Série FD2
Plataforma FlexDraper® com módulo de flutuação FM200

Manual do operador

215770 Revisão B

Tradução da instrução original

Com a MacDon FLEX-FLOAT Technology™

Os especialistas em colheita.

Plataforma Série FD2 FlexDraper®

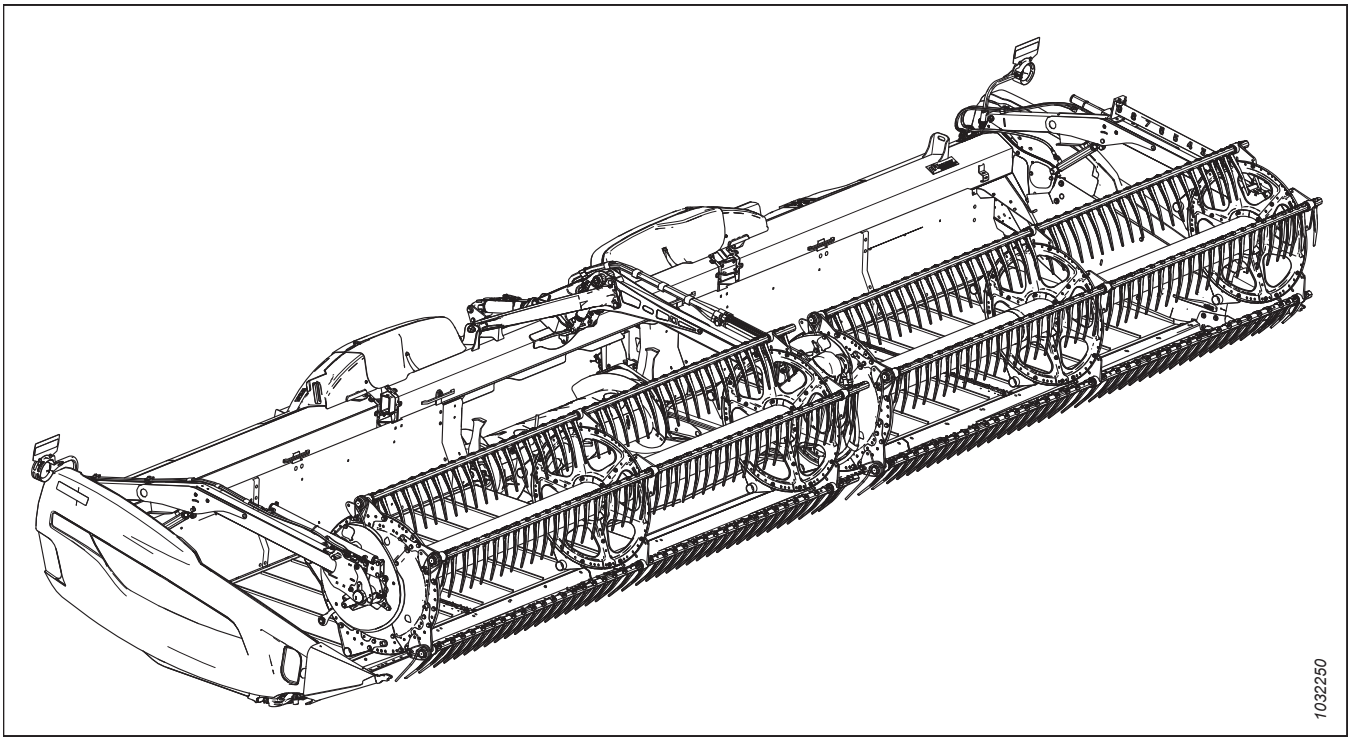

Publicado em: Junho de 2022

© 2022 MacDon Industries, Ltd.

As informações nesta publicação são baseadas nas informações disponíveis e em vigor no momento da impressão. A MacDon Industries, Ltd. não faz declarações ou garantias de qualquer tipo, expressa ou implicitamente, a respeito das informações nesta publica. A MacDon Industries, Ltd. reserva-se o direito de fazer alterações a qualquer momento, sem aviso prévio.

Declaração de conformidade

CE

EC Declaration of Conformity

[1] MacDon

MacDon Industries Ltd.
680 Moray Street,
Winnipeg, Manitoba, Canada
R3J 3S3

[2] Combine Header

[3] MacDon FD2 Series

[4] As per Shipping Document

[5] May 12, 2021

[6] _____
Adrienne Tankeu
Product Integrity

EN

We, [1]

Declare, that the product:

Machine Type: [2]

Name & Model: [3]

Serial Number(s): [4]

fulfils all the relevant provisions of the Directive 2006/42/EC.

Harmonized standards used, as referred to in Article 7(2):

EN ISO 4254-1:2013
EN ISO 4254-7:2009

Place and date of declaration: [5]

Identity and signature of the person empowered to draw up the declaration: [6]

Name and address of the person authorized to compile the technical file:

Benedikt von Riedesel
General Manager, MacDon Europe GmbH
Hagenauer Straße 59
65203 Wiesbaden (Germany)
bvonriedesel@macdon.com

BG

Ние, [1]

декларираме, че следният продукт:

Тип машина: [2]

Наименование и модел: [3]

Сериен номер(а) [4]

отговаря на всички приложими разпоредби на директива 2006/42/ЕО.

Използвани са следните хармонизирани стандарти според чл. 7(2):

EN ISO 4254-1:2013
EN ISO 4254-7:2009

Място и дата на декларацията: [5]

Име и подпис на лицето, упълномощено да изготви декларацията: [6]

Име и адрес на лицето, упълномощено да състави техническия файл:

Бенедикт фон Рийдезел
Управител, MacDon Europe GmbH
Hagenauer Straße 59
65203 Wiesbaden (Германия)
bvonriedesel@macdon.com

CZ

My, [1]

Prohlašujeme, že produkt:

Typ zařízení: [2]

Název a model: [3]

Sériové(á) číslo)a): [4]

splňuje všechna relevantní ustanovení směrnice 2006/42/EC.

Byly použity harmonizované standardy, jak je uvedeno v článku 7(2):

EN ISO 4254-1:2013
EN ISO 4254-7:2009

Místo a datum prohlášení: [5]

Identita a podpis osoby oprávněné k vydání prohlášení: [6]

Jméno a adresa osoby oprávněné k vyplnění technického souboru:

Benedikt von Riedesel
generální ředitel, MacDon Europe GmbH
Hagenauer Straße 59
65203 Wiesbaden (Německo)
bvonriedesel@macdon.com

DA

Vi, [1]

erklærer, at prduktet:

Maskintype [2]

Navn og model: [3]

Serienummer (-numre): [4]

Opfylder alle bestemmelser i direktiv 2006/42/EF.

Anvendte harmoniserede standarder, som henvist til i paragraf 7(2):

EN ISO 4254-1:2013
EN ISO 4254-7:2009

Sted og dato for erklæringen: [5]

Identitet på og underskrift fra den person, som er bemyndiget til at udarbejde erklæringen: [6]

Navn og adresse på den person, som er bemyndiget til at udarbejde den tekniske fil:

Benedikt von Riedesel
Direktør, MacDon Europe GmbH
Hagenauer Straße 59
D-65203 Wiesbaden (Tyskland)
bvonriedesel@macdon.com

DE

Wir, [1]

Erklären hiermit, dass das Produkt:

Maschinentyp: [2]

Name & Modell: [3]

Seriennummer (n): [4]

alle relevanten Vorschriften der Richtlinie 2006/42/EG erfüllt.

Harmonisierte Standards wurden, wie in folgenden Artikeln angegeben, verwendet 7(2):

EN ISO 4254-1:2013
EN ISO 4254-7:2009

Ort und Datum der Erklärung: [5]

Name und Unterschrift der Person, die dazu befugt ist, die Erklärung auszustellen: [6]

Name und Anschrift der Person, die dazu berechtigt ist, die technischen Unterlagen zu erstellen:

Benedikt von Riedesel
General Manager, MacDon Europe GmbH
Hagenauer Straße 59
65203 Wiesbaden
bvonriedesel@macdon.com

ES

Nosotros [1]

declaramos que el producto:

Tipo de máquina: [2]

Nombre y modelo: [3]

Números de serie: [4]

cumple con todas las disposiciones pertinentes de la directriz 2006/42/EC.

Se utilizaron normas armonizadas, según lo dispuesto en el artículo 7(2):

EN ISO 4254-1:2013
EN ISO 4254-7:2009

Lugar y fecha de la declaración: [5]

Identidad y firma de la persona facultada para draw redactar la declaración: [6]

Nombre y dirección de la persona autorizada para elaborar el expediente técnico:

Benedikt von Riedesel
Gerente general - MacDon Europe GmbH
Hagenauer Straße 59
65203 Wiesbaden (Alemania)
bvonriedesel@macdon.com

ET

Meie, [1]

deklareerime, et toode

Seadme tüüp: [2]

Nimi ja mudel: [3]

Seerianumbrid: [4]

vastab kõigile direktiivi 2006/42/EÜ asjakohastele sätetele.

Kasutatud on järgnevaid harmoniseeritud standardeid, millele on viidatud ka punktis 7(2):

EN ISO 4254-1:2013
EN ISO 4254-7:2009

Deklaratsiooni koht ja kuupäev: [5]

Deklaratsiooni koostamiseks volitatud isiku nimi ja allkiri: [6]

Tehnilise dokumendi koostamiseks volitatud isiku nimi ja aadress:

Benedikt von Riedesel
Peadirektor, MacDon Europe GmbH
Hagenauer Straße 59
65203 Wiesbaden (Saksamaa)
bvonriedesel@macdon.com

FR

Nous soussignés, [1]

Déclarons que le produit :

Type de machine : [2]

Nom et modèle : [3]

Numéro(s) de série : [4]

Est conforme à toutes les dispositions pertinentes de la directive 2006/42/EC.

Utilisation des normes harmonisées, comme indiqué dans l'Article 7(2):

EN ISO 4254-1:2013
EN ISO 4254-7:2009

Lieu et date de la déclaration : [5]

Identité et signature de la personne ayant reçu le pouvoir de rédiger cette déclaration : [6]

Nom et adresse de la personne autorisée à constituer le dossier technique :

Benedikt von Riedesel
Directeur général, MacDon Europe GmbH
Hagenauer Straße 59
65203 Wiesbaden (Allemagne)
bvonriedesel@macdon.com

EC Declaration of Conformity

IT

Noi, [1]

Dichiariamo che il prodotto:

Tipo di macchina: [2]

Nome e modello: [3]

Numero(i) di serie: [4]

soddisfa tutte le disposizioni rilevanti della direttiva 2006/42/CE.

Utilizzo degli standard armonizzati, come indicato nell'Articolo 7(2):

EN ISO 4254-1:2013

EN ISO 4254-7:2009

Luogo e data della dichiarazione: [5]

Nome e firma della persona autorizzata a redigere la dichiarazione: [6]

Nome e persona autorizzata a compilare il file tecnico:

Benedikt von Riedesel
General Manager, MacDon Europe GmbH
Hagenauer Straße 59
65203 Wiesbaden (Germania)
bvonriedesel@macdon.com

HU

Mi, [1]

Ezennel kijelentjük, hogy a következő termék:

Gép típusa: [2]

Név és modell: [3]

Szériaszám(ok): [4]

teljesíti a következő irányelv összes vonatkozó előírásait: 2006/42/EK.

Az alábbi harmonizált szabványok kerültek alkalmazásra a 7(2) cikkely szerint:

EN ISO 4254-1:2013

EN ISO 4254-7:2009

A nyilatkozattétel ideje és helye: [5]

Azon személy kiléte és aláírása, aki jogosult a nyilatkozat elkészítésére: [6]

Azon személy neve és aláírása, aki felhatalmazott a műszaki dokumentáció összeállítására:

Benedikt von Riedesel
Vezérigazgató, MacDon Europe GmbH
Hagenauer Straße 59
65203 Wiesbaden (Németország)
bvonriedesel@macdon.com

LT

Mes, [1]

Pareiškiame, kad šis produktas:

Mašinos tipas: [2]

Pavadinimas ir modelis: [3]

Serijos numeris (-iai): [4]

atitinka taikomus reikalavimus pagal Direktyvą 2006/42/EB.

Naudojami harmonizuoti standartai, kai nurodoma straipsnyje 7(2):

EN ISO 4254-1:2013

EN ISO 4254-7:2009

Deklaracijos vieta ir data: [5]

Asmens tapatybės duomenys ir parašas asmens, įgalioto sudaryti šią deklaraciją: [6]

Vardas ir pavardė asmens, kuris įgaliotas sudaryti šį techninį failą:

Benedikt von Riedesel
Generalinis direktorius, MacDon Europe GmbH
Hagenauer Straße 59
65203 Wiesbaden (Vokietija)
bvonriedesel@macdon.com

LV

Mēs, [1]

Deklarējam, ka produkts:

Mašīnas tips: [2]

Nosaukums un modelis: [3]

Sērijas numurs(-i): [4]

Atbilst visām būtiskajām Direktīvas 2006/42/EK prasībām.

Piemēroti šādi saskaņotie standarti , kā minēts 7. panta 2. punktā:

EN ISO 4254-1:2013

EN ISO 4254-7:2009

Deklarācijas parakstīšanas vieta un datums: [5]

Tās personas vārds, uzvārds un paraksts, kas ir pilnvarota sagatavot šo deklarāciju: [6]

Tās personas vārds, uzvārds un adrese, kas ir pilnvarota sastādīt tehnisko dokumentāciju:

Benedikts fon Rīdīzels
Ģenerāldirektors, MacDon Europe GmbH
Hagenauer Straße 59
65203 Wiesbaden (Vācija)
bvonriedesel@macdon.com

NL

Wij, [1]

Verklaren dat het product:

Machinetype: [2]

Naam en model: [3]

Serienummer(s): [4]

voldoet aan alle relevante bepalingen van de Richtlijn 2006/42/EC.

Geharmoniseerde normen toegepast, zoals vermeld in Artikel 7(2):

EN ISO 4254-1:2013

EN ISO 4254-7:2009

Plaats en datum van verklaring: [5]

Naam en handtekening van de bevoegde persoon om de verklaring op te stellen: [6]

Naam en adres van de geautoriseerde persoon om het technisch dossier samen te stellen:

Benedikt von Riedesel
Algemeen directeur, MacDon Europe GmbH
Hagenauer Straße 59
65203 Wiesbaden (Duitsland)
bvonriedesel@macdon.com

PO

My niżej podpisani, [1]

Oświadczamy, że produkt:

Typ urządzenia: [2]

Nazwa i model: [3]

Numer seryjny/numery seryjne: [4]

spełnia wszystkie odpowiednie przepisy dyrektywy 2006/42/WE.

Zastosowaliśmy następujące (zharmonizowane) normy zgodnie z artykułem 7(2):

EN ISO 4254-1:2013

EN ISO 4254-7:2009

Data i miejsce oświadczenia: [5]

Imię i nazwisko oraz podpis osoby upoważnionej do przygotowania deklaracji: [6]

Imię i nazwisko oraz adres osoby upoważnionej do przygotowania dokumentacji technicznej:

Benedikt von Riedesel
Dyrektor generalny, MacDon Europe GmbH
Hagenauer Straße 59
65203 Wiesbaden (Niemcy)
bvonriedesel@macdon.com

PT

Nós, [1]

Declaramos, que o produto:

Tipo de máquina: [2]

Nome e Modelo: [3]

Número(s) de Série: [4]

cumpre todas as disposições relevantes da Directiva 2006/42/CE.

Normas harmonizadas aplicadas, conforme referido no Artigo 7(2):

EN ISO 4254-1:2013

EN ISO 4254-7:2009

Local e data da declaração: [5]

Identidade e assinatura da pessoa autorizada a elaborar a declaração: [6]

Nome e endereço da pessoa autorizada a compilar o ficheiro técnico:

Benedikt von Riedesel
Gerente Geral, MacDon Europa Ltda.
Hagenauer Straße 59
65203 Wiesbaden (Alemanha)
bvonriedesel@macdon.com

RO

Noi, [1]

Declarăm, că următorul produs:

Tipul mașinii: [2]

Denumirea și modelul: [3]

Număr (numere) serie: [4]

corespunde tuturor dispozițiilor esențiale ale directivei 2006/42/EC.

Au fost aplicate următoarele standarde armonizate conform articolului 7(2):

EN ISO 4254-1:2013

EN ISO 4254-7:2009

Data și locul declarației: [5]

Identitatea și semnătura persoanei împuternicite pentru întocmirea declarației: [6]

Numele și semnătura persoanei autorizate pentru întocmirea cărții tehnice:

Benedikt von Riedesel
Manager General, MacDon Europe GmbH
Hagenauer Straße 59
65203 Wiesbaden (Germania)
bvonriedesel@macdon.com

SR

Mi, [1]

Izjavljujemo da proizvod

Tip mašine: [2]

Naziv i model: [3]

Serijski broj(evi): [4]

Ispunjava sve relevantne odredbe direktive 2006/42/EC.

Korišæeni su usklađeni standardi kao što je navedeno u èlanu 7(2):

EN ISO 4254-1:2013

EN ISO 4254-7:2009

Datum i mesto izdavanja deklaracije: [5]

Identitet i potpis lica ovlašæenog za sastavljanje deklaracije: [6]

Ime i adresa osobe ovlašæene za sastavljanje tehniène datoteke:

Benedikt von Riedesel
Generalni direktor, MacDon Europe GmbH
Hagenauer Straße 59
65203 Wiesbaden (Nemačka)
bvonriedesel@macdon.com

SV

Vi, [1]

Intygar att produkten:

Maskintyp: [2]

Namn och modell: [3]

Serienummer: [4]

uppfyller alla relevanta villkor i direktivet 2006/42/EG.

Harmonierade standarder används, såsom anges i artikel 7(2):

EN ISO 4254-1:2013

EN ISO 4254-7:2009

Plats och datum för intyget: [5]

Identitet och signatur för person med befogenhet att upprätta intyget: [6]

Namn och adress för person behörig att upprätta den tekniska dokumentationen:

Benedikt von Riedesel
Administrativ chef, MacDon Europe GmbH
Hagenauer Straße 59
65203 Wiesbaden (Tyskland)
bvonriedesel@macdon.com

SL

Mi, [1]

izjavljamo, da izdelek:

Vrsta stroja: [2]

Ime in model: [3]

Serijska/-e številka/-e: [4]

ustreza vsem zadevnim določbam Direktive 2006/42/ES.

Uporabljeni usklajeni standardi, kot je navedeno v členu 7(2):

EN ISO 4254-1:2013

EN ISO 4254-7:2009

Kraj in datum izjave: [5]

Istovetnost in podpis osebe, opolnomočene za pripravo izjave: [6]

Ime in naslov osebe, pooblaščene za pripravo tehnične datoteke:

Benedikt von Riedesel
Generalni direktor, MacDon Europe GmbH
Hagenauer Straße 59
65203 Wiesbaden (Nemčija)
bvonriedesel@macdon.com

SK

My, [1]

týmto prehlasujeme, že tento výrobok:

Typ zariadenia: [2]

Názov a model: [3]

Výrobné číslo: [4]

spĺňa príslušné ustanovenia a základné požiadavky smernice č. 2006/42/ES.

Použité harmonizované normy, ktoré sa uvádzajú v Článku č. 7(2):

EN ISO 4254-1:2013

EN ISO 4254-7:2009

Miesto a dátum prehlásenia: [5]

Meno a podpis osoby oprávnenej vypracovať toto prehlásenie: [6]

Meno a adresa osoby oprávnenej zostaviť technický súbor:

Benedikt von Riedesel
Generálny riaditeľ MacDon Europe GmbH
Hagenauer Straße 59
65203 Wiesbaden (Nemecko)
bvonriedesel@macdon.com

EC Declaration of Conformity

[1] MacDon

MacDon Industries Ltd.
680 Moray Street,
Winnipeg, Manitoba, Canada
R3J 3S3

[2] Float Module

[3] MacDon FM200

[4] As per Shipping Document

[5] May 12, 2021

[6] _____
Adrienne Tankeu
Product Integrity

EN

We, [1]

Declare, that the product:

Machine Type: [2]

Name & Model: [3]

Serial Number(s): [4]

fulfils all the relevant provisions of the Directive 2006/42/EC.

Harmonized standards used, as referred to in Article 7(2):

EN ISO 4254-1:2013
EN ISO 4254-7:2009

Place and date of declaration: [5]

Identity and signature of the person empowered to draw up the declaration: [6]

Name and address of the person authorized to compile the technical file:

Benedikt von Riedesel
General Manager, MacDon Europe GmbH
Hagenauer Straße 59
65203 Wiesbaden (Germany)
bvonriedesel@macdon.com

BG

Ние, [1]

декларираме, че следният продукт:

Тип машина: [2]

Наименование и модел: [3]

Сериен номер(а) [4]

отговаря на всички приложими разпоредби на директива 2006/42/ЕО.

Използвани са следните хармонизирани стандарти според чл. 7(2):

EN ISO 4254-1:2013
EN ISO 4254-7:2009

Място и дата на декларацията: [5]

Име и подпис на лицето, упълномощено да изготви декларацията: [6]

Име и адрес на лицето, упълномощено да състави техническия файл:

Бенедикт фон Рийдезел
Управител, MacDon Europe GmbH
Hagenauer Straße 59
65203 Wiesbaden (Германия)
bvonriedesel@macdon.com

CZ

My, [1]

Prohlašujeme, že produkt:

Typ zařízení: [2]

Název a model: [3]

Sériové(á) číslo)a): [4]

splňuje všechna relevantní ustanovení směrnice 2006/42/EC.

Byly použity harmonizované standardy, jak je uvedeno v článku 7(2):

EN ISO 4254-1:2013
EN ISO 4254-7:2009

Místo a datum prohlášení: [5]

Identita a podpis osoby oprávněné k vydání prohlášení: [6]

Jméno a adresa osoby oprávněné k vyplnění technického souboru:

Benedikt von Riedesel
generální ředitel, MacDon Europe GmbH
Hagenauer Straße 59
65203 Wiesbaden (Německo)
bvonriedesel@macdon.com

DA

Vi, [1]

erklærer, at prduktet:

Maskintype [2]

Navn og model: [3]

Serienummer (-numre): [4]

Opfylder alle bestemmelser i direktiv 2006/42/EF.

Anvendte harmoniserede standarder, som henvist til i paragraf 7(2):

EN ISO 4254-1:2013
EN ISO 4254-7:2009

Sted og dato for erklæringen: [5]

Identitet på og underskrift fra den person, som er bemyndiget til at udarbejde erklæringen: [6]

Navn og adresse på den person, som er bemyndiget til at udarbejde den tekniske fil:

Benedikt von Riedesel
Direktør, MacDon Europe GmbH
Hagenauer Straße 59
D-65203 Wiesbaden (Tyskland)
bvonriedesel@macdon.com

DE

Wir, [1]

Erklären hiermit, dass das Produkt:

Maschinentyp: [2]

Name & Modell: [3]

Seriennummer (n): [4]

alle relevanten Vorschriften der Richtlinie 2006/42/EG erfüllt.

Harmonisierte Standards wurden, wie in folgenden Artikeln angegeben, verwendet 7(2):

EN ISO 4254-1:2013
EN ISO 4254-7:2009

Ort und Datum der Erklärung: [5]

Name und Unterschrift der Person, die dazu befugt ist, die Erklärung auszustellen: [6]

Name und Anschrift der Person, die dazu berechtigt ist, die technischen Unterlagen zu erstellen:

Benedikt von Riedesel
General Manager, MacDon Europe GmbH
Hagenauer Straße 59
65203 Wiesbaden
bvonriedesel@macdon.com

ES

Nosotros [1]

declaramos que el producto:

Tipo de máquina: [2]

Nombre y modelo: [3]

Números de serie: [4]

cumple con todas las disposiciones pertinentes de la directriz 2006/42/EC.

Se utilizaron normas armonizadas, según lo dispuesto en el artículo 7(2):

EN ISO 4254-1:2013
EN ISO 4254-7:2009

Lugar y fecha de la declaración: [5]

Identidad y firma de la persona facultada para draw redactar la declaración: [6]

Nombre y dirección de la persona autorizada para elaborar el expediente técnico:

Benedikt von Riedesel
Gerente general - MacDon Europe GmbH
Hagenauer Straße 59
65203 Wiesbaden (Alemania)
bvonriedesel@macdon.com

ET

Meie, [1]

deklareerime, et toode

Seadme tüüp: [2]

Nimi ja mudel: [3]

Seerianumbrid: [4]

vastab kõigile direktiivi 2006/42/EÜ asjakohastele sätetele.

Kasutatud on järgnevaid harmoniseeritud standardeid, millele on viidatud ka punktis 7(2):

EN ISO 4254-1:2013
EN ISO 4254-7:2009

Deklaratsiooni koht ja kuupäev: [5]

Deklaratsiooni koostamiseks volitatud isiku nimi ja allkiri: [6]

Tehnilise dokumendi koostamiseks volitatud isiku nimi ja aadress:

Benedikt von Riedesel
Peadirektor, MacDon Europe GmbH
Hagenauer Straße 59
65203 Wiesbaden (Saksamaa)
bvonriedesel@macdon.com

FR

Nous soussignés, [1]

Déclarons que le produit :

Type de machine : [2]

Nom et modèle : [3]

Numéro(s) de série : [4]

Est conforme à toutes les dispositions pertinentes de la directive 2006/42/EC.

Utilisation des normes harmonisées, comme indiqué dans l'Article 7(2):

EN ISO 4254-1:2013
EN ISO 4254-7:2009

Lieu et date de la déclaration : [5]

Identité et signature de la personne ayant reçu le pouvoir de rédiger cette déclaration : [6]

Nom et adresse de la personne autorisée à constituer le dossier technique :

Benedikt von Riedesel
Directeur général, MacDon Europe GmbH
Hagenauer Straße 59
65203 Wiesbaden (Allemagne)
bvonriedesel@macdon.com

EC Declaration of Conformity

IT

Noi, [1]

Dichiariamo che il prodotto:

Tipo di macchina: [2]

Nome e modello: [3]

Numero(i) di serie: [4]

soddisfa tutte le disposizioni rilevanti della direttiva 2006/42/CE.

Utilizzo degli standard armonizzati, come indicato nell'Articolo 7(2):

EN ISO 4254-1:2013

EN ISO 4254-7:2009

Luogo e data della dichiarazione: [5]

Nome e firma della persona autorizzata a redigere la dichiarazione: [6]

Nome e persona autorizzata a compilare il file tecnico:

Benedikt von Riedesel
General Manager, MacDon Europe GmbH
Hagenauer Straße 59
65203 Wiesbaden (Germania)
bvonriedesel@macdon.com

HU

Mi, [1]

Ezennel kijelentjük, hogy a következő termék:

Gép típusa: [2]

Név és modell: [3]

Szériaszám(ok): [4]

teljesíti a következő irányelv összes vonatkozó előírásait: 2006/42/EK.

Az alábbi harmonizált szabványok kerültek alkalmazásra a 7(2) cikkely szerint:

EN ISO 4254-1:2013

EN ISO 4254-7:2009

A nyilatkozattétel ideje és helye: [5]

Azon személy kiléte és aláírása, aki jogosult a nyilatkozat elkészítésére: [6]

Azon személy neve és aláírása, aki felhatalmazott a műszaki dokumentáció összeállítására:

Benedikt von Riedesel
Vezérigazgató, MacDon Europe GmbH
Hagenauer Straße 59
65203 Wiesbaden (Németország)
bvonriedesel@macdon.com

LT

Mes, [1]

Pareiškiame, kad šis produktas:

Mašinos tipas: [2]

Pavadinimas ir modelis: [3]

Serijos numeris (-iai): [4]

atitinka taikomus reikalavimus pagal Direktyvą 2006/42/EB.

Naudojami harmonizuoti standartai, kai nurodoma straipsnyje 7(2):

EN ISO 4254-1:2013

EN ISO 4254-7:2009

Deklaracijos vieta ir data: [5]

Asmens tapatybės duomenys ir parašas asmens, įgalioto sudaryti šią deklaraciją: [6]

Vardas ir pavardė asmens, kuris įgaliotas sudaryti šį techninį failą:

Benedikt von Riedesel
Generalinis direktorius, MacDon Europe GmbH
Hagenauer Straße 59
65203 Wiesbaden (Vokietija)
bvonriedesel@macdon.com

LV

Mēs, [1]

Deklarējam, ka produkts:

Mašīnas tips: [2]

Nosaukums un modelis: [3]

Sērijas numurs(-i): [4]

Atbilst visām būtiskajām Direktīvas 2006/42/EK prasībām.

Piemēroti šādi saskaņotie standarti , kā minēts 7. panta 2. punktā:

EN ISO 4254-1:2013

EN ISO 4254-7:2009

Deklarācijas parakstīšanas vieta un datums: [5]

Tās personas vārds, uzvārds un paraksts, kas ir pilnvarota sagatavot šo deklarāciju: [6]

Tās personas vārds, uzvārds un adrese, kas ir pilnvarota sastādīt tehnisko dokumentāciju:

Benedikts fon Rīdīzels
Ģenerāldirektors, MacDon Europe GmbH
Hagenauer Straße 59
65203 Wiesbaden (Vācija)
bvonriedesel@macdon.com

NL

Wij, [1]

Verklaren dat het product:

Machinetype: [2]

Naam en model: [3]

Serienummer(s): [4]

voldoet aan alle relevante bepalingen van de Richtlijn 2006/42/EC.

Geharmoniseerde normen toegepast, zoals vermeld in Artikel 7(2):

EN ISO 4254-1:2013

EN ISO 4254-7:2009

Plaats en datum van verklaring: [5]

Naam en handtekening van de bevoegde persoon om de verklaring op te stellen: [6]

Naam en adres van de geautoriseerde persoon om het technisch dossier samen te stellen:

Benedikt von Riedesel
Algemeen directeur, MacDon Europe GmbH
Hagenauer Straße 59
65203 Wiesbaden (Duitsland)
bvonriedesel@macdon.com

PO

My niżej podpisani, [1]

Oświadczamy, że produkt:

Typ urządzenia: [2]

Nazwa i model: [3]

Numer seryjny/numery seryjne: [4]

spełnia wszystkie odpowiednie przepisy dyrektywy 2006/42/WE.

Zastosowaliśmy następujące (zharmonizowane) normy zgodnie z artykułem 7(2):

EN ISO 4254-1:2013

EN ISO 4254-7:2009

Data i miejsce oświadczenia: [5]

Imię i nazwisko oraz podpis osoby upoważnionej do przygotowania deklaracji: [6]

Imię i nazwisko oraz adres osoby upoważnionej do przygotowania dokumentacji technicznej:

Benedikt von Riedesel
Dyrektor generalny, MacDon Europe GmbH
Hagenauer Straße 59
65203 Wiesbaden (Niemcy)
bvonriedesel@macdon.com

PT

Nós, [1]

Declaramos, que o produto:

Tipo de máquina: [2]

Nome e Modelo: [3]

Número(s) de Série: [4]

cumpre todas as disposições relevantes da Directiva 2006/42/CE.

Normas harmonizadas aplicadas, conforme referido no Artigo 7(2):

EN ISO 4254-1:2013

EN ISO 4254-7:2009

Local e data da declaração: [5]

Identidade e assinatura da pessoa autorizada a elaborar a declaração: [6]

Nome e endereço da pessoa autorizada a compilar o ficheiro técnico:

Benedikt von Riedesel
Gerente Geral, MacDon Europa Ltda.
Hagenauer Straße 59
65203 Wiesbaden (Alemanha)
bvonriedesel@macdon.com

RO

Noi, [1]

Declarăm, că următorul produs:

Tipul mașinii: [2]

Denumirea și modelul: [3]

Număr (numere) serie: [4]

corespunde tuturor dispozițiilor esențiale ale directivei 2006/42/EC.

Au fost aplicate următoarele standarde armonizate conform articolului 7(2):

EN ISO 4254-1:2013

EN ISO 4254-7:2009

Data și locul declarației: [5]

Identitatea și semnătura persoanei împuternicite pentru întocmirea declarației: [6]

Numele și semnătura persoanei autorizate pentru întocmirea cărții tehnice:

Benedikt von Riedesel
Manager General, MacDon Europe GmbH
Hagenauer Straße 59
65203 Wiesbaden (Germania)
bvonriedesel@macdon.com

SR

Mi, [1]

Izjavljujemo da proizvod

Tip mašine: [2]

Naziv i model: [3]

Serijski broj(evi): [4]

Ispunjava sve relevantne odredbe direktive 2006/42/EC.

Korišæeni su usklađeni standardi kao što je navedeno u èlanu 7(2):

EN ISO 4254-1:2013

EN ISO 4254-7:2009

Datum i mesto izdavanja deklaracije: [5]

Identitet i potpis lica ovlašæenog za sastavljanje deklaracije: [6]

Ime i adresa osobe ovlašæene za sastavljanje tehniène datoteke:

Benedikt von Riedesel
Generalni direktor, MacDon Europe GmbH
Hagenauer Straße 59
65203 Wiesbaden (Nemačka)
bvonriedesel@macdon.com

SV

Vi, [1]

Intygar att produkten:

Maskintyp: [2]

Namn och modell: [3]

Serienummer: [4]

uppfyller alla relevanta villkor i direktivet 2006/42/EG.

Harmonierade standarder används, såsom anges i artikel 7(2):

EN ISO 4254-1:2013

EN ISO 4254-7:2009

Plats och datum för intyget: [5]

Identitet och signatur för person med befogenhet att upprätta intyget: [6]

Namn och adress för person behörig att upprätta den tekniska dokumentationen:

Benedikt von Riedesel
Administrativ chef, MacDon Europe GmbH
Hagenauer Straße 59
65203 Wiesbaden (Tyskland)
bvonriedesel@macdon.com

SL

Mi, [1]

izjavljamo, da izdelek:

Vrsta stroja: [2]

Ime in model: [3]

Serijska/-e številka/-e: [4]

ustreza vsem zadevnim določbam Direktive 2006/42/ES.

Uporabljeni usklajeni standardi, kot je navedeno v členu 7(2):

EN ISO 4254-1:2013

EN ISO 4254-7:2009

Kraj in datum izjave: [5]

Istovetnost in podpis osebe, opolnomočene za pripravo izjave: [6]

Ime in naslov osebe, pooblaščene za pripravo tehnične datoteke:

Benedikt von Riedesel
Generalni direktor, MacDon Europe GmbH
Hagenauer Straße 59
65203 Wiesbaden (Nemčija)
bvonriedesel@macdon.com

SK

My, [1]

týmto prehlasujeme, že tento výrobok:

Typ zariadenia: [2]

Názov a model: [3]

Výrobné číslo: [4]

spĺňa príslušné ustanovenia a základné požiadavky smernice č. 2006/42/ES.

Použité harmonizované normy, ktoré sa uvádzajú v Článku č. 7(2):

EN ISO 4254-1:2013

EN ISO 4254-7:2009

Miesto a dátum prehlásenia: [5]

Meno a podpis osoby oprávnenej vypracovať toto prehlásenie: [6]

Meno a adresa osoby oprávnenej zostaviť technický súbor:

Benedikt von Riedesel
Generálny riaditeľ MacDon Europe GmbH
Hagenauer Straße 59
65203 Wiesbaden (Nemecko)
bvonriedesel@macdon.com

Introdução

Este manual de instruções contém informações sobre a Plataforma de esteiras Série FD2 FlexDraper® e sobre o módulo de flutuação da Colheitadeira FM200. Deve ser usado em conjunto com o seu manual do operador da colheitadeira.

A Série FD2 FlexDraper® é especialmente projetada para funcionar bem em todas as condições de corte direto, seja cortando no solo ou acima, com o uso de uma armação flexível de três peças para seguir de perto os contornos do solo. O módulo de flutuação FM200 é usado para fixar uma FlexDraper® Série FD2 a maioria dos modelos e marcas de colheitadeiras.

Leia com atenção todo o material fornecido antes de tentar usar a máquina.

Use este manual como sua fonte prioritária de informações sobre a máquina. Se você seguir as instruções fornecidas, sua plataforma funcionará bem por muitos anos. Entre em contato com seu Concessionário MacDon se precisar de assistência, informações ou cópias adicionais deste manual.

A MacDon fornece garantia para clientes que operam e mantêm seus equipamentos conforme o descrito neste manual. Uma cópia da Política de Garantia Limitada das Indústrias MacDon, que explica essa garantia, deve ter sido fornecida a você por seu concessionário. Danos resultantes de qualquer uma das condições a seguir anularão a garantia:

- Acidente
- Uso indevido
- Abuso.
- Manutenção imprópria ou negligência.
- Utilização anormal ou utilização extraordinária da máquina.
- Falha ao usar a máquina, equipamento, componente ou peça em conformidade com as instruções do fabricante.

As seguintes convenções são usadas neste documento:

- Direita e esquerda são determinadas a partir da posição do operador. A parte dianteira da plataforma faz face à cultura. A parte traseira da plataforma se conecta ao módulo de flutuação e à colheitadeira.
- Salvo indicação em contrário, use o padrão de valores de torque fornecidos no Capítulo *7.1 Especificações de torque, página 743*.

Ao configurar a máquina ou realizar ajustes, revise e siga as configurações recomendadas para a máquina em todas as publicações MacDon relevantes. A não observância desse procedimento pode comprometer o funcionamento da máquina e a sua vida útil, podendo resultar em uma situação perigosa.

O Sumário e o Índice guiarão você a áreas específicas deste manual. Estude o Sumário para se familiarizar com o modo de organização das informações.

Mantenha este manual à mão para consulta frequente e para passá-lo a novos Operadores ou Proprietários. A caixa do manual (A) fica na traseira da plataforma, ao lado da costela direita externa.

NOTA:

Mantenha suas publicações da MacDon atualizadas. A versão mais atual em inglês pode ser baixada em nosso site (*www.macdon.com*) ou no site da nossa concessionária exclusiva (*https://portal.macdon.com*) (login necessário).

Ligue para o seu Concessionário MacDon se precisar de assistência, informações ou cópias adicionais deste manual.

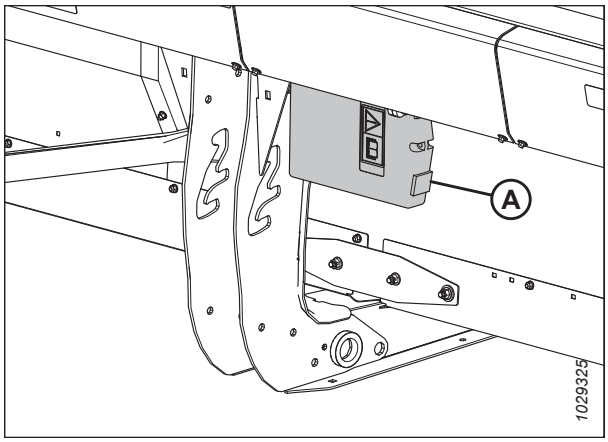

Figura 1: Local de armazenamento do manual

Este documento está disponível nos seguintes idiomas:

- Tcheco
- Dinamarquês
- Inglês
- Estoniano
- Francês
- Alemão
- Letão
- Lituano
- Polonês
- Português
- Romeno
- Russo
- Espanhol

Esses manuais podem ser solicitados para a MacDon e baixados no Portal do Concessionário da MacDon (*https://portal.macdon.com*) (login necessário) ou no site da MacDon (*http://www.macdon.com*).

Resumo de alterações

A seguinte lista fornece um relatório das principais mudanças desde a versão anterior deste documento.

Seção	Resumo de alterações	Somente para uso interno
Variados	Descrições breves adicionadas	Publicações técnicas
Remova as tampas da articulação flexível do lado externo, página 58	Tópico adicionado.	Publicações técnicas
Instalação das tampas da articulação flexível do lado externo, página 61	Tópico adicionado.	Publicações técnicas
Acoplamento da plataforma às colheitadeiras AGCO Challenger, Gleaner ou Massey Ferguson, página 69	Imagens atualizadas.	ECN 62346 ECN 62076
Separação da plataforma da colheitadeira Challenger®, Gleaner ou Massey Ferguson®, página 73	Imagens atualizadas.	ECN 62346 ECN 62076
Fixação da plataforma à colheitadeira da série IDEAL™, página 77	Imagens atualizadas.	ECN 62346 ECN 62076
Desacoplamento da plataforma de uma colheitadeira da série IDEAL™, página 79	Imagens atualizadas.	ECN 62346 ECN 62076
Fixação da plataforma à colheitadeira Case IH, página 81	Imagens atualizadas.	ECN 62346 ECN 62076
Separação da plataforma da colheitadeira Case IH, página 85	Imagens atualizadas.	ECN 62346 ECN 62076
Fixação da plataforma à colheitadeira CLAAS, página 89	Imagens atualizadas.	ECN 62346 ECN 62076
Separação da plataforma da colheitadeira CLAAS, página 93	Imagens atualizadas.	ECN 62346 ECN 62076
Acoplamento da plataforma à colheitadeira John Deere, página 97	Imagens atualizadas.	ECN 62346 ECN 62076 ECN 62101
Separação da plataforma da colheitadeira John Deere, página 101	Imagens atualizadas.	ECN 62346 ECN 62076 ECN 62101
Acoplamento da plataforma à colheitadeira New Holland CR/CX, página 105	Imagens atualizadas.	ECN 62346 ECN 62076
Separação da plataforma da colheitadeira New Holland CR/CX, página 109	Imagens atualizadas.	ECN 62346 ECN 62076
Acoplamento da plataforma à colheitadeira Rostselmash, página 114	Tópico adicionado.	ECN 62102
Desacoplamento da plataforma da colheitadeira Rostselmash, página 117	Tópico adicionado.	ECN 62102
3.6.9 Acople o eixo de transmissão para encostas em uma colheitadeira, página 131	Imagens atualizadas.	ECN 62346 ECN 62076
3.6.10 Desacople o eixo de transmissão das encostas de uma colheitadeira, página 132	Imagens atualizadas.	ECN 62346 ECN 62076
Nivelamento da altura da roda do ContourMax™, página 191	Tópico adicionado.	UECN 31452
3.9.9 Informações da velocidade da navalha, página 239	Rodapé adicionado.	Suporte para produtos

Seção	Resumo de alterações	Somente para uso interno
Verificação e ajuste do sensor de altura do molinete, página 242	Valores de torque adicionados.	ECN 62563
3.10.3 Verificação manual dos limites de tensão, página 284	Tópico atualizado.	Suporte para produtos
Consulta rápida sobre configurações da plataforma – Case séries IH 130 e 140, página 292	Tópico adicionado.	Publicações técnicas
Referência rápida sobre configurações da plataforma – Case séries IH 120, 230, 240 e 250, página 301	Tópico adicionado.	Publicações técnicas
Consulta rápida sobre configurações da plataforma – Claas séries 7000 e 8000, página 343	Tópico adicionado.	Publicações técnicas
Consulta rápida das configurações da plataforma – Colheitadeira Gleaner série S9, página 356	Tópico adicionado.	Publicações técnicas
Consulta rápida de configurações da plataforma – IDEAL™, página 379	Tópico adicionado.	Publicações técnicas
Consulta rápida de configurações da plataforma – New Holland série CR, página 434	Tópico adicionado.	Publicações técnicas
Configuração do controle automático de altura da plataforma – New Holland Séries CR, página 442	Tópico atualizado.	Suporte para produtos
Configuração do molinete - New Holland série CR, página 445	Tópico atualizado.	Publicações técnicas
Verificação da faixa de tensão da cabine da colheitadeira - New Holland Série CR, página 452	Tópico movido.	Suporte para produtos
Configurações predefinidas de altura de corte – New Holland Séries CR, página 456	Tópico atualizado.	Suporte para produtos
4.4.4 Troca do filtro de óleo, página 516	Número de peça do filtro alterado de 202986 para 320360 e nota de rodapé adicionada.	ECN 61432
4.10.1 Substituição da esteira central, página 595 • Passo *6, página 595*	Ilustrações e passo atualizados para incluir os modelos dos anos 2021 a 2022.	ECN 60381 ECN 60922
4.10.1 Substituição da esteira central, página 595 • Passo *8, página 596* • Passo *16, página 598*	Passo revisado para incluir os modelos do ano 2020–2022. Trava-rosca adicionada.	ECN 60580 ECN 61244 ECN 61448
4.10.1 Substituição da esteira central, página 595 • Passo *17, página 598*	Valor de torque adicionado de 12 Nm (9 libras pés).	ECN 61244
4.10.1 Substituição da esteira central, página 595 • Passo *20, página 598*	Ilustrações e passo atualizados para incluir os modelos dos anos 2021 a 2022.	ECN 60381 ECN 60922
Remoção do rolo de acionamento da esteira central, página 600	Tópico adicionado.	ECN 61244
Instalação do rolo de acionamento da esteira central, página 603	Tópico adicionado.	ECN 61244 ECN 61678
Remoção do rolamento do rolo de acionamento da esteira central, página 604	Tópico adicionado.	ECN 61244

Seção	Resumo de alterações	Somente para uso interno
Instalação do rolamento do rolo de acionamento da esteira central, página 606	Tópico adicionado.	ECN 61244 ECN 61678
Remover o rolo movido da esteira central, página 607 • Passo *10, página 608*	Hardware atualizado na ilustração.	ECN 61448
Remover o rolo movido da esteira central, página 607 • Passo *11, página 608*	Passo revisado para incluir os modelos do ano 2020–2022.	ECN 60580 ECN 61244 ECN 61448
Instalar o rolo movido da esteira central, página 609 • Passo *14, página 611* • Passo *16, página 611*	Passos revisados para incluir os modelos do ano 2020–2022. Trava de rosca adicionada.	ECN 60580 ECN 61244 ECN 61448
Instalar o rolo movido da esteira central, página 609 • Passo *17, página 611*	Torque alterado de 10–14 Nm (7–10 libras pés) para 12 Nm (9 libras pés).	ECN 61244
Instalar o rolo movido da esteira central, página 609 • Passo *19, página 612*	Hardware atualizado na ilustração.	ECN 61448
Substituir o rolamento do rolo movido da esteira central, página 612 • Passo *8, página 614* • Passo *20, página 616* • Passo *22, página 616*	Passos revisados para incluir os modelos do ano 2020–2022. Trava de rosca adicionada.	ECN 60580 ECN 61244 ECN 61448
Substituir o rolamento do rolo movido da esteira central, página 612 • Passo *23, página 616*	Torque alterado de 10–14 Nm (7–10 libras pés) para 12 Nm (9 libras pés).	ECN 61244
Substituir o rolamento do rolo movido da esteira central, página 612 • Passo *25, página 616*	Hardware atualizado na ilustração.	ECN 61448
4.12.3 Ajuste da altura do deque, página 626	Tópico adicionado.	Publicações técnicas
Remover a junta universal de acionamento Molinete duplo ou triplo, página 683	Tópico atualizado.	ECN 61363
Instalar a junta universal de acionamento Molinete duplo ou triplo, página 685	Tópico atualizado.	ECN 61363
5.3.1 Kit adaptador do sensor 10V, página 713	Tópico adicionado.	Publicações técnicas
5.3.2 Kits de defletores de cultura, página 713	Tópico adicionado.	Publicações técnicas
5.3.3 Reforço central estendido, página 714	Tópico adicionado.	Publicações técnicas
5.3.5 Kit de enchimento completo da interface, página 715	Tópico adicionado.	Publicações técnicas
5.3.7 Kit de tampão de inclinação lateral, página 716	Tópico adicionado.	Publicações técnicas
5.4.1 Kit de rodas de contorno ContourMax™, página 718	Tópico atualizado.	ECN 62423
5.4.4 Divisores de cultura flutuantes, página 720	Tópico adicionado.	ECN 62422
5.4.5 Kit de dedo da extremidade traseira interno em aço, página 721	Tópico adicionado.	ECN 62718

Seção	Resumo de alterações	Somente para uso interno
5.4.6 Kit de dedo da extremidade traseira externo em aço, página 721	Tópico adicionado.	ECN 62718
5.4.11 Acessório para girassol, página 724	Tópico adicionado.	Publicações técnicas

Número de série e modelo

Registre o número do modelo, número de série e o ano do modelo da plataforma, do módulo de flutuação e a opção de transporte/roda estabilizadora (se instalada) nas linhas abaixo.

FlexDraper® série FD2 e

Modelo da plataforma: _____

Número de série: _____

Ano do modelo: _____

A placa (A) do número de série da plataforma está localizada na traseira, na chapa lateral esquerda.

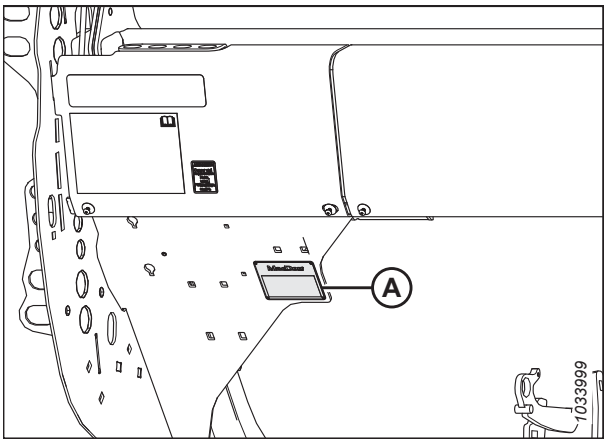

Figura 2: Localização da placa de número de série da plataforma

Módulo de flutuação FM200 para colheitadeiras

Número de série: _____

Ano do modelo: _____

A placa (A) do número de série do módulo de flutuação está localizada no lado superior esquerdo do módulo.

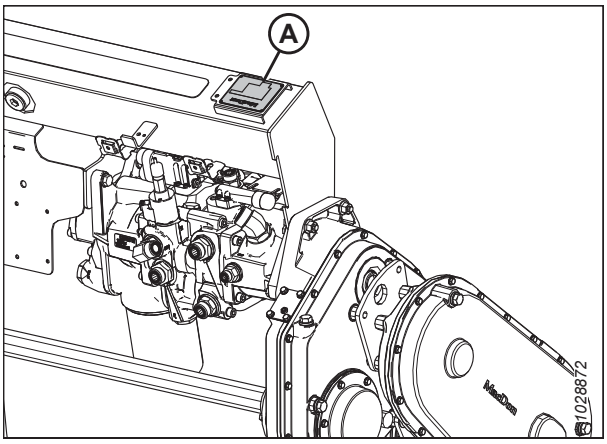

Figura 3: Localização da placa com número de série do módulo de flutuação:

Opção de transporte EasyMove™

Número de série: _____

Ano do modelo: _____

A placa do número de série (A) do transporte EasyMove™ está localizada no conjunto do eixo direito.

NOTA:

O transporte é um opcional e não pode ser instalado nesta máquina.

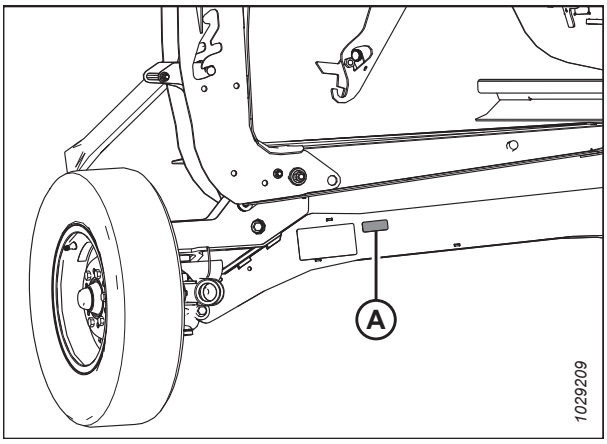

Figura 4: Opção de transporte EasyMove™

Declaração de conformidade i
Introdução v
Resumo de alterações vii
Número de série e modelo xi

Capítulo 1: Segurança 1

Segurança 1
1.1 Símbolos de alerta de segurança 1
1.2 Palavras de aviso 2
1.3 Segurança geral 3
1.4 Segurança na manutenção 5
1.5 Segurança hidráulica 7
1.6 Sinalização de segurança 8
1.6.1 Instalação de sinalização de segurança 8
1.7 Locais do decalque de segurança 9
1.8 Entendendo a sinalização de segurança 13
1.1 Locais do decalque de segurança 21
1.2 Entendendo a sinalização de segurança 25

Capítulo 2: Visão geral do produto 33

2.1 Definições 33
2.2 Especificações da plataforma FlexDraper® Série FD2 e Módulo de flutuação FM200 35
2.3 Dimensões da plataforma FlexDraper® FD2 38
2.4 Identificação dos componentes da plataforma FlexDraper® série FD2 39
2.5 Identificação do componente do módulo de flutuação FM200 40

Capítulo 3: Operação 43

3.1 Responsabilidades do proprietário/operador 43
3.2 Segurança operacional 44
3.2.1 Apoios de segurança da plataforma 44
3.2.2 Apoios de segurança do molinete 45
Engate dos apoios de segurança do molinete 45
Desengate do apoios de segurança do molinete 46
3.2.3 Tampas laterais da plataforma 47
Abrir as tampas laterais da plataforma 47
Fechar as tampas laterais da plataforma 48
Verificação e ajuste das tampas laterais da plataforma 49
Remover as tampas laterais da plataforma 52
Instalar as tampas laterais da plataforma 53
3.2.4 Tampa do acionador do molinete 53
Remoção da tampa do acionador do molinete 53
Instalação da tampa do acionador do molinete 55
3.2.5 Tampa da articulação flexível 56
Remova as tampas da articulação flexível do lado interno 56

Instale as tampas da articulação flexível do lado interno 57
Remova as tampas da articulação flexível do lado externo 58
Instalação das tampas da articulação flexível do lado externo 61
3.2.6 Verificação diária de início de funcionamento 65
3.3 Período de amaciamento 66
3.4 Desligar a colheitadeira 67
3.5 Controles de cabine 68
3.6 Acoplamento/Desacoplamento da plataforma 69
3.6.1 Colheitadeiras Challenger®, Gleaner e Massey Ferguson® 69
Acoplamento da plataforma às colheitadeiras AGCO Challenger, Gleaner ou Massey Ferguson 69
Separação da plataforma da colheitadeira Challenger®, Gleaner ou Massey Ferguson® 73
3.6.2 Colheitadeiras série IDEAL™ 77
Fixação da plataforma à colheitadeira da série IDEAL™ 77
Desacoplamento da plataforma de uma colheitadeira da série IDEAL™ 79
3.6.3 Colheitadeiras Case IH 81
Fixação da plataforma à colheitadeira Case IH 81
Separação da plataforma da colheitadeira Case IH 85
3.6.4 Colheitadeiras CLAAS 88
Fixação da plataforma à colheitadeira CLAAS 89
Separação da plataforma da colheitadeira CLAAS 93
3.6.5 Colheitadeiras John Deere 97
Acoplamento da plataforma à colheitadeira John Deere 97
Separação da plataforma da colheitadeira John Deere 101
3.6.6 Colheitadeiras New Holland 105
Acoplamento da plataforma à colheitadeira New Holland CR/CX 105
Separação da plataforma da colheitadeira New Holland CR/CX 109
Defletores do alimentador - Colheitadeiras New Holland Série CR 114
3.6.7 Colheitadeiras série Rostselmash 114
Acoplamento da plataforma à colheitadeira Rostselmash 114
Desacoplamento da plataforma da colheitadeira Rostselmash 117
3.6.8 Acoplamento/desacoplamento da plataforma do módulo de flutuação FM200 121
Desconectar a plataforma do módulo de flutuação FM200 121
Conectar a plataforma ao módulo de flutuação FM200 126
3.6.9 Acople o eixo de transmissão para encostas em uma colheitadeira 131
3.6.10 Desacople o eixo de transmissão das encostas de uma colheitadeira 132
3.7 Instalação da plataforma 134
3.7.1 Acessórios da plataforma 134
3.7.2 Configurações da plataforma 134
3.7.3 Otimização da plataforma para colheita direta de canola 146
3.7.4 Configurações do molinete 147
3.7.5 Configurações do divisor de cultura flutuante – Opcional 149
3.8 Configuração dos módulos de flutuação 152
3.8.1 Configurações do sem fim FM200 152
Configuração ultraestreita - Helicoidal do sem fim 154
Configuração estreita - Helicoidal do sem fim 158
Configuração média - Helicoidal do sem fim 161
Configuração ampla - Helicoidal do sem fim 163
Configuração ultra ampla – Helicoidal sem fim 166

Helicoidal do sem-fim 168
3.8.2 Remoção dos dedos do sem fim 176
3.8.3 Instalação dos dedos do sem fim 178
3.8.4 Configuração da posição do sem fim 180
3.8.5 Verificação e ajuste das molas do sem fim 182
3.8.6 Barras raspadoras 183
3.9 Variáveis de operação da plataforma 184
3.9.1 Corte acima do nível do solo 184
Ajustando as rodas estabilizadoras 185
Ajuste das rodas de transporte EasyMove™ 186
Ajuste das rodas ContourMax™ com pedal 187
Ajuste das rodas ContourMax™ com kit de integração CLAAS 188
Ajuste das rodas ContourMax™ com kit de integração John Deere 189
Selecione a função padrão para o interruptor seletor multifuncional (com kit de integração CLAAS) 190
Nivelamento da altura da roda do ContourMax™ 191
3.9.2 Corte no nível do solo 194
Ajuste das sapatas deslizantes internas 194
Ajuste das sapatas deslizantes externas 195
3.9.3 Flutuação da plataforma 196
Verificação e ajuste da flutuação da plataforma 197
Alteração da configuração da mola de flutuação – Confirmação do tipo de alavanca de flutuação 201
Travamento/Destravamento da flutuação da plataforma 213
Travar/Destravar as asas da plataforma 213
Operação em modo flex 216
Operação em modo rígido 217
Desativação do limitador Flex-Frown 219
Ativação do limitador Flex-Frown 220
3.9.4 Verificação e ajuste do balanço das asas 221
3.9.5 Ângulo da plataforma 226
Ajustar o ângulo da plataforma pela colheitadeira 227
3.9.6 Velocidade do molinete 234
Engrenagens tensionadoras opcionais para o acionamento do molinete 235
3.9.7 Velocidade no solo 236
3.9.8 Velocidade das esteiras laterais 237
Ajuste da velocidade da esteira lateral 238
Velocidade da esteira central 239
3.9.9 Informações da velocidade da navalha 239
Verificação da velocidade da navalha 240
3.9.10 Altura do molinete 241
Verificação e ajuste do sensor de altura do molinete 242
Substituição do sensor de altura do molinete 245
3.9.11 Posição avanço-recuo do molinete 246
Ajuste da posição avanço-recuo do molinete 247
Reposicionar os cilindros do avanço-recuo - molinete duplo 247
Reposicionar os cilindros do avanço-recuo - molinete triplo 251
Verificação e ajuste do sensor de posição de avanço-recuo 254
3.9.12 Ângulo de ataque do molinete 256
Configurações do excêntrico do molinete 257

Ajuste do excêntrico do molinete 259
3.9.13 Sem fim transversal superior 260
Ajustar a posição do sem fim transversal superior 260
Verificação do sem fim transversal superior em relação à interferência 262
3.9.14 Divisores de cultura 263
Remover divisores de cultura 263
Instalação de divisores de cultura 265
Remoção dos divisores de cultura flutuantes 266
Remoção dos divisores de cultura flutuantes 268
Ajuste dos divisores de cultura 271
3.9.15 Tirantes divisores de linha 278
Remoção dos divisores de linhas 278
Instalação dos tirantes divisores de linhas 279
Divisores de linha arrozeiro opcional 280
3.10 Controle automático de altura da plataforma 281
3.10.1 Operação do sensor 282
3.10.2 Saída do sensor de faixa de tensão - Requisitos da colheitadeira 284
3.10.3 Verificação manual dos limites de tensão 284
3.10.4 Substituição do sensor de altura da flutuação 287
3.10.5 Adaptador de 10 volts (MD nº B7241) - somente em colheitadeiras New Holland 289
3.10.6 Colheitadeiras Case IH Séries 130 e 140 intermediárias 289
Verificação da variação de tensão da cabine da colheitadeira – Case IH 5130/6130/7130; 5140/6140/7140 289
Consulta rápida sobre configurações da plataforma – Case séries IH 130 e 140 292
Configuração da plataforma no monitor da colheitadeira - Case IH 5130/6130/7130; 5140/6140/7140 293
Calibração do controle automático de altura – Case IH 5130/6130/7130 5140/6140/7140 295
Configurações predefinidas de altura de corte – Case 5130/6130/7130, 5140/6140/7140 296
3.10.7 Colheitadeiras Case Séries IH 120, 230, 240 e 250 298
Verificação da faixa de tensão da cabine da colheitadeira– Colheitadeiras Série Case IH, 120, 230, 240, e 250 299
Referência rápida sobre configurações da plataforma – Case séries IH 120, 230, 240 e 250 301
Calibração do controle automático de altura da plataforma - Colheitadeiras Case Séries IH, 120, 230, 240 e 250 303
Calibração do controle automático de altura da plataforma - Colheitadeiras Case IH com o software versão 28.00 ou posterior 306
Verificação da tensão elétrica dos sensores de altura do molinete – Colheitadeiras Case IH 311
Configurações predefinidas de altura de corte - Série de colheitadeiras Case IH 120, 230, 240 e 250 312
3.10.8 Colheitadeiras Challenger® e Massey Ferguson® séries 6 e 7 314
Verificação da faixa de tensão da cabine da colheitadeira – Challenger® e Massey Ferguson® 314
Acoplamento do controle automático de altura da plataforma - Challenger® e Massey Ferguson® 317
Calibração do controle automático de altura da plataforma - Challenger® e Massey Ferguson® 317
Ajuste da altura da plataforma - Challenger® e Massey Ferguson® 319
Ajuste da taxa de elevação/descida da plataforma - Challenger® e Massey Ferguson® 320
Configuração da sensibilidade do controle automático de altura da plataforma - Challenger® e Massey Ferguson® 321
3.10.9 Colheitadeiras CLAAS Série 500 322
Calibração do controle automático de altura da plataforma– CLAAS Série 500 322
Altura de corte – CLAAS série 500 325
Configuração da sensibilidade do controle automático de altura da plataforma - CLAAS Série 500 327

Ajuste de velocidade automática do molinete – CLAAS Série 500 330
3.10.10 Colheitadeiras CLAAS Séries 600 e 700 332
Calibração do controle automático de altura da plataforma - Séries CLAAS 600 e 700 332
Configuração da altura de corte – CLAAS Séries 600 e 700 335
Configuração do controle automático de sensibilidade de altura da plataforma - Séries CLAAS 600 e 700 335
Ajuste da velocidade automática do molinete – CLAAS Séries 600 e 700 337
Calibrando o sensor de altura do molinete e sensor de avanço-recuo do molinete - Série CLAAS 600 e 700 339
Ajuste da altura automática do molinete – CLAAS Séries 600 e 700 342
3.10.11 Colheitadeiras Séries CLAAS 7000 e 8000 343
Consulta rápida sobre configurações da plataforma – Claas séries 7000 e 8000 343
Configuração da plataforma - Séries CLAAS 7000 e 8000 344
Calibração do controle automático de altura da plataforma - Séries CLAAS 7000 e 8000 345
Configuração da predefinição de altura e corte do molinete - Séries CLAAS 7000 e 8000 347
Configuração do controle automático de sensibilidade de altura da plataforma - Séries CLAAS 7000 e 8000 348
Ajuste da velocidade automática do molinete – Séries CLAAS 7000 e 8000 350
Calibrando o sensor de altura do molinete e sensor de avanço-recuo do molinete - Série CLAAS 7000 e 8000 351
3.10.12 Colheitadeiras Gleaner R65/R66/R75/R76 e Série S 353
Verificação da faixa de tensão da cabine da colheitadeira – Gleaner Séries R65/R66/R75/R76 e pré-2016 354
Consulta rápida das configurações da plataforma – Colheitadeira Gleaner série S9 356
Acoplamento do controle automático de altura da plataforma - Gleaner R65/R66/R75/R76 e Série S Pré-2016 356
Calibração do controle automático de altura da plataforma - Gleaner R65/R66/R75/R76 e Série S Pré-2016 358
Desligamento do acumulador – Gleaner R65/R66/R75/R76 e Série S Pré-2016 360
Ajuste da taxa de elevação/descida da plataforma – Gleaner R65/R66/R75/R76 e Série S Pré-2016 360
Ajuste da pressão do solo – Gleaner Séries R65/R66/R75/R76 e S Pré-2016 361
Ajuste da sensibilidade do controle automático de altura da plataforma - Gleaner Séries R65/R66/R75/R76 e Série S Pré-2016 361
Solução de problemas de alarmes de diagnóstico de erros – Gleaner Séries R65/R66/R75/R76 e pré-2016 362
3.10.13 Colheitadeiras Gleaner Série S9 364
Configuração da plataforma– Gleaner Série S9 364
Configuração da velocidade mínima e calibração do molinete – Gleaner Série S9 369
Configuração de controles automáticos da plataforma – Gleaner Série S9 370
Calibração do controle automático de altura da plataforma - Gleaner Série S9 372
Operação do controle automático de altura da plataforma - Gleaner Série S9 376
Analisar as configurações da plataforma em operação - Gleaner Séries S9 378
3.10.14 Colheitadeiras série IDEAL™ 379
Consulta rápida de configurações da plataforma – IDEAL™ 379
Configuração da plataforma - Série IDEAL™ 380
Configuração da velocidade mínima e calibração do molinete - Série IDEAL™ 385
Configuração dos controles automáticos da plataforma - série IDEAL™ 386
Calibração da plataforma - Série IDEAL™ 388
Operação da plataforma - Série IDEAL™ 390
Análise das configurações em campo da plataforma – Série IDEAL™ 392
3.10.15 Colheitadeiras John Deere Série 70 393
Verificação da faixa de tensão da cabine da colheitadeira– John Deere Série 70 393

Calibração da velocidade do alimentador – John Deere Série 70 397
Ajuste da taxa de elevação/descida manual da plataforma– John Deere Série 70 397
Calibração do controle automático de altura da plataforma - John Deere Série 70 398
Configuração da sensibilidade do controle automático de altura da plataforma - John Deere Série 70 399
3.10.16 Colheitadeiras John Deere Séries S e T 400
Verificação da faixa de tensão da cabine da colheitadeira - John Deere Séries S e T 400
Ajuste da taxa de elevação/descida manual da plataforma - John Deere Séries S e T 403
Calibração do controle automático de altura da plataforma – John Deere Séries S e T 405
Configuração da sensibilidade do controle automático de altura da plataforma - John Deere Séries S e T 408
Configurações predefinidas de altura de corte – John Deere Séries S e T 409
Calibração da variação de inclinação do avanço-recuo do alimentador – John Deere Séries S e T 412
Verificação da tensão do sensor de altura do molinete – John Deere Séries S e T 414
Calibrando o sensor de altura do molinete e o sensor de avanço-recuo do molinete - John Deere Séries S e T 417
3.10.17 Colheitadeiras John Deere Série S7 419
Ajuste da plataforma – John Deere Série S7 419
Verificação da faixa de tensão da cabine da colheitadeira - John Deere Série S7 423
Calibração do alimentador – John Deere Série S7 426
Calibração da plataforma – John Deere Série S7 429
3.10.18 Colheitadeiras New Holland – Séries CR/CX – modelos 2014 e anteriores 431
Verificação da faixa de tensão da cabine da colheitadeira - New Holland Séries CX/CR 431
Consulta rápida de configurações da plataforma – New Holland série CR 434
Configuração do controle automático de altura da plataforma – New Holland Séries CR/CX 434
Calibração do controle automático de altura da plataforma– New Holland Séries CR/CX 435
Calibração da altura máxima da palhada – New Holland Série CR/CX 437
Ajuste da variação de elevação da plataforma – New Holland séries CR/CX 438
Configuração da taxa de descida da plataforma – New Holland Séries CR/CX 439
Configuração da sensibilidade do controle automático de altura da plataforma - New Holland Série CR/CX 439
Configurações predefinidas de altura de corte – New Holland Séries CR/CX 440
3.10.19 Colheitadeiras New Holland – Séries CR – modelos 2015 e posteriores 441
Configuração do controle automático de altura da plataforma – New Holland Séries CR 442
Configuração do molinete - New Holland série CR 445
Calibração do controle automático de altura da plataforma– New Holland Série CR 447
Calibrando o sensor de altura do molinete e o sensor de avanço-recuo do molinete - Série New Holland CR 450
Verificação da faixa de tensão da cabine da colheitadeira - New Holland Série CR 452
Verificação da tensão do sensor de altura do molinete – New Holland Séries CR 455
Configurações predefinidas de altura de corte – New Holland Séries CR 456
Configuração da altura máxima de trabalho – Série New Holland CR 458
Configuração do avanço-recuo do molinete, inclinação da plataforma e tipo de plataforma – New Holland Série CR 460
3.11 Nivelar a plataforma 462
3.12 Desobstrução da barra de corte 465
3.13 Desconexão da esteira central do módulo de flutuação 466
3.14 Transporte 467
3.14.1 Plataforma de transporte na colheitadeira 467
3.14.2 Reboque 467
Fixação da plataforma ao veículo de reboque 468
Precauções para o reboque da plataforma 468

3.14.3 Conversão da posição de transporte para a posição de campo (opcional) ... 469
Movendo a roda externa esquerda do transporte para a posição de trabalho – Opção ContourMax™ ... 469
Remoção da barra de reboque ... 470
Armazenamento da barra de reboque ... 473
Movendo as rodas (esquerdas) dianteiras para a posição de trabalho ... 474
Movendo as rodas traseiras (direitas) até a posição de campo ... 477
3.14.4 Conversão da posição de campo para a posição de transporte (opcional) ... 479
Movendo a roda externa esquerda da posição de trabalho para a de trabalho ... 479
Movendo as rodas (esquerdas) dianteiras para a posição de transporte ... 480
Movendo as rodas traseiras (direitas) até a posição de transporte ... 481
Remover a barra de reboque do armazenamento ... 483
Fixação da barra de reboque ... 484
3.15 Armazenamento da plataforma ... 488

Capítulo 4: Manutenção e serviço ... 489

4.1 Preparação da máquina para serviços ... 489
4.2 Requisitos de manutenção ... 490
4.2.1 Registro/cronograma de manutenção ... 490
4.2.2 Inspeções de amaciamento ... 494
4.2.3 Manutenção do equipamento – Pré-temporada ... 494
4.2.4 Manutenção do equipamento – Final da temporada ... 495
4.2.5 Verificação das mangueiras e tubulações hidráulicas ... 496
4.3 Lubrificação ... 497
4.3.1 Intervalos de lubrificação ... 497
A Cada 10 Horas ... 497
A Cada 25 Horas ... 498
A Cada 50 Horas ... 498
A Cada 100 Horas ... 502
A Cada 250 Horas ... 504
A Cada 500 Horas ... 505
4.3.2 Procedimento de lubrificação ... 506
4.3.3 Lubrificação da corrente de acionamento do molinete ... 507
4.3.4 Remoção da corrente de acionamento do sem fim ... 507
4.3.5 Lubrificação da caixa de engrenagens de acionamento da plataforma ... 509
Verificar o nível de óleo na caixa de engrenagens da plataforma ... 509
Adicionar óleo à caixa de engrenagens de acionamento da plataforma ... 510
Troca de óleo da caixa de engrenagens de acionamento da plataforma ... 510
4.3.6 Lubrificação da caixa de engrenagens complementar de acionamento da plataforma ... 511
Verificar o nível de óleo na caixa de engrenagens complementar da plataforma ... 511
Adicionar óleo à caixa de engrenagens complementar de acionamento da plataforma ... 512
Troca de óleo da caixa de engrenagens complementar de acionamento da plataforma ... 513
4.4 Hidráulica ... 514
4.4.1 Verificação do nível do óleo no reservatório hidráulico ... 514
4.4.2 Adição de óleo ao reservatório hidráulico ... 514
4.4.3 Troca do óleo no reservatório hidráulico ... 515
4.4.4 Troca do filtro de óleo ... 516
4.5 Sistema elétrico ... 517

4.5.1 Substituição das lâmpadas 517
4.6 Acionamento da plataforma 518
4.6.1 Remoção do eixo de transmissão que conecta o módulo de flutuação à colheitadeira 518
4.6.2 Instalação do eixo de transmissão que conecta o módulo de flutuação à colheitadeira 520
4.6.3 Remoção da proteção do eixo de transmissão 523
4.6.4 Instalação da proteção do eixo de transmissão. 525
4.6.5 Ajustar a tensão da corrente - caixa de engrenagens 527
4.6.6 Ajustar a tensão da corrente - caixa de engrenagens complementar 529
4.7 Sem fim 531
4.7.1 Ajustar a folga entre o sem fim e seu assoalho 531
4.7.2 Verificar a tensão da corrente do sem fim 533
Verificar a tensão da corrente de acionamento do sem fim – Método rápido 534
Verificar a tensão da corrente de acionamento do sem fim – Método completo 535
4.7.3 Remoção da corrente de transmissão do sem fim 537
4.7.4 Instalação da corrente de transmissão do sem fim 541
4.7.5 Ajustar a tensão da corrente de acionamento do sem fim 544
4.7.6 Helicoidal do sem-fim 546
4.7.7 Dedos do sem fim 547
Remoção dos dedos do sem fim 547
Instalação dos dedos do sem fim 549
Sincronização dos dedos do sem fim 551
Ajuste da sincronização dos dedos do sem fim 552
4.8 Navalha 555
4.8.1 Substituição da Seção da Navalha 555
4.8.2 Remoção da navalha 557
4.8.3 Remoção do rolamento do canhoto da navalha 558
4.8.4 Instalação do rolamento do canhoto da navalha 559
4.8.5 Instalação da faca 559
4.8.6 Navalhas de reposição 561
4.8.7 Dedos duplos e apalpadores longos 562
Dedos duplos longos em plataforma de navalhas simples 563
Dedos duplos longos na plataforma de dedos duplos FD235 564
Dedos duplos longos na plataforma de navalhas duplas FD240 565
Dedos duplos longos na plataforma de dedos duplos FD241 566
Dedos duplos longos na plataforma de dedos duplos FD245 567
Dedos duplos longos na plataforma de navalhas duplas FD250 568
Ajuste dos dedos duplos e do encosto do dedo 569
Substituir os dedos duplos longos 571
Verificar os apalpadores - dedos duplos longos 572
Ajustar os apalpadores - dedos duplos longos 573
Substituir os dedos duplos longos centrais – Navalha dupla 574
Verificar os apalpadores centrais – dedos duplos longos 577
Ajustar os apalpadores centrais – dedos duplos longos 578
4.8.8 Dedos duplos curtos e apalpadores 578
Dedos duplos curtos em plataforma de navalhas simples 580
Dedos duplos curtos em plataformas com navalhas duplas – Todos os modelos exceto FD241 581
Dedos duplos curtos na plataforma de dedos duplos FD241 582
Substituição de dedos duplos curtos ou dedos duplos das extremidades 583

Verificação do apalpador - dedos duplos curtos 585
Ajustar os apalpadores - dedos duplos curtos 585
Substituir os dedos duplos centrais – Navalha dupla 586
Ajustar os apalpadores centrais - dedos duplos curtos 589
Ajustar os apalpadores centrais - dedos duplos curtos 590
4.8.9 Proteção do canhoto da navalha 590
Instalação da proteção do canhoto da navalha 591
4.9 Sistema de acionamento da navalha 592
4.9.1 Caixa de navalhas 592
Verificar o nível de óleo na caixa de navalhas 592
Verificação dos parafusos de montagem 593
Troca de óleo da caixa de navalhas 593
4.10 Deque de alimentação 595
4.10.1 Substituição da esteira central 595
4.10.2 Verificação e ajuste da tensão da esteira central 599
4.10.3 Rolo de acionamento da esteira central 600
Remoção do rolo de acionamento da esteira central 600
Instalação do rolo de acionamento da esteira central 603
Remoção do rolamento do rolo de acionamento da esteira central 604
Instalação do rolamento do rolo de acionamento da esteira central 606
4.10.4 Rolo livre da esteira central 607
Remover o rolo movido da esteira central 607
Instalar o rolo movido da esteira central 609
Substituir o rolamento do rolo movido da esteira central 612
4.10.5 Abaixar a janela de inspeção 616
4.10.6 Elevar a janela de inspeção 618
4.10.7 Verificar os ganchos do suporte do engate 619
4.11 Barras raspadorasFM200 621
4.11.1 Remoção das barras raspadoras 621
4.11.2 Instalação das barras raspadoras 621
4.11.3 Substituição dos defletores do alimentador em colheitadeiras New Holland CR 622
4.12 Esteiras laterais da plataforma 624
4.12.1 Remoção de esteiras laterais 624
4.12.2 Instalação de esteiras laterais 625
4.12.3 Ajuste da altura do deque 626
4.12.4 Ajuste da tensão da esteira lateral 629
4.12.5 Ajustar a trilha da esteira lateral 630
4.12.6 Inspeção do rolamento de rolo da esteira 632
4.12.7 Remoção do rolo movido do deque da esteira lateral 632
4.12.8 Substituição do rolamento do rolo movido do deque da esteira lateral 634
4.12.9 Instalar o rolo movido do deque da esteira lateral 636
4.12.10 Remover o rolo do acionamento da esteira lateral 637
4.12.11 Substituir o rolo de acionamento da esteira lateral 640
4.12.12 Instalar o rolo de acionamento da esteira lateral 642
4.13 Molinete 644
4.13.1 Folga do molinete em relação à barra de corte 644
Medição de espaço do molinete 644

Ajuste da folga entre o molinete e a barra de corte 647
4.13.2 Flexão do molinete para baixo 650
Ajuste da flexão do molinete para baixo 650
4.13.3 Centralização do molinete 651
4.13.4 Dedos do molinete 652
Remoção dos dedos de aço 652
Instalação dos dedos de aço 653
Remoção dos dedos de plástico 654
Instalação dos dedos de plástico 655
4.13.5 Buchas do tubo 656
Remover as buchas dos molinetes 656
Instalação das buchas nos molinetes 661
4.13.6 Proteções laterais do molinete 667
Substituir proteções laterais do molinete na extremidade externa do excêntrico 668
Substituir proteções laterais do molinete na extremidade interna do excêntrico 670
Substituir proteções laterais do molinete na extremidade traseira externa 672
Substituir proteções laterais do molinete na extremidade traseira interna 673
Substituição dos suportes da proteção lateral do molinete 676
4.14 Acionamento do molinete 678
4.14.1 Corrente de acionamento do molinete 678
Afrouxamento da corrente de acionamento do molinete 678
Apertar a corrente de acionamento do molinete 679
4.14.2 Engrenagem tensionadora para acionamento do molinete 681
Remoção da engrenagem de acionamento do molinete simples 681
Instalação da engrenagem de acionamento do molinete simples 682
4.14.3 Alteração da posição da corrente da velocidade do molinete com kit de duas velocidades instalado 682
4.14.4 Junta universal de acionamento do Molinete duplo ou triplo 683
Remover a junta universal de acionamento Molinete duplo ou triplo 683
Instalar a junta universal de acionamento Molinete duplo ou triplo 685
4.14.5 Motor de acionamento do molinete 687
Remoção do motor de acionamento do molinete 687
Instalação do motor de acionamento do molinete 688
4.14.6 Substituição da corrente de acionamento 690
4.14.7 Sensor de velocidade do molinete 692
Substituição do sensor de velocidade do molinete das colheitadeiras Challenger®, Gleaner, IDEAL™ ou Massey Ferguson™ 692
Substituição do sensor de velocidade do molinete John Deere 694
Substituição do Sensor de Velocidade do Molinete CLAAS 694
4.15 Sistema de transporte– Opcional 696
4.15.1 Verificação de torque do parafuso da roda 696
4.15.2 Verificação do torque do parafuso de montagem de transporte 696
4.15.3 Verificação da pressão dos pneus 698
4.15.4 Alteração da conexão do engate da barra de reboque do pino para engate 699
4.15.5 Alteração da conexão do engate da barra de reboque de engate para o pino 701
4.16 Rodas de contorno (opcionais) 704
4.16.1 Nivelamento da altura da roda do ContourMax™ 704
4.16.2 Lubrificação dos eixos da rodas de contorno 706

Capítulo 5: Opções e acessórios 709

5.1 Kits de entrega de cultura 709
5.1.1 Kit dos dedos levantadores de culturas 709
5.1.2 Kit de suporte de armazenamento dos dedos levantadores 709
5.1.3 Kit de suporte de armazenamento do divisor de cultura 710
5.1.4 Kit do divisor de linha arrozeiro 710
5.1.5 Sem fim transversal superior de comprimento completo 711
5.2 Kits da barra de corte 712
5.2.1 Kit de proteção de pedras 712
5.2.2 Kit de navalhas verticais VertiBlade™ 712
5.3 Kits do módulo de flutuação FM200 713
5.3.1 Kit adaptador do sensor 10V 713
5.3.2 Kits de defletores de cultura 713
5.3.3 Reforço central estendido 714
5.3.4 Kit de extensão de alta resistência do helicoidal do sem fim 714
5.3.5 Kit de enchimento completo da interface 715
5.3.6 Kit de extensão do reservatório hidráulico 715
5.3.7 Kit de tampão de inclinação lateral 716
5.3.8 Kit da barra raspadora 716
5.4 Kits da plataforma 718
5.4.1 Kit de rodas de contorno ContourMax™ 718
5.4.2 Kit do pedal ContourMax™ 719
5.4.3 Sistema de transporte EasyMove™ 720
5.4.4 Divisores de cultura flutuantes 720
5.4.5 Kit de dedo da extremidade traseira interno em aço 721
5.4.6 Kit de dedo da extremidade traseira externo em aço 721
5.4.7 Kit estabilizador para encostas 722
5.4.8 Kit de roda estabilizadora 722
5.4.9 Kit de sapatas deslizantes de aço 723
5.4.10 Kit de lâmpadas de palhada 723
5.4.11 Acessório para girassol 724

Capítulo 6: Diagnóstico e resolução de problemas 727

6.1 Perda de cultura na barra de corte 727
6.2 Ação cortante e componentes de navalha 730
6.3 Transferência do molinete 734
6.4 Resolução de problemas Plataformas e Esteiras 737
6.5 Corte de feijões comestíveis 739

Capítulo 7: Referência 743

7.1 Especificações de torque 743
7.1.1 Especificações dos parafusos métricos 744
7.1.2 Fixação de Especificações de parafusos métricos em alumínio fundido 746

7.1.3 Encaixes hidráulicos da saliência do O-ring – ajustáveis 746
7.1.4 Encaixes hidráulicos da saliência do O-ring – não ajustáveis 747
7.1.5 Encaixes hidráulicos de vedação de face com O-ring 749
7.1.6 Encaixes da rosca do tubo cônico 750
7.2 Gráfico de conversão 752

Índice 753

Fluidos e lubrificantes recomendados 767

Capítulo 1: Segurança

Compreender e seguir os procedimentos de segurança de forma consistente ajudará a garantir a segurança dos operadores da máquina e observadores.

Segurança

Compreender e seguir consistentemente esses procedimentos de segurança ajudará a garantir a segurança daqueles que estiverem operando a máquina e de quem estiver por perto.

1.1 Símbolos de alerta de segurança

O símbolo de alerta apresenta importantes mensagens de segurança neste manual e nas sinalizações de segurança da máquina.

Este símbolo significa:

- **ATENÇÃO**
- **FIQUE ALERTA!**
- **SUA SEGURANÇA ESTÁ EM JOGO!**

Leia cuidadosamente e siga a mensagem de segurança que acompanha esse símbolo.

Por que a segurança é importante para você?

- Acidentes incapacitam e matam
- Acidentes têm custo
- Acidentes podem ser evitados



Figura 1.1: Símbolo de segurança

1.2 Palavras de aviso

Três palavras de aviso, PERIGO, ADVERTÊNCIA e CUIDADO, são utilizadas para alertar sobre situações perigosas. Duas palavras de aviso, **IMPORTANTE** e **OBSERVAÇÃO**, identificam informações não relacionadas à segurança.

Palavras de advertência são selecionadas de acordo com as seguintes diretrizes:

PERIGO

Indica uma situação de risco iminente que, se não evitada, resultará em morte ou em sérios ferimentos.

ADVERTÊNCIA

Indica uma situação potencialmente perigosa que, se não evitada, poderia resultar em morte ou em sérios ferimentos. Também pode ser utilizada para alertar contra práticas não seguras.

CUIDADO

Indica uma situação potencialmente perigosa que, se não evitada, pode resultar em ferimentos menores ou moderados. Pode ser utilizada para alertar contra práticas não seguras.

IMPORTANTE:

Indica uma situação que, se não for evitada, pode levar ao mau funcionamento ou a danos à máquina.

NOTA:

Apresenta informações ou aconselhamento extra.

1.3 Segurança geral

Proteja-se ao montar, operar e fazer a manutenção do maquinário.

CUIDADO

As informações a seguir são precauções gerais de segurança em fazendas que devem ser parte do procedimento de operação de todos os tipos de maquinário.

Vista todas as roupas de proteção e dispositivos pessoais de segurança que poderão ser necessários para o trabalho a realizar. **NÃO** se arrisque. Você pode precisar dos seguintes equipamentos:

- Capacete
- Calçados de proteção com solado antiderrapante
- Óculos e máscara de proteção
- Luvas pesadas
- Equipamento para tempo úmido
- Respirador ou máscara com filtro

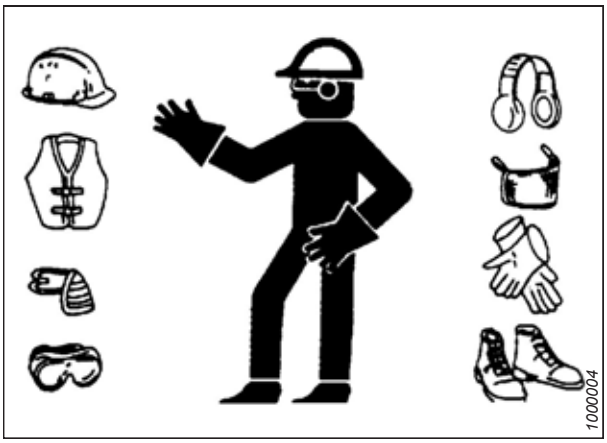

Figura 1.2: Equipamento de segurança

Além disso, tome as seguintes precauções:

- Esteja ciente de que a exposição a ruído alto pode causar problemas auditivos. Use equipamentos de proteção adequados tais como protetores auriculares ou tampões de ouvido para ajudar a proteger contra ruídos altos.

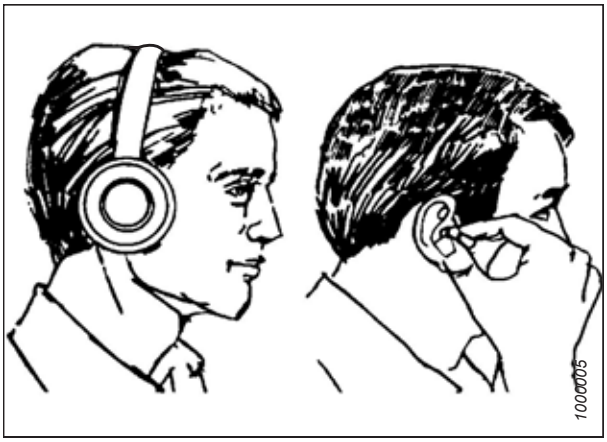

Figura 1.3: Equipamento de segurança

- Forneça um kit de primeiros socorros em caso de emergências.
- Mantenha um extintor de incêndio com revisão adequada na máquina. Familiarize-se com seu uso.
- Mantenha crianças distantes do maquinário todo o tempo.
- Esteja ciente de que acidentes frequentemente ocorrem quando o operador está cansado ou com pressa. Reserve um tempo para considerar a maneira mais segura de realizar uma tarefa. **NUNCA** ignore os sinais da fadiga.

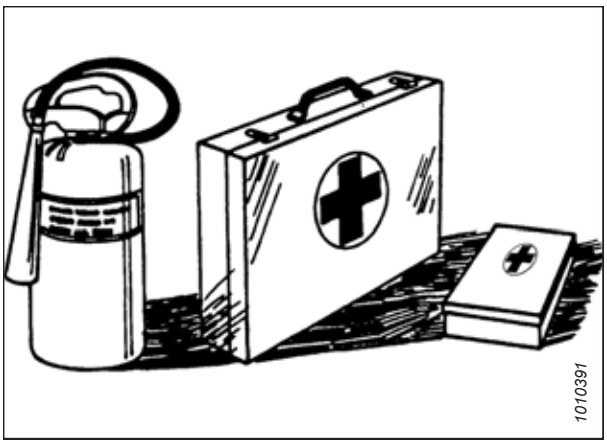

Figura 1.4: Equipamento de segurança

- Vista roupas justas e cubra cabelos compridos. **NUNCA** use itens pendentes, como lenços ou braceletes.
- Mantenha todos os protetores no lugar. **NUNCA** altere ou remova o equipamento de segurança. Certifique-se de que as proteções do eixo de transmissão possam rodar independentemente do cardam e que possam deslocar-se livremente.
- Utilize somente serviços e peças de reposição produzidas ou aprovadas pelo fabricante do equipamento. As peças de outros fabricantes podem não atender aos requisitos corretos de resistência, projeto ou segurança.



Figura 1.5: Segurança em torno do equipamento

- Mantenha as mãos, pés, roupa e cabelos longe de peças móveis. **NUNCA** tente remover obstruções ou objetos de uma máquina enquanto o motor estiver em funcionamento.
- **NÃO** modifique a máquina. Modificações não autorizadas podem prejudicar a funcionalidade e/ou segurança e a vida da máquina. Isso também poderá reduzir a vida útil da máquina.
- Para evitar ferimentos ou risco de morte devido ao acionamento inesperado da máquina, **SEMPRE** pare o motor e remova a chave da ignição antes de deixar o assento do operador por qualquer motivo.

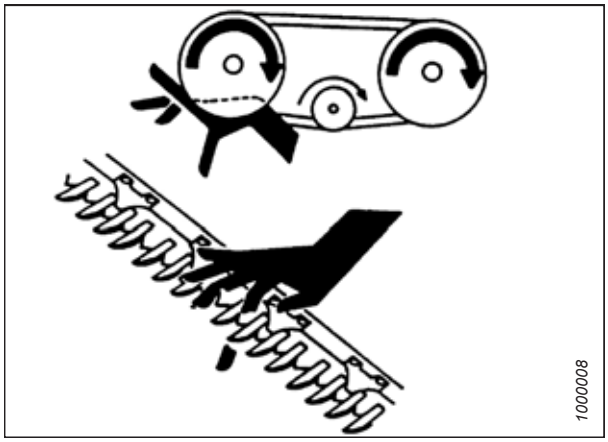

Figura 1.6: Segurança em torno do equipamento

- Mantenha a área de serviço da máquina limpa e seca. Pisos molhados e/ou oleosos são escorregadios. Poças de água podem ser perigosas ao se trabalhar com equipamento elétrico. Certifique-se de que todas as tomadas e ferramentas elétricas estejam adequadamente aterradas.
- Mantenha a área de trabalho bem iluminada.
- Mantenha o maquinário limpo. Palha e palha miúda sobre um motor quente representam risco de incêndio. **NÃO** permita que óleo ou graxa acumulem sobre plataformas de manutenção, escadas ou controles. Limpe as máquinas antes de serem armazenadas.
- **NUNCA** utilize gasolina, nafta ou qualquer material volátil para a limpeza. Esses materiais podem ser tóxicos e/ou inflamáveis.
- Ao guardar o maquinário, cubra quaisquer componentes afiados ou pontiagudos para evitar ferimentos por contato acidental.



Figura 1.7: Segurança em torno do equipamento

1.4 Segurança na manutenção

Proteja-se ao fazer a manutenção do maquinário.

Para garantir a segurança durante a manutenção da máquina:

- Revise o manual do operador e todos os itens de segurança antes da operação ou manutenção da máquina.
- Coloque todos os controles em neutro, desligue o motor, acione o freio de mão, remova a chave de ignição e espere que todas as peças móveis parem antes da manutenção, ajuste ou reparo.
- Siga as boas práticas da oficina:
  - Mantenha as áreas de serviço limpas e secas.
  - Certifique-se de que todas as tomadas e ferramentas elétricas estejam adequadamente aterradas.
  - Mantenha a área de trabalho bem iluminada
- Libere a pressão dos circuitos hidráulicos antes de reparar e/ou desconectar a máquina.
- Certifique-se de que todos os componentes estejam apertados e que as tubulações de aço, mangueiras e acoplamentos estejam em boas condições antes de aplicar a pressão ao sistema hidráulico.
- Mantenha as mãos, pés, roupa e cabelos longe de peças móveis/giratórias.
- Afaste os observadores da área, principalmente crianças, ao realizar qualquer manutenção, reparos ou ajustes.
- Instale uma trava de transporte ou estrados de segurança sob a estrutura antes de trabalhar sob a máquina.
- Se mais de uma pessoa estiver trabalhando na máquina ao mesmo tempo, esteja ciente de que girar um eixo de transmissão ou outro componente acionado mecanicamente com as mãos (por exemplo, acessar um acessório de lubrificação) fará com que componentes de acionamento em outras áreas (correias, polias e a navalha) se movam. Mantenha distância de componentes acionados o tempo todo.



Figura 1.8: Segurança em torno do equipamento

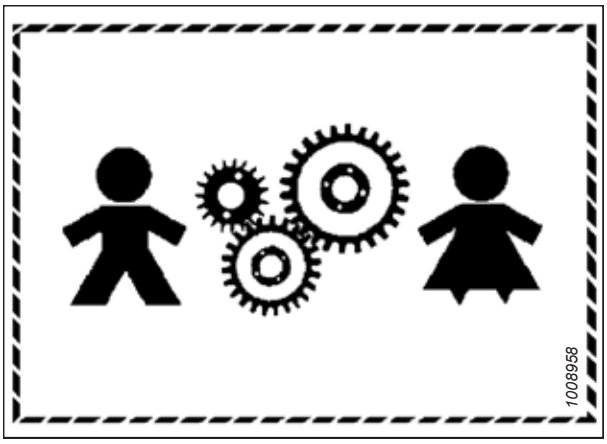

Figura 1.9: Equipamento NÃO seguro para crianças

- Vista os equipamentos de proteção quando trabalhar na máquina.
- Utilize luvas pesadas ao trabalhar com os componentes da navalha.

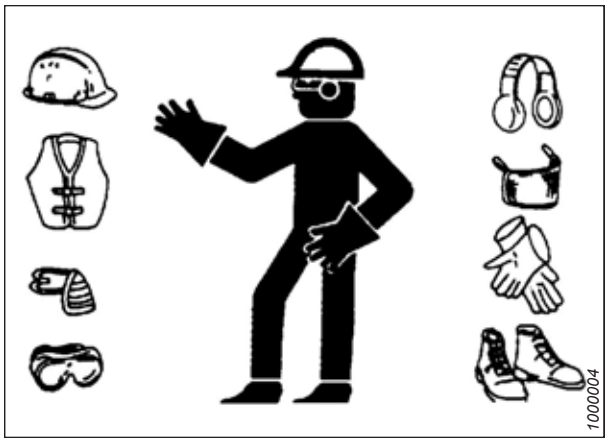

Figura 1.10: Equipamento de segurança

1.5 Segurança hidráulica

Proteja-se ao montar, operar e fazer a manutenção dos componentes hidráulicos.

- Sempre coloque todos os controles hidráulicos em posição neutra antes de deixar o assento do operador.
- Certifique-se de que todos os componentes no sistema hidráulico são mantidos limpos e em boa condição.
- Substitua quaisquer tubulações ou mangueiras que estejam desgastadas, trincadas, amassadas ou dobradas.
- **NÃO** tente qualquer reparo improvisado para as tubulações hidráulicas, conexões ou mangueiras usando fitas, grampos, cimentos ou soldagem. O sistema hidráulico opera sob pressão extremamente alta. Reparos provisórios podem falhar repentinamente e gerar condições perigosas.

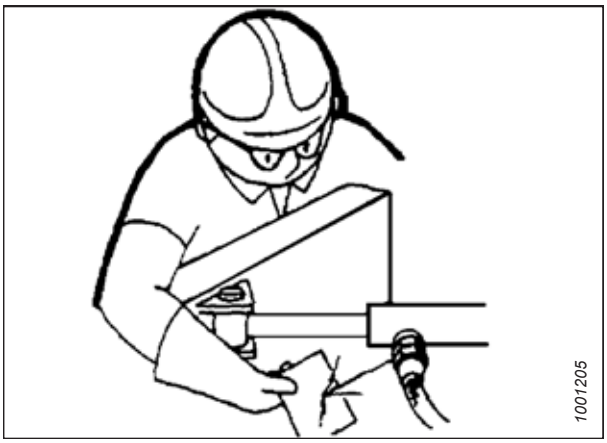

Figura 1.11: Teste para vazamentos hidráulicos

- Utilize proteções adequadas para as mãos e os olhos ao procurar por vazamentos do fluido hidráulico de alta pressão. Use um pedaço de papelão como recuo em vez das mãos para isolar e identificar o vazamento.
- Se for ferido por um fluxo concentrado de fluido hidráulico de alta pressão, procure assistência médica imediatamente. Infecções sérias ou reações tóxicas podem se desenvolver caso a pele seja perfurada por fluído hidráulico.



Figura 1.12: Perigo da pressão hidráulica

- Certifique-se de que todos os componentes estejam apertados e que as tubulações de aço, mangueiras e acoplamentos estejam em boas condições antes de aplicar a pressão ao sistema hidráulico.

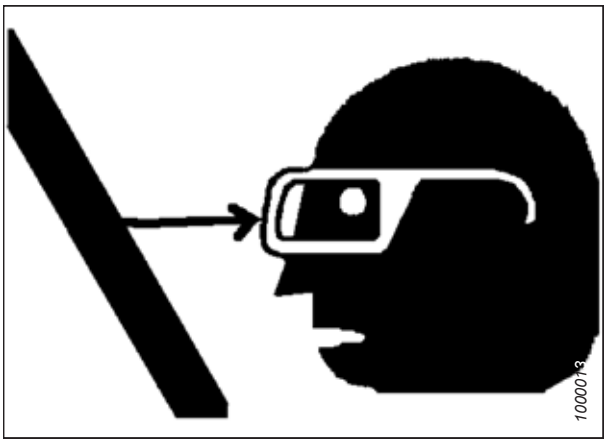

Figura 1.13: Segurança em torno do equipamento

1.6 Sinalização de segurança

As sinalizações de segurança são decalques colocados na máquina em locais onde há risco de ferimentos ou onde o Operador deve tomar precauções extras antes de operar os controles. Eles são normalmente amarelos.

- Mantenha a sinalização de segurança limpa e legível em todos os momentos.
- Substitua as sinalizações de segurança que estejam em falta ou ilegíveis.
- Se a peça original em que há uma sinalização de segurança instalada for substituída, certifique-se de que a peça de reparo apresente a sinalização de segurança atualizada.
- As sinalizações de segurança para substituição estão disponíveis no departamento de peças do seu concessionário MacDon.

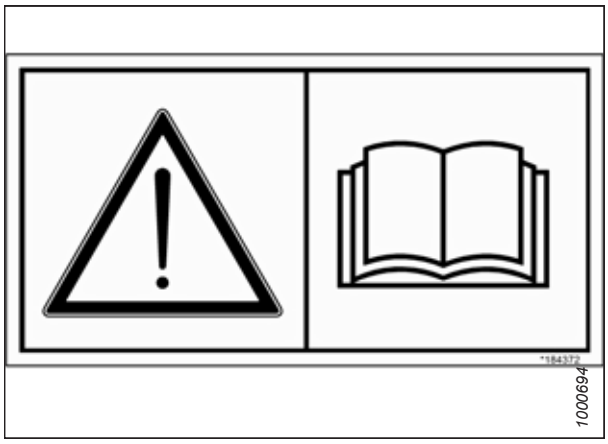

Figura 1.14: Decalque do manual do operador

1.6.1 Instalação de sinalização de segurança

Substitua qualquer decalque de segurança que esteja desgastado ou danificado.

1. Decida exatamente onde quer colocar o decalque.
2. Limpe e seque a área de instalação.
3. Remova a porção menor do papel de suporte.
4. Posicione o decalque e lentamente remova o papel restante, alisando-o conforme é aplicado.
5. Perfure as pequenas bolhas de ar com um alfinete e elimine-as.

1.7 Locais do decalque de segurança

Os sinais de segurança geralmente são decalques amarelos e são colocados na máquina onde há risco de ferimentos pessoais ou onde o operador deve tomar precauções extras antes de operar os controles.

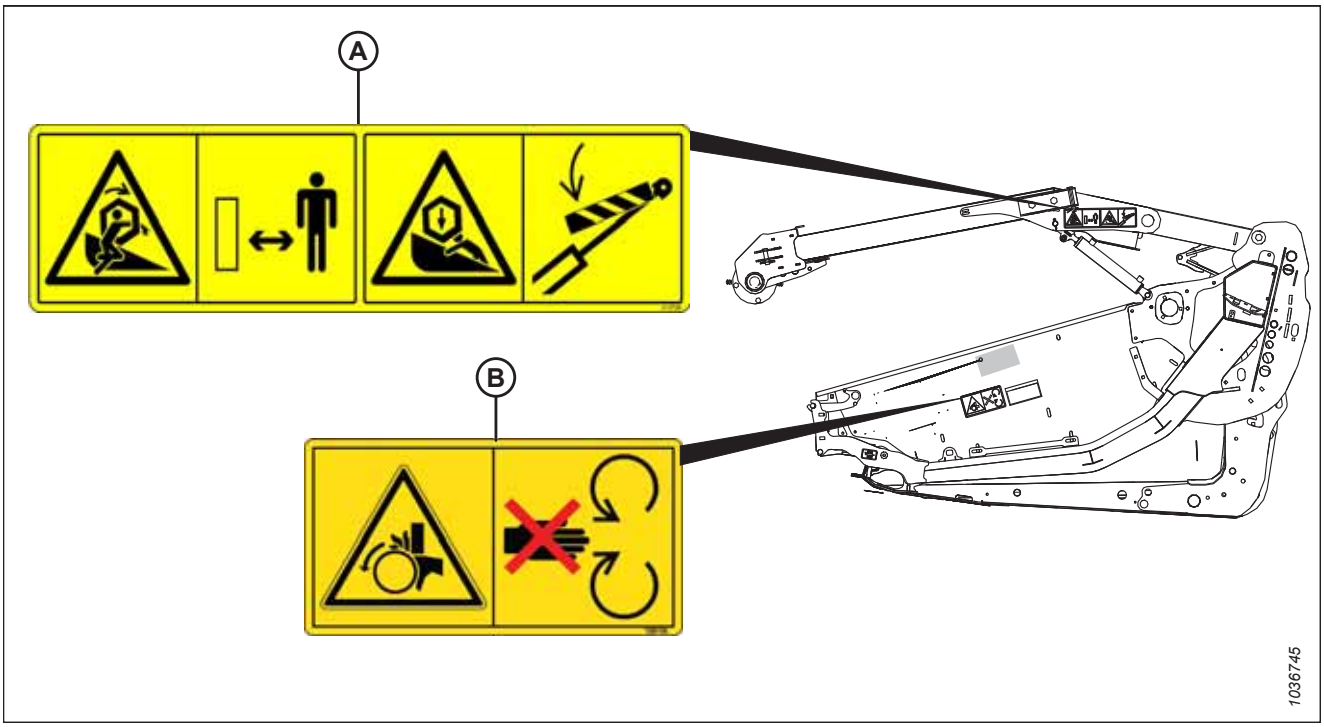

Figura 1.15: Braços do molinete e chapa lateral

A - MD nº 313726 – Emaranhamento/Perigo do molinete (dois locais)

B - MD nº 288195 – Perigo, peça giratória (dois locais)

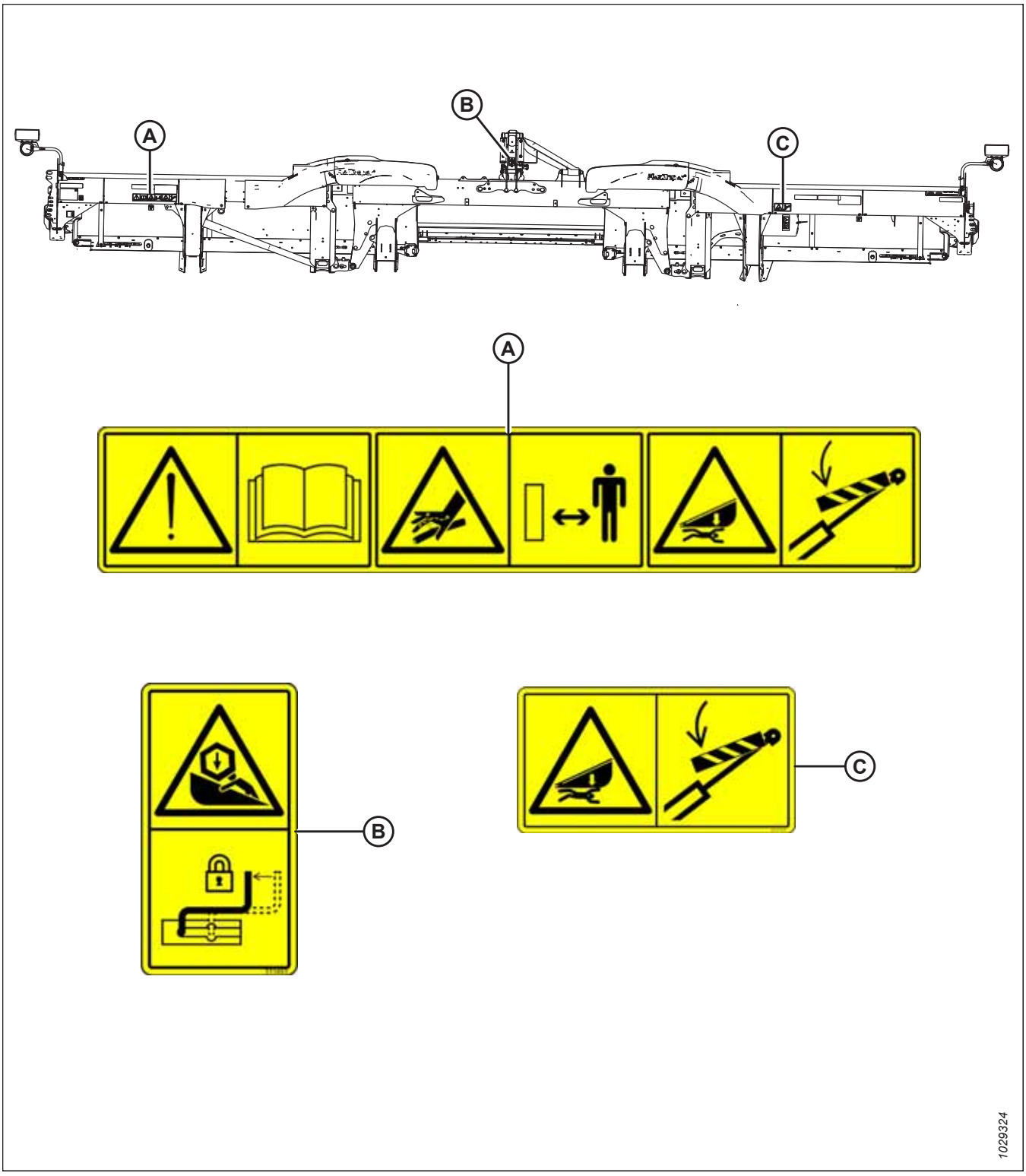

Figura 1.16: Tubo traseiro

A - MD nº 313725 – Ler o manual/Fluido de alta pressão/Perigo da plataforma
B - MD nº 311493 – Trava de apoio central
C - MD nº 313733 – Perigo de esmagamento da plataforma

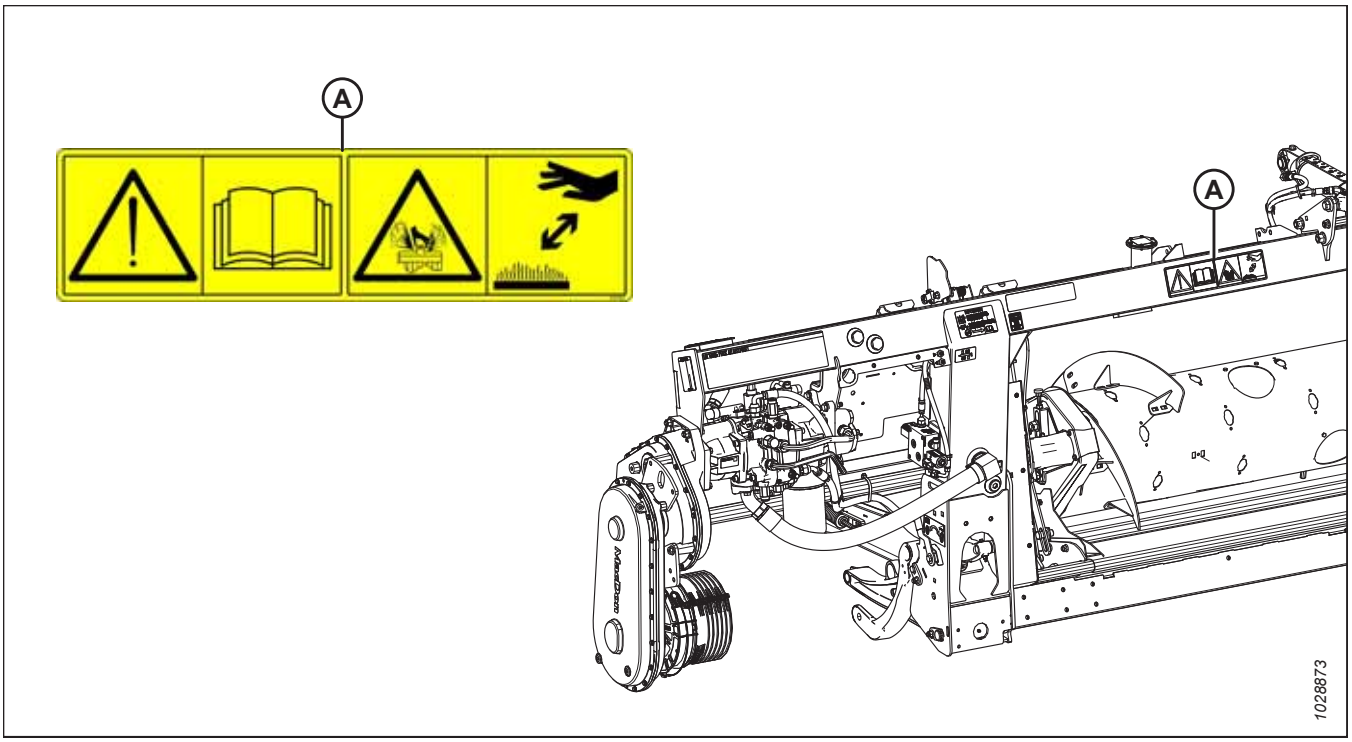

Figura 1.17: Módulo de flutuação FM200

A - MD nº 313728 – Ler o manual/Perigo de pulverização de fluido

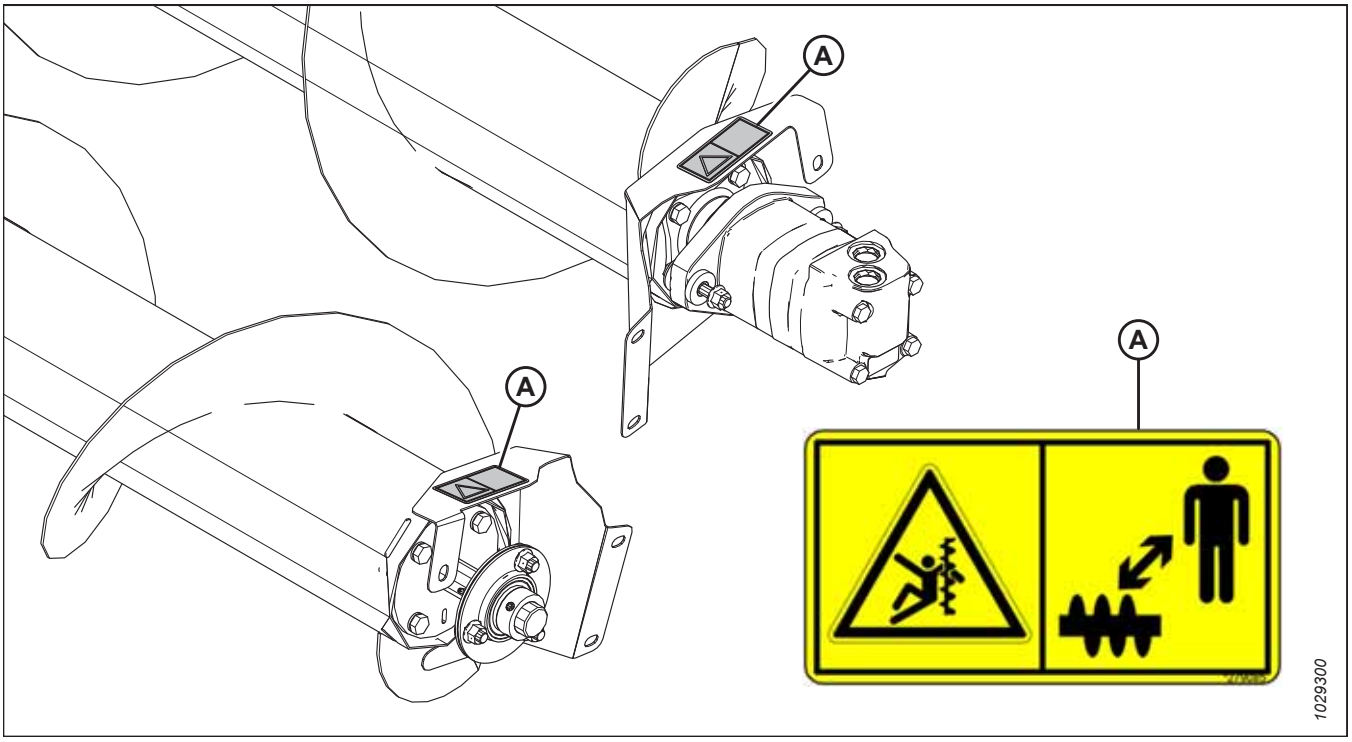

Figura 1.18: Sem fim transversal superior

A - MD nº 279085 – Advertência do sem fim

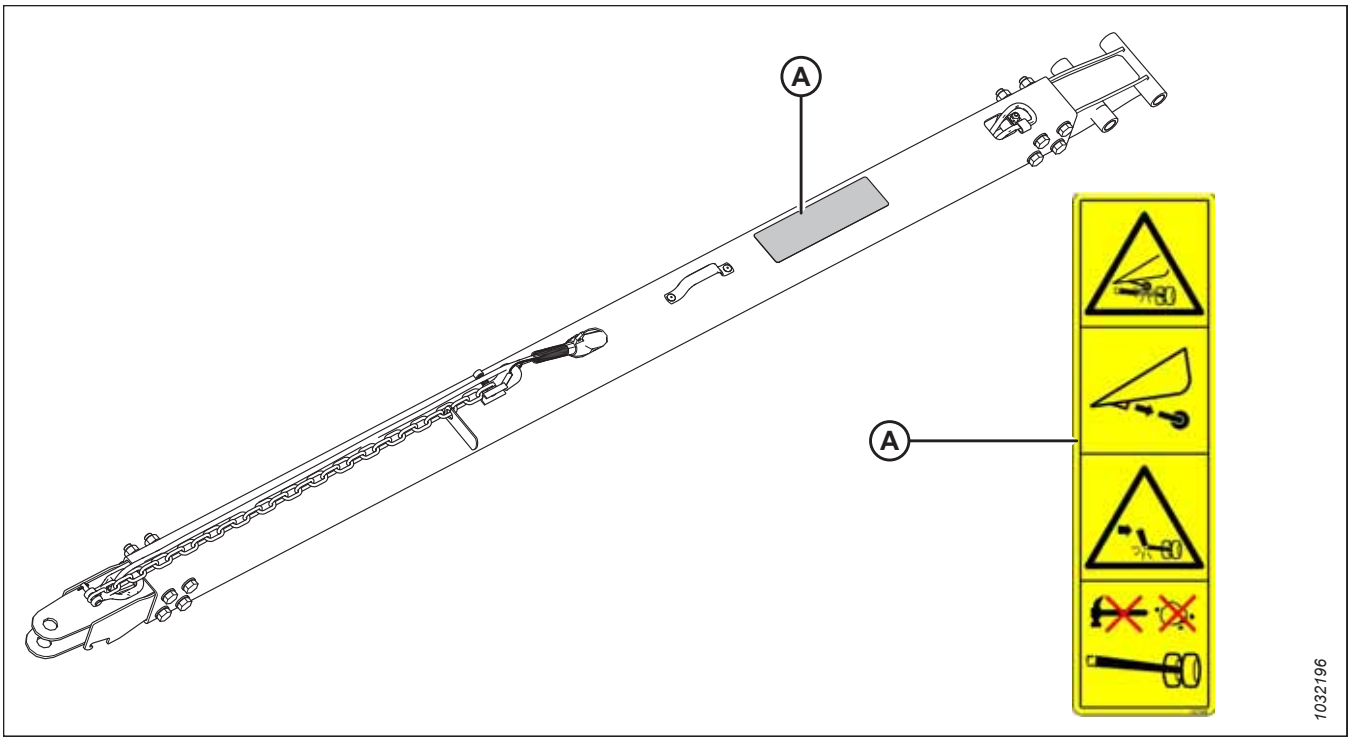

Figura 1.19: Sistema de transporte EasyMove™ – Barra de reboque (Barra curta mostrada; Barra longa similar)

A - MD nº 327588 – Perigo de danificação do engate

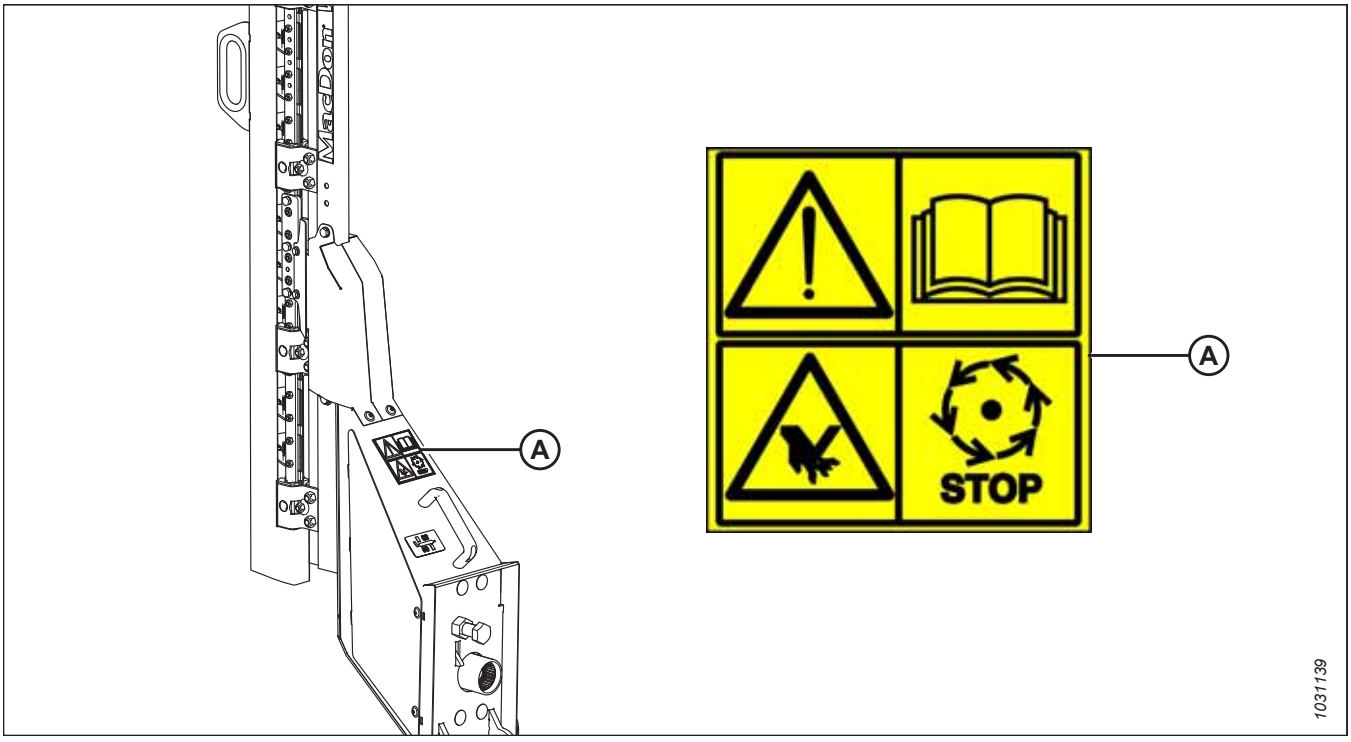

Figura 1.20: Navalha vertical

A - MD nº 313881 – Perigo da navalha

1.8 Entendendo a sinalização de segurança

Consulte este tópico para conhecer os perigos que cada tipo de decalque de segurança representa.

MD #174436

Perigo de óleo sob alta pressão.

ADVERTÊNCIA

O fluido hidráulico de alta pressão pode penetrar na pele humana, o que pode causar ferimentos graves, como gangrena, que pode ser fatal. Para evitar isso:

- **NÃO** se aproxime de vazamentos de fluido hidráulico.
- **NÃO** use os dedos ou a pele para verificar vazamentos de fluido hidráulico.
- Reduza a carga ou alivie a pressão do sistema hidráulico antes de afrouxar os encaixes hidráulicos.
- Se você for ferido, procure assistência médica imediatamente. A cirurgia **IMEDIATA** é necessária para remover o fluido hidráulico que penetrou na pele.



Figura 1.21: MD #174436

MD #220799

Risco de perda de controle

ADVERTÊNCIA

Para evitar ferimentos graves ou morte decorrentes da perda de controle:

- Verifique se o mecanismo de travamento da barra de reboque está travado.



Figura 1.22: MD #220799

MD #279085

Perigo de emaranhamento do sem fim

PERIGO

Para evitar ferimentos decorrentes do sem fim giratório:

- Afaste-se do sem fim durante o funcionamento da máquina.
- Desligue o motor e remova a chave antes de fazer serviços no sem fim.
- **NÃO** ponha a mão em peças móveis durante o funcionamento da máquina.



Figura 1.23: MD #279085

MD N.º 288195

Perigo de aperto decorrente de objetos giratórios

CUIDADO

Para evitar ferimentos:

- Desligue o motor e remova a chave antes de abrir a proteção.
- **NÃO** opere sem as proteções devidamente colocadas.

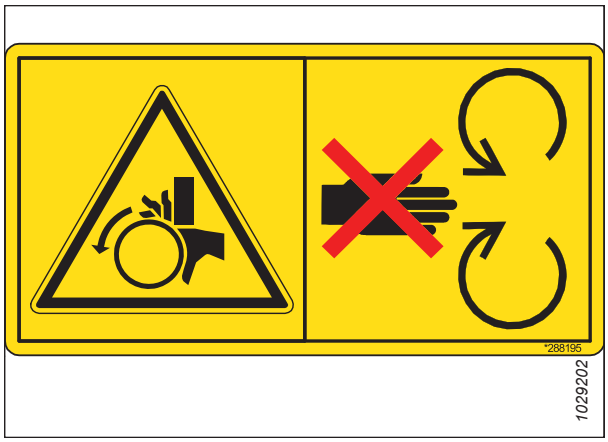

Figura 1.24: MD N.º 288195

MD N.º 311493

Trava de apoio central

PERIGO

- Para evitar ferimentos decorrentes da queda do molinete, levante-o totalmente. Desligue o motor, retire a chave e engate a trava mecânica de segurança em cada braço de suporte do molinete antes de trabalhar sobre ou embaixo dele.



Figura 1.25: MD N.º 311493

MD N.º 313725

Ler manual/fluido de alta pressão/Perigo de esmagamento da plataforma

PERIGO

Para evitar ferimentos ou morte decorrente da operação inadequada ou insegura da máquina:

- Leia o manual do operador e siga todas as instruções de segurança. Caso não tenha um manual, obtenha um por meio de seu concessionário.
- **NÃO** permita que pessoas não treinadas operem a máquina.
- Revise as instruções de segurança com todos os operadores todos os anos.
- Certifique-se de que todas as sinalizações de segurança estejam instaladas e legíveis.
- Certifique-se de que todos estejam afastados da máquina antes de ligar o motor e durante a operação.
- Não permita passageiros na máquina.
- Mantenha todas as proteções no lugar e mantenha distância das peças móveis.
- Desengate o acionador da plataforma, coloque a transmissão em neutro e aguarde todos os movimentos pararem antes de deixar a posição do operador.
- Desligue o motor e remova a chave da ignição antes de reparar, ajustar, lubrificar, limpar ou desconectar a máquina.
- Engate as travas de segurança para evitar descida da plataforma ou do molinete antes de se fazer reparos neles na posição levantada.
- Utilize o emblema de veículo de movimento lento e luzes de advertência intermitentes ao operar em estradas, exceto se for proibido por lei.

Para evitar ferimentos ou morte decorrente da queda de uma plataforma elevada:

- Eleve totalmente a plataforma, desligue o motor, remova a chave e engate as travas de segurança mecânicas na colheitadeira antes de acessar a parte inferior da plataforma.
- Ou descanse a plataforma no solo, desligue o motor e retire a chave da ignição antes de executar serviços.

ADVERTÊNCIA

Para evitar ferimentos graves, gangrena ou morte:

- **NÃO** se aproxime de vazamentos.
- **NÃO** use os dedos ou a pele para verificar vazamentos.

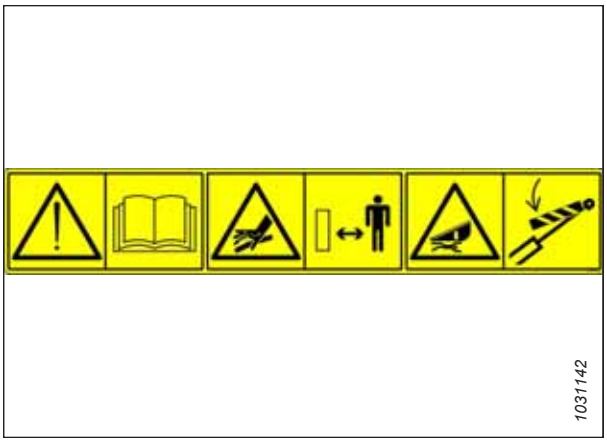

Figura 1.26: MD N.º 313725

- Reduza a carga ou libere a pressão hidráulica antes de afrouxar os encaixes.
- O óleo sob alta pressão pode perfurar facilmente a pele e causar ferimentos graves, gangrena ou morte.
- Se for ferido, procure assistência médica imediatamente. Uma cirurgia imediata é necessária para remover o óleo.

MD N.º 313726

Perigo de emaranhamento/esmagamento do molinete

PERIGO

- Para evitar ferimentos devido ao emaranhamento com o molinete giratório, permaneça afastado da plataforma enquanto a máquina estiver em funcionamento.
- Para evitar ferimentos provocados pela queda do molinete levantado, levante totalmente o molinete, desligue o motor, retire a chave e engate a trava mecânica de segurança em cada braço de suporte do molinete antes de trabalhar sobre ou embaixo do molinete.



Figura 1.27: MD N.º 313726

MD N.º 313728

Perigo geral referente à operação e reparo da máquina/perigo de pulverização de fluido quente

PERIGO

Para evitar ferimentos ou morte decorrente da operação inadequada ou insegura da máquina:

- Leia o manual do operador e siga todas as instruções de segurança. Caso não tenha um manual, obtenha um por meio de seu concessionário.
- **NÃO** permita que pessoas não treinadas operem a máquina.
- Revise as instruções de segurança com todos os operadores todos os anos.
- Certifique-se de que todas as sinalizações de segurança estejam instaladas e legíveis.
- Certifique-se de que todos estejam afastados da máquina antes de ligar o motor e durante a operação.
- Não permita passageiros na máquina.
- Mantenha todas as proteções no lugar e mantenha distância das peças móveis.
- Desengate o acionador da plataforma, coloque a transmissão em neutro e aguarde todos os movimentos pararem antes de deixar a posição do operador.
- Desligue o motor e remova a chave da ignição antes de reparar, ajustar, lubrificar, limpar ou desconectar a máquina.
- Engate as travas de segurança para evitar a descida da plataforma ou do molinete antes de se fazer reparos neles na posição levantada.
- Utilize o emblema de veículo de movimento lento e luzes de advertência intermitentes ao operar em estradas, exceto se for proibido por lei.

CUIDADO

Para evitar ferimentos causados por fluidos quentes:

- **NÃO** remova a tampa de abastecimento de fluido quando a máquina estiver quente.
- Deixe a máquina esfriar antes de abrir a tampa de abastecimento do fluido.
- O fluido está sob pressão e pode estar quente.

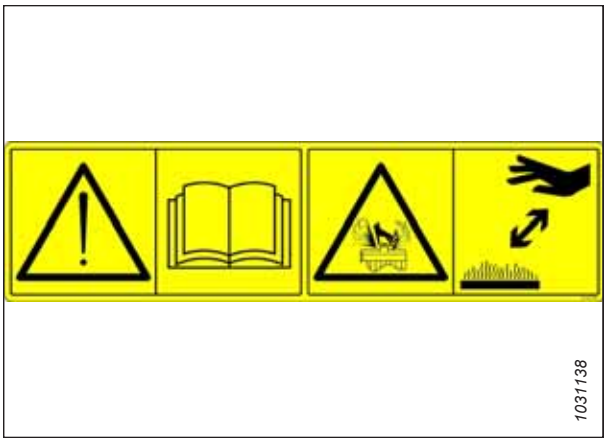

Figura 1.28: MD N.º 313728

MD N.º 313733

Perigo de esmagamento pela plataforma

PERIGO

Para evitar ferimentos ou morte decorrente da queda de uma plataforma elevada:

- Eleve totalmente a plataforma, desligue o motor, remova a chave e acione as travas mecânicas de segurança na colheitadeira antes de acessar a parte inferior da plataforma.
- Ou descanse a plataforma no solo, desligue o motor e retire a chave da ignição antes de fazer manutenção.



Figura 1.29: MD N.º 313733

MD N.º 313881

Perigo geral referente à operação e reparo da máquina/perigo da navalha

PERIGO

Para evitar ferimentos ou morte decorrente da operação inadequada ou insegura da máquina:

- Leia o manual do operador e siga todas as instruções de segurança. Caso não tenha um manual, obtenha um por meio de seu concessionário.
- **NÃO** permita que pessoas não treinadas operem a máquina.
- Revise as instruções de segurança com todos os operadores todos os anos.
- Certifique-se de que todas as sinalizações de segurança estejam instaladas e legíveis.
- Certifique-se de que todos estejam afastados da máquina antes de ligar o motor e durante a operação.
- Não permita passageiros na máquina.
- Mantenha todas as proteções no lugar e mantenha distância das peças móveis.
- Desengate o acionador da plataforma, coloque a transmissão em neutro e aguarde todos os movimentos pararem antes de deixar a posição do operador.
- Desligue o motor e remova a chave da ignição antes de reparar, ajustar, lubrificar, limpar ou desconectar a máquina.
- Engate as travas de segurança para evitar a descida da unidade antes de fazer reparos nela na posição levantada.
- Utilize um emblema de veículo de movimento lento e luzes de advertência intermitentes ao operar em estradas, exceto se for proibido por lei.

ADVERTÊNCIA

Para evitar ferimentos decorrentes de navalhas afiadas:

- Use luvas pesadas de lona ou couro ao trabalhar com navalhas.
- Certifique-se de que ninguém esteja perto da navalha vertical quando for removê-la ou girá-la (a navalha).



Figura 1.30: MD N.º 313881

MD N.º 327588

Perigo de danificação do engate

PERIGO

Para evitar ferimentos graves ou morte:

- Remova a roda de contorno esquerda antes de transportar a plataforma.
- **NÃO** reboque uma plataforma se o engate de transporte estiver danificado.



Figura 1.31: MD N.º 327588

1.1 Locais do decalque de segurança

Os sinais de segurança geralmente são decalques amarelos e são colocados na máquina onde há risco de ferimentos pessoais ou onde o operador deve tomar precauções extras antes de operar os controles.

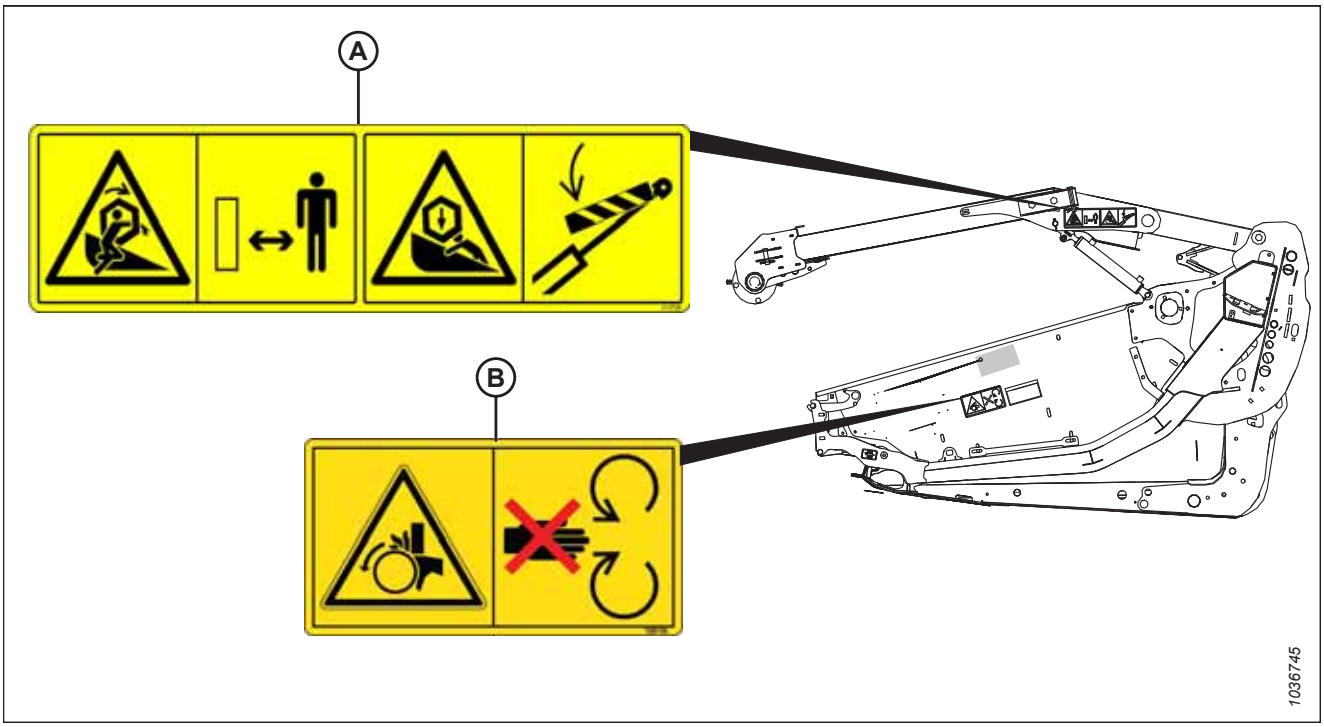

Figura 1.32: Braços do molinete e chapa lateral

A - MD nº 313726 – Emaranhamento/Perigo do molinete (dois locais)

B - MD nº 288195 – Perigo, peça giratória (dois locais)

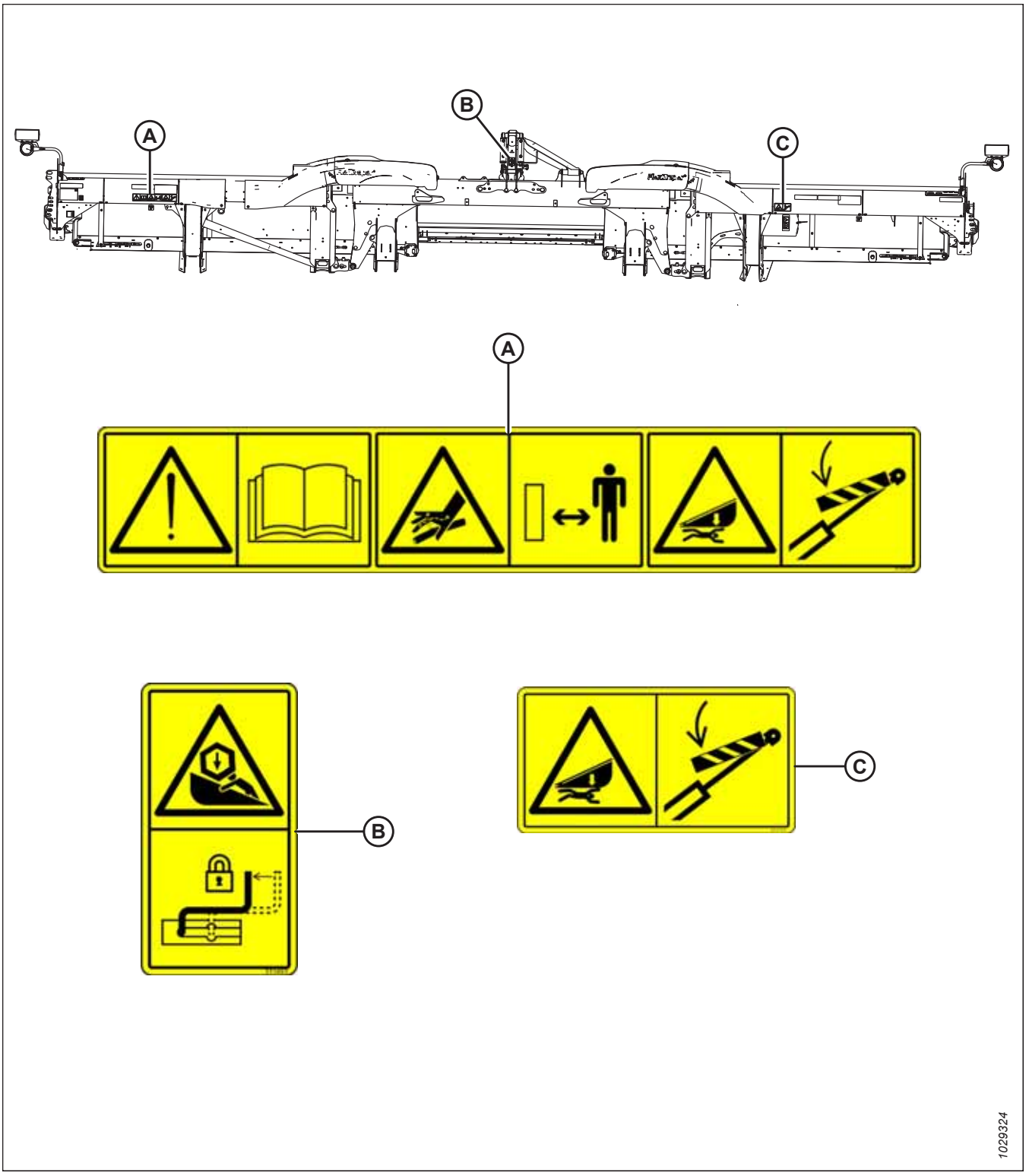

Figura 1.33: Tubo traseiro

A - MD nº 313725 – Ler o manual/Fluido de alta pressão/Perigo da plataforma
B - MD nº 311493 – Trava de apoio central
C - MD nº 313733 – Perigo de esmagamento da plataforma

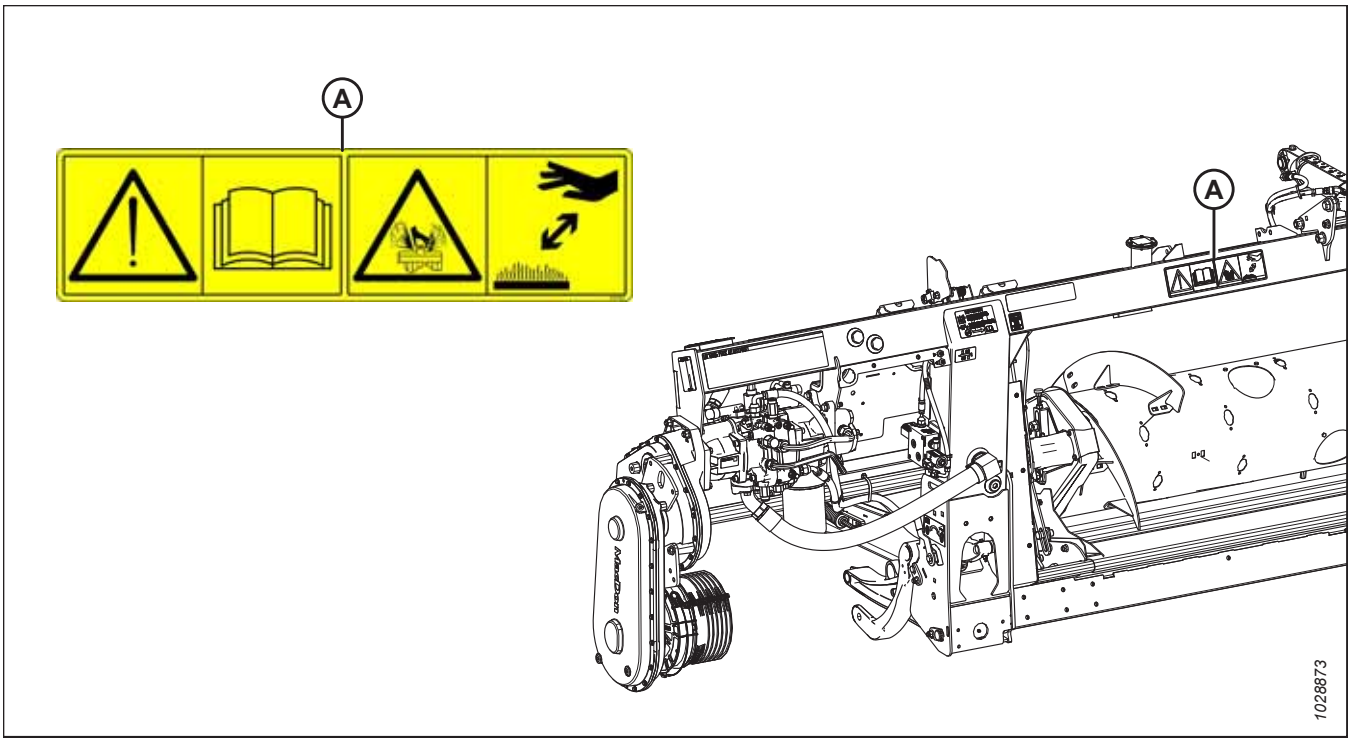

Figura 1.34: Módulo de flutuação FM200

A - MD nº 313728 – Ler o manual/Perigo de pulverização de fluido

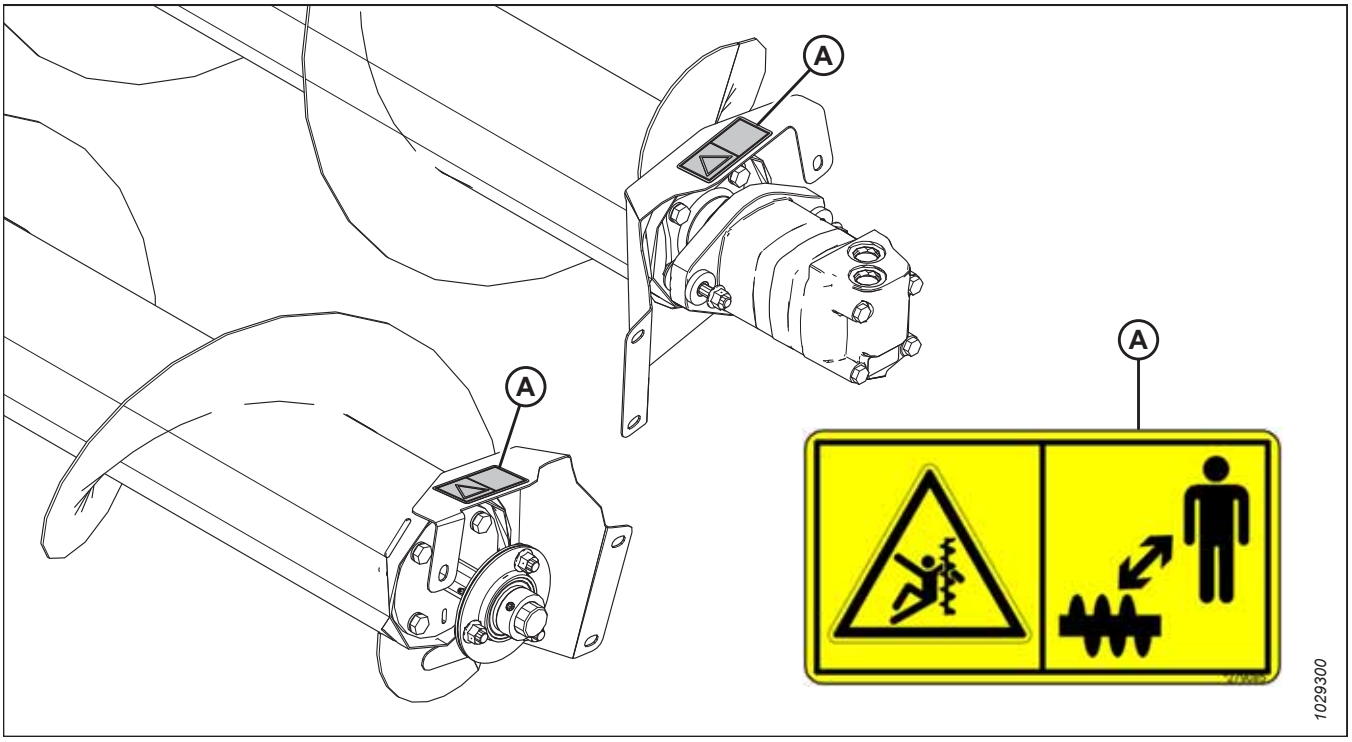

Figura 1.35: Sem fim transversal superior

A - MD nº 279085 – Advertência do sem fim

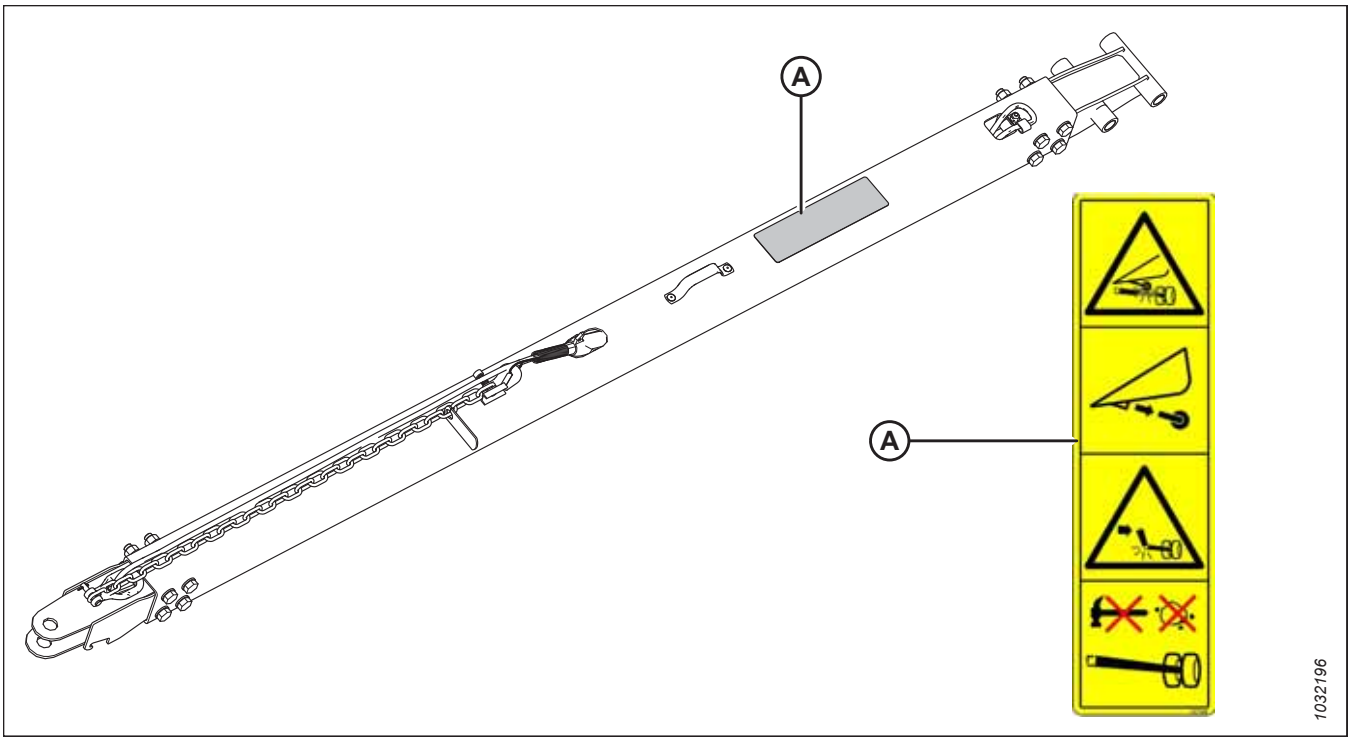

Figura 1.36: Sistema de transporte EasyMove™ – Barra de reboque (Barra curta mostrada; Barra longa similar)

A - MD nº 327588 – Perigo de danificação do engate

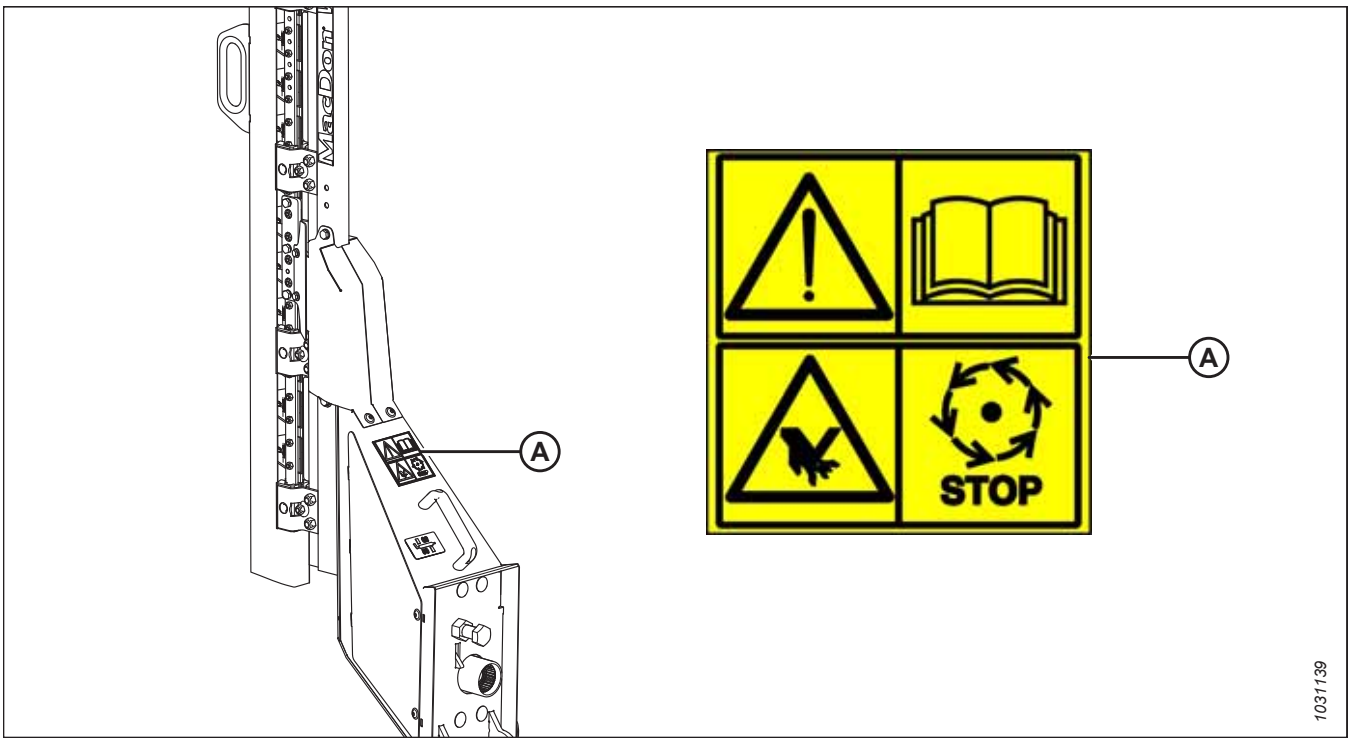

Figura 1.37: Navalha vertical

A - MD nº 313881 – Perigo da navalha

1.2 Entendendo a sinalização de segurança

Consulte este tópico para conhecer os perigos que cada tipo de decalque de segurança representa.

MD #174436

Perigo de óleo sob alta pressão.

ADVERTÊNCIA

O fluido hidráulico de alta pressão pode penetrar na pele humana, o que pode causar ferimentos graves, como gangrena, que pode ser fatal. Para evitar isso:

- **NÃO** se aproxime de vazamentos de fluido hidráulico.
- **NÃO** use os dedos ou a pele para verificar vazamentos de fluido hidráulico.
- Reduza a carga ou alivie a pressão do sistema hidráulico antes de afrouxar os encaixes hidráulicos.
- Se você for ferido, procure assistência médica imediatamente. A cirurgia **IMEDIATA** é necessária para remover o fluido hidráulico que penetrou na pele.



Figura 1.38: MD #174436

MD #220799

Risco de perda de controle

ADVERTÊNCIA

Para evitar ferimentos graves ou morte decorrentes da perda de controle:

- Verifique se o mecanismo de travamento da barra de reboque está travado.



Figura 1.39: MD #220799

MD #279085

Perigo de emaranhamento do sem fim

PERIGO

Para evitar ferimentos decorrentes do sem fim giratório:

- Afaste-se do sem fim durante o funcionamento da máquina.
- Desligue o motor e remova a chave antes de fazer serviços no sem fim.
- **NÃO** ponha a mão em peças móveis durante o funcionamento da máquina.



Figura 1.40: MD #279085

MD N.º 288195

Perigo de aperto decorrente de objetos giratórios

CUIDADO

Para evitar ferimentos:

- Desligue o motor e remova a chave antes de abrir a proteção.
- **NÃO** opere sem as proteções devidamente colocadas.

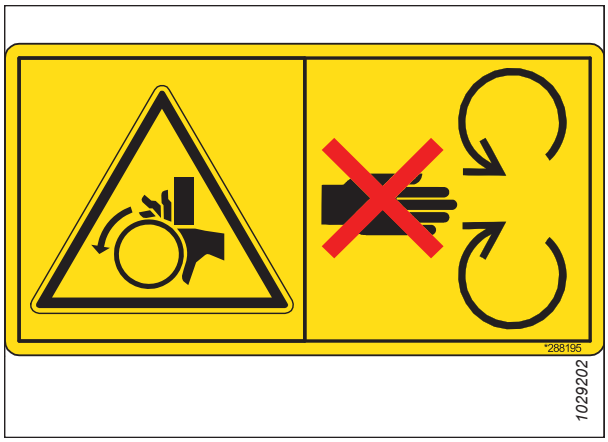

Figura 1.41: MD N.º 288195

MD N.º 311493

Trava de apoio central

PERIGO

- Para evitar ferimentos decorrentes da queda do molinete, levante-o totalmente. Desligue o motor, retire a chave e engate a trava mecânica de segurança em cada braço de suporte do molinete antes de trabalhar sobre ou embaixo dele.



Figura 1.42: MD N.º 311493

MD N.º 313725

Ler manual/fluido de alta pressão/Perigo de esmagamento da plataforma

PERIGO

Para evitar ferimentos ou morte decorrente da operação inadequada ou insegura da máquina:

- Leia o manual do operador e siga todas as instruções de segurança. Caso não tenha um manual, obtenha um por meio de seu concessionário.
- **NÃO** permita que pessoas não treinadas operem a máquina.
- Revise as instruções de segurança com todos os operadores todos os anos.
- Certifique-se de que todas as sinalizações de segurança estejam instaladas e legíveis.
- Certifique-se de que todos estejam afastados da máquina antes de ligar o motor e durante a operação.
- Não permita passageiros na máquina.
- Mantenha todas as proteções no lugar e mantenha distância das peças móveis.
- Desengate o acionador da plataforma, coloque a transmissão em neutro e aguarde todos os movimentos pararem antes de deixar a posição do operador.
- Desligue o motor e remova a chave da ignição antes de reparar, ajustar, lubrificar, limpar ou desconectar a máquina.
- Engate as travas de segurança para evitar descida da plataforma ou do molinete antes de se fazer reparos neles na posição levantada.
- Utilize o emblema de veículo de movimento lento e luzes de advertência intermitentes ao operar em estradas, exceto se for proibido por lei.

Para evitar ferimentos ou morte decorrente da queda de uma plataforma elevada:

- Eleve totalmente a plataforma, desligue o motor, remova a chave e engate as travas de segurança mecânicas na colheitadeira antes de acessar a parte inferior da plataforma.
- Ou descanse a plataforma no solo, desligue o motor e retire a chave da ignição antes de executar serviços.

ADVERTÊNCIA

Para evitar ferimentos graves, gangrena ou morte:

- **NÃO** se aproxime de vazamentos.
- **NÃO** use os dedos ou a pele para verificar vazamentos.

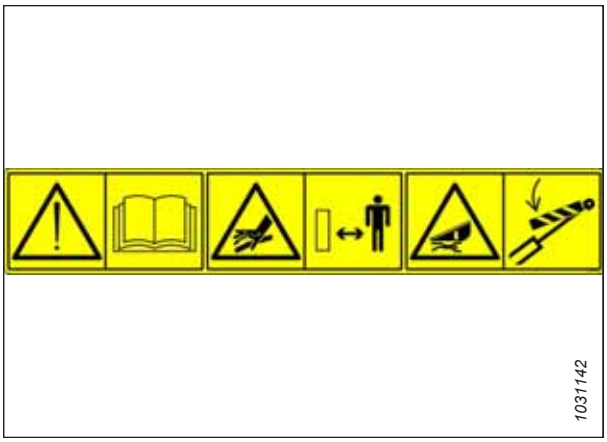

Figura 1.43: MD N.º 313725

- Reduza a carga ou libere a pressão hidráulica antes de afrouxar os encaixes.
- O óleo sob alta pressão pode perfurar facilmente a pele e causar ferimentos graves, gangrena ou morte.
- Se for ferido, procure assistência médica imediatamente. Uma cirurgia imediata é necessária para remover o óleo.

MD N.º 313726

Perigo de emaranhamento/esmagamento do molinete

PERIGO

- Para evitar ferimentos devido ao emaranhamento com o molinete giratório, permaneça afastado da plataforma enquanto a máquina estiver em funcionamento.
- Para evitar ferimentos provocados pela queda do molinete levantado, levante totalmente o molinete, desligue o motor, retire a chave e engate a trava mecânica de segurança em cada braço de suporte do molinete antes de trabalhar sobre ou embaixo do molinete.



Figura 1.44: MD N.º 313726

MD N.º 313728

Perigo geral referente à operação e reparo da máquina/perigo de pulverização de fluido quente

PERIGO

Para evitar ferimentos ou morte decorrente da operação inadequada ou insegura da máquina:

- Leia o manual do operador e siga todas as instruções de segurança. Caso não tenha um manual, obtenha um por meio de seu concessionário.
- **NÃO** permita que pessoas não treinadas operem a máquina.
- Revise as instruções de segurança com todos os operadores todos os anos.
- Certifique-se de que todas as sinalizações de segurança estejam instaladas e legíveis.
- Certifique-se de que todos estejam afastados da máquina antes de ligar o motor e durante a operação.
- Não permita passageiros na máquina.
- Mantenha todas as proteções no lugar e mantenha distância das peças móveis.
- Desengate o acionador da plataforma, coloque a transmissão em neutro e aguarde todos os movimentos pararem antes de deixar a posição do operador.
- Desligue o motor e remova a chave da ignição antes de reparar, ajustar, lubrificar, limpar ou desconectar a máquina.
- Engate as travas de segurança para evitar a descida da plataforma ou do molinete antes de se fazer reparos neles na posição levantada.
- Utilize o emblema de veículo de movimento lento e luzes de advertência intermitentes ao operar em estradas, exceto se for proibido por lei.

CUIDADO

Para evitar ferimentos causados por fluidos quentes:

- **NÃO** remova a tampa de abastecimento de fluido quando a máquina estiver quente.
- Deixe a máquina esfriar antes de abrir a tampa de abastecimento do fluido.
- O fluido está sob pressão e pode estar quente.

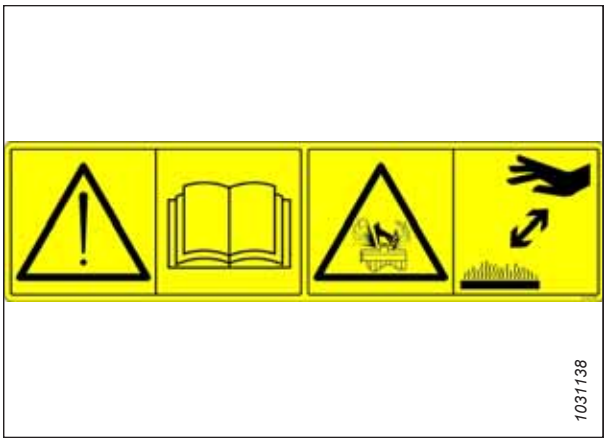

Figura 1.45: MD N.º 313728

MD N.º 313733

Perigo de esmagamento pela plataforma

PERIGO

Para evitar ferimentos ou morte decorrente da queda de uma plataforma elevada:

- Eleve totalmente a plataforma, desligue o motor, remova a chave e acione as travas mecânicas de segurança na colheitadeira antes de acessar a parte inferior da plataforma.
- Ou descanse a plataforma no solo, desligue o motor e retire a chave da ignição antes de fazer manutenção.



Figura 1.46: MD N.º 313733

MD N.º 313881

Perigo geral referente à operação e reparo da máquina/perigo da navalha

PERIGO

Para evitar ferimentos ou morte decorrente da operação inadequada ou insegura da máquina:

- Leia o manual do operador e siga todas as instruções de segurança. Caso não tenha um manual, obtenha um por meio de seu concessionário.
- **NÃO** permita que pessoas não treinadas operem a máquina.
- Revise as instruções de segurança com todos os operadores todos os anos.
- Certifique-se de que todas as sinalizações de segurança estejam instaladas e legíveis.
- Certifique-se de que todos estejam afastados da máquina antes de ligar o motor e durante a operação.
- Não permita passageiros na máquina.
- Mantenha todas as proteções no lugar e mantenha distância das peças móveis.
- Desengate o acionador da plataforma, coloque a transmissão em neutro e aguarde todos os movimentos pararem antes de deixar a posição do operador.
- Desligue o motor e remova a chave da ignição antes de reparar, ajustar, lubrificar, limpar ou desconectar a máquina.
- Engate as travas de segurança para evitar a descida da unidade antes de fazer reparos nela na posição levantada.
- Utilize um emblema de veículo de movimento lento e luzes de advertência intermitentes ao operar em estradas, exceto se for proibido por lei.

ADVERTÊNCIA

Para evitar ferimentos decorrentes de navalhas afiadas:

- Use luvas pesadas de lona ou couro ao trabalhar com navalhas.
- Certifique-se de que ninguém esteja perto da navalha vertical quando for removê-la ou girá-la (a navalha).



Figura 1.47: MD N.º 313881

MD N.º 327588

Perigo de danificação do engate

PERIGO

Para evitar ferimentos graves ou morte:

- Remova a roda de contorno esquerda antes de transportar a plataforma.
- **NÃO** reboque uma plataforma se o engate de transporte estiver danificado.



Figura 1.48: MD N.º 327588

Capítulo 2: Visão geral do produto

Consulte esta seção para conhecer as definições dos termos técnicos usados neste manual, as especificações da máquina e as localizações dos componentes principais.

2.1 Definições

Os termos, abreviações e as siglas a seguir são utilizados neste de instruções.

Termo	Definição
API	American Petroleum Institute (Instituto Americano de Petróleo)
ASTM	American Society of Testing and Materials (Sociedade Americana de Testes e Materiais)
Parafuso	Um elemento de fixação encabeçado com rosca externa projetado para ser associado a uma porca.
União central	Um cilindro hidráulico , entre a plataforma e o veículo, que é usado para alterar o ângulo da plataforma em relação ao veículo
CGVW	Peso bruto do veículo combinado
Plataforma tipo exportação	Configuração de plataforma comum fora da América do Norte
Plataforma Série FD2	Plataforma MacDon FlexDraper® FD230, FD235, FD240, FD241, FD245 ou FD250
FFFT	Flats from finger tight (Faces de aperto com os dedos)
Aperto com os dedos	Aperto com os dedos é uma posição na qual foram fornecidos em que as superfícies ou os componentes de vedação estão em contato, e o ajuste foi apertado à mão a tal ponto em que o ajuste não esteja mais folgado e que possa ser apertado mais à mão.
FM200	O módulo de flutuação usado com uma plataforma FlexDraper® para colheitadeiras Séries FD2
FSI	Indicador da configuração da flutuação
GVW	Gross vehicle weight (Peso bruto do veículo)
Articulação temperada	Uma junta fabricada com o uso de um elemento de fixação em que os materiais de conexão são altamente incompressíveis
Chave hexagonal	Uma ferramenta de seção hexagonal cruzada usada para acionar parafusos que têm soquete de cabeça hexagonal (unidade interna com chave de boca sextavada), também conhecida por chave Allen
hp	Horsepower
JIC	Joint Industrial Council (Conselho Industrial Conjunto): Um organismo normativo que desenvolveu o tamanho e formas padronizadas conexões expandidas originais
n/a	Não aplicável
Plataforma norte-americana	Configuração de plataforma comum na América do Norte
NPT	Rosca de Tubos Norte-americana: Um estilo de encaixe utilizado para aberturas de baixa pressão. As roscas nos encaixes NPT são especificamente afuniladas para montagem por encaixe
Porca	Um elemento de fixação com rosca interna projetado para ser associado a um parafuso
ORB	O-ring boss (saliência do O-ring): Um estilo de encaixe comumente utilizado na abertura de portas de blocos, bombas e motores.
ORFS	O-ring face seal (vedação de face do anel em O): Um estilo de encaixe comumente utilizado para a conexão de mangueiras e tubos. Esse estilo de encaixe também é chamado de ORS, que corresponde a “O-Ring seal".
SAE	Society of Automotive Engineers (Sociedade de Engenheiros Automotivos)

Termo	Definição
Parafuso	Um elemento de fixação com cabeça rosqueada externamente, que é fixado a sulcos pré-formados ou que forma seus próprios sulcos quando inserido em uma das partes correspondentes
Articulação suave	Uma articulação flexível feita pelo uso de um fixador no qual os materiais de união comprimem ou relaxam ao longo de um período
Tensão	Carga axial posicionada sobre um parafuso, geralmente medida em libras (lb) ou Newtons (N). Este termo também pode ser usado para descrever a força que uma correia exerce sobre uma polia ou roda dentada
TFFT	Turns from finger tight (Voltas de aperto com os dedos)
Torque	O produto de uma força versus o comprimento do braço de uma alavanca, geralmente medido em Newton-metros (Nm) ou libras-pé (lbf·ft).
Ângulo de torque	Um procedimento de aperto em que o encaixe é montado em um aperto especificado (normalmente, aperto com os dedos) e então a porca é rosqueada em um número especificado de graus ou de voltas até atingir a posição final
Tensão de torque	A relação entre o torque de montagem aplicado a uma peça do equipamento e a carga axial que induz em um parafuso
UCA	Upper cross auger (sem fim transversal superior)
Arruela	Um cilindro fino com um furo ou abertura localizado no centro, utilizado como espaçador, elemento de distribuição de carga ou mecanismo de travamento

2.2 Especificações da plataforma FlexDraper® Série FD2 e Módulo de flutuação FM200

Use a tabela de especificações para consultar informações sobre a configuração específica da máquina. A tabela lista dimensões, pesos, faixas de desempenho e características.

Os símbolos e letras a seguir são usados nas tabelas de especificação:

– S: padrão / O_F: opcional (instalado de fábrica) / O_D: opcional (instalado pelo concessionário) / -: indisponível

Barra de corte			
Largura efetiva de corte (distância entre os pontos do divisor de cultura; largura de corte mais acumulação do divisor)			
FD230		9,2 m (361 pol.)	S
FD235		10,7 m (421 pol.)	S
FD240		12,2 m (481 pol.)	S
FD241		12,5 m (493 pol.)	S
FD245		13,7 m (541 pol.)	S
FD250		15,3 m (601 pol.)	S
Faixa de levantamento da barra de corte		Varia de acordo com o modelo de colheitadeira	S
Navalha			
Acionamento de navalha simples (FD230-FD240): Motor hidráulico instalado à caixa de navalhas reforçada isolada MacDon no lado esquerdo da plataforma.			O_F
Acionamento de navalha dupla (FD235-FD250): Um motor hidráulico, não sincronizado, um instalado à caixa de navalhas reforçada isolada MacDon em cada lado da plataforma.			O_F
Curso da navalha		76 mm (3 pol.)	S
Velocidade da navalha simples (cursos por minuto)	FD230 e FD235	1200 a 1500 cpm	S
Velocidade da navalha simples (cursos por minuto)	FD240	1200 a 1400 cpm	S
Velocidade da navalha dupla (cursos por minuto)	FD235, FD240, FD241, FD245 e FD250	1200 a 1500 cpm	S
Seções da Navalha			
Serreadas demais, ClearCut™, QuickChange, aparafusadas, 3,5 serrações por cm (9 serrações por polegada)			S
Sobreposição da navalha no centro (plataformas de navalha dupla)		3 mm (1/8 pol.)	S
Dedos Duplos e Apalpadores			
Dedos duplos: ClearCut™ longos, forjados e submetidos a tratamento térmico duplo (DHT) Apalpadores: forjados, parafuso de ajuste simples			O_F
Dedos duplos: PlugFree™, forjados e submetidos a tratamento térmico duplo (DHT) Apalpadores: forjados, parafuso de ajuste duplo			O_F
Ângulo dos Dedos Duplos (Barra de Corte no Solo)			
União central retraída		1,7 graus	S
União central estendida		8,9 graus	S
Esteiras e deques			
Largura da esteira		1,27 m (50 pol.)	S
Acionamento da esteira		Hidráulico	S
Velocidade da Esteira: Módulo de flutuação FM200 controlado		209 m/min. (687 fpm)	S

Largura da abertura de entrega		1905 mm (75 pol.)	S
Molinete PR15			
Quantidade de tubos dentados		Tubos com 5 ou 6 dentes	
Diâmetro da barra central: todos os tamanhos de molinete, exceto extensão única de FD235		203 mm (8 pol.)	S
Raio da ponta do dedo	Configurado de fábrica	800 mm (31 1/2 pol.)	S
Raio da ponta do dedo	Faixa de ajuste	766–800 mm (30 3/16–31 1/2 pol.)	S
Diâmetro efetivo do molinete (através da ação excêntrico formado)		1,650 m (65 pol.)	S
Comprimento do dedo		290 mm (11 pol.)	S
Espaçamento do dedo (nominal, disposto em barras alternadas)		100 mm (4 pol.)	S
Acionamento do molinete		Hidráulico	S
Velocidade do molinete (ajustável a partir da cabine, varia de acordo com o modelo de colheitadeira)		0–67 rpm	S
Módulo de flutuação FM200			
Esteira central	Largura	2 m (78 11/16 pol.)	S
Esteira central	Velocidade	107–122 m/min (350–400 fpm)	S
Sem fim	Largura	1,630 m (64 1/8 pol.)	S
Sem fim	Diâmetro externo	559 mm (22 pol.)	S
Sem fim	Diâmetro do tubo	356 mm (14 pol.)	S
Sem fim	Velocidade (varia de acordo com o modelo de colheitadeira)	191–195 rpm (varia conforme o modelo da colheitadeira)	S
Capacidade do reservatório de óleo		95 litros (25 galões dos EUA)	S
Tipo de óleo		Transmissão de categoria única/fluido hidráulico (THF).	–
Viscosidade THF a 40°C (104 °F)		60,1 cSt	–
Viscosidade THF a 100°C (212 °F)		9,5 cSt	–
Sem fim transversal superior			O_D
Diâmetro externo		330 mm (13 pol.)	–
Diâmetro do tubo		152 mm (6 pol.)	–
Roda estabilizadora/de transporte EasyMove™			O_D
Rodas		38 cm (15 pol.)	–
Pneus		225/75 R-15	–

Peso		
Variação de peso estimada – plataforma base, com módulo de flutuação – variações são devido às diferentes configurações de pacote.		
FD230	América do Norte	3701-3743 kg (8160-8253 lb.)
FD235	América do Norte	3901-4036 kg (8600-8898 lb.)
FD240	América do Norte	4050-4315 kg (8928-9512 lb.)
FD241	Exportação	4287-4340 kg (9452-9569 lb.)
FD245	América do Norte	4498-4555 kg (9916-10043 lb.)
	Exportação	4.635-4.692 kg (10.218-10.345 lb.)
FD250	América do Norte	4693-4756 kg (10346-10485 lb.)
	Exportação	4.853–4.916 kg (10.699–10.838

2.3 Dimensões da plataforma FlexDraper® FD2

Ao operar uma plataforma, é importante conhecer as dimensões da máquina.

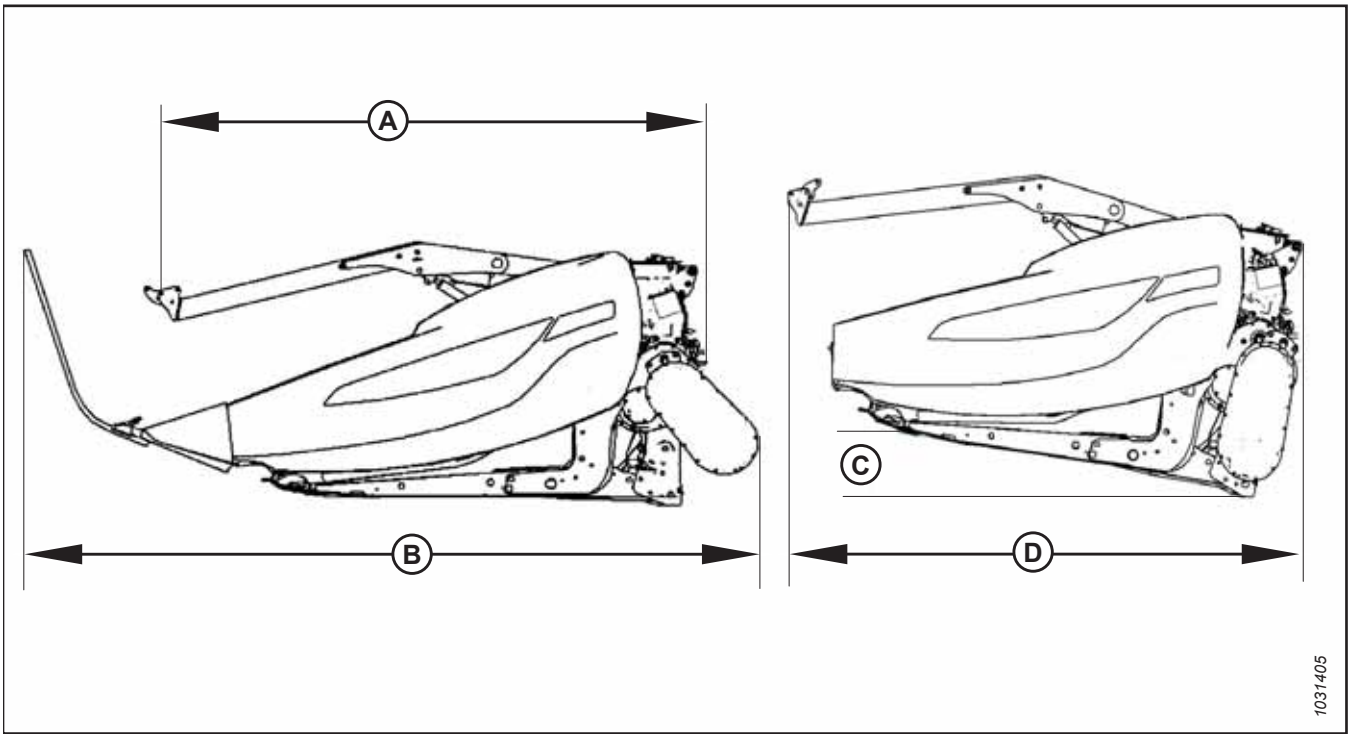

Figura 2.1: Dimensões da plataforma

Table 2.1 Dimensões da plataforma

Armação e Estrutura		
Recurso sendo medido	**Referência para a figura *2.1, página 38***	**Dimensão**
Largura da plataforma no modo de campo	–	Largura de corte + 500 mm (19 1/5 pol.)
Largura da barra de corte	–	Largura de corte - 500 mm (19 1/5 pol.)
Largura da plataforma na posição de transporte com FM200 instalado (união central mais curta)	(A) Caixa de engrenagens rotacionada (armazenada), divisores removidos (consultar *2.1, página 38*)	2,6 m (103 pol.)
Largura da plataforma na posição de transporte com FM200 instalado (união central mais curta)	(B) Caixa de engrenagens operacional, divisores padrão instalados (consultar *2.1, página 38*)	3,5 m (138 pol.)
Largura da plataforma na posição de transporte com molinete totalmente retraído e FM200 instalado (união central mais curta)	Caixa de engrenagens rotacionada, divisores removidos (consultar *2.1, página 38*) Ângulo (C) necessário para atingir a largura de transporte (D) **NOTA:** Dimensão (D) pode ser diminuída usando um trailer de transporte de ângulo mais amplo	8° 2,591 m (102 pol.)

2.4 Identificação dos componentes da plataforma FlexDraper® série FD2

Familiarizar-se com os principais componentes da plataforma facilitará o seguimento das instruções de operação e manutenção fornecidas neste manual.

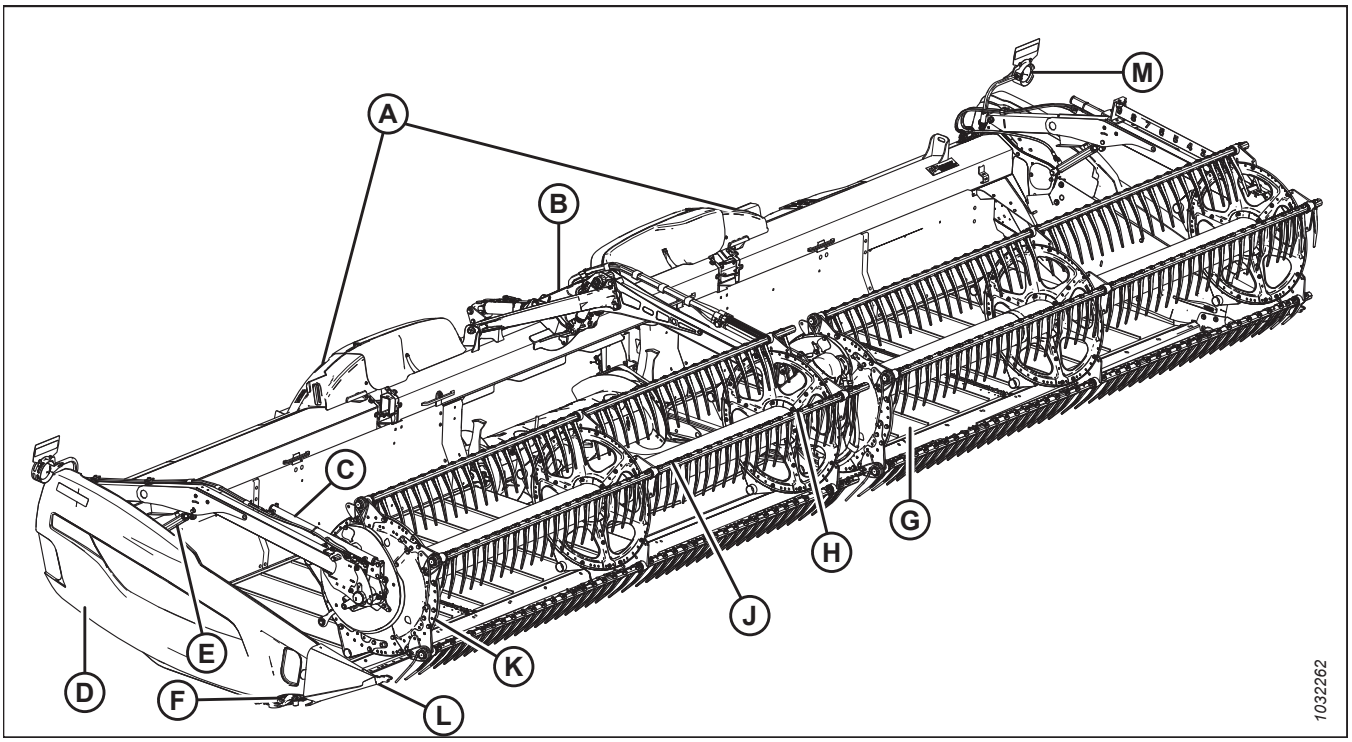

Figura 2.2: Componentes da plataforma ®FlexDraper série FD2

A - Sistema articulado do flutuador da asa
B - Braço central do molinete
C - Cilindro de avanço-recuo do molinete
D - Proteção lateral
E - Cilindro de elevação do molinete
F - Caixa de navalhas (proteção lateral interna)
G - Esteira lateral
H - Acionamento central do molinete
J - Molinete recolhedor
K - Proteção lateral do molinete
L - Divisor de cultura
M - Lâmpada da plataforma (exceto Europa)

2.5 Identificação do componente do módulo de flutuação FM200

Familiarizar-se com os principais componentes do módulo de flutuação facilitará o seguimento das instruções de operação e manutenção fornecidas neste manual.

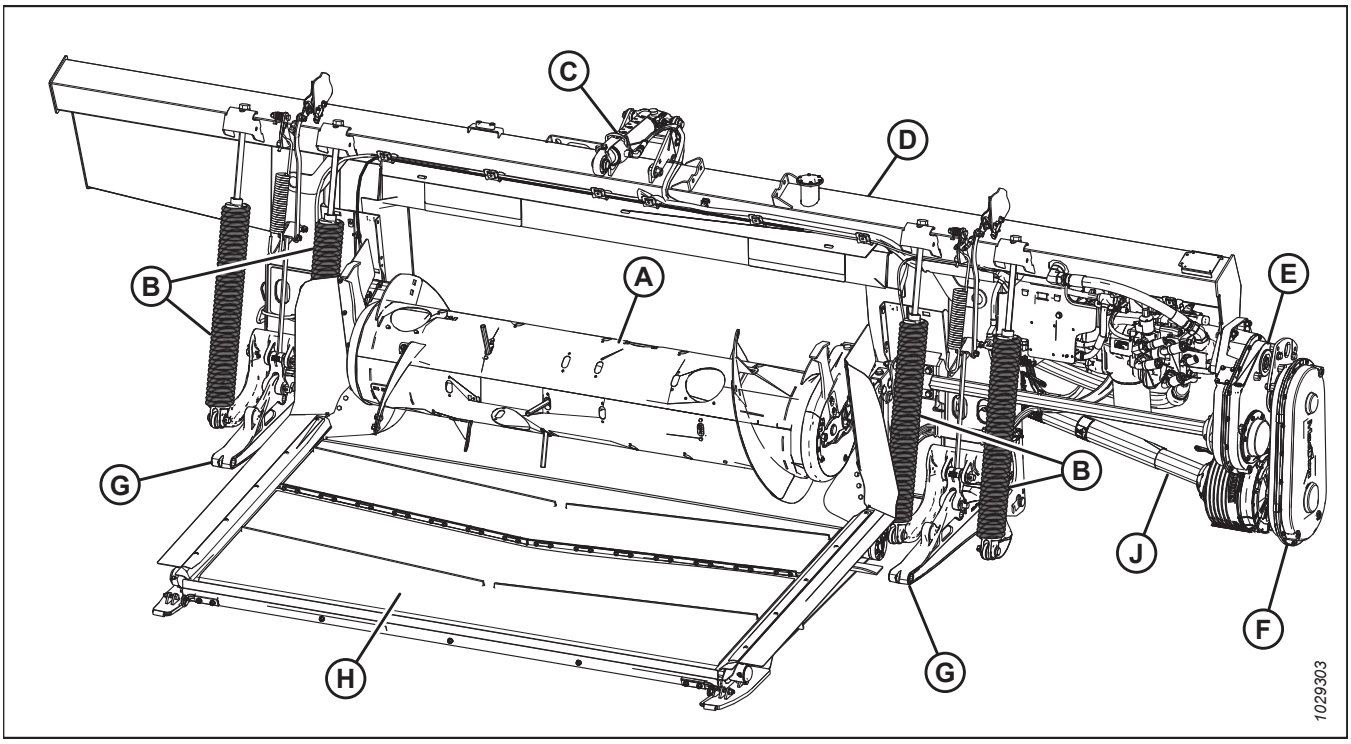

Figura 2.3: Lado da plataforma do módulo de flutuação FM200

A - Sem fim
B - Molas da flutuação da plataforma (x4)
C - União central
D - Reservatório hidráulico
E - Caixa de engrenagens
F - Caixa de engrenagens complementar
G - Braços suporte da plataforma (x2)
H - Esteira central
J - Eixo de transmissão

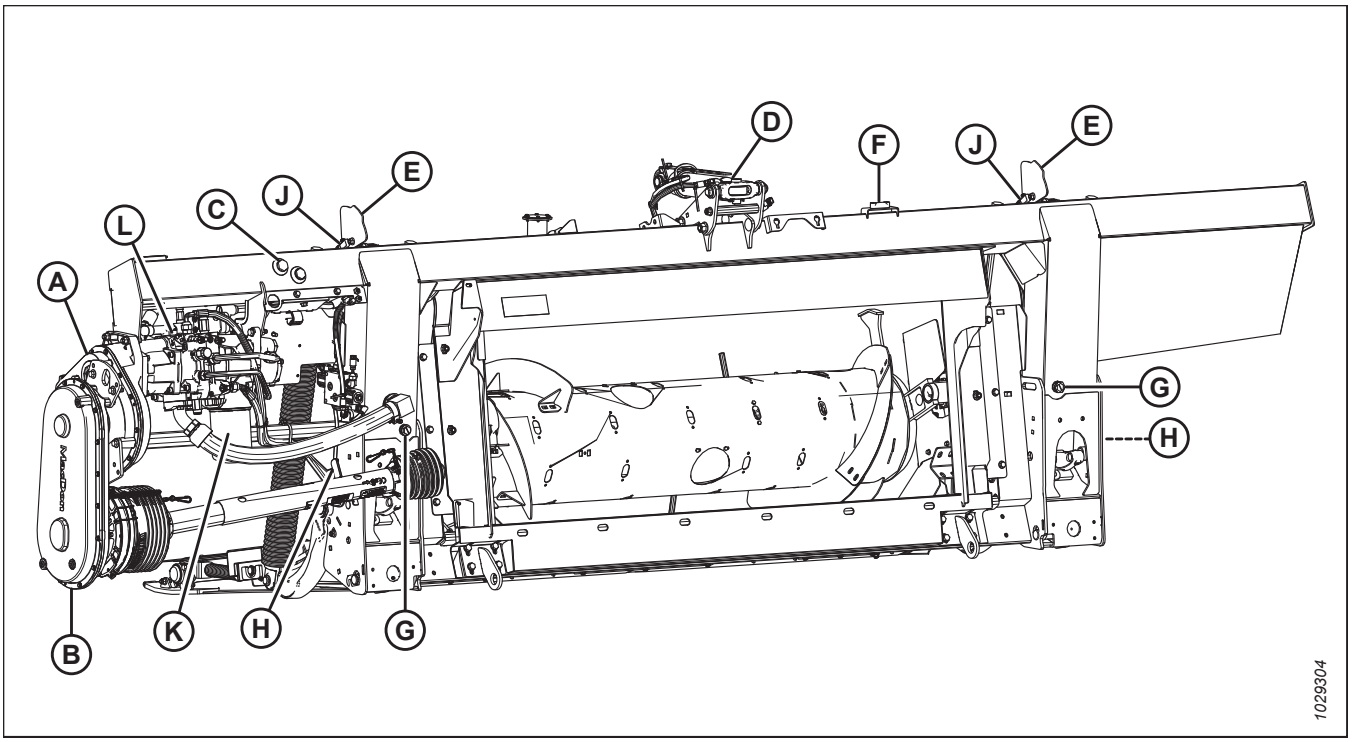

Figura 2.4: Lado da colheitadeira do módulo de flutuação FM200

A - Caixa de engrenagens
B - Caixa de engrenagens complementar
C - Visor do nível do reservatório de óleo
D - União central
E - Indicador do controle de altura da plataforma (x2)
F - Nível da bolha
G - Conector de drenagem (x2)
H - Alavanca de travamento do flutuador (x2)
J - Controle automático de altura da plataforma (AHHC) (x2)
K - Filtro hidráulico
L - Navalha, esteira lateral e bomba da esteira central

Capítulo 3: Operação

Operar sua máquina com segurança exige que você se familiarize com seus recursos.

3.1 Responsabilidades do proprietário/operador

Possuir e operar equipamentos pesados envolve certos deveres.

CUIDADO

- **É de sua responsabilidade ler e compreender este manual completamente antes de operar a plataforma. Contate seu concessionário MacDon se uma instrução não estiver clara para você.**
- **Siga todas as mensagens de segurança no manual e em decalques de segurança na máquina.**
- **Lembre-se de que VOCÊ é a chave para a segurança. Boas práticas de segurança protegem você e as pessoas ao seu redor.**
- **Antes de permitir que alguém opere a plataforma, mesmo que por curto tempo ou distância, garanta que as instruções de segurança e de uso adequado do equipamento foram indicadas.**
- **Reveja anualmente o manual e todos os itens relacionados à segurança com todos os operadores.**
- **Esteja alerta para os operadores que não estão seguindo os procedimentos recomendados ou as precauções de segurança. Corrija esses erros imediatamente, antes que ocorra algum acidente.**
- **NÃO modifique a máquina. Alterações não autorizadas podem comprometer a função e/ou a segurança da máquina e podem reduzir o tempo de serviço oferecido por ela.**
- **As informações de segurança neste manual não substituem os códigos de segurança, necessidades de seguros ou as leis que regem a sua área. Certifique-se de que sua máquina satisfaça os padrões estabelecidos por esses regulamentos.**

3.2 Segurança operacional

Siga todas as instruções de segurança e operação fornecidas neste manual.

CUIDADO

Concorde com as seguintes precauções de segurança:

- **Siga todas as instruções de segurança e operacionais disponibilizadas nos manuais do operador. Se você não tiver o manual da colheitadeira, obtenha um com seu Concessionário e leia-o atentamente.**
- **Nunca tente dar a partida no motor ou operar a máquina, se não estiver no assento do operador.**
- **Verifique a operação de todos os controles em uma área limpa e segura antes de iniciar o trabalho.**
- **NÃO permita pessoas além do operador na colheitadeira.**

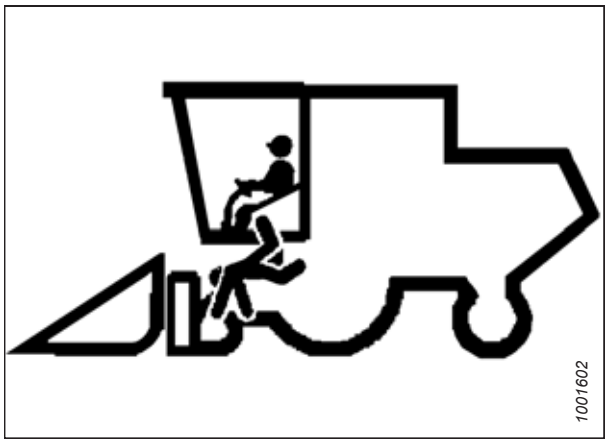

Figura 3.1: Sem passageiros

CUIDADO

- **Nunca ligue nem movimente a máquina até que tenha certeza de que todos os observadores deixaram a área.**
- **Evite se deslocar sobre pavimentação solta, rochas, valetas ou buracos.**
- **Dirija lentamente quando passar por portões e entradas.**
- **Ao trabalhar em declives, faça o deslocamento para cima ou para baixo, quando possível. Certifique-se de manter a marcha engatada em descidas.**
- **Nunca tente entrar ou sair de uma máquina em movimento.**
- **NÃO saia da estação do operador enquanto o motor estiver funcionando.**

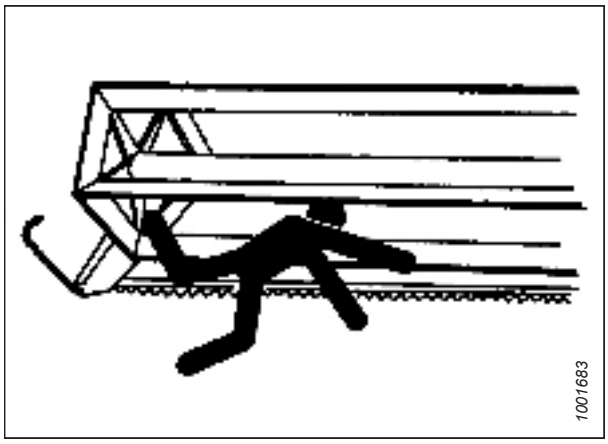

Figura 3.2: Segurança das pessoas presentes

- **Para evitar ferimentos corporais ou morte por acionamento inesperado de uma máquina, sempre desligue o motor e remova a chave antes de ajustar ou remover material conectado à máquina.**
- **Verifique se há excesso de vibração e ruídos incomuns. Se houver alguma indicação de problemas, desligue e inspecione a máquina. Siga o procedimento apropriado de desligamento. Para ver as instruções, consulte *3.4 Desligar a colheitadeira, página 67*.**
- **Trabalhe somente à luz do dia ou com boa iluminação artificial.**

3.2.1 Apoios de segurança da plataforma

Os apoios de segurança da plataforma, localizados em seus cilindros de elevação, impedem que esses se retraiam abaixando inesperadamente a plataforma. Para obter instruções, consulte seu manual do operador da colheitadeira.

PERIGO

Para evitar ferimentos corporais ou morte por acionamento inesperado ou queda da máquina suspensa, sempre desligue o motor, remova a chave, e engate os apoios de segurança antes de entrar embaixo da plataforma por qualquer motivo.

3.2.2 Apoios de segurança do molinete

Os apoios de segurança do molinete estão localizados em seus braços de suporte e evitam quedas inesperadas do molinete.

PERIGO

Para evitar ferimentos ou morte devido ao acionamento inesperado ou à queda de uma máquina suspensa, sempre desligue o motor e retire a chave antes de deixar o assento do operador e sempre engate os apoios de segurança antes de ficar sob a máquina por qualquer motivo.

IMPORTANTE:

Para evitar danos aos braços de suporte do molinete, **NÃO** transporte a plataforma com os apoios de segurança do molinete acoplados.

Engate dos apoios de segurança do molinete.

Acople os apoios de segurança do molinete sempre que precisar realizar um trabalho em torno de um molinete elevado. Os apoios de segurança do molinete, quando acoplados, evitam que o molinete baixe de forma inesperada.

Braços externos do molinete

1. Eleve o molinete à sua altura máxima.
2. Eleve no apoio de segurança (A) e empurre para frente para remover o apoio do gancho (B).

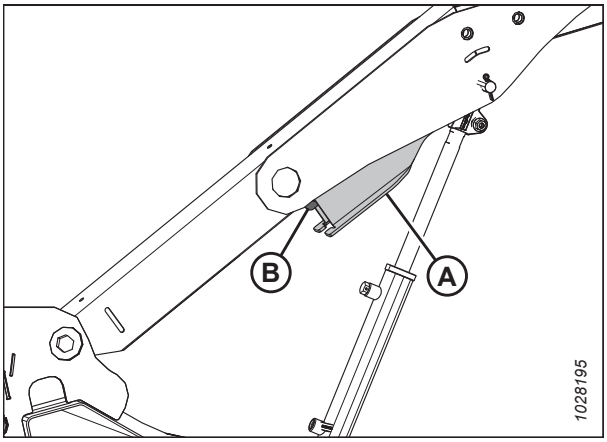

Figura 3.3: Braço externo direito

3. Abaixe o apoio de segurança (A) e engate no eixo do cilindro, como exibido. Repita no braço oposto.

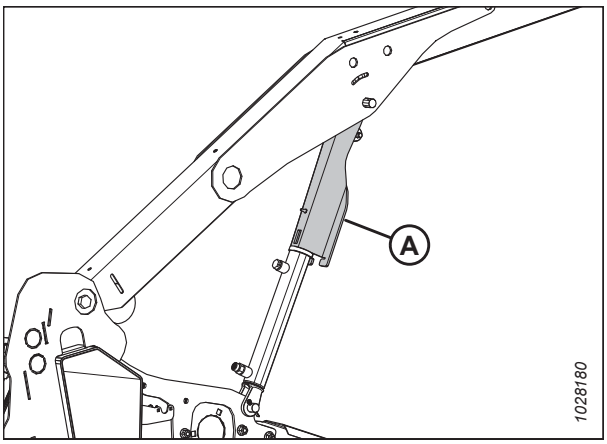

Figura 3.4: Apoio de segurança do molinete engatado – Braço externo direito

Braço central do molinete

4. Gire a alavanca (A) para liberar a tensão da mola e permitir que esta guie o pino até a posição travada.

   NOTA:

   Para plataformas com três molinetes, a ilustração exibe o braço direito central. Braço esquerdo central está no lado oposto.

5. Em plataformas com molinetes triplos, repita o passo anterior no braço esquerdo central.

6. Baixe o molinete até os apoios de segurança entrarem em contato com as bases do cilindro do braço externo e com os pinos do braço central.

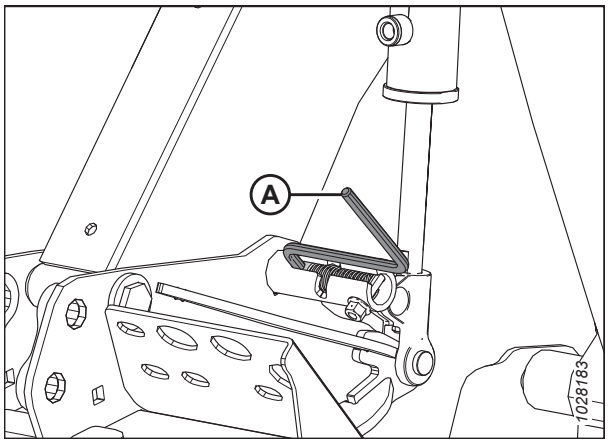

Figura 3.5: Apoios de segurança do molinete engatados – Braço central

Desengate do apoios de segurança do molinete

Desacople os apoios de segurança do molinete assim que concluir o trabalho em um molinete e plataforma elevados ou ao seu redor.

Braços externos do molinete

1. Eleve o molinete à altura máxima possível.

2. Mova o apoio de segurança do molinete (A) para o gancho (B) sob o braço do molinete. Repita no braço oposto.

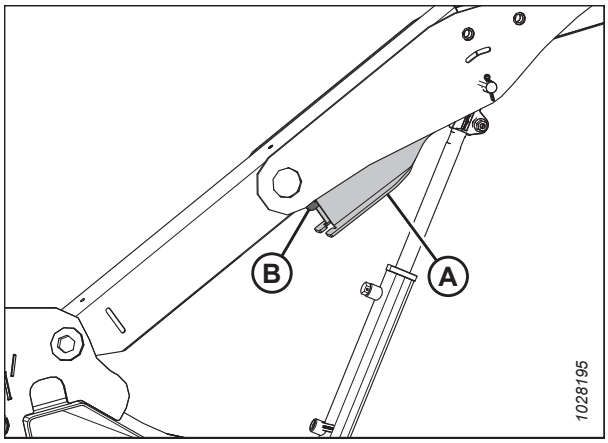

Figura 3.6: Apoios de segurança do molinete – Braço direito externo

Braço central do molinete

3. Mova a alavanca (A) para o lado externo e para dentro do orifício (B) para colocar o pino na posição destravada.

   NOTA:

   Para plataformas com três molinetes, a ilustração exibe o braço direito central. Braço esquerdo central está no lado oposto.

4. Em plataformas com molinetes triplos, repita o passo anterior no braço esquerdo central.

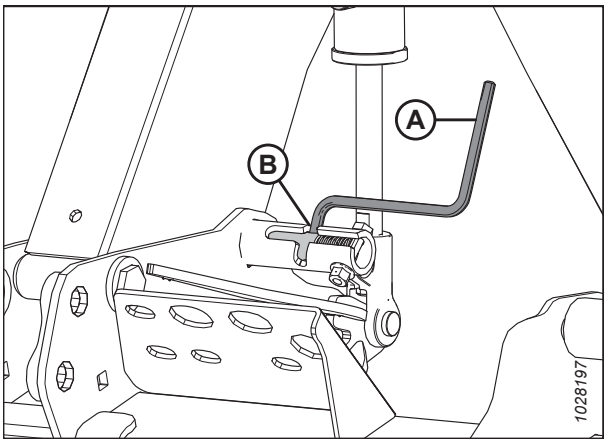

Figura 3.7: Apoios de segurança do molinete – Braço central

3.2.3 Tampas laterais da plataforma

Cada extremidade da plataforma tem uma tampa lateral dobradiça de polietileno instalada para proteger os componentes de acionamento importantes.

Abrir as tampas laterais da plataforma

Os componentes das proteções das tampas laterais da plataforma. Para acessar os componentes, será preciso abrir a tampa lateral.

1. Empurre a alavanca de liberação (B) usando o orifício de acesso (A) na parte traseira da tampa lateral para destravar a proteção.

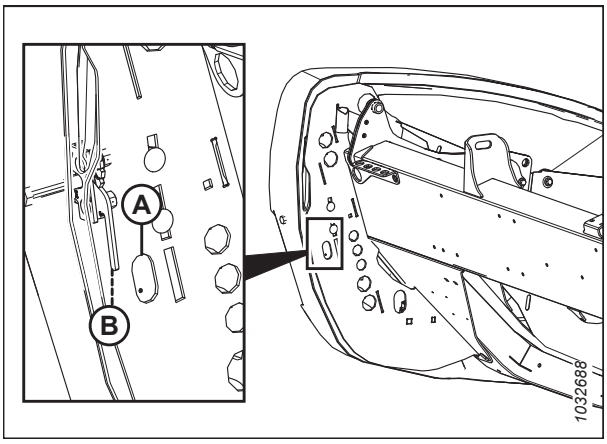

Figura 3.8: Tampa lateral esquerda da plataforma

2. Puxe a tampa lateral (A) para abrir.

   NOTA:

   A tampa lateral da plataforma é presa pela dobradiça (B) e abrirá na direção (C).

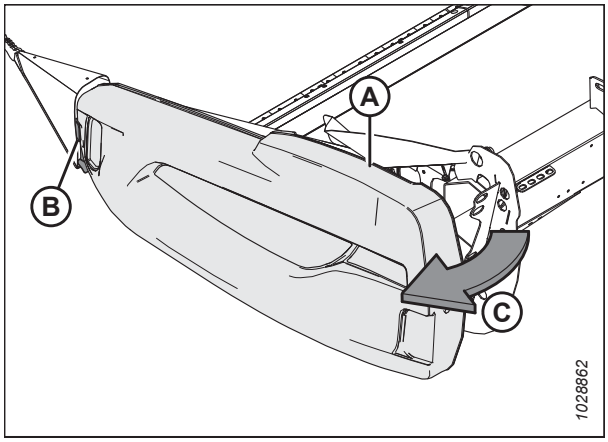

Figura 3.9: Tampa lateral esquerda da plataforma

3. Se for necessária uma folga adicional, puxe a tampa lateral da dobradiça (A) e gire-a em direção à parte traseira da plataforma.

4. Engate a trava de segurança (B) no braço da dobradiça (C) para fixar a proteção em posição totalmente aberta.

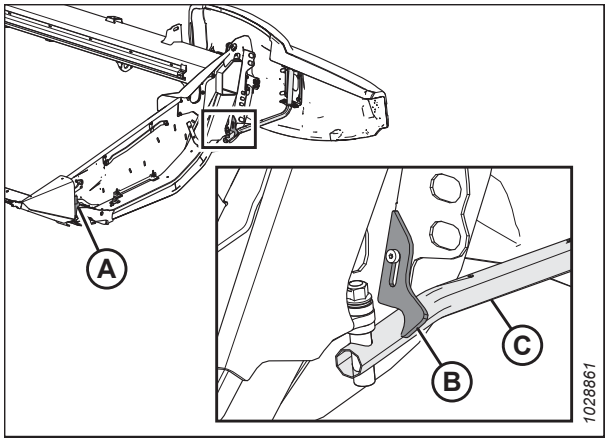

Figura 3.10: Tampa lateral esquerda da plataforma

Fechar as tampas laterais da plataforma

Os componentes das proteções das tampas laterais da plataforma. Após acessar os componentes, será preciso fechar a tampa lateral.

1. Se a tampa lateral estiver totalmente aberta e presa atrás da plataforma, desengate a trava (A) para permitir que a tampa lateral (B) se mova.

2. Gire a tampa lateral em direção ao lado dianteiro da plataforma.

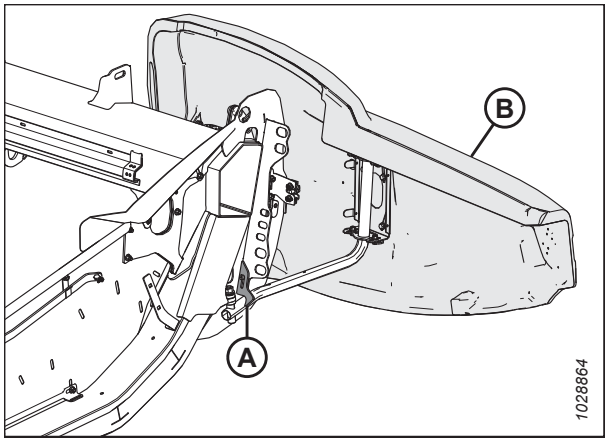

Figura 3.11: Tampa lateral esquerda da plataforma

3. Ao fechar a tampa lateral, certifique-se de que ela (A) não encoste na chapa lateral (B). Se forem necessários ajustes, consulte *Verificação e ajuste das tampas laterais da plataforma, página 49*.

   IMPORTANTE:

   A chapa lateral de alumínio será danificada se o peso da tampa de plástico ficar sobre ela.

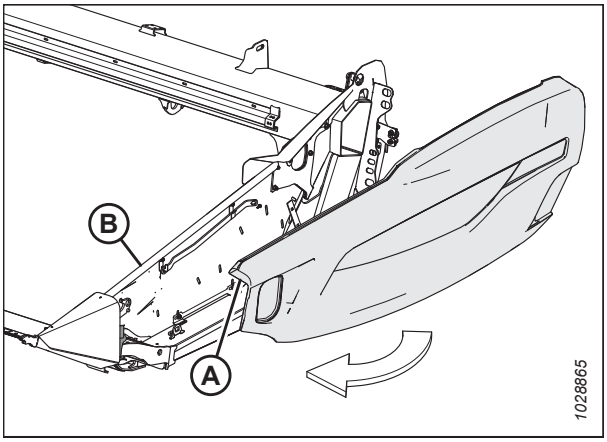

Figura 3.12: Tampa lateral esquerda da plataforma

4. Insira a parte frontal da tampa lateral atrás da aba da dobradiça (B) e no cone divisor.

5. Gire a tampa lateral da plataforma na direção (A), para a posição fechada. Engate o trinco de estágio duplo (C) com um empurrão firme.

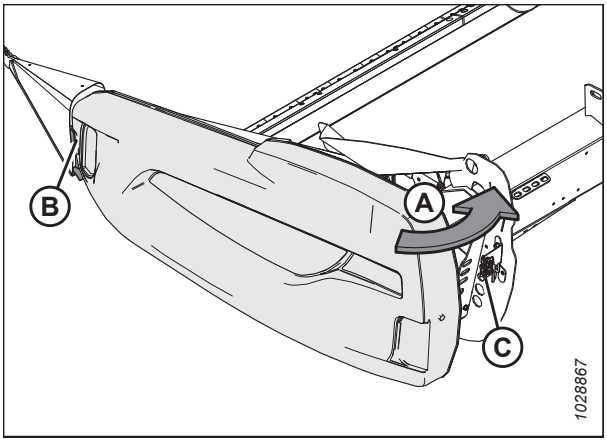

Figura 3.13: Tampa lateral esquerda da plataforma

IMPORTANTE:

Verifique se a tampa lateral está travada. Certifique-se de que o parafuso (A) está totalmente engatado no trinco de estágio duplo (B) para evitar que a tampa lateral se abra durante a operação da plataforma.

NOTA:

A tampa lateral está transparente na ilustração para poder exibir o trinco.

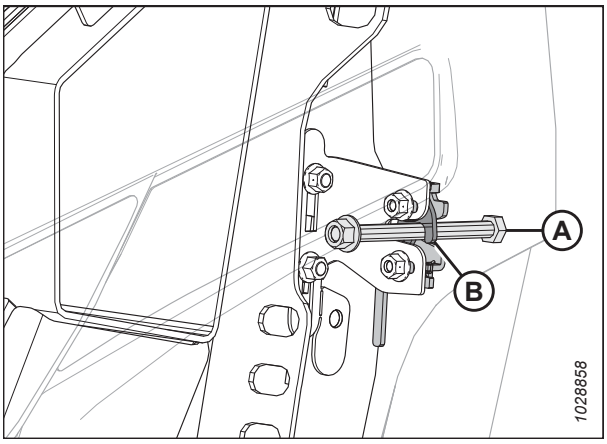

Figura 3.14: Trinco de estágio duplo

Verificação e ajuste das tampas laterais da plataforma

As tampas laterais da plataforma estão sujeitas a dilatação ou contração causadas por grandes variações de temperatura. A posição da tampa pode ser ajustada para compensar as alterações de dimensão.

IMPORTANTE:

Danos à chapa lateral de alumínio podem ocorrer se o peso da tampa de plástico ficar sobre ela.

1. Verifique se a folga (A) entre a tampa lateral (B) e a chapa lateral (C) é de 1–3 mm (0,04–0,12 pol.).

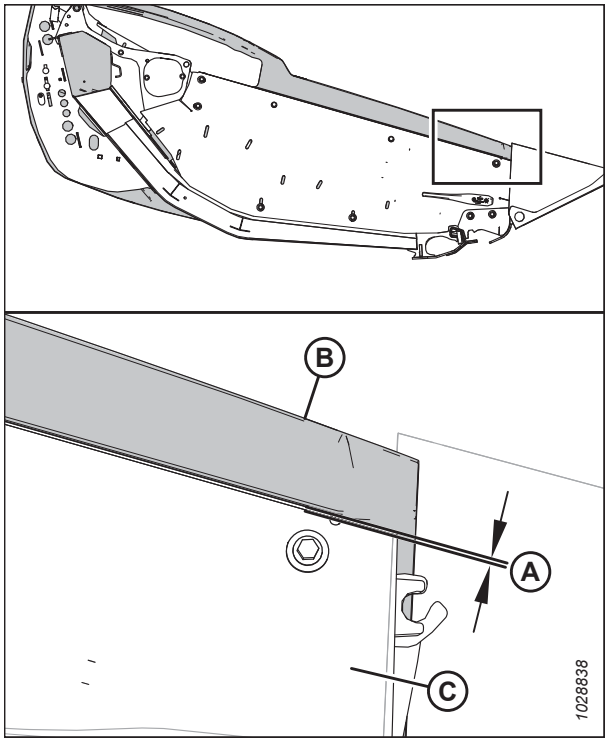

Figura 3.15: Folga entre tampa e chapa lateral da plataforma

2. Caso sejam necessários ajustes, ajuste o suporte de apoio (A) da seguinte maneira:
   a. Afrouxe os parafusos (B).
   b. Mova o suporte de apoio (A) para cima ou para baixo, conforme necessário para atingir a folga correta.
   c. Aperte novamente as ferragens.

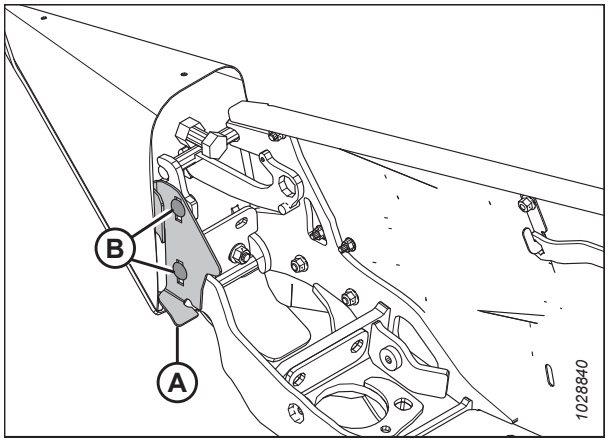

Figura 3.16: Suporte de apoio da tampa lateral da plataforma

3. Verifique se a folga (A) entre a dianteira da tampa lateral da plataforma e o suporte de apoio (B) é de 6–10 mm (1/4–3/8 pol.).

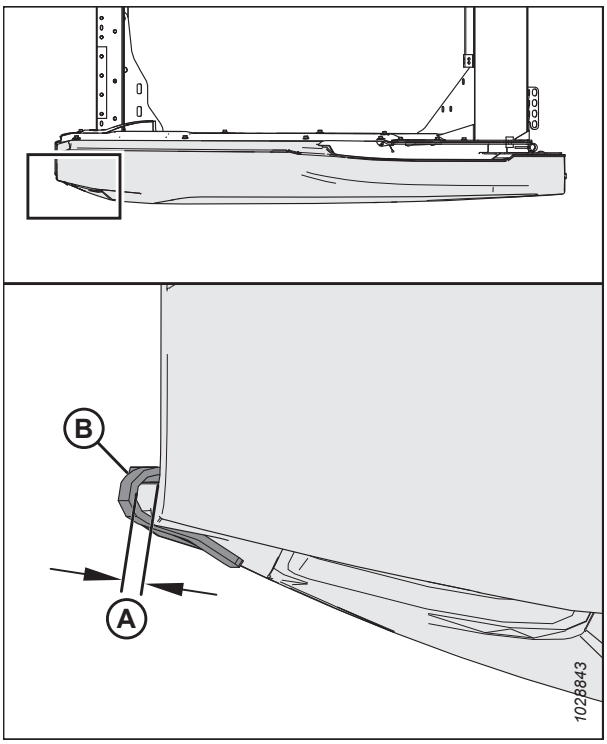

Figura 3.17: Folga entre tampa lateral e suporte de apoio da plataforma

4. Caso sejam necessários ajustes, ajuste a posição da dobradiça do braço (A) da seguinte maneira:

   a. Afrouxe quatro porcas (B).

   b. Deslize os suportes (C) e o braço da dobradiça (A) em avanço ou recuo, conforme necessário para atingir a folga correta.

   c. Aperte novamente as ferragens.

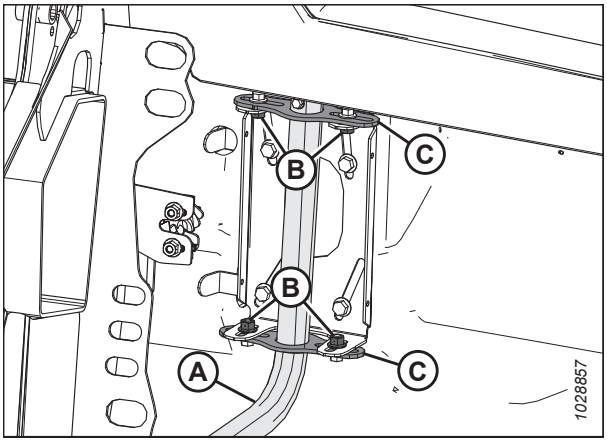

Figura 3.18: Tampa lateral esquerda da plataforma

IMPORTANTE:

Após fazer os ajustes, certifique-se de que o parafuso (A) está totalmente engatado no trinco de estágio duplo (B) para evitar que a tampa lateral se abra durante a operação.

NOTA:

A tampa lateral é exibida como transparente na ilustração.

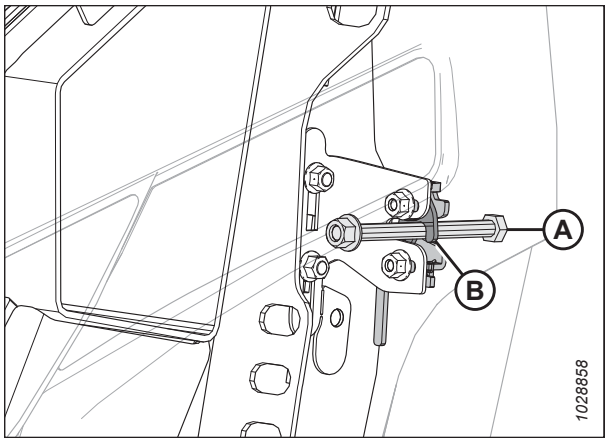

Figura 3.19: Trinco de estágio duplo

Remover as tampas laterais da plataforma

Para garantir que as tampas laterais sejam instaladas corretamente, siga o procedimento de instalação recomendado descrito aqui.

1. Abra totalmente a tampa lateral da plataforma. Para obter mais instruções, consulte *Abrir as tampas laterais da plataforma, página 47*.
2. Engate a trava (A) para evitar o movimento da tampa lateral.
3. Remova o parafuso autoatarraxante (B).
4. Deslize a tampa lateral para cima e remova-a do braço da dobradiça (C).
5. Afaste a tampa lateral da área de trabalho.

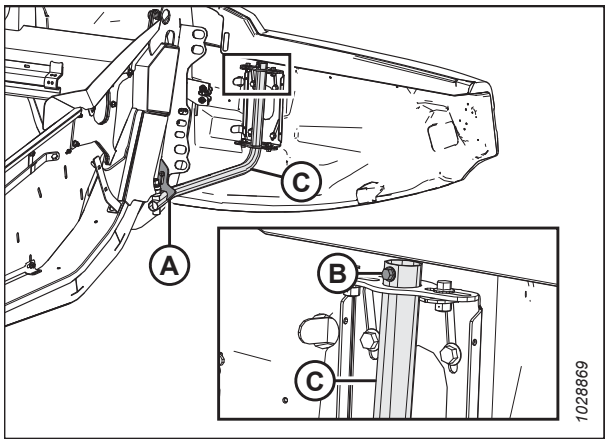

Figura 3.20: Tampa lateral esquerda da plataforma

Instalar as tampas laterais da plataforma

Para garantir que as tampas laterais sejam instaladas corretamente, siga o procedimento de instalação recomendado descrito aqui.

1. Direcione a tampa lateral para o braço da dobradiça (C) e, lentamente, deslize-a para baixo.
2. Instale o parafuso autoatarraxante (B).
3. Desengate a trava (A) para permitir o movimento da tampa lateral.
4. Feche a tampa lateral da plataforma. Para obter mais instruções, consulte *Fechar as tampas laterais da plataforma, página 48*.

   NOTA:

   As tampas laterais podem se expandir ou contrair quando submetidas a grandes mudanças de temperatura. A posição da tampa lateral da plataforma pode ser ajustada para compensar as alterações de dimensão. Para obter mais instruções, consulte *Verificação e ajuste das tampas laterais da plataforma, página 49*.

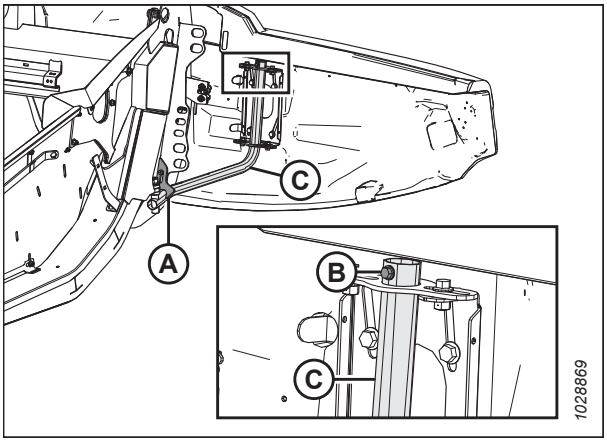

Figura 3.21: Tampa lateral esquerda da plataforma

3.2.4 Tampa do acionador do molinete

A tampa do acionamento do molinete protege os componentes de acionamento do molinete de sujeira e detritos.

Remoção da tampa do acionador do molinete

A tampa do acionamento do molinete protege os componentes de acionamento do molinete contra intempéries e detritos. A tampa de duas peças pode ser removida para acessar os componentes para manutenção.

PERIGO

Para evitar ferimentos ou risco de morte devido ao acionamento inesperado da máquina, sempre pare o motor e remova a chave da ignição antes de deixar o assento do operador por qualquer motivo.

1. Ligue o motor.
2. Ajuste o molinete totalmente para frente.
3. Abaixe a plataforma completamente.
4. Desligue o motor e remova a chave da ignição.

5. Gire o trinco de mola (A) para cima e por cima da placa traseira.

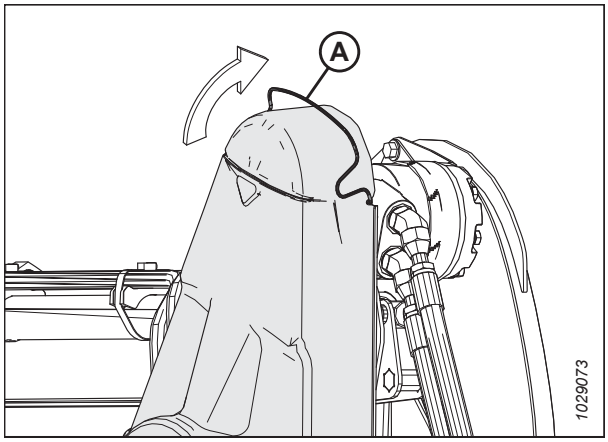

Figura 3.22: Tampa de acionamento superior

6. Remova o grampo da tampa superior (A) da tampa inferior nos locais sinalizados (B) e remova a tampa superior. Mantenha dois grampos engatados na tampa inferior.

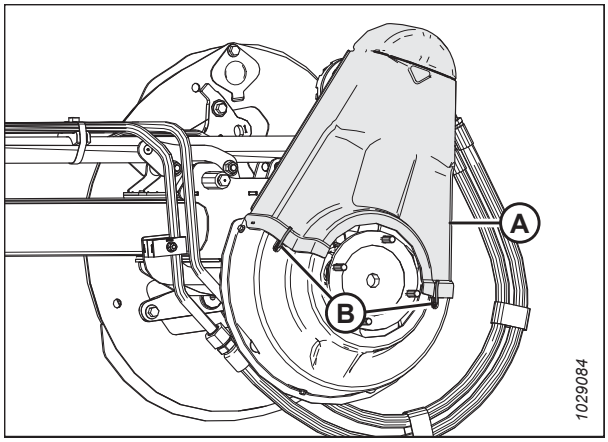

Figura 3.23: Tampa de acionamento superior

7. Se necessário, remova a tampa inferior (B) removendo três parafusos (A).

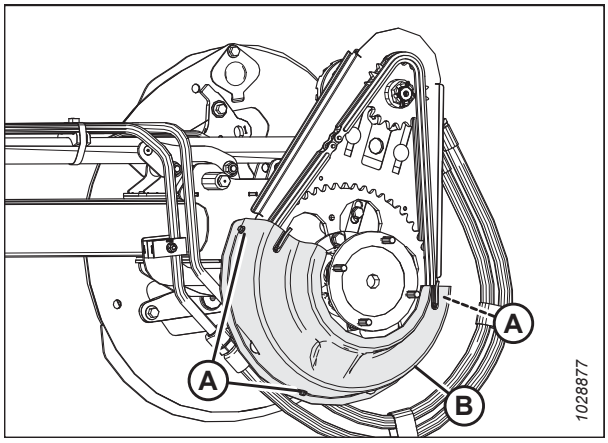

Figura 3.24: Tampa inferior de acionamento

Instalação da tampa do acionador do molinete

A tampa do acionamento do molinete protege os componentes de acionamento do molinete contra intempéries e detritos.

PERIGO

Para evitar ferimentos ou risco de morte devido ao acionamento inesperado da máquina, sempre pare o motor e remova a chave da ignição antes de deixar o assento do operador por qualquer motivo.

1. Desligue o motor e remova a chave da ignição.
2. Posicione a tampa inferior do acionamento (B) (se anteriormente removida) no acionador do molinete e fixe com três parafusos (A).

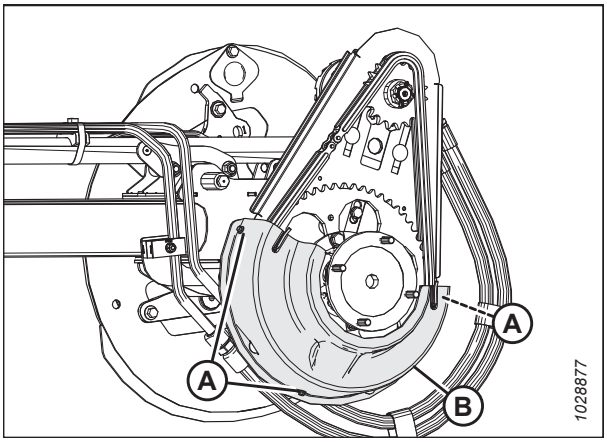

Figura 3.25: Tampa inferior de acionamento

3. Posicione a tampa superior (A) no acionador do molinete e fixe usando os dois grampos (B) na tampa inferior.

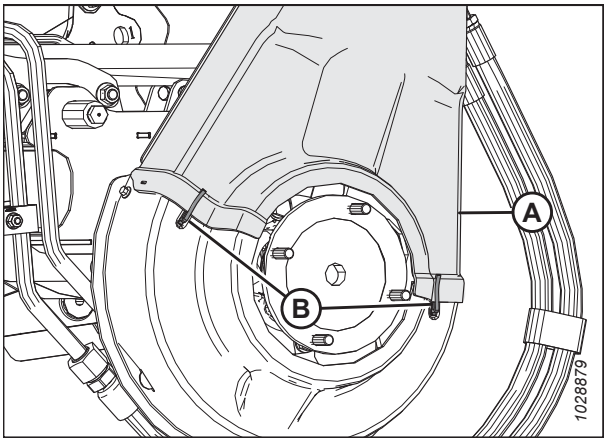

Figura 3.26: Tampa de acionamento superior

4. Gire o trinco da mola (A) para baixo para fixar a tampa superior ao acionador do molinete. Certifique-se de que o loop em formato de V (C) esteja apontando para baixo e que a extremidade da mola permaneça inserida no orifício da placa traseira (B) em ambos os lados do acionador do molinete.

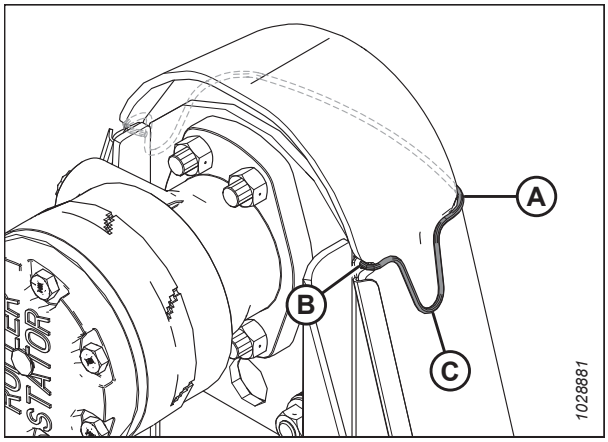

Figura 3.27: Acionamento do molinete

3.2.5 Tampa da articulação flexível

As tampas de plástico que são fixadas à estrutura da plataforma protegem o mecanismo de balanço das asas da plataforma do clima e de detritos.

Remova as tampas da articulação flexível do lado interno

Remova as tampas da articulação flexível para acessar o mecanismo de equilíbrio da asa da plataforma ou as linhas hidráulicas.

PERIGO

Para evitar ferimentos ou risco de morte devido ao acionamento inesperado da máquina, sempre pare o motor e remova a chave da ignição antes de deixar o assento do operador por qualquer motivo.

1. Abaixe a plataforma completamente.
2. Desligue o motor e remova a chave da ignição.
3. Remova o pino R (A) e o pino de segurança (B) que prendem a tampa da articulação flexível (C) ao tubo posterior.
4. Deslize a tampa de articulação flexível (C) do lado interno, em seguida, levante-a e a remova.

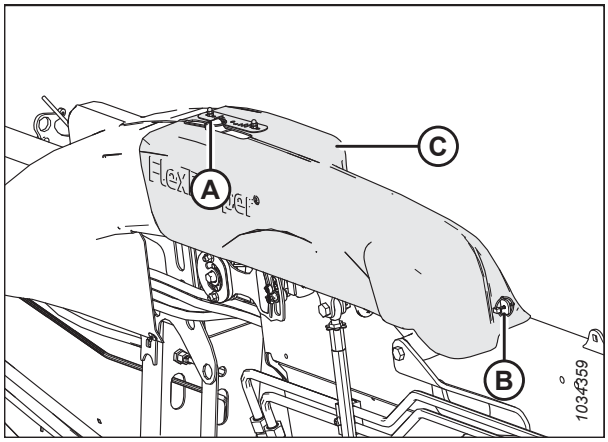

Figura 3.28: Tampa da articulação flexível do lado interno – lado esquerdo

Instale as tampas da articulação flexível do lado interno

As tampas da articulação flexível internas protegem o mecanismo de equilíbrio das asas da plataforma de detritos e do tempo. Elas estão fixadas na plataforma com pinos.

1. Abaixe a tampa da articulação flexível (A) sobre a articulação. Certifique-se de que os orifícios (B) estejam alinhados às abas (C) e (D).
2. Deslize a tampa da articulação flexível para o lado de fora, de modo que a aba (D) se estenda para além do orifício.

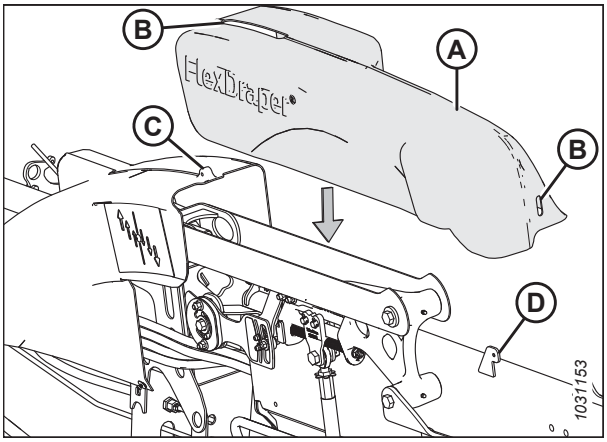

Figura 3.29: Tampa da articulação flexível do lado interno – lado esquerdo

3. Fixe a tampa da articulação flexível (C) com um pino (A) e um pino de segurança (B).

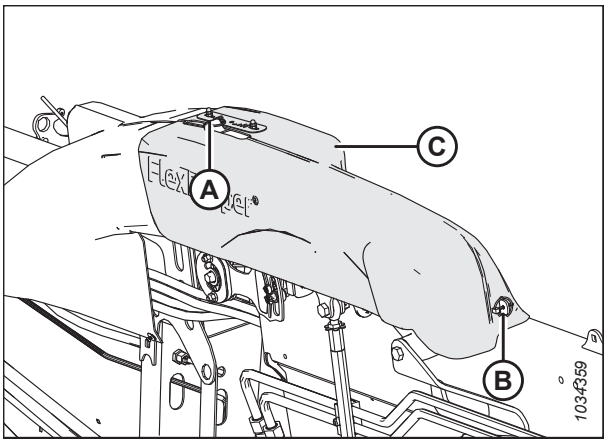

Figura 3.30: Tampa da articulação flexível do lado interno – lado esquerdo

Remova as tampas da articulação flexível do lado externo

Remova as tampas das conexões flexíveis para acessar o mecanismo de equilíbrio das aletas da plataformas ou as linhas hidráulicas.

1. **Plataformas FD245 e FD250:** Remova o parafuso (A) e a porca (não mostrada) que prendem a tampa (B) da conexão externa ao suporte (não mostrado).

2. **Plataformas FD245 e FD250:** Remova o pino (C). Remova a tampa levantando-a e sobre as saliências da estrutura (D).

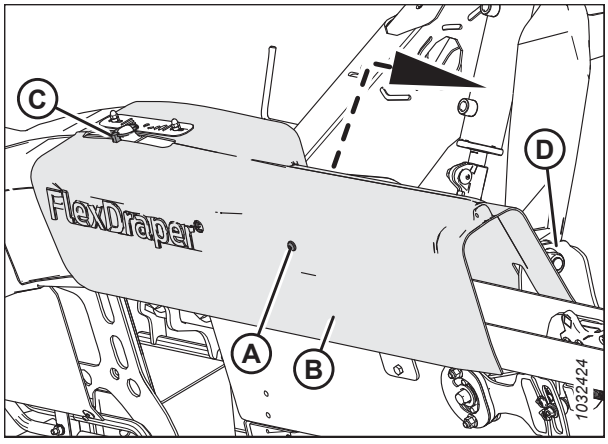

Figura 3.31: Tampa da conexão externa – Somente plataformas FD245 e FD250

3. Remova o parafuso (B), arruela (C), e porca (D) que prendem a frente da tampa da conexão esquerda ao suporte (A).

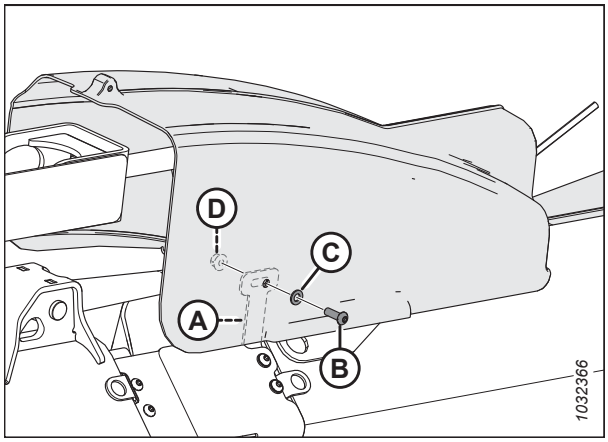

Figura 3.32: Tampa da articulação esquerda — dianteira da plataforma

NOTA:

Para remover os rebites de pressão, desaparafuse a cabeça do rebite (A) e aperte o fundo (B) do rebite para fora da saliência da braçadeira (C) da tampa traseira (D).

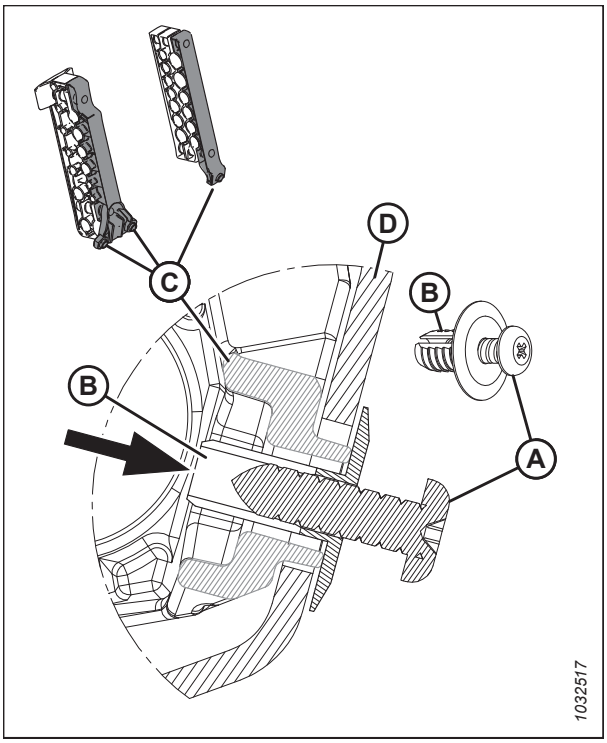

Figura 3.33: Rebites utilizados para acoplar as tampas

4. Remova o parafuso M8 Torx® (C) e a porca Nyloc (D) que prendem a tampa da braçadeira da mangueira.
5. Remova o parafuso (A) e então remova o rebite (B).

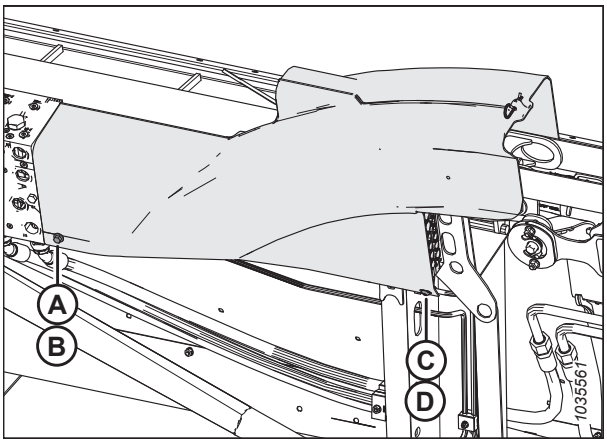

Figura 3.34: Tampa da articulação esquerda — Traseira da plataforma

6. Remova a tampa levantando-a e sobre a trava (A) da aleta, como mostrado.

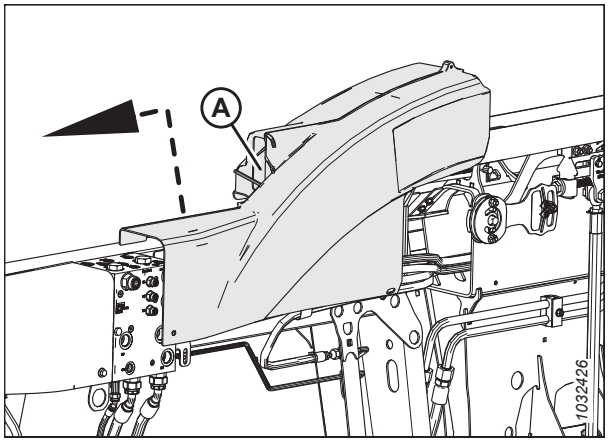

Figura 3.35: Tampa da articulação esquerda — traseira da plataforma

7. Remova o parafuso (B), a arruela chata (C) e a porca (D) que prendem a frente da tampa da conexão esquerda ao suporte (A).

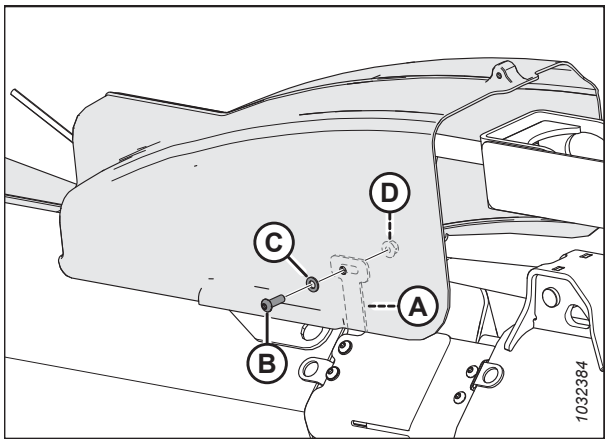

Figura 3.36: Tampa da articulação direita — dianteira da plataforma

8. Remova a porca Nyloc e o parafuso Torx® M8 (A) e parafuso Torx® M8 (B) que prendem a tampa às braçadeiras da mangueira.

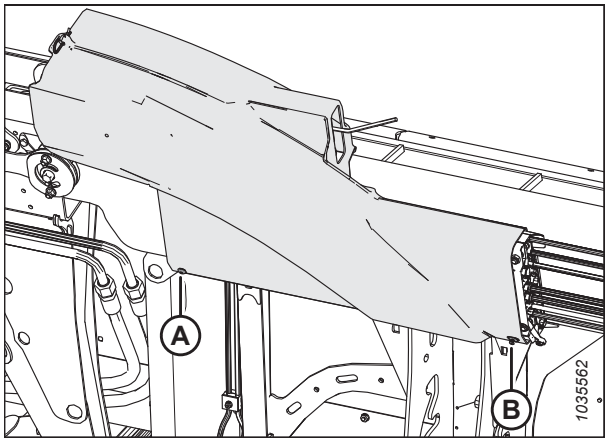

Figura 3.37: Tampa da articulação direita — Traseira da plataforma,

9. Remova a tampa levantando-a e sobre a trava (A) da asa, como mostrado.

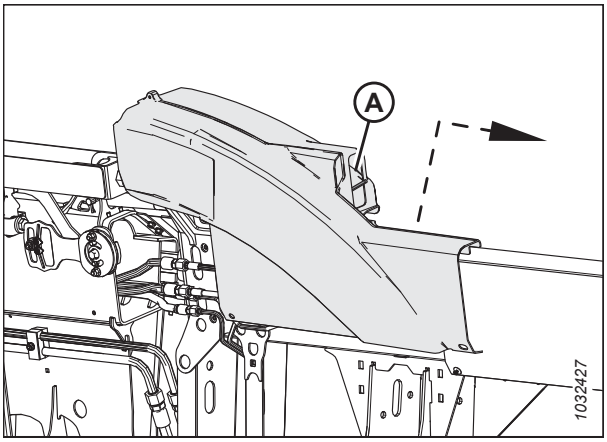

Figura 3.38: Tampa da articulação direita — traseira da plataforma

Instalação das tampas da articulação flexível do lado externo

As tampas da articulação flexível protegem o mecanismo de equilíbrio das asas da plataforma de detritos e do tempo.

1. Posicione a tampa da articulação externa esquerda de modo que o orifício (A) fique acima da trava da asa.

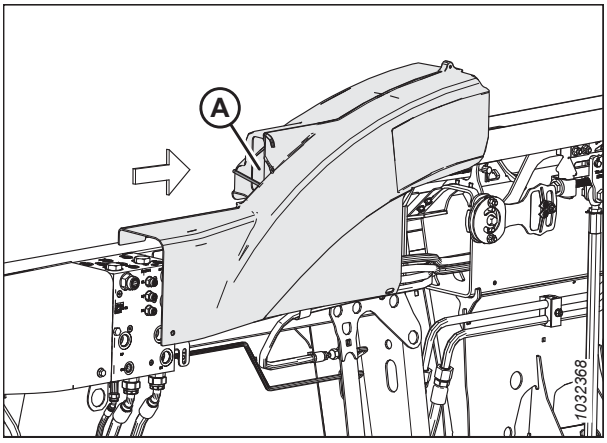

Figura 3.39: Tampa da articulação esquerda — traseira da plataforma

2. Coloque o encaixe na tampa atrás do suporte (A) no tubo traseiro e alinhe a extremidade, para que fique alinhada com o bloco (B).

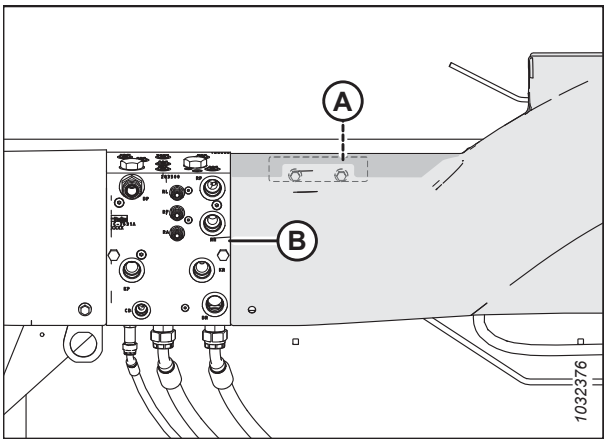

Figura 3.40: Tampa da articulação esquerda — traseira da plataforma

NOTA:

Para instalar os rebites de pressão (se estiver equipado), instale a tampa (A) sobre a saliência (B) da braçadeira, empurre a bainha (C) do rebite na saliência (B) da braçadeira e aparafuse a cabeça (D) do rebite até que sua outra ponta apareça.

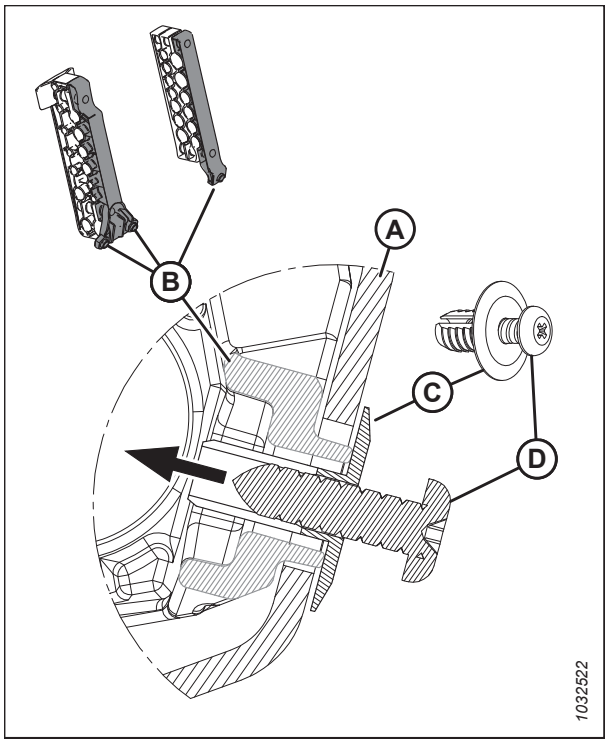

Figura 3.41: Rebites utilizados para acoplar as tampas

3. Prenda a tampa à braçadeira da mangueira usando um parafuso M8 Torx® (C) e porca Nyloc (D). Aperte a ferragem a um torque de 14 Nm (10 libras pés).
4. Insira o rebite completamente (A) no furo (B). Gire o parafuso até que a ponta apareça.

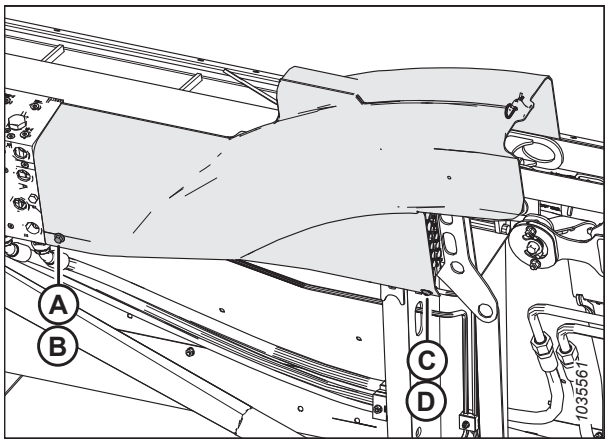

Figura 3.42: Tampa da articulação esquerda — Traseira da plataforma

5. **Plataformas FD245 e FD250:** No lado esquerdo da plataforma, coloque a tampa flexível externa (A) sobre a tampa flexível (B) e sobre as saliências da estrutura (C).

6. Prenda a tampa (A) ao suporte (não mostrado) usando um parafuso (D) e a porca (não mostrada). Ajuste o torque das porcas no parafuso (D) para 8 Nm (6 libras pés). Reinstale o pino (E).

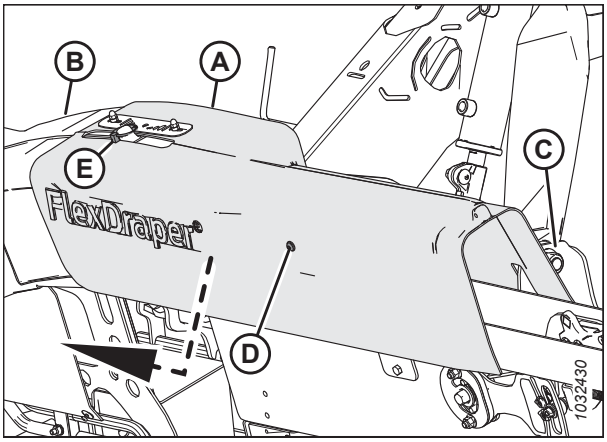

Figura 3.43: Tampa da conexão externa – Somente plataformas FD245 e FD250

7. Acople a parte frontal da tampa ao suporte (A) usando um parafuso soquete (B) M8 x 25 mm, uma arruela chata (C) e uma porca de travamento hexagonal central M8 (D). Aperte a ferragem a um torque de 8 Nm (6 libras pés).

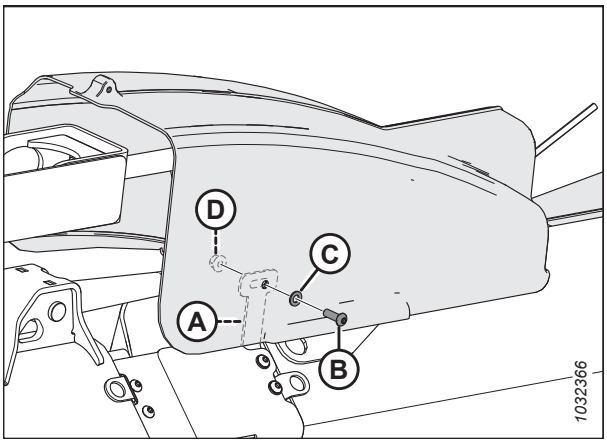

Figura 3.44: Tampa da articulação esquerda — dianteira da plataforma

8. Posicione a tampa da articulação externa direita de modo que o orifício (A) fique acima da trava da asa.

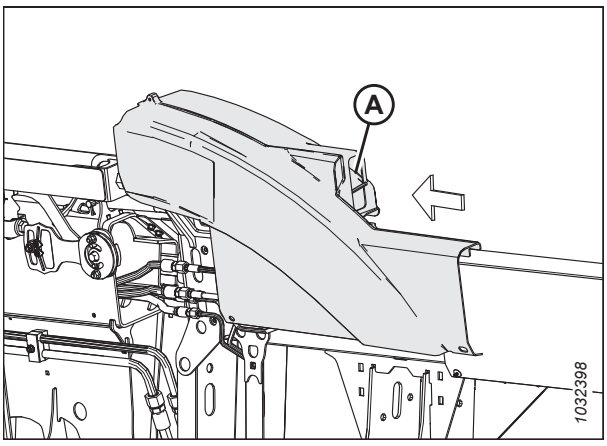

Figura 3.45: Tampa da articulação direita — traseira da plataforma

9. Fixe o encaixe na tampa atrás da braçadeira da mangueira (A) no tubo traseiro.

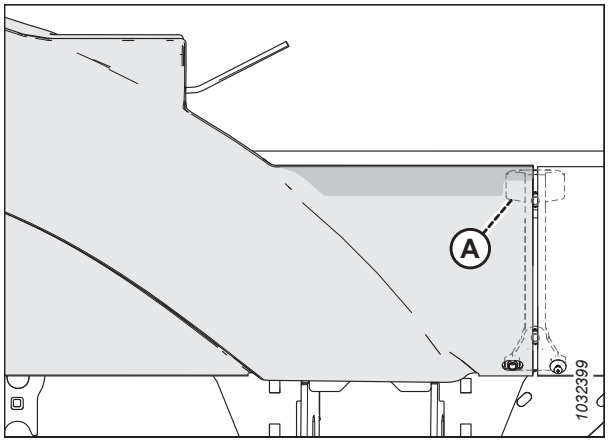

Figura 3.46: Tampa da articulação direita — traseira da plataforma

10. Prenda a tampa às braçadeiras da mangueira usando a porca Nyloc e o parafuso longo de cabeça truss Torx® M8-1,25 20 mm (A) e rebite de pressão (B) e o parafuso longo de cabeça truss Torx® M8-1,25 16 mm (A) (B).

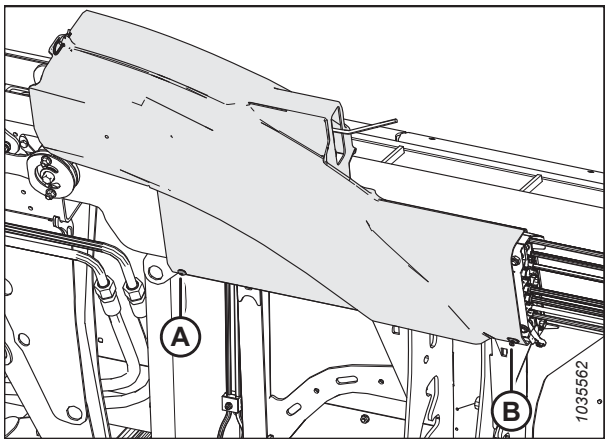

Figura 3.47: Tampa da articulação direita — Traseira da plataforma,

11. Acople a parte frontal da tampa ao suporte (A) usando um parafuso soquete (B) M8 x 25 mm, uma arruela chata (C) e uma porca de travamento hexagonal central M8 (D). Aperte a ferragem a um torque de 8 Nm (6 libras pés).

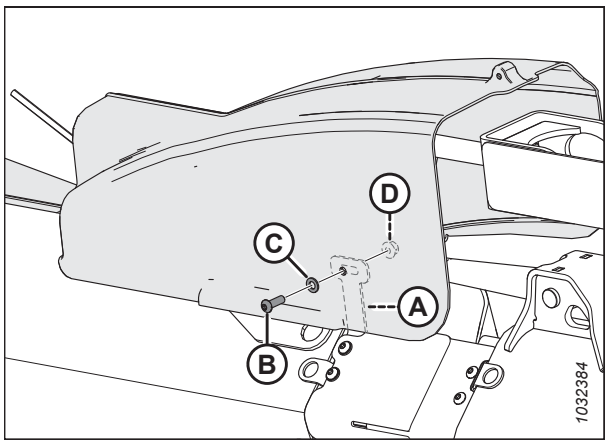

Figura 3.48: Tampa da articulação direita — dianteira da plataforma

3.2.6 Verificação diária de início de funcionamento

Realize essas verificações diariamente antes de tentar operar a máquina.

CUIDADO

- **Afaste os observadores da área. Mantenha as crianças longe do maquinário. Caminhe ao redor da máquina para ter certeza de que não há alguém sob, sobre, ou próximo dela.**
- **Use roupa ajustada ao corpo e sapatos protetores equipados com solas antiderrapantes.**
- **Remova objetos potencialmente perigosos da máquina e da área ao seu redor.**
- **Leve com você alguma roupa protetora e dispositivos pessoais de segurança que possam ser necessários ao longo do dia. NÃO se arrisque. Os dispositivos de segurança pessoais que podem ser necessários incluem capacete, óculos protetores, luvas grossas, respirador ou máscara filtradora, ou de equipamento para tempo úmido.**

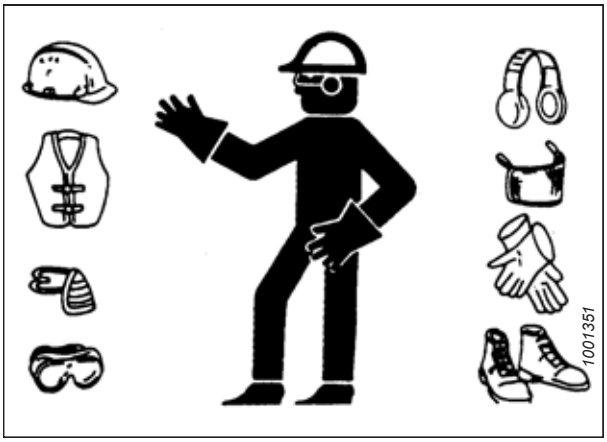

Figura 3.49: Equipamentos de segurança

- **Proteja-se contra ruídos. Use um dispositivo de proteção auricular adequado, como abafadores de ruído ou tampões de ouvido para se proteger contra ruídos altos desagradáveis ou desconfortáveis.**

Realize as seguintes verificações antes de ligar a máquina.

1. Verifique se a máquina apresenta vazamentos, peças que estejam danificadas, faltando ou que não estejam funcionando.

IMPORTANTE:

Use o procedimento correto ao verificar vazamentos de fluidos pressurizados. Para obter mais instruções, consulte *4.2.5 Verificação das mangueiras e tubulações hidráulicas, página 496*.

2. Limpe todas as luzes e refletores da máquina.
3. Execute toda a manutenção diária. Para obter mais instruções, consulte *4.2.1 Registro/cronograma de manutenção, página 490*.

3.3 Período de amaciamento

Durante as primeiras 50 horas de operação, será necessário atenção extra a alguns sistemas da plataforma. Siga este procedimento para garantir a vida útil da plataforma.

NOTA:

Até que você se familiarize com o som e sinta sua nova plataforma, fique super alerta e atento.

PERIGO

Antes de investigar um som incomum ou tentar corrigir um problema, desligue o motor e remova a chave da ignição.

Depois de fixar a plataforma à colheitadeira pela primeira vez, siga estes passos:

1. Opere a máquina com os molinetes, as esteiras e as navalhas funcionando lentamente por cinco minutos. Observe e escute, **DO ASSENTO DO OPERADOR**, as peças interferentes e de conexão.

NOTA:

Os molinetes e as esteiras laterais não funcionarão até que o óleo hidráulico preencha as tubulações.

2. Consulte *4.2.2 Inspeções de amaciamento, página 494* e execute todas as tarefas especificadas.

3.4 Desligar a colheitadeira

Antes de se ausentar do assento do operador por qualquer motivo, desligue a colheitadeira.

PERIGO

Para evitar ferimentos ou risco de morte devido ao acionamento inesperado da máquina, sempre pare o motor e remova a chave da ignição antes de deixar o assento do operador por qualquer motivo.

Para desligar a colheitadeira, faça o seguinte:

1. Estacione no nível do solo, se possível.
2. Abaixe a plataforma completamente.
3. Coloque todos os controles em NEUTRO ou ESTACIONAR.
4. Desengate o acionador da plataforma.
5. Abaixe e retraia totalmente o molinete.
6. Desligue o motor e remova a chave da ignição.
7. Aguarde ate a máquina parar de se mover.

3.5 Controles de cabine

A plataforma é controlada na cabine da colheitadeira .

ADVERTÊNCIA

Certifique-se de que qualquer pessoa esteja afastada da máquina antes de ligar o motor ou engatar quaisquer acionadores da plataforma.

Para obter mais instruções, consulte seu manual do operador da colheitadeira para identificação dos seguintes controles do interior da cabine:

- Controle de engate/desengate da plataforma
- Altura da plataforma
- Ângulo da plataforma
- Velocidade no solo
- Velocidade do molinete
- Altura do molinete
- Posição avanço-recuo do molinete

3.6 Acoplamento/Desacoplamento da plataforma

Este capítulo inclui instruções para configurar, acoplar, e desacoplar a plataforma.

Colheitadeira	Consulte a
Colheitadeiras AGCO (Challenger®, Gleaner, e Massey Ferguson®)	*3.6.1 Colheitadeiras Challenger®, Gleaner e Massey Ferguson®, página 69*
Séries AGCO IDEAL™	*3.6.2 Colheitadeiras série IDEAL™, página 77*
Case Séries IH 7010/8010, 120, 130, 230, 240, 250	*3.6.3 Colheitadeiras Case IH, página 81*
CLAAS séries 500/600/700 (incluindo séries R), séries 7000/8000 e Tucano	*3.6.4 Colheitadeiras CLAAS, página 88*
John Deere Séries 60, 70, S e T	*3.6.5 Colheitadeiras John Deere, página 97*
New Holland CR, CX	*3.6.6 Colheitadeiras New Holland, página 105*

NOTA:

Garanta que as funções aplicáveis (ou seja, o controle automático de altura da plataforma [AHHC], opção plataforma de esteiras, opção união central hidráulica, molinete de acionamento hidráulico) estejam habilitadas na colheitadeira e no computador da colheitadeira. Deixar de fazê-lo poderá resultar na operação inadequada da plataforma.

3.6.1 Colheitadeiras Challenger®, Gleaner e Massey Ferguson®

Para acoplar ou desacoplar a plataforma de uma colheitadeira Challenger®, Gleaner ou Massey Ferguson®, siga o procedimento adequado nesta seção.

Acoplamento da plataforma às colheitadeiras AGCO Challenger, Gleaner ou Massey Ferguson

Cada modelo de colheitadeira possui instruções específicas sobre como acoplá-lo à plataforma.

PERIGO

Para evitar ferimentos ou risco de morte devido ao acionamento inesperado da máquina, sempre pare o motor e remova a chave da ignição antes de deixar o assento do operador por qualquer motivo.

1. Desligue o motor e remova a chave da ignição.
2. Use a alavanca de trava (B) para retrair as luvas (A) na base do alimentador.

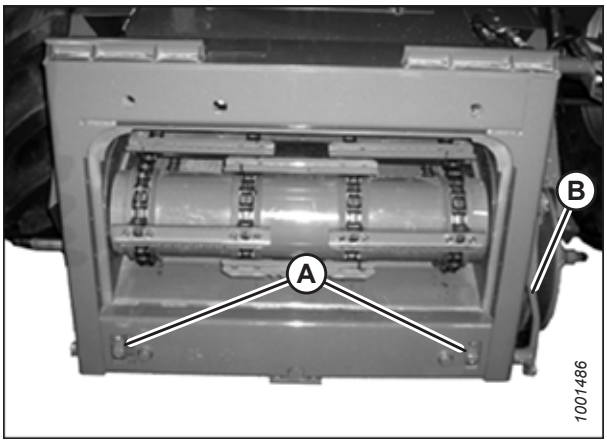

Figura 3.50: Alimentador grupo AGCO

PERIGO

Nunca ligue nem movimente a máquina até que tenha certeza de que todos os observadores deixaram a área.

3. Dê partida no motor e aproxime lentamente da plataforma até que o alimentador esteja diretamente sob a travessa superior do módulo de flutuação (A) e os pinos de alinhamento (C) (consulte a Figura *3.52, página 70*) no alimentador estejam alinhados com os furos (B) na estrutura do módulo de flutuação.

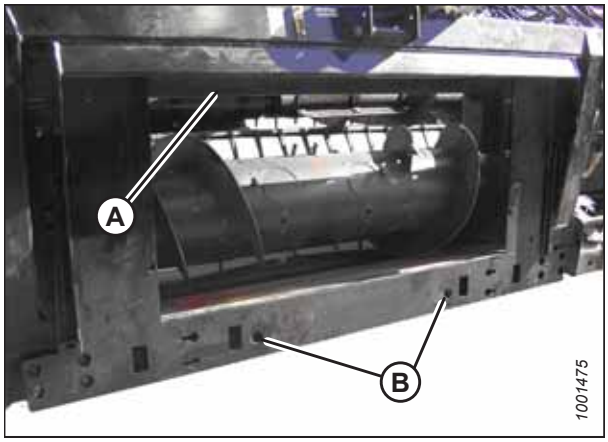

Figura 3.51: Módulo de flutuação

NOTA:

O alimentador da sua colheitadeira pode não ser exatamente como mostrado.

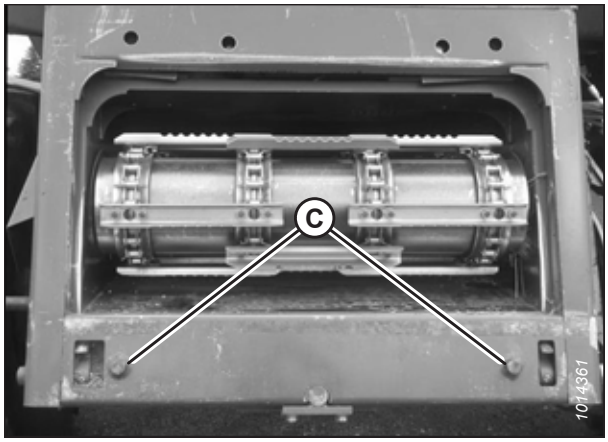

Figura 3.52: Pinos de alinhamento do Grupo AGCO

4. Eleve o alimentador ligeiramente para içar a plataforma, garantindo que o assento do alimentador (A) esteja adequadamente encaixado na estrutura do módulo de flutuação.

5. Desligue o motor e remova a chave da ignição.



Figura 3.53: Módulo de flutuação e alimentador

6. Use a alavanca de trava (B) para encaixar as luvas (A) no módulo de flutuação.

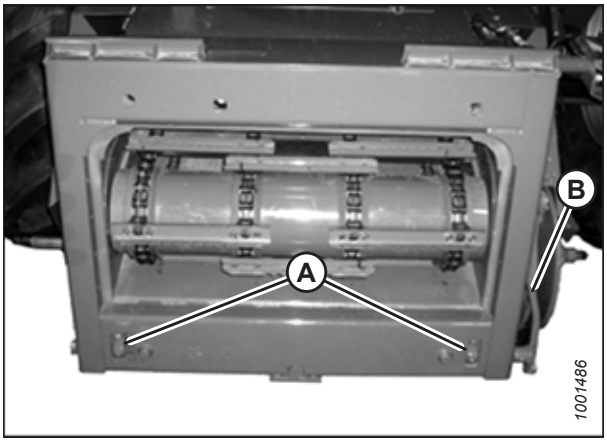

Figura 3.54: Alimentador grupo AGCO

PERIGO

Nunca ligue nem movimente a máquina até que tenha certeza de que todos os observadores deixaram a área.

7. Ligue o motor. Para obter instruções, consulte o manual do operador da colheitadeira.

8. Abaixe a plataforma completamente.

NOTA:

O módulo de flutuação está equipado com um multiacoplador que se conecta à colheitadeira. Se a colheitadeira estiver equipada com conectores individuais, um kit multiacoplador (conector de ponto único) deve ser instalado. Consulte a Tabela *3.1, página 71* para obter uma lista de kits e instruções de instalação que estão disponíveis no concessionário da sua colheitadeira.

Table 3.1 Kits multiacopladores

Colheitadeira	Número do kit AGCO
Challenger®	71530662
Gleaner Séries R/S	71414706
Massey Ferguson®	71411594

9. Desencaixe as travas de flutuação puxando cada alavanca de trava do flutuador (A) para longe do módulo de flutuação e configure-as na posição destravada (B).

   NOTA:

   A imagem à direita ilustra o lado direito da plataforma. Trava da flutuação no lado oposto esquerdo da plataforma.

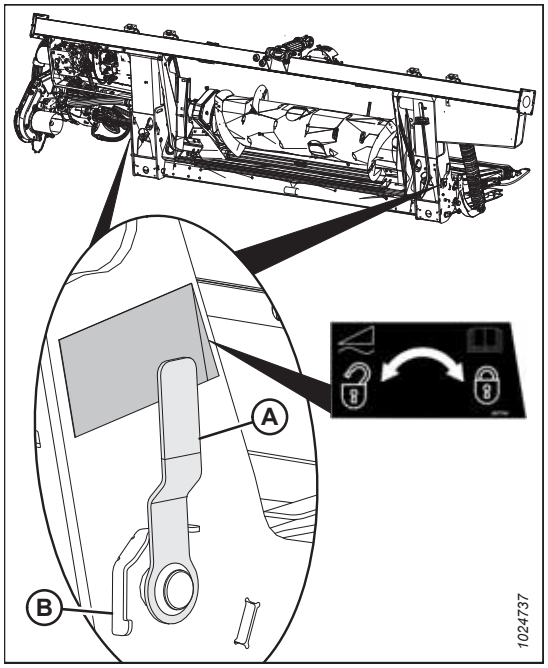

Figura 3.55: Alavanca de trava da flutuação

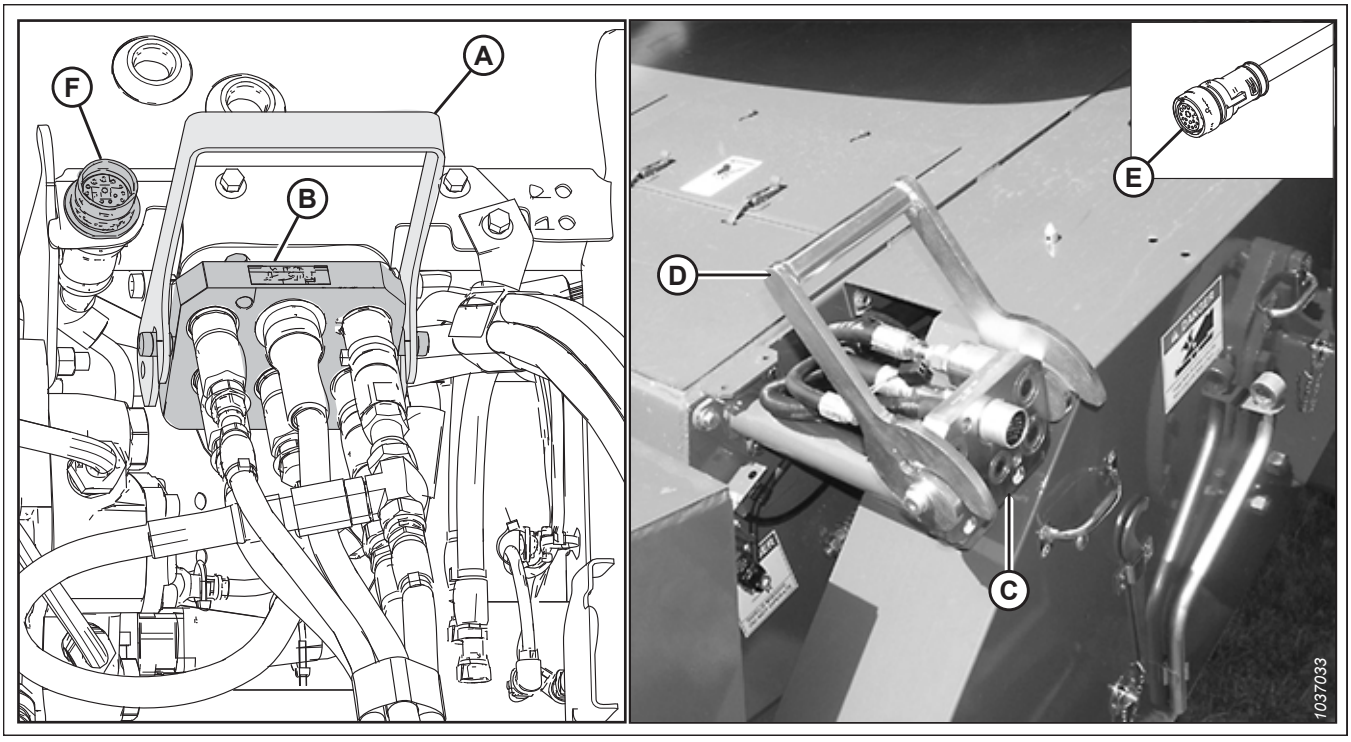

Figura 3.56: Multiacoplador elétrico e hidráulico

10. Levante a alavanca (A) para liberar o multiacoplador (B) do módulo de flutuação.

11. Levante o manípulo (D) na colheitadeira para a posição totalmente aberta e limpe as superfícies de contato do multiacoplador (B) e do receptáculo (C).

12. Posicione o multiacoplador (B) no receptáculo da colheitadeira (C) e puxe o manípulo (D) a fim de encaixar o multiacoplador no receptáculo.

13. Pegue o conector do kit de controle da cabine C81A (E) do local de armazenamento na colheitadeira e conecte-o ao C81B (F) no módulo de flutuação. Gire o colar no conector para travá-lo no lugar.

14. Separe a corrente de segurança (C) do suporte do braço (B).

15. Puxe o colar do eixo de transmissão (A) para trás a fim de liberar o eixo de transmissão do suporte de apoio. Remova o cardan do suporte de apoio.

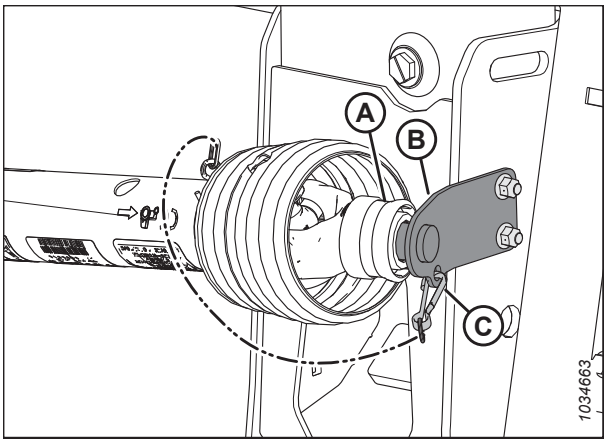

Figura 3.57: Eixo de transmissão na posição de armazenamento - Eixo de transmissão MD nºB7038 ou MD nºB7039

16. Puxe o colar (A) para trás na extremidade do cardan. Empurre o cardan sobre o eixo de saída da colheitadeira (B) até que o colar trave.

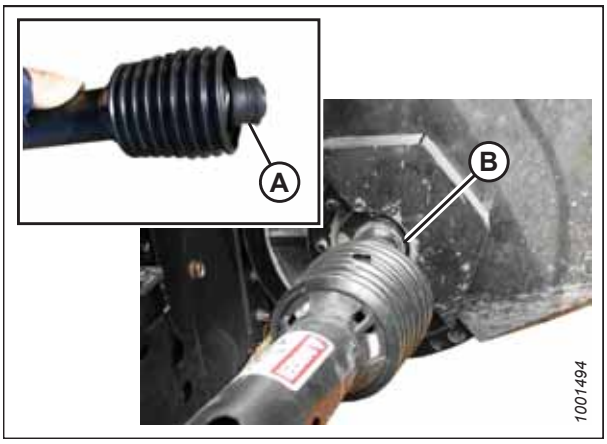

Figura 3.58: Eixo de transmissão

Separação da plataforma da colheitadeira Challenger®, Gleaner ou Massey Ferguson®

Cada modelo de colheitadeira possui instruções específicas sobre como desacoplá-lo da plataforma.

PERIGO

Para evitar ferimentos corporais ou morte por acionamento inesperado ou queda da máquina suspensa, sempre desligue o motor, remova a chave, e engate os apoios de segurança antes de entrar embaixo da plataforma por qualquer motivo.

1. Escolha uma área nivelada e posicione a plataforma ligeiramente acima do solo.

2. Desligue o motor e remova a chave da ignição.

   IMPORTANTE:

   Se as rodas para transporte estiverem instaladas, a plataforma poderá ser separada no modo transporte ou no modo campo. Se desconectar com as rodas no modo de trabalho, configure as rodas para o armazenamento ou posição de trabalho mais alta, caso contrário, a plataforma pode inclinar para a frente, tornando a reconexão difícil. Para obter mais instruções, consulte *Ajuste das rodas de transporte EasyMove™, página 186*.

   IMPORTANTE:

   Se as rodas estabilizadoras estiverem instaladas, configure as rodas para o armazenamento ou posição de trabalho mais alta, caso contrário, a plataforma pode inclinar para a frente, tornando a reconexão difícil. Para obter mais instruções, consulte *Ajustando as rodas estabilizadoras, página 185*.

3. Encaixe as travas do flutuador puxando cada alavanca de travamento do flutuador (A) para longe do módulo de flutuação e configure na posição destravada (B).

   NOTA:

   A imagem à direita ilustra o lado direito da plataforma. Trava da flutuação no lado oposto esquerdo da plataforma.

4. Desconecte o eixo de transmissão (A) do eixo de saída da colheitadeira (B).

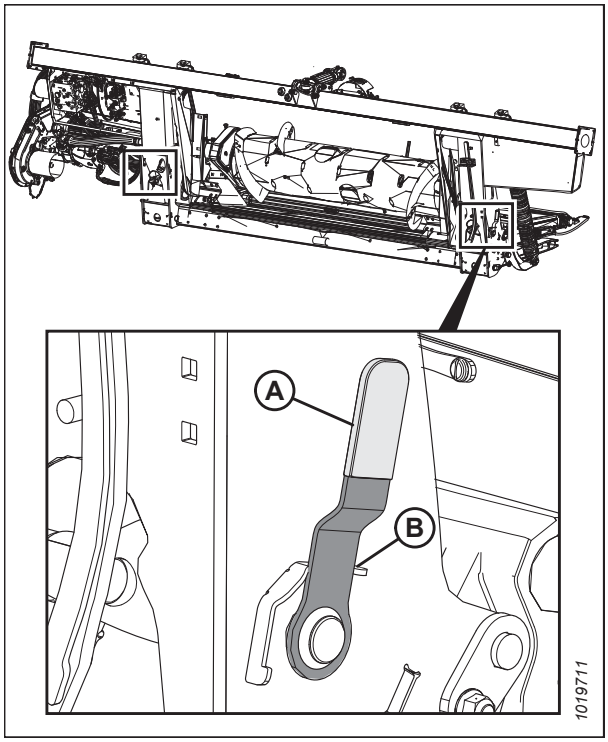

Figura 3.59: Alavanca de travamento do flutuador - lado direito mostrado em detalhes, lado esquerdo oposto

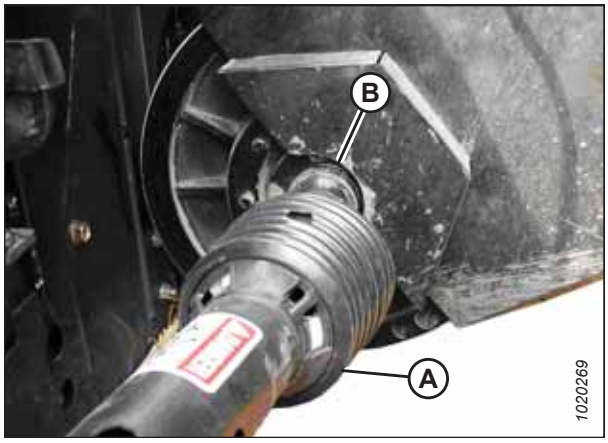

Figura 3.60: Eixo de transmissão

5. Armazene o eixo de transmissão no suporte de apoio do eixo de transmissão (B) puxando o colar para trás (A) sobre o eixo de transmissão e encaixando-o sobre o corpo do suporte de apoio e liberando o colar para que ele trave no local.
6. Prenda a corrente de segurança do eixo de transmissão (C) ao suporte (B).

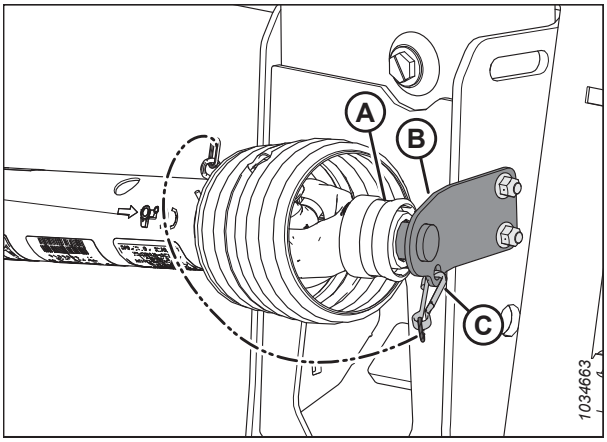

Figura 3.61: Armazenamento do eixo de transmissão

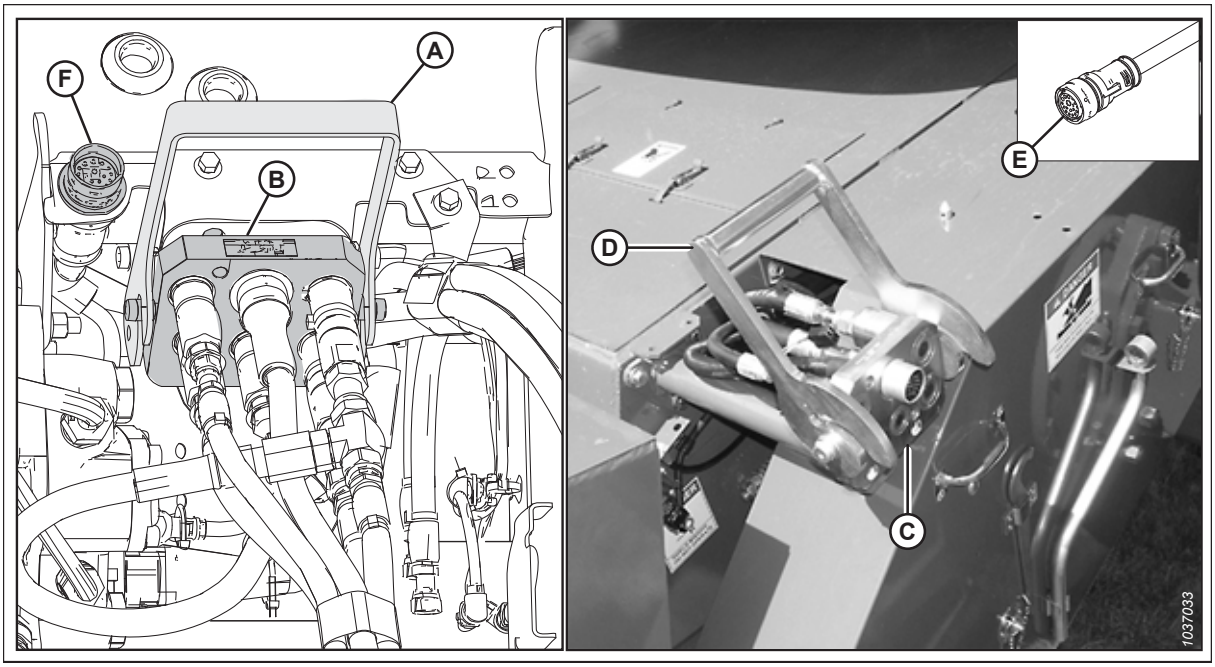

Figura 3.62: Multiacoplador elétrico e hidráulico

7. Gire o colar para liberar o conector de controle do kit de cabine do receptáculo C81B (F) e retorne o conector (E) a um local de armazenamento na colheitadeira.
8. Levante o manípulo (D) para a posição totalmente aberta para liberar o multiacoplador do receptáculo (C) na colheitadeira.
9. Levante a alavanca (A) no módulo de flutuação e coloque o multiacoplador (B) no receptáculo do módulo de flutuação.
10. Abaixe a alavanca (A) para travar o multiacoplador (B).

11. Use a alavanca de trava (B) para retrair as luvas (A) na base do alimentador.

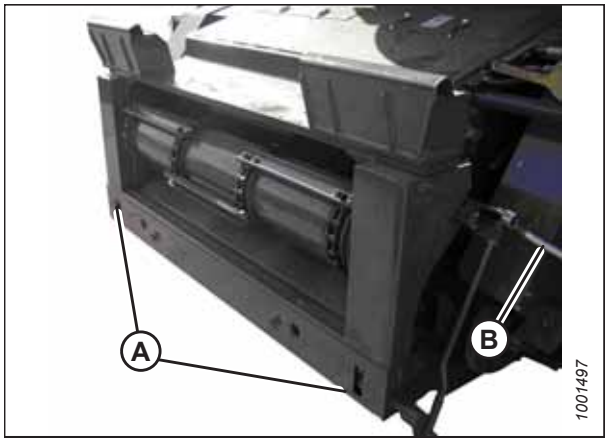

Figura 3.63: Challenger® e Massey Ferguson®

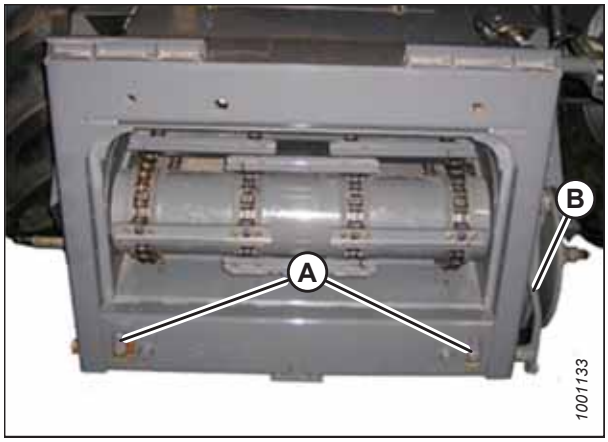

Figura 3.64: Gleaner Séries R e S

12. Abaixe o alimentador até que o assento (A) desencaixe e libere o suporte do módulo de flutuação (B).

13. Afaste a colheitadeira lentamente do módulo de flutuação.

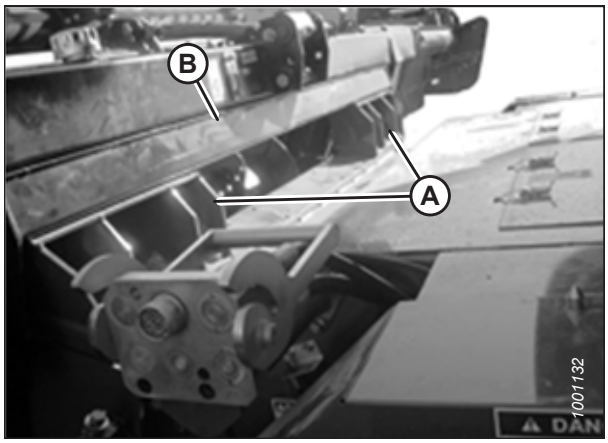

Figura 3.65: Módulo de flutuação na colheitadeira

3.6.2 Colheitadeiras série IDEAL™

Para acoplar ou desacoplar a plataforma de uma colheitadeira IDEAL™, siga o procedimento adequado nesta seção.

Fixação da plataforma à colheitadeira da série IDEAL™

Cada modelo de colheitadeira possui instruções específicas sobre como acoplá-lo à plataforma.

PERIGO

Para evitar ferimentos ou risco de morte devido ao acionamento inesperado da máquina, sempre pare o motor e remova a chave da ignição antes de deixar o assento do operador por qualquer motivo.

1. Desligue o motor e remova a chave da ignição.
2. Puxe a alavanca (A) para cima de modo a retrair os pinos (B) na parte inferior esquerda e direita do alimentador.
3. Ligue o motor. Para obter instruções, consulte o manual do operador da colheitadeira.

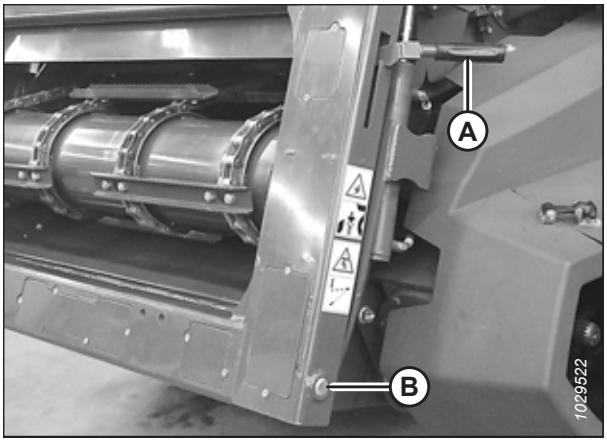

Figura 3.66: Alimentador

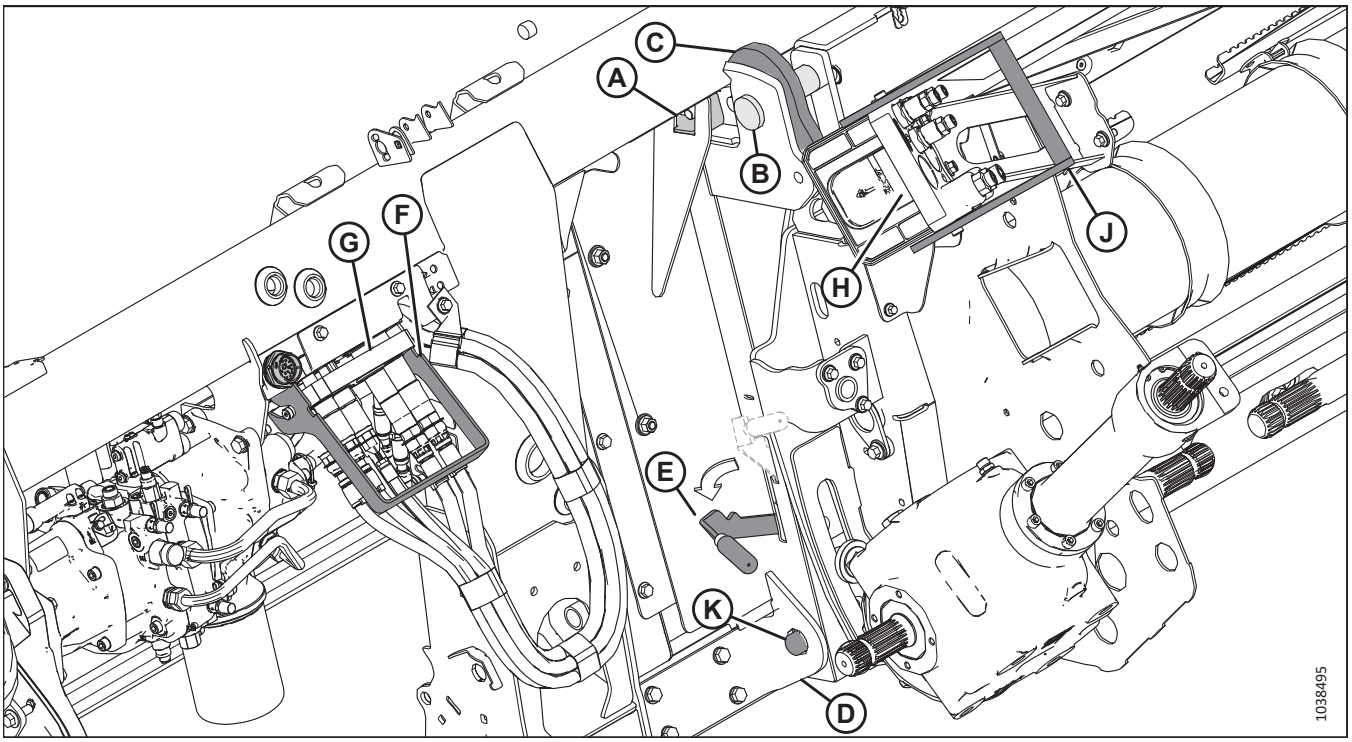

Figura 3.67: Módulo de flutuação

4. Conduza a colheitadeira lentamente em direção à plataforma até que o alimentador esteja diretamente embaixo da barra superior (A) e os pinos (B) estejam sob os ganchos (C) na máscara.

5. Levante o alimentador até que a barra superior da máscara (A) esteja totalmente apoiada no alimentador. Levante a plataforma ligeiramente acima do solo.

   IMPORTANTE:

   O peso total da plataforma deve estar sobre o alimentador, **NÃO** sobre os pinos (B).

6. Posicione a parte inferior do alimentador de modo que os pinos de travamento (K) estejam alinhados aos orifícios do suporte (D).

7. Empurre a alavanca (E) para baixo para estender os pinos de travamento (K) de modo que se engatem no suporte (D).

8. Abaixe o manípulo (F) para liberar o multiacoplador (G) da plataforma.

9. Abra a tampa do receptáculo da colheitadeira (H).

10. Empurre o manípulo (J) para a posição totalmente aberta.

11. Limpe as superfícies de contato do multiacoplador e do receptáculo, se necessário.

12. Posicione o acoplador (G) no receptáculo da colheitadeira (H) e puxe o manípulo (J) para encaixar completamente o multiacoplador no receptáculo.

13. Separe a corrente de segurança (C) do suporte do braço (B).

14. Puxe o colar do eixo de transmissão (A) para trás a fim de liberar o eixo de transmissão do suporte de apoio. Remova o cardan do suporte de apoio.

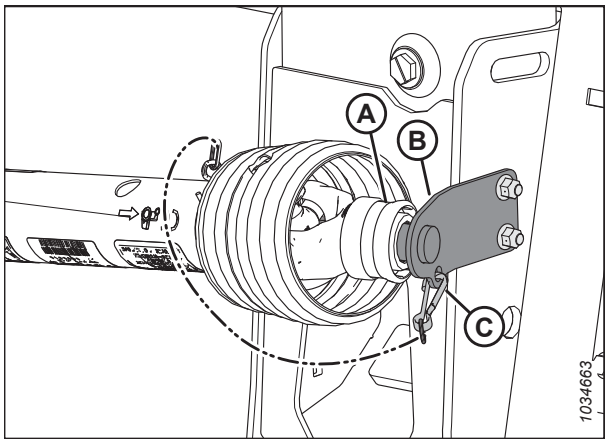

Figura 3.68: Eixo de transmissão em posição de armazenamento

15. Puxe o colar (A) para trás na extremidade do cardan e empurre-o sobre o eixo de saída da colheitadeira (B) até que o colar trave.

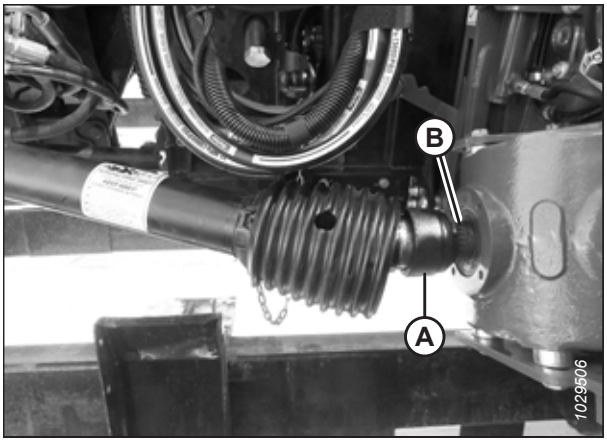

Figura 3.69: Conectando o eixo de transmissão à colheitadeira

Desacoplamento da plataforma de uma colheitadeira da série IDEAL™

A plataforma precisará ser fisicamente desacoplada da colheitadeira e as conexões hidráulicas e elétricas removidas.

PERIGO

Para evitar ferimentos ou risco de morte devido ao acionamento inesperado da máquina, sempre pare o motor e remova a chave da ignição antes de deixar o assento do operador.

1. Estacione a colheitadeira em uma superfície nivelada.
2. Abaixe a plataforma completamente.
3. Desligue o motor e remova a chave da ignição.
4. Empurre a alavanca do receptáculo da colheitadeira (B) para a posição totalmente aberta e libere o multiacoplador (A).

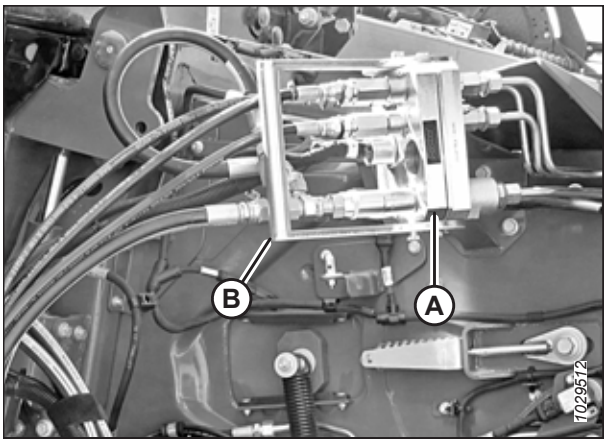

Figura 3.70: Receptáculo da colheitadeira

5. Posicione o multiacoplador (B) no receptáculo da plataforma e mova a alavanca (A) para a posição vertical para travar o multiacoplador.

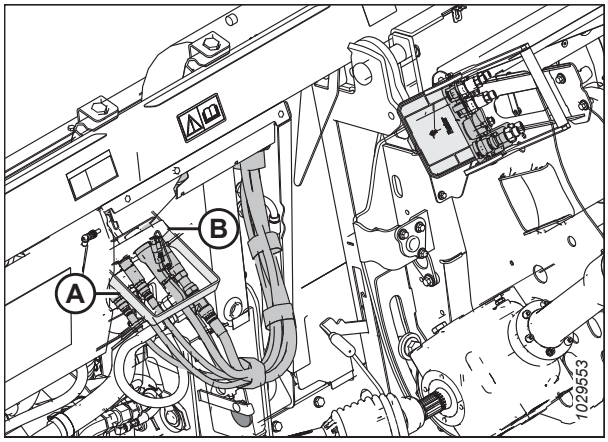

Figura 3.71: Travamento do multiacoplador

6. Puxe o colar (A) no cardan e remova-o do eixo de saída da colheitadeira (B).

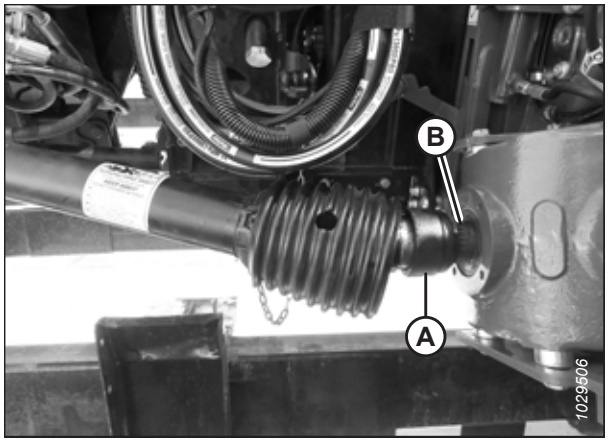

Figura 3.72: Desacoplamento do eixo de transmissão

7. Armazene o eixo de transmissão sobre o suporte de apoio do eixo de transmissão (B) puxando o colar para trás (A) sobre o eixo de transmissão e o encaixando sobre o suporte de apoio (B). Libere o colar de modo que ele trave sobre o suporte.
8. Fixe a corrente de segurança (C) ao suporte do braço (B).

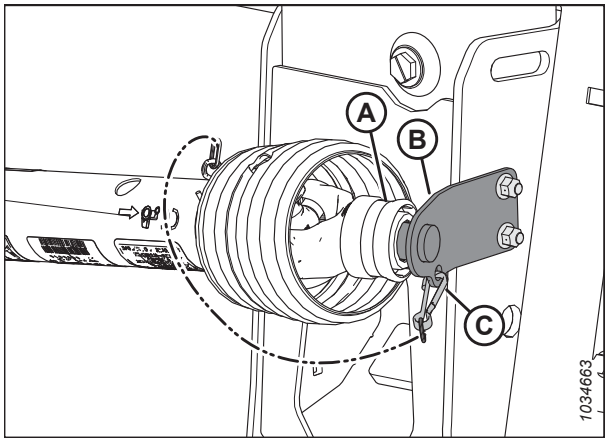

Figura 3.73: Eixo de transmissão em posição de armazenamento

9. Puxe a alavanca (A) para retrair os pinos (B) na base do alimentador.

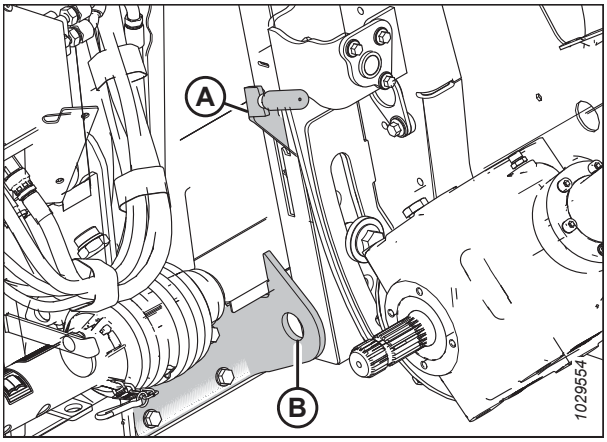

Figura 3.74: Pinos de travamento do alimentador

10. Dê a partida na colheitadeira e baixe a plataforma até o chão de modo que os pinos do alimentador (A) saiam dos ganchos (B).
11. Recue lentamente a colheitadeira para longe da plataforma.

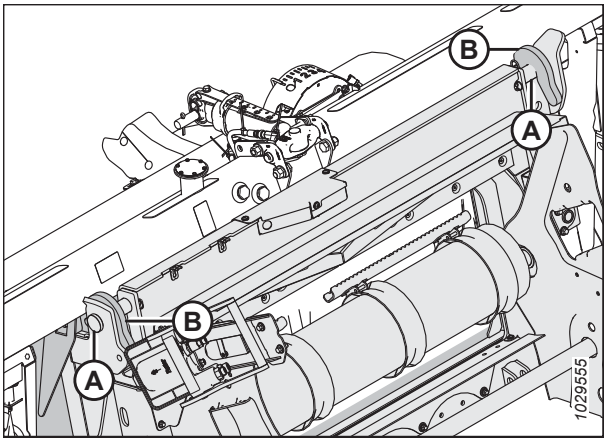

Figura 3.75: Baixando o alimentador

3.6.3 Colheitadeiras Case IH

Para acoplar ou desacoplar a plataforma de uma colheitadeira Case IH, siga o procedimento adequado nesta seção.

Fixação da plataforma à colheitadeira Case IH

Cada modelo de colheitadeira possui instruções específicas sobre como acoplá-lo à plataforma.

PERIGO

Para evitar ferimentos ou risco de morte devido ao acionamento inesperado da máquina, sempre pare o motor e remova a chave da ignição antes de deixar o assento do operador por qualquer motivo.

1. Na colheitadeira, certifique-se de que a trava da alavanca (A) esteja posicionada de modo que os ganchos (B) possam se encaixar ao módulo de flutuação.

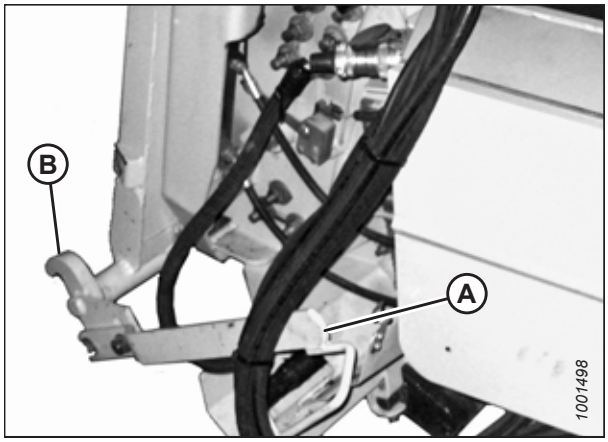

Figura 3.76: Travas do alimentador

PERIGO

Nunca ligue nem movimente a máquina até que tenha certeza de que todos os observadores deixaram a área.

2. Dê partida no motor e conduza lentamente a colheitadeira até a plataforma até que o assento do alimentador (A) esteja diretamente sob a travessa superior do módulo de flutuação (B).

3. Eleve o alimentador ligeiramente para içar a plataforma, garantindo que o assento do alimentador esteja adequadamente encaixado na estrutura do módulo de flutuação.

4. Desligue o motor e remova a chave da ignição.

5. No lado esquerdo do alimentador, eleve a alavanca (A) no módulo de flutuação e empurre a alavanca (B) da colheitadeira para encaixar as travas (C) nos dois lados do alimentador.

6. Empurre a alavanca (A) para baixo de modo que a fenda na alavanca se encaixe a ela e a trave em seu devido lugar.

7. Se a trava (C) não encaixar totalmente no pino do módulo de flutuação, solte os parafusos (D) e ajuste a trava. Reaperte os parafusos.

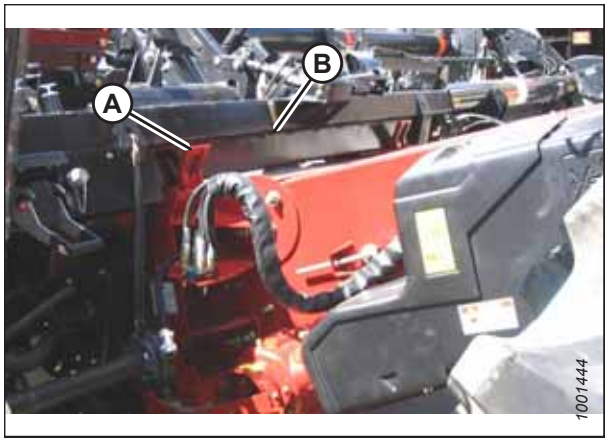

Figura 3.77: Colheitadeira e módulo de flutuação

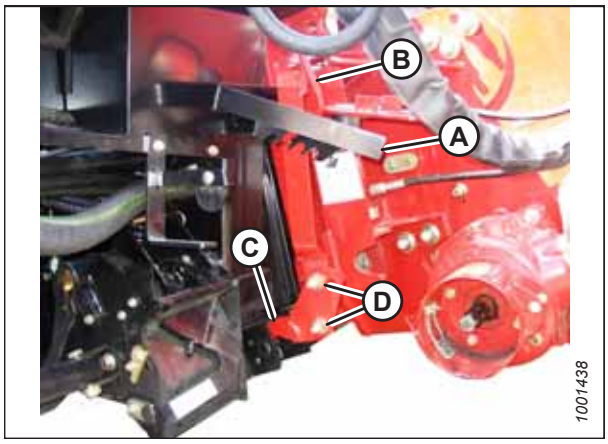

Figura 3.78: Colheitadeira e módulo de flutuação

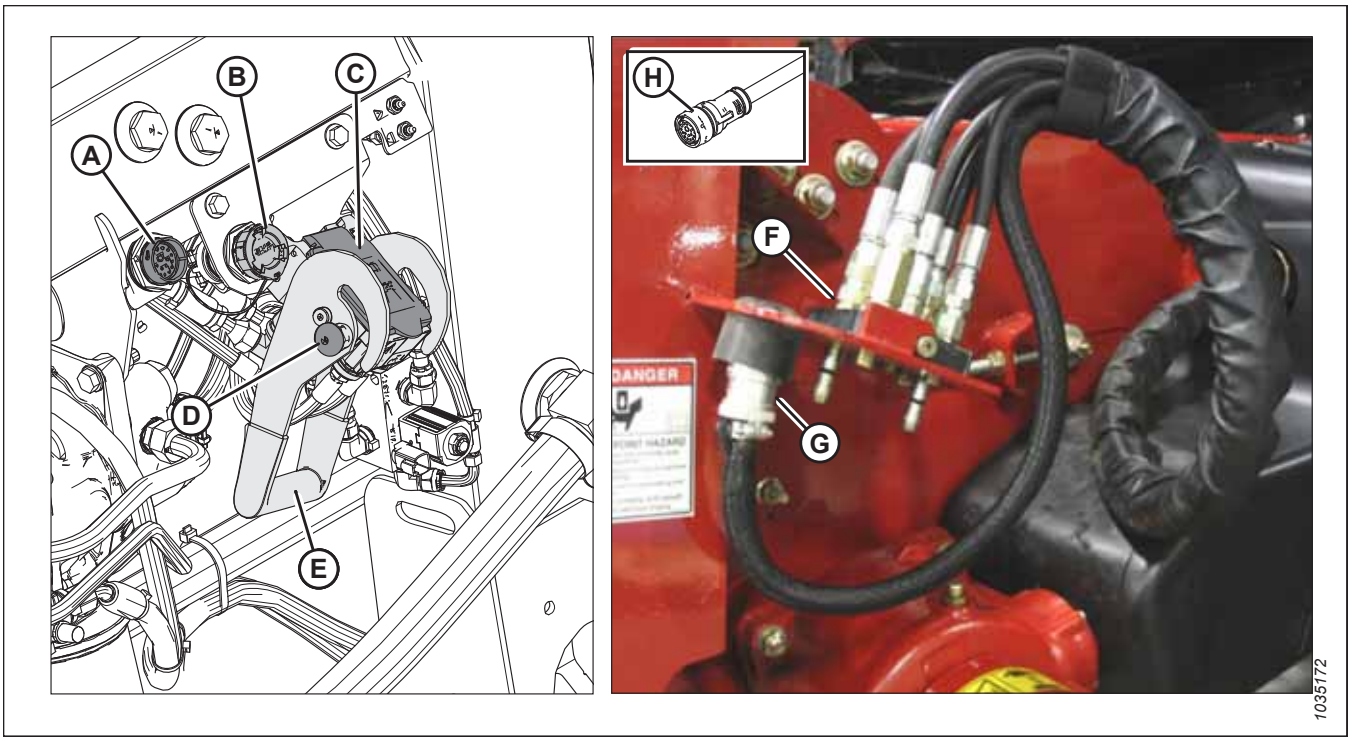

Figura 3.79: Conexões elétricas e do multiacoplador

8. Remova as tampas dos conectores C81B (A) e (B).

9. Remova a tampa do receptáculo elétrico (C). Limpe as superfícies de contato do receptáculo.

10. Empurre o botão de trava (D) e puxe o manípulo (E) até a posição totalmente aberta.

11. Remova o acoplador hidráulico rápido (F) da placa de armazenamento na colheitadeira. Limpe a superfície de contato do acoplador.

12. Posicione o acoplador (F) no receptáculo do módulo de flutuação e empurre o manípulo (E) para que os pinos se encaixem ao receptáculo.

13. Empurre o manípulo (E) para a posição fechada até que o botão de trava (D) seja liberado.

14. Retire o conector da colheitadeira (G) do local de armazenamento na colheitadeira e conecte-o ao receptáculo (B). Gire o colar no conector para travá-lo no lugar.

15. Pegue o conector do kit de controle da cabine C81A (H) do local de armazenamento na colheitadeira e conecte-o ao C81B (A). Gire o colar no conector para travá-lo no lugar.

16. Separe a corrente de segurança (C) do suporte do braço (B).

17. Puxe o colar do eixo de transmissão (A) para trás a fim de liberar o eixo de transmissão do suporte de apoio. Remova o cardan do suporte de apoio.

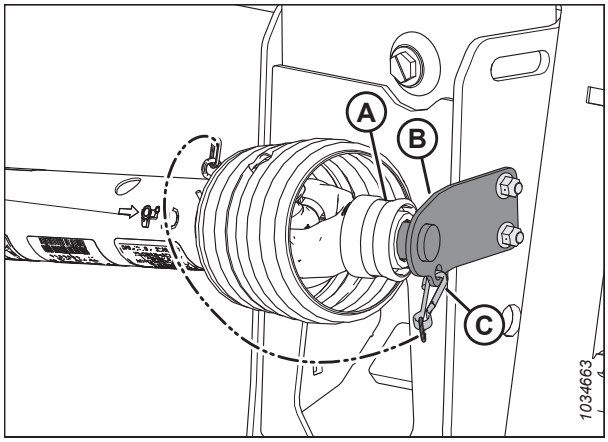

Figura 3.80: Eixo de transmissão na posição de armazenamento - Eixo de transmissão MD nºB7038 ou MD nºB7039

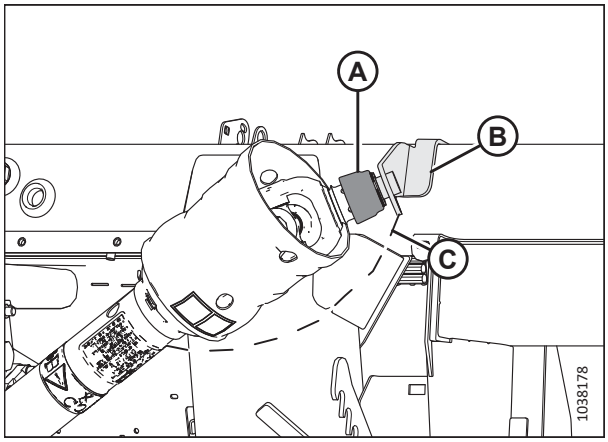

Figura 3.81: Eixo de transmissão na posição de armazenamento - Eixo de transmissão Sidehill/Hillside MD n.º B7180, MD n.º B7181, ou MD n.ºB7326

18. Puxe o colar (A) para trás na extremidade do cardan. Empurre o cardan sobre o eixo de saída da colheitadeira (B) até que o colar trave.

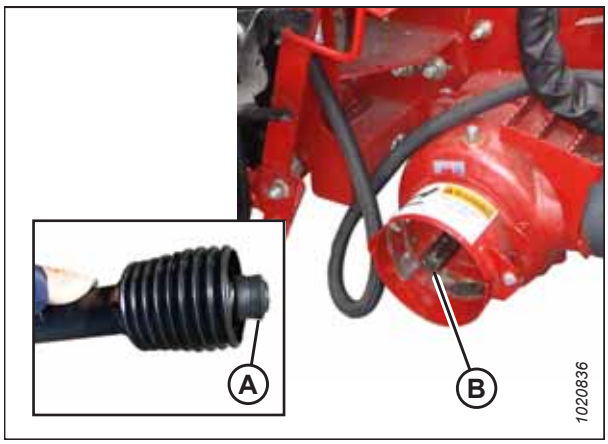

Figura 3.82: Eixo de saída da colheitadeira

19. Desencaixe as travas de flutuação puxando cada alavanca de trava do flutuador (A) para longe do módulo de flutuação e configure-as na posição destravada (B).

    NOTA:

    A imagem à direita ilustra o lado direito da plataforma. Trava da flutuação no lado oposto esquerdo da plataforma.

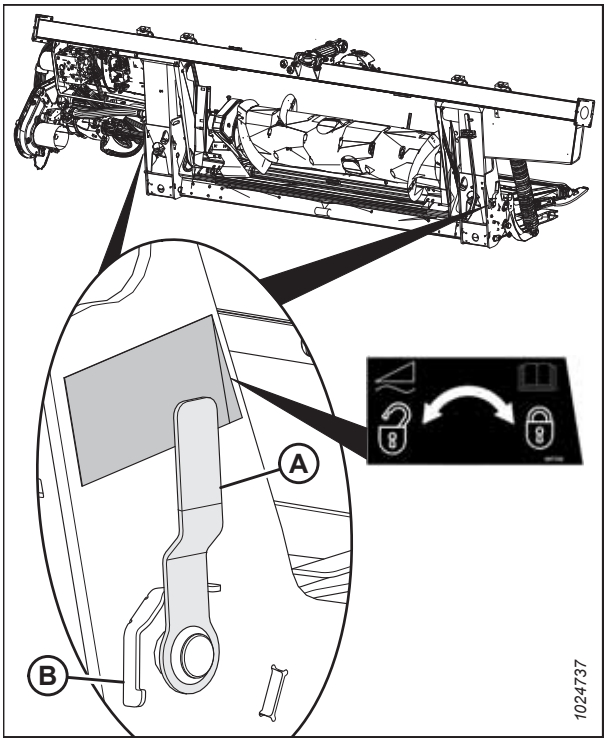

Figura 3.83: Alavanca de trava da flutuação

Separação da plataforma da colheitadeira Case IH

A plataforma precisará ser fisicamente desacoplada da colheitadeira e as conexões hidráulicas e elétricas removidas.

PERIGO

Para evitar ferimentos corporais ou morte por acionamento inesperado ou queda da máquina suspensa, sempre desligue o motor, remova a chave, e engate os apoios de segurança antes de entrar embaixo da plataforma por qualquer motivo.

1. Estacione a colheitadeira em uma superfície nivelada.
2. Posicione a plataforma ligeiramente acima do solo.
3. Desligue o motor e remova a chave da ignição.

   IMPORTANTE:

   Se as rodas para transporte estiverem instaladas, a plataforma poderá ser separada no modo transporte ou no modo campo. Se desconectar com as rodas no modo de trabalho, configure as rodas para o armazenamento ou posição de trabalho mais alta, caso contrário, a plataforma pode inclinar para a frente, tornando a reconexão difícil. Para obter mais instruções, consulte *Ajuste das rodas de transporte EasyMove™, página 186*.

   IMPORTANTE:

   Se as rodas estabilizadoras estiverem instaladas, configure as rodas para o armazenamento ou posição de trabalho mais alta, caso contrário, a plataforma pode inclinar para a frente, tornando a reconexão difícil. Para obter mais instruções, consulte *Ajustando as rodas estabilizadoras, página 185*.

4. Encaixe as travas do flutuador puxando cada alavanca de travamento do flutuador (A) para longe do módulo de flutuação e configure na posição destravada (B).

   NOTA:

   A imagem à direita ilustra o lado direito da plataforma. Trava da flutuação no lado oposto esquerdo da plataforma.

5. Empurre o colar (A) para trás sobre a extremidade do eixo de transmissão e puxe o eixo de transmissão para fora do eixo de saída da colheitadeira (B) até que o colar desencaixe.

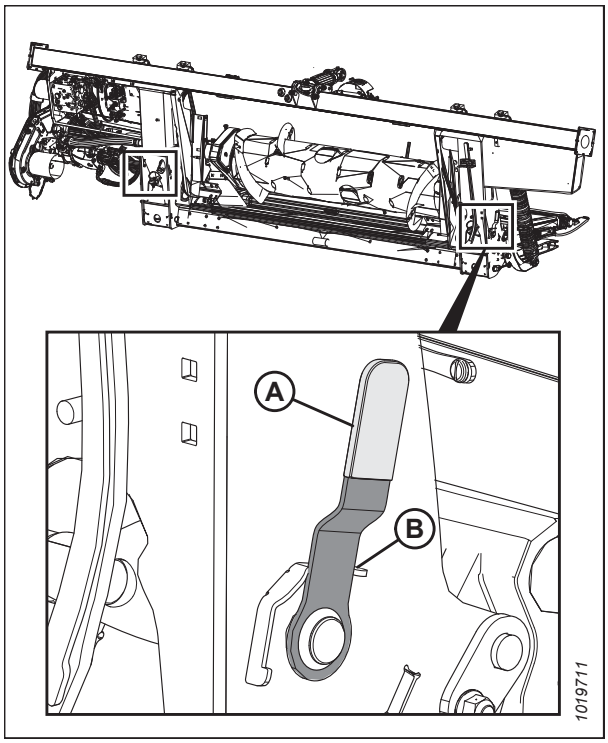

Figura 3.84: Alavanca de trava da flutuação

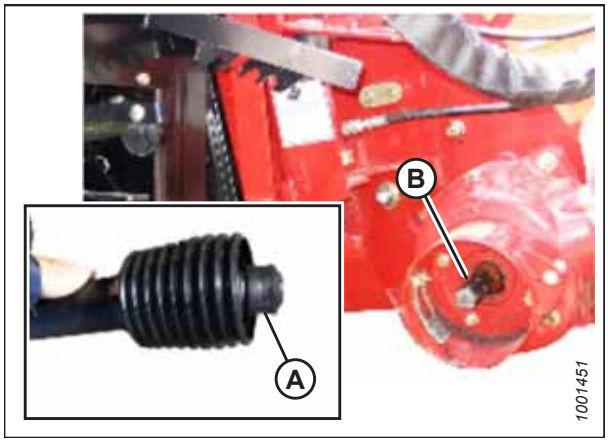

Figura 3.85: Eixo de transmissão

6. Armazene o eixo de transmissão sobre o suporte de apoio do eixo de transmissão (B) puxando o colar para trás (A) sobre o eixo de transmissão e o encaixando sobre o suporte de apoio (B). Libere o colar de modo que ele trave sobre o corpo do suporte de apoio.

7. Fixe a corrente de segurança (C) ao suporte de apoio (B).

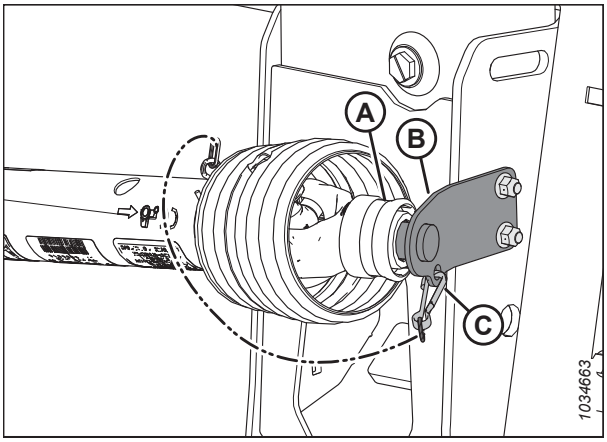

Figura 3.86: Eixo de transmissão na posição de armazenamento - Eixo de transmissão MD nºB7038 ou MD nºB7039

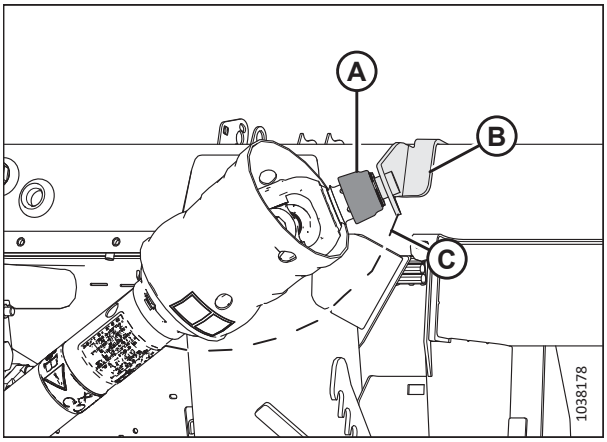

Figura 3.87: Eixo de transmissão na posição de armazenamento - Eixo de transmissão Sidehill/Hillside MD N.º B7180, MD N.º B7181, ou MD N.ºB7326

8. Remova o conector elétrico (A) e recoloque a tampa (B).

9. Empurre o botão de trava (C) e puxe a alavanca (D) para liberar o multiacoplador (E).

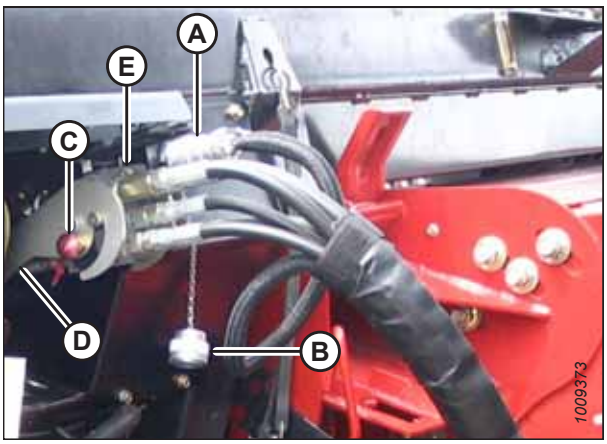

Figura 3.88: Multiacoplador

10. Posicione o multiacoplador (A) na placa de armazenamento (B) na colheitadeira.
11. Coloque o conetor elétrico (C) na cuba de armazenamento (D).

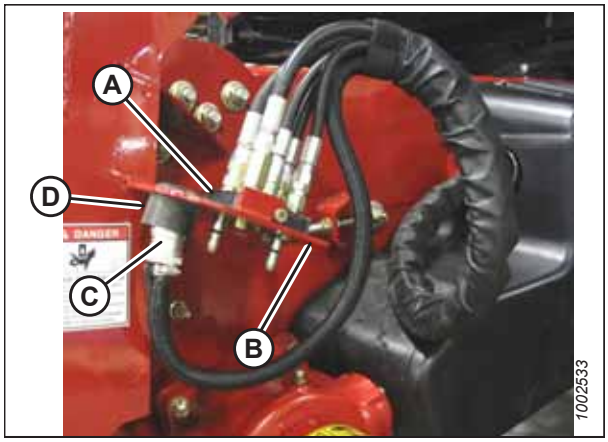

Figura 3.89: Armazenamento do multiacoplador

12. Empurre a alavanca (A) sobre o receptáculo do módulo de flutuação para a posição fechada até que o botão de travamento (B) seja liberado. Feche a tampa.

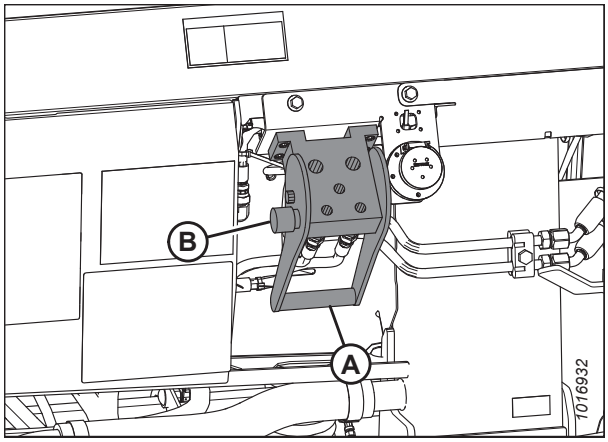

Figura 3.90: Receptáculo do módulo de flutuação

13. Levante a alavanca (A), puxe e abaixe a alavanca (B) para desengatar a trava do alimentador/módulo de flutuação (C).

ADVERTÊNCIA

Verifique para ter certeza de que todos os observadores tenham deixado a área.

14. Abaixe o alimentador até que este se desencaixe do suporte do módulo de flutuação.
15. Afaste a colheitadeira lentamente do módulo de flutuação.

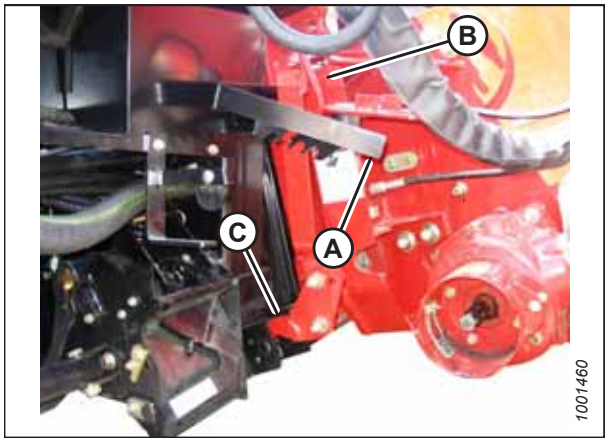

Figura 3.91: Travas do alimentador

3.6.4 Colheitadeiras CLAAS

Para acoplar ou desacoplar a plataforma de uma colheitadeira CLAAS, siga o procedimento adequado nesta seção.

A plataforma FlexDraper® Série FD2 é compatível com as colheitadeiras CLAAS Lexion Séries 500, 600 e 700; Tucano; e Séries 7000 e 8000.

Fixação da plataforma à colheitadeira CLAAS

Cada modelo de colheitadeira possui instruções específicas sobre como acoplá-lo à plataforma.

PERIGO

Para evitar ferimentos ou risco de morte devido ao acionamento inesperado da máquina, sempre pare o motor e remova a chave da ignição antes de deixar o assento do operador por qualquer motivo.

1. Desligue o motor e remova a chave da ignição.
2. Mova a alavanca (A) no módulo de flutuação para a posição elevada e certifique-se de que os pinos (B) nos cantos inferiores do módulo de flutuação estejam retraídos.

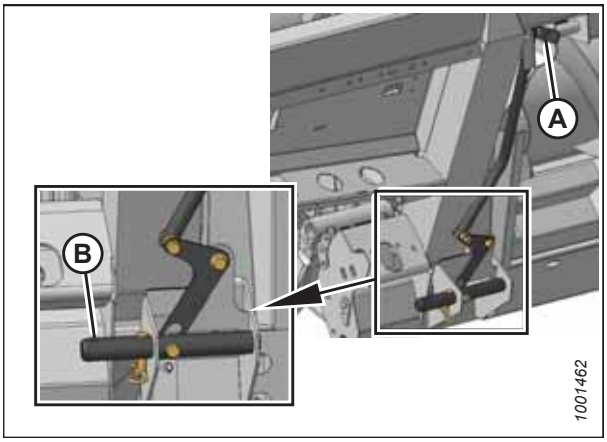

Figura 3.92: Pinos retraídos

PERIGO

Nunca ligue nem movimente a máquina até que tenha certeza de que todos os observadores deixaram a área.

3. Dê partida no motor e conduza lentamente a colheitadeira até a plataforma até que o assento do alimentador (A) esteja diretamente sob a travessa superior do módulo de flutuação (B).
4. Eleve o alimentador ligeiramente para içar a plataforma, garantindo que o assento do alimentador esteja adequadamente encaixado na estrutura do módulo de flutuação.
5. Desligue o motor e remova a chave da ignição.

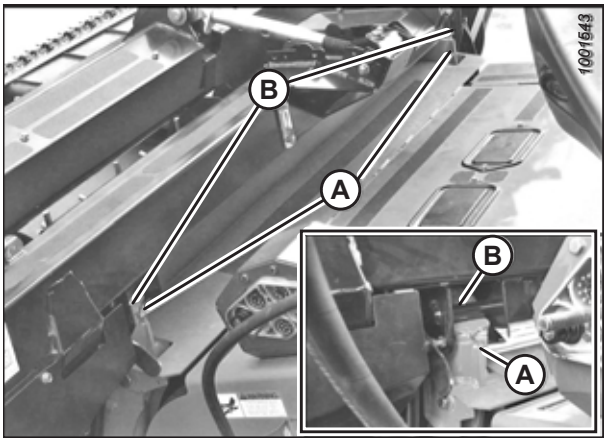

Figura 3.93: Plataforma na colheitadeira

6. Remova o pino de travamento (B) do pinodo módulo de flutuação (A).

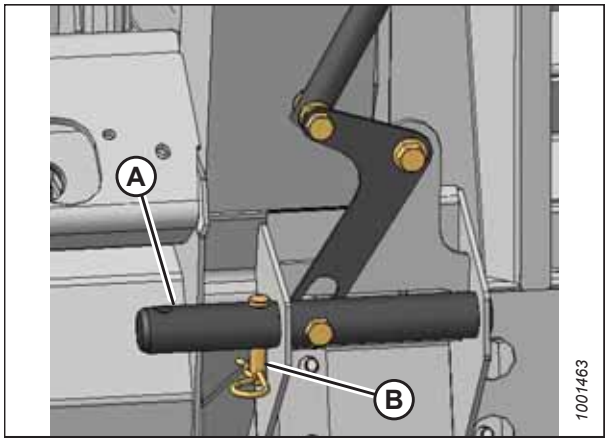

Figura 3.94: Travamento dos pinos

7. Abaixe a alavanca (A) para engatar os pinos (B) do módulo de flutuação no alimentador. Reinsira o pino de travamento (C) e prenda com o grampo.

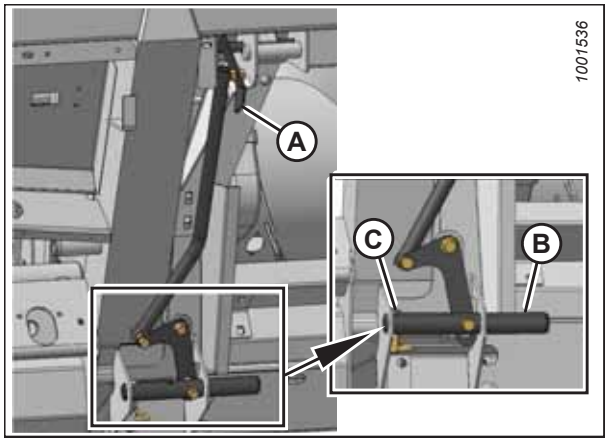

Figura 3.95: Fixação dos pinos

8. Remova a tampa do receptáculo do módulo de flutuação (A). Limpe o receptáculo.

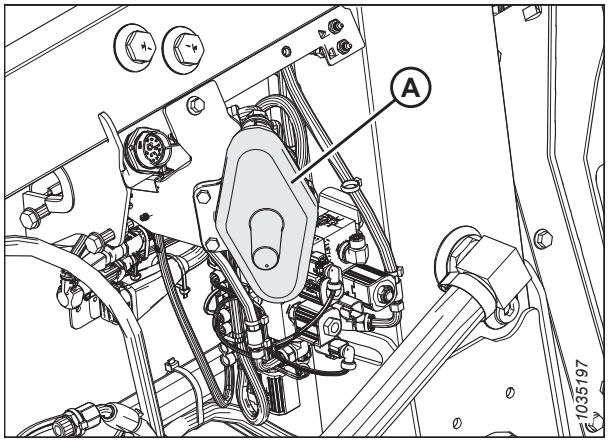

Figura 3.96: Tampa do receptáculo

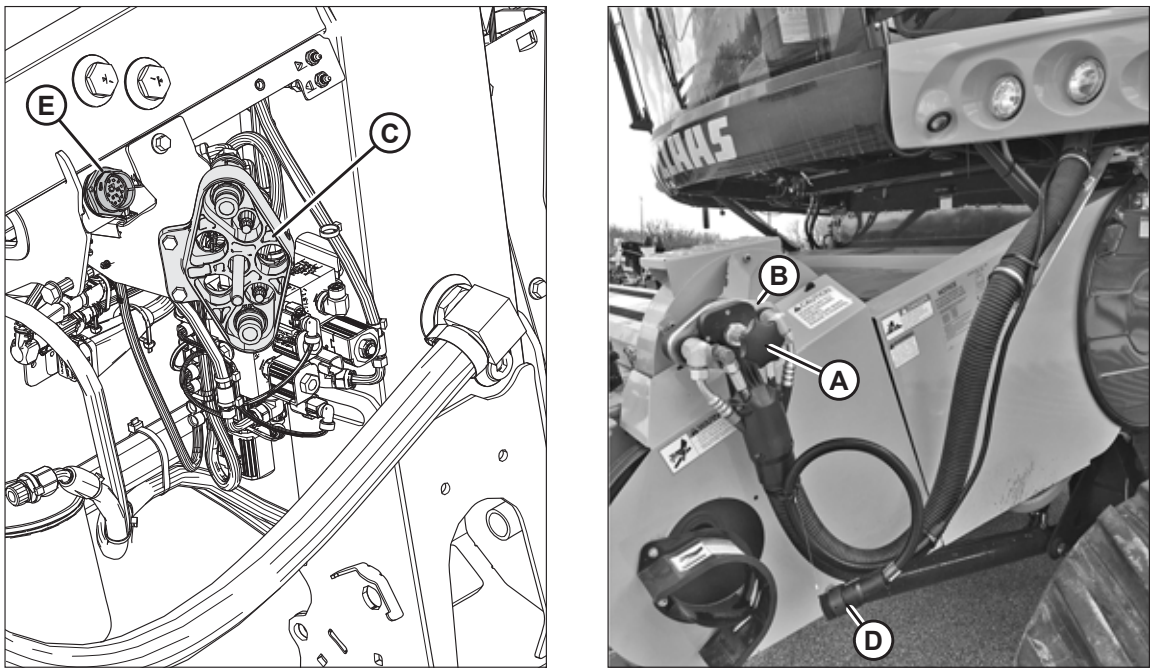

Figura 3.97: Conexões elétricas e do multiacoplador

9. Desparafuse o botão (A) do acoplador da colheitadeira (B) para liberar o acoplador do receptáculo.
10. Limpe o acoplador (B) e o receptáculo.
11. Instale o acoplador da colheitadeira (B) sobre o receptáculo (C) do módulo de flutuação e prenda usando o botão (A).
12. Retire o conector do kit de controle da cabine C81A (D) do local de armazenamento na colheitadeira e conecte-o ao C81B (E) no módulo flutuante. Gire o colar no conector para travá-lo no lugar.
13. Coloque a tampa do receptáculo do módulo de flutuação (A) no receptáculo da colheitadeira.

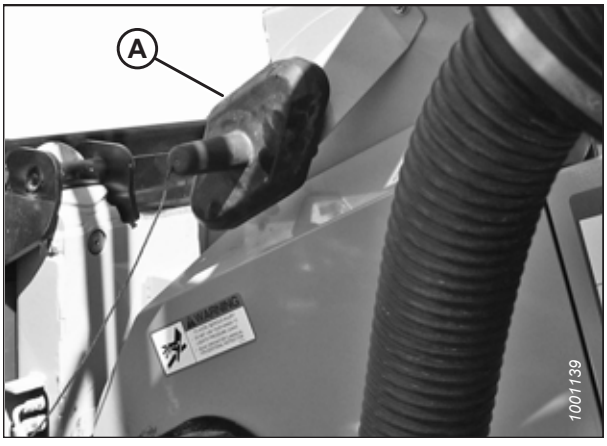

Figura 3.98: Tampa do receptáculo

14. Separe a corrente de segurança (C) do suporte do braço (B).

15. Puxe o colar do eixo de transmissão (A) para trás a fim de liberar o eixo de transmissão do suporte de apoio. Remova o cardan do suporte de apoio.

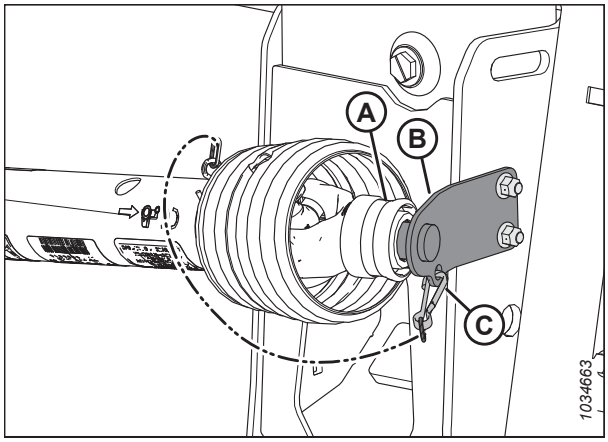

Figura 3.99: Eixo de transmissão na posição de armazenamento - Eixo de transmissão MD n.º B7039

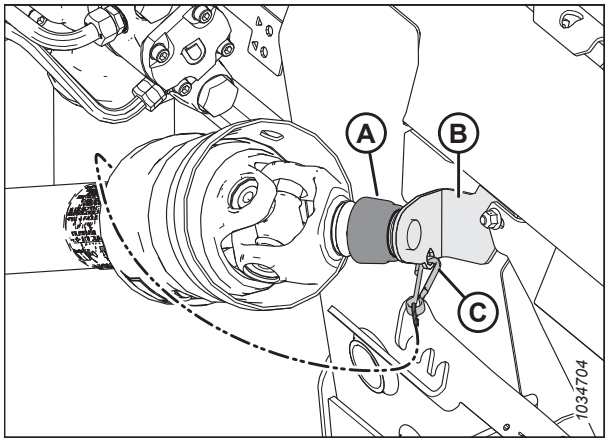

Figura 3.100: Eixo de transmissão na posição de armazenamento - Eixo de transmissão Sidehill/Hillside MD n.º B7182

16. Conecte o eixo de transmissão (A) ao eixo de saída da colheitadeira.

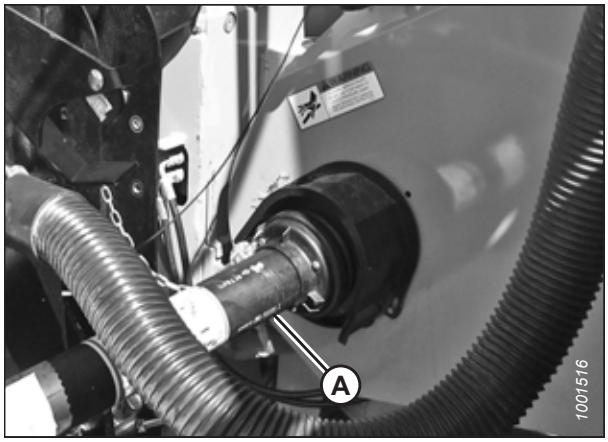

Figura 3.101: Eixo de transmissão e eixo de saída

17. Desencaixe as duas travas de flutuação da plataforma puxando cada alavanca (A) de travamento do flutuador para longe do módulo de flutuação e configure na posição destravada (B).

    NOTA:

    A imagem à direita ilustra o lado direito da plataforma. Trava da flutuação no lado oposto esquerdo da plataforma.

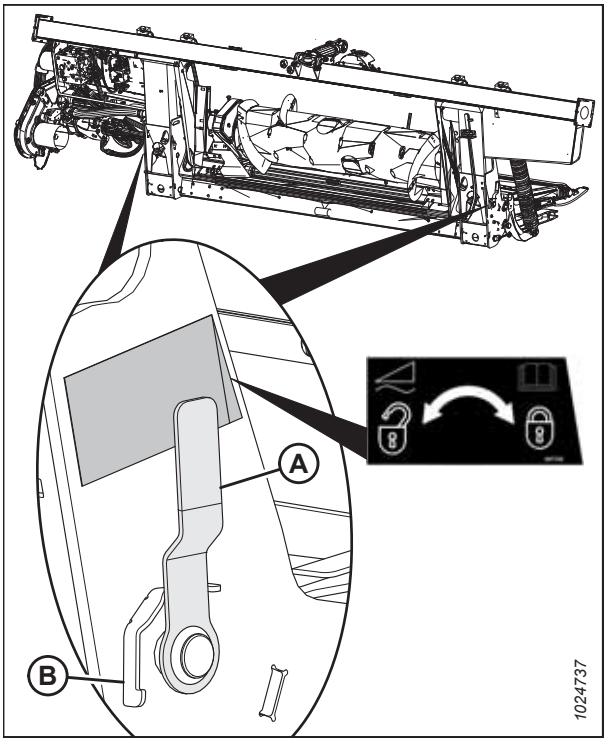

Figura 3.102: Alavanca de trava da flutuação

Separação da plataforma da colheitadeira CLAAS

A plataforma precisará ser fisicamente desacoplada da colheitadeira e as conexões hidráulicas e elétricas removidas.

PERIGO

Para evitar ferimentos ou risco de morte devido ao acionamento inesperado da máquina, sempre pare o motor e remova a chave da ignição antes de deixar o assento do operador por qualquer motivo.

1. Escolha uma área nivelada e posicione a plataforma ligeiramente acima do solo.

2. Desligue o motor e remova a chave da ignição.

   IMPORTANTE:

   Se as rodas para transporte estiverem instaladas, a plataforma poderá ser separada no modo transporte ou no modo campo. Se desconectar com as rodas no modo de trabalho, configure as rodas para o armazenamento ou posição de trabalho mais alta, caso contrário, a plataforma pode inclinar para a frente, tornando a reconexão difícil. Para obter mais instruções, consulte *Ajuste das rodas de transporte EasyMove™, página 186*.

   IMPORTANTE:

   Se as rodas estabilizadoras estiverem instaladas, configure as rodas para o armazenamento ou posição de trabalho mais alta, caso contrário, a plataforma pode inclinar para a frente, tornando a reconexão difícil. Para obter mais instruções, consulte *Ajustando as rodas estabilizadoras, página 185*.

3. Encaixe as travas do flutuador puxando cada alavanca de travamento do flutuador (A) para longe do módulo de flutuação e configure na posição destravada (B).

   NOTA:

   A imagem à direita ilustra o lado direito da plataforma. Trava da flutuação no lado oposto esquerdo da plataforma.

4. Desconecte o eixo de transmissão (A) da colheitadeira.

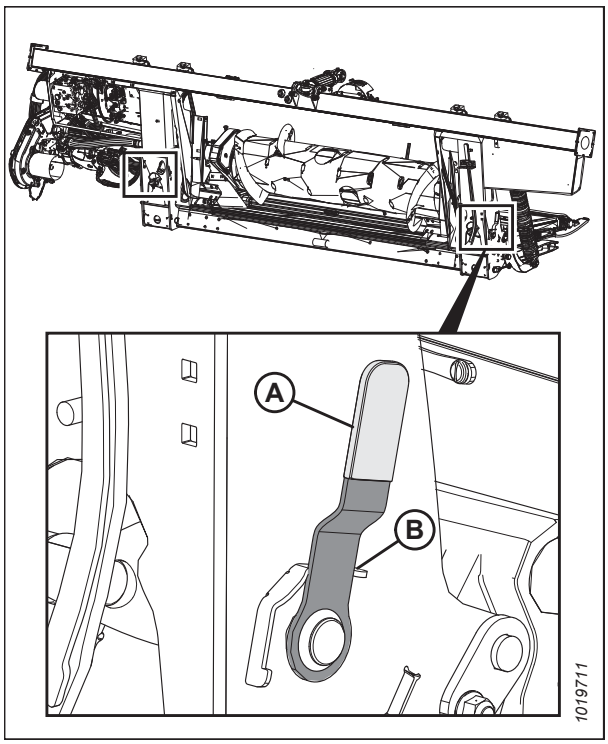

Figura 3.103: Alavanca de trava da flutuação

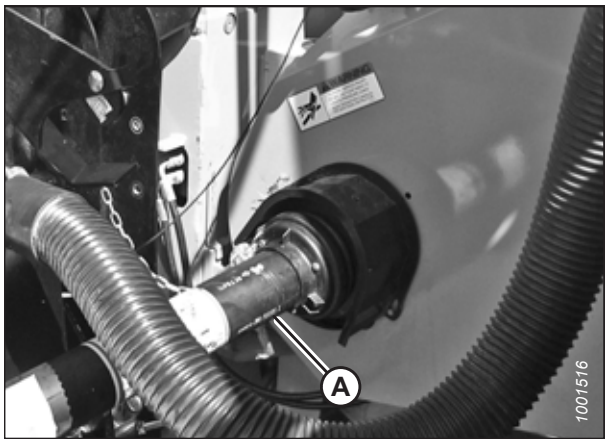

Figura 3.104: Eixo de transmissão

5. Armazene o eixo de transmissão sobre o suporte de apoio do eixo de transmissão (B) puxando o colar para trás (A) sobre o eixo de transmissão e o encaixando sobre o suporte de apoio (B). Libere o colar de modo que ele trave sobre o suporte.

6. Fixe a corrente de segurança (C) ao suporte do braço (B).

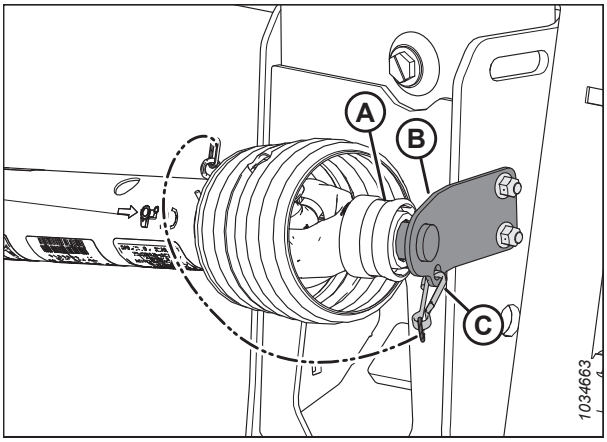

Figura 3.105: Eixo de transmissão na posição de armazenamento - Eixo de transmissão MD n.º B7039

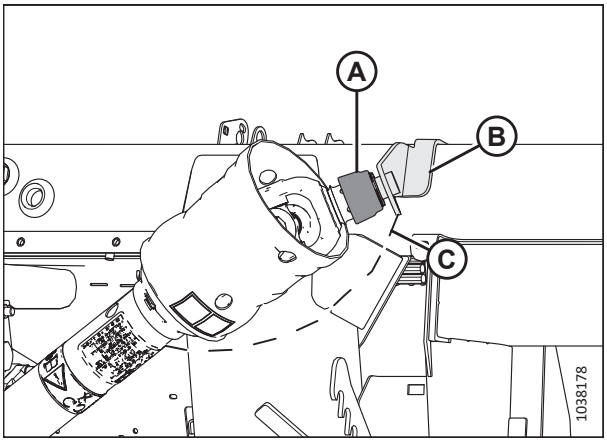

Figura 3.106: Eixo de transmissão na posição de armazenamento - Eixo de transmissão Sidehill/Hillside MD n.º B7182

7. Remova a tampa (A) do receptáculo da colheitadeira.

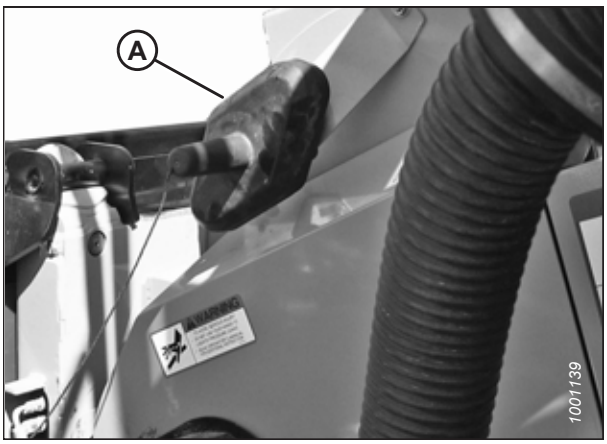

Figura 3.107: tampa

8. Posicione o acoplador (A) no receptáculo da colheitadeira e gire o botão (B) para fixar o acoplador ao receptáculo.

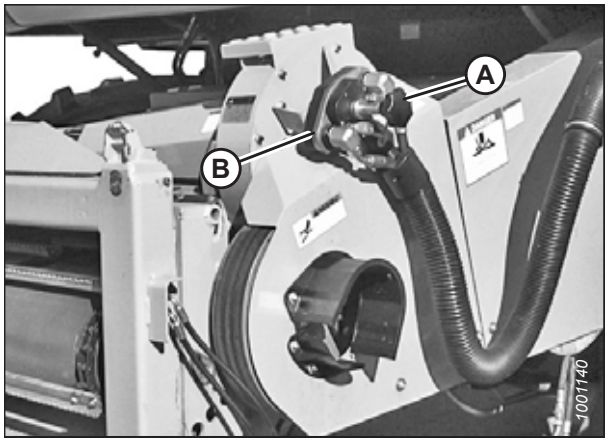

Figura 3.108: Acoplador da colheitadeira

9. Coloque a tampa (A) no receptáculo do módulo de flutuação.

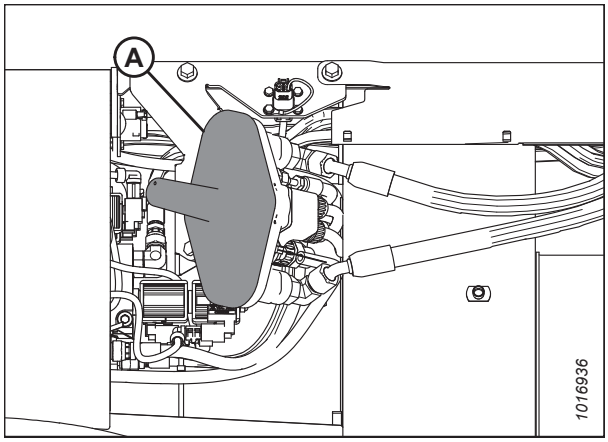

Figura 3.109: Módulo de flutuação

10. Remova o pino de travamento (A) do pino do módulo de flutuação (B).
11. Eleve a alavanca (C) para desencaixar os pinos (B) do alimentador.
12. Substitua o pino de travamento (A) pelo pino do módulo de flutuação e prenda-o com um grampo.

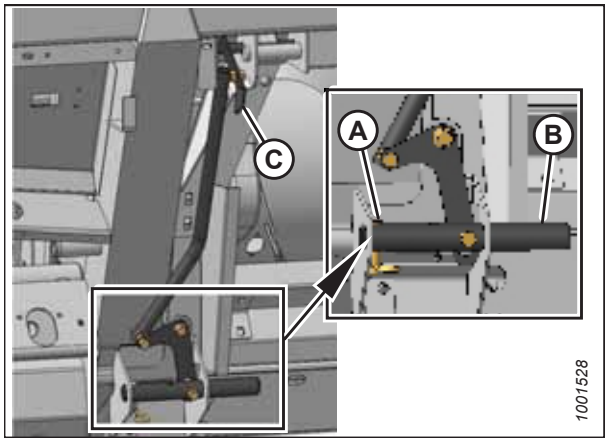

Figura 3.110: Travas do alimentador

13. Abaixe o alimentador até que as estacas do alimentador (A) desencaixem do módulo de flutuação (B).

14. Afaste a colheitadeira lentamente do módulo de flutuação.

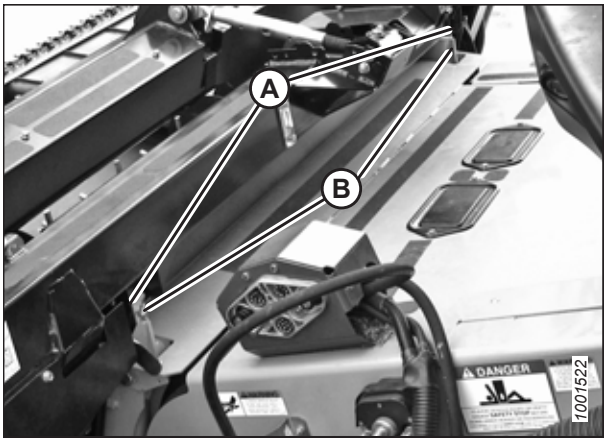

Figura 3.111: Plataforma na colheitadeira

3.6.5 Colheitadeiras John Deere

Para acoplar ou desacoplar a plataforma de uma colheitadeira John Deere, siga o procedimento adequado nesta seção.

A plataforma FlexDraper® série FD2 é compatível com as colheitadeiras John Deere séries 60, 70, S, T e X9

Acoplamento da plataforma à colheitadeira John Deere

Cada modelo de colheitadeira possui instruções específicas sobre como acoplá-lo à plataforma.

PERIGO

Para evitar ferimentos ou risco de morte devido ao acionamento inesperado da máquina, sempre pare o motor e remova a chave da ignição antes de deixar o assento do operador por qualquer motivo.

1. Desligue o motor e remova a chave da ignição.

2. Empurre a alavanca (A) do receptáculo do multiacoplador da colheitadeira em direção ao alimentador para retrair os pinos (B) nos cantos inferiores do alimentador. Limpe o receptáculo.

PERIGO

Nunca ligue nem movimente a máquina até que tenha certeza de que todos os observadores deixaram a área.

3. Dê partida no motor e conduza lentamente a colheitadeira em direção à plataforma até que o assento do alimentador (C) esteja diretamente sob a travessa superior do módulo de flutuação (D).

4. Eleve o alimentador ligeiramente para içar a plataforma, garantindo que o assento do alimentador (A) esteja adequadamente encaixado no módulo de flutuação.

5. Desligue o motor e remova a chave da ignição.

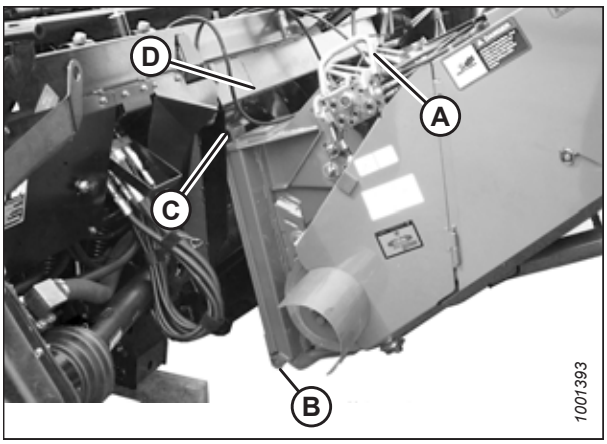

Figura 3.112: Colheitadeira e módulo de flutuação

6. Puxe a alavanca (A) sobre o módulo de flutuação para liberar o multiacoplador (B) da posição de armazenamento. Remova o multiacoplador e empurre a alavanca de volta ao módulo de flutuação para armazenamento.

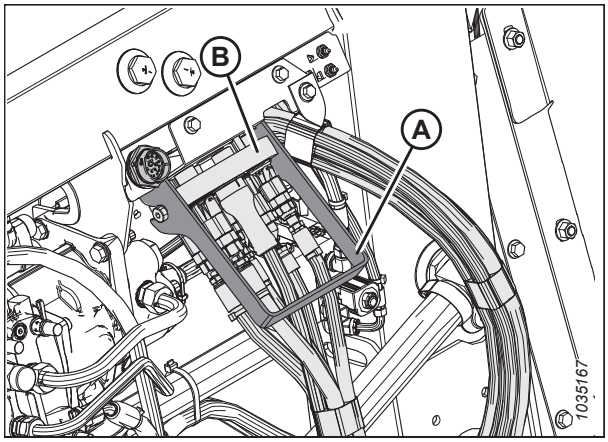

Figura 3.113: Armazenamento do multiacoplador

7. Posicione o multiacoplador (A) no receptáculo e puxe a alavanca (B) a fim de encaixar as luvas sobre o multiacoplador.

8. Puxe a alavanca (B) para a posição horizontal e certifique-se de que o multiacoplador (A) esteja totalmente encaixado no receptáculo.

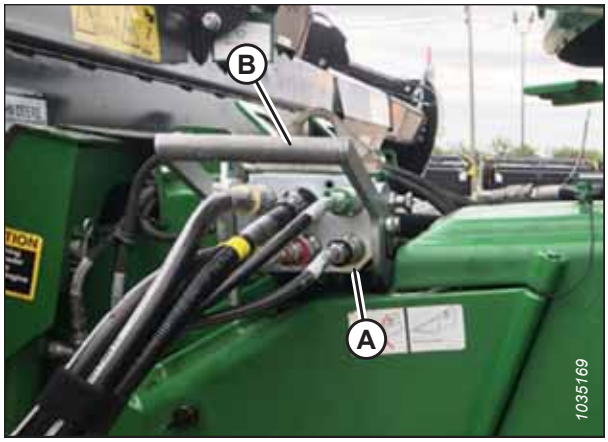

Figura 3.114: Multiacoplador

9. Certifique-se de que os dois pinos do alimentador (A) estejam totalmente encaixados aos suportes do módulo de flutuação.

   NOTA:

   Se os pinos (C) não estiverem totalmente encaixados nos suportes do módulo de flutuação, solte os parafusos (B) e ajuste o suporte conforme necessário.

10. Aperte os parafusos (B).

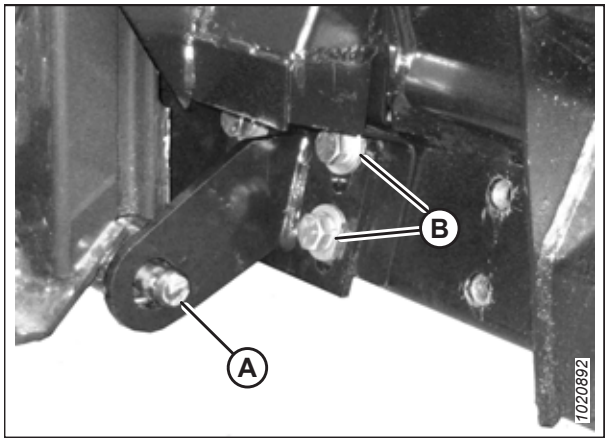

Figura 3.115: Pino do alimentador

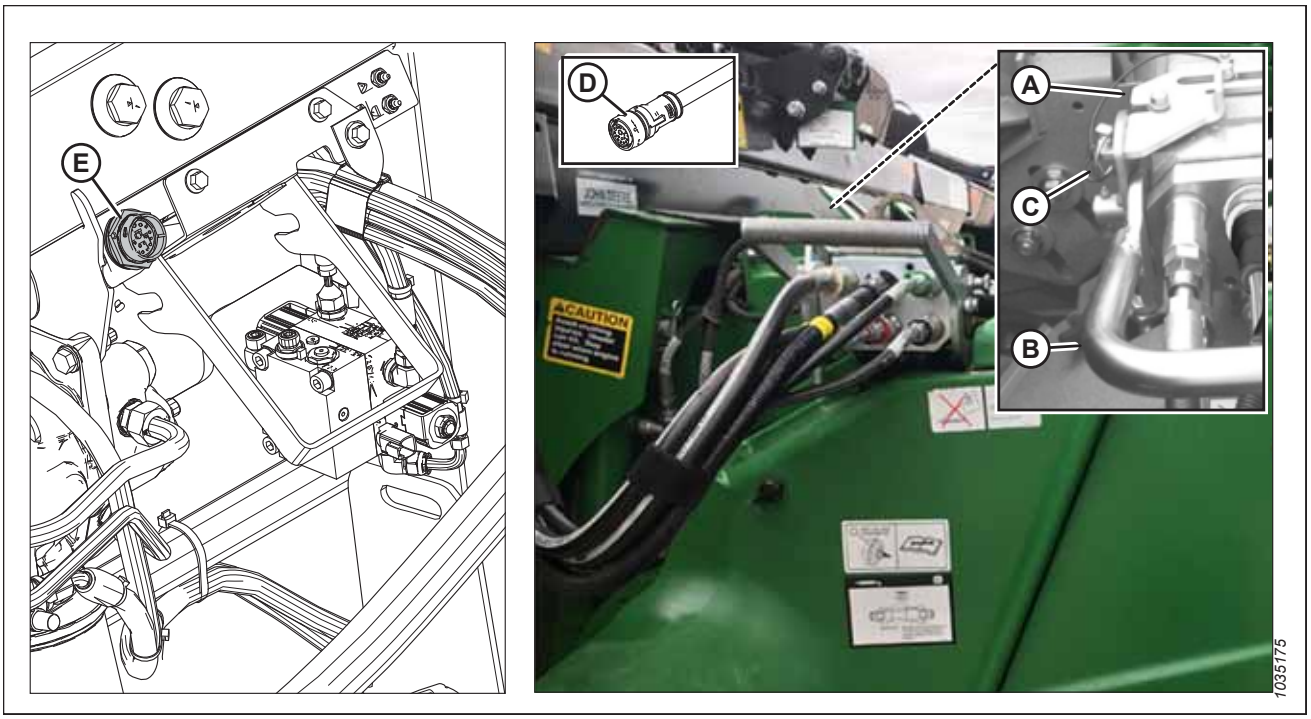

Figura 3.116: Conexões elétricas e trava do multiacoplador

11. Deslize o trinco (A) para travar a alavanca (B) na posição e prenda com o pino de segurança (C).

12. Retire o conector do kit de controle da cabine C81A (D) do local de armazenamento na colheitadeira e conecte-o ao C81B (E) no módulo flutuante. Gire o colar no conector para travá-lo no lugar.

13. Separe a corrente de segurança (C) do suporte do braço (B).

14. Puxe o colar do eixo de transmissão (A) para trás a fim de liberar o eixo de transmissão do suporte de apoio. Remova o cardan do suporte de apoio.

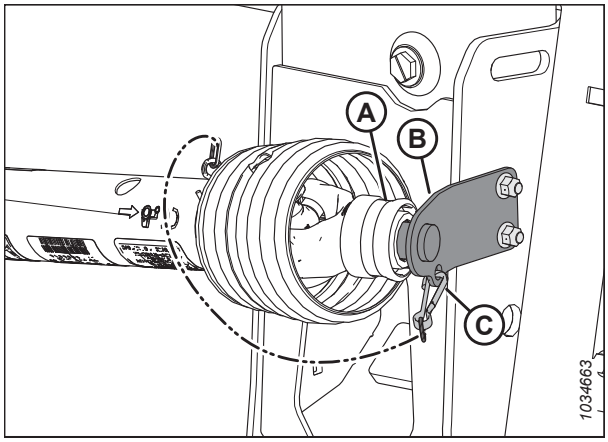

Figura 3.117: Eixo de transmissão na posição de armazenamento - Eixo de transmissão MD nºB7038 ou MD nºB7039

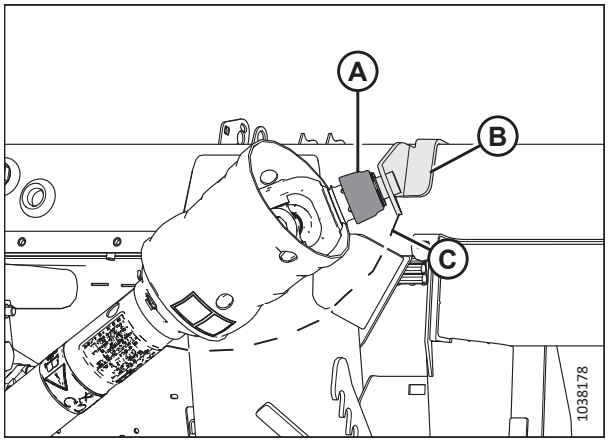

Figura 3.118: Eixo de transmissão na posição de armazenamento - Eixo de transmissão Sidehill/Hillside MD n.º B7326, ou MD n.º B7182

15. Puxe o colar (A) para trás na extremidade do cardan. Empurre o cardan sobre o eixo de saída da colheitadeira (B) até que o colar trave.

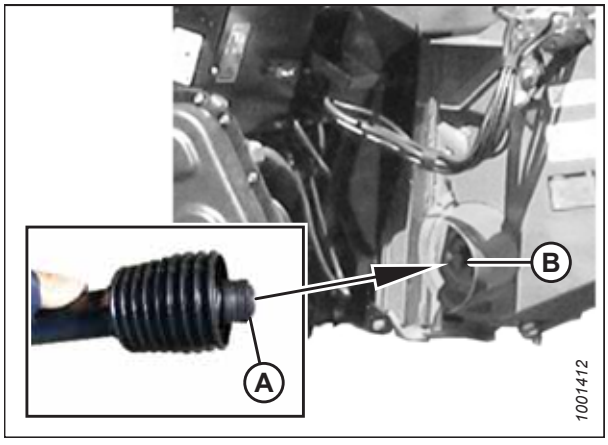

Figura 3.119: Eixo de transmissão

16. Desencaixe as travas de flutuação puxando cada alavanca de trava do flutuador (A) para longe do módulo de flutuação e configure-as na posição destravada (B).

    NOTA:

    A imagem à direita ilustra o lado direito da plataforma. Trava da flutuação no lado oposto esquerdo da plataforma.

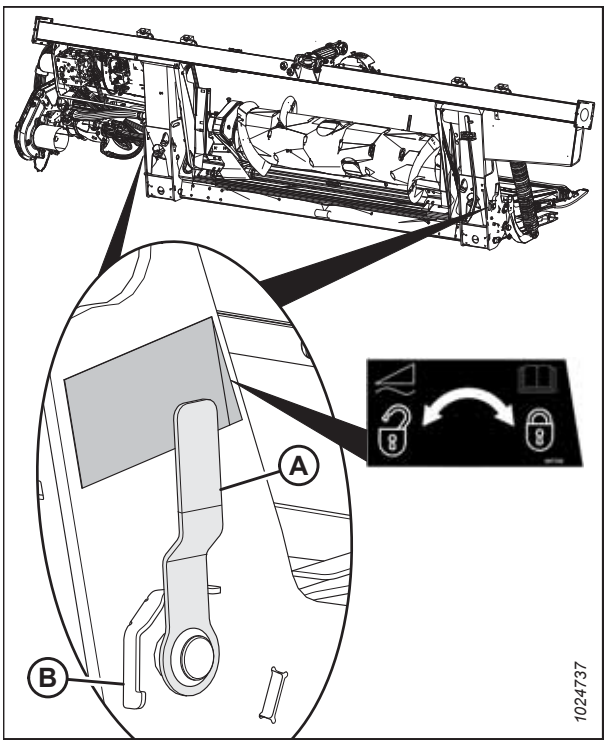

Figura 3.120: Alavanca de trava da flutuação

Separação da plataforma da colheitadeira John Deere

A plataforma precisará ser fisicamente desacoplada da colheitadeira e as conexões hidráulicas e elétricas removidas.

PERIGO

Para evitar ferimentos corporais ou morte por acionamento inesperado ou queda da máquina suspensa, sempre desligue o motor, remova a chave, e engate os apoios de segurança antes de entrar embaixo da plataforma por qualquer motivo.

1. Escolha uma área nivelada e posicione a plataforma ligeiramente acima do solo.

2. Desligue o motor e remova a chave da ignição.

   IMPORTANTE:

   Se as rodas para transporte estiverem instaladas, a plataforma poderá ser separada no modo transporte ou no modo campo. Se desconectar com as rodas no modo de trabalho, configure as rodas para o armazenamento ou posição de trabalho mais alta, caso contrário, a plataforma pode inclinar para a frente, tornando a reconexão difícil. Para obter mais instruções, consulte *Ajuste das rodas de transporte EasyMove™, página 186*.

   IMPORTANTE:

   Se as rodas estabilizadoras estiverem instaladas, configure as rodas para o armazenamento ou posição de trabalho mais alta, caso contrário, a plataforma pode inclinar para a frente, tornando a reconexão difícil. Para obter mais instruções, consulte *Ajustando as rodas estabilizadoras, página 185*.

3. Encaixe as travas do flutuador puxando cada alavanca de travamento do flutuador (A) para longe do módulo de flutuação e configure na posição destravada (B).

   NOTA:

   A imagem à direita ilustra o lado direito da plataforma. Trava da flutuação no lado oposto esquerdo da plataforma.

4. Abra a tampa (A) na colheitadeira, puxe o colar para fora do eixo de transmissão (B) e puxe o eixo de transmissão para fora do eixo de saída da colheitadeira.

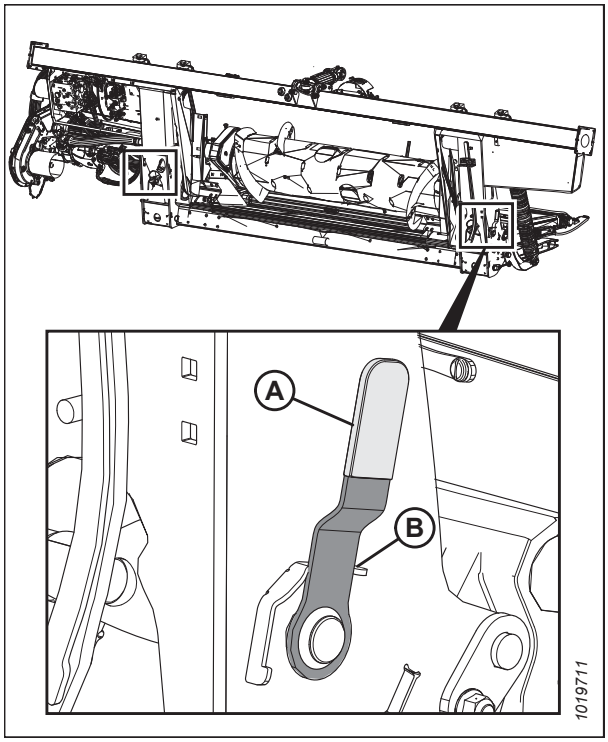

Figura 3.121: Alavanca de trava da flutuação

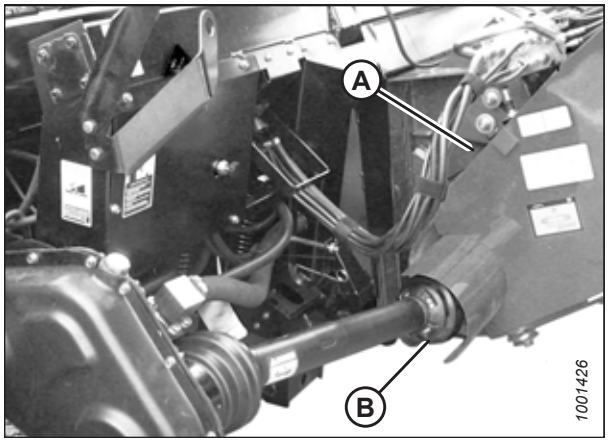

Figura 3.122: Eixo de transmissão

5. Armazene o eixo de transmissão sobre o suporte de apoio do eixo de transmissão (B) puxando o colar para trás (A) sobre o eixo de transmissão e o encaixando sobre o suporte de apoio (B). Libere o colar de modo que ele trave sobre o corpo do suporte de apoio.

6. Fixe a corrente de segurança (C) ao suporte de apoio (B).

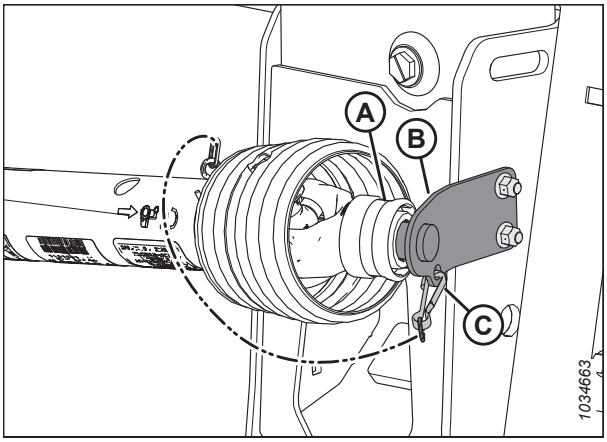

Figura 3.123: Eixo de transmissão na posição de armazenamento - Eixo de transmissão MD nºB7038 ou MD nºB7039

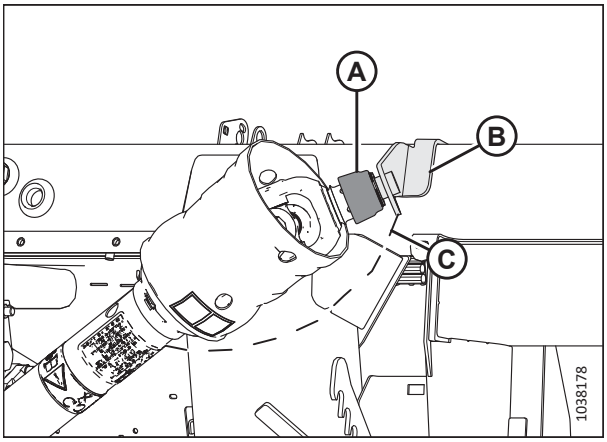

Figura 3.124: Eixo de transmissão na posição de armazenamento - Eixo de transmissão Sidehill/Hillside MD N.º B7326, ou MD N.º B7182

7. Levante a alavanca (A) do módulo de flutuação.

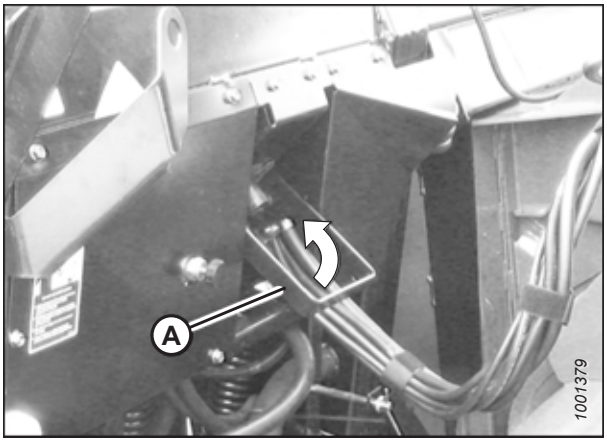

Figura 3.125: Armazenamento do multiacoplador

8. Desconecte o chicote (A) do conector da colheitadeira.
9. Remova o pino de segurança (B) e deslize a trava (C) para liberar a alavanca (D).
10. Levante a alavanca (D) até a posição vertical total para liberar o multiacoplador (E) da colheitadeira.

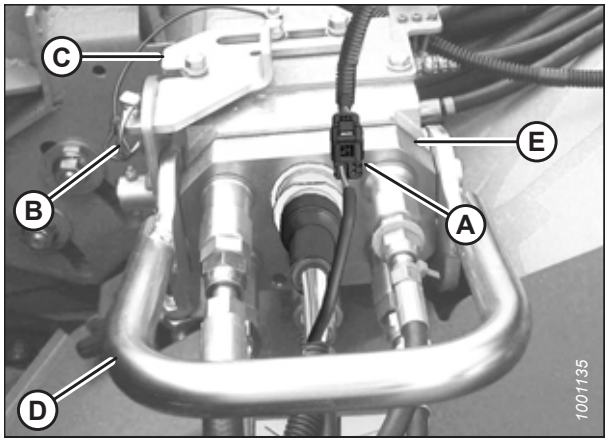

Figura 3.126: Multiacoplador

11. Posicione o multiacoplador (A) no receptáculo do módulo de flutuação e abaixe a alavanca (B) para travar o multiacoplador.

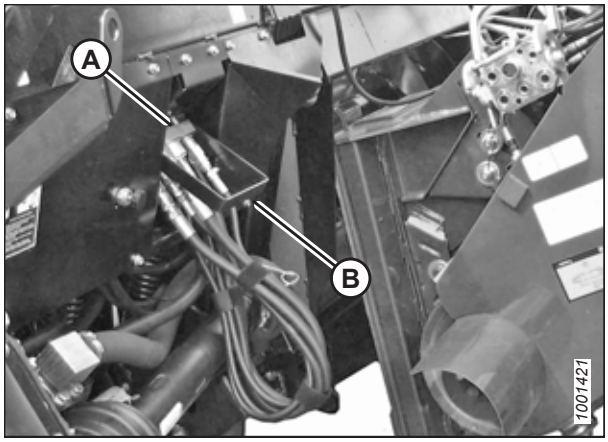

Figura 3.127: Armazenamento do multiacoplador

12. Empurre a alavanca (A) da colheitadeira em direção ao alimentador para desengatar o pino (B) do alimentador do módulo de flutuação.

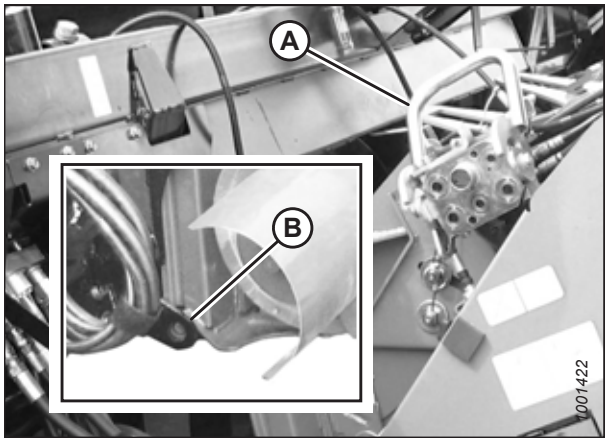

Figura 3.128: Travas do alimentador

13. Abaixe o alimentador até que o assento (A) desencaixe e libere o suporte do módulo de flutuação (B).
14. Afaste a colheitadeira lentamente do módulo de flutuação.

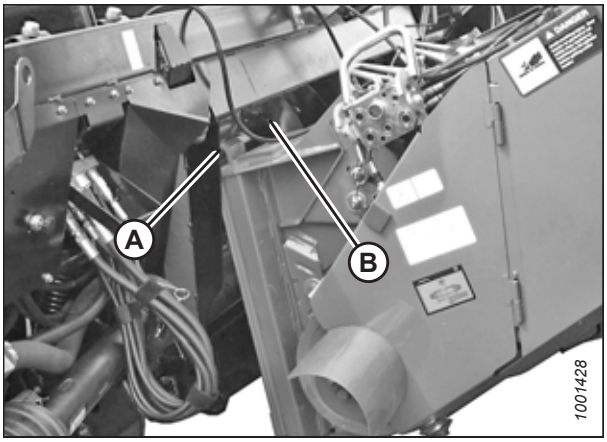

Figura 3.129: Módulo de flutuação e alimentador

3.6.6 Colheitadeiras New Holland

Para acoplar ou desacoplar a plataforma de uma colheitadeira New Holland, siga o procedimento adequado nesta seção.

Consulte a tabela abaixo para informações sobre os modelos de colheitadeira New Holland compatíveis com essa plataforma.

Table 3.2 Compatibilidade da colheitadeira New Holland

Série de colheitadeiras New Holland	Modelo da colheitadeira
CR	920, 940, 960, 970, 980
	9020, 9040, 9060, 9065, 9070, 9080
	6090, 7090, 8080, 8090, 9090
	6,80, 6,90, 7,90, 8,90, 9,90, 10,90
CX	840, 860, 870, 880
	8070, 8080, 8090
	8080 Elevation, 8090 Elevation

Acoplamento da plataforma à colheitadeira New Holland CR/CX

Cada modelo de colheitadeira possui instruções específicas sobre como acoplá-lo à plataforma.

PERIGO

Para evitar ferimentos ou risco de morte devido ao acionamento inesperado da máquina, sempre pare o motor e remova a chave da ignição antes de deixar o assento do operador por qualquer motivo.

1. Desligue o motor e remova a chave da ignição.

2. Certifique-se de que a manopla (A) está posicionada de forma que travas (B) possam se encaixar no módulo de flutuação.

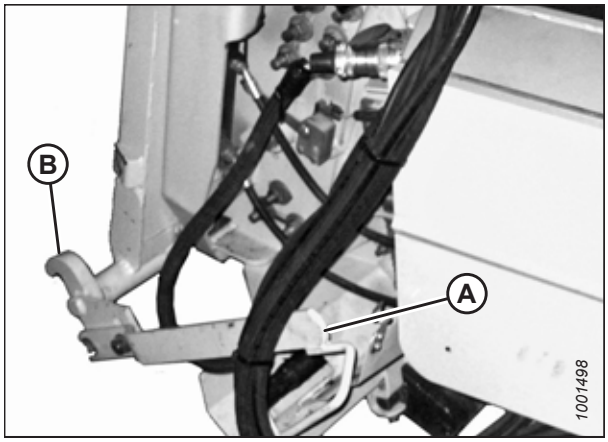

Figura 3.130: Travas do alimentador

PERIGO

Nunca ligue nem movimente a máquina até que tenha certeza de que todos os observadores deixaram a área.

3. Dê partida no motor e conduza lentamente a colheitadeira ao módulo de flutuação até que o assento do alimentador (A) esteja diretamente sob a travessa superior do módulo de flutuação (B).

4. Eleve o alimentador ligeiramente para içar a plataforma, garantindo que o assento do alimentador esteja adequadamente encaixado na estrutura do módulo de flutuação.

5. Desligue o motor e remova a chave da ignição.

6. Levante a alavanca (A) no módulo de flutuação no lado esquerdo do alimentador e empurre a alavanca (B) da colheitadeira para encaixar as travas (C) nos dois lados do alimentador.

7. Empurre a alavanca (A) para baixo de modo que a fenda na alavanca se encaixe a ela e a trave em seu devido lugar.

8. Se a trava não se engatar totalmente ao pino (D) no módulo de flutuação quando a alavanca (A) e o manípulo (B) estiverem engatados, afrouxe os parafusos (E) e ajuste a trava (C). Reaperte os parafusos.

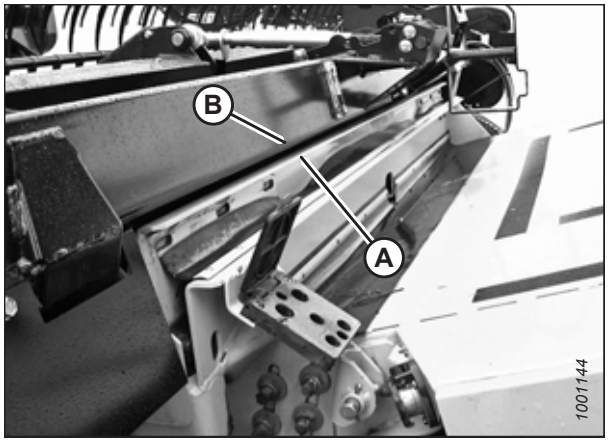

Figura 3.131: Plataforma na colheitadeira

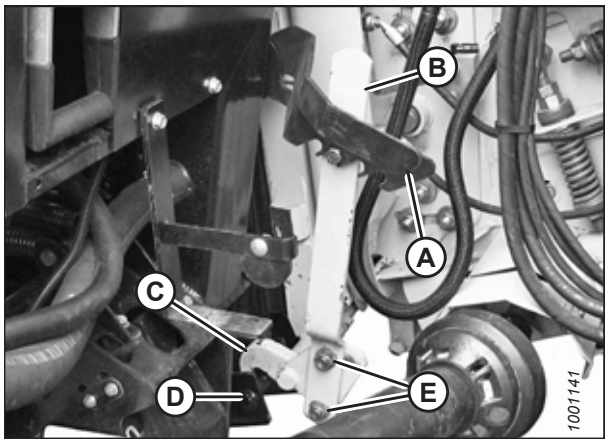

Figura 3.132: Travas do alimentador

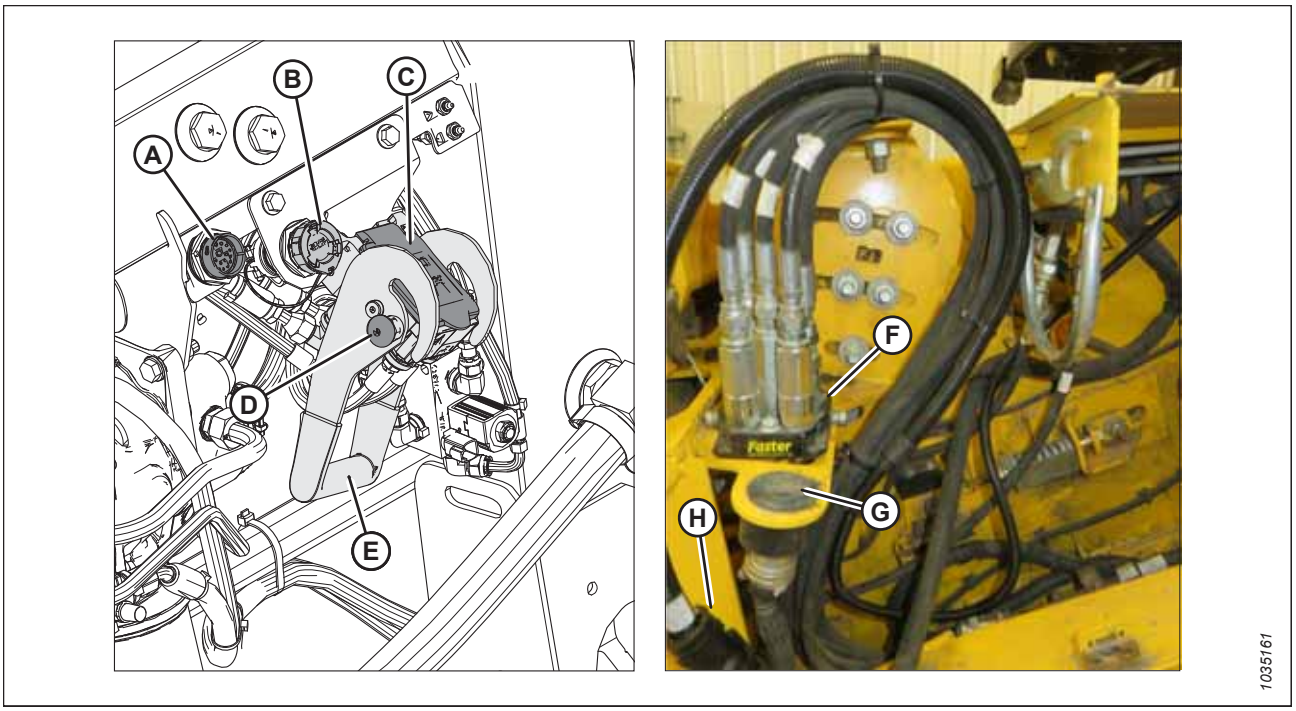

Figura 3.133: Conexões elétricas e do multiacoplador

9. Remova as tampas dos conectores C81B (A) e (B).
10. Remova a tampa do receptáculo elétrico (C). Limpe as superfícies de contato do receptáculo
11. Empurre o botão de trava (D) e puxe o manípulo (E) até a posição totalmente aberta.
12. Remova o acoplador hidráulico rápido (F) da placa de armazenamento na colheitadeira. Limpe a superfície de contato do acoplador.
13. Posicione o acoplador (F) no receptáculo do módulo de flutuação e empurre o manípulo (E) para que os pinos se encaixem ao receptáculo.
14. Empurre o manípulo (E) para a posição fechada até que o botão de trava (D) seja liberado.
15. Retire o conector da colheitadeira (G) do local de armazenamento na colheitadeira e conecte-o ao receptáculo (B). Gire o colar no conector para travá-lo no lugar.
16. Pegue o conector do kit de controle da cabine C81A (H) do local de armazenamento na colheitadeira e conecte-o ao C81B (A). Gire o colar no conector para travá-lo no lugar.

17. Separe a corrente de segurança (C) do suporte do braço (B).

18. Puxe o colar do eixo de transmissão (A) para trás a fim de liberar o eixo de transmissão do suporte de apoio. Remova o cardan do suporte de apoio.

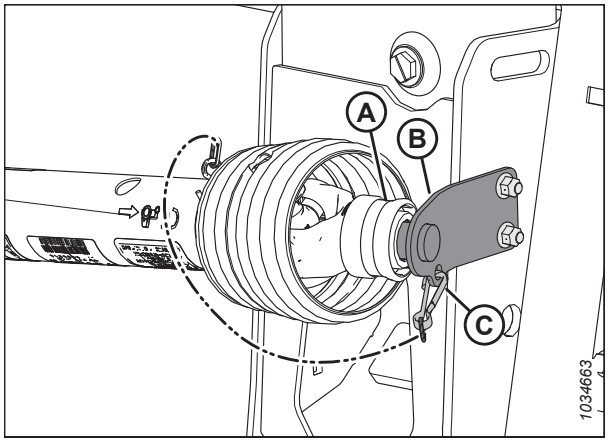

Figura 3.134: Eixo de transmissão na posição de armazenamento - Eixo de transmissão MD nºB7038 ou MD nºB7039

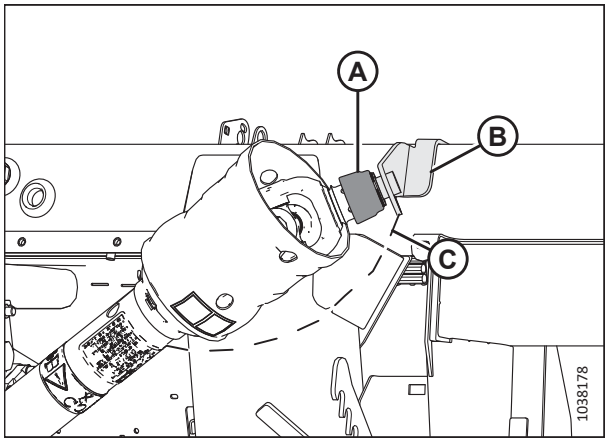

Figura 3.135: Eixo de transmissão na posição de armazenamento - Eixo de transmissão Sidehill/Hillside MD n.º B7180, MD n.º B7181, ou MD n.ºB7326

19. Puxe o colar para trás sobre a extremidade do cardan e empurre-o sobre o eixo de saída da colheitadeira (A) até que o colar trave.

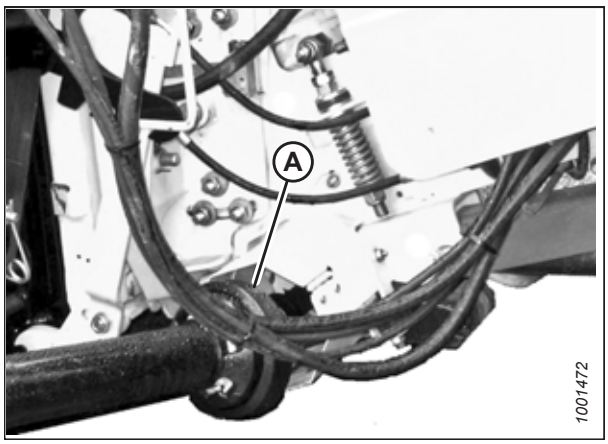

Figura 3.136: Eixo de transmissão e eixo de saída

20. Desencaixe as travas de flutuação puxando cada alavanca de travamento do flutuador (A) para longe do módulo de flutuação e configure-as na posição destravada (B).

    NOTA:

    A imagem à direita ilustra o lado direito da plataforma. Trava da flutuação no lado oposto esquerdo da plataforma.

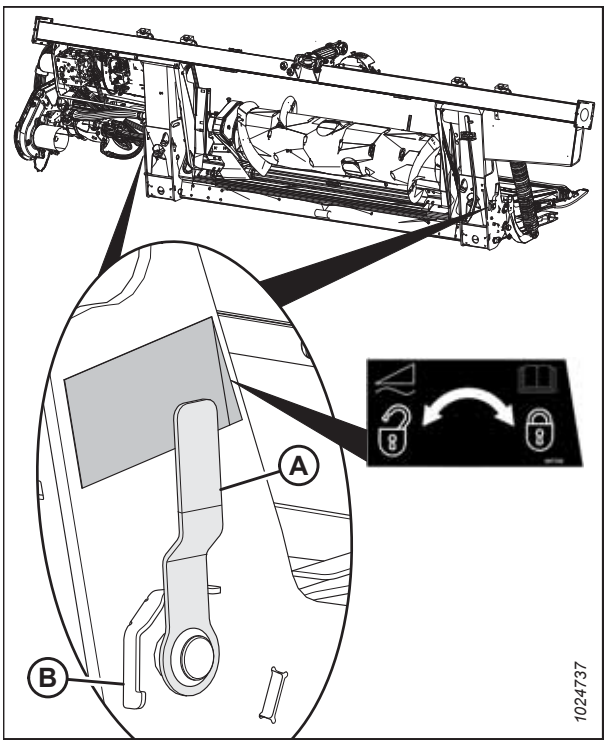

Figura 3.137: Alavanca de trava da flutuação

Separação da plataforma da colheitadeira New Holland CR/CX

A plataforma precisará ser fisicamente desacoplada da colheitadeira e as conexões hidráulicas e elétricas removidas.

PERIGO

Para evitar ferimentos ou risco de morte devido ao acionamento inesperado da máquina, sempre pare o motor e remova a chave da ignição antes de deixar o assento do operador por qualquer motivo.

1. Escolha uma área nivelada e posicione a plataforma ligeiramente acima do solo.

2. Desligue o motor e retire a chave da ignição.

   IMPORTANTE:

   Se as rodas para transporte estiverem instaladas, a plataforma poderá ser separada no modo transporte ou no modo campo. Se desconectar com as rodas no modo de trabalho, configure as rodas para o armazenamento ou posição de trabalho mais alta, caso contrário, a plataforma pode inclinar para a frente, tornando a reconexão difícil. Para obter mais instruções, consulte *Ajuste das rodas de transporte EasyMove™, página 186*.

   IMPORTANTE:

   Se as rodas estabilizadoras estiverem instaladas, configure as rodas para o armazenamento ou posição de trabalho mais alta, caso contrário, a plataforma pode inclinar para a frente, tornando a reconexão difícil. Para obter mais instruções, consulte *Ajustando as rodas estabilizadoras, página 185*.

3. Encaixe as travas do flutuador puxando cada alavanca de travamento do flutuador (A) para longe do módulo de flutuação e configure na posição destravada (B).

   NOTA:

   A imagem à direita ilustra o lado direito da plataforma. Trava da flutuação no lado oposto esquerdo da plataforma.

4. Desconecte o eixo de transmissão (A) da colheitadeira. Empurre o colar (A) para trás sobre a extremidade do eixo de transmissão e puxe o eixo de transmissão para fora do eixo de saída da colheitadeira (B) até que o colar desencaixe.

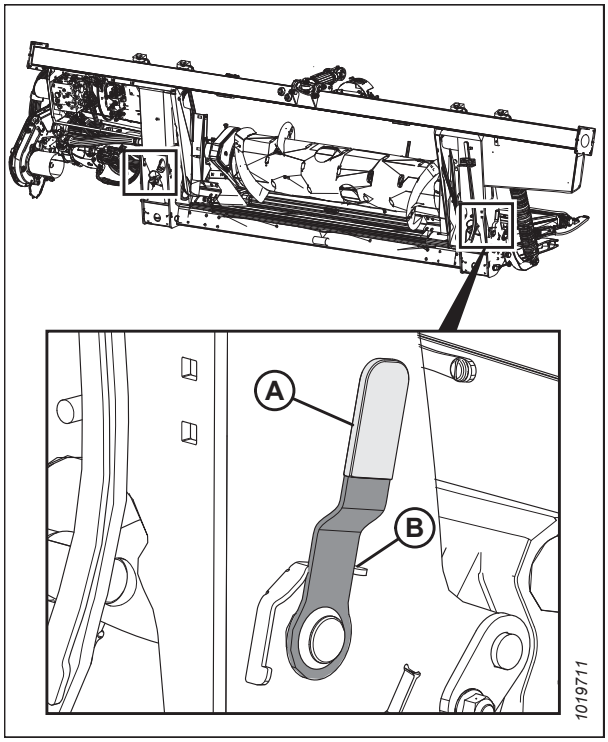

Figura 3.138: Alavanca de trava da flutuação

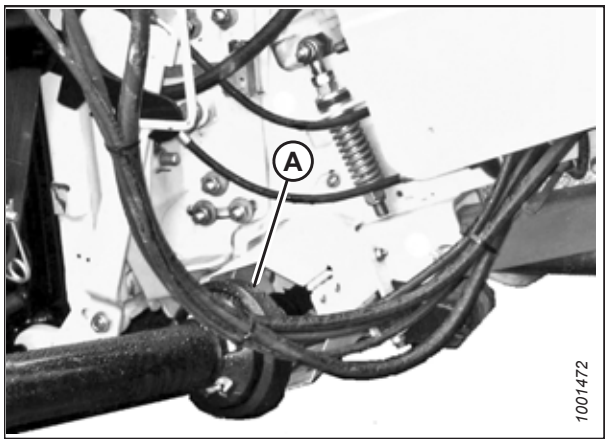

Figura 3.139: Eixo de transmissão

5. Armazene o eixo de transmissão sobre o suporte de apoio do eixo de transmissão (B) puxando o colar para trás (A) sobre o eixo de transmissão e o encaixando sobre o suporte de apoio (B). Libere o colar de modo que ele trave sobre o suporte.

6. Fixe a corrente de segurança (C) ao suporte do braço (B).

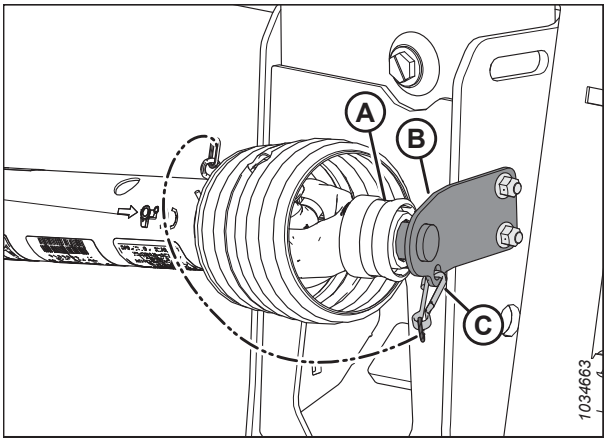

Figura 3.140: Eixo de transmissão na posição de armazenamento - Eixo de transmissão MD nºB7038 ou MD nºB7039

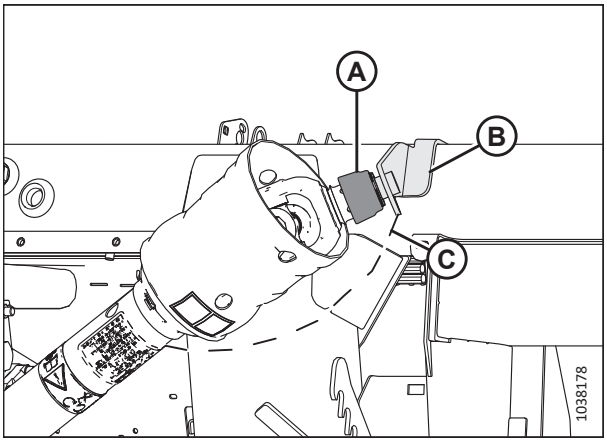

Figura 3.141: Eixo de transmissão na posição de armazenamento - Eixo de transmissão Sidehill/Hillside MD n.º B7180, MD n.º B7181, ou MD n.ºB7326

7. Empurre o botão de trava (B) e puxe a alavanca (C) para liberar o multiacoplador (A).

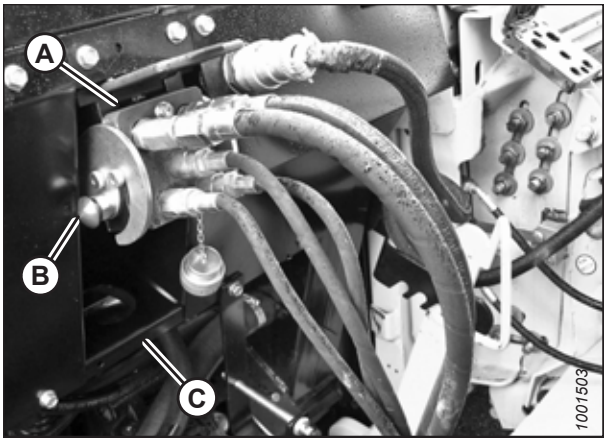

Figura 3.142: Conexões do módulo de flutuação

8. Empurre a alavanca (A) para a posição fechada até que o botão de trava (B) seja liberado. Feche a tampa.

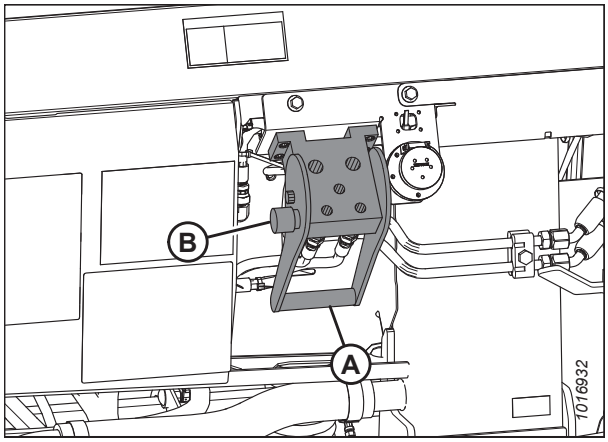

Figura 3.143: Receptáculos do módulo de flutuação

9. Posicione o acoplador hidráulico rápido (A) na placa de armazenamento (B) na colheitadeira.

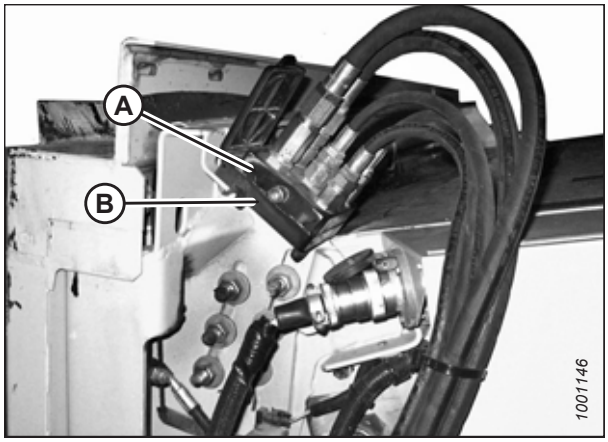

Figura 3.144: Acoplador da colheitadeira

10. Remova o conector elétrico (A) do módulo de flutuação.

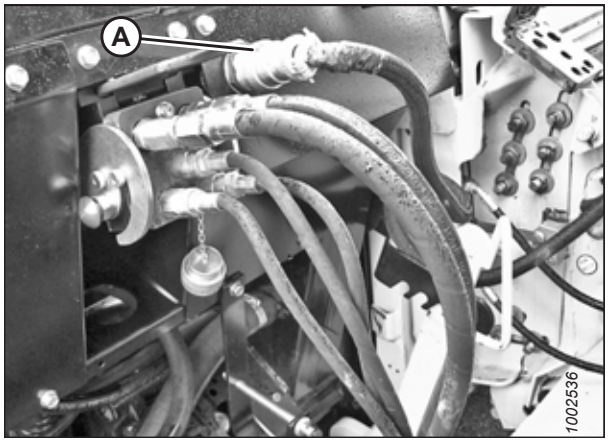

Figura 3.145: Conexões do módulo de flutuação

11. Acople o conector elétrico à colheitadeira no local (A).

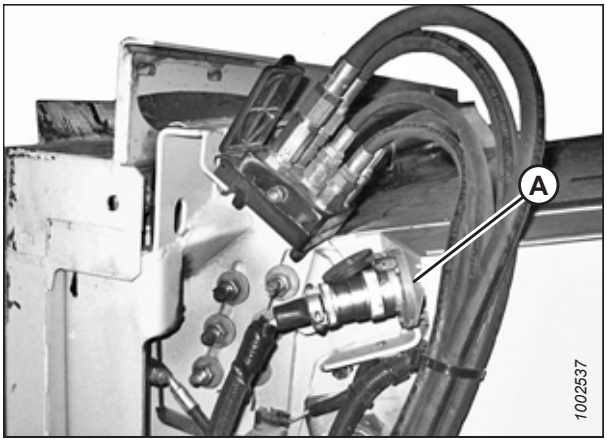

Figura 3.146: Acopladores da colheitadeira

12. Coloque novamente a tampa (A) no receptáculo do módulo de flutuação.

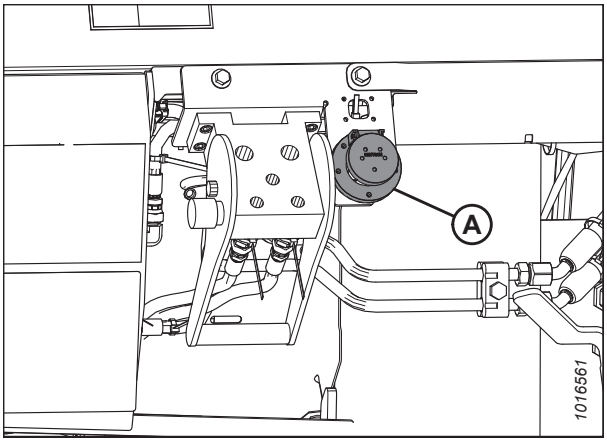

Figura 3.147: Receptáculos do módulo de flutuação

13. Levante a alavanca (A); puxe e abaixe a alavanca (B) para desengatar a trava do alimentador/módulo de flutuação (C).

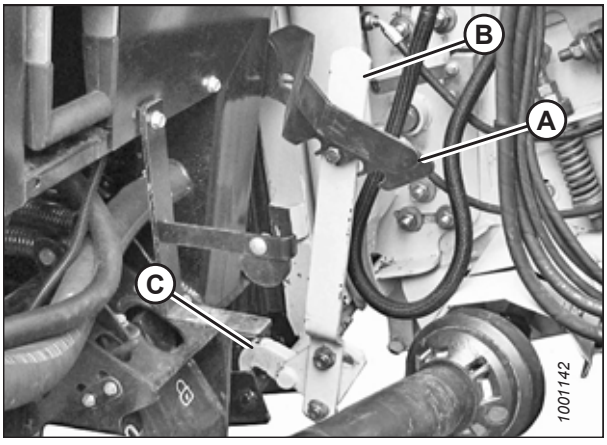

Figura 3.148: Travas do alimentador

14. Abaixe o alimentador (A) até que se desencaixe do suporte (B) do módulo de flutuação.
15. Afaste a colheitadeira lentamente da plataforma.

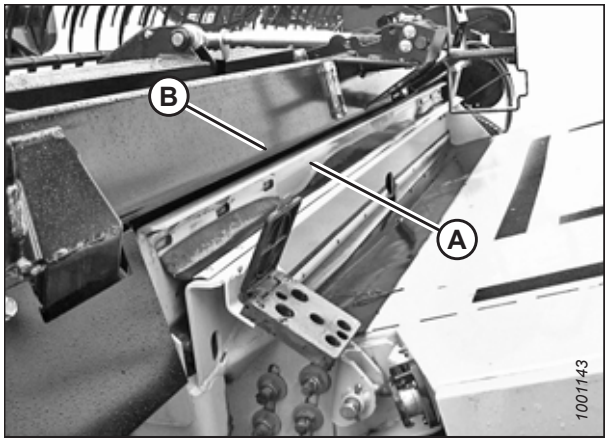

Figura 3.149: Plataforma na colheitadeira

Defletores do alimentador - Colheitadeiras New Holland Série CR

Pode haver a necessidade da instalação dos defletores do alimentador nas colheitadeiras New Holland série CR. Os defletores do alimentador **NÃO** são necessários nas colheitadeiras New Holland série CX.

Apenas para colheitadeiras New Holland CR: Os defletores amplos do alimentador vêm instalados de fábrica no módulo de flutuação a fim de melhorar o abastecimento do alimentador. Remova os defletores do alimentador, se necessário. Para obter mais instruções, consulte *4.11.3 Substituição dos defletores do alimentador em colheitadeiras New Holland CR, página 622*.

Os kits do alimentador longo são fornecidos para colheitadeiras com alimentadores estreitos e podem ser instalados para substituir defletores curtos do alimentador.

Table 3.3 Kits do alimentador FM200 para colheitadeiras modelos CR

Tamanho do alimentador	Tamanho do kit alimentador	Número de peça MacDon
1250-1350 mm (49-65 pol.)	Estreito: 200 mm (7 7/8 pol.)	MD n.º 328082, 328083
1100 mm (43 1/2 pol.) e abaixo	Amplo: 325 mm (12 13/16 pol.)	MD n.º 314690, 314691

3.6.7 Colheitadeiras série Rostselmash

Acoplamento da plataforma à colheitadeira Rostselmash

Cada modelo de colheitadeira possui instruções específicas sobre como acoplá-lo à plataforma.

PERIGO

Para evitar ferimentos ou risco de morte devido ao acionamento inesperado da máquina, sempre pare o motor e remova a chave da ignição antes de deixar o assento do operador por qualquer motivo.

PERIGO

Nunca ligue nem movimente a máquina até que tenha certeza de que todos os observadores deixaram a área.

1. Dê partida no motor e conduza lentamente a colheitadeira até a plataforma até que o assento do alimentador (A) esteja diretamente sob a travessa superior do módulo de flutuação (B).
2. Eleve o alimentador ligeiramente para içar a plataforma, garantindo que o assento do alimentador (A) esteja adequadamente encaixado no módulo de flutuação.
3. Desligue o motor e remova a chave da ignição.

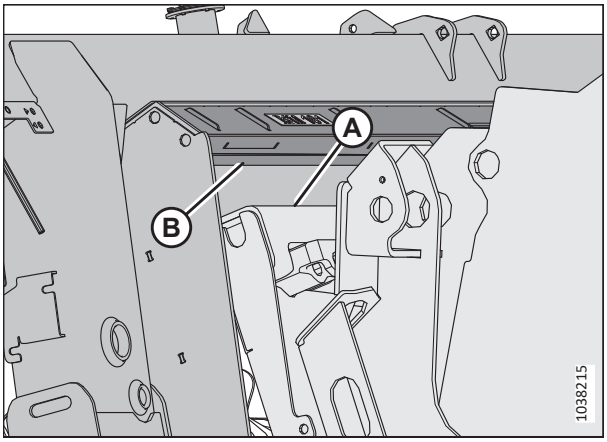

Figura 3.150: Colheitadeira e módulo de flutuação

4. Puxe o pino (A) para fora e gire a alavanca (B) até que ambos os pinos do alimentador (C) estejam totalmente engatados nos suportes do módulo de flutuação (D).

   NOTA:

   Se os pinos (C) não engatarem totalmente nos suportes do módulo de flutuação, solte os parafusos (E) e ajuste os suportes (D) conforme necessário.
5. Aperte as porcas (E).

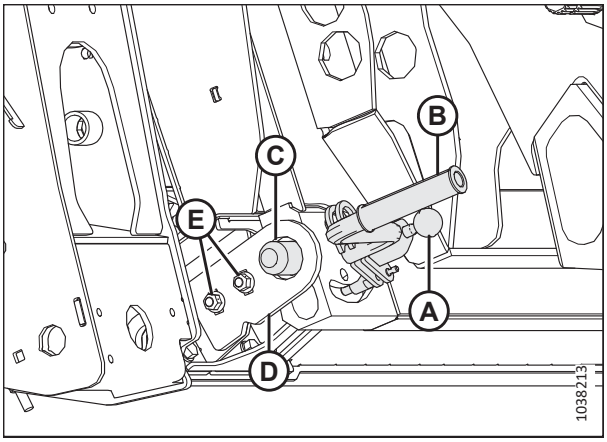

Figura 3.151: Pino do alimentador

6. Empurre o botão de trava (A) e puxe o manípulo (B) até a posição totalmente aberta.
7. Remova o acoplador hidráulico rápido na placa de armazenamento na colheitadeira. Limpe a superfície de contato do acoplador.
8. Posicione o acoplador da colheitadeira ao receptáculo do módulo de flutuação. Empurre a alavanca para baixo para engatar os pinos no receptáculo.
9. Empurre a manopla para baixo até a posição fechada até que o botão de trava (B) seja liberado.
10. Retire o conector da colheitadeira do local de armazenamento na colheitadeira e conecte-o ao receptáculo (C). Gire o colar no conector para travá-lo no lugar.
11. Remova o conector do kit de controle da cabine C81A do local de armazenamento na colheitadeira e conecte-o ao C81B (D). Gire o colar no conector para travá-lo no lugar.

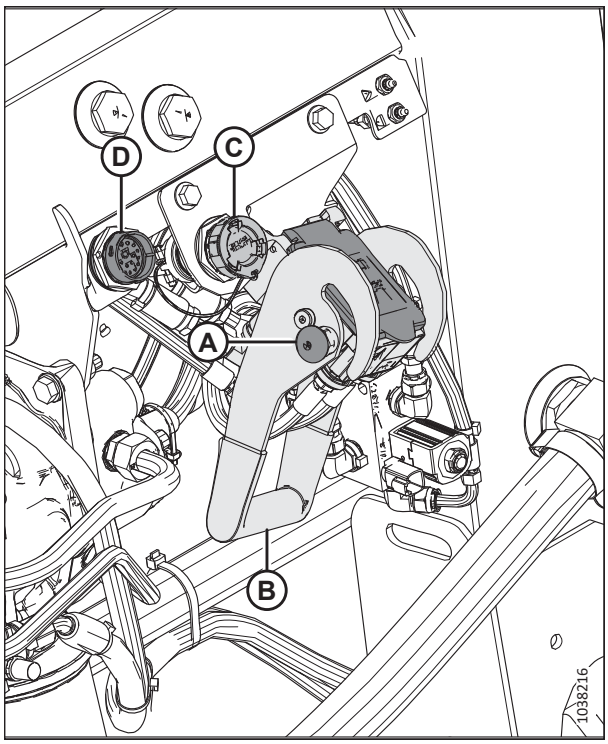

Figura 3.152: Armazenamento do multiacoplador

12. Separe a corrente de segurança (C) do suporte do braço (B).
13. Puxe o colar do eixo de transmissão (A) para trás a fim de liberar o eixo de transmissão do suporte de apoio. Remova o cardan do suporte de apoio.

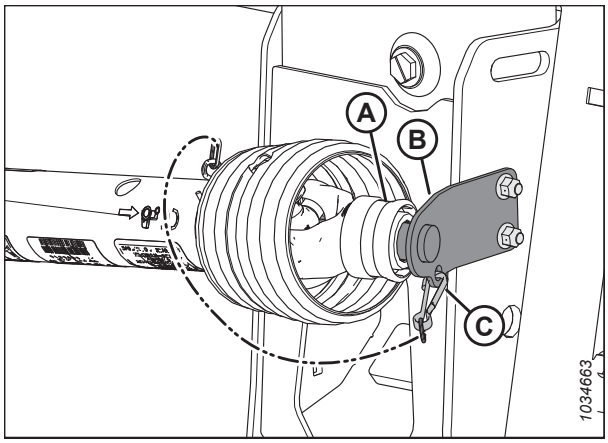

Figura 3.153: Eixo de transmissão na posição de armazenamento - Eixo de transmissão MD nºB7038 ou MD nºB7039

14. Puxe o colar (A) para trás na extremidade do cardan. Empurre o cardan sobre o eixo de saída da colheitadeira (B) até que o colar trave.

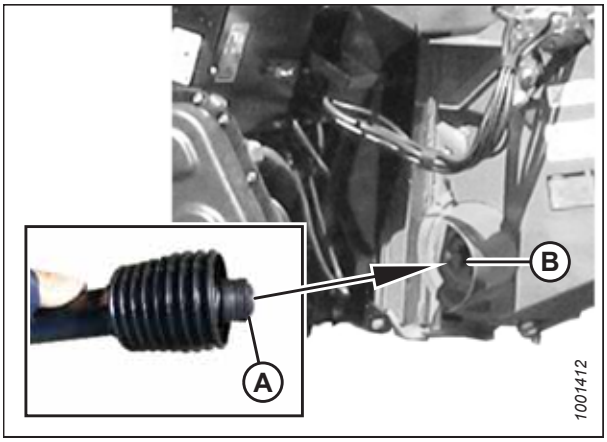

Figura 3.154: Eixo de transmissão

15. Desencaixe as travas de flutuação puxando cada alavanca de trava do flutuador (A) para longe do módulo de flutuação e configure-as na posição destravada (B).

    NOTA:

    A imagem à direita ilustra o lado direito da plataforma. Trava da flutuação no lado oposto esquerdo da plataforma.

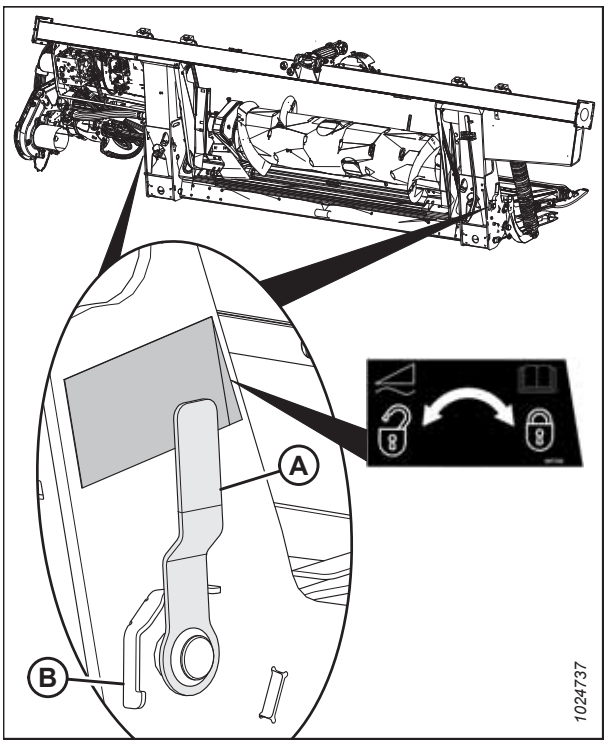

Figura 3.155: Alavanca de trava da flutuação

Desacoplamento da plataforma da colheitadeira Rostselmash

Cada modelo de colheitadeira possui instruções específicas sobre como acoplá-lo à plataforma.

PERIGO

Para evitar ferimentos ou risco de morte devido ao acionamento inesperado da máquina, sempre pare o motor e remova a chave da ignição antes de deixar o assento do operador por qualquer motivo.

PERIGO

Nunca ligue nem movimente a máquina até que tenha certeza de que todos os observadores deixaram a área.

1. Estacione a colheitadeira em uma superfície nivelada.
2. Posicione a plataforma ligeiramente acima do solo.
3. Desligue o motor e remova a chave da ignição.

   IMPORTANTE:

   Se as rodas para transporte estiverem instaladas, a plataforma poderá ser separada no modo transporte ou no modo campo. Se desconectar com as rodas no modo de trabalho, configure as rodas para o armazenamento ou posição de trabalho mais alta, caso contrário, a plataforma pode inclinar para a frente, tornando a reconexão difícil. Para obter mais instruções, consulte *Ajuste das rodas de transporte EasyMove™, página 186*.

   IMPORTANTE:

   Se as rodas estabilizadoras estiverem instaladas, configure as rodas para o armazenamento ou posição de trabalho mais alta, caso contrário, a plataforma pode inclinar para a frente, tornando a reconexão difícil. Para obter mais instruções, consulte *Ajustando as rodas estabilizadoras, página 185*.

4. Encaixe as travas do flutuador puxando cada alavanca de travamento do flutuador (A) para longe do módulo de flutuação e configure na posição destravada (B).

   NOTA:

   A imagem à direita ilustra o lado direito da plataforma. Trava da flutuação no lado oposto esquerdo da plataforma.

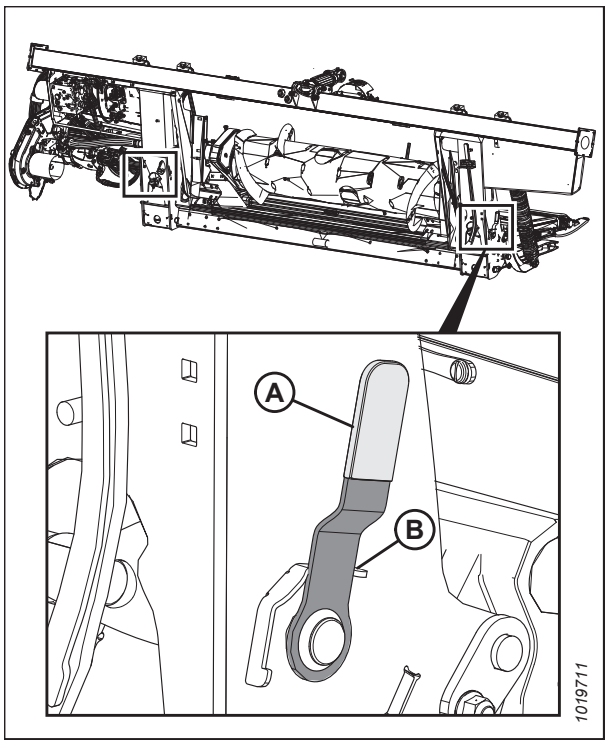

Figura 3.156: Alavanca de trava da flutuação

5. Desconecte o chicote de controle da cabine da colheitadeira C81A (D) do conector C81B (D).

6. Desconecte o chicote elétrico da colheitadeira do conector (C).

7. Empurre o botão de trava (A) e puxe a alavanca (B) para cima para liberar o multiacoplador. Remova o acoplador hidráulico rápido da colheitadeira e devolva ao seu local de armazenamento na colheitadeira.

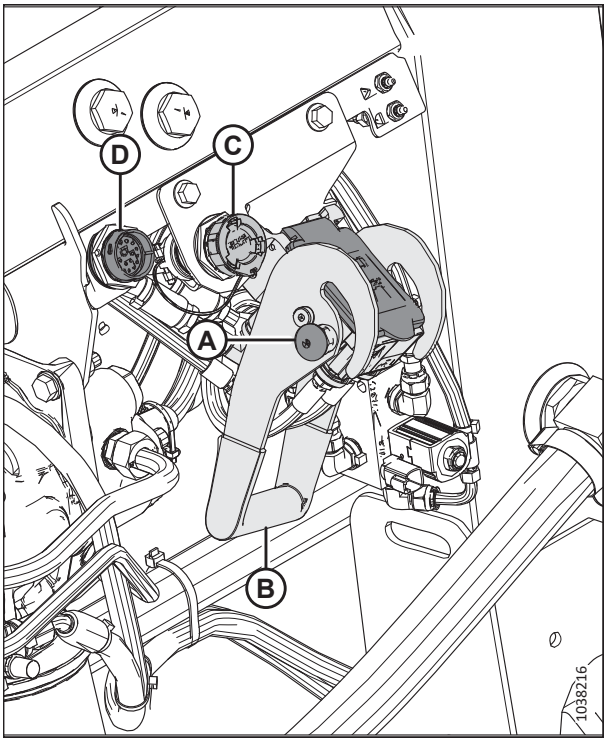

Figura 3.157: Alavanca de trava da flutuação

8. Puxe o colar (A) para trás sobre a extremidade do eixo de transmissão e puxe o eixo de transmissão para fora do eixo de saída da colheitadeira (B) até que o colar desencaixe.

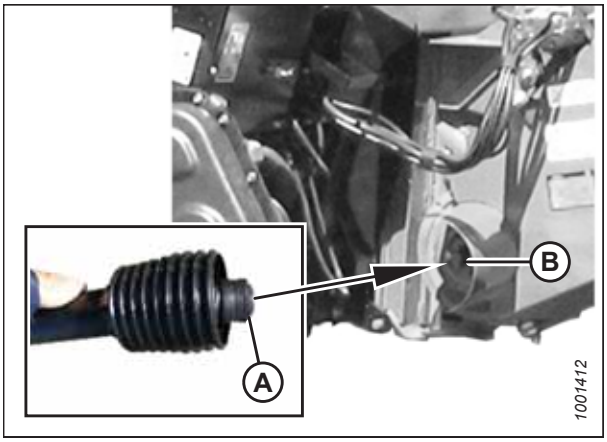

Figura 3.158: Eixo de transmissão

9. Armazene o eixo de transmissão sobre o suporte de apoio do eixo de transmissão (B) puxando o colar para trás (A) sobre o eixo de transmissão e o encaixando sobre o suporte de apoio (B). Libere o colar de modo que ele trave sobre o corpo do suporte de apoio.

10. Fixe a corrente de segurança (C) ao suporte de apoio (B).

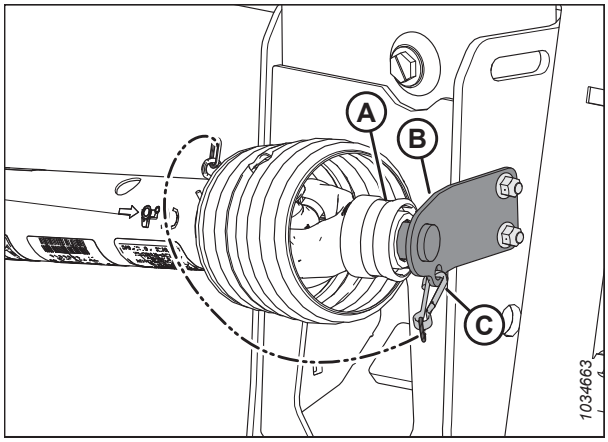

Figura 3.159: Eixo de transmissão na posição de armazenamento - Eixo de transmissão MD nºB7038 ou MD nºB7039

11. Puxe o pino (A) para fora e gire a alavanca (B) no sentido horário até que ambos os pinos do alimentador (C) estejam totalmente retraídos nos suportes do módulo de flutuação (D).

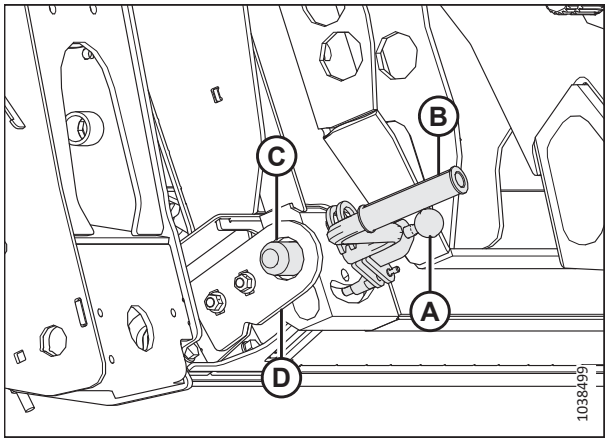

Figura 3.160: Pino do alimentador

12. Ligue o motor e baixe o alimentador (A) até que desengate do suporte do módulo de flutuação (B).

13. Afaste a colheitadeira lentamente do módulo de flutuação.

14. Desligue o motor e remova a chave da ignição.

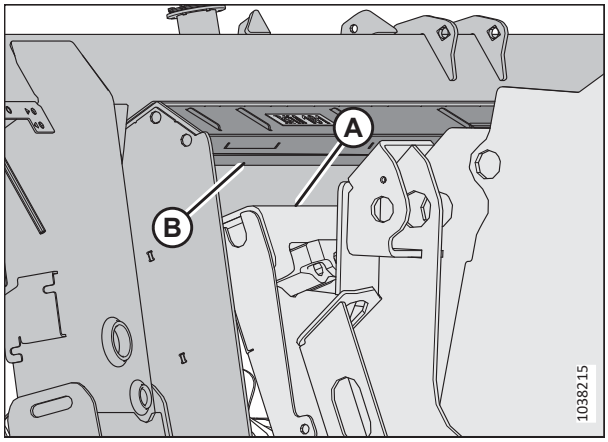

Figura 3.161: Colheitadeira e módulo de flutuação

3.6.8 Acoplamento/desacoplamento da plataforma do módulo de flutuação FM200

Para acoplar ou desacoplar o módulo de flutuação da plataforma, siga o procedimento adequado. É necessário que o módulo de flutuação permaneça acoplado à colheitadeira durante esses procedimentos.

NOTA:

Se a plataforma estiver equipada com rodas de transporte, o módulo de flutuação pode ser acoplado ou desacoplado da plataforma enquanto estiver no modo de transporte ou de trabalho.

Desacople o módulo de flutuação da plataforma somente nos seguintes casos:

- A plataforma é necessária para uso em uma ceifadora
- Uma plataforma compatível com o módulo de flutuação diferente será acoplada à colheitadeira
- A plataforma ou o módulo de flutuação precisa de manutenção ou reparo, e os procedimentos de manutenção ou reparo exigem que o módulo de flutuação seja desacoplado da plataforma.

Desconectar a plataforma do módulo de flutuação FM200

O Módulo de flutuação FM200 se conecta à plataforma, dando-lhe a capacidade de seguir de perto os contornos do solo. Se necessário, o FM200 pode ser desconectado da plataforma.

PERIGO

Para evitar ferimentos corporais ou morte por acionamento inesperado ou queda da máquina suspensa, sempre desligue o motor, remova a chave, e engate os apoios de segurança antes de entrar embaixo da plataforma por qualquer motivo.

ADVERTÊNCIA

Sempre mantenha as mãos longe da área entre os dedos duplos e a navalha.

ADVERTÊNCIA

Utilize luvas pesadas ao trabalhar perto de navalhas ou ao manuseá-las.

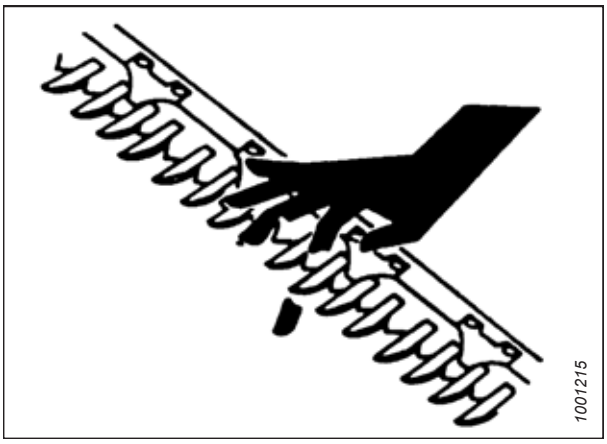

Figura 3.162: Risco da Barra de Corte

1. Acione o motor e então abaixe a plataforma.
2. Aumente o espaço sob a esteira central do módulo de flutuação inclinando a plataforma até que o cilindro (A) esteja totalmente estendido e o indicador (B) esteja na posição **E**.
3. Eleve o molinete à sua altura máxima.
4. Desligue o motor e então remova a chave da ignição.
5. Acione os apoios de segurança do molinete.

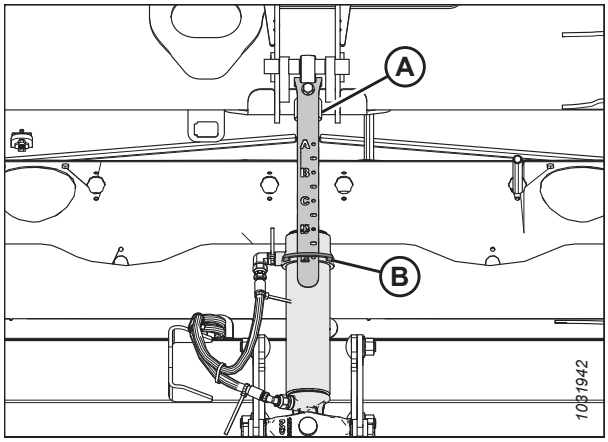

Figura 3.163: União Central

6. Mova a alavanca (A) para a posição travada para ativar as travas da asa.

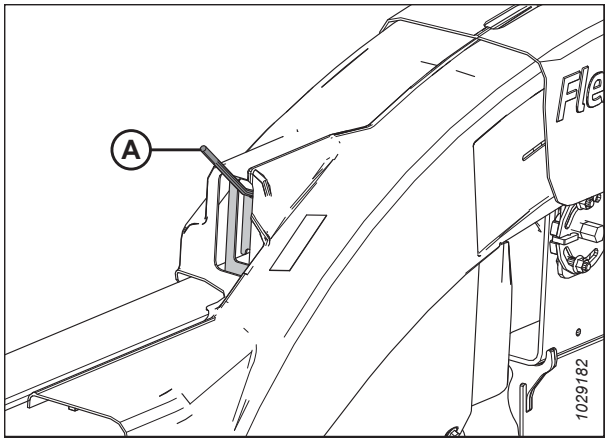

Figura 3.164: Trava da asa - Lado esquerdo exibido

7. Encaixe as travas do flutuador puxando cada alavanca de travamento do flutuador (A) para longe do módulo de flutuação e configure na posição travada (B).

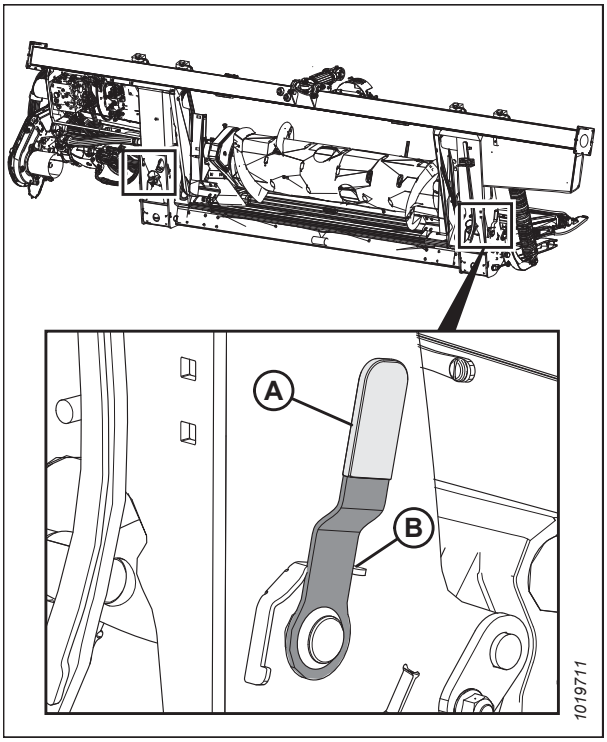

Figura 3.165: Trava da flutuação

8. Na parte de trás da estrutura do módulo de flutuação, remova os parafusos (A) para liberar a tensão nas molas de compensação (B).
9. Solte as molas de compensação (B) dos tensores de mola (C). Deixe as molas penduradas no canal de balanço (D).
10. Reinstale o tensor das molas no módulo de flutuação. Prenda com parafusos (A).
11. Repita no lado oposto.

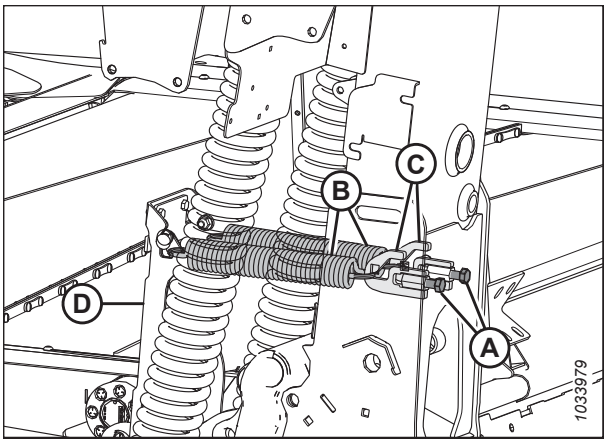

Figura 3.166: Molas de compensação – Lado esquerdo

12. Remova dois parafusos (A) e reforços (B) do ângulo de suporte (C) da chapa de transição. Repita do lado oposto.

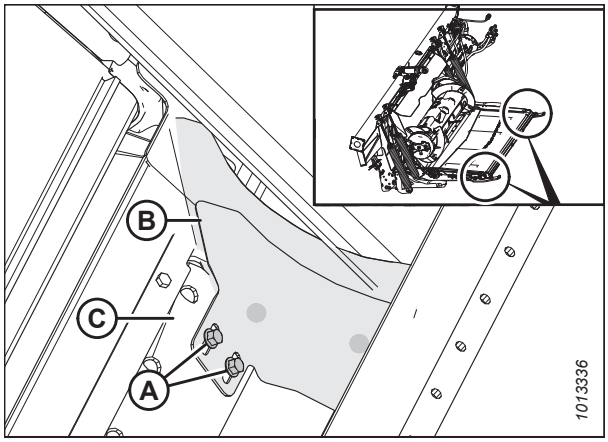

Figura 3.167: Reforços

13. Remova e guarde o parafuso (A).
14. Remova a porca de 9/16 polegadas do parafuso (B).
15. Use uma chave de 24 mm (15/16 pol.) no parafuso (C) de cabeça hexagonal para girar a trava para baixo e levantar levemente o deque central a fim de remover o parafuso (B).
16. Gire a trava para cima e para trás para abaixar o deque do módulo de flutuação e desconectar o tubo da chapa de transição.
17. Instale o parafuso (A).
18. Repita para o outro lado do deque da esteira central.

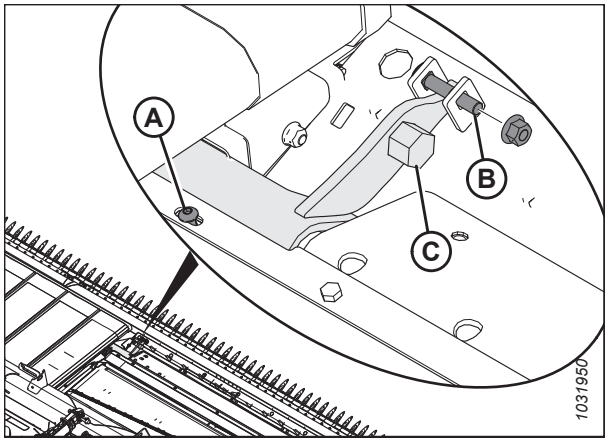

Figura 3.168: Trava do módulo de flutuação

PERIGO

Nunca ligue nem movimente a máquina até que tenha certeza de que todos os observadores deixaram a área.

19. Desengate os apoios de segurança do molinete, acione o motor, abaixe o molinete e eleve a plataforma totalmente.
20. Desligue o motor, remova a chave da ignição e engate os apoios de segurança do molinete.
21. Afrouxe a porca e o parafuso (A) e desengate o gancho (B) da perna nos dois lados do módulo de flutuação.

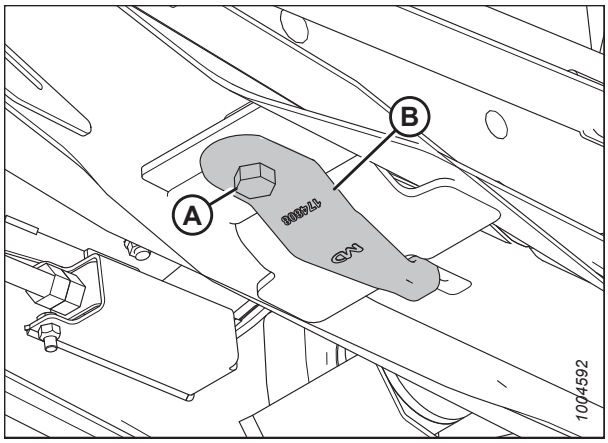

Figura 3.169: Lado inferior do módulo de flutuação

22. Gire o gancho (B) em 90° para armazenamento e aperte o parafuso (A) e a porca novamente.

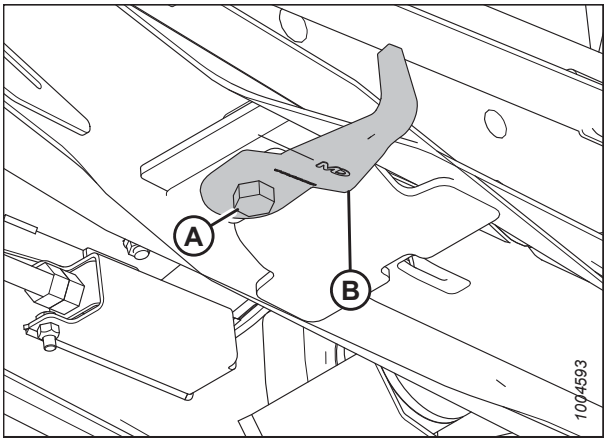

Figura 3.170: Lado inferior do módulo de flutuação

23. Posicione um bloco (A) de 150 mm (6 pol.) (A) sob a perna da plataforma. Isso auxiliará na desconexão da união central.
24. Desengate as travas do cilindro de elevação da colheitadeira, acione o motor e baixe a plataforma até que a perna da plataforma repouse sobre o bloco ou até que as rodas estabilizadoras estejam no solo.

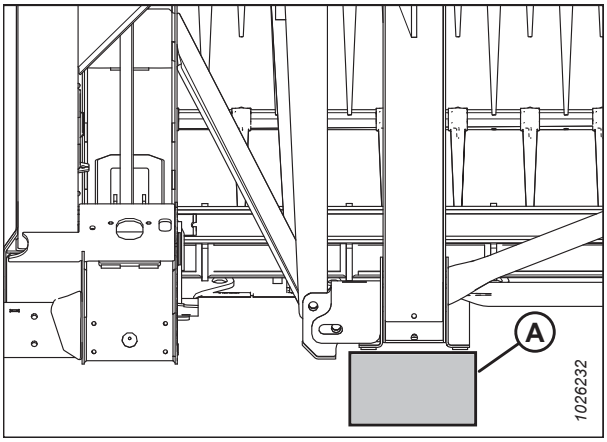

Figura 3.171: Perna da plataforma sobre o bloco

25. Desconecte a união central hidráulica conforme segue:
    a. Remova o pino de segurança (A) e o pino (B), e levante a união central (C) para fora do suporte.
    b. Reinsira o pino (B) no suporte e prenda com um pino de segurança (A).

    NOTA:

    Pode ser necessário elevar ou abaixar o alimentador para ajustar o comprimento da união central e aliviar o excesso de carga sobre a união central.

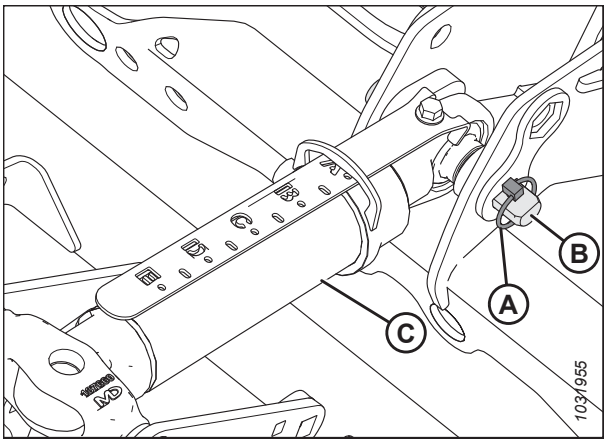

Figura 3.172: União Central Hidráulica

NOTA:

- Caso esteja sobre o solo: Empurre o molinete totalmente para frente para reduzir a perda de óleo.
- Caso esteja em transporte: Puxe totalmente o molinete.

26. Desconecte o conector elétrico (A).

NOTA:

Se as braçadeiras coloridas de plástico estiverem ausentes de quaisquer das mangueiras, faça a substituição antes de desconectá-las.

27. Desconecte todas as mangueiras entre o módulo e o bloco (B). Tampe as extremidades das mangueiras imediatamente a fim de evitar perda de óleo.

NOTA:

Marque os locais da mangueira para ajudar no reacoplamento.

28. Armazene e fixe as mangueiras na estrutura do módulo de flutuação.

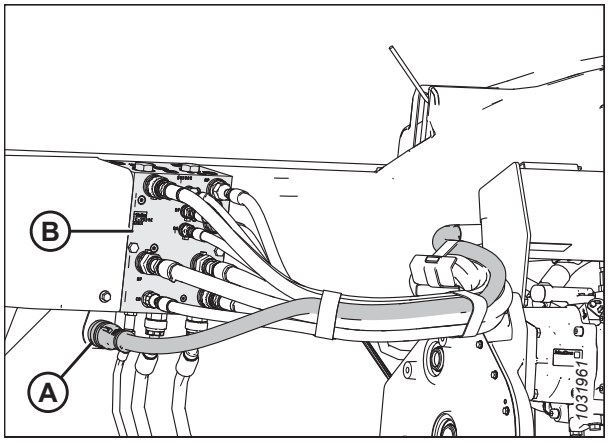

Figura 3.173: Conexões da plataforma

PERIGO

Nunca ligue nem movimente a máquina até que tenha certeza de que todos os observadores deixaram a área.

29. Ligue o motor.
30. Abaixe o módulo de flutuação para desengatá-lo da plataforma.
31. Lentamente afaste-se em linha reta da plataforma.
32. Desligue o motor e remova a chave da ignição.

Conectar a plataforma ao módulo de flutuação FM200

As plataformas Séries FD2 podem ser conectadas ao módulo de flutuação nas configurações de trabalho ou transporte.

PERIGO

Para evitar ferimentos ou risco de morte devido ao acionamento inesperado da máquina, sempre pare o motor e remova a chave da ignição antes de deixar o assento do operador por qualquer motivo.

NOTA:

As rodas de transporte podem ser usadas para sustentar a plataforma. Para obter mais instruções, consulte *Ajuste das rodas de transporte EasyMove™, página 186*.

1. Apoie a união central hidráulica (A) com um pino (ou ferramenta equivalente) em (B) como exibido.

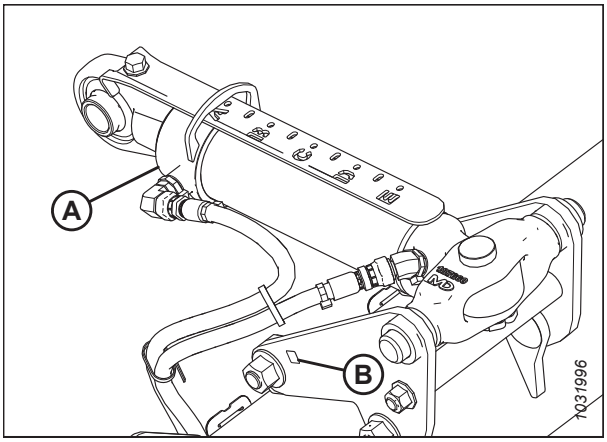

Figura 3.174: União Central

2. Certifique-se de que as travas (A), nos cantos frontais do módulo de flutuação estejam rotacionados para a traseira do módulo de flutuação.

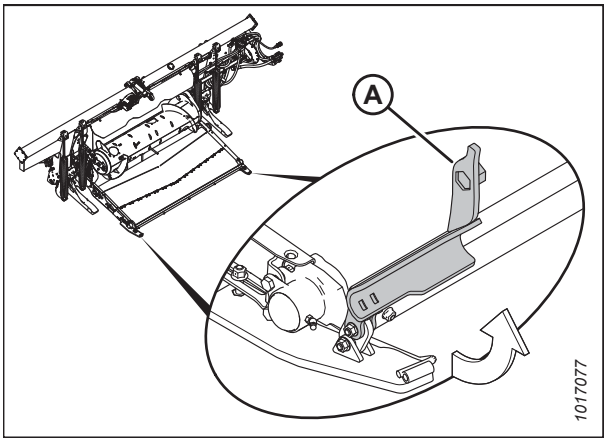

Figura 3.175: Trava

ADVERTÊNCIA

Verifique para ter certeza de que todos os observadores tenham deixado a área.

3. Acione o motor e abaixe o alimentador da colheitadeira de modo que os braços (A) do módulo de flutuação fiquem alinhados aos canais (B) de equilíbrio da plataforma.

4. Dirija lentamente para frente, mantendo o alinhamento entre os braços (A) do módulo de flutuação do adaptador e os canais (B) de equilíbrio da plataforma.

5. Mantenha os braços (A) do módulo de flutuação logo abaixo dos canais de equilíbrio (B) para garantir que as pernas do módulo de flutuação se assentem adequadamente nos suportes de conexão da plataforma em (C).

   IMPORTANTE:

   Mantenha as mangueiras hidráulicas afastadas para impedir danos ao dirigir até a plataforma.

6. Continue adiante até que os braços (A) do módulo de flutuação toquem nos batentes nos canais de equilíbrio (B).

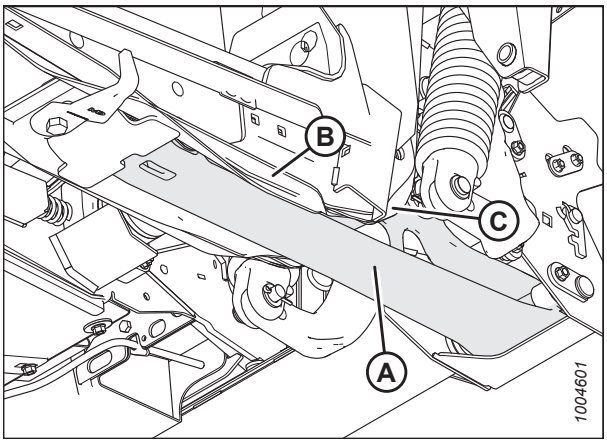

Figura 3.176: Lado inferior do módulo de flutuação

7. Ajuste o comprimento da união central (A) usando a hidráulica do ângulo da plataforma para alinhar aproximadamente o olhal da união central (B) ao orifício no suporte da plataforma.
8. Desligue o motor e remova a chave da ignição.
9. Remova o pino de segurança (C) e puxe-o (D) parcialmente para fora do suporte. Remova o item usado para apoiar a união central de modo vertical (A).

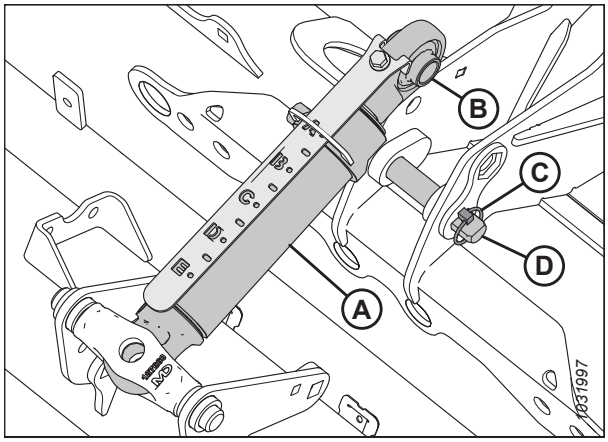

Figura 3.177: União Central

10. Alinhe o olhal da união central (A) com o orifício no suporte. Instale o pino (B) e prenda com o pino de segurança (C).

CUIDADO

Sempre conecte a união central antes de elevar totalmente a plataforma.

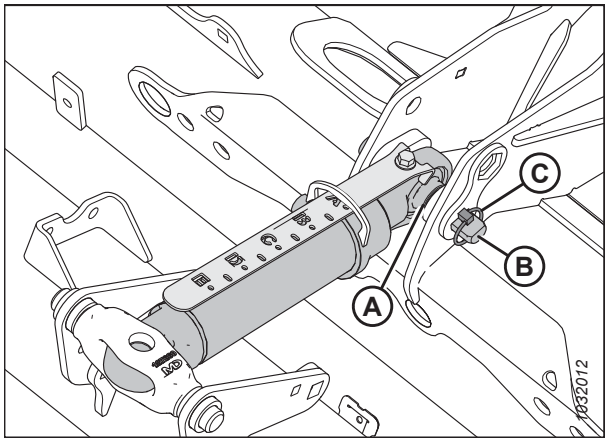

Figura 3.178: União Central

ADVERTÊNCIA

Verifique para ter certeza de que todos os observadores tenham deixado a área.

11. Ligue o motor.
12. Eleve o módulo de flutuação lentamente, certificando-se de que as pernas deste estejam encaixadas às pernas da plataforma.
13. Eleve totalmente a plataforma.
14. Desligue o motor e remova a chave da ignição.
15. Engate os apoios de segurança da plataforma. Para obter instruções, consulte o manual do operador da colheitadeira.

16. Afrouxe a porca e o parafuso (A) e reposicione o gancho (B) conforme mostrado para encaixar o braço do módulo de flutuação. Aperte o parafuso e a porca (A).

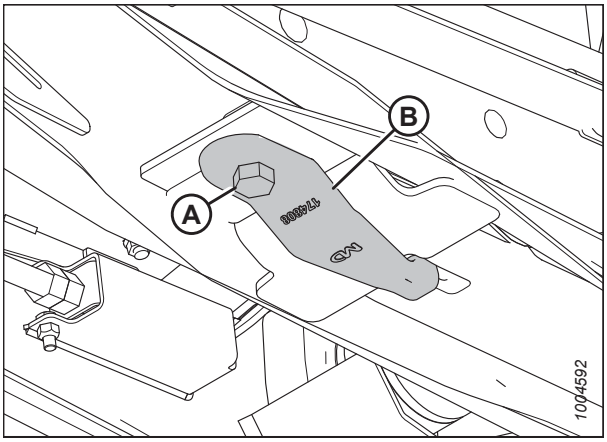

Figura 3.179: Lado inferior do módulo de flutuação

17. Na parte de trás da estrutura do módulo de flutuação, remova os parafusos (A) e os tensores das molas de compensação (C).
18. Prenda as molas de compensação (B) que estão penduradas no canal de balanço (D) para os tensores de mola (C).
19. Reinstale o tensor das molas no módulo de flutuação. Aperte totalmente os parafusos (A).
20. Repita no lado oposto.

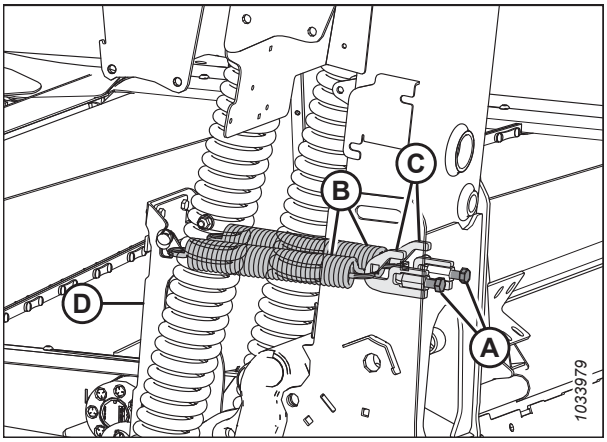

Figura 3.180: Molas de compensação – Lado esquerdo

ADVERTÊNCIA

Utilize luvas pesadas ao trabalhar perto de navalhas ou ao manuseá-las.

21. Remova o parafuso (A) e a porca e o parafuso (B) dos dois lados da abertura para permitir a conexão do deque do módulo de flutuação.
22. Gire a trava (C) para a frente e para baixo para encaixar o tubo da chapa de transição.

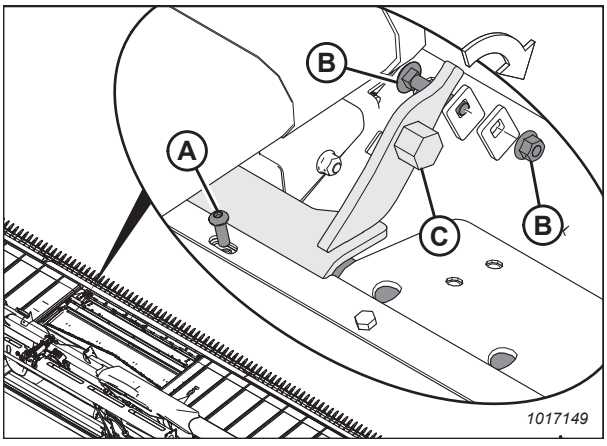

Figura 3.181: Trava do módulo de flutuação

23. Use uma chave de 24 mm (15/16 pol.) no parafuso (C) de cabeça hexagonal para girar a trava para baixo e levantar levemente o deque de alimentação. Instale a porca e o parafuso (B) para engatar a trava na posição.
24. Instale o parafuso (A).
25. Repita para o outro lado do deque da esteira central.

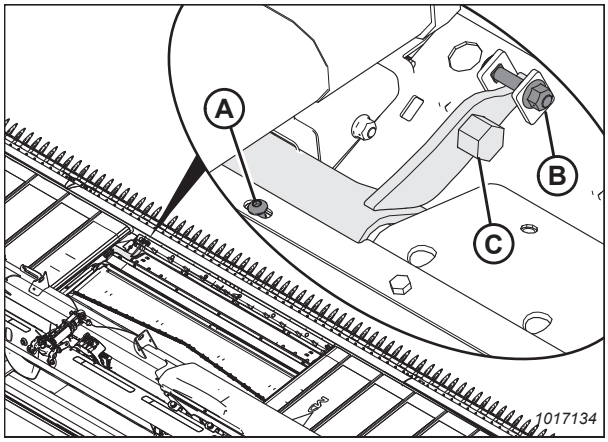

Figura 3.182: Trava do módulo de flutuação

26. Instale os reforços (B) no ângulo de suporte (C) da chapa de transição usando dois parafusos (A).

    NOTA:

    Garanta que não haja contato com as aletas laterais da esteira.

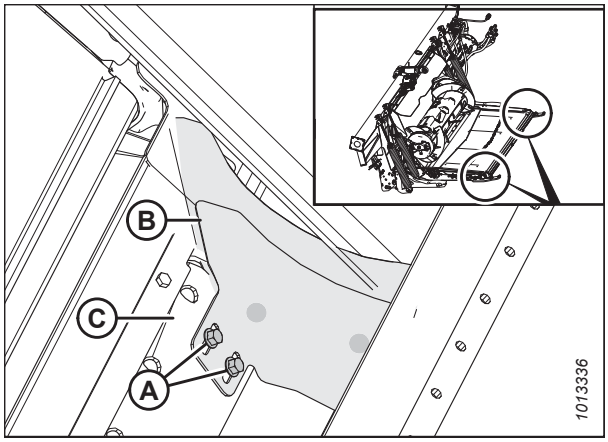

Figura 3.183: Reforços

27. Use um pano para remover os detritos dos acopladores e receptáculos.
28. Prenda as seguintes mangueiras hidráulicas ao bloco (B):
    - Pressão da navalha para a porta KP no bloco (braçadeira laranja)
    - Retorno da navalha para a porta KR no bloco (braçadeira azul)
    - Pressão da esteira para a porta DP no bloco (braçadeira verde)
    - Retorno da esteira para a porta DR no bloco (braçadeira vermelha)
    - Dreno de carcaça para a porta CD no bloco
29. Acople o conector elétrico C20C (A).

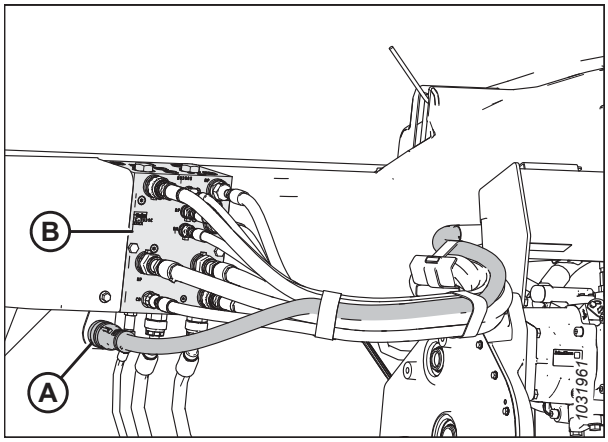

Figura 3.184: Conexões da plataforma

30. Verifique a flutuação e confirme se a plataforma está nivelada. Para obter instruções, consulte o seguinte:
    - *3.9.3 Flutuação da plataforma, página 196*
    - *3.11 Nivelar a plataforma, página 462*

CUIDADO

Certifique-se de que os espectadores estejam afastados da máquina antes de ligar o motor ou engatar quaisquer acionadores da plataforma.

31. Dê partida na colheitadeira e faça as seguintes inspeções:
    - Eleve e abaixe o molinete para garantir que as mangueiras estejam adequadamente conectadas.
    - Coloque a plataforma para funcionar a fim de garantir que as mangueiras estejam adequadamente conectadas.
32. Verifique se há vazamentos.

3.6.9 Acople o eixo de transmissão para encostas em uma colheitadeira

Ao usar o módulo de flutuação com um sistema de nivelamento da colheitadeira, você precisará de um eixo de transmissão que possa se estender o suficiente.

PERIGO

Para evitar ferimentos ou risco de morte devido ao acionamento inesperado da máquina, sempre pare o motor e remova a chave da ignição antes de deixar o assento do operador por qualquer motivo.

1. Desligue o motor e remova a chave da ignição.
2. Abra qualquer proteção ao redor da tomada de potência (TDP) da colheitadeira.
3. Desconecte a corrente (D) do suporte do braço (B).
4. Puxe o colar de desconexão rápida (A) no eixo de transmissão (C), para liberar o garfo do eixo de transmissão.
5. Deslize o garfo para fora do suporte de apoio (B).

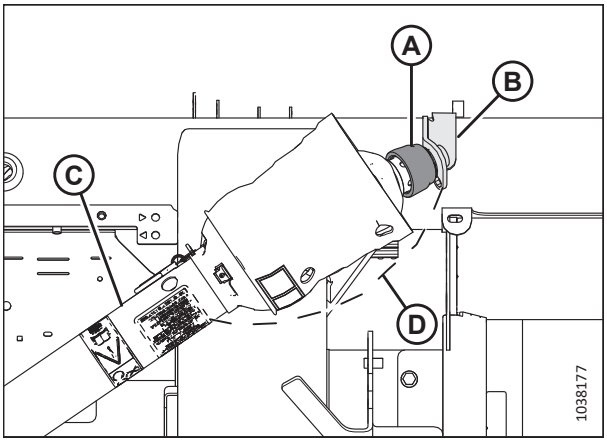

Figura 3.185: Eixo de transmissão de encostas

NOTA:

Algumas peças escondidas para melhor clareza.

6. Alinhe o eixo de transmissão (A) com o eixo da tomada de potência (TDP) (B) na colheitadeira.
7. Puxe o colar de desconexão rápida (C) no eixo de transmissão (A), para liberar o garfo do eixo de transmissão.

   NOTA:

   Certifique-se de que a seta (E) está apontando para a TDP na colheitadeira.
8. Deslize o colar e o garfo no eixo da TDP (B) até que trave no eixo.
9. Conecte a corrente (D) à proteção da colheitadeira.
10. Reinstale qualquer proteção ao redor da TDP que possa ter sido movida.

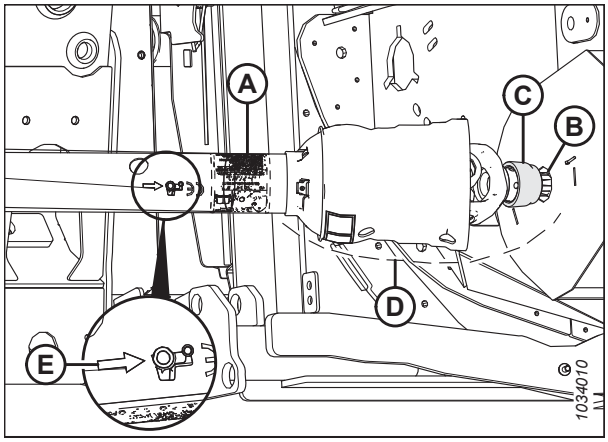

Figura 3.186: Eixo de transmissão de encostas

3.6.10 Desacople o eixo de transmissão das encostas de uma colheitadeira

Ao usar o módulo de flutuação com um sistema de nivelamento da colheitadeira, um eixo de transmissão diferente é necessário, que pode se estender e retrair o suficiente ao seguir um terreno íngreme.

PERIGO

Para evitar ferimentos ou risco de morte devido ao acionamento inesperado da máquina, sempre pare o motor e remova a chave da ignição antes de deixar o assento do operador por qualquer motivo.

1. Desligue o motor e remova a chave da ignição.
2. Abra qualquer proteção ao redor da tomada de potência (TDP) da colheitadeira.

   NOTA:

   Algumas peças escondidas para melhor clareza.
3. Desconecte a corrente (D) à proteção da colheitadeira.
4. Puxe o colar de desconexão rápida (C) para liberar o garfo do eixo de transmissão.
5. Deslize o garfo e o colar para fora do eixo da tomada de potência (B).

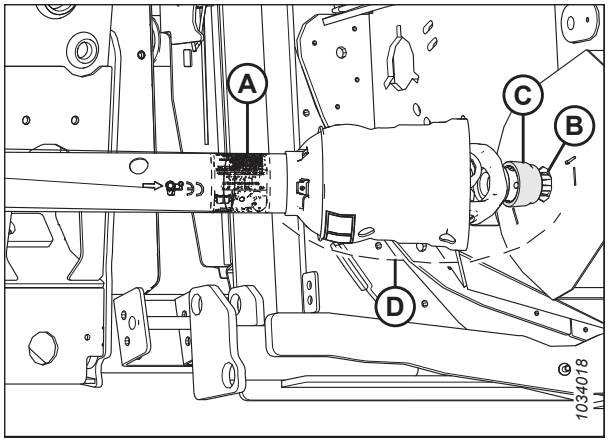

Figura 3.187: Eixo de transmissão de encostas

6. Alinhe o eixo de transmissão (C) ao suporte de apoio (B).
7. Puxe o colar de desconexão rápida (A) no eixo de transmissão (C), para liberar o garfo do eixo de transmissão.
8. Deslize o garfo de transmissão no suporte de apoio (B) até que ele trave na haste.
9. Conecte a corrente de segurança (D) ao suporte de apoio.
10. Reinstale qualquer proteção ao redor da TDP que possa ter sido movida.

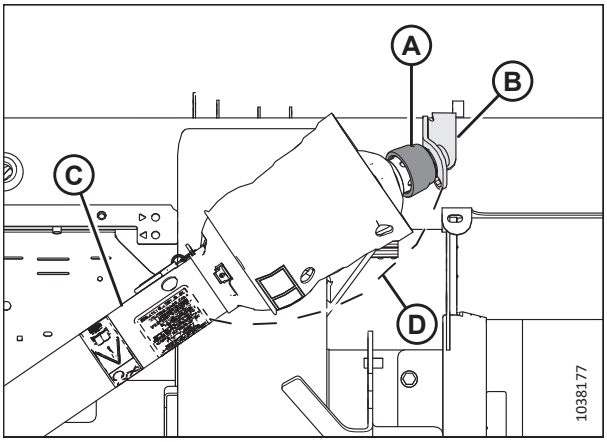

Figura 3.188: Eixo de transmissão de encostas

3.7 Instalação da plataforma

Para melhor desempenho, a plataforma deve ser configurada de forma específica para diversas condições de colheita e culturas.

3.7.1 Acessórios da plataforma

Acessórios opcionais podem melhorar o desempenho em condições específicas ou adicionar recursos à plataforma. É possível solicitar e instalar acessórios opcionais por meio de seu concessionário MacDon.

Consulte *5 Opções e acessórios, página 709* para obter a descrição dos itens disponíveis.

3.7.2 Configurações da plataforma

As tabelas a seguir fornecem uma orientação para configurar a plataforma para diversas condições de colheita e culturas.

Para obter as informações sobre as configurações do molinete, consulte *3.7.4 Configurações do molinete, página 147*.

Para obter informações sobre a configuração do sem-fim FM200, consulte *3.8.1 Configurações do sem fim FM200, página 152*.

NOTA:

Aumente a velocidade da esteira lateral para obter um melhor desempenho decorrente de uma maior quantidade de material de cultura ou de maior velocidade de solo.

Table 3.4 Configurações recomendadas para cereais da plataforma de esteiras série FD2 / FM200

Altura da palhada	102 mm (<4 pol.)						
Rodas estabilizadoras[1]	Armazenamento						
Posição da sapata de deslizamento	Acima ou no meio						
Condições das Culturas	**Divisores de Linha**	**Configurações de velocidade da esteira**[2]	**Ângulo da plataforma**[3, 4]	**Excêntrico do Molinete**	**Velocidade do Molinete %**[5]	**Posição do molinete**	**Sem fim transversal superior**
Leve	Não colocado	8	B – C	3	10-15	6 ou 7	Desnecessário
Normal	Sobre	7	B – C	2	10	6 ou 7	Desnecessário
Pesadas	Sobre	7	B – C	2	10	6 ou 7	Recomendado
Acamadas	Não colocado	7	B – C	3 ou 4	5-10	4 ou 5	Desnecessário
Altura da palhada	102-203 mm (4-8 pol.)						
Rodas estabilizadoras	Conforme solicitado						
Posição da sapata de deslizamento	Baixa para condições de culturas acamadas, médio ou baixo para outras condições de cultura.						
Condições das Culturas	**Divisores de Linha**	**Configuração da Velocidade da Esteira**[2]	**Ângulo da plataforma**[3 , 4]	**Excêntrico do Molinete**	**Velocidade do Molinete %**[5]	**Posição do molinete**	**Sem fim transversal superior**
Leve	Não colocado	8	B – C	4	10-15	6 ou 7	Desnecessário
Normal	Sobre	7	A	2	10	6 ou 7	Desnecessário
Pesadas	Sobre	7	A	2	10	6 ou 7	Recomendado
Acamadas	Não colocado	7	D	3 ou 4	5-10	4 ou 5	Desnecessário

1. As rodas estabilizadoras são utilizadas para limitar o movimento lateral ao cortar o solo em terrenos inclinados e para minimizar solavancos.
2. Configurações no controle da esteira FM200.
3. Defina o ângulo da plataforma o mais rente possível (configuração A) da união central e das sapatas deslizantes, mantendo a altura do corte.
4. A altura do corte é controlada pela combinação das sapatas deslizantes e do ângulo da plataforma.
5. Porcentagem acima da velocidade no solo.

Table 3.4 Configurações recomendadas para cereais da plataforma de esteiras série FD2 / FM200 (continuação)

Altura da palhada	203 mm + (8 pol. +)						
Rodas estabilizadoras	Conforme solicitado						
Posição da sapata de deslizamento	Não aplicável						
Condições das Culturas	**Divisores de Linha**	**Configuração da Velocidade da Esteira**[2]	**Ângulo da plataforma**[3, 4]	**Excêntrico do Molinete**	**Velocidade do Molinete %**[5]	**Posição do molinete**	**Sem fim transversal superior**
Leve	Não colocado	8	A	4	10-15	6 ou 7	Desnecessário
Normal	Sobre	7	A	2	10	6 ou 7	Desnecessário
Pesadas	Sobre	7	B – C	2	10	6 ou 7	Desnecessário
Acamadas	Não colocado	7	B – C	3 ou 4	5-10	4 ou 5	Desnecessário

Table 3.5 Configurações recomendadas para lentilhas da plataforma de esteiras série FD2 / FM200

Altura da palhada	No solo						
Rodas estabilizadoras[6]	Armazenamento						
Posição da sapata de deslizamento	Acima ou no meio						
Condições das Culturas	**Divisores de Linha**	**Configurações de velocidade da esteira**[7]	**Ângulo da plataforma**[8, 9]	**Excêntrico do Molinete**	**Velocidade do Molinete %**[10]	**Posição do molinete**	**Sem fim transversal superior**
Leve	Sobre	8	B – C	2	5-10	6 ou 7	Desnecessário
Normal	Sobre	7	B – C	2	10	6 ou 7	Desnecessário
Pesadas	Sobre	7	B – C	2	10	6 ou 7	Desnecessário
Acamadas	Sobre	7	D	2	5-10	6 ou 7	Desnecessário

6. As rodas estabilizadoras são utilizadas para limitar o movimento lateral ao cortar o solo em terrenos inclinados e para minimizar solavancos.
7. Configurações no controle da esteira FM200.
8. Defina o ângulo da plataforma o mais rente possível (configuração A) da união central e das sapatas deslizantes, mantendo a altura do corte.
9. A altura do corte é controlada pela combinação das sapatas deslizantes e do ângulo da plataforma.
10. Porcentagem acima da velocidade no solo.

Table 3.6 Configurações recomendadas para ervilhas da plataforma de esteiras série FD2 / FM200

Altura da palhada	No solo						
Rodas estabilizadoras[11]	Armazenamento						
Posição da sapata de deslizamento	Acima ou no meio						
Condições das Culturas	**Divisores de Linha**	**Configurações de velocidade da esteira**[12]	**Ângulo da plataforma**[13, 14]	**Excêntrico do Molinete**	**Velocidade do Molinete %**[15]	**Posição do molinete**	**Sem fim transversal superior**
Leve	Sobre	7	B – C	2	5-10	6 ou 7	Recomendado
Normal	Sobre	7	B – C	2	10	6 ou 7	Recomendado
Pesadas	Sobre	7	B – C	2	10	4 ou 5	Recomendado
Acamadas	Sobre	7	D	2	5-10	4 ou 5	Recomendado

11. As rodas estabilizadoras são utilizadas para limitar o movimento lateral ao cortar o solo em terrenos inclinados e para minimizar solavancos.
12. Configurações no controle da esteira FM200.
13. Defina o ângulo da plataforma o mais rente possível (configuração A) da união central e das sapatas deslizantes, mantendo a altura do corte.
14. A altura do corte é controlada pela combinação das sapatas deslizantes e do ângulo da plataforma.
15. Porcentagem acima da velocidade no solo.

Table 3.7 Configurações recomendadas para canola da plataforma de esteiras série FD2 / FM200

Altura da palhada	102-203 mm (4-8 pol.)						
Rodas estabilizadoras[16]	Conforme necessário						
Posição da sapata de deslizamento	Baixo para condições leves ou pesadas de culturas, médio ou baixo para condições normais ou acamadas de cultura.						
Condições das Culturas	**Divisores de Linha**	**Configurações de velocidade da esteira**[17]	**Ângulo da plataforma**[18, 19]	**Excêntrico do Molinete**	**Velocidade do Molinete %**[20]	**Posição do molinete**	**Sem fim transversal superior**
Leve	Sobre	7	A	2	5-10	6 ou 7	Recomendado
Normal	Sobre	7	B – C	1	10	6 ou 7	Recomendado
Pesadas	Sobre	8	B – C	1	10	3 ou 4	Recomendado
Acamadas	Sobre	7	D	2	5-10	3 ou 4	Recomendado
Altura da palhada	203 mm + (8 pol. +)						
Rodas estabilizadoras[16]	Conforme necessário						
Posição da sapata de deslizamento	Não aplicável						
Condições das Culturas	**Divisores de Linha**	**Configuração da Velocidade da Esteira**[17]	**Ângulo da plataforma**[18, 19]	**Excêntrico do Molinete**	**Velocidade do Molinete %**[20]	**Posição do molinete**	**Sem fim transversal superior**
Leve	Sobre	7	A	2	5-10	6 ou 7	Recomendado
Normal	Sobre	7	B – C	2	10	6 ou 7	Recomendado
Pesadas	Sobre	8	B – C	1 ou 2	10	3 ou 4	Recomendado
Acamadas	Sobre	7	D	2 ou 3	5-10	3 ou 4	Recomendado

16. As rodas estabilizadoras são utilizadas para limitar o movimento lateral ao cortar o solo em terrenos inclinados e para minimizar solavancos.
17. Configurações no controle da esteira FM200.
18. Defina o ângulo da plataforma o mais rente possível (configuração A) da união central e das sapatas deslizantes, mantendo a altura do corte.
19. A altura do corte é controlada pela combinação das sapatas deslizantes e do ângulo da plataforma.
20. Porcentagem acima da velocidade no solo.

Table 3.8 Configurações recomendadas para arroz Califórnia da plataforma de esteiras série FD2 / FM200

Altura da palhada	102 mm (<4 pol.)						
Rodas estabilizadoras[21]	Armazenamento						
Posição da sapata de deslizamento	Acima ou no meio						
Condições das Culturas	**Divisores de linha**[22]	**Configurações de velocidade da esteira**[23]	**Ângulo da plataforma**[24, 25]	**Excêntrico do Molinete**	**Velocidade do Molinete %**[26]	**Posição do molinete**	**Sem fim transversal superior**
Leve	Divisor de linha arrozeiro	4	D	2	10-15	6 ou 7	Desnecessário
Normal	Divisor de linha arrozeiro	4	B – C	2	10	4 ou 5	Desnecessário
Pesadas	Divisor de linha arrozeiro	4	B – C	2	10	4 ou 5	Desnecessário
Acamadas	Divisor de linha arrozeiro	4	D	2	5-10	4 ou 5	Desnecessário

21. As rodas estabilizadoras são utilizadas para limitar o movimento lateral ao cortar o solo em terrenos inclinados e para minimizar solavancos.
22. O divisor de linha arrozeiro está disponível. Divisor de linha arrozeiro não necessário em ambas as extremidades da plataforma.
23. Configurações no controle da esteira FM200.
24. Defina o ângulo da plataforma o mais rente possível (configuração A) da união central e das sapatas deslizantes, mantendo a altura do corte.
25. A altura do corte é controlada pela combinação das sapatas deslizantes e do ângulo da plataforma.
26. Porcentagem acima da velocidade no solo.

Table 3.8 Configurações recomendadas para arroz Califórnia da plataforma de esteiras série FD2 / FM200 (continuação)

Altura da palhada	102-203 mm (4-8 pol.)						
Rodas estabilizadoras[21]	Conforme solicitado						
Posição da sapata de deslizamento	No meio ou abaixo						
Condições das Culturas	**Divisores de Linha**[22]	**Configuração da Velocidade da Esteira**[23]	**Ângulo da plataforma**[24, 25]	**Excêntrico do Molinete**	**Velocidade do Molinete %**[26]	**Posição do molinete**	**Sem fim transversal superior**
Leve	Divisor de linha arrozeiro	4	D	3	10-15	6 ou 7	Desnecessário
Normal	Divisor de linha arrozeiro	4	B – C	3	10	6 ou 7	Desnecessário
Pesadas	Divisor de linha arrozeiro	4	B – C	3	10	6 ou 7	Desnecessário
Acamadas	Divisor de linha arrozeiro	4	D	4	5-10	6 ou 7	Desnecessário

Table 3.8 Configurações recomendadas para arroz Califórnia da plataforma de esteiras série FD2 / FM200 (continuação)

Altura da palhada	203 mm + (8 pol. +)						
Rodas estabilizadoras[21]	Conforme solicitado						
Posição da sapata de deslizamento	Não aplicável						
Condições das Culturas	**Divisores de Linha**[22]	**Configuração da Velocidade da Esteira**[23]	**Ângulo da plataforma**[24, 25]	**Excêntrico do Molinete**	**Velocidade do Molinete %**[26]	**Posição do molinete**	**Sem fim transversal superior**
Leve	Divisor de linha arrozeiro	4	A	3	10-15	6 ou 7	Desnecessário
Normal	Divisor de linha arrozeiro	4	B – C	3	10	6 ou 7	Desnecessário
Pesadas	Divisor de linha arrozeiro	4	B – C	3	10	6 ou 7	Desnecessário
Acamadas	Divisor de linha arrozeiro	4	D	4	5-10	6 ou 7	Desnecessário

Table 3.9 Configurações recomendadas para arroz Delta da plataforma de esteiras série FD2 / FM200

Altura da palhada	51-152 mm (2-6 pol.)						
Rodas estabilizadoras[27]	Conforme necessário						
Posição da sapata de deslizamento	No meio ou abaixo						
Condições das Culturas	**Divisores de Linha**	**Configurações de velocidade da esteira**[28]	**Ângulo da plataforma**[29, 30]	**Excêntrico do Molinete**	**Velocidade do Molinete %**[31]	**Posição do molinete**	**Sem fim transversal superior**
Leve	Não colocado	6	D	2 ou 3	10-15	6 ou 7	Desnecessário
Normal	Não colocado	6	B – C	2 ou 3	10	6 ou 7	Desnecessário
Pesadas	Não colocado	6	B – C	2 ou 3	10	6 ou 7	Desnecessário
Acamadas	Não colocado	6	D	3 ou 4	5-10	4 ou 5	Desnecessário
Altura da palhada	152 mm + (6 pol. +)						
Rodas estabilizadoras[27]	Conforme necessário						
Posição da sapata de deslizamento	Não aplicável						
Condições das Culturas	**Divisores de Linha**	**Configuração da Velocidade da Esteira**[28]	**Ângulo da plataforma**[29, 30]	**Excêntrico do Molinete**	**Velocidade do Molinete %**[31]	**Posição do molinete**	**Sem fim transversal superior**
Leve	Não colocado	6	A	2 ou 3	10-15	6 ou 7	Desnecessário
Normal	Não colocado	6	B – C	2 ou 3	10	6 ou 7	Desnecessário
Pesadas	Não colocado	6	B – C	2 ou 3	10	6 ou 7	Desnecessário
Acamadas	Não colocado	6	D	3 ou 4	5-10	4 ou 5	Desnecessário

27. As rodas estabilizadoras são utilizadas para limitar o movimento lateral ao cortar o solo em terrenos inclinados e para minimizar solavancos.
28. Configurações no controle da esteira FM200.
29. Defina o ângulo da plataforma o mais rente possível (configuração A) da união central e das sapatas deslizantes, mantendo a altura do corte.
30. A altura do corte é controlada pela combinação das sapatas deslizantes e do ângulo da plataforma.
31. Porcentagem acima da velocidade no solo.

Table 3.10 Configurações recomendadas para feijão da plataforma de esteiras série FD2 / FM200

Altura da palhada	No solo						
Rodas estabilizadoras[32]	Armazenamento						
Posição da sapata de deslizamento	Acima ou no meio						
Condições das Culturas	**Divisores de Linha**	**Configurações de velocidade da esteira**[33]	**Ângulo da plataforma**[34, 35]	**Excêntrico do Molinete**	**Velocidade do Molinete %**[36]	**Posição do molinete**	**Sem fim transversal superior**
Leve	Sobre	8	D	2	5-10	6 ou 7	Desnecessário
Normal	Sobre	7	B – C	2	10	6 ou 7	Desnecessário
Pesadas	Sobre	7	B – C	2	10	6 ou 7	Desnecessário
Acamadas	Sobre	7	D	2	5-10	6 ou 7	Desnecessário

32. As rodas estabilizadoras são utilizadas para limitar o movimento lateral ao cortar o solo em terrenos inclinados e para minimizar solavancos.
33. Configurações no controle da esteira FM200.
34. Defina o ângulo da plataforma o mais rente possível (configuração A) da união central e das sapatas deslizantes, mantendo a altura do corte.
35. A altura do corte é controlada pela combinação das sapatas deslizantes e do ângulo da plataforma.
36. Porcentagem acima da velocidade no solo.

Table 3.11 Configurações recomendadas para linhaça da plataforma de esteiras série FD2 / FM200

Altura da palhada	51-153 mm (2-6 pol.)						
Rodas estabilizadoras[37]	Conforme solicitado						
Posição da sapata de deslizamento	Baixa para condições de culturas acamadas, médio ou baixo para outras condições de cultura.						
Condições das Culturas	**Divisores de Linha**	**Configurações de velocidade da esteira**[38]	**Ângulo da plataforma**[39, 40]	**Excêntrico do Molinete**	**Velocidade do Molinete %**[41]	**Posição do molinete**	**Sem fim transversal superior**
Leve	Sobre	8	B – C	2	5-10	6 ou 7	Desnecessário
Normal	Sobre	7	A	2	10	6 ou 7	Desnecessário
Pesadas	Sobre	7	B – C	2	10	6 ou 7	Desnecessário
Acamadas	Sobre	7	D	2	5-10	6 ou 7	Desnecessário

37. As rodas estabilizadoras são utilizadas para limitar o movimento lateral ao cortar o solo em terrenos inclinados e para minimizar solavancos.
38. Configurações no controle da esteira FM200.
39. Defina o ângulo da plataforma o mais rente possível (configuração A) da união central e das sapatas deslizantes, mantendo a altura do corte.
40. A altura do corte é controlada pela combinação das sapatas deslizantes e do ângulo da plataforma.
41. Porcentagem acima da velocidade no solo.

3.7.3 Otimização da plataforma para colheita direta de canola

A canola madura pode ser colhida diretamente, mas a maioria das variedades é suscetível à quebra de vagens e subsequente perda de sementes. Esta seção fornece recomendações de acessórios, configurações e ajustes para otimizar FlexDraper Série FD2 ®,,, para colheita direta de canola com redução da perda de sementes.

Acessórios recomendados

As seguintes modificações são necessárias para otimizar a plataforma para colheita direta de canola:

- Instalação do sem-fim transversal superior de comprimento total
- Instalação das navalhas verticais

NOTA:

Cada kit contém instruções de instalação e as ferragens necessárias. Para obter mais informações, consulte *5 Opções e acessórios, página 709*.

Configurações recomendadas

Os seguintes ajustes são necessários para otimizar a plataforma para colheita direta de canola:

- Libere a tensão da mola do sem-fim. Para obter mais instruções, consulte *3.8.5 Verificação e ajuste das molas do sem fim, página 182*.
- Ajuste da velocidade do molinete que seja igual à velocidade de deslocamento da colheitadeira. Aumente a velocidade conforme necessário. Para obter instruções, consulte *3.9.6 Velocidade do molinete, página 234*.
- Defina a velocidade da esteira lateral para a posição seis no controle de velocidade de dentro da cabine. Para obter instruções, consulte *3.9.8 Velocidade das esteiras laterais, página 237*.
- Ajuste a altura do molinete de modo que os dedos apenas envolvam a cultura. Para obter instruções, consulte *3.9.10 Altura do molinete, página 241*..
- Ajuste da posição de avanço-recuo do molinete. Para obter instruções, consulte *Ajuste da posição avanço-recuo do molinete, página 247*..
- Movimentação dos cilindros de avanço-recuo do molinete para posição de recuo alternativa. Para obter mais instruções, consulte *Reposicionar os cilindros do avanço-recuo - molinete duplo, página 247* ou *Reposicionar os cilindros do avanço-recuo - molinete triplo, página 251*.
- Ajuste do excêntrico do molinete para a posição um. Para obter instruções, consulte *Ajuste do excêntrico do molinete, página 259*..
- Configure o sem fim para a posição de flutuação. Para obter mais instruções, consulte *3.8.4 Configuração da posição do sem fim, página 180*.

3.7.4 Configurações do molinete

Consulte este procedimento para conhecer como várias combinações de posição do molinete e configuração do excêntrico afetam o perfil do dedo do molinete.

Table 3.12 Séries FD2 Configurações recomendadas do molinete

Número de configuração do excêntrico (ganho de velocidade do dedo)	Número de posição do molinete	Padrão do dedo do molinete
1 (0%)	6 ou 7	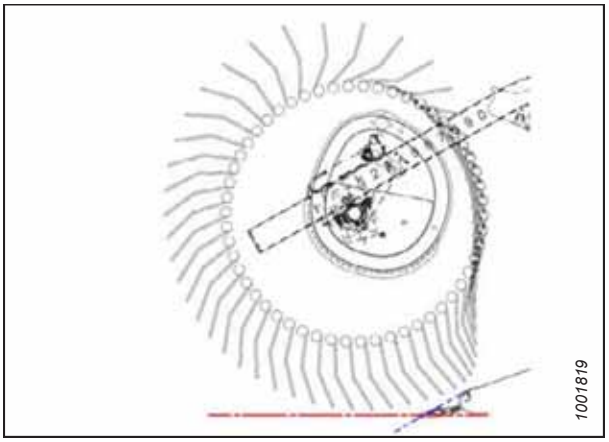 1001819
2 (20%)	6 ou 7	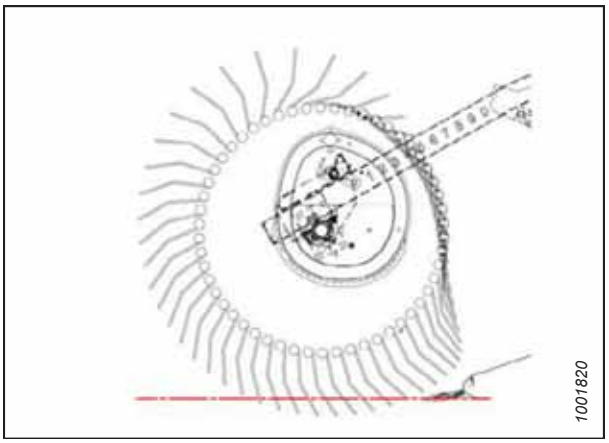 1001820

Table 3.12 Séries FD2 Configurações recomendadas do molinete (continuação)

Número de configuração do excêntrico (ganho de velocidade do dedo)	Número de posição do molinete	Padrão do dedo do molinete
3 (30%)	3 ou 4	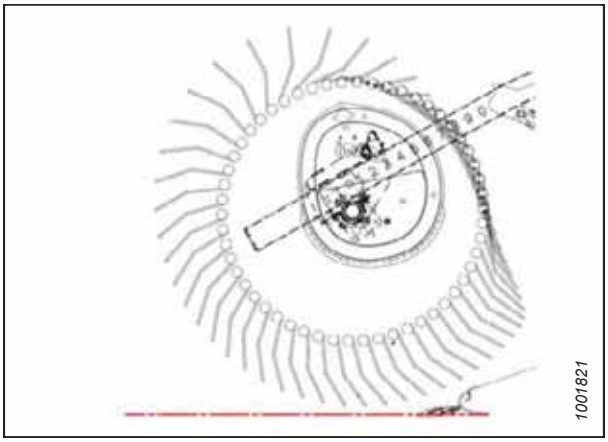
4 (35%)	2 ou 3	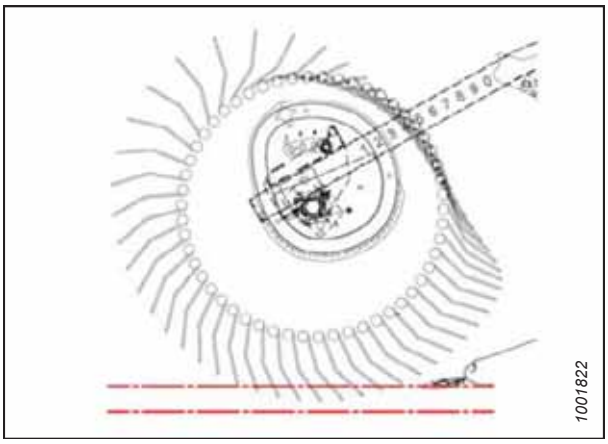

NOTA:

- Ajuste o molinete para a frente para se aproximar do solo ao inclinar a plataforma para trás. Os dedos/dentes cavarão a terra em posições avançadas extremas do molinete, então ajuste as sapatas ou o ângulo da plataforma para compensar. Ajuste o molinete para trás para que ele se afaste do solo ao inclinar a plataforma para a frente.
- Pode-se aumentar a inclinação da plataforma a fim de se aproximar mais o molinete do solo ou reduzi-la para afastar o molinete do solo, mantendo o fluxo de material nas esteiras.
- Para deixar a quantidade máxima de palhada na cultura acamada, levante a plataforma e aumente a inclinação da plataforma para manter o molinete próximo ao solo. Posicione o molinete totalmente para frente.
- O molinete pode ter que ser movido para trás a fim de evitar grumos ou conectar a barra de corte às culturas mais finas.
- A capacidade mínima de carga de cultura (área mínima da esteira exposta entre a esteira e a chapa traseira da plataforma) ocorre com o molinete na posição mais recuada.
- A capacidade máxima de carga de cultura (área máxima da esteira exposta entre o molinete e chapa traseira da plataforma) ocorre com o molinete na posição mais avançada.
- Devido à natureza da ação do excêntrico, a velocidade das pontas dos dedos/dentes na barra de corte torna-se maior que a velocidade do molinete nas configurações mais altas do excêntrico. Para obter mais informações, consulte a Tabela *3.12, página 147*.

3.7.5 Configurações do divisor de cultura flutuante – Opcional

Os divisores de cultura flutuantes podem ser ajustados para diferentes condições de cultura.

PERIGO

Para evitar ferimentos corporais ou morte por acionamento inesperado ou queda da máquina suspensa, sempre desligue o motor, remova a chave, e engate os apoios de segurança antes de entrar embaixo da plataforma por qualquer motivo.

1. Para instruções sobre como fazer ajustes no divisor de cultura flutuante. Consulte *Ajuste dos divisores de cultura, página 271*. Para configurações, consulte a tabela de altura da palhada correta abaixo.

Table 3.13 Altura da palhada 50 mm a 125 mm (2 pol. a 5 pol.)

	Ângulo da plata-forma[42]	Altura da palhada	Sapatas principais da platafor-ma	Batente	Posição de avanço-recuo	Altura do defletor superior	Altura do defletor lateral	Whisker do defletor superior
Normal	A	125 mm 5 pol.	Abaixa	2	1	1	C	Dentro
	A	125 mm 5 pol.	Abaixa	2	3	1	C	Dentro
	E	50 mm 2 pol.	Abaixa	1	1	1,5	C	Dentro
	E	50 mm 2 pol.	Abaixa	1	3	1,5	C	Dentro
Acama-das	A	125 mm 5 pol.	Abaixa	2	3	1	C	Fora
	A	125 mm 5 pol.	Abaixa	2	4	1	C	Fora
	E	50 mm 2 pol.	Abaixa	1	3	2	D	Fora
	E	50 mm 2 pol.	Abaixa	1	4	2	D	Fora
Grave-mente alojada	A	125 mm 5 pol.	Abaixa	2	4	3	D	Fora
	A	125 mm 5 pol.	Abaixa	2	5	4	D	Fora
	E	50 mm 2 pol.	Abaixa	1	4	3	C	Fora
	E	50 mm 2 pol.	Abaixa	1	5	4	C	Fora

42. A (mín.) – E (máx.)

Table 3.14 Altura da palhada 20 mm a 100 mm (3/4 pol. a 4 pol.)

	Ângulo da plata-forma[42]	Altura da palhada	Sapatas principais da plataformа	Batente	Posição avanço-recuo	Altura do defletor superior	Altura do defletor lateral	Whisker do defletor superior
Normal	A	100 mm 4 pol.	MEIO	2	1	1	C	Dentro
	A	100 mm 4 pol.	MEIO	2	3	1	C	Dentro
	E	20 mm 3/4 pol.	MEIO	1	1	1	C	Dentro
	E	20 mm 3/4 pol.	MEIO	1	3	1	C	Dentro
Acama-das	A	100 mm 4 pol.	MEIO	2	3	1	C	Fora
	A	100 mm 4 pol.	MEIO	2	4	2	C	Fora
	E	20 mm 3/4 pol.	MEIO	1	3	1	D	Fora
	E	20 mm 3/4 pol.	MEIO	1	4	2	D	Fora
Grave-mente acamada	A	100 mm 4 pol.	MEIO	2-3	4	3	D	Fora
	A	100 mm 4 pol.	MEIO	2-3	5	4	D	Fora
	E	20 mm 3/4 pol.	MEIO	1	4	3	C	Fora
	E	20 mm 3/4 pol.	MEIO	1	5	4	C	Fora

Table 3.15 Altura da palhada 16 mm a 50 mm (5/8 pol. a 2 pol.) Barra de corte no solo

	Ângulo da plata-forma[42]	Altura da palhada	Sapatas principais da plataforma	Batente	Posição avanço-recuo	Altura do defletor superior	Altura do defletor lateral	Whisker do defletor superior
Normal	A	50 mm 2 pol.	Levanta	2	1-3	1	C	Dentro
	A	50 mm 2 pol.	Levanta	2	1-3	1	C	Dentro
	E	16 mm 5/8 pol.	Levanta	1	1	2	C	Dentro
	E	16 mm 5/8 pol.	Levanta	1	3	1	C	Dentro
Acama-das	A	50 mm 2 pol.	Levanta	2	3	1	C	Fora
	A	50 mm 2 pol.	Levanta	3	4	1	C	Fora
	E	16 mm 5/8 pol.	Levanta	1	3-4	2	D	Fora
	E	16 mm 5/8 pol.	Levanta	1	3-4	2	D	Fora
Grave-mente acamada	A	50 mm 2 pol.	Levanta	2-3	4	3	D	Fora
	A	50 mm 2 pol.	Levanta	2-3	5	4	D	Fora
	E	16 mm 5/8 pol.	Levanta	1	4	2,5	C	Fora
	E	16 mm 5/8 pol.	Levanta	1	5	4	C	Fora

3.8 Configuração dos módulos de flutuação

As seções a seguir descrevem as diretrizes de configuração do módulo de flutuação recomendadas para o seu modelo específico de colheitadeira e tipo de cultura. No entanto, as recomendações podem não abranger todas as condições.

Se surgirem problemas de abastecimento com o módulo de flutuação, consulte *6 Diagnóstico e resolução de problemas, página 727*.

3.8.1 Configurações do sem fim FM200

O sem-fim FM200 pode ser configurado para se adequar a diversas condições de cultura. Há quatro configurações disponíveis.

Ultraestreita: A configuração ultraestreita usa 8 helicoidais longos aparafusados (4 do lado esquerdo e 4 do direito) e 18 dedos do sem fim. Esta configuração opcional pode melhorar o desempenho do abastecimento em colheitadeiras com alimentadores estreitos. Também pode ser útil na colheita de arroz.

NOTA:

As dimensões (A) e (B) são iguais para ambas as extremidades do sem fim. Devem variar no máximo 15 mm (9/16 pol.) dos valores informados.

NOTA:

Será necessário perfurar orifícios no helicoidal e no tambor para instalar o helicoidal extra.

Para obter mais informações sobre a conversão para a configuração ultra estreita, consulte *Configuração ultraestreita - Helicoidal do sem fim, página 154*.

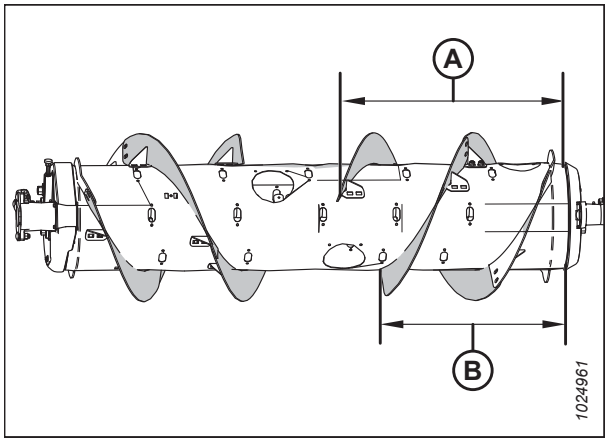

Figura 3.189: Configuração ultra estreita – Visão traseira

A - 760 mm (29 15/16 pol.) **B - 602 mm (23 11/16 pol.)**

Configuração estreita: A configuração estreita usa 4 helicoidais longos aparafusados (2 do lado esquerdo e 2 do direito) e 18 dedos do sem fim.

NOTA:

As dimensões (A) e (B) são iguais para ambas as extremidades do sem fim. Devem variar no máximo 15 mm (9/16 pol.) dos valores informados.

Configuração estreita é o padrão para as seguintes colheitadeiras:

- IDEAL™ 7/8/9/10
- Gleaner R6/75, R6/76, S6/77, S6/7/88, S96/7/8
- New Holland CR 920/940/960, 9020/40/60/65, 6090/7090, 8060/8070/8080

Configuração opcional para as seguintes colheitadeiras:

- Case 2166/88, 2344/66/77/88, 2577/88, 5/6/7088, 5/6/7130, 5/6/7140, 5/6/7150

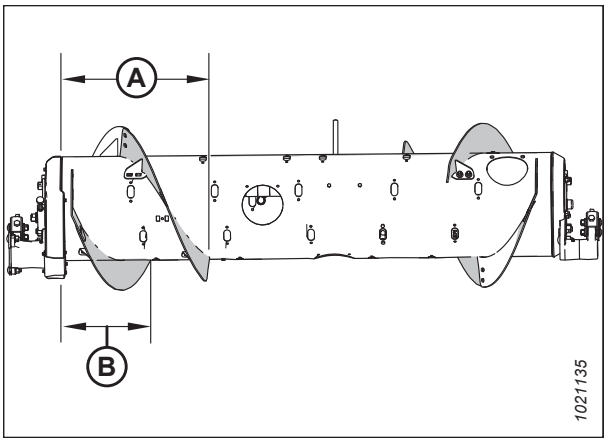

Figura 3.190: Configuração estreita – Visão traseira

A - 514 mm (20 1/4 pol.) **B - 356 mm (14 pol.)**

Para obter mais informações sobre a conversão para a configuração estreita, consulte *Configuração estreita - Helicoidal do sem fim, página 158*.

Configuração média: A configuração média usa 4 helicoidais curtos aparafusados (2 do lado esquerdo e 2 do direito) e 22 dedos do sem fim.

NOTA:

As dimensões (A) e (B) são iguais para ambas as extremidades do sem fim. Devem variar no máximo 15 mm (9/16 pol.) dos valores informados.

Configuração média é o padrão para as seguintes colheitadeiras:

- Case IH 2166/88, 2344/66/77/88, 2577/88, 5/6/7088, 5/6/7130, 5/6/7140,5/6/7150,7/8/9230, 7/8/9240, 7/8/9250
- Challenger® 66/67/680B, 54/560C, 54/560E
- CLAAS 56/57/58/590R, 57/58/595R, 62/63/64/65/66/670, 73/74/75/76/77/780, ,6X00, 7X00, 8X00
- Fendt 9490x, 6335C
- GleanerA66/76/86
- John Deere 95/96/97/9860, 95/96/97/9870, S65/66/67/68/690, T670
- Massey Ferguson® 92/9380, 96/97/9895, 9520/40/60, 9500, 9545/65
- New Holland CR 970/980, 9070/9080, 8090/9090, X.90, X.80
- New Holland CX 8X0, 80X0, 8.X0
- Rostselmash 161, T500, TORUM 7X0, TORUM 785

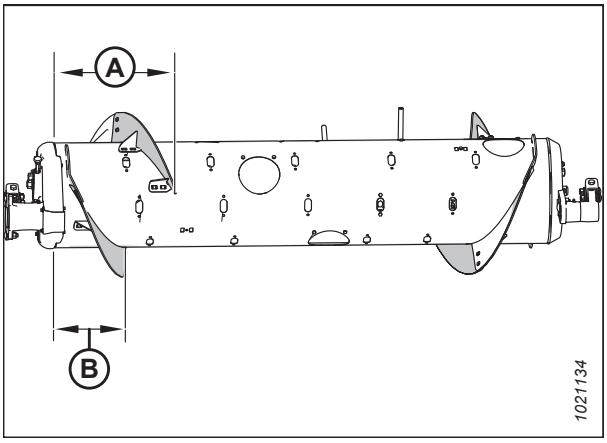

Figura 3.191: Configuração média – Visão traseira

A - 410 mm (16 1/8 pol.) **B - 260 mm (10 1/4 pol.)**

Para obter mais informações sobre a conversão para a configuração média, consulte *Configuração média - Helicoidal do sem fim, página 161*.

Configuração ampla: A configuração ampla usa 2 helicoidais curtos aparafusados (1 do lado esquerdo e 1 do lado direito) e 30 dedos do sem fim.

NOTA:

As dimensões (A) e (B) são iguais para ambas as extremidades do sem fim. Devem variar no máximo 15 mm (9/16 pol.) dos valores informados.

A **Configuração média** é o padrão para as seguintes colheitadeiras:

- John Deere **X9:** 1000, 1100

Configuração opcional para as seguintes colheitadeiras:

- Challenger® 670B/680B, 540C/560C, 540E/560E
- CLAAS 590R/595R, 660/670, 760/770/780, 6X00, 7X00, 8X00
- Massey Ferguson® 9895, 9540, 9560, 9545, 9565, 9380
- New Holland CX 8X0, 80X0, 8.X0

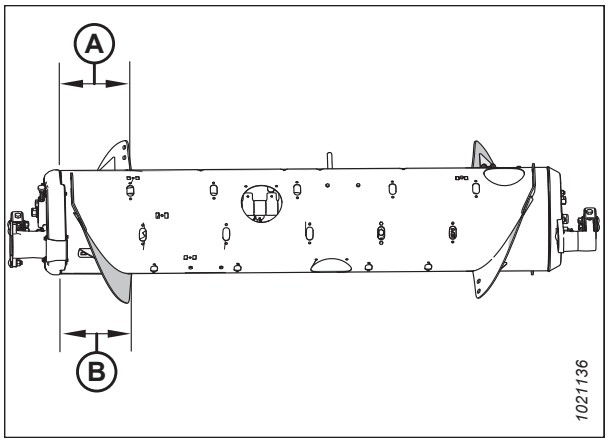

Figura 3.192: Configuração ampla – Visão traseira

A - 257 mm (10 1/8 pol.) **B - 257 mm (10 1/8 pol.)**

NOTA:

Essa configuração pode melhorar a capacidade da colheitadeira em colheitadeiras de alimentador extenso em determinadas condições de culturas.

Para obter mais informações sobre a conversão para a configuração ampla, consulte *Configuração ampla - Helicoidal do sem fim, página 163*.

Ultra-ampla: A configuração ultra-ampla não usa parafusos no helicoidal. Somente o helicoidal soldado de fábrica (A) é responsável por conduzir a cultura. Não são instalados parafusos no helicoidal e recomenda-se um total de 30 dedos do sem-fim para esta configuração.

A **Configuração ultra-ampla** é uma configuração opcional para as seguintes colheitadeiras:

NOTA:

Essa configuração pode melhorar a alimentação de colheitadeiras largas.

Para mais informações sobre como converter para a configuração ultra-ampla, consulte o *Configuração ultra ampla – Helicoidal sem fim, página 166*.

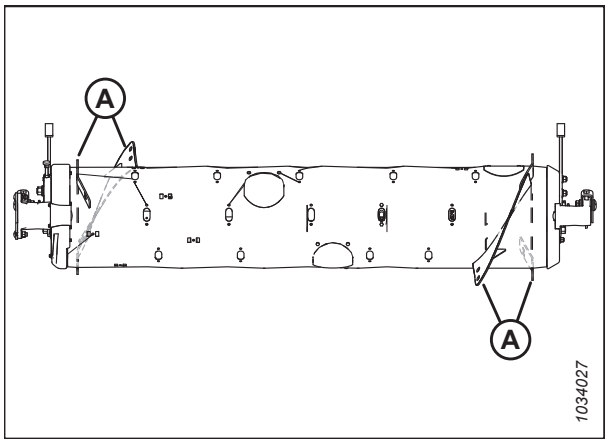

Figura 3.193: Configuração ultra ampla – Visão traseira

Configuração ultraestreita - Helicoidal do sem fim

A configuração ultraestreita usa 8 helicoidais longos aparafusados (4 do lado esquerdo e 4 do direito) e são recomendados 18 dedos do sem fim.

NOTA:

Será necessário perfurar orifícios no helicoidal e no tambor para instalar os quatro helicoidais adicionais.

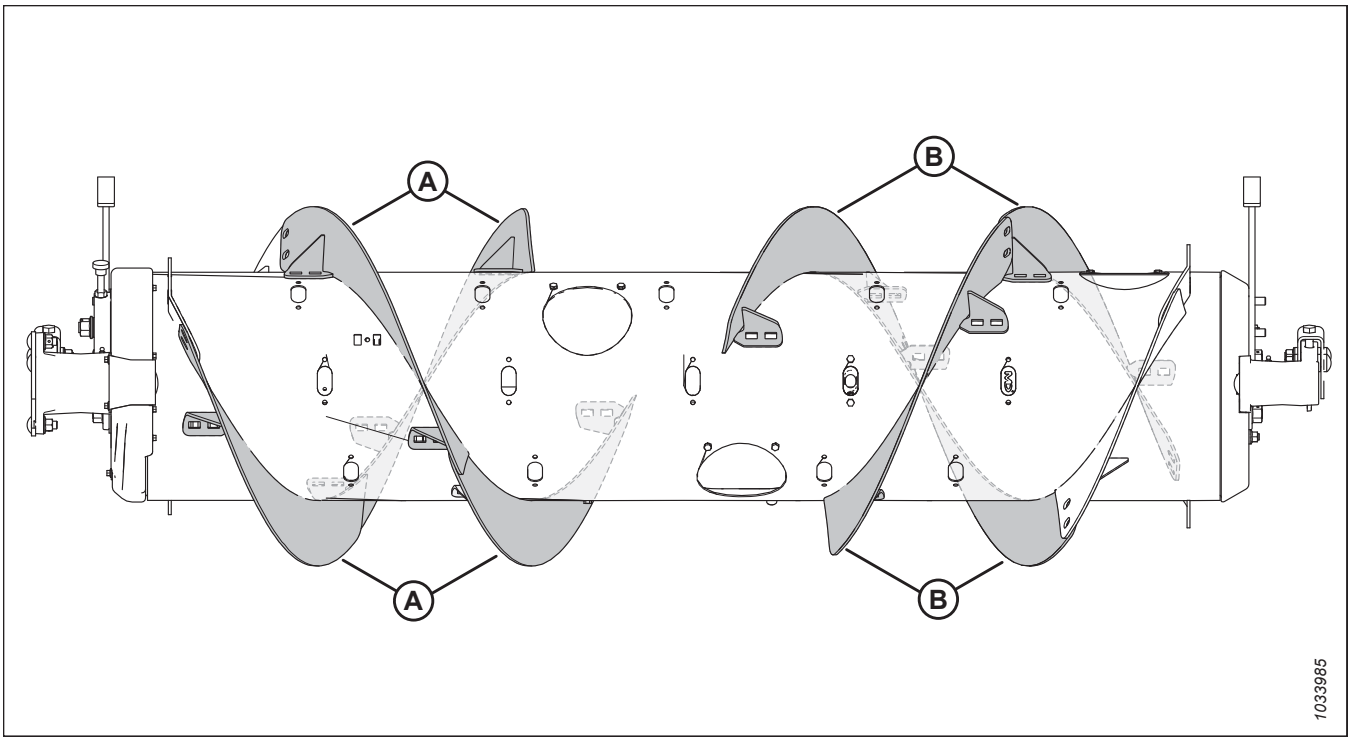

Figura 3.194: Configuração ultraestreita

A - Helicoidal longo esquerdo (MD n° 287889) **B - Helicoidal longo direito (MD n° 287890)**

Para converter para configuração ultra estreita de estreita:

Dois kits de helicoidais (MD n.º 357234 ou MD n.º B7345[43]) e alguns furos são necessários para instalar os helicoidais (A). Se necessário, adicione ou remova dedos do sem fim para otimizar o abastecimento para a sua colheitadeira e condições da cultura.

IMPORTANTE:

As ferragens extras estão incluídas nesses kits. Certifique-se de utilizar a ferragem adequada no local correto para evitar danos e maximizar o desempenho.

- Para obter as instruções de instalação do helicoidal, consulte *Instalação do helicoidal parafusado, página 170*.
- Para instalar os helicoidais adicionais que requerem a perfuração do orifício, consulte *Instalação do helicoidal parafusado adicional - Configuração ultraestreita apenas, página 173*.

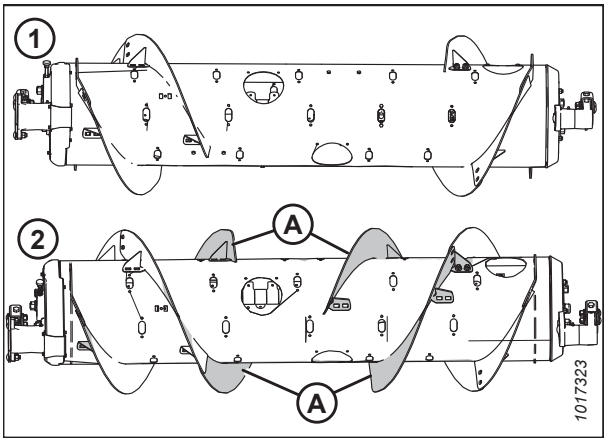

Figura 3.195: Configurações do sem fim – Visão traseira

1- Configuração estreita **2 - Configuração ultra estreita**

- Para obter as instruções de instalação/remoção do dedo, consulte *3.8.3 Instalação dos dedos do sem fim, página 178* e *3.8.2 Remoção dos dedos do sem fim, página 176*.

43. MD n.º 357234 está disponível somente por meio das peças da MacDon. MD n.º B7345 está disponível somente por meio do setor de equipamentos. Ambos os kits contém helicoidais resistentes ao desgaste.

Converter da configuração média, ampla ou ultra-ampla para a configuração estreita:

Dois kits de helicoidais (MD n.º 357234 ou MD n.º B7345[43]) e alguns furos são necessário para converter para esta configuração.

Você precisará substituir os helicoidais curtos existentes (A)[44] com helicoidais longos (B). Se necessário, adicione ou remova dedos do sem fim para otimizar o abastecimento para a sua colheitadeira e condições da cultura.

IMPORTANTE:

As ferragens extras estão incluídas nesses kits. Certifique-se de utilizar a ferragem adequada no local para evitar danos e maximizar o desempenho.

- Para obter as instruções de substituição do helicoidal, consulte *Remoção do helicoidal parafusado, página 168* e *Instalação do helicoidal parafusado, página 170*.
- Para instalar os helicoidais adicionais que requerem a perfuração do orifício, consulte *Instalação do helicoidal parafusado adicional - Configuração ultraestreita apenas, página 173*.
- Para obter as instruções de instalação/remoção do dedo, consulte *3.8.3 Instalação dos dedos do sem fim, página 178* e *3.8.2 Remoção dos dedos do sem fim, página 176*.

NOTA:

Se estiver convertendo da configuração ultra ampla, não há helicoidal aparafusado existente para remover porque essa configuração usa apenas o helicoidal soldado de fábrica (A).

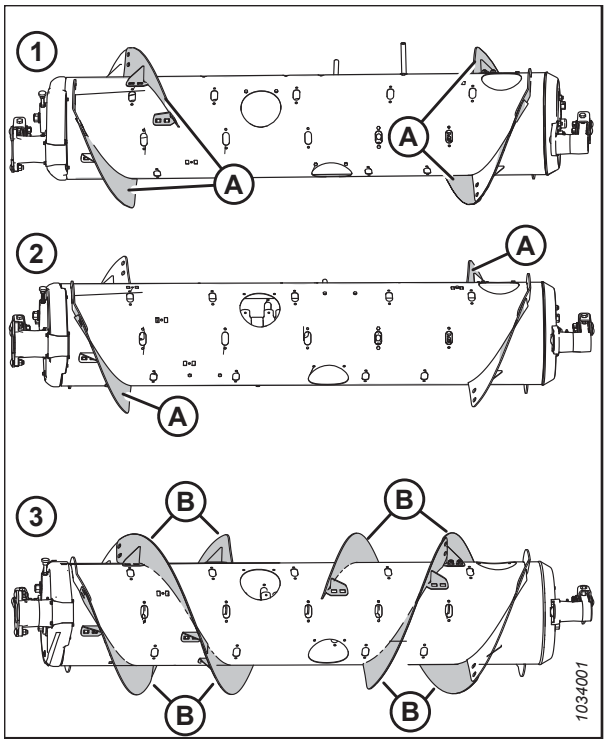

Figura 3.196: Configurações do sem fim – Visão traseira

1- Configuração média **2- Configuração ampla**
3 - Configuração ultraestreita

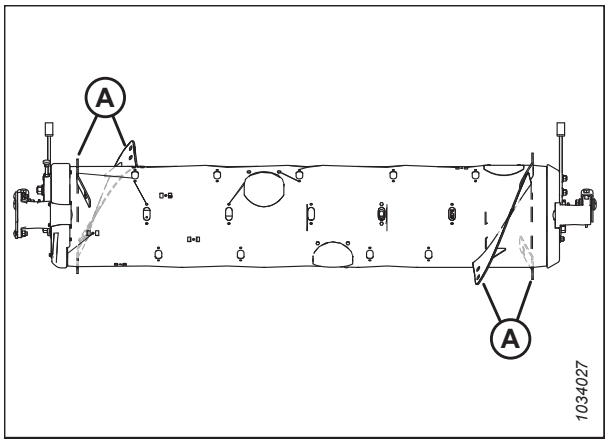

Figura 3.197: Configuração ultra ampla

44. A quantidade de helicoidais curtos existentes é 0, 2 ou 4, dependendo da configuração atual.

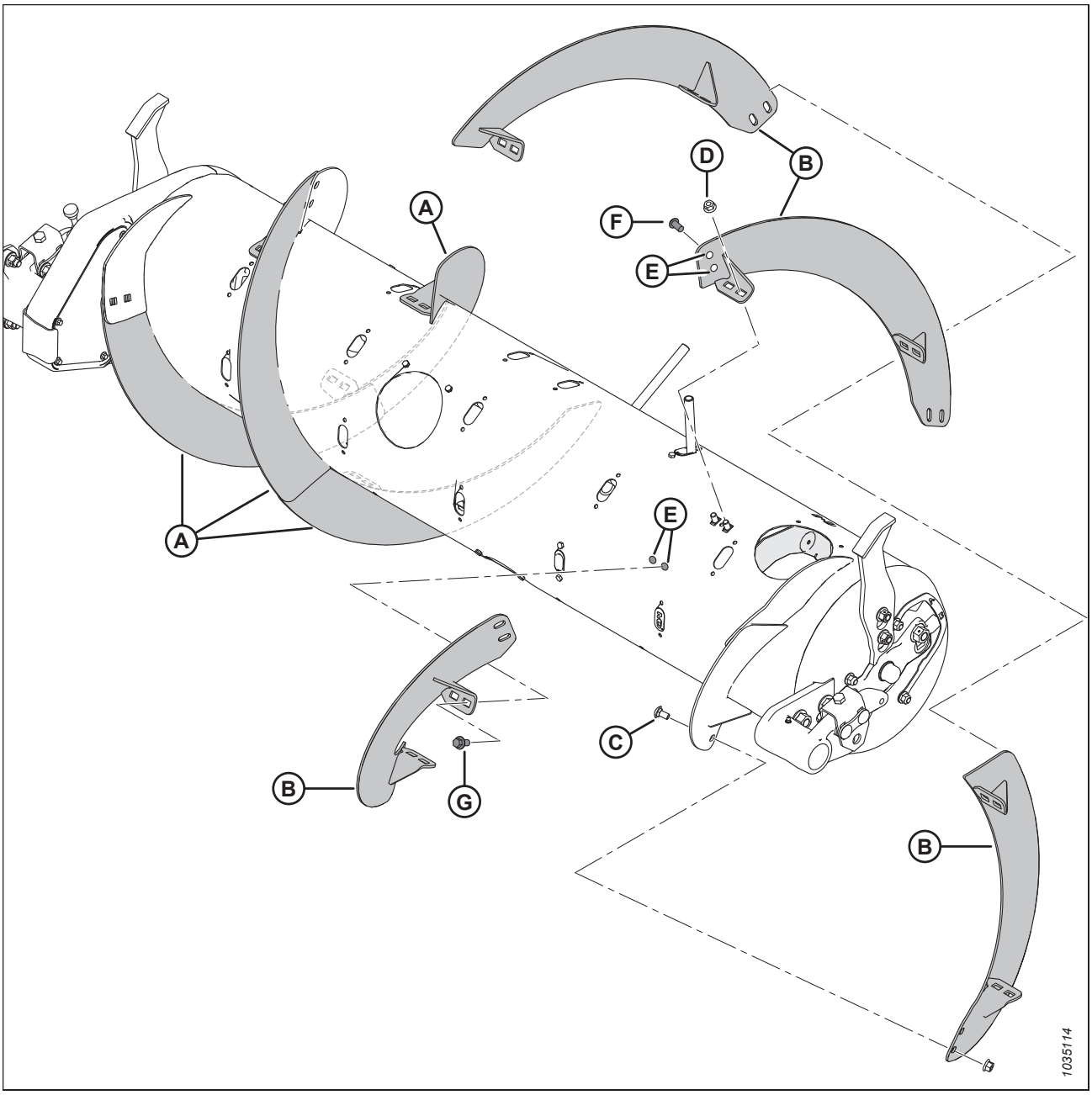

Figura 3.198: Configuração ultraestreita

A - Helicoidal longo esquerdo (MD N° 287889).

B - Helicoidal longo direito (MD N° 287890).

C - Parafusos franceses M10 x 20 mm (MD N° 136178)

D - Porca do flange de travamento central M10 (MD N° 135799)

E - Orifícios perfurados – 11 mm (7/16 pol.) [45]

F - Parafuso de cabeça botão M10 x 20 mm (MD nº 135723)[46]

G - Parafuso de cabeça flangeada M10 x 20 mm (MD nº 152655)[47]

45. Cada um dos quatro helicoidais adicionais requerem seis orifícios perfurados para instalar (quatro no sem fim e dois no helicoidal adjacente).
46. Usado nos furos do helicoidal existente.
47. Usado nos furos do sem fim.

Configuração estreita - Helicoidal do sem fim

A configuração estreita usa quatro helicoidais longos aparafusados (dois do lado esquerdo e dois do direito) e 18 dedos do sem fim.

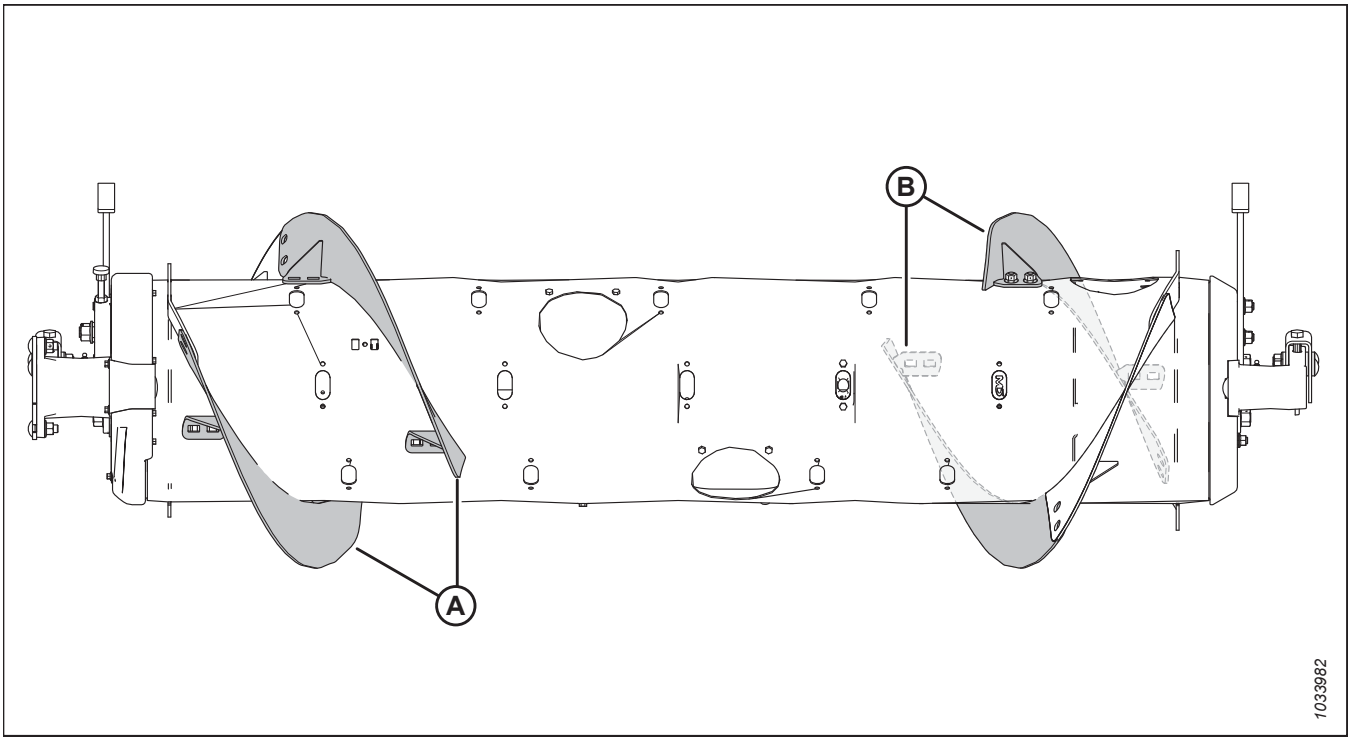

Figura 3.199: Configuração estreita

A - Helicoidal longo esquerdo (MD n° 287889) **B - Helicoidal longo direito (MD n° 287890)**

Para converter à configuração estreita da configuração ultra estreita:

Remova as quatro travas (A) do sem fim e instale os dedos adicionais do sem fim. É recomendado um total de 18 dedos do sem fim para esta configuração.

- Para obter as instruções de remoção do helicoidal, consulte *Remoção do helicoidal parafusado, página 168*.
- Para obter as instruções de instalação do dedo, consulte *3.8.3 Instalação dos dedos do sem fim, página 178*.

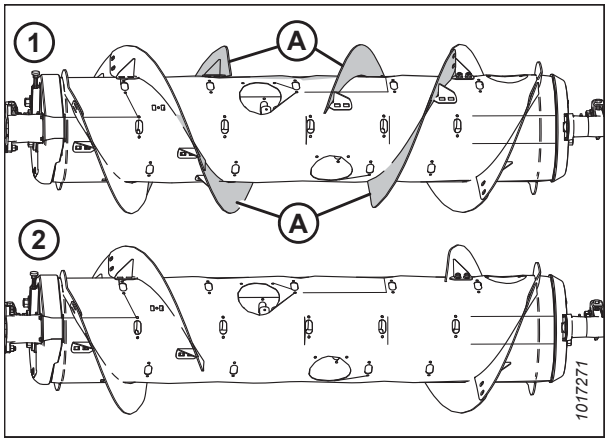

Figura 3.200: Configurações do sem fim – Visão traseira

1 - Configuração ultra estreita **2- Configuração estreita**

Para converter para configuração estreita de média, ampla ou ultra ampla:

Dois kits de helicoidais (MD n.º 357234 ou MD n.º B7345[48]) são necessários. Você precisará substituir qualquer um dos helicoidais curtos existentes (A)[49] com helicoidais longos (B) e remova os dedos extras do sem fim. É recomendado um total de 18 dedos do sem fim para esta configuração.

IMPORTANTE:

As ferragens extras estão incluídas nesses kits. Certifique-se de utilizar a ferragem adequada no local para evitar danos e maximizar o desempenho.

- Para obter as instruções de substituição do helicoidal, consulte *Remoção do helicoidal parafusado, página 168* e *Instalação do helicoidal parafusado, página 170*.
- Para obter as instruções de remoção do dedo, consulte *3.8.2 Remoção dos dedos do sem fim, página 176*.

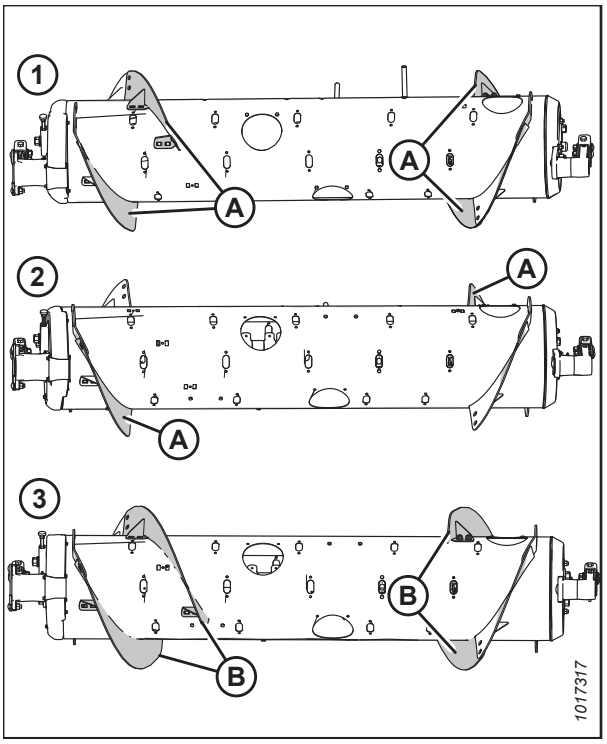

Figura 3.201: Configurações do sem fim – Visão traseira

1- Configuração média **2- Configuração ampla**
3- Configuração estreita

NOTA:

Se estiver convertendo da configuração ultra ampla, não há helicoidal aparafusado existente para remover porque essa configuração usa apenas o helicoidal soldado de fábrica (A).

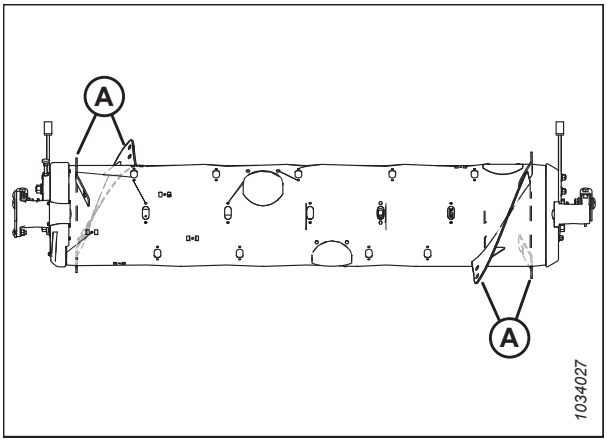

Figura 3.202: Configuração ultra ampla

48. MD n.º 357234 está disponível somente por meio das peças da MacDon. B7345 está disponível somente por meio do setor de equipamentos. Ambos os kits contém helicoidais resistentes ao desgaste.
49. A quantidade de helicoidais curtos existentes é 0, 2 ou 4, dependendo da configuração atual.

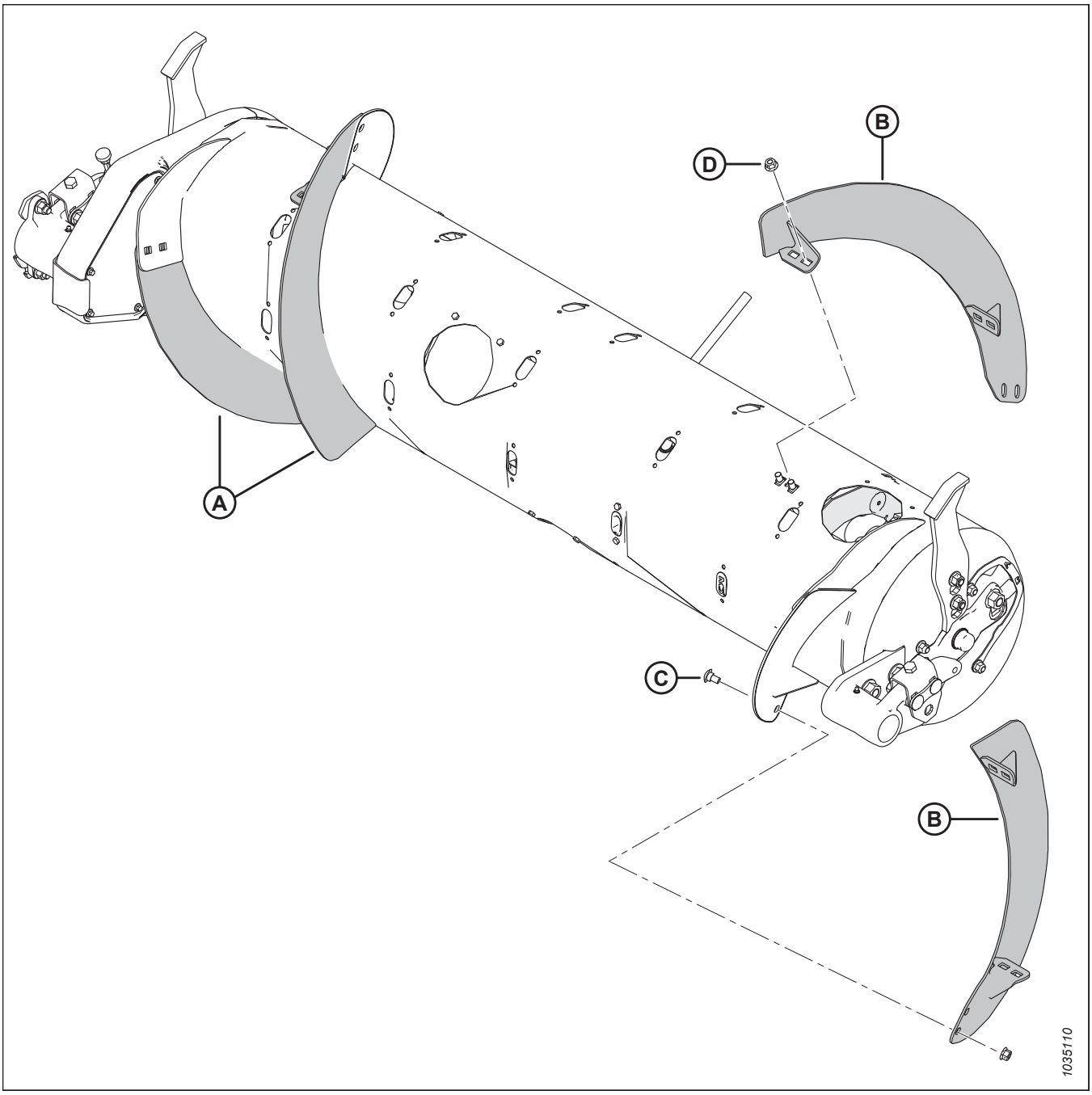

Figura 3.203: Configuração estreita

A - Helicoidal longo esquerdo (MD N° 287889).

B - Helicoidal longo direito (MD N° 287890).

C - Parafusos franceses M10 x 20 mm (MD N° 136178)

D - Porca do flange de travamento central M10 (MD N° 135799)

Configuração média - Helicoidal do sem fim

A configuração média usa quatro helicoidais longos aparafusados (dois do lado esquerdo e dois do direito) e são recomendados 22 dedos do sem fim.

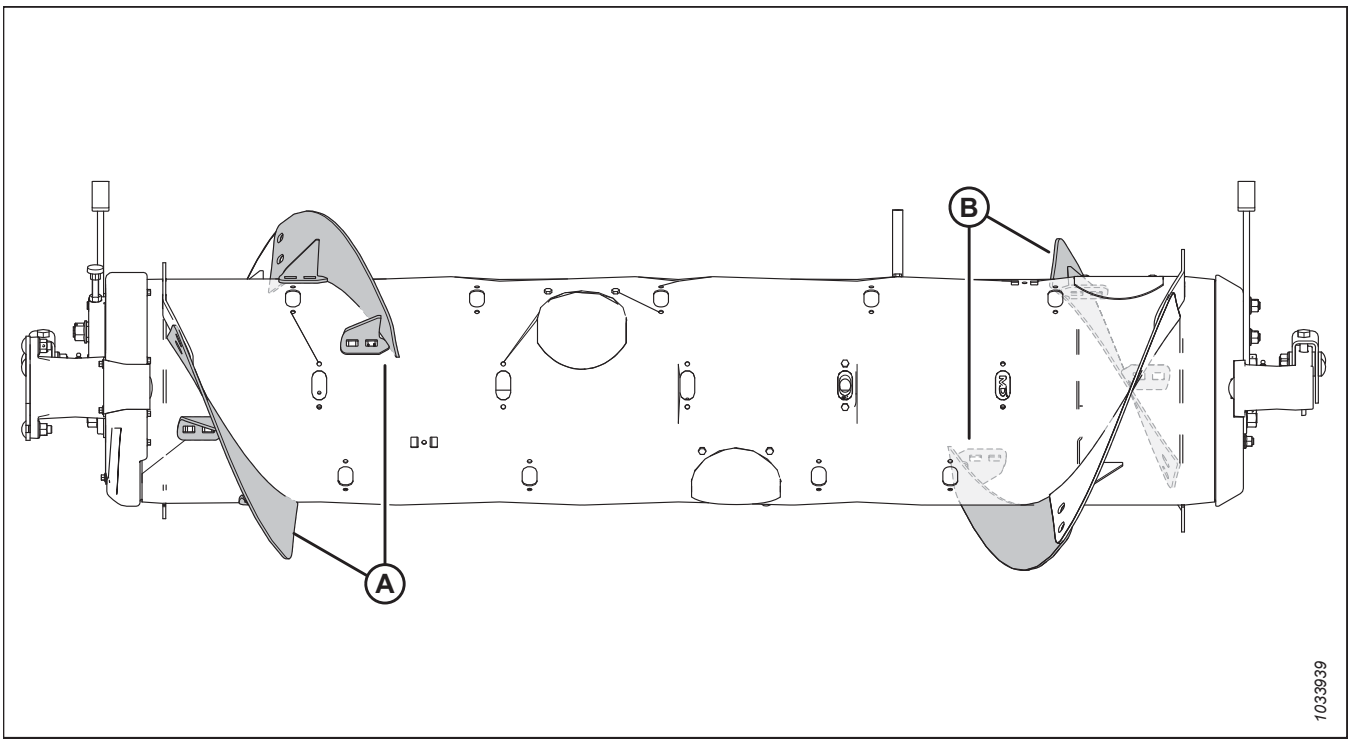

Figura 3.204: Configuração média

A - Helicoidal curto esquerdo (MD n° 287888) **B - Helicoidal curto direito (MD n° 287887)**

Para converter a configuração de média para ampla:

Dois kits de helicoidais (MD n.º 357233 ou MD n.º B7344[50]) são necessários. Você precisará instalar novos helicoidais (A) e remover os dedos extras do sem fim. É recomendado um total de 22 dedos do sem fim para esta configuração.

- Para obter as instruções de instalação do helicoidal, consulte *Instalação do helicoidal parafusado, página 170*.
- Para obter as instruções de remoção do dedo, consulte *3.8.2 Remoção dos dedos do sem fim, página 176*.

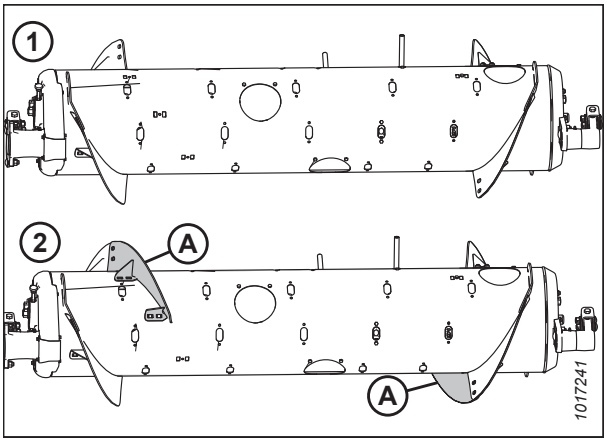

Figura 3.205: Configurações do sem fim – Visão traseira

1- Configuração ampla **2- Configuração média**

50. MD n.º 357233 está disponível somente por meio das peças da MacDon. MD n.º B7344 está disponível somente por meio do setor de equipamentos. Ambos os kits contém helicoidais resistentes ao desgaste.

Para converter para configuração média de configuração estreita ou ultra estreita:

Dois kits de helicoidais (MD n.º 357233 ou MD n.º B7344[50]) são necessários. Você precisará substituir qualquer um dos helicoidais longos (A)[51] com helicoidais curtos (B) e instale os dedos adicionais do sem fim. É recomendado um total de 22 dedos do sem fim para esta configuração.

- Para obter as instruções de substituição do helicoidal, consulte *Remoção do helicoidal parafusado, página 168* e *Instalação do helicoidal parafusado, página 170*.
- Para obter as instruções de instalação do dedo, consulte *3.8.3 Instalação dos dedos do sem fim, página 178*.

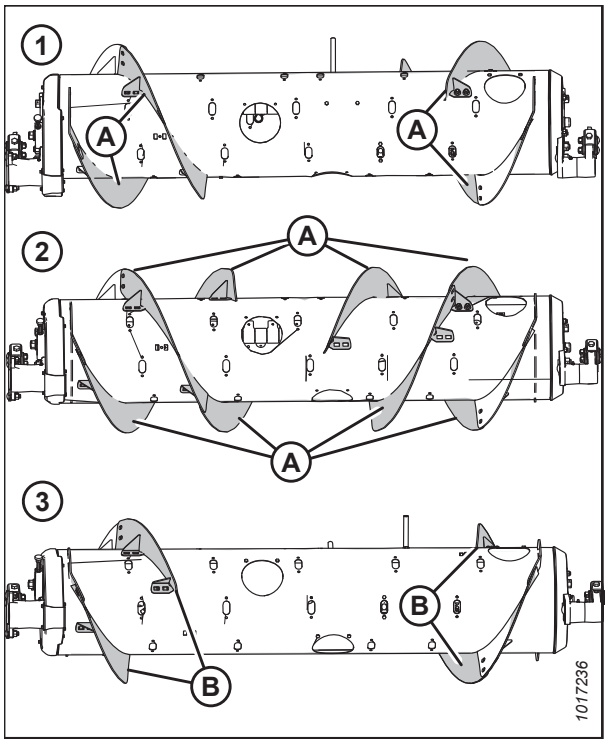

Figura 3.206: Configurações do sem fim – Visão traseira

1- Configuração estreita **2 - Configuração ultra estreita**
3- Configuração média

Para converter a configuração de média para ultra ampla:

Dois kits de helicoidais (MD n.º 357233 ou MD n.º B7344[50]) são necessários. Você precisará instalar quatro helicoidais curtos nos helicoidais soldados existentes (A) e remover os dedos extras do sem-fim. É recomendado um total de 22 dedos do sem fim para esta configuração.

- Para obter as instruções de instalação do helicoidal, consulte *Instalação do helicoidal parafusado, página 170*.
- Para obter as instruções de remoção do dedo, consulte *3.8.2 Remoção dos dedos do sem fim, página 176*.

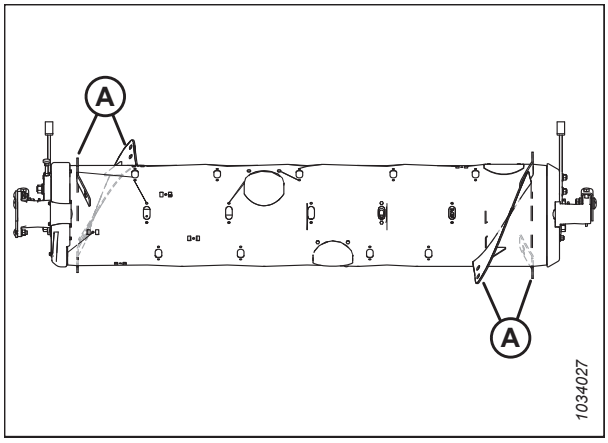

Figura 3.207: Configuração ultra ampla

51. A quantidade de helicoidais longos existentes é 4 ou 8, dependendo da configuração atual.

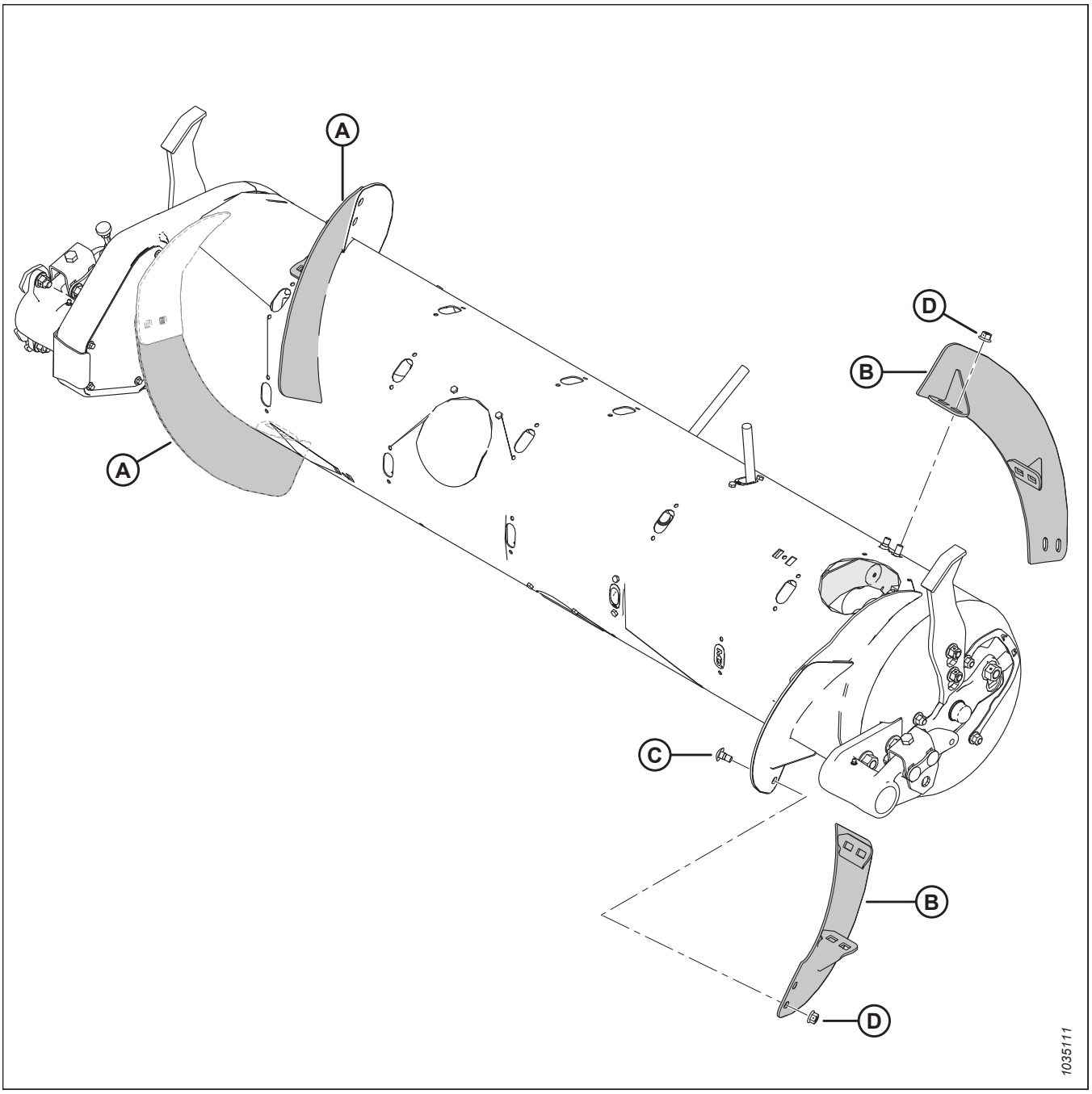

Figura 3.208: Configuração média

A - Helicoidal curto esquerdo (MD N° 287888).

B - Helicoidal curto direito (MD N° 287887).

C - Parafusos franceses M10 x 20 mm (MD N° 136178)

D - Porca do flange de travamento central M10 (MD N° 135799)

Configuração ampla - Helicoidal do sem fim

A configuração ampla usa 2 helicoidais curtos aparafusados (1 do lado esquerdo e 1 do lado direito) e são recomendados 30 dedos do sem fim.

NOTA:

Essa configuração pode melhorar a capacidade da colheitadeira em colheitadeiras de alimentador extenso em determinadas condições de culturas.

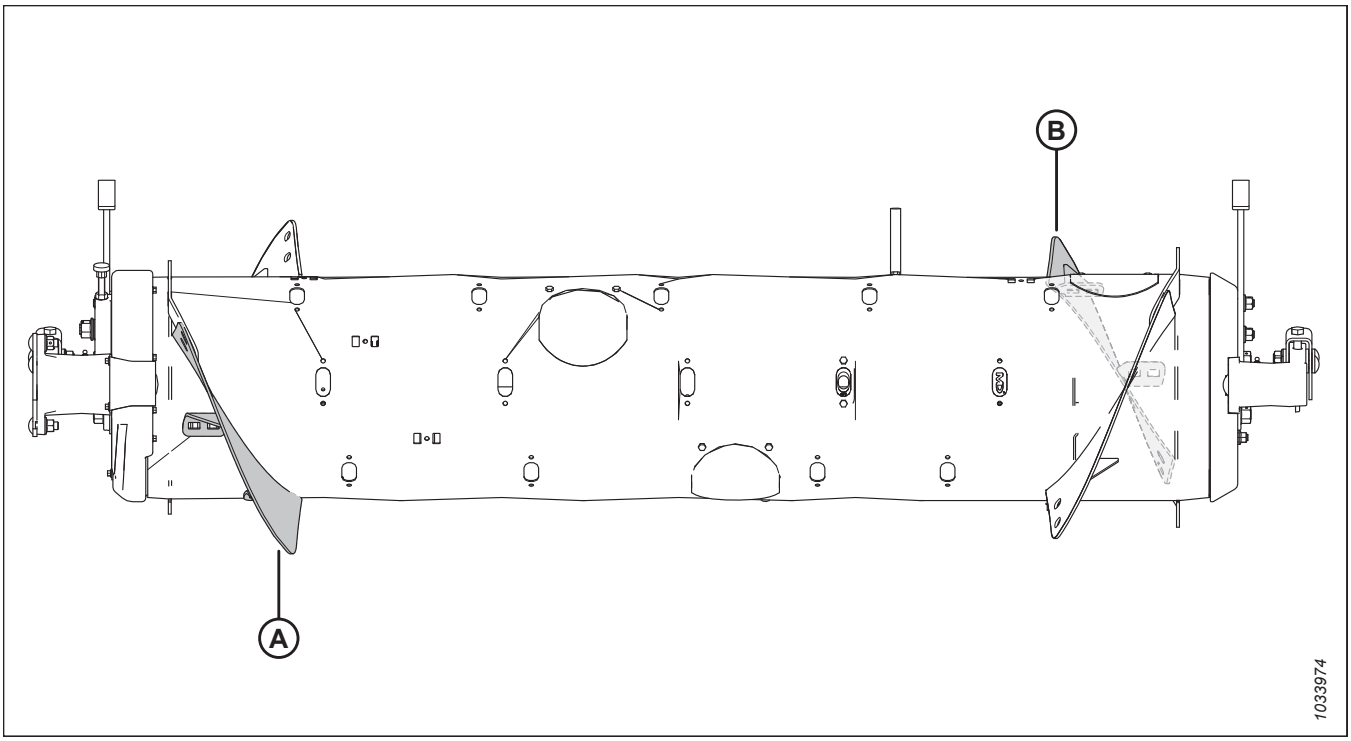

Figura 3.209: Configuração ampla

A - Helicoidal curto esquerdo (MD n° 287888) **B - Helicoidal curto direito (MD n° 287887)**

Para converter a configuração de média para ampla, consulte:

Remova os helicoidais existentes (A) do sem fim e instale os dedos adicionais do sem fim. É recomendado um total de 30 dedos do sem fim para esta configuração.

- Para obter as instruções de remoção do helicoidal, consulte *Remoção do helicoidal parafusado, página 168*.
- Para obter as instruções de instalação do dedo, consulte *3.8.3 Instalação dos dedos do sem fim, página 178*.

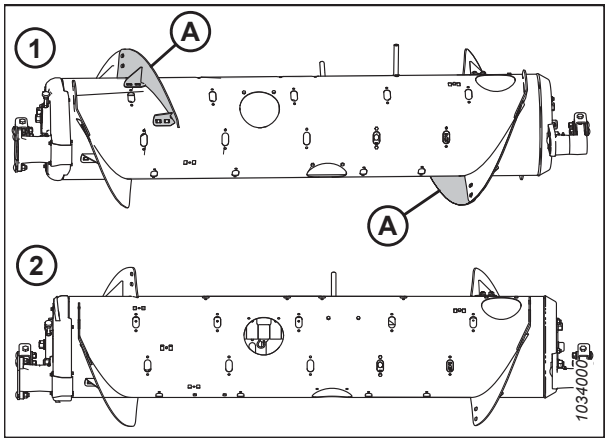

Figura 3.210: Configurações do sem fim – Visão traseira

1- Configuração média **2- Configuração ampla**

Para converter a configuração de ampla para ultra ampla:

Dois kits de helicoidais (MD n.º 357233 ou MD n.º B7344[52]) são necessários. Você precisará instalar dois helicoidais curtos nops helicoidais soldados existentes (A). É recomendado um total de 30 dedos do sem fim para esta configuração.

- Para obter as instruções de instalação do helicoidal, consulte *Instalação do helicoidal parafusado, página 170*.
- Se necessário para remover os dedos do sem fim, consulte *3.8.2 Remoção dos dedos do sem fim, página 176*.

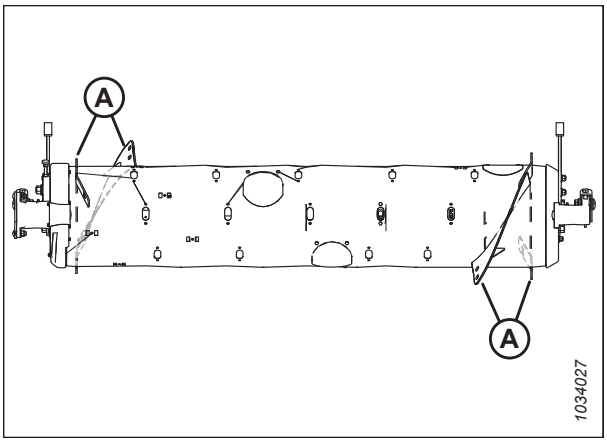

Figura 3.211: Configuração ultra ampla

Para converter para configuração ampla da configuração estreita ou ultra estreita:

Um kit de helicoidais (MD n.º 357233 ou MD n.º B7344[52]) são necessários. Você precisará substituir qualquer um dos helicoidais longos existentes (A)[53] com helicoidais curtos (B) e instale os dedos adicionais do sem fim. É recomendado um total de 30 dedos do sem fim para esta configuração.

- Para obter as instruções de substituição do helicoidal, consulte *Remoção do helicoidal parafusado, página 168* e *Instalação do helicoidal parafusado, página 170*.
- Para obter as instruções de instalação do dedo, consulte *3.8.3 Instalação dos dedos do sem fim, página 178*.

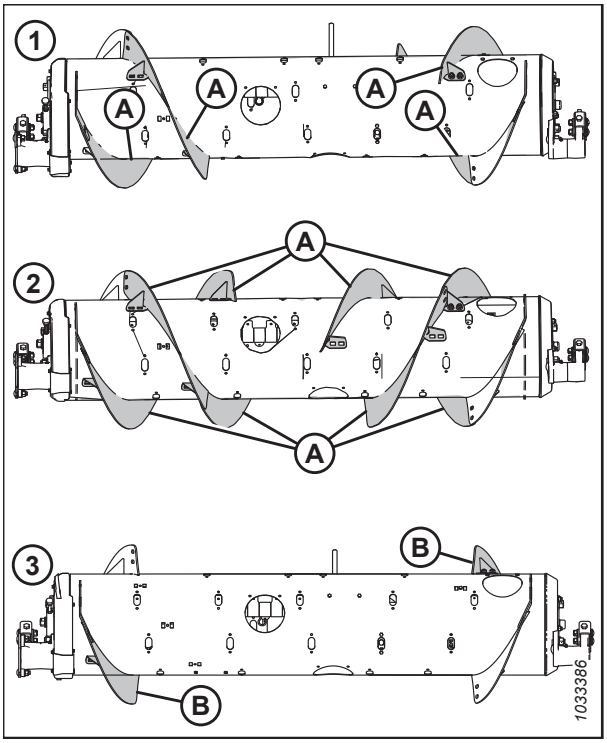

Figura 3.212: Configurações do sem fim – Visão traseira

1- Configuração estreita **2 - Configuração ultra estreita**
3- Configuração ampla

52. MD n.º 357233 está disponível somente por meio das peças da MacDon. MD n.º B7344 está disponível somente por meio do setor de equipamentos. Ambos os kits contém helicoidais resistentes ao desgaste.
53. A quantidade de helicoidais longos existentes é 4 ou 8, dependendo da configuração atual.

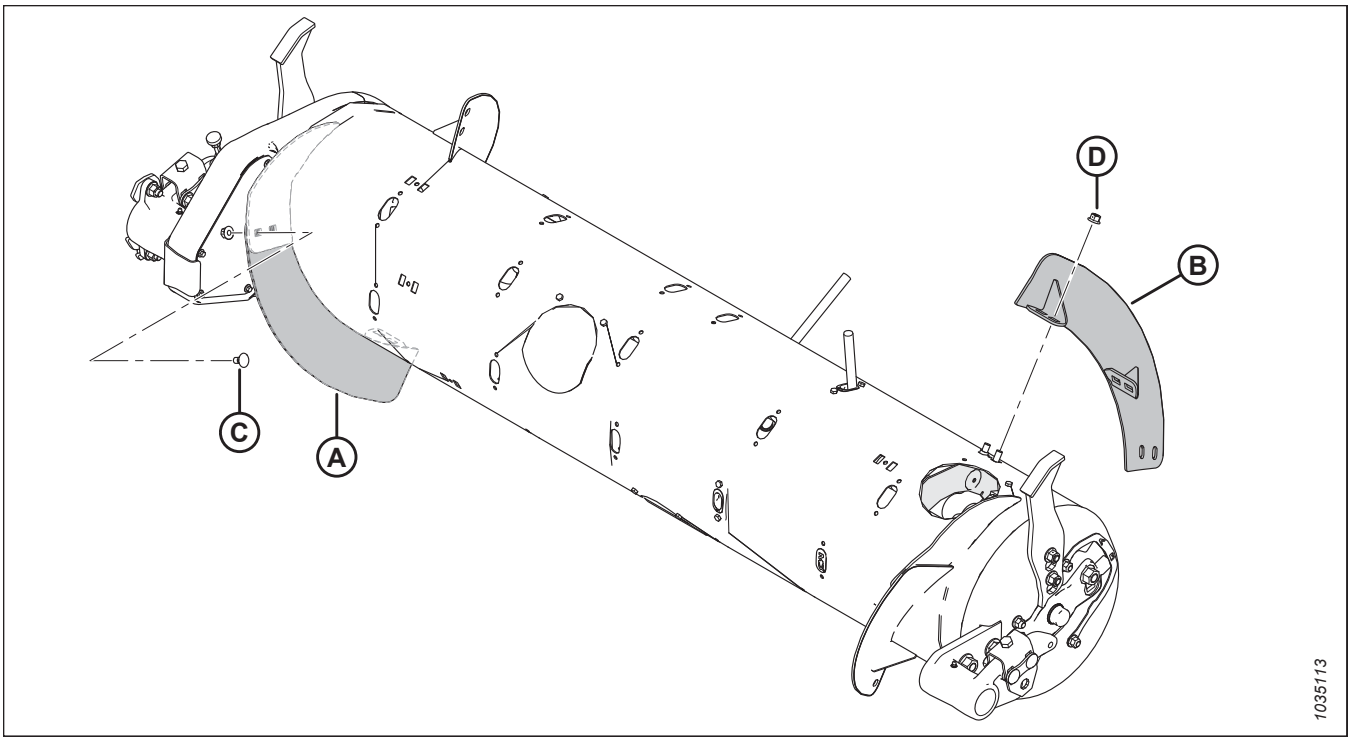

Figura 3.213: Configuração ampla

A - Helicoidal curto esquerdo (MD N° 287888).

B - Helicoidal curto direito (MD N° 287887).

C - Parafusos franceses M10 x 20 mm (MD N° 136178)

D - Porca do flange de travamento central M10 (MD N° 135799)

Configuração ultra ampla – Helicoidal sem fim

A configuração ultra ampla não usa parafusos no helicoidal. Somente o helicoidal soldado de fábrica é responsável por conduzir a cultura. É recomendado um total de 30 dedos do sem fim para esta configuração.

NOTA:

Essa configuração pode melhorar a capacidade da colheitadeira em colheitadeiras de alimentador extenso em determinadas condições de culturas.

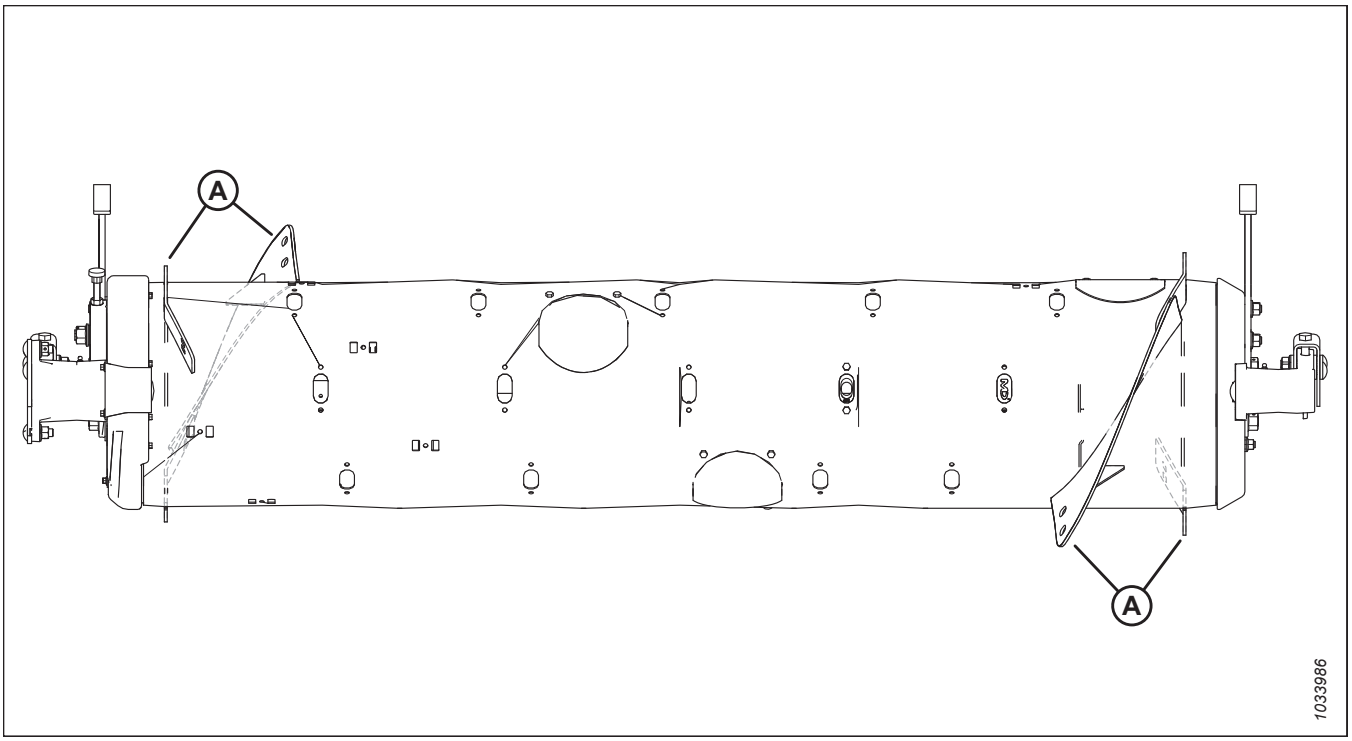

Figura 3.214: Configuração ultra ampla

A - Helicoidal soldado em fábrica

Para converter para a configuração ultra ampla:

Remova todos os helicoidais aparafusados existentes (A) do sem fim e instale os dedos adicionais do sem fim, se necessário. É recomendado um total de 30 dedos do sem fim para esta configuração.

- Para obter as instruções de remoção do helicoidal, consulte *Remoção do helicoidal parafusado, página 168*.
- Para obter as instruções de instalação do dedo, consulte *3.8.3 Instalação dos dedos do sem fim, página 178*.

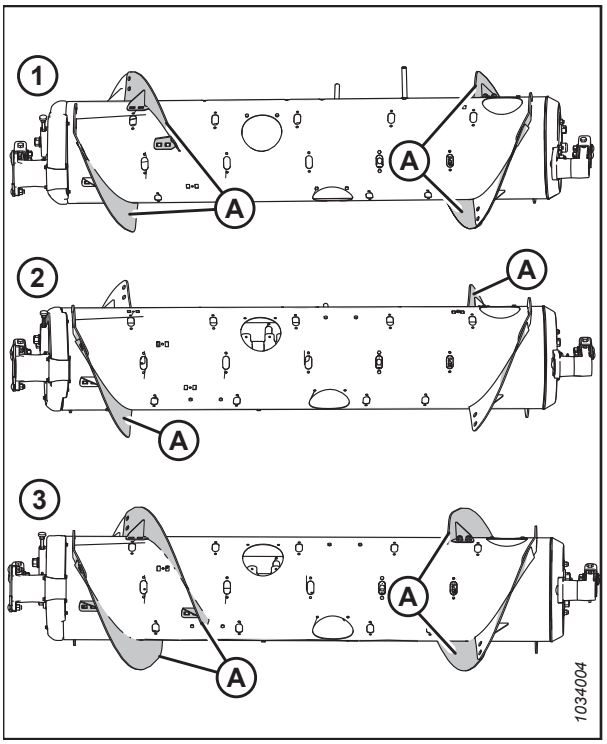

Figura 3.215: Configurações do sem fim – Visão traseira

1- Configuração média **2- Configuração ampla**
3- Configuração estreita

Helicoidal do sem-fim

O helicoidal do sem fim no FM200 pode ser configurado para colheitadeiras e condições de cultura específicos.

Para obter mais instruções, consulte *3.8.1 Configurações do sem fim FM200, página 152* para ver configurações específicas de colheitadeira/cultura.

Remoção do helicoidal parafusado

O sem-fim tem helicoidais removíveis que podem ser personalizados para diferentes modelos de colheitadeiras.

Antes de remover o helicoidal parafusado, determine a quantidade e o tipo de helicoidal necessários. Para obter informações sobre as diferentes configurações de helicoidal, consulte *3.8.1 Configurações do sem fim FM200, página 152*.

Para remover um helicoidal parafusado, siga estes passos:

PERIGO

Para evitar ferimentos ou morte devido ao acionamento inesperado ou à queda de uma máquina suspensa, sempre desligue o motor e retire a chave antes de deixar o assento do operador e sempre engate os apoios de segurança antes de ficar sob a máquina por qualquer motivo.

1. Para melhorar o acesso, remova o módulo de flutuação da colheitadeira.

   NOTA:

   Todas as imagens ilustram o sem fim separado do módulo de flutuação para fins de clareza. É possível executar o procedimento com o sem fim instalado no módulo de flutuação.

2. Desligue o motor e remova a chave da ignição.
3. Gire o sem fim conforme necessário.
4. Remova parafusos (A) e a tampa de acesso (B). Guarde para remontagem. Se necessário, remova várias tampas de acesso.

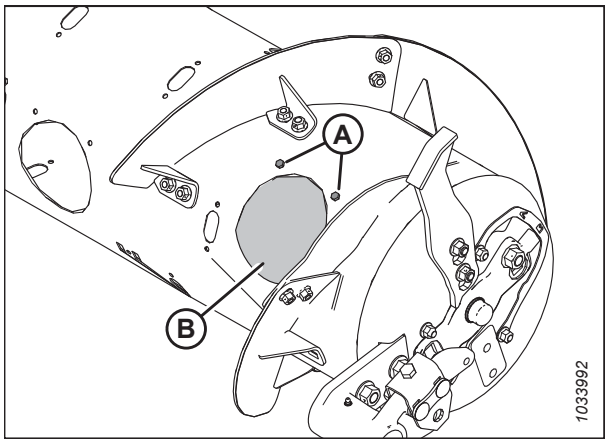

Figura 3.216: Tampas de acesso do sem fim - Lado direito

5. Remova os parafusos e porcas (B) e remova os helicoidais (A).

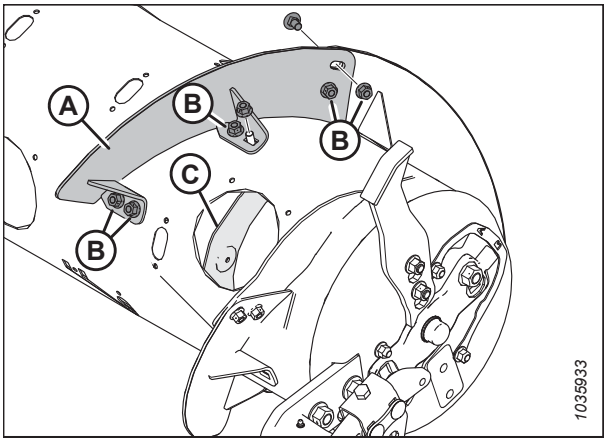

Figura 3.217: Helicoidal curto - Lado direito

NOTA:

A ilustração mostra o novo helicoidal longo (A) instalado.

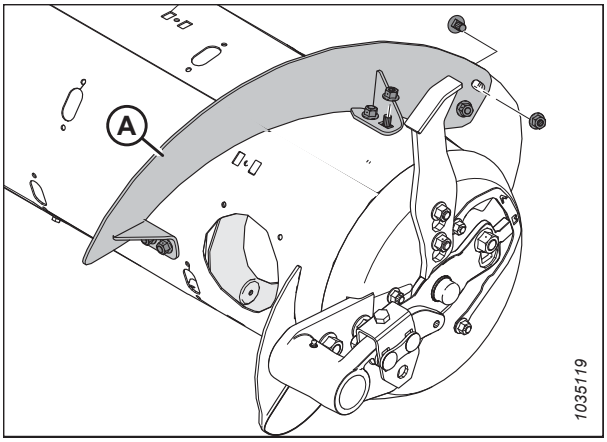

Figura 3.218: Helicoidal longo - Lado direito

6. Instale o tampão do orifício (A) com o parafuso M6 (B) e a porca em T (C) em cada local em que o helicoidal foi removido do sem fim. Ajuste o torque para 9 Nm (80 libras·pés).

NOTA:

Se os parafusos do conector **NÃO** forem novos, cubra os parafusos com um trava rosca de força média (Loctite® 243 ou equivalente) antes da instalação.

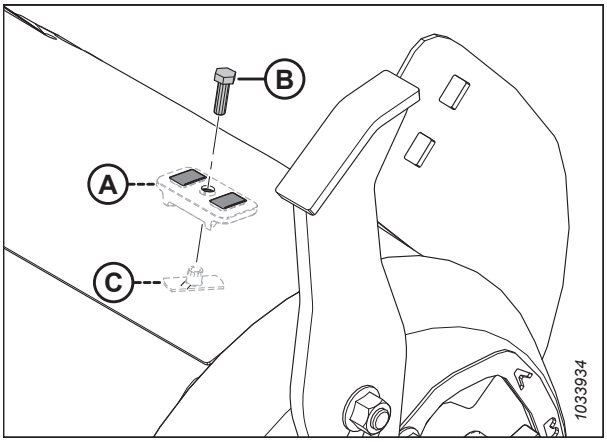

Figura 3.219: Instalação dos conectores de orifício de fixação

7. Repita o procedimento para remover o helicoidal (A) no lado esquerdo do sem fim.

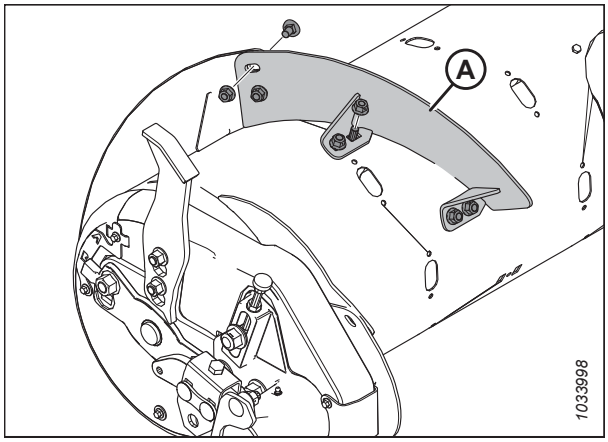

Figura 3.220: Helicoidal curto - Lado esquerdo

8. Reinstale a(s) tampa(s) de acesso (A) usando os parafusos guardados (B) e as porcas soldadas dentro do sem fim. Revista os parafusos com trava rosca de força média (Loctite® 243 ou equivalente) e ajuste o torque para 9 Nm (80 lbf·pol).

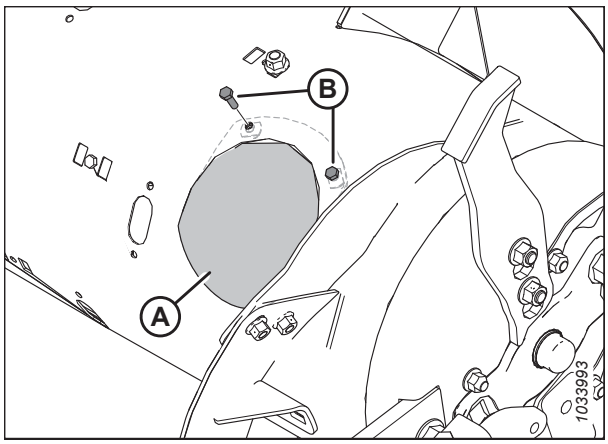

Figura 3.221: Tampa de acesso - Lado direito

Instalação do helicoidal parafusado

O sem fim tem helicoidais removíveis que podem ser personalizados para diferentes modelos de colheitadeiras.

Antes de instalar o helicoidal parafusado, determine a quantidade e o tipo de helicoidal necessários. Para obter informações sobre as diferentes configurações de helicoidal, consulte *3.8.1 Configurações do sem fim FM200, página 152*.

Para instalação do helicoidal parafusado, siga estes passos:

PERIGO

Para evitar ferimentos ou morte devido ao acionamento inesperado ou à queda de uma máquina suspensa, sempre desligue o motor e retire a chave antes de deixar o assento do operador e sempre engate os apoios de segurança antes de ficar sob a máquina por qualquer motivo.

1. Para melhorar o acesso e facilitar a instalação, remova o módulo de flutuação da colheitadeira.

   NOTA:

   Todas as imagens ilustram o sem fim separado do módulo de flutuação para fins de clareza. É possível executar o procedimento com o sem fim instalado no módulo de flutuação.

2. Desligue o motor e remova a chave da ignição.

3. Gire o sem fim conforme necessário.
4. Remova parafusos (A) e a tampa de acesso (B). Guarde para remontagem. Se necessário, remova várias tampas de acesso.

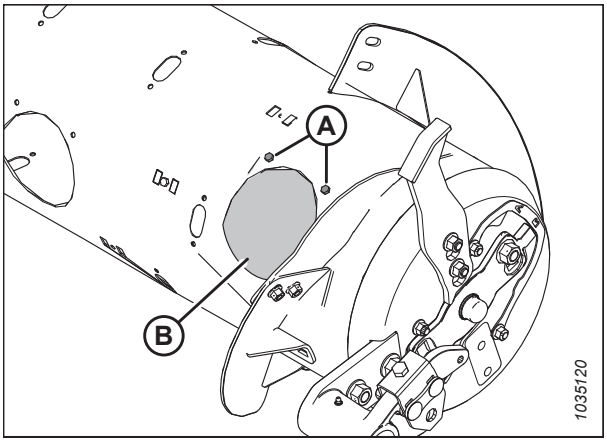

Figura 3.222: Tampas de acesso do sem fim - Lado direito

5. Alinhe o novo helicoidal aparafusado (A) na posição para determinar quais bujões de orifício precisam ser removidos do sem fim. O novo helicoidal se sobrepõe ao lado externo do helicoidal adjacente.

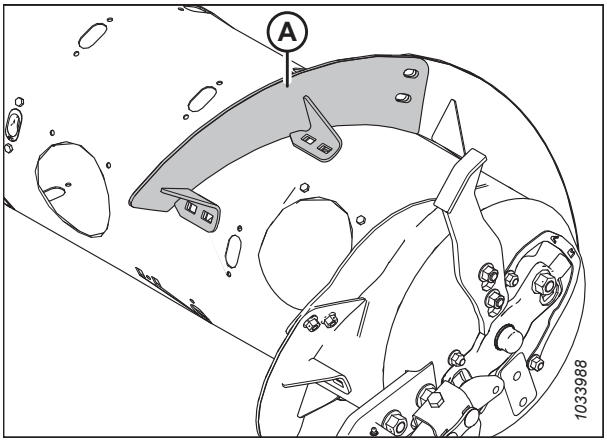

Figura 3.223: Lado direito do sem fim

6. Remova os bujões de orifício aplicáveis(A).

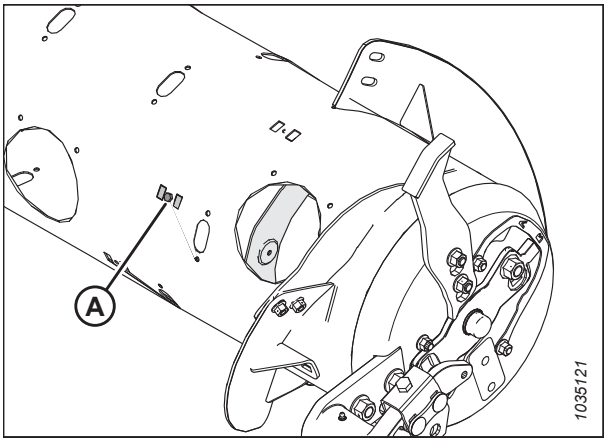

Figura 3.224: Lado direito do sem fim

7. Instale o helicoidal (A) usando parafusos de fixação M10 x 20 mm de pescoço quadrado e contraporcas centrais nos locais (B).

   IMPORTANTE:

   As cabeças dos parafusos devem ser instaladas no interior do sem fim para evitar danos aos componentes internos.

   IMPORTANTE:

   Os parafusos que prendem os helicoidais uns aos outros devem ter as cabeças dos parafusos na parte interna (lado da cultura) do helicoidal.

8. Ajuste o torque de seis porcas e parafusos para 47 Nm (35 lbf-pés) a fim de eliminar a deflexão no helicoidal e, em seguida, reajuste o torque para 61 Nm (45 lbf-pés).

   NOTA:

   A ilustração mostra o helicoidal longo (A) instalado.

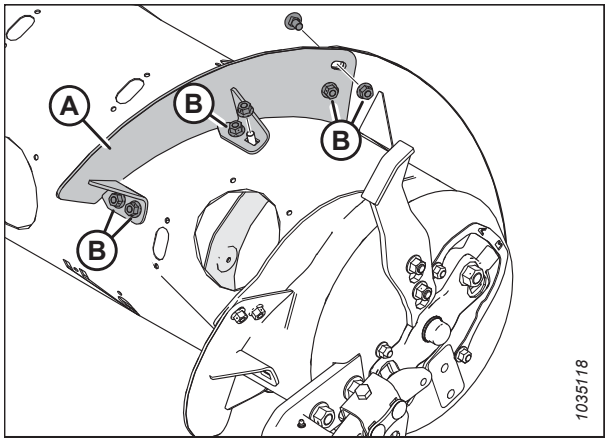

Figura 3.225: Helicoidal curto - Lado direito

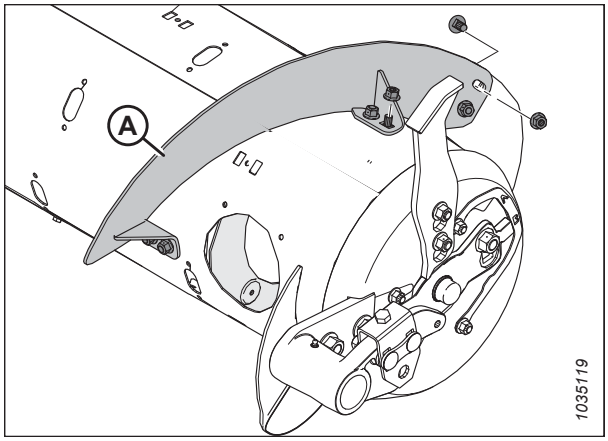

Figura 3.226: Helicoidal longo - Lado direito

9. Repita o procedimento para instalar o helicoidal (A) no lado esquerdo do sem fim.

   NOTA:

   O desempenho do helicoidal é ideal quando não há folgas. Se desejar, é possível utilizar selante de silicone para preencher essas folgas.

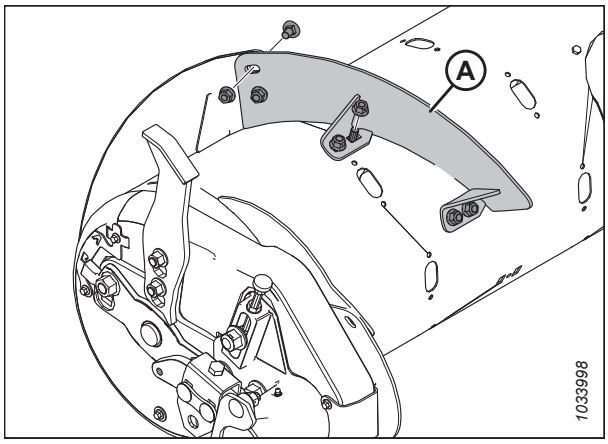

Figura 3.227: Helicoidal curto - Lado esquerdo

10. Reinstale a(s) tampa(s) de acesso (A) usando os parafusos retidos (B) e as porcas soldadas dentro do sem fim. Revista os parafusos com trava rosca de força média (Loctite® 243 ou equivalente) e ajuste o torque para 9 Nm (80 libras pés·pol).

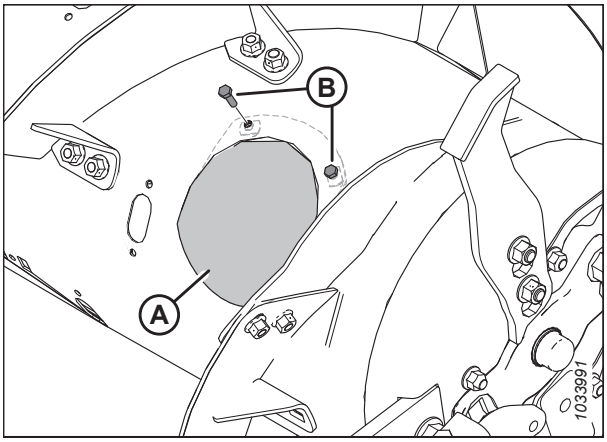

Figura 3.228: Tampa de acesso - Lado direito

11. Se a conversão para a configuração ultra estreita e a perfuração forem necessárias para instalar o helicoidal restante, prossiga para *Instalação do helicoidal parafusado adicional - Configuração ultraestreita apenas, página 173*.

Instalação do helicoidal parafusado adicional - Configuração ultraestreita apenas

Ao converter para a configuração ultraestreita, será necessária uma perfuração para instalar o helicoidal adicional.

NOTA:

Este procedimento parte do pressuposto de que o sem fim do alimentador está atualmente na configuração estreita (4 helicoidais longos [A] instalados).

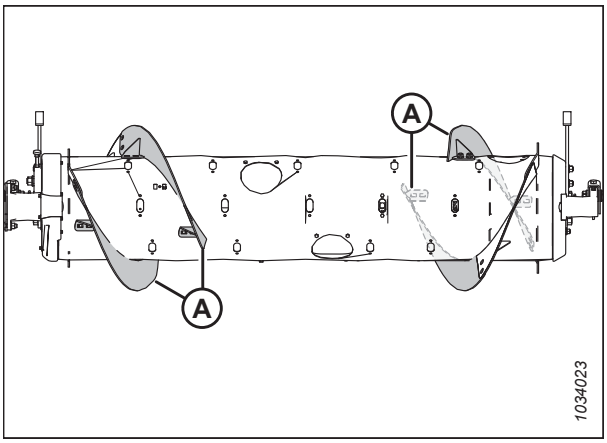

Figura 3.229: Configuração estreita

Para instalar os quatro helicoidais longos adicionais para a configuração ultraestreita, siga os seguintes passos:

PERIGO

Para evitar ferimentos ou morte devido ao acionamento inesperado ou à queda de uma máquina suspensa, sempre desligue o motor e retire a chave antes de deixar o assento do operador e sempre engate os apoios de segurança antes de ficar sob a máquina por qualquer motivo.

1. Para melhorar o acesso e facilitar a instalação, remova o módulo de flutuação da colheitadeira.

   NOTA:

   Todas as imagens ilustram o sem fim separado do módulo de flutuação para fins de clareza. É possível executar o procedimento com o sem fim instalado no módulo de flutuação.

2. Gire o sem fim conforme necessário.
3. Posicione o novo helicoidal (A) no exterior do helicoidal existente (B) no lado esquerdo do sem fim, como mostrado.
4. Marque os locais do furo (C) sobre o helicoidal existente (B).
5. Remova a tampa de acesso mais próxima dos helicoidais existentes (B). Guarde as ferragens para reinstalação.
6. Remova o helicoidal aparafusado (D) existente do sem fim. Guarde as ferragens para remontagem.

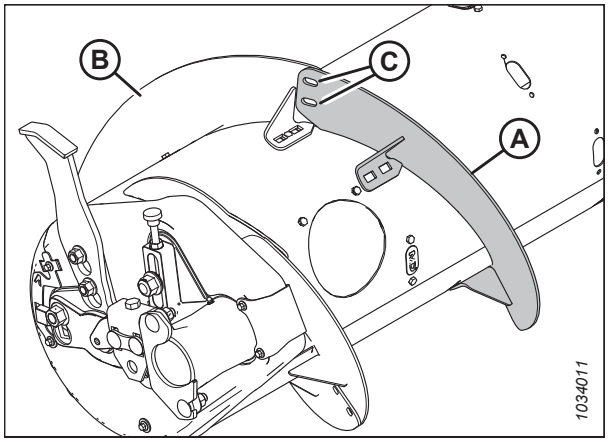

Figura 3.230: Lado esquerdo do sem fim

7. Faça dois orifícios de 11 mm (7/16 pol.) nos locais marcados (A) no helicoidal parafusado existente.
8. Reinstale o helicoidal parafusado existente.

   IMPORTANTE:

   Certifique-se de que as cabeças dos parafusos devem estejam instaladas no interior do sem fim para evitar danos aos componentes internos.

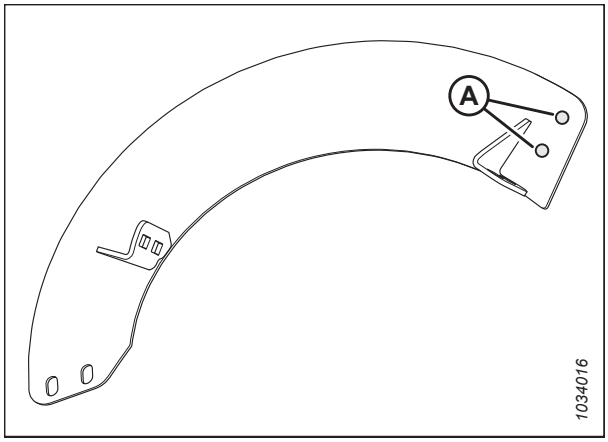

Figura 3.231: Locais para perfuração

9. Posicione o novo helicoidal (A) sobre o sem fim, no exterior do helicoidal existente (B).
10. Fixe com dois parafusos de cabeça botão M10 x 20 mm e porcas de bloqueio central (C).

    IMPORTANTE:

    Certifique-se de que as cabeças dos parafusos estejam no lado interno (da cultura) e as porcas no lado externo do helicoidal.

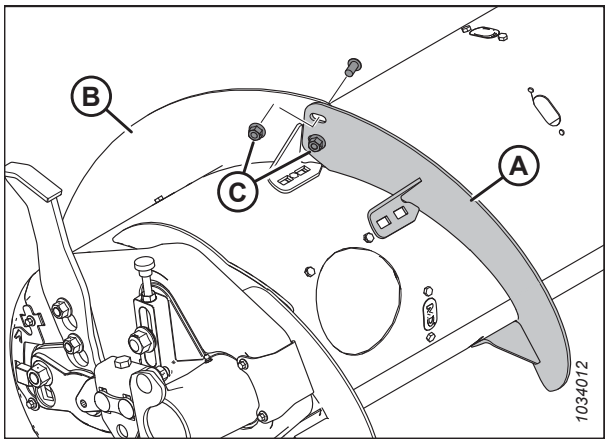

Figura 3.232: Lado esquerdo do sem fim

11. Estenda o helicoidal (A) para caber no tubo do sem fim, como mostrado. Use os orifícios chanfrados no helicoidal para obter o melhor ajuste ao redor do tubo do sem fim.

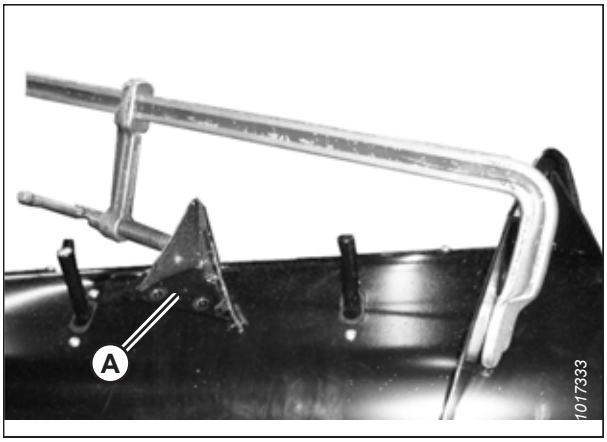

Figura 3.233: Helicoidal estendido axialmente

12. Com o helicoidal na posição desejada, marque quatro locais de orifício (A) e faça furos de 11 mm (7/16 pol.) no tubo do sem-fim.

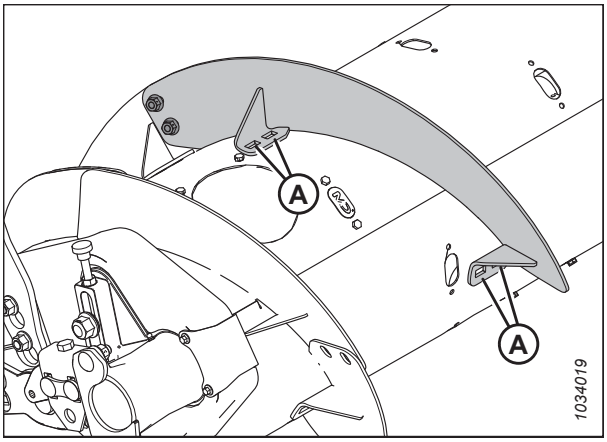

Figura 3.234: Helicoidal do lado esquerdo do sem fim

13. Remova a(s) tampa(s) de acesso mais próximas (B). Guarde para reinstalação.

14. Fixe o helicoidal ao sem fim nos orifícios perfurados (A) usando quatro parafusos de cabeça flangeada M10 x 20 mm e porcas de bloqueio central.

15. Repita o Passo *2, página 174* ao Passo *14, página 175* para o outro helicoidal, no lado esquerdo do sem fim.

16. Repita o passo *2, página 174* a *14, página 175* para os dois helicoidais, no lado direito do sem fim.

17. Ajuste o torque de todas as porcas e parafusos do helicoidal para 47 Nm(35 libras-pés) a fim de eliminar a deflexão no helicoidal e, em seguida, ajuste novamente o torque das porcas e parafusos para 61 Nm(45 libras-pés).

    NOTA:

    O desempenho do helicoidal é ideal quando não há folgas. Se desejar, é possível utilizar selante de silicone para preencher essas folgas.

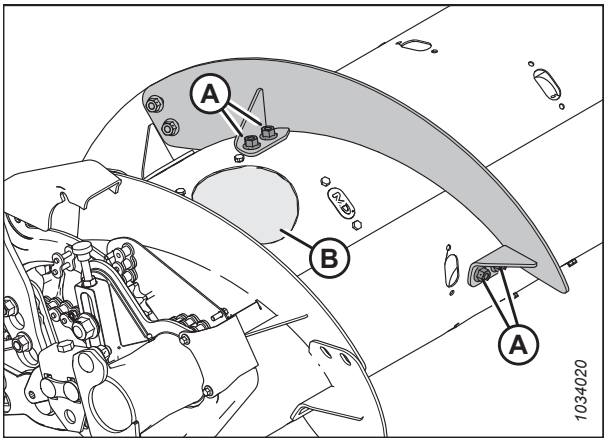

Figura 3.235: Lado esquerdo do sem fim

18. Se necessário, adicione ou remova dedos do sem fim para otimizar o abastecimento para a sua colheitadeira e condições da cultura. Para obter instruções, consulte *3.8.2 Remoção dos dedos do sem fim, página 176* ou *3.8.3 Instalação dos dedos do sem fim, página 178*.

19. Caso não haja adição ou remoção de dedos do sem-fim, reinstale todas as tampas de acesso e fixe com parafusos. Revista os parafusos com trava rosca de força média (Loctite® 243 ou equivalente) e ajuste o torque para 9 Nm (80 libras pés·pol).

3.8.2 Remoção dos dedos do sem fim

O sem-fim usa dedos para trazer a cultura ao alimentador. A quantidade de dedos varia para os diferentes modelos de colheitadeiras.

PERIGO

Para evitar ferimentos ou morte devido ao acionamento inesperado ou à queda de uma máquina suspensa, sempre desligue o motor e retire a chave antes de deixar o assento do operador e sempre engate os apoios de segurança antes de ficar sob a máquina por qualquer motivo.

IMPORTANTE:

Ao remover os dedos do sem fim, trabalhe de fora para dentro. Certifique-se de que haja um número igual de dedos nos dois lados do sem fim quando terminar.

1. Ligue o motor. Para obter instruções, consulte o manual do operador da colheitadeira.

2. Eleve o molinete completamente.

3. Desligue o motor e remova a chave da ignição.

4. Engate os apoios de segurança do molinete. Para obter instruções, consulte *Engate dos apoios de segurança do molinete., página 45*.

5. Remova os parafusos (A) e a tampa de acesso (B) mais próxima do dedo que está sendo removido. Guarde as peças para reinstalação.

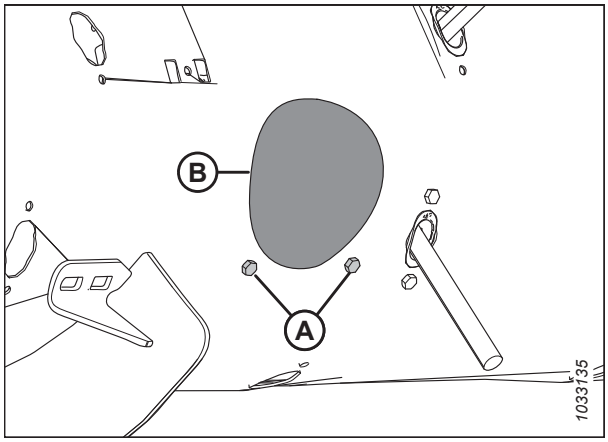

Figura 3.236: Tampa de acesso ao orifício do sem fim

6. Remova o dedo da seguinte maneira:

   a. Remova o pino R (A). Retire o dedo (B) do suporte de dedo (C).

   b. Introduza o dedo (B) pelo guia (D) e para dentro do tambor. Puxe o dedo para fora do orifício de acesso do tambor.

   NOTA:

   Se o dedo estiver quebrado, remova quaisquer restos do suporte (C) e de dentro do tambor.

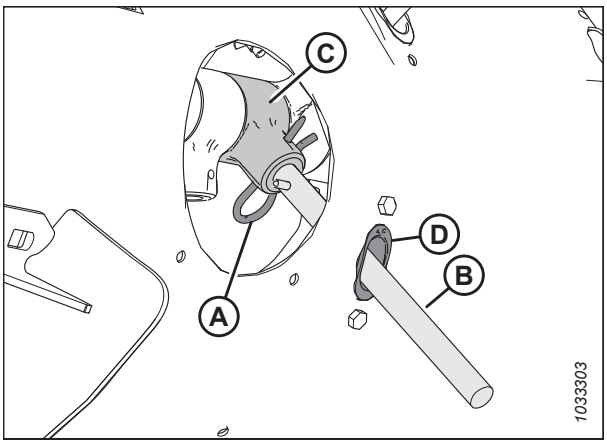

Figura 3.237: Dedo do sem fim

7. Remova e guarde os dois parafusos (A) e as porcas em T (não mostradas) que prendem a guia dos dedos (B) aos sem fins. Remova o guia (B).

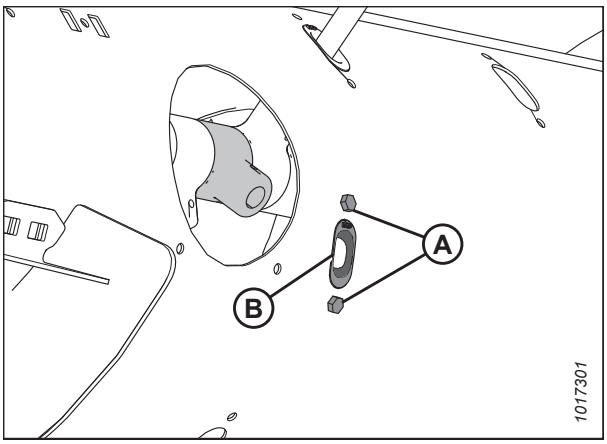

Figura 3.238: Orifício do dedo do sem fim

8. Posicione um conector (A) no orifício na parte de dentro do sem fim. Fixe com parafusos M6 de cabeça hexagonal (B) e porcas T . Ajuste o torque para 9 Nm (80 libras·pés).

   NOTA:

   Os parafusos (B) vêm com um remendo de trava rosca que se desgastará se os parafusos forem removidos. Se reinstalar os parafusos (B), aplique um trava rosca de força média (Loctite® 243 ou equivalente) antes da instalação.

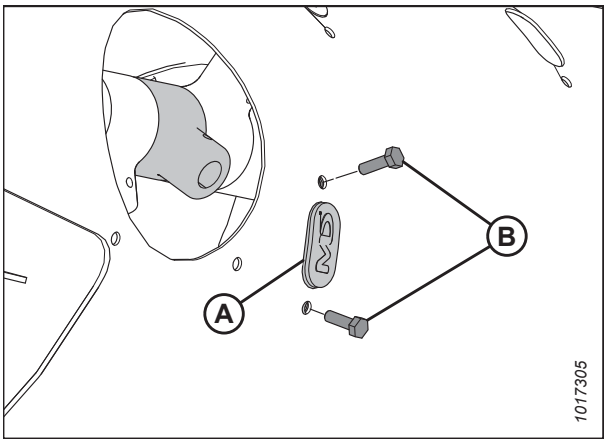

Figura 3.239: Tampão

9. Prenda a tampa de acesso (B) com parafusos (A). Ajuste o torque dos parafusos para 9 Nm (80 libras·pés).

   NOTA:

   Os parafusos (A) vêm com um remendo de trava rosca que se desgastará se os parafusos forem removidos. Se reinstalar os parafusos (A), aplique um trava rosca de força média (Loctite® 243 ou equivalente) antes da instalação.

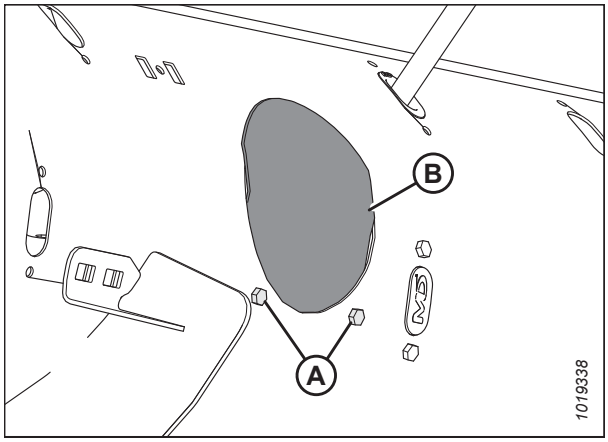

Figura 3.240: Tampa de acesso ao orifício do sem fim

3.8.3 Instalação dos dedos do sem fim

O sem fim usa dedos para trazer a cultura ao alimentador. A quantidade de dedos varia para os diferentes modelos de colheitadeiras.

PERIGO

Para evitar ferimentos ou morte devido ao acionamento inesperado ou à queda de uma máquina suspensa, sempre desligue o motor e retire a chave antes de deixar o assento do operador e sempre engate os apoios de segurança antes de ficar sob a máquina por qualquer motivo.

IMPORTANTE:

Ao instalar os dedos adicionais, certifique-se de instalar o mesmo número em cada lado do sem fim.

1. Eleve o molinete completamente.
2. Desligue o motor e remova a chave da ignição.
3. Engate os apoios de segurança do molinete. Para obter instruções, consulte *Engate dos apoios de segurança do molinete., página 45*.
4. Insira o guia (B) de dentro do sem fim e prenda com parafusos (A) e porcas T (não mostradas).

   IMPORTANTE:

   Sempre instale um novo guia ao substituir um dedo sólido.

   NOTA:

   Os parafusos (A) vêm com um remendo de trava rosca que se desgastará se os parafusos forem removidos. Se reinstalar os parafusos (A), aplique um trava rosca de força média (Loctite® 243 ou equivalente) antes da instalação.

5. Ajuste o torque dos parafusos (A) para 9 Nm (80 libras·pés).

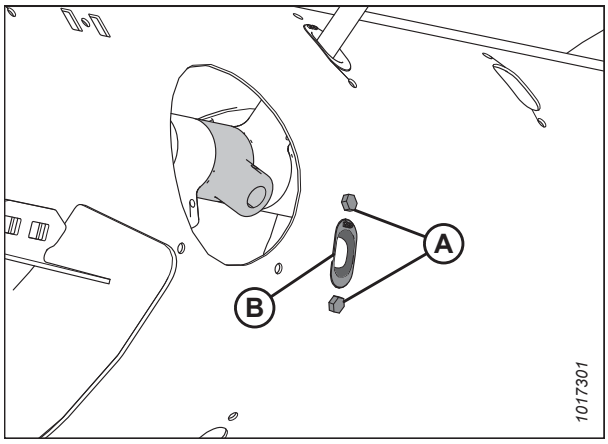

Figura 3.241: Orifício do dedo do sem fim

6. Coloque o dedo do sem fim (A) dentro do tambor. Insira o dedo do sem fim (A) na parte inferior do guia (B) e insira a outra extremidade no suporte (C).

7. Prenda o dedo inserindo o pino (D) no suporte. Certifique-se de que a extremidade redonda (lado em forma de S) do pino esteja voltada para o lado acionado por corrente do sem fim. Certifique-se de que a extremidade fechada do pino aponte na direção da rotação do sem fim para a frente.

   IMPORTANTE:

   Posicione o pino corretamente, conforme descrito nesta etapa, para evitar que ele caia durante a operação. Se os dedos forem perdidos, talvez a plataforma não consiga alimentar a colheita adequadamente na colheitadeira. Os dedos que caem no tambor podem danificar os componentes internos.

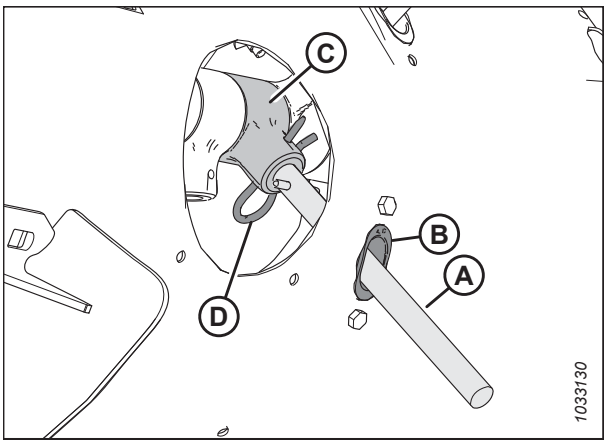

Figura 3.242: Dedo do sem fim

8. Prenda a tampa de acesso (B) com parafusos (A). Ajuste o torque dos parafusos para 9 Nm (80 libras·pés).

   NOTA:

   Os parafusos (A) vêm com um remendo de trava rosca que se desgastará se os parafusos forem removidos. Se reinstalar os parafusos (A), aplique um trava rosca de força média (Loctite® 243 ou equivalente) antes da instalação.

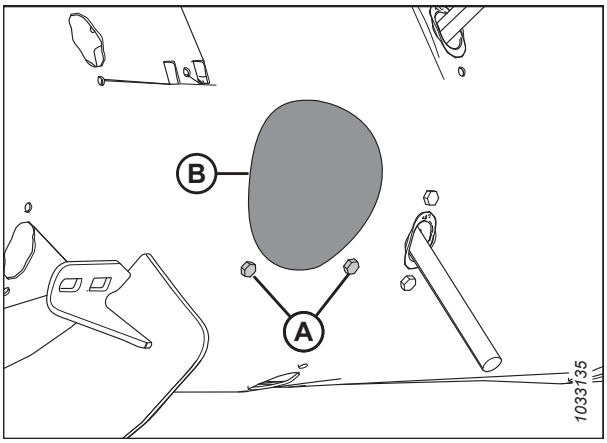

Figura 3.243: Tampa de acesso ao orifício do sem fim

3.8.4 Configuração da posição do sem fim

A posição do sem fim tem duas configurações: flutuante e fixa. A configuração de fábrica é na posição flutuante e é recomendada para a maioria das culturas.

O ajuste da flutuação dos braços do sem fim (A) está localizado na parte inferior esquerda e inferior direita do módulo de flutuação.

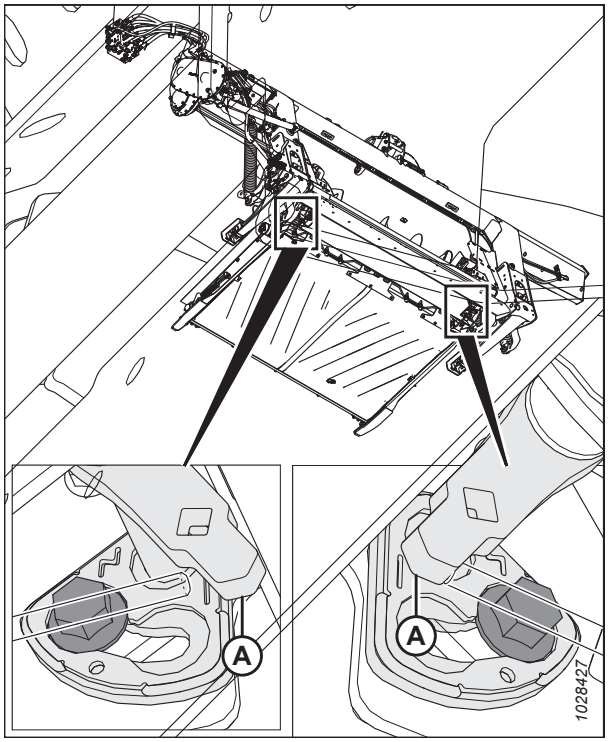

Figura 3.244: Ajuste da flutuação dos braços do sem fim

Se o parafuso (A) estiver próximo ao símbolo de flutuação (B), o sem fim está na posição de flutuação. Se o parafuso (A) estiver próximo ao símbolo de fixado (C), o sem fim está na posição fixa.

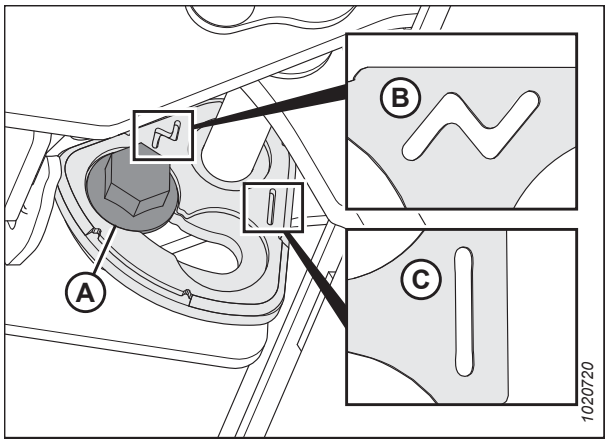

Figura 3.245: Posições da flutuação do sem fim

CUIDADO

Certifique-se de que os suportes esquerdo e direito estejam configurados na mesma posição. Os dois parafusos (A) devem estar no mesmo local para evitar danos à máquina durante a operação.

PERIGO

Para evitar ferimentos corporais ou morte por acionamento inesperado ou queda da máquina suspensa, sempre desligue o motor, remova a chave, e engate os apoios de segurança antes de entrar embaixo da plataforma por qualquer motivo.

Para configurar a posição do sem fim, siga estes passos:

1. Ligue o motor. Para obter instruções, consulte o manual do operador da colheitadeira.
2. Eleve totalmente a plataforma.
3. Engate os apoios de segurança da plataforma. Para obter instruções, consulte o manual do operador da colheitadeira.

4. Desligue o motor e remova a chave da ignição.

5. Use uma chave de 21 mm. Solte o parafuso (A) até que a cabeça do parafuso esteja fora do suporte (B).

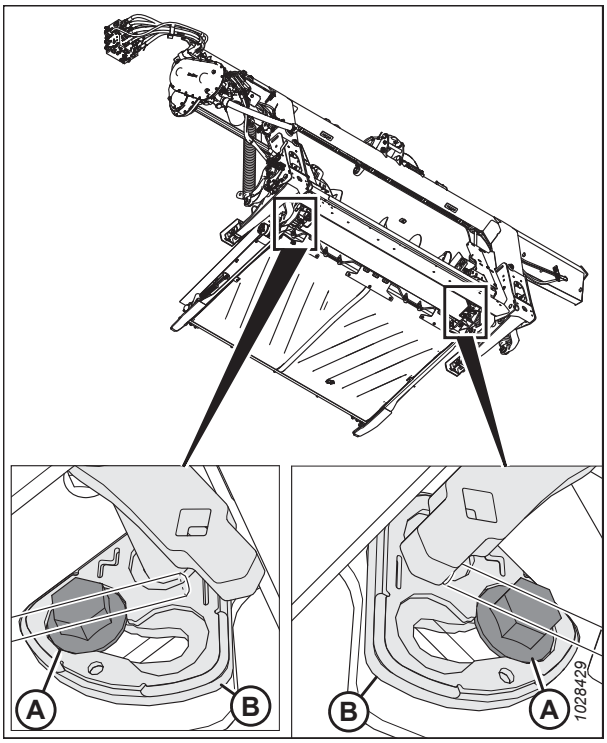

Figura 3.246: Ajuste de flutuação do sem-fim

6. Usando uma barra de torção no orifício quadrado do braço (B), mova este para frente até que o parafuso (A) esteja na abertura sobre o suporte, próximo ao símbolo de fixado.

   NOTA:

   Se mudar a posição do sem fim de fixo para flutuante, mova o braço na direção oposta.

7. Aperte o parafuso (A) em 122 Nm (90 lbf·pés).

   IMPORTANTE:

   O parafuso (A) deve estar devidamente encaixado na cava do suporte antes que seja apertado. Se o braço (B) puder se mover após apertar o parafuso, então o parafuso (A) não foi encaixado corretamente.

8. Repita no lado oposto.

   IMPORTANTE:

   Os parafusos (A) em cada lado do módulo de flutuação devem estar na mesma posição para evitar danos à máquina durante a operação.

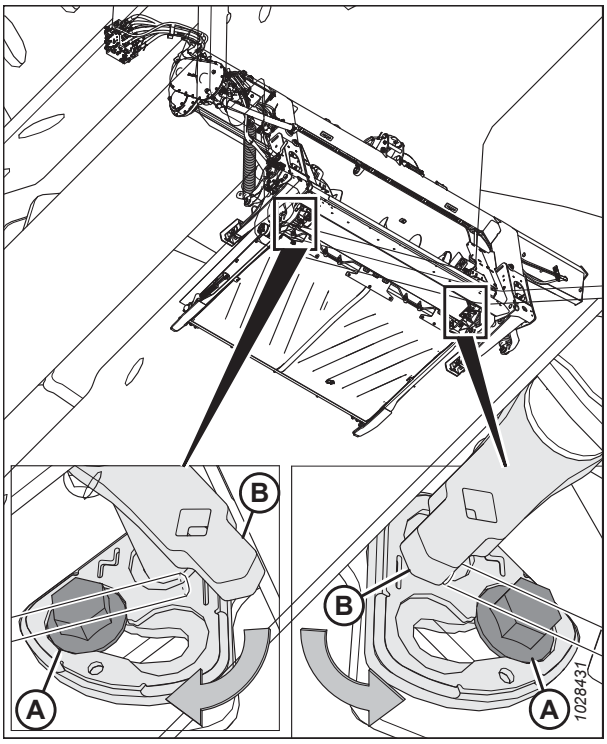

Figura 3.247: Ajuste de flutuação do sem-fim

3.8.5 Verificação e ajuste das molas do sem fim

O sem fim possui um sistema de tensão de molas ajustável que o permite flutuar pela superfície da cultura em vez de esmagá-la ou danificá-la. A tensão configurada de fábrica é adequada para a maioria das condições de culturas.

PERIGO

Para evitar ferimentos corporais ou morte por acionamento inesperado ou queda da máquina suspensa, sempre desligue o motor, remova a chave, e engate os apoios de segurança antes de entrar embaixo da plataforma por qualquer motivo.

1. Ligue o motor. Para obter instruções, consulte o manual do operador da colheitadeira.
2. Eleve totalmente a plataforma.
3. Desligue o motor e remova a chave da ignição.
4. Engate os apoios de segurança da plataforma. Consulte o manual do operador da colheitadeira para obter mais instruções.
5. Verifique o comprimento da rosca passada saliente na porca (A). O comprimento deve ter de 22–26 mm (7/8–1 pol.).

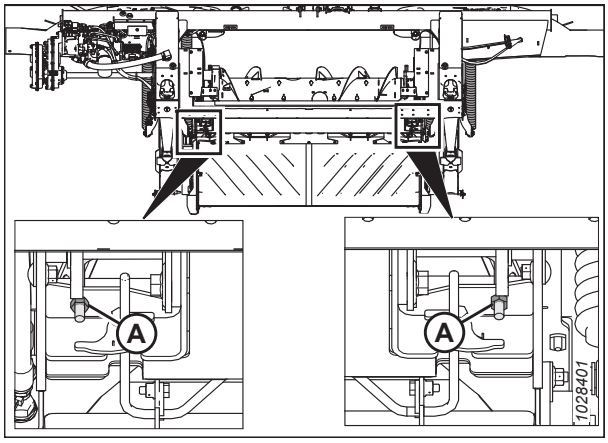

Figura 3.248: Tensionador da mola

Se algum ajuste for necessário, siga estas etapas:

6. Solte a contraporca superior (A) no tensor da mola.

   NOTA:

   A contraporca superior está localizada no outro lado da placa.

7. Gire a porca inferior (B) até que a rosca (C) sobressaia 22–26 mm(7/8–1 pol.).
8. Aperte a contraporca (A).
9. Repita os Passos *6, página 182* a *8, página 182* no lado oposto.

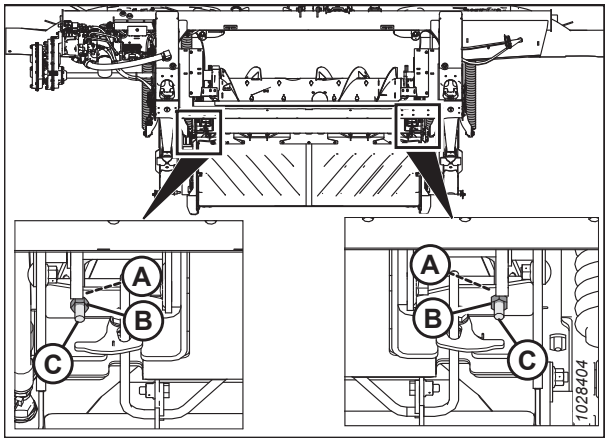

Figura 3.249: Tensionador da mola

3.8.6 Barras raspadoras

Um kit de barra raspadora pode ser fornecido com a plataforma. A instalação do kit de barra raspadora melhora o abastecimento em determinadas culturas, como o arroz.

Para informações sobre remoção e instalação de barras raspadoras, consulte *4.11 Barras raspadorasFM200, página 621*.

3.9 Variáveis de operação da plataforma

Para a plataforma funcionar de maneira satisfatória em todas as situações, é preciso fazer ajustes para atender às diversas culturas e condições.

O ajuste correto da plataforma reduz a perda de cultura e acelera a colheita. Ajustes adequados, juntamente com manutenção oportuna, também aumentarão a vida útil da plataforma.

As variáveis listadas na Tabela *3.16, página 184* e detalhadas nas próximas páginas afetarão o desempenho de sua plataforma.

Rapidamente, você se tornará adepto a ajustar a máquina para conseguir os resultados desejados. A maioria das configurações abaixo são de fábrica, mas podem ser alteradas para se adequarem a várias culturas e condições de colheita.

Table 3.16 Variáveis de operação

Variável	Consulte
Altura de corte	*3.9.1 Corte acima do nível do solo, página 184* *3.9.2 Corte no nível do solo, página 194*
Flutuação da plataforma	*3.9.3 Flutuação da plataforma, página 196*
Ângulo da plataforma	*3.9.5 Ângulo da plataforma, página 226*
Velocidade do molinete	*3.9.6 Velocidade do molinete, página 234*
Velocidade no solo	*3.9.7 Velocidade no solo, página 236*
Velocidade da esteira	*3.9.8 Velocidade das esteiras laterais, página 237*
Velocidade da navalha	*3.9.9 Informações da velocidade da navalha, página 239*
Altura do molinete	*3.9.10 Altura do molinete, página 241*
Posição avanço-recuo do molinete	*3.9.11 Posição avanço-recuo do molinete, página 246*
Ângulo de ataque do molinete	*3.9.12 Ângulo de ataque do molinete, página 256*
Divisores de linha de cultura	*3.9.14 Divisores de cultura, página 263*
Configurações do sem fim	*3.8.1 Configurações do sem fim FM200, página 152*

3.9.1 Corte acima do nível do solo

O projeto da plataforma permite a realização do corte acima do solo, que resulta em corte de palhada a uma altura uniforme. Siga essas recomendações ao configurar a plataforma para corte acima do nível do solo.

Ao cortar acima do nível do solo:

- Utilize rodas estabilizadoras na plataforma (se esse componente opcional estiver instalado) para definir a altura de corte. O sistema de estabilização das rodas é projetado para minimizar as trepidações nas extremidades da plataforma e pode ser usado para flutuar a plataforma, a fim de atingir uma altura de corte mesmo ao cortar acima do nível do solo em grãos de cereais.

  NOTA:

  As plataformas FlexDraper® devem ter as asas travadas rigidamente ao usar o sistema de roda estabilizadora.

- As rodas de contorno ContourMax™ fornecem informações consistentes sobre a altura de corte de volta para a plataforma para que ela possa flexionar, manter a altura de corte precisa e consistente e ainda usar o controle automático de altura da colheitadeira sem problemas. As rodas de contorno entram em contato com o solo, o que permite que a barra de corte permaneça a uma altura fixa acima do solo, mesmo em contornos de rolamento. Não é necessário nenhum ajuste para as configurações de controle automático de altura de fábrica.

  NOTA:

  As plataformas FlexDraper® devem ter as asas destravadas ao usar o sistema ContourMax™.

A altura de corte do sistema de roda estabilizadora (ou sistema de roda estabilizadora/de transporte) é controlada pelo controle de altura da plataforma para colheitadeira.

Se as rodas estabilizadoras estiverem instaladas, consulte *Ajustando as rodas estabilizadoras, página 185* para alterar a posição da roda.

Se a opção de roda estabilizadora/transporte de baixa velocidade estiver instalada, consulte *Ajuste das rodas de transporte EasyMove™, página 186* para alterar a posição da roda.

Se as rodas ContourMax estiverem instaladas, consulte *Ajuste das rodas ContourMax™ com pedal, página 187* para mudar a posição da roda.

Ajustando as rodas estabilizadoras

Uma plataforma adequadamente ajustada alcançará um equilíbrio entre o peso da plataforma transportado pelo flutuador e a quantia transportada pelas rodas estabilizadoras.

Consulte *3.7.2 Configurações da plataforma, página 134* para saber o uso recomendado em condições de culturas e culturas específicas.

PERIGO

Para evitar ferimentos ou risco de morte devido ao acionamento inesperado da máquina, sempre pare o motor e remova a chave da ignição antes de deixar o assento do operador por qualquer motivo.

1. Eleve a plataforma até que as rodas estabilizadoras fiquem afastadas do solo. Desligue o motor e remova a chave.
2. Segure a alavanca do pivô do eixo (B); **NÃO** levante-a.

   NOTA:

   Levantar a alavanca tornará o sistema mais difícil de remover do orifício (C).
3. Puxe a alavanca de suspensão (A) para trás para remover o pino do orifício (C).
4. Levante a roda usando o suporte (B) até a posição da altura desejada e engate o canal de suporte na abertura central (C) no suporte superior.
5. A alavanca de suspensão (A) deve encaixar na ranhura. Se não encaixar, empurre-a (para a posição central e inferior) ou puxe-a (para a posição superior) para garantir que esteja encaixada no orifício.
6. Utilize o controle automático de altura da plataforma (AHHC) para manter automaticamente a altura de corte. Para obter instruções, consulte *3.10 Controle automático de altura da plataforma, página 281* e o manual do operador da colheitadeira para mais detalhes.

   NOTA:

   O sensor de altura no módulo de flutuação FM200 deve ser conectado ao sistema de controle de altura, na cabine.

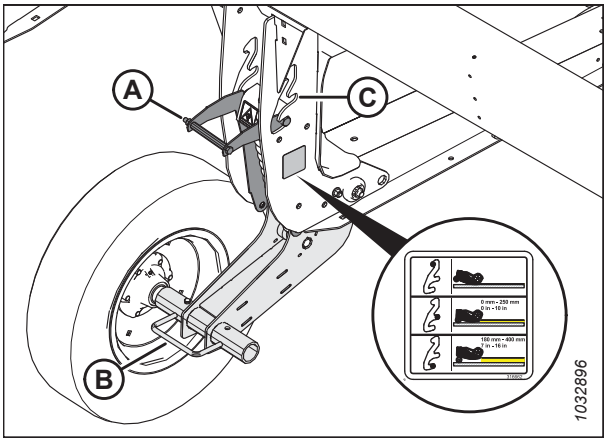

Figura 3.250: Roda estabilizadora

Ajuste das rodas de transporte EasyMove™

Uma plataforma adequadamente ajustada alcançará um equilíbrio entre o peso da plataforma transportado pelo flutuador e a quantia transportada pelas rodas de transporte.

PERIGO

Para evitar ferimentos ou risco de morte devido ao acionamento inesperado da máquina, sempre pare o motor e remova a chave da ignição antes de deixar o assento do operador por qualquer motivo.

1. Eleve a plataforma de modo que as rodas de transporte fiquem afastadas do solo.
2. Desligue o motor e remova a chave da ignição.
3. Verifique se a flutuação está funcionando adequadamente. Para obter mais instruções, consulte *Verificação e ajuste da flutuação da plataforma, página 197*.
4. Segure a alavanca do pivô do eixo (C); **NÃO** levante-a.

   NOTA:

   Levantar a alavanca tornará o sistema mais difícil de remover do orifício (B).
5. Puxe a alavanca de suspensão (A) para trás para remover o pino do orifício (B).
6. Ajuste a roda até a posição desejada no orifício.
7. A alavanca de suspensão (A) deve encaixar na ranhura. Se não encaixar, empurre-a (para a posição central) ou puxe-a (para a posição superior) para garantir que esteja encaixada no orifício.

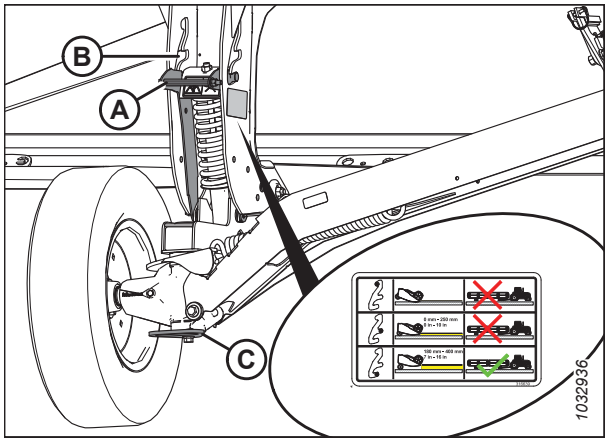

Figura 3.251: Roda direita

8. Segure a alavanca do pivô do eixo (A); **NÃO** levante-a.

   NOTA:

   Levantar a alavanca tornará o sistema mais difícil de remover do orifício.
9. Puxe a alavanca de suspensão (B) para trás para remover o pino do orifício.
10. Ajuste a roda até a posição desejada no orifício.
11. A alavanca de suspensão (B) deve encaixar no orifício. Caso contrário, puxe a alça de suspensão para garantir que esteja encaixada no orifício.
12. Utilize o controle automático de altura da plataforma (AHHC) para manter automaticamente a altura de corte. Para obter instruções, consulte *3.10 Controle automático de altura da plataforma, página 281* e o manual do operador da colheitadeira para mais detalhes.

    NOTA:

    O sensor de altura no módulo de flutuação FM200 deve ser conectado ao módulo de controle da plataforma para colheitadeira, na cabine.

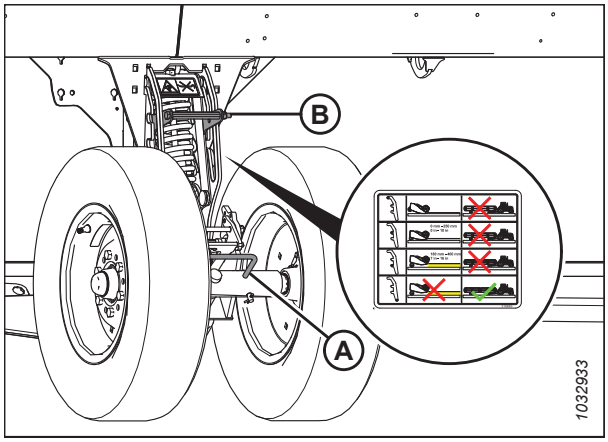

Figura 3.252: Roda esquerda

Ajuste das rodas ContourMax™ com pedal

As rodas ContourMax™ permitem que a plataforma espelhe os contornos do solo e podem ser ajustadas entre 100 mm (4 pol.) e 250 mm (10 pol.) da superfície do solo. Um pedal permite que as funções hidráulicas acionadas eletronicamente da roda sejam controladas na cabine da colheitadeira.

PERIGO

Para evitar ferimentos corporais ou morte por acionamento inesperado ou queda da plataforma suspensa, sempre desligue o motor, remova a chave da ignição, e engate os apoios de segurança antes de entrar embaixo da plataforma por qualquer motivo. Se estiver usando um veículo de elevação, certifique-se de que a plataforma esteja segura antes de prosseguir.

ADVERTÊNCIA

Verifique para ter certeza de que todos os observadores tenham deixado a área.

Se a colheitadeira estiver equipada com o kit de integração CLAAS (MD #B7231) ou John Deere (MD #B7237), o pedal não é necessário. Para as instruções de controle das rodas de contorno ContourMax™, consulte a plataforma para colheitadeira FlexDraper® Série FD2 com o manual do operador do módulo de flutuação FM200.

1. Certifique-se de que todas as pessoas tenham saído da área e dê partida no motor da colheitadeira.
2. Localize o pedal do ContourMax™ instalado na cabine.
3. Mantenha pressionado o pedal para ativar as rodas ContourMax™.

   NOTA:

   Quando o pedal ContourMax™ é ativado e o botão de avanço-recuo do molinete é pressionado na alavanca multifuncional da colheitadeira, as rodas de contorno se moverão independentemente da posição do interruptor de avanço-recuo/inclinação da plataforma.

4. Para garantir que os cilindros hidráulicos estejam devidamente faseados, pressione e segure o botão RECUO DO MOLINETE na alavanca multifuncional da colheitadeira para estender as rodas totalmente para baixo e, em seguida, mantenha pressionado o botão por 30 segundos. Pressione e segure o botão AVANÇO DO MOLINETE na alavanca multifuncional da colheitadeira para retrair totalmente as rodas e, em seguida, mantenha pressionado o botão por 30 segundos.
5. Opere os controles hidráulicos na alavanca multifuncional para mover as rodas até a altura desejada.
6. Solte o pedal para desativar as rodas ContourMax™. A inclinação da plataforma e as funções de avanço-recuo devem operar normalmente.

A tabela a seguir descreve a funcionalidade dos botões de avanço/recuo do molinete na plataforma quando o pedal da roda de contorno e a chave de avanço/recuo/inclinação da plataforma estão em vários estados (ativo/inativo). O X indica que a chave está ativa.

Table 3.17 Gráfico de Lógica de Controle

Interruptor ativado				
Condição do pedal ContourMax™	Posição do interruptor de ângulo de avanço-recuo/da plataforma		Controles da plataforma de multifunção da colheitadeira	
	Recuo-avanço	Ângulo	Avanço do molinete	Recuo do molinete
–	X	–	Molinete para frente	Molinete para trás
–	–	X	Extensão de ângulo da plataforma	Retração de ângulo da plataforma
X	–	X	Retração do ContourMax™ (diminuição da altura de corte)	Extensão do ContourMax™ (aumento da altura de corte)
X	X	–		

NOTA:

Quando as rodas de contorno estão totalmente retraídas, a barra de corte pode estar no solo quando o ângulo da plataforma é definido aproximadamente entre (B) e (E); as rodas de contorno entrarão em contato com o solo quando o ângulo da plataforma for definido entre (A) e (B).

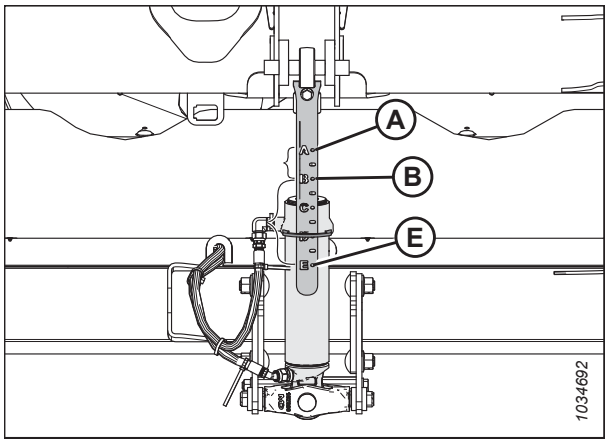

Figura 3.253: Indicador de ângulo da plataforma

Ajuste das rodas ContourMax™ com kit de integração CLAAS

A opção de roda ContourMax™ espelha os contornos do solo e pode ser ajustado entre 100 mm (4 polegadas) e 250 mm (10 polegadas) da superfície do solo.

NOTA:

As funções controladas pelo interruptor basculante de acionamento multifuncional estarão disponíveis apenas quando o interruptor de função da plataforma estiver na posição de extensão/retração da mesa VARIO.

1. Pressione o interruptor HOTKEY (TECLA DE ATALHO) (A) no console do operador para a posição da placa do deque (ícone de plataforma [A] com as setas apontando umas para as outras).



Figura 3.254: Interruptor basculante de acionamento multifuncional

2. Se a colheitadeira estiver equipada com a alavanca padrão, empurre a alavanca (A) para cima enquanto pressiona simultaneamente o botão de avanço-recuo do molinete.
   - O molinete retrairá as rodas de contorno, diminuindo a altura de corte.
   - O molinete de recuo estenderá as rodas de contorno, aumentando a altura de corte.

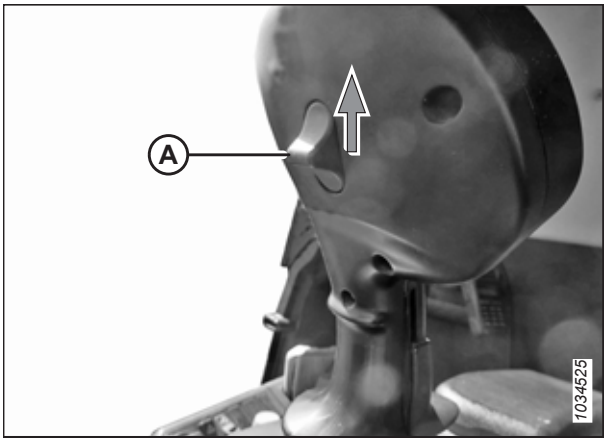

Figura 3.255: Alavanca multifuncional padrão

3. Se a colheitadeira estiver equipada com a alavanca multifuncional CMOTION, puxe a chave oscilante de acionamento multifuncional (A) em sua direção enquanto pressiona simultaneamente o botão de avanço-recuo do molinete.
   - O molinete retrairá as rodas de contorno, diminuindo a altura de corte.
   - O molinete de recuo estenderá as rodas de contorno, aumentando a altura de corte.

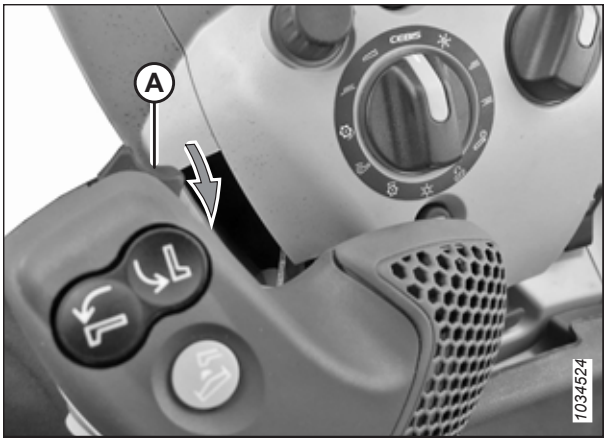

Figura 3.256: Alavanca multifuncional CMOTION

Ajuste das rodas ContourMax™ com kit de integração John Deere

A opção de roda ContourMax™ espelha os contornos do solo e pode ser ajustado entre 100 mm (4 polegadas) e 250 mm (10 polegadas) da superfície do solo.

1. Localize a alavanca multifuncional acoplada ao console.
2. Toque duas vezes no botão inferior do molinete (B).

   NOTA:

   Um toque duplo consiste em dois toques no botão em 0,5 segundo.
3. Pressione o botão de avanço-recuo do molinete para mover o ContourMax™.
   - O molinete (C) (à esquerda) retrairá as rodas de contorno, diminuindo a altura de corte.
   - O molinete (D) (à direita) estenderá as rodas de contorno, aumentando a altura de corte.
4. Para sair do modo de ajuste das rodas ContourMax™, pressione o botão de aumento do molinete (A) uma vez ou espere quinze segundos.

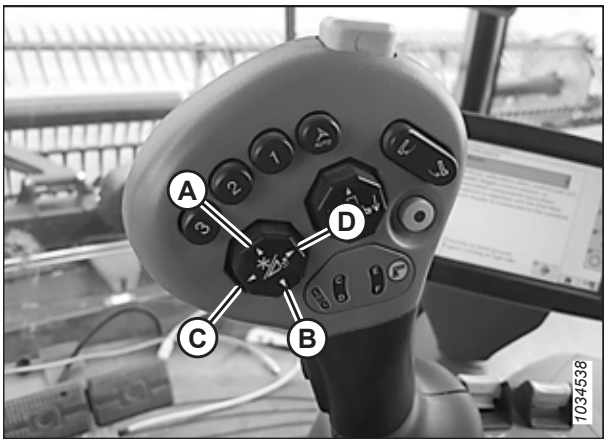

Figura 3.257: Alavanca multifuncional

Selecione a função padrão para o interruptor seletor multifuncional (com kit de integração CLAAS)

O operador seleciona a função padrão para o interruptor seletor de acionamento multifuncional. Por exemplo, ao cortar no solo, a função padrão pode ser definida para que o interruptor seletor da alavanca multifuncional ative o cilindro de controle de ângulo. Da mesma forma, ao cortar acima do solo, a função padrão pode ser alterada para que os controles do interruptor seletor controlem as rodas de contorno.

CUIDADO

Certifique-se de que toda pessoa esteja afastada da máquina antes de ligar o motor ou engatar os acionadores da plataforma.

1. Ligue o motor.

Para selecionar o controle de ângulo como a função seletora:

2. **Se a colheitadeira estiver equipada com a alavanca padrão**: empurre a alavanca (A) para cima enquanto pressiona simultaneamente o botão AVANÇO DO MOLINETE. Segure esses interruptores por 30 segundos.

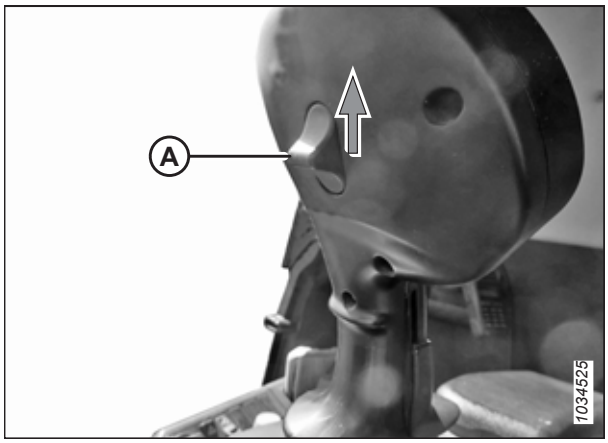

Figura 3.258: Alavanca padrão

3. **Se a colheitadeira estiver equipada com a alavanca multifuncional CMOTION**: puxe o interruptor seletor multifuncional (A) em sua direção enquanto pressiona simultaneamente o botão AVANÇO DO MOLINETE. Segure esses interruptores por 30 segundos.

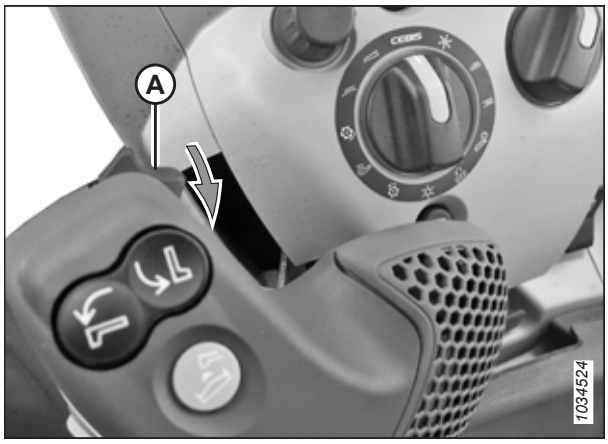

Figura 3.259: Alavanca CMOTION

Para selecionar a roda de contorno como a função seletora, faça o seguinte:

4. **Se a colheitadeira estiver equipada com a alavanca padrão**: empurre a alavanca (A) para cima enquanto pressiona simultaneamente o botão RECUO DO MOLINETE. Segure esses interruptores por 30 segundos.

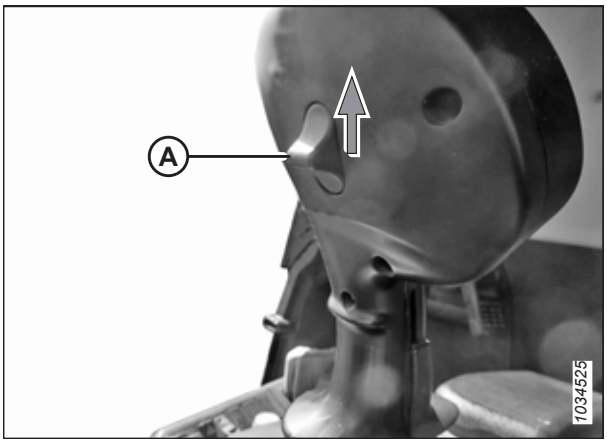

Figura 3.260: Alavanca padrão

5. **Se a colheitadeira estiver equipada com a alavanca multifuncional CMOTION**: puxe o interruptor seletor multifuncional (A) em sua direção enquanto pressiona simultaneamente o botão RECUO DO MOLINETE. Segure esses interruptores por 30 segundos.

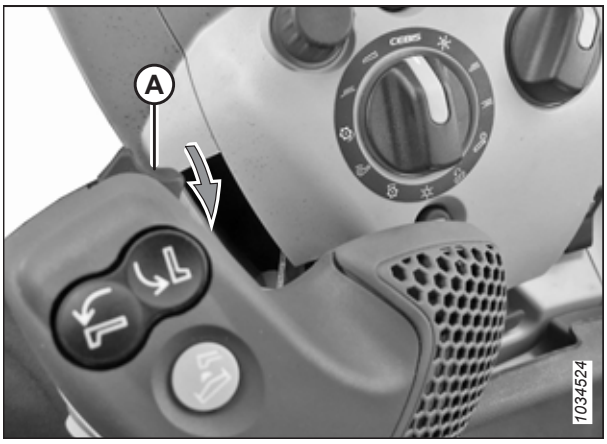

Figura 3.261: Alavanca CMOTION

Nivelamento da altura da roda do ContourMax™

As rodas ContourMax™ permitem que a plataforma espelhe os contornos do solo e podem ser ajustadas entre 0 mm (0 pol.) e 457 mm (18 pol.) da superfície do solo.

PERIGO

Para evitar ferimentos corporais ou morte por acionamento inesperado ou queda da plataforma suspensa, sempre desligue o motor, remova a chave da ignição, e engate os apoios de segurança antes de entrar embaixo da plataforma por qualquer motivo. Se estiver usando um veículo de elevação, certifique-se de que a plataforma esteja segura antes de prosseguir.

ADVERTÊNCIA

Verifique para ter certeza de que todos os observadores tenham deixado a área.

NOTA:

A flutuação da plataforma deve ser configurada antes do nivelamento do ContourMax™. Para obter instruções, consulte *Verificação e ajuste da flutuação da plataforma, página 197*.

NOTA:

O equilíbrio das asas deve ser configurado antes do nivelamento do ContourMax™. Para obter instruções, consulte *3.9.4 Verificação e ajuste do balanço das asas, página 221*.

1. Destrave as asas da plataforma. Para obter instruções, consulte *Travar/Destravar as asas da plataforma , página 213*.
2. Destrave a flutuação da plataforma. Para obter instruções, consulte *Travamento/Destravamento da flutuação da plataforma, página 213*.
3. Ligue o motor. Para obter instruções, consulte o manual do operador da colheitadeira.
4. Estacione a colheitadeira em uma superfície nivelada.
5. Abaixe totalmente o molinete.
6. Defina o indicador de altura da roda ContourMax™ (A) para o número 2 (B).

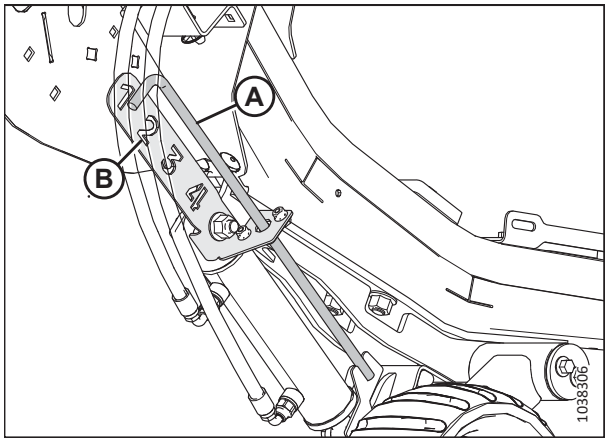

Figura 3.262: Indicador de altura

7. Baixe a plataforma até que o indicador automático de altura da plataforma (A) esteja no número 2 (B).
8. Desligue o motor e remova a chave da ignição.

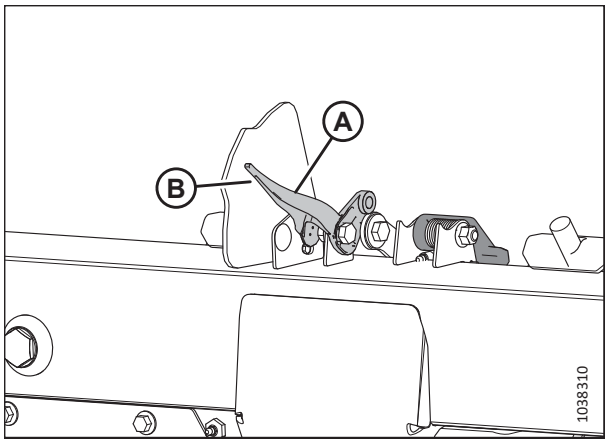

Figura 3.263: Indicador da configuração da flutuação

9. No centro da plataforma, meça a distância (A) do solo até a ponta dos dedos duplos centrais e registre a medida.
10. Em cada ponta da plataforma, meça a distância (A) do solo até a ponta dos dedos duplos das pontas e registre as duas medidas.
    - Se a diferença entre as medidas das pontas e a medida central for menor que 25 mm (1 pol.), não é necessário nenhum ajuste.
    - Se a diferença entre as medidas das pontas e a medida central for maior que 25 mm (1 pol.), será necessário seu ajuste. Continue para a próxima etapa.
11. Ligue o motor.
12. Eleve totalmente a plataforma.
13. Engate os apoios de segurança da plataforma. Para obter instruções, consulte o manual do operador da colheitadeira.

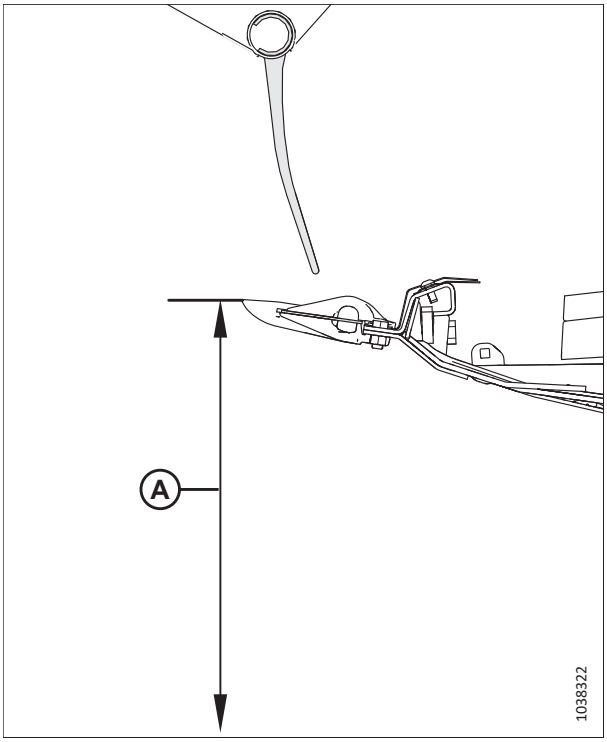

Figura 3.264: Indicador da configuração da flutuação

14. Remova o pino (A).
15. Reposicione a placa de ajuste (B) no orifício para alinhar com um furo diferente. Há uma diferença de aproximadamente 24 mm (1/2 pol.) entre cada um dos furos.
    - Se a medida for menor que a medida no centro da plataforma. A placa de ajuste deve ser movida **EM DIREÇÃO À** barra de corte.
    - Se a medida for maior que a medida no centro da plataforma. A placa de ajuste deve ser movida **PARA LONGE** da barra de corte.
16. Na extremidade oposto da plataforma, repita os passos *14, página 193* e *15, página 193*.
17. Desengate os apoios de segurança da plataforma. Consulte o manual do operador da colheitadeira para obter mais instruções.
18. Baixe a plataforma até que o indicador automático de altura da plataforma esteja no número 2.
19. Desligue o motor e remova a chave da ignição.
20. Meça a distância dos dedos duplos ao solo novamente. Certifique-se de que as três medidas sejam as mesmas. Se mais ajustes forem necessários: Repita o passo *14, página 193*.

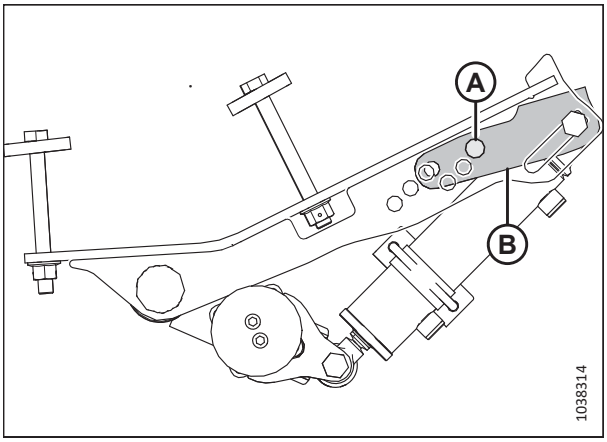

Figura 3.265: Localização do pino – Roda esquerda externa

3.9.2 Corte no nível do solo

A altura de corte irá variar dependendo do tipo de cultura, condições da cultura, condições de corte, etc.

O corte no solo é realizado com a barra de corte flexível destravada, a plataforma totalmente abaixada e a barra de corte no solo. A orientação da navalha e dos dedos duplos relativos ao solo (ângulo da plataforma) é controlada com sapatas deslizantes e pela união central – **NÃO** pelos cilindros de levante da plataforma. As sapatas deslizantes, a união central e o bloqueio flexível permitem o ajuste às condições de campo, a fim de maximizar a quantidade de material cortado enquanto reduz os danos à navalha causados por pedras e detritos.

A barra de corte e o sistema de flutuação da plataforma faz com que ela flutue sobre a superfície para compensar fossas, cumes e outras variações no contorno do solo a fim de evitar que a barra de corte empurre o solo para dentro ou deixe de cortar a cultura.

Consulte os itens a seguir para mais informações:

- *Ajuste das sapatas deslizantes internas, página 194*
- *Ajuste das sapatas deslizantes externas, página 195*
- *3.9.3 Flutuação da plataforma, página 196*
- *3.9.5 Ângulo da plataforma, página 226*

Ajuste das sapatas deslizantes internas

As sapatas deslizantes e a união central permitem o ajuste às condições de campo, a fim de maximizar a quantidade de material cortado enquanto reduz os danos à navalha causados por pedras e detritos.

PERIGO

Para evitar ferimentos corporais ou morte por acionamento inesperado ou queda da máquina suspensa, sempre desligue o motor, remova a chave, e engate os apoios de segurança antes de entrar embaixo da plataforma por qualquer motivo.

1. Eleve totalmente a plataforma.
2. Desligue o motor e remova a chave da ignição.
3. Engate os apoios de segurança da plataforma. Para obter instruções, consulte o manual do operador da colheitadeira.
4. Eleve totalmente as rodas estabilizadoras ou as rodas do transporte de velocidade lenta (se instaladas). Para obter instruções, consulte o seguinte:
   - *Ajuste das rodas de transporte EasyMove™, página 186*
   - *Ajustando as rodas estabilizadoras, página 185*

5. Remova o pino de segurança (A) de cada sapata deslizante.
6. Segure a sapata (B) e remova o pino (C) desengatando da estrutura e puxando-o da sapata.
7. Eleve ou abaixe a sapata deslizante (B) para alcançar a posição desejada utilizando os orifícios no suporte (D) como guia.
8. Instale o pino (C) na posição desejada no suporte (D), acople na estrutura e prenda com o pino de segurança (A).
9. Verifique se todas as sapatas deslizantes estão ajustadas para a mesma posição.

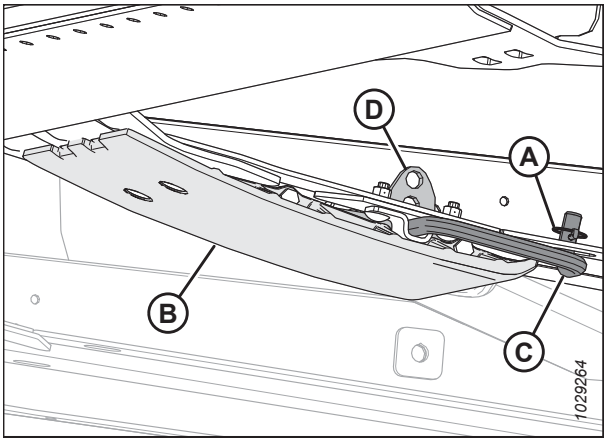

Figura 3.266: Sapata deslizante interna

10. Através dos controles de ângulo, ajuste o ângulo da plataforma para a posição de trabalho desejada. Se o ângulo da plataforma não for crítico, defina-o para a posição intermediária.
11. Verifique a flutuação da plataforma. Para obter mais instruções, consulte *3.9.3 Flutuação da plataforma, página 196*.

Ajuste das sapatas deslizantes externas

As sapatas deslizantes e a união central permitem o ajuste às condições de campo, a fim de maximizar a quantidade de material cortado enquanto reduz os danos à navalha causados por pedras e detritos.

PERIGO

Para evitar ferimentos corporais ou morte por acionamento inesperado ou queda da máquina suspensa, sempre desligue o motor, remova a chave, e engate os apoios de segurança antes de entrar embaixo da plataforma por qualquer motivo.

1. Eleve totalmente a plataforma.
2. Desligue o motor e remova a chave da ignição.
3. Engate os apoios de segurança da plataforma. Para obter instruções, consulte o manual do operador da colheitadeira.
4. Eleve totalmente as rodas estabilizadoras ou as rodas do transporte de velocidade lenta (se instaladas). Para obter instruções, consulte o seguinte:
   - *Ajuste das rodas de transporte EasyMove™, página 186*
   - *Ajustando as rodas estabilizadoras, página 185*

5. Remova o pino de segurança (A) de cada pino de sapata deslizante (C).
6. Segure a sapata deslizante (B) e remova o pino (C) desengatando do suporte e puxando-o da sapata.
7. Eleve ou abaixe a sapata deslizante (B) para alcançar a posição desejada utilizando os orifícios na placa de suporte como guia.
8. Reinstale o pino (C) na posição desejada na placa de suporte, encaixe-o no suporte e prenda-o com o pino de segurança (A).
9. Verifique se todas as sapatas deslizantes estão ajustadas para a mesma posição.
10. Verifique a flutuação da plataforma. Para obter mais instruções, consulte *3.9.3 Flutuação da plataforma, página 196*.

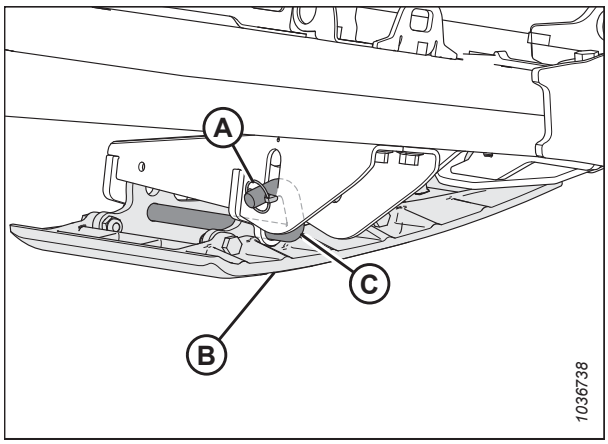

Figura 3.267: Sapata deslizante externa

3.9.3 Flutuação da plataforma

O sistema de flutuação da plataforma reduz a pressão sobre o solo na barra de corte e permite que ela siga mais facilmente no solo e que responda, de forma rápida, às mudanças bruscas no contorno do solo ou a obstáculos.

A flutuação da plataforma é indicada no indicador de flutuação (A). Os valores de 0 a 4 representam a força da barra de corte sobre o solo, sendo 0 o mínimo e 4 o máximo. Também representa onde a plataforma se encontra no alcance de flutuação: 0 indica a extremidade inferior do alcance e 4, a extremidade superior.

NOTA:

O indicador no lado esquerdo do módulo de flutuação se destina à indicação e às configurações da flutuação. O indicador no lado direito destina-se somente às configurações.

A força máxima é determinada pela tensão nas molas da flutuação ajustáveis do módulo de flutuação. A flutuação pode ser alterada para atender às condições de campo e cultura, e depende de quais opções foram instaladas na plataforma.

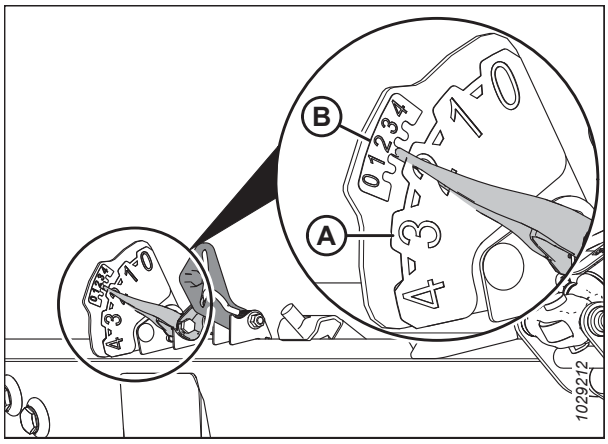

Figura 3.268: Indicador de flutuação – lado esquerdo

NOTA:

O pequeno conjunto de números (B) no topo do indicador de flutuação é usado para verificar e ajustar as configurações. Para obter mais instruções, consulte *Verificação e ajuste da flutuação da plataforma, página 197*.

A plataforma FlexDraper® série FD2 tem melhor desempenho com a mínima pressão sobre o solo sob condições normais. Reajuste o flutuador caso adicione acessórios opcionais à plataforma que afetem seu peso total.

1. Configure a flutuação para corte no solo conforme segue:

    a. Certifique-se de que as travas de flutuação da plataforma estejam desengatadas. Para obter mais instruções, consulte *Travamento/Destravamento da flutuação da plataforma, página 213*.

    b. Abaixe o alimentador usando os controles da plataforma da colheitadeira até o indicador de flutuação (A) alcançar o valor de flutuação desejado (força do solo na barra de corte). Configure o indicador de flutuação inicialmente para 2, e ajuste conforme necessário.

2. Configure a flutuação para corte acima do solo conforme segue:

    a. Ajuste as rodas de contorno. Para obter mais instruções, consulte *3.9.1 Corte acima do nível do solo, página 184*.

    b. Observe o valor da flutuação no indicador de flutuação e mantenha esse valor durante a operação (desconsidere pequenas flutuações no indicador).

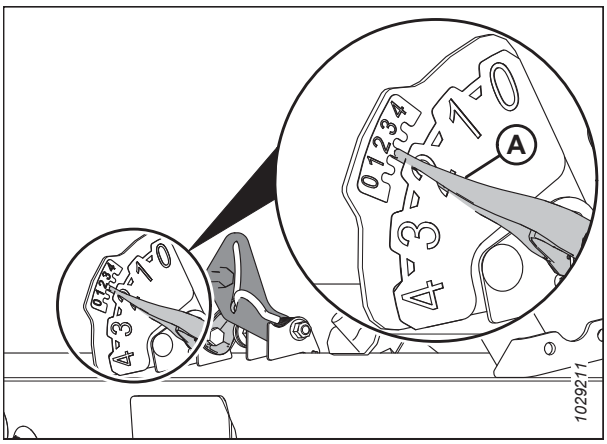

Figura 3.269: Cortando rente ao solo

Verificação e ajuste da flutuação da plataforma

A plataforma é equipada com um sistema de suspensão que faz a plataforma flutuar sobre a superfície para compensar fossas, cumes e outras variações no contorno do solo. Se a flutuação da plataforma não estiver adequadamente configurada, pode fazer com que a barra de corte empurre o solo para dentro ou deixe uma cultura sem corte. Este procedimento descreve como fazer a verificação da flutuação da plataforma e ajustar as configurações recomendadas pela fábrica.

IMPORTANTE:

NÃO use as molas do módulo de flutuação para nivelar a plataforma.

PERIGO

Para evitar ferimentos ou risco de morte devido ao acionamento inesperado da máquina, sempre pare o motor e remova a chave da ignição antes de deixar o assento do operador por qualquer motivo.

Utilize as orientações a seguir quando ajustar a flutuação:

- Configure a flutuação da plataforma o mais leve possível sem causar trepidação excessiva, a fim de evitar quebra dos componentes da navalha, captação do solo e acúmulo de terra na barra de corte em condições úmidas e desgaste excessivo nas placas da sapata de polietileno.
- Para evitar saltos excessivos e um corte irregular com uma configuração de flutuação leve, use uma velocidade de solo mais lenta.
- Ao cortar acima do solo, use as rodas estabilizadoras em conjunto com a flutuação da plataforma para minimizar a trepidação nas extremidades da plataforma e para controlar a altura de corte. Para obter instruções, consulte *Ajustando as rodas estabilizadoras, página 185*.

NOTA:

Se a flutuação adequada da plataforma não puder ser alcançada usando todos os ajustes disponíveis, altere a configuração da mola da flutuação. Para obter instruções, consulte *Alteração da configuração da mola de flutuação – Confirmação do tipo de alavanca de flutuação, página 201*.

1. Estacione a colheitadeira em uma superfície nivelada.
2. Localize o nivelador (A) no topo do quadro do módulo de flutuação. Verifique se a bolha está no centro. Se forem necessários ajustes, consulte *3.11 Nivelar a plataforma, página 462*.
3. Posicione a plataforma de modo que a barra de corte esteja entre 254-356 mm (10-14 pol) distante do solo.

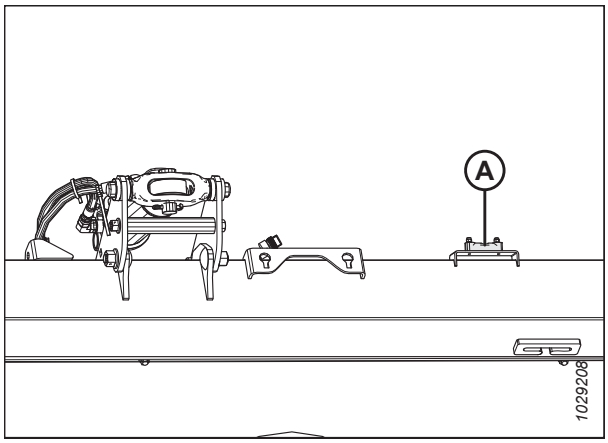

Figura 3.270: Nivelador

4. Ajuste o molinete de avanço-recuo para a posição 6 no suporte do indicador (A) localizado no braço esquerdo.

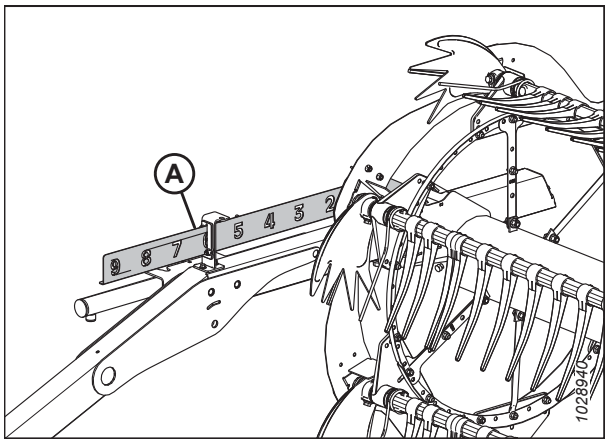

Figura 3.271: Posição avanço-recuo

5. Ajuste a união central (A) de modo que o indicador (B) fique na posição **D** do regulador.
6. Abaixe totalmente o molinete.
7. Desligue o motor e remova a chave da ignição.
8. Trave as asas da plataforma. Para obter mais instruções, consulte *Travar/Destravar as asas da plataforma , página 213*.
9. Se estiverem instaladas, mova as rodas de transporte (A) de modo que fiquem apoiadas pela plataforma.

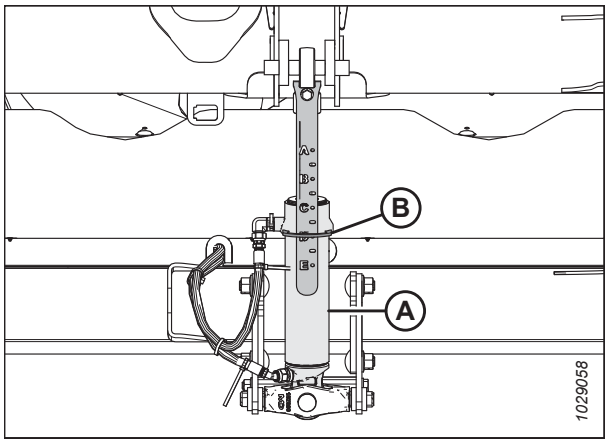

Figura 3.272: União Central

10. Desengate as duas travas de flutuação da plataforma puxando a alavanca da trava de flutuação (A) do módulo de flutuação e empurrando a alavanca da trava de flutuação para baixo e na posição (B) (**DESTRAVAR**).

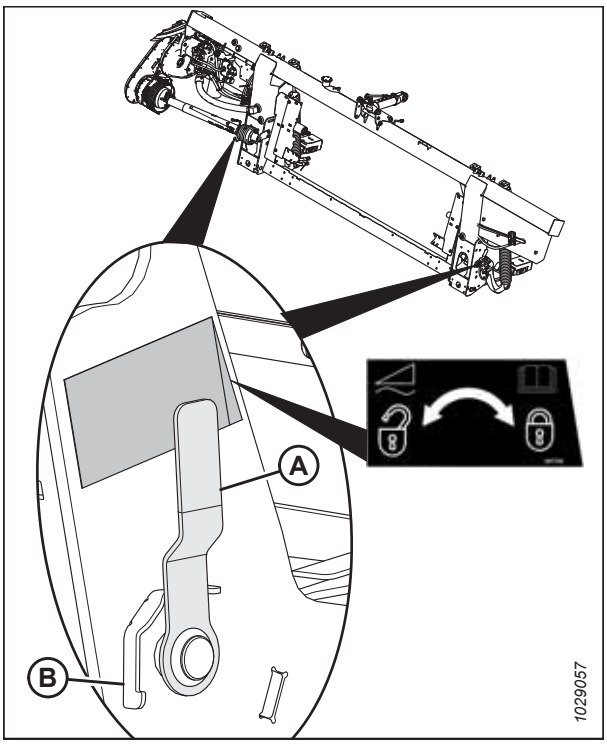

Figura 3.273: Trava de flutuação em posição de travamento

11. Abra a tampa lateral esquerda. Para obter mais instruções, consulte *Abrir as tampas laterais da plataforma, página 47*.

12. Remova o pino R (A) que fixa a multiferramenta (B) ao suporte na chapa lateral esquerda.

13. Remova a multiferramenta (B) e instale novamente o pino R no suporte de ferramentas.

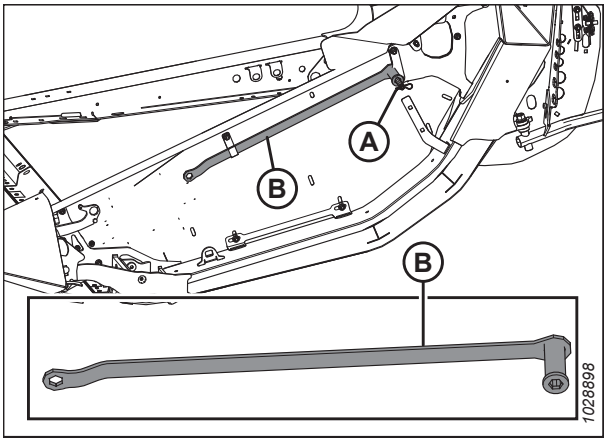

Figura 3.274: Localização da multiferramenta

14. Levante a alavanca de configuração da flutuação (A) à mão removendo qualquer folga.

15. Coloque a multiferramenta (B) na alavanca de configuração da flutuação. A multiferramenta deve estar levemente angulada em direção à parte dianteira da plataforma.

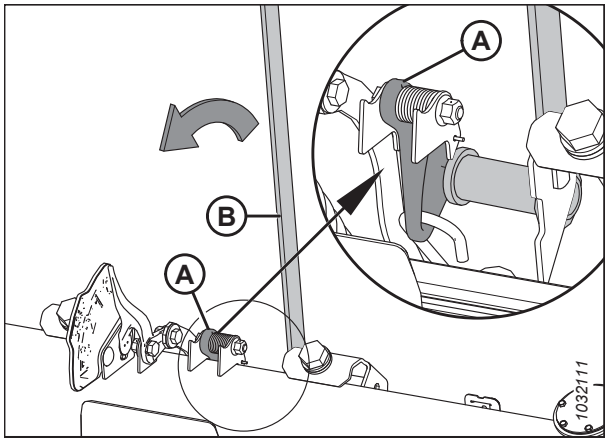

Figura 3.275: Conjunto de configurações de flutuação - Esquerdo

16. Puxe a multiferramenta (B) em direção à traseira da plataforma até que a alavanca (A) passe o centro e não volte para a posição original. Remova a multiferramenta e repita no lado oposto.

17. No mesmo lado que está sendo ajustado, empurre a plataforma para baixo 76 mm (3 pol.), libere-a e verifique novamente a configuração de flutuação. Se a configuração permanecer fora do alcance, prossiga com o ajuste.

    NOTA:

    Pressionar (agitando) a plataforma libera a fricção e previne os erros de calibração.

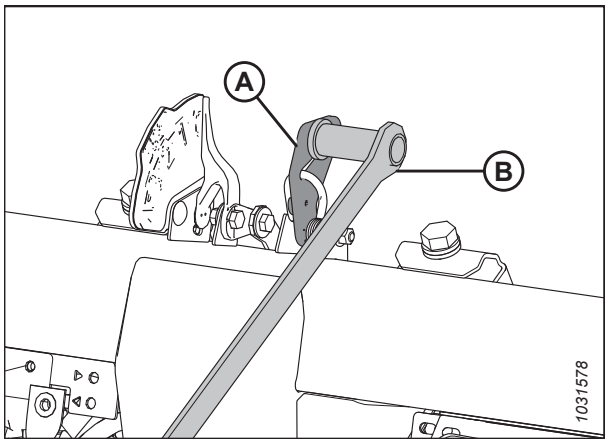

Figura 3.276: Conjunto de configurações de flutuação - Esquerdo

18. Verifique as configurações do indicador de flutuação menor (FSI) (B) para saber o valor atual. O braço no FSI deve estar apontado para o 2.
    - Se o braço (A) no FSI (B) estiver acima de 2, a plataforma está pesada.
    - Se a leitura no FSI (B) estiver abaixo de 2, a plataforma está leve.

    NOTA:

    Os números maiores indicam a altura da flutuação e são usados na operação da plataforma no campo.

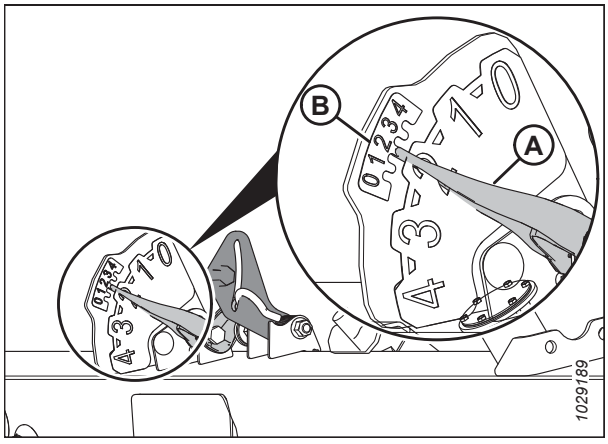

Figura 3.277: Indicador de configurações de flutuação - Esquerdo

19. Para acessar os parafusos de ajuste das molas da flutuação (A), solte os parafusos (C) e gire as travas das molas (B).

    NOTA:

    Para o passo a seguir, cada par de parafusos (A) deve ser ajustado de forma equivalente.

20. Para aumentar a flutuação (e diminuir a força do solo), gire os parafusos de ajuste (A), do lado esquerdo da plataforma, no sentido horário. Repita o procedimento para o lado oposto.

    Para diminuir a flutuação (e aumentar a força do solo), gire os parafusos esquerdos (A) no sentido anti-horário. Repita o procedimento para o lado oposto.

21. Repita a sequência de agitação da plataforma e, em seguida, verifique a leitura FSI entre os ajustes (passos *17, página 200* a *20, página 201*) até que ambos os calibradores FSI leiam 2, ou até que o valor desejado seja alcançado em ambos os lados da plataforma.

22. Trave os parafusos de ajuste (A) com as molas de travamento (B). Certifique-se de que as cabeças dos parafusos (A) estejam encaixadas nos recortes da trava da mola. Aperte os parafusos (C) para prender as travas da mola no lugar.

23. Assim que o ajuste da flutuação estiver concluído, use a parte tubular da multiferramenta (A) para empurrar a alavanca de configuração da flutuação (B). Repita esse passo para o lado oposto.

    NOTA:

    NÃO use a extremidade da caixa da multiferramenta, pois a alavanca de configuração da flutuação se encaixará e poderá puxar a multiferramenta das mãos do operador.

24. Prossiga para *3.9.4 Verificação e ajuste do balanço das asas, página 221*.

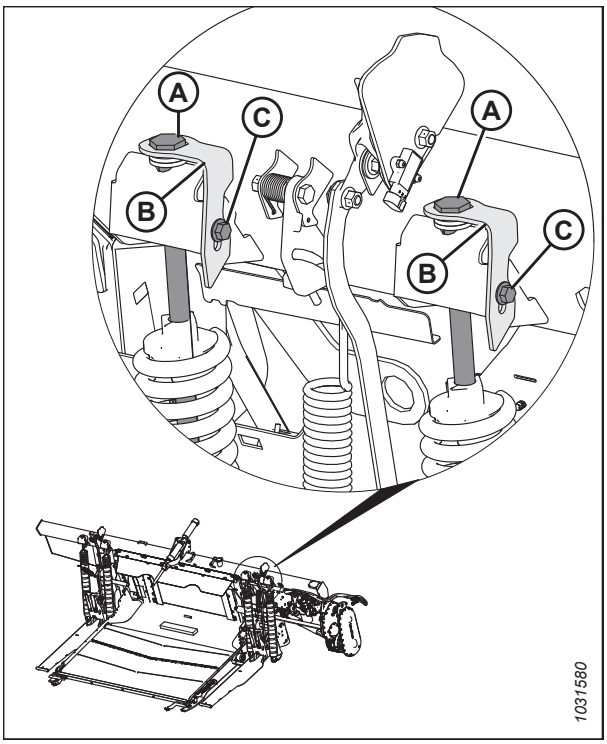

Figura 3.278: Ajuste de flutuação – Esquerdo

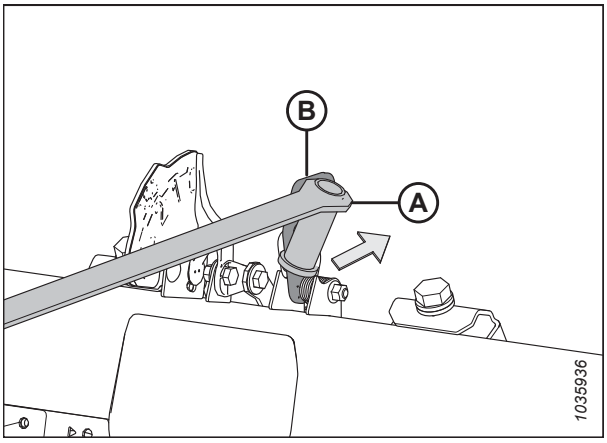

Figura 3.279: Ajuste de flutuação – Esquerdo

Alteração da configuração da mola de flutuação – Confirmação do tipo de alavanca de flutuação

As molas da flutuação são configuradas de acordo com o peso da plataforma. Você pode ter que alterar a configuração da mola de flutuação se o equipamento opcional for adicionado ou removido da plataforma.

NOTA:

Os procedimentos a seguir destinam-se apenas a quando o peso da plataforma mudou significativamente devido à remoção ou adição de equipamento opcional.

Verifique se as alavancas de flutuação presas às molas de flutuação têm dois orifícios (A) ou um orifício (B).

- Se as alavancas de flutuação têm dois orifícios (A), consulte *Alteração da configuração da mola de flutuação – alavancas de flutuação com dois orifícios, página 202*.
- Se as alavancas de flutuação têm um orifício (B), consulte *Alteração da configuração da mola de flutuação – alavancas de flutuação com um orifício, página 208*.

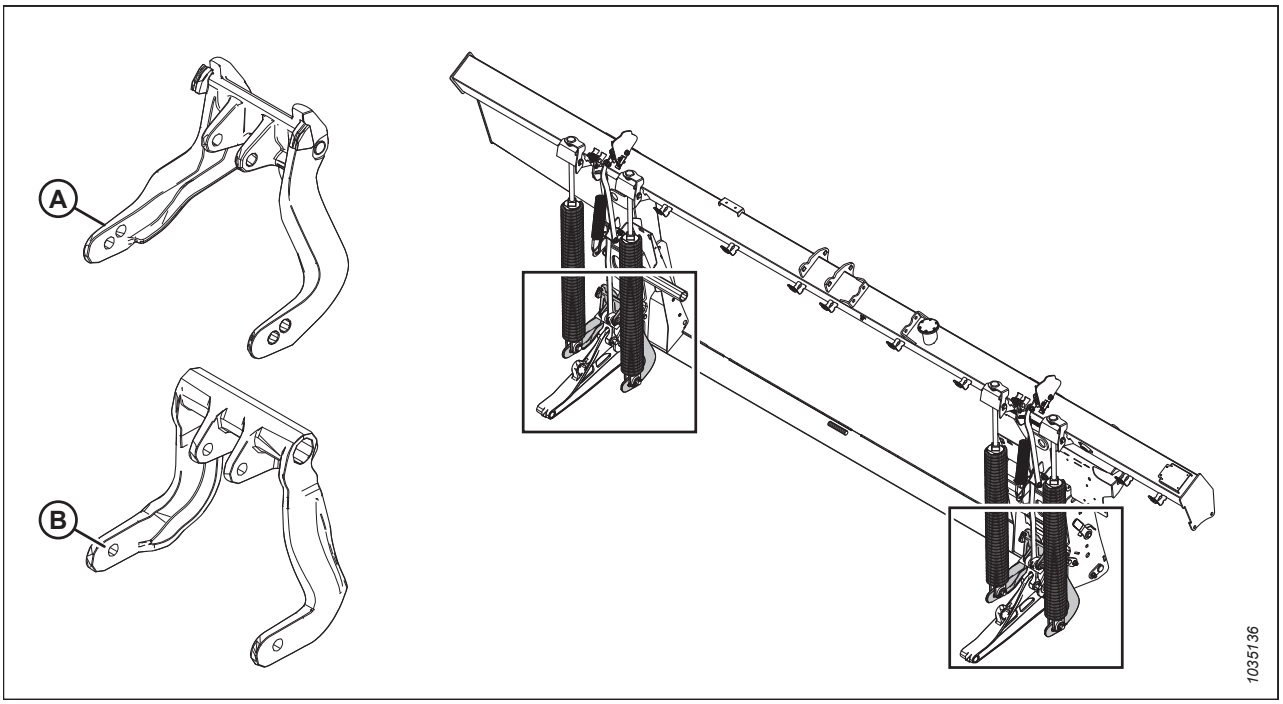

Figura 3.280: Alavanca de flutuação com um orifício versus dois orifícios

Alteração da configuração da mola de flutuação – alavancas de flutuação com dois orifícios

As molas da flutuação são configuradas de acordo com o peso da plataforma. Você pode ter que alterar a configuração da mola de flutuação se o equipamento opcional for adicionado ou removido da plataforma.

PERIGO

Para evitar ferimentos ou risco de morte devido ao acionamento inesperado da máquina, sempre pare o motor e remova a chave da ignição antes de deixar o assento do operador por qualquer motivo.

NOTA:

A FD240 de **navalha dupla** usa um tipo de configuração de mola da flutuação. Este procedimento não é obrigatório. A mola deve ser colocada no orifício frontal.

NOTA:

O FD241 usa um tipo de configuração de mola da flutuação. Este procedimento não deve ser necessário. A mola deve ser colocada no orifício frontal.

1. Desligue o motor e remova a chave da ignição.

2. Calcule a configuração da mola de flutuação da seguinte forma:

   a. Determine o peso total da plataforma com base na Tabela *3.18, página 204*.

      - **Exemplo:** Peso da plataforma de navalha simples FD235 [2600 kg (5750 lb.)]+ navalhas verticais [70 kg (150 lb.)] + sem opções = 2670 kg (5900 lb.)

   b. Compare o peso total à Tabela *3.19, página 204* e determine se as molas flutuantes devem ser instaladas no orifício (A) frontal ou orifício (B) frontal na alavanca de flutuação.

      - **Exemplo:**
        plataforma de base FD235 [2600 kg (5750 lb.)] + navalhas verticais [70 kg (150 lb.)] + sem opcionais = 2670 kg (5900 lb.)
        Esta FD235 está na “faixa de peso mais leve” e, portanto, as molas de flutuação devem ser instaladas no orifício traseiro das alavancas de flutuação.

        Se você adicionar a opção de sem fim transversal superior [180 kg (400 lb.)] e o transporte de baixa velocidade [360 kg (800 lb.)], o total aumentará para 3210 kg (7100 lb.), e você terá que mover as molas de flutuação para o orifício frontal nas alavancas de flutuação, porque a plataforma agora está na “Faixa de peso mais pesado”.

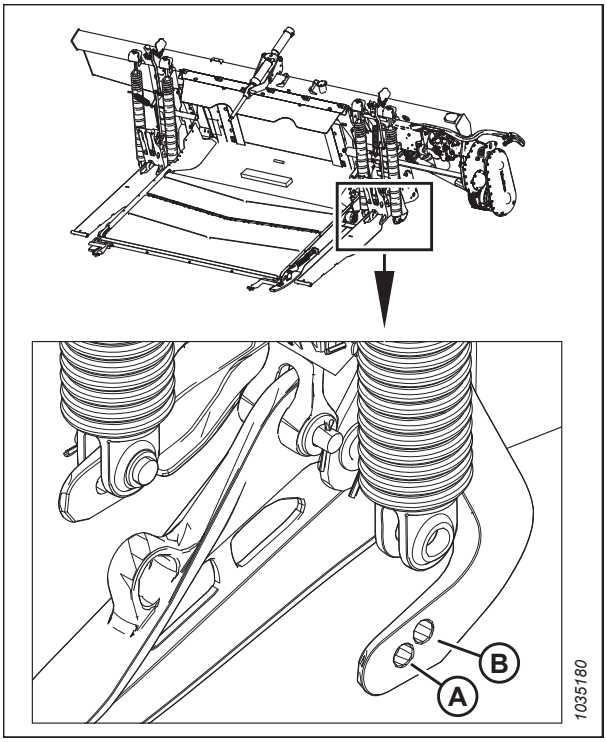

Figura 3.281: Mola de flutuação esquerda - instalada no orifício da alavanca de flutuação traseira

Table 3.18 Calculadora de peso da plataforma

Peso total = Peso da plataforma **sem** os divisores e opcionais (A) + **um** opcional de divisor (B) + soma do equipamento opcional (C).		
Categoria	**Descrição**	**Peso**
(A) Plataforma da base – selecione **uma**	Navalha simples FD230	2400 kg (5300 lb)
	Navalha simples FD235	2600 kg (5750 lb)
	Navalha dupla FD235	2700 kg (5950 lb)
	Navalha simples FD240	2800 kg (6150 lb)
	Navalha dupla FD240	Use o orifício dianteiro na alavanca de flutuação.
	Navalha dupla FD241	Use o orifício dianteiro na alavanca de flutuação.
	Navalha dupla FD245	3225 kg (7100 lb)
	Navalha dupla FD250	3400 kg (7500 lb)
(B) Divisores – selecione **um**, se instalado	Divisor de linha arrozeiro	20 kg (50 lb)
	Navalhas verticais	70 kg (150 lb)
(C) Outras opções – adicione qualquer opcional instalado	Sem-fim transversal superior de comprimento completo	180 kg (400 lb)
	Transporte em baixa velocidade	360 kg (800 lb)
	Rodas de contorno	205 kg (450 lb)
	Rodas estabilizadoras	160 kg (350 lb)

Table 3.19 Localização da instalação da molas da flutuação na alavanca de flutuação

Plataforma	Faixa de peso mais leve	Orifício da alavanca de flutuação	Faixa de peso mais pesada	Orifício da alavanca de flutuação
Navalha simples FD230	2400–2675 kg (5300–5900 lb.)	Traseira	2676–3215 kg 5901–7100 lb.	Dianteira
Navalha simples FD235	2600–3050 kg (5750–6700 lb.)	Traseira	3051–3415 kg 6701–7550 lb.	Dianteira
Navalha dupla FD235	2700–3150 kg (5950–6900 lb.)	Traseira	3151–3515 kg (6901–7750 lb.)	Dianteira
Navalha simples FD240	2800–3200 kg (6150–7000 lb.)	Traseira	3201–3615 kg (7001–7950 lb.)	Dianteira
Navalha dupla FD240	Use o orifício dianteiro na alavanca de flutuação.			
Navalha dupla FD241	Use o orifício dianteiro na alavanca de flutuação.			
Navalha dupla FD245	3225–3475 kg (7100–7650 lb.)	Traseira	3476–4050 kg (7651–8900 lb.)	Dianteira
Navalha dupla FD250	3400–3800 kg (7500–8350 lb.)	Traseira	3801–4215 kg (8351–9300 lb.)	Dianteira

3. Trave a flutuação da plataforma puxando a alavanca de travamento da flutuação para a posição (A) em ambos os lados do módulo de flutuação.

   NOTA:

   A flutuação está destravada quando a alavanca está na posição (B).

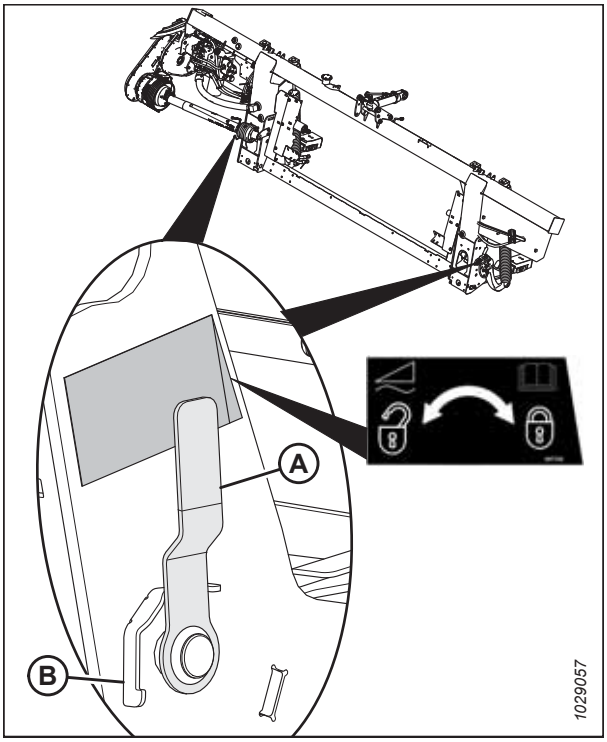

Figura 3.282: Trava de flutuação em posição de travamento

4. Acesse os parafusos de ajuste das molas da flutuação (A), ao soltar os parafusos (C) e gire as travas das molas (B) para frente.

5. Afrouxe os parafusos de ajuste (A) igualmente até as molas ficarem soltas.

   NOTA:

   Os parafusos de ajuste irão subir ligeiramente acima das arruelas quando as molas estiverem soltas.

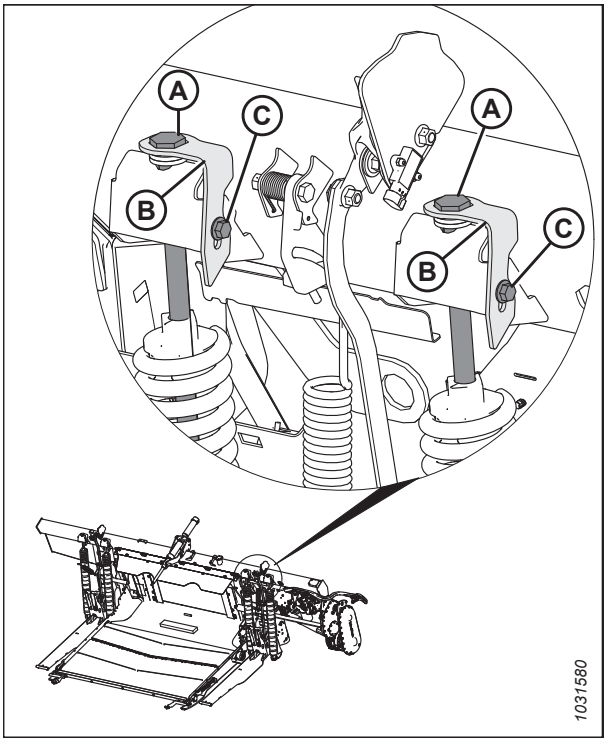

Figura 3.283: Ajuste de flutuação – Esquerdo

6. Remova as cupilhas (C) do pino (A).
7. Remova o pino (A) e a arruela (B).

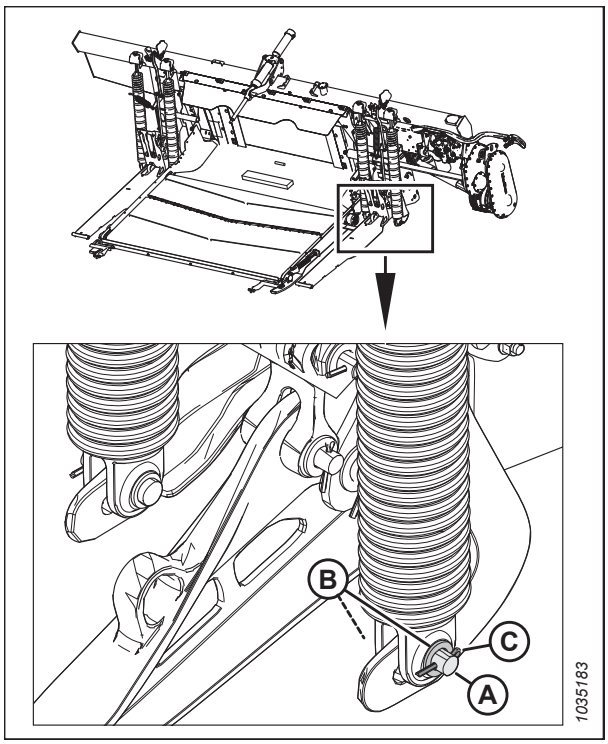

Figura 3.284: Mola de flutuação esquerda - instalada no orifício da alavanca de flutuação traseira

8. Alinhe a mola com o orifício da alavanca da flutuação dianteira (A) ou traseira (B) de acordo com os requisitos da flutuação na Tabela *3.19, página 204*.

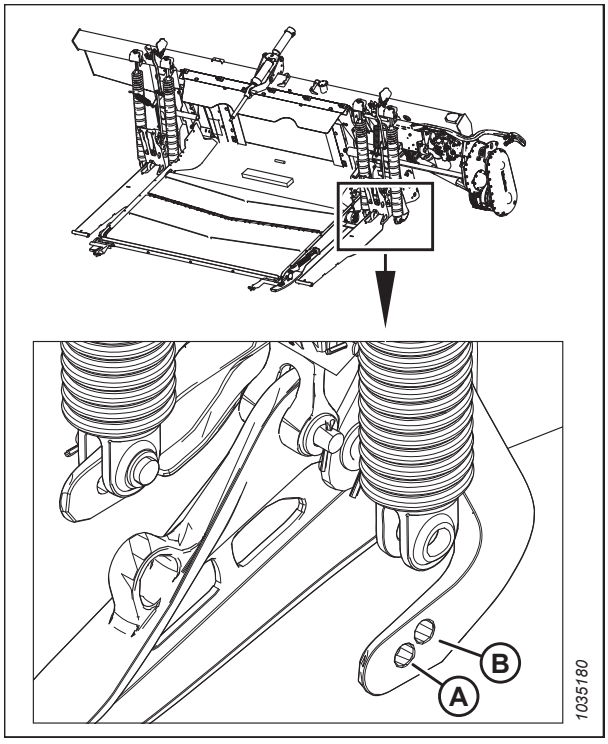

Figura 3.285: Mola de flutuação esquerda - instalada no orifício da alavanca de flutuação traseira

9. Instale o pino (A) com duas arruelas (B) no novo orifício.
10. Prenda o pino com a cupilha (C).
11. Repita os passos *6, página 206* a *10, página 207* para a outra mola (D).

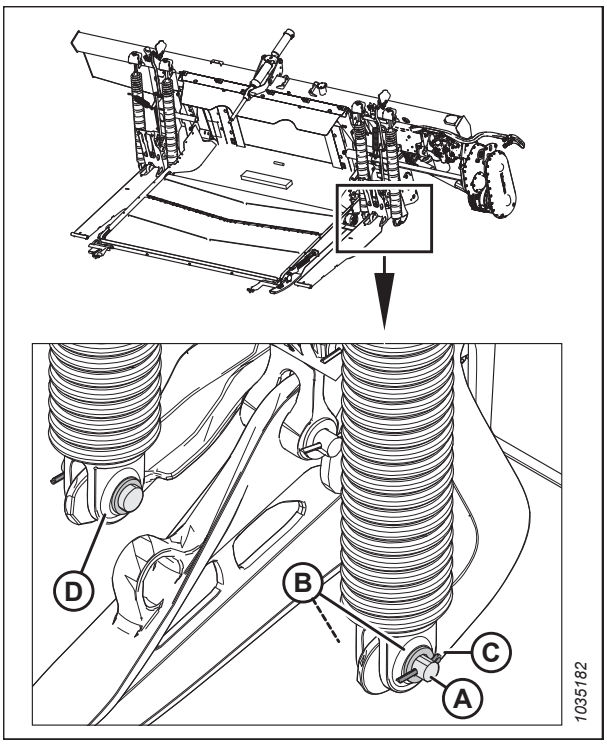

Figura 3.286: Mola de flutuação esquerda - instalada no orifício da alavanca de flutuação traseira

12. Reaperte os parafusos de ajuste (A) na mesma quantidade para garantir que as molas de flutuação tenham o mesmo comprimento.
13. Repita os passos *4, página 205* a *12, página 207* no par de molas da flutuação (B) no lado oposto do módulo de flutuação.
14. Verifique a flutuação. Para obter mais instruções, consulte *Verificação e ajuste da flutuação da plataforma, página 197*.

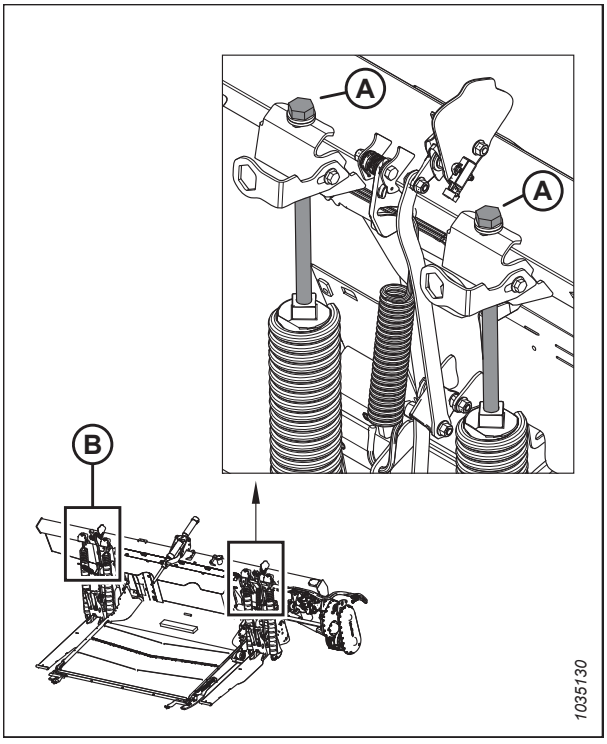

Figura 3.287: Ajuste de flutuação – Esquerdo

Alteração da configuração da mola de flutuação – alavancas de flutuação com um orifício

As molas da flutuação são configuradas de acordo com o peso da plataforma. Você pode ter que alterar a configuração da mola de flutuação se o equipamento opcional for adicionado ou removido da plataforma.

PERIGO

Para evitar ferimentos ou risco de morte devido ao acionamento inesperado da máquina, sempre pare o motor e remova a chave da ignição antes de deixar o assento do operador por qualquer motivo.

NOTA:

O FD230 usa um tipo de configuração de mola da flutuação. Este procedimento não é obrigatório.

NOTA:

A **NAVALHA DUPLA** FD240 usa um tipo de configuração de mola da flutuação. Este procedimento não deve ser necessário. Alterar a configuração da mola da flutuação em uma alavanca da flutuação com um orifício exigirá que você altere o tipo de mola(s). Os números de peça estão incluídos em *3.22, página 210*.

NOTA:

O FD241 usa um tipo de configuração de mola da flutuação. Este procedimento não deve ser necessário. Alterar a configuração da mola da flutuação em uma alavanca da flutuação com um orifício exigirá que você altere o tipo de mola(s). Os números de peça estão incluídos em *3.22, página 210*.

1. Desligue o motor e remova a chave da ignição.
2. Calcule a configuração da mola de flutuação da seguinte forma:
   a. Determine o peso total da plataforma com base na Tabela *3.20, página 209*.
   b. Determine qual configuração "1" a "5" usar para o peso total da plataforma de acordo com a Tabela *3.21, página 209*.
   c. Se o cabeçalho estiver em uma configuração diferente da Subetapa 2b, consulte a Tabela *3.22, página 210*. Altere as molas da flutuação de acordo com a tabela.

Table 3.20 Calculadora de peso da plataforma

Categoria	Descrição	Peso
Peso total = Peso da plataforma **sem** os divisores e opcionais (A) + **um** opcional de divisor (B) + soma do equipamento opcional (C).		
(A) Plataforma da base – selecione **uma**	Navalha simples FD230	Somente a configuração “1” é usada. Para obter detalhes de configuração, consulte a Tabela *3.22, página 210*.
	Navalha simples FD235	2600 kg (5750 lb)
	Navalha dupla FD235	2700 kg (5950 lb)
	Navalha simples FD240	2800 kg (6150 lb)
	Navalha dupla FD240	Somente a configuração “2” é usada. Para obter detalhes de configuração, consulte a Tabela *3.22, página 210*.
	Navalha dupla FD241	Somente a configuração “2” é usada. Para obter detalhes de configuração, consulte a Tabela *3.22, página 210*.
	Navalha dupla FD245	3225 kg (7100 lb)
	Navalha dupla FD250	3400 kg (7500 lb)
(B) Divisores – selecione **um**, se instalado	Divisor de linha arrozeiro	20 kg (50 lb)
	Navalhas verticais	70 kg (150 lb)
(C) Outras opções – adicione qualquer opcional instalado	Sem fim transversal superior de comprimento completo	180 kg (400 lb)
	Transporte em baixa velocidade	360 kg (800 lb)
	Rodas de contorno	205 kg (450 lb)
	Rodas estabilizadoras	160 kg (350 lb)

Table 3.21 Configuração da mola da flutuação de acordo com o peso total da plataforma

Plataforma	Faixa de peso mais leve	Configuração	Faixa de peso mais pesada	Configuração
Navalha simples FD230	1			
Navalha simples FD235	2600–3050 kg (5750–6700 lb.)	1	3051–3415 kg 6701–7550 lb.	3
Navalha dupla FD235	2700–3150 kg (5950–6900 lb.)	1	3151–3515 kg (6901–7750 lb.)	2
Navalha simples FD240	2800-3200 kg (6150-7000 lb.)	1	3201-3615 kg (7001-7950 lb.)	3
Navalha dupla FD240	2			
Navalha dupla FD241	2			
Navalha dupla FD245	3225–3475 kg (7100–7650 lb.)	2	3476–4050 kg (7651–8900 lb.)	4
Navalha dupla FD250	3400–3800 kg (7500–8350 lb.)	2	3801–4215 kg (8351–9300 lb.)	5

Table 3.22 Configuração das molas da flutuação

Configuração	Mola esquerda externa	Mola esquerda interna	Mola direita externa	Mola direita interna
1	Simples (MD #308878)	Simples	Simples	Simples
2	Simples	Simples	Simples	Dupla
3	Dupla (MD #308879)	Simples	Simples	Simples
4	Dupla	Simples	Simples	Dupla
5	Dupla	Simples	Dupla	Dupla

3. Trave a flutuação da plataforma puxando a alavanca de travamento da flutuação para a posição (A) em ambos os lados do módulo de flutuação.

   NOTA:

   A flutuação está destravada quando a alavanca está na posição (B).

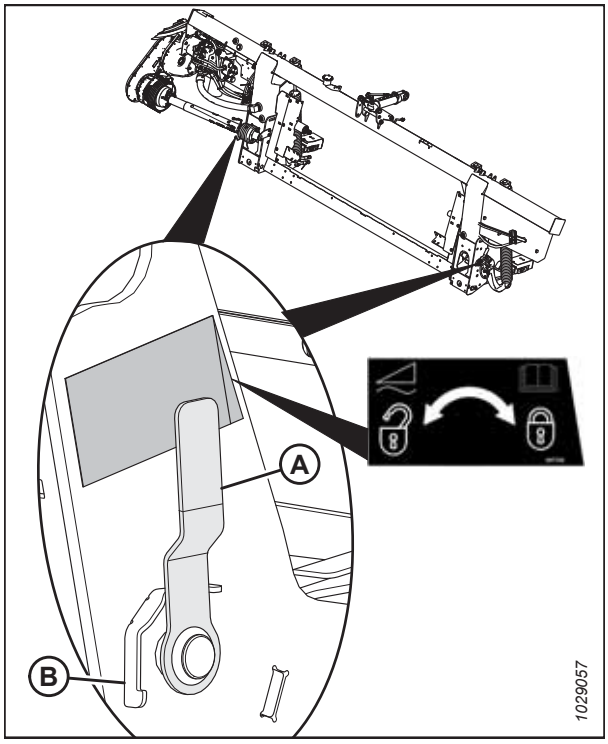

Figura 3.288: Trava de flutuação em posição de travamento

4. Determine qual mola da flutuação você está trocando. A mola externa esquerda é alterada neste procedimento como um exemplo. Acesse o parafuso de ajuste correspondente (C) afrouxando o parafuso (A) e girando a trava da mola (B).

5. Desaparafuse e remova o parafuso de ajuste (C) e as arruelas (D) da mola.

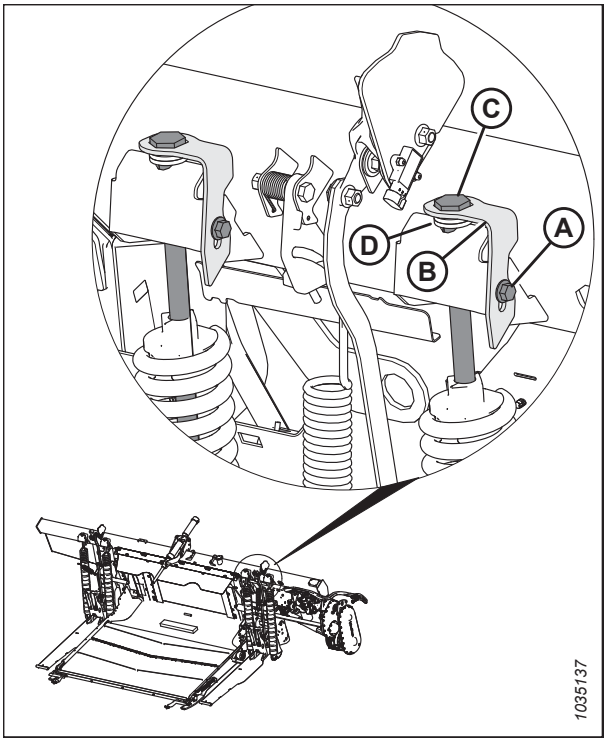

Figura 3.289: Parafusos de ajuste de flutuação - mostrado à esquerda, à direita é semelhante

6. Remova a cupilha (A) do pino (B).

7. Remova o pino (B) e as duas arruelas (C).

8. Troque a mola (D).

9. Reinstale o pino (B) e as duas arruelas (C).

10. Reinstale as cupilhas (A).

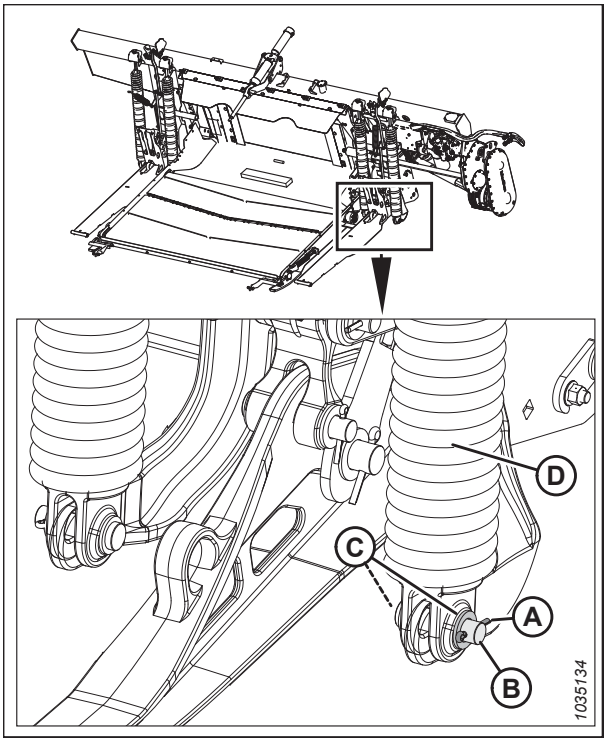

Figura 3.290: Mostrada a mola externa da flutuação esquerda

11. Reinstale o parafuso (A) e as arruelas (B) na mola (C). Certifique-se de que as **DUAS** molas de flutuação tenham o mesmo comprimento (D) (mesmo que você tenha trocado apenas uma mola).

12. Repita os passos de *4, página 211* a *11, página 212* para as molas restantes.

13. Verifique a flutuação. Para obter mais instruções, consulte *Verificação e ajuste da flutuação da plataforma, página 197*.

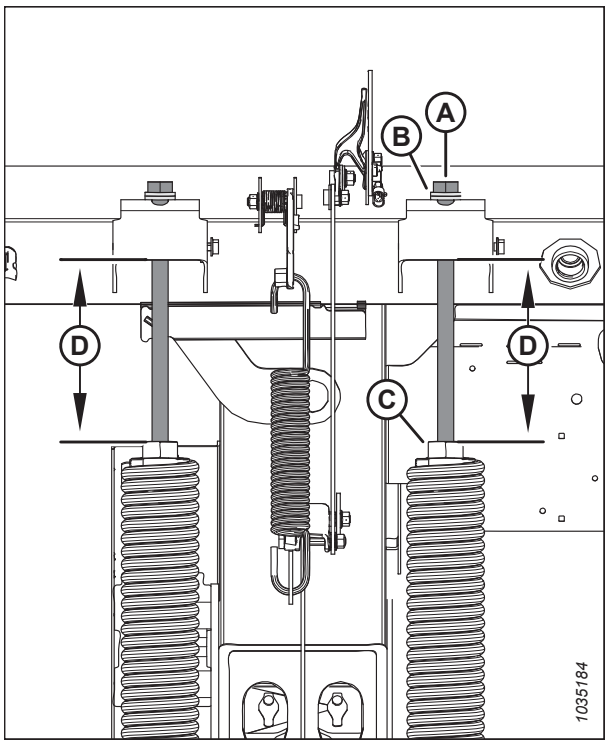

Figura 3.291: Molas da flutuação esquerdas

Travamento/Destravamento da flutuação da plataforma

Duas travas de flutuação, uma em cada lado do módulo de flutuação, travam e destravam o sistema de flutuação da plataforma.

IMPORTANTE:

As travas de flutuação devem ser encaixadas quando a plataforma for transportada com o módulo de flutuação acoplado, para não haver movimento relativo entre o módulo de flutuação e a plataforma. As travas de flutuação também devem ser travadas ao se separar da colheitadeira, a fim de permitir que o alimentador libere o módulo de flutuação.

Para desencaixar as travas de flutuação (destravar), puxe a alavanca da trava de flutuação (A) para a posição (B). Nessa posição, a plataforma fica destravada e pode flutuar em relação ao módulo de flutuação.

Para encaixar as travas de flutuação (travar), empurre a alavanca da trava de flutuação (A) para a posição (C). Nesta posição, a plataforma não pode se mover em relação ao módulo de flutuação.

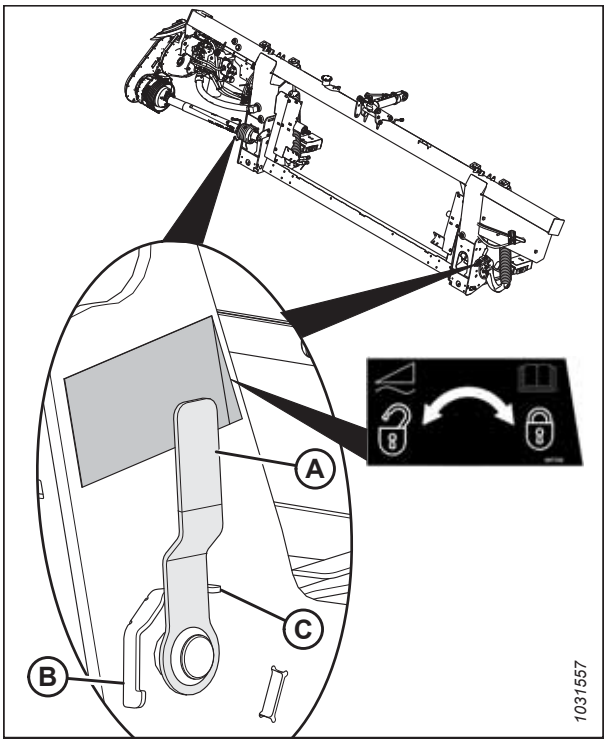

Figura 3.292: Trava de flutuação - na posição travada

Travar/Destravar as asas da plataforma

Travar as asas permite que a plataforma seja operada como rígida com a barra de corte reta. Destravar as asas permite que as três seções se movam independentemente para seguir os contornos do terreno.

1. **Travamento:** Trave a asa movendo a alavanca da mola (A) para o topo do orifício superior, conforme mostrado.

   NOTA:

   Deve ser possível ouvir um clique ao mover a alavanca da mola, que indica o engate ou desengate do mecanismo interno. Se o mecanismo da trava permanecer desengatada, siga para o Passo *2, página 214*.

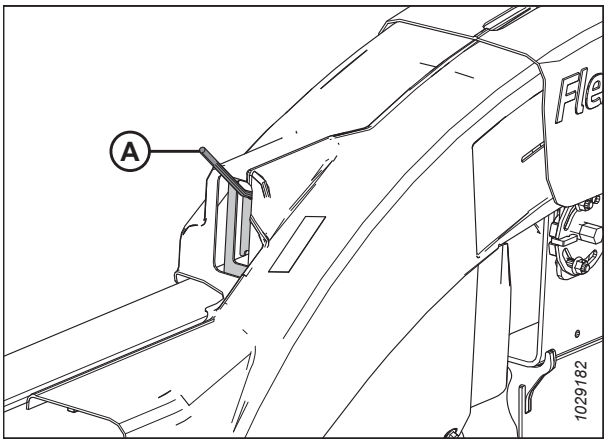

Figura 3.293: Asa na posição travada

Destravamento: Trave a asa movendo a alavanca da mola (A) para a parte de baixo do orifício, conforme mostrado.

NOTA:

Deve ser possível ouvir um clique ao mover a alavanca da mola, que indica o engate ou desengate do mecanismo interno. Se o mecanismo da trava não desengatar, siga para o Passo *2, página 214*.

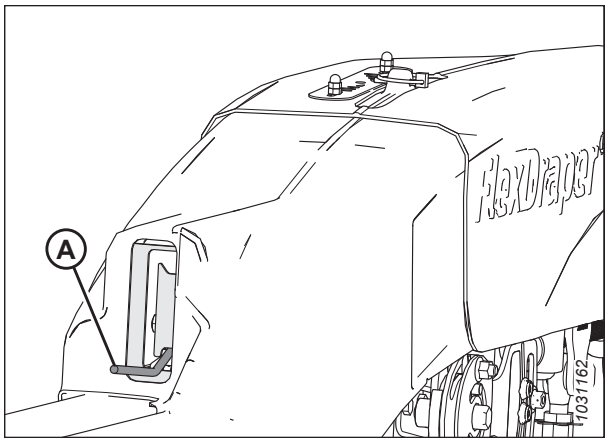

Figura 3.294: Asa na posição destravada

2. Remova o pino R (A) que fixa a multiferramenta ao suporte da ferramenta na chapa lateral esquerda.
3. Remova a multiferramenta (B) e instale novamente o pino R no suporte de ferramentas.

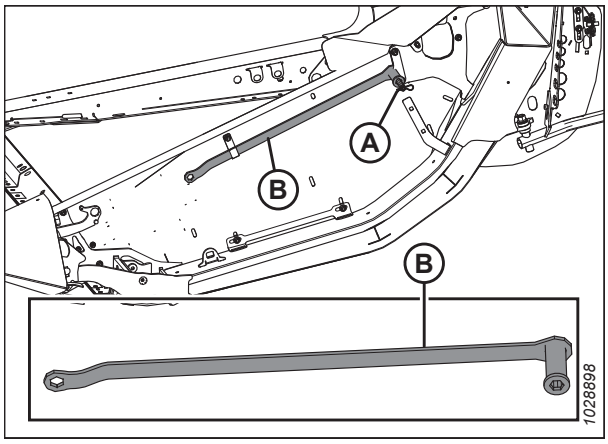

Figura 3.295: Chapa lateral esquerda

NOTA:

Peças ocultas na ilustração para maior clareza.

4. Conecte o cabo Flex Checker (A) à trava do cabo Flex Checker (B).

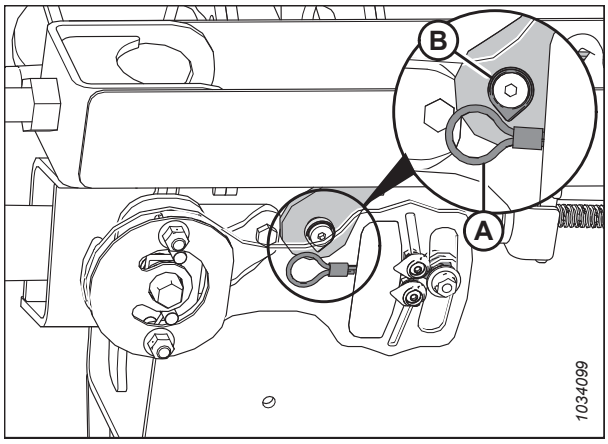

Figura 3.296: Trava do cabo Flex Checker – Esquerdo

5. Use a multiferramenta (A) na placa de balanço das asas (B) para mover a asa para cima/para baixo até ouvir o clique da trava.

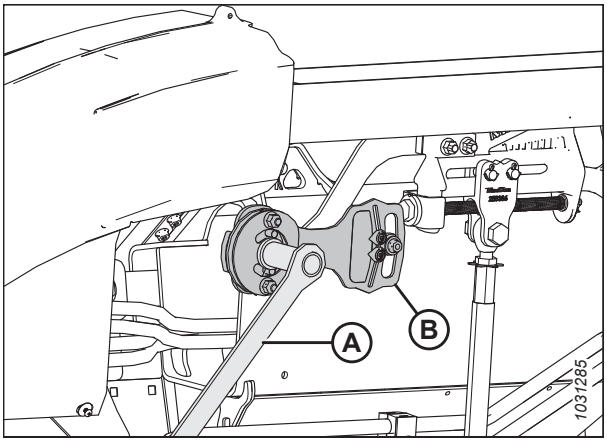

Figura 3.297: Mecanismo de trava da asa

NOTA:

Peças ocultas na ilustração para maior clareza.

6. Desconecte o cabo Flex Checker (A) da trava do cabo Flex Checker (B).

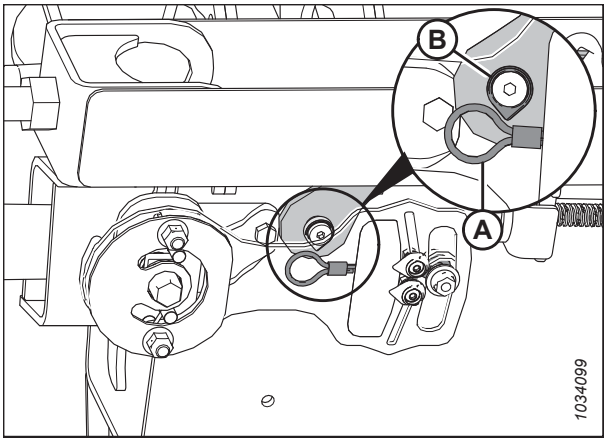

Figura 3.298: Trava do cabo Flex Checker – Esquerdo

7. Devolva a multiferramenta (B) à posição de armazenamento e fixe com o pino R (A).

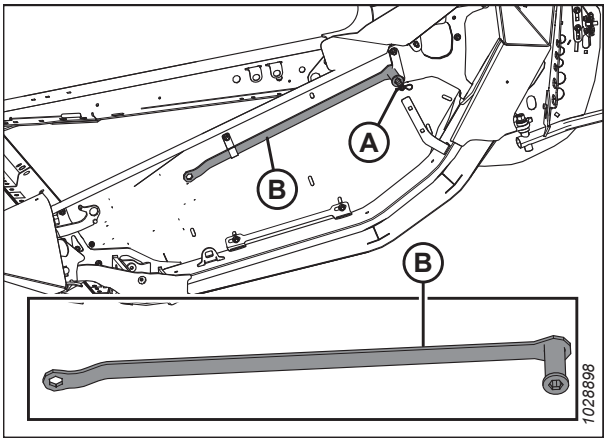

Figura 3.299: Chapa lateral esquerda

Operação em modo flex

A plataforma é projetada para operar com a barra de corte no solo. As três seções movem-se independentemente para seguir os contornos do terreno. Quando as asas estão destravadas, podem mover-se para cima e para baixo.

Destrave as asas como segue:

1. Mova o puxador da mola (A) na fenda inferior para destravar a asa. Deve ser possível ouvir a trava se soltar.
2. Se a conexão de bloqueio não desengatar, mova a asa levantando e abaixando a plataforma, mude o ângulo da plataforma ou mova a colheitadeira até que desengate.
3. Se a trava permanecer engatada, siga para o próximo passo.

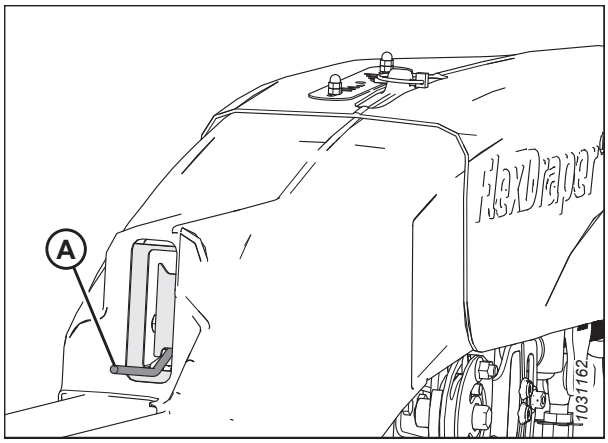

Figura 3.300: Asa na posição destravada

4. Remova o pino R (A) que fixa a multiferramenta ao suporte na chapa lateral esquerda.
5. Remova a multiferramenta (B) e instale novamente o pino R no suporte.

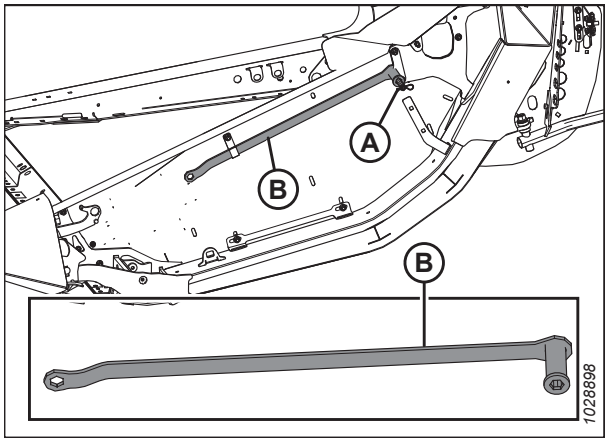

Figura 3.301: Chapa lateral esquerda

NOTA:

Peças escondidas para melhor clareza.

6. Conecte o cabo Flex Checker (A) à trava do cabo Flex Checker (B).

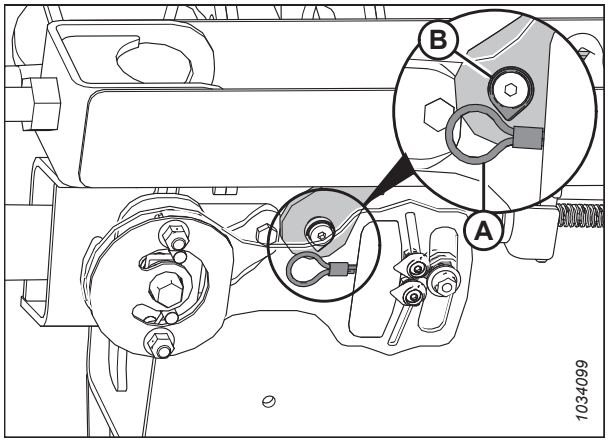

Figura 3.302: Trava do cabo Flex Checker – Esquerdo

7. Use a multiferramenta (A) na placa (B) para mover a asa para cima e para baixo até que a trava seja liberada.

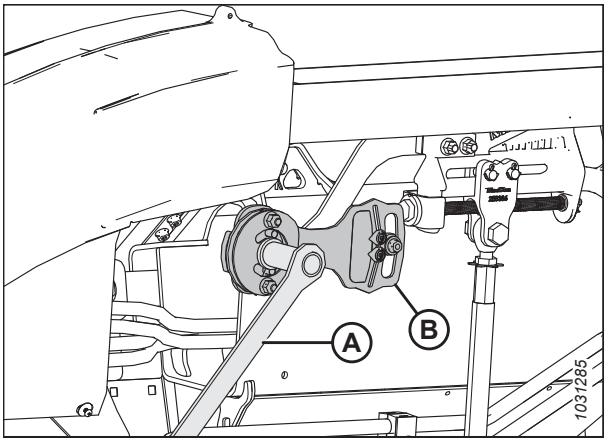

Figura 3.303: Trava da asa na posição destravada

NOTA:

Peças escondidas para melhor clareza.

8. Desconecte o cabo Flex Checker (A) à trava do cabo Flex Checker (B).
9. Devolva a multiferramenta (A) à posição de armazenamento e reinstale a tampa da articulação.
10. Se necessário, ajuste o balanço da asa. Para obter mais instruções, consulte *3.9.4 Verificação e ajuste do balanço das asas, página 221*.

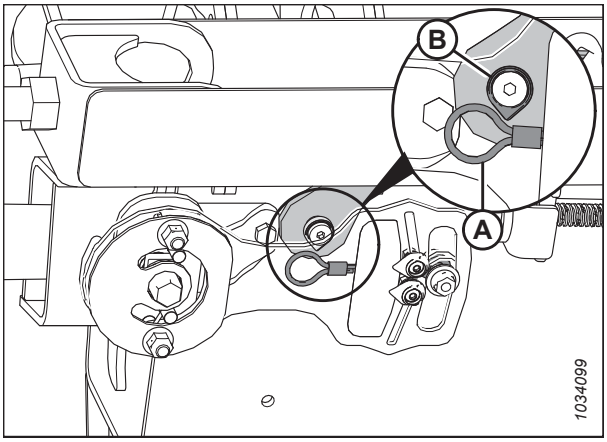

Figura 3.304: Trava do cabo Flex Checker – Esquerdo

NOTA:

Com a plataforma fixada à colheitadeira, asas travadas e retas, o pino de segurança (A) deve apontar para o centro do indicador (B). Caso contrário, calibre o indicador afrouxando os parafusos (C) para fixar a proteção e ajuste a posição. Ao fazer a colheita com as asas destravadas, o indicador deve se mover periodicamente ao longo do alcance. Se o indicador permanece preso em uma das extremidades do alcance, consulte *Verificação e ajuste da flutuação da plataforma, página 197* e *3.9.4 Verificação e ajuste do balanço das asas, página 221*.

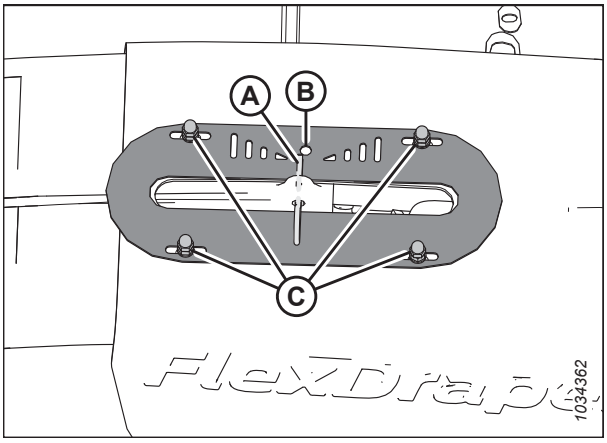

Figura 3.305: Indicador de movimento das asas no topo da tampa da articulação - Lado esquerdo exibido

Operação em modo rígido

A plataforma é projetada para operar com a barra de corte no solo. Quando as três seções da plataforma estão travadas, a barra de corte fica rígida e se move para cima e para baixo ao mesmo tempo.

Travar as asas permite que a plataforma seja operada como rígida com a barra de corte reta.

Trave as asas como segue:

1. Mova o puxador da mola (A) na fenda superior para travar a asa. O travamento deve ser audível.
2. Se a conexão de bloqueio não engatar, mova a asa levantando e abaixando a plataforma, mude o ângulo da plataforma ou mova a colheitadeira até que engate.
3. Se a trava permanecer desengatada, siga para o Passo *4, página 218*.
4. Remova as tampas das conexões flexíveis. Para obter mais instruções, consulte *Remova as tampas da articulação flexível do lado interno, página 56*.

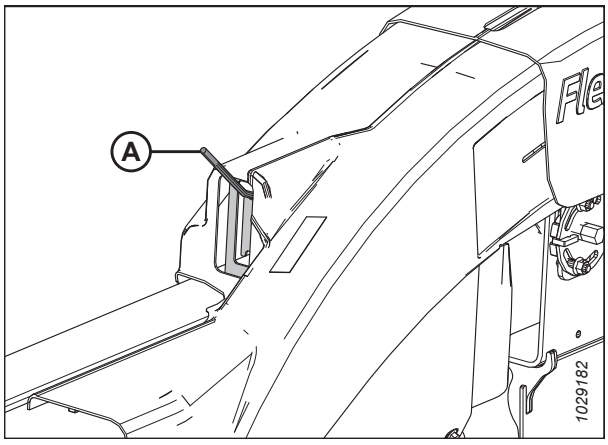

Figura 3.306: Asa na posição travada

5. Remova o pino R (A) que fixa a multiferramenta ao suporte na chapa lateral esquerda.
6. Remova a multiferramenta (B) do local de armazenamento e instale novamente o pino R no suporte de ferramentas.

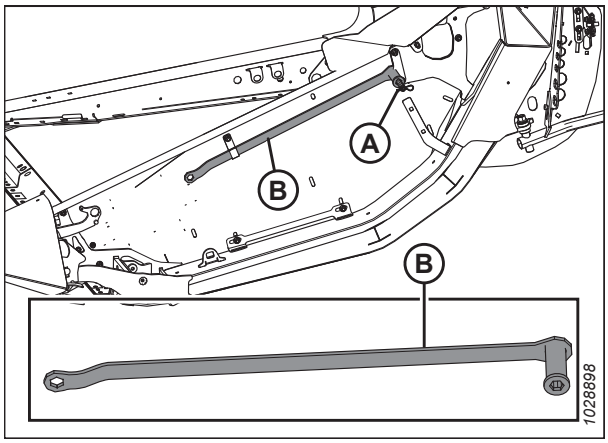

Figura 3.307: Chapa lateral esquerda

7. Use a multiferramenta (A) na placa (B) para mover a asa para cima e para baixo até que a trava seja engatada.
8. Devolva a multiferramenta (A) à posição de armazenamento e reinstale a tampa da articulação.
9. Reinstale a tampa da articulação flexível. Para obter mais instruções, consulte *Instale as tampas da articulação flexível do lado interno, página 57*.

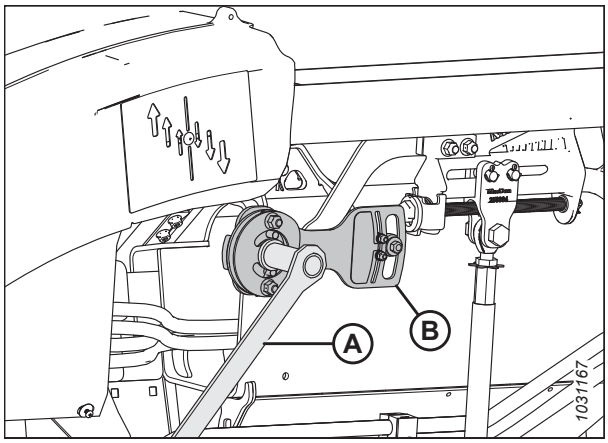

Figura 3.308: Asa na posição travada

Desativação do limitador Flex-Frown

Desativar o limitador de flex-frown aumenta o alcance flexível que pode ajudar a plataforma a seguir os contornos do solo em terreno irregular, e pode ser preferível quando uma relação entre o molinete e a barra de corte não é crítica, como ao colher safras altas como cereais verticais ou canola.

PERIGO

Para evitar ferimentos ou morte devido ao acionamento inesperado ou à queda de uma máquina suspensa, sempre desligue o motor e retire a chave antes de deixar o assento do operador e sempre engate os apoios de segurança antes de ficar sob a máquina por qualquer motivo.

NOTA:

Quando a placa do limitador flex frown (posição "triste") é removida, a folga do molinete para a barra de corte não poderá ser tão próxima e exigirá ajuste. Consulte *4.13.1 Folga do molinete em relação à barra de corte, página 644* para especificações.

1. Estacione a colheitadeira em uma superfície nivelada.
2. Trave as asas da plataforma. Para obter mais instruções, consulte *Travar/Destravar as asas da plataforma , página 213*.
3. Estenda totalmente a união central hidráulica.
4. Abaixe a plataforma completamente.
5. Desligue o motor e remova a chave da ignição.
6. Remova dois parafusos (A).
7. Remova a placa do limitador flex-frown (B).

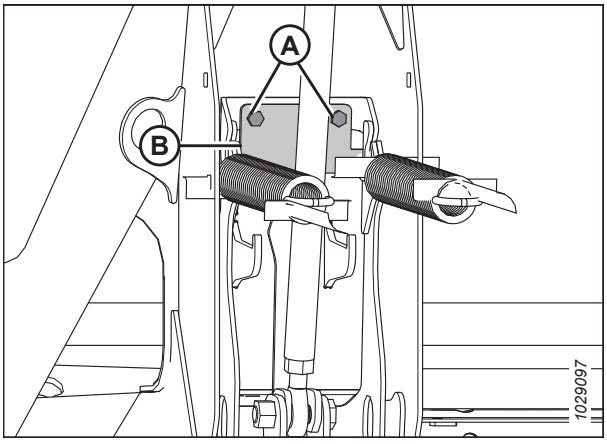

Figura 3.309: Placa do limitador flex-frown

8. Vire a placa limitadora (B) de cabeça para baixo.
9. Instale a placa do limitador flex-frown (B).
10. Reinstale dois parafusos (A).
11. Repita no lado oposto.
12. Para evitar cortar os dedos do molinete quando a plataforma formar uma retração, ajuste a folga dos dedos do molinete, consulte *4.13.1 Folga do molinete em relação à barra de corte, página 644* para obter especificações.

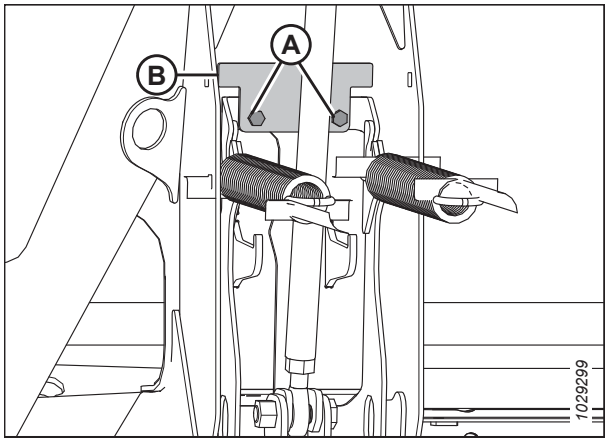

Figura 3.310: Placa do limitador flex-frown

Ativação do limitador Flex-Frown

Ativar o limitador flex-frown limita a capacidade da plataforma de retrair, permitindo que o molinete fique muito próximo da barra de corte, o que é ideal para colher safras curtas, como lentilhas, ervilhas ou soja curta.

PERIGO

Para evitar ferimentos ou morte devido ao acionamento inesperado ou à queda de uma máquina suspensa, sempre desligue o motor e retire a chave antes de deixar o assento do operador e sempre engate os apoios de segurança antes de ficar sob a máquina por qualquer motivo.

NOTA:

Quando a placa do limitador flex-float é instalada, a folga do molinete para a barra de corte ficará muito próxima e deverá ser ajustada. Consulte *4.13.1 Folga do molinete em relação à barra de corte, página 644* para especificações.

1. Estacione a colheitadeira em uma superfície nivelada.
2. Trave as asas da plataforma. Para obter mais instruções, consulte *Travar/Destravar as asas da plataforma , página 213*.
3. Abaixe a plataforma completamente.
4. Estenda totalmente a união central hidráulica.
5. Desligue o motor e remova a chave da ignição.

6. Remova dois parafusos (A).
7. Remova a placa do limitador flex-frown (B).

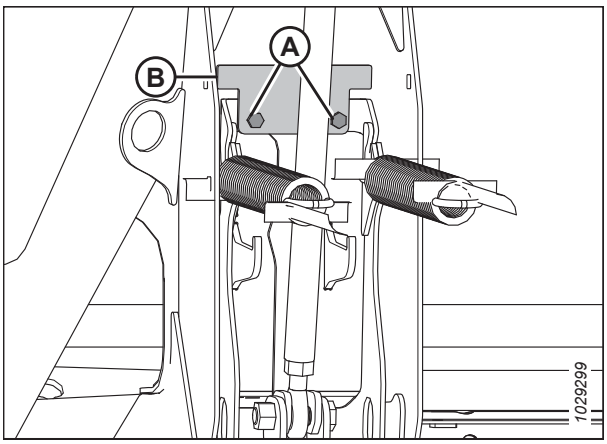

Figura 3.311: Placa do limitador flex-frown

8. Vire a placa limitadora (B) de cabeça para baixo.
9. Instale a placa do limitador flex-frown (B).
10. Reinstale dois parafusos (A).
11. Repita no lado oposto.
12. Ajuste a folga dos dedos do molinete, consulte *Ajuste da folga entre o molinete e a barra de corte, página 647* para obter especificações.

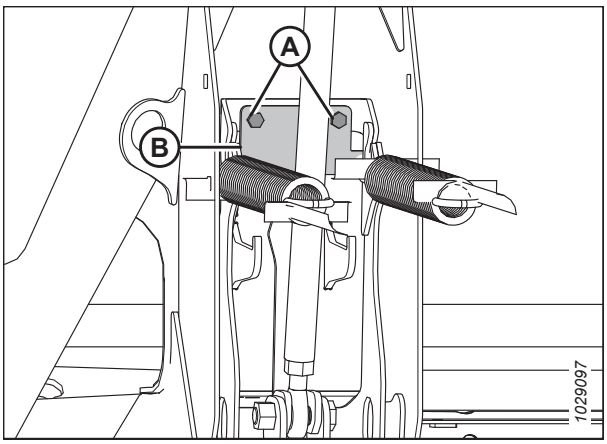

Figura 3.312: Placa do limitador flex-frown

3.9.4 Verificação e ajuste do balanço das asas

O balanço da asa é importante para seguir o solo. Os operadores devem ajustar o equilíbrio de cada asa se a plataforma não estiver seguindo os contornos do solo adequadamente.

PERIGO

Para evitar ferimentos ou morte por acionamento inesperado da máquina, sempre desligue o motor e remova a chave antes de ajustar a máquina.

PERIGO

Verifique para ter certeza de que todos os observadores tenham deixado a área.

IMPORTANTE:

Para garantir leituras corretas do balanço das asas, certifique-se de que a flutuação da plataforma esteja corretamente configurada antes de proceder. Para obter mais instruções, consulte *Verificação e ajuste da flutuação da plataforma, página 197*. O módulo de flutuação deve estar nivelado antes de serem realizados ajustes.

NOTA:

As asas da plataforma estão equilibradas quando é preciso a mesma quantidade de força para movê-las para cima ou para baixo.

Se uma asa da plataforma tem a tendência de ficar com as extremidades para cima (A) ou para baixo (B), e a plataforma pular colheita ou empurrar sujeira, o balanço das asas poderá precisar de ajuste.

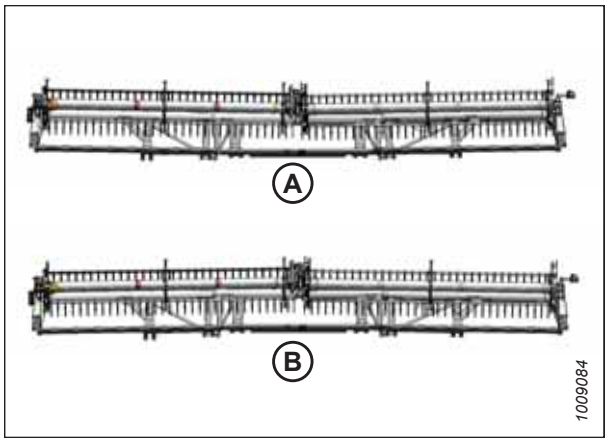

Figura 3.313: Desequilíbrio das asas

1. Ajuste o molinete de avanço-recuo para a posição 6 no suporte do indicador (A) localizado no braço esquerdo.
2. Abaixe totalmente o molinete.

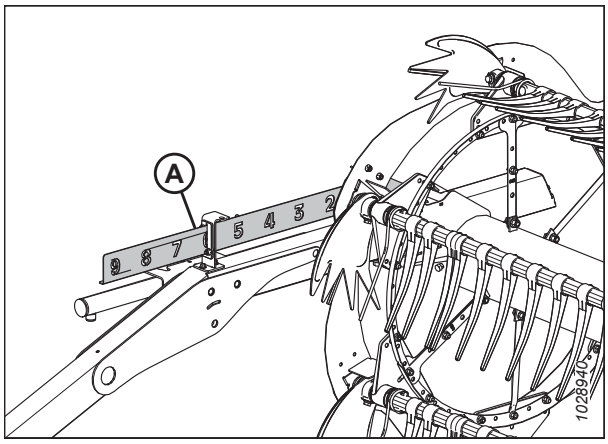

Figura 3.314: Posição avanço-recuo

3. Ajuste a união central (A) de modo que o indicador (B) fique na posição **D** do regulador.
4. Se estiverem instaladas, mova as rodas de transporte ou contorno de modo que fiquem apoiadas pela plataforma. Para obter instruções, consulte *Ajuste das rodas de transporte EasyMove™, página 186* ou *Ajuste das rodas ContourMax™ com pedal, página 187*.
5. Estacione a colheitadeira em uma superfície nivelada.
6. Posicione a plataforma até que esteja entre 254-356 mm (10-14 pol) distante do solo.

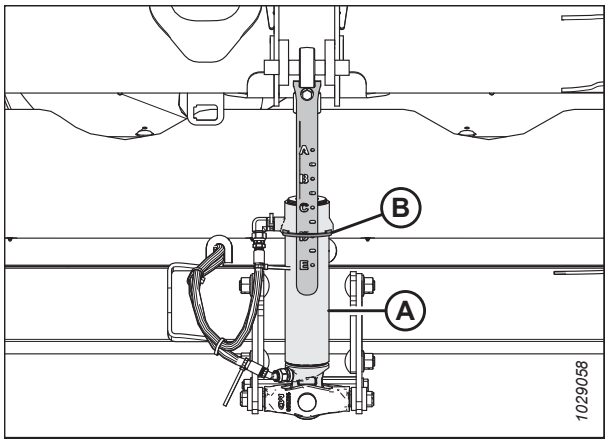

Figura 3.315: União Central

7. Localize o nivelador (A) no topo do quadro do módulo de flutuação. Verifique se a bolha está no centro. Se forem necessários ajustes, consulte *3.11 Nivelar a plataforma, página 462*.
8. Desligue o motor e remova a chave da ignição.
9. Remova as tampas das conexões. Para obter mais instruções, consulte *Remova as tampas da articulação flexível do lado interno, página 56*.

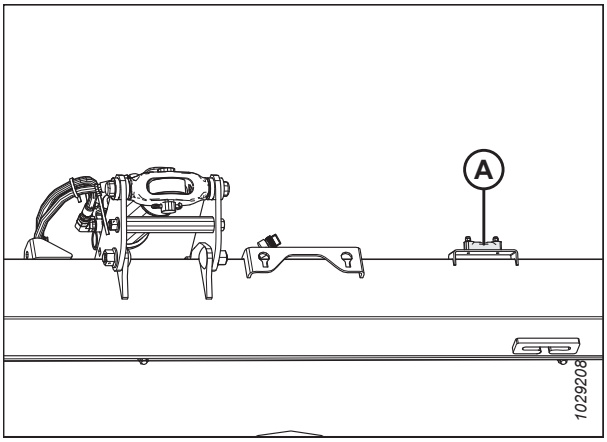

Figura 3.316: Nivelador

NOTA:

Peças ocultas para melhor clareza.

10. Conecte o cabo Flex Checker (A) à trava do cabo Flex Checker (B).
11. Abra a tampa lateral esquerda da plataforma. Para obter mais instruções, consulte *Abrir as tampas laterais da plataforma, página 47*.

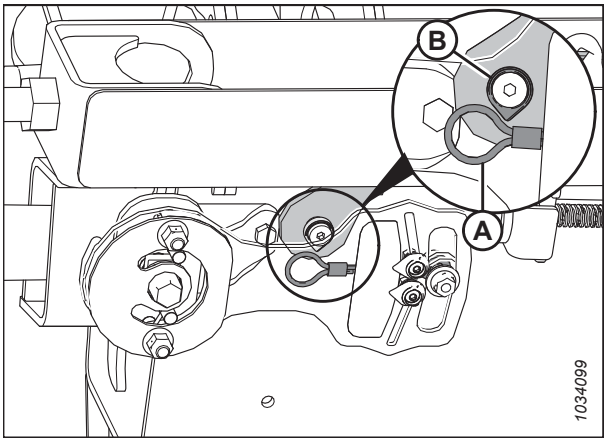

Figura 3.317: Trava do cabo Flex Checker – Esquerdo

12. Remova o pino R (A) que fixa a multiferramenta ao suporte de ferramentas na chapa lateral esquerda.
13. Remova a multiferramenta (B) e instale novamente o pino R no suporte de ferramentas.

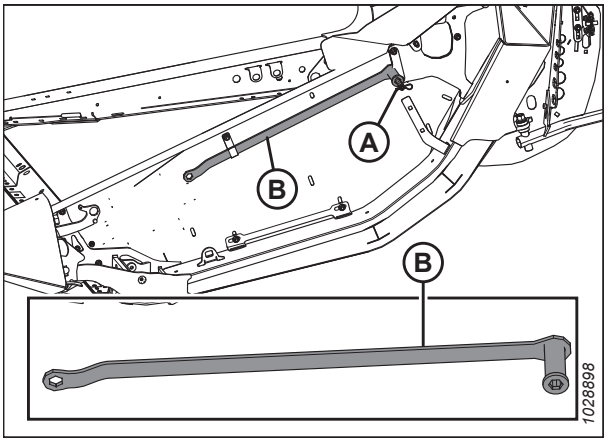

Figura 3.318: Chapa lateral esquerda

14. Destrave a asa em verificação movendo os puxadores das molas (A) para a posição de descida **(DESTRAVADO)**. Destrave **APENAS** a asa que você está verificando. Garanta que a asa oposta esteja travada.

    NOTA:

    Deve ser possível ouvir um clique ao mover a alavanca da mola, que indica o engate ou desengate do mecanismo interno.

15. Se o mecanismo de trava interna não for engatado, mova a asa com a multiferramenta (B) até ouvir um clique.

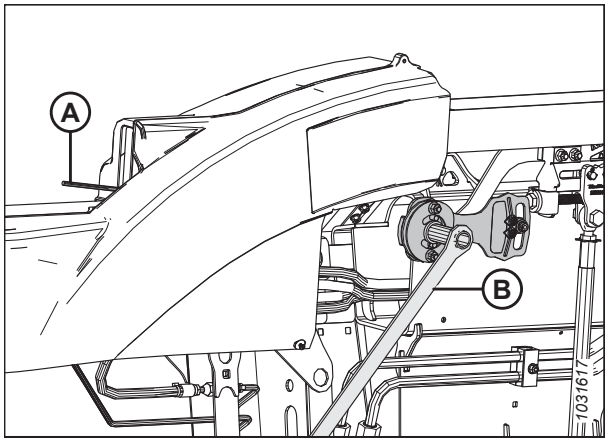

Figura 3.319: Asa na posição destravada

16. Certifique-se de que os alternadores de verificação de flutuação (A) estejam desengatados (para baixo) em ambos os lados do módulo de flutuação.

17. Certifique-se de que as travas de flutuação (B) estejam engatados (para cima) em ambos os lados do módulo de flutuação.

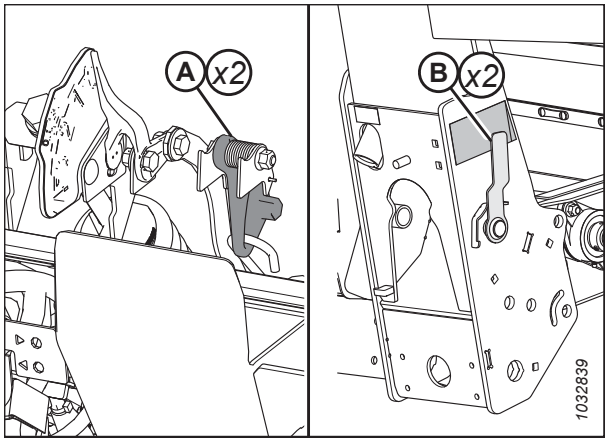

Figura 3.320: Conjunto da placa estriada

18. Na placa Flex Checker, aperte com os dedos os indicadores (A) e (B) juntos.

19. Use a multiferramenta (C) para girar a placa do Flex Checker para cima até que o pino vá até o fim do orifício. O indicador (B) inferior move-se para baixo para oferecer a primeira leitura.

20. Use a multiferramenta (C) para girar a placa do Flex Checker para baixo até que o pino vá até o fim do orifício. O indicador superior (A) move-se para cima para oferecer a segunda leitura.

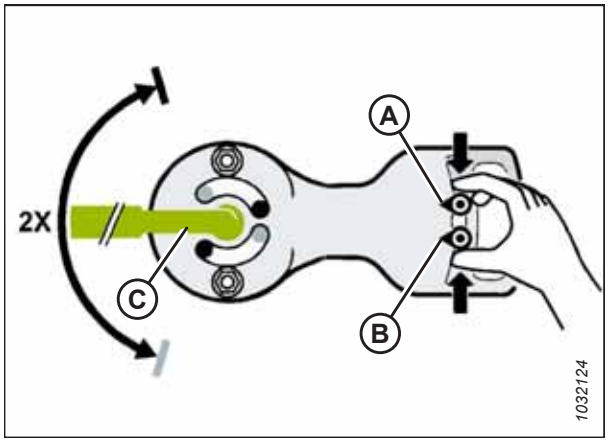

Figura 3.321: Ajuste de balanço da asa - Lado esquerdo exibido

21. Interprete a leitura na placa verificadora flexível da seguinte forma:
    - Se a asa for muito leve (A), torne-a mais pesada girando o parafuso de ajuste (D) para mover o engate (E) na direção (F). Verifique novamente o balanço das asas. Ajuste conforme necessário até que a asa esteja equilibrada (C) e, em seguida, prossiga para a próxima etapa.
    - Se a asa for muito pesada (B), torne-a mais leve girando o parafuso de ajuste (D) para mover o engate (E) na direção (G). Verifique novamente o balanço das asas. Ajuste conforme necessário até que a asa esteja equilibrada (C) e, em seguida, prossiga para a próxima etapa.
    - Se a asa estiver equilibrada (C), nenhuma ação é necessária. Prossiga para a próxima etapa.
22. Mova a alavanca da mola para a posição superior **(TRAVADO)**.
23. Se a trava não engatar, mova a asa para cima e para baixo com a multiferramenta até que trave.

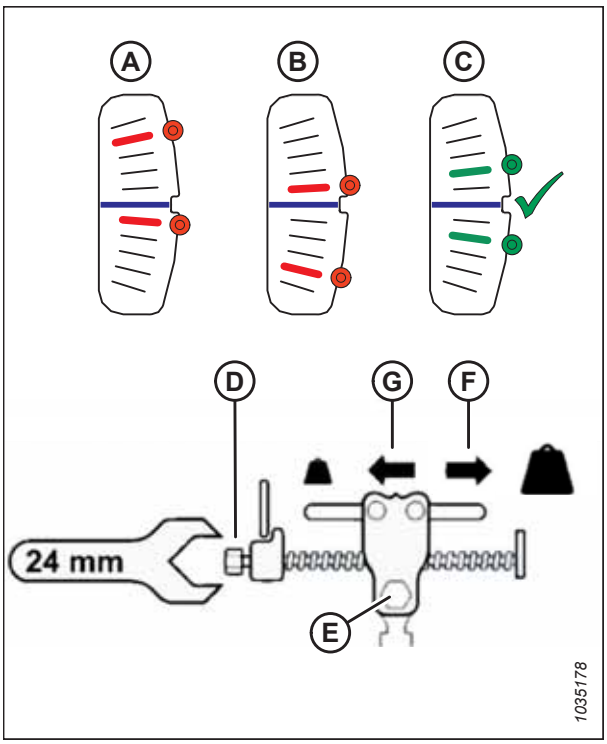

Figura 3.322: Ajuste de balanço da asa - Lado esquerdo exibido

NOTA:

Algumas peças na ilustração para maior clareza.

24. Remova o cabo Flex Checker (A) da trava do cabo Flex Checker (B).

IMPORTANTE:

Podem ocorrer danos ao cabo do Flex Checker se ele for deixado conectado.

25. Repita o procedimento para o lado oposto.

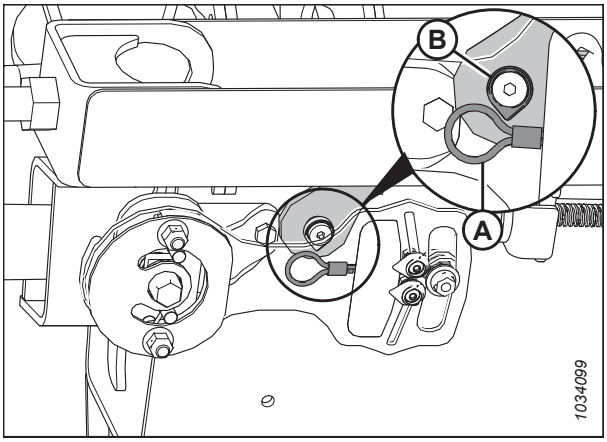

Figura 3.323: Trava do cabo Flex Checker – Esquerdo

26. Devolva a multiferramenta (B) à posição de armazenamento e fixe-a com o pino R (A).

27. Reinstale as tampas de articulação. Para obter instruções, consulte *Instalação das tampas da articulação flexível do lado externo, página 61* ou *Instale as tampas da articulação flexível do lado interno, página 57*.

    NOTA:

    Pode ser necessário ajustar o flutuador principal para manter um bom balanço da asa durante a operação em campo. Para obter mais instruções, consulte *Verificação e ajuste da flutuação da plataforma, página 197*.

28. Se a barra de corte não estiver alinhada quando as asas estiverem em modo travado, então ajustes posteriores serão necessários. Entre em contato com seu concessionário MacDon.

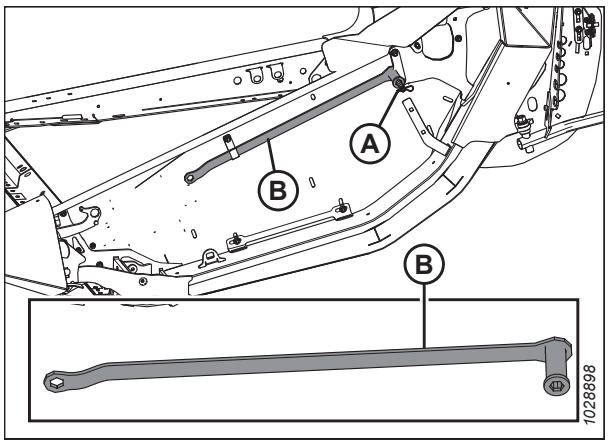

Figura 3.324: Chapa lateral esquerda

3.9.5 Ângulo da plataforma

O ângulo da plataforma é ajustável para acomodar diferentes condições de cultura e/ou tipos de solo. Pode também ser ajustado usando a união central entre a colheitadeira e a plataforma.

Consulte *Ajustar o ângulo da plataforma pela colheitadeira, página 227* para saber os detalhes de ajuste específicos da colheitadeira.

O ângulo da plataforma (A) é formado entre a plataforma e o chão.

O ângulo da plataforma controla a distância (B) entre a navalha da barra de corte e o solo e é crucial ao cortar a cultura de maneira eficaz no nível do solo.

Ajustar o ângulo da plataforma a faz inclinar até o ponto da sapata deslizante/contato com o solo (C).

O ângulo do dedo duplo (D) é aquele entre a superfície superior dos dedos duplos da barra de corte e o solo.

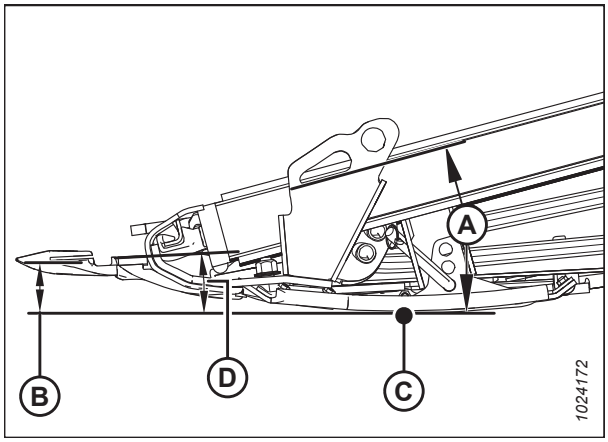

Figura 3.325: Ângulo da plataforma

1. Ajuste o ângulo da plataforma de acordo com o tipo e a condição da cultura e as condições do solo da seguinte forma:

    a. Use um ajuste mais baixo (A) (posição **A** no indicador) para condições de corte normal e solo úmido para reduzir o acúmulo de terra na barra de corte. Os ajustes de ângulos menores também minimizam os danos à navalha em campos pedregosos.

    b. Use configurações íngremes (E) (posição **E** no indicador) para culturas acamadas ou que fiquem próximas ao solo, como a soja.

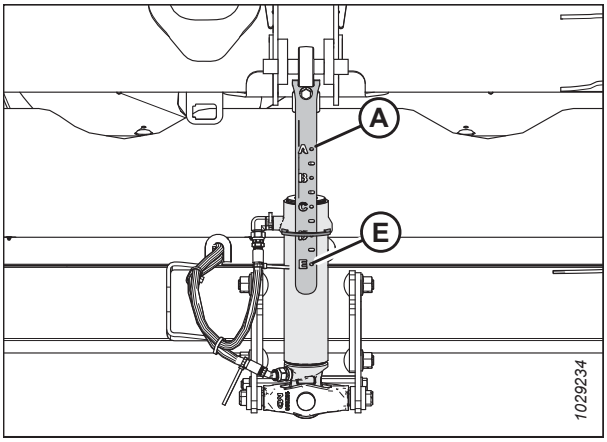

Figura 3.326: União Central

O ângulo mais raso (A) (união central totalmente retraída) está a 1,7° e fornece a palhada mais alta ao cortar no solo.

O ângulo mais íngreme (E) (união central totalmente estendida) está a 8,9° e fornece a palhada mais baixa ao cortar no solo.

Escolha um ângulo que maximize o desempenho de acordo com as suas condições de cultura e campo.

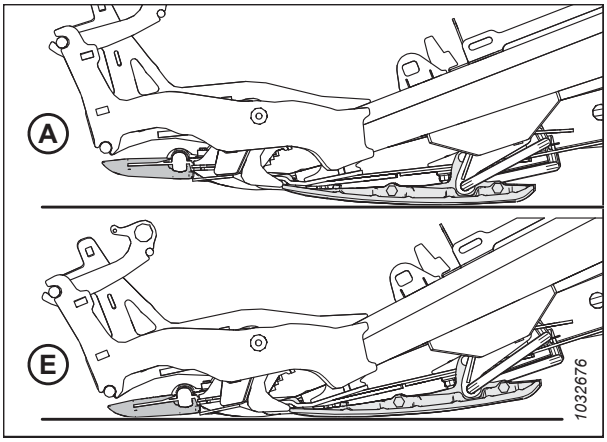

Figura 3.327: Ângulo do dedo duplo

Ajustar o ângulo da plataforma pela colheitadeira

O ângulo da plataforma é ajustado da cabine da colheitadeira por meio de um botão na alavanca de controle do operador e um indicador na conexão central ou no monitor da cabine. O ângulo da plataforma é determinado pelo comprimento da

conexão central entre o o módulo de flutuação da colheitadeira e a plataforma, ou pelo grau de inclinação do alimentador de alguns modelos de colheitadeiras.

Colheitadeiras Case:

Colheitadeiras Case usam interruptores de alavancas de controle para ajustar a união central e modificar o ângulo da plataforma.

1. Pressione e segure o botão SHIFT (A) na parte traseira da alavanca de controle e pressione o interruptor (B) para inclinar a plataforma para frente ou pressione o interruptor (C) para incliná-la para trás.



Figura 3.328: Controles da colheitadeira Case

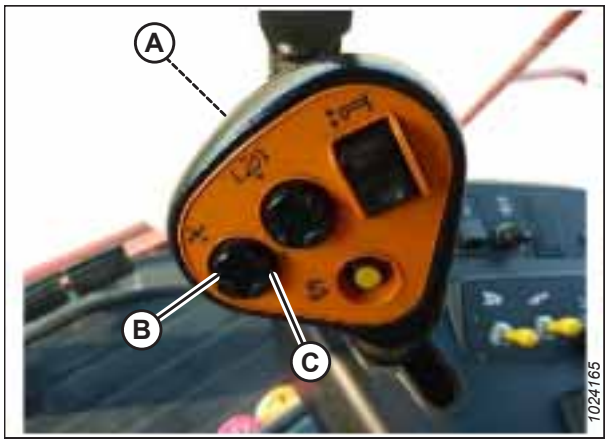

Figura 3.329: Controles da colheitadeira Case

Colheitadeiras Challenger, Gleaner e Massey Ferguson:

As colheitadeiras Challenger, Gleaner e Massey Ferguson usam uma combinação de interruptores de avanço-recuo do molinete na alavanca de controle e um interruptor basculante auxiliar instalado pelo concessionário que alterna entre a

funcionalidade de avanço-recuo e a de inclinação da plataforma. A localização do interruptor basculante varia de acordo com o modelo da colheitadeira.

1. **Apenas Gleaner A:** Abra a tampa do apoio de braço (A) para ter acesso aos interruptores.

2. Pressione o interruptor basculante instalado pelo concessionário (B) na posição INCLINAÇÃO DA PLATAFORMA.

   NOTA:

   Gleaner A mostrada na imagem, os interruptores basculantes de outros modelos de colheitadeiras Challenger® e Massey Ferguson® se encontram no console (não exibido).

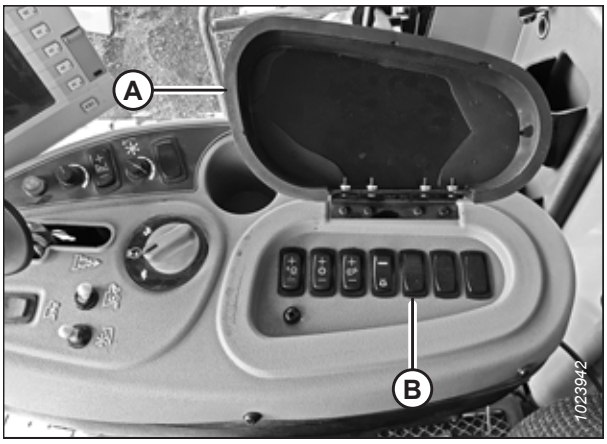

Figura 3.330: Console Gleaner A:

3. Para inclinar a plataforma para frente (ângulo mais íngreme), pressione o botão (A) na alavanca de controle. Para inclinar a plataforma para trás (ângulo mais superficial), pressione o botão (B) na alavanca de controle.



Figura 3.331: Controles Gleaner

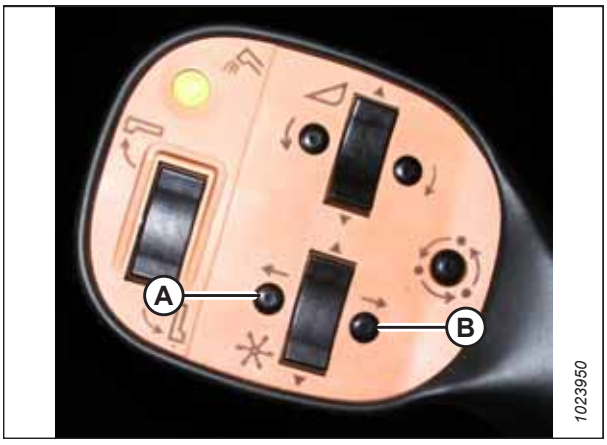

Figura 3.332: Controles Gleaner



Figura 3.333: Controles Challenger®/Massey Ferguson®

Colheitadeiras CLAAS:

CLAAS (com interruptor avanço-recuo / inclinar plataforma de fábrica): Modelos mais recentes de colheitadeiras CLAAS usam uma combinação de interruptores de avanço-recuo do molinete na alavanca de controle e um interruptor basculante auxiliar de fábrica que alterna entre a funcionalidade do avanço-recuo e a de inclinação da plataforma.

1. Pressione o interruptor HOTKEY (TECLA DE ATALHO) (A) no console do operador para a posição da placa do deque (ícone de plataforma [B] com as setas apontando umas para as outras).

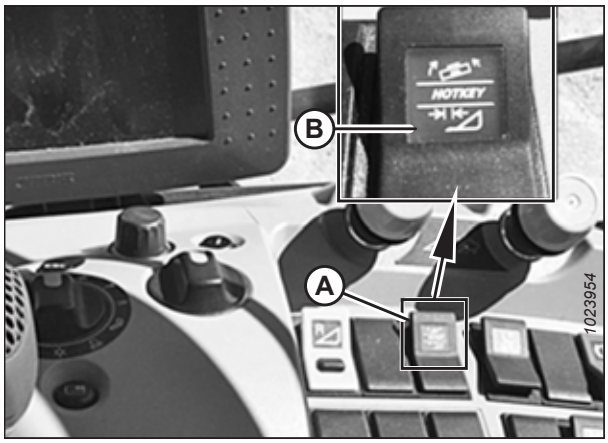

Figura 3.334: Console CLAAS 700

2. Pressione e segure o interruptor (A) na parte de trás da alavanca de controle.
3. Para inclinar a plataforma para frente (ângulo mais íngreme), pressione o interruptor (C). Para inclinar a plataforma para trás (ângulo mais raso), pressione o interruptor (B).

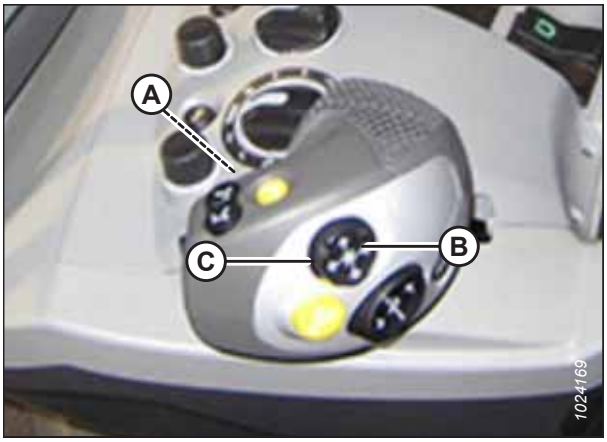

Figura 3.335: Alavanca de controle CLAAS 600/700

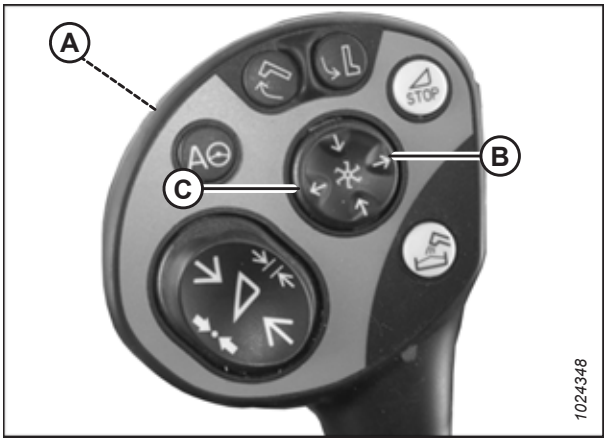

Figura 3.336: Alavanca de controle CLAAS 500

Colheitadeiras John Deere:

John Deere S700: As colheitadeiras da série S700 podem usar o sistema de inclinação do deque da placa do alimentador para ajustar o avanço-recuo da plataforma. Configure o deque da placa na posição mediana e use o avanço-recuo e o sistema de inclinação MacDon para a funcionalidade de inclinação.

IMPORTANTE:

O equipamento pode ser danificado se tanto o deque da placa quanto a inclinação da plataforma MacDon estiverem ajustados para o alcance máximo.

1. Para inclinar a plataforma para frente (ângulo mais íngreme), pressione o interruptor (A). Para inclinar a plataforma para trás (ângulo mais raso), pressione o interruptor (B).

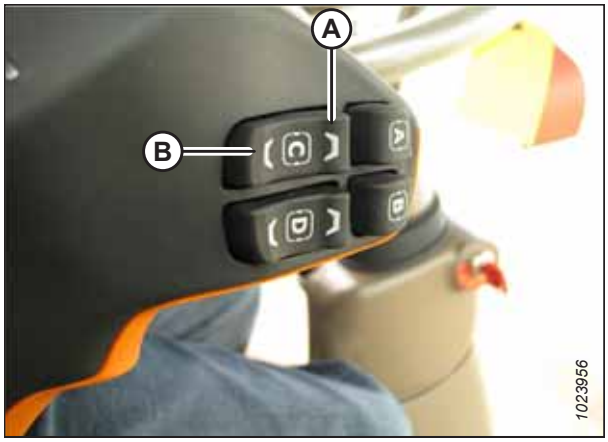

Figura 3.337: Controles John Deere 700

John Deere (exceto Série S700): Outras colheitadeiras John Deere usam uma combinação de interruptores de avanço-recuo do molinete na alavanca de controle e um interruptor basculante auxiliar instalado pelo concessionário que alterna entre a funcionalidade do avanço-recuo e a de inclinação da plataforma.

1. Pressione o interruptor (A) de avanço-recuo do molinete/ inclinar plataforma no console para a posição HEADER TILT (INCLINAR PLATAFORMA).

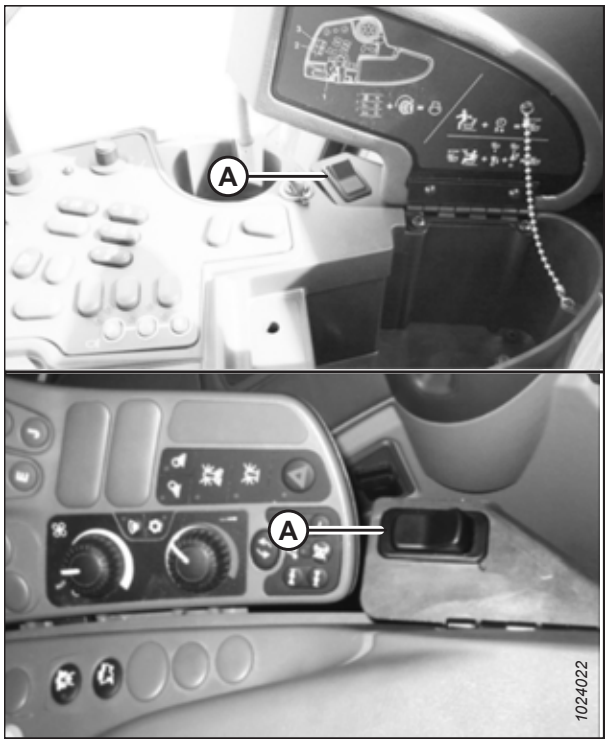

Figura 3.338: Consoles John Deere

2. Para inclinar a plataforma para frente (ângulo mais íngreme), pressione o interruptor (A). Para inclinar a plataforma para trás (ângulo mais raso), pressione o interruptor (B).



Figura 3.339: Alavanca de controle John Deere

Colheitadeiras New Holland:

Colheitadeiras New Holland usam interruptores de alavancas de controle para ajustar a união central e modificar o ângulo da plataforma.

1. Pressione e segure o botão SHIFT (A) na parte traseira da alavanca de controle e pressione o interruptor (B) para inclinar a plataforma para frente (ângulo mais íngreme) ou o interruptor (C) para incliná-la para trás (ângulo mais raso).

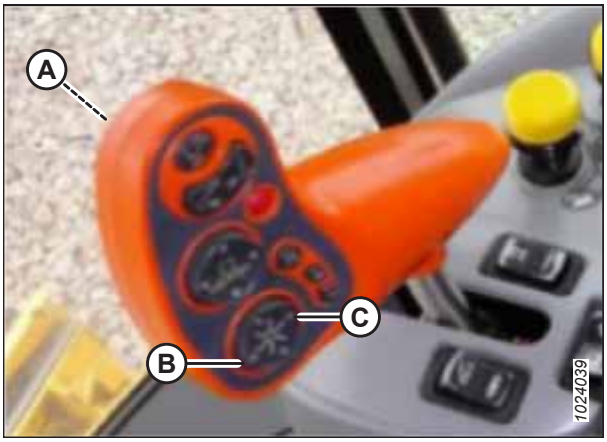

Figura 3.340: Controles New Holland CR/CX

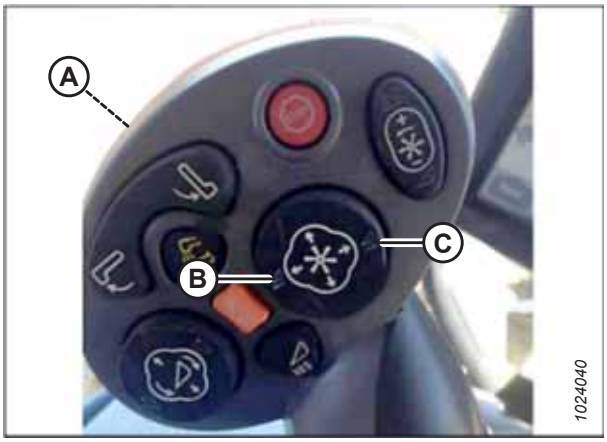

Figura 3.341: Controles New Holland CR/CX

Colheitadeiras Versatile:

Colheitadeiras Versatile usam uma combinação de interruptores de avanço-recuo do molinete na alavanca de controle e um interruptor basculante auxiliar de fábrica no console de controles da colheitadeira que alterna entre a funcionalidade do avanço-recuo e a de inclinação da plataforma.

1. Pressione o botão ON (LIGAR) (A) no console para colocar os controles em modo HEADER TILT (INCLINAR PLATAFORMA).
2. Para inclinar a plataforma para frente (ângulo mais íngreme), pressione o botão (B) na alavanca de controle. Para inclinar a plataforma para trás (ângulo mais raso), pressione o botão (C) na alavanca de controle.

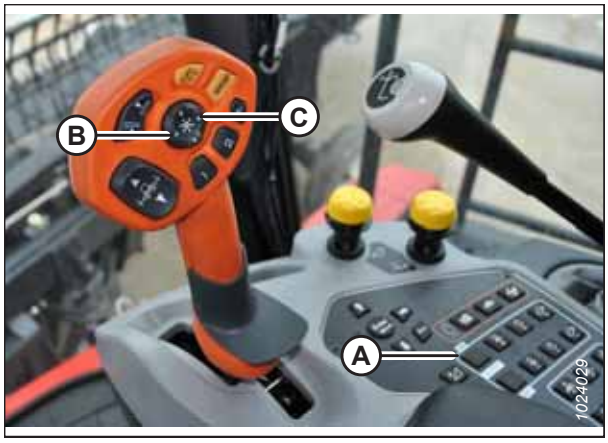

Figura 3.342: Console e alavanca de controle Versatile

3.9.6 Velocidade do molinete

A velocidade do molinete é um dos fatores que determina a maneira com a qual a cultura é movida da barra de corte para as esteiras.

O molinete funciona melhor quando parece ser conduzido pelo solo. Ele deve mover a cultura cortada uniformemente através da barra de corte e nas esteiras sem deformação e com o mínimo de perturbação.

Nas culturas em pé, a velocidade do molinete deve ser ligeiramente superior ou igual à velocidade no solo.

Em culturas achatadas ou culturas que se inclinam para longe da barra de corte, a velocidade do molinete precisa ser maior do que a velocidade no solo. Para conseguir isso, aumente a velocidade do molinete ou diminua a velocidade do solo.

A quebra excessiva de grãos ou a perda da cultura através do tubo traseiro da plataforma podem ser indicações de que a velocidade do molinete está muito alta. A velocidade excessiva do molinete também aumenta o desgaste dos componentes do molinete e sobrecarrega o acionamento do molinete.

NOTA:

A velocidade excessiva do molinete também fará com que o circuito do molinete fique com alívio. O carretel irá acelerar e desacelerar a cada barra ao operar em colheitas pesadas, difíceis e acamadas. Reduzir a velocidade do molinete, para que fique mais próximo da velocidade do solo, ainda permitirá que o molinete levante a colheita sem tentar puxá-la do solo. Isso também reduzirá a perda de sementes do molinete que tenta pentear a cultura, em vez de apenas levantá-la.

As velocidades baixas do molinete podem ser usadas com molinetes de nove barras, o que é uma vantagem em culturas propensas à quebra.

Para velocidades do molinete recomendadas para culturas e condições específicas, consulte *3.7.2 Configurações da plataforma, página 134*.

A velocidade do molinete é ajustável por meio dos controles na cabine da colheitadeira. Para obter instruções, consulte o manual do operador da colheitadeira para obter os detalhes de ajuste.

Engrenagens tensionadoras opcionais para o acionamento do molinete

Engrenagens opcionais para acionamento do molinete para uso em condições de culturas especiais estão disponíveis como uma alternativa para as engrenagens únicas instaladas de fábrica.

A plataforma é equipada de fábrica com uma engrenagem tensora única de 19 dentes para acionar o molinete, o que é suficiente para a maioria das culturas. Substituir a engrenagem tensora única do molinete de 19 dentes pela engrenagem tensora dupla opcional (A) fornecerá mais torque ao molinete em condições de corte pesado. Com a engrenagem tensora de molinete dupla opcional instalada, uma engrenagem opcional de 52 dentes (B) também pode ser adicionada no topo da engrenagem inferior existente de 56 dentes que permitirá maior velocidade do molinete em colheitas leves ao operar em velocidade de avanço elevada. Com essas duas rodas dentadas opcionais instaladas, a mudança de alto torque para alta velocidade e vice-versa será rápida e fácil. Consulte a Tabela *3.23, página 236* e contate seu concessionário MacDon para mais informações sobre engrenagens.

Figura 3.343: Acionamento do molinete com engrenagens opcionais

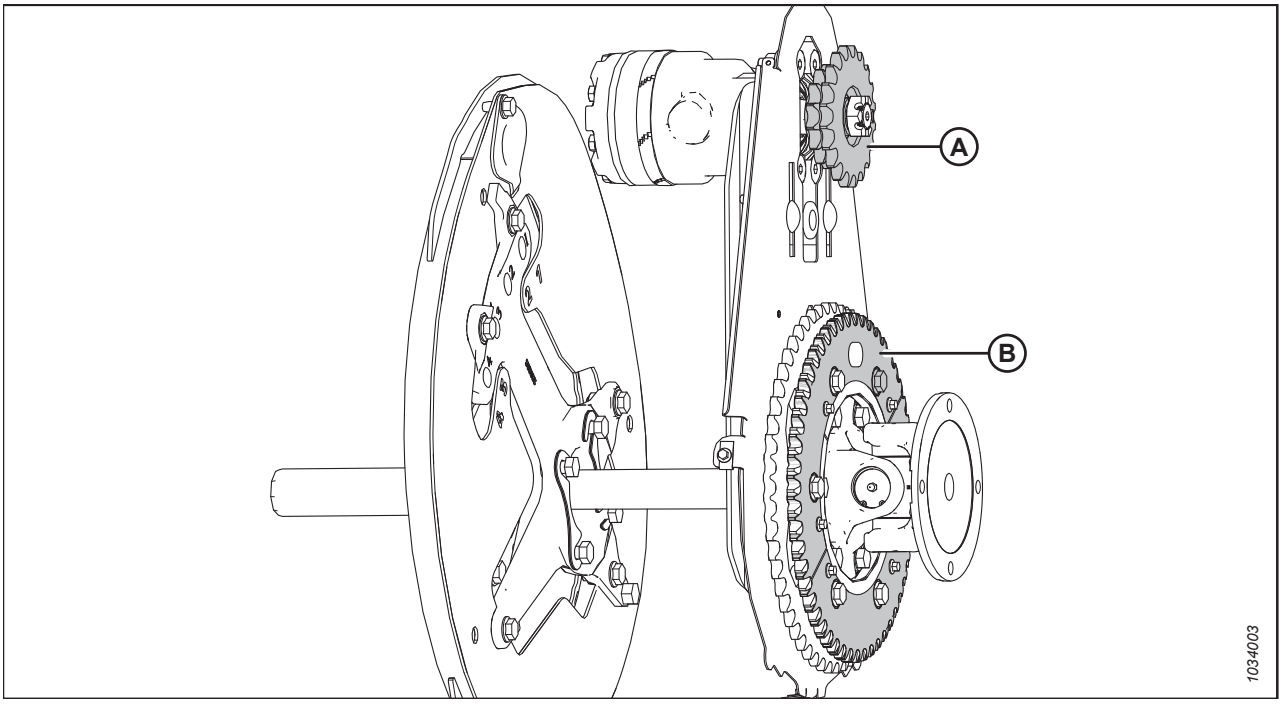

A - Engrenagem tensora de molinete dupla (MD n. 273451, MD n. 273452 ou MD n. 273453)[54]

B - Engrenagem de 52 dentes (MD n. 273689)[55]

54. Essas engrenagens são vendidas separadamente (peças individuais).
55. Esta engrenagem está incluída no kit MD n. 311882.

Table 3.23 Engrenagens opcionais

Roda dentada	Parte hidráulica da máquina	Colheitadeira	Aplicação	Engrenagem tensora opcional para acionamento
Engrenagens tensoras duplas para o acionamento do molinete (A)	13.79 MPa (2000 psi)	Gleaner Transverse Rotary, Case Séries IH 7010, 8010, 7120, 8120, 88	Colheita de arroz baixo	10/20 dentes
Engrenagens tensoras duplas para o acionamento do molinete (A)	17.24 MPa (2500 psi)	CLAAS Séries 500, 700, Rotativa axial Challenger®	Colheita de arroz baixo	12/20 dentes
Engrenagens tensoras duplas para o acionamento do molinete (A)	20.68 MPa (3000 psi)	New Holland CR, CX	Colheita de arroz baixo	14/20 dentes
Engrenagem inferior (B)	–	Todos	Colheitas leves	52 dentes

3.9.7 Velocidade no solo

A operação da plataforma na velocidade de deslocamento adequada para as condições resulta em um corte limpo e alimentação uniforme.

Reduza a velocidade do veículo em condições de corte difíceis para reduzir o desgaste do equipamento.

Use velocidades de deslocamento mais baixas ao realizar a colheita de culturas muito leves (por exemplo, soja curta) para permitir que o molinete puxe as plantas mais baixas. Comece em 4,8 a 5,8 km/h (3,0 a 3,5 mph) e ajuste a velocidade conforme necessário.

As velocidades de deslocamento mais altas podem exigir configurações de flutuação mais pesadas para evitar trepidação excessiva que causariam o corte irregular e possíveis danos aos componentes de corte. Se há aumento da velocidade de deslocamento, as velocidades da esteira e do molinete, geralmente, devem sofrer aumento para lidar com o material extra.

A figura *3.344, página 237* ilustra a relação entre a velocidade no solo e a área de corte para os diversos tipos de plataformas.

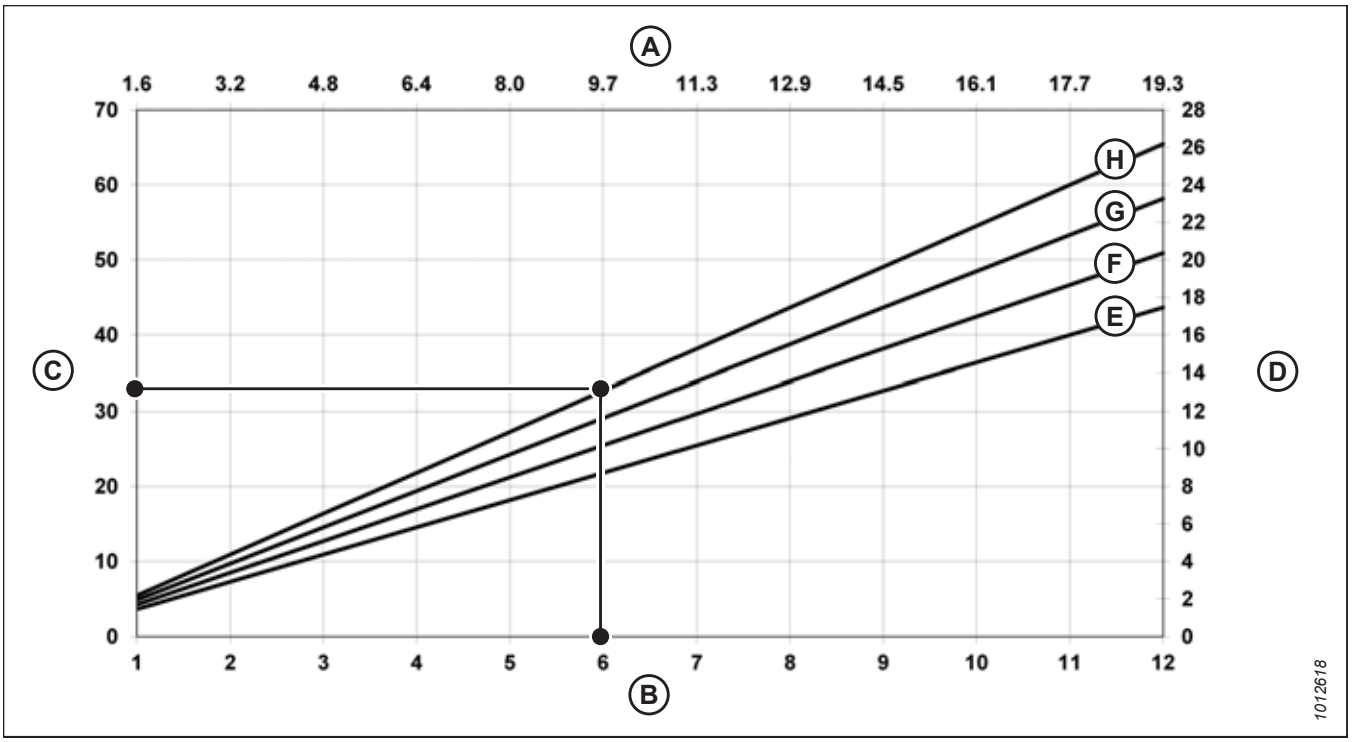

Figura 3.344: Velocidade no solo vs. Acres

A - Quilômetros/hora
B - Milhas/hora
C - Acres/hora
D - Hectares/hora
E - 9,1 m (30 pés)
F - 10,7 m (35 pés)
G - 12,2 m (40 pés)
H - 13,7 m (45 pés)

Exemplo: Uma plataforma de 12,2 m (40 pés) operando a uma velocidade no solo de 9,7 km/h(6 mph) deve produzir uma área de corte de aproximadamente 11,3 hectares (28 acres) em uma hora.

3.9.8 Velocidade das esteiras laterais

Operar com a velocidade correta da esteira é um fator importante que colabora para o bom escoamento da cultura da barra de corte.

A velocidade da esteira lateral pode ser otimizada de acordo com a densidade da cultura, velocidade no solo e capacidade do alimentador. Esteiras laterais que operam muito rápido puxarão a colheita para fora da barra de corte e podem formar punhados de cultura na esteira central Esteiras laterais que operam muito devagar farão a esteira central puxar a cultura das esteiras laterais, o que também resulta numa alimentação irregular.

Ajuste a velocidade da esteira lateral para obter um bom abastecimento da cultura para o módulo de flutuação da esteira central. Para obter mais instruções, consulte *Ajuste da velocidade da esteira lateral, página 238*.

Ajuste da velocidade da esteira lateral

As esteiras laterais transportam a cultura cortada para a esteira central do módulo de flutuação que, então, alimenta a colheitadeira. A velocidade é ajustável para se adequar a uma variedade de culturas e condições de colheita.

As esteiras laterais (A) são acionadas por motores hidráulicos e uma bomba que é acionada pelo acionamento do alimentador da colheitadeira através de uma caixa de engrenagens no módulo de flutuação. A velocidade da esteira lateral é ajustável na cabine no controle de velocidade, que regula o fluxo para os motores hidráulicos da esteira.

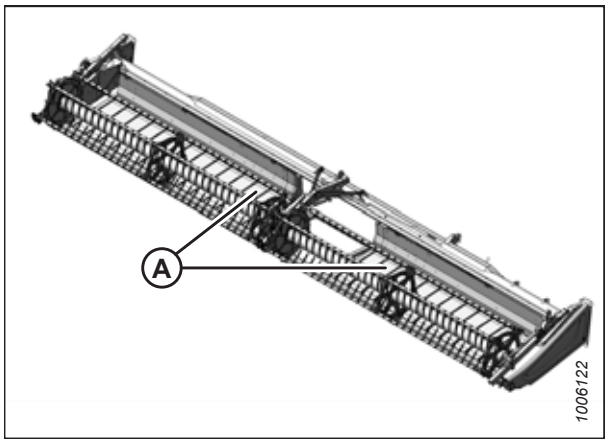

Figura 3.345: Esteiras laterais

1. Gire o botão (A) para a configuração 6 como ponto inicial.

   NOTA:

   O interruptor (B) ativa os controles da inclinação da plataforma ou o avanço-recuo do molinete. Para obter mais instruções sobre a inclinação da plataforma ou os controles do avanço-recuo do molinete, consulte *Ajustar o ângulo da plataforma pela colheitadeira, página 227*.

   NOTA:

   Para colheitadeiras CNH, o interruptor para ativar a inclinação da plataforma ou os controles avanço-recuo do molinete estão na parte traseira da alavanca de velocidade de solo (GSL).

2. Para saber as configurações recomendadas da esteira, consulte um dos seguintes:

   - *3.7.2 Configurações da plataforma, página 134*
   - *3.7.3 Otimização da plataforma para colheita direta de canola, página 146*

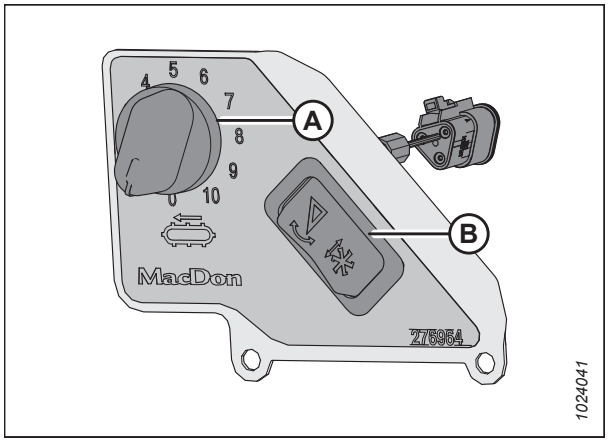

Figura 3.346: Controle de velocidade da esteira lateral dentro da cabine

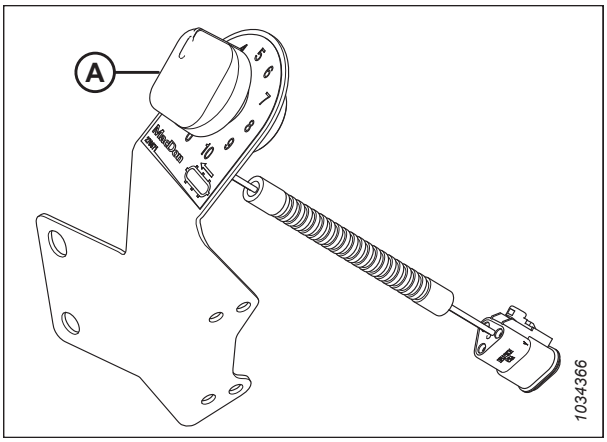

Figura 3.347: Controle de velocidade da esteira lateral dentro da cabine CNH

Velocidade da esteira central

A esteira central move a cultura cortada das esteiras laterais para o sem fim do módulo de flutuação.

A esteira central do módulo de flutuação (A) é acionado por um motor hidráulico e uma bomba, que é alimentada pelo acionamento da esteira central da colheitadeira através de uma caixa de engrenagem no módulo de flutuação.

A velocidade da esteira central é determinada pela velocidade do alimentador da colheitadeira e não pode ser ajustada de maneira independente.

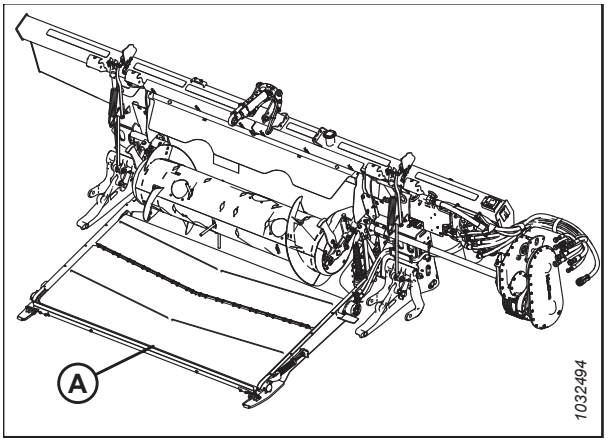

Figura 3.348: Módulo de flutuação FM200

3.9.9 Informações da velocidade da navalha

O módulo de flutuação é acionado por um eixo de transmissão que está conectado ao alimentador da colheitadeira. O eixo de transmissão se acopla a uma caixa de engrenagens que aciona a bomba do acionamento das navalhas.

Table 3.24 Velocidade do alimentador

Colheitadeira	Velocidade do alimentador (rpm)
Case IH	580
Challenger®	625
CLAAS[56,57]	420
Gleaner®	625

56. Para colheitadeiras CLAAS 600/700, o valor no monitor indica a velocidade do eixo superior, não a velocidade do eixo de saída. Quando o valor exibido é de 420 rpm, a velocidade real do eixo de saída é de 750 rpm.
57. Para colheitadeiras CLAAS 8000/7000, o valor exibido reflete a velocidade do eixo inferior. A real velocidade do eixo de saída é de 750 rpm.

Table 3.24 Velocidade do alimentador (continuação)

Colheitadeira	Velocidade do alimentador (rpm)
IDEAL™	620
John Deere	490
Massey Ferguson®	625
New Holland	580

NOTA:

Todos os tamanhos de plataforma são definidos para 650 rpm. A velocidade da navalha funcionará bem em condições normais de corte.

IMPORTANTE:

Certifique-se de que a velocidade da navalha está dentro da variação de valores de rpm na Tabela *3.25, página 240*. Para obter mais instruções, consulte *Verificação da velocidade da navalha, página 240*.

IMPORTANTE:

Para evitar que a navalha ultrapasse a velocidade, defina-a, e a velocidade do alimentador deve ser definida para a velocidade máxima.

Table 3.25 Velocidade da navalha da plataforma Série FD2

Plataforma	Variação de velocidade recomendada para as navalhas (rpm)	
	Acionamento da navalha simples	Acionamento da navalha dupla
FD230	600-750	–
FD235	600-700	600-750
FD240	600-650	600-750
FD241	–	600-750
FD245	–	600-750
FD250	–	600-750

Verificação da velocidade da navalha

A velocidade da faca é importante para a operação correta da plataforma.

PERIGO

Para evitar ferimentos ou risco de morte devido ao acionamento inesperado da máquina, sempre pare o motor e remova a chave da ignição antes de deixar o assento do operador por qualquer motivo.

1. Desligue o motor e remova a chave da ignição.
2. Abra a tampa lateral. Para obter mais instruções, consulte *Abrir as tampas laterais da plataforma, página 47*.

ADVERTÊNCIA

Verifique para ter certeza de que todos os observadores tenham deixado a área.

3. Ligue o motor. Para obter instruções, consulte o manual do operador da colheitadeira.
4. Engate a transmissão da plataforma e opere o alimentador na velocidade máxima.

   IMPORTANTE:

   Antes de verificar e ajustar a velocidade da faca, certifique-se de que o alimentador esteja configurado para a velocidade máxima. Isso evitará que a faca ultrapasse a velocidade ao fazer ajustes adicionais.

5. Opere o módulo de flutuação e a plataforma por 10 minutos para aquecer o óleo a 38°C (100°F).

6. Meça o rpm da polia (A) usando um tacômetro de foto manual.

   NOTA:

   Uma revolução (rpm) é equivalente a dois cursos de navalha (spm) (1 rpm = 2 spm).

7. Desligue o motor e remova a chave da ignição.

8. Compare a rpm mensurada da polia com os valores do gráfico de velocidade da navalha. Para obter mais informações, consulte *3.9.9 Informações da velocidade da navalha, página 239*.

9. Contate seu concessionário MacDon caso o rpm mensurado da polia exceda a variação de rpm especificada para a sua plataforma.

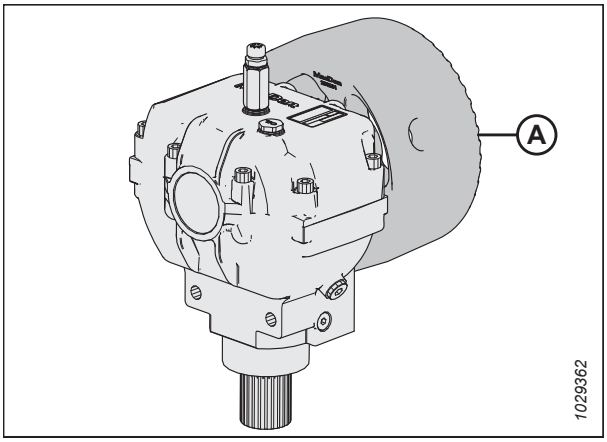

Figura 3.349: Roda volante

3.9.10 Altura do molinete

A posição de operação do molinete depende do tipo de cultura e das condições de corte.

Configure a altura e a posição de avanço-recuo do molinete para transportar o material através da faca para as esteiras com o mínimo de alteração e dano ao corte da cultura.

A altura do molinete é controlada manualmente ou com botões predefinidos na alavanca de velocidade do solo (GLS) na cabine da colheitadeira. Consulte seu manual do operador da colheitadeira para saber instruções sobre controlar a altura do molinete ou configurações automáticas de alturas do molinete pré-definidas. Quando aplicável, este manual contém instruções para predefinir a altura do molinete em algumas colheitadeiras. Consulte *3.10 Controle automático de altura da plataforma, página 281* para mais informações.

Para mais informações sobre o posicionamento avanço-recuo, consulte o *3.9.11 Posição avanço-recuo do molinete, página 246*.

Table 3.26 Posição do molinete

Condições das culturas	Posição do molinete
Arroz acamado	• Baixar o molinete • Mudar a velocidade do molinete e/ou a configuração do excêntrico • Mudar a posição avanço-recuo estendendo o molinete
Espessa ou pesada e em pé (todas)	Elevada

As condições seguintes podem ocorrer caso o molinete seja configurado muito baixo:

- Perda de cultura sobre o tubo traseiro da plataforma
- Distúrbio da cultura nas esteiras causado pelos dedos do molinete
- Cultura sendo empurrada para baixo das barras
- Cultura alta enrolada em torno do acionamento e extremidades do molinete

As condições seguintes podem ocorrer caso o molinete seja configurado muito alto:

- Obstrução da barra de corte
- Acamamento de cultura e cultura deixada sem corte
- Talos de grão caindo na frente da barra de corte

Para saber as alturas do molinete recomendadas para culturas e condições específicas, consulte *3.7.2 Configurações da plataforma, página 134*.

IMPORTANTE:

Mantenha uma distância adequada para evitar o contato dos dedos ou da faca com o solo. Para obter mais instruções, consulte *4.13.1 Folga do molinete em relação à barra de corte, página 644*.

Verificação e ajuste do sensor de altura do molinete

A orientação do braço do sensor de altura do molinete deve ser verificada manualmente no sensor, e a faixa de tensão de saída pode ser verificada de dentro da cabine ou manualmente no sensor.

IMPORTANTE:

Certifique-se de que a altura mínima do molinete esteja configurada de maneira adequada antes de ajustar o sensor de altura. Para obter instruções, consulte *4.13.1 Folga do molinete em relação à barra de corte, página 644*.

NOTA:

Para obter instruções dentro da cabine, consulte o manual do operador da colheitadeira.

Para verificar e ajustar o sensor de altura do molinete, siga estas etapas:

PERIGO

Para evitar ferimentos ou risco de morte devido ao acionamento inesperado da máquina, sempre pare o motor e remova a chave da ignição antes de deixar o assento do operador por qualquer motivo.

Verificação e ajuste da orientação do braço do sensor

1. Estacione a colheitadeira em uma superfície nivelada.
2. Desligue o motor e remova a chave da ignição.
3. Na chapa lateral direita, localize o sensor de altura do molinete (A). Ele se conecta ao braço direito do molinete.

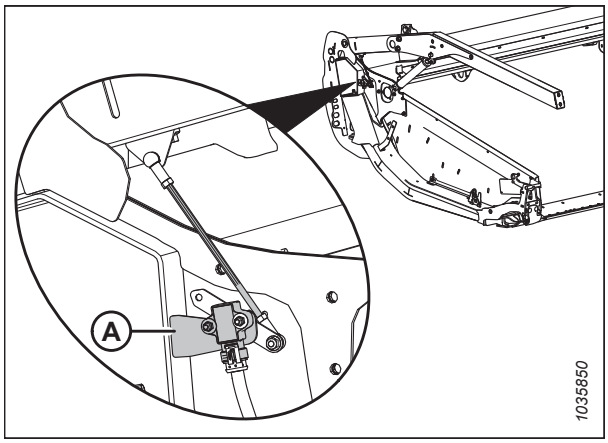

Figura 3.350: Localização do sensor de altura do molinete

4. Certifique-se que o sensor do braço (C) e o ponteiro (D) estão configurados adequadamente para a sua máquina, consulte a Figura *3.351, página 243*.

   NOTA:

   Na configuração **A**, a seta indica que a extremidade longa do braço do sensor está voltada para a parte traseira da plataforma.

   Na configuração **B**, a seta indica que a extremidade longa do braço do sensor está voltada para a parte dianteira da plataforma.

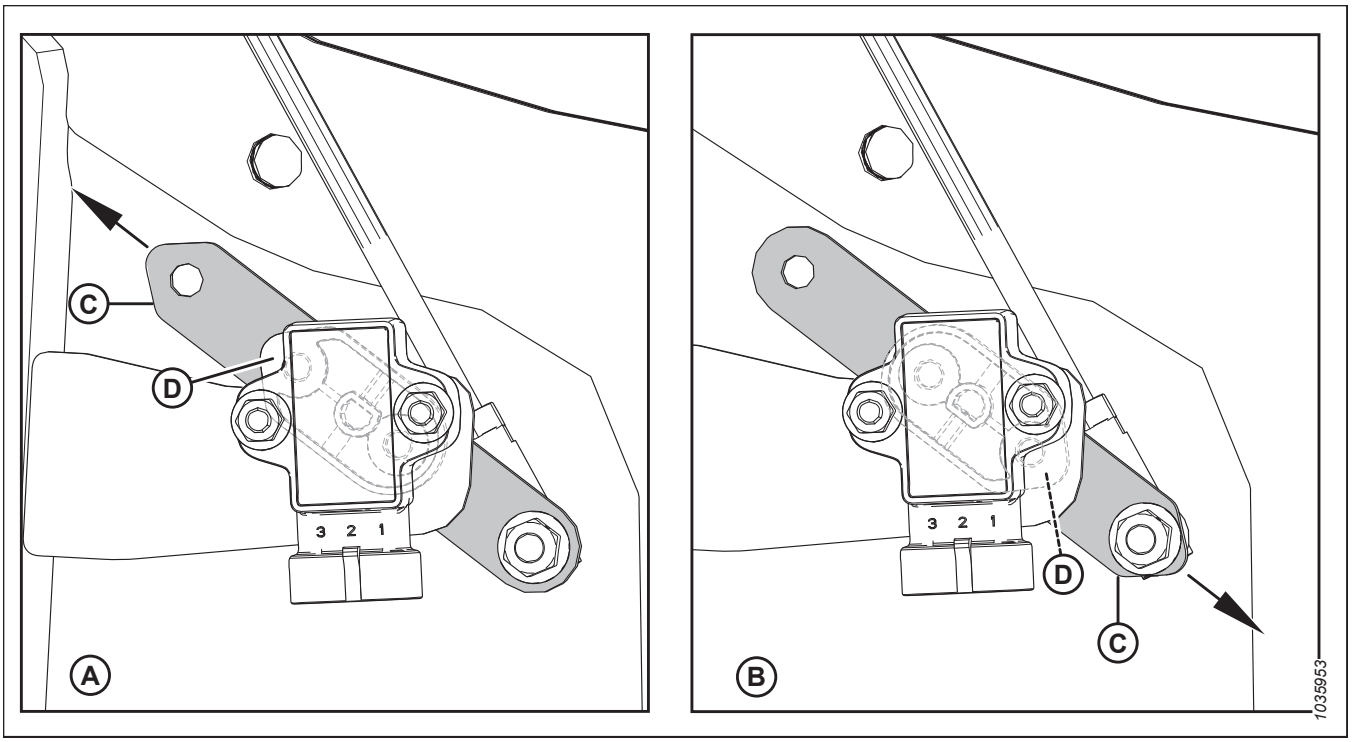

Figura 3.351: Configurações do sensor do braço/ponteiro

A - John Deere, CLAAS, Configuração IDEAL™

B - Configuração Case/New Holland

C - Braço do sensor

D - Ponteiro do sensor (localizado entre o sensor e o braço do sensor)

5. Se a orientação do braço do sensor estiver incorreta, remova o braço do sensor (C) e reposicione-o na orientação correta. Ajuste o torque das porcas para 8,2 Nm (6 libras pés).

Verificação e ajuste da tensão de saída do sensor quando o molinete está baixado

ADVERTÊNCIA

Verifique para ter certeza de que todos os observadores tenham deixado a área.

1. Acione o freio de estacionamento.
2. Ligue o motor. Para obter instruções, consulte o manual do operador da colheitadeira.
3. Abaixe totalmente o molinete.
4. Use o monitor da colheitadeira ou um voltímetro (caso meça manualmente o sensor) para medir a faixa de tensão quando o molinete é baixado. Consulte a Tabela *3.27, página 243* para obter as exigências da faixa.

Table 3.27 Limites de tensão do sensor de altura do molinete

Tipo de colheitadeira	Faixa de tensão recomendada	
	Tensão com o molinete levantado	Tensão com o molinete baixado
IDEAL™	3,9-4,3 V	0,7-1,1 V
Case/New Holland	0,7-1,1 V	3,9-4,3 V
CLAAS	3,9-4,3 V	0,7-1,1 V
John Deere	3,9-4,3 V	0,7-1,1 V

NOTA:

Para colheitadeiras CLAAS: A fim de evitar uma colisão do molinete com a cabine, a máquina está equipada com uma limitação automática da altura do molinete. Algumas colheitadeiras CLAAS possuem um recurso de desligamento automático que é ativado quando a limitação automática da altura do molinete é alcançada. Ao elevar a plataforma em mais de 80%, o molinete será automaticamente abaixado. O abaixamento automático do molinete pode ser desativado manualmente e uma advertência aparecerá no terminal CEBIS.

1. Desligue o motor e remova a chave da ignição.
2. Caso esteja usando um voltímetro, meça a tensão entre o terra (pino 2) e o sinal (pino 3) no sensor de altura do molinete (B).
3. Verifique se a tensão está dentro da faixa de tensão recomendada. Se a tensão não estiver dentro da faixa, afrouxe as contraporcas (D) e ajuste o comprimento da haste.
4. Se as duas contraporcas forem afrouxadas no passo *2, página 244*, aperte-as manualmente, e então aperte-as mais um quarto de volta.

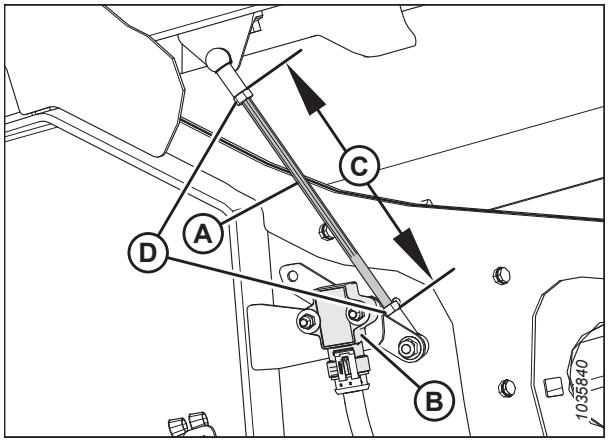

Figura 3.352: Sensor de altura do molinete – Braço direito com molinete abaixado

Verificação e ajuste da tensão de saída do sensor quando o molinete está elevado

5. Acione o motor e eleve totalmente o molinete.
6. Use o monitor da colheitadeira ou um voltímetro (caso meça manualmente o sensor) para medir a faixa de tensão quando o molinete é elevado. Consulte a Tabela *3.27, página 243* para obter as exigências da faixa.
7. Desligue o motor e remova a chave da ignição.
8. Caso esteja usando um voltímetro, meça a tensão entre a terra (pino 2) e o sinal (pino 3) no sensor de altura do molinete (A).
9. Se a tensão não estiver na faixa recomendada, afrouxe duas porcas hexagonais M5 (B) e gire o sensor (A) para atingir a faixa de tensão recomendada.
10. Continue com a verificação e o ajuste até que a faixa de tensão esteja dentro do intervalo especificado.
11. Ligue o motor.
12. Abaixe totalmente o molinete.
13. Verifique novamente a variação da tensão e certifique-se de que ela está dentro do intervalo especificado. Ajuste se necessário.
14. Se as duas contraporcas forem afrouxadas no passo *8, página 244*, aperte-as manualmente, e então aperte-as mais um quarto de volta.

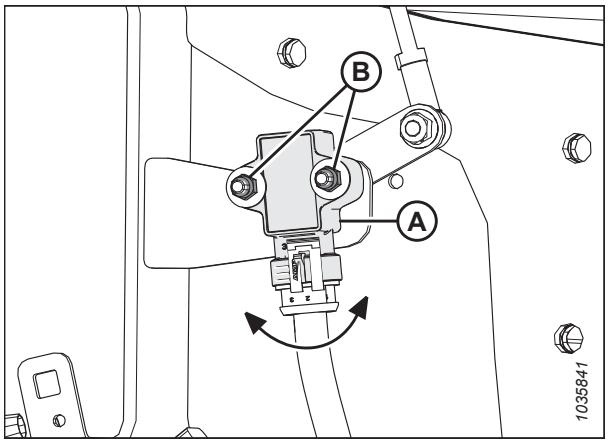

Figura 3.353: Sensor de altura do molinete – Braço direito com molinete elevado

Substituição do sensor de altura do molinete

O sensor de altura do molinete é usado para fazer referência a onde o molinete está posicionado acima da barra de corte.

PERIGO

Para evitar ferimentos ou morte por acionamento inesperado da máquina, sempre desligue o motor e remova a chave antes de ajustar a máquina.

1. Ligue o motor.
2. Abaixe totalmente o molinete.
3. Desligue o motor e remova a chave da ignição.
4. Desconecte o chicote do sensor (A).
5. Remova dois parafusos de cabeça hexagonal (B) do braço do sensor (C). Guarde as ferragens para reinstalação.

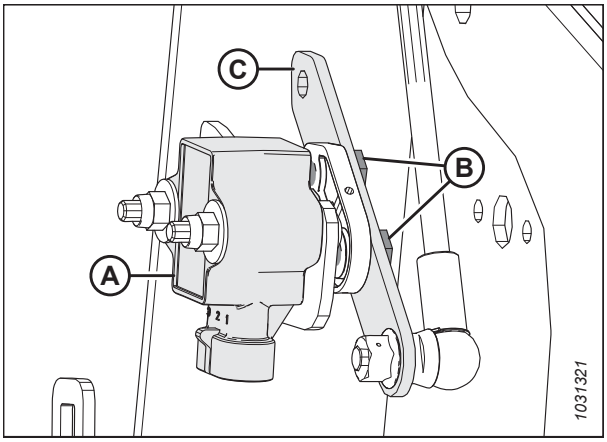

Figura 3.354: Sensor de altura do molinete – Braço direito do molinete

6. Remova duas porcas autotravantes, arruelas e parafusos (A) fixando o sensor (B) à estrutura da plataforma. Remova o sensor.
7. Instale o novo sensor (B) no suporte (C) na estrutura da plataforma. Prenda-o usando parafusos retidos (A), arruelas e porcas nyloc. Ajuste o torque dos parafusos (A) para 2–3 Nm (17–27 lbf·pol.).

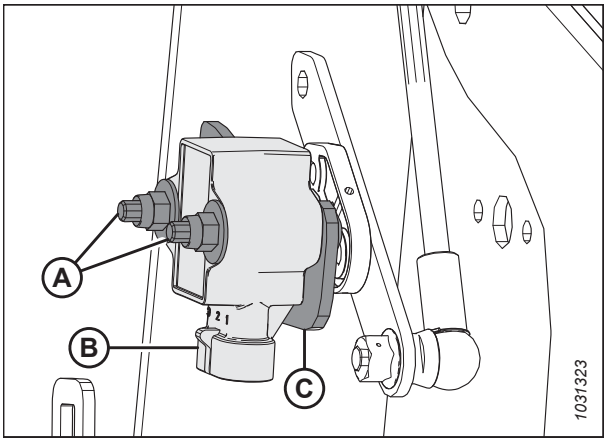

Figura 3.355: Sensor de altura do molinete – Braço direito do molinete

8. Fixe o braço do sensor (B) usando os parafusos retentores de cabeça hexagonal (A). Certifique-se de que o ponteiro do sensor (C) está instalado na mesma direção que a ponta longa do braço do sensor (B).
9. Ajuste o torque dos parafusos (A) para 4 Nm (35 lbf·pol.).
10. Conecte o chicote ao sensor.
11. Verifique a faixa de tensão do sensor. Para obter mais instruções, consulte *Verificação e ajuste do sensor de altura do molinete, página 242*.

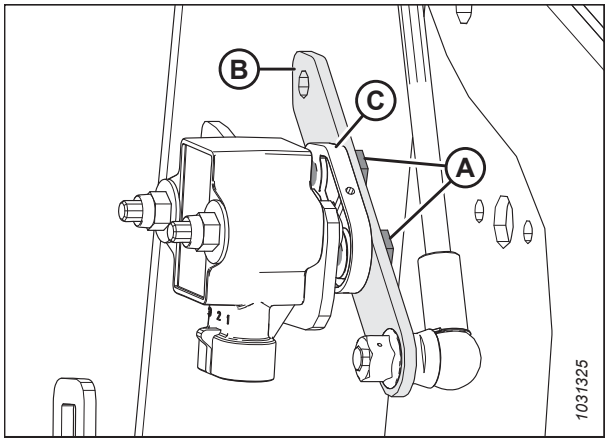

Figura 3.356: Sensor de altura do molinete – Braço direito do molinete

3.9.11 Posição avanço-recuo do molinete

A posição de avanço-recuo do molinete é um fator crítico para obter os melhores resultados em condições adversas. A posição do molinete recomendada de fábrica tem o marcador de posição centralizado sobre os números (4–5 no indicador). Isso é adequado para condições normais, mas a posição do avanço-recuo pode ser ajustada se necessário usando os controles dentro da cabine.

O molinete pode ser movido aproximadamente 155 mm (6 pol.) mais para trás reposicionando os cilindros de avanço-recuo nos braços do molinete da plataforma para acomodar determinadas condições de cultura.

- Para plataformas com molinete duplo, consulte *Reposicionar os cilindros do avanço-recuo - molinete duplo, página 247*.
- Para plataformas com molinete triplo, consulte *Reposicionar os cilindros do avanço-recuo - molinete triplo, página 251*.

O indicador da posição do molinete (A) está localizado no braço do molinete esquerdo. O suporte (B) é o marcador da posição do avanço-recuo do molinete.

Para culturas retas em pé, centralize o molinete sobre a barra de corte (4–5 no indicador).

Para culturas que estão deitadas, emaranhadas ou inclinadas, talvez seja necessário mover o molinete à frente da barra de corte (número mais baixo no indicador).

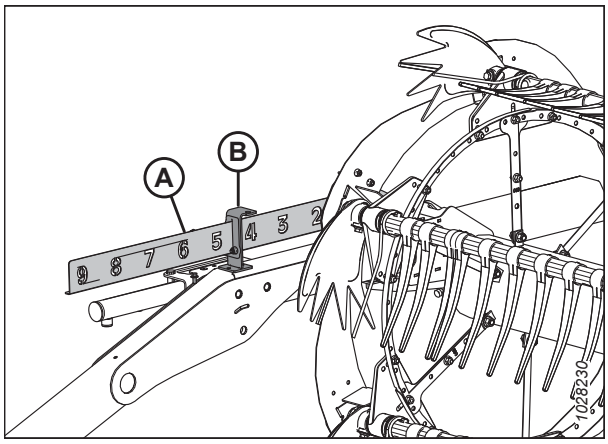

Figura 3.357: Indicador do avanço-recuo

NOTA:

Se tiver dificuldades em colher as culturas acamadas, ajuste o ângulo da plataforma para mais íngreme. Consulte *3.9.5 Ângulo da plataforma, página 226* para instruções de ajuste. Ajuste a posição do molinete somente se os ajustes do ângulo da plataforma não forem satisfatórios.

NOTA:

Em culturas de difícil colheita, como de arroz, ou culturas muito acamadas, que exigem posicionamento do molinete totalmente avançado, configure o ângulo de ataque do molinete a fim de proporcionar o posicionamento adequado da cultura sobre as esteiras. Consulte *3.9.12 Ângulo de ataque do molinete, página 256* para saber os detalhes de ajuste.

Ajuste da posição avanço-recuo do molinete

A posição de fábrica do molinete é adequada para muitas condições, mas a posição do avanço-recuo pode ser ajustada se necessário usando os controles dentro da cabine.

Para ajustar a posição anterior-posterior do molinete, siga estes passos:

1. Selecione o modo AVANÇO-RECUO no interruptor de seleção, na cabine.
2. Opere o sistema hidráulico a fim de mover o molinete para a posição desejada enquanto utiliza o indicador de avanço-recuo (A) como referência. O suporte (B) é o marcador da posição.
3. Verifique a distância do molinete para a barra de corte após realizar as alterações na configuração do excêntrico. Consulte o seguinte para procedimentos de medição e ajuste:
   - *4.13.1 Folga do molinete em relação à barra de corte, página 644*
   - *4.13.2 Flexão do molinete para baixo, página 650*

   IMPORTANTE:

   Operar com o molinete muito a frente pode resultar no contato dos dedos duplos com o solo. Ao operar com o molinete nessa posição, abaixe as saptatas deslizantes ou ajuste a inclinação da plataforma conforme necessário a fim de evitar danos aos dedos.

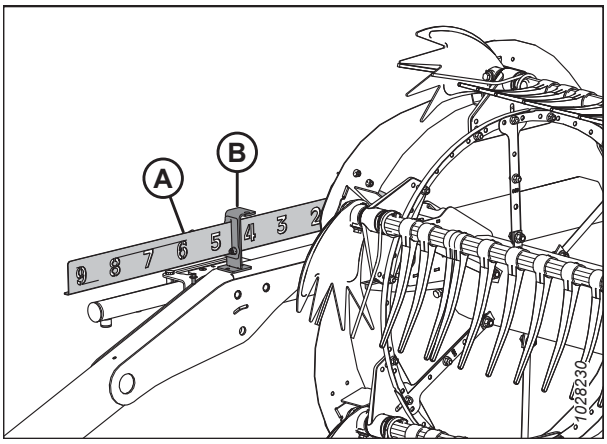

Figura 3.358: Indicador do avanço-recuo

Reposicionar os cilindros do avanço-recuo - molinete duplo

O molinete pode ser movido com aproximadamente 155 mm (6 pol.) a mais de recuo reposicionando os cilindros de avanço-recuo nos braços do molinete. Isso pode ser desejável na colheita direta da canola.

PERIGO

Para evitar ferimentos ou risco de morte devido ao acionamento inesperado da máquina, sempre pare o motor e remova a chave da ignição antes de deixar o assento do operador por qualquer motivo.

IMPORTANTE:

Certifique-se de que todos os cilindros do avanço-recuo estão configurados na mesma posição.

1. Posicione o molinete totalmente para trás com o suporte dos braços na horizontal.
2. Desligue o motor e remova a chave da ignição.

3. Remova o pino R (A) que fixa a multiferramenta ao suporte na chapa lateral esquerda.
4. Remova a multiferramenta (B) e instale novamente o pino R no suporte.

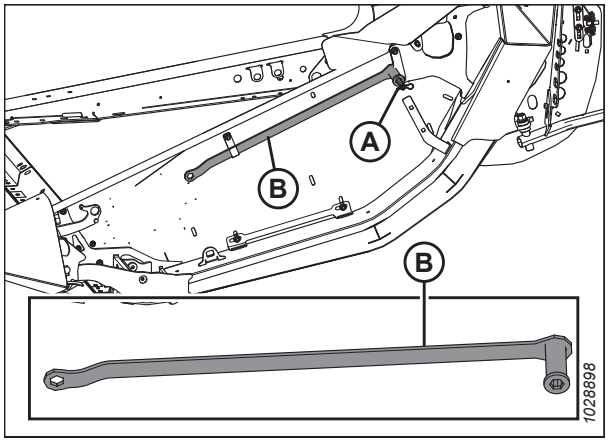

Figura 3.359: Chapa lateral esquerda

Reposicione o cilindro central como segue:

NOTA:

Existem dois cilindros centrais em plataformas de molinete triplo.

5. Remova o anel de separação (A), o pino de engate (B) e a arruela que fixam o cilindro de avanço-recuo central na posição de avanço.

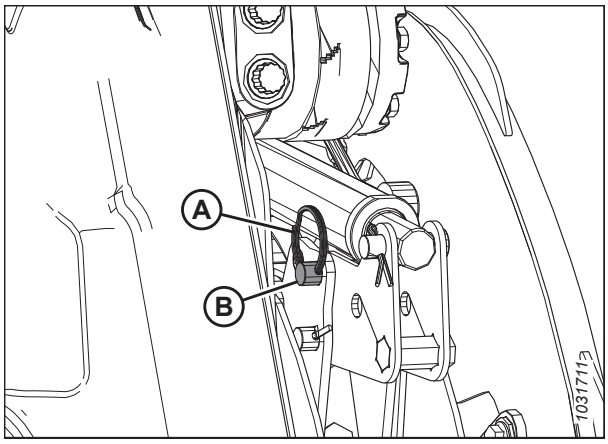

Figura 3.360: Cilindro do braço central – Posição para frente

6. Use uma multiferramenta (A) para empurrar o suporte (B) para a traseira até que o orifício (C) esteja alinhado ao orifício (D). O molinete vai mover-se para a traseira à medida que o suporte (B) gire no pino inferior (E).

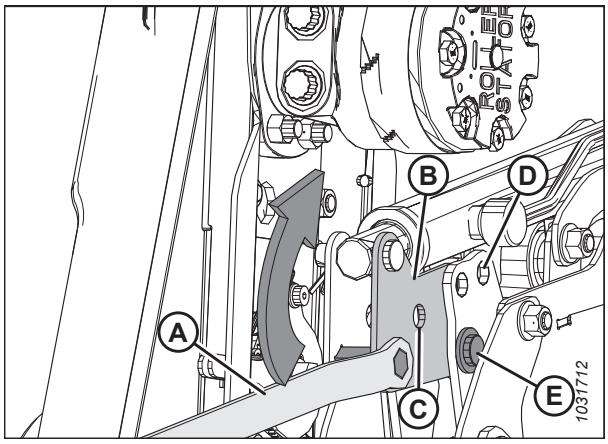

Figura 3.361: Cilindro do braço central – Posição para frente

7. Quando os orifícios do suporte estiverem alinhados, fixe na posição de recuo com um pino de engate (A), arruela e anel de separação (B).

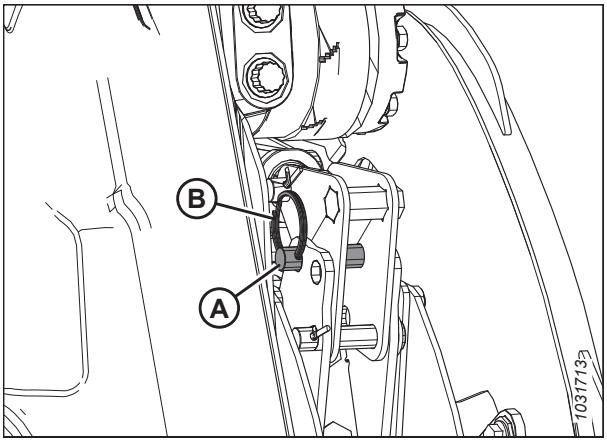

Figura 3.362: Cilindro do braço central – Posição recuo

Reposicione o cilindro externo direito como segue:

1. Remova o anel de separação (A), o pino de engate (B) e a arruela plana que fixam o cilindro de avanço-recuo direito na posição de avanço.

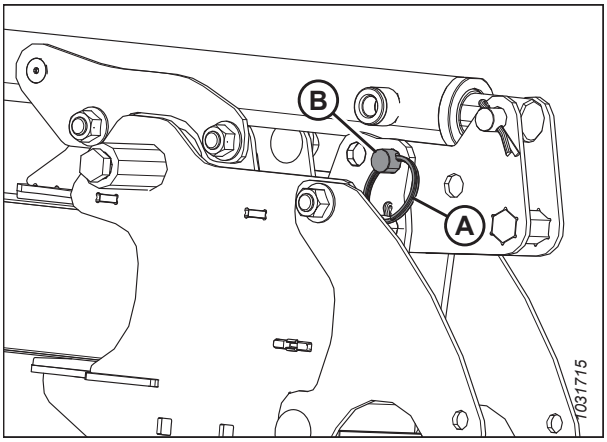

Figura 3.363: Cilindro do braço direito – Posição para frente

2. Use uma multiferramenta (A) para empurrar o suporte (B) para a traseira até que o orifício (C) esteja alinhado ao orifício (D). O molinete vai mover-se para a traseira à medida que o suporte (B) gire no pino inferior (E).

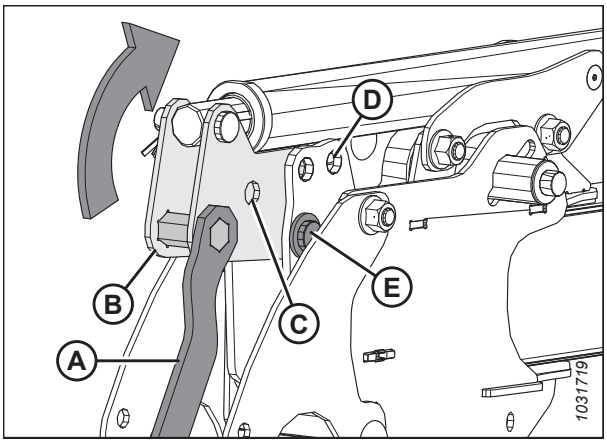

Figura 3.364: Cilindro do braço direito – Posição para frente

3. Quando os orifícios do suporte estiverem alinhados, fixe na posição de recuo com um pino de engate (A), arruela e anel de separação (B).

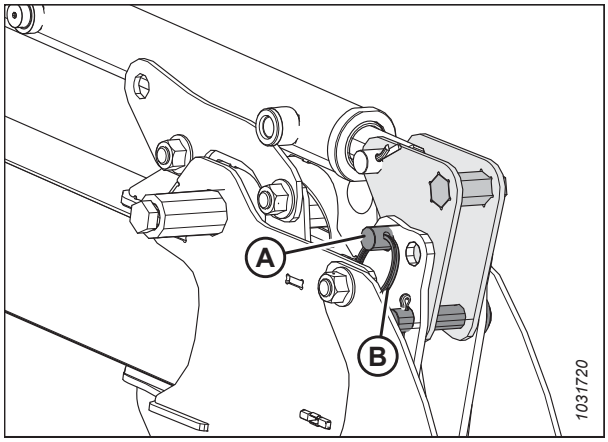

Figura 3.365: Cilindro do braço direito – Posição recuo

Reposicione o cilindro externo esquerdo como segue:

1. Remova o anel de separação (A) e o pino de engate (B) que fixam o cilindro esquerdo na posição para frente no suporte do cilindro (C).

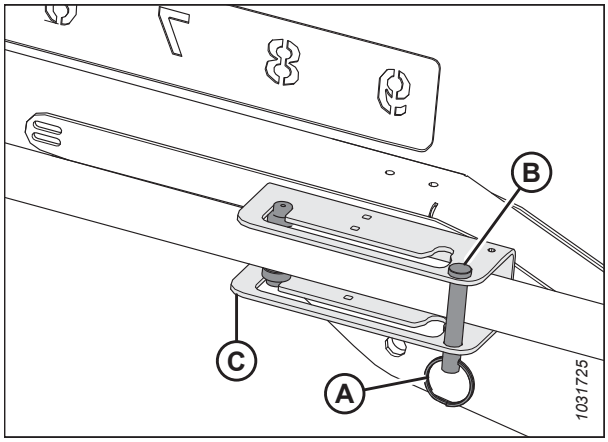

Figura 3.366: Cilindro do braço esquerdo – Posição para frente

2. Segure o cilindro e, usando as guias (A), deslize-o ao longo da fenda do suporte até a posição de recuo (B).

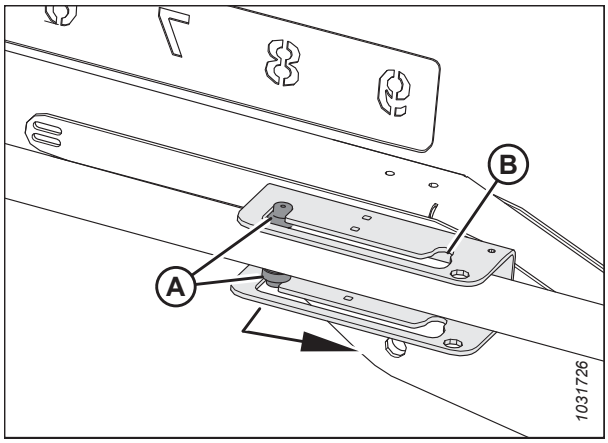

Figura 3.367: Cilindro do braço esquerdo – Posição para frente

3. Reinstale o pino de engate (A) e o anel de separação (B) para fixar o cilindro na posição de recuo (C) no suporte.

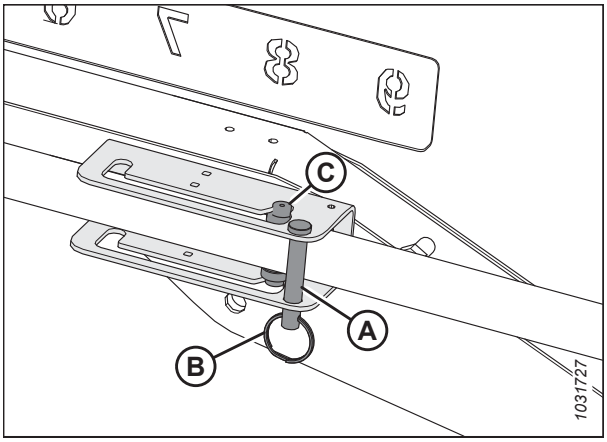

Figura 3.368: Cilindro do braço esquerdo – Posição recuo

4. Verifique a folga do molinete na chapa traseira, no sem fim transversal superior (se instalado) e nas cintas do molinete.
5. Ajuste o ataque do molinete (se necessário). Para procedimento de ajuste, consulte *3.9.12 Ângulo de ataque do molinete, página 256*.

Reposicionar os cilindros do avanço-recuo - molinete triplo

O molinete pode ser movido aproximadamente 155 mm (6 pol.) mais para trás reposicionando os cilindros avanço-recuo nos braços do molinete. Isso pode ser necessário para a colheita de corte direto de canola.

PERIGO

Para evitar ferimentos ou risco de morte devido ao acionamento inesperado da máquina, sempre pare o motor e remova a chave da ignição antes de deixar o assento do operador por qualquer motivo.

IMPORTANTE:

Certifique-se de que todos os cilindros do avanço-recuo estão configurados na mesma posição.

1. Posicione o molinete totalmente para trás com o suporte dos braços na horizontal.
2. Desligue o motor e remova a chave da ignição.
3. Remova o pino R (A) que fixa a multiferramenta ao suporte na chapa lateral esquerda.
4. Remova a multiferramenta (B) e instale novamente o pino R no suporte.

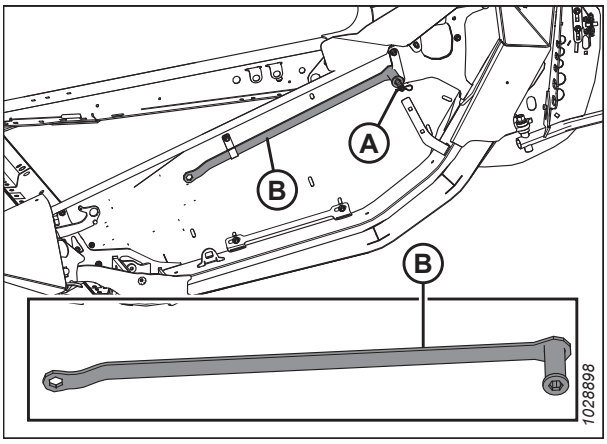

Figura 3.369: Chapa lateral esquerda

Reposicione os cilindros de avanço-recuo central esquerdo e direito da seguinte forma:

5. Remova o anel de separação (A) e o pino de engate (B) que fixam o cilindro de avanço-recuo central na posição de avanço.

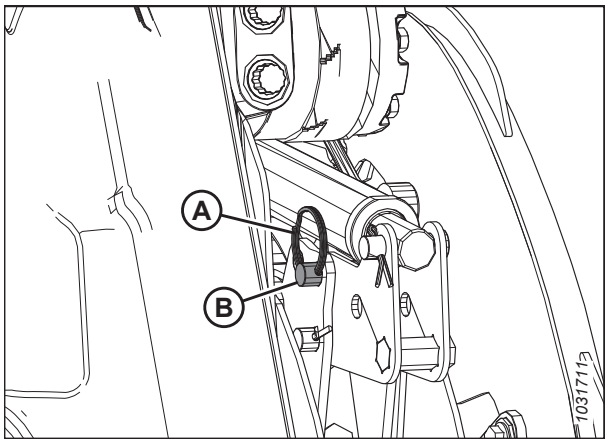

Figura 3.370: Cilindro do braço esquerdo central – Posição para frente

6. Use uma multiferramenta (A) para empurrar o suporte (B) para a traseira até que o orifício (C) esteja alinhado ao orifício (D). O molinete vai mover-se para a traseira à medida que o suporte (B) gire no pino inferior (E).

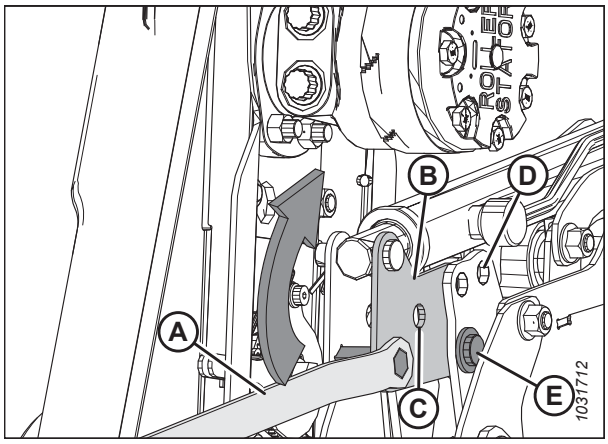

Figura 3.371: Cilindro do braço esquerdo central – Posição para frente

7. Quando os orifícios do suporte estiverem alinhados, fixe na posição de recuo com um pino de engate (A) e o anel de separação (B).

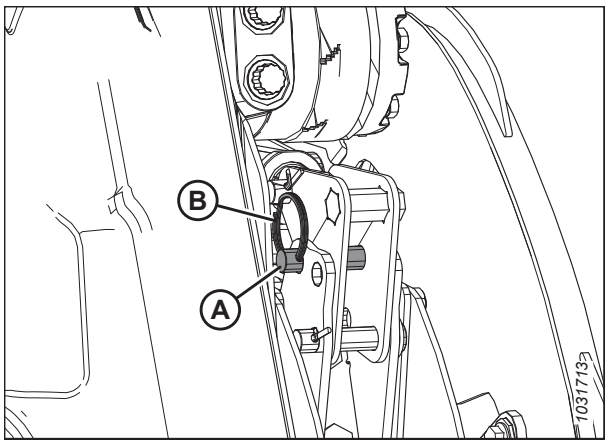

Figura 3.372: Cilindro do braço esquerdo central – Posição de recuo

Reposicione os cilindros de avanço-recuo externo esquerdo e direito da seguinte forma:

1. Remova o anel de separação (A) e o pino de engate (B) que fixam o cilindro esquerdo na posição para frente no suporte do cilindro (C).

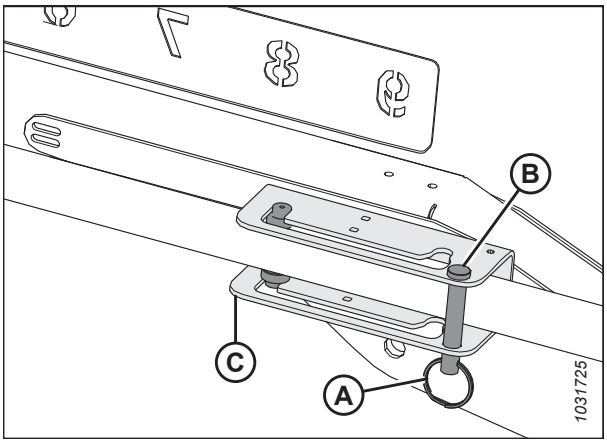

Figura 3.373: Cilindro do braço esquerdo externo – Posição para frente

2. Segure o cilindro e, usando as guias (A), deslize-o ao longo da fenda do suporte até a posição de recuo (B).

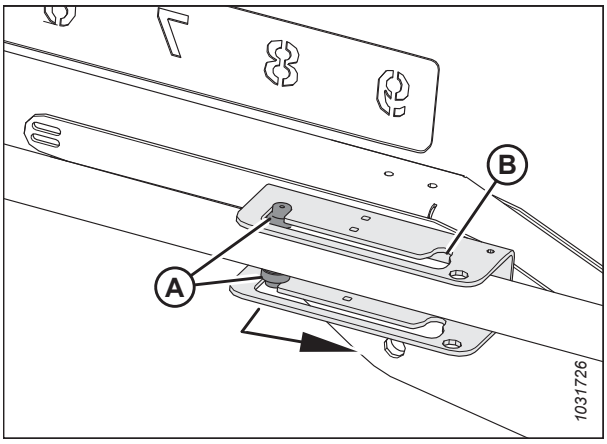

Figura 3.374: Cilindro do braço esquerdo externo – Posição para frente

3. Reinstale o pino de engate (A) e o anel de separação (B) para fixar o cilindro na posição de recuo (C) no suporte.

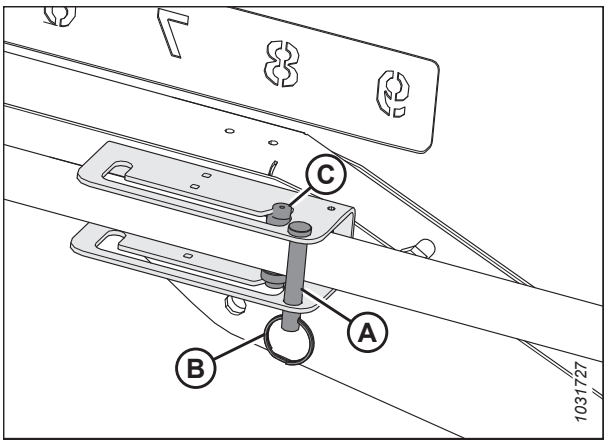

Figura 3.375: Cilindro do braço esquerdo externo – Posição de recuo

4. Verifique a folga do molinete na chapa traseira, no sem fim transversal superior (se instalado) e nas cintas do molinete.

5. Ajuste o ataque do molinete (se necessário). Para procedimento de ajuste, consulte *3.9.12 Ângulo de ataque do molinete, página 256*.

Verificação e ajuste do sensor de posição de avanço-recuo

Existe um sensor que informa à colheitadeira onde o molinete está em posição quando ajustado nas direções de avanço e recuo, exibindo essa informação para o operador. A orientação do braço do sensor e faixa de tensão de saída do sensor devem ser configuradas corretamente para a sua máquina.

Verificação e ajuste da orientação do braço do sensor

PERIGO

Para evitar ferimentos ou risco de morte devido ao acionamento inesperado da máquina, sempre pare o motor e remova a chave da ignição antes de deixar o assento do operador por qualquer motivo.

1. Estacione a colheitadeira em uma superfície nivelada.

2. Desligue o motor e remova a chave da ignição.

3. Verifique a orientação do braço (C) e das ferragens (D) do sensor. Certifique-se de que o braço do sensor esteja configurado corretamente para sua máquina; consulte a Figura *3.376, página 255*.

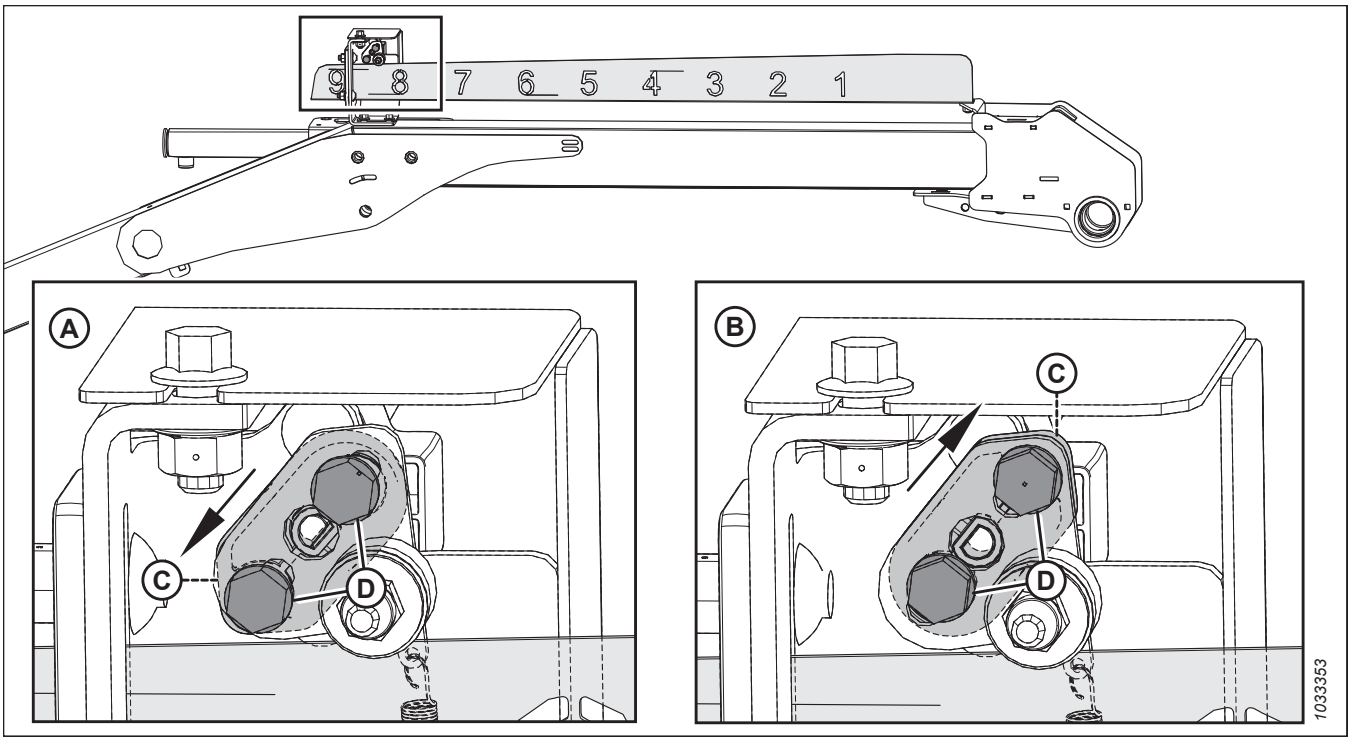

Figura 3.376: Configurações do braço do sensor

A - John Deere, CLAAS, Configuração IDEAL™

B - Configuração Case/New Holland

C - Braço do sensor

D - Ferragens de montagem

4. Se o braço do sensor (C) não estiver orientado corretamente, remova-o e então reinstale-o na orientação correta.

Verificação e ajuste da tensão de saída do sensor

⚠ ADVERTÊNCIA

Verifique para ter certeza de que todos os observadores tenham deixado a área.

5. Acione o freio de estacionamento.

   IMPORTANTE:

   Para medir a tensão de saída do sensor de avanço-recuo, o motor precisa estar operando e fornecendo energia para o sensor. Sempre engate o freio de estacionamento e permaneça afastado do molinete.

6. Ligue o motor.

7. Ajuste o molinete totalmente para a posição de avanço. Dimensão (B) (do suporte do sensor ao final do indicador) deve ser 62–72 mm (2,4–2,8 pol.).

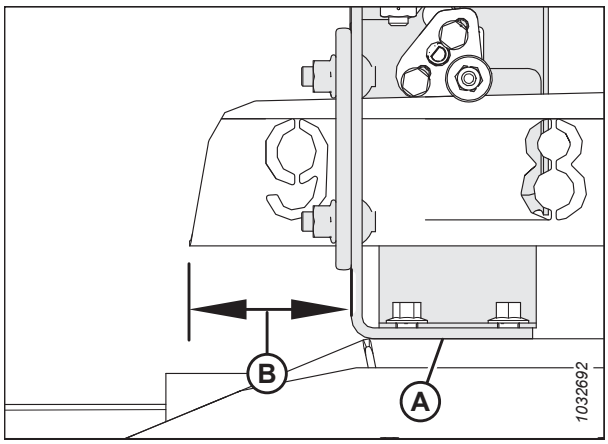

Figura 3.377: Suporte do avanço-recuo

8. Use o monitor da colheitadeira ou um voltímetro (caso meça manualmente o sensor) para medir a faixa de tensão. Se estiver usando um voltímetro, verifique a tensão do sensor (A) entre o pino 2 (terra) e o pino 3 (sinal). A faixa deve ser
   - Para colheitadeiras Case IH e New Holland: 0,7-1,1 V
   - Para colheitadeiras AGCO, CLAAS e a John Deere: 3,9-4,3 V
9. Desligue o motor e remova a chave da ignição.

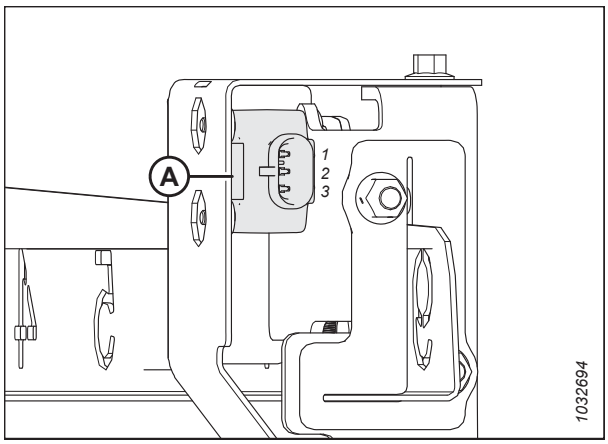

Figura 3.378: Sensor do avanço-recuo

10. Se o ajuste for necessário, afrouxe as ferragens (A) e gire o sensor (B) até que a tensão esteja na faixa correta.
11. Assim que o ajuste do sensor for concluído, aperte as ferragens para 2,1 Nm (22 lbf·pol.).

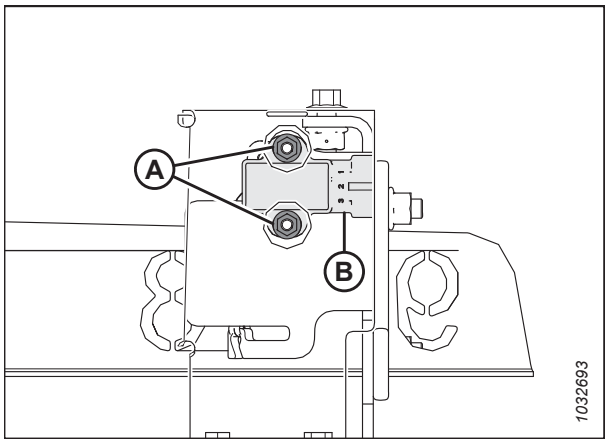

Figura 3.379: Sensor do avanço-recuo

3.9.12 Ângulo de ataque do molinete

O ângulo de ataque do molinete é um termo usado para descrever a posição dos dedos do molinete em relação à barra de corte. O ângulo de ataque do molinete pode ser alterado mudando a posições de avanço-recuo do molinete e a

configuração do excêntrico do molinete. É possível que o operador deseje alterar o ângulo de ataque do molinete para se adequar às diferentes condições de colheita.

A alteração da posição do molinete afeta bastante o ângulo de ataque do molinete. A alteração da configuração do excêntrico, por outro lado, não afeta tanto o ângulo de ataque do molinete. Por exemplo, a variação de posição do excêntrico é de 33°, a variação do ângulo do dedo correspondente é de apenas 5° no ponto mais baixo de rotação do molinete.

Para melhor resultado, use a configuração mínima do excêntrico, que direcionará a cultura para a extremidade posterior da barra de corte e para as esteiras. Para obter mais informações, consulte *3.7.2 Configurações da plataforma, página 134*.

Configurações do excêntrico do molinete

Alterar a posição do excêntrico permite que o operador ajuste o ponto em que os dedos do molinete liberam a cultura colhida para as esteiras. São disponibilizadas recomendações para configurações do excêntrico do molinete em diversas condições de colheita.

Os números de configuração são visíveis acima das fendas no disco de excêntrico. Para obter mais instruções, consulte *Ajuste do excêntrico do molinete, página 259*.

NOTA:

Para a configuração do ângulo de ataque do molinete recomendado para uso em diversas condições de colheita, consulte *3.7.2 Configurações da plataforma, página 134*.

A **posição 1 do excêntrico, posição 6 ou 7** do molinete direcionam o fluxo de cultura de forma mais uniforme para as esteiras sem afofar ou desorganizar o material.

- Esta configuração liberará o corte próximo à barra de corte. Use esta configuração quando a barra de corte estiver no solo durante a colheita.
- Algumas culturas não são entregues depois da barra de corte quando a ela está elevada acima do solo, e o molinete é empurrado para muito para frente. Portanto, defina a velocidade inicial do molinete para que se aproxime da velocidade de avanço.

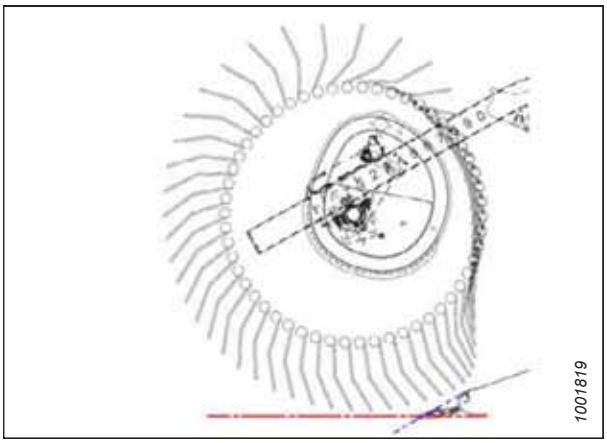

Figura 3.380: Perfil do Dedo – Posição 1

A Posição do excêntrico 2, a Posição do Molinete 3 ou 4 são as posições iniciais recomendadas para a maioria das culturas e condições.

- Se a cultura se prende à barra de corte quando o molinete está em uma posição de avanço, aumente a configuração do excêntrico para empurrar a cultura para depois do limite posterior da barra de corte.
- Se a cultura está ficando afofada ou se houver uma interrupção no fluxo das esteiras, diminua a configuração do excêntrico.
- Essa configuração resulta em uma velocidade de ponta de dedo do molinete aproximadamente 20% mais rápida do que a velocidade do molinete.

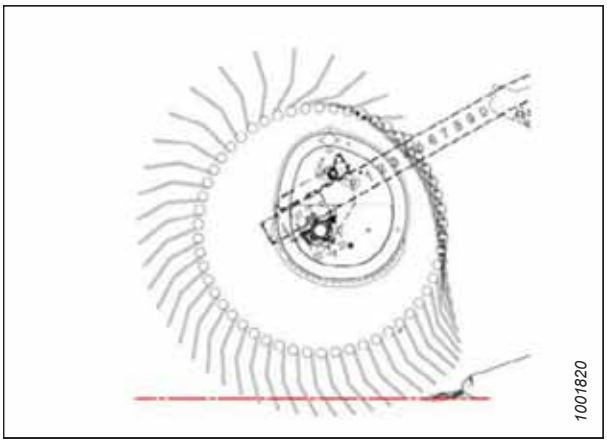

Figura 3.381: Perfil do Dedo – Posição 2

A posição 3 do excêntrico e a posição 6 ou 7 do molinete são usadas, principalmente, para deixar palhada longa.

- Essa posição permite que o molinete alcance adiante e levante a cultura pela navalha e para as esteiras.
- Essa configuração resulta em uma velocidade de ponta de dedo do molinete aproximadamente 30% mais rápida do que a velocidade do molinete.

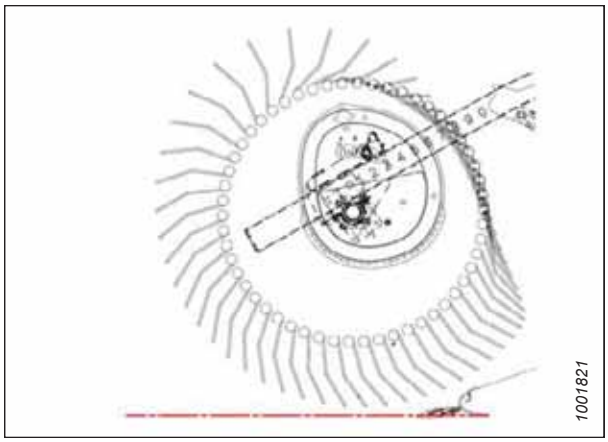

Figura 3.382: Perfil do Dedo – Posição 3

A posição 4 do excêntrico, posição 2 ou 3 do molinete é usada com o molinete totalmente para frente. O uso dessa configuração faz com que a plataforma deixe a quantidade máxima de palhada ao colher em culturas acamadas.

- Essa posição permite que o molinete alcance adiante e levante a cultura pela navalha e para as esteiras.
- Essa configuração resulta em uma velocidade de ponta de dedo do molinete aproximadamente 35% mais rápida do que a velocidade do molinete.

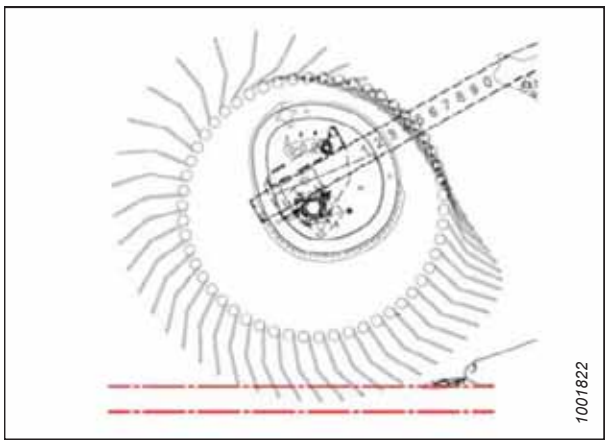

Figura 3.383: Perfil do Dedo – Posição 4

A posição 4 do excêntrico, o ângulo da plataforma no máximo e o molinete totalmente em avanço proporcionam a quantidade máxima de alcance do molinete abaixo da barra de corte para recolher culturas acamadas.

- Essa posição deixa uma quantidade significante de palhada quando a altura do corte está definida para aproximadamente 203 mm (8 pol.). Em materiais úmidos, tais como arroz, é possível dobrar a velocidade de deslocamento em virtude da redução de material cortado.
- Essa configuração resulta em uma velocidade de ponta de dedo do molinete aproximadamente 35% mais rápida do que a velocidade do molinete.

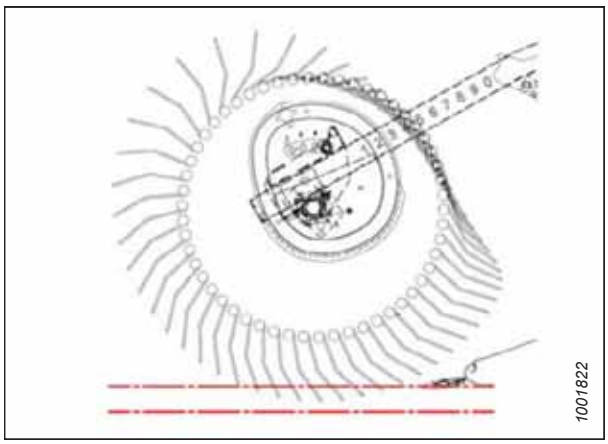

Figura 3.384: Perfil do Dedo – Posição 4

NOTA:

O uso de configurações do excêntrico mais altas quando a posição de avanço-recuo do molinete está definida entre 4 e 5, resulta em uma redução drástica da capacidade da esteira. Isso acontece em virtude dos dedos do molinete se envolverem continuamente com a cultura que já está se movendo nas esteiras, resultando na interrupção do fluxo no alimentador da colheitadeira. As configurações mais altas do excêntrico são recomendadas somente quando o molinete está configurado totalmente para frente ou perto disso.

Ajuste do excêntrico do molinete

O excêntrico do molinete pode ser ajustado para alterar o ângulo de ataque do molinete.

PERIGO

Para evitar ferimentos ou risco de morte devido ao acionamento inesperado da máquina, sempre pare o motor e remova a chave da ignição antes de deixar o assento do operador por qualquer motivo.

IMPORTANTE:

A folga do molinete até a barra de corte deve sempre ser verificada após os ajustes no ângulo de ataque do molinete e as posições avanço-recuo do molinete. Para obter mais informações, consulte *4.13.1 Folga do molinete em relação à barra de corte, página 644*.

NOTA:

Se houver mais de um excêntrico do molinete, os ajustes terão que ser feitos em todos eles.

1. Desligue o motor e remova a chave da ignição.
2. Remova o pino R (A) que fixa a multiferramenta (B) ao suporte da ferramenta na chapa lateral esquerda.

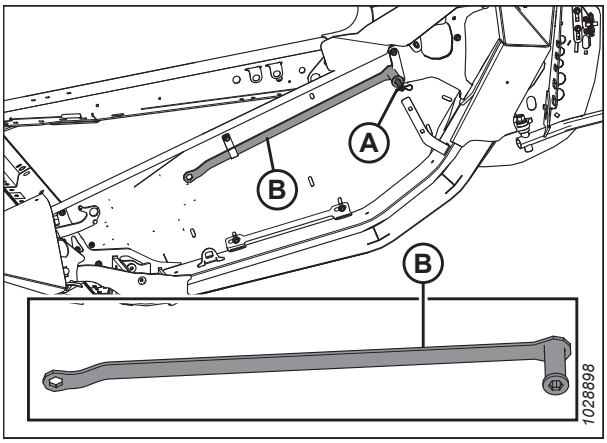

Figura 3.385: Chapa lateral esquerda

3. Gire o pino da lingueta (A) no sentido **ANTI-HORÁRIO** usando a multiferramenta para liberar o disco do excêntrico.

   IMPORTANTE:

   Consulte o decalque da trava do excêntrico para a direção de rotação de travamento/destravamento. Forçar a trava do excêntrico na direção errada pode danificar os pinos do rolete.

4. Use a chave na multiferramenta (B) para girar o disco do excêntrico e alinhar o pino da lingueta (A) com a posição do furo do disco do excêntrico desejado (C) (1 para 4).

   NOTA:

   O parafuso (B) é soldado ao suporte do excêntrico.

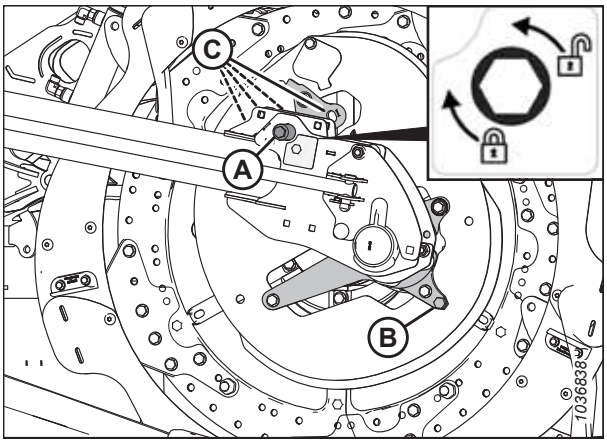

Figura 3.386: Posições do disco do excêntrico

5. Gire a lingueta do pino (A) no sentido **HORÁRIO** para encaixar e travar o disco do excêntrico.

   IMPORTANTE:

   Certifique-se de que o excêntrico esteja preso na posição antes de operar a máquina.

6. Repita o procedimento acima para todos os molinetes.

3.9.13 Sem fim transversal superior

O sem fim transversal superior (UCA) melhora a alimentação de culturas no centro da plataforma em condições de colheitas pesadas. Ideal para grande volume de colheita de forragem, aveia, canola, mostarda e outras culturas volumosas de difícil transporte.

O operador pode usar a válvula de interrupção (A) para desligar o sem fim transversal superior quando seu uso não for necessário.

NOTA:

Mesmo que o UCA esteja desligado, ele ainda precisa ser lubrificado em intervalos regulares devido ao movimento das asas.

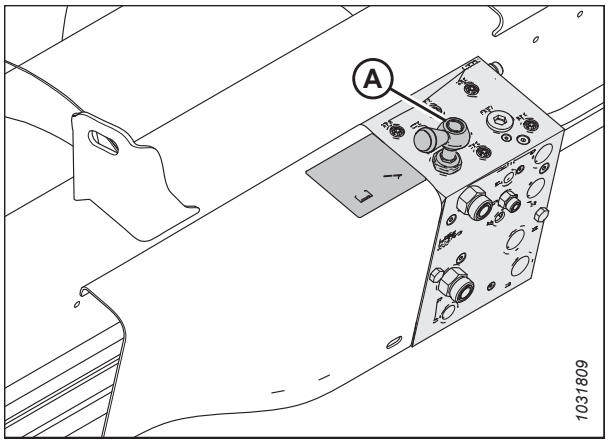

Figura 3.387: Válvula de interrupção

Ajustar a posição do sem fim transversal superior

O sem fim transversal superior (UCA) tem uma montagem ajustável que permite ajustar a posição do sem fim para condições específicas de colheita. Plataformas com sem fins de três peças têm duas instalações ajustáveis - uma em cada extremidade do sem fim central.

NOTA:

Para ver os detalhes da posição do parafuso frontal primário e o secundário, consulte a Figura *3.390, página 261*.

A(s) instalação(ões) estão inicialmente instaladas na posição posterior extrema, com o parafuso frontal (A) na posição primária. Esta posição é recomendada para a maioria das condições.

Com o parafuso frontal (A) na posição primária, o sem fim e o molinete podem se mover livremente em qualquer posição. É possível ajustar a posição do sem fim até um certo limite alterando a posição da instalação no que concerne o parafuso traseiro (B).

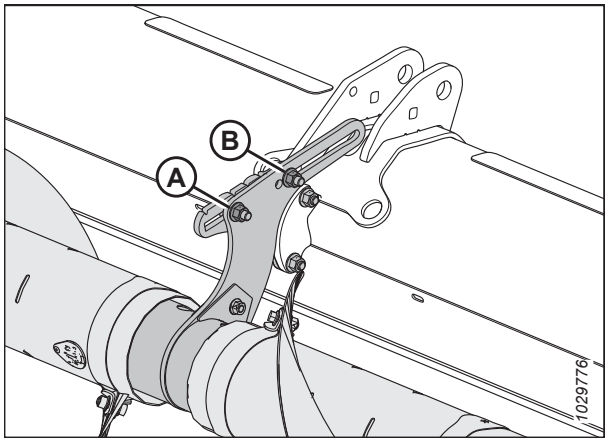

Figura 3.388: Posição inicial das fixações ajustáveis - Sem-fim de duas peças

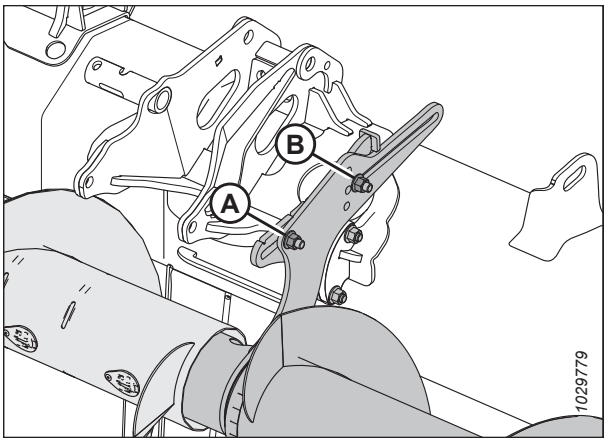

Figura 3.389: Posição inicial das fixações ajustáveis - Sem-fim de três peças

Quando o parafuso frontal se move para a posição secundária (B), a posição do sem fim pode ser ajustada em maior medida. Para sem fins com três peças, posições secundárias adicionais (B) estão disponíveis para elevar e abaixar o sem fim se necessário. Quando o parafuso frontal estiver em uma destas posições, o ajuste de avanço-recuo estará limitado para evitar interferência com o sem fim e com a estrutura da plataforma.

IMPORTANTE:

Quando o parafuso frontal estiver em uma das posições secundárias (B) e o molinete estiver na posição mais retraída, os dedos do molinete e os braços do excêntrico podem entrar em contato com o sem fim transversal superior, causando danos. Ao retrair o molinete totalmente (por exemplo, na cultura de canola), também é necessário retrair totalmente o sem fim transversal superior para haver uma folga suficiente entre os dedos do molinete e o sem fim.

Mova o sem fim para frente para:

- Ajudar a conduzir culturas leves, especialmente em encostas
- Aprimorar a alimentação de culturas leves
- Reduzir as chances de carregamento e interrupção do fluxo de colheita pelo molinete

Mova o sem fim em direção à traseira para:

- Aumentar o volume disponível para condução de culturas pesadas
- Manter o sem fim perto dos defletores para prevenir que a cultura se prenda atrás do sem fim e o envolva

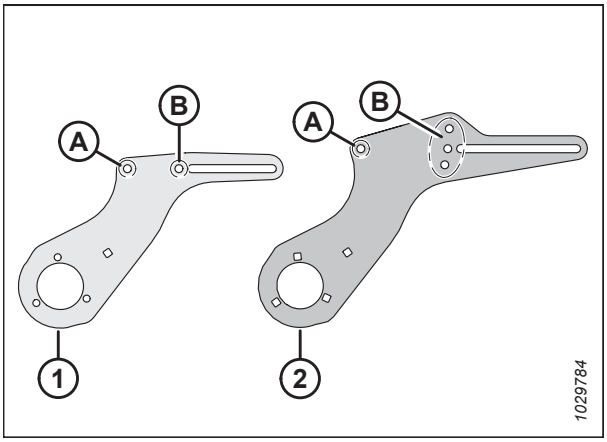

Figura 3.390: Detalhes do suporte ajustável

1 - Instalação de um sem fim de duas peças

2 - Instalação de um sem-fim de duas peças

A - Posição primária do parafuso frontal

B - Posição(ões) secundária(s) do Parafuso frontal

Para ajustar a posição do sem fim, siga estes passos:

1. Localize o suporte ajustável que se sobressai do conjunto do suporte central em molinetes com duas peças, ou que sai das extremidades do sem fim central no caso de modelos de três peças.

   NOTA:

   A ilustração à direita exibe o suporte ajustável esquerdo em um molinete de três peças. O suporte ajustável do sem fim de duas peças é semelhante, mas tem apenas uma posição secundária para o parafuso frontal ao invés de três. Consulte a Figura *3.390, página 261* para saber mais detalhes.

2. Caso deseje, mude a localização do parafuso e da porca (A). Há duas possibilidades em sem fins de duas peças (uma primária e uma secundária) e quatro em sem fins de três peças (uma primária e três secundárias).

3. Afrouxe a porca frontal (A) e a traseira (B) o suficiente para permitir que o suporte ajustável deslize.

4. Mova o suporte para a posição desejada.

5. Aperte novamente as porcas (A) e (B). Ajuste o torque das porcas para 69 Nm (51 libras pés).

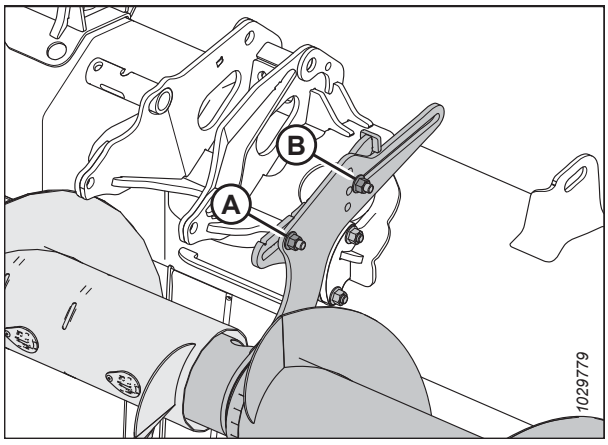

Figura 3.391: Posição inicial das fixações ajustáveis - Sem-fim de três peças

6. Se um molinete de três peças estiver instalado, repita esses passos no segundo suporte ajustável.

   NOTA:

   Em plataformas com sem fins de três peças, certifique-se de que ambos os suportes estão na mesma posição.

7. Após ajustar a posição do sem fim, verifique se há interferência entre os dedos do molinete e o sem fim transversal superior, e entre este e os braços do excêntrico, ao longo da amplitude hidráulica de avanço-recuo do molinete. Para obter mais instruções, consulte *Verificação do sem fim transversal superior em relação à interferência, página 262*.

Verificação do sem fim transversal superior em relação à interferência

Um sem fim transversal superior mal ajustado (UCA) pode entrar em contato com os componentes da plataforma. O(s) suporte(s) do centro UCA fornecem o alcance necessário para evitar o contato.

ADVERTÊNCIA

Verifique para ter certeza de que todos os observadores tenham deixado a área.

1. Ligue o motor.

2. Retraia totalmente o avanço-recuo do molinete para trazê-lo o mais próximo possível do UCA.

   NOTA:

   O ajuste do excêntrico do molinete pode permanecer na posição desejada, mas a folga do UCA deve ser verificada novamente, se ajustada.

3. Coloque blocos de 254-356 mm (10-14 pol.) sob a barra de corte em ambas as extremidades da plataforma e abaixe o molinete sobre os blocos para formar uma forma de sorriso.

4. Desligue o motor e remova a chave da ignição.

5. Gire manualmente o UCA (A) e garanta uma folga mínima de 10 mm (13/32 pol.) entre o UCA e os seguintes locais:
   - Braços do excêntrico do molinete (B)
   - Dedos do molinete (C)
   - Suportes do cilindro do molinete (D)
   - **FD241 e maior:** Junta de estrutura bipartida (E)

   Se forem necessários ajustes, consulte *Ajustar a posição do sem fim transversal superior, página 260*.

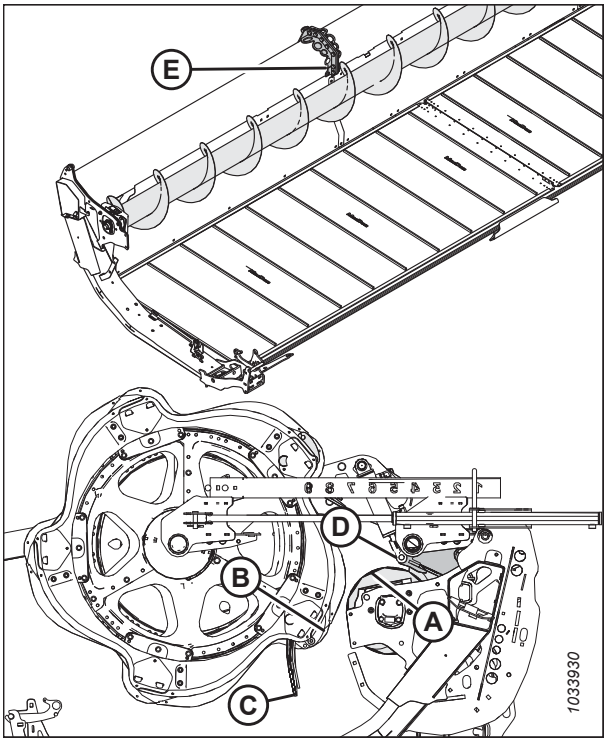

Figura 3.392: Localizações de verificação de folga do UCA

3.9.14 Divisores de cultura

Divisores de cultura são usados para auxiliar na divisão das culturas ao serem colhidas. Eles são removíveis para permitir a instalação de navalhas verticais e para reduzir a largura de transporte.

Remover divisores de cultura

Os divisores de cultura podem ser removidos para permitir a instalação de facas verticais para reduzir a largura de transporte.

PERIGO

Para evitar ferimentos corporais ou morte por acionamento inesperado ou queda da máquina suspensa, sempre desligue o motor, remova a chave, e engate os apoios de segurança antes de entrar embaixo da plataforma por qualquer motivo.

1. Abaixe o molinete e eleve a plataforma. Para obter mais instruções, consulte o seu manual de operador da colheitadeira.
2. Desligue o motor e remova a chave da ignição.
3. Engate os apoios de segurança. Para obter mais instruções, consulte o seu manual de operador da colheitadeira.
4. Abra as tampas laterais. Para obter mais instruções, consulte *Abrir as tampas laterais da plataforma, página 47*.

5. Remova o pino de segurança (A).
6. Segure o divisor de cultura (E).
7. Gire a porca (B) na trava do divisor (C) para frente para desengatá-la do parafuso (D).

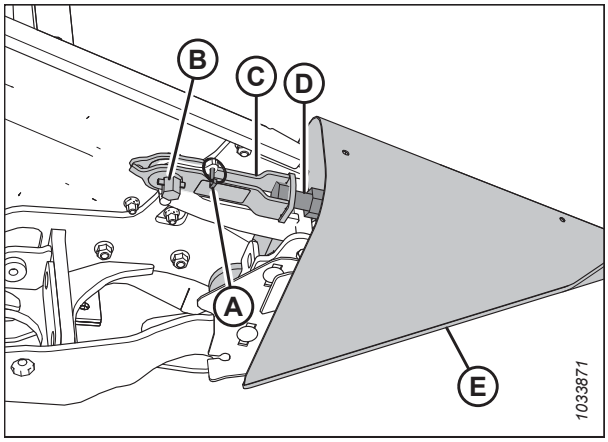

Figura 3.393: Divisor de cultura com trinco

8. Abaixe o divisor de cultura (A) e remova-o da chapa lateral.
9. Feche a tampa. Para obter mais instruções, consulte *Fechar as tampas laterais da plataforma, página 48*.

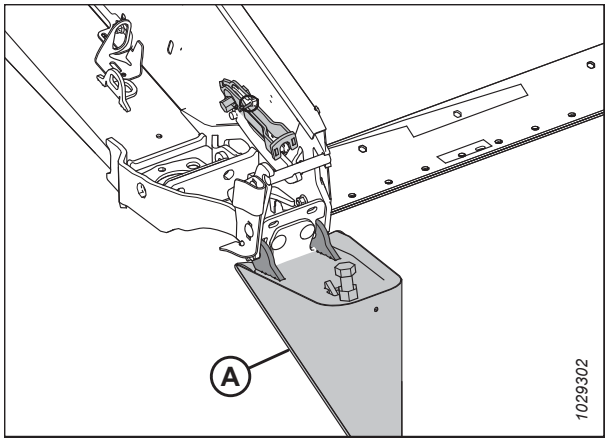

Figura 3.394: Divisor de cultura com trinco

10. Se instalado, coloque o divisor de cultura (A) na posição de armazenamento opcional no suporte (B).
11. Se não estiver instalado, coloque os divisores de cultura em um local seguro.

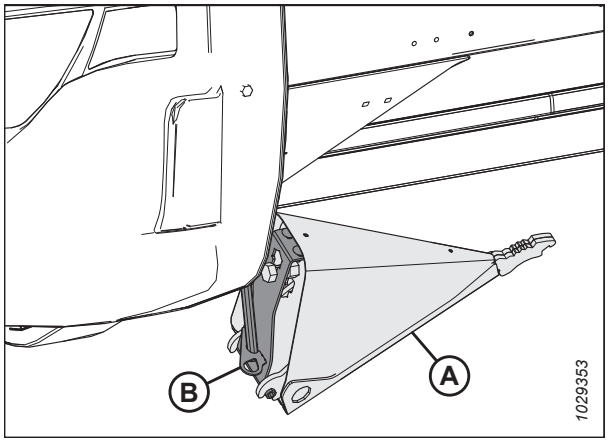

Figura 3.395: Armazenamento do divisor de cultura opcional

Instalação de divisores de cultura

Siga estas instruções para a correta instalação dos divisores de cultura.

PERIGO

Para evitar ferimentos corporais ou morte por acionamento inesperado ou queda da máquina suspensa, sempre desligue o motor, remova a chave, e engate os apoios de segurança antes de entrar embaixo da plataforma por qualquer motivo.

1. Ligue o motor.
2. Abaixe totalmente o molinete.
3. Eleve totalmente a plataforma.
4. Desligue o motor e remova a chave da ignição.
5. Engate os apoios de segurança da plataforma. Consulte o manual do operador da colheitadeira para obter mais instruções.
6. Se o suporte opcional estiver instalado. Remova o divisor de cultura (A) do armazenamento levantando-o de modo que o parafuso (B) saia do orifício no suporte de armazenamento (C).
7. Se não estiver instalado, recupere os divisores de cultura de onde foram armazenados.
8. Abra a tampa lateral. Para obter mais instruções, consulte *Abrir as tampas laterais da plataforma, página 47*.

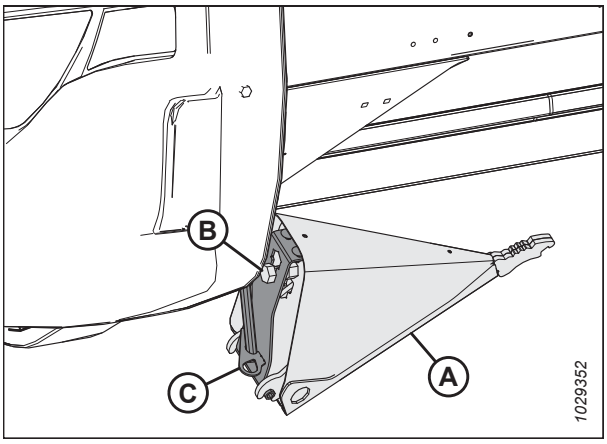

Figura 3.396: Divisor de cultura opcional

9. Insira as luvas do divisor de cultura (A) nos orifícios da chapa lateral como exibido.
10. Remova o pino de segurança (B) da trava (C).

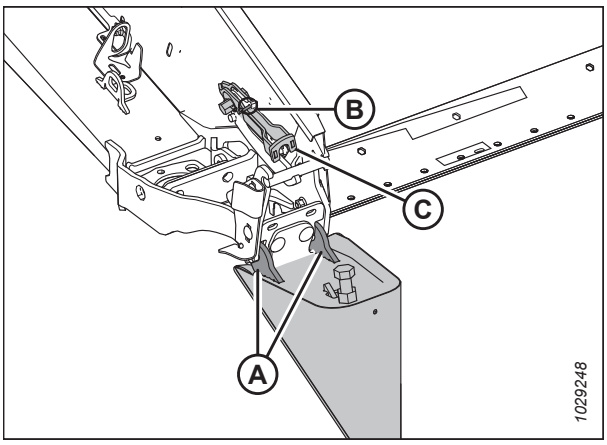

Figura 3.397: Divisor de cultura com trinco

11. Levante a extremidade dianteira da trava (A) e o divisor de cultura (B).

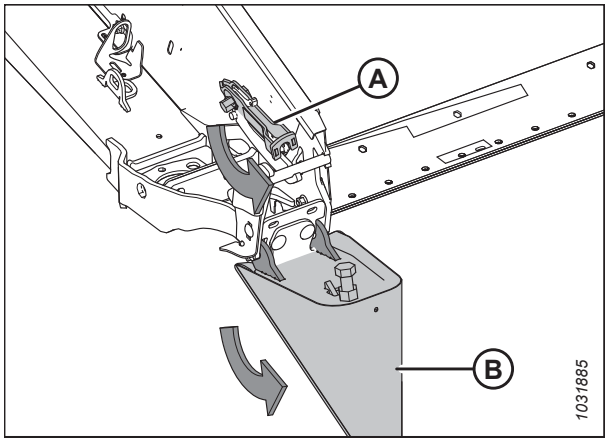

Figura 3.398: Divisor de cultura com trinco

12. Engate a trava (A) no parafuso divisor de cultura (B).
13. Gire a porca (D) na trava (A) no sentido anti-horário para engatar a trava.

    NOTA:

    A porca (D) requer um torque de 40–54 Nm (30–40 lbf ·pés) para fechar a trava. Se o ajuste for necessário, afrouxe a trava (A) e ajuste o parafuso (B) para corrigir a quantidade de torque necessária.
14. Fixe com o pino de segurança (C).
15. Feche a tampa lateral. Para obter mais instruções, consulte *Fechar as tampas laterais da plataforma, página 48*.

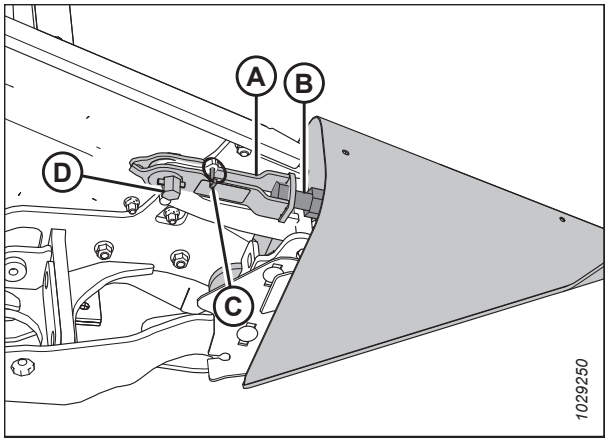

Figura 3.399: Divisor de cultura com trinco

Remoção dos divisores de cultura flutuantes

Os divisores de cultura flutuantes podem ser removidos para permitir a instalação de facas verticais ou divisores de cultura padrão.

PERIGO

Para evitar ferimentos corporais ou morte devido ao acionamento inesperado da máquina ou queda de uma máquina levantada, sempre desligue o motor e remova a chave da ignição antes de fazer algum ajuste na máquina. Se for impossível conectar apoios de segurança e o bloqueio da plataforma for impraticável, NUNCA suba ou entre embaixo de uma plataforma sem apoio.

1. Ligue o motor. Para obter instruções, consulte o manual do operador da colheitadeira.
2. Abaixe totalmente o molinete.
3. Posicione a plataforma de 60 a 90 cm (2–3 pés) acima do solo.
4. Desligue o motor e remova a chave da ignição.
5. Abra a tampa lateral.

6. Pegue a multiferramenta (A) da chapa lateral esquerda.
7. Remova o pino de segurança (B).
8. Instale a multiferramenta (A) no eixo hexagonal (C).
9. Gire a multiferramenta para baixo até que a trava (D) seja liberada do parafuso (E).
10. Levante a trava (D) para cima e para fora do parafuso (E).

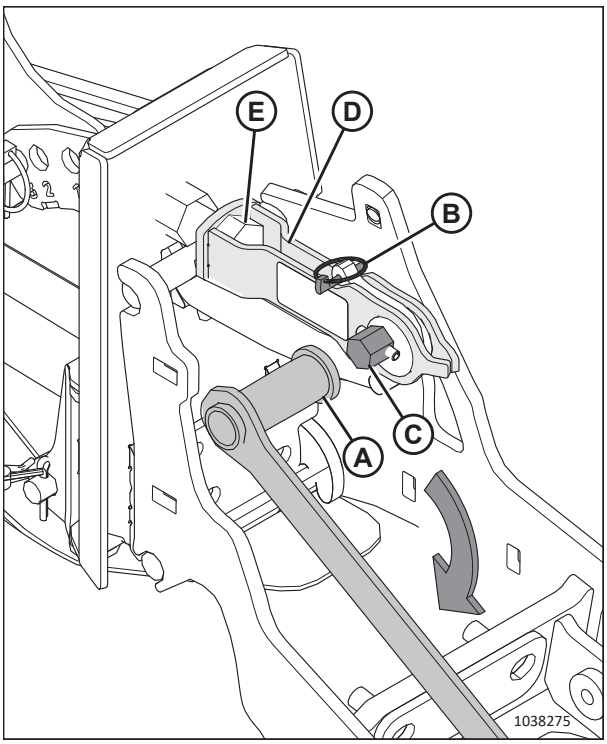

Figura 3.400: Divisor de cultura flutuante instalado

11. Incline o divisor de cultura e puxe-o para fora da plataforma.
12. Reinstale o pino de segurança (A).
13. Feche a tampa lateral.

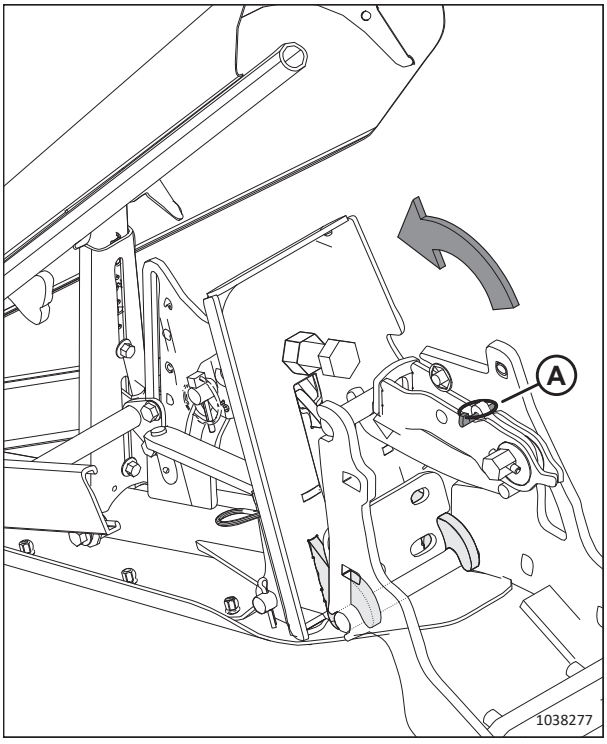

Figura 3.401: Trava liberada

Remoção dos divisores de cultura flutuantes

Siga estas instruções para a correta instalação dos divisores de cultura flutuantes.

PERIGO

Para evitar ferimentos corporais ou morte devido ao acionamento inesperado da máquina ou queda de uma máquina levantada, sempre desligue o motor e remova a chave da ignição antes de fazer algum ajuste na máquina. Se for impossível conectar apoios de segurança e o bloqueio da plataforma for impraticável, NUNCA suba ou entre embaixo de uma plataforma sem apoio.

1. Ligue o motor. Para obter instruções, consulte o manual do operador da colheitadeira.
2. Abaixe totalmente o molinete.
3. Posicione a plataforma de 60 a 90 cm (2–3 pés) acima do solo.
4. Desligue o motor e remova a chave da ignição.
5. Abra a tampa lateral.
6. Remova o pino de segurança (A) da trava rápida (B).
7. Prenda a multiferramenta (C) (armazenada na chapa lateral esquerda) no eixo hexagonal (D) e gire-o para liberar a trava (B).
8. Se os divisores de cultura (E) estiverem instalados, arranque a trava (B) do parafuso (F) e deixe os divisores de cultura de lado.

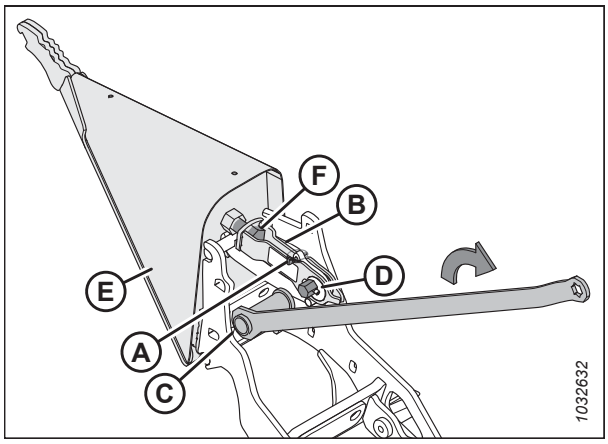

Figura 3.402: Divisor de cultura instalado

9. Insira as luvas do divisor de cultura (A) nas saliências da estrutura da plataforma.

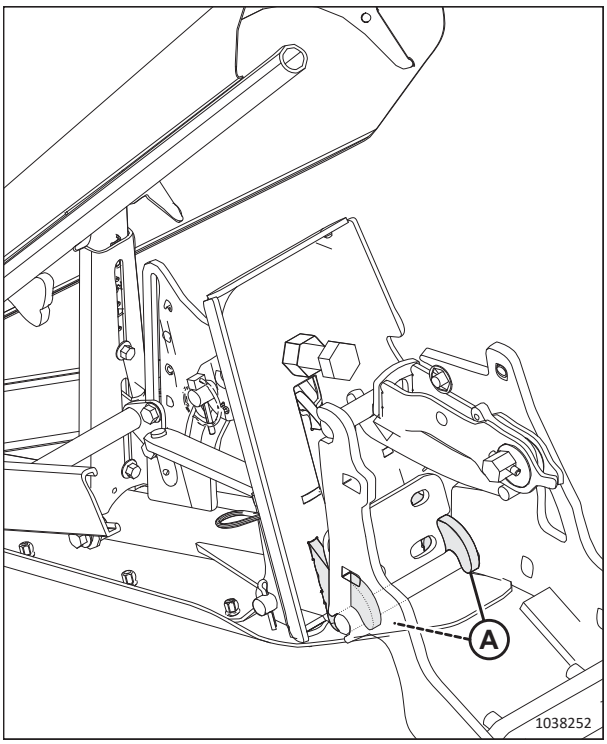

Figura 3.403: Instalação de linha de cultura

10. Levante a extremidade dianteira da trava rápida (A) e gire o divisor de cultura (B) para a posição.

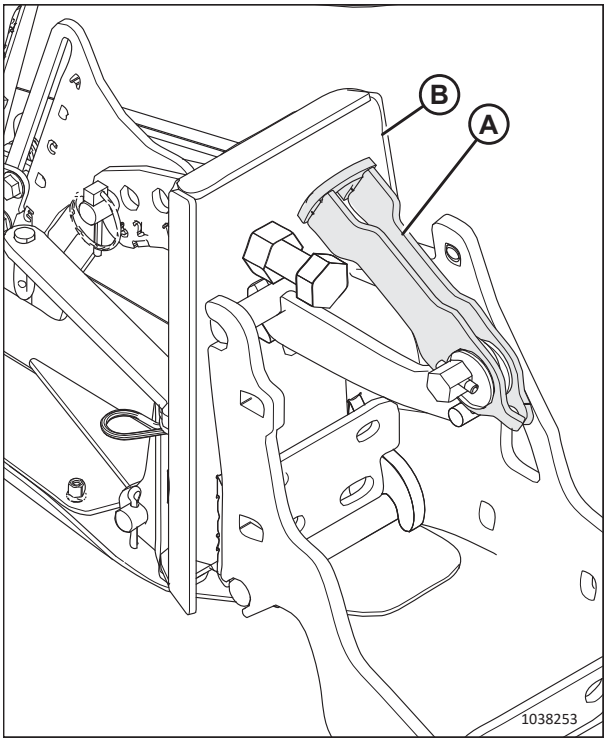

Figura 3.404: Trava rápida

11. Acople a trava rápida (A) ao parafuso.
12. Certifique-se de que a trava fecha firmemente e que o batente do divisor de cultura (B) esteja em contato com o batente da plataforma (C).

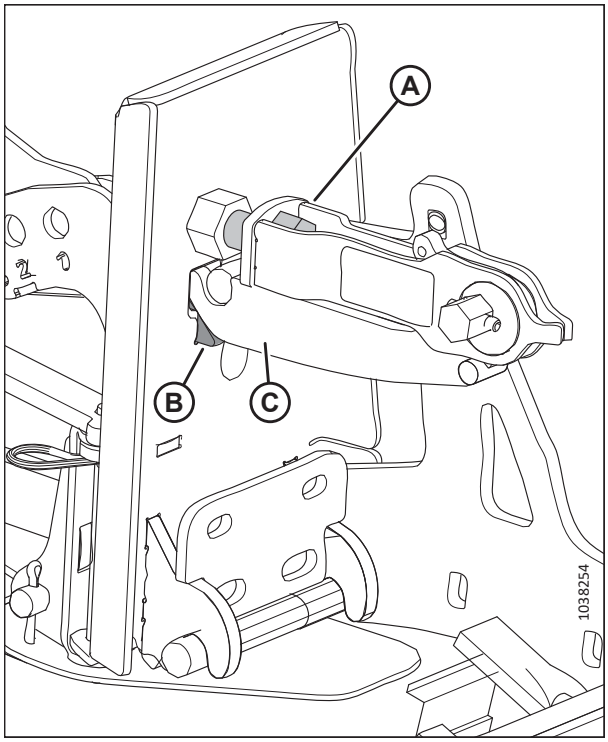

Figura 3.405: Divisor de cultura travado na plataforma

13. Se a trava necessitar de ajustes, afrouxe a porca (A), e ajuste o comprimento do parafuso (B) até que falte 40–54 Nm (30–40 lbf·pés) de torque no eixo hexagonal (C) para fechar a trava.
14. Reaperte a porca (A).
15. Conecte a multiferramenta (D) no eixo (C) hexagonal e gire a multiferramenta para travar a trava.
16. Instale o pino de segurança (E) para prender a trava rápida no lugar.
17. Repita o passo *6, página 268* ao *16, página 270* na extremidade oposta da plataforma para instalar o divisor de cultura oposto.
18. Feche a tampa lateral.
19. Verifique a flutuação.
20. Verifique o balanço das asas.

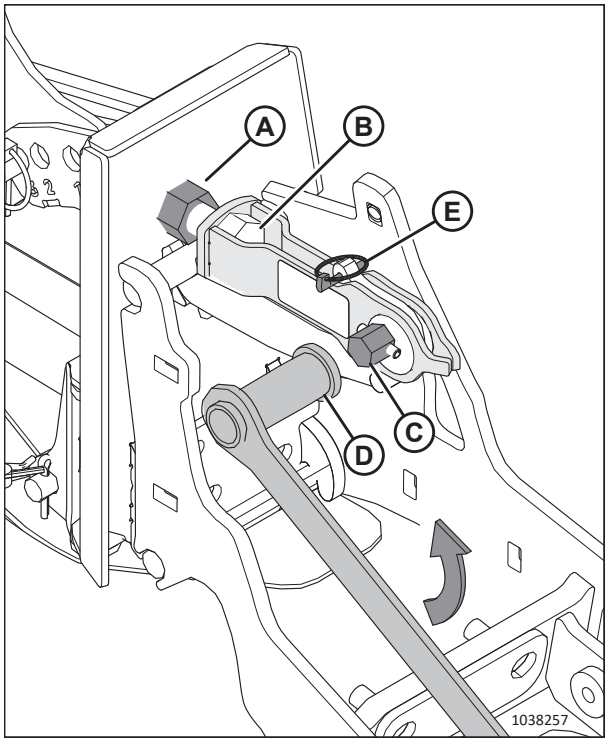

Figura 3.406: Ajuste da trava

Ajuste dos divisores de cultura

Os divisores de cultura podem ser ajustados para diferentes condições de cultura.

PERIGO

Para evitar ferimentos corporais ou morte devido ao acionamento inesperado da máquina ou queda de uma máquina levantada, sempre desligue o motor e remova a chave da ignição antes de fazer algum ajuste na máquina. Se for impossível conectar apoios de segurança e o bloqueio da plataforma for impraticável, NUNCA suba ou entre embaixo de uma plataforma sem apoio.

1. Ligue o motor. Para obter instruções, consulte o manual do operador da colheitadeira.
2. Abaixe totalmente o molinete.
3. Posicione a plataforma de 60 a 90 cm (2–3 pés) acima do solo.
4. Desligue o motor e remova a chave da ignição.
5. Consulte o gráfico de acordo com a faixa de altura da palhada e configuração do molinete:
   - Plataformas de molinete duplo ou triplo, campo com uma altura da palhada de 50–125 mm (2–5 pol.): Consulte o passo *6, página 272*.
   - Plataformas de molinete duplo ou triplo, campo com uma altura da palhada de 20–100 mm (3/ 4–4 pol.): Consulte o passo *7, página 273*.
   - Plataformas de molinete duplo ou triplo, barra de corte no solo, campo com uma altura da palhada de 16–50 mm (5/8–2 pol.): Consulte o passo *8, página 274*.

Table 3.28 Configurações de divisor de cultura flutuante – Plataformas de molinete duplo ou triplo, campo com uma altura da palhada de 50–125 mm (2–5 pol.)

6. Ajuste a plataforma de acordo com as configurações na linha da tabela que descreve a condição da cultura e a altura da palhada:
   a. Ajuste o ângulo da plataforma.
   b. Ajuste as sapatas deslizantes da plataforma.
   c. Ajuste o divisor de cultura flutuante (batente inferior à haste lateral do defletor superior) e confirme que a faixa de movimento definida pelo batente **NÃO** esteja em contato com os suportes do molinete ou com o molinete. Para obter mais instruções, consulte o passo *.9, página 275* até o passo *14, página 277*.

	Altura da palhada	Ângulo da plataforma[58]	Sapatas deslizantes da plataforma	Batentes inferiores	Posição avanço-recuo da ponta do cone	Altura do defletor superior	Altura do defletor lateral	Haste lateral do defletor superior
Cultura em pé	125 mm (5 pol.)	A	Abaixa	2	1 ou 3	1	C	Dentro
	50 mm (2 pol.)	E	Abaixa	1	1 ou 3	1,5	C	Dentro
Acamadas	125 mm (5 pol.)	A	Abaixa	2	3 ou 4	1	C	Fora
	50 mm (2 pol.)	E	Abaixa	1	3 ou 4	2	D	Fora
Gravemente acamada[59]	125 mm (5 pol.)	A	Abaixa	2	4	3	D	Fora
	125 mm (5 pol.)	A	Abaixa	2	5	4	D	Fora
	50 mm (2 pol.)	E	Abaixa	1	4	3	C	Fora
	50 mm (2 pol.)	E	Abaixa	1	5	4	C	Fora

58. A (mín.) – E (máx.)
59. Cobertura da cultura mais baixa que 150 mm (6 pol.)

Table 3.29 Configurações de divisor de cultura flutuante – Plataformas de molinete duplo ou triplo, campo com uma altura da palhada de 20–100 mm (3/4–4 pol.)

7. Ajuste a plataforma de acordo com as configurações na linha da tabela que descreve a condição da cultura e a altura da palhada:
   a. Ajuste o ângulo da plataforma.
   b. Ajuste as sapatas deslizantes da plataforma.
   c. Ajuste o divisor de cultura flutuante (batente inferior à haste lateral do defletor superior) e confirme que a faixa de movimento definida pelo batente **NÃO** esteja em contato com os suportes do molinete ou com o molinete. Para obter mais instruções, consulte o passo *.9, página 275* até o passo *14, página 277*.

	Altura da palhada	Ângulo da plataforma[60]	Sapatas deslizantes da plataforma	Batentes inferiores	Posição avanço-recuo da ponta do cone	Altura do defletor superior	Altura do defletor lateral	Haste lateral do defletor superior
Cultura em pé	100 mm (4 pol.)	A	Meio	2	1 ou 3	1	C	Dentro
	20 mm (3/4 pol.)	E	Meio	1	1 ou 3	1	C	Dentro
Acamadas	100 mm (4 pol.)	A	Meio	2	3	1	C	Fora
	100 mm (4 pol.)	A	Meio	2	4	2	C	Fora
	20 mm (3/4 pol.)	E	Meio	1	3	1	D	Fora
	20 mm (3/4 pol.)	E	Meio	1	4	2	D	Fora
Gravemente acamada[61]	100 mm (4 pol.)	A	Meio	2 ou 3	4	3	D	Fora
	100 mm (4 pol.)	A	Meio	2 ou 3	5	4	D	Fora
	20 mm (3/4 pol.)	E	Meio	1	4	3	C	Fora
	20 mm (3/4 pol.)	E	Meio	1	5	4	C	Fora

60. A (mín.) – E (máx.)
61. Cobertura da cultura mais baixa que 150 mm (6 pol.)

Table 3.30 Configurações de divisor de cultura flutuante – Plataformas de molinete duplo ou triplo, barra de corte no solo, campo com uma altura da palhada de 16–50 mm (5/8–2 pol.)

8. Ajuste a plataforma de acordo com as configurações na linha da tabela que descreve a condição da cultura e a altura da palhada:
   a. Ajuste o ângulo da plataforma.
   b. Ajuste as sapatas deslizantes da plataforma.
   c. Ajuste o divisor de cultura flutuante (batente inferior à haste lateral do defletor superior) e confirme que a faixa de movimento definida pelo batente **NÃO** esteja em contato com os suportes do molinete ou com o molinete. Para obter mais instruções, consulte o passo *.9, página 275* até o passo *14, página 277*.

	Altura da palhada	Ângulo da plataforma[62]	Sapatas deslizantes da plataforma	Batentes inferiores	Posição avanço-recuo da ponta do cone	Altura do defletor superior	Altura do defletor lateral	Haste lateral do defletor superior
Cultura em pé	50 mm (2 pol.)	A	Levanta	2	1 ou 3	1	C	Dentro
	16 mm (5/8 pol.)	E	Levanta	1	1	2	C	Dentro
	16 mm (5/8 pol.)	E	Levanta	1	3	1	C	Dentro
Acamadas	50 mm (2 pol.)	A	Levanta	2	3	1	C	Fora
	50 mm (2 pol.)	A	Levanta	3	4	1	C	Fora
	16 mm (5/8 pol.)	E	Levanta	1	3 ou 4	2	D	Fora
Gravemente acamada[63]	50 mm (2 pol.)	A	Levanta	2 ou 3	4	3	D	Fora
	50 mm (2 pol.)	A	Levanta	2 ou 3	5	4	D	Fora
	16 mm (5/8 pol.)	E	Levanta	1	4	2,5	C	Fora
	16 mm (5/8 pol.)	E	Levanta	1	5	4	C	Fora

62. A (mín.) – E (máx.)
63. Cobertura da cultura mais baixa que 150 mm (6 pol.)

9. **Batente inferior:** Remova o pino de segurança (A) e o pino de engate (B). Remova o pino do engate, incline o divisor, e instale o pino do engate no orifício numerado de “1” a “3”. Prenda o pino de engate com o pino de segurança.

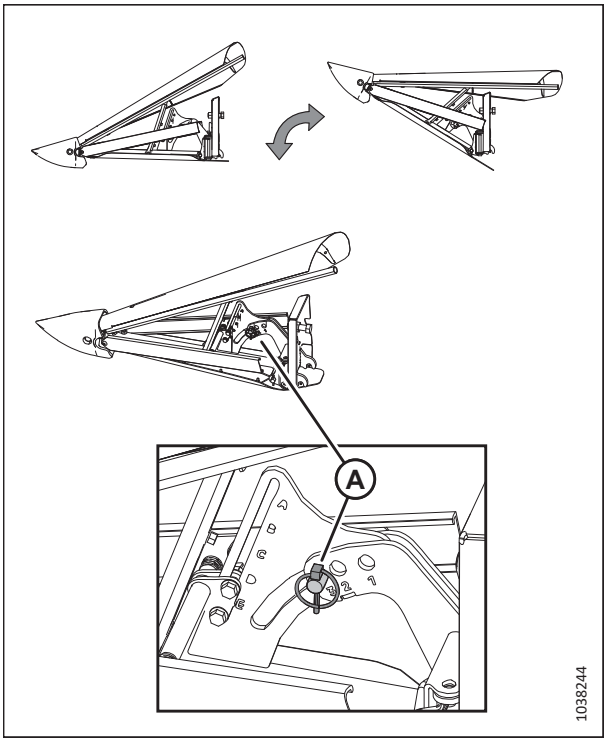

Figura 3.407: Ajuste do batente inferior

10. **Avanço-recuo da ponta do cone** Remova parafuso (A), mova o tubo para dentro ou para fora, e instale o parafuso em um dos cinco orifícios do tubo.

    NOTA:

    No exemplo (B), o parafuso o parafuso está instalado no orifício “1” do tubo. No exemplo (C), o parafuso está instalado no orifício “5” do tubo.

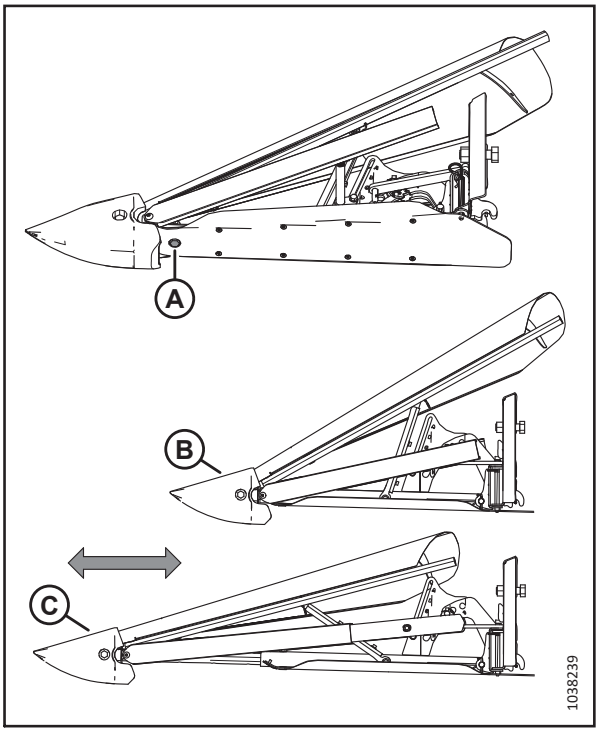

Figura 3.408: Ajuste de avanço-recuo da ponta do cone

11. **Altura do defletor superior:** Afrouxe as porcas nos parafusos (A), deslize o suporte central para a configuração desejada (1 a 4,5), e aperte as porcas.

    - Alinhe os pontos com o suporte para definir incrementos de meio. O exemplo (B) é 2,5.
    - Alinhe o número com o suporte para definir incrementos inteiros. O exemplo (C) é 2.

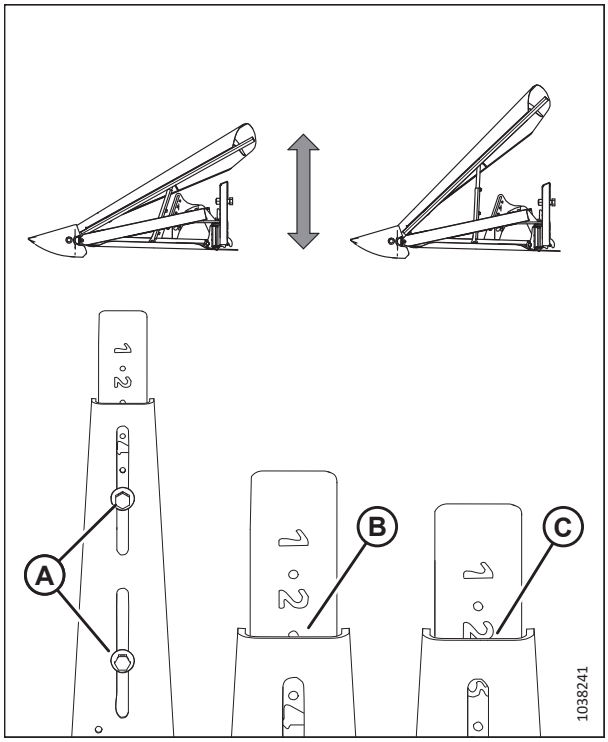

Figura 3.409: Ajuste de altura do defletor superior

12. **Altura do defletor lateral:** Afrouxe as porcas nos parafusos (A), deslize os defletores até que o encaixe (B) esteja na configuração desejada de “A” a “E”, e aperte as porcas.

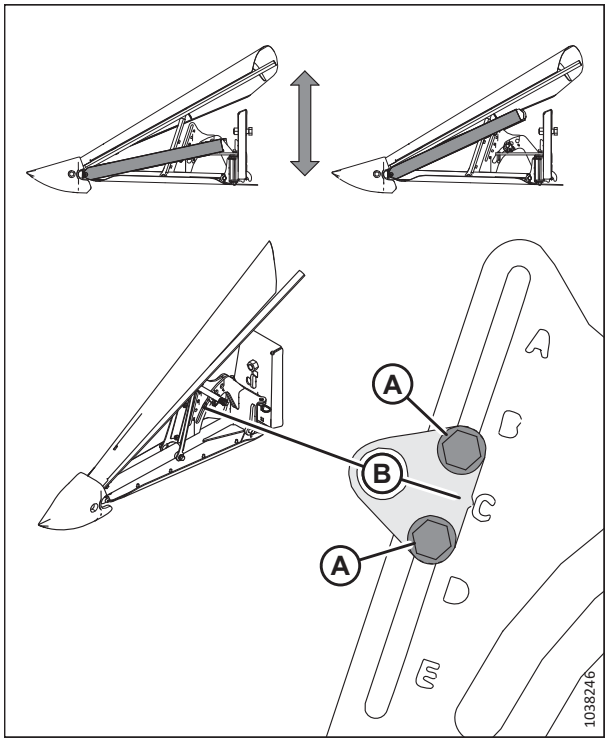

Figura 3.410: Ajuste de altura do defletor lateral

13. **Haste lateral do defletor superior:** Afrouxe a porca (A) e parafuso (B), e a haste móvel (C) para dentro e para fora. Aperte a porca (A) para 39 Nm. (29 libras pés). Aperte os parafusos (B) para 52 Nm (38 libras pol.).

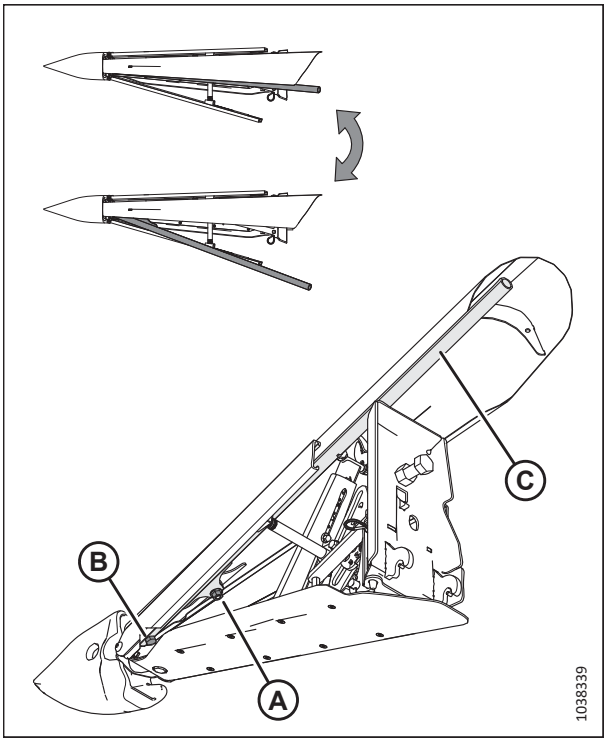

Figura 3.411: Ajuste da haste lateral do defletor superior

Figura 3.412: Faixa de movimento do divisor de cultura flutuante

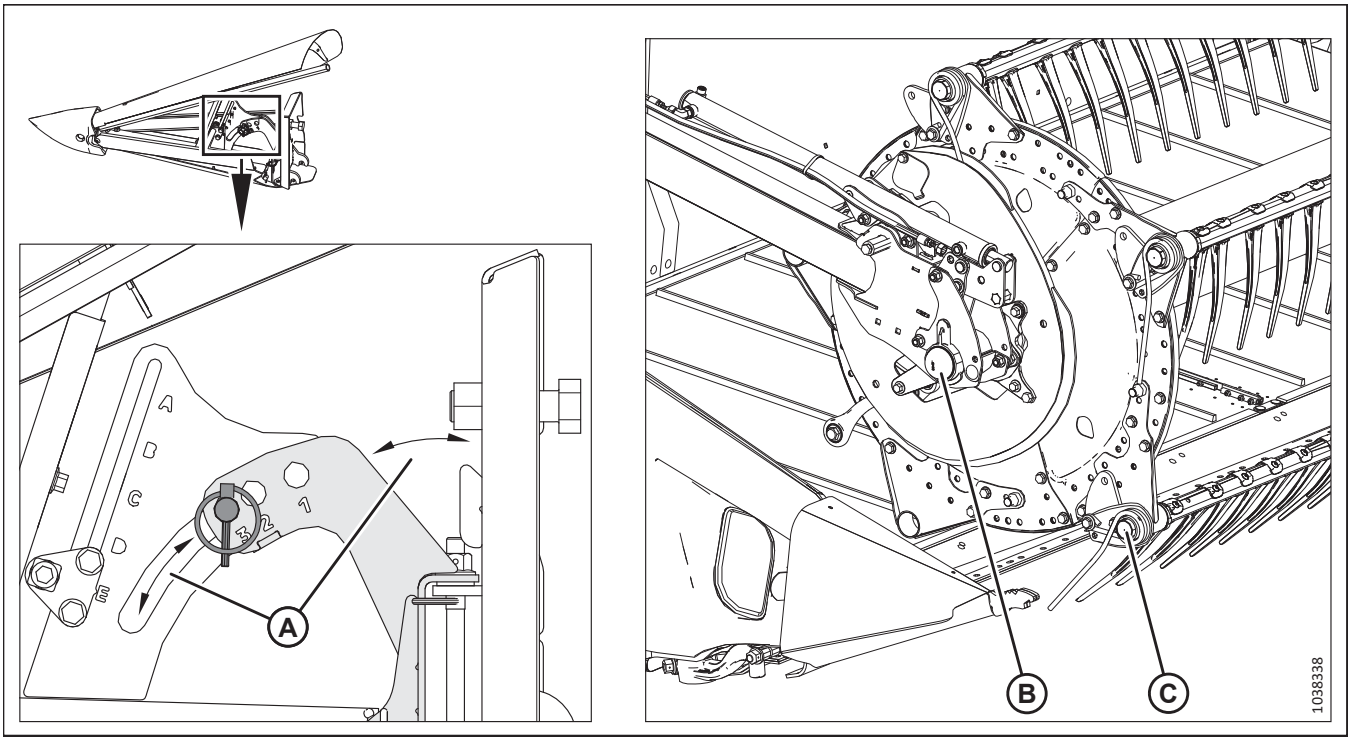

14. **Verifique a faixa de movimento:** Eleve e baixe o divisor de cultura flutuante pela faixa de movimento (A) definida pelo batente inferior. Confirme que o divisor flutuante **NÃO** esteja em contato com os suportes do molinete (B) ou com o molinete (C).

3.9.15 Tirantes divisores de linha

As hastes divisoras de cultura removíveis são usadas em conjunto com os divisores de cultura para ajudar a dividi-la. As hastes são muito úteis quando a cultura é espessa ou está baixa. Nas culturas em pé, é recomendado o uso somente de divisores de cultura.

Table 3.31 Uso recomendado para divisores de linha

Com divisores de linha		Sem divisores de linha
Alfafa	Cereal acamado	Feijão
Canola	Ervilhas	Sorgo
Linho	Soja	Arroz
Semente de grama	Erva do Sudão	Soja
Lentilhas	Forragem de inverno	Cereal em pé

Remoção dos divisores de linhas

As hastes divisoras de cultura são usadas para auxiliar na separação da cultura em pé da cultura que está sendo cortada. Elas podem ser removidas das extremidades dos divisores de cultura.

1. Solte o parafuso (B) e remova o tirante do divisor de cultura (A) dos dois lados da plataforma.

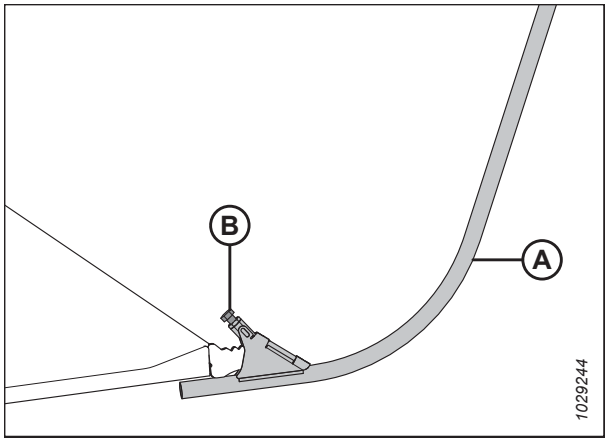

Figura 3.413: Divisor de linha de cultura

2. Armazene ambos os tirantes (B) na chapa lateral direita e prenda com um pino de segurança (A).

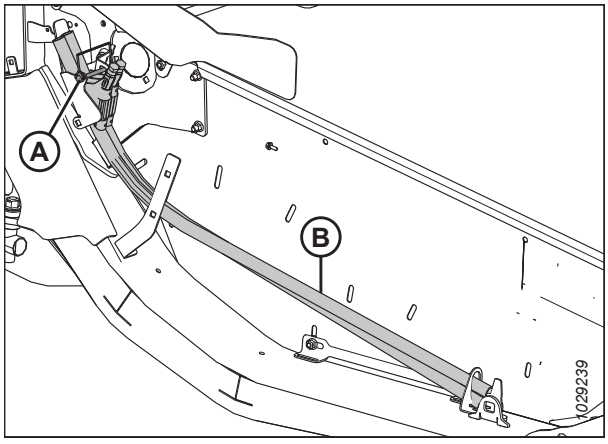

Figura 3.414: Guarda direita

Instalação dos tirantes divisores de linhas

As hastes divisoras de cultura são usadas para auxiliar na separação da cultura em pé da cultura que está sendo cortada. Elas podem ser instaladas nas extremidades dos divisores de cultura.

1. Abra a tampa lateral direita. Para obter mais instruções, consulte *Abrir as tampas laterais da plataforma, página 47*.
2. Remova o pino de segurança (A) que fixa os divisores de linha (B) à chapa lateral da plataforma e retire-os do local de armazenamento.
3. Reinstale o pino de segurança (A).

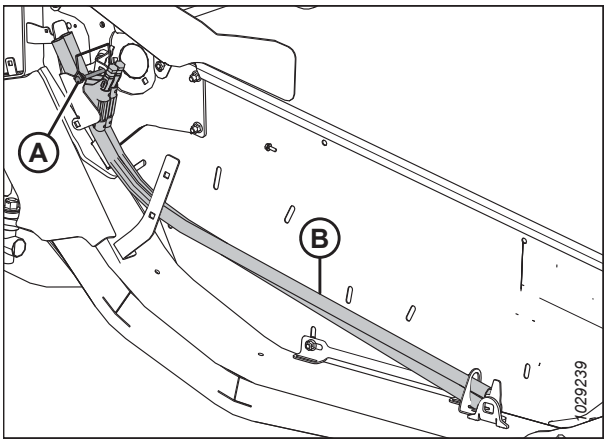

Figura 3.415: Divisores de linha em Local de armazenamento na chapa lateral direita da plataforma

4. Posicione a haste do divisor de cultura (A) na ponta do divisor conforme exibido, e aperte o parafuso (B).
5. Repita o procedimento na extremidade oposta da plataforma.
6. Feche a tampa lateral direita. Para obter mais instruções, consulte *Fechar as tampas laterais da plataforma, página 48*.

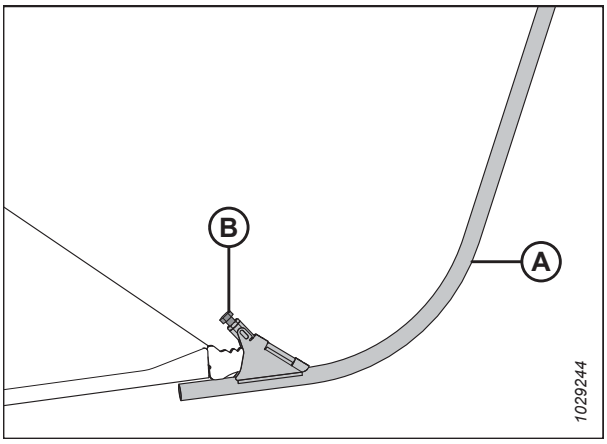

Figura 3.416: Tirante divisor sobre o divisor de linhas

Divisores de linha arrozeiro opcional

As hastes opcionais do divisor de linha arrozeiro são usadas para auxiliar com culturas de arroz altas e emaranhadas. Elas podem ser instaladas nas extremidades dos divisores de cultura.

Divisor de linha arrozeiro opcional oferece melhora no desempenho em culturas de arroz altas e emaranhadas.

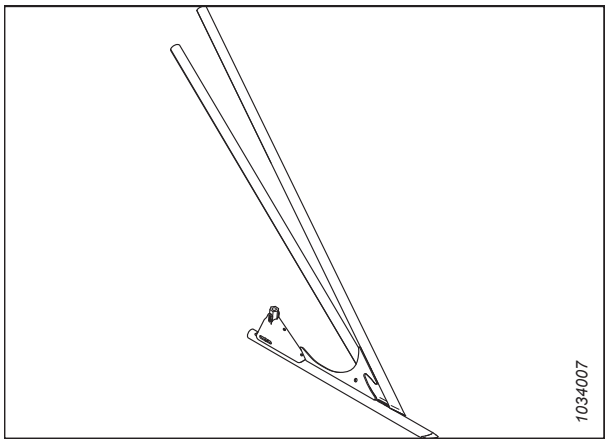

Figura 3.417: Divisor de linha para arrozeiro opcional

Os divisores de linha de arrozeiro são armazenados na traseira de ambas as chapas laterais no suporte de armazenamento (A) e presos com um pino (B). A instalação e remoção desses divisores são os mesmos procedimentos para divisores de cultura padrão.

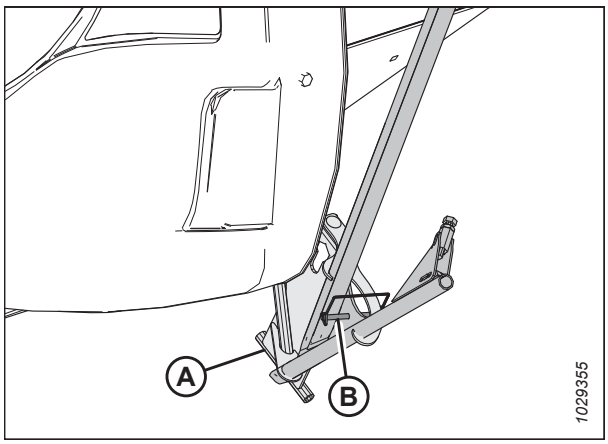

Figura 3.418: Armazenamento do divisor de linha arrozeiro

3.10 Controle automático de altura da plataforma

O recurso de controle automático de altura da plataforma (AHHC) da MacDon funciona em conjunto com a opção de AHHC disponível em certos modelos de colheitadeira.

Há dois sensores de altura da flutuação (A) nos indicadores de configuração de flutuação no módulo de flutuação. Esses sensores enviam sinais para a colheitadeira de modo a permitir que ela mantenha uma altura de corte consistente e uma flutuação ideal conforme a plataforma segue os contornos do solo.

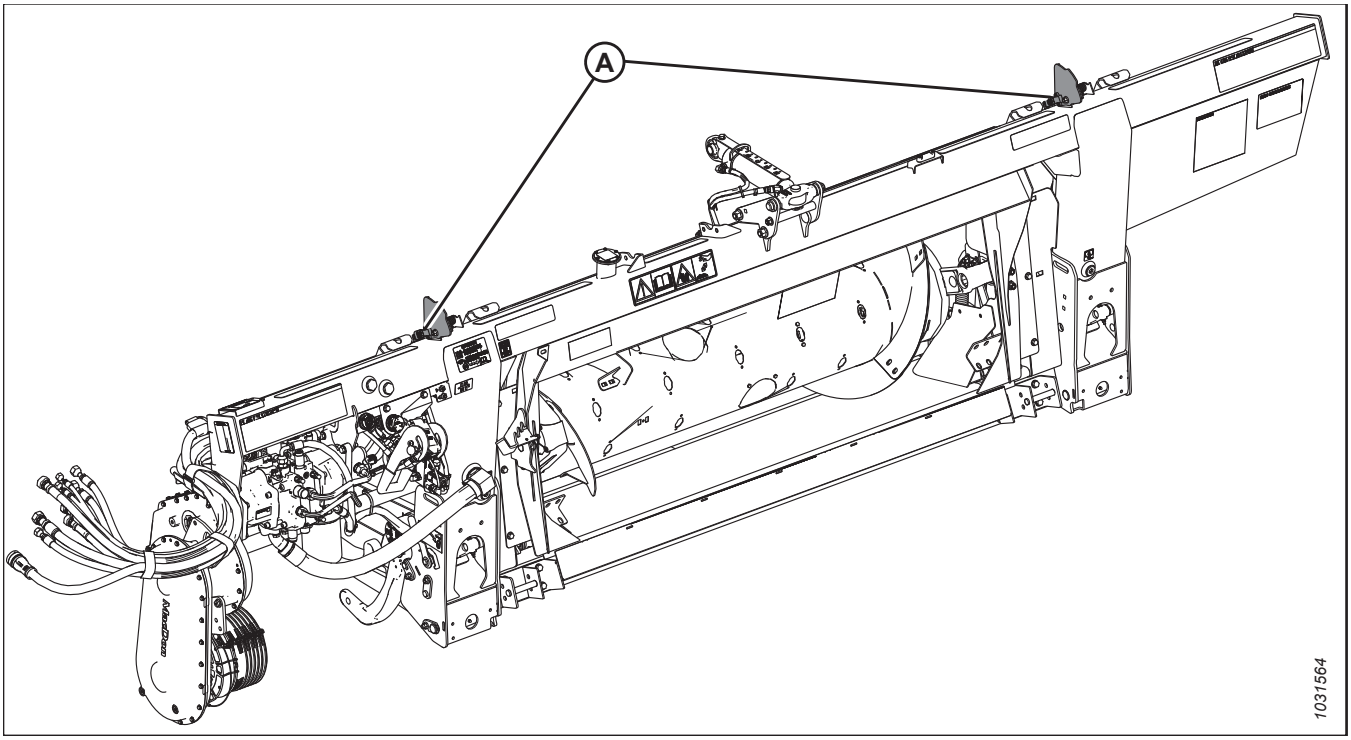

Figura 3.419: Módulo de flutuação FM200

Para configurar o sistema AHHC para o modelo específico da sua colheitadeira, consulte o procedimento aplicável.

- *3.10.6 Colheitadeiras Case IH Séries 130 e 140 intermediárias, página 289*
- *3.10.7 Colheitadeiras Case Séries IH 120, 230, 240 e 250, página 298*
- *3.10.8 Colheitadeiras Challenger® e Massey Ferguson® séries 6 e 7, página 314*
- *3.10.9 Colheitadeiras CLAAS Série 500, página 322*
- *3.10.10 Colheitadeiras CLAAS Séries 600 e 700, página 332*
- *3.10.11 Colheitadeiras Séries CLAAS 7000 e 8000, página 343*
- *3.10.12 Colheitadeiras Gleaner R65/R66/R75/R76 e Série S, página 353*
- *3.10.13 Colheitadeiras Gleaner Série S9, página 364*
- *3.10.14 Colheitadeiras série IDEAL™, página 379*
- *3.10.15 Colheitadeiras John Deere Série 70, página 393*
- *3.10.16 Colheitadeiras John Deere Séries S e T, página 400*
- *3.10.17 Colheitadeiras John Deere Série S7, página 419*
- *3.10.18 Colheitadeiras New Holland – Séries CR/CX – modelos 2014 e anteriores, página 431*
- *3.10.19 Colheitadeiras New Holland – Séries CR – modelos 2015 e posteriores, página 441*

3.10.1 Operação do sensor

Os sensores de posição fornecidos com o sistema de controle automático de altura da plataforma (AHHC) são sensores de efeito Hall. As tensões de sinal de operação normal dos sensores ficam entre 10% (0,5 VCC) e 90% (4,5 VCC). Um aumento na tensão do sensor está correlacionado à diminuição na pressão do solo. Ou, caso o corte seja acima do solo, ao aumento no indicador das rodas na altura do corte da plataforma.

Erros dos sensores causam um sinal de 0 V, indicando um sensor defeituoso, tensão de alimentação incorreta ou um chicote de fiação danificado.

Dos sensores

Dois sensores magnéticos são instalados nos indicadores de configuração da flutuação (A). Conforme a plataforma segue os contornos do solo, os sensores se comunicam com a colheitadeira fazendo com que ela eleve e abaixe o alimentador para manter uma altura de corte consistente e flutuação ideal.

As tensões de sinal de operação normal dos sensores ficam entre 10% (0,5 VCC) e 90% (4,5 VCC). Um aumento na tensão de um sensor está correlacionado a um aumento na altura da plataforma. Qualquer erro do sensor resulta em um sinal de 0 V, indicando um sensor defeituoso ou falta de tensão de alimentação.

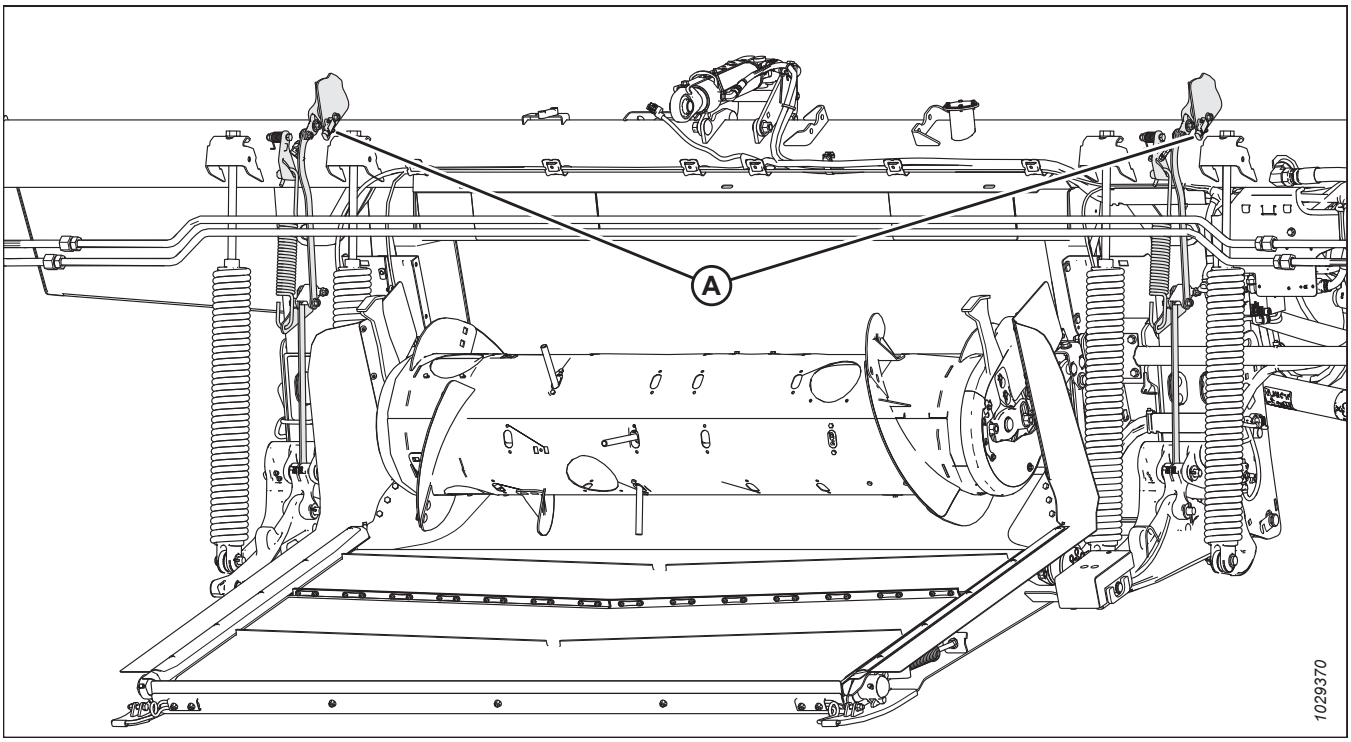

Figura 3.420: Módulo de flutuação FM200

Antes de usar o recurso AHHC, você deve fazer o seguinte:

1. Prepare a colheitadeira para usar o recurso de AHHC (aplica-se somente a alguns modelos de colheitadeira – consulte as instruções seguintes para a sua colheitadeira).
2. Calibre o sistema de AHHC de modo que a colheitadeira possa interpretar corretamente os dados do sensor de altura no módulo de flutuação (consulte as instruções a seguir para sua colheitadeira).

   NOTA:

   Uma vez que a calibração tenha sido concluída, você estará pronto para usar o recurso de AHHC no campo. As configurações individuais da colheitadeira podem melhorar o desempenho do AHHC (consulte o manual dos operadores da colheitadeira).

A tensão do(s) sensor(es) AHHC deve estar entre 0,5 V–4,5 V. Se a tensão estiver muito próxima de qualquer uma das extremidades da faixa de tensão, haverá dificuldade com a calibração e operação do AHHC. Um sensor AHHC configurado corretamente terá espaço em ambas as extremidades da faixa de tensão.

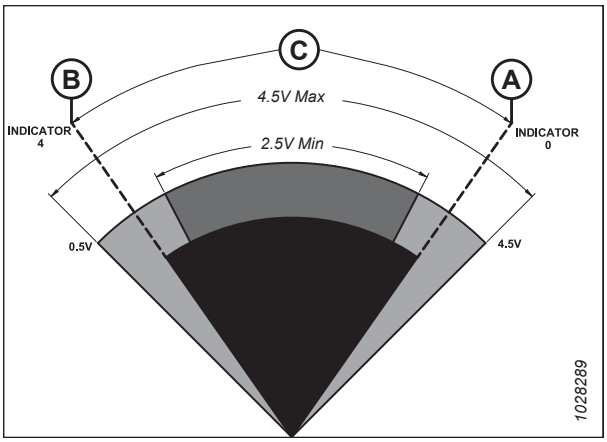

Figura 3.421: AHHC – Corretamente definido

A - Alta tensão **B - Baixa tensão**

C - Faixa de operação do sensor

Um sensor que está ajustado muito perto do limite de alta ou baixa tensão terá dificuldade em permanecer dentro da faixa de operação do sensor de 0,5 – 4,5 V. Se o sensor se mover fora da faixa, o AHHC irá parar de funcionar corretamente.

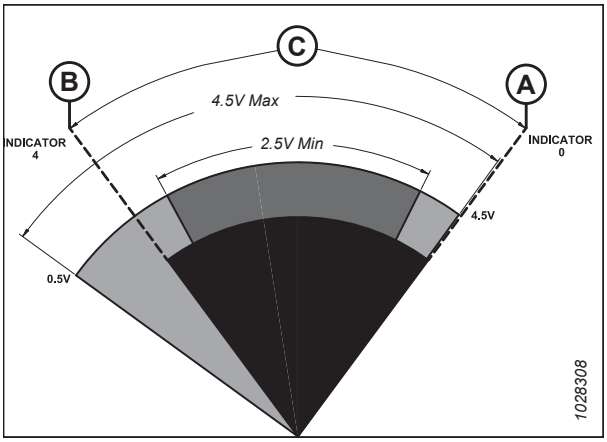

Figura 3.422: AHHC – Faixa do sensor para perto do limite de alta tensão

A - Alta tensão **B - Baixa tensão**

C - Faixa de operação do sensor

Um sensor com uma faixa de tensão muito estreita terá dificuldade em permanecer dentro da faixa definida. A colheitadeira procurará continuamente manter o sensor dentro da faixa definida.

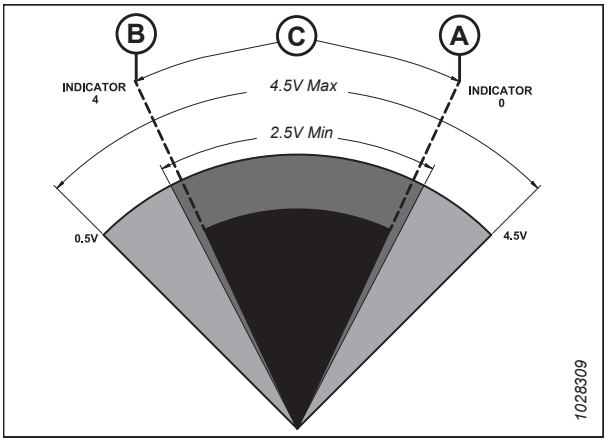

Figura 3.423: AHHC - Faixa do sensor para estreita

A - Alta tensão **B - Baixa tensão**

C - Faixa de operação do sensor

3.10.2 Saída do sensor de faixa de tensão - Requisitos da colheitadeira

A saída do sensor do controle automático de altura da plataforma (AHHC) deve estar dentro de uma faixa de tensão específica para cada colheitadeira ou o recurso de AHHC não funcionará adequadamente.

Table 3.32 Limites de tensão da colheitadeira

Colheitadeira	Limite de baixa tensão	Limite de alta tensão	Faixa
Case IH 5088/6088/7088, 5130/6130/7130, 7120/8120/9120, 7230/8230/9230, e 7240/8240/9240	0,5 V	4,5 V	2,5 V
Séries Challenger® B, C e IDEAL™	0,5 V	4,5 V	2,5 V
CLAAS séries 500/600/700, séries 7000/8000 e série Tucano	0,5 V	4,5 V	2,5 V
Séries Fendt IDEAL™	0,5 V	4,5 V	2,5 V
Gleaner Séries A6, R e S	0,5 V	4,5 V	2,5 V
John Deere Séries 70, S e T	0,5 V	4,5 V	2,5 V
Séries Massey Ferguson® 9005, 9500 e IDEAL™	0,5 V	4,5 V	2,5 V
New Holland CR/CX - Sistema 5V	0,7 V	4,3 V	2,5 V
New Holland CR/CX - Sistema 10 V	2,8 V	7,2 V	4,1–4,4 V
Séries Rostelmash Torum e RSM161	0,5 V	4,5 V	2,5 V
Versatile RT490	0,5 V	4,5 V	2,5 V

3.10.3 Verificação manual dos limites de tensão

Para que a altura da plataforma automática funcione corretamente, a tensão precisa ser configurada de maneira adequada.

PERIGO

Para evitar ferimentos ou risco de morte devido ao acionamento inesperado da máquina, sempre pare o motor e remova a chave da ignição antes de deixar o assento do operador por qualquer motivo.

1. Ligue o motor. Para obter instruções, consulte o manual do operador da colheitadeira.
2. Estacione a colheitadeira em uma superfície nivelada.
3. Posicione a plataforma de modo que a barra de corte esteja entre 254-356 mm (10-14 pol) distante do solo.

Verificar limite superior de tensão do sensor

4. Estenda o ângulo da proteção até que o indicador do ângulo da plataforma (A) esteja na posição **E**.

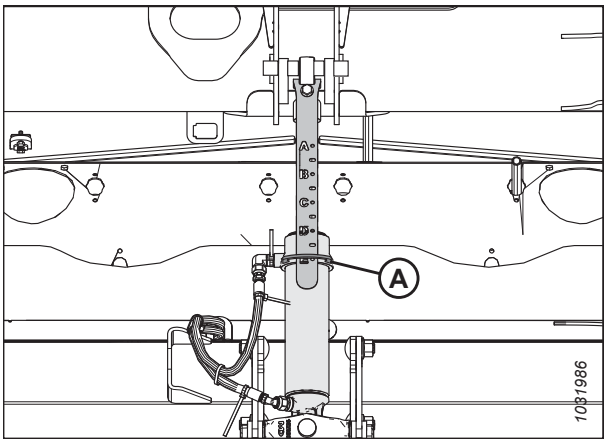

Figura 3.424: União Central

5. O ponteiro do indicador de flutuação (A) deve estar em 0 (B).
6. Desligue o motor e remova a chave da ignição.

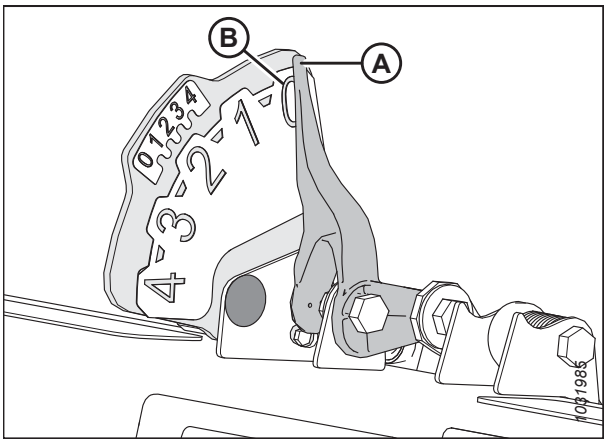

Figura 3.425: Indicador de flutuação esquerdo - Vista a partir da traseira

7. Certifique-se de que a ligação da trava da flutuação está nos batentes inferiores (a arruela [A] não pode ser movida) em ambos os locais.

   NOTA:

   Se a plataforma **NÃO** estiver nos batentes inferiores, a tensão pode sair da faixa durante a operação, causando o mau funcionamento do sistema AHHC. Se a plataforma não estiver apoiada nos batentes, consulte *3.11 Nivelar a plataforma, página 462* para obter instruções.

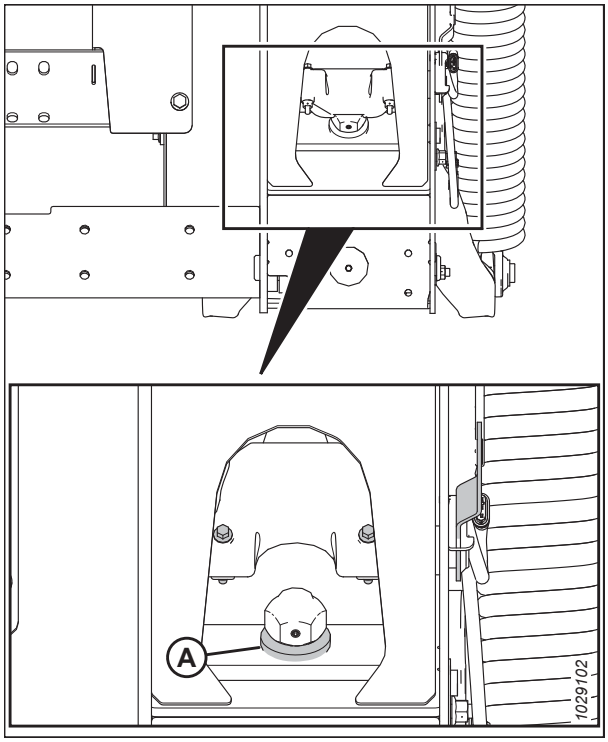

Figura 3.426: Arruela dos batentes inferiores

8. Localize o conector P600 (A) na frente esquerda do módulo de flutuação.
9. Remova a tampa do conector (B).
10. Vire a chave da ignição.
11. Verifique o P600 para saber a potência vinda da colheitadeira. Deve ser de 5 V no pino 7.
    - Pino 7 - FM2215E – potência
    - Pino 8 - FM2515E – terra
12. No conector P600, confirme a tensão de 3,8 a 4,3 V do sensor esquerdo (pinos 1 e 8) e sensor direito (pinos 3 e 8).
    - Pino 1 - FM3326A – sinal do sensor esquerdo
    - Pino 3 - FM3328A – sinal do sensor direito
    - Pino 8 - FM2515E – terra

    NOTA:

    Se o plugue padrão for instalado no P600, ele envia a média de ambos os sensores para a colheitadeira. Se o plugue de inclinação lateral opcional estiver instalado, ele enviará sinais de tensão separados de ambos os sensores para a colheitadeira.

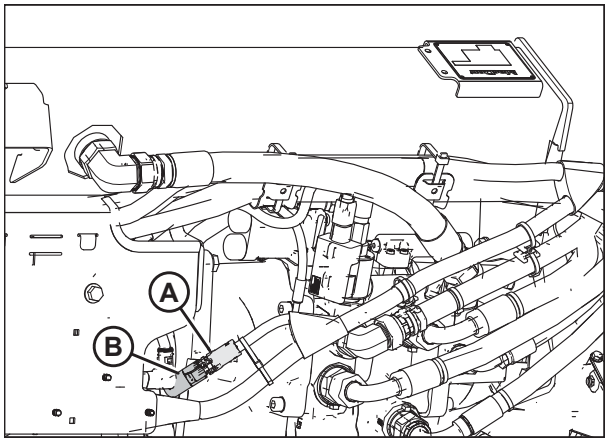

Figura 3.427: Indicador de flutuação esquerdo - Vista a partir da traseira

Verificar limite inferior de tensão do sensor

13. Estenda o ângulo da proteção até que o indicador do ângulo da plataforma (A) esteja na posição **E**.

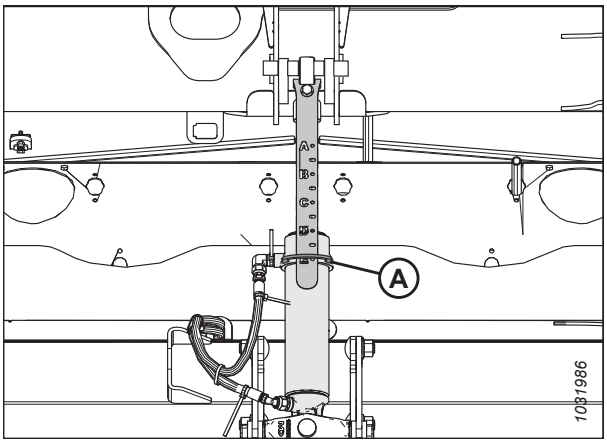

Figura 3.428: União Central

14. Abaixe a plataforma totalmente no solo. O ponteiro do indicador de flutuação (A) deve estar em **4** (B).
15. Vire a chave da ignição.
16. No conector P600, confirme a tensão de 0,7 a 1,2 V do sensor esquerdo (pinos 1 e 8) e sensor direito (pinos 3 e 8).
    - Pino 1 - FM3326A – sinal do sensor esquerdo
    - Pino 3 - FM3328A – sinal do sensor direito
    - Pino 8 - FM2515E – terra

    NOTA:

    Se o plugue padrão for instalado no P600, ele envia a média de ambos os sensores para a colheitadeira. Se o plugue de inclinação lateral opcional estiver instalado, ele enviará sinais de tensão separados de ambos os sensores para a colheitadeira.

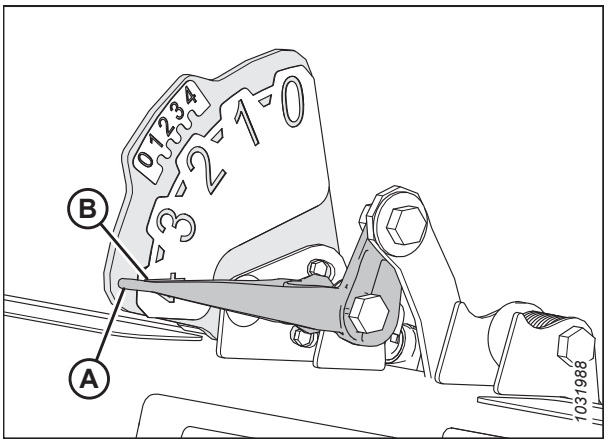

Figura 3.429: Indicador de flutuação esquerdo - Vista a partir da traseira

3.10.4 Substituição do sensor de altura da flutuação

Dois sensores magnéticos são instalados nos indicadores de configuração da flutuação. Conforme a plataforma segue os contornos do solo, os sensores se comunicam com a colheitadeira fazendo com que ela eleve e abaixe o alimentador para manter uma altura de corte consistente e flutuação ideal.

PERIGO

Para evitar ferimentos ou risco de morte devido ao acionamento inesperado da máquina, sempre pare o motor e remova a chave da ignição antes de deixar o assento do operador por qualquer motivo.

NOTA:

Este procedimento pode ser concluído em qualquer um dos lados do módulo de flutuação.

1. Estacione a colheitadeira em uma superfície nivelada.
2. Abaixe a plataforma completamente.
3. Abaixe totalmente o molinete.

4. Desligue o motor e remova a chave da ignição.
5. Desconecte o conector do chicote P537 (C) do sensor no lado esquerdo do módulo de flutuação.

   NOTA:

   Se estiver substituindo o sensor do indicador de altura da flutuação no lado direito do módulo de flutuação, desconecte o conector P539.
6. Remova o parafuso (A).
7. Remova a placa do indicador (B) completa com o sensor.

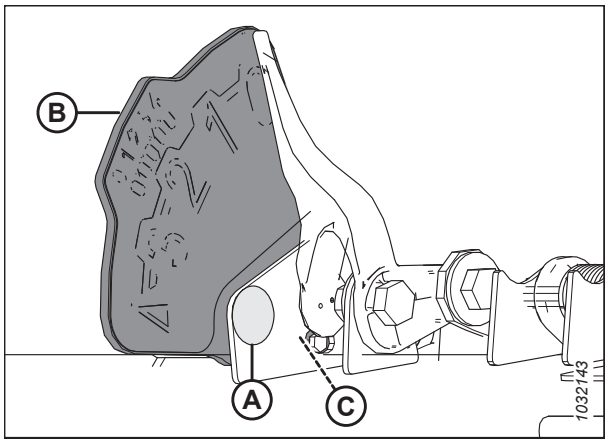

Figura 3.430: Indicador de configurações de flutuação - Esquerdo

8. Remova os dois parafusos e porcas (A).
9. Remova e descarte o sensor antigo (B).
10. Instale o novo sensor (B) de modo que o plugue esteja voltado para baixo.
11. Instale dois parafusos e porcas (A).

    NOTA:

    Ambas as cabeças devem estar no mesmo lado que o decalque.

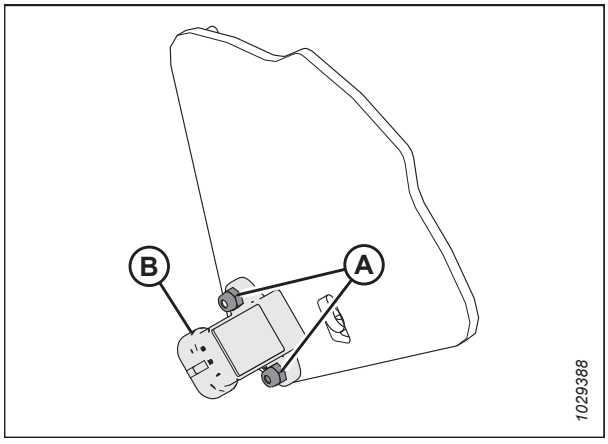

Figura 3.431: Sensor de altura da flutuação

12. Instale a placa do indicador (B) completa com o sensor.
13. Instale o parafuso (A).
14. Conecte o plugue do chicote (C)

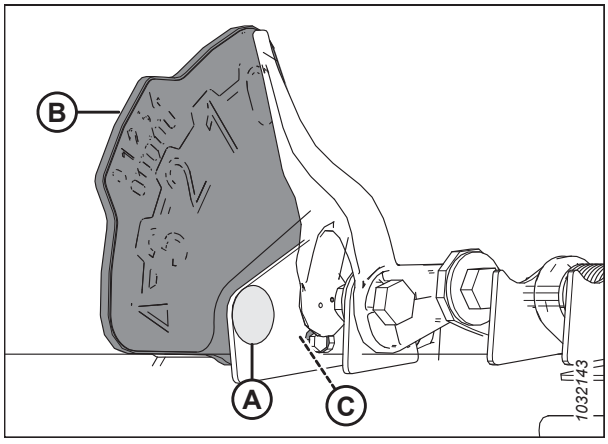

Figura 3.432: Indicador de configurações de flutuação - Esquerdo

3.10.5 Adaptador de 10 volts (MD nº B7241) - somente em colheitadeiras New Holland

As colheitadeiras New Holland com sistema 10 V necessitam do adaptador 10 V (MD nº B7241) para a calibração do recurso de controle automático de altura da plataforma (AHHC).

Se uma colheitadeira New Holland 10 V não tiver o adaptador (A) instalado, a saída do AHHC será lida como 0 V, independentemente da posição do sensor.

Para verificar as tensões do sensor, consulte *3.10.3 Verificação manual dos limites de tensão, página 284*.

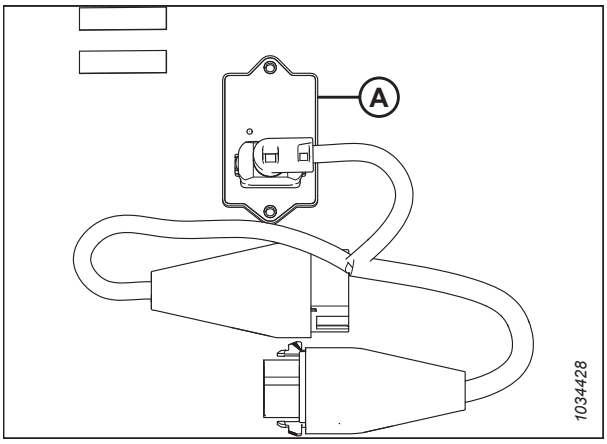

Figura 3.433: Adaptador de 10 volts (MD nº B7241)

3.10.6 Colheitadeiras Case IH Séries 130 e 140 intermediárias

Para tornar o sistema de controle automático de altura da plataforma (AHHC) compatível com as colheitadeiras Case IH série 130 e 140, você deve definir as opções de configuração da plataforma da colheitadeira para o modelo específico da plataforma, definir as configurações de velocidade do molinete, configurar os controles AHHC e calibrar o sistema AHHC para garantir que esteja funcionando corretamente.

Verificação da variação de tensão da cabine da colheitadeira – Case IH 5130/6130/7130; 5140/6140/7140

O sensor de controle automático de altura da plataforma deve operar dentro de um intervalo de tensão específico para funcionar adequadamente.

NOTA:

Alterações podem ter sido feitas aos controles ou ao monitor da colheitadeira desde a publicação deste documento. Consulte o manual do operador da colheitadeira para informações mais atualizadas.

ADVERTÊNCIA

Verifique para ter certeza de que todos os observadores tenham deixado a área.

1. Posicione a plataforma a 254-356 mm (10-14 pol.) acima do solo e destrave a flutuação.

2. Certifique-se de que a ligação da trava da flutuação está nos batentes inferiores (a arruela [A] não pode ser movida) em ambos os locais.

   NOTA:

   Se a plataforma não estiver sobre os batentes inferiores durante os próximos dois passos, a tensão poderá sair do limite durante a operação, causando mau funcionamento do sistema de controle automático de altura da plataforma (AHHC). Se a plataforma não estiver nos batentes inferiores, consulte o *3.11 Nivelar a plataforma, página 462* para obter instruções.

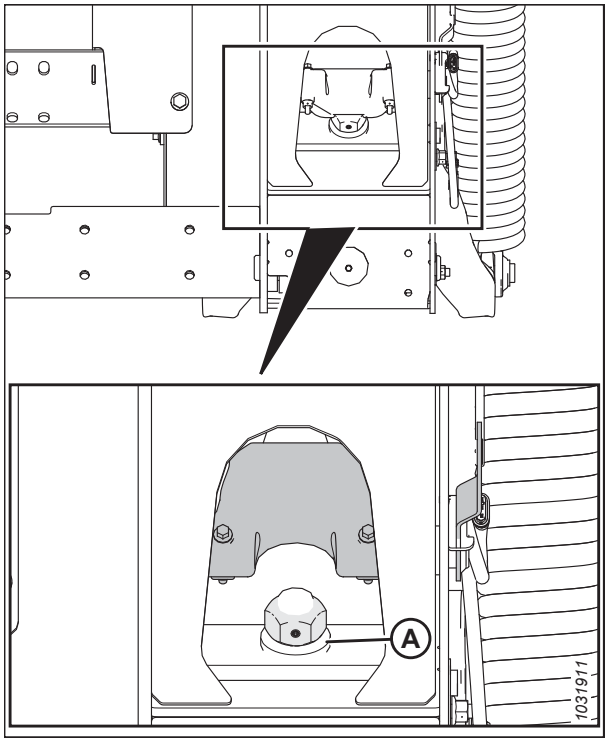

Figura 3.434: Trava da flutuação

3. Se o ponteiro não estiver em zero, afrouxe o parafuso (A) e deslize a placa do indicador de flutuação (B) até que o ponteiro (C) esteja em **0** (D).

4. Aperte o parafuso (A).

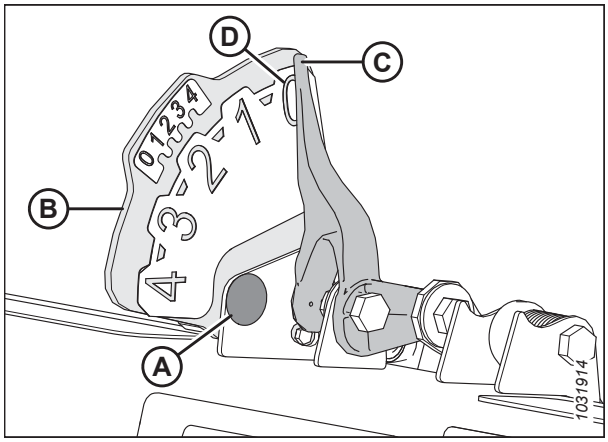

Figura 3.435: Indicador da flutuação

5. Certifique-se de que flutuação da plataforma esteja destravada.

6. Na tela principal do monitor da colheitadeira, selecione DIAGNÓSTICO (A). A página DIAGNÓSTICO é exibida.



Figura 3.436: Monitor da Colheitadeira Case IH

7. Selecione CONFIGURAÇÕES (A). A página CONFIGURAÇÕES é exibida.

8. No menu GROUP (GRUPO), selecione HEADER (PLATAFORMA) (B).

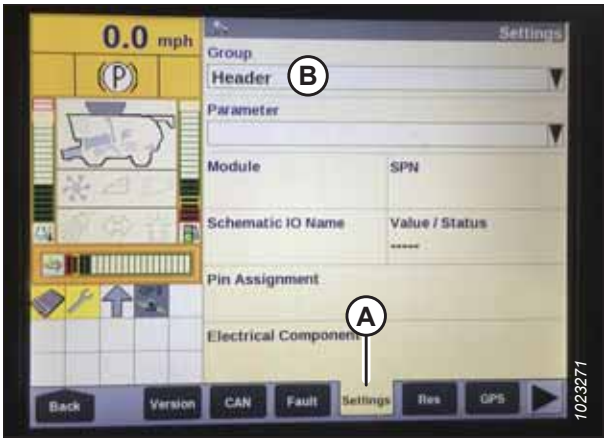

Figura 3.437: Monitor da Colheitadeira Case IH

9. No menu PARAMETER (PARÂMETRO), selecione LEFT HEIGHT/TILT SENSOR (SENSOR DE ALTURA ESQUERDO / DE INCLINAÇÃO) (A).



Figura 3.438: Monitor da Colheitadeira Case IH

10. A tela CONFIGURAÇÕES atualiza-se para exibir a tensão do campo VALORES/STATUS (A). Abaixe o alimentador completamente e então eleve-o a 254–356 mm (10-14 pol.) do solo para poder ver totalmente as leituras das faixas de tensão.



Figura 3.439: Monitor da Colheitadeira Case IH

Consulta rápida sobre configurações da plataforma – Case séries IH 130 e 140

Use as informações na tabela a seguir para consulta rápida das configurações recomendadas para uma plataforma de esteiras série 2.

Para instruções detalhadas, siga para os procedimentos de configuração e calibração da plataforma para colheitadeira Case IH séries 130 e 140.

Table 3.33 Configurações da plataforma – Case séries IH 130 e 140

Parâmetros de configuração	Configuração sugerida	
Tipo de corte	Plataforma	
Pressão de flutuação da plataforma	Não instalada	
Sensibilidade de altura do HHC [64]	Sistema de dois sensores	250
	Sistema de sensor único	180
Sensibilidade de inclinação HHC	150	
Tipo de acionamento do molinete	Engrenagem de acionamento de 19 dentes padrão	4
	Engrenagem de acionamento de torque alto de 14 dentes opcional	5
	Engrenagem de acionamento de torque alto de 10 dentes opcional	6
Sensor de altura do molinete	Sim	
Inclinação automática	Sistema de dois sensores	SIM
	Sistema de sensor único	NÃO

64. Se ocorrerem oscilações durante a operação, reduza essa configuração em 20 pontos por vez até que deixem de ocorrer.

Configuração da plataforma no monitor da colheitadeira - Case IH 5130/6130/7130; 5140/6140/7140

Para configurar a plataforma para trabalhar com uma colheitadeira Case IH 5130/6130/7130 ou 5140/6140/7140, será necessário acessar a página CONFIGURAÇÃO DA PLATAFORMA no monitor da colheitadeira.

1. Na tela principal do monitor da colheitadeira, selecione CAIXA DE FERRAMENTAS (A).



Figura 3.440: Monitor da Colheitadeira Case IH

2. Selecione a guia PLATAFORMA 1 (A). A página CONFIGURAÇÃO DA PLATAFORMA é exibida.

   NOTA:

   Para localizar a guia PLATAFORMA 1, talvez seja necessário navegar para a direita com as setas laterais (C).

3. No menu TIPO DE CORTE (B), selecione PLATAFORMA.



Figura 3.441: Monitor da Colheitadeira Case IH

4. Selecione a guia PLATAFORMA 2 (A). A página CONFIGURAÇÃO DA PLATAFORMA 2 é exibida.
5. No menu PRESSÃO DE FLUTUAÇÃO DA PLATAFORMA (B), selecione NÃO INSTALADO.
6. No menu DRAPER GRAIN HEADER STYLE (ESTILO DA PLATAFORMA DA ESTEIRA DE GRÃOS) (C), selecione SÉRIE FLEX 2000.

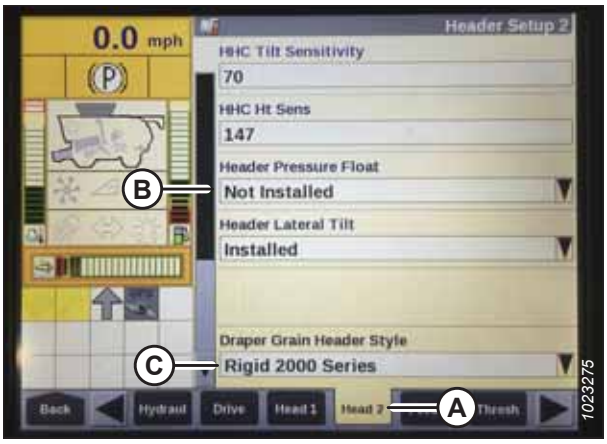

Figura 3.442: Monitor da Colheitadeira Case IH

7. Localize o campo SENSIBILIDADE DE ALTURA HHC (A) Insira asa seguintes configurações:

   - **Caso use um sistema com dois sensores:** Defina SENSIBILIDADE DE ALTURA DO HHC como 250.
   - **Caso use um sistema com um sensor:** Defina SENSIBILIDADE DE ALTURA DO HHC como 180.

   NOTA:

   Se ocorrerem oscilações durante a operação, reduza essa configuração em 20 pontos por vez até que deixem de ocorrer.

8. Configure a SENSIBILIDADE DE INCLINAÇÃO HHC (B) em 150. Aumente ou diminua conforme desejado.



Figura 3.443: Monitor da Colheitadeira Case IH

9. No menu TIPO DE ACIONADOR DO MOLINETE (A), selecione um dos itens a seguir:

   - 4 se estiver usando uma engrenagem de acionamento padrão com 19 dentes
   - 5 se estiver usando uma engrenagem de acionamento opcional de alto torque com 14 dentes
   - 6 se estiver usando uma engrenagem de acionamento opcional de alto torque com 10 dentes

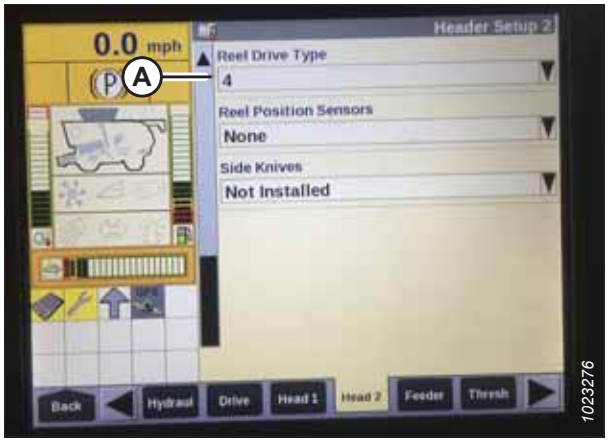

Figura 3.444: Monitor da Colheitadeira Case IH

10. No menu SENSOR DE ALTURA DO MOLINETE (A), selecione SIM.



Figura 3.445: Monitor da Colheitadeira Case IH

11. Localize o campo INCLINAÇÃO AUTOMÁTICA (A).
    - **Se estiver usando um sistema de sensor duplo:** Selecione SIM no campo INCLINAÇÃO AUTOMÁTICA.
    - **Se estiver usando um sistema de sensor simples:** Selecione NÃO no campo INCLINAÇÃO AUTOMÁTICA.

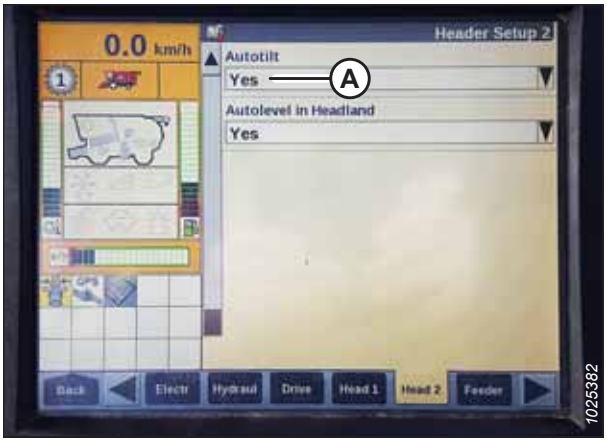

Figura 3.446: Monitor da Colheitadeira Case IH

Calibração do controle automático de altura – Case IH 5130/6130/7130 5140/6140/7140

A saída do sensor do controle automático de altura da plataforma (AHHC) deve ser calibrada para cada colheitadeira ou o recurso de AHHC não funcionará adequadamente.

ADVERTÊNCIA

Verifique para ter certeza de que todos os observadores tenham deixado a área.

NOTA:

Alterações podem ter sido feitas aos controles ou ao monitor da colheitadeira desde a publicação deste documento. Consulte o manual do operador da colheitadeira para informações mais atualizadas.

NOTA:

Este procedimento se aplica às colheitadeiras com uma versão do software anterior a 28.00. Para obter instruções sobre a calibração do AHHC para colheitadeiras com o software versão 28.00 ou posterior, consulte *Calibração do controle automático de altura da plataforma - Colheitadeiras Case IH com o software versão 28.00 ou posterior, página 306*.

1. Para visualizar a versão do software selecione o botão DIAGNÓSTICO da tela inicial e, em seguida, selecione a guia VERSÃO (A).



Figura 3.447: Monitor da Colheitadeira Case IH

NOTA:

Se a flutuação da plataforma estiver definida como muito leve, isso pode impedir a calibração do AHHC. Para evitar que a plataforma se separe do módulo de flutuação, pode ser necessário alterar a flutuação para uma configuração mais pesada durante o procedimento de calibração.

NOTA:

Para obter melhor desempenho do sistema de controle automático de altura da plataforma (AHHC), realize a calibração de solo com a conexão central definida em **D**. Quando a configuração estiver concluída, ajuste a conexão central de volta ao ângulo da plataforma desejado. Para obter instruções, consulte *3.9.5 Ângulo da plataforma, página 226*.

2. Certifique-se de que a união central esteja em **D.**
3. Confirme se todas as conexões elétricas e hidráulicas entre a plataforma e o módulo de flutuação estão funcionando.
4. Ligue o motor da colheitadeira, mas **NÃO** engate o separador ou o alimentador.
5. Localize o botão de CONTROLE DA PLATAFORMA no console direito, e ajuste para HT (esse é o modo AHHC).
6. Segure o botão PARA BAIXO por 10 segundos ou até que o alimentador da colheitadeira tenha sido abaixado completamente (o alimentador não irá mais se mover).
7. Pressione o botão RAISE (LEVANTAR) e mantenha-o pressionado até que o alimentador chegue à altura máxima. O alimentador para a 61 cm (2 pés) acima do solo por 5 segundos e então volta a subir. Isso é uma indicação de que a calibração foi bem-sucedida.

   NOTA:

   Se a flutuação foi configurada como mais pesada para completar o procedimento de calibração do AHHC, ajuste-o para o peso de operação de flutuação recomendado após a calibração ter sido completada.

Configurações predefinidas de altura de corte – Case 5130/6130/7130, 5140/6140/7140

Assim que o monitor da cabine da colheitadeira estiver configurado, podem ser usadas as alturas de corte predefinidas.

NOTA:

Alterações podem ter sido feitas aos controles ou ao monitor da colheitadeira desde a publicação deste documento. Consulte o manual do operador da colheitadeira para informações mais atualizadas.

ADVERTÊNCIA

Verifique para ter certeza de que todos os observadores tenham deixado a área.

NOTA:

O indicador (A) deve estar na posição 0 (B), com a plataforma a 254-356 mm (10-14 pol.) acima do solo. Quando a plataforma está no chão, o indicador deve estar na posição 1 (C) para a baixa pressão do solo ou na posição 4 (D) para alta pressão do solo. Condições de solo e cultura determinam a quantidade de flutuação a ser empregada. A configuração ideal é o mais leve possível sem trepidação da plataforma ou perda de cultura. Operar com configurações pesadas de forma prematura desgasta a placa de desgaste da barra de corte.

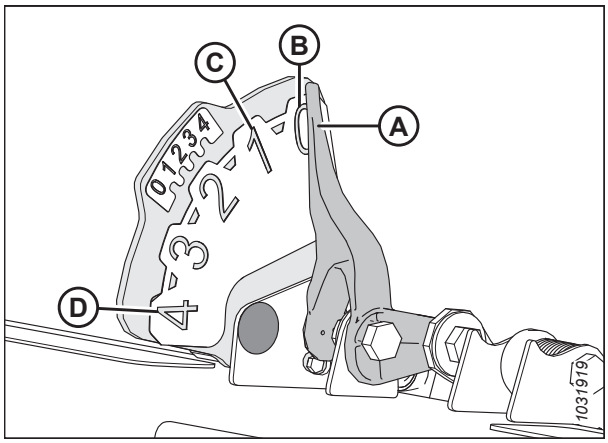

Figura 3.448: Indicador da flutuação

1. Engate o separador e a plataforma.
2. Eleve ou abaixe manualmente a plataforma à altura de corte desejada.
3. Pressione o botão 1 (A). Uma lâmpada amarela ao lado do botão se acenderá.

   NOTA:

   Ao configurar as predefinições, sempre defina a posição da plataforma antes da posição do molinete. Se a plataforma e o molinete forem definidos ao mesmo tempo, as configurações do molinete não serão salvas.
4. Eleve ou abaixe manualmente o molinete até a posição de trabalho desejada.
5. Pressione o botão 1 (A). Uma lâmpada amarela ao lado do botão se acenderá.
6. Eleve ou abaixe manualmente a plataforma a uma segunda altura de corte desejada.
7. Pressione o botão 2 (A). Uma lâmpada amarela ao lado do botão se acenderá.
8. Eleve ou abaixe manualmente o molinete até a posição de trabalho desejada.
9. Pressione o botão 2 (A). Uma lâmpada amarela ao lado do botão se acenderá.



Figura 3.449: Console da colheitadeira Case



Figura 3.450: Console da colheitadeira Case

Setas para cima e para baixo não devem aparecer na caixa ALTURA MANUAL (A) na tela EXECUTAR 1 no monitor da colheitadeira. Isso indica que o controle automático de altura da plataforma (AHHC) está em funcionamento.



Figura 3.451: Monitor da colheitadeira Case - Tela Run 1 (Executar 1)

10. Para habilitar as predefinições, ative o botão AHHC (A) para colocar a plataforma no solo. Para habilitar a primeira predefinição, toque no botão uma vez. Para habilitar a segunda predefinição, toque no botão duas vezes.

    Para levantar a plataforma à maior altura de funcionamento, pressione e segure o botão SHIFT na parte de trás da alavanca de controle ao tocar no botão AHHC (A).



Figura 3.452: Alavanca de controle da colheitadeira Case

11. A máxima altura de funcionamento pode ser ajustada na tela CONFIGURAÇÃO DA PLATAFORMA no monitor da colheitadeira. Insira a altura desejada no campo ALTURA MÁXIMA DE FUNCIONAMENTO (A).



Figura 3.453: Monitor da colheitadeira Case – Tela de configuração da plataforma

12. Caso precise mudar a posição de uma das predefinições, é possível refiná-las com o botão (A) no console da colheitadeira.



Figura 3.454: Console da colheitadeira Case

3.10.7 Colheitadeiras Case Séries IH 120, 230, 240 e 250

Para tornar o sistema de controle automático de altura da plataforma (AHHC) compatível com as colheitadeiras Case IH série 120, 230, 240 e 250, você deve definir as opções de configuração da plataforma da colheitadeira para o modelo

específico da plataforma, definir as configurações de velocidade do molinete, configurar os controles AHHC e calibrar o sistema AHHC para garantir que esteja funcionando corretamente.

Verificação da faixa de tensão da cabine da colheitadeira– Colheitadeiras Série Case IH, 120, 230, 240, e 250

Para que o sistema de controle automático de altura da plataforma (AHHC) funcione corretamente, os sensores de altura da plataforma devem enviar as leituras de tensão corretas. As saídas do sensor podem ser visualizadas por meio do monitor da colheitadeira.

NOTA:

Alterações podem ter sido feitas aos controles ou ao monitor da colheitadeira desde a publicação deste documento. Consulte o manual do operador da colheitadeira para informações mais atualizadas.

PERIGO

Verifique para ter certeza de que todos os observadores tenham deixado a área.

1. Posicione a plataforma a 254-356 mm (10-14 pol.) acima do solo e destrave a flutuação.
2. Certifique-se de que a ligação da trava da flutuação está nos batentes inferiores (a arruela [A] não pode ser movida) em ambos os locais.

   NOTA:

   Se a plataforma não estiver sobre os batentes inferiores durante os próximos dois passos, a tensão poderá sair do limite durante a operação, causando mau funcionamento do sistema de controle automático de altura da plataforma (AHHC). Se a plataforma não estiver nos batentes inferiores, consulte o *3.11 Nivelar a plataforma, página 462* para obter instruções.

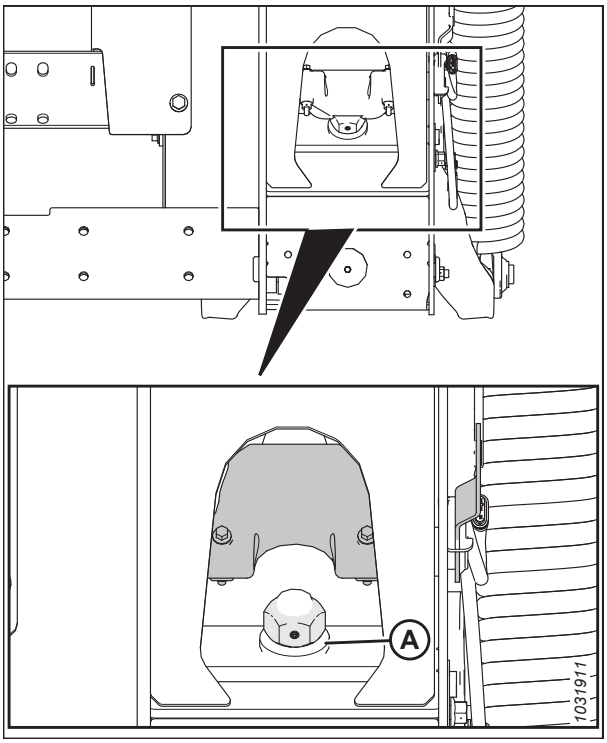

Figura 3.455: Trava da flutuação

3. Se o ponteiro não estiver em zero, afrouxe o parafuso (A) e deslize a placa do indicador de flutuação (B) até que o ponteiro (C) esteja em **0** (D).
4. Aperte o parafuso (A).

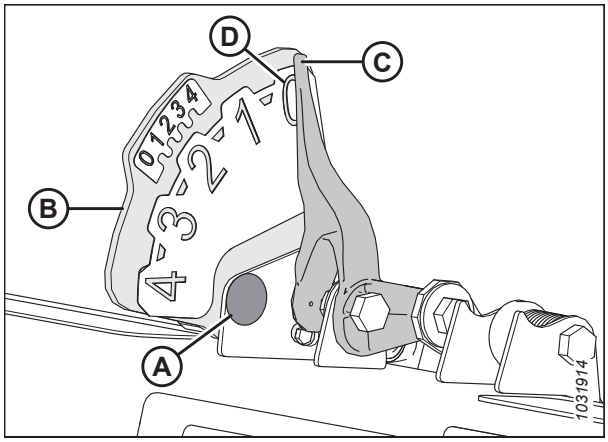

Figura 3.456: Indicador da flutuação

5. Certifique-se de que flutuação da plataforma esteja destravada.
6. Selecione DIAGNÓSTICO (A) na tela PRINCIPAL. A página DIAGNÓSTICO abre.
7. Selecione CONFIGURAÇÕES. A página CONFIGURAÇÕES abre.

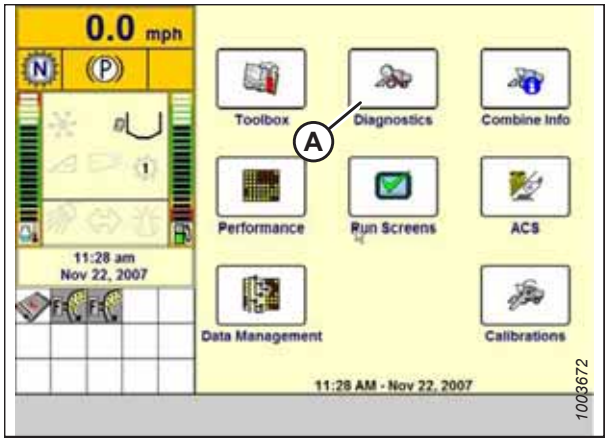

Figura 3.457: Monitor da Colheitadeira Case IH

8. Selecione o menu suspenso GRUPO (A). A caixa de diálogo GRUPO se abre.

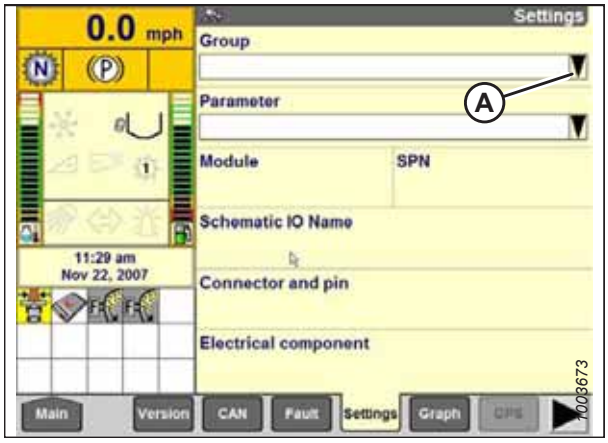

Figura 3.458: Monitor da Colheitadeira Case IH

9. Selecione HEADER HEIGHT/TILT (ALTURA/INCLINAÇÃO DA PLATAFORMA) (A). A tela PARAMETER (PARÂMETRO) é aberta.

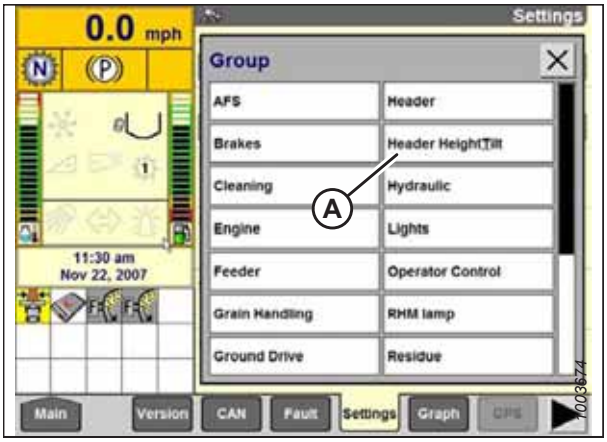

Figura 3.459: Monitor da Colheitadeira Case IH

10. Selecione LEFT HEADER HEIGHT SEN (SENSOR ESQUERDO DE ALTURA DA PLATAFORMA) (A) e, então, selecione o botão GRAPH (GRÁFICO) (B). A tensão exata é exibida na parte superior da tela. Levante e abaixe a plataforma para ver a variação completa de leituras de tensão.

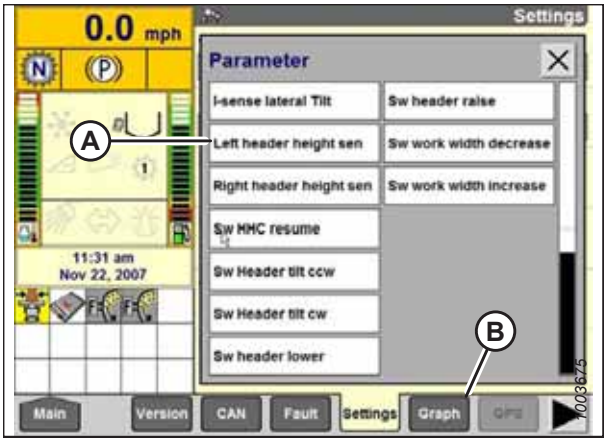

Figura 3.460: Monitor da Colheitadeira Case IH

Referência rápida sobre configurações da plataforma – Case séries IH 120, 230, 240 e 250

Use as informações na tabela a seguir para consulta rápida das configurações recomendadas para uma plataforma de esteiras série 2.

NOTA:

As opções de configuração variam em função da versão do software da colheitadeira. Para a versão 28.00 ou superior, consulte a Tabela*3.34, página 302*; para versões inferiores, consulte a Tabela*3.35, página 302*.

Para instruções detalhadas, siga para os procedimentos de configuração e calibração da plataforma para colheitadeira Case IH séries 120, 230, 240 e 250.

Table 3.34 Configurações de plataforma – Case IH séries 120, 230, 240 e 250 (Versão do software 28.00 ou superior)

Parâmetros de configuração	Configuração sugerida	
Subtipo de plataforma	2000	
Tipo de estrutura	Flexível	
Sensores da plataforma	Ativar	
Pressão de flutuação da plataforma	Não	
Resposta à altura/inclinação	Rápido	
Cancelamento de altura automático	Sim	
Sensibilidade de altura do HHC [65]	Sistema de dois sensores	250
	Sistema de sensor único	180
Sensibilidade de inclinação HHC	150	
Sensor de altura do molinete	Sim	
Inclinação automática	Sistema de dois sensores	SIM
	Sistema de sensor único	NÃO

Table 3.35 Configurações de plataforma – Case IH séries 120, 230, 240 e 250 (versão do software abaixo de 28.00)

Parâmetros de configuração	Configuração sugerida	
Estilo da plataforma	Flexhead	
Rampa da velocidade automática do molinete	133	
Pressão de flutuação da plataforma	Não	
Acionamento do molinete	Hidráulico	
Avanço-recuo do molinete	Sim	
Sensibilidade de altura do HHC [65]	Sistema de dois sensores	250
	Sistema de sensor único	180
Sensibilidade de inclinação HHC	150	
Controle do avanço-recuo	Sim	
Inclinação avanço-recuo plat	Sim	
Tipo de plataforma (aba Head2)	Esteira	
Tipo de corte	Plataforma	
Largura da plataforma	Configurar de acordo com a especificação da plataforma	
Utilização da plataforma	Configurar de acordo com a especificação da plataforma	
Sensor de altura do molinete	Sim	
Inclinação automática	Sistema de dois sensores	SIM
	Sistema de sensor único	NÃO

65. Se ocorrerem oscilações durante a operação, reduza essa configuração em 20 pontos por vez até que deixem de ocorrer.

Calibração do controle automático de altura da plataforma - Colheitadeiras Case Séries IH, 120, 230, 240 e 250

A saída do sensor do controle automático de altura da plataforma (AHHC) deve ser calibrada para cada colheitadeira ou o recurso de AHHC não funcionará adequadamente.

PERIGO

Afaste os observadores da área. Mantenha as crianças longe do maquinário. Caminhe ao redor da máquina para ter certeza de que não há alguém sob, sobre ou próximo dela.

NOTA:

Este procedimento se aplica às colheitadeiras com uma versão do software anterior a 28.00. Para obter instruções sobre a calibração do AHHC para colheitadeiras com software posterior à versão 28.00 ou acima, consulte *Calibração do controle automático de altura da plataforma - Colheitadeiras Case IH com o software versão 28.00 ou posterior, página 306*.

NOTA:

Alterações podem ter sido feitas aos controles ou ao monitor da colheitadeira desde a publicação deste documento. Consulte o manual do operador da colheitadeira para informações mais atualizadas.

NOTA:

Se a flutuação da plataforma estiver definida como muito leve, isso pode impedir a calibração do AHHC. Talvez seja necessário usar definições mais pesadas para a plataforma no procedimento de calibração para que esta não se separe do módulo de flutuação.

NOTA:

Para obter melhor desempenho do controle automático de altura da plataforma (AHHC), execute esses procedimentos com a união central em **D**. Quando a configuração e a calibração estiverem completas, ajuste a união central de volta ao ângulo da plataforma desejado. Para obter instruções, consulte *3.9.5 Ângulo da plataforma, página 226*.

1. Certifique-se de que a união central da plataforma esteja em **D**.
2. Confirme se todas as conexões elétricas e hidráulicas entre a plataforma e o módulo de flutuação estão funcionando.
3. Selecione CAIXA DE FERRAMENTAS (A) na tela PRINCIPAL.

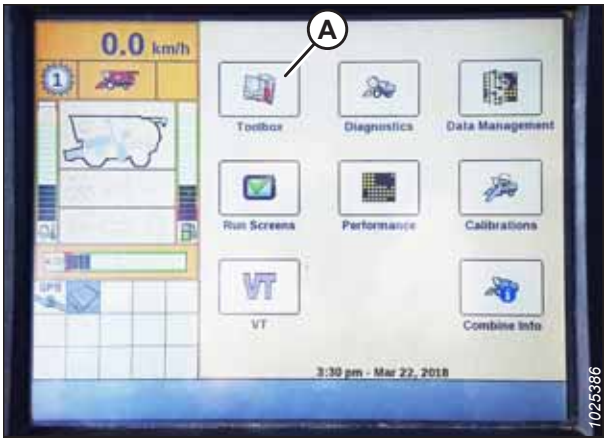

Figura 3.461: Monitor da Colheitadeira Case IH

4. Selecione a guia PLATAFORMA (A).

   NOTA:

   Para localizar a guia PLATAFORMA, você pode precisar rolar a tela para a direita usando as setas (C).

5. Definir ESTILO DA PLATAFORMA (B).



Figura 3.462: Monitor da Colheitadeira Case IH

6. Configure a RAMPA DA VELOCIDADE AUTOMÁTICA DO MOLINETE.

   NOTA:

   O valor da RAMPA DA VELOCIDADE AUTOMÁTICA DO MOLINETE mantém automaticamente a velocidade do molinete em relação à velocidade do solo. Por exemplo, se o valor estiver definido como 133, o molinete girará mais rápido do que a velocidade do solo. A velocidade do molinete deve ser um pouco mais rápido que a velocidade do solo da colheitadeira; no entanto, ajuste o valor de acordo com as condições da cultura.

7. Configure PRESSÃO DE FLUTUAÇÃO DA PLATAFORMA para NÃO (A), se estiver equipado, e verifique se o ACIONADOR DO MOLINETE está configurado para HIDRÁULICO (B).

8. Defina o AVANÇO-RECUO DO MOLINETE como SIM (se aplicável).



Figura 3.463: Monitor da Colheitadeira Case IH

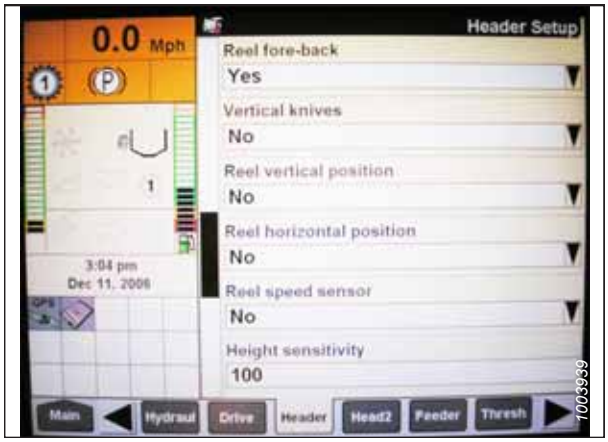

Figura 3.464: Monitor da Colheitadeira Case IH

9. Localize o campo SENSIBILIDADE DE ALTURA DO HHC (A) e defina-o da seguinte maneira:

   - **Caso use um sistema com dois sensores:** Defina SENSIBILIDADE DE ALTURA DO HHC como 250.
   - **Caso use um sistema com um sensor:** Defina SENSIBILIDADE DE ALTURA DO HHC como 180.

   NOTA:

   Se oscilações ocorrerem durante a operação, diminua essa configuração em 20 pontos por vez até que deixem de ocorrer.

10. Configure a SENSIBILIDADE DE INCLINAÇÃO HHC (B) em 150. Se desejar, aumente ou reduza a sensibilidade.



Figura 3.465: Monitor da Colheitadeira Case IH

11. Defina o CONTROLE DE AVANÇO/RECUO e de INCLINAÇÃO DO AVANÇO/RECUO DA PLATAFORMA para SIM (se aplicável).



Figura 3.466: Monitor da Colheitadeira Case IH

12. Pressione HEAD2 (PLAT2) (A) na parte inferior da página.

13. Verifique se o TIPO DE PLATAFORMA (B) está configurado para ESTEIRA.

    NOTA:

    Se o resistor de reconhecimento estiver conectado ao chicote da plataforma, não será possível alterar isso.

14. Defina o CUTTING TYPE (TIPO DE CORTE) (C) como PLATFORM (PLATAFORMA).

15. Defina a LARGURA DA PLATAFORMA (D) e UTILIZAÇÃO DA PLATAFORMA (E) para os calores apropriados.

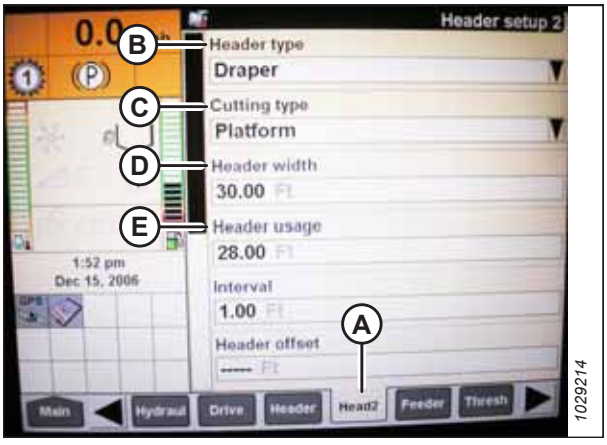

Figura 3.467: Monitor da Colheitadeira Case IH

16. No menu SENSOR DE ALTURA DO MOLINETE, selecione SIM (A).



Figura 3.468: Monitor da Colheitadeira Case IH

17. Localize o campo INCLINAÇÃO AUTOMÁTICA (A) e configure-o da seguinte maneira:

    - **Caso use um sistema com dois sensores:** Selecione SIM no campo INCLINAÇÃO AUTOMÁTICA.
    - **Caso use um sistema com um sensor:** Selecione NÃO no campo INCLINAÇÃO AUTOMÁTICA.

    NOTA:

    Se a flutuação foi configurada como mais pesada para completar o procedimento de calibração do AHHC, ajuste-a para a flutuação de operação recomendada após a calibração ter sido completada.

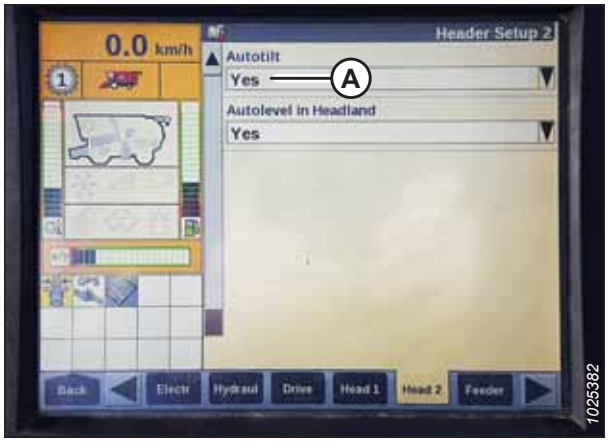

Figura 3.469: Monitor da Colheitadeira Case IH

Calibração do controle automático de altura da plataforma - Colheitadeiras Case IH com o software versão 28.00 ou posterior

Calibre a saída do sensor de controle automático de altura da plataforma (AHHC) para cada colheitadeira, ou o recurso AHHC não funcionará corretamente.

PERIGO

Afaste os observadores da área. Mantenha as crianças longe do maquinário. Caminhe ao redor da máquina para ter certeza de que não há alguém sob, sobre ou próximo dela.

NOTA:

Alterações podem ter sido feitas aos controles ou ao monitor da colheitadeira desde a publicação deste documento. Consulte o manual do operador da colheitadeira para informações mais atualizadas.

1. Para visualizar a versão do software selecione o botão DIAGNÓSTICO da tela inicial e, em seguida, selecione a guia VERSÃO (A).



Figura 3.470: Monitor da Colheitadeira Case IH

NOTA:

Se a flutuação da plataforma estiver definida como muito leve, isso pode impedir a calibração do AHHC. Talvez seja necessário usar definições mais pesadas para a plataforma no procedimento de calibração para que esta não se separe do módulo de flutuação.

NOTA:

Para obter melhor desempenho do controle automático de altura da plataforma (AHHC), execute esses procedimentos com a união central em **D**. Quando a configuração e a calibração estiverem completas, ajuste a união central de volta ao ângulo da plataforma desejado. Para obter instruções, consulte *3.9.5 Ângulo da plataforma, página 226*.

2. Defina a conexão central da plataforma em **D**.
3. Eleve a plataforma sobre os batentes inferiores e destrave a flutuação.
4. Coloque as asas na posição travada.

Configurações de ajuste no monitor da colheitadeira

5. Selecione CAIXA DE FERRAMENTAS (A) na tela PRINCIPAL.

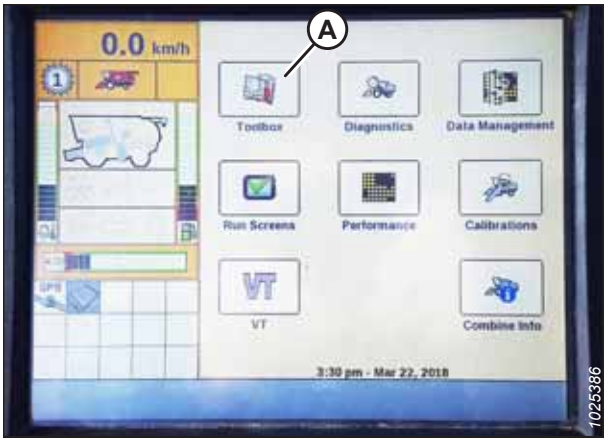

Figura 3.471: Monitor da Colheitadeira Case IH

6. Selecione a guia PLATAFORMA 1 (A).

   NOTA:

   Para localizar a guia PLATAFORMA 1, talvez seja necessário navegar para a direita com as setas laterais (B).

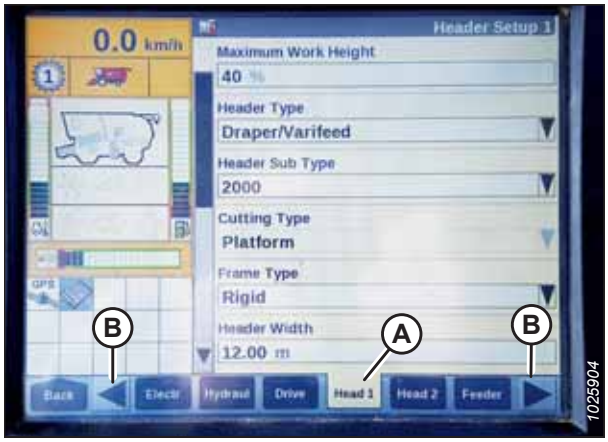

Figura 3.472: Monitor da Colheitadeira Case IH

7. Localize o campo SUBTIPO DE PLATAFORMA.

8. Selecione 2000 (A).



Figura 3.473: Monitor da Colheitadeira Case IH

9. Retorne à página Plataforma 1 e selecione FLEX no menu suspenso TIPO DE ESTRUTURA (A).

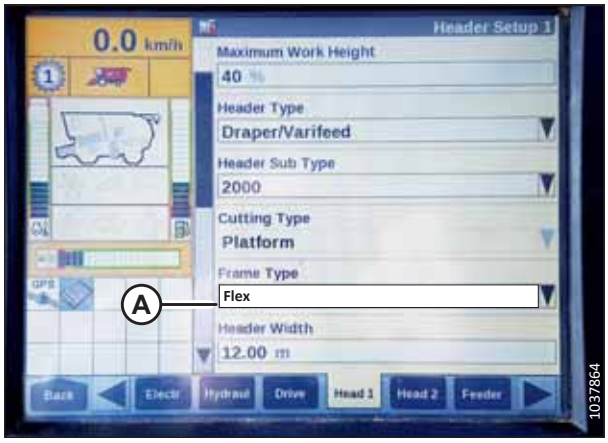

Figura 3.474: Monitor da Colheitadeira Case IH

10. Selecione a guia PLATAFORMA 2 (A).
11. No campo SENSORES DA PLATAFORMA (B), selecione HABILITAR.
12. No campo PRESSÃO DE FLUTUAÇÃO DA PLATAFORMA (C), selecione NÃO.
13. No campo RESPOSTA ALTURA/INCLINAÇÃO (D), selecione RÁPIDA.
14. No campo CANCELAMENTO DE ALTURA AUTOMÁTICA (E), selecione SIM.
15. Pressione a seta para baixo (F) e siga para a próxima tela.

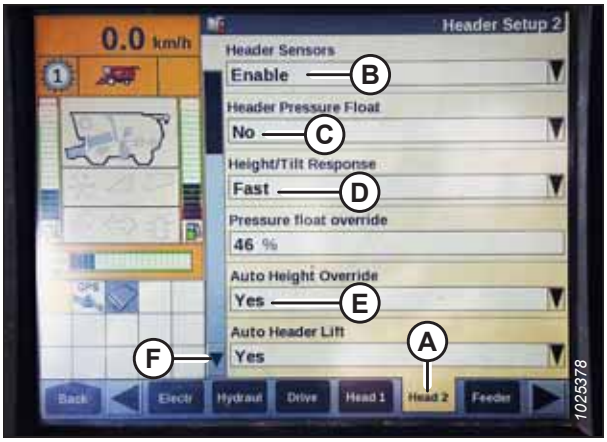

Figura 3.475: Monitor da Colheitadeira Case IH

16. Localize o campo SENSIBILIDADE DE ALTURA DO HHC (A) e defina-o da seguinte maneira:
    - **Caso use um sistema com um sensor:** Defina SENSIBILIDADE DE ALTURA DO HHC como 180.
    - **Caso use um sistema com dois sensores:** Defina SENSIBILIDADE DE ALTURA DO HHC como 250.

    NOTA:

    Se oscilações ocorrerem durante a operação, diminua essa configuração em 20 pontos por vez até que deixem de ocorrer.
17. Configure a SENSIBILIDADE DE INCLINAÇÃO HHC (B) em 150. Se desejar, aumente ou reduza a sensibilidade.
18. No menu SENSOR DE ALTURA DO MOLINETE, selecione SIM (A).



Figura 3.476: Monitor da Colheitadeira Case IH



Figura 3.477: Monitor da Colheitadeira Case IH

19. Role até o campo INCLINAÇÃO AUTOMÁTICA (A) e configure-o da seguinte maneira:
    - **Caso use um sistema com dois sensores:** Selecione SIM no campo INCLINAÇÃO AUTOMÁTICA.
    - **Caso use um sistema com um sensor:** Selecione NÃO no campo INCLINAÇÃO AUTOMÁTICA.

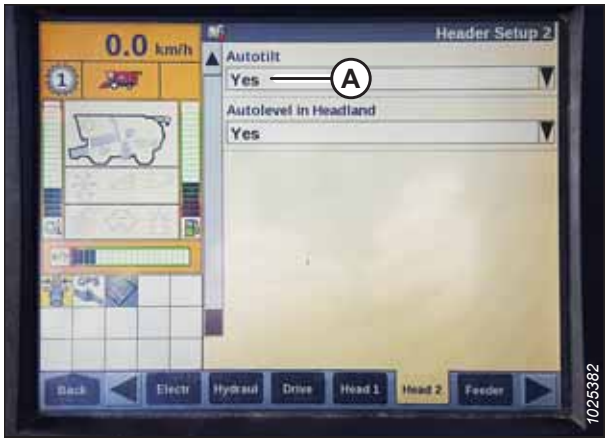

Figura 3.478: Monitor da Colheitadeira Case IH

Calibração do controle automático de altura da plataforma

20. Selecione CALIBRAÇÃO no monitor da colheitadeira e pressione a tecla de navegação de seta direita para inserir a caixa de informações.
21. Selecione PLATAFORMA (A) e pressione ENTER. A caixa de diálogo CALIBRAÇÃO será exibida.

    NOTA:

    Use as teclas de navegação PARA CIMA e PARA BAIXO para percorrer as opções.



Figura 3.479: Monitor da Colheitadeira Case IH

22. Siga os passos da calibração na ordem em que aparecem na caixa de diálogo. À medida que prosseguir pelo procedimento de calibração, o monitor será atualizado automaticamente para mostrar o próximo passo.

    NOTA:

    O procedimento de calibração é interrompido ao pressionar a tecla ESC durante qualquer uma das etapas ou deixar o sistema ocioso por mais de 3 minutos.

    NOTA:

    Consulte o manual do operador da colheitadeira para obter explicações sobre quaisquer códigos de erro.



Figura 3.480: Monitor da Colheitadeira Case IH

23. Quando todas as etapas forem concluídas, a mensagem CALIBRAÇÃO BEM-SUCEDIDA será exibida na página. Saia do menu CALIBRAÇÃO pressionando a tecla ENTER ou ESC.

    NOTA:

    Se o flutuador foi configurado como mais pesado para completar o procedimento de calibração do AHHC, ajuste-o para a operação de flutuação recomendada após a calibração ter sido completada.

24. Verifique se o ícone ALTURA AUTOMÁTICA (A) é exibido no monitor, como mostrado em (B). Quando a plataforma estiver configurada para corte no solo, isso verifica se a colheitadeira está usando corretamente os sensores na plataforma para detectar a pressão do solo.

    NOTA:

    Os ícones (A) e (B) aparecerão no monitor somente após o engate entre o separador e a plataforma, e depois pressionando RETOMAR OPERAÇÃO DA PLATAFORMA no painel de controle.

    NOTA:

    O campo ALTURA AUTOMÁTICA (B) pode aparecer nas guias EXECUTAR e não necessariamente na guia EXECUTAR 1.

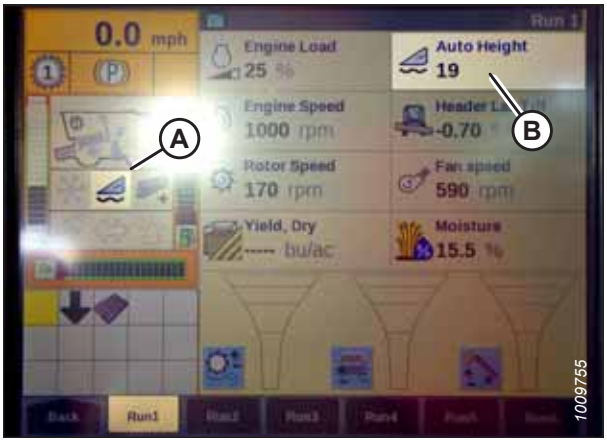

Figura 3.481: Monitor da Colheitadeira Case IH

Verificação da tensão elétrica dos sensores de altura do molinete – Colheitadeiras Case IH

A tensão de saída dos sensores de altura do molinete pode ser inspecionada por meio do monitor da colheitadeira na cabine.

PERIGO

Afaste os observadores da área. Mantenha as crianças longe do maquinário. Caminhe ao redor da máquina para ter certeza de que não há alguém sob, sobre ou próximo dela.

NOTA:

Alterações podem ter sido feitas aos controles ou ao monitor da colheitadeira desde a publicação deste documento. Consulte o manual do operador da colheitadeira para informações mais atualizadas.

1. Na tela principal do monitor da colheitadeira, selecione DIAGNÓSTICO (A). A página DIAGNÓSTICO é exibida.

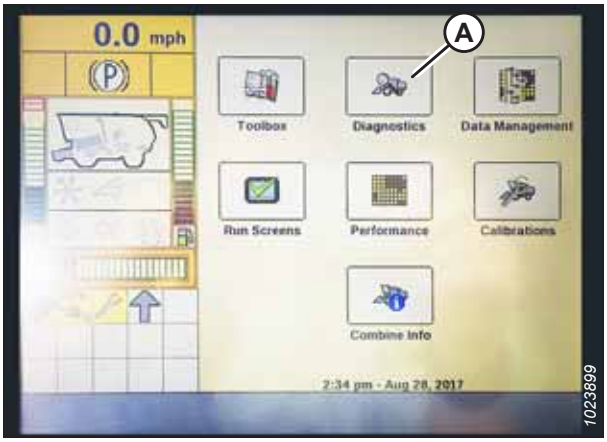

Figura 3.482: Monitor da Colheitadeira Case IH

2. Selecione a guia CONFIGURAÇÕES (A). A página CONFIGURAÇÕES é exibida.
3. No menu GROUP (GRUPO), selecione HEADER (PLATAFORMA) (B).
4. No menu PARAMETER (PARÂMETRO), selecione REEL VERTICAL POSITION (POSIÇÃO VERTICAL DO MOLINETE) (C).



Figura 3.483: Monitor da Colheitadeira Case IH

5. Selecione a guia GRÁFICO (A). O gráfico POSIÇÃO VERTICAL DO MOLINETE é exibido.
6. Abaixe o molinete para visualizar a alta tensão (B). A tensão deve estar entre 4,1 e 4,5 V.
7. Levante o molinete para visualizar a baixa tensão (C). A tensão deve estar entre 0,5 e 0,9 V.
8. Se a tensão estiver fora da faixa, consulte *Verificação e ajuste do sensor de altura do molinete, página 242*.

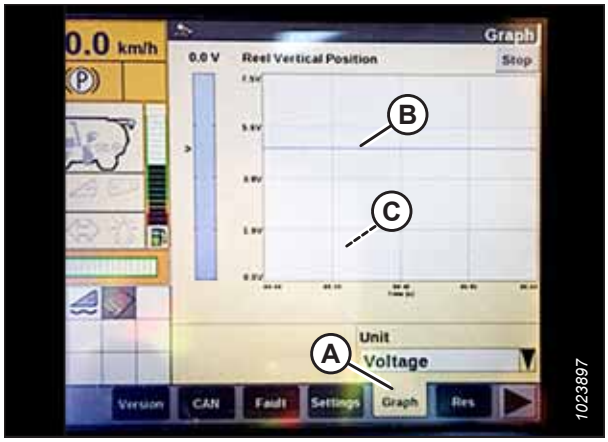

Figura 3.484: Monitor da Colheitadeira Case IH

Configurações predefinidas de altura de corte - Série de colheitadeiras Case IH 120, 230, 240 e 250

A altura de corte predefinida pode ser definida assim que o sistema automático de controle de altura da plataforma (AHHC) for configurado.

PERIGO

Afaste os observadores da área. Mantenha as crianças longe do maquinário. Caminhe ao redor da máquina para ter certeza de que não há alguém sob, sobre ou próximo dela.

NOTA:

Alterações podem ter sido feitas aos controles ou ao monitor da colheitadeira desde a publicação deste documento. Consulte o manual do operador da colheitadeira para informações mais atualizadas.

NOTA:

O indicador (A) deve estar na posição 0 (B), com a plataforma a 254-356 mm (10-14 pol.) acima do solo. Quando a plataforma está no chão, o indicador deve estar na posição 1 (C) para a baixa pressão do solo ou na posição 4 (D) para alta pressão do solo. Condições de solo e cultura determinam a quantidade de flutuação a ser empregada. A configuração ideal é o mais leve possível sem trepidação da plataforma ou perda de cultura. Operar com configurações pesadas de forma prematura desgasta a placa de desgaste da barra de corte.

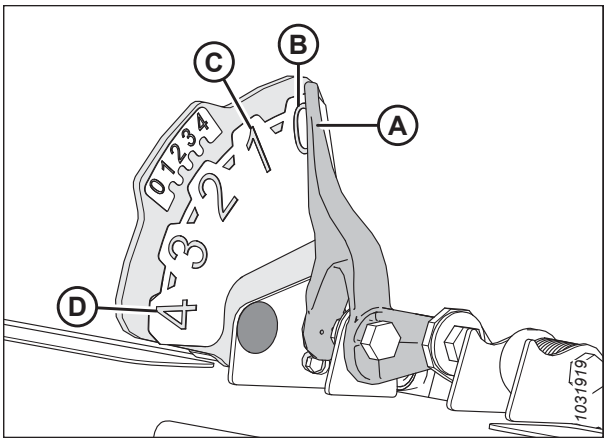

Figura 3.485: Indicador da flutuação

1. Engate o separador e a plataforma.
2. Eleve ou abaixe manualmente a plataforma à altura de corte desejada.
3. Pressione o botão CONFIGURAR n.º 1 (A). A luz ao lado do interruptor (A) se acenderá.

   NOTA:

   Use o interruptor (C) para ajustes finos.

   NOTA:

   Ao configurar as predefinições, sempre defina a posição da plataforma antes da posição do molinete. Se a plataforma e o molinete forem definidos ao mesmo tempo, as configurações do molinete não serão salvas.
4. Eleve ou abaixe manualmente o molinete até a posição desejada.
5. Pressione o botão CONFIGURAR n.º 1 (A). A luz ao lado do interruptor (A) se acenderá.
6. Eleve ou abaixe manualmente a plataforma a uma segunda altura de corte desejada.
7. Pressione o botão CONFIGURAR n.º 2 (B). A luz ao lado do interruptor (B) se acenderá.
8. Eleve ou abaixe manualmente o molinete até a segunda posição de trabalho desejada.
9. Pressione o botão CONFIGURAR n.º 2 (B). A luz ao lado do interruptor (B) se acenderá.



Figura 3.486: Controles da colheitadeira Case

10. Para trocar entre os pontos de ajuste, pressione RETOMADA DA PLATAFORMA (A).

11. Para levantar a plataforma, pressione e segure o botão SHIFT (B) na parte de trás da alavanca de controle e pressione o botão RETOMADA DA PLATAFORMA (A). Para abaixar a plataforma, pressione o botão RETOMADA DA PLATAFORMA (A) uma vez para retornar à altura predefinida da plataforma.

    NOTA:

    Pressionar os interruptores ELEVAR/ABAIXAR PLATAFORMA (C) e (D) desativará o modo de ALTURA AUTOMÁTICA. Pressione RETOMADA DA PLATAFORMA (A) para retomar o modo ALTURA AUTOMÁTICA.



Figura 3.487: Controles da colheitadeira Case

3.10.8 Colheitadeiras Challenger® e Massey Ferguson® séries 6 e 7

Para tornar o sistema de controle automático de altura da plataforma (AHHC) compatível com as colheitadeiras Challenger® e Massey Ferguson® séries 6 e 7, você deve definir as opções de configuração da plataforma da colheitadeira para o modelo específico da plataforma, definir as configurações de velocidade do molinete, configurar os controles AHHC e calibrar o sistema AHHC para garantir que esteja funcionando corretamente.

Verificação da faixa de tensão da cabine da colheitadeira – Challenger® e Massey Ferguson®

O sensor de controle automático de altura da plataforma deve operar dentro de um intervalo de tensão específico para funcionar adequadamente.

PERIGO

Afaste os observadores da área. Mantenha as crianças longe do maquinário. Caminhe ao redor da máquina para ter certeza de que não há alguém sob, sobre ou próximo dela.

NOTA:

Alterações podem ter sido feitas aos controles ou ao monitor da colheitadeira desde a publicação deste documento. Consulte o manual do operador da colheitadeira para informações mais atualizadas.

1. Posicione a plataforma a 254-356 mm (10-14 pol.) acima do solo e destrave a flutuação.

2. Certifique-se de que a ligação da trava da flutuação está nos batentes inferiores (a arruela [A] não pode ser movida) em ambos os locais.

   NOTA:

   Se a plataforma não estiver sobre os batentes inferiores durante os próximos dois passos, a tensão poderá sair do limite durante a operação, causando mau funcionamento do sistema de controle automático de altura da plataforma (AHHC). Se a plataforma não estiver nos batentes inferiores, consulte o *3.11 Nivelar a plataforma, página 462* para obter instruções.

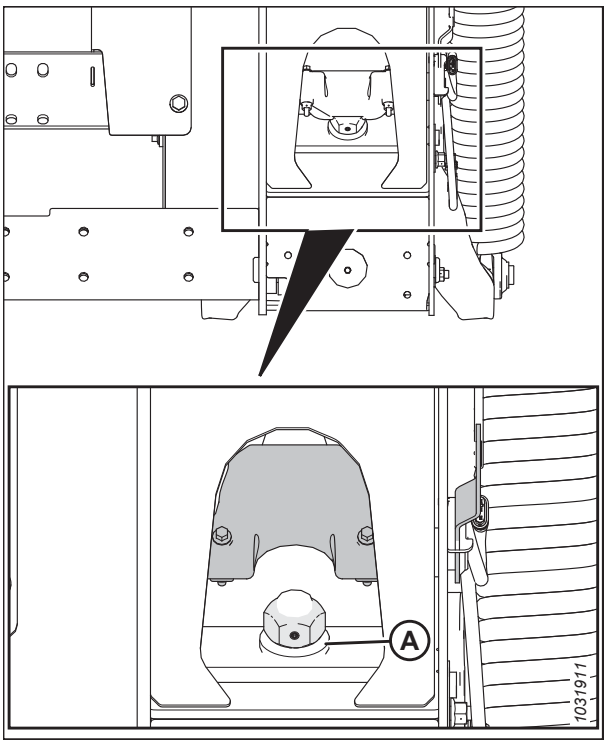

Figura 3.488: Trava da flutuação

3. Afrouxe o parafuso (A) e deslize a placa do indicador de flutuação (B) até que o ponteiro (C) esteja em 0 (D).

4. Aperte o parafuso (A).

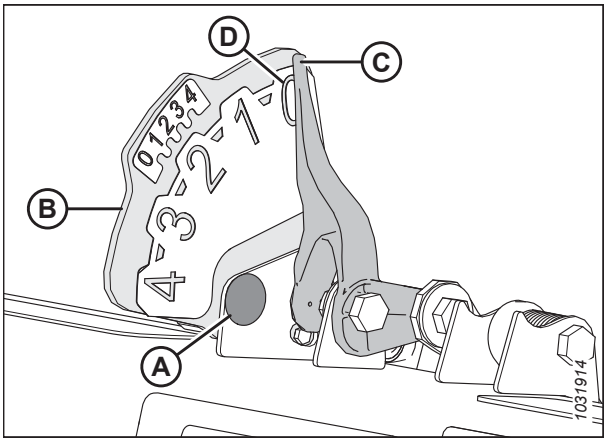

Figura 3.489: Indicador da flutuação

5. No monitor da colheitadeira, vá para a página CAMPO, e então pressione o ícone de diagnósticos. A página MISCELÂNEA aparece.

6. Pressione o botão VMM DIAGNOSTIC (DIAGNÓSTICO VMM) (A). A tela VMM DIAGNOSTIC (DIAGNÓSTICO VMM) é exibida.

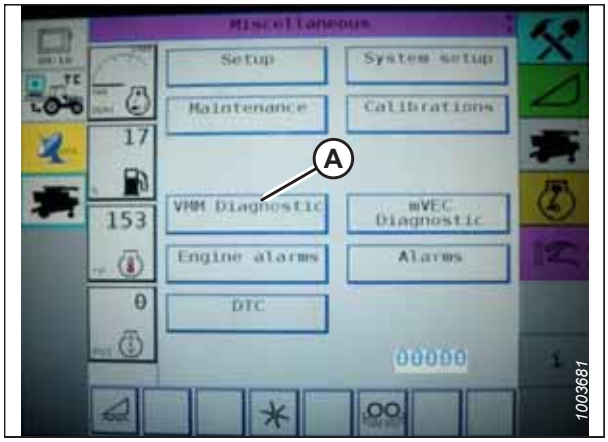

Figura 3.490: Painel da colheitadeira Challenger®

7. Vá para a aba EM ANALÓGICO (A) e em seguida selecione MÓDULO VMM 3, pressionando a caixa de texto abaixo das quatro abas. A tensão do sensor de AHHC agora é mostrada na página como POTENCIÔMETRO DIREITO DE ALTURA DA PLATAFORMA e no POTÊNCIÔMETRO ESQUERDO DE ALTURA DA PLATAFORMA. As leituras podem ser um pouco diferentes.

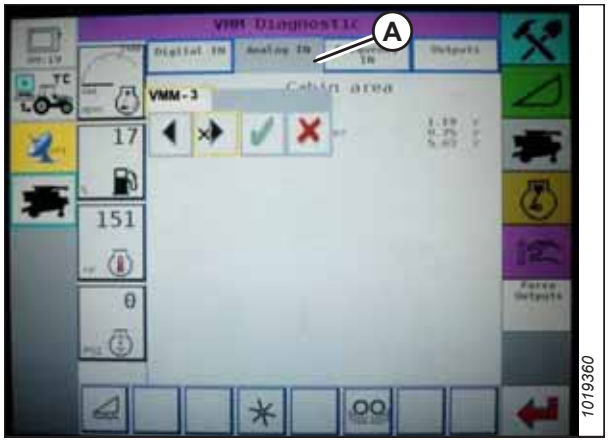

Figura 3.491: Painel da colheitadeira Challenger®

8. Abaixe totalmente o alimentador da colheitadeira (o módulo de flutuação deve estar totalmente separado da plataforma).

   NOTA:

   Pode ser necessário manter o botão de MOVIMENTO DA PLATAFORMA PARA BAIXO pressionado por alguns segundos para garantir que o alimentador esteja totalmente abaixado.

9. Leia a tensão.

10. Eleve a plataforma a 254-356 mm (10-14 pol.) acima do solo e destrave a flutuação.

11. Leia a tensão.

12. Se a tensão do sensor não estiver dentro dos limites alto e baixo, ou se a faixa entre os limites alto e baixo for insuficiente, será necessário realizar ajustes. Para obter mais instruções, consulte *3.10.3 Verificação manual dos limites de tensão, página 284*.



Figura 3.492: Painel da colheitadeira Challenger®

Acoplamento do controle automático de altura da plataforma - Challenger® e Massey Ferguson®

O sistema de controle automático de altura da plataforma (AHHC) deve ser ativado antes da configuração de seus recursos.

NOTA:

Alterações podem ter sido feitas aos controles ou ao monitor da colheitadeira desde a publicação deste documento. Consulte o manual do operador da colheitadeira para informações mais atualizadas.

Os seguintes componentes do sistema são necessários para o funcionamento do controle automático de altura da plataforma (AHHC):

- Módulo principal (placa PCB) e módulo acionador da plataforma (placa PCB) instalados na caixa de placas no módulo do painel de fusíveis (FP).
- Entradas do operador da manopla do controle multifunção
- Entradas do operador montadas no painel do módulo do console de controle (CC).
- A válvula de controle da plataforma eletro-hidráulica

Para engatar o controle automático de altura da plataforma, siga estas etapas:

1. Percorra pelas opções de controle da plataforma no painel da colheitadeira utilizando o interruptor de controle da plataforma, até que o ícone do AHHC (A) apareça na primeira caixa de mensagens. O AHHC ajustará a altura da plataforma em relação ao solo, de acordo com as configurações de altura e sensibilidade.

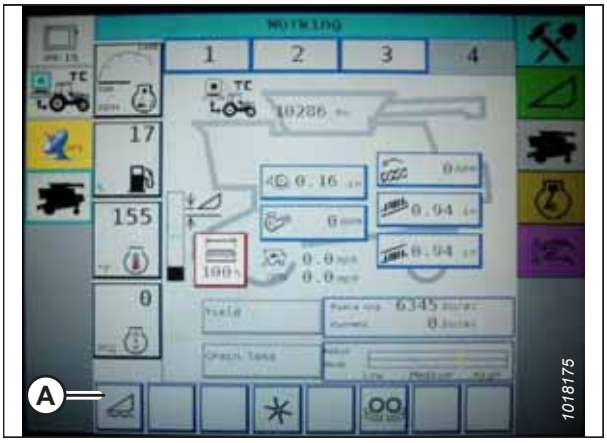

Figura 3.493: Painel da colheitadeira Challenger®

Calibração do controle automático de altura da plataforma - Challenger® e Massey Ferguson®

A saída do sensor do controle automático de altura da plataforma (AHHC) deve ser calibrada para cada colheitadeira ou o recurso de AHHC não funcionará adequadamente.

PERIGO

Afaste os observadores da área. Mantenha as crianças longe do maquinário. Caminhe ao redor da máquina para ter certeza de que não há alguém sob, sobre ou próximo dela.

NOTA:

Alterações podem ter sido feitas aos controles ou ao monitor da colheitadeira desde a publicação deste documento. Consulte o manual do operador da colheitadeira para informações mais atualizadas.

NOTA:

Se a flutuação da plataforma estiver definida como muito leve, isso pode impedir a calibração do AHHC. Talvez seja necessário usar definições mais pesadas para a plataforma no procedimento de calibração para que esta não se separe do módulo de flutuação.

NOTA:

Para obter melhor desempenho do sistema automático de altura da plataforma (AHHC), execute esses procedimentos com a união central em **D.** Quando a configuração e a calibração forem concluídas, ajuste a união central de volta ao ângulo da plataforma desejado. Para obter instruções, consulte *3.9.5 Ângulo da plataforma, página 226*.

1. Certifique-se de que a união central esteja em **D.**

2. Na página CAMPO, pressione o ícone DIAGNOSTICS (DIAGNÓSTICO) (A). A tela MISCELLANEOUS (MISCELÂNEA) é exibida.

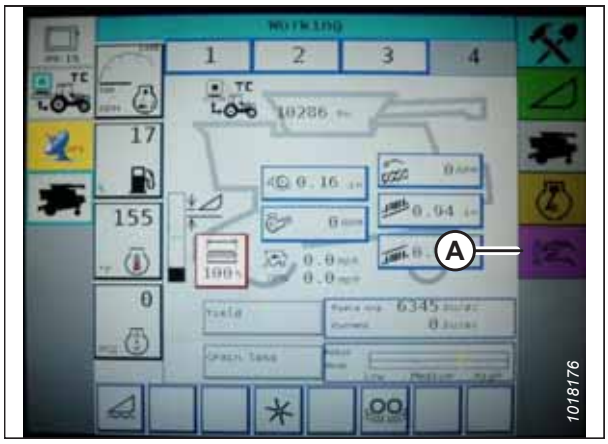

Figura 3.494: Painel da colheitadeira Challenger®

3. Pressione o botão CALIBRAÇÕES (A). A tela CALIBRATIONS (CALIBRAÇÃO) é exibida.

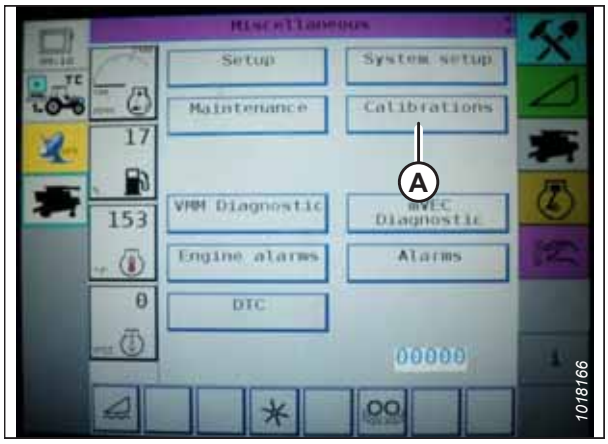

Figura 3.495: Painel da colheitadeira Challenger®

4. Pressione o botão PLATAFORMA (A). A página HEADER CALIBRATION (CALIBRAÇÃO DA PLATAFORMA) mostrará uma advertência.

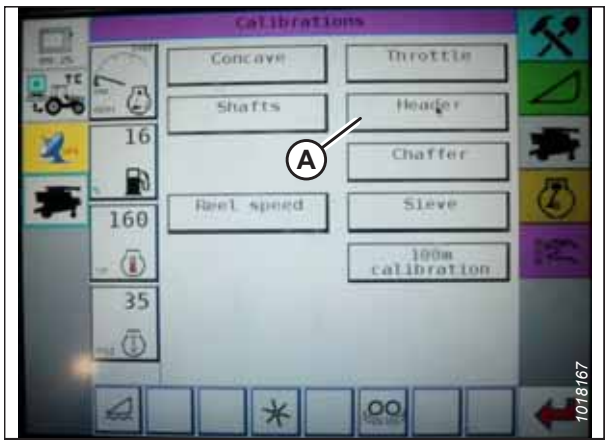

Figura 3.496: Painel da colheitadeira Challenger®

5. Leia a mensagem de aviso e então pressione o botão verde com a marca de seleção.

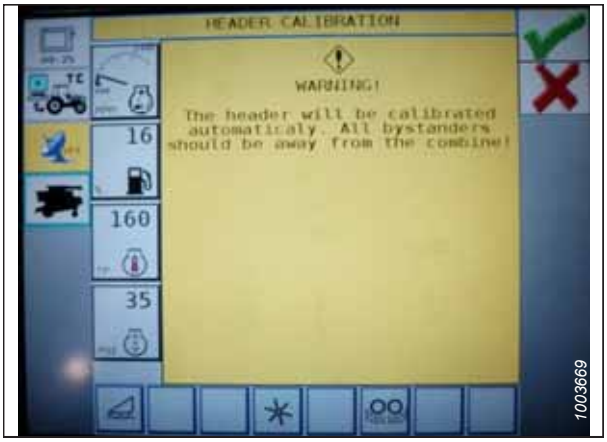

Figura 3.497: Painel da colheitadeira Challenger®

6. Siga as instruções na tela para completar a calibração.

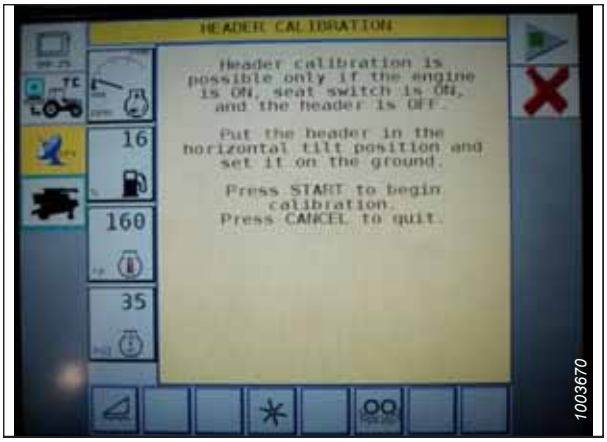

Figura 3.498: Painel da colheitadeira Challenger®

NOTA:

O procedimento de calibração pode ser cancelado a qualquer momento pressionando o botão CANCELAR na tela. Enquanto a calibração da plataforma estiver em andamento, esta também pode ser cancelada utilizando os botões PARA CIMA, PARA BAIXO, INCLINAÇÃO À DIREITA ou INCLINAÇÃO À ESQUERDA na alavanca de controle.

NOTA:

Se a colheitadeira não tiver a HEADER TILT (INCLINAÇÃO DA PLATAFORMA) instalada ou se esta função estiver inoperante, avisos poderão ser recebidos durante a calibração. Pressione o botão verde de verificação se esses avisos aparecerem. Isso não afetará a calibração do AHHC.

NOTA:

Se a flutuação foi configurada como mais pesada para completar o procedimento de calibração do AHHC, ajuste-a para a flutuação de operação recomendada após a calibração ser concluída.

Ajuste da altura da plataforma - Challenger® e Massey Ferguson®

O recurso de controle automático de altura da plataforma (AHHC) permite que o operador defina alturas específicas para a plataforma.

PERIGO

Afaste os observadores da área. Mantenha as crianças longe do maquinário. Caminhe ao redor da máquina para ter certeza de que não há alguém sob, sobre ou próximo dela.

NOTA:

Alterações podem ter sido feitas aos controles ou ao monitor da colheitadeira desde a publicação deste documento. Consulte o manual do operador da colheitadeira para informações mais atualizadas.

Uma vez que o controle automático de altura da plataforma (AHHC) esteja ativado, pressione e solte o botão ABAIXAR PLATAFORMA na alavanca de controle. O AHHC abaixará automaticamente a plataforma para a configuração de altura selecionada.

É possível ajustar a altura selecionada no AHHC utilizando o botão HEIGHT ADJUSTMENT (AJUSTE DE ALTURA) (A) no console de controle. Girar o botão no sentido horário aumenta a altura selecionada e, no sentido anti-horário, reduz a altura selecionada.



Figura 3.499: Botão de ajuste de altura no console de controle da colheitadeira

Ajuste da taxa de elevação/descida da plataforma - Challenger® e Massey Ferguson®

A taxa na qual a plataforma sobe e desce pode ser configurada acessando o menu CONTROLE DA PLATAFORMA no monitor da colheitadeira.

NOTA:

Alterações podem ter sido feitas aos controles ou ao monitor da colheitadeira desde a publicação deste documento. Consulte o manual do operador da colheitadeira para informações mais atualizadas.

1. Pressione o ícone PLATAFORMA (A) na página CAMPO. A tela PLATAFORMA é exibida.

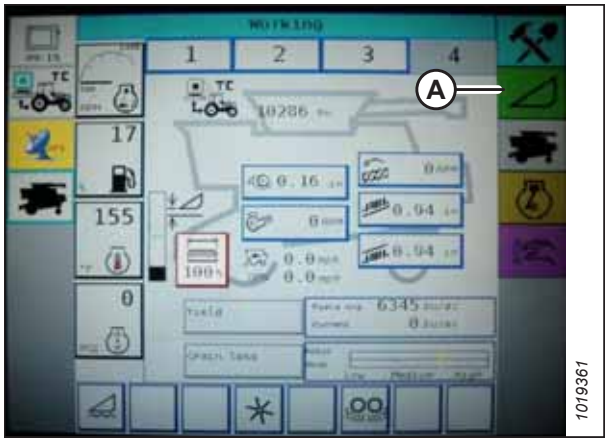

Figura 3.500: Painel da colheitadeira Challenger®

2. Pressione CONTROLE DA PLATAFORMA (A). A página CONTROLE DA PLATAFORMA é exibida.

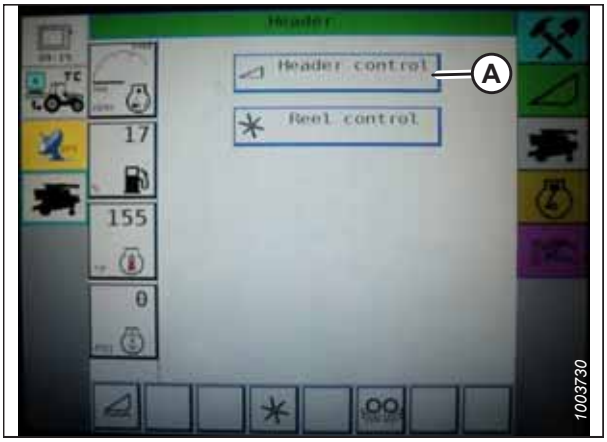

Figura 3.501: Painel da colheitadeira Challenger®

3. Vá para a aba CONFIGURAÇÕES DA TABELA

4. Pressione a seta para cima em PWM MAX ACIMA para aumentar a porcentagem e aumentar a velocidade de elevação. Pressione a seta para baixo em PWM MAX ACIMA para diminuir a porcentagem e diminuir a velocidade de elevação.

5. Pressione a seta para cima em PWM MAX ABAIXO para aumentar a porcentagem e aumentar a velocidade de descida. Pressione a seta para baixo em PWM MAX ABAIXO para diminuir a porcentagem e diminuir a velocidade de descida.

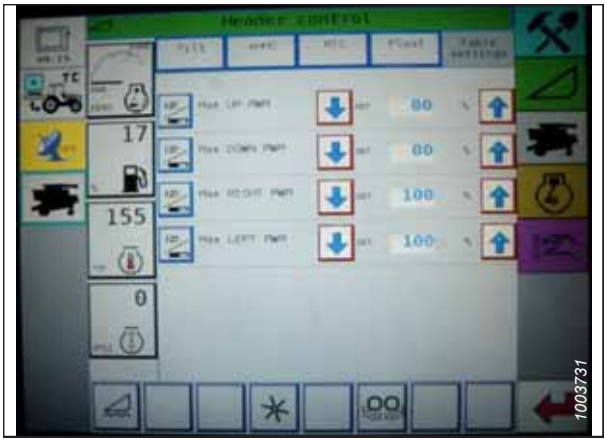

Figura 3.502: Painel da colheitadeira Challenger®

Configuração da sensibilidade do controle automático de altura da plataforma - Challenger® e Massey Ferguson®

O ajuste de sensibilidade controla a distância que a barra de corte deve percorrer para cima ou para baixo antes que o controle automático de altura da plataforma (AHHC) reaja e levante ou abaixe o alimentador. Quando a sensibilidade é definida no ponto máximo, são necessárias pequenas alterações na altura do solo para fazer o sistema levantar ou abaixar o alimentador. Quando a sensibilidade está definida no ponto mínimo, são necessárias grandes alterações na altura do solo para fazer o sistema levantar ou abaixar o alimentador.

PERIGO

Afaste os observadores da área. Mantenha as crianças longe do maquinário. Caminhe ao redor da máquina para ter certeza de que não há alguém sob, sobre ou próximo dela.

NOTA:

Alterações podem ter sido feitas aos controles ou ao monitor da colheitadeira desde a publicação deste documento. Consulte o manual do operador da colheitadeira para informações mais atualizadas.

1. Pressione o ícone PLATAFORMA na página CAMPO. A tela HEADER (PLATAFORMA) aparece.

2. Pressione o botão HEADER CONTROL (CONTROLE DA PLATAFORMA) (A). A tela HEADER CONTROL (CONTROLE DA PLATAFORMA) aparece. É possível ajustar a sensibilidade nesta página utilizando as setas para cima ou para baixo.

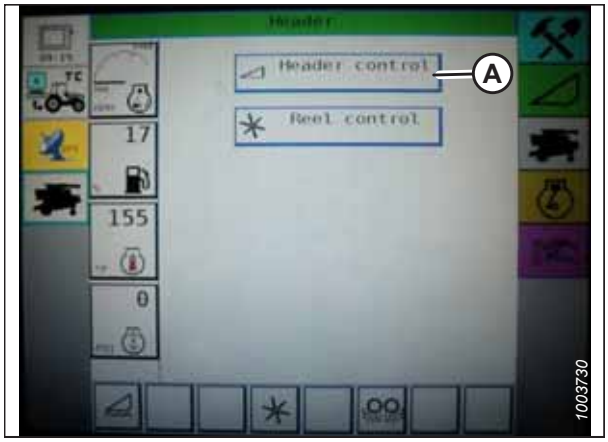

Figura 3.503: Painel da colheitadeira Challenger®

3. Ajuste a sensibilidade para a configuração máxima.
4. Ative o AHHC e pressione o botão ABAIXAR PLATAFORMA na alavanca de controle.
5. Reduza a sensibilidade até que o alimentador permaneça estável e não balance para cima e para baixo.



Figura 3.504: Painel da colheitadeira Challenger®

NOTA:

Esta é a máxima sensibilidade e é somente uma configuração inicial. A configuração final deve ser feita em campo à medida que a reação do sistema varie com alterações na superfície e condições de operação.

NOTA:

Caso uma sensibilidade máxima não seja necessária, uma configuração menos sensível reduzirá a frequência das correções de altura da plataforma e o desgaste de componentes. Abrir parcialmente a válvula acumuladora atenuará a ação dos cilindros de elevação da plataforma e reduzirá a procura da plataforma.

3.10.9 Colheitadeiras CLAAS Série 500

Para tornar o sistema de controle automático de altura da plataforma (AHHC) compatível com as colheitadeiras CLAAS série 500, você deve definir as opções de configuração da plataforma da colheitadeira para o modelo específico da plataforma, definir as configurações de velocidade do molinete, configurar os controles AHHC e calibrar o sistema AHHC para garantir que esteja funcionando corretamente.

Calibração do controle automático de altura da plataforma– CLAAS Série 500

A saída do sensor do controle automático de altura da plataforma (AHHC) deve ser calibrada para cada colheitadeira ou o recurso de AHHC não funcionará adequadamente.

NOTA:

Alterações podem ter sido feitas aos controles ou ao monitor da colheitadeira desde a publicação deste documento. Consulte o manual do operador da colheitadeira para informações mais atualizadas.

NOTA:

Se a flutuação da plataforma estiver definida como muito leve, isso pode impedir a calibração do AHHC. Talvez seja necessário usar definições mais pesadas para a plataforma no procedimento de calibração para que esta não se separe do módulo de flutuação.

NOTA:

Para obter melhor desempenho do controle automático de altura da plataforma (AHHC), execute esses procedimentos com a união central em **D**. Quando a configuração e a calibração estiverem completas, ajuste a união central de volta ao ângulo da plataforma desejado. Para obter instruções, consulte *3.9.5 Ângulo da plataforma, página 226*.

1. Certifique-se de que a união central da plataforma esteja em **D**.
2. Use as teclas "<" (A) ou ">" (B) para selecionar PLATAFORMA AUTOMÁTICA e pressione a tecla OK (C). A página "E5" indica se a altura automática da plataforma está ligada ou desligada.

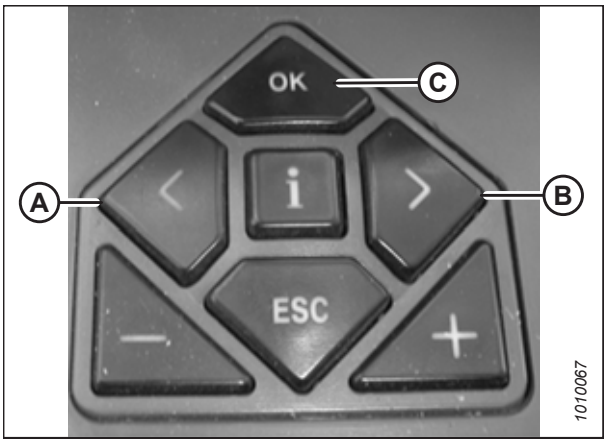

Figura 3.505: Controles da colheitadeira CLAAS

3. Use as teclas "-" (A) ou "+" (B) para ligar o AHHC e pressione a tecla OK (C).
4. Engate o mecanismo de debulha e a plataforma.

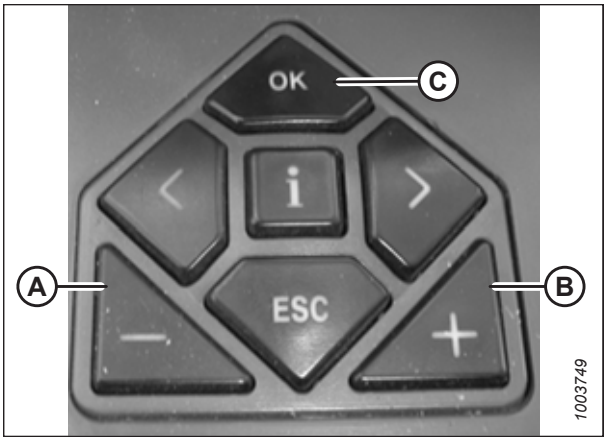

Figura 3.506: Controles da colheitadeira CLAAS

5. Utilize a tecla “<” ou a tecla “>” para selecionar LIMITES DE ALTURA DE CORTE, e pressione a tecla OK no controle da colheitadeira.
6. Siga os procedimentos exibidos na tela para programar os limites superior e inferior da plataforma no CEBIS.

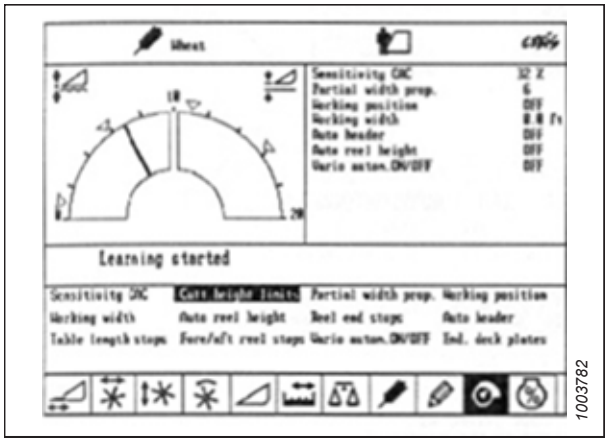

Figura 3.507: Monitor da colheitadeira CLAAS

7. Use as teclas **<** ou **>** para selecionar SENSIBILIDADE CAC e pressione a tecla OK no controle da colheitadeira.

   NOTA:

   A configuração da sensibilidade do sistema AHHC afeta a velocidade de reação do AHHC na plataforma.

8. Use a tecla **-** ou a tecla **+** para alterar a configuração de velocidade de reação e pressione a tecla OK no controle da colheitadeira.

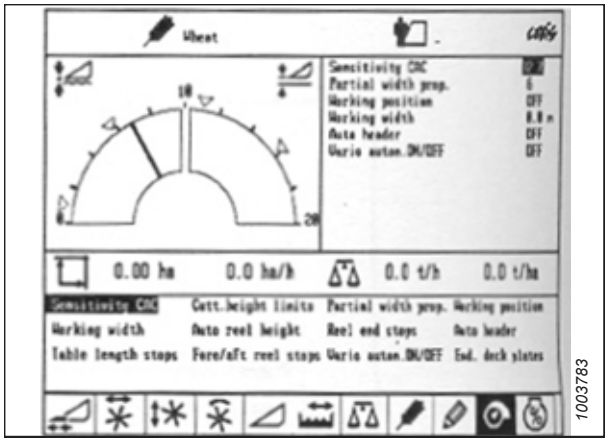

Figura 3.508: Monitor da colheitadeira CLAAS

9. Use a linha (A) ou o valor (B) para determinar a configuração da sensibilidade.

   NOTA:

   A configuração pode ser ajustada de 0-100%. Quando a sensibilidade é ajustada em 0%, os sinais das faixas de detecção não têm efeito sobre o ajuste automático da altura de corte. Quando a sensibilidade é ajustada em 100%, os sinais das faixas de detecção têm efeito máximo sobre o ajuste automático da altura de corte. O ponto de partida recomendado é 50%.

   NOTA:

   Se o flutuador foi configurado como mais pesado para completar o procedimento de calibração do AHHC, ajuste-o para a operação de flutuação recomendada após a calibração ter sido completada.

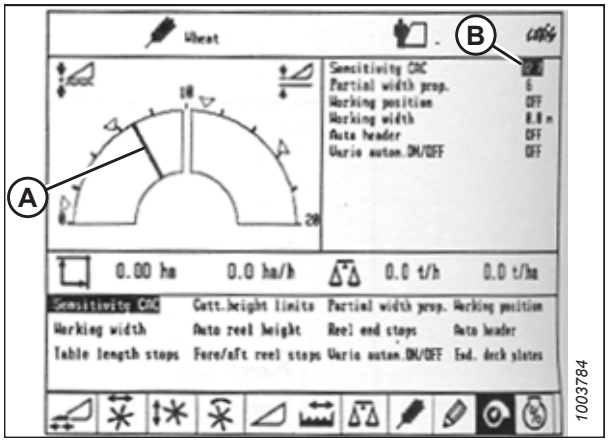

Figura 3.509: Monitor da colheitadeira CLAAS

Altura de corte – CLAAS série 500

As alturas de corte podem ser programadas nos sistemas de altura de corte predefinida e de contorno automático. Utilize o sistema de configuração de altura de corte predefinida para alturas de corte acima de 150 mm (6 pol.) e utilize o sistema de autocontorno para alturas de corte abaixo de 150 mm (6 pol.).

Configuração predefinida de altura de corte – CLAAS Série 500

A altura de corte predefinida pode ser definida assim que o sistema controle automático de altura da plataforma (AHHC) for configurado.

PERIGO

Verifique para ter certeza de que todos os observadores tenham deixado a área.

NOTA:

Alterações podem ter sido feitas aos controles ou ao monitor da colheitadeira desde a publicação deste documento. Consulte o manual do operador da colheitadeira para informações mais atualizadas.

1. Ligue o motor.
2. Ative a chave de habilitação do motor.
3. Engate o mecanismo de debulha.
4. Engate a plataforma.
5. Pressione brevemente o botão (A) para ativar o sistema de contorno automático ou pressione brevemente o botão (B) para ativar a altura de corte predefinida.

   NOTA:

   O botão (A) somente é utilizado com a função controle automático de altura da plataforma (AHHC). O botão (B) somente é utilizado com o retorno para a função de corte.



Figura 3.510: Botões da alavanca de controle

6. Use a tecla < (C) ou a tecla > (D) para selecionar a página de ALTURA DE CORTE e pressione a tecla OK (E).
7. Utilize a tecla "-" (A) ou a tecla "+" (B) para configurar a altura de corte desejada. Uma seta indica a altura de corte selecionada na régua.

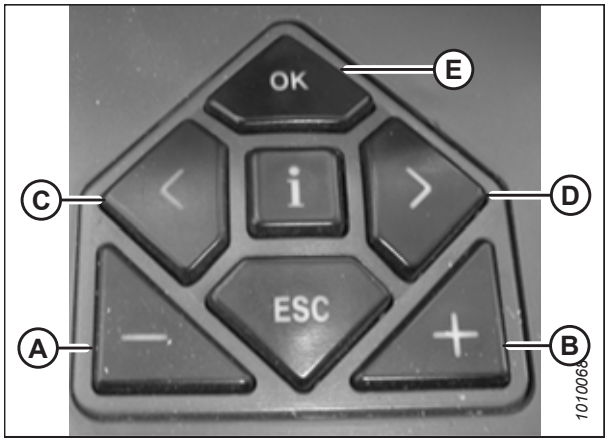

Figura 3.511: Controles da colheitadeira CLAAS

8. Pressione brevemente o botão (A) ou botão (B) para selecionar o ponto de configuração.
9. Repita o Passo *7, página 326* para o ponto de configuração.



Figura 3.512: Botões da alavanca de controle

Configuração manual da altura de corte – CLASS Série 500

A altura de corte predefinida pode ser definida manualmente assim que o sistema automático de controle de altura da plataforma (AHHC) for configurado.

PERIGO

Verifique para ter certeza de que todos os observadores tenham deixado a área.

NOTA:

Alterações podem ter sido feitas aos controles ou ao monitor da colheitadeira desde a publicação deste documento. Consulte o manual do operador da colheitadeira para informações mais atualizadas.

1. Use o botão (A) para elevar a plataforma ou o botão (B) para abaixar a plataforma à altura de corte desejada.
2. Pressione e segure o botão (C) por 3 segundos para armazenar a altura de corte (um alarme soará quando a nova configuração for armazenada).
3. Programe uma segunda regulagem, se desejado, usando o botão (A) para elevar a plataforma ou o botão (B) para abaixar a plataforma para a altura de corte desejada e pressione o botão (C) brevemente, para armazenar a segunda regulagem (soará um alarme quando a nova configuração for armazenada).

   NOTA:

   Para corte acima do solo, repita o passo*1, página 327*, e o use o botão (D) em vez do botão (C) ao repetir o passo *2, página 327*.

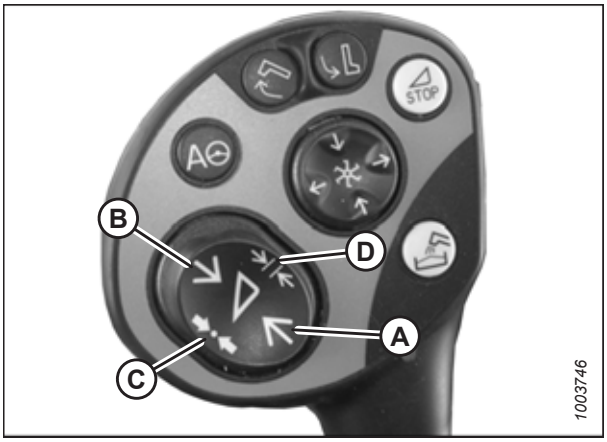

Figura 3.513: Botões da alavanca de controle

Configuração da sensibilidade do controle automático de altura da plataforma - CLAAS Série 500

O ajuste de sensibilidade controla a distância que a barra de corte deve percorrer para cima ou para baixo antes que o controle automático de altura da plataforma (AHHC) reaja e levante ou abaixe o alimentador. Quando a sensibilidade é definida no ponto máximo, são necessárias pequenas alterações na altura do solo para fazer o sistema levantar ou abaixar o alimentador. Quando a sensibilidade está definida no ponto mínimo, são necessárias grandes alterações na altura do solo para fazer o sistema levantar ou abaixar o alimentador.

NOTA:

Os limites superior e inferior da plataforma devem ser definidos antes de ajustar a sensibilidade do sistema AHHC. A configuração pode ser ajustada de 0-100%. Quando a sensibilidade é ajustada em 0%, os sinais das faixas de detecção não têm efeito sobre o ajuste automático da altura de corte. Quando a sensibilidade é ajustada em 100%, os sinais das faixas de detecção têm efeito máximo sobre o ajuste automático da altura de corte. O ponto de partida recomendado é 50%.

NOTA:

Alterações podem ter sido feitas aos controles ou ao monitor da colheitadeira desde a publicação deste documento. Consulte o manual do operador da colheitadeira para informações mais atualizadas.

1. Use a tecla "<" (C) ou a tecla ">" (D) para selecionar SENSIBILIDADE CAC e pressione a tecla OK (E).
2. Use a tecla "-" (A) ou "+" (B) para alterar a configuração de velocidade de reação e pressione a tecla OK (E).

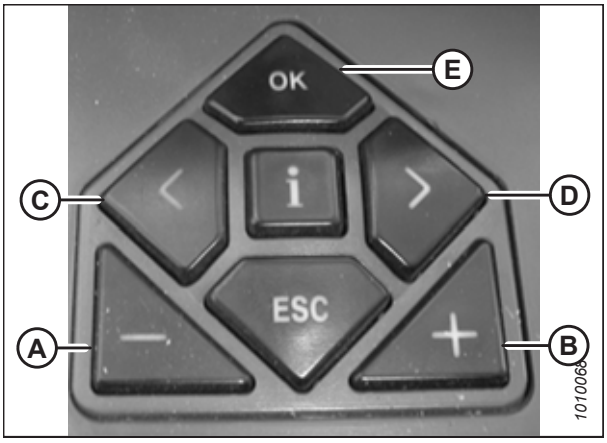

Figura 3.514: Controles da colheitadeira CLAAS

3. Use a linha (A) ou o valor (B) para determinar a configuração da sensibilidade.

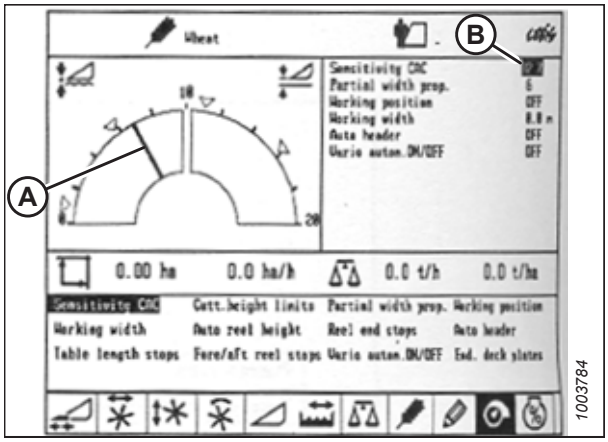

Figura 3.515: Monitor da colheitadeira CLAAS

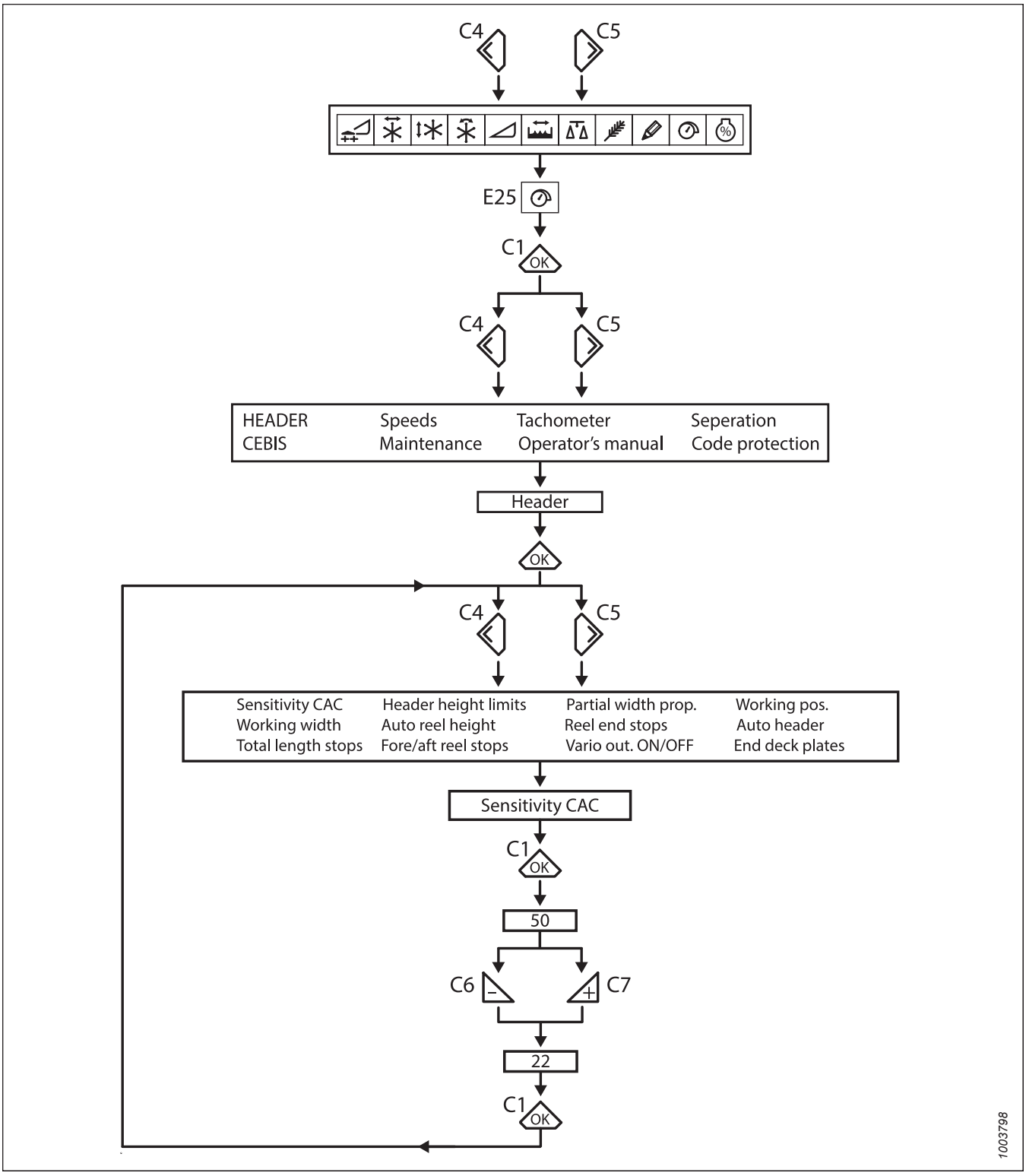

Figura 3.516: Fluxograma para a configuração de sensibilidade do otimizador de flutuação

Ajuste de velocidade automática do molinete – CLAAS Série 500

A velocidade predefinida do molinete pode ser configurada quando as funções de plataforma automática forem ativadas.

NOTA:

Alterações podem ter sido feitas aos controles ou ao monitor da colheitadeira desde a publicação deste documento. Consulte o manual do operador da colheitadeira para informações mais atualizadas.

1. Utilize a tecla "**<**" ou "**>**" para selecionar a JANELA DO MOLINETE. A janela E15 exibe a velocidade de avanço ou recuo atual do molinete em relação à velocidade de deslocamento.

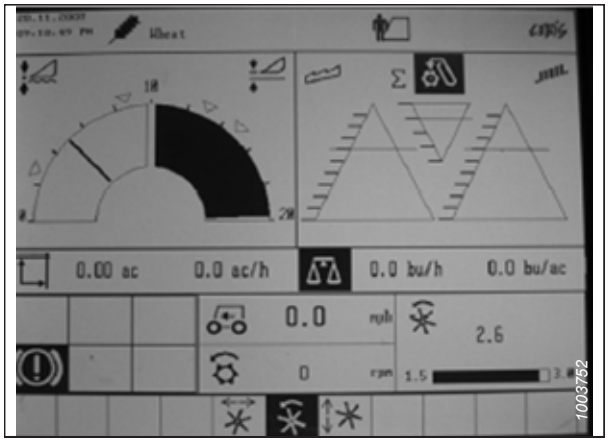

Figura 3.517: Monitor da colheitadeira CLAAS

2. Pressione a tecla OK (C) para abrir a janela VELOCIDADE DO MOLINETE.
3. Utilize a tecla "-" (A) ou utilize a tecla "+" (B) para configurar a velocidade do molinete em relação à velocidade de deslocamento atual. A janela E15 exibe a velocidade do molinete selecionada.

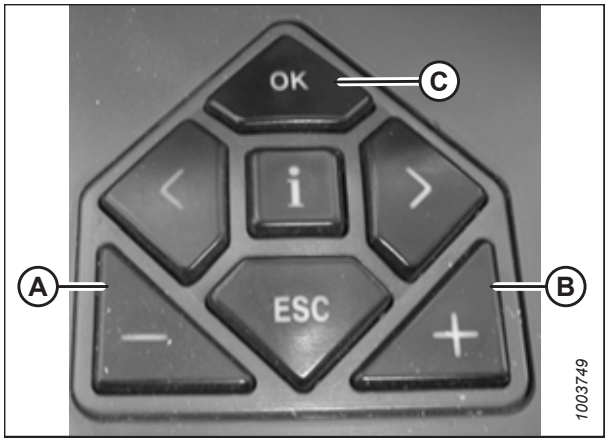

Figura 3.518: Controles da colheitadeira CLAAS

4. Também é possível ajustar manualmente a velocidade do molinete girando o seletor rotativo para a posição do molinete (A) e, em seguida, utilizar as teclas - ou + para selecionar a velocidade do molinete.



Figura 3.519: Seletor rotativo da colheitadeira CLAAS

5. Pressione e segure o botão (A) ou o botão (B) por 3 segundos para armazenar a configuração (um alarme soará quando a nova configuração for armazenada).

   NOTA:

   Sempre que o botão (A) ou o botão (B) for pressionado por 3 segundos, as posições atuais para a velocidade do molinete e a altura de corte são armazenadas.



Figura 3.520: Botões da alavanca de controle de CLAAS

6. Utilize as teclas "**<**" ou "**>**" para selecionar a JANELA DO MOLINETE. A janela E15 exibe a velocidade de avanço ou recuo atual do molinete em relação à velocidade de deslocamento.

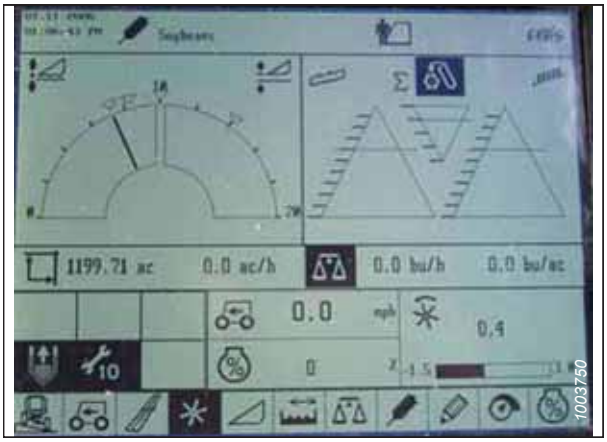

Figura 3.521: Monitor da colheitadeira CLAAS

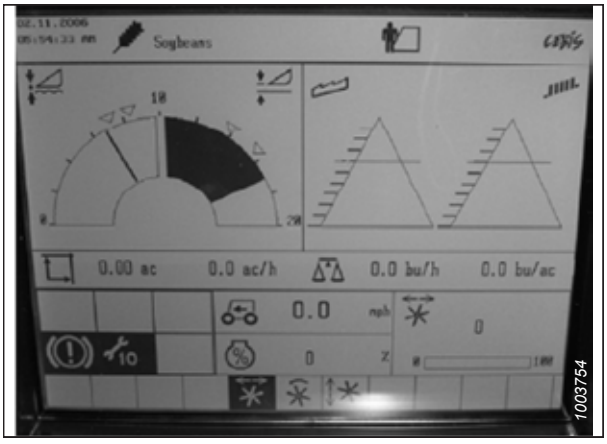

Figura 3.522: Monitor da colheitadeira CLAAS

7. Pressione a tecla OK (E) e use a tecla "<" (C) ou a tecla > (D) para selecionar a janela do AVANÇO-RECUO DO MOLINETE.

8. Utilize a tecla "-" (A) ou a tecla "**+**" (B) para configurar a posição do avanço-recuo do molinete.

   NOTA:

   O controle o botão da alavanca (A) ou o botão (B) (como exibido na Figura *3.524, página 332*) pode também ser usado para ajustar a posição do avanço-recuo do molinete.

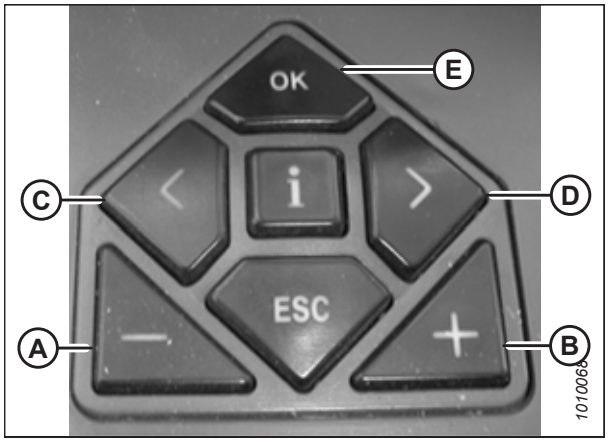

Figura 3.523: Controles da colheitadeira CLAAS

9. Pressione e segure o botão (A) ou o botão (B) por 3 segundos para armazenar a configuração no CEBIS (um alarme soará quando a nova configuração for armazenada).

   NOTA:

   Sempre que o botão (A) ou o botão (B) for pressionado por 3 segundos, as posições atuais para a velocidade do molinete e a altura de corte são armazenadas.



Figura 3.524: Botões da alavanca de controle de CLAAS

3.10.10 Colheitadeiras CLAAS Séries 600 e 700

Para tornar o sistema de controle automático de altura da plataforma (AHHC) compatível com as colheitadeiras CLAAS série 600 e 700, você deve definir as opções de configuração da plataforma da colheitadeira para o modelo específico da plataforma, definir as configurações de velocidade do molinete, configurar os controles AHHC e calibrar o sistema AHHC para garantir que esteja funcionando corretamente.

Calibração do controle automático de altura da plataforma - Séries CLAAS 600 e 700

A saída do sensor do controle automático de altura da plataforma (AHHC) deve ser calibrada para cada colheitadeira ou o recurso de AHHC não funcionará adequadamente.

NOTA:

Alterações podem ter sido feitas aos controles ou ao monitor da colheitadeira desde a publicação deste documento. Consulte o manual do operador da colheitadeira para informações mais atualizadas.

NOTA:

Se a flutuação da plataforma estiver definida como muito leve, isso pode impedir a calibração do AHHC. Talvez seja necessário usar definições mais pesadas para a plataforma no procedimento de calibração para que esta não se separe do módulo de flutuação.

NOTA:

Para obter melhor desempenho do controle automático de altura da plataforma (AHHC), execute esses procedimentos com a união central em **D**. Quando a configuração e a calibração estiverem completas, ajuste a união central de volta ao ângulo da plataforma desejado. Para obter instruções, consulte *3.9.5 Ângulo da plataforma, página 226*.

1. Certifique-se de que a união central da plataforma esteja em **D**.
2. Certifique-se que a flutuação da plataforma esteja desengatada.
3. Coloque as asas na posição travada.
4. Use o botão de controle (A) para destacar o ícone AUTOCONTORNO (B) e pressione o botão de controle (A) para selecioná-lo.

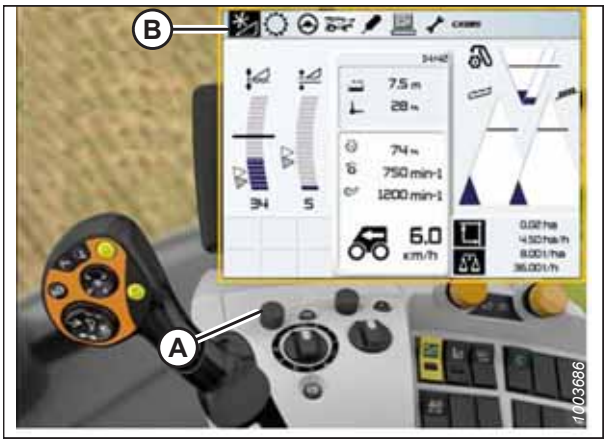

Figura 3.525: Monitor da colheitadeira CLAAS, console e alavanca de controle

5. Use o botão de controle (A) para destacar o ícone que se assemelha a uma plataforma com as setas para cima e para baixo (não mostradas). Pressione o botão de controle (A) para selecioná-lo. O ícone da plataforma destacado (B) é exibido na tela.



Figura 3.526: Monitor da colheitadeira CLAAS, console e alavanca de controle

6. Use o botão de controlo (A) para destacar o ícone da plataforma (B) com as setas para cima e para baixo. Pressione o botão de controle (A) para selecioná-lo.



Figura 3.527: Monitor da colheitadeira CLAAS, console e alavanca de controle

7. Use o botão de controle (A) para destacar o ícone da chave de fenda (B).
8. Engate o separador da colheitadeira e o alimentador.
9. Pressione o botão de controle (A). Uma barra de progresso é exibida.



Figura 3.528: Monitor da colheitadeira CLAAS, console e alavanca de controle

10. Eleve totalmente o alimentador. A barra de progresso (A) avançará até 25%.
11. Abaixe totalmente o alimentador. A barra de progresso (A) avançará até 50%.
12. Eleve totalmente o alimentador. A barra de progresso (A) avançará até 75%.
13. Abaixe totalmente o alimentador. A barra de progresso (A) avançará até 100%.



Figura 3.529: Monitor da colheitadeira CLAAS, console e alavanca de controle

14. Certifique-se de que a barra de progresso (A) esteja exibindo 100%. Agora o procedimento de calibração está completo.

    NOTA:

    Se a tensão não estiver dentro da variação de 0,5–4,5 V a qualquer momento durante a calibração, o monitor indicará que o procedimento de aprendizado não foi concluído.

    NOTA:

    Se o flutuador foi configurado como mais pesado para completar o procedimento de calibração do solo, ajuste-o para a operação de flutuação recomendada após a calibração ter sido completada.



Figura 3.530: Monitor da colheitadeira CLAAS, console e alavanca de controle

Configuração da altura de corte – CLAAS Séries 600 e 700

O operador consegue configurar duas alturas de corte predefinidas. As predefinições de altura podem ser selecionadas usando a alavanca de controle da colheitadeira.

PERIGO

Verifique para ter certeza de que todos os observadores tenham deixado a área.

NOTA:

Alterações podem ter sido feitas aos controles ou ao monitor da colheitadeira desde a publicação deste documento. Consulte o manual do operador da colheitadeira para informações mais atualizadas.

1. Abaixe a plataforma para a altura de corte desejada ou para a configuração de pressão de solo. A caixa indicadora de flutuação deve ser configurada para 1,5.

2. Segure o lado esquerdo do interruptor de elevação e descida da plataforma (A) até ouvir um som.



Figura 3.531: Monitor da colheitadeira CLAAS, console e alavanca de controle

Configuração do controle automático de sensibilidade de altura da plataforma - Séries CLAAS 600 e 700

O ajuste de sensibilidade controla a distância que a barra de corte deve percorrer para cima ou para baixo antes que o controle automático de altura da plataforma (AHHC) reaja e levante ou abaixe o alimentador. Quando a sensibilidade é definida até o seu ponto máximo, são necessárias pequenas alterações na altura do solo para fazer o alimentador levantar

ou abaixar. Quando a sensibilidade está definida no ponto mínimo, são necessárias grandes alterações na altura do solo para fazer com que o alimentador levante ou abaixe.

NOTA:

Alterações podem ter sido feitas aos controles ou ao monitor da colheitadeira desde a publicação deste documento. Consulte o manual do operador da colheitadeira para informações mais atualizadas.

1. Use o botão de controle (A) para destacar o ícone PLATAFORMA/MOLINETE (B). Pressione o botão de controle (A) para selecioná-lo. A caixa de diálogo PLATAFORMA/MOLINETE é aberta.
2. Selecione o ícone PLATAFORMA.

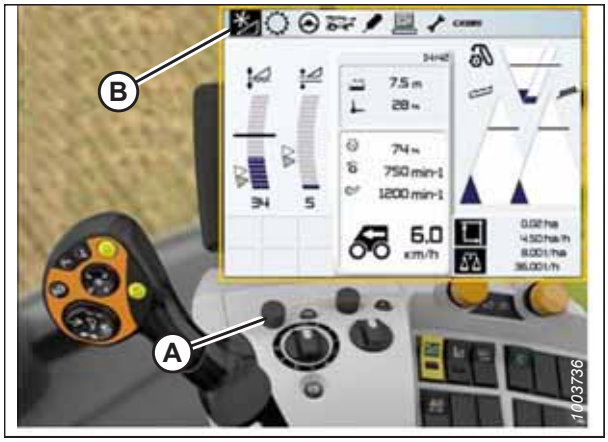

Figura 3.532: Monitor da colheitadeira CLAAS, console e alavanca de controle

3. Selecione o ícone CONFIGURAÇÕES DO PARÂMETRO PARA ACOPLAMENTO DIANTEIRO (A). Uma lista de configurações aparece.
4. Selecione SENSIBILIDADE CAC (B) a partir da lista.



Figura 3.533: Monitor da colheitadeira CLAAS, console e alavanca de controle

5. Selecione o ícone SENSIBILIDADE CAC (A).

   NOTA:

   Para definir a sensibilidade, altere o AJUSTE DA ALTURA DE CORTE (B) a partir do padrão "0". As configurações de 1 a 50 fornecem uma resposta mais rápida, enquanto as definições de -1 a -50 fornecem uma resposta mais lenta. Para obter melhores resultados, faça os ajustes em incrementos de 5.

6. Se o tempo de reação entre a plataforma e o módulo de flutuação for muito lento durante o corte no solo, aumente a configuração AJUSTE DA ALTURA DE CORTE. Se o tempo de reação entre a plataforma e o módulo de flutuação for muito rápido, diminua a configuração AJUSTE DA ALTURA DE CORTE.

7. Se a plataforma for abaixada muito lentamente, aumente a sensibilidade. Se a plataforma atingir o solo com muita força ou for abaixada muito rapidamente, diminua a sensibilidade.



Figura 3.534: Monitor da colheitadeira CLAAS

Ajuste da velocidade automática do molinete – CLAAS Séries 600 e 700

A velocidade predefinida do molinete pode ser configurada quando as funções de plataforma automática forem ativadas.

NOTA:

Alterações podem ter sido feitas aos controles ou ao monitor da colheitadeira desde a publicação deste documento. Consulte o manual do operador da colheitadeira para informações mais atualizadas.

1. Use o botão de controle (A) para destacar o ícone PLATAFORMA/MOLINETE (B). Pressione o botão de controle (A) para selecioná-lo. A caixa de diálogo PLATAFORMA/MOLINETE é aberta.

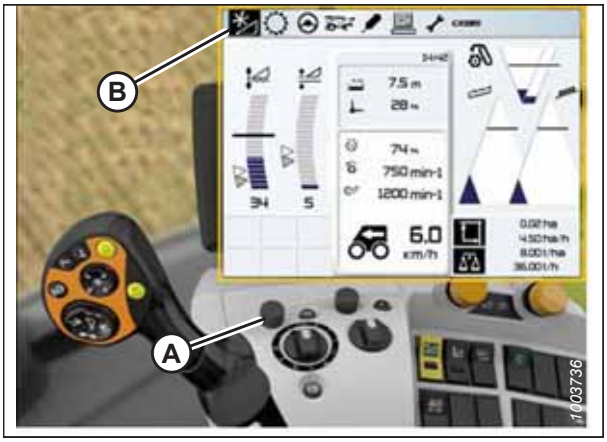

Figura 3.535: Monitor da colheitadeira CLAAS, console e alavanca de controle

2. Use o botão de controle (A) para selecionar a VELOCIDADE DO MOLINETE (B), e ajuste a velocidade do molinete (caso **NÃO** esteja usando a velocidade automática do molinete). Um gráfico aparecerá na caixa de diálogo.



Figura 3.536: Monitor da colheitadeira CLAAS, console e alavanca de controle

3. Selecione VALOR ATUAL (A) da caixa de diálogo VELOCIDADE AUTOMÁTICA DO MOLINETE (caso esteja usando a velocidade automática do molinete). A caixa de diálogo VALOR ATUAL indica a velocidade automática do molinete.



Figura 3.537: Monitor da colheitadeira CLAAS, console e alavanca de controle

4. Utilize o botão de controle (A) para reduzir ou aumentar a velocidade do molinete.

   NOTA:

   Essa opção só está disponível com o motor em plena aceleração.



Figura 3.538: Monitor da colheitadeira CLAAS, console e alavanca de controle

Calibrando o sensor de altura do molinete e sensor de avanço-recuo do molinete - Série CLAAS 600 e 700

A saída do sensor do controle automático de altura da plataforma (AHHC) deve ser calibrada para cada colheitadeira ou o recurso de AHHC não funcionará adequadamente.

NOTA:

Alterações podem ter sido feitas aos controles ou ao monitor da colheitadeira desde a publicação deste documento. Consulte o manual do operador da colheitadeira para informações mais atualizadas.

NOTA:

Calibrar o sensor de avanço-recuo do molinete só é possível se o kit de integração CLAAS opcional (MD #B7231) estiver instalado.

NOTA:

Se a flutuação da plataforma estiver definida como muito leve, isso pode impedir a calibração do AHHC. Talvez seja necessário usar definições mais pesadas para a plataforma no procedimento de calibração para que esta não se separe do módulo de flutuação.

NOTA:

Para obter melhor desempenho do sistema de controle automático de altura da plataforma (AHHC), realize a calibração de solo com a conexão central definida em **D**. Quando a configuração estiver concluída, ajuste a conexão central de volta ao ângulo da plataforma desejado. Para obter instruções, consulte *3.9.5 Ângulo da plataforma, página 226*.

PERIGO

Verifique para ter certeza de que todos os observadores tenham deixado a área.

1. Ligue o motor.
2. Posicione a plataforma a 254–356 mm (10–14 pol.) do solo. Mantenha o motor funcionando.

   IMPORTANTE:

   NÃO desligue o motor. A colheitadeira precisa estar completamente ociosa para que os sensores possam calibrar adequadamente.

3. Use o botão de controle (A) para destacar o ícone (B) ACOPLAMENTO DIANTEIRO. Pressione o botão de controle (A) para selecioná-lo.



Figura 3.539: Monitor da colheitadeira CLAAS, console e alavanca de controle

4. Use o botão de controle (A) para destacar o ícone MOLINETE (B). Pressione o botão de controle (A) para selecioná-lo.



Figura 3.540: Monitor e console da colheitadeira CLAAS

5. Destaque o ícone ALTURA DO MOLINETE (A). Pressione o botão de controle para selecioná-lo.
6. Selecione INFORMAÇÕES DE TERMINAIS (B) a partir da lista.



Figura 3.541: Monitor e console da colheitadeira CLAAS

7. Use o botão de controle (A) para destacar o ícone da chave de fenda (B).
8. Pressione o botão de controle.



Figura 3.542: Monitor da colheitadeira CLAAS, console e alavanca de controle

ADVERTÊNCIA

Verifique para ter certeza de que todos os observadores tenham deixado a área.

9. O gráfico de barra do progresso (A) é exibido na tela.

10. Siga as instruções na tela para elevar e baixar o molinete.



Figura 3.543: Monitor da colheitadeira CLAAS, console e alavanca de controle

11. Certifique-se de que o gráfico da barra de progresso (A) esteja exibindo 100%. Quando o gráfico da barra de progresso exibir 100%, o procedimento de calibração estará completo.



Figura 3.544: Monitor da colheitadeira CLAAS, console e alavanca de controle

12. **Se equipado com o kit de integração CLAAS (MD #B7231):** Calibre o sensor de avanço-recuo do molinete, selecionando a POSIÇÃO HORIZONTAL DO MOLINETE (A), em seguida, APRENDENDO PARADAS FINAIS (B). Repita do passo *7, página 340* ao passo *11, página 341*.



Figura 3.545: Monitor e console da colheitadeira CLAAS

Ajuste da altura automática do molinete – CLAAS Séries 600 e 700

A configuração automática de altura do molinete pode ser configurada acessando o menu MOLINETE no monitor da colheitadeira.

NOTA:

Alterações podem ter sido feitas aos controles ou ao monitor da colheitadeira desde a publicação deste documento. Consulte o manual do operador da colheitadeira para informações mais atualizadas.

1. Use o mostrador giratório HOTKEY (A) para selecionar o ícone do MOLINETE (B).

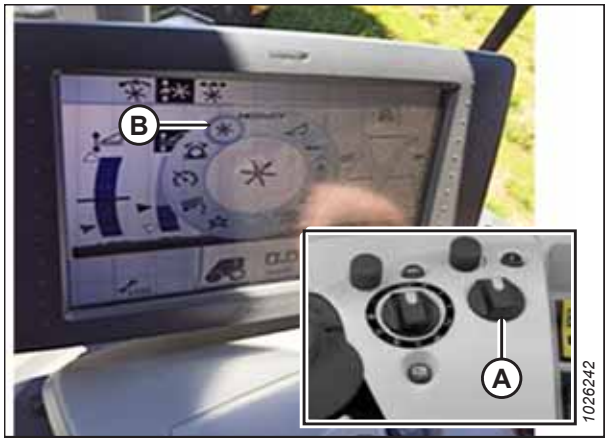

Figura 3.546: Monitor e console da colheitadeira CLAAS

2. Use o botão de controle (A) para selecionar o ícone de ALTURA AUTOMÁTICA DO MOLINETE (B) no topo da página.

   NOTA:

   O ícone ALTURA AUTOMÁTICA DO MOLINETE (C) no centro da tela deve estar destacado em preto. Se não estiver em preto, os limites das extremidades não foram definidos ou o controle automático de altura da plataforma (AHHC) não está ativo. Para obter mais instruções, consulte *Calibrando o sensor de altura do molinete e sensor de avanço-recuo do molinete - Série CLAAS 600 e 700, página 339*.

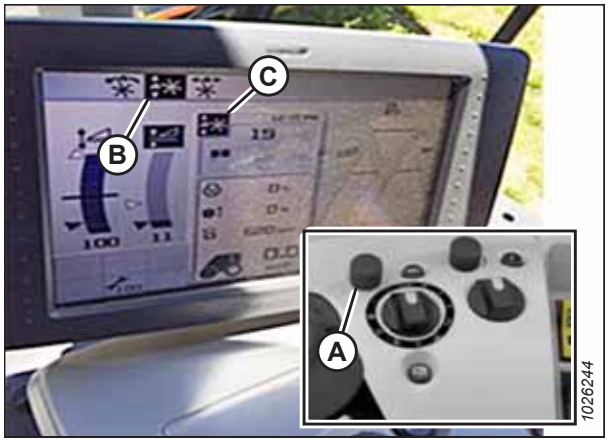

Figura 3.547: Monitor e console da colheitadeira CLAAS

3. Ajuste a posição da altura automática do molinete para a posição atual do AHHC usando o botão de navegação externo (A). Para diminuir a posição predefinida do molinete, gire o botão de navegação no sentido anti-horário; para aumentar, gire-o no sentido horário. O monitor atualiza a configuração atual (B).

   NOTA:

   Se o ícone ALTURA AUTOMÁTICA DO MOLINETE no centro da tela não estiver em preto, a posição do AHHC não está ativa.

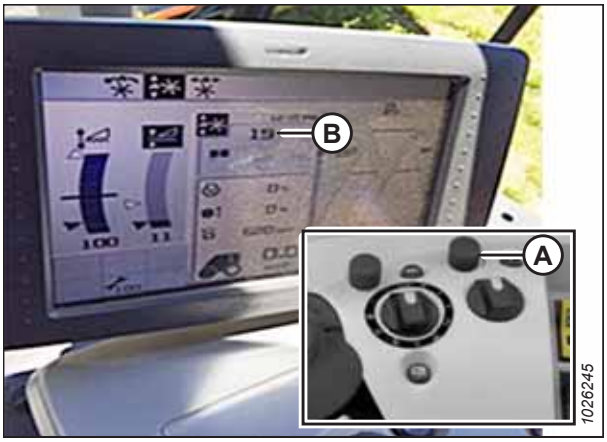

Figura 3.548: Monitor e console da colheitadeira CLAAS

3.10.11 Colheitadeiras Séries CLAAS 7000 e 8000

Para tornar o sistema de controle automático de altura da plataforma (AHHC) compatível com as colheitadeiras CLAAS série 7000 e 8000, você deve definir as opções de configuração da plataforma da colheitadeira para o modelo específico da plataforma, definir as configurações de velocidade do molinete, configurar os controles AHHC e calibrar o sistema AHHC para garantir que esteja funcionando corretamente.

Consulta rápida sobre configurações da plataforma – Claas séries 7000 e 8000

Use as informações na tabela a seguir para consulta rápida das configurações recomendadas para uma plataforma de esteiras série 2.

Para instruções detalhadas, siga para os procedimentos de configuração e calibração da plataforma para colheitadeira Claas séries 7000 e 8000.

Table 3.36 Configurações da plataforma – Claas Claas séries 7000 e 8000

Parâmetros de configuração	Configuração sugerida
Tipo de acoplamento dianteiro	Produto de barra de corte flexível de outros fabricantes
Largura de trabalho	Ajuste da largura da plataforma
Velocidade de queda com autocontorno	Ajuste para preferência
Ajuste da velocidade do molinete	Ajuste para preferência

Configuração da plataforma - Séries CLAAS 7000 e 8000

Para configurar uma plataforma para trabalhar com o sistema de controle automático de altura da plataforma (AHHC), será necessário acessar o menu ACESSÓRIO FRONTAL por meio do terminal CEBIS.

NOTA:

Alterações podem ter sido feitas aos controles ou ao monitor da colheitadeira desde a publicação deste documento. Consulte o manual do operador da colheitadeira para informações mais atualizadas.

1. Na página principal, selecione ACOPLAMENTO DIANTEIRO (A).



Figura 3.549: Página principal CEBIS

2. Na lista suspensa, selecione PARÂMETROS DO ACOPLAMENTO DIANTEIRO (A).



Figura 3.550: Página do acoplamento dianteiro

3. Na página PARÂMETROS DO ACOPLAMENTO DIANTEIRO, selecione TIPO DE ACOPLAMENTO DIANTEIRO (A).
4. Na lista suspensa, selecione PRODUTOS DE BARRA DE CORTE FLEXÍVEL DE OUTROS FABRICANTES (B).

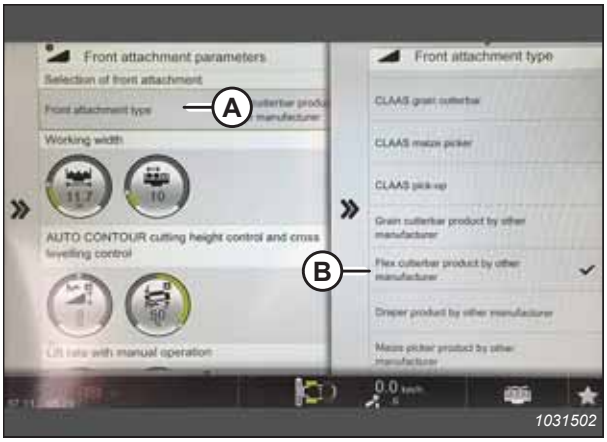

Figura 3.551: Página de parâmetros do acoplamento

5. Na página PARÂMETROS DO ACOPLAMENTO DIANTEIRO, selecione LARGURA DE TRABALHO (A).
6. Defina a largura da plataforma deslizando a seta de ajuste (B) para cima ou para baixo.
7. Selecione a marca de seleção (C) para salvar as configurações.



Figura 3.552: Página de parâmetros do acoplamento

Calibração do controle automático de altura da plataforma - Séries CLAAS 7000 e 8000

A saída do sensor do controle automático de altura da plataforma (AHHC) deve ser calibrada para cada colheitadeira ou o recurso de AHHC não funcionará adequadamente.

PERIGO

Afaste os observadores da área. Mantenha as crianças longe do maquinário. Caminhe ao redor da máquina para ter certeza de que não há alguém sob, sobre ou próximo dela.

NOTA:

Alterações podem ter sido feitas aos controles ou ao monitor da colheitadeira desde a publicação deste documento. Consulte o manual do operador da colheitadeira para informações mais atualizadas.

NOTA:

Se a flutuação da plataforma estiver definida como muito leve, isso pode impedir a calibração do AHHC. Talvez seja necessário usar definições mais pesadas para a plataforma no procedimento de calibração para que esta não se separe do módulo de flutuação.

NOTA:

Para obter melhor desempenho do sistema de controle automático de altura da plataforma (AHHC), realize a calibração de solo com a conexão central definida em **D**. Quando a configuração estiver concluída, ajuste a conexão central de volta ao ângulo da plataforma desejado. Para obter instruções, consulte *3.9.5 Ângulo da plataforma, página 226*.

1. Na página PRINCIPAL, selecione ACOPLAMENTO DIANTEIRO (A).



Figura 3.553: Página principal CEBIS

2. Selecione PROCEDIMENTOS DE APRENDIZADO (A) no menu.
3. Selecione ALTURA DO ACOPLAMENTO DIANTEIRO (B).

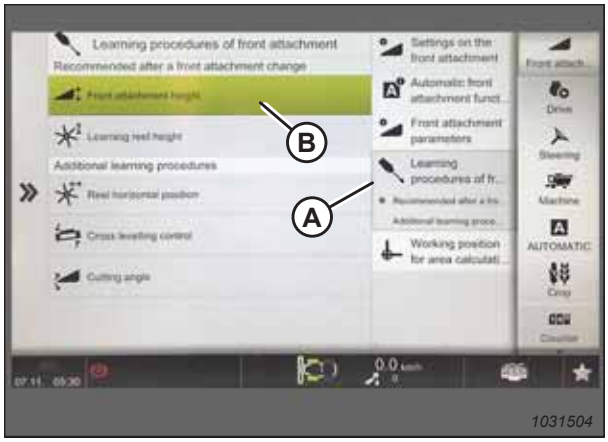

Figura 3.554: Página dos procedimentos de aprendizado

4. Siga as instruções exibidas nos campos DESCRIÇÃO e NOTAS (A).

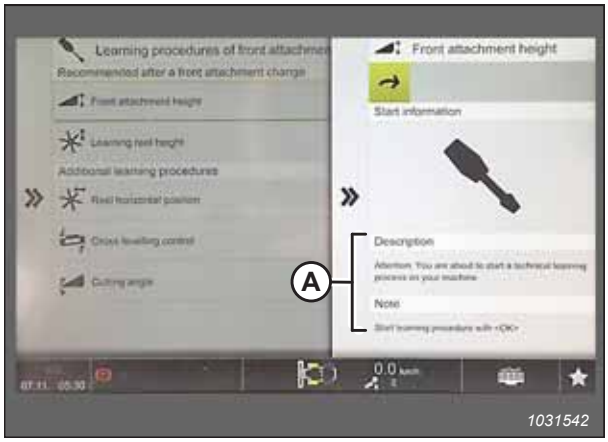

Figura 3.555: Página da altura do acoplamento dianteiro

5. Quando solicitado, selecione o botão OK (A) para iniciar o procedimento de aprendizado.



Figura 3.556: Controles do operador

6. Quando solicitado, levante o acoplamento dianteiro com o botão (A) na alavanca multifunção.
7. Quando solicitado, abaixe o acoplamento dianteiro com o botão (B) na alavanca multifunção.
8. Repita os passos anteriores quando solicitado até que a calibração seja concluída.



Figura 3.557: Alavanca multifunção

Configuração da predefinição de altura e corte do molinete - Séries CLAAS 7000 e 8000

A configuração do molinete e da altura de corte pode ser armazenada na colheitadeira. Durante a colheita, a configuração pode ser selecionada na alavanca de controle.

PERIGO

Afaste os observadores da área. Mantenha as crianças longe do maquinário. Caminhe ao redor da máquina para ter certeza de que não há alguém sob, sobre ou próximo dela.

NOTA:

Alterações podem ter sido feitas aos controles ou ao monitor da colheitadeira desde a publicação deste documento. Consulte o manual do operador da colheitadeira para informações mais atualizadas.

1. Defina a altura de corte desejada com os botões para levantar/abaixar o alimentador (A) na alavanca multifunção.
2. Defina a posição desejada do molinete com os botões (B).
3. Pressione e mantenha pressionado o botão PREDEFINIÇÃO DE ALTURA AUTOMÁTICA (C) para armazenar as configurações.

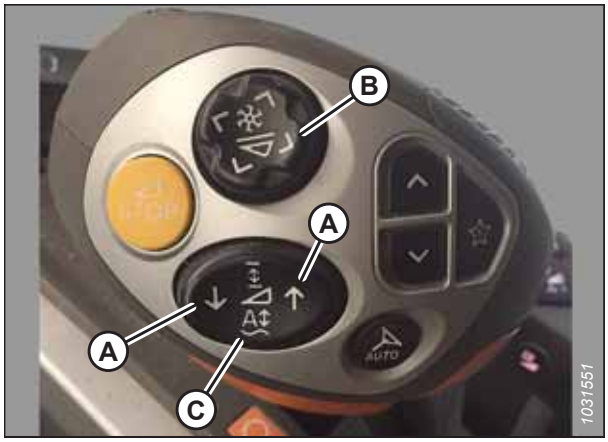

Figura 3.558: Alavanca multifunção

Um triângulo (A) é exibido no indicador de altura da plataforma informando o nível predefinido.



Figura 3.559: Página principal CEBIS

Configuração do controle automático de sensibilidade de altura da plataforma - Séries CLAAS 7000 e 8000

O ajuste de sensibilidade controla a distância que a barra de corte deve percorrer para cima ou para baixo antes que o controle automático de altura da plataforma (AHHC) reaja e levante ou abaixe o alimentador. Quando a sensibilidade é definida no ponto máximo, são necessárias pequenas alterações na altura do solo para fazer o sistema levantar ou abaixar o alimentador. Quando a sensibilidade está definida no ponto mínimo, são necessárias grandes alterações na altura do solo para fazer o sistema levantar ou abaixar o alimentador.

PERIGO

Afaste os observadores da área. Mantenha as crianças longe do maquinário. Caminhe ao redor da máquina para ter certeza de que não há alguém sob, sobre ou próximo dela.

NOTA:

Alterações podem ter sido feitas aos controles ou ao monitor da colheitadeira desde a publicação deste documento. Consulte o manual do operador da colheitadeira para informações mais atualizadas.

1. Na página principal, selecione ACOPLAMENTO DIANTEIRO (A).



Figura 3.560: Página principal CEBIS

2. Na lista suspensa, selecione PARÂMETROS DO ACOPLAMENTO DIANTEIRO (A).



Figura 3.561: Página de parâmetros do acoplamento dianteiro

3. Percorra a lista e selecione o ícone VELOCIDADE DE QUEDA COM AUTOCONTORNO (A).
4. Ajuste a velocidade de queda deslizando a seta de ajuste (B) para cima ou para baixo.
5. Selecione a marca de seleção (C) para confirmar as configurações.



Figura 3.562: Página de velocidade de queda e autocontorno

Ajuste da velocidade automática do molinete – Séries CLAAS 7000 e 8000

A velocidade predefinida do molinete pode ser configurada quando as funções de plataforma automática forem ativadas.

PERIGO

Afaste os observadores da área. Mantenha as crianças longe do maquinário. Caminhe ao redor da máquina para ter certeza de que não há alguém sob, sobre ou próximo dela.

NOTA:

Alterações podem ter sido feitas aos controles ou ao monitor da colheitadeira desde a publicação deste documento. Consulte o manual do operador da colheitadeira para informações mais atualizadas.

1. Na página principal, selecione ACOPLAMENTO DIANTEIRO (A).



Figura 3.563: Página principal CEBIS

2. Na lista, selecione CONFIGURAÇÕES NO ACOPLAMENTO DIANTEIRO (A).
3. Selecione VALORES ALVO DO MOLINETE (B).
4. Selecione o ícone AJUSTAR VELOCIDADE DO MOLINETE (C).



Figura 3.564: Página de configurações no acoplamento dianteiro

5. Ajuste o valor alvo da velocidade do molinete deslizando a seta de ajuste (A) para cima ou para baixo.

6. Selecione a marca (B) para salvar a configuração.



Figura 3.565: Página do valor alvo de velocidade do molinete

Calibrando o sensor de altura do molinete e sensor de avanço-recuo do molinete - Série CLAAS 7000 e 8000

A saída do sensor do controle automático de altura da plataforma (AHHC) deve ser calibrada para cada colheitadeira ou o recurso de AHHC não funcionará adequadamente.

PERIGO

Afaste os observadores da área. Mantenha as crianças longe do maquinário. Caminhe ao redor da máquina para ter certeza de que não há alguém sob, sobre ou próximo dela.

NOTA:

Calibrar o sensor de avanço-recuo do molinete só é possível se o kit de integração CLAAS opcional (MD #B7231) estiver instalado.

NOTA:

Alterações podem ter sido feitas aos controles ou ao monitor da colheitadeira desde a publicação deste documento. Consulte o manual do operador da colheitadeira para informações mais atualizadas.

1. Posicione a plataforma a 254–356 mm (10–14 pol.) do solo.

   NOTA:

   NÃO desligue o motor. A colheitadeira precisa estar completamente ociosa para que os sensores possam calibrar adequadamente.

2. Na página principal, selecione ACOPLAMENTO DIANTEIRO (A).



Figura 3.566: Página principal CEBIS

3. Selecione PROCEDIMENTOS DE APRENDIZADO PARA O ACOPLAMENTO DIANTEIRO (A).

4. Selecione APRENDER ALTURA DO MOLINETE (B).

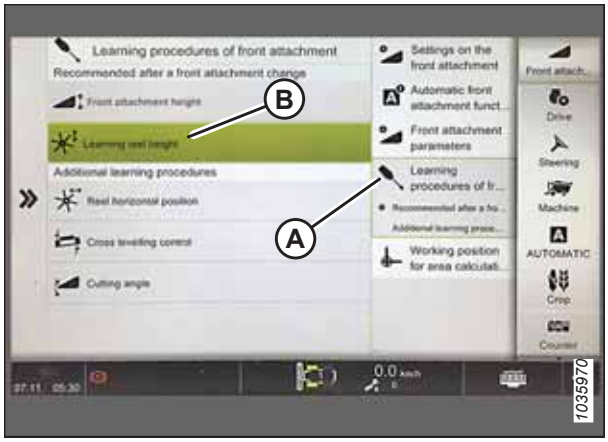

Figura 3.567: Página do acoplamento dianteiro

5. Siga as instruções exibidas nos campos DESCRIÇÃO e NOTAS (A).

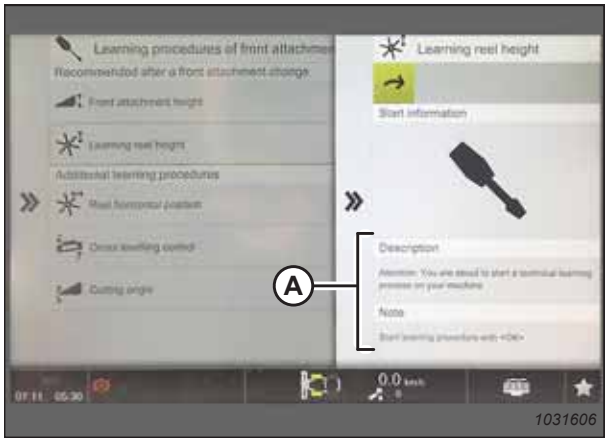

Figura 3.568: Página de aprendizado da altura do molinete

6. Quando solicitado, selecione o botão OK (A) para iniciar o procedimento de aprendizado.



Figura 3.569: Controles do operador

7. **Se equipado com o kit de integração CLAAS (MD #B7231):** Calibre o sensor de avanço-recuo do molinete selecionando POSIÇÃO HORIZONTAL DO MOLINETE (A) como o procedimento de aprendizado e siga as instruções.



Figura 3.570: Página do acoplamento dianteiro

3.10.12 Colheitadeiras Gleaner R65/R66/R75/R76 e Série S

Para tornar o sistema de controle automático de altura da plataforma (AHHC) compatível com as colheitadeiras Gleaner série R65/R66/R75/R76 e S, você deve definir as opções de configuração da plataforma da colheitadeira para o modelo

específico da plataforma, definir as configurações de velocidade do molinete, configurar os controles AHHC e calibrar o sistema AHHC para garantir que esteja funcionando corretamente.

Verificação da faixa de tensão da cabine da colheitadeira – Gleaner Séries R65/R66/R75/R76 e pré-2016

O sensor de controle automático de altura da plataforma deve operar dentro de um intervalo de tensão específico para funcionar adequadamente.

NOTA:

Alterações podem ter sido feitas aos controles ou ao monitor da colheitadeira desde a publicação deste documento. Consulte o manual do operador da colheitadeira para informações mais atualizadas.

1. Posicione a plataforma a 254-356 mm (10-14 pol.) acima do solo.
2. Destrave a flutuação.
3. Certifique-se de que a ligação da trava da flutuação está nos batentes inferiores (a arruela [A] não pode ser movida) em ambos os locais.

   NOTA:

   Se a plataforma não estiver sobre os batentes inferiores durante os próximos dois passos, a tensão poderá sair do limite durante a operação, causando mau funcionamento do sistema de controle automático de altura da plataforma (AHHC). Se a plataforma não estiver nos batentes inferiores, consulte o *3.11 Nivelar a plataforma, página 462* para obter instruções.

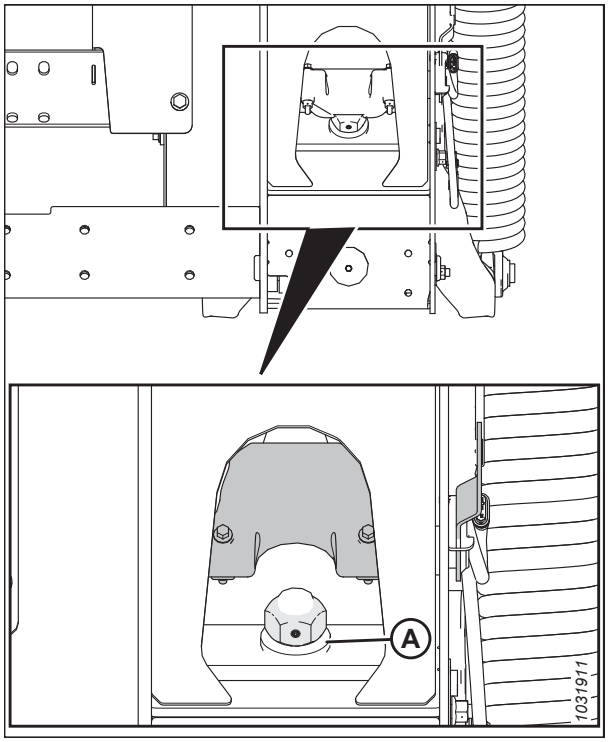

Figura 3.571: Trava da flutuação

4. Se o ponteiro não estiver em zero, afrouxe o parafuso (A) e deslize a placa do indicador de flutuação (B) até que o ponteiro (C) esteja em **0** (D).

5. Aperte o parafuso (A).

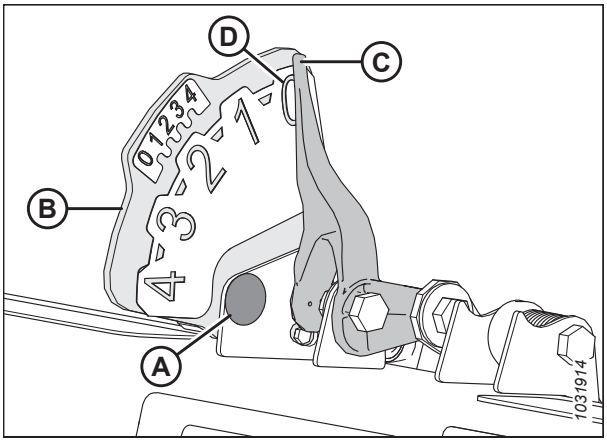

Figura 3.572: Indicador da flutuação

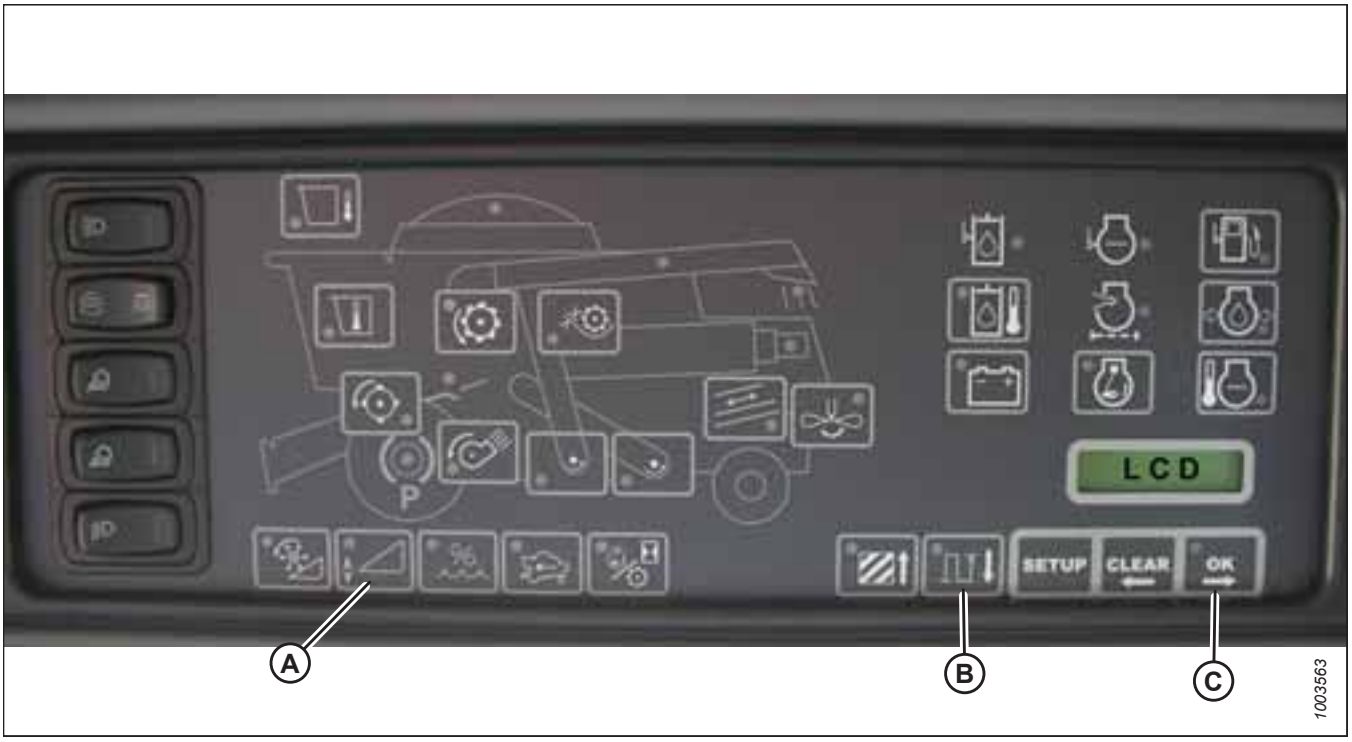

Figura 3.573: Monitor de elevação da colheitadeira

6. Certifique-se de que flutuação da plataforma esteja destravada.

7. Pressione o botão (A) e o mantenha pressionado no monitor de elevação da plataforma por três segundos para entrar no modo de diagnóstico.

8. Navegue para baixo utilizando o botão (B) até que "ESQUERDA" seja mostrado na tela LCD.

9. Pressione o botão OK (C). O número indicado na tela LCD é a leitura de tensão do sensor de controle automático de altura da plataforma (AHHC). Levante e abaixe a plataforma para ver a variação completa de leituras de tensão.

Consulta rápida das configurações da plataforma – Colheitadeira Gleaner série S9

Use as informações na tabela a seguir para consulta rápida das configurações recomendadas para uma plataforma de esteiras série 2.

Para instruções detalhadas, siga para os procedimentos de configuração e calibração da plataforma para colheitadeira Gleaner série S9.

Table 3.37 Configurações da plataforma – Gleaner série S9

Parâmetros de configuração	Configuração sugerida
Tipo de Plataforma	Fluxo de alimentação
Caixa de marcação Plataforma está com o molinete conectado	Verificado
Diâmetro do molinete	40
PPR[66] do molinete	30
Sensibilidade (RTC)	50
Sensibilidade (AHHC)	60
Controle de velocidade da plataforma [67]	Lento: Para cima 45/Para baixo 40 Rápida: Para cima 100/Para baixo 100
Deslocamento lateral da plataforma	0
Alimentador da barra de corte	68

Acoplamento do controle automático de altura da plataforma - Gleaner R65/R66/R75/R76 e Série S Pré-2016

Acople o controle automático de altura da plataforma (AHHC) antes de ajustar a altura e a sensibilidade.

NOTA:

Alterações podem ter sido feitas aos controles ou ao monitor da colheitadeira desde a publicação deste documento. Consulte o manual do operador da colheitadeira para informações mais atualizadas.

Os seguintes componentes do sistema são necessários para o funcionamento do controle automático de altura da plataforma (AHHC):

- Módulo principal e módulo acionador da plataforma montados na caixa de placas no módulo do painel de fusíveis (FP)
- Entradas do operador da manopla do controle multifunção.
- Entradas do operador montadas no painel do módulo do console de controle (CC).
- Válvula de controle de elevação da plataforma eletro-hidráulica.

66. Pulsos por revolução
67. Um botão de dois estágios com baixa velocidade no primeiro detentor e rápida no segundo.



Figura 3.574: Controles de altura automática da plataforma da colheitadeira

1. Pressione o botão MODO AUTOMÁTICO (A) até que a lâmpada de LED do AHHC (B) comece a piscar. Se a lâmpada do RTC estiver piscando, pressione o botão MODO AUTOMÁTICO (A) novamente até mudar para o AHHC.

ADVERTÊNCIA

Verifique para ter certeza de que todos os observadores tenham deixado a área.

2. Pressione momentaneamente o botão (A) na alavanca de controle. A lâmpada do AHHC deve mudar de piscante para contínua. A plataforma deve pender em para o solo. O AHHC agora está funcionando e pode ser ajustado para altura e sensibilidade.
3. Use os controles para ajustar a altura e a sensibilidade de acordo com as constantes condições do solo, como barrancos rasos e trincheiras de drenagem de campo.

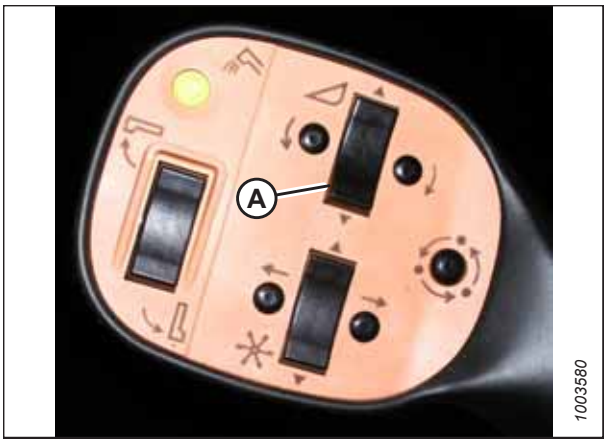

Figura 3.575: Alavanca de controle

Calibração do controle automático de altura da plataforma - Gleaner R65/R66/R75/R76 e Série S Pré-2016

A saída do sensor do controle automático de altura da plataforma (AHHC) deve ser calibrada para cada colheitadeira ou o recurso de AHHC não funcionará adequadamente.

NOTA:

Alterações podem ter sido feitas aos controles ou ao monitor da colheitadeira desde a publicação deste documento. Consulte o manual do operador da colheitadeira para informações mais atualizadas.

NOTA:

Se a flutuação da plataforma estiver definida como muito leve, isso pode impedir a calibração do AHHC. Talvez seja necessário usar definições mais pesadas para a plataforma no procedimento de calibração para que esta não se separe do módulo de flutuação.



Figura 3.576: Controles de altura automática da plataforma da colheitadeira

A - Botão MODO AUTOMÁTICO
B - Luz do AHHC
C - botão CAL1
D - luz de elevação da plataforma
E - Luz de rebaixamento da plataforma
F - Modo AUTOMÁTICO
G - botão CAL2

NOTA:

Para obter melhor desempenho do sistema de controle automático de altura da plataforma (AHHC), realize a calibração de solo com a conexão central definida em **D**. Quando a configuração estiver concluída, ajuste a conexão central de volta ao ângulo da plataforma desejado. Para obter instruções, consulte *3.9.5 Ângulo da plataforma, página 226*.

NOTA:

A calibração deve ser realizada em solo plano e nivelado sem a plataforma acoplada. As funções de altura e a inclinação da plataforma não devem estar no modo automático ou em espera. O rpm do motor também deve estar acima de 2000 rpm. A opção de inclinação da plataforma para colheitadeiras de 2004 e anteriores não funciona com plataformas MacDon. Este sistema precisará ser removido e desabilitado para que o AHHC possa ser calibrado. Para obter instruções, consulte o manual do operador da colheitadeira.

1. Certifique-se de que a união central da plataforma esteja em **D**.
2. Pressione o botão MODO AUTOMÁTICO (A) até que a lâmpada do AHHC (B) acenda.
3. Pressione e mantenha o botão CAL1 pressionado até ver as seguintes luzes piscar: levantar plataforma (D) e abaixar plataforma (E), modo inclinação automática (F) e AHHC (B).
4. Abaixe totalmente a plataforma e continue a manter o botão HEADER LOWER (ABAIXAR PLATAFORMA) pressionado por 5-8 segundos para garantir que o módulo de flutuação se separe da plataforma.
5. Pressione o botão CAL2 (G) até que a lâmpada de descida da plataforma (E) pare de piscar, e solte-o quando a lâmpada de elevação da plataforma (D) começar a piscar.
6. Eleve a plataforma até sua altura máxima e garanta que a plataforma esteja apoiada sobre os batentes.
7. Pressione o botão CAL2 (G) até a lâmpada de elevação da plataforma (D) se apague.

   NOTA:

   Os passos a seguir se aplicam somente a 2005 e a colheitadeiras mais novas com o alimentador Smartrac.

8. Espere que a lâmpada de INCLINAÇÃO DA PLATAFORMA ESQUERDA (não mostrada) comece a piscar e incline a plataforma o máximo possível para a esquerda.
9. Pressione o botão CAL2 (G) até que a HEADER TILT LEFT (INCLINAÇÃO DA PLATAFORMA ESQUERDA) (não mostrada) pare de piscar e solte o botão quando a HEADER TILT RIGHT (INCLINAÇÃO DA PLATAFORMA DIREITA) (não mostrada) começar a piscar.
10. Incline a plataforma o máximo possível para a direita.
11. Pressione o botão CAL2 (G) até ver as seguintes luzes piscarem: levantar plataforma (D), baixar plataforma (E), modo de altura automática (A), plataforma direita e plataforma esquerda (não mostradas) e modo de inclinação automática (F).
12. Centralize a plataforma.
13. Pressione o botão CAL1 (C) para sair da calibração e salvar todos os valores. Todas as luzes deverão parar de piscar.

    NOTA:

    Se o flutuador foi configurado como mais pesado para completar o procedimento de calibração do AHHC, ajuste-o para a operação de flutuação recomendada após a calibração ter sido completada.

Desligamento do acumulador – Gleaner R65/R66/R75/R76 e Série S Pré-2016

Se estiver ligado, o acumulado afetará o tempo de reação do ajuste de altura da colheitadeira, o que pode afetar o desempenho do sistema de controle automático de altura da plataforma (AHHC).

Consulte o manual de operação da colheitadeira para obter o procedimento para ligar e desligar o acumulador. Para obter melhor desempenho, desligue o acumulador do alimentador.

NOTA:

O acumulador está localizado adiante da barra do eixo dianteiro esquerdo.



Figura 3.577: Interruptor Ligar/Desligar do acumulador da colheitadeira
A - Alavanca do acumulador (posição desligado)

Ajuste da taxa de elevação/descida da plataforma – Gleaner R65/R66/R75/R76 e Série S Pré-2016

A estabilidade do sistema de controle automático de altura da plataforma (AHHC) é afetada pelas variações do fluxo hidráulico. Ajuste a taxa de elevação/descida da plataforma para garantir a estabilidade do sistema de controle automático de altura da plataforma.

Verifique se o restritor de elevação da plataforma (A) e o restritor de descida da plataforma (B) no coletor hidráulico estão ajustados de forma que leve aproximadamente 6 segundos para elevar a plataforma do nível do solo até a altura máxima (ou seja, até o ponto em que os cilindros hidráulicos estão totalmente estendidos) e aproximadamente 6 segundos para abaixar a plataforma da altura máxima até o nível do solo.

Se a plataforma se mover excessivamente (por exemplo, oscilações) quando estiver no solo, ajuste a taxa mais baixa para que leve 7 ou 8 segundos para a plataforma descer até o nível do solo.

NOTA:

Faça esse ajuste com o sistema hidráulico à temperatura normal de operação (54,4 °C [130 °F]) e com o motor funcionando com potência máxima.



Figura 3.578: Restritores ajustáveis de elevação e descida da plataforma

Ajuste da pressão do solo – Gleaner Séries R65/R66/R75/R76 e S Pré-2016

Ajuste a configuração de pressão da plataforma no solo para que a pressão seja a mais leve possível, mas suficientemente pesada para que a plataforma não apresente trepidação durante a operação.

NOTA:

Alterações podem ter sido feitas aos controles ou ao monitor da colheitadeira desde a publicação deste documento. Consulte o manual do operador da colheitadeira para informações mais atualizadas.

1. Verifique se o indicador (A) está na posição 0 (B), com a plataforma a 254 a 356 mm (10 a 14 pol.) acima do solo. Caso contrário, a tensão de saída do sensor de flutuação deve ser verificada. Para obter mais instruções, consulte *Verificação da faixa de tensão da cabine da colheitadeira – Gleaner Séries R65/R66/R75/R76 e pré-2016, página 354*.

   NOTA:

   Quando a plataforma está no chão, o indicador deve estar na posição 1 (C) para a baixa pressão do solo ou na posição 4 (D) para alta pressão do solo. Condições de solo e cultura determinam a quantidade de flutuação a ser empregada. A configuração ideal é o mais leve possível sem trepidação da plataforma ou perda de cultura. Operar com configurações pesadas de forma prematura desgasta a placa de desgaste da barra de corte.

2. Certifique-se de que a plataforma esteja no modo controle automático de altura da plataforma (AHHC). Ele é indicado pela luz LED MODO AUTO (A) exibindo uma luz contínua e sólida.

3. A plataforma vai se abaixar em direção ao solo (pressão de solo) correspondendo à posição selecionada com o botão de controle de altura (B). Gire o botão em sentido anti-horário para obter a pressão de solo mínima e no sentido horário para obter a pressão de solo máxima.

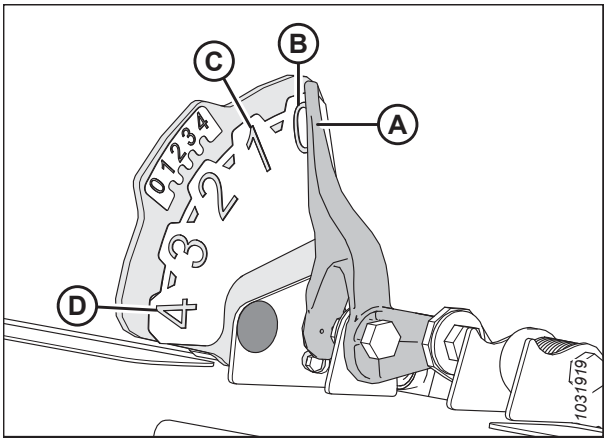

Figura 3.579: Indicador da flutuação



Figura 3.580: Console AHHC

Ajuste da sensibilidade do controle automático de altura da plataforma - Gleaner Séries R65/R66/R75/R76 e Série S Pré-2016

A sensibilidade do controle automático de altura da plataforma (AHHC) refere-se à distância que a barra de corte deve percorrer para cima ou para baixo antes que o AHHC reaja e eleve ou abaixe o alimentador.

NOTA:

Alterações podem ter sido feitas aos controles ou ao monitor da colheitadeira desde a publicação deste documento. Consulte o manual do operador da colheitadeira para informações mais atualizadas.



Figura 3.581: Console de controle automático de altura da plataforma

O botão de AJUSTE DE SENSIBILIDADE (A) controla a distância que a barra de corte deve percorrer para cima ou para baixo antes que o controle automático de altura da plataforma (AHHC) reaja e levante ou abaixe o alimentador.

Quando o seletor de AJUSTE DE SENSIBILIDADE (A) é configurado até o seu ponto máximo (girado completamente no sentido horário), são necessárias apenas pequenas alterações na altura do solo para que o alimentador levante ou abaixe. Nesta posição, a barra de corte pode se mover para cima e para baixo aproximadamente 19 mm (3/4 pol.) antes de o módulo de controle ativar a válvula hidráulica de controle para levantar ou abaixar a estrutura da plataforma.

Quando o seletor de AJUSTE DE SENSIBILIDADE (A) é configurado até o seu ponto mínimo (girado completamente no sentido anti-horário), são necessárias grandes alterações na altura do solo para que o alimentador levante ou abaixe. Nesta posição, a barra de corte pode se mover para cima e para baixo aproximadamente 51 mm (2 pol.) antes de o módulo de controle ativar a válvula hidráulica de controle para levantar ou abaixar a estrutura da plataforma.

A entrada HEADER SENSE LINE (LINHA DE DETECÇÃO DA PLATAFORMA) também altera o intervalo de sensibilidade. Quando conectada a uma esteira, a posição anti-horário (menos sensível) permite aproximadamente 102 mm (4 pol.) de deslocamento vertical antes que a correção seja feita.

Solução de problemas de alarmes de diagnóstico de erros – Gleaner Séries R65/R66/R75/R76 e pré-2016

Consulte esta seção para saber o significado dos alarmes e falhas relacionados ao sistema de controle automático de altura da plataforma (AHHC). Os alarmes e falhas de diagnóstico são exibidos no painel de instrumentos eletrônico (EIP) da colheitadeira.

NOTA:

Alterações podem ter sido feitas aos controles ou ao monitor da colheitadeira desde a publicação deste documento. Consulte o manual do operador da colheitadeira para informações mais atualizadas.

Tipo de exibição:

Exibido no tacômetro (A) como “XX” ou “XXX”.



Figura 3.582: Tacômetro

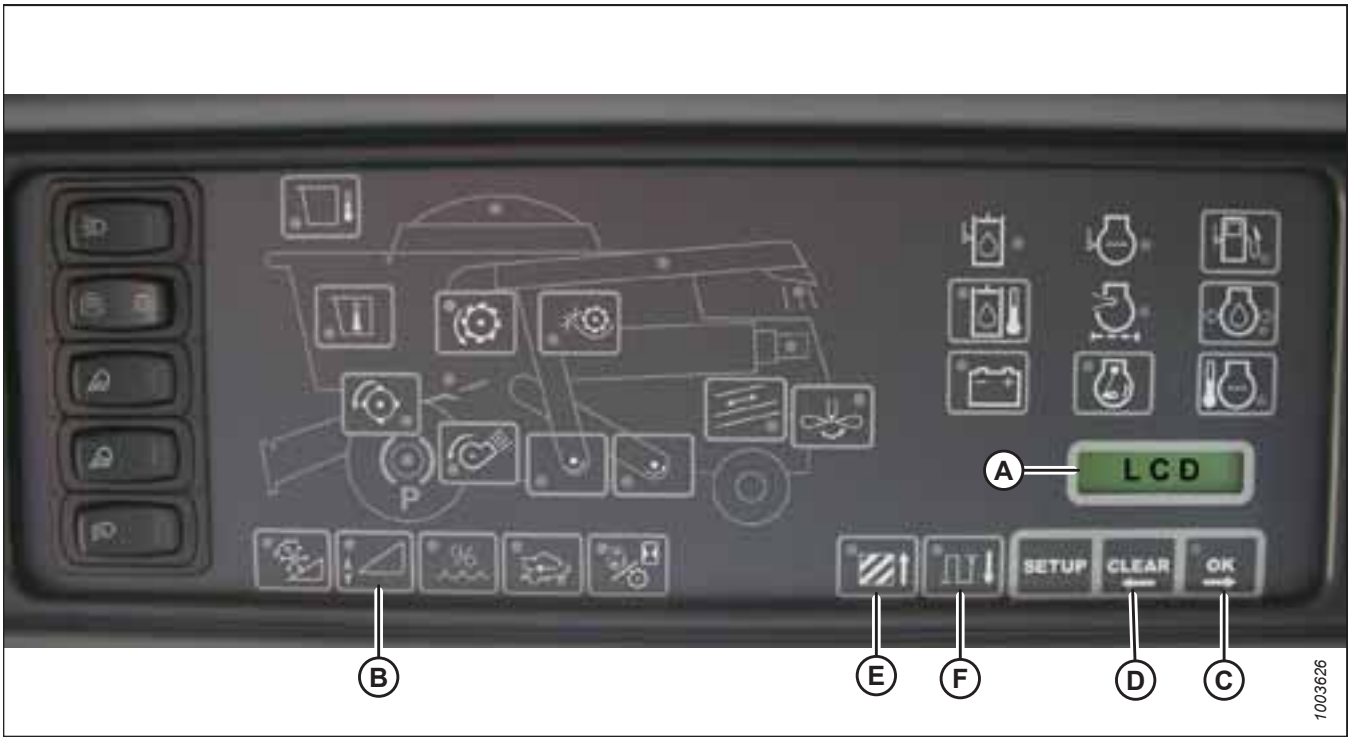

Figura 3.583: Painel de instrumentos eletrônicos da colheitadeira (EIP)

NOTA:

Exibido no LCD (A) como “XX pol.” ou “XXX cm”.

Condições do alarme:

Um alarme soará se uma mensagem de erro for recebida do painel de fusíveis. A campainha do alarme toca cinco vezes a cada 10 segundos. O LCD (A) no painel de instrumentos eletrônicos (EIP) indica o sistema da plataforma em erro como CTRL PLAT, seguido por ERR ALT para a altura, e CTRL PLAT seguido por ERR INCL para inclinação. O LED de altura da plataforma pisca uma luz amarela duas vezes por segundo.

Quando ocorre uma condição de alarme, o LED pisca (verde, amarelo ou vermelho dependendo da entrada). Adicionalmente, uma mensagem é exibida no LCD para identificar a natureza do alarme. Por exemplo, TEMP HIDR, ABERTO, CUR piscarão alternadamente.

Falhas do diagnóstico de erros:

Consulte a Figura *3.583, página 363*.

Pressionar o botão de altura da plataforma (B) por no mínimo 5 segundos colocará o painel de instrumentos eletrônico (EIP) no modo de diagnóstico da plataforma. O LCD (exibido na página anterior) exibirá a mensagem DIAG PLT quando o EIP entrar no modo de diagnóstico.

Neste modo, após 3 segundos, as identificações de parâmetros de erro da plataforma serão mostrados no LCD do EIP. Todas as informações exibidas são somente leitura.

Os botões OK (C) e LIMPAR (D) permitem navegar pela lista de parâmetros. Se não houver nenhum código de falha ativo, o LCD da EIP exibirá NENHUM CÓDIGO.

Quando um parâmetro é exibido, a sua identificação é mostrada por 3 segundos; após isso, o seu valor é automaticamente exibido.

Pressionar o botão OK (C) enquanto o valor é exibido avançará para o próximo parâmetro e exibirá a sua identificação.

Quando uma identificação de parâmetro é exibida e o botão OK (C) é pressionado antes de 3 segundos, o valor dos parâmetros é exibido.

Pressionar AREA (E) irá ativar/desativar as opções. Quando a palavra ESQUERDO for exibida no LCD, pressione o botão OK (C) e a tensão do controle automático de altura da plataforma (AHHC) será exibida no monitor.

Pressione o botão DIST (F) para navegar pela tabela.

Pressione o botão LIMPAR (D) para sair do diagnóstico da plataforma e retornar ao modo normal.

3.10.13 Colheitadeiras Gleaner Série S9

Para tornar o sistema de controle automático de altura da plataforma (AHHC) compatível com as colheitadeiras série Gleaner S9, você deve definir as opções de configuração da plataforma da colheitadeira para o modelo específico da plataforma, definir as configurações de velocidade do molinete, configurar os controles AHHC e calibrar o sistema AHHC para garantir que esteja funcionando corretamente.

Configuração da plataforma– Gleaner Série S9

Para configurar uma plataforma para trabalhar com o sistema de controle automático de altura da plataforma (AHHC), será necessário acessar o menu CONFIGURAÇÕES DA PLATAFORMA por meio do terminal Tyton.

NOTA:

Alterações podem ter sido feitas aos controles ou ao monitor da colheitadeira desde a publicação deste documento. Consulte o manual do operador da colheitadeira para informações mais atualizadas.

O terminal Tyton AGCO (A) é utilizado para configurar e gerenciar a plataforma de esteiras MacDon na colheitadeira Gleaner Série S9. Utilize o monitor sensível ao toque para selecionar o item desejado na tela.



Figura 3.584: Gleaner S9

A - Terminal Tyton **B - Alavanca de controle**
C - Acelerador **D - Cluster de controle da plataforma**

1. No quadrante superior direito da página inicial, toque no ícone COLHEITADEIRA (A). O MENU PRINCIPAL DA COLHEITADEIRA abre.



Figura 3.585: Ícone da colheitadeira na página inicial

2. No COMBINE MAIN MENU (MENU PRINCIPAL DA COLHEITADEIRA), toque em HEADER SETTINGS (CONFIGURAÇÕES DA PLATAFORMA) (A). A página CONTROLE DA PLATAFORMA é exibida.

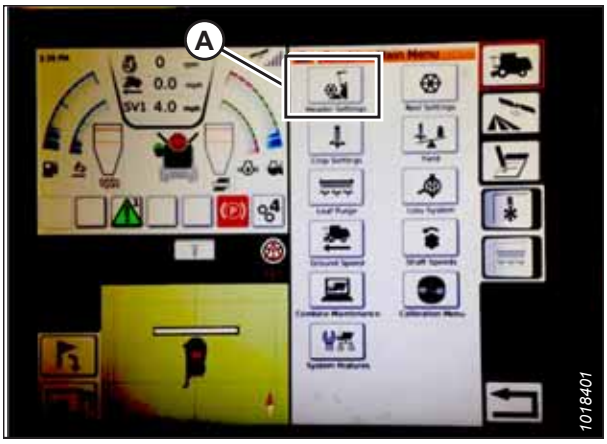

Figura 3.586: Configurações da plataforma no menu principal da colheitadeira

3. Toque no campo CONFIGURAÇÃO DA PLATAFORMA (A). Uma caixa de diálogo abre exibindo as plataformas predefinidas.
   - Caso a sua plataforma MacDon já esteja configurada, isso aparece na lista da plataforma. Toque no título da plataforma MacDon (B) para destacar a seleção em azul e, em seguida, toque na marca de seleção verde (E) para continuar.
   - Caso apenas a plataforma padrão (D) seja exibida, toque o botão ABC (C) e utilize o teclado virtual para inserir as informações da plataforma MacDon. Ao concluir, selecione uma das seguintes opções para retornar à página de CONFIGURAÇÕES DA PLATAFORMA:
     – A marca de seleção verde (E) salva as configurações
     – O ícone da lixeira (F) apaga a plataforma destacada da lista
     – O X vermelho (G) cancela as alterações

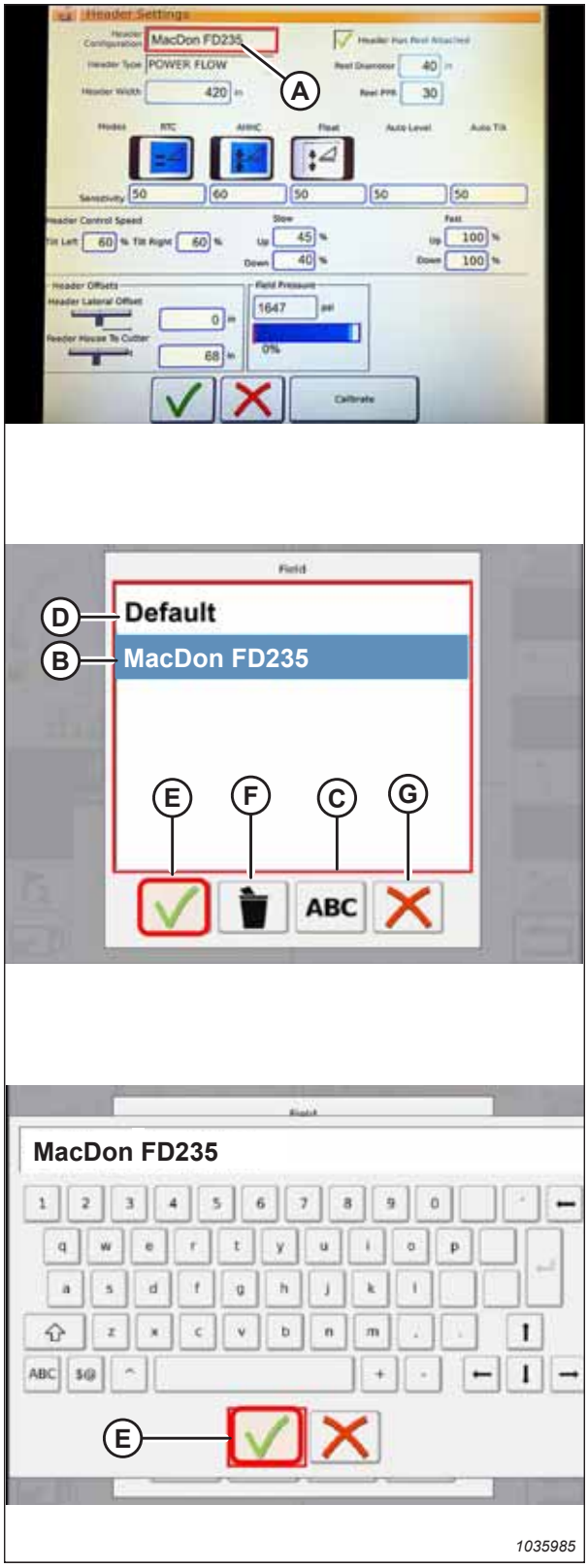

Figura 3.587: Menu de configuração da plataforma na página de configurações da plataforma

4. Para especificar o tipo de plataforma instalada na máquina, toque o campo TIPO DE PLATAFORMA (A).

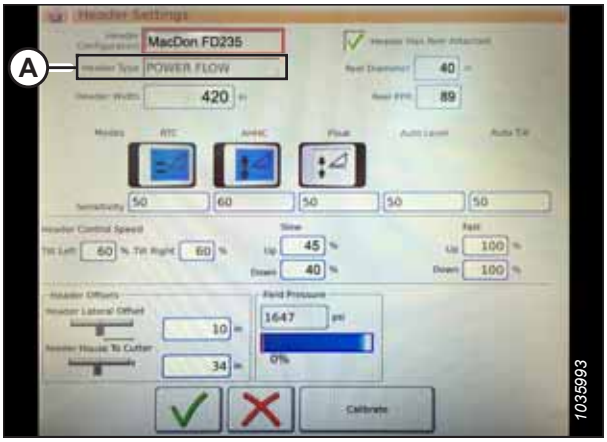

Figura 3.588: Configurações da plataforma

5. Uma lista de tipos de plataformas predefinidas aparece.
   - Para as plataformas MacDon Série FD2 FlexDraper®, toque em POWER FLOW (A)
   - Toque a marca de seleção verde (B) para salvar a seleção e continuar

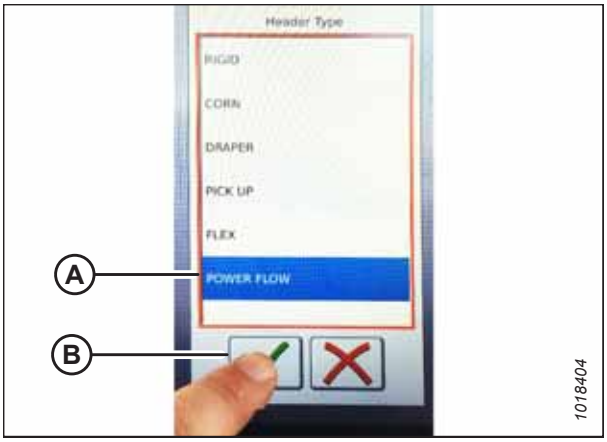

Figura 3.589: Tipo de plataforma

6. Certifique-se de que a caixa de seleção PLATAFORMA POSSUI MOLINETE ACOPLADO (A) esteja selecionada.

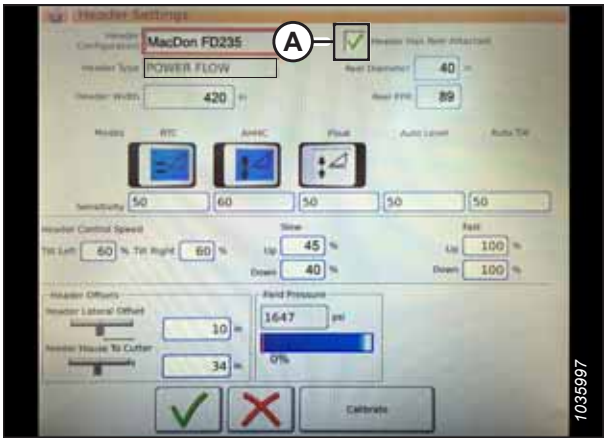

Figura 3.590: Configurações da plataforma

7. Toque no campo DIÂMETRO DO MOLINETE (A) e um teclado numérico é exibido. Insira **40** para o molinete MacDon.
8. Toque o campo PPR DO MOLINETE (pulsos por revolução) (B) e insira o valor **30** para sua plataforma MacDon.

   NOTA:

   O PPR é determinado pelo número de dentes na engrenagem de velocidade do molinete.

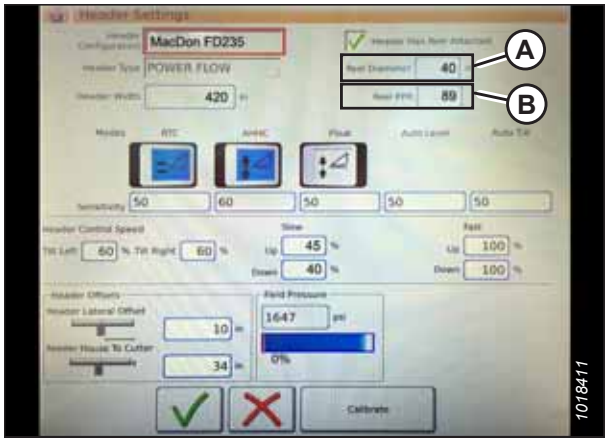

Figura 3.591: Configurações da plataforma

9. Toque a marca de seleção verde (B) na parte inferior do teclado numérico (A) ao finalizar ou o X vermelho para cancelar.

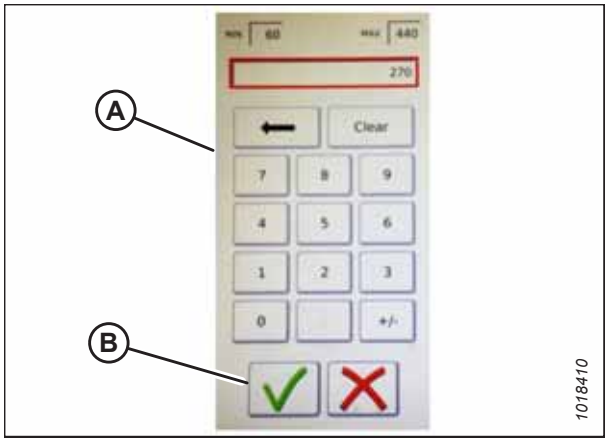

Figura 3.592: Teclado numérico

10. Ao concluir, toque na marca de seleção verde (A) na parte inferior da página de CONFIGURAÇÕES DA PLATAFORMA.

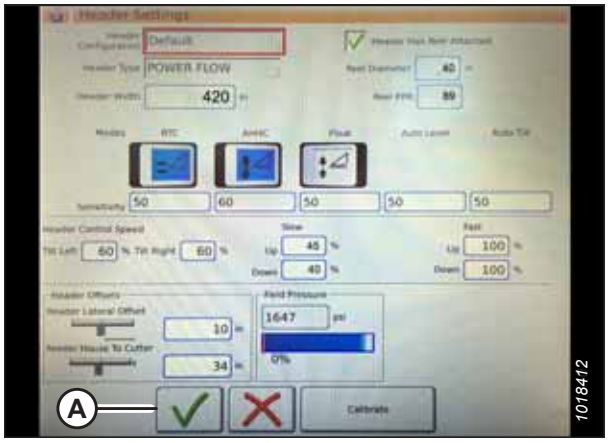

Figura 3.593: Página de configurações da plataforma

Configuração da velocidade mínima e calibração do molinete – Gleaner Série S9

Para configurar a velocidade mínima do molinete da plataforma, para trabalhar com o sistema de controle automático de altura da plataforma (AHHC) e para calibrar o molinete, será necessário acessar o menu CONFIGURAÇÕES DO MOLINETE.

PERIGO

Afaste os observadores da área. Mantenha as crianças longe do maquinário. Caminhe ao redor da máquina para ter certeza de que não há alguém sob, sobre ou próximo dela.

NOTA:

Alterações podem ter sido feitas aos controles ou ao monitor da colheitadeira desde a publicação deste documento. Consulte o manual do operador da colheitadeira para informações mais atualizadas.

1. No COMBINE MAIN MENU (MENU PRINCIPAL DA COLHEITADEIRA), toque em REEL SETTINGS (CONFIGURAÇÕES DO MOLINETE) (A) para abrir a tela com esse mesmo nome.



Figura 3.594: Configurações do molinete no menu principal da colheitadeira

2. Para configurar a velocidade mínima do molinete, toque no campo VELOCIDADE MÍNIMA (B). O teclado de tela aparecerá. Insira o valor desejado. Toque a marca de seleção verde para aceitar o novo valor ou o X vermelho para cancelar. A velocidade do molinete é exibida em mph e rpm.

   NOTA:

   Na parte inferior da tela REEL SETTINGS (CONFIGURAÇÕES DO MOLINETE), o diâmetro e os pulsos por revolução (PPR) são exibidos. Esses valores já foram definidos na tela HEADER SETTINGS (CONFIGURAÇÕES DA PLATAFORMA).

3. A velocidade do molinete é calibrada na página CONFIGURAÇÕES DO MOLINETE tocando no botão CALIBRAR (A) na parte superior direita da página.

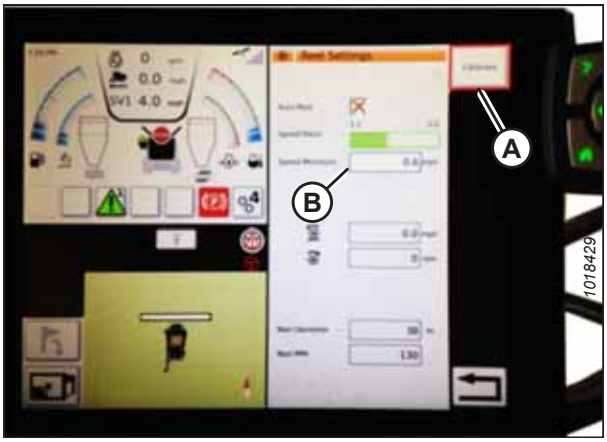

Figura 3.595: Calibração das configurações do molinete

4. O ASSISTENTE DE CALIBRAÇÃO será aberto e mostrará uma mensagem de advertência.

5. Certifique-se de cumprir com todas as condições listadas na página de advertência do ASSISTENTE DE CALIBRAÇÃO. Pressione a marca de seleção verde (A) para aceitar e iniciar a calibração do molinete. Pressione o X vermelho (B) para cancelar o procedimento de calibração.

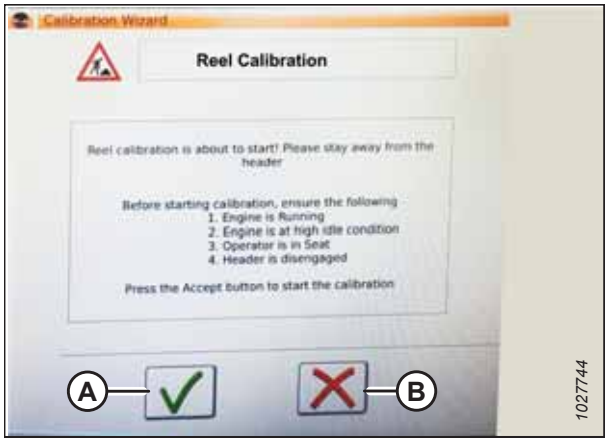

Figura 3.596: Assistente de calibração

6. Uma mensagem aparece no ASSISTENTE DE CALIBRAÇÃO indicando que a calibração do molinete começou. O molinete começará a girar lentamente e sua velocidade aumentará para alta velocidade. Uma barra de progresso é fornecida e, Se necessário, toque o X vermelho para cancelar. Caso contrário, espere pela mensagem de que a calibração do molinete foi concluída com êxito. Toque a marca de seleção verde para salvar as configurações da calibração.

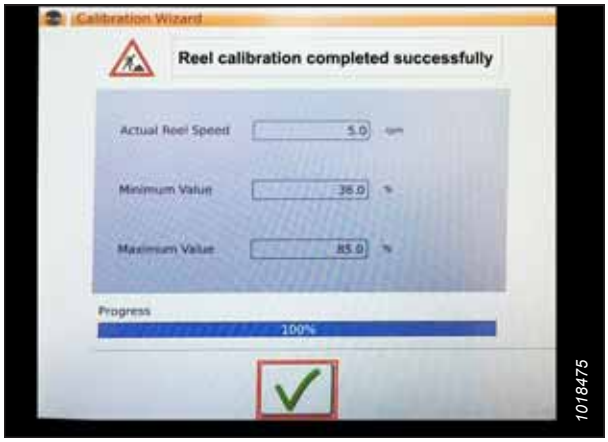

Figura 3.597: Progresso da calibração

Configuração de controles automáticos da plataforma – Gleaner Série S9

As funções automáticas da plataforma são configuradas na tela HEADER SETTINGS (CONFIGURAÇÕES DA PLATAFORMA).

NOTA:

Alterações podem ter sido feitas aos controles ou ao monitor da colheitadeira desde a publicação deste documento. Consulte o manual do operador da colheitadeira para informações mais atualizadas.

1. **Funções de controle automático:** Há interruptores-comutadores LIGA/DESLIGA na página de CONFIGURAÇÕES DA PLATAFORMA para as funções de controle automático. Para plataformas MacDon, certifique-se de que as duas funções a seguir estão ativadas como exibido:

   - RTC (retorno ao corte) (A)
   - AHHC (controle automático de altura da plataforma) (B)

   Todos os outros interruptores estão desativados (não destacados).

2. **Sensibilidade:** A configuração (C) controla a sensibilidade de um controle (RTC ou AHHC) para uma determinada alteração no feedback do sensor. Os campos de configuração ficam localizados diretamente abaixo dos interruptores-comutadores. Para inserir uma nova configuração de sensibilidade, toque o campo de configuração abaixo do interruptor-comutador específico e insira o novo valor através do teclado virtual.

   - Aumente a sensibilidade caso a colheitadeira não altere a posição do alimentador rápido o suficiente quando no modo automático.
   - Diminua a sensibilidade caso a colheitadeira oscile continuamente em uma posição no modo automático.

   NOTA:

   Os pontos iniciais de sensibilidade para as plataformas MacDon são os seguintes:

   - **50** para RTC (A)
   - **60** para AHHC (B)

3. **Velocidade da plataforma:** A área de CONTROLE DE VELOCIDADE DA PLATAFORMA (A), na página de CONFIGURAÇÕES DA PLATAFORMA, é utilizada para ajustar as seguintes velocidades:

   - Inclinação para a direita e para esquerda são as inclinações laterais da placa dianteira da colheitadeira
   - Plataforma para cima ou para baixo (velocidades rápida e lenta) é um botão de dois estágios com baixa velocidade no primeiro detentor e rápida no segundo

   NOTA:

   Os pontos iniciais do controle de velocidade das plataformas MacDon os seguintes:

   - Lento: 45 para cima/40 para baixo
   - Rápido: 100 para cima/100 para baixo

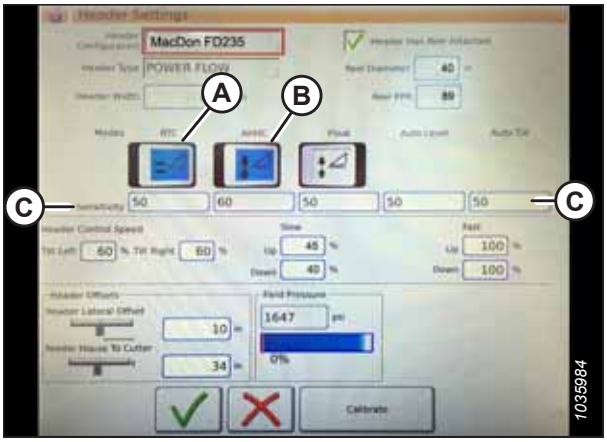

Figura 3.598: Configurações de controles automáticos e sensibilidade

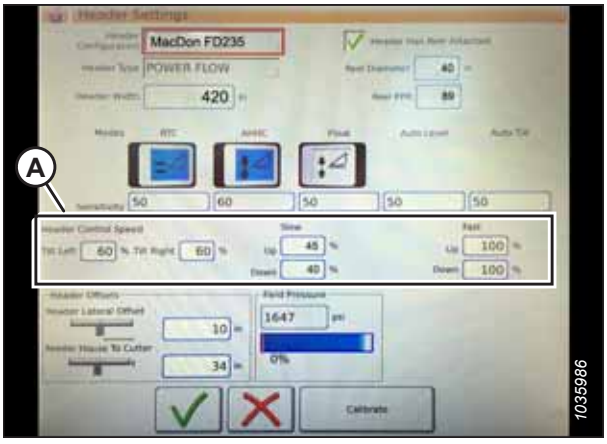

Figura 3.599: Configurações de controle de velocidade da plataforma

4. **Deslocamentos da plataforma (A):** As distâncias de deslocamento são importantes para mapeamento de produção. Há duas dimensões ajustáveis na página de CONFIGURAÇÕES DA PLATAFORMA:

   - Parâmetro de compensação lateral da plataforma: a distância entre a união central da plataforma e a união central da máquina. Ajustada para **0** para uma plataforma MacDon.
   - Do alimentador para o cortador: a distância da interface da máquina à barra de corte. Ajustada para **68** para uma plataforma MacDon.

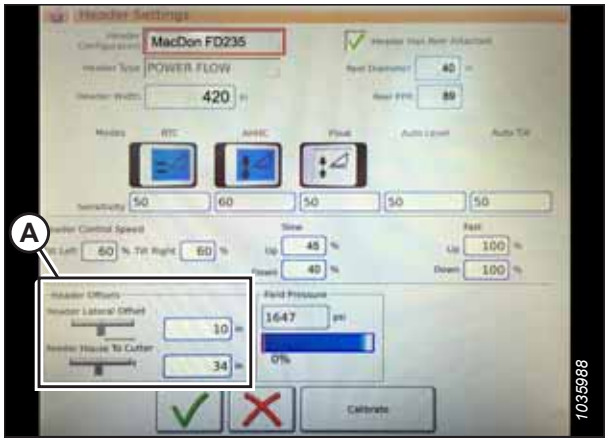

Figura 3.600: Configurações de compensação da plataforma

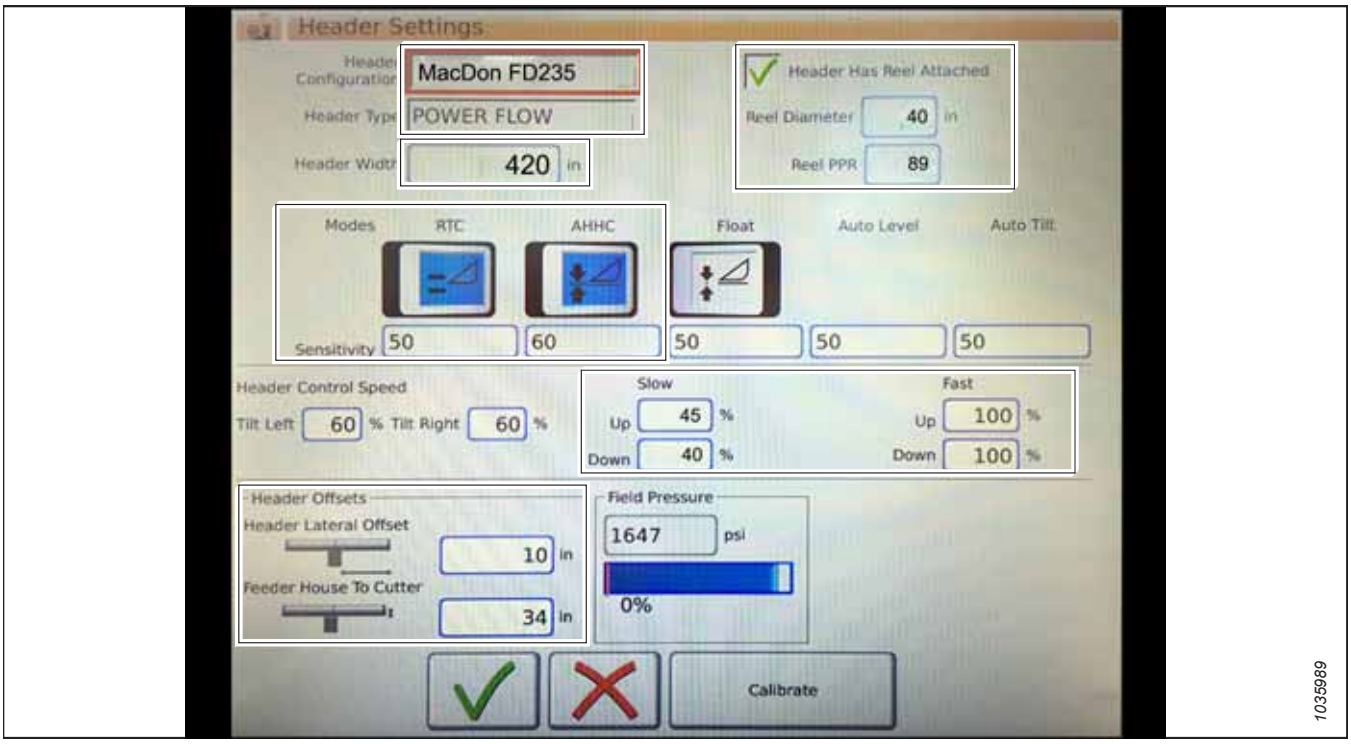

Figura 3.601: Entradas de configurações da plataforma MacDon

Calibração do controle automático de altura da plataforma - Gleaner Série S9

A saída do sensor do controle automático de altura da plataforma (AHHC) deve ser calibrada para cada colheitadeira ou o recurso de AHHC não funcionará adequadamente.

PERIGO

Afaste os observadores da área. Mantenha as crianças longe do maquinário. Caminhe ao redor da máquina para ter certeza de que não há alguém sob, sobre ou próximo dela.

NOTA:

Alterações podem ter sido feitas aos controles ou ao monitor da colheitadeira desde a publicação deste documento. Consulte o manual do operador da colheitadeira para informações mais atualizadas.

NOTA:

Se a flutuação da plataforma estiver definida como muito leve, isso pode impedir a calibração do AHHC. Talvez seja necessário usar definições mais pesadas para a plataforma no procedimento de calibração para que esta não se separe do módulo de flutuação.

NOTA:

Para obter melhor desempenho do sistema de controle automático de altura da plataforma (AHHC), realize a calibração de solo com a conexão central definida em **D**. Quando a configuração estiver concluída, ajuste a conexão central de volta ao ângulo da plataforma desejado. Para obter instruções, consulte *3.9.5 Ângulo da plataforma, página 226*.

1. No COMBINE MAIN MENU (MENU PRINCIPAL DA COLHEITADEIRA), toque em HEADER SETTINGS (CONFIGURAÇÕES DA PLATAFORMA) (A).

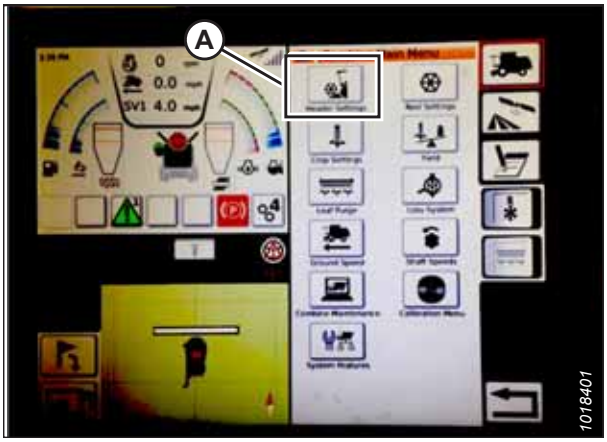

Figura 3.602: Menu principal da colheitadeira

2. Toque em CALIBRAÇÃO (A) na parte inferior da página. A página CALIBRAÇÃO DA PLATAFORMA é exibida.

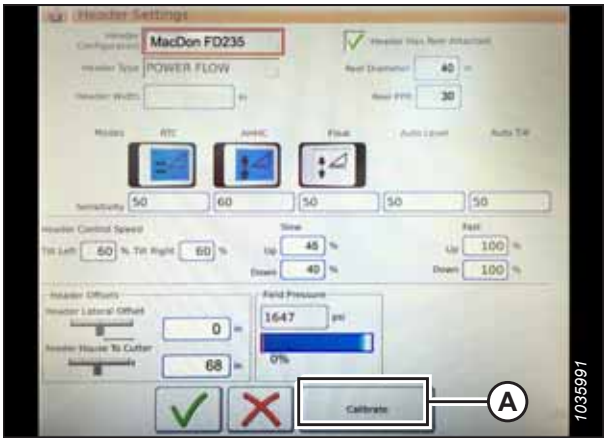

Figura 3.603: Página de configurações da plataforma

O lado direito da página exibe as informações (A) sobre calibração da plataforma. Os resultados são mostrados para uma variedade de sensores (B):

- Sensores esquerdo e direito da plataforma (tensão) (valores serão os mesmos das plataformas MacDon)
- Sensor de altura da plataforma (mA)
- Sensor de posição de inclinação (mA)

Os seguintes módulos válidos são exibidos nas marcas de seleção (C) abaixo dos valores do sensor (B):

- Retornar ao corte
- Controle automático de altura da plataforma

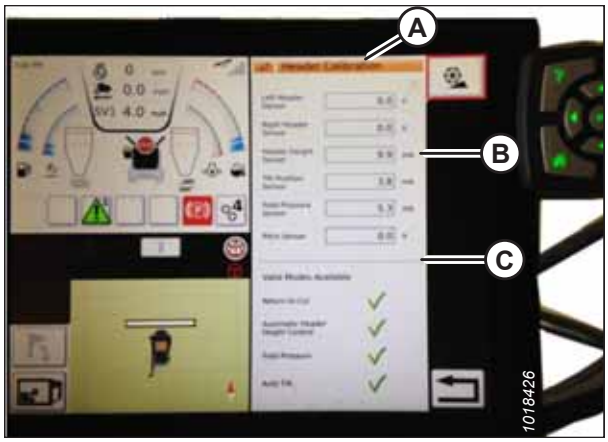

Figura 3.604: Página de calibração da plataforma

3. Na alavanca de controle, toque no botão PLATAFORMA PARA BAIXO (A). Os valores do sensor começam a mudar na página CALIBRAÇÃO DA PLATAFORMA conforme a plataforma abaixa.



Figura 3.605: Interruptor de descida da plataforma

4. Quando os valores do sensor estiverem estáveis, toque no ícone CALIBRAR (A).



Figura 3.606: Calibração da plataforma

5. A advertência de perigo para HEADER CALIBRATION (CALIBRAÇÃO DA PLATAFORMA) será exibida. Certifique-se de que todas as condições sejam cumpridas.

6. Toque a marca de seleção verde na parte inferior da tela para dar início ao CALIBRATION WIZARD (ASSISTENTE DE CALIBRAÇÃO).



Figura 3.607: Advertência de calibração da plataforma

A barra de progresso da calibração é exibida na parte inferior da tela. O processo pode ser interrompido a qualquer momento tocando no X vermelho. A plataforma se move automática e erraticamente durante esse processo.

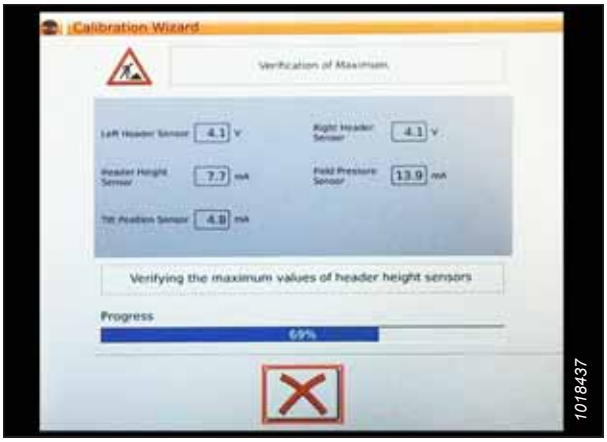

Figura 3.608: Calibração em andamento

7. Quando a calibração estiver completa, uma mensagem é exibida e é mostrado um resumo das informações (A). As marcas de seleção verdes confirmam que as funções foram calibradas. Toque o botão da marca de seleção verde (C) para salvar.



Figura 3.609: Página de calibração concluída

NOTA:

Toque o ícone CALIBRAÇÃO (A) na página MENU PRINCIPAL DA COLHEITADEIRA para exibir o MENU DE CALIBRAÇÃO em que você pode escolher entre uma variedade de calibrações, incluindo calibração de plataforma e molinete.

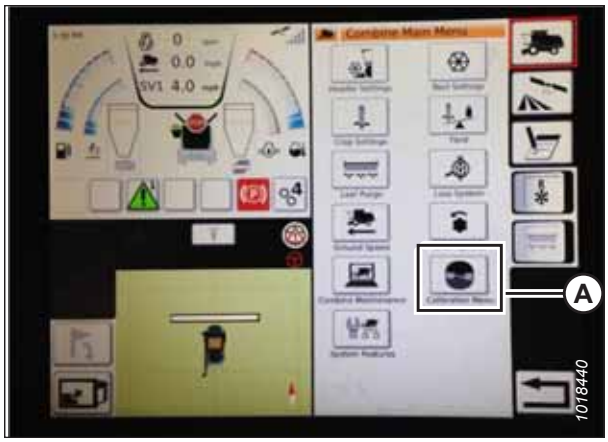

Figura 3.610: Menu de calibração direta

Operação do controle automático de altura da plataforma - Gleaner Série S9

Assim que o sistema de controle automático de altura da plataforma for configurado, siga estas instruções para aproveitar suas funções.

NOTA:

Alterações podem ter sido feitas aos controles ou ao monitor da colheitadeira desde a publicação deste documento. Consulte o manual do operador da colheitadeira para informações mais atualizadas.

Os controles a seguir são usados para operar as funções do controle automático de altura da plataforma (AHHC):

- Terminal Tyton (A)
- Alavanca de controle (B)
- Acelerador (C)
- Conjunto de controles da plataforma (D)

Utilize o manual do operador da colheitadeira para se familiarizar com os controles.



Figura 3.611: Controles do operador da Gleaner S9

1. Com a plataforma em funcionamento, configure o interruptor de inclinação lateral (A) para MANUAL.
2. Engate o AHHC pressionando o interruptor (B) para cima na posição **I**.



Figura 3.612: Conjunto de controles da plataforma

3. Pressione o botão de controle do AHHC (A) na alavanca de controle para engatar o AHHC. A plataforma se move para a posição de regulagem atual.



Figura 3.613: AHHC (Controle Automático de Altura da Plataforma) na alavanca de controle

4. Utilize o indicador de controle do PONTO DE REGULAGEM DA ALTURA DA PLATAFORMA (A) conforme necessário para realizar pequenos ajustes na posição.



Figura 3.614: Conjunto de controles da plataforma

Analisar as configurações da plataforma em operação - Gleaner Séries S9

As configurações do controle automático de altura da plataforma (AHHC) podem ser revisadas rapidamente pressionando o ícone PLATAFORMA na página inicial do terminal Tyton.

NOTA:

Alterações podem ter sido feitas aos controles ou ao monitor da colheitadeira desde a publicação deste documento. Consulte o manual do operador da colheitadeira para informações mais atualizadas.

1. Para visualizar as configurações de grupo da plataforma, toque no ícone PLATAFORMA (A) no lado direito da página inicial:
   - POSIÇÃO ATUAL da plataforma (B).
   - Configuração do ponto da posição de corte (C) (indicado pela linha vermelha)
   - Símbolo PLATAFORMA (D) – toque para ajustar a regulagem da posição de corte usando o botão de rolagem no lado direito do terminal Tyton.
   - ALTURA DO CORTE para o AHHC (E) – ajuste fino com o seletor de controle de regulagem de altura da plataforma no conjunto de controles da plataforma.
   - Largura de trabalho da plataforma (F)
   - Arremesso da plataforma (G)

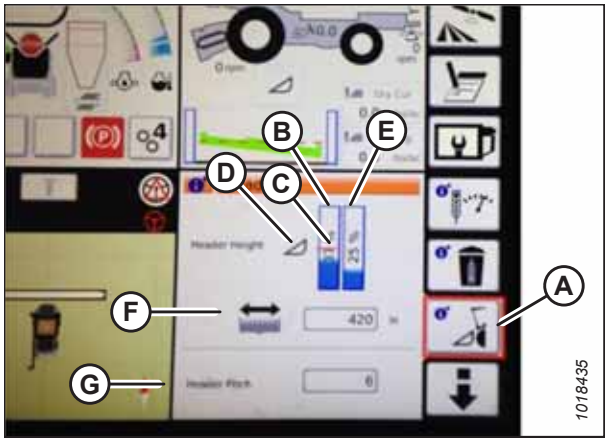

Figura 3.615: Grupos de plataformas

2. Tocar em um campo abre o teclado virtual para que os valores possam ser ajustados. Insira o novo valor e toque na marca de seleção verde quando terminar.

   NOTA:

   O botão de rolagem (A) está localizado no lado direito do terminal Tyton.

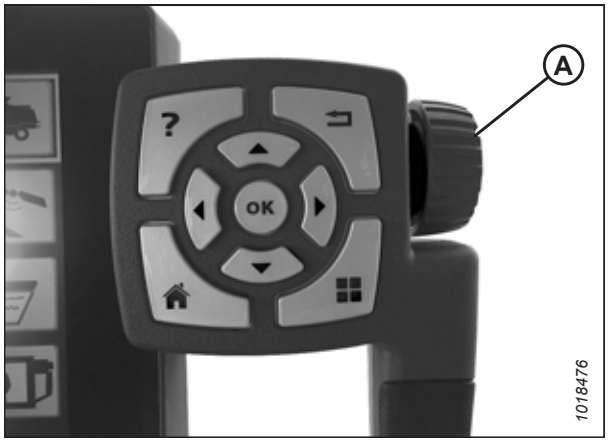

Figura 3.616: Roda de ajuste no lado direito do terminal Tyton

NOTA:

O seletor de controle de regulagem da altura da plataforma (A) está localizado no conjunto de controles da plataforma.



Figura 3.617: Conjunto de controles da plataforma

3.10.14 Colheitadeiras série IDEAL™

Para tornar o sistema de controle automático de altura da plataforma (AHHC) compatível com as colheitadeiras série IDEAL™, você deve definir as opções de configuração da plataforma da colheitadeira para o modelo específico da plataforma, definir as configurações de velocidade do molinete, configurar os controles AHHC e calibrar o sistema AHHC para garantir que esteja funcionando corretamente.

Consulta rápida de configurações da plataforma – IDEAL™

Use as informações na tabela a seguir para consulta rápida das configurações recomendadas para uma plataforma de esteiras série 2.

Para instruções detalhadas, siga para os procedimentos de configuração e calibração da plataforma para colheitadeira IDEAL™.

Table 3.38 Configurações da plataforma – IDEAL™

Parâmetros de configuração	Configuração sugerida		
Tipo de Plataforma	Fluxo de alimentação		
Caixa de marcação do molinete	Verificado		
Diâmetro do molinete	102 cm (40 pol.)[68]		
PPR[69] do molinete	Padrão - 38	Engrenagem de alto torque - 68	Engrenagem de alta velocidade - 34
Sensibilidade (RTC)	50		
Sensibilidade (AHHC)	60		
Controle de velocidade da plataforma [70]	Lento: Para cima 45/Para baixo 40 Rápida: Para cima 100/Para baixo 100		
Deslocamento lateral da plataforma	0		
Alimentador da barra de corte	68		

68. Se a velocidade do molinete não indexar corretamente, o diâmetro do molinete pode ser aumentado para 112 cm (44 pol.).
69. Pulsos por revolução
70. Um botão de dois estágios com baixa velocidade no primeiro detentor e rápida no segundo.

Configuração da plataforma - Série IDEAL™

Defina essas opções de configuração inicial em sua colheitadeira Série IDEAL™ ao configurar o sistema de controle automático de altura da plataforma (AHHC).

NOTA:

Alterações podem ter sido feitas aos controles ou ao monitor da colheitadeira desde a publicação deste documento. Consulte o manual do operador da colheitadeira para informações mais atualizadas.

O terminal Tyton (A) é utilizado para configurar e gerenciar a plataforma, MacDon em uma colheitadeira série IDEAL™. Utilize o monitor sensível ao toque para selecionar o item desejado na página.



Figura 3.618: Estação do operador série IDEAL™

A - Terminal Tyton **B - Alavanca de controle**
C - Acelerador **D - Cluster de controle da plataforma**

1. No lado superior direito da página inicial, toque no ícone COLHEITADEIRA (A). O MENU PRINCIPAL DA COLHEITADEIRA abre.

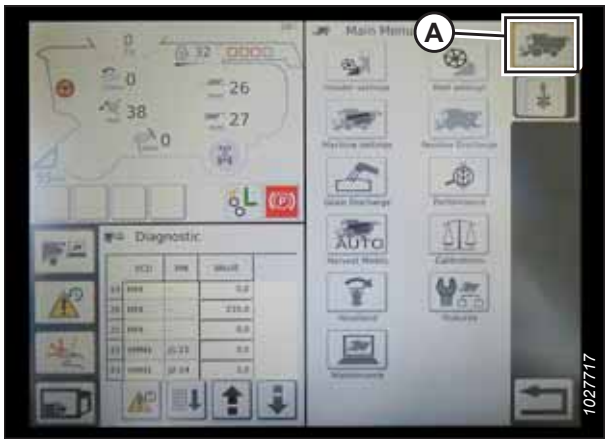

Figura 3.619: Ícone da colheitadeira na página inicial

2. No COMBINE MAIN MENU (MENU PRINCIPAL DA COLHEITADEIRA), toque em HEADER SETTINGS (CONFIGURAÇÕES DA PLATAFORMA) (A). A página CONTROLE DA PLATAFORMA é exibida.

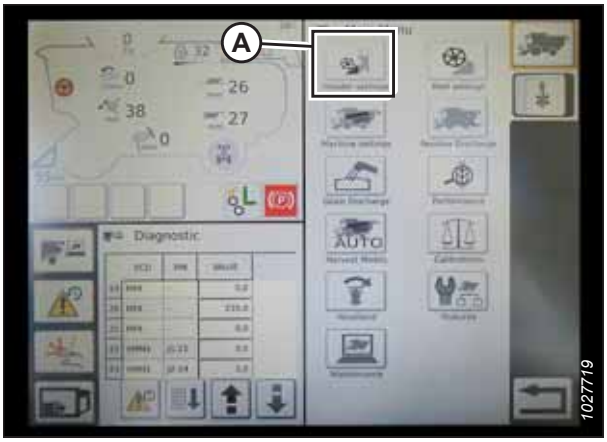

Figura 3.620: Configurações da plataforma no menu principal da colheitadeira

3. Toque no campo CONFIGURAÇÃO DA PLATAFORMA (A). Uma caixa de diálogo mostrando uma lista de perfis de configuração da colheitadeira predefinidos é aberta.
   - Caso a sua plataforma MacDon já esteja configurada, isso aparece na lista da plataforma. Toque no título da plataforma MacDon (B) para destacar a seleção em azul e, em seguida, toque na marca de seleção verde (E) para continuar.
   - Caso apenas a plataforma padrão (D) seja exibida, toque o botão ABC (C) e utilize o teclado virtual para inserir as informações da plataforma MacDon. Ao concluir, selecione uma das seguintes opções para retornar à página de CONFIGURAÇÕES DA PLATAFORMA:
     – A marca de seleção verde (E) salva as configurações
     – O ícone da lixeira (F) apaga a plataforma destacada da lista
     – O X vermelho (G) cancela as alterações

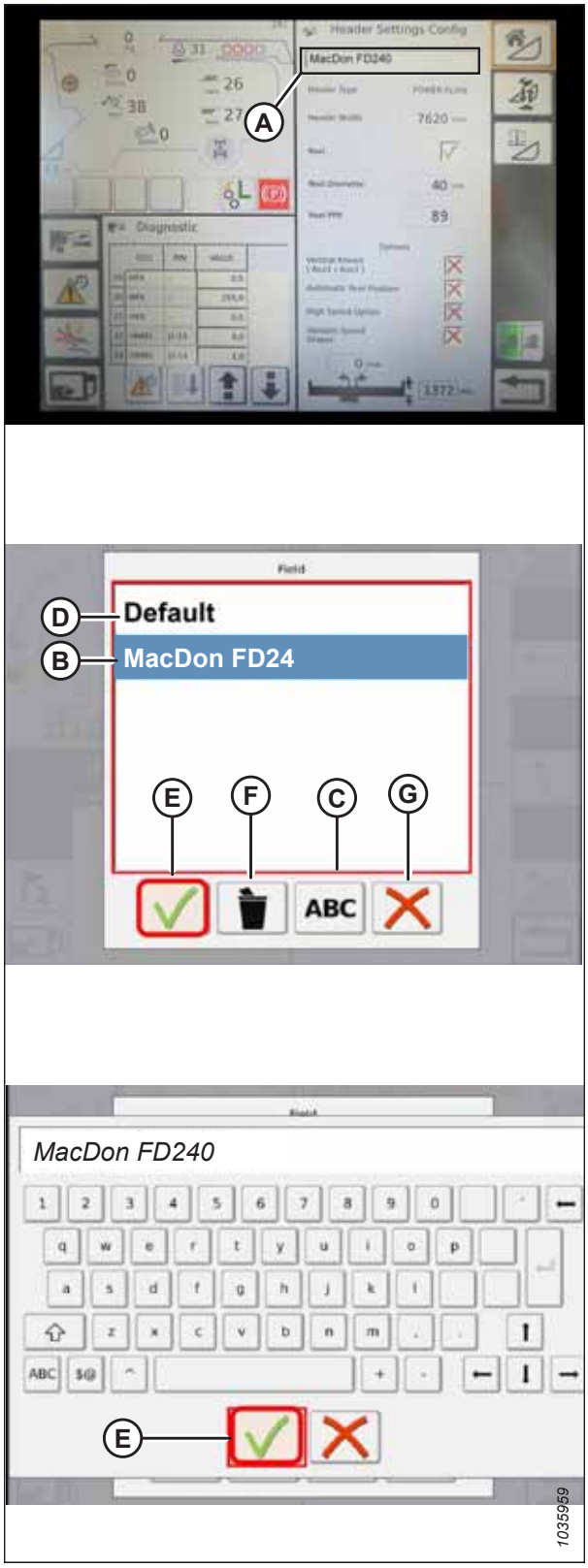

Figura 3.621: Menu de configuração da plataforma na página de configurações da plataforma

4. Para especificar o tipo de plataforma instalada na máquina, toque o campo TIPO DE PLATAFORMA (A).

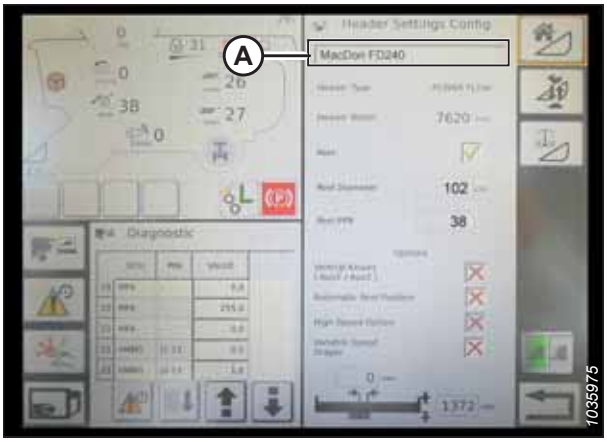

Figura 3.622: Configurações da plataforma

5. Na lista de tipos de plataforma predefinidos, toque em POWER FLOW UP (A).
6. Toque a marca de seleção verde (B) para salvar a seleção e continuar.

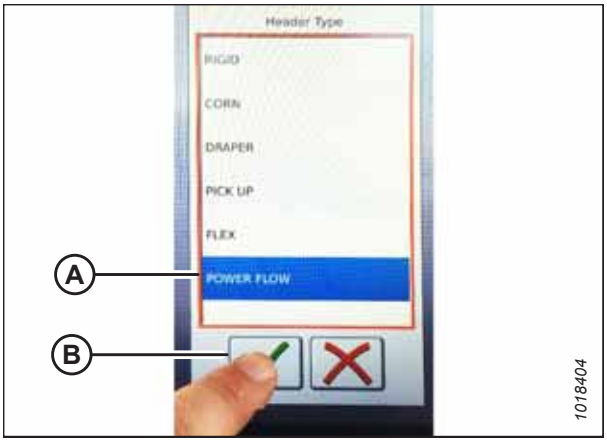

Figura 3.623: Tipo de plataforma

7. Certifique-se de que a caixa de seleção MOLINETE (A) esteja selecionada.

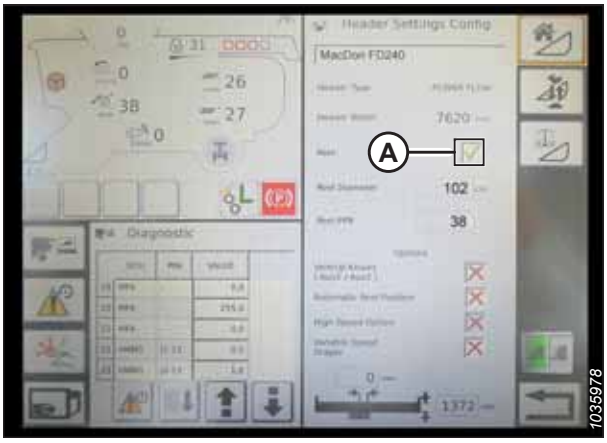

Figura 3.624: Configurações da plataforma

8. Toque no campo DIÂMETRO DO MOLINETE (A) e um teclado numérico é exibido. Insira o seguinte valor para um molinete MacDon:

   - 102 cm (40 pol.)

   NOTA:

   Se a velocidade do molinete não indexar corretamente, o diâmetro do molinete pode ser aumentado para 112 cm (44 pol.).

9. Toque o campo PPR DO MOLINETE (pulsos por revolução) (B) e insira o seguinte como o valor para sua plataforma MacDon:

   - **Padrão:** 38
   - **Duas velocidades, torque alto:** 68
   - **Duas velocidades, alta velocidade:** 34

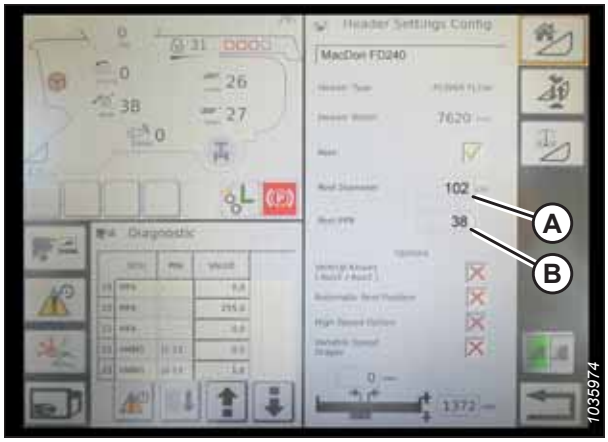

Figura 3.625: Configurações da plataforma

10. Toque a marca de seleção verde (B) na parte inferior do teclado numérico (A) ao finalizar ou o X vermelho para cancelar.

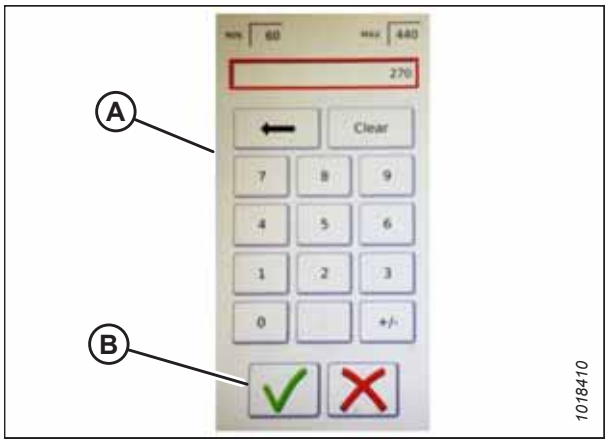

Figura 3.626: Teclado numérico

11. Ao concluir, toque na marca de seleção verde (A) na parte inferior da página de CONFIGURAÇÕES DA PLATAFORMA.

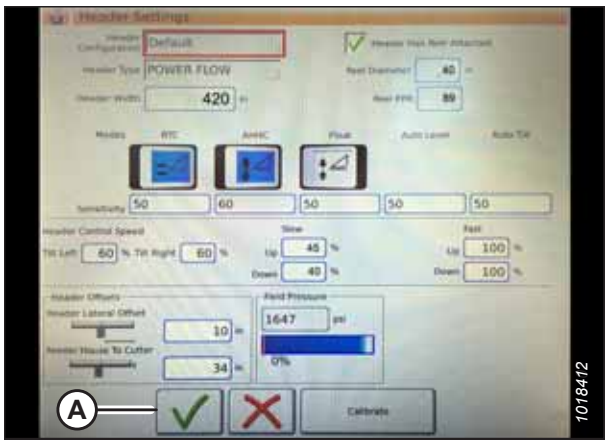

Figura 3.627: Página de configurações da plataforma

Configuração da velocidade mínima e calibração do molinete - Série IDEAL™

Para configurar a velocidade do molinete na plataforma para funcionar com o sistema de controle automático de altura da plataforma (AHHC) em uma colheitadeira da Série IDEAL™, os parâmetros de operação do molinete devem ser configurados e a colheitadeira deve executar um procedimento de calibração automática do molinete.

PERIGO

Afaste os observadores da área. Mantenha as crianças longe do maquinário. Caminhe ao redor da máquina para ter certeza de que não há alguém sob, sobre ou próximo dela.

NOTA:

Alterações podem ter sido feitas aos controles ou ao monitor da colheitadeira desde a publicação deste documento. Para obter instruções, consulte o manual do operador da colheitadeira para obter as informações de atualizações.

1. No COMBINE MAIN MENU (MENU PRINCIPAL DA COLHEITADEIRA), toque em REEL SETTINGS (CONFIGURAÇÕES DO MOLINETE) (A) para abrir a tela com esse mesmo nome.

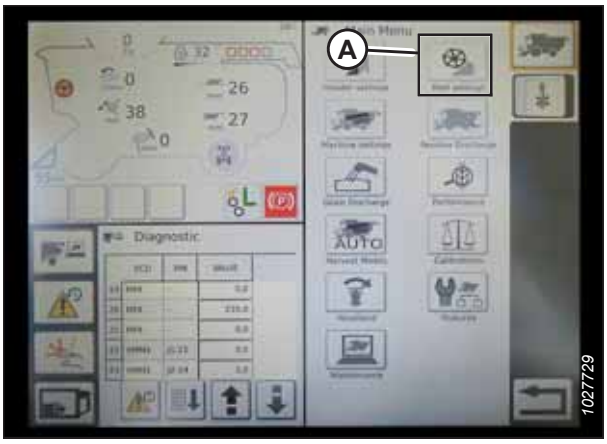

Figura 3.628: Configurações do molinete no menu principal da colheitadeira

2. Para configurar a velocidade mínima do molinete, toque no campo VELOCIDADE MÍNIMA (B). O teclado de tela aparecerá. Insira o valor desejado. Toque a marca de seleção verde para aceitar o novo valor ou o X vermelho para cancelar. A velocidade do molinete é exibida em milhas por hora (mph) e rotações por minuto (rpm).

   NOTA:

   O diâmetro do molinete e os pulsos por revolução (PPR) são exibidos na parte inferior da página CONFIGURAÇÕES DO MOLINETE. Esses valores já foram definidos na página de CONFIGURAÇÕES DA PLATAFORMA.

3. A velocidade do molinete é calibrada na página CONFIGURAÇÕES DO MOLINETE tocando o botão CALIBRAR (A) na parte superior direita da página.

   NOTA:

   O ASSISTENTE DE CALIBRAÇÃO será aberto e mostrará uma mensagem de advertência.

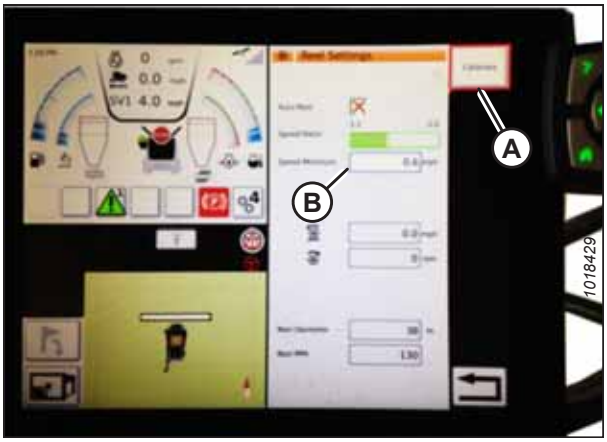

Figura 3.629: Calibração das configurações do molinete

4. Certifique-se de cumprir com todas as condições listadas na página de advertência do ASSISTENTE DE CALIBRAÇÃO. Pressione a marca de seleção verde para aceitar e iniciar o procedimento de calibração do molinete. Pressione o X vermelho para cancelar o procedimento de calibração.



Figura 3.630: Assistente de calibração

5. Uma mensagem aparece no ASSISTENTE DE CALIBRAÇÃO indicando que o procedimento de calibração do molinete começou. O molinete começará a girar lentamente e aumentará gradualmente a velocidade. Se necessário, toque o X vermelho (não exibido) para cancelar. Caso contrário, espere pela mensagem de que o procedimento de calibração do molinete foi concluída com êxito. Toque a marca de seleção verde para salvar as configurações da calibração.

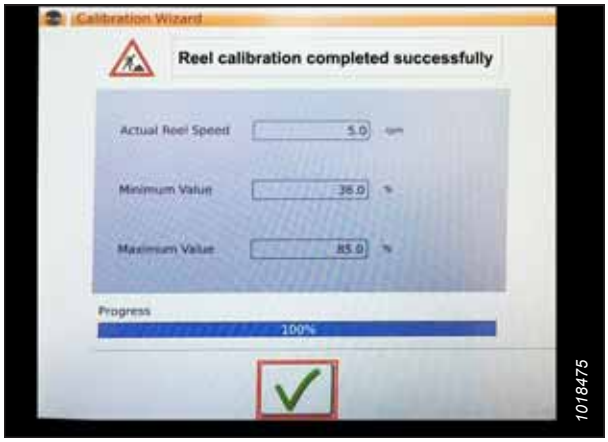

Figura 3.631: Progresso da calibração

Configuração dos controles automáticos da plataforma - série IDEAL™

Para configurar as funções de controle automático de altura da plataforma (AHHC) em uma colheitadeira Série IDEAL™ para trabalhar com sua plataforma, navegue até a página CONFIGURAÇÕES DA PLATAFORMA no computador da colheitadeira.

NOTA:

Alterações podem ter sido feitas aos controles ou ao monitor da colheitadeira desde a publicação deste documento. Consulte o manual do operador da colheitadeira para informações mais atualizadas.

1. **Funções automáticas de controle:** Há interruptores-comutadores LIGA/DESLIGA na página de CONFIGURAÇÕES DA PLATAFORMA para as funções de controle automático. Para plataformas MacDon, certifique-se de que as duas funções a seguir estão ativadas como exibido:

   - RTC (retorno ao corte) (A)
   - AHHC (controle automático de altura da plataforma) (B)

   Todos os outros interruptores devem estar desativados (não destacados).

2. A configuração de **Sensibilidade** (C) controla a sensibilidade de um controle (RTC ou AHHC) para uma determinada mudança no feedback do sensor. Os campos de configuração ficam localizados diretamente abaixo dos interruptores-comutadores. Para inserir uma nova configuração de sensibilidade, toque o campo de configuração abaixo do interruptor-comutador específico e insira o novo valor através do teclado virtual.

   - Aumente a sensibilidade caso a colheitadeira não altere a posição do alimentador rápido o suficiente quando no modo automático.
   - Diminua a sensibilidade caso a colheitadeira oscile continuamente em uma posição no modo automático.

   NOTA:

   As seguintes configurações de sensibilidade são recomendadas para plataformas MacDon:

   - **50** para RTC (A)
   - **60** para AHHC (B)

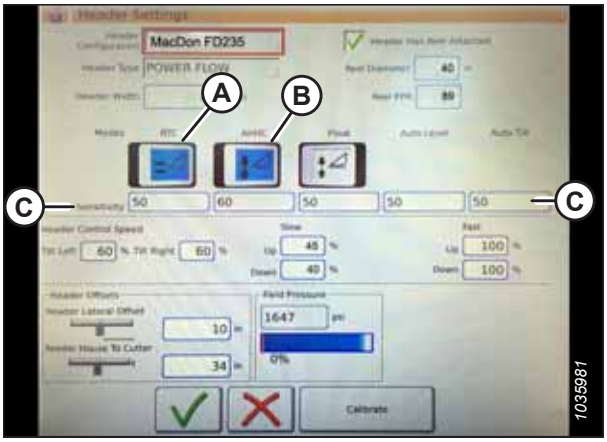

Figura 3.632: Configurações de controles automáticos e sensibilidade

3. **Velocidade da plataforma:** A área de CONTROLE DE VELOCIDADE DA PLATAFORMA (A), na página de CONFIGURAÇÕES DA PLATAFORMA, é utilizada para ajustar as seguintes velocidades:

   - Inclinação para a direita e para esquerda são as inclinações laterais da placa dianteira da colheitadeira
   - Plataforma para cima ou para baixo (velocidades rápida e lenta) é um botão de dois estágios com baixa velocidade no primeiro detentor e rápida no segundo

   NOTA:

   As configurações de velocidade de controle da plataforma recomendadas são:

   - Lento: Para cima 45/Para baixo 40
   - Rápido: Para cima 100/Para baixo 100

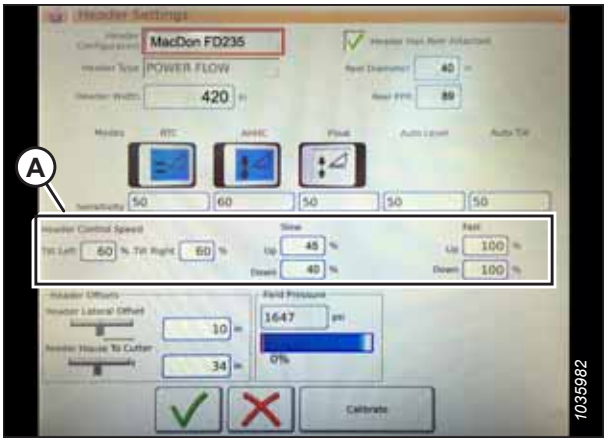

Figura 3.633: Configurações de controle de velocidade da plataforma

4. **Deslocamentos da plataforma (A):** As distâncias de deslocamento são importantes para mapeamento de produção. Há duas dimensões ajustáveis na tela HEADER SETTINGS (CONFIGURAÇÕES DA PLATAFORMA):
   - Parâmetro de compensação lateral da plataforma: a distância entre a união central da plataforma e a união central da máquina. Deve ser ajustado para **0** em plataformas MacDon.
   - Do alimentador para o cortador: a distância da interface da máquina à barra de corte. Deve ser ajustado para **68** em plataformas MacDon.

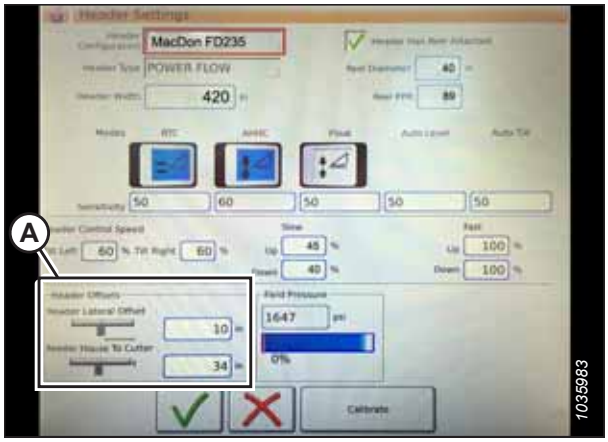

Figura 3.634: Configurações de compensação da plataforma

Calibração da plataforma - Série IDEAL™

A saída do sensor do controle automático de altura da plataforma (AHHC) deve ser calibrada para as colheitadeiras série IDEAL™ ou o recurso de AHHC não funcionará adequadamente.

PERIGO

Afaste os observadores da área. Mantenha as crianças longe do maquinário. Caminhe ao redor da máquina para ter certeza de que não há alguém sob, sobre ou próximo dela.

NOTA:

Alterações podem ter sido feitas aos controles ou ao monitor da colheitadeira desde a publicação deste documento. Consulte o manual do operador da colheitadeira para informações mais atualizadas.

1. No COMBINE MAIN MENU (MENU PRINCIPAL DA COLHEITADEIRA), toque em HEADER SETTINGS (CONFIGURAÇÕES DA PLATAFORMA) (A).

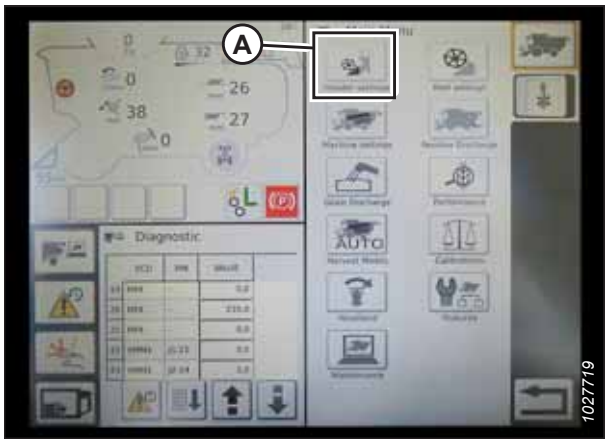

Figura 3.635: Menu principal da colheitadeira

2. Toque em HEADER CALIBRATE (CALIBRAR A PLATAFORMA) (A) no lado direito da tela HEADER SETTINGS CONFIG (CONFIGURAÇÕES DOS AJUSTES DA PLATARFORMA).

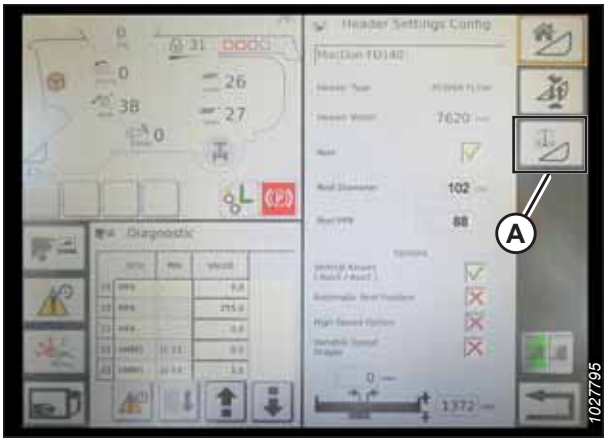

Figura 3.636: Página de configurações da plataforma

3. A página com a mensagem de advertência para CALIBRAÇÃO DA PLATAFORMA será exibida. Certifique-se de que todas as condições sejam cumpridas.

4. Toque na marca de seleção verde na parte inferior da tela para dar início ao procedimento de calibração e siga os comandos exibidos na tela.



Figura 3.637: Advertência de calibração da plataforma

A barra de progresso é apresentada e a calibração pode ser interrompida tocando no X vermelho. A plataforma se move automática e erraticamente durante esse processo.

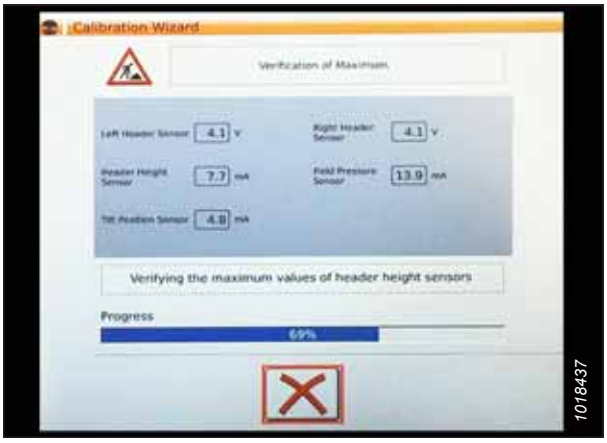

Figura 3.638: Calibração em andamento

5. Quando o procedimento de calibração for concluído:
   - Analise as informações de resumo (A)
   - Analise as marcas de seleção verdes que confirmam as funções de calibração (B)
   - Toque no botão da marca de seleção (C) para salvar



Figura 3.639: Página de calibração concluída

NOTA:

Toque no ícone CALIBRAÇÕES (A) na tela MENU PRINCIPAL para abrir o MENU DE CALIBRAÇÃO em que você pode escolher entre uma variedade de calibrações, incluindo da plataforma e do molinete.

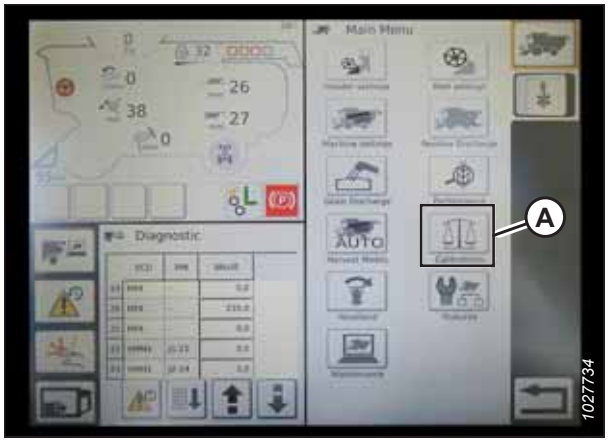

Figura 3.640: Menu de calibração direta

Operação da plataforma - Série IDEAL™

Depois que o sistema de controle automático de altura da plataforma (AHHC) tiver sido configurado na colheitadeira Série IDEAL™, o sistema AHHC pode ser controlado na cabine da colheitadeira.

NOTA:

Alterações podem ter sido feitas aos controles ou ao monitor da colheitadeira desde a publicação deste documento. Consulte o manual do operador da colheitadeira para informações mais atualizadas.

Os seguintes são usados para operar as funções do controle automático de altura da plataforma (AHHC):

- Terminal Tyton (A)
- Alavanca de controle (B)
- Acelerador (C)
- Conjunto de controles da plataforma (D)

Consulte o manual do operador da colheitadeira para se familiarizar com os controles da colheitadeira.



Figura 3.641: Estação do operador

1. Com a plataforma em operação, configure a inclinação lateral para MANUAL pressionando o interruptor (A). A luz acima do interruptor deve estar apagada.

2. Acople o AHHC pressionando o botão (B). A luz acima do interruptor deve estar acesa.



Figura 3.642: Conjunto de controles da plataforma

3. Pressione o botão de controle do AHHC (A) na alavanca de controle para engatar o AHHC. A plataforma se move para a posição de regulagem configurada.



Figura 3.643: AHHC (Controle Automático de Altura da Plataforma) na alavanca de controle

4. Utilize o indicador de controle do PONTO DE REGULAGEM DA ALTURA DA PLATAFORMA (A) conforme necessário para realizar pequenos ajustes na posição da plataforma.



Figura 3.644: Conjunto de controles da plataforma

Análise das configurações em campo da plataforma – Série IDEAL™

Assim que o sistema de controle automático de altura da plataforma (AHHC) estiver funcionando corretamente com sua colheitadeira Série IDEAL™, você pode ajustar essas configurações de AHHC de acordo com sua preferência.

NOTA:

Alterações podem ter sido feitas aos controles ou ao monitor da colheitadeira desde a publicação deste documento. Consulte o manual do operador da colheitadeira para informações mais atualizadas.

1. Toque no ícone PLATAFORMA (A) no lado direito da página inicial para visualizar as seguintes configurações de grupo da plataforma.
   - POSIÇÃO ATUAL da plataforma (B).
   - Configuração do ponto da posição de corte (C) (indicado pela linha vermelha)
   - Símbolo PLATAFORMA (D) – toque para ajustar a regulagem da posição de corte usando o botão de ajuste no lado direito do terminal Tyton.
   - ALTURA DO CORTE para o AHHC (E) – ajuste fino desta configuração com o seletor de controle de regulagem de altura da plataforma no conjunto de controles da plataforma.
   - Largura de trabalho da plataforma (F)
   - Arremesso da plataforma (G)

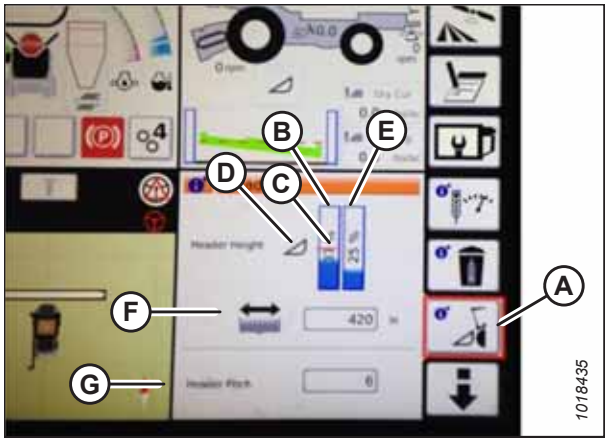

Figura 3.645: Grupos de plataformas

2. Tocar em um campo abre o teclado virtual para que os valores possam ser ajustados. Insira o novo valor e toque na marca de seleção verde.

   NOTA:

   A roda de ajuste (A) está localizada no lado direito do terminal Tyton.

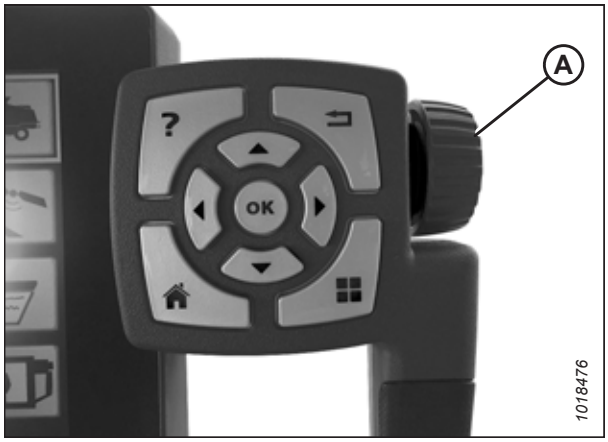

Figura 3.646: Roda de ajuste direita do terminal Tyton

NOTA:

O seletor de controle de regulagem da altura da plataforma (A) está localizado no conjunto de controles da plataforma.



Figura 3.647: Conjunto de controles da plataforma

3.10.15 Colheitadeiras John Deere Série 70

Para tornar o sistema de controle automático de altura da plataforma (AHHC) compatível com as colheitadeiras John Deere série 70, você deve definir as opções de configuração da plataforma da colheitadeira para o modelo específico da plataforma, definir as configurações de velocidade do molinete, configurar os controles AHHC e calibrar o sistema AHHC para garantir que esteja funcionando corretamente.

Verificação da faixa de tensão da cabine da colheitadeira– John Deere Série 70

O sensor de controle automático de altura da plataforma (AHHC) deve operar dentro de uma faixa de tensão específica para funcionar adequadamente.

NOTA:

Alterações podem ter sido feitas aos controles ou ao monitor da colheitadeira desde a publicação deste documento. Consulte o manual do operador da colheitadeira para informações mais atualizadas.

PERIGO

Verifique para ter certeza de que todos os observadores tenham deixado a área.

1. Posicione a plataforma a 254-356 mm (10-14 pol.) acima do solo.
2. Destrave a flutuação.

3. Certifique-se de que a ligação da trava da flutuação está nos batentes inferiores (a arruela [A] não pode ser movida) em ambos os locais.

   NOTA:

   Se a plataforma não estiver nos batentes inferiores nos próximos dois passos, a tensão pode sair da faixa durante a operação, causando o mau funcionamento do sistema de AHHC. Se a plataforma não estiver nos batentes inferiores, consulte o *3.11 Nivelar a plataforma, página 462* para obter instruções.

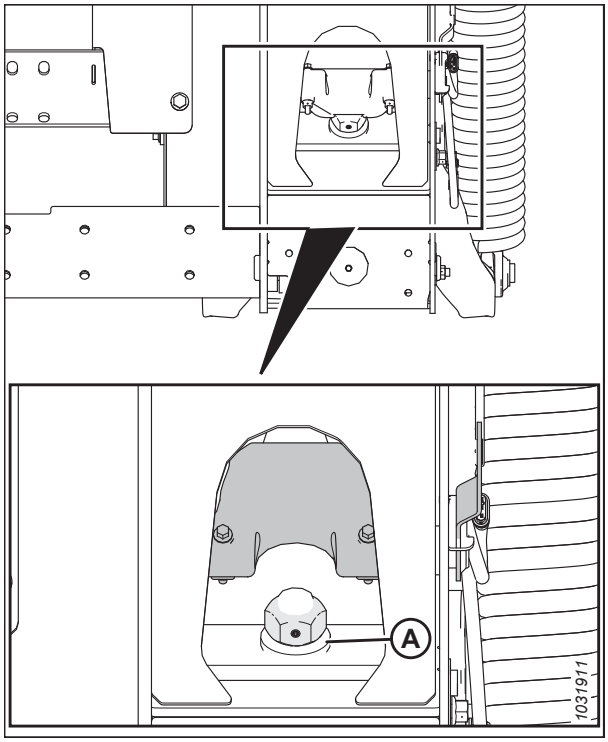

Figura 3.648: Trava da flutuação

4. Se o ponteiro não estiver em zero, afrouxe o parafuso (A) e deslize a placa do indicador de flutuação (B) até que o ponteiro (C) esteja em **0** (D).

5. Aperte o parafuso (A).

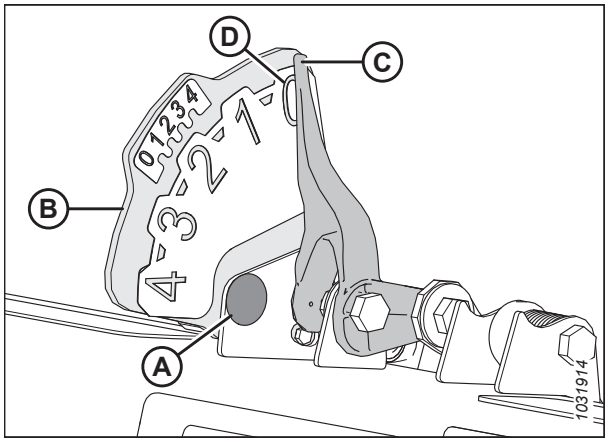

Figura 3.649: Indicador da flutuação

6. Pressione o botão PÁGINA INICIAL (A) na página principal do monitor.



Figura 3.650: Monitor da colheitadeira John Deere

7. Assegure-se que os três ícones (A) mostrados na ilustração à direita apareçam no display.



Figura 3.651: Monitor da colheitadeira John Deere

8. Use o botão de navegação (A) para destacar o ícone do meio (o "i" verde) e pressione o botão de marca de seleção (B) para selecionar o mesmo. O Centro de mensagens será exibido.

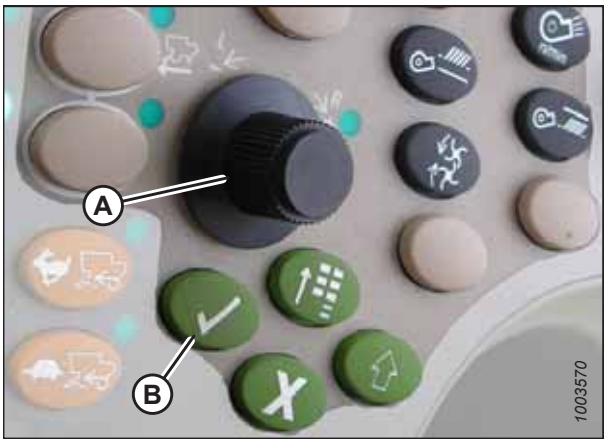

Figura 3.652: Console de controle da colheitadeira John Deere

9. Utilize o botão de navegação para destacar ABORDAGENS DE DIAGNÓSTICO (A) da coluna a direita e selecione-o pressionando o botão de marca de seleção.

10. Use o botão de navegação para destacar a caixa suspensa (B) e pressione o botão de marca de seleção para selecionar a mesma.

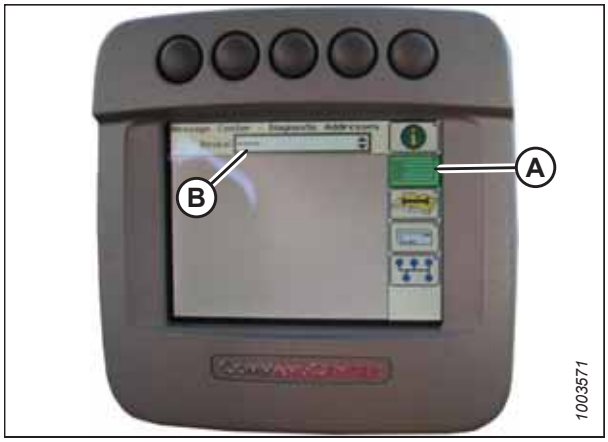

Figura 3.653: Monitor da colheitadeira John Deere

11. Utilize o botão de navegação para destacar VEÍCULO LC 1.001 (A) e pressione o botão de marca de seleção para selecioná-lo.



Figura 3.654: Monitor da colheitadeira John Deere

12. Utilize o botão de navegação para destacar a seta para baixo (A) e pressione o botão de marca de seleção para navegar pela lista até que DADOS 029 (B) seja exibido e a leitura da tensão (C) apareça no display.

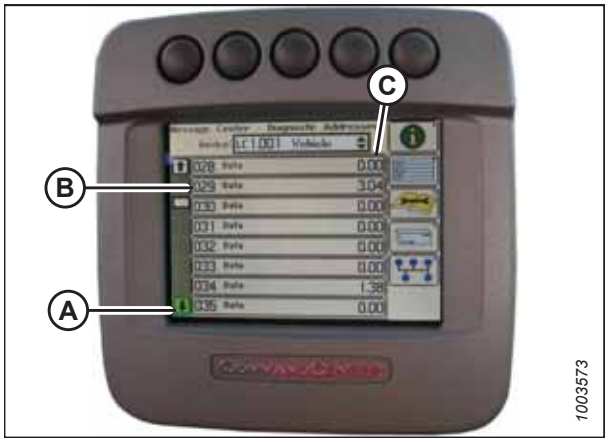

Figura 3.655: Monitor da colheitadeira John Deere

13. Certifique-se de que flutuação da plataforma esteja destravada.

14. Dê a partida na colheitadeira e abaixe totalmente o alimentador até o solo.

NOTA:

Pode ser necessário manter o botão de HEADER DOWN (MOVIMENTO DA PLATAFORMA PARA BAIXO) pressionado por alguns segundos para garantir que o alimentador esteja totalmente abaixado.

15. Verifique a leitura do sensor no display.

16. Levante a plataforma de modo que apenas se eleve do solo e verifique novamente a leitura do sensor.

Calibração da velocidade do alimentador – John Deere Série 70

A velocidade do alimentador deve ser calibrada antes da calibração do sistema de controle automático de altura da plataforma (AHHC).

Para obter instruções, consulte o manual do operador da colheitadeira.

Ajuste da taxa de elevação/descida manual da plataforma– John Deere Série 70

O peso da plataforma ditará a variação na qual a plataforma pode ser elevada ou abaixada durante a operação.

NOTA:

Alterações podem ter sido feitas aos controles ou ao monitor da colheitadeira desde a publicação deste documento. Consulte o manual do operador da colheitadeira para informações mais atualizadas.

1. Pressione o botão (A) e a configuração da variação atual de elevação/descida aparecerá no display (quanto menor a leitura, mais lenta é a variação).

2. Utilize o botão de navegação (B) para ajustar a variação. O ajuste será gravado automaticamente.

   NOTA:

   Se o display permanecer inativo por um curto período de tempo, ele retornará automaticamente para a página anterior. Pressionar o botão marca de seleção (C) também retornará o display para a página anterior.

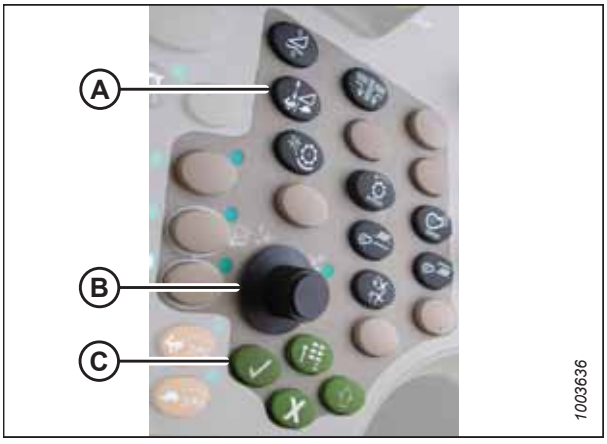

Figura 3.656: Console de controle da colheitadeira John Deere

NOTA:

Os números mostrados nas telas nestas ilustrações são apenas para fins de referência; eles não pretendem representar as configurações específicas para o seu equipamento.



Figura 3.657: Monitor da colheitadeira John Deere

Calibração do controle automático de altura da plataforma - John Deere Série 70

A saída do sensor do controle automático de altura da plataforma (AHHC) deve ser calibrada para cada colheitadeira ou o recurso de AHHC não funcionará adequadamente.

PERIGO

Verifique para ter certeza de que todos os observadores tenham deixado a área.

NOTA:

Alterações podem ter sido feitas aos controles ou ao monitor da colheitadeira desde a publicação deste documento. Consulte o manual do operador da colheitadeira para informações mais atualizadas.

NOTA:

Se a flutuação da plataforma estiver definida como muito leve, isso pode impedir a calibração do AHHC. Talvez seja necessário usar definições mais pesadas para a plataforma no procedimento de calibração para que esta não se separe do módulo de flutuação.

NOTA:

Para obter melhor desempenho do sistema de controle automático de altura da plataforma (AHHC), realize a calibração de solo com a conexão central definida em **D**. Quando a configuração estiver concluída, ajuste a conexão central de volta ao ângulo da plataforma desejado. Para obter instruções, consulte *3.9.5 Ângulo da plataforma, página 226*.

1. Certifique-se de que a união central da plataforma esteja em **D**.
2. Descanse a plataforma sobre os batentes.
3. Coloque as asas na posição travada.
4. Destrave a flutuação.
5. Ligue a colheitadeira.
6. Pressione o quarto botão da esquerda ao longo da parte superior do display (A) para selecionar o ícone que mostra um livro aberto com uma chave sobre ele (B).
7. Pressione o botão superior (A) pela segunda vez para entrar no modo de diagnósticos e calibragem.

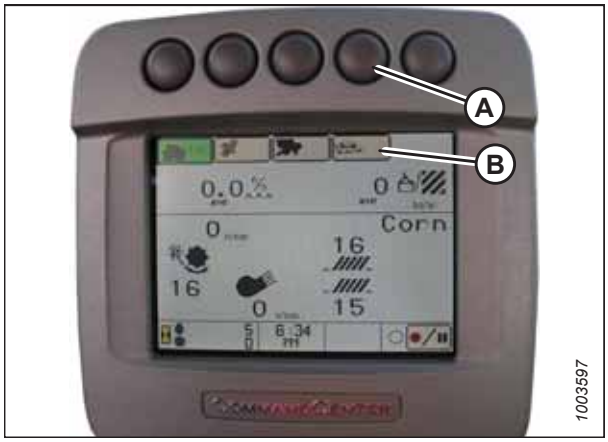

Figura 3.658: Monitor da colheitadeira John Deere

8. Selecione PLATAFORMA na caixa (A) rolando para baixo na caixa usando o botão de rolagem e, em seguida, pressione o botão da marca de seleção (manopla e botão são exibidos na Figura *3.660, página 399*).

9. Navegue para baixo até o ícone inferior direito que se assemelha a uma seta em um diamante (B) e pressione o botão de marca de seleção para selecioná-lo.

10. Siga os passos listados na página para executar a calibração.

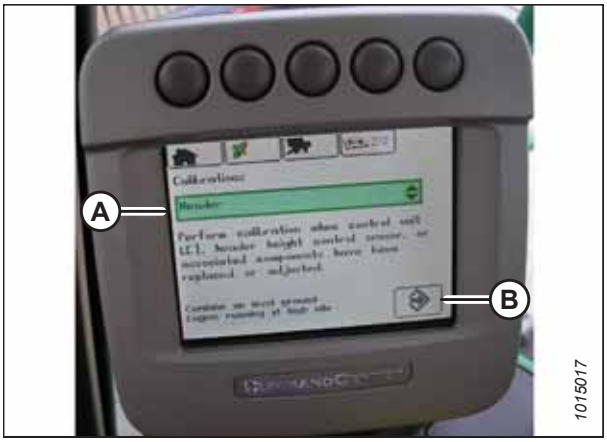

Figura 3.659: Monitor da colheitadeira John Deere

NOTA:

Caso um código de erro surja no display, o sensor não está no intervalo correto de funcionamento. Verifique e ajuste o intervalo. Para obter mais instruções, consulte *Verificação da faixa de tensão da cabine da colheitadeira - John Deere Séries S e T, página 400*.

NOTA:

Se o flutuador foi configurado como mais pesado para completar o procedimento de calibração do AHHC, ajuste-o para a operação de flutuação recomendada após a calibração ter sido completada.

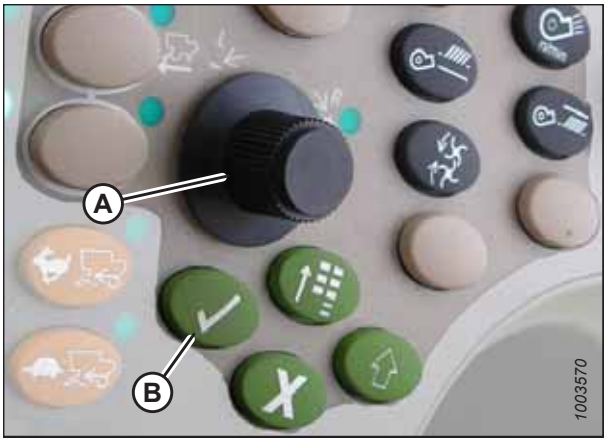

Figura 3.660: Console de controle da colheitadeira John Deere

A - Botão de rolagem **B - Botão marca de seleção**

Configuração da sensibilidade do controle automático de altura da plataforma - John Deere Série 70

O ajuste de sensibilidade controla a distância que a barra de corte deve percorrer para cima ou para baixo antes que o controle automático de altura da plataforma (AHHC) reaja e levante ou abaixe o alimentador.

Quando a sensibilidade é definida no ponto máximo, são necessárias pequenas alterações na altura do solo para fazer o alimentador levantar ou abaixar. Quando a sensibilidade está definida no ponto mínimo, são necessárias grandes alterações na altura do solo para fazer com que o alimentador levante ou abaixe.

NOTA:

Alterações podem ter sido feitas aos controles ou ao monitor da colheitadeira desde a publicação deste documento. Consulte o manual do operador da colheitadeira para informações mais atualizadas.

1. Pressione o botão (A) duas vezes. A configuração da sensibilidade atual aparecerá no display (quanto menor a leitura, mais baixa será a sensibilidade).
2. Utilize o botão de navegação (B) para ajustar a configuração da sensibilidade. O ajuste será gravado automaticamente.

NOTA:

Se a página permanecer inativa por um curto período de tempo, ela retornará automaticamente para a página anterior. Pressionar o botão marca de seleção (C) também retornará o display para a página anterior.

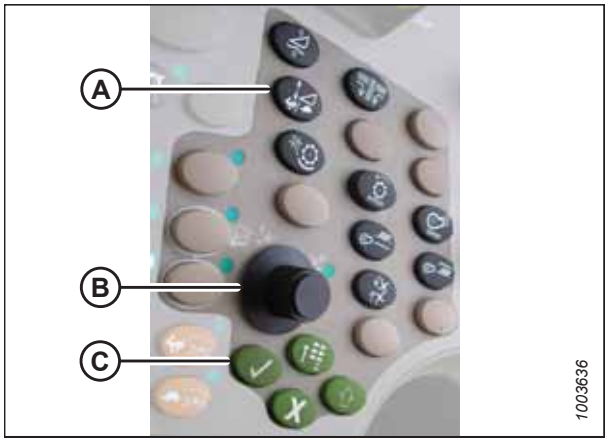

Figura 3.661: Console de controle da colheitadeira John Deere

NOTA:

Os números mostrados nas telas nestas ilustrações são apenas para fins de referência; eles não pretendem representar as configurações específicas para o seu equipamento.



Figura 3.662: Monitor da colheitadeira John Deere

3.10.16 Colheitadeiras John Deere Séries S e T

Para tornar o sistema de controle automático de altura da plataforma (AHHC) compatível com as colheitadeiras John Deere série S e T, você deve definir as opções de configuração da plataforma da colheitadeira para o modelo específico da plataforma, definir as configurações de velocidade do molinete, configurar os controles AHHC e calibrar o sistema AHHC para garantir que esteja funcionando corretamente.

Verificação da faixa de tensão da cabine da colheitadeira - John Deere Séries S e T

O sensor de controle automático de altura da plataforma (AHHC) deve operar dentro de uma faixa de tensão específica para funcionar adequadamente.

NOTA:

Alterações podem ter sido feitas aos controles ou ao monitor da colheitadeira desde a publicação deste documento. Consulte o manual do operador da colheitadeira para informações mais atualizadas.

⚠ PERIGO

Verifique para ter certeza de que todos os observadores tenham deixado a área.

1. Posicione a plataforma a 254-356 mm (10-14 pol.) acima do solo.
2. Destrave a flutuação.

3. Certifique-se de que a ligação da trava da flutuação está nos batentes inferiores (a arruela [A] não pode ser movida) em ambos os locais.

   NOTA:

   Se a plataforma não estiver nos batentes inferiores nos próximos dois passos, a tensão pode sair da faixa durante a operação, causando o mau funcionamento do sistema de AHHC. Se a plataforma não estiver nos batentes inferiores, consulte o *3.11 Nivelar a plataforma, página 462* para obter instruções.

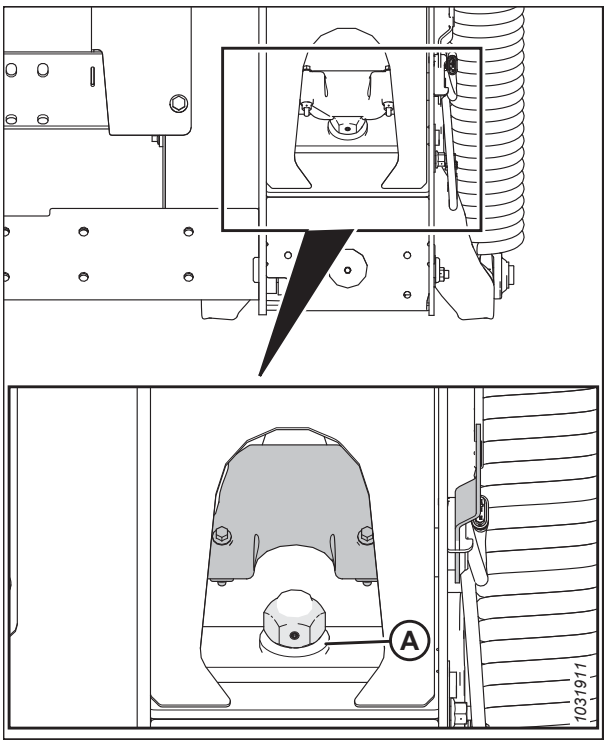

Figura 3.663: Trava da flutuação

4. Se o ponteiro não estiver em zero, afrouxe o parafuso (A) e deslize a placa do indicador de flutuação (B) até que o ponteiro (C) esteja em **0** (D).

5. Aperte o parafuso (A).

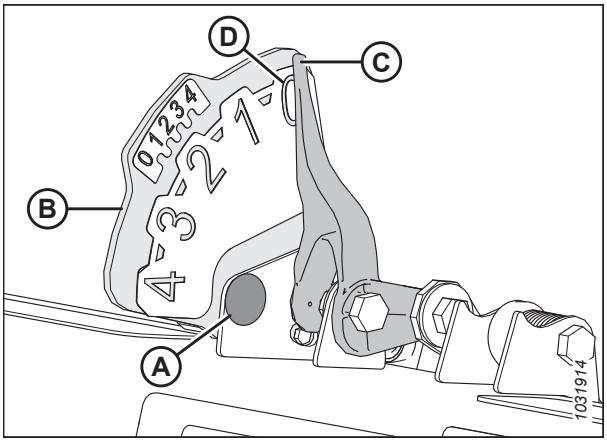

Figura 3.664: Indicador da flutuação

6. Pressione o ícone CALIBRAÇÃO (A) na página principal do display. A página CALIBRAÇÃO aparecerá.



Figura 3.665: Monitor da colheitadeira John Deere

7. Pressione o ícone LEITURAS DE DIAGNÓSTICO (A) na página CALIBRAÇÃO. A página LEITURAS DE DIAGNÓSTICO aparece. Essa página fornece acesso às calibrações, às opções da plataforma e às informações sobre diagnóstico.

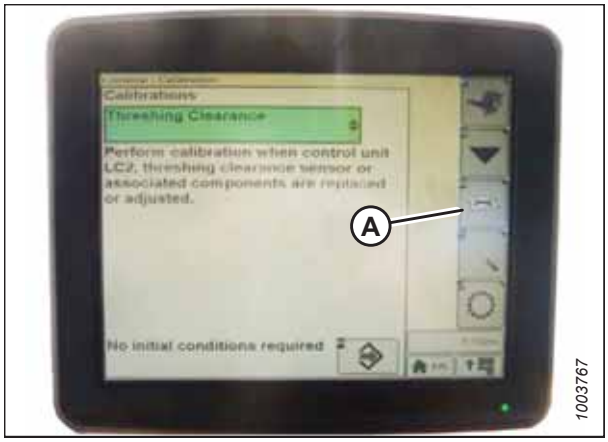

Figura 3.666: Monitor da colheitadeira John Deere

8. Selecione RETOMAR AHHC (A) e a lista de opões de calibração aparecerá.



Figura 3.667: Monitor da colheitadeira John Deere

9. Selecione a opção DETECÇÃO DE AHHC.

10. Pressione o ícone (A). O menu de DETECÇÃO DE AHHC será exibido, assim como cinco páginas de informações.



Figura 3.668: Monitor da colheitadeira John Deere

11. Pressione o ícone (A) até que apareça escrito "Página 5" próximo ao topo da página e as seguintes leituras do sensor apareçam:

    - ALTURA DA PLATAFORMA ESQUERDA
    - ALTURA DA PLATAFORMA CENTRAL
    - ALTURA DA PLATAFORMA DIREITA

    É exibida a leitura dos sensores esquerdo e direito. Na plataforma MacDon, pode haver um sensor localizado na caixa do indicador de flutuação (padrão) ou dois sensores localizados na parte de trás da estrutura lateral do módulo de flutuação (opcional).



Figura 3.669: Monitor da colheitadeira John Deere

12. Certifique-se de que flutuação da plataforma esteja destravada.

13. Dê a partida na colheitadeira e abaixe totalmente o alimentador até o solo.

    NOTA:

    Pode ser necessário manter o botão de HEADER DOWN (MOVIMENTO DA PLATAFORMA PARA BAIXO) pressionado por alguns segundos para garantir que o alimentador esteja totalmente abaixado.

14. Verifique a leitura do sensor no display.

Ajuste da taxa de elevação/descida manual da plataforma - John Deere Séries S e T

A taxa de elevação ou descida da plataforma por meio dos controles da colheitadeira pode ser alterada na tela de sensibilidade de altura no centro de comando da colheitadeira.

NOTA:

Alterações podem ter sido feitas aos controles ou ao monitor da colheitadeira desde a publicação deste documento. Consulte o manual do operador da colheitadeira para informações mais atualizadas.

1. Coloque as asas na posição travada.

NOTA:

O indicador (A) deve estar na posição 0 (B), com a plataforma a 254-356 mm (10-14 pol.) acima do solo. Quando a plataforma está no chão, o indicador deve estar na posição 1 (C) para a baixa pressão do solo ou na posição 4 (D) para alta pressão do solo. Condições de solo e cultura determinam a quantidade de flutuação a ser empregada. A configuração ideal é o mais leve possível sem trepidação da plataforma ou perda de cultura. Operar com configurações pesadas de forma prematura desgasta a placa de desgaste da barra de corte.

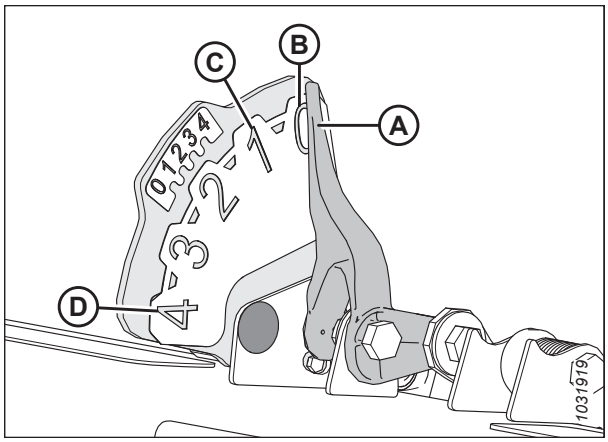

Figura 3.670: Indicador da flutuação

2. Pressione o botão (A) e a configuração atual da sensibilidade aparecerá no display.



Figura 3.671: Centro de comando da colheitadeira John Deere

3. Pressione os ícones **-** ou **+** (A) para ajustar as variações.

   NOTA:

   Os números mostrados na tela da colheitadeira nesta ilustração são apenas para fins de referência; eles não têm intenção de representar as configurações específicas para o seu equipamento.



Figura 3.672: Monitor da colheitadeira John Deere

Calibração do controle automático de altura da plataforma – John Deere Séries S e T

A saída do sensor do controle automático de altura da plataforma (AHHC) deve ser calibrada para cada colheitadeira ou o recurso de AHHC não funcionará adequadamente.

ADVERTÊNCIA

Verifique para ter certeza de que todos os observadores tenham deixado a área.

NOTA:

Alterações podem ter sido feitas aos controles ou ao monitor da colheitadeira desde a publicação deste documento. Consulte o manual do operador da colheitadeira para informações mais atualizadas.

NOTA:

Se a flutuação da plataforma estiver definida como muito leve, isso pode impedir a calibração do AHHC. Talvez seja necessário usar definições mais pesadas para a plataforma no procedimento de calibração para que esta não se separe fisicamente do módulo de flutuação.

NOTA:

Para obter melhor desempenho do sistema de controle automático de altura da plataforma (AHHC), realize a calibração de solo com a conexão central definida em **D**. Quando a configuração estiver concluída, ajuste a conexão central de volta ao ângulo da plataforma desejado. Para obter instruções, consulte *3.9.5 Ângulo da plataforma, página 226*.

1. Certifique-se de que a união central esteja em **D.**
2. Descanse a plataforma sobre os batentes.
3. Destrave a flutuação.
4. Coloque as asas na posição travada.
5. Pressione o ícone DIAGNÓSTICO (A) na página principal do monitor. A página CALIBRAÇÃO aparecerá.



Figura 3.673: Monitor da colheitadeira John Deere

6. Selecione FOLGA DO SEPARADOR(A) e será exibida uma lista de opções para calibração.

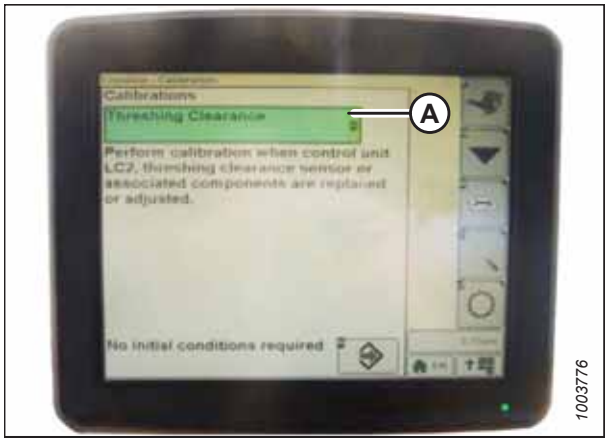

Figura 3.674: Monitor da colheitadeira John Deere

7. Selecione VELOCIDADE DO ALIMENTADOR (A) da lista de opções de calibração.

   NOTA:

   A calibração da velocidade do alimentador deve ser feita antes da calibração da plataforma.

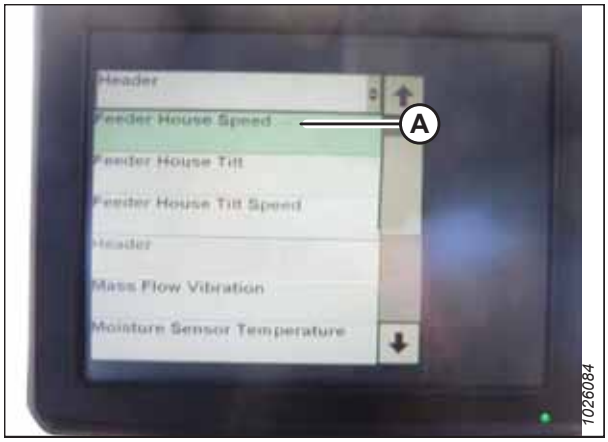

Figura 3.675: Monitor da colheitadeira John Deere

8. Com VELOCIDADE DO ALIMENTADOR selecionado, pressione o ícone (A). O ícone se torna verde.

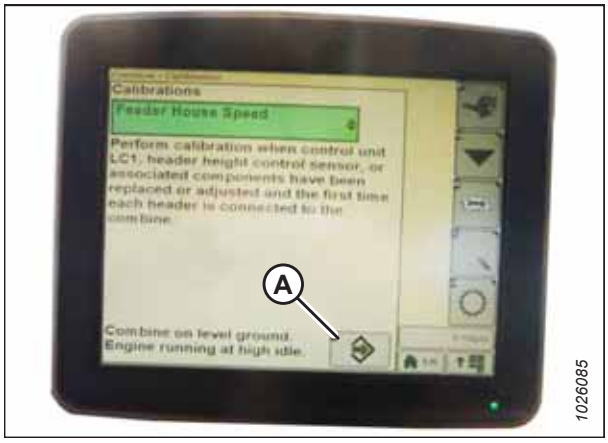

Figura 3.676: Monitor da colheitadeira John Deere

9. Pressione o ícone (A) e as instruções serão exibidas na tela para orientá-lo pelas etapas de calibração restantes.

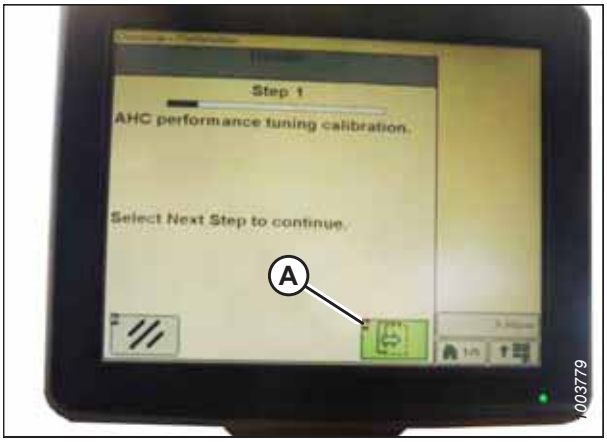

Figura 3.677: Monitor da colheitadeira John Deere

10. Selecione PLATAFORMA (A) da lista de opções de calibração.

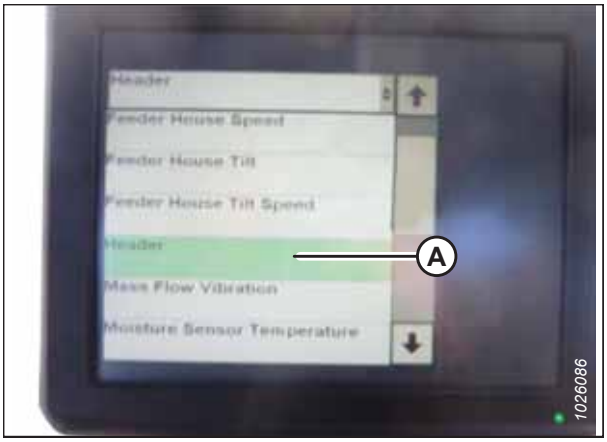

Figura 3.678: Monitor da colheitadeira John Deere

11. Com PLATAFORMA selecionado, pressione o ícone (A). O ícone se torna verde.

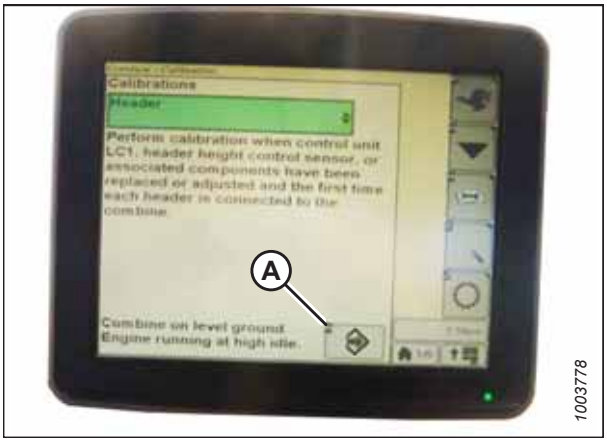

Figura 3.679: Monitor da colheitadeira John Deere

12. Pressione o ícone (A) e as instruções serão exibidas na tela para orientá-lo pelas etapas de calibração restantes.

    NOTA:

    Se um código de erro aparecer durante a calibração, o sensor estará fora da faixa de tensão e exigirá ajustes. Para obter mais instruções, consulte *Verificação da faixa de tensão da cabine da colheitadeira - John Deere Séries S e T, página 400*.

    NOTA:

    Se o flutuador foi configurado como mais pesado para completar o procedimento de calibração do AHHC, ajuste-o para a operação de flutuação recomendada após a calibração ter sido completada.

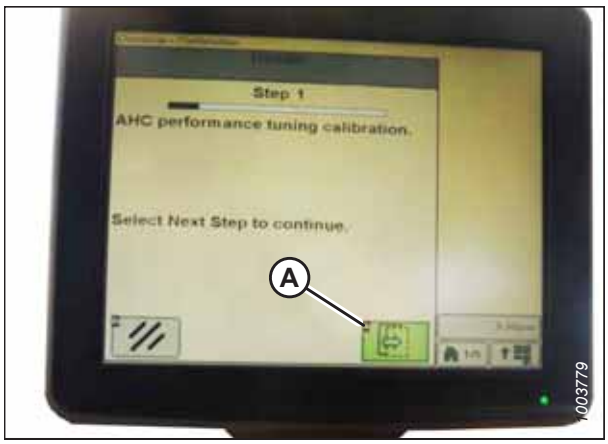

Figura 3.680: Monitor da colheitadeira John Deere

Configuração da sensibilidade do controle automático de altura da plataforma - John Deere Séries S e T

O ajuste de sensibilidade controla a distância que a barra de corte deve percorrer para cima ou para baixo antes que o controle automático de altura da plataforma (AHHC) reaja e levante ou abaixe o alimentador.

Quando a sensibilidade é definida no ponto máximo, são necessárias pequenas alterações na altura do solo para fazer o alimentador levantar ou abaixar. Quando a sensibilidade está definida no ponto mínimo, são necessárias grandes alterações na altura do solo para fazer com que o alimentador levante ou abaixe.

NOTA:

Alterações podem ter sido feitas aos controles ou ao monitor da colheitadeira desde a publicação deste documento. Consulte o manual do operador da colheitadeira para informações mais atualizadas.

1. Pressione o botão (A) duas vezes e a configuração atual da sensibilidade aparecerá no display.



Figura 3.681: Centro de comando da colheitadeira John Deere

2. Pressione os ícones **-** ou **+** (A) para ajustar as variações.

   NOTA:

   Os números mostrados na tela da colheitadeira nesta ilustração são apenas para fins de referência; eles não têm intenção de representar as configurações específicas para o seu equipamento.



Figura 3.682: Monitor da colheitadeira John Deere

Configurações predefinidas de altura de corte – John Deere Séries S e T

A configuração do molinete e da altura de corte pode ser armazenada na colheitadeira. Durante a colheita, a configuração pode ser selecionada na alavanca de controle.

NOTA:

Alterações podem ter sido feitas aos controles ou ao monitor da colheitadeira desde a publicação deste documento. Consulte o manual do operador da colheitadeira para informações mais atualizadas.

1. Certifique-se de que o indicador (A) esteja na posição 0 (B) com a plataforma 254 a 356 mm (10 a 14 pol.) acima do solo.

   NOTA:

   Quando a plataforma está no chão, o indicador deve estar na posição 1 (C) para a baixa pressão do solo ou na posição 4 (D) para alta pressão do solo. Condições de solo e cultura determinam a quantidade de flutuação a ser empregada. A configuração ideal é o mais leve possível sem trepidação da plataforma ou perda de cultura. Operar com configurações pesadas de forma prematura desgasta a placa de desgaste da barra de corte.

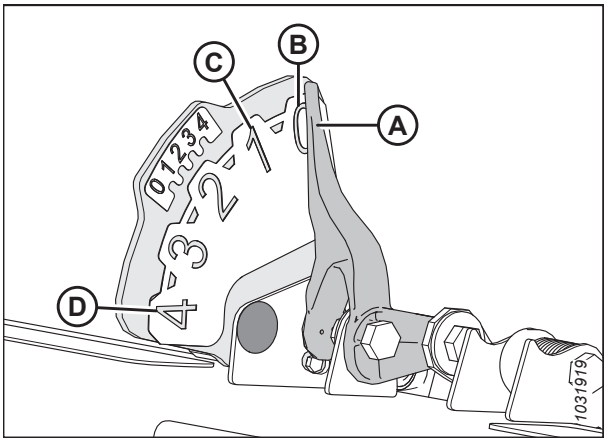

Figura 3.683: Indicador da flutuação

2. Pressione o ícone COLHEITADEIRA - CONFIGURAÇÃO DA PLATAFORMA (A) na página principal. A página COLHEITADEIRA – CONFIGURAÇÃO DA PLATAFORMA é exibida. Esta página é utilizada para definir diversas configurações da plataforma tais como velocidade do molinete, largura da plataforma e altura do alimentador para a acoplamento do medidor de acres.



Figura 3.684: Monitor da colheitadeira

3. Selecione o ícone COLHEITADEIRA - CONFIGURAÇÃO DA PLATAFORMA AHC (A). A página COLHEITADEIRA - CONFIGURAÇÃO DA PLATAFORMA AHC é exibida.



Figura 3.685: Monitor da colheitadeira

4. Selecione os ícones SENSOR AUTOMÁTICO DE ALTURA (A), RETORNAR AO CORTE (B) e POSIÇÃO DO MOLINETE (C).

   NOTA:

   Se não for possível selecionar o ícone POSIÇÃO DO MOLINETE (C) (nenhuma marca de seleção), o sensor de altura do molinete requer calibração. Para obter mais instruções, consulte *Calibrando o sensor de altura do molinete e o sensor de avanço-recuo do molinete - John Deere Séries S e T, página 417*.

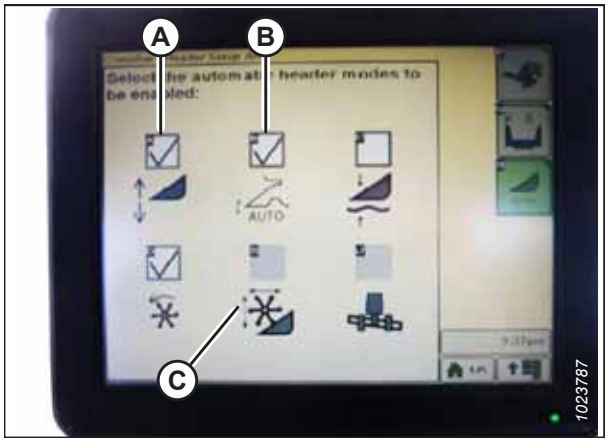

Figura 3.686: Monitor da colheitadeira

5. Engate a plataforma.
6. Mova a plataforma para a posição desejada e use o botão (A) para ajustar em detalhes a posição.
7. Mova o molinete para a posição desejada.



Figura 3.687: Console de controle da colheitadeira

8. Pressione e segure o interruptor de predefinição 2 (B) até que o ícone de altura do molinete pisque no visor.
9. Repita os três passos anteriores para o interruptor de predefinição 3 (C).
10. Selecione uma configuração adequada de pressão de solo. Use o botão 2 de predefinição (B) na alavanca de controle para um ajuste da pressão baixa do solo em condições de solo lamacento ou macio, e o botão 3 (C) para uma alta pressão de solo, em condições de solo mais duras e uma velocidade de solo mais rápida.

NOTA:

A configuração do botão 1 (A) deve ser usada para levantar a plataforma na saída de corte e não é utilizada para o corte no solo.

NOTA:

Quando o AHHC está engatado, o ícone AHHC (A) é exibido no display e o número indicando qual botão foi pressionado (B) é exibido na página.



Figura 3.688: Botões da alavanca de controle

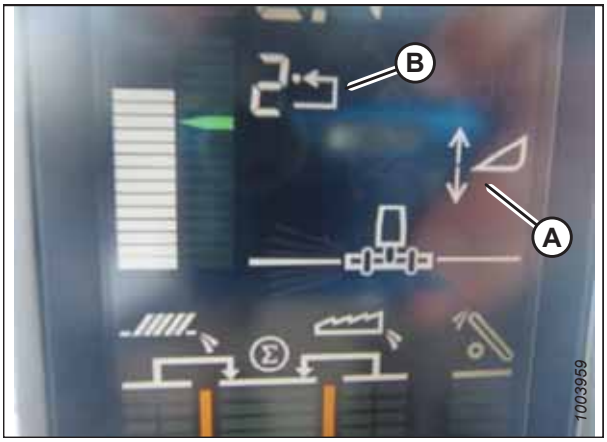

Figura 3.689: Monitor da colheitadeira

Calibração da variação de inclinação do avanço-recuo do alimentador – John Deere Séries S e T

Siga este procedimento para calibrar a inclinação do avanço-recuo do alimentador da colheitadeira. Esse procedimento se aplica apenas ao modelo/ano 2015 e colheitadeiras John Deere Série T posteriores.

Para obter melhor desempenho do controle automático de altura da plataforma (AHHC), execute esses procedimentos com a união central em **D**. Quando a configuração e a calibração estiverem completas, ajuste a união central de volta ao ângulo da plataforma desejado. Para obter instruções, consulte *3.9.5 Ângulo da plataforma, página 226*.

NOTA:

Alterações podem ter sido feitas aos controles ou ao monitor da colheitadeira desde a publicação deste documento. Consulte o manual do operador da colheitadeira para informações mais atualizadas.

A inclinação do avanço-recuo do alimentador é controlada pelos botões (C) e (D) na parte traseira da alavanca de controle.



Figura 3.690: Alavanca de controle John Deere

NOTA:

Os controles de inclinação do avanço-recuo do alimentador podem ser alterados para trabalhar com os botões E e F pressionando o ícone da alavanca hidráulica (A) e, em seguida, selecionando INCLINAÇÃO DO AVANÇO-RECUO DO ALIMENTADOR a partir do menu suspenso (B).

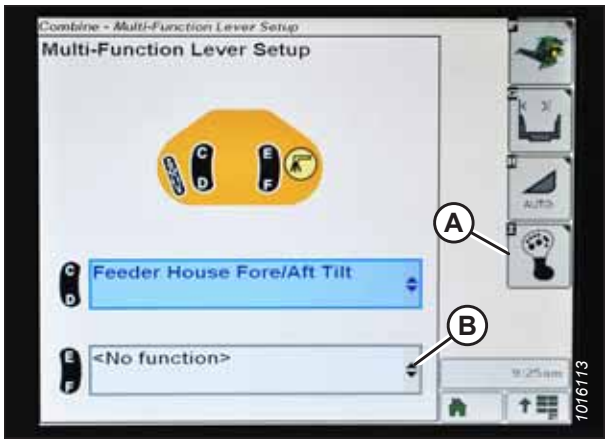

Figura 3.691: Monitor da colheitadeira John Deere

Para calibrar a variação de inclinação do avanço-recuo do alimentador, siga esses passos:

1. Certifique-se de que a união central da plataforma esteja em **D**.
2. Descanse a plataforma sobre os batentes inferiores e destrave a flutuação.

3. Pressione o ícone DIAGNÓSTICO (A) na página principal do display. A tela CALIBRATION (CALIBRAÇÃO) é exibida.



Figura 3.692: Monitor da colheitadeira John Deere

4. Selecione CALIBRAÇÕES no menu suspenso (A) para visualizar a lista de opções de calibração.



Figura 3.693: Monitor da colheitadeira John Deere

5. Pressione a seta (A) para circular entre as opções de calibração e selecione VARIAÇÃO DA INCLINAÇÃO DO AVANÇO-RECUO DO ALIMENTADOR.

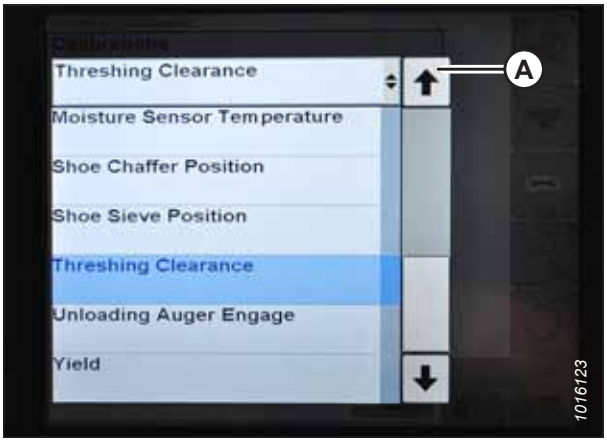

Figura 3.694: Monitor da colheitadeira John Deere

6. Pressione o ícone ENTER (A).

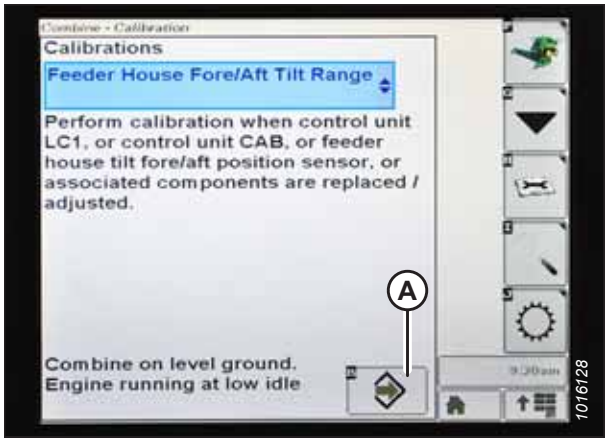

Figura 3.695: Monitor da colheitadeira John Deere

7. Siga as instruções exibidas na página. Conforme prosseguir pelo procedimento de calibração, o monitor será atualizado, automaticamente para exibir o próximo passo.

   NOTA:

   Se um código de erro aparecer durante a calibração, o sensor estará fora da faixa de tensão e exigirá ajustes. Para obter mais instruções, consulte *Verificação da faixa de tensão da cabine da colheitadeira - John Deere Séries S e T, página 400*.

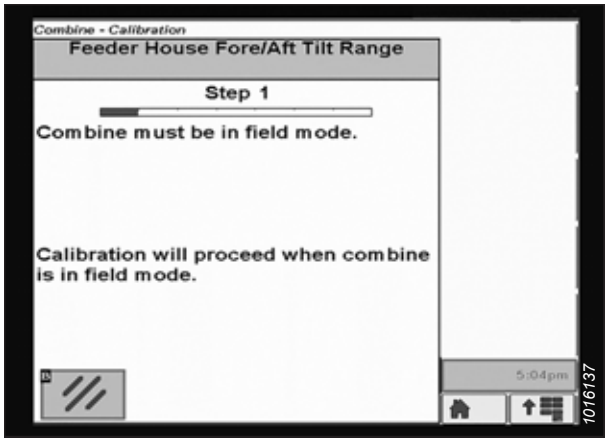

Figura 3.696: Monitor da colheitadeira John Deere

Verificação da tensão do sensor de altura do molinete – John Deere Séries S e T

Verifique as tensões do sensor de altura do molinete para garantir que estão dentro da faixa prescrita.

NOTA:

Alterações podem ter sido feitas aos controles ou ao monitor da colheitadeira desde a publicação deste documento. Consulte o manual do operador da colheitadeira para informações mais atualizadas.

1. Pressione o ícone CALIBRAÇÃO (A) na página principal do display. A página CALIBRAÇÃO aparecerá.



Figura 3.697: Monitor da colheitadeira John Deere

2. Pressione o ícone LEITURAS DE DIAGNÓSTICO (A) na página CALIBRAÇÃO. A página LEITURAS DE DIAGNÓSTICO aparece. Essa página fornece acesso às calibrações, às opções da plataforma e às informações sobre diagnóstico.



Figura 3.698: Monitor da colheitadeira John Deere

3. Selecione o menu suspenso (A) para visualizar a lista de opções de calibração.

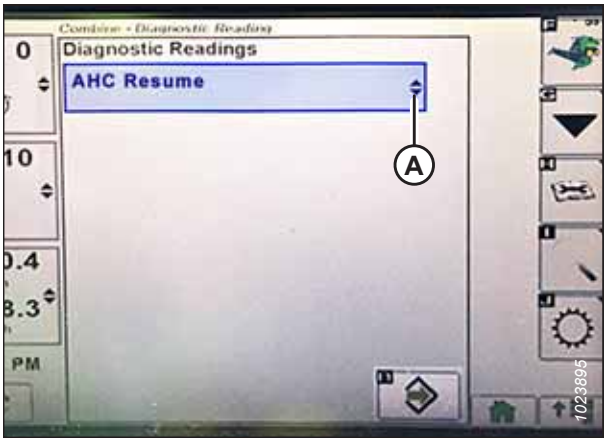

Figura 3.699: Monitor da colheitadeira John Deere

4. Role para baixo e selecione RESUME REEL (RETOMAR MOLINETE) (A).



Figura 3.700: Monitor da colheitadeira John Deere

5. Pressione o ícone ENTER (A). A página RETOMADA DA PLATAFORMA é exibida.

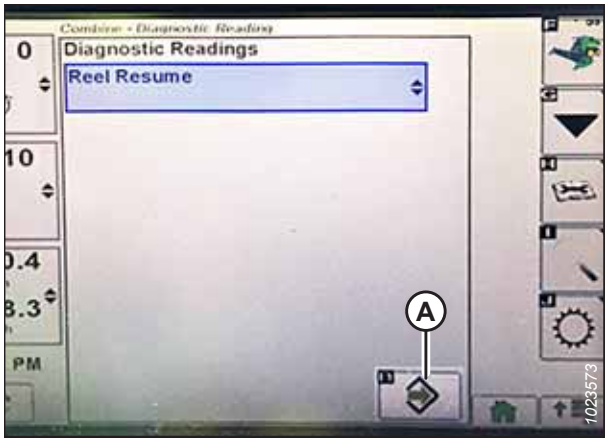

Figura 3.701: Monitor da colheitadeira John Deere

6. Pressione o ícone PRÓXIMA PÁGINA (A) para ir à página 3.

7. Abaixe o molinete para visualizar o limite de baixa tensão (B). A tensão deve estar entre 0,5 e 0,9 V.

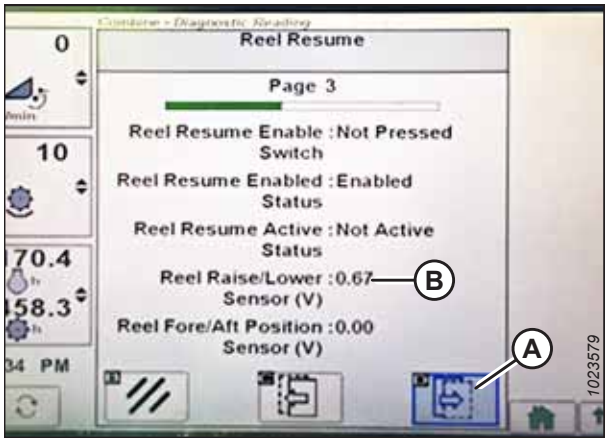

Figura 3.702: Monitor da colheitadeira John Deere

8. Levante o molinete para visualizar o limite de alta tensão (A). A tensão deve estar entre 4,1 e 4,5 V.

9. Se a tensão estiver fora da variação correta, consulte *Verificação e ajuste do sensor de altura do molinete, página 242*.

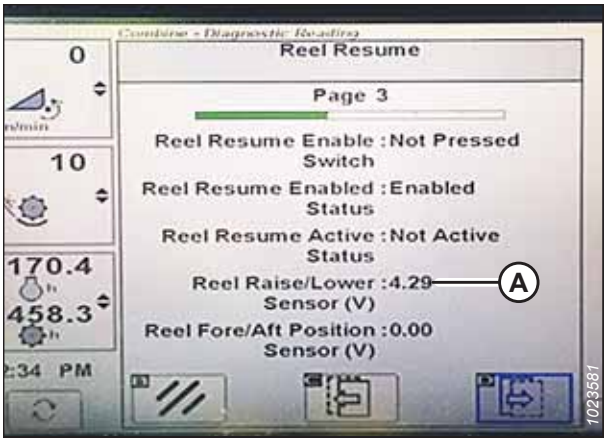

Figura 3.703: Monitor da colheitadeira John Deere

Calibrando o sensor de altura do molinete e o sensor de avanço-recuo do molinete - John Deere Séries S e T

A saída do sensor do controle automático de altura da plataforma (AHHC) deve ser calibrada para cada colheitadeira ou o recurso de AHHC não funcionará adequadamente. O procedimento a seguir se aplica apenas a colheitadeiras John Deere Série S e T do ano modelo 2015 e posteriores.

NOTA:

Alterações podem ter sido feitas aos controles ou ao monitor da colheitadeira desde a publicação deste documento. Consulte o manual do operador da colheitadeira para informações mais atualizadas.

1. Posicione a plataforma a 254–356 mm (10–14 pol.) do solo.

   IMPORTANTE:

   NÃO desligue o motor. A colheitadeira precisa estar completamente ociosa para que os sensores possam calibrar adequadamente.

2. Pressione o ícone DIAGNÓSTICO (A) na página principal do display. A página CALIBRATION (CALIBRAÇÃO) é exibida.



Figura 3.704: Monitor da colheitadeira John Deere

3. Selecione CALIBRAÇÕES no menu suspenso (A) para visualizar a lista de opções de calibração.
4. Percorra a lista de opções e selecione POSIÇÃO DO MOLINETE.
5. Pressione o ícone ENTER (B).

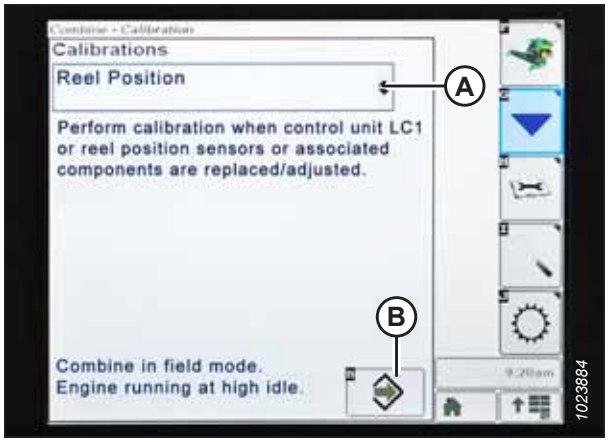

Figura 3.705: Monitor da colheitadeira John Deere

6. Siga as instruções exibidas na página. Conforme prosseguir pelo procedimento de calibração, o monitor será atualizado, automaticamente para exibir o próximo passo. A calibração requer o uso dos interruptores de elevação (A) e de rebaixamento (B) do molinete na alavanca de controle.



Figura 3.706: Alavanca de controle John Deere

7. Pressione e segure o interruptor ABAIXAR MOLINETE até que o molinete esteja totalmente abaixado. Continue pressionando o interruptor ABAIXAR MOLINETE enquanto exigido pelo monitor.



Figura 3.707: Monitor da colheitadeira John Deere

8. Pressione e segure o interruptor LEVANTAR MOLINETE até que o molinete esteja totalmente levantado. Continue a pressionar o interruptor LEVANTAR MOLINETE enquanto exigido pelo monitor.



Figura 3.708: Monitor da colheitadeira John Deere

9. Quando todos os passos forem concluídos, será mostrada a mensagem CALIBRAÇÃO CONCLUÍDA na página. Saia do menu CALIBRAÇÃO pressionando o ícone ENTER (A).

   NOTA:

   Se um código de erro aparecer durante a calibração, o sensor estará fora da faixa de tensão e exigirá ajustes. Para obter mais instruções, consulte *Verificação da tensão do sensor de altura do molinete – John Deere Séries S e T, página 414*.



Figura 3.709: Monitor da colheitadeira John Deere

3.10.17 Colheitadeiras John Deere Série S7

Para tornar o sistema de controle automático de altura da plataforma (AHHC) compatível com as colheitadeiras John Deere série S7, você deve definir as opções de configuração da plataforma da colheitadeira para o modelo específico da plataforma, definir as configurações de velocidade do molinete, configurar os controles AHHC e calibrar o sistema AHHC para garantir que esteja funcionando corretamente.

Ajuste da plataforma – John Deere Série S7

Defina essas opções de configuração inicial em sua colheitadeira ao configurar o sistema de controle automático de altura da plataforma (AHHC).

NOTA:

Alterações podem ter sido feitas aos controles ou ao monitor da colheitadeira desde a publicação deste documento. Consulte o manual do operador da colheitadeira para informações mais atualizadas.

1. Pressione o botão da plataforma (A) no painel abaixo do monitor. A tela HEADER (PLATAFORMA) é aberta.



Figura 3.710: Monitor John Deere S7

2. Selecione o campo TIPO DE PLATAFORMA (A). A caixa de diálogo DETALHES DA PLATAFORMA é aberta.



Figura 3.711: Monitor John Deere S7 – Página da plataforma

3. Verifique se a largura correta da plataforma é exibida em WIDTH (LARGURA).
4. Para alterar a largura da plataforma, selecione o campo (A). A caixa de diálogo WIDTH (CALIBRAÇÃO) será exibida.



Figura 3.712: Monitor John Deere S7 – Janela de detalhes da plataforma

5. Utilize o teclado virtual para introduzir a largura correta da plataforma e pressione OK.



Figura 3.713: Monitor John Deere S7 – Ajuste de largura da plataforma

6. Pressione o botão fechar (A) no canto superior direito para voltar para a página PLATAFORMA.



Figura 3.714: Monitor John Deere S7 – Caixa de diálogo de detalhes da plataforma

7. A velocidade de subida/descida (A), velocidade de inclinação (B), sensibilidade de altura (C) e sensibilidade de inclinação (D) podem ser ajustadas nesta página. Selecione a opção que desejar ajustar. Este exemplo mostra o ajuste da velocidade de subida/descida.



Figura 3.715: Monitor John Deere S7 – Página da plataforma

8. Utilize os botões “+” ou “–“ para ajustar a configuração.

9. Pressione o botão fechar no canto superior direito da janela para voltar à página PLATAFORMA.

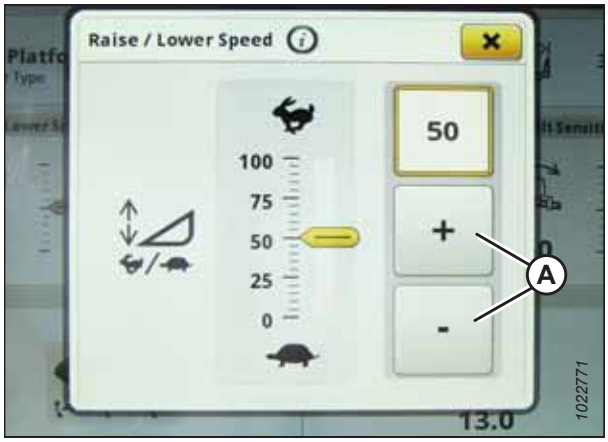

Figura 3.716: Monitor John Deere S7 - Ajuste da velocidade de subida/descida

10. Selecione os ícones CONTROLE AUTOMÁTICO (A). A página CONTROLE AUTOMÁTICO DA PLATAFORMA é exibida.



Figura 3.717: Monitor John Deere S7 – Página da plataforma

11. Se a plataforma ainda não tiver sido calibrada, um ícone de erro aparecerá no botão SENSOR DE ALTURA (A). Selecione o botão (A) para exibir a mensagem de erro.

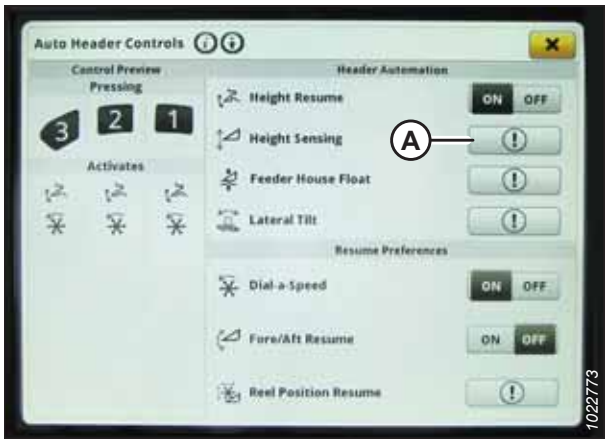

Figura 3.718: Monitor John Deere S7 – Controle automático da plataforma

12. Leia a mensagem de erro e pressione OK.
13. Prossiga para *Verificação da faixa de tensão da cabine da colheitadeira - John Deere Série S7, página 423*.



Figura 3.719: Monitor John Deere S7 – Mensagem de erro do sensor de altura

Verificação da faixa de tensão da cabine da colheitadeira - John Deere Série S7

A saída do sensor de altura de plataforma automática deve estar dentro de um intervalo específico ou a função não será executada adequadamente.

NOTA:

Alterações podem ter sido feitas aos controles ou ao monitor da colheitadeira desde a publicação deste documento. Consulte o manual do operador da colheitadeira para informações mais atualizadas.

ADVERTÊNCIA

Verifique para ter certeza de que todos os observadores tenham deixado a área.

1. Posicione a plataforma a 254-356 mm (10-14 pol.) acima do solo.
2. Destrave a flutuação.

3. Certifique-se de que a ligação da trava da flutuação está nos batentes inferiores (a arruela [A] não pode ser movida) em ambos os locais.

   NOTA:

   Se a plataforma não estiver sobre os batentes inferiores durante os próximos dois passos, a tensão poderá sair do limite durante a operação, causando mau funcionamento do sistema de controle automático de altura da plataforma (AHHC).

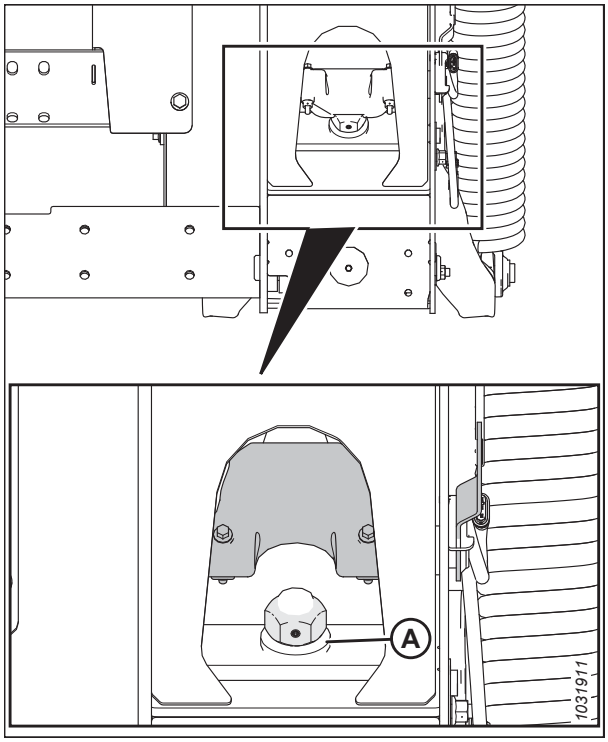

Figura 3.720: Trava da flutuação

4. Se o ponteiro não estiver em zero, afrouxe o parafuso (A) e deslize a placa do indicador de flutuação (B) até que o ponteiro (C) esteja em **0** (D).

5. Aperte o parafuso (A).

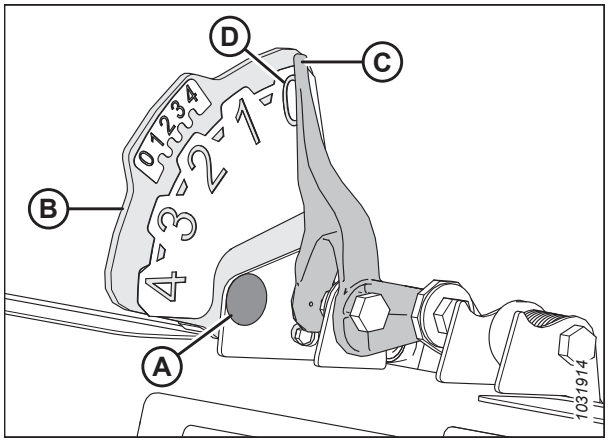

Figura 3.721: Indicador da flutuação

6. Na página COLHEITA, selecione o ícone do MENU (A) no canto inferior direito da página.



Figura 3.722: Monitor John Deere S7 – Página de colheita

7. Na tela MENU, selecione a guia SYSTEM (SISTEMA) (A). O MENU é aberto.
8. Selecione o ícone DIAGNOSTICS CENTER (CENTRO DE DIAGNÓSTICO) (B). A tela DIAGNOSTICS CENTER (CENTRO DE DIAGNÓSTICO) é aberta.

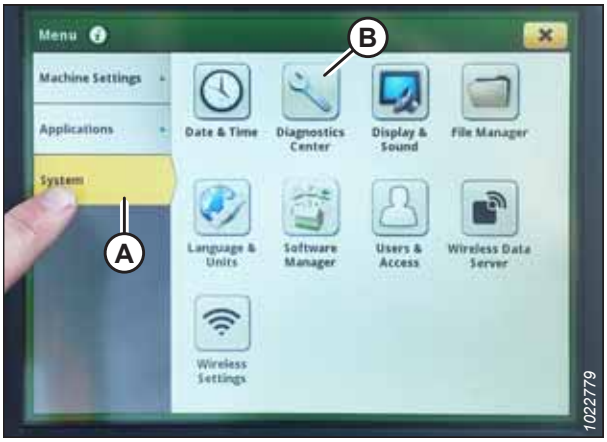

Figura 3.723: Monitor John Deere S7 – Menu

9. Selecione AHC - DETECÇÃO (A). A página AHC - DETECÇÃO/DIAGNÓSTICO aparecerá.



Figura 3.724: Monitor John Deere S7 – Centro de diagnóstico

10. Selecione a aba SENSOR (A) para visualizar as tensões do sensor. A tensão do sensor central de altura da plataforma (B) deve estar entre 0,5 e 4,5 V, com pelo menos 3 V de variação entre 0 e 4 na caixa de indicador de flutuação.

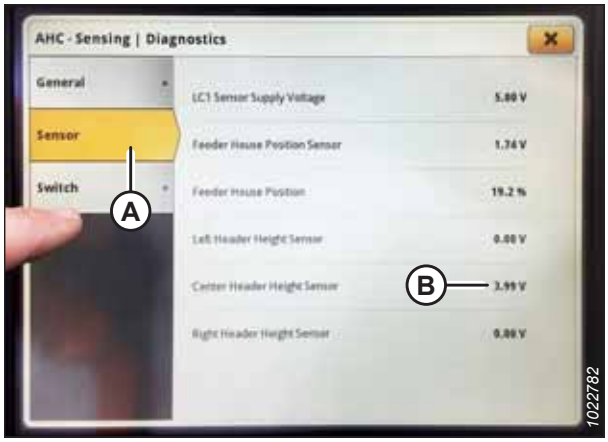

Figura 3.725: Monitor John Deere S7 – Verificação da tensão do sensor

Calibração do alimentador – John Deere Série S7

A calibração do alimentador deve ser feita antes da calibração da plataforma.

PERIGO

Verifique para ter certeza de que todos os observadores tenham deixado a área.

NOTA:

Alterações podem ter sido feitas aos controles ou ao monitor da colheitadeira desde a publicação deste documento. Consulte o manual do operador da colheitadeira para informações mais atualizadas.

NOTA:

Para obter melhor desempenho do sistema de controle automático de altura da plataforma (AHHC), realize a calibração de solo com a conexão central definida em **D**. Quando a configuração estiver concluída, ajuste a conexão central de volta ao ângulo da plataforma desejado. Para obter instruções, consulte *3.9.5 Ângulo da plataforma, página 226*.

1. Certifique-se de que a união central da plataforma esteja em **D**.
2. Descanse a plataforma sobre os batentes e destrave a flutuação do .
3. Na página COLHEITA, selecione o ícone do MENU (A) no canto inferior direito da página. O MENU é aberto.



Figura 3.726: Monitor John Deere S7 – Página de colheita

4. Selecione a guia CONFIGURAÇÕES DA MÁQUINA (A).
5. Selecione o ícone CALIBRAÇÕES E PROCEDIMENTOS (B). A página CALIBRAÇÕES E PROCEDIMENTOS é exibida.

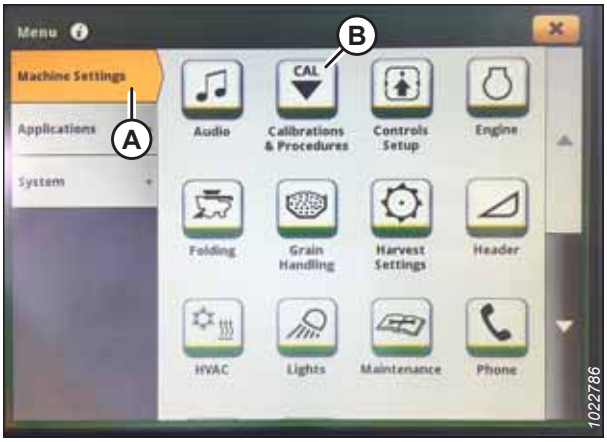

Figura 3.727: Monitor John Deere S7 – Configurações da máquina

6. Selecione a guia PLATAFORMA (A).
7. Selecione CALIBRAÇÃO DA VELOCIDADE DE ELEVAÇÃO DO ALIMENTADOR (B). A página CALIBRAÇÃO DA VELOCIDADE DE ELEVAÇÃO DO ALIMENTADOR aparece.

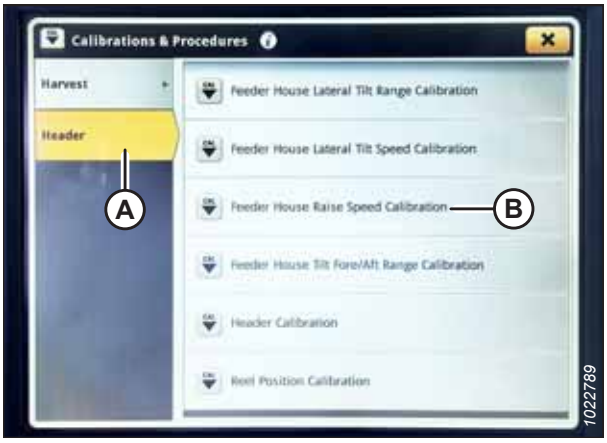

Figura 3.728: Monitor John Deere S7 – Calibrações e procedimentos

8. Selecione CALIBRAR (A) na parte inferior da página. Uma visão geral de calibração aparecerá.

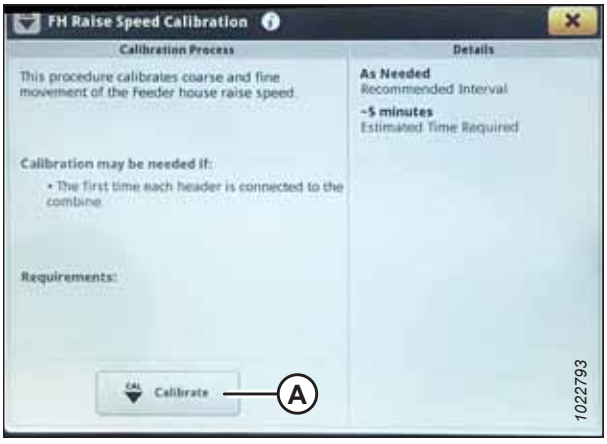

Figura 3.729: Monitor John Deere S7 – Calibração do alimentador

9. Leia a visão geral de calibração e pressione INICIAR.



Figura 3.730: Monitor John Deere S7 – Calibração do alimentador

10. Siga as instruções exibidas na página. À medida que prosseguir pelo procedimento de calibração, o monitor será atualizado automaticamente para mostrar o próximo passo.



Figura 3.731: Monitor John Deere S7 – Calibração do alimentador

11. Quando a calibração estiver concluída, selecione SALVAR para confirmar a calibração.



Figura 3.732: Monitor John Deere S7 – Calibração do alimentador

Calibração da plataforma – John Deere Série S7

Deve-se calibrar o sistema de controle automático de altura da plataforma (AHHC) antes que possa ser usado.

PERIGO

Nunca ligue nem movimente a máquina até que tenha certeza de que todos os observadores deixaram a área.

A calibração do alimentador deve ser feita antes da calibração da plataforma. Se o alimentador ainda não tiver sido calibrado, consulte *Calibração do alimentador – John Deere Série S7, página 426*.

NOTA:

Para obter melhor desempenho do sistema de controle automático de altura da plataforma (AHHC), realize a calibração de solo com a conexão central definida em **D**. Quando a configuração estiver concluída, ajuste a conexão central de volta ao ângulo da plataforma desejado. Para obter instruções, consulte *3.9.5 Ângulo da plataforma, página 226*.

NOTA:

Alterações podem ter sido feitas aos controles ou ao monitor da colheitadeira desde a publicação deste documento. Consulte o manual do operador da colheitadeira para informações mais atualizadas.

1. Certifique-se de que a união central esteja em **D.**
2. Apoie a plataforma sobre os batentes inferiores e destrave a , módulo de flutuação.
3. Na página COLHEITA, selecione o ícone do MENU (A) no canto inferior direito da tela. O MENU é aberto.



Figura 3.733: Monitor John Deere S7 – Página de colheita

4. Selecione a guia CONFIGURAÇÕES DA MÁQUINA (A).
5. Selecione o ícone CALIBRAÇÕES E PROCEDIMENTOS (B). A página CALIBRAÇÕES E PROCEDIMENTOS é exibida.

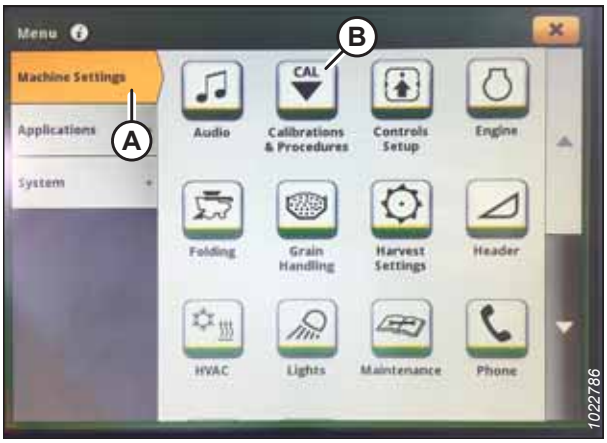

Figura 3.734: Monitor John Deere S7 – Configurações da máquina

6. Selecione a guia PLATAFORMA (A).

7. Selecione CALIBRAÇÃO DA PLATAFORMA (B). A página CALIBRAÇÃO DA PLATAFORMA é exibida.

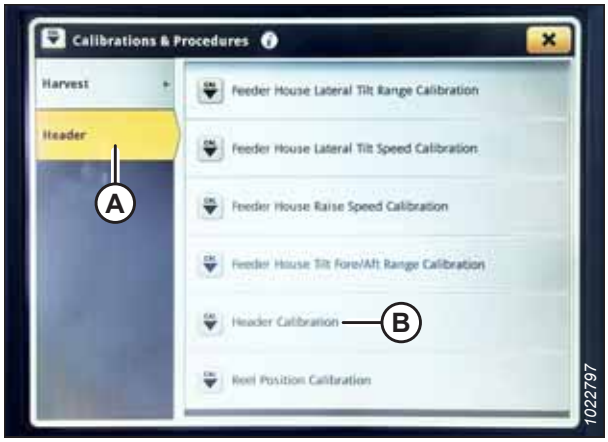

Figura 3.735: Monitor John Deere S7 – Calibrações e procedimentos

8. Selecione CALIBRAR (A) na parte inferior da página. A janela de visão geral de calibração se abre.

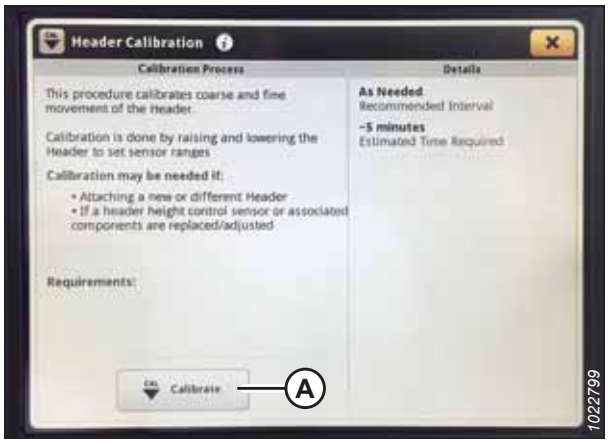

Figura 3.736: Monitor John Deere S7 – Calibração da plataforma

9. Pressione o botão (A) no console para configurar o motor para marcha lenta alta.



Figura 3.737: Console John Deere Série S7

10. Selecione INICIAR na página de VISÃO GERAL DE CALIBRAÇÃO.

11. Siga as instruções exibidas no monitor da colheitadeira. À medida que prosseguir pelo procedimento de calibração, o monitor será atualizado automaticamente para mostrar o próximo passo.



Figura 3.738: Monitor John Deere S7 – Calibração da plataforma

12. Quando a calibração estiver concluída, selecione SALVAR para confirmar a calibração.



Figura 3.739: Monitor John Deere S7 – Calibração da plataforma

3.10.18 Colheitadeiras New Holland – Séries CR/CX – modelos 2014 e anteriores

Para tornar o sistema de controle automático de altura da plataforma (AHHC) compatível com as colheitadeiras New Holland série CR/CX, você deve definir as opções de configuração da plataforma da colheitadeira para o modelo específico da plataforma, definir as configurações de velocidade do molinete, configurar os controles AHHC e calibrar o sistema AHHC para garantir que esteja funcionando corretamente.

Essa seção se aplica somente aos modelos CR/CX Pré-2015.

Verificação da faixa de tensão da cabine da colheitadeira - New Holland Séries CX/CR

O sensor de controle automático de altura da plataforma (AHHC) deve operar dentro de uma faixa de tensão específica para funcionar adequadamente.

NOTA:

Alterações podem ter sido feitas aos controles ou ao monitor da colheitadeira desde a publicação deste documento. Consulte o manual do operador da colheitadeira para informações mais atualizadas.

NOTA:

Para New Holland, modelos CR 6,80; 6,90; 7,90; 8,90; 9,90 e 10.90, consulte *3.10.19 Colheitadeiras New Holland – Séries CR – modelos 2015 e posteriores, página 441*.

PERIGO

Verifique para ter certeza de que todos os observadores tenham deixado a área.

1. Posicione a plataforma a 254-356 mm (10-14 pol.) acima do solo.
2. Destrave a flutuação.
3. Certifique-se de que a ligação da trava da flutuação está nos batentes inferiores (a arruela [A] não pode ser movida) em ambos os locais.

   NOTA:

   Se a plataforma não estiver nos batentes inferiores nos próximos dois passos, a tensão pode sair da faixa durante a operação, causando o mau funcionamento do sistema de AHHC. Se a plataforma não estiver nos batentes inferiores, consulte o *3.11 Nivelar a plataforma, página 462* para obter instruções.

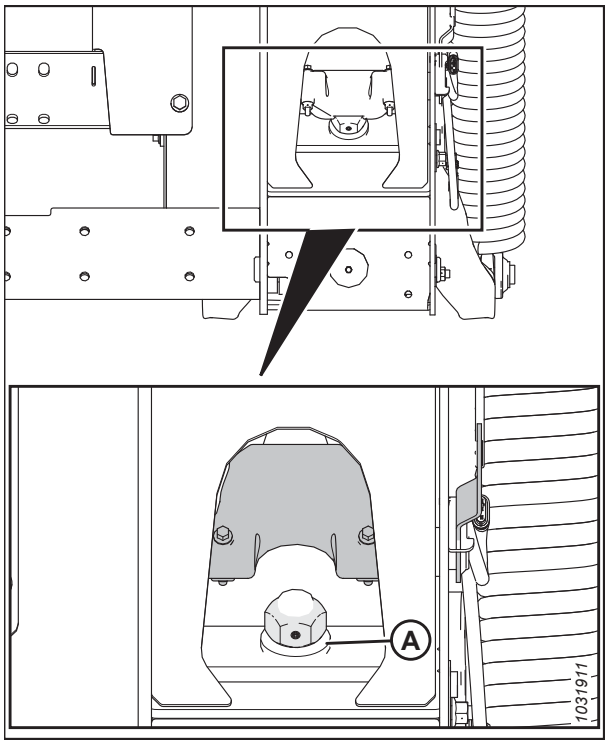

Figura 3.740: Trava da flutuação

4. Se o ponteiro não estiver em zero, afrouxe o parafuso (A) e deslize a placa do indicador de flutuação (B) até que o ponteiro (C) esteja em **0** (D).
5. Aperte o parafuso (A).

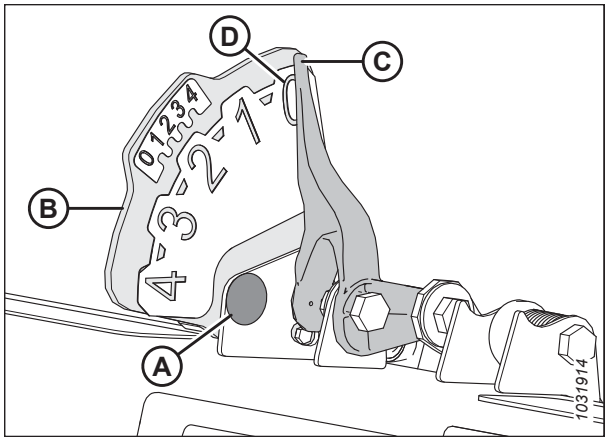

Figura 3.741: Indicador da flutuação

6. Certifique-se de que flutuação da plataforma esteja destravada.
7. Selecione DIAGNÓSTICO (A) na tela principal. A página DIAGNÓSTICO é exibida.
8. Selecione CONFIGURAÇÕES. A página CONFIGURAÇÕES é exibida.

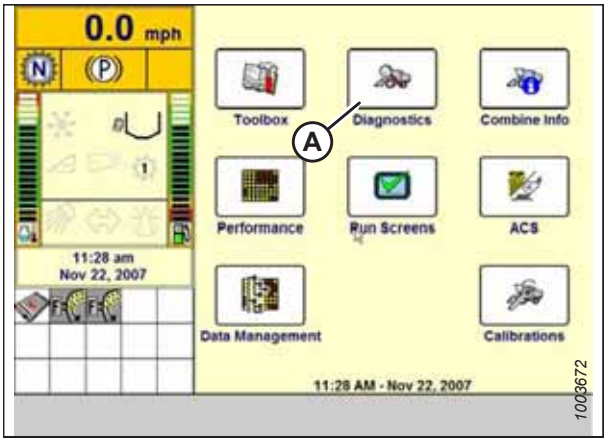

Figura 3.742: Monitor de colheitadeira New Holland

9. Selecione o menu suspenso GRUPO (A). A caixa de diálogo GRUPO é exibida.

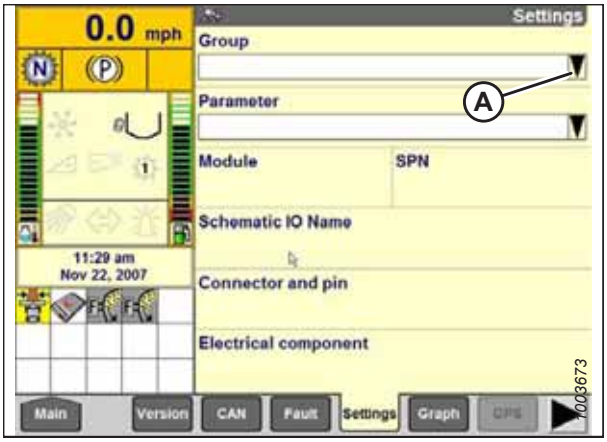

Figura 3.743: Monitor de colheitadeira New Holland

10. Selecione ALTURA/INCLINAÇÃO PLATAFORMA (A). A página PARÂMETRO é exibida.

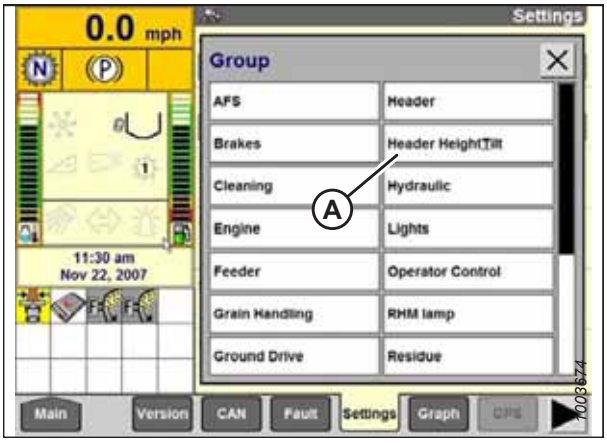

Figura 3.744: Monitor de colheitadeira New Holland

11. Selecione SENSOR ESQUERDO DE ALTURA DA PLATAFORMA (A) e, então, selecione o botão GRÁFICO (B). A tensão exata é exibida na parte superior da página.

12. Levante e abaixe a plataforma para ver a variação completa de leituras de tensão.

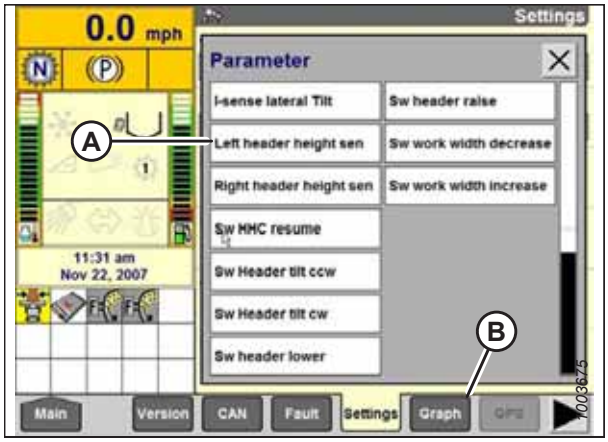

Figura 3.745: Monitor de colheitadeira New Holland

Consulta rápida de configurações da plataforma – New Holland série CR

Use as informações na tabela a seguir para consulta rápida das configurações recomendadas para uma plataforma de esteiras série 2.

Para instruções detalhadas, siga para os procedimentos de configuração e calibração da plataforma para colheitadeira New Holland série CR.

Table 3.39 Configurações da plataforma – New Holland série CR

Parâmetros de configuração	Configuração sugerida
Tipo de corte	Plataforma
Subtipo de plataforma	80/90
Flutuação automática	Instalado
Elevador da plataforma automática	Instalado
Velocidade de elevação/descida manual HHC	Definir para melhor desempenho
Sensibilidade de altura HHC	Definir para melhor desempenho
Sensibilidade de inclinação HHC	Definir para melhor desempenho
Sensor de altura do molinete	Sim

Configuração do controle automático de altura da plataforma – New Holland Séries CR/CX

O controle automático de altura da plataforma (AHHC) é configurado por meio do monitor da colheitadeira.

NOTA:

Alterações podem ter sido feitas aos controles ou ao monitor da colheitadeira desde a publicação deste documento. Consulte o manual do operador da colheitadeira para informações mais atualizadas.

NOTA:

Para New Holland, modelos CR 6,80; 6,90; 7,90; 8,90; 9,90 e 10.90, consulte *3.10.19 Colheitadeiras New Holland – Séries CR – modelos 2015 e posteriores, página 441*.

1. Selecione FLUTUAÇÃO LATERAL DA PLATAFORMA na tela da colheitadeira e pressione ENTER.
2. Utilize as teclas de navegação para cima e para baixo entre as opções e selecione INSTALADO.

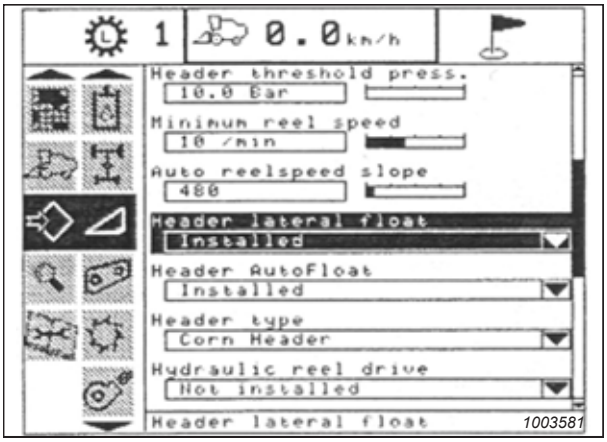

Figura 3.746: Monitor de colheitadeira New Holland

3. Selecione FLUTUAÇÃO AUTOMÁTICA DA PLATAFORMA (A) e pressione ENTER.
4. Utilize as teclas de navegação para cima e para baixo entre as opções e selecione INSTALADO.

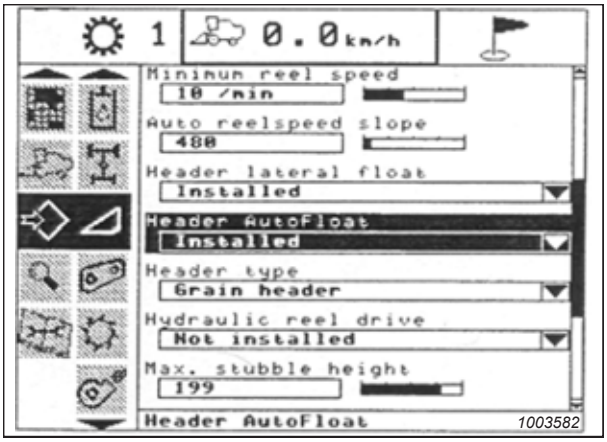

Figura 3.747: Monitor de colheitadeira New Holland

Calibração do controle automático de altura da plataforma– New Holland Séries CR/CX

A saída do sensor do controle automático de altura da plataforma (AHHC) deve ser calibrada para cada colheitadeira ou o recurso de AHHC não funcionará adequadamente.

PERIGO

Verifique para ter certeza de que todos os observadores tenham deixado a área.

NOTA:

Alterações podem ter sido feitas aos controles ou ao monitor da colheitadeira desde a publicação deste documento. Consulte o manual do operador da colheitadeira para informações mais atualizadas.

NOTA:

Para New Holland, modelos CR 6,80; 6,90; 7,90; 8,90; 9,90 e 10.90, consulte *3.10.19 Colheitadeiras New Holland – Séries CR – modelos 2015 e posteriores, página 441*.

NOTA:

Se a flutuação da plataforma estiver definida como muito leve, isso pode impedir a calibração do AHHC. Talvez seja necessário usar definições mais pesadas para a plataforma no procedimento de calibração para que esta não se separe do módulo de flutuação.

NOTA:

Para obter melhor desempenho do sistema de controle automático de altura da plataforma (AHHC), realize a calibração de solo com a conexão central definida em **D**. Quando a configuração estiver concluída, ajuste a conexão central de volta ao ângulo da plataforma desejado. Para obter instruções, consulte *3.9.5 Ângulo da plataforma, página 226*.

Verifique as seguintes condições antes de iniciar o procedimento de calibração da plataforma:

- A plataforma está acoplada à colheitadeira.
- A colheitadeira está ao nível do solo, com a plataforma ao nível do solo.
- A plataforma está sobre os batentes inferiores e a união central configurada em **D**.
- O motor está ligado.
- A colheitadeira não está se movendo.
- Nenhum erro foi recebido do módulo Controlador de Altura da Plataforma (CAP).
- O alimentador/a plataforma está desengatado(a).
- Os botões de flutuação lateral **NÃO** estão pressionados.
- A tecla ESC **NÃO** está pressionada.

Para calibrar o AHHC, siga estes passos:

1. Selecione CALIBRAÇÃO no monitor da colheitadeira e pressione a SETA DIREITA de navegação para inserir a caixa de informações.
2. Selecione PLATAFORMA (A) e pressione ENTER. A caixa de diálogo CALIBRATION (CALIBRAÇÃO) será exibida.

   NOTA:

   É possível utilizar as teclas de navegação para cima e para baixo para deslocar-se entre as opções.

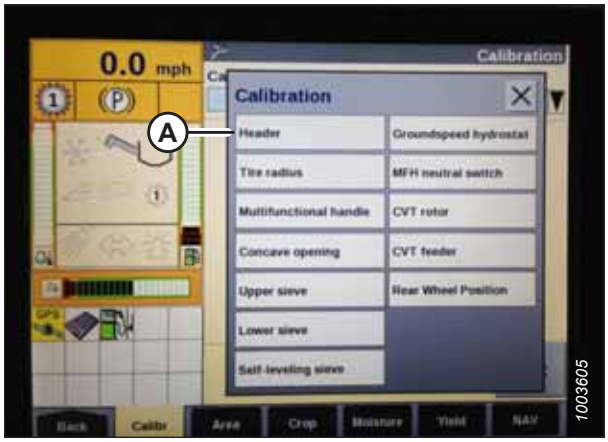

Figura 3.748: Monitor de colheitadeira New Holland

3. Siga os passos da calibração na ordem em que aparecem na caixa de diálogo. À medida que prosseguir pelo procedimento de calibração, o monitor será atualizado automaticamente para mostrar o próximo passo.

   NOTA:

   Pressionar a tecla ESC durante qualquer um dos passos ou deixar o sistema ocioso por mais de 3 minutos causará a interrupção do procedimento de calibração.

   NOTA:

   Consulte o manual do operador da colheitadeira para obter explicações sobre quaisquer códigos de erro.



Figura 3.749: Monitor de colheitadeira New Holland

4. Quando todos as etapas forem concluídas, a mensagem CALIBRAÇÃO BEM-SUCEDIDA será exibida na tela. Saia do menu CALIBRAÇÃO pressionando a tecla ENTER ou ESC.

   NOTA:

   Se o flutuador foi configurado como mais pesado para completar o procedimento de calibração do AHHC, ajuste-o para a operação de flutuação recomendada após a calibração ter sido completada.

5. Se a unidade não funcionar adequadamente, conduza a calibração para altura máxima de restolho. Para obter mais instruções, consulte *Calibração da altura máxima da palhada – New Holland Série CR/CX, página 437*.

Calibração da altura máxima da palhada – New Holland Série CR/CX

Este procedimento detalha como configurar a altura na qual o contador da área de colheita iniciará e interromperá a contagem da área colhida.

IMPORTANTE:

- Se o valor configurado for baixo demais, o contador de área pode **NÃO** ser exato visto que a plataforma às vezes é elevada acima desse limiar embora a colheitadeira ainda esteja cortando.
- Se o valor configurado for alto demais, o contador de área continuará contando mesmo quando a plataforma estiver elevada (mas abaixo desse limiar) e a colheitadeira não estiver mais cortando a cultura.

PERIGO

Verifique para ter certeza de que todos os observadores tenham deixado a área.

1. Selecione a caixa de diálogo de calibração MAXIMUM STUBBLE HEIGHT (ALTURA MÁXIMA DA PALHADA). À medida que prosseguir pelo procedimento de calibração, o monitor será atualizado automaticamente para mostrar o próximo passo.

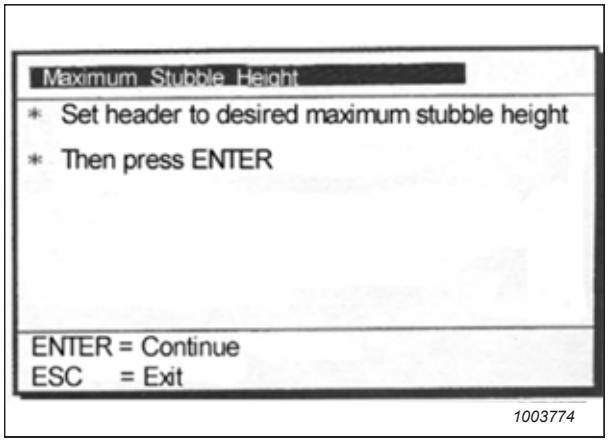

Figura 3.750: Caixa de diálogo de calibração New Holland

2. Mova a plataforma para a altura máxima de palhada desejada usando a chave de controle para cima ou para baixo da plataforma na alça multifuncional.

   NOTA:

   Configure a plataforma para uma altura que nunca será atingida durante a colheita. Isso garantirá que o contador da área de colheita nunca pare de registrar os dados de colheita enquanto o sistema de controle automático de altura da plataforma (AHHC) estiver ativo.

3. Pressione ENTER para continuar. À medida que prosseguir pelo procedimento de calibração, o monitor será atualizado automaticamente para mostrar o próximo passo.

4. Pressione ENTER ou ESC para fechar a tela de calibração. A calibração está agora completa.

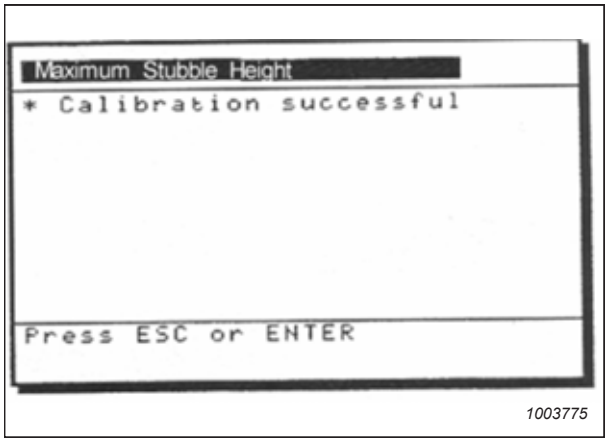

Figura 3.751: Caixa de diálogo de calibração New Holland

Ajuste da variação de elevação da plataforma – New Holland séries CR/CX

Se necessário, a variação de elevação da plataforma (a primeira velocidade no interruptor de ALTURA DA PLATAFORMA na alavanca multifuncional), pode ser ajustada.

NOTA:

Alterações podem ter sido feitas aos controles ou ao monitor da colheitadeira desde a publicação deste documento. Consulte o manual do operador da colheitadeira para informações mais atualizadas.

NOTA:

Para New Holland, modelos CR 6,80; 6,90; 7,90; 8,90; 9,90 e 10.90, consulte *3.10.19 Colheitadeiras New Holland – Séries CR – modelos 2015 e posteriores, página 441*.

1. Selecione VARIAÇÃO DE ELEVAÇÃO DA PLATAFORMA no monitor da colheitadeira.
2. Utilize os botões “+” ou “–“ para alterar a configuração.
3. Pressione ENTER para salvar a nova configuração.

   NOTA:

   A variação de elevação pode ser alterada de 32 - 236 em incrementos de 34. A configuração de fábrica é 100.

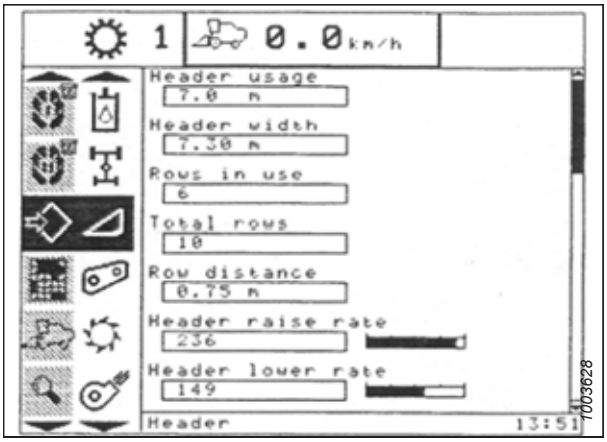

Figura 3.752: Monitor de colheitadeira New Holland

Configuração da taxa de descida da plataforma – New Holland Séries CR/CX

Se necessário, a variação de descida da plataforma (o botão de controle automático de altura da plataforma ou segunda velocidade na chave do balancim da alavanca multifunção) pode ser alterada.

NOTA:

Alterações podem ter sido feitas aos controles ou ao monitor da colheitadeira desde a publicação deste documento. Consulte o manual do operador da colheitadeira para informações mais atualizadas.

NOTA:

Para New Holland, modelos CR 6,80; 6,90; 7,90; 8,90; 9,90 e 10.90, consulte *3.10.19 Colheitadeiras New Holland – Séries CR – modelos 2015 e posteriores, página 441*.

1. Selecione VARIAÇÃO DE DESCIDA DA PLATAFORMA no monitor da colheitadeira.
2. Utilize os botões "+" ou "–" para alterar a configuração para 50.
3. Pressione ENTER para salvar a nova configuração.

   NOTA:

   A variação de descida da plataforma pode ser alterada de 2 a 247 em incrementos de 7. Ela é configurada de fábrica como 100.

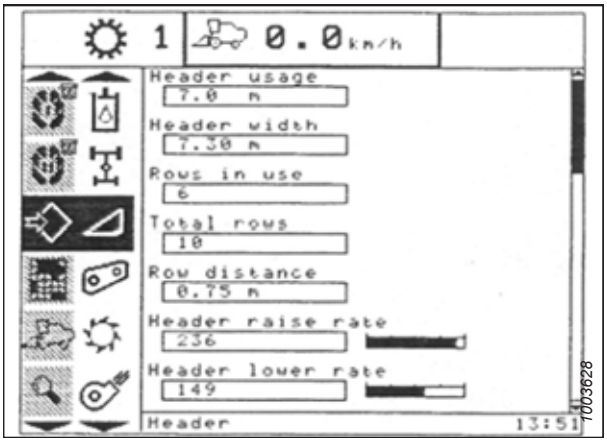

Figura 3.753: Monitor de colheitadeira New Holland

Configuração da sensibilidade do controle automático de altura da plataforma - New Holland Série CR/CX

O ajuste de sensibilidade controla a distância que a barra de corte deve percorrer para cima ou para baixo antes que o controle automático de altura da plataforma (AHHC) reaja e levante ou abaixe o alimentador.

Quando a sensibilidade é definida no ponto máximo, são necessárias pequenas alterações na altura do solo para fazer o alimentador levantar ou abaixar. Quando a sensibilidade está definida no ponto mínimo, são necessárias grandes alterações na altura do solo para fazer com que o alimentador levante ou abaixe.

NOTA:

Alterações podem ter sido feitas aos controles ou ao monitor da colheitadeira desde a publicação deste documento. Consulte o manual do operador da colheitadeira para informações mais atualizadas.

NOTA:

Para New Holland, modelos CR 6,80; 6,90; 7,90; 8,90; 9,90 e 10.90, consulte *3.10.19 Colheitadeiras New Holland – Séries CR – modelos 2015 e posteriores, página 441*.

PERIGO

Verifique para ter certeza de que todos os observadores tenham deixado a área.

1. Engate o mecanismo de debulha e o alimentador.
2. Selecione SENSIBILIDADE DA ALTURA no monitor da colheitadeira.
3. Utilize os botões "+" ou "–" para alterar a configuração para 200.
4. Pressione ENTER para salvar a nova configuração.

   NOTA:

   A sensibilidade pode ser alterada de 10 a 250 em incrementos de 10. Ela é configurada de fábrica como 100.



Figura 3.754: Monitor de colheitadeira New Holland

Configurações predefinidas de altura de corte – New Holland Séries CR/CX

A configuração da altura de corte pode ser armazenada na colheitadeira. Durante a colheita, a configuração pode ser selecionada na alavanca de controle.

NOTA:

Alterações podem ter sido feitas aos controles ou ao monitor da colheitadeira desde a publicação deste documento. Consulte o manual do operador da colheitadeira para informações mais atualizadas.

NOTA:

Para New Holland, modelos CR 6,80; 6,90; 7,90; 8,90; 9,90 e 10.90, consulte *3.10.19 Colheitadeiras New Holland – Séries CR – modelos 2015 e posteriores, página 441*.

NOTA:

O indicador (A) deve estar na posição 0 (B), com a plataforma a 254-356 mm (10-14 pol.) acima do solo. Quando a plataforma está no chão, o indicador deve estar na posição 1 (C) para a baixa pressão do solo ou na posição 4 (D) para alta pressão do solo. Condições de solo e cultura determinam a quantidade de flutuação a ser empregada. A configuração ideal é o mais leve possível sem trepidação da plataforma ou perda de cultura. Operar com configurações pesadas de forma prematura desgasta a placa de desgaste da barra de corte.

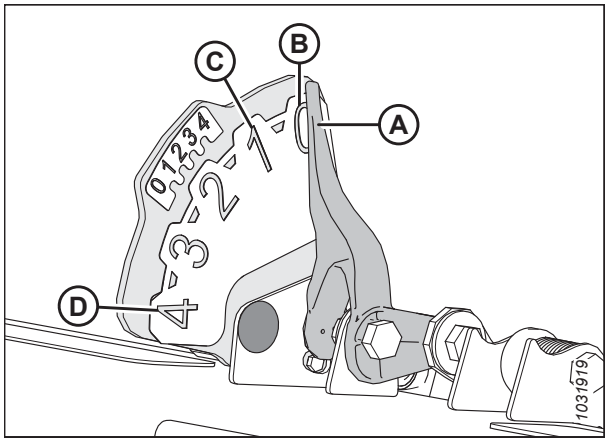

Figura 3.755: Indicador da flutuação

1. Engate o mecanismo de debulha e o alimentador com os interruptores (A) e (B).

2. Ajuste o interruptor basculante da HEADER MEMORY (MEMÓRIA DA PLATAFORMA) (D) na posição STUBBLE HEIGHT/AUTOFLOAT (ALTURA DA PALHADA/MODO AUTOFLUTUADOR) (A) ou (B).

3. Levante ou abaixe a plataforma à altura de corte desejada usando o interruptor momentâneo FLUTUAÇÃO LATERAL e ALTURA DA PLATAFORMA (C).

4. Pressione levemente o botão CONTROLE AUTOMÁTICO DE ALTURA DA PLATAFORMA (E) por um mínimo de 2 segundos para armazenar a posição da altura. Um aviso sonoro confirma a configuração.

   NOTA:

   É possível armazenar dois valores diferentes para a altura da plataforma usando interruptor de balanceamento da MEMÓRIA DA PLATAFORMA (D) na posição (A) ou (B) da ALTURA DA PALHADA/MODO AUTOFLUTUADOR.

5. Levante ou abaixe o molinete para a altura de trabalho desejada usando o interruptor momentâneo ALTURA DO MOLINETE (E).

6. Pressione levemente o botão CONTROLE AUTOMÁTICO DE ALTURA DA PLATAFORMA (E) por um mínimo de 2 segundos para armazenar a posição da altura. Um aviso sonoro confirma a configuração.

7. Para alterar uma das regulagens de altura da plataforma memorizadas enquanto a colheitadeira está em uso, utilize o interruptor basculante de FLUTUAÇÃO LATERAL E ALTURA DA PLATAFORMA (A) (lento para cima/baixo) para elevar ou descer a plataforma até o valor desejado. Pressione levemente o botão CONTROLE AUTOMÁTICO DE ALTURA DA PLATAFORMA (B) por no mínimo 2 segundos a fim de armazenar a nova posição da altura. Um aviso sonoro confirma a configuração.

   NOTA:

   Pressionar totalmente o botão CONTROLE AUTOMÁTICO DE ALTURA DA PLATAFORMA (B) desacopla o módulo de flutuação.

   NOTA:

   Não é necessário pressionar o interruptor de basculante (C) depois de alterar o ponto de ajuste da altura da plataforma.

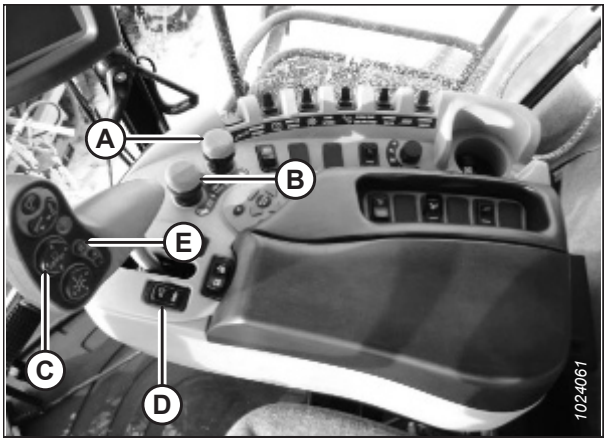

Figura 3.756: Controles de colheitadeiras New Holland

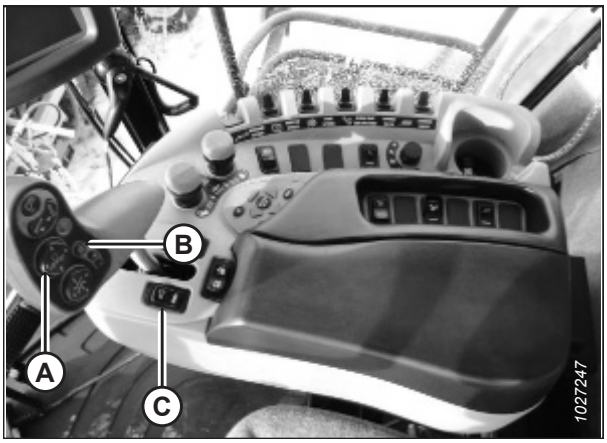

Figura 3.757: Controles de colheitadeiras New Holland

3.10.19 Colheitadeiras New Holland – Séries CR – modelos 2015 e posteriores

Para tornar o sistema de controle automático de altura da plataforma (AHHC) compatível com as colheitadeiras New Holland série CX ano-modelo 2015 e mais novas, você deve definir as opções de configuração da plataforma da

colheitadeira para o modelo específico da plataforma, definir as configurações de velocidade do molinete, configurar os controles AHHC e calibrar o sistema AHHC para garantir que esteja funcionando corretamente.

Esta seção aplica-se apenas aos modelos 2015 e posteriores CR (6.80, 6.90, 7.90, 8.90, 9.90 e 10.90).

Configuração do controle automático de altura da plataforma – New Holland Séries CR

O controle automático de altura da plataforma (AHHC) é configurado por meio do monitor da colheitadeira e pela alavanca de controle.

Para melhor desempenho do controle automático de altura (AHHC), siga estes procedimentos com a união central ajustada em **D**. Quando a configuração e calibração estiverem completas, ajuste a união central de volta para o ângulo de plataforma desejado.

NOTA:

Alterações podem ter sido feitas aos controles ou ao monitor da colheitadeira desde a publicação deste documento. Consulte o manual do operador da colheitadeira para informações mais atualizadas.

NOTA:

Esta seção se aplica somente aos modelos CR e 2015 e posteriores (6.80, 6.90, 7.90, 8.90, 9.90 e 10.90). Para os demais modelos de colheitadeira New Holland pré-2015, consulte *3.10.18 Colheitadeiras New Holland – Séries CR/CX – modelos 2014 e anteriores, página 431*.

1. Certifique-se de que a união central da plataforma esteja em **D**.
2. Desligue o motor.
3. Vire a chave da ignição.
4. Selecione CAIXA DE FERRAMENTAS (A) na tela principal. A página CAIXA DE FERRAMENTAS é exibida.



Figura 3.758: Monitor de colheitadeira New Holland

5. Pressione, simultaneamente, os botões DESCARREGAR (A) e RETOMAR (B) na alavanca de controle.

   NOTA:

   O software de algumas das colheitadeiras New Holland pode não permitir a alteração da plataforma de FLEX para PLATAFORMA ou do tipo da plataforma de PADRÃO para 80/90 no menu principal. Isto agora é uma configuração do concessionário. Se precisar alterar a configuração do concessionário, entre em contato com seu concessionário MacDon.



Figura 3.759: Controles de colheitadeiras New Holland

6. Selecione a PLATAFORMA 1 (A). A página CONFIGURAÇÃO DA PLATAFORMA 1 é exibida.

7. Selecione TIPO DE CORTE na seta suspensa (B) e altere o TIPO DE CORTE para a PLATAFORMA (C).



Figura 3.760: Monitor de colheitadeira New Holland

8. Selecione SUBTIPO DA PLATAFORMA na seta suspensa (A). O menu de diálogo do SUBTIPO DA PLATAFORMA é exibido.



Figura 3.761: Monitor de colheitadeira New Holland

9. Defina HEADER SUB TYPE (SUBTIPO DE PLATAFORMA) para 80/90 para colheitadeiras New Holland.



Figura 3.762: Monitor de colheitadeira New Holland

10. Selecione a PLATAFORMA 2 (A). A página CONFIGURAÇÃO DA PLATAFORMA 2 é exibida.



Figura 3.763: Monitor de colheitadeira New Holland

11. Selecione FLUTUAÇÃO AUTOMÁTICA no menu suspenso e configure a FLUTUAÇÃO AUTOMÁTICA para INSTALADA (A).

12. Selecione ELEVAÇÃO AUTOMÁTICA DA PLATAFORMA no menu suspenso e configure ELEVAÇÃO AUTOMÁTICA DA PLATAFORMA para INSTALADA (B).

    NOTA:

    Com a ELEVAÇÃO AUTOMÁTICA DA PLATAFORMA instalada e o AHHC ativado, a plataforma se elevará automaticamente quando a alavanca de controle for puxada.

13. Configure os valores para VARIAÇÃO MANUAL DA SUBIDA DO HHC (C) e a VARIAÇÃO MANUAL DA DESCIDA DO HHC (D) para melhor desempenho de acordo com as condições do solo.



Figura 3.764: Monitor de colheitadeira New Holland

14. Configure os valores para SENSIBILIDADE DA ALTURA (A) e a SENSIBILIDADE DA INCLINAÇÃO (B) para melhor desempenho de acordo com as condições do solo.



Figura 3.765: Monitor de colheitadeira New Holland

15. No menu SENSOR DE ALTURA DO MOLINETE (A), selecione SIM.



Figura 3.766: Monitor de colheitadeira New Holland

Configuração do molinete - New Holland série CR

Você deve registrar o diâmetro e o deslocamento do molinete no software da colheitadeira antes de operar a velocidade do molinete.

NOTA:

Alterações podem ter sido feitas aos controles ou ao monitor da colheitadeira desde a publicação deste documento. Consulte o manual do operador da colheitadeira para informações mais atualizadas.

NOTA:

Esta seção aplica-se apenas aos modelos 2015 e posteriores CR (6.80, 6.90, 7.90, 8.90, 9.90 e 10.90).

1. Desligue o motor.
2. Vire a chave da ignição.
3. Certifique-se de que o software de exibição da colheitadeira esteja atualizado para estas versões ou posteriores:
   - Ano modelo 2015–2018: UCM v38.10.0.0
   - Ano modelo 2019: UCM v1.4.0.0

4. Certifique-se de que a união central da plataforma esteja em **D**.

5. Selecione CAIXA DE FERRAMENTAS (A) na tela principal. A página CAIXA DE FERRAMENTAS é exibida.



Figura 3.767: Monitor de colheitadeira New Holland

6. Acesse o modo de concessionário pressionando simultaneamente os botões (A) DESCARREGAR e RESUME (RETOMAR) (B) na alavanca de controle por aproximadamente 10 segundos. A página CONFIGURAÇÃO DO CONCESSIONÁRIO deve aparecer e é necessária para alterar as configurações DIÂMETRO DO MOLINETE e DESLOCAMENTO POR REVOLUÇÃO DO MOLINETE.



Figura 3.768: Controles de colheitadeiras New Holland

7. Selecione a PLATAFORMA 2 (A). A página CONFIGURAÇÃO DA PLATAFORMA 2 é exibida.

8. Selecione DIÂMETRO DO MOLINETE (B) e digite 102 cm (40,16 pol).

9. Selecione DESLOCAMENTO POR REVOLUÇÃO DO MOLINETE (C) e insira o valor adequado de acordo com a configuração de acionamento do molinete de acordo com a Tabela *3.40, página 447*.

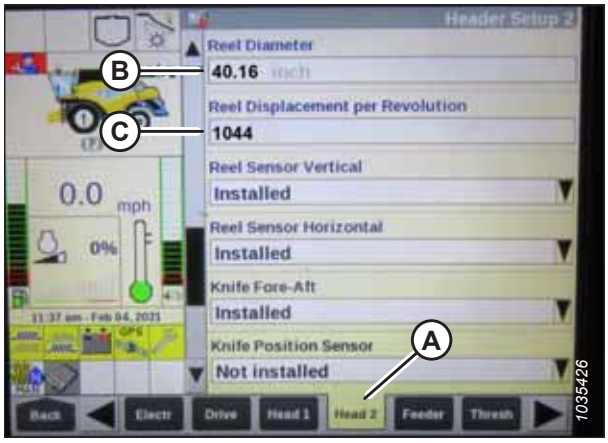

Figura 3.769: Monitor de colheitadeira New Holland

Table 3.40 Gráfico de deslocamento do molinete por revolução

Tamanho da engrenagem do acionador (Número de dentes)	Tamanho da engrenagem acionada (Número de dentes)	Deslocamento do molinete por revolução
19 (padrão de fábrica)	56	769
14 (opção de alto torque)	56	1044
21[71]	56	696
13[71]	56	1124
12	56	1218
10	56	1461
21	48	597
19	481[72]	659
14[71]	48[72]	895
13[71]	48[72]	964
12[71]	48[72]	1044
10[71]	48[72]	1253

Calibração do controle automático de altura da plataforma– New Holland Série CR

A saída do sensor do controle automático de altura da plataforma (AHHC) deve ser calibrada para cada colheitadeira ou o recurso de AHHC não funcionará adequadamente.

PERIGO

Verifique para ter certeza de que todos os observadores tenham deixado a área.

NOTA:

Alterações podem ter sido feitas aos controles ou ao monitor da colheitadeira desde a publicação deste documento. Consulte o manual do operador da colheitadeira para informações mais atualizadas.

NOTA:

Esta seção se aplica somente aos modelos CR e 2015 e posteriores (6.80, 6.90, 7.90, 8.90, 9.90 e 10.90). Para os demais modelos de colheitadeira New Holland pré-2015, consulte *3.10.18 Colheitadeiras New Holland – Séries CR/CX – modelos 2014 e anteriores, página 431*.

NOTA:

Se a flutuação da plataforma estiver definida como muito leve, isso pode impedir a calibração do AHHC. Talvez seja necessário usar definições mais pesadas para a plataforma no procedimento de calibração para que esta não se separe do módulo de flutuação.

NOTA:

Para obter melhor desempenho do sistema de controle automático de altura da plataforma (AHHC), realize a calibração de solo com a conexão central definida em **D**. Quando a configuração estiver concluída, ajuste a conexão central de volta ao ângulo da plataforma desejado. Para obter instruções, consulte *3.9.5 Ângulo da plataforma, página 226*.

Verifique as seguintes condições antes de iniciar o procedimento de calibração da plataforma:

- A plataforma está acoplada à colheitadeira.
- A colheitadeira está ao nível do solo, com a plataforma ao nível do solo.

71. Somente alto torque. Necessária nas colheitadeiras com baixas pressões no acionador do molinete. Consulte o catálogo de peças da plataforma para garantir que as proporções de engrenagem adequadas estão sendo usadas em sua colheitadeira para evitar danos ao molinete.
72. Somente molinetes duplo com configuração não europeia, de alto torque e alta velocidade.

- A plataforma está sobre os batentes inferiores e a união central configurada em **D**.
- O motor está ligado.
- A colheitadeira não está se movendo.
- Nenhum erro foi recebido do módulo controlador de altura da plataforma (HHC).
- O alimentador/a plataforma está desengatado(a).
- Os botões de flutuação lateral **NÃO** estão pressionados.
- A tecla ESC **NÃO** está pressionada.

Para calibrar o AHHC, siga estes passos:

1. Selecione CALIBRAÇÕES (A) na tela principal. A página CALIBRAÇÃO aparecerá.



Figura 3.770: Monitor de colheitadeira New Holland

2. Selecione o menu suspenso CALIBRAÇÃO (A).



Figura 3.771: Monitor de colheitadeira New Holland

3. Selecione PLATAFORMA (A) da lista de opções de calibração.



Figura 3.772: Monitor de colheitadeira New Holland

4. Siga os passos da calibração na ordem em que aparecem na página. Conforme prossegue pelo procedimento de calibração, o monitor será atualizado automaticamente para exibir a próxima etapa.

   NOTA:

   O procedimento de calibração é interrompido ao pressionar a tecla ESC durante qualquer uma das etapas ou deixar o sistema ocioso por mais de 3 minutos.

   NOTA:

   Consulte o manual do operador da colheitadeira para obter explicações sobre quaisquer códigos de erro.



Figura 3.773: Monitor de colheitadeira New Holland

5. Quando todas as etapas tiverem sido concluídas, a mensagem CALIBRAÇÃO CONCLUÍDA será exibida na página.

   NOTA:

   Se a flutuação foi configurada como mais pesada para realizar o procedimento de calibração do AHHC, ajuste-o para a operação de flutuação recomendada após a calibração ter sido realizada.



Figura 3.774: Monitor de colheitadeira New Holland

Calibrando o sensor de altura do molinete e o sensor de avanço-recuo do molinete - Série New Holland CR

Calibre a posição do molinete antes de operar a plataforma pela primeira vez. A calibração da posição do molinete calibra o sensor de altura do molinete e o sensor de avanço-recuo do molinete.

PERIGO

Verifique para ter certeza de que todos os observadores tenham deixado a área.

NOTA:

Alterações podem ter sido feitas aos controles ou ao monitor da colheitadeira desde a publicação deste documento. Consulte o manual do operador da colheitadeira para informações mais atualizadas.

NOTA:

Esta seção aplica-se apenas aos modelos 2015 e posteriores CR (6.80, 6.90, 7.90, 8.90, 9.90 e 10.90).

Para calibrar a posição do molinete, siga estes passos:

1. Posicione a plataforma a 254–356 mm (10–14 pol.) do solo.

   IMPORTANTE:

   NÃO desligue o motor. A colheitadeira precisa estar completamente ociosa para que os sensores possam calibrar adequadamente.

2. Selecione CALIBRATIONS (CALIBRAÇÕES) (A) na tela principal. A página CALIBRATION (CALIBRAÇÃO) é exibida.



Figura 3.775: Monitor de colheitadeira New Holland

3. Selecione o menu suspenso CALIBRAÇÃO (A).



Figura 3.776: Monitor de colheitadeira New Holland

4. Selecione POSIÇÃO DO MOLINETE (A) na lista de opções de calibração.



Figura 3.777: Monitor de colheitadeira New Holland

5. Uma mensagem de CUIDADO (A) irá aparecer. Pressione ENTER.



Figura 3.778: Monitor de colheitadeira New Holland

6. Se a mensagem “Confirme se a navalha varifeed está completamente retraída” (A) aparecer, pressione ENTER. A navalha varifeed não se aplica às plataformas MacDon.

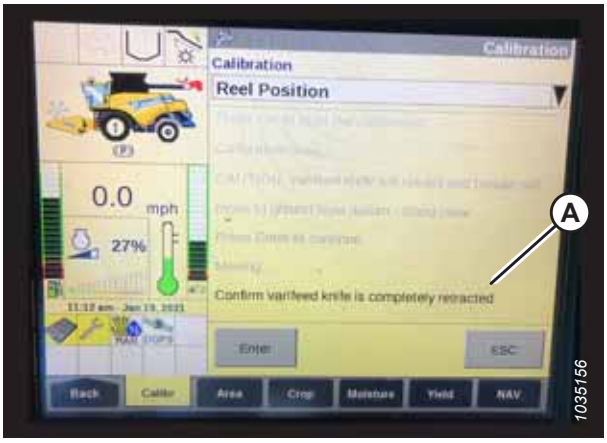

Figura 3.779: Monitor de colheitadeira New Holland

7. Siga os passos da calibração (A) na ordem em que aparecem na página. À medida que prosseguir pelo procedimento de calibração, o monitor será atualizado automaticamente para mostrar o próximo passo.

   NOTA:

   Pressionar a tecla ESC durante qualquer um dos passos ou deixar o sistema ocioso por mais de 3 minutos causará a interrupção do procedimento de calibração.

   NOTA:

   Consulte o manual do operador da colheitadeira para obter explicações sobre quaisquer códigos de erro.

8. Quando todos os passos forem concluídos, será mostrada a mensagem CALIBRAÇÃO CONCLUÍDA na página.



Figura 3.780: Monitor de colheitadeira New Holland

Verificação da faixa de tensão da cabine da colheitadeira - New Holland Série CR

O sensor de controle automático de altura da plataforma (AHHC) deve operar dentro de uma faixa de tensão específica para funcionar adequadamente.

NOTA:

Alterações podem ter sido feitas aos controles ou ao monitor da colheitadeira desde a publicação deste documento. Consulte o manual do operador da colheitadeira para informações mais atualizadas.

NOTA:

Esta seção se aplica somente aos modelos CR e 2015 e posteriores (6.80, 6.90, 7.90, 8.90, 9.90 e 10.90). Para os demais modelos de colheitadeira New Holland pré-2015, consulte *3.10.18 Colheitadeiras New Holland – Séries CR/CX – modelos 2014 e anteriores, página 431*.

PERIGO

Verifique para ter certeza de que todos os observadores tenham deixado a área.

1. Posicione a plataforma a 254-356 mm (10-14 pol.) acima do solo.

2. Destrave a flutuação.

3. Certifique-se de que a ligação da trava da flutuação está nos batentes inferiores (a arruela [A] não pode ser movida) em ambos os locais.

   NOTA:

   Se a plataforma não estiver sobre os batentes inferiores durante os próximos dois passos, a tensão poderá sair do limite durante a operação, causando mau funcionamento do sistema de controle automático de altura da plataforma (AHHC). Se a plataforma não estiver nos batentes inferiores, consulte o *3.11 Nivelar a plataforma, página 462* para obter instruções.

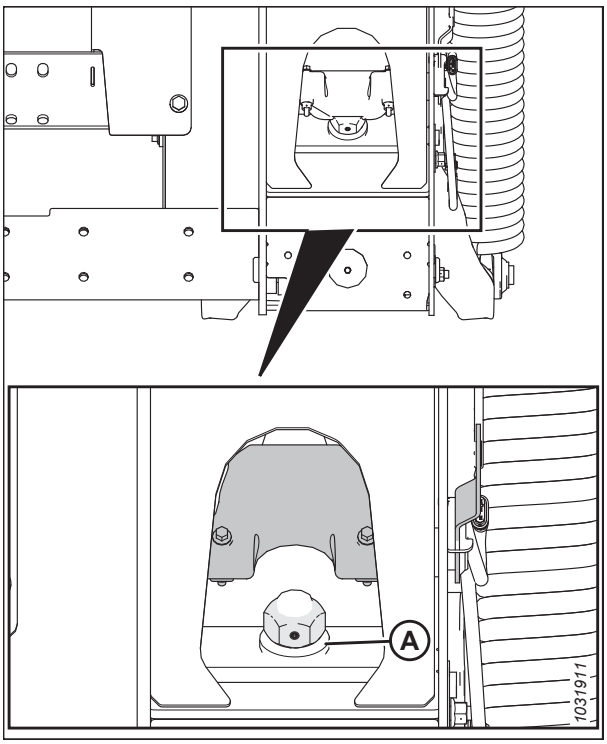

Figura 3.781: Trava da flutuação

4. Se o ponteiro não estiver em zero, afrouxe o parafuso (A) e deslize a placa do indicador de flutuação (B) até que o ponteiro (C) esteja em **0** (D).

5. Aperte o parafuso (A).

6. Certifique-se de que flutuação da plataforma esteja destravada.

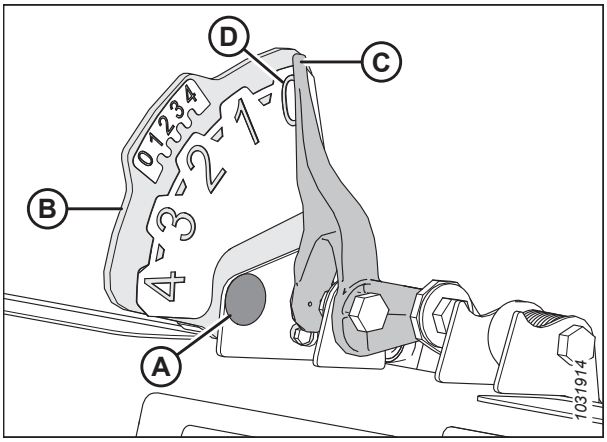

Figura 3.782: Indicador da flutuação

7. Selecione DIAGNÓSTICO (A) na tela principal. A página DIAGNÓSTICO é exibida.



Figura 3.783: Monitor de colheitadeira New Holland

8. Selecione CONFIGURAÇÕES (A). A página CONFIGURAÇÕES é exibida.



Figura 3.784: Monitor de colheitadeira New Holland

9. Selecione ALTURA PLATAFORMA/INCLINAÇÃO (A) do menu suspenso GRUPO.

10. Selecione SENSOR ESQUERDO DE ALTURA DA PLATAFORMA. L (B) do menu suspenso PARÂMETRO.



Figura 3.785: Monitor de colheitadeira New Holland

11. Selecione GRÁFICO (A). A tensão exata (B) é exibida na parte superior da página.

12. Levante e abaixe a plataforma para ver a variação completa de leituras de tensão.

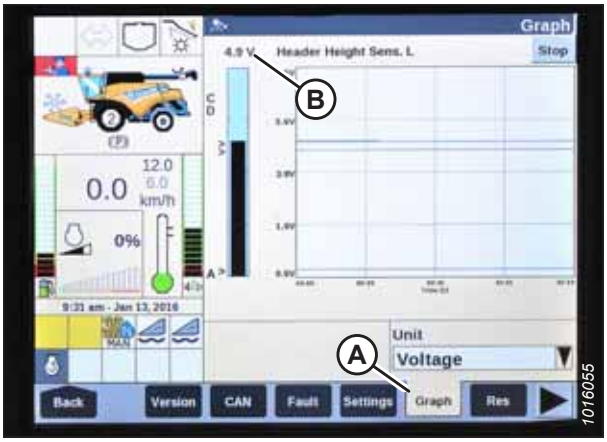

Figura 3.786: Monitor de colheitadeira New Holland

Verificação da tensão do sensor de altura do molinete – New Holland Séries CR

Verifique as tensões do sensor de altura do molinete para garantir que estão dentro da faixa prescrita.

NOTA:

Alterações podem ter sido feitas aos controles ou ao monitor da colheitadeira desde a publicação deste documento. Consulte o manual do operador da colheitadeira para informações mais atualizadas.

1. Na tela principal do monitor da colheitadeira, selecione DIAGNOSTICS (DIAGNOSTICO) (A). A página DIAGNÓSTICO abre.



Figura 3.787: Monitor de colheitadeira New Holland

2. Selecione a guia CONFIGURAÇÕES (A). A página CONFIGURAÇÕES abre.
3. No menu GRUPO (B), selecione PLATAFORMA.
4. No menu PARÂMETRO (C), selecione POSIÇÃO VERTICAL DO MOLINETE.

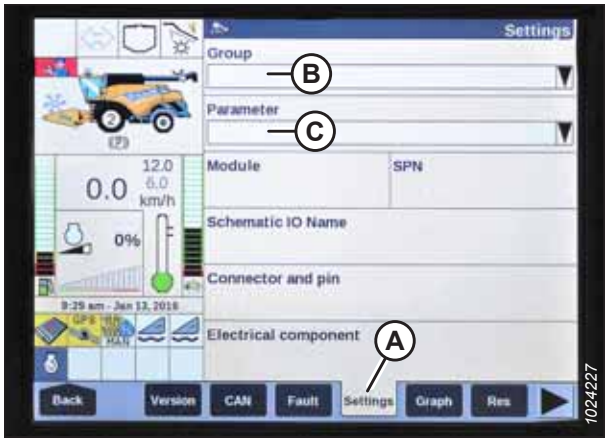

Figura 3.788: Monitor de colheitadeira New Holland

5. Selecione a guia GRAPH (GRÁFICO) (A). A POSIÇÃO VERTICAL DO MOLINETE é exibida.
6. Levante o molinete para ver a alta tensão (B). A tensão deve estar entre 4,1 e 4,5 V.
7. Abaixe o molinete para ver a baixa tensão (C). A tensão deve estar entre 0,5 e 0,9 V.

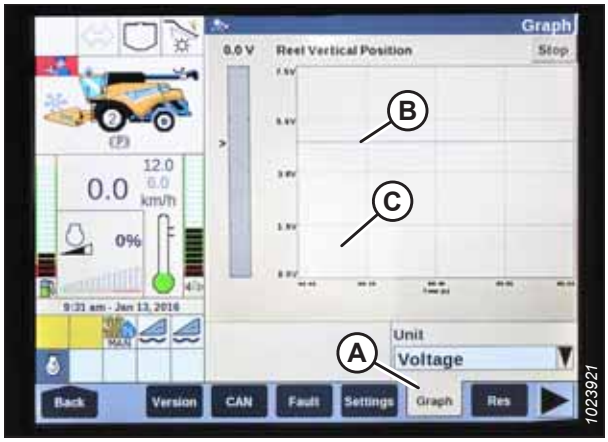

Figura 3.789: Monitor de colheitadeira New Holland

Configurações predefinidas de altura de corte – New Holland Séries CR

A configuração da altura de corte pode ser armazenada na colheitadeira. Durante a colheita, a configuração pode ser selecionada na alavanca de controle.

NOTA:

Esta seção se aplica somente aos modelos CR e 2015 e posteriores (6.80, 6.90, 7.90, 8.90, 9.90 e 10.90). Para os demais modelos de colheitadeira New Holland pré-2015, consulte *3.10.18 Colheitadeiras New Holland – Séries CR/CX – modelos 2014 e anteriores, página 431*.

O console tem dois botões utilizados para predefinições automáticas de altura. A chave presente nos modelos antigos agora está configurada como mostrado à direita. As plataformas MacDon necessitam, somente, dos dois primeiros botões (A) e (B). O terceiro botão (C) não está configurado.

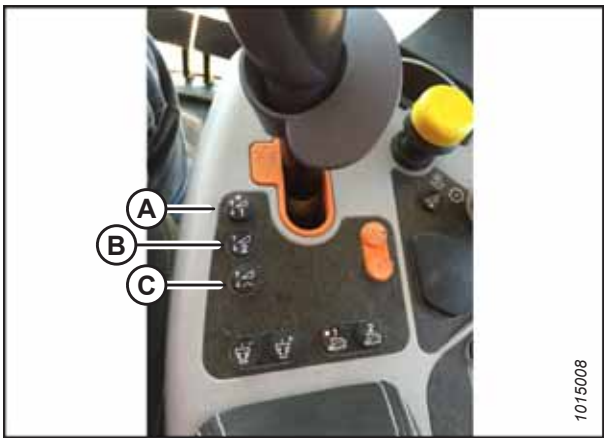

Figura 3.790: Controles de colheitadeiras New Holland

PERIGO

Verifique para ter certeza de que todos os observadores tenham deixado a área.

Para configurar a altura de corte, siga estes passos:

1. Engate o separador e a plataforma.
2. Selecione o botão predefinição 1 (A). Uma luz amarela no botão se acenderá.
3. Eleve ou abaixe a plataforma à altura de corte desejada.



Figura 3.791: Controles de colheitadeiras New Holland

4. Mantenha pressionado o botão RESUME (C) na alavanca multifunção para configurar as predefinições, até que o monitore emita um aviso sonoro.

   NOTA:

   Ao configurar as predefinições, sempre defina a posição da plataforma antes da posição do molinete. Se a plataforma e o molinete forem definidos ao mesmo tempo, as configurações do molinete não serão salvas.

5. Eleve ou abaixe o molinete até a posição de trabalho desejada.
6. Mantenha pressionado o botão RESUME (RETOMAR) (C) na alavanca multifunção para configurar as predefinições.
7. Repita as etapas de *2, página 457* a *6, página 457* usando o botão de predefinição 2.



Figura 3.792: Alavanca multifunção da colheitadeira New Holland

8. Abaixe a plataforma até o solo.
9. Selecione EXECUTAR TELAS (A) na página principal.



Figura 3.793: Monitor de colheitadeira New Holland

10. Selecione a aba EXECUTAR, que exibe a ALTURA MANUAL.

    NOTA:

    O campo ALTURA MANUAL pode aparecer em qualquer das abas EXECUTAR. Ao pressionar um botão de predefinição de altura automática, o monitor muda para ALTURA AUTOMÁTICA (A).

11. Pressione um dos botões de predefinições automáticas de altura para selecionar uma altura de corte predefinida.



Figura 3.794: Monitor de colheitadeira New Holland

Configuração da altura máxima de trabalho – Série New Holland CR

A altura máxima de trabalho pode ser configurada por meio do monitor da colheitadeira.

NOTA:

Esta seção se aplica somente aos modelos CR e 2015 e posteriores (6.80, 6.90, 7.90, 8.90, 9.90 e 10.90). Para os demais modelos de colheitadeira New Holland pré-2015, consulte *3.10.18 Colheitadeiras New Holland – Séries CR/CX – modelos 2014 e anteriores, página 431*.

1. Selecione CAIXA DE FERRAMENTAS (A) na tela principal. A página CAIXA DE FERRAMENTAS é exibida.



Figura 3.795: Monitor de colheitadeira New Holland

2. Selecione ALIMENTADOR (A). A página CONFIGURAÇÃO DA PLATAFORMA é exibida.
3. Selecione o campo ALTURA MÁXIMA DE TRABALHO (B).

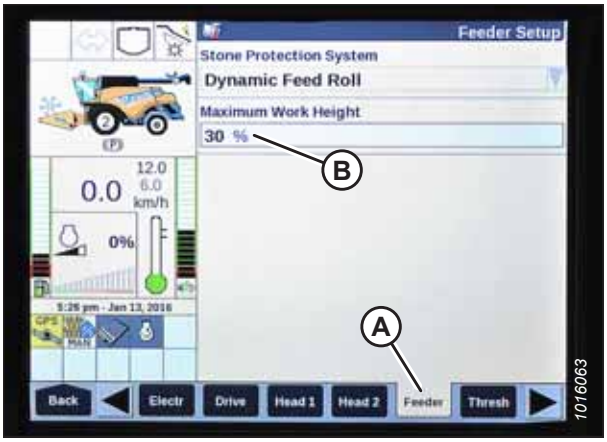

Figura 3.796: Monitor de colheitadeira New Holland

4. Configure ALTURA MÁXIMA DE TRABALHO com o valor desejado.
5. Pressione CONFIGURAR e, em seguida, ENTER.



Figura 3.797: Monitor de colheitadeira New Holland

Configuração do avanço-recuo do molinete, inclinação da plataforma e tipo de plataforma – New Holland Série CR

A inclinação de avanço-recuo do molinete e as configurações de tipo de plataforma para o sistema de controle automático de altura da plataforma (AHHC) podem ser alterados pelo acesso aos menus PLATAFORMA.

NOTA:

Este procedimento se aplica apenas aos modelos New Holland CR 6.90, 7.90, 8.90, e 9.90, 2016.

NOTA:

Alterações podem ter sido feitas aos controles ou ao monitor da colheitadeira desde a publicação deste documento. Consulte o manual do operador da colheitadeira para informações mais atualizadas.

1. Pressione, simultaneamente, os botões DESCARREGAR (A) e RETOMAR (B) na alavanca de controle.



Figura 3.798: Controles de colheitadeiras New Holland

2. Na página PLATAFORMA 1, altere o TIPO DE CORTE de FLEX para PLATAFORMA como exibido no local (A).



Figura 3.799: Monitor de colheitadeira New Holland

3. Na página PLATAFORMA 2, altere o SUBTIPO DA PLATAFORMA de PADRÃO para 80/90 como exibido no local (A).



Figura 3.800: Monitor de colheitadeira New Holland

Agora há dois botões diferentes para as predefinições EM SOLO. A chave presente nos modelos antigos agora está configurada como mostrado à direita. As plataformas MacDon necessitam, somente, dos dois primeiros botões (A) e (B). O terceiro botão (C) abaixo não está configurado.

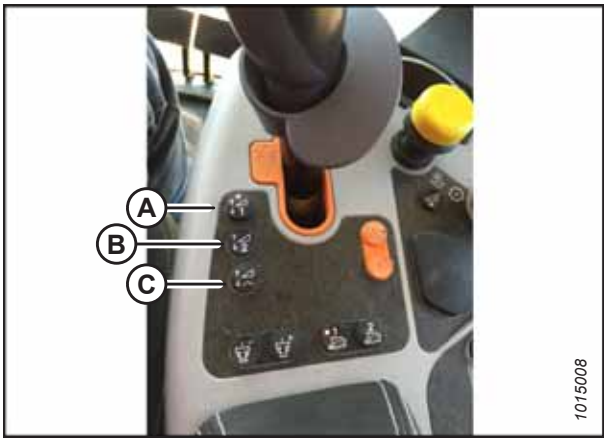

Figura 3.801: Controles de colheitadeiras New Holland

3.11 Nivelar a plataforma

O módulo de flutuação é configurado de fábrica para fornecer o nivelamento adequado para a plataforma. Normalmente, não deve exigir ajuste adicional.

Se a plataforma não estiver nivelada, execute as verificações a seguir antes de ajustar as articulações de nivelamento:

- Verifique a pressão dos pneus da colheitadeira.
- Verifique se o alimentador da colheitadeira está nivelado. Consulte o manual do operador da colheitadeira para obter instruções.
- Verifique se a parte superior do módulo de flutuação está nivelado e em paralelo com o alimentador.

NOTA:

As molas da flutuação **NÃO** são utilizadas para nivelar a plataforma.

PERIGO

Para evitar ferimentos ou risco de morte devido ao acionamento inesperado da máquina, sempre pare o motor e remova a chave da ignição antes de deixar o assento do operador por qualquer motivo.

1. Estacione a colheitadeira em uma superfície nivelada.
2. Posicione a plataforma de modo que a barra de corte esteja entre 254-356 mm (10-14 pol) distante do solo.
3. Desligue o motor e remova a chave da ignição.
4. Trave as asas da plataforma. Para obter mais instruções, consulte *Travar/Destravar as asas da plataforma , página 213*.
5. Verifique e, se necessário, ajuste a flutuação. Para obter mais instruções, consulte *Verificação e ajuste da flutuação da plataforma, página 197*.
6. Desengate as duas travas de flutuação da plataforma puxando a alavanca da trava de flutuação (A) do módulo de flutuação e empurrando a alavanca da trava de flutuação para baixo e na posição (B) (**DESTRAVAR**).

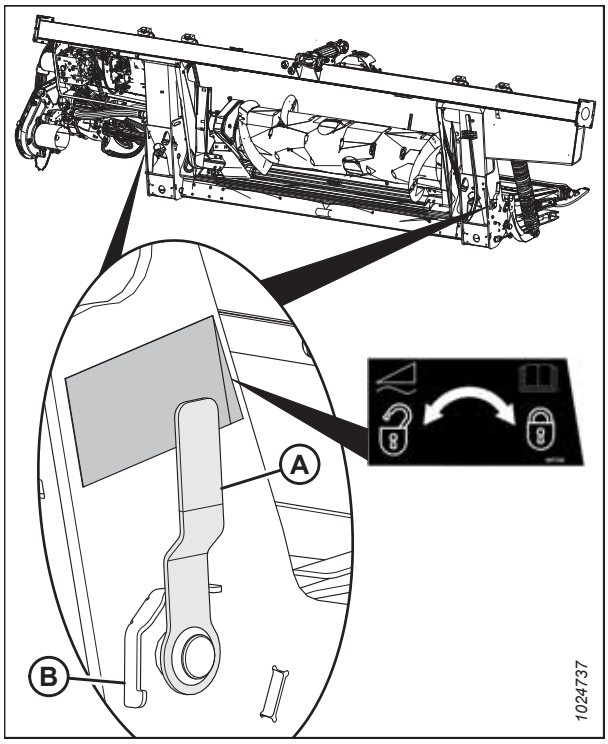

Figura 3.802: Trava de flutuação em posição de travamento

7. No lado alto da plataforma, faça pequenos ajustes (1/4–1/2 volta) no sentido anti-horário à porca (A) para nivelar a plataforma.

   NOTA:

   O parafuso de ajuste (B) não precisa ser afrouxado para ajustes até meia volta da porca (A).

   IMPORTANTE:

   O ajuste de mais de duas voltas em qualquer sentido pode afetar de modo adverso a flutuação da plataforma.

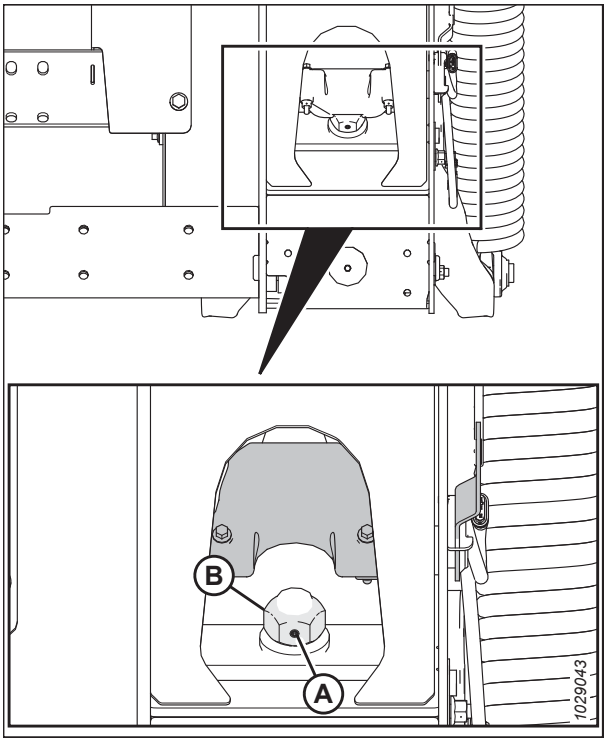

Figura 3.803: Trava da flutuação - Direita

8. Após ajustar o lado alto da plataforma, reinicie a agulha indicadora de flutuação (A) para zero folgando a porca que segura o parafuso (B) e centralize a agulha indicadora no zero.

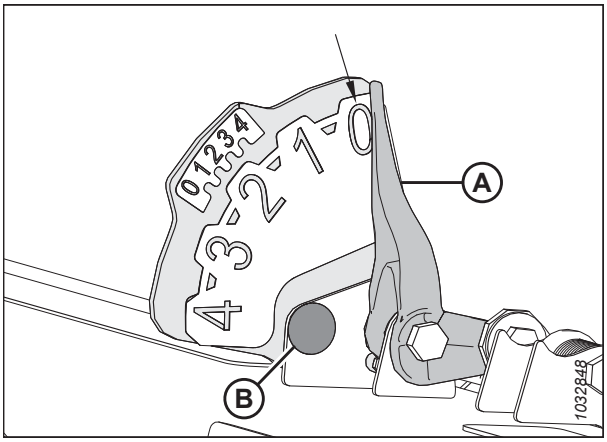

Figura 3.804: Caixa indicadora esquerda

NOTA:

Garanta uma folga mínima de 2–3 mm (1/8 pol.) (A) entre a estrutura e a parte de trás da alavanca da articulação em cotovelo.

NOTA:

Verifique a flutuação após o nivelamento da plataforma. Para obter mais instruções, consulte *Verificação e ajuste da flutuação da plataforma, página 197*.

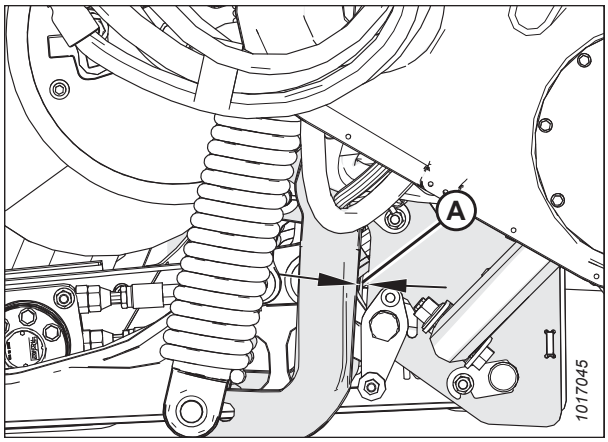

Figura 3.805: Alavanca articulada

3.12 Desobstrução da barra de corte

Siga este procedimento se ocorrer de uma obstrução impedir a barra de corte de funcionar corretamente.

PERIGO

Para evitar ferimentos ou morte devido ao acionamento inesperado ou à queda de uma máquina suspensa, sempre desligue o motor e retire a chave antes de deixar o assento do operador e sempre engate os apoios de segurança antes de ficar sob a máquina por qualquer motivo.

ADVERTÊNCIA

Utilize luvas pesadas ao trabalhar perto de navalhas ou ao manuseá-las.

IMPORTANTE:

Abaixar o molinete giratório sobre uma barra de corte obstruída danificará os componentes do molinete.

Para desobstruir a barra de corte, inverta o alimentador da colheitadeira. Se a barra de corte permanecer obstruída, proceda da seguinte forma:

1. Pare o movimento de avanço da máquina e desengate os acionadores da plataforma.
2. Eleve a plataforma para evitar que ela se encha de sujeira e engate o acionador da embreagem da plataforma.
3. Se **NÃO** limpar a obstrução, desengate o acionador da embreagem da plataforma e a eleve totalmente.
4. Desligue o motor e remova a chave da ignição.
5. Engate os apoios de segurança da plataforma. Para obter instruções, consulte o manual do operador da colheitadeira.
6. Limpe a barra de corte com a mão.

3.13 Desconexão da esteira central do módulo de flutuação

A colheita às vezes fica presa entre a esteira central e o deque central. Siga este procedimento para limpar de forma segura todas as obstruções da esteira central do módulo de flutuação.

1. Pare o movimento de avanço da máquina e desengate os acionadores da plataforma.
2. Eleve a plataforma levemente do chão e levante o molinete.
3. Inverta a alimentação da colheitadeira conforme especificação do fabricante (a inversão da alimentação varia entre os diferentes modelos de colheitadeiras).
4. Reduza a velocidade da esteira lateral para 0.
5. Desengate o acionador da plataforma.
6. Aumente lentamente a velocidade da esteira lateral para as configurações anteriores depois que a obstrução for removida.

3.14 Transporte

Há duas maneiras de transportar a plataforma: acoplada a uma colheitadeira e rebocada na parte traseira de uma uma colheitadeira ou trator agrícola.

Para obter mais informações, consulte

- *3.14.1 Plataforma de transporte na colheitadeira, página 467*
- *3.14.2 Reboque, página 467*

3.14.1 Plataforma de transporte na colheitadeira

Em condições de boa visibilidade, é possível transportar a plataforma conectada à colheitadeira.

ADVERTÊNCIA

NÃO conduza a colheitadeira com a plataforma acoplada em uma estrada ou rodovia à noite ou em condições que reduzam a visibilidade, como neblina ou chuva. A largura da plataforma pode não ser tão visível nestas condições.

CUIDADO

- **Verifique as leis locais sobre regulamentos de largura e iluminação ou requisitos de marcação antes de transportar em rodovias.**
- **Siga todos os procedimentos recomendados no manual de operação da sua colheitadeira para transporte, reboque, etc.**
- **Desengate a embreagem da plataforma ao trafegar pelo campo.**
- **Antes de dirigir por estradas, certifique-se de que as luzes laranja dianteiras, as luzes vermelhas traseiras e os faróis dianteiros estejam limpos e funcionando de maneira apropriada. As luzes laranja são para uma melhor visibilidade ao se aproximar do tráfego. Sempre utilize essas luzes ao trafegar por rodovias, a fim de fornecer advertências adequadas aos outros motoristas.**
- **NÃO use as luzes de campo em rodovias, elas podem confundir os outros motoristas.**
- **Antes de dirigir em uma estrada, limpe os sinais e os refletores de veículo de movimento lento, ajuste os espelhos retrovisores e limpe as janelas.**
- **Abaixe o molinete totalmente e eleve a plataforma, a menos que o transporte seja feito em terrenos inclinados.**
- **Mantenha a visibilidade adequada e esteja atento a obstáculos na estrada, ao tráfego iminente e a pontes.**
- **Ao trafegar em declives, reduza a velocidade e mantenha a plataforma a uma altura mínima para fornecer estabilidade caso a aceleração seja interrompida por qualquer motivo. Eleve completamente a plataforma na parte inferior do nível a fim de evitar contato com o solo.**
- **Trafegue em velocidades seguras para garantir controle e estabilidade total da máquina em todos os momentos.**

3.14.2 Reboque

As plataformas com a opção de transporte EasyMove™ podem ser rebocadas na traseira de uma colheitadeira, ou por um trator agrícola até um máximo de 32 km/h (20 mph).

Consulte o manual do operador de veículos de reboque para obter mais instruções.

Fixação da plataforma ao veículo de reboque

A plataforma pode ser rebocada para diversas locações usando um veículo de reboque. Siga as instruções abaixo a fim de evitar a perda de controle levando a lesões corporais e/ou danos à máquina:

CUIDADO

Aderir às seguintes instruções de transporte de baixa velocidade a fim de evitar a perda de controle levando a lesões corporais e/ou danos à máquina:

- **O peso do veículo de reboque deve ser superior ao peso da plataforma para garantir o desempenho de frenagem e controle adequados.**
- **NÃO reboque nenhum veículo comum. Use somente um trator agrícola, colheitadeira agrícola ou ceifadora MacDon configurada corretamente.**
- **Certifique-se de que o molinete esteja abaixado e para trás nos braços de suporte para aumentar a estabilidade da plataforma durante o transporte. Para plataformas com avanço-recuo hidráulico do molinete, nunca conecte os acopladores um ao outro ou o circuito estará completo e o molinete poderá avançar durante o transporte.**
- **Verifique se todos os pinos estão fixados corretamente na posição de transporte nos suportes da roda, engate e no suporte da barra de corte.**
- **Verifique a condição e a pressão antes de transportar.**
- **Conecte o engate ao veículo de reboque usando um pino de engate, um pino de trava da mola ou outro elemento de fixação adequado.**
- **Acople a corrente do engate de segurança ao veículo de reboque. Ajuste o comprimento da corrente de segurança a fim de fornecer apenas a folga suficiente para permitir o giro.**
- **Conecte o bujão de sete polos do chicote de fios da plataforma ao receptáculo correspondente no veículo de reboque. (O receptáculo de sete polos está disponível no departamento de peças do concessionário MacDon.)**
- **Certifique-se de que as luzes estejam funcionando corretamente e limpe a sinalização de veículo de movimento lento e outros refletores. Use o pisca-alerta, exceto se for proibido por lei.**

Precauções para o reboque da plataforma

Revise esta lista de cuidados antes de conectar e rebocar uma plataforma atrás de uma colheitadeira ou um trator agrícola.

CUIDADO

Aderir às seguintes instruções de transporte de baixa velocidade a fim de evitar a perda de controle levando a lesões corporais e/ou danos à máquina:

- **NÃO exceda os 32 km/h (20 mph).**
- **Reduza a velocidade de transporte para menos de 8 km/h (5 mph) para condições difíceis ou escorregadias.**
- **Vire nos cantos apenas em velocidades muito baixas (8 km/h [5 mph] ou menos), pois a estabilidade da plataforma diminui ao fazer curvas nos cantos. NÃO acelere ao fazer ou sair de uma curva.**
- **Obedeça a todas as regras de trânsito em rodovia em sua área durante o transporte em vias públicas. Use o pisca alerta a não ser que seja proibido por lei.**

3.14.3 Conversão da posição de transporte para a posição de campo (opcional)

A plataforma deve ser convertida de volta para a posição de trabalho se foi rebocada para uma nova localização.

Movendo a roda externa esquerda do transporte para a posição de trabalho – Opção ContourMax™

A roda esquerda precisa ser reposicionada para a posição de trabalho após estar na posição de transporte.

⚠ PERIGO

Para evitar ferimentos corporais ou morte por acionamento inesperado ou queda da plataforma suspensa, desligue o motor, remova a chave e engate os apoios de segurança antes de entrar embaixo da plataforma. Caso esteja usando um dispositivo de elevação para apoiar a plataforma, certifique-se de que ela esteja fixa antes de prosseguir.

1. Ligue o motor.
2. Eleve totalmente a plataforma.
3. Desligue o motor e remova a chave da ignição.
4. Engate os apoios de segurança da plataforma ou apoie a plataforma nos blocos no nível do solo. Se estiver usando blocos para apoiar a plataforma, certifique-se de que a plataforma esteja aproximadamente 914 mm (36 pol.) acima do solo.
5. Remova o pino de segurança (A).
6. Remova o pino de travamento (B).
7. Deslize o conjunto da roda (C) para fora do suporte de armazenamento (D).

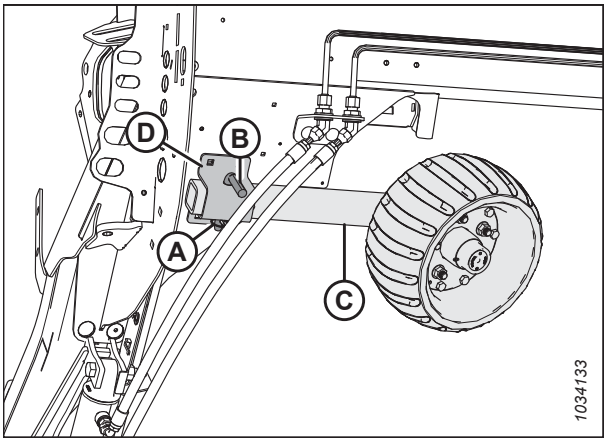

Figura 3.806: Conjunto de rodas esquerdas

8. Com a roda voltada para dentro, alinhe o conjunto da roda (C) com o conjunto do isolador e deslize-o em direção à frente da plataforma até que os orifícios dos pinos se alinhem.
9. Instale o pino de travamento (B).
10. Instale o pino de segurança (A).

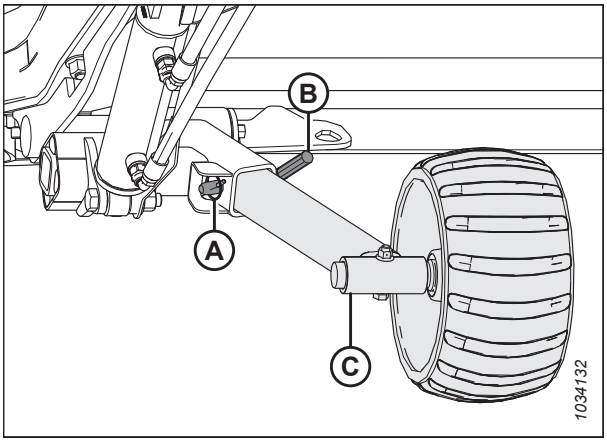

Figura 3.807: Conjunto de rodas esquerdas

Remoção da barra de reboque

Remova a barra de reboque do local de transporte ao converter da posição de transporte.

1. Bloqueie os pneus da plataforma com calços (A) para evitar que ela role.



Figura 3.808: Bloqueio dos pneus

2. Desconecte o conector elétrico (A) e a corrente de segurança (B) do veículo de reboque e armazene como exibido.
3. Caso esteja removendo uma barra de reboque com uma extensão, siga para o Passo *4, página 470*. Caso esteja removendo uma barra de reboque sem uma extensão, siga para o Passo *16, página 472*.

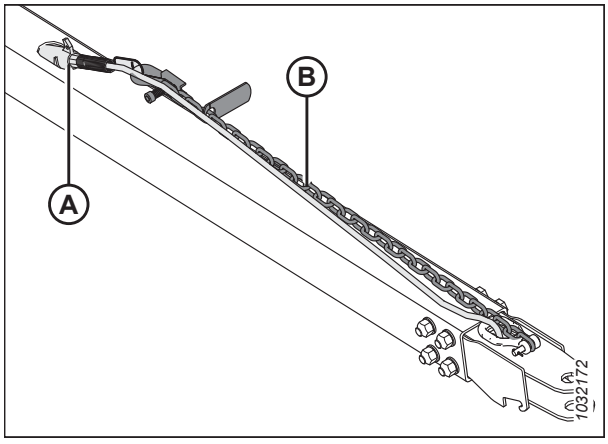

Figura 3.809: Conjunto da barra de reboque

Remover a barra de reboque instalada com uma extensão:

4. Desconecte o chicote da barra de reboque (A) do chicote de extensão (B).
5. Remova o pino de segurança (C) da trava.

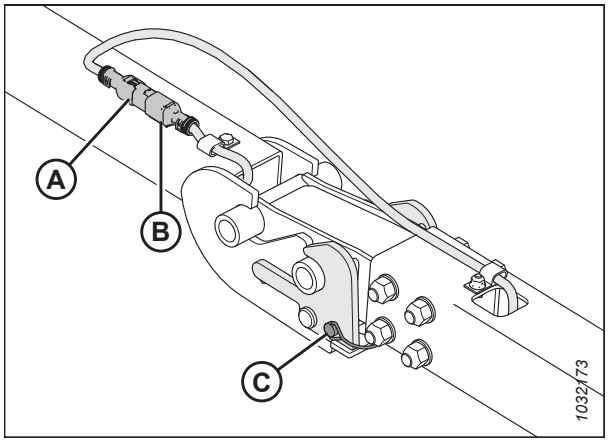

Figura 3.810: Barra de reboque/chicote de extensão

6. Prenda o chicote da barra de reboque (A) no local de armazenamento.
7. Levante no engate perto da conexão da trava para tirar o peso da trava. Durante a elevação, puxe a alça da trava (B) para liberar o olhal da barra de reboque e, em seguida, abaixe lentamente o conjunto até o solo.
8. Levante a extremidade da barra de reboque (C) e puxe para longe da extensão (D).

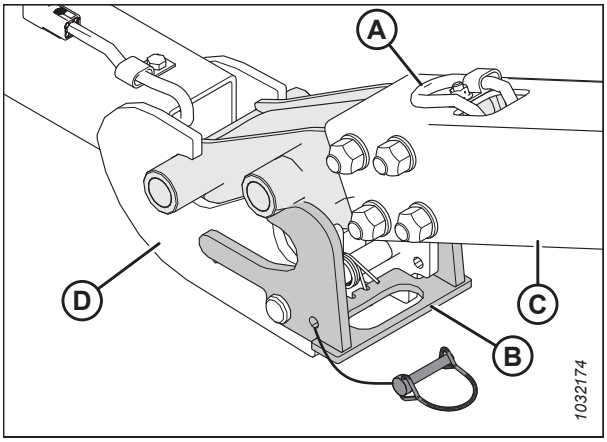

Figura 3.811: Barra de reboque/junta de extensão

9. Desconecte o chicote elétrico da extensão da barra de reboque (A) do chicote do pivô de transporte esquerdo (B).

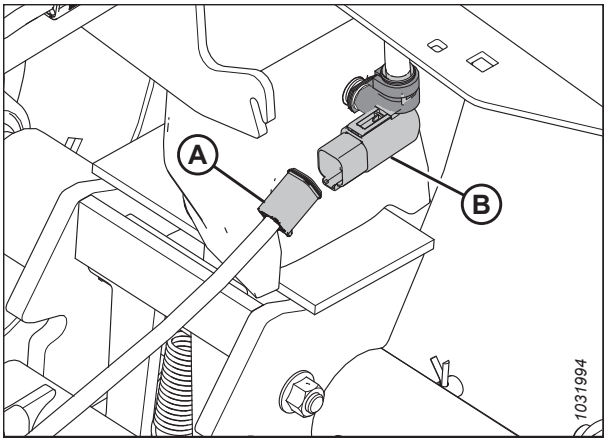

Figura 3.812: Conexão elétrica da barra de reboque

10. Remova o pino de segurança (A) do pivô de transporte (B).
11. Empurre a trava (C) para liberar a extensão (D).

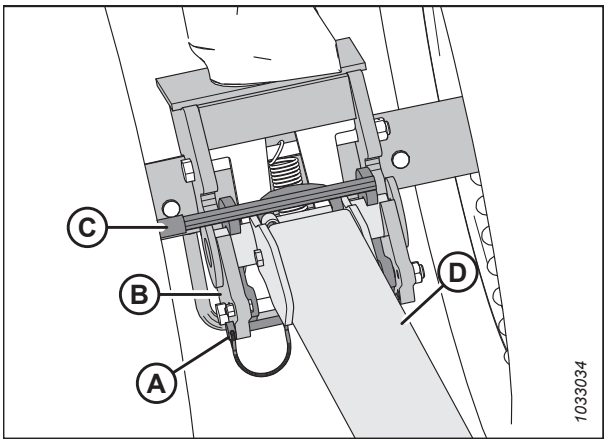

Figura 3.813: Extensão da barra de reboque e pivô do transporte

12. Levante a extensão (A) e puxe para longe do pivô de transporte (B).
13. Prenda o chicote de extensão (C) dentro do tubo da extensão (A) da barra de reboque.
14. Instale novamente o pino de segurança no pivô de transporte esquerdo para guardá-lo com segurança.
15. Para saber mais sobre o armazenamento da barra de reboque, consulte *Armazenamento da barra de reboque, página 473*.

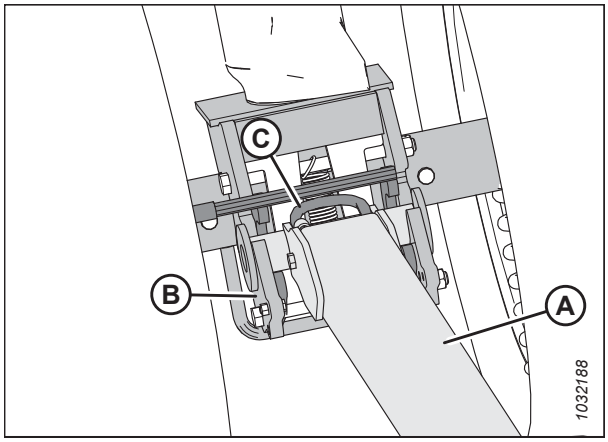

Figura 3.814: Trava desengatada da extensão

Remover a barra de reboque instalada sem uma extensão:

16. Desconecte o chicote elétrico da extensão da barra de reboque (A) do chicote do pivô de transporte esquerdo (B).

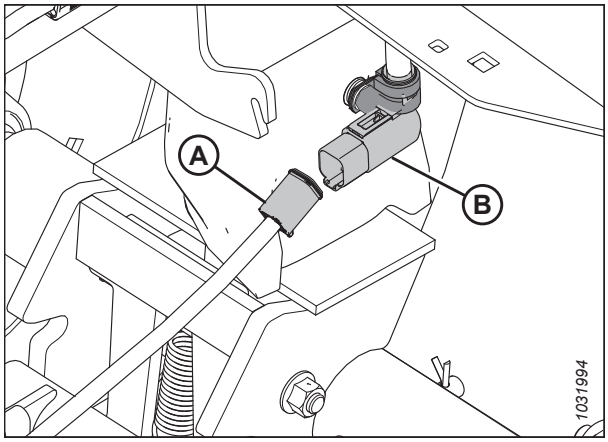

Figura 3.815: Conexão elétrica da barra de reboque

17. Remova o pino de segurança (A) e em seguida empurre a trava (B) para liberar a barra de reboque.

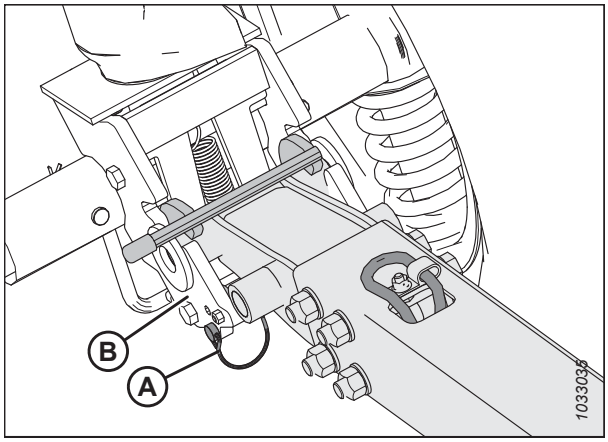

Figura 3.816: Barra de reboque e pivô de transporte esquerdo

18. Levante a barra de reboque (A) e puxe para longe do pivô de transporte (B).
19. Instale novamente o pino de segurança no pivô de transporte esquerdo para guardá-lo com segurança.
20. Para saber mais sobre o armazenamento da barra de reboque, consulte *Armazenamento da barra de reboque, página 473*.

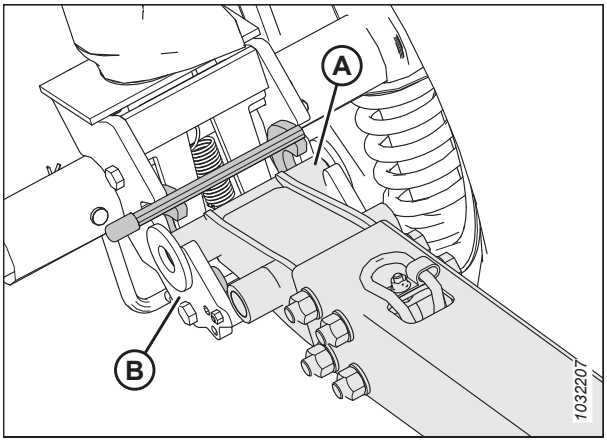

Figura 3.817: Barra de reboque e pivô de transporte esquerdo

Armazenamento da barra de reboque

Armazene a barra de reboque no tubo traseira quando não estiver em uso.

Extensão da barra de reboque

1. Insira a extremidade do tubo (B) da extensão da barra de reboque (A) no pino (C).
2. Gire a extensão da barra no apoio (D).

   NOTA:

   Para evitar que a extensão trema e se solte, certifique-se de que ela está presa no orifício da armação (E).

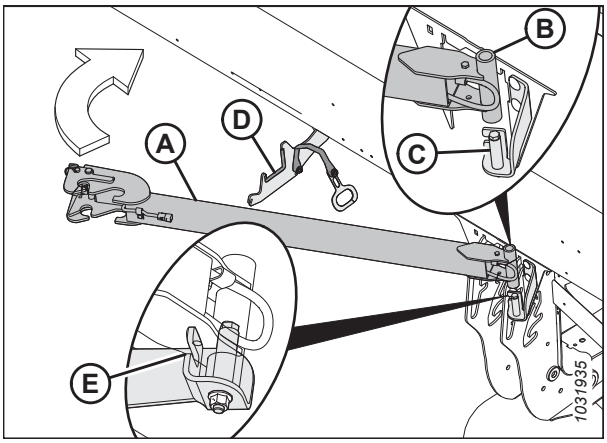

Figura 3.818: Armazenamento da extensão da barra de reboque

3. Fixe a extensão da barra prendendo a trava (A) no entalhe da armação (B).

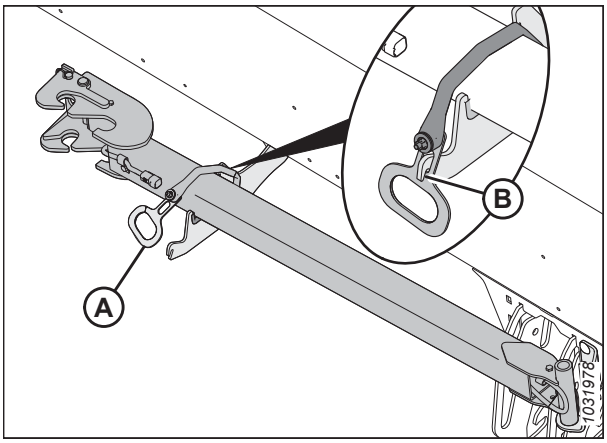

Figura 3.819: Armazenamento da extensão da barra de reboque

Barra de reboque

4. Abra a tampa lateral esquerda. Para obter mais instruções, consulte *Abrir as tampas laterais da plataforma, página 47*.

5. Com a corrente e o chicote de reboque (A) virados para cima, insira a extremidade de engate (B) da barra de reboque no tubo traseiro esquerdo.

   IMPORTANTE:

   Tampa lateral da plataforma removida da ilustração para melhor clareza.

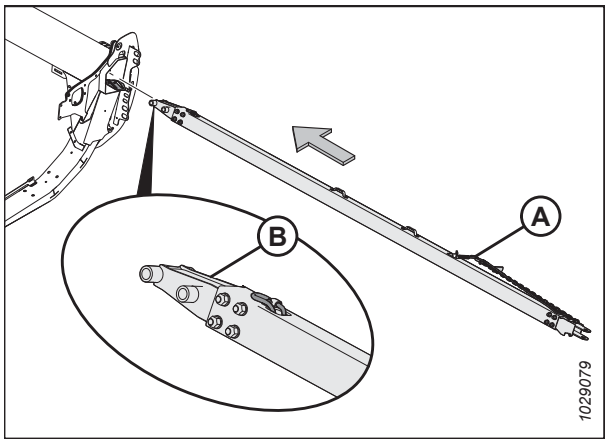

Figura 3.820: Extremidade do engate

6. Deslize a barra de reboque para dentro do tubo traseiro até que os ganchos (A) se prendam aos entalhes do ângulo de suporte (B).

7. Feche a tampa lateral da plataforma. Para obter mais instruções, consulte *Fechar as tampas laterais da plataforma, página 48*.

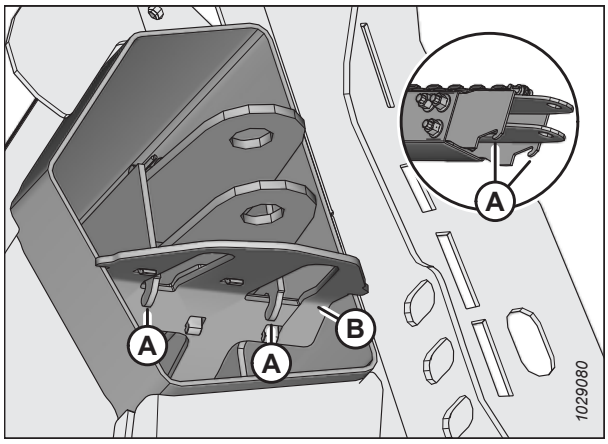

Figura 3.821: Ganchos de retenção com ponta de engate

Movendo as rodas (esquerdas) dianteiras para a posição de trabalho

Este procedimento explica como mover as rodas para a posição de armazenamento mais alta, mas você pode movê-las para uma posição mais baixa. Tudo dependerá de se você deseja ou não que as rodas apoiem a plataforma durante as operações de campo. Este procedimento pressupõe que a barra de reboque já foi removida.

PERIGO

Para evitar ferimentos corporais ou morte por acionamento inesperado ou queda da máquina suspensa, sempre desligue o motor, remova a chave, e engate os apoios de segurança antes de entrar embaixo da plataforma por qualquer motivo.

PERIGO

Nunca ligue nem movimente a máquina até que tenha certeza de que todos os observadores deixaram a área.

1. Ligue o motor.

2. Levante a plataforma até as rodas de transporte ficarem a 51-102 mm (2-4 pol.) acima do solo.

3. Desligue o motor e remova a chave da ignição.

4. Engate os apoios de segurança da plataforma. Para obter instruções, consulte o manual do operador da colheitadeira.

5. Gire o conjunto da roda de transporte esquerda (A) a 90º na direção mostrada.

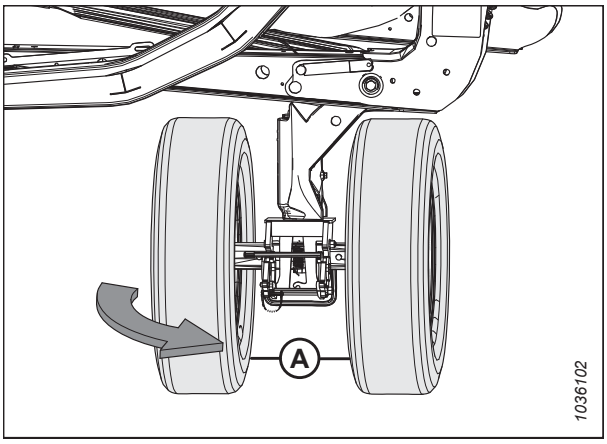

Figura 3.822: Rodas de transporte esquerdas no Modo transporte

6. Remova o pino de segurança (A). Puxe o manípulo (B) para engatar a trava (C) - isso evita que o conjunto da roda de transporte gire.

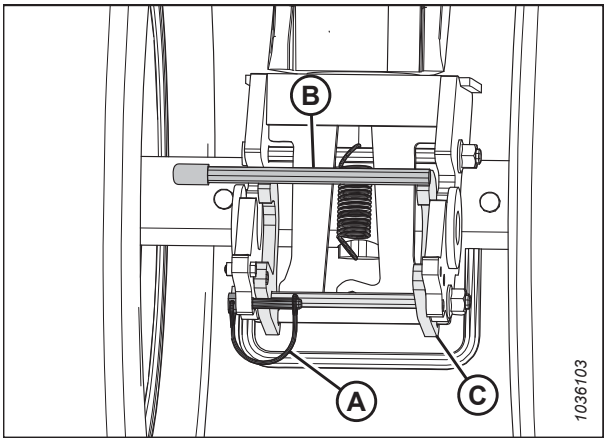

Figura 3.823: Rodas de transporte esquerdas - Trava de rotação desengatada

7. Prenda a trava (B) com o pino de segurança (A).

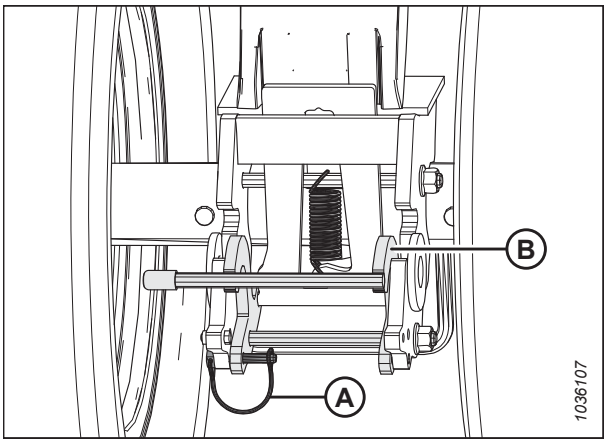

Figura 3.824: Rodas de transporte esquerdas - Trava de rotação engatada

8. Para destravar o pivô, use seu pé para aplicar pressão ao parafuso (B) enquanto empurra o manípulo (A) para baixo.

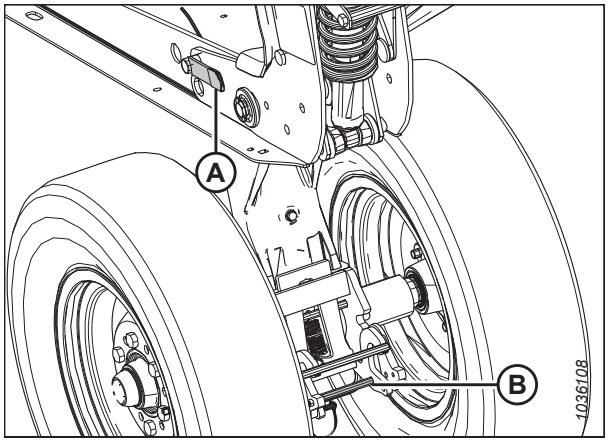

Figura 3.825: Rodas de transporte esquerdas - Pivô liberado

9. Levante o manípulo (A) enquanto puxa o manípulo (B) para levantar o conjunto da roda esquerda para a posição de armazenamento mais alta.

   NOTA:

   Foram removidas peças da ilustração para obter uma melhor clareza.

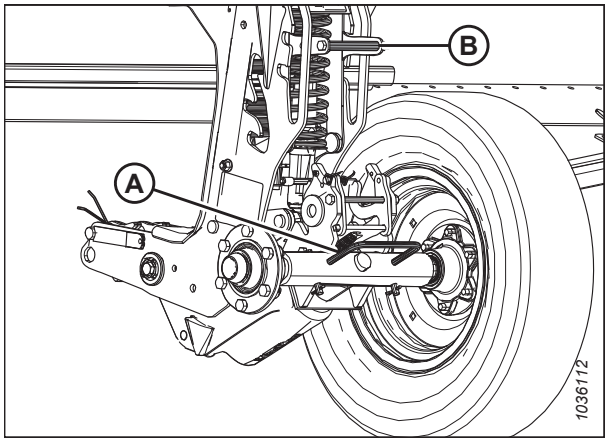

Figura 3.826: Rodas de transporte esquerdas na posição de armazenamento mais alta

10. Certifique-se de que o pino (A) esteja visível na posição de armazenamento mais alta na placa (B).

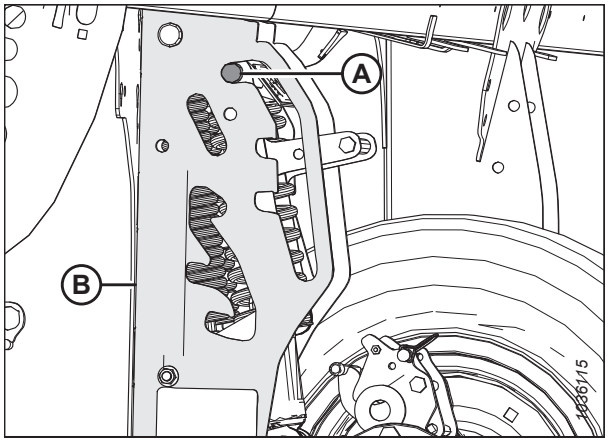

Figura 3.827: Pino do pivô da roda de transporte esquerda na posição de armazenamento mais alta

Movendo as rodas traseiras (direitas) até a posição de campo

As rodas de transporte traseiras (direita) podem ser convertidas da posição de transporte para a posição de trabalho (armazenamento) com alguns passos simples.

Este procedimento demonstra como mover as rodas para a posição de armazenamento mais alta, mas você pode movê-las para uma posição mais baixa. Tudo dependerá de se você deseja ou não que as rodas apoiem a plataforma durante as operações de campo.

PERIGO

Para evitar ferimentos corporais ou morte por acionamento inesperado ou queda da máquina suspensa, sempre desligue o motor, remova a chave, e engate os apoios de segurança antes de entrar embaixo da plataforma por qualquer motivo.

1. Ligue o motor.
2. Levante a plataforma até as rodas de transporte ficarem a 51-102 mm (2-4 pol.) acima do solo.

   NOTA:

   Eleve a plataforma na altura suficiente para que os apoios de segurança do cilindro possam ser engatados - você precisará trabalhar sob a plataforma para concluir este procedimento.

   NOTA:

   Se o engate dos apoios de segurança exigir o levantamento da plataforma a uma altura em que seja inconveniente trabalhar nela, use blocos para apoiar a plataforma de maneira que as rodas de transporte fiquem a 51–102 mm (2–4 pol.) acima do solo.
3. Desligue o motor e remova a chave da ignição.
4. Engate os apoios de segurança da plataforma. Para obter instruções, consulte o manual do operador da colheitadeira.
5. No eixo de transporte direito, remova o pino de segurança (A) da trava do eixo de transporte direito.
6. Apoie o eixo de transporte direito usando a alavanca da roda (B) e então empurre-a (C) para liberar o eixo da estrutura da plataforma.
7. Abaixe o eixo de transporte direito até o chão usando a alavanca da roda (B).
8. Reinstale o pino de segurança (A) na trava.

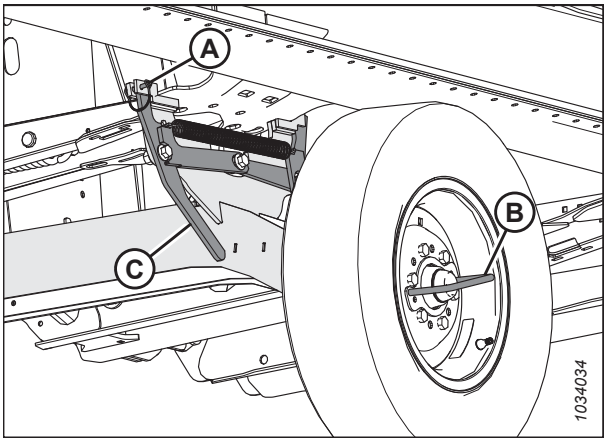

Figura 3.828: Eixo de transporte direito travado na Posição de transporte

9. Levante e gire o eixo de transporte direito (A) na direção mostrada usando a alavanca da roda.

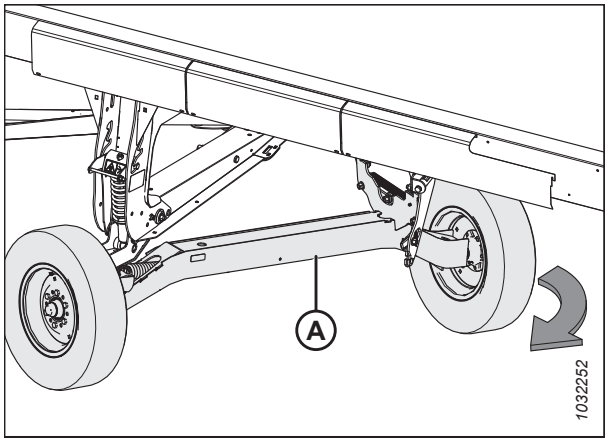

Figura 3.829: Rotação do eixo de transporte direito

10. Usando a alavanca da roda (A), levante e posicione o eixo (B) de transporte direito no suporte de campo (C) para ativar a trava.

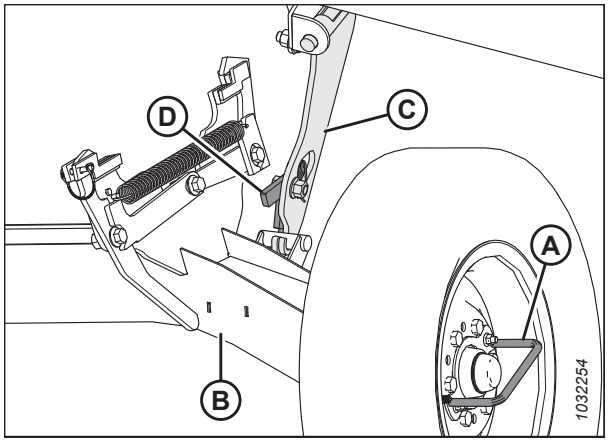

Figura 3.830: Eixo de transporte direito travado na Posição de trabalho

11. Puxe o manípulo de ajuste de altura de transporte (A) e o manípulo do pivô do eixo de levantamento (B) para mover o eixo para a posição de armazenamento mais alta. Certifique-se de que o pino (C) esteja visível na posição de armazenamento mais alta conforme mostrado.

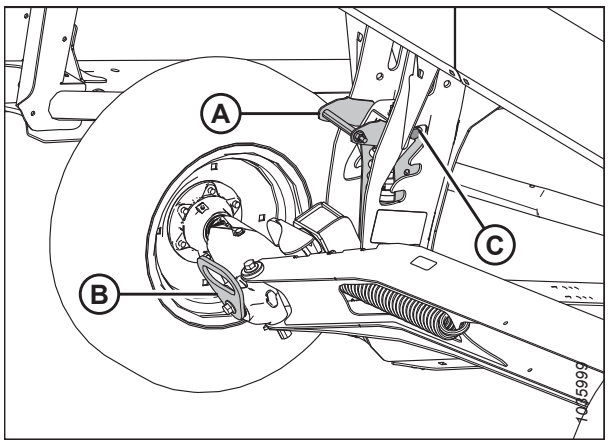

Figura 3.831: Rodas de transporte direitas na posição de armazenamento mais alta

3.14.4 Conversão da posição de campo para a posição de transporte (opcional)

A plataforma deve ser convertida de volta para a posição de transporte enquanto estiver sendo rebocada para um novo local.

Movendo a roda externa esquerda da posição de trabalho para a de trabalho

A roda esquerda precisa ser movida para a posição de trabalho após estar na posição de transporte antes da plataforma ser rebocada.

PERIGO

Para evitar ferimentos corporais ou morte por acionamento inesperado ou queda da plataforma suspensa, desligue o motor, remova a chave e engate os apoios de segurança antes de entrar embaixo da plataforma. Caso esteja usando um dispositivo de elevação para apoiar a plataforma, certifique-se de que ela esteja fixa antes de prosseguir.

1. Ligue o motor.
2. Eleve totalmente a plataforma.
3. Desligue o motor e remova a chave da ignição.
4. Engate os apoios de segurança da plataforma ou apoie a plataforma nos blocos no nível do solo. Se estiver usando blocos para apoiar a plataforma, certifique-se de que a plataforma esteja aproximadamente 914 mm (36 pol.) acima do solo.
5. Remova o pino de segurança (A).
6. Remova os pinos de travamento (B).
7. Deslize o conjunto da roda esquerda (C) em direção à parte traseira da plataforma.

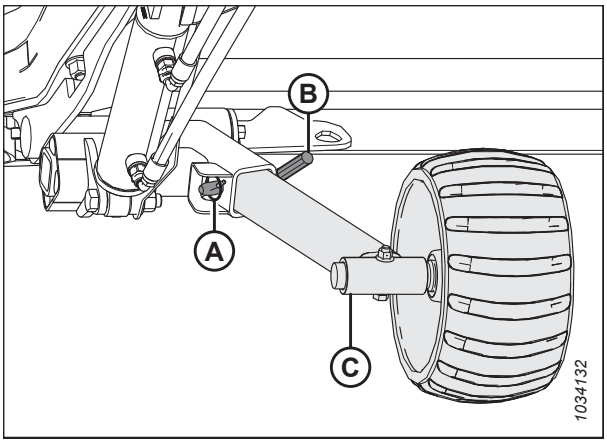

Figura 3.832: Conjunto de rodas esquerdas

8. Com a roda voltada para fora, deslize o conjunto da roda esquerda (C) para o suporte de armazenamento (D).
9. Instale o pino de travamento (B).
10. Instale o pino de segurança (A).

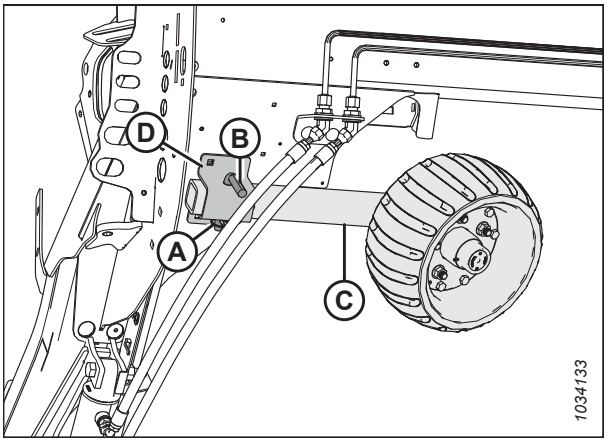

Figura 3.833: Conjunto de rodas esquerdas

Movendo as rodas (esquerdas) dianteiras para a posição de transporte

PERIGO

Para evitar ferimentos corporais ou morte por acionamento inesperado ou queda da máquina suspensa, sempre desligue o motor, remova a chave, e engate os apoios de segurança antes de entrar embaixo da plataforma por qualquer motivo.

CUIDADO

Mantenha distância das rodas e solte o acoplamento com cuidado já que as rodas se soltarão subitamente quando o mecanismo for liberado.

1. Ligue o motor.
2. Eleve totalmente a plataforma.
3. Desligue o motor e remova a chave da ignição.
4. Engate os apoios de segurança da plataforma ou apoie a plataforma nos blocos no nível do solo. Se estiver usando blocos para apoiar a plataforma, certifique-se de que a plataforma esteja aproximadamente 914 mm (36 pol.) acima do solo.
5. Ajuste a altura da roda reguladora para a posição de transporte (orifício mais baixo). Puxe a alavanca de suspensão (A) para fora e empurre a alavanca do pivô do eixo (B) para baixo até atingir a posição de transporte.

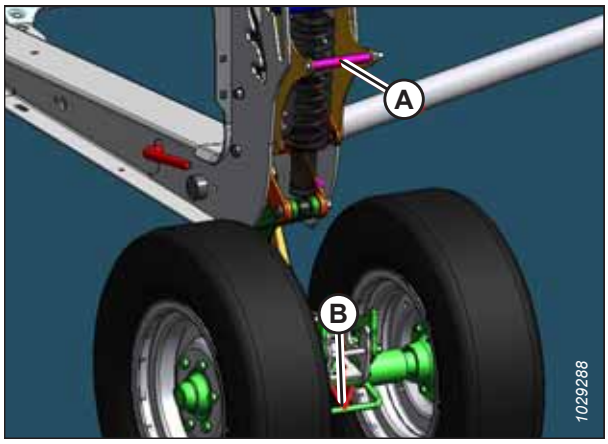

Figura 3.834: Roda reguladora

6. Prenda o pivô de transporte esquerdo empurrando a alavanca do pivô (A) para frente até ativar a trava.
7. Puxe a alavanca do pivô para verificar se a trava está totalmente trancada.

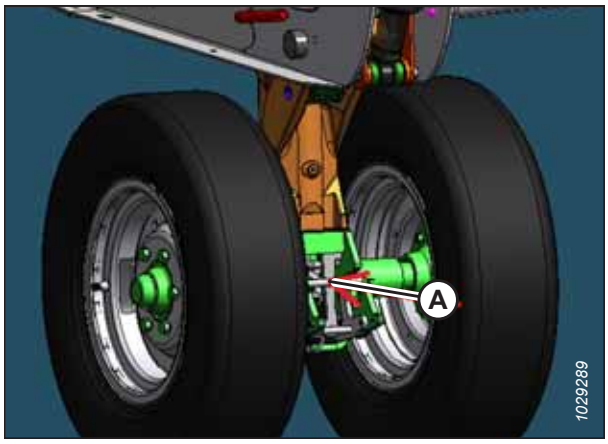

Figura 3.835: Roda reguladora

8. Remova o pino de engate (A) que prende a trava.
9. Empurre a alavanca do pivô (B) para cima para destravar o conjunto da roda.

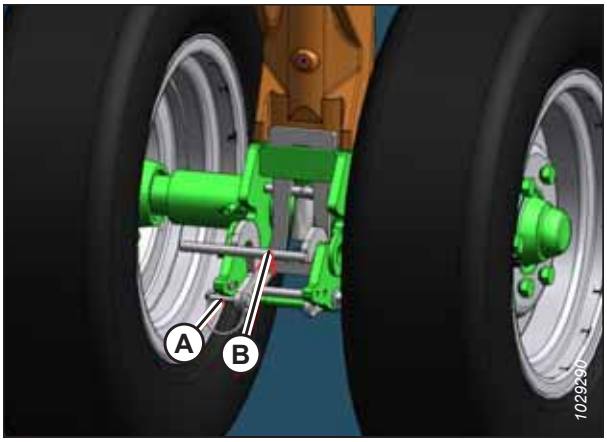

Figura 3.836: Roda reguladora

10. Gire o conjunto da roda dianteira em 90° no sentido horário.

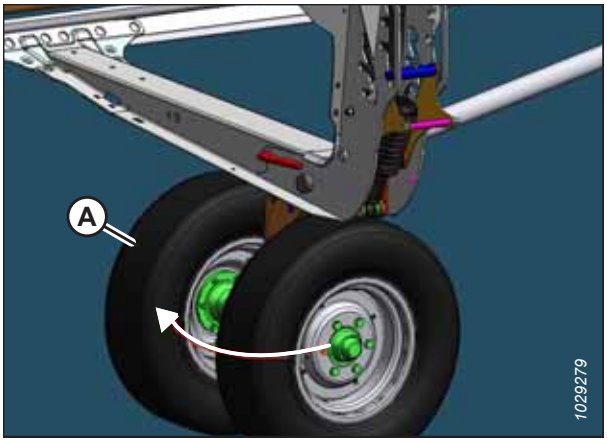

Figura 3.837: Roda reguladora

Movendo as rodas traseiras (direitas) até a posição de transporte

Ao rebocar a plataforma, ela deve ser convertida para a posição de transporte.

PERIGO

Para evitar ferimentos corporais ou morte por acionamento inesperado ou queda da máquina suspensa, sempre desligue o motor, remova a chave, e engate os apoios de segurança antes de entrar embaixo da plataforma por qualquer motivo.

CUIDADO

Mantenha distância das rodas e solte o acoplamento com cuidado já que as rodas se soltarão subitamente quando o mecanismo for liberado.

1. Ajuste a altura da roda reguladora para a posição de transporte (orifício mais baixo) como segue:
   - Se no orifício superior, empurre a alavanca (A) para liberar.
   - Se no orifício do meio, puxe a alavanca (A) para liberar.
2. Puxe a alavanca de suspensão (A) para fora e empurre a alavanca do pivô do eixo (B) para baixo.

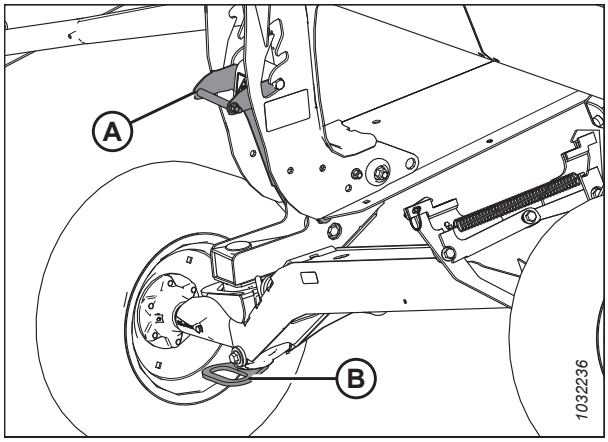

Figura 3.838: Rodas reguladoras

3. Empurre a trava (A) para baixo no suporte de campo direito (B) para destravar.

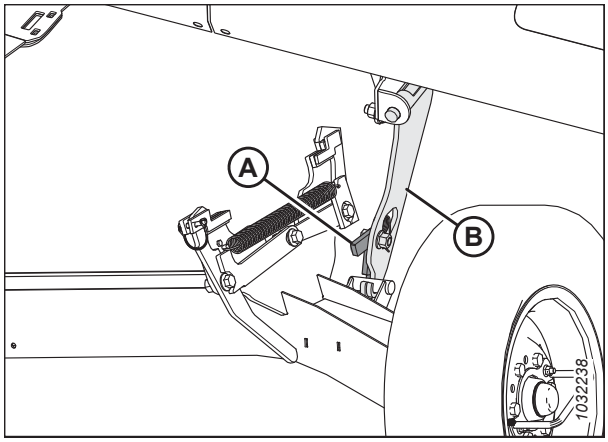

Figura 3.839: Suporte de campo direito

4. Levante a alavanca da roda (A) para remover o eixo de transporte direito (B) do suporte (C) de campo direito e então abaixe o eixo até o solo.

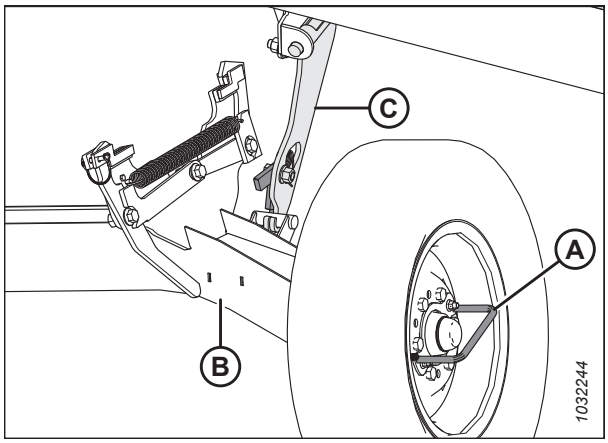

Figura 3.840: Suporte de campo direito

5. Use a alavanca da roda e gire o eixo de transporte direito (A) para baixo da estrutura da plataforma.

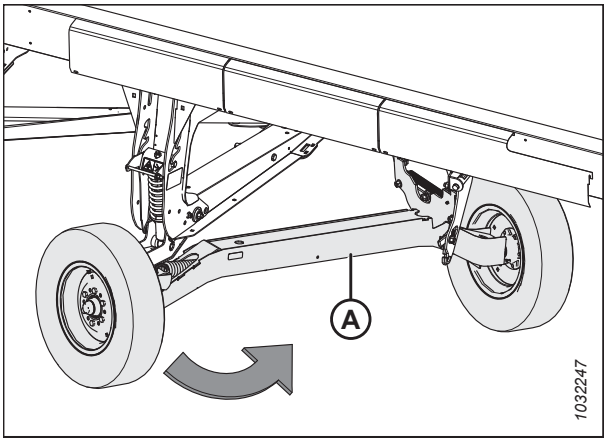

Figura 3.841: Eixo de transporte direito

6. Remova o pino de engate (A) no trinco do eixo do transporte direito.
7. Levante o eixo de transporte direito com a alavanca da roda (B) até que a trava seja ativada.
8. Empurre a alavanca da roda para baixo (B) e verifique se a trava está engatada.
9. Prenda a trava (A) reinstalando o pino de engate (A).

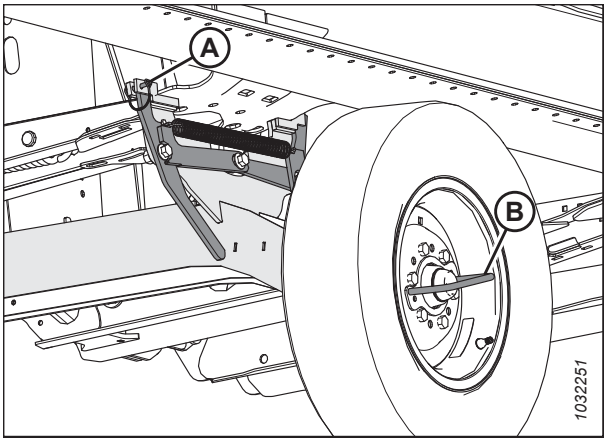

Figura 3.842: Eixo de transporte direito

Remover a barra de reboque do armazenamento

Remova a barra de reboque do local de armazenamento do tubo traseiro ao converter para a posição de transporte.

Extensão da barra de reboque

1. Remova a cinta (A) da armação (B) para liberar a extensão da barra de reboque (C).
2. Gire a barra de extensão do reboque para destravá-la do pino (D).
3. Levante a barra de extensão (C) e mova-a para longe do pino (D).

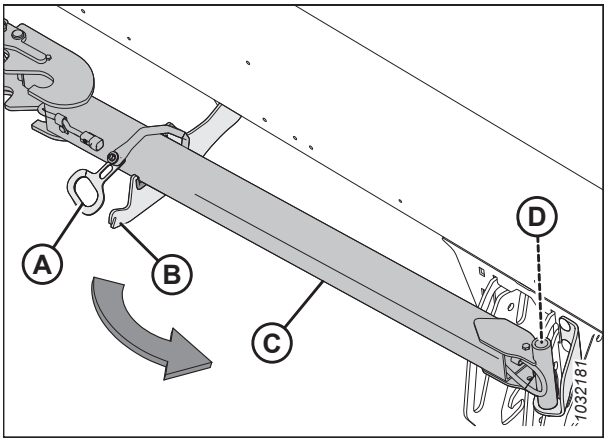

Figura 3.843: Extensão da barra de reboque armazenada

Barra de reboque

4. Abra a tampa lateral esquerda. Para obter mais instruções, consulte *Abrir as tampas laterais da plataforma, página 47*.

5. Puxe a barra de reboque para a frente até que atinja a parada. Levante a barra de reboque para liberar o batente de engate (C) e o gancho (A) do ângulo de suporte (B), em seguida, puxe-a para fora do tubo.

   NOTA:

   O tubo traseiro é exibido como transparente na ilustração à direita.

6. Deslize a barra de reboque para fora do tubo traseiro da plataforma.

   NOTA:

   Tenha cuidado e evite o contato com mangueiras e linhas hidráulicas ou elétricas.

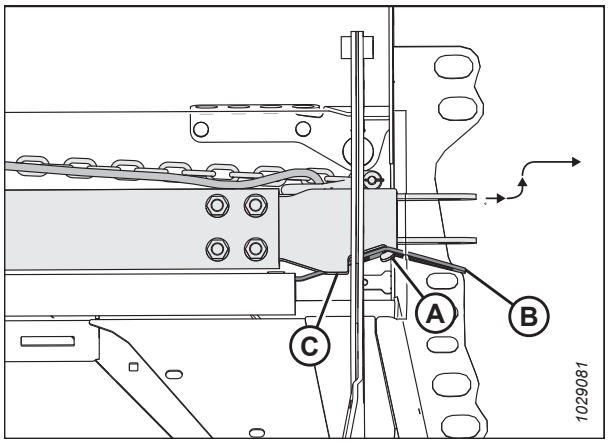

Figura 3.844: Barra de reboque armazenada

Fixação da barra de reboque

A barra de reboque consiste de duas seções que permitem o manuseio e o armazenamento mais fácil.

1. Bloqueie os pneus da plataforma com calços (A) para evitar que ela role.

2. Remova a barra de reboque do armazenamento Para obter mais instruções, consulte *Remover a barra de reboque do armazenamento, página 483*.

3. Caso esteja instalando uma barra de reboque e uma extensão, siga para o Passo *4, página 485*. Caso esteja instalando apenas uma barra de reboque, siga para o Passo *18, página 486*.



Figura 3.845: Bloqueio dos pneus

Instalar barra de reboque e extensão:

4. Remova o pino de segurança (A) do pivô de transporte esquerdo (B).
5. Empurre a extensão (D) nas luvas do pivô de transporte esquerdo até que a trava seja ativada (C).
6. Instale novamente o pino de segurança (A) no pivô de transporte para prender a extensão.
7. Recupere a extremidade do chicote de extensão (E) de dentro do tubo de extensão.

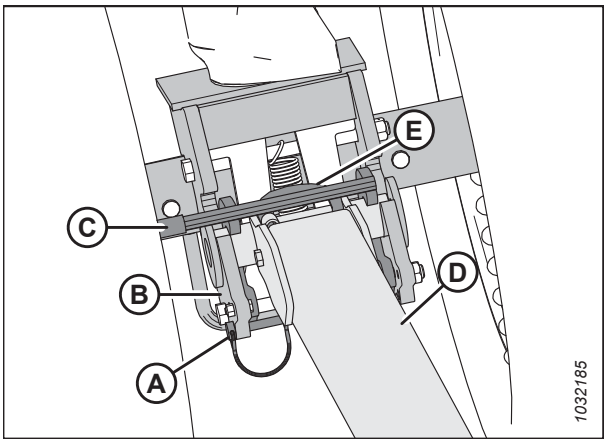

Figura 3.846: Extensão da barra de reboque para pivô de transporte esquerdo

8. Conecte o chicote do fiamento da extensão (A) ao chicote do pivô de transporte esquerdo (B).

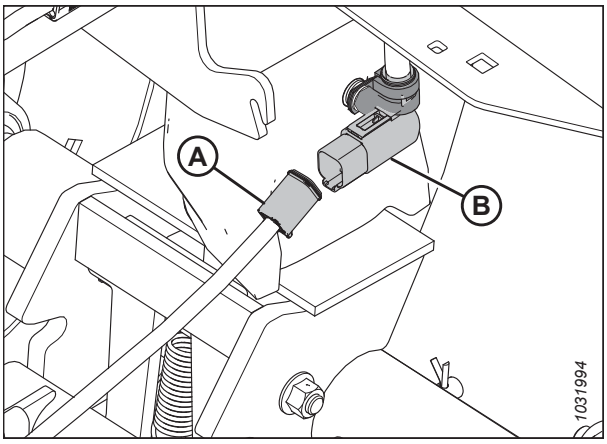

Figura 3.847: Conexão elétrica da barra de reboque

9. Remova o pino de segurança (E) da trava (B).
10. Posicione a extremidade da barra de transporte (C) nos olhais de extensão da barra de transporte no solo.
11. Levante a extensão (D) para que a trava (B) se prenda à barra de reboque (C).
12. Recupere a extremidade do chicote da barra de reboque (A) do armazenamento.

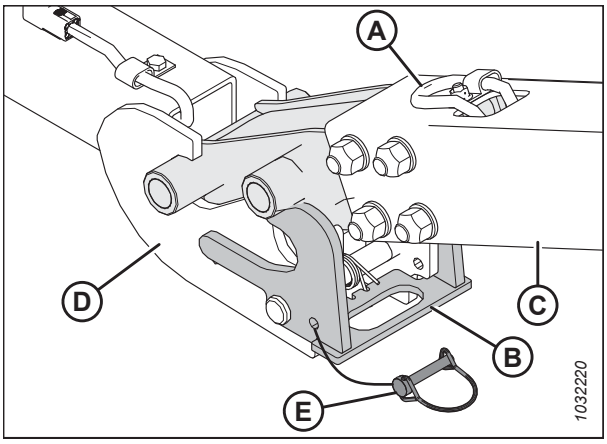

Figura 3.848: Barra de reboque para extensão

13. Conecte o chicote da barra de reboque (A) ao chicote de extensão (B).
14. Instale novamente o pino de segurança (C) à trava para fixar a barra de reboque.

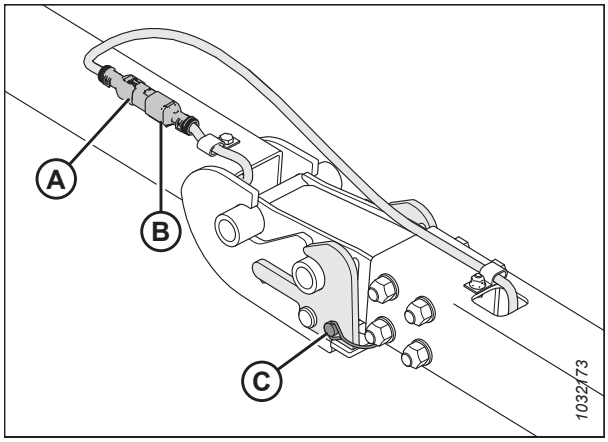

Figura 3.849: Barra de reboque/chicote de extensão

15. Retire o chicote do fiamento da barra de reboque (A) e a corrente de segurança (B) da posição de armazenamento.
16. Conecte o chicote do fiamento da barra de reboque ao veículo e fixe a corrente de segurança do reboque no veículo.
17. Ligue os faróis intermitentes de 4 vias do reboque e verifique se todos os faróis na plataforma estão funcionando.

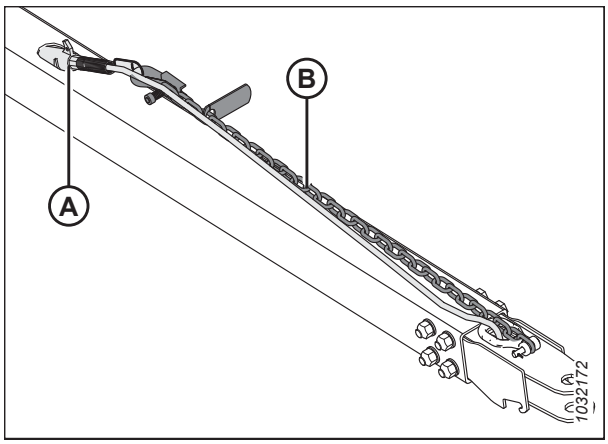

Figura 3.850: Chicote do fiamento da barra de reboque

Instalar apenas a barra de reboque:

18. Remova o pino de segurança (A) do pivô de transporte esquerdo (B).
19. Empurre a barra de reboque (C) nas luvas do pivô de transporte esquerdo até que trava (D) seja ativada.
20. Instale novamente o pino de segurança (A) no pivô de transporte para prender a barra de reboque.
21. Recupere a extremidade do chicote da barra de reboque (E).

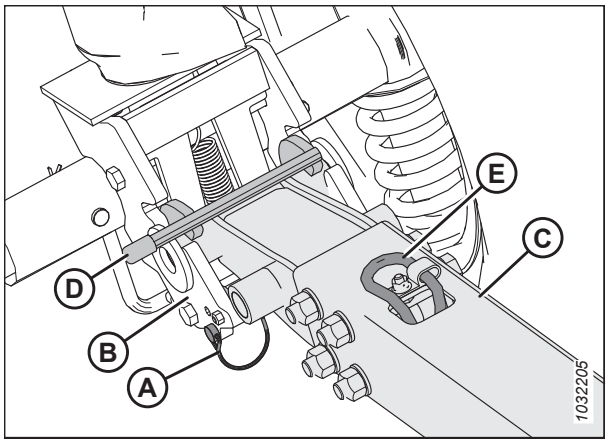

Figura 3.851: Barra de reboque e pivô de transporte esquerdo

22. Conecte o chicote do fiamento da extensão (A) ao chicote do pivô de transporte esquerdo (B).

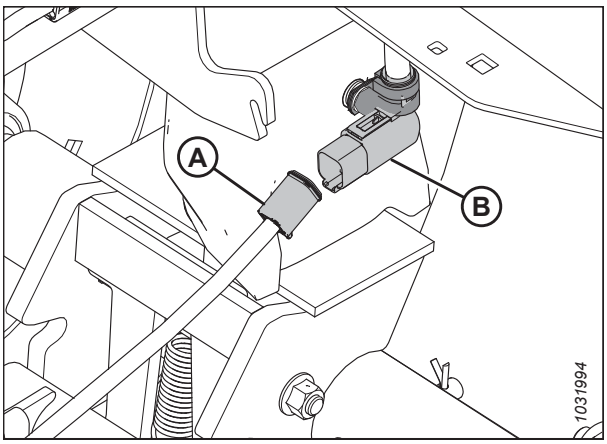

Figura 3.852: Conexão elétrica da barra de reboque

23. Retire o chicote do fiamento da barra de reboque (A) e a corrente de segurança (B) da posição de armazenamento.
24. Conecte o chicote do fiamento da barra de reboque ao veículo e fixe a corrente de segurança do reboque no veículo.
25. Ligue os faróis intermitentes de 4 vias do reboque e verifique se todos os faróis na plataforma estão funcionando.

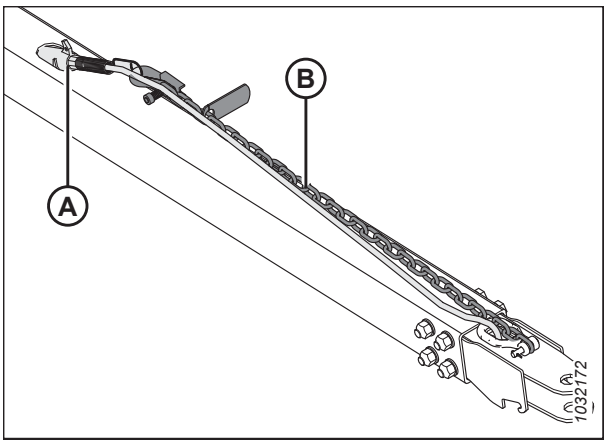

Figura 3.853: Chicote do fiamento da barra de reboque

3.15 Armazenamento da plataforma

Execute este procedimento ao armazenar a plataforma no final da temporada. Armazenar a plataforma de forma adequada ajuda a garantir sua vida útil.

ADVERTÊNCIA

Nunca utilize gasolina, nafta ou qualquer material volátil para a limpeza. Esses materiais podem ser tóxicos e/ou inflamáveis.

CUIDADO

Cubra os dedos duplos e a barra de corte para evitar ferimentos em virtude de contato acidental.

1. Limpe a plataforma cuidadosamente.
2. Armazene a máquina em um local seco e protegido, se possível. Se a plataforma for armazenada em uma área externa, sempre cubra-a com lona à prova d'água ou outro material de proteção.

NOTA:

Se a plataforma for armazenada em uma área externa, remova as esteiras e guarde-as em um local seco e longe da luz. Se as esteiras não forem removidas, guarde a plataforma com a barra de corte abaixada para não acumular água/neve nas esteiras. O peso do acúmulo de água e neve faz tensão excessiva sobre as esteiras e sobre a estrutura da plataforma.

3. Abaixe a plataforma sobre blocos para manter a barra de corte afastada do solo.
4. Abaixe totalmente o molinete. Se a plataforma for armazenada em área externa, amarre o molinete à estrutura para evitar a rotação causada pelo vento.
5. Para evitar a formação de ferrugem, pinte novamente todas as superfícies desgastadas ou descascadas.
6. Solte as correias de acionamento.
7. Lubrifique a plataforma cuidadosamente, deixando excesso de graxa nos encaixes para manter os rolamentos protegidos contra unidade.
8. Aplique graxas nas roscas expostas, barras do cilindro e nas superfícies deslizantes dos componentes.
9. Verifique se há componentes com desgaste e repare-os se necessário.
10. Verifique se há componentes quebrados e solicite peças de reposição ao seu concessionário. O reparo imediato desses itens poupará tempo e esforço no início da próxima temporada.
11. Substitua ou aperte quaisquer ferragens soltas ou ausentes. Verifique se foi aplicado o valor recomendado de torque às ferragens soltas. Para obter mais informações, consulte *7.1 Especificações de torque, página 743*.

Capítulo 4: Manutenção e serviço

Este capítulo contém as informações necessárias para realizar a manutenção de rotina e as tarefas de serviço ocasionais em sua máquina. A palavra “manutenção” refere-se a tarefas agendadas que ajudam sua máquina a operar com segurança e eficácia; O termo “serviço” refere-se a tarefas que devem ser realizadas cada vez que uma peça precisar ser reparada ou substituída. Para realizar procedimentos de serviço avançados, entre em contato com seu Concessionário.

Um catálogo de peças é fornecido na caixa plástica do manual na traseira, ao lado da perna direita da plataforma.

Registre as horas de operação e use o registro de manutenção fornecido (consulte *4.2.1 Registro/cronograma de manutenção, página 490*) para manter o controle da sua agenda de manutenção.

4.1 Preparação da máquina para serviços

Atente para todas as precauções de segurança antes de iniciar o serviço na máquina.

PERIGO

Para evitar ferimentos ou morte devido ao acionamento inesperado ou à queda de uma máquina suspensa, sempre desligue o motor e retire a chave antes de deixar o assento do operador e sempre engate os apoios de segurança antes de ficar sob a máquina por qualquer motivo.

CUIDADO

A fim de evitar lesões corporais, siga todas as precauções de segurança listadas antes da manutenção da plataforma ou de abrir as tampas de acionamento.

Antes de fazer um serviço na máquina, siga estes passos:

1. Abaixe a plataforma completamente. Se for necessário fazer a manutenção na posição da plataforma elevada, sempre engate os apoios de segurança.
2. Desligue o motor e remova a chave da ignição.
3. Engate o freio de estacionamento.
4. Aguarde até que todas as peças em movimento parem.

4.2 Requisitos de manutenção

A manutenção regular é o melhor seguro contra desgaste prematuro e avarias inoportunas. Seguir essa manutenção programada aumentará a vida útil da máquina. Registre as horas de operação, use o registro de manutenção e mantenha cópias dos seus registros de manutenção (consulte *4.2.1 Registro/cronograma de manutenção, página 490*).

Os requisitos de manutenção periódica são organizados de acordo com os intervalos de manutenção. Caso um intervalo de manutenção especifique mais de um período de tempo, por exemplo, "100 horas ou anualmente", faça a manutenção da máquina no primeiro período atingido.

IMPORTANTE:

Os intervalos recomendados são para condições médias. Realize a manutenção mais frequentemente se a máquina for operada sob condições adversas (poeira severa, cargas extremamente pesadas, etc.).

Ao realizar a manutenção da máquina, consulte a seção apropriada neste capítulo sobre manutenção e serviços e use somente fluidos e lubrificantes especificados. Consulte o interior da tampa traseira para lubrificantes e fluidos recomendados.

CUIDADO

Siga atentamente as mensagens de segurança. Para obter instruções, consulte *4.1 Preparação da máquina para serviços, página 489* e *1 Segurança, página 1*.

4.2.1 Registro/cronograma de manutenção

Manter um registro permite que o usuário acompanhe quando a manutenção é realizada.

Ação:		✓ – Verificar					♦ – Lubrificar						▲ – Alterar					
✎	Leitura do horímetro																	
✎	Data da manutenção																	
✎	Reparado por																	
Primeiro uso		Consulte *4.2.2 Inspeções de amaciamento, página 494*.																
Fim da temporada		Consulte *4.2.4 Manutenção do equipamento – Final da temporada, página 495*.																
10 horas ou diariamente (o que ocorrer primeiro)																		
✓	Linhas e mangueiras hidráulicas; consulte *4.2.5 Verificação das mangueiras e tubulações hidráulicas, página 496*[73]																	
✓	Seções da navalha, dedos duplos e apalpadores, consulte *4.8 Navalha, página 555*[73]																	
✓	Pressão do pneu, consulte *4.15.3 Verificação da pressão dos pneus, página 698*[73]																	
♦	Rolos da esteira central; consulte *A Cada 10 Horas, página 497*																	
✓	Para ganchos do suporte de elo, consulte *4.10.7 Verificar os ganchos do suporte do engate, página 619*[73]																	
✓	Torque do parafuso do eixo, consulte *4.15.2 Verificação do torque do parafuso de montagem de transporte, página 696*																	
25 horas																		
✓	Nível do óleo hidráulico no reservatório, consulte *4.4.1 Verificação do nível do óleo no reservatório hidráulico, página 514*[73]																	
♦	Canhoto da navalha, consulte *A Cada 25 Horas, página 498*[73]																	

73. A MacDon recomenda manter um registro diário de manutenção como evidência da adequada manutenção da máquina.

50 horas ou anualmente																		
♦	Eixo de transmissão e universais do eixo de transmissão, consulte *A Cada 50 Horas, página 498*																	
♦	Rolamento direito do sem fim transversal superior, consulte *A Cada 50 Horas, página 498*																	
♦	Cubos deslizantes do sem fim transversal superior, consulte *A Cada 50 Horas, página 498*																	
♦	Suporte de rolamento do sem fim transversal superior e junta universal, consulte *A Cada 50 Horas, página 498*																	
♦	Pivôs do módulo de flutuação do sem fim, consulte *A Cada 50 Horas, página 498*																	
♦	Rolamentos do rolo da esteira central, 3 locais. Consulte *A Cada 50 Horas, página 498*																	
▲	Lubrificante da caixa de navalhas (somente nas primeiras 50 horas), consulte *Troca de óleo da caixa de navalhas, página 593*																	
▲	Lubrificante da caixa de engrenagens do acionamento da plataforma (somente nas primeiras 50 horas), consulte *Troca de óleo da caixa de engrenagens de acionamento da plataforma, página 510*																	
▲	Lubrificante da caixa de engrenagens complementar do acionamento da plataforma (somente nas primeiras 50 horas), consulte *Troca de óleo da caixa de engrenagens complementar de acionamento da plataforma, página 513*																	

100 horas ou anualmente (o que ocorrer primeiro)																		
✓	Folga do sem fim para o assoalho e para a esteira central, consulte *4.7.1 Ajustar a folga entre o sem fim e seu assoalho, página 531*																	
✓	Nível do lubrificante da caixa de engrenagens, consulte *Verificar o nível de óleo na caixa de engrenagens da plataforma, página 509*																	
✓	Nível do lubrificante da caixa de engrenagens complementar, consulte *Verificar o nível de óleo na caixa de engrenagens complementar da plataforma, página 511*																	
✓	Tensão da corrente de acionamento do molinete, consulte *4.14.1 Corrente de acionamento do molinete, página 678*																	
✓	Folga do dedo do molinete/barra de corte, consulte *4.13.1 Folga do molinete em relação à barra de corte, página 644*																	
✓	Torque do parafuso da roda, consulte *4.15.1 Verificação de torque do parafuso da roda, página 696*																	
✓	Nível de lubrificante da caixa de navalhas, consulte *Verificar o nível de óleo na caixa de navalhas, página 592*																	
✓	Parafusos de montagem da caixa de navalhas, consulte *Verificação dos parafusos de montagem, página 593*																	
♦	Corrente de acionamento do sem fim, consulte *A Cada 100 Horas, página 502*																	
♦	Pivôs de flutuação, consulte *A Cada 100 Horas, página 502*																	
♦	Tencionadores das molas da flutuação, consulte *A Cada 100 Horas, página 502*																	
♦	Corrente de acionamento do molinete, consulte *A Cada 100 Horas, página 502*																	
200 horas ou anualmente (o que ocorrer primeiro)																		
✓	Rolamentos do rolo da esteira, consulte																	
250 horas ou anualmente (o que ocorrer primeiro)																		
♦	Rolamentos do cardam do molinete, consulte *A Cada 250 Horas, página 504*																	
♦	Junta universal de acionamento do molinete, consulte *A Cada 250 Horas, página 504*																	
♦	Conexão da alavanca articulada, consulte *A Cada 250 Horas, página 504*																	
▲	Filtro de óleo hidráulico, consulte *4.4.4 Troca do filtro de óleo, página 516*																	

500 horas ou anualmente (o que ocorrer primeiro)																		
♦	Rolamentos da roda reguladora/transporte de velocidade lenta, consulte *A Cada 500 Horas, página 505*																	
♦	Cubo da roda de contorno, consulte *4.16.2 Lubrificação dos eixos da rodas de contorno, página 706*																	
✓	Tensão da corrente da caixa de engrenagens de acionamento da plataforma, consulte *4.6.5 Ajustar a tensão da corrente - caixa de engrenagens, página 527*																	
✓	Tensão da corrente da caixa de engrenagens de acionamento complementar da plataforma, consulte *4.6.6 Ajustar a tensão da corrente - caixa de engrenagens complementar, página 529*																	
1000 horas ou 3 anos (o que ocorrer primeiro)																		
▲	Lubrificante da caixa de navalhas, consulte *Troca de óleo da caixa de navalhas, página 593*																	
▲	Lubrificante da caixa de engrenagens de acionamento da plataforma, consulte *Troca de óleo da caixa de engrenagens de acionamento da plataforma, página 510*																	
▲	Lubrificante da caixa de engrenagens complementar de acionamento da plataforma, consulte *Troca de óleo da caixa de engrenagens complementar de acionamento da plataforma, página 513*																	
▲	Óleo hidráulico, consulte *4.4.3 Troca do óleo no reservatório hidráulico, página 515*																	

4.2.2 Inspeções de amaciamento

Uma inspeção de amaciamento inclui a verificação de correias, fluidos e uma inspeção geral da máquina para verificação de ferragem solta ou de outras áreas de atenção. As inspeções de amaciamento garantem que todos os componentes possam operar por um extenso período de tempo sem que sejam necessários manutenção ou substituições. O período de amaciamento trata-se das 50 primeiras horas após a partida inicial da máquina.

Intervalo de inspeção	Item	Consulte a
5 minutos	Verifique o nível do óleo hidráulico no reservatório (verifique após a primeira preparação e após as mangueiras hidráulicas estarem preenchidas com óleo).	*4.4.1 Verificação do nível do óleo no reservatório hidráulico, página 514*
5 horas	Verifique se há ferragens soltas. Aperte o torque se necessário.	*7.1 Especificações de torque, página 743*
10 horas	Verifique a tensão da correia de acionamento do sem-fim.	*Verificar a tensão da corrente de acionamento do sem fim – Método completo, página 535*
10 horas	Verifique os parafusos de instalação da caixa de navalhas.	*Verificação dos parafusos de montagem, página 593*
10 horas	Lubrifique os rolamentos da esteira central.	*A Cada 10 Horas, página 497*
50 horas	Troque o óleo da caixa de engrenagens do módulo de flutuação.	*Troca de óleo da caixa de engrenagens de acionamento da plataforma, página 510*
50 horas	Troque o filtro do óleo hidráulico do módulo de flutuação.	*4.4.4 Troca do filtro de óleo, página 516*
50 horas	Troque o lubrificante da caixa de navalhas.	*Troca de óleo da caixa de navalhas, página 593*
50 horas	Verifique a tensão da correia da caixa de engrenagens.	*4.6.5 Ajustar a tensão da corrente - caixa de engrenagens, página 527* e *4.6.6 Ajustar a tensão da corrente - caixa de engrenagens complementar, página 529*

4.2.3 Manutenção do equipamento – Pré-temporada

O equipamento deve ser inspecionado e reparado no início de cada temporada de operação.

CUIDADO

- **Revise este manual para se atualizar das recomendações sobre segurança e funcionamento.**
- **Reveja todos os decalques de segurança e outros decalques da plataforma e note as áreas de risco.**
- **Certifique-se de que todos os dedos duplos e ponteiras estão devidamente instalados e seguros. Nunca altere ou remova o equipamento de segurança.**
- **Certifique-se de que você compreende e tem praticado o uso seguro de todos os controles. Conheça a capacidade e as características operacionais da máquina.**
- **Certifique-se de possuir um kit de primeiros socorros e um extintor de incêndios. Saiba onde estão e como usá-los.**

1. Lubrifique a máquina completamente. Para obter mais instruções, consulte *4.3 Lubrificação, página 497*.
2. Execute todas as tarefas da manutenção anual. Para obter mais instruções, consulte *4.2.1 Registro/cronograma de manutenção, página 490*.

4.2.4 Manutenção do equipamento – Final da temporada

O equipamento deve ser inspecionado e reparado no final de cada temporada de operação.

CUIDADO

Nunca utilize gasolina, nafta ou qualquer material volátil para a limpeza. Esses materiais podem ser tóxicos e/ou inflamáveis.

CUIDADO

Cubra os dedos duplos e a barra de corte para evitar ferimentos em virtude de contato acidental.

1. Limpe a plataforma cuidadosamente.
2. Armazene a máquina em um local seco e protegido, se possível. Se a plataforma for armazenada em uma área externa, sempre cubra a máquina com lona à prova d'água ou outro material de proteção.

   NOTA:

   Se a máquina for armazenada em uma área externa, remova as esteiras e guarde-as em um local seco e longe da luz. Se as esteiras não forem removidas, guarde a plataforma com a barra de corte abaixada para não acumular água/neve nas esteiras. O peso do acúmulo de água e neve faz tensão excessiva sobre as esteiras e sobre a plataforma.
3. Abaixe a plataforma sobre blocos para manter a barra de corte afastada do solo.
4. Abaixe totalmente o molinete. Se a plataforma for armazenada em área externa, amarre o molinete à estrutura para evitar a rotação causada pelo vento.
5. Para evitar ferrugem, pinte novamente todas as superfícies desgastadas ou descascadas.
6. Solte as correias de acionamento.
7. Lubrifique bem a plataforma, deixando excesso de graxa nos encaixes.
8. Aplique graxa nas roscas expostas, hastes do cilindro e nas superfícies deslizantes dos componentes.
9. Lubrifique as navalhas. Consulte o interior da tampa traseira para lubrificantes recomendados.
10. Verifique se há componentes quebrados e solicite peças de reposição ao seu concessionário. O reparo imediato desses itens poupará tempo e esforço no início da próxima temporada.
11. Aperte todas as ferragens soltas. Para saber as especificações de torque, consulte *7.1 Especificações de torque, página 743*.

4.2.5 Verificação das mangueiras e tubulações hidráulicas

Verifique sinais de vazamento diariamente nas mangueiras e tubulações hidráulicas.

ADVERTÊNCIA

- **Evite fluidos de alta pressão. Um fluido que vaza pode penetrar na pele causando ferimentos graves. Alivie a pressão antes de desconectar tubulações hidráulicas. Aperte todas as conexões antes de aplicar a pressão. Mantenha as mãos e o corpo longe do orifícios e bicos que ejetam fluidos sob alta pressão.**
- **Se um fluido penetrar na pele, ele deve ser removido cirurgicamente dentro de poucas horas por um médico familiarizado com este tipo de lesão, pois se isso não for feito, poderá causar uma gangrena.**



Figura 4.1: Perigo da pressão hidráulica

- **Use um pedaço de papel ou papelão para procurar por vazamentos.**

IMPORTANTE:

Mantenha as pontas do acoplador hidráulico e os conectores limpos. Permitir que água, poeira, sujeira e material estranho entrem em contato com o sistema é a maior causa de danos ao sistema hidráulico. **NÃO** tente realizar reparo dos sistemas hidráulicos em campo. Os ajustes de precisão precisam de uma conexão perfeitamente limpa durante a revisão.

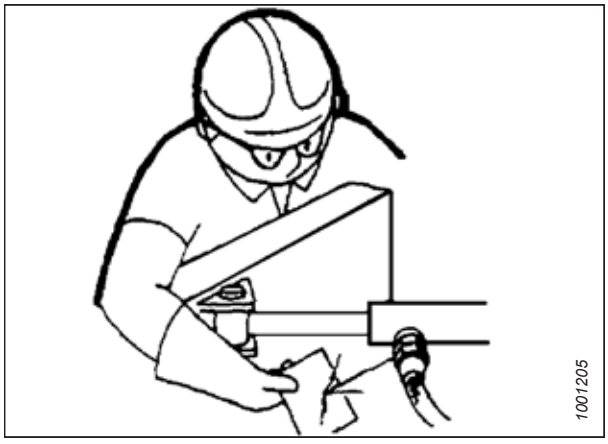

Figura 4.2: Teste para vazamentos hidráulicos

1. Acione a máquina e engate a plataforma. Durante o funcionamento, eleve e abaixe a plataforma e o molinete. Estenda e retraia o molinete também. Deixe-a em funcionamento por 10 minutos.
2. Desligue o motor e remova a chave da ignição.
3. Quando a máquina estiver parada há várias horas, dê a volta verificando mangueiras, tubulações e encaixes com vazamentos visíveis de óleo.

4.3 Lubrificação

As localizações do bico de graxa estão marcadas na máquina por decalques mostrando uma pistola de graxa e o intervalo de lubrificação em horas de operação da plataforma.

Consulte o interior da tampa traseira para obter informações sobre lubrificantes recomendados.

Registre as horas de operação da plataforma. Use o registro de manutenção fornecido neste manual para acompanhar quais procedimentos de manutenção foram executados na plataforma e quando. Para obter mais informações, consulte *4.2.1 Registro/ cronograma de manutenção, página 490*.

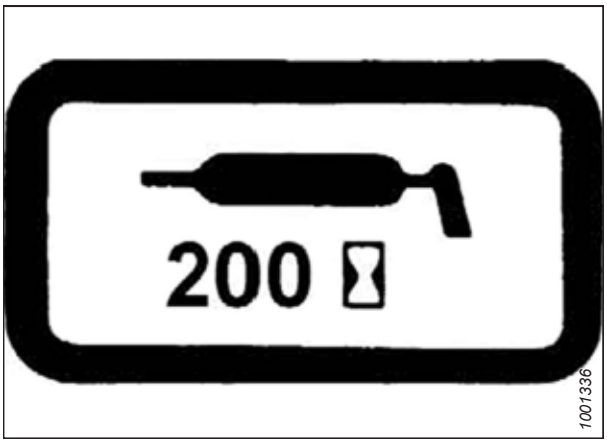

Figura 4.3: Decalque do intervalo de lubrificação

4.3.1 Intervalos de lubrificação

Os intervalos de lubrificação são especificados em termos de horas de operação da plataforma. Manter registros de manutenção precisos é a melhor maneira de garantir que esses procedimentos sejam executados em tempo hábil.

A Cada 10 Horas

A manutenção diária é necessária para manter sua máquina operando com desempenho máximo. Ela também permite que você faça uma inspeção visual da máquina que pode ajudar a identificar problemas antecipadamente.

Utilize graxa de desempenho de alta temperatura e extrema pressão (EP2) com máximo de 1% de dissulfeto de molibdênio (NLGI Categoria 2) de base lítio, a menos que seja especificado o contrário.

IMPORTANTE:

Ao lubrificar, limpe quaisquer detritos e excesso de graxa ao redor do rolamento e da caixa do rolamento. Inspecione a condição do rolamento e da caixa de rolamento. Lubrifique o rolamento de rolos da esteira de alimentação até que a graxa saia da vedação. Limpe qualquer excesso de graxa da área após a lubrificação.

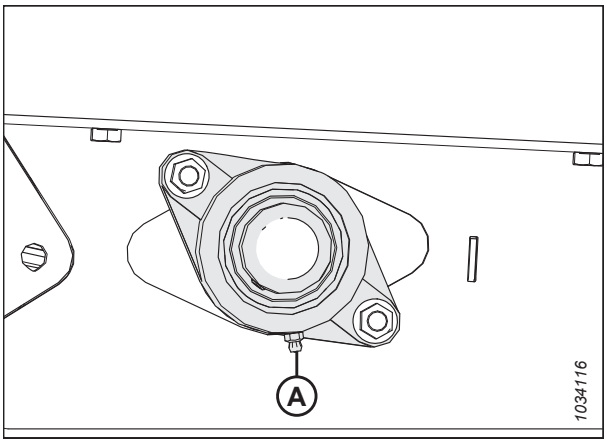

Figura 4.4: Rolo de acionamento da esteira central

IMPORTANTE:

Ao lubrificar, limpe quaisquer detritos e excesso de graxa ao redor da caixa do rolamento. Inspecione a condição do rolo e da caixa de rolamento. Lubrifique o rolamento de rolos livres da esteira de alimentação até que a graxa saia da vedação. A lubrificação inicial em uma nova plataforma pode exigir graxa adicional (pode exigir de 5 a 10 bombeamentos). Limpe qualquer excesso de graxa da área após a lubrificação.

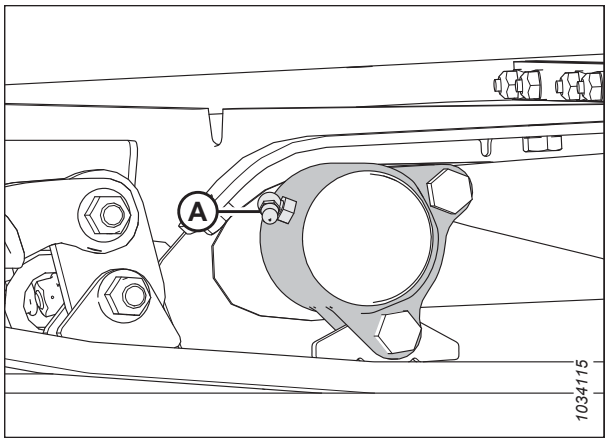

Figura 4.5: Rolo livre da esteira central

A Cada 25 Horas

A manutenção regular é necessária para manter sua máquina operando com desempenho máximo. Ela também permite que você faça uma inspeção visual da máquina que pode ajudar a identificar problemas antecipadamente.

Utilize graxa de desempenho de alta temperatura e extrema pressão (EP2) com máximo de 1% de dissulfeto de molibdênio (NLGI Categoria 2) de base lítio, a menos que seja especificado o contrário.

Lubrifique o canhoto da navalha (A) a cada 25 horas. Verifique se há sinais de aquecimento excessivo nos primeiros dedos duplos após a lubrificação. Se necessário, alivie a pressão comprimindo a esfera de retenção na graxeira.

IMPORTANTE:

Lubrificar o canhoto da navalha em excesso coloca a navalha sob pressão fazendo com que ela se friccione contra os dedos duplos, o que resulta em desgaste excessivo na conexão. **NÃO** lubrifique em excesso o canhoto da navalha. Aplique somente uma às duas bombas com uma pistola de lubrificação mecânica (**NÃO** utilize uma pistola de lubrificação elétrica). Se mais do que seis a oito bombas da pistola de lubrificação forem necessárias para preencher a cavidade, substitua a vedação no canhoto da navalha. Para obter mais instruções, consulte *4.8.3 Remoção do rolamento do canhoto da navalha, página 558*.

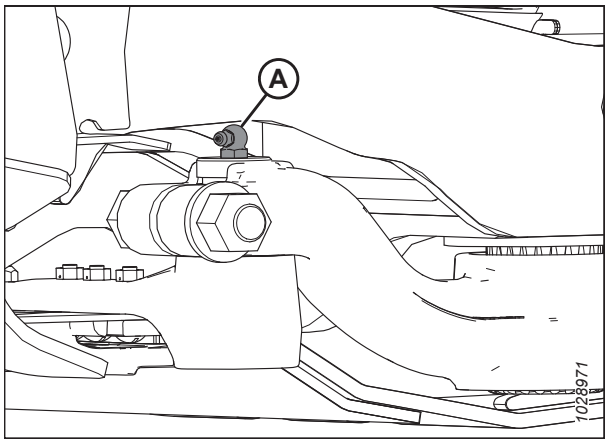

Figura 4.6: Canhoto da navalha

A Cada 50 Horas

A manutenção é necessária para manter sua máquina operando com desempenho máximo. Ela também permite que você faça uma inspeção visual da máquina que pode ajudar a identificar problemas antecipadamente.

Utilize graxa de desempenho de alta temperatura e extrema pressão (EP2) com máximo de 1% de dissulfeto de molibdênio (NLGI Categoria 2) de base lítio, a menos que seja especificado o contrário.

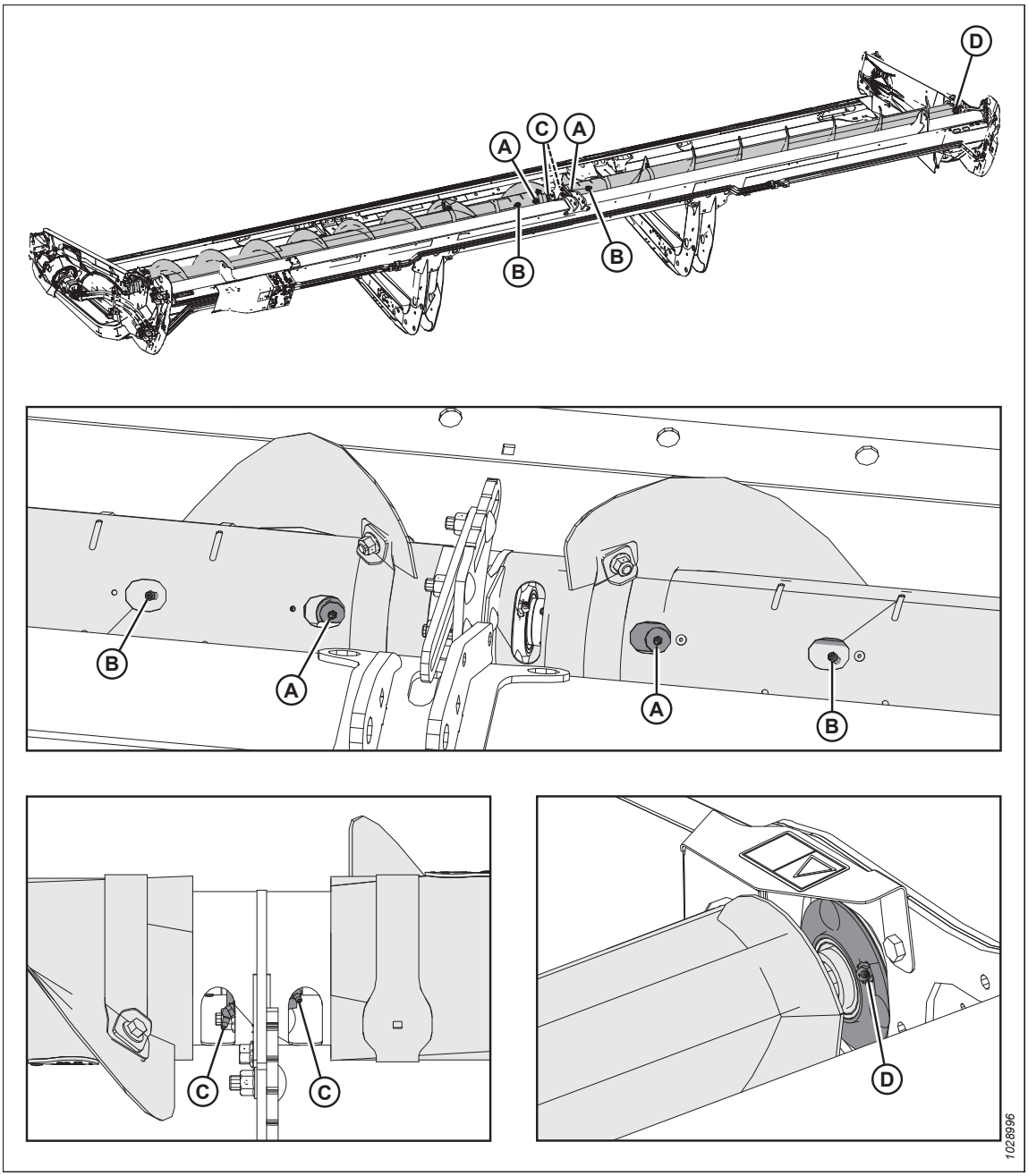

Figura 4.7: Sem fim transversal superior de duas peças

A - Juntas em U do sem fim transversal superior (dois lugares)
B - Cubos deslizantes do sem fim transversal superior (dois lugares)
C - Rolamentos centrais do sem fim transversal superior (dois lugares)
D - Rolamento da extremidade direita

IMPORTANTE:

O sem fim transversal superior deve ser lubrificado regularmente, mesmo quando desligado, pois os componentes do UCA se movem quando a plataforma flexiona, independentemente de o sem fim estar girando ou não.

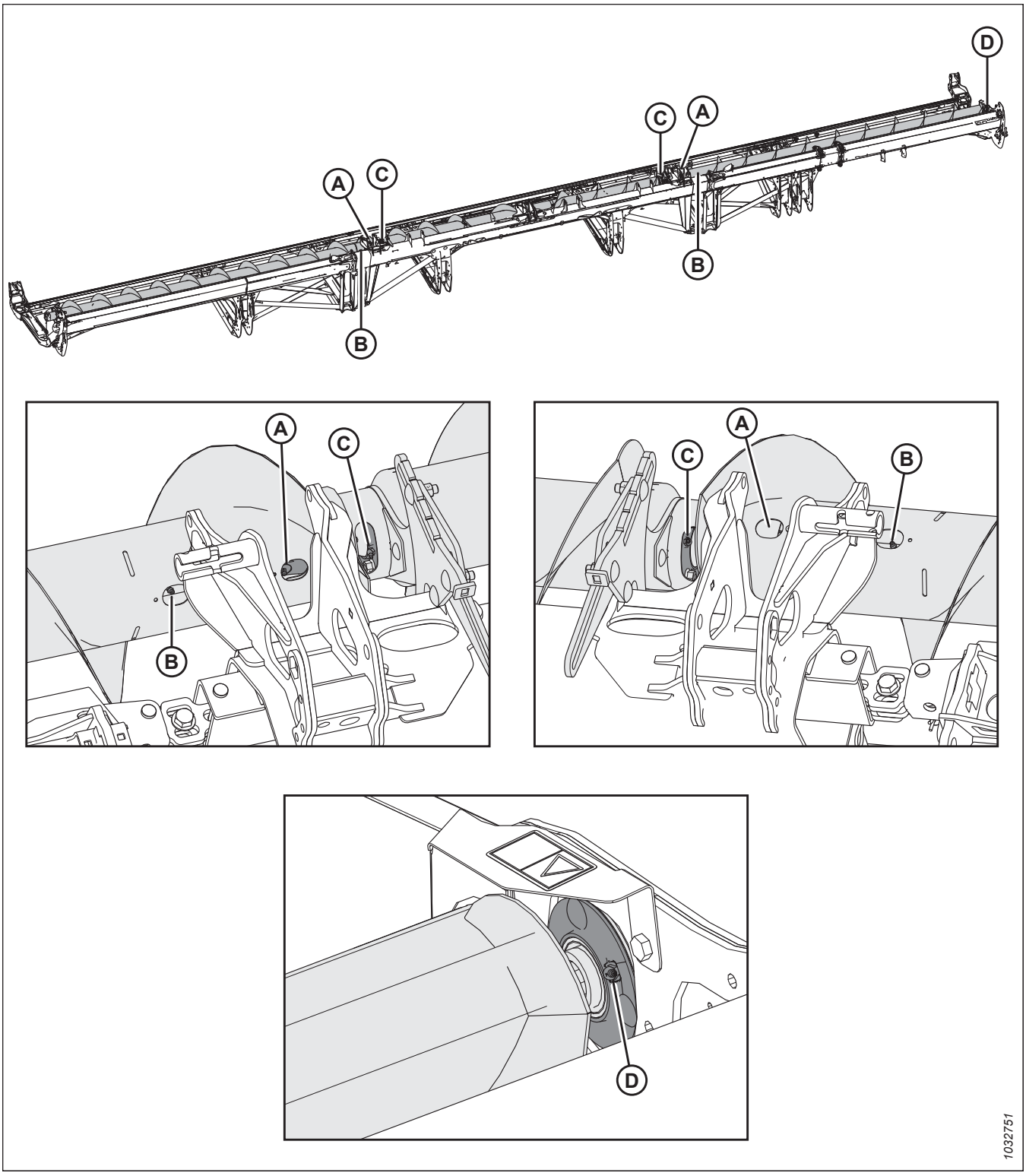

Figura 4.8: Sem fim transversal superior de três peças

A - Juntas em U do sem fim transversal superior (dois lugares)
B - Cubos deslizantes do sem fim transversal superior (dois lugares)
C - Rolamentos centrais do sem fim transversal superior (dois lugares)
D - Rolamento da extremidade direita

IMPORTANTE:

O sem fim transversal superior deve ser lubrificado regularmente, mesmo quando desligado, pois os componentes do UCA se movem quando a plataforma flexiona, independentemente de o sem fim estar girando ou não.

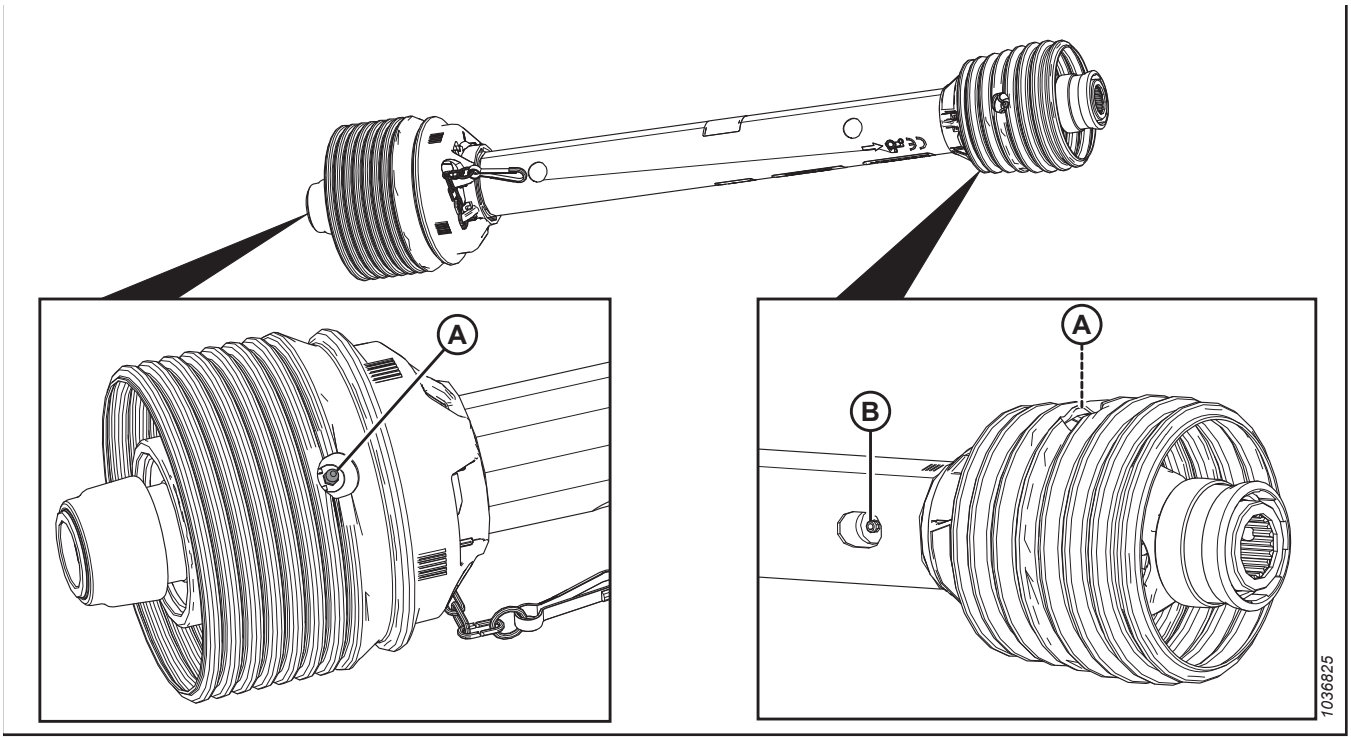

Figura 4.9: FM200

A - Cruzeta do eixo de transmissão (dois lugares)

B - Junta deslizante do eixo de transmissão[74]

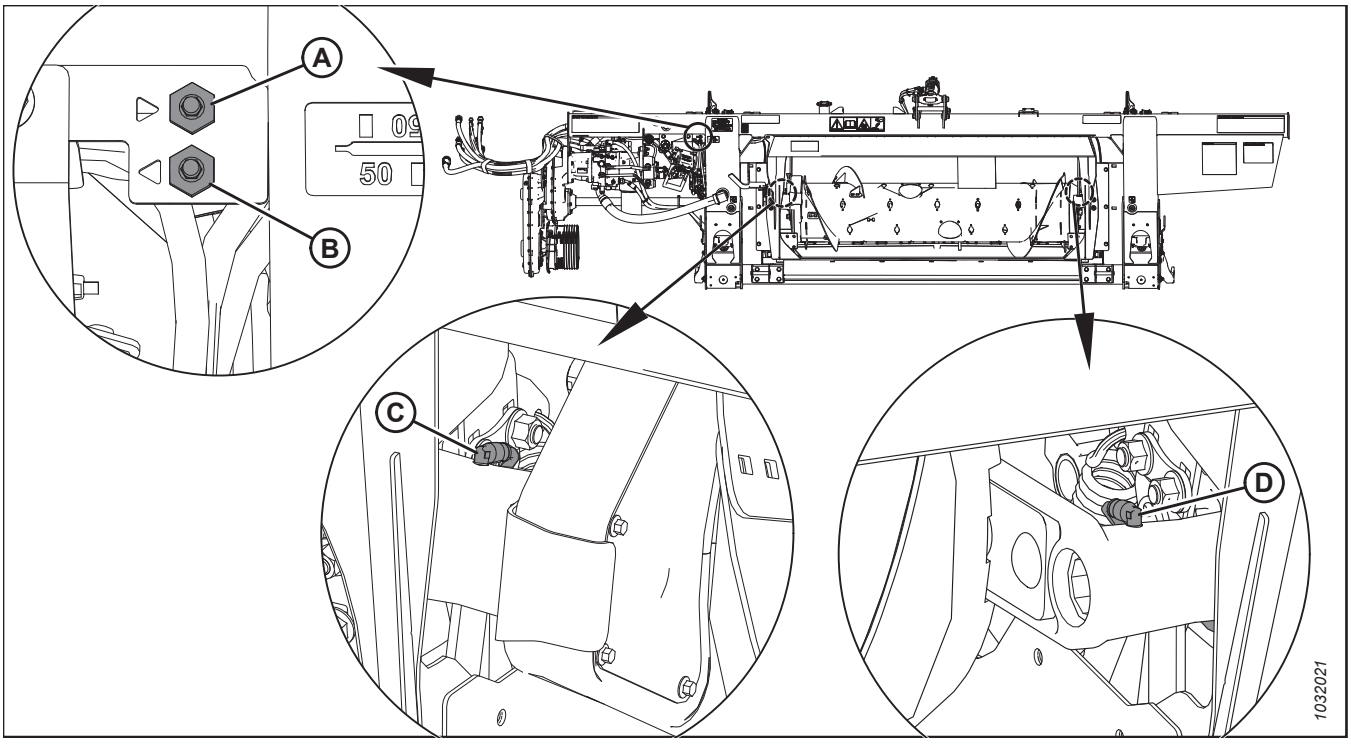

Figura 4.10: FM200

A - Linha de graxa remota para pivô do sem fim (lado direito)

B - Linha de graxa remota para pivô do sem fim (lado esquerdo)

C - Pivô do sem fim (lado esquerdo)

D - Pivô do sem fim (lado direito)

74. Utilize graxa desempenho de alta temperatura e extrema pressão (EP2) com no máximo 10% de dissulfeto de molibdênio (NLGI Categoria 2) de base lítio.

A Cada 100 Horas

A manutenção é necessária para manter sua máquina operando com desempenho máximo. Ela também permite que você faça uma inspeção visual da máquina que pode ajudar a identificar problemas antecipadamente.

Utilize graxa de desempenho de alta temperatura e extrema pressão (EP2) com máximo de 1% de dissulfeto de molibdênio (NLGI Categoria 2) de base lítio, a menos que seja especificado o contrário.

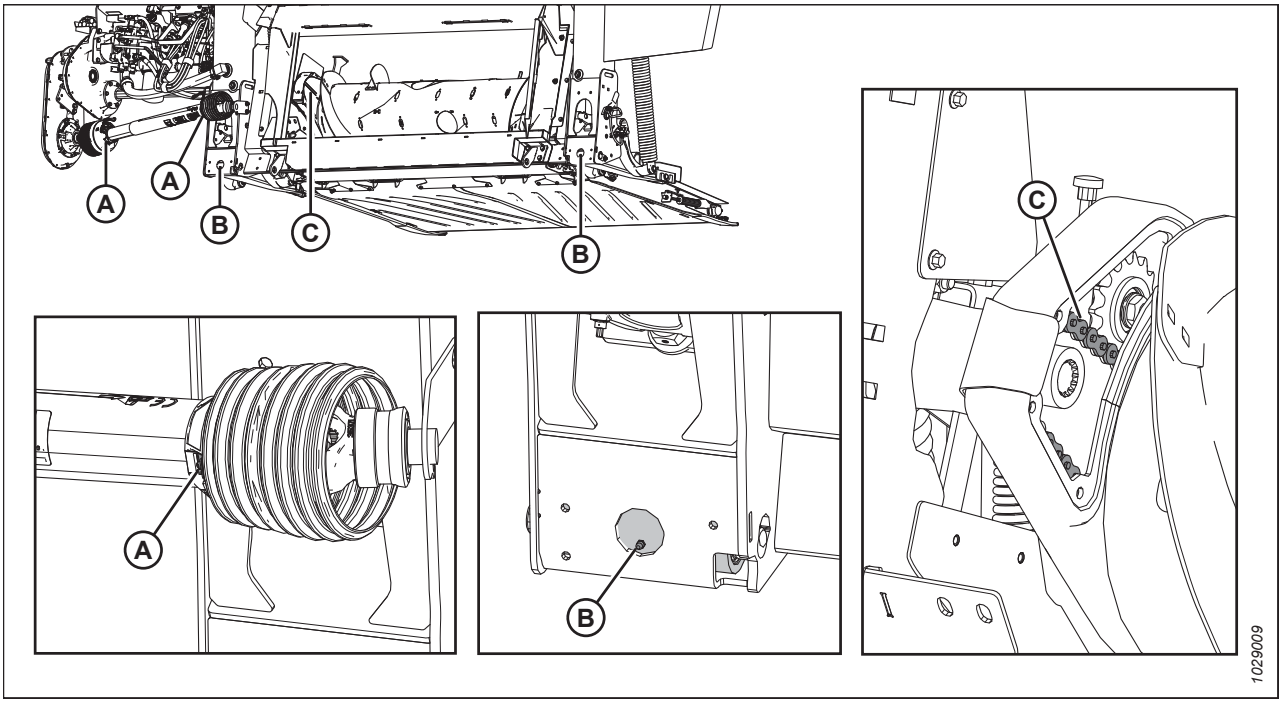

Figura 4.11: FM200

A - Proteção do eixo de transmissão (ambas extremidades)
B - Pivôs de flutuação (direito e esquerdo)
C - Corrente de acionamento do sem fim. Para lubrificar, consulte ***4.3.4 Remoção da corrente de acionamento do sem fim, página 507***

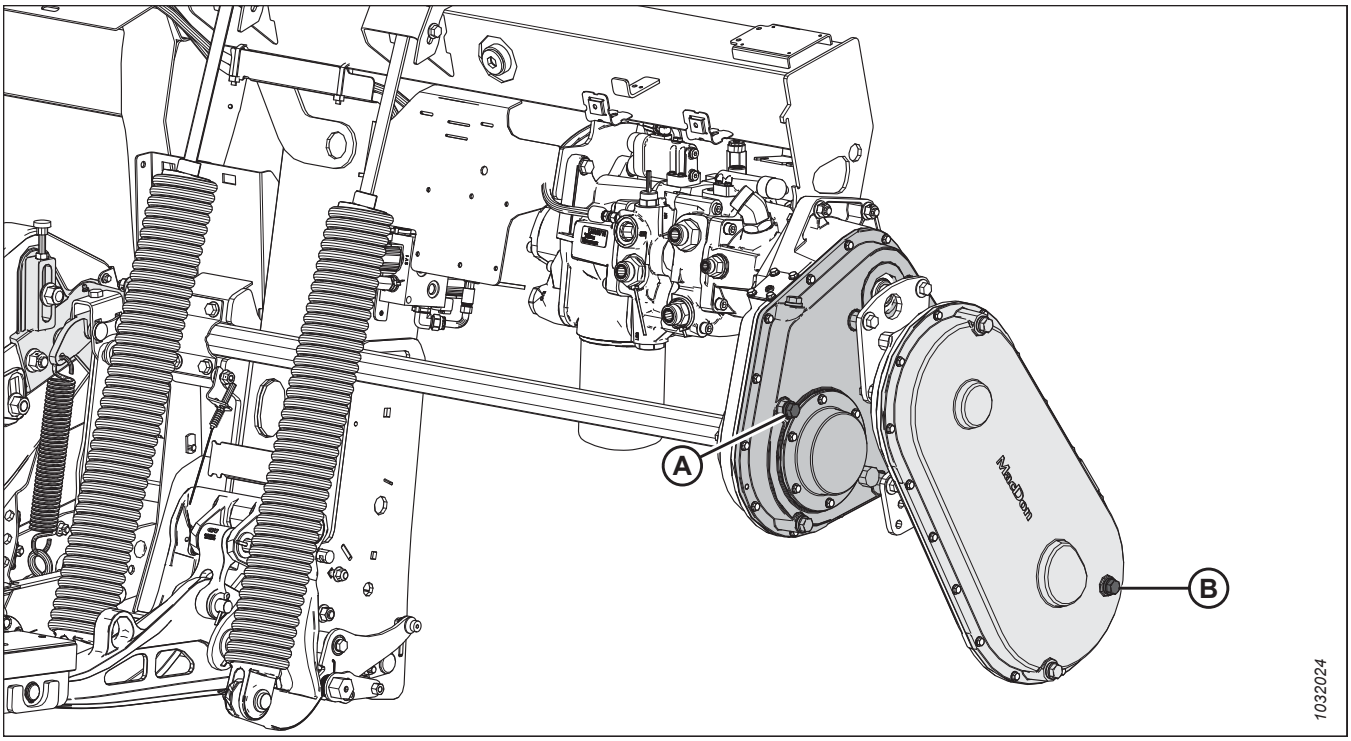

Figura 4.12: FM200

A - Nível de óleo da caixa de engrenagens. Para lubrificar, consulte *4.3.5 Lubrificação da caixa de engrenagens de acionamento da plataforma, página 509*
B - Nível de óleo da caixa de engrenagens complementar. Para lubrificar, consulte *4.3.6 Lubrificação da caixa de engrenagens complementar de acionamento da plataforma, página 511*

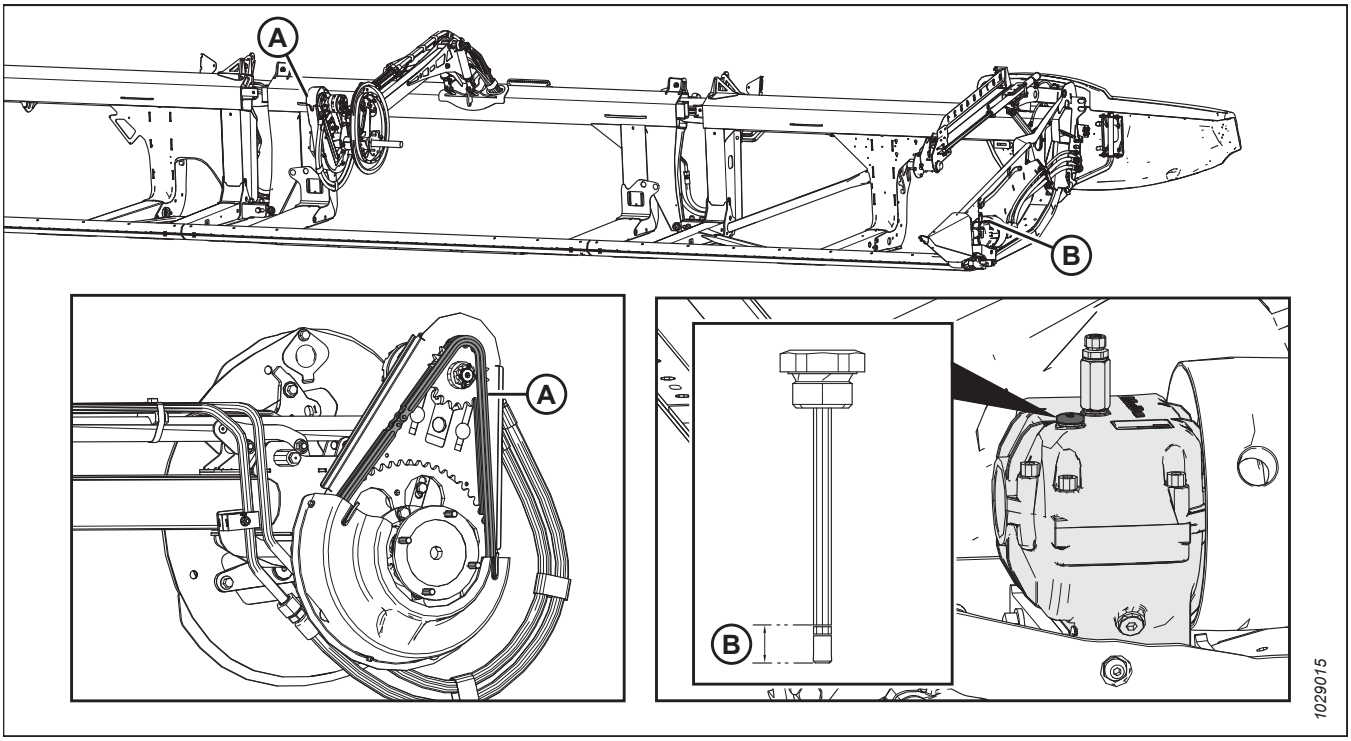

Figura 4.13: Molinete e barra de corte

A - Corrente de acionamento do molinete. Para lubrificar, consulte *4.3.3 Lubrificação da corrente de acionamento do molinete, página 507*
B - Nível de óleo da caixa de navalhas. Para lubrificar, consulte *Verificar o nível de óleo na caixa de navalhas, página 592*

A Cada 250 Horas

A manutenção é necessária para manter sua máquina operando com desempenho máximo. Ela também permite que você faça uma inspeção visual da máquina que pode ajudar a identificar problemas antecipadamente.

Utilize graxa de desempenho de alta temperatura e extrema pressão (EP2) com máximo de 1% de dissulfeto de molibdênio (NLGI Categoria 2) de base lítio, a menos que seja especificado o contrário.

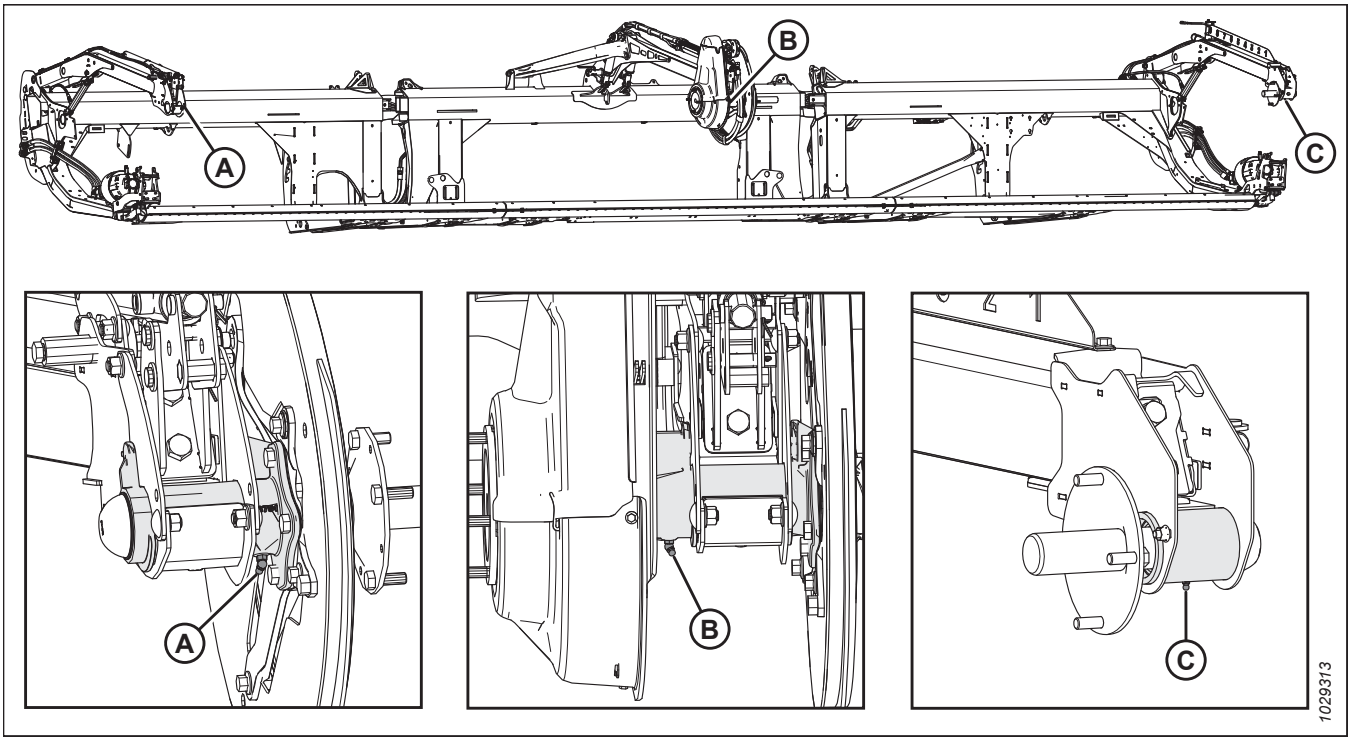

Figura 4.14: Molinete

A - Rolamento direito do molinete (um lugar) **B - Rolamento central do molinete (um lugar)** **C - Rolamento esquerdo do molinete (um lugar)**

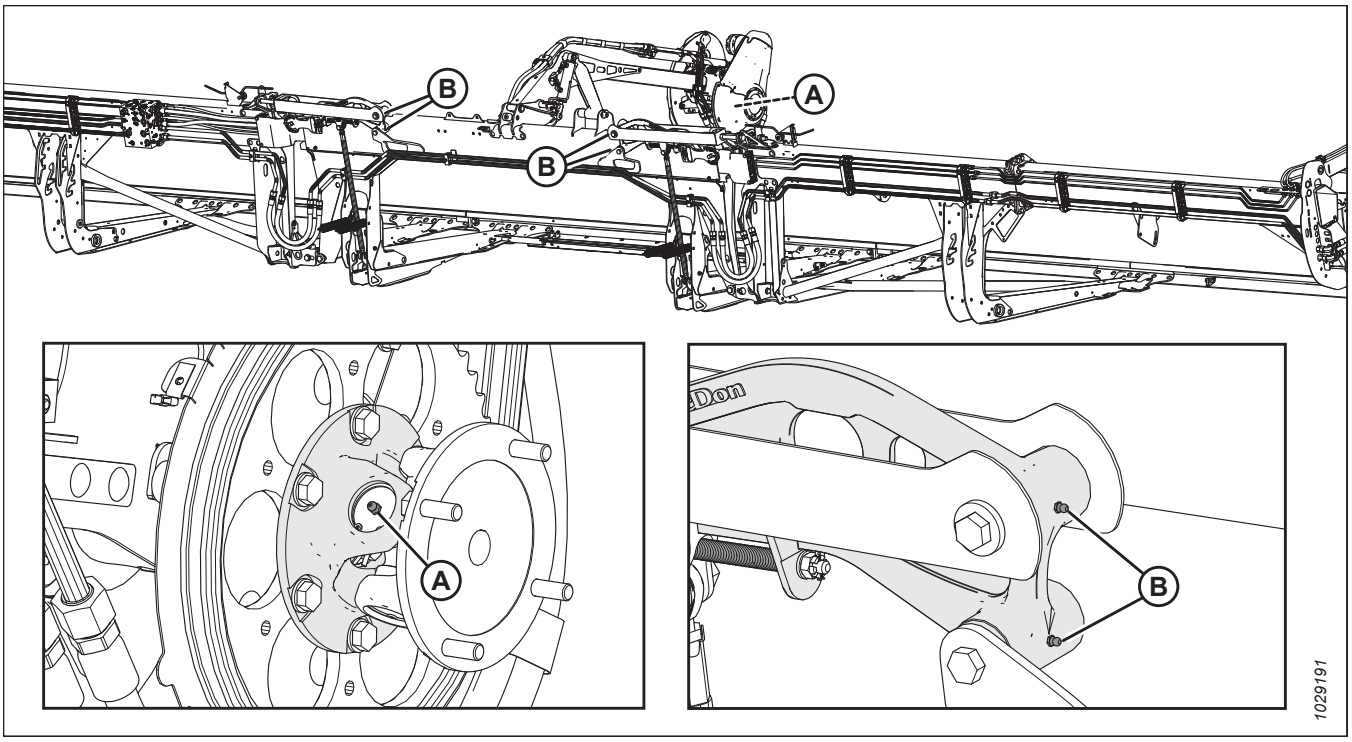

Figura 4.15: Molinete

A - Junta universal do molinete (um lugar)[75]

B - Articulação flexível (dois lugares) - dos dois lados

A Cada 500 Horas

A manutenção é necessária para manter sua máquina operando com desempenho máximo. Ela também permite que você faça uma inspeção visual da máquina que pode ajudar a identificar problemas antecipadamente.

Utilize graxa de desempenho de alta temperatura e extrema pressão (EP2) com máximo de 1% de dissulfeto de molibdênio (NLGI Categoria 2) de base lítio, a menos que seja especificado o contrário.

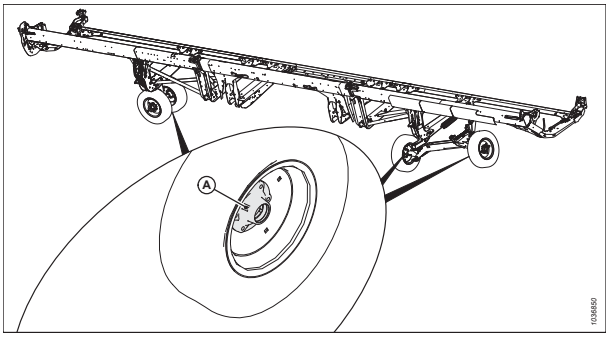

Figura 4.16: A Cada 500 Horas

C - Rolamentos das rodas (quatro lugares)

75. A junta universal possui um kit de rolamentos transversais com lubrificação estendida. Pare de engraxar quando o engraxe se tornar difícil ou se a junta universal parar de absorver graxa. Lubrificação em excesso danificará a junta universal. Seis a oito bombas são suficientes na primeira lubrificação (de fábrica). Aumente o intervalo dos engraxes à medida que a junta universal se desgastar e exigir mais que seis injeções.

4.3.2 Procedimento de lubrificação

Os pontos de lubrificação estão identificados na máquina por decalques exibindo uma pistola de graxa e o intervalo de lubrificação em horas de operação. Os decalques do layout do ponto de lubrificação estão localizados na plataforma e no lado direito do módulo de flutuação.

PERIGO

Para evitar ferimentos ou risco de morte devido ao acionamento inesperado da máquina, sempre pare o motor e remova a chave da ignição antes de deixar o assento do operador por qualquer motivo.

Consulte o interior da tampa traseira para lubrificantes recomendados.

O registro de horas de operação e uso é fornecido pelo Registro de Manutenção, a fim de manter um registro de manutenção programada. Consulte *4.2.1 Registro/cronograma de manutenção, página 490*.

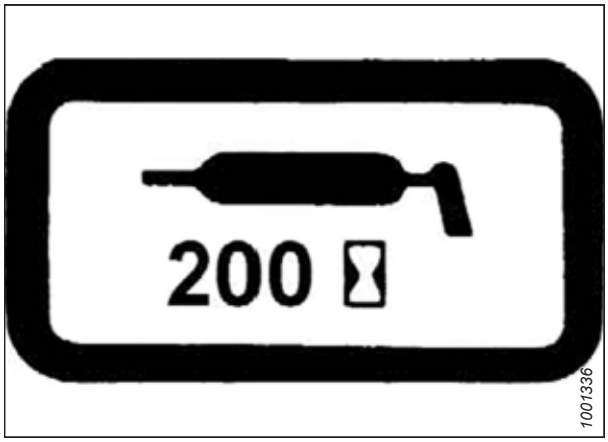

Figura 4.17: Decalque do intervalo de lubrificação

1. Limpe os bocais de graxa com um tecido limpo antes de lubrificar para evitar a injeção de sujeira e grãos.

   IMPORTANTE:

   Utilize apenas graxa limpa, de alta temperatura e extrema pressão.

2. Injete a graxa pelos bocais com a pistola de graxa até que a graxa transborde dos bocais, (exceto onde indicado).

3. Deixe o excesso de graxa no bocal para manter a sujeira no lado de fora.

4. Substitua qualquer bocal de graxa solto ou quebrado imediatamente.

5. Remova e limpe qualquer acessório que não vá ser lubrificado. Também limpe a passagem do lubrificante. Substitua os bocais se necessário.

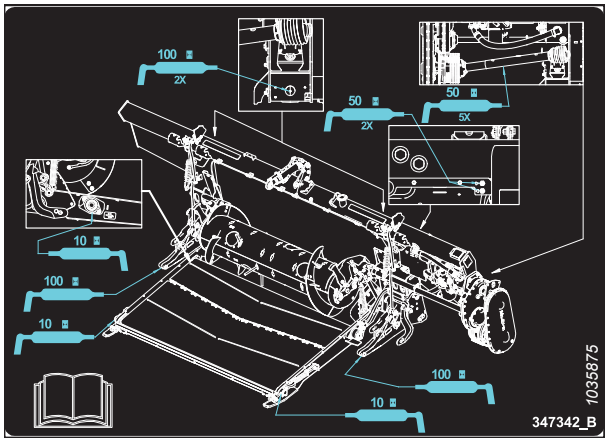

Figura 4.18: Decalque do layout do ponto de lubrificação FM200

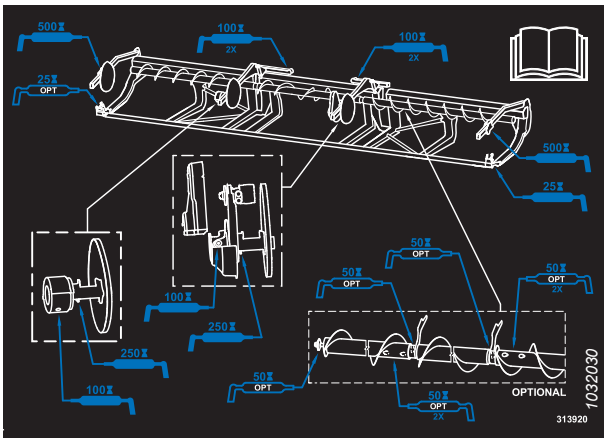

Figura 4.19: Decalque do layout do ponto de lubrificação Série FD2

4.3.3 Lubrificação da corrente de acionamento do molinete

PERIGO

Para evitar ferimentos ou risco de morte devido ao acionamento inesperado da máquina, sempre pare o motor e remova a chave da ignição antes de deixar o assento do operador por qualquer motivo.

1. Remova a tampa superior do acionamento do molinete. Para obter mais instruções, consulte *Remoção da tampa do acionador do molinete, página 53*.
2. Aplique uma quantidade generosa de graxa à corrente (A).
3. Reinstale a tampa superior. Para obter mais instruções, consulte *Instalação da tampa do acionador do molinete, página 55*.

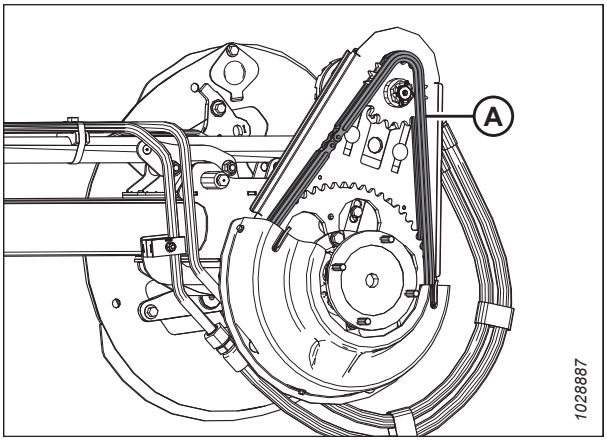

Figura 4.20: Corrente de acionamento

4.3.4 Remoção da corrente de acionamento do sem fim

Lubrifique a corrente de transmissão do sem-fim de acordo com o intervalo especificado no cronograma de manutenção. A lubrificação da corrente de transmissão do sem-fim pode ser realizada com o módulo de flutuação acoplado à colheitadeira, mas esse procedimento é mais fácil de ser realizado com o módulo de flutuação desacoplado da plataforma.

PERIGO

Para evitar ferimentos ou risco de morte devido ao acionamento inesperado da máquina, sempre pare o motor e remova a chave da ignição antes de deixar o assento do operador por qualquer motivo.

A tampa do acionamento do sem-fim consiste de uma tampa superior e outra inferior e de um painel de inspeção de metal. Somente o painel de inspeção de metal precisa ser removido ao se realizar esse procedimento.

1. Remova os quatro parafusos (A) e o painel de inspeção de metal (B).

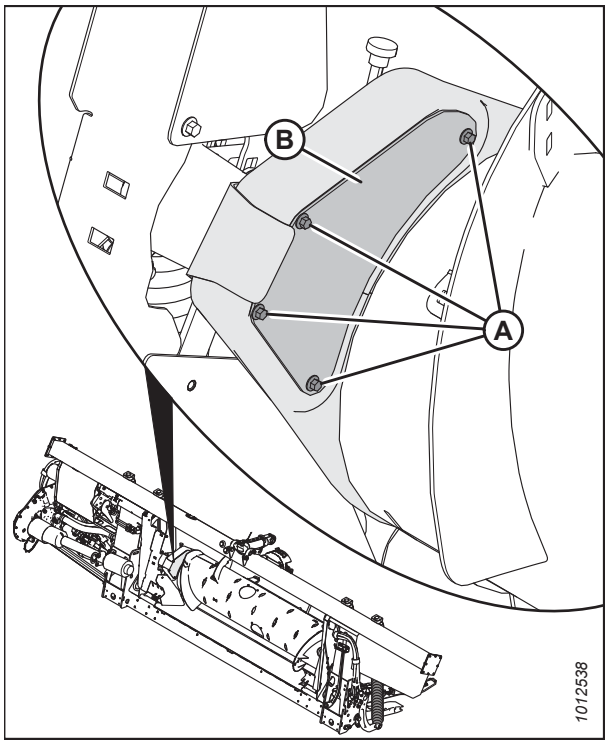

Figura 4.21: Painel de inspeção do acionamento do sem fim

2. Aplique uma quantidade generosa de graxa à corrente (A), à engrenagem tensora (B) e a polia tensora (C).

3. Gire o sem fim e aplique graxa em mais áreas da corrente, se necessário.

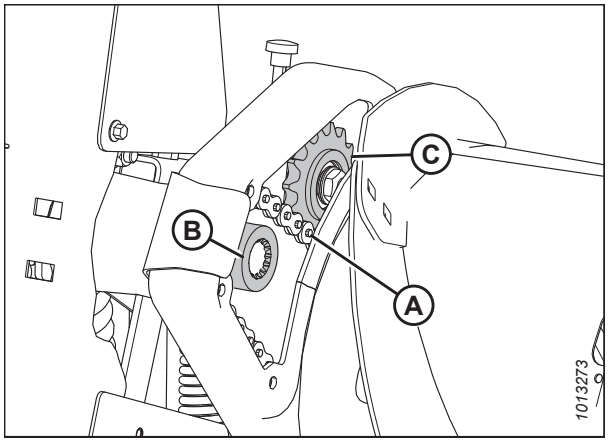

Figura 4.22: Corrente de acionamento do sem fim

4. Reinstale o painel de inspeção de metal (B). Prenda o painel com quatro parafusos (A).

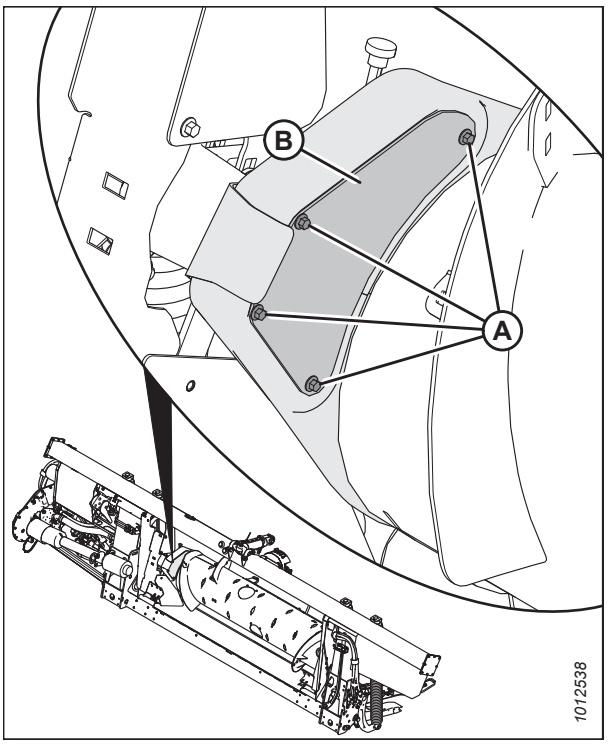

Figura 4.23: Painel de inspeção do acionamento do sem fim

4.3.5 Lubrificação da caixa de engrenagens de acionamento da plataforma

Verificar o nível de óleo na caixa de engrenagens da plataforma

Verifique o nível de óleo da caixa de engrenagens de acionamento da plataforma a cada 100 horas.

PERIGO

Para evitar ferimentos ou risco de morte devido ao acionamento inesperado da máquina, sempre pare o motor e remova a chave da ignição antes de deixar o assento do operador por qualquer motivo.

1. Abaixe a plataforma completamente.
2. Desligue o motor e remova a chave da ignição.

3. Remova o tampão do nível de óleo (A) da caixa de engrenagens (B) e verifique se o nível do óleo está até o fundo do orifício.
4. Adicione óleo, se necessário. Para obter mais instruções, consulte *Adicionar óleo à caixa de engrenagens de acionamento da plataforma, página 510*.
5. Recoloque o tampão do nível de óleo (A).

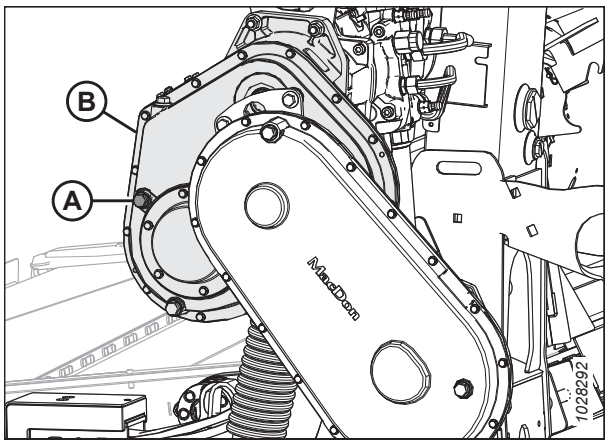

Figura 4.24: Caixa de engrenagens de acionamento da plataforma

Adicionar óleo à caixa de engrenagens de acionamento da plataforma

A caixa de engrenagens principal inclui tampões de enchimento, verificação e drenagem para uma rápida verificação e manutenção do lubrificante da engrenagem enquanto montado no módulo flutuante.

PERIGO

Para evitar ferimentos ou risco de morte devido ao acionamento inesperado da máquina, sempre pare o motor e remova a chave da ignição antes de deixar o assento do operador por qualquer motivo.

1. Remova o tampão de enchimento (B) e o tampão do nível de óleo (A) da caixa de engrenagens.
2. Adicione óleo ao orifício de enchimento (B) até que transborde pelo nível de óleo do orifício do tampão (A). Consulte o interior da tampa traseira para lubrificantes e fluidos recomendados.
3. Recoloque o tampão de nível de óleo (A) e o tampão de enchimento (B).

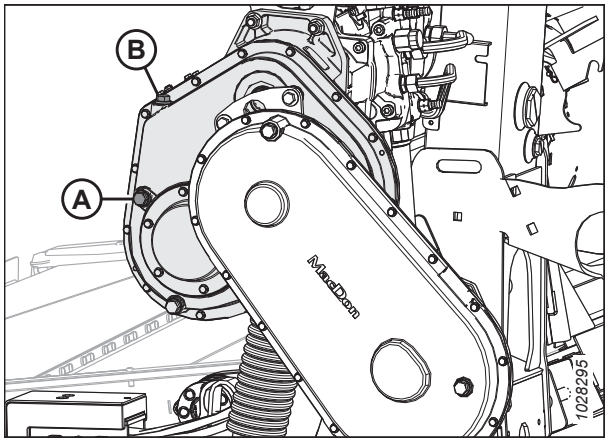

Figura 4.25: Caixa de engrenagens de acionamento da plataforma

Troca de óleo da caixa de engrenagens de acionamento da plataforma

Troque o óleo da caixa de engrenagem de acionamento da plataforma após as primeiras 50 horas de operação e depois a cada 1000 horas (ou 3 anos).

PERIGO

Para evitar ferimentos ou risco de morte devido ao acionamento inesperado da máquina, sempre pare o motor e remova a chave da ignição antes de deixar o assento do operador por qualquer motivo.

ADVERTÊNCIA

Verifique para ter certeza de que todos os observadores tenham deixado a área.

1. Ligue o motor. Para obter instruções, consulte o manual do operador da colheitadeira.
2. Engate a plataforma para aquecer o óleo.
3. Eleve ou abaixe a plataforma para posicionar o tampão de drenagem de óleo (A) em seu ponto mais baixo.
4. Desligue o motor e remova a chave da ignição.
5. Coloque um recipiente de capacidade adequada (aproximadamente 4 litros [1 galão americano]) sob a caixa de engrenagens para coletar o óleo.
6. Remova o tampão de drenagem do óleo (A) e o tampão de enchimento (C) e permita a drenagem do óleo.
7. Recoloque o tampão de drenagem do óleo (A) e remova o tampão do nível de óleo (B).
8. Adicione óleo através do tampão de enchimento (C) até que transborde pelo orifício do nível de óleo (B). Consulte a contracapa traseira deste manual para ver os lubrificantes recomendados.

   NOTA:

   A caixa de engrenagens comporta aproximadamente 2,75 litros (2,9 quartos) de óleo.
9. Recoloque o tampão de nível de óleo (B) e o tampão de preenchimento (C).

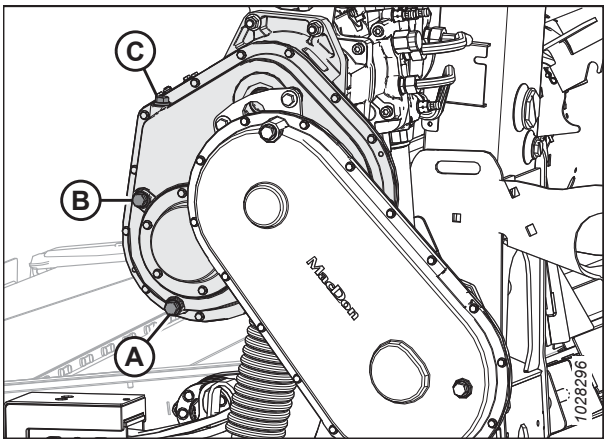

Figura 4.26: Caixa de engrenagens de acionamento da plataforma

4.3.6 Lubrificação da caixa de engrenagens complementar de acionamento da plataforma

Verificar o nível de óleo na caixa de engrenagens complementar da plataforma

Verifique o nível de óleo da caixa de engrenagens de acionamento da plataforma a cada 100 horas.

PERIGO

Para evitar ferimentos ou risco de morte devido ao acionamento inesperado da máquina, sempre pare o motor e remova a chave da ignição antes de deixar o assento do operador por qualquer motivo.

1. Abaixe a plataforma completamente.
2. Desligue o motor e remova a chave da ignição.

3. Remova o tampão do nível de óleo (A) da caixa de engrenagens complementar (B) e verifique se o nível de óleo está até o fundo do orifício.
4. Adicione óleo, se necessário. Para obter mais instruções, consulte *Adicionar óleo à caixa de engrenagens complementar de acionamento da plataforma, página 512*.
5. Recoloque o tampão do nível de óleo (A).

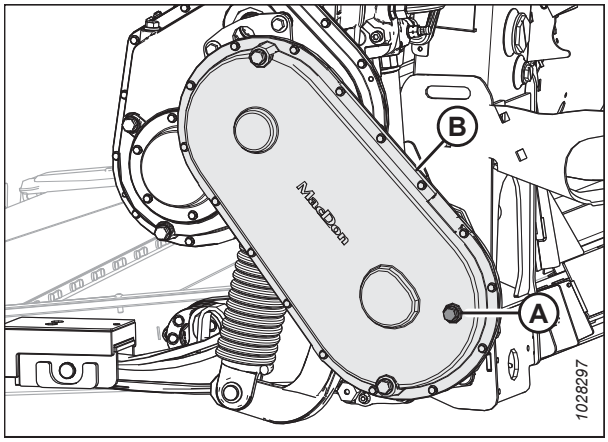

Figura 4.27: Caixa de engrenagens complementar de acionamento da plataforma

Adicionar óleo à caixa de engrenagens complementar de acionamento da plataforma

A caixa de engrenagens complementar inclui tampões de enchimento, verificação e drenagem para uma rápida verificação e manutenção do lubrificante da engrenagem enquanto montado no módulo flutuante.

PERIGO

Para evitar ferimentos ou risco de morte devido ao acionamento inesperado da máquina, sempre pare o motor e remova a chave da ignição antes de deixar o assento do operador por qualquer motivo.

1. Abaixe a barra de corte ao solo e garanta que a caixa de engrenagens complementar esteja em posição de trabalho.
2. Desligue o motor e remova a chave da ignição.
3. Remova o tampão de enchimento (B) e o tampão do nível de óleo (A).
4. Adicione óleo ao orifício de enchimento (B) até que transborde pelo nível de óleo do orifício do tampão (A). Consulte o interior da tampa traseira para lubrificantes e fluidos recomendados.
5. Recoloque o tampão de nível de óleo (A) e o tampão de enchimento (B). Ajuste os tampões para 30–40 Nm (22–30 lbf·ft).

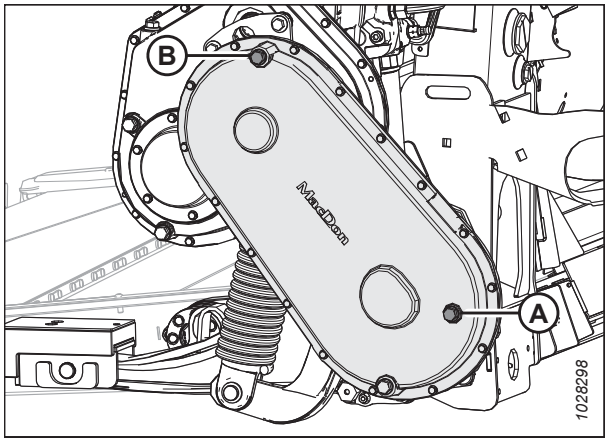

Figura 4.28: Caixa de engrenagens complementar de acionamento da plataforma

Troca de óleo da caixa de engrenagens complementar de acionamento da plataforma

Troque o óleo da caixa de engrenagem de acionamento da plataforma após as primeiras 50 horas de operação e depois a cada 1000 horas (ou 3 anos).

PERIGO

Para evitar ferimentos ou risco de morte devido ao acionamento inesperado da máquina, sempre pare o motor e remova a chave da ignição antes de deixar o assento do operador por qualquer motivo.

ADVERTÊNCIA

Verifique para ter certeza de que todos os observadores tenham deixado a área.

1. Ligue o motor. Para obter instruções, consulte o manual do operador da colheitadeira.
2. Engate a plataforma para aquecer o óleo.
3. Eleve ou abaixe a plataforma para posicionar o tampão de drenagem de óleo (A) em seu ponto mais baixo.
4. Desligue o motor e remova a chave da ignição.
5. Coloque um recipiente de capacidade adequada (aproximadamente 4 litros [1 galão americano]) sob a caixa de engrenagens para coletar o óleo.
6. Remova o tampão de drenagem do óleo (A) e o tampão de enchimento (C) e permita a drenagem do óleo.
7. Recoloque o tampão de drenagem de óleo (A).

   NOTA:

   O tampão de drenagem de óleo é magnético. Certifique-se de que o tampão magnético esteja instalado na posição de drenagem de óleo (A), não na posição de verificação do nível de óleo (B).
8. Remova o tampão do nível de óleo (B).
9. Adicione óleo através do tampão de enchimento (C) até que transborde pelo orifício do nível de óleo (B). Consulte a contracapa traseira deste manual para ver os lubrificantes recomendados.

   NOTA:

   A caixa de engrenagens de acionamento da plataforma comporta aproximadamente 2,25 litros (2,4 quartos) de óleo.
10. Recoloque o tampão de nível de óleo (B) e o tampão de preenchimento (C).

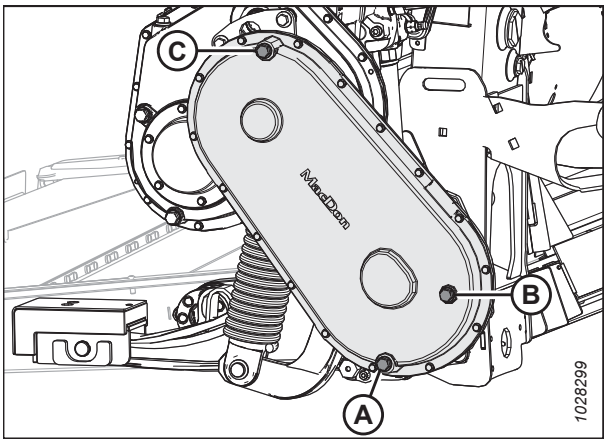

Figura 4.29: Caixa de engrenagens complementar de acionamento da plataforma

4.4 Hidráulica

A estrutura do módulo de flutuação age como um reservatório de óleo. Consulte o interior da tampa traseira para obter informações sobre os requisitos do óleo do módulo de flutuação.

4.4.1 Verificação do nível do óleo no reservatório hidráulico

Verifique o nível do óleo hidráulico no reservatório a cada 25 horas.

NOTA:

Verifique o nível quando o óleo estiver frio.

1. Verifique o nível de óleo usando o visor inferior (A) e o superior (B) com a barra de corte apenas tocando o solo e com a união central retraída.
2. Certifique-se de que o óleo esteja em nível adequado para o terreno conforme segue:
   - **Terreno normal (C):** Mantenha o nível de modo que o visor inferior (A) fique preenchido, e o visor superior (B) esteja vazio.
   - **Terreno acidentado (D):** Mantenha o nível de modo que o visor inferior (A) fique preenchido, e o visor superior (B) esteja preenchido até a metade.

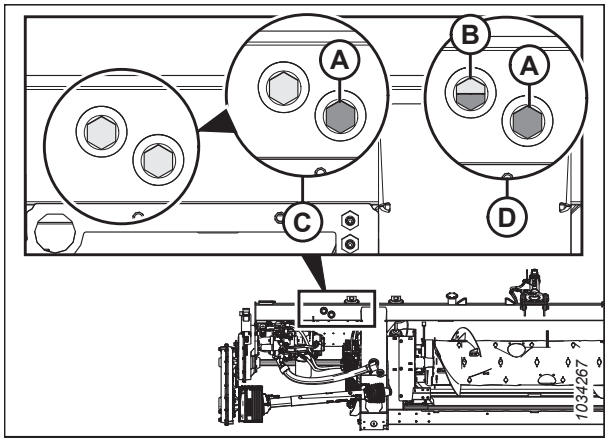

Figura 4.30: Visores do nível do óleo

NOTA:

Pode ser necessário reduzir levemente o nível de óleo quando a temperatura ambiente estiver acima de 35°C (95°F) para evitar o excesso de vazão no respirador quando as temperaturas normais de operação forem atingidas.

NOTA:

É **OK** usar o nível de óleo do terreno acidentado, mesmo em terreno normal, desde que a extensão do gargalo de enchimento esteja instalada (MD # B6057).

4.4.2 Adição de óleo ao reservatório hidráulico

Será necessário adicionar óleo caso o nível de óleo do reservatório hidráulico estiver muito baixo ou se o óleo tiver sido drenado.

PERIGO

Para evitar ferimentos ou risco de morte devido ao acionamento inesperado da máquina, sempre pare o motor e remova a chave da ignição antes de deixar o assento do operador por qualquer motivo.

1. Desligue o motor e remova a chave da ignição.

2. Limpe qualquer sujeira ou detritos da tampa de abastecimento (A).

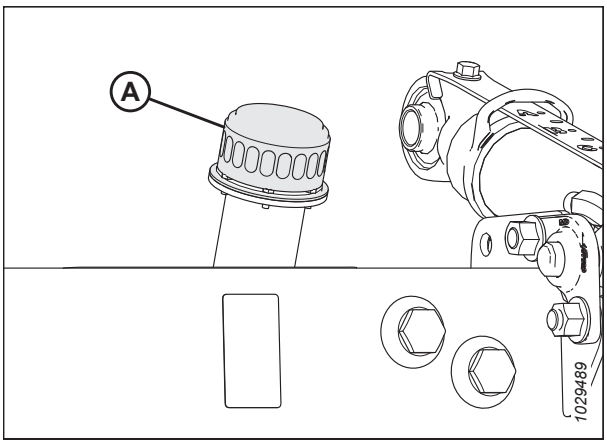

Figura 4.31: Tampa de enchimento do óleo do reservatório

CUIDADO

O reservatório de óleo pode estar sob pressão; retire a tampa lentamente.

3. Gire a tampa do bocal (A) no sentido horário para removê-la.
4. Abasteça o reservatório de óleo hidráulico com óleo morno (em aproximadamente 21°C [70°F]) até que seja alcançado o nível de abastecimento adequado. Consulte para obter informações sobre como verificar o nível do óleo hidráulico. Consulte a contracapa interna deste manual para obter informações sobre a capacidade do reservatório e o tipo de óleo a ser usado.

   IMPORTANTE:

   O óleo morno fluirá melhor pela tela do bocal do que o óleo frio. **NÃO** remova a tela.
5. Reinstale a tampa de enchimento (A).
6. Verifique novamente o nível do óleo. Para obter mais instruções, consulte *4.4.1 Verificação do nível do óleo no reservatório hidráulico, página 514*.

4.4.3 Troca do óleo no reservatório hidráulico

Troque o óleo hidráulico do reservatório a cada 1000 horas ou 3 anos (o que ocorrer primeiro).

PERIGO

Para evitar ferimentos ou risco de morte devido ao acionamento inesperado da máquina, sempre pare o motor e remova a chave da ignição antes de deixar o assento do operador por qualquer motivo.

1. Acione o motor.
2. Engate a plataforma para aquecer o óleo.
3. Desligue o motor e remova a chave da ignição.
4. Coloque um recipiente de tamanho adequado (de pelo menos 50 litros [13 galões]) sob cada um dos dois tampões (A) de drenagem de óleo localizado na parte traseira de cada lado da estrutura.
5. Usando um soquete hexagonal de 7/8 pol., remova os bujões de drenagem de óleo (A), permitindo a drenagem do óleo.
6. Reposicione os tampões de drenagem de óleo (A) quando o reservatório estiver vazio.
7. Troque o filtro de óleo se necessário. Para obter mais instruções, consulte *4.4.4 Troca do filtro de óleo, página 516*.

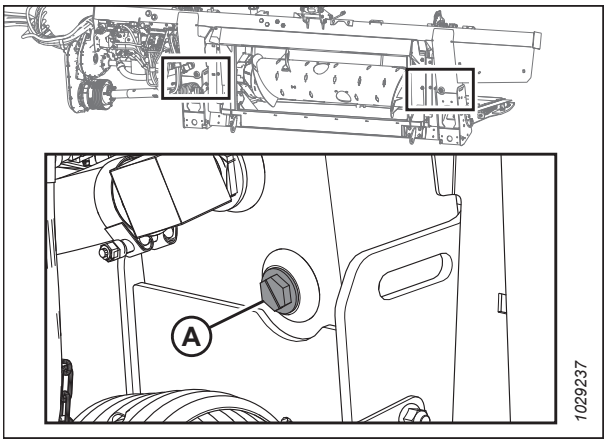

Figura 4.32: Dreno do reservatório

8. Adicione óleo ao reservatório. Para obter mais instruções, consulte *4.4.2 Adição de óleo ao reservatório hidráulico, página 514*.

   A capacidade do tanque de óleo hidráulico é de aproximadamente 95 litros (25 galões).

4.4.4 Troca do filtro de óleo

Troque o filtro de óleo após as primeiras 50 horas de operação e a cada 250 horas, após isso.

Adquira o kit do filtro (MD n.º 320360)[76] do seu concessionário da MacDon.

PERIGO

Para evitar ferimentos ou risco de morte devido ao acionamento inesperado da máquina, sempre pare o motor e remova a chave da ignição antes de deixar o assento do operador por qualquer motivo.

1. Desligue o motor e remova a chave da ignição.
2. Limpe ao redor das superfícies de contato do filtro (A) e da bomba integrada (B).
3. Coloque um recipiente de tamanho adequado (aproximadamente 1 litro [0,26 galões]) sob o filtro para coletar o escoamento de óleo.
4. Desenrosque o filtro (A) manualmente e limpe a porta do filtro exposta na bomba integrada.
5. Aplique uma fina camada de óleo limpo ao O-ring fornecido com o filtro novo.
6. Gire o filtro para dentro da bomba integrada (B) até que o anel O-ring toque a superfície de contato. Aperte o filtro uma volta adicional de 1/2 a 3/4 manualmente.

   IMPORTANTE:

   NÃO use uma chave de filtro para instalar o filtro. Apertar demais pode danificar o anel O-ring e o filtro.

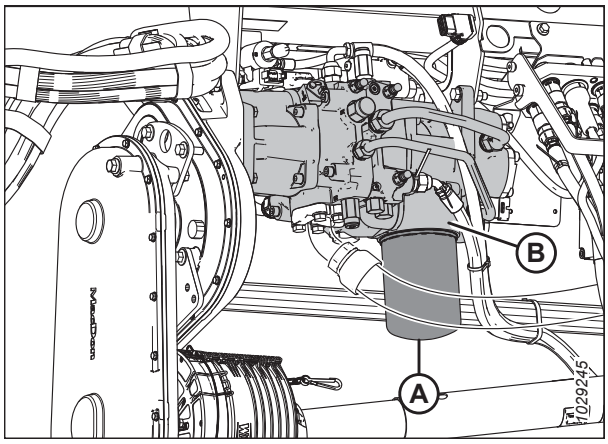

Figura 4.33: Bomba integrada FM200

76. O número de peça 202986 está impresso no filtro mas realize a manutenção do filtro usando o kit MD n.º 320360. O kit inclui instruções de instalação.

4.5 Sistema elétrico

O sistema elétrico da plataforma é alimentado pela colheitadeira. A plataforma conta com vários faróis e sensores que requerem eletricidade.

4.5.1 Substituição das lâmpadas

As luzes são uma característica de segurança importante. Substitua lâmpadas ou luzes danificadas ou com mau funcionamento imediatamente.

PERIGO

Para evitar ferimentos ou morte por acionamento inesperado da máquina, sempre desligue o motor e remova a chave antes de ajustar a máquina.

Use a lâmpada de número 1156 para luzes de transporte laranja e a de número 1157 para as luzes vermelhas traseiras (opção transporte de velocidade lenta).

Luzes de liberação (Apenas América do Norte)

1. Use uma chave Phillips para retirar os três parafusos (A) da fixação e remova as lentes de plástico. Mantenha os parafusos (A).
2. Substitua a lâmpada e reinstale as lentes de plástico e os parafusos.

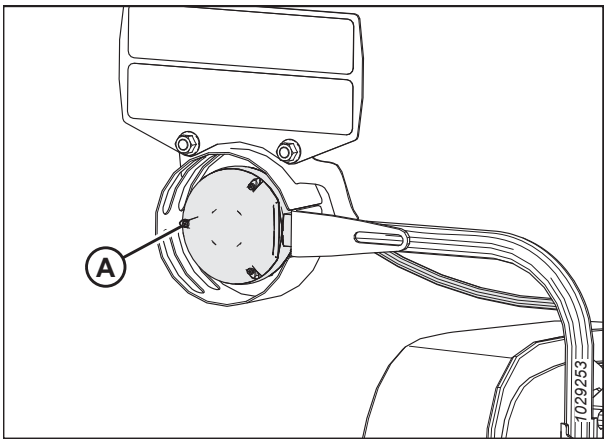

Figura 4.34: Iluminação de liberação esquerda

Faróis do transporte de baixa velocidade

3. Use uma chave Phillips para retirar os parafusos (A) da fixação e remova as lentes de plástico. Mantenha os parafusos (A).
4. Substitua a lâmpada e reinstale as lentes de plástico e os parafusos.

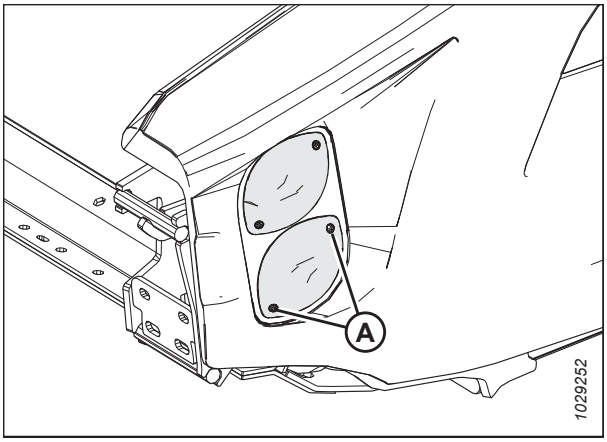

Figura 4.35: Transporte lento opcional – Iluminação vermelha e âmbar

4.6 Acionamento da plataforma

O acionamento da plataforma consiste em um eixo de transmissão da colheitadeira à caixa de engrenagens do módulo de flutuação FM200 que aciona o alimentador e as bombas hidráulicas. A bomba fornece energia hidráulica para esteiras, navalhas e equipamentos opcionais.

4.6.1 Remoção do eixo de transmissão que conecta o módulo de flutuação à colheitadeira

O eixo de transmissão transfere energia da PTO da colheitadeira para a caixa de engrenagens complementar do módulo de flutuação da plataforma. O colar de liberação rápida permite que o eixo de transmissão seja removido ao desconectar o módulo de flutuação da plataforma da colheitadeira.

PERIGO

Para evitar ferimentos ou risco de morte devido ao acionamento inesperado da máquina, sempre pare o motor e remova a chave da ignição antes de deixar o assento do operador por qualquer motivo.

1. Ligue o motor. Para obter instruções, consulte o manual do operador da colheitadeira.
2. Abaixe totalmente o molinete.
3. Abaixe a plataforma completamente.
4. Desligue o motor e remova a chave da ignição.
5. Desconecte a corrente de segurança do eixo de transmissão (A) do slot na placa de alumínio.

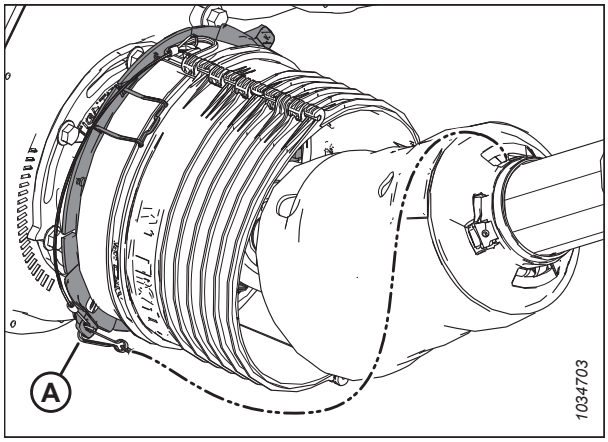

Figura 4.36: Proteção do eixo de transmissão

6. Empurre os clipes (A) para cima para liberar a proteção (B).

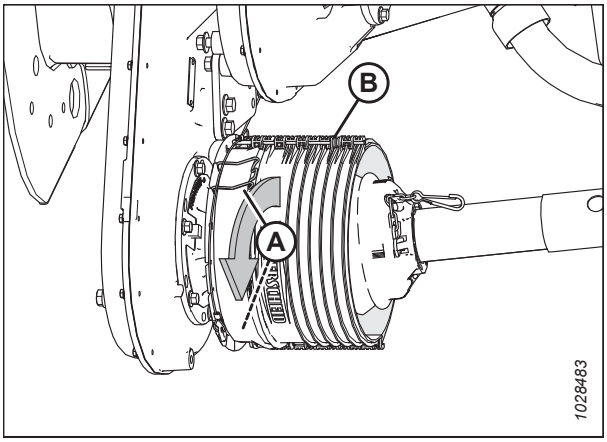

Figura 4.37: Proteção do eixo de transmissão

7. Deslize a proteção (A) ao longo do eixo de transmissão para acessar o colar de desconexão rápida (B).

   NOTA:

   Se a tampa não deslizar, use uma ferramenta.

8. Puxe o colar de desconexão rápida (B) para liberar o garfo do eixo de transmissão. Deslize o eixo de transmissão para fora do eixo da caixa de engrenagens.

9. Deslize o eixo de transmissão ao longo da proteção e, em seguida, abaixe-o até o chão.

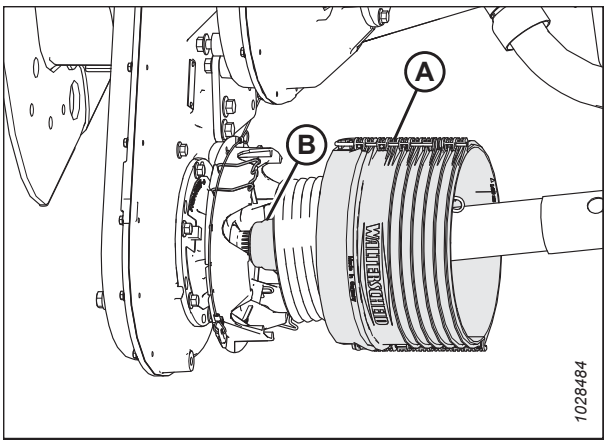

Figura 4.38: Proteção do eixo de transmissão

10. Desconecte a corrente (D) do suporte do braço (B).
11. No extremo oposto do eixo de transmissão (C), puxe o colar de desconexão rápida (A) para trás e libere o garfo do eixo de transmissão.
12. Deslize o garfo para fora do suporte de apoio (B).
13. Remova o eixo de transmissão (C).

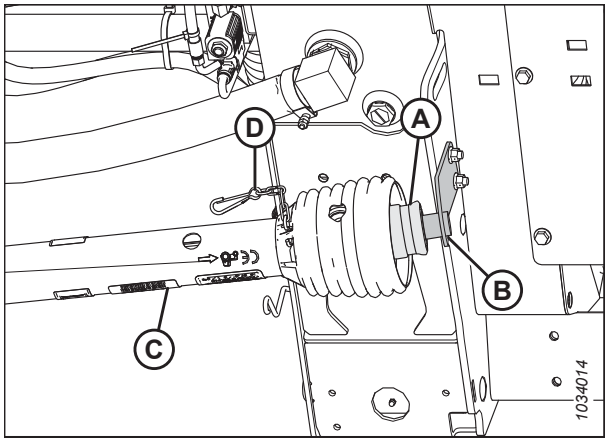

Figura 4.39: Proteção do eixo de transmissão

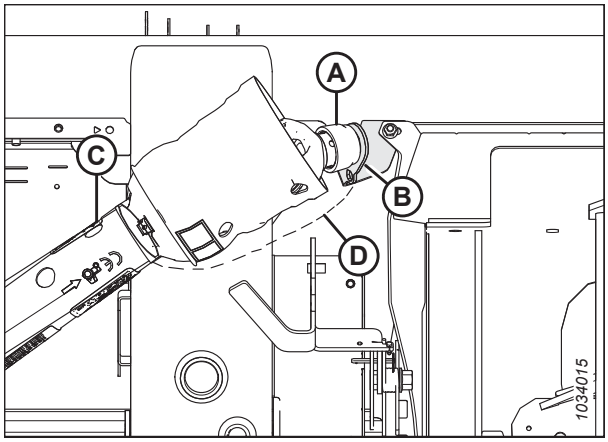

Figura 4.40: Proteção do eixo de transmissão de encosta opcional

4.6.2 Instalação do eixo de transmissão que conecta o módulo de flutuação à colheitadeira

O eixo de transmissão transfere energia da PTO da colheitadeira para a caixa de engrenagens complementar do módulo de flutuação da plataforma.

PERIGO

Para evitar ferimentos ou risco de morte devido ao acionamento inesperado da máquina, sempre pare o motor e remova a chave da ignição antes de deixar o assento do operador por qualquer motivo.

1. Ligue o motor. Para obter instruções, consulte o manual do operador da colheitadeira.
2. Abaixe totalmente o molinete.
3. Abaixe a plataforma completamente.
4. Desligue o motor e remova a chave da ignição.

5. Empurre os clipes (A) para cima para liberar a proteção (B).

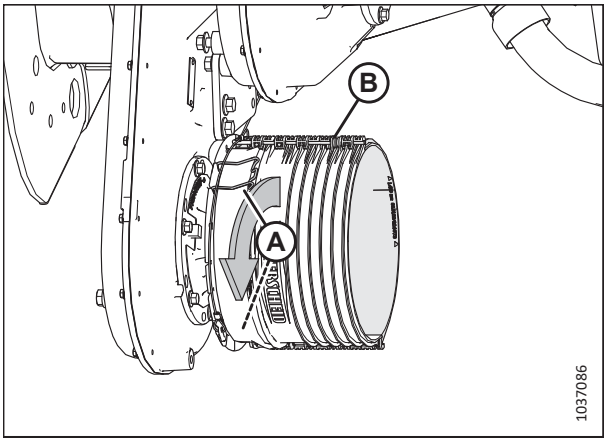

Figura 4.41: Proteção do eixo de transmissão

6. Deslize o eixo através da proteção (A). Puxe o colar de desconexão rápida (B) para liberar o garfo do eixo de transmissão.
7. Deslize o eixo de transmissão no eixo da caixa de engrenagens até que se prenda.

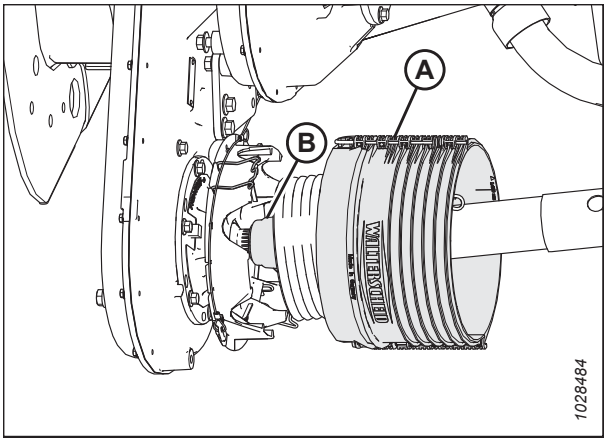

Figura 4.42: Proteção do eixo de transmissão

8. No extremo oposto do eixo de transmissão (C), puxe o colar de desconexão rápida (A) para trás.

   NOTA:

   Certifique-se de que a seta (C) esteja apontando para o colar (A) que se conecta ao suporte de apoio (B).

9. Deslize o garfo no suporte de apoio (B).

10. Conecte a corrente de segurança (E) ao suporte de apoio.

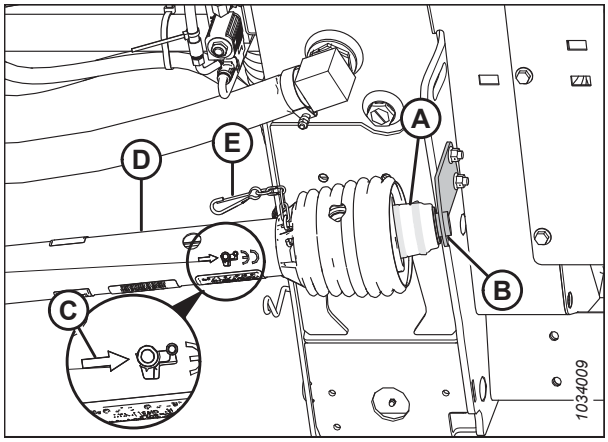

Figura 4.43: Proteção do eixo de transmissão

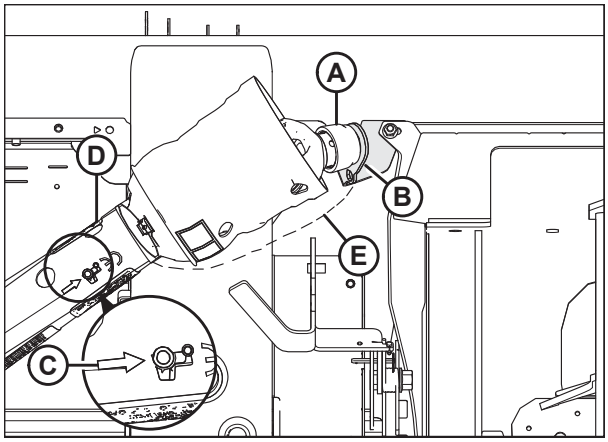

Figura 4.44: Proteção do eixo de transmissão de encosta opcional

11. Deslize a proteção em direção à caixa de engrenagens até que os grampos (A) se prendam à proteção (B).

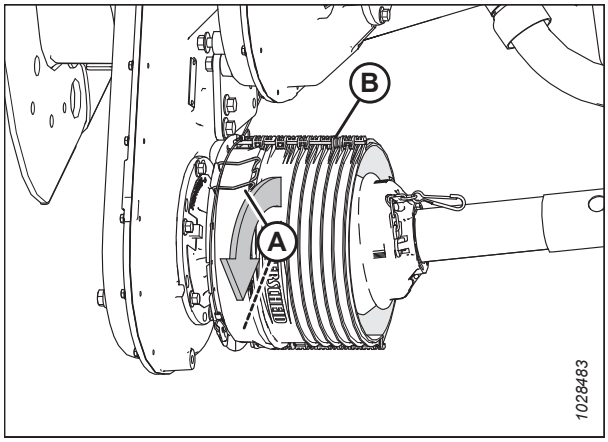

Figura 4.45: Proteção do eixo de transmissão

12. Prenda a corrente de segurança do eixo de transmissão (A) no orifício na placa de alumínio.

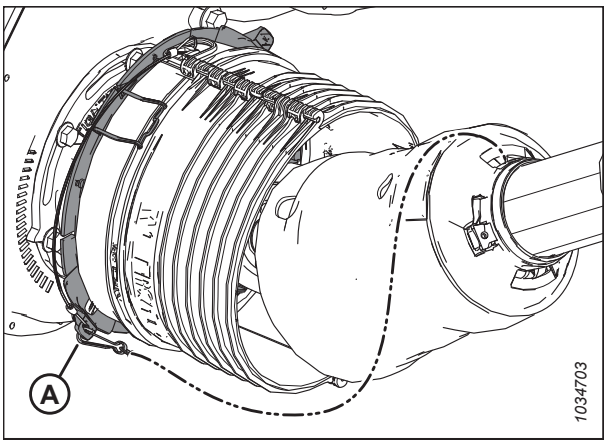

Figura 4.46: Proteção do eixo de transmissão

4.6.3 Remoção da proteção do eixo de transmissão

A proteção principal do eixo de transmissão deve permanecer conectada ao eixo de transmissão durante o funcionamento, mas pode ser removido para fins de manutenção.

PERIGO

Para evitar ferimentos ou risco de morte devido ao acionamento inesperado da máquina, sempre pare o motor e remova a chave da ignição antes de deixar o assento do operador por qualquer motivo.

NOTA:

O eixo de transmissão **NÃO** precisa ser removido do módulo de flutuação para se remover a proteção do eixo de transmissão.

1. Desligue a colheitadeira e remova a chave da ignição.

2. Puxe o colar do eixo de transmissão (A) do suporte da tomada de força (PTO) (B). Deslize o garfo (C) para fora do suporte (B) e libere o colar (A).

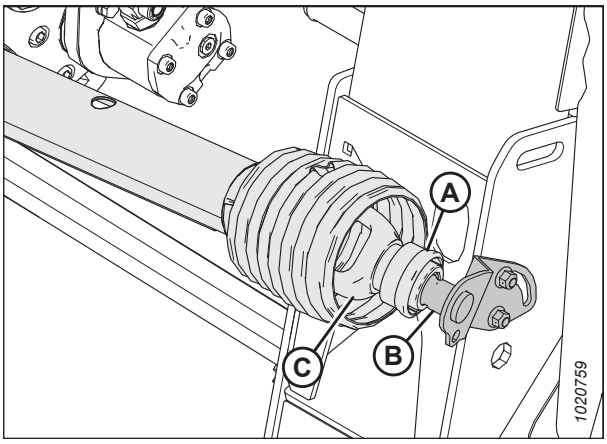

Figura 4.47: Eixo de transmissão - Extremidade da colheitadeira

3. Levante a extremidade da colheitadeira do eixo de transmissão (A) do gancho e estenda-o até que se separe. Segure a extremidade do módulo de flutuação do eixo de transmissão (B) para evitar que caia e atinja o solo.



Figura 4.48: Eixo de transmissão separado

4. Use uma chave de fenda capaz de liberar a graxeira/trava (A).



Figura 4.49: Proteção do eixo de transmissão

5. Gire o anel de travamento do dedo duplo do eixo de transmissão (A) no sentido anti-horário usando uma chave de fenda até que as linguetas (B) se alinhem às aberturas na proteção.

6. Empurre a proteção para fora do eixo de transmissão.



Figura 4.50: Proteção do eixo de transmissão

4.6.4 Instalação da proteção do eixo de transmissão.

A proteção do eixo de transmissão deve ser instalado antes que a plataforma possa ser operada com segurança.

1. Deslize a proteção sobre o eixo de transmissão e alinhe a lingueta na fenda no anel de travamento (A) com a seta (B) na proteção.



Figura 4.51: Proteção do eixo de transmissão

2. Empurre a proteção em direção ao anel até que o anel de travamento esteja visível nas fendas (A).



Figura 4.52: Proteção do eixo de transmissão

3. Use uma chave de fenda na abertura para girar o anel (A) no sentido horário.



Figura 4.53: Proteção do eixo de transmissão

4. Empurre a graxeira (A) de volta para dentro da proteção.



Figura 4.54: Proteção do eixo de transmissão

5. Monte o eixo de transmissão.

   IMPORTANTE:

   As ranhuras são codificadas a fim de alinhar os universais. Alinhe a solda (A) com a ranhura que faltar (B) durante a montagem. O desalinhamento das metades do eixo pode causar vibração excessiva e falha no funcionamento do sem fim/da caixa de engrenagens.

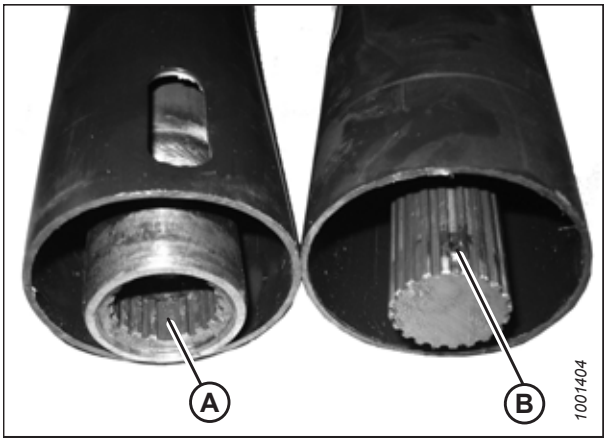

Figura 4.55: Eixo de transmissão

6. Posicione a extremidade da colheitadeira do eixo de transmissão (A) no suporte de armazenamento da tomada de força (TDP) (B). Puxe o colar (C) para trás do eixo de transmissão e deslize-o sobre o suporte até que o garfo do eixo de transmissão (D) trave sobre o suporte. Libere o colar (C).

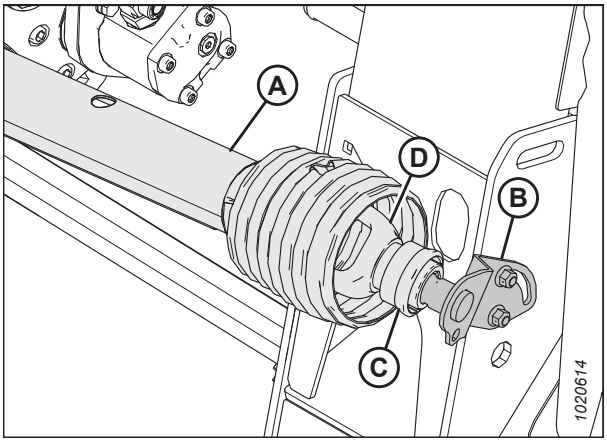

Figura 4.56: Eixo de transmissão - Extremidade da colheitadeira

4.6.5 Ajustar a tensão da corrente - caixa de engrenagens

A tensão da corrente de acionamento da caixa de engrenagens é configurada de fábrica, mas os ajustes da tensão são necessários após as primeiras 50 horas e então a cada 500 horas ou anualmente (o que ocorrer primeiro). Exceto nas trocas de óleo, a corrente de acionamento da caixa de engrenagens não requer manutenções regulares.

PERIGO

Para evitar ferimentos ou risco de morte devido ao acionamento inesperado da máquina, sempre pare o motor e remova a chave da ignição antes de deixar o assento do operador por qualquer motivo.

1. Remova quatro parafusos (A), a tampa (B) e a junta (C) da caixa de engrenagens.

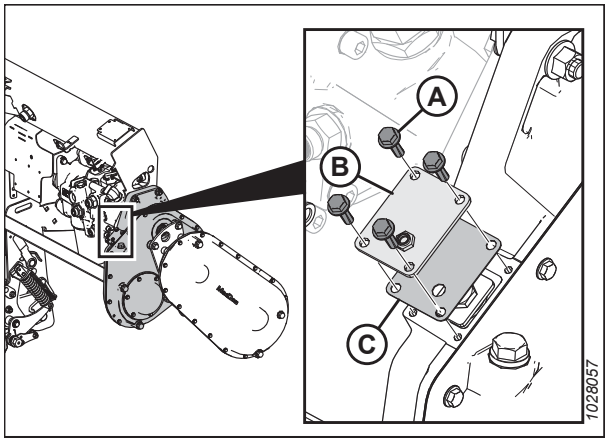

Figura 4.57: Tampa do tensor da corrente da caixa de engrenagens

2. Retire a placa do retentor (A).
3. Aperte o parafuso (B) a 250 Ncm (22 lbf·ft).
4. Solte o parafuso (B) 2 faces (2/6 voltas).

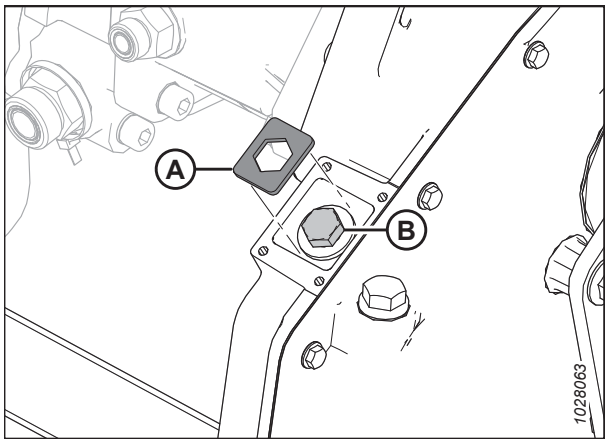

Figura 4.58: Tensor da corrente da caixa de engrenagens

5. Se necessário, gire o parafuso (B) um pouco até que a placa do retentor (A) possa ser instalada.

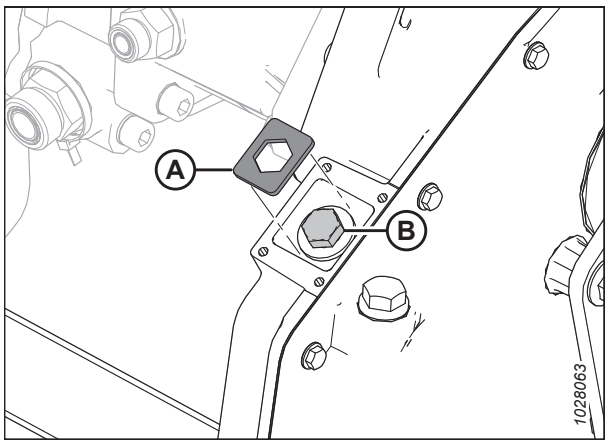

Figura 4.59: Tensor da corrente da caixa de engrenagens

6. Reinstale a corrente ajustando a tampa (B) e a junta (C).
7. Instale quatro parafusos (A). Ajuste o torque dos parafusos para 9,5 Nm (84 lbf·in).

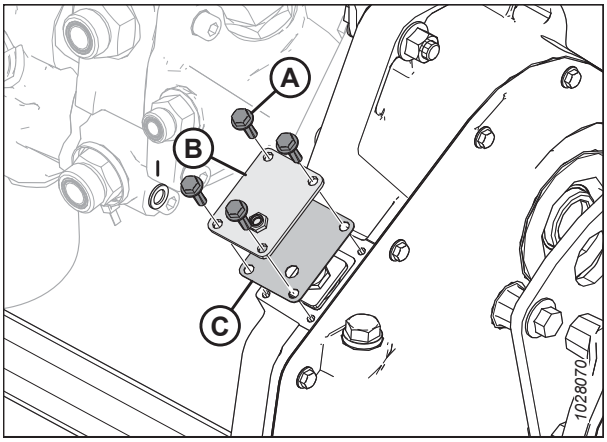

Figura 4.60: Tampa do tensor da corrente da caixa de engrenagens

4.6.6 Ajustar a tensão da corrente - caixa de engrenagens complementar

A tensão da corrente de acionamento da caixa de engrenagens é configurada de fábrica, mas os ajustes da tensão são necessários após as primeiras 50 horas e então a cada 500 horas ou anualmente (o que ocorrer primeiro). Exceto nas trocas de óleo, a corrente de acionamento da caixa de engrenagens não requer manutenções regulares.

PERIGO

Para evitar ferimentos ou risco de morte devido ao acionamento inesperado da máquina, sempre pare o motor e remova a chave da ignição antes de deixar o assento do operador por qualquer motivo.

1. Ligue o motor. Para obter instruções, consulte o manual do operador da colheitadeira.
2. Abaixe a plataforma completamente.
3. Desligue o motor e remova a chave da ignição.
4. Remova o eixo de transmissão. Para obter mais instruções, consulte *4.6.1 Remoção do eixo de transmissão que conecta o módulo de flutuação à colheitadeira, página 518*.
5. Remova três parafusos (A) que prendem a base da proteção (B) da entrada do eixo de transmissão.

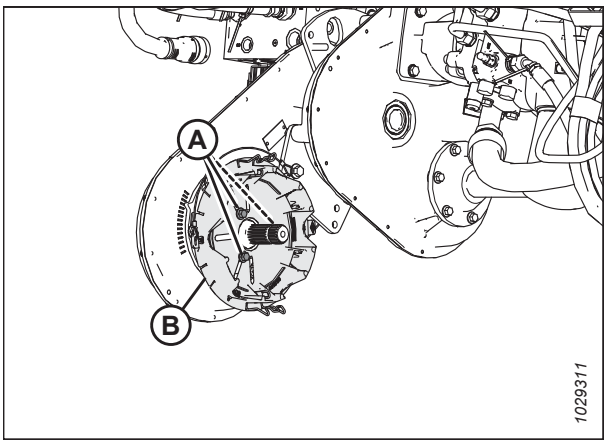

Figura 4.61: Tampa do tensor da corrente da caixa de engrenagens complementar

6. Solte seis parafusos (B) que prendem o cubo do tensor da corrente (A) à caixa de engrenagens.
7. Localize o recurso usinado (C). Usando uma chave, gire o cubo (A) no sentido horário para apertar a corrente.
8. Com uma leve pressão na chave, determine qual marca (D) do compartimento da caixa de engrenagens está alinhada ao ponteiro do indicador no cubo.
9. Defina a tensão adequada na corrente girando o cubo ligeiramente (A) uma marcação para trás.
10. Aperte seis parafusos (B) que prendem a tampa (A). Ajuste o torque dos parafusos para 25 Nm (18 lbf·ft)·

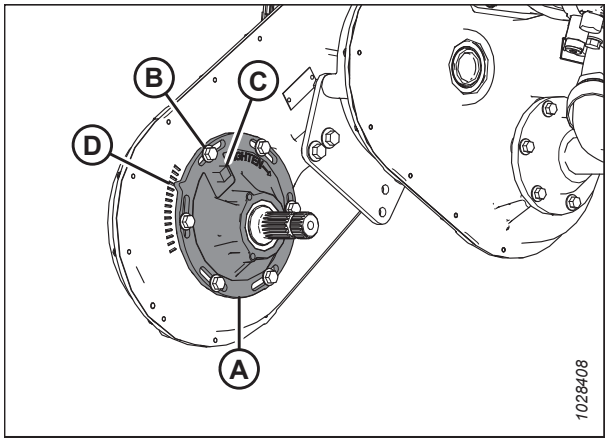

Figura 4.62: Tampa do tensor da corrente da caixa de engrenagens complementar

11. Instale a base dos dedos duplos do eixo de transmissão (B). Prenda-a com três parafusos (A).
12. Instale o eixo de transmissão. Para obter mais instruções, consulte *4.6.2 Instalação do eixo de transmissão que conecta o módulo de flutuação à colheitadeira, página 520*.

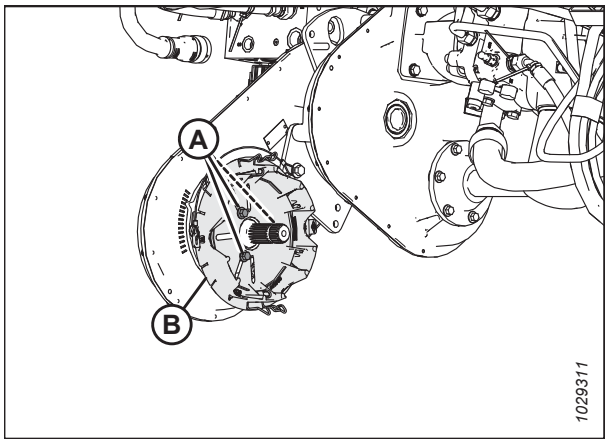

Figura 4.63: Tampa do tensor da corrente da caixa de engrenagens complementar

4.7 Sem fim

O sem fim do módulo de flutuação do FM200 abastece as culturas cortadas dos deques da esteira para o alimentador da colheitadeira.

4.7.1 Ajustar a folga entre o sem fim e seu assoalho

Os operadores devem manter uma distância adequada entre o sem fim e seu assoalho.

PERIGO

Para evitar ferimentos ou risco de morte devido ao acionamento inesperado da máquina, sempre pare o motor e remova a chave da ignição antes de deixar o assento do operador por qualquer motivo.

IMPORTANTE:

Mantenha uma distância adequada entre o sem fim e seu assoalho. Uma folga muito pequena pode resultar em contato com os dentes/dedos ou com o helicoidal e danificar a esteira central ou a chapa ao operar a plataforma em certos ângulos. Procure por evidência de contato ao lubrificar o módulo de flutuação.

1. Estenda a união central até o ângulo acentuado máximo da plataforma (configuração E) e posicione-a a 254-356 mm (10-14 pol.) do solo.
2. Trave as asas da plataforma. Para obter mais instruções, consulte *Travar/Destravar as asas da plataforma , página 213*.
3. Desligue o motor e remova a chave da ignição.
4. Certifique-se de que a ligação da trava da flutuação está nos batentes inferiores (a arruela [A] não pode ser girada) em ambos os locais.

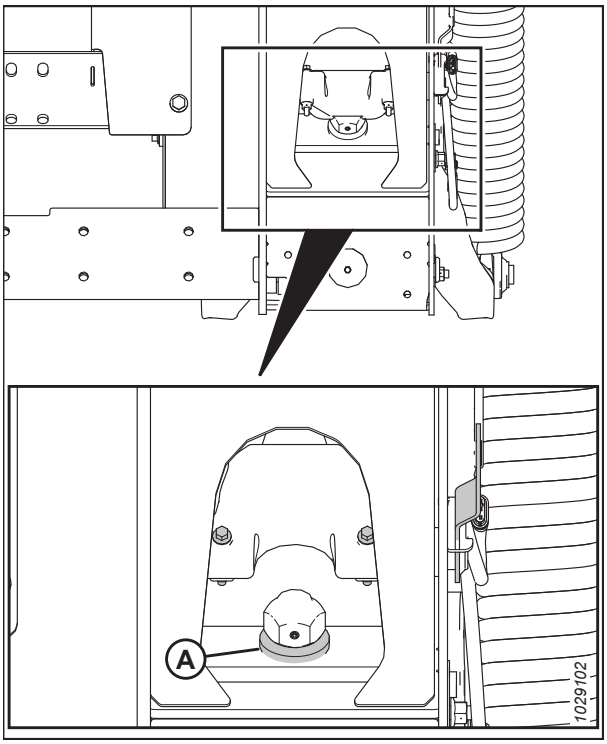

Figura 4.64: Arruela dos batentes inferiores

5. Antes de ajustar a distância entre o sem fim e o assoalho, verifique a posição de flutuação do sem fim para determinar o quanto de distância é necessário:

   IMPORTANTE:

   Certifique-se de que os parafusos (A) estejam configurados na mesma localização em ambas as extremidades da plataforma a fim de evitar danos à máquina durante a operação.

   - Se a cabeça do parafuso (A) estiver muito próxima ao símbolo de flutuação (B), o sem fim estará na posição de flutuação.

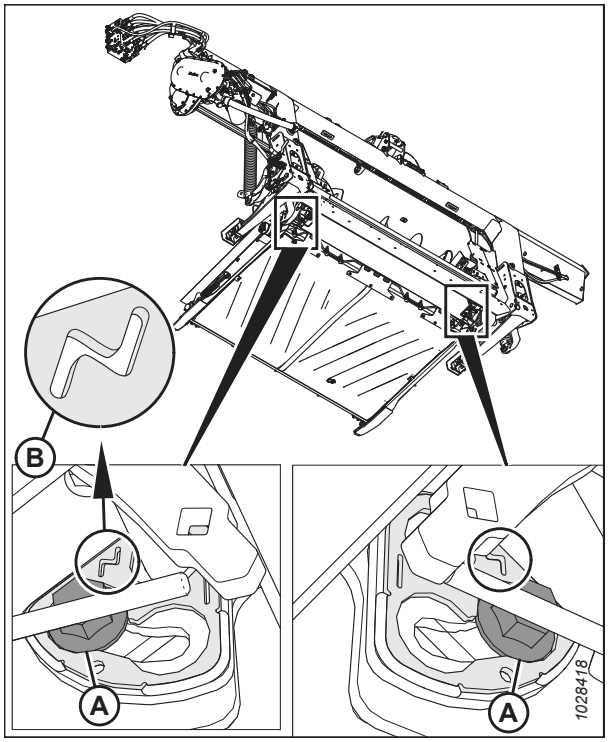

Figura 4.65: Posição de flutuação

   - Se a cabeça do parafuso (A) estiver muito próxima ao símbolo de fixado (B), o sem fim estará na posição fixa.

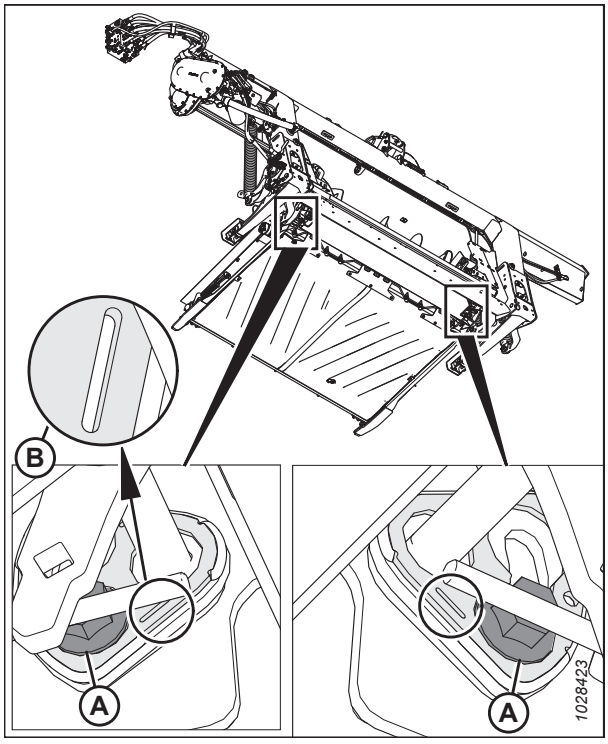

Figura 4.66: Posição fixada

6. Verifique a folga (C) entre o helicoidal do sem fim e o assoalho.
   - Se o sem fim estiver na posição fixa, a folga deve ser entre 24 a 28 mm (15/16–1 1/8 pol.).
   - Se o sem fim estiver em posição de flutuação, a folga deve ser entre 11,5–15,5 mm (7/16–5/8 pol.).
7. Se for necessário ajustar, solte duas porcas (B) e gire o sem fim para posicionar o helicoidal sobre o assoalho de alimentação.
8. Gire o parafuso (A) no sentido horário para aumentar a folga (C), e gire-o (A) no sentido anti-horário para reduzir a folga (C).
   - Se o sem fim estiver em posição fixa, defina a folga em 24-28 mm (15/16–1 1/8 pol.).
   - Se o sem fim estiver em posição de flutuação, ajuste a folga para 11,5–15,5 mm (7/16–5/8 pol.).

   NOTA:

   A folga aumenta entre 25–40 mm (1–1 1/2 pol.) quando a união central está totalmente retraída.
9. Repita o passo *6, página 533* e o passo *8, página 533* para a extremidade oposta do sem fim.

   IMPORTANTE:

   Ajustar um lado do sem fim pode afetar o outro lado. Sempre verifique novamente ambos os lados do sem fim após fazer os ajustes finais.
10. Aperte as porcas (B) nas duas extremidades do sem fim. Ajuste o torque das porcas para 96 Nm (70 lbf-pés).
11. Gire o sem fim e verifique novamente as folgas.

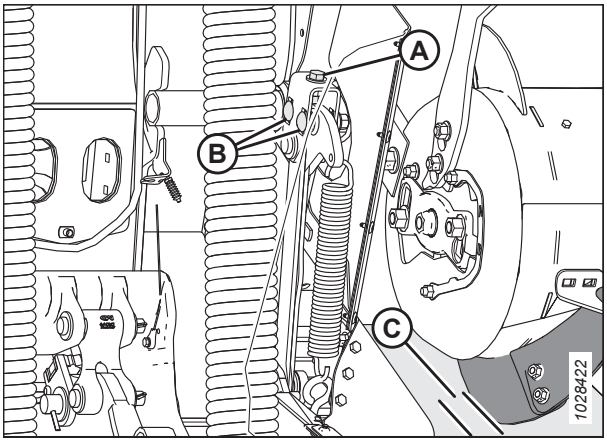

Figura 4.67: Folga do sem fim

4.7.2 Verificar a tensão da corrente do sem fim

O sem fim é acionado por corrente pela engrenagem tensionadora do sistema de acionamento do módulo de flutuação acoplada à lateral do sem fim.

Existem dois métodos para verificar a tensão da corrente de acionamento do sem fim: o método rápido destina-se a verificações frequentes; já o método completo é mais preciso e deve ser usado para substituir ou reinstalar a corrente.

Consulte o procedimento apropriado para verificar a tensão da corrente do sem fim:

- *Verificar a tensão da corrente de acionamento do sem fim – Método rápido, página 534*
- *Verificar a tensão da corrente de acionamento do sem fim – Método completo, página 535*

Verificar a tensão da corrente de acionamento do sem fim – Método rápido

O sem fim é acionado por corrente pela engrenagem tensionadora do sistema de acionamento do módulo de flutuação acoplada à lateral do sem fim.

PERIGO

Para evitar ferimentos ou risco de morte devido ao acionamento inesperado da máquina, sempre pare o motor e remova a chave da ignição antes de deixar o assento do operador por qualquer motivo.

ADVERTÊNCIA

Para evitar ferimentos corporais por causa de quedas ou por causa do molinete suspenso, sempre engate os apoios de segurança do molinete antes de entrar embaixo do molinete por qualquer motivo.

ADVERTÊNCIA

Verifique para ter certeza de que todos os observadores tenham deixado a área.

NOTA:

Existem dois métodos para verificar a tensão da corrente de acionamento do sem fim: o método rápido destina-se a verificações frequentes; já o método completo (consulte *Verificar a tensão da corrente de acionamento do sem fim – Método completo, página 535*) é mais preciso e deve ser usado quando a corrente de acionamento do sem fim for reinstalada ou substituída

1. Ligue o motor. Para obter instruções, consulte o manual do operador da colheitadeira.
2. Abaixe a plataforma completamente.
3. Eleve o molinete completamente.
4. Desligue o motor e remova a chave da ignição.
5. Engate os apoios de segurança do molinete. Para obter instruções, consulte *Engate dos apoios de segurança do molinete., página 45*.
6. Gire o sem fim (A) manualmente na direção oposta até que não seja mais possível girá-lo.
7. Marque uma linha (B) ao redor da tampa inferior e o tambor.

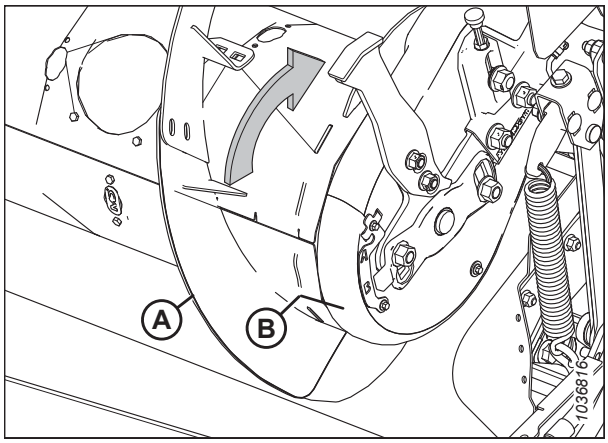

Figura 4.68: Acionamento do sem fim

8. Gire o sem fim (A) manualmente para frente até que não seja mais possível girá-lo. A linha marcada irá se separar.
9. Meça a distância entre as duas linhas (B).

   Para uma corrente nova:

   - Se a distância (B) for de 1-4 mm (0,04-0,16 pol.), nenhum ajuste é necessário.
   - Se a distância (B) for maior do que 4 mm (0,16 pol.), a corrente de tensão de acionamento do sem fim precisará ser ajustada. Consulte *4.7.5 Ajustar a tensão da corrente de acionamento do sem fim, página 544*.

   Para uma corrente usada:

   - Se a distância (B) for de 3-8 mm (0,12-0,31 pol.), nenhum ajuste é necessário.
   - Se a distância (B) for maior do que 8 mm (0,31 pol.), a corrente de tensão de acionamento do sem fim precisará ser ajustada. Consulte *4.7.5 Ajustar a tensão da corrente de acionamento do sem fim, página 544*.

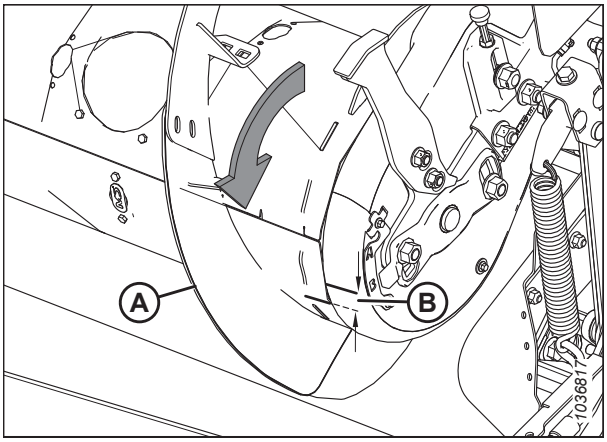

Figura 4.69: Acionamento do sem fim

Verificar a tensão da corrente de acionamento do sem fim – Método completo

O sem fim é acionado por corrente pela engrenagem tensionadora do sistema de acionamento do módulo de flutuação acoplada à lateral do sem fim.

PERIGO

Para evitar ferimentos ou risco de morte devido ao acionamento inesperado da máquina, sempre pare o motor e remova a chave da ignição antes de deixar o assento do operador por qualquer motivo.

ADVERTÊNCIA

Para evitar ferimentos corporais por causa de quedas ou por causa do molinete suspenso, sempre engate os apoios de segurança do molinete antes de entrar embaixo do molinete por qualquer motivo.

ADVERTÊNCIA

Verifique para ter certeza de que todos os observadores tenham deixado a área.

NOTA:

Existem dois métodos para verificar a tensão da corrente de acionamento do sem fim: o método completo é mais preciso e deve ser usado ao reinstalar ou substituir a corrente; o método rápido (consulte *Verificar a tensão da corrente de acionamento do sem fim – Método rápido, página 534*) destina-se a verificações frequentes.

1. Ligue o motor. Para obter instruções, consulte o manual do operador da colheitadeira.
2. Abaixe a plataforma completamente.
3. Eleve o molinete completamente.
4. Engate os apoios de segurança do molinete. Para obter instruções, consulte *Engate dos apoios de segurança do molinete., página 45*.
5. Separe a plataforma da colheitadeira. Para obter mais instruções, consulte *3.6 Acoplamento/Desacoplamento da plataforma, página 69*.

6. Desligue o motor e remova a chave da ignição.
7. No lado esquerdo do sem fim, remova os quatro parafusos (A) e o painel de inspeção (B).
8. Retire os parafusos (C) e o indicador/braçadeira (D) que prende as duas tampas juntas.
9. Remova o parafuso (E).
10. Remova o parafuso e a arruela (H) que fixam a tampa inferior.
11. Gire a tampa inferior (F) para frente para removê-la.

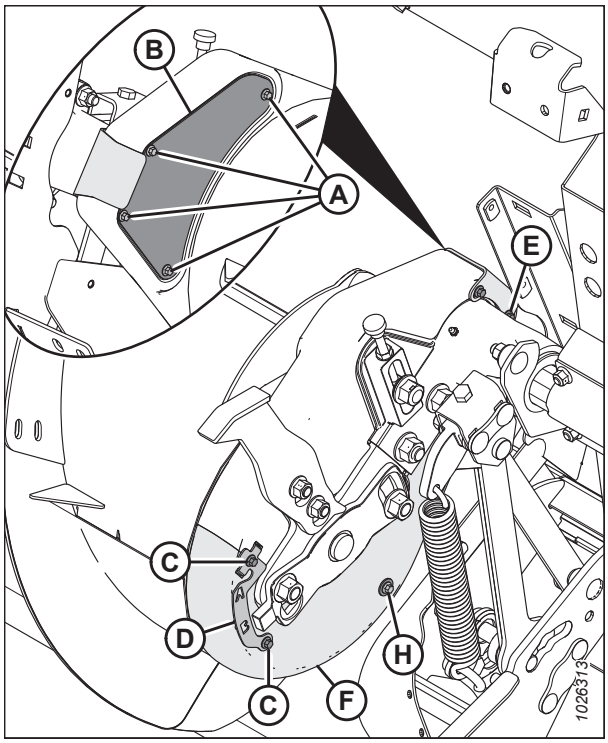

Figura 4.70: Acionamento do sem fim – Visão traseira

12. Verifique a corrente no ponto médio (A). Deve haver 4 mm (0,16 pol.) de deflexão. Se forem necessários ajustes, consulte *4.7.5 Ajustar a tensão da corrente de acionamento do sem fim, página 544*.

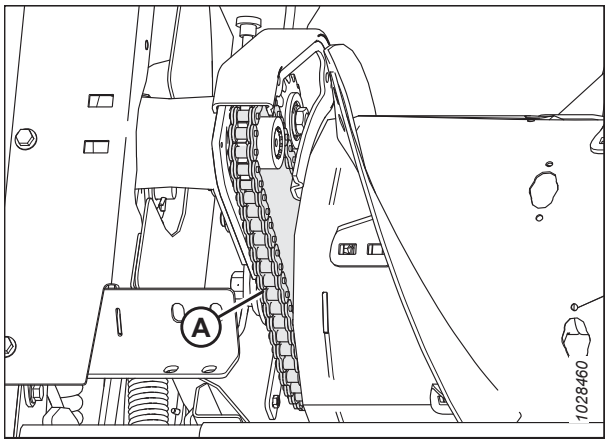

Figura 4.71: Corrente do sem fim – Visão traseira

13. Posicione a tampa inferior (F) e prenda com parafuso e arruela (H).
14. Instale o parafuso (E).
15. Prenda a tampa inferior à superior com o indicador/abraçadeira (D) e os parafusos (C).
16. Instale o painel de inspeção (B) e prenda com quatro parafusos (A). Aperte os parafusos (A) e ajuste o torque para 3,5 Nm (30 lbf·pol).

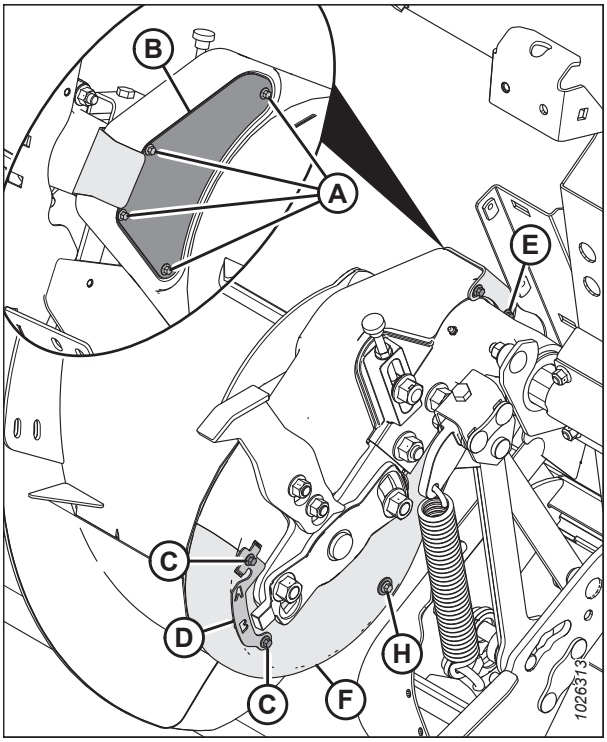

Figura 4.72: Acionamento do sem fim – Visão traseira

4.7.3 Remoção da corrente de transmissão do sem fim

O tensionador da corrente pode eliminar somente a folga para um único ângulo. Substitua a corrente quando estiver gasta ou estirada para além dos limites do tensionador.

PERIGO

Para evitar ferimentos ou risco de morte devido ao acionamento inesperado da máquina, sempre pare o motor e remova a chave da ignição antes de deixar o assento do operador por qualquer motivo.

NOTA:

Substitua a corrente por uma corrente contínua (MD n° 220317).

NOTA:

As ilustrações mostram o lado esquerdo do sem fim.

1. Incline a plataforma totalmente para trás para maximizar o espaço entre o sem fim e o seu assoalho.
2. Separe a plataforma da colheitadeira. Para obter mais instruções, consulte *3.6 Acoplamento/Desacoplamento da plataforma, página 69*.

3. Coloque blocos de madeira (A) embaixo do sem fim para evitar que ele caia na esteira central e seja danificado.

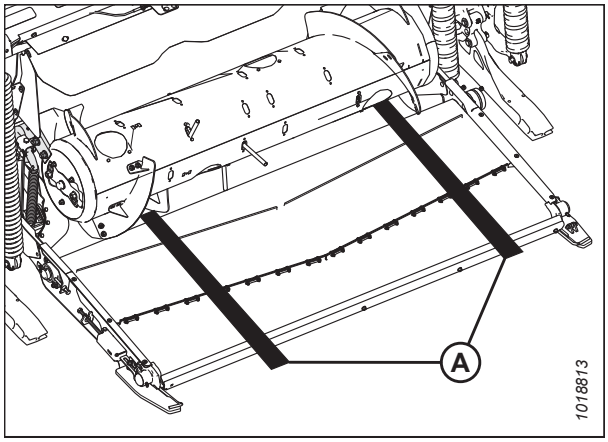

Figura 4.73: Blocos embaixo do sem fim

4. Afrouxe os dois parafusos (A) e o batente (B). Repita no lado oposto.

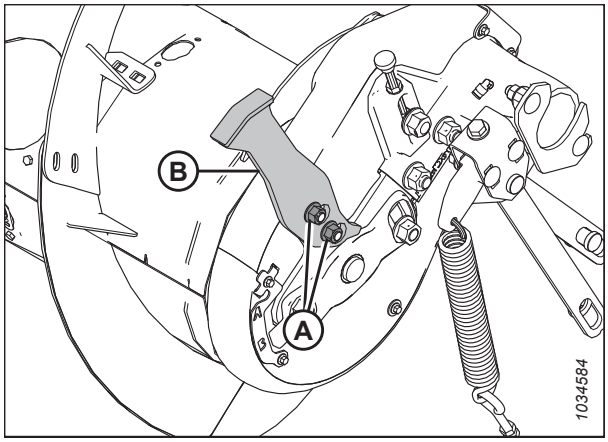

Figura 4.74: Batente do sem fim - lado esquerdo

5. No lado esquerdo do sem fim, remova os parafusos (E) e o retentor da tampa (F).
6. Remova os quatro parafusos (A) e o painel de inspeção (B).
7. Remova os parafusos (C) e o indicador/braçadeira (D) que une a tampa superior (G) e a inferior (H).
8. Remova o parafuso e a arruela (J) que fixam a tampa inferior (H).
9. Gire a tampa superior (G) e a tampa inferior (H) para frente para remover do sem fim.

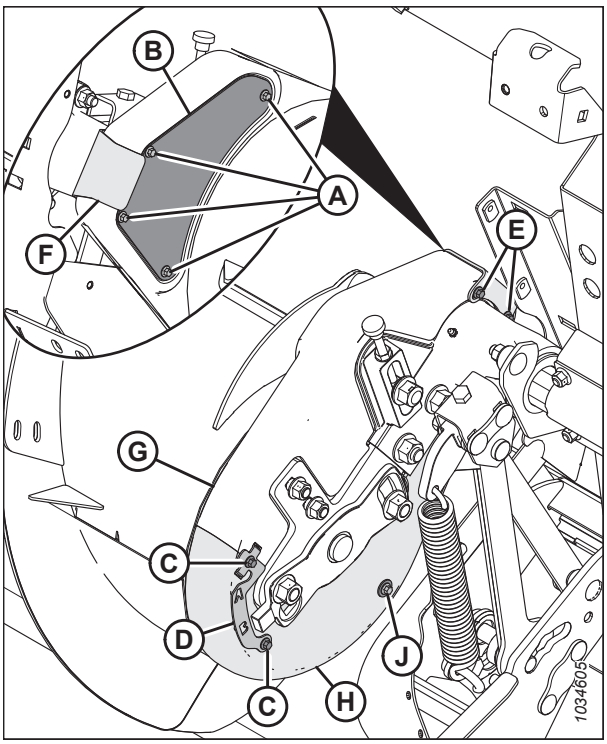

Figura 4.75: Acionamento do sem fim

10. Para liberar a tensão da corrente, solte a contraporca (C) e gire o parafuso borboleta (D) no sentido anti-horário para liberar o parafuso que segura a engrenagem tensora (B) e evita que seja levantada.

    IMPORTANTE:

    NÃO solte a porca fina (E) no lado interno da engrenagem movida do eixo.

11. Solte a porca da engrenagem intermediária (A) e levante a engrenagem (B) para a posição mais alta, a fim de liberar a tensão na corrente. Aperte a porca (A) para prender a engrenagem no lugar.
12. Retire o parafuso (F) e a arruela (G).

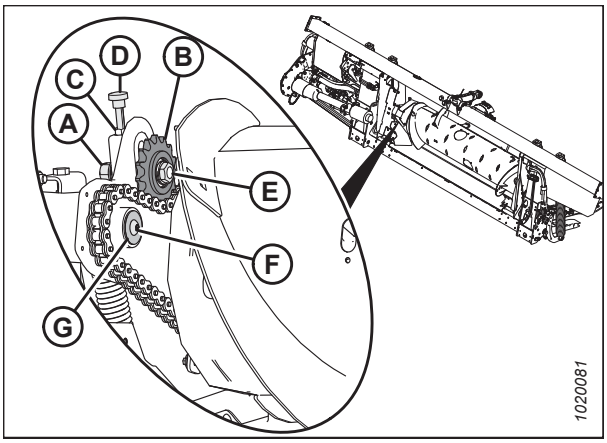

Figura 4.76: Acionamento do sem fim

13. Remova dois parafusos e porcas (A).

    NOTA:

    Talvez seja preciso uma segunda pessoa para levantar ou apoiar o sem fim para remover completamente os parafusos.

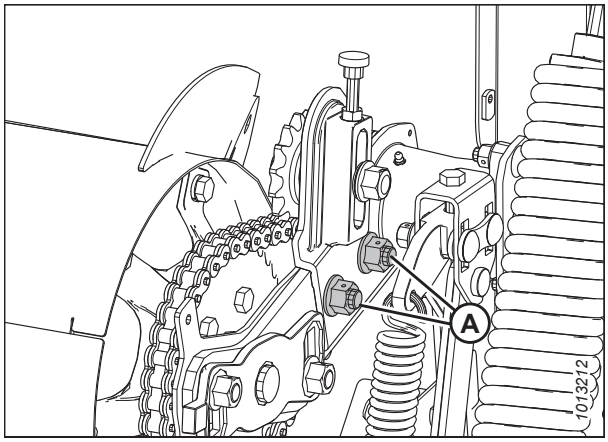

Figura 4.77: Suporte do braço do sem fim

14. Usando um pé de cabra no local (A) entre o braço de suporte (C) e pivô do sem fim (B), mova o sem fim para a direita.

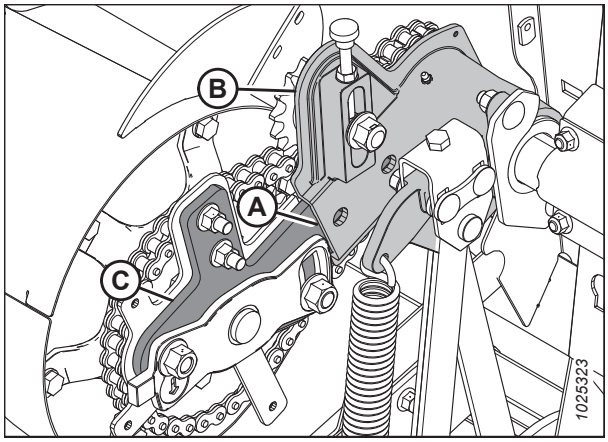

Figura 4.78: sem fim

15. Remova a engrenagem de acionamento (A) e corrente (B) do eixo estriado.

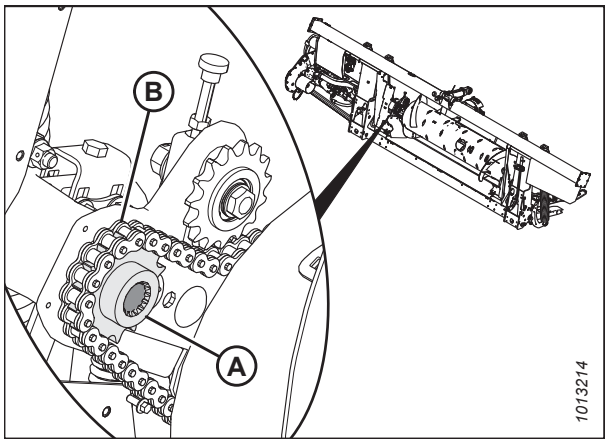

Figura 4.79: Acionamento do sem fim

16. Manobre o sem fim (A) lateralmente e para frente de modo que a corrente (B) possa ser removida.

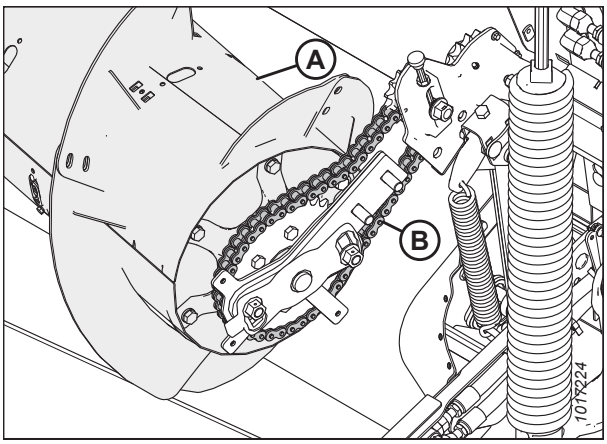

Figura 4.80: Acionamento do sem fim

4.7.4 Instalação da corrente de transmissão do sem fim

A corrente de acionamento do sem fim transfere energia da caixa de engrenagens principal para o sem fim.

NOTA:

As ilustrações mostram o lado esquerdo do sem fim.

1. Coloque a corrente de acionamento (B) sobre a engrenagem no lado do acionamento do sem fim (A).

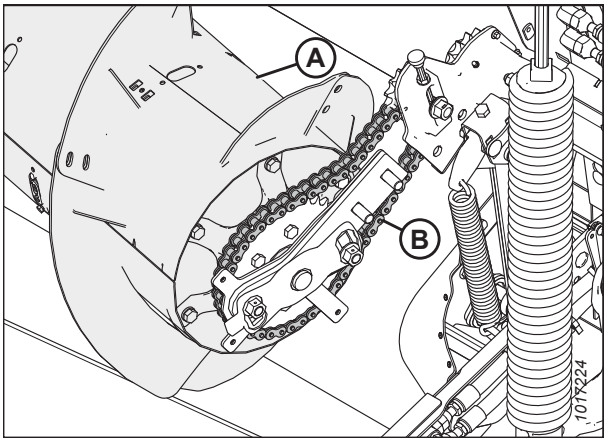

Figura 4.81: Acionamento do sem fim

2. Posicione a engrenagem de acionamento (B) na corrente (A) e alinhe-a no eixo.

   NOTA:

   O rebaixo da engrenagem (B) deve ficar voltado para o sem fim.

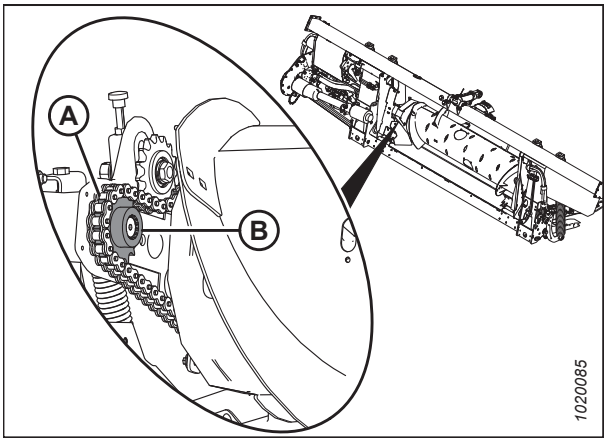

Figura 4.82: Acionamento do sem fim

3. Aplique trava rosca de força média (Loctite® 243 ou equivalente) às roscas do parafuso (A).
4. Instale a arruela (B) e fixe-a com o parafuso (A).

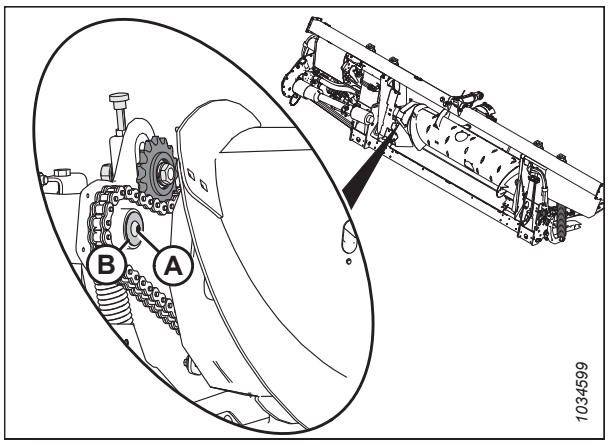

Figura 4.83: Acionamento do sem fim

5. Deslize o conjunto do tambor do sem fim para a fundição e então reinstale os dois parafusos e as porcas (A).

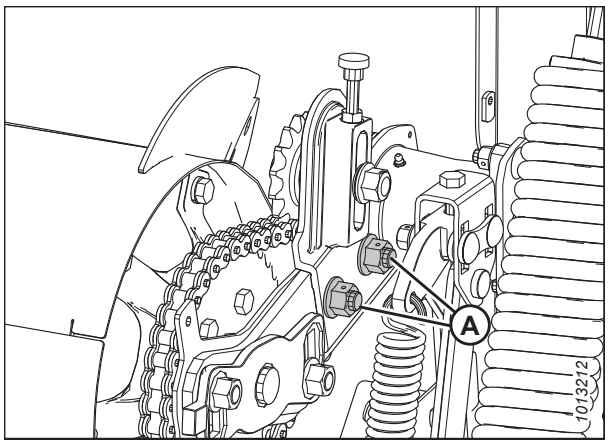

Figura 4.84: Acionamento do sem fim

6. Gire o sem fim em sentido inverso para eliminar a folga na parte inferior da correia.

   IMPORTANTE:

   NÃO solte a porca fina (C) no lado interno da engrenagem movida do eixo.

7. Gire o parafuso borboleta (D) no sentido horário para mover a engrenagem movida (B) até que esteja **APERTADA SOMENTE COM OS DEDOS**.

   IMPORTANTE:

   NÃO aperte demais.

8. Aperte a porca intermediária (A) e ajuste o torque para 265 Nm (195 libras pés).

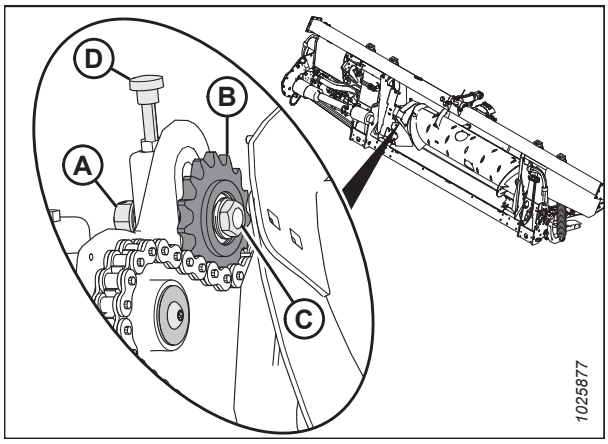

Figura 4.85: Acionamento do sem fim

9. Aperte a contraporca (A).

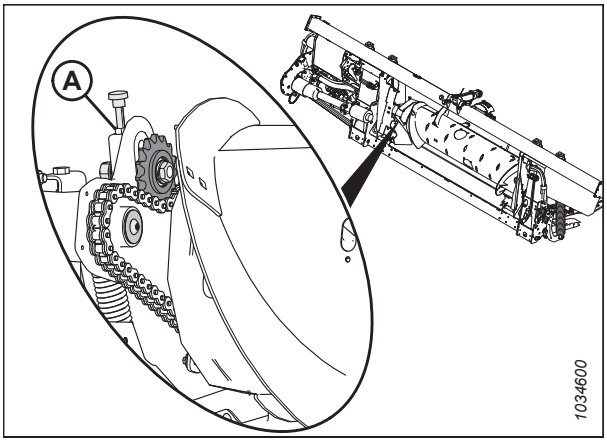

Figura 4.86: Acionamento do sem fim

10. Posicione a tampa inferior (H) e prenda com parafuso e arruela (J).
11. Posicione a tampa superior (G). Prenda as tampas superior e inferior com o indicador/abraçadeira (D) e os parafusos (C).
12. Instale o painel de inspeção (B) e prenda com quatro parafusos (A). Aperte os parafusos (A) e ajuste o torque para 3,5 Nm (30 lbf·pol).
13. Instale o retentor da tampa (F) e prenda com dois parafusos (E).

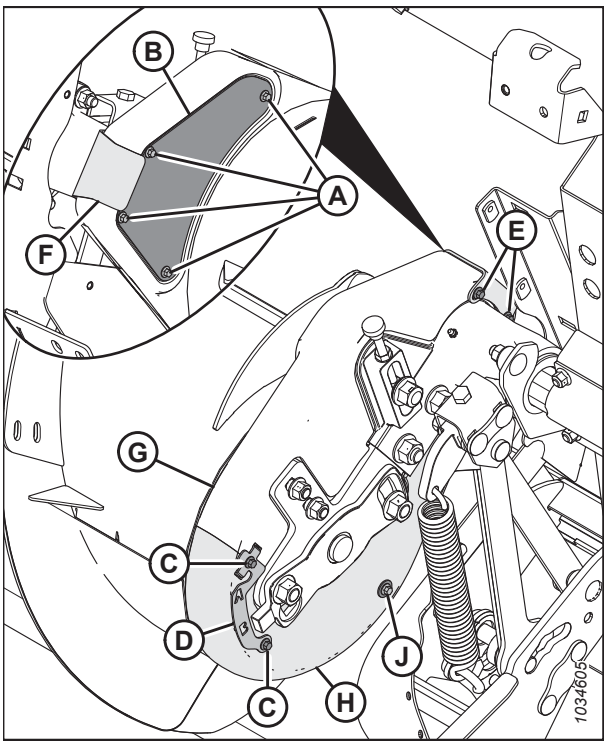

Figura 4.87: sem fim

14. Remova os blocos de madeira (A) da esteira central.

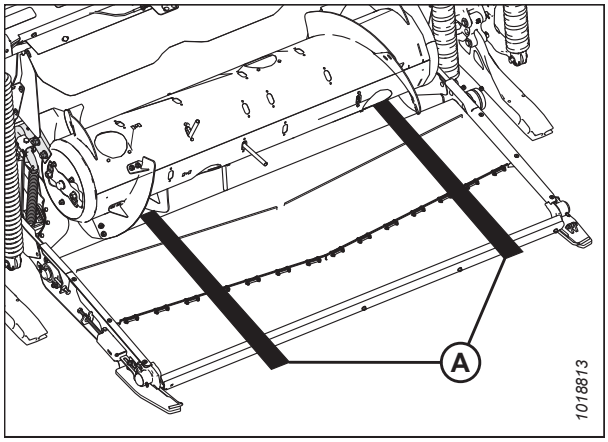

Figura 4.88: Blocos embaixo do sem fim

4.7.5 Ajustar a tensão da corrente de acionamento do sem fim

O sem fim é acionado por corrente a partir da engrenagem tensora do sistema de acionamento do módulo de flutuação acoplada à lateral do sem fim. Uma tensão insuficiente pode desgastar prematuramente as engrenagens ou danificar a corrente.

PERIGO

Para evitar ferimentos ou risco de morte devido ao acionamento inesperado da máquina, sempre pare o motor e remova a chave da ignição antes de deixar o assento do operador por qualquer motivo.

ADVERTÊNCIA

Para evitar ferimentos corporais por causa de quedas ou por causa do molinete suspenso, sempre engate os apoios de segurança do molinete antes de entrar embaixo do molinete por qualquer motivo.

ADVERTÊNCIA

Verifique para ter certeza de que todos os observadores tenham deixado a área.

1. Ligue o motor. Para obter instruções, consulte o manual do operador da colheitadeira.
2. Abaixe a plataforma completamente.
3. Eleve o molinete completamente.
4. Engate os apoios de segurança do molinete. Para obter instruções, consulte *Engate dos apoios de segurança do molinete., página 45*.
5. Separe a plataforma da colheitadeira. Para obter mais instruções, consulte *3.6 Acoplamento/Desacoplamento da plataforma, página 69*.
6. Desligue o motor e remova a chave da ignição.

7. Remova quatro parafusos (A) e inspecione o painel (B) para ver a corrente.

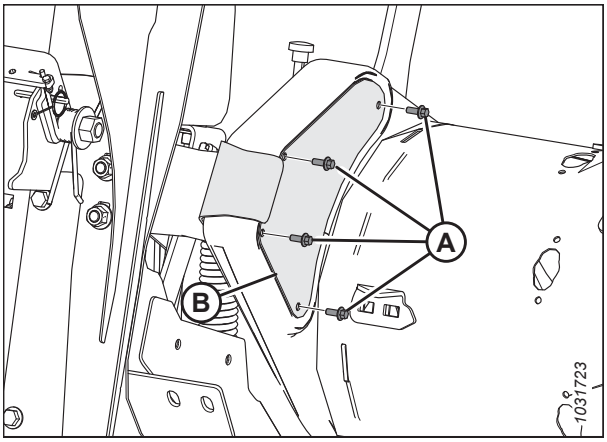

Figura 4.89: Lado esquerdo do acionamento do sem fim – Visão traseira

8. Afrouxe a porca de travamento (B).
9. Afrouxe a porca (A) levemente para permitir que se mova ao girar o ajustador (C).
10. Gire o sem fim em sentido inverso para eliminar a folga na parte superior da corrente.

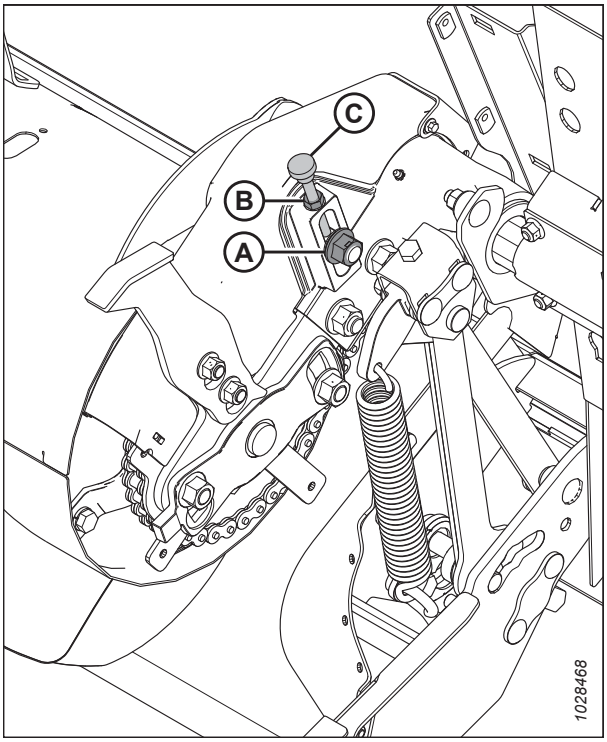

Figura 4.90: Lado esquerdo do acionamento do sem fim – Visão dianteira

11. Gire o parafuso borboleta (A) no sentido horário para aumentar a tensão até que a deflexão da corrente (B) seja de 4 mm (0,16 pol.) no ponto médio.

    IMPORTANTE:

    NÃO aperte demais.

    NOTA:

    As tampas foram removidas da ilustração para fornecer maior clareza.

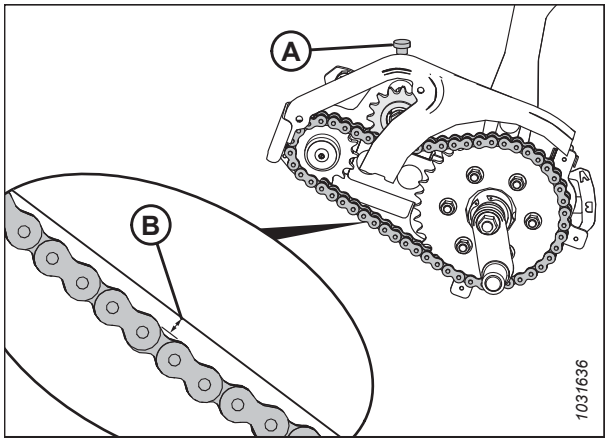

Figura 4.91: Deflexão da corrente do sem fim

12. Ao concluir o ajuste, aperte a contraporca superior (A).
13. Aperte a porca intermediária (B) e ajuste o torque para 265 Nm (195 libras pés).
14. Verifique novamente a deflexão no ponto médio após apertar a porca intermediária e a contraporca.

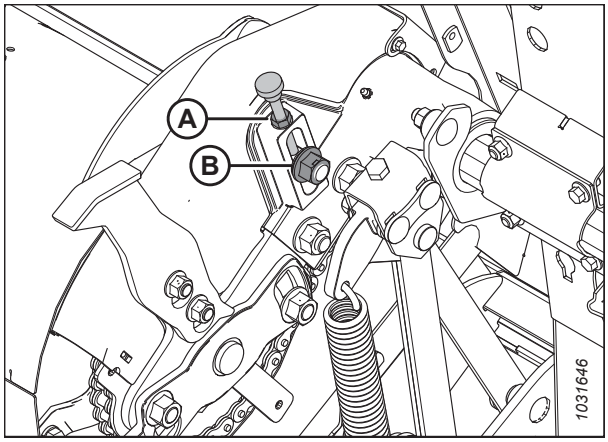

Figura 4.92: Corrente do sem fim – Visão dianteira

15. Instale o painel de inspeção (B) e prenda com quatro parafusos (A).
16. Ajuste o torque dos parafusos (A) para 3,5 Nm (30 libras·pés).

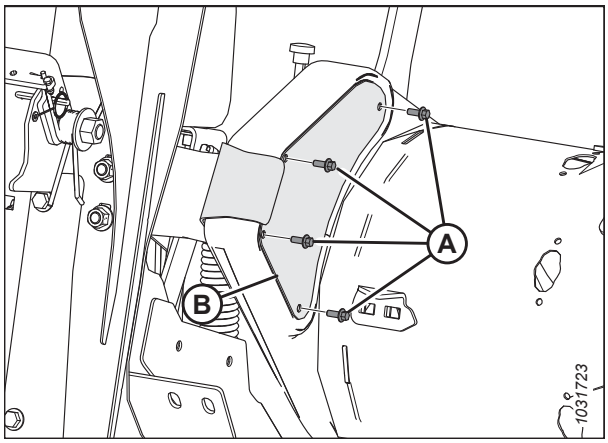

Figura 4.93: Lado esquerdo do acionamento do sem fim – Visão traseira

4.7.6 Helicoidal do sem-fim

O helicoidal do sem fim no FM200 pode ser configurado para colheitadeiras e condições de cultura específicos.

Para obter mais instruções, consulte *3.8.1 Configurações do sem fim FM200, página 152* para ver configurações específicas de colheitadeira/cultura.

4.7.7 Dedos do sem fim

O sem fim FM200 utiliza dedos retráteis para levar a cultura para dentro do alimentador da colheitadeira. Algumas condições podem exigir a remoção ou instalação de dedos para o abastecimento ideal da cultura. Substitua quaisquer dedos/dentes gastos ou danificados.

Remoção dos dedos do sem fim

O sem-fim possui dedos que se estendem e retraem para puxar a cultura para o alimentador da colheitadeira. Pode ser necessário remover os dedos do tambor do sem-fim para alterar o seu perfil de configuração.

PERIGO

Para evitar ferimentos ou morte devido ao acionamento inesperado ou à queda de uma máquina suspensa, sempre desligue o motor e retire a chave antes de deixar o assento do operador e sempre engate os apoios de segurança antes de ficar sob a máquina por qualquer motivo.

ADVERTÊNCIA

Verifique para ter certeza de que todos os observadores tenham deixado a área.

IMPORTANTE:

Ao remover os dedos do sem fim, trabalhe de fora para dentro. Certifique-se de que haja um número igual de dedos nos dois lados do sem fim quando terminar.

1. Ligue o motor. Para obter instruções, consulte o manual do operador da colheitadeira.
2. Eleve o molinete completamente.
3. Desligue o motor e remova a chave da ignição.
4. Engate os apoios de segurança do molinete. Para obter instruções, consulte *Engate dos apoios de segurança do molinete., página 45*.
5. Remova os parafusos (A) e a tampa de acesso (B) mais próxima do dedo que está sendo removido. Guarde as peças para reinstalação.

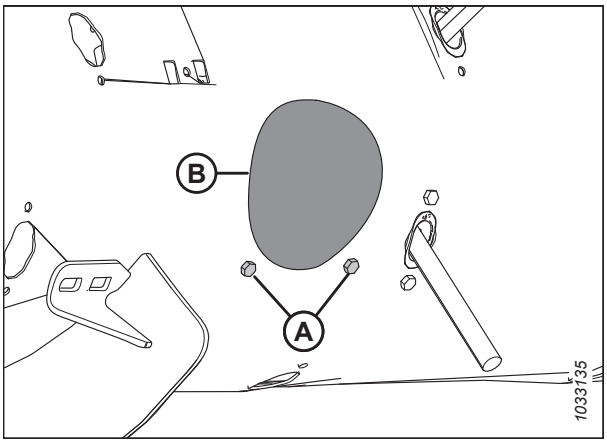

Figura 4.94: Tampa de acesso ao orifício do sem fim

6. Remova o grampo (A). Retire o dedo (B) do suporte de dedo (C).

7. Se o dedo estiver quebrado, remova quaisquer restos do suporte (C) e de dentro do tambor.

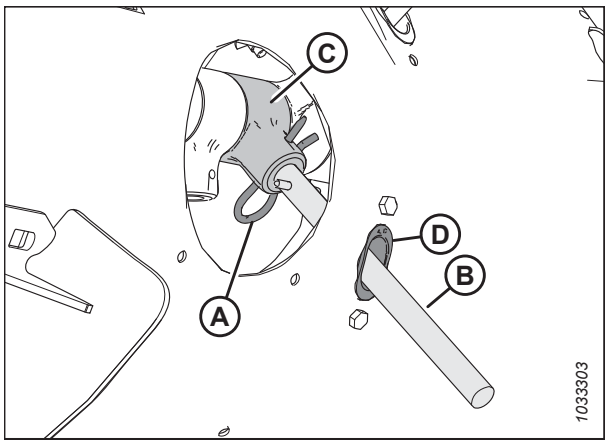

Figura 4.95: Dedo do sem fim

8. Remova e guarde os dois parafusos (A) e as porcas em T (não mostradas) que prendem a guia dos dedos (B) aos sem fins. Remova o guia (B).

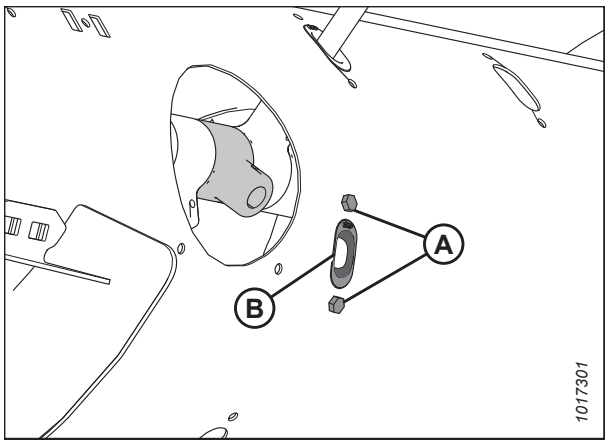

Figura 4.96: Orifício do dedo do sem fim

9. Posicione o conector (A) no orifício na parte de dentro do sem-fim. Prenda o bujão com dois parafusos M6 de cabeça hexagonal (B) e porcas T. Aperte os parafusos a um torque de 9 Nm (80 lbf·pol.).

   NOTA:

   Os parafusos (B) vêm com um remendo de trava rosca que se desgastará se os parafusos forem removidos. Se reinstalar os parafusos (B), aplique um trava rosca de força média (Loctite® 243 ou equivalente) antes da instalação.

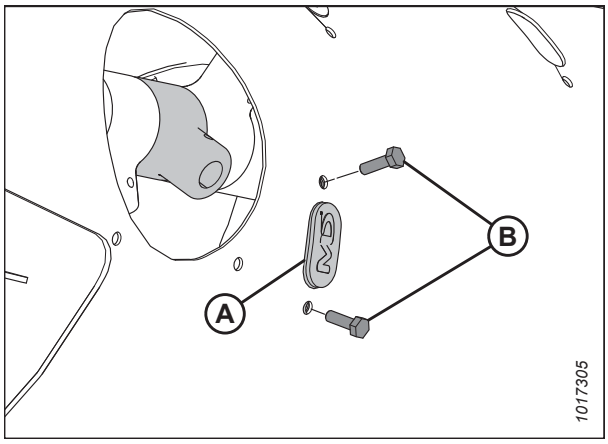

Figura 4.97: Tampão

10. Prenda a tampa de acesso (B) com parafusos (A). Aperte os parafusos a um torque de 9 Nm (80 lbf·pol.).

    NOTA:

    Os parafusos (A) vêm com um remendo de trava rosca que se desgastará se os parafusos forem removidos. Se reinstalar os parafusos (A), aplique um trava rosca de força média (Loctite® 243 ou equivalente) antes da instalação.

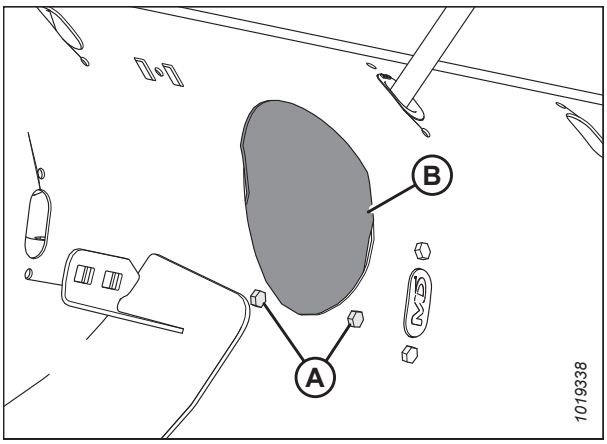

Figura 4.98: Tampa de acesso ao orifício do sem fim

Instalação dos dedos do sem fim

O sem-fim possui dedos que se estendem e retraem para puxar a cultura para o alimentador da colheitadeira. Pode ser necessário instalar os dedos no tambor do sem-fim para alterar o seu perfil de configuração.

PERIGO

Para evitar ferimentos ou morte devido ao acionamento inesperado ou à queda de uma máquina suspensa, sempre desligue o motor e retire a chave antes de deixar o assento do operador e sempre engate os apoios de segurança antes de ficar sob a máquina por qualquer motivo.

ADVERTÊNCIA

Verifique para ter certeza de que todos os observadores tenham deixado a área.

IMPORTANTE:

Ao instalar os dedos adicionais, certifique-se de instalar o mesmo número em cada lado do sem fim.

1. Eleve o molinete completamente.
2. Desligue o motor e remova a chave da ignição.
3. Engate os apoios de segurança do molinete. Para obter instruções, consulte *Engate dos apoios de segurança do molinete., página 45*.

4. Remova os parafusos (A) e a tampa de acesso (B) mais próxima do dedo que está sendo removido. Guarde as peças para reinstalação.

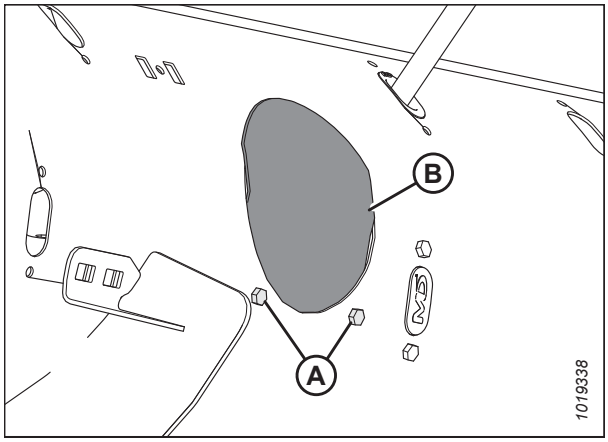

Figura 4.99: Tampa de acesso ao orifício do sem fim

5. Remova dois parafusos (B), as porcas T (não mostradas) e o conector (A).

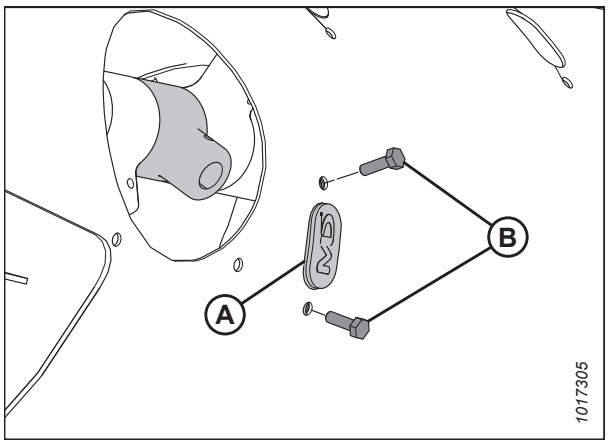

Figura 4.100: Orifício do dedo do sem fim

6. Insira o guia (B) de dentro do sem fim e prenda com parafusos (A) e porcas T (não mostradas).

   IMPORTANTE:

   Sempre instale um novo guia ao substituir um dedo sólido.

   NOTA:

   Os parafusos (A) vêm com um remendo de trava rosca que se desgastará se os parafusos forem removidos. Se reinstalar os parafusos (A), aplique um trava rosca de força média (Loctite® 243 ou equivalente) antes da instalação.

7. Ajuste o torque dos parafusos (A) para 9 Nm (80 libras·pés).

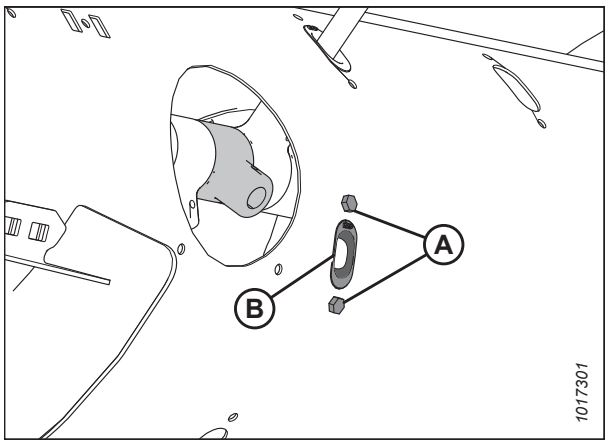

Figura 4.101: Orifício do dedo do sem fim

8. Coloque o dedo do sem fim (A) dentro do tambor. Insira o dedo do sem fim (A) na parte inferior do guia (B) e insira a outra extremidade no suporte (C).

9. Prenda o dedo inserindo o pino (D) no suporte. Verifique se a extremidade redonda (lado em forma de S) do grampo está voltada para o lado da corrente de transmissão do sem-fim. Certifique-se de que a extremidade fechada do grampo aponte na direção da rotação do sem fim.

   IMPORTANTE:

   Posicione o grampo conforme descrito nesta etapa, para evitar que ele caia durante a operação. Se os dedos forem perdidos, talvez a plataforma não consiga alimentar a colheita adequadamente na colheitadeira. Os dedos que caem no tambor podem danificar os componentes internos.

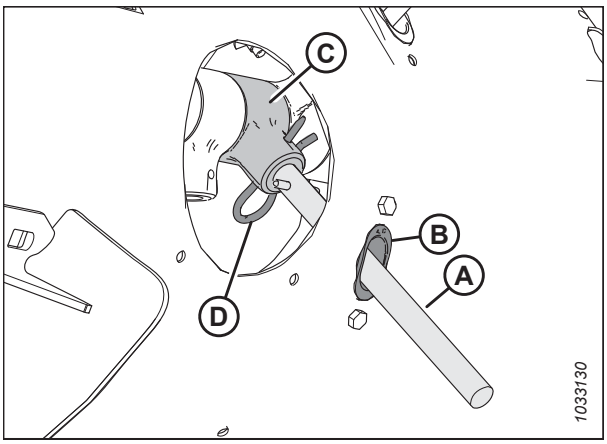

Figura 4.102: Dedo do sem fim

10. Prenda a tampa de acesso (B) com parafusos (A). Aperte os parafusos a um torque de 9 Nm (80 lbf·pol.).

    NOTA:

    Os parafusos (A) vêm com um remendo de trava rosca que se desgastará se os parafusos forem removidos. Se reinstalar os parafusos (A), aplique um trava rosca de força média (Loctite® 243 ou equivalente) antes da instalação.

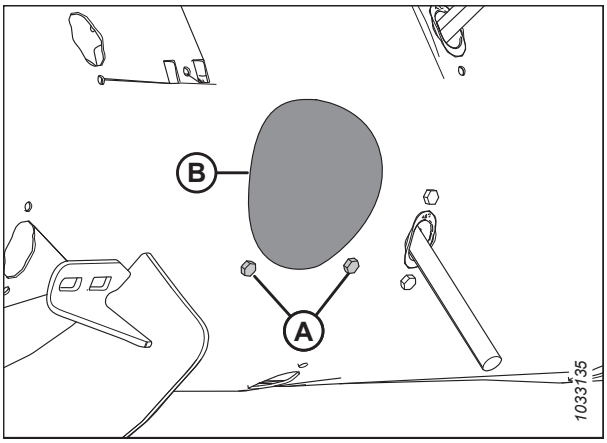

Figura 4.103: Tampa de acesso ao orifício do sem fim

Sincronização dos dedos do sem fim

O sem fim tem dedos que se estendem e retraem para puxar a cultura para o alimentador da colheitadeira. Este procedimento determina onde os dedos ficam quando estão totalmente estendidos do sem fim.

PERIGO

Para evitar ferimentos ou morte devido ao acionamento inesperado ou à queda de uma máquina suspensa, sempre desligue o motor e retire a chave antes de deixar o assento do operador e sempre engate os apoios de segurança antes de ficar sob a máquina por qualquer motivo.

ADVERTÊNCIA

Verifique para ter certeza de que todos os observadores tenham deixado a área.

1. Ligue o motor. Para obter instruções, consulte o manual do operador da colheitadeira.
2. Eleve o molinete completamente.
3. Engate os apoios de segurança do molinete. Para obter instruções, consulte *Engate dos apoios de segurança do molinete., página 45*.
4. Desligue o motor e remova a chave da ignição.

5. Verifique se o indicador (C) está configurado para a mesma posição em cada extremidade do sem fim.

   NOTA:

   Há duas posições diferentes para extensão do dedo do sem fim: **A** e **B**. A posição **A** é usada para canola. A posição **B** é usada para grãos. A configuração de fábrica para o indicador é a posição **B**.

   IMPORTANTE:

   Para evitar danificar o sem fim além do reparo, é extremamente importante que os dois lados estejam na mesma configuração.

6. Para ajustar a posição do indicador, consulte *Ajuste da sincronização dos dedos do sem fim, página 552*.

7. Desengate os apoios de segurança do molinete. Para obter mais instruções, consulte *Desengate do apoios de segurança do molinete, página 46*.

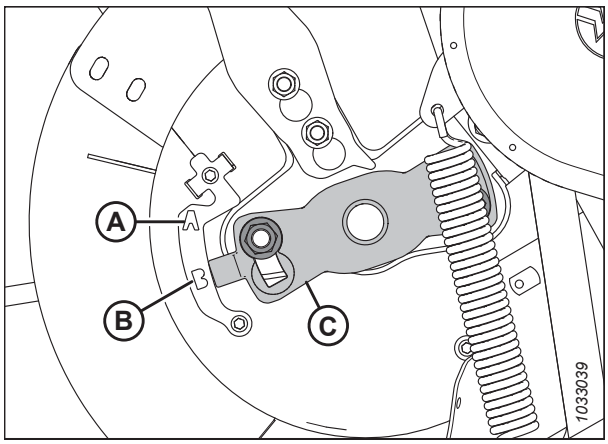

Figura 4.104: Sincronização do dedo do sem fim – Exibição do lado esquerdo do sem fim

Ajuste da sincronização dos dedos do sem fim

O sem fim tem dedos que se estendem e retraem para puxar a cultura para o alimentador da colheitadeira. Este procedimento determina onde os dedos ficam quando estão totalmente estendidos do sem fim.

NOTA:

As ilustrações mostram apenas o lado esquerdo do sem fim, porém o procedimento se aplica a ambos os lados.

PERIGO

Para evitar ferimentos ou risco de morte devido ao acionamento inesperado da máquina, sempre pare o motor e remova a chave da ignição antes de deixar o assento do operador por qualquer motivo.

ADVERTÊNCIA

Para evitar ferimentos corporais por causa de quedas ou por causa do molinete suspenso, sempre engate os apoios de segurança do molinete antes de entrar embaixo do molinete por qualquer motivo.

ADVERTÊNCIA

Verifique para ter certeza de que todos os observadores tenham deixado a área.

1. Ligue o motor. Para obter instruções, consulte o manual do operador da colheitadeira.
2. Eleve o molinete completamente.
3. Engate os apoios de segurança do molinete. Para obter instruções, consulte *Engate dos apoios de segurança do molinete., página 45*.
4. Desligue o motor e remova a chave da ignição.

5. Localize o indicador do dedo sincronizado (C) na extremidade do sem fim. Há duas posições para a extensão do dedo do sem fim: Posição **A** e posição **B**.

6. Solte as porcas (D) e ajuste o indicador do dedo sincronizado (C) para a posição desejada.

   IMPORTANTE:

   O indicador sincronizado em ambas as extremidades do sem fim deve estar na mesma posição. Caso contrário, o sem fim será danificado sem chances de conserto.

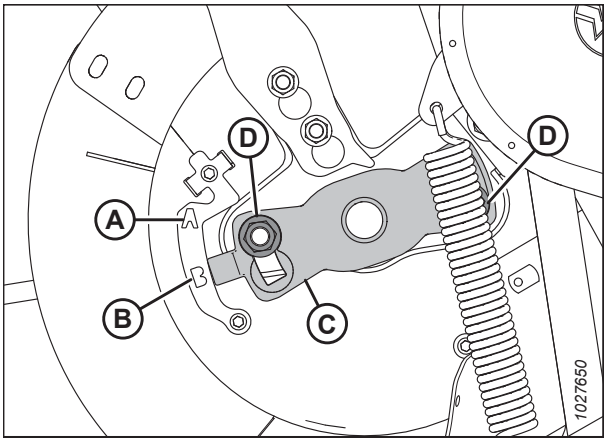

Figura 4.105: Indicador do dente sincronizado do sem fim

NOTA:

Se o indicador do dedo sincronizado estiver apontando para a posição **A**, ele indica que nesse ponto os dedos do sem fim serão totalmente estendidos. Isso permite que a cultura seja acoplada e liberada antes de entrar no alimentador. Esta configuração é melhor utilizada para canola ou culturas volumosas.

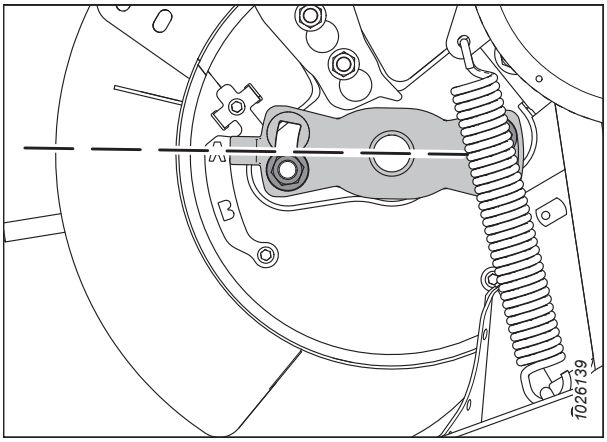

Figura 4.106: Posição A do sem fim

NOTA:

Se o indicador do dedo sincronizado estiver apontando para a posição **B**, ele indica que nesse ponto os dedos do sem fim serão totalmente estendidos. Isso permite que a cultura seja acoplada e liberada depois de entrar no alimentador. Esta configuração é melhor utilizada para grãos ou feijões.

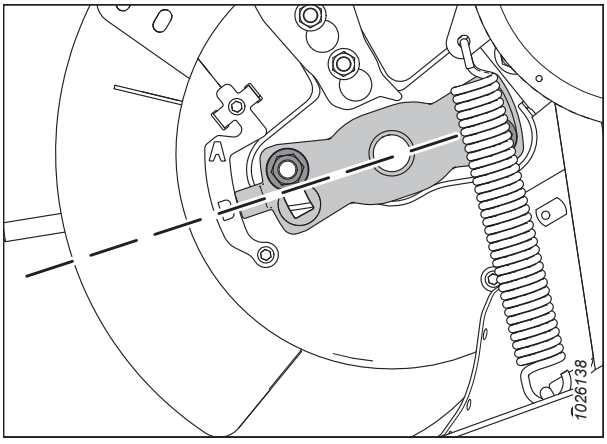

Figura 4.107: Posição B do sem fim

7. Aperte as porcas (A) uma vez que o ajuste seja concluído. Ajuste o torque das porcas para 115 Nm (85 lbf·ft).

8. Desengate os apoios de segurança do molinete. Para obter mais instruções, consulte *Desengate do apoios de segurança do molinete, página 46*.

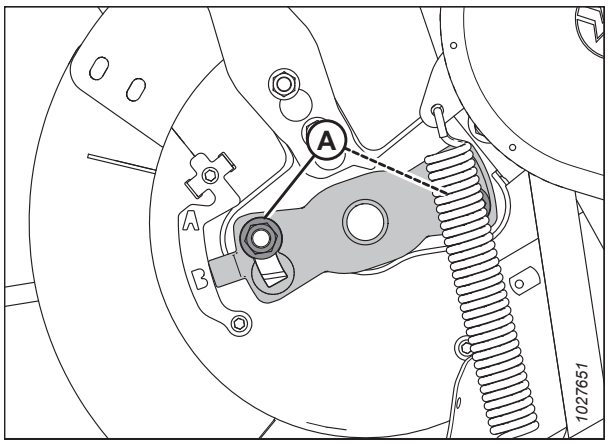

Figura 4.108: Indicador do dente sincronizado do sem fim

4.8 Navalha

As navalhas da barra de corte cortam a cultura. As navalhas, os dedos duplos e o canhoto da navalha necessitarão de manutenção periodicamente.

ADVERTÊNCIA

Sempre mantenha as mãos longe da área entre os dedos duplos e a navalha.

ADVERTÊNCIA

Utilize luvas pesadas ao trabalhar perto de navalhas ou ao manuseá-las.

CUIDADO

Para evitar ferimentos, antes de reparar a máquina ou abrir as tampas do acionamento, consulte *4.1 Preparação da máquina para serviços, página 489*.

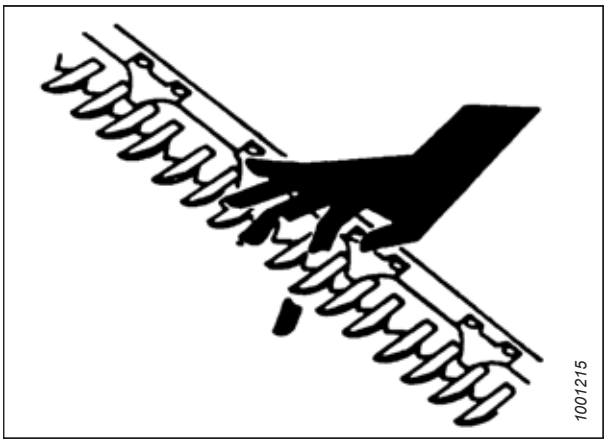

Figura 4.109: Risco da Barra de Corte

4.8.1 Substituição da Seção da Navalha

Inspecione as seções da navalha diariamente e certifique-se de que elas estejam firmemente aparafusadas na parte posterior da navalha e não estejam gastas ou danificadas (seções gastas e danificadas deixam plantas não cortadas para trás). Uma seção gasta ou danificada pode ser substituída sem a remoção da navalha da barra de corte.

PERIGO

Para prevenir ferimentos ou morte devido ao acionamento inesperado da máquina ou queda de uma máquina levantada, sempre desligue o motor e remova a chave da ignição antes de deixar o assento do operador ou fazer algum ajuste na máquina. Jamais trabalhe em cima ou em baixo de uma plataforma sem apoio. Se a plataforma estiver totalmente levantada, sempre engate os apoios de segurança. Se a plataforma estiver acima do solo, mas não totalmente levantada, coloque blocos abaixo da plataforma.

ADVERTÊNCIA

Tome cuidado ao trabalhar próximo à barra de corte. As faquinhas são afiadas e podem causar ferimentos graves. Utilize luvas pesadas ao manusear faquinhas ou navalhas, ou ainda ao trabalhar perto delas.

1. Eleve o molinete completamente.
2. Engate os apoios de segurança do molinete. Para obter instruções, consulte *Engate dos apoios de segurança do molinete., página 45*.
3. Desligue o motor e remova a chave da ignição.

4. Se houver apalpador, remova as porcas (A) e o apalpador (B) para acessar a faquinha que está sendo substituída.

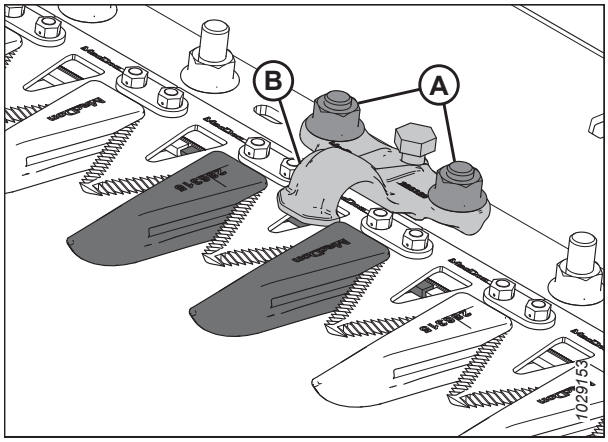

Figura 4.110: Barra de corte

5. Retire os parafusos e as porcas (B). Guarde as ferragens.

   NOTA:

   Mova a navalha caso necessário para acessar as ferragens.

6. Para as seções perto da extremidade de acionamento, remova as barras (C) e eleve a faquinha (A) para longe da barra traseira da navalha.

7. Limpe a sujeira da barra traseira da navalha e posicione a nova faquinha sobre essa parte.

   IMPORTANTE:

   A qualidade do corte pode ser afetada se faquinhas finas ou grossas e serrilhadas forem usadas na mesma navalha.

8. Para as seções perto da extremidade de acionamento, reposicione as barras (C).

9. Se um apalpador tiver sido removido anteriormente, instale-o junto com os parafusos e as porcas (B).

   NOTA:

   Certifique-se de que as cabeças dos parafusos se encaixem totalmente nos orifícios oblongos da barra traseira da navalha.

10. Ajuste o torque das porcas para 12 Nm (9 lbf·ft).

11. Se necessário, substitua os apalpadores que foram removidos. Para verificar o ajuste do apalpador, consulte *Verificar os apalpadores - dedos duplos longos, página 572* ou *Verificação do apalpador - dedos duplos curtos, página 585*.

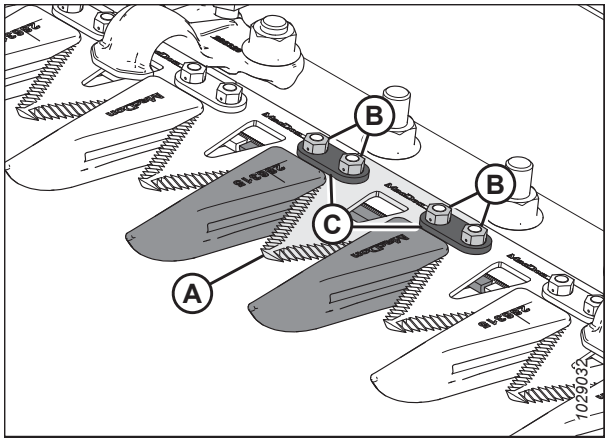

Figura 4.111: Barra de corte

4.8.2 Remoção da navalha

Inspecione a navalha diariamente e certifique-se de que não esteja danificada. Caso esteja, remova-a e substitua-a.

PERIGO

Para evitar ferimentos ou morte por acionamento inesperado da máquina, sempre desligue o motor e remova a chave antes de ajustar a máquina.

ADVERTÊNCIA

Permaneça na traseira das navalhas durante a remoção para reduzir o risco de ferimentos causados pelas bordas afiadas. Use luvas pesadas ao manusear a navalha.

NOTA:

Nas plataformas de navalha simples, o canhoto da navalha está localizado no lado esquerdo. Nas plataformas de navalha dupla, há dois canhotos de navalha localizados tanto no lado esquerdo quanto no lado direito da navalha. Verifique qual navalha precisa ser removida antes de começar.

1. Desligue o motor e remova a chave da ignição.
2. Abra a tampa lateral. Para obter mais instruções, consulte *Abrir as tampas laterais da plataforma, página 47*.
3. Mova manualmente a navalha até o meio da faixa de curso.
4. Limpe a área ao redor da navalha.
5. Remova a graxeira (A) do pino.

   NOTA:

   Remover a graxeira facilita reinstalar o pino do canhoto da navalha posteriormente.
6. Retire o parafuso e a porca (B).
7. Use uma chave de fenda ou talhadeira na fenda (C) para liberar a carga no pino do canhoto da navalha.
8. Use uma chave de fenda ou cinzel para retirar o pino do canhoto da navalha para cima na ranhura do pino até que ele saia do canhoto da navalha.
9. Empurre o conjunto de navalhas (A) para dentro até que esteja livre do braço de acionamento (B).

   NOTA:

   As peças da estrutura e da tampa lateral foram removidas da ilustração para mostrar os componentes do canhoto da navalha.
10. A menos que esteja sendo substituído, vede o rolamento do canhoto (C) com plástico ou fita para evitar a entrada de sujeira e detritos.
11. Puxe o braço de acionamento da faca (B) para a posição externa para dar espaço para a faca.
12. Remova a navalha (A).

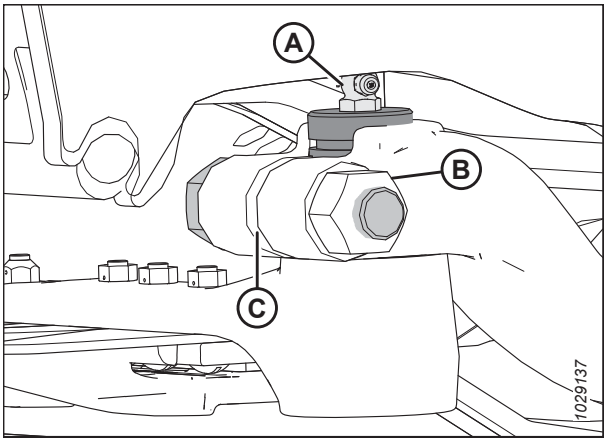

Figura 4.112: Canhoto da navalha

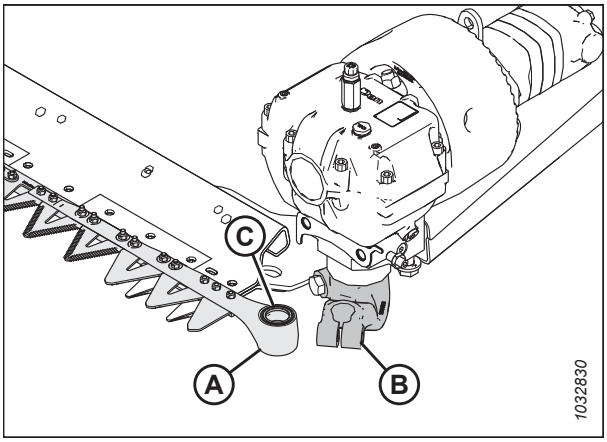

Figura 4.113: Canhoto esquerdo

4.8.3 Remoção do rolamento do canhoto da navalha

O rolamento do canhoto da navalha permite que o pino do canhoto da navalha gire dentro do canhoto à medida que o braço de acionamento move a navalha para a frente e para trás. Se um rolamento estiver queimado ou danificado, será necessário substituí-lo.

PERIGO

Para evitar ferimentos ou morte por acionamento inesperado da máquina, sempre desligue o motor e remova a chave antes de ajustar a máquina.

ADVERTÊNCIA

Para evitar ferimentos corporais por causa de quedas ou por causa do molinete suspenso, sempre engate os apoios de segurança do molinete antes de entrar embaixo do molinete por qualquer motivo.

ADVERTÊNCIA

Permaneça na traseira das navalhas durante a remoção para reduzir o risco de ferimentos causados pelas bordas afiadas. Use luvas pesadas ao manusear a navalha.

1. Eleve o molinete completamente.
2. Desligue o motor e remova a chave da ignição.
3. Engate os apoios de segurança do molinete. Para obter instruções, consulte *Engate dos apoios de segurança do molinete., página 45*.
4. Remova a navalha. Para obter mais instruções, consulte *4.8.2 Remoção da navalha, página 557*.

   NOTA:

   Devido aos rolamentos estarem sendo substituídos, não é necessário envolver a navalha para proteger o rolamento.

5. Use uma ferramenta de extremidade plana com o mesmo diâmetro do pino (A). Bata de leve na vedação (B), no rolamento (C), no bujão (D) e no anel de vedação em O (E) pelo lado de baixo do canhoto da navalha.

   NOTA:

   A vedação (B) pode ser substituída sem a remoção do rolamento. Quando alterar a vedação, verifique se o pino e a agulha do rolamento para identificar sinais de desgaste e substitua se necessário.

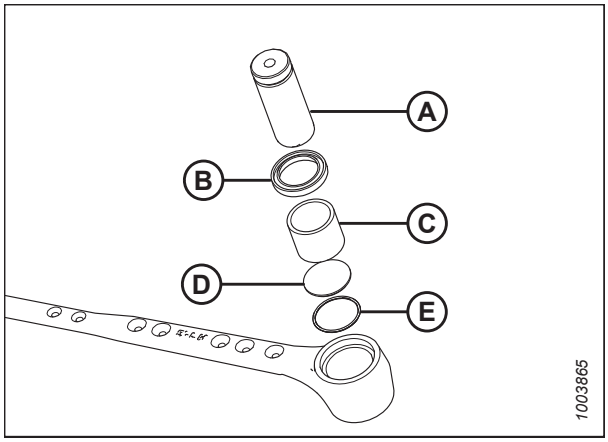

Figura 4.114: Conjunto de rolamento do canhoto da navalha

4.8.4 Instalação do rolamento do canhoto da navalha

O rolamento do canhoto da navalha permite que o pino do canhoto da navalha gire dentro do canhoto à medida que o braço de acionamento move a navalha para a frente e para trás. Deve-se instalar um novo rolamento do canhoto da navalha assim que o antigo for removido.

1. Coloque o anel O-ring (E) e o plugue (D) no canhoto da navalha.
2. Utilize uma ferramenta de extremidade plana (A) com aproximadamente o mesmo diâmetro do rolamento (C), e empurre o rolamento para dentro do canhoto da navalha até que o topo do rolamento esteja rente com o degrau do canhoto da navalha.

   IMPORTANTE:

   Instale o rolamento com a extremidade carimbada (a extremidade com marcas de identificação) virada para cima.
3. Instale a vedação (B) no canhoto da navalha com a borda virada para o exterior.

   IMPORTANTE:

   Para evitar falha prematura no canhoto da navalha ou na caixa de navalhas, certifique-se de que não há folgas entre o pino do canhoto e o rolamento de agulha, e também entre o pino do canhoto e o braço de saída.

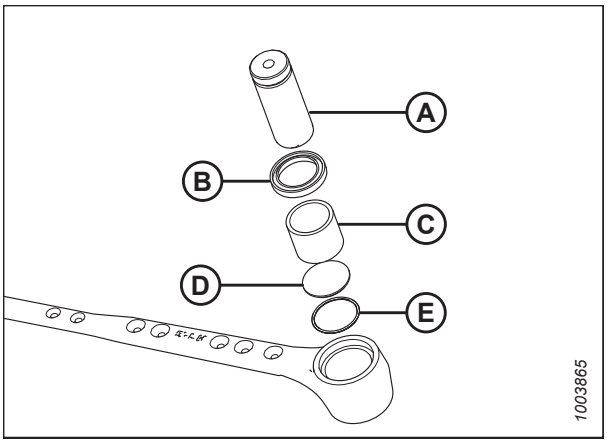

Figura 4.115: Conjunto de rolamento do canhoto da navalha

4. Instale a navalha. Para obter mais instruções, consulte *4.8.5 Instalação da faca, página 559*.

4.8.5 Instalação da faca

Inspecione a navalha diariamente e certifique-se de que não esteja danificada. Caso esteja, remova-a e substitua-a.

PERIGO

Para evitar ferimentos ou morte por acionamento inesperado da máquina, sempre desligue o motor e remova a chave antes de ajustar a máquina.

ADVERTÊNCIA

Permaneça na traseira das navalhas durante a remoção para reduzir o risco de ferimentos causados pelas bordas afiadas. Use luvas pesadas ao manusear a navalha.

1. Desligue o motor e remova a chave da ignição.

2. Lubrifique o rolamento da cabeça de navalha antes da montagem e espalhe a graxa ao redor do rolamento uniformemente.
3. Instale o conjunto da navalha (A).

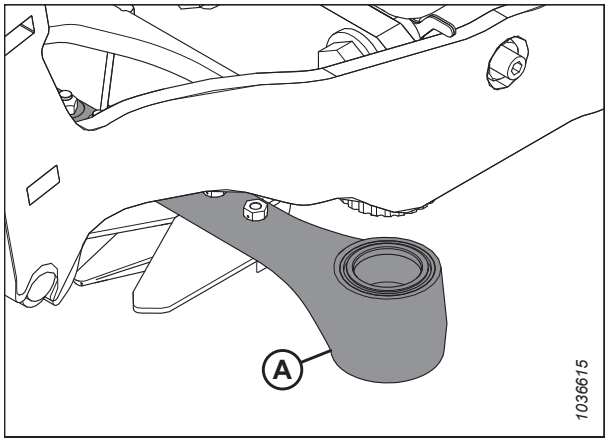

Figura 4.116: Caixa de navalhas

4. Instale o pino do canhoto (A) através do braço de acionamento e dentro do canhoto da navalha.
5. Posicione o pino do canhoto (A) de modo que o sulco (B) esteja 2 mm (5/64 pol.) acima do braço de acionamento.

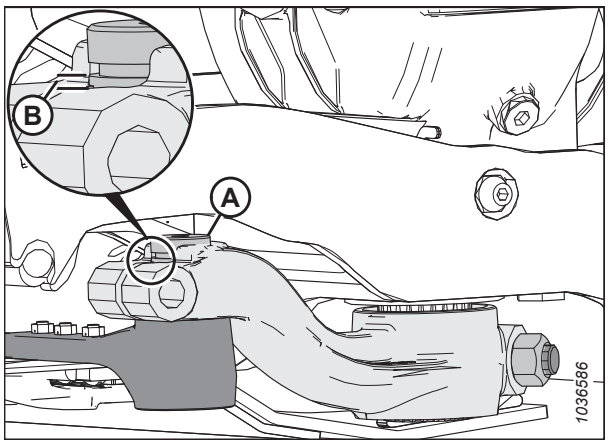

Figura 4.117: Canhoto da navalha

6. Fixe o pino do canhoto da navalha com parafuso M16 x 85 mm (A) e porca (B) ambos de cabeça hexagonal. Instale o parafuso no lado interno do braço. Ajuste o torque do parafuso para 220 Nm (162 lbf·pés).
7. Faça um curso manual do braço da navalha (A) para dentro do limite de deslocamento e garanta que haja uma folga de 0,2–1,2 mm (1/64–3/64 pol.) (C) entre o braço de acionamento e o canhoto da navalha.
8. Se não forem necessários ajustes, prossiga para o Passo *9, página 561*. Se for necessário ajuste no braço de acionamento, entre em contato com seu Concessionário MacDon.

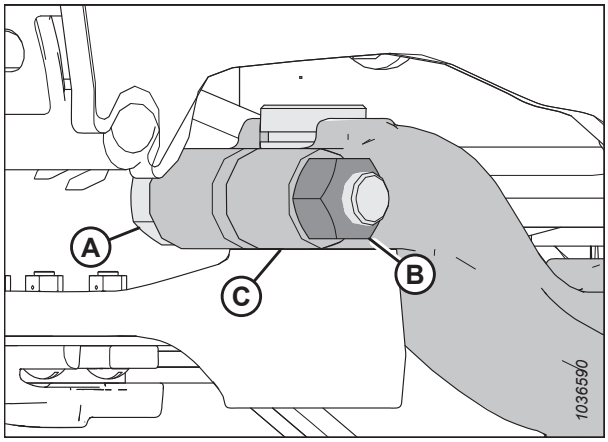

Figura 4.118: Canhoto da navalha

9. Reinstale a graxeira (A) e aplique graxa lentamente. Aplique graxa até que o canhoto da navalha faça um **LEVE** movimento para baixo e, em seguida, pare.

   IMPORTANTE:

   NÃO lubrifique em excesso o canhoto da navalha. O excesso de lubrificação leva ao desalinhamento da navalha causando aquecimento excessivo dos dedos duplos e sobrecarga dos sistemas de acionamento. Caso ocorra o excesso de lubrificação, remova a graxeira para liberar a pressão.

   NOTA:

   Se houver ar preso na cavidade do rolamento, o canhoto da navalha vai mover-se para baixo antes do preenchimento com graxa.

10. Mova o braço de acionamento da navalha na posição meio curso e certifique-se de que a barra traseira da navalha não entre em contato com a frente do primeiro dedo duplo (A).

11. Se a barra traseira da navalha entra em contato com a frente do primeiro dedo duplo, remova os parafusos (B), reposicione o dedo para frente e reinstale os parafusos. Ajuste o torque dos parafusos para 85 Nm (63 lbf·ft). Se a folga necessária (contato zero entre a barra traseira e a frente do primeiro dedo duplo) não for possível, coloque calços adicionais entre a caixa de navalhas e a placa de montagem. Entre em contato com seu concessionário MacDon.

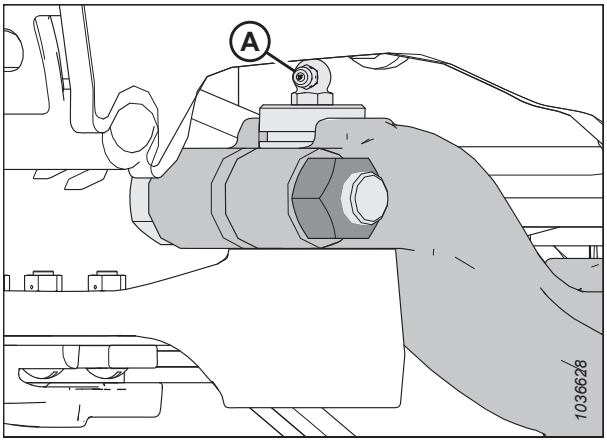

Figura 4.119: Canhoto da navalha

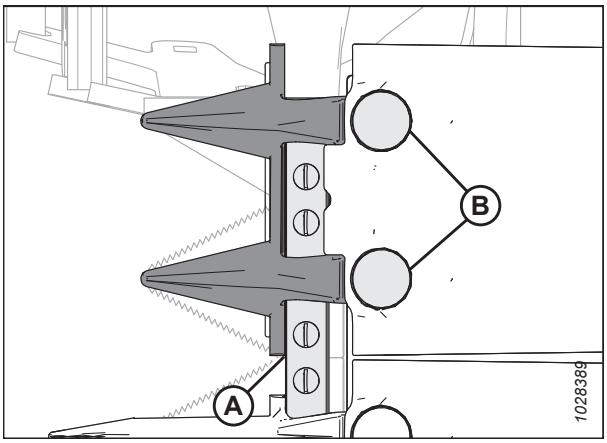

Figura 4.120: Primeiros dedos duplos - Vista inferior da navalha

4.8.6 Navalhas de reposição

Duas navalhas de reposição (A) podem ser armazenadas no tubo traseiro da plataforma na extremidade direita. Certifique-se de que as navalhas de reposição estejam bem presas com trava (B) e pino R (C).

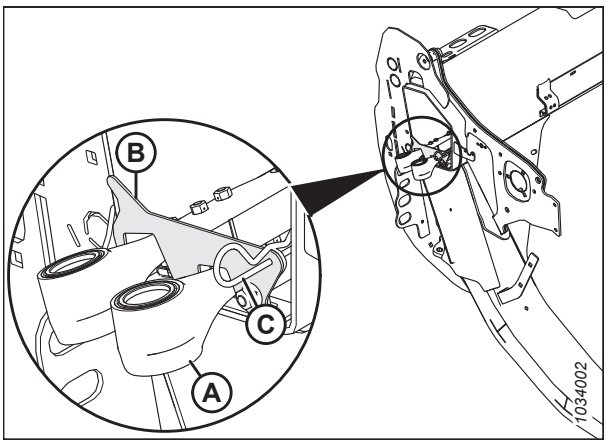

Figura 4.121: Navalhas de reposição

4.8.7 Dedos duplos e apalpadores longos

Os dedos duplos auxiliam no alinhamento da barra da navalha. Os apalpadores mantém as faquinhas pressionadas contra a barra da navalha para garantir o corte adequado.

Os dedos duplos e apalpadores a seguir são usados em configurações de dedos longos:

NOTA:

As configurações dos dedos duplos longos requerem dois dedos duplos curtos; um em cada extremidade da barra de corte.

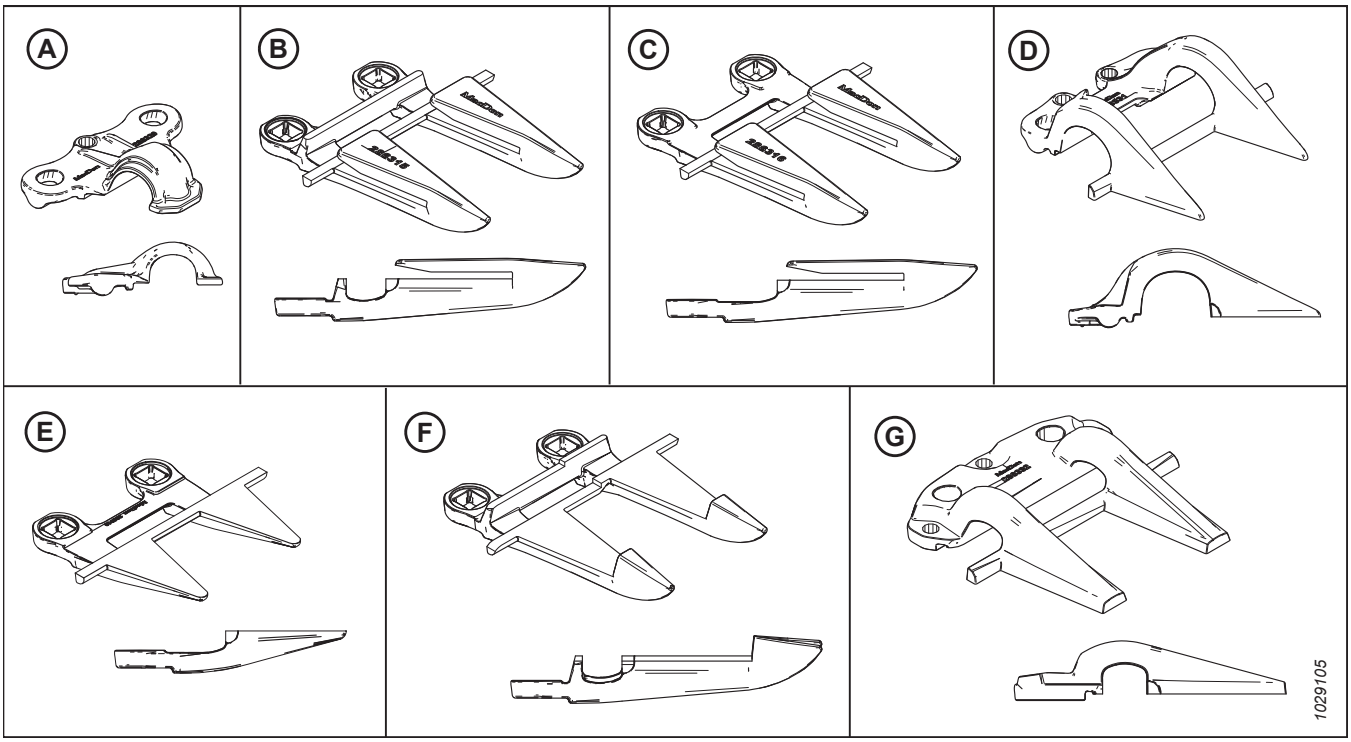

Figura 4.122: Tipos de proteções e apalpadores usados em configurações de dedos duplos longos

A - Apalpadores longos (MD nº 286329)
B - Dedos duplos longos (MD nº 286315)
C - Dedos duplos longos (sem encosto) (MD n. 286316)[77]
D - Apalpador de dedos curtos (MD n. 286331)
E - Dedo duplo curto (sem encosto) (MD n. 286319)[78]
F - Dedos duplos centrais longos (MD n. 286317)[79].
G - Apalpadores centrais longos (MD nº 286332)[79]

Os dedos duplos são configurados de maneira distinta em plataformas diferentes. Ao substituir dedos duplos e apalpadores longos, certifique-se de usar a sequência correta para sua plataforma. As informações a seguir são guias para as diferentes configurações:

- *Dedos duplos longos em plataforma de navalhas simples, página 563*
- *Dedos duplos longos na plataforma de dedos duplos FD235, página 564*
- *Dedos duplos longos na plataforma de navalhas duplas FD240, página 565*
- *Dedos duplos longos na plataforma de dedos duplos FD241, página 566*
- *Dedos duplos longos na plataforma de dedos duplos FD245 , página 567*
- *Dedos duplos longos na plataforma de navalhas duplas FD250, página 568*

77. Instalados nas posições 2, 3, e 4 no(s) lado(s) do acionador. Consulte *Substituir os dedos duplos longos, página 571* para obter referências.
78. Instalados na posição 1 no(s) lado(s) do acionador. Plataformas de navalha simples usam dedos duplos padrão (MD n. 286318) na extremidade direita.
79. Apenas plataformas de navalhas duplas

Dedos duplos longos em plataforma de navalhas simples

Os dedos duplos auxiliam no alinhamento da barra da navalha. Os apalpadores mantém as faquinhas pressionadas contra a barra da navalha para garantir o corte adequado.

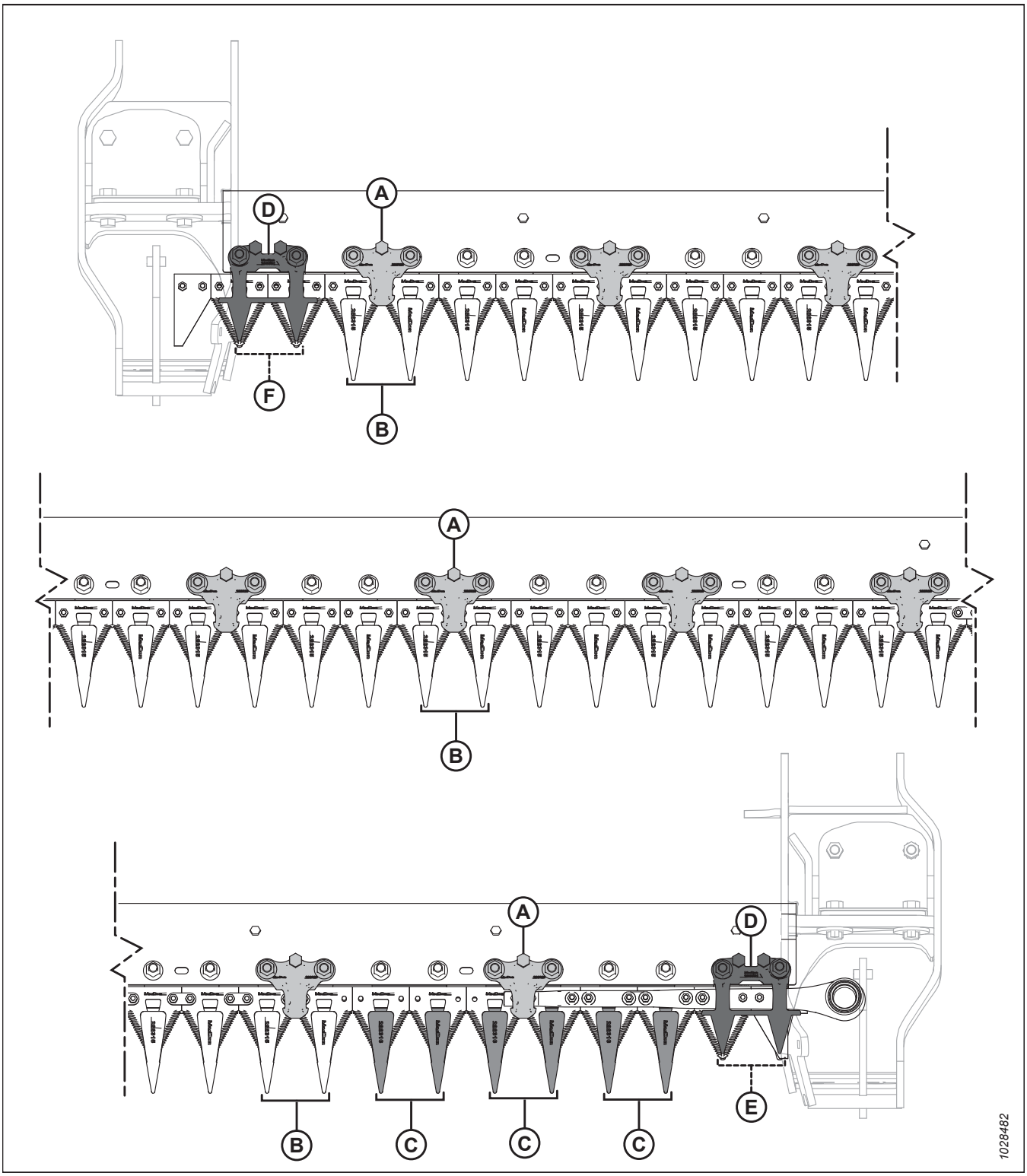

Figura 4.123: Locais de dedos duplos e apalpadores longos - plataformas de navalha simples

A - Apalpadores longos (MD nº 286329)
B - Dedos duplos longos (MD nº 286315)
C - Dedos duplos longos (sem encosto) (MD nº 286316)
D - Apalpador de dedos curtos (MD n. 286331)
E - Dedos duplos curtos (sem encosto) (MD nº 286319)
F - Dedos duplos curtos (MD nº 286318)

Dedos duplos longos na plataforma de dedos duplos FD235

Os dedos duplos auxiliam no alinhamento da barra da navalha. Os apalpadores mantém as faquinhas pressionadas contra a barra da navalha para garantir o corte adequado.

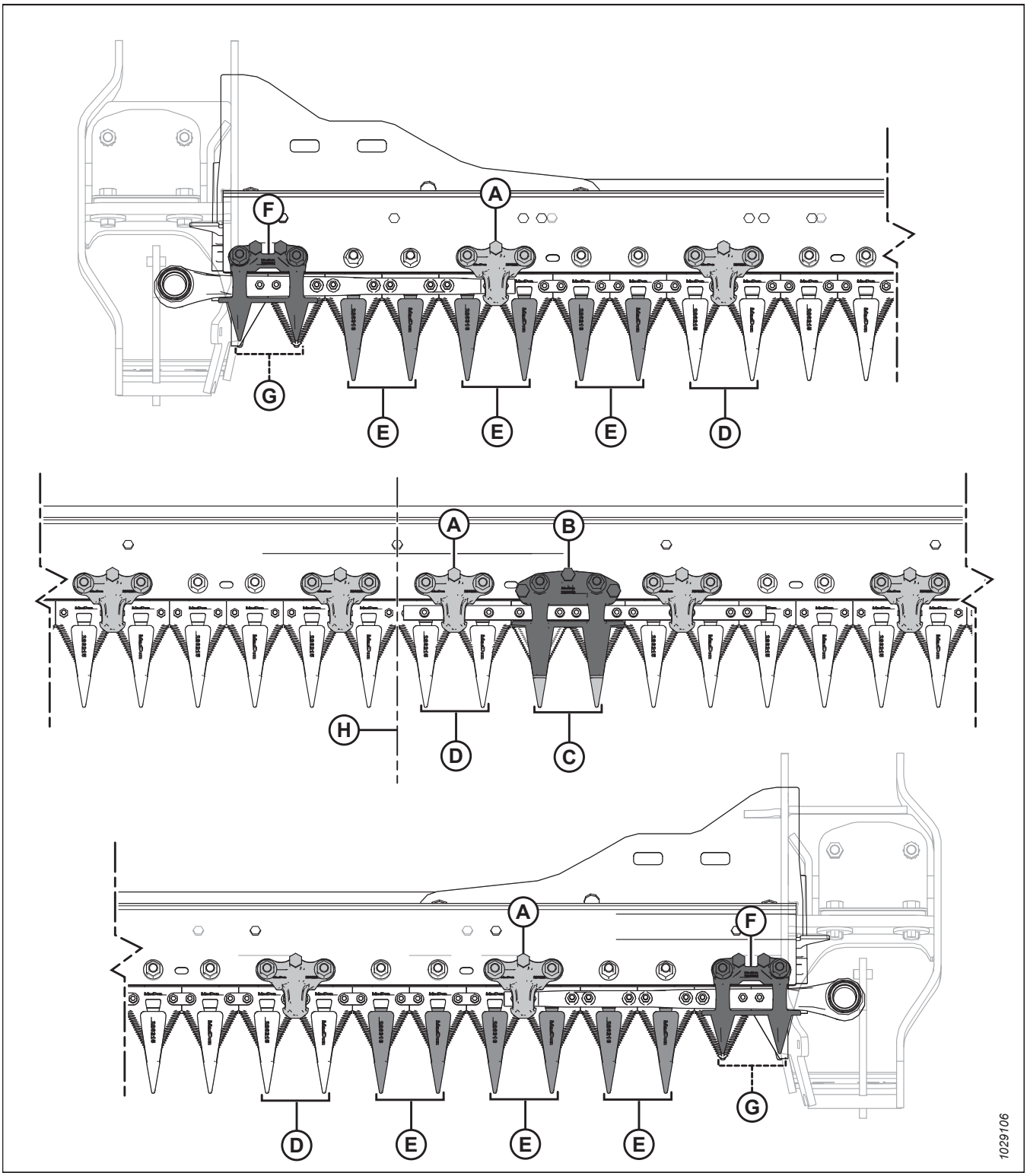

Figura 4.124: Localização do dedos duplos longos e apalpadores

A - Apalpadores longos (MD nº 286329)
B - Apalpadores centrais longos (MD nº 286332)
C - Dedos duplos centrais longos (MD nº 286317)
D - Dedos duplos longos (MD nº 286315)
E - Dedos duplos longos (sem encosto) (MD nº 286316)
F - Apalpador de dedos curtos (MD nº 286331)
G - Dedos duplos curtos (sem encosto) (MD nº 286319)
H - Centro da plataforma

Dedos duplos longos na plataforma de navalhas duplas FD240

Os dedos duplos auxiliam no alinhamento da barra da navalha. Os apalpadores mantém as faquinhas pressionadas contra a barra da navalha para garantir o corte adequado.

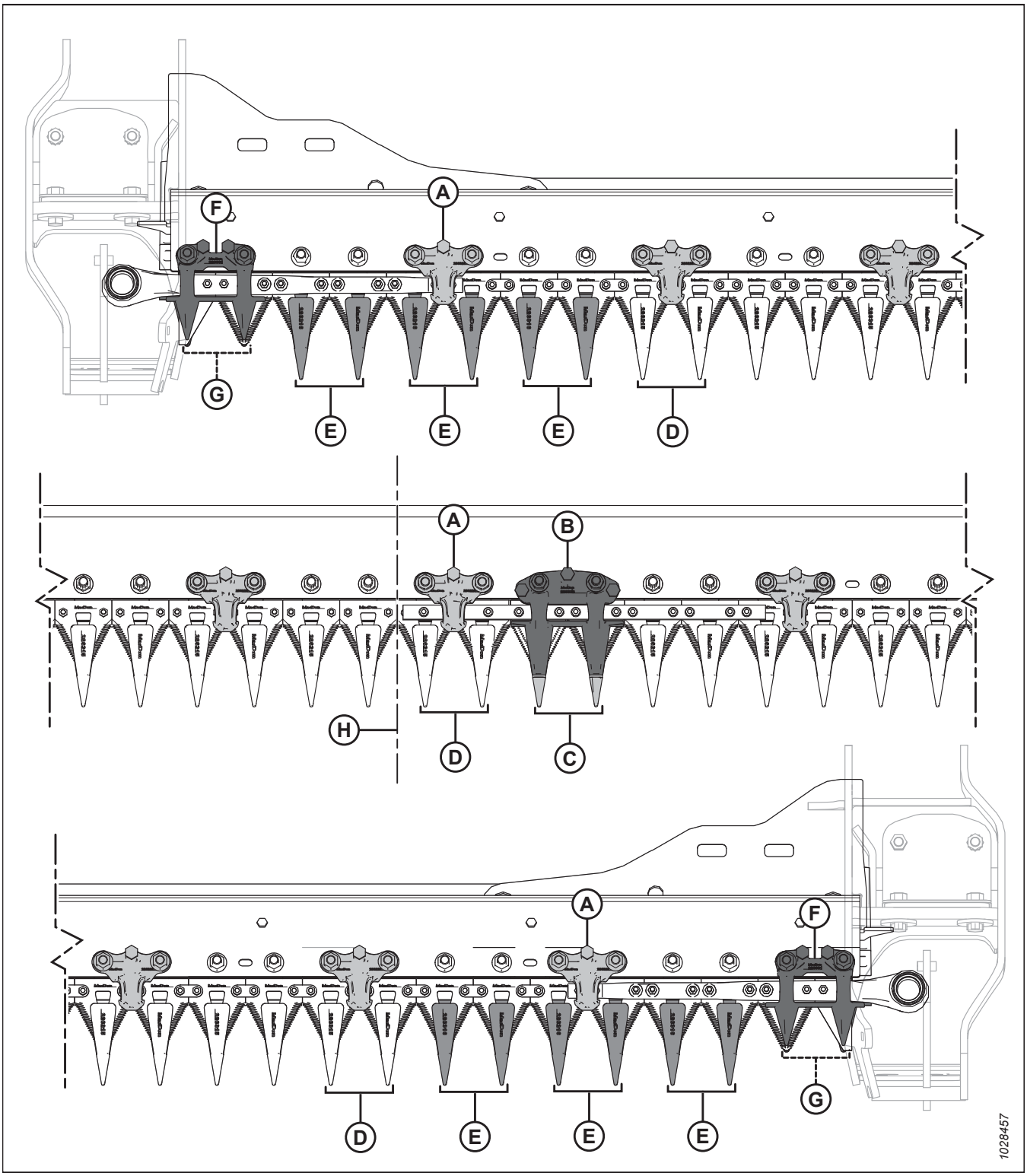

Figura 4.125: Locais de dedos duplos e apalpadores longos – Plataformas FD240 de navalhas duplas

A - Apalpadores longos (MD nº 286329)
B - Apalpadores centrais longos (MD nº 286332)
C - Dedos duplos centrais longos (MD nº 286317)
D - Dedos duplos longos (MD nº 286315)
E - Dedos duplos longos (sem encosto) (MD nº 286316)
F - Apalpador de dedos curtos (MD nº 286331)
G - Dedos duplos curtos (sem encosto) (MD nº 286319)
H - Centro da plataforma

Dedos duplos longos na plataforma de dedos duplos FD241

Os dedos duplos auxiliam no alinhamento da barra da navalha. Os apalpadores mantém as faquinhas pressionadas contra a barra da navalha para garantir o corte adequado.

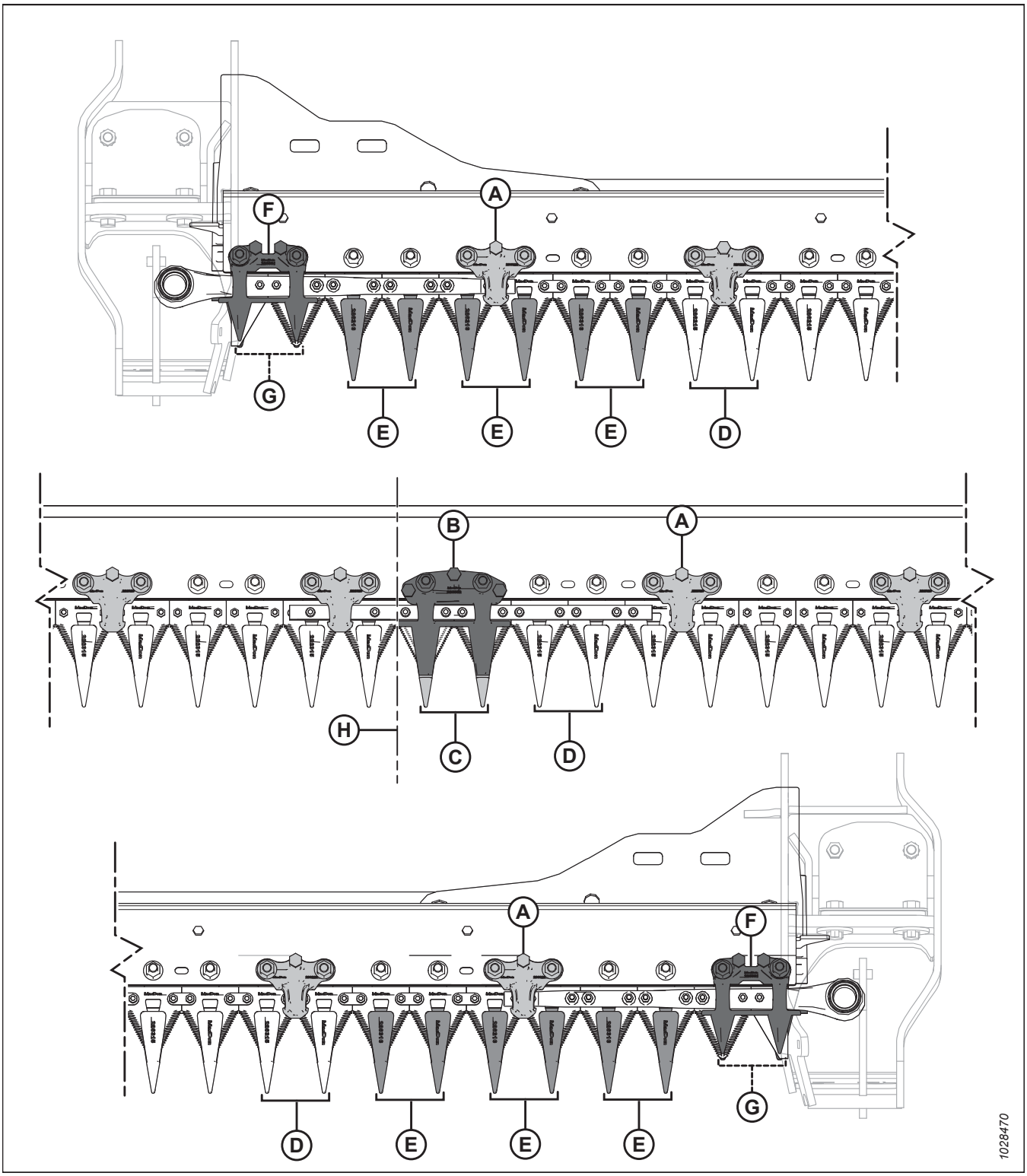

Figura 4.126: Localizações de dedos duplos e apalpadores longos

A - Apalpadores longos (MD nº 286329)
B - Apalpadores centrais longos (MD nº 286332)
C - Dedos duplos centrais longos (MD nº 286317)
D - Dedos duplos longos (MD nº 286315)
E - Dedos duplos longos (sem encosto) (MD nº 286316)
F - Apalpador de dedos curtos (MD nº 286331)
G - Dedos duplos curtos (sem encosto) (MD nº 286319)
H - Centro da plataforma

Dedos duplos longos na plataforma de dedos duplos FD245

Os dedos duplos auxiliam no alinhamento da barra da navalha. Os apalpadores mantém as faquinhas pressionadas contra a barra da navalha para garantir o corte adequado.

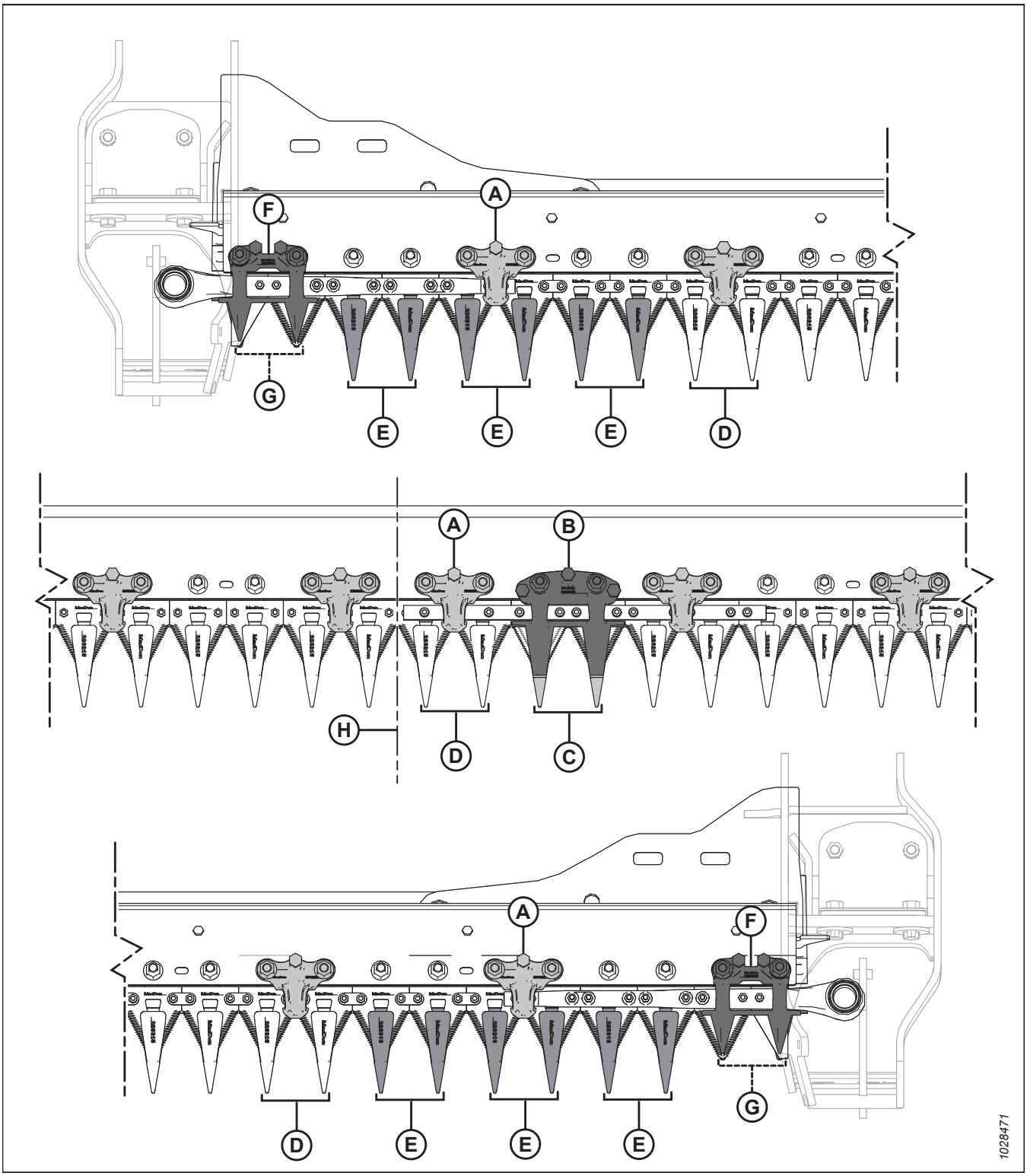

Figura 4.127: Localização do dedos duplos longos e apalpadores

A - Apalpadores longos (MD nº 286329)
B - Apalpadores centrais longos (MD nº 286332)
C - Dedos duplos centrais longos (MD nº 286317)
D - Dedos duplos longos (MD nº 286315)
E - Dedos duplos longos (sem encosto) (MD nº 286316)
F - Apalpador de dedos curtos (MD nº 286331)
G - Dedos duplos curtos (sem encosto) (MD nº 286319)
H - Centro da plataforma

Dedos duplos longos na plataforma de navalhas duplas FD250

Os dedos duplos auxiliam no alinhamento da barra da navalha. Os apalpadores mantém as faquinhas pressionadas contra a barra da navalha para garantir o corte adequado.

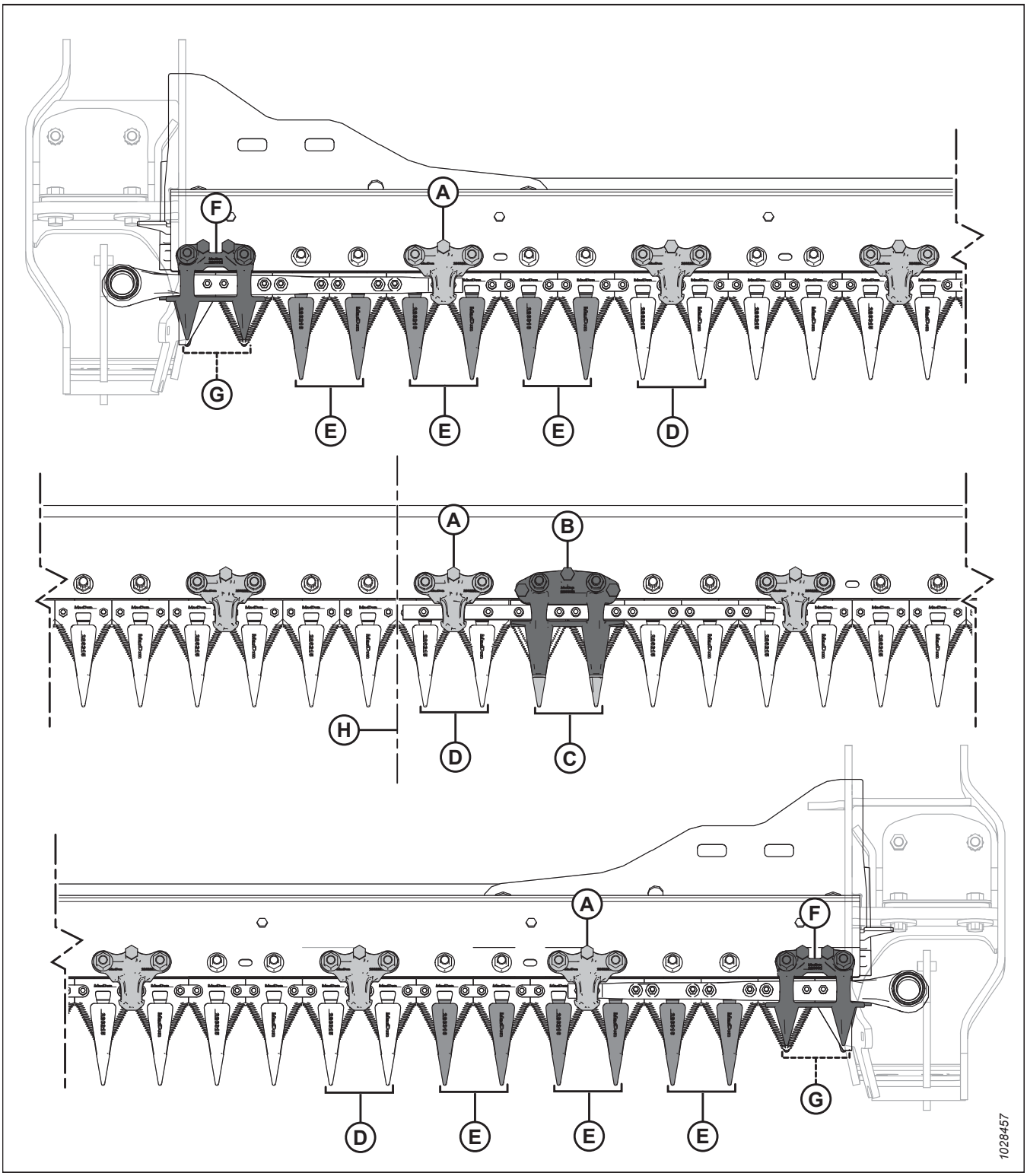

Figura 4.128: Locais de dedos duplos e apalpadores longos – Plataformas FD250 de navalhas duplas

A - Apalpadores longos (MD nº 286329)
B - Apalpadores centrais longos (MD nº 286332)
C - Dedos duplos centrais longos (MD nº 286317)
D - Dedos duplos longos (MD nº 286315)
E - Dedos duplos longos (sem encosto) (MD nº 286316)
F - Apalpador de dedos curtos (MD nº 286331)
G - Dedos duplos curtos (sem encosto) (MD nº 286319)
H - Centro da plataforma

Ajuste dos dedos duplos e do encosto do dedo

Se um dedo duplo ou encosto do dedo estiver desalinhado devido ao contato com uma rocha ou obstrução semelhante, use a ferramenta de endireitamento do dedo (MD nº 286705) disponível no seu concessionário MacDon para corrigir o problema.

PERIGO

Para evitar ferimentos ou morte devido ao acionamento inesperado ou à queda de uma máquina suspensa, sempre desligue o motor e retire a chave antes de deixar o assento do operador e sempre engate os apoios de segurança antes de ficar sob a máquina por qualquer motivo.

ADVERTÊNCIA

Utilize luvas pesadas ao trabalhar perto de navalhas ou ao manuseá-las.

1. Eleve o molinete completamente.
2. Desligue o motor e remova a chave da ignição.
3. Engate os apoios de segurança do molinete. Para obter instruções, consulte *Engate dos apoios de segurança do molinete., página 45*.
4. Para ajustar as pontas da guarda para cima, posicione a ferramenta (A) conforme mostrado, e puxe para cima.

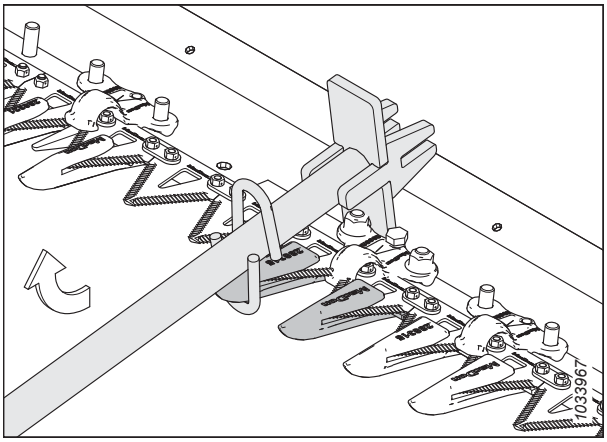

Figura 4.129: Ajuste para cima – Dedo longo

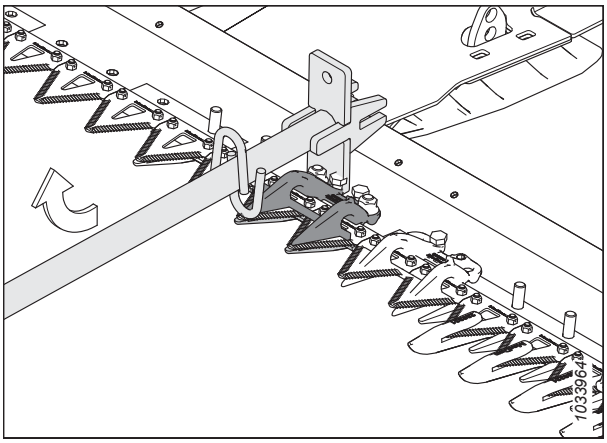

Figura 4.130: Ajuste para cima – Dedo duplo curto

5. Para ajustar as pontas dos dedos para baixo, posicione a ferramenta (A) conforme mostrado, e puxe para baixo.

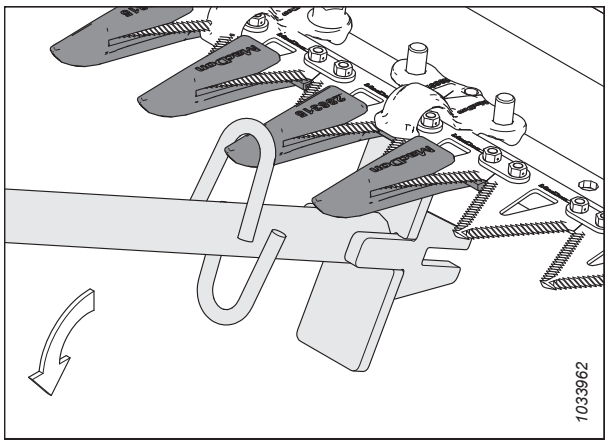

Figura 4.131: Ajuste para baixo – Dedo duplo longo

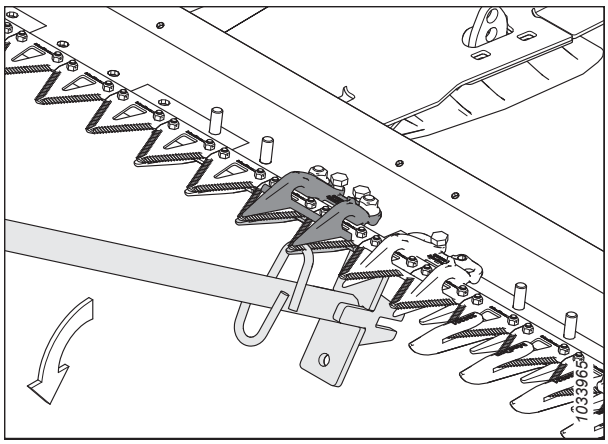

Figura 4.132: Ajuste para baixo – Dedo duplo curto

6. Para ajustar a barra do dedo para cima e para baixo, posicione a ferramenta (A) conforme mostrado, e pressione-a da maneira apropriada.

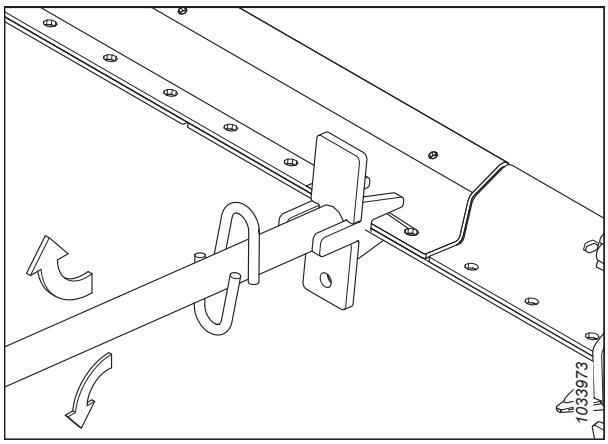

Figura 4.133: Ajuste do encosto do dedo – Sem dedos

Substituir os dedos duplos longos

Os dedos duplos se desgastam e precisam ser substituídos. Este procedimento visa substituir os dedos duplos padrão e especiais (lado de acionamento) mais próximos do motor de acionamento da navalha.

PERIGO

Para evitar ferimentos ou morte devido ao acionamento inesperado ou à queda de uma máquina suspensa, sempre desligue o motor e retire a chave antes de deixar o assento do operador e sempre engate os apoios de segurança antes de ficar sob a máquina por qualquer motivo.

ADVERTÊNCIA

Utilize luvas pesadas ao trabalhar perto de navalhas ou ao manuseá-las.

IMPORTANTE:

Ao substituir dedos duplos longos, certifique-se de que a sequência de apalpadores está correta para seu tipo e largura de plataforma. Para obter mais informações, consulte *4.8.7 Dedos duplos e apalpadores longos, página 562*.

IMPORTANTE:

Plataformas de navalha simples ou duplas Em ambas as extremidades da plataforma, na posição 1 (lado externo dos dedos duplos) figuram dedos duplos curtos. No(s) lado(s) de acionamento da plataforma, nas posições 2, 3 e 4 figuram dedos duplos longos (sem encosto). Começando na posição 5, os dedos duplos restantes são longos. Certifique-se de que os dedos sobressalentes sejam instalados nesses locais.

IMPORTANTE:

Plataformas de navalhas duplas: contam com dedos duplos centrais longos instalados onde as duas navalhas se sobrepõem. Os dedos duplos centrais longos contam com procedimentos de substituição ligeiramente distintos. Para obter mais instruções, consulte *Substituir os dedos duplos longos centrais – Navalha dupla, página 574*.

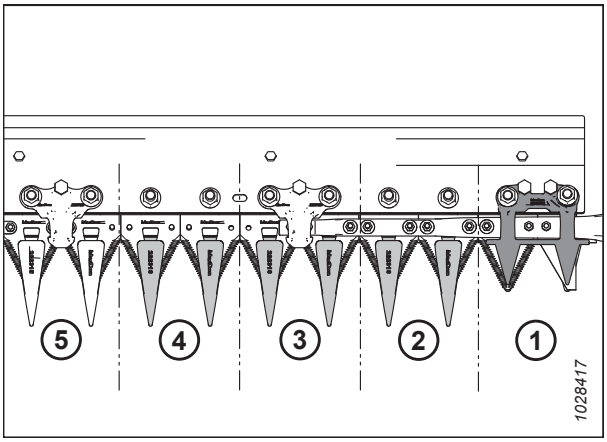

Figura 4.134: Dedos duplos longos do acionamento lateral

1. Eleve o molinete completamente.
2. Desligue o motor e remova a chave da ignição.
3. Engate os apoios de segurança do molinete. Para obter instruções, consulte *Engate dos apoios de segurança do molinete., página 45*.

4. Afaste a navalha manualmente até que as faquinhas fiquem espaçadas no meio do caminho entre os dedos duplos.
5. Remova as duas porcas (B) e os parafusos que prendem o dedo (A) e o apalpador longos (C) (se aplicável) à barra de corte.
6. Remova o dedo duplo longo (A), apalpador (C), e a sapata plástica. Descarte o dedo duplo longo.

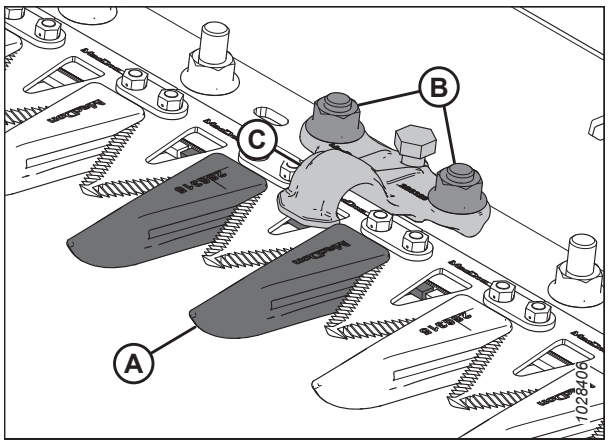

Figura 4.135: Dedos duplos longos

7. Posicione a sapata (A) e os dedos duplos longos de substituição (B) sob a barra de corte.

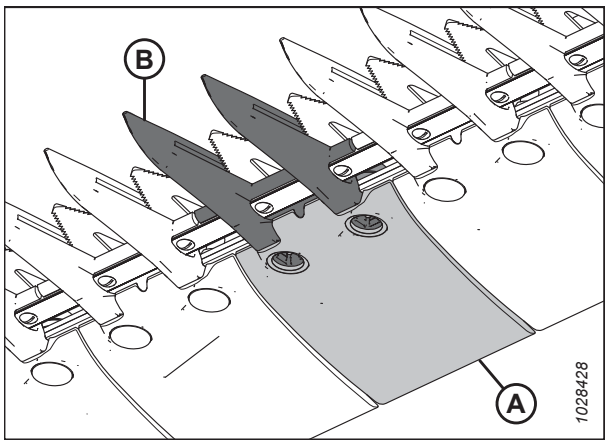

Figura 4.136: Dedos duplos longos e sapata

8. Posicione os apalpadores (A) (se aplicável) e solte o parafuso de ajuste (C) de modo que não esteja sobressalente ao fundo dos apalpadores.
9. Prenda os dedos duplos longos, a sapata e os apalpadores (se aplicável) com dois parafusos e porcas (B). Aperte a porca para 85 Nm (63 lbf·ft).
10. Se houver um apalpador neste local, prossiga com o ajuste. Consulte *Ajustar os apalpadores - dedos duplos longos, página 573*.

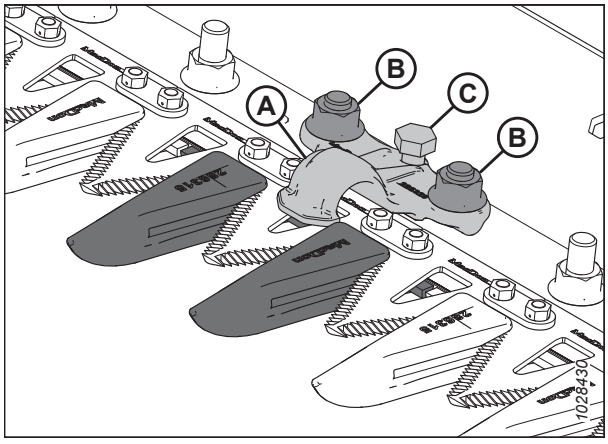

Figura 4.137: Dedos duplos longos

Verificar os apalpadores - dedos duplos longos

Faça inspeções **DIÁRIAS** para garantir que os apalpadores da navalha estão impedindo as seções da navalha de elevar dos dedos duplos, permitindo que a navalha deslize sem emperrar.

Este procedimento se aplica a apalpadores padrão. Para verificar os apalpadores centrais em plataformas com navalhas duplas, consulte *Verificar os apalpadores centrais – dedos duplos longos, página 577*.

NOTA:

Alinhe os dedos duplos antes de ajustar os apalpadores. Para obter mais instruções, consulte *Ajuste dos dedos duplos e do encosto do dedo, página 569*.

PERIGO

Para evitar ferimentos ou morte devido ao acionamento inesperado ou à queda de uma máquina suspensa, sempre desligue o motor e retire a chave antes de deixar o assento do operador e sempre engate os apoios de segurança antes de ficar sob a máquina por qualquer motivo.

ADVERTÊNCIA

Utilize luvas pesadas ao trabalhar perto de navalhas ou ao manuseá-las.

1. Desligue o motor e remova a chave da ignição.
2. Eleve o molinete completamente.
3. Desligue o motor e remova a chave da ignição.
4. Engate os apoios de segurança do molinete. Para obter instruções, consulte *Engate dos apoios de segurança do molinete., página 45*.
5. Movimente a navalha manualmente para posicionar a seção (A) sob os apalpadores (B).
6. Empurre a seção da navalha (A) com aproximadamente 44 N (10 lbf) de força, e use um calibrador de lâminas para medir a folga entre os apalpadores (B) e a seção da navalha. Certifique-se de que a distância seja de 0,1-0,5 mm (0,004-0,020 pol.).
7. Se forem necessários ajustes, consulte *Ajustar os apalpadores - dedos duplos longos, página 573*.

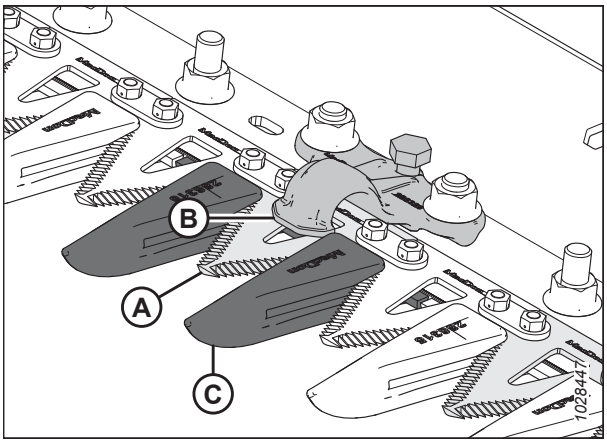

Figura 4.138: Apalpadores longos

Ajustar os apalpadores - dedos duplos longos

Faça inspeções **DIÁRIAS** para garantir que os apalpadores da navalha estão impedindo as seções da navalha de elevar dos dedos duplos, permitindo que a navalha deslize sem emperrar.

Este procedimento se aplica a apalpadores padrão. Para ajustar os apalpadores centrais em plataformas com navalhas duplas, consulte *Ajustar os apalpadores centrais – dedos duplos longos, página 578*.

NOTA:

Alinhe os dedos duplos antes de ajustar os apalpadores. Para obter mais instruções, consulte *Ajuste dos dedos duplos e do encosto do dedo, página 569*.

PERIGO

Para evitar ferimentos ou morte devido ao acionamento inesperado ou à queda de uma máquina suspensa, sempre desligue o motor e retire a chave antes de deixar o assento do operador e sempre engate os apoios de segurança antes de ficar sob a máquina por qualquer motivo.

ADVERTÊNCIA

Utilize luvas pesadas ao trabalhar perto de navalhas ou ao manuseá-las.

1. Eleve o molinete completamente.
2. Desligue o motor e remova a chave da ignição.
3. Engate os apoios de segurança do molinete. Para obter instruções, consulte *Engate dos apoios de segurança do molinete., página 45*.
4. Ajuste a folga dos apalpadores conforme segue:
   a. Para abaixar a parte dianteira dos apalpadores (A) e diminuir a folga, gire o parafuso de ajuste (B) no sentido horário.
   b. Para levantar a parte dianteira dos apalpadores (A) e aumentar a folga, gire o parafuso de ajuste (B) no sentido anti-horário.

      NOTA:

      Para ajustes mais extensos, pode ser necessário afrouxar as porcas (C) antes de girar o parafuso de ajuste (B). Após os ajustes, aperte novamente as porcas com o torque de 85 Nm (63 libras pés).

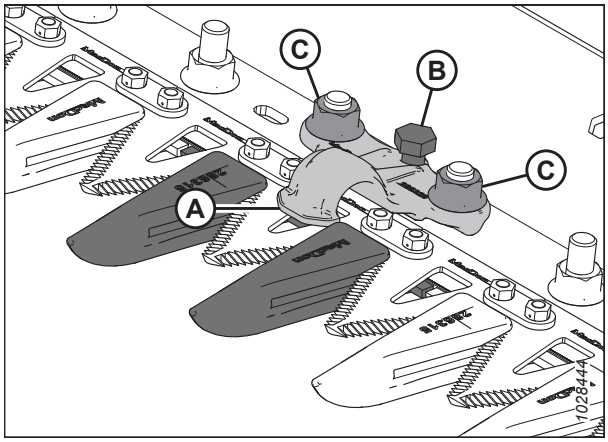

Figura 4.139: Apalpadores longos

5. Após fazer os ajustes dos apalpadores, acione a plataforma a uma velocidade baixa do motor e ouça o ruído causado pela folga insuficiente. Reajuste se necessário.

   IMPORTANTE:

   A distância insuficiente também resultará em superaquecimento da navalha e dos dedos duplos.

Substituir os dedos duplos longos centrais – Navalha dupla

O dedo duplo no centro de uma plataforma de navalha dupla (onde as duas navalhas se sobrepõem) necessita de um procedimento de substituição um pouco diferente em relação ao procedimento de um dedo duplo longo.

ADVERTÊNCIA

Para evitar ferimentos corporais por causa de quedas ou por causa do molinete suspenso, sempre engate os apoios de segurança do molinete antes de entrar embaixo do molinete por qualquer motivo.

ADVERTÊNCIA

Utilize luvas pesadas ao trabalhar perto de navalhas ou ao manuseá-las.

1. Eleve o molinete completamente.
2. Desligue o motor e remova a chave da ignição.
3. Engate os apoios de segurança do molinete. Para obter instruções, consulte *Engate dos apoios de segurança do molinete., página 45*.

4. Remova as duas porcas e os parafusos (C) que prendem o dedo (A) e o apalpador (B) à barra de corte.
5. Remova o dedo duplo (A), a sapata plástica e o apalpador (B).

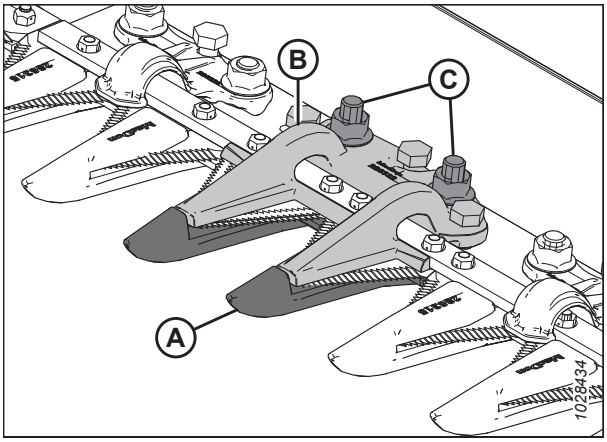

Figura 4.140: Dedos duplos longos centrais

IMPORTANTE:

Certifique-se de que os dedos duplos de substituição sejam do tipo correto com compensação de superfícies de corte (A).

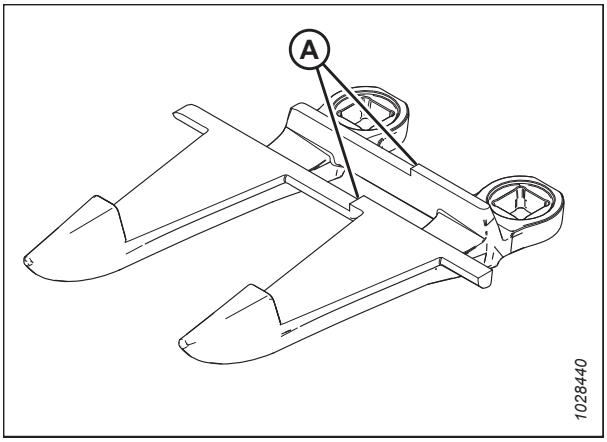

Figura 4.141: Dedos duplos longos centrais

IMPORTANTE:

Antes de instalar novos dedos duplos centrais longos, certifique-se de que o calço de sobreposição (A) esteja presente embaixo da barra de corte e que o lado mais espesso do calço esteja posicionado abaixo dos dedos duplos centrais.

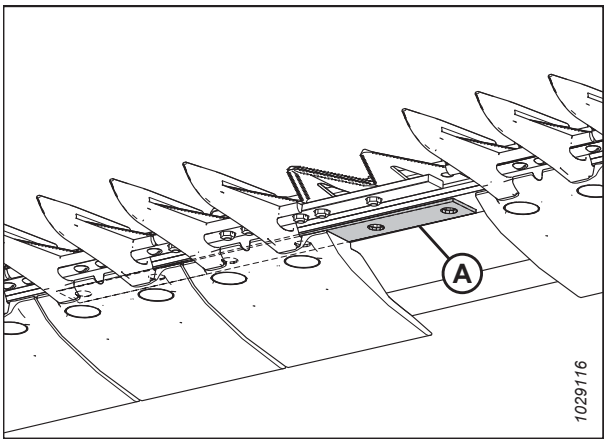

Figura 4.142: Barra de corte

6. Posicione a sapata (A) e os novos dedos duplos (B) sob a barra de corte.

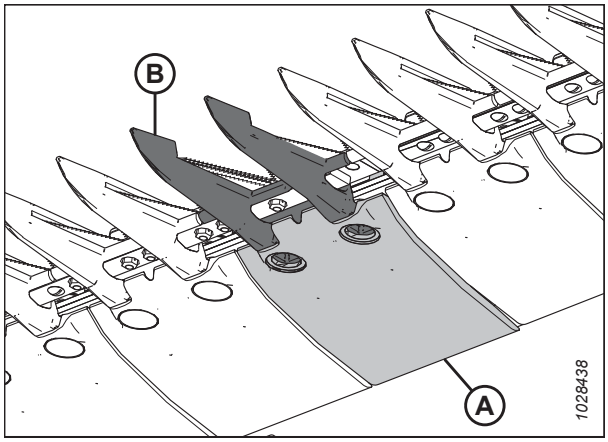

Figura 4.143: Dedos duplos longos centrais e sapata

7. Enrosque três parafusos de ajuste (A) de modo que fiquem 4 mm (5/32 pol.) sobressalentes do fundo dos apalpadores centrais longos (B).
8. Posicione os apalpadores centrais (B) na barra de corte.

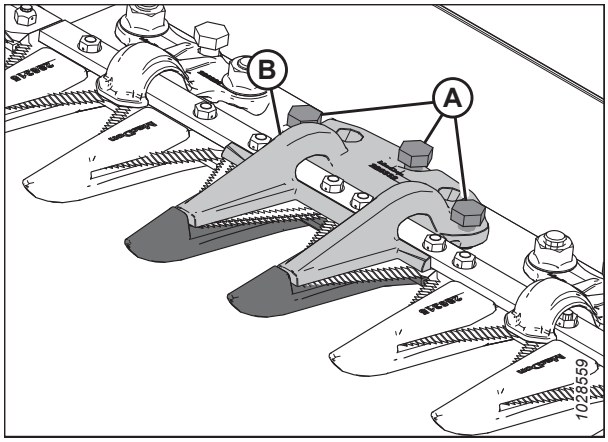

Figura 4.144: Dedos duplos longos centrais

9. Fixe os apalpadores centrais longos (A) com dois parafusos e porcas (B), mas **NÃO** aperte agora.

   IMPORTANTE:

   Os apalpadores (A) devem acomodar as duas navalhas sobrepostas no local do dedo duplo central. Certifique-se de que o dedo sobressalente seja adequadamente instalado neste local.

10. Ajuste o apalpador até que a folga esteja aceitável.
    - Para obter mais instruções sobre o ajuste, consulte *Ajustar os apalpadores centrais – dedos duplos longos, página 578*.
    - Para saber as especificações das folgas, consulte *Verificar os apalpadores centrais – dedos duplos longos, página 577*.
11. Aperte as porcas para 85 Nm (63 libras pés).

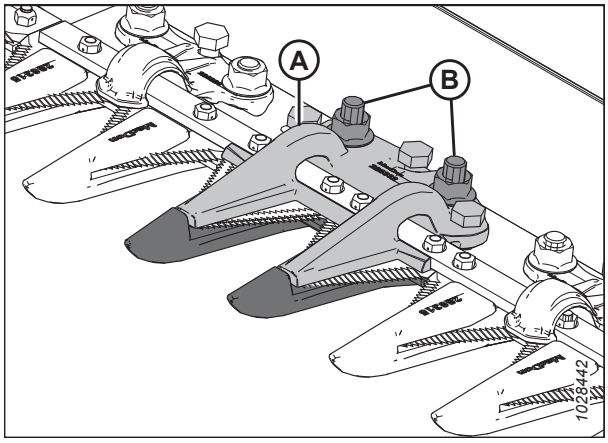

Figura 4.145: Dedos duplos longos centrais

12. Verifique novamente a folga.
    - Se a folga for aceitável, a instalação do apalpador está concluída.
    - Se a folga não for aceitável, repita o Passo *10, página 576* ao Passo *12, página 577* até a folga ser satisfatória.

Verificar os apalpadores centrais – dedos duplos longos

Faça inspeções **DIÁRIAS** para garantir que os apalpadores da navalha estão impedindo as seções da navalha de elevar dos dedos duplos, permitindo que a navalha deslize sem emperrar.

ADVERTÊNCIA

Para evitar ferimentos corporais por causa de quedas ou por causa do molinete suspenso, sempre engate os apoios de segurança do molinete antes de entrar embaixo do molinete por qualquer motivo.

ADVERTÊNCIA

Utilize luvas pesadas ao trabalhar perto de navalhas ou ao manuseá-las.

1. Eleve o molinete completamente.
2. Desligue o motor e remova a chave da ignição.
3. Engate os apoios de segurança do molinete. Para obter instruções, consulte *Engate dos apoios de segurança do molinete., página 45*.
4. Faça um curso manual de ambas as navalhas até a extremidade interna de modo que as seções da navalha fiquem sob o apalpador (A).
5. Empurre a seção da navalha com aproximadamente 44 N (10 lbf) de força, e use um calibrador de lâminas para medir a folga entre o apalpador (A) e a seção da navalha. Certifique-se que a folga seja a seguinte:
    - Na ponta (B) dos apalpadores: 0,1-0,5 mm (0,004-0,020 pol.)
    - Na parte de trás (C) dos apalpadores: 0,1-1,0 mm (0,004-0,040 pol.)
6. Se forem necessários ajustes, consulte *Ajustar os apalpadores centrais – dedos duplos longos, página 578*.
7. Caso não sejam necessários ajustes, aperte as porcas (D) com o torque de 85 Nm (63 libras pés).
8. Verifique novamente a folga após apertar as porcas e ajuste, se necessário.

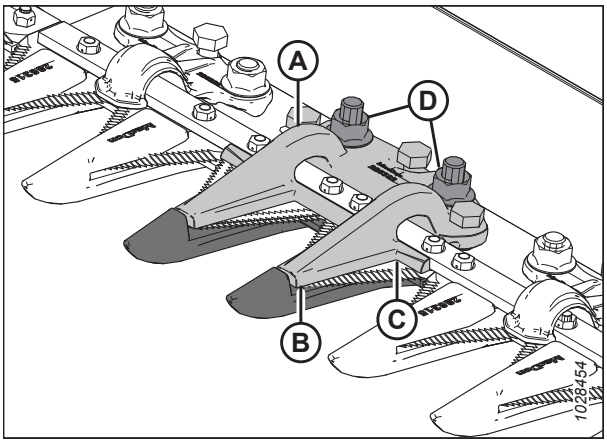

Figura 4.146: Apalpadores longos centrais

Ajustar os apalpadores centrais – dedos duplos longos

Faça inspeções **DIÁRIAS** para garantir que os apalpadores da navalha estão impedindo as seções da navalha de elevar dos dedos duplos, permitindo que a navalha deslize sem emperrar.

ADVERTÊNCIA

Para evitar ferimentos corporais por causa de quedas ou por causa do molinete suspenso, sempre engate os apoios de segurança do molinete antes de entrar embaixo do molinete por qualquer motivo.

ADVERTÊNCIA

Utilize luvas pesadas ao trabalhar perto de navalhas ou ao manuseá-las.

1. Eleve o molinete completamente.
2. Desligue o motor e remova a chave da ignição.
3. Engate os apoios de segurança do molinete. Para obter instruções, consulte *Engate dos apoios de segurança do molinete., página 45*.
4. Para aumentar a folga, faça o seguinte:
   a. Folgue as ferragens de montagem (B).
   b. Gire os parafusos de ajuste (A).
5. Para diminuir a folga, gire os parafusos de ajuste (A) em sentido horário (apertar).
6. Para aumentar a folga, gire os parafusos de ajuste (A) em sentido anti-horário (afrouxar).
7. Para ajustar somente a folga na ponta, use somente o parafuso de ajuste central (traseiro).
8. Aperte as porcas para 85 Nm (63 libras pés).
9. Verifique novamente as folgas e faça mais ajustes se necessário.

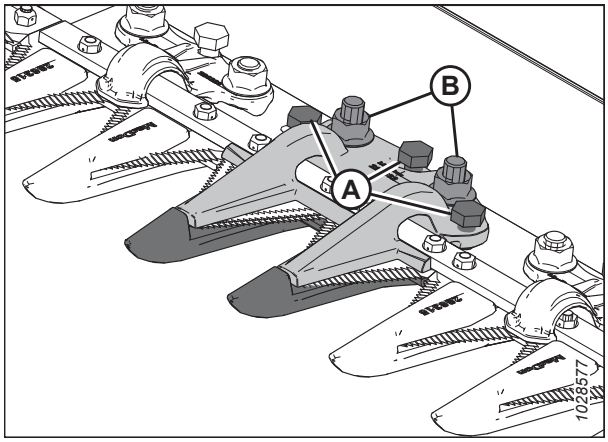

Figura 4.147: Apalpadores longos centrais

10. Após fazer os ajustes dos apalpadores, acione a plataforma a uma velocidade baixa do motor e ouça o ruído causado pela folga insuficiente.

    IMPORTANTE:

    A distância insuficiente também resultará em superaquecimento da navalha e dos dedos duplos. Reajuste se necessário.

4.8.8 Dedos duplos curtos e apalpadores

Os dedos duplos curtos têm menor probabilidade de obstruir a navalha em culturas resistentes, tais como gramas e canola.

Os dedos duplos e apalpadores a seguir são usados em configurações de dedos curtos:

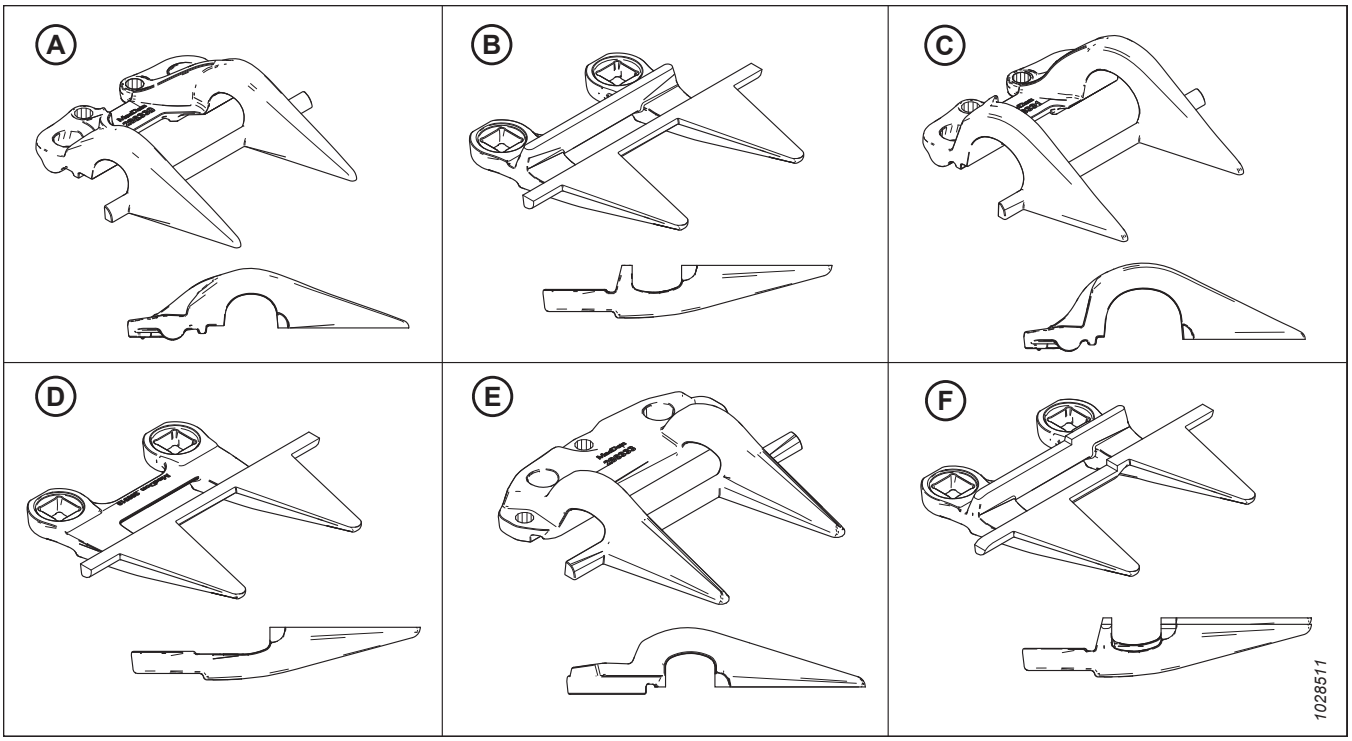

Figura 4.148: Tipos de dedos e apalpadores usados em configurações de dedos duplos curtos

A - Apalpador de dedos curtos (MD nº 286330)
B - Dedos duplos curtos (MD nº 286318)
C - Apalpador de extremidade de navalha curta (MD nº 286331)[80]
D - Dedo duplo curto da extremidade da navalha (sem encosto) (MD n. 286319)[81]
E - Apalpador de dedos curtos centrais (MD nº 286333)[82]
F - Dedos duplos centrais curtos da navalha (MD n. 286320)[82].

Os dedos duplos são configurados de maneira distinta em plataformas diferentes. Ao substituir dedos duplos e apalpadores curtos, certifique-se de usar a sequência correta para sua plataforma. As informações a seguir são guias para as diferentes configurações:

- *Dedos duplos curtos em plataforma de navalhas simples, página 580*
- *Dedos duplos curtos em plataformas com navalhas duplas – Todos os modelos exceto FD241, página 581*
- *Dedos duplos curtos na plataforma de dedos duplos FD241, página 582*

80. Instalados nas posições 1-3 do(s) lado(s) do acionamento. Instalado na posição 1 no lado direito de plataformas de navalha simples. Consulte os capítulos na lista acima para referência.
81. Instalados nas posições 1 a 4 no(s) lado(s) do acionador. Plataformas de navalha simples usam dedos duplos padrão (MD n. 286318) na extremidade direita. Consulte os capítulos na lista acima para referência.
82. Apenas plataformas de navalhas duplas

Dedos duplos curtos em plataforma de navalhas simples

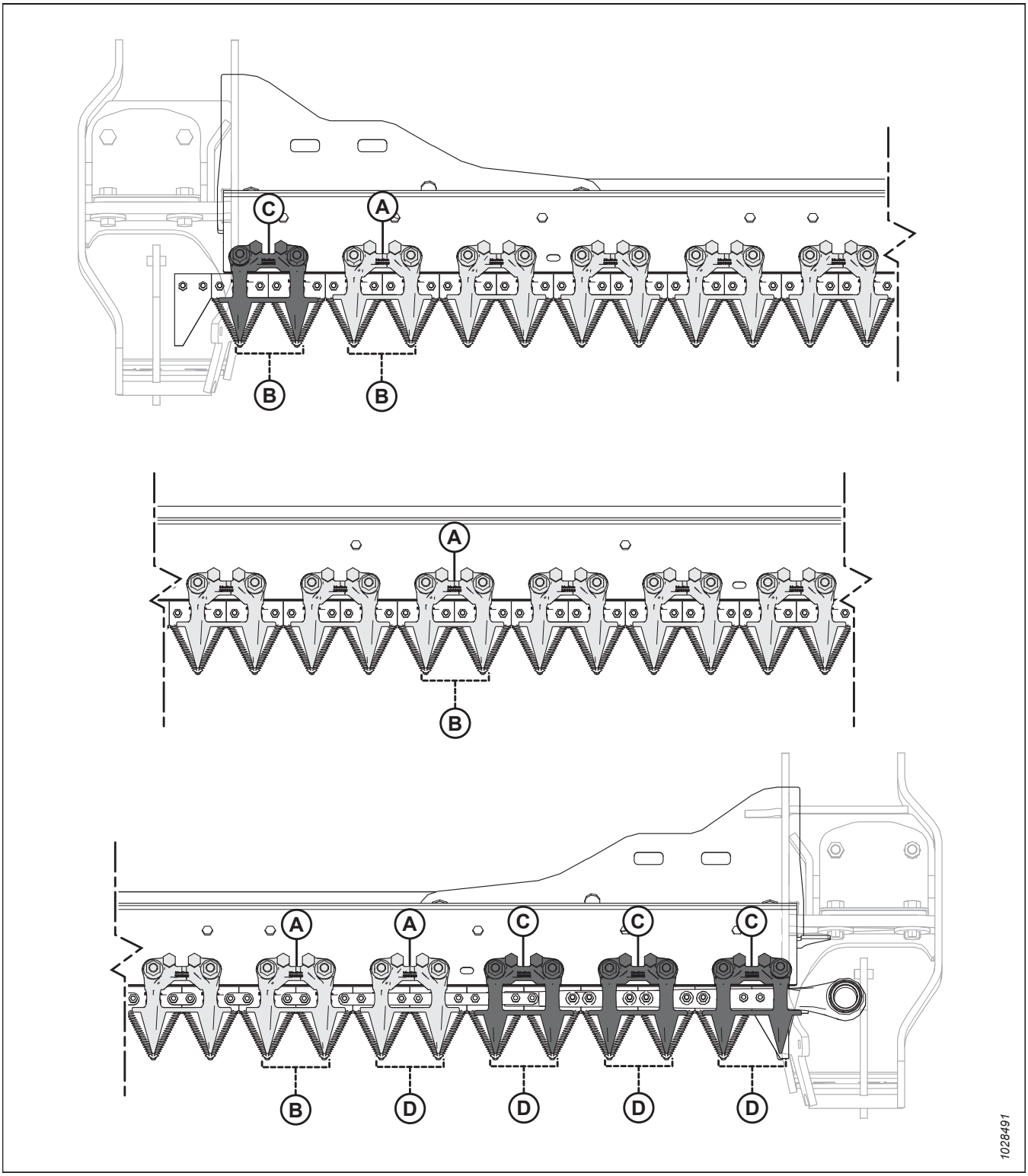

Figura 4.149: Locais de dedos duplos e apalpadores curtos – plataformas de navalha simples

A - Apalpador de dedos curtos (MD nº 286330)
B - Dedos duplos curtos (MD nº 286318)
C - Apalpador final de extremidade de dedo curto (x4) (MD nº 286331)
D - Dedos duplos curtos de extremidade de navalha (sem encosto) (x5) (MD nº 286319)

Dedos duplos curtos em plataformas com navalhas duplas – Todos os modelos exceto FD241

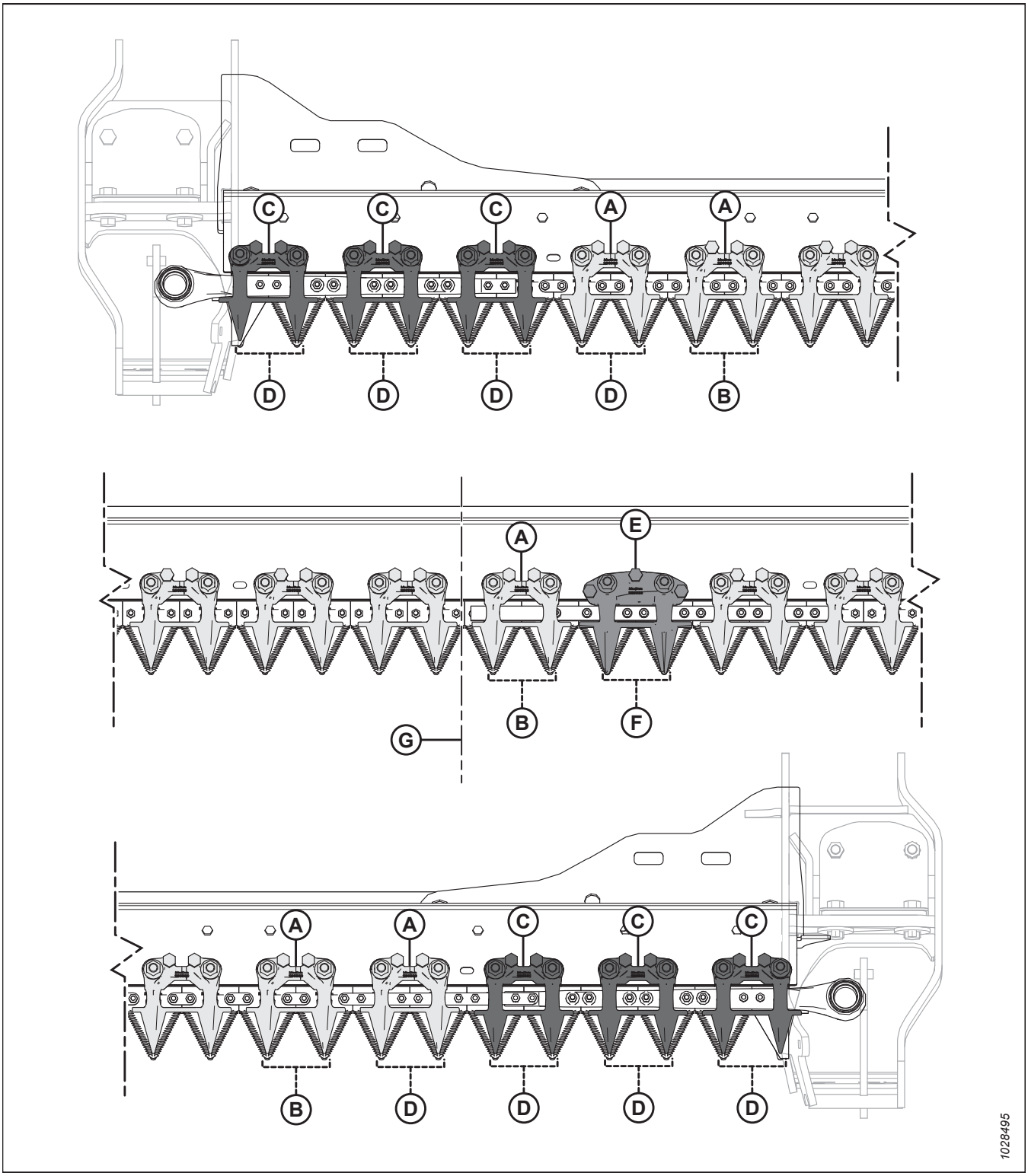

Figura 4.150: Locais de dedos duplos e apalpadores curtos - plataformas de navalha duplas

A - Apalpador de dedos curtos (MD nº 286330)
B - Dedos duplos curtos (MD nº 286318)
C - Apalpador final de extremidade de dedo curto (x6) (MD nº 286331)
D - Dedos duplos curtos de extremidade de navalha (sem encosto) (x8) (MD nº 286319)
E - Apalpador de dedos curtos centrais (MD nº 286333)
F - Dedos duplos centrais curtos (MD nº 286320)
G - Centro da plataforma

Dedos duplos curtos na plataforma de dedos duplos FD241

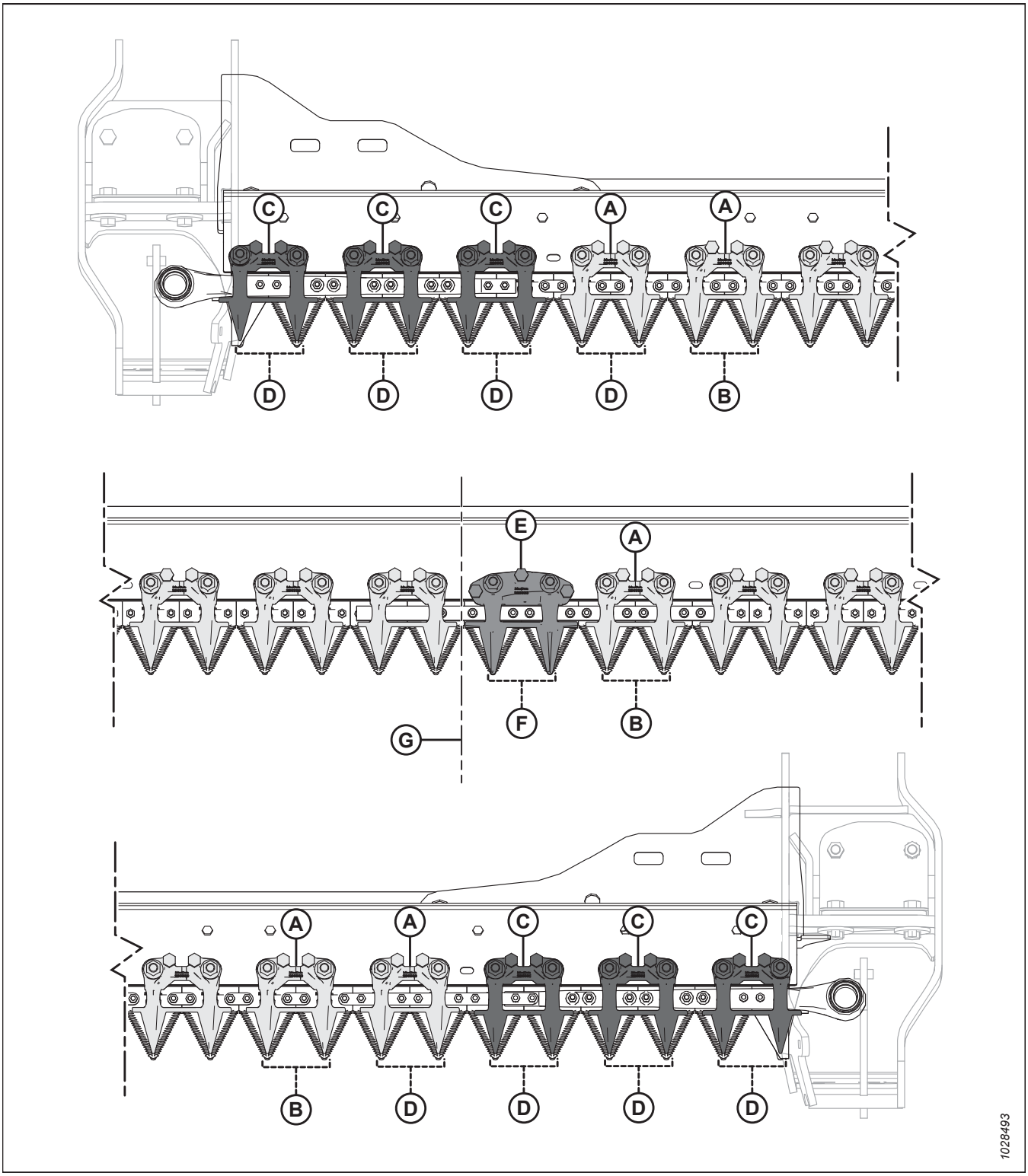

Figura 4.151: Locais de dedos duplos curtos e apalpadores – plataforma de navalha dupla FD241

A - Apalpador de dedos curtos (MD nº 286330)

B - Dedos duplos curtos (MD nº 286318)

C - Apalpador final de extremidade de dedo curto (x6) (MD nº 286331)

D - Dedos duplos curtos de extremidade de navalha (sem encosto) (x8) (MD nº 286319)

E - Apalpador de dedos curtos centrais (MD nº 286333)

F - Dedos duplos centrais curtos (MD nº 286320)

G - Centro da plataforma

Substituição de dedos duplos curtos ou dedos duplos das extremidades

Dedos duplos curtos ou dedos duplos das extremidades têm menor probabilidade de obstruir a navalha em culturas resistentes, tais como gramas e canola, e vêm instalados de fábrica. Este procedimento se destina a substituir dedos duplos curtos ou dedos duplos das extremidades.

PERIGO

Para evitar ferimentos ou morte devido ao acionamento inesperado ou à queda de uma máquina suspensa, sempre desligue o motor e retire a chave antes de deixar o assento do operador e sempre engate os apoios de segurança antes de ficar sob a máquina por qualquer motivo.

ADVERTÊNCIA

Utilize luvas pesadas ao trabalhar perto de navalhas ou ao manuseá-las.

IMPORTANTE:

Plataformas de navalhas duplas contam com dedos duplos centrais compensados instalados onde as duas navalhas se sobrepõem. Os dedos duplos centrais contam com procedimentos de substituição ligeiramente distintos. Para obter mais instruções, consulte *Substituir os dedos duplos centrais – Navalha dupla, página 586*.

Para substituir os dedos duplos curtos ou das extremidades, siga estes passos:

1. Eleve o molinete completamente.
2. Desligue o motor e remova a chave da ignição.
3. Engate os apoios de segurança do molinete. Para obter instruções, consulte *Engate dos apoios de segurança do molinete., página 45*.
4. Remova as duas porcas (A) e os parafusos que prendem o dedo duplo curto (B) e apalpadores (C) à barra de corte.
5. Remova o dedo duplo curto (B), o apalpador (C) e a sapata plástica.

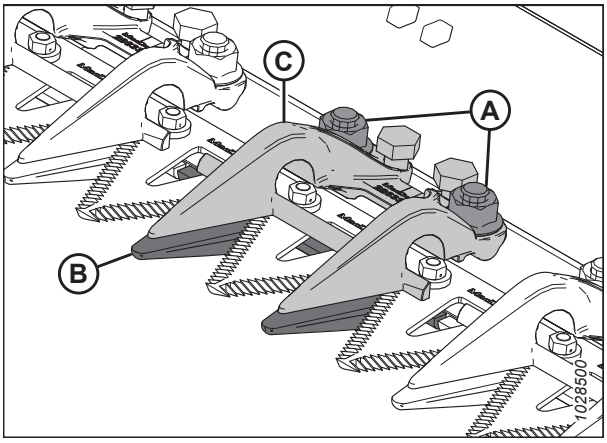

Figura 4.152: Dedos duplos curtos

IMPORTANTE:

Os quatro primeiros dedos duplos (A) na lateral de acionamento da plataforma são denominados dedos duplos das extremidades e **NÃO** tem encostos. Certifique-se de que os dedos de substituição adequados sejam instalados nesses locais.

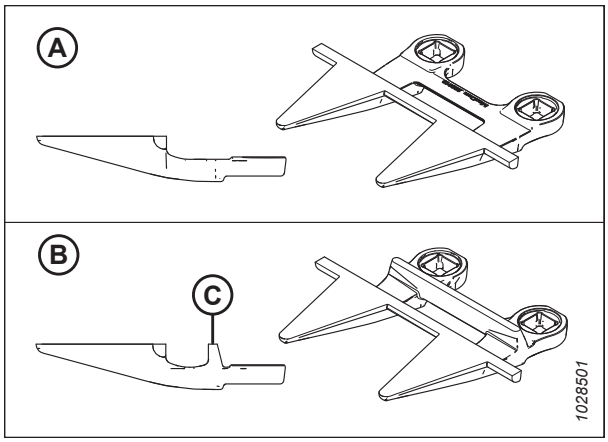

Figura 4.153: Dedos duplos das extremidades e dedos duplos curtos

A - Dedos duplos das extremidades (MD nº 286319)
B - Dedos duplos curtos (com encosto [C]) (MD nº 286318)

6. Posicione a sapata (A) e os dedos duplos curtos de substituição (B) sob a barra de corte.

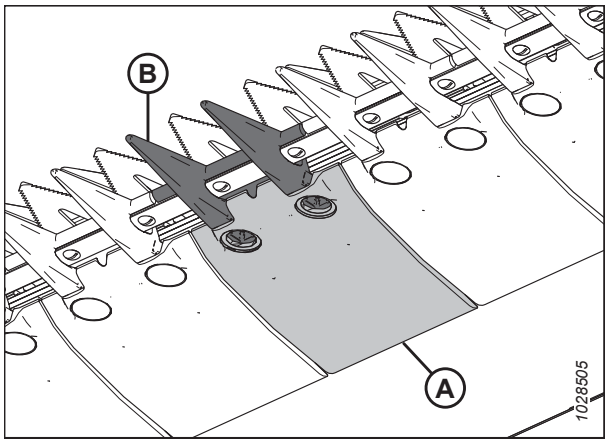

Figura 4.154: Dedos duplos curtos e sapata

7. Posicione o apalpador (A) e solte os dois parafusos de ajuste (B), de modo que não esteja sobressalente ao fundo do apalpador.
8. Fixe os dedos duplos curtos, sapata e apalpador com dois parafusos e porcas (C), mas **NÃO** aperte agora.
9. Ajuste o apalpador até que a folga esteja aceitável.
   - Para obter mais instruções sobre o ajuste, consulte *Ajustar os apalpadores - dedos duplos curtos, página 585*.
   - Para saber as especificações das folgas, consulte *Verificação do apalpador - dedos duplos curtos, página 585*.
10. Aperte a porca (C) para 85 Nm (63 lbf·ft).

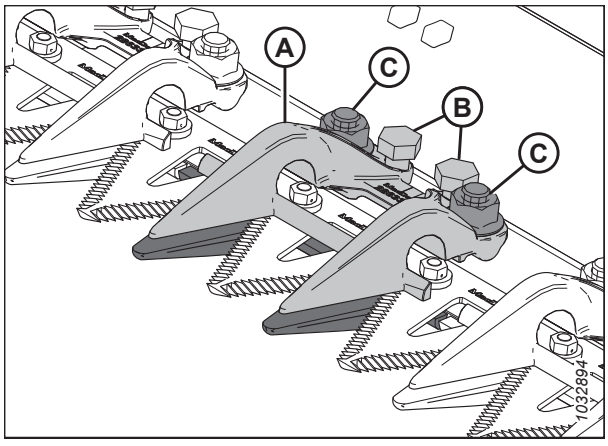

Figura 4.155: Dedos duplos curtos

11. Verifique novamente a folga.
    - Se a folga for aceitável, a instalação do apalpador está concluída.
    - Se a folga não for aceitável, repita o Passo *9, página 584* ao Passo *11, página 585* até a folga ser satisfatória.

Verificação do apalpador - dedos duplos curtos

Faça inspeções **DIÁRIAS** para garantir que os apalpadores da navalha estão impedindo as seções da navalha de elevar dos dedos duplos, permitindo que a navalha deslize sem emperrar.

Para verificar os apalpadores centrais em plataformas com navalhas duplas, consulte *Ajustar os apalpadores centrais - dedos duplos curtos, página 589*.

PERIGO

Para evitar ferimentos ou morte devido ao acionamento inesperado ou à queda de uma máquina suspensa, sempre desligue o motor e retire a chave antes de deixar o assento do operador e sempre engate os apoios de segurança antes de ficar sob a máquina por qualquer motivo.

ADVERTÊNCIA

Utilize luvas pesadas ao trabalhar perto de navalhas ou ao manuseá-las.

1. Eleve o molinete completamente.
2. Desligue o motor e remova a chave da ignição.
3. Engate os apoios de segurança do molinete. Para obter instruções, consulte *Engate dos apoios de segurança do molinete., página 45*.
4. Movimente a navalha manualmente para posicionar a seção sob o apalpador (A).
5. Empurre a seção da navalha com aproximadamente 44 N (10 lbf) de força, e use um calibrador de lâminas para medir a folga entre a ponta do apalpador (B) e a seção da navalha. Certifique-se de que a distância seja de 0,1-0,5 mm (0,004-0,020 pol.).
6. Se forem necessários ajustes, consulte *Ajustar os apalpadores - dedos duplos curtos, página 585*.

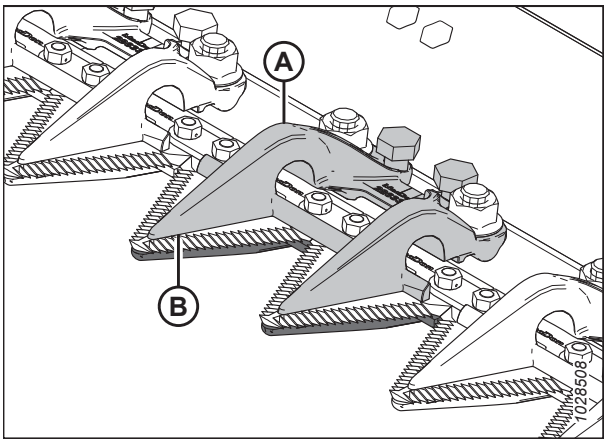

Figura 4.156: Dedos duplos curtos

Ajustar os apalpadores - dedos duplos curtos

Faça inspeções **DIÁRIAS** para garantir que os apalpadores da navalha estão impedindo as seções da navalha de elevar dos dedos duplos, permitindo que a navalha deslize sem emperrar.

Para ajustar os apalpadores centrais em plataformas com navalhas duplas, consulte *Ajustar os apalpadores centrais - dedos duplos curtos, página 590*.

PERIGO

Para evitar ferimentos ou morte devido ao acionamento inesperado ou à queda de uma máquina suspensa, sempre desligue o motor e retire a chave antes de deixar o assento do operador e sempre engate os apoios de segurança antes de ficar sob a máquina por qualquer motivo.

ADVERTÊNCIA

Utilize luvas pesadas ao trabalhar perto de navalhas ou ao manuseá-las.

1. Eleve o molinete completamente.
2. Desligue o motor e remova a chave da ignição.
3. Engate os apoios de segurança do molinete. Para obter instruções, consulte *Engate dos apoios de segurança do molinete., página 45*.
4. Ajuste a folga dos apalpadores conforme segue:
   a. Para diminuir a folga, gire os parafusos de ajuste (A) em sentido horário.
   b. Para aumentar a folga, gire os parafusos de ajuste (A) em sentido anti-horário.

      NOTA:

      Para ajustes mais extensos, pode ser necessário afrouxar as porcas (B) antes de girar os parafusos de ajuste (A). Após os ajustes, aperte novamente as porcas com o torque de 85 Nm (63 libras pés).

   c. Verifique novamente o primeiro ponto depois de ajustar o segundo ponto, pois os ajustes de cada lado podem influenciar o outro.
   d. Faça mais ajustes conforme necessário.

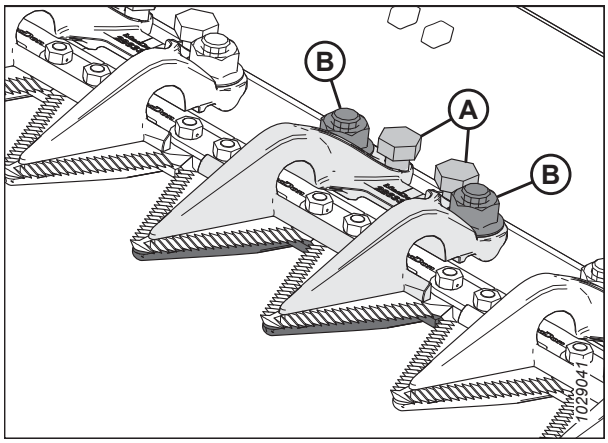

Figura 4.157: Apalpadores de dedos duplos curtos

5. Verifique novamente as folgas e faça mais ajustes se necessário.
6. Após fazer os ajustes dos apalpadores, acione a plataforma a uma velocidade baixa do motor e ouça o ruído causado pela folga insuficiente. Reajuste se necessário.

   IMPORTANTE:

   A distância insuficiente também resultará em superaquecimento da navalha e dos dedos duplos.

Substituir os dedos duplos centrais – Navalha dupla

O dedo duplo compensado no centro de uma plataforma de navalha dupla (onde as duas navalhas se sobrepõem) necessita de um procedimento de substituição um pouco diferente em relação ao procedimento de um dedo duplo padrão.

PERIGO

Para evitar ferimentos ou morte devido ao acionamento inesperado ou à queda de uma máquina suspensa, sempre desligue o motor e retire a chave antes de deixar o assento do operador e sempre engate os apoios de segurança antes de ficar sob a máquina por qualquer motivo.

ADVERTÊNCIA

Utilize luvas pesadas ao trabalhar perto de navalhas ou ao manuseá-las.

1. Eleve o molinete completamente.
2. Desligue o motor e remova a chave da ignição.
3. Engate os apoios de segurança do molinete. Para obter instruções, consulte *Engate dos apoios de segurança do molinete., página 45*.
4. Remova as duas porcas e os parafusos (C) que prendem o dedo duplo central (A) e o apalpador (B) à barra de corte.
5. Remova o dedo duplo central (A), a sapata plástica e o apalpador (B).

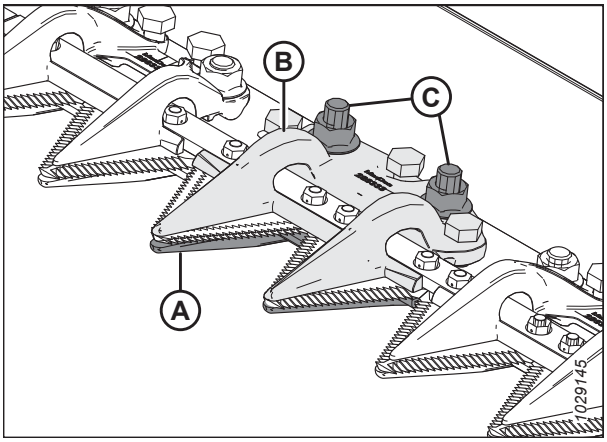

Figura 4.158: Dedos duplos centrais

IMPORTANTE:

Certifique-se de que os dedos duplos centrais de substituição sejam do tipo correto com compensação de superfícies de corte (A).

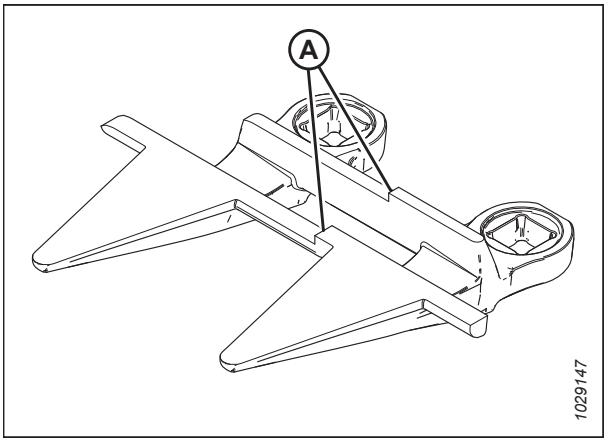

Figura 4.159: Dedos duplos centrais

IMPORTANTE:

Antes de instalar novos dedos duplos centrais, certifique-se de que o calço de sobreposição (A) esteja presente embaixo da barra de corte e que o lado mais espesso do calço esteja posicionado abaixo dos dedos duplos centrais.

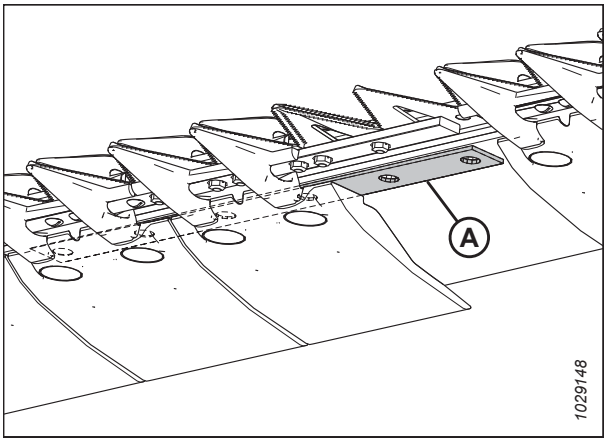

Figura 4.160: Barra de corte

6. Posicione a sapata (A) e os novos dedos duplos centrais (B) sob a barra de corte.

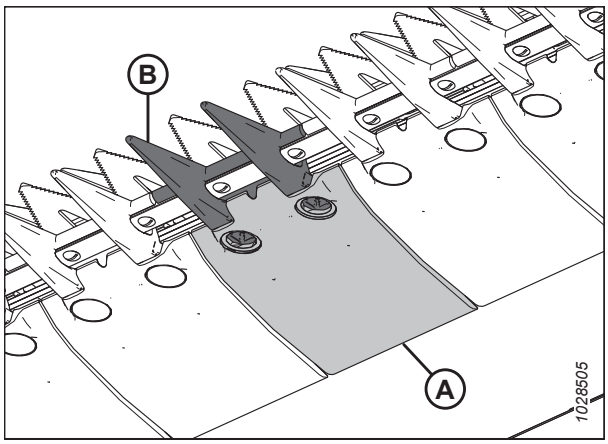

Figura 4.161: Dedos duplos centrais e sapata

7. Enrosque três parafusos de ajuste (A) de modo que fiquem 4 mm (5/32 pol.) sobressalentes do fundo dos apalpadores centrais (B).
8. Posicione os apalpadores centrais (B) na barra de corte.

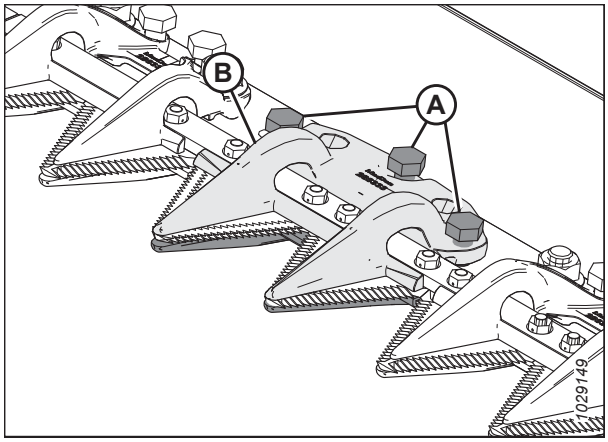

Figura 4.162: Dedos duplos centrais

9. Fixe os apalpadores centrais (A) com dois parafusos e porcas (B), mas **NÃO** aperte agora.

   IMPORTANTE:

   Os apalpadores (A) devem acomodar as duas navalhas sobrepostas no local do dedo duplo central. Certifique-se de que o dedo central de substituição seja adequadamente instalado neste local.

10. Ajuste o apalpador até que a folga esteja aceitável.
    - Para obter mais instruções sobre o ajuste, consulte *Ajustar os apalpadores centrais - dedos duplos curtos, página 590*.
    - Para saber as especificações das folgas, consulte *Ajustar os apalpadores centrais - dedos duplos curtos, página 589*.
11. Aperte as porcas para 85 Nm (63 libras pés).

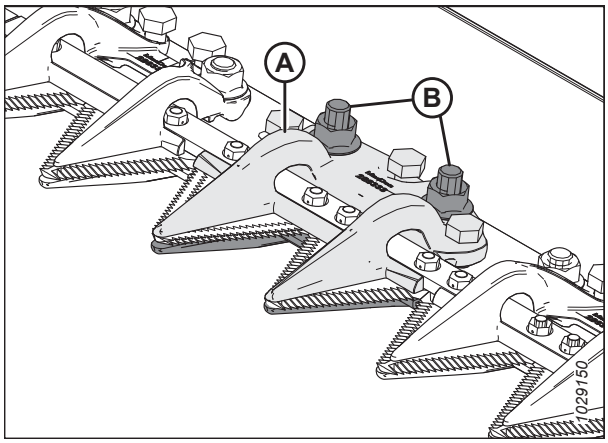

Figura 4.163: Dedos duplos centrais

12. Verifique novamente a folga.
    - Se a folga for aceitável, a instalação do apalpador está concluída.
    - Se a folga não for aceitável, repita o Passo *10, página 588* ao Passo *12, página 589* até a folga ser satisfatória.

Ajustar os apalpadores centrais - dedos duplos curtos

Faça inspeções **DIÁRIAS** para garantir que os apalpadores da navalha estão impedindo as seções da navalha de elevar dos dedos duplos, permitindo que a navalha deslize sem emperrar.

PERIGO

Para evitar ferimentos ou morte devido ao acionamento inesperado ou à queda de uma máquina suspensa, sempre desligue o motor e retire a chave antes de deixar o assento do operador e sempre engate os apoios de segurança antes de ficar sob a máquina por qualquer motivo.

ADVERTÊNCIA

Utilize luvas pesadas ao trabalhar perto de navalhas ou ao manuseá-las.

1. Eleve o molinete completamente.
2. Desligue o motor e remova a chave da ignição.
3. Engate os apoios de segurança do molinete. Para obter instruções, consulte *Engate dos apoios de segurança do molinete., página 45*.
4. Faça um curso manual de ambas as navalhas até a extremidade interna de modo que as seções da navalha fiquem sob pressão (A).
5. Empurre a seção da navalha com aproximadamente 44 N (10 lbf) de força, e use um calibrador de lâminas para medir a folga entre o apalpador (A) e a seção da navalha. Certifique-se que a folga seja a seguinte:
    - Na ponta (B) dos apalpadores: 0,1-0,5 mm (0,004-0,020 pol.)
    - Na parte de trás (C) dos apalpadores: 0,1-1,0 mm (0,004-0,040 pol.)
6. Se forem necessários ajustes, consulte *Ajustar os apalpadores centrais - dedos duplos curtos, página 590*.
7. Caso não sejam necessários ajustes, aperte as porcas (D) com o torque de 85 Nm (63 libras pés).
8. Verifique novamente a folga após apertar as porcas.

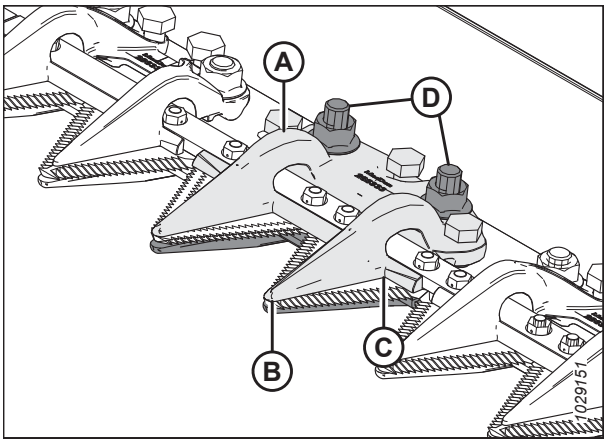

Figura 4.164: Apalpadores de dedos duplos centrais

Ajustar os apalpadores centrais - dedos duplos curtos

Faça inspeções **DIÁRIAS** para garantir que os apalpadores da navalha estão impedindo as seções da navalha de elevar dos dedos duplos, permitindo que a navalha deslize sem emperrar.

PERIGO

Para evitar ferimentos ou morte devido ao acionamento inesperado ou à queda de uma máquina suspensa, sempre desligue o motor e retire a chave antes de deixar o assento do operador e sempre engate os apoios de segurança antes de ficar sob a máquina por qualquer motivo.

ADVERTÊNCIA

Utilize luvas pesadas ao trabalhar perto de navalhas ou ao manuseá-las.

1. Eleve o molinete completamente.
2. Desligue o motor e remova a chave da ignição.
3. Engate os apoios de segurança do molinete. Para obter instruções, consulte *Engate dos apoios de segurança do molinete., página 45*.
4. Folgue as ferragens de montagem (B).
5. Para diminuir a folga, gire os parafusos de ajuste (A) em sentido horário (apertar).
6. Para aumentar a folga, gire os parafusos de ajuste (A) em sentido anti-horário (afrouxar).
7. Para ajustar somente a folga na ponta, use somente o parafuso de ajuste central (traseiro).
8. Aperte as porcas para 85 Nm (63 libras pés).
9. Opere a plataforma a uma velocidade baixa do motor e ouça o ruído relacionado à folga insuficiente. Reajuste se necessário.

   IMPORTANTE:

   A distância insuficiente também resultará em superaquecimento da navalha e dos dedos duplos.

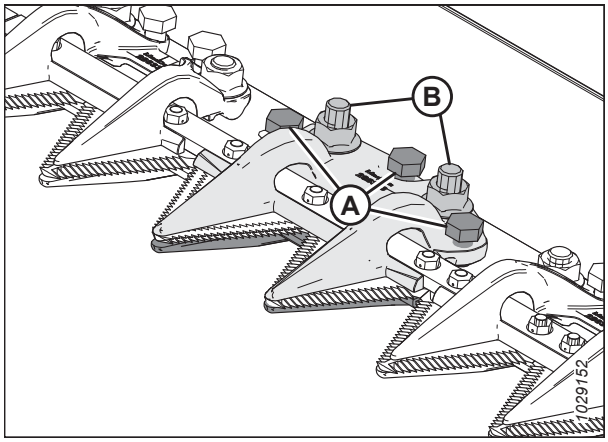

Figura 4.165: Apalpadores centrais

4.8.9 Proteção do canhoto da navalha

A proteção do canhoto se prende à proteção lateral e reduz a abertura do canhoto da navalha, a fim de evitar o acúmulo de cultura cortada no recorte do canhoto da navalha.

Os números de peça para proteções do canhoto/tampas de abertura de navalha e as ferragens de montagem estão listados no Catálogo de peças FD2/FM200.

IMPORTANTE:

Remova as proteções ao usar a barra de corte no solo, em condições de lama. A lama pode entrar na cavidade por trás da proteção, resultando em falha na caixa de navalhas.

Instalação da proteção do canhoto da navalha

A proteção do canhoto é usada principalmente em arroz e gramíneas finas para evitar que a safra fique presa na abertura de entrega. Não é recomendada para todas as condições.

PERIGO

Para evitar ferimentos corporais ou morte por acionamento inesperado ou queda da máquina suspensa, sempre desligue o motor, remova a chave, e engate os apoios de segurança antes de entrar embaixo da plataforma por qualquer motivo.

ADVERTÊNCIA

Utilize luvas pesadas ao trabalhar perto de navalhas ou ao manuseá-las.

1. Eleve o molinete completamente.
2. Abaixe a plataforma completamente.
3. Desligue o motor e remova a chave da ignição.
4. Engate os apoios de segurança do molinete. Para obter instruções, consulte *Engate dos apoios de segurança do molinete., página 45*.
5. Obtenha as proteções do canhoto na carcaça de armazenamento manual.
6. Posicione a proteção do canhoto (A) contra a guarda como mostrado. Alinhe a proteção de forma que o recorte corresponda ao perfil do canhoto e/ou aos apalpadores.
7. Alinhe os orifícios de instalação e prenda com dois parafusos de cabeça hexagonal M10 x 30, arruelas (B) e porcas.
8. Aperte os parafusos (B) apenas o suficiente para segurar a proteção do canhoto (A) no local enquanto permite que ele seja ajustado o mais próximo possível do canhoto da navalha.
9. Gire manualmente a polia da caixa de navalhas a fim de mover a navalha e verifique áreas de contato entre o canhoto da navalha e o protetor do canhoto (A). Ajuste a proteção, se necessário, a fim de eliminar a interferência com a navalha.
10. Aperte os parafusos (B).

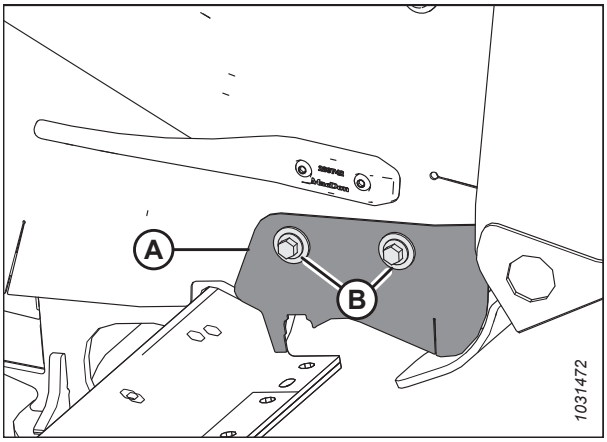

Figura 4.166: Proteção do canhoto da navalha

4.9 Sistema de acionamento da navalha

O sistema da caixa de navalhas transforma pressão hidráulica bombeada em um movimento mecânico que move uma série de navalhas serrilhadas na dianteira da plataforma lateralmente a fim de cortar uma variedade de culturas.

4.9.1 Caixa de navalhas

A caixa de navalha (A) é acionada por um motor hidráulico (B) e converte o movimento rotacional em movimento retilíneo da navalha. As plataformas de navalha simples possuem uma caixa de navalhas e um motor no lado esquerdo; já as plataformas de navalha dupla contam com uma caixa de navalha e um motor em cada extremidade.

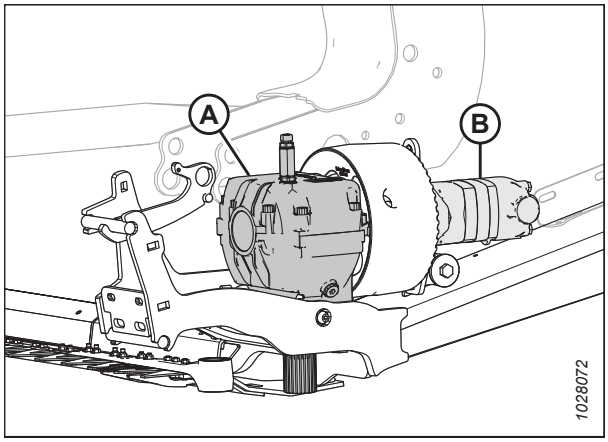

Figura 4.167: Lado esquerdo da caixa de navalhas exibido – Semelhante ao lado direito

Verificar o nível de óleo na caixa de navalhas

As plataformas de navalha simples possuem uma caixa de navalhas, já as plataformas de navalha dupla contam com duas caixas de navalha. Para obter acesso às caixas de navalhas, as tampas laterais devem estar totalmente abertas.

PERIGO

Para evitar ferimentos ou morte por acionamento inesperado da máquina, sempre desligue o motor e remova a chave antes de ajustar a máquina.

1. Abaixe a plataforma completamente.
2. Desligue o motor e remova a chave da ignição.
3. Abra a tampa lateral. Para obter mais instruções, consulte *Abrir as tampas laterais da plataforma, página 47*.
4. Remova a vareta de medição do nível do óleo (A) e verifique o nível. O nível deve estar dentro da faixa correta (B).

   NOTA:

   Antes de verificar o nível de óleo, certifique-se de que a parte superior da caixa de navalhas esteja na horizontal e que a vareta de medição do nível de óleo (A) esteja aparafusada.
5. Reinstale a vareta de medição (A) e aplique o torque de 23 Nm (17 lbf·ft).

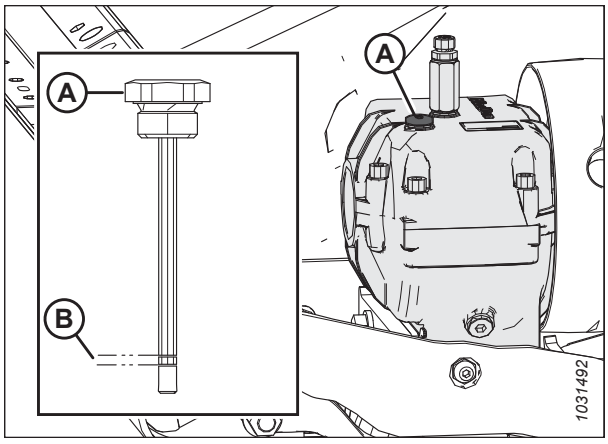

Figura 4.168: Caixa de navalhas

Verificação dos parafusos de montagem

Verifique o torque nos quatro parafusos de instalação da caixa de navalhas (A) e (B) após as primeiras 10 horas de operação e, depois, a cada 100 horas.

1. Certifique-se de que o torque de todos os parafusos esteja em 343 Nm (253 lbf·pés). Aplique torque aos parafusos laterais primeiro (A), depois aos parafusos inferiores (B).

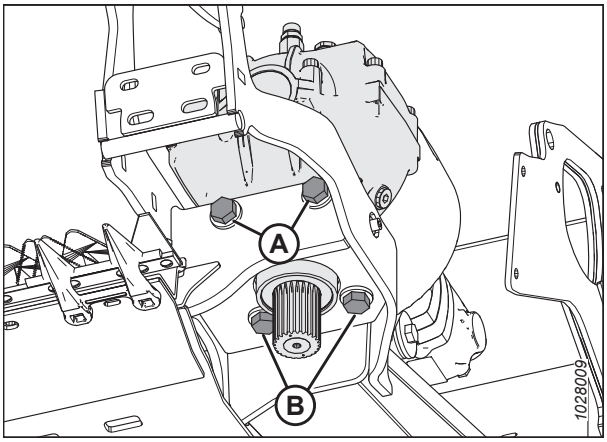

Figura 4.169: Caixa de navalhas - vista inferior

Troca de óleo da caixa de navalhas

Troque o lubrificante da caixa de navalhas após as primeiras 50 horas de operação e depois a cada 1000 horas (ou 3 anos).

PERIGO

Para evitar ferimentos ou morte por acionamento inesperado da máquina, sempre desligue o motor e remova a chave antes de ajustar a máquina.

1. Eleve totalmente a plataforma.
2. Desligue a colheitadeira e remova a chave da ignição.
3. Abra a tampa lateral. Para obter mais instruções, consulte *Abrir as tampas laterais da plataforma, página 47*.
4. Posicione um recipiente grande o suficiente para manter cerca de 1,5 litros (0,4 galão americano) sob a caixa de navalhas para coletar o óleo.
5. Remova a vareta de nível (A) e o tampão de drenagem (C).
6. Permita que o óleo seja drenado da caixa de navalhas e para dentro do recipiente abaixo.
7. Reinstale o tampão de drenagem (C).
8. Adicione 1,5 litros (0,4 galão americano) de óleo à caixa de navalhas. Consulte o interior da tampa traseira para lubrificantes e fluidos recomendados.

   NOTA:

   Verifique o nível de óleo com a parte superior da caixa de navalhas na horizontal e com a vareta de medição (A) aparafusada.
9. Verifique se o nível do óleo está na faixa correta (B).

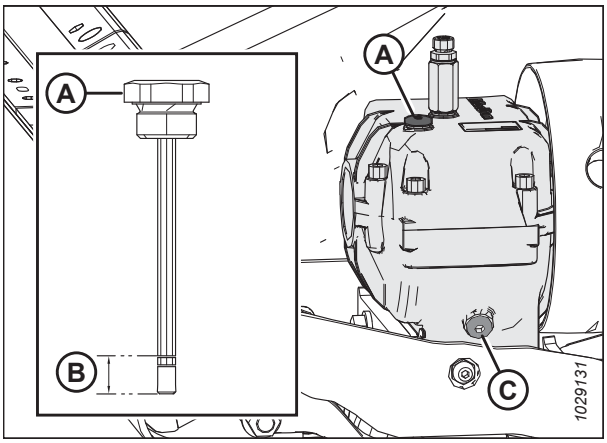

Figura 4.170: Caixa de navalhas

10. Feche a tampa lateral. Para obter mais instruções, consulte *Fechar as tampas laterais da plataforma, página 48*.

4.10 Deque de alimentação

O deque central está localizado no Módulo de flutuação FM200. Ele consiste em um motor e uma esteira central que transporta a cultura cortada para o alimentador.

4.10.1 Substituição da esteira central

Substitua a esteira central caso esteja rasgada, rachada ou se estiver com aletas faltando.

PERIGO

Para evitar ferimentos ou morte devido ao acionamento inesperado ou à queda de uma máquina suspensa, sempre desligue o motor e retire a chave antes de deixar o assento do operador e sempre engate os apoios de segurança antes de ficar sob a máquina por qualquer motivo.

1. Eleve totalmente a plataforma.
2. Eleve o molinete completamente.
3. Desligue o motor e remova a chave da ignição.
4. Engate os apoios de segurança da plataforma. Para obter instruções, consulte o manual do operador da colheitadeira.
5. Engate os apoios de segurança do molinete. Para obter instruções, consulte *Engate dos apoios de segurança do molinete., página 45*.
6. Para acessar a esteira: Remova cinco parafusos (A) escareado e o retentor (B). Remova um parafuso de cabeça soquete e arruela (C). Tombe o enchimento intermediário (D). Repita este passo no lado contrário do deque central.

   NOTA:

   Se for necessária a substituição dos enchimentos intermediários(D), adquira o kit de manutenção MD n.º 347963.

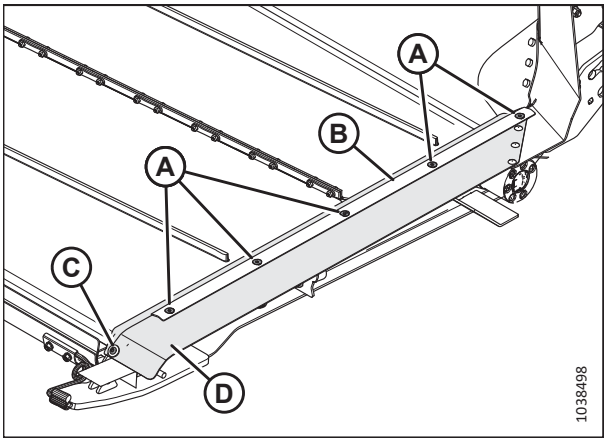

Figura 4.171: Vedação da esteira

7. Para liberar a tensão da esteira, afrouxe a contraporca (A) e gire o parafuso (B) no sentido anti-horário. Repita no lado oposto da plataforma.

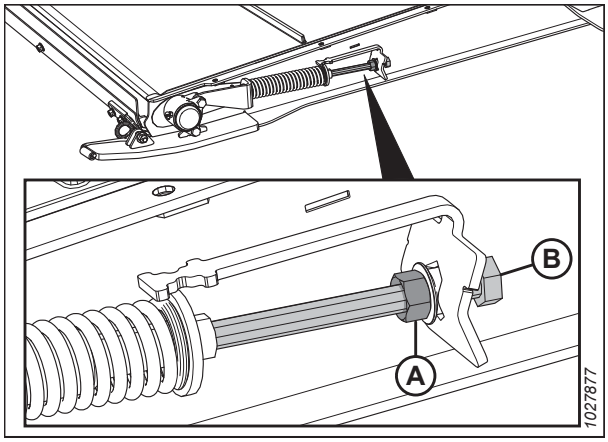

Figura 4.172: Tensionador da esteira central

8. Remova a ferragem (A) a seguir da fundição do rolo movido (B) em ambos os lados do deque central.
   - Parafuso cabeça Allen, arruela e porca.
9. Mova o rolo movido para trás no recorte da estrutura para ajudar a substituir a esteira.

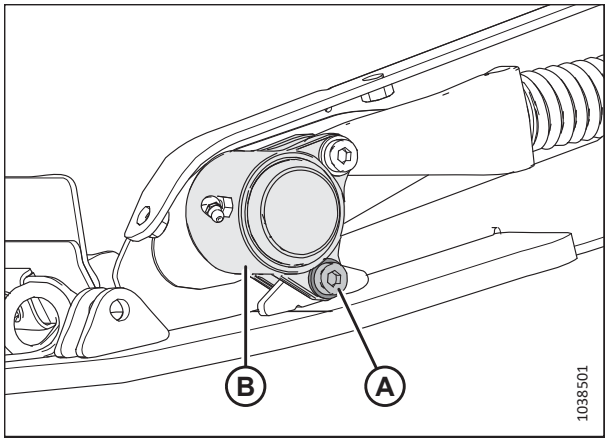

Figura 4.173: Compartimento do rolamento do rolo movido

10. Destrave a alavanca da janela de inspeção (A) dos suportes da trava da alavanca (B) nos dois lados do deque central. Isto deixará cair a porta e permitirá o acesso aos roletes e ao deque da esteira central.

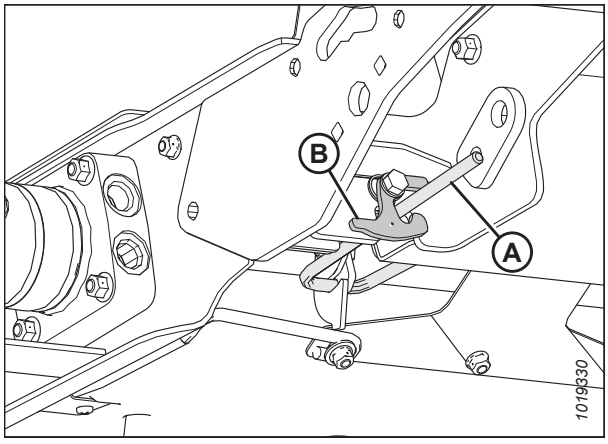

Figura 4.174: Alavanca da janela de inspeção do deque de alimentação e lado esquerdo da trava da alavanca da janela

11. Remova os parafusos e porcas (A) e retire as cintas do conector da esteira (B).

12. Puxe a esteira do deque.

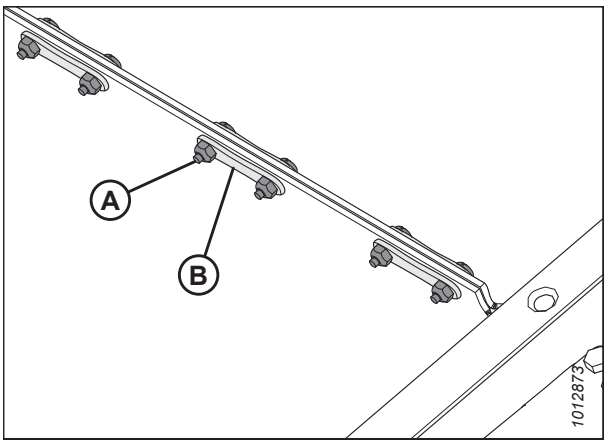

Figura 4.175: Conector da esteira

13. Instale a nova esteira sobre o rolo de acionamento (A). Certifique-se de que as guias da esteira se encaixem nas ranhuras do rolo de acionamento (B).

14. Puxe a esteira ao longo da parte inferior do deque central e sobre o rolo movido (C).

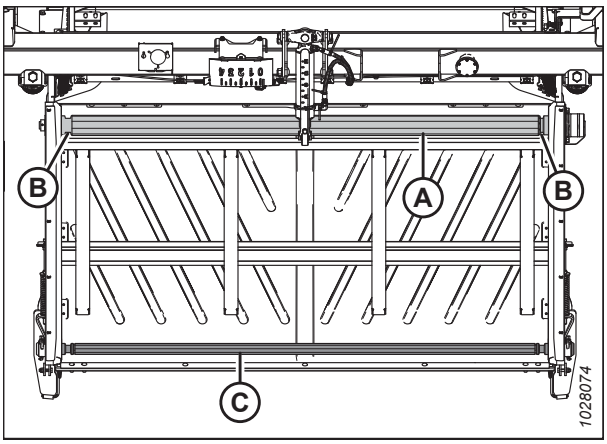

Figura 4.176: Esteira central do módulo de flutuação

15. Conecte a junta da esteira com as cintas do conector (B) e fixe com os parafusos e as porcas (A). Assegure-se de que a cabeça do parafuso fique voltada para a traseira do deque e aperte apenas até que as extremidades dos parafusos estejam alinhadas às porcas.

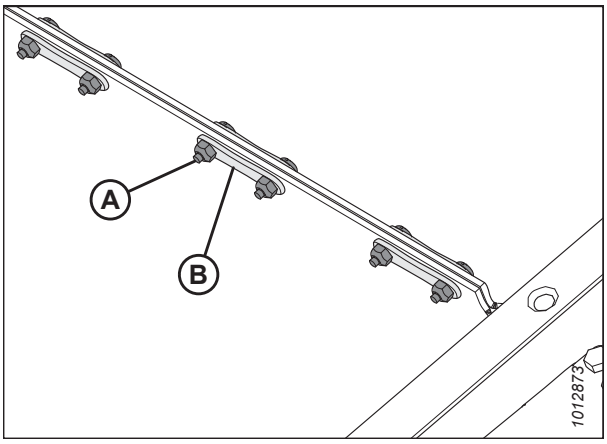

Figura 4.177: Cintas do conector da esteira

16. Mova o intermediário de volta para a posição de operação. Aplique um trava rosca de potência média (Loctite® 243 ou equivalente) às roscas do parafuso e reinstale o seguinte hardware (A) para prender a fundição do rolo movido (B) à estrutura. Repita este passo no lado contrário do deque central:
    - Parafuso cabeça Allen, arruela e porca.
17. Aperte o parafuso (A) em 12 Nm (9 libras pés).

    IMPORTANTE:

    NÃO aperte totalmente o parafuso (A).
18. Ajuste da tensão da esteira. Para obter mais instruções, consulte *4.10.2 Verificação e ajuste da tensão da esteira central, página 599*.
19. Feche o deque central travando o suporte da trava da alavanca (B) à alavanca da janela de inspeção (A) em ambos os lados do deque central.

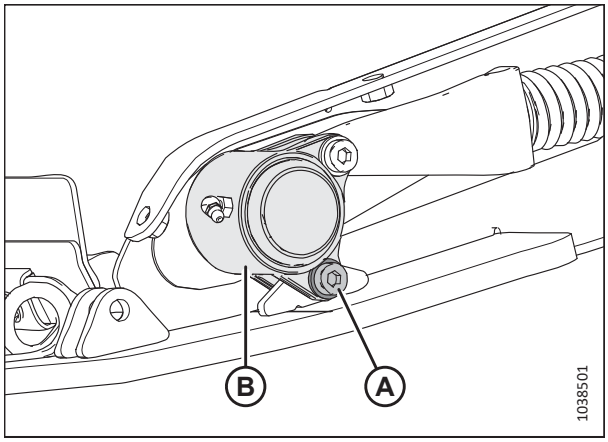

Figura 4.178: Compartimento do rolamento do rolo movido

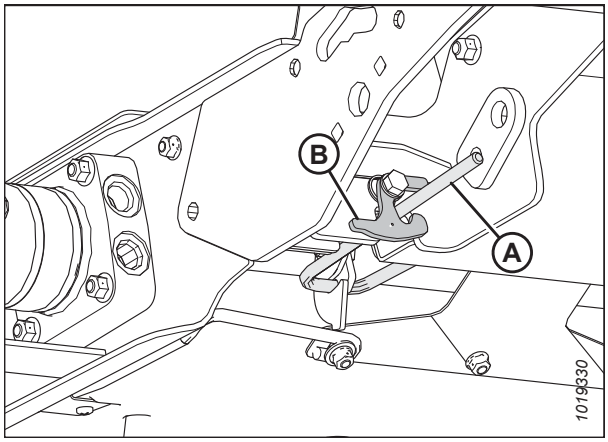

Figura 4.179: Alavanca da janela de inspeção do deque de alimentação e lado esquerdo da trava da alavanca da janela

20. Reinstale o enchimento intermediário (D) com um parafuso de cabeça soquete e arruela (C). Reinstale o retentor (B) com os cinco parafusos escareados (A). Repita este passo no lado contrário do deque central.

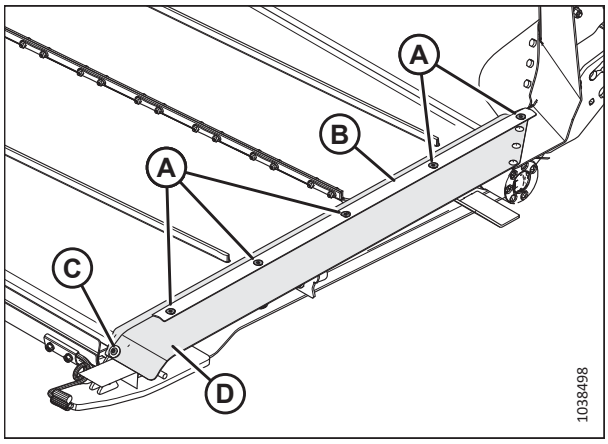

Figura 4.180: Vedação da esteira

4.10.2 Verificação e ajuste da tensão da esteira central

A tensão adequada é necessária para que a esteira central não deslize ou tenha problemas de alinhamento.

PERIGO

Para evitar ferimentos ou morte devido ao acionamento inesperado ou à queda de uma máquina suspensa, sempre desligue o motor e retire a chave antes de deixar o assento do operador e sempre engate os apoios de segurança antes de ficar sob a máquina por qualquer motivo.

NOTA:

As imagens ilustram o lado esquerdo do módulo de flutuação. Opõe-se ao lado direito.

1. Eleve totalmente a plataforma.
2. Desligue o motor e remova a chave da ignição.
3. Engate os apoios de segurança da plataforma. Consulte o manual do operador da colheitadeira.

Verificação da tensão da esteira central:

4. Certifique-se que a guia da esteira (faixa de borracha no lado inferior da esteira) está adequadamente encaixada na ranhura do rolo de acionamento e o rolo movido está entre as guias.
5. Verifique a posição do disco retentor de mola (A). Se a esteira central for alinhada adequadamente e os retentores da mola em ambos os lados da esteira estiverem posicionados corretamente, nenhum ajuste será necessário.

   NOTA:

   A posição inicial do disco retentor de mola (A) está centralizada no formato de U no indicador (B); no entanto, a posição do disco (A) irá variar depois do ajuste do percurso da esteira.
6. Se forem necessários ajustes, prossiga para o passo *7, página 600*.

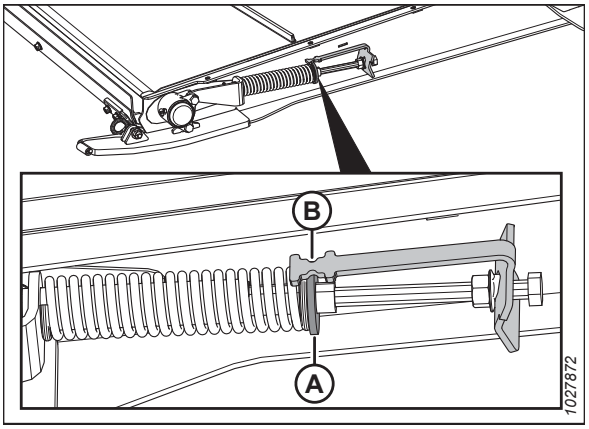

Figura 4.181: Tensionador da esteira central

Ajuste da tensão da esteira central:

7. Ajuste a tensão da esteira soltando a contraporca (A) e girando o parafuso (B) no sentido horário para aumentar a tensão da esteira ou no sentido anti-horário para diminuir. O disco retentor (C) deve estar no meio do indicador (D).

   IMPORTANTE:

   Para pequenos ajustes de tensão, pode ser necessário ajustar somente um lado da esteira. Para ajustes de tensão maiores e para evitar alinhamento desigual da esteira, pode ser necessário ajustar os dois lados da esteira igualmente.

8. Se a esteira não estiver alinhando corretamente, o disco retentor (C) pode ser ajustado de modo que **NÃO** esteja na parte do meio do indicador (D), mas dentro da faixa a seguir:

   - Afrouxado para 3 mm (1/8 pol.), o disco retentor (C) se moverá em direção à frente do deque a partir do centro do indicador (D).
   - Apertado a 6 mm (1/4 pol.), o disco retentor (C) se moverá em direção à parte traseira do deque a partir do centro do indicador (D).

9. Aperte a contraporca (A). Certifique-se de que a porca flangeada (E) esteja apertada contra o suporte do indicador.

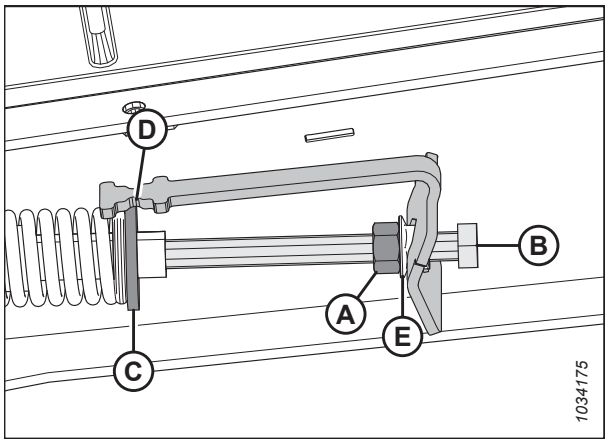

Figura 4.182: Tencionador da esteira central – Lado esquerdo

4.10.3 Rolo de acionamento da esteira central

O rolo de acionamento da esteira central é acionado hidraulicamente para girar a esteira central e transportar a cultura em direção ao sem fim do alimentador.

Remoção do rolo de acionamento da esteira central

O rolo de acionamento da esteira central deve ser removido quando for reparado ou substituído.

PERIGO

Para evitar ferimentos ou morte devido ao acionamento inesperado ou à queda de uma máquina suspensa, sempre desligue o motor e retire a chave antes de deixar o assento do operador e sempre engate os apoios de segurança antes de ficar sob a máquina por qualquer motivo.

1. Ligue o motor. Para obter instruções, consulte o manual do operador da colheitadeira.
2. Eleve o molinete completamente.
3. Eleve totalmente a plataforma.
4. Desligue o motor e remova a chave da ignição.
5. Engate os apoios de segurança do molinete. Para obter instruções, consulte *Engate dos apoios de segurança do molinete., página 45*.
6. Engate os apoios de segurança da plataforma. Para obter instruções, consulte o manual do operador da colheitadeira.

7. Para liberar a tensão da esteira, afrouxe a contraporca (A) e gire o parafuso (B) no sentido anti-horário. Repita no lado oposto da plataforma.

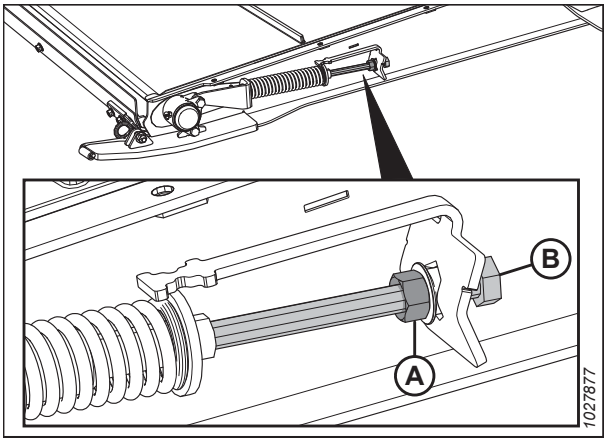

Figura 4.183: Tensionador da esteira central

8. Remova os parafusos e porcas (A) e retire as cintas do conector da esteira (B).
9. Levante as laterais da esteira para expor os rolos.

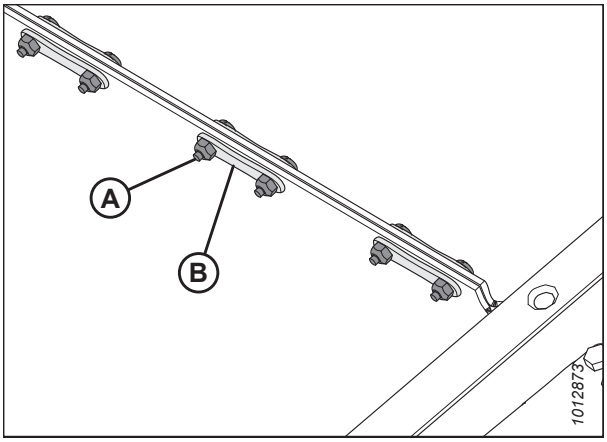

Figura 4.184: Conector da esteira

10. No lado direito do deque, remova duas porcas (A) e parafusos do compartimento do rolo do acionamento (B).

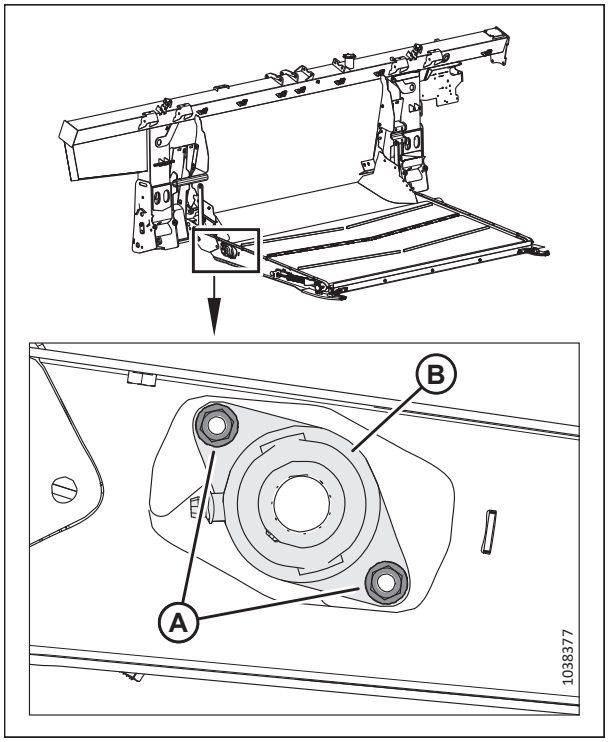

Figura 4.185: rolamento de rolos de acionamento

11. Deslize o rolo de acionamento com o conjunto do rolamento (A) para a direita até o lado esquerdo sair da ranhura do motor.
12. Remova as duas tampas (B).

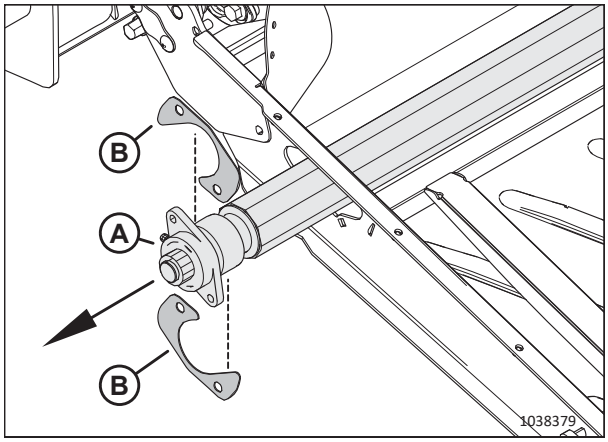

Figura 4.186: Rolo de acionamento

13. Levante a extremidade esquerda para fora da estrutura.
14. Deslize o conjunto (A) para a esquerda, orientando o compartimento (B) do rolamento através da abertura (C) da estrutura.
15. Remova o rolo (A).

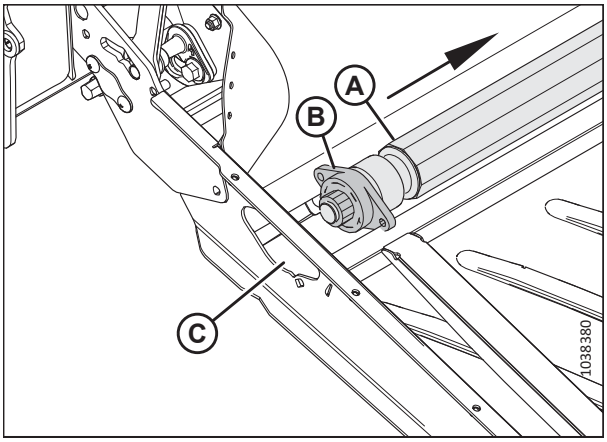

Figura 4.187: Rolo de acionamento

Instalação do rolo de acionamento da esteira central

O rolo de acionamento da esteira central deve ser instalado depois de ter sido reparado ou substituído.

1. Aplique graxas nas estrias do motor.
2. Oriente a extremidade do rolamento (A) do rolo de acionamento através da abertura da estrutura (B).

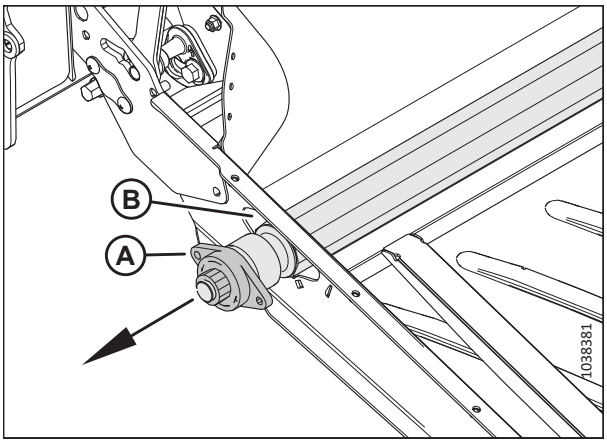

Figura 4.188: Rolo de acionamento – Extremidade do rolamento

3. Deslize a extremidade esquerda do rolo de acionamento (A) sobre a ranhura do motor (B).

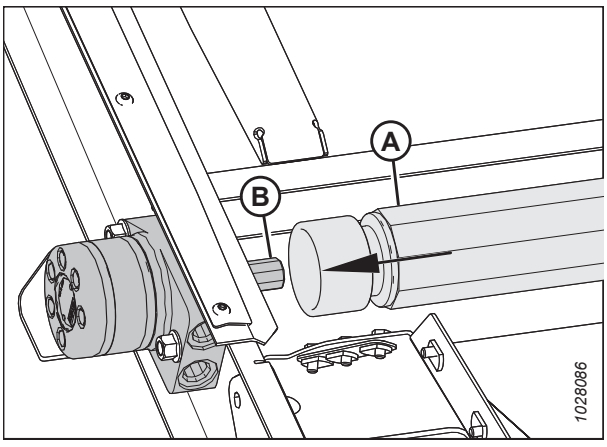

Figura 4.189: Motor

4. Instale dois parafusos (A) no deque central.
5. Instale duas proteções (B) nos dois parafusos.

   IMPORTANTE:

   Posicione as proteções na ordem mostrada.
6. Prenda o compartimento do rolamento do rolo de acionamento usando duas porcas (D).
7. Instale a esteira do deque central. Para obter mais instruções, consulte *4.10.1 Substituição da esteira central, página 595*.
8. Tencione a esteira central. Para obter mais instruções, consulte *4.10.2 Verificação e ajuste da tensão da esteira central, página 599*.

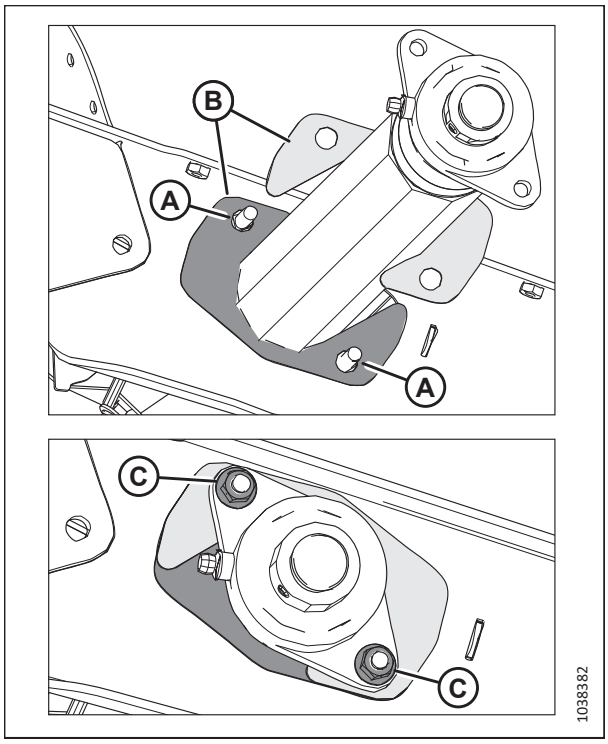

Figura 4.190: Rolo de acionamento – Extremidade do rolamento

Remoção do rolamento do rolo de acionamento da esteira central

O rolamento do rolo de acionamento da esteira central ajuda o rolo a girar. O rolamento deve ser removido quando for substituído.

PERIGO

Para evitar ferimentos ou morte devido ao acionamento inesperado ou à queda de uma máquina suspensa, sempre desligue o motor e retire a chave antes de deixar o assento do operador e sempre engate os apoios de segurança antes de ficar sob a máquina por qualquer motivo.

1. Eleve o molinete completamente.
2. Eleve totalmente a plataforma.
3. Desligue o motor e remova a chave da ignição.
4. Engate os apoios de segurança do molinete. Para obter instruções, consulte *Engate dos apoios de segurança do molinete., página 45*.
5. Engate os apoios de segurança da plataforma. Para obter instruções, consulte o manual do operador da colheitadeira.

6. Para liberar a tensão da esteira, afrouxe a contraporca (A) e gire o parafuso (B) no sentido anti-horário. Repita no lado oposto da plataforma.

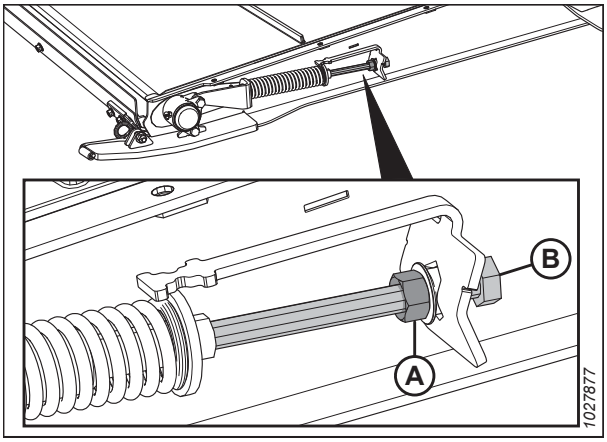

Figura 4.191: Tensionador da esteira central

7. Afrouxe o parafuso de ajuste (A) na trava do rolamento (B).
8. Utilize um martelo e bata na trava do rolamento (B) na direção oposta à rotação do sem-fim para liberar a trava.

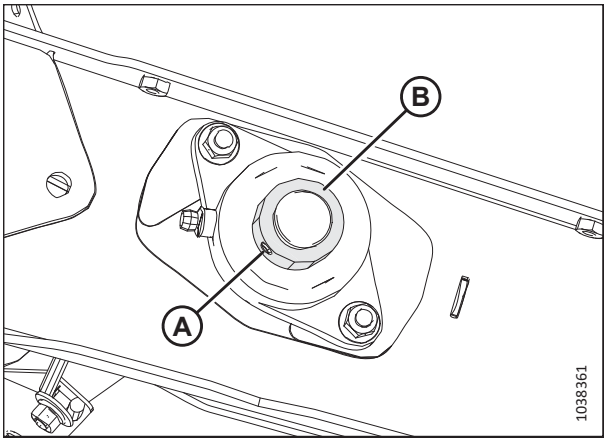

Figura 4.192: Rolamento do rolo de acionamento da esteira central

9. Remova duas porcas (A).

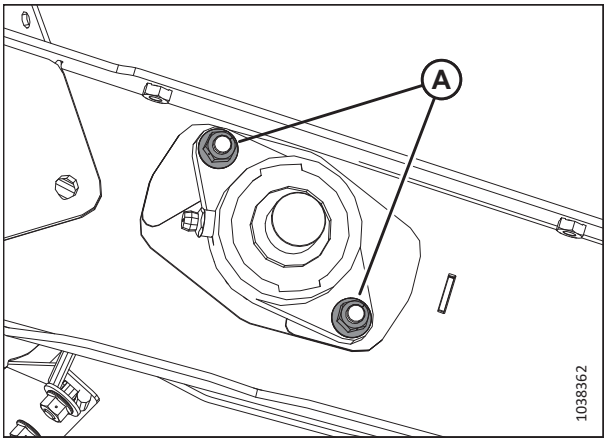

Figura 4.193: Rolamento do rolo de acionamento da esteira central

10. Remova o compartimento do rolamento (A).

    NOTA:

    Se o rolamento estiver engripado no eixo, pode ser mais fácil remover o conjunto do rolo de acionamento. Para obter mais instruções, consulte *Remoção do rolo de acionamento da esteira central, página 600*.

11. Verifique ambas proteções (B) quanto a danos. Se for necessária sua substituição, adquira o kit MD n.º 347553.

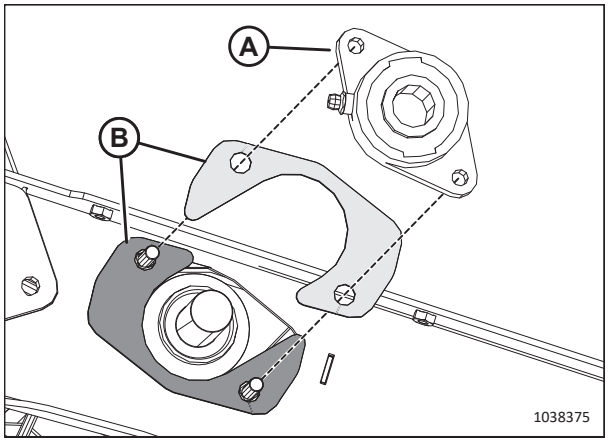

Figura 4.194: Rolamento do rolo de acionamento da esteira central

Instalação do rolamento do rolo de acionamento da esteira central

O rolamento é fixado no lugar por parafusos e um colar de travamento.

1. Instale dois parafusos (A) no deque central.
2. Instale duas proteções (B) nos dois parafusos.

   IMPORTANTE:

   Posicione as proteções na ordem mostrada.

3. Instale o compartimento do rolamento do rolo de acionamento (C) no eixo.
4. Prenda o compartimento usando duas porcas (D).
5. Instale o colar de travamento do rolamento (E) sobre o eixo.
6. Utilize um martelo e bata na trava do rolamento na direção da rotação do sem fim para travar.
7. Aperte o parafuso de ajuste do rolamento (F).
8. Tencione a esteira central. Para obter mais instruções, consulte *4.10.2 Verificação e ajuste da tensão da esteira central, página 599*.

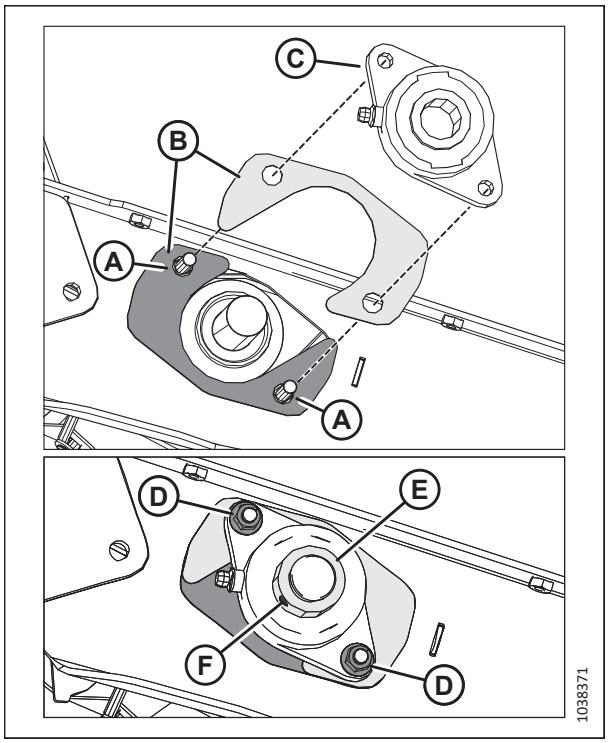

Figura 4.195: Rolamento do rolo de acionamento da esteira central

4.10.4 Rolo livre da esteira central

O rolo movido da esteira central é acionado pela fricção da esteira central que está sendo girada pelo rolo de acionamento. Como o rolamento do acionamento, o rolo movido ajuda a esteira central a transportar a cultura para o sem fim.

Remover o rolo movido da esteira central

PERIGO

Para evitar ferimentos ou morte devido ao acionamento inesperado ou à queda de uma máquina suspensa, sempre desligue o motor e retire a chave antes de deixar o assento do operador e sempre engate os apoios de segurança antes de ficar sob a máquina por qualquer motivo.

1. Eleve o molinete completamente.
2. Eleve totalmente a plataforma.
3. Desligue o motor e remova a chave da ignição.
4. Engate os apoios de segurança do molinete. Para obter instruções, consulte *Engate dos apoios de segurança do molinete., página 45*.
5. Engate os apoios de segurança da plataforma. Para obter instruções, consulte o manual do operador da colheitadeira.
6. Para liberar a tensão da esteira, afrouxe a contraporca (A) e gire o parafuso (B) no sentido anti-horário. Repita no lado oposto da plataforma.

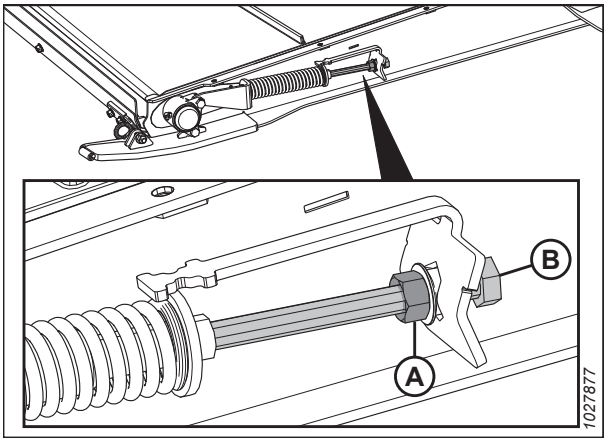

Figura 4.196: Tensionador da esteira central

7. Remova os parafusos e porcas (A) e retire as cintas do conector da esteira (B).
8. Separe a esteira.
9. Abaixe a frente do deque central.

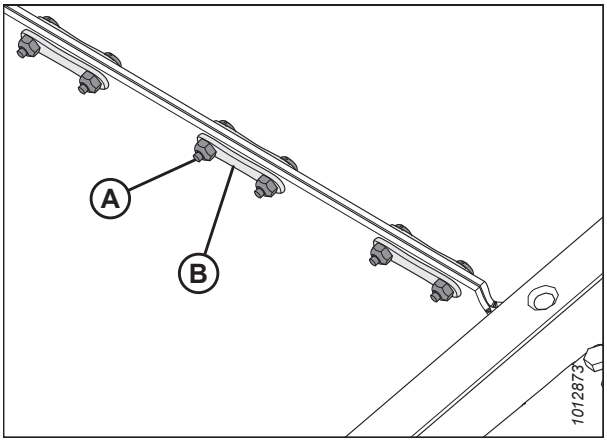

Figura 4.197: Conector da esteira

10. Remova a proteção contra poeira (A) e a porca (B) do compartimento do rolamento (C).

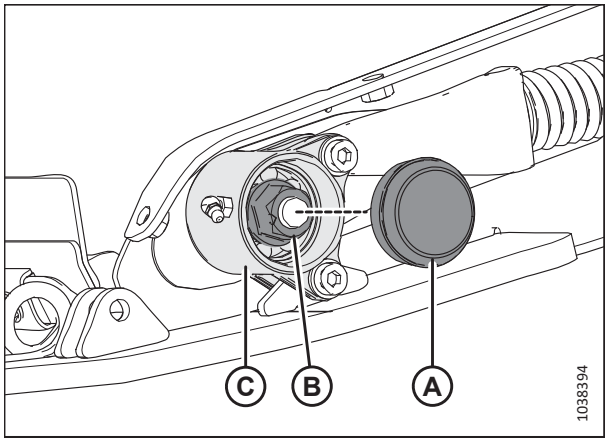

Figura 4.198: Invólucro do rolamento de rolo movido

11. Remova a seguinte ferragem do local (A) que prende o compartimento de rolamento à sapata do deque e o tensionador:
    - Parafuso cabeça Allen, arruela e porca.
12. Remover o compartimento do rolamento (B) do rolo movido.
13. Repita o passo *10, página 608* até o passo *12, página 608* no lado oposto do deque central.

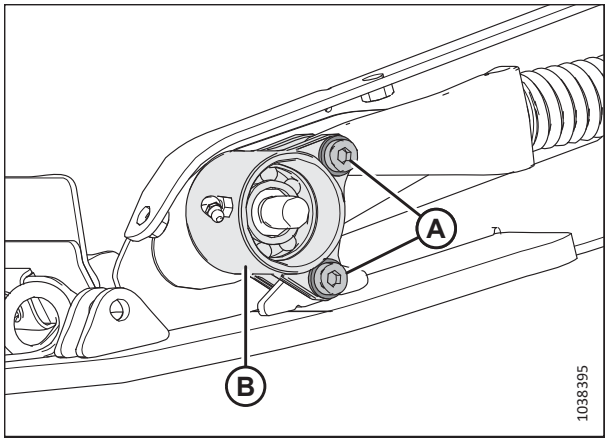

Figura 4.199: Invólucro do rolamento de rolo movido

14. Em um lado da estrutura do deque, remova a porca (A) e a tampa (B).

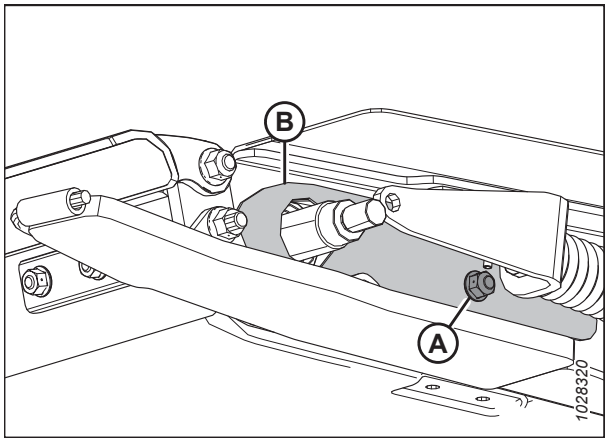

Figura 4.200: Tampa do rolo movido

15. Deslize o rolo movido (A) através do recorte na estrutura do deque.

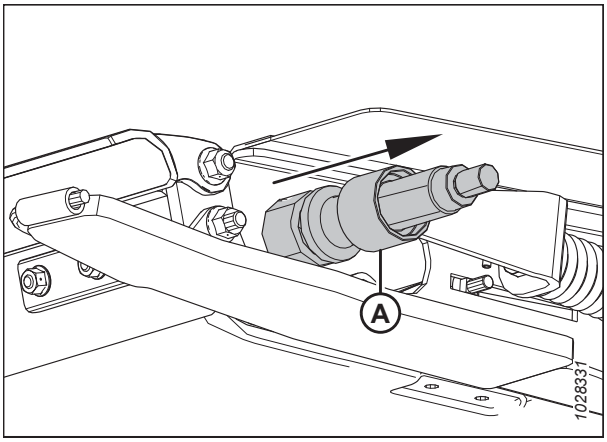

Figura 4.201: Rolo livre

Instalar o rolo movido da esteira central

O rolo movido da esteira central deve ser instalado depois de ter sido reparado ou substituído

1. Deslize a tampa (A) sobre uma das extremidades do rolo movido
2. Pincele o eixo do rolo movido (B) com óleo.
3. Com cuidado, gire à mão o conjunto do rolamento (C) no eixo a fim de evitar danos à vedação.

   IMPORTANTE:

   Certifique-se de que o conjunto do rolamento esteja perpendicular ao eixo a fim de evitar danos à vedação durante a instalação.

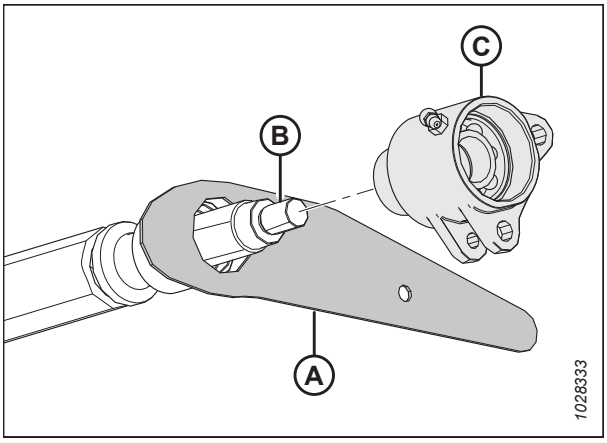

Figura 4.202: Rolo livre

4. Após instalar rolamento e ambos as vedações ao redor do eixo, instale a porca (A) e aplique torque de 81 Nm (60 libras pés).

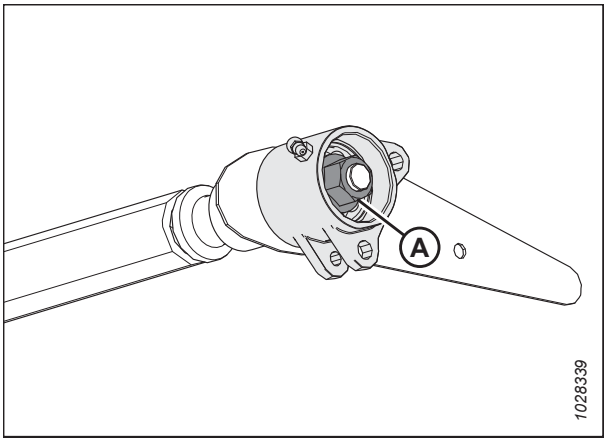

Figura 4.203: Rolo livre

5. Deslize o rolo movido através do recorte na estrutura do deque.

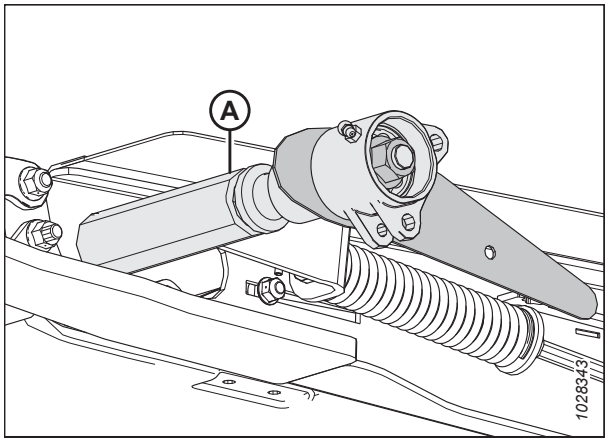

Figura 4.204: Deque central – Lado esquerdo

6. Instale o parafuso de dentro do deque de alimentação para prender a tampa livre (B).
7. Instale a porca (B). **NÃO** aperte demais a porca. Ele deve estar levemente apertado, pois mantém a tampa do rolo no lugar e deve se mover com o rolo movido.

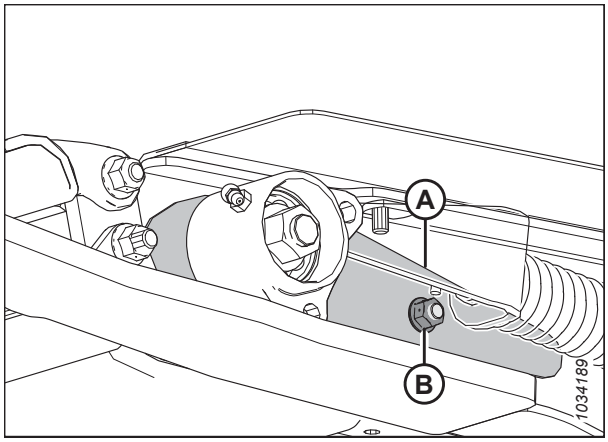

Figura 4.205: Tampa livre – Lado esquerdo

8. Deslize o rolo movido através do recorte do lado oposto da estrutura do deque.
9. Pincele o eixo do rolo movido (A) com óleo.
10. Com cuidado, gire à mão o conjunto do rolamento (B) no eixo (A) a fim de evitar danos à vedação.

    IMPORTANTE:

    Certifique-se de que o conjunto do rolamento esteja perpendicular ao eixo a fim de evitar danos à vedação durante a instalação.

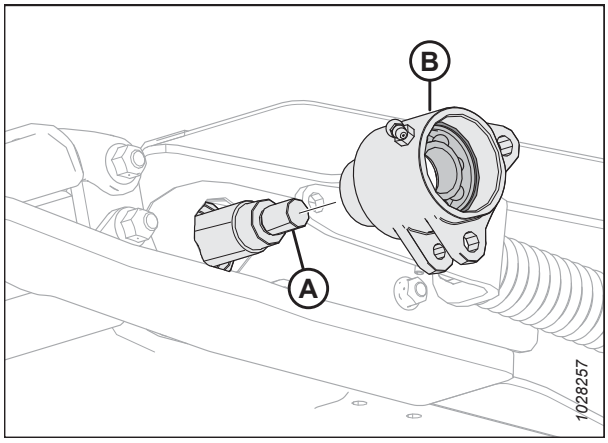

Figura 4.206: Deque central – Lado esquerdo

11. Após instalar rolamento e ambos as vedações ao redor do eixo, instale a porca (A) e aplique torque de 81 Nm (60 libras pés).

12. Repita os passos *1, página 609* a *11, página 611* no lado oposto.

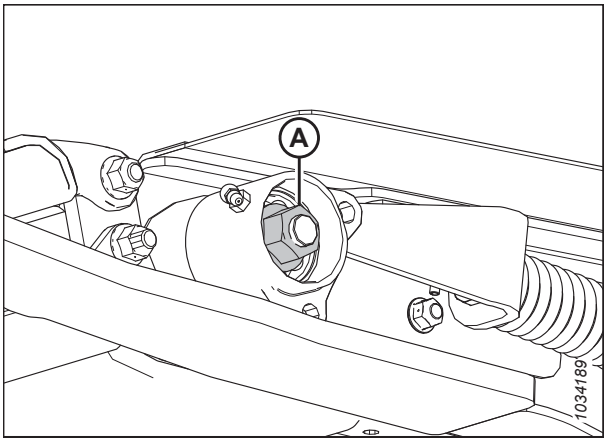

Figura 4.207: Deque central – Lado esquerdo

13. Gire a caixa do rolo livre (A) até que os orifícios nas guias inferiores se alinhem com o orifício na guia soldada (B).

14. Aplique um trava rosca de potência média (Loctite® 243 ou equivalente) às roscas do parafuso, e insira a ferragem à seguir no local (C).

    - Parafuso cabeça Allen, arruela e porca.

15. Alinhe o orifício no suporte fundido (D) com os orifícios na guia superior na caixa do rolo livre (A).

16. Aplique um trava rosca de potência média (Loctite® 243 ou equivalente) às roscas do parafuso, e insira a ferragem à seguir no local (E).

    - Parafuso cabeça Allen, arruela e porca.

17. Aperte os parafusos (C) e (E) para 12 Nm (9 libras pés).

    IMPORTANTE:

    NÃO aperte totalmente os parafusos (C) e (E).

18. Repita os passos *13, página 611* a *17, página 611* no lado oposto.

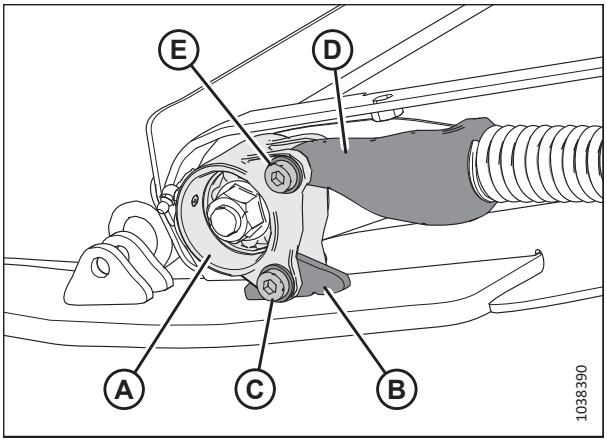

Figura 4.208: Rolamento do rolo movido – Lado esquerdo

19. Preencha o orifício do rolamento com graxa e instale a proteção contra poeira (A) em ambos os lados do rolo movido. Repita esse passo para o lado oposto.
20. Verifique se as graxeiras em ambos os lados estão funcionando. Lubrifique o rolamento de rolos livres da esteira de alimentação até que a graxa saia da vedação. Limpe qualquer excesso de graxa da área após a lubrificação.

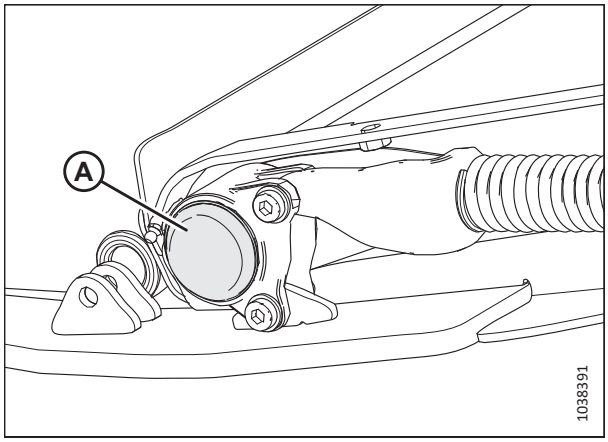

Figura 4.209: Deque central – Lado esquerdo

21. Retraia a esteira central e a prenda às cintas do conector (B), aos parafusos (A) e às porcas.
22. Tencione a esteira central. Para obter mais instruções, consulte *4.10.2 Verificação e ajuste da tensão da esteira central, página 599*.

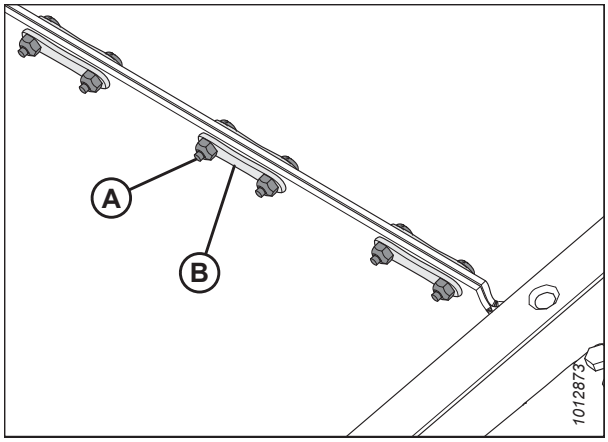

Figura 4.210: Conector da esteira

Substituir o rolamento do rolo movido da esteira central

O rolamento do rolo movido da esteira central ajuda o rolo a girar. O rolamento deve ser removido quando for substituído.

NOTA:

O procedimento é o mesmo para os dois lados. Vista do lado esquerdo.

PERIGO

Para evitar ferimentos ou morte devido ao acionamento inesperado ou à queda de uma máquina suspensa, sempre desligue o motor e retire a chave antes de deixar o assento do operador e sempre engate os apoios de segurança antes de ficar sob a máquina por qualquer motivo.

1. Eleve o molinete completamente.
2. Eleve totalmente a plataforma.
3. Desligue o motor e remova a chave da ignição.
4. Engate os apoios de segurança do molinete. Para obter instruções, consulte *Engate dos apoios de segurança do molinete., página 45*.
5. Engate os apoios de segurança da plataforma. Para obter instruções, consulte o manual do operador da colheitadeira.

6. Para liberar a tensão da esteira, afrouxe a contraporca (A) e gire o parafuso (B) no sentido anti-horário. Repita no lado oposto da plataforma.

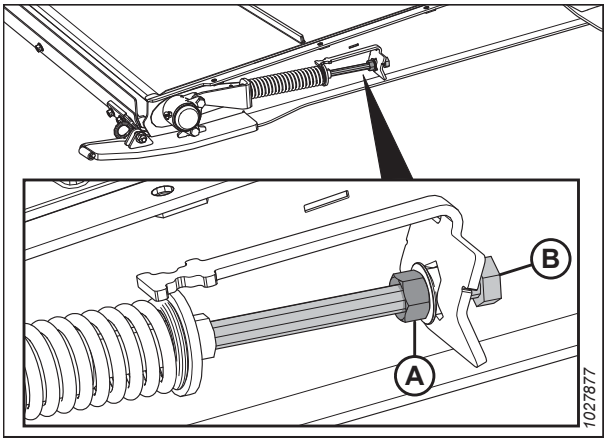

Figura 4.211: Tensionador da esteira central

7. Destrave a alavanca da janela de inspeção (A) dos suportes da trava da alavanca (B) nos dois lados do deque central. Isto deixará cair a porta e permitirá o acesso aos roletes e ao deque da esteira central.

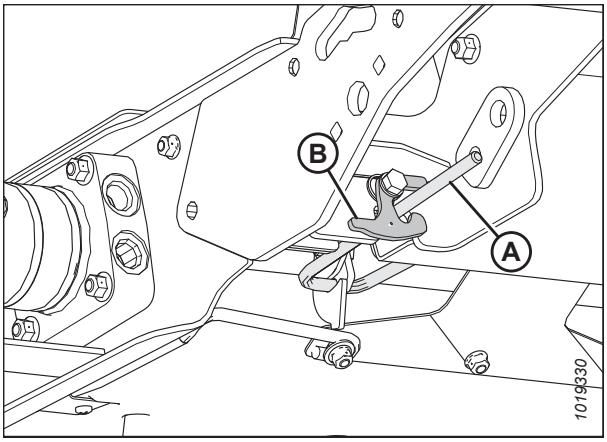

Figura 4.212: Alavanca da janela de inspeção do deque de alimentação e lado esquerdo da trava da alavanca da janela

8. Remova a seguinte ferragem do local (A) que prende o compartimento de rolamento à sapata do deque e o tensionador:
   - Parafuso cabeça Allen, arruela e porca.
9. Remova a proteção contra poeira (B).

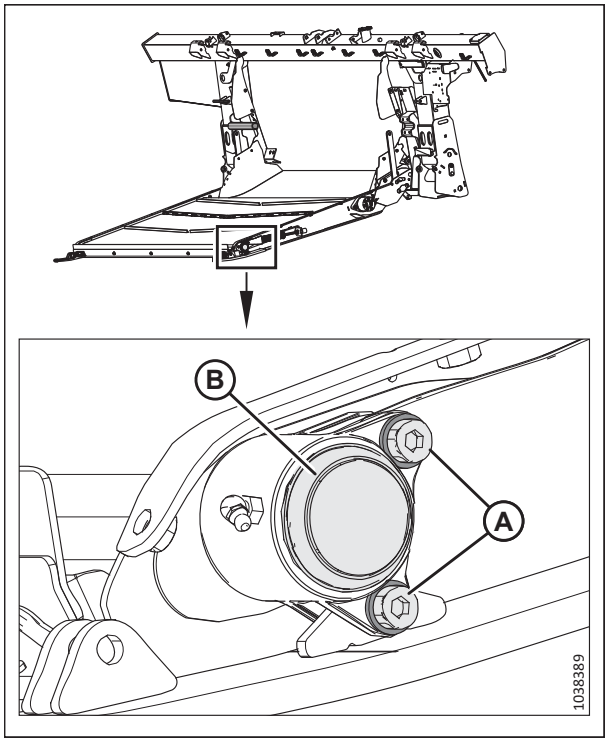

Figura 4.213: Rolamento do rolo movido – Lado esquerdo

10. Remova a porca (A) e o compartimento do rolamento (B) do deque.

    NOTA:

    Se o rolamento estiver engripado no eixo, pode ser mais fácil remover o conjunto do rolo movido. Para obter mais instruções, consulte *Remover o rolo movido da esteira central, página 607*.

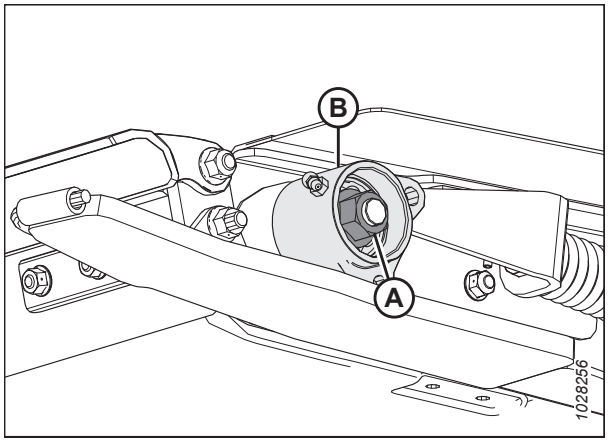

Figura 4.214: Rolamento do rolo movido – Lado esquerdo

11. Prenda o encaixe (D) e remova o anel de retenção interno (A), o rolamento (B), e as duas vedações (C).
12. Aplique óleo no furo antes de montar as partes.
13. Instale as vedações (C) ao encaixe (D).

    NOTA:

    Certifique-se de que o lado plano da vedação está voltado para dentro.
14. Aplique graxa no rolamento (B) e instale conforme mostrado.
15. Instale o anel de retenção (A).

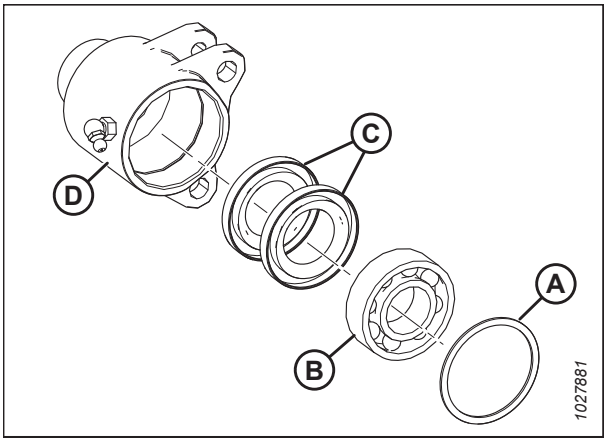

Figura 4.215: Conjunto de rolamento

16. Pincele o eixo do rolo movido (A) com óleo.
17. Com cuidado, gire à mão o conjunto do rolamento (B) no eixo (A) a fim de evitar danos à vedação.

    IMPORTANTE:

    Certifique-se de que o conjunto do rolamento esteja perpendicular ao eixo a fim de evitar danos à vedação durante a instalação.

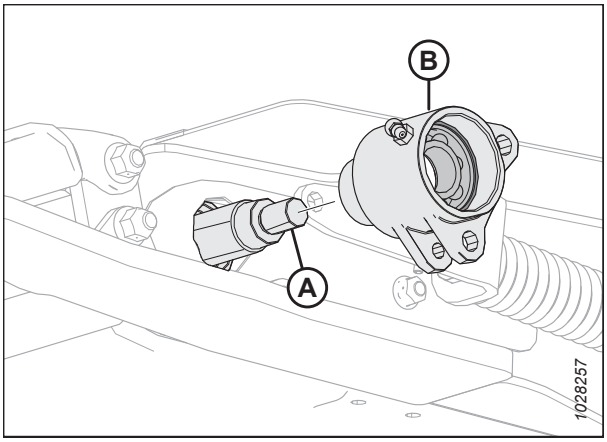

Figura 4.216: Rolamento do rolo movido – Lado esquerdo

18. Após instalar rolamento e ambos as vedações ao redor do eixo, instale a porca (A) e aplique torque de 81 Nm (60 libras pés).

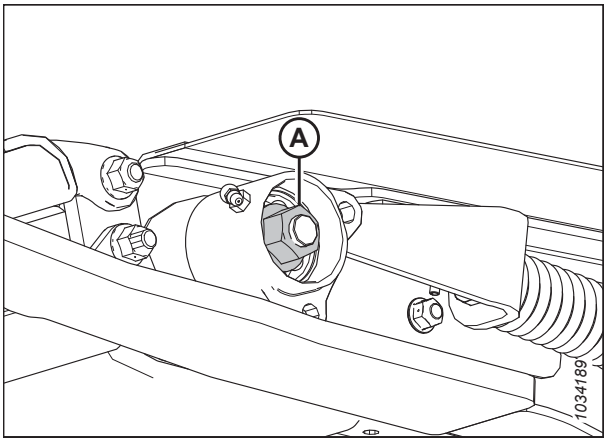

Figura 4.217: Rolamento do rolo movido – Lado esquerdo

19. Gire a caixa do rolo livre (A) até que os orifícios nas guias inferiores se alinhem com o orifício na guia soldada (B).
20. Aplique um trava rosca de potência média (Loctite® 243 ou equivalente) às roscas do parafuso, e insira a ferragem à seguir no local (C).
    - Parafuso cabeça Allen, arruela e porca.
21. Alinhe o orifício no suporte fundido (D) com os orifícios na guia superior na caixa do rolo livre (A).
22. Aplique um trava rosca de potência média (Loctite® 243 ou equivalente) às roscas do parafuso, e insira a ferragem à seguir no local (E).
    - Parafuso cabeça Allen, arruela e porca.
23. Aperte os parafusos (C) e (E) para 12 Nm (9 libras pés).

    IMPORTANTE:

    NÃO aperte totalmente os parafusos (C) e (E).
24. Repita os passos *8, página 614* a *23, página 616* no lado oposto.
25. Preencha o orifício do rolamento com graxa e instale a proteção contra poeira (A) em ambos os lados do rolo movido.
26. Verifique se a graxeira está funcionando.
27. Repita os passos *25, página 616* a *26, página 616* no lado oposto.
28. Tencione a esteira central. Para obter mais instruções, consulte *4.10.2 Verificação e ajuste da tensão da esteira central, página 599*.

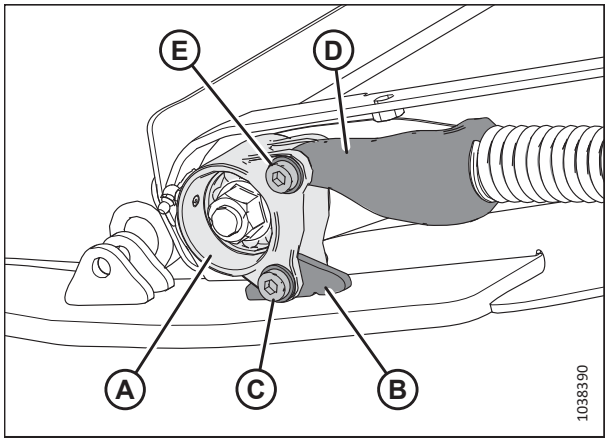

Figura 4.218: Rolamento do rolo movido – Lado esquerdo

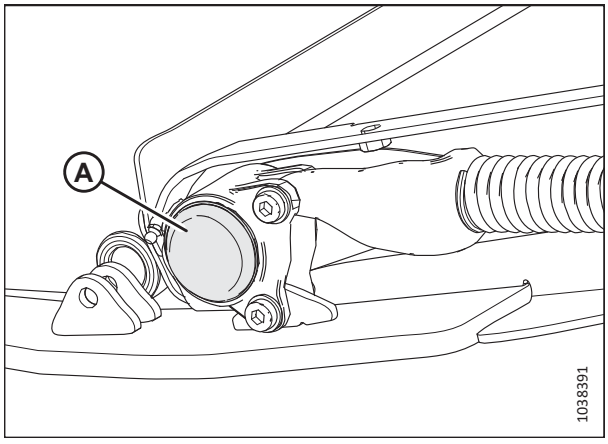

Figura 4.219: Deque central – Lado esquerdo

4.10.5 Abaixar a janela de inspeção

A janela de inspeção protege a esteira central de itens no solo. Pode ser aberta e fechada para acessar a esteira central.

PERIGO

Para evitar ferimentos ou morte devido ao acionamento inesperado ou à queda de uma máquina suspensa, sempre desligue o motor e retire a chave antes de deixar o assento do operador e sempre engate os apoios de segurança antes de ficar sob a máquina por qualquer motivo.

1. Eleve totalmente a plataforma.
2. Engate os apoios de segurança da plataforma. Consulte o manual do operador da colheitadeira para obter mais instruções.
3. Desligue o motor e retire a chave da ignição.

4. No lado inferior do deque central, gire a tranca (A) e destrave a alavanca (B). Repita no lado contrário do deque central.

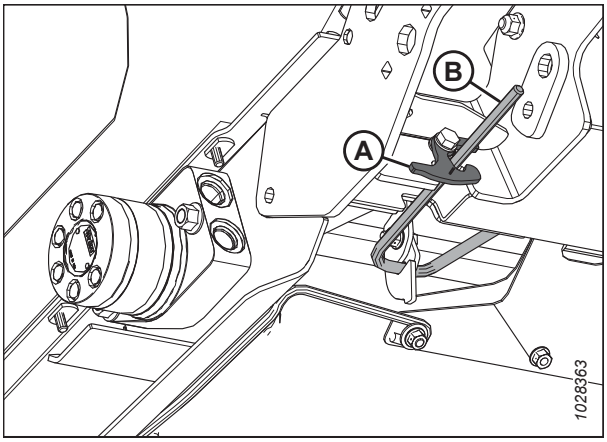

Figura 4.220: Lado de baixo do deque central

5. Segure a janela (A) e gire a alavanca (B) para liberar a janela.

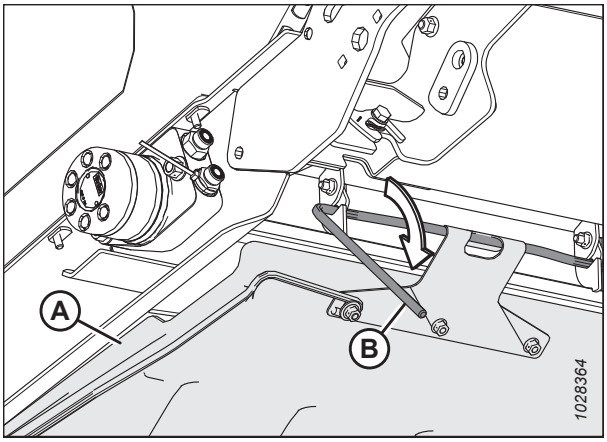

Figura 4.221: Lado de baixo do deque central

6. Abaixe a janela de inspeção (A).

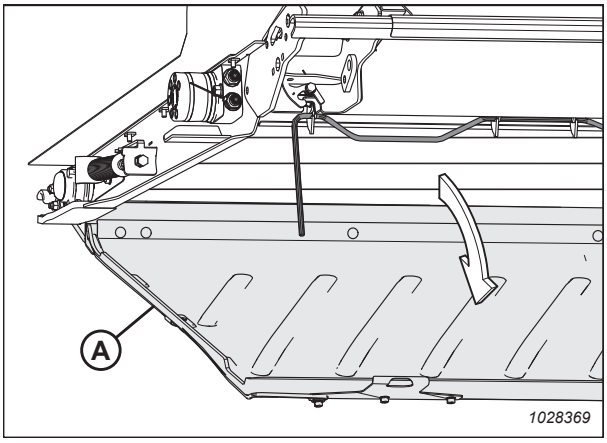

Figura 4.222: Janela de inspeção

4.10.6 Elevar a janela de inspeção

A janela de inspeção protege a esteira central de itens no solo. Pode ser aberta e fechada para acessar a esteira central.

PERIGO

Para evitar ferimentos ou morte devido ao acionamento inesperado ou à queda de uma máquina suspensa, sempre desligue o motor e retire a chave antes de deixar o assento do operador e sempre engate os apoios de segurança antes de ficar sob a máquina por qualquer motivo.

1. Eleve a janela do deque (A).

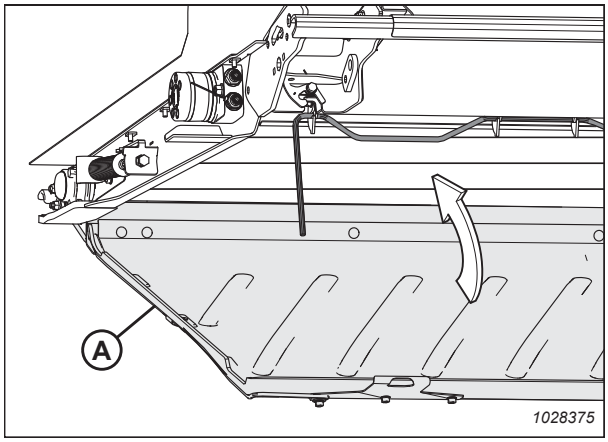

Figura 4.223: Janela de inspeção

2. Encaixe a alavanca de travamento (A) em três ganchos da janela de inspeção (B).

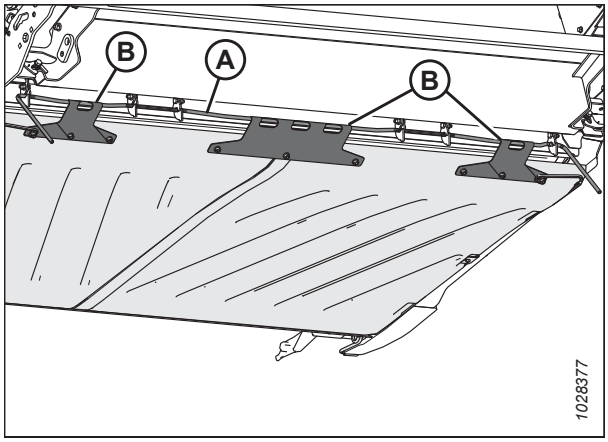

Figura 4.224: Lado de baixo da janela de inspeção

3. Gire as alavancas (A) para cima, trazendo a janela de inspeção para a posição trancada.

   NOTA:

   Certifique-se de que os três ganchos da janela (B) estejam fixados à alavanca de travamento.

4. Segure a janela de inspeção no lugar e gire a trava (C) para travar o manípulo (A).

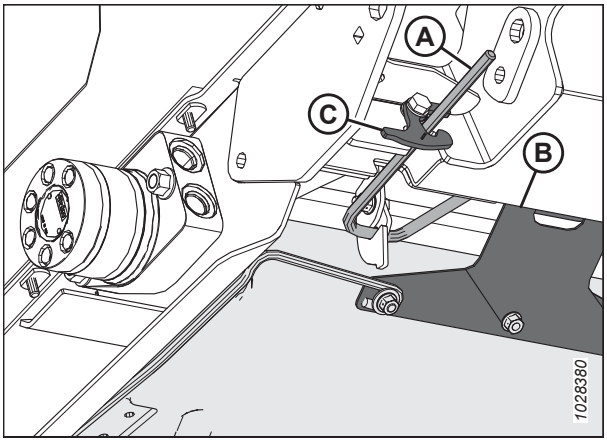

Figura 4.225: Lado de baixo da janela de inspeção

4.10.7 Verificar os ganchos do suporte do engate

Verifique os ganchos do suporte do engate direito e esquerdo **DIARIAMENTE** para garantir que não estejam rachados ou quebrados.

PERIGO

Para evitar ferimentos corporais ou morte por acionamento inesperado ou queda da máquina suspensa, sempre desligue o motor, remova a chave, e engate os apoios de segurança antes de entrar embaixo da plataforma por qualquer motivo.

1. Eleve totalmente a plataforma.
2. Desligue o motor e remova a chave da ignição.
3. Engate os apoios de segurança da plataforma. Consulte o manual do operador da colheitadeira para obter mais instruções.
4. Antes de operar, certifique-se de que os ganchos do suporte do engate (A) estejam engatados no módulo de flutuação, embaixo do deque de alimentação como exibido.

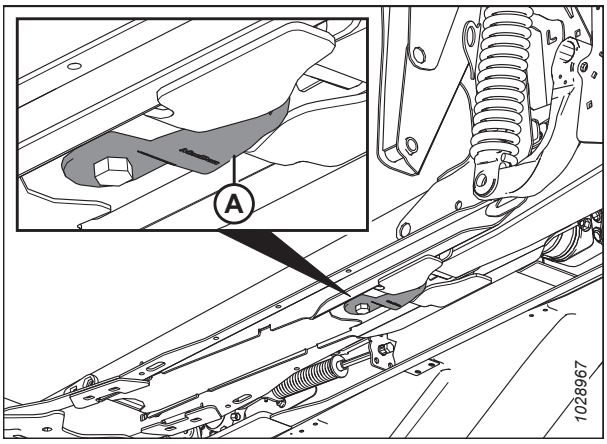

Figura 4.226: Deque central – Vista inferior

- Ganchos do suporte do engate sem danos (A)
- Ganchos do suporte do engate danificado/quebrado (B)
- Suporte do elo estendido (não mostrado)

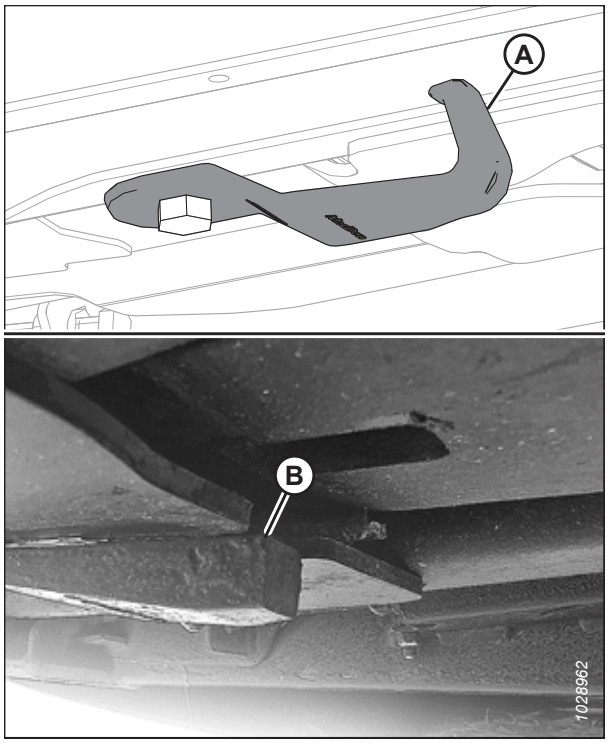

Figura 4.227: Ganchos do suporte do engate

NOTA:

Para mover o gancho (A) para a posição de armazenamento, solte o parafuso (B) e gire-o em 90°.

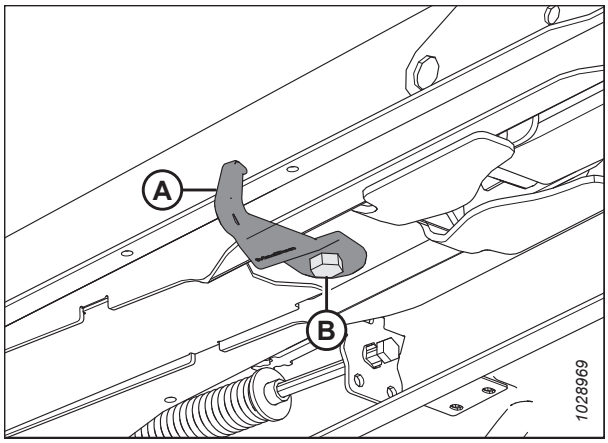

Figura 4.228: Gancho do suporte do engate em armazenamento

4.11 Barras raspadorasFM200

As barras raspadoras melhoram a alimentação em certas culturas, como a de arroz.

4.11.1 Remoção das barras raspadoras

As barras raspadoras são fixadas à estrutura do módulo de flutuação com quatro parafusos e porcas.

1. Separe a plataforma da colheitadeira. Para obter mais instruções, consulte *3.6 Acoplamento/Desacoplamento da plataforma, página 69*.
2. Remova quatro parafusos e porcas (A) que prendem a barra raspadora (B) à estrutura do módulo de flutuação e remova a barra raspadora.

   NOTA:

   Deve existir apenas dois parafusos superiores na barra raspadora (B).
3. Repita no lado oposto da plataforma.

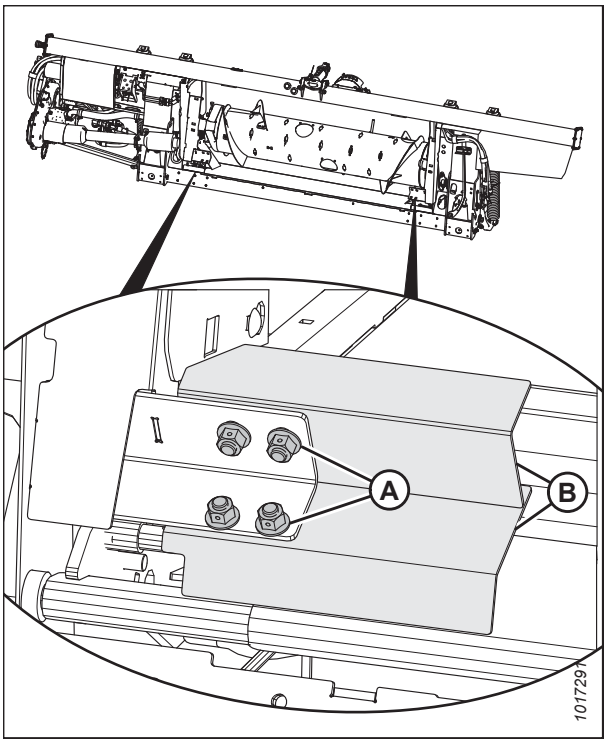

Figura 4.229: Barra raspadoras

4.11.2 Instalação das barras raspadoras

As barras raspadoras estão instaladas nos cantos inferiores da abertura do módulo de flutuação.

1. Separe a plataforma da colheitadeira. Para obter mais instruções, consulte *3.6 Acoplamento/Desacoplamento da plataforma, página 69*.

2. Posicione a barra raspadora (B), conforme mostrado, de modo que o entalhe fique no canto da estrutura.

   NOTA:

   Não há problema em instalar somente os dois parafusos superiores nas barras raspadoras, caso seja muito difícil instalar os dois parafusos inferiores.

3. Prenda a barra raspadora (B) ao módulo de flutuação com quatro parafusos e porcas (A). Certifique-se de que as porcas estejam voltadas para a colheitadeira.

4. Repita no lado oposto da plataforma.

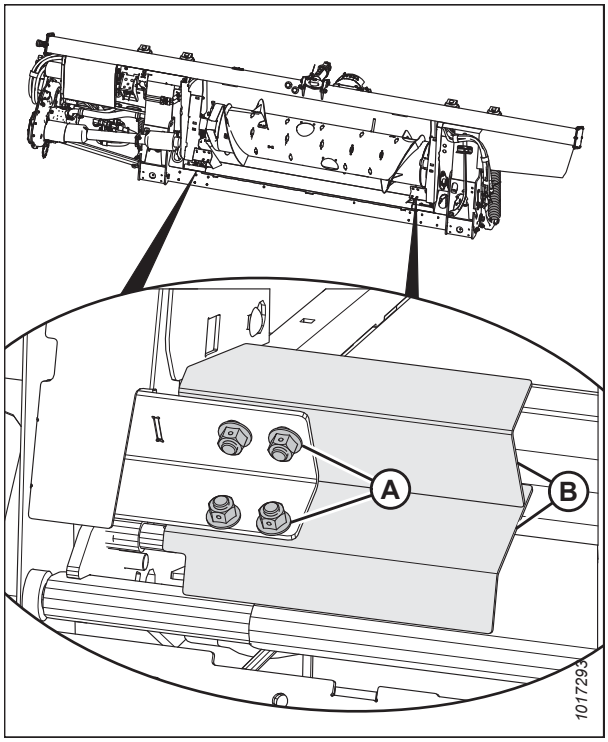

Figura 4.230: Barra raspadoras

4.11.3 Substituição dos defletores do alimentador em colheitadeiras New Holland CR

Os defletores do alimentador são usados somente com as colheitadeiras New Holland CR.

1. Separe a plataforma da colheitadeira. Para obter mais instruções, consulte *3.6 Acoplamento/Desacoplamento da plataforma, página 69*.

2. Remova os dois parafusos e as porcas (B) que prendem o defletor do alimentador (A) à estrutura do módulo de flutuação e remova o defletor.

3. Posicione o defletor de alimentação sobressalente (A) e prenda-o com parafusos e porcas (B) (certifique-se de que estejam voltados para a colheitadeira). **NÃO** aperte as porcas.

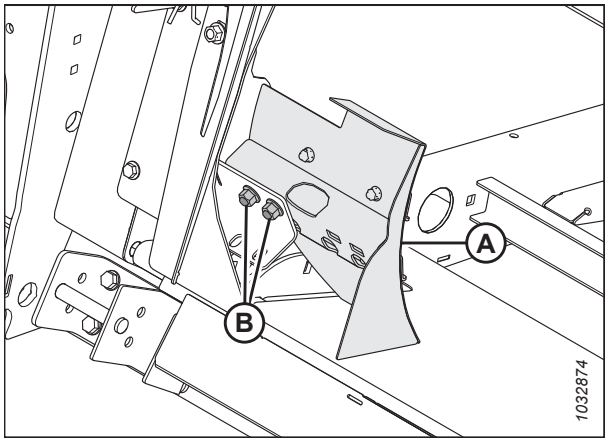

Figura 4.231: Defletores do alimentador

4. Ajuste o defletor (A) de modo que a distância (C) entre a bandeja e o defletor seja de 4–6 mm (5/32–1/4 pol.).
5. Aperte as porcas (B).
6. Repita os passos anteriores para o defletor oposto.
7. Prenda a plataforma à colheitadeira. Para obter mais instruções, consulte o Capítulo *3.6 Acoplamento/ Desacoplamento da plataforma, página 69*.
8. Após acoplar a plataforma à colheitadeira, estenda totalmente a união central e verifique a folga entre o defletor e a bandeja. Mantenha 4–6 mm (5/32–1/4 pol.) de folga.

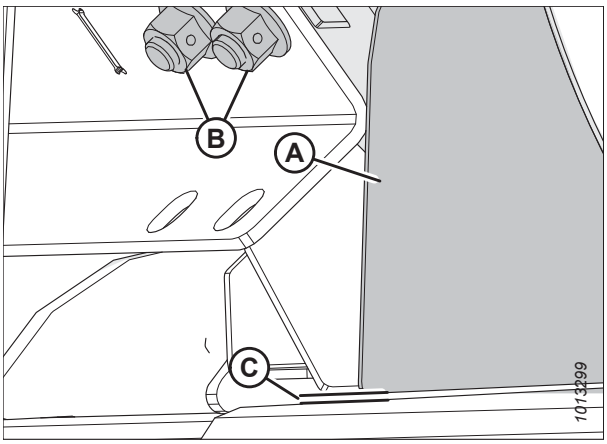

Figura 4.232: Distância da bandeja e do defletor

4.12 Esteiras laterais da plataforma

Há duas esteiras laterais na plataforma. Elas conduzem a cultura cortada à esteira de alimentação do módulo de flutuação e do sem fim. Substitua as esteiras caso estejam rasgadas, rachadas ou se estiverem com aletas faltando.

4.12.1 Remoção de esteiras laterais

Substitua as esteiras caso estejam rasgadas, rachadas ou se estiverem com aletas faltando.

PERIGO

Para evitar ferimentos ou morte devido ao acionamento inesperado ou à queda de uma máquina suspensa, sempre desligue o motor e retire a chave antes de deixar o assento do operador e sempre engate os apoios de segurança antes de ficar sob a máquina por qualquer motivo.

1. Ligue o motor. Para obter instruções, consulte o manual do operador da colheitadeira.
2. Eleve o molinete completamente.
3. Eleve totalmente a plataforma.
4. Desligue o motor e remova a chave da ignição.
5. Engate os apoios de segurança da plataforma. Consulte o manual do operador da colheitadeira para obter mais instruções.
6. Engate os apoios de segurança do molinete. Para obter instruções, consulte *Engate dos apoios de segurança do molinete., página 45*.

ADVERTÊNCIA

Verifique para ter certeza de que todos os observadores tenham deixado a área.

7. Ligue o motor.
8. Mova a esteira até que a junta da esteira esteja na área de trabalho.
9. Desligue o motor e remova a chave da ignição.
10. Libere a tensão sobre a esteira. Para obter mais instruções, consulte *4.12.4 Ajuste da tensão da esteira lateral, página 629*.

11. Remova os parafusos e as porcas (A) e os conectores do tubo (B) da junta da esteira.
12. Remova os parafusos (C), conector de ponte (D) e porcas do lado dianteiro da junta da esteira.
13. Puxe a esteira do deque.

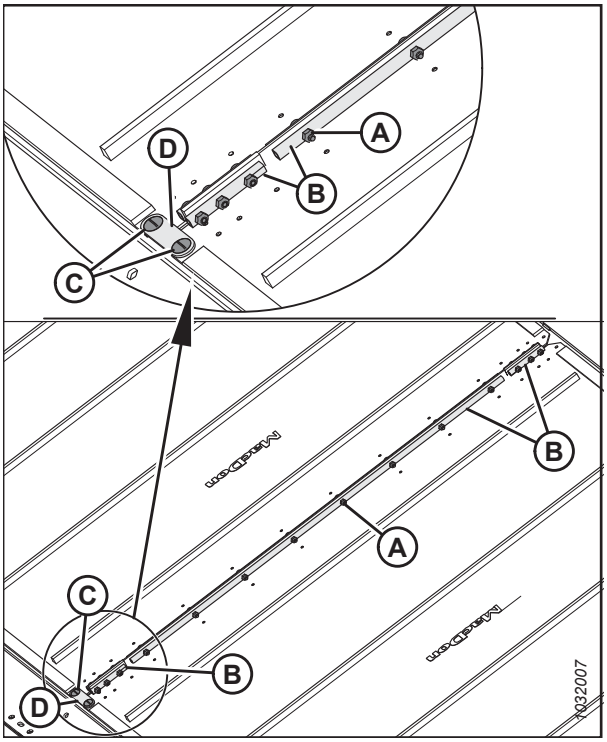

Figura 4.233: Conectores da esteira

4.12.2 Instalação de esteiras laterais

As esteiras laterais são usadas para trazer a cultura cortada para o centro da plataforma. Para garantir que elas sejam instaladas corretamente, siga o procedimento de instalação recomendado descrito aqui.

PERIGO

Para evitar ferimentos ou morte devido ao acionamento inesperado ou à queda de uma máquina suspensa, sempre desligue o motor e retire a chave antes de deixar o assento do operador e sempre engate os apoios de segurança antes de ficar sob a máquina por qualquer motivo.

1. Ligue o motor. Para obter instruções, consulte o manual do operador da colheitadeira.
2. Eleve o molinete completamente.
3. Eleve totalmente a plataforma.
4. Desligue o motor e remova a chave da ignição.
5. Engate os apoios de segurança da plataforma. Consulte o manual do operador da colheitadeira para obter mais instruções.
6. Engate os apoios de segurança do molinete. Para obter instruções, consulte *Engate dos apoios de segurança do molinete., página 45*.
7. Aplique talco, talco infantil ou talco/lubrificante de grafite no lado inferior das guias da esteira e à superfície da esteira que forma uma vedação com a barra de corte.
8. Insira a esteira no deque na extremidade interna no rolo de acionamento. Puxe a esteira para o deque enquanto a alimenta na extremidade.

9. Insira a esteira até que possa ser enrolada em volta do rolo de acionamento.
10. Insira a extremidade oposta da esteira no deque sobre os rolos. Empurre a esteira totalmente no deque.
11. Prenda as extremidades da esteira aos conectores (B) do tubo, parafusos (A) (com as cabeças voltadas para a abertura central) e porcas.

    NOTA:

    Os dois conectores curtos de tubo estão fixados na parte dianteira e na traseira da esteira.
12. Instale o conector de ponte (D) usando os parafusos (C) e porcas no lado dianteiro da junta da esteira.

    NOTA:

    Segure os parafusos (C) em um ângulo de 90° em relação ao conector da ponte (D) enquanto aperta as porcas. Permitir que os parafusos girem enquanto são apertados fará com que o conector da ponte se curve.
13. Ajuste o torque das porcas para 9,5 Nm (7 lbf-pés).
14. ajuste da tensão da esteira. Para obter mais instruções, consulte *4.12.4 Ajuste da tensão da esteira lateral, página 629*.
15. Opere as esteiras com o motor em marcha lenta para que o talco ou talco/lubrificante de grafite entre em contato e possa aderir às superfícies de vedação da esteira.

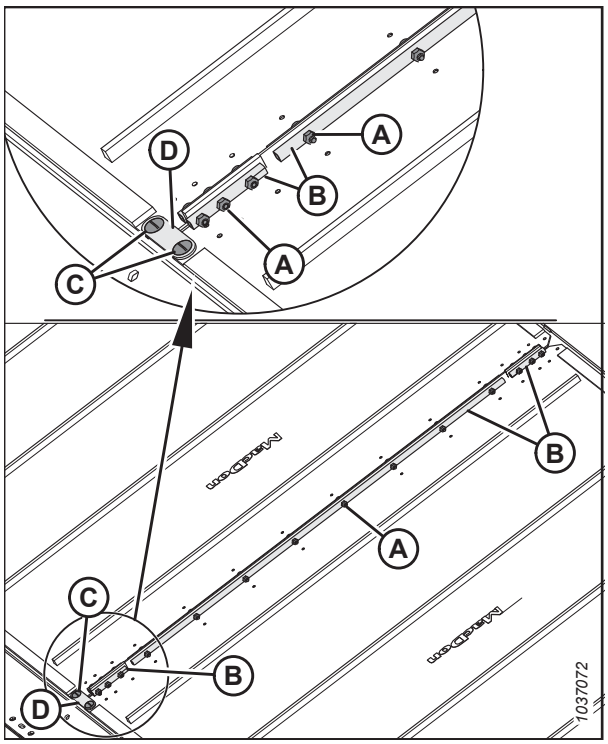

Figura 4.234: Conectores da esteira

4.12.3 Ajuste da altura do deque

O ajuste adequado da altura do deque evitará a entrada de material nas esteiras laterais e seu emperramento.

PERIGO

Para evitar ferimentos corporais ou morte por acionamento inesperado ou queda da máquina suspensa, sempre desligue o motor, remova a chave, e engate os apoios de segurança antes de entrar embaixo da plataforma por qualquer motivo.

IMPORTANTE:

As novas esteiras laterais instaladas de fábrica passam por testes de calor e pressão na fábrica. O folga entre a esteira e a barra de corte é configurada para 1 a 3 mm (0,04 a 0,12 pol.).

1. Abaixe a plataforma sobre os quatro blocos (A) (305–356 mm [12–14 pol.]). Um bloco em cada extremidade e um bloco em cada ponto de articulação.

2. Desligue o motor e remova a chave da ignição.

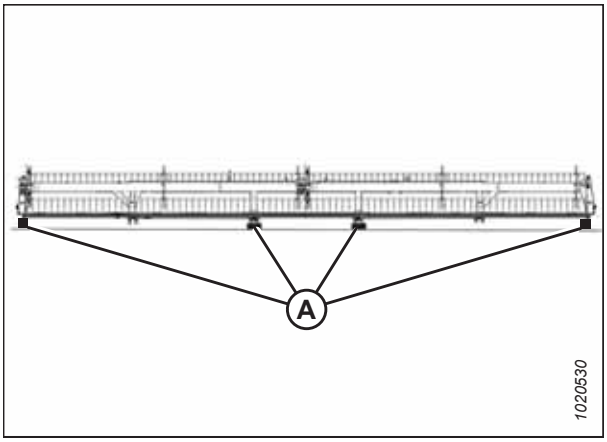

Figura 4.235: Plataforma sobre os blocos

NOTA:

Faça medições nos suportes do deque (A) com a plataforma na posição de trabalho. A depender do tamanho da plataforma, existem de quatro a sete suportes por deque.

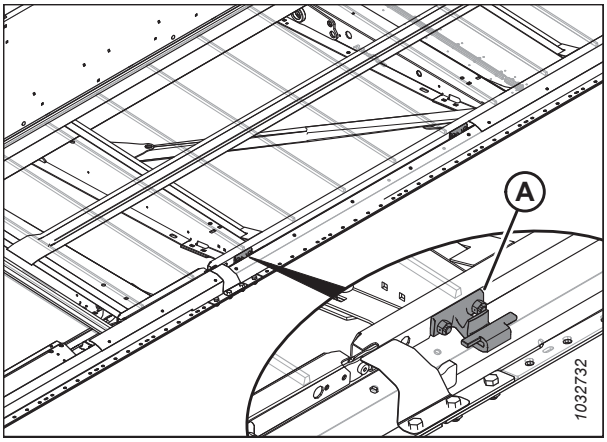

Figura 4.236: Suportes do deque da esteira

3. Verifique se a folga (A) entre a esteira (B) e a vedação de metal (C) é de 0–2 mm (0,004–0,08 pol.).

4. Afrouxe o tensor da esteira. Para obter mais instruções, consulte *4.12.4 Ajuste da tensão da esteira lateral, página 629*.

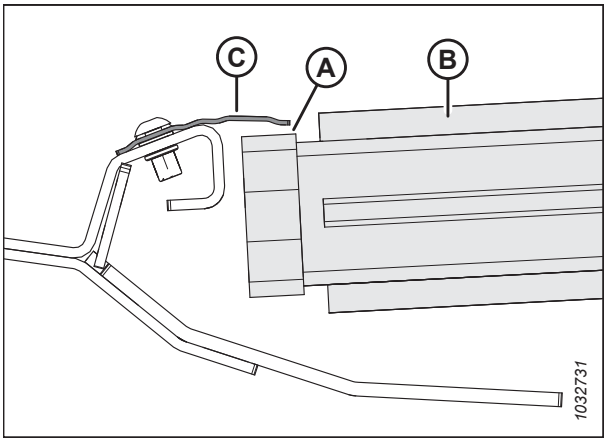

Figura 4.237: Vedação da esteira

5. Levante a borda frontal da esteira (A) após a barra de corte (B) para expor o suporte do deque.

6. Meça e observe a espessura da correia da esteira.

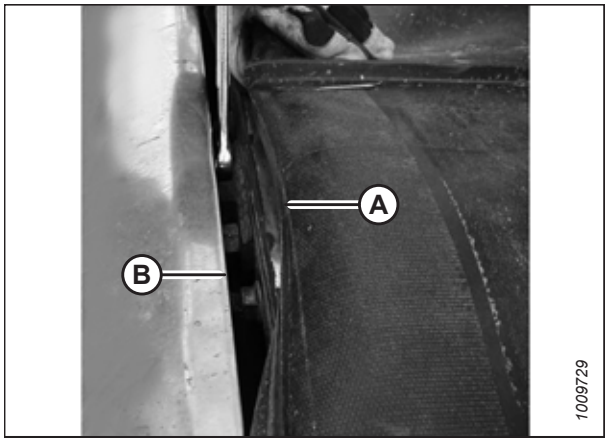

Figura 4.238: Suporte do deque

NOTA:

O deque é mostrado com a esteira removida.

7. Afrouxe as duas porcas de travamento (A) no suporte do deque (B) em uma meia volta **APENAS**.

8. Bata no deque (C) com um martelo e um bloco de madeira para abaixá-lo em relação aos seus suportes. Toque no suporte (B) utilizando uma punção para elevar o deque em relação aos suportes.

Table 4.1 Quantidade de suportes do deque (B)

Modelo	Quantidade
FD230	8
FD235, FD240, FD241	10
FD250	14

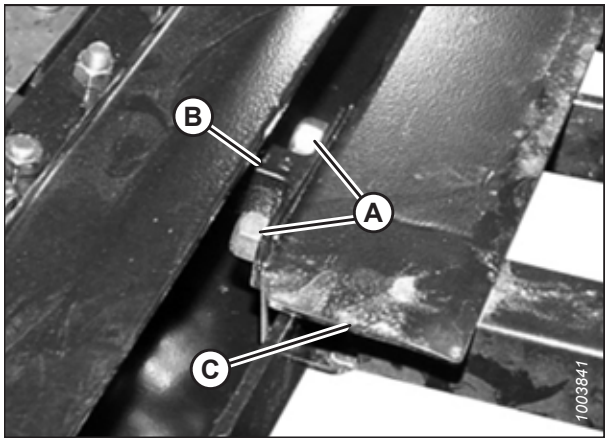

Figura 4.239: Suporte do deque

9. Use um medidor com a mesma espessura que a esteira, mais 1 mm (0,04 pol.). Deslize o medidor de espessura ao longo do deque (A) sob a vedação de metal (C) para ajustar corretamente a folga.

10. Para criar uma vedação, ajuste o deque (A) para que o espaço (B) entre a vedação de metal (C) e o deque seja da mesma espessura que as correias da esteira mais 1 mm (0,04 pol.).

NOTA:

Ao verificar a folga em qualquer um dos rolos, meça a partir do tubo do rolo, **NÃO** do deque.

11. Aperte as ferragens de sustentação do deque (D).

12. Verifique novamente a folga (B) com o medidor de espessura. Para obter mais instruções, consulte o Passo*9, página 628*.

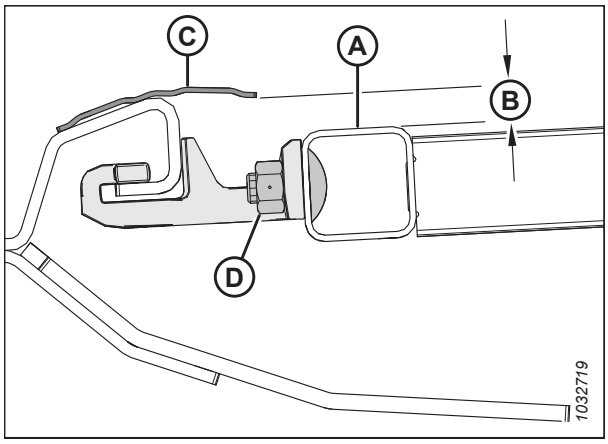

Figura 4.240: Suporte do deque

4.12.4 Ajuste da tensão da esteira lateral

As esteiras são tensionadas em fábrica e **NÃO** devem necessitar de ajuste. Se o ajuste for necessário, a tensão da esteira deve ser suficiente para evitar o deslizamento e para impedir que a esteira fique frouxa por baixo da barra de corte.

PERIGO

Para evitar ferimentos corporais ou morte por acionamento inesperado ou queda da máquina suspensa, sempre desligue o motor, remova a chave, e engate os apoios de segurança do veículo antes de entrar embaixo da máquina por qualquer motivo.

1. Certifique-se de que o indicador do tensor (A) cubra a metade interna da janela.

PERIGO

Verifique para ter certeza de que todos os observadores tenham deixado a área.

2. Ligue o motor. Para obter instruções, consulte o manual do operador da colheitadeira.
3. Eleve totalmente a plataforma.
4. Desligue o motor e remova a chave da ignição.
5. Engate os apoios de segurança da plataforma. Para obter instruções, consulte o manual do operador da colheitadeira.

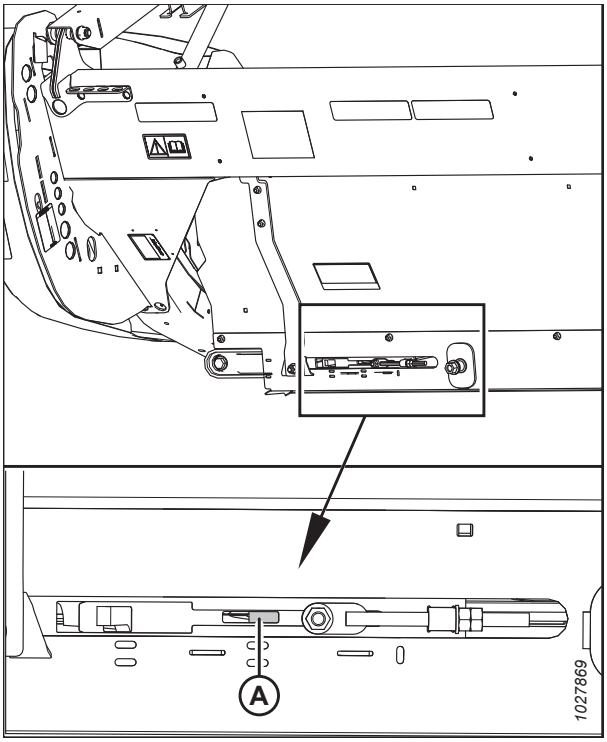

Figura 4.241: Verificação do ajustador de tensão - Lado esquerdo mostrado; lado direito oposto

6. Verifique se a guia da esteira (faixa de borracha no lado inferior da esteira) esteja adequadamente encaixada na ranhura (A) do rolo de acionamento.

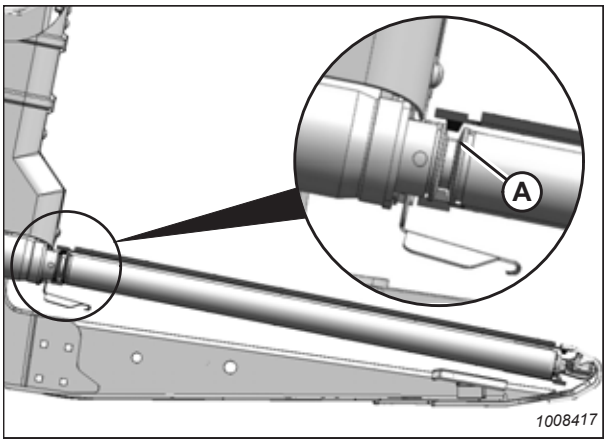

Figura 4.242: Rolo de acionamento

7. Verifique se o rolo movido (A) está entre as guias (B).

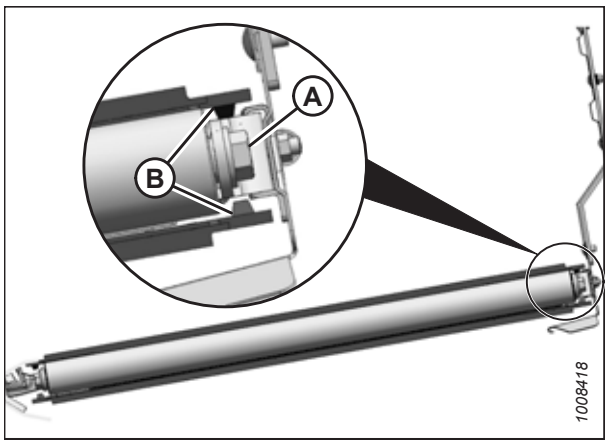

Figura 4.243: Rolo livre

IMPORTANTE:

NÃO ajuste a porca (C). Esta porca é utilizada somente para o alinhamento da esteira.

8. Gire o parafuso de ajuste (A) no sentido horário para apertar e no sentido anti-horário para folgar. O indicador do tensionador (B) se moverá para dentro para mostrar que a esteira está sendo apertada. Aperte o parafuso de ajuste até que o indicador do tensionador cubra a metade interna da janela.

IMPORTANTE:

Para evitar a avaria prematura da esteira, rolos da esteira e/ou componentes do tensor, **NÃO** opere com o indicador do tensionador não visível.

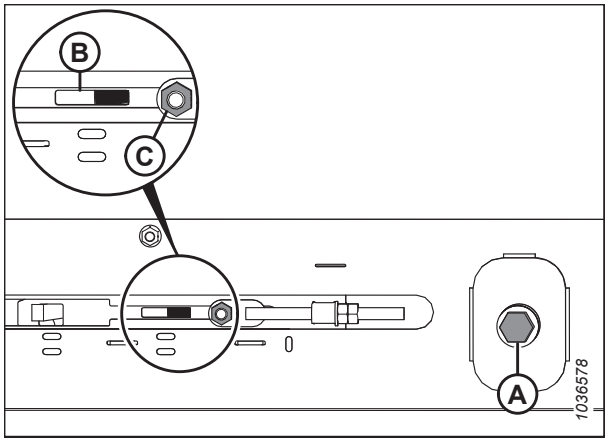

Figura 4.244: Ajuste do tensor - Lado esquerdo mostrado; lado direito oposto

4.12.5 Ajustar a trilha da esteira lateral

O alinhamento da esteira lateral é ajustado ao alinhar os rolos movido e de acionamento da esteira.

O alinhamento da esteira é definido na fábrica e só precisará ser ajustado no caso de estar incorreto.

NOTA:

O deque da esteira esquerda é exibido na ilustração. O deque direito é oposto.

NOTA:

Algumas peças foram removidas da ilustração para melhor clareza.

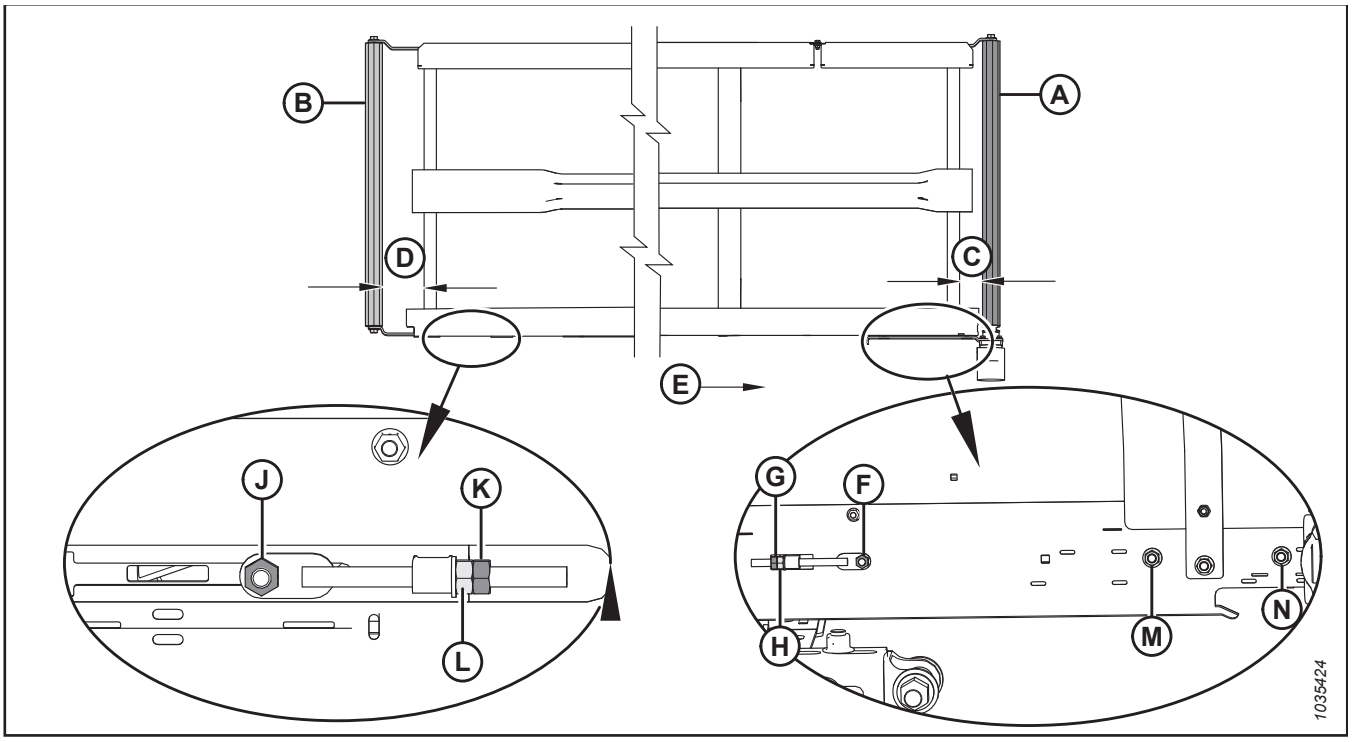

Figura 4.245: Ajustes de alinhamento da esteira

A - Rolos de acionamento
B - Rolo movido
C - Ajuste do rolo de acionamento
D - Ajuste do rolo movido
E - Orientação da esteira
F - Porca no lado do rolo do acionamento
G - Contraporca para o rolo do acionamento
H - Ajustador para o rolo do acionamento
J - Porca no lado do rolo movido
K - Contraporca para o rolo movido
L - Ajustador para o rolo movido
M - Porca no lado do rolo do acionamento
N - Porca no lado do rolo do acionamento

1. Para determinar quais ajustes e qual rolo os requer, consulte a tabela a seguir:

Table 4.2 da plataforma

Alinhamento	Local	Ajuste	Método
Em direção à chapa traseira	Rolo de acionamento	Aumentar **C**	Aperte a porca de ajuste (H)
Em direção à barra de corte	Rolo de acionamento	Diminuir **C**	Solte a porca de ajuste (H)
Em direção à chapa traseira	Rolos livres	Aumentar **D**	Aperte a porca de ajuste (L)
Em direção à barra de corte	Rolos livres	Diminuir **D**	Solte a porca de ajuste (L)

2. Ajuste o rolo do acionamento (A) para trocar **C** (consulte a Tabela *4.2, página 631*) como segue:
   a. Folgue as porcas (F), (M) e (N) e a contraporca (G).
   b. Gire a porca de ajuste (H).
   c. Aperte as porcas (F), (M) e (N) e a contraporca (G).
3. Ajuste o rolo movido (B) para trocar **D** (consulte a Tabela *4.2, página 631*) como segue:
   a. Afrouxe a porca (J) e a contraporca (K).
   b. Gire a porca de ajuste (L).

   NOTA:
   Se a esteira não se deslocar na extremidade do rolo livre, após ajustar o rolo livre, o rolo de acionamento provavelmente não está perpendicular ao deque. Ajuste o rolo do acionamento, e então ajuste o rolo movido.

   c. Aperte a porca (J) e a contraporca (K).

4.12.6 Inspeção do rolamento de rolo da esteira

Os rolos da esteira possuem rolamentos não lubrificáveis, no entanto, a vedação externa deve ser verificada a cada 200 horas (mais frequentemente em condições arenosas) para obter o máximo de vida do rolamento.

Usando um termômetro infravermelho, verifique se há rolamentos do rolo da esteira defeituosos da seguinte maneira:

1. Engate a plataforma e coloque-a para funcionar por aproximadamente 3 minutos.
2. Verifique a temperatura dos rolamentos de rolo da esteira de cada um dos braços (A) do rolo (B) e (C) em cada deque. Certifique-se de que a temperatura não ultrapasse 44 °C (80 °F) acima da temperatura ambiente.

   Substitua o rolamento do rolo que excede a temperatura máxima recomendada. Para obter mais instruções, consulte:

   - *4.12.8 Substituição do rolamento do rolo movido do deque da esteira lateral, página 634*
   - *4.12.11 Substituir o rolo de acionamento da esteira lateral, página 640*

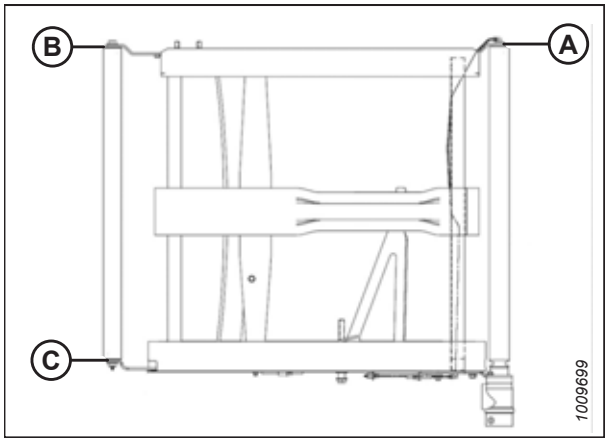

Figura 4.246: Braços do rolete

4.12.7 Remoção do rolo movido do deque da esteira lateral

O deque da esteira lateral tem um rolo em cada extremidade do deque. Um é o rolo movido e o outro é o rolo de acionamento.

PERIGO

Para evitar ferimentos ou morte devido ao acionamento inesperado ou à queda de uma máquina suspensa, sempre desligue o motor e retire a chave antes de deixar o assento do operador e sempre engate os apoios de segurança antes de ficar sob a máquina por qualquer motivo.

PERIGO

Nunca ligue nem movimente a máquina até que tenha certeza de que todos os observadores deixaram a área.

1. Ligue o motor e engate a plataforma até que o conector da esteira lateral esteja acessível (preferencialmente, perto da extremidade externa do deque).
2. Abaixe a plataforma sobre os quatro blocos (A) (305–356 mm [12–14 pol.]). Um bloco em cada extremidade e um bloco em cada ponto de articulação.
3. Desligue o motor e remova a chave da ignição.
4. Engate os apoios de segurança do molinete. Para obter instruções, consulte *Engate dos apoios de segurança do molinete., página 45*.
5. Engate os apoios de segurança da plataforma. Para obter instruções, consulte o manual do operador da colheitadeira.

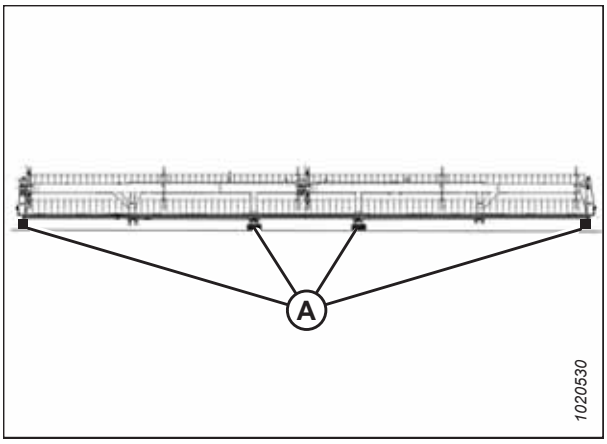

Figura 4.247: Plataforma sobre os blocos

6. Solte a esteira girando o parafuso de ajuste (A) no sentido antihorário até que este saia do ajuste e não possa mais ser ajustado.

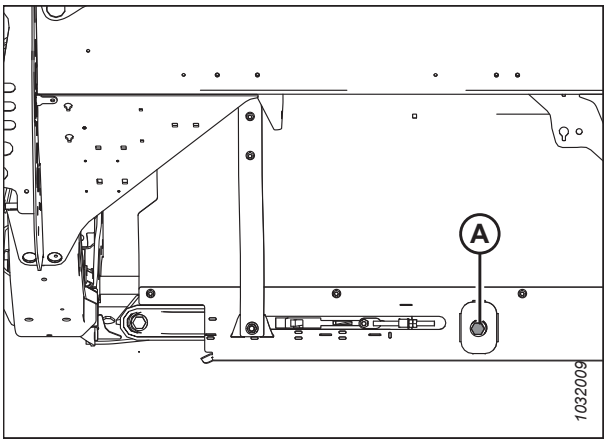

Figura 4.248: Tencionador - Lado esquerdo exibido

7. Remova os parafusos (C), conector de ponte (D) e porcas do lado dianteiro da junta da esteira.
8. Remova os parafusos e as porcas (A) e os conectores do tubo (B) da junta da esteira.
9. Puxe a esteira fora do rolo movido.

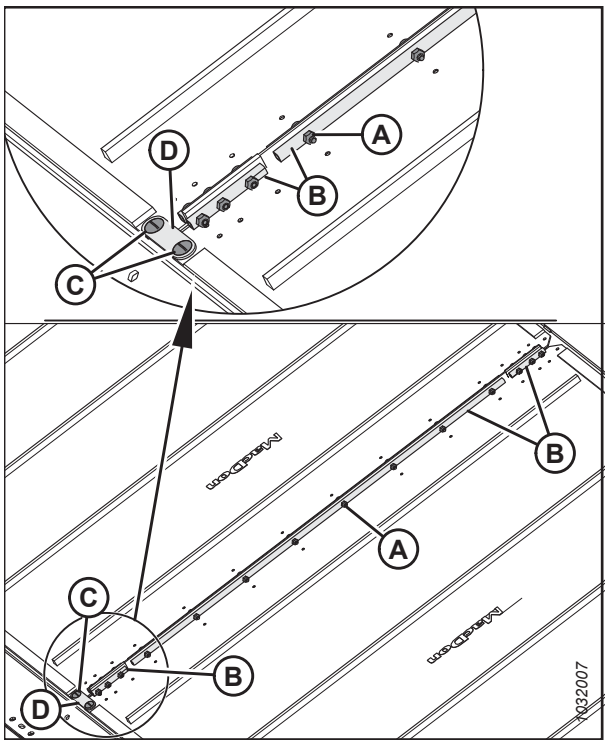

Figura 4.249: Conectores da esteira

10. Remova o parafuso (A) e a arruela do rolo movido na parte traseira do deque da plataforma.
11. Remova o parafuso (B) e a arruela do rolo movido na parte frontal do deque da plataforma.
12. Abra os braços do rolo (C) e (D) e remova o rolo movido.

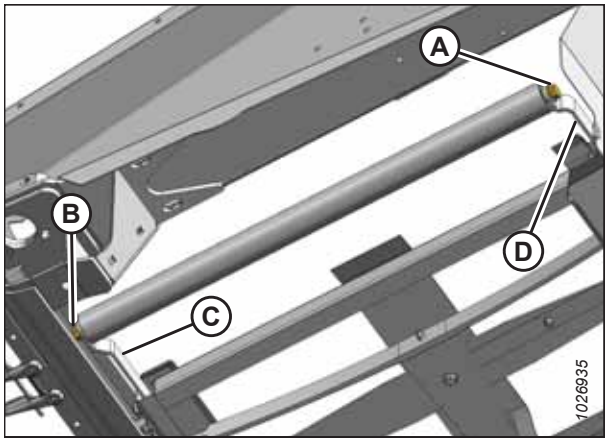

Figura 4.250: Rolo livre

4.12.8 Substituição do rolamento do rolo movido do deque da esteira lateral

O rolo movido do deque da esteira lateral tem rolamentos instalados para permitir que os rolos girem.

1. Remova o rolo movido do deque da esteira. Para obter mais instruções, consulte *4.12.7 Remoção do rolo movido do deque da esteira lateral, página 632*.

2. Prenda o rolo movido (A) em um torno, com um tecido enrolado em volta do rolo para evitar danos a ele.

3. Use um martelo deslizante para remover o conjunto do rolamento (B) e a vedação (C) do rolo.

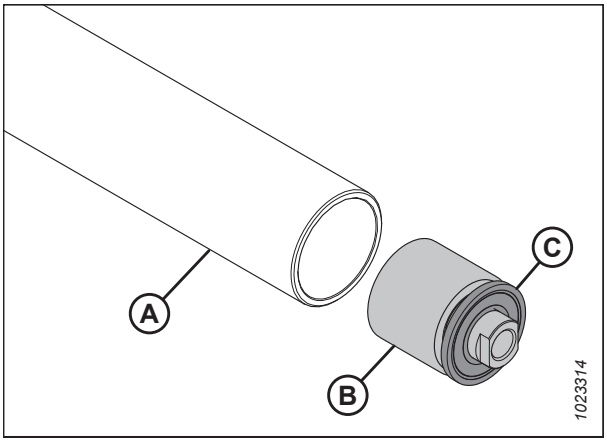

Figura 4.251: Rolamento do rolo movido e vedação

IMPORTANTE:

Ao instalar o novo rolamento, **NÃO** coloque a extremidade do rolo diretamente no chão. O conjunto de rolamento (A) se sobressai do tubo do rolo (B) e colocar a extremidade no chão empurrará o rolamento para dentro do tubo.

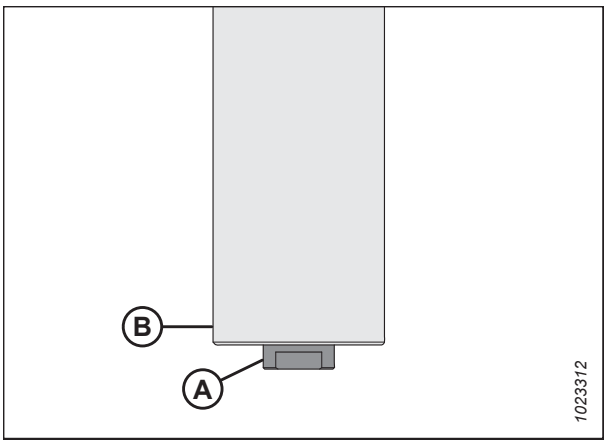

Figura 4.252: Rolo livre

4. Corte um alívio (A) em um bloco de madeira.

5. Coloque a extremidade do rolo movido (B) no bloco, com o conjunto de rolamento sobressalente dentro do alívio (A).

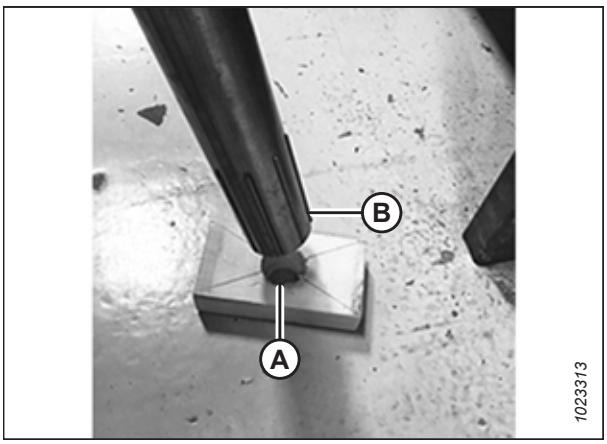

Figura 4.253: Rolo livre

6. Instale o novo conjunto do rolamento (C) pressionando o anel externo do rolamento para dentro do tubo até que esteja a 14-15 mm (9/16-19/32 pol.) (B) a partir da borda externa do tubo.

   NOTA:

   Antes de instalar a nova vedação, preencha a área (A) com aproximadamente 8 injeções de graxa.

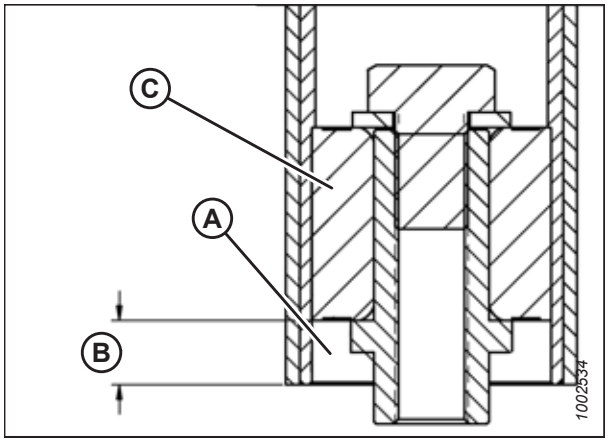

Figura 4.254: Rolamento de rolo da polia

7. Instale a nova vedação (A) pressionando nos anéis interno e externo da vedação até que esteja a 3-4 mm (1/8-3/16 pol.) (B) a partir da borda externa do tubo.

   NOTA:

   A vedação pode ser orientada em qualquer direção.

8. Reinstale o rolo movido. Para obter mais instruções, consulte *4.12.9 Instalar o rolo movido do deque da esteira lateral, página 636*.

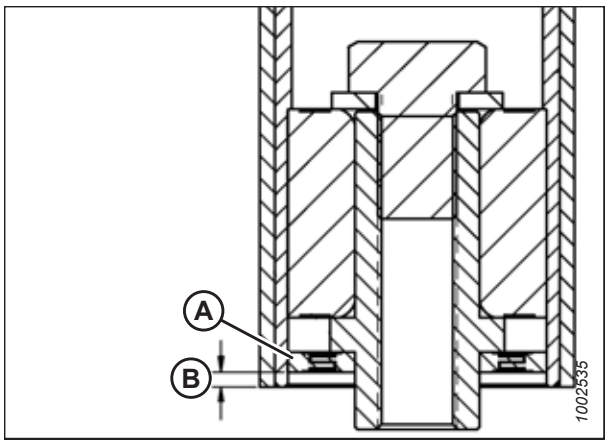

Figura 4.255: Rolamento de rolo da polia

4.12.9 Instalar o rolo movido do deque da esteira lateral

O deque da esteira lateral tem um rolo em cada extremidade do deque. Um é o rolo movido e o outro é o rolo de acionamento.

1. Instale o rolo movido (A) entre os braços livres (B) e prenda com dois parafusos (C) e arruelas. Aperte os parafusos para 95 Nm (70 libras·pol.).

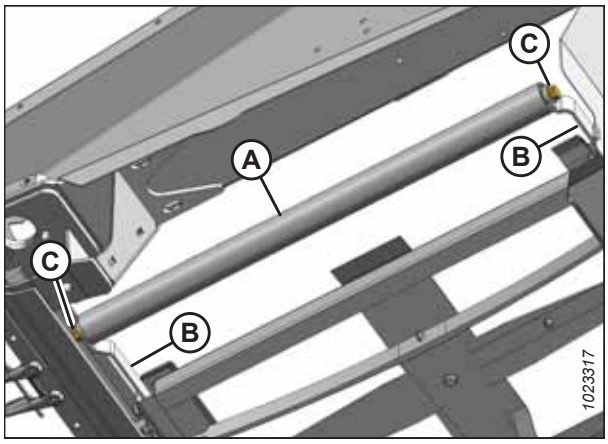

Figura 4.256: Rolo livre

2. Prenda as extremidades da esteira aos conectores (B) do tubo, parafusos (A) (com as cabeças voltadas para a abertura central) e porcas.

   NOTA:

   Os dois conectores curtos de tubo estão fixados na parte dianteira e na traseira da esteira.

3. Instale o conector de ponte (D) usando os parafusos (C) e porcas no lado dianteiro da junta da esteira.

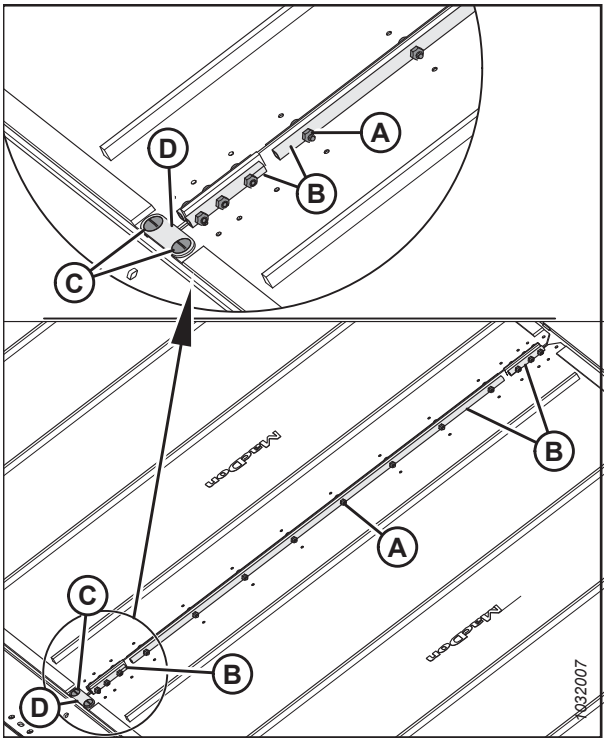

Figura 4.257: Conector da esteira

4. Aperte a esteira girando o parafuso de ajuste (A) no sentido horário. Para obter mais instruções, consulte *4.12.4 Ajuste da tensão da esteira lateral, página 629*.

5. Desengate os apoios de segurança da plataforma e do molinete.

ADVERTÊNCIA

Verifique para ter certeza de que todos os observadores tenham deixado a área.

6. Ligue o motor e abaixe a plataforma e o molinete.

7. Coloque a máquina para funcionar e verifique se a esteira corre corretamente. Consulte *4.12.4 Ajuste da tensão da esteira lateral, página 629* se mais ajustes forem necessários.

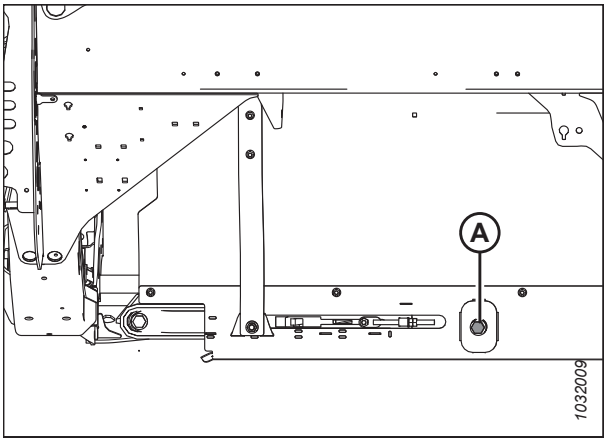

Figura 4.258: Tensor da esteira

4.12.10 Remover o rolo do acionamento da esteira lateral

O deque da esteira lateral tem um rolo em cada extremidade do deque. Um é o rolo movido e o outro é o rolo de acionamento.

PERIGO

Para prevenir ferimentos ou morte devido ao acionamento inesperado da máquina ou queda de uma máquina levantada, sempre desligue o motor e remova a chave da ignição antes de deixar o assento do operador ou fazer algum ajuste na máquina. Jamais trabalhe em cima ou em baixo de uma plataforma sem apoio. Se a plataforma estiver totalmente levantada, sempre engate os apoios de segurança. Se a plataforma estiver acima do solo mas não totalmente levantada, coloque blocos abaixo dela.

PERIGO

Nunca ligue nem movimente a máquina até que tenha certeza de que todos os observadores deixaram a área.

1. Se o conector da esteira não estiver visível, engate a plataforma até que o conector esteja acessível (preferencialmente, perto da extremidade externa do deque).
2. Ligue o motor.
3. Eleve totalmente a plataforma.
4. Eleve o molinete completamente.
5. Desligue o motor e remova a chave da ignição.
6. Engate os apoios de segurança do molinete. Para obter instruções, consulte o Manual do operador da plataforma.
7. Engate os apoios de segurança da plataforma. Consulte o manual do operador da colheitadeira para obter mais instruções.
8. Solte a esteira girando o parafuso de ajuste (A) no sentido antihorário até que este saia do ajuste e não possa mais ser ajustado.

   IMPORTANTE:

   NÃO ajuste a porca (B). Esta porca é utilizada somente para o alinhamento da esteira.

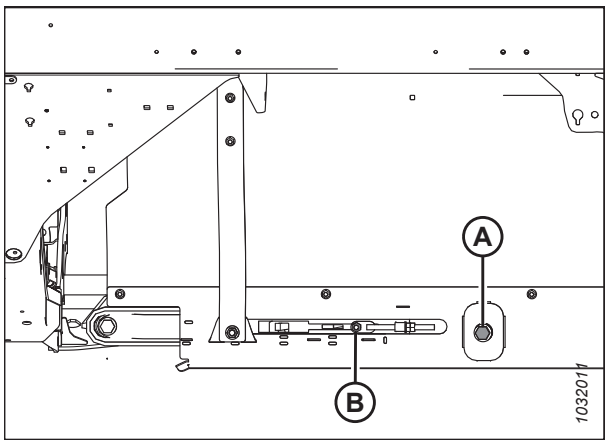

Figura 4.259: Tensor da esteira

9. Remova os parafusos e as porcas (A) e os conectores do tubo (B) da junta da esteira.
10. Remova os parafusos (C), conector de ponte (D) e porcas do lado dianteiro da junta da esteira.
11. Puxe a esteira fora do rolo de acionamento;

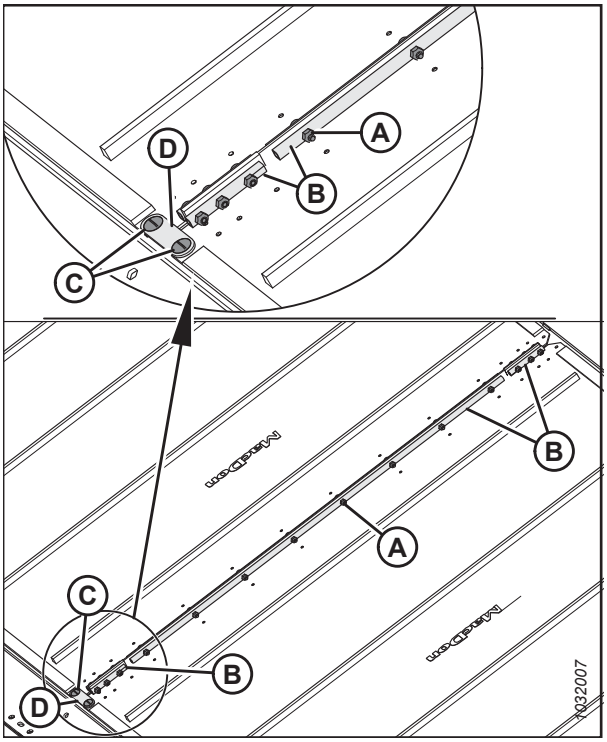

Figura 4.260: Conectores da esteira

12. Alinhe os parafusos ao furo (A) no dedo duplo. Remova os dois parafusos que prendem o motor ao rolo de acionamento.

    NOTA:

    Os parafusos estão separados a 1/4 de volta.

13. Solte dois parafusos (B) que prendem o motor ao braço do rolo de acionamento.

    NOTA:

    Pode ser necessário remover a proteção de plástico (C) para obter acesso ao parafuso superior.

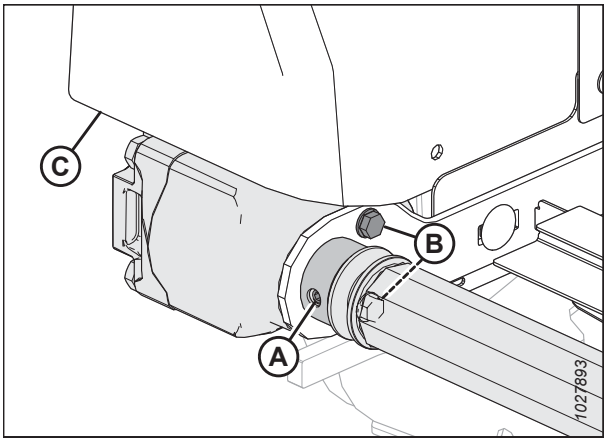

Figura 4.261: Rolo de acionamento

NOTA:

Talvez seja necessário separar o rolo e o suporte (A) para remover o rolo do eixo.

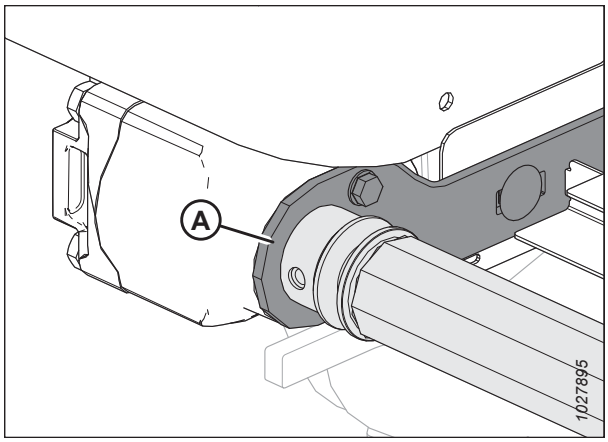

Figura 4.262: Rolo de acionamento

14. Solte dois parafusos (A) segurando o braço do suporte (B).
15. Remova o parafuso (C) e a arruela que prendem o lado oposto do rolo de acionamento para sustentar o braço (B).
16. Remova o rolo de acionamento (D).

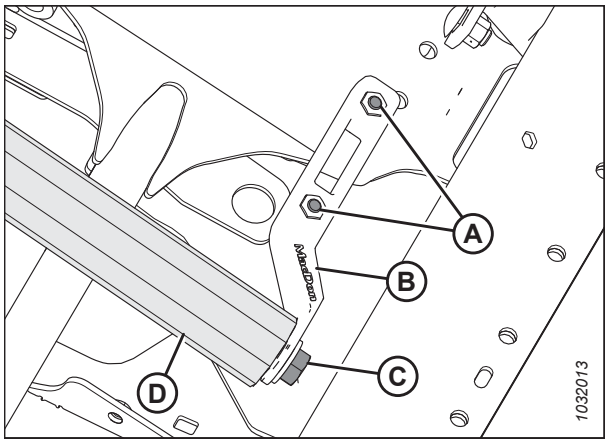

Figura 4.263: Rolo de acionamento

4.12.11 Substituir o rolo de acionamento da esteira lateral

Será preciso um martelo deslizante para remover e substituir o rolamento de um rolo de acionamento.

1. Remova o conjunto de rolo movido da esteira. Para obter mais instruções, consulte *4.12.10 Remover o rolo do acionamento da esteira lateral, página 637*.

2. Remova o conjunto do rolamento (A) e a vedação (B) do tubo do rolo (C) como segue:

    a. Prenda o martelo deslizante (D) ao eixo roscado (E) no conjunto do rolamento.

    b. Retire o conjunto do rolamento (A) e a vedação (B) com leves batidas.

3. Limpar o interior do tubo do rolo (C), verifique o tubo em busca de sinais de desgaste ou danos e substitua se necessário.

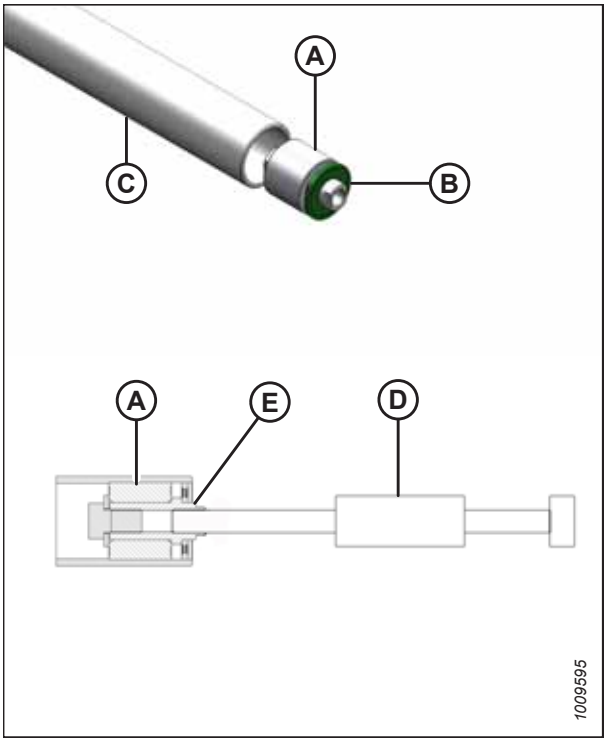

Figura 4.264: Rolamento de rolo

4. Instale o novo conjunto do rolamento (A) pressionando a pista externa do rolamento para dentro do tubo até que esteja a 14-15 mm (9/16–19/32 pol.) (B) da borda externa do tubo.

5. Aplique graxa na parte frontal do conjunto de rolamentos (A). Consulte a contracapa traseira deste manual para especificações de graxas.

6. Instale a nova vedação (C) na abertura do rolo e instale uma arruela plana (1,0 pol. I.D. x 2,0 pol. O.D) na vedação.

7. Bata de leve na vedação (C) na abertura do rolo com um soquete de tamanho adequado. Bata de leve na arruela e no conjunto (A) do rolamento até que a vedação esteja a 3–4 mm (1/8–3/16 pol.) (D) do lado externo do tubo.

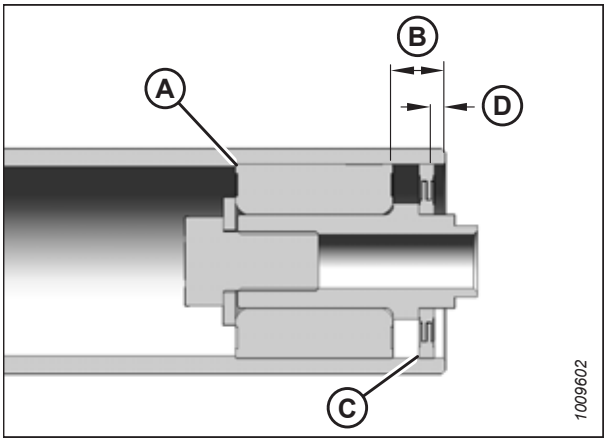

Figura 4.265: Rolamento de rolo

4.12.12 Instalar o rolo de acionamento da esteira lateral

O deque da esteira lateral tem um rolo em cada extremidade do deque. Um é o rolo movido e o outro é o rolo de acionamento.

1. Posicione o rolo de acionamento (A) entre os braços de suporte do rolo.
2. Prenda o rolo de acionamento com arruela e parafuso (B).
3. Aperte os parafusos (C) no braço do suporte.
4. Ajuste o torque do parafuso (B) para 95 Nm (70 lbf·ft).
5. Engraxe o eixo do motor e insira-o na extremidade do rolo do acionamento (A).

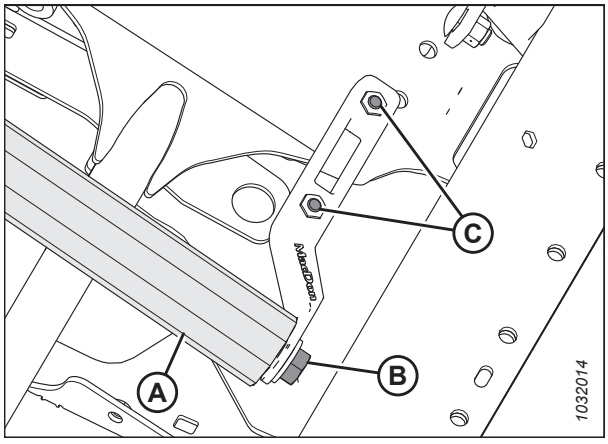

Figura 4.266: Rolo de acionamento

6. Prenda o motor ao suporte do rolo com dois parafusos (B). Ajuste o torque dos parafusos para 27 Nm (20 libras pés).
7. Certifique-se de que o motor esteja totalmente inserido no rolo e a seta reta esteja no local certo quando totalmente inserida.
8. Aperte os dois parafusos de ajuste (não exibidos) através do orifício de acesso (A).

   NOTA:

   Aperte os parafusos soltos e reinstale a proteção de plástico (C) caso tenha sido removida anteriormente.

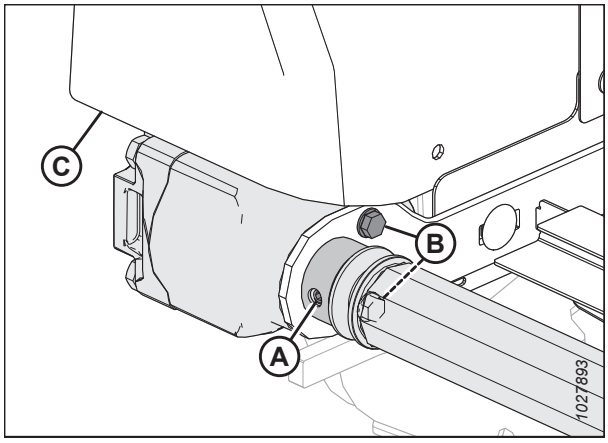

Figura 4.267: Rolo de acionamento

9. Enrole a esteira sobre o rolo do acionador e prenda as extremidades da esteira aos conectores do tubo (B), aos parafusos (A) (com as cabeças voltadas para a abertura central) e às porcas.

   NOTA:

   Os dois conectores curtos de tubo estão fixados na parte dianteira e na traseira da esteira.

10. Instale o conector de ponte (D) usando os parafusos (C) e porcas no lado dianteiro da junta da esteira.

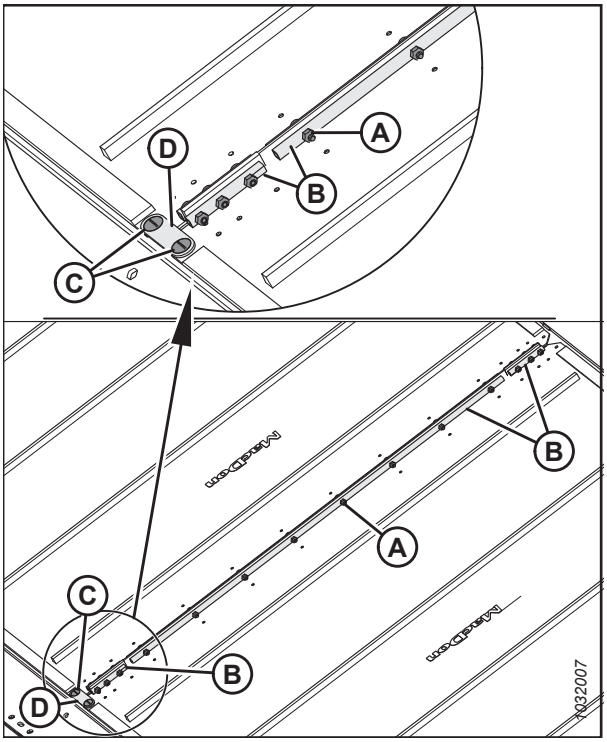

Figura 4.268: Conector da esteira

11. Aperte a esteira girando o parafuso de ajuste (A) no sentido horário. Para obter mais instruções, consulte *4.12.4 Ajuste da tensão da esteira lateral, página 629*.

12. Desengate os apoios de segurança da plataforma e do molinete. Para obter mais instruções, consulte *Desengate do apoios de segurança do molinete, página 46*.

PERIGO

Nunca ligue nem movimente a máquina até que tenha certeza de que todos os observadores deixaram a área.

13. Ligue o motor e abaixe a plataforma e o molinete.

14. Coloque a máquina para funcionar e verifique se a esteira corre corretamente. Se forem necessários mais ajustes, consulte *4.12.5 Ajustar a trilha da esteira lateral, página 630*.

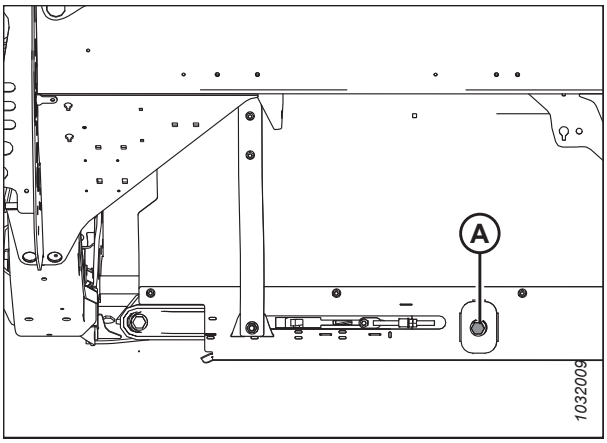

Figura 4.269: Tencionador da esteira - Lado esquerdo exibido

4.13 Molinete

O molinete apresenta um excêntrico com formato único, que permite que os dedos alcancem embaixo de culturas acamadas e recolha antes de ser cortado.

CUIDADO

Para evitar ferimentos, antes de reparar a máquina ou abrir as tampas do acionamento, consulte *4.1 Preparação da máquina para serviços, página 489*.

4.13.1 Folga do molinete em relação à barra de corte

A folga mínima entre os dedos do molinete e a barra de corte garante que os dedos do molinete não entrem em contato com a barra de corte durante a operação. A folga é configurada de fábrica, mas podem ser necessários ajustes antes da plataforma ser colocada em funcionamento.

A folga entre a ponta do dedo para o dedo duplo longo (B), dedo curto (C) para barra de corte (A) é exibida nas tabelas abaixo.

Table 4.3 Folga entre dedo do molinete e dedo duplo - Molinete duplo

Plataforma	Painéis finais	Nos pontos de articulação
FD230	20 mm (0,80 pol.)	45 mm (1,77 pol.)
FD235 FD240	20 mm (0,80 pol.)	20 mm (0,80 pol.)

Table 4.4 Folga entre dedo do molinete e dedo duplo - Molinete triplo

Plataforma	Painéis finais externos	Ao lado dos braços centrais
FD240 FD241 FD245 FD250	20 mm (0,80 pol.)	20 mm (0,80 pol.)

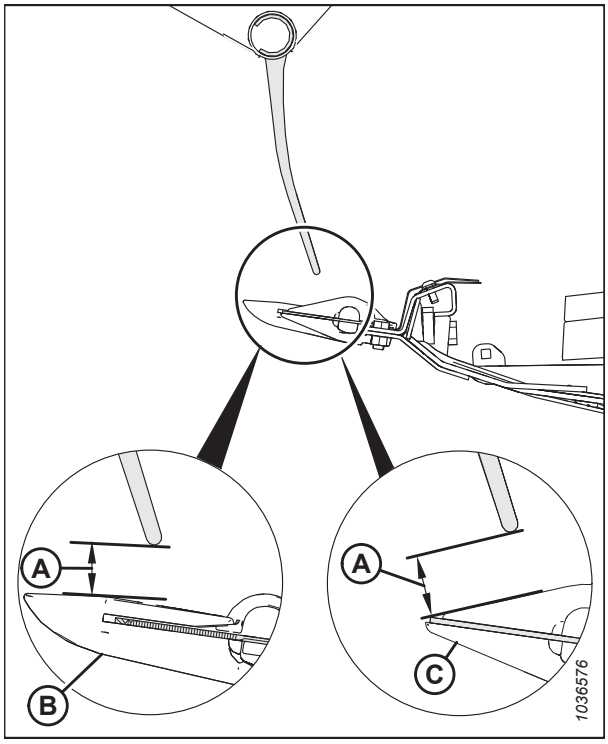

Figura 4.270: Folga do dedo

Medição de espaço do molinete

Certifique-se de que haja folga suficiente entre o molinete e a barra de corte para evitar que a navalha corte as pontas dos dedos do molinete durante a operação.

PERIGO

Para evitar ferimentos ou risco de morte devido ao acionamento inesperado da máquina, sempre pare o motor e remova a chave da ignição antes de deixar o assento do operador por qualquer motivo.

PERIGO

Nunca ligue nem movimente a máquina até que tenha certeza de que todos os observadores deixaram a área.

1. Ligue o motor. Para obter instruções, consulte o manual do operador da colheitadeira.
2. Estacione a colheitadeira em uma superfície nivelada.
3. Ajuste a posição avanço-recuo do molinete até que o indicador número sete no indicador avanço-recuo (A) esteja oculto pelo suporte do sensor (B).
4. Desligue o motor e remova a chave da ignição.

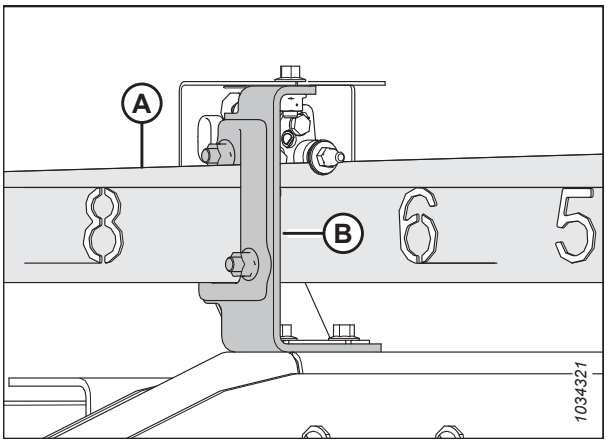

Figura 4.271: Posição avanço-recuo

5. Coloque dois blocos de 254 mm (10 pol.) (A) sob a barra de corte, dentro dos pontos de flexão das asas.

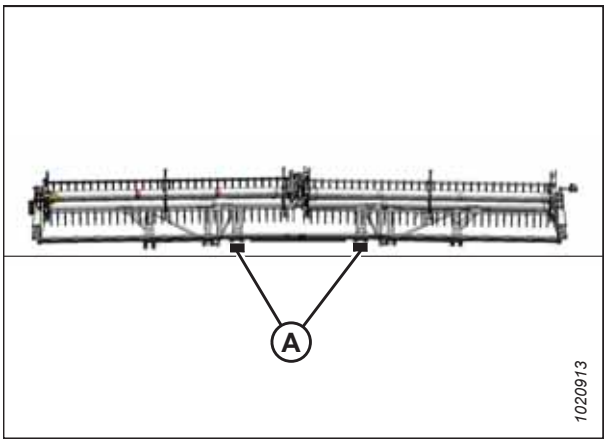

Figura 4.272: Locais de bloqueio FlexDraper® — Molinete duplo

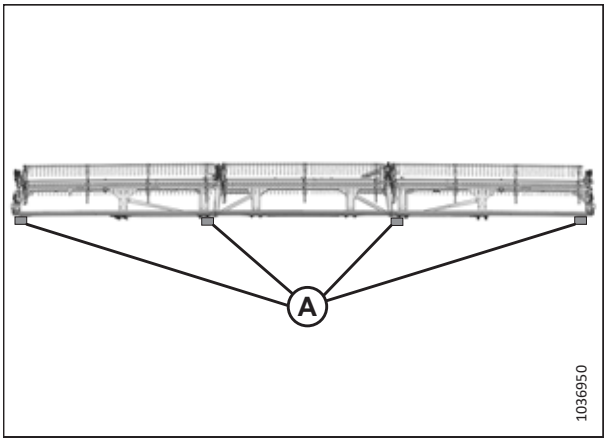

Figura 4.273: Locais de bloqueio FlexDraper® – Molinete triplo

6. Mova as alavancas da mola da trava da asa (A) para baixo para a posição **DESTRAVAR**.
7. Certifique-se de que a área esteja livre de qualquer pessoa e, então, ligue o motor.
8. Abaixe totalmente a plataforma, permita que ela flexione para um modo totalmente retraído para baixo.

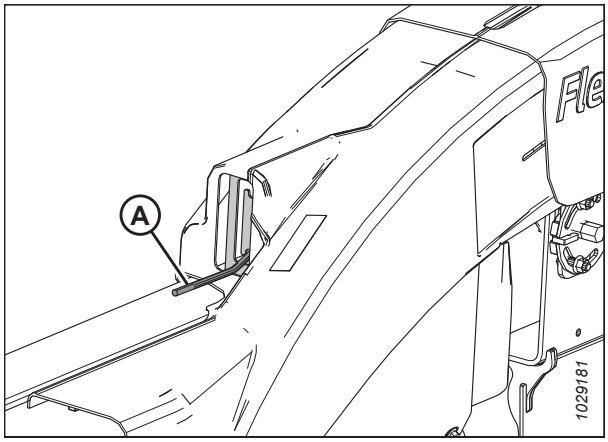

Figura 4.274: Trava da asa na posição DESTRAVAR

9. Meça a folga (A) entre a ponta do dedo e o dedo duplo longo (B) ou dedo duplo curto (C) nas extremidades dos molinetes. Para saber as especificações das folgas, consulte *4.13.1 Folga do molinete em relação à barra de corte, página 644*.

   Para obter os locais de medição, consulte:

   - Figura *4.276, página 647* – molinete duplo
   - Figura *4.277, página 647* – molinete triplo

10. Ajuste a folga do molinete, se necessário. Para obter mais instruções, consulte *Ajuste da folga entre o molinete e a barra de corte, página 647*.

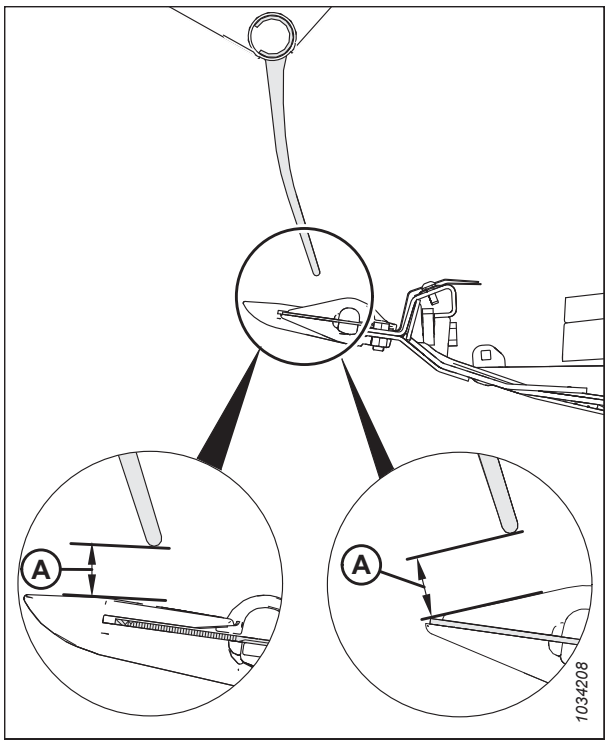

Figura 4.275: Medição da ponta à proteção dos dedos

Local de medição do molinete duplo (A) FlexDraper®:
Pontas externas dos molinetes e em ambos pontos de articulação (quatro locais).

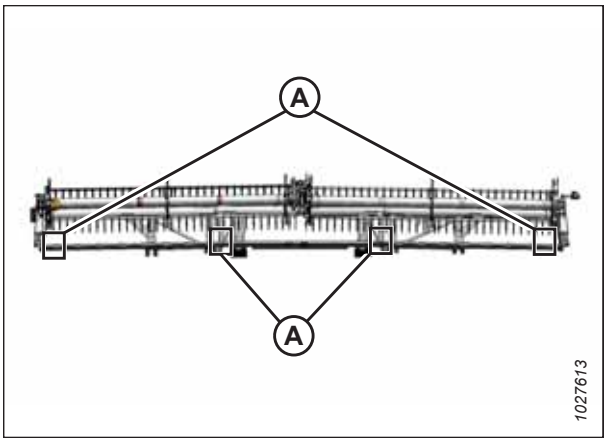

Figura 4.276: Locais de medição FlexDraper® — Molinete duplo

Local de medição do molinete triplo (A) FlexDraper®:
Ambas as extremidades de três molinetes (seis locais).

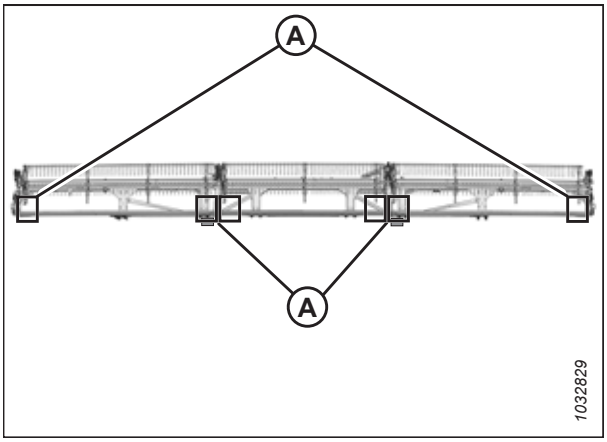

Figura 4.277: Locais de medição FlexDraper® – molinete triplo

Ajuste da folga entre o molinete e a barra de corte

Certifique-se de que haja folga suficiente entre o molinete e a barra de corte para evitar que a navalha corte as pontas dos dedos do molinete durante a operação.

PERIGO

Para evitar ferimentos ou risco de morte devido ao acionamento inesperado da máquina, sempre pare o motor e remova a chave da ignição antes de deixar o assento do operador por qualquer motivo.

Para ajustar a folga entre o molinete e a barra de corte, siga estas etapas:

1. Coloque dois blocos de 254 mm (10 pol.) (A) sob a barra de corte, dentro dos pontos de flexão das asas.
2. Desligue o motor e remova a chave da ignição.

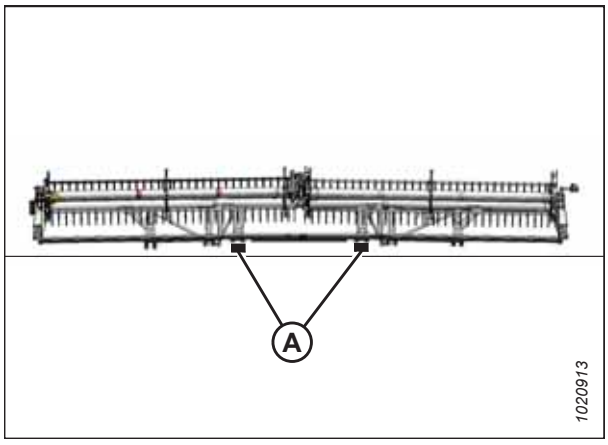

Figura 4.278: FlexDraper® Locais dos blocos

3. Folgue os parafusos (A) em ambos cilindros do braço centrais.
4. Certifique-se de que a medida da distância (B) seja igual em ambos os cilindros.

   NOTA:

   A distância (B) é medida do centro dos pinos (C) de montagem aos topos dos entalhes nas hastes (D) do cilindro.
5. Certifique-se de que não seja possível girar os pinos de montagem (C) manualmente. Se um dos pinos de montagem estiver livre, ajuste as hastes do cilindro (D) conforme necessário até que ambas hastes recebam a carga:
   - Gire a haste do cilindro para fora do engate para aumentar a carga na haste do cilindro.
   - Gire a haste do cilindro para dentro do engate para diminuir a carga na haste do cilindro.
6. Aperte os parafusos (A).
7. **Molinete triplo:** Repita o Passo *3, página 648* ao Passo *6, página 648* para o outro braço do molinete central.

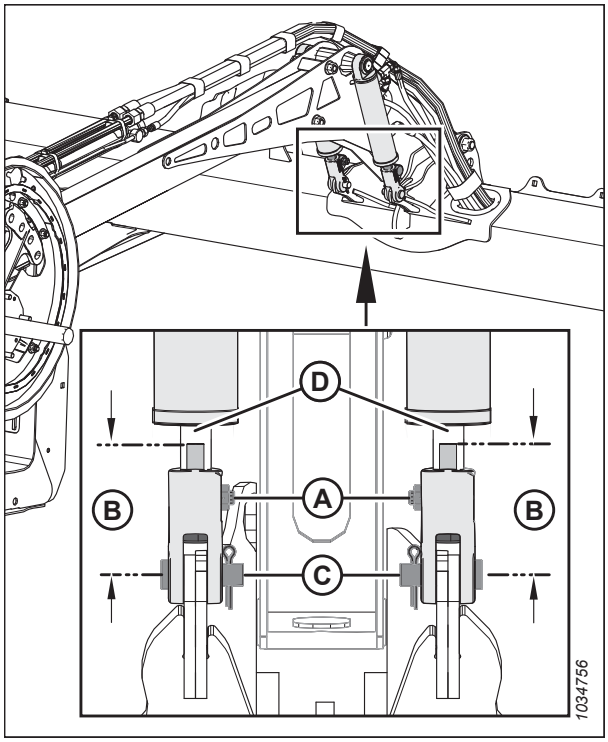

Figura 4.279: Cilindros do braço central

ADVERTÊNCIA

Verifique para ter certeza de que todos os observadores tenham deixado a área.

8. Ligue o motor. Abaixe totalmente o molinete e continue segurando o botão de controle para deslocar os cilindros.
9. Desligue o motor e remova a chave da ignição.

10. Ajuste a folga nos lados externos do molinete como segue:
    a. Folgue o parafuso (A) no cilindro do braço externo.
    b. Ajuste a haste do cilindro (B) se necessário:
        - Para aumentar a folga para a barra de corte, gire a haste do cilindro (B) para fora do engate, elevando o molinete.
        - Para diminuir a folga para a barra de corte, gire a haste do cilindro (B) para dentro do engate, abaixando o molinete.
    c. Aperte o parafuso (A).
11. Repita o Passo *10, página 649* no lado oposto da plataforma.
12. Folgue os parafusos (A) em ambos cilindros do braço centrais.
13. Ajuste a distância conforma segue:

    IMPORTANTE:

    Ajuste ambas as hastes do cilindro igualmente.

    - Para aumentar a folga para a barra de corte, gire as hastes do cilindro (D) para fora do engate, elevando o molinete.
    - Para diminuir a folga para a barra de corte, gire as hastes do cilindro (D) para dentro do engate, abaixando o molinete.
14. Certifique-se de que a medida da distância (B) seja igual em ambos os cilindros.

    NOTA:

    A distância (B) é medida do centro dos pinos (C) de montagem aos topos dos entalhes nas hastes (D) do cilindro.
15. Certifique-se de que não seja possível girar os pinos de montagem (C) manualmente. Se um dos pinos de montagem estiver livre, ajuste as hastes do cilindro (D) conforme necessário até que ambas hastes recebam a carga:
    - Gire a haste do cilindro para fora do engate para aumentar a carga na haste do cilindro.
    - Gire a haste do cilindro para dentro do engate para diminuir a carga na haste do cilindro.
16. Aperte os parafusos (A).
17. **Molinete triplo:** Repita o Passo *12, página 649* ao Passo *16, página 649* para o outro braço do molinete central.

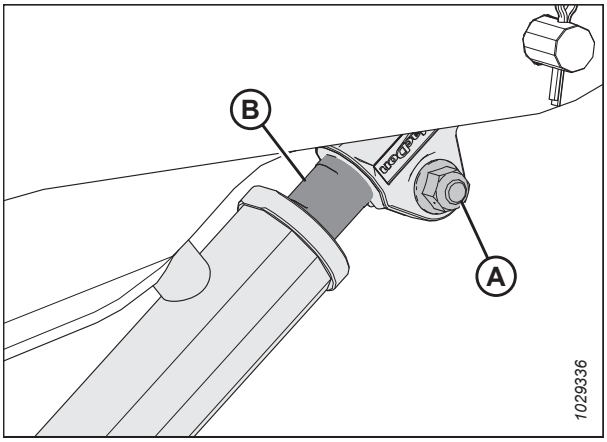

Figura 4.280: Cilindro externo do braço

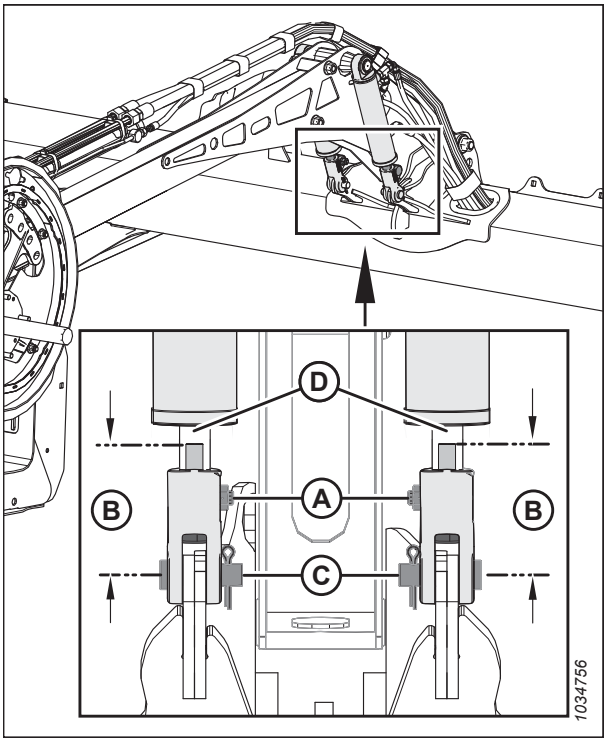

Figura 4.281: Cilindros do braço central

ADVERTÊNCIA

Verifique para ter certeza de que todos os observadores tenham deixado a área.

18. Ligue o motor. Abaixe totalmente o molinete e continue segurando o botão de controle para deslocar os cilindros.
19. Desligue o motor e remova a chave da ignição.
20. Verifique as medidas e, se necessário, repita os procedimentos de ajuste.
21. Mova o molinete para trás para garantir que os dedos de aço da extremidade não entrem em contato com as proteções defletoras.
22. Se ocorrer contato, ajuste o molinete para cima e mantenha a folga em todas as posições de avanço-recuo do molinete. Se não for possível evitar o contato após o ajuste do molinete, apare as extremidades de metal dos dedos para obter uma folga adequada.
23. Verifique periodicamente por evidências de contato durante a operação e ajuste a folga conforme a necessidade.

4.13.2 Flexão do molinete para baixo

O molinete deve ser ajustado para posição "triste" (forneça mais folga no centro do molinete do que nas extremidades) para compensar a flexão do molinete.

Ajuste da flexão do molinete para baixo

O molinete deve ser ajustado para posição "triste" (forneça mais folga no centro do molinete do que nas extremidades) para compensar a flexão do molinete.

PERIGO

Para evitar ferimentos ou morte por acionamento inesperado da máquina, sempre desligue o motor e remova a chave antes de ajustar a máquina.

1. Posicione o molinete acima da barra de corte (entre **4** e **5** no indicador de posição de avanço-recuo [A]) para fornecer a folga adequada em todas as posições do avanço-recuo do molinete. O suporte (B) é o marcador da posição.
2. Registre a medição em cada ponto do disco do molinete para cada tubo do molinete.

   NOTA:

   Meça o perfil da flexão para baixo antes de desmontar o molinete para manutenção, de modo que o perfil possa ser mantido durante a remontagem.
3. Desligue o motor e remova a chave da ignição.

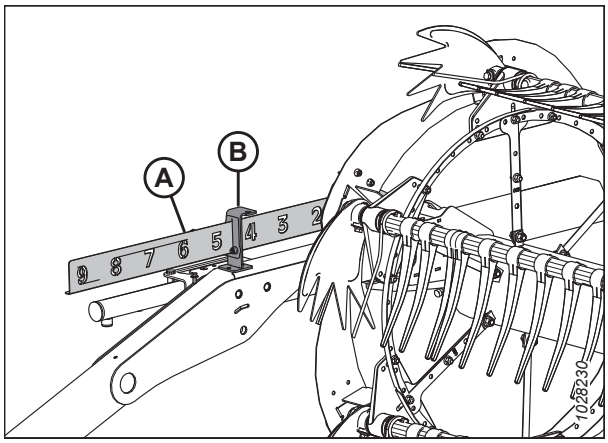

Figura 4.282: Indicador de posição do avanço-recuo

4. Comece com o disco do molinete mais próximo ao centro da plataforma e prossiga em direção às extremidades externas; ajuste o perfil da plataforma como segue:
   a. Remova os parafusos (A).
   b. Solte o parafuso (B) e ajuste o braço (C) até obter a medida desejada entre o tubo do molinete e a barra de corte.

      NOTA:

      Permita que os tubos do molinete se curvem naturalmente e posicione a ferragem de acordo.

   c. Reinstale os parafusos (A) nos furos alinhados e os aperte.

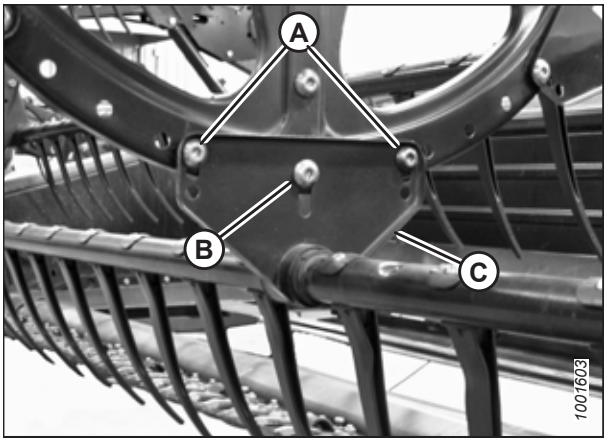

Figura 4.283: Disco central do molinete

4.13.3 Centralização do molinete

O molinete deve ser centralizado na plataforma para evitar qualquer contato com os painéis finais.

PERIGO

Para evitar ferimentos corporais ou morte por acionamento inesperado da máquina, sempre desligue o motor e retire a chave antes de ajustar a máquina.

1. Desligue o motor e remova a chave da ignição.
2. Meça a folga (A) nos locais (B) entre o tubo dos dedos do molinete e a chapa lateral em ambas as extremidades da plataforma. Os espaços devem ser os mesmos se o molinete estiver centralizado.

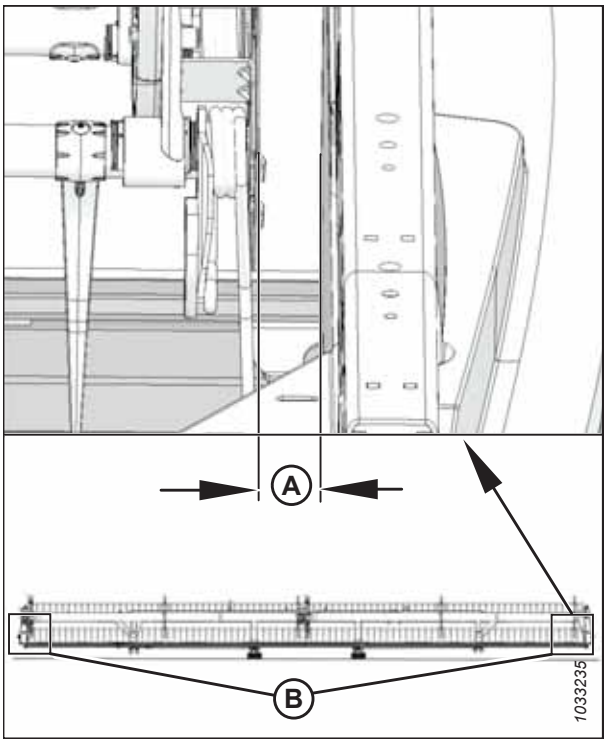

Figura 4.284: Centralização do molinete

3. Solte o parafuso (A) da braçadeira (B) no braço central de suporte.
4. Movimente a extremidade anterior do braço de suporte do molinete (C) lateralmente conforme necessário para centralizar o molinete.
5. Aperte o parafuso (A) com um torque de 457 Nm (337 lbf·ft).

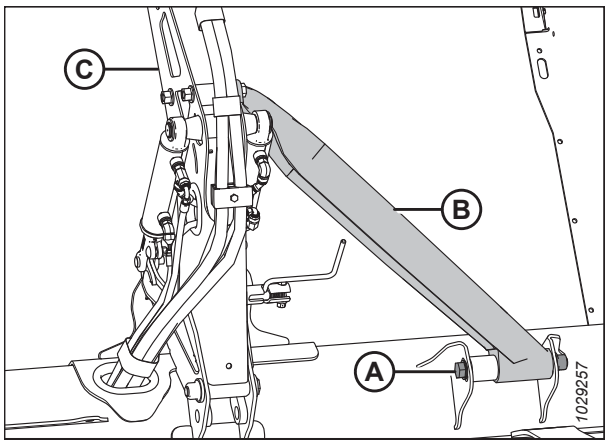

Figura 4.285: Braço central de suporte do

4.13.4 Dedos do molinete

Se um dedo do molinete estiver danificado ou com desgaste, será necessário fazer sua remoção para substituí-lo. Os dedos do molinete pode ser de plástico ou de aço.

IMPORTANTE:

Mantenha os dedos do molinete em bom estado e endireite-os ou substitua-os conforme necessário.

Remoção dos dedos de aço

Os dedos de aço precisarão ser retirados do tubo dentado do molinete se estiverem danificados.

ADVERTÊNCIA

Para evitar ferimentos corporais por causa de quedas ou por causa do molinete suspenso, sempre engate os apoios de segurança do molinete antes de entrar embaixo do molinete por qualquer motivo.

IMPORTANTE:

Certifique-se que o tubo esteja apoiado em todos os momentos para evitar danos a ele e a outros componentes.

1. Abaixe a plataforma completamente.
2. Eleve o molinete completamente.
3. Desligue o motor e remova a chave da ignição.
4. Engate os apoios de segurança do molinete. Para obter instruções, consulte *Engate dos apoios de segurança do molinete., página 45*.
5. Remova as buchas do tubo dentado aplicável no centro dos discos esquerdos. Para obter mais instruções, consulte *Remover as buchas dos molinetes, página 656*.

6. Acople os braços do tubo (B) ao disco do molinete nos locais de acoplamento originais (A).
7. Corte o dedo danificado para que possa ser removido do tubo.
8. Remova os parafusos dos dedos existentes e deslize-os para substituir o dedo que foi cortado na Etapa *7, página 653* (retire os braços [B] dos tubos conforme necessário).

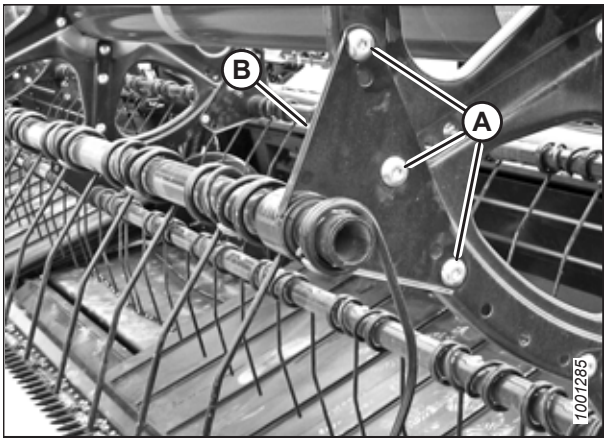

Figura 4.286: Braço do tubo

Instalação dos dedos de aço

Assim que o antigo dedo de aço for removido, um novo dedo pode ser colocado no tubo dentado.

PERIGO

Para evitar ferimentos ou risco de morte devido ao acionamento inesperado da máquina, sempre pare o motor e remova a chave da ignição antes de deixar o assento do operador por qualquer motivo.

ADVERTÊNCIA

Para evitar ferimentos corporais por causa de quedas ou por causa do molinete suspenso, sempre engate os apoios de segurança do molinete antes de entrar embaixo do molinete por qualquer motivo.

IMPORTANTE:

Certifique-se de que o tubo esteja fixado em todos os momentos, a fim de evitar danos ao tubo ou a outros componentes.

NOTA:

Este procedimento tem por pressuposto que o dedo foi removido da máquina. Para obter instruções sobre a remoção dos dedos, consulte *Remoção dos dedos de aço, página 652*.

1. Deslize o novo dedo e o braço do tubo (A) em direção à extremidade do tubo.
2. Instalação das buchas do tubo dentado. Para obter mais instruções, consulte *Instalação das buchas nos molinetes, página 661*.
3. Acople os dedos ao tubo com parafusos e porcas (B).

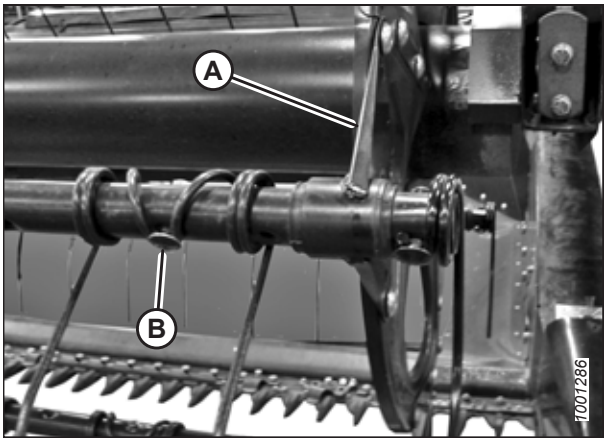

Figura 4.287: Tubo

Remoção dos dedos de plástico

Os dedos de plástico do molinete estão fixados ao tubo dentado por meio de um único parafuso Torx® .

ADVERTÊNCIA

Para evitar ferimentos corporais por causa de quedas ou por causa do molinete suspenso, sempre engate os apoios de segurança do molinete antes de entrar embaixo do molinete por qualquer motivo.

1. Abaixe a plataforma completamente.
2. Eleve o molinete completamente.
3. Desligue o motor e remova a chave da ignição.
4. Engate os apoios de segurança do molinete. Para obter instruções, consulte *Engate dos apoios de segurança do molinete., página 45*.
5. Remova o parafuso (A) usando uma chave de fenda Torx® +27 IP chave de soquete.

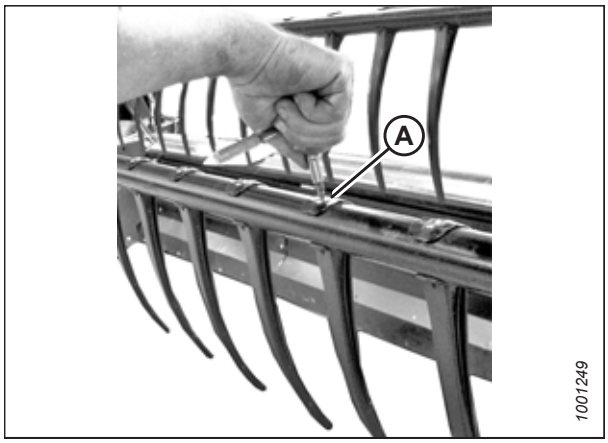

Figura 4.288: Remoção do dedo de plástico

6. Empurre o clipe na parte superior do dedo para trás em direção ao tubo do molinete, como exibido, e retire o dedo do tubo.



Figura 4.289: Remoção do dedo de plástico

Instalação dos dedos de plástico

Assim que o dedo de plástico do molinete for removido, o novo pode ser instalado.

PERIGO

Para evitar ferimentos ou risco de morte devido ao acionamento inesperado da máquina, sempre pare o motor e remova a chave da ignição antes de deixar o assento do operador por qualquer motivo.

ADVERTÊNCIA

Para evitar ferimentos corporais por causa de quedas ou por causa do molinete suspenso, sempre engate os apoios de segurança do molinete antes de entrar embaixo do molinete por qualquer motivo.

NOTA:

Este procedimento tem por pressuposto que o dedo foi removido da máquina. Para obter informações sobre a remoção dos dedos, consulte *Remoção dos dedos de plástico, página 654*.

1. Posicione o novo dedo na extremidade posterior do tubo. Engate a aresta na extremidade inferior do dedo no orifício inferior do tubo.
2. Levante o flange superior com cuidado e gire o dedo, como exibido, até que a aresta na parte superior do dedo engate no furo superior do tubo.



Figura 4.290: Instalação do dedo de plástico

3. Instale o parafuso (A) utilizando uma chave soquete Torx® Plus 27 IP e ajuste o torque para 8,5–9,0 Nm (75–80·lbf pol.).

   IMPORTANTE:

   NÃO force o dedo antes de apertar o parafuso de montagem. Forçá-lo sem apertar o parafuso de montagem fará com que o dedo quebre ou estilhace os pinos localizadores.



Figura 4.291: Instalação do dedo de plástico

4.13.5 Buchas do tubo

O tubo dentado do molinete tem como apoio a bucha do tubo dentado, que está fixado ao disco do molinete. Se uma bucha do tubo dentado estiver danificada ou com desgaste, será necessário substituí-la.

Remover as buchas dos molinetes

As braçadeiras da bucha que prendem o tubo dentado à bucha precisarão ser soltas para que as duas metades da bucha possam ser removidas.

ADVERTÊNCIA

Para evitar ferimentos corporais por causa de quedas ou por causa do molinete suspenso, sempre engate os apoios de segurança do molinete antes de entrar embaixo do molinete por qualquer motivo.

IMPORTANTE:

Certifique-se de que o tubo esteja fixado em todos os momentos, a fim de evitar danos ao tubo ou a outros componentes.

1. Abaixe a plataforma completamente.
2. Eleve o molinete completamente.
3. Desligue o motor e remova a chave da ignição.
4. Engate os apoios de segurança do molinete. Para obter instruções, consulte *Engate dos apoios de segurança do molinete., página 45*.

   NOTA:

   Se for somente substituir a bucha da extremidade do excêntrico, vá para o passo *10, página 657*.

Disco central e buchas da extremidade traseira

5. Remova as tampas laterais do molinete e o suporte das mesmas (C) da extremidade posterior do molinete no local aplicável do tubo do molinete.

   NOTA:

   Não há nenhuma tampa lateral no disco central.

6. Remova os parafusos (A) que prendem o braço do tubo (B) ao disco.

   IMPORTANTE:

   Observe os locais com orifícios no braço e no disco e assegure-se de que os parafusos (A) sejam reinstalados nos locais originais.

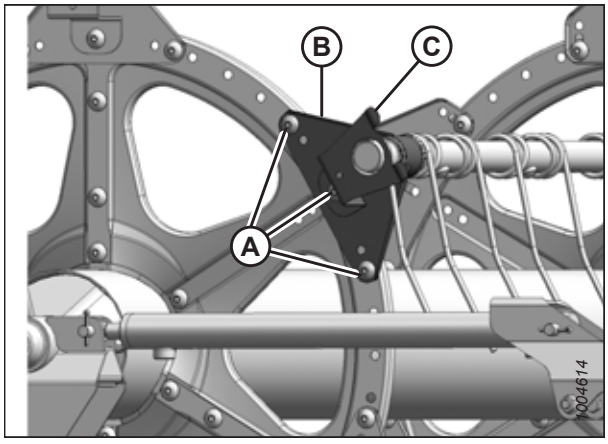

Figura 4.292: Extremidade traseira

7. Solte as braçadeiras da bucha (A) usando uma chave de fenda pequena para separar as serrações. Retire o grampo do tubo.

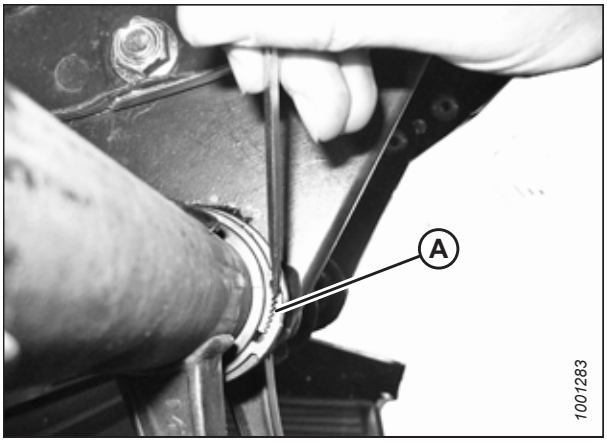

Figura 4.293: Braçadeira da Bucha

8. Gire o braço do tubo (A) até liberar o disco e deslize o braço para fora da bucha interna (B).
9. Remova as metades da bucha (B). Se necessário, remova o próximo dedo de aço ou plástico, de modo que o braço possa deslizar para fora da bucha. Consulte os procedimentos a seguir se necessário:
   - *Remoção dos dedos de plástico, página 654*
   - *Remoção dos dedos de aço, página 652*

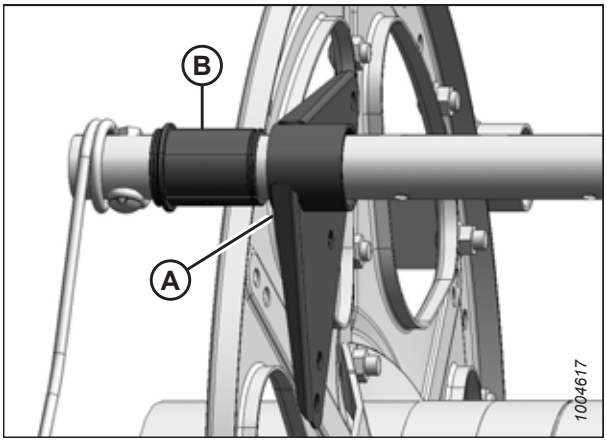

Figura 4.294: Bucha

Buchas da extremidade do excêntrico

10. Remova as tampas laterais e o suporte da tampa lateral (A) do local aplicável do tubo na extremidade do excêntrico.

    NOTA:

    A remoção das buchas da extremidade do excêntrico exige que a barra do molinete seja movida através dos braços do disco para expor a bucha.

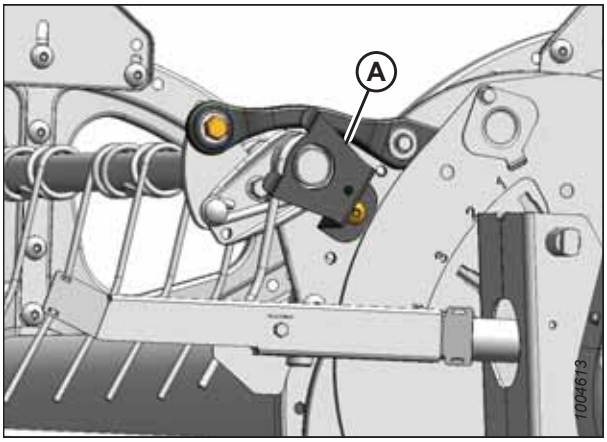

Figura 4.295: Extremidade do excêntrico

11. Remova as proteções laterais do molinete e o suporte (C) das proteções laterais da extremidade traseira do molinete no local adequado do tubo.

    NOTA:

    Não há nenhuma proteção lateral no disco central.

12. Remova os parafusos (A) que prendem os braços do tubo (B) aos discos traseiro e central.

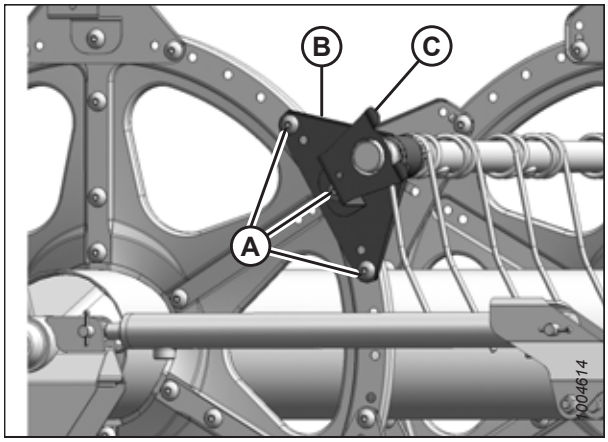

Figura 4.296: Extremidade traseira

Kit de reforço do tubo (opcional)

13. Libera as braçadeiras da bucha ou desconecte os canais de suporte do suporte do tubo (se instalado), dependendo de qual tubo está sendo movido. Três tubos (A) exigem desconexão do canal e dois tubos exigem apenas a remoção da braçadeira da bucha.

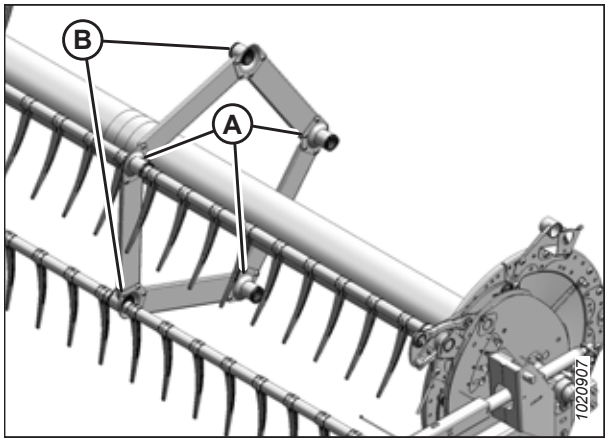

Figura 4.297: Suportes do Tubo

14. Remova o parafuso (A) da conexão do excêntrico de modo que o tubo (B) fique livre para girar.

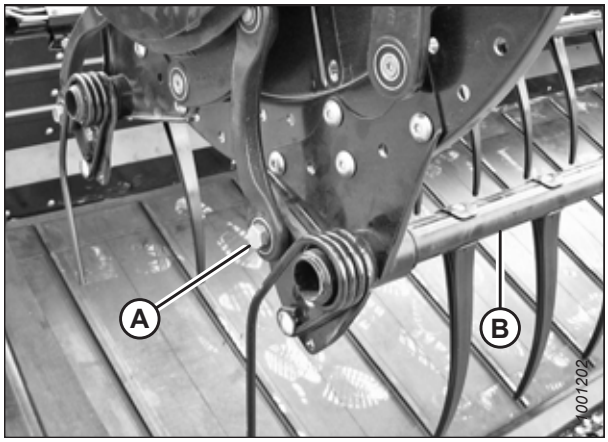

Figura 4.298: Extremidade do excêntrico

15. Solte as braçadeiras da bucha (A) no disco do excêntrico usando uma chave de fenda pequena para separar as serrações. Remova as braçadeiras das buchas.

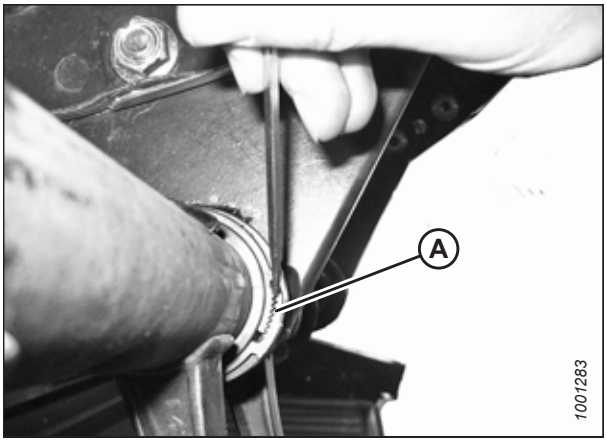

Figura 4.299: Braçadeira da Bucha

16. Deslize o tubo (A) para fora para expor a bucha (B).

17. Remova as metades da bucha (B). Se necessário, remova o próximo dedo de aço ou plástico, de modo que o braço possa deslizar para fora da bucha. Consulte os procedimentos a seguir se necessário:

    - *Remoção dos dedos de plástico, página 654*
    - *Remoção dos dedos de aço, página 652*

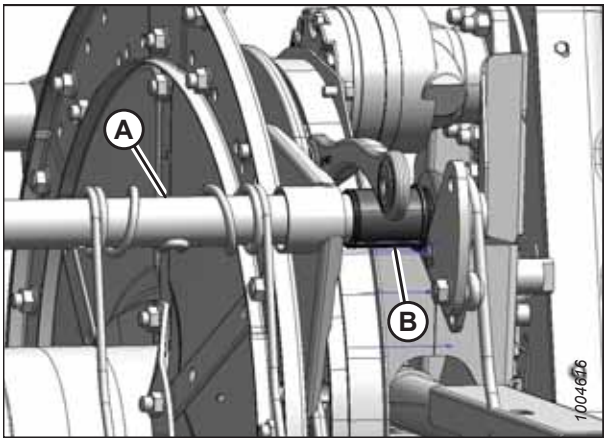

Figura 4.300: Extremidade do excêntrico

Buchas do kit de reforço do tubo – opcional

18. Localize o suporte (A) que requer uma nova bucha.

19. Remova os quatro parafusos (B) que prendem o canal (C) ao suporte (A).

20. Remova o parafuso (E) e o dedo (D) se estiverem próximos demais do suporte para permitir o acesso à bucha. Para obter instruções, consulte *Remoção dos dedos de plástico, página 654* ou *Remoção dos dedos de aço, página 652*.

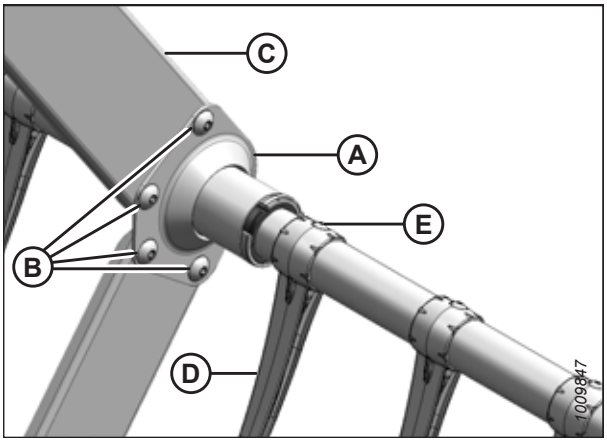

Figura 4.301: Suportes do Tubo

21. Solte as braçadeiras da bucha (A) usando uma chave de fenda pequena para separar as serrações.

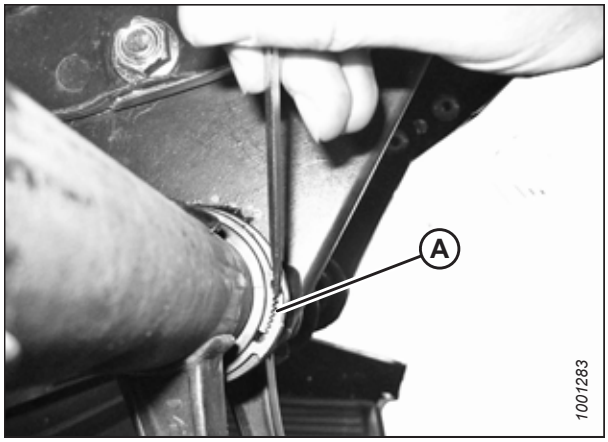

Figura 4.302: Braçadeira da Bucha

22. Remova as braçadeiras (A) das buchas.

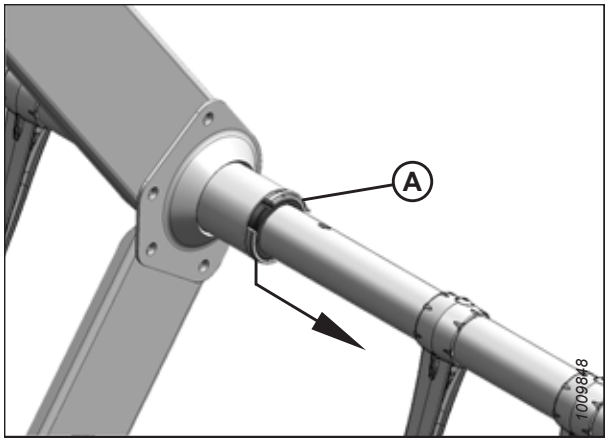

Figura 4.303: Grampo das buchas do kit de reforço do tubo – opcional

23. Em cada molinete, há três suportes voltados para a direita (A). Deslize o suporte para fora das metades da bucha (B).

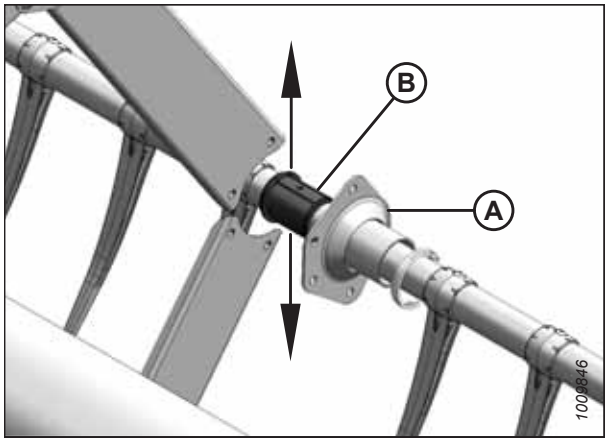

Figura 4.304: Suporte do kit de reforço do tubo – opcional

24. Em cada molinete, há dois suportes voltados para a esquerda. Gire o suporte até que os flanges liberem os canais antes de retirá-los da bucha (B). Afaste levemente o tubo do molinete, se necessário.
25. Remova as metades das buchas (B) dos tubos.

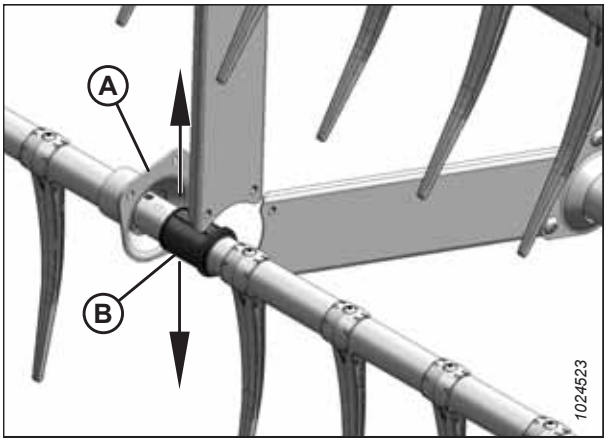

Figura 4.305: Suporte oposto do kit de reforço do tubo – opcional

Instalação das buchas nos molinetes

Assim que as metades antigas da bucha do tubo dentado forem removidas, as novas podem ser instaladas.

NOTA:

Este procedimento presume que os passos para *Remover as buchas dos molinetes, página 656* já foram executados.

ADVERTÊNCIA

Para evitar ferimentos corporais por causa de quedas ou por causa do molinete suspenso, sempre engate os apoios de segurança do molinete antes de entrar embaixo do molinete por qualquer motivo.

IMPORTANTE:

Certifique-se de que o tubo esteja fixado em todos os momentos para evitar danos a ele ou a outros componentes.

1. Utilize um par de alicates de trava de canal modificado (A) para instalar as braçadeiras da bucha. Prenda o alicate em um torno e faça um entalhe (B) na extremidade de cada braço para encaixar a braçadeira conforme ilustrado.

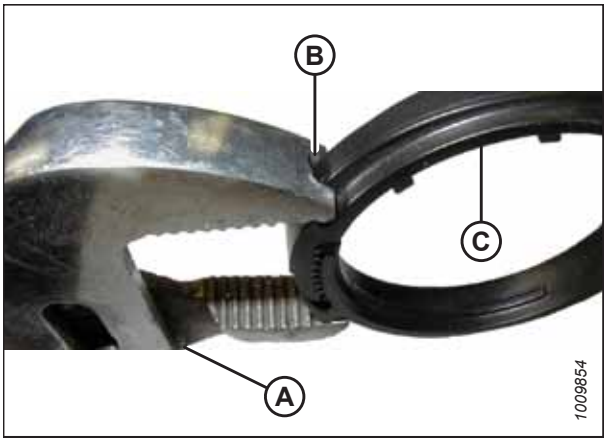

Figura 4.306: Alicate bico de papagaio alterado

Buchas da extremidade do excêntrico

2. Posicione as metades da bucha (B) no tubo (A) com a extremidade sem flange adjacente ao braço do tubo e posicione a alça em cada metade da bucha no orifício do tubo.
3. Deslize o tubo (A) na direção da extremidade posterior do molinete para inserir a bucha (B) no braço do tubo. Se os suportes dos tubos estiverem instalados, assegure-se de que as buchas nesses locais deslizem para dentro do suporte.
4. Reinstale os dedos removidos anteriormente. Consulte os procedimentos a seguir se necessário:
   - *Remoção dos dedos de plástico, página 654*
   - *Remoção dos dedos de aço, página 652*
5. Instale a braçadeira da bucha (A) no tubo adjacente à extremidade sem flange da bucha (B).
6. Posicione a braçadeira (A) nas buchas (B) de modo que as bordas da braçadeira e da bucha estejam rentes quando a braçadeira se encaixar à ranhura na bucha e as linguetas da trava estiverem engatadas.

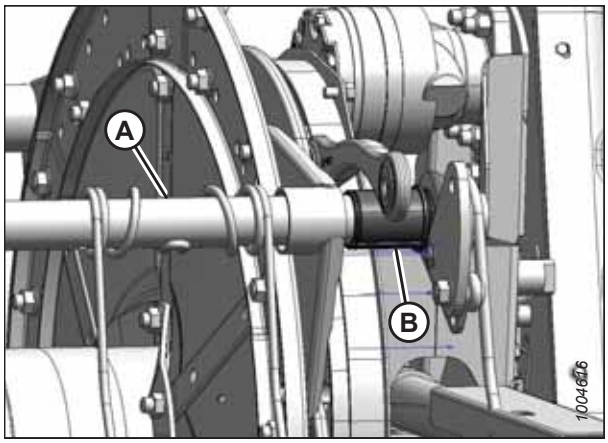

Figura 4.307: Extremidade do excêntrico

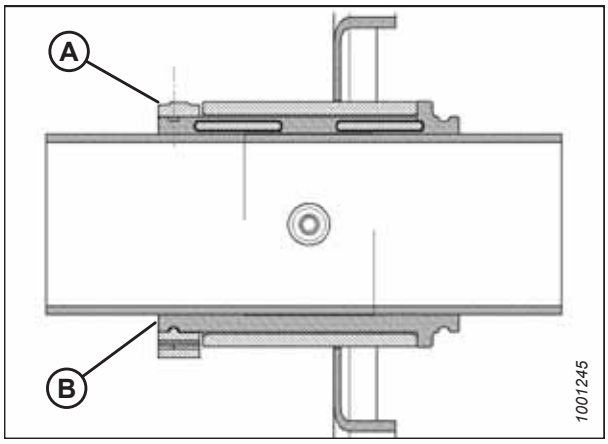

Figura 4.308: Bucha

7. Aperte a braçadeira (A) com o alicate de trava de canal modificado(B) de modo que a pressão do dedo **NÃO** mova a braçadeira.

   IMPORTANTE:

   Apertar demais a braçadeira pode resultar em quebra.

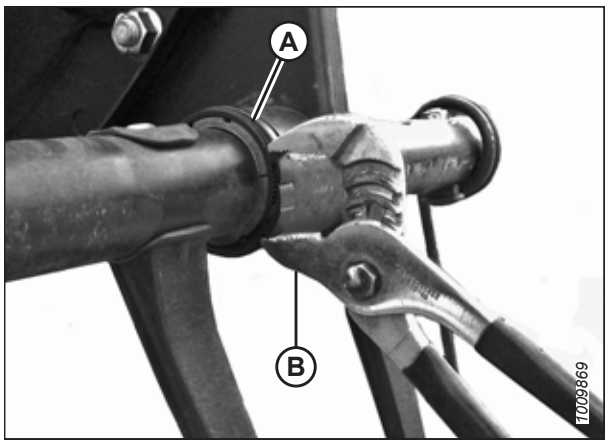

Figura 4.309: Instalação da Braçadeira

8. Alinhe o tubo (B) com o braço do excêntrico e instale o parafuso (A). Ajuste o torque do parafuso para 165 Nm (120 libras pés).

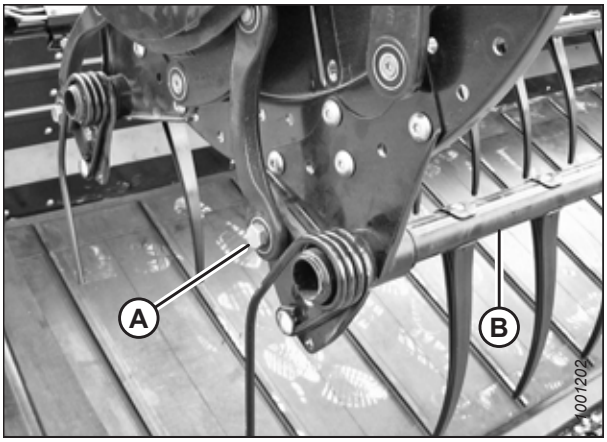

Figura 4.310: Extremidade do excêntrico

9. Remova os parafusos (A) que prendem o braço do tubo (B) ao disco central.
10. Instale o braço do tubo (B) e o suporte da tampa lateral (C) da extremidade posterior do molinete no local aplicável do tubo com os parafusos (A).

    NOTA:

    Não há nenhuma tampa lateral nos discos centrais.

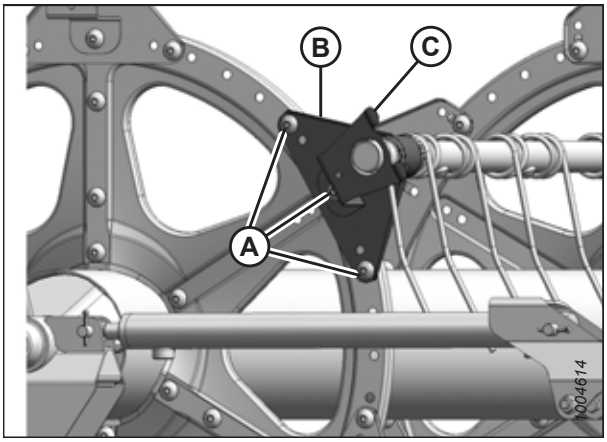

Figura 4.311: Extremidade traseira

11. Instale o suporte da tampa lateral (A) no local aplicável do tubo na extremidade do excêntrico.
12. Reinstale as proteções laterais do molinete. Para obter mais instruções, consulte *4.13.6 Proteções laterais do molinete, página 667*.

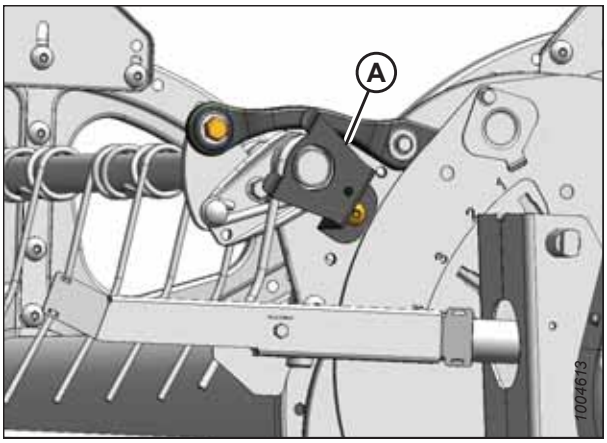

Figura 4.312: Extremidade do excêntrico

Disco central e buchas da extremidade traseira

13. Posicione as metades da bucha (B) no tubo (A) com a extremidade sem flange adjacente ao braço do tubo e posicione a alça em cada metade da bucha no orifício do tubo.
14. Deslize o tubo (A) na bucha (B) e posicione contra o disco no local original.
15. Reinstale os dedos removidos anteriormente. Para obter mais instruções, consulte:
    - *Remoção dos dedos de plástico, página 654*
    - *Remoção dos dedos de aço, página 652*

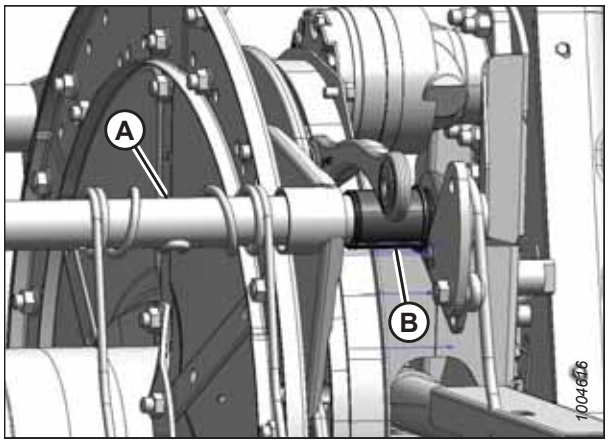

Figura 4.313: Extremidade do excêntrico

16. Instale a braçadeira da bucha (A) no tubo adjacente à extremidade sem flange da bucha (B).
17. Posicione a braçadeira (A) nas buchas (B) de modo que as bordas da braçadeira e da bucha estejam rentes quando a braçadeira se encaixar à ranhura na bucha e as linguetas da trava estiverem engatadas.

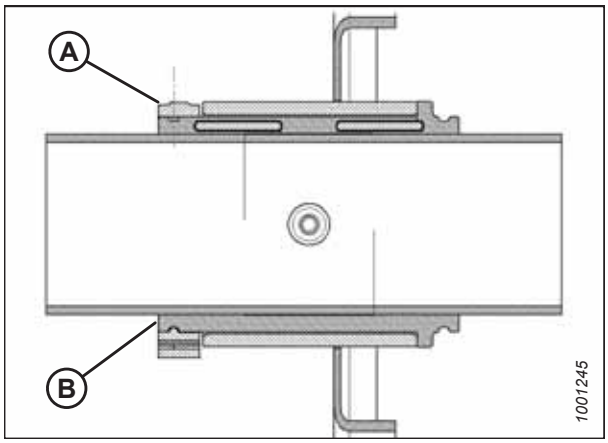

Figura 4.314: Bucha

18. Aperte a braçadeira (A) com o alicate de trava de canal modificado(B) de modo que a pressão do dedo **NÃO** mova a braçadeira.

    IMPORTANTE:

    Apertar demais a braçadeira pode resultar em quebra.

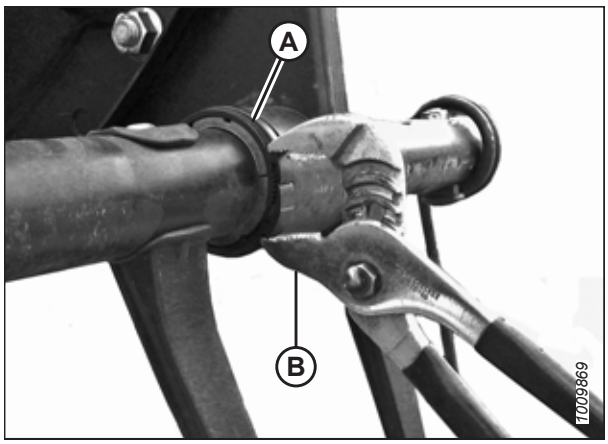

Figura 4.315: Instalação da Braçadeira

19. Remova os parafusos (A) que prendem o braço do tubo (B) ao disco central.

20. Instale o braço do tubo (B) e o suporte da tampa lateral (C) da extremidade posterior do molinete no local aplicável do tubo com os parafusos (A).

    NOTA:

    Não há nenhuma tampa lateral nos discos centrais.

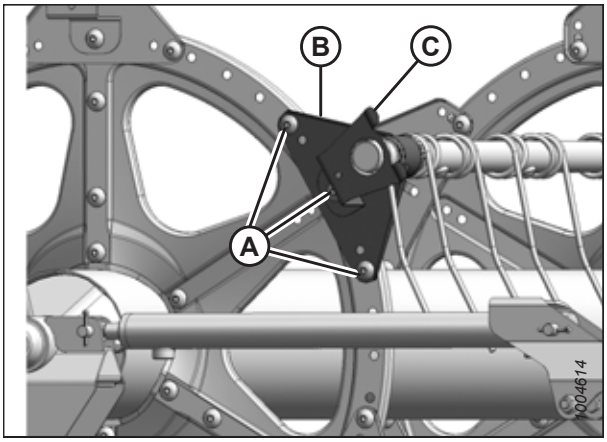

Figura 4.316: Extremidade traseira

Kit de reforço do tubo – opcional

21. Posicione as metades da bucha (B) no tubo (A) com a extremidade sem flange adjacente ao braço do tubo e posicione a alça em cada metade da bucha no orifício do tubo.

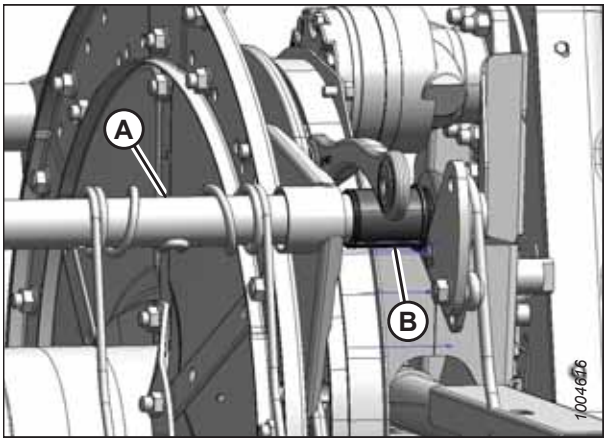

Figura 4.317: Extremidade do excêntrico

22. Em cada molinete, há três suportes voltados para a direita (A). Deslize o suporte sobre a bucha (B).

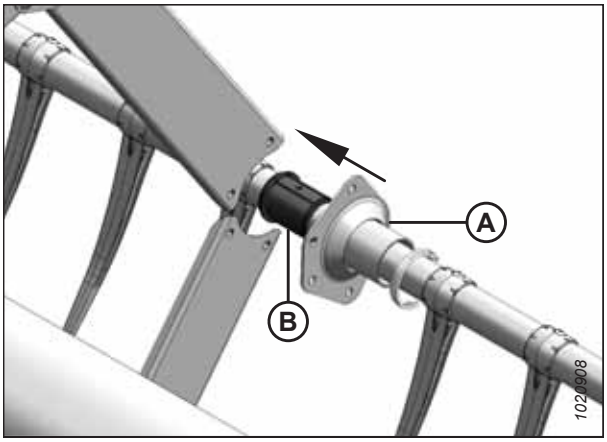

Figura 4.318: Kit de reforço do tubo dentado Suporte - opcional

23. Em cada molinete, há dois suportes voltados para a esquerda (A). Gire o suporte (A) até que os flanges liberem os canais (C) antes de colocar o suporte sobre as buchas (B).

    NOTA:

    Caso necessário, afaste levemente o tubo (D) do molinete para dar ao flange do suporte espaço suficiente para liberar o canal.

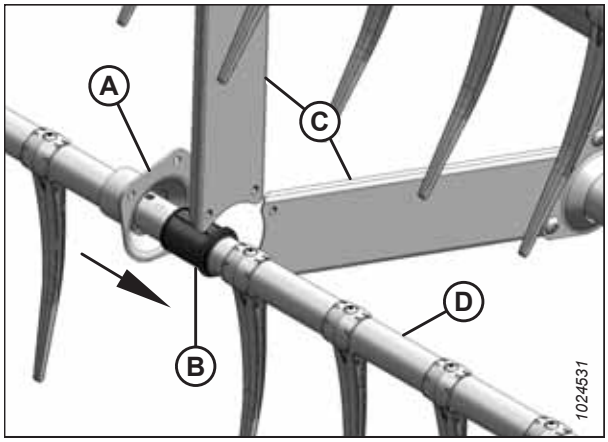

Figura 4.319: Kit oposto de reforço do tubo dentado Suporte - opcional

24. Instale a braçadeira da bucha (A) no tubo adjacente à extremidade sem flange da bucha (B).

25. Posicione a braçadeira (A) nas buchas (B) de modo que as bordas da braçadeira e da bucha estejam rentes quando a braçadeira se encaixar à ranhura na bucha e as linguetas da trava estiverem engatadas.

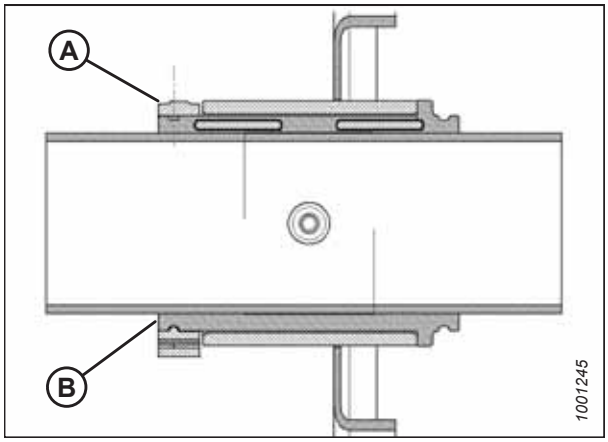

Figura 4.320: Bucha

26. Aperte a braçadeira (A) com o alicate de trava de canal modificado(B) de modo que a pressão do dedo **NÃO** mova a braçadeira.

    IMPORTANTE:

    Apertar demais a braçadeira pode resultar em quebra.

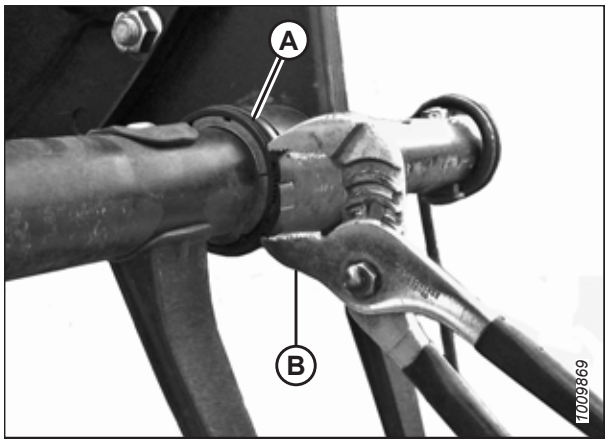

Figura 4.321: Instalação da Braçadeira

27. Prenda novamente os canais (C) nos três suportes voltados para a direita (A) em cada molinete com parafusos (B) e porcas. Ajuste o torque dos parafusos para 43 Nm (32 lbf·pés).
28. Reinstale qualquer dedo (D) que tenha sido removido usando parafusos (E). Para obter mais instruções, consulte:
    - *Instalação dos dedos de plástico, página 655*
    - *Instalação dos dedos de aço, página 653*

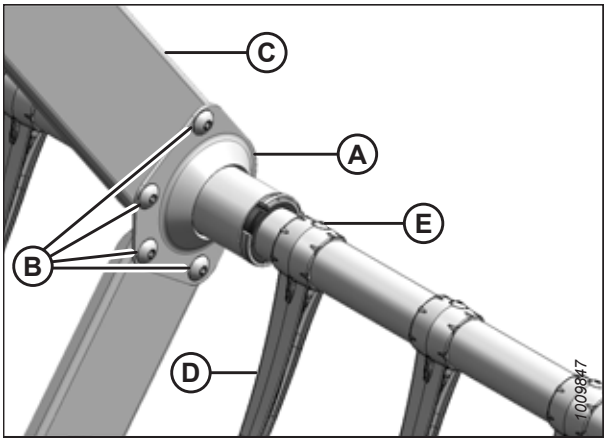

Figura 4.322: Kit de reforço do tubo dentado Suporte - opcional

29. Prenda novamente os canais (C) nos dois suportes voltados para a esquerda (A) em cada molinete com parafusos (B) e porcas. Ajuste o torque dos parafusos para 43 Nm.
30. Reinstale qualquer dedo (D) que tenha sido removido usando parafusos (E). Para obter mais instruções, consulte:
    - *Instalação dos dedos de plástico, página 655*
    - *Instalação dos dedos de aço, página 653*

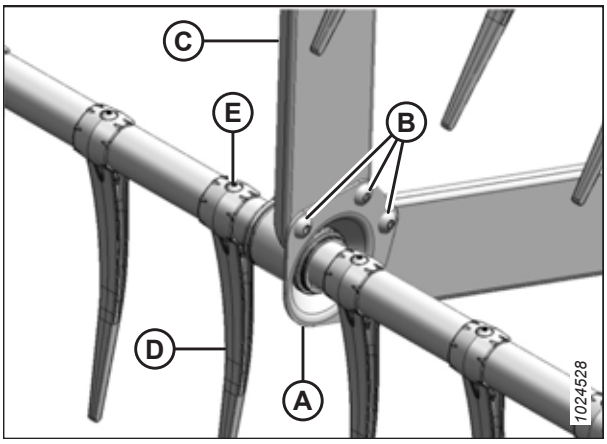

Figura 4.323: Kit oposto de reforço do tubo dentado Suporte - opcional

4.13.6 Proteções laterais do molinete

As proteções laterais e os suportes do molinete não requerem manutenção regular, mas devem ser verificados periodicamente para identificação de danos e fixadores soltos ou danificados. Os parafusos e suportes levemente amassados ou deformados são reparáveis, mas é necessário substituir componentes seriamente danificados.

Há quatro tipos de tampa lateral. Certifique-se de instalar a tampa lateral correta no local apropriado, como exibido abaixo.

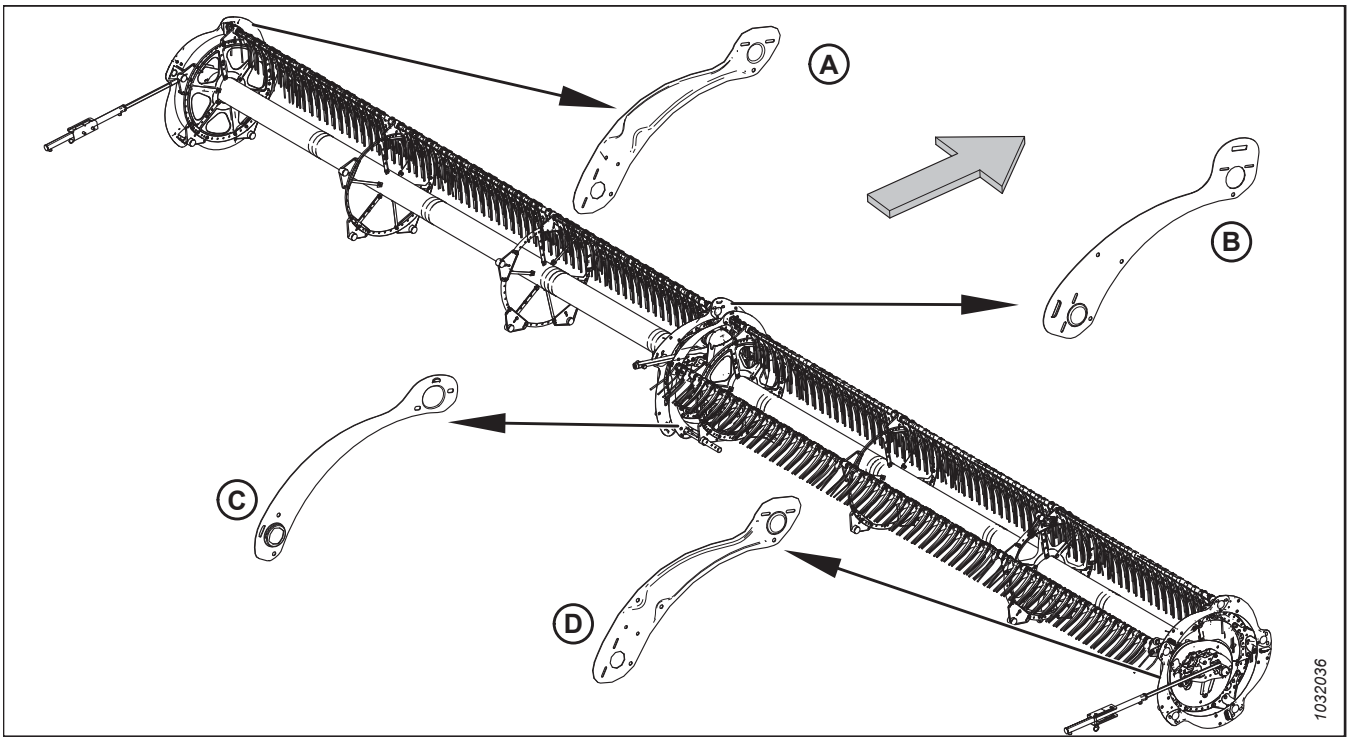

Figura 4.324: Proteções laterais do molinete

A - Extremidade traseira, externa (MD nº 311695)
B - Extremidade do excêntrico, interno (MD nº 273823)
C - Extremidade traseira, interna (MD nº 311795)
D - Extremidade do excêntrico, externa (MD nº 311694)

NOTA:

A seta aponta para o lado dianteiro da máquina.

Substituir proteções laterais do molinete na extremidade externa do excêntrico

O procedimento de substituição das proteções laterais do molinete se aplica tanto à extremidade interna quanto externa do excêntrico. As exceções estão destacadas quando aplicáveis.

PERIGO

Para evitar ferimentos ou risco de morte devido ao acionamento inesperado da máquina, sempre pare o motor e remova a chave da ignição antes de deixar o assento do operador por qualquer motivo.

As proteções laterais são diferentes para a extremidade interna e externa do excêntrico. Consulte a Figura *4.324, página 668*.

NOTA:

As setas nas ilustrações a seguir apontam para a parte frontal da máquina.

1. Abaixe a plataforma e o molinete.
2. Desligue o motor e remova a chave da ignição.

3. Gire o molinete manualmente até que a proteção lateral do molinete (A) que necessita de substituição esteja acessível.
4. Remova os três parafusos (B).

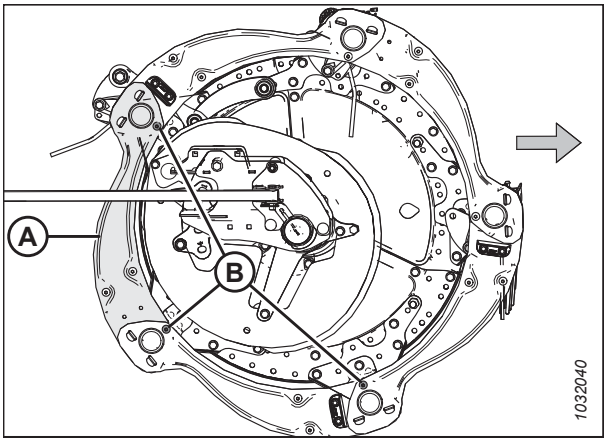

Figura 4.325: Proteção lateral do molinete - Lado externo da extremidade do excêntrico

5. Remova dois parafusos (A), porcas e o defletor externo do excêntrico. Guarde para reinstalação.
6. Levante a extremidade da proteção lateral (B) para fora do suporte (C).

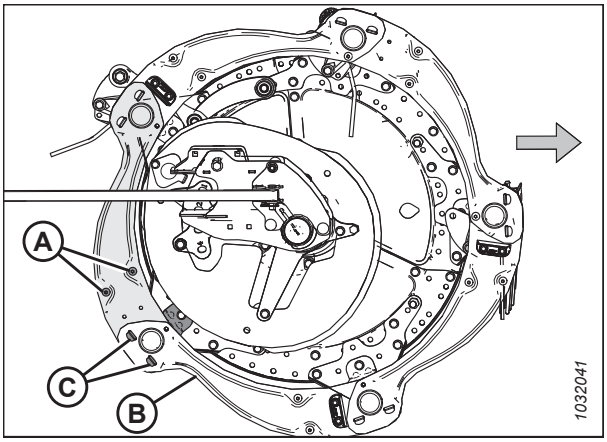

Figura 4.326: Proteção lateral do molinete - Lado externo da extremidade do excêntrico

7. Remova a proteção lateral do molinete dos suportes (A).

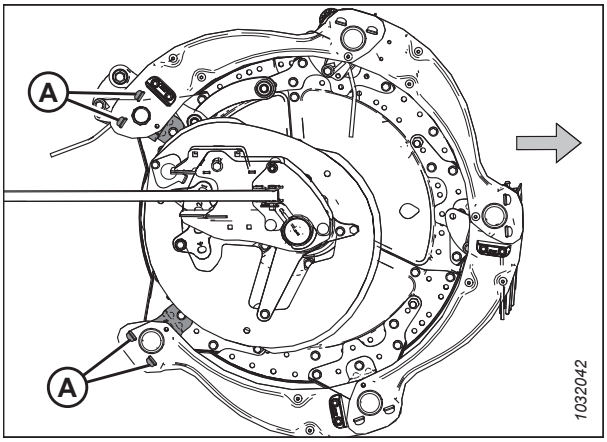

Figura 4.327: Proteção lateral do molinete removida- Lado externo da extremidade do excêntrico

8. Levante um pouco a extremidade da proteção lateral existente (A) para fora do suporte (B).
9. Posicione a nova proteção lateral do molinete (C) no suporte (B) sob a proteção existente (A).
10. Posicione a outra extremidade da nova proteção (C) no outro suporte (D) sobre a proteção existente (E).
11. Reinstale três parafusos (F).
12. Reinstale dois parafusos (G), o defletor externo do excêntrico e porcas (removidos no passo *5, página 669*) na nova proteção lateral do molinete.
13. Aperte todos os parafusos.

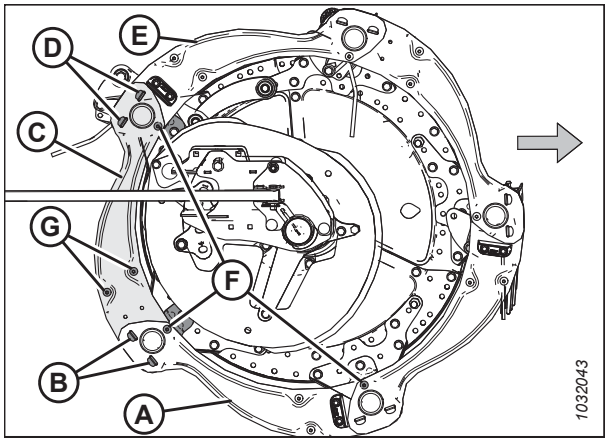

Figura 4.328: Proteção lateral do molinete - Lado externo da extremidade do excêntrico

Substituir proteções laterais do molinete na extremidade interna do excêntrico

O procedimento de substituição das proteções laterais do molinete se aplica tanto à extremidade interna quanto externa do excêntrico.

PERIGO

Para evitar ferimentos ou risco de morte devido ao acionamento inesperado da máquina, sempre pare o motor e remova a chave da ignição antes de deixar o assento do operador por qualquer motivo.

As proteções laterais são diferentes para a extremidade interna e externa do excêntrico. Consulte a Figura *4.324, página 668*.

NOTA:

As setas nas ilustrações a seguir apontam para a parte frontal da máquina.

1. Abaixe totalmente o molinete.
2. Abaixe a plataforma completamente.
3. Desligue o motor e remova a chave da ignição.
4. Gire o molinete manualmente até que a proteção lateral do molinete (A) que necessita de substituição esteja acessível.
5. Remova os três parafusos (B).

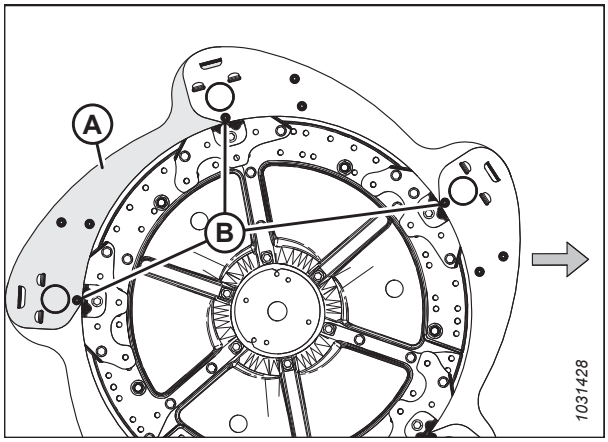

Figura 4.329: Proteção lateral do molinete - Lado interno da extremidade do excêntrico

6. Remova e guarde dois parafusos (A), o defletor do excêntrico e as porcas da proteção lateral do molinete.
7. Levante a extremidade da proteção lateral (B) para fora do suporte (C).

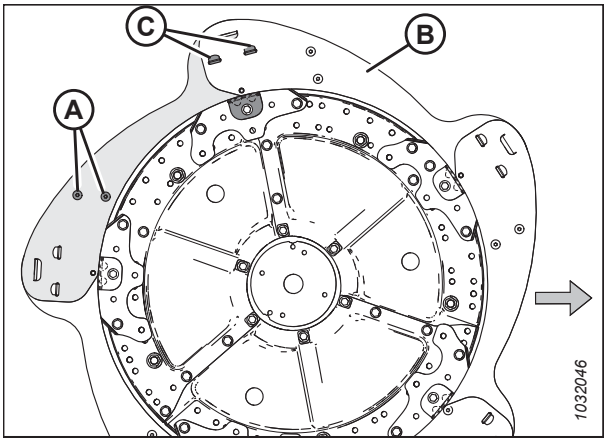

Figura 4.330: Proteção lateral do molinete - Lado interno da extremidade do excêntrico

8. Remova a proteção lateral do molinete dos suportes (A).

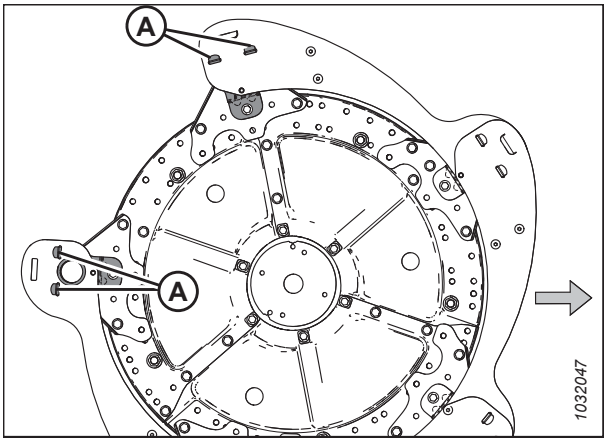

Figura 4.331: Proteção lateral do molinete removida- Lado interno da extremidade do excêntrico

9. Levante um pouco a extremidade da proteção lateral existente (A) para fora do suporte (B).
10. Posicione a nova proteção lateral do molinete (C) no suporte (B) sob a proteção existente (A).
11. Posicione a outra extremidade da nova proteção (C) no outro suporte (D) sobre a proteção existente (E).
12. Reinstale três parafusos (F).
13. Reinstale dois parafusos (G), o defletor do excêntrico e porcas (removidos no passo *6, página 671*) na nova proteção lateral do molinete.
14. Aperte todos os parafusos.

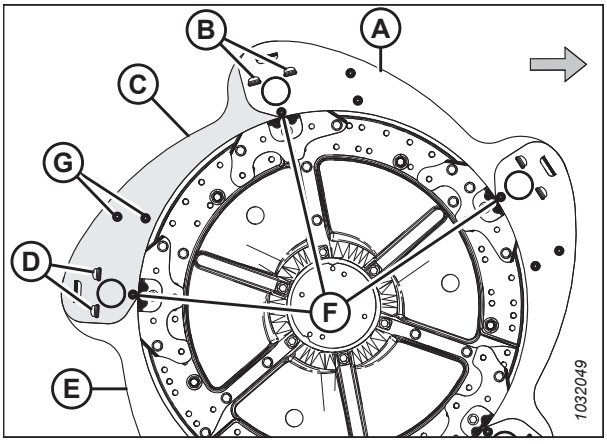

Figura 4.332: Proteção lateral do molinete - Lado interno da extremidade do excêntrico

Substituir proteções laterais do molinete na extremidade traseira externa

PERIGO

Para evitar ferimentos ou risco de morte devido ao acionamento inesperado da máquina, sempre pare o motor e remova a chave da ignição antes de deixar o assento do operador por qualquer motivo.

1. Abaixe totalmente o molinete.
2. Abaixe a plataforma completamente.
3. Desligue o motor e remova a chave da ignição.
4. Gire o molinete manualmente até que a proteção lateral do molinete que necessita de substituição (A) esteja acessível.
5. Remova os três parafusos (B).

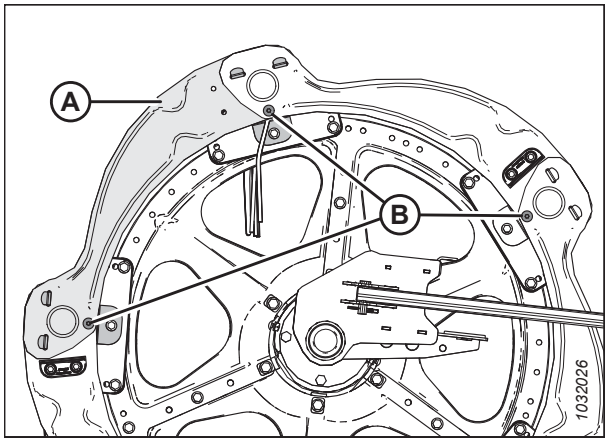

Figura 4.333: Proteção lateral do molinete - Lado externo da extremidade da traseira

6. Levante a extremidade da proteção lateral (A) para fora do suporte (B).

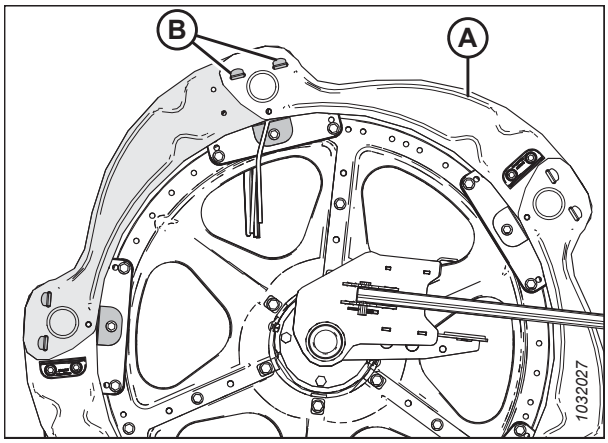

Figura 4.334: Proteção lateral do molinete - Lado externo da extremidade da traseira

7. Remova a proteção lateral do molinete dos suportes (A).
8. Remova a pá do molinete se instalada na proteção lateral do molinete.

   NOTA:

   As pás da extremidade do molinete (B) estão instaladas alternativamente nas proteções laterais do molinete.

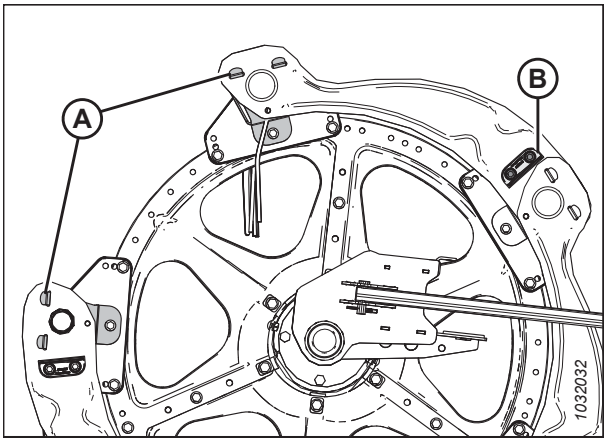

Figura 4.335: Proteção lateral do molinete removida - Lado externo da extremidade da traseira

9. Levante um pouco a extremidade da proteção lateral (A) para fora do suporte (B).
10. Posicione a nova proteção lateral do molinete (C) no suporte (B) sob a proteção existente (A).
11. Posicione a outra extremidade da nova proteção (C) no outro suporte (E) sobre a proteção existente.
12. Reinstale três parafusos (D).
13. Reinstale a pá (removida no Passo *8, página 673*) na nova proteção lateral do molinete instalada.
14. Aperte todos os parafusos.

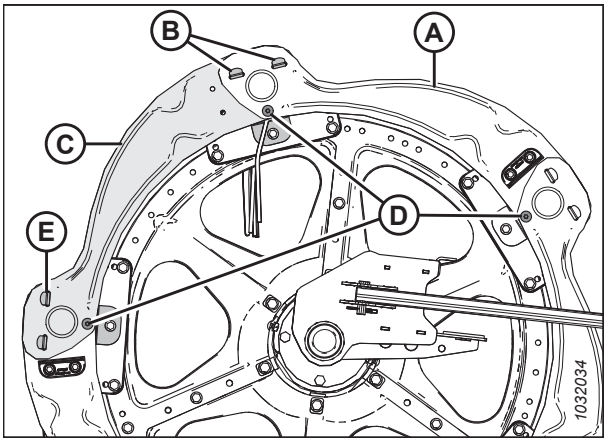

Figura 4.336: Proteção lateral do molinete - Lado externo da extremidade da traseira

Substituir proteções laterais do molinete na extremidade traseira interna

As proteções laterais do molinete devem ser substituídas se estiverem danificadas.

PERIGO

Para evitar ferimentos ou risco de morte devido ao acionamento inesperado da máquina, sempre pare o motor e remova a chave da ignição antes de deixar o assento do operador por qualquer motivo.

IMPORTANTE:

Proteções laterais do molinete são diferentes para a extremidade traseira interna e externa da plataforma. Para ver uma ilustração, consulte *4.324, página 668*.

1. Abaixe totalmente o molinete.
2. Abaixe a plataforma completamente.
3. Desligue o motor e remova a chave da ignição.

4. Gire o molinete manualmente até que a proteção lateral do molinete que necessita de substituição (A) esteja acessível.
5. Remova seis parafusos M10 (B) e porcas. Guarde as ferragens para reinstalação.

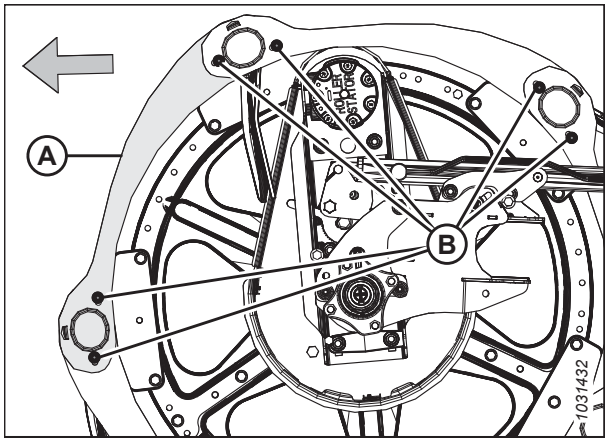

Figura 4.337: Proteção lateral do molinete - Lado interno da extremidade da traseira

6. Levante a outra tampa lateral (A) para desengatar a dobradiça da tampa (B).
7. Levante a extremidade da proteção lateral do molinete (B) da tampa lateral (C) e gire esta para baixo.

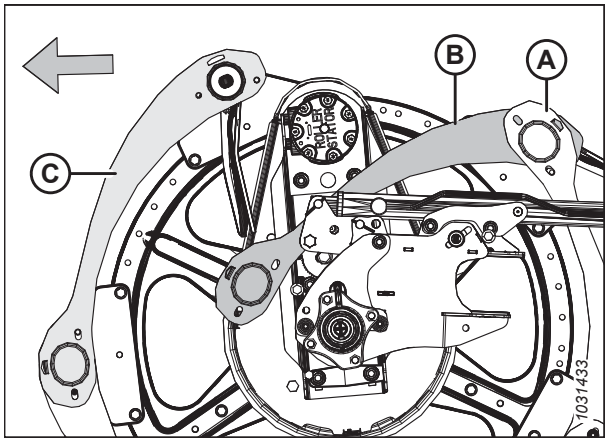

Figura 4.338: Proteção lateral do molinete - Lado interno da extremidade da traseira

8. Remova parafuso M10 (A), a porca e o retentor do dedo final (C) do tubo que prende a bucha e o dedo final traseiro. Guarde para remontagem.
9. Deslize a bucha da tampa lateral (D) para remover. Guarde as buchas para reinstalação.
10. Remova e descarte a proteção lateral do molinete danificada (E).

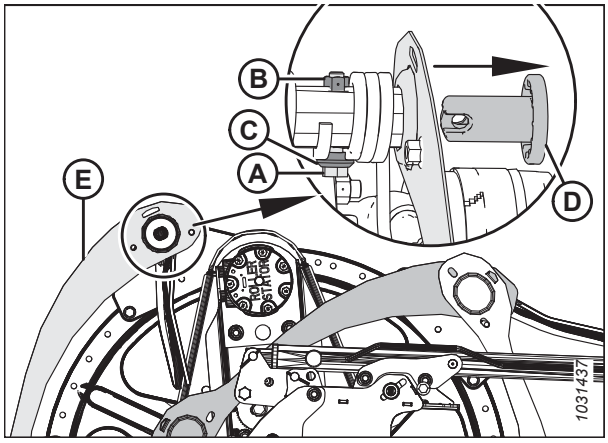

Figura 4.339: Proteção lateral do molinete - Lado interno da extremidade da traseira

11. Posicione a nova proteção lateral do molinete (A) e engate a dobradiça de outra tampa lateral (B).

12. Posicione a outra extremidade da nova proteção lateral (A) no tubo e prenda com a bucha (C).

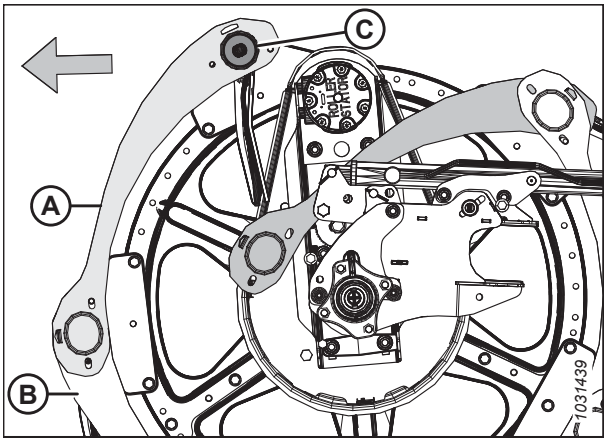

Figura 4.340: Proteção lateral do molinete - Lado interno da extremidade da traseira

13. Posicione o dedo final traseiro (A) como exibido.

14. Prenda o dedo final traseiro (A) e a bucha (instalada no passo *12, página 675*) com parafuso M10 (B), retentor do dedo final (C) e porca (D).

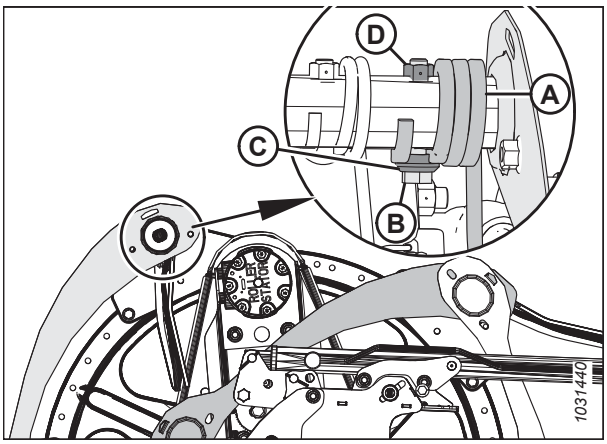

Figura 4.341: Proteção lateral do molinete - Lado interno da extremidade da traseira

15. Gire a proteção lateral do molinete (A) para cima e engate as dobradiças (B) em ambas as extremidades.

16. Prenda as proteções laterais do molinete usando parafusos e porcas M10 (C).

17. Ajuste o torque das porcas (C) para 35 Nm (26 libras pés). **NÃO** aperte demais as porcas para evitar achatar os tubos.

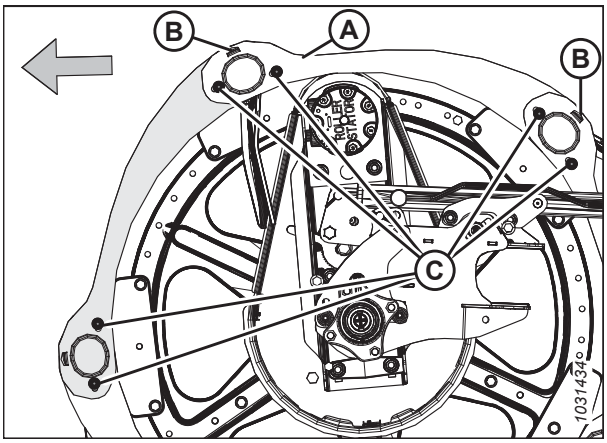

Figura 4.342: Proteção lateral do molinete - Lado interno da extremidade da traseira

Substituição dos suportes da proteção lateral do molinete

Os suportes das proteções laterais do molinete devem ser substituídos se estiverem danificados.

PERIGO

Para evitar ferimentos ou risco de morte devido ao acionamento inesperado da máquina, sempre pare o motor e remova a chave da ignição antes de deixar o assento do operador por qualquer motivo.

NOTA:

Todas as ilustrações exibidas são da extremidade do excêntrico externa.

1. Abaixe totalmente o molinete.
2. Abaixe a plataforma completamente.
3. Desligue o motor e remova a chave da ignição.
4. Gire o molinete manualmente até que o suporte da proteção lateral do molinete que necessita de substituição esteja acessível.
5. Remova o parafuso (B) que prende a proteção lateral do molinete ao suporte (A).
6. Remova os parafusos (C) do suporte (A) e os dois suportes adjacentes.

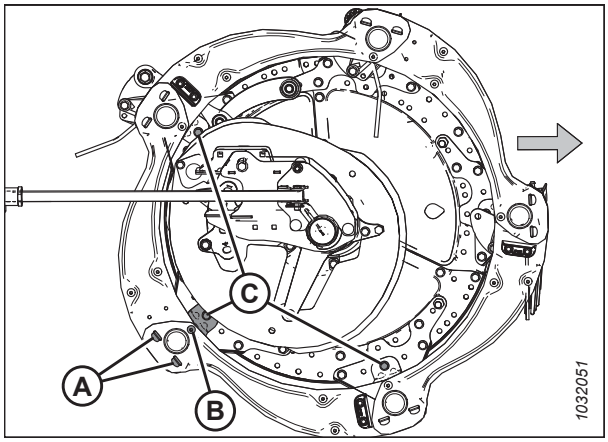

Figura 4.343: Suportes da proteção lateral do molinete

7. Mova as proteções laterais do molinete (A) e o suporte (B) para longe do tubo e então remova o suporte das proteções.
8. Insira as abas do novo suporte (B) nas ranhuras na tampa lateral do molinete (A). Certifique-se de que as abas se engataram nas duas proteções laterais do molinete.

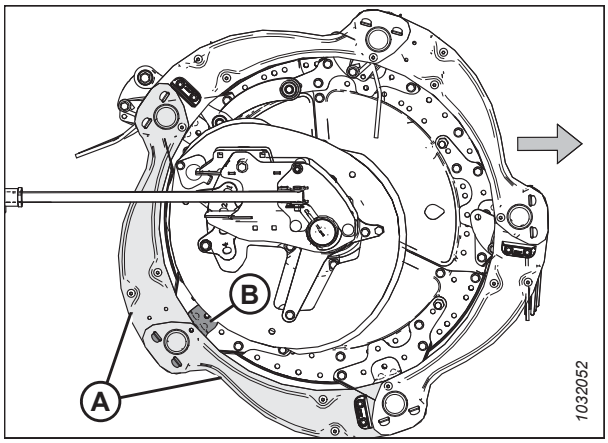

Figura 4.344: Suportes da proteção lateral do molinete

9. Prenda o suporte (A) ao disco com o parafuso (B) e porca. **NÃO** aperte.
10. Prenda as proteções do molinete (C) ao suporte (A) com o parafuso (D) e porca. **NÃO** aperte.
11. Reacople os suportes com os parafusos (E) e as porcas.
12. Verifique a distância entre o tubo e o suporte da proteção lateral do molinete e ajuste se necessário.
13. Ajuste o torque das porcas para 27 Nm (20 libras pés).

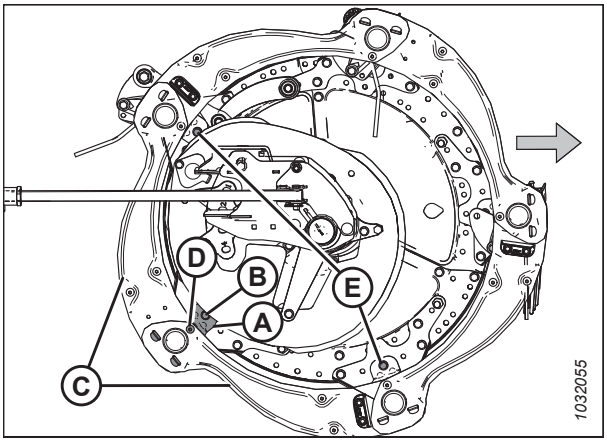

Figura 4.345: Suportes da proteção lateral do molinete

4.14 Acionamento do molinete

O motor acionado hidraulicamente ativa a corrente presa ao braço central entre os molinetes na plataforma de molinete duplo , e ao braço central esquerdo na plataforma de molinete triplo.

4.14.1 Corrente de acionamento do molinete

A corrente de acionamento do molinete transfere energia do motor do molinete acionado hidraulicamente para as engrenagens que fazem girar os molinetes.

Afrouxamento da corrente de acionamento do molinete

A tensão da corrente de acionamento do molinete pode ser aliviada para permitir o acesso aos componentes da transmissão.

PERIGO

Para evitar ferimentos ou morte por acionamento inesperado da máquina, sempre desligue o motor e remova a chave antes de ajustar a máquina.

1. Ligue o motor.
2. Abaixe a plataforma completamente.
3. Ajuste o molinete totalmente para frente.
4. Desligue o motor e remova a chave da ignição.
5. Remova a tampa do acionamento do molinete. Para obter mais instruções, consulte *Remoção da tampa do acionador do molinete, página 53*.
6. Abra a tampa lateral. Para obter mais instruções, consulte *Abrir as tampas laterais da plataforma, página 47*.
7. Remova o pino R (A) que fixa a multiferramenta (B) ao suporte na chapa lateral esquerda.
8. Remova a multiferramenta (B) e instale novamente o pino R no suporte.

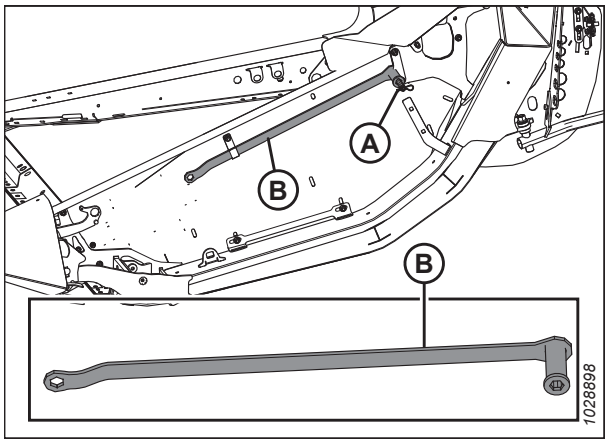

Figura 4.346: Local de armazenamento multiferramenta

IMPORTANTE:

NÃO afrouxe o suporte do motor, ele é ajustado de fábrica e preso com arruelas Belleville. A tensão da corrente é ajustada sem folgar os parafusos de montagem da transmissão.

9. Empurre o retentor de tensão (A) no sentido horário com o dedão e mantenha na posição desbloqueada.
10. Coloque a multiferramenta (B) no tensionador da corrente (C) e rotacione a multiferramenta para cima de modo a liberar a tensão da corrente.
11. Retorne a multiferramenta à posição de armazenamento.

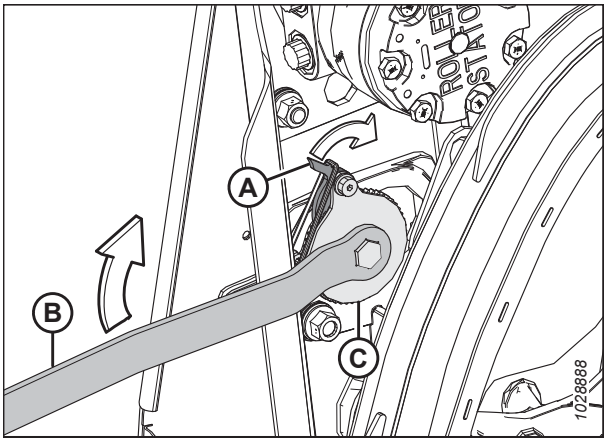

Figura 4.347: Acionamento do molinete

Apertar a corrente de acionamento do molinete

Uma corrente de acionamento corretamente tensionada garante uma ótima transferência de energia e, ao mesmo tempo, minimiza o desgaste dos componentes.

PERIGO

Para evitar ferimentos ou morte por acionamento inesperado da máquina, sempre desligue o motor e remova a chave antes de ajustar a máquina.

1. Desligue o motor e remova a chave da ignição.
2. Abra a tampa lateral. Para obter mais instruções, consulte *Abrir as tampas laterais da plataforma, página 47*.
3. Remova o pino R (A) que fixa a multiferramenta (B) ao suporte na chapa lateral esquerda.
4. Remova a multiferramenta (B) e instale novamente o pino R no suporte.

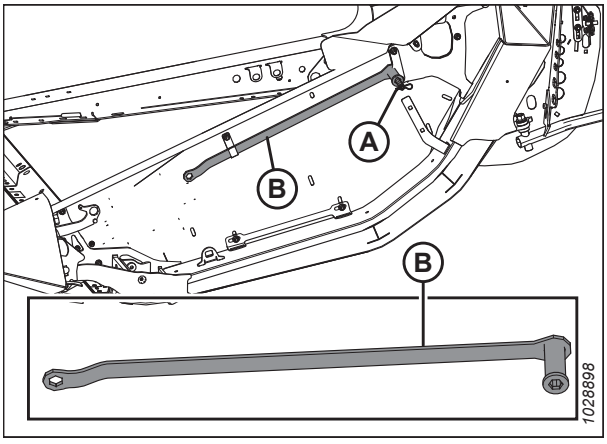

Figura 4.348: Local de armazenamento da multiferramenta – Lado esquerdo

IMPORTANTE:

NÃO afrouxe o suporte do motor, ele é ajustado de fábrica e preso junto com arruelas Belleville. A tensão da corrente é ajustada sem folgar os parafusos de montagem da transmissão.

5. Coloque a multiferramenta (A) no tensionador da corrente (B).

6. Gire a multiferramenta (A) para baixo até que a corrente esteja tensionada.

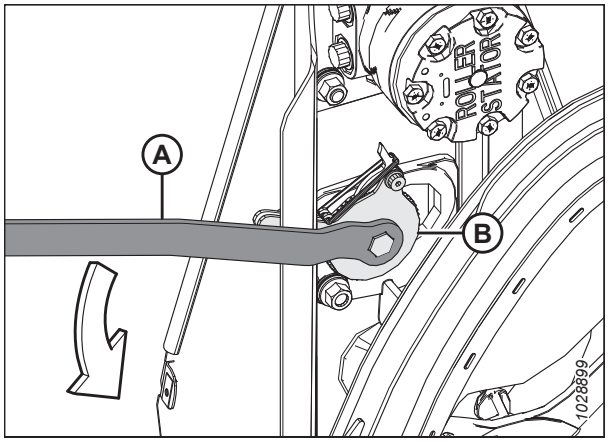

Figura 4.349: Acionamento do molinete

IMPORTANTE:

Deve haver aproximadamente 38 mm (1 1/2 pol.) de movimento em um lado (A) da corrente, enquanto estiver tensionada no outro lado (B). Esse nível de tensão e folga na corrente é necessário para pular um entalhe no tensor da corrente.

7. Assim que a corrente estiver apertada, gire a multiferramenta para cima para encaixar adequadamente os dentes do bloqueio/trava nos dentes do tensor. Se o tensor não pular um dente antes de apertar, **NÃO** force o tensor para o próximo entalhe.

IMPORTANTE:

NÃO aperte demais a corrente. Se for apertada demais, a corrente colocará cargas excessivas nas engrenagens, fazendo com que os rolamentos do motor e/ou outros componentes falhem prematuramente.

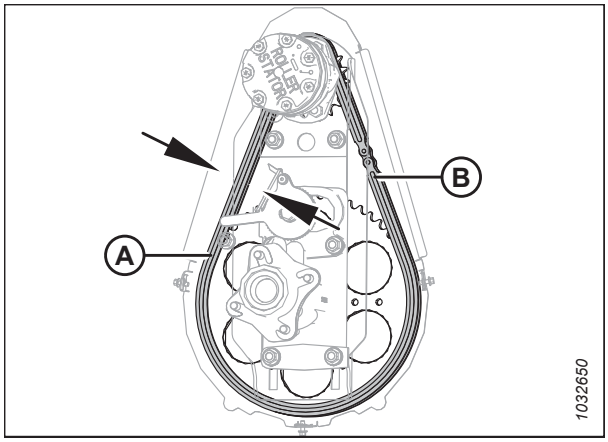

Figura 4.350: Acionamento do molinete

8. Gire o molinete à mão para verificar se a corrente ainda está engatada corretamente em todos os dentes da engrenagem inferior (A). Para evitar danos aos componentes, certifique-se de que a corrente não fique muito tensionada durante o giro do molinete.

9. Retorne a multiferramenta à posição de armazenamento.

10. Feche a tampa lateral. Para obter mais instruções, consulte *Fechar as tampas laterais da plataforma, página 48*.

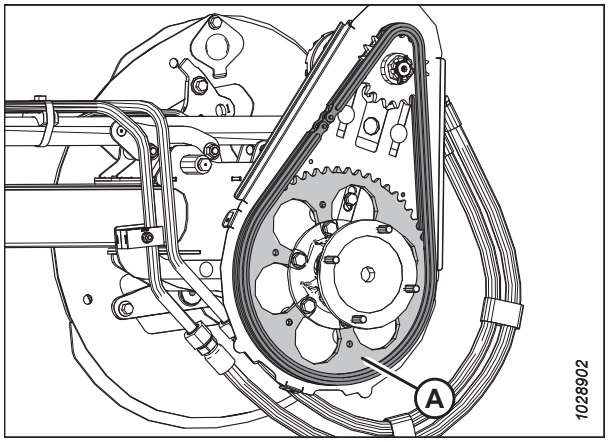

Figura 4.351: Acionamento do molinete

4.14.2 Engrenagem tensionadora para acionamento do molinete

A engrenagem de acionamento do molinete está fixada no motor de acionamento do molinete.

Para os modelos de colheitadeiras Case IH e New Holland, configure a colheitadeira de acordo com o tamanho da roda dentada a fim de otimizar o controle automático de velocidade do molinete no solo. Consulte o manual de serviços da colheitadeira para obter mais informações.

NOTA:

Também há uma opção de acionamento do molinete de duas velocidades disponível. Encomende o kit MD nº 311882.

Remoção da engrenagem de acionamento do molinete simples

A engrenagem de acionamento do molinete está fixada no acionamento do molinete. Ao trocar as engrenagens de acionamento e acionadas, a velocidade e o torque do molinete podem ser alteradas.

PERIGO

Para evitar ferimentos ou risco de morte devido ao acionamento inesperado da máquina, sempre pare o motor e remova a chave da ignição antes de deixar o assento do operador por qualquer motivo.

1. Desligue o motor e remova a chave da ignição.
2. Remova a tampa do acionamento do molinete. Para obter mais instruções, consulte *Remoção da tampa do acionador do molinete, página 53*.
3. Afrouxe a corrente de acionamento do molinete (A). Para obter mais instruções, consulte *Afrouxamento da corrente de acionamento do molinete, página 678*.
4. Remova a corrente de acionamento do molinete (A) da engrenagem de acionamento do molinete (B).

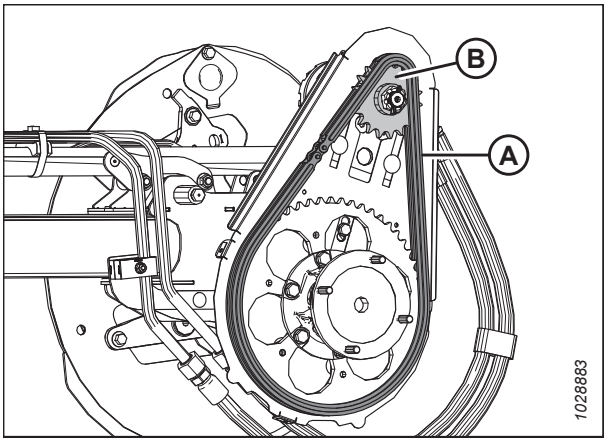

Figura 4.352: Engrenagem simples

5. Remova o contrapino e porca vazada (A) do eixo do motor.
6. Remova a engrenagem do acionamento do motor (B). Certifique-se de que a chave permanece no eixo.

   IMPORTANTE:

   Para evitar danos ao motor, use um extrator se a engrenagem (B) não sair manualmente. **NÃO** use pé de cabra e/ou martelo para remover a engrenagem de acionamento.

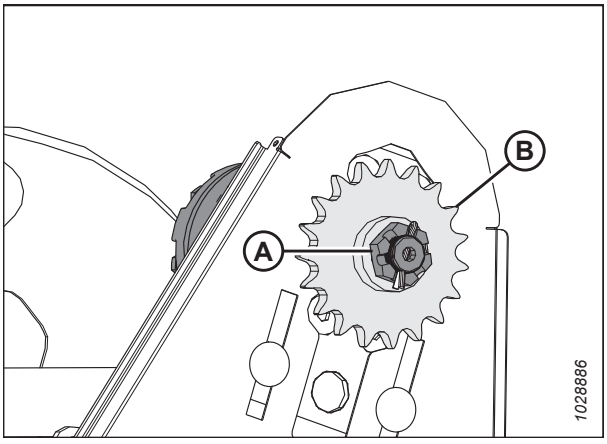

Figura 4.353: Engrenagem simples

Instalação da engrenagem de acionamento do molinete simples

A engrenagem de acionamento do molinete está fixada no acionamento do molinete. Ao trocar as engrenagens de acionamento e acionadas, a velocidade e o torque do molinete podem ser alteradas.

PERIGO

Para evitar ferimentos ou risco de morte devido ao acionamento inesperado da máquina, sempre pare o motor e remova a chave da ignição antes de deixar o assento do operador por qualquer motivo.

1. Alinhe a chaveta na engrenagem (B) com a chave no eixo do motor e deslize a engrenagem no eixo. Prenda com a porca castelo (A).
2. Ajuste o torque das porcas castelo (A) para 12 Nm (9 lbf pés).
3. Instale o contrapino (A). Se necessário, aperte a porca fendida (A) ao próximo slot para instalar o contrapino.

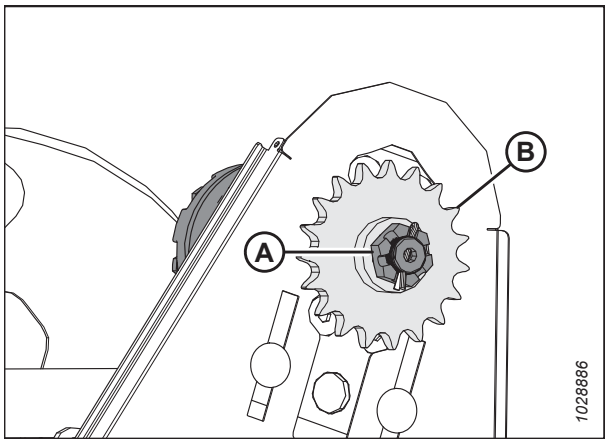

Figura 4.354: Engrenagem simples

4. Instale a corrente (A) na engrenagem tensora de acionamento (B).
5. Aperte a corrente de acionamento. Para obter mais instruções, consulte *Apertar a corrente de acionamento do molinete, página 679*.
6. Reinstale a tampa do acionamento do molinete. Para obter mais instruções, consulte *Instalação da tampa do acionador do molinete, página 55*.

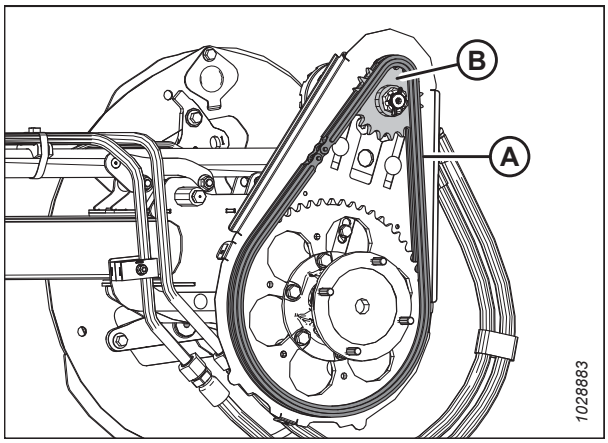

Figura 4.355: Engrenagem simples

4.14.3 Alteração da posição da corrente da velocidade do molinete com kit de duas velocidades instalado

A engrenagem de acionamento do molinete está fixada no acionamento do molinete. Ao trocar as engrenagens de acionamento e acionadas, a velocidade e o torque do molinete podem ser alteradas.

PERIGO

Para evitar ferimentos ou risco de morte devido ao acionamento inesperado da máquina, sempre pare o motor e remova a chave da ignição antes de deixar o assento do operador por qualquer motivo.

1. Desligue o motor e remova a chave da ignição.
2. Abra a tampa lateral. Para obter mais instruções, consulte *Abrir as tampas laterais da plataforma, página 47*.

3. Afrouxe a correntes de acionamento do molinete. Para obter mais instruções, consulte *Afrouxamento da corrente de acionamento do molinete, página 678*.

4. Mova a corrente (A) do conjunto atual de engrenagem para o outro conjunto (B).

   NOTA:

   O conjunto interno de engrenagens é para aplicações de alto torque e o conjunto externo de engrenagens é para aplicações de alta velocidade.

   NOTA:

   - Se estiver convertendo da configuração de alta velocidade para a configuração de alto torque, mova a corrente na engrenagem superior primeiro. Isso permitirá mais folga da corrente para fazer a mudança na engrenagem acionada inferior
   - Se estiver convertendo da configuração de alto torque para a configuração de alta velocidade, mova a corrente na engrenagem acionada inferior primeiro. Isso permitirá mais folga para fazer a mudança na engrenagem superior.

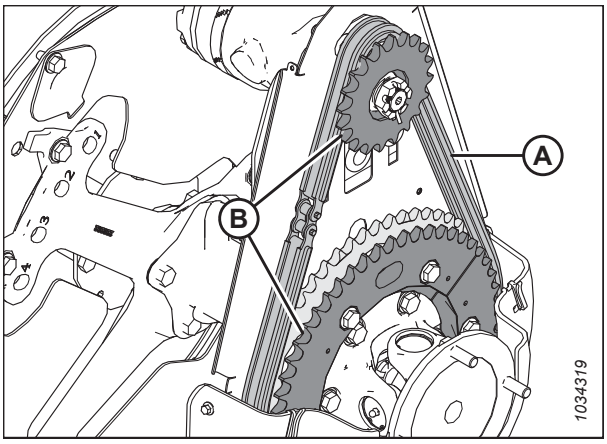

Figura 4.356: Engrenagem tensionadora para acionamento do molinete

5. Aperte a correntes de acionamento do molinete. Para obter mais instruções, consulte *Apertar a corrente de acionamento do molinete, página 679*.

4.14.4 Junta universal de acionamento do Molinete duplo ou triplo

Em plataformas equipadas com molinete duplo, a junta universal do acionador do molinete duplo permite que cada molinete se mova de forma independente.

Lubrifique as juntas universais de acordo com as especificações. Para obter mais instruções, consulte *4.3 Lubrificação, página 497*.

Substitua a junta universal se gravemente desgastada ou danificada. Para obter mais instruções, consulte *Remover a junta universal de acionamento Molinete duplo ou triplo, página 683*.

Remover a junta universal de acionamento Molinete duplo ou triplo

Será necessário substituir a junta universal se ela estiver gasta ou danificada.

PERIGO

Para evitar ferimentos ou risco de morte devido ao acionamento inesperado da máquina, sempre pare o motor e remova a chave da ignição antes de deixar o assento do operador por qualquer motivo.

1. Desligue o motor e remova a chave da ignição.

2. Remova as tampas de acionamento. Para obter mais instruções, consulte *Remoção da tampa do acionador do molinete, página 53*.

3. Apoie a extremidade interna do molinete direito com um carregador de extremidade frontal e cintas de náilon (A) ou componentes equivalentes de elevação.

   IMPORTANTE:

   Para evitar danificar ou entortar o tubo central, apoie o molinete o mais perto do disco da extremidade do excêntrico quanto possível.

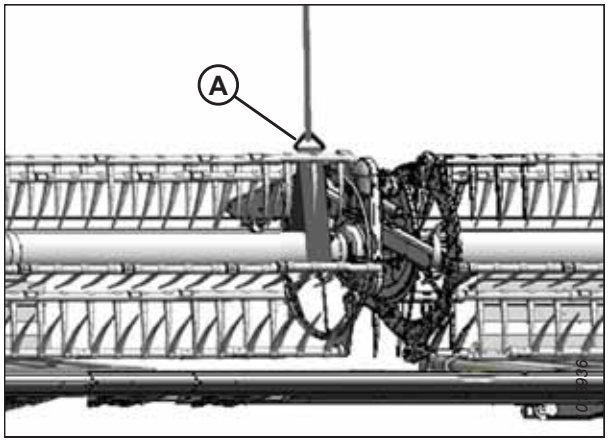

Figura 4.357: Molinete de apoio

4. Remova os quatro parafusos (A) que fixam o tubo do molinete ao flange da junta em U (B) e mova o molinete lateralmente.

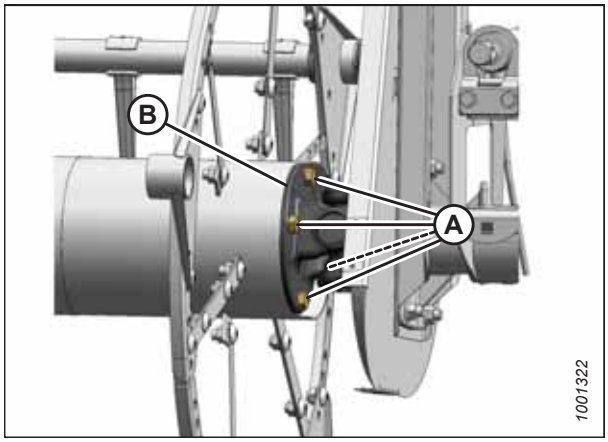

Figura 4.358: Junta universal

5. Retire os seis parafusos (A) que prendem o flange da junta em U (B) ao acionamento da engrenagem tensora (C).

6. Remova a junta em U.

   NOTA:

   Pode ser necessário mover o molinete direito lateralmente para que a junta universal possa liberar o tubo.

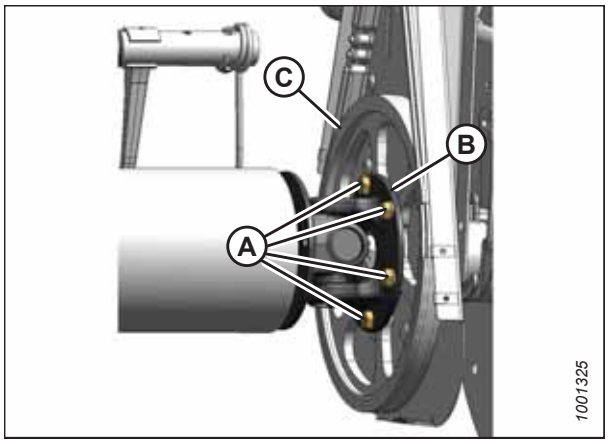

Figura 4.359: Junta universal

7. **Somente molinete triplo:** Existe um calço (A) entre o tubo do molinete e a junta universal. Certifique-se de guardar esse calço para reinstalação.

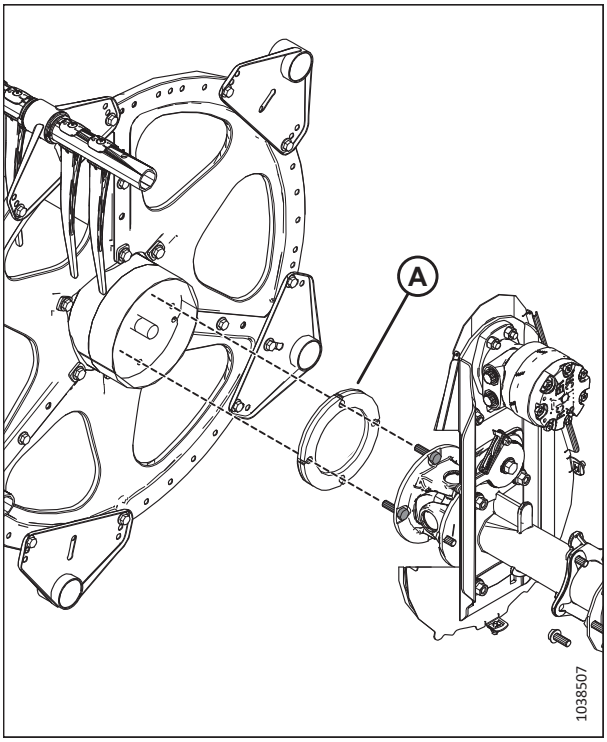

Figura 4.360: Calço – Somente molinete triplo

Instalar a junta universal de acionamento Molinete duplo ou triplo

Assim que a junta universal for removida, o novo pode ser instalado.

1. Posicione a flange da junta universal (B) no acionamento da engrenagem (C) como mostrado.
2. Aplique a trava rosca de força média (Loctite® 243 ou equivalente) e instale seis parafusos (A). Aperte os parafusos manualmente; **NÃO** aplique torque aos parafusos.

   NOTA:

   Somente quatro parafusos (A) são ilustrados à direita.

   NOTA:

   Pode ser necessário mover o molinete direito lateralmente para que a junta em U possa liberar o tubo do molinete.

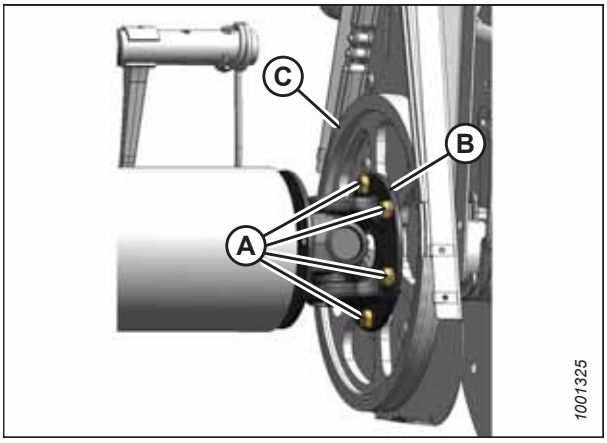

Figura 4.361: Junta universal

3. **Somente molinete triplo:** Certifique-se de que o calço (A) está posicionado entre o tubo do molinete e a junta universal. Alinhe os orifícios no calço com os do tubo do molinete.

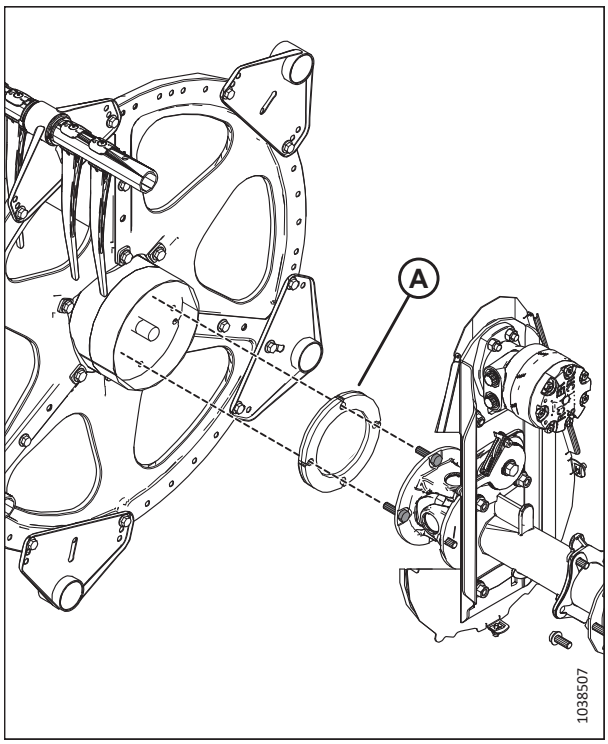

Figura 4.362: Calço – Somente molinete triplo

4. Posicione o tubo do molinete contra o acionamento do molinete e engate o eixo da ponteira no orifício piloto da junta universal.
5. Gire o molinete até alinhar os orifícios à extremidade do tubo do molinete e à flange da junta universal (B).
6. Aplique trava rosca de força média (Loctite® 243 ou equivalente) aos quatro parafusos de 1/2 pol. (A) e prenda-os no flange.
7. Ajuste o torque dos dez parafusos para 110 Nm (81 lbf·ft).

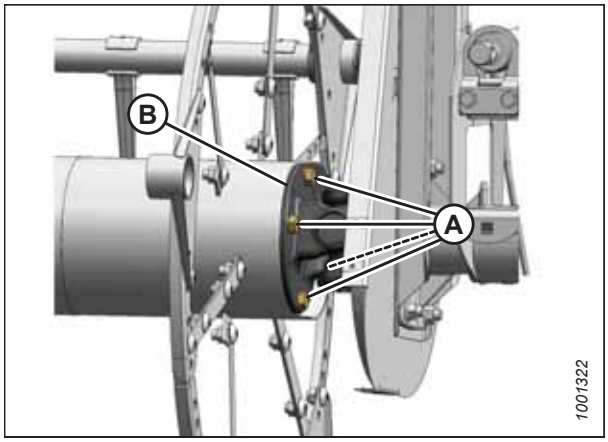

Figura 4.363: Junta universal

8. Remova a cinta (A) do molinete.

9. Instale a tampa de acionamento Para obter mais instruções, consulte *Instalação da tampa do acionador do molinete, página 55*.

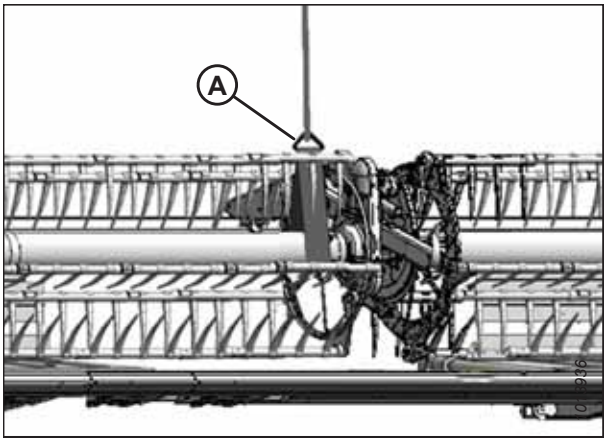

Figura 4.364: Molinete de apoio

4.14.5 Motor de acionamento do molinete

O motor de acionamento do molinete é usado no sistema de acionamento do molinete em plataformas de esteiras com molinete duplo, e molinete triplo. O motor não precisa de manutenção ou serviços regulares. Se ocorrerem problemas com o motor, ele deve ser removido e reparado em seu concessionário MacDon.

Remoção do motor de acionamento do molinete

O motor não precisa de manutenção ou serviços regulares. Se ocorrerem problemas com o motor, ele deve ser removido e reparado em seu concessionário MacDon.

PERIGO

Para evitar ferimentos ou risco de morte devido ao acionamento inesperado da máquina, sempre pare o motor e remova a chave da ignição antes de deixar o assento do operador por qualquer motivo.

1. Desligue o motor e remova a chave da ignição.

2. Afrouxe a correntes de acionamento. Para obter mais instruções, consulte *Afrouxamento da corrente de acionamento do molinete, página 678*.

3. Remova a engrenagem de acionamento. Para obter mais instruções, consulte *Remoção da engrenagem de acionamento do molinete simples, página 681*.

4. Marque as linhas hidráulicas (A) e suas localizações no motor (B) para garantir a reinstalação correta.

   NOTA:

   Antes de desconectar das linhas hidráulicas, limpe as portas do motor e superfícies externas.

5. Desacople as tubulações hidráulicas (A) no motor (B). Cubra ou bujão os orifícios abertos e as tubulações.

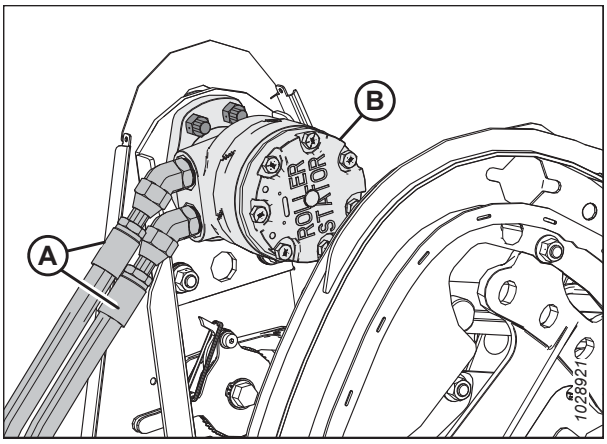

Figura 4.365: Mangueiras e motor do molinete

6. Caso não seja possível acessar os parafusos escareados (B) através das aberturas da caixa da corrente, solte as ferragens de montagem no suporte do motor (A) e deslize este para cima ou para baixo até que os parafusos fiquem acessíveis.
7. Remova os quatro parafusos escareados (B) e remova o motor (C).
8. Em caso de substituição do motor, remova encaixes hidráulicos do motor antigo e instale-os no novo usando as mesmas direções.

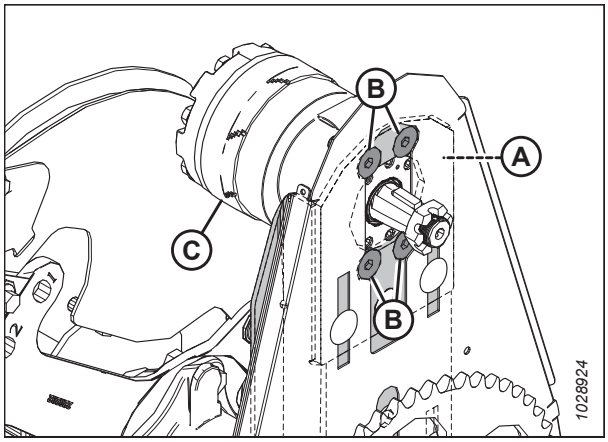

Figura 4.366: Parafusos de montagem do motor de acionamento do molinete

Instalação do motor de acionamento do molinete

O motor não precisa de manutenção ou serviços regulares. Se ocorrerem problemas com o motor, ele deve ser removido e reparado em seu concessionário MacDon.

1. Caso não seja possível acessar os orifícios de montagem (B) através das aberturas da caixa da corrente, solte as ferragens de montagem no suporte do motor (A) e deslize-o para cima ou para baixo se necessário.

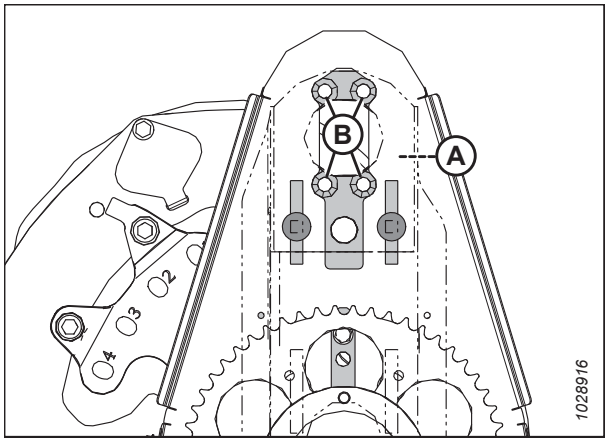

Figura 4.367: Orifícios de montagem do motor de acionamento do molinete

2. Prenda (A) o suporte do motor (B) com quatro parafusos escareados M12 x 40 mm e porcas (C).
3. Aperte a ferragem a um torque de 95 Nm (70 libras pés).
4. Se for instalar um novo motor, instale as conexões hidráulicas (não exibidas) do motor original.

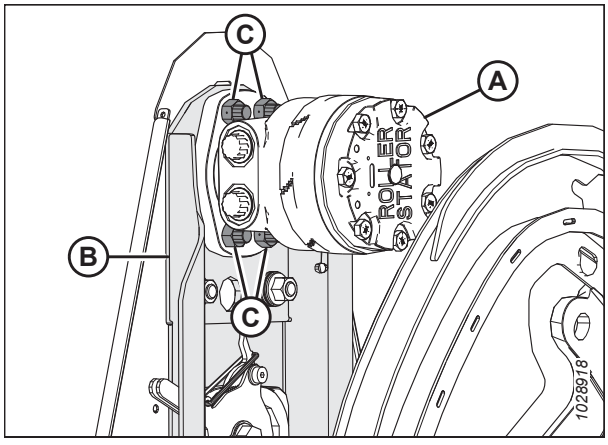

Figura 4.368: Motor de acionamento do molinete

5. Alinhe a chaveta na engrenagem (B) com a chave no eixo do motor e deslize a engrenagem no eixo. Prenda com a porca castelo (A).
6. Ajuste o torque das porcas vazadas (A) para 12 Nm (9 lbf·ft).
7. Instale o contrapino (A). Se necessário, aperte a porca vazada (A) ao próximo slot para instalar o contrapino.

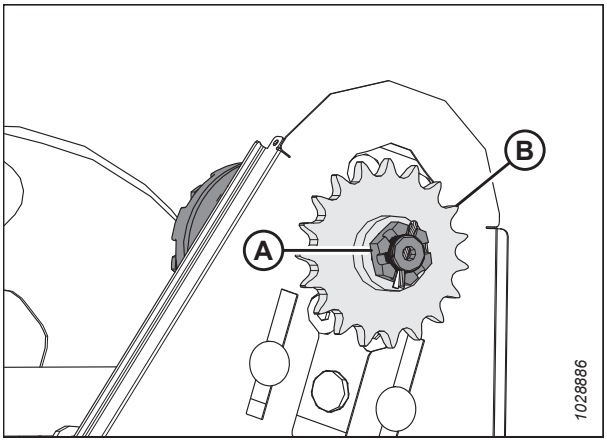

Figura 4.369: Acionamento do molinete

8. Instale a corrente (A) na engrenagem de acionamento (B).

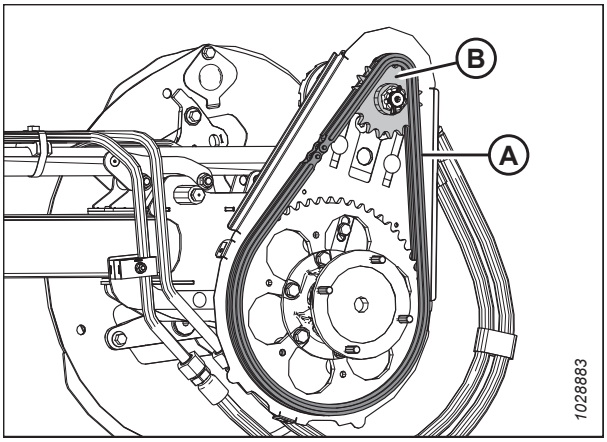

Figura 4.370: Acionamento do molinete

9. Se as ferragens de montagem (A) foram afrouxadas para este procedimento, certifique-se de que haja três arruelas Belleville sobrepostas por parafuso (B) antes de apertar novamente.
10. Oriente as arruelas Belleville de modo que a borda externa da primeira arruela (C) esteja contra a fundição e as bordas externas das outras duas (D) estejam viradas uma para outra.
11. Aperte as porcas (A) até o final (47–54 Nm [35–40 lbf·pés]), então volte 3/4 de volta.
12. Aperte a corrente de acionamento. Para obter mais instruções, consulte *Apertar a corrente de acionamento do molinete, página 679*.

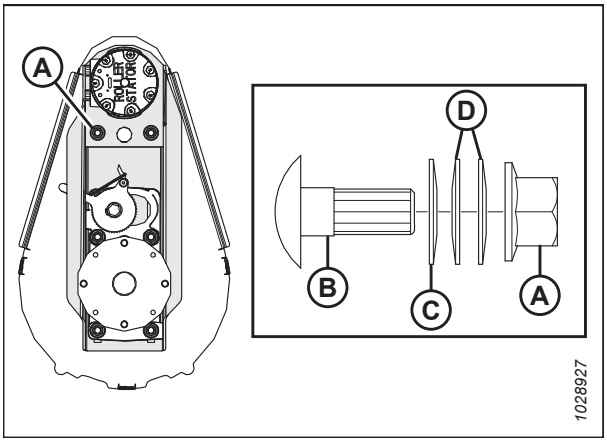

Figura 4.371: Suporte do motor de acionamento do molinete

13. Remova as tampas ou bujões das portas e linhas e conecte as linhas hidráulicas (A) às conexões hidráulicas (B) no motor (C).

    NOTA:

    Certifique-se de que as linhas hidráulicas (A) estão instaladas nos locais originais.

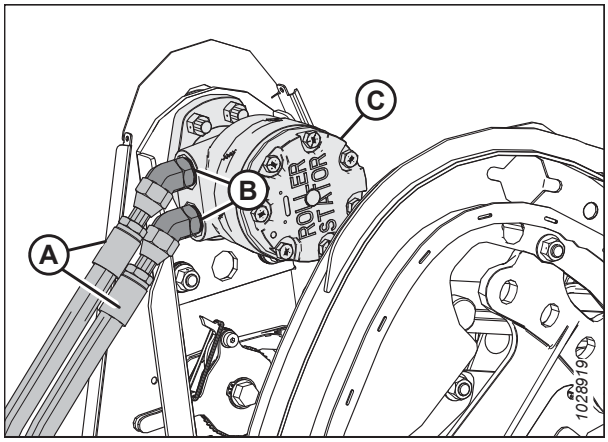

Figura 4.372: Mangueiras e motor do molinete

4.14.6 Substituição da corrente de acionamento

A corrente de acionamento permite que o motor de acionamento do molinete hidráulico gire o molinete. Ela pode ser substituída se estiver danificada ou gasta.

PERIGO

Para evitar ferimentos ou morte por acionamento inesperado da máquina, sempre desligue o motor e remova a chave antes de ajustar a máquina.

1. Desligue o motor e remova a chave da ignição.
2. Remova a tampa do acionamento do molinete. Para obter mais instruções, consulte *Remoção da tampa do acionador do molinete, página 53*.
3. Afrouxe a correntes de acionamento. Para obter mais instruções, consulte *Afrouxamento da corrente de acionamento do molinete, página 678*.
4. Apoie a extremidade interna do molinete direito com um carregador de extremidade dianteira e cintas de náilon (A) ou componentes de içamento equivalentes.

    IMPORTANTE:

    Evite danificar ou amassar o tubo central ao apoiar o carretel tão perto do disco da extremidade do excêntrico quanto possível.

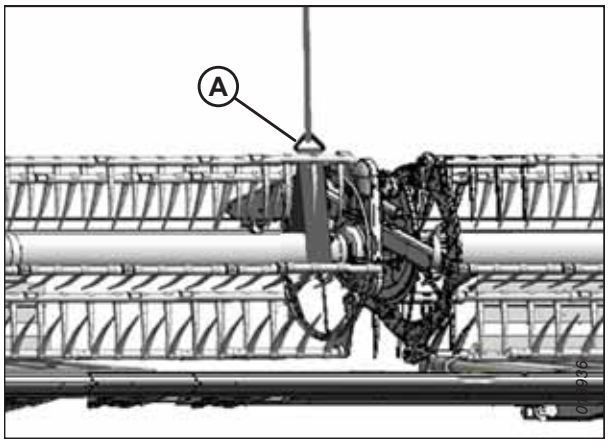

Figura 4.373: Molinete de apoio

5. Remova os quatro parafusos (A) que fixam o tubo do molinete ao flange da junta universal (B).

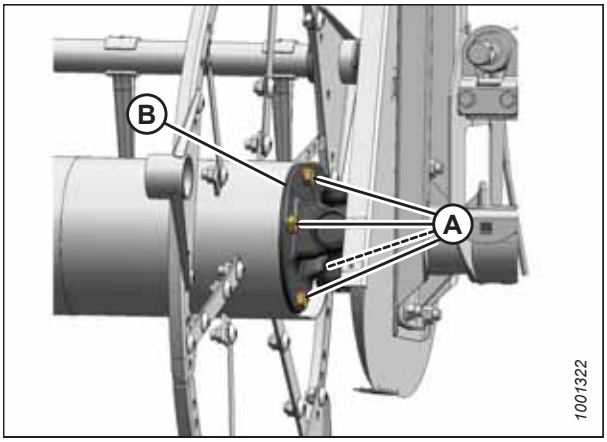

Figura 4.374: Junta universal

6. Mova o molinete direito para os lados para separar o tubo do molinete (A) e a junta universal (B).
7. Remova a corrente de acionamento (C).
8. Direcione a corrente (C) por cima da junta em U (B) e posicione nas engrenagens.

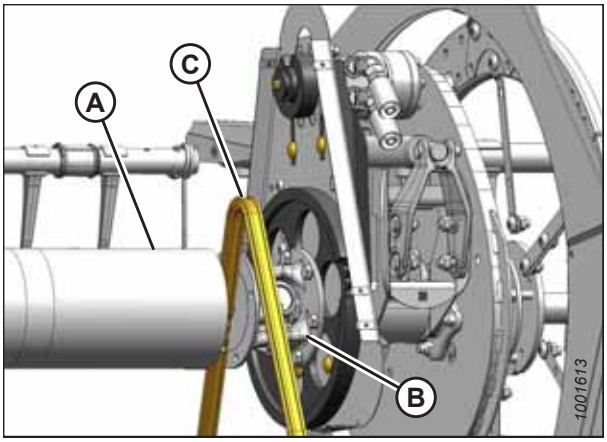

Figura 4.375: Substituição da corrente

9. Posicione o tubo direito do molinete contra o acionamento do molinete e engate o eixo da ponteira no orifício piloto da junta universal.
10. Gire o molinete até alinhar os orifícios na extremidade do tubo do molinete e a flange da junta universal.
11. Aplique trava rosca de força média (Loctite® 243 ou equivalente) aos quatro parafusos (A) de 1/2 pol. (A) e instale-os no flange com arruelas de pressão.
12. Aperte os parafusos a um torque de 109 Nm (80 lbf·pés).

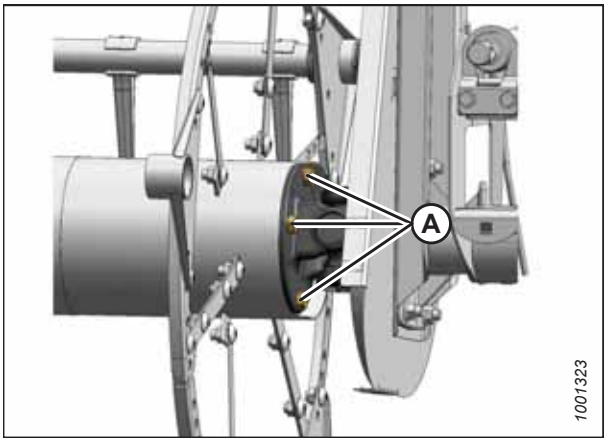

Figura 4.376: Junta universal

13. Retire temporariamente a cinta do molinete (A).

14. Aperte a corrente de acionamento. Para obter mais instruções, consulte *Apertar a corrente de acionamento do molinete, página 679*.

15. Reinstale a tampa do acionamento do molinete. Para obter mais instruções, consulte *Instalação da tampa do acionador do molinete, página 55*.

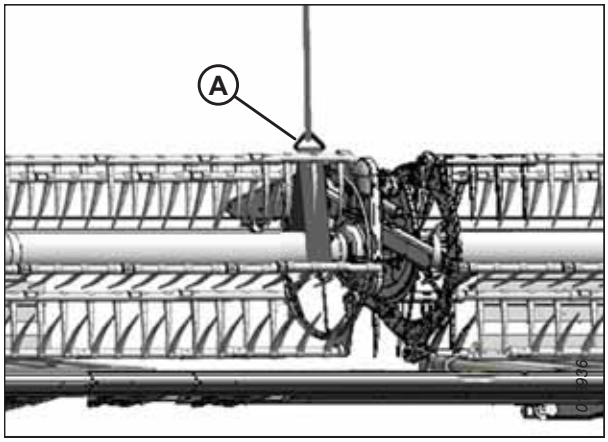

Figura 4.377: Molinete de apoio

4.14.7 Sensor de velocidade do molinete

Os sensores de velocidade do molinete (e o procedimento para substituí-los) variam de acordo com o modelo da colheitadeira.

Consulte os tópicos a seguir conforme seu modelo de colheitadeira:

- *Substituição do sensor de velocidade do molinete das colheitadeiras Challenger®, Gleaner, IDEAL™ ou Massey Ferguson™, página 692*
- *Substituição do sensor de velocidade do molinete John Deere, página 694*
- *Substituição do Sensor de Velocidade do Molinete CLAAS, página 694*

Substituição do sensor de velocidade do molinete das colheitadeiras Challenger®, Gleaner, IDEAL™ ou Massey Ferguson™

O sensor de velocidade do molinete está localizado no acionamento do molinete e detecta a velocidade com que a engrenagem do acionamento do molinete está girando. Em caso de mau funcionamento, pode ser necessário um ajuste ou substituição.

PERIGO

Para evitar ferimentos ou risco de morte devido ao acionamento inesperado da máquina, sempre pare o motor e remova a chave da ignição antes de deixar o assento do operador por qualquer motivo.

1. Desligue o motor e remova a chave da ignição.

2. Remova as tampas de acionamento. Para obter mais instruções, consulte *Remoção da tampa do acionador do molinete, página 53*.

3. Desconecte o conector elétrico (A) do chicote da plataforma.

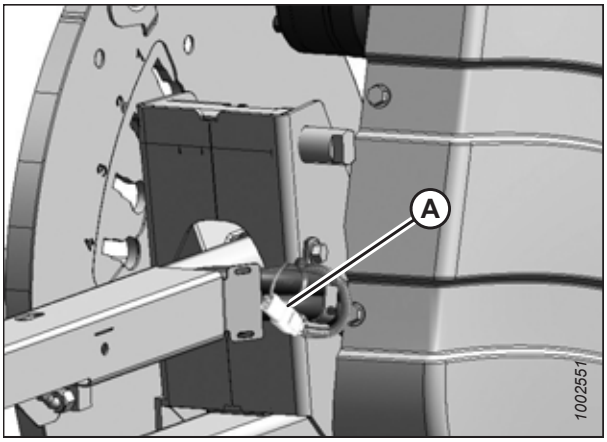

Figura 4.378: Conjunto do acionamento do molinete - Chicote elétrico

4. Corte a braçadeira (A) que prende o chicote à tampa.
5. Retire dois parafusos (B), o sensor (C) e o chicote. Caso necessário, envergue a tampa (D) para remover o chicote.
6. Passe o fio do novo sensor atrás da tampa (D) através da caixa de corrente.
7. Instale o novo sensor no suporte (E) e prenda-o com dois parafusos (B).
8. Ajuste a folga entre o disco do sensor (F) e o sensor (C) para 3,5 mm (0,14 pol.).

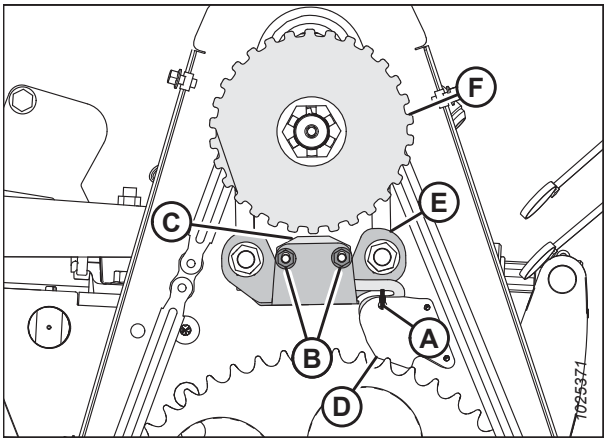

Figura 4.379: Conjunto do acionamento do molinete - Sensor de velocidade

9. Conecte o chicote do sensor ao chicote da plataforma (A).

   IMPORTANTE:

   Certifique-se de que o chicote elétrico do sensor **NÃO** entre em contato com a corrente ou a engrenagem tensora.

10. Reinstale a tampa de acionamento. Para obter mais instruções, consulte *Instalação da tampa do acionador do molinete, página 55*.
11. Verifique se a operação do sensor está adequada.

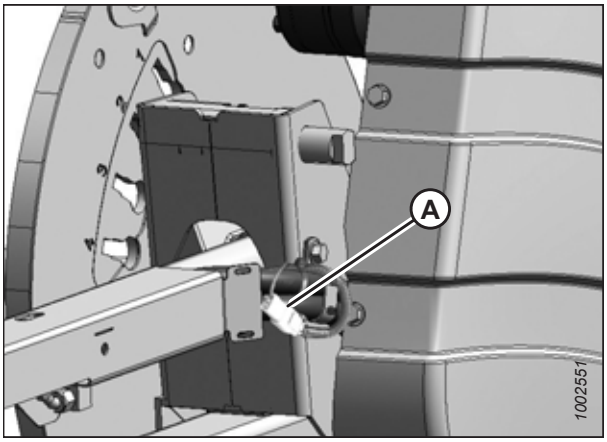

Figura 4.380: Conjunto do acionamento do molinete - Chicote elétrico

Substituição do sensor de velocidade do molinete John Deere

O sensor de velocidade do molinete está localizado no acionamento do molinete e detecta a velocidade com que a engrenagem do acionamento do molinete está girando. Em caso de mau funcionamento do sensor, pode ser necessário um ajuste ou substituição.

PERIGO

Para evitar ferimentos ou risco de morte devido ao acionamento inesperado da máquina, sempre pare o motor e remova a chave da ignição antes de deixar o assento do operador por qualquer motivo.

1. Desligue o motor e remova a chave da ignição.
2. Remova as tampas de acionamento. Para obter mais instruções, consulte *Remoção da tampa do acionador do molinete, página 53*.
3. Desconecte o conector elétrico (D) do chicote da plataforma (E).
4. Retire a porca superior (C) e remova o sensor (B).
5. Retire a porca superior do novo sensor e posicione o sensor no suporte. Prenda com a porca superior (C).
6. Ajuste a folga entre o disco do sensor (A) e o sensor (B) para 1 mm (0,04 pol.) com a porca (C).
7. Conecte o conector elétrico (D) ao chicote da plataforma (E).

   IMPORTANTE:

   Certifique-se de que o chicote elétrico do sensor **NÃO** entre em contato com a corrente ou a engrenagem tensora.
8. Reinstale a tampa de acionamento. Para obter mais instruções, consulte *Instalação da tampa do acionador do molinete, página 55*.

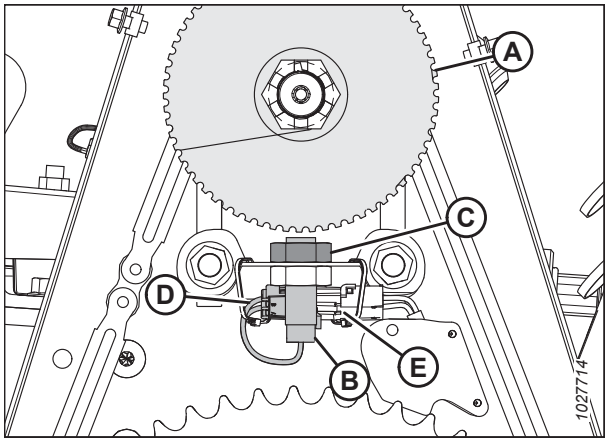

Figura 4.381: Sensor de velocidade

Substituição do Sensor de Velocidade do Molinete CLAAS

O sensor de velocidade do molinete está localizado no acionamento do molinete e detecta a velocidade com que a engrenagem do acionamento do molinete está girando. Em caso de mau funcionamento, pode ser necessário um ajuste ou substituição.

PERIGO

Para evitar ferimentos ou risco de morte devido ao acionamento inesperado da máquina, sempre pare o motor e remova a chave da ignição antes de deixar o assento do operador por qualquer motivo.

1. Desligue o motor e remova a chave da ignição.
2. Remova as tampas de acionamento. Para obter mais instruções, consulte *Remoção da tampa do acionador do molinete, página 53*.

3. Desconecte o conector do chicote elétrico localizado atrás da caixa da corrente do sensor (A).
4. Remova as braçadeiras (B).
5. Remova a proteção (C) e rebites (D).
6. Remova a porca (E) e remova o sensor (A).
7. Posicione o novo sensor (A) no suporte (F). Fixe com a porca (E).
8. Ajuste a folga entre o disco do sensor (C) e o sensor (B) para 3,5 mm (0,14 pol.) com as porcas (A) e (D).
9. Passe o chicote através do orifício do conector no painel e conecte-o ao sensor (A). Fixe o chicote e prenda com a proteção (C) e rebites (D).

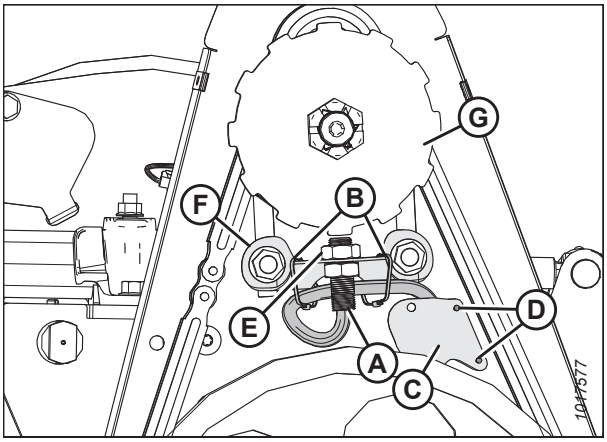

Figura 4.382: Sensor de velocidade

10. Fixe o chicote ao suporte do sensor com braçadeiras (B) como mostrado.

    IMPORTANTE:

    Certifique-se de que o chicote elétrico do sensor **NÃO** entre em contato com a corrente ou a engrenagem tensora.

11. Reinstale a tampa de acionamento. Para obter mais instruções, consulte *Instalação da tampa do acionador do molinete, página 55*.

4.15 Sistema de transporte– Opcional

A plataforma pode ser equipada com um conjunto de rodas de transporte, para que a plataforma possa ser rebocada por uma colheitadeira ou trator.

Consulte *Ajuste das rodas de transporte EasyMove™, página 186* para obter mais informações.

4.15.1 Verificação de torque do parafuso da roda

O torque do parafuso da roda de transporte deve ser verificado após uma hora de operação da instalação das rodas e, posteriormente, a cada 100 horas de operação.

PERIGO

Para evitar ferimentos ou morte por acionamento inesperado da máquina, sempre desligue o motor e remova a chave antes de ajustar a máquina.

1. Desligue o motor e remova a chave da ignição.
2. Siga a sequência de aperto de parafuso exibida e aperte os parafusos da roda a um torque de 115 Nm (85 lbf·pés).

   IMPORTANTE:

   Sempre que uma roda for removida e reinstalada, verifique o torque do parafuso da roda após 1 hora de operação e a cada 100 horas a partir de então.

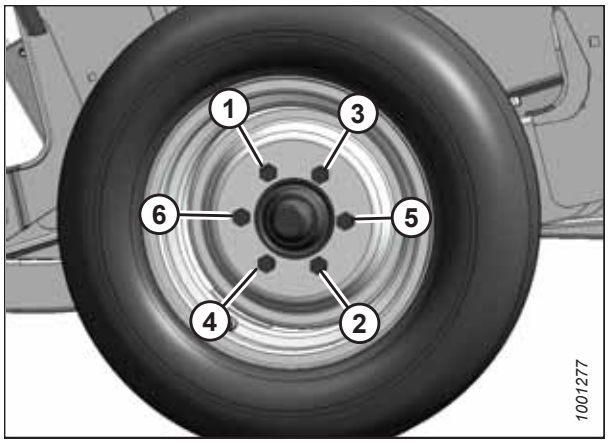

Figura 4.383: Sequência de ajuste de parafuso

4.15.2 Verificação do torque do parafuso de montagem de transporte

As ferragens que prendem os componentes opcionais do sistema de transporte à plataforma devem ser verificadas diariamente para garantir uma operação segura.

PERIGO

Para evitar ferimentos ou morte por acionamento inesperado da máquina, sempre desligue o motor e remova a chave antes de ajustar a máquina.

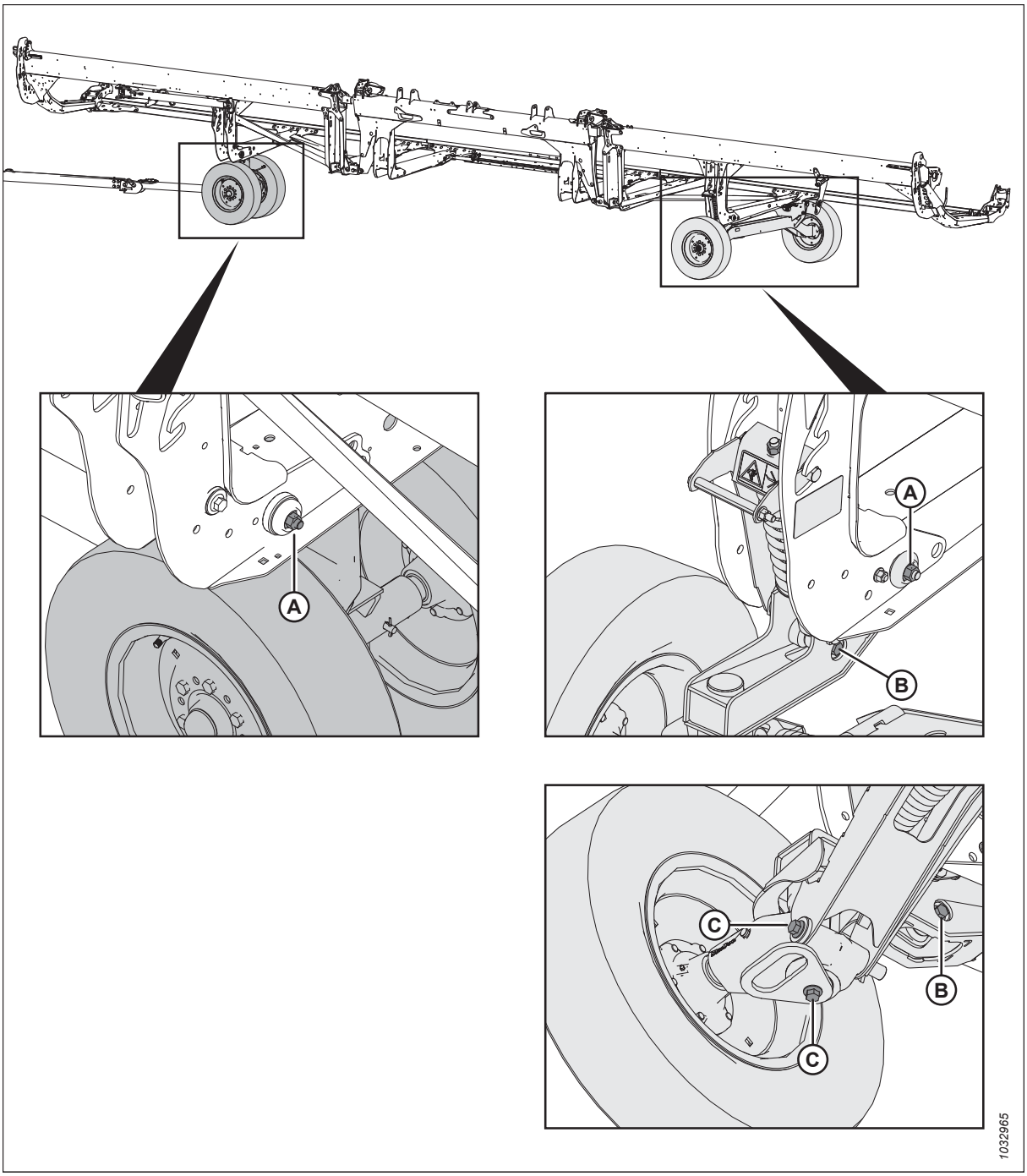

Figura 4.384: Parafusos do conjunto de transporte

1. Verifique os seguintes parafusos **DIARIAMENTE** para garantir que o torque dos parafusos estão com os valores especificados:
    - Parafusos (A) em 234 Nm (173 lbf ft)
    - Parafusos (B) em 343 Nm (253 lbf·ft)
    - Parafusos (C) em 343 Nm (253 lbf·ft)

4.15.3 Verificação da pressão dos pneus

A pressão adequada dos pneus garante um desempenho adequado e um desgaste uniforme.

ADVERTÊNCIA

- **Um pneu pode explodir durante o enchimento, o que pode causar ferimentos graves ou morte.**
- **NÃO fique sobre o pneu. Use um mandril de fixação e uma mangueira de extensão.**
- **NÃO exceda a pressão de enchimento máxima especificada na etiqueta ou na lateral do pneu.**
- **Substitua os pneus com defeitos.**
- **Substitua os aros que estiverem rachados, desgastados ou severamente enferrujados.**
- **Nunca solde o aro da roda.**

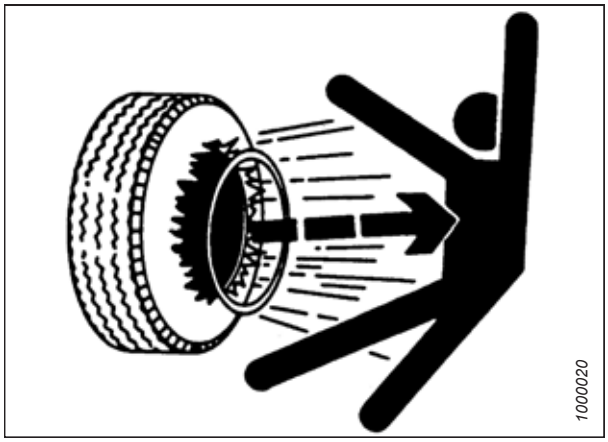

Figura 4.385: Aviso de inflação

- **NUNCA force um pneu inflado ou parcialmente inflado.**
- **Certifique-se de que o pneu esteja assentado corretamente antes de inflá-lo até a pressão operacional.**
- **Se o pneu não estiver na posição correta no aro ou estiver muito cheio, o talão do pneu pode soltar de um lado, causando vazamento de ar em alta velocidade e com grande força. Um vazamento de ar dessa natureza pode empurrar o pneu em qualquer direção, colocando em risco qualquer pessoa na área.**
- **Certifique-se de que todo o ar seja removido do pneu antes de removê-lo do aro.**
- **NÃO remova, instale ou faça reparos em um pneu em um aro, exceto se tiver o equipamento adequado e experiência para realizar o trabalho.**
- **Leve o pneu e o aro a uma oficina de reparos qualificada.**

1. Verifique a pressão do pneu. Para obter especificações sobre a pressão, consulte a Tabela *4.5, página 698*.
2. Certifique-se de que o pneu esteja assentado corretamente no aro antes de inflar.
   a. Se o pneu não estiver posicionado corretamente no aro, leve-o a uma oficina qualificada.
3. Se for necessário inflar, use um mandril de fixação e uma mangueira de extensão para inflar o pneu até a pressão desejada.

   IMPORTANTE:

   NÃO exceda a pressão de enchimento máxima especificada na etiqueta ou na lateral do pneu.

Table 4.5 Pressão de enchimento dos pneus

Dimensão	Variação de carga	Pressão
225/75 R15	E	552 kPa (80 psi)

4.15.4 Alteração da conexão do engate da barra de reboque do pino para engate

A barra de reboque de transporte inclui montagens de pino de engate e anel do pino.

1. Remova o pino R do pino de engate (A) e desconecte a corrente (B). Armazene o pino de engate (A) com o adaptador de engate do pino.
2. Remova quatro porcas, quatro parafusos e oito arruelas planas (C) da extremidade da barra de reboque. Guarde as ferragens.

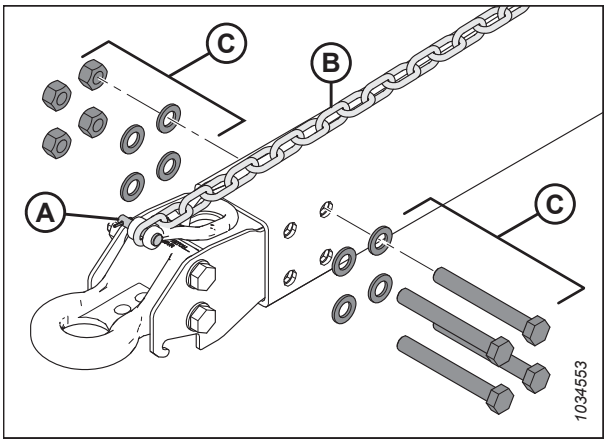

Figura 4.386: Remoção do adaptador de transporte do pino

3. Coloque uma fita ou corda de 6 m (20 pés.) de linha de tração para a extremidade de transporte (A) do chicote.
4. Remova o parafuso (B) que segura o chicote no clipe em P. Guarde o parafuso.
5. A partir da extremidade do engate (C), puxe suavemente o chicote para fora através da abertura no pino (D) até que você possa ver a linha de tração. Depois, desconecte a linha de tração e coloque o pino de lado. Deixe a linha de tração dentro da barra de reboque,

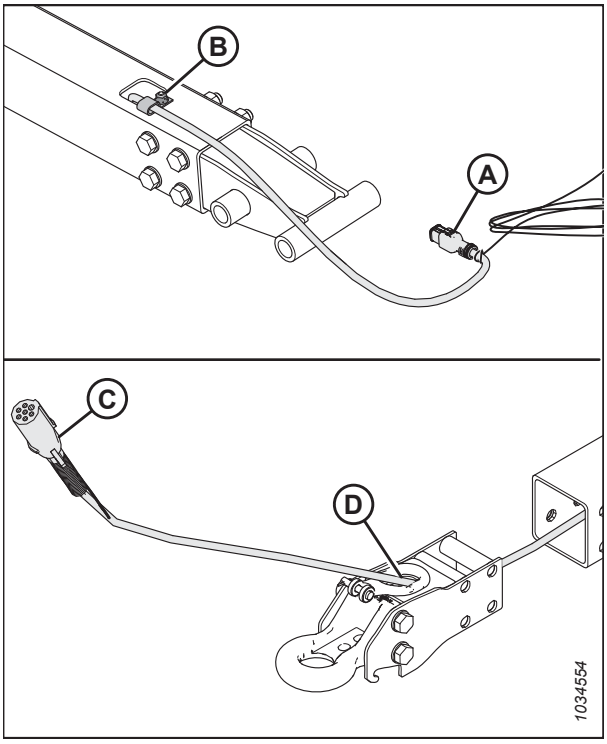

Figura 4.387: Remoção do adaptador de transporte do pino

6. Pegue o adaptador do engate (MD n.º 327664). Insira o conector de transporte (A) do chicote elétrico através da abertura (B) no anel do adaptador do engate.

7. Amarre ou prenda a linha de tração (C) ao chicote. Usando a linha de tração na extremidade de transporte, puxe cuidadosamente o chicote pela barra de reboque.

8. Assegure-se de que a extremidade de transporte (A) do chicote se estenda a 480 mm (18 7/8 pol.) após o clipe em P (D).

9. Fixe o chicote no clipe em P com o parafuso removido no Passo *6, página 700*.

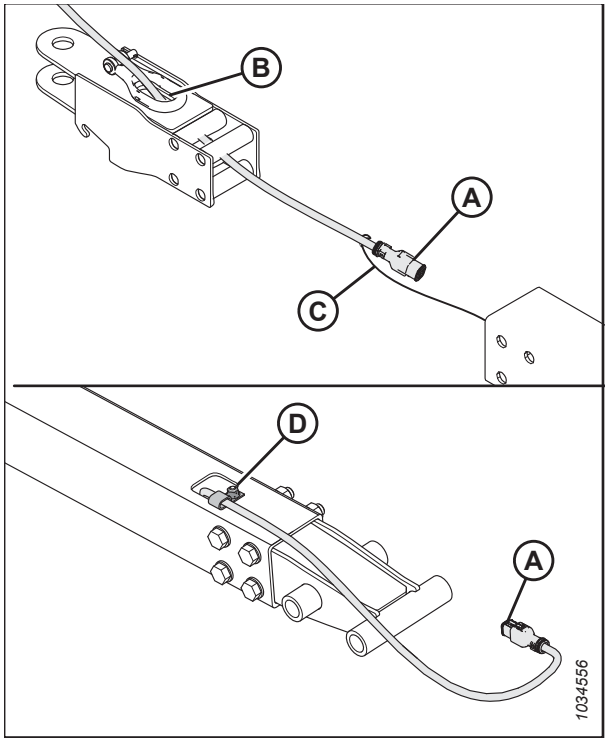

Figura 4.388: Instalação do adaptador de anel do engate

10. Instale quatro porcas, quatro parafusos e oito arruelas planas (A) para fixar o adaptador do engate na barra de reboque.

    NOTA:

    Certifique-se de que a ferragem (A) está reinstalada na mesma orientação que estava antes de ser removida.

11. Reconecte a corrente com o pino do engate (B) e prenda com o contrapino.

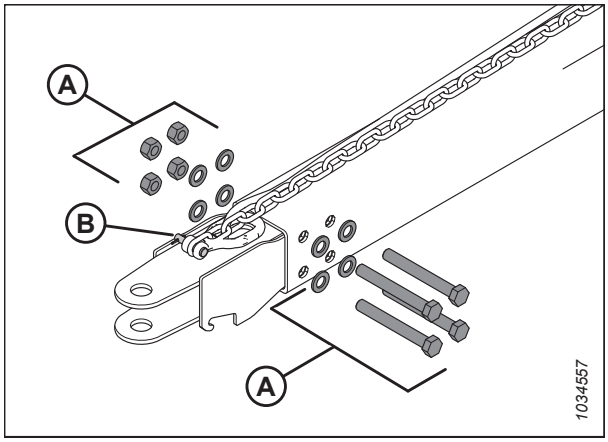

Figura 4.389: Instalação do adaptador de anel do engate

12. Aperte as porcas (A) no padrão cruzado mostrado. Verifique novamente cada porca em sequência, até que o torque seja ajustado para 31 Nm (229 libras pés).

13. Insira o pino de engate (MD n.º 118239) no adaptador do engate. Prenda o pino com um pino de segurança (MD n.º 113561).

    NOTA:

    Os pinos não estão ilustrados na imagem.

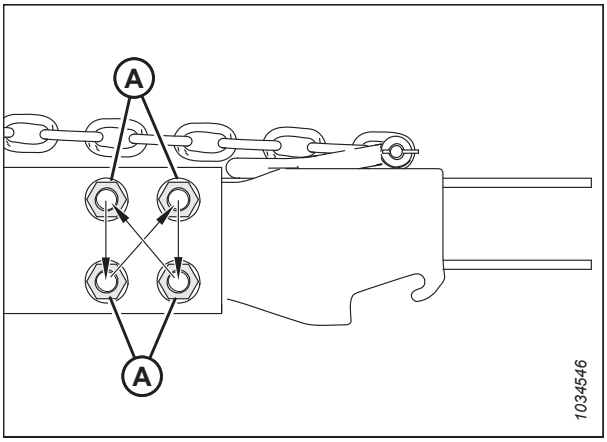

Figura 4.390: Sequência de torque

4.15.5 Alteração da conexão do engate da barra de reboque de engate para o pino

A barra de reboque de transporte inclui montagens de pino de engate e anel do pino.

1. Remova o pino R do pino de engate (A) e desconecte a corrente (B). Armazene o pino de engate (A) com o adaptador do engate.

2. Remova quatro porcas, quatro parafusos e oito arruelas planas (C) da extremidade da barra de reboque. Guarde as ferragens.

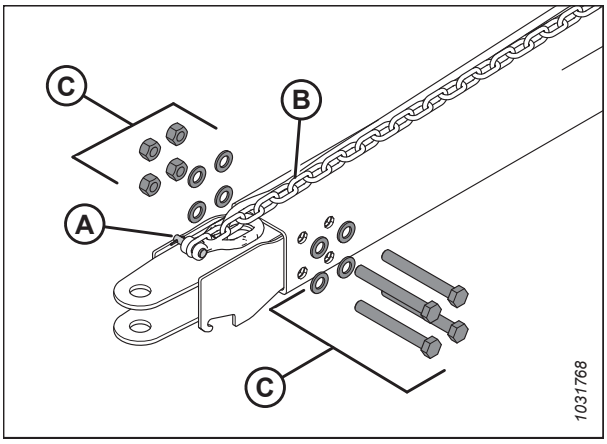

Figura 4.391: Remoção do adaptador de transporte

3. Coloque uma fita ou braçadeira de 6 m (20 pés.) de linha de tração para a extremidade de transporte (A) do chicote.
4. Remova o parafuso (B) que segura o chicote no clipe em P. Guarde o parafuso para reinstalação.
5. A partir da extremidade do engate (C), puxe suavemente o chicote para fora através da abertura no engate (D) até que você possa ver a linha de tração. Depois, desconecte a linha de tração e coloque o adaptador do engate de lado. Deixe a linha de tração dentro da barra de reboque.

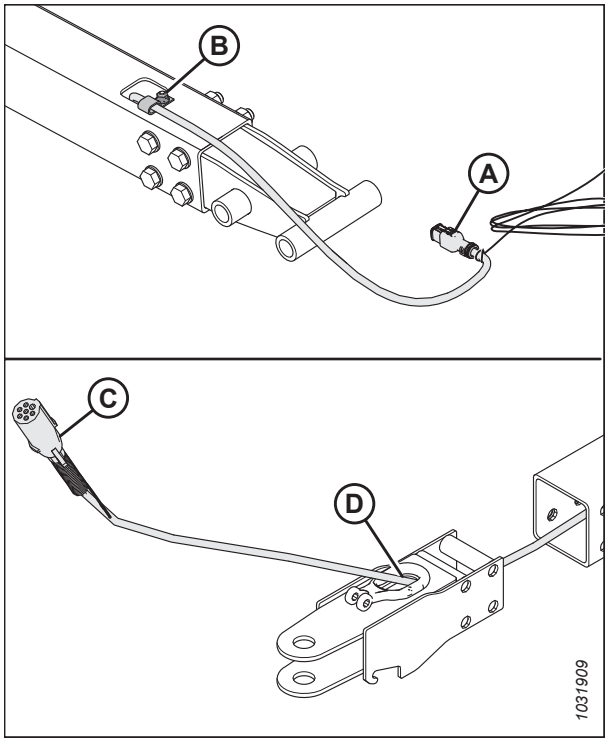

Figura 4.392: Remoção do adaptador de transporte do engate

6. Insira o conector de transporte (A) do chicote elétrico através da abertura (B) no adaptador do anel do pino.
7. Amarre ou prenda a linha de tração (C) ao chicote. Usando a linha de tração na extremidade de transporte, puxe cuidadosamente o chicote pela barra de reboque.
8. Assegure-se de que a extremidade de transporte (A) do chicote se estenda a 480 mm (18 7/8 in.) após o clipe em P (D).
9. Fixe o chicote no clipe em P com o parafuso removido no Passo *4, página 702*.

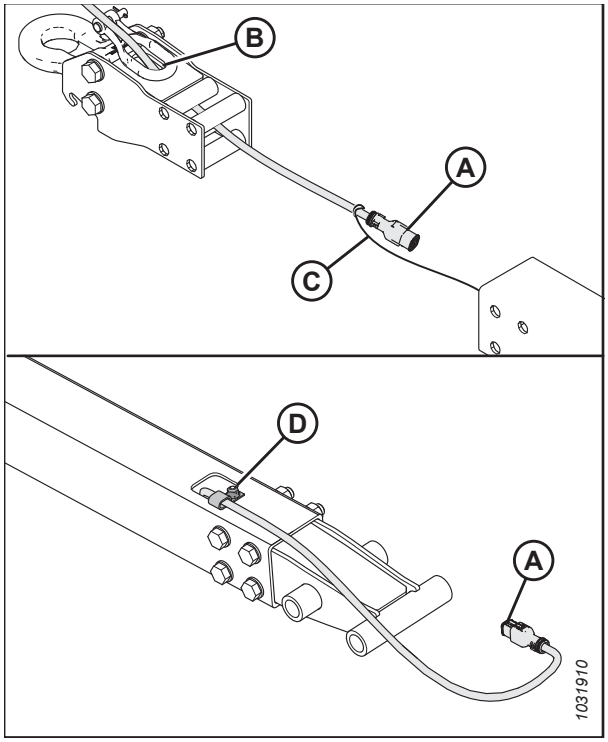

Figura 4.393: Instalação do adaptador de anel do pino

10. Instale quatro porcas, quatro parafusos e oito arruelas planas (A) para fixar o adaptador do anel do pino na barra de reboque.

    NOTA:

    Certifique-se de que a ferragem (A) está reinstalada com as quatro cabeças de parafuso no mesmo lado.

11. Reconecte a corrente com o pino do engate (B) e prenda com o contrapino.

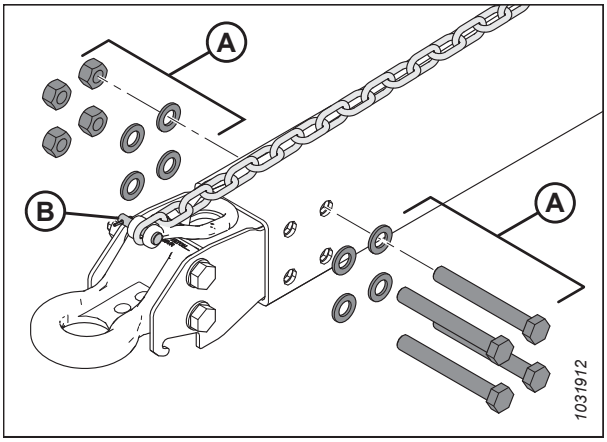

Figura 4.394: Instalação do adaptador de anel do pino

12. Aperte as porcas (A) no padrão cruzado mostrado. Verifique novamente cada porca em sequência, até que o torque seja ajustado para 310 Nm (229 libras·pés).

13. Insira o pino de engate (MD n.º 118239) no adaptador do anel do pino. Prenda o pino com um pino de segurança (MD n.º 113561).

    NOTA:

    Os pinos não estão ilustrados na imagem.

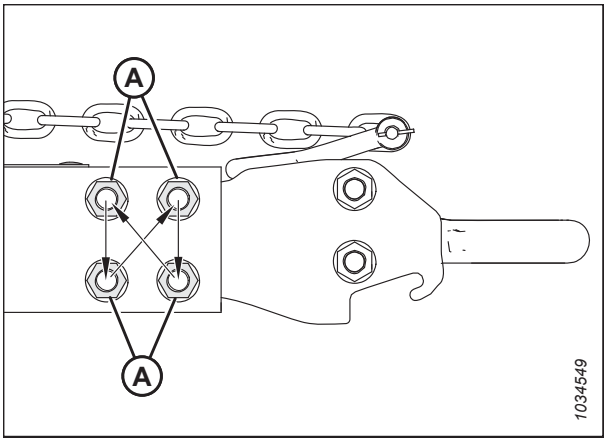

Figura 4.395: Sequência de torque

4.16 Rodas de contorno (opcionais)

A opção de rodas de contorno ContourMax™ permite que a plataforma flexione junto com os contornos do campo, deixando uma altura de palhada consistente ao cortar até 46 cm (18 pol.) acima do solo.

4.16.1 Nivelamento da altura da roda do ContourMax™

As rodas ContourMax™ permitem que a plataforma espelhe os contornos do solo e podem ser ajustadas entre 0 mm (0 pol.) e 457 mm (18 pol.) da superfície do solo.

PERIGO

Para evitar ferimentos corporais ou morte por acionamento inesperado ou queda da plataforma suspensa, sempre desligue o motor, remova a chave da ignição, e engate os apoios de segurança antes de entrar embaixo da plataforma por qualquer motivo. Se estiver usando um veículo de elevação, certifique-se de que a plataforma esteja segura antes de prosseguir.

ADVERTÊNCIA

Verifique para ter certeza de que todos os observadores tenham deixado a área.

NOTA:

A flutuação da plataforma deve ser configurada antes do nivelamento do ContourMax™. Para obter instruções, consulte *Verificação e ajuste da flutuação da plataforma, página 197*.

NOTA:

O equilíbrio das asas deve ser configurado antes do nivelamento do ContourMax™. Para obter instruções, consulte *3.9.4 Verificação e ajuste do balanço das asas, página 221*.

1. Destrave as asas da plataforma. Para obter instruções, consulte *Travar/Destravar as asas da plataforma , página 213*.
2. Destrave a flutuação da plataforma. Para obter instruções, consulte *Travamento/Destravamento da flutuação da plataforma, página 213*.
3. Ligue o motor. Para obter instruções, consulte o manual do operador da colheitadeira.
4. Estacione a colheitadeira em uma superfície nivelada.
5. Abaixe totalmente o molinete.
6. Defina o indicador de altura da roda ContourMax™ (A) para o número 2 (B).

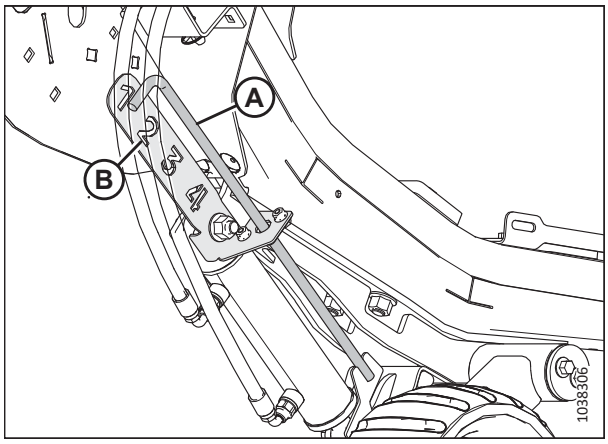

Figura 4.396: Indicador de altura

7. Baixe a plataforma até que o indicador automático de altura da plataforma (A) esteja no número 2 (B).

8. Desligue o motor e remova a chave da ignição.

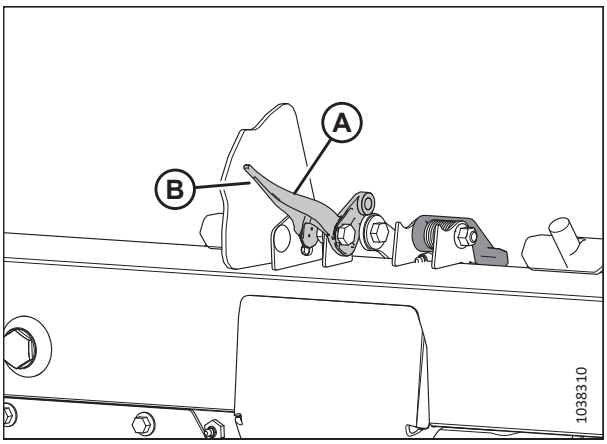

Figura 4.397: Indicador da configuração da flutuação

9. No centro da plataforma, meça a distância (A) do solo até a ponta dos dedos duplos centrais e registre a medida.

10. Em cada ponta da plataforma, meça a distância (A) do solo até a ponta dos dedos duplos das pontas e registre as duas medidas.

    - Se a diferença entre as medidas das pontas e a medida central for menor que 25 mm (1 pol.), não é necessário nenhum ajuste.
    - Se a diferença entre as medidas das pontas e a medida central for maior que 25 mm (1 pol.), será necessário seu ajuste. Continue para a próxima etapa.

11. Ligue o motor.

12. Eleve totalmente a plataforma.

13. Engate os apoios de segurança da plataforma. Para obter instruções, consulte o manual do operador da colheitadeira.

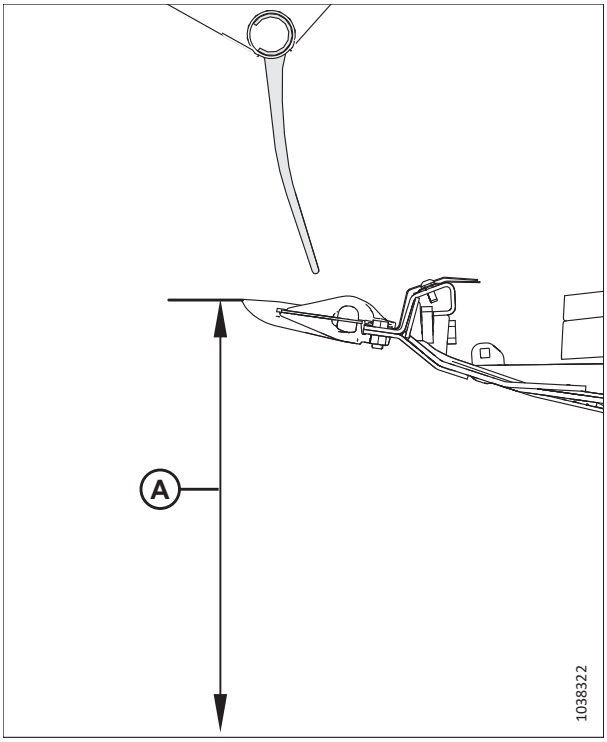

Figura 4.398: Indicador da configuração da flutuação

14. Remova o pino (A).
15. Reposicione a placa de ajuste (B) no orifício para alinhar com um furo diferente. Há uma diferença de aproximadamente 24 mm (1/2 pol.) entre cada um dos furos.
    - Se a medida for menor que a medida no centro da plataforma. A placa de ajuste deve ser movida **EM DIREÇÃO À** barra de corte.
    - Se a medida for maior que a medida no centro da plataforma. A placa de ajuste deve ser movida **PARA LONGE** da barra de corte.
16. Na extremidade oposto da plataforma, repita os passos *14, página 706* e *15, página 706*.
17. Desengate os apoios de segurança da plataforma. Consulte o manual do operador da colheitadeira para obter mais instruções.
18. Baixe a plataforma até que o indicador automático de altura da plataforma esteja no número 2.
19. Desligue o motor e remova a chave da ignição.
20. Meça a distância dos dedos duplos ao solo novamente. Certifique-se de que as três medidas sejam as mesmas. Se mais ajustes forem necessários: Repita o passo *14, página 706*.

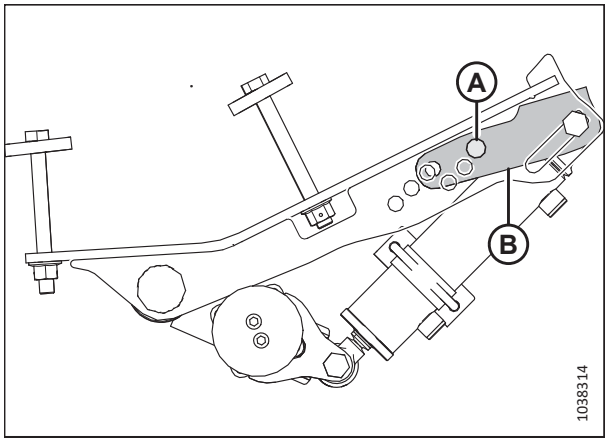

Figura 4.399: Localização do pino – Roda esquerda externa

4.16.2 Lubrificação dos eixos da rodas de contorno

Os eixos da rodas de contorno devem ser lubrificados anualmente.

PERIGO

Para evitar ferimentos corporais ou morte por acionamento inesperado ou queda da plataforma suspensa, desligue o motor, remova a chave e engate os apoios de segurança antes de entrar embaixo da plataforma. Caso esteja usando um dispositivo de elevação para apoiar a plataforma, certifique-se de que ela esteja fixa antes de prosseguir.

1. Ligue o motor.
2. Eleve totalmente a plataforma.
3. Desligue o motor e remova a chave da ignição.
4. Engate os apoios de segurança da plataforma ou apoie a plataforma nos blocos no nível do solo. Se estiver usando blocos para apoiar a plataforma, certifique-se de que a plataforma esteja aproximadamente 914 mm (36 pol.) acima do solo.

5. Remova o tampão de borracha (A) do cubo da roda de contorno. Guarde o tampão para reinstalação.

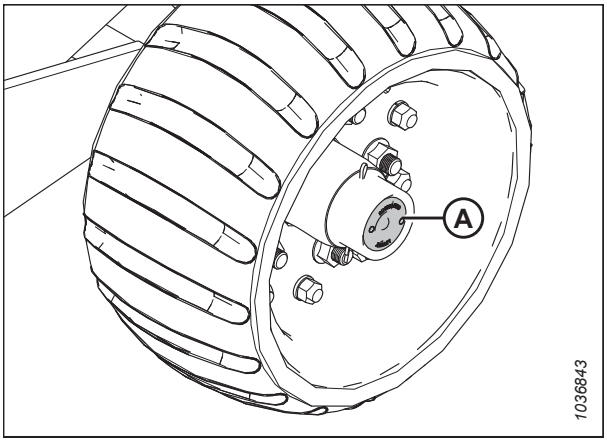

Figura 4.400: Tampão de borracha no eixo da roda de contorno

6. Engraxe o ponto de lubrificação (A) e deixe o excesso de graxa escoar da frente do cubo do eixo.

   IMPORTANTE:

   Engraxe **LENTAMENTE**. Engraxar de forma rápida pode fazer a vedação traseira se mover.

7. Reinstale o tampão de borracha (B).

8. Repita o procedimento nas rodas de contorno restantes.

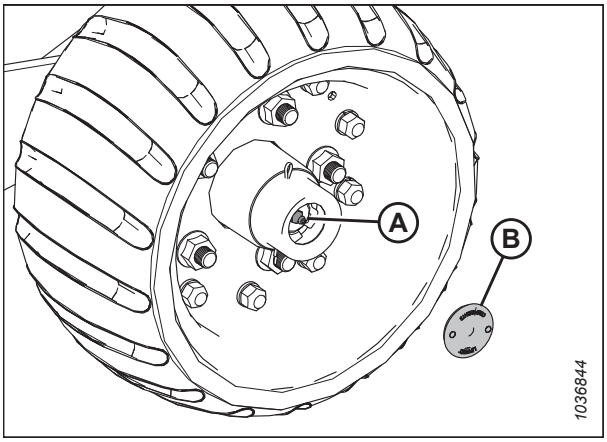

Figura 4.401: Ponto de lubrificação no eixo da roda de contorno

Capítulo 5: Opções e acessórios

As opções e os acessórios a seguir estão disponíveis para uso em sua plataforma. Consulte a disponibilidade em seu concessionário MacDon e solicite mais informações.

5.1 Kits de entrega de cultura

A entrega de cultura é o processo no qual a cultura vai da barra de corte para o alimentador. Os kits opcionais de entrega de cultura podem otimizar o desempenho da plataforma em cultura ou condições específicas.

5.1.1 Kit dos dedos levantadores de culturas

Os dedos levantadores são recomendados para culturas de cereais intensamente acamadas, quando o operador quiser a maior altura possível de palhada.

Instruções de instalação estão inclusas no kit.

Cada kit (MD n. B7022) contém 10 elevadores. Solicite a quantidade a seguir de kits conforme o tamanho da plataforma:

- FD230 – 3 kits
- FD235, FD240 e FD41 – 4 kits
- FD245 e FD250 – 5 kits

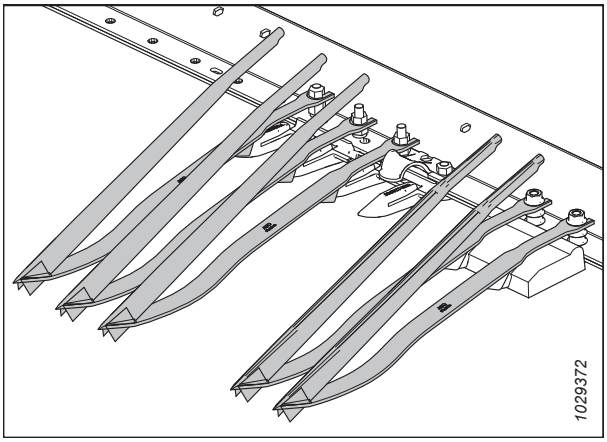

Figura 5.1: Kit dos dedos levantadores das culturas de cereais

5.1.2 Kit de suporte de armazenamento dos dedos levantadores

Os suportes são usados para armazenar os dedos levantadores na traseira da plataforma.

Instruções de instalação estão inclusas no kit.

MD n. B7023

NOTA:

Este kit é apenas para um lado. Peça dois kits para ambos os lados da plataforma.

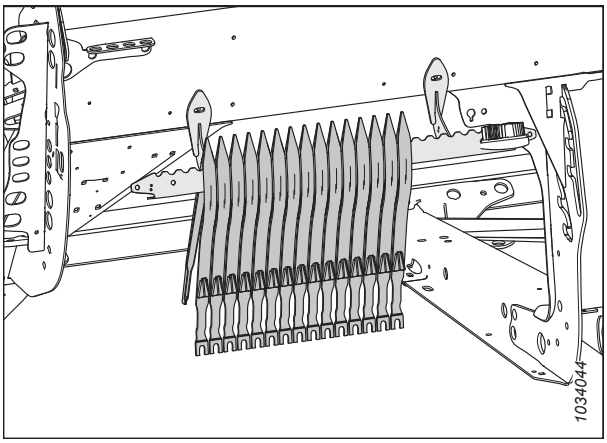

Figura 5.2: Kit de suporte dos dedos levantadores - lado esquerdo

5.1.3 Kit de suporte de armazenamento do divisor de cultura

O kit de suporte de armazenamento do divisor é usado para armazenar os cones divisores padrão na plataforma.

Instruções de instalação estão inclusas no kit.

MD n. B7030

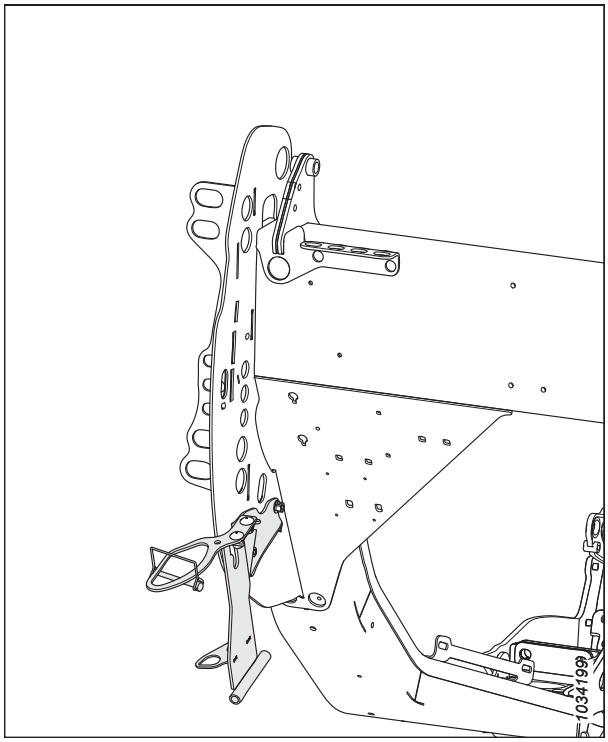

Figura 5.3: Kit de suporte de armazenamento do divisor – MD n.B7030

5.1.4 Kit do divisor de linha arrozeiro

Os divisores de linha de cultura arrozeiro se prendem aos divisores de cultura esquerdo e direito e dividem as colheitas de arroz altas e enroladas de forma semelhante para os divisores de linha de cultura padrão em execução para culturas em pé.

O kit inclui tanto o divisor esquerdo quanto o direito, além dos suportes de armazenamento.

Instruções de instalação estão inclusas no kit.

MD n. B7238

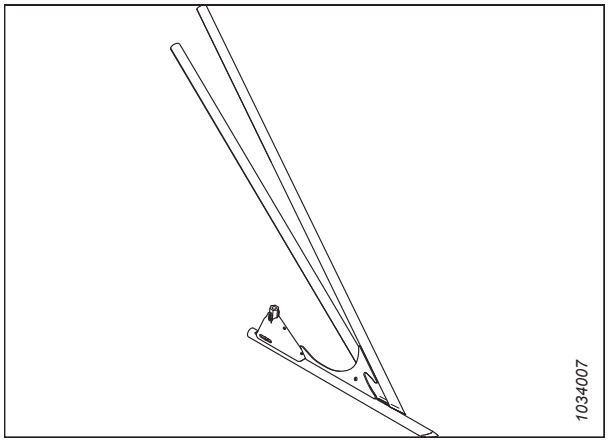

Figura 5.4: Kit do divisor de linha arrozeiro esquerdo

5.1.5 Sem fim transversal superior de comprimento completo

O sem fim transversal superior é acoplado à plataforma na frente do tubo traseiro e melhora a alimentação de culturas no centro da plataforma em condições de culturas pesadas.

O sem fim transversal superior (UCA) é ideal para grande volume de colheita de forragem, aveia, canola, mostarda e outras culturas volumosas de difícil abastecimento. Peça os pacotes a seguir:

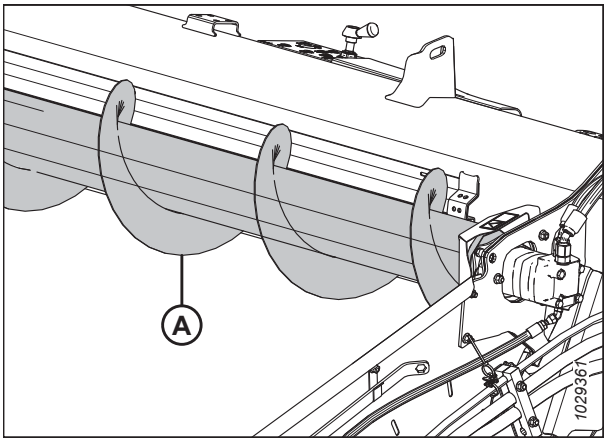

Figura 5.5: Sem fim transversal superior

Pacote básico do sem fim

Inclui sem fim, suportes, acionamento e encanamento hidráulico complementar para plataforma que são compatíveis com o sem fim transversal superior.

Solicite da lista de kits a seguir de acordo com o modelo de sua plataforma:

- FD230 – MD n. B6414 (duas peças)
- FD235 – MD n. B6415 (duas peças)
- FD240 – MD n. B6417 (três peças)
- FD241 – MD n. B6416 (duas peças)
- FD245 – MD n. B6418 (três peças)
- FD250 – MDB6419 (três peças)

Pacote de encanamento hidráulico

Necessário apenas para plataformas sem parte hidráulica do sem fim transversal superior instalada de fábrica. Inclui linhas hidráulicas para tornar a plataforma compatível com sem fim transversal superior, caso não esteja configurada de fábrica.

Solicite da lista de kits a seguir de acordo com o modelo de sua plataforma:

- FD230 – MD n.º B7117 (duas peças)
- FD235 – MD n.º B7118 (duas peças)
- FD240 – MD n.º B7119 (três peças)
- FD241 – MD n.º B7120 (duas peças)
- FD240 – MD n.º B7119 (três peças)
- FD250 – MD n.º B7121 (três peças)

As instruções de instalação estão incluídas nos kits.

5.2 Kits da barra de corte

A barra de corte está localizada na frente da plataforma. Ela apoia a navalha e os dedos duplos que são usados para cortar a cultura.

5.2.1 Kit de proteção de pedras

Uma proteção contra pedras estende a altura do lábio da barra de corte para ajudar a evitar que pedras rolem para dentro dos deques da esteira.

Solicite pacotes por tamanho de plataforma:

- FD230, FD235 e FD241 – MD n. B7122
- FD240, FD245 e FD250 – MD n. B7123

NOTA:

Instruções de instalação estão inclusas no kit.

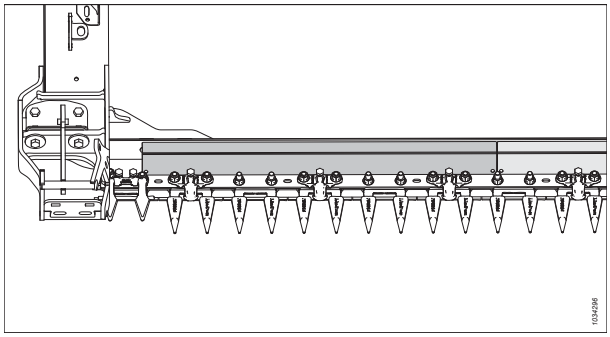

Figura 5.6: Kit de proteção de pedras

5.2.2 Kit de navalhas verticais VertiBlade™

A VertiBlade™ é uma cortadora de cultura vertical montada em cada extremidade da plataforma. Ela é usada para cortar culturas acamadas ou emaranhadas.

Peça os pacotes a seguir:

VertiBlade básico™

Inclui navalhas, suportes, acionamento e encanamento hidráulico complementar para concluir a instalação em plataformas compatíveis com divisor de potência.

MD n. B7029

Pacote de encanamento hidráulico

Os pacotes de encanamento hidráulico são necessários apenas para plataformas sem parte hidráulica do divisor de potência instalada de fábrica. O pacote inclui linhas hidráulicas para preparar o divisor de força da plataforma (VertiBlade™).

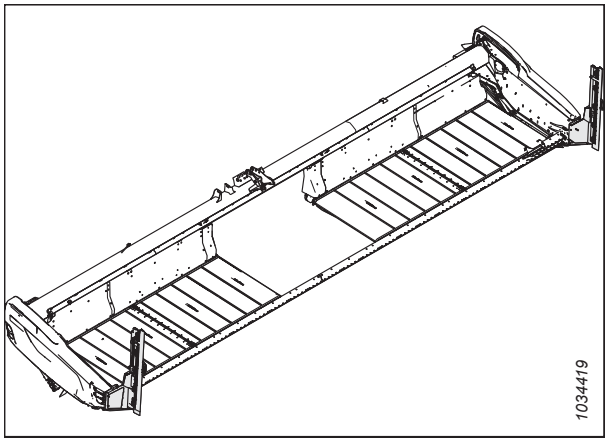

Figura 5.7: Kit de navalhas verticais VertiBlade™

Solicite um dos kits a seguir conforme sua plataforma:

- FD230 – MD n. B7127
- FD235 – MD n. B7128
- FD240 – MD n. B7129
- FD241 – MD n. B7130
- FD245 – MD n. B7195
- FD250 – MD n. B7131

As instruções de instalação estão incluídas nos kits.

5.3 Kits do módulo de flutuação FM200

O módulo de flutuação é usado para prender a plataforma na colheitadeira. Ele une o fluxo de cultura proveniente de ambas as esteiras laterais e também puxa a cultura para dentro do alimentador da colheitadeira.

5.3.1 Kit adaptador do sensor 10V

Este kit destina-se a colheitadeiras NH CR/CX que usam sensores 10V.

MD n.º B7241

Este kit destina-se às seguintes colheitadeiras NH CR/CX:

- Todas as colheitadeiras CX800/CX8000/CX900
- Colheitadeiras CR9040/CR9060 antes do número de série HAJ111000
- Colheitadeiras CR9070 antes do número de série Y8G1412000

5.3.2 Kits de defletores de cultura

Este kit instala diferentes tamanhos de defletores de cultura no módulo de flutuação dependendo do tamanho do alimentador.

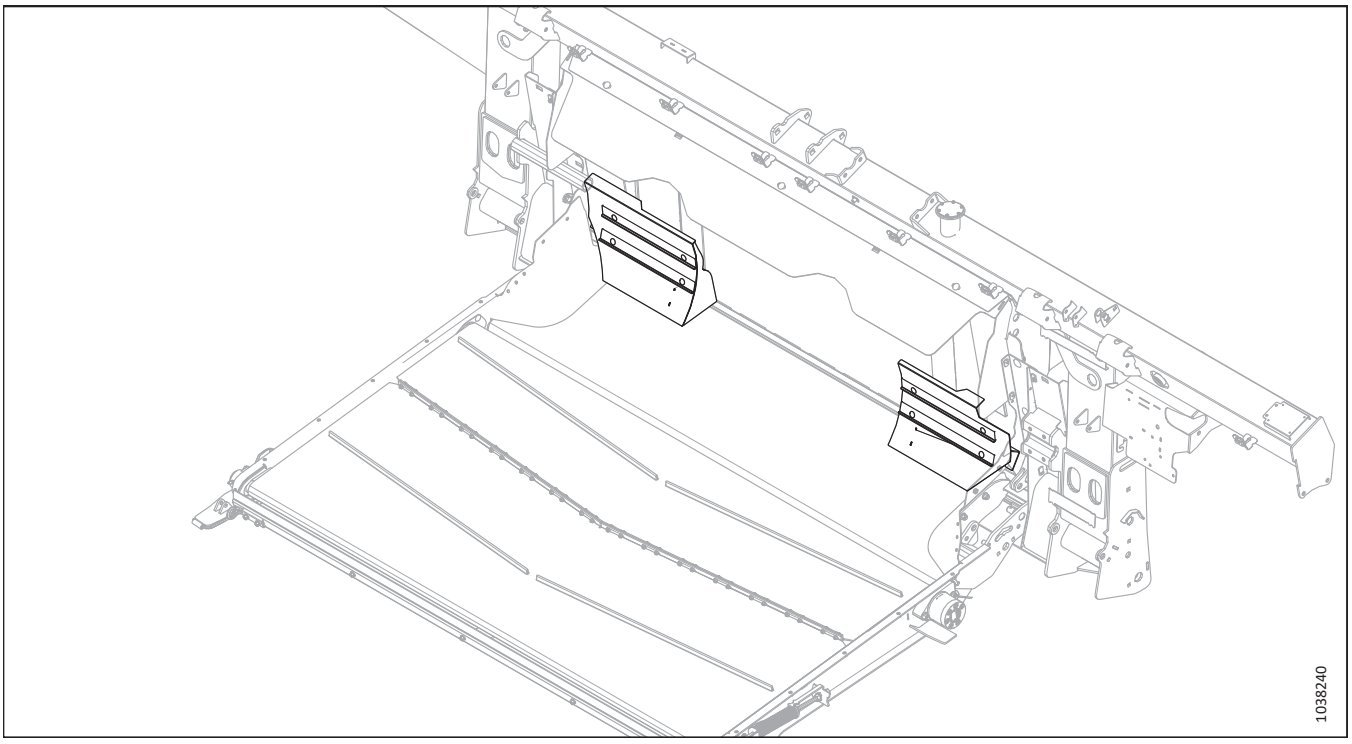

Figura 5.8: Defletores de cultura

Ultraestreito MD n.º B7314

Estreito MD n.º B7347

Médio MD n.º B7348

5.3.3 Reforço central estendido

Este kit destina-se ao módulo de flutuação. É uma placa de reforço mais longa para vedar a área atrás da chapa de transição.

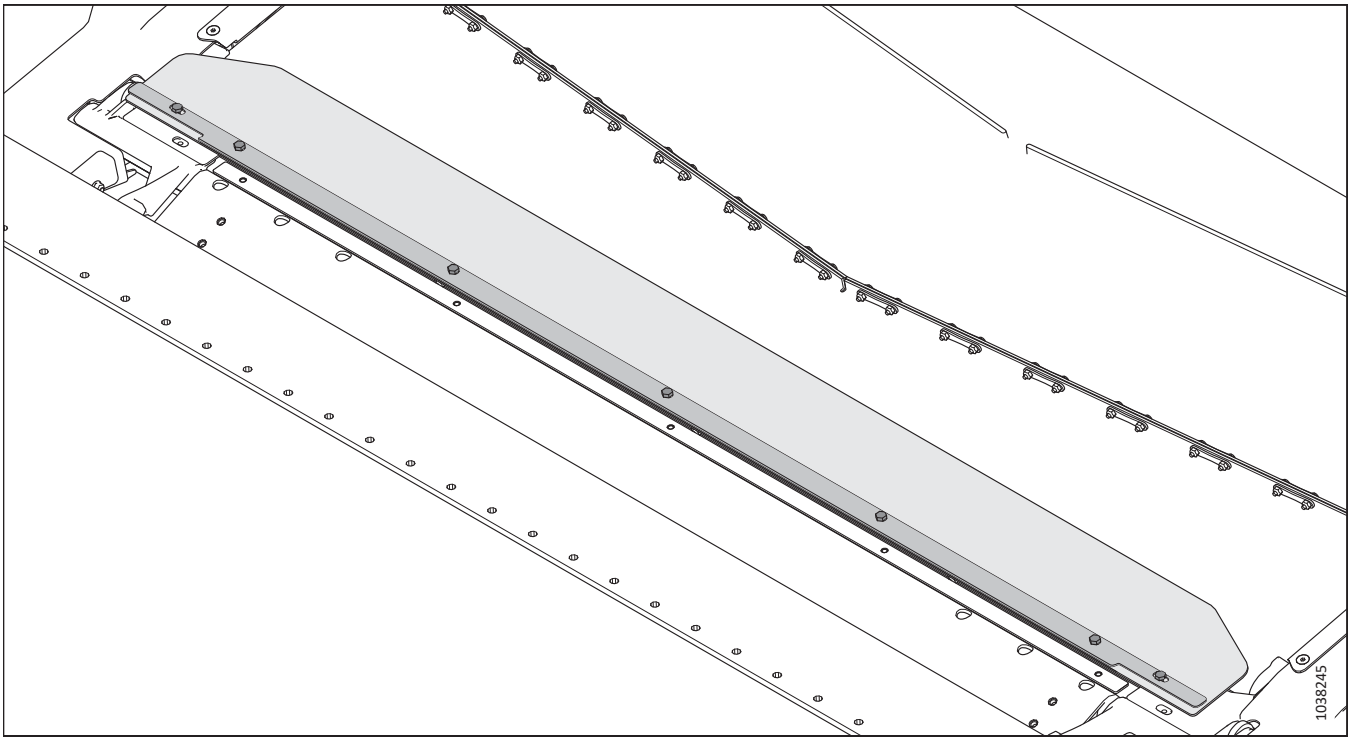

Figura 5.9: Reforço central estendido

MD n.º 6450

NOTA:

Instruções de instalação estão inclusas no kit.

5.3.4 Kit de extensão de alta resistência do helicoidal do sem fim

O kit de extensões do helicoidal pode possibilitar uma melhor alimentação da cultura em condições de palha verde/ molhada (por exemplo, cereais verdes e arroz).

Consulte *3.8.1 Configurações do sem fim FM200, página 152* para obter uma lista de combinações de helicoidais.

MD n. B6400

NOTA:

Instruções de instalação estão inclusas no kit.

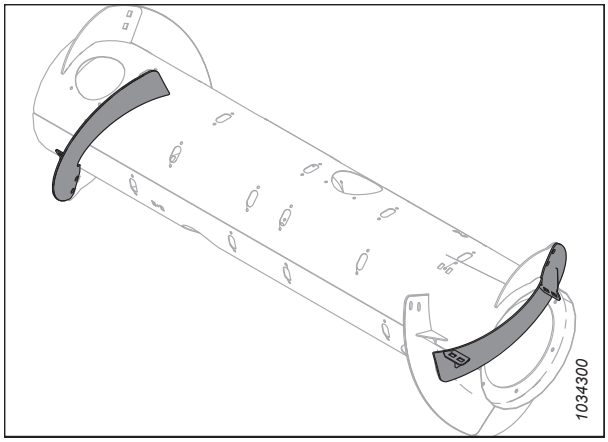

Figura 5.10: Kit de extensão de alta resistência do helicoidal do sem fim

5.3.5 Kit de enchimento completo da interface

O kit de enchimento completo da interface oferece uma vedação extra entre o módulo de flutuação e a plataforma.

NOTA:

Este kit está disponível apenas para plataformas com configuração europeia.

As instruções de instalação estão incluídas no kit.

MD n. B7031

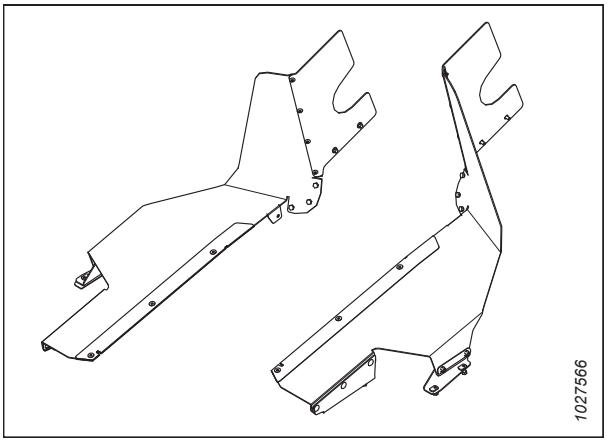

Figura 5.11: Kit de interface completa do enchimento

5.3.6 Kit de extensão do reservatório hidráulico

O kit de extensão de enchimento do reservatório hidráulico estende a posição da tampa do respiro. Isso possibilita a operação do módulo de flutuação em encostas íngremes, mantendo o fornecimento de óleo para o lado de sucção da bomba.

Este kit é recomendado em caso de operação em encostas com inclinação superior a 5°.

MD #B6057

NOTA:

Instruções de instalação estão inclusas no kit.

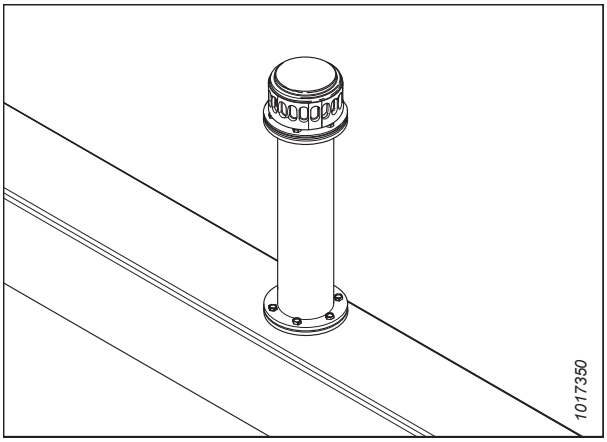

Figura 5.12: Kit de extensão do reservatório hidráulico

5.3.7 Kit de tampão de inclinação lateral

Este kit permite que a inclinação lateral da colheitadeira funcione com o Controle automático de altura (AHHC).

MD n.º B7196

Não recomendado para encostas acima de 10% de inclinação.

NOTA:

Instruções de instalação estão inclusas no kit.



Figura 5.13: Tampão de inclinação lateral

5.3.8 Kit da barra raspadora

As barras raspadoras melhoram a alimentação em certas culturas, como a de arroz. Eles **NÃO** são recomendados para culturas de cereais.

Selecione o kit de barra raspadora compatível com a largura da alimentação da colheitadeira. Para obter as informações, consulte a Tabela *5.1, página 717*.

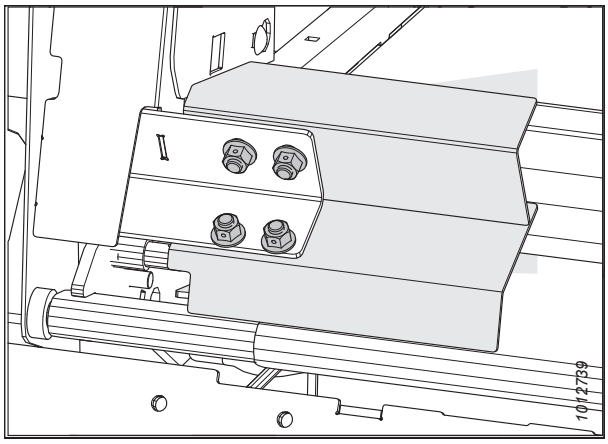

Figura 5.14: Kit da barra raspadora

NOTA:

Instruções de instalação estão inclusas no kit.

Table 5.1 Recomendações e configurações da barra raspadora

Pacote (MD n.º)	Comprimento da barra raspadora	Largura da abertura do módulo de flutuação	Comprimento recomendado para alimentador
B6042	265 mm (10 1/2 pol.)	1317 mm (52 pol.)	1250–1350 mm (49–65 pol.)
B6043	265 mm (10 1/2 pol.) (com recorte)	1317 mm (52 pol.)	Exclusivamente para John Deere Série S
B6044	325 mm (13 pol.)	1197 mm (47 pol.)	Apenas para culturas especiais
B6045	365 mm (14 1/2 pol.)	1117 mm (44 pol.)	1100 mm (43 1/2 pol.) e abaixo
B6046	403 mm (16 pol.)	1041 mm (41 pol.)	Apenas para culturas especiais
B6213	515 mm (20 pol.)	817 mm (32 pol.)	Apenas para culturas especiais

5.4 Kits da plataforma

As opções de plataforma adicionam recursos ou melhorias à estrutura da plataforma e não uma função ou sistema específicos.

5.4.1 Kit de rodas de contorno ContourMax™

O ContourMax™ oferece controle automático e flexível de altura (AHHC) para alturas de palhada de 0–457 mm (0–18 pol.) (plataformas padrão oferecem 0–152 mm [0–6 pol.])

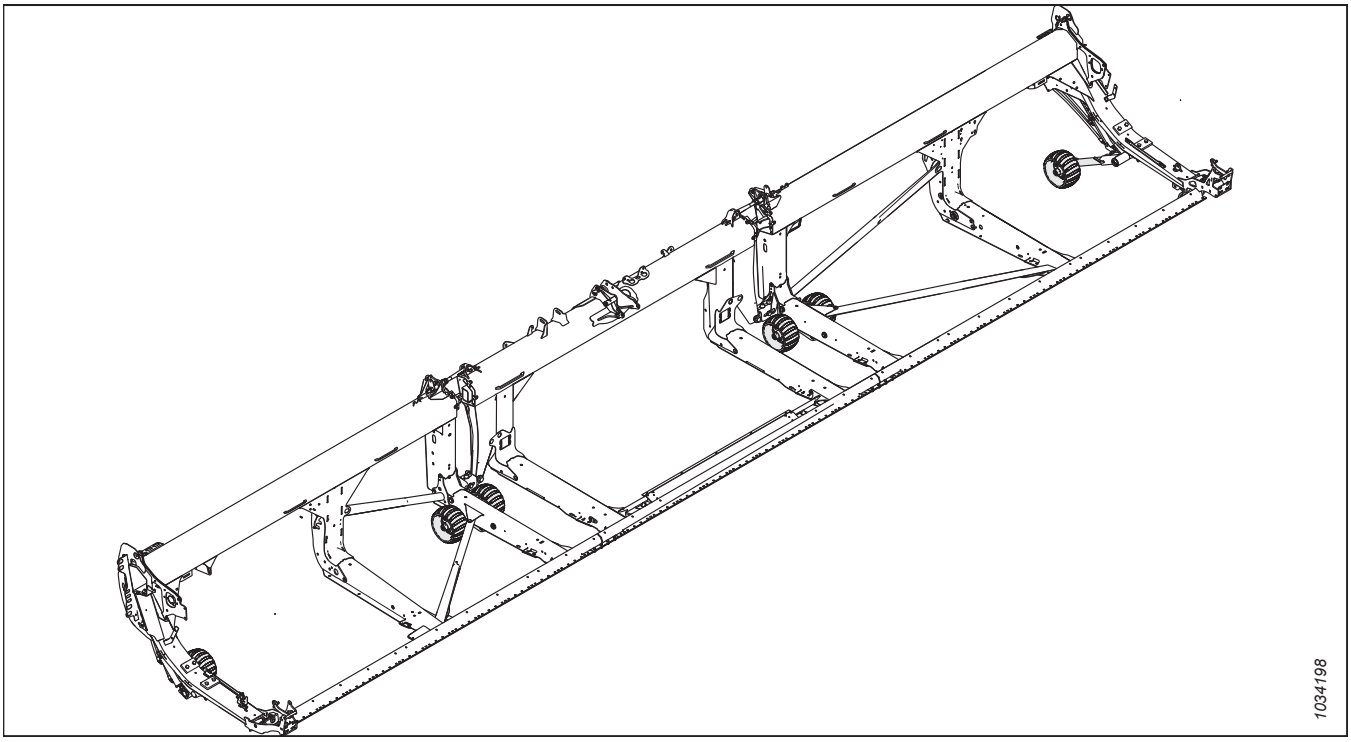

Figura 5.15: Rodas de contorno ContourMax™

O kit consiste em quatro conjuntos de rodas e ajuste de altura hidráulico a partir do interior da cabine da colheitadeira. Instruções de instalação estão inclusas no kit. Peça os pacotes a seguir:

Pacote básico ContourMax™: Inclui rodas, suportes, cilindros, válvula de controle e encanamento hidráulico para concluir a instalação em plataformas compatíveis com ContourMax™.

MD n.º B7324

Pacote de tubulação hidráulica: inclui linhas hidráulicas para tornar a plataforma compatível com ContourMax™, caso não esteja configurada de fábrica. Solicite da lista a seguir de pacotes de tubulação hidráulica para rodas de contorno ContourMax™ conforme seu modelo de plataforma:

- FD230 – MD n.º B7082
- FD235 – MD n.º B7083
- FD240 – MD n.º B7113
- FD241 – MD n.º B7114
- FD245 – MD n.º B7193
- FD250 – MD n.º B7116

Sensor de altura ContourMax™ [83]: Inclui pacote de indicador mecânico e pacote de detecção.

MD n.º C2101

5.4.2 Kit do pedal ContourMax™

O pedal ContourMax™ permite que você mude a posição do ContourMax™ sem tirar a mão da alavanca multifuncional.

Esta opção está disponível para colheitadeiras John Deere e AGCO (Challenger®, Fendt, Gleaner e Massey Ferguson®).

MD n. B7040

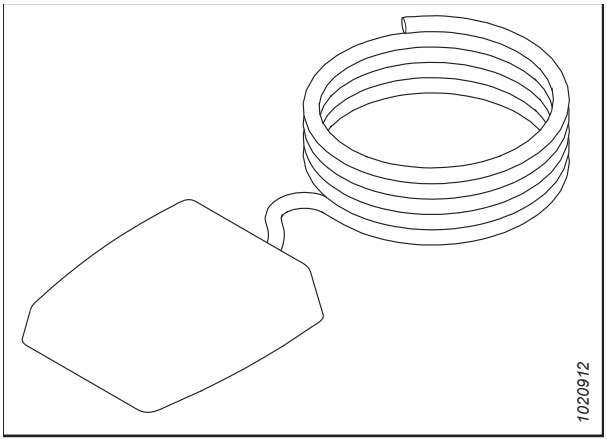

Figura 5.16: Pedal ContourMax™

83. compatível somente com plataformas configuradas John Deere X9.

5.4.3 Sistema de transporte EasyMove™

O sistema de transporte EasyMove™ torna mais rápido do que nunca mover sua plataforma de campo em campo. Ao operar no campo, as rodas também podem ser usadas como rodas estabilizadoras.

As instruções de instalação estão incluídas no kit.

Para concluir a instalação deste kit, solicite um dos números do coletor abaixo:

- MD n. C2048 – FD230, FD235
- MD n. C2050 – FD240, FD241, FD245, FD250

MD n.º C2048 consiste em

- MD n.º B6288 – Kit básico de rodas estabilizadoras/de transporte lento
- MD n.º B6275 – Rodas e pneus - aros brancos
- FD230 e FD235 – Barra de reboque curta (MD n.º B7391)

MD n.º C2050 consiste em

- MD n.º B6288 – Kit básico de rodas estabilizadoras/de transporte lento
- MD n.º B6275 – Rodas e pneus - aros brancos
- FD240, FD241 e FD250 – Barra de reboque longa (MD n.º B7392)

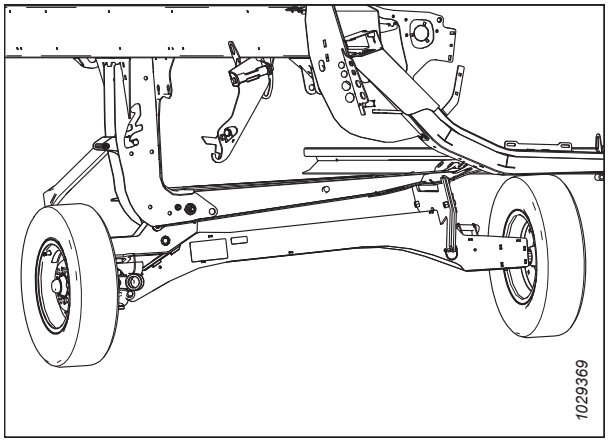

Figura 5.17: Sistema de transporte EasyMove™

5.4.4 Divisores de cultura flutuantes

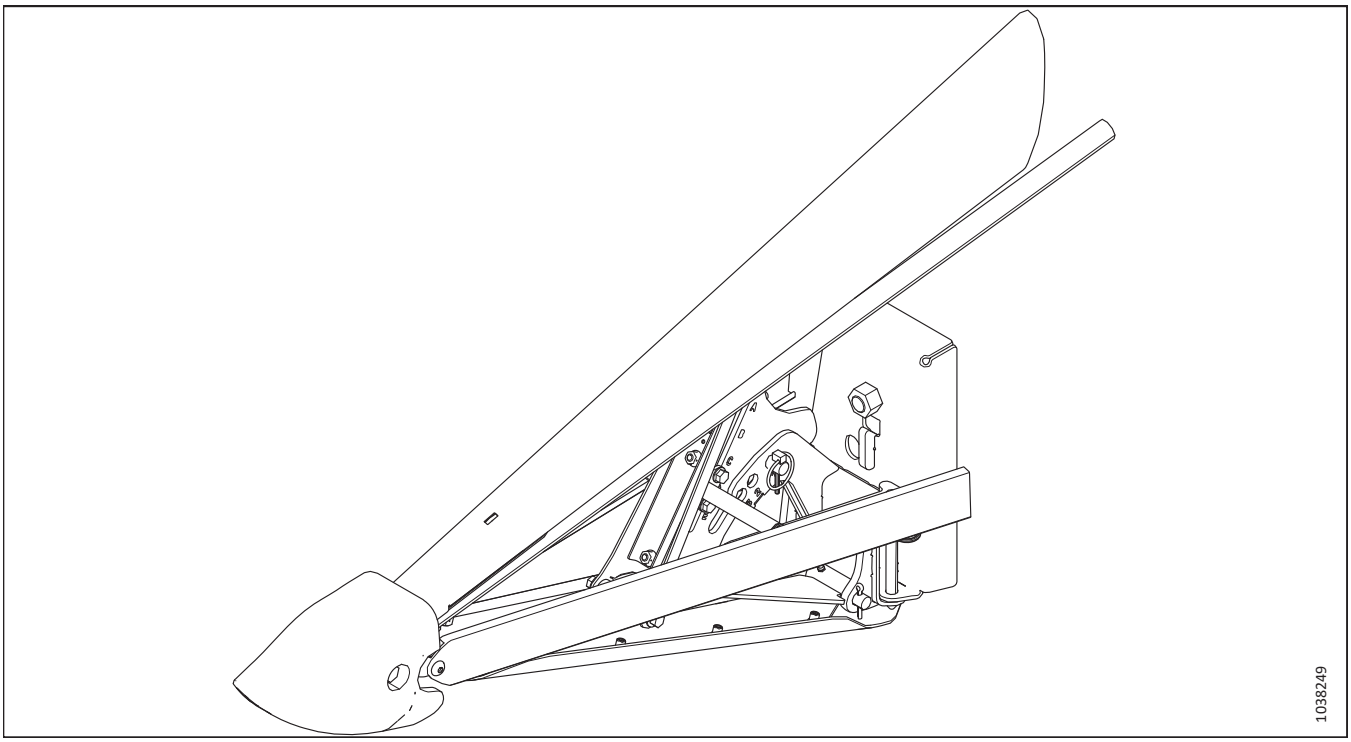

Figura 5.18: Divisor de cultura flutuante

Os divisores flutuantes seguem o contorno do solo e permitem melhor divisão em culturas acamadas e em pé, e reduzem esmagamento.

Instruções de instalação estão inclusas no kit.

MD n.º B7346

5.4.5 Kit de dedo da extremidade traseira interno em aço

Dedos opcionais a serem usados em culturas difíceis, canola e forragem acamada, onde os dedos plásticos angulados cedem e são distorcidos por cargas pesadas de cultura.

As instruções de instalação estão incluídas no kit.

MD n.º 311972

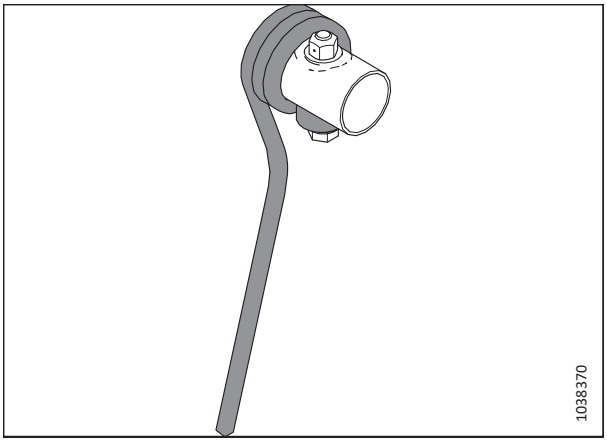

Figura 5.19: Dedo da extremidade traseira interno em aço

5.4.6 Kit de dedo da extremidade traseira externo em aço

Dedos opcionais a serem usados em culturas difíceis, como canola e forragem acamada, onde os dedos plásticos angulados cedem e são distorcidos por cargas pesadas de cultura.

As instruções de instalação estão incluídas no kit.

MD n.º 311959

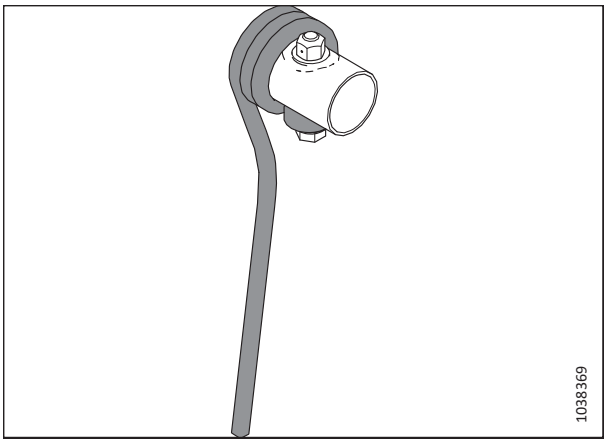

Figura 5.20: Dedo da extremidade traseira externo em aço

5.4.7 Kit estabilizador para encostas

O kit estabilizador para encostas é recomendado para cortar em declives laterais com inclinação superior a 5°.

As instruções de instalação estão incluídas no kit.

MD n. B7028

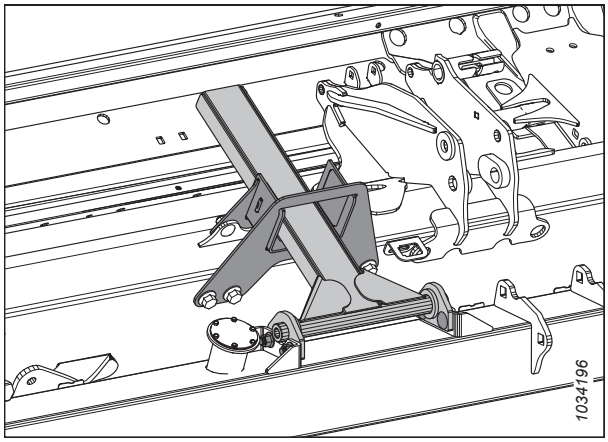

Figura 5.21: Kit estabilizador para encostas

5.4.8 Kit de roda estabilizadora

O Kit de roda estabilizadora estabiliza o movimento lateral das plataformas ao cortar em alturas mais elevadas do que possível com sapatas deslizantes padrão.

Instruções de instalação e de ajuste estão inclusas no kit.

MD n. C2051

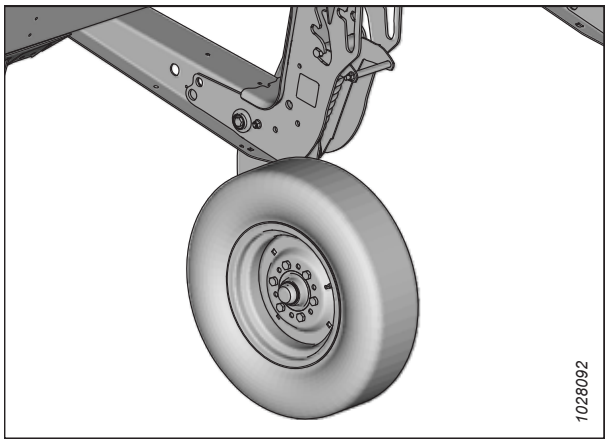

Figura 5.22: Kit de roda estabilizadora

5.4.9 Kit de sapatas deslizantes de aço

O kit de sapatas deslizantes de aço fornece sapatas de desgaste mais duradouras para uso em condições abrasivas e em presença de pedras.

IMPORTANTE:

Não é recomendado para lama úmida ou condições que são suscetíveis a fagulhas.

O kit contém duas sapatas deslizantes. Para substituição total de sapatas deslizantes padrão, solicite três pacotes (seis sapatas no total).

MD n. B6801

NOTA:

Instruções de instalação estão inclusas no kit.

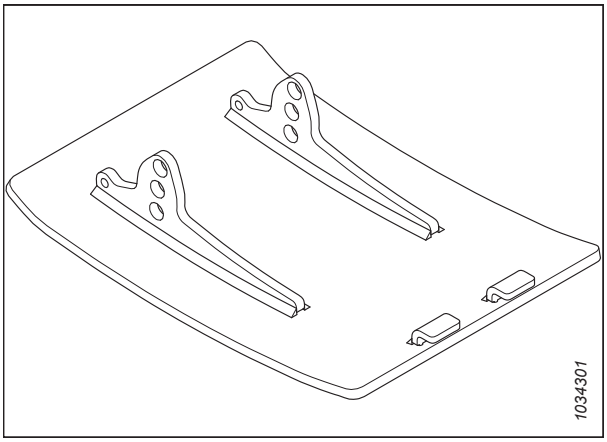

Figura 5.23: Kit de sapatas deslizantes de aço

5.4.10 Kit de lâmpadas de palhada

Iluminação de palhada é usada em condições de baixa iluminação e permitem que você veja o corte da palhada atrás da plataforma. O kit de iluminação de palhada está disponível para plataformas MacDon FD230, FD235, FD240, FD241 e FD245. Este kit está compatível apenas com colheitadeiras John Deere.

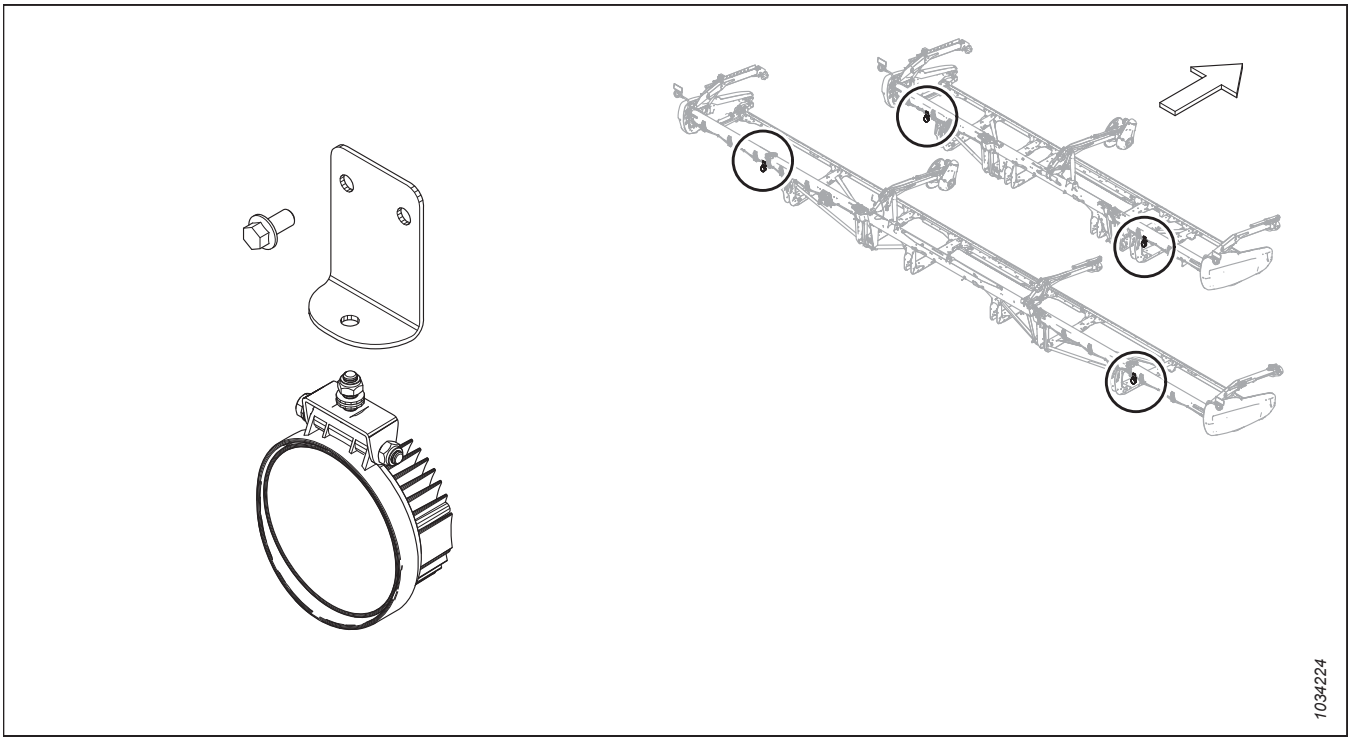

Figura 5.24: Kit de lâmpadas de palhada

Instruções de instalação estão incluídas no kit.

MD n. B7027

5.4.11 Acessório para girassol

Este kit permite que o FlexDraper® série FD2 (somente com dedos duplos longos), sejam convertidos em uma plataforma para girassol.

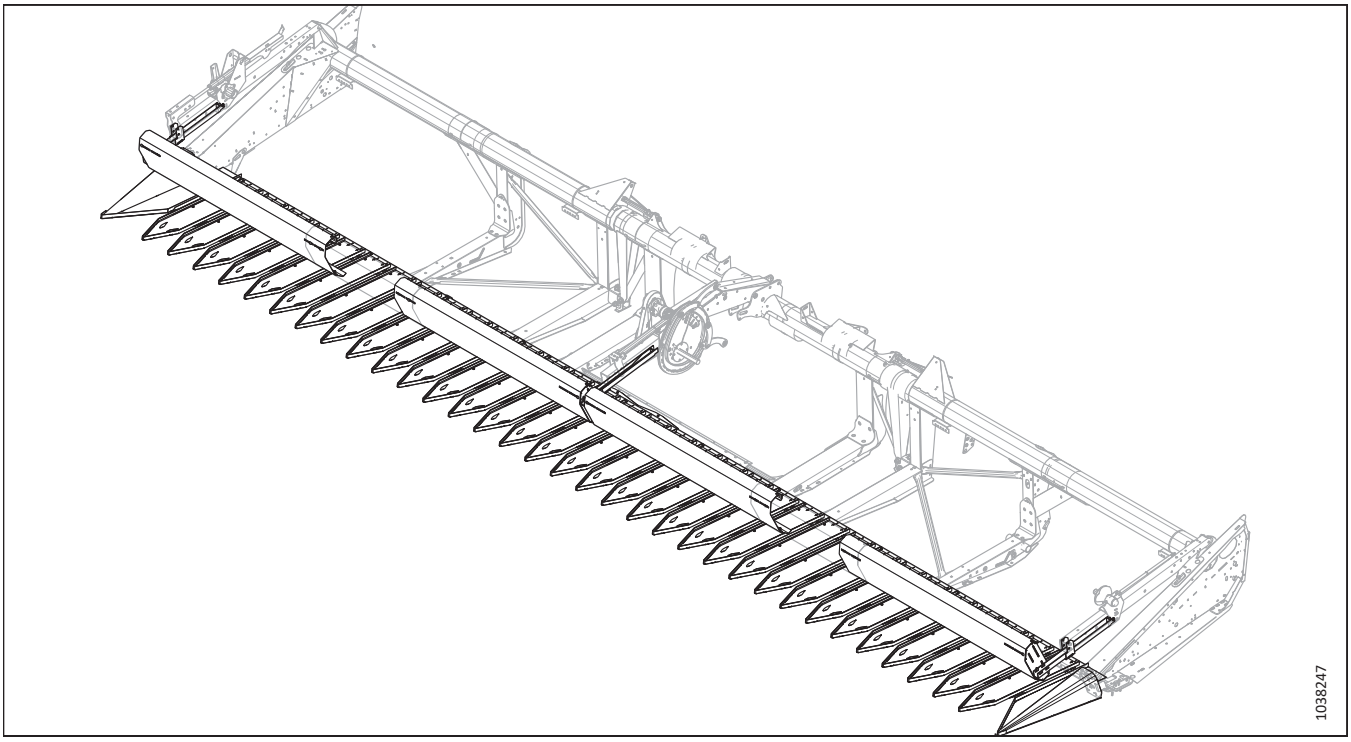

Figura 5.25: Acessório para girassol

Acoplamento para girassol FD230 MD n.º C2086

Acoplamento para girassol FD235 MD n.º C2087

Acoplamento para girassol FD240 MD n.º C2088

Acoplamento para girassol FD245 MD n.º C2089

O coletor contém: Kit básico, bandeja e defletores

Kit básico – contém suportes comuns, divisores de extremidades, suportes de bandeja de barra de corte, componentes da barra de inclinação e ferragens MD n.º B7302

Kit de bandeja – contém cinco bandejas por kit (dois sobressalentes). Solicite a quantidade de kits conforme o tamanho da plataforma MD n.º B7303

- FD230 – O kit básico contém bandejas suficientes para as plataformas FD230. Não são necessários kits de bandejas adicionais.
- FD235 – 1 kit
- FD240 – 2 kits
- FD245 – 3 kits

Defletores – contém painéis de barra de inclinação e suportes de bandejas de barra de corte adicionais:

- 30 pés – MD n.º B7304
- 35 pés – MD n.º B7305
- 40 pés – MD n.º B7306
- 45 pés – MD n.º B7307

Capítulo 6: Diagnóstico e resolução de problemas

As tabelas de resolução de problemas fornecidas ajudam você a diagnosticar e resolver quaisquer problemas que possa ter com a plataforma.

6.1 Perda de cultura na barra de corte

Use as seguintes tabelas para determinar a causa da perda de cultura na barra de corte e a solução recomendada.

Table 6.1 Resolução de problemas - perda de cultura na barra de corte

Problema	Solução	Consulte
Sintoma: Não recolhe cultura baixa		
Barra de corte alta demais	Baixe a barra de corte	• *3.9.1 Corte acima do nível do solo, página 184* • *3.9.2 Corte no nível do solo, página 194*
Ângulo da plataforma baixo demais	Aumente o ângulo da plataforma	*3.9.5 Ângulo da plataforma, página 226*
Molinete alto demais	Baixe o molinete	*3.9.10 Altura do molinete, página 241*
O molinete está muito para trás	Mova o molinete para frente	*3.9.11 Posição avanço-recuo do molinete, página 246*
Velocidade no solo rápida demais para a velocidade do molinete	Aumente a velocidade do molinete ou reduza a velocidade no solo	• *3.9.6 Velocidade do molinete, página 234* • *3.9.7 Velocidade no solo, página 236*
Dedos do molinete não levantam a cultura suficientemente	Aumente a agressividade do ângulo de ataque	*3.9.12 Ângulo de ataque do molinete, página 256*
Dedos do molinete não levantam a cultura suficientemente	Instale levantadores de culturas	Concessionário da MacDon
Sintoma: As pontas das culturas se despedaçam ou quebram		
A velocidade do molinete está muito rápida	Reduza a velocidade do molinete	*3.9.6 Velocidade do molinete, página 234*
Molinete muito baixo	Levante o molinete	*3.9.10 Altura do molinete, página 241*
A velocidade do molinete está muito rápida	Reduza a velocidade no solo	*3.9.7 Velocidade no solo, página 236*
Cultura madura demais	Opere à noite quando a umidade é maior	–
Sintoma: O material se acumula no vão entre o recorte na tampa lateral e o canhoto da navalha		
As pontas da cultura se afastam do orifício do canhoto da navalha na lateral	Adicione proteções do canhoto (exceto em solos úmidos ou pegajosos)	*4.8.9 Proteção do canhoto da navalha, página 590*
Sintoma: Tiras de material não cortado		
Dedos duplos obstruídos com detritos	Instale os dedos duplos curtos	*4.8.8 Dedos duplos curtos e apalpadores, página 578*
Seções quebradas da navalha	Substitua as seções quebradas	*4.8.1 Substituição da Seção da Navalha, página 555*

Table 6.1 Resolução de problemas - perda de cultura na barra de corte (continuação)

Problema	Solução	Consulte
Sintoma: Trepidação excessiva em velocidade de campo normal		
Flutuação configurada muito leve	Ajuste a flutuação da plataforma	*3.9.3 Flutuação da plataforma, página 196*
Sintoma: O divisor de linha atropela a cultura em pé		
Divisores de linha longos demais	Remova o divisor de linha	*3.9.14 Divisores de cultura, página 263*
Sintoma: A cultura não é cortada nas extremidades		
O molinete não fica com as extremidades para baixo ou não está centralizado na plataforma	Ajuste para posição horizontal ou molinete em posição triste.	• *3.9.11 Posição avanço-recuo do molinete, página 246* • *4.13.2 Flexão do molinete para baixo, página 650*
Os apalpadores da navalha não estão ajustados adequadamente	Ajuste os apalpadores de modo que a navalha trabalhe livremente, mas ainda assim impedindo que as seções levantem os dedos duplos	• *Ajustar os apalpadores - dedos duplos longos, página 573* ou • *Ajustar os apalpadores - dedos duplos curtos, página 585*
Seções ou dedos duplos da navalha estão gastos ou quebrados	Substitua todas as peças cortantes gastas e quebradas	*4.8 Navalha, página 555*
A plataforma não está nivelada	Nivele a plataforma	*3.11 Nivelar a plataforma, página 462*
Os dedos do molinete não levantam a cultura adequadamente à frente da navalha	Ajuste a posição do molinete e/ou o ângulo do dedo	• *3.9.11 Posição avanço-recuo do molinete, página 246* • *3.9.12 Ângulo de ataque do molinete, página 256*
O divisor atropela a cultura espessa nas extremidades, impedindo a alimentação adequada devido ao material ligar os dedos duplos	Substitua 3-4 dedos duplos das extremidades por dedos duplos curtos	• *4.8.8 Dedos duplos curtos e apalpadores, página 578* • Concessionário da MacDon
Sintoma: Cultura volumosa ou emaranhada flui sobre o divisor de linha e se acumula nas laterais		
Os divisores de linha não fornecem separação suficiente	Instale divisores de linha longos	*3.9.14 Divisores de cultura, página 263*

Table 6.1 Resolução de problemas - perda de cultura na barra de corte (continuação)

Problema	Solução	Consulte
Sintoma: Os grãos cortados caem na frente da barra de corte		
Velocidade no solo muito lenta	Aumente a velocidade no solo	*3.9.7 Velocidade no solo, página 236*
Velocidade do molinete muito lenta	Aumente a velocidade do molinete	*3.9.6 Velocidade do molinete, página 234*
Molinete alto demais	Baixe o molinete	*3.9.10 Altura do molinete, página 241*
Barra de corte alta demais	Baixe a barra de corte	• *3.9.1 Corte acima do nível do solo, página 184* • *3.9.2 Corte no nível do solo, página 194*
O molinete está muito para frente	Mova o molinete para trás sobre os braços	*3.9.11 Posição avanço-recuo do molinete, página 246*
Corte em velocidades acima de 10 km/h (6 mph) com engrenagem tensora de acionamento do molinete de 10 dentes	Substitua pela engrenagem tensora de acionamento do molinete com 19 dentes	*4.14.2 Engrenagem tensionadora para acionamento do molinete, página 681*
Componentes da navalha gastos ou quebrados	Substitua os componentes	*4.8 Navalha, página 555*

6.2 Ação cortante e componentes de navalha

Use as seguintes tabelas para determinar a causa da ação de corte e os problemas de componente na navalha e o procedimento de reparo recomendado.

Table 6.2 Resolução de problemas - ação cortante e componentes da navalha

Problema	Solução	Consulte
Sintoma: Corte de cultura áspero ou irregular		
Os apalpadores da navalha não estão ajustados adequadamente	Ajuste os apalpadores	• *Ajustar os apalpadores - dedos duplos longos, página 573* • *Ajustar os apalpadores - dedos duplos curtos, página 585*
Seções ou dedos duplos da navalha estão gastos ou quebrados	Substitua todas as peças cortantes gastas e quebradas	• *Substituir os dedos duplos longos centrais – Navalha dupla, página 574* • *Substituir os dedos duplos longos, página 571* • *Substituir os dedos duplos centrais – Navalha dupla, página 586* • *Substituição de dedos duplos curtos ou dedos duplos das extremidades, página 583* • *4.8.1 Substituição da Seção da Navalha, página 555*
A navalha não está operando na velocidade recomendada	A velocidade do alimentador está muito baixa ou a velocidade da navalha não está ajustada na faixa adequada	*Verificação da velocidade da navalha, página 240*
Velocidade no solo rápida demais para a velocidade do molinete	Reduza a velocidade no solo ou aumente a velocidade do molinete	• *3.9.6 Velocidade do molinete, página 234* • *3.9.7 Velocidade no solo, página 236*
Os dedos do molinete não levantam a cultura adequadamente à frente da navalha	Ajuste a posição/ângulo de ataque do molinete	• *3.9.11 Posição avanço-recuo do molinete, página 246* • *3.9.12 Ângulo de ataque do molinete, página 256*
Barra de corte alta demais	Reduza a altura de corte	*3.9.1 Corte acima do nível do solo, página 184* ou *3.9.2 Corte no nível do solo, página 194*
Ângulo da plataforma plano demais	Deixe o ângulo da plataforma mais íngreme	*3.9.5 Ângulo da plataforma, página 226*
Borda cortante dos dedos duplos não está fechada o suficiente ou paralela o bastante às seções da navalha	Alinhe os dedos duplos	*Ajuste dos dedos duplos e do encosto do dedo, página 569*

Table 6.2 Resolução de problemas - ação cortante e componentes da navalha (continuação)

Problema	Solução	Consulte
Cultura emaranhada/difícil de cortar	Instale os dedos duplos curtos	Concessionário da MacDon • *Ajustar os apalpadores - dedos duplos longos, página 573* ou *Ajustar os apalpadores - dedos duplos curtos, página 585*
O molinete está muito para trás	Mova o molinete para frente	*3.9.11 Posição avanço-recuo do molinete, página 246*
Sintoma: A navalha fica presa		
Molinete alto demais ou muito para frente	Baixe o molinete ou mova-o para trás	• *3.9.10 Altura do molinete, página 241* • *3.9.11 Posição avanço-recuo do molinete, página 246*
Velocidade no solo alta demais	Diminua a velocidade no solo	*3.9.7 Velocidade no solo, página 236*
Ajuste inadequado do apalpador da navalha	Ajuste os apalpadores	*Ajustar os apalpadores - dedos duplos longos, página 573* ou *Ajustar os apalpadores - dedos duplos curtos, página 585*
Seção da navalha cega ou quebrada	Substitua a seção da navalha	*4.8.1 Substituição da Seção da Navalha, página 555*
Dedos duplos tortos ou quebrados	Alinhe ou substitua os dedos duplos	*Ajuste dos dedos duplos e do encosto do dedo, página 569*
Os dedos do molinete não levantam a cultura adequadamente à frente da navalha	Ajuste a posição/ângulo de ataque do molinete	• *3.9.11 Posição avanço-recuo do molinete, página 246* • *3.9.12 Ângulo de ataque do molinete, página 256*
Os dedos recolhedores de aço entram em contato com a navalha	Aumente a folga do molinete até a barra de corte ou ajuste a “condição com as extremidades para baixo”	• *4.13.2 Flexão do molinete para baixo, página 650*
Flutuação pesada demais	Ajuste as molas para uma flutuação mais leve	*Verificação e ajuste da flutuação da plataforma, página 197*
Acúmulo de lama ou terra na barra de corte	Eleve a barra de corte baixando as sapatas de deslizamento	*3.9.2 Corte no nível do solo, página 194*
Acúmulo de lama ou terra na barra de corte	Aplaine o ângulo da plataforma	*3.9.5 Ângulo da plataforma, página 226*
A navalha não está operando na velocidade recomendada	Verifique a velocidade do motor da colheitadeira ou a velocidade da navalha da plataforma	• Manual do operador da colheitadeira • *Verificação da velocidade da navalha, página 240*

Table 6.2 Resolução de problemas - ação cortante e componentes da navalha (continuação)

Problema	Solução	Consulte
Sintoma: Vibração excessiva da plataforma		
Os apalpadores da navalha não estão ajustados adequadamente	Ajuste o apalpador	• *Ajustar os apalpadores - dedos duplos longos, página 573* ou *Ajustar os apalpadores - dedos duplos curtos, página 585*
Desgaste excessivo da navalha	Substitua a navalha	• *4.8.2 Remoção da navalha, página 557* • *4.8.5 Instalação da faca, página 559*
Os apalpadores da navalha não estão ajustados adequadamente	Ajuste o apalpador	• *Ajustar os apalpadores - dedos duplos longos, página 573* • *Ajustar os apalpadores centrais – dedos duplos longos, página 578* • *Ajustar os apalpadores - dedos duplos curtos, página 585* • *Ajustar os apalpadores centrais - dedos duplos curtos, página 590*
Desgaste excessivo da navalha	Substitua a navalha	• *4.8.2 Remoção da navalha, página 557* • *4.8.5 Instalação da faca, página 559*
Pino do canhoto ou braço de acionamento frouxo ou gasto	Aperte ou substitua as peças	*4.8.1 Substituição da Seção da Navalha, página 555*
Sintoma: Vibração excessiva do módulo de flutuação e da plataforma		
Velocidade incorreta da navalha	Ajuste a velocidade da navalha	*Verificação da velocidade da navalha, página 240*
Barra de corte torta	Endireite a barra de corte	Concessionário da MacDon

Table 6.2 Resolução de problemas - ação cortante e componentes da navalha (continuação)

Problema	Solução	Consulte
Sintoma: Quebra excessiva das seções ou dos dedos duplos da navalha		
Os apalpadores da navalha não estão ajustados adequadamente	Ajuste os apalpadores	• *Ajustar os apalpadores - dedos duplos longos, página 573* ou • *Ajustar os apalpadores - dedos duplos curtos, página 585*
A barra de corte opera baixa demais em condições pedregosas	Eleve a barra de corte usando as sapatas de deslizamento	*3.9.2 Corte no nível do solo, página 194*
Flutuação está configurada para muito pesada	Ajuste as molas da flutuação para uma flutuação mais leve	*Verificação e ajuste da flutuação da plataforma, página 197*
Dedos duplos tortos ou quebrados	Endireite ou substitua os dedos duplos	• *4.8.7 Dedos duplos e apalpadores longos, página 562* ou • *4.8.8 Dedos duplos curtos e apalpadores, página 578*
O ângulo da plataforma está muito íngreme	Aplaine o ângulo da plataforma	*3.9.5 Ângulo da plataforma, página 226*
Sintoma: Quebra da parte posterior da navalha		
Dedos duplos tortos ou quebrados	Endireite ou substitua os dedos duplos	• *4.8.7 Dedos duplos e apalpadores longos, página 562* ou • *4.8.8 Dedos duplos curtos e apalpadores, página 578*
Pino do canhoto da navalha gasto	Substitua o pino do canhoto da navalha	• *4.8.3 Remoção do rolamento do canhoto da navalha, página 558* e • *4.8.4 Instalação do rolamento do canhoto da navalha, página 559*
Navalha cega	Substitua a navalha	• *4.8.2 Remoção da navalha, página 557* e • *4.8.5 Instalação da faca, página 559*
A velocidade da navalha está muito rápida	Abaixe a velocidade da navalha	Consulte seu concessionário MacDon
Solte as ferragens da seção da navalha	Verifique/aperte todas as ferragens da navalha	–

6.3 Transferência do molinete

Use as seguintes tabelas para determinar a causa dos problemas de transferência do molinete e o procedimento de reparo recomendado.

Table 6.3 Resolução de problemas - transferência do molinete

Problema	Solução	Consulte
Sintoma – O molinete não está liberando material na cultura em pé normal		
A velocidade do molinete está muito rápida	Reduza a velocidade do molinete	*3.9.6 Velocidade do molinete, página 234*
Molinete muito baixo	Levante o molinete	*3.9.10 Altura do molinete, página 241*
Os dedos do molinete estão muito agressivos	Reduza a configuração do excêntrico	*3.9.12 Ângulo de ataque do molinete, página 256*
O molinete está muito para trás	Mova o molinete para frente	*3.9.11 Posição avanço-recuo do molinete, página 246*
Sintoma – O molinete não está liberando material na cultura acamada e em pé (molinete totalmente abaixado)		
Os dedos do molinete estão muito agressivos para a cultura em pé	Reduza a configuração do excêntrico (um ou dois) ou mova o molinete para frente	*3.9.12 Ângulo de ataque do molinete, página 256*
Sintoma – Cultura enrolando na extremidade do molinete		
Os dedos do molinete estão muito agressivos	Reduza a configuração do excêntrico	*3.9.12 Ângulo de ataque do molinete, página 256*
Molinete muito baixo	Levante o molinete	*3.9.10 Altura do molinete, página 241*
A velocidade do molinete está muito rápida	Reduza a velocidade do molinete	*3.9.6 Velocidade do molinete, página 234*
Molinete não centralizado na plataforma	Centralize o molinete na plataforma	*4.13.3 Centralização do molinete, página 651*
Sintoma – O molinete libera a cultura muito rapidamente		
Os dedos do molinete não estão agressivos o suficiente	Aumente a configuração do excêntrico para ser compatível com a transferência à posição de avanço-recuo do molinete	*3.9.12 Ângulo de ataque do molinete, página 256*
O molinete está muito para frente	Mova o molinete para trás para ficar compatível com a configuração do excêntrico	*3.9.11 Posição avanço-recuo do molinete, página 246*
Sintoma – O molinete não levanta		
Os acopladores de elevação do molinete são incompatíveis ou apresentam defeito	Troque o engate rápido	Concessionário da MacDon
Sintoma – O molinete não gira		
Os acopladores rápidos não estão conectados corretamente	Conecte os acopladores	*3.6 Acoplamento/Desacoplamento da plataforma, página 69*
Corrente de acionamento do molinete desconectada ou quebrada	Conecte/substitua a corrente	*4.14.6 Substituição da corrente de acionamento, página 690*
Sintoma – Movimento do molinete irregular sem carga		
Folga excessiva na corrente de tração do molinete	Aperte a corrente	*Apertar a corrente de acionamento do molinete, página 679*

Table 6.3 Resolução de problemas - transferência do molinete (continuação)

Problema	Solução	Consulte
Sintoma – O movimento do molinete está irregular ou para em culturas pesadas		
A velocidade do molinete está muito rápida	Reduza a velocidade do molinete	*3.9.6 Velocidade do molinete, página 234*
Os dedos do molinete não estão agressivos o suficiente	Mova até uma ranhura de rolete do dedo mais agressiva	*3.9.12 Ângulo de ataque do molinete, página 256*
Molinete muito baixo	Levante o molinete	*3.9.10 Altura do molinete, página 241*
A válvula de alívio na colheitadeira (não no módulo de flutuação) tem ajuste de pressão de alívio baixo	Aumente a pressão de alívio de acordo com as recomendações do fabricante	Manual do operador da colheitadeira
Nível baixo do reservatório de óleo na colheitadeira **NOTA:** Às vezes há mais de um reservatório	Encha até o nível adequado	Manual do operador da colheitadeira
Defeito na válvula de alívio	Substitua a válvula de alívio	Manual do operador da colheitadeira
Corte de culturas difíceis com o torque padrão (19 dentes) roda dentada do acionador do molinete	Substitua a engrenagem por uma com alto torque a fim de estar compatível com a pressão de circuito do molinete da colheitadeira	• *4.14.2 Engrenagem tensionadora para acionamento do molinete, página 681* • Instale dois kits de velocidade (MD n.º 311882)
Sintoma – Dedos de plástico cortados na ponta		
Folga do molinete até a barra de corte insuficiente	Aumente a folga	*4.13.1 Folga do molinete em relação à barra de corte, página 644*
Sintoma – Dedos de plástico dobrados para trás na ponta		
Molinete cavando o solo com velocidade mais lenta do que a velocidade de deslocamento	Erga a plataforma	• *3.9.2 Corte no nível do solo, página 194*
Molinete cavando o solo com velocidade mais lenta do que a velocidade de deslocamento	Reduza a inclinação da plataforma	*3.9.5 Ângulo da plataforma, página 226*
Molinete cavando o solo com velocidade mais lenta do que a velocidade de deslocamento	Mova o molinete para trás	*3.9.11 Posição avanço-recuo do molinete, página 246*

Table 6.3 Resolução de problemas - transferência do molinete (continuação)

Problema	Solução	Consulte
Sintoma – Dedos de plástico dobrados para frente na ponta		
Molinete cavando o solo com velocidade mais rápida do que a velocidade de deslocamento	Erga a plataforma	• *3.9.2 Corte no nível do solo, página 194*
Molinete cavando o solo com velocidade mais rápida do que a velocidade de deslocamento	Reduza a inclinação da plataforma	*3.9.5 Ângulo da plataforma, página 226*
Molinete cavando o solo com velocidade mais rápida do que a velocidade de deslocamento	Mova o molinete para trás	*3.9.11 Posição avanço-recuo do molinete, página 246*
Sintoma – Dedos de plástico dobrados próximo ao tubo		
Embuchamento excessivo na barra de corte com maços de cultura que se acumulam na barra de corte, mantendo a operação do molinete	Corrija os problemas de embuchamento/corte	*3.12 Desobstrução da barra de corte, página 465*
Embuchamento excessivo na barra de corte com maços de cultura que se acumulam na barra de corte, mantendo a operação do molinete	Pare o molinete antes que o embuchamento se torne excessivo	*3.12 Desobstrução da barra de corte, página 465*

6.4 Resolução de problemas Plataformas e Esteiras

Use as seguintes tabelas para determinar os problemas da plataforma e da esteira e o procedimento de reparo recomendado.

Table 6.4 Resolução de problemas - Plataformas e esteiras

Problema	Solução	Consulte
Sintoma: Elevação insuficiente da plataforma		
Baixa pressão de alívio	Aumente a pressão de alívio	Concessionário da colheitadeira
Sintoma: Velocidade insuficiente da esteira lateral		
Controle de velocidade configurado muito baixo	Aumente a configuração de controle de velocidade	*3.9.8 Velocidade das esteiras laterais, página 237*
Acionamento da plataforma para colheitadeira lento demais	Ajuste para corrigir a velocidade para o modelo de colheitadeira	Manual do operador da colheitadeira
Sintoma: Velocidade insuficiente da esteira central		
Pressão de alívio baixa demais	Teste o sistema hidráulico da esteira central	Entre em contato com seu concessionário da MacDon
Acionamento da plataforma para colheitadeira lento demais	Ajuste para corrigir a velocidade para o modelo de colheitadeira	Manual do operador da colheitadeira
Sintoma: Esteira central não se move		
As esteiras estão frouxas	Aperte as esteiras	*4.10.2 Verificação e ajuste da tensão da esteira central, página 599*
Rolo de acionamento ou rolo movido envolvidos com material	Afrouxe a esteira e limpe os rolos	*4.10.2 Verificação e ajuste da tensão da esteira central, página 599*
Aleta ou barra conectora emperrada por estrutura ou material	Afrouxe a esteira e remova a obstrução	*4.10.2 Verificação e ajuste da tensão da esteira central, página 599*
Rolamento de rolos preso	Substitua o rolamento do rolo	*Substituir o rolamento do rolo movido da esteira central, página 612*
Baixo óleo hidráulico	Preencha completamente o reservatório de óleo hidráulico da colheitadeira	Manual do operador da colheitadeira
Material não está sendo alimentado de modo uniforme pela navalha	Abaixe o molinete	*3.9.10 Altura do molinete, página 241*
Material não está sendo alimentado de modo uniforme pela navalha	Instale os dedos duplos curtos	*4.8.8 Dedos duplos curtos e apalpadores, página 578*
Sintoma: Hesitação no fluxo de cultura volumosa		
Ângulo da plataforma baixo demais	Aumente o ângulo da plataforma	*3.9.5 Ângulo da plataforma, página 226*
Sobrecarga de material nas esteiras	Aumente a velocidade da esteira lateral	*3.9.8 Velocidade das esteiras laterais, página 237*
Sobrecarga de material nas esteiras	Instale um sem fim transversal superior	*5.1.5 Sem fim transversal superior de comprimento completo, página 711*
Sobrecarga de material nas esteiras	Adicione extensões do helicoidal	do Concessionário da MacDon
Sintoma: Retroalimentação da esteira		
Esteiras operando muito lentamente em cultura pesada	Aumente a velocidade da esteira	*3.9.8 Velocidade das esteiras laterais, página 237*
Sintoma: Cultura é jogada pela abertura e sob a esteira lateral oposta		
Esteiras operando rápido demais em colheita leve	Reduza a velocidade da esteira	*3.9.8 Velocidade das esteiras laterais, página 237*

Table 6.4 Resolução de problemas - Plataformas e esteiras (continuação)

Problema	Solução	Consulte
Sintoma: O material se acumula nos defletores finais e é liberado aos montes		
Defletores finais largos demais	Para plataformas com deslocamento do deque somente manual, apare o defletor ou substitua por um defletor estreito (MD n.º 172381)	*3.12 Desobstrução da barra de corte, página 465*

6.5 Corte de feijões comestíveis

Use as seguintes tabelas para determinar a causa de quaisquer problemas de corte de feijão e as soluções recomendadas.

Table 6.5 Resolução de problemas - colhendo feijão

Problema	Solução	Consulte
Sintoma: Plantas desfolhadas e plantas completas ou plantas parciais são deixadas para trás		
Plataforma acima do solo	Baixe a plataforma para o solo e corra sobre sapatas de deslizamento e/ou barra de corte	*3.9.2 Corte no nível do solo, página 194*
Flutuação configurada muito leve - flutua em alguns lugares e não abaixa no momento correto	Ajuste a flutuação para 335–338 N (75–85 lbf). Aumente ou diminua conforme necessário para evitar que a plataforma trepide excessivamente ou que are solo macio	*3.9.3 Flutuação da plataforma, página 196*
Molinete alto demais com cilindros totalmente retraídos	Ajuste a altura do molinete	*3.9.10 Altura do molinete, página 241*
O ângulo de ataque do dedo não é agressivo o suficiente	Ajuste o ângulo de ataque	*3.9.12 Ângulo de ataque do molinete, página 256*
O molinete está muito recuado para trás	Mova o molinete para frente até que as pontas dos dedos rocem na superfície do solo com a plataforma na terra e o ângulo da plataforma esteja adequadamente ajustado	*3.9.11 Posição avanço-recuo do molinete, página 246*
Ângulo da plataforma raso demais	Ajuste o ângulo da plataforma	*Ajustar o ângulo da plataforma pela colheitadeira, página 227*
Ângulo da plataforma raso demais	Aumente o ângulo da plataforma ao retrair completamente os cilindros de levante (se cortando no solo)	*Ajustar o ângulo da plataforma pela colheitadeira, página 227*
Molinete muito lento	Ajuste a velocidade do molinete para que a mesma seja ligeiramente mais rápida do que a velocidade no solo	*3.9.6 Velocidade do molinete, página 234*
A velocidade do molinete está muito rápida	Reduza a velocidade no solo	*3.9.7 Velocidade no solo, página 236*
Sapatas deslizantes muito baixas	Suba as sapatas deslizantes até a configuração mais elevada	*3.9.2 Corte no nível do solo, página 194*
Sujeira acumula no fundo da barra de corte com as tiras plásticas de desgaste; levanta a barra de corte do solo	Solo úmido demais - espere o solo secar	–
Sujeira acumula no fundo da barra de corte com as tiras plásticas de desgaste; levanta a barra de corte do solo	Flutuação pesada demais	*Verificação e ajuste da flutuação da plataforma, página 197*
Sujeira acumula no fundo da barra de corte com as tiras plásticas de desgaste; levanta a barra de corte do solo	Limpe manualmente o fundo da barra de corte quando ocorrer acúmulo excessivo	–
A plataforma não está nivelada	Nivele a plataforma	*3.11 Nivelar a plataforma, página 462*

Table 6.5 Resolução de problemas - colhendo feijão (continuação)

Problema	Solução	Consulte
Seções de navalha gastas ou danificadas	Substitua as seções ou a navalha	*4.8 Navalha, página 555*
Partes de cipós ficam presos nas pontas dos dedos duplos. (Ocorre com mais frequência com feijões colhidos em linhas que ficam fundas devido ao cultivo.)	Instale o kit de conversão dos dedos duplos curtos	*4.8.8 Dedos duplos curtos e apalpadores, página 578*
Empurrar resíduos da cultura no solo	Instale os dedos duplos curtos	*4.8.8 Dedos duplos curtos e apalpadores, página 578*
A velocidade da navalha está muito lenta	Aumente a velocidade do alimentador ou verifique se a velocidade da navalha está dentro da faixa recomendada	*3.9.9 Informações da velocidade da navalha, página 239* ou *Verificação da velocidade da navalha, página 240*
Sintoma: Perdas excessivas nos divisores		
Divisor de linha passa por cima da cultura e despedaça as vagens	Remova o divisor de linha	*3.9.14 Divisores de cultura, página 263*
Cipós e plantas se acumulam na chapa lateral	Instale os divisores de linha	*3.9.14 Divisores de cultura, página 263*
Sintoma: Cipós capturados entre o topo da esteira e a barra de corte		
A barra de corte se enche de detritos quando o vão entre a esteira e a barra de corte está adequadamente ajustado	Eleve totalmente a plataforma em cada extremidade de campo ou conforme necessário e mova os deques para frente e para trás para ajudar a limpar a barra de corte	–
Virar os deques com a plataforma elevada não limpa os detritos da barra de corte	Remova manualmente os detritos da cavidade da barra de corte para evitar danificar as esteiras	–
Sintoma: A colheita acumula nos dedos duplos e não se move para trás na direção das esteiras		
O ângulo de ataque do molinete não é agressivo o suficiente	Aumente a agressividade do dedo (posição do excêntrico)	*3.9.12 Ângulo de ataque do molinete, página 256*
Molinete alto demais	Abaixe o molinete	*3.9.10 Altura do molinete, página 241*
Configuração de distância mínima entre molinete e barra de corte muito alta	Ajuste a altura mínima do molinete com os cilindros totalmente retraídos	*4.13.1 Folga do molinete em relação à barra de corte, página 644*
O molinete está muito para frente	Reposicione o molinete	*3.9.11 Posição avanço-recuo do molinete, página 246*
Sintoma: Cultura enroscando-se no molinete		
Molinete muito baixo	Levante o molinete e	*3.9.10 Altura do molinete, página 241*
Sintoma: O molinete despedaça as vagens		
O molinete está muito para frente	Reposicione o molinete	*3.9.11 Posição avanço-recuo do molinete, página 246*
Velocidade do molinete muito rápida	Reduza a velocidade do molinete	*3.9.6 Velocidade do molinete, página 234*
Vagens secas demais	Corte à noite quando há orvalho pesado e as vagens ficam amaciadas	–
O ângulo de ataque do molinete não é agressivo o suficiente	Aumente a agressividade do dedo (posição do excêntrico)	*3.9.12 Ângulo de ataque do molinete, página 256*

Table 6.5 Resolução de problemas - colhendo feijão (continuação)

Problema	Solução	Consulte
Sintoma: Quebra dos dedos duplos da barra de corte		
Flutuação insuficiente (configurações de flutuação muito pesadas)	Aumente a flutuação (defina configurações mais leves)	*3.9.3 Flutuação da plataforma, página 196*
Quantidade excessiva de pedras no campo	Considere instalar o opcional de dedos duplos curtos **Observação:** Com a instalação dos dedos duplos curtos, você está trocando danos aos dedos duplos por danos às seções (embora trocar seções com os dedos duplos curtos seja mais fácil)	Concessionário da MacDon
Sintoma: A barra de corte empurra muito detrito e sujeira		
Plataforma pesada demais	Reajuste a flutuação para deixar a plataforma mais leve	*3.9.3 Flutuação da plataforma, página 196*
O ângulo da plataforma está muito íngreme	Diminua o ângulo da plataforma	*3.9.5 Ângulo da plataforma, página 226*
Dedos duplos obstruídos com detritos e/ou solo	Instale os dedos duplos curtos	*4.8.8 Dedos duplos curtos e apalpadores, página 578*
Suporte insuficiente para a plataforma	Instale as sapatas deslizantes centrais	*3.9.2 Corte no nível do solo, página 194*
Sintoma: Cultura enroscando-se nas extremidades molinete		
A cultura não cortada interfere nas extremidades do molinete	Adicione as proteções do molinete	O catálogo de peças da plataforma
Sintoma: A barra de corte se enche de terra		
Vão excessivo entre a esteira e a barra de corte	Eleve totalmente a plataforma em cada extremidade de campo ou conforme necessário e mova os deques para frente e para trás para ajudar a limpar a barra de corte	–
Sintoma: O molinete ocasionalmente carrega plantas para o mesmo local		
Dedos de aço entortam e engancham plantas das esteiras	Endireite os dedos (aço)	–
Acúmulo de terra na extremidade dos dedos não deixa as plantas deslizarem sobre as esteiras	Levante o molinete e	*3.9.10 Altura do molinete, página 241*
Acúmulo de terra na extremidade dos dedos não deixa as plantas deslizarem sobre as esteiras	Ajuste a posição do avanço-recuo do molinete para mover os dedos para fora do solo	*3.9.11 Posição avanço-recuo do molinete, página 246*
Sintoma: Barra de corte está acumulando solo		
Marcas de pneus ou bordas das linhas de colheita	Corte angulado em linhas ou bordas de colheita	–
Terreno ondulado ao longo do campo	Corte em 90° para o terreno angulado (desde que a navalha flutue por todo o campo sem cravar no solo)	–

Table 6.5 Resolução de problemas - colhendo feijão (continuação)

Problema	Solução	Consulte
Sintoma: O molinete carrega quantidade excessiva de plantas ou chumaços		
Acúmulo excessivo de cultura nas esteiras (até o tubo central do molinete)	Aumente a velocidade da esteira	*3.9.8 Velocidade das esteiras laterais, página 237*
Ângulo de ataque muito lento	Aumente o ângulo de ataque	*3.9.12 Ângulo de ataque do molinete, página 256*

Capítulo 7: Referência

A seção de referência fornece informações adicionais de suporte sobre tópicos como especificações de torque, requisitos para equipamentos de içamento, conversões de unidades de medição e definições de terminologia. Consulte esta seção conforme necessário.

7.1 Especificações de torque

As tabelas a seguir fornecem os valores de torque para diversos parafusos, parafusos de cabeça cilíndrica e encaixes hidráulicos. Use esses valores apenas quando nenhum outro valor de torque tiver sido especificado em um determinado procedimento.

- Aplique o valor de torque especificado nos gráficos abaixo a todos os parafusos, a menos que indicado de outra forma neste manual.
- Substitua as ferragens removidas por outras de mesma resistência e grau.
- Use as tabelas de valores de torque como guia ao verificar periodicamente o aperto dos parafusos.
- Leia as marcações nas cabeças de parafuso para entender as categorias de torque dos parafusos comuns e parafusos de cabeça cilíndrica.

Contraporcas

As contraporcas precisam de menos torque do que as porcas usadas para outros fins. Quando for aplicar o torque em contraporcas acabadas, multiplique o torque aplicado a porcas normais por 0,65 para encontrar o valor de torque modificado.

Parafusos autorroscantes

Use os valores de torque padrão ao instalar os parafusos autorroscantes. **NÃO** instale parafusos autorroscantes em juntas estruturais ou críticas.

7.1.1 Especificações dos parafusos métricos

Os valores de torque fornecidos nas seguintes tabelas de torque de parafuso métricas aplicam-se a ferragens instaladas secas, ou seja, sem graxa, óleo ou trava-roscas nas roscas ou cabeçotes. **NÃO** engraxe nem lubrifique parafusos a menos que seja instruído neste manual.

Table 7.1 Parafusos métricos categoria 8.8 e porca de giro livre categoria 9

Dimensão nominal (A)	Torque (Nm)		Torque (lbf·ft) (*lbf·pol)	
	Mín.	Máx.	Mín.	Máx.
3-0,5	1,4	1,6	*13	*14
3,5-0,6	2,2	2,5	*20	*22
4-0,7	3,3	3,7	*29	*32
5-0,8	6,7	7,4	*59	*66
6-1,0	11,4	12,6	*101	*112
8-1,25	28	30	20	23
10-1,5	55	60	40	45
12-1,75	95	105	70	78
14-2,0	152	168	113	124
16-2,0	236	261	175	193
20-2,5	460	509	341	377
24-3,0	796	879	589	651

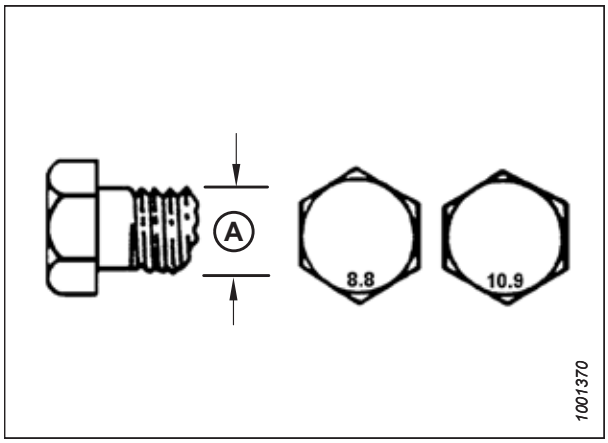

Figura 7.1: Categorias de parafusos

Table 7.2 Parafusos métricos categoria 8.8 e porca de rosca deformada categoria 9

Dimensão nominal (A)	Torque (Nm)		Torque (lbf·ft) (*lbf·pol)	
	Mín.	Máx.	Mín.	Máx.
3-0,5	1	1,1	*9	*10
3,5-0,6	1,5	1,7	*14	*15
4-0,7	2,3	2,5	*20	*22
5-0,8	4,5	5	*40	*45
6-1,0	7,7	8,6	*69	*76
8-1,25	18,8	20,8	*167	*185
10-1,5	37	41	28	30
12-1,75	65	72	48	53
14-2,0	104	115	77	85
16-2,0	161	178	119	132
20-2,5	314	347	233	257
24-3,0	543	600	402	444

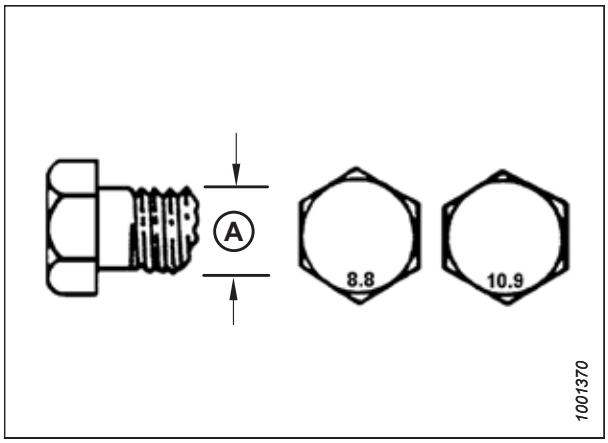

Figura 7.2: Categorias de parafusos

Table 7.3 Parafusos métricos categoria 10.9 e porca de giro livre categoria 10

Dimensão nominal (A)	Torque (Nm)		Torque (lbf·ft) (*lbf·pol)	
	Mín.	Máx.	Mín.	Máx.
3-0,5	1,8	2	*18	*19
3,5-0,6	2,8	3,1	*27	*30
4-0,7	4,2	4,6	*41	*45
5-0,8	8,4	9,3	*82	*91
6-1,0	14,3	15,8	*140	*154
8-1,25	38	42	28	31
10-1,5	75	83	56	62
12-1,75	132	145	97	108
14-2,0	210	232	156	172
16-2,0	326	360	242	267
20-2,5	637	704	472	521
24-3,0	1101	1217	815	901

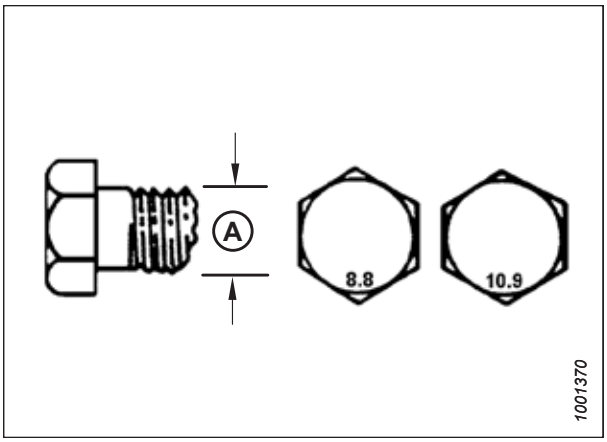

Figura 7.3: Categorias de parafusos

Table 7.4 Parafusos métricos categoria 10.9 e porca de rosca deformada categoria 10

Dimensão nominal (A)	Torque (Nm)		Torque (lbf·ft) (*lbf·pol)	
	Mín.	Máx.	Mín.	Máx.
3-0,5	1,3	1,5	*12	*13
3,5-0,6	2,1	2,3	*19	*21
4-0,7	3,1	3,4	*28	*31
5-0,8	6,3	7	*56	*62
6-1,0	10,7	11,8	*95	*105
8-1,25	26	29	19	21
10-1,5	51	57	38	42
12-1,75	90	99	66	73
14-2,0	143	158	106	117
16-2,0	222	246	165	182
20-2,5	434	480	322	356
24-3,0	750	829	556	614

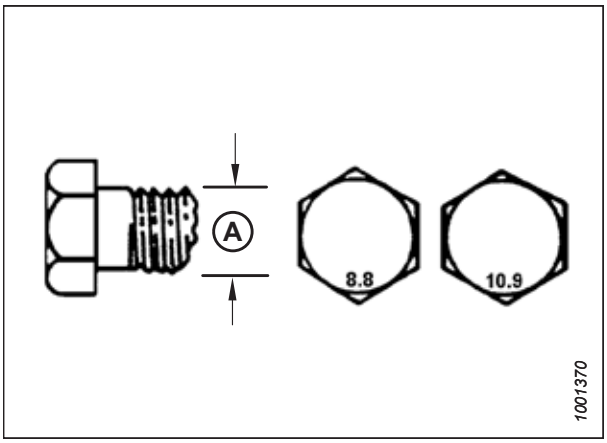

Figura 7.4: Categorias de parafusos

7.1.2 Fixação de Especificações de parafusos métricos em alumínio fundido

Os valores de torque fornecidos nas seguintes tabelas de torque de parafuso métricas aplicam-se a ferragens instaladas secas, ou seja, sem graxa, óleo ou trava-roscas nas roscas ou cabeçotes. **NÃO** engraxe nem lubrifique parafusos a menos que seja instruído neste manual.

Table 7.5 Fixação de parafusos métricos em alumínio fundido

Dimensão nominal (A)	Torque do parafuso			
	8,8 (alumínio fundido)		10,9 (alumínio fundido)	
	Nm	lbf·ft	Nm	lbf·ft
M3	–	–	–	1
M4	–	–	4	2,6
M5	–	–	8	5,5
M6	9	6	12	9
M8	20	14	28	20
M10	40	28	55	40
M12	70	52	100	73
M14	–	–	–	–
M16	–	–	–	–

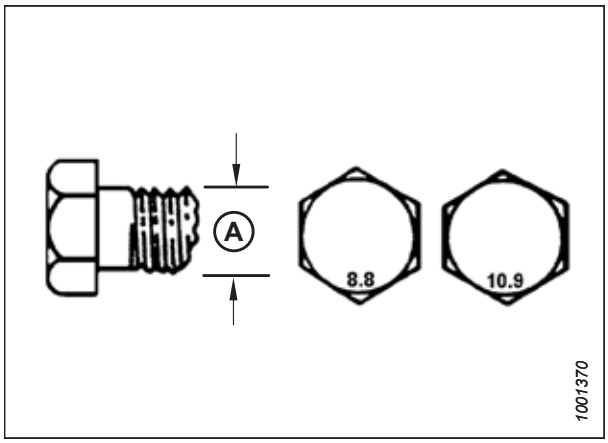

Figura 7.5: Categorias de parafusos

7.1.3 Encaixes hidráulicos da saliência do O-ring – ajustáveis

Os valores de torque padrão são fornecidos para encaixes hidráulicos ajustáveis. Se um procedimento especificar um valor de torque diferente para o mesmo tipo e tamanho de conexão encontrado neste tópico, use o valor especificado no procedimento.

1. Inspecione o O-ring (A) e a base (B) em busca de sujeira ou defeitos óbvios.
2. Afaste a contraporca (C) o mais distante possível. Assegure-se de que a arruela (D) não esteja solta e seja empurrada na direção da porca de travamento (C) o mais distante possível.
3. Verifique se o anel de vedação (A) **NÃO** está nas roscas. Ajuste o anel de vedação (A) se for necessário.
4. Aplique óleo de sistema hidráulico no anel O (A).

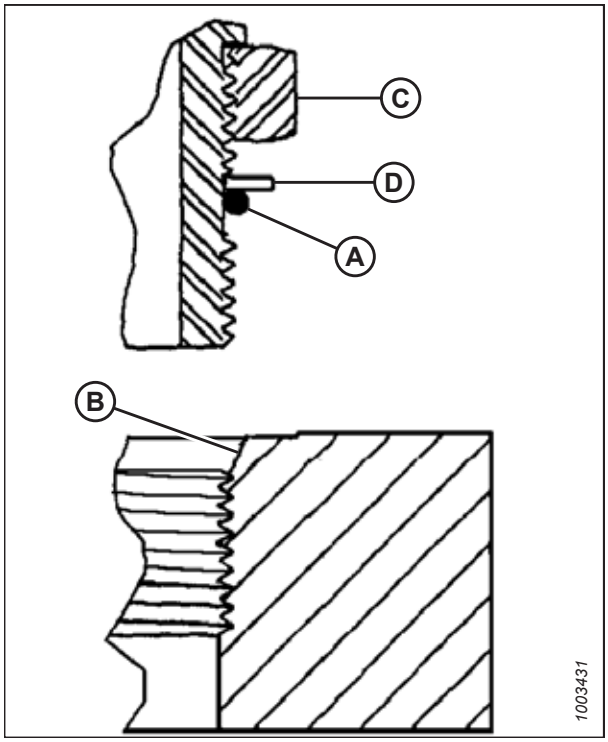

Figura 7.6: Encaixe hidráulico

5. Instale o encaixe (B) na porta até a arruela (D) e o anel O-ring (A) encostarem na face da peça (E).
6. Posicione os encaixes das cantoneiras desparafusando não mais que uma volta.
7. Gire a contraporca (C) em direção à arruela (D) e aperte-a com o valor de torque indicado na tabela. Utilize duas chaves, uma no encaixe (B) e a outra na contraporca (C).
8. Verifique a condição final do encaixe.

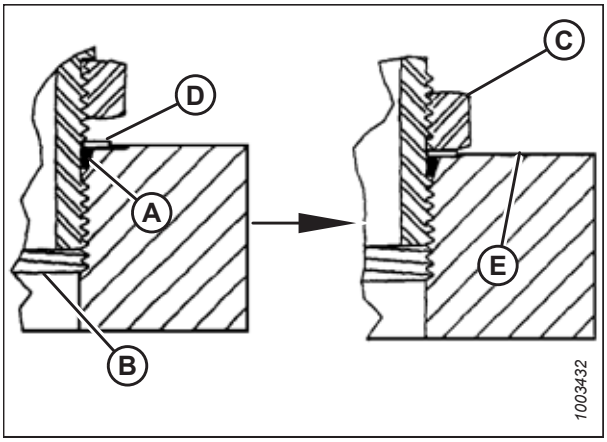

Figura 7.7: Encaixe hidráulico

Table 7.6 Encaixes hidráulicos da saliência do O-ring (ORB) – ajustáveis

Dimensão Dash SAE	Dimensão da rosca (pol.)	Valor do torque[84]	
		Nm	libras pés (*libras polegada)
-2	5/16-24	6-7	*53-62
-3	3/8-24	12-13	*106–115
-4	7/16-20	19-21	14-15
-5	1/2-20	21-33	15-24
-6	9/16-18	26-29	19-21
-8	3/4-16	46-50	34-37
-10	7/8-14	75-82	55-60
-12	1 1/16–12	120-132	88-97
-14	1 3/8–12	153-168	113-124
-16	1 5/16–12	176-193	130-142
-20	1 5/8–12	221-243	163-179
-24	1 7/8–12	270-298	199-220
-32	2 1/2–12	332-365	245-269

7.1.4 Encaixes hidráulicos da saliência do O-ring – não ajustáveis

Os valores de torque padrão são fornecidos para encaixes hidráulicos não ajustáveis. Se um procedimento especificar um valor de torque diferente para o mesmo tipo e tamanho de conexão encontrado neste tópico, use o valor especificado no procedimento.

Os valores de torque são mostrados na tabela a seguir.

84. Os valores de torque mostrados são baseados em conexões lubrificadas assim como nas remontagens.

1. Inspecione o O-ring (A) e a base (B) em busca de sujeira ou defeitos óbvios.
2. Verifique se o anel O-ring (A) **NÃO** está nas roscas. Ajuste o anel O-ring (A) se for necessário.
3. Aplique óleo de sistema hidráulico no anel em O.
4. Instale o encaixe (C) na abertura até que o encaixe esteja apertado à mão.
5. Aplique torque ao encaixe (C) de acordo com os valores na Tabela *7.7, página 749*.
6. Verifique a condição final do encaixe.

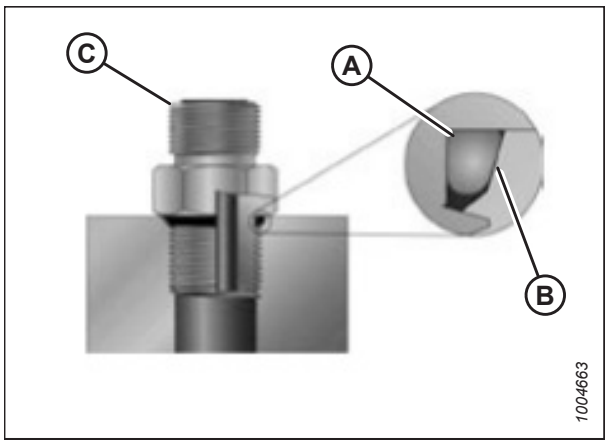

Figura 7.8: Encaixe hidráulico

Table 7.7 Encaixes hidráulicos da saliência do O-Ring (ORB) – não ajustáveis

Dimensão Dash SAE	Dimensão da rosca (pol.)	Valor do torque[85]	
		Nm	libras pés (*libras polegada)
-2	5/16-24	6-7	*53-62
-3	3/8-24	12-13	*106–115
-4	7/16-20	19-21	14-15
-5	1/2-20	21-33	15-24
-6	9/16-18	26-29	19-21
-8	3/4-16	46-50	34-37
-10	7/8-14	75-82	55-60
-12	1 1/16–12	120-132	88-97
-14	1 3/8–12	153-168	113-124
-16	1 5/16–12	176-193	130-142
-20	1 5/8–12	221-243	163-179
-24	1 7/8–12	270-298	199-220
-32	2 1/2–12	332-365	245-269

7.1.5 Encaixes hidráulicos de vedação de face com O-ring

Os valores de torque padrão são fornecidos para encaixes hidráulicos de vedação de face do anel O-ring. Se um procedimento especificar um valor de torque diferente para o mesmo tipo e tamanho de conexão encontrado neste tópico, use o valor especificado no procedimento.

Os valores de torque são mostrados na tabela a seguir.

1. Verifique os componentes para garantir que as superfícies de vedação e as roscas de encaixe estejam livres de rebarbas, entalhes e arranhões e qualquer material estranho.



Figura 7.9: Encaixe hidráulico

85. Os valores de torque mostrados são baseados em conexões lubrificadas assim como nas remontagens.

2. Aplique óleo de sistema hidráulico no O-ring (B).
3. Alinhe o conjunto do tubo ou da mangueira de modo que a face plana da manga (A) ou (C) encoste totalmente no anel O-ring (B).
4. Enrosque manualmente a porca do tubo ou mangueira (D) até que esteja apertada. A porca deve girar livremente até atingir o ponto mais fundo.
5. Aplique torque ao encaixe de acordo com os valores na Tabela *7.8, página 750*.

   NOTA:

   Se aplicável, prenda a flange da chave sextavada no corpo de encaixe (E) para impedir a rotação do corpo de encaixe e da mangueira ao apertar a porca de encaixe (D).
6. Use três chaves ao montar as uniões ou unir as duas mangueiras.
7. Verifique a condição final do encaixe.

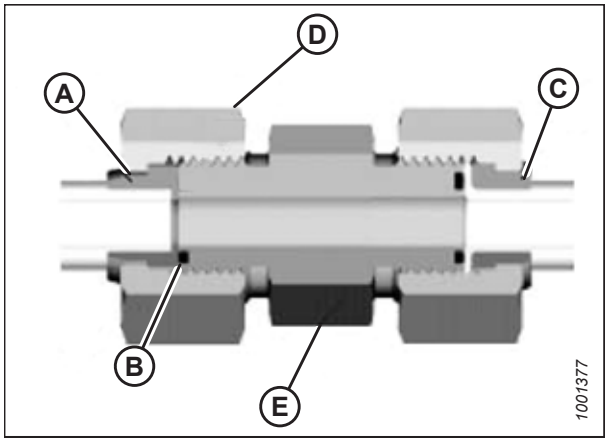

Figura 7.10: Encaixe hidráulico

Table 7.8 Encaixes hidráulicos de vedação da face do O-ring (ORFS)

Dimensão Dash SAE	Dimensão da rosca (pol.)	Diâmetro externo do tubo (pol.)	Valor do torque[86]	
			Nm	lbf·ft
-3	Nota[87]	3/16	–	–
-4	9/16	1/4	25-28	18-21
-5	Nota[87]	5/16	–	–
-6	11/16	3/8	40-44	29-32
-8	13/16	1/2	55-61	41-45
-10	1	5/8	80-88	59-65
-12	1 3/16	3/4	115-127	85-94
-14	Nota[87]	7/8	–	–
-16	1 7/16	1	150-165	111-122
-20	1 11/16	1 1/4	205-226	151-167
-24	1-2	1 1/2	315-347	232-256
-32	2 1/2	2	510-561	376-414

7.1.6 Encaixes da rosca do tubo cônico

Os valores de torque padrão são fornecidos para conexões de rosca de tubo trapezoidal. Se um procedimento especificar um valor de torque diferente para o mesmo tipo e tamanho de conexão encontrado neste tópico, use o valor especificado no procedimento.

Monte as conexões do tubo da seguinte forma:

86. Os valores de torque e de ângulos apresentados foram estabelecidos com base em conexões lubrificadas e em remontagens.
87. Extremidade com O-ring de vedação facial não definida para o tubo desta dimensão.

1. Verifique os componentes para garantir que as conexões e as roscas de encaixe estejam livres de rebarbas, entalhes, arranhões e outras formas de contaminação.
2. Aplique o vedante de rosca de tubo (tipo cola) nas roscas do tubo externo.
3. Encaixe a conexão na abertura até que esteja apertada à mão.
4. Aplique torque ao conector a um ângulo de torque adequado. Os valores de voltas de aperto com o dedo (TFFT) e faces de aperto com os dedos (FFFT) são exibidos na tabela*7.9, página 751*. Certifique-se de que a extremidade do tubo em forma de um conector (normalmente um cotovelo de 45° ou 90°) esteja alinhada para receber o conjunto do tubo ou da mangueira. Sempre conclua o alinhamento da conexão no sentido do aperto. Nunca recue (ou seja, solte) os conectores rosqueados para chegar ao alinhamento.
5. Limpe todos os resíduos e o excesso de condicionador de rosca com limpador adequado.
6. Avalie a condição final do encaixe. Preste atenção especialmente à possibilidade de rachaduras na abertura de porta.
7. Marque a posição final do encaixe. Se houver um vazamento, desmonte a conexão e verifique se há danos.

NOTA:

A falha dos encaixes por causa de aperto excessivo pode não ser evidente até que os acessórios sejam desmontados e inspecionados.

Table 7.9 Conexão roscada para tubulação hidráulica

Tamanho da rosca do tubo cônico	TFFT recomendado	FFFT recomendado
1/8-27	2-3	12-18
1/4-18	2-3	12-18
3/8-18	2-3	12-18
1/2-14	2-3	12-18
3/4-14	1,5-2,5	12-18
1–11 1/2	1,5-2,5	9-15
1 1/4–11 1/2	1,5-2,5	9-15
1 1/2–11 1/2	1,5-2,5	9-15
2–11 1/2	1,5-2,5	9-15

7.2 Gráfico de conversão

Neste manual, são usadas tanto as unidades SI (como o sistema métrico) e quanto as unidades comuns nos EUA (às vezes chamadas de unidades padrão). Uma lista dessas unidades, juntamente com suas abreviações e fatores de conversão, é fornecida aqui para sua referência.

Table 7.10 Gráfico de conversão

Quantidade	Unidades SI (Métrico)		Fator	Unidades comuns nos EUA (Padrão)	
	Nome da unidade	Abreviatura		Nome da unidade	Abreviatura
Área	hectares	ha	x 2,4710 =	acres	acres
Fluxo	litros por minuto	L/min	x 0,2642 =	Galões americanos por minuto	gpm
Força	Newton	N	x 0,2248 =	libra-força	lbf
Comprimento	milímetro	mm	x 0,0394 =	polegada	pol.
Comprimento	metro	m	x 3,2808 =	pé	pé
Potência	quilowatt	kW	x 1,341 =	horse-power (cavalo-vapor).	hp
Pressão	quilopascal	kPa	x 0,145 =	libras por polegada quadrada	psi
Pressão	megapascal	MPa	x 145,038 =	libras por polegada quadrada	psi
Pressão	bar (não SI)	bar	x 14,5038 =	libras por polegada quadrada	psi
Torque	Newton metro	Nm	x 0,7376 =	pés libras ou libras pé	lbf·ft
Torque	Newton metro	Nm	x 8,8507 =	libra polegadas ou polegada libras	lbf·pol.
Temperatura	graus Celsius	°C	(°C x 1,8) + 32 =	Graus fahrenheit	°F
Velocidade	metros por minuto	m/min	x 3,2808 =	pés por minuto	pés/min
Velocidade	metros por segundo	m/s	x 3,2808 =	pés por segundo	pés/s
Velocidade	quilômetros por hora	km/h	x 0,6214 =	milhas por hora	mph
Volume	litro	L	x 0,2642 =	galão EUA	gal EUA
Volume	milímetro	mL	x 0,0338 =	onça	oz.
Volume	centímetro cúbico	cm^3 ou cc	x 0,061 =	polegada cúbica	$pol.^3$
Peso	quilograma	kg	x 2,2046 =	libra	lb.

Índice

A

acessório para girassol 724
acionadores da plataforma..... 518
  corrente de acionamento complementar da caixa de engrenagens..... 529
  corrente de acionamento da caixa de engrenagens..... 527
  dedos duplos do eixo de transmissão
    instalação..... 525
    remoção 523
acionadores do molinete
  junta universal do molinete duplo..... 683
    instalação..... 685
    remoção 683
  Junta universal do molinete triplo
    remoção 683, 685
acionamentos
  acionamento da plataforma..... 518
acionamentos da navalha
  velocidade da navalha
    valores de velocidade da navalha 239
    verifique a velocidade da navalha..... 240
AHHC, *Consulte* controle automático de altura da plataforma
ângulos da plataforma
  variação de ajuste 226
ângulos de torque
  definição 33
apalpadores
  apalpadores de dedos duplos longos
    ajuste 573
  apalpadores longos centrais
    ajuste 578
    verificação..... 577
  dedos duplos curtos
    ajuste 585
    verificação..... 585
  dedos duplos curtos apalpadores centrais
    ajuste 590
    verificação..... 589
  dedos duplos longos
    verificação..... 572
aperto com os dedos
  definição 33
API
  definição 33
apoios de segurança da plataforma 44
apoios de segurança do molinete 45
  desengate..... 46
  engate..... 45
armazenamento da plataforma..... 488
arruelas
  definição 33
articulação suave
  definição 33
ASTM
  definição 33

B

balanço das asas
  verificação e ajuste do balanço das asas..... 221
barra de corte
  desconexão..... 465
  opções 712
barra de reboque
  armazenamento..... 483
barras de reboque
  armazenamento..... 473
  fixação 484
  remoção..... 470
barras raspadoras.....183, 716
  módulo de flutuação
    instalação..... 621
    remoção 621
buchas do tubo dentado
  instalação 661
  remoção..... 656

C

caixas de engrenagens
  complementar
    adição de óleo..... 512
    ajuste da tensão da corrente..... 529
    lubrificação..... 511
    troca do óleo 513
    verificação do nível de óleo 511
  principal
    adição de óleo..... 510
    ajuste da tensão da corrente..... 527
    lubrificação..... 509
    troca do óleo 510
    verificação do nível de óleo 509
caixas de navalhas
  troca do óleo..... 593
  verificação da caixa 592
  verificação dos parafusos de montagem..... 593
caixas de oscilação, *Consulte* sistema de acionamento da navalha, caixa de navalhas
CGVW
  definição 33
chaves hexagonais

definição 33
colheita direta de canola
plataformas otimizadas 146
colheitadeiras
acoplamento da plataforma à colheitadeira
Case IH 81
CLAAS 89
John Deere 97
New Holland CR/CX 105
Rostselmash 114
Série IDEAL™ 77
acoplar/desacoplar plataforma 69
desacoplamento da plataforma à colheitadeira
Série IDEAL™ 79
desacoplamento da plataforma da colheitadeira.
Rostselmash 117
eixo de transmissão de encostas
acoplamento à colheitadeira 131
desacoplamento de colheitadeira 132
plataforma de transporte 467
na colheitadeira 467
reboque da plataforma 467–468
fixação ao veículo de reboque 468
separação da colheitadeira da plataforma
Case IH 85
CLAAS 93
John Deere 101
New Holland CR/CX 109
Colheitadeiras AGCO
Challenger
acoplamento da plataforma à colheitadeira 69
Desacoplamento da colheitadeira da plataforma 73
Colheitadeiras Challenger®
configurações do sem fim 152
Colheitadeiras Gleaner®
configurações do sem fim 152
Colheitadeiras Massey Ferguson® 152
configurações do sem fim 152
Gleaner
acoplamento da plataforma à colheitadeira 69
Desacoplamento da colheitadeira da plataforma 73
Massey Ferguson
acoplamento da plataforma à colheitadeira 69
Desacoplamento da colheitadeira da plataforma 73
Série IDEAL™ 77
acoplamento da plataforma à colheitadeira 77
Desacoplamento da colheitadeira da plataforma 79
Colheitadeiras Case IH
afixação da colheitadeira à plataforma 81
configurações do sem fim 152
separação da colheitadeira da plataforma 85
colheitadeiras CLAAS
afixação da colheitadeira à plataforma 89
configurações do sem-fim 152
separação da colheitadeira da plataforma 93
Colheitadeiras CLAAS
sensores de velocidade do molinete
substituição 694
Colheitadeiras John Deere
afixação da colheitadeira à plataforma 97
configurações do sem fim 152
separação da colheitadeira da plataforma 101
substituição dos sensores de velocidade do molinete 694
Colheitadeiras New Holland
Adaptador de 10 volts (MD nº B7241) 289
configurações do sem fim 152
Colheitadeiras New Holland CR/CX
afixação da colheitadeira à plataforma 105
separação da colheitadeira da plataforma 109
Colheitadeiras Rostselmash
afixação da colheitadeira à plataforma 114
desacoplamento da colheitadeira da plataforma 117
Colheitadeiras série IDEAL™
configurações do sem fim 152
Colheitadeiras Versatile
configurações do sem fim 152
configurações do sem fim
configuração ampla 163
configuração estreita 158
configuração média 161
configuração ultra ampla 166
configuração ultra estreita 154
configurações do sem-fim 152
configurações recomendadas
molinete 147
plataforma 134
controle automático de altura
Case IH série 120 301
Case IH Séries 230/240 301
Claas Claas Séries 7000/8000 343
Colheitadeiras Case IH
verificação da tensão elétrica do sensor de altura do molinete 311
Colheitadeiras Case IH 2300
calibração
altura máxima de palhada 437
como o controle automático de altura funciona 281
operação do sensor 282
tensão de saída do sensor
requisitos de tensão de saída da colheitadeira 284
Colheitadeiras Case IH 2500
calibração
altura máxima de palhada 437

como o controle automático de altura funciona 281
operação do sensor..... 282
tensão de saída do sensor
requisitos de tensão de saída da colheitadeira..... 284
Colheitadeiras Case IH 5088/6088/7088
calibração
altura máxima de palhada..... 437
como o controle automático de altura funciona 281
operação do sensor..... 282
tensão de saída do sensor
requisitos de tensão de saída da colheitadeira..... 284
Colheitadeiras Case IH 5130/6130/7130
ajuste da
configuração predefinida de altura 296
calibração
altura máxima de palhada..... 437
controle automático de altura 295
como o controle automático de altura funciona 281
configurar a plataforma no monitor da colheitadeira 293
operação do sensor..... 282
tensão de saída do sensor
requisitos de tensão de saída da colheitadeira..... 284
verificação da faixa de tensão da cabine..... 289
Colheitadeiras Case IH 5140/6140/7140
ajuste da
configuração predefinida de altura 296
configurar a plataforma no monitor da colheitadeira 293
tensão de saída do sensor
verificação da faixa de tensão da cabine..... 289
Colheitadeiras Case IH 7010
calibração
altura máxima de palhada..... 437
como o controle automático de altura funciona 281
operação do sensor..... 282
tensão de saída do sensor
verificação da faixa de tensão da cabine..... 299
Colheitadeiras Case IH 7120/8120/9120
calibração
altura máxima de palhada..... 437
como o controle automático de altura funciona 281
operação do sensor..... 282
tensão de saída do sensor
requisitos de tensão de saída da colheitadeira..... 284
Colheitadeiras Case IH 7230/8230/9230
calibração
altura máxima de palhada..... 437
como o controle automático de altura funciona 281
operação do sensor..... 282
tensão de saída do sensor
requisitos de tensão de saída da colheitadeira..... 284
Colheitadeiras Case IH 8010
calibração
altura máxima de palhada..... 437
como o controle automático de altura funciona 281
operação do sensor..... 282
Colheitadeiras Case IH com software versão 28.00
calibrando o controle automático de altura da plataforma..... 306
Colheitadeiras Case IH Séries 120..... 299
ajuste
configuração predefinida de altura 312
calibração
controle automático de altura 303
operação do sensor..... 282
tensão de saída do sensor
verificação da faixa de tensão da cabine..... 299
Colheitadeiras Case IH Séries 130.....289, 292
operação do sensor..... 282
Colheitadeiras Case IH Séries 140..... 289
operação do sensor..... 282
Colheitadeiras Case IH Séries 230..... 299
ajuste
configuração predefinida de altura 312
calibração
controle automático de altura 303
operação do sensor..... 282
tensão de saída do sensor
verificação da faixa de tensão da cabine..... 299
Colheitadeiras Case IH Séries 240..... 299
ajuste
configuração predefinida de altura 312
calibração
controle automático de altura 303
operação do sensor..... 282
tensão de saída do sensor
verificação da faixa de tensão da cabine..... 299
Colheitadeiras Case IH Séries 250..... 299
ajuste
configuração predefinida de altura 312
calibração
controle automático de altura 303
operação do sensor..... 282
tensão de saída do sensor
verificação da faixa de tensão da cabine..... 299
Colheitadeiras Challenger Série 6..... 314
ajuste

a sensibilidade 321
altura da plataforma 319
variação de elevação/descida da plataforma 320
calibração
altura máxima de palhada..... 437
controle automático de altura 317
como o controle automático de altura funciona 281
engatando o controle automático de altura da plataforma..... 317
operação do sensor..... 282
tensão de saída do sensor
verificação da faixa de tensão da cabine..... 314
Colheitadeiras Challenger Série 7 314
calibração
altura máxima de palhada..... 437
como o controle automático de altura funciona 281
operação do sensor..... 282
tensão de saída do sensor
verificação da faixa de tensão da cabine..... 314
Colheitadeiras Challenger Série B
tensão de saída do sensor
requisitos de tensão de saída da colheitadeira..... 284
Colheitadeiras CLAAS Série 500 322
ajuste
a sensibilidade 327
altura de corte manual 326
configuração predefinida de altura 325
velocidade automática do molinete 330
altura de corte 325
calibração
altura máxima de palhada..... 437
controle automático de altura 322
como o controle automático de altura funciona 281
operação do sensor..... 282
Colheitadeiras CLAAS Série 600 332
ajuste
a sensibilidade 335–336
altura de corte 335
altura do molinete..... 342
velocidade automática do molinete 337
calibração
altura do molinete..... 339
avanço-recuo do molinete..... 339
controle automático de altura 332
operação do sensor..... 282
Colheitadeiras CLAAS Série 700 332
ajuste
a sensibilidade 335–336
altura de corte 335
altura do molinete..... 342
velocidade automática do molinete 337
calibração
altura do molinete..... 339
altura máxima de palhada..... 437
avanço-recuo do molinete..... 339
controle automático de altura 332
como o controle automático de altura funciona 281
operação do sensor..... 282
Colheitadeiras da série AGCO IDEAL™
operação do sensor..... 282
Colheitadeiras da série Rostelmash Torum
tensão de saída do sensor
requisitos de tensão de saída da colheitadeira..... 284
Colheitadeiras Gleaner S9..... 356
Colheitadeiras Gleaner Série A6
tensão de saída do sensor
requisitos de tensão de saída da colheitadeira..... 284
Colheitadeiras Gleaner Série S (pré-2016)
ajuste da elevação/descida..... 360
ajuste da pressão do solo 361
ajuste da sensibilidade..... 361
calibrando o controle automático de altura da plataforma..... 358
desligamento do acumulador..... 360
engatando o controle automático de altura da plataforma..... 356
solução de problemas de alarmes e falhas..... 362
tensão de saída do sensor
verificação da faixa de tensão da cabine..... 354
Colheitadeiras Gleaner Série S9 364
calibração
controle automático de altura 372
calibração do molinete 369
conferência das configurações da plataforma em campo..... 378
configuração da plataforma..... 364
configuração da velocidade mínima do molinete..... 369
configurações de controles automáticos da plataforma..... 370
operação..... 376
operação do sensor..... 282
Colheitadeiras Gleaner séries R62/R72
calibração
altura máxima de palhada..... 437
como o controle automático de altura funciona 281
requisitos de tensão de saída da colheitadeira 284
Colheitadeiras Gleaner Séries R65/R66/R75/R76
operação do sensor..... 282
tensão de saída do sensor

verificação da faixa de tensão da cabine 354
Colheitadeiras Gleaner séries R65/R75.....353–354
ajuste da pressão do solo 361
ajuste da sensibilidade..... 361
ajuste da variação de elevação/descida 360
calibração
altura máxima de palhada..... 437
calibrando o controle automático de altura da plataforma..... 358
como o controle automático de altura funciona 281
desligamento do acumulador..... 360
engatando o controle automático de altura da plataforma..... 356
solução de problemas de alarmes e falhas..... 362
tensão de saída do sensor
requisitos de tensão de saída da colheitadeira..... 284
Colheitadeiras Gleaner Séries S.....353–354
operação do sensor..... 282
Colheitadeiras IDEAL™ 379
Colheitadeiras John Deere Série 50
calibração
altura máxima de palhada..... 437
tensão de saída do sensor
requisitos de tensão de saída da colheitadeira..... 284
Colheitadeiras John Deere Série 60
calibração
altura máxima de palhada..... 437
Colheitadeiras John Deere Série 70 393
calibração
altura máxima de palhada..... 437
como o controle automático de altura funciona 281
operação do sensor..... 282
tensão de saída do sensor
requisitos de tensão de saída da colheitadeira..... 284
verificação da faixa de tensão da cabine..... 393
Colheitadeiras John Deere Série S 400
ajuste
configuração predefinida de altura 409
ajuste da
a sensibilidade 408
ajuste da variação de elevação/descida manualmente..... 403
calibração
altura do molinete e avanço-recuo do molinete 417
altura máxima de palhada..... 437
calibração da inclinação do avanço-recuo do alimentador 412
calibrando o controle automático de altura da plataforma..... 405
como o controle automático de altura funciona 281
operação do sensor..... 282
tensão de saída do sensor
requisitos de tensão de saída da colheitadeira..... 284
verificação da faixa de tensão da cabine..... 400
verificação da tensão elétrica do sensor de altura do molinete..... 414
Colheitadeiras John Deere Série S7..... 419
configuração da plataforma..... 419
operação do sensor..... 282
tensão de saída do sensor
verificação da faixa de tensão da cabine..... 423
Colheitadeiras John Deere Série T 400
ajuste
configuração predefinida de altura 409
ajuste da
a sensibilidade 408
ajuste da variação de elevação/descida manualmente..... 403
calibração
altura do molinete e avanço-recuo do molinete 417
calibração da inclinação do avanço-recuo do alimentador 412
calibrando o controle automático de altura da plataforma..... 405
operação do sensor..... 282
tensão de saída do sensor
requisitos de tensão de saída da colheitadeira..... 284
verificação da faixa de tensão da cabine..... 400
verificação da tensão elétrica do sensor de altura do molinete..... 414
Colheitadeiras New Holland
Adaptador de 10 volts (MD nº B7241) 289
verificação da tensão elétrica do sensor de altura do molinete..... 455
Colheitadeiras New Holland série CR
configuração da altura máxima de trabalho..... 458
Colheitadeiras New Holland série CR 2015.....441–442
calibrando a altura do molinete e o avanço-recuo do molinete..... 450
calibrando o controle automático de altura da plataforma..... 447
configuração da velocidade do molinete 445
configuração predefinida de altura de corte 456
engatando o controle automático de altura da plataforma..... 442
tensão de saída do sensor
verificação da faixa de tensão da cabine..... 452
Colheitadeiras New Holland série CR/CX 431
ajuste
a sensibilidade 439

configuração predefinida de altura 440
variação de descida da plataforma 439
variação de elevação da plataforma..... 438
calibração
altura máxima de palhada..... 437
controle automático de altura 435
como o controle automático de altura funciona 281
configuração
avanço-recuo do molinete..... 460
inclinação da plataforma..... 460
tipo de plataforma..... 460
engatando o controle automático de altura da plataforma..... 434
operação do sensor..... 282
tensão de saída do sensor
requisitos de tensão de saída da colheitadeira..... 284
verificação da faixa de tensão da cabine..... 431
Colheitadeiras séries CLAAS 7000/8000..... 343
ajuste da velocidade automática do molinete 350
calibração..... 345
configuração..... 344
configuração da sensibilidade 348
configurar a altura de corte e do molinete 347
Colheitadeiras séries CLAAS 8000/7000
operação do sensor..... 282
Colheitadeiras Séries Rostelmash RSM161
tensão de saída do sensor
requisitos de tensão de saída da colheitadeira..... 284
Colheitadeiras Séries Versatile RT490
tensão de saída do sensor
requisitos de tensão de saída da colheitadeira..... 284
consulta rápida.....292, 301, 343, 356, 379, 434
definição 33
New Holland CR..... 434
sensor de altura da flutuação
substituição 287
tensão de saída do sensor
verificação manual dos limites de tensão 284
controle automático de altura da plataforma, *Consulte* seção de colheitadeira específica
controle automático de altura da plataforma (AHHC)
Colheitadeiras John Deere Série 70
ajuste
sensibilidade..... 399
variação de elevação/descida manual da plataforma 397
calibração
AHHC 398
velocidade do alimentador..... 397
Colheitadeiras John Deere Série S7
calibração
alimentador..... 426
plataforma 429
Colheitadeiras série IDEAL™..... 379
calibração da plataforma..... 388
calibração do molinete 385
configuração da plataforma..... 380
configuração da velocidade mínima do molinete..... 385
configurações de controles automáticos da plataforma..... 386
operação..... 390
revisão das configurações da plataforma em operação 392
correntes
corrente de acionamento complementar da caixa de engrenagens
ajuste da tensão da corrente..... 529
corrente de acionamento da caixa de engrenagens
ajuste da tensão da corrente..... 527
corrente de acionamento do molinete
ajuste da tensão da corrente..... 678
apertar 679
substituição 690
pinhão de acionamento do sem fim
ajuste da tensão da corrente..... 544
instalação..... 541
lubrificação..... 507
remoção 537
verificação da tensão da corrente de acionamento do sem fim.....534–535
correntes de acionamento do molinete
afrouxamento..... 678
aperto..... 679
substituição 690
corte
do solo..... 184
ajuste das rodas estabilizadoras 185
fora do solo
ajuste das rodas de transporte 186
no nível do solo 194

D

dedos
dedos de aço do molinete
instalação..... 653
remoção 652
dedos de plástico do molinete
instalação..... 655
remoção 654
dedos do sem fim..... 547
ajuste da sincronização dos dedos 552
instalação.....178, 549
remoção 176, 547
verificação dos dedos sincronizados..... 551

dedos do molinete 652
instalar os dedos de aço 653
instalar os dedos de plástico 655
remover os dedos de aço 652
remover os dedos de plástico 654
dedos duplos
ajuste dos dedos duplos 569
dedos duplos curtos
configurações 578
dedos duplos longos
configurações 562
substituição dos dedos duplos centrais 586
substituição dos dedos duplos curtos 583
substituição dos dedos duplos das extremidades 583
substituição dos dedos duplos longos centrais 574
substituir os dedos duplos longos 571
dedos duplos e apalpadores
dedos duplos
Configuração FD245 para dedos duplos longos 567
dedos duplos e apalpadores curtos
navalha dupla
configuração de dedos duplos curtos - FD241 582
configuração de dedos duplos curtos - todas exceto FD241 581
navalha simples
configuração de dedos duplos curtos 580
dedos duplos e apalpadores longos
navalha dupla
Configuração FD235 para dedos duplos longos 564
Configuração FD240 para dedos duplos longos 565
Configuração FD241 para dedos duplos longos 566
Configuração FD250 para dedos duplos longos 568
navalha simples
configuração de dedos duplos longos 563
definição de termos 33
defletores de cultura 713
defletores do alimentador 114
módulo de flutuação
instalação em colheitadeiras New Holland CR 622
Defletores do alimentador CR 114
deque central
verificar os ganchos do suporte do engate 619
deques
esteiras laterais
ajuste da altura do deque 626
desconexão
barra de corte 465
desobstrução
módulo de flutuação 466
distância do molinete
ajuste 647
medição 644
divisores de cultura 263
ajuste 271
flutuação
ajuste 149
instalar na plataforma 268
remover da plataforma 266
instalar na plataforma 265
remover da plataforma 263
divisores de cultura flutuantes 720
divisores de linha 278
remoção 278
divisores de linha arrozeiro 280
divisores de linha de cultura 278
remoção 278
DK
definição 33
DR
definição 33

E

eixos de transmissão
dedos duplos do eixo de transmissão
instalação 525
remoção 523
instalação do eixo de transmissão da colheitadeira para o módulo de flutuação 520
remoção do eixo de transmissão da colheitadeira para o módulo de flutuação 518
enchimento/pressão dos pneus 698
engrenagens tensionadoras 53, 55, 681
ajuste da tensão da corrente de acionamento do molinete 678
engrenagens tensionadoras opcionais para o acionamento do molinete 235
engrenagens tensoras
acionamento do molinete
instalação da engrenagem dupla (opcional) 682
instalação da engrenagem simples 682
remoção da engrenagem simples 681
afrouxamento da correia de acionamento do molinete 678
aperto da correia de acionamento do molinete 679
entrega de cultura
opções 709
especificações
Dimensões da Plataforma FlexDraper® Série FD2 38
Especificações da plataforma FlexDraper® Série FD2 e do módulo de flutuação 35
especificações de torque 743
especificações de torque 743
Encaixe da vedação da face do O-ring (ORFS) 749

encaixes da rosca do tubo cônico 750
Encaixes hidráulicos da saliência do O-ring (ORB) – não ajustáveis 747
Encaixes hidráulicos da saliência do O-ring (ORB) – ajustáveis 746
especificações dos parafusos métricos 744
aparafusamento em alumínio fundido 746
parafusos de transporte 696
esteiras
ajuste da velocidade da esteira lateral 238
deques da esteira lateral
rolos de acionamento
instalação 642
remoção 637
rolos movidos
instalação 636
remoção 632
substituição do rolamento 634
esteiras laterais
ajuste da tração 630
instalação 625
remoção 624
módulo de flutuação
ajuste da tensão da esteira 599
deque central 595
substituição da esteira central 595
verificação da tensão da esteira 599
velocidade da esteira lateral 237
esteiras centrais
ajuste da tensão da esteira 599
ajuste de velocidade 239
instalação do rolo intermediário 609
remoção do rolamento do rolo de acionamento 604
remoção do rolo intermediário 607
rolamento do rolo de acionamento
instalação 606
rolo movido 607
rolos de acionamento 600
instalação 603
remoção 600
substituição da esteira central 595
substituição do rolamento do rolo livre 612
verificação da tensão da esteira 599
esteiras da plataforma, *Consulte* esteiras laterais
ajuste da tensão da esteira lateral 629
excêntricos
ajuste do excêntrico do molinete 259
configurações do excêntrico do molinete 257
extensão do reservatório hidráulico 715

F

FFFT
definição 33
flexão do molinete para baixo 650
fluidos e lubrificantes recomendados 767
flutuação 196
flutuação da plataforma
alteração da configuração da mola da flutuação 201–202, 208
verificação e ajuste 197
travas de flutuação da plataforma 213
travas do flutuador da asa
destravada 216
travada 217
travar/destravar 213
FSI
definição 33

G

glossário 33
gráfico de conversão 752
GVW
definição 33

H

helicoidal 168, 546
instalação 170, 173
remoção 168
helicoidal do sem fim 714
hidráulica
encaixes
encaixes ajustáveis do ressalto do O-ring (ORB) 746
encaixes da rosca do tubo cônico 750
encaixes hidráulicos não ajustáveis - ressalto do O-ring (ORB) 747
Vedação da face do O-ring (ORFS) 749
mangueiras e tubulações 496
reservatório 514
adição de óleo 514
verifique o nível do óleo no reservatório 514
segurança hidráulica 7
troca de óleo do reservatório 515
troca do filtro de óleo 516

I

identificação de componente
módulo de flutuação – FM200 40
Plataforma Série FD2 FlexDraper® 39
Identificação do componente FM200 40
início de funcionamento
verificações diárias 65
inspeções
inspeções de amaciamento 494
registros/cronograma de manutenção 490

inspeções de amaciamento 494
intervalos de manutenção
lubrificação 497

J

janela do deque de alimentação
abaixamento da janela do deque de alimentação 616
elevação da janela do deque de alimentação 618
Juntas em U
Junta em U do molinete duplo..... 683
Juntas universais
Junta universal do molinete duplo
instalação..... 685
remoção 683
Junta universal do molinete triplo
remoção 683, 685

K

Kit adaptador do sensor 10V 713
kit de interface completa do enchimento..... 715
kit de proteção de pedras 712
Kit de roda estabilizadora..... 722
kit de suporte de armazenamento do divisor de cultura..... 710
Kit de suporte dos dedos levantadores..... 709
kit do divisor de linha arrozeiro..... 710
kit dos dedos levantadores de culturas..... 709
kits de navalha vertical..... 712

L

lâmpadas - substituir..... 517
lubrificação 497
a cada 10 Horas 497
a cada 100 Horas 502
a cada 25 Horas 498
a cada 250 Horas 504
a cada 50 Horas 498
a cada 500 Horas 505
Procedimento de lubrificação..... 506
registros/cronograma de manutenção 490
lubrificação e manutenção 497
caixa de engrenagens complementar de acionamento da plataforma
lubrificação da caixa de engrenagens 511
troca do óleo 513
verificação do nível de óleo 511
caixa de engrenagens de acionamento da plataforma
lubrificação da caixa de engrenagens 509
troca do óleo 510
verificação do nível de óleo 509
corrente de acionamento do molinete..... 507
corrente de acionamento do sem fim 507
Procedimento de lubrificação..... 506

M

mangueiras e tubulações
hidráulica..... 496
manutenção do equipamento— final da temporada 495
manutenção do equipamento— pré-temporada 494
manutenção e serviços..... 489
armazenamento..... 488
contourMax™
lubrificação dos eixos da rodas de contorno 706
cronograma 490
intervalos de manutenção 497
manutenção de final de temporada..... 495
manutenção de pré-temporada 494
preparação para manutenção..... 489
requisitos 490
segurança 5
sistema elétrico 517
modos de operação
modo flex 216
modo rígido 217
modos flex
operação em modo flex 216
modos rígidos
operação em modo rígido..... 217
Módulo de flutuação FM200
definição 33
módulos de flutuação..... 713
Acionamento do sem-fim
ajuste da tensão da correia de acionamento do sem-fim 544
barras raspadoras 621
instalação..... 621
kits..... 183
remoção 621
conexão do módulo de flutuação à plataforma..... 126
configuração 152
configurações do sem fim..... 152
defletores do alimentador
substituição em colheitadeiras New Holland CR 622
deque central..... 595
verificar os ganchos do suporte do engate 619
desobstrução..... 466
esteira central
ajuste da tensão da esteira..... 599
instalação do rolo intermediário..... 609
remoção do rolamento do rolo de acionamento..... 604
remoção do rolo intermediário..... 607

rolamento de rolos de acionamento
instalação 606
rolo de acionamento 600
instalação 603
remoção 600
rolo livre 607
substituição da esteira central 595
substituição do rolamento do rolo livre 612
verificação da tensão da esteira 599
helicoidal 168, 546
janela do deque de alimentação
abaixamento 616
elevação 618
sem fim 531
dedos do sem fim 547
instalação 178, 549
remoção 176, 547
verificação dos dedos sincronizados 551
folga entre o sem fim e a chapa 531
sem fins
dedos
ajuste da sincronização dos dedos 552
helicoidal do sem fim opcional 714
separação da colheitadeira e da plataforma 121
molinetes
acionadores do molinete
ajuste da tensão da corrente 678
proteções laterais do molinete
substituição das proteções laterais na extremidade externa do excêntrico 668
sistema de acionamento do molinete 678
substituição dos sensores de velocidade do molinete
Colheitadeiras AGCO 692
Colheitadeiras Challenger® 692
Colheitadeiras Gleaner 692
Colheitadeiras Massey Ferguson® 692
Colheitadeiras série IDEAL™ 692
verificação e ajuste do sensor de posição de avanço-recuo 254
molinetes recolhedores 644
acionadores do molinete
afrouxar corrente 678
apertar a corrente 679
capas
instalação 55
remoção 53
engrenagem dupla (opcional)
instalação 682
engrenagem simples
remoção 681
engrenagens simples
instalação 682
engrenagens tensoras de acionamento 681
opcional para condições especiais 235
instalar os motores 688
junta universal do acionamento do molinete duplo
instalação 685
remoção 683
Junta universal do acionamento do molinete triplo
remoção 683, 685
Junta universal do molinete duplo 683
remover o motor 687
substituição da corrente 690
tampas 53
ajuste da flexão do molinete posição triste 650
altura do molinete 241
sensor de altura do molinete 242
substituição do sensor 245
ângulo de ataque do molinete 256–257
apoios de segurança do molinete 45
acoplamento 45
desacoplamento 46
buchas do tubo dentado 656
instalação 661
remoção 656
centralização 651
configurações recomendadas 147
dedos do molinete 652
instalar os dedos de aço 653
instalar os dedos de plástico 655
remover os dedos de aço 652
remover os dedos de plástico 654
excêntrico do molinete
ajuste do excêntrico do molinete 259
configurações e diretrizes 257
flexão para baixo 650
folga do molinete 644
ajuste 647
medição 644
motores de acionamento do molinete 687
posição avanço-recuo
ajuste 247
reposicionamento dos cilindros
molinete duplo 247
posição de anterior-posterior do molinete 246
proteções laterais do molinete 667
substituição da extremidade traseira do lado externo 672
substituição da extremidade traseira do lado interno 673
substituição das proteções laterais na extremidade interna do excêntrico 670
substituição dos suportes da tampa lateral do molinete 676
substituição dos sensores de velocidade do molinete 692
CLAAS 694
Colheitadeiras John Deere 694
velocidade do molinete 234
molinetes recolhedores PR15

posição avanço-recuo
reposicionamento dos cilindros
molinete duplo 251
motores
motor de acionamento do molinete
instalação 688
remoção 687
motores de acionamento do molinete 687
motores de acionamento do molinete 687
instalação 688
remoção 687

N

navalhas 555
instalação da navalha 559
localização da navalha sobressalente 561
remoção da navalha 557
solução de problemas 730
substituir as faquinhas 555
navalhas de reposição 561
NPT
definição 33
números de série
localizações xi
registros xi
números do modelo
registros xi

O

óleos
caixa de engrenagens complementar de acionamento da plataforma
adição de óleo 512
caixa de engrenagens de acionamento da plataforma
adição de óleo 510
trocar o lubrificante da caixa de transmissão das navalhas 593
opcionais
barras de corte
kit de navalha vertical 712
contourMax™ 704
ajuste das rodas com kit de integração John Deere 189
ajuste das rodas com o kit de integração CLAAS 188
ajuste das rodas com o pedal 187
lubrificação dos eixos da rodas de contorno 706
nivelamento da altura da roda 191, 704
pedal (somente plataformas AGCO e John Deere somente) 719
entrega de cultura
helicoidal do sem fim 714
kit da barra raspadora 716
módulos de flutuação
Kit adaptador do sensor 10V 713
kit de extensão do reservatório hidráulico 715
kit de interface completa do enchimento 715
kit de reforço central estendido 714
kit de tampão de inclinação lateral 716
kits de defletores de cultura 713
plataforma
divisores de cultura flutuantes 720
kit de acessório para girassol 724
kit de suporte de armazenamento do divisor de cultura 710
Kit de suporte dos dedos levantadores 709
kit do divisor de linha arrozeiro 710
Kit dos dedos levantadores das culturas de cereais 709
molinete
kit de dedo da extremidade traseira externo em aço 721
kit de dedo da extremidade traseira interno em aço 721
rodas
kit de roda estabilizadora 722
opções 709
barra de corte 712
barras de corte
kit de retardador de pedras 712
divisores de linha arrozeiro 280
engrenagens tensionadoras para acionamento do molinete 235
entrega de cultura 709
sem fim transversal superior (UCA) 711
módulos de flutuação 713
plataforma 718
kit de lâmpadas de palhada (apenas John Deere) 723
proteção do canhoto da navalha 590
instalação 591
sistemas de transporte 696
operações 43
ORB
definição 33

P

parafusos (com porcas)
definição 33
parafusos (sem porca)
definição 33
parafusos do conjunto de transporte 696
parafusos métricos
especificações de torque 744
períodos de amaciamento 66
plataformas

acessórios 134
alteração da configuração da mola da flutuação 201–202, 208
ângulo da plataforma
ajustar na colheitadeira 227–228
armazenar a plataforma 488
conexão do módulo de flutuação 126
configuração 134
configurações recomendadas 134
controles 68
flutuação 196–197, 201–202, 208
nivelamento 462
opções 718
otimização para o corte direto da canola 146
plataforma de reboque 468
plataforma de transporte
na colheitadeira 467
reboque da plataforma 467–468
fixação ao veículo de reboque 468
separação da colheitadeira e do módulo de flutuação 121
travas de flutuação 213
variáveis de operação 184
verificação e ajuste 197
plataformas otimizadas
colheita direta de canola 146
posições de avanço-recuo do molinete, *Consulte* molinetes recolhedores
ajuste 247
procedimentos de desligamento 67
proteção do canhoto da navalha 590
instalação 591
proteções laterais do molinete 667
substituição da extremidade traseira do lado externo 672
substituição da extremidade traseira do lado interno 673
substituição das proteções laterais na extremidade externa do excêntrico 668
substituição das proteções laterais na extremidade interna do excêntrico 670
substituição dos suportes da proteção lateral 676

R

reboque da plataforma 467–468
conversão da posição de trabalho para a posição de transporte 479
movendo as rodas
as rodas dianteiras (esquerdas) para a posição de transporte 480
rodas traseiras (direitas) para a posição de transporte 481
conversão de transporte para trabalho 469
armazenamento da barra de reboque 473
movendo as rodas
as rodas (esquerdas) dianteiras para a posição de trabalho 474
rodas traseiras (direitas) para a posição de trabalho 477
remoção da barra de reboque 470
remover a barra de reboque do armazenamento 483
fixação ao veículo de reboque 468
mover a roda esquerda externa da posição de transporte para a de trabalho 469
reforço central estendido 714
registros/cronograma de manutenção 490
requisitos de manutenção
serviços
inspeções de amaciamento 494
responsabilidades do proprietário/operador 43
Rodas de transporte EasyMove™
ajuste 186
rodas e pneus
enchimento/pressões dos pneus 698
Kit de rodas estabilizadoras (opcionais) 722
torques do parafuso da roda 696
rodas estabilizadoras
ajuste 185
rolamento
rolamentos do canhoto da navalha
instalação 559
remoção 558
rolamentos
esteira central
instalação do rolamento do rolo de acionamento 606
remoção do rolamento do rolo de acionamento 604
esteira lateral
inspeção do rolamento de rolo da esteira lateral 632
rolamento de rolos de adicionamento 640
rolamentos do rolo livre
substituição 634
rolamentos de rolos do acionador
instalação do rolo de acionamento da esteira central 606
remoção do rolo de acionamento da esteira central 604
rolo de acionamento da esteira lateral
rolamento de rolos de adicionamento 640
rolamentos do canhoto da navalha
instalação 559
remoção 558
rolamentos do rolo da esteira
inspeção 632
rolos de acionamento
esteira central 600

instalação 603
remoção 600
esteira lateral
instalação 642
remoção 637
rpm
definição 33

S

SAE
definição 33
sapatas deslizantes, *Consulte* corte no solo
ajuste das sapatas deslizantes externas 195
ajuste das sapatas deslizantes internas 194
SDD
definição 33
segurança 1
apoios de segurança da plataforma 44
apoios de segurança do molinete 45
decalques de sinalização de segurança 8
instalação de decalques 8
interpretando os decalques 13, 25
localizações 9, 21
palavras de aviso 2
segurança geral 3
segurança hidráulica 7
segurança na manutenção 5
segurança operacional 44
símbolos de alerta de segurança 1
verificações diárias de início de funcionamento 65
sem fim 531
configurações do sem fim 152
correntes de acionamento
ajuste da tensão da corrente 544
instalação 541
lubrificação 507
remoção 537
verifique a tensão da corrente 535
dedos 547
instalação 178, 549
remoção 176, 547
verificação dos dedos sincronizados 551
dentes, *Consulte* dedos
folga entre o sem fim e a chapa 531
helicoidal 168, 546
instalação 170, 173
remoção 168
mola de tensão
verificação e ajuste 182
sem fins
configurações do sem fim
configuração ampla 163
configuração estreita 158
configuração média 161
configuração ultra ampla 166
configuração ultra estreita 154
correntes de acionamento
verificação da tensão 534
dedos
ajuste da sincronização dos dedos 552
helicoidal
helicoidal do sem fim opcional 714
sem fins transversais superiores 260, 711
ajustar a posição 260
sem-fim
engrenagem tensora de acionamento do sem-fim
ajuste da tensão da correia de acionamento do sem-fim 544
posição do sem-fim 180
sensor de altura do molinete
Colheitadeiras séries CLAAS 7000/8000
calibração 351
sensor dianteiro-traseiro do molinete
Colheitadeiras séries CLAAS 7000/8000
calibração 351
sensores
sensor de altura do molinete
substituição 245
sensor de velocidade do molinete
substituição das colheitadeiras AGCO 692
substituição das colheitadeiras Challenger® 692
substituição das colheitadeiras Gleaner 692
substituição das colheitadeiras Massey Ferguson® 692
substituição das colheitadeiras séries IDEAL™ 692
substituição em CLAAS 694
substituição na John Deere 694
Sensores AHHC 282
verificação e ajuste da posição de avanço-recuo do molinete 254
verificação e ajuste do sensor de altura do molinete 242
Série FD2
definição 33
serviços, *Consulte* manutenção e serviços
sistema de acionamento da navalha 592
caixa de navalhas 592
dedos duplos
dedos duplos e apalpadores curtos 578
dedos duplos e apalpadores longos 562
sistema de acionamento do molinete 678
Sistema de transporte de baixa velocidade EasyMove™
Alteração da conexão do engate da barra de reboque de engate para o pino 701
sistema do molinete
configurações do molinete recomendadas 147
sistema elétrico
manutenção do sistema elétrico 517
sensores

sensor de altura do molinete
substituição 245
sensor de velocidade do molinete
substituição em CLAAS 694
substituição na John Deere 694
Sensores AHHC 282
substituição das lâmpadas 517
sistema flex-float
limitador flex-frown
ativar 220
desativação 219
sistemas das esteiras laterais
inspeção do rolamento de rolo da esteira lateral 632
rolamento de rolos de adicionamento 640
sistemas de transporte 696
conversão da posição de trabalho para a posição de transporte 479
movendo as rodas
as rodas dianteiras (esquerdas) para a posição de transporte 480
rodas traseiras (direitas) para a posição de transporte 481
conversão de transporte para trabalho 469
armazenamento da barra de reboque 473
movendo as rodas
as rodas (esquerdas) dianteiras para a posição de trabalho 474
rodas traseiras (direitas) para a posição de trabalho 477
remoção da barra de reboque 470
remover a barra de reboque do armazenamento 483
enchimento/pressão dos pneus 698
mover a roda esquerda externa da posição de transporte para a de trabalho 469
plataforma de transporte 467
na colheitadeira 467
reboque da plataforma 467
fixação ao veículo de reboque 468
torques do parafuso da roda 696
solução de problemas 727
ação cortante e componentes de navalha 730
corte de feijões comestíveis 739
perda de cultura na barra de corte 727
plataforma e esteiras 737
transferência do molinete 734

T

tampão de inclinação lateral 716
tampas laterais da plataforma 47
abertura 47
ajuste 49
fechamento 48
instalação 53
remoção 52
verificação 49
tensão de torque
definição 33
TFFT
definição 33
torque
definição 33

U

UCA
definição 33
uniões centrais
definição 33

V

variáveis de operação
plataformas 184
velocidades
ajuste da velocidade da esteira lateral 238
velocidade da esteira central 239
velocidade da esteira lateral 237
velocidade da navalha
dados de velocidade da navalha 239
verifique a velocidade da navalha 240
velocidade do molinete 234
velocidade no solo 236
velocidades do molinete 234
velocidades no solo 236
verificações diárias de início de funcionamento 65
visão geral do produto 33

W

wot
definição 33

Fluidos e lubrificantes recomendados

Certifique-se de que sua máquina funcione com a máxima eficiência usando apenas fluidos e lubrificantes limpos.

- Use recipientes limpos para manipular todos os lubrificantes.
- Armazene fluidos e lubrificantes em uma área protegida contra poeira, umidade e outros contaminantes.

Table: Fluidos e lubrificantes recomendados

Lubrifi-cante	Especificação	Descrição	Use	Capacidades
Graxa	SAE multiuso	Desempenho de alta temperatura extrema pressão (EP) com máximo de 1% de dissulfeto de molibdênio (NLGI Categoria 2) de base lítio.	Conforme exigido, salvo o contrário seja indicado	–
		Desempenho de alta temperatura extrema pressão (EP) com máximo de 10% de dissulfeto de molibdênio (NLGI Categoria 2) de base lítio.	Juntas deslizantes do eixo de transmissão	–
Óleo lubrifican-te	SAE 85W-140	Categoria de serviço API GL-5	Caixa de navalhas	1,5 litros (1,3 quartos)
			caixa de engrenagens	2,75 litros (2,9 quartos)
			caixa de engrenagens complementar	2,25 litros (2,4 quartos)
Óleo hidráulico	Óleo trans-hidráulico de categoria única.Viscosidade a 60,1 cSt @ 40 °C (104 °F) Viscosidade a 9,5 cSt @ 100 °C (212 °F) Marcas recomendadas: • Petro-Canada Duratran • John Deere Hy-Gard J20C • Case Hy-Tran Ultraction • AGCO Power Fluid 821 XL	Lubrificante óleo trans/ hidráulico	Reservatório dos sistemas de acionamento da plataforma	95 litros (25,1 galões americanos)

MacDon

CLIENTES
MacDon.com

CONCESSIONÁRIOS
Portal.MacDon.com

As marcas registradas dos produtos são de propriedade dos seus respectivos fabricantes e/ou distribuidores.

Impresso no Canadá