Série FD1
Plataforma FlexDraper® para Colheitadeiras com Módulo de Flutuação FM100

Catálogo de peças

215910 Revisão A

Tradução da instrução original

Com a tecnologia FLEX-FLOAT da MacDon®

Os especialistas em colheita.

Plataforma FlexDraper® Série FD1 para colheitadeiras e módulo de flutuação FM100

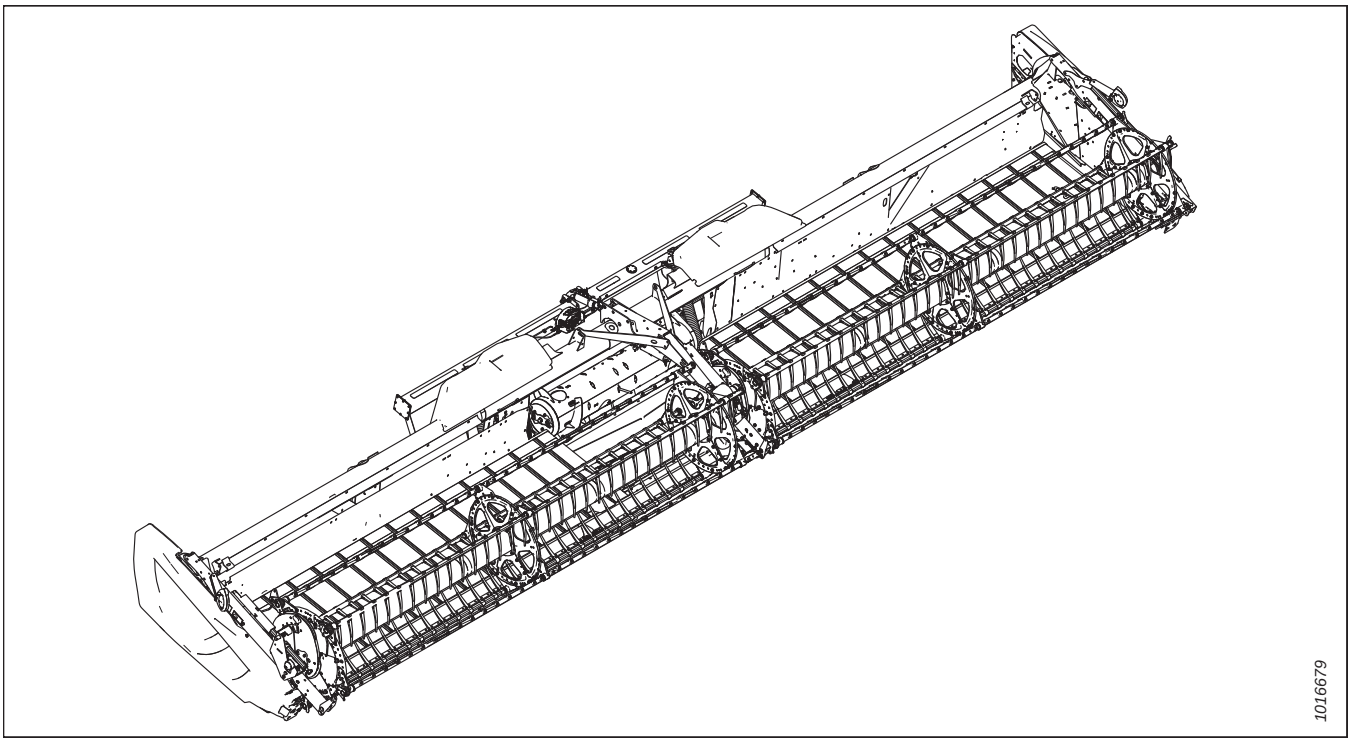

Traduzido: junho de 2022

NOTA:

Mantenha suas publicações da MacDon atualizadas. A versão mais atual pode ser baixada em nosso site (*www.macdon.com*) ou no site do nosso Concessionário exclusivo (*https://portal.macdon.com*) (login necessário).

Este documento está disponível em tcheco, inglês, francês, polonês, português, russo, espanhol e ucraniano. A versão mais atual pode ser baixada no site da MacDon International (*www.macdon.com/world*) ou no site de nosso concessionário exclusivo *https://portal.macdon.com*) (login necessário).

© 2022 MacDon Industries, Ltd.

As informações nesta publicação são baseadas nas informações disponíveis e em vigor no momento da impressão. A MacDon Industries, Ltd. não faz declarações ou garantias de qualquer tipo, expressa ou implicitamente, a respeito das informações nesta publica. A MacDon Industries, Ltd. reserva-se o direito de fazer alterações a qualquer momento, sem aviso prévio.

Introdução

Este catálogo de peças lista todas as peças de substituição que podem ser solicitadas para uma plataforma para colheitadeira FlexDraper® FD1 Series Plataforma para colheitadeira (seções *1 Estrutura da plataforma, divisores e proteções, página 1*–*83 (Opção) Conjunto de Navalha Vertical - Peças de Serviço, página 275*) e o módulo de flutuação FM100. *84 Estrutura e componentes do módulo de flutuação, página 277*–*161 (Opcional) Barras raspadoras, página 485*).

Ao fazer o pedido, verifique se o número da peça foi completa e corretamente fornecido. Algumas peças variam com o tamanho da plataforma; certifique-se de solicitar o número de peça correto para a sua unidade.

O texto em negrito é utilizado para indicar atualizações feitas no nível de revisão atual. Em cada nova revisão do catálogo, as revisões anteriores são adicionadas ao texto regular.

Os conectores elétricos usados nos produtos MacDon estão disponíveis para venda, mas não estão listados neste catálogo. Para obter a lista de conectores disponíveis, consulte o Catálogo de Peças de Conectores Elétricos (MD #169641).

Neste catálogo, os lados direito e esquerdo são determinados a partir da visão do operador sentado em sua posição na colheitadeira. Algumas vezes, é utilizada uma seta nas ilustrações para indicar a posição para a frente.

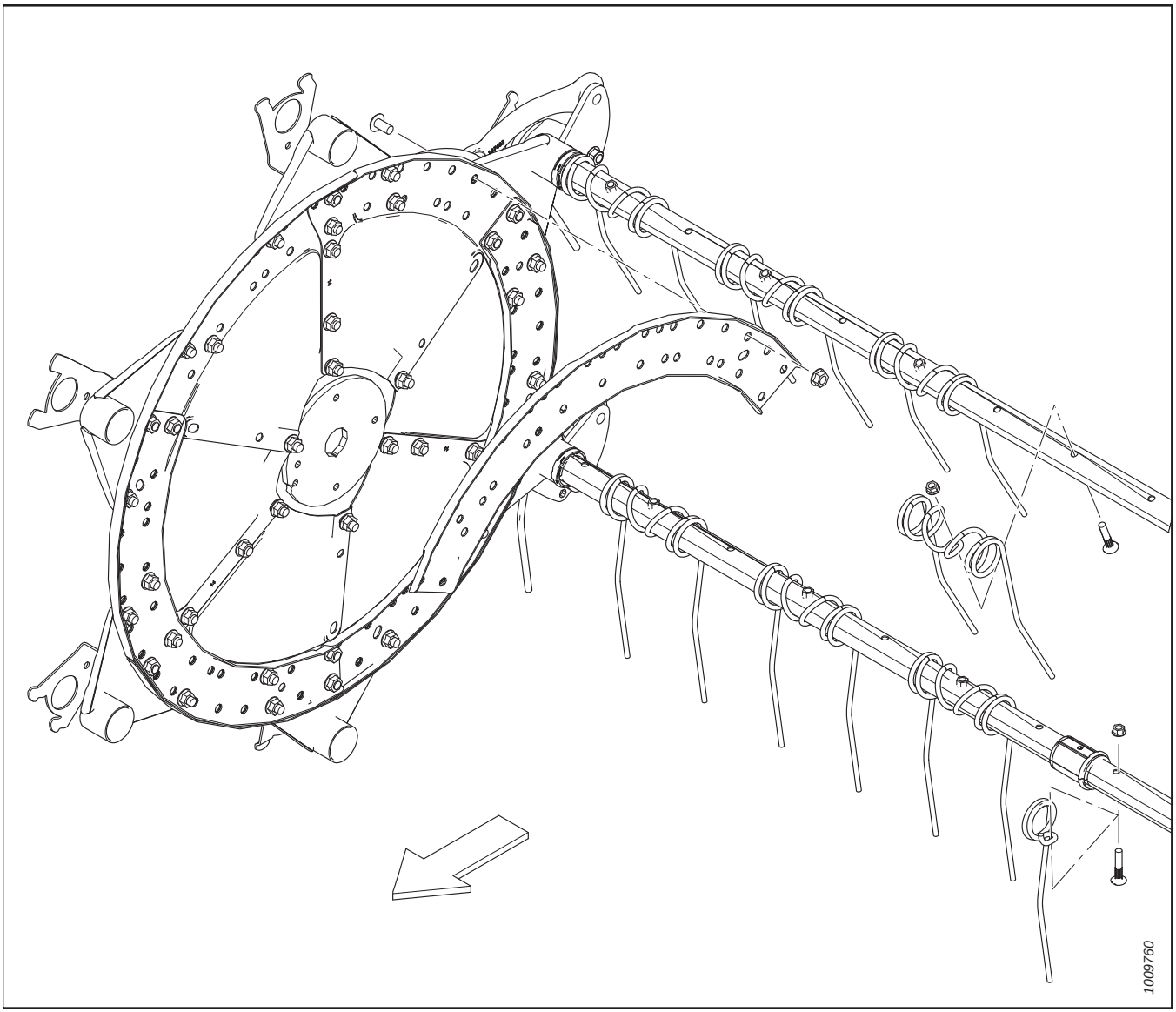

Abreviações (do inglês)

A/R – conforme necessário (quantidade pode variar)	ASSY – conjunto	BHRN – cabeça redonda gola nervurada
BV – válvula esférica	CCW – sentido anti-horário	CON – cônica (arruela da mola)
CSK – escareado	C/W – completo com	CW – sentido horário
DBLE – duplo	DK – navalha dupla	DR – molinete duplo
DT – rosca distorcida	FLG – flange/chanfrado	GA – medidor
GR – classificação	GS – semente de grama	HD – plataforma
HDR – plataforma	MFA – avanço-recuo hidráulico	HH – cabeça sextavada
HNBR – borracha de nitrilo butadieno hidrogenada	HYD – hidráulico	Diâm. Int. – diâmetro interno
IP – plus interno (torx plus)	KP – pressão da navalha	KR – retorno da navalha
LG – longo	LH – lado esquerdo (determinado a partir da posição do operador, olhando para frente)	LK – trava
MACH – máquina	MD – MacDon	MFA – avanço-recuo manual
MY – ano do modelo	NC – rosca grossa nacional	NF – rosca fina nacional
NSS – não é vendido separadamente	NT – transporte estreito	DIÂM. EXT. – diâmetro externo
OPT – opcional	PO – operado por piloto	PT – sistema de arrasto (condicionador da ceifeira)
RC – corrente dos rolos	REF – referência, número da peça exibido em outro lugar no catálogo	REG – regular
RH – lado direito (determinado a partir da posição do operador, olhando para frente)	RHSN – parafuso francês de cabeça arredondada ou gola quadrada	RHSSN – cabeça arredondada, curta, gola quadrada
RTD – tambor do dedo giratório	SAE – Sociedade de Engenheiros Automotivos (peça produzida em conformidade com)	SD – esteira lateral
SER – serrilhado	SK – navalha simples	SKT HD – cabeça Allen
SMTH – liso	SMV – veículo em baixa velocidade	SOCK – soquete
SP – plataforma (ceifadeira) motorizada	SPCL – especial	SPH – esférico
SPI – serrilhados por polegada (seções de navalha)	SR – molinete simples	STL – aço (inoxidável)
STR – padrão	STVR – palha	TFL – rosca total
THD – rosca	TR – molinete triplo	UCA – sem fim transversal superior
UDK – navalha dupla não temporizada	UNC – rosca unificada grossa	UNEF – rosca unificada extra fina
UNF – rosca unificada fina	UNS – série de rosca unificada especial	VK – navalha vertical
WF – chassi largo	ZP – zincado	

Quebras de números de série

O lado do número de série em que aparece o traço (–) determina se a peça é usada "até" ou "após" o número de série dado.

Exemplo:

- –162249 Para máquinas com número de série menor ou igual a 166249
- 166250– Para máquinas com número de série igual ou maior que 166250

Resumo das alterações — série FD1 e FM100 (215910 Rev. A)

Esta lista cobre as alterações feitas desde a última revisão (215426 Rev. B).

Seção	Resumo de alterações	Somente para uso interno
1 Estrutura da plataforma, divisores e proteções, página 1	Kit de suporte 335752 adicionado.	ECN 62054
	Adicionados suportes de conexão da barra de corte 125418 e 253552 e parafusos 103562 para plataformas de estrutura bipartida. Removidos parafusos 117015, que são removidos da estrutura antes do transporte. Ilustração atualizada de 1020027 para 1037794.	Suporte para produtos
3 Articulações da estrutura flexível e engate superior, página 9	Engate de parada 123753 substituído por 335638.	ECN 61674
10 Facas segmentadas – Plataformas de faca simples, seções de dentes finos, página 33	Adicionados kits de montagem de navalhas de dentes finos 335489, 335490, 335491 e 335492.	ECN 60977
12 Navalhas segmentadas – Plataformas de navalha simples, seções de dentes ultragrossos, página 39	Adicionada seção com nova ilustração 1037324.	ECN 60984
13 Navalhas segmentadas - Plataformas de navalhas duplas, seções de dentes finos, página 41	Adicionados kits de montagem de navalhas de dentes finos 335484, 335485, 335486 e 335487.	ECN 60977
15 Navalhas segmentadas – Plataformas de navalha dupla, seções de dentes ultragrossos, página 51	Adicionada seção com nova ilustração 1037298.	ECN 60984
21 Deque da esteira transportadora e tensionador, página 65	Adicionadas opções de esteira 172194, 172197, 172198, 220637 e 220638.	Suporte para produtos, Peças
	Removidos parafusos do conector da esteira 165434 e porcas 135626. O kit de ferragens do conector da esteira 172710 é transportado para esta aplicação e inclui 25 parafusos e porcas. Ilustração atualizada de 1033265 para 1037844.	Peças
23 Acionador de esteira – Deslocamento manual do deque, página 75	Corrigidas as ferragens da tampa da mangueira, de parafuso de 3/4 pol. 21821 para parafuso de 1 pol. 21975.	G255184
	Adicionados grampos 50022 para plataformas FD125. Ilustração atualizada de 1020270 para 1037857.	ECN 60684
24 Molinete – Plataformas de molinete simples (FD125), página 77	Substituído dedo de plástico 311482 (código de serviço 5) pelo pacote de 10 dedos de plástico 311524.	Peças
	Adicionado o kit de conversão de barra B6981 de 6 para 9 para FD125. Adicionadas 9 quantidades de barras.	ECN 60503
	Removido o dedo da extremidade traseira 245083 da ilustração. Ilustração atualizada de 1033505 para 1037816.	G326211 G326212

Seção	Resumo de alterações	Somente para uso interno
25 Molinete – Plataformas de molinete duplo (FD130, FD135, FD140 e FD145), página 81	Nota revisada para incluir as dimensões do tubo com espaçamento entre os dedos de 4 polegadas.	Suporte para produtos
32 Braços de suporte e cilindros de elevação do molinete – braços externos, página 115	Adicionada nota de rodapé explicando que nas plataformas FD125 as arruelas 18600 são usadas apenas no braço direito do molinete.	Engenharia
33 Sistema hidráulico de acionamento do molinete – içamento e avanço-recuo – molinete simples (FD125), página 119	Adicionados grampos 50022 e referência ao suporte de mangueira 304031. Ilustração atualizada de 1033475 para 1037861.	ECN 60684
36 Sapatas deslizantes – Extremidade e centro, página 131	Kit de sapatas deslizantes de aço B6583 substituído pelo B9053. Sapata deslizante de aço central 313871 substituída por 335608. Ilustração atualizada de 1029459 para 1037889.	ECN 61403
38 Decalques – Identificação de produto, página 137	Descontinuados os adesivos verdes da tampa lateral 304120, 304121, 255116 e 255317.	ECN 62604
44 (Opcional) Dedos levantadores, página 149	Adicionadas notas de rodapé para esclarecer que a porca de extensão 255927 é para colheitadeiras de esteiras, e a porca de extensão 255928 é para colheitadeiras com rodas.	Peças
60 (Opcional) Dedos duplos curtos com apalpadores de placa metálica, página 191	Adicionado kit de dedos duplos curtos B6982 da FD125.	ECN 60503
	Explicações corrigidas para dedos duplos centrais e apalpadores da plataforma de 40–45 pés. Nota adicionada para esclarecer que os dedos duplos padrão 118346 são usados como o apalpador central sobre os dedos duplos centrais deslocados 124775. Ilustração atualizada de 1029521 para 1037843.	Engenharia
62 Acoplamento para girassol (opcional) — Kit básico, página 195	Adicionada seção ao catálogo com nova ilustração 1037081.	ECN 61215
63 Acoplamento para girassol (opcional) — Chapas, página 199	Adicionada seção ao catálogo com nova ilustração 1037082.	ECN 61215
64 Acoplamento para girassol (opcional) — Defletores, página 201	Adicionada seção ao catálogo com nova ilustração 1037083.	ECN 61215
66 Sem fim transversal superior (opcional) – Extremidade esquerda (FD125, FD130, FD135 e FD140) – 2021 e anteriores, página 205	Adicionado kit de conserto do UCA 294682. Ilustração atualizada de 1029494 para 1038036.	Suporte para produtos
	Removidos conjuntos do UCA substituídos B6462, B6463, B6464, B6585, B6586, B6587, B6872 e B6873. Adicionado “2021 e anterior” ao título.	ECN 61273
	Removido suporte 294006, que não é passível de manutenção.	Peças
67 Sem fim transversal superior (opcional) – Extremidade direita (FD125, FD130, FD135 e FD140) – 2021 e anteriores, página 209	Adicionado kit de conserto do UCA 294682. Ilustração atualizada de 1033534 para 1038037.	Suporte para produtos

Seção	Resumo de alterações	Somente para uso interno
	Adicionado “2021 e anterior” ao título.	ECN 61273
	Adicionado kit de conserto do suporte central do UCA 335589.	ECN 61410
68 Sem fim transversal superior (opcional) – Extremidade esquerda (FD145) — 2021 e anteriores, página 213	Corrigido o número de peça do cubo do motor de 253722 para 279775 para sem fins transversais superiores de 45 pés.	B6465 B6588
	Adicionado kit de conserto do UCA 294682. Ilustração atualizada de 1023947 para 1038038.	Suporte para produtos
	Removidos os conjuntos de UCA substituídos B6465 e B6588. Adicionado “2021 e anterior” ao título.	ECN 61273
	Removido suporte 294006, que não é passível de manutenção.	Peças
69 Sem fim transversal superior (opcional) – Extremidade direita (FD145) — 2021 e anteriores, página 217	Adicionado kit de conserto do UCA 294682. Ilustração atualizada de 1023976 para 1038039.	Suporte para produtos
	Adicionada arruela 184589.	ECN 61122
	Adicionado “2021 e anterior” ao título.	ECN 61273
	Adicionado kit de conserto do suporte central do UCA 335589.	ECN 61410
70 Sem fim transversal superior (opcional) — Kit de reparo do suporte central, página 221	Adicionada seção ao catálogo com nova ilustração 1038176.	ECN 61410
71 Sem fim transversal superior (opcional) – Extremidade esquerda (FD125, FD130, FD135 e FD140) – 2022, página 223	Adicionada nova seção ao catálogo para conjuntos de UCA B9009, B9010, B9011, B9012, B9044, B9045, B9046 e B9047, com uma nova ilustração 1038123.	ECN 61273
72 Sem fim transversal superior (opcional) – Extremidade direita (FD125, FD130, FD135 e FD140) – 2022, página 227	Adicionada nova seção ao catálogo para conjuntos de UCA B9009, B9010, B9011, B9012, B9044, B9045, B9046 e B9047, com uma nova ilustração 1038136.	ECN 61273
73 Sem fim transversal superior (opcional) – Extremidade esquerda (FD145) – 2022, página 231	Adicionada nova seção ao catálogo para os conjuntos de UCA B9049 e B9050, com uma nova ilustração 1038203.	ECN 61273
74 Sem fim transversal superior (opcional) – Extremidade direita (FD145) – 2022, página 235	Adicionada nova seção ao catálogo para os conjuntos de UCA B9049 e B9050, com uma nova ilustração 1038153.	ECN 61273
76 Faca vertical (opcional) – Braço do molinete padrão, Extremidade esquerda (2019-2021), página 245	Removida a referência ao B6608, que foi substituído pelo B9048. O conjunto de suporte esquerdo 294721 é substituído pelo kit de serviço 335869, que atualiza os suportes esquerdo e direito para o novo design.	ECN 62429
77 Faca vertical (opcional) – Braço do molinete padrão, Extremidade direita (2019-2021), página 249	Corrigido número de peça de soldagem do elevador direito 253706 para 253709.	Peças

Seção	Resumo de alterações	Somente para uso interno
	Removida a referência ao B6609, que foi substituído pelo B9051. O conjunto de suporte direito 294722 é substituído pelo kit de serviço 335869, que atualiza os suportes esquerdo e direito para o novo design.	ECN 62429
78 Faca vertical (opcional) – Braço do molinete padrão, Extremidade esquerda (2022), página 255	Adicionada seção ao catálogo para o novo conjunto de facas verticais B9048, com nova ilustração 1038357.	ECN 62429
79 Faca vertical (opcional) – Braço do molinete padrão, Extremidade direita (2022), página 259	Adicionada seção ao catálogo para o novo conjunto de facas verticais B9051, com nova ilustração 1038358.	ECN 62429
84 Estrutura e componentes do módulo de flutuação, página 277	Gaxetas do preenchedor de óleo 304658 substituídas pelo kit de gaxetas do preenchedor de óleo 312706.	ECN 60680
	Adicionado parafuso de cabeça sextavada 320397 (métrico) à lista para unidades do modelo ano 2022 e posteriores. O parafuso 135873 permanecerá no catálogo de peças para unidades do modelo ano 2021 e anteriores para garantir que os clientes com unidades mais antigas não misturem um parafuso do sistema métrico em um orifício rosqueado do sistema imperial.	ECN 62121
85 Deque de Alimentação – Estrutura, elos frontais e pinos do pivô, página 279	Revisada nota de rodapé para esclarecer que os pinos 231368 não estão incluídos no conjunto do deque central 335286.	Peças
86 Deque de Alimentação – Motor e roletes da esteira, página 281	Adicionado kit de calços 304748 à lista. Adicionada nota de rodapé ao rolo de acionamento (287933) e motor hidráulico (245122) que explica o kit de calços 304748 necessário.	Suporte para produtos
	Suportes esquerdo e direito da polia 287677 e 287678 substituídos por 335173 e 335171.	ECN 60994
	Substituída a tampa 213279 por duas tampas 347339. Substituída caixa de mancais 335178 pela 347487 e rolo de acionamento 287933 pelo kit de manutenção de rolos 335637.	ECN 61544
	Adicionado o kit 347565 à lista e à ilustração. Ilustração atualizada de 1020592 para 1037076.	ECN 62257
	Removidos parafuso 136454, porca 135927 e referência ao suporte do ajustador. Esse suporte foi usado apenas em 2016 e todos os deques que usavam essa peça foram modificados desde então. Ilustração atualizada de 1037076 para 1037832.	Suporte para produtos, engenharia
87 Deque de alimentação – Chapas e reforços, página 285	Suportes da chapa da mola frontal 295218 e 295219 substituídos por 347691 e 347692.	ECN 62187
88 Módulo de flutuação – peças de fixação, página 287	Gancho 229293 substituído pelo gancho quebrável 258876. Ilustração atualizada de 1020496 para 1037856.	ECN 60624
	Adicionado bloqueio de flutuação 304799 para plataformas FD125. Ilustração atualizada de 1037856 para 1037885.	ECN 61072 ECN 61708
93 Componentes internos do sem-fim, página 297	Removidos dedo do sem fim pré-2021 287802, guia 187081 e kit de suporte do dedo 213026 da lista de peças porque estão fora de estoque.	Peças

Seção	Resumo de alterações	Somente para uso interno
94 Conjunto do Sem-fim – Peças de Reposição, página 299	Removidos “2017 E ANTERIOR” e intervalos de número de série das peças 301912, 276180, 276183 e 308056. Atualmente, todas elas listam como “2017 E ANTERIOR”, porém isso está causando confusão com concessionárias que procuram peças de reposição para plataformas mais recentes. O kit que contém essas peças está descrito corretamente como “2017 E ANTERIOR”, mas as peças individuais do kit são para reposição de modelos de todos os anos.	Suporte para produtos
	Estoque disponível para a placa de gaiola de esferas 213557. A placa de substituição 337124 no ECN 59472 não foi introduzida nesta revisão de catálogo.	Engenharia
	Adicionado o kit retrofit da proteção do reversor 335354 à lista para o modelo do ano 2021 e posteriores. Adicionados intervalos de números de série para 328500 e 335354 para dar maior clareza.	ECN 60225
96 Acionamentos, página 309	Removidas ferragens que prendem o conjunto da bomba ao eixo de saída. Essas ferragens agora estão listadas nos tópicos separados de conjunto da bomba para Bosch, Parker e Eaton. Adicionadas referências aos conjuntos da bomba Parker e Eaton. Ilustração atualizada de 1023841 para 1038212.	ECN 62594 ECN 62656
97 Conjuntos da bomba — Identificação da bomba, página 315	Adicionada seção ao catálogo com nova ilustração 1038329.	Engenharia
98 Conjunto da bomba — Bosch/ Rexroth, página 317	Válvula de controle da bomba 311727 substituída pela válvula de controle da bomba com tampa 335447. Adição da tampa 335446 à lista de peças que podem ser reparadas.	ECN 60923
	Adicionada a tampa 326217 e a chave 328218 como peças reparáveis da bomba de pistão de acionamento da navalha 248089.	ECN 62208
	Adicionado “Bosch/Rexroth” ao título. Adicionada nota que faz referência aos conjuntos da bomba Parker e Eaton. Adicionadas ferragens usadas para prender a bomba ao eixo de saída. Ilustração atualizada de 1027535 para 1038211.	ECN 62594
99 Conjunto da bomba — Parker Hannifin (2022 apenas), página 323	Adicionada seção ao catálogo com nova ilustração 1038040.	ECN 62594 ECN 62656
100 Conjunto da bomba — Eaton (2022 apenas), página 327	Adicionada seção ao catálogo com nova ilustração 1038046.	ECN 62594 ECN 62656
101 Kit de manutenção da bomba de acionamento da navalha, página 331	Adicionada seção ao catálogo com nova ilustração 1038353.	Engenharia
102 Kit de manutenção da bomba de acionamento da esteira, página 333	Adicionada seção ao catálogo com nova ilustração 1038342.	Engenharia
103 Eixo de transmissão de entrada e suporte, página 335	Revisadas várias notas de rodapé para esclarecer as colheitadeiras compatíveis.	Engenharia
107 Sistema hidráulico – Acionador e conexões da plataforma, página 349	O elemento filtrante 202986 mudou para o código de serviço 5 e agora é reparado com o filtro 320360, que vem com duas vedações.	ECN 61432
	Mangueiras 213173, 213862 e 213861 substituídas por 326240, 326242 e 326243. Adicionada cinta 295927 de 8 polegadas. Ilustração atualizada de 1020641 para 1038201.	ECN 62656

Seção	Resumo de alterações	Somente para uso interno
	Adicionados suporte 326231 e grampo 136110 para configurações Parker. Adicionado encaixe 135777, que substitui o encaixe de cotovelo 136337 em configurações Bosch. Ilustração atualizada de 1038201 para 1038387.	ECN 62734
111 Conexões e componentes de flutuação, página 359	Adicionado kit 335743 para substituição da placa 301633 e pino do pivô 335144.	ECN 62043
114 Decalques – FM100, página 369	Adicionado adesivo de lubrificante de 10 horas 23163 à lista.	ECN 61151
	Adesivo da graxeira FM100 295047 substituído por 312908. Ilustração atualizada de 1027639 para 1037261 para exibir alterações.	ECN 61169
115 AGCO Challenger/Massey Ferguson – Acoplamento do Módulo de Flutuação, página 371	Kit de acoplamento B6676 substituído por B6965.	ECN 60225
116 Gleaner AGCO – Kit de acoplamento do módulo de flutuação, página 373	Adicionados preenchimentos de suporte direito e esquerdo 337943 e 337941 e ferragens à lista e ilustração. Ilustração atualizada de 1017264 para 1037556 para exibir alterações.	ECN 61188
	Kit de acoplamento B6675 substituído por B6964.	ECN 60225
119 Hidráulica complementar – AGCO Challenger/Massey Ferguson e Gleaner, página 379	Estoque disponível para a tampa superior do sem fim 276285. A tampa superior de substituição 304785 no ECN 58611 não foi introduzida nesta revisão de catálogo.	Engenharia
120 AGCO IDEAL™ – Hidráulica complementar, página 383	Trava do multiacoplador 302029 substituída por 337980.	ECN 61219
	Multiacoplador 294387 substituído por 335008.	ECN 60273
	Kit de acoplamento B6668 substituído por B6966.	ECN 60225
122 Case IH e New Holland CR/CX – Kit de acoplamento do módulo de flutuação, página 389	Kit de acoplamento B6182 substituído por B6959.	ECN 60225
124 Case IH e New Holland CR/CX – Kit de acoplamento elétrico, página 393	Estoque disponível para a tampa superior do sem fim 276285. A tampa superior de substituição 304785 no ECN 58611 não foi introduzida nesta revisão de catálogo.	Engenharia
125 CASE IH SÉRIES 2300/2500 – Hidráulica complementar, página 397	Estoque disponível para a tampa superior do sem fim 276285. A tampa superior de substituição 304785 no ECN 58611 não foi introduzida nesta revisão de catálogo.	Engenharia
130 CLAAS Lexion séries 500, 700 – Acoplamento do módulo de flutuação, página 409	Kit de acoplamento B6186 substituído por B6960.	ECN 60225
	Kit de acoplamento CLAAS atualizado para incluir a máscara FM200, que foi projetada para ser compatível com o FM100: Máscara 304788 substituída por 347077, alavanca 156784 substituída por 328582, pivô 304669 substituído por 347569, trava 304980 substituída por 337311, pinos 19809 e 13125 substituídos por chaveta 113561, bucha 156780 substituída por 337043. Adicionadas as tampas 328356 e 301629. Ferragens atualizadas. Ilustração atualizada de 1026492 para 1038090.	ECN 62359
131 CLAAS Lexion Série 500/700 – Kit de acoplamento hidráulico, página 411	Estoque disponível para a tampa superior do sem fim 276285. A tampa superior de substituição 304785 no ECN 58611 não foi introduzida nesta revisão de catálogo.	Engenharia

Seção	Resumo de alterações	Somente para uso interno
	Adicionada arruela 184711 como peça de reposição para a válvula seletora 335341.	ECN 60543
134 John Deere série 50 – Kit de acoplamento do módulo de flutuação, página 419	Estrutura JD do nível do piso 220628 substituído por 294514.	ECN 55877
	B6879 substituído por B9030 para manter consistência com a ficha do produto FM100.	ECN 60672
135 John Deere série 60/70 S/T – Kit de acoplamento do módulo de flutuação, página 421	Máscara Contour Master 294051 substituída por 347301.	ECN 62291
	Kits de acoplamento B6650 e B6651 substituídos por B6962 e B6963.	ECN 60225
137 John Deere Série 60/70 S/T – Kit de acoplamento hidráulico, página 427	Estoque disponível para a tampa superior do sem fim 276285. A tampa superior de substituição 304785 no ECN 58611 não foi introduzida nesta revisão de catálogo.	Engenharia
	Adicionada arruela 184711 como peça de reposição para a válvula de retenção 335342.	ECN 60543
140 Versatile – Kit de acoplamento elétrico, página 435	Kit de acoplamento B6479 substituído por B6961.	ECN 60225
	Atualizado kit de acoplamento Versatile para incluir a máscara do FM200, que foi projetado para ser compatível com o FM100: Máscara 304788 substituída por 347077, alavanca 156784 substituída por 328582, pivô 304669 substituído por 347569, trava 304980 substituída por 337311, pinos 19809 e 13125 substituídos por chaveta 113561, bucha 156780 substituída por 337043. Adicionadas as tampas 328356 e 301629. Ferragens atualizadas. Ilustração atualizada de 1026493 para 1038100.	ECN 62359
141 Versatile – Kit de acoplamento elétrico, página 437	Estoque disponível para a tampa superior do sem fim 276285. A tampa superior de substituição 304785 no ECN 58611 não foi introduzida nesta revisão de catálogo.	Engenharia
143 Kit de Conversão do Sem Fim – Dedos e helicoidal, página 443	Substituídos conjuntos B6884 e B6885 por B7343, B7344 e B7345. Ilustração atualizada de 1033427 para 1038360.	ECN 62443
149 Kit conversão AGCO IDEAL™, página 455	Adicionado chicote de acoplamento IDEAL FM100 311707 à lista e ilustração, anteriormente deixado de fora da BOM para B6882. Ilustração atualizada de 1033429 para 1037056.	ECN 62094
150 Kits de conversão John Deere, página 459	Máscara Contour Master 294051 substituída por 347301.	ECN 62291
151 Kits de conversão Rostselmash, página 461	Chicote do sensor de velocidade do molinete Lexion 304199 substituído por 304982.	ECN 60705 ECN 60838
153 Kit do patch do sem-fim, página 467	Kit de reparo RTD 114382 substituído por 335464.	ECN 60895
155 Sensores de velocidade do molinete, página 471	Chicote do sensor de velocidade do molinete Lexion 304199 substituído por 304982.	ECN 60705
159 (Opção) Extensão do Reservatório de Óleo, página 479	Adicionado o kit de extensão de preenchimento 312824, com o conteúdo do B6057.	ECN 60873

Seção	Resumo de alterações	Somente para uso interno
	Parafuso 135873 substituído por 320397.	ECN 62415
160 (Opcional) Kits de Controle de Velocidade das Esteiras Laterais na Cabine, página 481	Kit de vedação 252351 substituído por 220908.	ECN 60319
162 Kit do chicote de inclinação (opcional), página 487	Adicionada seção ao catálogo com nova ilustração 1037281.	ECN 61956

Introdução i
Abreviações (do inglês) ii
Quebras de números de série iii
Resumo das alterações — série FD1 e FM100 (215910 Rev. A) iv

1 Estrutura da plataforma, divisores e proteções 1
2 Estrutura da plataforma - Tampas laterais 5
3 Articulações da estrutura flexível e engate superior 9
4 Articulação do balanço 11
5 Dedos duplos, apalpadores e placas de desgaste – Faca simples, lado direito 15
6 Dedos duplos, apalpadores e placas de desgaste – Faca simples, central e lado esquerdo 17
7 Dedos duplos, apalpadores e placas de desgaste – Faca dupla, lado direito 19
8 Dedos duplos, apalpadores e placas de desgaste – Faca dupla, central e lado esquerdo 23
9 Componentes da faca e canhoto 27
10 Facas segmentadas – Plataformas de faca simples, seções de dentes finos 33
11 Navalhas Segmentadas - Plataformas de navalha simples, seções de dentes grossos 35
12 Navalhas segmentadas – Plataformas de navalha simples, seções de dentes ultragrossos 39
13 Navalhas segmentadas - Plataformas de navalhas duplas, seções de dentes finos 41
14 Navalhas segmentadas - Plataformas de navalhas duplas, seções de dentes grossos 45
15 Navalhas segmentadas – Plataformas de navalha dupla, seções de dentes ultragrossos 51
16 Acionamento da navalha 53
17 Sistema hidráulico de navalhas – Navalha simples (FD125, FD130 e FD135) 57
18 Sistema hidráulico de navalhas – Navalha simples (FD140) 59
19 Sistema hidráulico de navalhas – Navalha dupla (FD140 e FD145) 61
20 Caixa de navalhas 63
21 Deque da esteira transportadora e tensionador 65
22 Defletores da esteira 73
23 Acionador de esteira – Deslocamento manual do deque 75
24 Molinete – Plataformas de molinete simples (FD125) 77
25 Molinete – Plataformas de molinete duplo (FD130, FD135, FD140 e FD145) 81
26 Componentes das proteções laterais do molinete 93
27 Componentes do molinete – Molinete simples, braço direito 95
28 Componentes do molinete – Molinete duplo, braço direito 101
29 Componentes do molinete – Molinete duplo, braço central 105
30 Componentes do molinete – Molinete duplo/simples, braço esquerdo 111
31 Braços de suporte e cilindros de elevação do molinete – braço central 113
32 Braços de suporte e cilindros de elevação do molinete – braços externos 115
33 Sistema hidráulico de acionamento do molinete – içamento e avanço-recuo – molinete simples (FD125) 119
34 Acionamento hidráulico do molinete – içamento e avanço-recuo – Molinete duplo (FD130, FD135, FD140 e FD145) 123
35 Componentes elétricos – Série FD1 127
36 Sapatas deslizantes – Extremidade e centro 131
37 Decalques e refletores 133
38 Decalques – Identificação de produto 137
39 Decalques - Francês 139

40 Decalques – Português 141
41 Decalques – Russo 143
42 Decalques - Espanhol 145
43 (Opção) Kits de tubo da barra 147
44 (Opcional) Dedos levantadores 149
45 (Opcional) Suporte dos dedos levantadores 151
46 (Opcional) Interruptor de pé 153
47 (Opcional) Kit de conversão rápida do molinete para multiculturas 155
48 (Opcional) Kit de dedos para as extremidades do molinete coletor 157
49 (Opção) Kit de dedos duplos longos, navalha simples 159
50 (Opção) Kit de dedos duplos longos, Navalha dupla 161
51 (Opcional) Kit de Extensão Braço do Molinete 163
52 (Opcional) Divisor de linha para arroz 165
53 (Opcional) Kit retardador de pedras 167
54 (Opcional) Kit de tirante curto para o braço central do molinete / travas do divisor 169
55 (Opcional) Kit de transporte lento – Engate elétrico 171
56 (Opcional) Kit de transporte lento – Engate do transporte 175
57 (Opcional) Kit de transporte lento – Rodas e suportes 179
58 (Opcional) Rodas estabilizadoras 187
59 (Opcional) Rodas estabilizadoras – Secundárias 189
60 (Opcional) Dedos duplos curtos com apalpadores de placa metálica 191
61 (Opcional) Lâmpadas do refletor 193
62 Acoplamento para girassol (opcional) — Kit básico 195
63 Acoplamento para girassol (opcional) — Chapas 199
64 Acoplamento para girassol (opcional) — Defletores 201
65 (Opcional) Kit de reforço do tubo 203
66 Sem fim transversal superior (opcional) – Extremidade esquerda (FD125, FD130, FD135 e FD140) – 2021 e anteriores 205
67 Sem fim transversal superior (opcional) – Extremidade direita (FD125, FD130, FD135 e FD140) – 2021 e anteriores 209
68 Sem fim transversal superior (opcional) – Extremidade esquerda (FD145) — 2021 e anteriores 213
69 Sem fim transversal superior (opcional) – Extremidade direita (FD145) — 2021 e anteriores 217
70 Sem fim transversal superior (opcional) — Kit de reparo do suporte central 221
71 Sem fim transversal superior (opcional) – Extremidade esquerda (FD125, FD130, FD135 e FD140) – 2022 223
72 Sem fim transversal superior (opcional) – Extremidade direita (FD125, FD130, FD135 e FD140) – 2022 227
73 Sem fim transversal superior (opcional) – Extremidade esquerda (FD145) – 2022 231
74 Sem fim transversal superior (opcional) – Extremidade direita (FD145) – 2022 235
75 (Opcional) Navalha Vertical – Braço Padrão do Molinete (2018 e anterior) 239
76 Faca vertical (opcional) – Braço do molinete padrão, Extremidade esquerda (2019-2021) 245
77 Faca vertical (opcional) – Braço do molinete padrão, Extremidade direita (2019-2021) 249
78 Faca vertical (opcional) – Braço do molinete padrão,Extremidade esquerda (2022) 255
79 Faca vertical (opcional) – Braço do molinete padrão,Extremidade direita (2022) 259
80 (Opcional) Faca Vertical – Braços Curtos do Molinete 265

81 (Opcional) Kits de Mangueira de Navalha Vertical – Braços Curtos e Padrão do Molinete, Molinete Simples 271
82 (Opcional) Kits de Mangueira de Navalha Vertical – Braços Curtos e Padrão do Molinete, Molinete Duplo 273
83 (Opção) Conjunto de Navalha Vertical - Peças de Serviço 275
84 Estrutura e componentes do módulo de flutuação 277
85 Deque de Alimentação – Estrutura, elos frontais e pinos do pivô 279
86 Deque de Alimentação – Motor e roletes da esteira 281
87 Deque de alimentação – Chapas e reforços 285
88 Módulo de flutuação – peças de fixação 287
89 Módulo de flutuação – Reforços centrais e de canto 289
90 Módulo de flutuação – reforços laterais 291
91 Conjunto e complementos do sem-fim 293
92 Conjunto e acoplamento do sem fim - Configuração 295
93 Componentes internos do sem-fim 297
94 Conjunto do Sem-fim – Peças de Reposição 299
95 Ligações da flutuação do sem-fim 307
96 Acionamentos 309
97 Conjuntos da bomba — Identificação da bomba 315
98 Conjunto da bomba — Bosch/Rexroth 317
99 Conjunto da bomba — Parker Hannifin (2022 apenas) 323
100 Conjunto da bomba — Eaton (2022 apenas) 327
101 Kit de manutenção da bomba de acionamento da navalha 331
102 Kit de manutenção da bomba de acionamento da esteira 333
103 Eixo de transmissão de entrada e suporte 335
104 Sistema hidráulico – componentes da estrutura 343
105 Sistema hidráulico – União central e inclinação da plataforma / Avanço-recuo do molinete 345
106 Sistema hidráulico – Deque de alimentação 347
107 Sistema hidráulico – Acionador e conexões da plataforma 349
108 Sistema Hidráulico – Conjunto do Bloco Acionador 353
109 Conjunto do Bloco Acionador – Peças de Reposição 355
110 Válvula seletora 357
111 Conexões e componentes de flutuação 359
112 Indicador de flutuação e Controle automático de altura 363
113 Componentes elétricos – FM100 367
114 Decalques – FM100 369
115 AGCO Challenger/Massey Ferguson – Acoplamento do Módulo de Flutuação 371
116 Gleaner AGCO – Kit de acoplamento do módulo de flutuação 373
117 Peças de conversão do sem fim alimentador – AGCO Gleaner 375
118 AGCO IDEAL™ – Acoplamento do módulo de flutuação 377
119 Hidráulica complementar – AGCO Challenger/Massey Ferguson e Gleaner 379
120 AGCO IDEAL™ – Hidráulica complementar 383
121 AGCO – Kit de acoplamento elétrico 387

122 Case IH e New Holland CR/CX – Kit de acoplamento do módulo de flutuação 389
123 Case IH séries 2300/2500 – Kit de acoplamento do módulo de flutuação 391
124 Case IH e New Holland CR/CX – Kit de acoplamento elétrico 393
125 CASE IH SÉRIES 2300/2500 – Hidráulica complementar 397
126 Case IH e New Holland CR/CX – Kit de acoplamento elétrico 401
127 CASE IH SÉRIES 2300/2500 – Elétrica complementar 403
128 Kit de conversão do controle automático de altura da plataforma para New Holland 10V 405
129 Kit de conversão para vedações New Holland CR 407
130 CLAAS Lexion séries 500, 700 – Acoplamento do módulo de flutuação 409
131 CLAAS Lexion Série 500/700 – Kit de acoplamento hidráulico 411
132 CLAAS Lexion Série 500/700 – Kit de acoplamento elétrico 415
133 Kit do Resistor da altura do molinete CLAAS 417
134 John Deere série 50 – Kit de acoplamento do módulo de flutuação 419
135 John Deere série 60/70 S/T – Kit de acoplamento do módulo de flutuação 421
136 Kit de acoplamento hidráulico – John Deere série 50 423
137 John Deere Série 60/70 S/T – Kit de acoplamento hidráulico 427
138 Elétrica complementar – John Deere série 50 431
139 John Deere Série 60/70 S/T – Kit de acoplamento elétrico 433
140 Versatile – Kit de acoplamento elétrico 435
141 Versatile – Kit de acoplamento elétrico 437
142 Versatile – Kit de acoplamento elétrico 441
143 Kit de Conversão do Sem Fim – Dedos e helicoidal 443
144 Kits de conversão para bombas de engrenagens 445
145 Kits de conversão para conjuntos de engrenagens 447
146 Kit de conversão engrenagem e corrente 449
147 Kit conversão AGCO Challenger/Massey Ferguson 451
148 Kit conversão AGCO Gleaner 453
149 Kit conversão AGCO IDEAL™ 455
150 Kits de conversão John Deere 459
151 Kits de conversão Rostselmash 461
152 Kit de reparo de danos do sem fim 465
153 Kit do patch do sem-fim 467
154 Sensor de altura do molinete 469
155 Sensores de velocidade do molinete 471
156 (Opcional) Kits helicoidais do sem-fim 473
157 (Opcional) Sensor duplo para controle automático de altura 475
158 (Opcional) Interface completa do enchimento FM100 - FD1 477
159 (Opção) Extensão do Reservatório de Óleo 479
160 (Opcional) Kits de Controle de Velocidade das Esteiras Laterais na Cabine 481
161 (Opcional) Barras raspadoras 485
162 Kit do chicote de inclinação (opcional) 487
Índice 490

1 Estrutura da plataforma, divisores e proteções

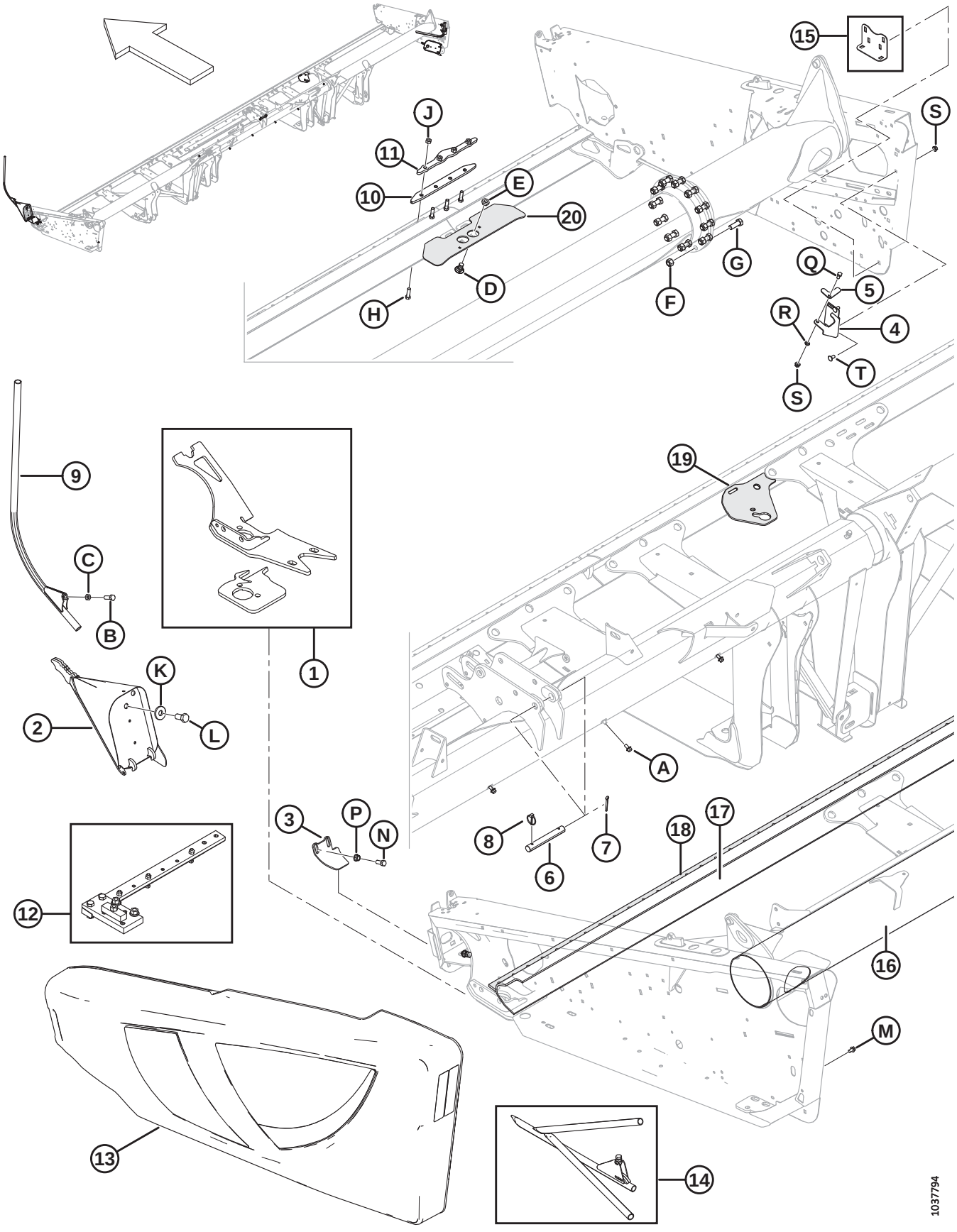

ESTRUTURA DA PLATAFORMA, DIVISORES E PROTEÇÕES

Ref.	Número de peça	Descrição	Qtd.	Número de série
1	123751	KIT – MONTAGEM DA CAIXA DE NAVALHAS DO LADO ESQUERDO	A/R	
	123752	KIT – MONTAGEM DA CAIXA DE NAVALHAS DO LADO DIREITO	A/R	
2	123660	DIVISOR – SOLDAGEM, LADO ESQUERDO	1	
	123661	DIVISOR – SOLDAGEM, LADO DIREITO	1	
3	245678	PROTETOR – DEDO DO LADO ESQUERDO	1	
	245677	PROTETOR – DEDO DO LADO DIREITO	1	
4	253499	SUPORTE – ARMAZENAMENTO DO TIRANTE DO DIVISOR	1	
5	132420	LINGUETA – TRAVA, ARMAZENAMENTO DO TIRANTE DO DIVISOR	1	
6	125363	PINO	1	
7	18609	PINO – CONTRAPINO DIÂM. 1/4" X 2" ZP	1	
8	102264	PINO – DE SEGURANÇA 3/16 X 1 -9/16	1	
9	120127	DIVISOR – SOLDAGEM DE TUBO	2	
10	258150	BARRA – EMENDA DE BARRA DE CORTE [1]	1	
11	255442	BARRA – EMENDA DE BARRA DE CORTE [1]	1	
12	174391	CONJUNTO DO GABARITO. – MONTAGEM DA CAIXA DE NAVALHAS, 25-45 PÉS [2]	A/R	
13	REF	PROTEÇÃO – COMPLETO COM REFLETORES [3]		
14	REF	DIVISOR – CONJ DA LINHA ARROZEIRO [4]		
15	REF	ÂNGULO – DIVISOR, ARMAZENAMENTO [5]	OPT	
16	294673	KIT – TUBO TRASEIRO, SEÇÃO REPARO 1500 MM COMPR.	A/R	
17	294671	KIT – BARRA DE CORTE, PEÇA DE REPARO, 1300 MM COMPR. (30–45 PÉS)	A/R	
	294681	KIT – BARRA DE CORTE, PEÇA DE REPARO, 4491 MM COMPR. (30–45 PÉS)	A/R	
18	294672	KIT – PROTEÇÃO DAS BARRAS, 1530 MM COMPR.	A/R	
19	**335752**	**KIT – SUPORTE** [6]	**A/R**	
20	**125418**	**SUPORTE – SOLDAGEM DA CONEXÃO DA BARRA DE CORTE BIPARTIDA (APENAS PLATAFORMA DE 40 PÉS BIPARTIDA)**	**1**	
	253552	**SUPORTE – SOLDAGEM DA CONEXÃO DA BARRA DE CORTE BIPARTIDA (APENAS PLATAFORMA DE 45 PÉS BIPARTIDA)**	**1**	
A	21821	PARAFUSO – SEXTAVADO, CHANFRADO (FACE SERRILHADA), 3/8" NC X 0,75" GR 5 ZP [7]		
B	18723	PARAFUSO – SEXTAVADO 1/2 NC X 1,5 COMPR. TLF GR 5 ZP		
C	21056	PORCA – CONTRAPORCA HEXAGONAL, 1/2-13 UNC GR 5 ZP		

1. Somente para plataformas bipartidas.
2. Necessário para instalar corretamente a caixa de navalhas (MD N.º 123751 ou 123752). Vem completo com as instruções.
3. Consulte a seção *2 Estrutura da plataforma - Tampas laterais, página 5*.
4. Consulte a seção *52 (Opcional) Divisor de linha para arroz, página 165*.
5. Consulte a seção *54 (Opcional) Kit de tirante curto para o braço central do molinete / travas do divisor, página 169*.
6. O kit é usado para substituir um suporte desgastado ou quebrado. É necessário soldar.
7. Consulte a seção *23 Acionador de esteira – Deslocamento manual do deque, página 75*.

ESTRUTURA DA PLATAFORMA, DIVISORES E PROTEÇÕES

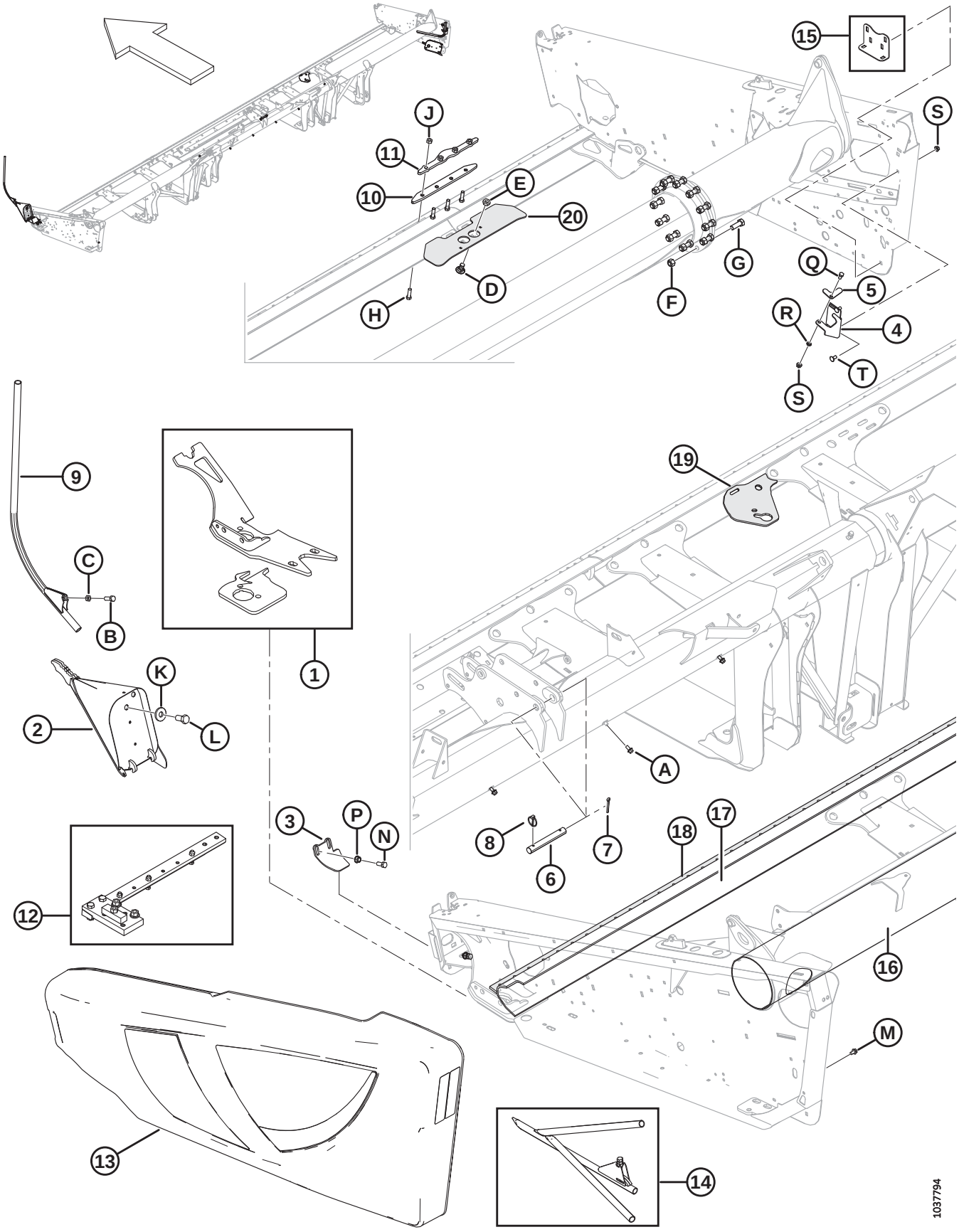

ESTRUTURA DA PLATAFORMA, DIVISORES E PROTEÇÕES

Ref.	Número de peça	Descrição	Qtd.	Número de série
D	**103562**	**PARAFUSO – CABEÇA REDONDA, PESCOÇO QUADRADO 5/8 NC X 1,25 GR 5 ZP**		
E	21941	PORCA – CONTRAPORCA HEXAGONAL, 5/8-11 UNC GR 5 ZP		
F	134438	PORCA – HEXAGONAL, TRAVA, ROSCA DEFORMADA, 5/8-11 GR 8 ZP		
G	135340	PARAFUSO – SEXTAVADO 5/8 NC X 1,75 COMPR. GR 8 ZP		
H	113814	PARAFUSO – SEXTAVADO, 7/16 NC X 1,5 COMPR.GR.5 ZP		
J	18654	PORCA – HEXAGONAL, 7/16" - 14 UNC GR 5 ZP		
K	6647	ARRUELA – PLANA		
L	135579	PARAFUSO – CABEÇA HEXAGONAL 3/4"-16 UNF		
M	101898	PARAFUSO – AUTORROSCANTE, CABEÇA HEXAGONAL COM ARRUELA, 3/8" NC X 5/8"		
N	21491	PARAFUSO – SEXTAVADO 1/2 NC X 1,25 COMPR. GR 5 ZP		
P	21383	PORCA – CHANFRADA 0,500 - 13 UNC (FACE SERRILHADA)		
Q	21567	PARAFUSO – CABEÇA HEXAGONAL 0,375-16 UNC X 0,75 COMPR.		
R	18637	ARRUELA – REG. TRAVA 3/8" NOM. Diâm. Int. ZP		
S	30228	PORCA – CHANFRADA, FACE LISA, 0,375-16 UNC		
T	21863	PARAFUSO – RHSN 3/8" NC X 0,75" COMPR., GR 5 ZP		

2 Estrutura da plataforma - Tampas laterais

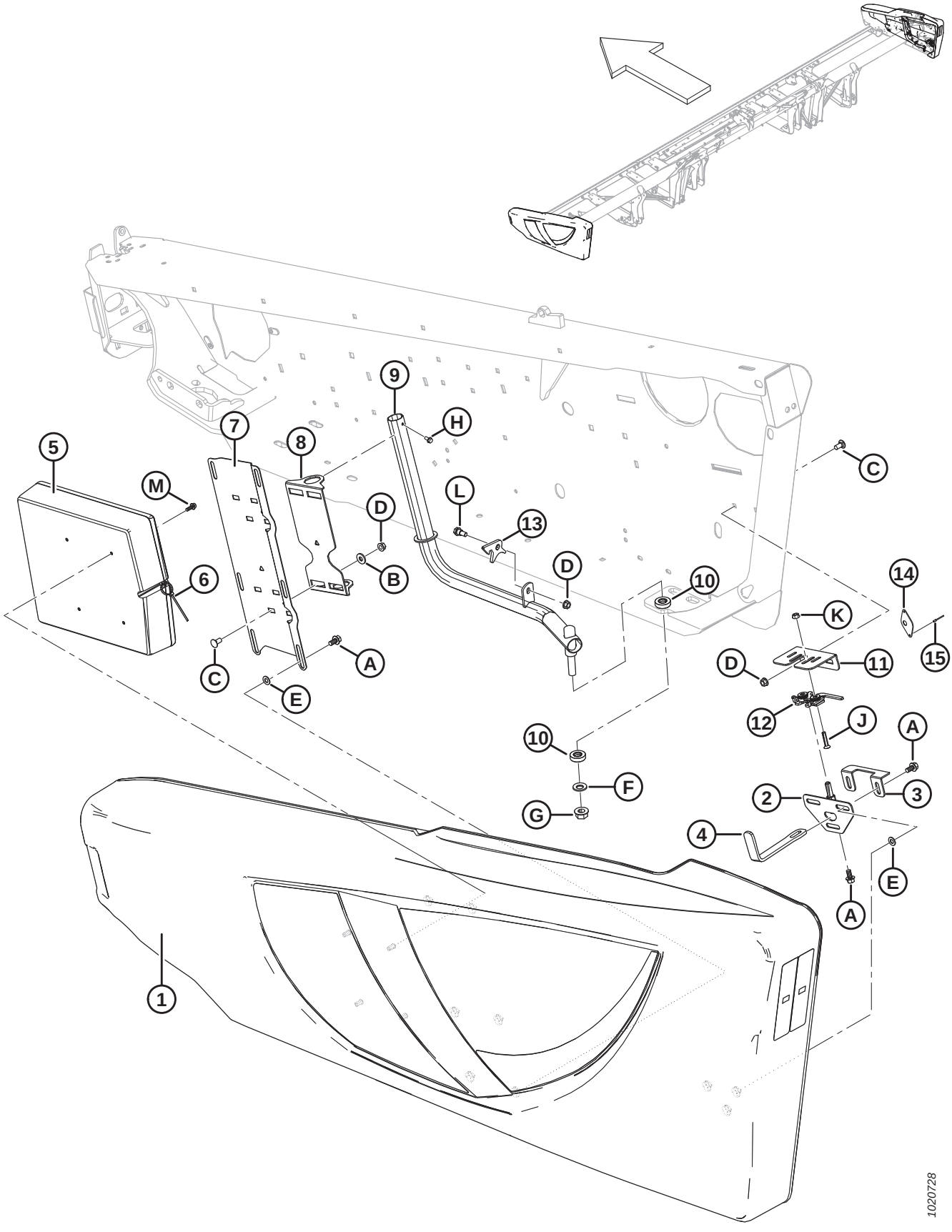

ESTRUTURA DA PLATAFORMA - TAMPAS LATERAIS

Ref.	Número de peça	Descrição	Qtd.	Número de série
1	255004	PROTEÇÃO – LADO ESQUERDO, COMPLETO COM PORCAS EM T, PRETO [8]	1	
	255019	PROTEÇÃO – LADO DIREITO, PORCAS EM T C/W, PRETO [8]	1	
	304560	CONJ. DA PROTEÇÃO – VERMELHA, LADO ESQUERDO, REALCE PRETO [8]	1	
	304561	CONJ. DA PROTEÇÃO – VERMELHA, LADO DIREITO, REALCE PRETO [8]	1	
	165524	REFLETOR – VERMELHO, 230 MM [9]		
2	253624	PINO – TRAVA DE PROTEÇÃO DA PROTEÇÃO LATERAL SOLDADA	2	
3	253627	RETENTOR – PROTEÇÃO	2	
4	253164	SUPORTE – TRAVA DE PROTEÇÃO	2	
5	220107	CASE – MANUAL (SOMENTE PROTEÇÃO LATERAL ESQUERDA)	1	
	164009	SOQUETE – TORX PLUS IP 27	A/R	
6	21763	ABRAÇADEIRA DE CABOS (PRETA)	1	
7	253297	SUPORTE – PROTEÇÃO LADO ESQUERDO	1	
	253298	SUPORTE – PROTEÇÃO LADO DIREITO	1	
8	253299	PIVÔ – PROTETOR	2	
9	255678	SOLDAGEM DO TUBO – PROTETOR LADO ESQUERDO	1	
	255679	SOLDAGEM DO TUBO – PROTETOR LADO DIREITO	1	
10	125176	ROLAMENTO – TRAÇÃO	4	
11	253601	SUPORTE – TRAVA DE PROTEÇÃO DA PROTEÇÃO LATERAL, LADO ESQUERDO	1	
	253602	SUPORTE – TRAVA DE PROTEÇÃO DA PROTEÇÃO LATERAL, LADO DIREITO	1	
12	134003	CONJUNTO – TRAVA DO ESTRIBO LADO ESQUERDO	1	
	134002	CONJUNTO – TRAVA DO ESTRIBO LADO DIREITO	1	
13	255041	TRAVA – PROTEÇÃO	2	
14	165858	GUIA – TRAVA DE PROTEÇÃO DA PROTEÇÃO LATERAL (APENAS MODELOS EXPORTAÇÃO)	1	
15	14338	REBITE – CEGO 1/8 X 0,125 (APENAS MODELOS EXPORTAÇÃO).	2	
A	21821	PARAFUSO – SEXTAVADO, CHANFRADO (FACE SERRILHADA), 3/8" NC X 0,75" GR 5 ZP		
B	20535	ARRUELA – PLANA		
C	21863	PARAFUSO – RHSN 3/8" NC X 0,75" COMPR., GR 5 ZP		
D	30228	PORCA – CHANFRADA, FACE LISA, 0,375-16 UNC		
E	18598	ARRUELA – PLANA, SAE, DIÂM. INT. 13/32" x 13/16 POL. DIÂM. EXT. ZP		
F	184718	ARRUELA – MOLA M16 AÇO SAE 1050-1075		

8. Para obter informações sobre os decalques da tampa lateral consulte a seção *38 Decalques – Identificação de produto, página 137*.
9. Consultar a seção*37 Decalques e refletores, página 133*. O refletor (MD N.º 165524) é usado apenas na tampa lateral direita.

ESTRUTURA DA PLATAFORMA - TAMPAS LATERAIS

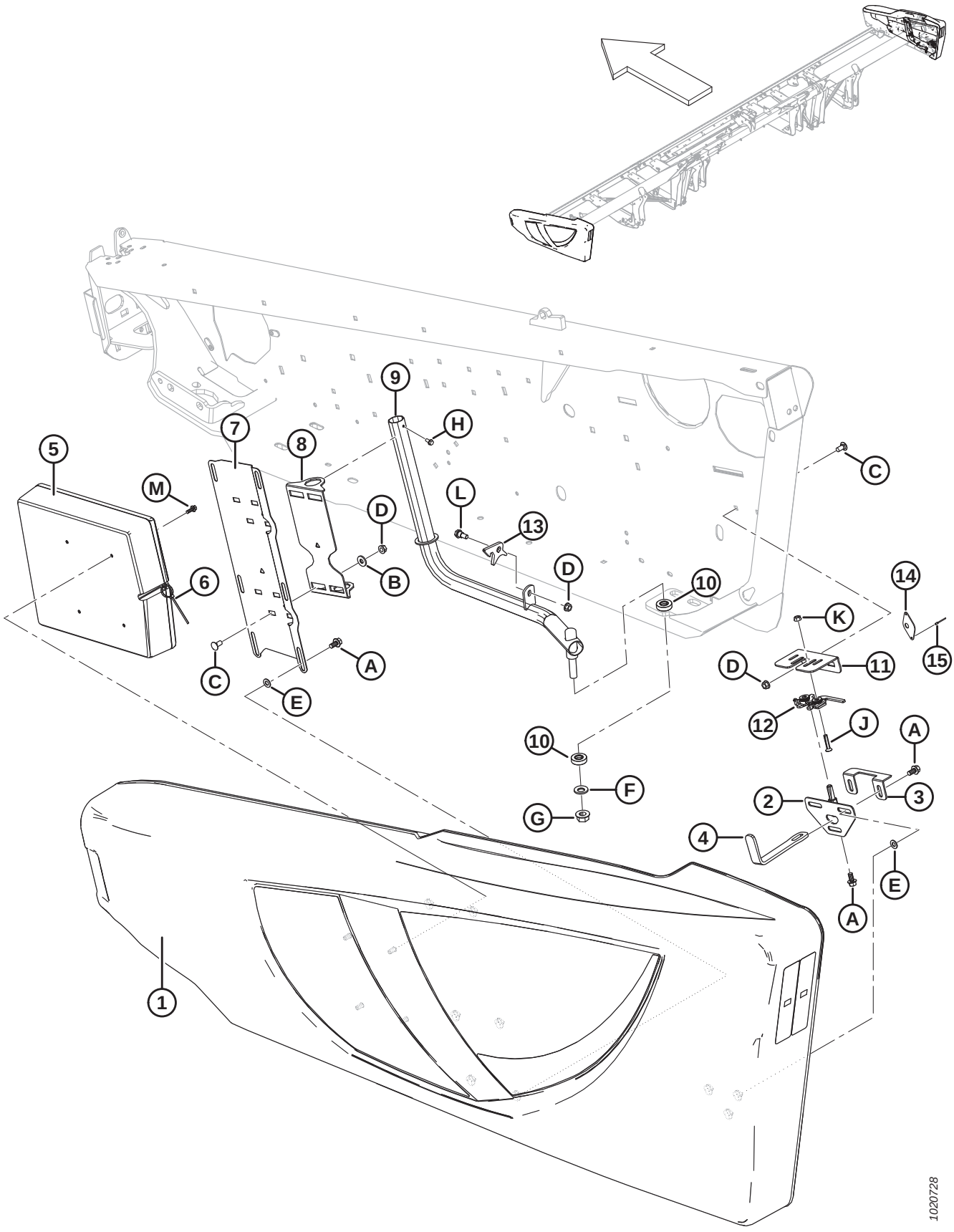

ESTRUTURA DA PLATAFORMA - TAMPAS LATERAIS

Ref.	Número de peça	Descrição	Qtd.	Número de série
G	50225	PORCA – CHANFRADA, FACE LISA, 625-11 UNC		
H	21055	PARAFUSO – AUTOATARRAXANTE, CABEÇA HEXAGONAL COM ARRUELA, 1/4" NC X 1/2"		
J	30504	PARAFUSO – CHANFRADO, CABEÇA PLANA, USINADO, 5/16" NC X 1 -1/2" COMPR. GR 5 ZP		
K	30280	PORCA – CHANFRADA, LADO DA TRAVA, FACE LISA, 5/16 NC GR 5 ZP		
L	172259	PARAFUSO – COM REBAIXO, 0,375 - 16 UNC		
M	NSS	PARAFUSO – SEXTAVADO, CHANFRADO (FACE SERRILHADA), 1/4-20 X 0,625-GR5-AA3L		

3 Articulações da estrutura flexível e engate superior

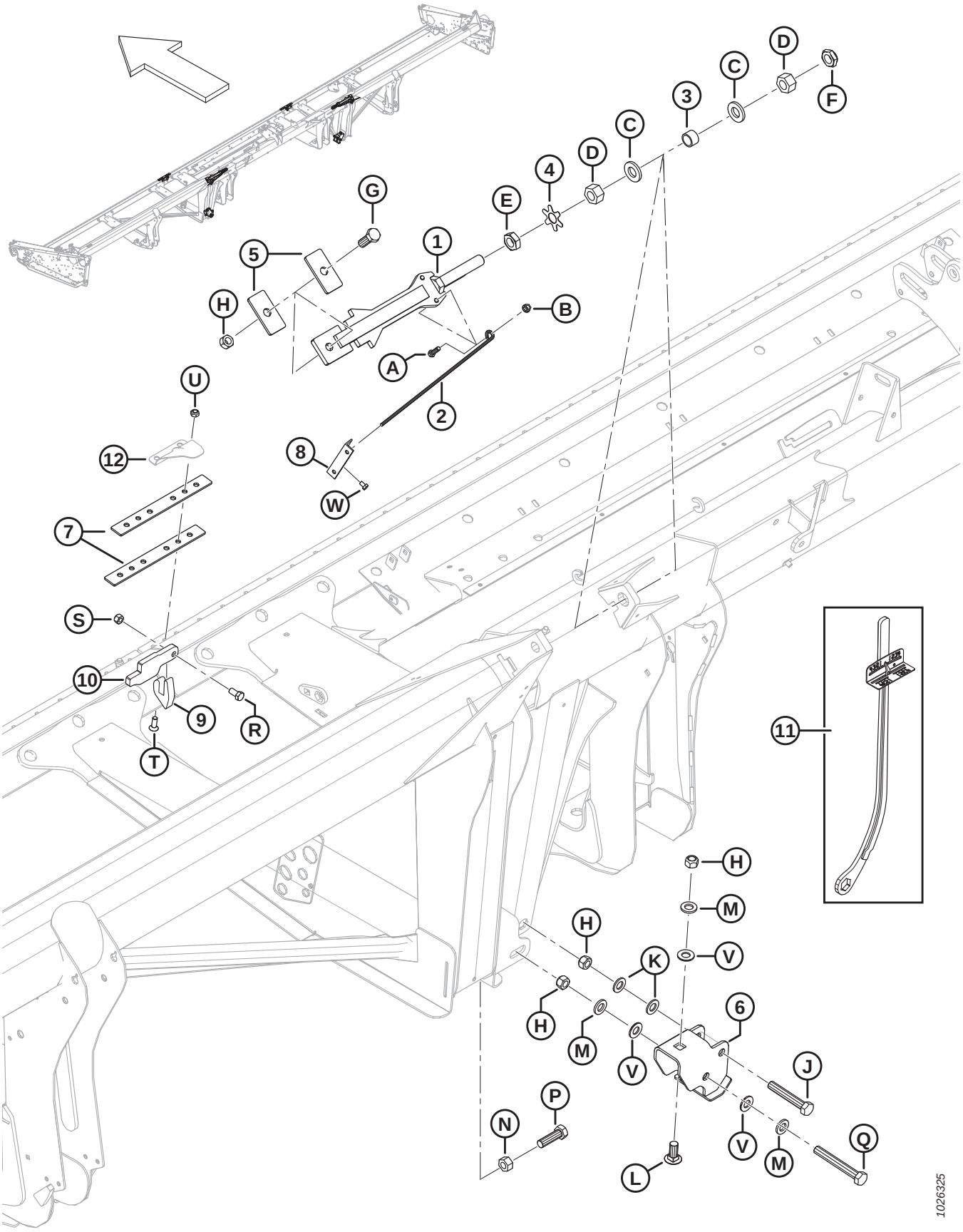

ARTICULAÇÕES DA ESTRUTURA FLEXÍVEL E ENGATE SUPERIOR

Ref.	Número de peça	Descrição	Qtd.	Número de série
1	**335638**	**SOLDAGEM DA BARRA – ENGATE DE PARADA**	**2**	
2	132246	ALAVANCA – MOLA	2	
3	132254	ESPAÇADOR	2	
4	220554	CHAPA – ARRUELA DE SEGURANÇA 1" PORCA	2	
5	132257	BARRA – PARADA	4	
6	172976	CANAL – SOLDAGEM DA ARTICULAÇÃO	2	
7	132906	BARRA – FLEXÍVEL	4	
8	165594	GUIA – PLÁSTICA	2	
9	294674	KIT – ALÇA DA ARTICULAÇÃO	2	
10	294675	KIT – BARRA DA ARTICULAÇÃO	2	
11	311859	FERRAMENTA – SOLDAGEM DE CHAVE	A/R	
12	REF	TAMPA – DOBRADIÇA E ARTICULAÇÃO [10]		
A	21264	PARAFUSO – SEXTAVADO 3/8 NC X 1,25 COMPR. GR 5 ZP		
B	30228	PORCA – CHANFRADA, ROSCA DEFORMADA, FACE LISA, 0,375" - 16 UNC		
C	31774	ARRUELA – PLANA		
D	123755	PORCA – HEXAGONAL, 1,0-14 UNS GR 5 ZP		
E	123756	PORCA – CONTRAPORCA HEXAGONAL, 1,0-14 UNS GR 5 ZP		
F	220187	PORCA – CONTRAPORCA (ROSCA DEFORMADA) 1,0-14 UNS GR C		
G	30512	PARAFUSO – SEXTAVADO 3/4 NC X 2,0 COMPR. GR 5 ZP		
H	18689	PORCA – HEXAGONAL, TRAVA, ROSCA DEFORMADA, 0,750" - 10 UNC		
J	120703	PARAFUSO – SEXTAVADO, ESPECIAL, 3/4" NC X 4,5" COMPR. GR 5 ZP		
K	18601	ARRUELA – PLANA, SAE, DIÂM. INT. 13/16" x 1,5 POL. DIÂM. EXT. ZP		
L	252517	PARAFUSO – RHSN 3/4" -10 X 1,75" GR5–AA1J		
M	21540	ARRUELA – TEMPERADA		
N	18593	PORCA – HEXAGONAL, 3/4"-10 UNC GR 5 ZP		
P	172924	PARAFUSO – SEXTAVADO 3/4 NC X 2,5 COMPR. TLF GR 5 ZP		
Q	30549	PARAFUSO – SEXTAVADO 3/4 NC X 5,5 COMPR. GR 5 ZP		
R	21575	PARAFUSO – SEXTAVADO 1/2 NC X 1,0 COMPR. GR 5 ZP		
S	18697	PORCA – HEXAGONAL, TRAVA, ROSCA DEFORMADA, 0,500" - 13 UNC		
T	135315	PARAFUSO – CABEÇA PLANA ESCAREADA, ENCAIXE INTERIOR , 7/16 X 1,25 COMPR. GR 5 ZN		
U	20213	PORCA – HEXAGONAL, TRAVA, ROSCA DEFORMADA, 7/16" -14 UNC ZN		
V	176009	ARRUELA – NORDLOCK 3/4" SP		
W	111099	PARAFUSO – CABEÇA HEXAGONAL, 5/16" NC X 0,5" COMPR. GR 5 ZP		

10. Consulte a seção *6 Dedos duplos, apalpadores e placas de desgaste – Faca simples, central e lado esquerdo, página 17*.

4 Articulação do balanço

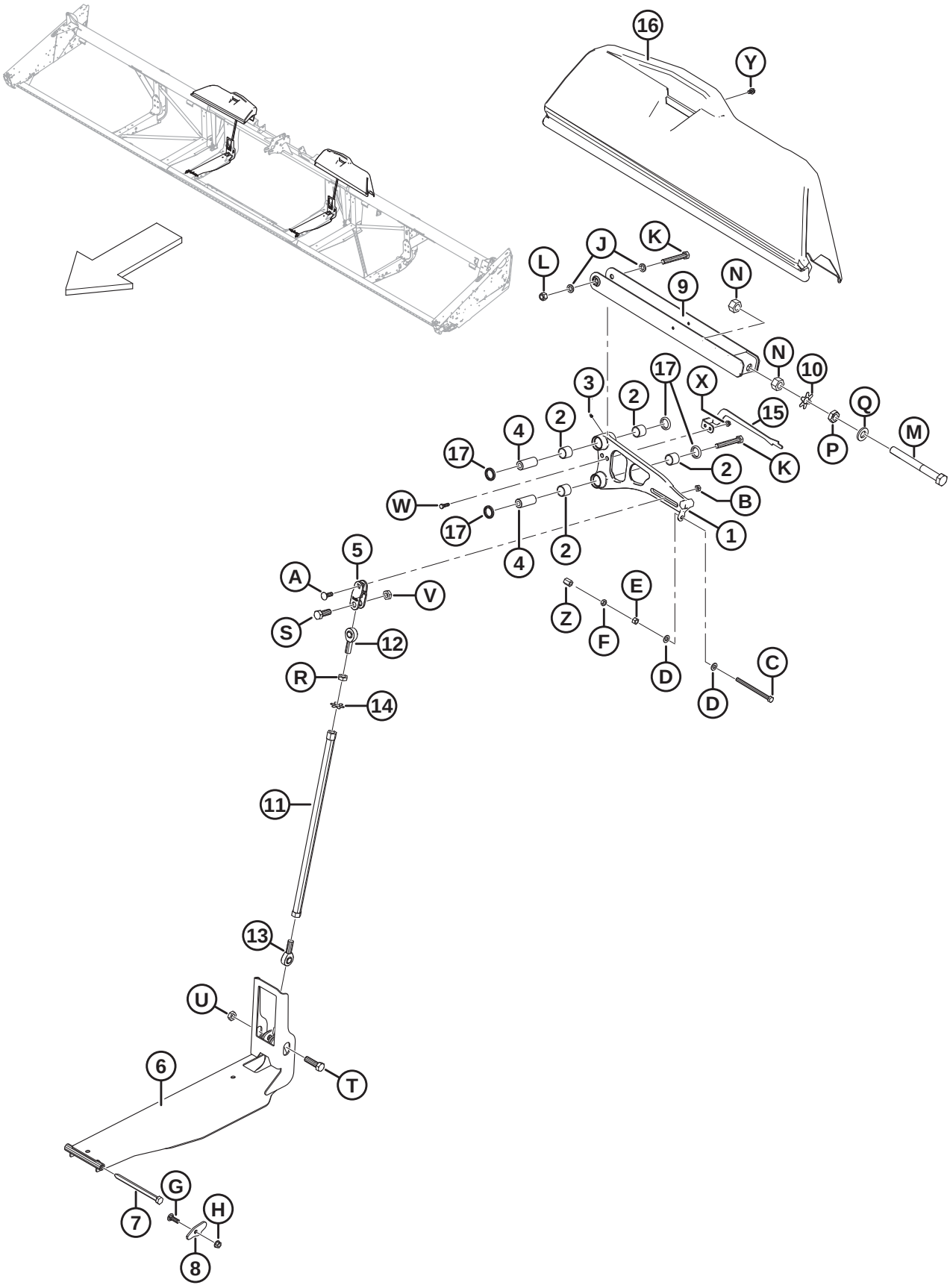

ARTICULAÇÃO DO BALANÇO

Ref.	Número de peça	Descrição	Qtd.	Número de série
1	304917	CONJUNTO – ALAVANCA, 25 E 30 PÉS [11]	2	
	304918	CONJUNTO – ALAVANCA, 35 PÉS [11]	2	
	304916	CONJUNTO – ALAVANCA, 40 PÉS NAVALHA SIMPLES/40 PÉS NAVALHA DUPLA DIREITA [12]	2	
	304919	CONJUNTO – ALAVANCA, 45 DIREITA/40 NAVALHA DUPLA ESQUERDA [11]	1	
	304920	CONJUNTO – ALAVANCA, 45 PÉS ESQUERDO [11]	1	
2	304307	ROLAMENTO – INDICADOR DO ROLAMENTO DE AGULHAS 38 MM [13]	8	
	100500	ROLAMENTO – AGULHA (2019 E ANTERIORES) [14]	A/R	-371189
3	18671	GRAXEIRA – LUBRIFICAÇÃO, 1/4-28 UNF	4	
4	145492	PINO – ALAVANCA ARTICULADA	4	
5	172896	ENGATE – ALAVANCA ARTICULADA USINADA	2	
6	304090	SOLDAGEM DO CANAL – ARTICULAÇÃO INFERIOR	2	
7	174418	PARAFUSO – CABEÇA HEXAGONAL 5/8" UNC X 8"	2	
8	174416	PLACA – PROTEÇÃO DO PARAFUSO FLUTUANTE	2	
9	172480	SUPORTE – SOLDAGEM DA ARTICULAÇÃO	2	
10	220554	CHAPA – ARRUELA DE SEGURANÇA 1" PORCA	2	
11	172830	SOLDAGEM DO TUBO – ARTICULAÇÃO DE COMPRESSÃO	2	
12	172826	EXTREMIDADE DA HASTE – ARTICULAÇÃO, REVESTIMENTO EM TEFLON (ROSCA DIREITA)	2	
13	172831	EXTREMIDADE DA HASTE – ARTICULAÇÃO, REVESTIMENTO EM TEFLON (ROSCA ESQUERDA)	2	
14	220553	CHAPA – ARRUELA DE SEGURANÇA 3/4" PORCA	2	
15	229013	INDICADOR – ASA FLEXÍVEL, LADO ESQUERDO	1	
	229014	INDICADOR – ASA FLEXÍVEL, LADO DIREITO	1	
	229019	INDICADOR – ASA FLEXÍVEL, LADO ESQUERDO, 45 PÉS	1	

11. Inclui quatro rolamentos (MD N.º 304307), quatro vedações (MD N.º 113222) e duas graxeiras de lubrificação (MD N.º 18671).
12. Inclui quatro rolamentos (MD N.º 304307), quatro vedações (MD N.º 113222) e duas graxeiras de lubrificação (MD N.º 18671). A navalha simples de 40 pés requer dois dos mesmos suportes (MD N.º 304916) para o lado direito e o esquerdo. As navalhas duplas de 40 pés precisam de dois suportes diferentes: direita (MD N.º 304916) e esquerda (MD N.º 304919).
13. O indicador do rolamento de agulhas (MD N.º 304307) NÃO é compatível com conjuntos de alavanca para rolamento simples modelo/ano 2019 e anteriores. Para manutenção de máquinas de modelo/ano 2019 e anteriores, solicite um rolamento de agulhas (MD n.º 100500) ou um conjunto completo de alavanca.
14. Rolamento de agulhas (MD N.º 100500) é uma peça de reposição somente para o modelo/ano 2019 e máquinas anteriores com conjuntos de alavanca de rolamento simples. Para máquinas de modelo/ano 2020 e posteriores ou máquinas que foram reparadas com conjuntos de alavanca de rolamento duplo, realizar solicite o indicador do rolamento de agulhas (MD N.º 304307).

ARTICULAÇÃO DO BALANÇO

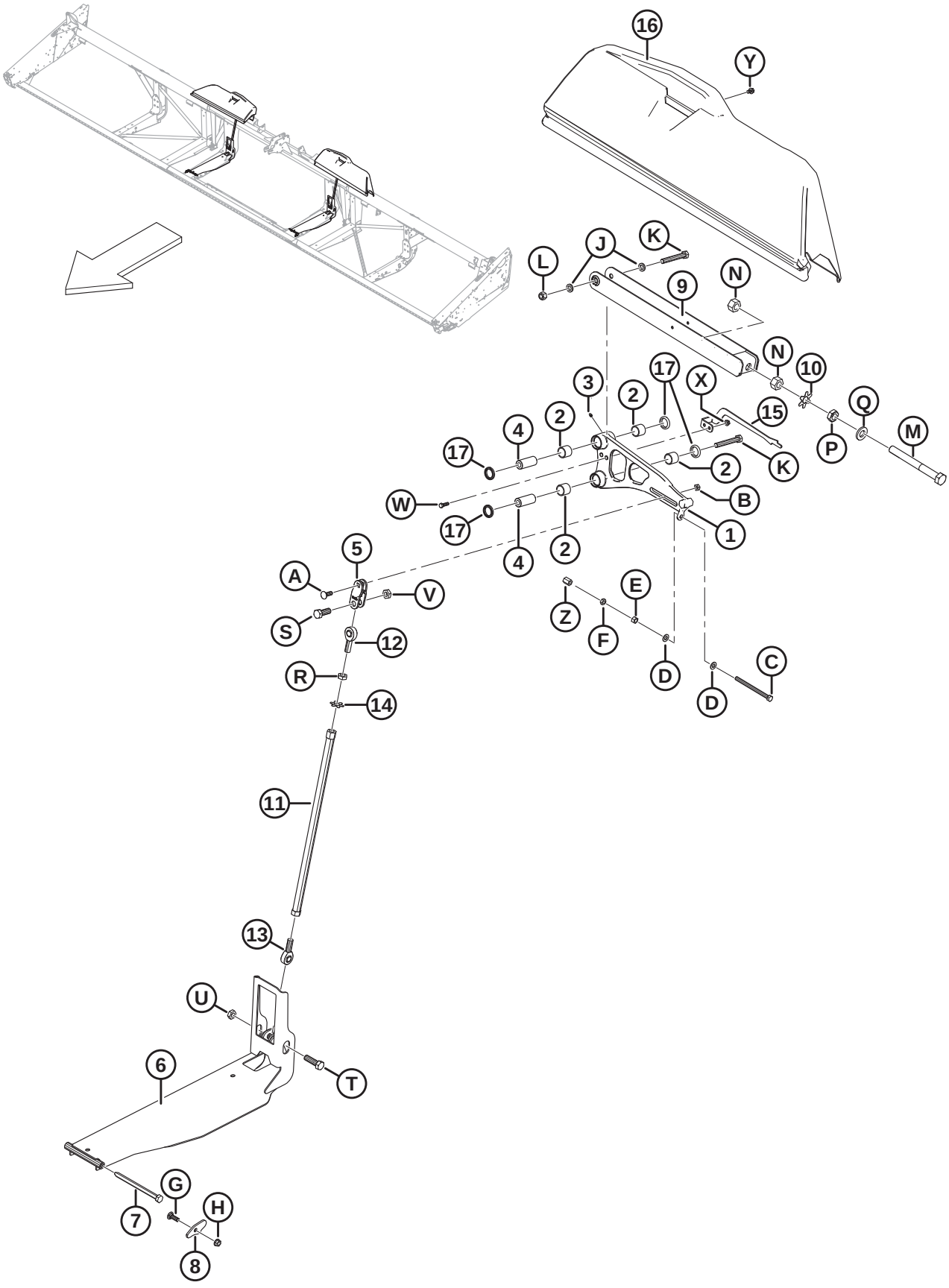

ARTICULAÇÃO DO BALANÇO

Ref.	Número de peça	Descrição	Qtd.	Número de série
16	279832	PROTEÇÃO – ALAVANCA DO LADO ESQUERDO, 25 E 30 PÉS	1	
	294062	PROTEÇÃO – ALAVANCA DO LADO DIREITO, 25 E 30 PÉS	1	
	294059	PROTEÇÃO – ALAVANCA ARTICULADA DO LADO ESQUERDO, 35 PÉS	1	
	279797	PROTEÇÃO – ALAVANCA ARTICULADA DO LADO DIREITO, 35 PÉS	1	
	294060	PROTEÇÃO – ALAVANCA ARTICULADA DO LADO ESQUERDO, 40 E 45 PÉS	1	
	294057	PROTEÇÃO – ALAVANCA ARTICULADA DO LADO DIREITO, 40 E 45 PÉS	1	
17	113222	VEDAÇÃO	8	
A	21469	PARAFUSO – RHSN 1/2" NC X 1,5" COMPR., GR 5 ZP		
B	137727	PORCA – CONTRAPORCA HEXAGONAL - ROSCA DEFORMADA 1/2-13 UNC GR 5 ZP		
C	50226	PARAFUSO – SEXTAVADO, 1/2 NC X 6,5" TFL GR 5 ZP		
D	135369	ARRUELA – 1/2" TEMPERADA		
E	18591	PORCA – HEXAGONAL, 1/2" - 13 UNC GR 5 ZP		
F	21056	PORCA – CONTRAPORCA HEXAGONAL, 1/2-13 UNC GR 5 ZP		
G	21469	PARAFUSO – RHSN 1/2" NC X 1,5" COMPR., GR 5 ZP		
H	50186	PORCA – CHANFRADA, TRAVA, FACE LISA, ROSCA DEFORMADA, 0,500" - 13 UNC GR 5		
J	103361	ARRUELA – PLANA		
K	135464	PARAFUSO – SEXTAVADO 5/8 NC X 4,5 COMPR. GR 8 ZP		
L	18666	PORCA – HEXAGONAL, TRAVA, ROSCA DEFORMADA, 5/8" - 11 UNC ZP		
M	123788	PARAFUSO – SEXTAVADO 1,0-14 UNF X 9,5 COMPR. (ROSCA DE 6 POL.)		
N	123755	PORCA – HEXAGONAL, 1,0-14 UNF GR 5 ZP		
P	123756	PORCA – CONTRAPORCA HEXAGONAL, 1-14 UNF GR 5 ZP		
Q	31774	ARRUELA – PLANA		
R	7674	PORCA – CONTRAPORCA HEXAGONAL, 3/4" - 16 UNF GR 5 ZP		
S	30512	PARAFUSO – SEXTAVADO 3/4 NC X 2,0 COMPR. GR 5 ZP		
T	19957	PARAFUSO – SEXTAVADO 3/4 NC X 2,5 COMPR. GR 5 ZP		
U	102636	PORCA – HEXAGONAL, ROSCA DEFORMADA, 0,750" - 10 UNC		
V	123517	PORCA – CONTRAPORCA HEXAGONAL, ROSCA DEFORMADA, 3/4-10 UNC GR 5 ZP		
W	21264	PARAFUSO – SEXTAVADO 3/8 NC X 1,25 COMPR. GR 5 ZP		
X	30228	PORCA – CHANFRADA, ROSCA DEFORMADA, FACE LISA, 0,375" - 16 UNC		
Y	101898	PARAFUSO – AUTORROSCANTE, CABEÇA HEXAGONAL COM ARRUELA, 3/8" NC X 5/8"		
Z	252870	PORCA – HEXAGONAL, ACOPLADOR 1/2-13 GR5-AA1J.		

5 Dedos duplos, apalpadores e placas de desgaste – Faca simples, lado direito

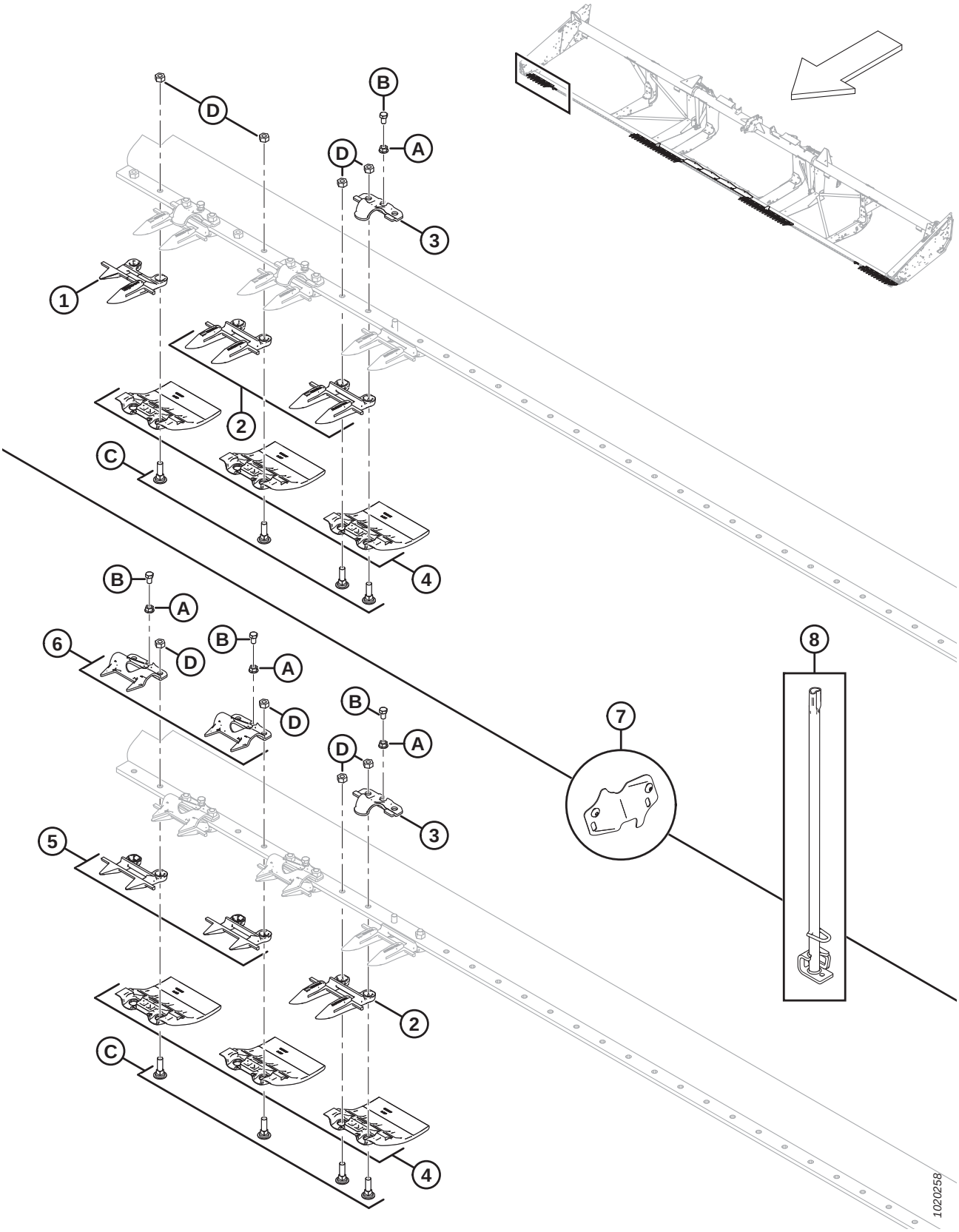

DEDOS DUPLOS, APALPADORES E PLACAS DE DESGASTE – FACA SIMPLES, LADO DIREITO

NOTA:

Ilustração; SUPERIOR: Navalha simples, lado direito com dedos longos, PARTE INFERIOR: Navalha simples, lado direito com dedos curtos.

Ref.	Número de peça	Descrição	Qtd.	Número de série
1	118302	DEDO DUPLO LONGO – LADO DIREITO EXTERNO	1	
2	118344	DEDO DUPLO LONGO – C/ ENCOSTO 14 [15]		
3	118162	GRAMPO – APALPADOR [16]		
4	129297	PLACA DE DESGASTE – SOB BARRA DE CORTE, POLIETILENO [17]		
5	118346	DEDOS DUPLOS CURTOS INFERIORES – COM ENCOSTO	4	
6	118351	GUIA – PROTEÇÃO DE CHAPA METÁLICA, COM FURO	4	
7	220103	KIT – TAMPA, CORTE DA FACA (25 a 45 pés, PONTEIRA) [18]	1	
	220101	KIT – TAMPA, CORTE DA FACA (25 a 45 pés) [19]	1	
8	140135	SOLDAGEM DE FERRAMENTA – FERRAMENTA DE ALINHAMENTO DOS DEDOS DUPLOS	1	
A	118193	PORCA – FLANGE HEXAGONAL 0,375 UNC		
B	118154	PARAFUSO – SEXTAVADO 3/8" NC X 5/8" TFL GR8 ZP		
C	120558	PARAFUSO – RHSN ESPECIAL 7/16" NC X 1,5" COMPR., GR 5 ZP		
D	18654	PORCA – HEXAGONAL, 7/16" - 14 UNC GR 5 ZP		

15. Quantidades completas: 25 pés = 45, 30 pés = 55, 35 pés = 65, 40 pés = 75, 25 pés com dedos curtos = 42, 30 pés com dedos curtos = 52, 35 pés com dedos curtos = 62.
16. Quantidades completas: 25 pés = 24, 30 pés = 29, 35 pés = 33, 40 pés = 39, 25 pés com ponteiras = 20, 30 pés com ponteiras = 26, 35 pés com ponteiras = 30.
17. Quantidades completas: 25 pés = 50, 30 pés = 60, 35 pés = 70, 40 pés = 80.
18. Usadas com dedos duplos curtos e apalpadores de placa metálica. Inclui duas tampas e parafusos (MD N.º 105137).
19. Usadas com dedos duplos curtos e apalpadores forjados. Inclui duas tampas e parafusos (MD N.º 105137).

6 Dedos duplos, apalpadores e placas de desgaste – Faca simples, central e lado esquerdo

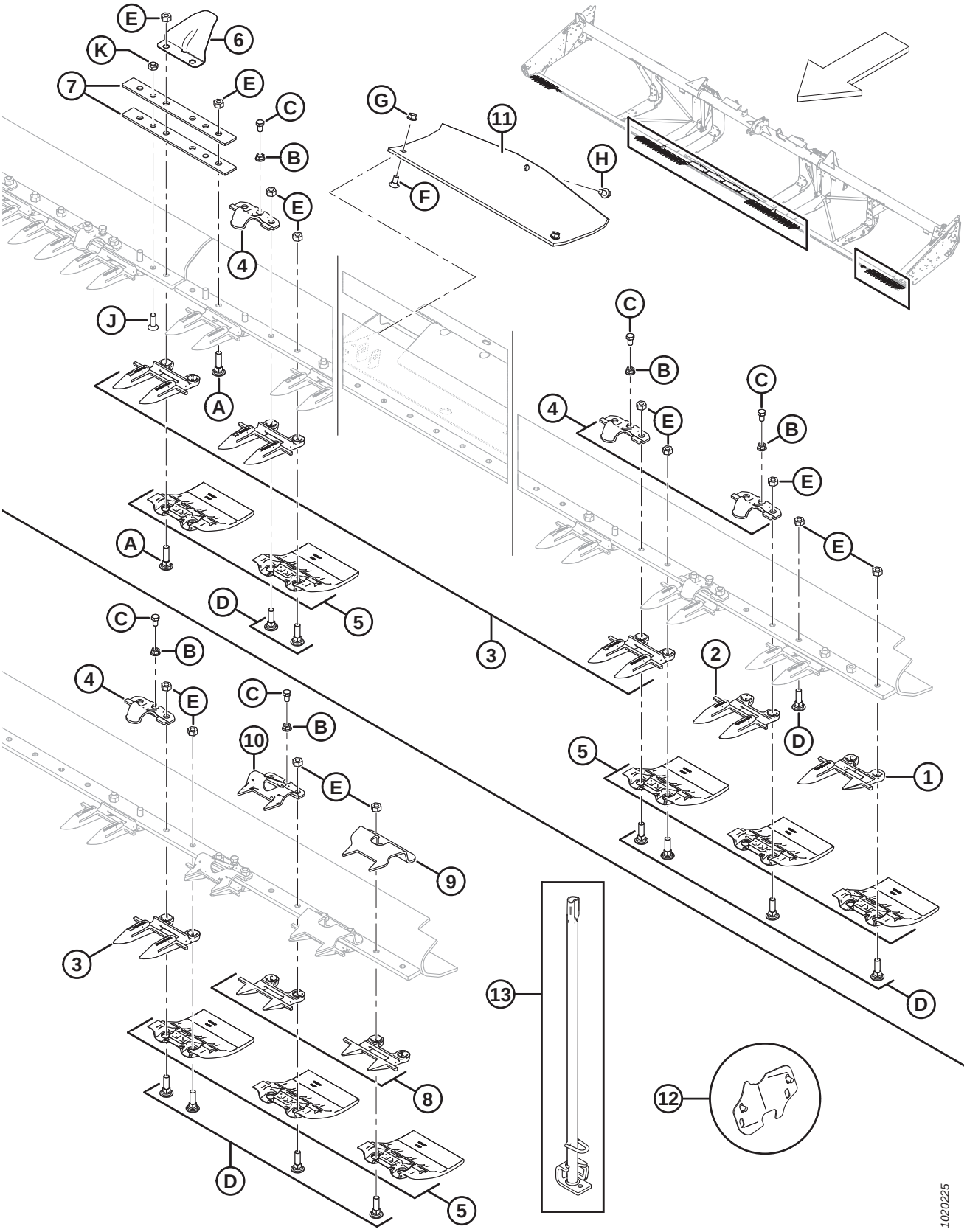

DEDOS DUPLOS, APALPADORES E PLACAS DE DESGASTE – FACA SIMPLES, CENTRAL E LADO ESQUERDO

NOTA:

Ilustração; SUPERIOR: Navalha simples, central e lado esquerdo (dedos longos), PARTE INFERIOR: Navalha simples, lado esquerdo com dedos curtos.

Ref.	Número de peça	Descrição	Qtd.	Número de série
1	118301	DEDO DUPLO LONGO – LADO ESQUERDO EXTERNO	1	
2	118345	DEDOS DUPLOS LONGOS – SEM ENCOSTO	3	
3	118344	DEDOS DUPLOS LONGOS – C/ ENCOSTO 19 [20]		
4	118162	GRAMPO – APALPADOR [21]		
5	129297	PLACA DE DESGASTE – SOB BARRA DE CORTE, POLIETILENO [22]		
6	220114	TAMPA – DOBRADIÇA E ARTICULAÇÃO [23]	2	
7	132906	BARRA – FLEXÍVEL	4	
8	118347	DEDOS DUPLOS CURTOS INFERIORES – SEM ENCOSTOS	4	
9	165209	GUIA – PROTEÇÃO DE CHAPA METÁLICA, CANHOTO DA FACA	2	
10	118351	GUIA – PROTEÇÃO DE CHAPA METÁLICA, COM FURO	2	
11	151551	SAPATA – DESLIZANTE - CHAPA DE TRANSIÇÃO	4	
12	220103	KIT – TAMPA, CORTE DA FACA (25 a 45 pés, PONTEIRA) [24]	1	
	220101	KIT – TAMPA, CORTE DA FACA (25 a 45 pés) [25]	1	
13	140135	SOLDAGEM DE FERRAMENTA – FERRAMENTA DE ALINHAMENTO DOS DEDOS DUPLOS	1	
A	120639	PARAFUSO – RHSN ESPECIAL 7/16" NC X 1,75" COMPR., GR 5 ZP		
B	118193	PORCA – FLANGE HEXAGONAL 0,375 UNC		
C	118154	PARAFUSO – SEXTAVADO 3/8" NC X 5/8" TFL GR8 ZP		
D	120558	PARAFUSO – RHSN ESPECIAL 7/16" NC X 1,5" COMPR., GR 5 ZP		
E	18654	PORCA – HEXAGONAL, 7/16" - 14 UNC GR 5 ZP		
F	21472	PARAFUSO – RHSN 3/8 NC X 0,75" GR 5 ZP		
G	30228	PORCA – CHANFRADA, ROSCA DEFORMADA, FACE LISA, 0,375" - 16 UNC		
H	101898	PARAFUSO – AUTORROSCANTE, CABEÇA HEXAGONAL COM ARRUELA, 3/8" NC X 5/8"		
J	135315	PARAFUSO – CABEÇA PLANA ESCAREADA, ENCAIXE INTERIOR , 7/16 X 1,25 COMPR. GR 5 ZN		
K	20213	PORCA – HEXAGONAL, TRAVA, ROSCA DEFORMADA, 7/16" -14 UNC ZN		

20. Quantidades completas: 25 pés = 45, 30 pés = 55, 35 pés = 65, 40 pés = 75, 25 pés com dedos curtos = 42, 30 pés com dedos curtos = 52, 35 pés com dedos curtos = 62.
21. Quantidades completas: 25 pés = 24, 30 pés = 29, 35 pés = 33, 40 pés = 39, 25 pés com ponteiras = 20, 30 pés com ponteiras = 26, 35 pés com ponteiras = 30.
22. Quantidades completas: 25 pés = 50, 30 pés = 60, 35 pés = 70, 40 pés = 80.
23. Quantidade de três necessária para plataforma bipartida de 40 pés (exportação). Para as ferragens específicas da plataforma bipartida de 40 pés, consulte a Seção *7 Dedos duplos, apalpadores e placas de desgaste – Faca dupla, lado direito, página 19*.
24. Usadas com dedos duplos curtos e apalpadores de placa metálica. Inclui duas tampas e parafusos (MD N.º 105137).
25. Usadas com dedos duplos curtos e apalpadores forjados. Inclui duas tampas e parafusos (MD N.º 105137).

7 Dedos duplos, apalpadores e placas de desgaste – Faca dupla, lado direito

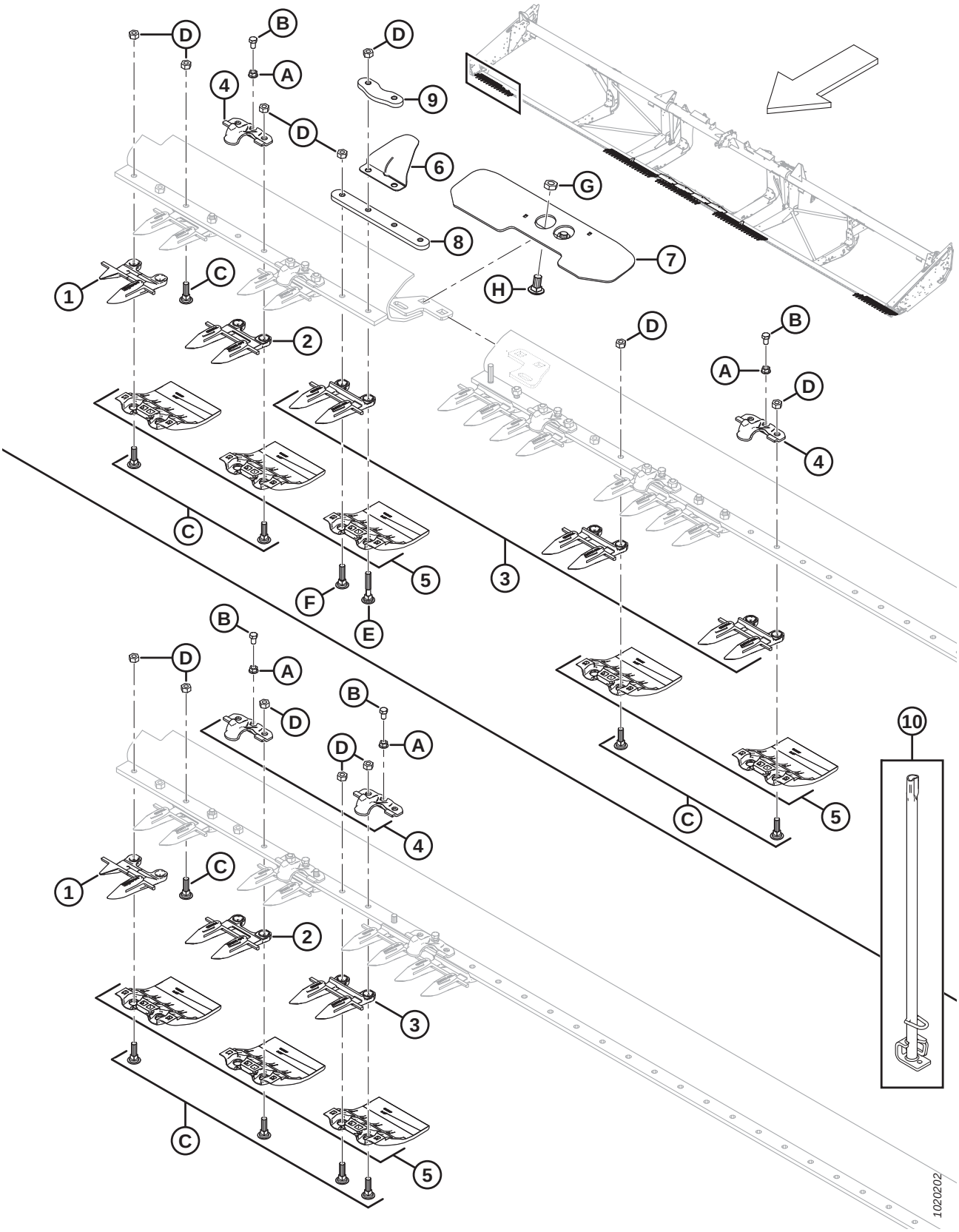

NOTA:

Ilustração; SUPERIOR: Navalha dupla, plataforma bipartida, lado direito, PARTE INFERIOR: Navalha dupla, padrão, lado direito.

Ref.	Número de peça	Descrição	Qtd.	Número de série
	B6677	KIT – DEDOS DUPLOS CURTOS E APALPADORES DE PLACA METÁLICA 30 PÉS FD [26]		
	B6678	KIT – DEDOS DUPLOS CURTOS E APALPADORES DE PLACA METÁLICA 35 PÉS FD [26]		
	B6679	KIT – DEDOS DUPLOS CURTOS E APALPADORES DE PLACA METÁLICA 40 PÉS FD [26]		
	B6680	KIT – DEDOS DUPLOS CURTOS E APALPADORES DE PLACA METÁLICA 45 PÉS FD [26]		
1	118302	DEDO DUPLO LONGO – LADO DIREITO EXTERNO	1	
2	118345	DEDOS DUPLOS LONGOS – SEM ENCOSTO (3 CADA LADO)	3	
3	118344	DEDO DUPLO – LONGO [27]		
4	118162	GRAMPO – APALPADOR [28]		
5	129297	PLACA DE DESGASTE – SOB BARRA DE CORTE, POLIETILENO [29]		
6	220114	TAMPA – DOBRADIÇA E ARTICULAÇÃO (APENAS PLATAFORMA BIPARTIDA)	1	
7	125418	SUPORTE – SOLDAGEM DA CONEXÃO DA BARRA C BIPARTIDA (APENAS PLATAFORMA DE 40 PÉS BIPARTIDA)	1	
	253552	SUPORTE – SOLDAGEM DA CONEXÃO DA BARRA C BIPARTIDA (APENAS PLATAFORMA DE 45 PÉS BIPARTIDA)	1	
8	294460	BARRA – EMENDA DE BARRA DE CORTE (SOMENTE PARA ESTRUTURA BIPARTIDA HIDRÁULICA)	1	
9	220115	BARRA – EMENDA DE BARRA DE CORTE (SOMENTE PARA ESTRUTURA BIPARTIDA HIDRÁULICA)	1	
10	140135	SOLDAGEM DE FERRAMENTA – FERRAMENTA DE ALINHAMENTO DOS DEDOS DUPLOS	1	
A	118193	PORCA – FLANGE HEXAGONAL 0,375 UNC		
B	118154	PARAFUSO – SEXTAVADO 3/8" NC X 5/8" TFL GR8 ZP		
C	120558	PARAFUSO – RHSN ESPECIAL 7/16 NC 1,5 COMPR., GR 5 ZP		
D	18654	PORCA – HEXAGONAL, 7/16" - 14 UNC GR 5 ZP		
E	279575	PARAFUSO – RHSN ESPECIAL 7/16" NC X 2,5" COMPR., GR 5 ZP		
F	120639	PARAFUSO – RHSN ESPECIAL 7/16" NC X 1,75" COMPR., GR 5 ZP		

26. Os kits de dedos duplos curtos com apalpadores de placa metálica são projetados para uso com plataformas flexíveis de 30 a 35 pés para exportação e plataformas flexíveis de estrutura dividida de 40 a 45 pés para exportação. Para peças de reposição, consulte a Seção*60 (Opcional) Dedos duplos curtos com apalpadores de placa metálica, página 191*. Kits disponíveis somente através de equipamentos.
27. Quantidades completas da barra de corte: 40 pés = 71, 45 pés = 81.
28. Quantidades completas da barra de corte: 40 pés = 38, 45 pés = 42, estrutura bipartida de 45 pés (exportação) = 43.
29. Quantidades completas da barra de corte: 40 pés = 80, 45 pés = 90.

DEDOS DUPLOS, APALPADORES E PLACAS DE DESGASTE – FACA DUPLA, LADO DIREITO

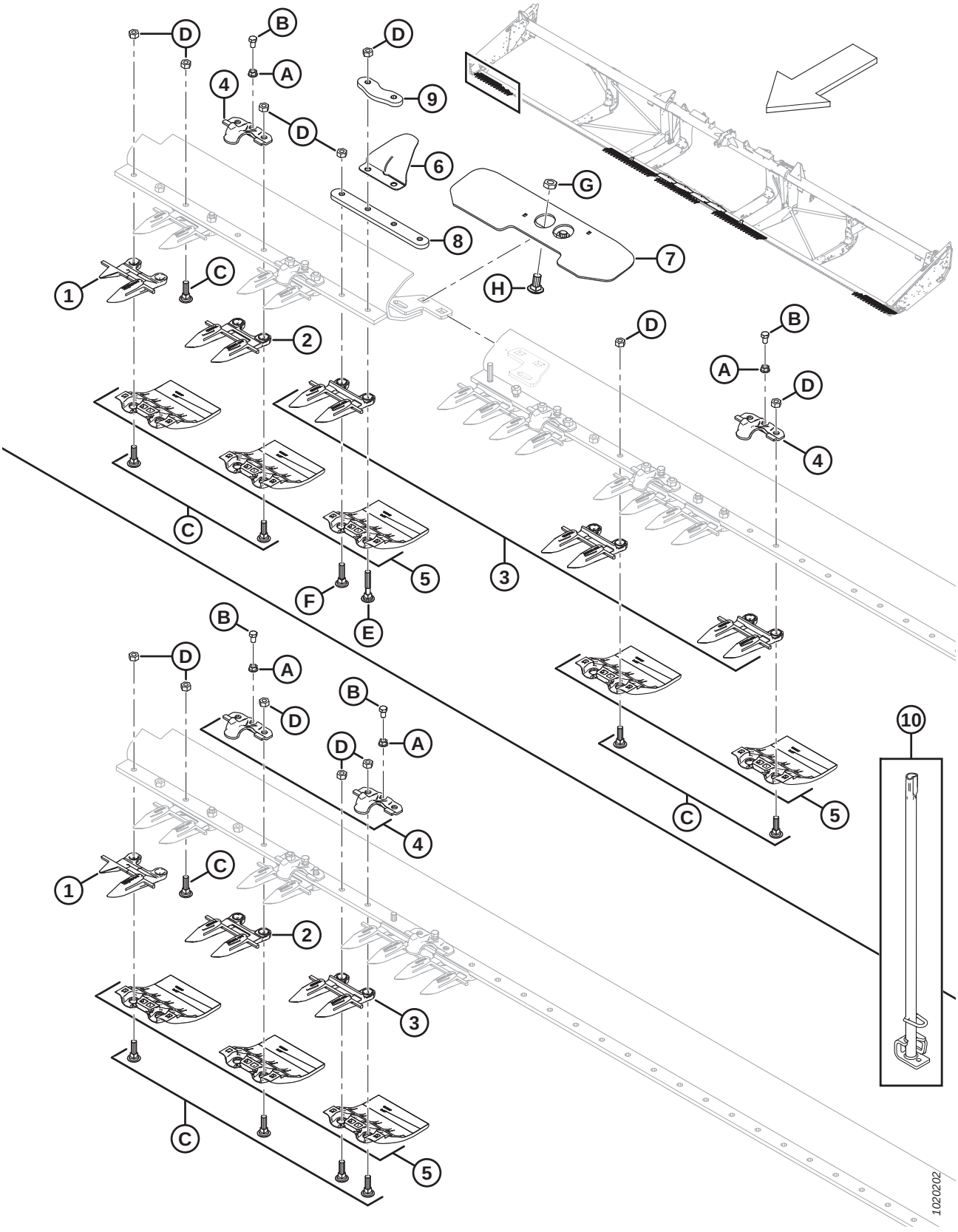

DEDOS DUPLOS, APALPADORES E PLACAS DE DESGASTE – FACA DUPLA, LADO DIREITO

Ref.	Número de peça	Descrição	Qtd.	Número de série
G	21941	PORCA – CONTRAPORCA HEXAGONAL, TRAVA (EXTREMIDADE COM ROSCA DEFORMADA) 5/8-11 UNC GR 5 ZP		
H	103562	PARAFUSO – RHSN 5/8 NC X 1,25" GR 5 ZP		

8 Dedos duplos, apalpadores e placas de desgaste – Faca dupla, central e lado esquerdo

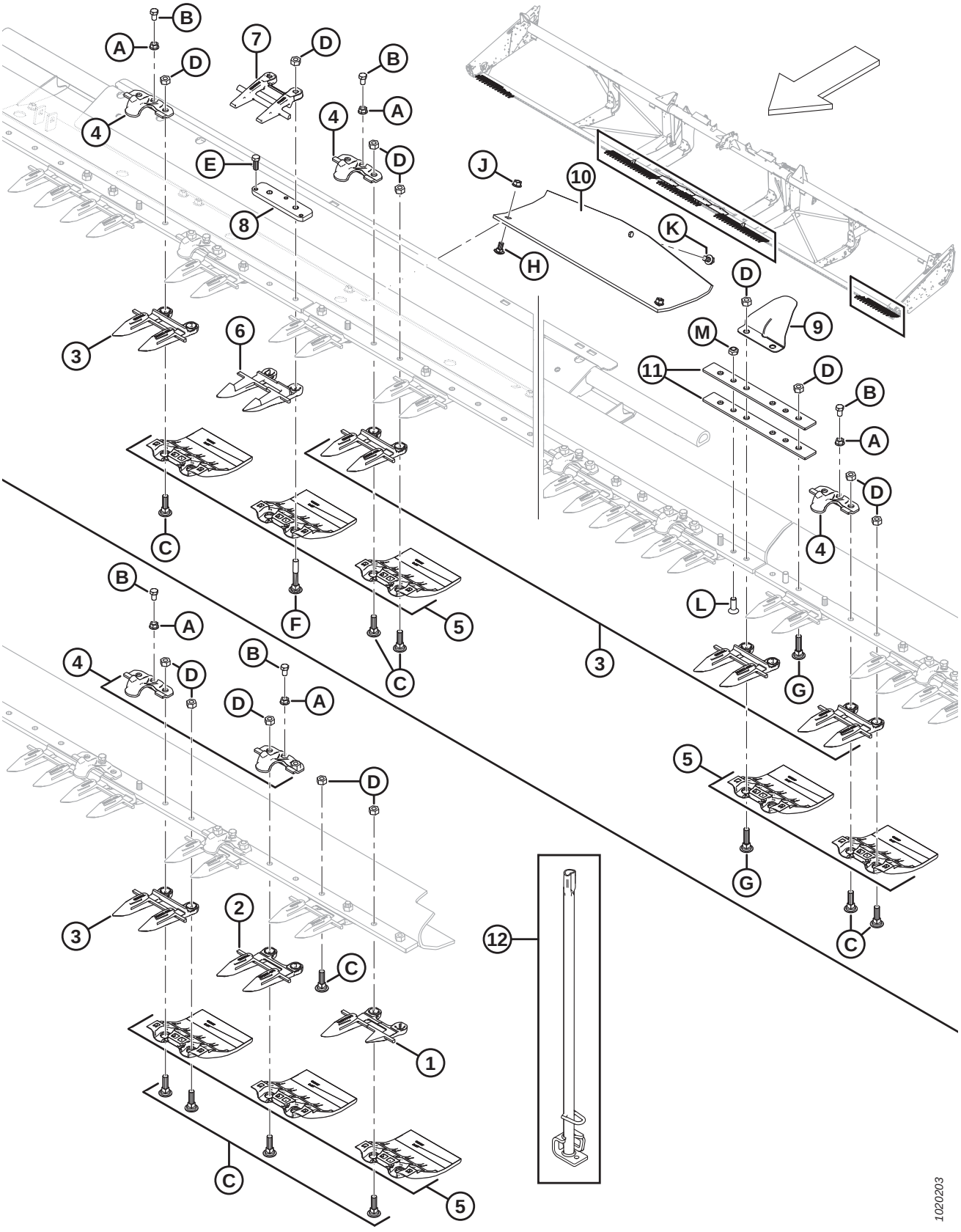

DEDOS DUPLOS, APALPADORES E PLACAS DE DESGASTE – FACA DUPLA, CENTRAL E LADO ESQUERDO

NOTA:

Ilustração; SUPERIOR: Navalha dupla, central, PARTE INFERIOR: Navalha dupla, lado esquerdo.

Ref.	Número de peça	Descrição	Qtd.	Número de série
	B6677	KIT – DEDOS DUPLOS CURTOS E APALPADORES DE PLACA METÁLICA 30 PÉS FD [30]		
	B6678	KIT – DEDOS DUPLOS CURTOS E APALPADORES DE PLACA METÁLICA 35 PÉS FD [30]		
	B6679	KIT – DEDOS DUPLOS CURTOS E APALPADORES DE PLACA METÁLICA 40 PÉS FD [30]		
	B6680	KIT – DEDOS DUPLOS CURTOS E APALPADORES DE PLACA METÁLICA 45 PÉS FD [30]		
1	118301	DEDO DUPLO LONGO – LADO ESQUERDO EXTERNO	1	
2	118345	DEDOS DUPLOS LONGOS – SEM ENCOSTO (3 CADA LADO)	[3]	
3	118344	DEDO DUPLO – LONGO [31]		
4	118162	GRAMPO – APALPADOR [32]		
5	129297	PLACA DE DESGASTE – SOB BARRA DE CORTE, POLIETILENO [33]		
6	124338	DEDO DUPLO LONGO CENTRAL – INFERIOR	1	
[7]	124344	DEDO DUPLO LONGO CENTRAL - SUPERIOR	1	
8	34980	BARRA – AJUSTADORA	1	
9	220114	TAMPA – DOBRADIÇA E ARTICULAÇÃO	2	
10	151551	SAPATA – DESLIZANTE - CHAPA DE TRANSIÇÃO	4	
11	132906	BARRA – FLEXÍVEL	4	
12	140135	SOLDAGEM DE FERRAMENTA – FERRAMENTA DE ALINHAMENTO DOS DEDOS DUPLOS	1	
A	118193	PORCA – FLANGE HEXAGONAL 0,375 UNC		
B	118154	PARAFUSO – SEXTAVADO 3/8" NC X 5/8" TFL GR8 ZP		
C	120558	PARAFUSO – RHSN ESPECIAL 7/16" NC X 1,5" COMPR., GR 5 ZP		
D	18654	PORCA – HEXAGONAL, 7/16" - 14 UNC GR 5 ZP		
E	50120	PARAFUSO – SEXTAVADO 3/8 NC X 1 AÇO INOX		
F	132404	PARAFUSO – RHSN ESPECIAL 7/16" NC X 2,75" COMPR., GR 5 ZP		
G	120639	PARAFUSO – RHSN ESPECIAL 7/16" NC X 1,75" COMPR., GR 5 ZP		
H	21472	PARAFUSO – RHSN 3/8 NC X 0,75" GR 5 ZP		
J	30228	PORCA – CHANFRADA, ROSCA DEFORMADA, FACE LISA, 0,375" - 16 UNC		
K	101898	PARAFUSO – AUTORROSCANTE, CABEÇA HEXAGONAL COM ARRUELA, 3/8" NC X 5/8"		

30. Os kits de dedos duplos curtos com apalpadores de placa metálica são projetados para uso com plataformas flexíveis de 30 a 35 pés para exportação e plataformas flexíveis de estrutura dividida de 40 a 45 pés para exportação. Para peças de reposição, consulte a Seção*60 (Opcional) Dedos duplos curtos com apalpadores de placa metálica, página 191*. Kits disponíveis somente através de equipamentos.
31. Quantidades completas da barra de corte: 40 pés = 71, 45 pés = 81.
32. Quantidades completas da barra de corte: 40 pés = 38, 45 pés = 42, estrutura bipartida de 45 pés (exportação) = 43.
33. Quantidades completas da barra de corte: 40 pés = 80, 45 pés = 90.

DEDOS DUPLOS, APALPADORES E PLACAS DE DESGASTE – FACA DUPLA, CENTRAL E LADO ESQUERDO

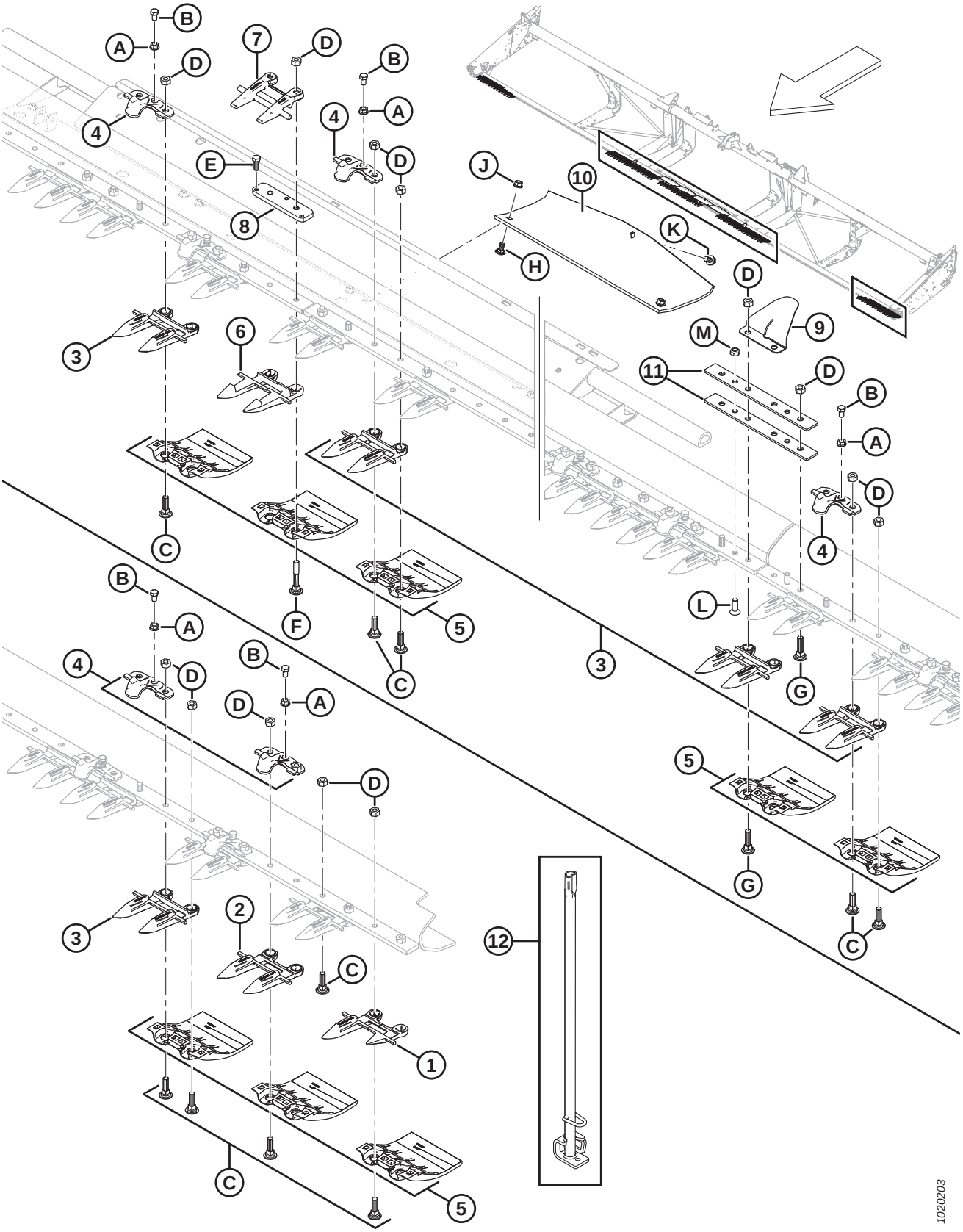

DEDOS DUPLOS, APALPADORES E PLACAS DE DESGASTE – FACA DUPLA, CENTRAL E LADO ESQUERDO

Ref.	Número de peça	Descrição	Qtd.	Número de série
L	135315	PARAFUSO – CABEÇA PLANA ESCAREADA, ENCAIXE INTERIOR , 7/16 X 1,25 COMPR. GR 5 ZN		
M	20213	PORCA – HEXAGONAL, TRAVA, ROSCA DEFORMADA, 7/16" -14 UNC ZN		

9 Componentes da faca e canhoto

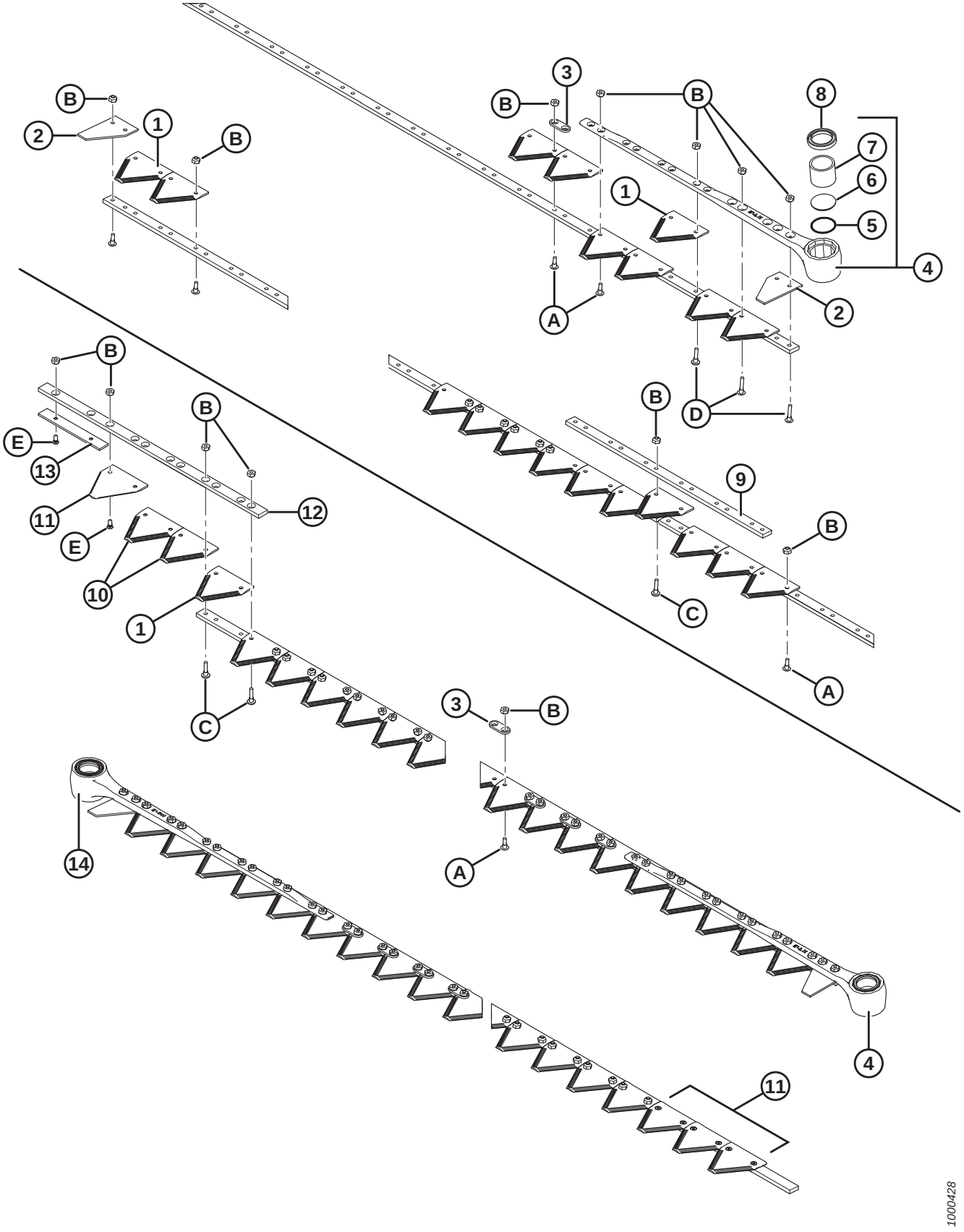

COMPONENTES DA FACA E CANHOTO

NOTA:

A parte superior da ilustração exibe uma faca simples, e a inferior, uma navalha dupla.

NOTA:

Para manutenção em conjuntos de navalhas, consulte as seguintes seções:

10 Facas segmentadas – Plataformas de faca simples, seções de dentes finos, página 33
11 Navalhas Segmentadas - Plataformas de navalha simples, seções de dentes grossos, página 35
12 Navalhas segmentadas – Plataformas de navalha simples, seções de dentes ultragrossos, página 39
13 Navalhas segmentadas - Plataformas de navalhas duplas, seções de dentes finos, página 41
14 Navalhas segmentadas - Plataformas de navalhas duplas, seções de dentes grossos, página 45

15 Navalhas segmentadas – Plataformas de navalha dupla, seções de dentes ultragrossos, página 51

Ref.	Número de peça	Descrição	Qtd.	Número de série
1	279641	SEÇÃO DE NAVALHAS GROSSAS – 9 SPI (PACOTE COM 25) [34]		
	174845	SEÇÃO DE NAVALHAS GROSSAS DA BUSATIS – 9 SPI (PACOTE COM 25)	OPT	
	294947	PCT SEÇÃO – ULTRA GROSSA, 4 SPI (PACOTE COM 25)	OPT	
	279642	SEÇÃO DE NAVALHAS FINAS – 14 SPI (PACOTE COM 25)	OPT	
	118491	SEÇÃO DE NAVALHAS FINAS DA BUSATIS – 14 SPI (PACOTE COM 25)	OPT	
2	279468	SEÇÃO – EXTREMIDADE, MEIA SEÇÃO (PACOTE COM 10)	2	
3	174857	BARRA – REFORÇO (PACOTE COM 25) [35]		
4	132896	CONJUNTO DO CABEÇOTE – LADO ESQUERDO, ÂNGULO 5° [36]	1	
5	115670	O-RING – CABEÇA DAS NAVALHAS	1	
6	113937	TAMPÃO – CABEÇA DAS NAVALHAS	1	
7	100500	ROLAMENTO – AGULHA, CABEÇA DAS NAVALHAS	1	
8	113222	VEDAÇÃO – CANHOTO (INSTALAR COM O RESSALTO PARA FORA)	1	
9	33955	BARRA – EMENDA, CANHOTO DAS NAVALHAS DE 2 PEÇAS (FACA SIMPLES DE 35 E 40 PÉS)	1	

34. Quantidades (seções individuais): 25 pés = 99, navalha simples de 30 pés = 119, navalha simples de 35 pés = 139, navalha simples de 40 pés = 159, navalha dupla de 40 pés = 153, navalha dupla de 45 pés = 173.
35. Quantidades (peças individuais): navalha simples (exceto 35 pés) = 10, navalha simples 35 pés = 20, navalha dupla = 20.
36. Inclui anel em O (MD N.° 115670), tampão (MD N.° 113937), agulha do rolamento (MD N.° 100500) e vedação (MD N.° 113222).

COMPONENTES DA FACA E CANHOTO

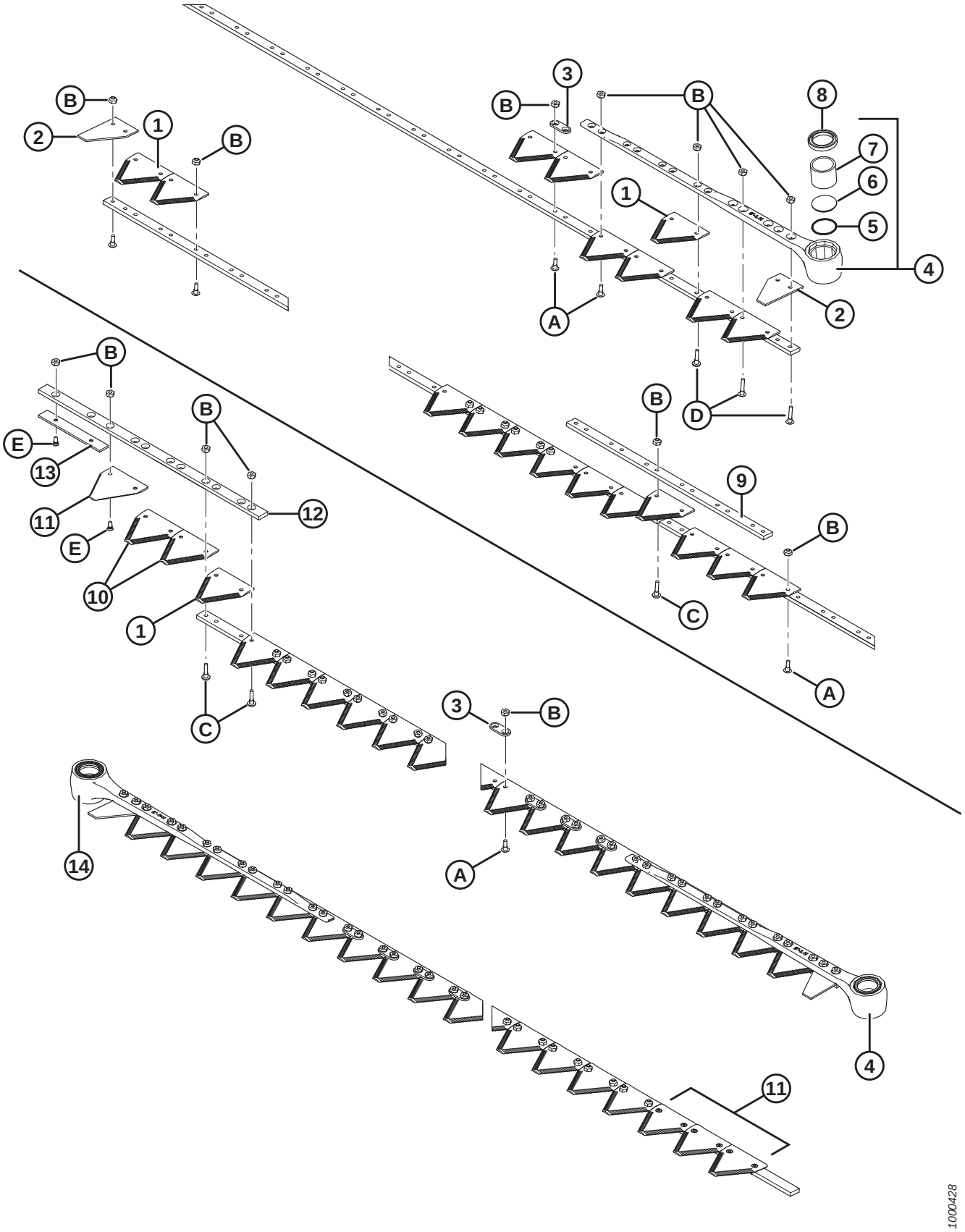

COMPONENTES DA FACA E CANHOTO

Ref.	Número de peça	Descrição	Qtd.	Número de série
10	279310	SEÇÃO DE NAVALHAS GROSSAS – LADO INFERIOR ESCAREADO, 9 SPI (PACOTE COM 10)	2	
	279851	SEÇÃO DE NAVALHAS GROSSAS DA BUSATIS – LADO INFERIOR ESCAREADO, 9 SPI (PACOTE COM10).	OPT	
	279312	SEÇÃO DE NAVALHAS FINAS – LADO INFERIOR ESCAREADO, 14 SPI (PACOTE COM 10)	OPT	
	279850	SEÇÃO DE NAVALHAS FINAS DA BUSATIS – CHANFRO NA FACE INFERIOR, 14 SPI (PACOTE COM 10).	OPT	
	279996	KIT – SOBREPOSIÇÃO CENTRAL, NAVALHA FINA [37]	OPT	
	279997	KIT – SOBREPOSIÇÃO CENTRAL, NAVALHA GROSSA [38]	OPT	
	335326	KIT – SOBREPOSIÇÃO CENTRAL, NAVALHA ULTRAGROSSA [39]	OPT	

37. Inclui quatro seções de navalhas finas escareadas de topo (14 SPI), três seções de navalhas finas escareadas na parte inferior (14 SPI), e todas as ferragens necessárias.
38. Inclui quatro seções superiores de navalha grossa escareada (9 SPI), três seções de navalha grossa escareadas na parte inferior (9 SPI), e todas as ferragens necessárias.
39. Inclui quatro seções superiores de contranavalha ultragrossas (4 SPI), três seções inferiores de contranavalha ultragrossas (4 SPI) e todas as ferragens necessárias.

COMPONENTES DA FACA E CANHOTO

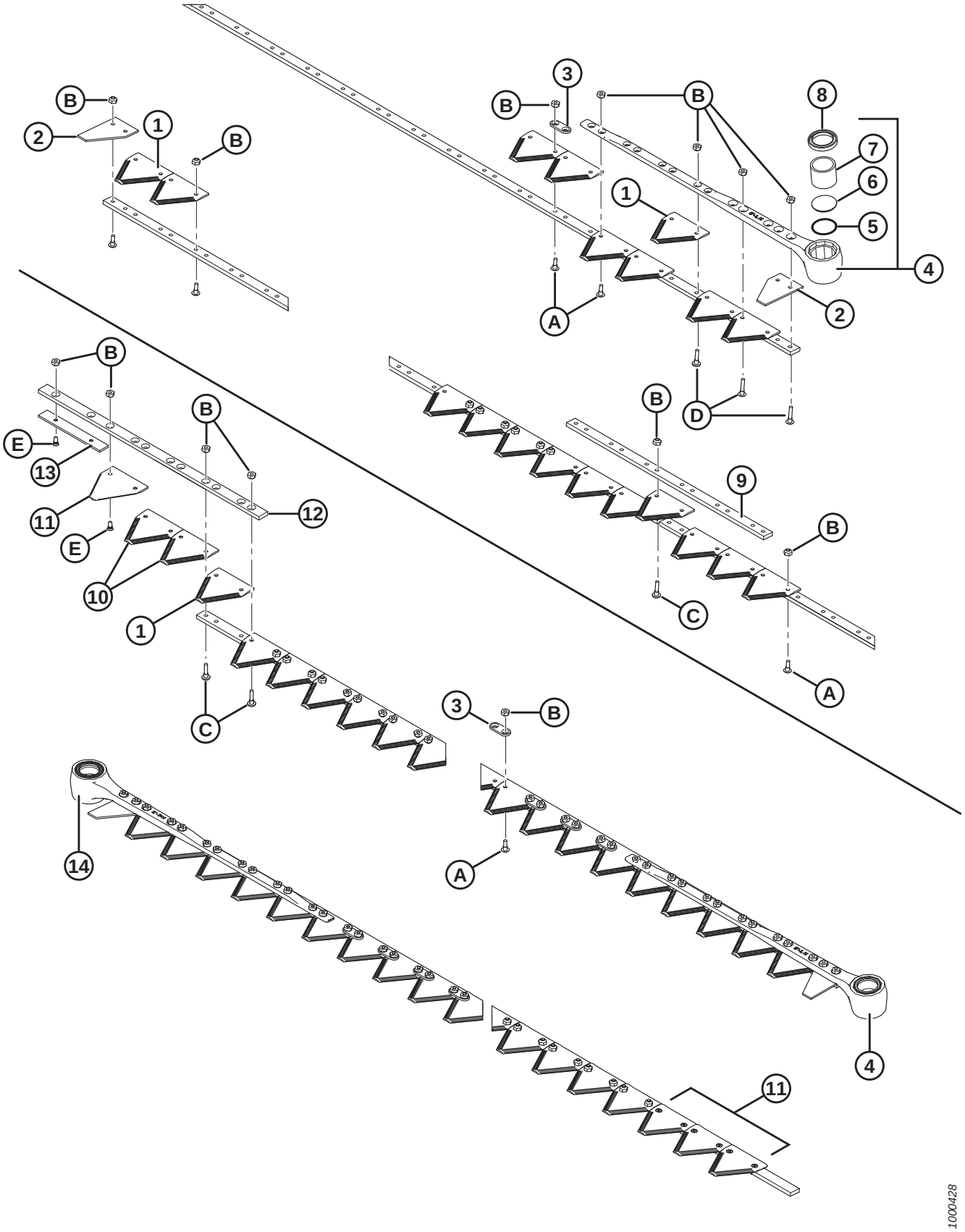

COMPONENTES DA FACA E CANHOTO

Ref.	Número de peça	Descrição	Qtd.	Número de série
11	279314	SEÇÃO DE NAVALHAS GROSSAS – LADO SUPERIOR ESCAREADO, 9 SPI (PACOTE COM 10) [40]	4	
	279999	SEÇÃO DE NAVALHAS GROSSAS DA BUSATIS– CHANFRO NA FACE SUPERIOR, 9 SPI (PACOTE COM 10)	OPT	
	279316	SEÇÃO DE NAVALHAS FINAS – LADO SUPERIOR ESCAREADO, 14 SPI (PACOTE COM 10)	OPT	
	279848	SEÇÃO DE NAVALHAS FINAS DA BUSATIS– CHANFRO NA FACE SUPERIOR, 14 SPI (PACOTE COM 10)	OPT	
12	124880	GUIA – SUPERIOR, NAVALHA DO LADO ESQUERDO	1	
13	124881	BARRA – DESGASTE, NAVALHA DO LADO ESQUERDO	1	
14	132897	CONJUNTO DO CABEÇOTE – LADO DIREITO, ÂNGULO 5° [41]	1	
A	135628	PARAFUSO – BHRN N° 12-24 NC X 0,67" (PACOTE COM 50) [42]		
B	135626	PORCA – ESCAREADA, TRAVA CENTRAL, N.° 12-24 NC (PACOTE COM 50) [43]		
C	135630	PARAFUSO – BHRN N° 12-24 NC X 0,920" (PACOTE COM 50) [44]		
D	135632	PARAFUSO – BHRN N° 12-24 NC X 1,05" (PACOTE COM 50) [45]		
E	174165	PARAFUSO – CABEÇA CILÍNDRICA ESCAREADA, 90°, N.° 12-24 NC X 0,5" (PACOTE COM 50)		

40. Instale com as serrações para baixo.
41. Inclui anel em O (MD N.° 115670), tampão (MD N.° 113937), agulha do rolamento (MD N.° 100500) e vedação (MD N.° 113222).
42. Pacote com 1.000 – MD nº 135629.
43. Pacote com 2000 – MD nº 135627.
44. Pacote com 1.000 – MD nº 135631.
45. Pacote com 1.000 – MD nº 135633.

10 Facas segmentadas – Plataformas de faca simples, seções de dentes finos

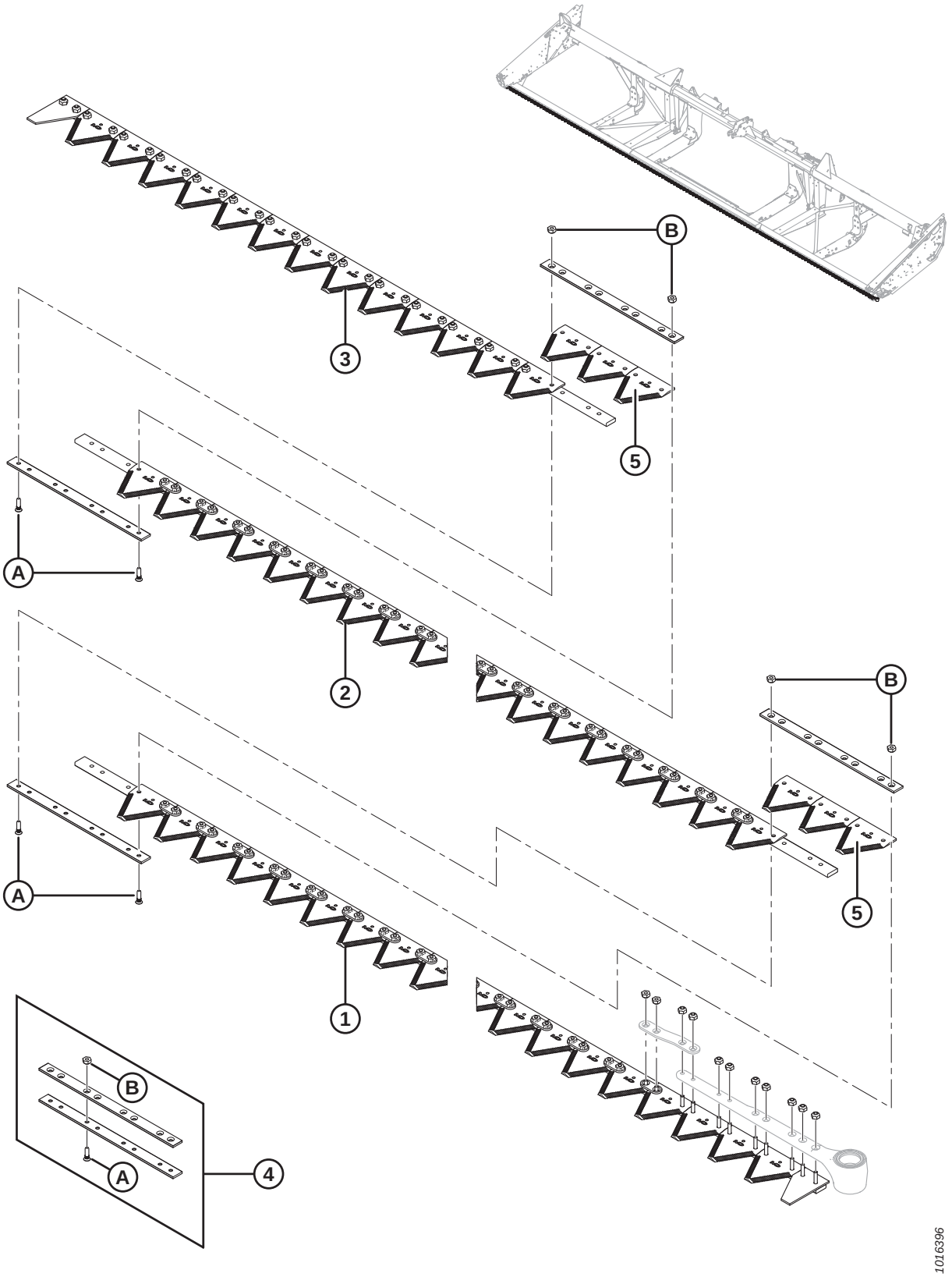

NOTA:

As navalhas para plataformas de 7,6–13,7 m (25–45 pés) são vendidas em segmentos. Para um segmento completo (exceto canhoto), consulte as tabelas abaixo:

Ref.	Número de peça	Descrição	Qtd.	Número de série
		7,6 METROS (25 PÉS)		
	335489	**KIT – NAVALHA FINA SIMPLES DE 25 PÉS** [46]		
1	279398	SEGMENTO ESQUERDO DO CANHOTO	1	
2	279399	SEGMENTO CENTRAL	1	
3	279401	SEGMENTO TRASEIRO DIREITO	1	
4	129043	KIT DE EMENDAS MACDON [47]	2	
5	279642	SEÇÃO – FINA KONDEX, 9 SPI (PACOTE COM 25)	6	
	118491	SEÇÃO – FINA BUSATIS, 9 SPI (PACOTE COM 25)	6	
		9,1 METROS (30 PÉS)		
	335490	**KIT - NAVALHA FINA SIMPLES DE 30 PÉS** [46]		
1	279398	SEGMENTO ESQUERDO DO CANHOTO	1	
2	279399	SEGMENTO CENTRAL	2	
3	279402	SEGMENTO TRASEIRO DIREITO	1	
4	129043	KIT DE EMENDA MACDON [47]	3	
5	279642	SEÇÃO – FINA KONDEX, 9 SPI (PACOTE COM 25)	9	
	118491	SEÇÃO – FINA BUSATIS, 9 SPI (PACOTE COM 25)	9	
		10,7 METROS (35 PÉS)		
	335491	**KIT - NAVALHA FINA SIMPLES DE 35 PÉS** [46]		
1	279398	SEGMENTO ESQUERDO DO CANHOTO	1	
2	279399	SEGMENTO CENTRAL	2	
3	279403	SEGMENTO TRASEIRO DIREITO	1	
4	129043	KIT DE EMENDA MACDON [47]	3	
5	279642	SEÇÃO – FINA KONDEX, 9 SPI (PACOTE COM 25)	9	
	118491	SEÇÃO – FINA BUSATIS, 9 SPI (PACOTE COM 25)	9	
		12,2 METROS (40 PÉS)		
	335492	**KIT - NAVALHA FINA SIMPLES DE 40 PÉS** [46]		
1	279398	SEGMENTO ESQUERDO DO CANHOTO	1	
2	279399	SEGMENTO CENTRAL	3	
3	279404	SEGMENTO TRASEIRO DIREITO	1	
4	129043	KIT DE EMENDA MACDON [47]	4	
5	279642	SEÇÃO – FINA KONDEX, 9 SPI (PACOTE COM 25)	12	
	118491	SEÇÃO – FINA BUSATIS, 9 SPI (PACOTE COM 25)	12	
A	129299	PARAFUSO – CABEÇA CILÍNDRICA ESCAREADA, 90°, N.° 12-24 NC X 0,812"		
B	135626	PORCA – ESCAREADA, TRAVA CENTRAL, N.° 12-24 NC (PACOTE COM 50)		

46. Kit de montagem da navalha completa.
47. Inclui duas barras de emendas e ferragens.

11 Navalhas Segmentadas - Plataformas de navalha simples, seções de dentes grossos

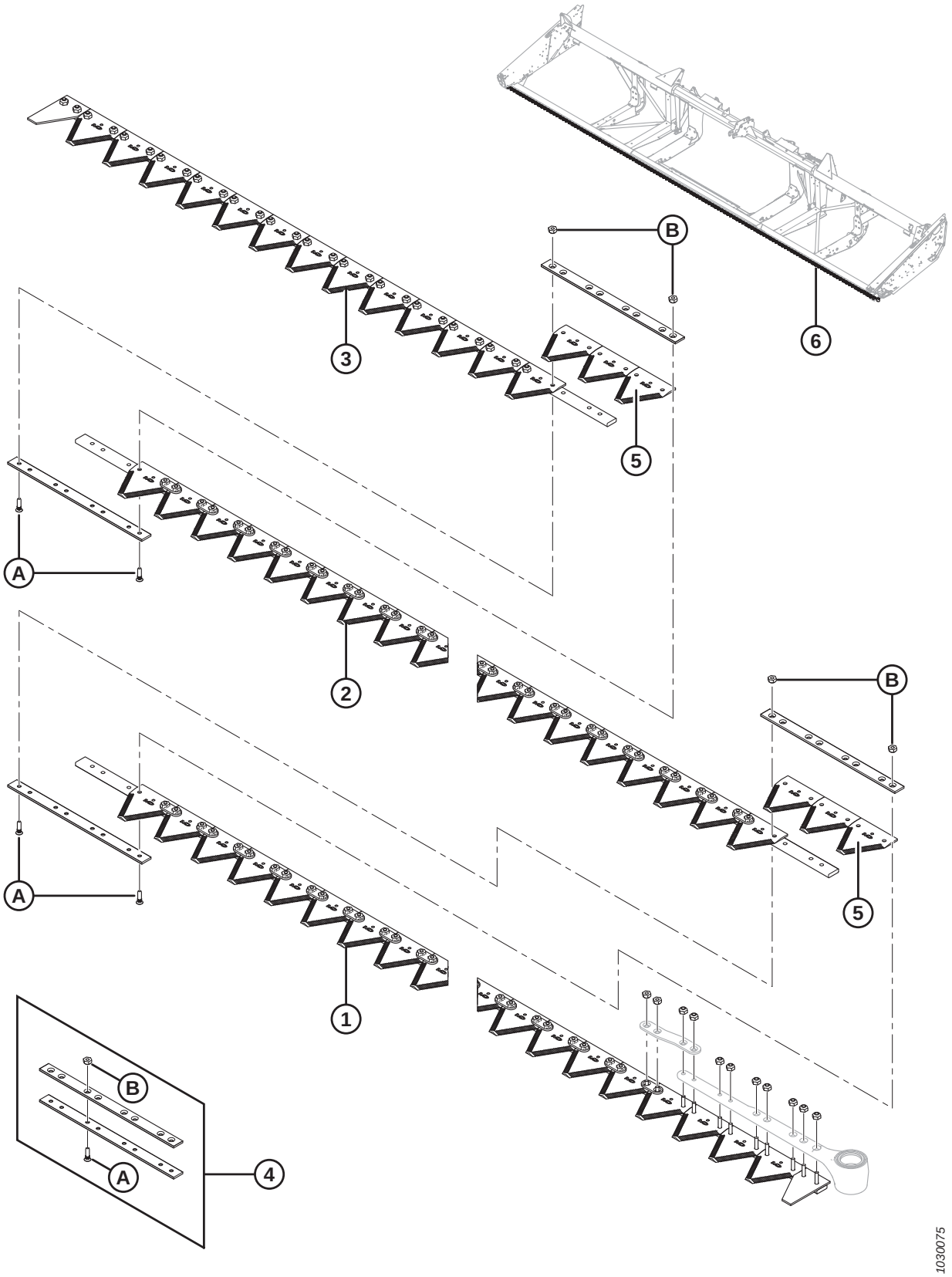

NOTA:

As navalhas para plataformas de 7,6–13,7 m (25–45 pés) são vendidas em segmentos. Para um segmento completo (exceto canhoto), consulte as tabelas abaixo:

Ref.	Número de peça	Descrição	Qtd.	Número de série
		7,6 METROS (25 PÉS)		
1	279405	SEGMENTO ESQUERDO DO CANHOTO	1	
2	279406	SEGMENTO CENTRAL	1	
3	279408	SEGMENTO TRASEIRO DIREITO	1	
4	129043	KIT DE EMENDAS MACDON [48]	2	
5	279641	SEÇÃO – GROSSA KONDEX, 9 SPI (PACOTE COM 25)	6	
	174845	SEÇÃO – GROSSA BUSATIS, 9 SPI (PACOTE COM 25)	6	
		9,1 METROS (30 PÉS)		
1	279405	SEGMENTO ESQUERDO DO CANHOTO	1	
2	279406	SEGMENTO CENTRAL	2	
3	279409	SEGMENTO TRASEIRO DIREITO	1	
4	129043	KIT DE EMENDA MACDON [48]	3	
5	279641	SEÇÃO – GROSSA KONDEX, 9 SPI (PACOTE COM 25)	9	
	174845	SEÇÃO – GROSSA BUSATIS, 9 SPI (PACOTE COM 25)	9	
6	294795	KIT – NAVALHA ÚNICA DE 30 PÉS [49]	A/R	
		10,7 METROS (35 PÉS)		
1	279405	SEGMENTO ESQUERDO DO CANHOTO	1	
2	279406	SEGMENTO CENTRAL	2	
3	279410	SEGMENTO TRASEIRO DIREITO	1	
4	129043	KIT DE EMENDA MACDON [48]	3	
5	279641	SEÇÃO – GROSSA KONDEX, 9 SPI (PACOTE COM 25)	9	
	174845	SEÇÃO – GROSSA BUSATIS, 9 SPI (PACOTE COM 25)	9	
6	294796	KIT – NAVALHA ÚNICA DE 35 PÉS [50]	A/R	
		12,2 METROS (40 PÉS)		
1	279405	SEGMENTO ESQUERDO DO CANHOTO	1	
2	279406	SEGMENTO CENTRAL	3	
3	279411	SEGMENTO TRASEIRO DIREITO	1	
4	129043	KIT DE EMENDA MACDON [48]	4	
5	279641	SEÇÃO – GROSSA KONDEX, 9 SPI (PACOTE COM 25)	12	
	174845	SEÇÃO – GROSSA BUSATIS, 9 SPI (PACOTE COM 25)	12	

48. Inclui duas barras de emendas e ferragens.
49. Kit é para substituição completa da barra de corte. O kit inclui segmento da plataforma esquerda (MD # 279405), segmento central (MD n. 279406), segmento traseiro direito (MD n. 279409), Kit de emenda MacDon (MD # 129043) e seção grossa Kondex (MD n. 279641).
50. Kit é para substituição completa da barra de corte. O kit inclui segmento da plataforma esquerda (MD # 279405), segmento central (MD n. 279406), segmento traseiro direito (MD n. 279410), Kit de emenda MacDon (MD n. 129043) e seção grossa Kondex (MD n. 279641).

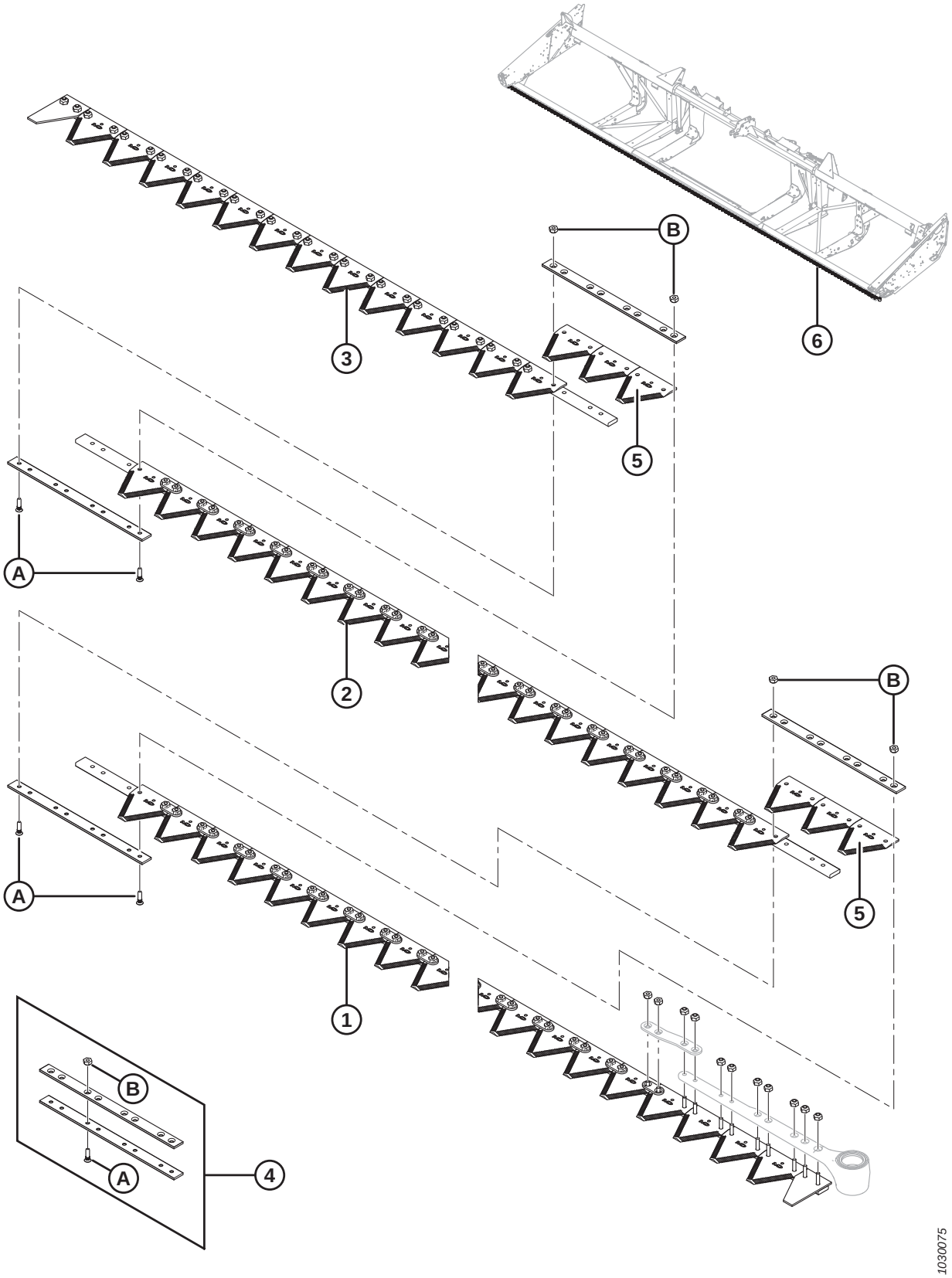
B
6
3
5
A
2
B
A
5
1
B
A
4
1030075

Ref.	Número de peça	Descrição	Qtd.	Número de série
6	294797	KIT – NAVALHA ÚNICA DE 40 PÉS [51]	A/R	
A	129299	PARAFUSO – CABEÇA CILÍNDRICA ESCAREADA, 90°, N.° 12-24 NC X 0,812"		
B	135626	PORCA – ESCAREADA, TRAVA CENTRAL, N.° 12-24 NC (PACOTE COM 50)		

51. Kit é para substituição completa da barra de corte. O kit inclui segmento da plataforma esquerda (MD # 279405), segmento central (MD n. 279406), segmento traseiro direito (MD n. 279411), kit de emenda MacDon (MD n. 129043) e seção grossa Kondex (MD n. 279641).

12 Navalhas segmentadas – Plataformas de navalha simples, seções de dentes ultragrossos

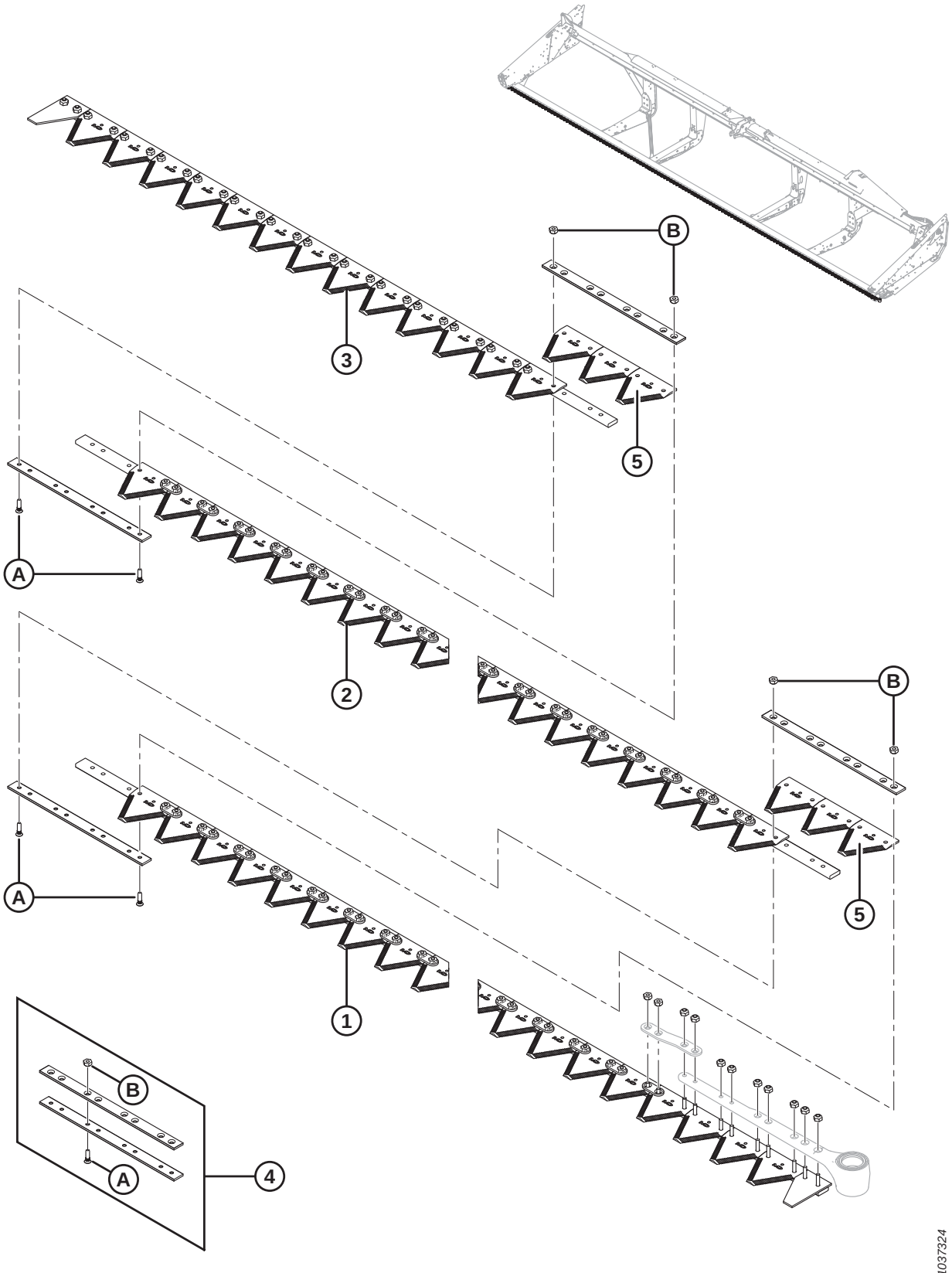

Ref.	Número de peça	Descrição	Qtd.	Número de série
		7,6 METROS (25 PÉS)		
	335513	**KIT – NAVALHA SIMPLES ULTRAGROSSA DE 25 PÉS** [52]		
1	**335533**	**CONJUNTO – SEGMENTO DA NAVALHA ULTRAGROSSA** [53]	**1**	
2	**335534**	**CONJUNTO – SEGMENTO DA NAVALHA ULTRAGROSSA** [53]	**1**	
3	**335535**	**CONJUNTO – SEGMENTO DA NAVALHA ULTRAGROSSA** [53]	**1**	
4	**129043**	**KIT DE EMENDAS**[54]	**2**	
5	**294947**	**SEÇÃO — PACOTE ULTRAGROSSO, 4 SPI**	**1**	
		9,1 METROS (30 PÉS)		
	335514	**KIT — NAVALHA SIMPLES ULTRAGROSSA DE 30 PÉS** [52]		
1	**335533**	**CONJUNTO – SEGMENTO DA NAVALHA ULTRAGROSSA** [53]	**1**	
2	**335534**	**CONJUNTO – SEGMENTO DA NAVALHA ULTRAGROSSA** [53]	**2**	
3	**335536**	**CONJUNTO – SEGMENTO DA NAVALHA 4 SPI** [53]	**1**	
4	**129043**	**KIT DE EMENDAS DE 2 1/8"** [54]	**3**	
5	**294947**	**SEÇÃO — PACOTE ULTRAGROSSO, 4 SPI**	**1**	
		10,7 METROS (35 PÉS)		
	335515	**KIT — NAVALHA SIMPLES ULTRAGROSSA DE 35 PÉS** [52]		
1	**335533**	**CONJUNTO – SEGMENTO DA NAVALHA ULTRAGROSSA** [53]	**1**	
2	**335534**	**CONJUNTO – SEGMENTO DA NAVALHA ULTRAGROSSA** [53]	**2**	
3	**335531**	**SEGMENTO DA NAVALHA, EXTREMIDADE**	**1**	
4	**129043**	**KIT DE EMENDAS DE 2 1/8"** [54]	**3**	
5	**294947**	**SEÇÃO — PACOTE ULTRAGROSSO, 4 SPI**	**1**	
		12,2 METROS (40 PÉS)		
	335516	**KIT — NAVALHA SIMPLES ULTRAGROSSA DE 40 PÉS** [52]		
1	**335533**	**CONJUNTO – SEGMENTO DA NAVALHA ULTRAGROSSA** [53]	**1**	
2	**335534**	**CONJUNTO – SEGMENTO DA NAVALHA ULTRAGROSSA** [53]	**3**	
3	**335530**	**SEGMENTO DA NAVALHA, EXTREMIDADE**	**1**	
4	**129043**	**KIT DE EMENDAS DE 2 1/8"** [54]	**4**	
5	**294947**	**SEÇÃO — PACOTE ULTRAGROSSO, 4 SPI**	**1**	
A	**129299**	**PARAFUSO – CABEÇA CILÍNDRICA ESCAREADA, 90°, N.º 12-24 NC X 0,812"**		
B	**135626**	**PORCA – ESCAREADA, TRAVA CENTRAL, N.º 12-24 NC (PACOTE COM 50)**		

52. Kit de montagem da navalha completo.
53. Inclui ferragens.
54. Inclui duas barras de emendas e ferragens.

13 Navalhas segmentadas - Plataformas de navalhas duplas, seções de dentes finos

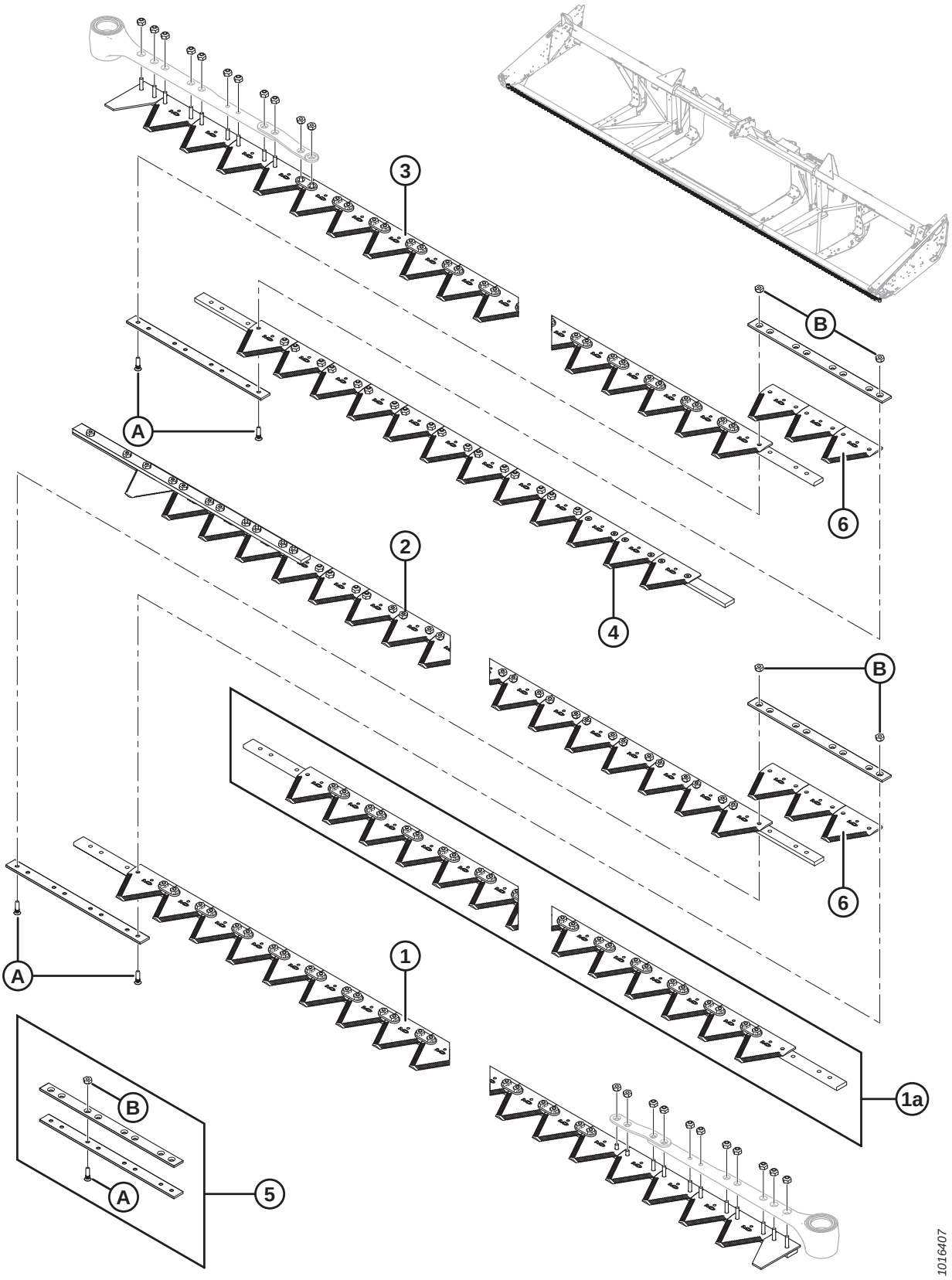

NOTA:

9,1–13,7 m (30–45 pés) As navalhas para plataformas de 30 a 45 pés são vendidas em segmentos. Para um segmento completo (exceto canhoto), consulte as tabelas abaixo:

Ref.	Número de peça	Descrição	Qtd.	Número de série
		9,1 METROS (30 PÉS)		
	335484	**KIT – NAVALHA DUPLA FINA DE 30 PÉS** [55]		
1	279398	SEGMENTO ESQUERDO DO CANHOTO	1	
2	279417	SEGMENTO TRASEIRO ESQUERDO	1	
3	279412	SEGMENTO DIREITO DO CANHOTO	1	
4	279418	SEGMENTO TRASEIRO DIREITO	1	
5	129043	KIT DE EMENDAS MACDON [56]	2	
6	279642	SEÇÃO – FINA KONDEX, 9 SPI (PACOTE COM 25)	6	
	118491	SEÇÃO – FINA BUSATIS, 9 SPI (PACOTE COM 25)	6	
		10,7 METROS (35 PÉS)		
	335485	**KIT–- NAVALHA DUPLA FINA DE 35 PÉS** [55]		
1	279398	SEGMENTO ESQUERDO DO CANHOTO	1	
2	279419	SEGMENTO TRASEIRO ESQUERDO	1	
3	279412	SEGMENTO DIREITO DO CANHOTO	1	
4	279420	SEGMENTO TRASEIRO DIREITO	1	
5	129043	KIT DE EMENDA MACDON [56]	2	
6	279642	SEÇÃO – FINA KONDEX, 9 SPI (PACOTE COM 25)	6	
	118491	SEÇÃO – FINA BUSATIS, 9 SPI (PACOTE COM 25)	6	
		12,2 METROS (40 PÉS)		
	335486	**KIT–- NAVALHA DUPLA FINA DE 40 PÉS** [55]		
1	279398	SEGMENTO ESQUERDO DO CANHOTO	1	
1a	279399	SEGMENTO CENTRAL (1 POR LADO)	2	
2	279421	SEGMENTO TRASEIRO ESQUERDO	1	
3	279412	SEGMENTO DIREITO DO CANHOTO	1	
4	279422	SEGMENTO TRASEIRO DIREITO	1	
5	129043	KIT DE EMENDA MACDON [56]	4	
6	279642	SEÇÃO – FINA KONDEX, 9 SPI (PACOTE COM 25)	12	
	118491	SEÇÃO – FINA BUSATIS, 9 SPI (PACOTE COM 25)	12	
		13,7 METROS (45 PÉS)		
	335487	**KIT – NAVALHA DUPLA FINA DE 45 PÉS** [55]		
1	279398	SEGMENTO ESQUERDO DO CANHOTO	1	
1a	279399	SEGMENTO CENTRAL (1 POR LADO)	2	
2	279423	SEGMENTO TRASEIRO ESQUERDO	1	
3	279412	SEGMENTO DIREITO DO CANHOTO	1	
4	279424	SEGMENTO TRASEIRO DIREITO	1	
5	129043	KIT DE EMENDA MACDON [56]	4	

55. Kit de montagem da navalha completo.
56. Inclui duas barras de emendas e ferragens.

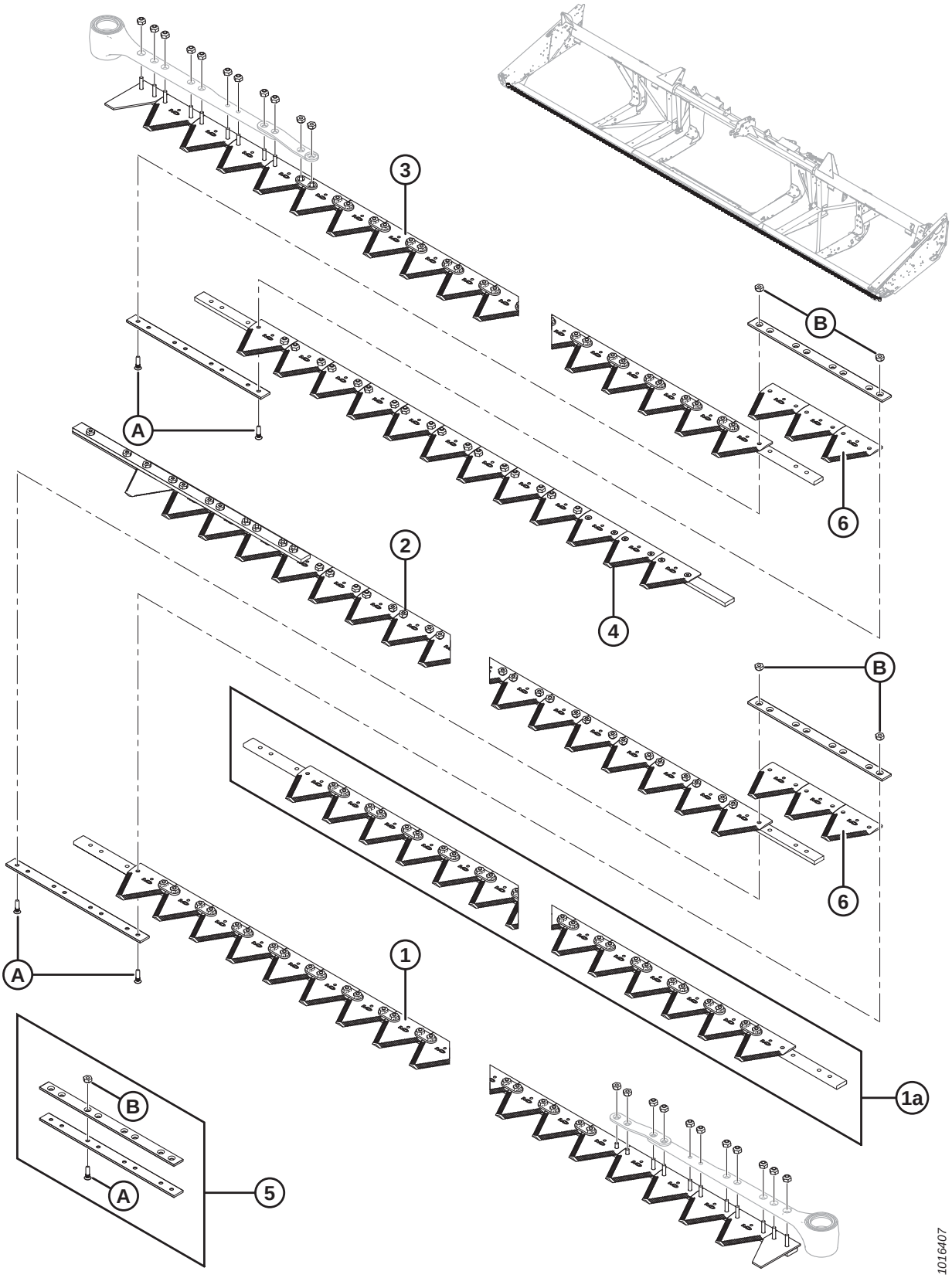
3
B
A
6
2
4
B
6
A
1
1a
B
A
5
1016407

Ref.	Número de peça	Descrição	Qtd.	Número de série
6	279642	SEÇÃO – FINA KONDEX, 9 SPI (PACOTE COM 25)	12	
	118491	SEÇÃO – FINA BUSATIS, 9 SPI (PACOTE COM 25)	12	
A	129299	PARAFUSO – CABEÇA CILÍNDRICA ESCAREADA, 90°, N.° 12-24 NC X 0,812"		
seções de dent's gros-sosB	135626	PORCA – ESCAREADA, TRAVA CENTRAL, N.° 12-24 NC (PACOTE COM 50)		

14 Navalhas segmentadas - Plataformas de navalhas duplas, seções de dentes grossos

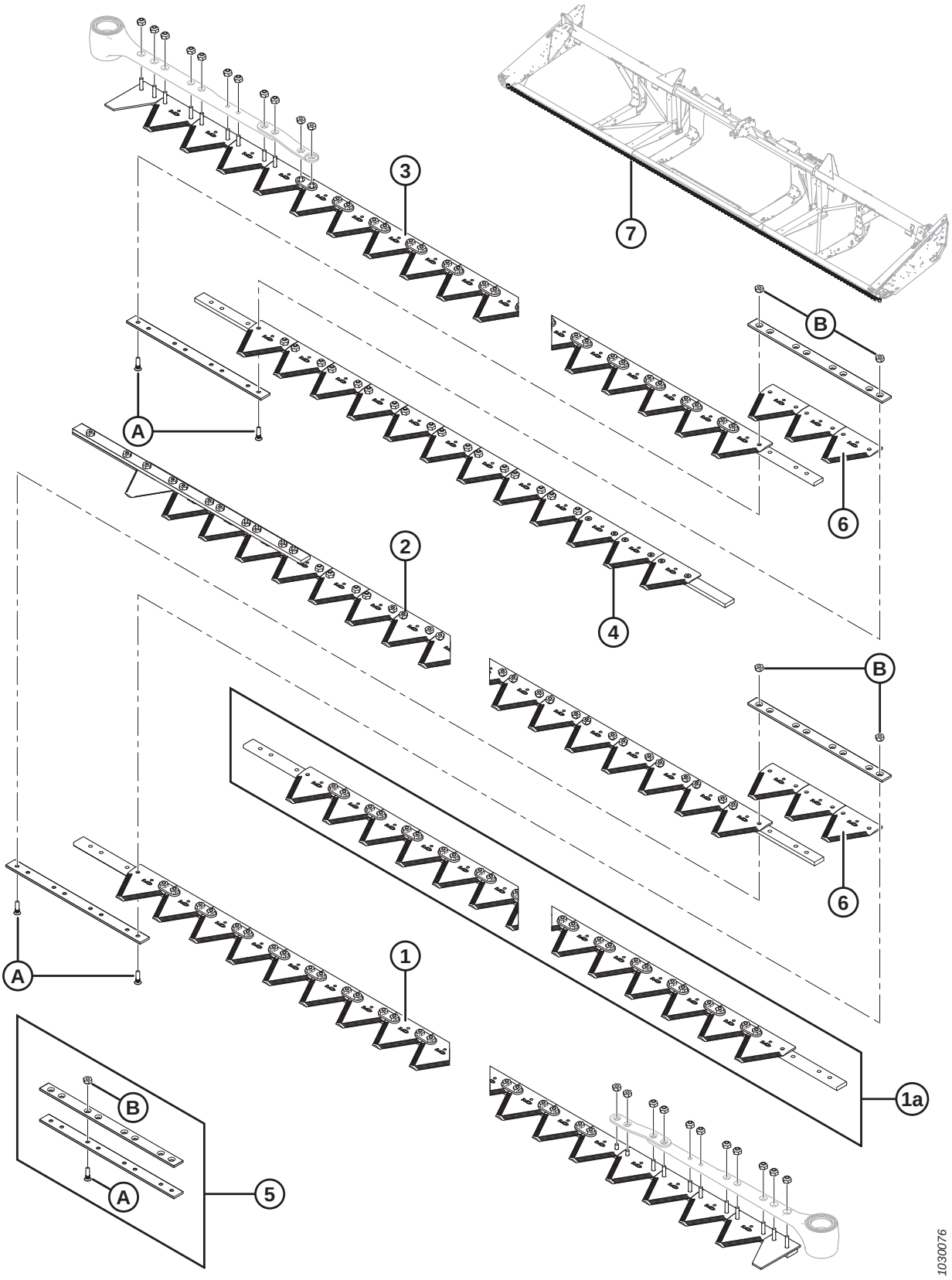

NOTA:

9,1–13,7 m (30–45 pés) As navalhas para plataformas de 30 a 45 pés são vendidas em segmentos. Para um segmento completo (exceto canhoto), consulte as tabelas abaixo:

Ref.	Número de peça	Descrição	Qtd.	Número de série
		9,1 METROS (30 PÉS)		
1	279405	SEGMENTO ESQUERDO DO CANHOTO	1	
2	279430	SEGMENTO TRASEIRO ESQUERDO	1	
3	279428	SEGMENTO DIREITO DA CABEÇA [57]	1	
4	279432	SEGMENTO TRASEIRO DIREITO	1	
5	129043	KIT DE EMENDAS MACDON [58]	2	
6	279641	SEÇÃO – GROSSA KONDEX, 9 SPI (PACOTE COM 25)	6	
	174845	SEÇÃO – GROSSA BUSATIS, 9 SPI (PACOTE COM 25)	6	
7	294791	KIT – NAVALHA DUPLA DE 30 PÉS [59]	A/R	
		10,7 METROS (35 PÉS)		
1	279405	SEGMENTO ESQUERDO DO CANHOTO	1	
2	279431	SEGMENTO TRASEIRO ESQUERDO	1	
3	279428	SEGMENTO DIREITO DA CABEÇA [57]	1	
4	279433	SEGMENTO TRASEIRO DIREITO	1	
5	129043	KIT DE EMENDA MACDON [58]	2	
6	279641	SEÇÃO – GROSSA KONDEX, 9 SPI (PACOTE COM 25)	6	
	174845	SEÇÃO – GROSSA BUSATIS, 9 SPI (PACOTE COM 25)	6	
7	294792	KIT – NAVALHA DUPLA DE 35 PÉS[60]	A/R	
		12,2 METROS (40 PÉS)		
1	279405	SEGMENTO ESQUERDO DO CANHOTO	1	
1a	279406	SEGMENTO CENTRAL (1 POR LADO)	2	
2	279434	SEGMENTO TRASEIRO ESQUERDO	1	
3	279428	SEGMENTO DIREITO DA CABEÇA [57]	1	
4	279435	SEGMENTO TRASEIRO DIREITO	1	
5	129043	KIT DE EMENDA MACDON [58]	4	
6	279641	SEÇÃO – GROSSA KONDEX, 9 SPI (PACOTE COM 25)	12	
	174845	SEÇÃO – GROSSA BUSATIS, 9 SPI (PACOTE COM 25)	12	

57. O segmento direito da cabeça (MD n.º 279428) é um orifício mais curto na extremidade externa do que a lâmina equipada de fábrica.
58. Inclui duas barras de emendas e ferragens.
59. Kit é para substituição completa da barra de corte. O kit inclui segmento da plataforma esquerda (MD # 279405), segmento traseiro esquerdo (MD n. 279430), segmento da plataforma direita (MD n. 279428), segmento traseiro direito (MD n. 279432), kit de emenda MacDon (MD n. 129043) e seção grossa Kondex (MD n. 279641).
60. Kit para substituição completa da barra de corte. O kit inclui segmento do cabeçote esquerdo (MD N.º 279405), segmento traseiro esquerdo (MD N.º 279431), segmento do cabeçote direito (MD N.º 279428), segmento traseiro direito (MD N.º 279433), kit de emendas MacDon (MD N.º129043) e seção grossa Kondex (MD N.º 279641).

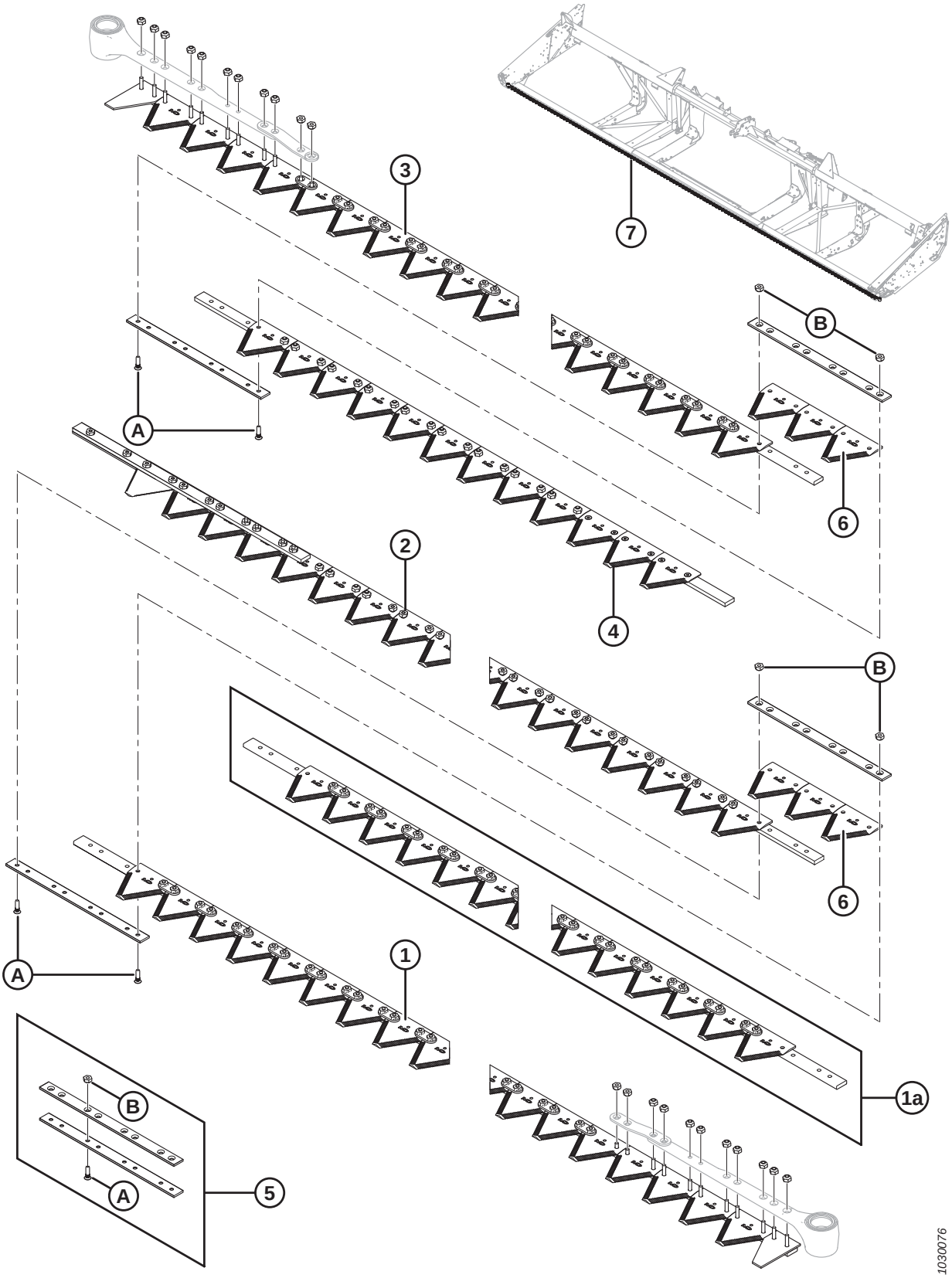
3
7
B
A
6
2
4
B
6
A
1
1a
B
A
5
1030076

Ref.	Número de peça	Descrição	Qtd.	Número de série
7	294793	KIT – NAVALHA DUPLA DE 40 PÉS[61]	A/R	

61. Kit para substituição completa da barra de corte. O kit inclui segmento do cabeçote esquerdo (MD N.º 279405), segmento central (MD N.º 279406), segmento traseiro esquerdo (MD N.º 279434), segmento do cabeçote direito (MD N.º 279428), segmento traseiro direito (MD N.º 279435), kit de emendas MacDon (MD N.º 129043) e seção grossa Kondex (MD N.º 279641).

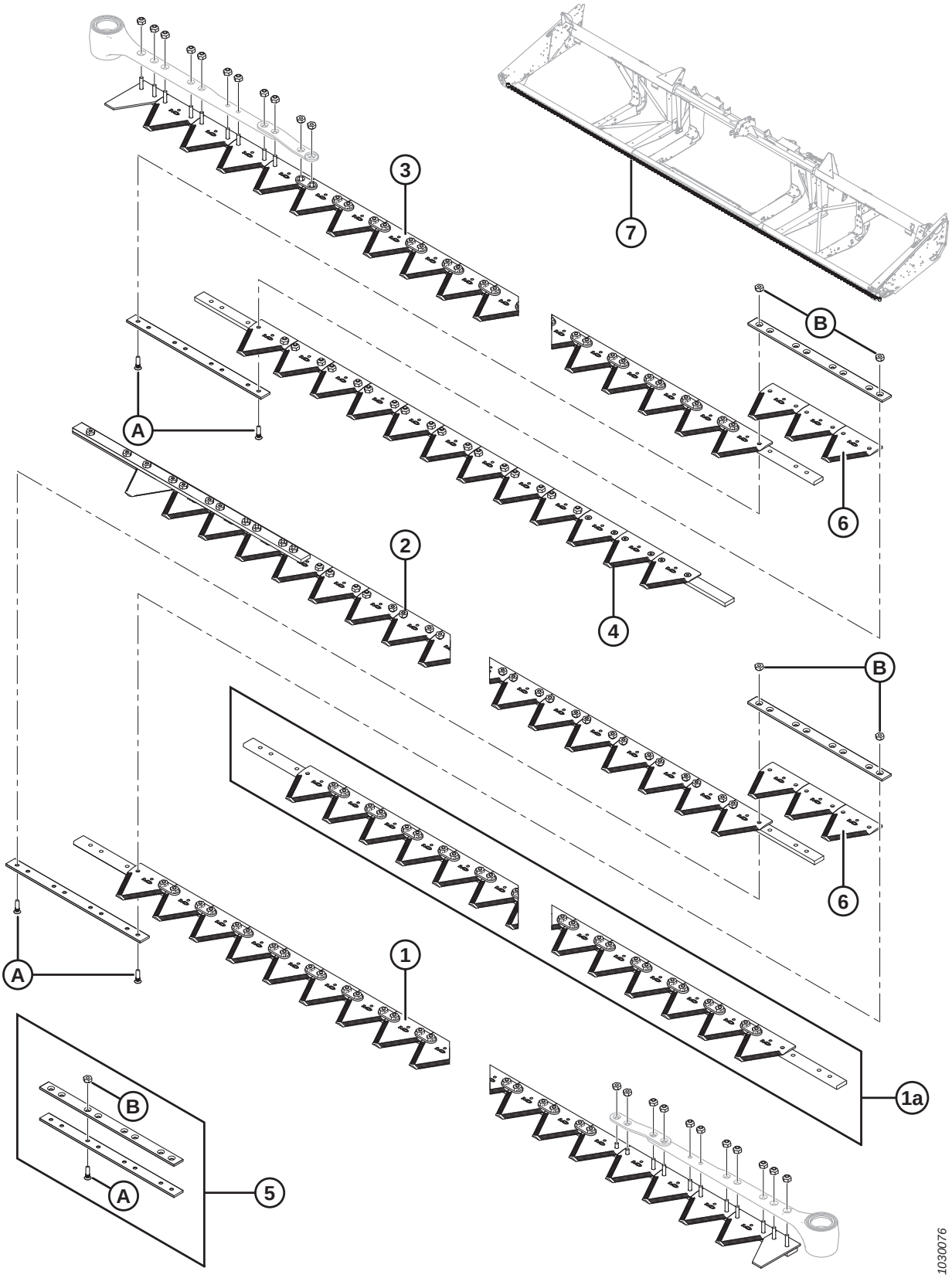
3
7
B
A
6
2
4
B
6
A
1
1a
B
A
5
1030076

Ref.	Número de peça	Descrição	Qtd.	Número de série
		13,7 METROS (45 PÉS)		
1	279405	SEGMENTO ESQUERDO DO CANHOTO	1	
1a	279406	SEGMENTO CENTRAL (1 POR LADO)	2	
2	279436	SEGMENTO TRASEIRO ESQUERDO	1	
3	279428	SEGMENTO DIREITO DA CABEÇA [57]	1	
4	279437	SEGMENTO TRASEIRO DIREITO	1	
5	129043	KIT DE EMENDA MACDON [58]	4	
6	279641	SEÇÃO – GROSSA KONDEX, 9 SPI (PACOTE COM 25)	12	
	174845	SEÇÃO – GROSSA BUSATIS, 9 SPI (PACOTE COM 25)	12	
7	294794	KIT – NAVALHA DUPLA DE 45 PÉS [62]	A/R	
A	129299	PARAFUSO – CABEÇA CILÍNDRICA ESCAREADA, 90°, N.° 12-24 NC X 0,812"		
B	135626	PORCA – ESCAREADA, TRAVA CENTRAL, N.° 12-24 NC (PACOTE COM 50)		

62. Kit é para substituição completa da barra de corte. O kit inclui segmento da plataforma esquerda (MD # 279405), segmento central (MD n. 279406), segmento traseiro esquerdo (MD nº 279436), segmento da plataforma direita (MD nº 279428), segmento traseiro direito (MD nº 279437), kit de emendas MacDon (MD nº 129043) e seção grossa Kondex (MD n. 279641).

15 Navalhas segmentadas – Plataformas de navalha dupla, seções de dentes ultragrossos

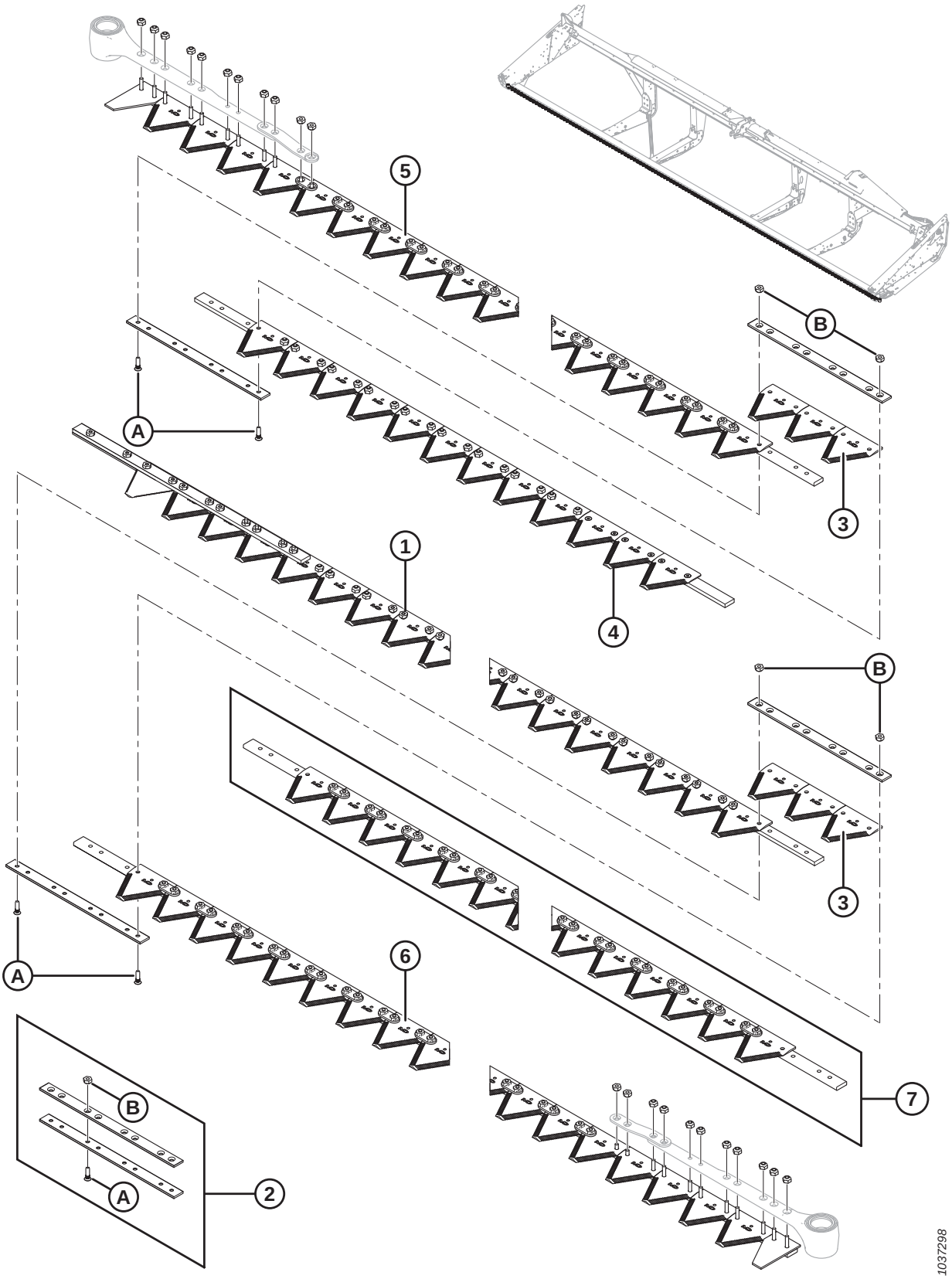

Ref.	Número de peça	Descrição	Qtd.	Número de série
		9,1 METROS (30 PÉS)		
	335509	**KIT – NAVALHA DUPLA ULTRAGROSSA DE 30 PÉS** [63]		
1	**335526**	**SEGMENTO TRASEIRO ESQUERDO**	**1**	
2	**129043**	**KIT DE EMENDAS DE 2 1/8"** [64]	**2**	
3	**294947**	**SEÇÃO — PACOTE ULTRAGROSSO, 4 SPI**	**1**	
4	**335522**	**SEGMENTO TRASEIRO DIREITO**		
5	**335532**	**CONJUNTO DO SEGMENTO DA NAVALHA ULTRAGROSSA** [65]	**1**	
6	**335533**	**CONJUNTO DO SEGMENTO DA NAVALHA ULTRAGROSSA** [65]	**1**	
		10,7 METROS (35 PÉS)		
	335510	**KIT — NAVALHA DUPLA ULTRAGROSSA DE 35 PÉS** [63]		
1	**335529**	**SEGMENTO TRASEIRO ESQUERDO**	**1**	
2	**129043**	**KIT DE EMENDAS DE 2 1/8"** [64]	**2**	
3	**294947**	**SEÇÃO — PACOTE ULTRAGROSSO, 4 SPI**	**1**	
4	**335523**	**SEGMENTO TRASEIRO DIREITO**	**1**	
5	**335532**	**CONJUNTO DO SEGMENTO DA NAVALHA ULTRAGROSSA** [65]	**1**	
6	**335533**	**CONJUNTO DO SEGMENTO DA NAVALHA ULTRAGROSSA** [65]	**1**	
		12,2 METROS (40 PÉS)		
	335511	**KIT — NAVALHA DUPLA ULTRAGROSSA DE 40 PÉS** [63]		
1	**335527**	**SEGMENTO TRASEIRO ESQUERDO**	**1**	
2	**129043**	**KIT DE EMENDAS DE 2 1/8"** [64]	**4**	
3	**294947**	**SEÇÃO — PACOTE ULTRAGROSSO, 4 SPI**	**1**	
4	**335519**	**SEGMENTO TRASEIRO DIREITO**	**1**	
5	**335532**	**CONJUNTO DO SEGMENTO DA NAVALHA ULTRAGROSSA** [65]	**1**	
6	**335533**	**CONJUNTO DO SEGMENTO DA NAVALHA ULTRAGROSSA** [65]	**1**	
7	**335534**	**CONJUNTO DO SEGMENTO DA NAVALHA ULTRAGROSSA** [65]	**2**	
		13,7 METROS (45 PÉS)		
	335512	**KIT — NAVALHA DUPLA ULTRAGROSSA DE 45 PÉS** [63]		
1	**335528**	**SEGMENTO TRASEIRO ESQUERDO**	**1**	
2	**129043**	**KIT DE EMENDAS DE 2 1/8"** [64]	**2**	
3	**294947**	**SEÇÃO — PACOTE ULTRAGROSSO, 4 SPI**	**1**	
4	**335521**	**SEGMENTO TRASEIRO DIREITO**	**1**	
5	**335532**	**CONJUNTO DO SEGMENTO DA NAVALHA ULTRAGROSSA** [65]	**1**	
6	**335533**	**CONJUNTO DO SEGMENTO DA NAVALHA ULTRAGROSSA** [65]	**1**	
7	**335534**	**CONJUNTO DO SEGMENTO DA NAVALHA ULTRAGROSSA** [65]	**2**	
A	**129299**	**PARAFUSO – CABEÇA CILÍNDRICA ESCAREADA, 90°, N.º 12-24 NC x 0,812"**		
B	**135626**	**PORCA – ESCAREADA, TRAVA CENTRAL, N.º 12-24 NC (PACOTE COM 50)**		

63. Kit de montagem da navalha completo.
64. Inclui duas barras de emendas e ferragens.
65. Inclui ferragens.

16 Acionamento da navalha

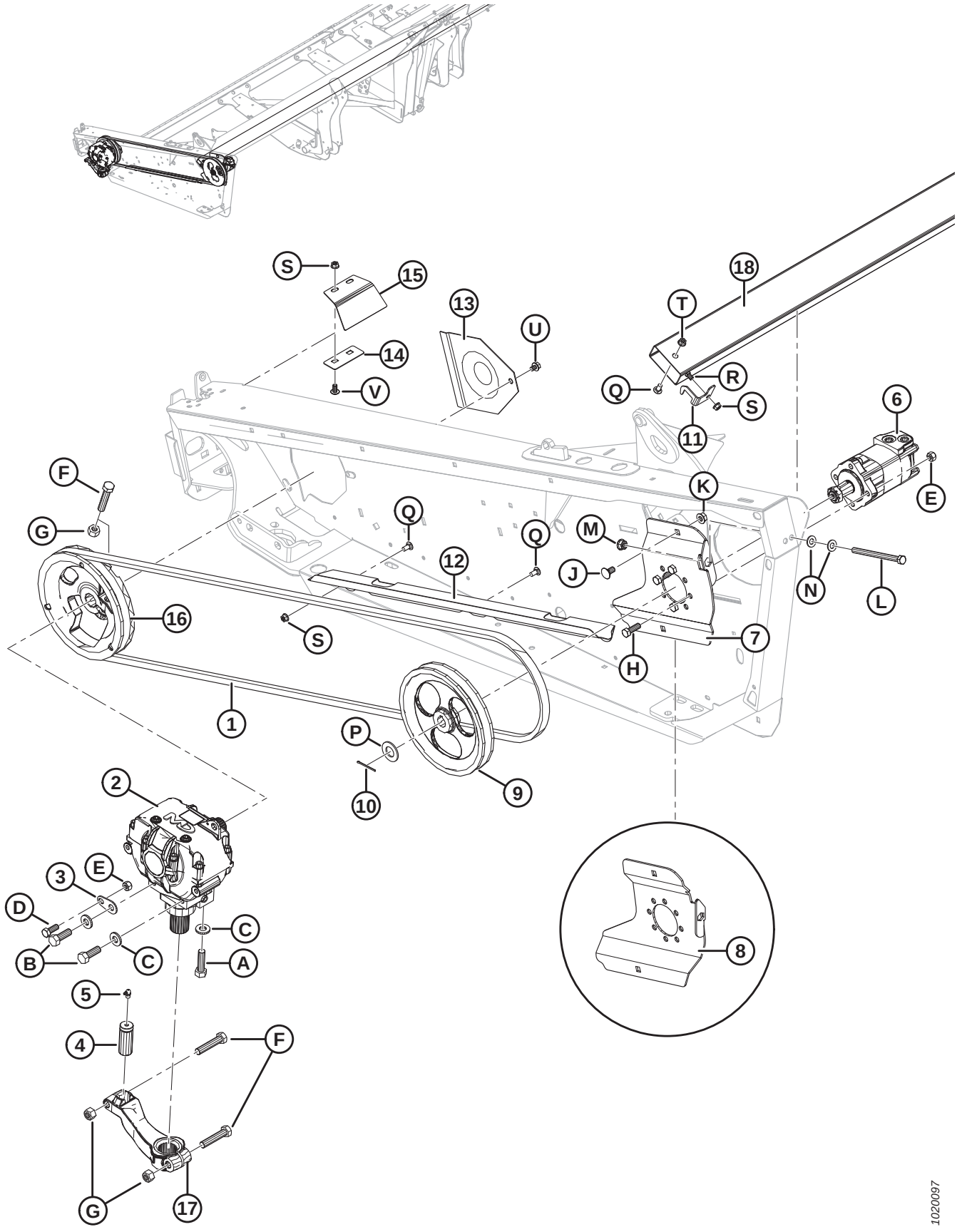

ACIONAMENTO DA NAVALHA

Ref.	Número de peça	Descrição	Qtd.	Número de série
1	145706	CORREIA – ACIONAMENTO DA NAVALHA SIMPLES [66]	1	
2	100532	ACIONAMENTO — CAIXA DE NAVALHAS [67]	1	
3	132033	CHAPA – LINGUETA DE LOCALIZAÇÃO [66]	1	
4	113229	PINO – CABEÇA DA NAVALHA [66]	1	
5	21194	ENCAIXE – LUBRIFICAÇÃO 90 GRAUS 1/8 NPT [66]	1	
6	174217	MOTOR – ACIONAMENTO DA FACA, EATON [66]	1	
	174304	KIT DE VEDAÇÃO		
7	294112	SUPORTE – MONTAGEM DO MOTOR, SOLDAGEM EATON	1	
8	174270	SUPORTE – MONTAGEM DO MOTOR, SOLDAGEM FACA DUPLA, LADO DIREITO, EATON	1	
9	174215	POLIA – ACIONAMENTO DA NAVALHA SIMPLES [66]	1	
10	21006	PINO – CONTRAPINO 1/8 DIÂM. X 2,0 ZP [66]	1	
11	125530	SUPORTE – PROTEÇÃO DA FACA DO LADO ESQUERDO	1	
12	245943	GUIA – CORRENTE [66]	1	
13	102509	PROTETOR [66]	1	
14	120141	RETENTOR – PROTETOR DA CAIXA DE NAVALHAS [66]	1	
15	120140	PROTETOR – MONTAGEM DA CAIXA DE NAVALHAS LADO ESQUERDO	1	
	120194	PROTETOR – MONTAGEM DA CAIXA DE NAVALHAS LADO DIREITO	1	
16	252752	MONTAGEM DA POLIA – CAIXA DE NAVALHAS SK [66]	1	
17	174992	BRAÇO – ACIONAMENTO DA CAIXA DE NAVALHAS [66]	1	
18	220010	TUBO – ARMAZENAMENTO DA NAVALHA, 25 PÉS [68]	1	
	220011	TUBO – ARMAZENAMENTO DA NAVALHA, 30 PÉS [68]	1	
	220012	TUBO – ARMAZENAMENTO DA NAVALHA, 35 PÉS [68]	1	
	220013	TUBO – ARMAZENAMENTO DA NAVALHA, 40 PÉS [68]	1	
	125764	TUBO – ARMAZENAMENTO DA NAVALHA, 40 E 45 PÉS PARA NAVALHA DUPLA [68]	1	
A	120900	PARAFUSO – CABEÇA SEXTAVADA - L9, 5/8" - 11 UNC X 2,25" COMPRIMENTO		
B	120899	PARAFUSO – CABEÇA SEXTAVADA - L9, 5/8" - 11 UNC X 1,75" COMPRIMENTO		
C	120901	ARRUELA – PLANA, TEMPERADA, 5/8" NOMINAL (L9)		
D	21491	PARAFUSO – SEXTAVADO 1/2 NC X 1,25 COMPR. GR 5 ZP		
E	18697	PORCA – HEXAGONAL, TRAVA, ROSCA DEFORMADA, 0,500" - 13 UNC		
F	21583	PARAFUSO – SEXTAVADO 5/8 NC X 3,0 COMPR. GR 5 ZP		
G	18666	PORCA – HEXAGONAL, TRAVA, ROSCA DEFORMADA, 5/8" - 11 UNC ZP		
H	18723	PARAFUSO – SEXTAVADO 1/2 NC X 1,5 COMPR. GR 5 ZP		
J	21066	PARAFUSO – RHSN 1/2 NC X 1" GR 5 ZP		

66. Para as plataformas de navalha dupla e acionamento não temporizado, a quantidade é de duas.
67. Para as plataformas de navalha dupla e acionamento não temporizado, a quantidade é de duas. Para peças de reposição, consulte a seção *20 Caixa de navalhas, página 63*.
68. Localizado dentro do tubo redondo traseiro da estrutura.

ACIONAMENTO DA NAVALHA

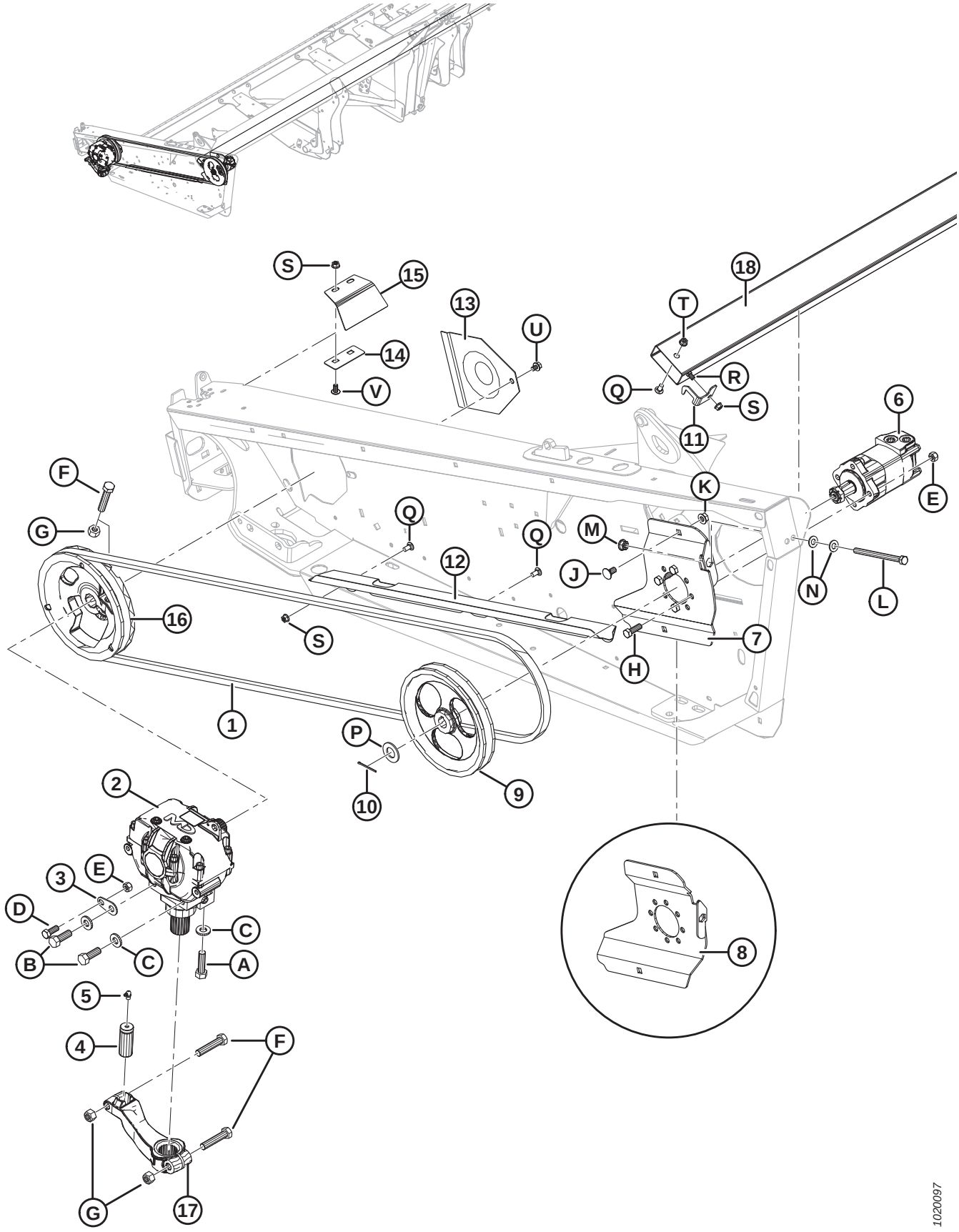

Ref.	Número de peça	Descrição	Qtd.	Número de série
K	50186	PORCA – CHANFRADA, TRAVA, FACE LISA, ROSCA DEFORMADA, 0,500" - 13 UNC GR 5		
L	50226	PARAFUSO – SEXTAVADO, 1/2 NC X 6,5" TFL GR 5 ZP		
M	21383	PORCA – CHANFRADA 0,500 - 13 UNC (FACE SERRILHADA)		
N	18599	ARRUELA – PLANA, SAE, DIÂM. INT. 17/32" x 1-1/16 POL. DIÂM. EXT. ZP		
P	18603	ARRUELA – PLANA, SAE, DIÂM. INT.1-1/16 x 2,0 POL. DIÂM. EXT. ZP		
Q	21863	PARAFUSO – RHSN 3/8" NC X 0,75" COMPR., GR 5 ZP		
R	21472	PARAFUSO – RHSN 3/8 NC X 0,75" GR 5 ZP		
S	30228	PORCA – CHANFRADA, ROSCA DEFORMADA, FACE LISA, 0,375" - 16 UNC		
T	21452	PORCA – CHANFRADA (FACE SERRILHADA) 0,375 - 16 UNC		
U	30693	PARAFUSO – CHANFRADO (FACE SERRILHADA) 0,375" - 16 UNC X 0,50 COMPRIMENTO		
V	135157	PARAFUSO – USINADO		

17 Sistema hidráulico de navalhas – Navalha simples (FD125, FD130 e FD135)

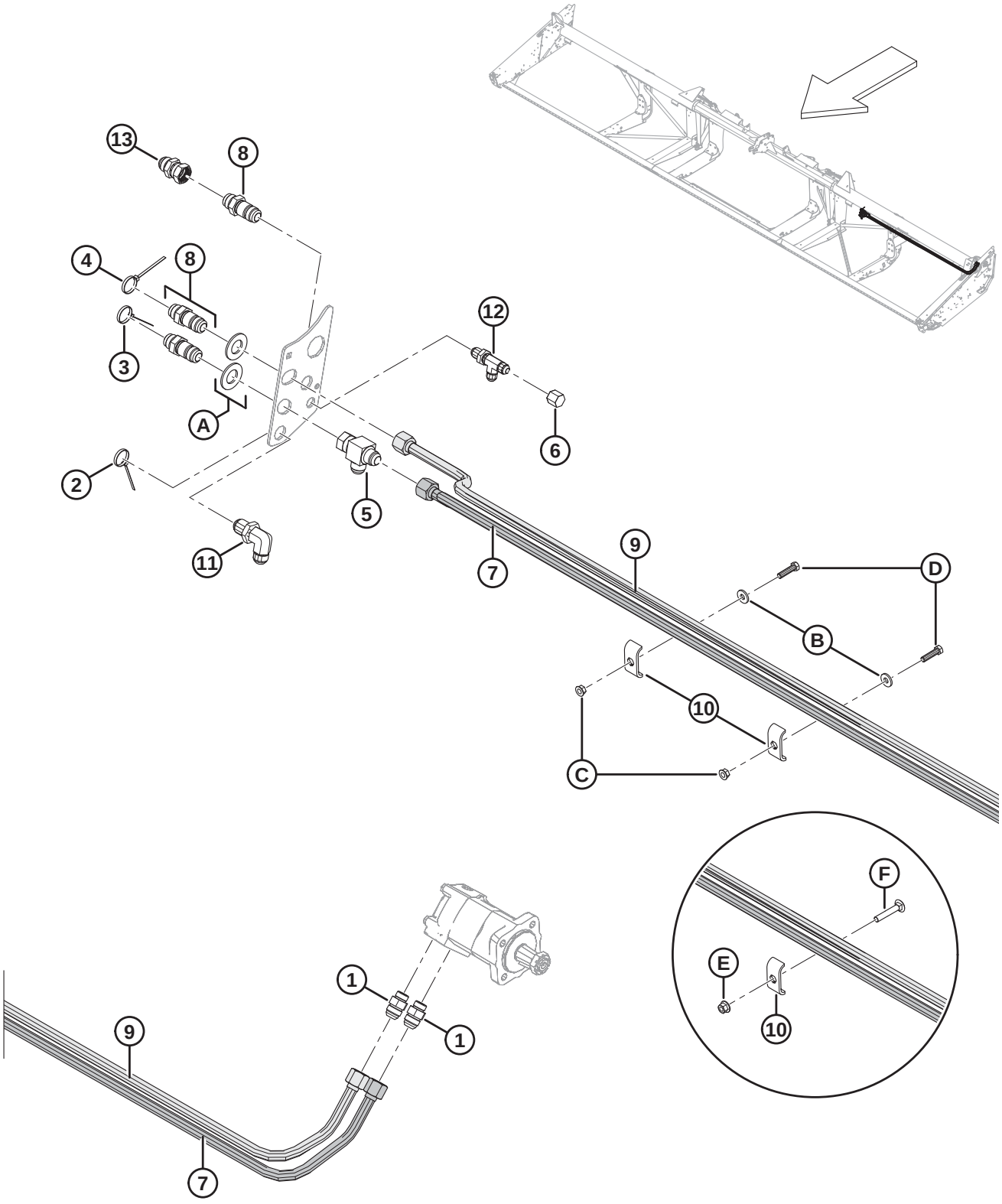

SISTEMA HIDRÁULICO DE NAVALHAS – NAVALHA SIMPLES (FD125, FD130 E FD135)

Ref.	Número de peça	Descrição	Qtd.	Número de série
1	30610	ENCAIXE – CONECTOR HIDRÁULICO	2	
2	40702	ABRAÇADEIRA DE CABOS (VERMELHA)	1	
3	40703	ABRAÇADEIRA DE CABOS (AZUL)	1	
4	40704	ABRAÇADEIRA DE CABOS (LARANJA)	1	
5	50086	ENCAIXE – T HIDRÁULICO	1	
6	108233	TAMPA – 1/2" TUBO	1	
7	326078	LINHA – RETORNO DO ACIONAMENTO DA NAVALHA, FLEXÍVEL, 25 PÉS	1	
	132772	LINHA – RETORNO DO ACIONAMENTO DA NAVALHA, FLEXÍVEL, 30 PÉS	1	
	132900	LINHA – RETORNO DO ACIONAMENTO DA NAVALHA, FLEXÍVEL, 35 PÉS	1	
8	135372	ENCAIXE – 3/4 POL. ANTEPARO HIDRÁULICO COM CHANFRO A 37°	3	
9	326075	LINHA – PRESSÃO DO ACIONAMENTO DA NAVALHA, FLEXÍVEL, 25 PÉS	1	
	174250	LINHA – PRESSÃO DO ACIONAMENTO DA NAVALHA, FLEXÍVEL, 30 PÉS	1	
	174251	LINHA – PRESSÃO DO ACIONAMENTO DA NAVALHA, FLEXÍVEL, 35 PÉS	1	
10	174499	SUPORTE – MANGUEIRA [69]		
11	252210	ENCAIXE – 3/4 POL. ANTEPARO HIDRÁULICO COM CHANFRO 90 A 37°	1	
12	252211	ENCAIXE – 1/2 POL. ANTEPARO HIDRÁULICO COM CHANFRO A 37°	1	
13	252414	ENCAIXE – EXTENSOR-EXPANSOR 12/-12	1	
A	18603	ARRUELA – PLANA, SAE, DIÂM. INT.1-1/16 x 2,0 POL. DIÂM. EXT. ZP		
B	20535	ARRUELA – PLANA [70]		
C	21452	PORCA – CHANFRADA (FACE SERRILHADA) 0,375 - 16 UNC [70]		
D	21561	PARAFUSO – SEXTAVADO 3/8 NC X 1,5 COMPR. GR 5 ZP [70]		
E	136441	PORCA – HEXAGONAL CHANFRADA SERR. M10 X 1,5-8-AA1J [71]		
F	136113	PARAFUSO – CABEÇA REDONDA, PESCOÇO QUADRADO M10 X 1,5 X 60-8,8-AA1J [71]		

69. Quantidades: FD125 = 1, FD130 e FD135 = 2.
70. FD130 e FD135 apenas.
71. FD125 apenas.

18 Sistema hidráulico de navalhas – Navalha simples (FD140)

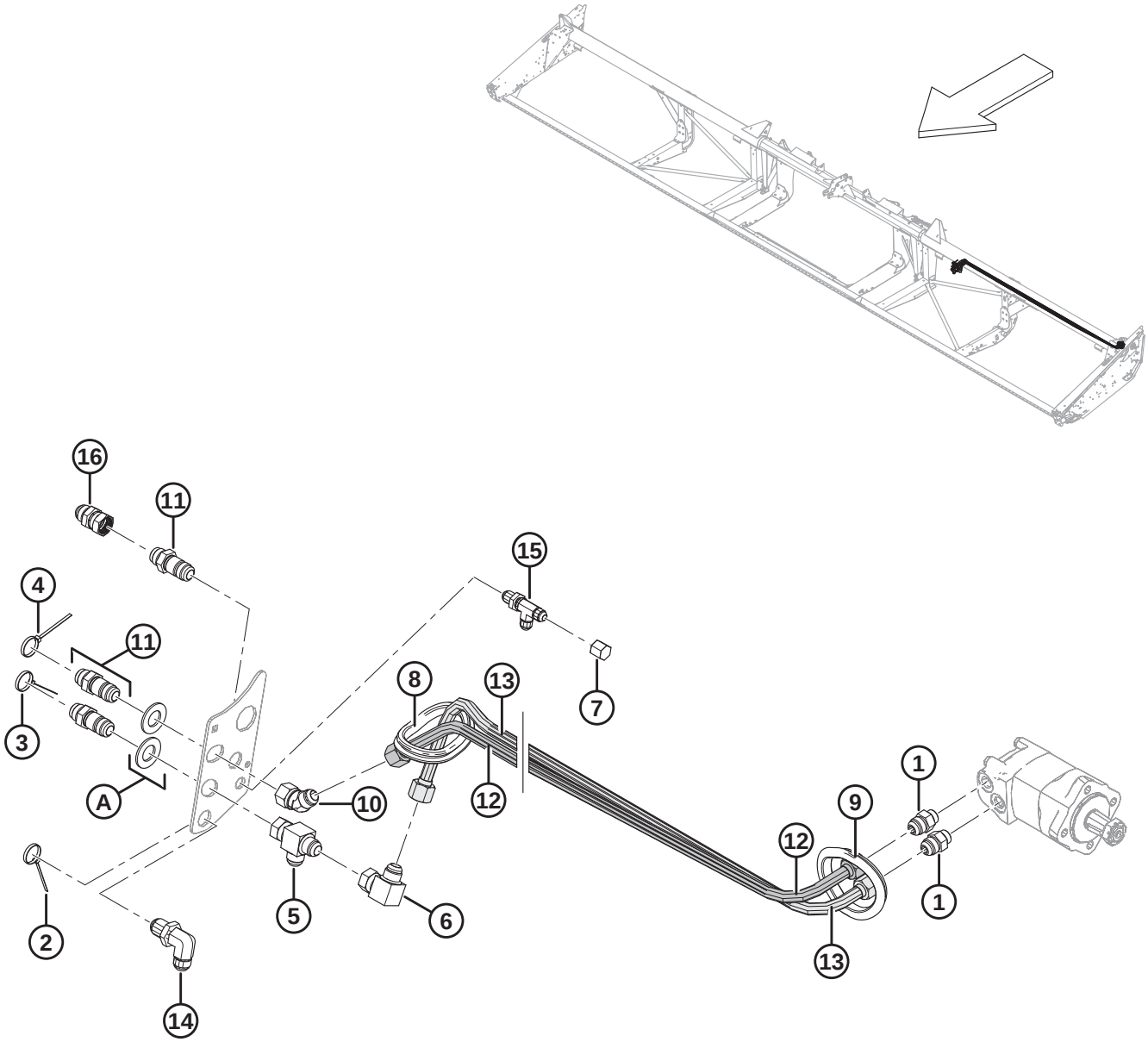

1020168

SISTEMA HIDRÁULICO DE NAVALHAS – NAVALHA SIMPLES (FD140)

Ref.	Número de peça	Descrição	Qtd.	Número de série
1	30610	ENCAIXE – CONECTOR HIDRÁULICO	2	
2	40702	ABRAÇADEIRA DE CABOS (VERMELHA)	1	
3	40703	ABRAÇADEIRA DE CABOS (AZUL)	1	
4	40704	ABRAÇADEIRA DE CABOS (LARANJA)	1	
5	50086	ENCAIXE – T HIDRÁULICO	1	
6	50175	ENCAIXE – COTOVELO 90° HIDRÁULICO	1	
7	108233	TAMPA – 1/2" TUBO	1	
8	125377	ANEL ISOLANTE – DIÂMETRO INTERNO. 91 MM	1	
9	125722	ANEL ISOLANTE – DIÂMETRO INTERNO. 90 MM	2	
10	135240	ENCAIXE – COTOVELO 45° HIDRÁULICO	1	
11	135372	ENCAIXE – 3/4 POL. ANTEPARO HIDRÁULICO COM CHANFRO A 37°	3	
12	174254	LINHA – PRESSÃO DO ACIONAMENTO DA NAVALHA SIMPLES, FLEXÍVEL, 40 PÉS	1	
13	174257	LINHA – RETORNO DO ACIONAMENTO DA NAVALHA SIMPLES, FLEXÍVEL, 40 PÉS	1	
14	252210	ENCAIXE – 3/4 POL. ANTEPARO HIDRÁULICO COM CHANFRO 90 A 37°	1	
15	252211	ENCAIXE – 1/2 POL. ANTEPARO HIDRÁULICO EM T COM CHANFRO A 37°	1	
16	252414	ENCAIXE – EXTENSOR-EXPANSOR 12/-12	1	
A	18603	ARRUELA – PLANA, SAE, DIÂM. INT.1-1/16 x 2,0 POL. DIÂM. EXT. ZP		

19 Sistema hidráulico de navalhas – Navalha dupla (FD140 e FD145)

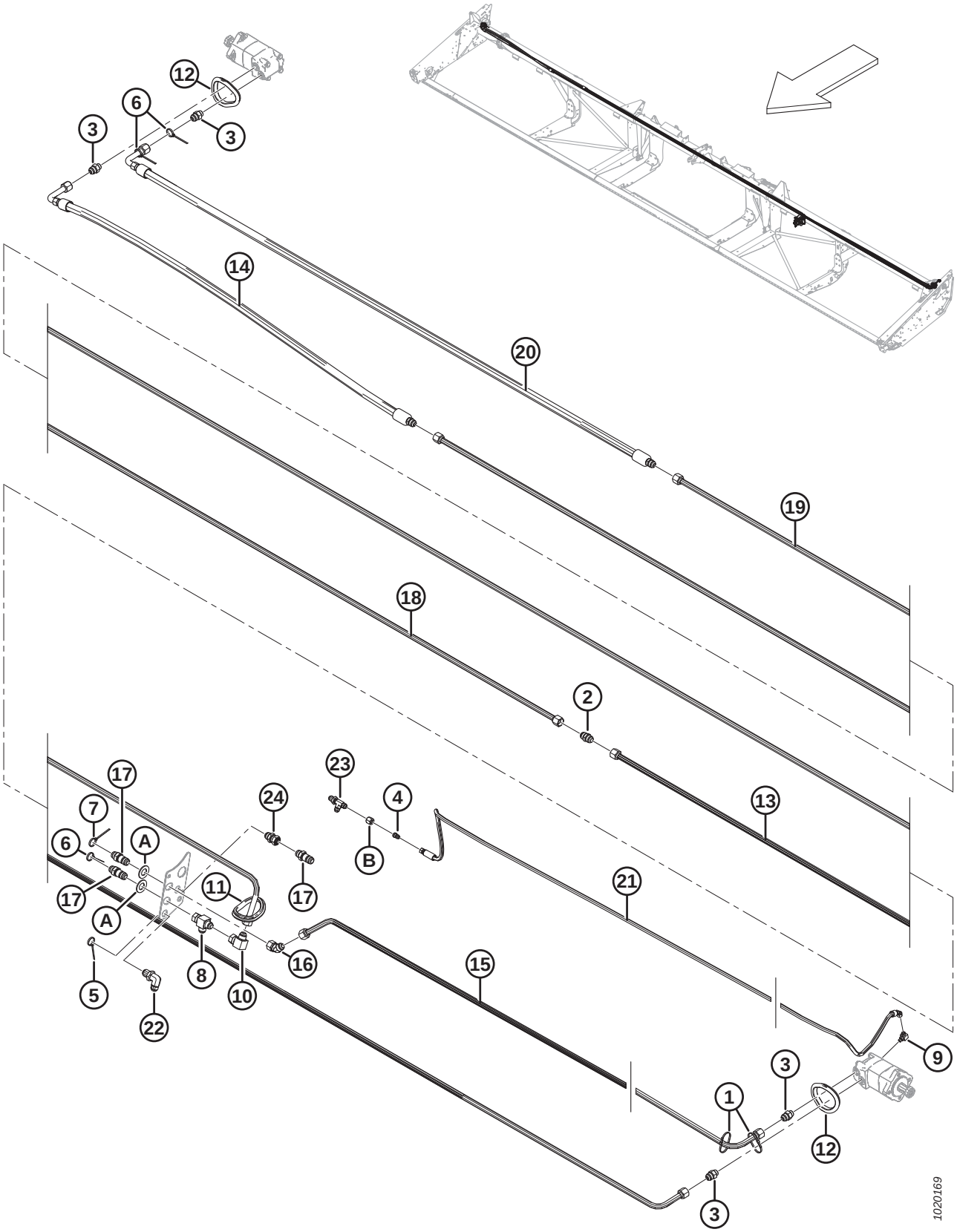

SISTEMA HIDRÁULICO DE NAVALHAS – NAVALHA DUPLA (FD140 E FD145)

Ref.	Número de peça	Descrição	Qtd.	Número de série
1	21763	ABRAÇADEIRA DE CABOS (PRETA)	2	
2	30376	ENCAIXE – CONEXÃO HIDRÁULICA	1	
3	30610	ENCAIXE – CONECTOR HIDRÁULICO	4	
4	30981	ENCAIXE – REDUTOR HIDRÁULICO DO ADAPTADOR 1/2 X 3/8	1	
5	40702	ABRAÇADEIRA DE CABOS (VERMELHA)	1	
6	40703	ABRAÇADEIRA DE CABOS (AZUL)	3	
7	40704	ABRAÇADEIRA DE CABOS (LARANJA)	1	
8	50086	ENCAIXE – T HIDRÁULICO	1	
9	50104	ENCAIXE – COTOVELO 90° HIDRÁULICO	1	
10	50175	ENCAIXE – COTOVELO 90° HIDRÁULICO	1	
11	125377	ANEL ISOLANTE – DIÂMETRO INTERNO. 91 MM	1	
12	125722	ANEL ISOLANTE – DIÂMETRO INTERNO. 90 MM	3	
13	125670	LINHA – ACIONAMENTO DA NAVALHA DUPLA DO LADO ESQUERDO ATÉ O MOTOR DO LADO DIREITO	1	
14	125672	MANGUEIRA – HIDR., CONECTOR DA FACA DUPLA ATÉ O MOTOR DO LADO DIREITO, 40 PÉS	1	
	165294	MANGUEIRA – HIDR., CONECTOR DA FACA DUPLA ATÉ/DESDE O MOTOR DO LADO DIREITO, 45 PÉS	1	
15	125777	LINHA – PRESSÃO DO ACIONAMENTO DA NAVALHA, 40 PÉS	1	
	125780	LINHA – PRESSÃO DO ACIONAMENTO DA NAVALHA, 45 PÉS	1	
16	135240	ENCAIXE – COTOVELO 45° HIDRÁULICO	1	
17	135372	ENCAIXE – 3/4 POL. ANTEPARO HIDRÁULICO COM CHANFRO A 37°	3	
18	165297	LINHA – CONECTOR	1	
19	174253	LINHA – RETORNO DO MOTOR DE ACIONAMENTO DA NAVALHA DUPLA DO LADO DIREITO	1	
20	174256	MANGUEIRA – HIDR. RETORNO DO MOTOR DO LADO DIREITO DA FACA DUPLA, 40 PÉS	1	
	165294	MANGUEIRA – HIDR., CONECTOR DA FACA DUPLA ATÉ/DESDE O MOTOR DO LADO DIREITO, 45 PÉS	1	
21	174300	MANGUEIRA – DRENAGEM DA CAIXA, 40 PÉS	1	
	174299	MANGUEIRA – DRENAGEM DA CAIXA, 45 PÉS	1	
22	252210	ENCAIXE – 3/4 POL. ANTEPARO HIDRÁULICO COM CHANFRO 90 A 37°	1	
23	252211	ENCAIXE – 1/2 POL. ANTEPARO HIDRÁULICO EM T COM CHANFRO A 37°	1	
24	252414	ENCAIXE – EXTENSOR-EXPANSOR 12/-12	1	
A	18603	ARRUELA – PLANA, SAE, DIÂM. INT.1-1/16 x 2,0 POL. DIÂM. EXT. ZP		
B	21069	PORCA – TUBO 37° JIC 1/2"		

20 Caixa de navalhas

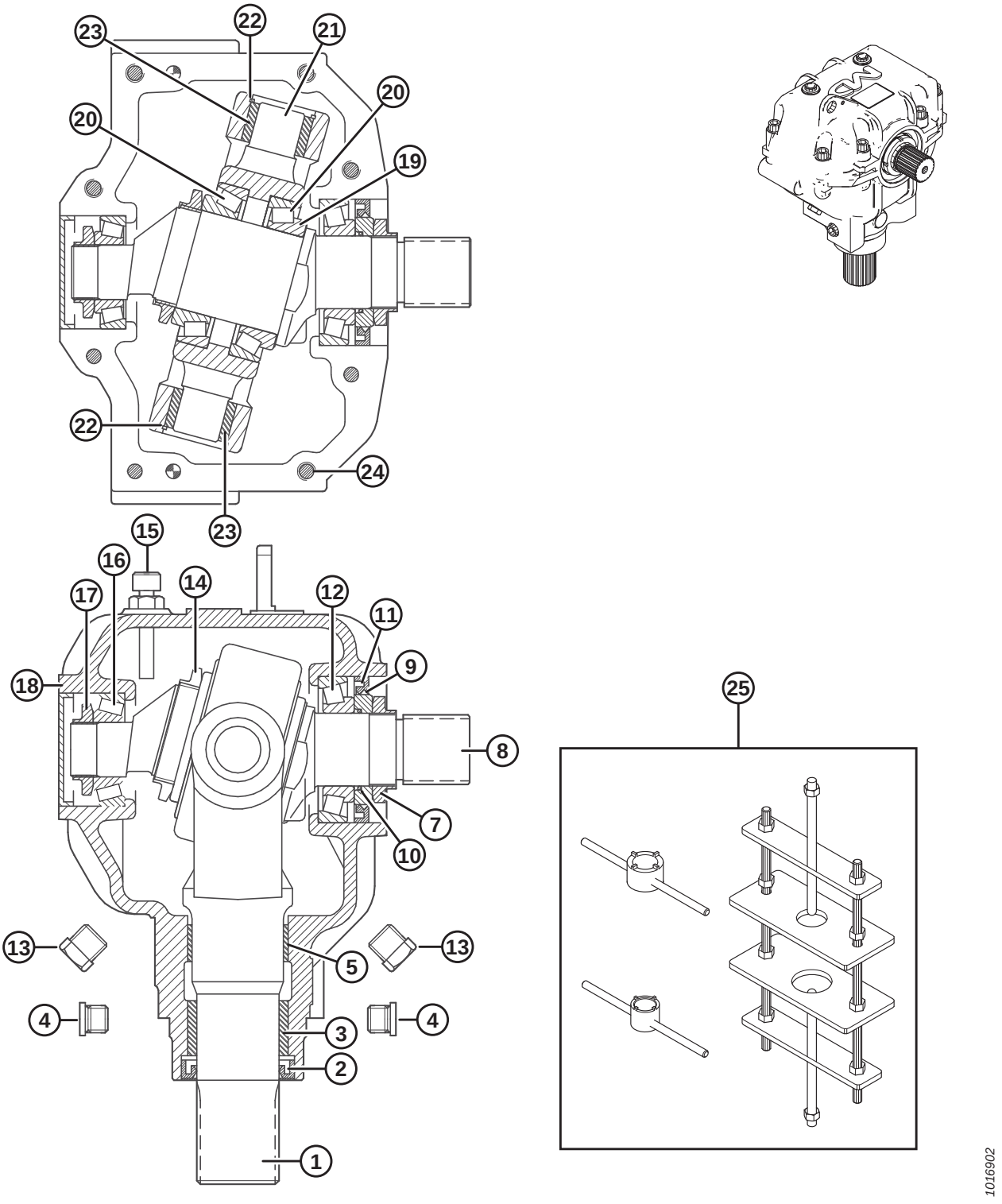

NOTA:

Aplique cola (Loctite® 603 ou equivalente) no garfo de saída (MD nº 100706) e no eixo de entrada (MD nº 100710) antes da montagem.

Ref.	Número de peça	Descrição	Qtd.	Número de série
	100532	ACIONAMENTO – NAVALHAS, COMPLETO	1	
1	100706	CRUZETA – SAÍDA	1	
2	100707	VEDAÇÃO – ÓLEO, EIXO DE SAÍDA	1	
3	100708	BUCHA – BRONZE	1	
4	252423	TAMPÃO – SEXTAVADO INTERNO	2	
5	100726	BUCHA – AÇO	1	
7	100709	PORCA – ESPECIAL	1	
8	100710	EIXO – SAÍDA	1	
9	102629	ESPAÇADOR – DIÂMETRO INTERNO 60 MM	1	
10	100712	O-RING	1	
11	102630	VEDAÇÃO – ÓLEO, EIXO DE SAÍDA, DIÂMETRO. INTERNO 60 MM	1	
12	100714	CONJUNTO DO ROLAMENTO – CÔNICO E ANEL EXTERNO	1	
13	103096	TAMPÃO – DRENAGEM DO ÓLEO	2	
14	100715	PORCA – TRAVA, M55 X 2 POL.	1	
15	100716	TAMPÃO – RESPIRO, COMPLETO COM VARETA DE NÍVEL	1	
16	100717	CONJUNTO DO ROLAMENTO – CÔNICO E ANEL EXTERNO	1	
17	100718	PORCA – TRAVA, M30 X 1,5 POL.	1	
18	100719	TAMPA – CONTRA POEIRA	1	
19	113152	CALÇO – EIXO DE SAÍDA	1	
20	100720	CONJUNTO DO ROLAMENTO – CÔNICO E ANEL EXTERNO	2	
21	100721	PIVÔ	1	
22	100722	ANEL – RETENTOR, INTERNO	2	
23	100723	BUCHA – BRONZE	2	
24	113153	PARAFUSO – CABEÇA CILÍNDRICA, M10 X 50 MM	8	
25	139003	KIT DE FERRAMENTAS – MONTAGEM/DESMONTAGEM DA CAIXA DE NAVALHAS	A/R	

21 Deque da esteira transportadora e tensionador

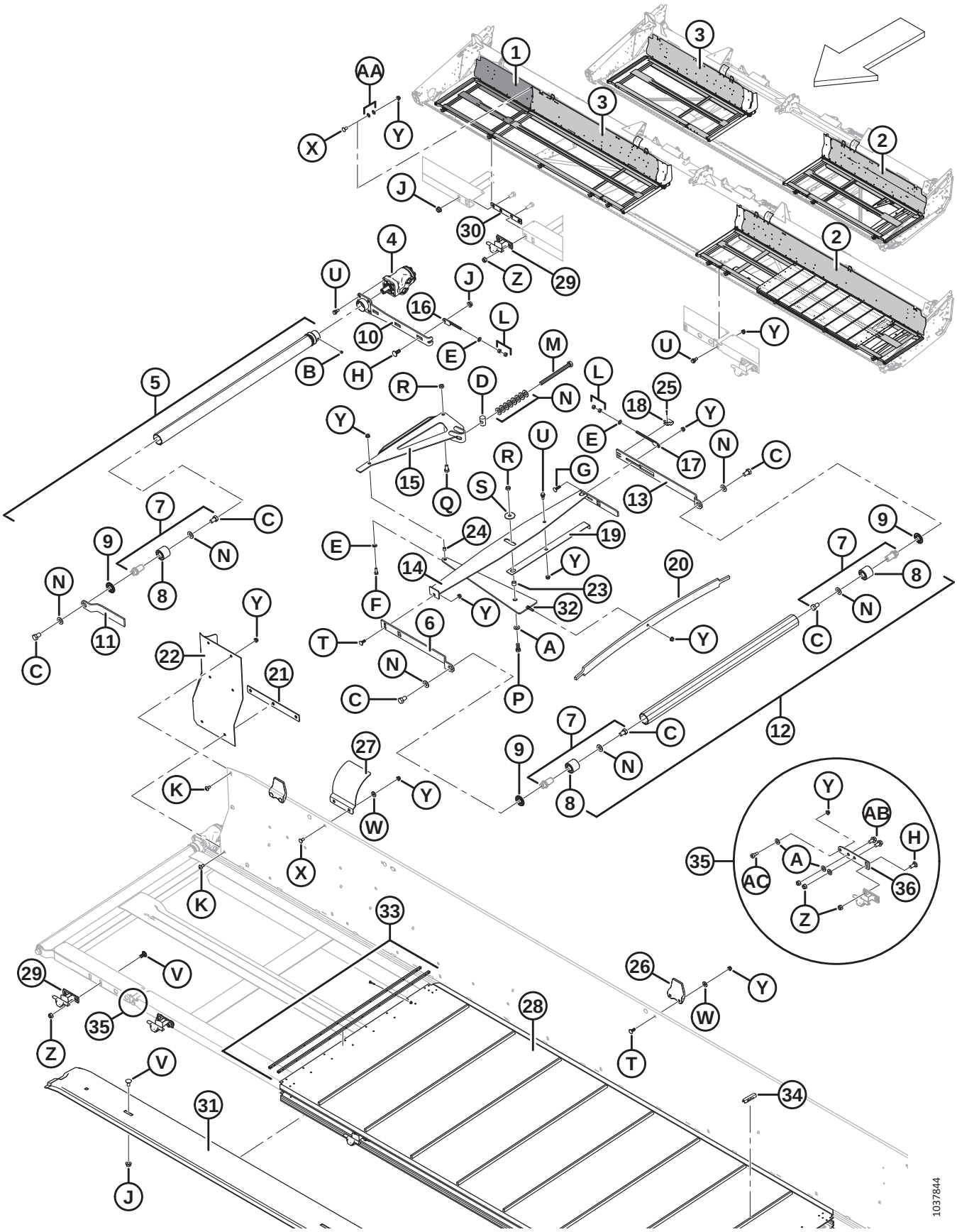

DEQUE DA ESTEIRA TRANSPORTADORA E TENSIONADOR

Ref.	Número de peça	Descrição	Qtd.	Número de série
1	245042	SOLDAGEM DO DEQUE – EXTERNO (LADO DIREITO, FD140)	1	
	125602	SOLDAGEM DO DEQUE – EXTERNO (LADO ESQUERDO, FD145)	1	
	125607	SOLDAGEM DO DEQUE – EXTERNO (LADO DIREITO, FD145)	1	
2	326165	SOLDAGEM DO DEQUE – 25 PÉS, LADO ESQUERDO, FLEXÍVEL COMPLETO COM DECALQUE	1	
	123950	SOLDAGEM DO DEQUE – 30 PÉS, LADO ESQUERDO, FLEXÍVEL COMPLETO COM DECALQUE	1	
	123952	SOLDAGEM DO DEQUE – 35 PÉS, LADO ESQUERDO, FLEXÍVEL COMPLETO COM DECALQUE	1	
	123954	SOLDAGEM DO DEQUE – 40 PÉS, LADO ESQUERDO, FLEXÍVEL COMPLETO COM DECALQUE	1	
	123957	SOLDAGEM DO DEQUE – 45 PÉS, LADO ESQUERDO, FLEXÍVEL COMPLETO COM DECALQUE	1	
3	326166	SOLDAGEM DO DEQUE – 25 PÉS, LADO DIREITO, FLEXÍVEL COMPLETO COM DECALQUE	1	
	123951	SOLDAGEM DO DEQUE – 30 PÉS, LADO DIREITO, FLEXÍVEL COMPLETO COM DECALQUE	1	
	123953	SOLDAGEM DO DEQUE – 35 PÉS, LADO DIREITO, FLEXÍVEL COMPLETO COM DECALQUE	1	
	123955	SOLDAGEM DO DEQUE – 40 PÉS, LADO DIREITO, FLEXÍVEL COMPLETO COM DECALQUE	1	
	123956	SOLDAGEM DO DEQUE – 40 PÉS, LADO DIREITO, FLEXÍVEL, BIPARTIDO (INTERNO) / 45 PÉS, LADO DIREITO, FLEXÍVEL, COMPLETO COM DECALQUE	1	
4	220936	MOTOR – HIDRÁULICO DANFOSS 2,44 CI	2	
	220944	KIT DE VEDAÇÃO		
	123306	CHAVETA – MEIA-LUA (1/4 X 1 NOM)		
5	255383	CONJUNTO - ROLO DE BORRACHA COM PARAFUSOS [72]	2	
6	145106	BRAÇO – SUPORTE DO ROLO	2	
7	165735	MONTAGEM DO PINO – ROLETE DA ESTEIRA	6	
8	132607	ROLAMENTO – DUPLA FILEIRA DE ESFERAS, DIÂMETRO EXTERNO 52 X DIÂMETRO INTERNO 25	6	
9	120845	VEDAÇÃO	6	
10	253160	BRAÇO – SOLDAGEM	2	
11	145148	BRAÇO – SUPORTE DO ROLO LADO ESQUERDO	1	
	120058	BRAÇO – SUPORTE DO ROLO LADO DIREITO	1	
12	174714	MONTAGEM DO ROLETE LIVRE [73]	2	
13	145122	BRAÇO SUPORTE TRASEIRO	2	
14	220183	MEMBRO – SOLDAGEM DO ESTABILIZADOR, LADO ESQUERDO	1	
	220184	MEMBRO – SOLDAGEM DO ESTABILIZADOR, LADO DIREITO	1	

72. Inclui disco de vedação de aço (MD N.º 120845), conjunto de pino de rolete da esteira (MD N.º 165735) e dois parafusos de fixação (MD N.º 132451).
73. Inclui disco de vedação de aço (MD N.º 120845) e conjunto de pino de rolete da esteira (MD N.º 165735).

DEQUE DA ESTEIRA TRANSPORTADORA E TENSIONADOR

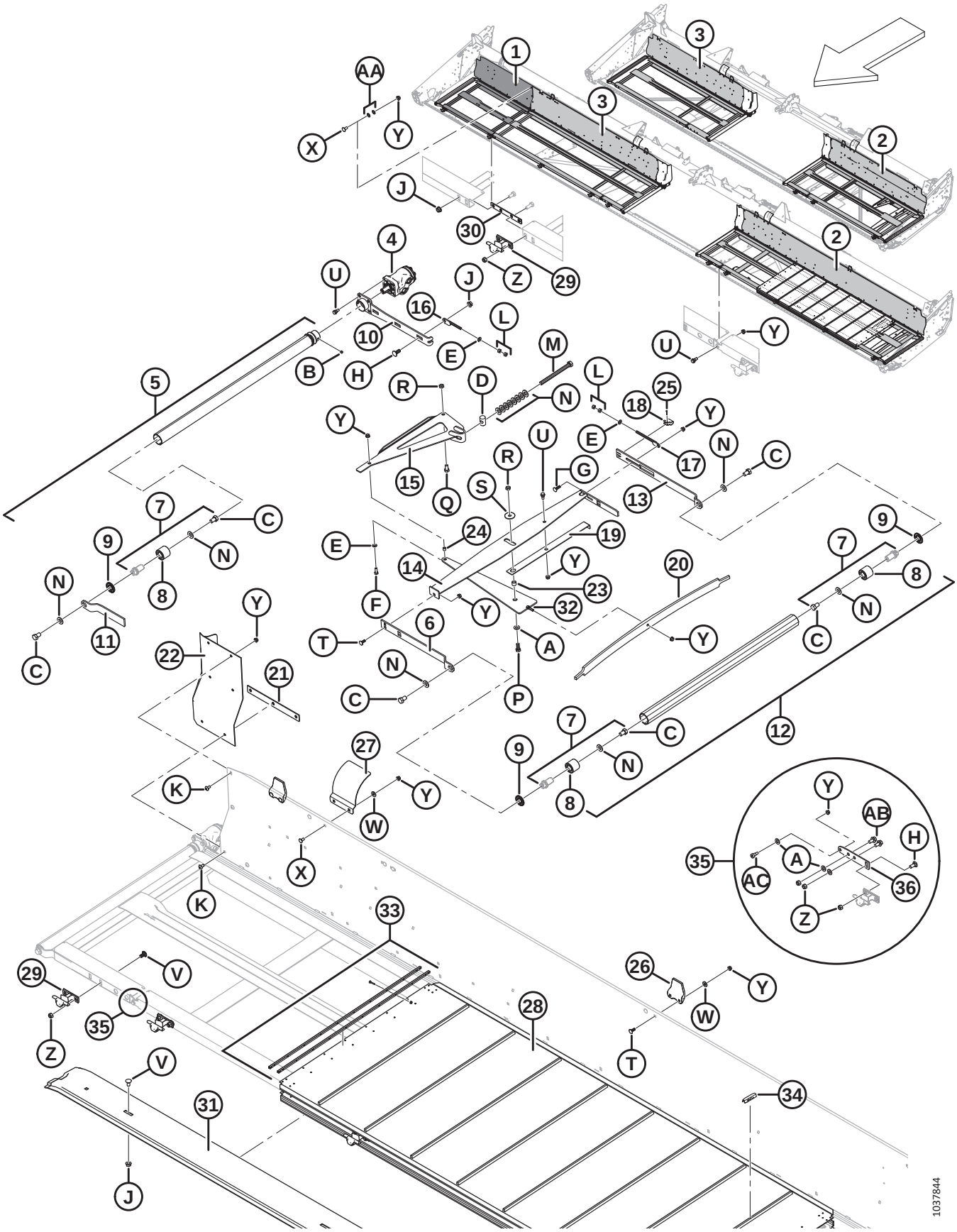

DEQUE DA ESTEIRA TRANSPORTADORA E TENSIONADOR

Ref.	Número de peça	Descrição	Qtd.	Número de série
15	220181	SOLDAGEM DA ALAVANCA	2	
16	145593	HASTE – SOLDAGEM DO AJUSTADOR	2	
17	145345	HASTE – SOLDAGEM DO AJUSTADOR	2	
18	145357	ELO – BRAÇO LIVRE	2	
19	145428	INDICADOR	2	
21	145548	FEIXE DE MOLAS – TENSIONADOR	2	
21	304783	SOLDAGEM DA BARRA	2	
22	125588	EXTENSÃO DO LADO ESQUERDO – CHAPA TRASEIRA	1	
	125589	EXTENSÃO DO LADO DIREITO – CHAPA TRASEIRA	1	
23	132531	ESPAÇADOR	2	
24	132532	ESPAÇADOR	2	
25	18604	PINO – CUPILHA 3/32 DIÂM. X 3/4 ZP	2	
26	145840	GUIA – CHAPA TRASEIRA [74]	4	
27	125294	PROTEÇÃO – JUNTA FLEXÍVEL DO TUBO TRASEIRO	2	
28	220636	ESTEIRA – 25 PÉS WCCO	2	
	172194	**ESTEIRA – 25 PÉS LEGG (OPCIONAL)**	**2**	
	172195	ESTEIRA – 30 PÉS LEGG	2	
	220637	**ESTEIRA — 30 PÉS WCCO (OPCIONAL)**	**2**	
	172196	ESTEIRA – 35 PÉS LEGG	2	
	220638	**ESTEIRA — 35 PÉS WCCO (OPCIONAL)**	**2**	
	220639	ESTEIRA – 40 PÉS WCCO	2	
	172197	**ESTEIRA – 40 PÉS LEGG (OPCIONAL)**	**2**	
	220640	ESTEIRA – 45 PÉS WCCO	2	
	172198	**ESTEIRA – 45 PÉS LEGG (OPCIONAL)**	**2**	
	220642	ESTEIRA – 150 PÉS DE ROLO	A/R	
	220641	ESTEIRA – KIT DE REPAROS [75]	A/R	
29	120009	SUPORTE – DEQUE (FUNDIÇÃO) [76]	8	
30	132692	BARRA – SOLDAGEM [77]	1	
31	220387	SUPORTE – ESTEIRA INFERIOR, 30 PÉS, FLEXÍVEL	2	
	220384	SUPORTE – ESTEIRA INFERIOR, 35 PÉS, FLEXÍVEL	2	
	220264	SUPORTE – ESTEIRA INFERIOR, 40 PÉS, FLEXÍVEL / 35 PÉS, RÍGIDA	2	
	220262	SUPORTE – ESTEIRA INFERIOR, 45 PÉS, FLEXÍVEL	2	
32	120462	MEMBRO – SOLDAGEM DE COMPRESSÃO	2	
33	132777	KIT – CONECTOR DE ALETAS	A/R	
	172710	KIT – FERRAGENS DO CONECTOR DA ESTEIRA	A/R	

74. A quantidade é de três para FD140 de divisão flexível e dois para FD145.
75. Inclui material para esteira de 20 polegadas e duas aletas do conector.
76. A quantidade é de seis para FD125, dez para FD140 e doze para FD145.
77. Usada somente na FD140 de divisão flexível e FD145 flexível. Quantidade: uma para FD140 de divisão flexível e duas para FD145 flexível.

DEQUE DA ESTEIRA TRANSPORTADORA E TENSIONADOR

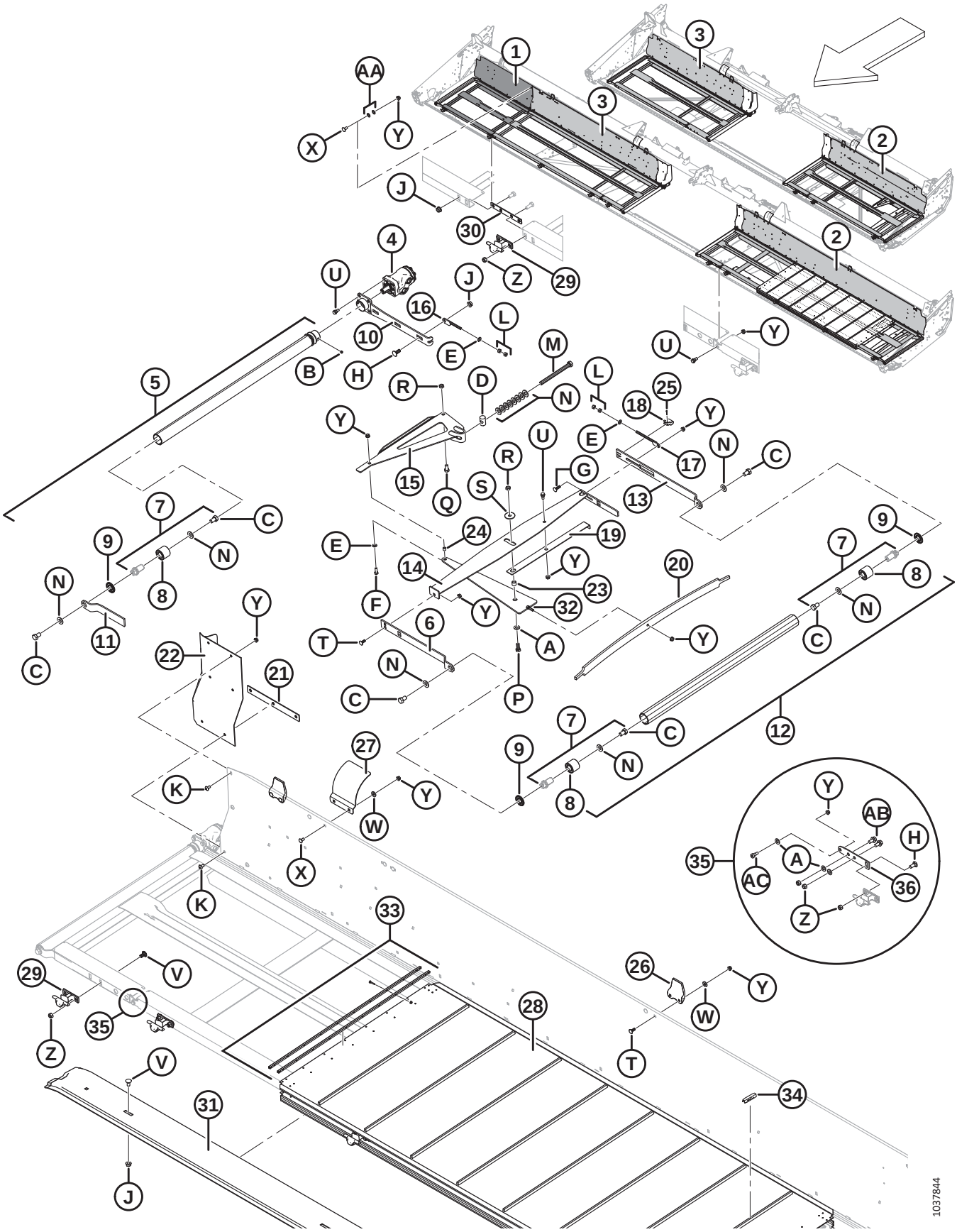

DEQUE DA ESTEIRA TRANSPORTADORA E TENSIONADOR

Ref.	Número de peça	Descrição	Qtd.	Número de série
34	294858	CLIPES DA ESTEIRA – SUPORTE CÔNICO, PACOTE COM 25 [78]	A/R	
	294859	CLIPES DA ESTEIRA – SUPORTE QUADRADO, PACOTE COM 25 [78]	A/R	
35	304316	KIT – REPARO DA DOBRADIÇA FLEXÍVEL [79]	A/R	
36	304263	DOBRADIÇA – FLEXÍVEL, ESTRUTURA DO DEQUE LADO ESQUERDO	1	
	304317	DOBRADIÇA – FLEXÍVEL, ESTRUTURA DO DEQUE LADO DIREITO	1	
A	18599	ARRUELA – PLANA, SAE, DIÂM. INT. 17/13 x 1-1/16" DIÂM. EXT. ZP		
B	132451	PARAFUSO – FIXAÇÃO HEXAGONAL, CABEÇA CILÍNDRICA, PONTA CILÍNDRICA 3/8 NC X 3/8 COMPR.		
C	145249	PARAFUSO - SEXTAVADO 5/8 NF X 1,0 COMPR. GR 5 ZP		
D	145361	PORCA – ESPECIAL		
E	18598	ARRUELA – PLANA, SAE, DIÂM. INT. 13/32 x 13/16" DIÂM. EXT. ZP		
F	20077	PARAFUSO – CABEÇA HEXAGONAL, 3/8 NC X 1,0 COMPR. GR 5 ZP		
G	19966	PARAFUSO – CABEÇA REDONDA, PESCOÇO QUADRADO 3/8 NC X 1,25 COMPR., GR 5 ZP		
H	21471	PARAFUSO – CABEÇA REDONDA, PESCOÇO QUADRADO 1/2 NC X 1,25 GR 5 ZP		
J	50186	PORCA – CHANFRADA, TRAVA, FACE LISA, ROSCA DEFORMADA, 0,500-13 UNC GR 5		
K	135157	PARAFUSO – USINADO		
L	18590	PORCA – HEXAGONAL, 3/8-16 UNC GR 5 ZP		
M	135906	PARAFUSO – SEXTAVADO 5/8 NC X 7,5 COMPR. TLF GR 5 ZP		
N	30441	ARRUELA – TEMPERADA		
P	21491	PARAFUSO – SEXTAVADO 1/2 NC X 1,25 COMPR. GR 5 ZP		
Q	21575	PARAFUSO – SEXTAVADO 1/2 NC X 1,0 COMPR. GR 5 ZP		
R	137727	PORCA – CONTRAPORCA HEXAGONAL, ROSCA DEFORMADA 1/2-13 UNC GR 5 ZP		
S	42592	ARRUELA – PLANA		
T	19965	PARAFUSO – CABEÇA REDONDA, PESCOÇO QUADRADO 3/8 NC X 1,0 GR 5 ZP		
U	172259	PARAFUSO – COM REBAIXO, 0,375-16 UNC		
V	21066	PARAFUSO – CABEÇA REDONDA, PESCOÇO QUADRADO 1/2 NC X 1 GR 5 ZP		
W	20535	ARRUELA – PLANA		
X	21863	PARAFUSO - CABEÇA REDONDA, PESCOÇO QUADRADO 3/8 NC X 0,75 COMPR., GR 5 ZP		
Y	30228	PORCA – CHANFRADA, ROSCA DEFORMADA, FACE LISA, 0,375-16 UNC		
Z	18697	PORCA – HEXAGONAL, TRAVA, ROSCA DEFORMADA, 0,500-13 UNC		
AA	172363	ARRUELA – BELLEVILLE 3/8 [80]		

78. O kit inclui 25 clipes (NSS) e instruções.
79. O kit inclui dobradiça do lado direito (MD N.º 304317), dobradiça do lado esquerdo (MD N.º 304263) e ferragens.
80. FD140 e FD145 apenas.

DEQUE DA ESTEIRA TRANSPORTADORA E TENSIONADOR

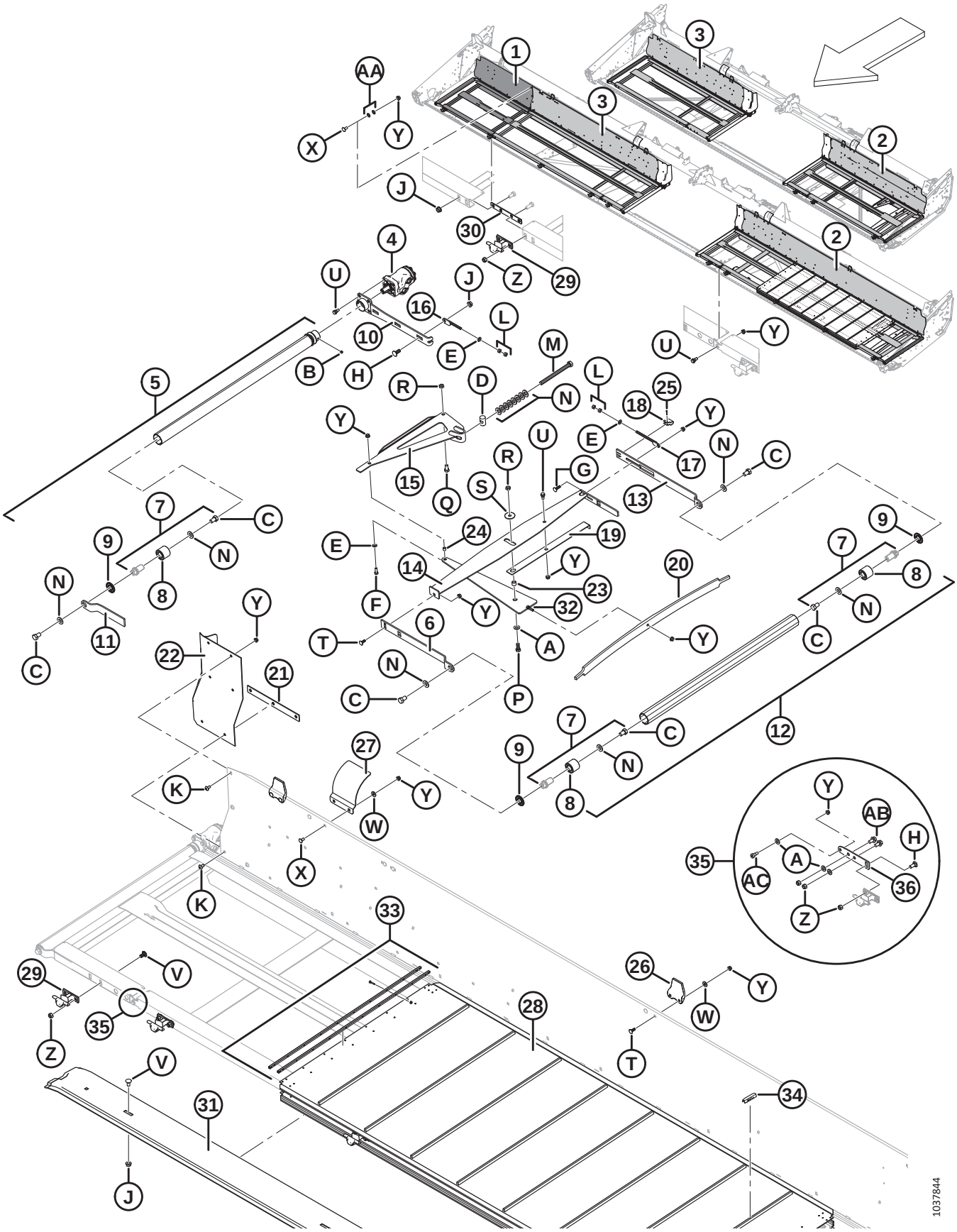

DEQUE DA ESTEIRA TRANSPORTADORA E TENSIONADOR

Ref.	Número de peça	Descrição	Qtd.	Número de série
AB	21449	PARAFUSO – CABEÇA HEXAGONAL, 1/2-13 X 1 GR5-AA1J		
AC	320031	PARAFUSO – CABEÇA HEXAGONAL SOC PROTD 1/2-3/8-GR8-ZINC		

22 Defletores da esteira

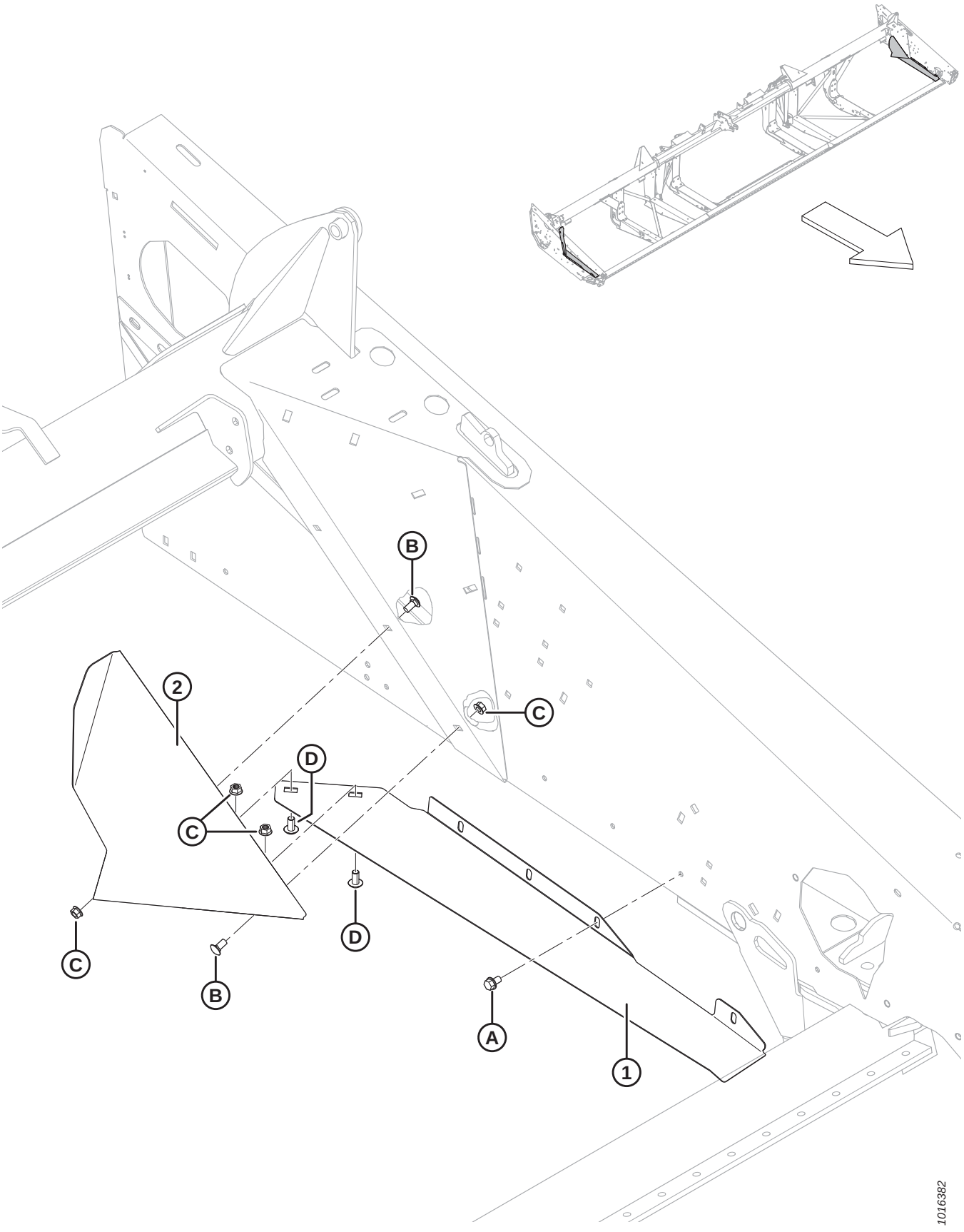

DEFLETORES DA ESTEIRA

Ref.	Número de peça	Descrição	Qtd.	Número de série
1	304257	DEFLETOR – ÂNGULO, LADO ESQUERDO	1	
	304258	DEFLETOR – ÂNGULO, LADO DIREITO	1	
2	125741	DEFLETOR – LADO ESQUERDO	1	
	125742	DEFLETOR – LADO DIREITO	1	
A	101898	PARAFUSO – AUTORROSCANTE, CABEÇA HEXAGONAL COM ARRUELA, 3/8" NC X 5/8"		
B	21863	PARAFUSO – RHSN 3/8" NC X 0,75" COMPR., GR 5 ZP		
C	30228	PORCA – CHANFRADA, ROSCA DEFORMADA, FACE LISA, 0,375" - 16 UNC		
D	135157	PARAFUSO – USINADO		

23 Acionador de esteira – Deslocamento manual do deque

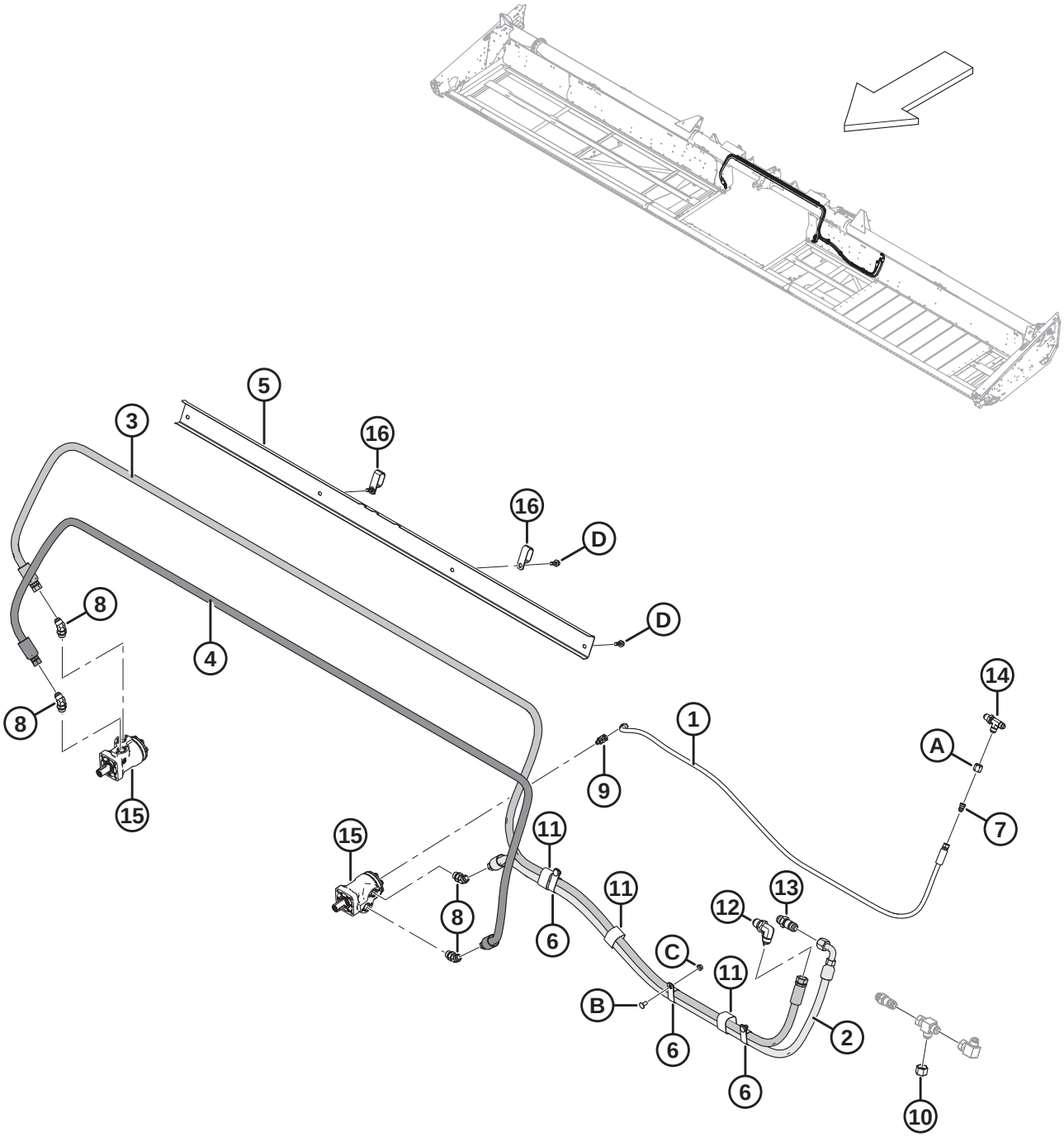

ACIONADOR DE ESTEIRA – DESLOCAMENTO MANUAL DO DEQUE

Ref.	Número de peça	Descrição	Qtd.	Número de série
	295691	KIT – FM100 EM FD75 [81]		
1	245590	MANGUEIRA – HIDRÁULICA 1/4 POL. I.D., 1810 MM COMPR., METAL REIN.	1	
2	279284	MANGUEIRA – HIDRÁULICA 5/8 POL. I.D., 1840 MM COMPR., METAL REIN.	1	
3	279285	MANGUEIRA – HIDRÁULICA 5/8 POL. I.D., 4770 MM COMPR., METAL REIN.	1	
4	279286	MANGUEIRA – HIDRÁULICA 5/8 POL. I.D., 3440 MM COMPR., METAL REIN.	1	
5	304031	SUPORTE – MANGUEIRAS	1	
6	252942	ABRAÇADEIRA – ISOLADA 1 POLEGADA	3	
7	30981	ENCAIXE – REDUTOR HIDRÁULICO DO ADAPTADOR 1/2 X 3/8	1	
8	50103	ENCAIXE – COTOVELO 45° HIDRÁULICO COMPLETO COM O-RING	4	
9	50104	ENCAIXE – COTOVELO 90° HIDRÁULICO	1	
10	30999	TAMPA – 3/4" TUBO 37° COM CHANFRO	1	
11	135443	ABRAÇADEIRA – CINTA DE TRAVAMENTO 4" COMPR.	3	
12	252210	ENCAIXE – 3/4 POL. ANTEPARO HIDRÁULICO COM CHANFRO 90 A 37°	1	
13	135372	ENCAIXE – 3/4 POL. ANTEPARO HIDRÁULICO COM CHANFRO A 37°	1	
14	252211	ENCAIXE – 1/2 POL. ANTEPARO HIDRÁULICO COM CHANFRO A 37°	1	
15	REF	MOTOR – HIDRÁULICA [82]		
16	**50022**	**BRAÇADEIRA – ISOLADA 15/16 POL.** [83]	**2**	
A	21069	PORCA – TUBO 37° JIC 1/2"		
B	21863	PARAFUSO – RHSN 3/8" NC X 0,75" COMPR., GR 5 ZP		
C	30228	PORCA – CHANFRADA, ROSCA DEFORMADA, FACE LISA, 0,375" - 16 UNC		
D	**21975**	**PARAFUSO – CABEÇA HEXAGONAL CHANFRADA SERRILHADA 3/8-16 X 1,0 GR 5 - AA1J**		

81. Kit de conversão da plataforma flexível para instalação de FM100 em FD75. O kit inclui todas as peças listadas.
82. Consulte a seção *21 Deque da esteira transportadora e tensionador, página 65*.
83. Somente para plataformas FD125; prende as mangueiras do molinete à parte traseira do suporte de mangueira (MD N.º 304301).

24 Molinete – Plataformas de molinete simples (FD125)

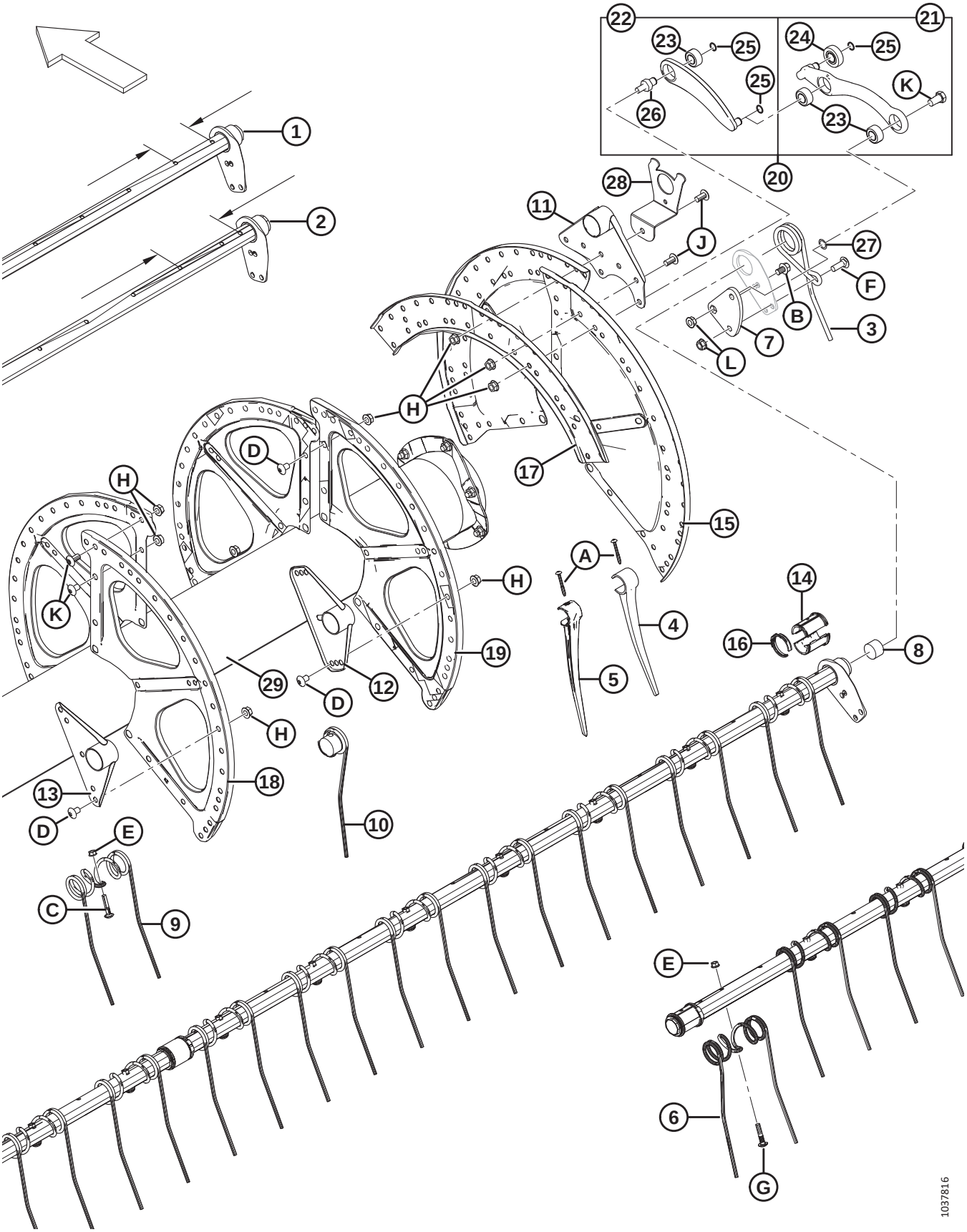

IMPORTANTE:

Quantidades para tubos escalonados estreito (N.º 1) e largo (N.º 2) variam. Escalonado estreito = 120 mm / Escalonado largo = 196 mm. Consulte a ilustração para obter a localização de medição.

Ref.	Número de peça	Descrição	Qtd 6/9 Barras	Número de série
	B6981	**KIT – CONVERSÃO DE TUBO DO MOLINETE SIMPLES 25 PÉS, 6-9 BARRAS DE DEDOS PLÁSTICOS** [84]		
1	326207	TUBO - 25 PÉS FLEX., ESTREITO	**3/5**	
2	326208	TUBO - 25 PÉS FLEX., LARGO	**3/5**	
3	245084	DEDO – EXTREMIDADE DO EXCÊNTRICO	**6/9**	
4	174849	DEDO – PLÁSTICO, TRABALHO PESADO (PACOTE COM 10) [85]		
5	**311524**	**DEDO – PLÁSTICO, LADO ESQUERDO, ANGULADO 52 MM (PACOTE COM 10)**	**6/9**	
6	137971	DEDO – EXTREMIDADE TRASEIRA DO MOLINETE DUPLO, LADO DIREITO [86]		
7	137285	BRAÇO – MANIVELA USINADA	**6/9**	
8	137980	TAMPÃO – TUBO	**12/18**	
9	137092	DEDO [87]		
10	137754	DEDO – SIMPLES, CONCÊNTRICO, LADO DIREITO [88]		
11	137506	SOLDAGEM DO BRAÇO – EXTREMIDADE DO EXCÊNTRICO	**6/9**	
12	137535	SOLDAGEM DO BRAÇO	**18/27**	
13	137543	SOLDAGEM DO BRAÇO – EXTREMIDADE TRASEIRA	**6/9**	
14	220939	METADE DE BUCHA – TUBO (PACOTE COM 25) [89]		
15	137536	SETOR – EXTREMIDADE DO EXCÊNTRICO, 14 GA	**3/3**	
16	220941	BRAÇADEIRA – BUCHA DO TUBO, NERVURA CENTRAL (PACOTE COM 5) [90]		
17	137532	CANAL – DISCO DO EXCÊNTRICO	**3/3**	
18	137142	SETOR – EXTREMIDADE TRASEIRA, 16 GA [91]	**3/3**	
19	137277	SETOR – VÃO DO MEIO, 18 GA	**9/9**	
20	304955	BRAÇO – ACOPLAMENTO DO CONTROLE DO EXCÊNTRICO [92]	**6/9**	
21	311617	BRAÇO – CONJUNTO DO CONTROLE DO TUBO [93]	**6/9**	

84. Kits disponíveis somente por meio de equipamentos.
85. Quantidades: 6 barras de plástico = 297; 9 barras de plástico = 444.
86. Quantidades: 6 barras de aço = 6.
87. Quantidades: 6 barras de aço = 138.
88. Quantidades: 6 barras de aço = 9.
89. Inclui 25 buchas do tubo. Quantidades: 6 barras de aço e plástico = 60; 9 barras de plástico = 90.
90. Quantidades: 6 barras de aço e plástico = 30; 9 barras de plástico = 45.
91. Usado na extremidade traseira (esquerda) do molinete.
92. Inclui conjunto do braço (MD N.º 311615), braço do conjunto de controle do tubo (MD N.º 311617), pino de conexão (MD N.º 304954), e dois anéis retentores (MD N.º 273536).
93. Inclui dois rolamentos (MD N.º 273347), rolamento seguidor do excêntrico (MD N.º 273524) e dois anéis retentores.

MOLINETE – PLATAFORMAS DE MOLINETE SIMPLES (FD125)

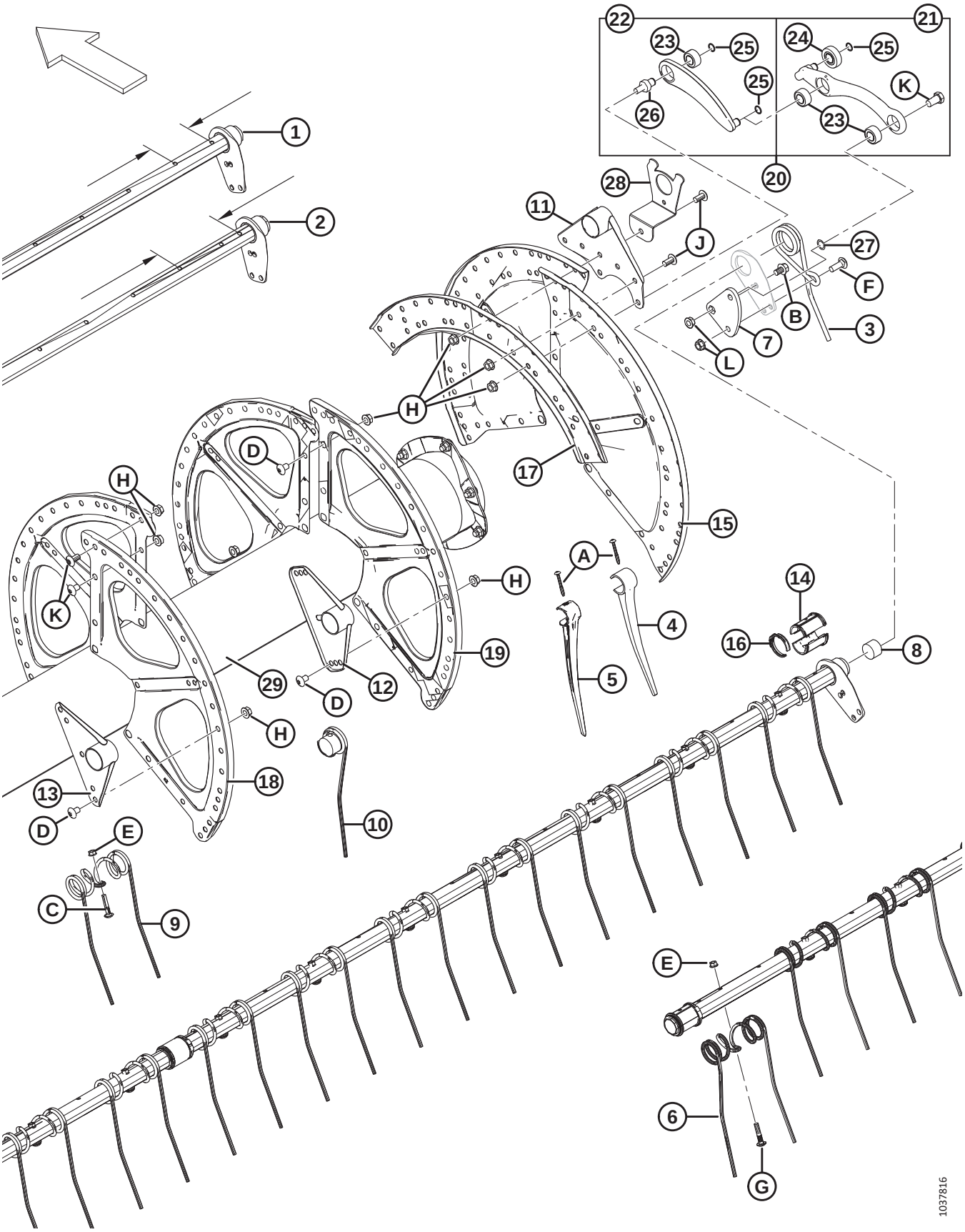

Ref.	Número de peça	Descrição	Qtd 6/9 Barras	Número de série
22	311615	BRAÇO – CONJUNTO [94]	**6/9**	
23	273347	ROLAMENTO	**18/27**	
24	273524	ROLAMENTO – SEGUIDOR DO EXCÊNTRICO	**6/9**	
25	273536	ANEL – RETENTOR EXTERNO	**18/27**	
26	304954	PINO – ENGATE	**6/9**	
27	137529	CALÇO - ROLAMENTO DA MANIVELA	**6/9**	
28	REF.	SUPORTE - PROTEÇÃO LATERAL DO MOLINETE [95]		
29	137909	TUBO CENTRAL – 25 PÉS, COMPLETO COM REFLETORES	1	
A	252687	PARAFUSO – TORX, 48°, HÉLICE DUPLA, 1/4" x 2-1/4" ZP		
B	105066	PARAFUSO – SEXTAVADO, CHANFRADO (FACE SERRILHADA), 1/2" NC X 0,75" GR 5 ZP		
C	137118	PARAFUSO – CABEÇA BOTÃO, NERVURA PESCOÇO, 3/8" NC, COM RETENTOR		
D	105135	PARAFUSO – USINADO		
E	30228	PORCA – CHANFRADA, FACE LISA, ROSCA DEFORMADA, 0,375-16 UNC		
F	21469	PARAFUSO – RHSN 1/2" NC X 1,5" COMPR., GR 5 ZP		
G	137118	PARAFUSO – CABEÇA REDONDA, COM NERVURA 3/8" NC		
H	50186	PORCA – CHANFRADA, TRAVA, FACE LISA, ROSCA DEFORMADA, 0,500" - 13 UNC GR 5		
J	105136	PARAFUSO – USINADO		
K	105141	PARAFUSO - OMBRO DE TRAVAMENTO		
L	21383	PORCA – CHANFRADA 0,500 - 13 UNC (FACE SERRILHADA)		

94. Inclui rolamento (MD N.º 273347) e anel retentor (MD N.º 273536).
95. Consulte a seção *26 Componentes das proteções laterais do molinete, página 93*.

25 Molinete – Plataformas de molinete duplo (FD130, FD135, FD140 e FD145)

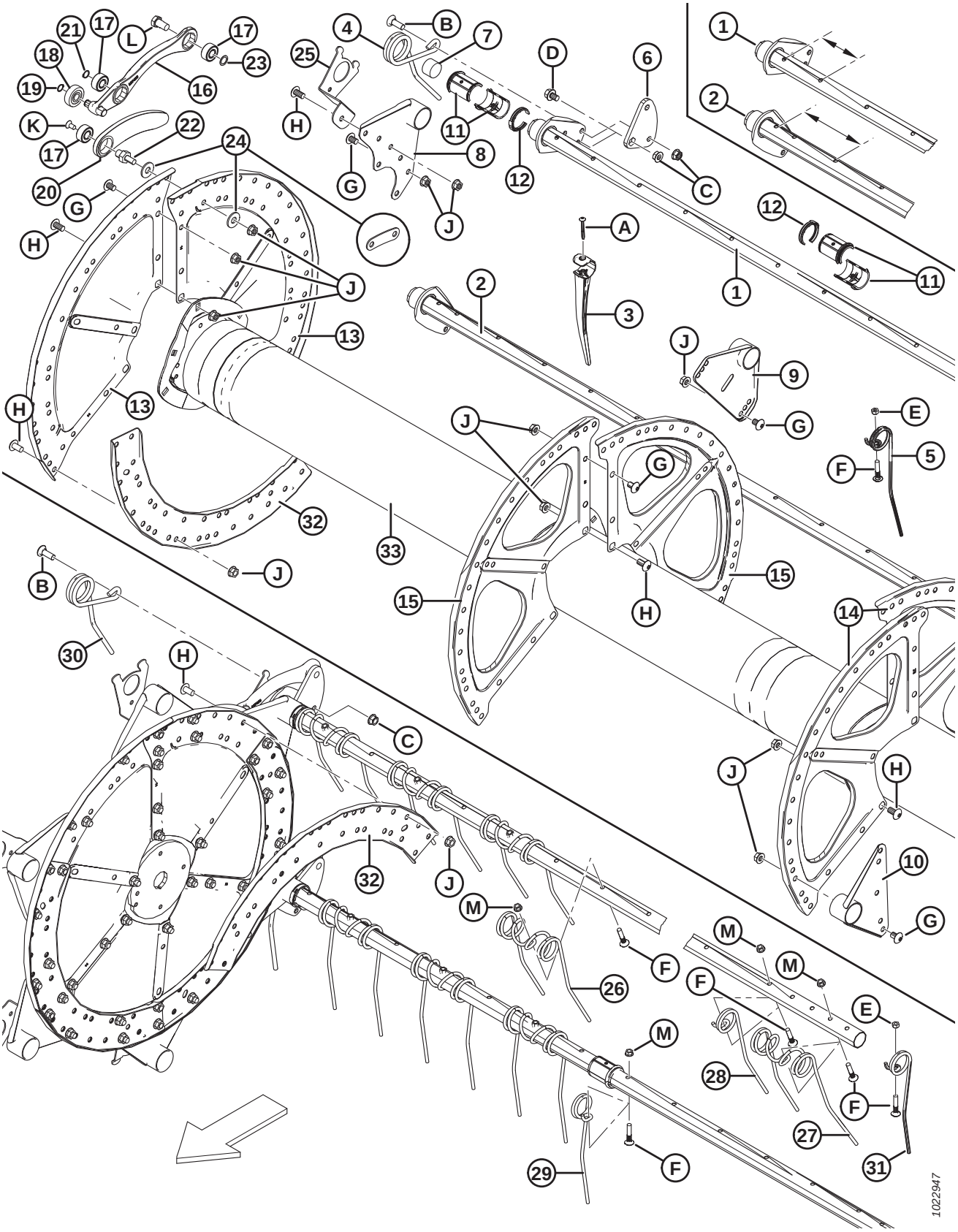

NOTA:

Ilustração; TOPO: Molinete direito, INFERIOR: Molinete esquerdo.

IMPORTANTE:

As quantidades para tubos escalonados estreito (N.º 1) e largo (N.º 2) variam.

- **Espaçamento dos dedos de 4 pol.:** Escalonamento estreito (N.º 1) = 159 mm. Escalonamento largo (N.º 2) = 175 mm. Consulte a ilustração para ver o local de medida.
- **Espaçamento dos dedos de 6 pol.:** Escalonamento estreito (N.º 1) = 120 mm/Escalonamento largo (N.º 2) = 196 mm. Consulte a ilustração para ver o local de medida.

Ref.	Número de peça	Descrição	Qtd 5/6/9 Barras	Número de série
	B5657	KIT – CONVERSÃO DE TUBO DENTADO DR 30 PÉS, 6 A 9 BARRAS DE DEDOS DE AÇO 6 POLEGADAS. ESPAÇAMENTO [96]		
	B5938	KIT – CONVERSÃO DE TUBO DENTADO DR 30 PÉS, 5 A 6 BARRAS DE DEDOS PLÁSTICOS 6 POLEGADAS. ESPAÇAMENTO [96]		
	B5674	KIT – CONVERSÃO DE TUBO DENTADO DR 35 PÉS, 5 A 6 BARRAS DE DEDOS PLÁSTICOS 6 POLEGADAS. ESPAÇAMENTO [96]		
	B6347	KIT – CONVERSÃO DE TUBO DENTADO DR 30 PÉS, 6 A 9 BARRAS DE DEDOS PLÁSTICOS 4 POLEGADAS. ESPAÇAMENTO [96]		
	B6344	KIT – CONVERSÃO DE TUBO DENTADO DR 30 PÉS, 5 A 4 BARRAS DE DEDOS PLÁSTICOS 6 POLEGADAS. ESPAÇAMENTO [96]		
	B6345	KIT – CONVERSÃO DE TUBO DENTADO DR 35 PÉS, 5 A 6 BARRAS DE DEDOS PLÁSTICOS 4 POLEGADAS. ESPAÇAMENTO [96]		
		2018 E POSTERIOR (4 POL. DE ESPAÇAMENTO DOS DEDOS)		
1	255749	BARRA – ESCALONADO ESTREITO (PLATAFORMA DE 30 PÉS) [97]	6/6/10	321190–
	255716	BARRA – ESCALONADO ESTREITO (PLATAFORMA DE 35 PÉS) [98]	6/6/10	321190–
	255908	BARRA – ESCALONADO ESTREITO (PLATAFORMA DE 40 PÉS) [98]	6/6/0	321190–
	255738	BARRA – ESCALONADO ESTREITO (PLATAFORMA DE 45 PÉS) [99]	6/0/0	321190–
2	255746	BARRA – ESCALONADO LARGO (PLATAFORMA DE 30 PÉS) [97]	4/6/8	321190–
	255712	BARRA – ESCALONADO LARGO (PLATAFORMA DE 35 PÉS) [98]	4/6/8	321190–
	255905	BARRA – ESCALONADO LARGO (PLATAFORMA DE 40 PÉS) [98]	4/6/0	321190–
	255735	BARRA – ESCALONADO LARGO (PLATAFORMA DE 45 PÉS) [99]	4/0/0	321190–

96. Kits disponíveis somente através de equipamentos.
97. 3 discos.
98. 3 ou 4 discos / dedos de plástico.
99. 4 discos / dedo de plástico.

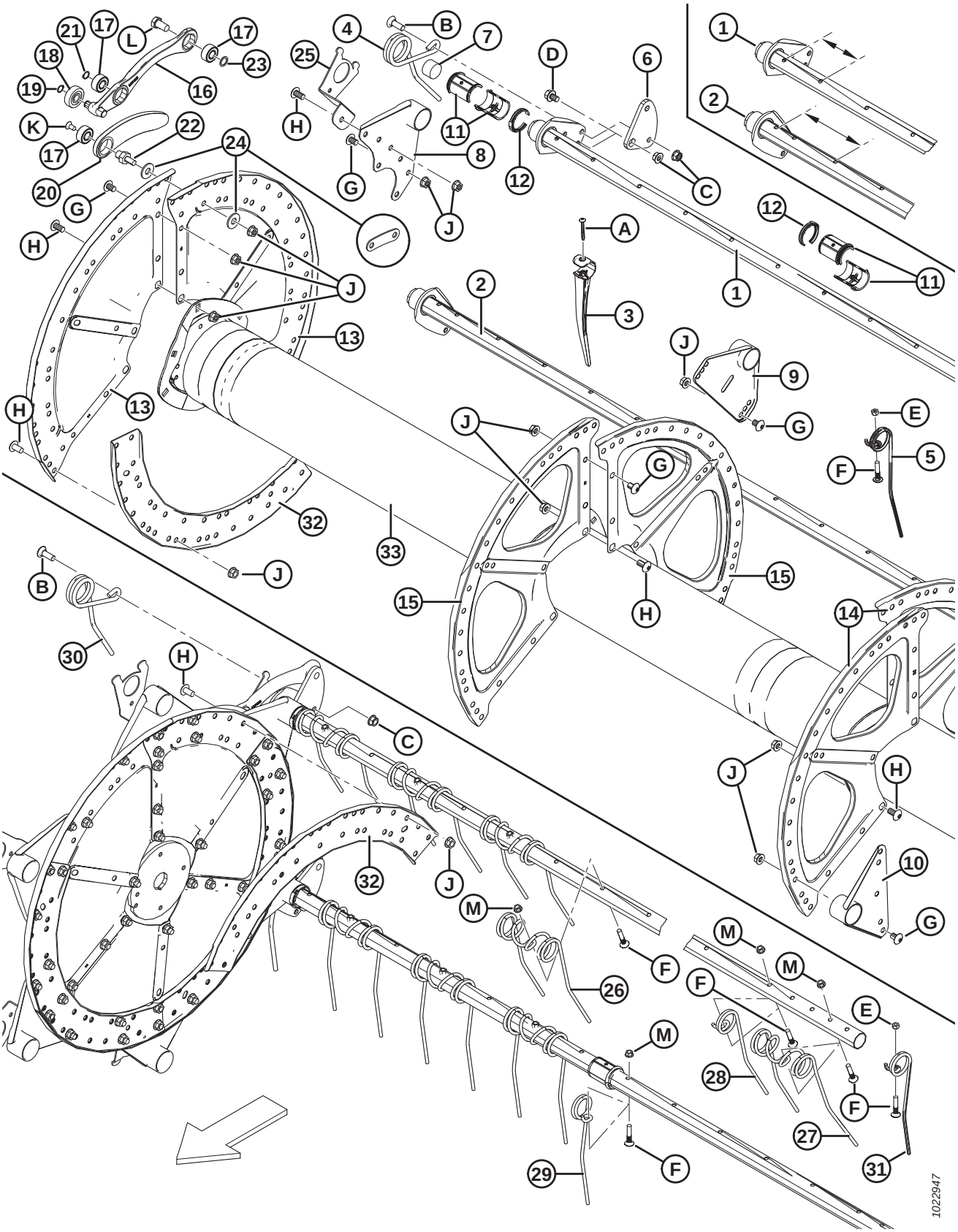
1022947

Ref.	Número de peça	Descrição	Qtd 5/6/9 Barras	Número de série
		2017 E POSTERIOR (6 POL. DE ESPAÇAMENTO DOS DEDOS)		
1	137415	BARRA – ESCALONADO ESTREITO (PLATAFORMA DE 30 PÉS) [97]	6/6/10	–321189
	137570	BARRA – ESCALONADO ESTREITO (PLATAFORMA DE 35 PÉS) [100]	6/6/10	–321189
	245266	BARRA – ESCALONADO ESTREITO (PLATAFORMA DE 35 PÉS) [101]	6/6/10	–321189
	137568	BARRA – ESCALONADO ESTREITO (PLATAFORMA DE 40 PÉS) [102]	6/6/0	–321189
	253839	BARRA – ESCALONADO ESTREITO (PLATAFORMA DE 45 PÉS) [100]	6/0/0	–321189
2	137416	BARRA – ESCALONADO LARGO (PLATAFORMA DE 30 PÉS) [97]	4/6/8	–321189
	137571	BARRA – ESCALONADO LARGO (PLATAFORMA DE 35 PÉS) [100]	4/6/8	–321189
	245267	BARRA – ESCALONADO LARGO (PLATAFORMA DE 35 PÉS) [101]	4/6/8	–321189
	137569	BARRA – ESCALONADO LARGO (PLATAFORMA DE 40 PÉS) [102]	4/6/0	–321189
	253503	BARRA – ESCALONADO LARGO (PLATAFORMA DE 45 PÉS) [100]	4/0/0	–321189
3	174849	DEDO – PLÁSTICO, TRABALHO PESADO (PACOTE COM 10) [103]		
4	245084	DEDO – EXTREMIDADE DO EXCÊNTRICO (MOLINETE DIREITO)	5/6/9	
5	164894	DEDO – EXTREMIDADE TRASEIRA, (MOLINETE DIREITO) [104]		
6	137285	BRAÇO – MANIVELA USINADA	10/12/18	
7	137980	TAMPÃO – TUBO	20/24/36	
8	137506	SOLDAGEM DO BRAÇO – EXTREMIDADE DO EXCÊNTRICO	10/12/18	
9	137535	SOLDAGEM DO BRAÇO [105]		
10	137543	SOLDAGEM DO BRAÇO – EXTREMIDADE TRASEIRA	10/12/18	
11	220939	METADE DE BUCHA – TUBO (CAIXA COM 25)	60/72/108	
12	220941	FIXADOR – BUCHA DO TUBO, NERVURA CENTRAL (PACOTE COM 5) [106]		
13	137536	SETOR – EXTREMIDADE DO EXCÊNTRICO, 14 GA	6/6/6	
14	137142	SETOR – EXTREMIDADE TRASEIRA, 16 GA	6/6/6	
15	137277	SETOR – MEIO-VÃO, 18 GA	6/6/6	

100. 3 discos / dedo de plástico ou de aço.
101. 4 discos / dedo de plástico ou de aço.
102. 3 ou 4 discos / dedo de plástico ou de aço.
103. Quantidades, espaçamento de 4 polegadas (5/6/9 Barras): 30 pés plástico = 428/562/820, 35 pés plástico = 516/618/0, 40 pés plástico = 606/0/0, 45 pés plástico = 638/0/0.
Quantidades, espaçamento de 6 polegadas (bat. 5/6/9): 30 pés plástico = 280/336/504, 35 pés plástico = 332/399/598, 40 pés plástico = 384/462/045 pés de plástico = 433/0/0.
104. Qtd (5/6/9 Barras): 30–35 pés aço e plástico = 5/6/9, 40 pés aço e plástico = 5/6/0, 45 pés plástico = 5/0/0.
105. Qtd (5/6/9 Barras): 30–35 pés aço e plástico = 10/12/18, 40 pés aço e plástico = 10/12/0, 45 pés plástico = 10/0/0.
106. Qtd (5/6/9 Barras): 30 pés aço e plástico = 15/18/27, 35 pés aço e plástico = 15/17/27, 40 pés aço e plástico = 15/18/0, 45 pés plástico = 15/0/0.

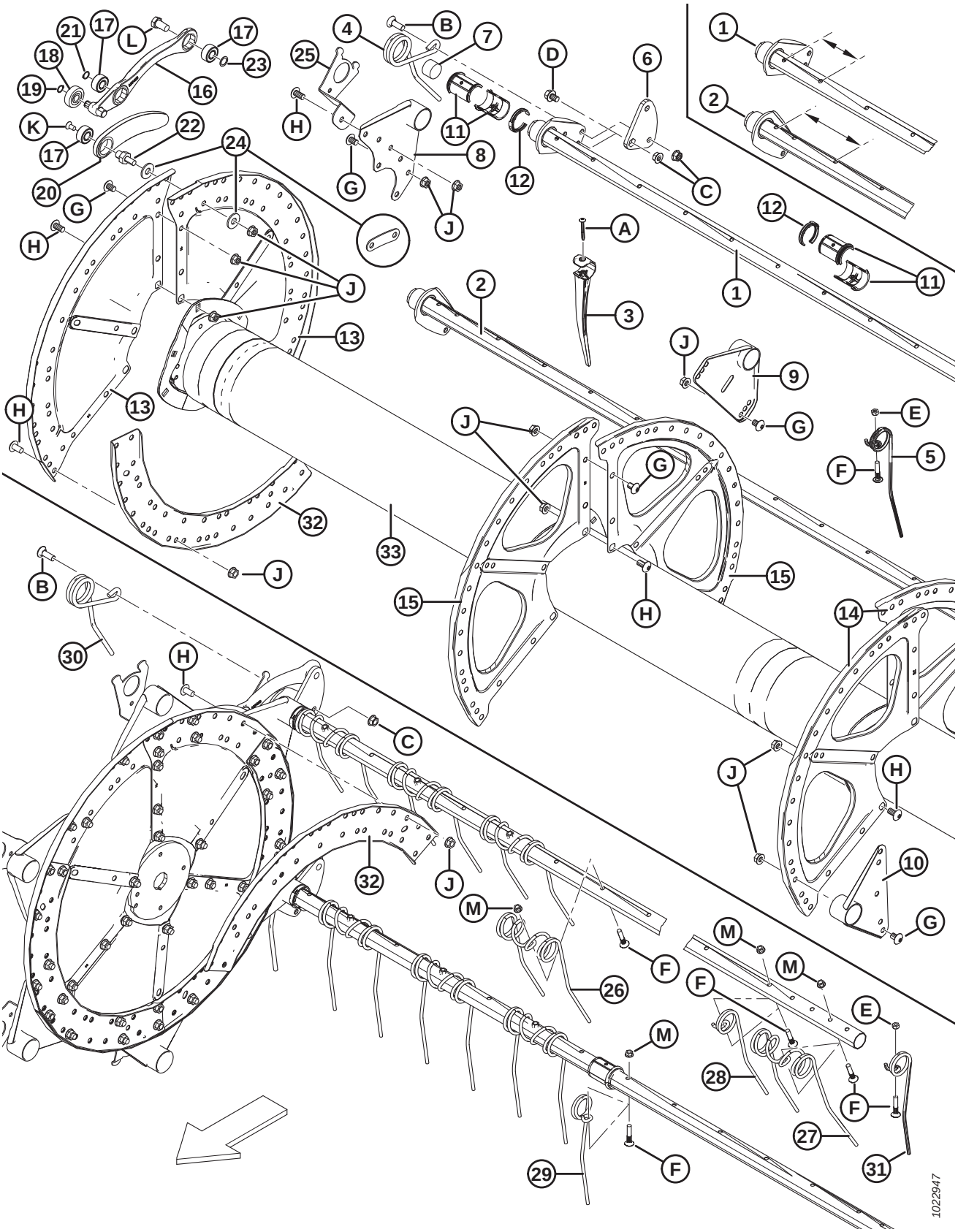
1022947

Ref.	Número de peça	Descrição	Qtd 5/6/9 Barras	Número de série
16	311617	BRAÇO – CONJUNTO DO CONTROLE DO TUBO [107]	10/12/18	396190–
	304955	BRAÇO – ACOPLAMENTO DO CONTROLE DO EXCÊNTRICO [108]	10/12/18	-396189
17	273347	ROLAMENTO	30/36/54	396190–
	273265	ROLAMENTO	30/36/54	-396189
18	273524	ROLAMENTO – SEGUIDOR DO EXCÊNTRICO	10/12/18	396190–
	50184	ROLAMENTO – SEGUIDOR DO EXCÊNTRICO	10/12/18	-396189

107. Inclui dois rolamentos (MD N.º 273347), rolamento seguidor do excêntrico (MD N.º 273524) e dois anéis retentores. Para máquinas de 2020 e anteriores, solicite o braço de acoplamento do controle do excêntrico (MD N.º 304955).
108. Inclui conjunto do braço (MD N.º 311615), braço do conjunto de controle do tubo (MD N.º 311617), pino de conexão (MD N.º 304954), e dois anéis retentores (MD N.º 273536).

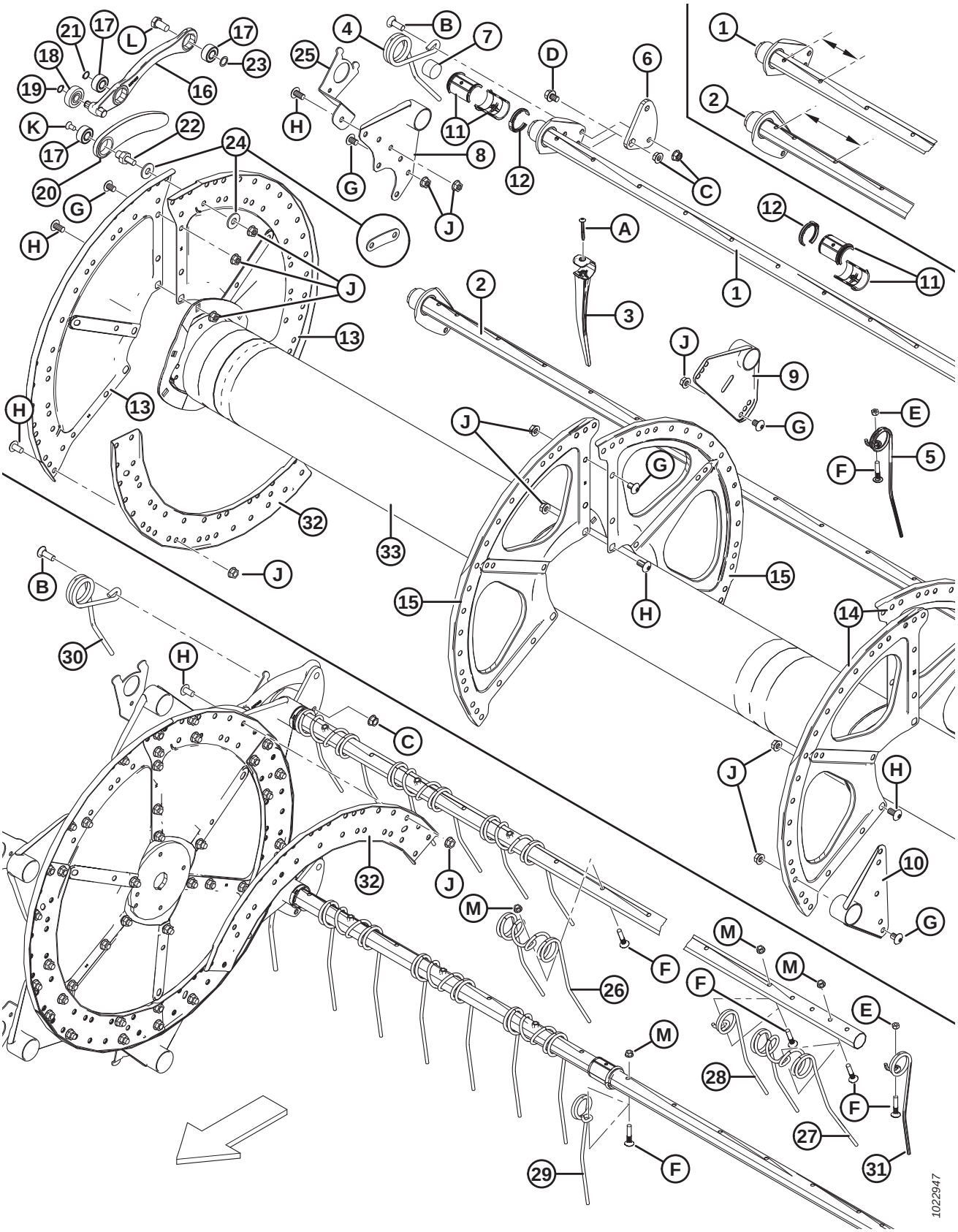
1022947

Ref.	Número de peça	Descrição	Qtd 5/6/9 Barras	Número de série
19	273536	ANEL – RETENTOR EXTERNO	10/12/18	396190–
	30523	ANEL – RETENTOR EXTERNO	10/12/18	-396189
20	311615	BRAÇO – CONJUNTO [109]	10/12/18	396190–
	304955	BRAÇO – ACOPLAMENTO DO CONTROLE DO EXCÊNTRICO [108]	10/12/18	-396189
21	273536	ANEL – RETENTOR EXTERNO	10/12/18	396190–
	137523	ANEL – RETENTOR EXTERNO	10/12/18	-396189
22	304954	PINO – ENGATE	10/12/18	396190–
	279700	PINO – ENGATE (CAIXA COM 5)	10/12/18	-396189
23	137529	CALÇO – ROLAMENTO DA MANIVELA	10/12/18	
24	137699	ARRUELA – PLANA TEMPERADA USS, DIÂM. INT. NOM. 1/2" Diâm. Int. (somente 5 barras) [110]	20/0/0	244010–
	220025	CINTA – TIRA DE PINO DA JUNTA (SOMENTE 5 BARRAS) [111]	20/0/0	–244009
25	REF	SUPORTE – TAMPA LATERAL DO MOLINETE [112]		
26	137092	DEDO – DUPLO, AÇO [113]		
27	137971	DEDO – DUPLO, EXTREMIDADE TRASEIRA DO MOLINETE, LADO DIREITO [114]		
28	137519	DEDO – SIMPLES, CONCÊNTRICO, COMPENSADO LADO ESQUERDO [115]		
29	137754	DEDO – SIMPLES, CONCÊNTRICO, COMPENSADO LADO DIREITO [116]		
30	164895	DEDO – EXTREMIDADE DO EXCÊNTRICO, (MOLINETE ESQUERDO)	5/6/9	
31	245083	DEDO – EXTREMIDADE TRASEIRA, (MOLINETE ESQUERDO) [117]		
32	137532	CANAL – DISCO DO EXCÊNTRICO [118]	6/6/6	

109. Inclui rolamento (MD N.º 273347) e anel retentor (MD N.º 273536). Para máquinas de 2020 e anteriores, solicite o braço de acoplamento do controle do excêntrico (MD N.º 304955).
110. Peça de substituição para unidades 5 barras feitas para o modelo ano 2014 e posteriores. Para unidades feitas no ano/modelo 2013 e anterior, solicite a cinta MD Nº 220025.
111. Peça de substituição para unidades 5 barras feitas para o modelo ano 2013 e anteriores. Para unidades feitas no ano/modelo 2014 e posteriores, solicite a arruela MD Nº 137699.
112. Consulte a seção *26 Componentes das proteções laterais do molinete, página 93*.
113. Qtd (5/6/9 Barras): 30 pés aço = 135/162/243, 35 pés aço = 156/186/280, 40 pés aço = 182/219/0.
114. Quantidades: 30 pés = 3 / 35 pés = 3. Usado somente em molinete de dedos de aço.
115. Qtd (5/6/9 Barras): 30 pés aço = 5/6/9, 35 pés aço = 9/12/17, 40 pés aço = 11/12/0.
116. Qtd (5/6/9 Barras): 30 pés aço = 4/6/8, 35 pés aço = 3/3/5, 40 pés aço = 2/3/0.
117. Qtd (5/6/9 Barras): 30–35 pés aço e plástico = 5/6/9, 40 pés aço e plástico = 5/6/0, 45 pés plástico = 5/0/0.
118. Modelo ano 2014 e posteriores.

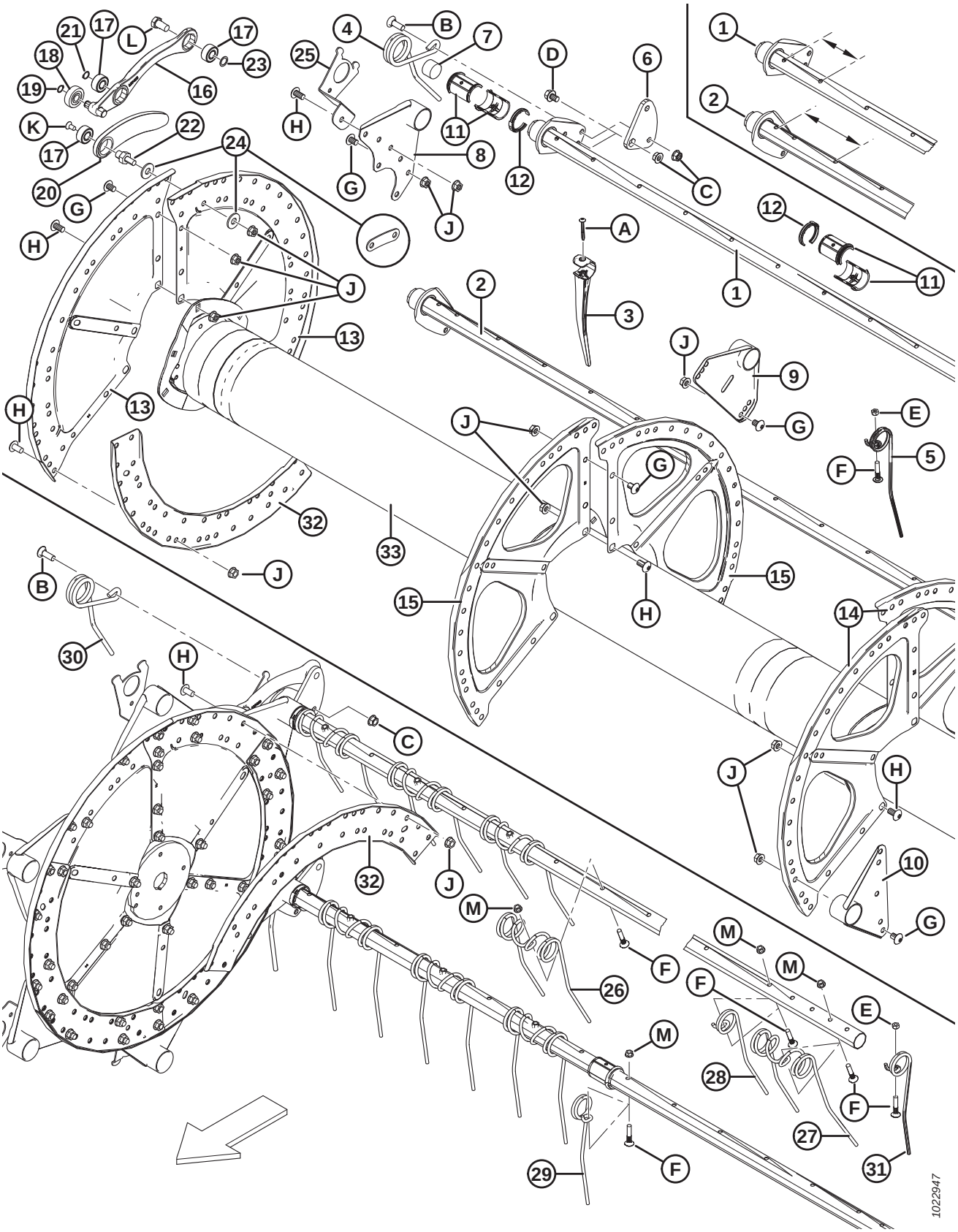
1022947

Ref.	Número de peça	Descrição	Qtd 5/6/9 Barras	Número de série
33	137910	TUBO CENTRAL – 30 PÉS, LADO ESQUERDO, COMPLETO COM REFLETORES (MOLINETE DE 3 DISCOS) [119]	1	
	137913	TUBO CENTRAL – 30 PÉS, LADO DIREITO, COMPLETO COM REFLETORES (MOLINETE DE 3 DISCOS) [119]	1	
	137915	TUBO CENTRAL – 35 PÉS, LADO ESQUERDO, COMPLETO COM REFLETORES (MOLINETE DE 3 DISCOS) [119]	1	
	137916	TUBO CENTRAL – 35 PÉS, LADO DIREITO, COMPLETO COM REFLETORES (MOLINETE DE 3 DISCOS) [119]	1	
	245272	TUBO CENTRAL – 35 PÉS, LADO ESQUERDO, COMPLETO COM REFLETORES (MOLINETE DE 4 DISCOS) [120]	1	
	245273	TUBO CENTRAL – 35 PÉS, LADO DIREITO, COMPLETO COM REFLETORES (MOLINETE DE 4 DISCOS) [120]	1	
	137917	TUBO CENTRAL – 40 PÉS, LADO ESQUERDO, COMPLETO COM REFLETORES (MOLINETE DE 3 DISCOS) [119]	1	
	137918	TUBO CENTRAL – 40 PÉS, LADO DIREITO, COMPLETO COM REFLETORES (MOLINETE DE 3 DISCOS) [119]	1	
	245276	TUBO CENTRAL – 40 PÉS, LADO ESQUERDO, COMPLETO COM REFLETORES (MOLINETE DE 4 DISCOS) [120]	1	
	245277	TUBO CENTRAL – 40 PÉS, LADO DIREITO, COMPLETO COM REFLETORES (MOLINETE DE 4 DISCOS) [120]	1	
	137968	TUBO CENTRAL – 45 PÉS, LADO ESQUERDO, COMPLETO COM REFLETORES (MOLINETE DE 3 DISCOS) [119]	1	
	137969	TUBO CENTRAL – 45 PÉS, LADO DIREITO, COMPLETO COM REFLETORES (MOLINETE DE 3 DISCOS) [119]	1	
	253514	TUBO CENTRAL – 45 PÉS, LADO ESQUERDO, COMPLETO COM REFLETORES (MOLINETE DE 4 DISCOS) [120]	1	
	253515	TUBO CENTRAL – 45 PÉS, LADO DIREITO, COMPLETO COM REFLETORES (MOLINETE DE 4 DISCOS) [120]	1	
A	252687	PARAFUSO – CONJUNTO, TORX, 48°, HÉLICE DUPLA, 1/4" x 2-1/4" ZP		
B	21469	PARAFUSO – RHSN 1/2" NC X 1,5" COMPR., GR 5 ZP		
C	21383	PORCA – CHANFRADA 0,500 - 13 UNC (FACE SERRILHADA)		
D	105066	PARAFUSO – SEXTAVADO, CHANFRADO (FACE SERRILHADA), 1/2" NC X 0,75" GR 5		
E	18669	PORCA – HEXAGONAL, TRAVA, ROSCA DEFORMADA, 3/8" - 16 UNC ZP		
F	137118	PARAFUSO – CABEÇA BOTÃO, NERVURA PESCOÇO, 3/8" NC, COMPLETO COM RETENTOR		
G	105135	PARAFUSO – USINADO, TORX, CABEÇA TRUSS, 1/2" X 0,75" COMPR.		

119. 3 discos
120. 4 discos

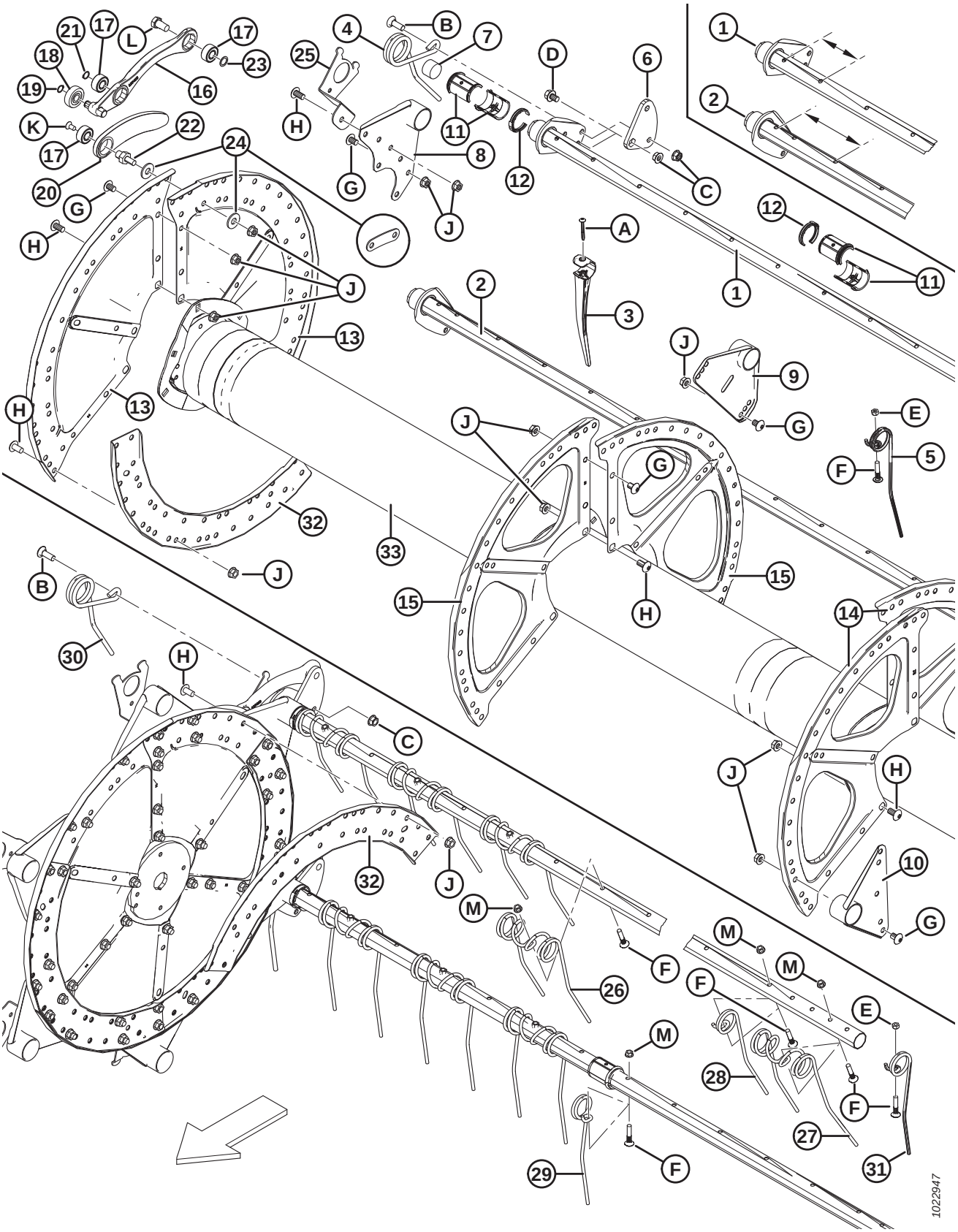
1022947

Ref.	Número de peça	Descrição	Qtd 5/6/9 Barras	Número de série
H	105136	PARAFUSO – USINADO, TORX, CABEÇA TRUSS, 1/2" X 1,0" COMPR.		
J	50186	PORCA – CHANFRADA, TRAVA, FACE LISA, ROSCA DEFORMADA, 0,500" - 13 UNC GR 5		
K	113420	PARAFUSO – ESCAREADO TORX 3/8 NC X 3/4 COMPRIMENTO [121]		-396189
L	105141	PARAFUSO – COM REBAIXO, 5/8"-18 UNF, 30 MM, COMPR. ZP, GR 5		
M	30228	PORCA – CHANFRADA, FACE LISA, ROSCA DEFORMADA, 0,375"-16 UNC		

121. Para máquinas modelo/ano 2021 e posteriores, usar anel de retenção MD N.º 273536.

26 Componentes das proteções laterais do molinete

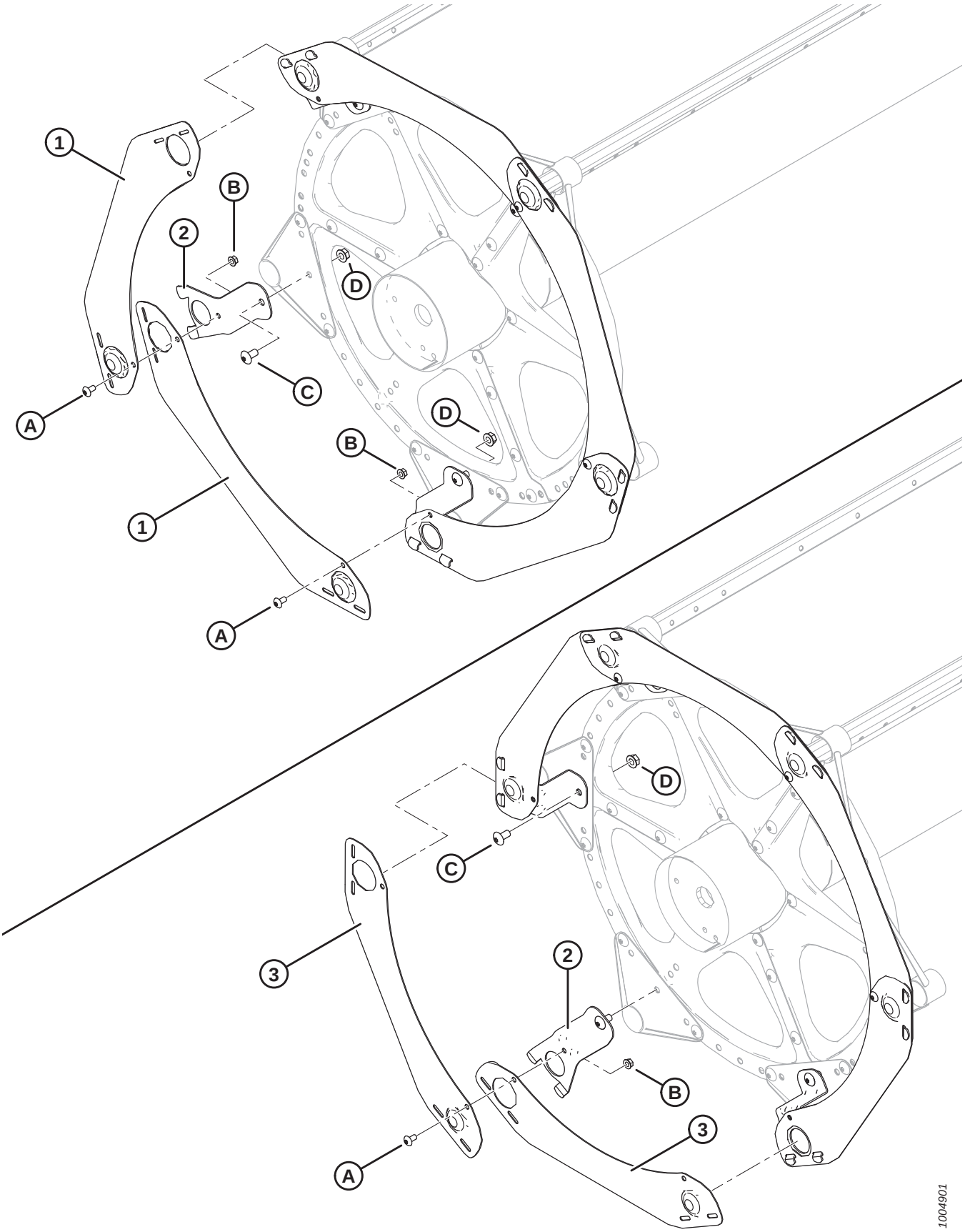

COMPONENTES DAS PROTEÇÕES LATERAIS DO MOLINETE

Ref.	Número de peça	Descrição	Qtd 5/6/9 Barras	Número de série
1	164754	PROTEÇÃO – 5 BARRAS SEGMENTADAS, SÉRIE 5	5	
2	164958	SUPORTE – PROTEÇÃO LATERAL DO MOLINETE	5/6/9	
3	164965	PROTEÇÃO – 6 BARRAS SEGMENTADAS, SÉRIE 5	6	
	164967	PROTEÇÃO – 9 BARRAS SEGMENTADAS, SÉRIE 5	9	
A	135157	PARAFUSO – USINADO, TORX, CABEÇA TRUSS, 3/8" X 0,75"		
B	30228	PORCA – CHANFRADA, FACE LISA, ROSCA DEFORMADA, 0,375"-16 UNC		
C	105136	PARAFUSO – USINADO, TORX, CABEÇA TRUSS, 1/2" X 1,0"		
D	50186	PORCA – CHANFRADA, TRAVA, FACE LISA, ROSCA DEFORMADA, 0,500" - 13 UNC GR5		

27 Componentes do molinete – Molinete simples, braço direito

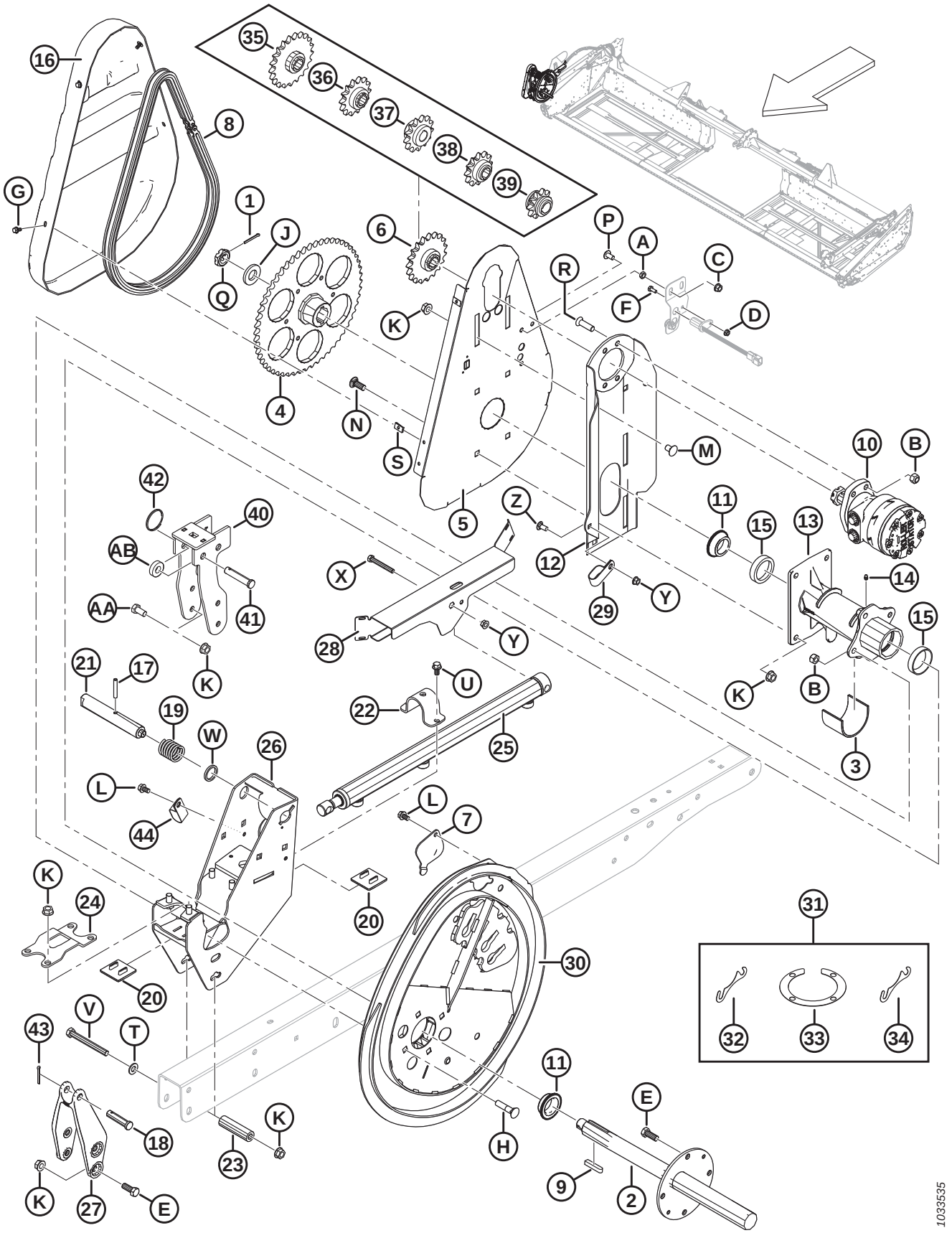

COMPONENTES DO MOLINETE – MOLINETE SIMPLES, BRAÇO DIREITO

Ref.	Número de peça	Descrição	Qtd.	Número de série
1	18607	PINO – CUPILHA, DIÂM. 5/32 X 1,5 ZP	1	
2	137291	EIXO DE TRANSMISSÃO DO MOLINETE	1	
3	137315	MANGA	1	
4	137347	ENGRENAGEM – USINADA, 56 DENTES, RC 60	1	
5	137352	SUPORTE – PLACA TRASEIRA DO ACIONADOR DO MOLINETE	1	
6	137354	ENGRENAGEM – RC 60 19 DENTES	1	
7	137476	TAMPA – ACESSO AO ROLAMENTO DO EXCÊNTRICO	1	
8	137515	CORRENTE – CORRENTE DE ROLETES-60, 76 PASSOS REVITADOS, SEM FIM	1	
9	137721	CHAVETA – EIXO ACIONADOR DO MOLINETE	2	
10	273258	MOTOR – HIDRÁULICO, 15,9 POL. CÚB. SÉRIE 506 [122]	1	
	273259	KIT DE VEDAÇÃO		
	137375	PORCA – CONTRAPORCA RANHURADA, 1,0-20 UNEF	OPCI-ONAL	
11	164213	ROLAMENTO – CÔNICO, COMPLETO COM VEDAÇÃO	2	
12	164750	SOLDAGEM DO SUPORTE DO MOTOR	1	
13	164817	CUBO DE ACIONAMENTO DO MOLINETE, COMPLETO COM ANÉIS DO ROLAMENTO	1	
14	18671	GRAXEIRA – LUBRIFICAÇÃO, 1/4-28 UNF	1	
15	164214	ROLAMENTO – ANEL EXTERNO	2	
16	164955	TAMPA – ACIONAMENTO DO MOLINETE	1	
17	16681	PINO – MOLA, 5/16 DIÂM. X 2,0 COMPRIMENTO	1	
18	18725	PINO – ENGATE	1	
19	137221	MOLA - COMPRESSÃO	1	
20	137626	BATENTE – DESGASTE DO ACIONADOR DO MOLINETE	2	
21	164815	PINO – TRAVA DO EXCÊNTRICO	1	
22	164930	BRAÇADEIRA – AVANÇO-RECUO	1	
23	164945	ESPAÇADOR	1	
24	164953	BRAÇADEIRA – CUBO DO ACIONAMENTO	1	
25	164933	CILINDRO – AVANÇO-RECUO	1	
	113435	KIT DE VEDAÇÃO		
26	279979	SOLDAGEM DO SUPORTE – EXCÊNTRICO DIREITO	1	
27	164887	FUNDIÇÃO – BRAÇO AVANÇO-RECUO, LADO DIREITO	1	
28	123670	PROTETOR – SIMPLES DO LADO DIREITO	1	
29	103738	FIXADOR – ISOLADO PVC 13/16" TAMANHO DO TUBO	1	
30	294634	KIT DE EXCÊNTRICO [123]	1	
31	294631	KIT – CALÇO DO EXCÊNTRICO [124]	A/R	
32	137753	ANEL DO CALÇO – 4 PARAFUSOS FLANGE	A/R	

122. Porca e chaveta fornecidas com o motor (MD N.º 273258). Admissível utilizar a porca com contraporcas de travamento ranhuradas (MD N.º 137375).
123. Inclui kit de calços do excêntrico (MD N.º 294631).
124. Inclui quatro calços (MD N.º 164061), dois anéis de calços (MD N.º 137753) e calço (MD N.º 245199).

COMPONENTES DO MOLINETE – MOLINETE SIMPLES, BRAÇO DIREITO

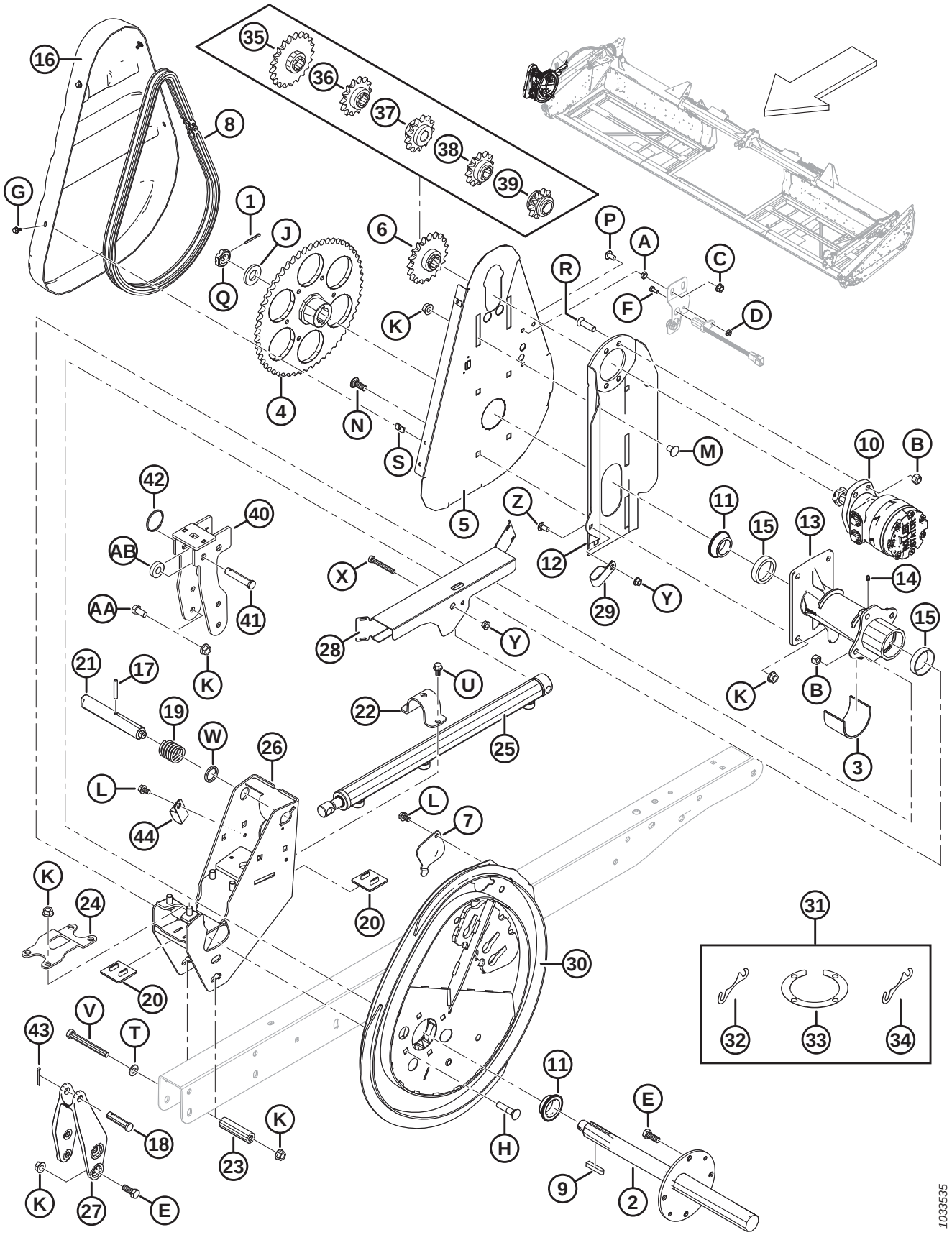

COMPONENTES DO MOLINETE – MOLINETE SIMPLES, BRAÇO DIREITO

Ref.	Número de peça	Descrição	Qtd.	Número de série
33	164061	CALÇO – CUBO PARA EXCÊNTRICO	A/R	
34	245199	CALÇO – CUBO PARA EXCÊNTRICO	A/R	
35	137350	ENGRENAGEM – 21 DENTES, RC 60 [125]	OPCI-ONAL	
36	137356	ENGRENAGEM – 14 DENTES, 3.000 PSI, (ARROZ BAIXO SOMENTE) [125]	OPCI-ONAL	
37	164126	ENGRENAGEM – 13 DENTES, RC 60 [125]	OPCI-ONAL	
38	137970	ENGRENAGEM – 12 DENTES, 2500 PSI, (ARROZ BAIXO SOMENTE) [125]	OPCI-ONAL	
39	137348	ENGRENAGEM – 10 DENTES, 2000 PSI, (ARROZ BAIXO SOMENTE) [125]	OPCI-ONAL	
40	304017	SUPORTE – SOLDAGEM DO LADO DIREITO DO EXCÊNTRICO (SOMENTE EXPORTAÇÃO)	1	
41	18738	PINO – ENGATE (SOMENTE EXPORTAÇÃO)	1	
42	118137	ANEL (SOMENTE EXPORTAÇÃO)	1	
43	18648	PINO – CUPILHA, DIÂM. 3/16 X 1,25 ZP	1	
44	50022	BRAÇADEIRA – ISOLADA 15/16"	1	
A	18664	PORCA – CONTRAPORCA HEXAGONAL, 3/8-16 UNC GR 5 ZP		
B	18697	PORCA – HEXAGONAL, TRAVA, ROSCA DEFORMADA, 0,500" - 13 UNC		
C	21452	PORCA – CHANFRADA (FACE SERRILHADA) 0,375 - 16 UNC		
D	21455	PORCA – CHANFRADA (FACE SERRILHADA) 1/4" NC GR 5 ZP		
E	21491	PARAFUSO – SEXTAVADO 1/2 NC X 1,25 COMPR. GR 5 ZP		
F	21572	PARAFUSO – CABEÇA HEXAGONAL, 1/4" NC X 1,25" COMPR. GR 5 ZP		
G	21968	PARAFUSO – SEXTAVADO, CHANFRADO (FACE SERRILHADA), 1/4" NC X 0,5" GR 5 ZP		
H	30027	PARAFUSO – RHSN 1/2" NC X 2,25" COMPR., GR 5 ZP		
J	31774	ARRUELA – PLANA		
K	50186	PORCA – CHANFRADA, TRAVA, FACE LISA, ROSCA DEFORMADA, 0,500" - 13 UNC GR 5		
L	101898	PARAFUSO – AUTORROSCANTE, CABEÇA HEXAGONAL COM ARRUELA, 3/8" NC X 5/8"		
M	105069	PARAFUSO – RHSSN 1/2" NC X 0,75" GR 5 ZP		
N	114233	PARAFUSO – RHSSN 1/2" NC X 1,25" GR 5 ZP		
P	135157	PARAFUSO – USINADO		
Q	137375	PORCA – CONTRAPORCA RANHURADA 1,0 POL.-20 UNEF-ZN PL		
R	137503	PARAFUSO – CABEÇA CILÍNDRICA CHANFRADA, SEXTAVADO INTERNO. 1/2 NC X 1,75 GR. 5 ZP		
S	137702	PORCA – CHAPA METÁLICA 1/4 - 20		

125. Somente molinetes de alto torque e dedos de aço. Necessária nas colheitadeiras com baixa pressão no acionador do molinete.

COMPONENTES DO MOLINETE – MOLINETE SIMPLES, BRAÇO DIREITO

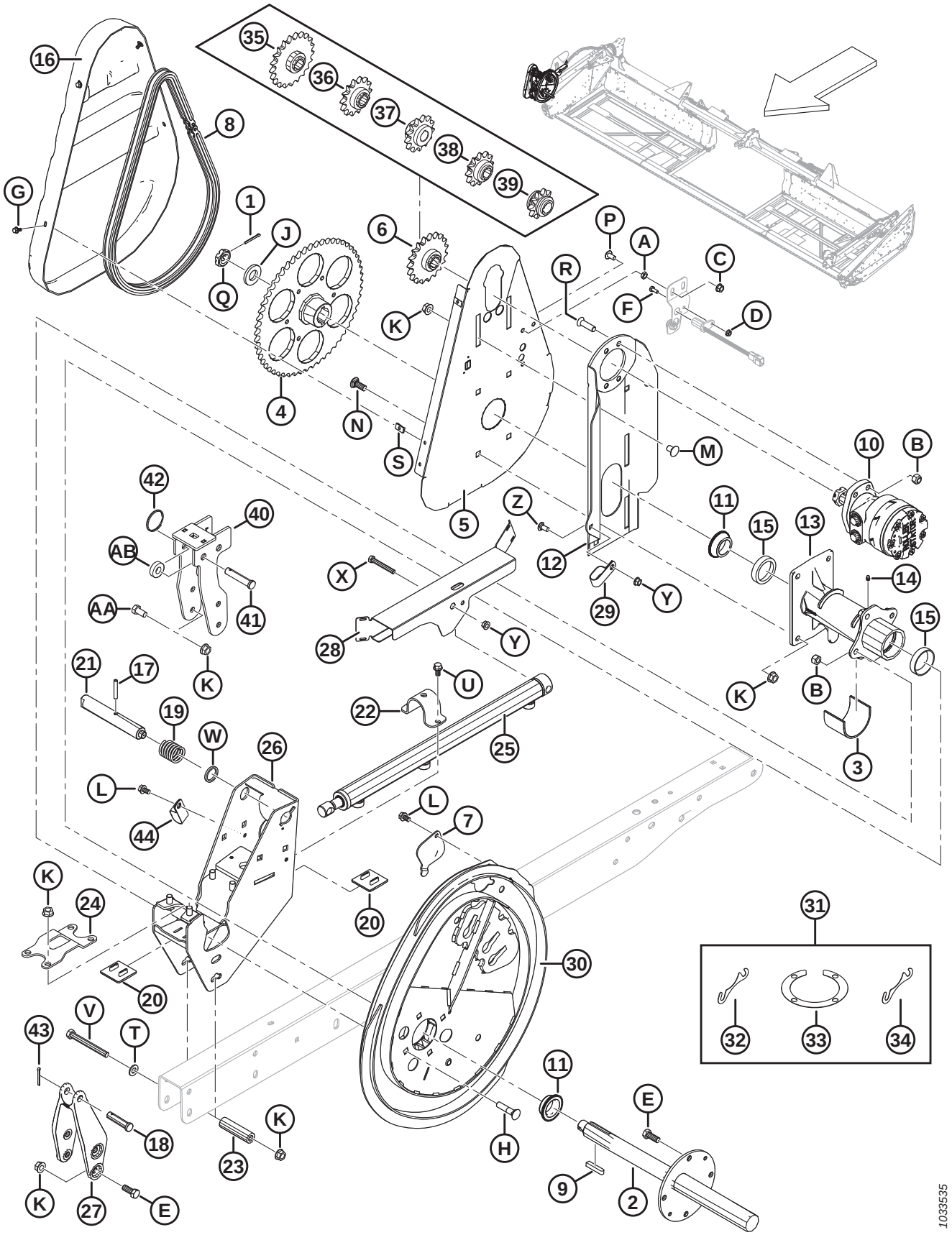

COMPONENTES DO MOLINETE – MOLINETE SIMPLES, BRAÇO DIREITO

Ref.	Número de peça	Descrição	Qtd.	Número de série
T	18599	ARRUELA – PLANA, SAE, DIÂM. INT. 17/32" x 1-1/16 POL. DIÂM. EXT. ZP		
U	21821	PARAFUSO – SEXTAVADO, CHANFRADO (FACE SERRILHADA), 3/8" NC X 0,75" GR 5 ZP		
V	30209	PARAFUSO – SEXTAVADO 1/2 NC X 4,5 COMPR. GR 5 ZP		
W	273304	ARRUELA – TRAVA DO EXCÊNTRICO		
X	30035	PARAFUSO – SEXTAVADO 3/8 NC X 2,75 COMPR. GR 5 ZP		
Y	30228	Porca – Chanfrada, rosca deformada, face lisa, 0,375" - 16 UNC		
Z	21863	PARAFUSO - RHSN 3/8" NC X 0,75" COMPR., GR 5 ZP		
AA	21575	PARAFUSO - SEXTAVADO 1/2 NC X 1,0 COMPR. GR 5 ZP		
AB	40915	ARRUELA – PLANA		

28 Componentes do molinete – Molinete duplo, braço direito

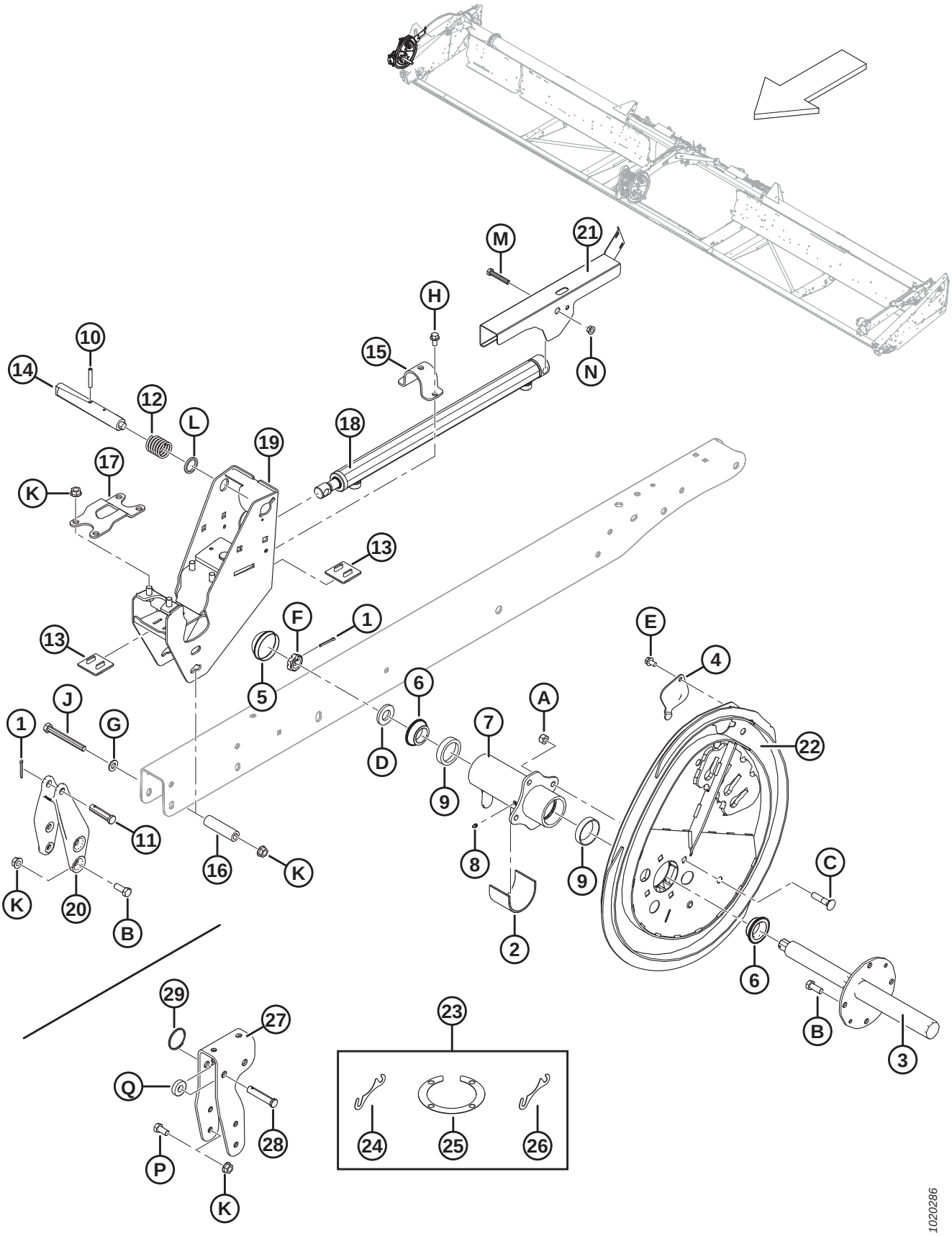

COMPONENTES DO MOLINETE – MOLINETE DUPLO, BRAÇO DIREITO

Ref.	Número de peça	Descrição	Qtd.	Número de série
1	18648	PINO – CONTRAPINO DIÂM. 3/16" X 1,25" ZP	2	
2	137315	MANGA	1	
3	137451	EIXO DE TRANSMISSÃO DO MOLINETE, LADO DIREITO	1	
4	137476	TAMPA – ACESSO AO ROLAMENTO DO EXCÊNTRICO	1	
5	140250	CAPA CONTRA POEIRA	1	
6	164213	ROLAMENTO – CÔNICO, COMPLETO COM VEDAÇÃO	2	
7	164821	CUBO – MOLINETE, COMPLETO COM ANÉIS, LADO DIREITO	1	
8	18671	GRAXEIRA – LUBRIFICAÇÃO, 1/4-28 UNF	1	
9	164214	ROLAMENTO – ANEL EXTERNO	2	
10	16681	PINO – MOLA, DIÂM. 5/16" X 2,0" COMPRIMENTO	1	
11	18725	PINO – ENGATE	1	
12	137221	MOLA – COMPRESSÃO	1	
13	137626	BATENTE – DESGASTE DO ACIONADOR DO MOLINETE	2	
14	137456	PINO – TRAVA DO EXCÊNTRICO	1	
15	164930	BRAÇADEIRA – AVANÇO-RECUO	1	
16	164945	ESPAÇADOR	1	
17	164953	FIXADOR – CUBO DO ACIONAMENTO	1	
18	164933	CILINDRO – AVANÇO-RECUO	1	
	113435	KIT DE VEDAÇÃO		
19	279979	SOLDAGEM SUPORTE – EXCÊNTRICO DIREITO	1	
20	164887	FUNDIÇÃO – BRAÇO AVANÇO-RECUO, LADO DIREITO	1	
21	123627	PROTEÇÃO – DUPLA DIREITA (BRAÇO DIREITO DO MOLINETE DIREITO)	1	
22	294634	KIT DO EXCÊNTRICO [126]	1	
23	294631	KIT – CALÇOS DO EXCÊNTRICO [127]	A/R	
24	164061	CALÇO – CUBO PARA O EXCÊNTRICO (1,2 MM)	A/R	
25	137753	ANEL DO CALÇO – FLANGE DE 4 PARAFUSOS	A/R	
26	245199	CALÇO – CUBO PARA O EXCÊNTRICO (0,6 MM)	A/R	
27	304017	SUPORTE – SUPORTE CHANFRADO EXCÊNTRICO DIREITO (SOMENTE EXPORTAÇÃO)	1	
28	18624	PINO – ENGATE (SOMENTE EXPORTAÇÃO)	1	
29	118137	ANEL (SOMENTE EXPORTAÇÃO)	1	
A	18697	PORCA – HEXAGONAL, TRAVA, ROSCA DEFORMADA, 0,500" - 13 UNC		
B	21491	PARAFUSO – SEXTAVADO 1/2 NC X 1,25 COMPR. GR 5 ZP		
C	30027	PARAFUSO – RHSN 1/2" NC X 2,25" COMPR., GR 5 ZP		
D	31774	ARRUELA – PLANA		
E	101898	PARAFUSO – AUTORROSCANTE, CABEÇA HEXAGONAL COM ARRUELA, 3/8" NC X 5/8"		

126. Inclui kit de calços do excêntrico (MD N° 294631)
127. Inclui quatro calços (MD N° 164061), dois anéis de calços (MD N° 137753) e calço (MD N° 245199).

COMPONENTES DO MOLINETE – MOLINETE DUPLO, BRAÇO DIREITO

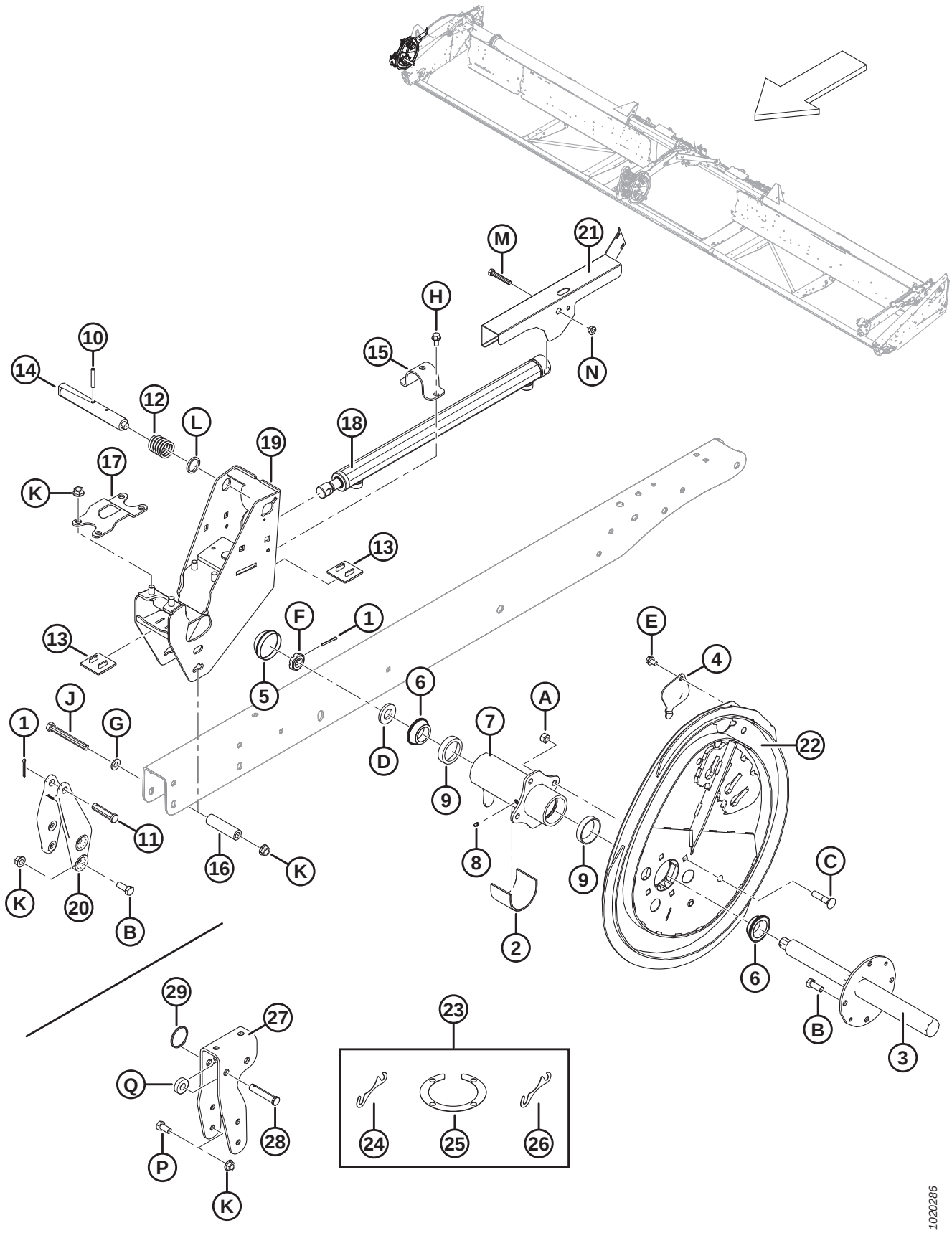

COMPONENTES DO MOLINETE – MOLINETE DUPLO, BRAÇO DIREITO

Ref.	Número de peça	Descrição	Qtd.	Número de série
F	137375	PORCA – CONTRAPORCA RANHURADA 1,0 POL.-20 UNEF-ZN PL		
G	18599	ARRUELA – PLANA, SAE, DIÂM. INT. 17/32" x 1-1/16 POL. DIÂM. EXT. ZP		
H	21821	PARAFUSO – SEXTAVADO, CHANFRADO (FACE SERRILHADA), 3/8" NC X 0,75" GR 5 ZP		
J	30209	PARAFUSO – SEXTAVADO 1/2 NC X 4,5 COMPR. GR 5 ZP		
K	50186	PORCA – CHANFRADA, TRAVA, FACE LISA, ROSCA DEFORMADA, 0,500" - 13 UNC GR 5		
L	273304	ARRUELA – TRAVA DO EXCÊNTRICO		
M	20055	PARAFUSO – SEXTAVADO 3/8 NC X 2,25 COMPR. GR 5 ZP		
N	30228	Porca – Chanfrada, rosca deformada, face lisa, 0,375" - 16 UNC		
P	21575	PARAFUSO – SEXTAVADO 1/2 NC X 1,0 COMPR. GR 5 ZP		
Q	40915	ARRUELA – PLANA		

29 Componentes do molinete – Molinete duplo, braço central

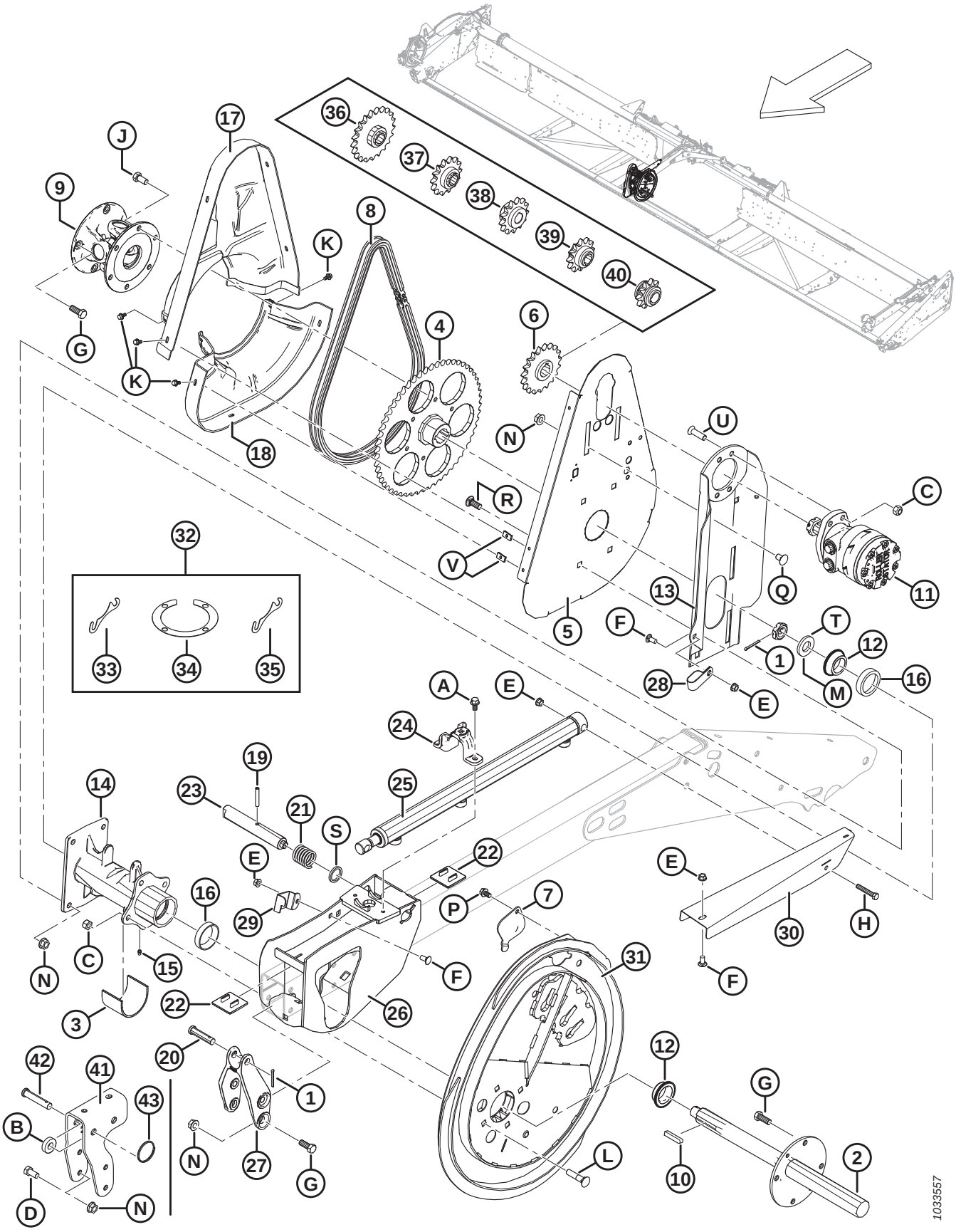

COMPONENTES DO MOLINETE – MOLINETE DUPLO, BRAÇO CENTRAL

Ref.	Número de peça	Descrição	Qtd.	Número de série
1	18648	PINO – CONTRAPINO DIÂM. 3/16" X 1,25" ZP	2	
2	137291	EIXO DE TRANSMISSÃO DO MOLINETE	1	
3	137315	MANGA	1	
4	137347	ENGRENAGEM – USINADA, 56 DENTES, RC 60	1	
	164141	ENGRENAGEM – 48 DENTES, USINADA, RC 60 [128] de alto torque e alta velocidade.	1	
5	137352	SUPORTE – PLACA TRASEIRA DO ACIONADOR DO MOLINETE	1	
6	137354	ENGRENAGEM – RC 60 19 DENTES	1	
7	137476	TAMPA – ACESSO AO ROLAMENTO DO EXCÊNTRICO	1	
8	137515	CORRENTE – CORRENTE DE ROLETES-60, 76 PASSOS REVITADOS, SEM FIM	1	
	164109	CORRENTE – RC-60, 70 PASSOS REBITADOS, SEM FIM [128]	1	
9	137691	JUNTA UNIVERSAL DE ACIONAMENTO DO MOLINETE	1	
	137825	CONJUNTO CRUZETA DO CARDAN		
	137826	FORQUILHA – FLANGE, 4 PARAFUSOS		
	137827	FORQUILHA – FLANGE, 6 PARAFUSOS		
10	137721	CHAVETA – EIXO ACIONADOR DO MOLINETE	2	
11	273258	MOTOR – HIDRÁULICO, 15,9 POL. CÚB. SÉRIE 506	1	
	273259	KIT DE VEDAÇÃO [129]		
	273078	MOTOR – HIDRÁULICO, 260 CC ROLAMENTO DE ALTA CAP. [130]	OPCI-ONAL	
	311620	KIT DE VEDAÇÃO [131]		
	137375	PORCA – CONTRAPORCA RANHURADA, 1,0-20 UNEF	OPCI-ONAL	
12	164213	ROLAMENTO – CÔNICO, COMPLETO COM VEDAÇÃO	2	
13	164750	SOLDAGEM SUPORTE DO MOTOR	1	
14	164817	CUBO DE ACIONAMENTO DO MOLINETE, COMPLETO COM ANÉIS EXTERNOS	1	
15	18671	GRAXEIRA – LUBRIFICAÇÃO, 1/4-28 UNF	1	
16	164214	ROLAMENTO – ANEL EXTERNO	2	
17	164947	PROTEÇÃO – METADE SUPERIOR DO ACIONADOR DO MOLINETE	1	
18	164948	PROTEÇÃO – ACIONADOR DO MOLINETE DUPLO INFERIOR	1	
19	16681	PINO – MOLA, DIÂM. 5/16" X 2,0" COMPRIMENTO	1	
20	18725	PINO – ENGATE	1	
21	137221	MOLA – COMPRESSÃO	1	
22	137626	BATENTE – DESGASTE DO ACIONADOR DO MOLINETE	2	
23	164815	PINO – TRAVA DO EXCÊNTRICO	1	
24	304956	FUNDIÇÃO – BRAÇADEIRA DO CILINDRO DE AVANÇO-RECUO	1	

128. Molinete duplo com configuração não europeia, somente molinetes
129. Para motor com torque padrão (MD n.º 273258).
130. Motor opcional para aplicações de alto torque.
131. Para motor com alto torque (MD N.º 273078).

COMPONENTES DO MOLINETE – MOLINETE DUPLO, BRAÇO CENTRAL

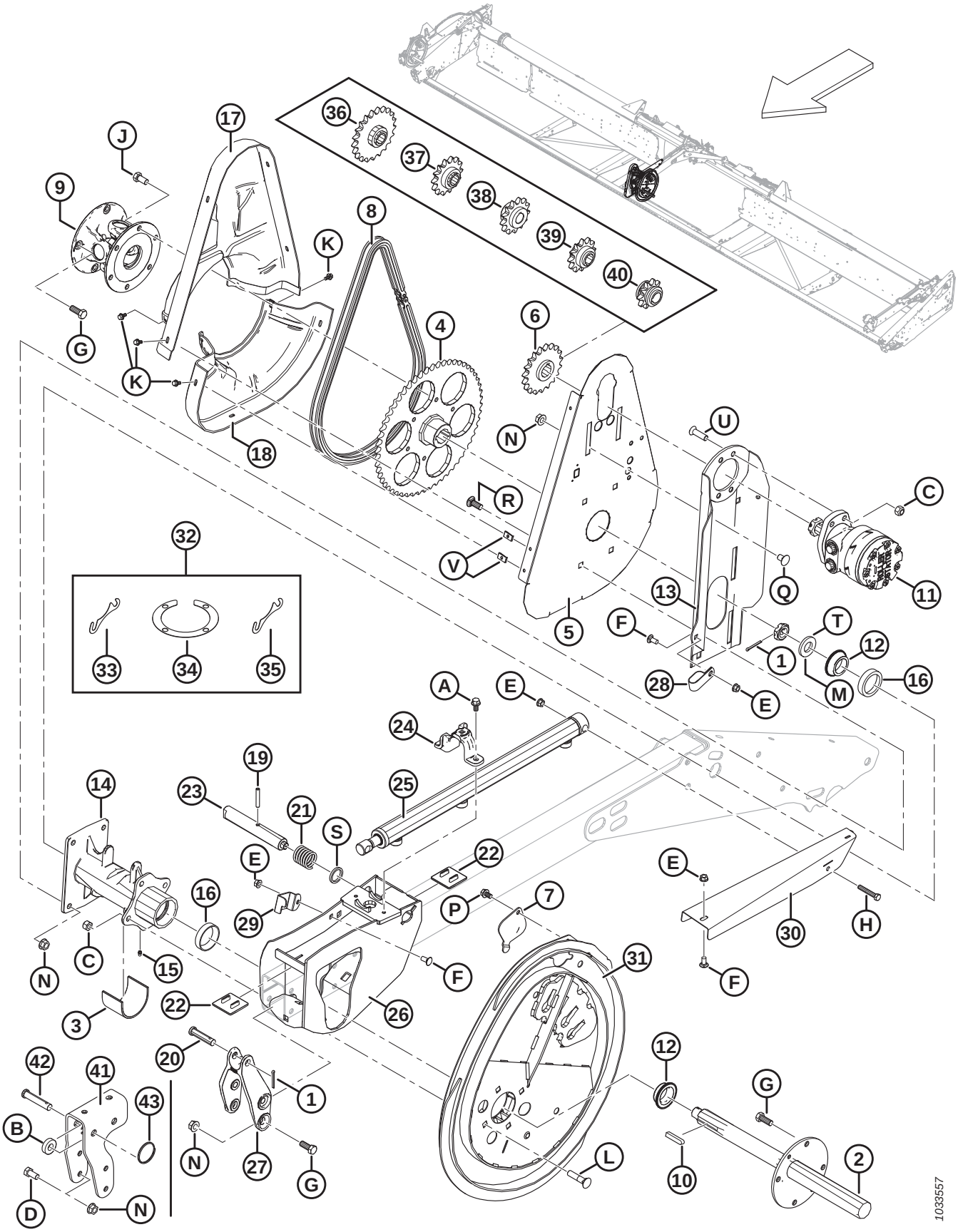

COMPONENTES DO MOLINETE – MOLINETE DUPLO, BRAÇO CENTRAL

Ref.	Número de peça	Descrição	Qtd.	Número de série
25	164933	CILINDRO – AVANÇO-RECUO	1	
	113435	KIT DE VEDAÇÃO		
26	253092	SOLDAGEM DO SUPORTE – ACIONAMENTO DR	1	
27	164885	FUNDIÇÃO – BRAÇO CENTRAL DE AVANÇO E RECUO	1	
28	103738	FIXADOR – ISOLADA PVC 13/16" TAMANHO DO TUBO	1	
29	164858	RETENTOR – MANGUEIRA	1	
30	294065	PROTEÇÃO – MANGUEIRAS DO ACCIONADOR DE MOLINETES DUPLO DE AVANÇO E RECUO	1	
31	294634	KIT DE EXCÊNTRICO [132]	1	
32	294631	KIT – CALÇO DO EXCÊNTRICO [133]	A/R	
33	164061	CALÇO – CUBO PARA O EXCÊNTRICO (1,2 MM)	A/R	
34	137753	ANEL DO CALÇO – FLANGE DE 4 PARAFUSOS	A/R	
35	245199	CALÇO – CUBO PARA O EXCÊNTRICO (0,6 MM)	A/R	
36	137350	ENGRENAGEM – 21 DENTES, RC 60 [134]	OPT	
37	137356	ENGRENAGEM – 14 DENTES, 3000 SPI (ARROZ BAIXO SOMENTE) [134]	OPT	
38	164126	ENGRENAGEM – 13 DENTES, RC 60 [134]	OPT	
39	137970	ENGRENAGEM – 12 DENTES, 2.500 PSI, (ARROZ BAIXO SOMENTE) [134]	OPT	
40	137348	ENGRENAGEM – 10 DENTES, 2.000 PSI, (ARROZ BAIXO SOMENTE) [134]	OPT	
41	304018	SUPORTE – SUPORTE CHANFRADO EXCÊNTRICO CENTRAL (SOMENTE EXPORTAÇÃO)	1	
42	18624	PINO – ENGATE (SOMENTE EXPORTAÇÃO)	1	
43	118137	ANEL (SOMENTE EXPORTAÇÃO)	1	
A	21821	PARAFUSO – SEXTAVADO, CHANFRADO (FACE SERRILHADA), 3/8" NC X 0,75" GR 5 ZP		
B	40915	ARRUELA – PLANA		
C	18697	PORCA – HEXAGONAL, TRAVA, ROSCA DEFORMADA, 0,500" - 13 UNC		
D	21575	PARAFUSO – SEXTAVADO 1/2 NC X 1,0 COMPR. GR 5 ZP		
E	30228	Porca – Chanfrada, rosca deformada, face lisa, 0,375" - 16 UNC		
F	21863	PARAFUSO – RHSN 3/8" NC X 0,75" COMPR., GR 5 ZP		
G	21491	PARAFUSO – SEXTAVADO 1/2 NC X 1,25 COMPR. GR 5 ZP		
H	20055	PARAFUSO – SEXTAVADO 3/8 NC X 2,25 COMPR. GR 5 ZP		
J	21575	PARAFUSO – SEXTAVADO 1/2 NC X 1,0 COMPR. GR 5 ZP		
K	21968	PARAFUSO – SEXTAVADO, CHANFRADO (FACE SERRILHADA), 1/4" NC X 0,5" GR 5 ZP		
L	30027	PARAFUSO – RHSN 1/2" NC X 2,25" COMPR., GR 5 ZP		
M	31774	ARRUELA – PLANA		

132. Inclui kit de calços do excêntrico (MD n.º 294631).
133. Inclui quatro calços (MD n.º 164061), dois anéis de calços (MD n.º 137753) e calço (MD n.º 245199).
134. Somente em molinete de dedos de aço de alto torque. Requeridas nas colheitadeiras com baixa pressão no acionador do molinete.

COMPONENTES DO MOLINETE – MOLINETE DUPLO, BRAÇO CENTRAL

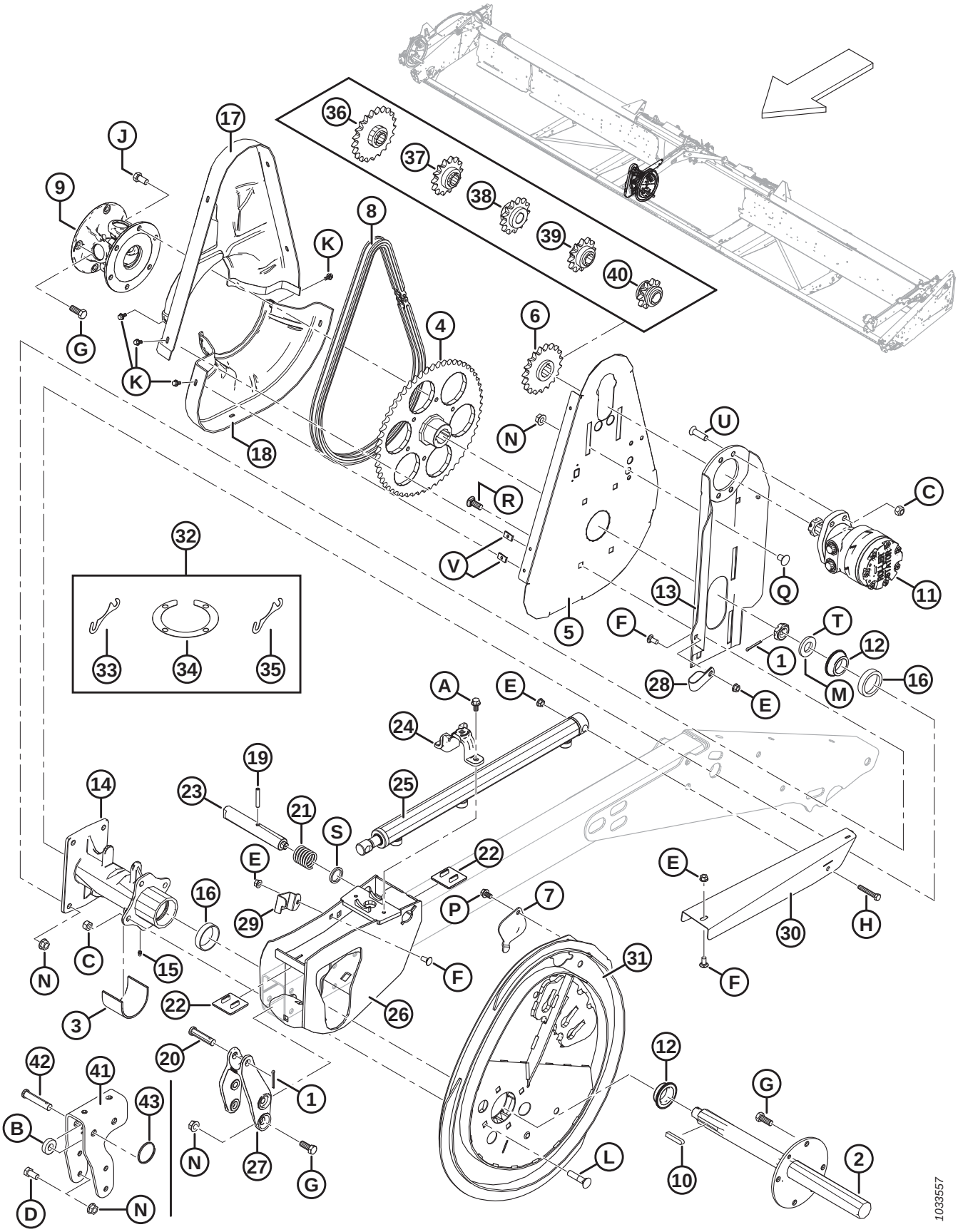

COMPONENTES DO MOLINETE – MOLINETE DUPLO, BRAÇO CENTRAL

Ref.	Número de peça	Descrição	Qtd.	Número de série
N	50186	PORCA – CHANFRADA, TRAVA, FACE LISA, ROSCA DEFORMADA, 0,500" - 13 UNC GR 5		
P	101898	PARAFUSO – AUTORROSCANTE, CABEÇA HEXAGONAL COM ARRUELA, 3/8" NC X 5/8"		
Q	105069	PARAFUSO – RHSSN 1/2" NC X 0,75" GR 5 ZP		
R	114233	PARAFUSO – RHSSN 1/2" NC X 1,25" GR 5 ZP		
S	273304	ARRUELA – TRAVA DO EXCÊNTRICO		
T	137375	PORCA – CONTRAPORCA RANHURADA 1,0 POL.-20 UNEF-ZN PL		
U	137503	PARAFUSO – CABEÇA CILÍNDRICA CHANFRADA, SEXTAVADO INTERNO. 1/2 NC X 1,75 GR. 5 ZP		
V	137702	PORCA – CHAPA METÁLICA 1/4 - 20		

30 Componentes do molinete – Molinete duplo/simples, braço esquerdo

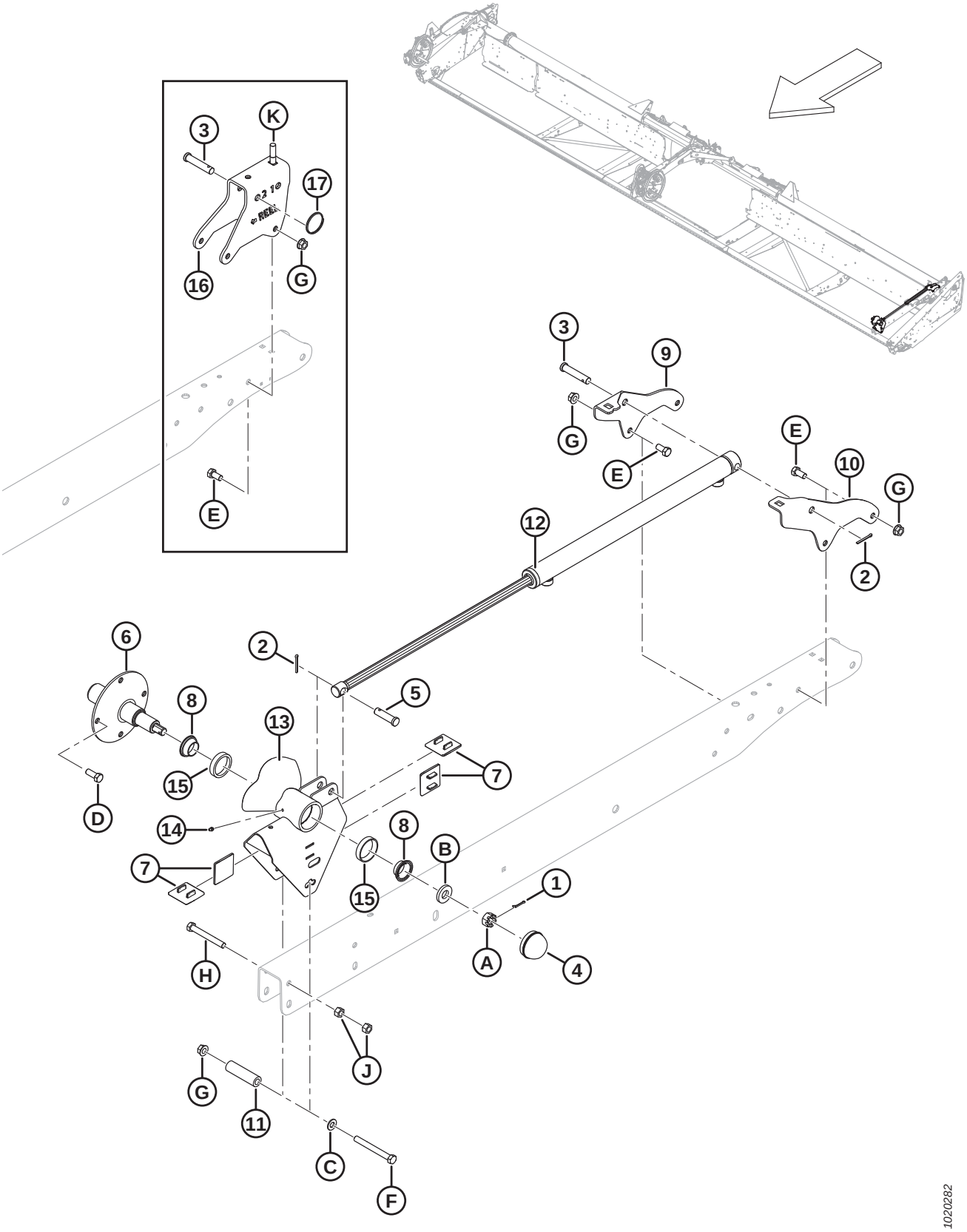

COMPONENTES DO MOLINETE – MOLINETE DUPLO/SIMPLES, BRAÇO ESQUERDO

Ref.	Número de peça	Descrição	Qtd.	Número de série
1	18605	PINO – CONTRAPINO DIÂM. 1/8" X 1" ZP	1	
2	18648	PINO – CONTRAPINO DIÂM. 3/16" X 1,25" ZP	2	
3	18738	PINO – ENGATE	1	
4	30520	CAPA CONTRA POEIRA	1	
5	103879	PINO – ENGATE	1	
6	105364	EIXO – EXTREMIDADE TRASEIRA	1	
7	137626	BATENTE – DESGASTE DO ACIONADOR DO MOLINETE	4	
8	164216	ROLAMENTO – CÔNICO, COMPLETO COM VEDAÇÃO	2	
9	164780	SUPORTE – BRAÇO AVANÇO-RECUO, LADO ESQUERDO (LADO INTERNO)	1	
10	164781	SUPORTE – BRAÇO AVANÇO-RECUO, LADO ESQUERDO (LADO EXTERNO)	1	
11	164945	ESPAÇADOR	1	
12	164934	CILINDRO – AVANÇO-RECUO	1	
	113435	KIT DE VEDAÇÃO		
13	253290	SUPORTE – MOLINETE, COMPLETO COM ANÉIS, TRASEIRO	1	
14	18671	GRAXEIRA – LUBRIFICAÇÃO, 1/4-28 UNF	1	
15	164215	ROLAMENTO – ANEL EXTERNO DOS ROLETES	2	
16	304019	SUPORTE – SUPORTE TRASEIRO LADO ESQUERDO (SOMENTE EXPORTAÇÃO)	1	
17	118137	ANEL (SOMENTE EXPORTAÇÃO)	1	
A	5512	PORCA – SEXTAVADA, RANHURADA, 0,750" – 16 UNF ZN PL		
B	16235	ARRUELA – PLANA		
C	18599	ARRUELA – PLANA, SAE, DIÂM. INT. 17/32" x 1-1/16 POL. DIÂM. EXT. ZP		
D	21491	PARAFUSO – SEXTAVADO 1/2 NC X 1,25 COMPR. GR 5 ZP		
E	21575	PARAFUSO – SEXTAVADO 1/2 NC X 1,0 COMPR. GR 5 ZP		
F	30209	PARAFUSO – SEXTAVADO 1/2 NC X 4,5 COMPR. GR 5 ZP		
G	50186	PORCA – CHANFRADA, TRAVA, FACE LISA, ROSCA DEFORMADA, 0,500" - 13 UNC GR 5		
H	21589	PARAFUSO – SEXTAVADO 1/2 NC X 4,0 COMPR. GR 5 ZP		
J	18591	PORCA – HEXAGONAL, 1/2" - 13 UNC GR 5 ZP		
K	30027	PARAFUSO – RHSN 1/2" NC X 2,25" COMPR., GR 5 ZP		

31 Braços de suporte e cilindros de elevação do molinete – braço central

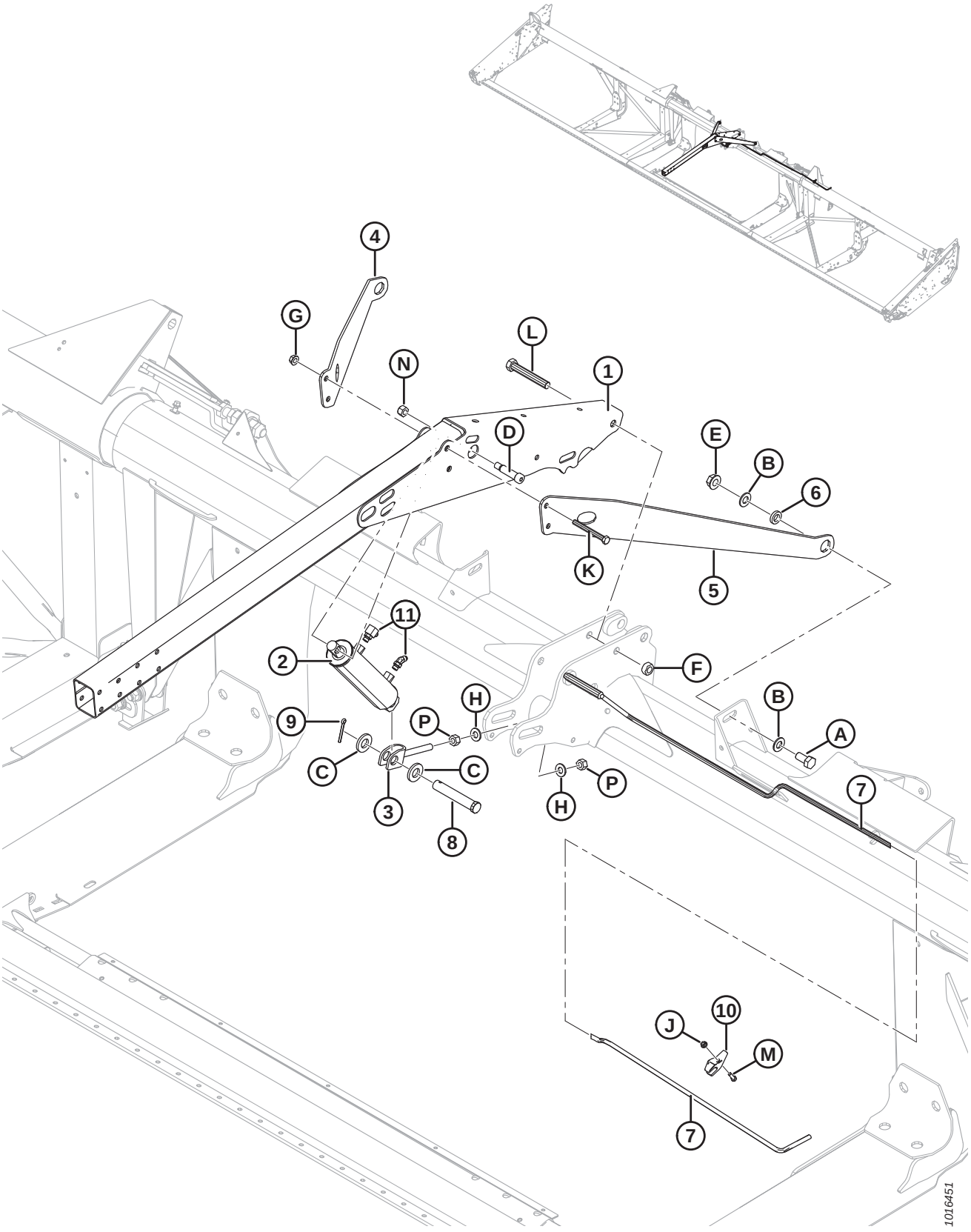

BRAÇOS DE SUPORTE E CILINDROS DE ELEVAÇÃO DO MOLINETE – BRAÇO CENTRAL

Ref.	Número de peça	Descrição	Qtd.	Número de série
1	164773	BRAÇO – SOLDAGEM CENTRAL	1	
2	245671	CILINDRO – HIDRÁULICO, CENTRAL	1	
	132476	KIT DE VEDAÇÃO		
3	253412	SOLDAGEM DO ENGATE	1	
4	125433	TIRANTE – BRAÇO DO MOLINETE, LADO DIREITO	1	
	164800	TIRANTE – CURTO, LADO DIREITO (SOMENTE EXPORTAÇÃO)	1	
5	125435	TIRANTE – BRAÇO DO MOLINETE, LADO ESQUERDO	1	
	164825	TIRANTE – CURTO, LADO ESQUERDO (SOMENTE EXPORTAÇÃO)	1	
6	145461	ESPAÇADOR – TIRANTE DIAGONAL	2	
7	304221	HASTE – FLEXÍVEL, SOLDAGEM DO APOIO CENTRAL	1	
8	49341	PINO – ENGATE	1	
9	18609	PINO – CONTRAPINO DIÂM. 1/4" X 2" ZP	1	
10	165734	GUIA – APOIO PLÁSTICO FLEXÍVEL DO MOLINETE	1	
11	REF	ENCAIXES – HIDRÁULICOS [135]		
A	30811	PARAFUSO – SEXTAVADO 3/4 NC X 2,0 COMPR. GR 8 ZP		
B	176009	ARRUELA – NORDLOCK 3/4" SP		
C	174858	ARRUELA – PLANA		
D	135737	PARAFUSO – CABEÇA CILÍNDRICA, COM REBAIXO, 3/4" X 2,25" COMPR.		
E	135367	PORCA – CHANFRADA, ROSCA DEFORMADA, FACE LISA, 0,75-10 UNC GR. G		
F	102636	PORCA – HEXAGONAL, ROSCA DEFORMADA, 0,750-10 UNC LADO DA TRAVA		
G	50186	PORCA – CHANFRADA, TRAVA, FACE LISA, ROSCA DEFORMADA, 0,500" - 13 UNC GR 5		
H	30441	ARRUELA – TEMPERADA		
J	30280	PORCA – CHANFRADA, LADO DA TRAVA, FACE LISA, 5/16 NC GR 5 ZP		
K	30209	PARAFUSO – SEXTAVADO 1/2 NC X 4,5 COMPR. GR 5 ZP		
L	30549	PARAFUSO – CABEÇA HEXAGONAL, 3/4-10" X 5,5" GR5-AA1J		
M	21087	PARAFUSO – CABEÇA HEXAGONAL, 5/16" NC X 1,0" COMPR. GR 5 ZP		
N	18666	PORCA – HEXAGONAL, TRAVA, ROSCA DEFORMADA, 5/8" - 11 UNC ZP		
P	18592	PORCA – HEXAGONAL, 5/8"-11 UNC GR 5 ZP		

135. Consulte a seção *34 Acionamento hidráulico do molinete – içamento e avanço-recuo – Molinete duplo (FD130, FD135, FD140 e FD145), página 123*.

32 Braços de suporte e cilindros de elevação do molinete – braços externos

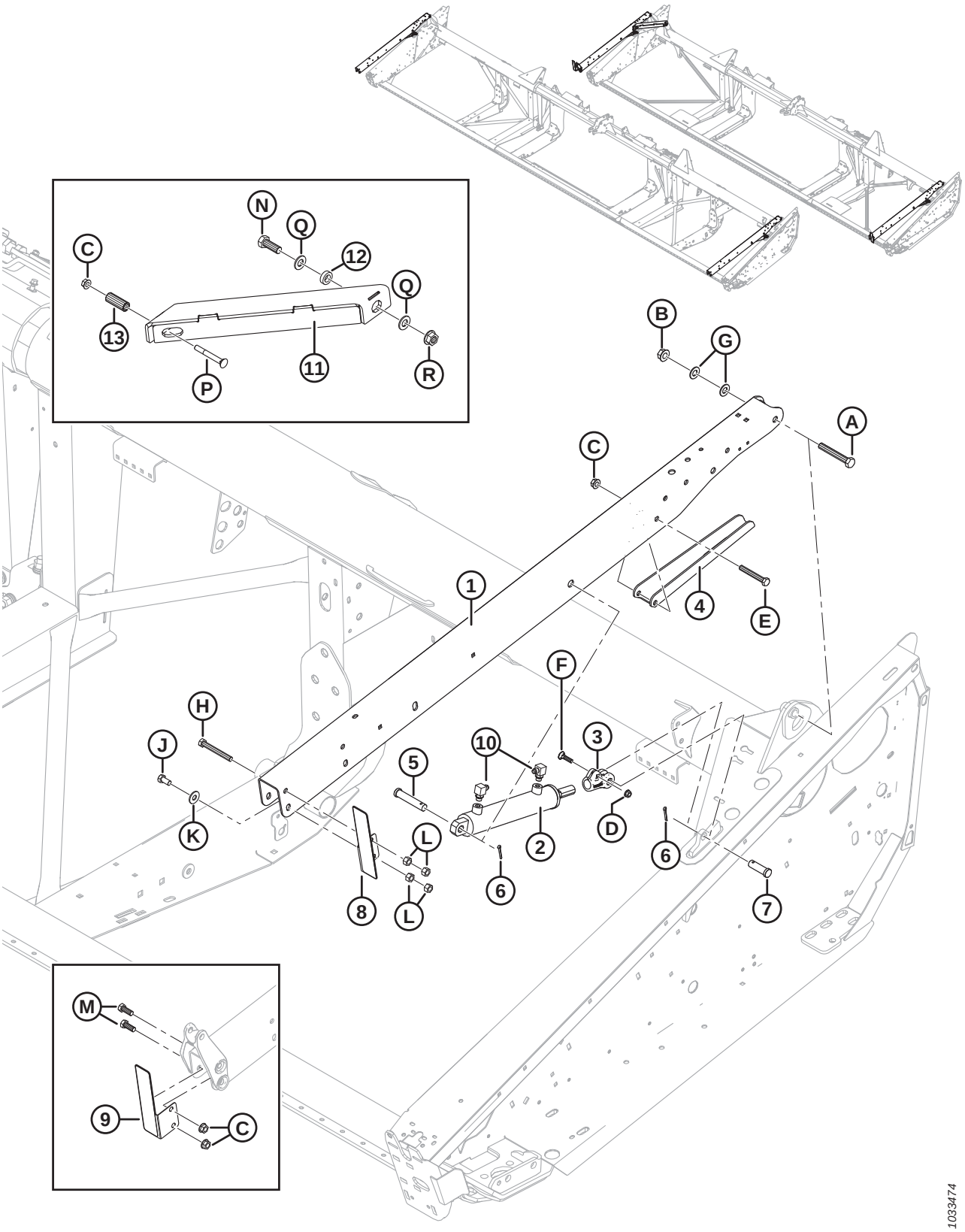

BRAÇOS DE SUPORTE E CILINDROS DE ELEVAÇÃO DO MOLINETE – BRAÇOS EXTERNOS

Ref.	Número de peça	Descrição	Qtd.	Número de série
	B6890	KIT – TIRANTE DO MOLINETE CURTO FD125E [136]		
1	255282	BRAÇO – EXTERNO COMPLETO CQ DECALQUES [137]	2	
	255788	BRAÇO – EXTERNO COMPLETO CQ DECALQUES (SOMENTE EXPORTAÇÃO) [137]	2	
2	245993	CILINDRO – HIDRÁULICO, LADO ESQUERDO	1	
	132475	KIT DE VEDAÇÃO		
	245992	CILINDRO – HIDRÁULICO, LADO DIREITO	1	
	132474	KIT DE VEDAÇÃO		
	174879	RESPIRO – ORB N.° 6		
3	304314	ENGATE	2	
4	304222	SUPORTE – APOIO DO MOLINETE	2	
5	20312	PINO – ENGATE	2	
6	18648	PINO – CONTRAPINO DIÂM. 3/16" X 1,25" ZP	4	
7	18626	PINO – ENGATE	2	
8	294068	CONJUNTO – SUPORTE COM REFLETOR DO LADO ESQUERDO [138]	1	
9	294069	CONJUNTO – SUPORTE COM REFLETOR DO LADO DIREITO [138]	1	
10	REF	ENCAIXES – HIDRÁULICOS [139]		
11	326097	TIRANTE – SOLDA DIAGONAL [140]	1	
	326181	TIRANTE – CURTO, SOLDA DIAGONAL (SOMENTE EXPORTAÇÃO) [140]	1	
	326192	KIT – TIRANTE CURTO DO MOLINETE SIMPLES FLEXÍVEL [141]	A/R	
12	172158	ESPAÇADOR – TIRANTE DIAGONAL [140]	1	
13	174333	ESPAÇADOR [140]	1	
A	172922	PARAFUSO – SEXTAVADO 5/8 NC X 4,125 COMPR. GR 5 ZP		
B	50225	Porca – Chanfrada, rosca deformada, face lisa, 625" - 11 UNC		
C	50186	PORCA – CHANFRADA, TRAVA, FACE LISA, ROSCA DEFORMADA, 0,500" - 13 UNC GR 5		
D	30228	Porca – Chanfrada, rosca deformada, face lisa, 0,375" - 16 UNC		
E	21581	PARAFUSO – SEXTAVADO 1/2 NC X 3,5 COMPR. GR 5 ZP		
F	21484	PARAFUSO – RHSN 3/8"-16 X .1,5" GR 5 ZP		
G	18600	ARRUELA – PLANA, SAE, DIÂM. INT. 21/32 x 1-5/16" DIÂM. EXT. ZP [142]		
H	21589	PARAFUSO – CABEÇA HEXAGONAL 1/2-13 X 4,0 GR 5-AA1J		

136. Inclui kit de tirante para molinete simples curto flexível (MD N.º 326192). Kits disponíveis somente por meio de equipamentos.
137. Inclui decalques (MD Nº 131393 e 174632).
138. Inclui o refletor (MD N° 115146).
139. Consultar as Seções*33 Sistema hidráulico de acionamento do molinete – içamento e avanço-recuo – molinete simples (FD125), página 119* e *34 Acionamento hidráulico do molinete – içamento e avanço-recuo – Molinete duplo (FD130, FD135, FD140 e FD145), página 123*.
140. Somente para plataformas FD125 de molinete simples.
141. Somente exportação. O kit inclui tirante diagonal curto (MD N.º 326181), ferragens e instruções.
142. Nas plataformas FD125, as arruelas (MD N.º 18600) são usadas apenas no braço direito do molinete.

BRAÇOS DE SUPORTE E CILINDROS DE ELEVAÇÃO DO MOLINETE – BRAÇOS EXTERNOS

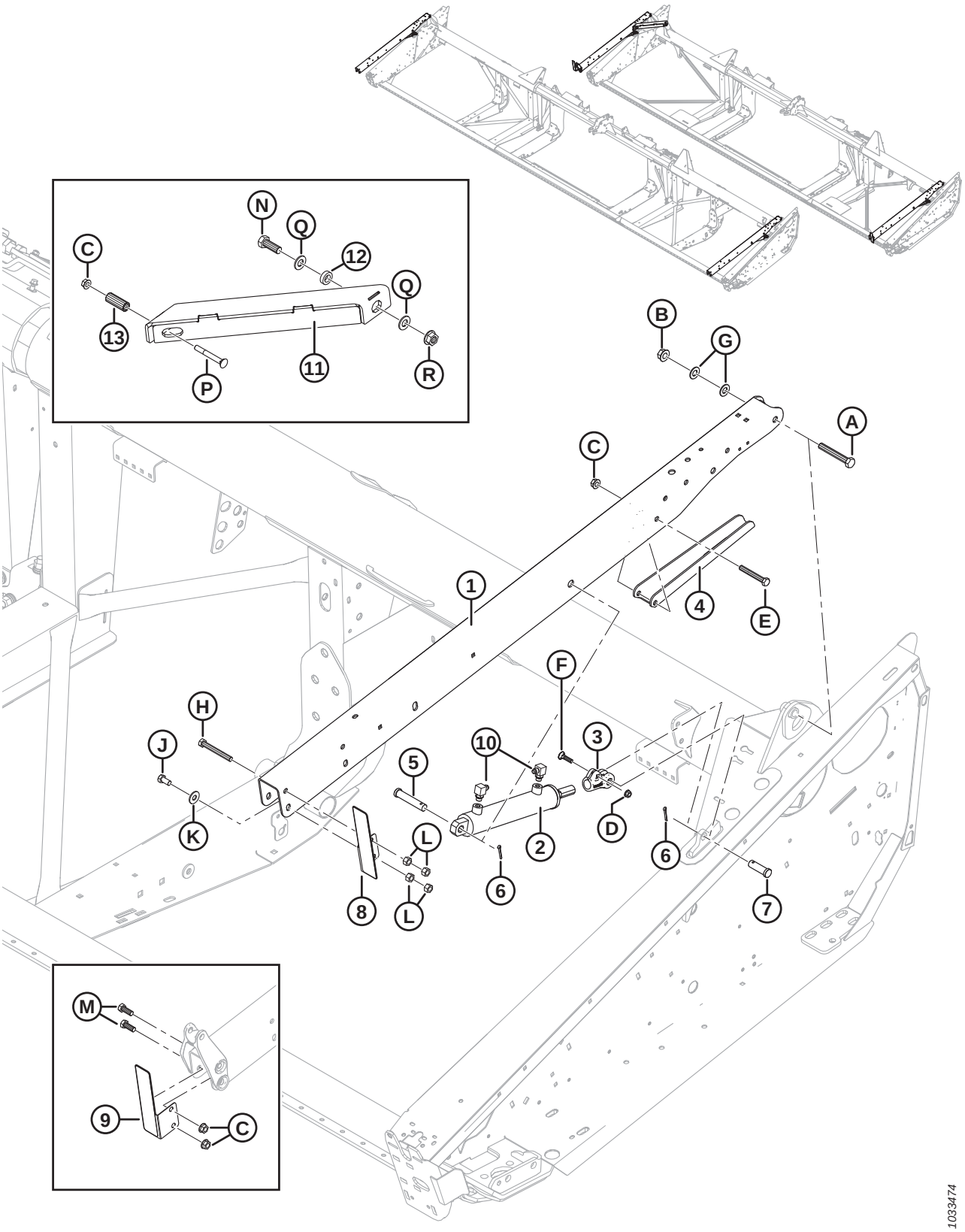

BRAÇOS DE SUPORTE E CILINDROS DE ELEVAÇÃO DO MOLINETE – BRAÇOS EXTERNOS

Ref.	Número de peça	Descrição	Qtd.	Número de série
J	21575	PARAFUSO – CABEÇA HEXAGONAL, 1/2-13" X 1,0" GR5-AA1J		
K	184589	ARRUELA – PLANA		
L	18591	PORCA – HEXAGONAL, 1/2" - 13 UNC GR 5 ZP		
M	21491	PARAFUSO – CABEÇA HEXAGONAL, 1/2-13" X 1,25" GR5-AA1J		
N	30811	PARAFUSO – CABEÇA HEXAGONAL, 3/4-10 X 2,0 GR8-AA1J		
P	30824	PARAFUSO – CABEÇA REDONDA, PESCOÇO QUADRADO 1/2-13 X 4,0 GR5-AA1J		
Q	176009	ARRUELA – NORDLOCK 3/4" SP		
R	135367	PORCA – CHANFRADA, ROSCA DEFORMADA 3/4-10 UNC GR8 AA1J		

33 Sistema hidráulico de acionamento do molinete – içamento e avanço-recuo – molinete simples (FD125)

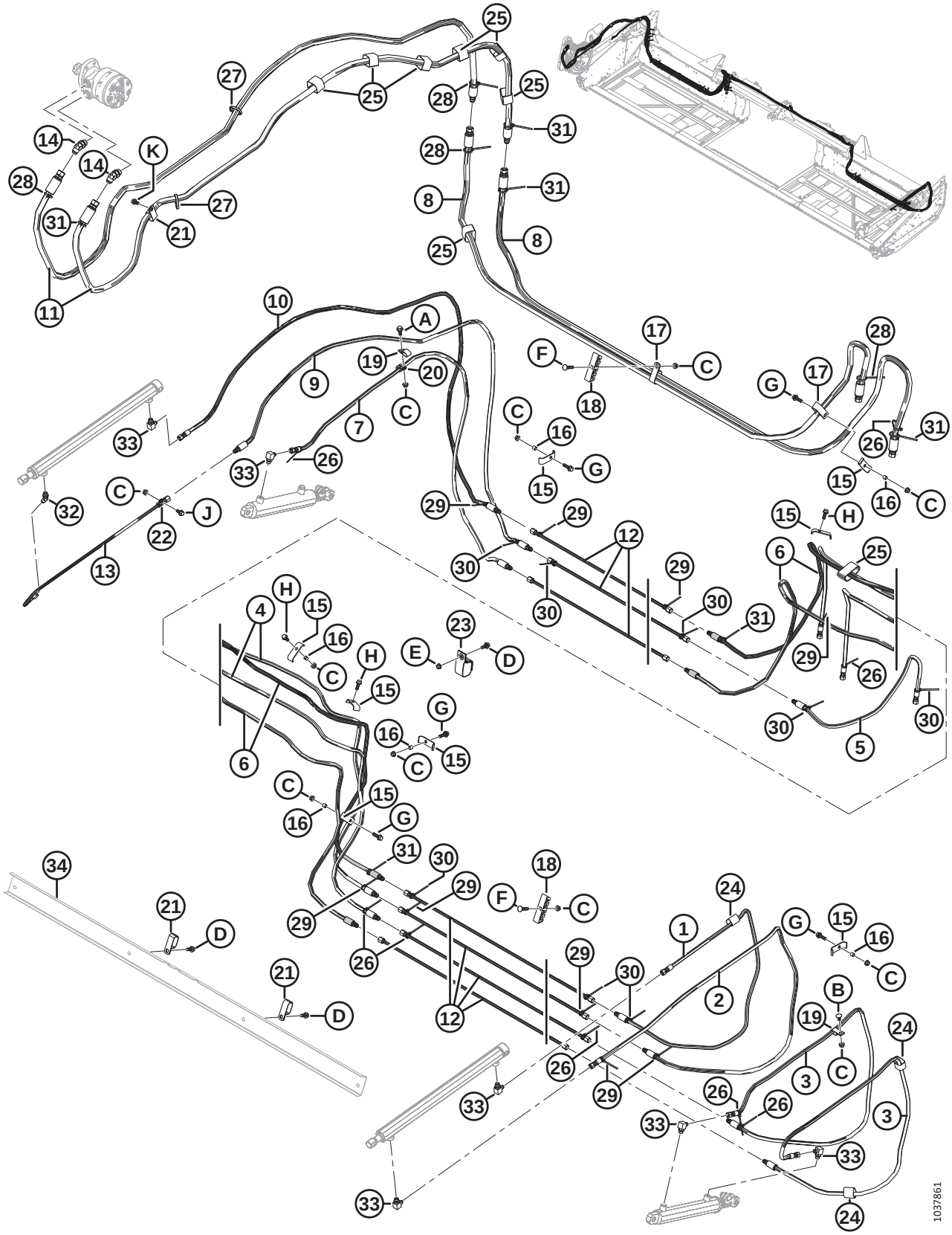

SISTEMA HIDRÁULICO DE ACIONAMENTO DO MOLINETE – IÇAMENTO E AVANÇO-RECUO – MOLINETE SIMPLES (FD125)

Ref.	Número de peça	Descrição	Qtd.	Número de série
1	220611	MANGUEIRA – HIDRÁULICA 1/4" DIÂM. INT., 2.270 MM COMPR., 100R17, REFORÇO DE METAL.	1	
2	220610	MANGUEIRA – HIDRÁULICA 1/4" DIÂM. INT., 2285 MM COMPR., 100R17, REFORÇO DE METAL.	1	
3	220612	MANGUEIRA – HIDRÁULICA 1/4" DIÂM. INT., 2025 MM COMPR., 100R17, REFORÇO DE METAL.	2	
4	326100	MANGUEIRA – HIDRÁULICA 1/4" DIÂM. INT., 4870 MM COMPR., 100R17, REFORÇO DE METAL.	2	
5	220625	MANGUEIRA – HIDRÁULICA 1/4" DIÂM. INT., 885 MM COMPR., 100R17, REFORÇO DE METAL.	1	
6	220613	MANGUEIRA – HIDRÁULICA 1/4" DIÂM. INT., 5470 MM COMPR., 100R17, REFORÇO DE METAL.	2	
7	220614	MANGUEIRA – HIDRÁULICA 1/4" DIÂM. INT., 1980 MM COMPR., 100R17, REFORÇO DE METAL.	1	
8	326096	MANGUEIRA – HIDRÁULICA 1/2" DIÂM. INT., 3150 MM COMPR., 100R17, REFORÇO DE METAL.	2	
9	220609	MANGUEIRA – HIDRÁULICA 1/4" DIÂM. INT., 2525 MM COMPR., 100R17, REFORÇO DE METAL.	1	
10	220608	MANGUEIRA – HIDRÁULICA 1/4" DIÂM. INT., 2525 MM COMPR., 100R17, REFORÇO DE METAL.	1	
11	172978	MANGUEIRA – HIDRÁULICA 1/2" DIÂM. INT., 3000 MM COMPR., 100R17, REFORÇO DE METAL.	1	
12	326093	LINHA – HIDRÁULICA	7	
13	253815	LINHA – HIDRÁULICA	1	
14	50103	ENCAIXE – COTOVELO 45° HIDRÁULICO, COMPLETO COM O-RING 10-10	2	
15	103351	SUPORTE	8	
16	294121	ESPAÇADOR	6	
17	252942	BRAÇADEIRA – ISOLADA 1 POLEGADA	4	
18	220478	BRAÇADEIRA	5	
19	135234	BRAÇADEIRA – MANGUEIRA DUPLA ISOLADA	2	
20	135716	BRAÇADEIRA – ISOLADA 5/8"	1	
21	50022	BRAÇADEIRA – ISOLADA 15/16"	**3**	
22	136410	BRAÇADEIRA – ISOLADA 3/8"	1	
23	253305	CINTA DE TRAVAMENTO, SUSPENSA, 4" COMPR.	1	
24	135443	BRAÇADEIRA – CINTA DE TRAVAMENTO 4" COMPR.	3	
25	135444	CINTA DE TRAVAMENTO 6" COMPR.	8	
26	21763	BRAÇADEIRA – BRAÇADEIRA DE CABOS, PRETA, 160 MM COMPR.	8	
27	30753	BRAÇADEIRA – BRAÇADEIRA DE CABOS, PRETA, 305 MM COMPR.	2	
28	40701	BRAÇADEIRA DE CABOS, AMARELA	4	
29	40702	BRAÇADEIRA DE CABOS, VERMELHA	9	
30	49227	BRAÇADEIRA DE CABOS, VERDE	8	
31	49232	BRAÇADEIRA – BRAÇADEIRA DE CABOS, BRANCA	6	

SISTEMA HIDRÁULICO DE ACIONAMENTO DO MOLINETE – IÇAMENTO E AVANÇO-RECUO – MOLINETE SIMPLES (FD125)

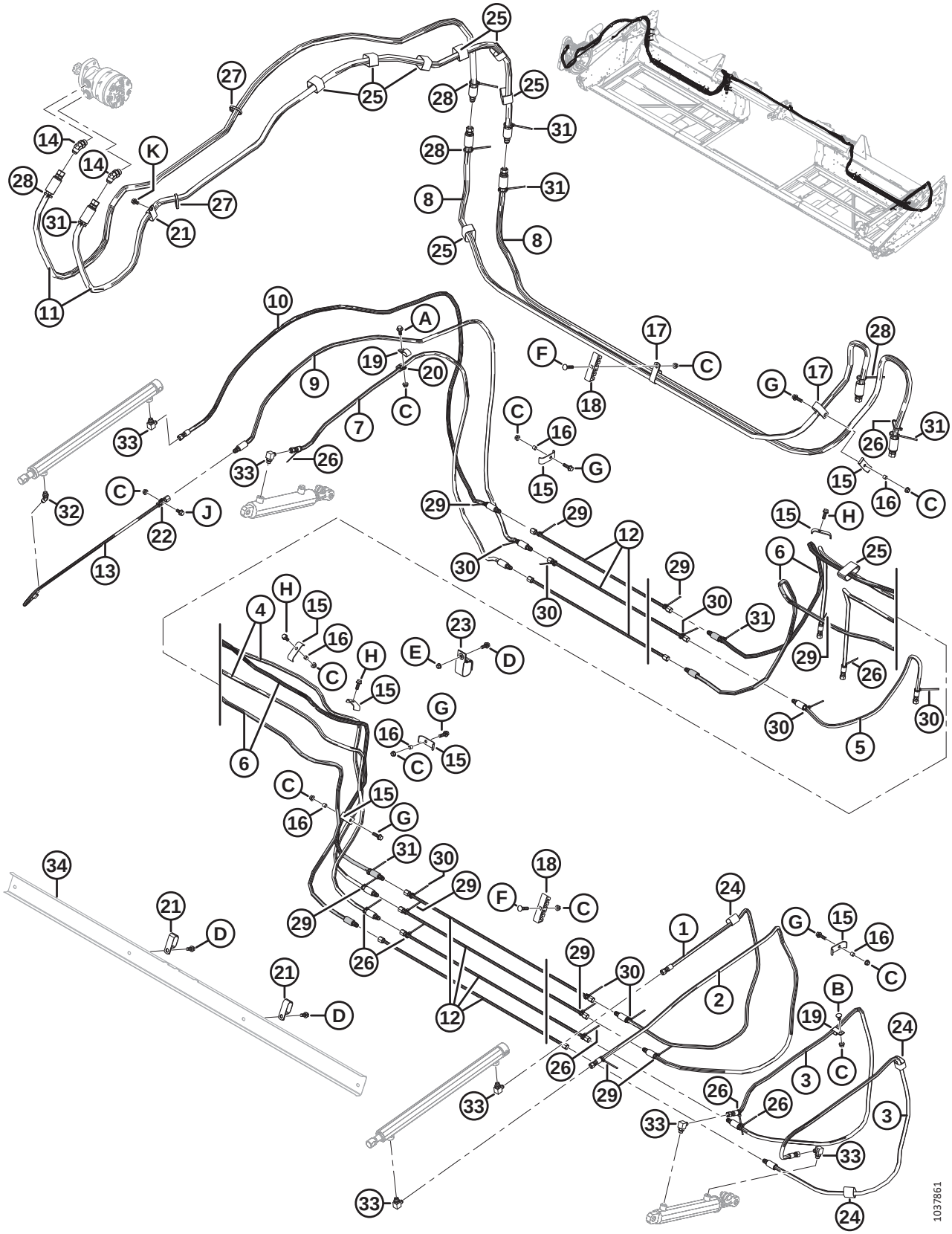

SISTEMA HIDRÁULICO DE ACIONAMENTO DO MOLINETE – IÇAMENTO E AVANÇO-RECUO – MOLINETE SIMPLES (FD125)

Ref.	Número de peça	Descrição	Qtd.	Número de série
32	30284	ENCAIXE – COTOVELO 45° HIDRÁULICO, COMPLETO COM O-RING 6-6	1	
33	30282	ENCAIXE – COTOVELO 90° HIDRÁULICO, COMPLETO COM O-RING 6-6	6	
34	**REF.**	**SUPORTE — MANGUEIRAS** [143]		
A	21447	PARAFUSO – SEXTAVADO, CHANFRADO (FACE SERRILHADA), 3/8 NC X 1,0 GR 5 ZP		
B	21472	PARAFUSO – CABEÇA REDONDA, PESCOÇO QUADRADO 3/8 NC X 0,75 GR 5 ZP		
C	30228	PORCA – CHANFRADA, ROSCA DEFORMADA, FACE LISA, 0,375-16 UNC		
D	21975	PARAFUSO – CABEÇA HEXAGONAL CHANFRADA SERRILHADA 3/8-16 X 1,0 GR 5-AA1J		
E	118193	PORCA – FLANGE HEXAGONAL 0,375 UNC		
F	50197	PARAFUSO – CABEÇA REDONDA, PESCOÇO QUADRADO 3/8-16 X 1,75-GR5-AA1J		
G	30936	PARAFUSO – CABEÇA HEXAGONAL CHANFRADA SERRILHADA 3/8-16 X 1,25 GR 5-AA1J		
H	135193	PARAFUSO – CABEÇA HEXAGONAL COM ARRUELA, 3/8 NC X 1,0-AA1J		
J	21821	PARAFUSO – CABEÇA HEXAGONAL CHANFRADA SERRILHADA, 3/8-16 X 0375 GR5-AA1J		
K	101898	PARAFUSO – CABEÇA HEXAGONAL COM ARRUELA, 3/8 NC X 5/8		

143. Consulte a seção *23 Acionador de esteira – Deslocamento manual do deque, página 75*.

34 Acionamento hidráulico do molinete – içamento e avanço-recuo – Molinete duplo (FD130, FD135, FD140 e FD145)

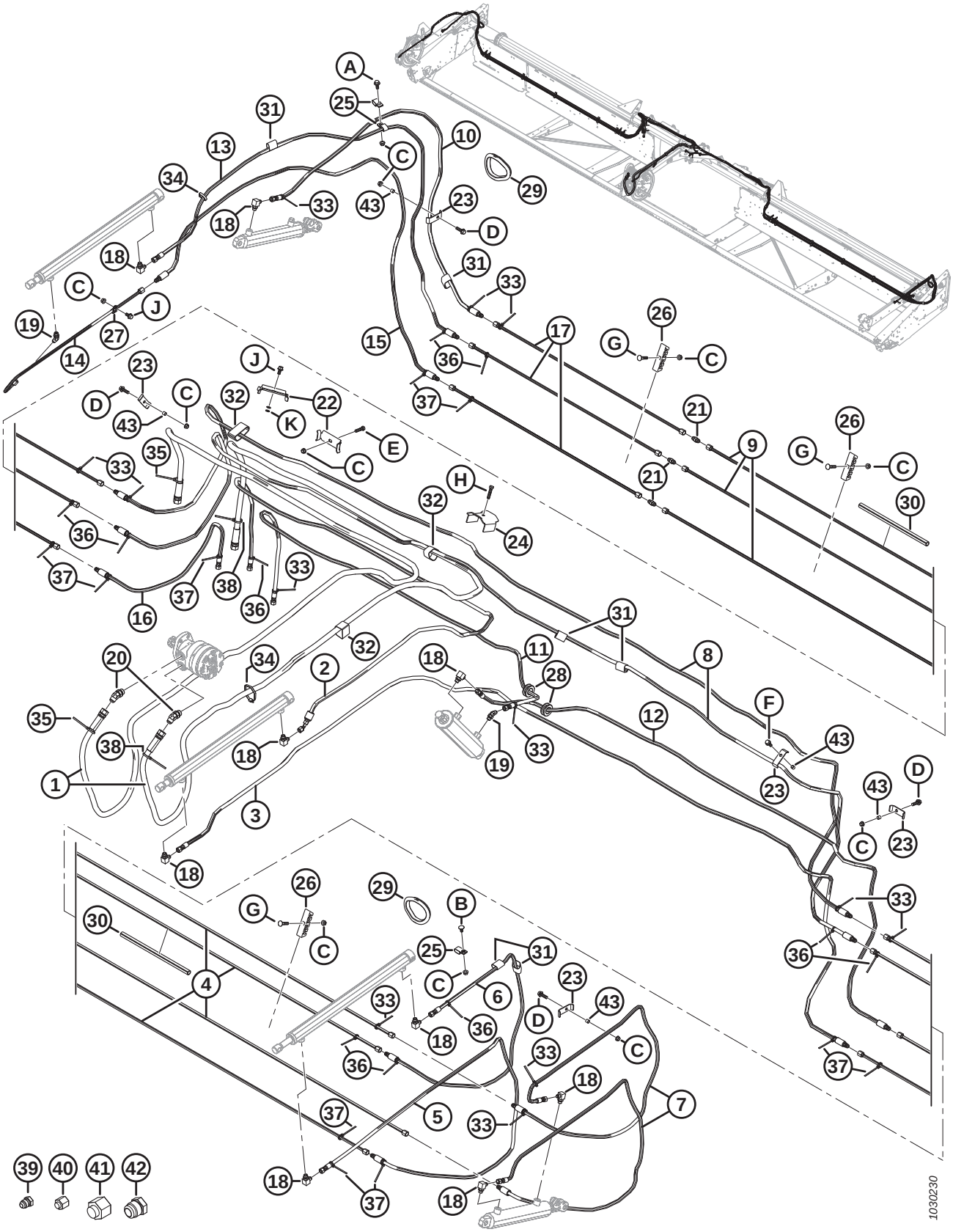

ACIONAMENTO HIDRÁULICO DO MOLINETE – IÇAMENTO E AVANÇO-RECUO – MOLINETE DUPLO (FD130, FD135, FD140 E FD145)

Ref.	Número de peça	Descrição	Qtd.	Número de série
1	172758	MANGUEIRA – HIDRÁULICA, PRESSÃO E RETORNO DO MOTOR DE ACIONAMENTO DO MOLINETE	2	
2	220241	MANGUEIRA – HIDRÁULICA, ENTRADA DO AVANÇO-RECUO DO MOLINETE CENTRAL	1	
3	220607	MANGUEIRA – HIDRÁULICA, SAÍDA DO AVANÇO-RECUO DO MOLINETE CENTRAL	1	
4	220598	LINHA – HIDRÁULICA, LADO ESQUERDO (30 PÉS)	4	
	220597	LINHA – HIDRÁULICA, LADO ESQUERDO (35 PÉS)	4	
	123676	LINHA – HIDRÁULICA, LADO ESQUERDO (40 PÉS)	4	
	123702	LINHA – HIDRÁULICA, LADO ESQUERDO (45 PÉS)	4	
5	220610	MANGUEIRA – HIDRÁULICA, MOLINETE ESQUERDO (ENTRADA DO AVANÇO-RECUO)	1	
6	220611	MANGUEIRA – HIDRÁULICA, MOLINETE ESQUERDO (SAÍDA DO AVANÇO-RECUO)	1	
7	220612	MANGUEIRA – HIDRÁULICA, ELEVAÇÃO DO MOLINETE ESQUERDO	2	
8	220613	MANGUEIRA – HIDRÁULICA, ELEVAÇÃO E AVANÇO-RECUO DO MOLINETE DIREITO, ATRAVÉS DA ABERTURA	2	
9	220598	LINHA – HIDRÁULICA, LADO DIREITO (30 PÉS)	3	
	220597	LINHA – HIDRÁULICA, LADO DIREITO (35 PÉS)	3	
	220589	LINHA – HIDRÁULICA, LADO DIREITO (40 E 45 PÉS)	3	
10	220614	MANGUEIRA – HIDRÁULICA, ELEVAÇÃO DO MOLINETE DIREITO	1	
11	220615	MANGUEIRA – HIDRÁULICA, CENTRAL (ENTRADA DA ELEVAÇÃO DO MOLINETE)	1	
12	220616	MANGUEIRA – HIDRÁULICA, CENTRAL (SAÍDA DA ELEVAÇÃO DO MOLINETE)	1	
13	220608	MANGUEIRA – HIDRÁULICA, MOLINETE DIREITO (ENTRADA DO AVANÇO-RECUO)	1	
14	253815	MANGUEIRA – HIDRÁULICA, MOLINETE DIREITO (SAÍDA DO AVANÇO-RECUO)	1	
15	220609	MANGUEIRA – HIDRÁULICA, MOLINETE ESQUERDO (SAÍDA DO AVANÇO-RECUO)	1	
16	220625	MANGUEIRA – HIDRÁULICA, AVANÇO-RECUO DO MOLINETE (LINHA DE AVANÇO PARA COLHEITADEIRA)	1	
17	220591	LINHA – HIDRÁULICA (40 PÉS)	3	
	220590	LINHA – HIDRÁULICA (45 PÉS)	3	
18	30282	ENCAIXE – COTOVELO 90° HIDRÁULICO, COMPLETO COM O-RING 6-6	9	
19	30284	ENCAIXE – COTOVELO 45° HIDRÁULICO, COMPLETO COM O-RING 6-6	2	
20	50103	ENCAIXE – COTOVELO 45° HIDRÁULICO, COMPLETO COM O-RING 10-10	2	
21	30375	ENCAIXE – CONEXÃO HIDRÁULICA (SOMENTE 40 E 45 PÉS)	3	

ACIONAMENTO HIDRÁULICO DO MOLINETE – IÇAMENTO E AVANÇO-RECUO – MOLINETE DUPLO (FD130, FD135, FD140 E FD145)

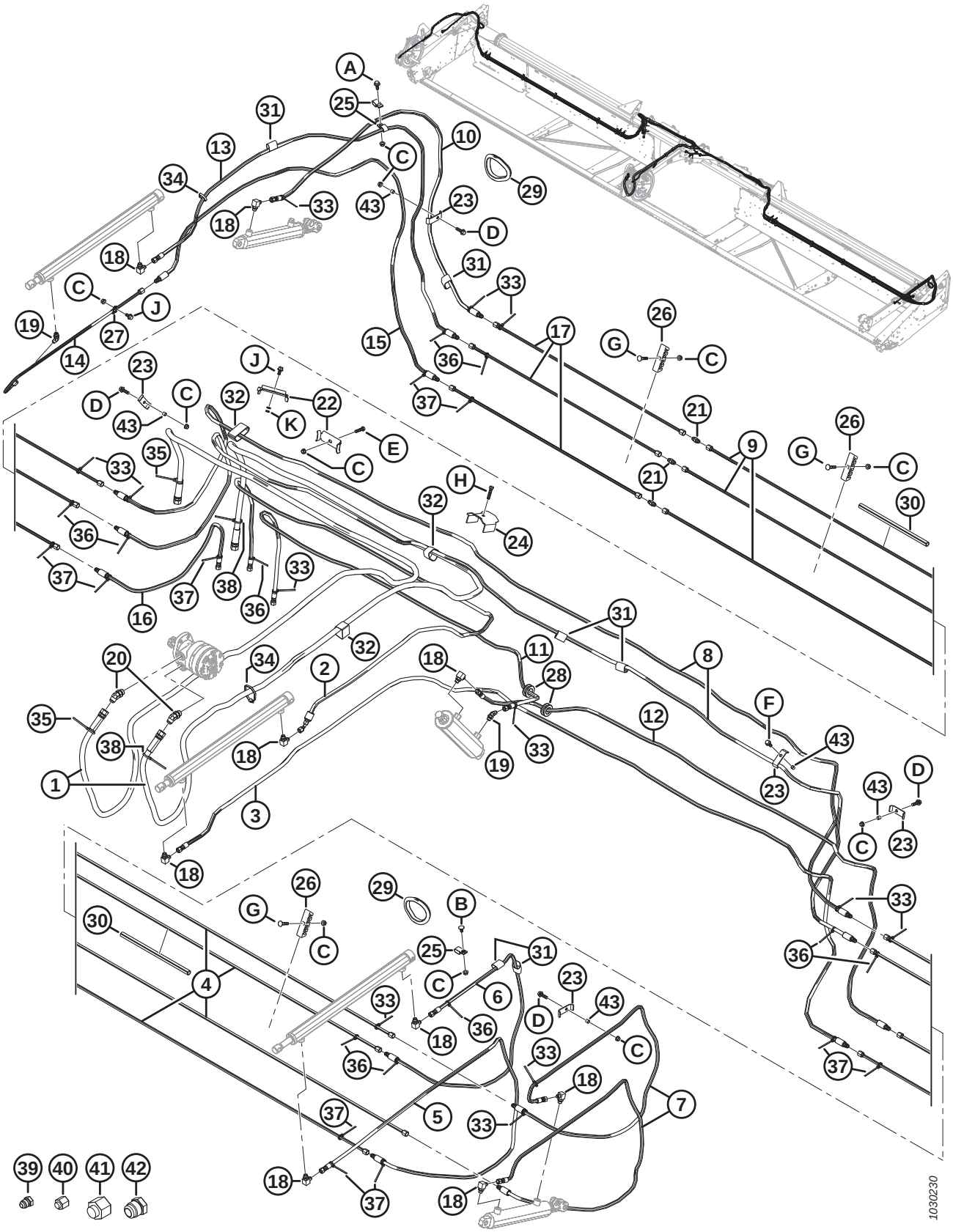

ACIONAMENTO HIDRÁULICO DO MOLINETE – IÇAMENTO E AVANÇO-RECUO – MOLINETE DUPLO (FD130, FD135, FD140 E FD145)

Ref.	Número de peça	Descrição	Qtd.	Número de série
22	294080	SUPORTE	2	
23	103351	SUPORTE	7	
24	123599	SUPORTE – MANGUEIRA HIDRÁULICA, BRAÇO CENTRAL	1	
25	135234	FIXADOR – MANGUEIRA DUPLA ISOLADA	3	
26	220478	FIXADOR [144]		
27	136410	BRAÇADEIRA – ISOLADA 3/8 POL. (LINHA NO CILINDRO DE AVANÇO-RECUO DO LADO DIREITO)	1	
28	220617	ANEL ISOLANTE – BORRACHA DIÂM. INT. 25 MM	2	
29	125722	ANEL ISOLANTE – BORRACHA DIÂM. INT. 99 MM (SOMENTE 40–45 PÉS)	2	
30	26671	CONDUITE (SOMENTE 45 PÉS)	1	
31	135443	ABRAÇADEIRA – CINTA DE TRAVAMENTO 4" COMPR.	11	
32	135444	ABRAÇADEIRA – CINTA DE TRAVAMENTO 6" COMPR.	8	
33	21763	ABRAÇADEIRA DE CABOS PRETA 190 MM DE COMPR.	13	
34	30753	ABRAÇADEIRA DE CABOS PRETA 365 MM DE COMPR.	7	
35	40701	ABRAÇADEIRA DE CABOS (AMARELA)	2	
36	40702	ABRAÇADEIRA DE CABOS (VERMELHA)	10	
37	49227	ABRAÇADEIRA DE CABOS (VERDE)	10	
38	49232	ABRAÇADEIRA DE CABOS (BRANCA)	2	
39	50178	TAMPÃO – 3/8" TUBO [145]	6	
40	30813	TAMPA – 3/8" TUBO 37° COM CHANFRO [145]	6	
41	30999	TAMPA – 3/4" TUBO 37° COM CHANFRO [145]	2	
42	103576	TAMPÃO – 3/4" TUBO [145]	2	
43	294121	ESPAÇADOR	6	
A	21447	PARAFUSO – SEXTAVADO, LONGO, CHANFRADO (FACE SERRILHADA), 3/8" NC X 1,0" GR5 ZP		
B	21472	PARAFUSO – RHSN 3/8" NC X 0,75" GR5 ZP		
C	30228	Porca – Chanfrada, rosca deformada, face lisa, 0,375" - 16 UNC		
D	30936	PARAFUSO – SEXTAVADO, CHANFRADO (FACE SERRILHADA), 3/8" NC X 1,25" GR5 ZP		
E	21561	PARAFUSO – SEXTAVADO 3/8 NC X 1,5 COMPR. GR 5 ZP		
F	135193	PARAFUSO – AUTOROSCANTE, CABEÇA HEXAGONAL COM ARRUELA, 3/8" NC X 1,0"		
G	50197	PARAFUSO – RHSN 3/8"-16 X .1,75" GR 5 ZP		
H	20078	PARAFUSO – SEXTAVADO, 3/8" NC X 1,75" COMPR.GR5 ZP		
J	21821	PARAFUSO – SEXTAVADO, CHANFRADO (FACE SERRILHADA), 3/8" NC X 0,75" GR5 ZP		
K	133521	ARRUELA – 3/8" X 5/8" , 0,062"		

144. Quantidades: 8 pés = 6 / 35 pés = 30 / 40 pés = 10 / 45 pés = 12.
145. Somente para transporte.

35 Componentes elétricos – Série FD1

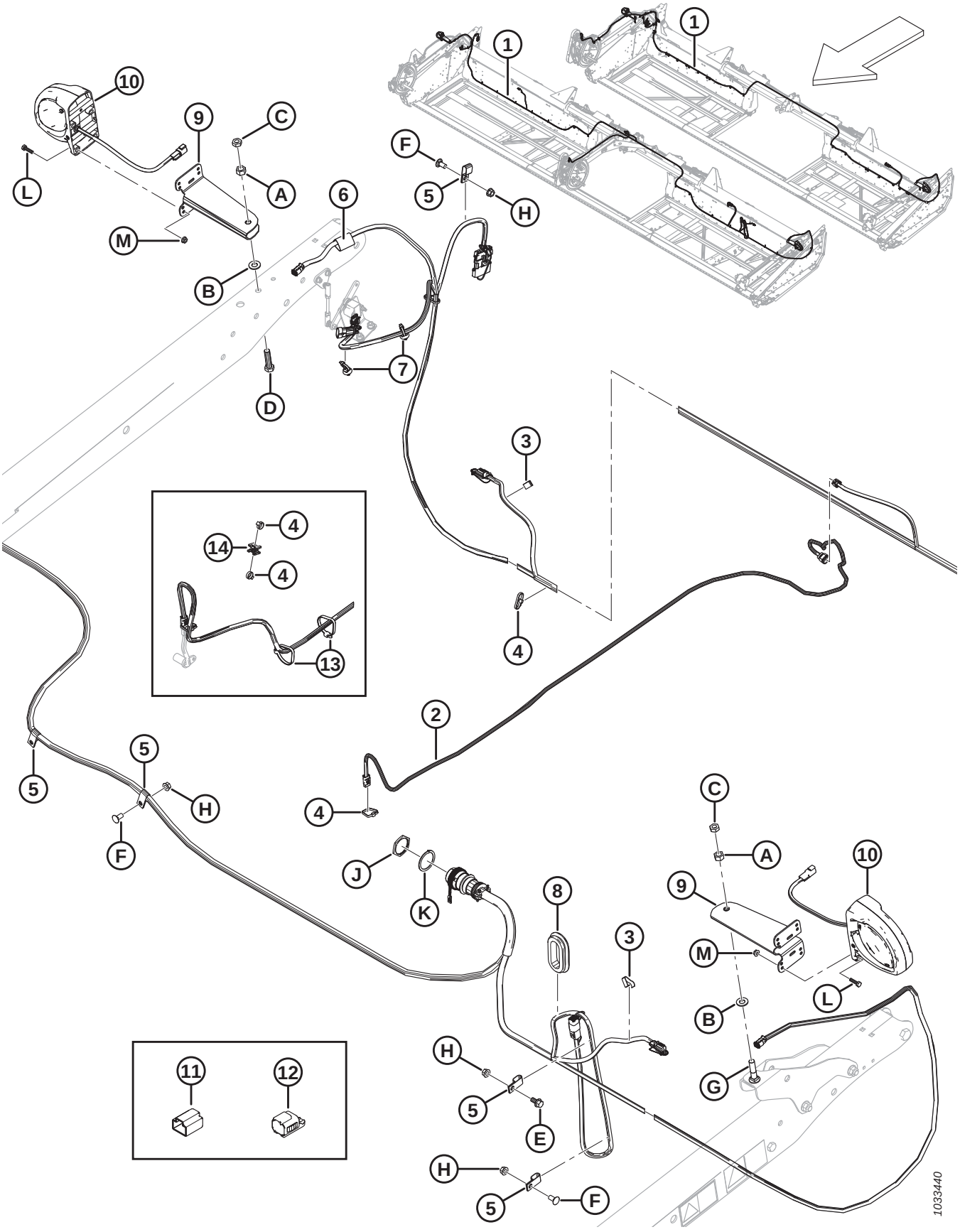

NOTA:

Para peças específicas para fiação elétrica, consulte o Catálogo de Peças do Conector Elétrico (MD Nº 169641).

Ref.	Número de peça	Descrição	Qtd.	Número de série
1	326072	CHICOTE – FD125	1	
	304385	CHICOTE – FD130	1	
	304386	CHICOTE – FD135	1	
	304387	CHICOTE – FD140	1	
	304388	CHICOTE – FD145	1	
2	255328	CHICOTE – VELOCIDADE DO MOLINETE, SÉRIE FD1	1	
3	21218	GRAMPO – FIAÇÃO	2	
4	21763	BRAÇADEIRA – BRAÇADEIRA DE CABOS, PRETA, 160 MM DE COMPR. [146]	A/R	
5	135233	BRAÇADEIRA – MANGUEIRA DUPLA ISOLADA [147]	A/R	
6	135443	ABRAÇADEIRA – CINTA DE TRAVAMENTO 4" COMPR.	1	
7	136655	SISTEMA DE FIXAÇÃO – SUPORTE DE PINHEIRO C/ ABRAÇADEIRA [148]	2	
8	172877	ANEL ISOLANTE – 2,38" Diâm. Int. [149]	A/R	
9	125343	SUPORTE – LUZ DA PLATAFORMA	2	
10	203547	LÂMPADA – ESPAÇO LIVRE	2	
	139630	LENTES – ÂMBAR	A/R	
11	134954	PROTEÇÃO CONTRA POEIRA – TAMPÃO, 3 POS, DTM [150]	A/R	
12	134741	PROTEÇÃO – TAMPÃO, DEUTSCH, DEFORMADA, 2 POS [151]	A/R	
13	30753	BRAÇADEIRA – BRAÇADEIRA DE CABOS, PRETA, 305 MM DE COMPR. [152]	2	
14	134442	ESPAÇADOR – ASSENTO DUPLO GIRATÓRIO [152]	15	
A	18591	PORCA – HEXAGONAL, 1/2" - 13 UNC GR 5 ZP		
B	18599	ARRUELA – PLANA, SAE, DIÂM. INT. 17/32" x 1-1/16 POL. DIÂM. EXT. ZP		
C	21056	PORCA – CONTRAPORCA HEXAGONAL, 1/2-13 UNC GR 5 ZP		
D	21576	PARAFUSO – SEXTAVADO 1/2 NC X 2,0 COMPR. GR 5 ZP		
E	21821	PARAFUSO – SEXTAVADO, CHANFRADO (FACE SERRILHADA), 3/8" NC X 0,75" GR 5 ZP		
F	21863	PARAFUSO – RHSN 3/8" NC X 0,75" COMPR., GR 5 ZP		
G	30027	PARAFUSO – RHSN 1/2" NC X 2,25" COMPR., GR 5 ZP		
H	30228	PORCA – CHANFRADA, ROSCA DEFORMADA, FACE LISA, 0,375" - 16 UNC		

146. Quantidades: 25 pés = 38, 30 pés = 23, 35 pés = 31, 40 pés = 39, 45 pés = 47.
147. Quantidades: 25 pés = 4, 30 a 45 pés = 7.
148. Localizado próximo ao conjunto direito de iluminação da plataforma.
149. Quantidades: 30 a 40 pés = 1 / 45 pés = 2.
150. Proteção necessária para cobrir o parafuso quando o sensor de velocidade do molinete não estiver instalado.
151. Proteção necessária para cobrir os pinos do parafuso das lâmpadas do lado esquerdo e do direito (P521 e P520) se exposto quando estas não houverem sido instaladas em decorrência de configurações de exportação.
152. Somente 25 pés.

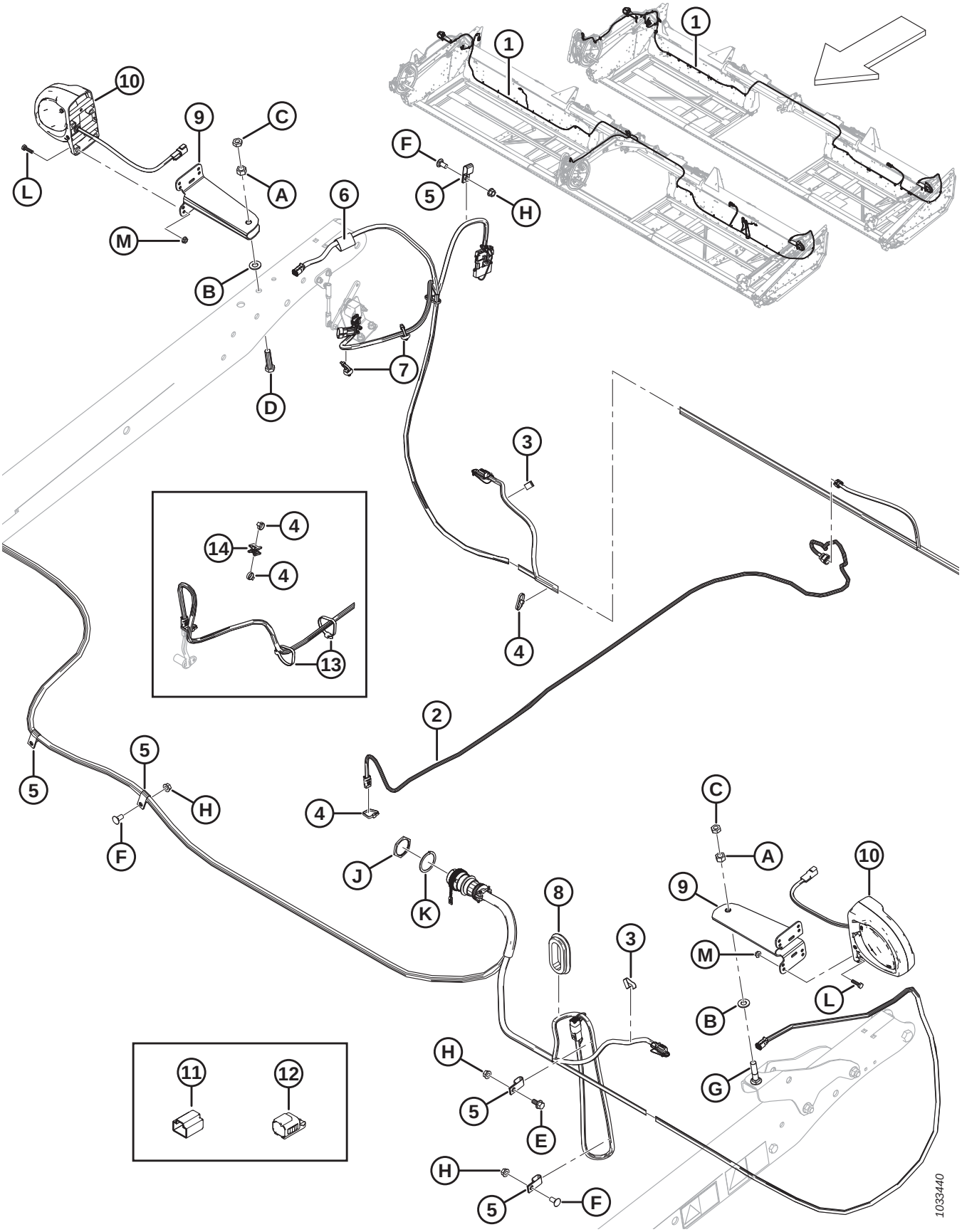
1
1
10
9
C
A
L
M
B
F
5
H
6
7
D
3
4
14
4
13
4
2
5
5
H
F
J
K
8
3
C
A
10
9
M
L
B
G
H
5
E
H
5
F
11
12
1033440

Ref.	Número de peça	Descrição	Qtd.	Número de série
J	134010	PORCA – PAINEL, HD30, TAM. 24		
K	134011	ARRUELA – MOLA TRAVA, DEUTSCH HD, TAM. 24		
L	21573	PARAFUSO – CABEÇA HEXAGONAL, 1/4" NC X 1,0" COMPR. GR 5 ZP		
M	21455	PORCA – CHANFRADA (FACE SERRILHADA) 1/4" NC GR 5 ZP		

36 Sapatas deslizantes – Extremidade e centro

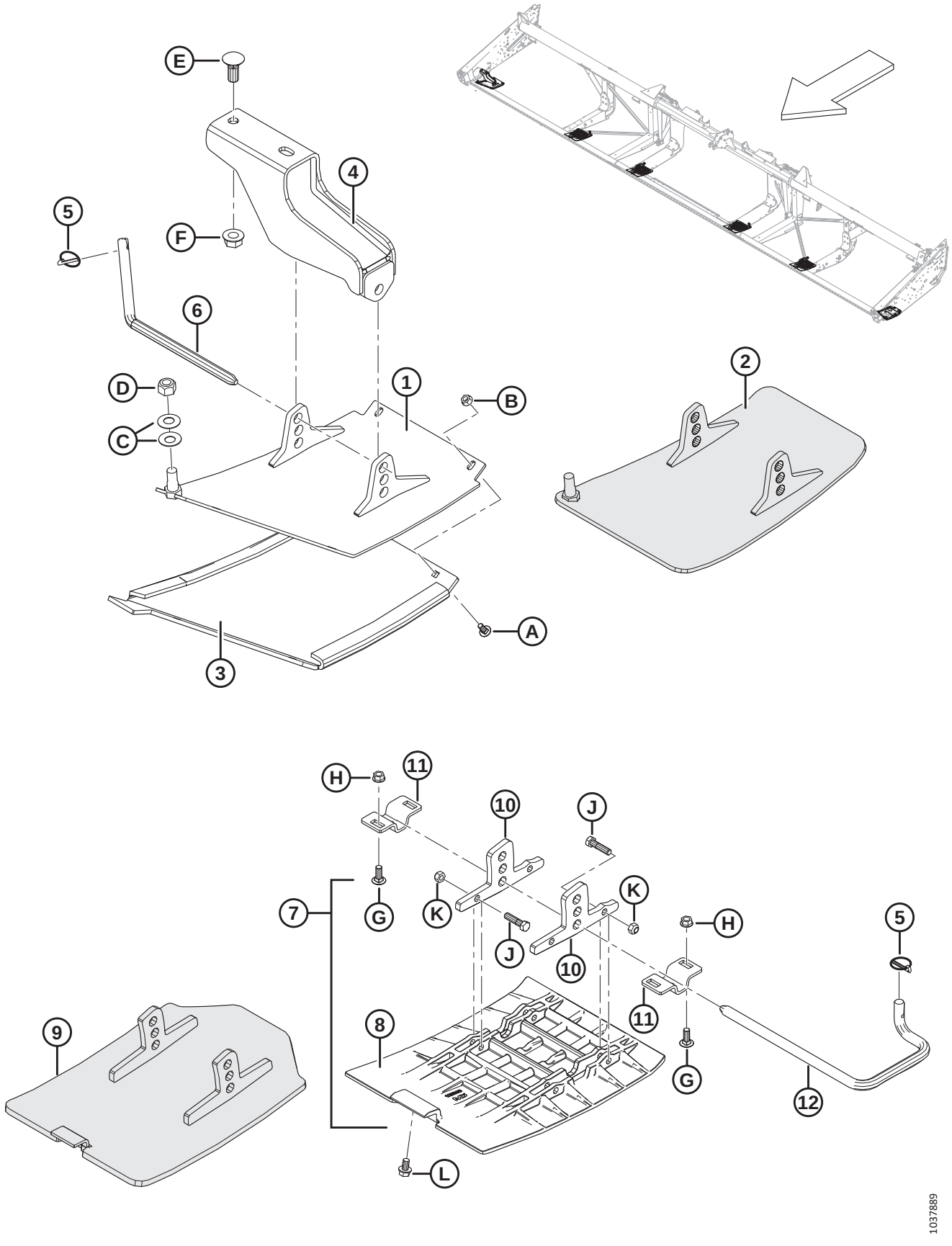

SAPATAS DESLIZANTES – EXTREMIDADE E CENTRO

Ref.	Número de peça	Descrição	Qtd.	Número de série
	B4963	KIT – SAPATAS DESLIZANTES EXTERNAS (POLIETILENO) [153]	1	
	B5615	KIT – SAPATAS DESLIZANTES INTERNAS (POLIETILENO) [153]	2	
	B9053	**KIT – SAPATAS DESLIZANTES (AÇO)** [153]	**1**	
1	172133	SAPATA – ESQUERDA, SOLDADA (SOMENTE POLIETILENO)	1	
	172134	SAPATA – DIREITA, SOLDADA (SOMENTE POLIETILENO)	1	
2	313875	SAPATA – ESQUERDA, SOLDADA (SOMENTE AÇO)	1	
	313873	SAPATA – DIREITA, SOLDADA (SOMENTE AÇO)	1	
3	165188	SAPATA – ESQUERDA, PLÁSTICO (SOMENTE POLIETILENO)	1	
	165386	SAPATA – DIREITA, PLÁSTICO (SOMENTE POLIETILENO)	1	
4	165727	SUPORTE – SOLDAGEM SAPATA EXTERNA	2	
5	50193	PINO – DE SEGURANÇA	6	
6	165722	HASTE – ACOPLAMENTO	2	
7	245396	KIT – SAPATA CENTRAL [154]	4	
	245397	KIT – FERRAGENS DA SAPATA CENTRAL [154]	A/R	
8	125393	SAPATA – CENTRAL (SOMENTE POLIETILENO)	4	
9	**335608**	**SAPATA – SOLDADA, CENTRAL (SOMENTE AÇO)**	**4**	
10	NSS	LUVA (SOMENTE POLIETILENO) [155]	8	
11	165429	SUPORTE – SUPORTE DA SAPATA	8	
12	165168	HASTE – ACOPLAMENTO, LADO ESQUERDO	4	
	165588	HASTE – ACOPLAMENTO, LADO DIREITO	4	
A	21281	PARAFUSO – RHSN 5/16 NC X 0,75" GR 5 ZP		
B	21403	PORCA – CHANFRADA (FACE SERRILHADA) 5/16" NC GR 5 ZP		
C	135448	ARRUELA – BELLEVILLE		
D	18666	PORCA – HEXAGONAL, TRAVA, ROSCA DEFORMADA, 5/8" - 11 UNC ZP		
E	18523	PARAFUSO – RHSN 5/8 NC X 1,5" GR 5 ZP		
F	50225	Porca – Chanfrada, rosca deformada, face lisa, 625" - 11 UNC		
G	19965	PARAFUSO – RHSN 3/8 NC X 1,0" GR 5 ZP		
H	30228	PORCA – CHANFRADA, ROSCA DEFORMADA, FACE LISA, 0,375" - 16 UNC		
J	21561	PARAFUSO – SEXTAVADO 3/8 NC X 1,5 COMPR. GR 5 ZP		
K	18669	PORCA – HEXAGONAL, TRAVA, ROSCA DEFORMADA, 3/8" - 16 UNC ZP		
L	101898	PARAFUSO – AUTORROSCANTE, CABEÇA HEXAGONAL COM ARRUELA, 3/8" NC X 5/8"		

153. Kits disponíveis somente por meio de equipamentos.
154. Inclui sapata (MD Nº 125393), duas linguetas (não vendidas separadamente) e ferragens (MD Nº 21561, 18669).
155. Não é vendida separadamente. Para repor essa peça, solicite um kit de ferragens para sapata central (MD N.º 245397).

37 Decalques e refletores

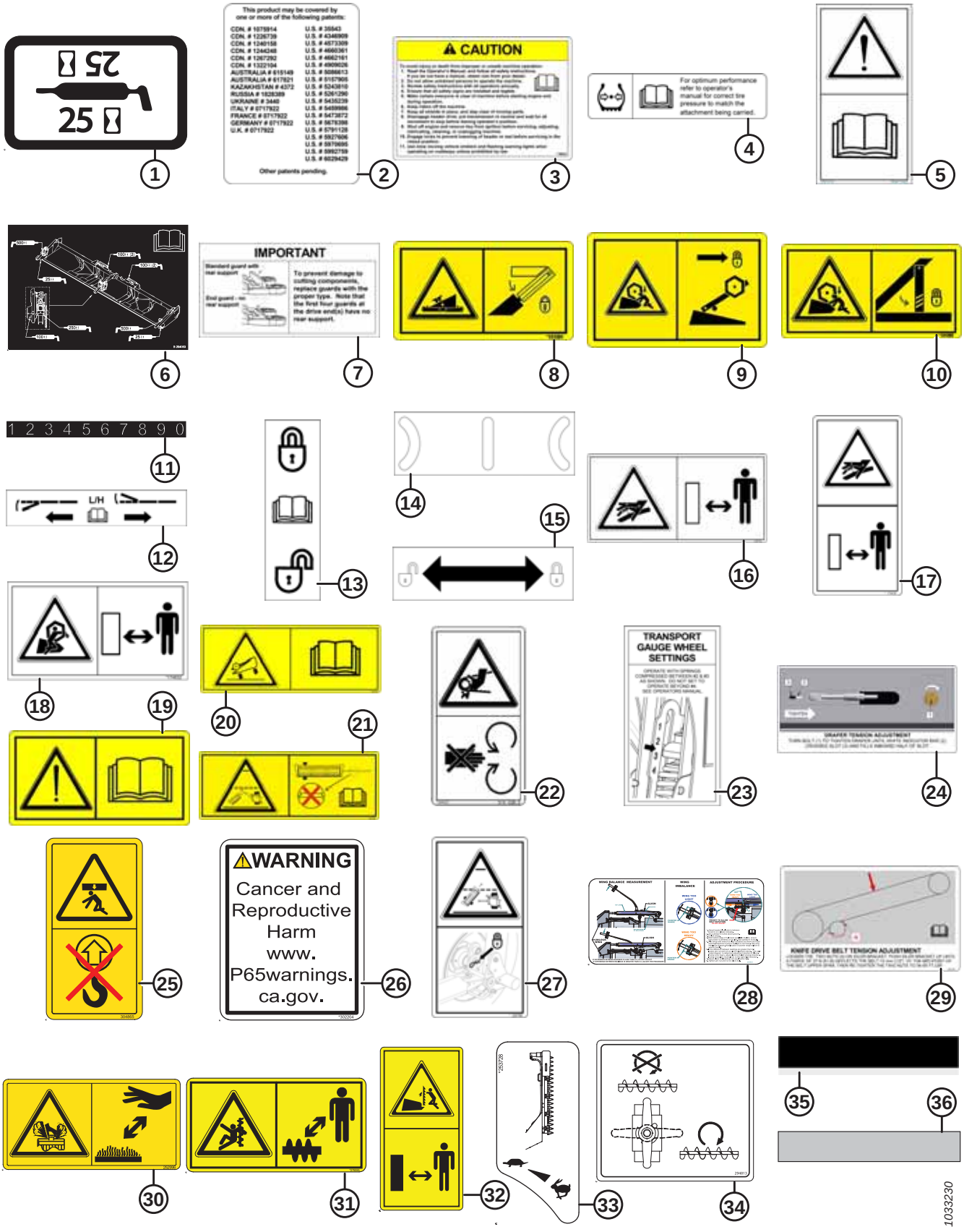

DECALQUES E REFLETORES

Ref.	Número de peça	Descrição	Qtd.	Número de série
1	23164	DECALQUE – LUBRIFICANTE DE 25 HR		
2	32070	DECALQUE – NÚMERO DE PATENTE		
3	109843	DECALQUE – CUIDADO GERAL		
4	111221	DECALQUE – PRESSÃO DOS PNEUS		
5	113482	DECALQUE – PERIGO GERAL		
6	294063	DECALQUE – GRAXA, FLEX.		
7	129313	DECALQUE – IMPORTANTE: DEDOS DUPLOS		
8	131391	DECALQUE – PERIGO COM A PLATAFORMA		
9	131392	DECALQUE – PERIGO COM O MOLINETE		
10	131393	DECALQUE – PERIGO COM O MOLINETE		
11	158217	DECALQUE – POSIÇÃO DO MOLINETE		
12	165489	DECALQUE – AJUSTE DO EQULÍBRIO DA ASA DO LADO ESQUERDO		
	165490	DECALQUE – AJUSTE DO EQULÍBRIO DA ASA DO LADO DIREITO		
13	165218	DECALQUE – TRAVA DA ASA		
14	165993	DECALQUE – INDICADOR FLEXÍVEL		
15	174676	DECALQUE – TRAVAMENTO DO APOIO DO MOLINETE		
16	166466	DECALQUE – FLUIDO DE ALTA PRESSÃO		
17	174436	DECALQUE – FLUIDO DE ALTA PRESSÃO		
18	174632	DECALQUE – EMARANHAMENTO DO MOLINETE		
19	184372	DECALQUE – CONSULTAR MANUAL		
20	220797	DECALQUE – AVISO, VIRAR		
21	220798	DECALQUE – AVISO, AFIVELAR ENGATE		
22	184422	DECALQUE – EMARANHAMENTO DA CORREIA		
23	193034	DECALQUE – AJUSTE DE TRANSPORTE DAS RODAS REGULADORAS		
24	220084	DECALQUE – TENSÃO DA ESTEIRA, LADO ESQUERDO		
	279528	DECALQUE – TENSÃO DA ESTEIRA, LADO DIREITO		
25	304865	DECALQUE – SEM ELEVAÇÃO		
26	302204	DECALQUE – PROPOSTA 65 CA		
27	220799	DECALQUE – ENGATE DE TRANSPORTE		
28	284635	DECALQUE – EQUILÍBRIO DA ASA DO LADO ESQUERDO		
	284636	DECALQUE – EQUILÍBRIO DA ASA DO LADO DIREITO		
29	245476	DECALQUE – TENSÃO DA CORREIA DE ACIONAMENTO DA NAVALHA (LADO ESQUERDO)		
	245477	DECALQUE – TENSÃO DA CORRENTE DE ACIONAMENTO DA FACA (LADO DIREITO)		
30	252996	DECALQUE – SPRAY DE FLUIDO DE SEGURANÇA		
31	279085	DECALQUE – ALERTA, SEM FIM		
32	174684	DECALQUE – FACA VERTICAL		
33	253728	DECALQUE – FACA VERTICAL, HID.		
34	294813	DECALQUE – VÁLVULA SUPERIOR DO SEM FIM TRANSVERSAL		
35	245962	DECALQUE – INDICADOR		

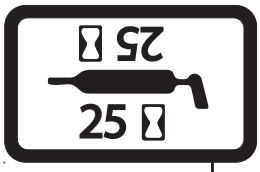

1



2



3



4

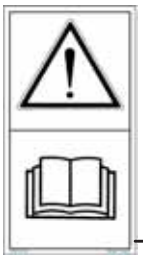
5

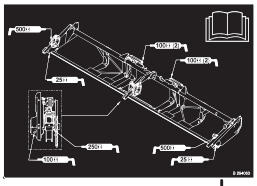
6



7


8


9


10



11



12

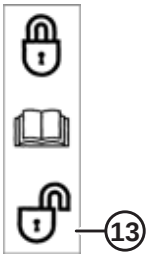
13


14


15

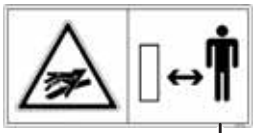
16


17

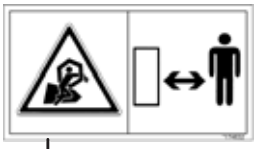
18

19


20


21


22



23


24


25

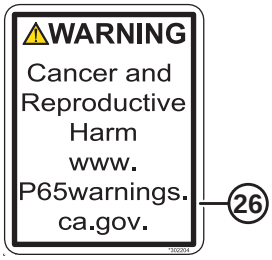

26


27

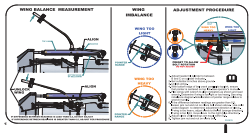
28


29


30


31


32

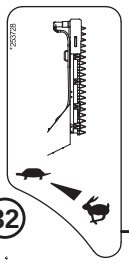
33

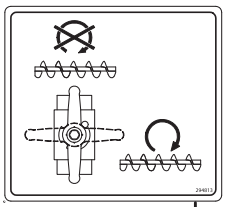
34


35

36

1033230

Ref.	Número de peça	Descrição	Qtd.	Número de série
36	115145	REFLETOR – FLUORESCENTE VERMELHO ALARANJADO, 230 MM DE COMPRIMENTO [156]		
	115146	REFLETOR – ÂMBAR, 230 MM DE COMPRIMENTO [156]		
	115147	REFLETOR – VERMELHO, 230 MM DE COMPRIMENTO [156]		
	132852	REFLETOR – ÂMBAR, 638 MM DE COMPRIMENTO [157]		
	165524	REFLETOR – VERMELHO, 230 MM DE COMPRIMENTO [158]		

156. Refletor com cantos arredondados, para uso em superfícies de metal.
157. Para usar no tubo central do molinete.
158. Refletor com cantos quadrados para uso em superfícies de plástico.

38 Decalques – Identificação de produto

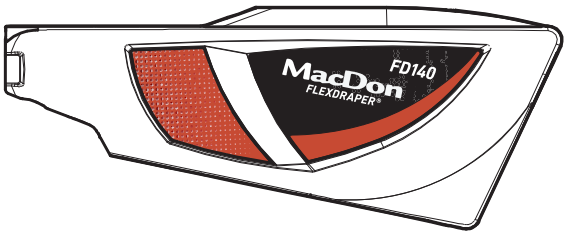

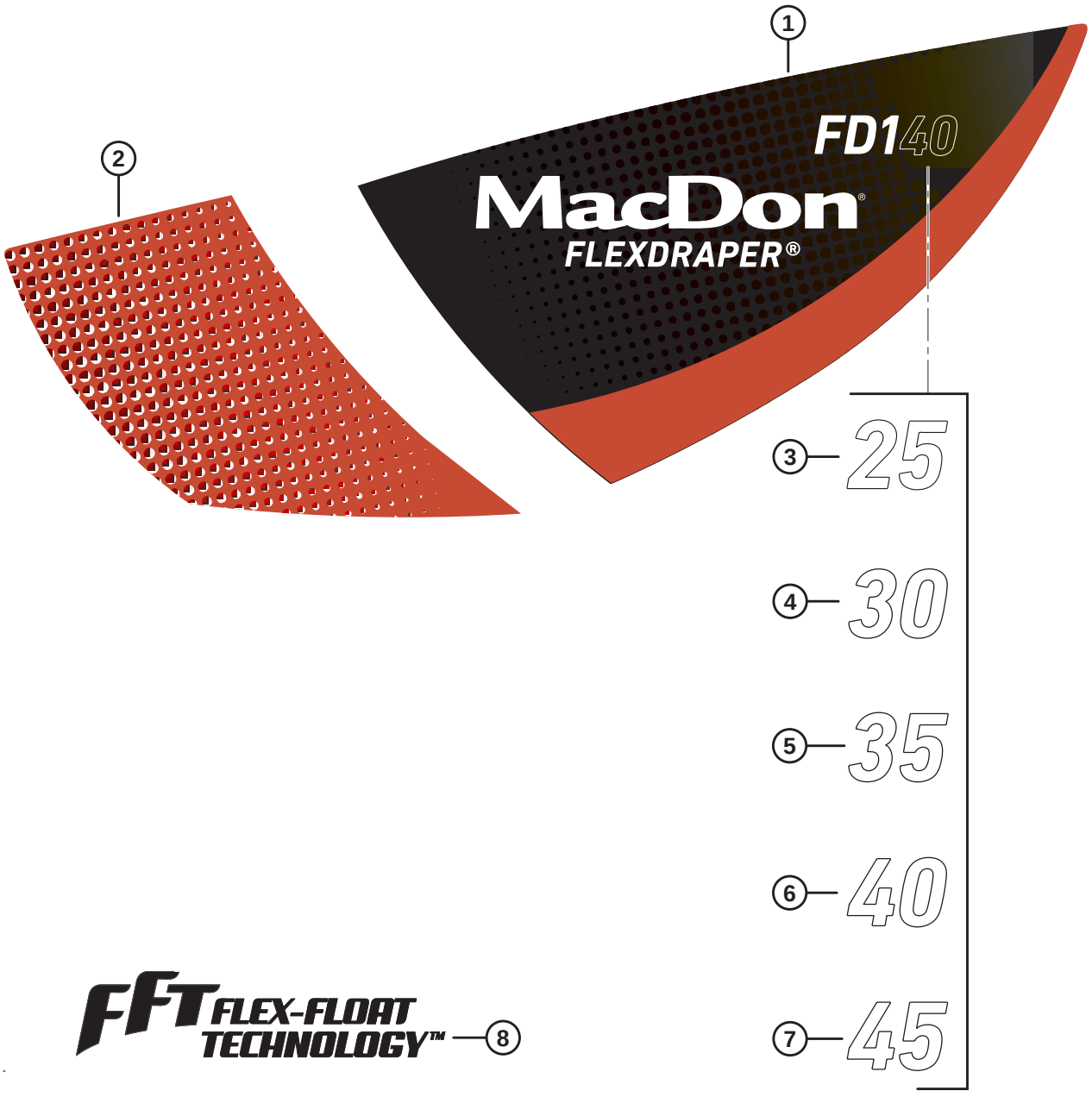

DECALQUES – IDENTIFICAÇÃO DE PRODUTO

Ref.	Número de peça	Descrição	Qtd.	Número de série
1	304083	DECALQUE – REALCE VERMELHO LADO ESQUERDO FD1		
	304084	DECALQUE – REALCE VERMELHO LADO DIREITO FD1		
	304114	DECALQUE – REALCE VERDE LADO ESQUERDO FD1		
	304115	DECALQUE – REALCE VERDE LADO DIREITO FD1		
	304116	DECALQUE – REALCE AMARELO LADO ESQUERDO FD1		
	304117	DECALQUE – REALCE AMARELO LADO DIREITO FD1		
	304118	DECALQUE – REALCE CINZA LADO ESQUERDO FD1		
	304119	DECALQUE – REALCE CINZA LADO DIREITO FD1		
	304122	DECALQUE – REALCE PRETO LADO ESQUERDO FD1		
	304123	DECALQUE – REALCE PRETO LADO DIREITO FD1		
2	255014	DECALQUE – LADO ESQUERDO FRONTAL, VERMELHO		
	255021	DECALQUE – LADO DIREITO FRONTAL, VERMELHO		
	255131	DECALQUE – LADO ESQUERDO FRONTAL, VERDE		
	255133	DECALQUE – LADO DIREITO FRONTAL, VERDE		
	255259	DECALQUE – LADO ESQUERDO FRONTAL, AMARELO		
	255260	DECALQUE – LADO DIREITO FRONTAL, AMARELO		
	255115	DECALQUE – LADO ESQUERDO FRONTAL, CINZA		
	255316	DECALQUE – LADO DIREITO FRONTAL, CINZA		
	255117	DECALQUE – LADO ESQUERDO FRONTAL, PRETO		
	255318	DECALQUE – LADO DIREITO FRONTAL, PRETO		
3	304140	DECALQUE – “25”		
4	304141	DECALQUE – "30"		
5	304142	DECALQUE – "35"		
6	304143	DECALQUE – "40"		
7	304144	DECALQUE – "45"		
8	245093	DECALQUE – FFT		

39 Decalques - Francês



1



2

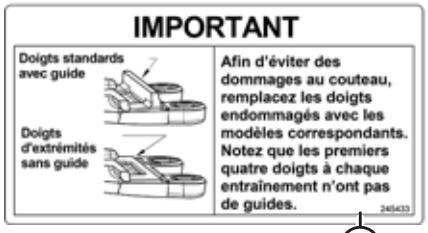

3



4



5

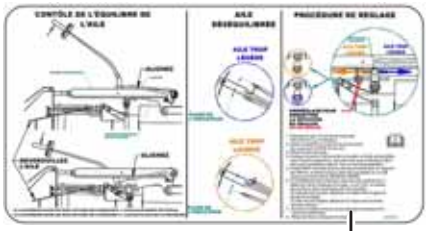

6

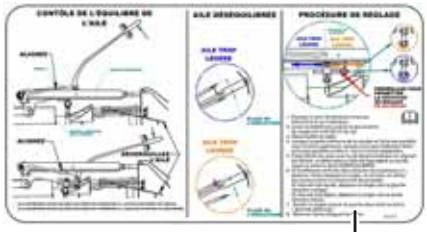

7



8



9

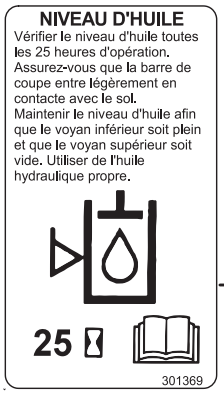

10



11



12

1023910

DECALQUES - FRANCÊS

Ref.	Número de peça	Descrição	Qtd.	Número de série
1	245428	DECALQUE – TENSÃO DA ESTEIRA, LADO ESQUERDO, FRANCÊS		
2	245432	DECALQUE – TENSÃO DA ESTEIRA, LADO DIREITO, FRANCÊS		
3	245433	DECALQUE – IMPORTANTE: DEDOS DUPLOS, FRANCÊS		
4	245434	DECALQUE – AJUSTE DO BALANÇO DA ASA DO LADO ESQUERDO, FRANCÊS		
5	245435	DECALQUE – AJUSTE DO BALANÇO DA ASA DO LADO DIREITO, FRANCÊS		
6	284672	DECALQUE – BALANÇO DA ASA DO LADO ESQUERDO, FRANCÊS		
7	284673	DECALQUE – BALANÇO DA ASA DO LADO DIREITO, FRANCÊS		
8	245438	DECALQUE – IMPORTANTE: TEMPERATURA DE OPERAÇÃO DO ÓLEO, FRANCÊS		
9	245439	DECALQUE – DRENAGEM DO ÓLEO DO ADAPTADOR, FRANCÊS		
10	301369	DECALQUE – ADAPTADOR DE NÍVEL DO ÓLEO, FRANCÊS		
11	245441	DECALQUE – PRESSÃO DOS PNEUS, FRANCÊS		
12	245443	DECALQUE – AJUSTE DO INDICADOR DAS RODAS, FRANCÊS		

40 Decalques – Português



1



2



3



4

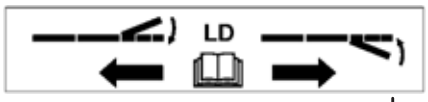

5



6



7



8



9



10



11

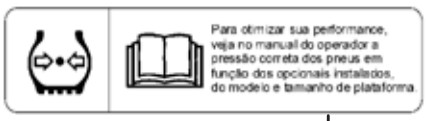

12

1023914

DECALQUES – PORTUGUÊS

Ref.	Número de peça	Descrição	Qtd.	Número de série
1	220817	DECALQUE – IMPORTANTE: DEDOS DUPLOS, PORTUGUÊS		
2	220818	DECALQUE – IMPORTANTE: TEMPERATURA DE OPERAÇÃO DO ÓLEO, PORTUGUÊS		
3	220819	DECALQUE – DRENAGEM DO ÓLEO DO ADAPTADOR, PORTUGUÊS		
4	220820	DECALQUE – AJUSTE DO BALANÇO DA ASA DO LADO ESQUERDO, PORTUGUÊS		
5	220821	DECALQUE – AJUSTE DO BALANÇO DA ASA DO LADO DIREITO, PORTUGUÊS		
6	301496	DECALQUE – ADAPTADOR DO NÍVEL DO ÓLEO, PORTUGUÊS		
7	220823	DECALQUE – AJUSTE DO INDICADOR DAS RODAS, PORTUGUÊS		
8	220824	DECALQUE – TENSÃO DA ESTEIRA, LADO ESQUERDO, PORTUGUÊS		
9	284668	DECALQUE – BALANÇO DA ASA DO LADO ESQUERDO, PORTUGUÊS		
10	284669	DECALQUE – BALANÇO DA ASA DO LADO DIREITO, PORTUGUÊS		
11	220836	DECALQUE – TENSÃO DA ESTEIRA, LADO DIREITO, PORTUGUÊS		
12	220885	DECALQUE – PRESSÃO DOS PNEUS, PORTUGUÊS		

41 Decalques – Russo

1



2



3



4



5



6



7

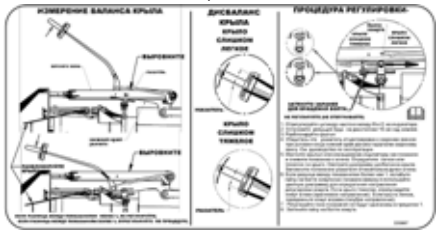

8

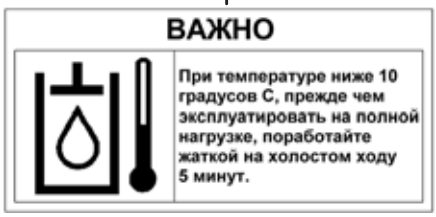

9



10



11

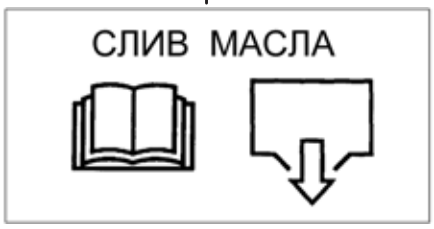

12



13

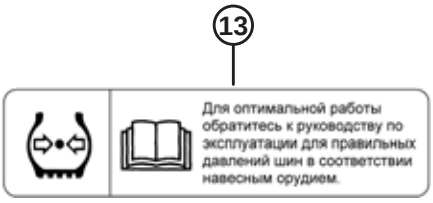

1023915

DECALQUES – RUSSO

Ref.	Número de peça	Descrição	Qtd.	Número de série
1	220831	DECALQUE – TENSÃO DA ESTEIRA, LADO ESQUERDO, RUSSO		
2	220832	DECALQUE – IMPORTANTE: DEDOS DUPLOS, RUSSO		
3	220833	DECALQUE – AJUSTE DO INDICADOR DAS RODAS DE TRANSPORTE, RUSSO		
4	220834	DECALQUE – TENSÃO DA ESTEIRA, LADO DIREITO, RUSSO		
5	220863	DECALQUE – AJUSTE DO INDICADOR DAS RODAS, RUSSO		
6	284670	DECALQUE – BALANÇO DA ASA DO LADO DIREITO, RUSSO		
7	284671	DECALQUE – BALANÇO DA ASA DO LADO ESQUERDO, RUSSO		
8	220868	DECALQUE – IMPORTANTE: TEMPERATURA DE OPERAÇÃO DO ÓLEO RUSSO		
9	220869	DECALQUE – AJUSTE DO BALANÇO DA ASA DO LADO ESQUERDO, RUSSO		
10	220870	DECALQUE – AJUSTE DO BALANÇO DA ASA DO LADO DIREITO, RUSSO		
11	220871	DECALQUE – DRENAGEM DO ÓLEO DO ADAPTADOR, RUSSO		
12	301497	DECALQUE – ADAPTADOR DO NÍVEL DO ÓLEO, RUSSO		
13	166309	DECALQUE – PRESSÃO DOS PNEUS, RUSSO		

42 Decalques - Espanhol



1



2



3

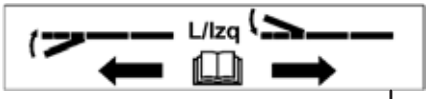

4

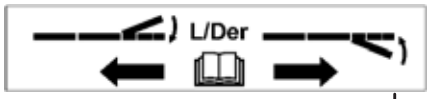

5



6



7



8

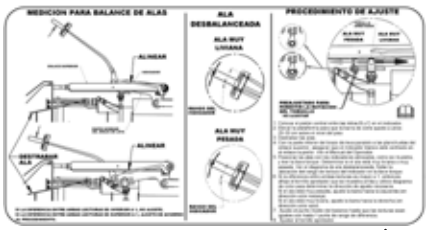

9

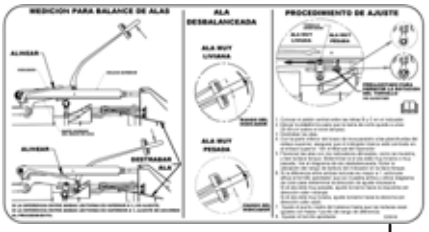

10



11

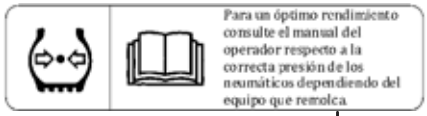

12

1023916

DECALQUES - ESPANHOL

Ref.	Número de peça	Descrição	Qtd.	Número de série
1	220807	DECALQUE – IMPORTANTE: DEDOS DUPLOS, ESPANHOL		
2	220808	DECALQUE – IMPORTANTE: TEMPERATURA DE OPERAÇÃO DO ÓLEO ESPANHOL		
3	220809	DECALQUE – DRENAGEM DO ÓLEO DO ADAPTADOR, ESPANHOL		
4	220810	DECALQUE – AJUSTE DO BALANÇO DA ASA DO LADO ESQUERDO, ESPANHOL		
5	220811	DECALQUE – AJUSTE DO BALANÇO DA ASA DO LADO DIREITO, ESPANHOL		
6	301495	DECALQUE – ADAPTADOR DO NÍVEL DO ÓLEO, ESPANHOL		
7	220813	DECALQUE – AJUSTE DO INDICADOR DAS RODAS, ESPANHOL		
8	220814	DECALQUE – TENSÃO DA ESTEIRA, LADO ESQUERDO, ESPANHOL		
9	284666	DECALQUE – BALANÇO DA ASA DO LADO ESQUERDO, ESPANHOL		
10	284667	DECALQUE – BALANÇO DA ASA DO LADO DIREITO, ESPANHOL		
11	220835	DECALQUE – TENSÃO DA ESTEIRA, LADO DIREITO, ESPANHOL		
12	220876	DECALQUE – PRESSÃO DOS PNEUS, ESPANHOL		

43 (Opção) Kits de tubo da barra

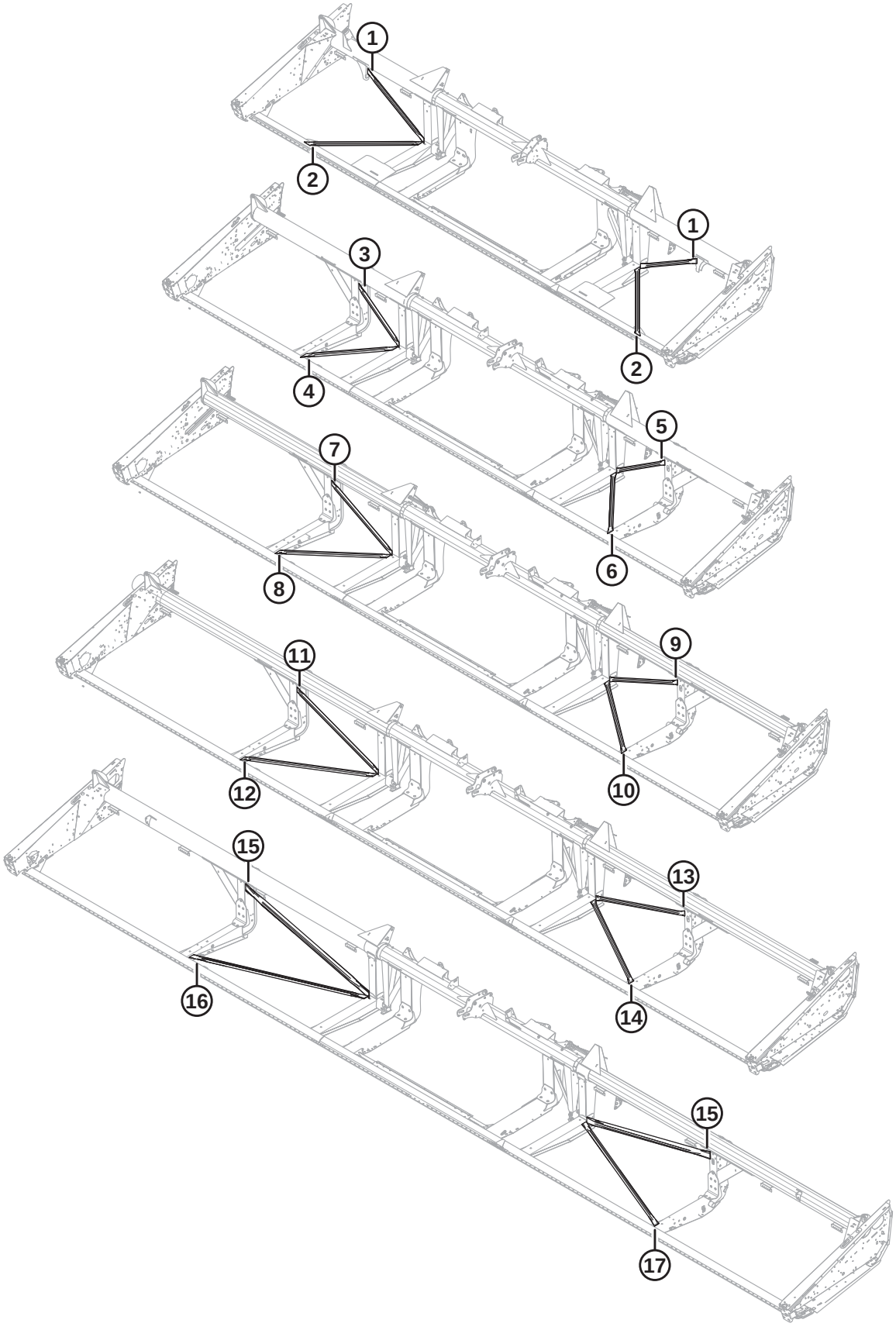

(OPÇÃO) KITS DE TUBO DA BARRA

IMPORTANTE:

Os kits são oferecidos pela MacDon Industries Ltd. a fim de auxiliar a consertar danos causados pelo usuário final de algumas máquinas fabricadas pela MacDon Industries Ltd. Ao receber e instalar peças, você assume todos os riscos e responsabilidades de toda e qualquer natureza advindos da instalação da respectiva peça. A MacDon Industries Ltd. e as afiliadas se isentam de toda e qualquer responsabilidade advinda da instalação da peça. Caso a instalação requeira soldagem, esta deve ser realizada por indivíduo certificado com as qualificações ou competências necessárias de soldagem, confirmadas por instituto competente em sua jurisdição.

NOTA:

Kits de barras podem ser usados com navalhas simples ou duplas, estruturas regulares ou bipartidas.

Ref.	Número de peça	Descrição	Qtd.	Número de série
1	326152	KIT – TUBO DIAGONAL TIRANTE – FLEXÍVEL, 25 PÉS, VERTICAL	2	
2	326153	KIT – TUBO DIAGONAL TIRANTE – FLEXÍVEL, 25 PÉS, HORIZONTAL	2	
3	294657	KIT – TUBO DIAG. BARRA, 30 PÉS FLEXÍVEL, VERTICAL LADO DIREITO	1	
4	294658	KIT – TUBO DIAG. BARRA, 30 PÉS FLEXÍVEL, HORIZONTAL LADO DIREITO	1	
5	294655	KIT – TUBO DIAG. BARRA, 30 PÉS FLEXÍVEL, VERTICAL LADO ESQUERDO	1	
6	294656	KIT – TUBO DIAG. BARRA, 30 PÉS FLEXÍVEL, HORIZONTAL LADO ESQUERDO	1	
7	294653	KIT – TUBO DIAG. BARRA, 35 PÉS FLEXÍVEL, VERTICAL LADO DIREITO	1	
8	294654	KIT – TUBO DIAG. BARRA, 35 PÉS FLEXÍVEL, HORIZONTAL LADO DIREITO	1	
9	294651	KIT – TUBO DIAG. BARRA, 35 PÉS FLEXÍVEL, VERTICAL LADO ESQUERDO	1	
10	294652	KIT – TUBO DIAG. BARRA, 35 PÉS FLEXÍVEL, HORIZONTAL LADO ESQUERDO	1	
11	294661	KIT – TUBO DIAG. BARRA, 40 PÉS FLEXÍVEL, VERTICAL LADO DIREITO	1	
12	294669	KIT – TUBO DIAG. BARRA, 40 PÉS FLEXÍVEL, HORIZONTAL LADO DIREITO	1	
13	294659	KIT – TUBO DIAG. BARRA, 40 PÉS FLEXÍVEL, VERTICAL LADO ESQUERDO	1	
14	294660	KIT – TUBO DIAG. BARRA, 40 PÉS FLEXÍVEL, HORIZONTAL LADO ESQUERDO	1	
15	294636	KIT – TUBO DIAG. BARRA, 45 PÉS FLEXÍVEL, VERTICAL	2	
16	304547	KIT – TUBO DIAG. BARRA, 45 PÉS FLEXÍVEL, HORIZONTAL DIREITO	1	
17	304548	KIT – TUBO DIAG. BARRA, 45 PÉS FLEXÍVEL, HORIZONTAL ESQUERDO	1	

44 (Opcional) Dedos levantadores

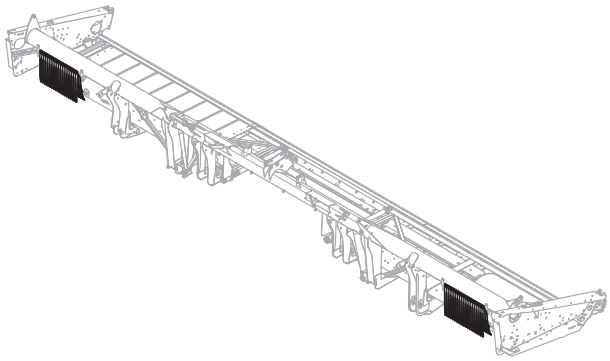

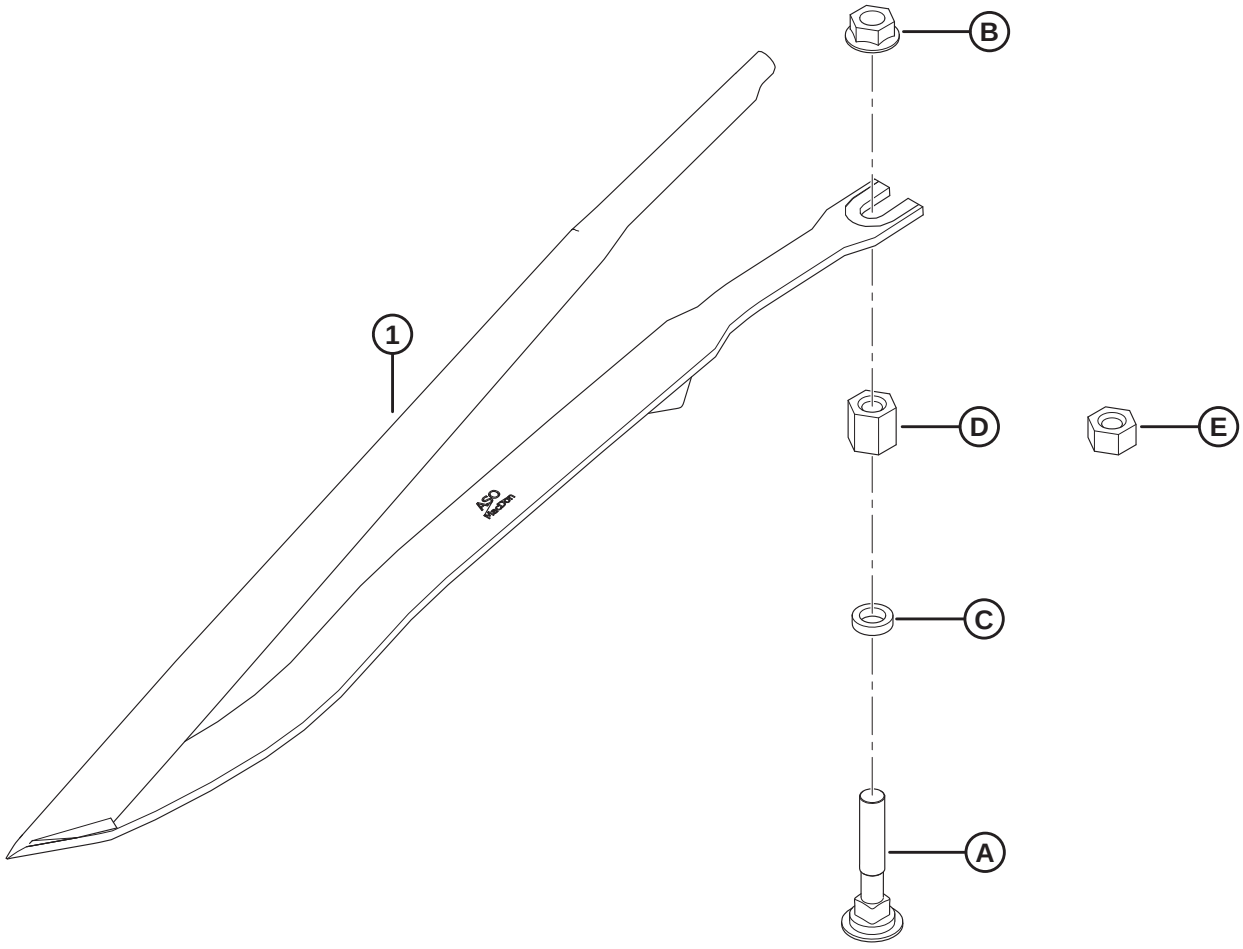

1020487

(OPCIONAL) DEDOS LEVANTADORES

NOTA:

Um único kit (MD N.º B6411) contém dez elevadores de grãos de aço (MD N.º 255929) e ferragens.

Ref.	Número de peça	Descrição	Qtd.	Número de série
	B6411	KIT – DEDOS LEVANTADORES [159]		
1	255929	ELEVADOR DE GRÃOS DE AÇO [160]	A/R	
A	279575	PARAFUSO – RHSN 7/16" -14 X 2,5" GR5–ZP		
B	21761	PORCA – CHANFRADA FACE LISA 1/16 NC GR 5 ZP		
C	255930	ARRUELA – PLANA		
D	255927	PORCA – HEXAGONAL, ACOPLADOR 7/16-14 20 MM DE COMPRIMENTO [161]		
E	255928	PORCA – HEXAGONAL, ACOPLADOR 7/16-14 11 MM DE COMPRIMENTO [162]		

159. A quantidade de kits necessários varia de acordo com a largura da plataforma. Quantidades completas da plataforma: 25 a 30 pés = 3, 35 a 40 pés = 4, 45 pés = 5. Kits disponíveis somente através de equipamentos com uma nova plataforma. Para plataformas existentes, solicite dedos levantadores de aço (MD n.º 255929) e ferragens A–E conforme necessário.
160. Quantidades completas da plataforma: 25 a 30 pés = 30, 35 a 40 pés = 40, 45 pés = 50.
161. Para colheitadeiras de esteiras.
162. Para colheitadeiras com rodas.

45 (Opcional) Suporte dos dedos levantadores

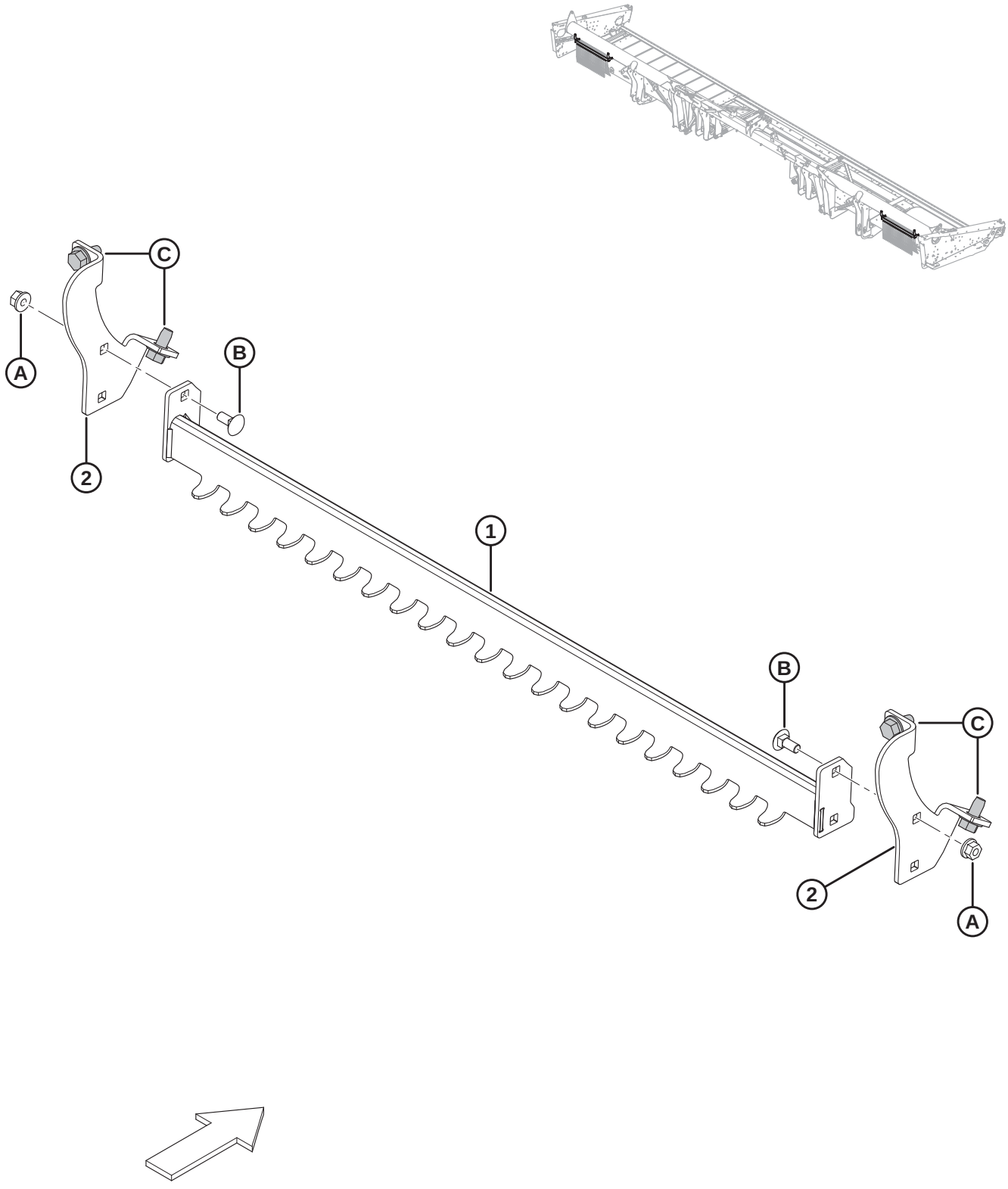

1020488

(OPCIONAL) SUPORTE DOS DEDOS LEVANTADORES

Ref.	Número de peça	Descrição	Qtd.	Número de série
	B6376	SUPORTE DOS DEDOS LEVANTADORES [163]		
1	279636	SUPORTE – SOLDAGEM SUPORTE DEDOS LEVANTADORES	2	
2	279876	SUPORTE – SUPORTE DEDOS LEVANTADORES	4	
A	152863	PORCA – HEXAGONAL CHANFR STVR TRAVA M8 X 1,25-10-AA2L		
B	197171	PARAFUSO – RHSN M8 X 1,25 X 20-8,8-A2L		
C	136209	PARAFUSO – ARRUELA HEXAGONAL CHANFRADA M10 X 1,5 X 20-450HV-A3L		

163. Kits disponíveis somente através de equipamentos.

46 (Opcional) Interruptor de pé

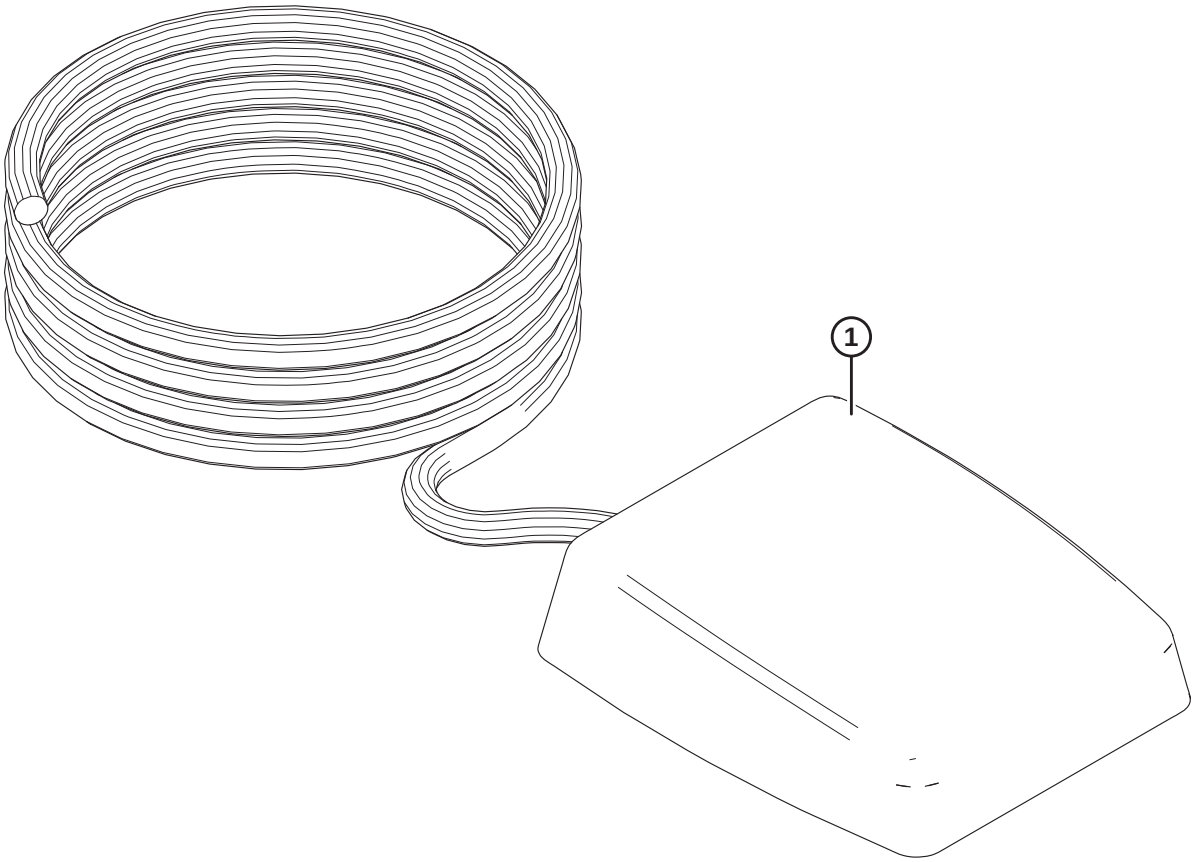

1026305

(OPCIONAL) INTERRUPTOR DE PÉ

Ref.	Número de peça	Descrição	Qtd.	Número de série
	B6212	KIT – INTERRUPTOR DE PÉ DE INCLINAÇÃO DA PLATAFORMA [164]		
1	287537	KIT– INTERRUPTOR DE PÉ[165].[166]	1	

164. Kits disponíveis somente através de equipamentos.
165. Este kit oferece uma forma extra de controlar a seleção entre avanço-recuo e inclinação do molinete em uma colheitadeira AGCO (Challenger, Gleaner ou Massey Ferguson) ou John Deere operando um módulo de flutuação MacDon FM100 e uma plataforma Draper ou FlexDraper®
166. O interruptor de pé pode ser usado para ativar a funcionalidade de inclinação em vez de se usar o interruptor de seleção existente. O kit inclui interruptor de pé e instruções.

47 (Opcional) Kit de conversão rápida do molinete para multiculturas

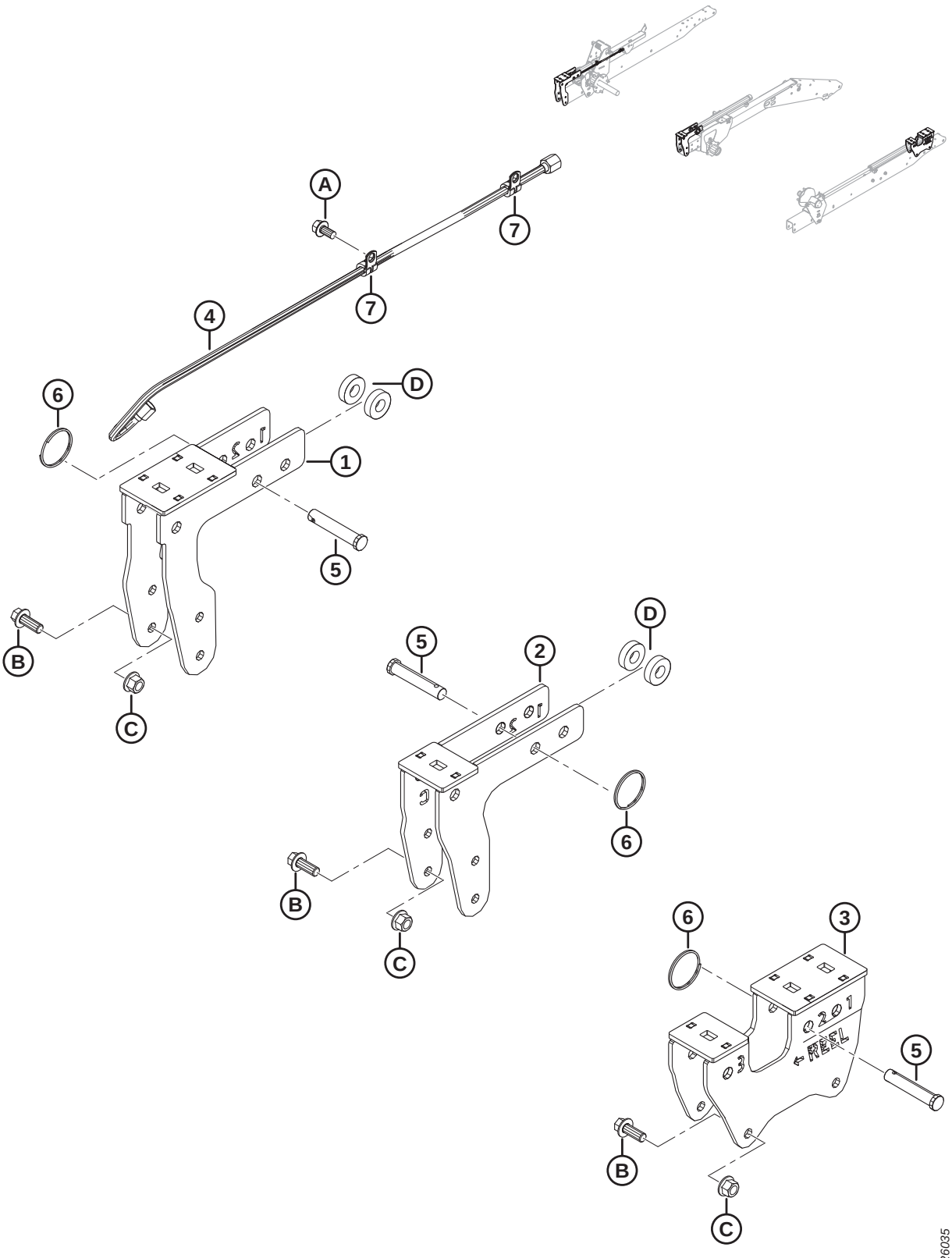

(OPCIONAL) KIT DE CONVERSÃO RÁPIDA DO MOLINETE PARA MULTICULTURAS

Ref.	Número de peça	Descrição	Qtd.	Número de série
	B6590	KIT – CONVERSÃO RÁPIDA DO MOLINETE PARA MULTICULTURAS [167]		
1	294598	SUPORTE – SUPORTE DO LADO DIREITO DO EXCÊNTRICO	1	
2	294601	SUPORTE – SUPORTE CENTRAL DO EXCÊNTRICO	1	
3	294599	SUPORTE – SUPORTE DO LADO ESQUERDO DO EXCÊNTRICO	1	
4	245362	MANGUEIRA – HIDRÁULICA, DIÂM. INT. 0,25", COMPRIMENTO 950 MM, 100R17, REFORÇO METÁLICO	1	
5	18624	PINO – ENGATE, 15,71 MM, 70 MM, ZN PL	3	
6	118137	ANEL – EXTERNO, 2", 0,087	3	
7	135233	FIXADOR – MANGUEIRA DUPLA ISOLADA	2	
A	101898	PARAFUSO – AUTORROSCANTE, CABEÇA HEXAGONAL COM ARRUELA, 3/8" NC X 5/8"		
B	148798	PARAFUSO – CABEÇA HEXAGONAL CHANFRADA M12 X 1,75 X 30-10,9-A3L		
C	136431	PORCA – HEXAGONAL CHANFRADA CTR LOC M12 X 1,75-10-A3L		
D	40915	ARRUELA – PLANA		

167. Kit requerido para reduzir o tempo necessário para alterar a posição do molinete da localização atual para a posição de colza/canola. Destinado especificamente para nossos mercados europeus ocidentais e norte-americanos, onde aplicações de corte direto de canola são necessárias. Inclui todas as peças listadas e instruções. Kits disponíveis somente através de equipamentos.

48 (Opcional) Kit de dedos para as extremidades do molinete coletor

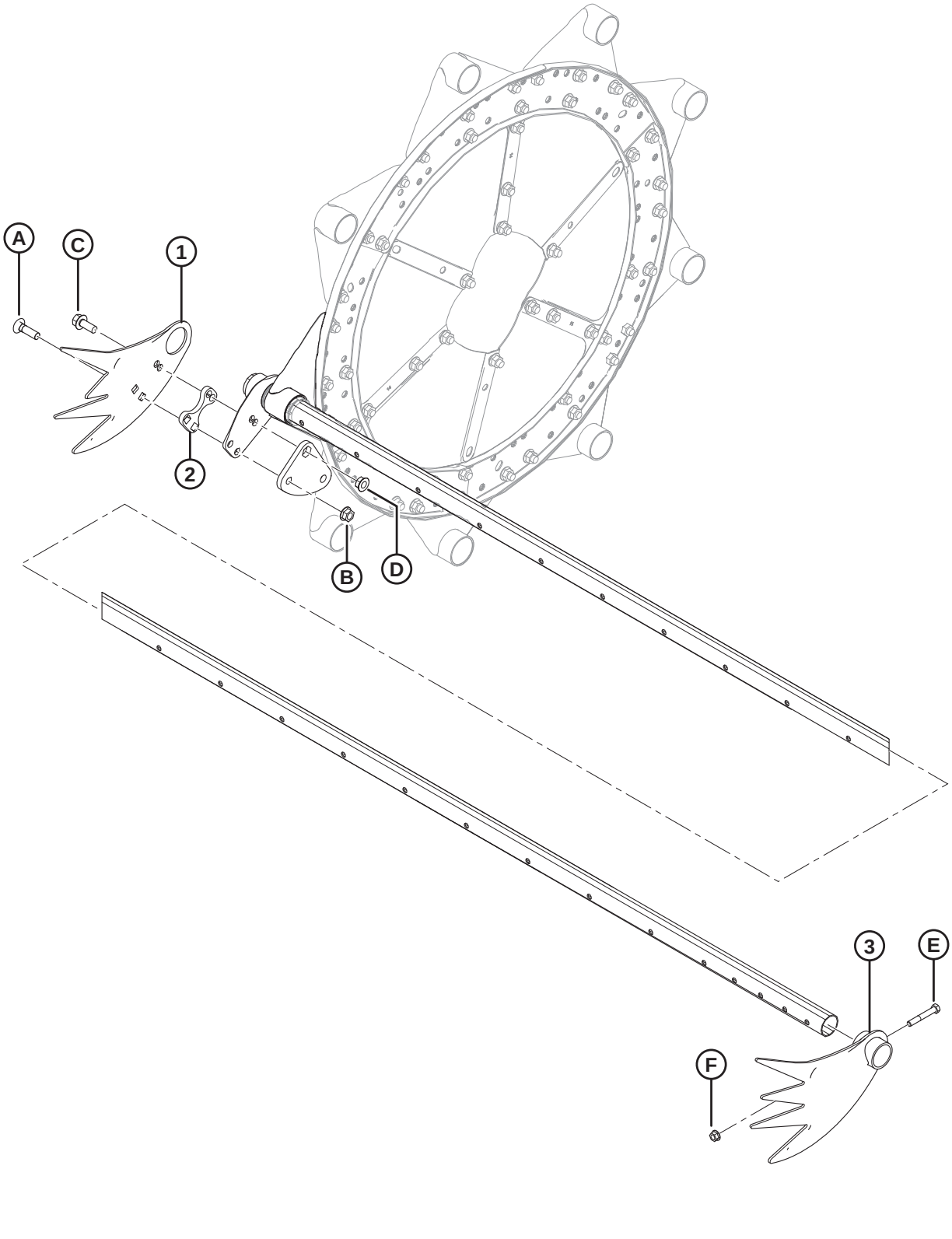

(OPCIONAL) KIT DE DEDOS PARA AS EXTREMIDADES DO MOLINETE COLETOR

NOTA:

O kit **NÃO** é compatível com a extremidade esquerda das plataformas FD125.

Ref.	Número de peça	Descrição	Qtd.	Número de série
	B4831	KIT – MOLINETE RECOLHEDOR, DEDOS PARA EXTREMIDADES [168]		
1	137794	DEDO – CULTURAS ACAMADAS, EXTREMIDADE DO EXCÊNTRICO	3	
2	137795	CALÇO – DEDO PARA CULTURAS ACAMADAS	3	
3	137924	DEDO – CULTURAS ACAMADAS, EXTREMIDADE TRASEIRA	3	
A	30515	PARAFUSO – RHSN 1/2 NC X -1-3/4 GR 5		
B	50186	PORCA – TRAVA, CHANFRADA LISA, 1/2" NC ROSCA DEFORMADA		
C	30368	PARAFUSO – CABEÇA CHANFRADA, 1/2" NC X 1-1/4", GR 5		
D	21383	PORCA – TRAVA, CHANFRADA SERRILHADA, 1/2" NC		
E	21102	PARAFUSO – SEXTAVADO, 3/8" NC X 2-1/2", GR 5		
F	30228	PORCA – CHANFRADA, ROSCA DEFORMADA, FACE LISA, 0,375" - 16 UNC		

168. Kits disponíveis somente através de equipamentos.

49 (Opção) Kit de dedos duplos longos, navalha simples

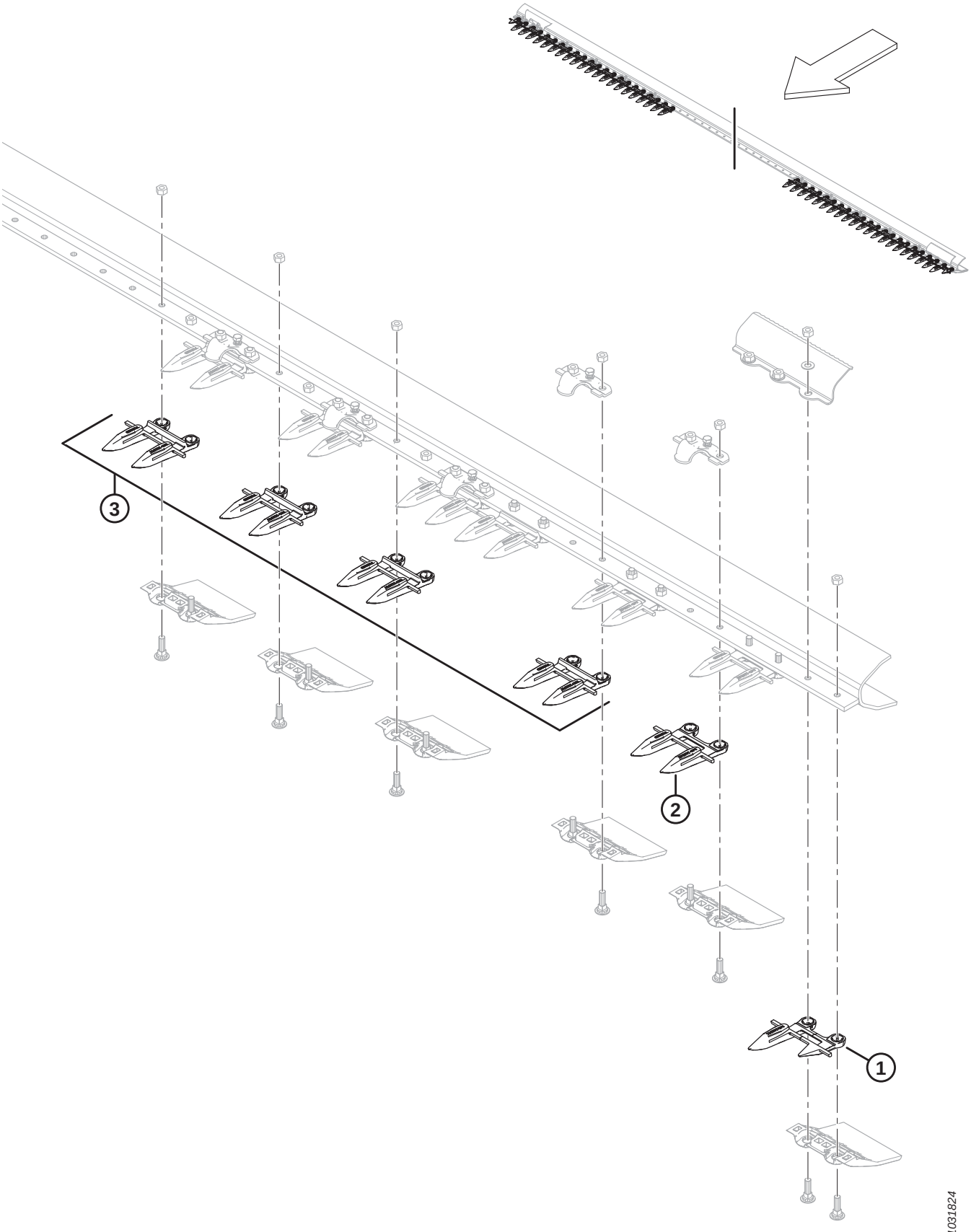

(OPÇÃO) KIT DE DEDOS DUPLOS LONGOS, NAVALHA SIMPLES

NOTA:

Ilustração; mostrando a extremidade esquerda (a extremidade direita é parecida). Navalha simples, somente dedos duplos longos.

Ref.	Número de peça	Descrição	Qtd.	Número de série
	304990	KIT – DEDOS DUPLOS LONGOS DE 25 PÉS PARA NAVALHA SIMPLES [169]		
	304991	KIT – DEDOS DUPLOS LONGOS DE 30 PÉS PARA NAVALHA SIMPLES [169]		
	304992	KIT – DEDOS DUPLOS LONGOS DE 35 PÉS PARA NAVALHA SIMPLES [169]		
	304993	KIT – DEDOS DUPLOS LONGOS DE 40 PÉS PARA NAVALHA SIMPLES [169]		
1	118301	DEDO DUPLO – LADO ESQUERDO, EXTERNO (LADO DA DIREÇÃO)	1	
	118302	DEDO DUPLO – LADO DIREITO EXTERNO	1	
2	118345	DEDO DUPLO – C/ PONTEIRAS S/ BARRA DE DESGASTE (LADO DA DIREÇÃO)	3	
3	118344	DEDO DUPLO – C/ PONTEIRAS [170]		

169. Todas as peças listadas incluídas.

170. Quantidades por kit: 25 pés = 45, 30 pés = 55, 35 pés = 65, 40 pés = 75.

50 (Opção) Kit de dedos duplos longos, Navalha dupla

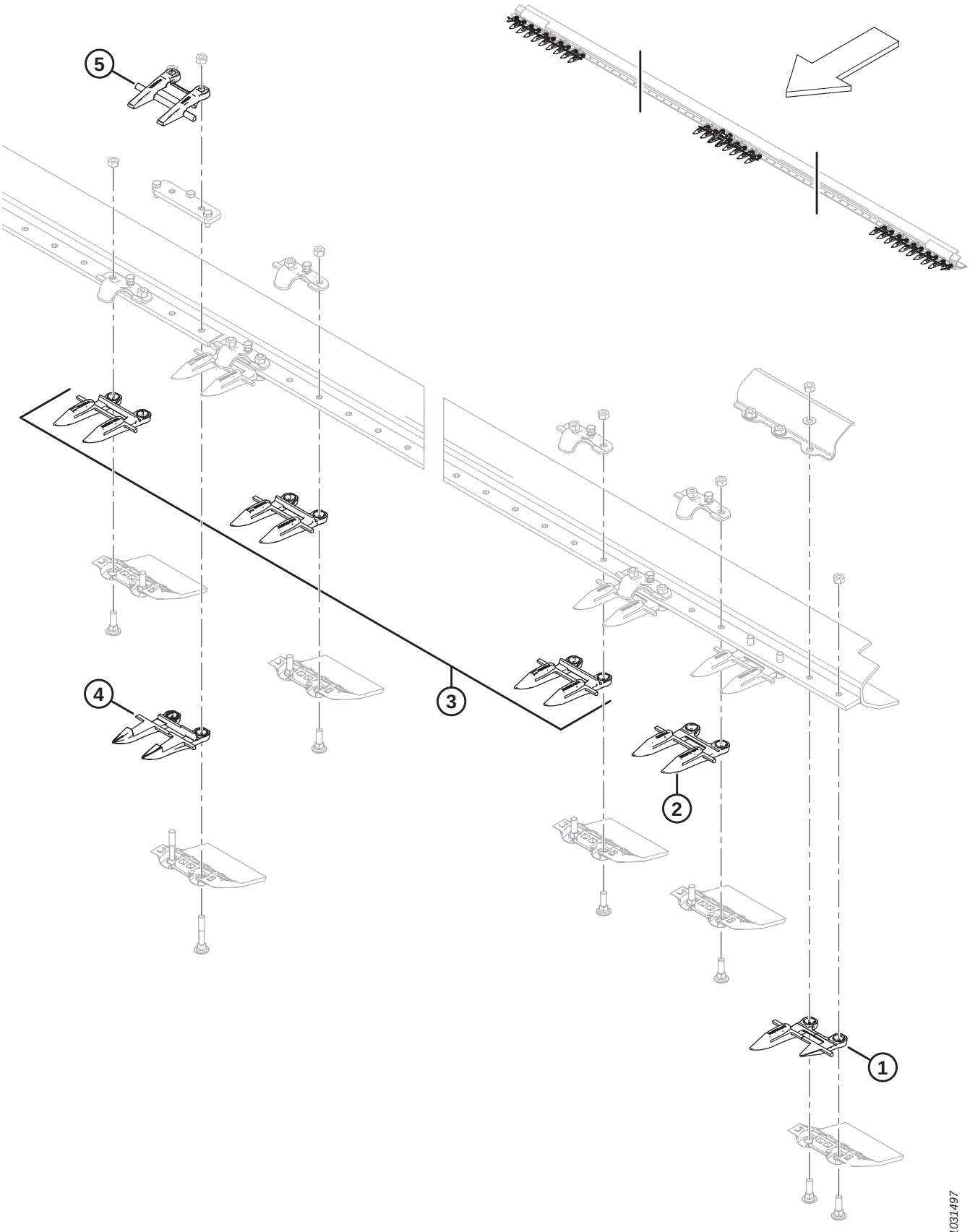

(OPÇÃO) KIT DE DEDOS DUPLOS LONGOS, NAVALHA DUPLA

NOTA:

Ilustração; mostrando a extremidade esquerda e o meio (a extremidade direita é parecida). Navalha dupla, somente dedos duplos longos.

Ref.	Número de peça	Descrição	Qtd.	Número de série
	304985	KIT – DEDOS DUPLOS LONGOS DE 25 PÉS PARA NAVALHA DUPLA [171]		
	304986	KIT – DEDOS DUPLOS LONGOS DE 30 PÉS PARA NAVALHA DUPLA [171]		
	304987	KIT – DEDOS DUPLOS LONGOS DE 35 PÉS PARA NAVALHA DUPLA [171]		
	304988	KIT – DEDOS DUPLOS LONGOS DE 40 PÉS PARA NAVALHA DUPLA [171]		
	304989	KIT – DEDOS DUPLOS LONGOS DE 45 PÉS PARA NAVALHA DUPLA [171]		
1	118301	DEDO DUPLO – LADO ESQUERDO EXTERNO	1	
	118302	DEDO DUPLO – LADO DIREITO EXTERNO	1	
2	118345	DEDO DUPLO – PONTEIRA S/ BARRA DE DESGASTE (3 CADA LADO)	6	
3	118344	DEDO DUPLO – C/ PONTEIRAS [172]		
4	124338	DEDO DUPLO – CENTRAL, LONGO	1	
5	124344	GUIA – SUPERIOR-CENTRAL	1	

171. Todas as peças listadas incluídas.

172. Quantidades por kit: 25 pés = 41, 30 pés = 51, 35 pés = 61, 40 pés = 71, 45 pés = 81.

51 (Opcional) Kit de Extensão Braço do Molinete

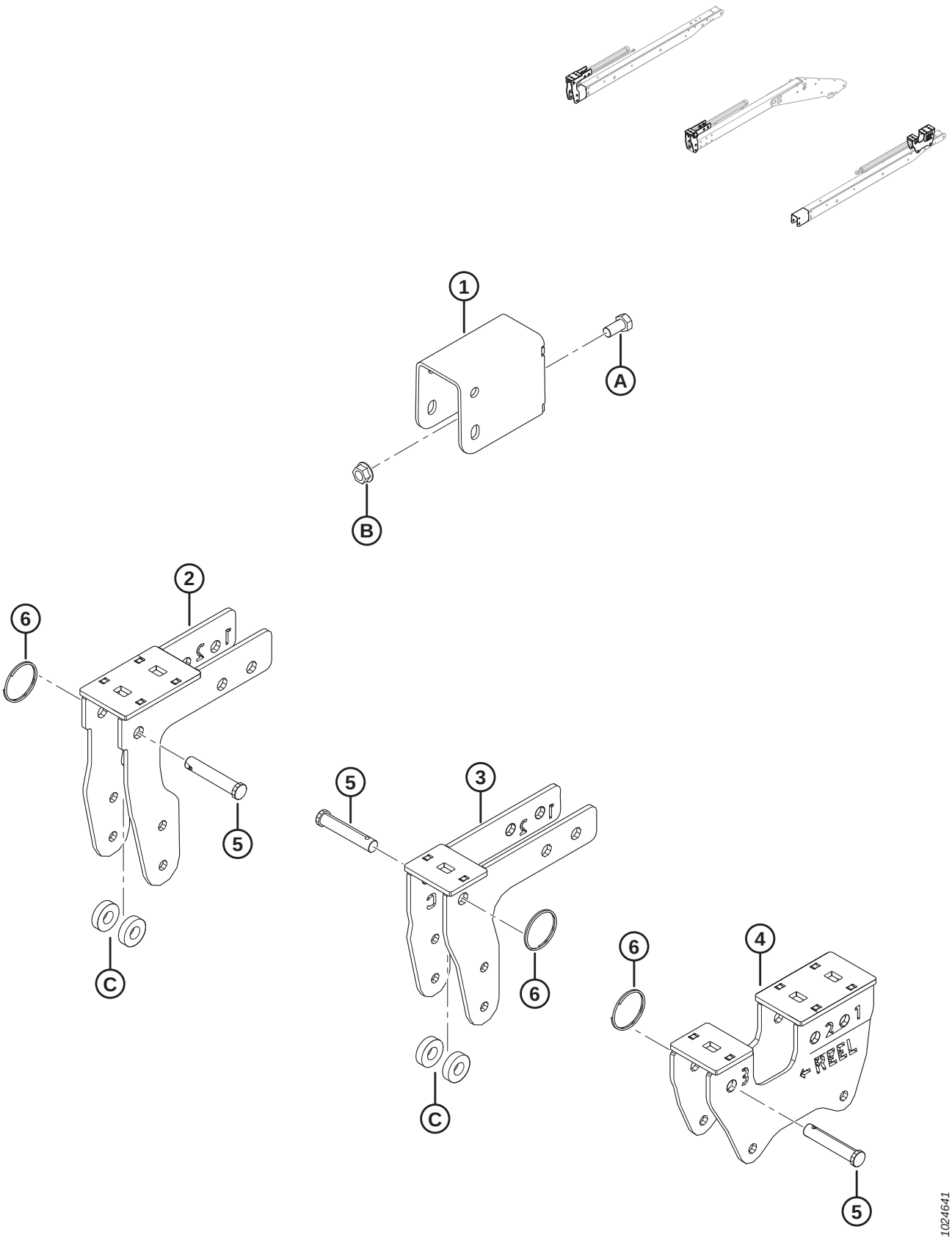

(OPCIONAL) KIT DE EXTENSÃO BRAÇO DO MOLINETE

NOTA:

O kit de extensão do braço do molinete (MD n.º B6591) **NÃO** é compatível com os suportes de navalha vertical (MD n.º B6137 e B6138).

Ref.	Número de peça	Descrição	Qtd.	Número de série
	B6591	KIT – EXTENSÃO DO BRAÇO DO MOLINETE (SOMENTE EXPORTAÇÃO) [173]		
1	245926	SOLDAGEM DO SUPORTE	2	
2	294598	SUPORTE – SOLDAGEM DO LADO DIREITO DO EXCÊNTRICO	1	
3	294601	SUPORTE – SOLDAGEM DO CENTRO DO EXCÊNTRICO	1	
4	294599	SUPORTE – SOLDAGEM DO LADO ESQUERDO DO EXCÊNTRICO	1	
5	18624	PINO – ENGATE, 15,71 MM, 70 MM, ZN PL	3	
6	118137	ANEL – EXTERNO, 2", 0,087	3	
A	21575	PARAFUSO – SEXTAVADO 1/2 NC X 1,0 COMPR. GR 5 ZP		
B	50186	PORCA – CHANFRADA, TRAVA, FACE LISA, ROSCA DEFORMADA, 0,500- 13 UNC GR 5		
C	40915	ARRUELA – PLANA		

173. O kit fornece alcance de avanço-recuo estendido para o molinete (da maior extremidade dianteira à maior extremidade traseira) em plataformas equipadas com braços de molinete curtos. O kit inclui todas as partes listadas e instruções. Kits disponíveis somente através de equipamentos.

52 (Opcional) Divisor de linha para arroz

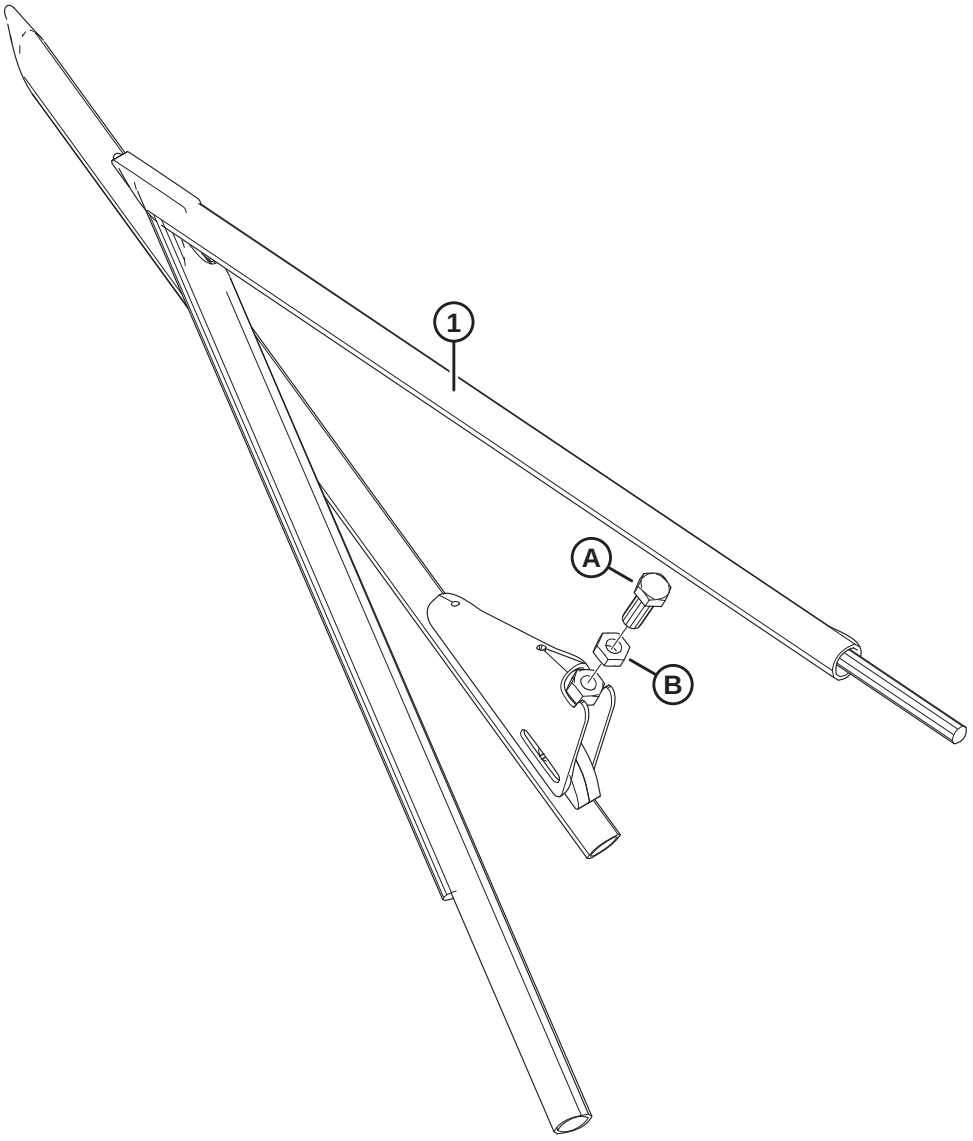

1035123

(OPCIONAL) DIVISOR DE LINHA PARA ARROZ

Ref.	Número de peça	Descrição	Qtd.	Número de série
	B5609	KIT – DIVISORES DE LINHA ARROZEIRO [174]		
1	123681	DIVISOR ARROZEIRO – SOLDAGEM DO TUBO, LADO ESQUERDO	1	
	123682	DIVISOR DE ARROZ – SOLDAGEM DO TUBO, LADO DIREITO	1	
A	172875	PARAFUSO DE AJUSTE		
B	21056	PORCA – CONTRAPORCA HEXAGONAL, 1/2-13 UNC GR 5 ZP		

174. Kits disponíveis somente por meio de equipamentos.

53 (Opcional) Kit retardador de pedras

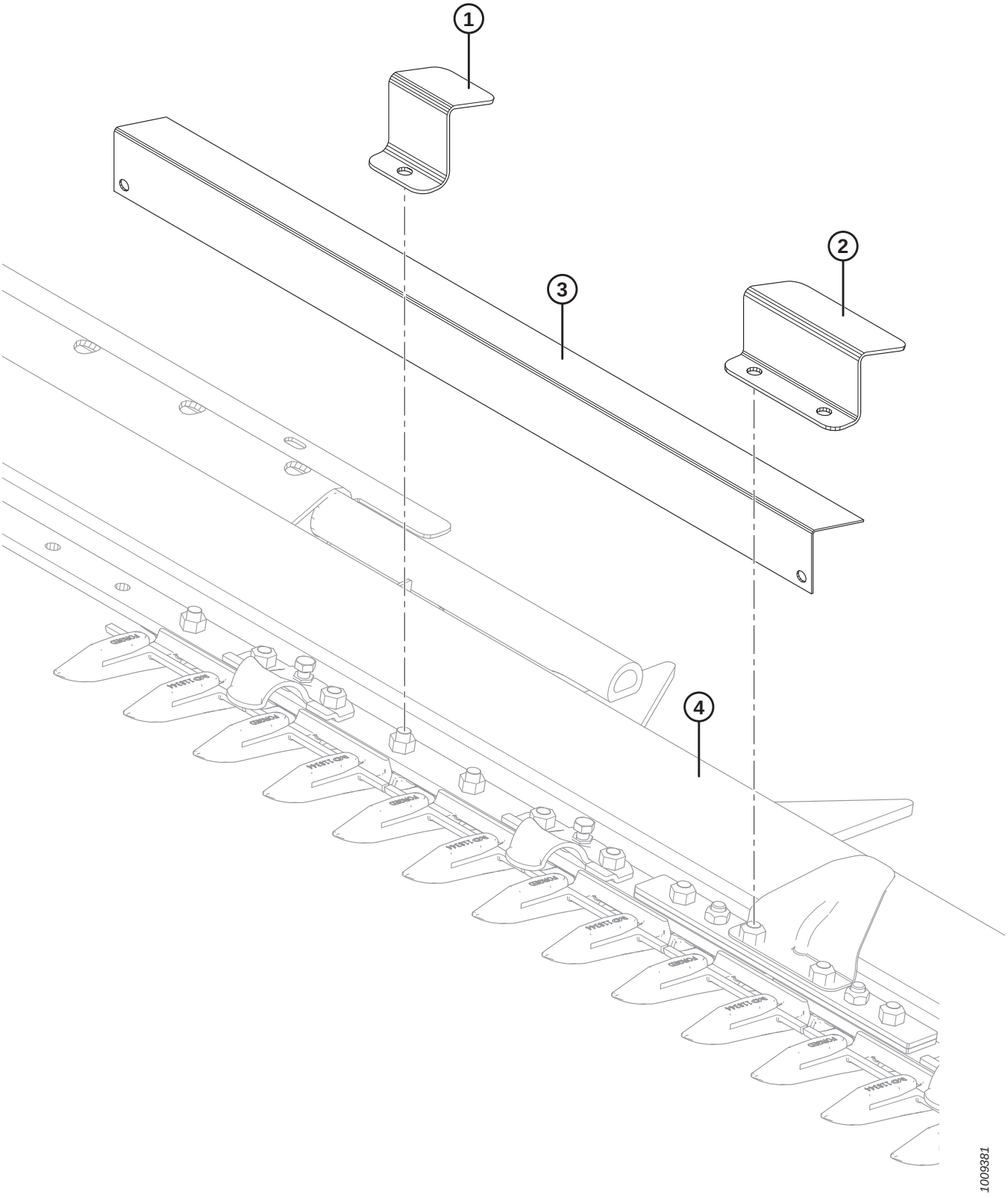

(OPCIONAL) KIT RETARDADOR DE PEDRAS

Ref.	Número de peça	Descrição	Qtd.	Número de série
	B5084	KIT – RETARDADOR DE DETRITOS (PLATAFORMA DE 25 A 35 PÉS) [175]		
	B5085	KIT – RETARDADOR DE DETRITOS (PLATAFORMA DE 40 A 45 PÉS) [175]		
1	129577	SUPORTE – FIXADOR DO RETARDADOR DE DETRITOS [176]		
2	129578	SUPORTE – FIXADOR DO RETARDADOR DE DETRITOS [177]	2	
3	129581	SUPORTE – RETARDADOR DE DETRITOS, 990 MM DE COMPRIMENTO	3	
	129582	SUPORTE – PROTEÇÃO DE PEDRAS, 913 MM DE COMPRIMENTO	4	
	129584	SUPORTE – PROTEÇÃO DE PEDRAS, 888 MM DE COMPRIMENTO	2	
	129589	SUPORTE – PROTEÇÃO DE PEDRAS, 1066 MM DE COMPRIMENTO	2	
4	REF.	BARRA DE CORTE		

175. Kits disponíveis somente por meio de equipamentos.
176. Quantidades: 25–35 pés = 32, 40–45 pés = 40
177. Para usar em junta flexível.

54 (Opcional) Kit de tirante curto para o braço central do molinete / travas do divisor

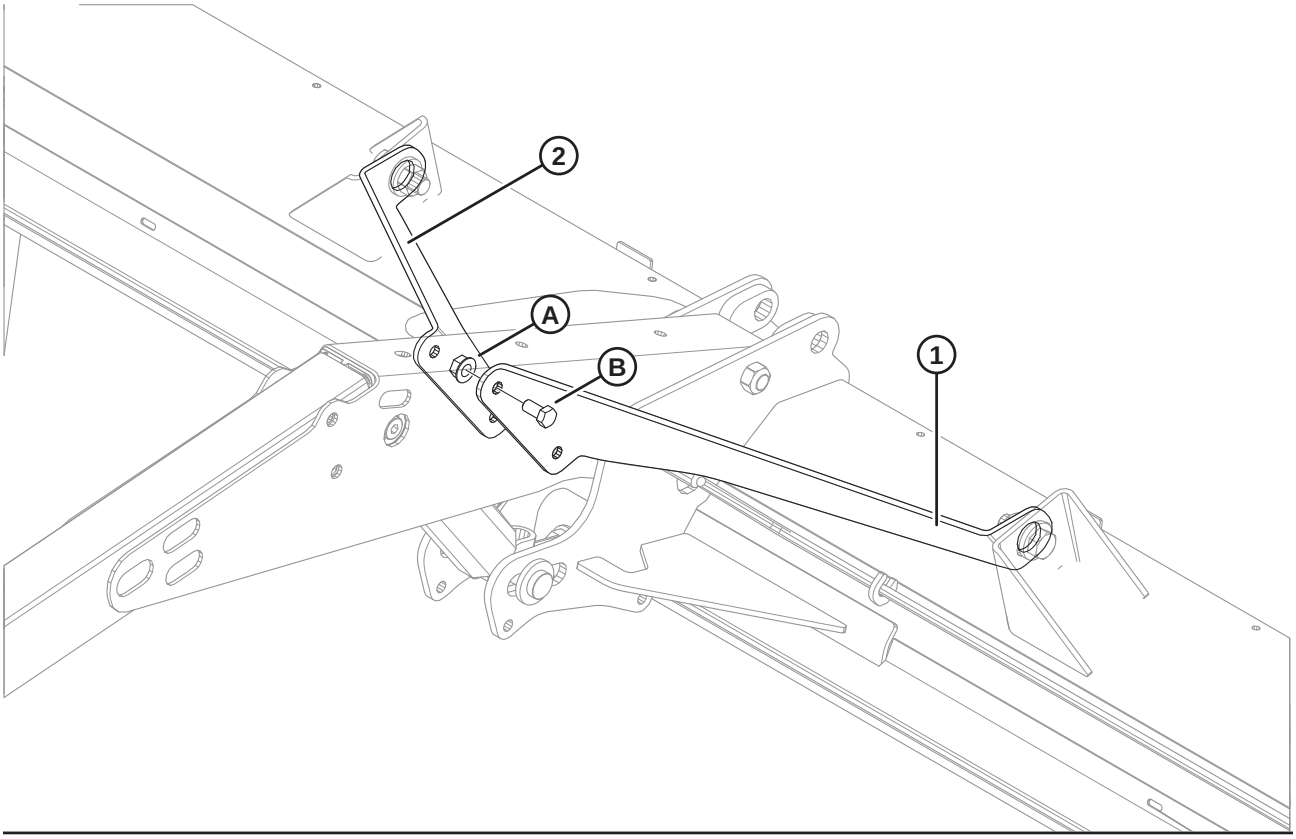

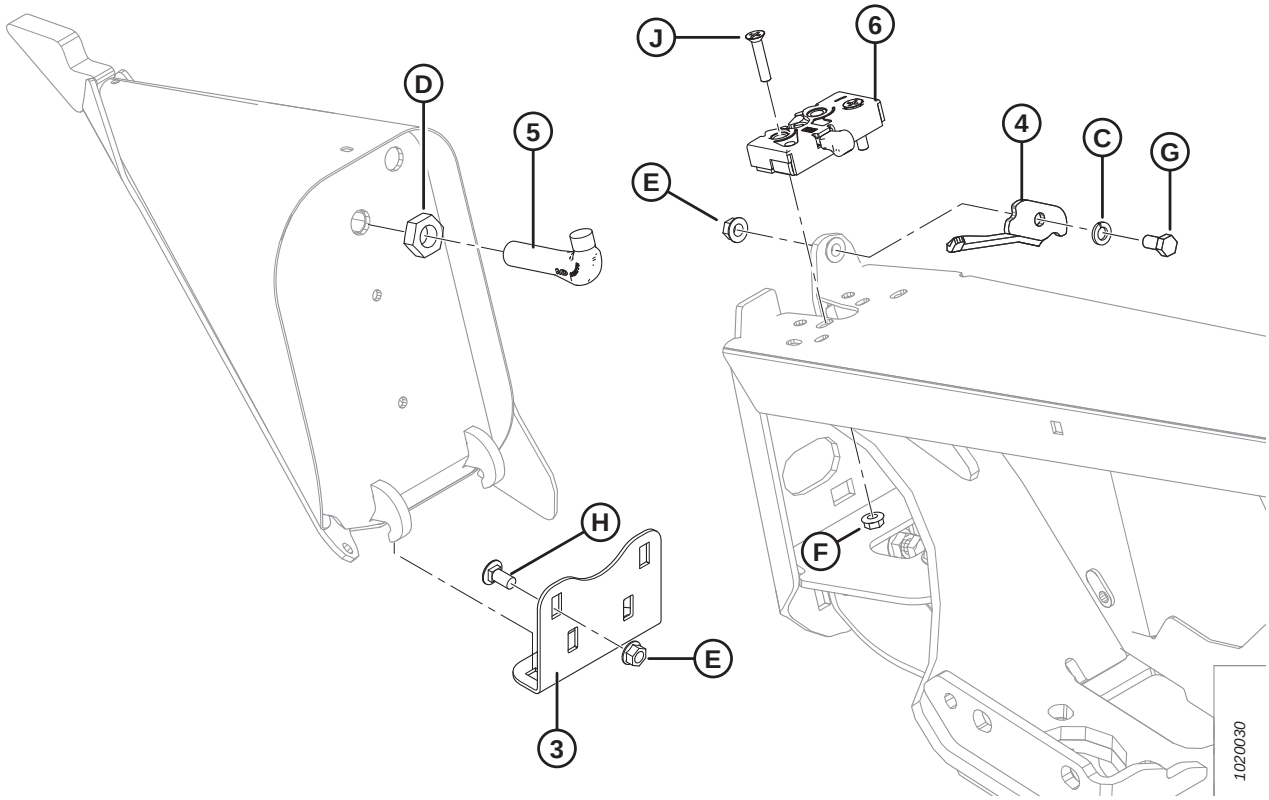

(OPCIONAL) KIT DE TIRANTE CURTO PARA O BRAÇO CENTRAL DO MOLINETE / TRAVAS DO DIVISOR

Ref.	Número de peça	Descrição	Qtd.	Número de série
	B5605	KIT – BRAÇADEIRA CURTA PARA BRAÇO CENTRAL DO MOLINETE [178]		
1	164825	TIRANTE – CURTO, LADO ESQUERDO	1	
2	164800	TIRANTE – CURTO, LADO DIREITO	1	
A	50186	PORCA – CHANFRADA, TRAVA, FACE LISA, ROSCA DEFORMADA, 0,500" - 13 UNC GR 5		
B	21575	PARAFUSO – SEXTAVADO 1/2 NC X 1,0 COMPR. GR 5 ZP		
	B6158	KIT – TRAVAS DO DIVISOR [178]		
3	255791	ÂNGULO – DIVISOR, ARMAZENAMENTO [179]	2	
4	132248	TRAVA – LADO ESQUERDO, SEGURANÇA DO DIVISOR	1	
	132253	TRAVA – LADO DIREITO, SEGURANÇA DO DIVISOR	1	
5	132773	GANCHO – TRAVA DO DIVISOR	2	
6	120932	TRAVA – LADO ESQUERDO	1	
	120933	TRAVA – LADO DIREITO	1	
C	18637	ARRUELA – REG. TRAVA 3/8" NOM. Diâm. Int. ZP		
D	7674	PORCA – CONTRAPORCA HEXAGONAL, 3/4" - 16 UNF GR 5 ZP		
E	30228	PORCA – CHANFRADA, ROSCA DEFORMADA, FACE LISA, 0,375" - 16 UNC		
F	30280	PORCA – CHANFRADA, LADO DA TRAVA, FACE LISA, 5/16 NC GR 5 ZP		
G	21567	PARAFUSO – CABEÇA HEXAGONAL 0,375 -16 UNC X 0,75 COMPR.		
H	21863	PARAFUSO – RHSN 3/8" NC X 0,75" COMPR., GR 5 ZP		
J	30504	PARAFUSO – CHANFRADO, CABEÇA PLANA, USINADO, 5/16" NC X 1 -1/2" COMPR. GR 5 ZP		

178. Kits disponíveis somente através de equipamentos.
179. Utilizado para armazenar o divisor na chapa lateral da plataforma quando o divisor não estiver em uso. Para saber mais sobre a posição de montagem na chapa lateral da plataforma, consulte a seção *1 Estrutura da plataforma, divisores e proteções, página 1*.

55 (Opcional) Kit de transporte lento – Engate elétrico

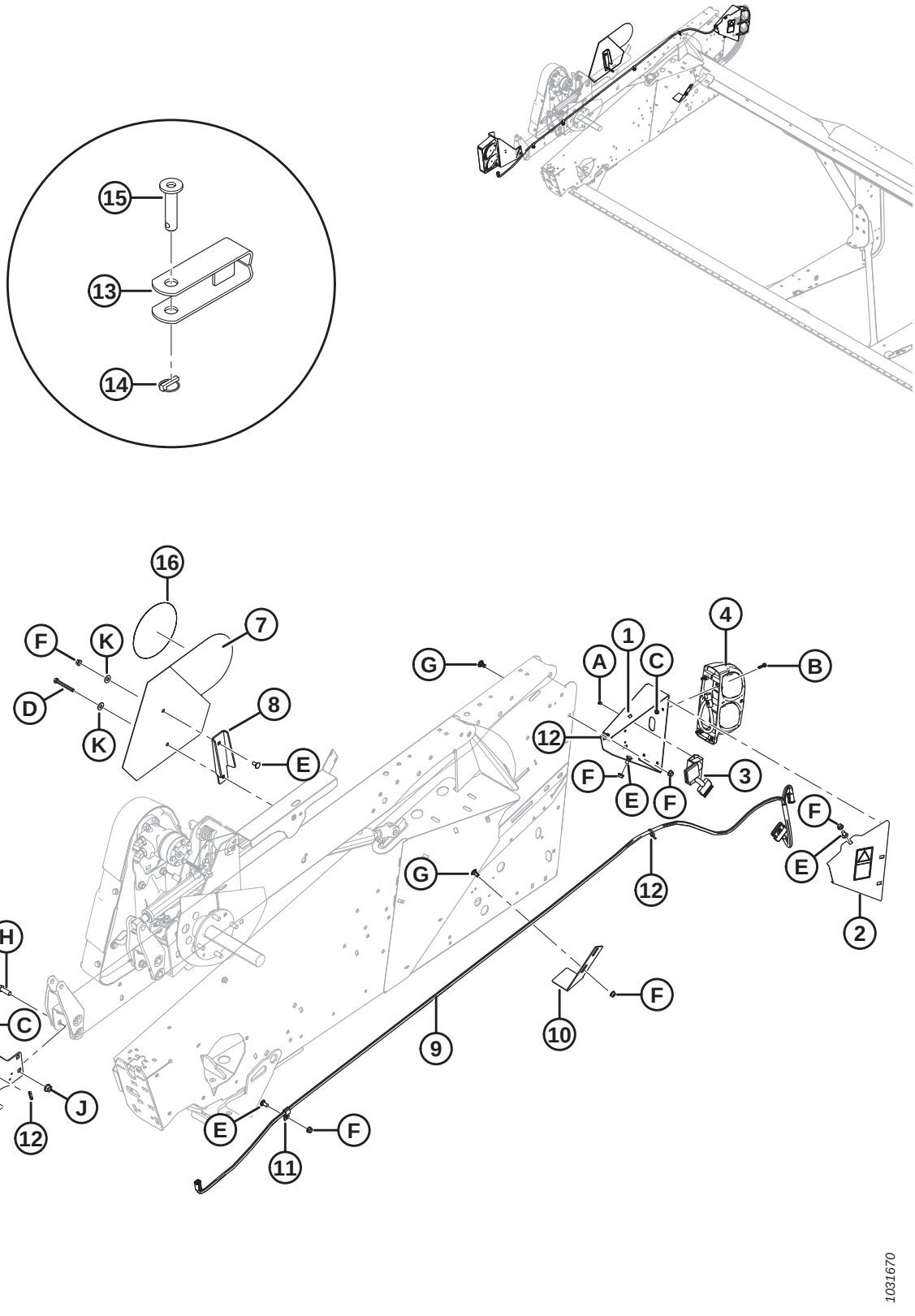

(OPCIONAL) KIT DE TRANSPORTE LENTO – ENGATE ELÉTRICO

Ref.	Número de peça	Descrição	Qtd.	Número de série
	B6606	KIT – CHICOTE E LUZES DE TRANSPORTE (AMÉRICA DO NORTE E ÁUSTRALIA) [180]		
	B6607	KIT – LUZES DE TRANSPORTE E CHICOTE (EUROPA) [180]		
1	244727	SUPORTE – LUZ DO TRANSPORTE, LADO ESQUERDO	1	
2	274414	TAMPA – COM DECALQUE DE SEGURANÇA [181]	1	
3	171068	RELÉ – MÓDULO DE ILUMINAÇÃO DO TRANSPORTE [182]	1	
4	138087	LÂMPADA – PARAR / VIRAR / TRASEIRA [183]	1	
5	294392	SUPORTE – SST DA LÂMPADA TRASEIRA	1	
	115146	REFLETOR – ÂMBAR	A/R	
	115147	REFLETOR – VERMELHO	A/R	
6	138086	LÂMPADA – PARAR / VIRAR / TRASEIRA [183]	1	
	139630	LENTES – ÂMBAR	1	
	139631	LENTES – VERMELHAS	1	
	139632	LENTES – PRETAS (OPACAS)	1	
	139633	LENTES – CLARAS (RUSSO)	1	
7	258262	CONJUNTO – SUPORTE COM SMV [184]	1	
	115148	DECALQUE – SMV [182]	1	
	258253	SUPORTE – SÍMBOLO DE IDENTIFICAÇÃO DE VELOCIDADE (EUROPA) [185]	A/R	
8	174926	SUPORTE – MONTAGEM DE VEÍCULO EM BAIXA VELOCIDADE	1	
9	254175	CHICOTE	1	
10	253500	SUPORTE – HASTE INFERIOR DO DIVISOR	1	
11	135233	FIXADOR – MANGUEIRA DUPLA ISOLADA	2	
12	21763	ABRAÇADEIRA DE CABOS (PRETA)	3	
13	113536	SOLDAGEM DO ENGATE [182]	1	
14	113561	PINO – DE SEGURANÇA [182]	1	
15	118239	PINO – ENGATE [182]	1	
16	193241	DECALQUE – SIS, 30 KM/H	1	
	193243	DECALQUE – SIS, 30 KM/H (PEQUENO)	1	
	193242	DECALQUE – SIS, 20 MILHAS/H	1	
	193240	DECALQUE – SIS, 20 MILHAS/H (PEQUENO)	1	
A	136868	REBITE – CEGO		
B	21573	PARAFUSO – CABEÇA HEXAGONAL, 1/4" NC X 1,0" COMPR. GR 5 ZP		
C	21455	PORCA – CHANFRADA (FACE SERRILHADA) 1/4" NC GR 5 ZP		

180. Kits disponíveis somente através de equipamentos.
181. Inclui o elemento do decalque (MD #184422).
182. Somente para B6606.
183. Lâmpadas de parar, virar e traseiras não são vendidas pela MacDon, mas podem ser substituídas por lâmpadas vermelhas (traseira/freio) - 1077 e âmbar (virar) - 7506.
184. Inclui decalque SMV (MD n.º 115148). Somente para B6606.
185. Somente para B6607

(OPCIONAL) KIT DE TRANSPORTE LENTO – ENGATE ELÉTRICO

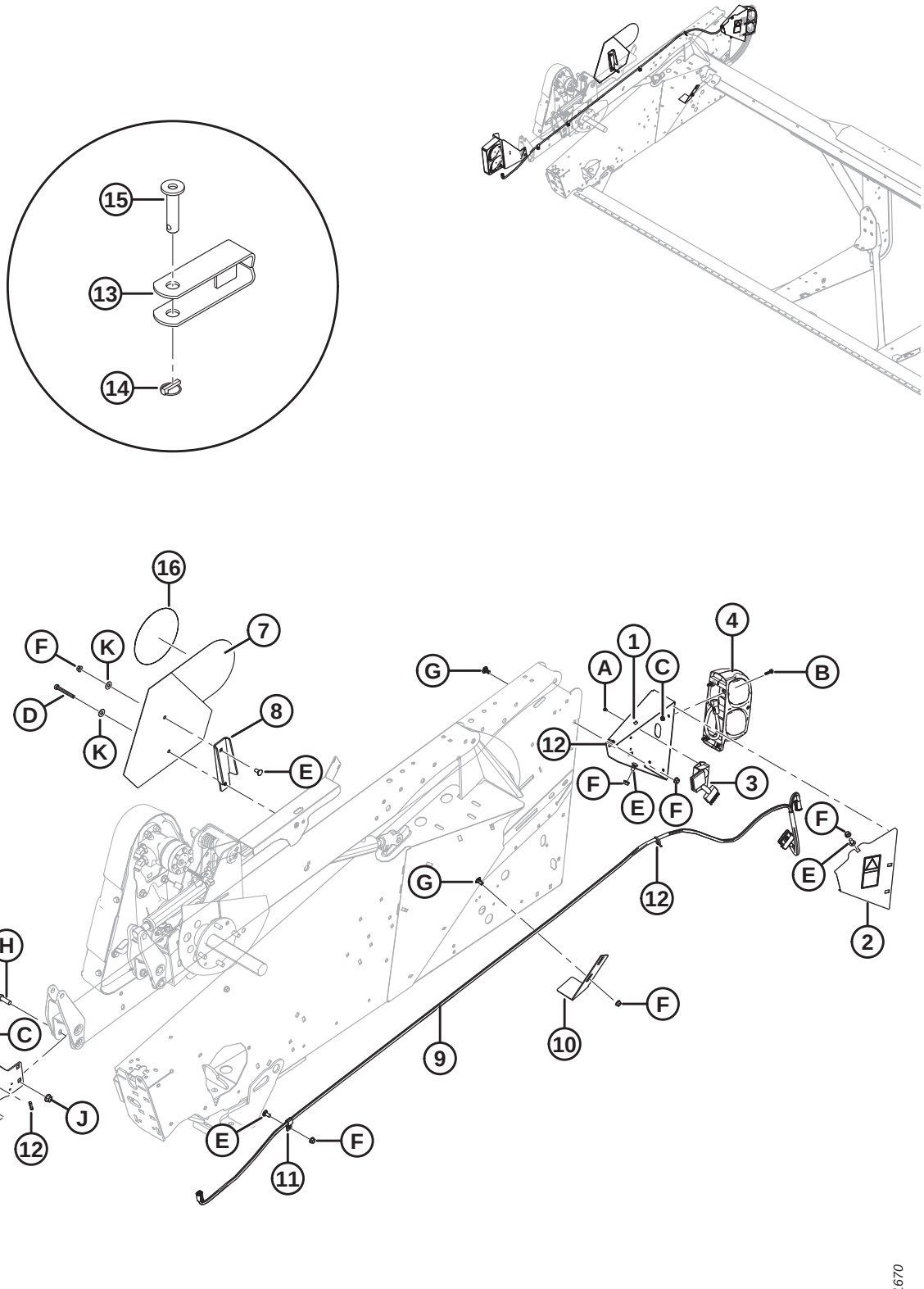

(OPCIONAL) KIT DE TRANSPORTE LENTO – ENGATE ELÉTRICO

Ref.	Número de peça	Descrição	Qtd.	Número de série
D	21568	PARAFUSO – SEXTAVADO, 3/8 NC X 3,0 COMPR. GR 5 ZP (MOLINETE SIMPLES)		
	21102	PARAFUSO – SEXTAVADO, 3/8 NC X 2,5 COMPR. GR 5 ZP (MOLINETE DUPLO)		
E	21863	PARAFUSO – RHSN 3/8" NC X 0,75" COMPR., GR 5 ZP		
F	30228	PORCA – CHANFRADA, ROSCA DEFORMADA, FACE LISA, 0,375" - 16 UNC		
G	21472	PARAFUSO – RHSN 3/8 NC X 0,75" GR 5 ZP		
H	18723	PARAFUSO – SEXTAVADO 1/2 NC X 1,5 COMPR. TLF GR 5 ZP		
J	50186	PORCA – CHANFRADA, TRAVA, FACE LISA, ROSCA DEFORMADA, 0,500" - 13 UNC GR 5		
K	18670	ARRUELA – PLANA, SAE, DIÂM. INT. 7/16 x 1,0 POL. DIÂM. EXT. AA1J [186]		

186. Somente para B6606.

56 (Opcional) Kit de transporte lento – Engate do transporte

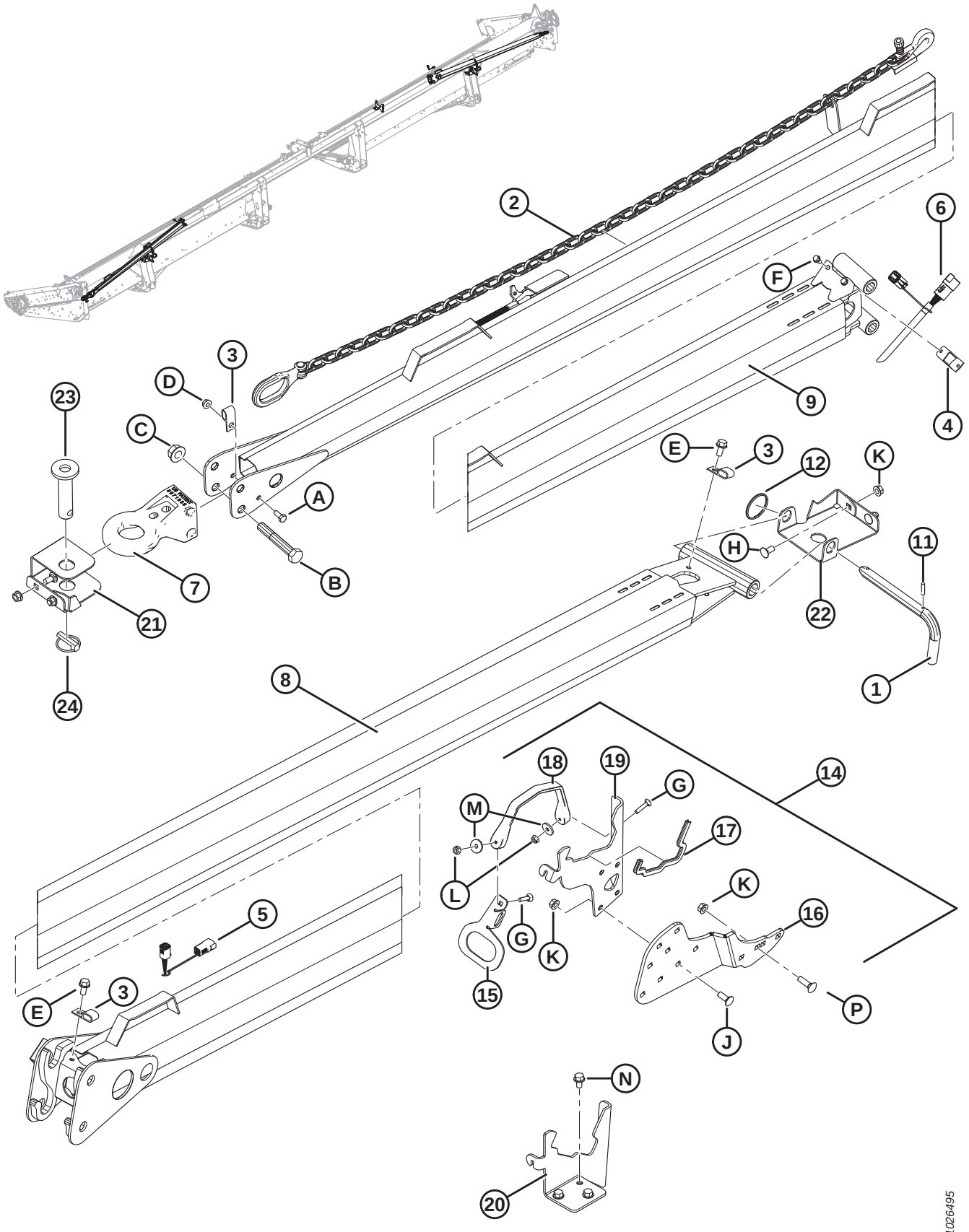

(OPCIONAL) KIT DE TRANSPORTE LENTO – ENGATE DO TRANSPORTE

Ref.	Número de peça	Descrição	Qtd.	Número de série
	B6145	KIT – TRANSPORTE (POSTE DE GUINCHO) [187]		
1	144415	MONTAGEM – PINO EM L	1	
2	21404	CORRENTE – SEGURANÇA 59 COMPR.	1	
3	39272	GRAMPO – ISOLADO	2	
4	193057	GRAMPO – CONECTOR ALEMÃO DO CHICOTE DE FIAÇÃO	1	
5	193059	CHICOTE – ENGATE DO TRANSPORTE (EXTREMIDADE DA PLATAFORMA)	1	
6	193058	CHICOTE – ENGATE DO TRANSPORTE (EXTREMIDADE DO REBOQUE)	1	
7	113566	BASE DO ENGATE	1	
8	193202	ENGATE – SOLDAGEM (EXTREMIDADE DA PLATAFORMA)	1	
9	193212	ENGATE – COMPLETO COM DECALQUES (EXTREMIDADE DO GUINCHO) [188]	1	
11	16010	PINO – MOLA, DIÂM. 3/16" X 1,0" COMPRIMENTO	1	
12	118137	ANEL	1	
14	294815	KIT – ARMAZENAMENTO DO ENGATE NA PLATAFORMA	1	
15	193183	PLACA – ALAVANCA DA TRAVA	2	
16	294807	ÂNGULO – SUPORTE	2	
17	135704	VEDAÇÃO – GUARNIÇÃO DA BORDA	2	
18	193187	CINTA – BORRACHA	2	
19	244760	SUPORTE – ENGATE DA ARMAÇÃO	2	
20	220326	SUPORTE – ENGATE DA ARMAÇÃO	1	
21	193188	SUPORTE – ENGATE DA CHAPA LATERAL DO LADO ESQUERDO	1	
22	279065	SUPORTE – ENGATE DA PROTEÇÃO DO LADO DIREITO	1	
23	118239	PINO – ENGATE	1	
24	113561	PINO – DE SEGURANÇA	1	
A	21558	PARAFUSO – CABEÇA HEXAGONAL, 5/16" NC X 0,75" COMPR. GR 5 ZP		
B	19634	PARAFUSO – SEXTAVADO 5/8 NC X 4,0 COMPR. GR 5 ZP		
C	50225	Porca – Chanfrada, rosca deformada, face lisa, 625" - 11 UNC		
D	30280	PORCA – CHANFRADA, LADO DA TRAVA, FACE LISA, 5/16 NC GR 5 ZP		
E	101897	PARAFUSO – AUTORROSCANTE, CABEÇA HEXAGONAL COM ARRUELA, 3/8" NC X 3/4"		
F	21055	PARAFUSO – AUTOATARRAXANTE, CABEÇA HEXAGONAL COM ARRUELA, 1/4" NC X 1/2"		
G	135623	PARAFUSO – RHSN 1/4" NC X 1,25" COMPR., GR 5 ZP		
H	21863	PARAFUSO - RHSN 3/8" NC X 0,75" COMPR., GR 5 ZP		
J	100456	PARAFUSO – RHSSN 3/8" NC X 1,0" GR 5 ZP		
K	30228	Porca – Chanfrada, rosca deformada, face lisa, 0,375" - 16 UNC		

187. Kits disponíveis somente através de equipamentos.
188. Inclui decalques (MD n° 220797, 220798).

(OPCIONAL) KIT DE TRANSPORTE LENTO – ENGATE DO TRANSPORTE

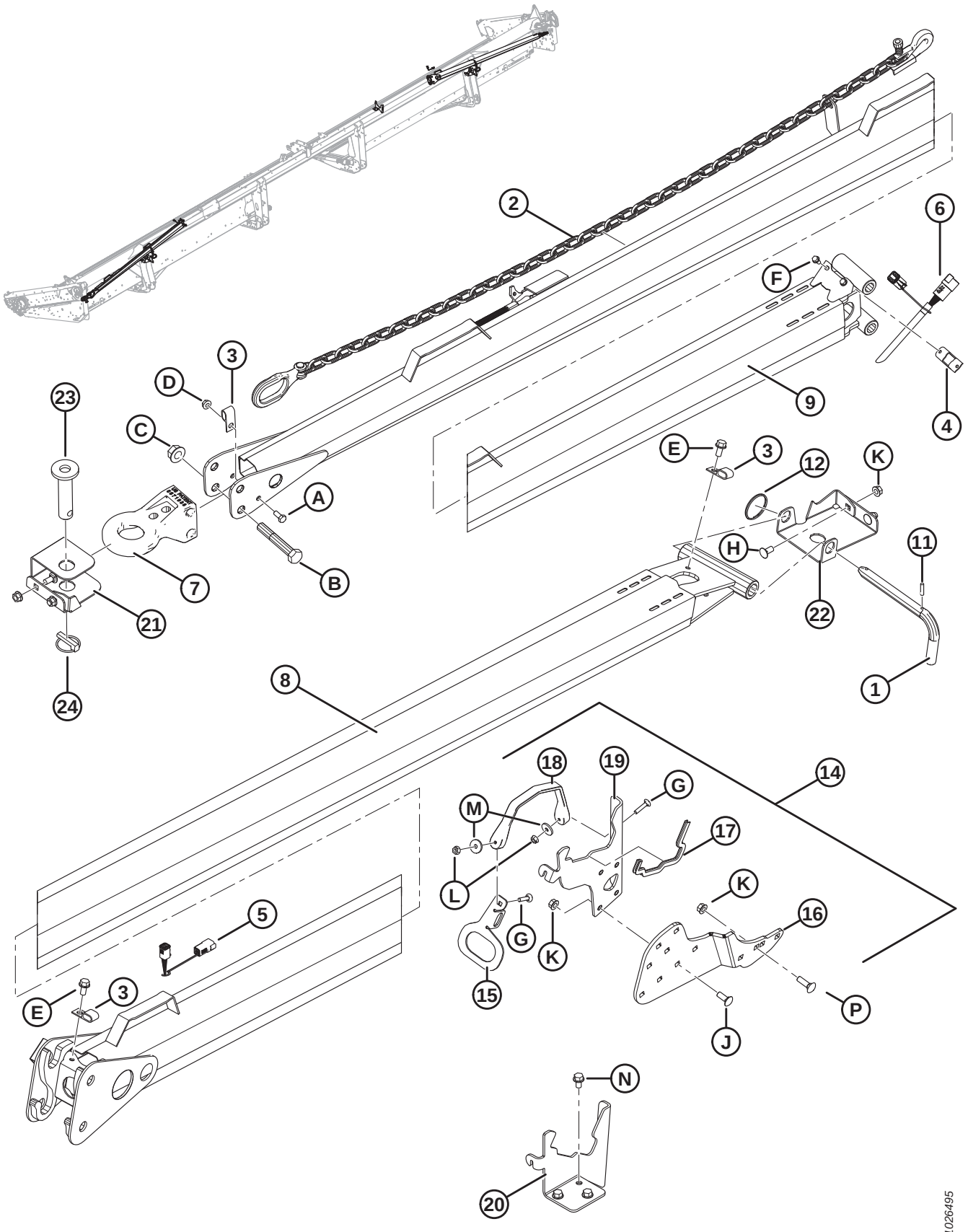

(OPCIONAL) KIT DE TRANSPORTE LENTO – ENGATE DO TRANSPORTE

Ref.	Número de peça	Descrição	Qtd.	Número de série
L	135248	PORCA – CHANFRADA, ROSCA DEFORMADA, FACE LISA 1/4-20 NC GR 5 ZP		
M	40628	ARRUELA – PLANA		
N	101898	PARAFUSO – AUTORROSCANTE, CABEÇA HEXAGONAL COM ARRUELA, 3/8" NC X 5/8"		
P	19966	PARAFUSO – RHSN 3/8"-16 X .1,25" GR 5 ZP		

57 (Opcional) Kit de transporte lento – Rodas e suportes

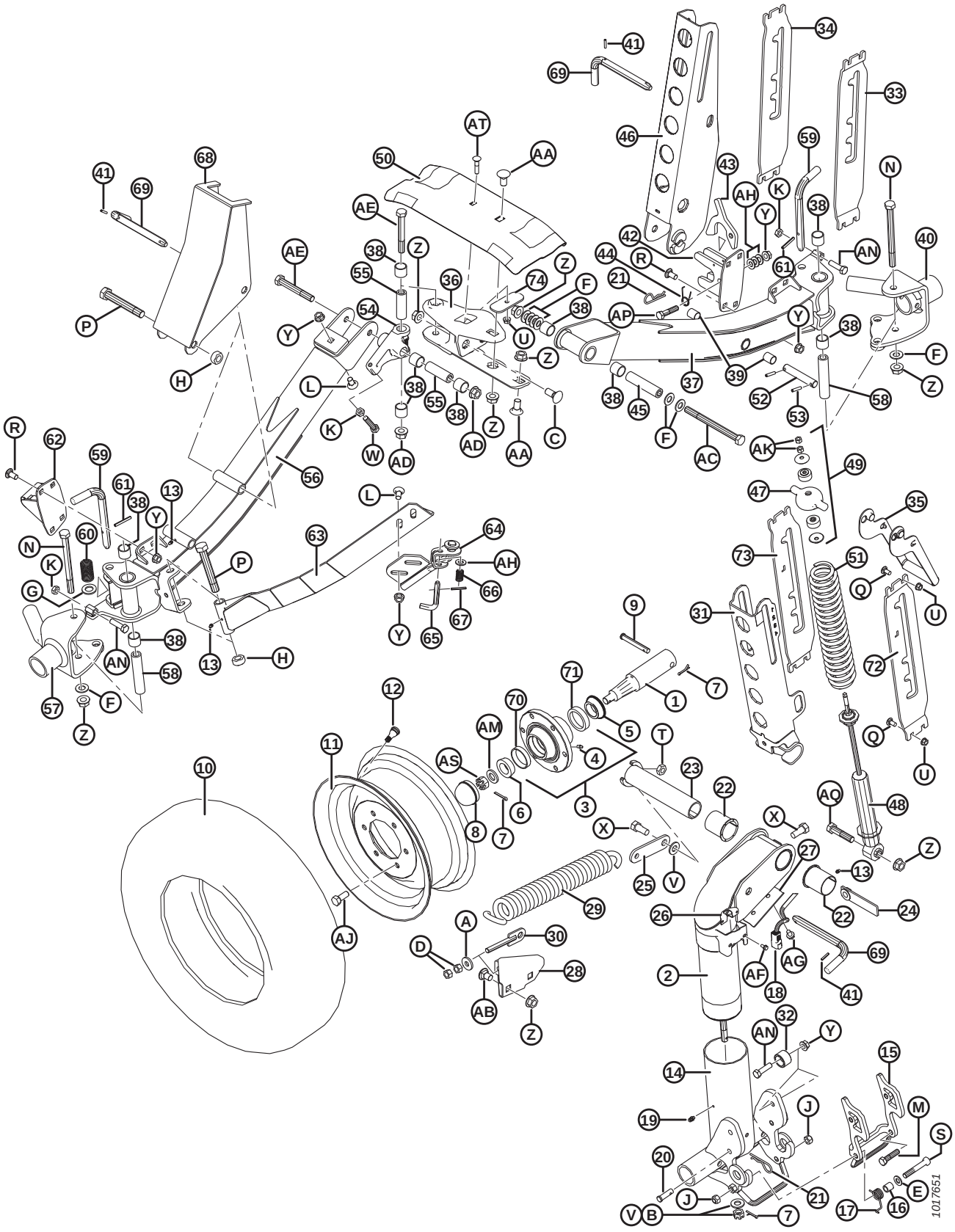

(OPCIONAL) KIT DE TRANSPORTE LENTO – RODAS E SUPORTES

Ref.	Número de peça	Descrição	Qtd.	Número de série
	B5224	KIT – RODAS ESTABILIZADORAS [189]		
	B6449	KIT – SUPORTES E CUBOS DE TRANSPORTE [189]		
1	144378	EIXO	4	
2	244722	SOLDAGEM DO PIVÔ	1	
3	41982	CUBO – COMPLETO COM ANÉIS EXTERNOS [190]	4	
4	50174	GRAXEIRA – TIPO LUBRIFICAÇÃO DO ACIONAMENTO, 1/4" (CUBO CTD)	4	
	21887	GRAXEIRA – LUBRIFICAÇÃO, 1/8 NPT (CUBO ARMSTRONG)	4	
5	30517	ROLAMENTO – CÔNICO, COMPLETO COM VEDAÇÃO	4	
6	21376	ROLAMENTO – ROLETES CÔNICOS (SEM VEDAÇÃO)	4	
7	18648	PINO – CONTRAPINO DIÂM. 3/16" X 1,25" ZP	7	
8	30520	CAPA CONTRA POEIRA	4	
9	101007	PINO – ENGATE	4	
10	193031	PNEU – RADIAL COM CINTA DE AÇO ST 205/75 R15	4	
11	144531	RODA – 15 X 6 LB	4	
12	21153	HASTE – MONTAGEM DA VÁLVULA DO PNEU N.° TR–415	4	
13	18671	GRAXEIRA – LUBRIFICAÇÃO, 1/4-28 UNF	5	
14	144971	SOLDAGEM DO EIXO	1	
15	144976	SOLDAGEM DA TRAVA	1	
16	144742	ESPAÇADOR – 3/4" DIÂM. EXT. X 0,120" PAREDE X 19" COMPR.	1	
17	144741	MOLA – TORÇÃO	1	
18	REF	CHICOTE [191]		
19	21010	GRAXEIRA – LUBRIFICAÇÃO 90°, 1/4 - 28 ROSCA CÔNICA	2	
20	19927	PINO – ENGATE	1	
21	13125	PINO – GRAMPO	1	
22	35694	BUCHA – PLÁSTICA	2	
23	144374	PINO – SOLDAGEM	1	
24	144577	CONJUNTO BARRA/PORCA	1	
25	144471	BARRA	1	
26	193057	GRAMPO – CONECTOR ALEMÃO DO CHICOTE DE FIAÇÃO	1	
27	144739	SUPORTE	1	
28	144873	SUPORTE – SOLDAGEM	1	
29	144724	MOLA – EXTENSÃO	1	
30	144425	PARAFUSO – SOLDAGEM DO OLHAL	1	
31	144968	SOLDAGEM DO CANAL	1	
32	193008	ROLETE	2	
33	193214	SUPORTE – LADO ESQUERDO (USADO NO LADO DIREITO DA PLATAFORMA)	1	

189. Kits disponíveis somente através de equipamentos.
190. Inclui graxeira de lubrificação (MD #50174), anel externo de rolamento (MD N.° 7900), e anel externo de rolamento (MD #30516).
191. Consulte a seção *55 (Opcional) Kit de transporte lento – Engate elétrico, página 171*.

(OPCIONAL) KIT DE TRANSPORTE LENTO – RODAS E SUPORTES

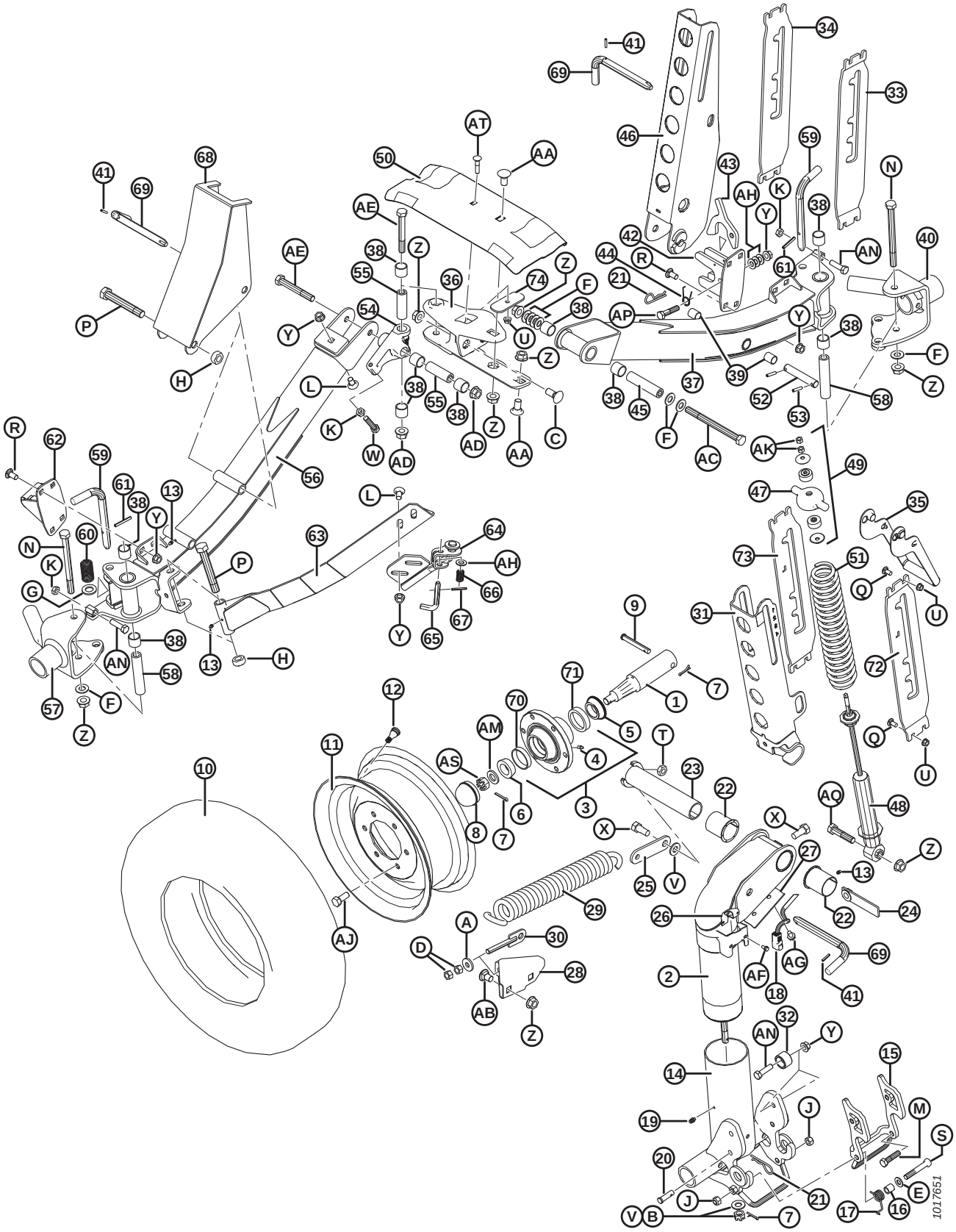

(OPCIONAL) KIT DE TRANSPORTE LENTO – RODAS E SUPORTES

Ref.	Número de peça	Descrição	Qtd.	Número de série
34	193215	SUPORTE – LADO DIREITO (USADO NO LADO DIREITO DA PLATAFORMA)	1	
35	144899	ALAVANCA – SOLDAGEM	2	
36	125256	SUPORTE – SOLDAGEM	1	
37	294094	TUBO – EIXO, COMPLETO COM BUCHAS [192]	1	
38	133992	BUCHA – COMPOSTO	10	
39	156501	BUCHA – PLÁSTICA	2	
40	294036	PIVÔ – SOLDAGEM, LADO ESQUERDO	1	
41	16010	PINO – MOLA, DIÂM. 3/16" X 1,0" COMPRIMENTO	3	
42	193009	SOLDAGEM DA TRAVA	1	
43	193016	TRINCO	1	
44	144505	MOLA – TORÇÃO	1	
45	144880	ESPAÇADOR	1	
46	144956	SOLDAGEM DO CANAL	1	
47	144966	FUNDIÇÃO – TAMPA DA MOLA	2	
48	144934	AMORTECEDOR – TENNECO [193]	2	
49	174922	KIT – MONTAGEM DO AMORTECEDOR	2	
50	220099	SUPORTE – ESTEIRA, TRANSPORTE	1	
51	144962	MOLA – COMPRESSÃO	2	
52	144376	PINO – RETO	1	
53	16266	PINO – MOLA, DIÂM. 1/4" X 1,25" COMPRIMENTO	2	
54	244748	PIVÔ – CONJ C/ BUCHAS [194]	1	
55	244671	ESPAÇADOR	2	
56	294091	EIXO – CONJ. COMPLETO COM BUCHAS [194]	1	
57	294037	PIVÔ – SOLDAGEM, LADO DIREITO	1	
58	193022	ESPAÇADOR	2	
59	144989	PINO L	2	
60	29028	MOLA – COMPRESSÃO	2	
61	2148	PINO – MOLA, DIÂM. 1/4" X 2,0" COMPRIMENTO	2	
62	193014	SOLDAGEM DA TRAVA	1	
63	144324	SUPORTE – SOLDAGEM EM ÂNGULO	1	
64	144433	SOLDAGEM DA TRAVA	1	
65	144409	PINO L	1	
66	35618	MOLA – COMPRESSÃO	1	
67	7642	PINO – MOLA, DIÂM. 3/16" X 1,5" COMPRIMENTO	1	
68	144321	SUPORTE – SOLDAGEM, BARRA C	1	
69	144415	MONTAGEM – PINO EM L	3	
70	7900	ANEL EXTERNO – ROLAMENTO DE ROLETES	4	
71	30516	ANEL EXTERNO – ROLAMENTO DE ROLETES	4	

192. Inclui bucha de composto (MD #133992) e bucha de plástico (MD #156501).
193. Inclui kit de montagem do amortecedor (MD N.° 174922)
194. Inclui bucha de composto (MD #133992) e ferragens (MD #21056, 30833).

(OPCIONAL) KIT DE TRANSPORTE LENTO – RODAS E SUPORTES

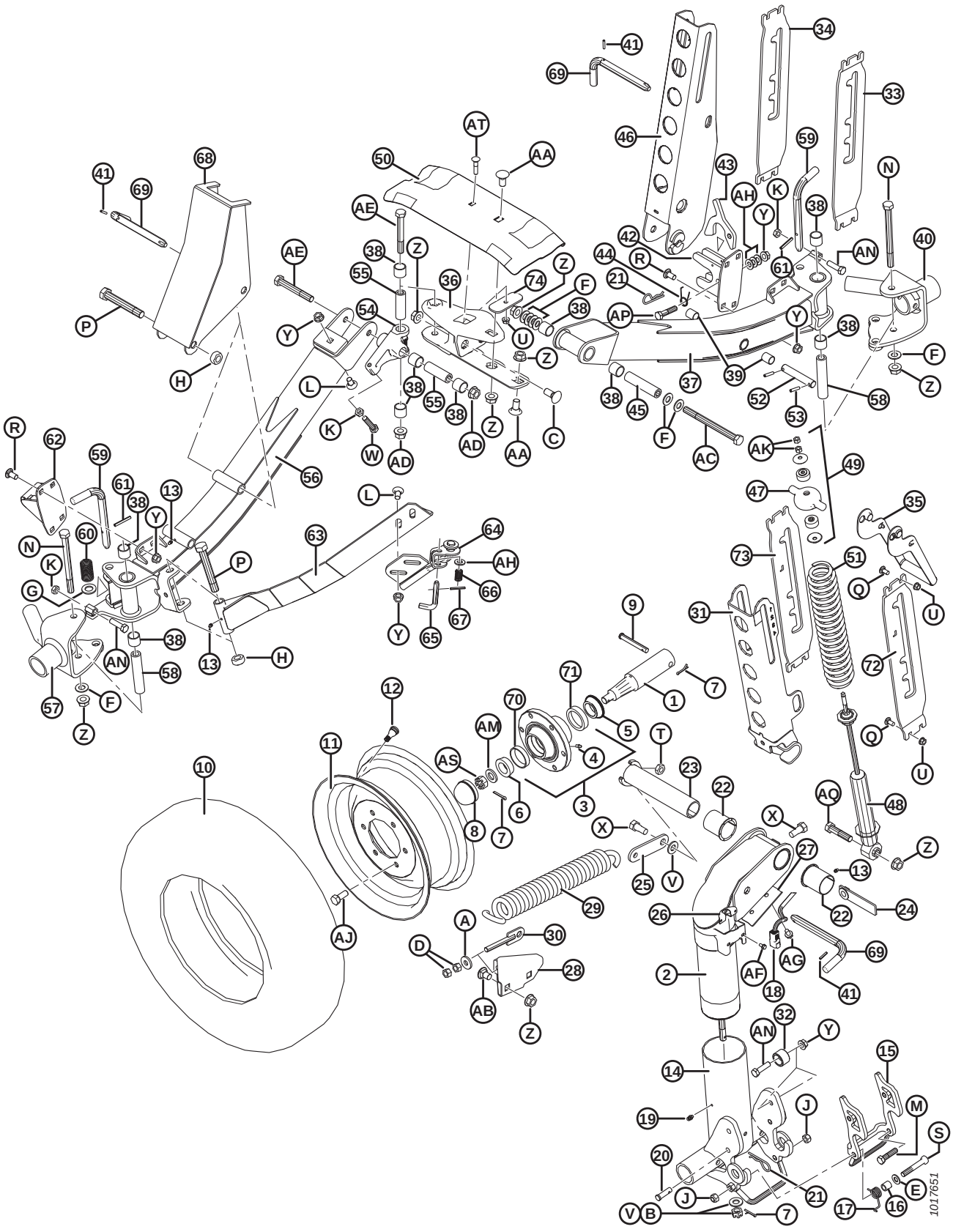

(OPCIONAL) KIT DE TRANSPORTE LENTO – RODAS E SUPORTES

Ref.	Número de peça	Descrição	Qtd.	Número de série
72	193216	SUPORTE – LADO ESQUERDO (USADO NO LADO ESQUERDO DA PLATAFORMA)	1	
73	193217	SUPORTE – LADO DIREITO (USADO NO LADO ESQUERDO DA PLATAFORMA)	1	
74	125236	BARRA – RETENTOR DO SUPORTE DA ESTEIRA	1	
A	4761	ARRUELA – PLANA		
B	6649	PORCA – SEXTAVADA, RANHURADA, 0,625" NC ZN PL		
C	18523	PARAFUSO – RHSN 5/8 NC X 1,5" GR 5 ZP		
D	18591	PORCA – HEXAGONAL, 1/2" - 13 UNC GR 5 ZP		
E	18599	ARRUELA – PLANA, SAE, DIÂM. INT. 17/32" x 1-1/16 POL. DIÂM. EXT. ZP		
F	18600	ARRUELA – PLANA, SAE, DIÂM. INT. 21/32" x 1-5/16 POL. DIÂM. EXT. ZP		
G	18601	ARRUELA – PLANA, SAE, DIÂM. INT. 13/16" x 1,5 POL. DIÂM. EXT. ZP		
H	102636	PORCA – HEXAGONAL, LADO DA TRAVA, ROSCA DEFORMADA, 0,750" - 10 UNC		
J	18697	PORCA – HEXAGONAL, TRAVA, ROSCA DEFORMADA, 0,500" - 13 UNC		
K	21056	PORCA – CONTRAPORCA HEXAGONAL, 1/2-13 UNC GR 5 ZP		
L	21066	PARAFUSO – RHSN 1/2 NC X 1" GR 5 ZP		
M	21576	PARAFUSO – SEXTAVADO 1/2 NC X 2,0 COMPR. GR 5 ZP		
N	21591	PARAFUSO – SEXTAVADO 5/8 NC X 7,5 COMPR. GR 5 ZP		
P	21599	PARAFUSO – SEXTAVADO 3/4 NC X 5,0 COMPR. GR 5 ZP		
Q	100456	PARAFUSO – RHSSN 3/8" NC X 1,0" GR 5 ZP		
R	21868	PARAFUSO – RHSSN 1/2" NC X 1,0" GR 5 ZP		
S	21560	PARAFUSO – SEXTAVADO 1/2 NC X 3,0 COMPR. GR 5 ZP		
T	21941	PORCA – CONTRAPORCA HEXAGONAL, 5/8-11 UNC GR 5 ZP		
U	30228	PORCA – CHANFRADA, ROSCA DEFORMADA, FACE LISA, 0,375" - 16 UNC		
V	30441	ARRUELA – TEMPERADA		
W	30833	PARAFUSO – SEXTAVADO, 1/2 NC X 2,25" TFL GR 5 ZP		
X	48050	PARAFUSO – COM REBAIXO, 0,625" - 11 UNC		
Y	50186	PORCA – CHANFRADA, TRAVA, FACE LISA, ROSCA DEFORMADA, 0,500" - 13 UNC GR 5		
Z	50225	Porca – Chanfrada, rosca deformada, face lisa, 0,625" - 11 UNC		
AA	103562	PARAFUSO – RHSN 5/8 NC X 1,25" GR 5 ZP		
AB	117015	PARAFUSO – RHSSN 5/8" NC X 1,0" GR 5 ZP		
AC	193211	PARAFUSO – CABEÇA HEXAGONAL, 5/8" NC X 7,5" LG GR 8 ZP		
AD	188467	PORCA – CHANFRADA, ROSCA DEFORMADA, FACE LISA 0,625"-18 UNC GR. G		
AE	252305	PARAFUSO – HH FINA 5/8"-18 X 4,5" GR 8 ZP		
AF	21055	PARAFUSO – AUTOATARRAXANTE, CABEÇA HEXAGONAL COM ARRUELA, 1/4" NC X 1/2"		

(OPCIONAL) KIT DE TRANSPORTE LENTO – RODAS E SUPORTES

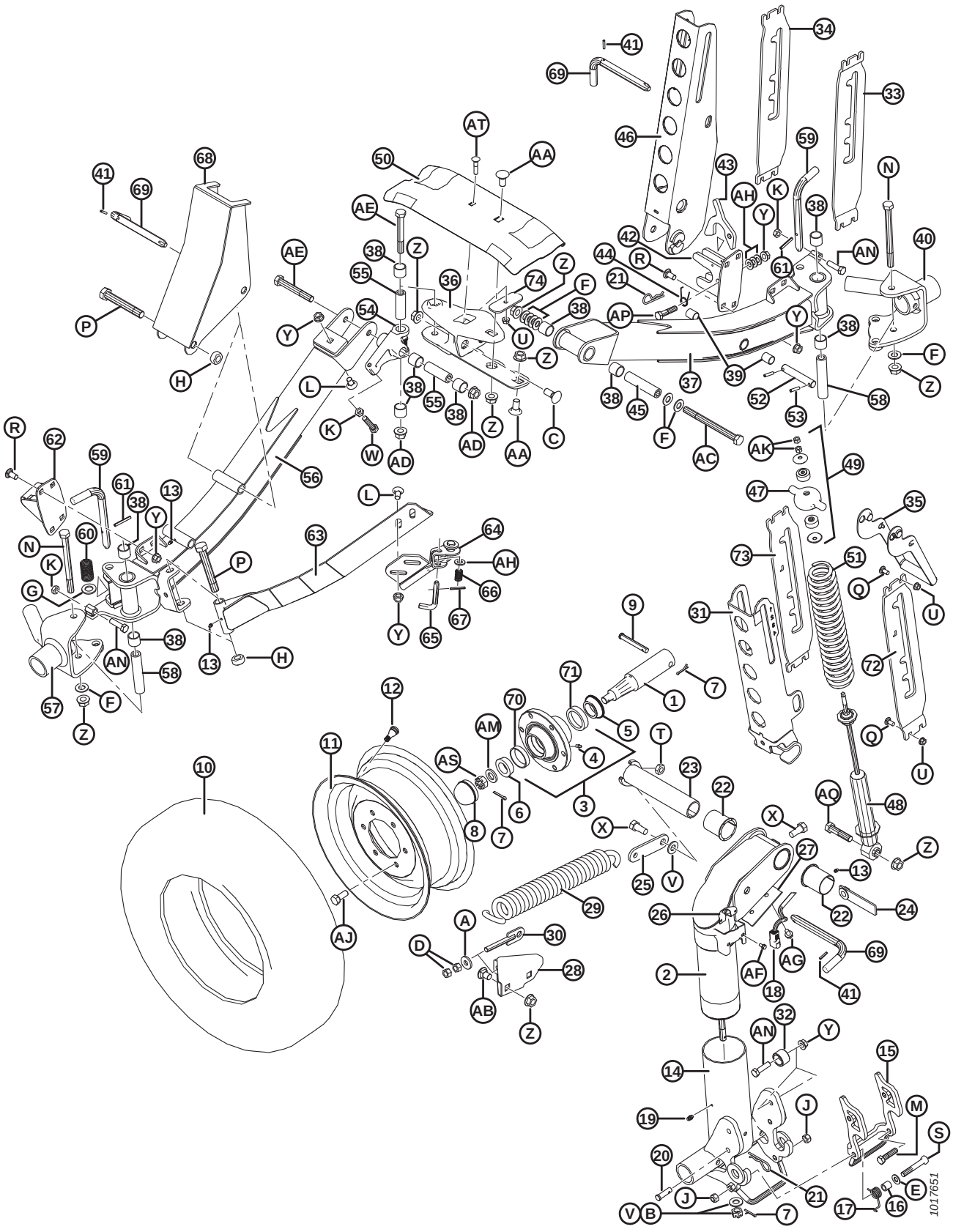

(OPCIONAL) KIT DE TRANSPORTE LENTO – RODAS E SUPORTES

Ref.	Número de peça	Descrição	Qtd.	Número de série
AG	101898	PARAFUSO – AUTORROSCANTE, CABEÇA HEXAGONAL COM ARRUELA, 3/8" NC X 5/8"		
AH	18599	ARRUELA – PLANA, SAE, DIÂM. INT. 17/32" x 1-1/16 POL. DIÂM. EXT. ZP		
AJ	18916	PARAFUSO – 90° RODA 9/16" NF X 1,75" OL		
AK	18866	PORCA – HEXAGONAL, 3/8-24 UNF GR 5 ZP		
AM	21540	ARRUELA – TEMPERADA		
AN	50072	PARAFUSO – SEXTAVADO 1/2 NC X 1,75 COMPR. TLF GR 5 ZP		
AP	21578	PARAFUSO – SEXTAVADO 1/2 NC X 2,25 COMPR. GR 5 ZP		
AQ	30922	PARAFUSO – SEXTAVADO 5/8 NC X 2,75 GR 5 ZP		
AS	5512	PORCA – SEXTAVADA, RANHURADA, 0,750" – 16 UNF ZN PL		
AT	50197	PARAFUSO – RHSN 3/8" NC x 1,75" COMPR., GR 5 ZP		

58 (Opcional) Rodas estabilizadoras

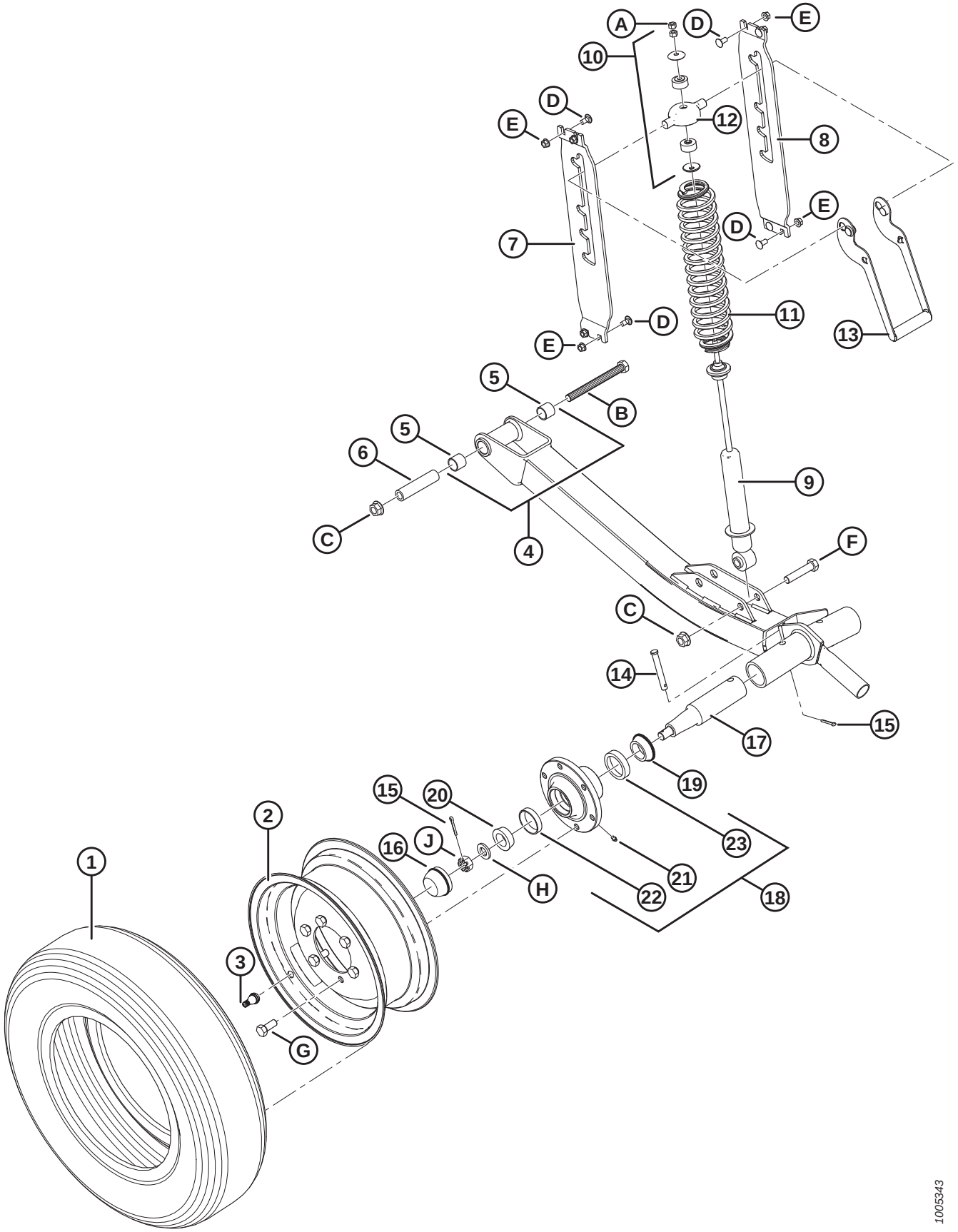

(OPCIONAL) RODAS ESTABILIZADORAS

Ref.	Número de peça	Descrição	Qtd.	Número de série
	C1986	KIT – RODAS ESTABILIZADORAS (SOMENTE 30 A 45 PÉS) [195]		
1	193031	PNEU – RADIAL COM CINTA DE AÇO ST 205/75 R15	2	
2	144531	RODA – 15 X 6 LB	2	
3	21153	HASTE – MONTAGEM DA VÁLVULA DO PNEU N.º TR–415	2	
4	144860	TUBO – EIXO, COMPLETO COM BUCHAS [196]	2	
5	133992	BUCHA – COMPOSTO	4	
6	144880	ESPAÇADOR	2	
7	193214	SUPORTE – LADO ESQUERDO	2	
8	193215	SUPORTE – LADO DIREITO	2	
9	144934	AMORTECEDOR – TENNECO	2	
10	174922	KIT – MONTAGEM DO AMORTECEDOR	2	
11	144935	MOLA - COMPRESSÃO	2	
12	144966	FUNDIÇÃO – TAMPA DA MOLA	2	
13	144899	ALAVANCA – SOLDAGEM	2	
14	101007	PINO – ENGATE	2	
15	18648	PINO – CUPILHA, DIÂM. 3/16 X 1,25 ZP	2	
16	30520	CAPA CONTRA POEIRA	2	
17	144378	EIXO	2	
18	41982	CUBO – COMPLETO COM ANÉIS EXTERNOS DE ROLAMENTO [197]	2	
19	30517	ROLAMENTO – CÔNICO, INTERNO COM VEDAÇÃO	2	
20	21376	ROLAMENTO – CÔNICO, EXTERNO	2	
21	50174	GRAXEIRA – TIPO LUBRIFICAÇÃO DO ACIONAMENTO, 1/4" (CUBO CTD)	2	
	21887	GRAXEIRA – LUBRIFICAÇÃO, 1/8 NPT (CUBO ARMSTRONG)	2	
22	7900	ROLAMENTO – ANEL, EXTERNO	2	
23	30516	ROLAMENTO – ANEL, INTERNO	2	
A	18866	PORCA – HEXAGONAL, 3/8-24 UNF GR 5 ZP		
B	21577	PARAFUSO – SEXTAVADO 5/8 NC X 6,5 COMPR. GR 5 ZP		
C	50225	PORCA – CHANFRADA, ROSCA DEFORMADA, FACE LISA, 5/8-11 UNC		
D	21863	PARAFUSO - CABEÇA REDONDA, PESCOÇO QUADRADO 3/8 NC X 0,75 COMPR., GR 5 ZP		
E	30228	PORCA – CHANFRADA, ROSCA DEFORMADA, FACE LISA, 3/8-16 UNC		
F	21583	PARAFUSO – SEXTAVADO 5/8 NC X 3,0 COMPR. GR 5 ZP		
G	18916	PARAFUSO – 90° RODA 9/16 NF X 1,75 OL		
H	21540	ARRUELA – TEMPERADA		
J	5512	PORCA – SEXTAVADA, RANHURADA, 0,750–16 UNF ZN PL		

195. Kits disponíveis somente por meio de equipamentos.
196. Inclui duas buchas (MD N.º 133992).
197. Inclui graxeira de lubrificação (MD N.º 50174 ou 21887) e rolamentos (MD N.º 7900, 30516).

59 (Opcional) Rodas estabilizadoras – Secundárias

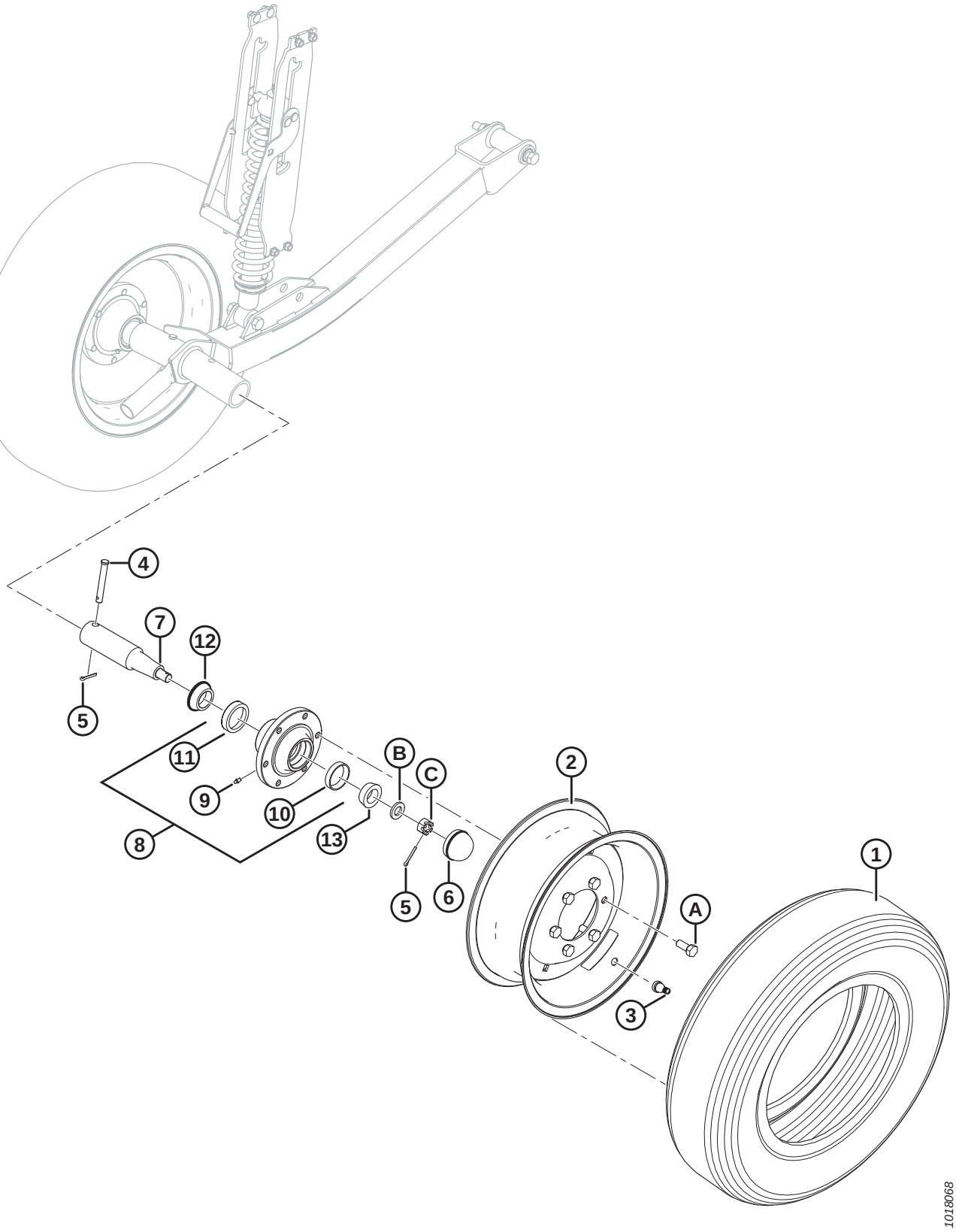

(OPCIONAL) RODAS ESTABILIZADORAS – SECUNDÁRIAS

Ref.	Número de peça	Descrição	Qtd.	Número de série
	B6179	KIT – SEGUNDA RODA ESTABILIZADORA [198]		
1	193031	PNEU – RADIAL COM CINTA DE AÇO ST 205/75 R15	1	
2	144531	RODA – 15 X 6 LB	1	
3	21153	HASTE – MONTAGEM DA VÁLVULA DO PNEU N.º TR–415	1	
4	101007	PINO – ENGATE	1	
5	18648	PINO – CUPILHA, DIÂM. 3/16 X 1,25 ZP	2	
6	30520	CAPA CONTRA POEIRA	1	
7	144378	EIXO	1	
8	41982	CUBO – COM ANÉIS EXTERNOS DO ROLAMENTO [199]	1	
9	50174	GRAXEIRA – TIPO LUBRIFICAÇÃO DO ACIONAMENTO, 1/4" (CUBO CTD)	1	
	21887	GRAXEIRA – LUBRIFICAÇÃO, 1/8 NPT (CUBO ARMSTRONG)	1	
10	7900	ROLAMENTO – ANEL, EXTERNO	1	
11	30516	ROLAMENTO – ANEL, INTERNO	1	
12	30517	ROLAMENTO – CÔNICO, INTERNO COM VEDAÇÃO	1	
13	21376	ROLAMENTO – CÔNICO, EXTERNO	1	
A	18916	PARAFUSO – 90° RODA 9/16 NF X 1,75 OL		
B	21540	ARRUELA – USINADA ASTM F436 M20-340HV-AB2C		
C	5512	PORCA – SEXTAVADA, RANHURADA, 0,750–16 UNF ZN PL		

198. Kits disponíveis somente por meio de equipamentos.
199. Inclui graxeira de lubrificação (MD N.º 50174 ou 21887) e anéis externos do rolamento (MD N.º 7900, 30516).

60 (Opcional) Dedos duplos curtos com apalpadores de placa metálica

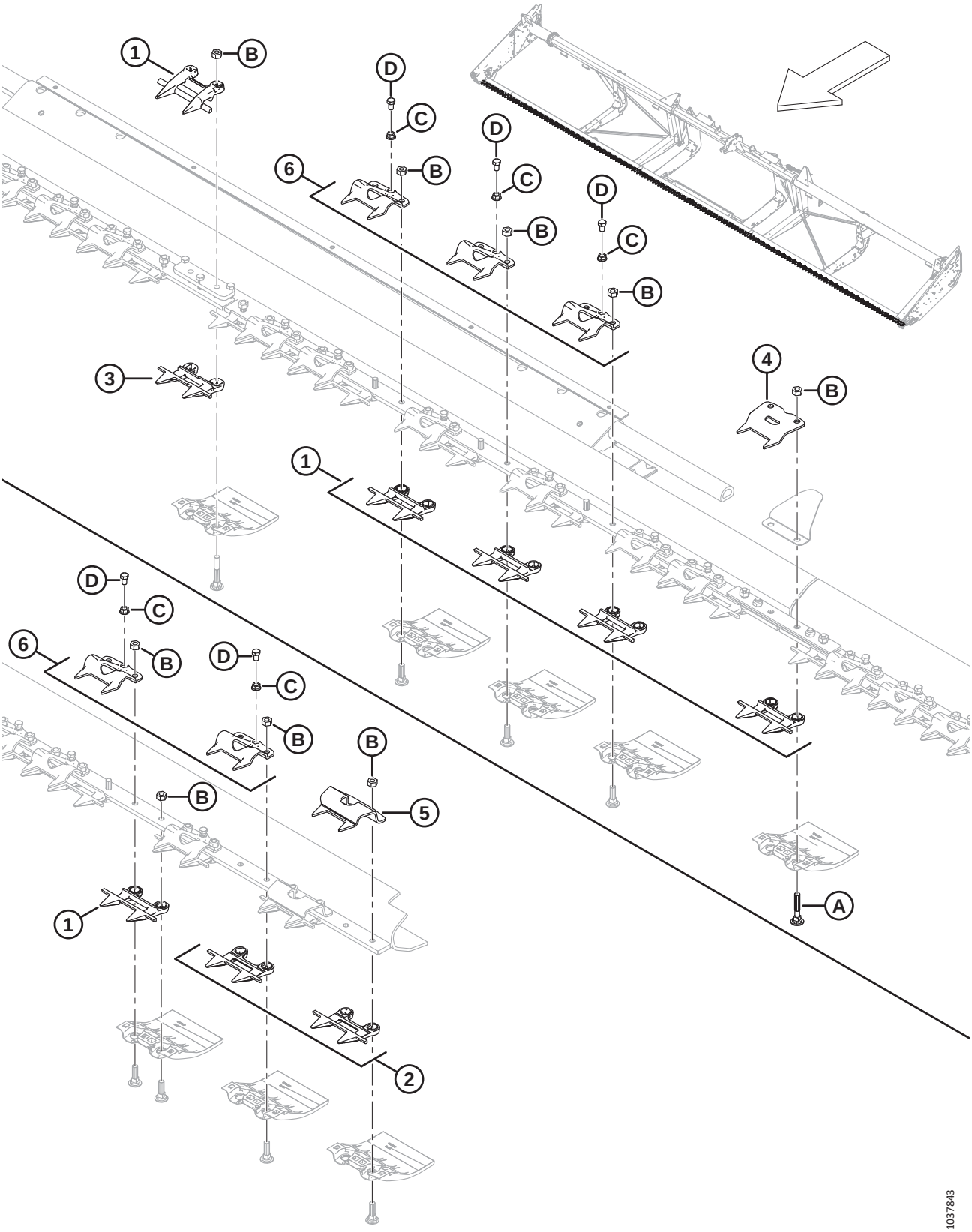

(OPCIONAL) DEDOS DUPLOS CURTOS COM APALPADORES DE PLACA METÁLICA

NOTA:

Ilustração; SUPERIOR: meio, INFERIOR: ponta esquerda (a ponta direita está oposta). Os dedos duplos curtos com kits de apalpadores de placa metálica são projetados para uso com plataformas flexíveis para exportação FD125, FD130 e FD135 e plataformas flexíveis de estrutura bipartida para exportação FD140 e FD145.

NOTA:

Em plataformas de estrutura bipartida FD140 e FD145, os dedos duplos padrão (MD N.º 118346) são usados como o apalpador central sobre os dedos duplos centrais deslocados (MD N.º 124775).

Ref.	Número de peça	Descrição	Qtd.	Número de série
	B6982	**KIT – DEDOS DUPLOS CURTOS E APALPADORES DE PLACA METÁLICA 25 PÉS FD** [200]		
	B6677	KIT – DEDOS DUPLOS CURTOS E APALPADORES DE PLACA METÁLICA 30 PÉS FD [200]		
	B6678	KIT – DEDOS DUPLOS CURTOS E APALPADORES DE PLACA METÁLICA 35 PÉS FD [200]		
	B6679	KIT – DEDOS DUPLOS CURTOS E APALPADORES DE PLACA METÁLICA 40 PÉS FD [200]		
	B6680	KIT – DEDOS DUPLOS CURTOS E APALPADORES DE PLACA METÁLICA 45 PÉS FD [200]		
1	118346	DEDO DUPLO [201]		
2	118347	DEDO DUPLO – CURTO S/ BARRA DE DESGASTE [202]		
3	124775	DEDO DUPLO – CENTRAL, CURTO (SOMENTE 40 a 45 PÉS) [203]		
4	294849	GRAMPO – APALPADOR DE PLACA METÁLICA (JUNTA BIPARTIDA) [204]		
5	165209	GRAMPO – APALPADOR DE PLACA METÁLICA (EXTREMIDADE DO CANHOTO) [205]		
6	118351	GRAMPO [206]		
A	279575	PARAFUSO – RHSN 7/16" -14 X 2,5" GR5–ZP		
B	18654	PORCA – HEXAGONAL, 7/16" - 14 UNC GR 5 ZP		
C	118193	PORCA – FLANGE HEXAGONAL 0,375 UNC		
D	118154	PARAFUSO – CABEÇA HEXAGONAL TFL 3/8-16 X 0,63 GR8-AA1J		

200. Kits disponíveis somente por meio de equipamentos.
201. Quantidades completas da barra de corte: FD125 = 46, FD130 = 56, FD135= 66, FD140 = 72, FD145 = 82.
202. Quantidades completas da barra de corte: FD125 = 4, FD130 = 4, FD135 = 4, FD140 = 8, FD145 = 8.
203. Quantidades completas da barra de corte: FD125 = 0, FD130 = 0, FD135 = 0, FD140 = 1, FD145 = 1.
204. Quantidades completas da barra de corte: FD125 = 2, FD130 = 2, FD135 = 2, FD140 = 3, FD145 = 3.
205. Quantidades completas da barra de corte: FD125 = 2, FD130 = 2, FD135 = 2, FD140 = 4, FD145 = 4.
206. Quantidades completas da barra de corte: FD125 = 43, FD130 = 53, FD135 = 63, FD140 = 67, FD145 = 76.

61 (Opcional) Lâmpadas do refletor

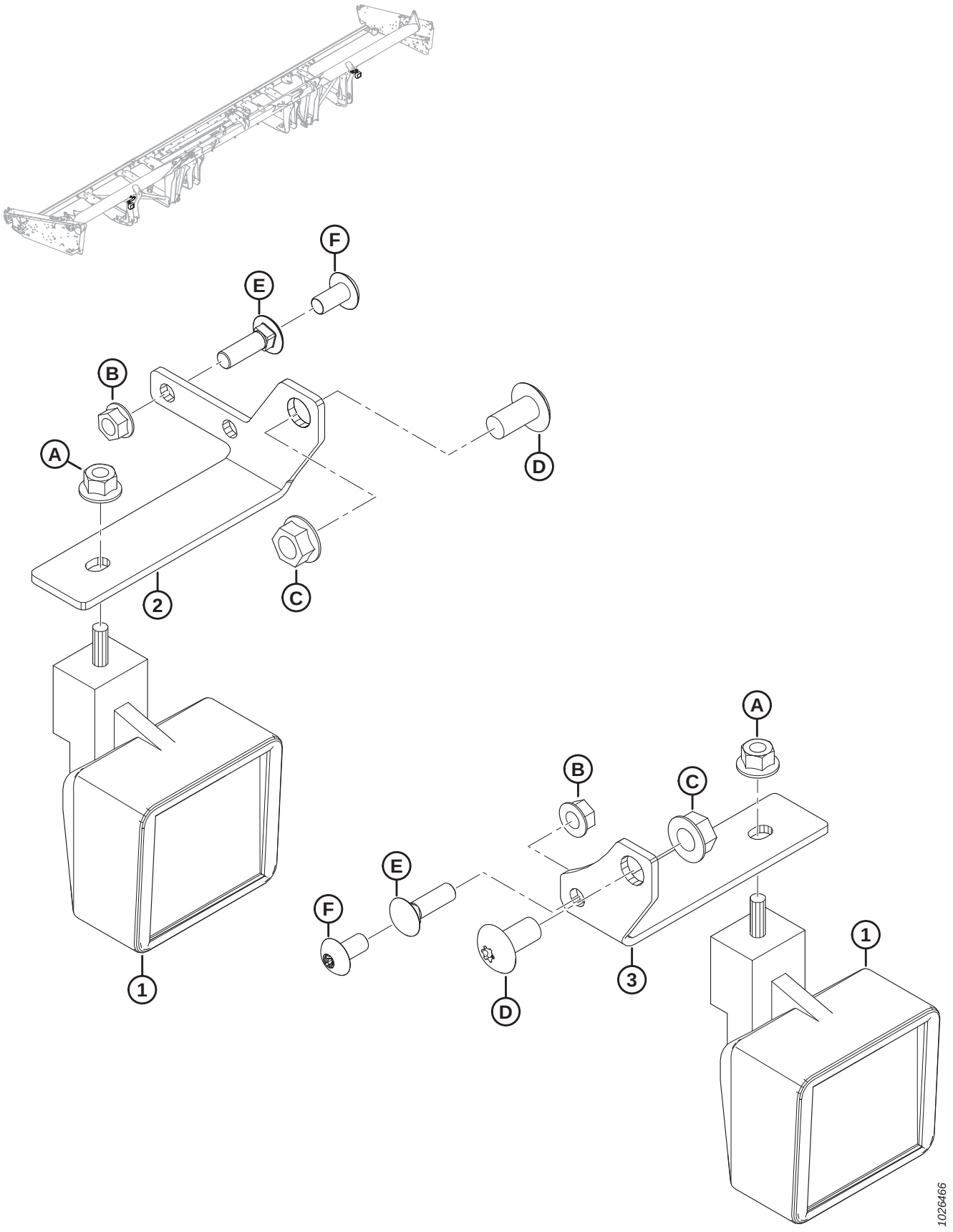

(OPCIONAL) LÂMPADAS DO REFLETOR

Ref.	Número de peça	Descrição	Qtd.	Número de série
	B6634	KIT – LÂMPADA DO REFLETOR, 30–45 PÉS JD [207]		
1	109717	LÂMPADAS – TRABALHO	2	
2	304021	SUPORTE – LÂMPADA DO REFLETOR, LADO ESQUERDO	1	
3	245450	SUPORTE – LÂMPADA DO REFLETOR, LADO DIREITO	1	
A	50101	PORCA – HEXAGONAL CHANFRADA STVR LOC M10 X 1,5-10-AA1J		
B	30228	PORCA – CHANFRADA, FACE LISA, 3/8" NC-GR5-AA1J		
C	50186	PORCA – CHANFRADA, TRAVA, FACE LISA, ROSCA DEFORMADA, 1/2-13" UNC-GR5-AA1J		
D	105136	PARAFUSO – USINADO		
E	19966	PARAFUSO – RHSN 3/8" -16 X 1,25" GR5–AA1J [208]		
F	135157	PARAFUSO – USINADO [209]		

207. Usada apenas com colheitadeiras John Deere. Kits disponíveis somente através de equipamentos.
208. Parafuso usado para montagem com transporte de baixa velocidade instalado.
209. Parafuso usado quando o suporte está montado na perna da plataforma. Nenhum transporte de baixa velocidade instalado.

62 Acoplamento para girassol (opcional) — Kit básico

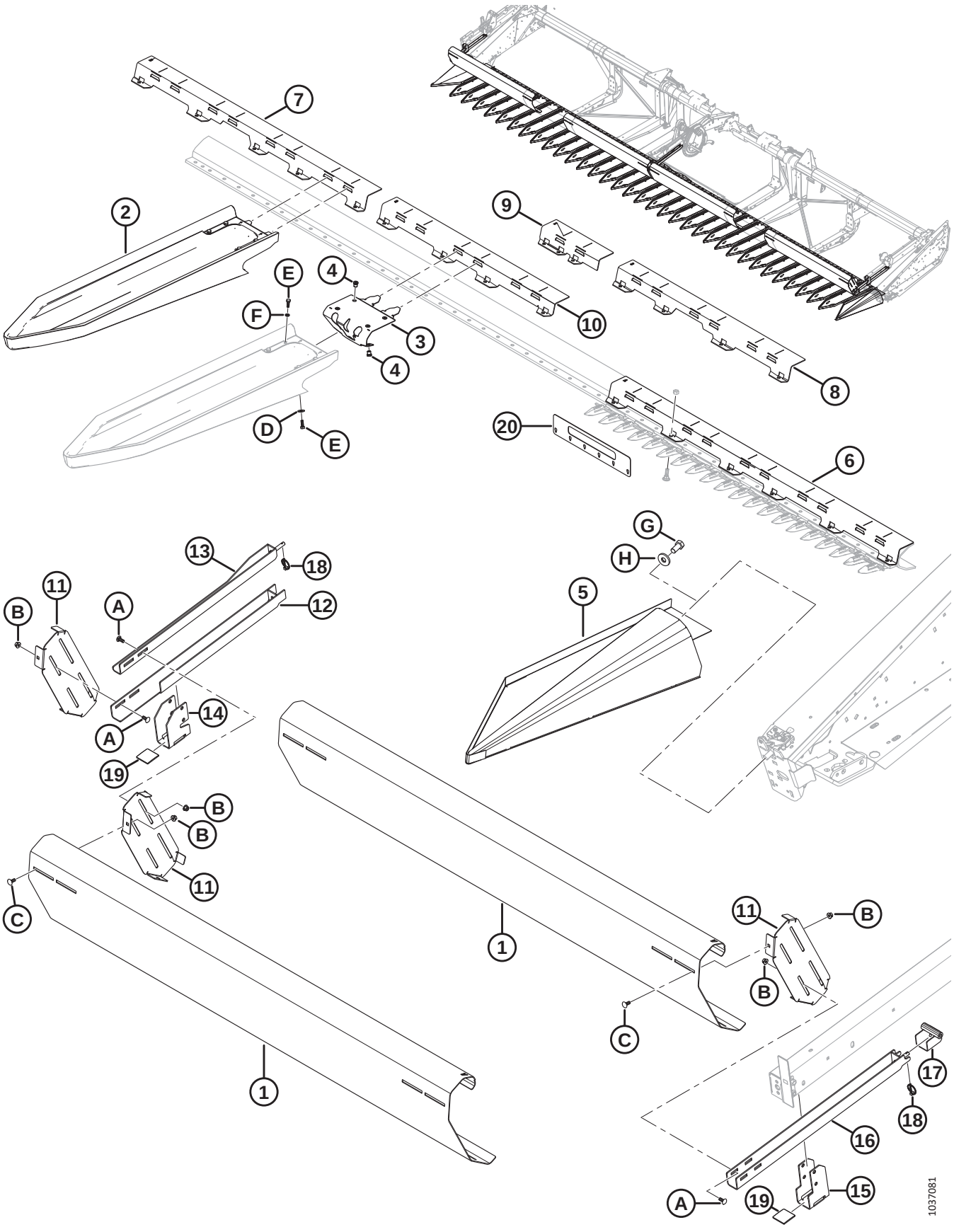

ACOPLAMENTO PARA GIRASSOL (OPCIONAL) — KIT BÁSICO

Ref.	Número de peça	Descrição	Qtd.	Número de série
	C2082	KIT – ACOPLAMENTO PARA GIRASSOL 30 PÉS [210]		
	C2083	KIT — ACOPLAMENTO PARA GIRASSOL 35 PÉS [210]		
	C2084	KIT — ACOPLAMENTO PARA GIRASSOL 40 PÉS [210]		
	C2085	KIT — ACOPLAMENTO PARA GIRASSOL 45 PÉS [210]		
	B7269	KIT – BASE DO ACOPLAMENTO PARA GIRASSOL [211]		
1	119530	DEFLETOR – BARRA DE INCLINAÇÃO A [212]		
2	119722	CHAPA - FIXAÇÃO RÁPIDA [213]		
3	119723	CONJUNTO – TRAVA DA CHAPA [214]		
4	252179	RIVNUT – M8 X 1,25 HEX 0,7-3,8 [215]		
5	119392	CHAPA – SOLDAGEM, EXTREMIDADE ESQUERDA	1	
	119442	CHAPA – SOLDAGEM, EXTREMIDADE DIREITA	1	
6	119415	SUPORTE — CHAPA 5 PÉS A [216]		
7	119460	SUPORTE — CHAPA 4 PÉS B [217]		
8	119457	SUPORTE — CHAPA 3 PÉS C [218]		
9	119446	SUPORTE – DOBRADIÇA DA CHAPA D	1	
	119447	SUPORTE – DOBRADIÇA DA CHAPA E	1	
10	119454	SUPORTE – DOBRADIÇA DA CHAPA F	1	
	119455	SUPORTE – DOBRADIÇA DA CHAPA G	1	
11	119384	SUPORTE — MONTAGEM DA BARRA DE INCLINAÇÃO	4	
12	119285	SUPORTE — BARRA DE INCLINAÇÃO [219]	1	
13	119284	SUPORTE — SOLDAGEM DA MONTAGEM DA BARRA DE INCLINAÇÃO [219]	1	
14	119282	SUPORTE – BARRA DE INCLINAÇÃO [219]	1	
15	119728	SUPORTE — BARRA DE INCLINAÇÃO [220]	2	
16	119729	SUPORTE — SOLDAGEM DA MONTAGEM DA BARRA DE INCLINAÇÃO [220]	2	
17	119747	SUPORTE – BRAÇO DO MOLINETE [220]	2	
18	102264	PINO – DE SEGURANÇA 3/16 X 9/16 POL.	3	

210. O kit contém o kit básico (MD N.º B7269), kit de chapas (MD N.º B7273) e kit de defletores (MD N.º B7282, B7283, B7284 ou B7285). Kits disponíveis somente por meio de equipamentos.
211. Kits disponíveis somente por meio de equipamentos.
212. Quantidades: FD130 = 4; FD135 = 4; FD140 = 4; FD145 = 6.
213. Inclui trava (MD N.º 119723), abraçadeira (não é vendida separadamente), seis parafusos (MD N.º 184652), quatro arruelas de pressão (MD N.º 30716) e duas arruelas planas (MD N.º 184709). Quantidades: FD130 = 30; FD135 = 35; FD140 = 40; FD145 = 45.
214. Inclui seis porcas rebite (MD N.º 252179).
215. Seis instaladas em cada conjunto de trava da chapa (MD N.º 119723).
216. Quantidades: FD130 = 2; FD135 = 2; FD140 = 4; FD145 = 4.
217. Quantidades: FD130 = 1; FD135 = 0; FD140 = 1; FD145 = 0.
218. Quantidades: FD130 = 2; FD135 = 5; FD140 = 2; FD145 = 5.
219. Usada no braço central do molinete.
220. Usada nos braços externos do molinete.

ACOPLAMENTO PARA GIRASSOL (OPCIONAL) — KIT BÁSICO

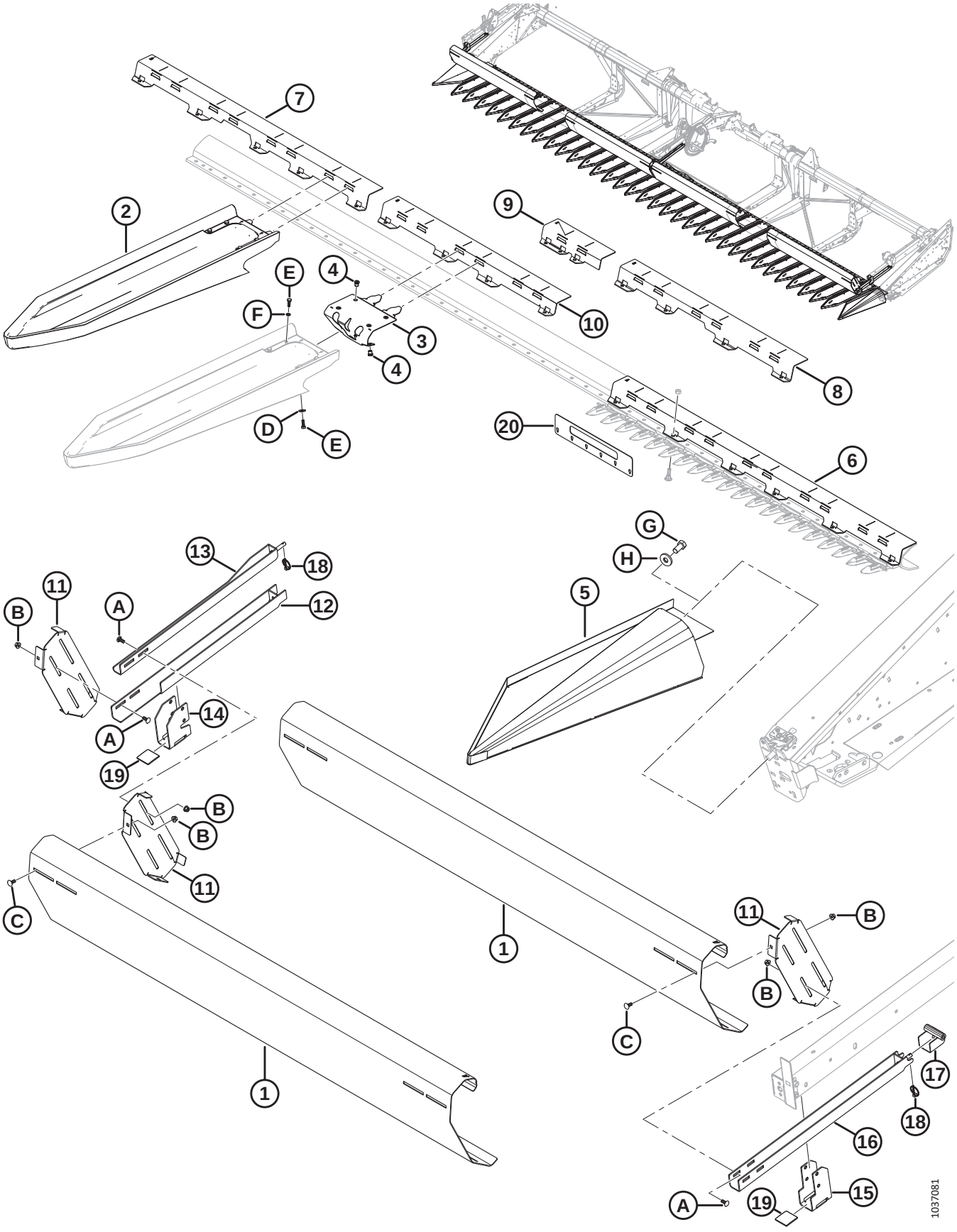

ACOPLAMENTO PARA GIRASSOL (OPCIONAL) — KIT BÁSICO

Ref.	Número de peça	Descrição	Qtd.	Número de série
19	**137626**	**BATENTE – DESGASTE DO ACIONADOR DO MOLINETE**	**3**	
20	**119543**	**FERRAMENTA — VERIFICAÇÃO DA PONTA DE PROTEÇÃO**	**1**	
A	**136506**	**PARAFUSO – CABEÇA REDONDA, PESCOÇO QUADRADO M10 X 1,5 X 25-8,8-AA1J**		
B	**135799**	**PORCA – HEXAGONAL CHANFRADA CTR LOC M10 X 1,5-10**		
C	**135785**	**PARAFUSO – CABEÇA REDONDA, PESCOÇO QUADRADO M10 X 1,5 X 25-8,8-AA1J**		
D	**184709**	**ARRUELA - PLANA GRANDE M8-200HV**		
E	**184652**	**PARAFUSO - CABEÇA HEXAGONAL TFL M8 X 1,25 X 25-8,8-AA1J**		
F	**30716**	**ARRUELA – PRESSÃO M8-CS-1055-1065-AA1J**		
G	**135579**	**PARAFUSO – CABEÇA HEXAGONAL 3/4-16 X 1,5-GR5-AA1J** [221]		
H	**6647**	**ARRUELA – PLANA** [221]		

221. Usado se o conjunto da trava não estiver instalado.

63 Acoplamento para girassol (opcional) — Chapas

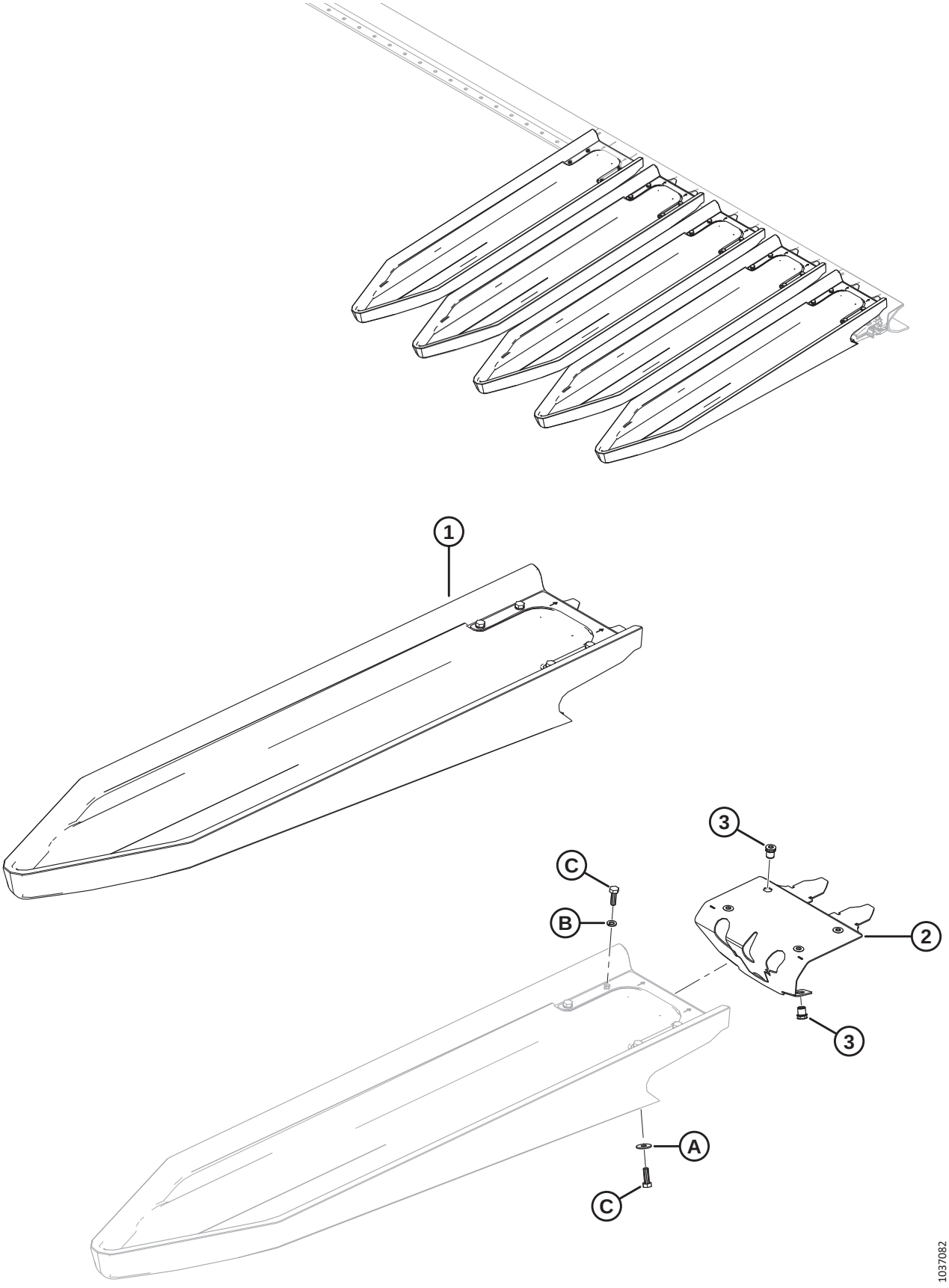

ACOPLAMENTO PARA GIRASSOL (OPCIONAL) — CHAPAS

Ref.	Número de peça	Descrição	Qtd.	Número de série
	B7273	**KIT — CHAPA PARA GIRASSOL (5 CHAPAS)** [222]	**1**	
1	**119722**	**CHAPA - FIXAÇÃO RÁPIDA** [223]	**5**	
2	**119723**	**CONJUNTO – TRAVA DA CHAPA** [224]	**5**	
3	**252179**	**RIVNUT - M8 X 1,25 HEX 0,7-3,8**	**30**	
A	**184709**	**ARRUELA - PLANA GRANDE M8-200HV**		
B	**30716**	**ARRUELA – PRESSÃO M8-CS-1055-1065-AA1J**		
C	**184652**	**PARAFUSO - CABEÇA HEXAGONAL TFL M8 X 1,25 X 25-8,8-AA1J**		

222. O kit contém 5 chapas. O kit básico (MD N.º B7269) contém chapas para plataforma de 30 pés. Plataforma de 35 pés requer 1 kit de chapa, plataforma de 40 pés requer 2 kits de chapa e plataforma de 45 pés requer 3 kits de chapa. Kits disponíveis somente por meio de equipamentos.

223. Inclui trava (MD N.º 119723), abraçadeira (não é vendida separadamente), seis parafusos (MD N.º 184652), quatro arruelas de pressão (MD N.º 30716) e duas arruelas planas (MD N.º 184709).

224. Inclui seis porcas rebite (MD N.º 252179).

64 Acoplamento para girassol (opcional) — Defletores

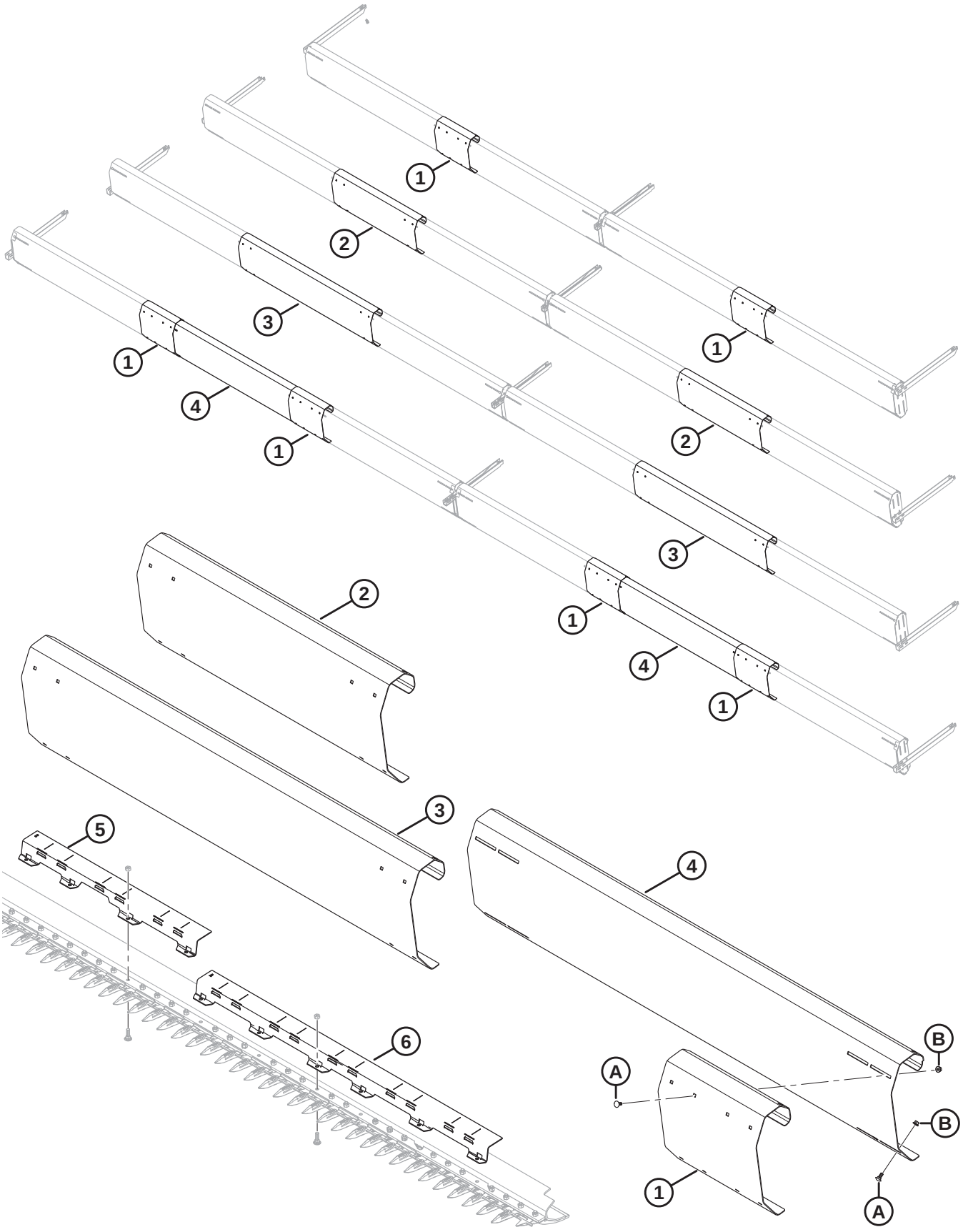

ACOPLAMENTO PARA GIRASSOL (OPCIONAL) — DEFLETORES

Ref.	Número de peça	Descrição	Qtd.	Número de série
	B7282	**KIT – DEFLETOR PARA GIRASSOL 30 PÉS** [225]		
	B7283	**KIT – DEFLETOR PARA GIRASSOL 35 PÉS** [225]		
	B7284	**KIT – DEFLETOR PARA GIRASSOL 40 PÉS** [225]		
	B7285	**KIT – DEFLETOR PARA GIRASSOL 45 PÉS** [225]		
1	**119519**	**DEFLETOR – BARRA DE INCLINAÇÃO B (30 E 45 PÉS)** [226]		
2	**119531**	**DEFLETOR – BARRA DE INCLINAÇÃO C (35 PÉS)**	**2**	
3	**119518**	**DEFLETOR – BARRA DE INCLINAÇÃO D (40 PÉS)**	**2**	
4	**119530**	**DEFLETOR – BARRA DE INCLINAÇÃO A (45 PÉS)**	**2**	
5	**119457**	**SUPORTE — CHAPA 3 PÉS C (35 E 45 PÉS)**	**3**	
6	**119415**	**SUPORTE — CHAPA 5 PÉS A (40 E 45 PÉS)**	**2**	
A	**135785**	**PARAFUSO – CABEÇA REDONDA, PESCOÇO QUADRADO M10 X 1,5 X 25-8,8-AA1J (45 PÉS)**		
B	**135799**	**PORCA – HEXAGONAL CHANFRADA CTR LOC M10 X 1,5-10 (45 PÉS)**		

225. Kits disponíveis somente por meio de equipamentos.
226. Quantidades: 30 pés = 2, 45 pés = 4

65 (Opcional) Kit de reforço do tubo

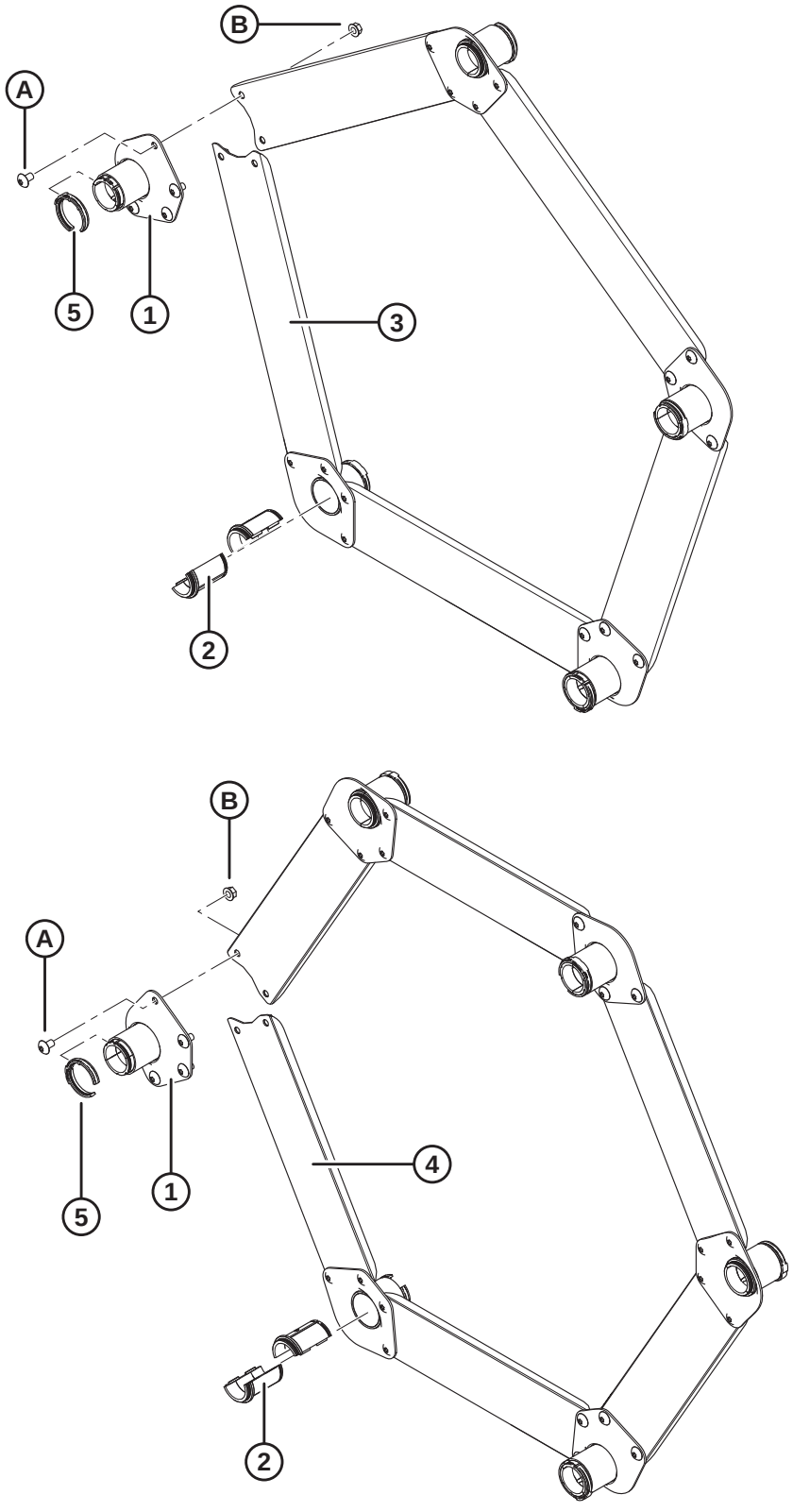

(OPCIONAL) KIT DE REFORÇO DO TUBO

NOTA:

Ilustração; TOPO: 5 bastões = 216 6 BARRAS

Ref.	Número de peça	Descrição	Qtd 5/6 Barras	Número de série
	B5825	KIT – D60/5, FD70/5 REFORÇO DO TUBO (PARA PLATAFORMAS DE MOLINETE DE 5 BARRAS EM CONDIÇÕES DE CARGA DE MOLINETE PESADA) [227]		
	B5826	KIT – D60/5, FD70/5 REFORÇO DO TUBO (PARA PLATAFORMAS DE MOLINETE DE 6 BARRAS EM CONDIÇÕES DE CARGA DE MOLINETE PESADA) [227]		
1	164988	SUPORTE – SOLDAGEM	5/6	
2	220939	BUCHA – TUBO (CAIXA COM 25) [228]	10/12	
3	164993	CANAL – BARRA BRAÇADEIRA (MOLINETE DE 5 BARRAS)	5/0	
4	164995	CANAL – BARRA BRAÇADEIRA (MOLINETE DE 6 BARRAS)	0/6	
5	220941	BRAÇADEIRA – BUCHA DO TUBO, NERVURA CENTRAL (CAIXA COM 5) [229]	5/6	
A	135450	PARAFUSO – USINADO		
B	30228	PORCA – CHANFRADA, ROSCA DEFORMADA, FACE LISA, 0,375" - 16 UNC		

227. Kits disponíveis somente através de equipamentos.
228. Não é vendido individualmente; para realizar a manutenção dessa peça, solicite caixa com 25 buchas para tubos dentados.
229. Não é vendido individualmente; para realizar a manutenção dessa peça, solicite caixa com 5 braçadeiras de buchas para tubos dentados.

66 Sem fim transversal superior (opcional) – Extremidade esquerda (FD125, FD130, FD135 e FD140) – 2021 e anteriores

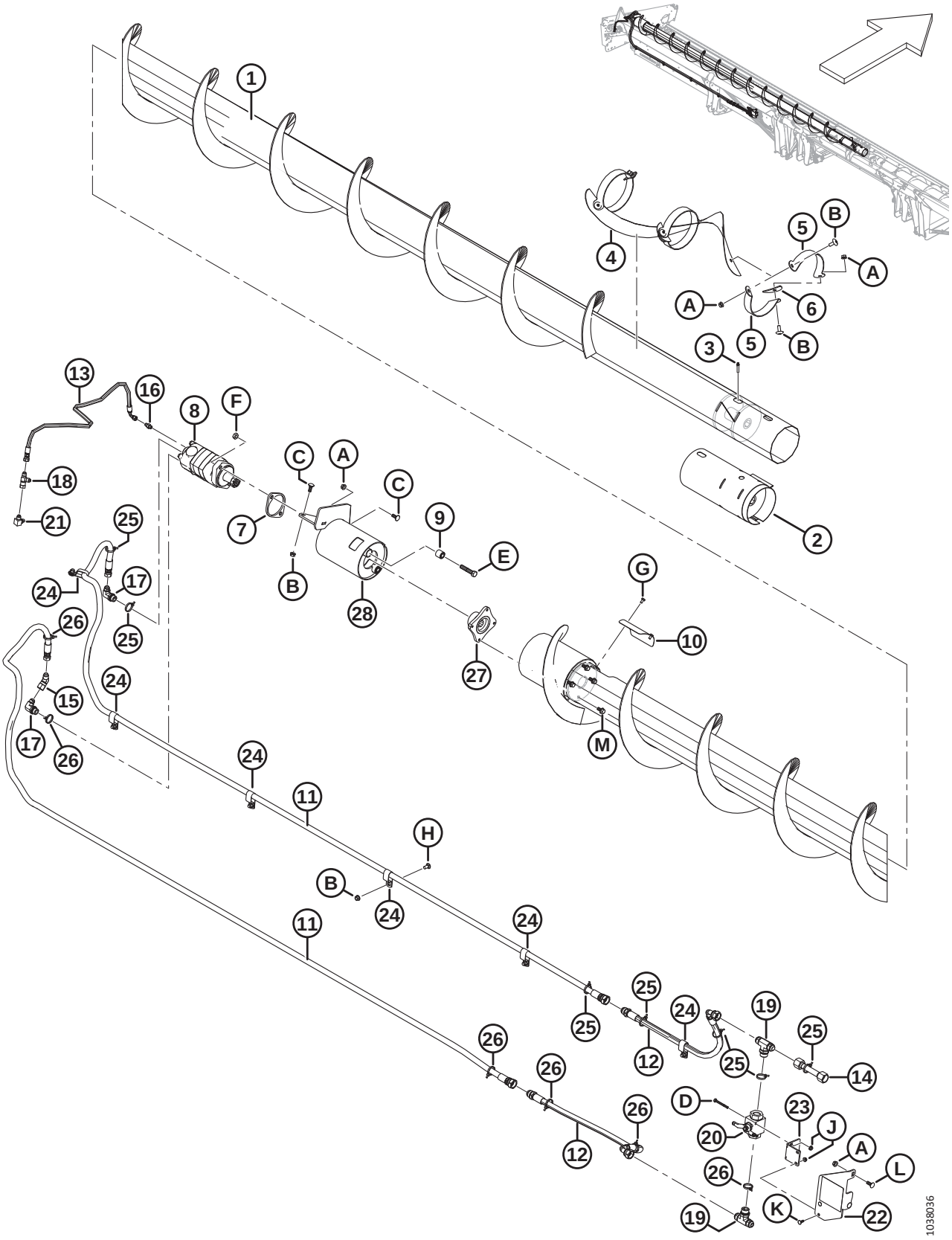

SEM FIM TRANSVERSAL SUPERIOR (OPCIONAL) – EXTREMIDADE ESQUERDA (FD125, FD130, FD135 E FD140) – 2021 E ANTERIORES

Ref.	Número de peça	Descrição	Qtd.	Número de série
1	326025	SEM FIM – SOLDAGEM, LADO ESQUERDO 25 PÉS	1	
	294519	SEM FIM – SOLDAGEM, SEM FIM TRANSVERSAL SUPERIOR DE ALTA CAPACIDADE, LADO ESQUERDO, 30 PÉS	1	
	294517	SEM-FIM – SOLDAGEM, SEM-FIM TRANSVERSAL SUPERIOR DE ALTA CAPACIDADE, LADO ESQUERDO, 35 PÉS	1	
	294516	SEM-FIM – SOLDAGEM, SEM-FIM TRANSVERSAL SUPERIOR DE ALTA CAPACIDADE, LADO ESQUERDO, 40 PÉS	1	
2	**294682**	**KIT – LUVA DE REPARO DE SOLDAGEM DO UCA** [230]	**A/R**	
3	30934	ENCAIXE – 1/4-28 ROSCA CÔNICA	1	
4	255881	HELICOIDAL – LADO ESQUERDO, CENTRAL	1	
5	294424	SUPORTE – LADO ESQUERDO	6	
6	255883	PLACA	3	
7	253446	PLACA – ESPAÇADOR	1	
8	255829	MOTOR – UCA (130 CC) [231]	1	
	283002	MOTOR – EATON 2000 (100 CC) [232]	1	
	174304	KIT DE VEDAÇÃO		
	137375	PORCA – CONTRAPORCA RANHURADA, 1,0-20 UNEF		
9	21810	BUCHA – BORRACHA	2	
10	279261	TAMPA – ACESSO AO SEM FIM TRANSVERSAL SUPERIOR	1	
11	326086	MANGUEIRA – HIDRÁULICA (25 PÉS)	2	
	294221	MANGUEIRA – HIDRÁULICA (30 PÉS)	2	
	294222	MANGUEIRA – HIDRÁULICA (35 PÉS)	2	
	294223	MANGUEIRA – HIDRÁULICA (40 PÉS)	2	
12	294226	MANGUEIRA – HIDRÁULICA	2	
13	254248	MANGUEIRA – HIDRÁULICA	1	
14	294007	LINHA – HIDRÁULICA	1	
15	135685	ENCAIXE – COTOVELO 45° HIDRÁULICO	1	
16	112184	ENCAIXE – CONEXÃO HIDRÁULICA (30 A 40 PÉS)	1	
17	21801	ENCAIXE – COTOVELO 90° HIDRÁULICO	2	
18	30873	GRAXEIRA – T HIDRÁULICO	1	
19	50050	GRAXEIRA – T HIDRÁULICO, ROSCA PADRÃO, COMPLETA COM O-RING	2	
20	294263	VÁLVULA – ESFÉRICA	1	
21	50104	ENCAIXE – COTOVELO 90° HIDRÁULICO	1	
22	294814	SUPORTE – CONJUNTO BV COM DECALQUE [233]	1	
23	294009	SUPORTE – GANCHO, CONJ. DA VÁLVULA	1	
24	103738	FIXADOR – ISOLADO PVC 13/16" TAMANHO DO TUBO	7	

230. O kit é para sem fins transversais superiores modelos 2021 e anteriores que utilizam eixos sextavados no suporte central; destinado a reparar danos no sem fim. É necessário soldar.
231. Usado em todas as colheitadeiras e plataformas para colheitadeiras autopropelidas fora do mercado europeu.
232. Usado no mercado europeu com maior velocidade do sem fim transversal superior.
233. O suporte inclui decalque (MD N.º 294813), consulte a seção *37 Decalques e refletores, página 133*.

SEM FIM TRANSVERSAL SUPERIOR (OPCIONAL) – EXTREMIDADE ESQUERDA
(FD125, FD130, FD135 E FD140) – 2021 E ANTERIORES

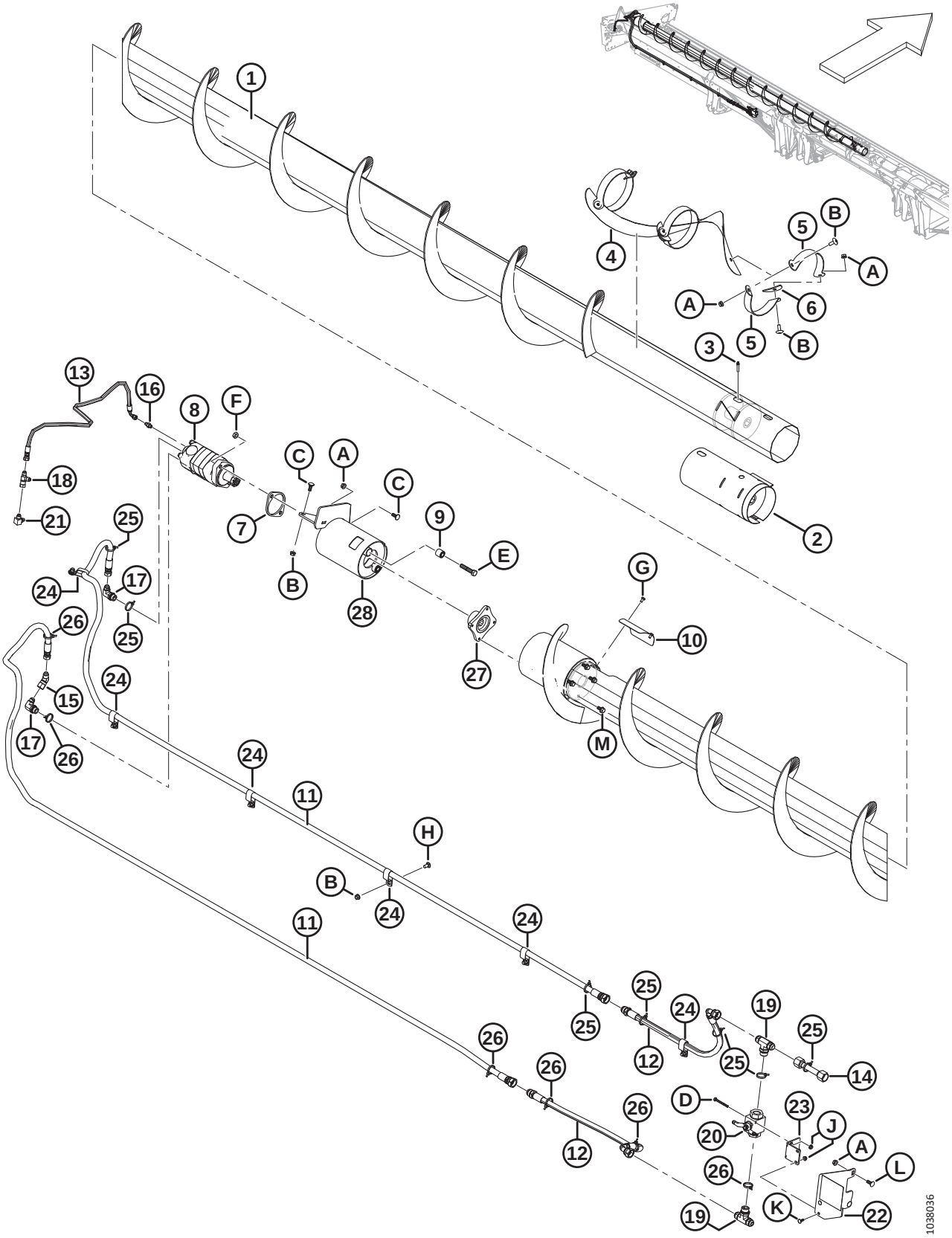

SEM FIM TRANSVERSAL SUPERIOR (OPCIONAL) – EXTREMIDADE ESQUERDA (FD125, FD130, FD135 E FD140) – 2021 E ANTERIORES

Ref.	Número de peça	Descrição	Qtd.	Número de série
25	252795	BRAÇADEIRA – DE CABOS, ROSA	7	
26	252794	BRAÇADEIRA – DE CABOS, ROXA	6	
27	253722	CUBO – MOTOR DE SEM FIM TRANSVERSAL SUPERIOR DE ALTA CAPACIDADE	1	
28	296556	SUPORTE – CONJUNTO[234]	1	
A	30228	PORCA – CHANFRADA, ROSCA DEFORMADA, FACE LISA, 0,375" - 16 UNC		
B	135507	PARAFUSO – USINADO, TRELIÇA, TORX, 3/8 NC X 1 COMPR.		
C	19965	PARAFUSO – RHSN 3/8" -16 X 1" GR5–ZP		
D	21854	PARAFUSO – SEXTAVADO 1/4 NC X 2,5 COMPR. GR 5 ZP		
E	21760	PARAFUSO – SEXTAVADO 1/2 NC X 2,5 COMPR. GR 5 ZP		
F	137727	PORCA – CONTRAPORCA HEXAGONAL - ROSCA DEFORMADA 1/2-13 UNC GR 5 ZP		
G	21580	PARAFUSO – CABEÇA HEXAGONAL, 1/4" NC X 0,5" COMPR. GR 5 ZP		
H	21863	PARAFUSO – RHSN 3/8" NC X 0,75" COMPR., GR 5 ZP		
J	135248	PORCA – HEXAGONAL CHANFR CTR LOC		
K	21476	PARAFUSO – RHSN 1/4"-20 X 75" GR5–ZP		
L	100456	PARAFUSO – RHSSN 3/8" NC X 1,0" GR 5 ZP		
M	135963	PARAFUSO – SEXTAVADO, CHANFRADO (FACE LISA), 3/8" NC X 0,75" GR 5 ZP		

234. Inclui duas buchas (MD N.º 21810) e decalque (MD N.º 279085).

67 Sem fim transversal superior (opcional) – Extremidade direita (FD125, FD130, FD135 e FD140) – 2021 e anteriores

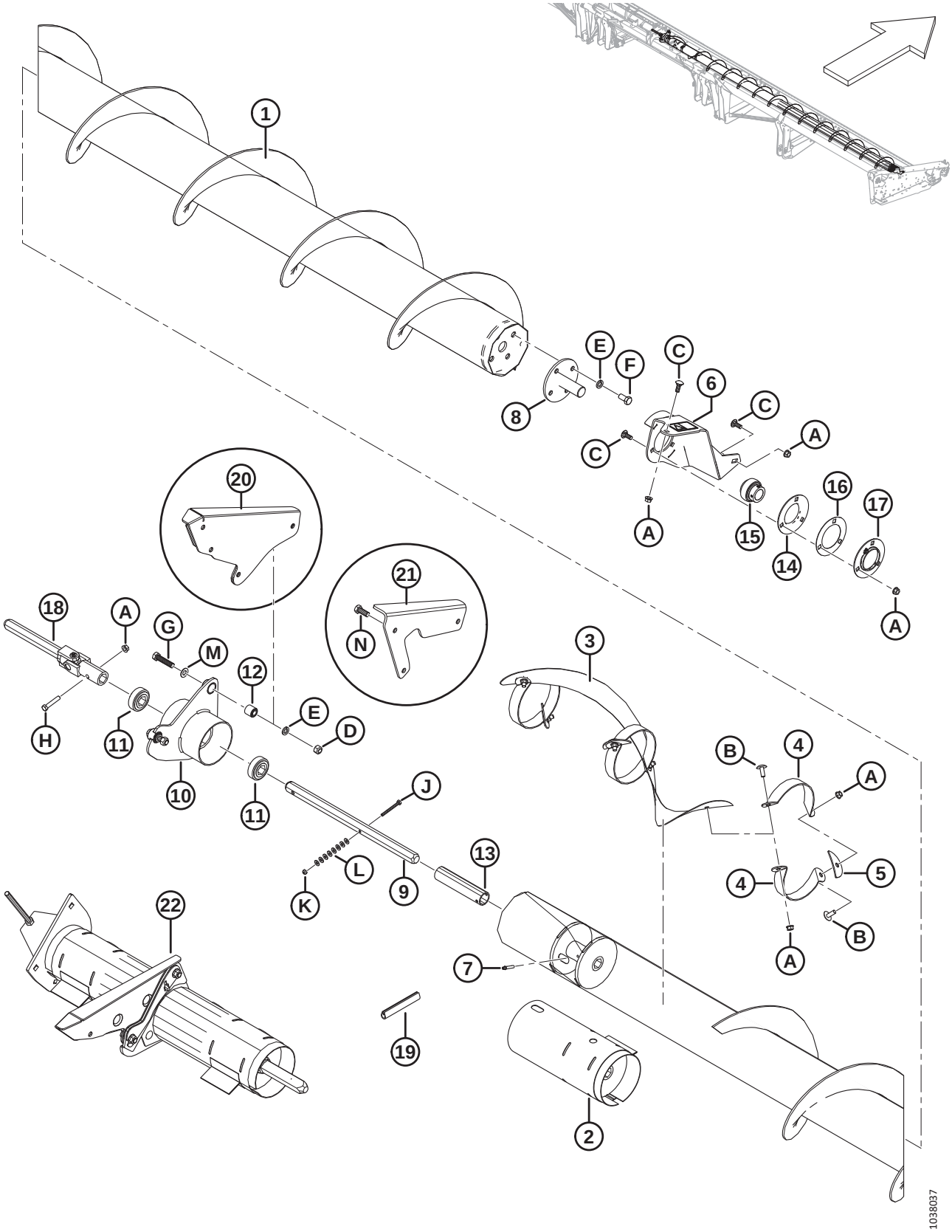

SEM FIM TRANSVERSAL SUPERIOR (OPCIONAL) – EXTREMIDADE DIREITA (FD125, FD130, FD135 E FD140) – 2021 E ANTERIORES

Ref.	Número de peça	Descrição	Qtd.	Número de série
1	326024	SEM FIM – SOLDAGEM DO SEM FIM TRANSVERSAL SUPERIOR DO LADO DIREITO, 25 PÉS	1	
	294436	SEM FIM – SOLDAGEM, SEM FIM TRANSVERSAL SUPERIOR DE ALTA CAPACIDADE, LADO DIREITO, 30 PÉS	1	
	294437	SEM FIM – SOLDAGEM, SEM FIM TRANSVERSAL SUPERIOR DE ALTA CAPACIDADE, LADO DIREITO, 35 PÉS	1	
	294438	SEM FIM – SOLDAGEM, SEM FIM TRANSVERSAL SUPERIOR DE ALTA CAPACIDADE, LADO DIREITO, 40 PÉS	1	
2	**294682**	**KIT – LUVA DE REPARO DE SOLDAGEM DO UCA** [235]	**A/R**	
3	294928	HELICOIDAL – LADO DIREITO, CENTRAL	1	
4	294425	SUPORTE – LADO DIREITO	6	
5	255883	PLACA	3	
6	296554	SUPORTE – CONJUNTO DO SEM FIM TRANSVERSAL DO LADO DIREITO	1	
7	30934	ENCAIXE – 1/4-28 ROSCA CÔNICA	1	
8	132303	EIXO – SOLDAGEM, EXTREMIDADE	1	
	294677	KIT – DISCO, SEM PINTURA [236]		
9	174081	EIXO – HEXAGONAL	1	
10	172511	SUPORTE – CONJUNTO DO GANCHO, CENTRO	1	
11	172507	ROLAMENTO – ESFERAS, FURO HEXAGONAL	2	
12	21810	BUCHA – BORRACHA	2	
13	174082	ESPAÇADOR	1	
14	49306	FLANGE	1	
15	21859	ROLAMENTO – ESFERAS, DIÂM. EXT. PISTA INT. FURO 1 3/16"	1	
16	172340	CALÇO	1	
17	30661	FLANGE	1	
18	233395	JUNTA – UNIVERSAL	1	
19	45427	MOLDE – LADO DIREITO	1	
20	174035	SUPORTE – SOLDAGEM CENTRAL (SOMENTE 30 A 35 PÉS) [237]	1	
21	326180	SUPORTE – SEM FIM TRANSVERSAL SUPERIOR CENTRAL (SOMENTE 25 PÉS) [238]	1	
22	**335589**	**KIT – REPARO DO SUPORTE CENTRAL DO SEM FIM TRANSVERSAL SUPERIOR** [239]	**OPCIONAL**	

235. O kit é para sem fins transversais superiores modelos 2021 e anteriores que utilizam eixos sextavados no suporte central; destinado a reparar danos no sem fim. É necessário soldar.
236. Peças para reparo para eixo (MD nº 132303)
237. O suporte é necessário somente para plataformas de 30 a 35 pés. O modelo de 40 pés possui um suporte (MD N.º 172511) fixado diretamente à estrutura da plataforma.
238. O suporte é necessário somente para plataformas de 25 pés. A plataforma de 40 pés possui um suporte (MD N.º 172511) fixado diretamente à estrutura da plataforma.
239. O kit é usado para atualizar o conjunto de suporte central em sem fins transversais superiores de duas peças. Substitui a junta em U (MD N.º 233395), suporte central (MD N.º 172511), rolamentos (MD N.º 172507), eixo hexagonal (MD N.º 174081), espaçador (MD N.º 174082) e ferragens. Inclui dois kits de luvas de reparo (MD não são vendidos separadamente). Consulte a seção *70 Sem fim transversal superior (opcional) — Kit de reparo do suporte central, página 221*.

SEM FIM TRANSVERSAL SUPERIOR (OPCIONAL) – EXTREMIDADE DIREITA
(FD125, FD130, FD135 E FD140) – 2021 E ANTERIORES

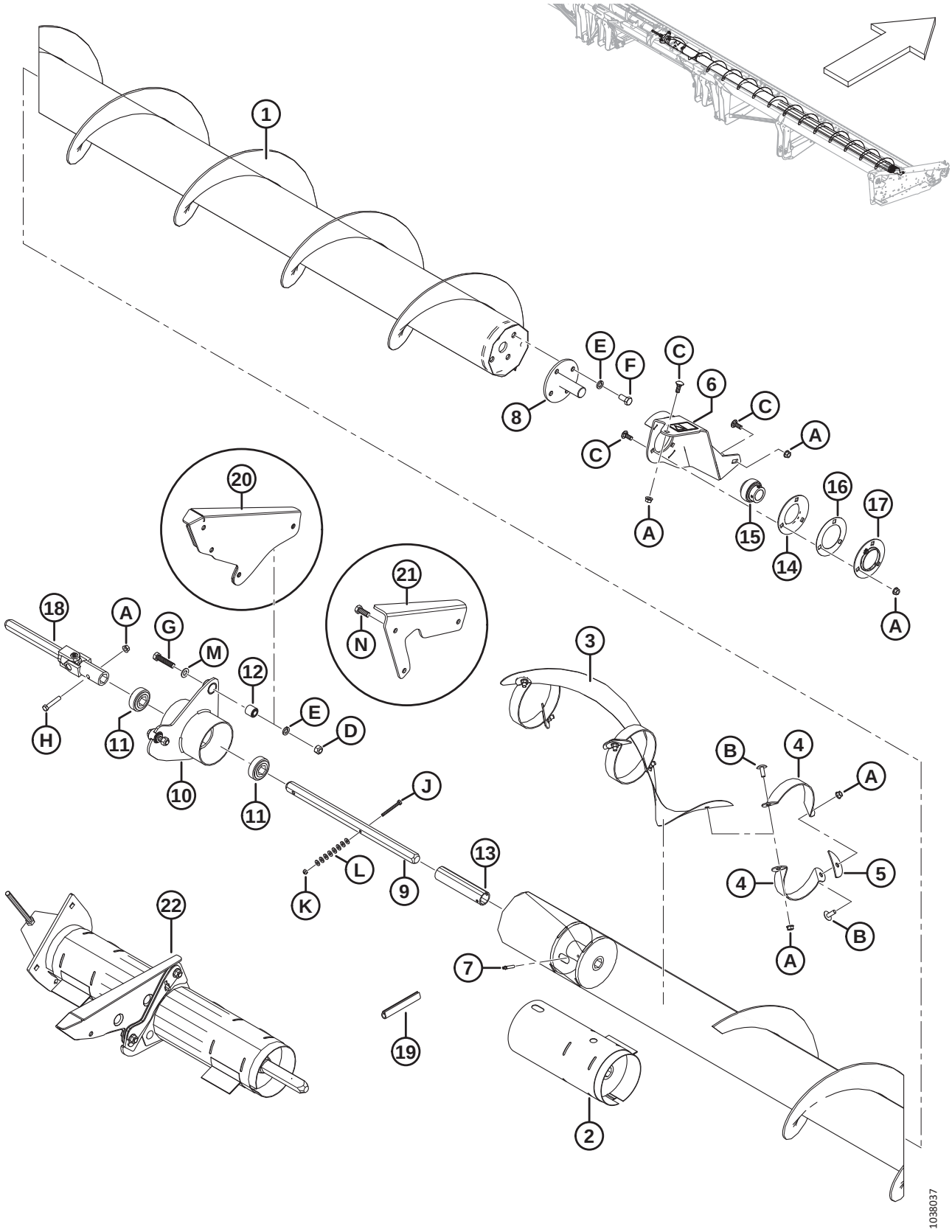

SEM FIM TRANSVERSAL SUPERIOR (OPCIONAL) – EXTREMIDADE DIREITA
(FD125, FD130, FD135 E FD140) – 2021 E ANTERIORES

Ref.	Número de peça	Descrição	Qtd.	Número de série
A	30228	PORCA – CHANFRADA, ROSCA DEFORMADA, FACE LISA, 0,375" - 16 UNC		
B	135507	PARAFUSO – USINADO, TRELIÇA, TORX, 3/8 NC X 1 COMPR.		
C	19965	PARAFUSO – RHSN 3/8" -16 X 1" GR5–ZP		
D	18697	PORCA – HEXAGONAL, TRAVA, ROSCA DEFORMADA, 0,500" - 13 UNC		
E	18638	ARRUELA – REG. TRAVA 1/2" NOM. Diâmetro Interno ZP		
F	21575	PARAFUSO – SEXTAVADO 1/2 NC X 1,0 COMPR. GR 5 ZP		
G	21578	PARAFUSO – SEXTAVADO 1/2 NC X 2,25 COMPR. GR 5 ZP		
H	21354	PARAFUSO – SEXTAVADO 3/8 NC X 2,0 COMPR. GR 5 ZP		
J	21854	PARAFUSO – SEXTAVADO 1/4 NC X 2,5 COMPR. GR 5 ZP		
K	18724	PORCA – HEXAGONAL, TRAVA, ROSCA DEFORMADA, 1/4" - 20 UNC ZP		
L	18596	ARRUELA – PLANA, SAE, DIÂM. INT. 9/32" X 5/8" DIÂM. EXT. ZP		
M	184589	ARRUELA – PLANA, 9/16 X 1,375 AA1J		
N	21491	PARAFUSO – CABEÇA HEXAGONAL, 1/2-13 X 1,25 GR5-AA1J		

68 Sem fim transversal superior (opcional) – Extremidade esquerda (FD145) — 2021 e anteriores

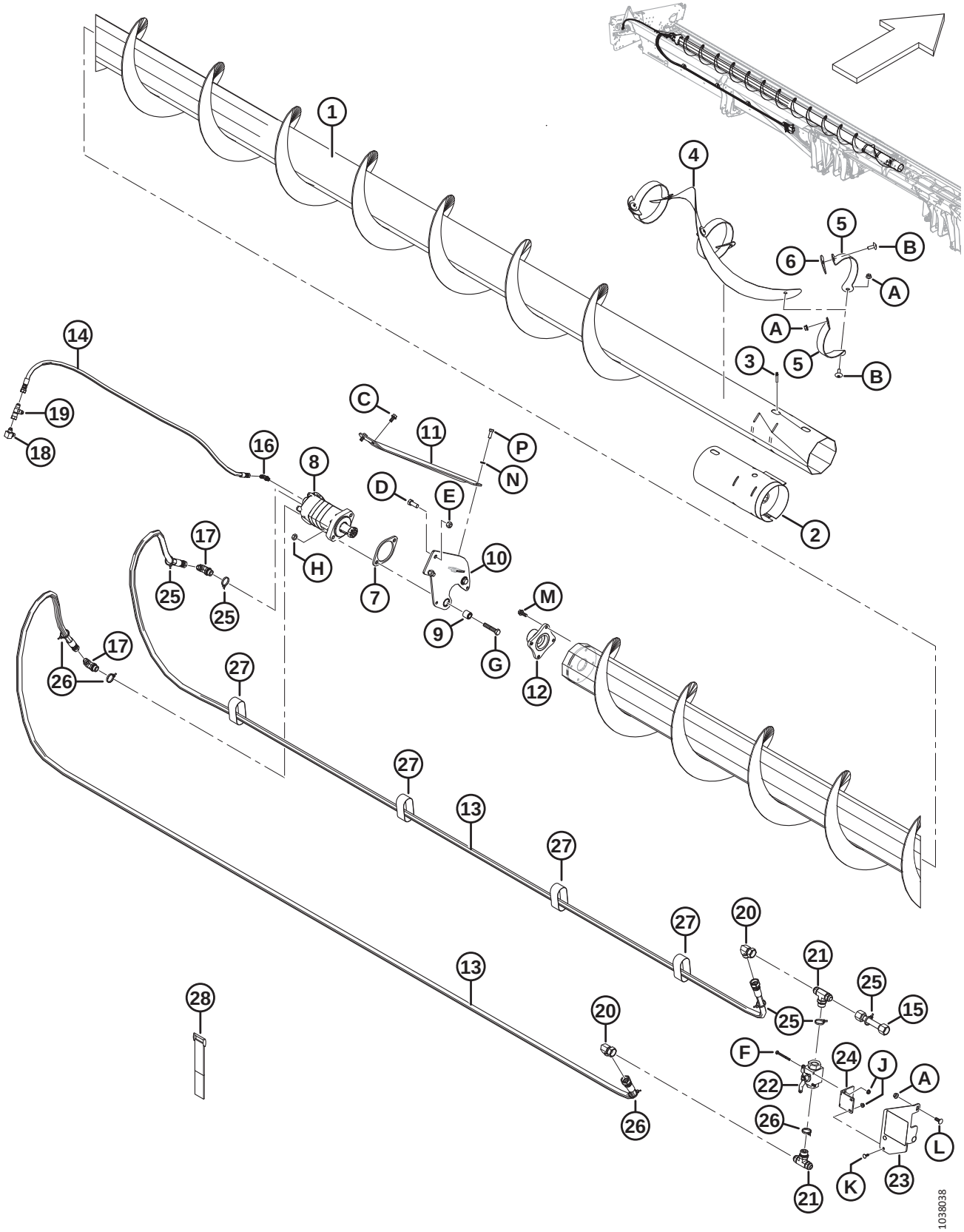

Ref.	Número de peça	Descrição	Qtd.	Número de série
1	294515	SEM FIM – SOLDAGEM, SEM FIM TRANSVERSAL SUPERIOR DE ALTA CAPACIDADE, LADO ESQUERDO, 45 PÉS	1	
2	**294682**	**KIT – LUVA DE REPARO DE SOLDAGEM DO UCA** [240]	**A/R**	
3	30934	ENCAIXE – 1/4-28 ROSCA CÔNICA	1	
4	255881	HELICOIDAL – LADO ESQUERDO, CENTRAL	1	
5	294424	SUPORTE – LADO ESQUERDO	6	
6	255883	PLACA	3	
7	253446	PLACA – ESPAÇADOR	1	
8	255829	MOTOR – UCA (130 CC) [241]	1	
	283002	MOTOR – EATON 2000 (100 CC) [242]	1	
	174304	KIT DE VEDAÇÃO		
	137375	PORCA – CONTRAPORCA RANHURADA, 1,0-20 UNEF		
9	21810	BUCHA – BORRACHA	2	
10	174168	SUPORTE – CONJUNTO DO GANCHO, LADO ESQUERDO	1	
11	279925	TIRANTE– LADO ESQUERDO	1	
12	**279775**	**CUBO – USINAGEM**	**1**	
13	294224	MANGUEIRA – HIDRÁULICA	2	
14	294225	MANGUEIRA – HIDRÁULICA	1	
15	294007	LINHA – HIDRÁULICA	1	
16	135647	ENCAIXE – COTOVELO 90° HIDRÁULICO	1	
17	21801	ENCAIXE – COTOVELO 90° HIDRÁULICO	2	
18	50104	ENCAIXE – COTOVELO 90° HIDRÁULICO	1	
19	30873	ENCAIXE – T HIDRÁULICO	1	
20	50175	ENCAIXE – COTOVELO 90° HIDRÁULICO	2	
21	50050	ENCAIXE – T HIDRÁULICO, DERIVAÇÃO EM T, ROSCA PADRÃO, COMPLETA COM O-RING	2	
22	294263	VÁLVULA – ESFÉRICA	1	
23	294814	SUPORTE – CONJUNTO BV COM DECALQUE [243]	1	
24	294009	SUPORTE – GANCHO, CONJ. DA VÁLVULA	1	
25	252795	BRAÇADEIRA – DE CABOS, ROSA	5	
26	252794	BRAÇADEIRA – DE CABOS, ROXA	4	
27	135444	CINTA DE TRAVAMENTO 6" COMPR.	4	
28	135443	CINTA DE TRAVAMENTO 4" COMPR.	3	
A	30228	PORCA – CHANFRADA, ROSCA DEFORMADA, FACE LISA, 0,375" - 16 UNC		
B	135507	PARAFUSO – USINADO, TRELIÇA, TORX, 3/8 NC X 1 COMPR.		

240. O kit é para sem fins transversais superiores modelos 2021 e anteriores que utilizam eixos sextavados no suporte central; destinado a reparar danos no sem fim. É necessário soldar.
241. Usado em todas as colheitadeiras e plataformas para colheitadeiras autopropelidas fora do mercado europeu.
242. Usado no mercado europeu com maior velocidade do sem fim transversal superior.
243. O suporte inclui decalque (MD N.º 294813), consulte a seção *37 Decalques e refletores, página 133*.

SEM FIM TRANSVERSAL SUPERIOR (OPCIONAL) – EXTREMIDADE ESQUERDA (FD145) — 2021 E ANTERIORES

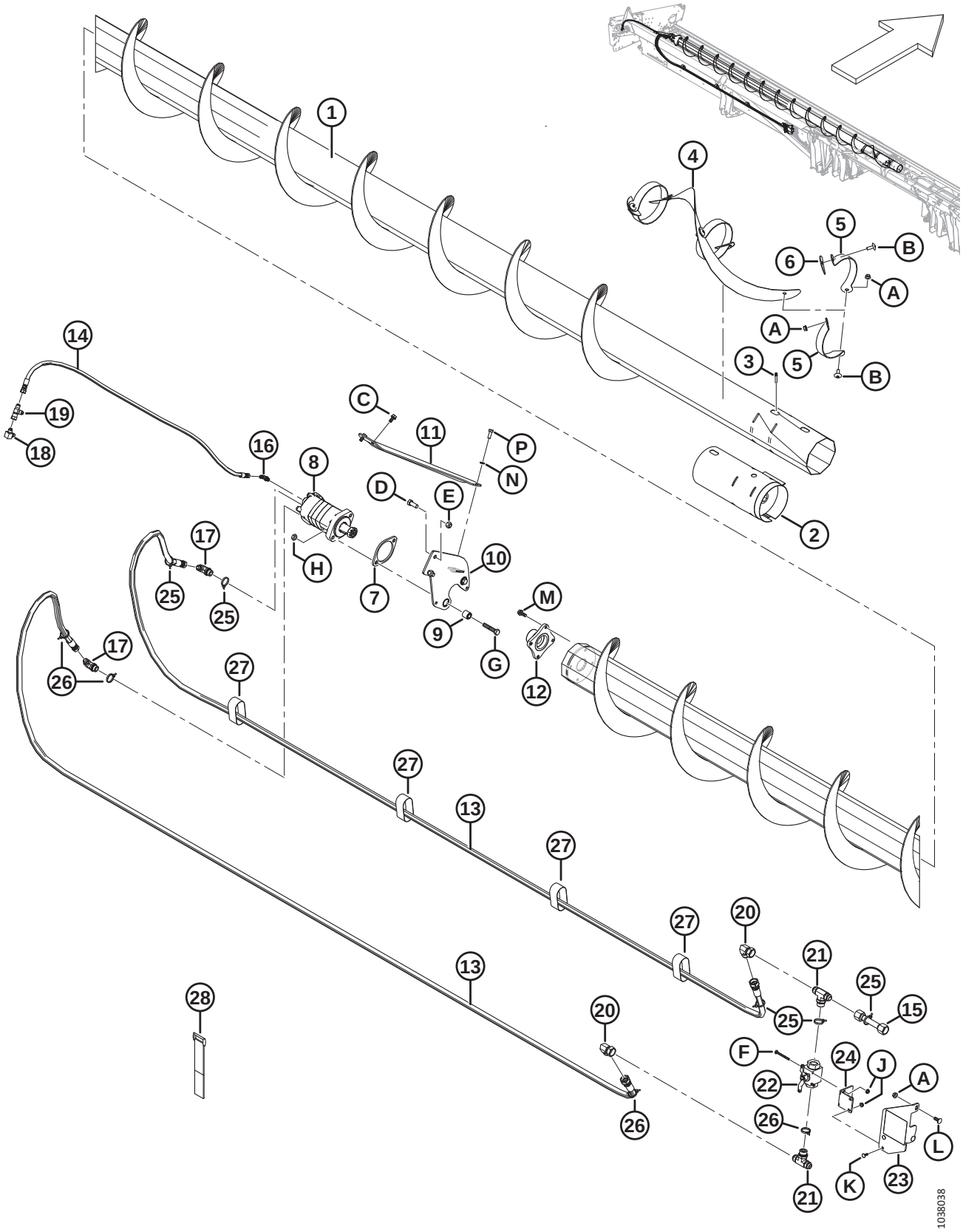

SEM FIM TRANSVERSAL SUPERIOR (OPCIONAL) – EXTREMIDADE ESQUERDA (FD145) — 2021 E ANTERIORES

Ref.	Número de peça	Descrição	Qtd.	Número de série
C	101897	PARAFUSO – AUTORROSCANTE, CABEÇA HEXAGONAL COM ARRUELA, 3/8" NC X 3/4"		
D	21491	PARAFUSO – SEXTAVADO 1/2 NC X 1,25 COMPR. GR 5 ZP		
E	18697	PORCA – HEXAGONAL, TRAVA, ROSCA DEFORMADA, 0,500" - 13 UNC		
F	21854	PARAFUSO – SEXTAVADO 1/4 NC X 2,5 COMPR. GR 5 ZP		
G	21760	PARAFUSO – SEXTAVADO 1/2 NC X 2,5 COMPR. GR 5 ZP		
H	137727	PORCA – CONTRAPORCA HEXAGONAL - ROSCA DEFORMADA 1/2-13 UNC GR 5 ZP		
J	135248	PORCA – HEXAGONAL CHANFR CTR LOC		
K	21476	PARAFUSO – RHSN 1/4"-20 X 75" GR5–ZP		
L	100456	PARAFUSO – RHSSN 3/8" NC X 1,0" GR 5 ZP		
M	135193	PARAFUSO – AUTOROSCANTE, CABEÇA HEXAGONAL COM ARRUELA, 3/8" NC X 1,0"		
N	18637	ARRUELA – REG. TRAVA 3/8" NOM. Diâmetro Interno ZP		
P	20077	PARAFUSO – CABEÇA HEXAGONAL, 3/8" NC X 1,0" COMPR. GR 5 ZP		

69 Sem fim transversal superior (opcional) – Extremidade direita (FD145) — 2021 e anteriores

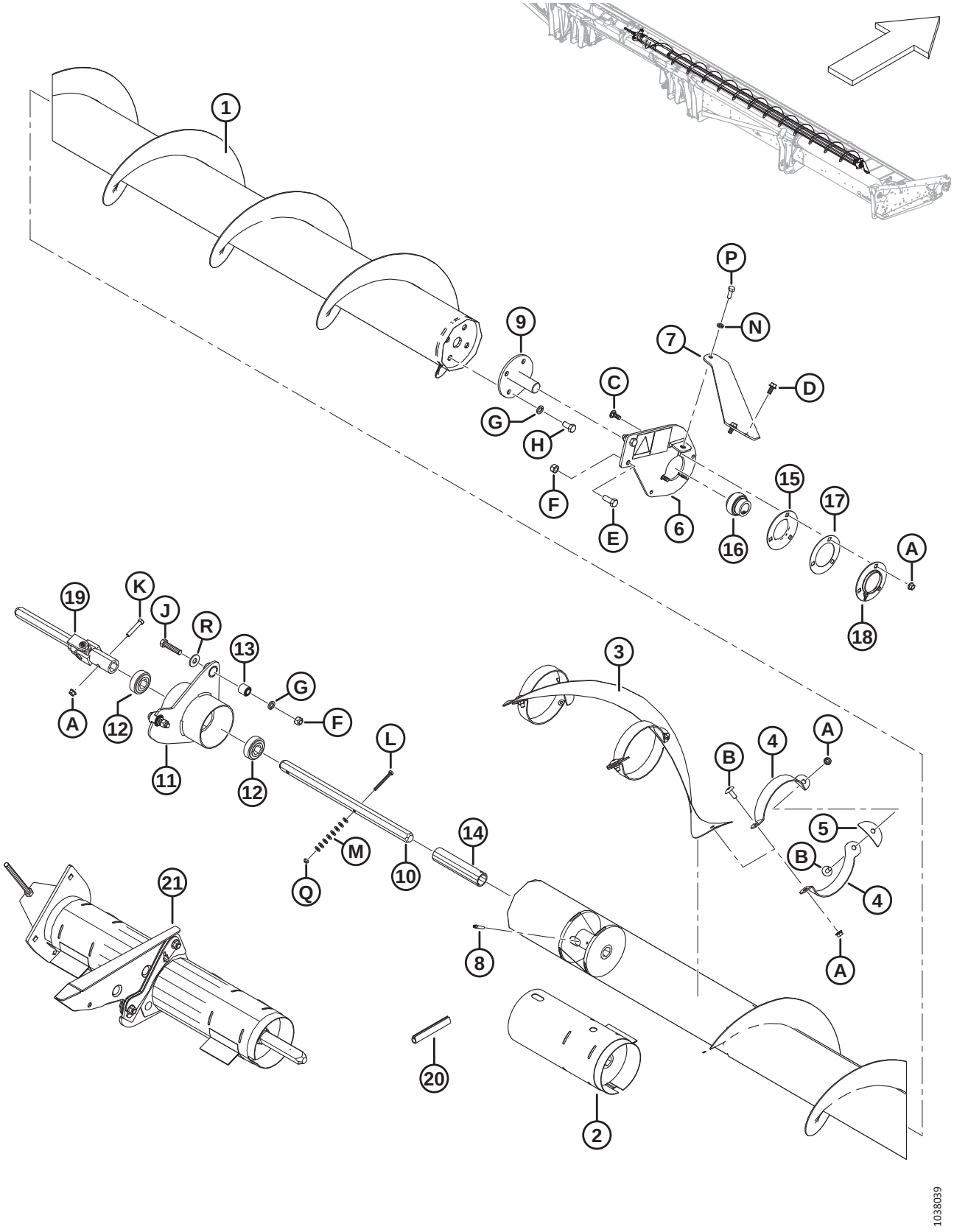

Ref.	Número de peça	Descrição	Qtd.	Número de série
1	294518	SEM FIM – SOLDAGEM, SEM FIM TRANSVERSAL SUPERIOR DE ALTA CAPACIDADE, LADO DIREITO, 45 PÉS	1	
2	**294682**	**KIT – LUVA DE REPARO DE SOLDAGEM DO UCA** [244]	**A/R**	
3	294928	HELICOIDAL – LADO DIREITO, CENTRAL	1	
4	294425	SUPORTE – LADO DIREITO	6	
5	255883	PLACA	3	
6	174176	SUPORTE, LADO DIREITO – CONJUNTO DE DECALQUES	1	
7	279926	TIRANTE – LADO DIREITO	1	
8	30934	ENCAIXE – 1/4-28 ROSCA CÔNICA	1	
9	132303	EIXO – SOLDAGEM, EXTREMIDADE	1	
	294677	KIT – DISCO, SEM PINTURA [245]		
10	174081	EIXO – HEXAGONAL	1	
11	172511	SUPORTE – CONJUNTO DO GANCHO, CENTRO	1	
12	172507	ROLAMENTO – ESFERAS, FURO HEXAGONAL	2	
13	21810	BUCHA – BORRACHA	2	
14	174082	ESPAÇADOR	1	
15	49306	FLANGE	1	
16	21859	ROLAMENTO – ESFERAS, DIÂM. EXT. PISTA INT. FURO 1 3/16"	1	
17	172340	CALÇO	1	
18	30661	FLANGE	1	
19	233395	JUNTA – UNIVERSAL	1	
20	45427	MOLDE - LADO DIREITO	1	
21	**335589**	**KIT – REPARO DO SUPORTE CENTRAL DO SEM FIM TRANSVERSAL SUPERIOR** [246]	**OPT**	
A	30228	PORCA – CHANFRADA, ROSCA DEFORMADA, FACE LISA, 0,375" - 16 UNC		
B	135507	PARAFUSO – USINADO, TRELIÇA, TORX, 38 NC X 1 COMPR.		
C	19965	PARAFUSO – RHSN 3/8" -16 X 1" GR5–ZP		
D	101897	PARAFUSO – AUTORROSCANTE, CABEÇA HEXAGONAL COM ARRUELA, 3/8" NC X 3/4"		
E	21491	PARAFUSO – SEXTAVADO 1/2 NC X 1,25 COMPR. GR 5 ZP		
F	18697	PORCA – HEXAGONAL, TRAVA, ROSCA DEFORMADA, 500-13UNC		
G	18638	ARRUELA – REG. TRAVA 1/2" NOM. Diâmetro Interno ZP		
H	21575	PARAFUSO – SEXTAVADO 1/2 NC X 1,0 COMPR. GR 5 ZP		
J	21578	PARAFUSO – SEXTAVADO 1/2 NC X 2,25 COMPR. GR 5 ZP		

244. O kit é para sem fins transversais superiores modelos 2021 e anteriores que utilizam eixos sextavados no suporte central; destinado a reparar danos no sem fim. É necessário soldar.
245. Peças para reparo para eixo (MD nº 132303)
246. O kit é usado para atualizar o conjunto de suporte central em sem fins transversais superiores de duas peças. Substitui a junta em U (MD N.º 233395), suporte central (MD N.º 172511), rolamentos (MD N.º 172507), eixo hexagonal (MD N.º 174081), espaçador (MD N.º 174082) e ferragens. Inclui dois kits de luvas de reparo (MD não são vendidos separadamente). Consulte a seção *70 Sem fim transversal superior (opcional) — Kit de reparo do suporte central, página 221*.

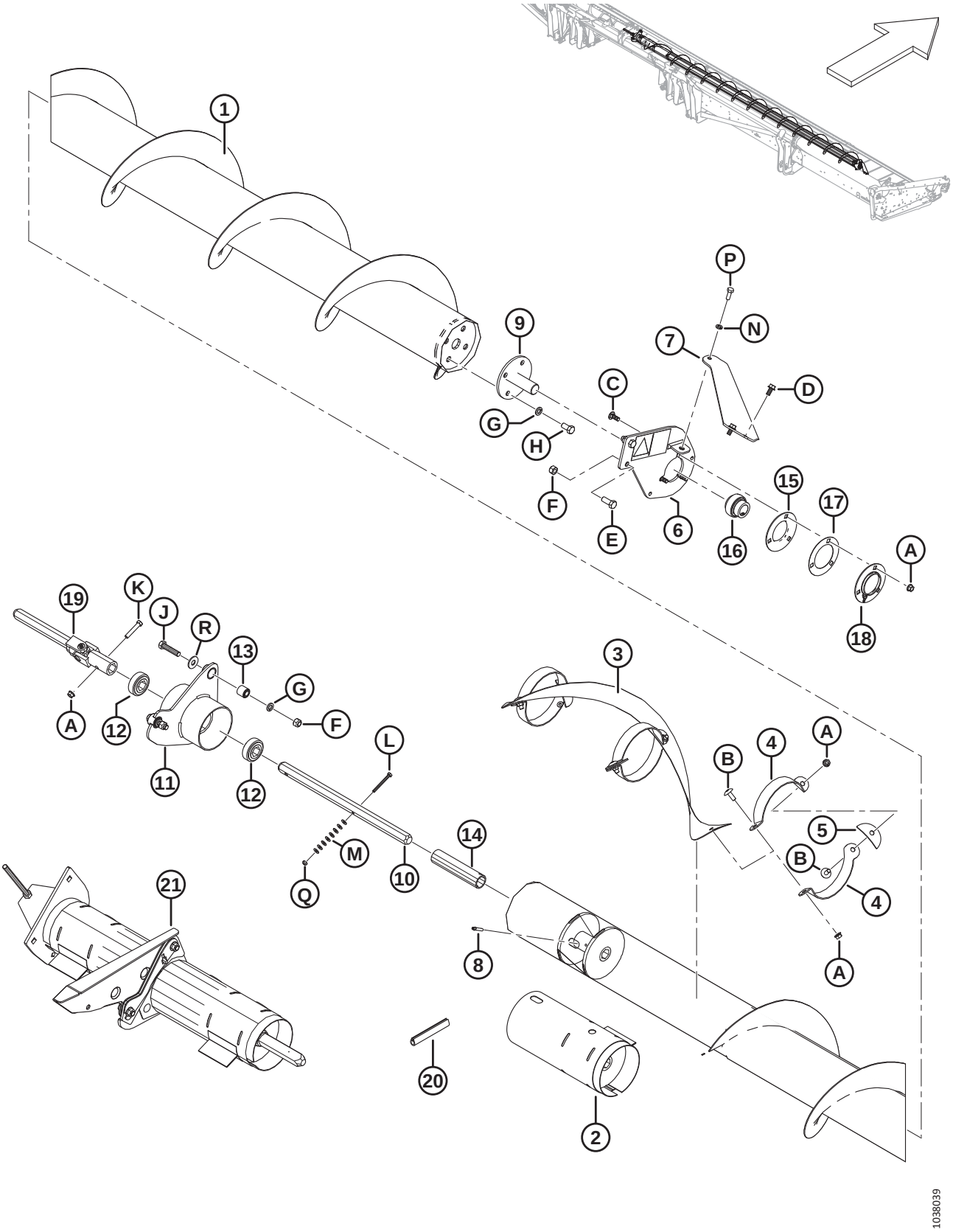
1
P
N
7
9
C
D
G
H
F
E
6
16
15
17
A
18
19
K
J
R
13
G
F
A
12
11
12
L
M
Q
10
14
3
B
4
A
5
B
4
A
21
8
20
2
1038039

Ref.	Número de peça	Descrição	Qtd.	Número de série
K	21354	PARAFUSO – SEXTAVADO 3/8 NC X 2,0 COMPR. GR 5 ZP		
L	21854	PARAFUSO – SEXTAVADO 1/4 NC X 2,5 COMPR. GR 5 ZP		
M	18596	ARRUELA – PLANA, SAE, DIÂM. INT. 9/32" X 5/8" DIÂM. EXT. ZP		
N	18637	ARRUELA – REG. TRAVA 3/8" NOM. Diâmetro Interno ZP		
P	20077	PARAFUSO – CABEÇA HEXAGONAL, 3/8" NC X 1,0" COMPR. GR 5 ZP		
Q	18724	PORCA – HEXAGONAL, TRAVA, ROSCA DEFORMADA, 1/4" - 20 UNC ZP		
R	**184589**	**ARRUELA – PLANA, 9/16 X 1,375 AA1J**		

70 Sem fim transversal superior (opcional) — Kit de reparo do suporte central

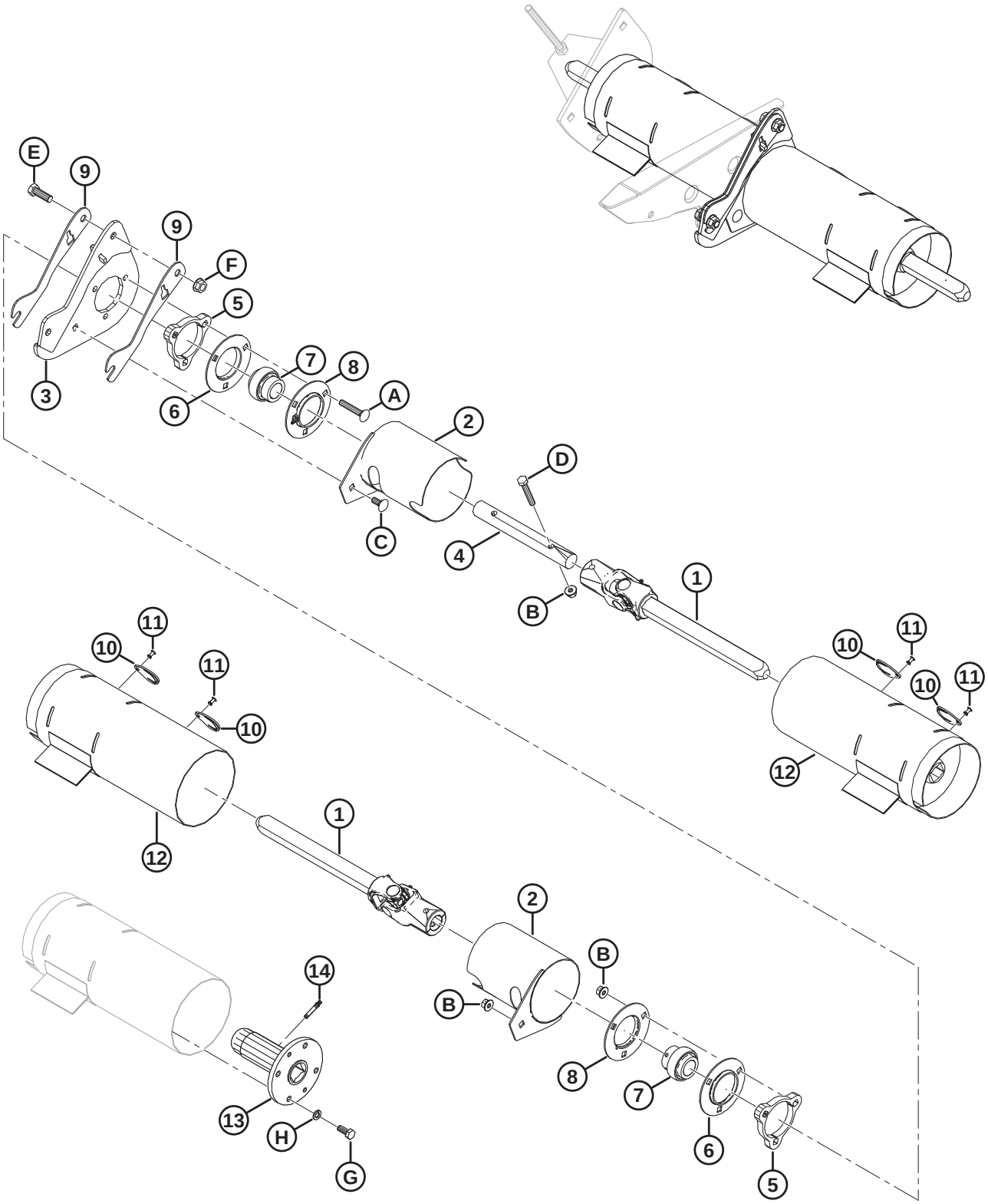

NOTA:

O kit de reparo do suporte central do UCA (MD N.º 335589) é usado para atualizar os sem fins transversais superiores que atualmente possuem conjunto de suporte central (MD N.º 172511) e eixos hexagonais instalados. O novo conjunto do suporte central incluído nesse kit usa eixos quadrados, o que aumentará a vida útil do eixo e do cubo.

Ref.	Número de peça	Descrição	Qtd.	Número de série
	335589	**KIT – REPARO DO SUPORTE CENTRAL DO UCA** [247]		
1	**233513**	**JUNTA – UNIVERSAL**	**2**	
2	**233371**	**PROTEÇÃO - SOLDAGEM**	**2**	
3	**335615**	**SUPORTE — SOLDAGEM DA MONTAGEM DO ROLAMENTO**	**1**	
4	**233519**	**EIXO**	**1**	
5	**233450**	**PLACA – ESPAÇADOR**	**2**	
6	**49306**	**FLANGE**	**2**	
7	**21859**	**ROLAMENTO – ESFERAS, DIÂM. EXT. PISTA INT. FURO 1 3/16"**	**2**	
8	**30661**	**FLANGE**	**2**	
9	**335625**	**CALÇO — SUPORTE CENTRAL DO UCA**	**2**	
10	**233625**	**TAMPA**	**4**	
11	**18768**	**REBITE - CEGO Ø0,188 POL. ALCANCE DO PUNHO X 0,251 A 0,375**	**4**	
12	**NSS**	**KIT - LUVA DE REPARO DO UCA** [248]	**2**	
13	**233514**	**CUBO - SOLDAGEM, UCA DESLIZ**	**2**	
14	**30934**	**ENCAIXE – 1/4 28 ROSCA CÔNICA**	**2**	
	335622	**SUPORTE – SOLDAGEM CENTRAL DO MOLINETE SIMPLES (NÃO ILUSTRADO)** [249]		
	335610	**SUPORTE – CENTRAL UCA (NÃO ILUSTRADO)** [250]		
A	**136113**	**PARAFUSO – CABEÇA REDONDA, PESCOÇO QUADRADO M10 X 1,5 X 60-8,8-AA1J**		
B	**135799**	**PORCA – HEXAGONAL CHANFRADA CTR LOC M10 X 1,5-10**		
C	**135785**	**PARAFUSO – CABEÇA REDONDA, PESCOÇO QUADRADO M10 X 1,5 X 25-8,8-AA1J**		
D	**108172**	**PARAFUSO – CABEÇA HEXAGONAL M10 X 1,5 X 65-8,8-AA1J**		
E	**18723**	**PARAFUSO – CABEÇA HEXAGONAL, 1/2-13 X 1,5 GR5-AA1J**		
F	**50186**	**PORCA – FLANGEADA LK ROSCA DEFORMADA 1/2-13 UNC GR5 AA1J**		
G	**30627**	**PARAFUSO – CABEÇA HEXAGONAL TFL M10 X 1,5 X 25-8,8-A3L**		
H	**30632**	**ARRUELA – DE PRESSÃO M10**		

247. O kit inclui todas as peças listadas.
248. Inclui luva de reparo (MD não é vendida separadamente), cubo deslizante (MD N.º 233514), graxeira (MD N.º 30934), quatro parafusos (MD N.º 30627) e quatro arruelas de pressão (MD N.º 30632).
249. Incluído no kit, mas não é usado em plataformas FD1; usado apenas nas plataformas de molinete simples D65 e D1.
250. Incluído no kit, mas não é usado em plataformas FD1; usado apenas nas plataformas 972, 973 e 974.

71 Sem fim transversal superior (opcional) – Extremidade esquerda (FD125, FD130, FD135 e FD140) – 2022

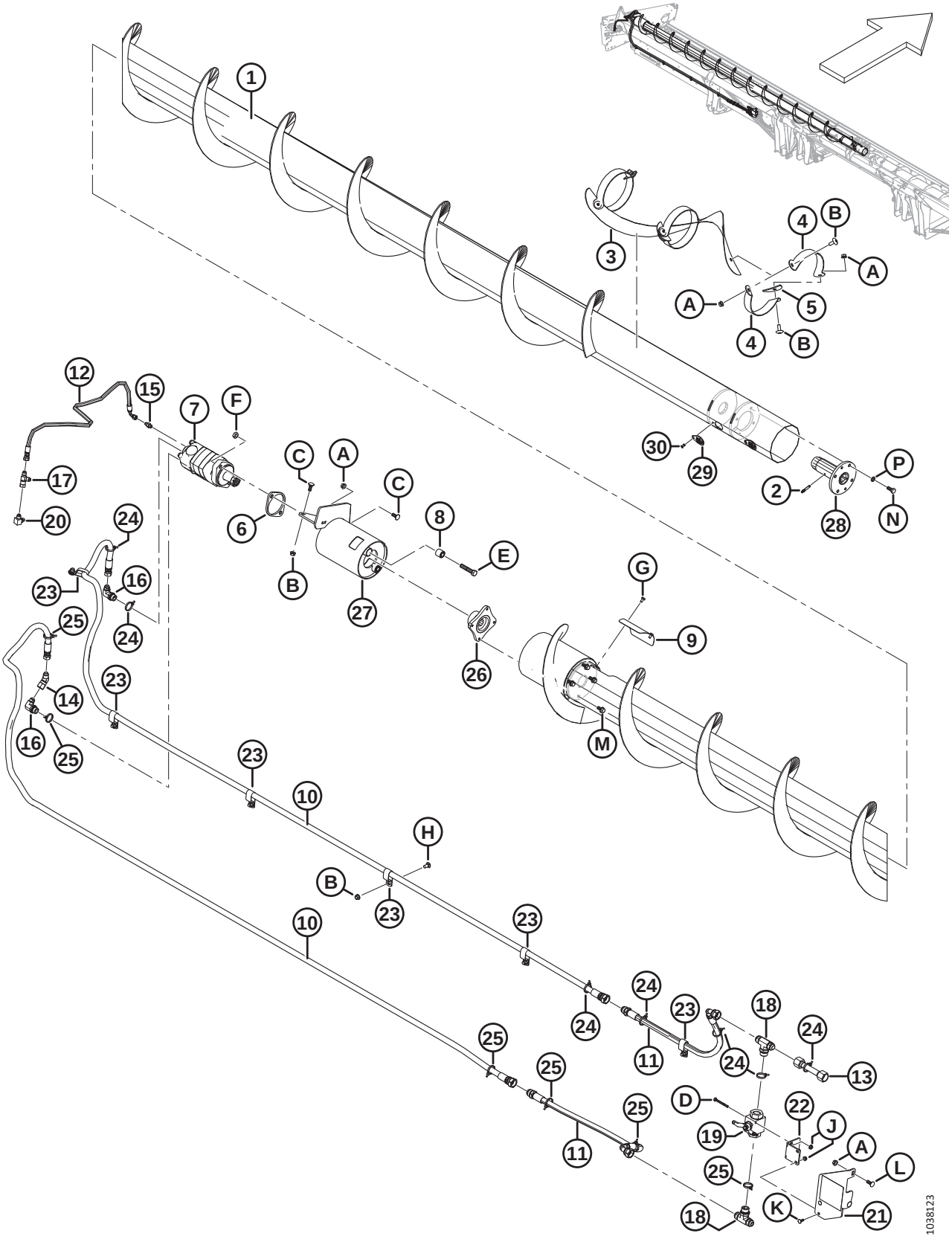

Ref.	Número de peça	Descrição	Qtd.	Número de série
	B9012	KIT – SEM FIM TRANSVERSAL SUPERIOR SÉRIE 1 DE 25 PÉS (AMÉRICA DO NORTE) [251]		
	B9011	KIT – SEM-FIM TRANSVERSAL SUPERIOR SÉRIE 1 DE 30 PÉS (AMÉRICA DO NORTE) [251]		
	B9010	KIT – SEM-FIM TRANSVERSAL SUPERIOR SÉRIE 1 DE 35 PÉS (AMÉRICA DO NORTE) [251]		
	B9009	KIT – SEM-FIM TRANSVERSAL SUPERIOR SÉRIE 1 DE 40 PÉS (AMÉRICA DO NORTE) [251]		
	B9044	KIT – SEM FIM TRANSVERSAL SUPERIOR SÉRIE 1 PARA COLHEITADEIRA DE 25 PÉS (EUROPA) [251]		
	B9045	KIT – SEM FIM TRANSVERSAL SUPERIOR SÉRIE 1 PARA COLHEITADEIRA DE 30 PÉS (EUROPA) [251]		
	B9046	KIT – SEM FIM TRANSVERSAL SUPERIOR SÉRIE 1 PARA COLHEITADEIRA DE 35 PÉS (EUROPA) [251]		
	B9047	KIT – SEM FIM TRANSVERSAL SUPERIOR SÉRIE 1 PARA COLHEITADEIRA DE 40 PÉS (EUROPA) [251]		
1	335708	SEM FIM – SOLDAGEM, LADO ESQUERDO 25 PÉS	1	
	335336	SEM FIM – SOLDAGEM, SEM FIM TRANSVERSAL SUPERIOR AUTOPROPELIDO, LADO ESQUERDO, 30 PÉS	1	
	335707	SEM FIM – SOLDAGEM, SEM FIM TRANSVERSAL SUPERIOR AUTOPROPELIDO, LADO ESQUERDO, 35 PÉS	1	
	335478	SEM FIM – SOLDAGEM, SEM FIM TRANSVERSAL SUPERIOR AUTOPROPELIDO, LADO ESQUERDO, 40 PÉS	1	
2	30934	ENCAIXE – 1/4-28 ROSCA CÔNICA	1	
3	335719	HELICOIDAL – LADO ESQUERDO, CENTRAL	1	
4	294424	SUPORTE – LADO ESQUERDO	6	
5	255883	PLACA	3	
6	253446	PLACA – ESPAÇADOR	1	
7	255829	MOTOR – UCA (130 CC) [252]	1	
	283002	MOTOR – EATON 2000 (100 CC) [253]	1	
	174304	KIT DE VEDAÇÃO		
	137375	PORCA – CONTRAPORCA RANHURADA, 1,0-20 UNEF		
8	21810	BUCHA – BORRACHA	2	
9	279261	TAMPA – ACESSO AO SEM-FIM TRANSVERSAL SUPERIOR	1	
10	326086	MANGUEIRA – HIDRÁULICA (25 PÉS)	2	
	294221	MANGUEIRA – HIDRÁULICA (30 PÉS)	2	
	294222	MANGUEIRA – HIDRÁULICA (35 PÉS)	2	
	294223	MANGUEIRA – HIDRÁULICA (40 PÉS)	2	

251. Kits disponíveis somente por meio de equipamentos.
252. Usado em todas as colheitadeiras e plataformas para colheitadeiras autopropelidas fora do mercado europeu.
253. Usado no mercado europeu com maior velocidade do sem fim transversal superior.

SEM FIM TRANSVERSAL SUPERIOR (OPCIONAL) – EXTREMIDADE ESQUERDA (FD125, FD130, FD135 E FD140) – 2022

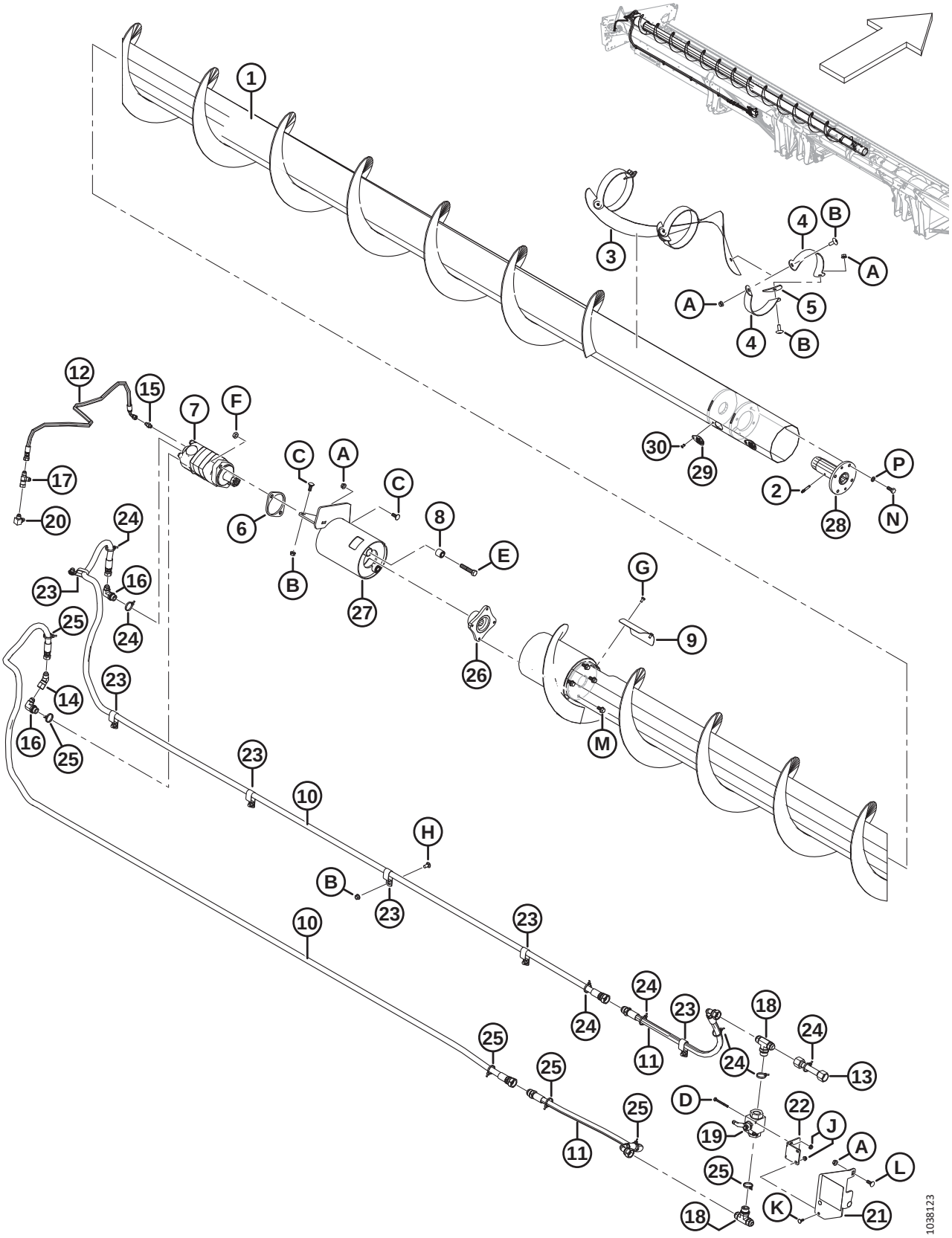

Ref.	Número de peça	Descrição	Qtd.	Número de série
11	294226	MANGUEIRA – HIDRÁULICA	2	
12	254248	MANGUEIRA – HIDRÁULICA	1	
13	294007	LINHA – HIDRÁULICA	1	
14	135685	ENCAIXE – COTOVELO 45° HIDRÁULICO	1	
15	112184	ENCAIXE – CONEXÃO HIDRÁULICA (SOMENTE 30 E 40 PÉS)	1	
16	21801	ENCAIXE – COTOVELO 90° HIDRÁULICO	2	
17	30873	ENCAIXE – T HIDRÁULICO	1	
18	50050	ENCAIXE – T HIDRÁULICO, ROSCA PADRÃO, COMPLETA COM O-RING	2	
19	294263	VÁLVULA – ESFÉRICA	1	
20	50104	ENCAIXE – COTOVELO 90° HIDRÁULICO	1	
21	294814	SUPORTE – CONJUNTO BV COM DECALQUE [254]	1	
22	294009	SUPORTE – GANCHO, CONJ DA VÁLVULA	1	
23	103738	FIXADOR – ISOLADA PVC 13/16" TAMANHO DO TUBO	7	
24	252795	BRAÇADEIRA – DE CABOS, ROSA	7	
25	252794	BRAÇADEIRA – DE CABOS, ROXO	6	
26	253722	CUBO – MOTOR DE SEM-FIM TRANSVERSAL SUPERIOR DE ALTA CAPACIDADE	1	
27	296556	SUPORTE – CONJUNTO [255]	1	
28	233514	CUBO - SOLDAGEM, UCA DESLIZ	1	
29	233625	TAMPA	2	
30	18768	REBITE - CEGO Ø0,188 POL. ALCANCE DO PUNHO X 0,251 A 0,375	2	
A	30228	PORCA – CHANFRADA, ROSCA DEFORMADA, FACE LISA, 0,375" - 16 UNC		
B	135507	PARAFUSO – USINADO, TRELIÇA, TORX, 3/8 NC X 1 COMPR.		
C	19965	PARAFUSO – RHSN 3/8" -16 X 1" GR5–ZP		
D	21854	PARAFUSO - SEXTAVADO 1/4 NC X 2,5 COMPR. GR 5 ZP		
E	21760	PARAFUSO - SEXTAVADO 1/2 NC X 2,5 COMPR. GR 5 ZP		
F	137727	PORCA – CONTRAPORCA HEXAGONAL - ROSCA DEFORMADA 1/2-13 UNC GR 5 ZP		
G	21580	PARAFUSO – CABEÇA HEXAGONAL, 1/4" NC X 0,5" COMPR. GR 5 ZP		
H	21863	PARAFUSO - RHSN 3/8" NC X 0,75" COMPR., GR 5 ZP		
J	135248	PORCA – HEXAGONAL CHANFR CTR LOC		
K	21476	PARAFUSO – RHSN 1/4"-20 X 75" GR5–ZP		
L	100456	PARAFUSO – RHSSN 3/8" NC X 1,0" GR 5 ZP		
M	135963	PARAFUSO – SEXTAVADO, CHANFRADO (FACE LISA), 3/8" NC X 0,75" GR 5 ZP		
N	30627	PARAFUSO – CABEÇA HEXAGONAL TFL M10 X 1,5 X 25-8,8-A3L		
P	30632	ARRUELA – DE PRESSÃO M10		

254. O suporte inclui decalque (MD N.º 294813), consulte a seção *37 Decalques e refletores, página 133*.
255. Inclui duas buchas (MD N.º 21810) e decalque (MD N.º 279085).

72 Sem fim transversal superior (opcional) – Extremidade direita (FD125, FD130, FD135 e FD140) – 2022

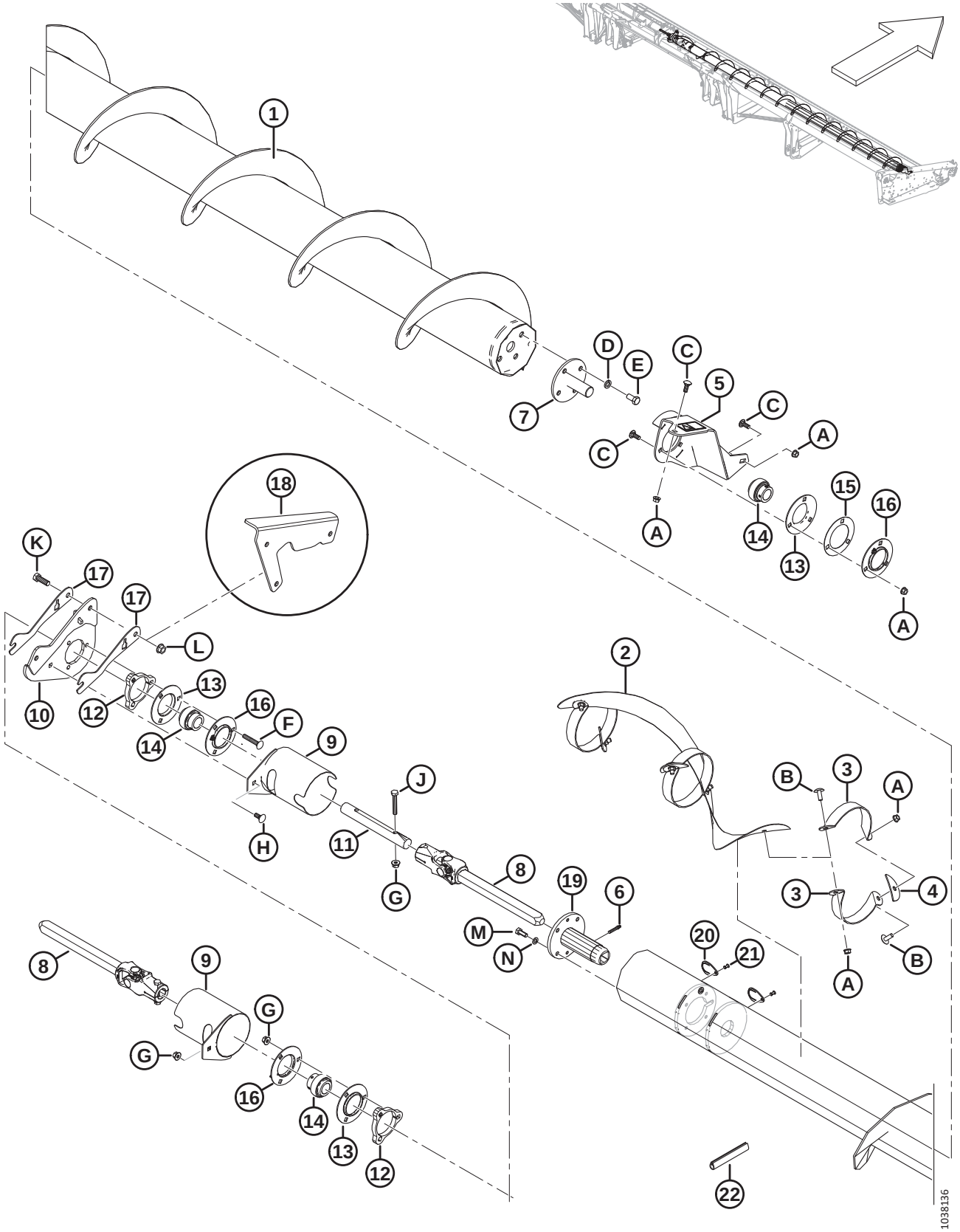

Ref.	Número de peça	Descrição	Qtd.	Número de série
1	335687	SEM FIM – SOLDAGEM DO SEM FIM TRANSVERSAL SUPERIOR DO LADO DIREITO, 25 PÉS	1	
	335337	SEM FIM – SOLDAGEM DO SEM FIM TRANSVERSAL SUPERIOR DO LADO DIREITO, 30 PÉS	1	
	335686	SEM FIM – SOLDAGEM DO SEM FIM TRANSVERSAL SUPERIOR DE ALTA CAPACIDADE, LADO DIREITO, 35 PÉS	1	
	335480	SEM FIM – SOLDAGEM DO SEM FIM TRANSVERSAL SUPERIOR DE ALTA CAPACIDADE, LADO DIREITO, 40 PÉS	1	
2	335592	HELICOIDAL – LADO DIREITO, CENTRAL	1	
3	294425	SUPORTE – LADO DIREITO	6	
4	255883	PLACA	3	
5	296554	SUPORTE – CONJUNTO DO SEM FIM TRANSVERSAL SUPERIOR DO LADO DIREITO [256]	1	
6	30934	ENCAIXE – 1/4-28 ROSCA CÔNICA	1	
7	132303	EIXO – SOLDAGEM, EXTREMIDADE	1	
	294677	KIT – DISCO, SEM PINTURA [257]		
8	233513	JUNTA – UNIVERSAL	2	
9	233371	PROTEÇÃO - SOLDAGEM	2	
10	335615	SUPORTE — SOLDAGEM DA MONTAGEM DO ROLAMENTO	1	
11	233519	EIXO	1	
12	233450	PLACA – ESPAÇADOR	2	
13	49306	FLANGE	3	
14	21859	ROLAMENTO – ESFERAS, DIÂM. EXT. PISTA INT. FURO 1 3/16"	3	
15	172340	CALÇO	1	
16	30661	FLANGE	3	
17	335625	CALÇO — SUPORTE CENTRAL DO UCA	2	
18	335635	SUPORTE – SEM FIM TRANSVERSAL SUPERIOR CENTRAL (SOMENTE 25 PÉS)	1	
19	233514	CUBO - SOLDAGEM, UCA DESLIZ	1	
20	233625	TAMPA	2	
21	18768	REBITE - CEGO Ø0,188 POL. ALCANCE DO PUNHO X 0,251 A 0,375	2	
22	45427	MOLDE – LADO DIREITO	1	
A	30228	PORCA – CHANFRADA, ROSCA DEFORMADA, FACE LISA, 0,375" - 16 UNC		
B	135507	PARAFUSO – USINADO, TRELIÇA, TORX, 3/8 NC X 1 COMPR.		
C	19965	PARAFUSO – RHSN 3/8" -16 X 1" GR5–ZP		
D	18638	ARRUELA – REG. TRAVA 1/2" NOM. Diâmetro Interno ZP		
E	21575	PARAFUSO – SEXTAVADO 1/2 NC X 1,0 COMPR. GR 5 ZP		
F	136113	PARAFUSO – CABEÇA REDONDA, PESCOÇO QUADRADO M10 X 1,5 X 60-8,8-AA1J		
G	135799	PORCA – HEXAGONAL CHANFRADA CTR LOC M10 X 1,5-10		

256. Inclui decalque de advertência (MD N.º 279085).
257. Peças para reparo para eixo (MD N.º 132303).

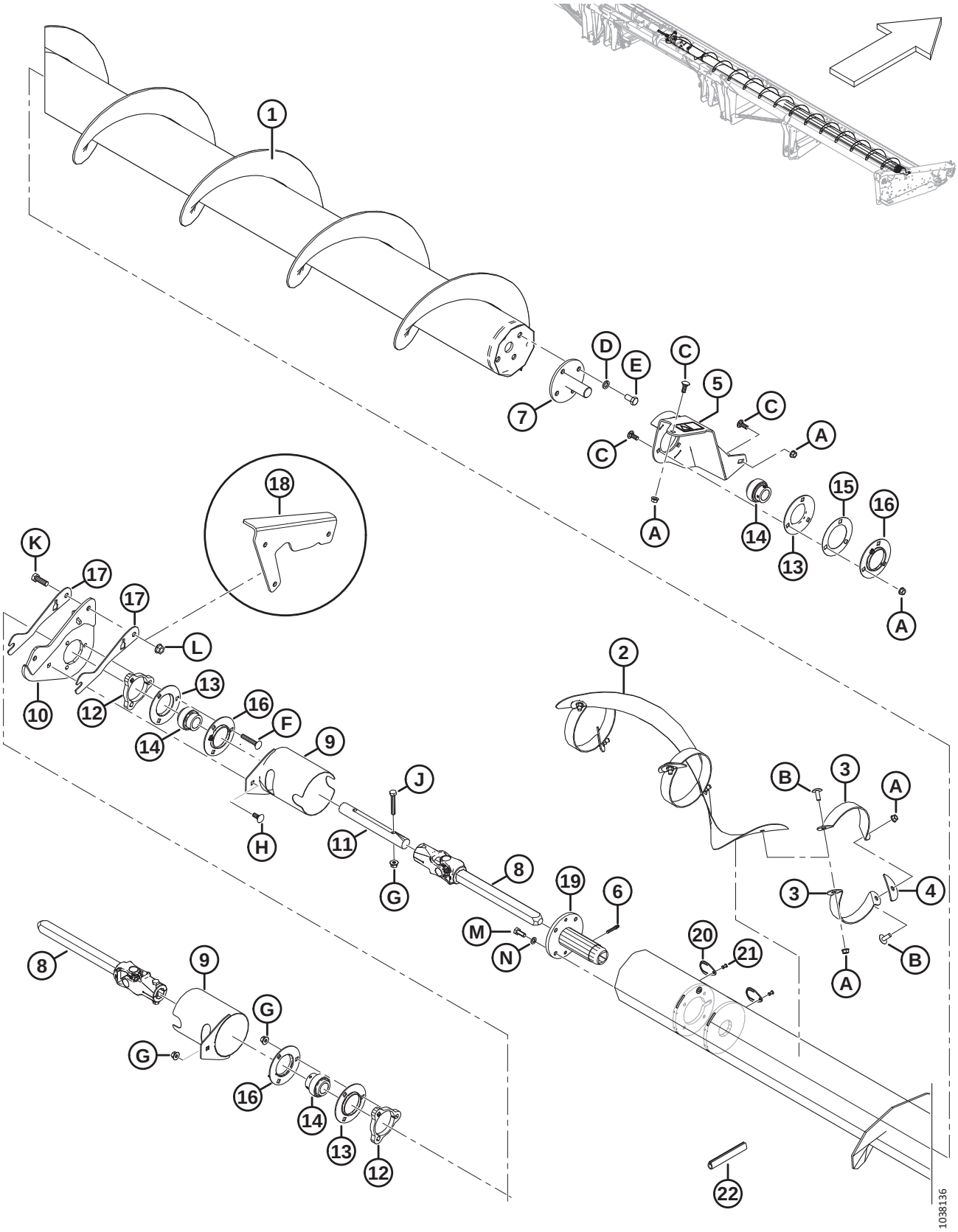
1
D
E
C
5
C
C
A
7
A
14
13
15
16
A
18
K
17
17
L
10
12
13
16
14
F
9
H
J
11
G
2
B
3
A
3
4
B
A
8
19
6
M
N
20
21
8
9
G
G
16
14
13
12
22
1038136

Ref.	Número de peça	Descrição	Qtd.	Número de série
H	135785	PARAFUSO – CABEÇA REDONDA, PESCOÇO QUADRADO M10 X 1,5 X 25-8,8-AA1J		
J	108172	PARAFUSO – CABEÇA HEXAGONAL M10 X 1,5 X 65-8,8-AA1J		
K	18723	PARAFUSO – CABEÇA HEXAGONAL, 1/2-13 X 1,5 GR5-AA1J		
L	50186	PORCA – FLANGEADA LK ROSCA DEFORMADA 1/2-13 UNC GR5 AA1J		
M	30627	PARAFUSO – CABEÇA HEXAGONAL TFL M10 X 1,5 X 25-8,8-A3L		
N	30632	ARRUELA – DE PRESSÃO M10		

73 Sem fim transversal superior (opcional) – Extremidade esquerda (FD145) – 2022

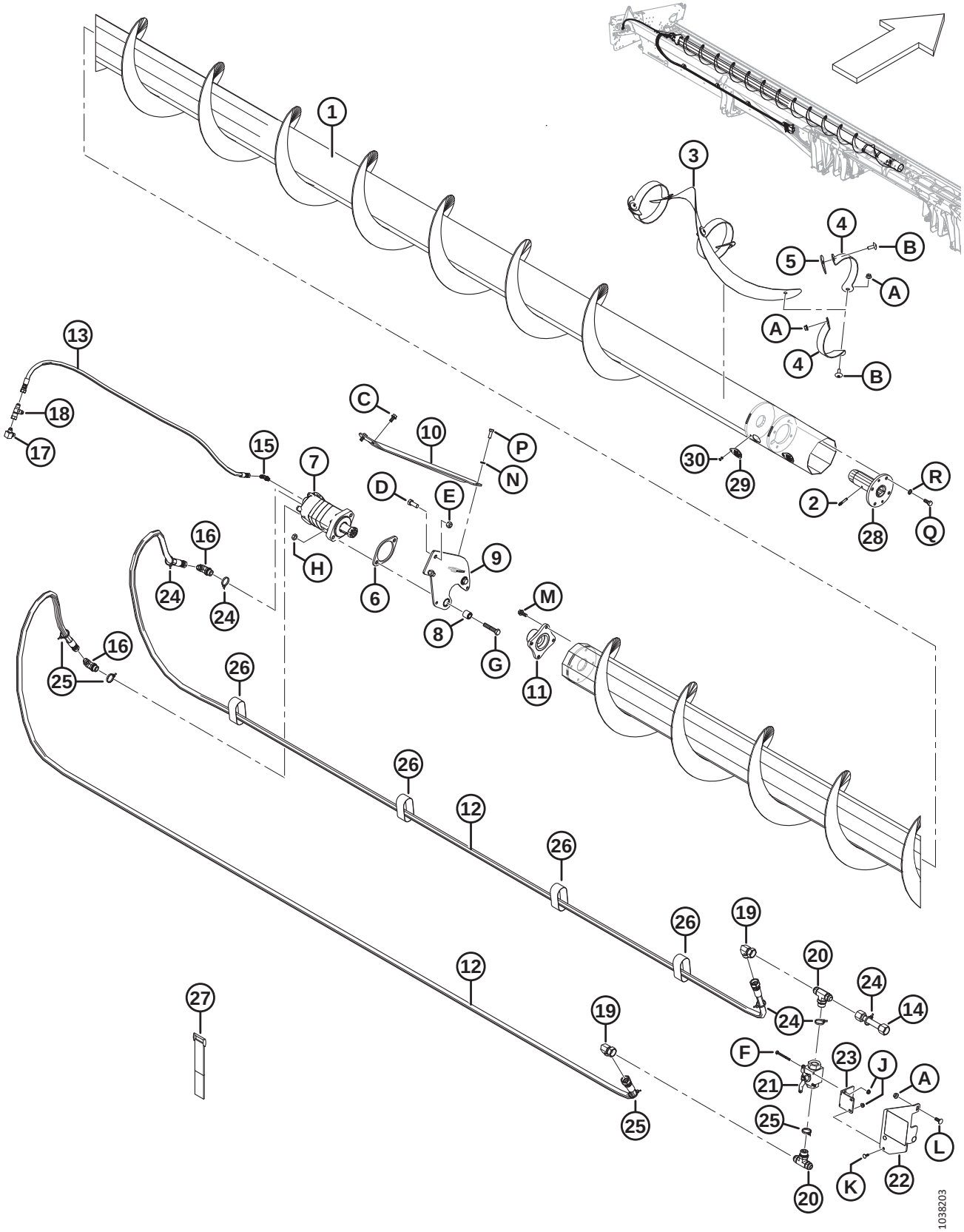

Ref.	Número de peça	Descrição	Qtd.	Número de série
	B9049	KIT – SEM-FIM TRANSVERSAL SUPERIOR SÉRIE 1, 45 PÉS (AMÉRICA DO NORTE) [258]		
	B9050	KIT – SEM FIM TRANSVERSAL SUPERIOR SÉRIE 1, 45 PÉS (EUROPA) [258]		
1	335600	SEM FIM – SOLDAGEM DO SEM FIM TRANSVERSAL SUPERIOR, LADO ESQUERDO, 45 PÉS	1	
2	30934	ENCAIXE – 1/4-28 ROSCA CÔNICA	1	
3	335719	HELICOIDAL – LADO ESQUERDO, CENTRAL	1	
4	294424	SUPORTE – LADO ESQUERDO	6	
5	255883	PLACA	3	
6	253446	PLACA – ESPAÇADOR	1	
7	255829	MOTOR – UCA (130 CC) [259]	1	
	283002	MOTOR – EATON 2000 (100 CC) [260]	1	
	174304	KIT DE VEDAÇÃO		
	137375	PORCA – CONTRAPORCA RANHURADA, 1,0-20 UNEF		
8	21810	BUCHA – BORRACHA	2	
9	174168	SUPORTE – CONJUNTO DO GANCHO, LADO ESQUERDO	1	
10	279925	TIRANTE– LADO ESQUERDO	1	
11	279775	CUBO – USINAGEM	1	
12	294224	MANGUEIRA – HIDRÁULICA	2	
13	294225	MANGUEIRA – HIDRÁULICA	1	
14	294007	LINHA – HIDRÁULICA	1	
15	135647	ENCAIXE – COTOVELO 90° HIDRÁULICO	1	
16	21801	ENCAIXE – COTOVELO 90° HIDRÁULICO	2	
17	50104	ENCAIXE – COTOVELO 90° HIDRÁULICO	1	
18	30873	ENCAIXE – T HIDRÁULICO	1	
19	50175	ENCAIXE – COTOVELO 90° HIDRÁULICO	2	
20	50050	ENCAIXE – T HIDRÁULICO, DERIVAÇÃO EM T, ROSCA PADRÃO, COMPLETA COM O-RING	2	
21	294263	VÁLVULA – ESFÉRICA	1	
22	294814	SUPORTE – CONJUNTO BV COM DECALQUE [261]	1	
23	294009	SUPORTE – GANCHO, CONJ DA VÁLVULA	1	
24	252795	BRAÇADEIRA – DE CABOS, ROSA	5	
25	252794	BRAÇADEIRA – DE CABOS, ROXO	4	
26	135444	CINTA DE TRAVAMENTO 6" COMPR.	4	
27	135443	CINTA DE TRAVAMENTO 4" COMPR.	3	
28	233514	CUBO - SOLDAGEM, UCA DESLIZ	1	
29	233625	TAMPA	2	

258. Kits disponíveis somente por meio de equipamentos.
259. Usado em todas as colheitadeiras e plataformas para colheitadeiras autopropelidas fora do mercado europeu.
260. Usado no mercado europeu com maior velocidade do sem fim transversal superior.
261. O suporte inclui decalque (MD N.º 294813), consulte a seção *37 Decalques e refletores, página 133*.

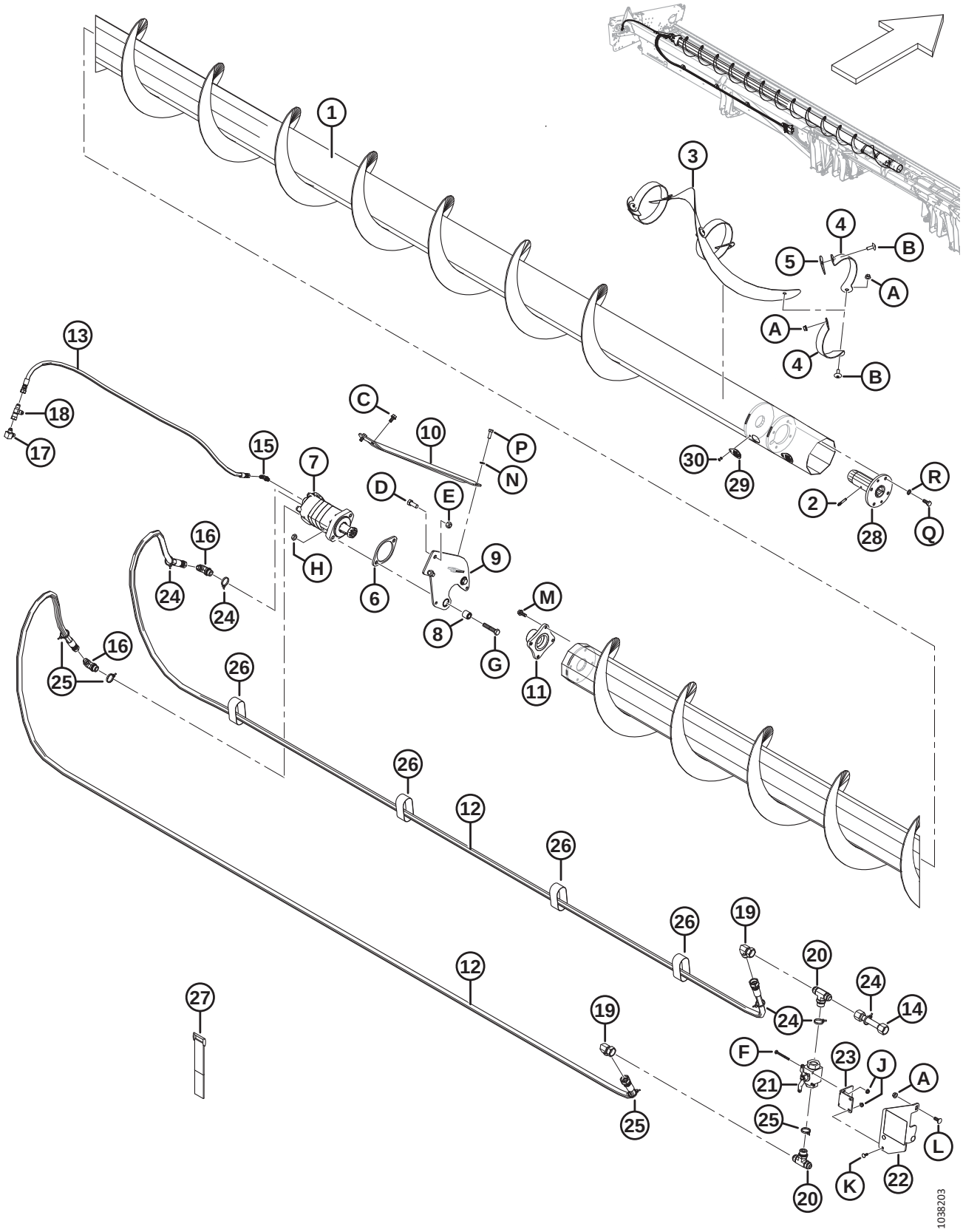
1
3
4
5
B
A
A
4
B
13
18
17
15
7
C
10
P
N
D
E
30
29
2
28
R
Q
16
24
24
H
6
9
8
G
M
11
16
25
26
26
12
26
26
12
19
20
24
24
14
F
21
23
J
A
25
L
K
22
20
27
19
25
1038203

Ref.	Número de peça	Descrição	Qtd.	Número de série
30	18768	REBITE - CEGO Ø0,188 POL. ALCANCE DO PUNHO X 0,251 A 0,375	2	
A	30228	PORCA – CHANFRADA, ROSCA DEFORMADA, FACE LISA, 0,375" - 16 UNC		
B	135507	PARAFUSO – USINADO, TRELIÇA, TORX, 38 NC X 1 COMPR.		
C	101897	PARAFUSO – AUTORROSCANTE, CABEÇA HEXAGONAL COM ARRUELA, 3/8" NC X 3/4"		
D	21491	PARAFUSO - SEXTAVADO 1/2 NC X 1,25 COMPR. GR 5 ZP		
E	18697	PORCA – HEXAGONAL, TRAVA, ROSCA DEFORMADA, 0,500" - 13 UNC		
F	21854	PARAFUSO - SEXTAVADO 1/4 NC X 2,5 COMPR. GR 5 ZP		
G	21760	PARAFUSO - SEXTAVADO 1/2 NC X 2,5 COMPR. GR 5 ZP		
H	137727	PORCA – CONTRAPORCA HEXAGONAL - ROSCA DEFORMADA 1/2-13 UNC GR 5 ZP		
J	135248	PORCA – HEXAGONAL CHANFR CTR LOC		
K	21476	PARAFUSO – RHSN 1/4"-20 X 75" GR5–ZP		
L	100456	PARAFUSO – RHSSN 3/8" NC X 1,0" GR 5 ZP		
M	135193	PARAFUSO – AUTOROSCANTE, CABEÇA HEXAGONAL COM ARRUELA, 3/8" NC X 1,0"		
N	18637	ARRUELA – REG. TRAVA 3/8" NOM. Diâmetro Interno ZP		
P	20077	PARAFUSO – CABEÇA HEXAGONAL, 3/8" NC X 1,0" COMPR. GR 5 ZP		
Q	30627	PARAFUSO – CABEÇA HEXAGONAL TFL M10 X 1,5 X 25-8,8-A3L		
R	30632	ARRUELA – DE PRESSÃO M10		

74 Sem fim transversal superior (opcional) – Extremidade direita (FD145) – 2022

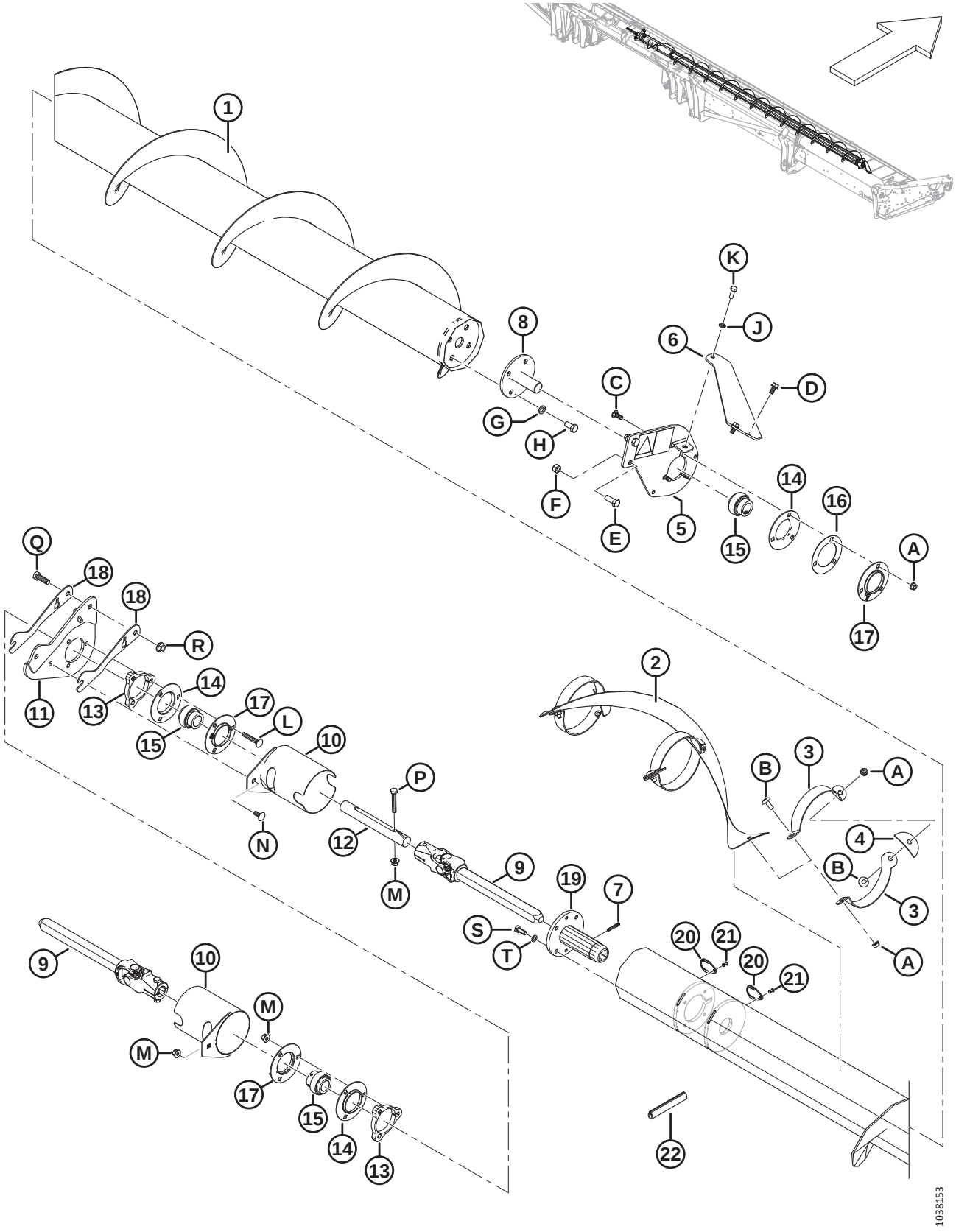

Ref.	Número de peça	Descrição	Qtd.	Número de série
1	**335598**	**SEM FIM – SOLDAGEM DO SEM FIM TRANSVERSAL SUPERIOR DO LADO DIREITO, 45 PÉS**	**1**	
2	**335592**	**HELICOIDAL – LADO DIREITO, CENTRAL**	**1**	
3	**294425**	**SUPORTE – LADO DIREITO**	**6**	
4	**255883**	**PLACA**	**3**	
5	**174176**	**SUPORTE, LADO DIREITO – CONJUNTO DE DECALQUES**	**1**	
6	**279926**	**TIRANTE – LADO DIREITO**	**1**	
7	**30934**	**ENCAIXE – 1/4-28 ROSCA CÔNICA**	**1**	
8	**132303**	**EIXO – SOLDAGEM, EXTREMIDADE**	**1**	
	294677	**KIT – DISCO, SEM PINTURA** [262]		
9	**233513**	**JUNTA – UNIVERSAL**	**2**	
10	**233371**	**PROTEÇÃO - SOLDAGEM**	**2**	
11	**335615**	**SUPORTE — SOLDAGEM DA MONTAGEM DO ROLAMENTO**	**1**	
12	**233519**	**EIXO**	**1**	
13	**233450**	**PLACA – ESPAÇADOR**	**2**	
14	49306	**FLANGE**	**3**	
15	21859	**ROLAMENTO – ESFERAS, DIÂM. EXT. PISTA INT. FURO 1 3/16"**	**3**	
16	172340	**CALÇO**	**1**	
17	30661	**FLANGE**	**3**	
18	**335625**	**CALÇO — SUPORTE CENTRAL DO UCA**	**2**	
19	**233514**	**CUBO - SOLDAGEM, UCA DESLIZ**	**1**	
20	**233625**	**TAMPA**	**2**	
21	**18768**	**REBITE - CEGO Ø0,188 POL. ALCANCE DO PUNHO X 0,251 A 0,375**	**2**	
22	**45427**	**MOLDE – LADO DIREITO**	**1**	
A	**30228**	**PORCA – CHANFRADA, ROSCA DEFORMADA, FACE LISA, 0,375" - 16 UNC**		
B	**135507**	**PARAFUSO – USINADO, TRELIÇA, TORX, 38 NC X 1 COMPR.**		
C	**19965**	**PARAFUSO – RHSN 3/8" -16 X 1" GR5–ZP**		
D	**101897**	**PARAFUSO – AUTORROSCANTE, CABEÇA HEXAGONAL COM ARRUELA, 3/8" NC X 3/4"**		
E	**21491**	**PARAFUSO – SEXTAVADO 1/2 NC X 1,25 COMPR. GR 5 ZP**		
F	**18697**	**PORCA – HEXAGONAL, TRAVA, ROSCA DEFORMADA, 500-13UNC**		
G	**18638**	**ARRUELA – REG. TRAVA 1/2" NOM. Diâmetro Interno ZP**		
H	**21575**	**PARAFUSO - SEXTAVADO 1/2 NC X 1,0 COMPR. GR 5 ZP**		
J	**18637**	**ARRUELA – REG. TRAVA 3/8" NOM. Diâmetro Interno ZP**		
K	**20077**	**PARAFUSO – CABEÇA HEXAGONAL, 3/8 NC X 1,0 COMPR. GR 5 ZP**		
L	**136113**	**PARAFUSO – CABEÇA REDONDA, PESCOÇO QUADRADO M10 X 1,5 X 60-8,8-AA1J**		
M	**135799**	**PORCA – HEXAGONAL CHANFRADA CTR LOC M10 X 1,5-10**		
N	**135785**	**PARAFUSO – CABEÇA REDONDA, PESCOÇO QUADRADO M10 X 1,5 X 25-8,8-AA1J**		

262. Peças para reparo para eixo (MD N.º 132303).

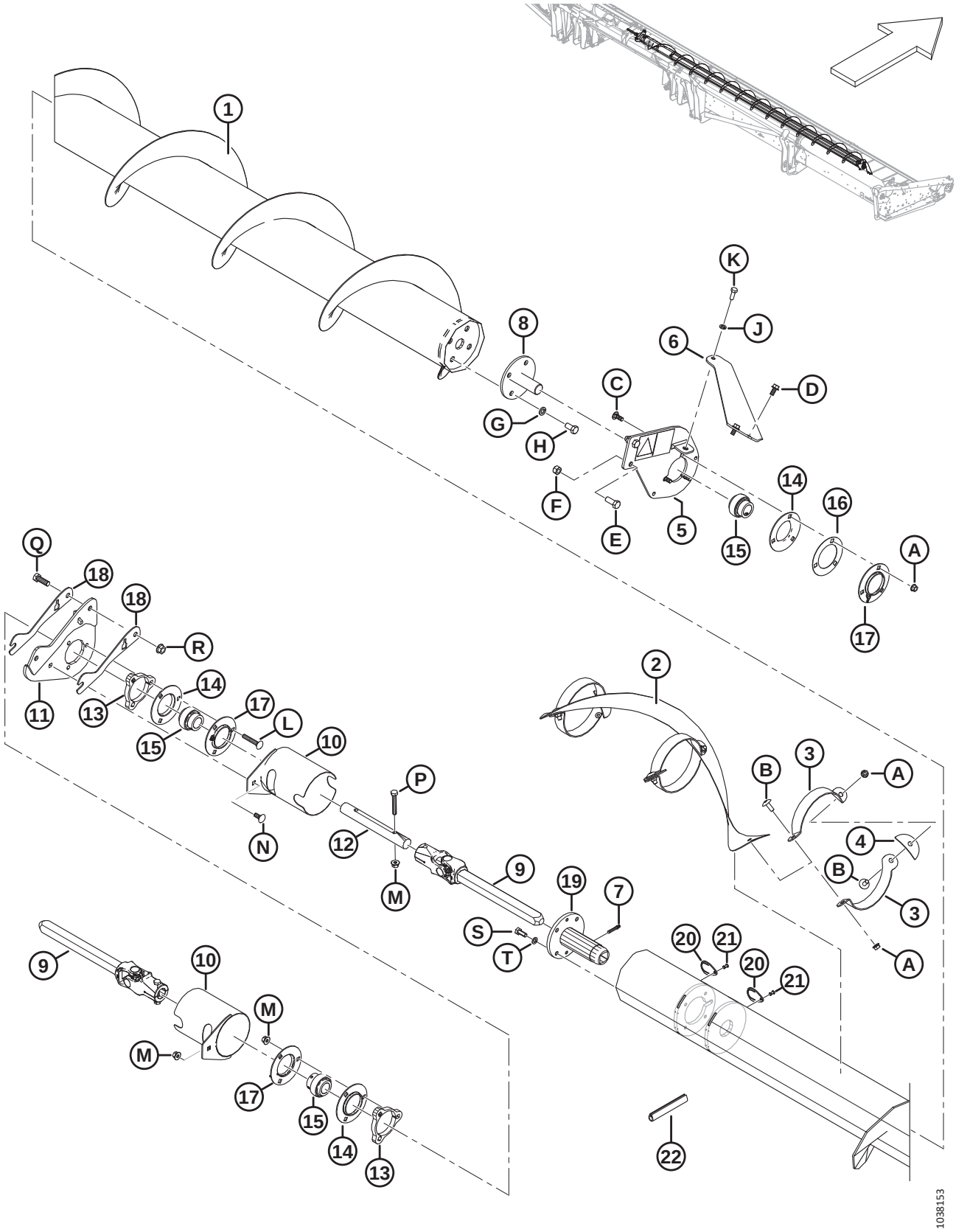
1
8
K
J
6
D
C
G
H
F
E
5
15
14
16
A
17
Q
18
18
R
11
13
14
15
17
L
10
N
12
P
M
2
B
3
A
4
B
3
A
9
19
7
S
T
20
21
20
21
9
10
M
M
17
15
14
13
22
1038153

Ref.	Número de peça	Descrição	Qtd.	Número de série
P	**108172**	**PARAFUSO – CABEÇA HEXAGONAL M10 X 1,5 X 65-8,8-AA1J**		
Q	**18723**	**PARAFUSO – CABEÇA HEXAGONAL, 1/2-13 X 1,5 GR5-AA1J**		
R	**50186**	**PORCA – FLANGEADA LK ROSCA DEFORMADA 1/2-13 UNC GR5 AA1J**		
S	**30627**	**PARAFUSO – CABEÇA HEXAGONAL TFL M10 X 1,5 X 25-8,8-A3L**		
T	**30632**	**ARRUELA – DE PRESSÃO M10**		

75 (Opcional) Navalha Vertical – Braço Padrão do Molinete (2018 e anterior)

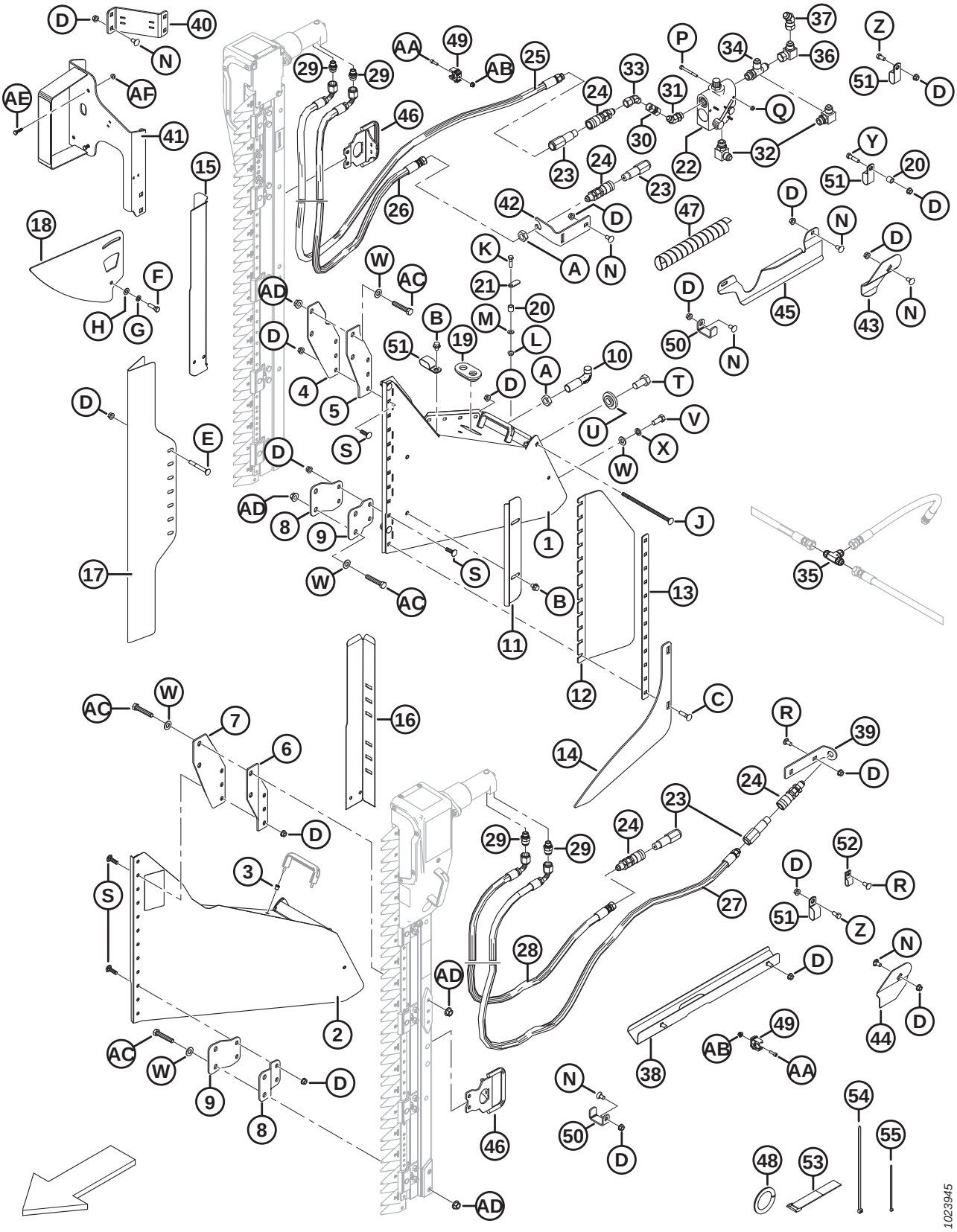

(OPCIONAL) NAVALHA VERTICAL – BRAÇO PADRÃO DO MOLINETE (2018 E ANTERIOR)

Ref.	Número de peça	Descrição	Qtd.	Número de série
1	279494	CONJ. DE SUPORTE – NAVALHA VERTICAL, LADO DIREITO, COMPLETO COM DECALQUES [263]	1	–346189
2	279485	CONJ. DE SUPORTE – NAVALHA VERTICAL, LADO ESQUERDO, COMPLETO COM DECALQUES [263]	1	–346189
3	252578	RIVNUT – M6 X 1 RND 0,7-4,2	4	–346189
4	279156	SUPORTE – VK, BORDA EXTERIOR SUPERIOR, LADO DIREITO	1	–346189
5	279157	SUPORTE – VK, BORDA INTERIOR SUPERIOR, LADO DIREITO	1	–346189
6	279158	SUPORTE – VK, BORDA EXTERIOR SUPERIOR, LADO ESQUERDO	1	–346189
7	279159	SUPORTE – VK, BORDA INTERIOR SUPERIOR, LADO ESQUERDO	1	–346189
8	279498	SUPORTE – VK, BORDA EXTERIOR INFERIOR	2	–346189
9	279499	SUPORTE – VK, BORDA INTERIOR INFERIOR	2	–346189
10	132773	GANCHO – TRAVA DO DIVISOR	2	–346189
11	174242	DEFLETOR – FACA VERTICAL	2	–346189
12	174321	DEFLETOR – PLÁSTICO, FACA VERTICAL	2	–346189
13	174240	RETENTOR – DEFLETOR DA FACA VERTICAL	2	–346189
14	220197	ELEVADOR – FACA VERTICAL	2	–346189
15	174318	PROTETOR – MANGUEIRAS DA FACA VERTICAL DO LADO DIREITO	1	–346189
16	174322	PROTETOR – MANGUEIRAS DA FACA VERTICAL DO LADO ESQUERDO	1	–346189
17	165380	PROTETOR – FACA VERTICAL	2	–346189
18	174238	GUIA – PARTE SUPERIOR DA FACA VERTICAL	2	–346189
19	165103	ANEL ISOLANTE	2	–346189
20	174324	ESPAÇADOR	3	–346189
21	174243	ALAVANCA – SEGURANÇA	2	–346189
22	174422	VÁLVULA [264]	1	–346189
	30054	KIT DE VEDAÇÃO		–346189
23	135386	ACOPLADOR – MACHO, HIDRÁULICO 3/8 POL. ANTEPARO FACE PLANA (FASTER) [265]	4	–346189
	111978	KIT DE VEDAÇÃO – 3/8 MACHO (SOMENTE FASTER)		–346189
24	135213	ACOPLAMENTO – FÊMEA, HIDRÁULICO 3/8" ANTEPARO FACE PLANA	4	–346189
25	174262	MANGUEIRA – VERTICAL LADO DIREITO PRESSÃO DA FACA, 3425 MM COMPR.	1	–346189
26	174547	MANGUEIRA – RETORNO DA FACA VERTICAL, LADO DIREITO, 3350 MM COMPR.	1	–346189
27	174263	MANGUEIRA – VERTICAL, LADO ESQUERDO PRESSÃO DA FACA, 3125 MM COMPR.	1	–346189
28	174585	MANGUEIRA – RETORNO DA FACA VERTICAL, LADO ESQUERDO, 2750 MM COMP.	1	–346189

263. Inclui decalque (MD #174684) e dois rivnuts (MD #252578).
264. Inclui kit de vedação (MD #30054).
265. O acoplador Faster (MD n. 135386) é permutável com o acoplador Parker Hannifin (NSS). O kit de vedação (MD n. 111978) destina-se apenas a acopladores Faster e não pode ser utilizado com o acoplador Parker Hannifin. O comprimento pode ser usado para diferenciar os dois acopladores; acoplador Faster = 101 mm e acoplador Parker Hannifin = 84 mm.

(OPCIONAL) NAVALHA VERTICAL – BRAÇO PADRÃO DO MOLINETE (2018 E ANTERIOR)

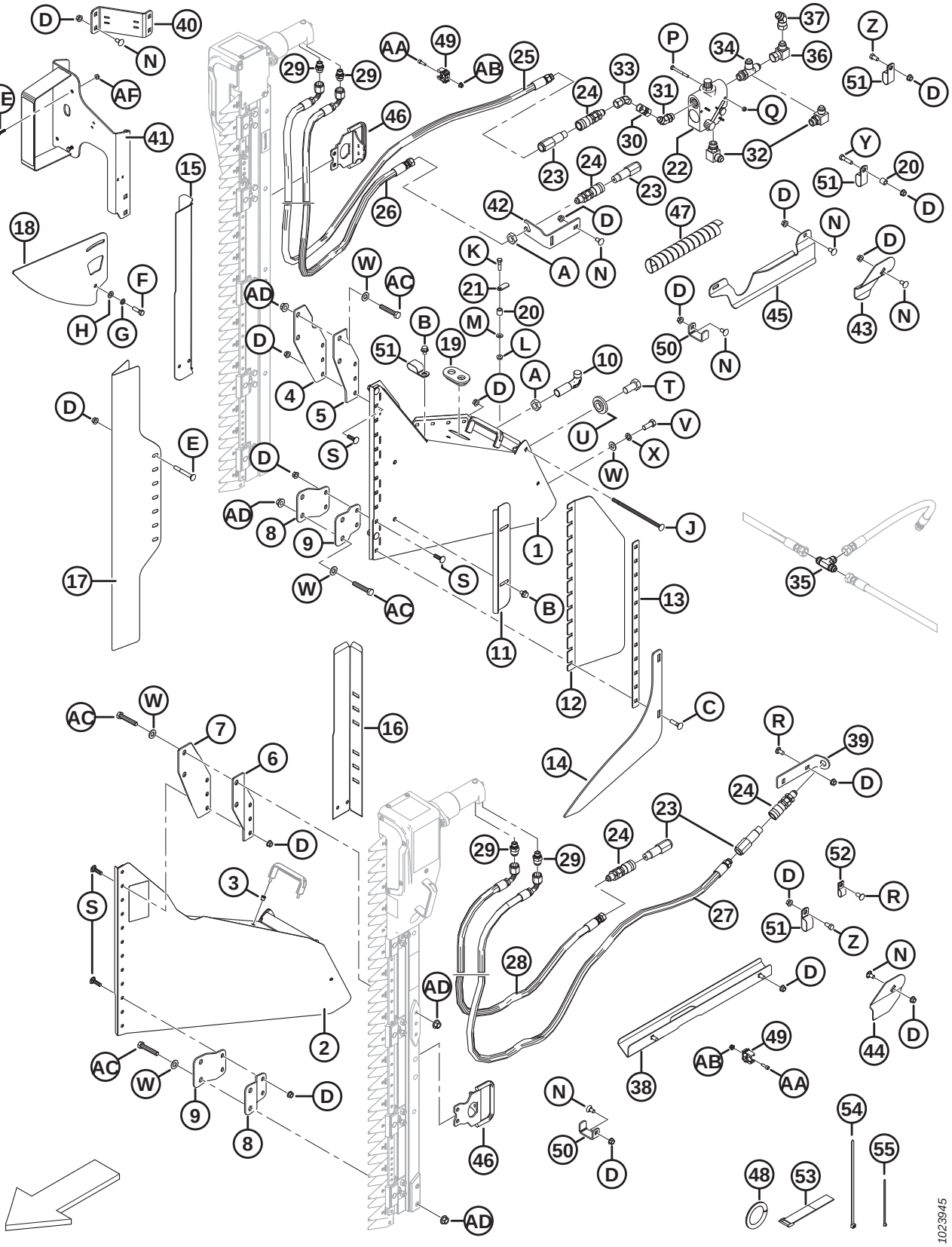

(OPCIONAL) NAVALHA VERTICAL – BRAÇO PADRÃO DO MOLINETE (2018 E ANTERIOR)

Ref.	Número de peça	Descrição	Qtd.	Número de série
29	252296	ENCAIXE – ADAPTADOR 10 JIC X 6 BSPP (SOMENTE ZIEGLER)	4	–346189
	136654	KIT DE VEDAÇÃO (SOMENTE ZIEGLER)		–346189
	21746	ENCAIXE – CONECTOR HIDRÁULICO (SOMENTE SABRE)	4	–346189
30	135540	ENCAIXE – FÊMEA, CONEXÃO HIDRÁULICA	1	–346189
31	135241	ENCAIXE – COTOVELO HIDRÁULICO 45° COMPLETO COM O-RING	1	–346189
32	21843	ENCAIXE – COTOVELO 90° HIDRÁULICO	2	–346189
33	135685	GRAXEIRA – COTOVELO 45° HIDRÁULICO	1	–346189
34	50019	ENCAIXE – T HIDRÁULICO, CONEXÃO EM T, RETA, ROSCA PADRÃO, COMPLETA COM O-RING	1	–346189
35	30551	ENCAIXE – T HIDRÁULICO	1	–346189
36	30556	ENCAIXE – COTOVELO 90° HIDRÁULICO	1	–346189
37	135434	ENCAIXE – COTOVELO 45° GIRATÓRIO SAE	1	–346189
38	174586	SOLDAGEM DO SUPORTE – FACA VERTICAL, LADO ESQUERDO	1	–346189
39	174538	SUPORTE – MANGUEIRA, FACA VERTICAL, LADO ESQUERDO	1	–346189
40	174883	SUPORTE – LÂMPADA, KIT DA FACA VERTICAL	1	–346189
41	294393	SUPORTE – LUZ TRASEIRA DA NAVALHA VERTICAL, LADO DIREITO	1	–346189
42	174521	SUPORTE – ACOPLADOR	1	–346189
43	174514	REBAIXO – MANGUEIRA DO LADO DIREITO DA FACA VERTICAL	1	–346189
44	174513	REBAIXO – MANGUEIRA DO LADO ESQUERDO DA FACA VERTICAL	1	–346189
45	125229	GUIA – MANGUEIRAS DO LADO DIREITO, FACA VERTICAL	1	–346189
46	279144	ALÇA – NAVALHA VERTICAL (SOMENTE ZIEGLER)	2	–346189
47	252537	DEDOS DUPLOS – MANGUEIRA, ESPIRAL	1	–346189
48	45427	GUARNIÇÃO – LADO DIREITO (ESPEC. 31886)	1	–346189
49	252314	GRAMPO – TUBO, 20 MM	8	–346189
50	132418	FIXADOR – MANGUEIRA DA FACA VERTICAL	3	–346189
51	103738	FIXADOR – ISOLADA PVC 13/16" TAMANHO DO TUBO	13	–346189
52	135233	FIXADOR – MANGUEIRA DUPLA ISOLADA	1	–346189
53	135443	ABRAÇADEIRA – CINTA DE TRAVAMENTO 4" COMPR.	3	–346189
54	30753	ABRAÇADEIRA DE CABOS PRETA 305 MM DE COMPR.	6	–346189
55	21763	ABRAÇADEIRA DE CABOS PRETA 160 MM DE COMPR.	10	–346189
A	7674	PORCA – CONTRAPORCA HEXAGONAL, 3/4" 16 UNF GR 5 ZP		
B	30693	PARAFUSO – CHANFRADO (FACE SERRILHADA) 0,375" - 16 UNC X 0,5 COMPRIMENTO		
C	21484	PARAFUSO – RHSN 3/8" NC X 1,5" COMPR., GR 5 ZP		
D	30228	PORCA – CHANFRADA, ROSCA DEFORMADA, FACE LISA, 0,375" - 16 UNC		
E	30307	PARAFUSO – RHSN 3/8" NC X 3,0" COMPR., GR 5 ZP		
F	21264	PARAFUSO – SEXTAVADO 3/8 NC X 1,25 COMPR. GR 5 ZP		
G	18637	ARRUELA – REG. TRAVA 3/8" NOM. Diâmetro Interno ZP		
H	18598	ARRUELA – PLANA, SAE, DIÂM. INT. 13/32" X 13/16" DIÂM. EXT. ZP		
J	135665	PARAFUSO – RHSN 3/8" NC X 8" COMPR., GR 5 ZP		

(OPCIONAL) NAVALHA VERTICAL – BRAÇO PADRÃO DO MOLINETE (2018 E ANTERIOR)

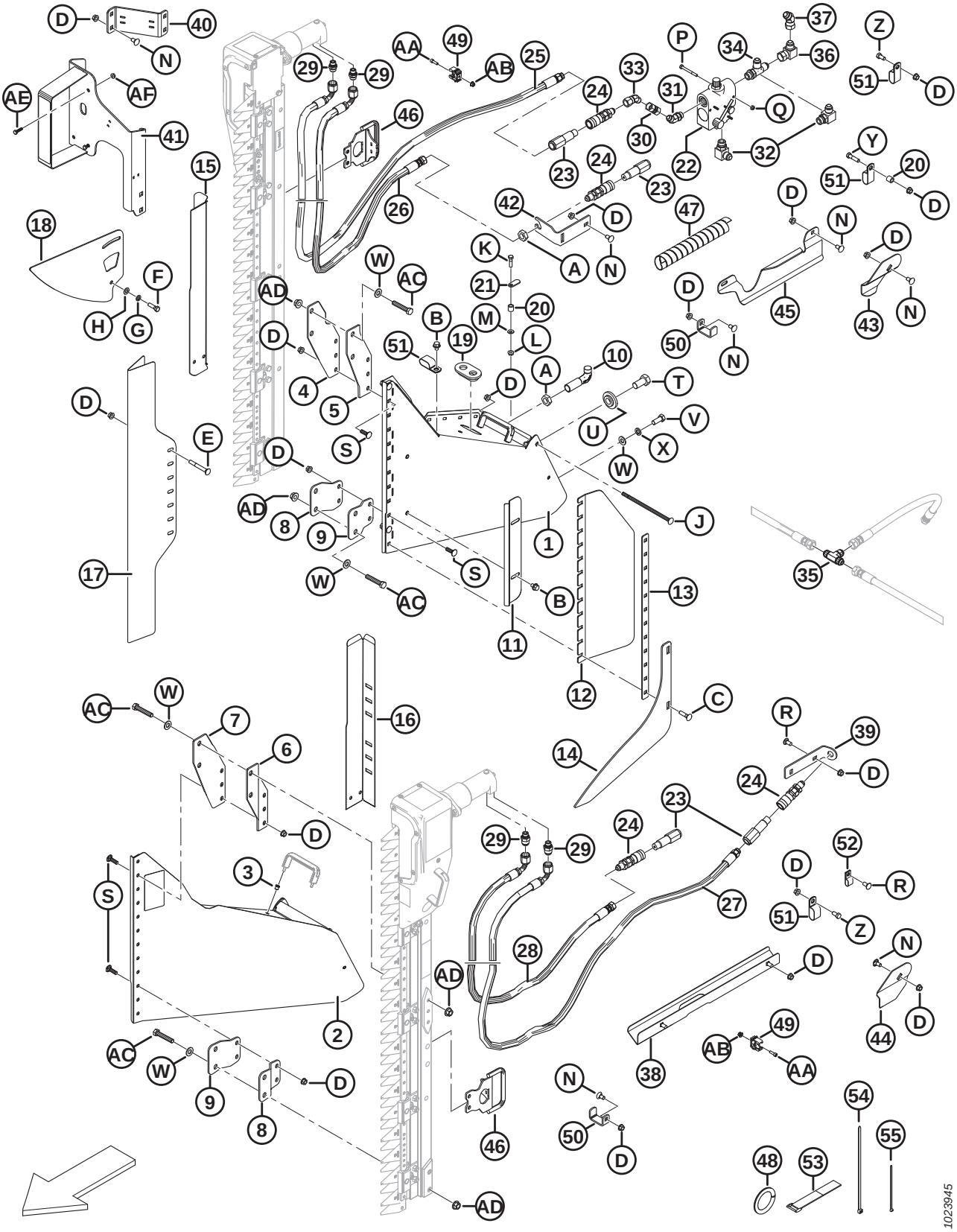

(OPCIONAL) NAVALHA VERTICAL – BRAÇO PADRÃO DO MOLINETE (2018 E ANTERIOR)

Ref.	Número de peça	Descrição	Qtd.	Número de série
K	21526	PARAFUSO – SEXTAVADO 5/16 NC X 1,25 COMPR. GR 5 ZP		
L	30280	PORCA – CHANFRADA, LADO DA TRAVA, FACE LISA, 5/16 NC GR 5 ZP		
M	184579	ARRUELA – MOLA CÔNICA M8A		
N	21472	PARAFUSO – RHSN 3/8 NC X 0,75" GR 5 ZP		
P	21854	PARAFUSO – SEXTAVADO 1/4 NC X 2,5 COMPR. GR 5 ZP		
Q	18724	PORCA – HEXAGONAL, TRAVA, ROSCA DEFORMADA, 1/4" - 20 UNC ZP		
R	21863	PARAFUSO – RHSN 3/8" NC X 0,75" COMPR., GR 5 ZP		
S	19966	PARAFUSO – RHSN 3/8" NC X 1,25" COMPR., GR 5 ZP		
T	135579	PARAFUSO – CABEÇA HEXAGONAL 3/4"-16 UNF		
U	220324	ARRUELA – NAVALHA VERTICAL		
V	21491	PARAFUSO – SEXTAVADO 1/2 NC X 1,25 COMPR. GR 5 ZP		
W	18599	ARRUELA – PLANA, SAE, DIÂM. INT. 17/32" X 1 1/16" DIÂM. EXT. ZP		
X	18638	ARRUELA – REG. TRAVA 1/2" NOM. Diâmetro Interno ZP		
Y	21561	PARAFUSO – SEXTAVADO 3/8 NC X 1,5 COMPR. GR 5 ZP		
Z	21567	PARAFUSO – CABEÇA HEXAGONAL 0,375 -16 UNC X 0,75 COMPR.		
AA	136652	PARAFUSO – CABEÇA HEXAGONAL SOC M6 X 1 X 20-12,9-A2L		
AB	152668	PORCA – HEXAGONAL CHANFR CTR LOC M6 X 1-8-A2L		
AC	252541	PARAFUSO – CABEÇA HEXAGONAL M12 X 1,75 X 65-8,8-A3L		
AD	148645	PORCA – HEXAGONAL, CHANFRADA STVR LOC M12 X 1,75-10-A3L		
AE	21573	PARAFUSO – CABEÇA HEXAGONAL, 1/4" NC X 1,0" COMPR. GR 5 ZP		
AF	21455	PORCA – CHANFRADA (FACE SERRILHADA) 1/4" NC GR 5 ZP		

76 Faca vertical (opcional) – Braço do molinete padrão, Extremidade esquerda (2019-2021)

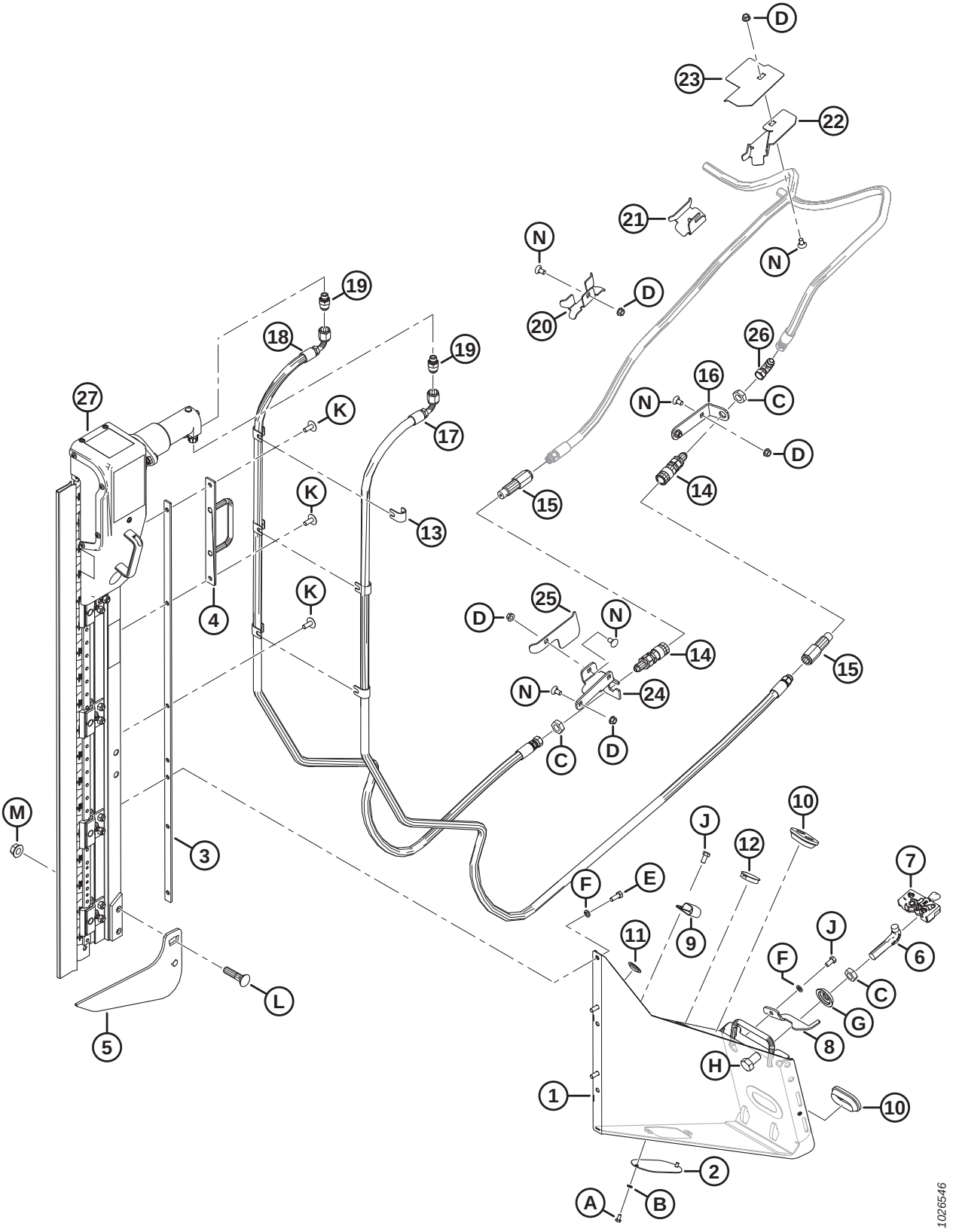

FACA VERTICAL (OPCIONAL) – BRAÇO DO MOLINETE PADRÃO, EXTREMIDADE ESQUERDA (2019-2021)

Ref.	Número de peça	Descrição	Qtd.	Número de série
	B6410	KIT – NAVALHAS VERTICAIS ZIEGLER LADO ESQUERDO E DIREITO PARA D1/FD1 [266]		346190–
1	**REF.**	CONJUNTO DO SUPORTE – LADO ESQUERDO, NA [267]	1	346190-421189
	335869	**KIT – MONTAGENS DE FACA VERTICAL** [268]		
2	253582	PLACA	1	346190-421189
3	253668	SOLDAGEM DO SUPORTE	1	346190-421189
4	253570	SOLDAGEM DO SUPORTE	1	346190-421189
5	253708	SOLDAGEM DO ELEVADOR ESQUERDO	1	346190-421189
6	132773	GANCHO – TRAVA DO DIVISOR	1	346190-421189
7	120932	TRAVA – LADO ESQUERDO	1	346190-421189
8	132248	TRAVA – LADO ESQUERDO, SEGURANÇA DO DIVISOR	1	346190-421189
9	103738	FIXADOR – ISOLADO PVC 13/16" TAMANHO DO TUBO	1	346190-421189
10	165103	ANEL ISOLANTE	2	346190-421189
11	30433	TAMPÃO – ENCAIXE DE PLÁSTICO	2	346190-421189
12	135613	TAMPÃO – ENCAIXE DE PLÁSTICO	1	346190-421189
13	279798	SUPORTE	6	346190-421189
14	135213	ACOPLAMENTO – FÊMEA, HIDRÁULICO ANTEPARO FACE PLANA 3/8	2	346190-421189
15	135386	ACOPLADOR – MACHO, HIDRÁULICO 3/8 POL. FACE PLANA (FASTER) [269]	2	346190-421189
	111978	KIT DE VEDAÇÃO – 3/8 MACHO (SOMENTE FASTER)		346190-421189
16	245915	SUPORTE – ACOPLADOR DA MANGUEIRA	1	346190-421189
17	294985	MANGUEIRA – HIDRÁULICA	1	346190-421189
18	294508	MANGUEIRA – HIDRÁULICA	1	346190-421189
19	252296	ENCAIXE – ADAPTADOR-10 JIC X -6 BSPP	2	346190-421189
20	245931	SUPORTE – MANGUEIRA	1	346190-421189
21	245956	SUPORTE – MANGUEIRA	1	346190-421189
22	253702	SUPORTE – MANGUEIRA ESQUERDA	1	346190-421189
23	253704	GUIA – MANGUEIRA ESQUERDA	1	346190-421189
24	245928	SUPORTE – ACOPLADOR ESQUERDO	1	346190-421189
25	245936	DEFLETOR – MANGUEIRA ESQUERDA	1	346190-421189
26	30314	ENCAIXE – COTOVELO 90° HIDRÁULICO	1	346190-421189
27	NSS	FACA VERTICAL ZIEGLER [270]		346190-421189

266. O kit inclui duas navalhas. Kits disponíveis somente através de equipamentos.
267. Se estiver substituindo o conjunto de suporte esquerdo, solicite o kit de suportes da faca vertical (MD N.º 335869). Os suportes da faca vertical têm um novo design e o kit inclui suportes esquerdo e direito, mangueiras e ferragens necessários para converter para a nova configuração.
268. Inclui suportes esquerdo e direito, mangueiras e ferragens necessários para converter para a nova configuração.
269. O acoplador Faster (MD N.º 135386) é permutável com o acoplador Parker Hannifin (não é vendido separadamente). O kit de vedação (MD N.º 111978) destina-se apenas a acopladores Faster e não pode ser utilizado com o acoplador Parker Hannifin. O comprimento pode ser usado para diferenciar os dois acopladores; acoplador Faster = 101 mm e acoplador Parker Hannifin = 84 mm.
270. Não é vendida separadamente. Pode ser solicitada como conjunto de duas navalhas (MD N.º B6410). Para peças de reposição, consulte a seção*83 (Opção) Conjunto de Navalha Vertical - Peças de Serviço, página 275*.

FACA VERTICAL (OPCIONAL) – BRAÇO DO MOLINETE PADRÃO, EXTREMIDADE ESQUERDA (2019-2021)

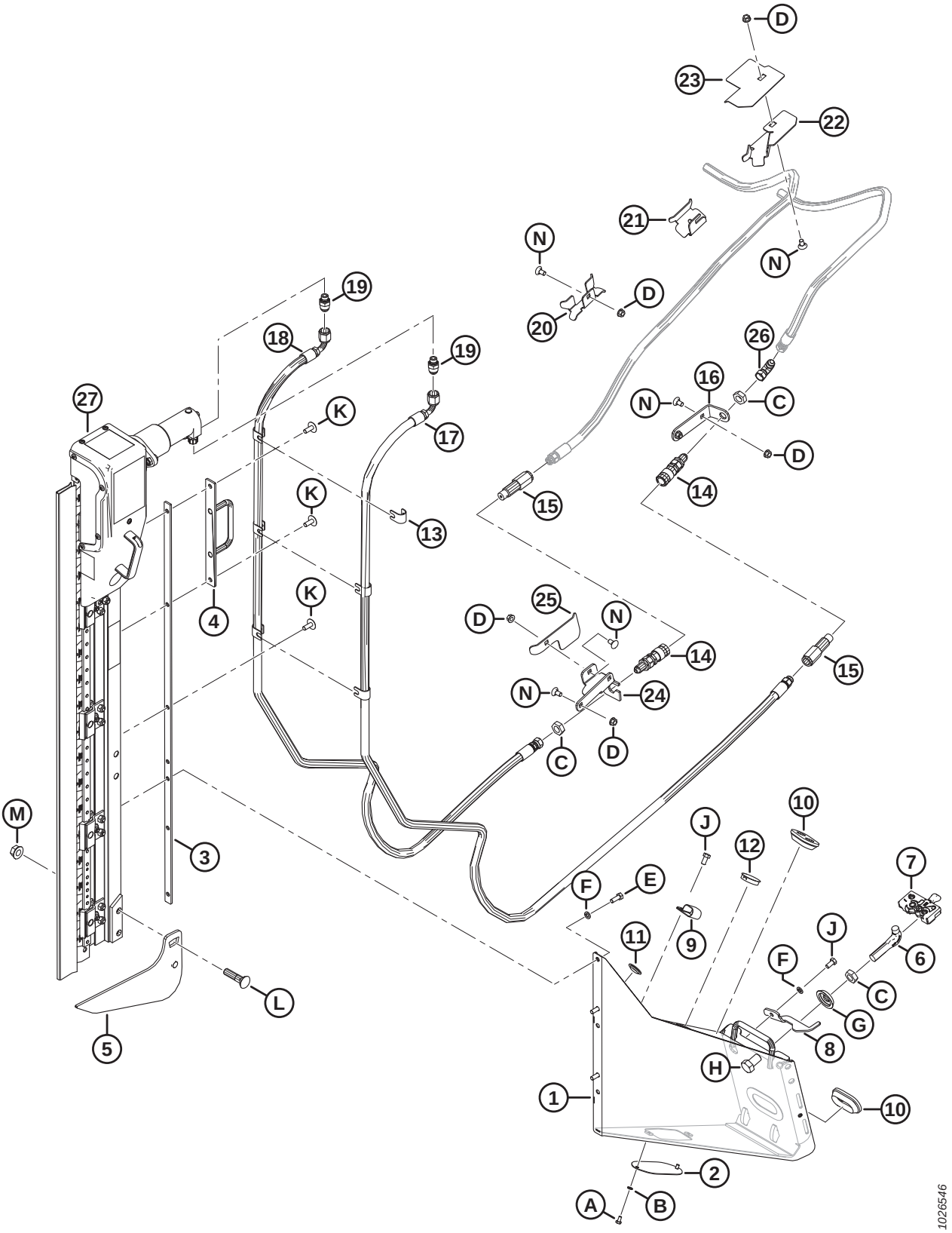

FACA VERTICAL (OPCIONAL) – BRAÇO DO MOLINETE PADRÃO, EXTREMIDADE ESQUERDA (2019-2021)

Ref.	Número de peça	Descrição	Qtd.	Número de série
A	21580	PARAFUSO – CABEÇA HEXAGONAL, 1/4" NC X 0,5" COMPR. GR 5 ZP		
B	18635	ARRUELA – REG. TRAVA 1/4" NOM. Diâmetro Interno ZP		
C	7674	PORCA – CONTRAPORCA HEXAGONAL, 3/4" - 16 UNF GR 5 ZP		
D	30228	PORCA – CHANFRADA, ROSCA DEFORMADA, FACE LISA, 0,375" - 16 UNC		
E	20077	PARAFUSO – CABEÇA HEXAGONAL, 3/8" NC X 1,0" COMPR. GR 5 ZP		
F	18637	ARRUELA – REG. TRAVA 3/8" NOM. Diâmetro Interno ZP		
G	253477	ARRUELA – NAVALHA VERTICAL		
H	21590	PARAFUSO – SEXTAVADO 3/4 NC X 1,25 COMPR. GR 5 ZP		
J	21567	PARAFUSO – CABEÇA HEXAGONAL 0,375 -16 UNC X 0,75 COMPR.		
K	135507	PARAFUSO – USINADO, TRELIÇA, TORX, 38 NC X 1 COMPR.		
L	30759	PARAFUSO – RHSN 5/8" NC X 2,5" COMPR., GR 5 ZP		
M	50225	Porca – Chanfrada, rosca deformada, face lisa, 625" - 11 UNC		
N	21472	PARAFUSO – RHSN 3/8-16 X 0,75 GR5		

77 Faca vertical (opcional) – Braço do molinete padrão, Extremidade direita (2019-2021)

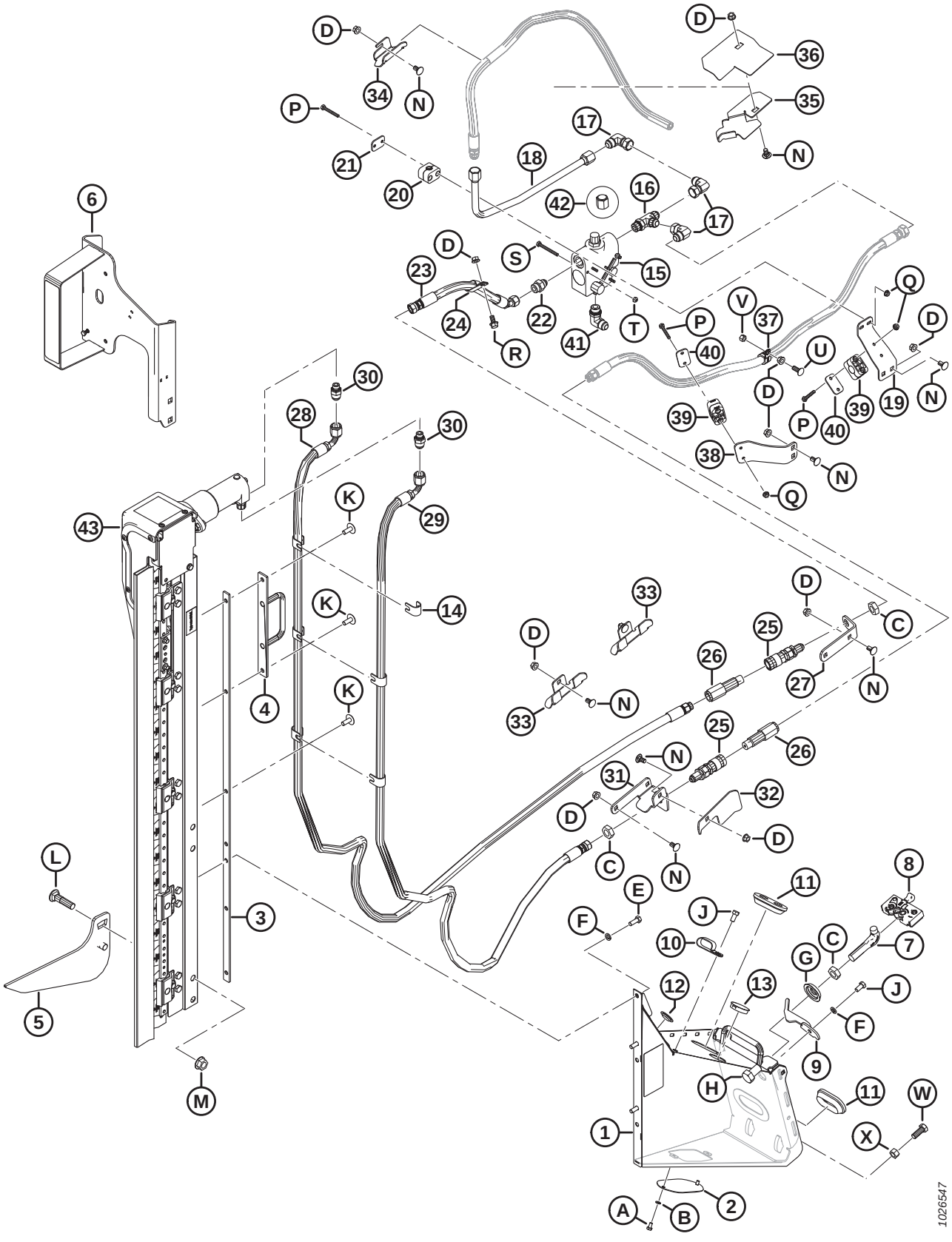

FACA VERTICAL (OPCIONAL) – BRAÇO DO MOLINETE PADRÃO, EXTREMIDADE DIREITA (2019-2021)

Ref.	Número de peça	Descrição	Qtd.	Número de série
	B6410	KIT – NAVALHAS VERTICAIS ZIEGLER LADO ESQUERDO E DIREITO PARA D1/FD1 [271]		346190–
1	**REF.**	CONJUNTO DO SUPORTE – LADO DIREITO, NA [272]	1	346190-421189
	335869	**KIT – MONTAGENS DE FACA VERTICAL** [273]		
2	253582	PLACA	1	346190-421189
3	253668	SOLDAGEM DO SUPORTE	1	346190-421189
4	253570	SOLDAGEM DO SUPORTE	1	346190-421189
5	253709	SOLDAGEM DO ELEVADOR DIREITO	1	346190-421189
6	294393	SUPORTE – LUZ DA FACA VERTICAL, LADO DIREITO	1	346190-421189
	115146	REFLETOR – ÂMBAR		346190-421189
	115147	REFLETOR – VERMELHO		346190-421189
7	132773	GANCHO – TRAVA DO DIVISOR	1	346190-421189
8	120933	TRAVA – LADO DIREITO	1	346190-421189
9	132253	TRAVA – LADO DIREITO, SEGURANÇA DO DIVISOR	1	346190-421189
10	103738	FIXADOR – ISOLADO PVC 13/16" TAMANHO DO TUBO	7	346190-421189
11	165103	ANEL ISOLANTE	2	346190-421189
12	30433	TAMPÃO – ENCAIXE DE PLÁSTICO	2	346190-421189
13	135613	TAMPÃO – ENCAIXE DE PLÁSTICO	1	346190-421189
14	279798	SUPORTE	6	346190-421189
15	174422	VÁLVULA	1	346190-421189
	30054	KIT DE VEDAÇÃO		346190-421189
16	50019	ENCAIXE – T HIDRÁULICO, ROSCA PADRÃO, COMPLETA COM O-RING	1	346190-421189
17	30556	ENCAIXE – COTOVELO 90° HIDRÁULICO	3	346190-421189
18	255471	LINHA – HIDRÁULICA	1	346190-421189
19	279001	SUPORTE – BRAÇADEIRA DA MANGUEIRA	1	346190-421189
20	252399	BRAÇADEIRA – CONJUNTO	1	346190-421189
21	255461	PLACA – TAMPA	1	346190-421189
22	21881	ENCAIXE – ADAPTADOR HIDRÁULICO	1	346190-421189
23	255462	MANGUEIRA – HIDRÁULICA	1	346190-421189
24	135235	BRAÇADEIRA – MANGUEIRA DUPLA ISOLADA	1	346190-421189
25	135213	ACOPLAMENTO – FÊMEA, HIDRÁULICO ANTEPARO FACE PLANA 3/8	2	346190-421189
26	135386	ACOPLADOR – MACHO, HIDRÁULICO 3/8 POL. FACE PLANA (FASTER) [274]	2	346190-421189
	111978	KIT DE VEDAÇÃO – 3/8 MACHO (SOMENTE FASTER)		346190-421189

271. O kit inclui duas navalhas. Kits disponíveis somente através de equipamentos.
272. Se estiver substituindo o conjunto de suporte direito, solicite o kit de suportes da faca vertical (MD N.º 335869). Os suportes da faca vertical têm um novo design e o kit inclui suportes esquerdo e direito, mangueiras e ferragens necessários para converter para a nova configuração.
273. Inclui suportes esquerdo e direito, mangueiras e ferragens necessários para converter para a nova configuração.
274. O acoplador Faster (MD N.º 135386) é permutável com o acoplador Parker Hannifin (não é vendido separadamente). O kit de vedação (MD N.º 111978) destina-se apenas a acopladores Faster e não pode ser utilizado com o acoplador Parker Hannifin. O comprimento pode ser usado para diferenciar os dois acopladores; acoplador Faster = 101 mm e acoplador Parker Hannifin = 84 mm.

FACA VERTICAL (OPCIONAL) – BRAÇO DO MOLINETE PADRÃO, EXTREMIDADE DIREITA (2019-2021)

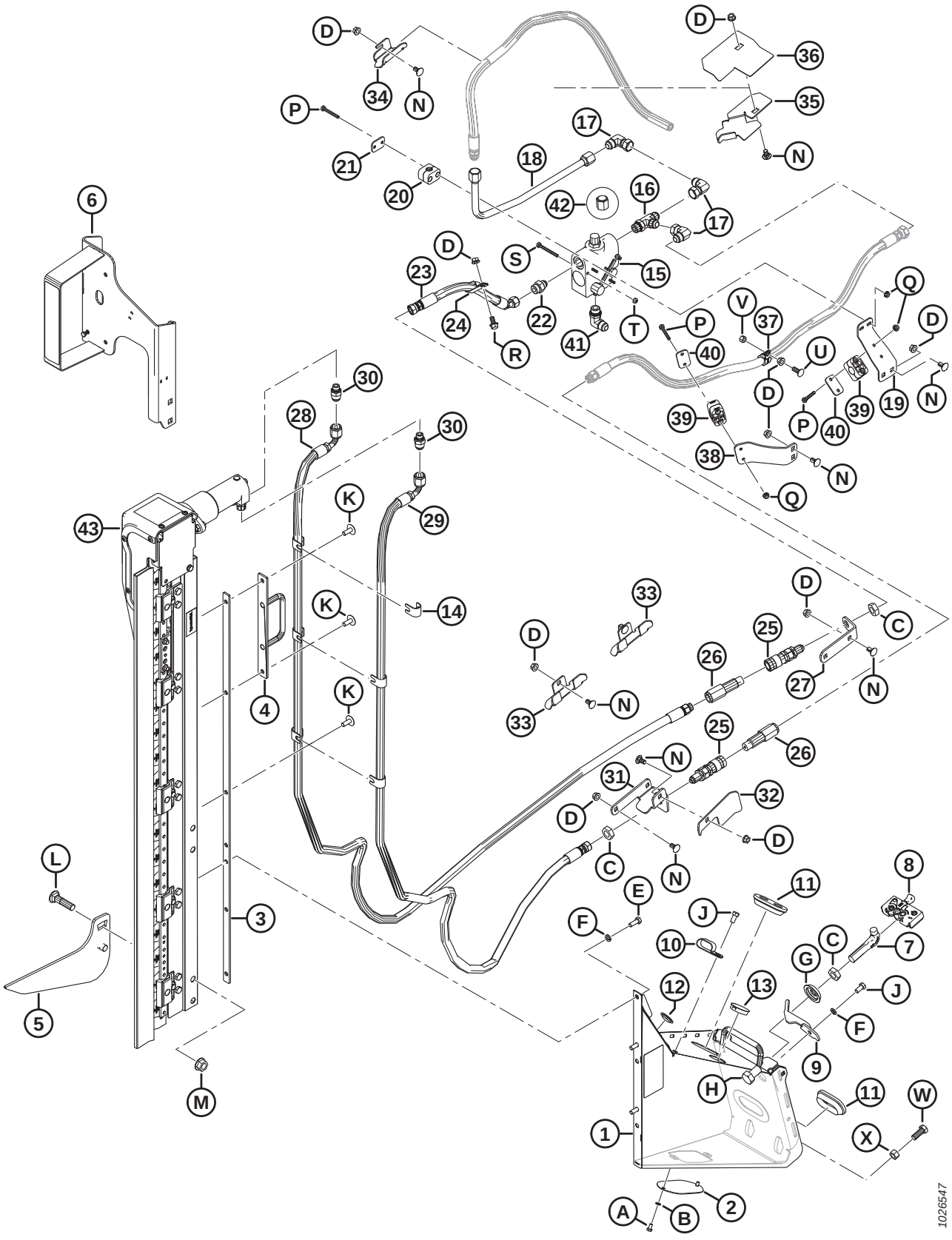

FACA VERTICAL (OPCIONAL) – BRAÇO DO MOLINETE PADRÃO, EXTREMIDADE DIREITA (2019-2021)

Ref.	Número de peça	Descrição	Qtd.	Número de série
27	245915	SUPORTE – ACOPLADOR DA MANGUEIRA	1	346190-421189
28	294985	MANGUEIRA – HIDRÁULICA	1	346190-421189
29	294508	MANGUEIRA – HIDRÁULICA	1	346190-421189
30	252296	ENCAIXE – ADAPTADOR-10 JIC X -6 BSPP	2	346190-421189
31	245955	SUPORTE – ACOPLADOR DIREITO	1	346190-421189
32	279017	DEFLETOR – MANGUEIRA DIREITA	1	346190-421189
33	245931	SUPORTE – MANGUEIRA	2	346190-421189
34	245956	SUPORTE – MANGUEIRA	1	346190-421189
35	253703	SUPORTE – MANGUEIRA DIREITA	1	346190-421189
36	253705	GUIA – MANGUEIRA DIREITA	1	346190-421189
37	135709	BRAÇADEIRA – ISOLADA 3/4"	1	346190-421189
38	245946	SUPORTE – BRAÇADEIRA DA MANGUEIRA	1	346190-421189
39	252368	BRAÇADEIRA – CONJUNTO	2	346190-421189
40	255460	PLACA – TAMPA	2	346190-421189
41	21843	ENCAIXE – COTOVELO 90° HIDRÁULICO	1	346190-421189
42	112935	TAMPA – 5/8" TUBO 37° COM CHANFRO	1	346190-421189
43	NSS	FACA VERTICAL ZIEGLER [275]		346190-421189
	294995	MANGUEIRA – HIDRÁULICA 12,5" DIÂM. INT., 520 MM COMPR., 100R17 REFORÇO DE METAL. (NÃO ILUSTRADO) [276]	1	346190-421189
	50102	GRAXEIRA – T HIDRÁULICO (NÃO ILUSTRADO) [276]	1	346190-421189
A	21580	PARAFUSO – CABEÇA HEXAGONAL, 1/4" NC X 0,5" COMPR. GR 5 ZP		
B	18635	ARRUELA – REG. TRAVA 1/4" NOM. Diâmetro Interno ZP		
C	7674	PORCA – CONTRAPORCA HEXAGONAL, 3/4" - 16 UNF GR 5 ZP		
D	30228	PORCA – CHANFRADA, ROSCA DEFORMADA, FACE LISA, 0,375" - 16 UNC		
E	20077	PARAFUSO – CABEÇA HEXAGONAL, 3/8" NC X 1,0" COMPR. GR 5 ZP		
F	18637	ARRUELA – REG. TRAVA 3/8" NOM. Diâmetro Interno ZP		
G	253477	ARRUELA – NAVALHA VERTICAL		
H	21590	PARAFUSO – SEXTAVADO 3/4 NC X 1,25 COMPR. GR 5 ZP		
J	21567	PARAFUSO – CABEÇA HEXAGONAL 0,375 -16 UNC X 0,75 COMPR.		
K	135507	PARAFUSO – USINADO, TRELIÇA, TORX, 38 NC X 1 COMPR.		
L	30759	PARAFUSO – RHSN 5/8" NC X 2,5" COMPR., GR 5 ZP		
M	50225	Porca – Chanfrada, rosca deformada, face lisa, 625" - 11 UNC		
N	21472	PARAFUSO – RHSN 3/8-16 X 0,75 GR5		
P	21570	PARAFUSO – SEXTAVADO 1/4 NC X 2,0 COMPR. GR 5 ZP		
Q	135248	PORCA – CHANFRADA, TRAVA CENTRAL, ROSCA DEFORMADA, FACE LISA, 1/4-20 NC GR 5 ZP		

275. Não é vendida separadamente. Pode ser solicitada como conjunto de duas navalhas (MD N.º B6410). Para peças de reposição, consulte a seção*83 (Opção) Conjunto de Navalha Vertical - Peças de Serviço, página 275*.
276. Somente para D1XL. A peça é necessária para fabricação de pacotes de facas verticais (MD N.º B6608 e B6609) compatíveis com plataformas D1XL.

FACA VERTICAL (OPCIONAL) – BRAÇO DO MOLINETE PADRÃO, EXTREMIDADE DIREITA (2019-2021)

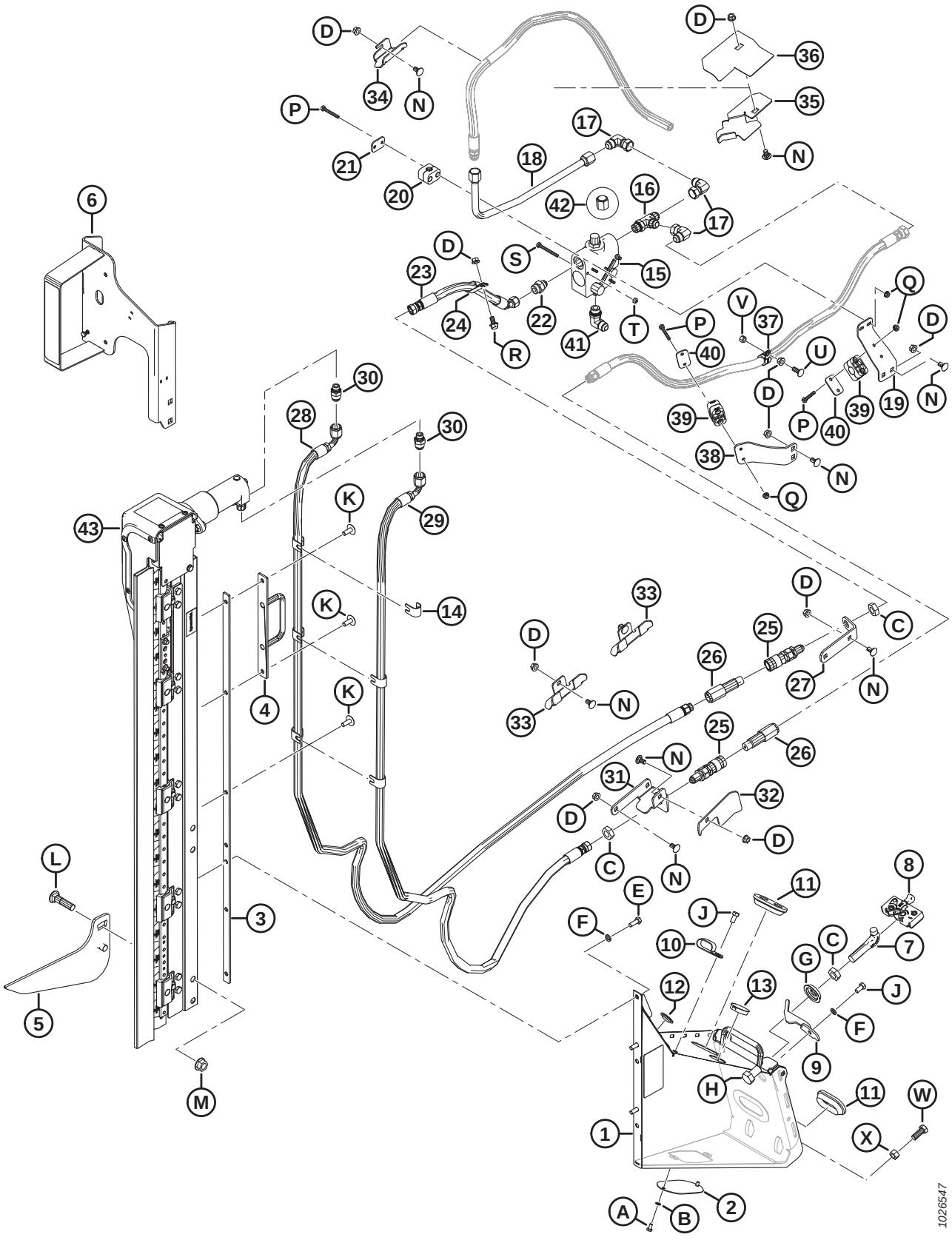

FACA VERTICAL (OPCIONAL) – BRAÇO DO MOLINETE PADRÃO, EXTREMIDADE DIREITA (2019-2021)

Ref.	Número de peça	Descrição	Qtd.	Número de série
R	21821	PARAFUSO – SEXTAVADO, CHANFRADO (FACE SERRILHADA), 3/8" NC X 0,75" GR 5 ZP		
S	21854	PARAFUSO – SEXTAVADO 1/4 NC X 2,5 COMPR. GR 5 ZP		
T	18724	PORCA – HEXAGONAL, TRAVA, ROSCA DEFORMADA, 1/4" - 20 UNC ZP		
U	100456	PARAFUSO – RHSSN 3/8" NC X 1,0" GR 5 ZP		
V	135511	PORCA – TRAVA CENTRAL, 0,375-16 UNC GR 5 ZP		
W	21491	PARAFUSO – SEXTAVADO 1/2 NC X 1,25 COMPR. GR 5 ZP		
X	18591	PORCA – HEXAGONAL, 1/2" - 13 UNC GR 5 ZP		

78 Faca vertical (opcional) – Braço do molinete padrão, Extremidade esquerda (2022)

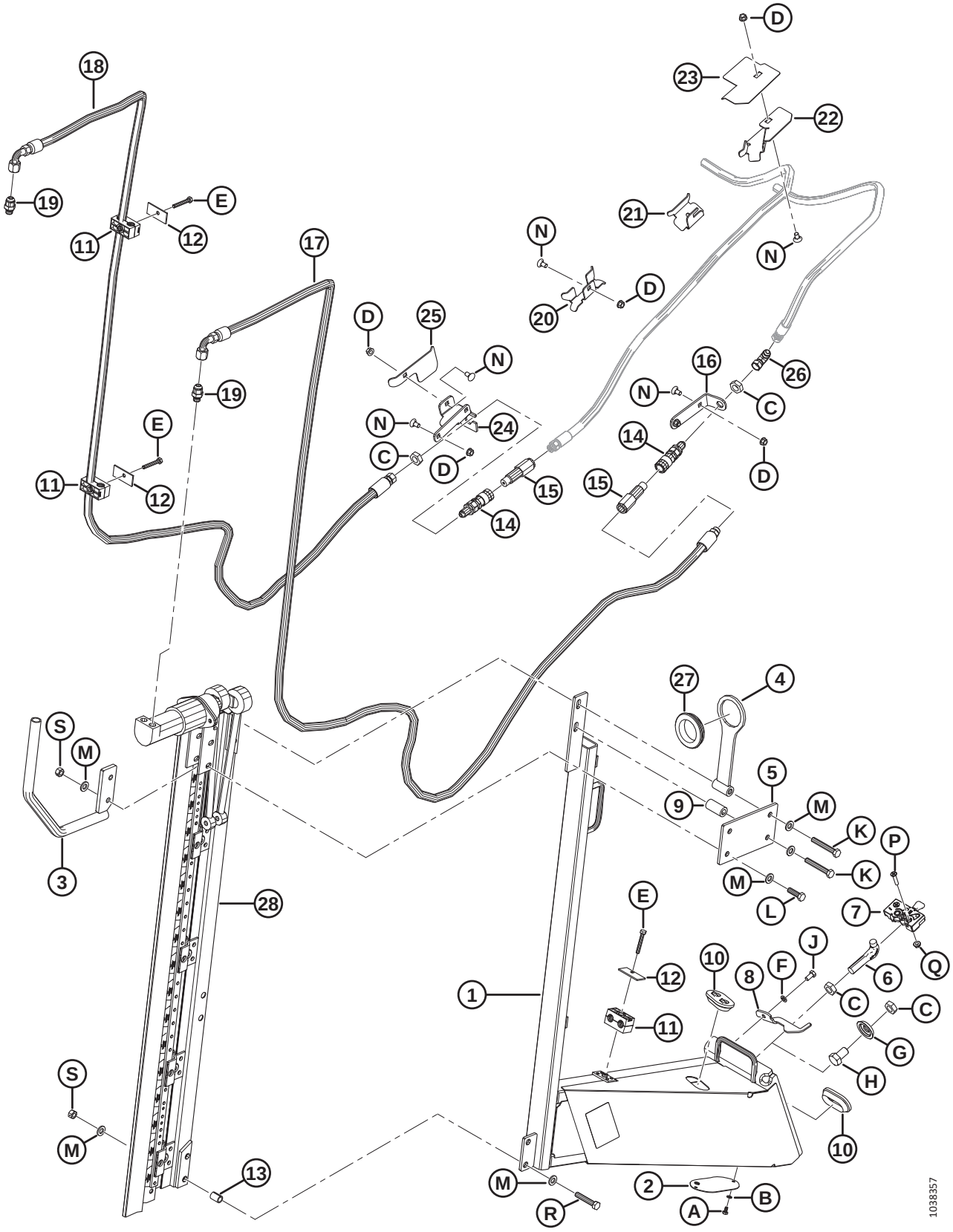

FACA VERTICAL (OPCIONAL) – BRAÇO DO MOLINETE PADRÃO,EXTREMIDADE ESQUERDA (2022)

Ref.	Número de peça	Descrição	Qtd.	Número de série
	B9048	KIT – FACA VERTICAL ESQUERDA, MONTAGEM LONGA [277]		421190–
	B6410	KIT – FACAS VERTICAIS ZIEGLER LADO ESQUERDO E DIREITO PARA D1/FD1 [278]		421190–
1	335864	CONJUNTO DO SUPORTE — ESQUERDO LONGO [279]	1	421190–
2	253582	PLACA	1	421190–
3	335785	DIVISOR – SOLDAGEM DE TUBO	1	421190–
4	335784	SUPORTE – SUPORTE DA MANGUEIRA	1	421190–
5	335779	SUPORTE – SUPORTE DO MOTOR	1	421190–
6	132773	GANCHO – TRAVA DO DIVISOR	1	421190–
7	120932	TRAVA – LADO ESQUERDO	1	421190–
8	132248	TRAVA – LADO ESQUERDO, SEGURANÇA DO DIVISOR	1	421190–
9	335810	TUBO – ESPAÇADOR	1	421190–
10	165103	ANEL ISOLANTE	2	421190–
11	202991	BRAÇADEIRA — TUBULAÇÃO	3	421190–
12	232233	BRAÇADEIRA - PLACA DA TAMPA	3	421190–
13	335867	ESPAÇADOR — DIVISÃO	2	421190–
14	135213	ACOPLAMENTO – FÊMEA, HIDRÁULICO ANTEPARO FACE PLANA 3/8	2	421190–
15	135386	ACOPLADOR – MACHO, HIDRÁULICO 3/8 POL. FACE PLANA (FASTER) [280]	2	421190–
	111978	KIT DE VEDAÇÃO – 3/8 MACHO (SOMENTE FASTER)		421190–
16	245915	SUPORTE – ACOPLADOR DA MANGUEIRA	1	421190–
17	335760	MANGUEIRA – HIDRÁULICA 0,5" DIÂM. INT, 3.740 MM COMPR 100 R17	1	421190–
18	335759	MANGUEIRA – HIDRÁULICA 0,5" DIÂM. INT, 3020 MM COMPR 100 R17	1	421190–
19	252296	ENCAIXE – ADAPTADOR-10 JIC X -6 BSPP	2	421190–
20	245931	SUPORTE – MANGUEIRA	1	421190–
21	245956	SUPORTE – MANGUEIRA	1	421190–
22	253702	SUPORTE – MANGUEIRA ESQUERDA	1	421190–
23	253704	GUIA – MANGUEIRA ESQUERDA	1	421190–
24	245928	SUPORTE – ACOPLADOR ESQUERDO	1	421190–
25	245936	DEFLETOR – MANGUEIRA ESQUERDA	1	421190–
26	30314	ENCAIXE – COTOVELO 90° HIDRÁULICO	1	421190–

277. Kits disponíveis somente por meio de equipamentos.
278. O kit inclui duas navalhas. Kits disponíveis somente por meio de equipamentos.
279. Inclui suporte esquerdo (não é vendido separadamente), placa (MD N.º 253582), dois parafusos (MD N.º 21580), duas arruelas (MD N.º 18635) e decalque (MD N.º 174684).
280. O acoplador Faster (MD N.º 135386) é permutável com o acoplador Parker Hannifin (não é vendido separadamente). O kit de vedação (MD N.º 111978) destina-se apenas a acopladores Faster e não pode ser utilizado com o acoplador Parker Hannifin. O comprimento pode ser usado para diferenciar os dois acopladores; acoplador Faster = 101 mm e acoplador Parker Hannifin = 84 mm.

FACA VERTICAL (OPCIONAL) – BRAÇO DO MOLINETE PADRÃO,EXTREMIDADE ESQUERDA (2022)

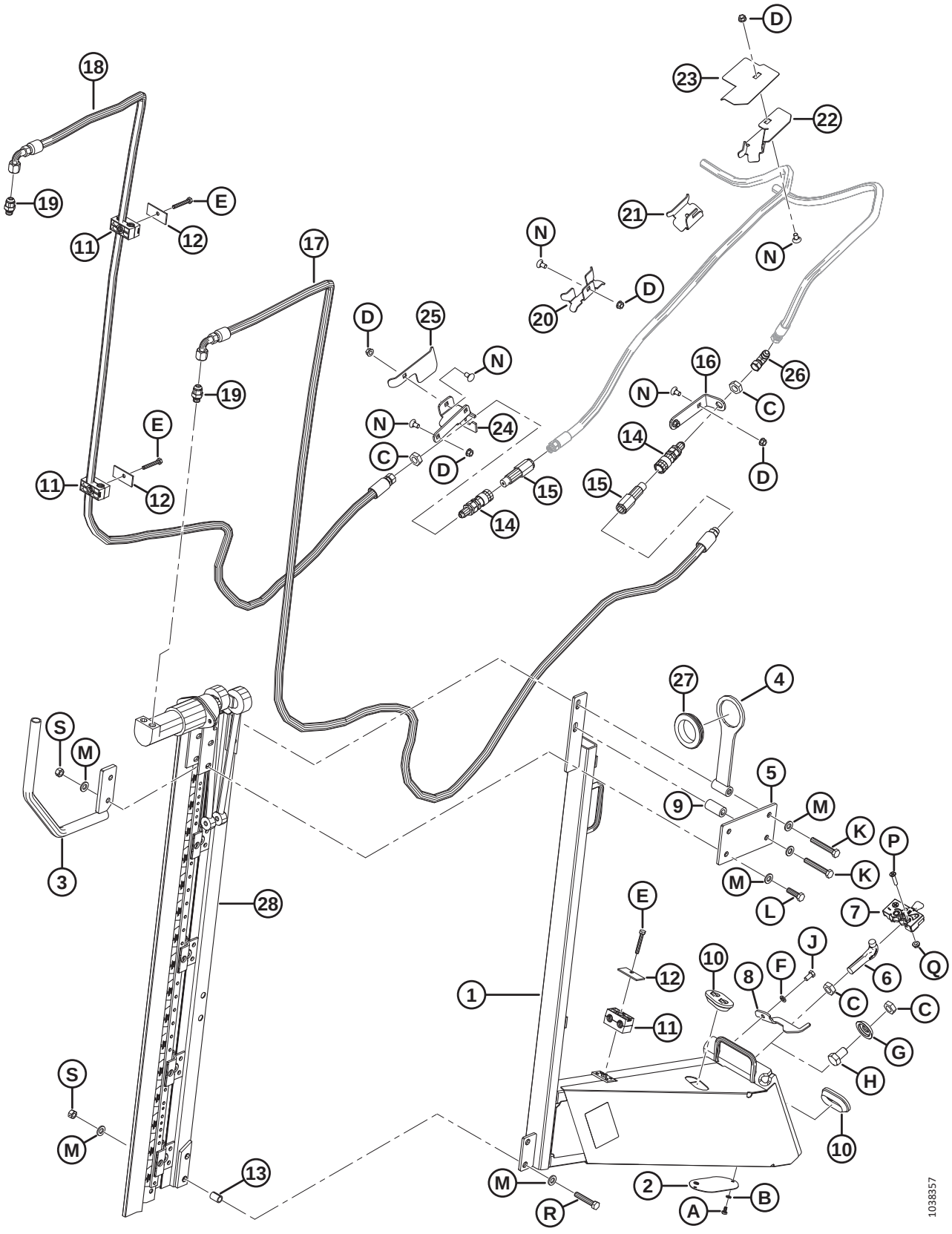

FACA VERTICAL (OPCIONAL) – BRAÇO DO MOLINETE PADRÃO,EXTREMIDADE ESQUERDA (2022)

Ref.	Número de peça	Descrição	Qtd.	Número de série
27	**172877**	**ANEL ISOLANTE – DIÂMETRO INTERNO 2,38"**	**1**	**421190–**
28	**NSS**	**FACA VERTICAL ZIEGLER** [281]		**421190–**
A	**21580**	**PARAFUSO – CABEÇA HEXAGONAL, 1/4" NC X 0,5" COMPR. GR 5 ZP**		
B	**18635**	**ARRUELA – REG. TRAVA 1/4" NOM Diâmetro Interno ZP**		
C	**7674**	**PORCA – CONTRAPORCA HEXAGONAL, 3/4" - 16 UNF GR 5 ZP**		
D	**30228**	**PORCA – CHANFRADA, ROSCA DEFORMADA, FACE LISA, 0,375" - 16 UNC**		
E	**184655**	**PARAFUSO - CABEÇA HEXAGONAL M8 X 1,25 X 55-8,8-AA1J**		
F	**18637**	**ARRUELA – REG. TRAVA 3/8" NOM Diâmetro Interno ZP**		
G	**253477**	**ARRUELA – FACA VERTICAL**		
H	**21590**	**PARAFUSO – SEXTAVADO 3/4 NC X 1,25 COMPR. GR 5 ZP**		
J	**21567**	**PARAFUSO – CABEÇA HEXAGONAL 0,375 -16 UNC X 0,75 COMPR.**		
K	**184674**	**PARAFUSO – CABEÇA HEXAGONAL TFL M12 X 1,75 X 80-8,8-AA1J**		
L	**184669**	**PARAFUSO – CABEÇA HEXAGONAL M1 2X 1,75 X 40-8,8-AA1J**		
M	**30636**	**ARRUELA – PLANA ESTREITA M12-STL-SOFT-AA1J**		
N	**21472**	**PARAFUSO – RHSN 3/8-16 X 0,75 GR5**		
P	**30504**	**PARAFUSO – CHANFRADO, CABEÇA PLANA, USINADO, 5/16 NC X 1 1/2 COMPR. GR 5 ZP**		
Q	**30280**	**PORCA – CHANFRADA, LADO DA TRAVA, FACE LISA, 5/16 NC GR 5 ZP**		
R	**252541**	**PARAFUSO - CABEÇA HEXAGONAL TFL M12 X 1,75 X 65-8,8-AA3L**		
S	**136759**	**PORCA - HEX CTR LOC M12 X 1,75-8-AA1J**		

281. Não é vendida separadamente. Pode ser solicitada como conjunto de duas navalhas (MD N.º B6410). Para peças de reposição, consulte a seção*83 (Opção) Conjunto de Navalha Vertical - Peças de Serviço, página 275*.

79 Faca vertical (opcional) – Braço do molinete padrão, Extremidade direita (2022)

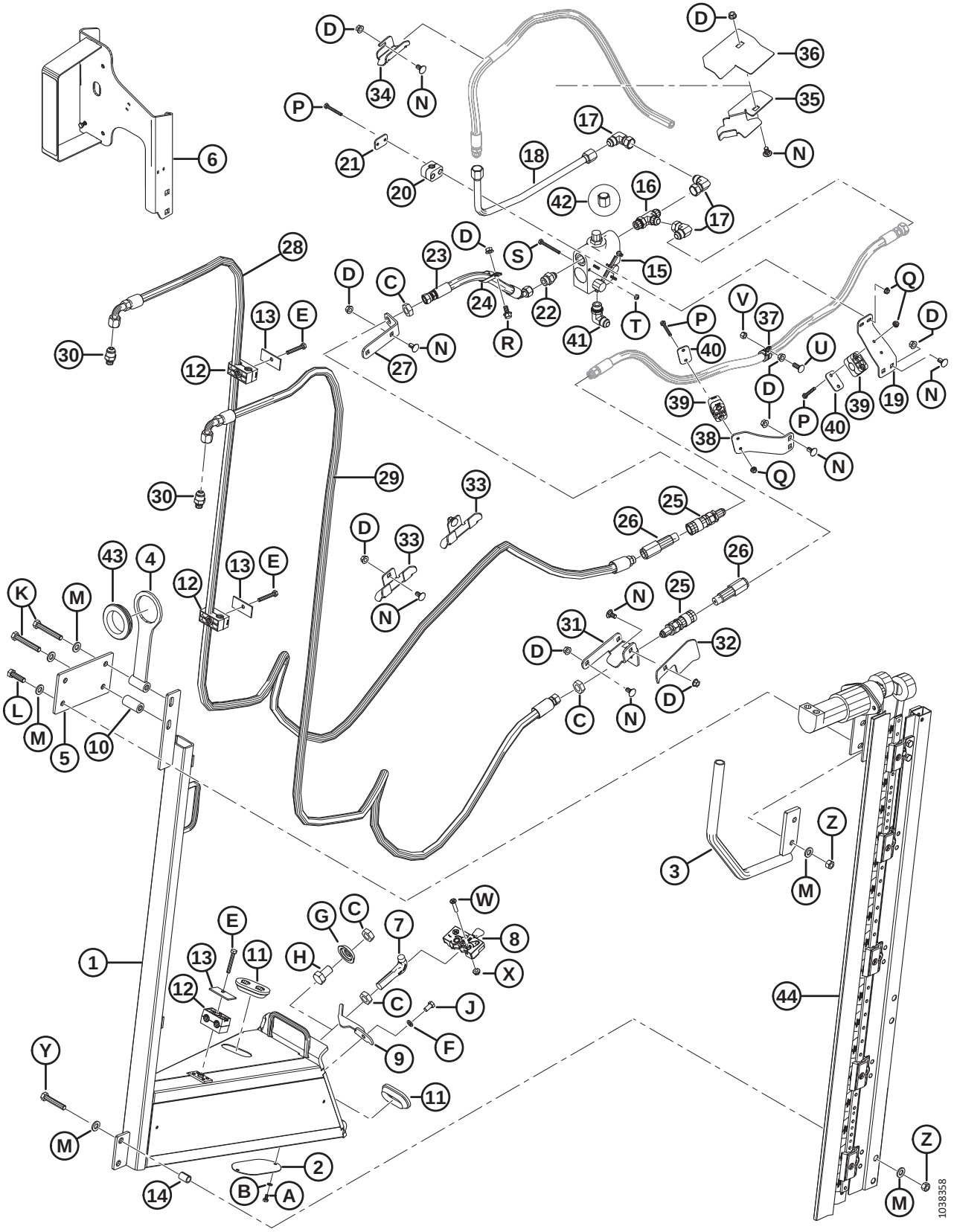

FACA VERTICAL (OPCIONAL) – BRAÇO DO MOLINETE PADRÃO,EXTREMIDADE DIREITA (2022)

Ref.	Número de peça	Descrição	Qtd.	Número de série
	B9051	KIT – FACA VERTICAL DIREITA, MONTAGEM LONGA [282]		421190–
	B6410	KIT – FACAS VERTICAIS ZIEGLER LADO ESQUERDO E DIREITO PARA D1/FD1 [283]		421190–
1	335866	CONJUNTO DO SUPORTE — DIREITO LONGO [284]	1	421190–
2	253582	PLACA	1	421190–
3	335785	DIVISOR – SOLDAGEM DE TUBO	1	421190–
4	335784	SUPORTE – SUPORTE DA MANGUEIRA	1	421190–
5	335779	SUPORTE – SUPORTE DO MOTOR	1	421190–
6	294393	SUPORTE – LUZ DA FACA VERTICAL, LADO DIREITO	1	421190–
	115146	REFLETOR – ÂMBAR		421190–
	115147	REFLETOR – VERMELHO		421190–
7	132773	GANCHO – TRAVA DO DIVISOR	1	421190–
8	120932	TRAVA – LADO ESQUERDO	1	421190–
9	132248	TRAVA – LADO ESQUERDO, SEGURANÇA DO DIVISOR	1	421190–
10	335810	TUBO – ESPAÇADOR	1	421190–
11	165103	ANEL ISOLANTE	2	421190–
12	202991	BRAÇADEIRA — TUBULAÇÃO	3	421190–
13	232233	BRAÇADEIRA - PLACA DA TAMPA	3	421190–
14	335867	ESPAÇADOR — DIVISÃO	2	421190–
15	174422	VÁLVULA	1	421190–
	30054	KIT DE VEDAÇÃO		421190–
16	50019	ENCAIXE – T HIDRÁULICO, ROSCA PADRÃO, COMPLETA COM O-RING	1	421190–
17	30556	ENCAIXE – COTOVELO 90° HIDRÁULICO	3	421190–
18	255471	LINHA – HIDRÁULICA	1	421190–
19	279001	SUPORTE – BRAÇADEIRA DA MANGUEIRA	1	421190–
20	252399	BRAÇADEIRA – CONJUNTO	1	421190–
21	255461	PLACA – TAMPA	1	421190–
22	21881	ENCAIXE – ADAPTADOR HIDRÁULICO	1	421190–
23	255462	MANGUEIRA – HIDRÁULICA	1	421190–
24	135235	BRAÇADEIRA – MANGUEIRA DUPLA ISOLADA	1	421190–
25	135213	ACOPLAMENTO – FÊMEA, HIDRÁULICO ANTEPARO FACE PLANA 3/8	2	421190–

282. Kits disponíveis somente por meio de equipamentos.

283. O kit inclui duas navalhas. Kits disponíveis somente por meio de equipamentos.

284. Inclui suporte esquerdo (não é vendido separadamente), placa (MD N.º 253582), dois parafusos (MD N.º 21580), duas arruelas (MD N.º 18635) e decalque (MD N.º 174684).

FACA VERTICAL (OPCIONAL) – BRAÇO DO MOLINETE PADRÃO,EXTREMIDADE DIREITA (2022)

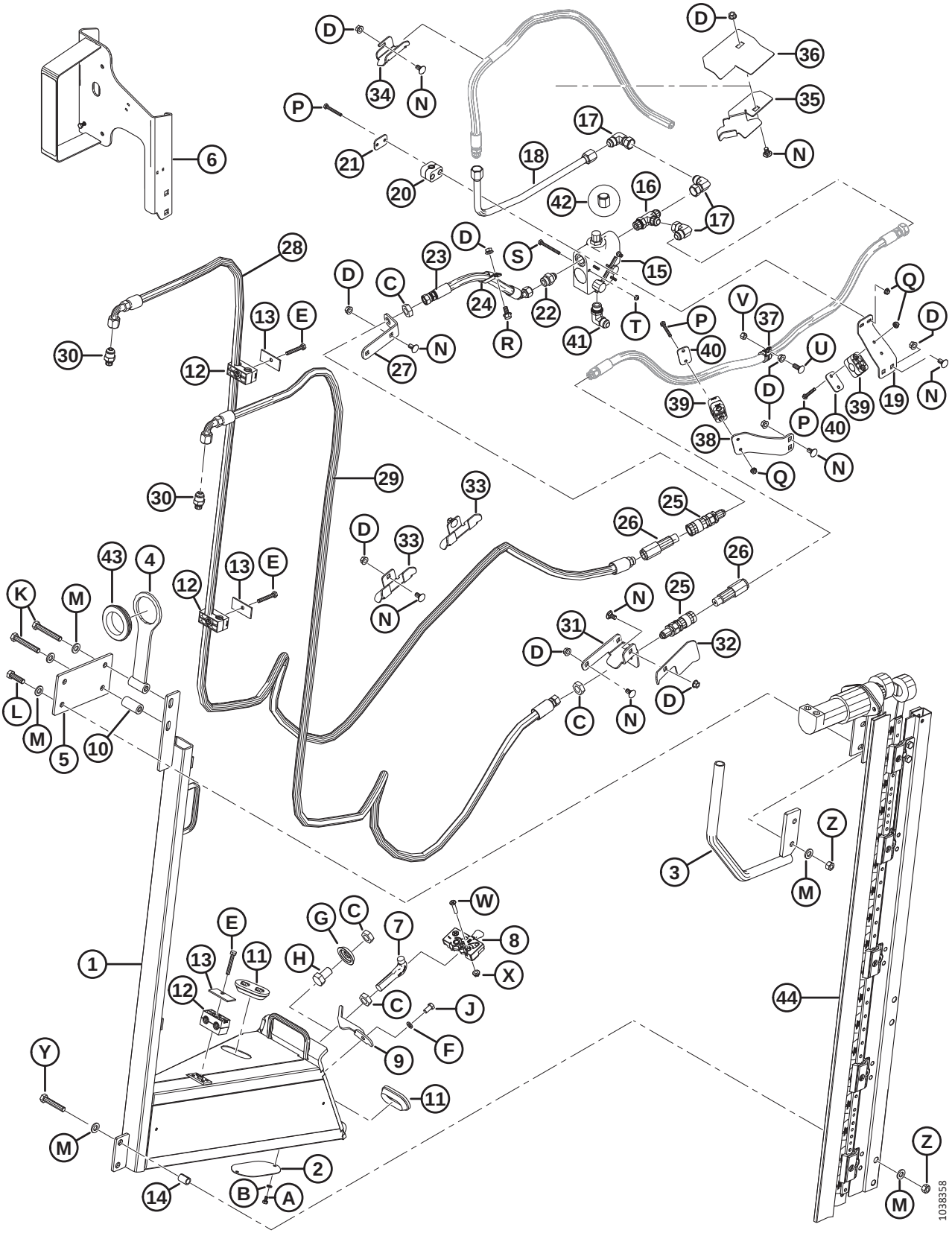

Ref.	Número de peça	Descrição	Qtd.	Número de série
26	135386	ACOPLADOR – MACHO, HIDRÁULICO 3/8 POL. FACE PLANA (FASTER) [285]	2	421190–
	111978	KIT DE VEDAÇÃO – 3/8 MACHO (SOMENTE FASTER)		421190–
27	245915	SUPORTE – ACOPLADOR DA MANGUEIRA	1	421190–
28	335760	MANGUEIRA – HIDRÁULICA 0,5" DIÂM. INT, 3.740 MM COMPR 100 R17	1	421190–
29	335759	MANGUEIRA – HIDRÁULICA 0,5" DIÂM. INT, 3020 MM COMPR 100 R17	1	421190–
30	252296	ENCAIXE – ADAPTADOR-10 JIC X -6 BSPP	2	421190–
31	245955	SUPORTE – ACOPLADOR DIREITO	1	421190–
32	279017	DEFLETOR – MANGUEIRA DIREITA	1	421190–
33	245931	SUPORTE – MANGUEIRA	2	421190–
34	245956	SUPORTE – MANGUEIRA	1	421190–
35	253703	SUPORTE – MANGUEIRA DIREITA	1	421190–
36	253705	GUIA – MANGUEIRA DIREITA	1	421190–
37	135709	BRAÇADEIRA – ISOLADA 3/4"	1	421190–
38	245946	SUPORTE – BRAÇADEIRA DA MANGUEIRA	1	421190–
39	252368	BRAÇADEIRA – CONJUNTO	2	421190–
40	255460	PLACA – TAMPA	2	421190–
41	21843	ENCAIXE – COTOVELO 90° HIDRÁULICO	1	421190–
42	112935	TAMPA – 5/8" TUBO 37° COM CHANFRO	1	421190–
43	172877	ANEL ISOLANTE – DIÂMETRO INTERNO 2,38"	1	421190–
44	NSS	FACA VERTICAL ZIEGLER [286]		421190–
	294995	MANGUEIRA – HIDRÁULICA 12,5" DIÂM. INT., 520 MM COMPR., 100R17 REFORÇO DE METAL. (NÃO ILUSTRADO) [287]	1	421190–
	50102	GRAXEIRA – T HIDRÁULICO (NÃO ILUSTRADO) [287]	1	421190–
A	21580	PARAFUSO – CABEÇA HEXAGONAL, 1/4" NC X 0,5" COMPR. GR 5 ZP		
B	18635	ARRUELA – REG. TRAVA 1/4" NOM Diâmetro Interno ZP		
C	7674	PORCA – CONTRAPORCA HEXAGONAL, 3/4" - 16 UNF GR 5 ZP		
D	30228	PORCA – CHANFRADA, ROSCA DEFORMADA, FACE LISA, 0,375" - 16 UNC		
E	184655	PARAFUSO - CABEÇA HEXAGONAL M8 X 1,25 X 55-8,8-AA1J		
F	18637	ARRUELA – REG. TRAVA 3/8" NOM Diâmetro Interno ZP		
G	253477	ARRUELA – FACA VERTICAL		
H	21590	PARAFUSO – SEXTAVADO 3/4 NC X 1,25 COMPR. GR 5 ZP		

285. O acoplador Faster (MD N.º 135386) é permutável com o acoplador Parker Hannifin (não é vendido separadamente). O kit de vedação (MD N.º 111978) destina-se apenas a acopladores Faster e não pode ser utilizado com o acoplador Parker Hannifin. O comprimento pode ser usado para diferenciar os dois acopladores; acoplador Faster = 101 mm e acoplador Parker Hannifin = 84 mm.
286. Não é vendida separadamente. Pode ser solicitada como conjunto de duas navalhas (MD N.º B6410). Para peças de reposição, consulte a seção*83 (Opção) Conjunto de Navalha Vertical - Peças de Serviço, página 275*.
287. Somente para D1XL. A peça é necessária para fabricação de pacotes de facas verticais (MD N.º B6608 e B6609) compatíveis com plataformas D1XL.

FACA VERTICAL (OPCIONAL) – BRAÇO DO MOLINETE PADRÃO,EXTREMIDADE DIREITA (2022)

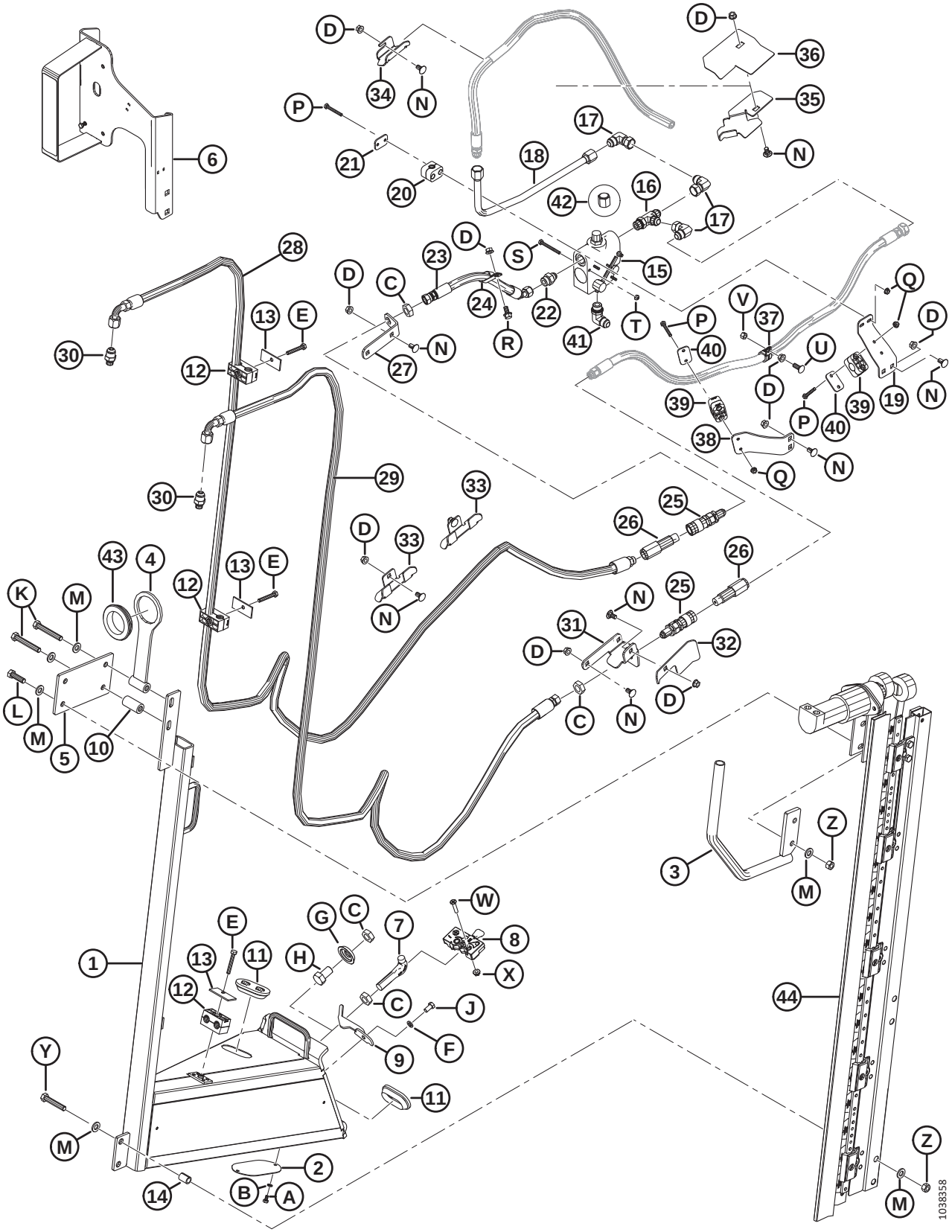

FACA VERTICAL (OPCIONAL) – BRAÇO DO MOLINETE PADRÃO,EXTREMIDADE DIREITA (2022)

Ref.	Número de peça	Descrição	Qtd.	Número de série
J	21567	PARAFUSO – CABEÇA HEXAGONAL 0,375 -16 UNC X 0,75 COMPR.		
K	184674	PARAFUSO – CABEÇA HEXAGONAL TFL M12 X 1,75 X 80-8,8-AA1J		
L	184669	PARAFUSO – CABEÇA HEXAGONAL M1 2X 1,75 X 40-8,8-AA1J		
M	30636	ARRUELA – PLANA ESTREITA M12-STL-SOFT-AA1J		
N	21472	PARAFUSO – RHSN 3/8-16 X 0,75 GR5		
P	21570	PARAFUSO – SEXTAVADO 1/4 NC X 2,0 COMPR. GR 5 ZP		
Q	135248	PORCA – CHANFRADA, TRAVA CENTRAL, ROSCA DEFORMADA, FACE LISA, 1/4-20 NC GR 5 ZP		
R	21821	PARAFUSO – SEXTAVADO, CHANFRADO (FACE SERRILHADA), 3/8" NC X 0,75" GR 5 ZP		
S	21854	PARAFUSO – SEXTAVADO 1/4 NC X 2,5 COMPR. GR 5 ZP		
T	18724	PORCA – HEXAGONAL, TRAVA, ROSCA DEFORMADA, 1/4" - 20 UNC ZP		
U	100456	PARAFUSO – RHSSN 3/8" NC X 1,0" GR 5 ZP		
V	135511	PORCA – TRAVA CENTRAL, 0,375-16 UNC GR 5 ZP		
W	30504	PARAFUSO – CHANFRADO, CABEÇA PLANA, USINADO, 5/16 NC X 1 1/2 COMPR. GR 5 ZP		
X	30280	PORCA – CHANFRADA, LADO DA TRAVA, FACE LISA, 5/16 NC GR 5 ZP		
Y	252541	PARAFUSO - CABEÇA HEXAGONAL TFL M12 X 1,75 X 65-8,8-AA3L		
Z	136759	PORCA - HEX CTR LOC M12 X 1,75-8-AA1J		

80 (Opcional) Faca Vertical – Braços Curtos do Molinete

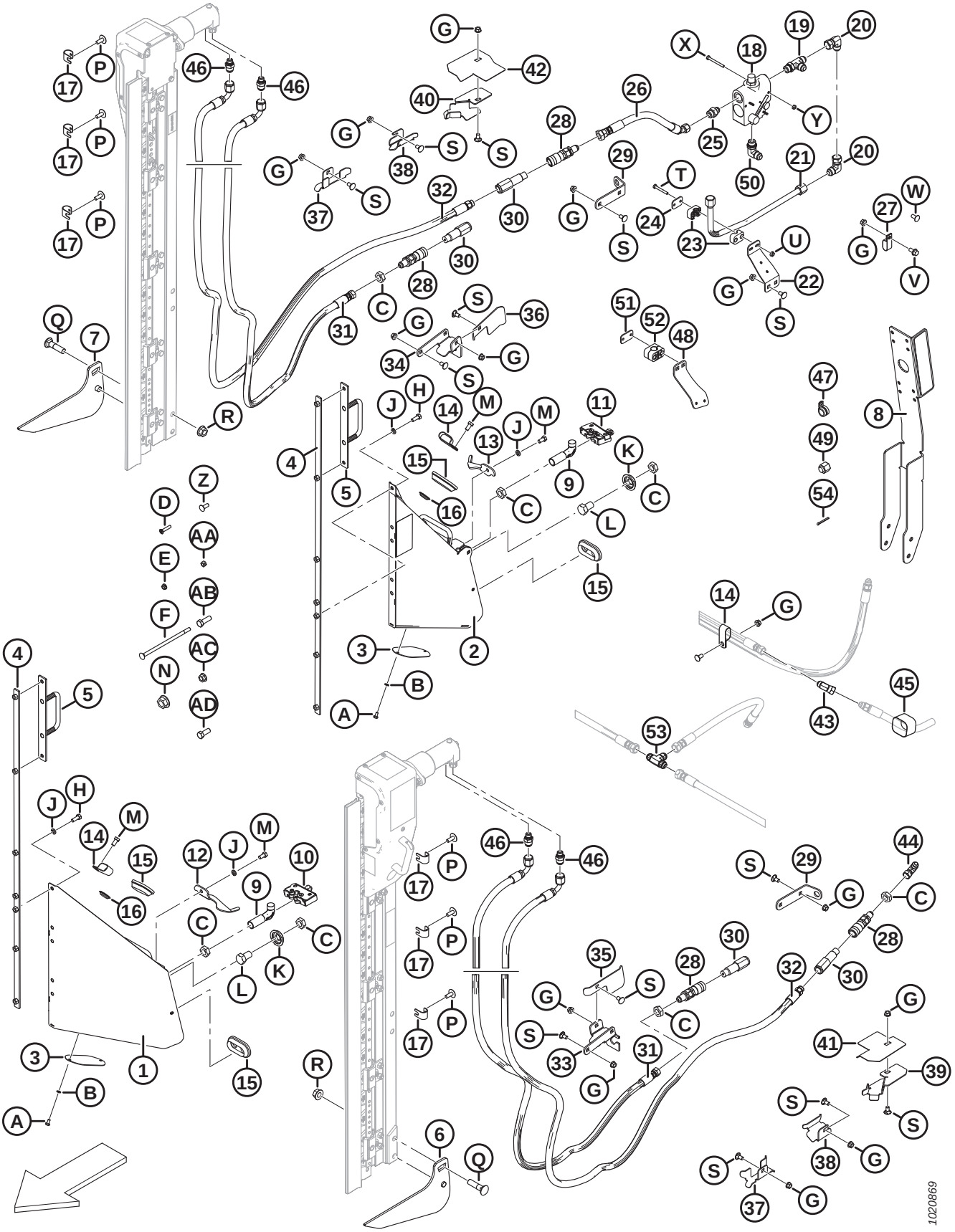

(OPCIONAL) FACA VERTICAL – BRAÇOS CURTOS DO MOLINETE

NOTA:

Suportes da navalha vertical (MD n.º B6137 e B6138) **NÃO** são compatíveis com o kit de extensão de braço do molinete (MD n.º B6591).

Ref.	Número de peça	Descrição	Qtd. B6137/B6138	Número de série
	B6137	KIT – FACA VERTICAL, ESQUERDA (SOMENTE EXPORTAÇÃO) [288]	1/0	
	B6138	KIT – FACA VERTICAL, LADO DIREITO (SOMENTE EXPORTAÇÃO) [288]	0/1	
1	253681	SUPORTE, CONJUNTO (LADO ESQUERDO) [289]	1/0	
2	253680	CONJUNTO DO SUPORTE, LADO DIREITO [289]	0/1	
3	253582	PLACA	1/0	
4	253668	SOLDAGEM DO SUPORTE	1/1	
5	253570	SOLDAGEM DO SUPORTE	1/1	
6	253708	SOLDAGEM DO ELEVADOR ESQUERDO	1/0	
7	253709	SOLDAGEM DO ELEVADOR DIREITO	0/1	
8	253696	CONJUNTO DO SUPORTE [290]	0/1	
9	132773	GANCHO – TRAVA DO DIVISOR	1/1	
10	120932	TRAVA (LADO ESQUERDO)	1/0	
11	120933	TRAVA (LADO DIREITO)	0/1	
12	132248	TRAVA – LADO ESQUERDO, SEGURANÇA DO DIVISOR	1/0	
13	132253	TRAVA – LADO DIREITO, SEGURANÇA DO DIVISOR	0/1	
14	103738	FIXADOR – ISOLADA PVC 13/16" TAMANHO DO TUBO	1/7	
15	165103	ANEL ISOLANTE	2/2	
16	253678	TAMPÃO	3/3	
17	279798	SUPORTE	6/6	
18	174422	VÁLVULA [291]	0/1	
	30054	KIT DE VEDAÇÃO		
19	50019	ENCAIXE – T HIDRÁULICO, ROSCA PADRÃO, COMPLETA COM O-RING	0/1	
20	30556	ENCAIXE – COTOVELO 90° HIDRÁULICO	0/3	
21	255471	LINHA – HIDRÁULICA	0/1	
22	279001	SUPORTE – BRAÇADEIRA DA MANGUEIRA	0/1	
23	252399	BRAÇADEIRA – MANGUEIRA	0/1	
24	255461	PLACA – TAMPA	0/1	
25	21881	ENCAIXE – ADAPTADOR HIDRÁULICO	0/1	
26	255462	MANGUEIRA – HIDRÁULICA	0/1	
27	135235	FIXADOR – MANGUEIRA DUPLA ISOLADA	0/1	

288. Kit de mangueira adicional necessário para instalar a faca vertical nos lados direito e esquerdo. Para saber mais sobre kits de mangueira de faca vertical, consulte a seção *82 (Opcional) Kits de Mangueira de Navalha Vertical – Braços Curtos e Padrão do Molinete, Molinete Duplo, página 273*. Kits disponíveis somente por meio de equipamentos.
289. Inclui placa (MD n° 253582), parafuso (MD n° 21580), arruela (MD n° 18635) e decalque (MD n° 174684).
290. Inclui refletor (MD n° 115147).
291. Inclui kit de vedação (MD nº 30054).

(OPCIONAL) FACA VERTICAL – BRAÇOS CURTOS DO MOLINETE

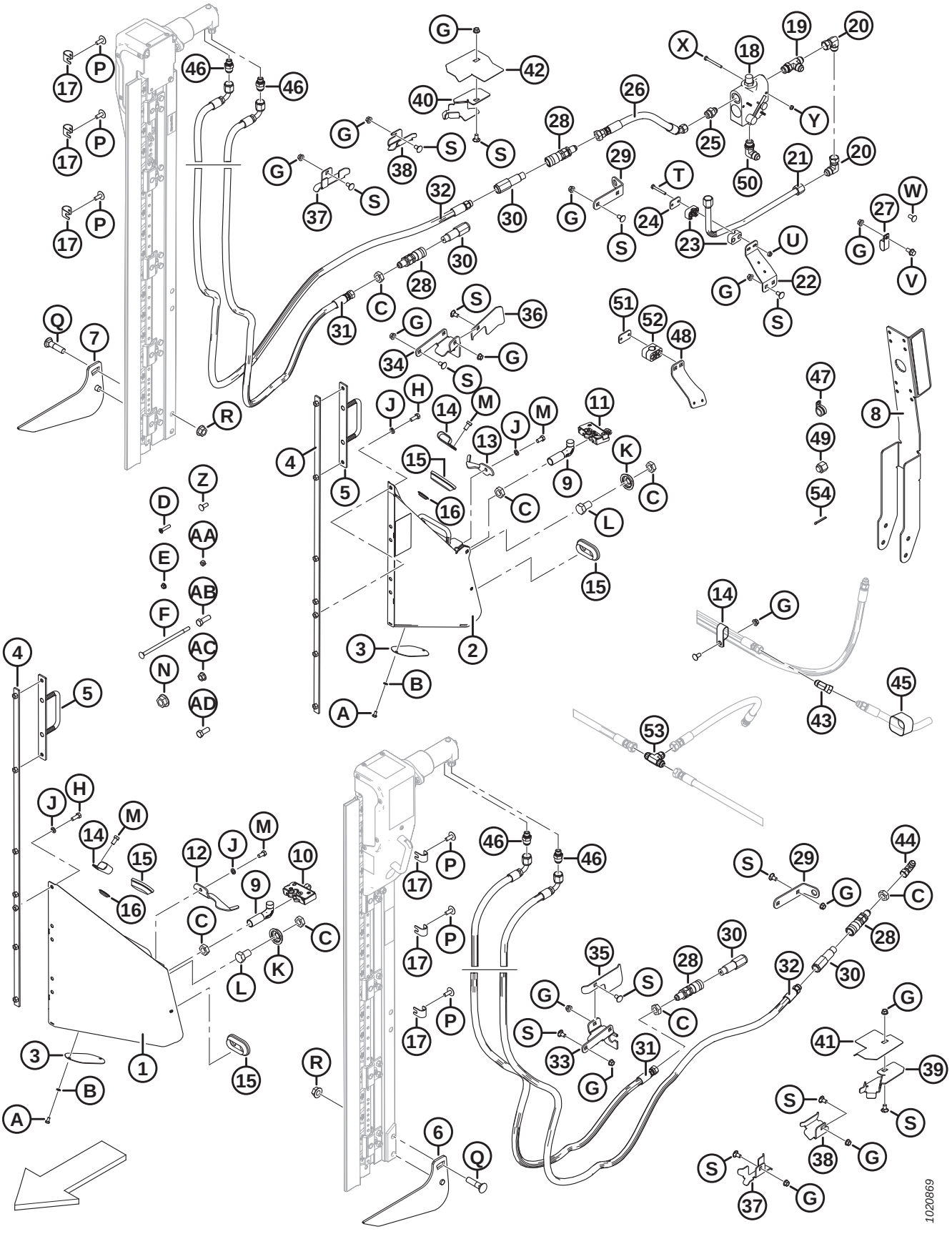

(OPCIONAL) FACA VERTICAL – BRAÇOS CURTOS DO MOLINETE

Ref.	Número de peça	Descrição	Qtd. B6137/B6138	Número de série
28	135213	ACOPLAMENTO – FÊMEA, HIDRÁULICO ANTEPARO FACE PLANA 3/8	2/2	
29	245915	SUPORTE – ACOPLADOR DA MANGUEIRA	1/1	
30	135386	ACOPLADOR – MACHO, HIDRÁULICO 3/8 POL. ANTEPARO FACE PLANA (FASTER) [292]	2/2	
	111978	KIT DE VEDAÇÃO – 3/8 MACHO (SOMENTE FASTER)		
31	255509	MANGUEIRA – HIDRÁULICA	1/1	
32	255510	MANGUEIRA – HIDRÁULICA	1/1	
33	245928	SUPORTE – ACOPLADOR ESQUERDO	1/0	
34	245955	SUPORTE – ACOPLADOR DIREITO	0/1	
35	245936	DEFLETOR – MANGUEIRA ESQUERDA	1/0	
36	279017	DEFLETOR – MANGUEIRA DIREITA	0/1	
37	245931	SUPORTE – MANGUEIRA	1/2	
38	245956	SUPORTE – MANGUEIRA	1/1	
39	253702	SUPORTE – MANGUEIRA ESQUERDA	1/0	
40	253703	SUPORTE – MANGUEIRA DIREITA	0/1	
41	253704	GUIA – MANGUEIRA ESQUERDA	1/0	
42	253705	GUIA – MANGUEIRA DIREITA	0/1	
43	135685	ENCAIXE – COTOVELO 45° HIDRÁULICO	0/1	
44	30314	ENCAIXE – COTOVELO 90° HIDRÁULICO	1/0	
45	135443	ABRAÇADEIRA – CINTA DE TRAVAMENTO 4" COMPR.	0/3	
46	252296	ENCAIXE – ADAPTADOR-10 JIC X -6 BSPP	2/2	
47	135709	FIXADOR – ISOLADA 3/4 POL.	0/1	
48	245946	SUPORTE – BRAÇADEIRA DA MANGUEIRA	0/1	
49	112935	TAMPA – 5/8" TUBO 37 GRAUS COM CHANFRO	0/1	
50	21843	ENCAIXE – COTOVELO 90° HIDRÁULICO	0/1	
51	255460	PLACA – TAMPA	0/2	
52	252368	BRAÇADEIRA – MANGUEIRA	0/2	
53	30551	ENCAIXE – T HIDRÁULICO	0/1	
54	18607	PINO – CUPILHA DIÂM. 5/32" X 1,5" ZP	0/1	
A	21580	PARAFUSO – CABEÇA HEXAGONAL, 1/4" NC X 0,5" COMPR. GR 5 ZP		
B	18635	ARRUELA – REG. TRAVA 1/4" NOM Diâm. Int. ZP		
C	7674	PORCA – CONTRAPORCA HEXAGONAL, 3/4" - 16 UNF GR 5 ZP		
D	30504	PARAFUSO – CHANFRADO, CABEÇA PLANA, USINADO, 5/16" NC X 1 -1/2" COMPR. GR 5 ZP		

292. O acoplador Faster (MD N.º 135386) é permutável com o acoplador Parker Hannifin (NSS). O kit de vedação (MD n.º 111978) destina-se apenas a acopladores Faster e não pode ser utilizado com o acoplador Parker Hannifin. O comprimento pode ser usado para diferenciar os dois acopladores; acoplador Faster = 101 mm e acoplador Parker Hannifin = 84 mm.

(OPCIONAL) FACA VERTICAL – BRAÇOS CURTOS DO MOLINETE

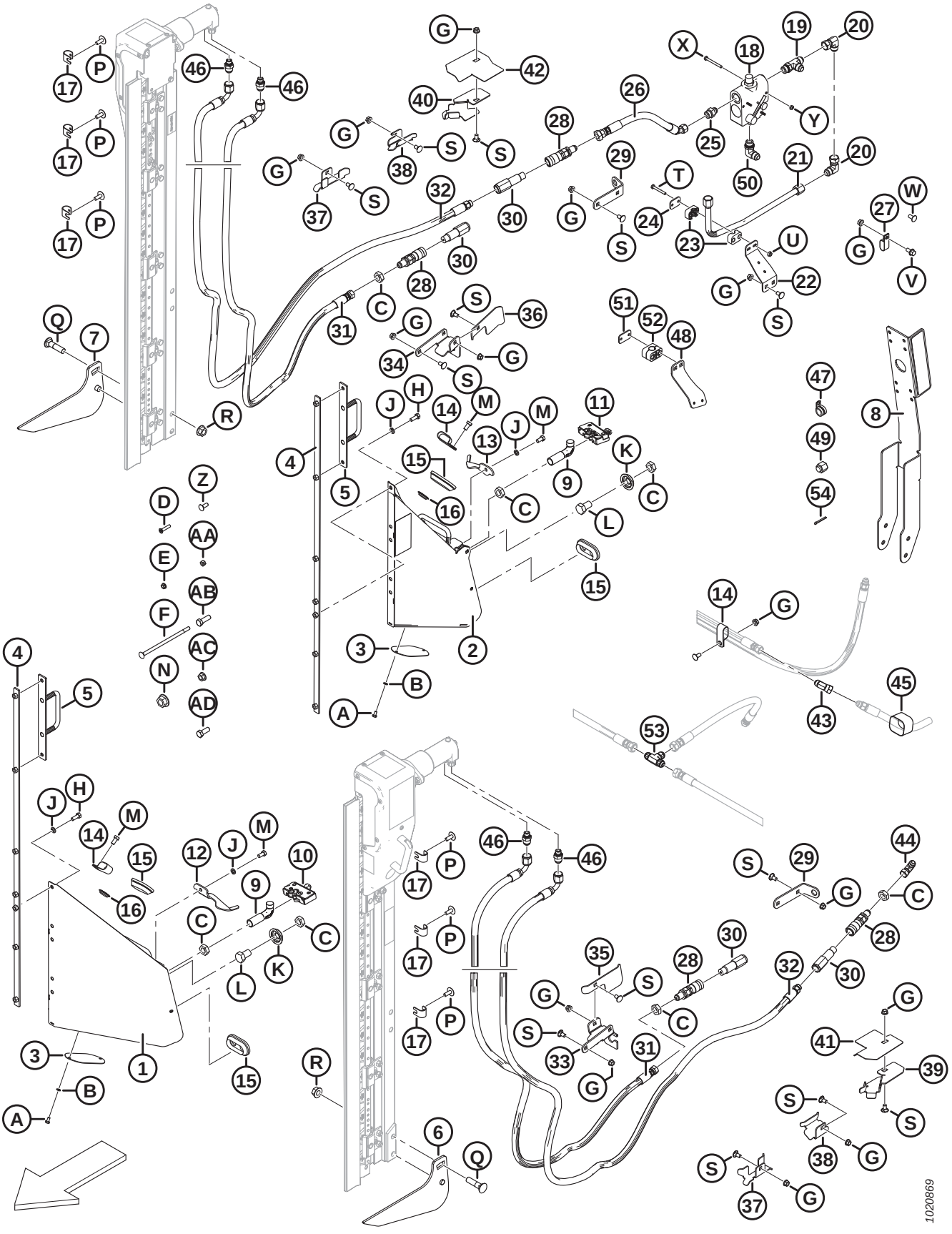

(OPCIONAL) FACA VERTICAL – BRAÇOS CURTOS DO MOLINETE

Ref.	Número de peça	Descrição	Qtd. B6137/B6138	Número de série
E	30280	PORCA – CHANFRADA, LADO DA TRAVA, FACE LISA, 5/16 NC GR 5 ZP		
F	135665	PARAFUSO – RHSN 3/8" -16 X 8" GR5–ZP		
G	30228	PORCA – CHANFRADA, FACE LISA, 0,375-16" UNC		
H	20077	PARAFUSO – CABEÇA HEXAGONAL, 3/8" NC X 1,0" COMPR. GR 5 ZP		
J	18637	ARRUELA – REG. TRAVA 3/8" NOM Diâm. Int. ZP		
K	253477	ARRUELA – FACA VERTICAL		
L	21590	PARAFUSO – SEXTAVADO 3/4 NC X 1,25 COMPR. GR 5 ZP		
M	21567	PARAFUSO – CABEÇA HEXAGONAL 0,375 -16 UNC X 0,75 COMPR.		
N	135367	PORCA – CHANFRADA, ROSCA DEFORMADA, FACE LISA, 0,75-10 UNC GR. G		
P	135507	PARAFUSO – USINADO, TRELIÇA, TORX, 38 NC X 1 COMPR.		
Q	30759	PARAFUSO - RHSN 5/8" NC X 2,5" COMPR., GR 5 ZP		
R	50225	Porca – Chanfrada, rosca deformada, face lisa, 625" - 11 UNC		
S	21472	PARAFUSO – RHSN 3/8-16 X 0,75 GR5		
T	21570	PARAFUSO – SEXTAVADO 1/4 NC X 2,0 COMPR. GR 5 ZP		
U	135248	PORCA – CHANFRADA, FACE LISA, 1/4-20 NC GR 5 ZP TRAVA CENTRAL, ROSCA DEFORMADA		
V	21821	PARAFUSO – SEXTAVADO, CHANFRADO (FACE SERRILHADA), 3/8" NC X 0,75" GR 5 ZP		
W	21863	PARAFUSO - RHSN 3/8" NC X 0,75" COMPR., GR 5 ZP		
X	21854	PARAFUSO – SEXTAVADO 1/4 NC X 2,5 COMPR. GR 5 ZP		
Y	18724	PORCA – HEXAGONAL, TRAVA, ROSCA DEFORMADA, 1/4" - 20 UNC ZP		
Z	100456	PARAFUSO – RHSSN 3/8" NC X 1,0" GR 5 ZP		
AA	135511	PORCA – TRAVA CENTRAL, 0,375-16 UNC GR 5 ZP		
AB	18723	PARAFUSO – SEXTAVADO 1/2 NC X 1,5 COMPR. TLF GR 5 ZP		
AC	50186	PORCA – CHANFRADA, TRAVA, FACE LISA, ROSCA DEFORMADA, 0,500-13 UNC GR5		
AD	21491	PARAFUSO – SEXTAVADO 1/2 NC X 1,25 COMPR. GR 5 ZP		

81 (Opcional) Kits de Mangueira de Navalha Vertical – Braços Curtos e Padrão do Molinete, Molinete Simples

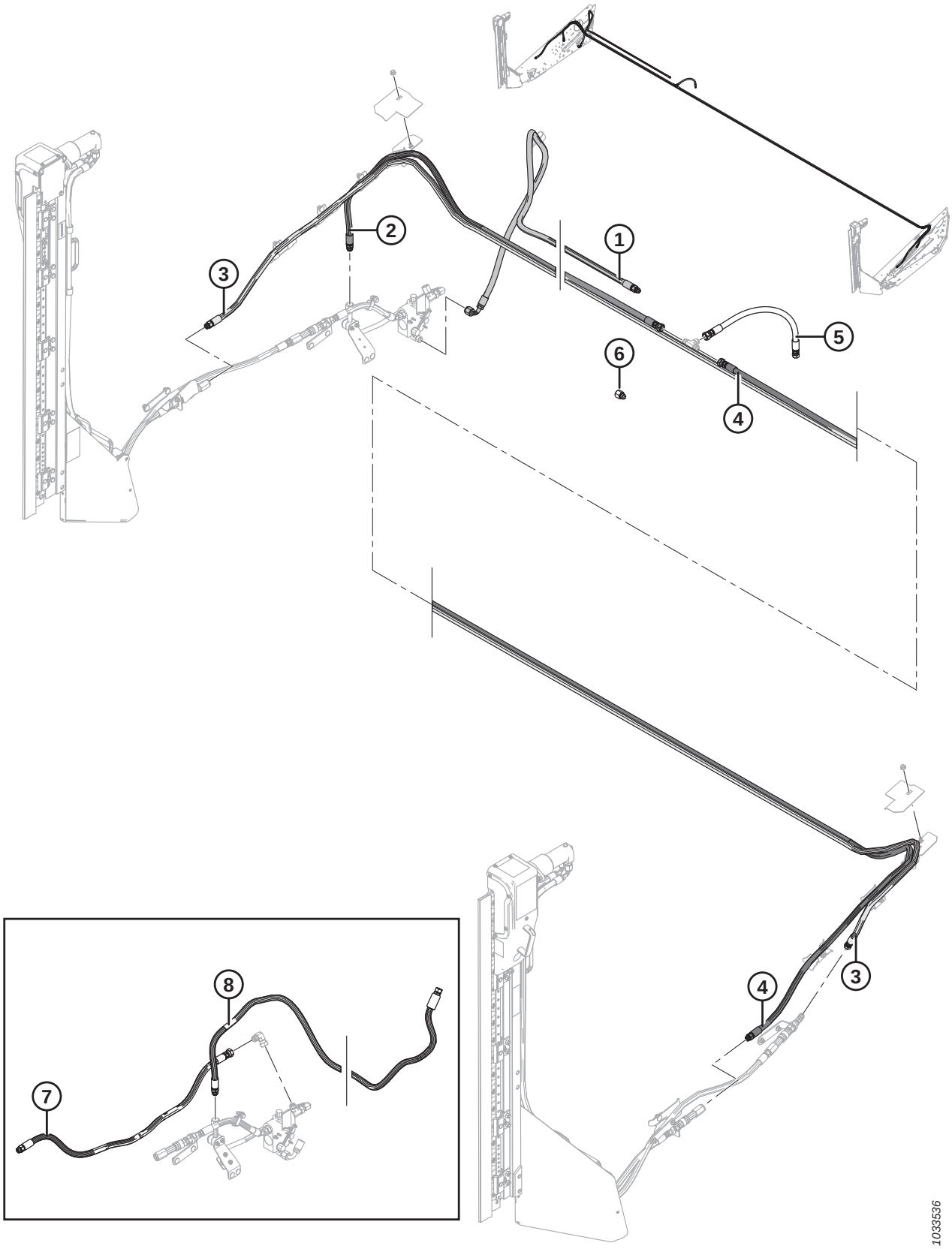

(OPCIONAL) KITS DE MANGUEIRA DE NAVALHA VERTICAL – BRAÇOS CURTOS E PADRÃO DO MOLINETE, MOLINETE SIMPLES

NOTA:

Kits de mangueira a serem usados juntamente com kits de navalha vertical MD n.º B6137 e MD n.º B6138 (braços curtos do molinete) ou MD n.º B6608 e MD n.º B6609 (braços do molinete padrão).

Ref.	Número de peça	Descrição	Qtd.	Número de série
	B6265	KIT – MANGUEIRA PARA FACA VERTICAL DUPLA (25 PÉS RÍGIDA/ FLEXÍVEL, MOLINETE SIMPLES) [293]	1	
1	255947	MANGUEIRA – HIDRÁULICA	1	
2	255574	MANGUEIRA – HIDRÁULICA (25 PÉS, MOLINETE SIMPLES)	1	
3	255577	MANGUEIRA – HIDRÁULICA (25 PÉS, MOLINETE SIMPLES)	1	
4	255580	MANGUEIRA – HIDRÁULICA (25 PÉS, MOLINETE SIMPLES)	1	
5	255497	MANGUEIRA – HIDRÁULICA	1	
6	30820	ENCAIXE – REDUTOR DO ADAPTADOR (25 PÉS, FLEX., MOLINETE SIMPLES)	1	
7	255465	MANGUEIRA – HIDRÁULICA (SOMENTE FACA VERTICAL SIMPLES) [294]	A/R	
8	255583	MANGUEIRA – HIDRÁULICA (25 PÉS, MOLINETE SIMPLES, SOMENTE FACA VERTICAL SIMPLES) [294]	A/R	

293. Kits disponíveis somente por meio de equipamentos.
294. Não incluída nos kits de mangueira para facas verticais. A mangueira é utilizada quando a faca vertical direita é montada sozinha.

82 (Opcional) Kits de Mangueira de Navalha Vertical – Braços Curtos e Padrão do Molinete, Molinete Duplo

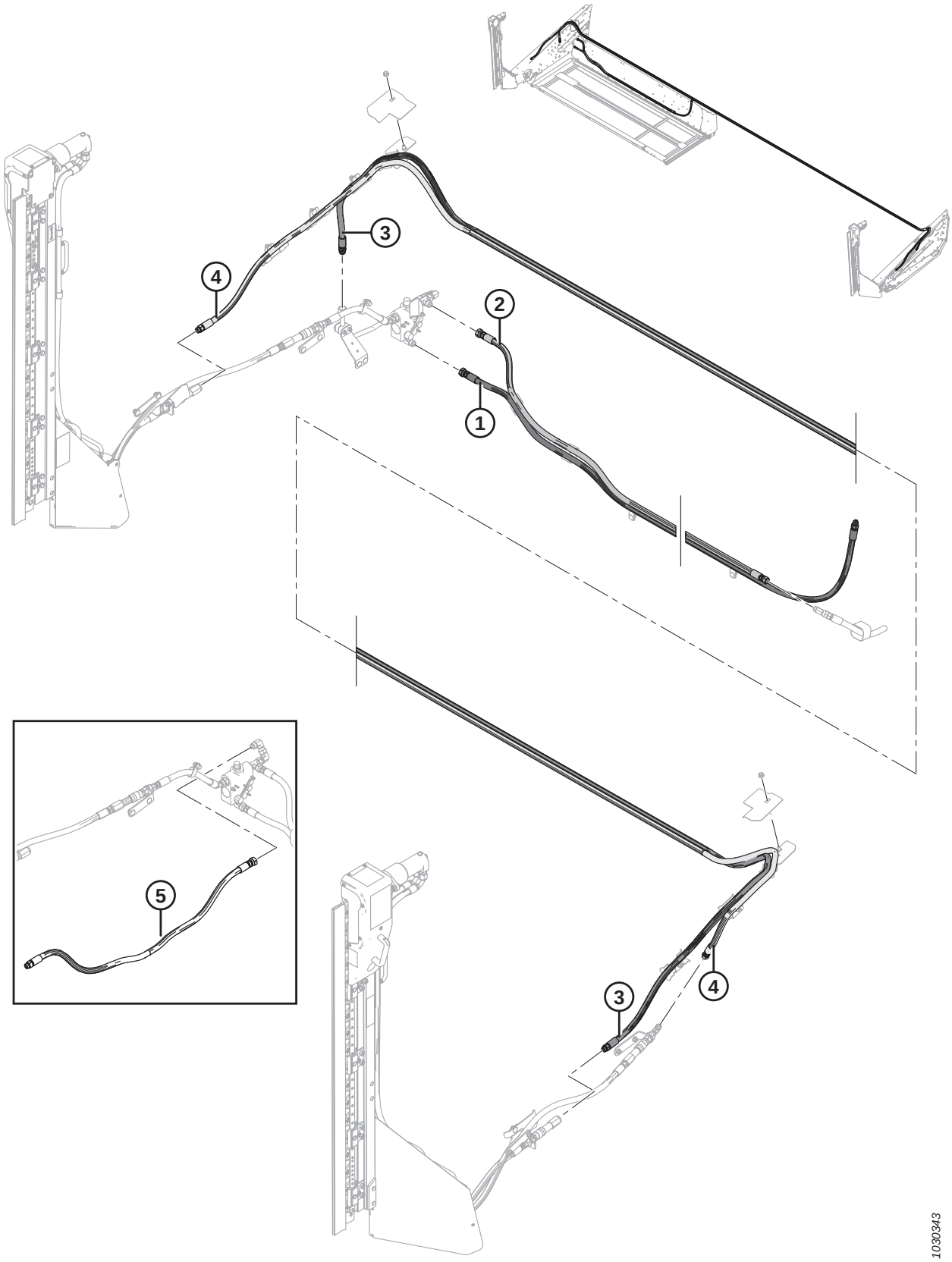

(OPCIONAL) KITS DE MANGUEIRA DE NAVALHA VERTICAL – BRAÇOS CURTOS E PADRÃO DO MOLINETE, MOLINETE DUPLO

NOTA:

Kits de mangueira a serem usados juntamente com kits de navalha vertical MD n.º B6137 e MD n.º B6138 (braços curtos do molinete) ou MD n.º B6608 e MD n.º B6609 (braços do molinete padrão).

Ref.	Número de peça	Descrição	Qtd.	Número de série
	B6247	KIT – MANGUEIRA FACA VERTICAL DUPLA (30 PÉS FLEX) [295]		
	B6248	KIT – MANGUEIRA FACA VERTICAL DUPLA (35 PÉS FLEX) [295]		
	B6249	KIT – MANGUEIRA FACA VERTICAL DUPLA (40 PÉS FLEX) [295]		
	B6250	KIT – MANGUEIRA FACA VERTICAL DUPLA (45 PÉS FLEX) [295]		
1	255477	MANGUEIRA – HIDRÁULICA (30 PÉS FLEX)	1	
	255534	MANGUEIRA – HIDRÁULICA (35 PÉS FLEX)	1	
	255535	MANGUEIRA – HIDRÁULICA (40 PÉS FLEX)	1	
	255536	MANGUEIRA – HIDRÁULICA (45 PÉS FLEX)	1	
2	255476	MANGUEIRA – HIDRÁULICA (30 PÉS FLEX)	1	
	255537	MANGUEIRA – HIDRÁULICA (35 PÉS FLEX)	1	
	255538	MANGUEIRA – HIDRÁULICA (40 PÉS FLEX)	1	
	255539	MANGUEIRA – HIDRÁULICA (45 PÉS FLEX)	1	
3	255540	MANGUEIRA – HIDRÁULICA (30 PÉS FLEX)	1	
	255541	MANGUEIRA – HIDRÁULICA (35 PÉS FLEX)	1	
	255542	MANGUEIRA – HIDRÁULICA (40 PÉS FLEX)	1	
	255543	MANGUEIRA – HIDRÁULICA (45 PÉS FLEX)	1	
4	255544	MANGUEIRA – HIDRÁULICA (30 PÉS FLEX)	1	
	255545	MANGUEIRA – HIDRÁULICA (35 PÉS FLEX)	1	
	255546	MANGUEIRA – HIDRÁULICA (40 PÉS FLEX)	1	
	255547	MANGUEIRA – HIDRÁULICA (45 PÉS FLEX)	1	
5	255465	MANGUEIRA – HIDRÁULICA (SOMENTE FACA VERTICAL SIMPLES) [296]	A/R	

295. O kit fornece as mangueiras necessárias para instalar a faca vertical esquerda e direita em plataformas específicas com braços curtos de molinete. Para saber mais sobre suportes de faca vertical esquerda e direita, consultar a Seção *80 (Opcional) Faca Vertical – Braços Curtos do Molinete, página 265*. Kits disponíveis somente através de equipamentos.
296. Não incluída nos kits de mangueira para facas verticais. A mangueira é utilizada quando a faca vertical direita é montada sozinha.

83 (Opção) Conjunto de Navalha Vertical - Peças de Serviço

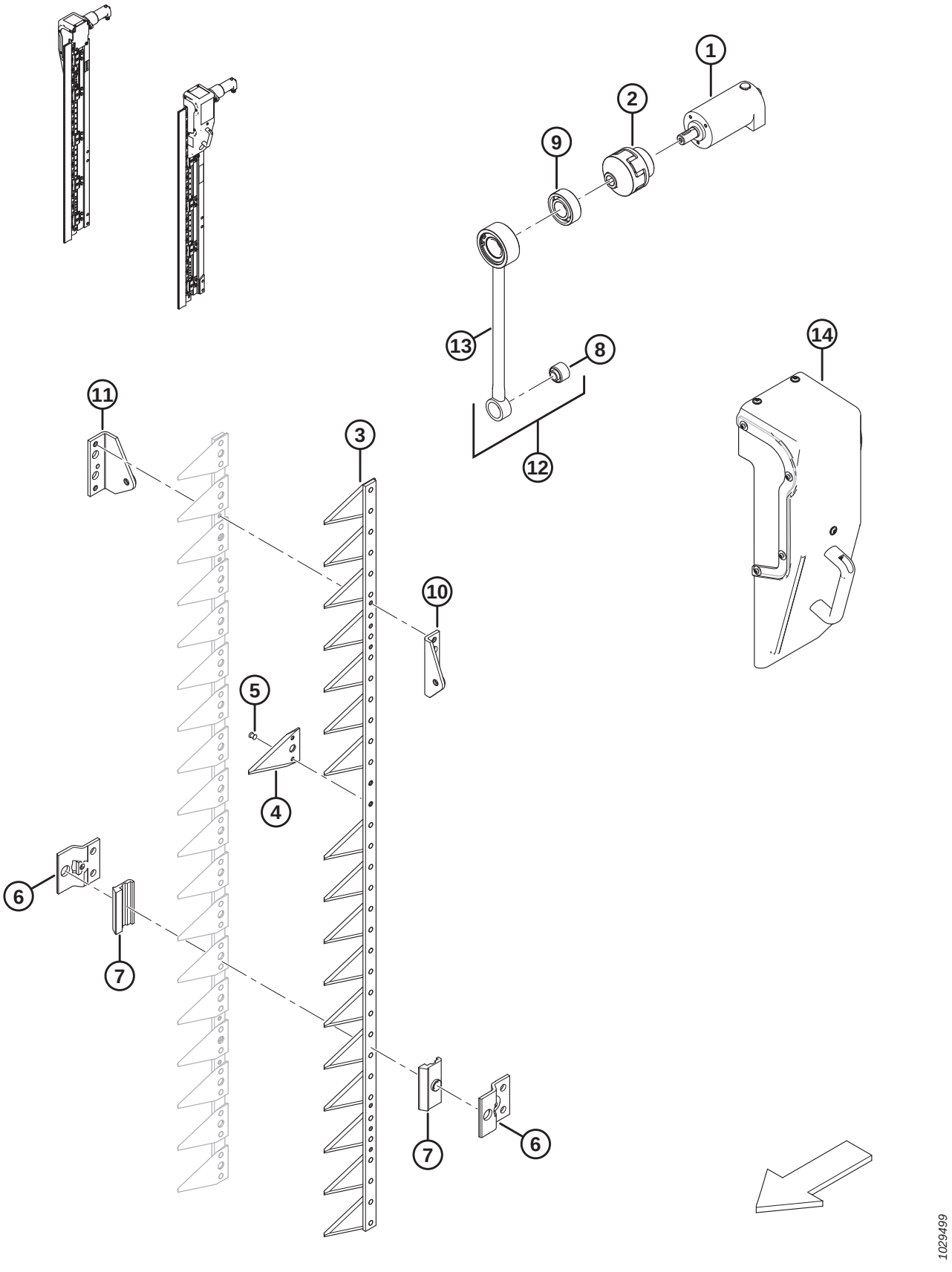

(OPÇÃO) CONJUNTO DE NAVALHA VERTICAL - PEÇAS DE SERVIÇO

NOTA:

Todas as peças listadas são apenas para serviço. As navalhas verticais podem ser solicitadas como conjunto de duas navalhas (MD nº B6410).

Ref.	Número de peça	Descrição	Qtd.	Número de série
1	304611	MOTOR HIDRÁULICO		
2	304612	ACOPLAMENTO – EIXO ELÁSTICO		
3	304614	CONJUNTO – NAVALHA [297]		
4	304615	SEÇÃO – NAVALHA		
5	304616	REBITE		
6	304617	SUPORTE – NAVALHA		
7	304618	PLACA – GUIA		
8	304619	BUCHA – METAL DE BORRACHA		
9	304620	ROLAMENTO – AUTO-ALINHAMENTO		
10	304621	PLATAFORMA – NAVALHA DIANTEIRA		
11	304622	PLATAFORMA – NAVALHA TRASEIRA		
12	304623	CONJUNTO – BIELA [298]		
13	304624	HASTE – BIELA		
14	304625	PROTEÇÃO – ALAVANCA ESQUERDA/DIREITA [299]		

297. Inclui seções de navalhas (MD n.º 304615) e rebites (MD n.º 304616).
298. Inclui biela (MD n.º 304624) e bucha (MD n.º 304619).
299. Inclui uma placa frontal, que é enviada na configuração da proteção esquerda. Se a proteção for usada na navalha direita, a placa deve ser movida para o lado oposto da proteção.

84 Estrutura e componentes do módulo de flutuação

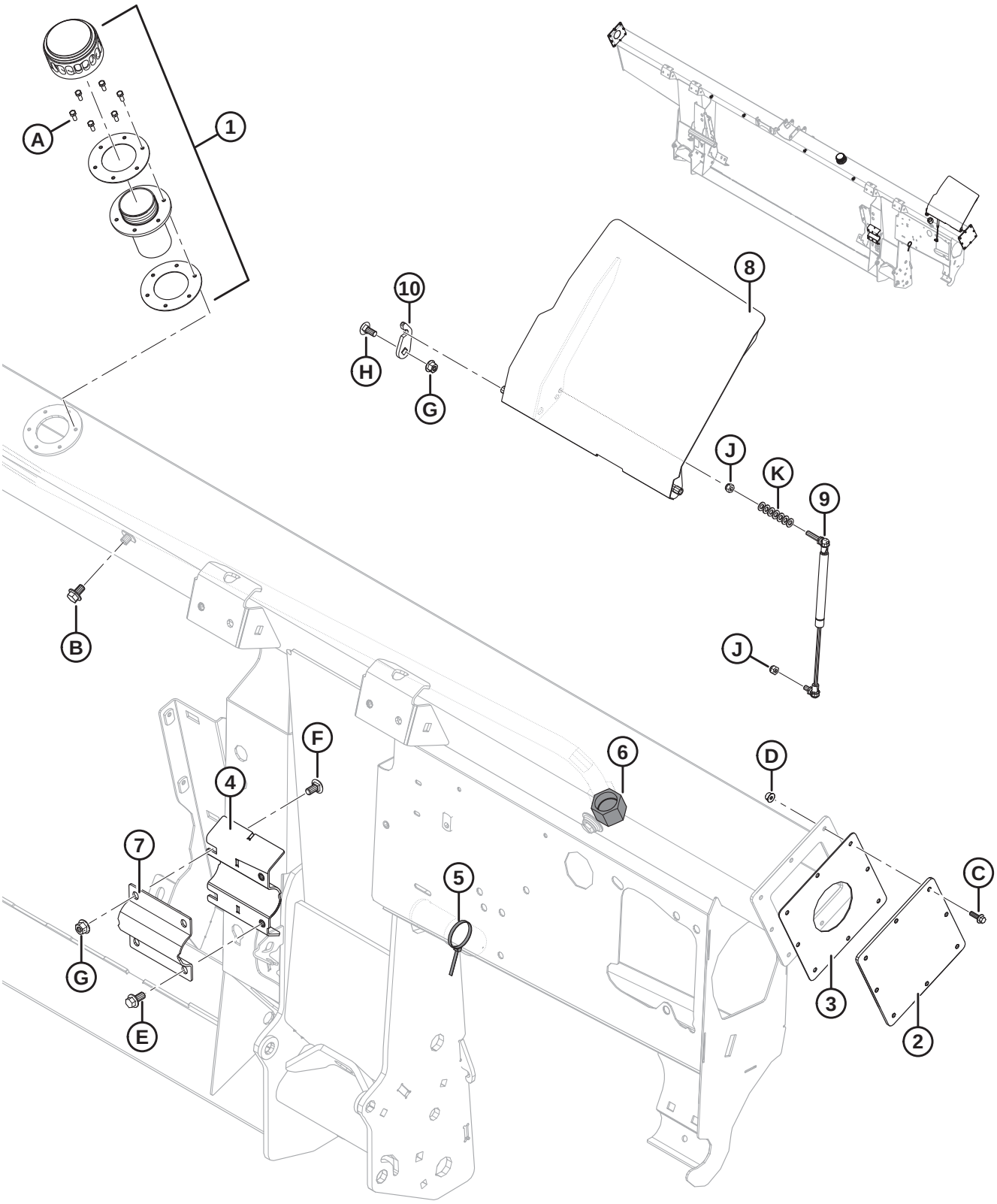

ESTRUTURA E COMPONENTES DO MÓDULO DE FLUTUAÇÃO

Ref.	Número de peça	Descrição	Qtd.	Número de série
1	133942	TAMPA – ENCHIMENTO DE ÓLEO [300]	1	
	312706	**KIT – GAXETAS DE PREENCHIMENTO DE ÓLEO** [301]	**1**	
2	240101	PLACA – TAMPA DE EXTREMIDADE [302]	2	–371189
3	187112	GAXETA [302]	2	–371189
4	248757	SUPORTE – SUBSOLDAGEM (SOLDADA À ESTRUTURA)	1	
5	21763	ABRAÇADEIRA DE CABOS (PRETA)	1	
6	135718	TAMPÃO – HIDRÁULICO SAE-16 ORFS	1	
7	248756	BRAÇADEIRA – PIVÔ DO SEM-FIM	1	
8	304325	CAPA – DECALQUE C/W	1	
9	295981	MOLA DO COMBUSTÍVEL	1	
10	213764	RETENTOR – TAMPA	1	
A	**320397**	**PARAFUSO – CABEÇA HEXAGONAL TFL M5 X 0,8 X 12-8,8-PLANA (2022 E POSTERIOR)** [303]		**421190–**
	135873	PARAFUSO – USINADO N.º 10-32 X 0,5" HEXAGONAL **(2021 E ANTERIORES)** [303]		**-421189**
B	REF	PARAFUSO – CABEÇA HEXAGONAL CHANFRADA TFL M10 X 1,5 X 16-8,8-A3L [304]		
C	136324	PARAFUSO – CABEÇA HEXAGONAL CHANFRADA TFL M6 X 1 X 20-10,9-A2L		
D	152668	PORCA – HEXAGONAL CHANFR CTR LOC M6 X 1-8-A2L		
E	152655	PARAFUSO – CABEÇA HEXAGONAL CHANFRADA M10 X 1,5 X 20-8,8-A3L		
F	184657	PARAFUSO – RHSSN M10 X 1,5 X 20-8,8-A3L		
G	135799	PORCA – HEXAGONAL CHANFRADA CTR LOC M10 X 1,5-10-A3L		
H	135785	PARAFUSO – RHSN M10 X 1,5 X 25-8,8-A3L		
J	184688	PORCA – NYLOC HEXAGONAL M8 X 1,25-8-A2L		
K	184708	ARRUELA – CHATA M8-200HV-AA1J		

300. Remova a tampa e a junta do bocal de enchimento durante o transporte (não mostrado). Guarde os seis parafusos (MD #135873). Substitua pela tampa do enchimento de óleo (MD #133942) que vem completa com a tampa do óleo, bocal de enchimento e juntas. Use seis parafusos da tampa de transporte para fixar a tampa do enchimento de óleo na estrutura. A tampa de enchimento de óleo é enviada com a estrutura ou pode ser pedida como peça de reposição.
301. Inclui duas gaxetas.
302. Peça de substituição somente para unidades fabricadas para o modelo/ano 2019 e anteriores.
303. Vem com a tampa e a gaxeta que cobrem o orifício de enchimento durante o transporte. Pode ser pedido separadamente, se for necessária a substituição.
304. Consulte a Seção *104 Sistema hidráulico – componentes da estrutura, página 343*.

85 Deque de Alimentação – Estrutura, elos frontais e pinos do pivô

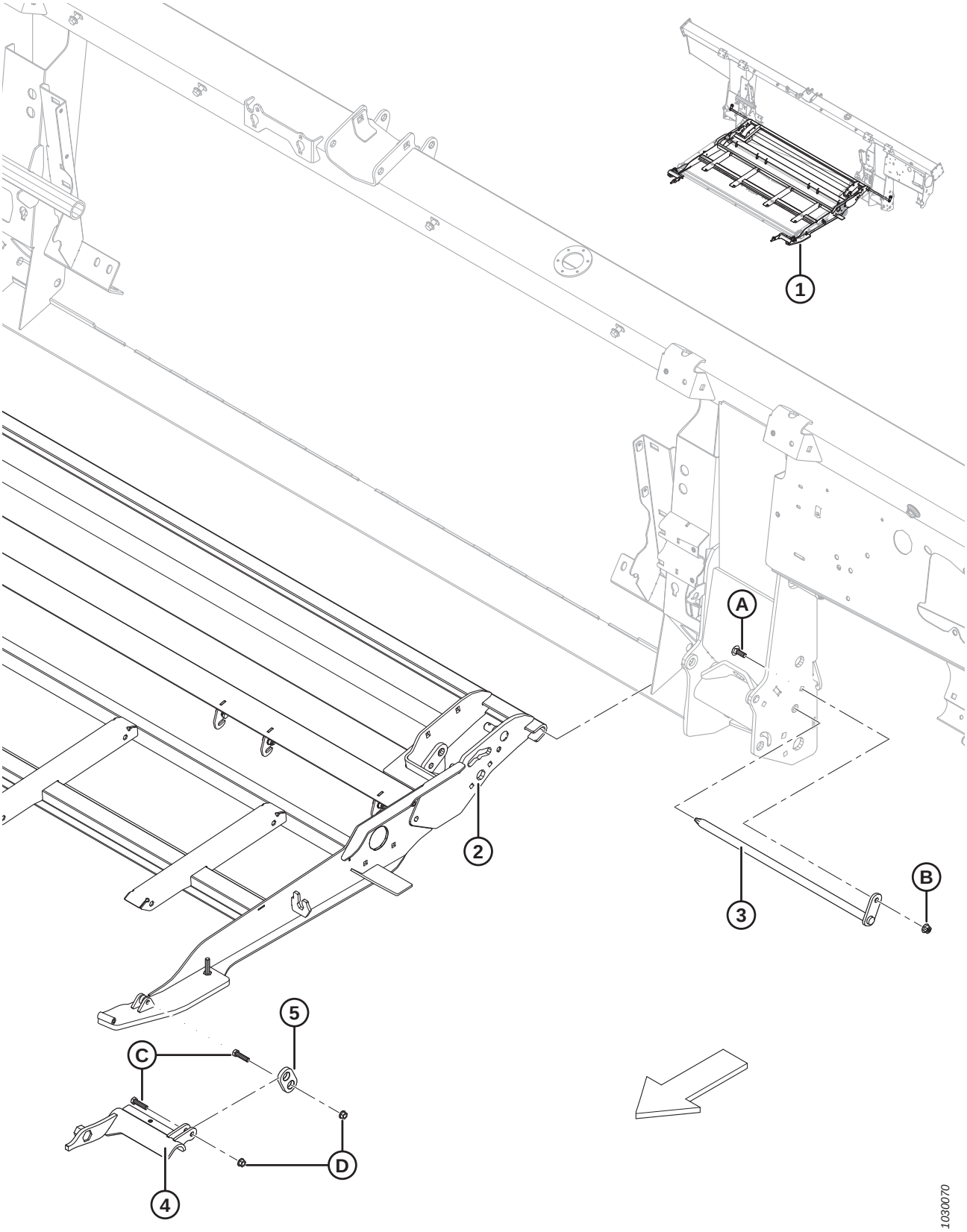

DEQUE DE ALIMENTAÇÃO – ESTRUTURA, ELOS FRONTAIS E PINOS DO PIVÔ

Ref.	Número de peça	Descrição	Qtd.	Número de série
1	335286	CONJUNTO — DEQUE CENTRAL [305]		
2	287760	SUPORTE – DEQUE DE ALIMENTAÇÃO	1	
3	231368	PINO – SOLDAGEM DO PIVÔ DO DEQUE	2	
4	213418	SUPORTE – ADAPTADOR ELO USINADO ESQUERDO	1	
	213419	SUPORTE – ADAPTADOR ELO USINADO DIREITO	1	
5	187732	CONEXÃO – CONJUNTO DE GANCHO	2	
A	184662	PARAFUSO – RHSN TFL M10 X 1,5 X 30-8,8-A3L		
B	135799	PORCA – HEXAGONAL CHANFRADA CTR LOC M10 X 1,5-10-A3L		
C	20078	PARAFUSO – SEXTAVADO 3/8 NC X 1,75 COMPR. GR 5 ZP		
D	30228	PORCA – CHANFRADA, FACE LISA, 0,375-16 UNC		

305. Conjunto completo, inclui todas as peças listadas nesta seção (exceto N.º 3 e A-B), bem como nas seções *86 Deque de Alimentação – Motor e roletes da esteira, página 281* e *87 Deque de alimentação – Chapas e reforços, página 285*.

86 Deque de Alimentação – Motor e roletes da esteira

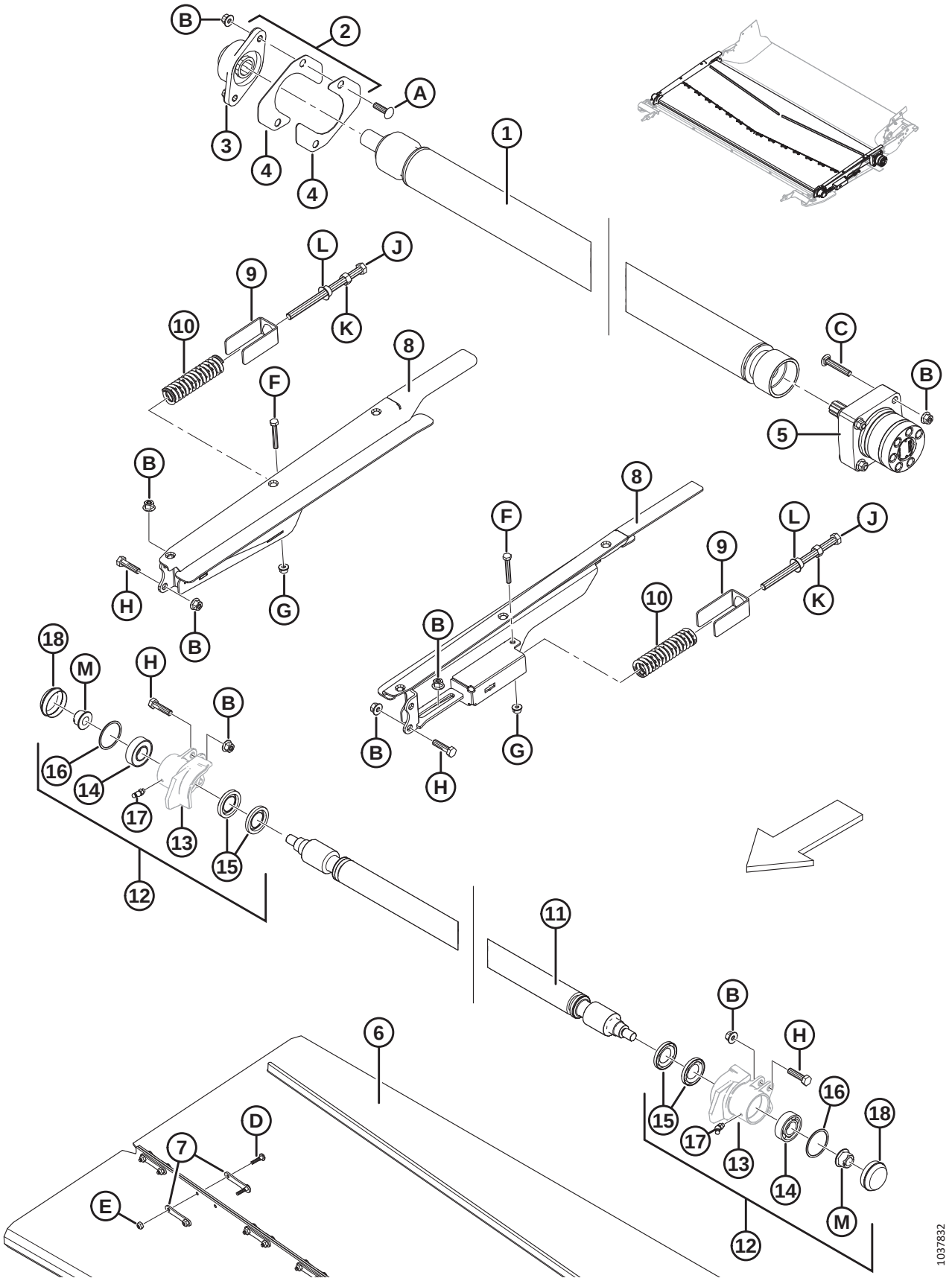

DEQUE DE ALIMENTAÇÃO – MOTOR E ROLETES DA ESTEIRA

Ref.	Número de peça	Descrição	Qtd.	Número de série
1	**335637**	**KIT – MANUTENÇÃO DE ROLOS** [306]	**1**	
2	**347565**	**KIT – TAMPA DE ACIONAMENTO FM100** [307]		
3	**347487**	**CAIXA DE ROLAMENTO — FL206 E ROLAMENTO** [308]	**1**	
4	**347339**	**TAMPA — ROLO DE ACIONAMENTO FM100**	**2**	
5	245122	MOTOR – HIDRÁULICO [309]	1	
	245316	KIT DE VEDAÇÃO		
	304748	**KIT – CALÇO DO MOTOR DA ESTEIRA CENTRAL**	**A/R**	
6	304454	ESTEIRA – 1.988 MM (78,3") LARG. X 1.712 MM COMPR.	1	
7	130283	CINTA – CONECTOR DA ESTEIRA	28	
8	**335173**	**SUPORTE – SOLDAGEM AJUSTE POLIA LADO ESQUERDO**	**1**	
	335171	**SUPORTE – SOLDAGEM AJUSTE POLIA LADO DIREITO**	**1**	
9	213734	RETENTOR – MOLA	2	
10	287587	MOLA - COMPRESSÃO	2	
11	231647	ROLETE – SOLDAGEM DA POLIA	1	
12	287885	CARCAÇA – CONJUNTO DA POLIA LADO ESQUERDO	1	
	287883	CARCAÇA – CONJUNTO POLIA LADO DIREITO	1	
13	NSS	CARCAÇA – POLIA USINADA LADO ESQUERDO	1	
	NSS	CARCAÇA – POLIA USINADA LADO DIREITO	1	
14	118185	ROLAMENTO – CILÍNDRICO DE ESFERAS, 52 MM DIAM. EXT., 25 MM DIAM. INT.	2	
15	100862	VEDAÇÃO – ÓLEO	4	
16	118011	ANEL – RETENTOR INTERNO	2	
17	21301	GRAXEIRA – LUBRIFICAÇÃO	2	
18	133372	CAPA CONTRA POEIRA	2	
A	136248	PARAFUSO – RHSSN TFL M10 X 1,5 X 35-8,8-A3L		
B	135799	PORCA – HEXAGONAL CHANFRADA CTR LOC M10 X 1,5-10-A3L		
C	252701	PARAFUSO – CABEÇA REDONDO, PESCOÇO QUADRADO TFL M10 X 1,5 X 60-8,8-A3L		
D	135630	PARAFUSO – BHRN N.º 12-24 NC X 0,920" COMPR. (PACOTE COM 50)		

306. O kit inclui rolo de acionamento e duas tampas de rolo de acionamento (MD N.º 347339). O alinhamento do rolo deve ser verificado e o kit de calços do motor da esteira central (MD N.º 304748) instalado, se necessário.
307. O kit inclui duas tampas (MD N.º 347339), arruela de trava do excêntrico (MD N.º 273304), caixa de rolamento e rolamento FL206 (MD N.º 347487).
308. A caixa de rolamento (MD N.º 347487) não funcionará sem as tampas (MD N.º 347339) e a arruela de trava do excêntrico (MD N.º 273304). Se estiver substituindo a caixa de rolamento (MD N.º 335178), peça o kit de tampa de acionamento FM100 (MD N.º 347565).
309. O alinhamento do rolo deve ser verificado e o kit de calços do motor da esteira central (MD N.º 304748) instalado, se necessário. O desalinhamento do motor de acionamento da esteira central e do rolo de acionamento causa tensão no eixo do motor e no orifício do rolo, levando a desgaste prematuro e falha. O kit fornece os calços necessários ao substituir um motor de acionamento da esteira central ou rolo de acionamento com falha, ou para corrigir o desalinhamento entre o motor de acionamento e o rolo de acionamento. Consulte a instrução MD N.º 215035 para fazer a instalação. Inclui oito calços de 0,6 mm (não são vendidos separadamente), oito calços de 0,4 mm (não são vendidos separadamente), quatro porcas flangeadas (MD N.º 21452) e quatro porcas sextavadas (MD N.º 135927).

DEQUE DE ALIMENTAÇÃO – MOTOR E ROLETES DA ESTEIRA

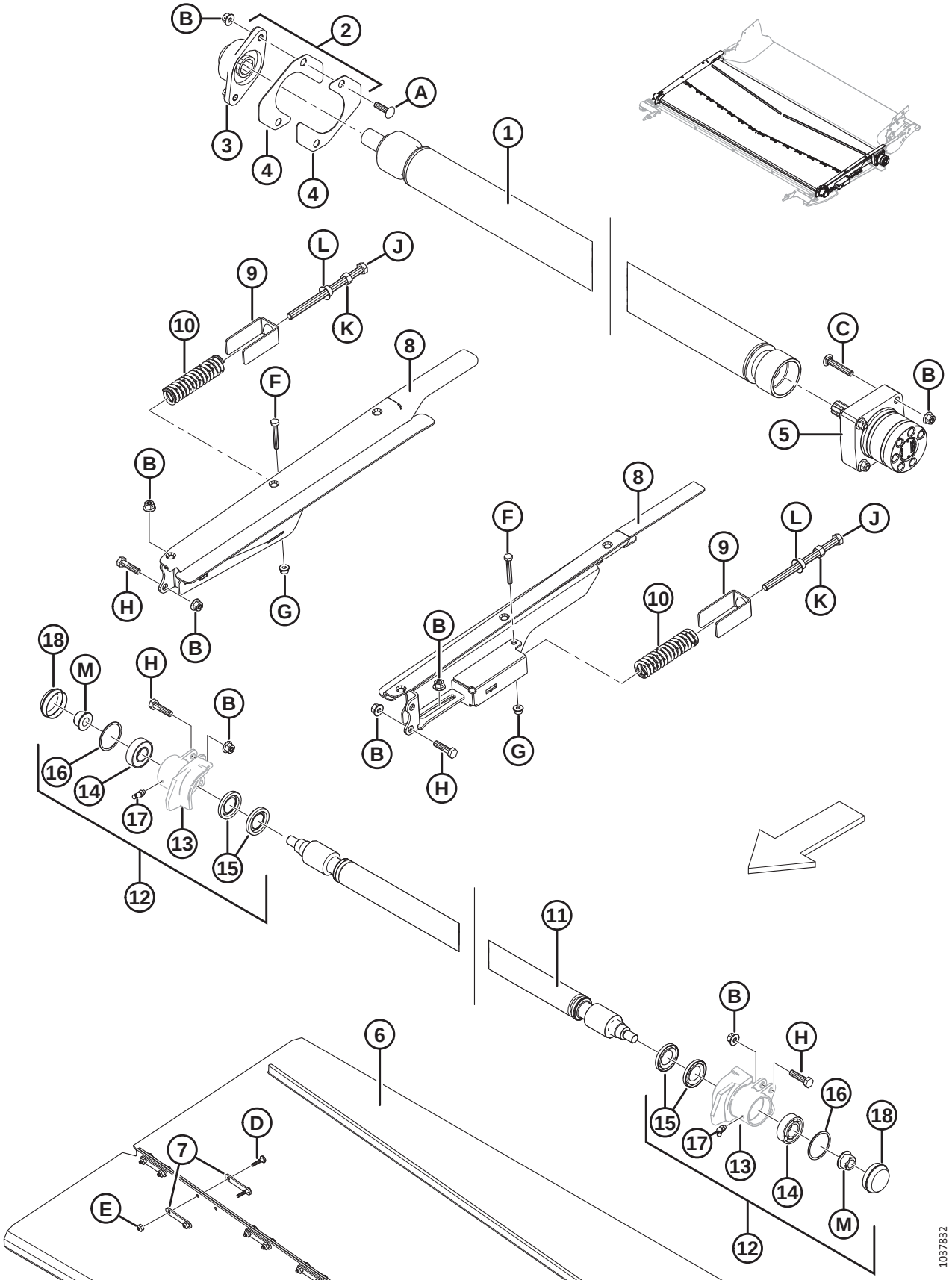

DEQUE DE ALIMENTAÇÃO – MOTOR E ROLETES DA ESTEIRA

Ref.	Número de peça	Descrição	Qtd.	Número de série
E	135626	PORCA – ESCAREADA, TRAVA CENTRAL N.º 12-24 NC (PACOTE COM 50)		
F	184655	PARAFUSO – CABEÇA HEXAGONAL M8 X 1,25 X 55-8,8-A2L		
G	135337	PORCA – HEXAGONAL CHANFR CTR LOC M8 X 1,25-8-A2L		
H	135319	PARAFUSO – CABEÇA HEXAGONAL M10 X 1,5 X 40-8,8-A3L		
J	252272	PARAFUSO – CABEÇA HEXAGONAL TFL M12 X 1,75 X 180		
K	184694	PORCA – HEXAGONAL M12 X 1,75-8-A3L		
L	136036	PORCA – HEXAGONAL CHANFR. LISA M12 X 1,75-8-A3L		
M	152520	PORCA – HEXAGONAL CHANFR TECH TRAVA M16 X 2-10-A3L		

87 Deque de alimentação – Chapas e reforços

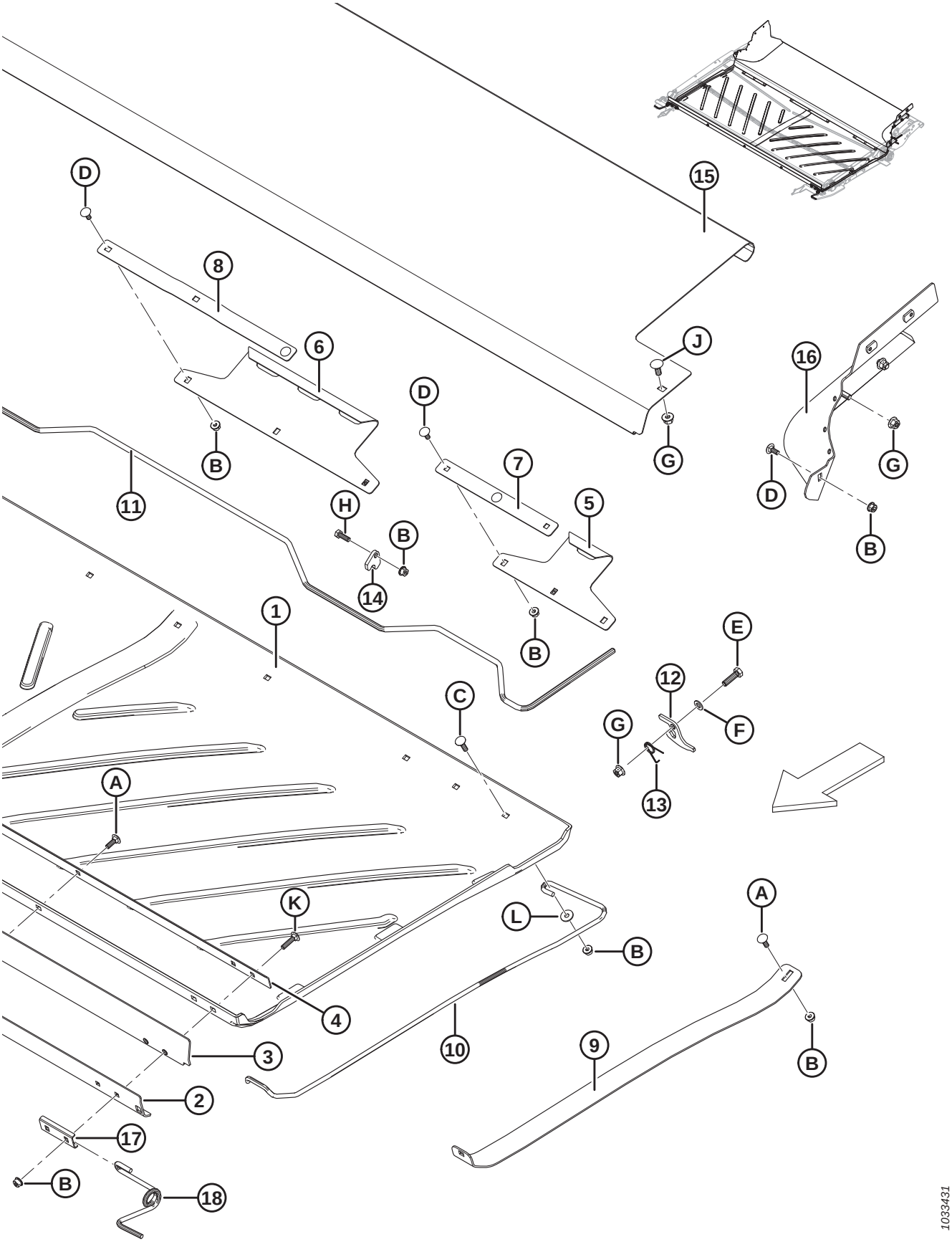

DEQUE DE ALIMENTAÇÃO – CHAPAS E REFORÇOS

Ref.	Número de peça	Descrição	Qtd.	Número de série
1	287768	CHAPA – DEQUE DE ALIMENTAÇÃO POLIETILENO	1	
2	295211	CHAPA – BARRA FRONTAL EXTERNA	1	
3	295212	ALETA – CHAPA FRONTAL	1	
4	295213	CHAPA – BARRA FRONTAL INTERNA	1	
5	240013	GANCHO – LADO TRASEIRO	2	
6	240012	GANCHO – TRASEIRO CENTRAL	1	
7	231765	BARRA – GANCHO LATERAL	2	
8	231766	BARRA – GANCHO CENTRAL	1	
9	304382	SUPORTE – CHAPA LEVANTADORA	1	
10	295215	SUPORTE – MOLA DA CHAPA, LADO ESQUERDO	1	
	295216	SUPORTE – MOLA DA CHAPA, LADO DIREITO	1	
11	240010	ALAVANCA – TRAVA DA CHAPA	1	
12	240254	SUPORTE – TRAVA ALAVANCA DA CHAPA	2	
13	159020	MOLA – TORÇÃO, LADO ESQUERDO	1	
	144505	MOLA – TORÇÃO, LADO DIREITO	1	
14	248914	GUIA – TRAVA ALAVANCA	6	
15	240264	CHAPA – DEQUE DE ALIMENTAÇÃO INOX	1	
16	304927	REFORÇO – SOLDAGEM CANTO TRASEIRO DIREITO	1	
	304926	REFORÇO – SOLDAGEM CANTO TRASEIRO ESQUERDO	1	
17	287939	RETENTOR – MOLA FRONTAL	2	
18	**347691**	**SUPORTE – MOLA DA CHAPA, LADO DIREITO FRONTAL**	**1**	
	347692	**SUPORTE – MOLA DA CHAPA, LADO ESQUERDO FRONTAL**	**1**	
A	184648	PARAFUSO – RHSN M8 X 1,25 X 25-8,8-A3L		
B	135337	PORCA – HEXAGONAL CHANFR CTR LOC M8 X 1,25-8-A2L		
C	190752	PARAFUSO – RHSN M8 X 1,25 X 30-8,8-A2L		
D	197171	PARAFUSO – RHSN M8 X 1,25 X 20-8,8-A2L		
E	30628	PARAFUSO – CABEÇA HEXAGONAL M10 X 1,5 X 35-8,8-A3L		
F	184711	ARRUELA – CHATA REG M10-200HV-A3L		
G	135799	PORCA – HEXAGONAL CHANFRADA CTR LOC M10 X 1,5-10-A3L		
H	184652	PARAFUSO – CABEÇA HEXAGONAL TFL M8 X 1,25 X 25-8,8-A2L		
J	135785	PARAFUSO – RHSN M10 X 1,5 X 25-8,8-A3L		
K	136050	PARAFUSO – RHSN M8 X 1,25 X 35-8,8-A2L		
L	184709	ARRUELA – CHATA GRANDE M8-200HV-A2L		

88 Módulo de flutuação – peças de fixação

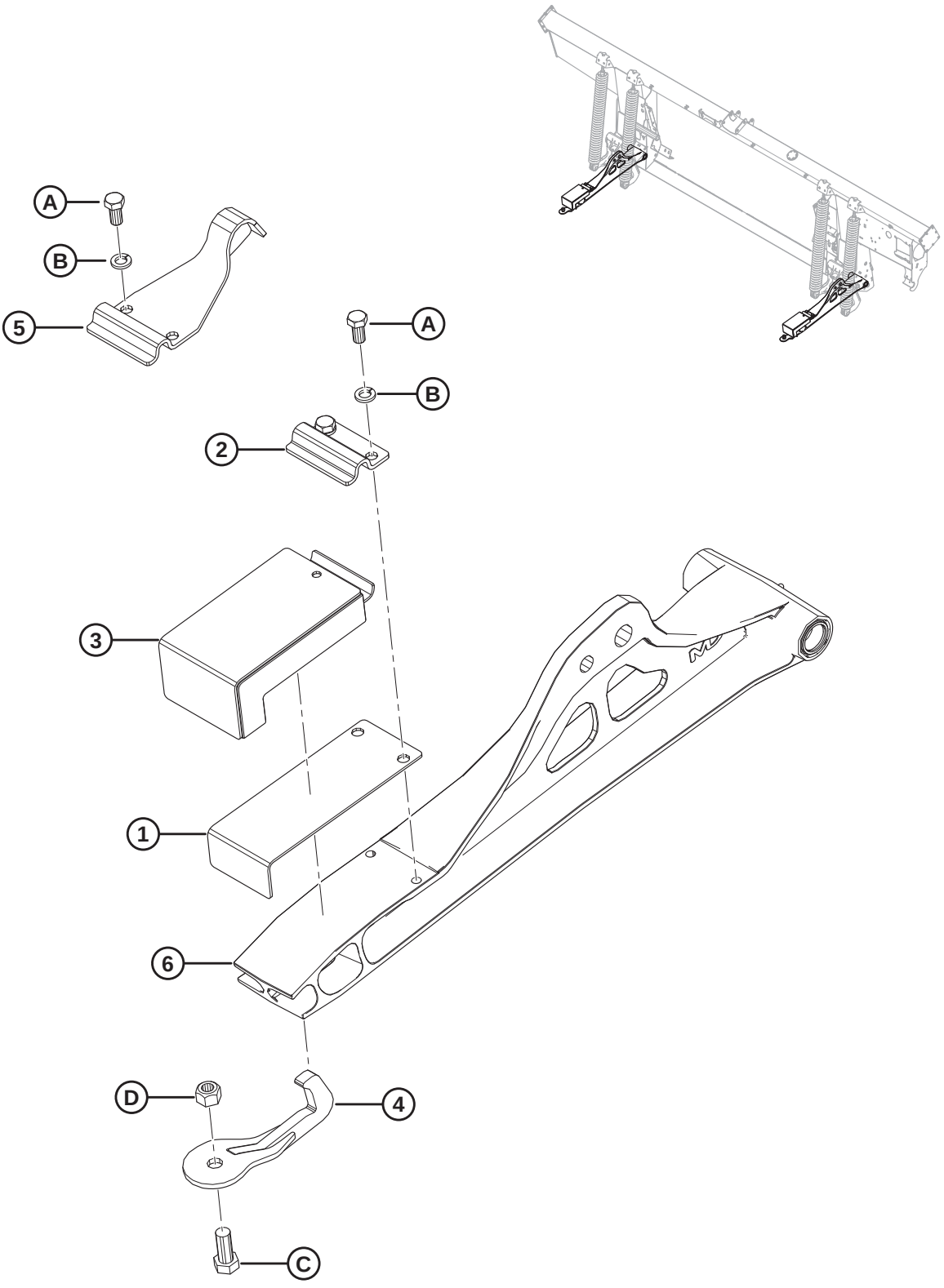

MÓDULO DE FLUTUAÇÃO – PEÇAS DE FIXAÇÃO

Ref.	Número de peça	Descrição	Qtd.	Número de série
	B6458	KIT – PACOTE ANEXAÇÃO COLHEITADEIRA FLEXÍVEL [310]		
1	125145	PLACA – MOLA DE LÂMINA	2	
2	125146	FIXADOR	2	
3	174769	CONJUNTO — BLOCO DE BORRACHA FLEXÍVEL [311]	2	
4	**258876**	**SOLDAGEM — GANCHO QUEBRÁVEL**	**2**	
5	**304799**	**BLOQUEIO – SOLDAGEM FLUTUANTE INCLINAÇÃO PLANA (SOMENTE FD125)** [312]	**2**	
6	REF.	ELO – INFERIOR COMPLETO C/ ROLAMENTOS [313]		
A	21575	PARAFUSO – SEXTAVADO 1/2 NC X 1,0 COMPR. GR 5 ZP		
B	18638	ARRUELA – REG. TRAVA 1/2" NOM. Diâm. Int. ZP		
C	21594	PARAFUSO – CABEÇA HEXAGONAL 0,625 -11 UNC X 1,50		
D	18666	PORCA – HEXAGONAL, TRAVA, ROSCA DEFORMADA, 5/8" - 11 UNC ZP		

310. Inclui todas as peças listadas nessa seção bem como as das Seções *89 Módulo de flutuação – Reforços centrais e de canto, página 289* e *90 Módulo de flutuação – reforços laterais, página 291*. Kits disponíveis somente através de equipamentos.
311. Usado em todas as plataformas FD1, exceto FD125.
312. Usado somente em plataformas FD125.
313. Consulte a seção *111 Conexões e componentes de flutuação, página 359*.

89 Módulo de flutuação – Reforços centrais e de canto

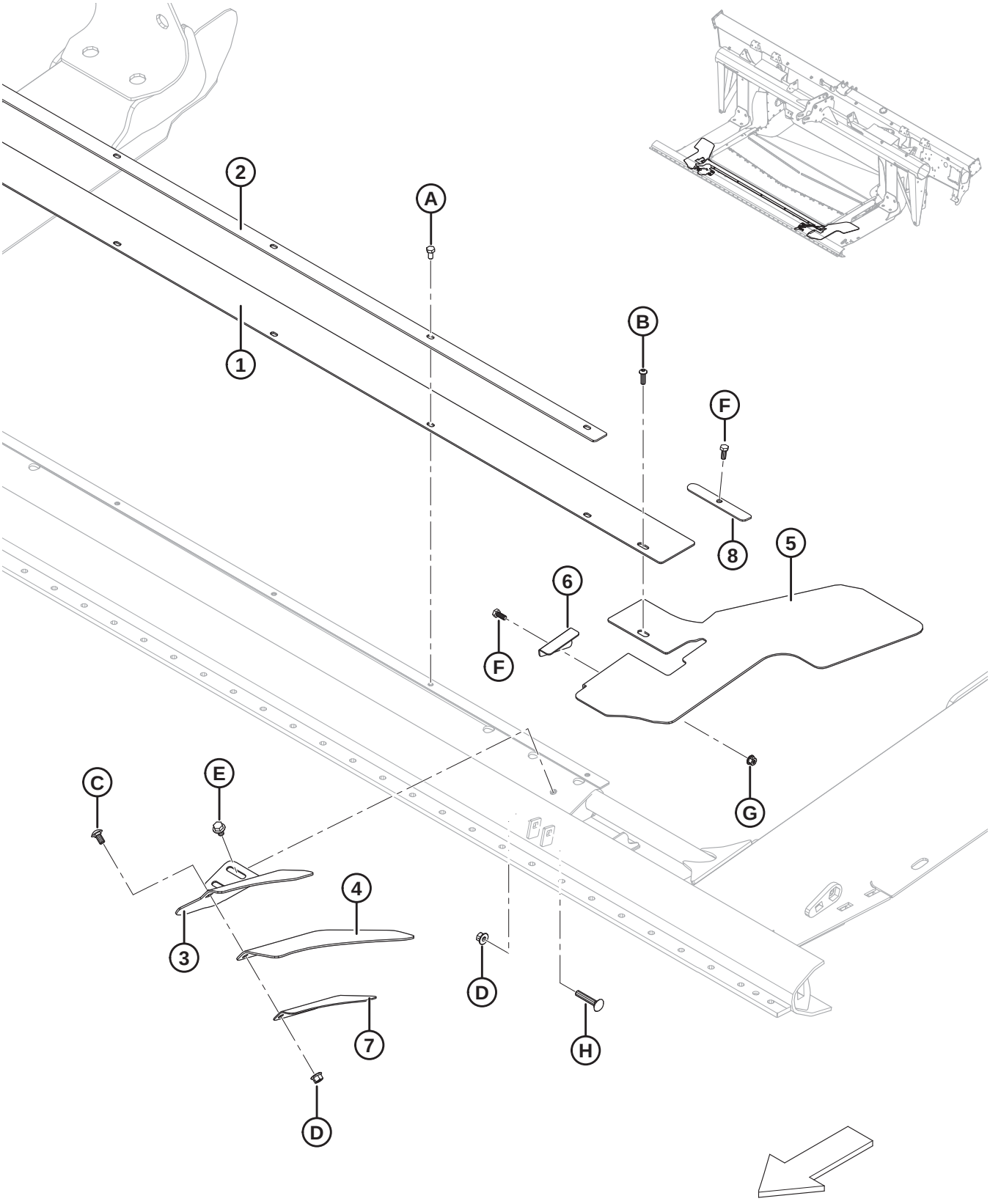

MÓDULO DE FLUTUAÇÃO – REFORÇOS CENTRAIS E DE CANTO

Ref.	Número de peça	Descrição	Qtd.	Número de série
	B6450	KIT – REFORÇO ESTENDIDO CENTRAL [314]		
1	295261	REFORÇO – CHAPA CENTRAL (93 MM)	1	
	295542	REFORÇO – CHAPA CENTRAL, ESTENDIDO (167 MM) [315]	1	
2	301126	RETENTOR – REFORÇO CENTRAL	1	
3	231799	SUPORTE – REFORÇO CANTO ESQUERDO	1	
	231800	SUPORTE – REFORÇO CANTO DIREITO	1	
4	304040	ALETA – REFORÇO DO CANTO	2	
5	287774	ALETA – CHAPA FLEXÍVEL CANTO ESQUERDO	1	
	287773	ALETA – CHAPA FLEXÍVEL CANTO DIREITO	1	
6	276117	RETENTOR – ALETA CHAPA LADO ESQUERDO	1	
	276062	RETENTOR – ALETA CHAPA LADO DIREITO	1	
7	213340	RETENTOR – REFORÇO DO CANTO ESQUERDO	1	
	240418	RETENTOR – REFORÇO DO CANTO DIREITO	1	
8	301127	PLACA – RETENTOR DO REFORÇO	2	
A	50139	PARAFUSO – CABEÇA HEXAGONAL TFL M8 X 1,25 X 16-8,8-A2L		
B	184649	PARAFUSO – CABEÇA HEXAGONAL BOTÃO SOC M8 X 1,25 X 25-12,9-A2L		
C	184657	PARAFUSO – RHSSN M10 X 1,5 X 20-8,8-A3L		
D	135799	PORCA – HEXAGONAL CHANFRADA CTR LOC M10 X 1,5-10-A3L		
E	136231	PARAFUSO – CABEÇA HEXAGONAL SERRILHADA CHANFRADA M10 X 1,5 X 16-8,8-A3L		
F	30715	PARAFUSO – CABEÇA HEXAGONAL TFL M8 X 1,25 X 20-8,8-A2L		
G	135337	PORCA – HEXAGONAL CHANFR CTR LOC M8 X 1,25-8-A2L		
H	136113	PARAFUSO – RHSN M10 X 1,5 X 60-8,8-A3L		

314. Inclui reforço central da chapa estendida (MD n.º 295542) e instruções de instalação. Kits disponíveis somente através de equipamentos.
315. Em algumas situações, é necessário o reforço central estendido da chapa (exemplo: grão de soja).

90 Módulo de flutuação – reforços laterais

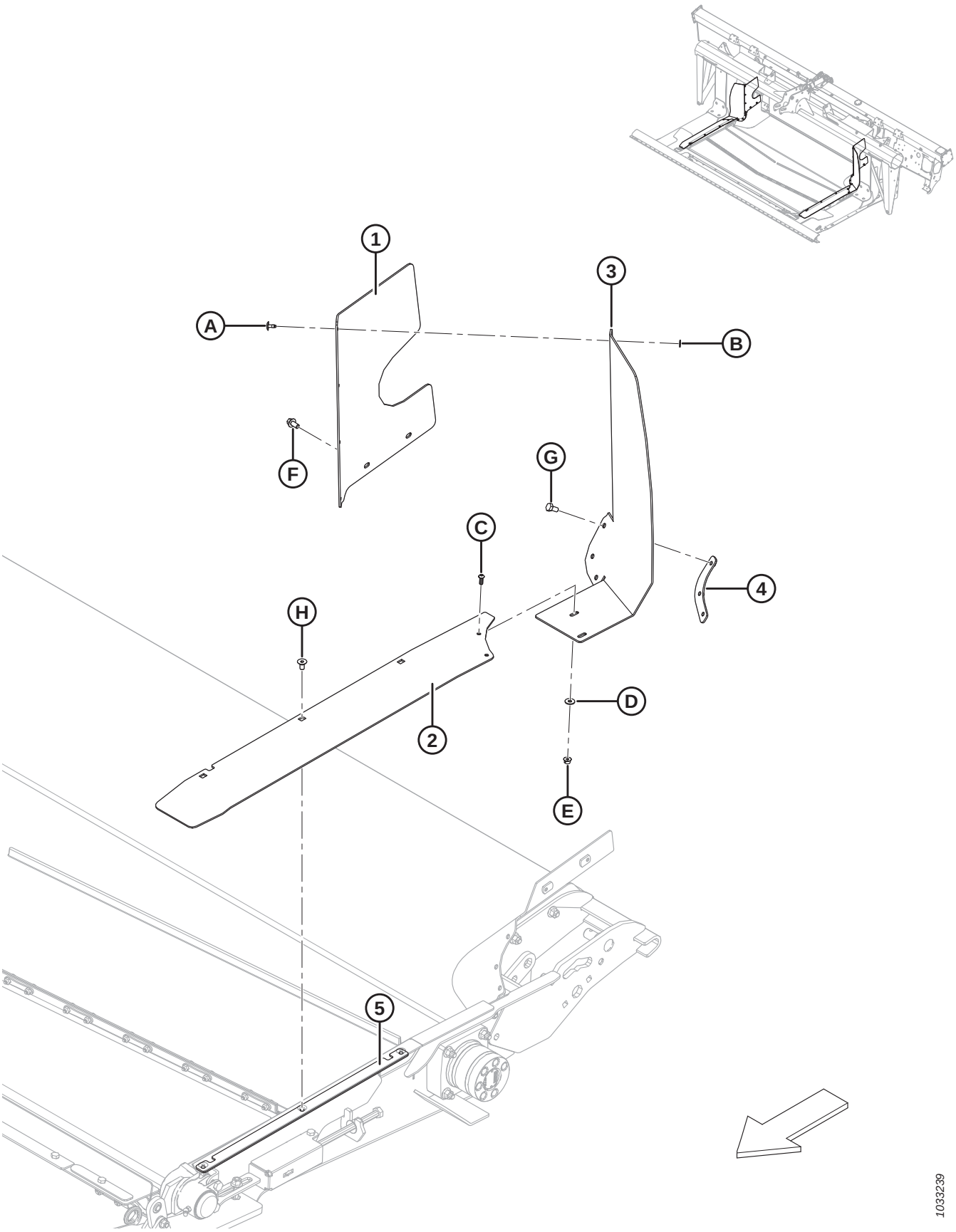

MÓDULO DE FLUTUAÇÃO – REFORÇOS LATERAIS

Ref.	Número de peça	Descrição	Qtd.	Número de série
1	213492	REFORÇO – SUPERIOR TRASEIRO ESQUERDO	1	
	213493	REFORÇO – SUPERIOR TRASEIRO DIREITO	1	
2	304159	REFORÇO – LADO ESQUERDO DO DEQUE FLEXÍVEL	1	
	304158	REFORÇO – LADO DIREITO DO DEQUE FLEXÍVEL	1	
3	213759	ALETA – DEQUE DE ALIMENTAÇÃO LADO ESQUERDO FLEXÍVEL	1	
	213753	ALETA – DEQUE DE ALIMENTAÇÃO LADO DIREITO FLEXÍVEL	1	
4	304779	PLACA – RETENTORA DA ALETA LADO ESQUERDO	1	
	304775	PLACA – RETENTORA DA ALETA LADO DIREITO	1	
5	304786	PLACA – RETENTORA DO REFORÇO LATERAL	2	
A	293053	REBITE – POP		
B	293054	ARRUELA – CHATA GRANDE M5-200HV-AA1J		
C	136886	PARAFUSO – CABEÇA HEXAGONAL SOC M6 X 1 X 16-10,9-ZB		
D	184706	ARRUELA – CHATA GRANDE M6-200HV-A2L		
E	152668	PORCA – HEXAGONAL CHANFR CTR LOC M6 X 1-8-A2L		
F	136485	PARAFUSO – CABEÇA HEXAGONAL CHANFRADA TFL M8 X 1,25 X 16-8,8-A3L		
G	50139	PARAFUSO – CABEÇA HEXAGONAL TFL M8 X 1,25 X 16-8,8-A2L		
H	252542	PARAFUSO – CABEÇA HEXAGONAL ESCAREADA TFL M8 X 1,25 X 16-10,9-AA2L		

91 Conjunto e complementos do sem-fim

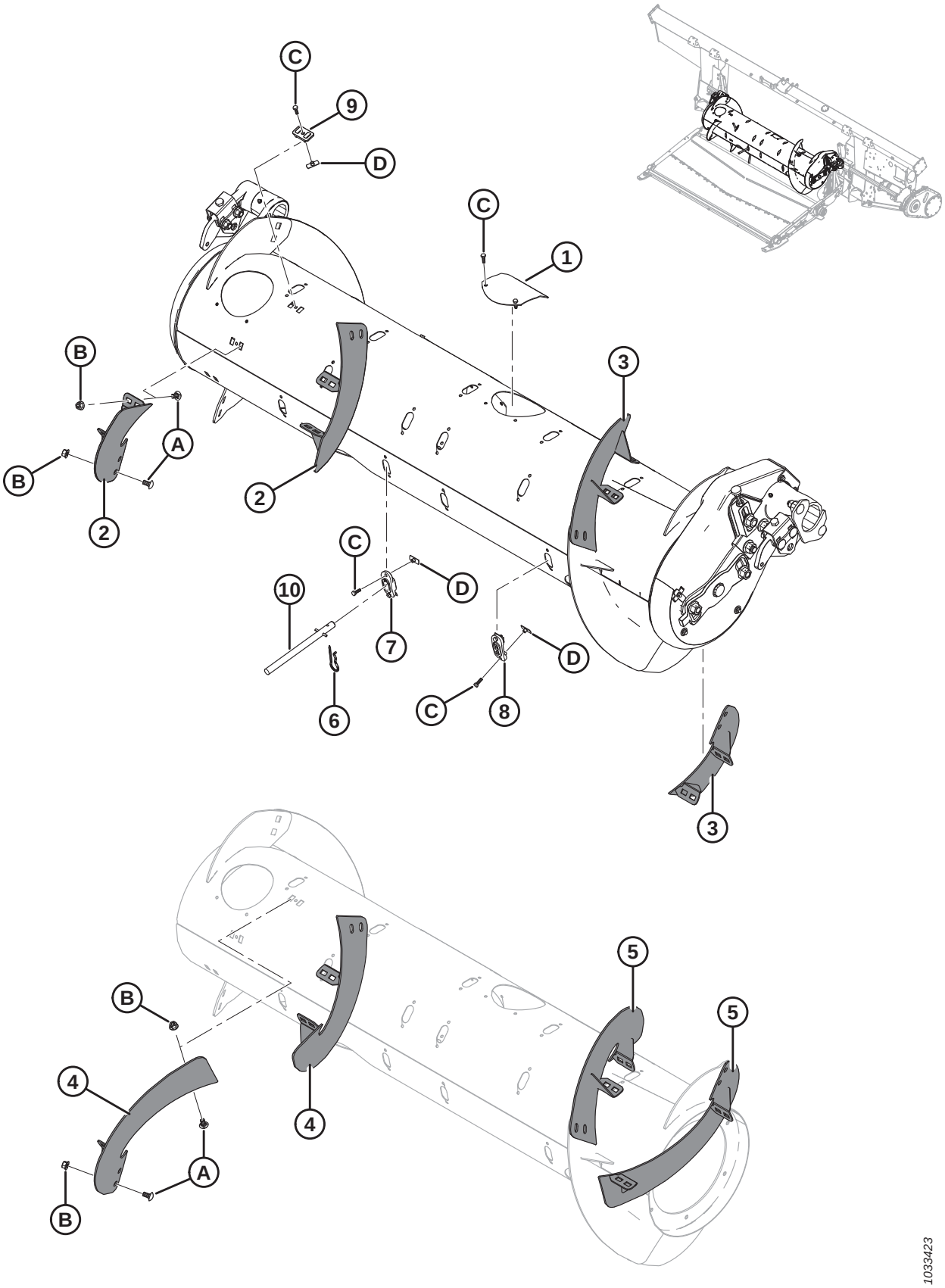

CONJUNTO E COMPLEMENTOS DO SEM-FIM

Ref.	Número de peça	Descrição	Qtd 335244/335245/308871	Número de série
	335242	CONJUNTO DE ACIONAMENTO DO SEM FIM COM PROTEÇÃO MAGNÉTICA (SOMENTE BASE) [316]		
	335244	KIT – ACOPLAMENTO, SEM FIM MÉDIO [317]	1/0/0	
	335245	KIT – ACOPLAMENTO, SEM FIM LARGO [317]	0/1/0	
	308871	KIT – ACOPLAMENTO, SEM-FIM ESTREITO [317]	0/0/1	
1	304494	SOLDAGEM DA TAMPA	6/6/6	
2	287887	HELICOIDAL, RTD – LADO DIREITO, MÉD (HIWEAR)	2/1/0	
3	287888	HELICOIDAL, RTD – LADO ESQUERDO, MÉD (HIWEAR)	2/1/0	
4	287890	HELICOIDAL, RTD – LADO DIREITO, LONGO (HIWEAR)	0/0/2	
5	287889	HELICOIDAL, RTD – LADO ESQUERDO, LONGO (HIWEAR)	0/0/2	
6	123180	PINO – GRAMPO	4/12/0	
7	337143	GUIA	4/12/0	
8	187137	TAMPÃO	8/0/12	
9	213084	PLUGUE – FENDA DO HELICOIDAL	4/8/4	
10	337152	KIT – DEDO [318]	4/12/0	
	7642	PINO – MOLA, 3/16 DIÂM. X 1,5 COMPRIMENTO		
A	184657	PARAFUSO – RHSSN M10 X 1,5 X 20-8,8-A3L		
B	135799	PORCA – HEXAGONAL CHANFRADA CTR LOC M10 X 1,5-10-A3L		
C	252703	PARAFUSO – CABEÇA HEXAGONAL TFL M6 X 1 X 20 X SPCL-12,9-A2L		
D	197263	PORCA – T M6 X 1		

316. Inclui todas as peças listadas na seção *93 Componentes internos do sem-fim, página 297* e seção *94 Conjunto do Sem-fim – Peças de Reposição, página 299*. O conjunto do acionamento do sem fim (MD N.º 335242) é **SOMENTE** uma configuração de base e contém peças comuns para sem fins médios, largos e estreitos. Kits de acoplamento (MD N.º 335244, 335245 ou 308871) são opcionais como um reparo e são necessários somente se os componentes helicoidais estiverem danificados. Para substituir o conjunto inteiro do sem fim (inclusive os componentes helicoidais) para a sua colheitadeira específica, consulte a tabela *92.1, página 296*na seção *92 Conjunto e acoplamento do sem fim - Configuração, página 295*para determinar que combinação de conjunto de base do acionamento do sem fim (MD N.º 335242) e kits de acoplamento (MD N.º 335244, 335245 ou 308871) são necessários.
317. Inclui todas as peças e ferragens listadas. Consulte a lista de peças para quantidades específicas do kit de acoplamento.
318. Inclui dedo sólido (não vendido separadamente), pino de mola (MD N.º 7642), guia (MD N.º 337143) e instruções.

92 Conjunto e acoplamento do sem fim - Configuração

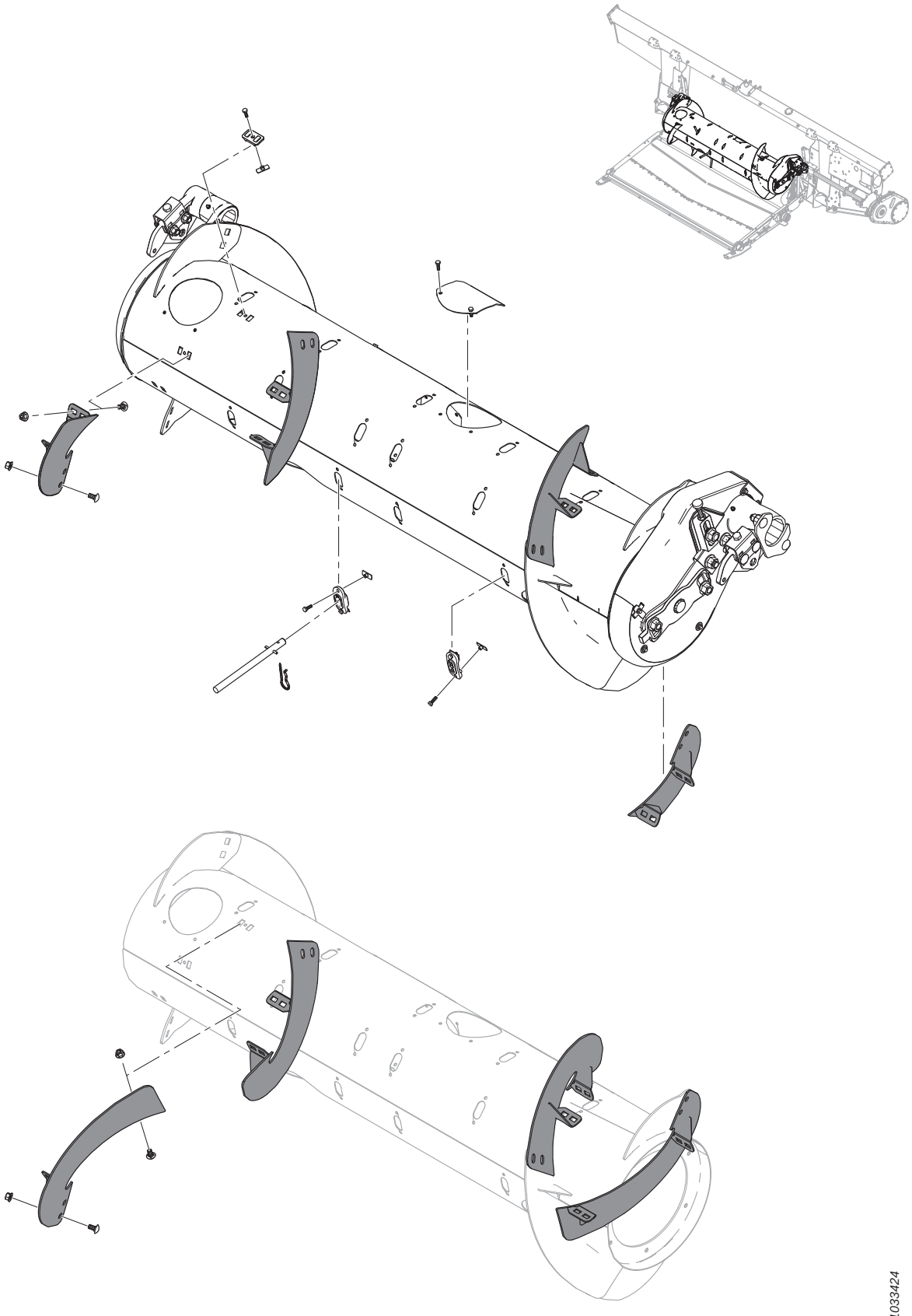

Table 92.1 Tabela de configuração

NOTA:

O conjunto do acionamento do sem-fim (MD n.º 335242) é **SOMENTE** uma configuração de base e contém peças comuns para sem-fins médios, largos e estreitos. Kits complementares (MD n.º 335244, 335245 ou 308871) são opcionais como um reparo e são necessários somente se os componentes helicoidais estiverem danificados. Para substituir o conjunto inteiro do sem-fim (inclusive os componentes helicoidais) para a sua colheitadeira específica, consulte a tabela abaixo para determinar que combinação de conjunto de base do acionamento do sem-fim (MD n.° 335242) e kits complementares (MD n.° 335244, 335245 ou 308871) são necessários. Para peças de reposição de kits complementares, consulte a Seção*91 Conjunto e complementos do sem-fim, página 293*.

NOTA:

Para colheitadeiras para as quais o kit de acoplamento (MD n.° 335245) está disponível como opcional, o kit de acoplamento (MD n.° 335244) é recomendado para a maiorias das condições de colheita, mas o kit de acoplamento (MD n.° 335245) pode aumentar a capacidade da colheitadeira em máquinas com alimentador mais largo para condições de colheita em grandes volumes.

Modelo de colheitadeira	Kit MD n.º 335242	Kit MD n.º 335244	Kit MD n.º 335245	Kit MD n. 308871
CASE IH 5/6/7088, 7/8010, 7/8/9120, 5/6/7130, 7/8/9230, 5/6/7140, 7/8/9240	1	1	—	—
NEW HOLLAND CR 970/980, 9070/9080, 8090/9090, X.90, X.80	1	1	—	—
NEW HOLLAND CR 920/940/960, 9020/40/60/65, 6090/7090, 8060/8070/8080	1	—	—	1
NEW HOLLAND CX 8X0, 80X0, 8.X0	1	1	OPCIONAL	—
JOHN DEERE 95/96/97/9860, 95/96/9870, S65/66/67/68/690	1	1	—	—
JOHN DEERE T670	1	1	OPCIONAL	—
CLAAS 590R/595R, 660/670, 760/770/780	1	1	OPCIONAL	—
CLAAS 56/57/580R, 57/585R, 62/63/64/650, 73/74/750	1	1	—	—
AGCO CHALLENGER 660B	1	1	—	—
AGCO CHALLENGER 67/680B, 54/560C, 54/560E	1	1	OPCIONAL	—
AGCO MASSEY FERGUSON 96/9795, 9520	1	1	—	—
AGCO MASSEY FERGUSON 9895, 9540, 9560, 9545, 9565, 9380	1	1	OPCIONAL	—
AGCO GLEANER R6/75, R6/76, S6/77, S6/7/88, S96/7/8	1	—	—	1
AGCO IDEAL™ 7/8/9	1	OPCIONAL	–	1
VERSATILE RT490	1	1	—	—

93 Componentes internos do sem-fim

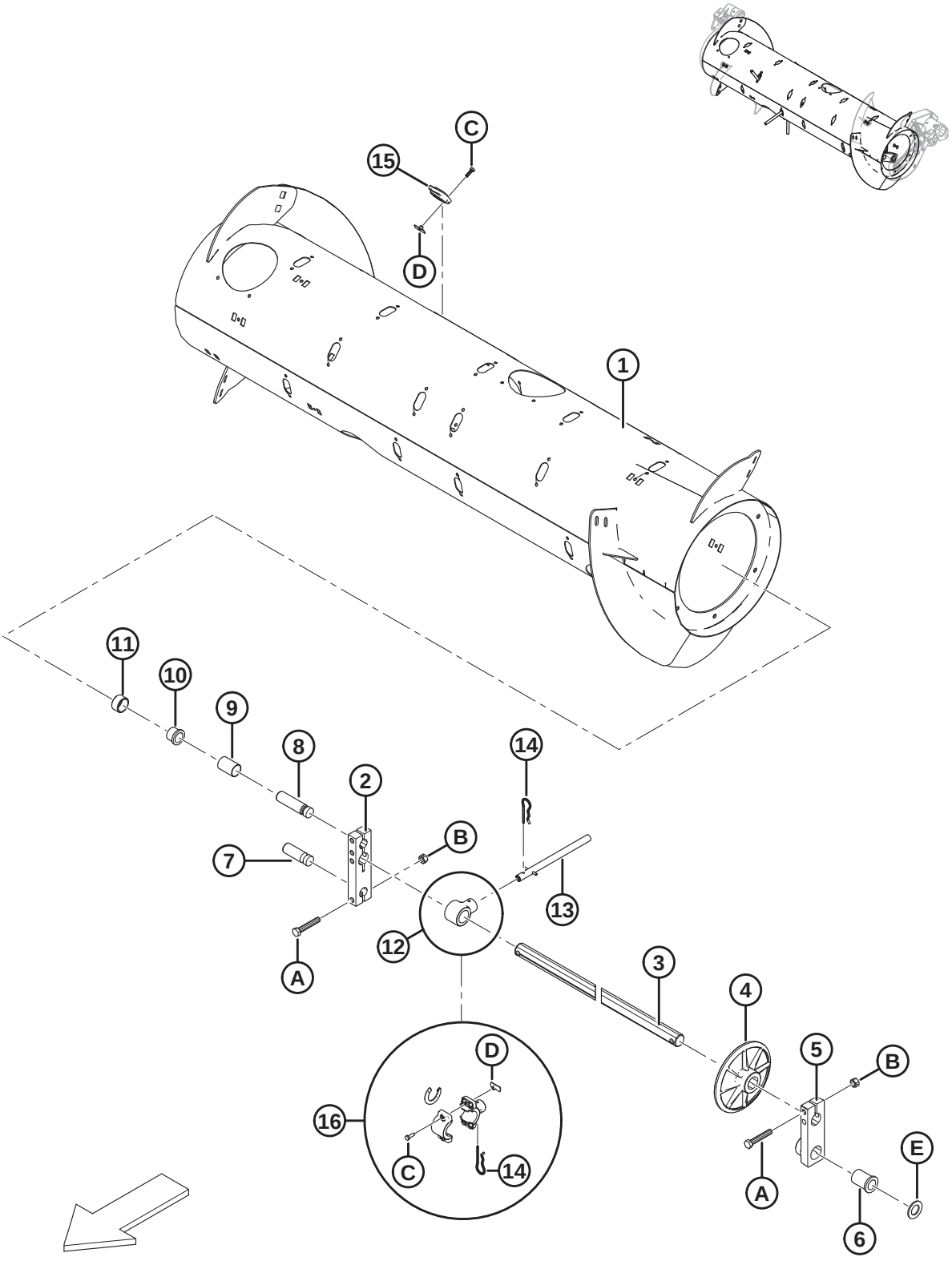

COMPONENTES INTERNOS DO SEM-FIM

Ref.	Número de peça	Descrição	Qtd.	Número de série
	335242	CONJUNTO – ACIONAMENTO DO SEM FIM COM PROTEÇÃO MAGNÉTICA, SOMENTE PEÇAS [319]		
1	308642	TAMBOR – 14" SOLDAGEM	1	
2	213608	BLOCO – EIXO DO SEM-FIM	1	
3	213605	EIXO – DEDO	1	
4	248117	RODA – GUIA, EIXO DO DEDO	1	
5	248538	FUNDIÇÃO – BLOCO DO PIVÔ, LADO ESQUERDO, USINAGEM	1	
6	248145	BUCHA – FLANGE	1	
7	248096	PINO – PIVÔ	1	
8	213660	PINO – PIVÔ	1	
9	213657	ESPAÇADOR	1	
10	133877	BUCHA – PLÁSTICA COM FLANGE DE 1,0"	1	
11	213656	ROLETE	1	
12	337206	SUPORTE – DEDO DO SEM FIM (2021 E POSTERIORES) [320]	32	396190–
	276265	SUPORTE – DEDO DO SEM FIM (2020 E ANTERIORES) [321]	32	-396189
13	337152	KIT – DEDO [322]	18	
	7642	PINO – MOLA, 3/16 DIÂM. X 1,5 COMPRIMENTO	A/R	
14	123180	PINO – GRAMPO	18	
15	337143	GUIA	18	
16	276839	KIT – SUPORTE DO DEDO BIPARTIDO 5X (EMBALAGEM COM 5) [323]	32	
A	184675	PARAFUSO – CABEÇA HEXAGONAL M12 X 1,75 X 70-8,8-A3L		
B	136759	PORCA – HEXAGONAL TRAVA CENTRAL M12 X 1,75-8-A3L		
C	252703	PARAFUSO – CABEÇA HEXAGONAL TFL M6 X 1 X 20 X SPCL-12,9-A2L		
D	197263	PORCA – T M6 X 1		
E	156743	ARRUELA – PLANA [324]		

319. Inclui todas as peças listadas na seção *93 Componentes internos do sem-fim, página 297* e seção *94 Conjunto do Sem-fim – Peças de Reposição, página 299*. O conjunto do acionamento do sem fim (MD N.º 335242) é **SOMENTE** uma configuração de base e contém peças comuns para sem fins médios, largos e estreitos. Kits de acoplamento (MD N.º 335244, 335245 ou 308871) são opcionais como um reparo e são necessários somente se os componentes helicoidais estiverem danificados. Para substituir o conjunto inteiro do sem fim (inclusive os componentes helicoidais) para a sua colheitadeira específica, consulte a seção *91 Conjunto e complementos do sem-fim, página 293*
320. Para modelo/ano 2021 e posteriores.
321. Para modelo/ano 2020 e anteriores.
322. Inclui dedo sólido (não vendido separadamente), pino de mola (MD N.º 7642), guia (MD N.º 337143) e instruções.
323. Usado para simplificar a substituição de peças danificadas dos suportes de dedo sólido em campo (MD N.º 337206). Inclui suporte dos dedos bipartidos do sem fim (não são vendidos separadamente), espaçadores do suporte (não são vendidos separadamente), grampo (MD N.º 123180), porca em T (MD N.º 197263) e parafuso (MD N.º 252703).
324. Arruela (MD n.° 156743) é usada se a tolerância na bucha (MD n.° 248145) for excedida. Use as arruelas conforme necessário para obter a tolerância correta.

94 Conjunto do Sem-fim – Peças de Reposição

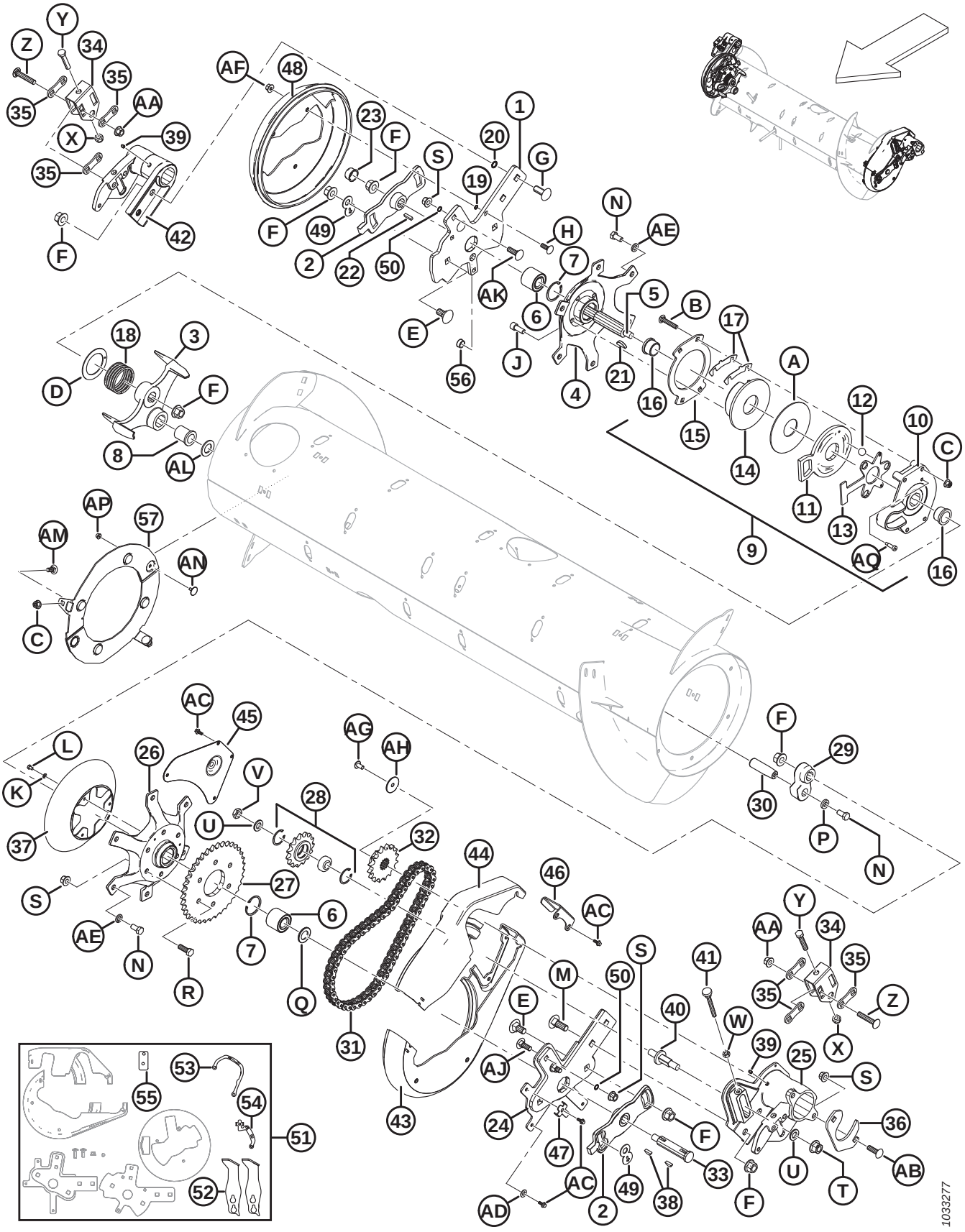

CONJUNTO DO SEM-FIM – PEÇAS DE REPOSIÇÃO

Ref.	Número de peça	Descrição	Qtd.	Número de série
	335242	CONJUNTO – CONJUNTO DE ACIONAMENTO DO SEM FIM COM PROTEÇÃO MAGNÉTICA, SOMENTE PEÇAS [325]		
	B6600	KIT – KIT DE BATENTE SUPERIOR RTD FM100 [326]		
1	308134	KIT – REPOSIÇÃO, BRAÇO DO SEM-FIM, LADO DIREITO (2017 E ANTERIORES) [327]	1	-321189
	308850	BARRA – SUPORTE DO SEM-FIM LADO DIREITO (2018 E POSTERIORES)	1	321190–
2	213851	FUNDIÇÃO – CHAPA DE TEMPO, USINADA	2	
3	304520	FUNDIÇÃO – BATENTE, USINADO [328]	1	
4	213546	CUBO – USINAGEM LADO DIREITO	1	
5	304514	EIXO – SEM-FIM	1	
6	132607	ROLAMENTO – DUPLA FILEIRA DE ESFERAS, DIÂMETRO EXTERIOR 52 MM X 25 MM DE FURO	2	
7	21235	ANEL – RETENTOR INTERNO	2	
8	213659	BUCHA – FLANGE	1	
9	213802	CONJUNTO – EMBREAGEM RÉ [329]	1	
10	213649	CARCAÇA EMBREAGEM – FUNDIDA, USINADA	1	
11	213801	BRAÇO – ATIVADOR USINADO DA EMBRAGEM	1	
12	248285	ESFERA	3	
13	213557	PLACA – CAIXA DE ESFERAS	1	
14	213552	DISCO – FREIO, USINADO	1	
15	213554	DISCO – EMBREAGEM	1	
16	213859	BUCHA – PLÁSTICA (1 X 1,5 X 1,0 CQ CHANFRO)	2	
17	276206	CALÇO – EMBREAGEM	6	
18	213679	MOLA – COMPRESSÃO	1	

325. Inclui todas as peças listadas na seção *93 Componentes internos do sem-fim, página 297* e seção *94 Conjunto do Sem-fim – Peças de Reposição, página 299*. O conjunto do acionamento do sem fim (MD N.º 335242) é **SOMENTE** uma configuração de base e contém peças comuns para sem fins médios, largos e estreitos. Kits de acoplamento (MD N.º 335244, 335245 ou 308871) são opcionais como um reparo e são necessários somente se os componentes helicoidais estiverem danificados. Para substituir o conjunto inteiro do sem fim (inclusive os componentes helicoidais) para a sua colheitadeira específica, consulte a seção *91 Conjunto e complementos do sem-fim, página 293*
326. O kit inclui dois batentes (MD n.º 301912), placa indicadora direita (MD n.º 276180), placa indicadora esquerda (MD n.º 276183), placa espaçadora (MD n.º 308056) e instruções. Para unidades fabricadas no ano modelo 2017 e anteriores, solicite o kit de conversão de pára-choques RTD (MD #308187). Kits disponíveis somente através de equipamentos.
327. O kit inclui barra de suporte do lado direito do sem fim (MD n.° 308850), tampa da extremidade do sem fim do lado direito (MD n.° 301994), dois anéis de vedação (MD n.° 183508) e ferragens (MD n.° 135900, 136431). Caso sua máquina seja de modelo 2017 ou anterior e tenha instalado o kit MD n.º 308187 (batentes e indicadores da placa), solicite a barra de suporte do lado direito do sem-fim MD n.º 308850. Se o kit não estiver instalado, solicite o kit de manutenção do braço helicoidal direito (MD #308134).
328. Braço fundido do batente (MD n.º 304520) e braço da manivela do eixo do dedo (MD n.º 304521) devem ser substituídos em pares, caso substitua um dos braços por máquinas fabricadas com modelo/ano 2019 e anteriores.
329. Inclui compartimento (MD n° 213649), braço (MD n° 213801), caixa de esferas (MD n° 213557), discos (MD n° 213552, 213554), duas buchas (MD n° 213859), três esferas (MD n° 248285), seis calços (MD n° 276206), arruela plástica (MD n. 213731)e ferragens.

CONJUNTO DO SEM-FIM – PEÇAS DE REPOSIÇÃO

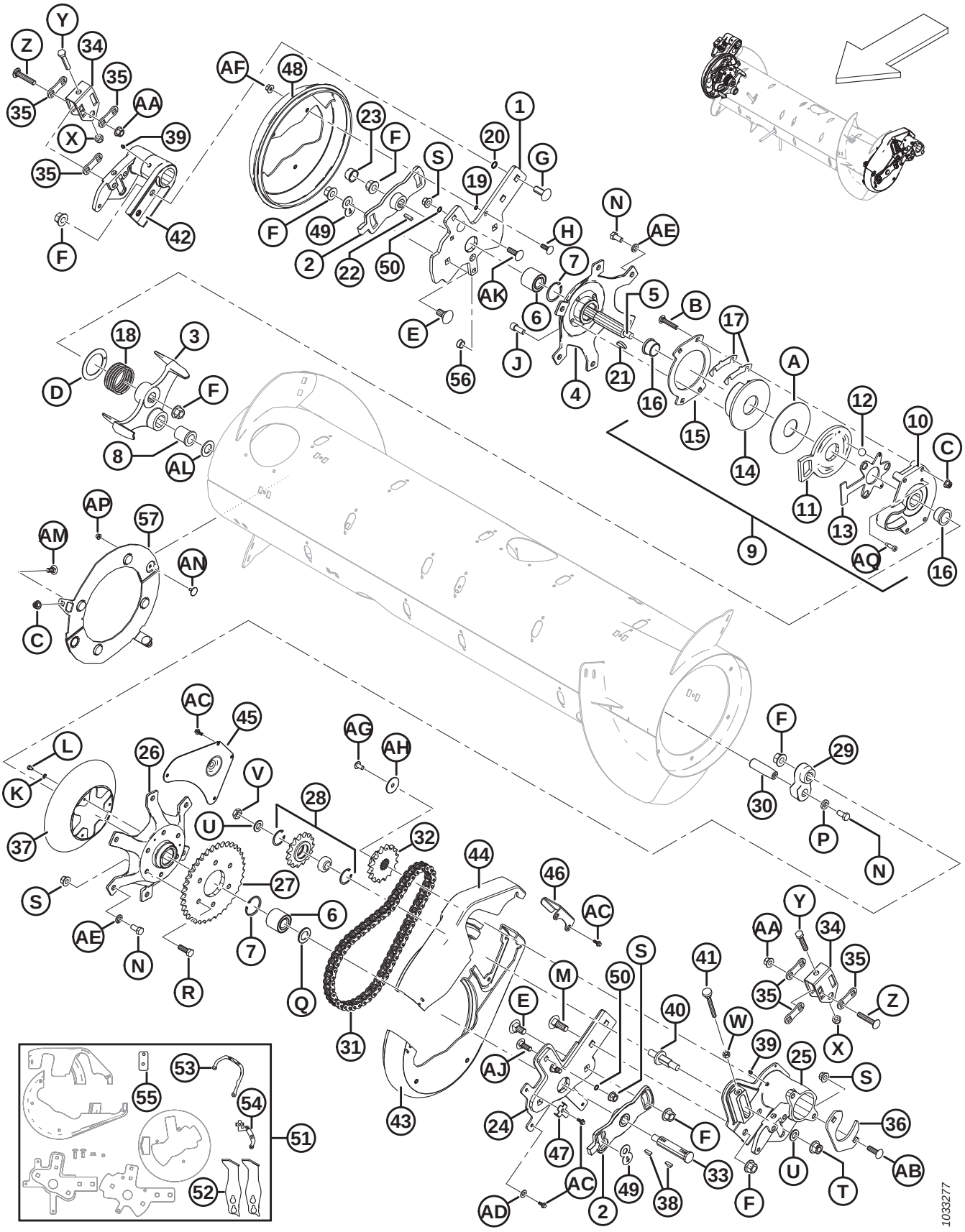

CONJUNTO DO SEM-FIM – PEÇAS DE REPOSIÇÃO

Ref.	Número de peça	Descrição	Qtd.	Número de série
19	183506	O-RING – HNBR (VERDE)	3	
20	50083	O-RING	2	
21	213654	CHAVETA – MEIA-LUA (1/4 X 1-1/4 NOM.)	1	
22	213750	CHAVETA – RET. 6,35 MM QUADR. 24 MM COMPR.	1	
23	276140	CAPA – PLÁSTICO	1	
24	308133	KIT – REPOSIÇÃO, BRAÇO DO SEM-FIM, LADO ESQUERDO (2017 E ANTERIORES) [330]	1	-321189
	304931	BRAÇO – SOLDAGEM DO SUPORTE DO SEM-FIM, LADO ESQUERDO (2018 E POSTERIORES)	1	321190–
25	276258	PIVÔ – USINAGEM DO SEM-FIM DO LADO ESQUERDO	1	
26	276141	CUBO – USINAGEM	1	
27	151793	ENGRENAGEM – 37 DENTES, CORRENTE DE ROLETES 60 A	1	
28	9333	CONJUNTO – ENGRENAGEM [331]	1	
	9213	ROLAMENTO – ESFERAS	1	
	795	ANEL – RETENTOR	2	
29	304521	BRAÇO – DEDO DO EIXO DA MANIVELA USINADO [328]	1	
30	248144	PINO – PIVÔ	1	
31	220317	CORRENTE – CORRENTE DE ROLETES 60, 56 PASSOS REVITADOS, SEM-FIM	1	
32	151691	ENGRENAGEM – 16 DENTES, CORRENTE DE ROLETES 60 B	1	
33	301441	EIXO – SEM-FIM	1	
34	301810	SUPORTE – AJUSTADOR	2	
35	187428	ESPAÇADOR	6	
36	248388	ABRAÇADEIRA – PLACA	1	
37	276118	PROTEÇÃO – MOTOR DA CORRENTE	1	
38	135290	CHAVETA – MEIA-LUA (1/4 X 7/8 NOM.)	2	
39	18671	GRAXEIRA – LUBRIFICAÇÃO, 1/4-28 UNF	2	
40	213420	EIXO – AJUSTE ROSCADO	1	
41	213857	PARAFUSO MANUAL – M10 X 80	1	
42	248232	PIVÔ – USINAGEM DO SEM-FIM DO LADO DIREITO	1	
43	301992	TAMPA – SEM-FIM LADO ESQUERDO, METADE INFERIOR (2018 E POSTERIOR)	1	321190–
	213097	TAMPA – SEM FIM ESQUERDO, METADE INFERIOR (2017 E ANTERIOR)	1	-321189

330. O kit inclui braço de suporte do sem fim do lado esquerdo (MD n.° 304931), tampa da metade maior do sem fim do lado esquerdo (MD n.° 301992), tampa da metade menor do sem-fim do lado esquerdo (MD n.° 301993), dois anéis de vedação (MD n.° 183508) e ferragens (MD n.° 136291, 136431). Caso sua máquina seja de modelo/ano 2017 ou anterior e tenha instalado o kit MD n.º 308187 (batentes e placas indicadoras), solicite o braço de suporte do lado esquerdo do sem fim (MD n.º 304931). Se o kit não estiver instalado, solicite o kit de manutenção do braço helicoidal esquerdo (MD #308133).

331. Inclui rolamento (MD #9213) e dois anéis retentores (MD #795).

CONJUNTO DO SEM-FIM – PEÇAS DE REPOSIÇÃO

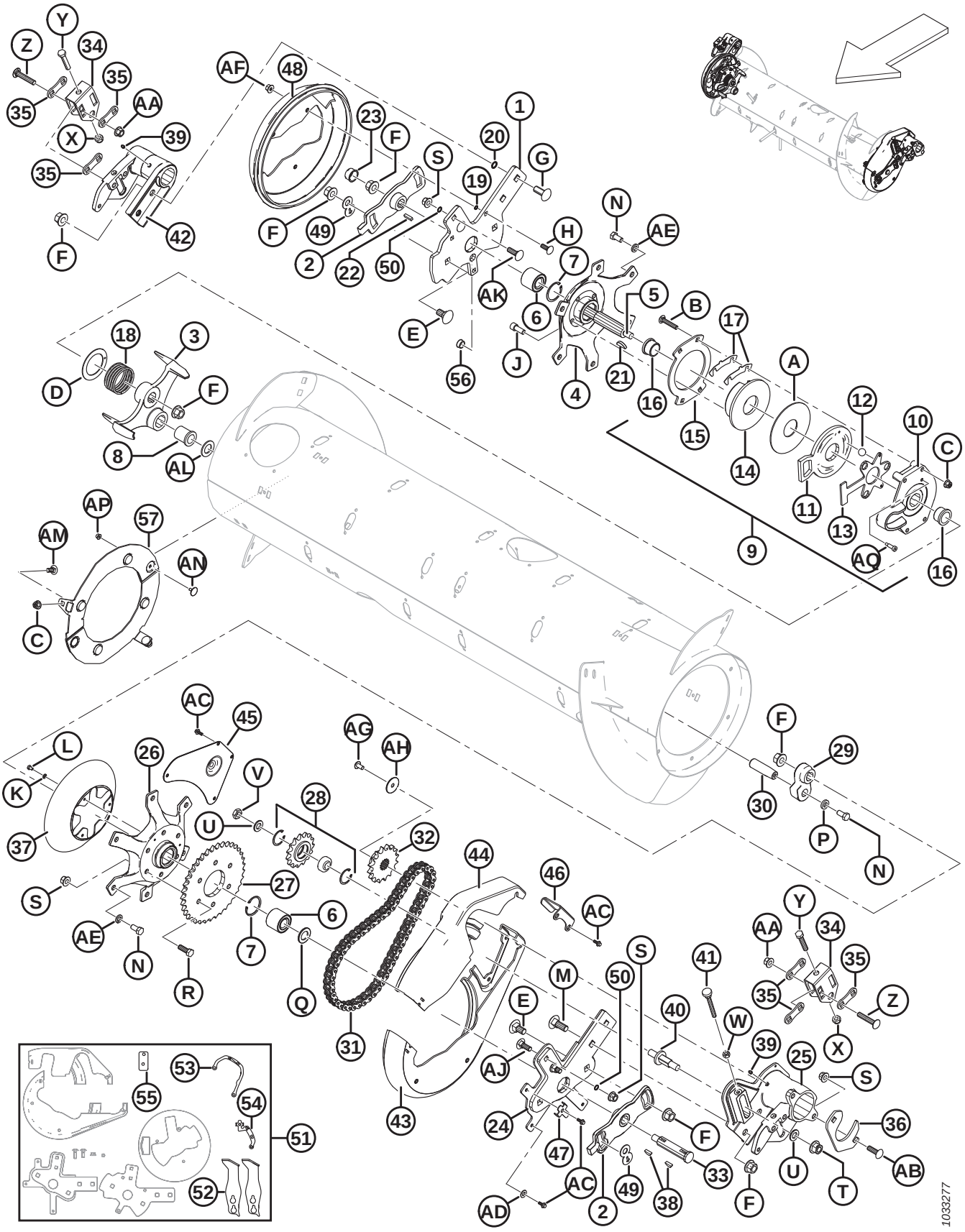

CONJUNTO DO SEM-FIM – PEÇAS DE REPOSIÇÃO

Ref.	Número de peça	Descrição	Qtd.	Número de série
44	301993	TAMPA – SEM-FIM LADO ESQUERDO, METADE SUPERIOR (2018 E POSTERIOR)	1	321190–
	213098	TAMPA – SEM FIM ESQUERDO, METADE SUPERIOR (2017 E ANTERIOR)	1	-321189
45	213110	PAINEL – ACESSO	1	
46	213112	PLACA – RETENTOR DA TAMPA	1	
47	213153	SUPORTE – BRAÇADEIRA	1	
48	301994	TAMPA – EXTREMIDADE DO SEM-FIM, LADO DIREITO	1	
49	301955	PLACA – TRAVAMENTO	2	
50	183508	ANEL EM O – HNBR, COR VERDE	2	
51	308187	KIT – CONVERSÃO DE BATENTES RTD (2017 E ANTERIORES) [332]	1	-321189
52	301912	BATENTE – SOLDAGEM FM100	2	
53	276180	PLACA - INDICADOR DIREITO	1	
54	276183	PLACA - INDICADOR ESQUERDO	1	
55	308056	PLACA – ESPAÇADOR	1	
56	308859	PLUGUE – FURO	1	
57	328500	KIT – RETROFIT DA PROTEÇÃO DO REVERSOR **(2020 E ANTERIORES)** [333]	1	**-396189**
	335354	**KIT – RETROFIT DA PROTEÇÃO DO REVERSOR (2021 E POSTERIORES)** [334]	**1**	**396190–**
A	213731	ARRUELA – PLÁSTICA		
B	252701	PARAFUSO – RHSSN TFL M10 X 1,5 X 60-8,8-A3L		
C	135799	PORCA – HEXAGONAL CHANFRADA CTR LOC M10 X 1,5-10-A3L		
D	213733	ARRUELA – TRAÇÃO		
E	252691	PARAFUSO – RHSN M16 X 2 X 35-10,9-A2L		
F	136440	PORCA – HEXAGONAL CHANFR CTR LOC M16 X 2-10-A3L		
G	252638	PARAFUSO – RHSSN M16 X 2 X 35-8,8-AA3L		
H	184662	PARAFUSO – RHSN TFL M10 X 1,5 X 30-8,8-A3L		
J	50154	PARAFUSO – CABEÇA HEXAGONAL SOC TFL M12 X 1,75 X 30-8,8-A3L		
K	184705	ARRUELA – CHATA M6-200HV-A2L		
L	136561	PARAFUSO – CABEÇA HEXAGONAL TFL M6 X 1 X 10-8,8-A3L		
M	136757	PARAFUSO – RHSN M16 X 2 X 45-8,8-A2L		
N	50155	PARAFUSO – CABEÇA HEXAGONAL TFL M12 X 1,75 X 25-8,8-A3L		
P	187518	ARRUELA – PLANA		

332. O kit inclui dois batentes (MD n.° 301912), braço de suporte do sem-fim do lado esquerdo (MD n.° 304931), barra de suporte do sem-fim do lado direito (MD n.° 301987), tampa da metade menor do sem fim do lado esquerdo (MD n.° 301993), tampa da metade maior do sem fim do lado esquerdo (MD n.° 301992), tampa da extremidade do sem fim do lado direito (MD n.º 301994), quatro anéis de vedação (MD n.° 183508), placas de indicadores do lado esquerdo e direito (MD n.° 276183 e 276180), placa espaçadora (MD n.° 308056) e ferragens (MD n.° 136291 ,136431 e 135900).
333. O kit inclui conjuntos com dois ímãs (não são vendidos separadamente), embalagem com cinco dedos (MD N.º 287802), parafusos (MD N.º 135785, 136841), porcas (MD N.º 135799, 152668) e instruções.
334. O kit inclui conjuntos com dois ímãs (não são vendidos separadamente), kit de dedo (MD N.º 337152), parafusos (MD N.º 135785, 136841), porcas (MD N.º 135799, 152668) e instruções.

CONJUNTO DO SEM-FIM – PEÇAS DE REPOSIÇÃO

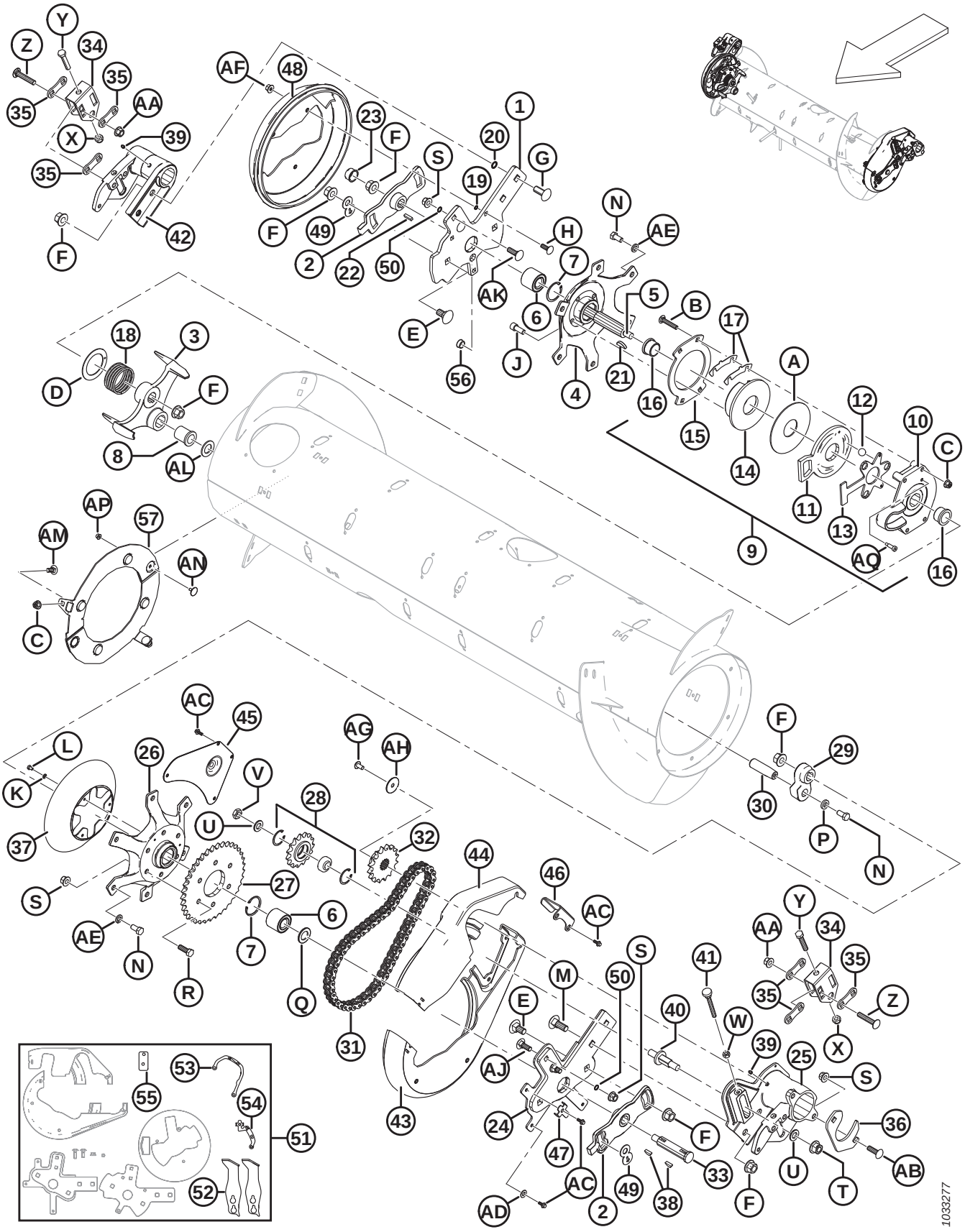

Ref.	Número de peça	Descrição	Qtd.	Número de série
Q	123406	ARRUELA – PLANA		
R	152730	PARAFUSO – CABEÇA HEXAGONAL TFL M12 X 1,75 X 35-10,9-A3L		
S	136431	PORCA – HEXAGONAL CHANFRADA CTR LOC M12 X 1,75-10-A3L		
T	136736	PORCA – HEXAGONAL CHANFR TRAVA SUPERIOR M16 X 1,5-10-A2L		
U	172558	ARRUELA – NORDLOCK 5/8"		
V	252288	PORCA – HEXAGONAL FINA M16 X 1,5-8,8-A3L		
W	30505	PORCA – HEXAGONAL M10 X 1,5-10-A3L		
X	184695	PORCA – HEXAGONAL NYLOC M12 X 1,75-8-A3L		
Y	237316	PARAFUSO – CABEÇA HEXAGONAL TFL M12 X 1,75 X 60-8,8-A3L		
Z	252187	PARAFUSO – RHSSN FINO M12 X 1,5 X 65-10,9-A3L		
AA	252188	PORCA – HEXAGONAL CHANFRADA TRAVA CENTRAL FINA M12 X 1,5-10-A3L		
AB	197122	PARAFUSO – RHSSN M12 X 1,75 X 40-8,8-A3L		
AC	252639	PARAFUSO – CABEÇA HEXAGONAL CHANFRADA M6 X 1 X 16 X SPCL-8,8-AA2L		
AD	18598	ARRUELA – PLANA, SAE, DIÂM. INT. 13/32" x 13/16 POL. DIÂM. EXT. ZP		
AE	18638	ARRUELA – REG. TRAVA 1/2" NOM. Diâm. Int. ZP		
AF	136441	PORCA – HEXAGONAL CHANFR. SERR. M10 X 1,5-8-A3L		
AG	135157	PARAFUSO – USINADO		
AH	31465	ARRUELA – PLANA		
AJ	136291	PARAFUSO – RHSN TFL M12 X 1,75 X 35-8,8-AA1J		
AK	135900	PARAFUSO – RHSN TFL M12 X 1,75 X 40-8,8-AA1J		
AL	156743	ARRUELA – PLANA [335]		
AM	135785	PARAFUSO – CABEÇA REDONDA, PESCOÇO QUADRADO M10 X 1,5 X 25-8,8-AA1J		
AN	136841	PARAFUSO – ELEVADOR CHANFRADO M6 X 1 X 16 X -8.8		
AP	152668	PORCA – HEXAGONAL CHANFRADA CTR LOC M6 X 1-8		
AQ	320237	PARAFUSO – CABEÇA HEXAGONAL SOC PROTD 8 X 20 X SPCL-12,9-ZINC		

335. Arruela (MD n.° 156743) é usada se a tolerância na bucha (MD n.° 213659) for excedida. Use as arruelas conforme necessário para obter a tolerância correta.

95 Ligações da flutuação do sem-fim

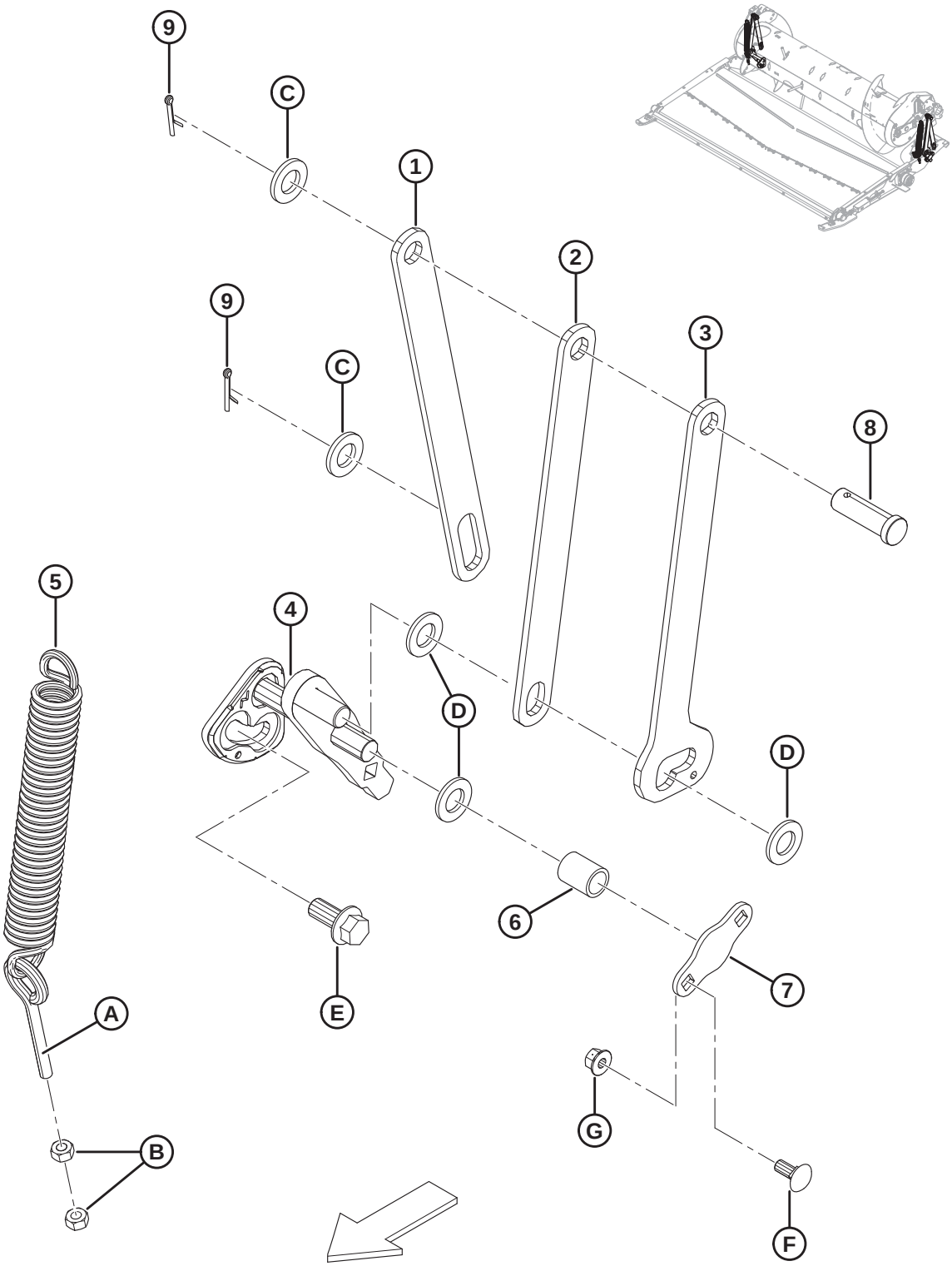

LIGAÇÕES DA FLUTUAÇÃO DO SEM-FIM

Ref.	Número de peça	Descrição	Qtd.	Número de série
1	301805	BARRA – SUPORTE DO SEM-FIM, TRASEIRO	2	
2	301806	BARRA – SUPORTE DO SEM-FIM, FRONTAL	2	
3	301807	BARRA – SUPORTE DO SEM-FIM (POS DUPLA)	2	
4	276029	CONJUNTO – SOLDAGEM MANIVELA, LADO ESQUERDO	1	
	276030	CONJUNTO – SOLDAGEM MANIVELA, LADO DIREITO	1	
5	245966	MOLA – EXTENSÃO	2	
6	248348	TUBO – ESPAÇADOR	2	
7	248349	PLACA – FIXAÇÃO	2	
8	18626	PINO – ENGATE	2	
9	18648	PINO – CONTRAPINO DIÂM. 3/16" X 1,25" ZP	4	
A	231448	PARAFUSO – OLHAL		
B	30505	PORCA – HEXAGONAL M10 X 1,5-10-A3L		
C	112130	ARRUELA – TEMPERADA		
D	18601	ARRUELA – PLANA, SAE, DIÂM. INT. 13/16" x 1,5 POL. DIÂM. EXT. ZP		
E	136378	PARAFUSO – CABEÇA HEXAGONAL CHANFRADA TFL M16 X 2 X 35-10,9-A3L		
F	135785	PARAFUSO – RHSN M10 X 1,5 X 25-8,8-A3L		
G	135799	PORCA – HEXAGONAL CHANFRADA CTR LOC M10 X 1,5-10-A3L		

96 Acionamentos

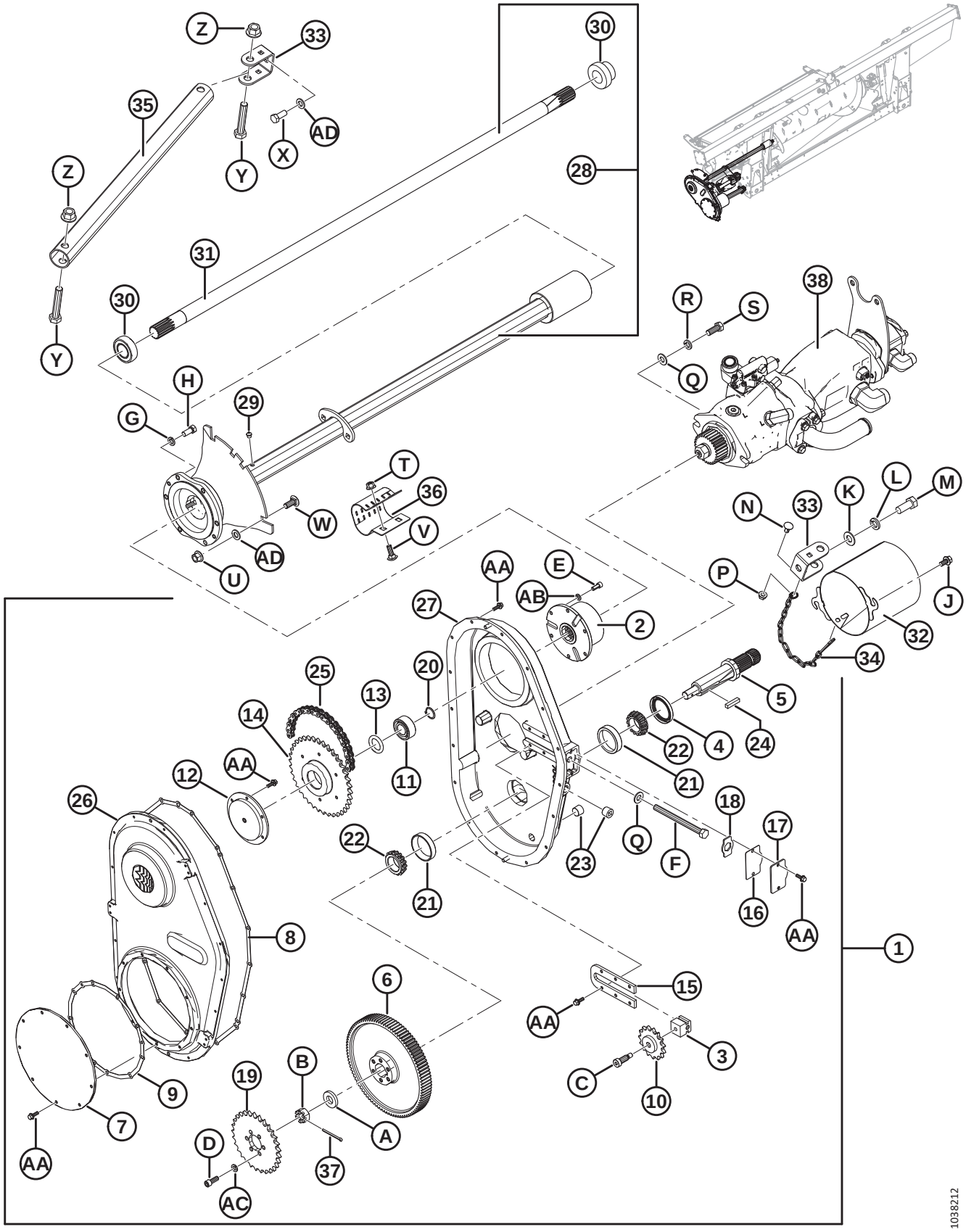

Ref.	Número de peça	Descrição	Qtd.	Número de série
1	276149	ACIONADOR – CAIXA DE ENGRENAGENS (CNH) [336]	1	
	276812	ACIONADOR – CAIXA DE ENGRENAGENS (AGCO) [336]	1	
	276811	ACIONADOR – CAIXA DE ENGRENAGENS (CLAAS) [336]	1	
	245620	ACIONADOR – CAIXA DE ENGRENAGENS (JOHN DEERE) [336]	1	
2	187466	EMBREAGEM AUTOMÁTICA COMPACTA	1	
3	187476	BLOCO – LIVRE	1	
4	187477	VEDAÇÃO	1	
5	187478	EIXO	1	
6	187480	ENGRENAGEM – 97 DENTES (CNH/JOHN DEERE)	1	
	276353	ENGRENAGEM – 89 DENTES (AGCO/CLAAS)	1	
7	187482	TAMPA – ENGRENAGEM	1	
8	187697	JUNTA – CARCAÇA	1	
9	187698	JUNTA – TAMPA DA ENGRENAGEM	1	
10	187484	ENGRENAGEM – LIVRE 50C15	1	
11	187485	ROLAMENTO – DUPLA FILEIRA DE ESFERAS 3205	1	
12	187486	SUPORTE – PINHÃO	1	
13	187487	CALÇO – KIT	1	
14	187492	ENGRENAGEM 50B38	1	
15	276679	PLACA – TENSOR	1	
16	187696	JUNTA – TAMPA DE AJUSTE	1	
17	187494	TAMPA – AJUSTE	1	
18	187495	RETENTOR	1	
19	231389	ENGRENAGEM – 50A29 (CNH/AGCO)	1	
	187524	KIT – RODA DENTADA, 22 DENTES (CLAAS) [337]	1	
	248407	ENGRENAGEM – 50A37 (JOHN DEERE)	1	
20	18898	ANEL – RETENTOR EXTERNO	1	
21	30701	ROLAMENTO – ANEL EXTERNO	2	
22	30702	ROLAMENTO – CÔNICO	2	
23	30203	TAMPÃO – TUBO MAGNÉTICO	3	
24	26846	CHAVETA	1	
25	231534	CORRENTE DE ROLETES – RC 50 (SEM-FIM 78 ELOS) CNH	1	
	156037	CORRENTE DE ROLETES – RC 50 (SEM-FIM 74 ELOS) AGCO/CLAAS	1	
	248408	CORRENTE DE ROLETES – RC 50 (SEM FIM 80 ELOS) JD	1	
26	187481	TAMPA – CAIXA DE ENGRENAGENS	1	
27	287914	CARCAÇA – CAIXA DE ENGRENAGENS	1	
28	301663	MONTAGEM DO EIXO DE SAÍDA [338]	1	
29	21425	VÁLVULA – ALÍVIO	1	
30	21363	ROLAMENTO – ESFERAS, DIÂM. EXT. E COLAR	2	
31	279689	EIXO – SAÍDA	1	

336. Inclui item n° 2-27 e ferragens.
337. Inclui roda dentada e instruções de instalação.
338. Inclui válvula de alívio (MD N° 21425), dois rolamentos (MD N° 21363) e eixo (MD N° 279689).

ACIONAMENTOS

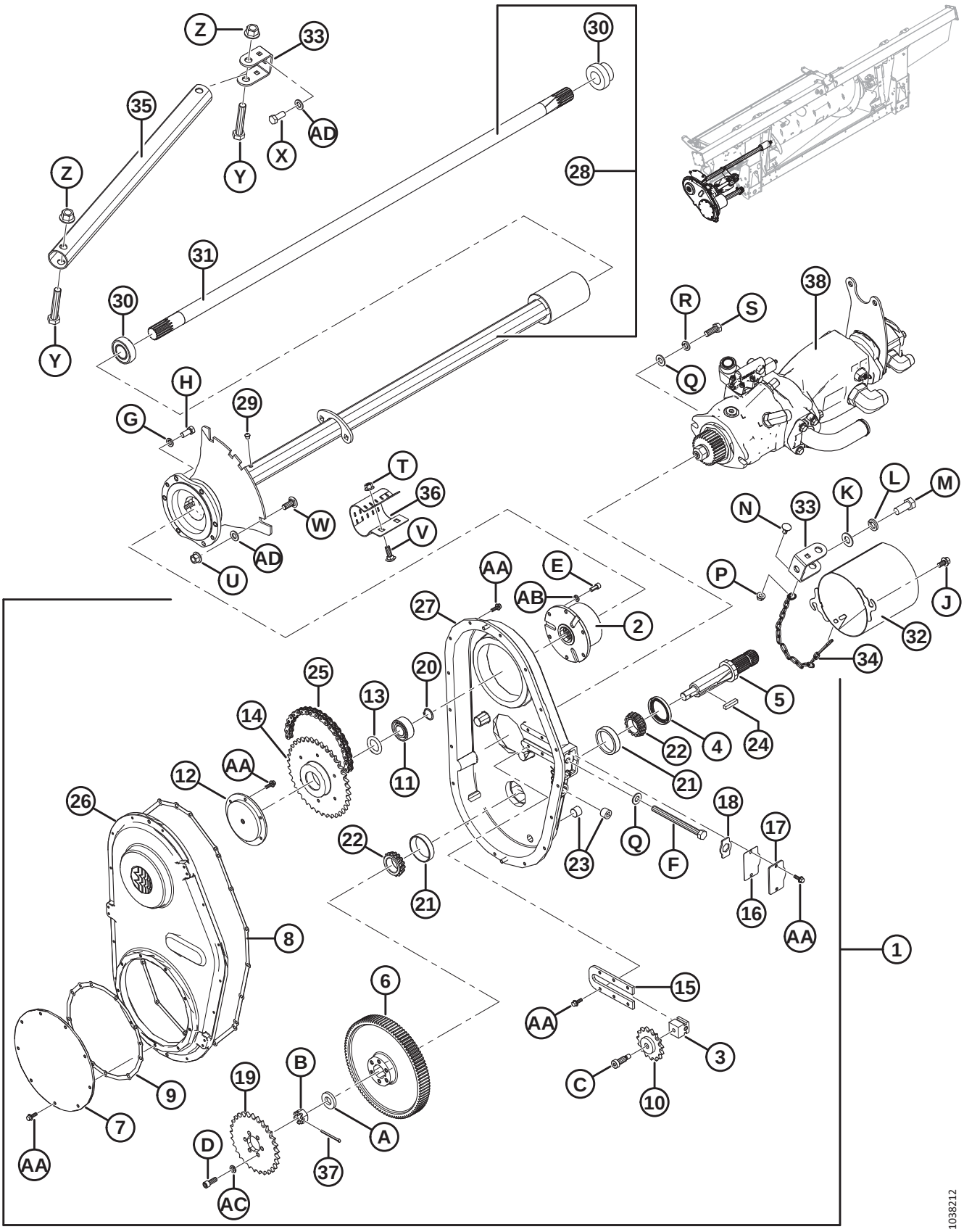

Ref.	Número de peça	Descrição	Qtd.	Número de série
32	133421	PROTEÇÃO – SOLDAGEM	1	
33	187520	FIXAÇÃO – TIRANTE	2	
34	279081	CORRENTE	1	
35	301902	TUBO – TIRANTE	1	
36	248850	FIXADOR	1	
37	135358	PINO – CONTRAPINO DIÂM. 5/32" X 2,0" ZP	1	
38	REF.	CONJUNTO DA BOMBA **– BOSCH/REXROTH** [339]		
	REF.	**CONJUNTO DA BOMBA – PARKER HANNIFIN** [340]		
	REF.	**CONJUNTO DA BOMBA – EATON** [341]		
A	187483	ARRUELA		
B	5512	PORCA – HEXAGONAL, RANHURADA 3/4"		
C	135694	PARAFUSO – CABEÇA CILÍNDRICA, COM REBAIXO,1/2 X 1,0 COMPR.		
D	135381	PARAFUSO – CABEÇA CILÍNDRICA 3/8 X 1,0 COMPR.		
E	135748	PARAFUSO – CABEÇA CILÍNDRICA 5/16 X 0,75 COMPR.		
F	276680	PARAFUSO – CABEÇA HEXAGONAL TFL 1/2-13 X 5,5 GR 5 BO		
G	18652	ARRUELA – REG. TRAVA 7/16" NOM. Diâm. Int. ZP		
H	21522	PARAFUSO – SEXTAVADO 7/16 NC X 1,0 COMPR. GR 5 ZP		
J	21821	PARAFUSO – SEXTAVADO, CHANFRADO (FACE SERRILHADA), 3/8" NC X 0,75" GR 5 ZP		
K	18600	ARRUELA – PLANA, SAE, DIÂM. INT. 21/32" x 1-5/16 POL. DIÂM. EXT. ZP		
L	18639	ARRUELA – REG. TRAVA 5/8" NOM. Diâm. Int. ZP		
M	21594	PARAFUSO – CABEÇA HEXAGONAL 0,625 -11 UNC X 1,50		
N	21472	PARAFUSO – RHSN 3/8-16 X 0,75 GR 5		
P	30228	PORCA – CHANFRADA, FACE LISA, 0,375-16 UNC		
Q	18599	ARRUELA – PLANA, SAE, DIÂM. INT. 17/32" x 1-1/16 POL. DIÂM. EXT. ZP		
R	18638	ARRUELA – REG. TRAVA 1/2" NOM. Diâm. Int. ZP		
S	21491	PARAFUSO – SEXTAVADO 1/2 NC X 1,25 COMPR. GR 5 ZP		
T	135799	PORCA – HEXAGONAL CHANFRADA CTR LOC M10 X 1,5-10-A3L		
U	136431	PORCA – HEXAGONAL CHANFRADA CTR LOC M12 X 1,75-10-A3L		
V	184662	PARAFUSO – CABEÇA REDONDA, PESCOÇO QUADRADO TFL M10 X 1,5 X 30-8,8-A3L		

339. Para verificar qual conjunto de bomba está instalado, consulte a seção *97 Conjuntos da bomba — Identificação da bomba, página 315*. Para peças de reposição Bosch/Rexroth, consulte a seção *98 Conjunto da bomba — Bosch/ Rexroth, página 317*.
340. Para verificar qual conjunto de bomba está instalado, consulte a seção *97 Conjuntos da bomba — Identificação da bomba, página 315*. Para peças de reposição Parker Hannifin, consulte a seção*99 Conjunto da bomba — Parker Hannifin (2022 apenas), página 323*.
341. Para verificar qual conjunto de bomba está instalado, consulte a seção *97 Conjuntos da bomba — Identificação da bomba, página 315*. Para peças de reposição Eaton, consulte a seção *100 Conjunto da bomba — Eaton (2022 apenas), página 327*.

ACIONAMENTOS

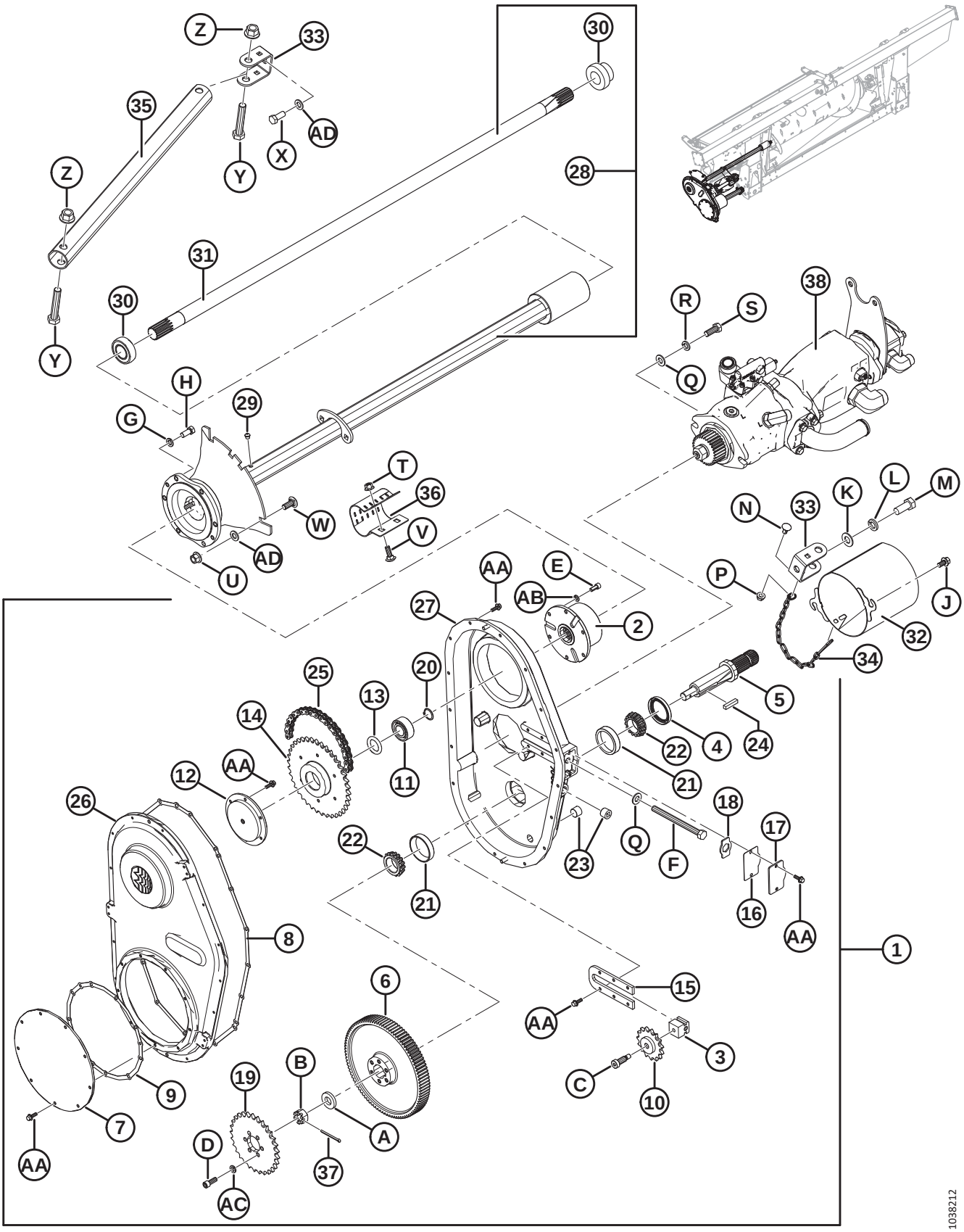

Ref.	Número de peça	Descrição	Qtd.	Número de série
W	184667	PARAFUSO – CABEÇA REDONDA. PESCOÇO QUADRADO M12 X 1,75 X 30-8,8-AA1J		
X	136137	PARAFUSO – CABEÇA HEXAGONAL TFL M16 X 2 X 35-8,8-AA1J		
Y	136455	PARAFUSO – CABEÇA HEXAGONAL M16 X 2 X 85-8,8-A3L		
Z	136440	PORCA – HEXAGONAL CHANFR CTR LOC M16 X 2-10-A3L		
AA	21456	PARAFUSO – SEXTAVADO, CHANFRADO (FACE SERRILHADA), 1/4 NC X 0,75 GR 5 ZP		
AB	18636	ARRUELA – REG. TRAVA 5/16" NOM. Diâm. Int. ZP		
AC	18637	ARRUELA – REG. TRAVA 3/8" NOM. Diâm. Int. ZP		
AD	184717	ARRUELA – PLANA REG M16-200HV-AA1J		

97 Conjuntos da bomba — Identificação da bomba

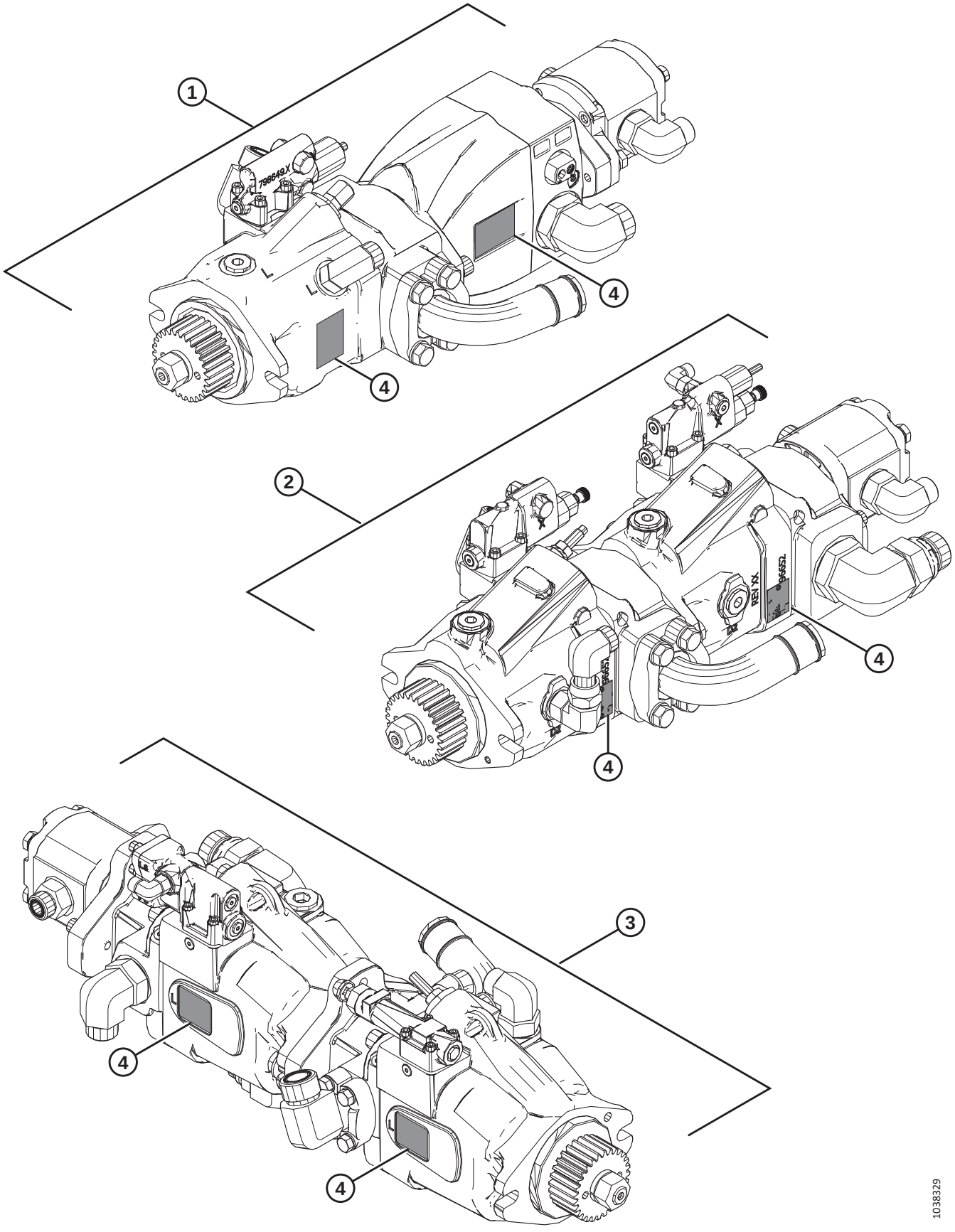

NOTA:

O conjunto da bomba Bosch/Rexroth é instalado em modelos de ano 2021 e anteriores e em alguns módulos flutuantes de modelo de ano 2022. Muitos módulos de flutuação de modelo de ano 2022 têm um conjunto de bomba Parker ou Eaton instalado. Consulte a tabela de peças e a ilustração para identificar qual conjunto de bomba está instalado.

- **Bosch/Rexroth (1)** – Cor: preta; consulte a ilustração para localizar as placas de série. Para peças de reposição, consulte a seção*98 Conjunto da bomba — Bosch/Rexroth, página 317*.
- **Parker Hannifin (2)** – Cor: preta; consulte a ilustração para localizar as placas de série. Para peças de reposição, consulte a seção*99 Conjunto da bomba — Parker Hannifin (2022 apenas), página 323*.
- **Eaton (3)** – Cor: cinza; consulte a ilustração para localizar as placas de série. Para peças de reposição, consulte a seção*100 Conjunto da bomba — Eaton (2022 apenas), página 327*.

.

Ref.	Número de peça	Descrição	Qtd.	Número de série
1	**NSS**	**CONJUNTO DA BOMBA — BOSCH/REXROTH**		
2	**NSS**	**CONJUNTO DA BOMBA – PARKER HANNIFIN**		
3	**NSS**	**CONJUNTO DA BOMBA – EATON**		
4	**REF.**	**PLACA DE SÉRIE**		

98 Conjunto da bomba — Bosch/Rexroth

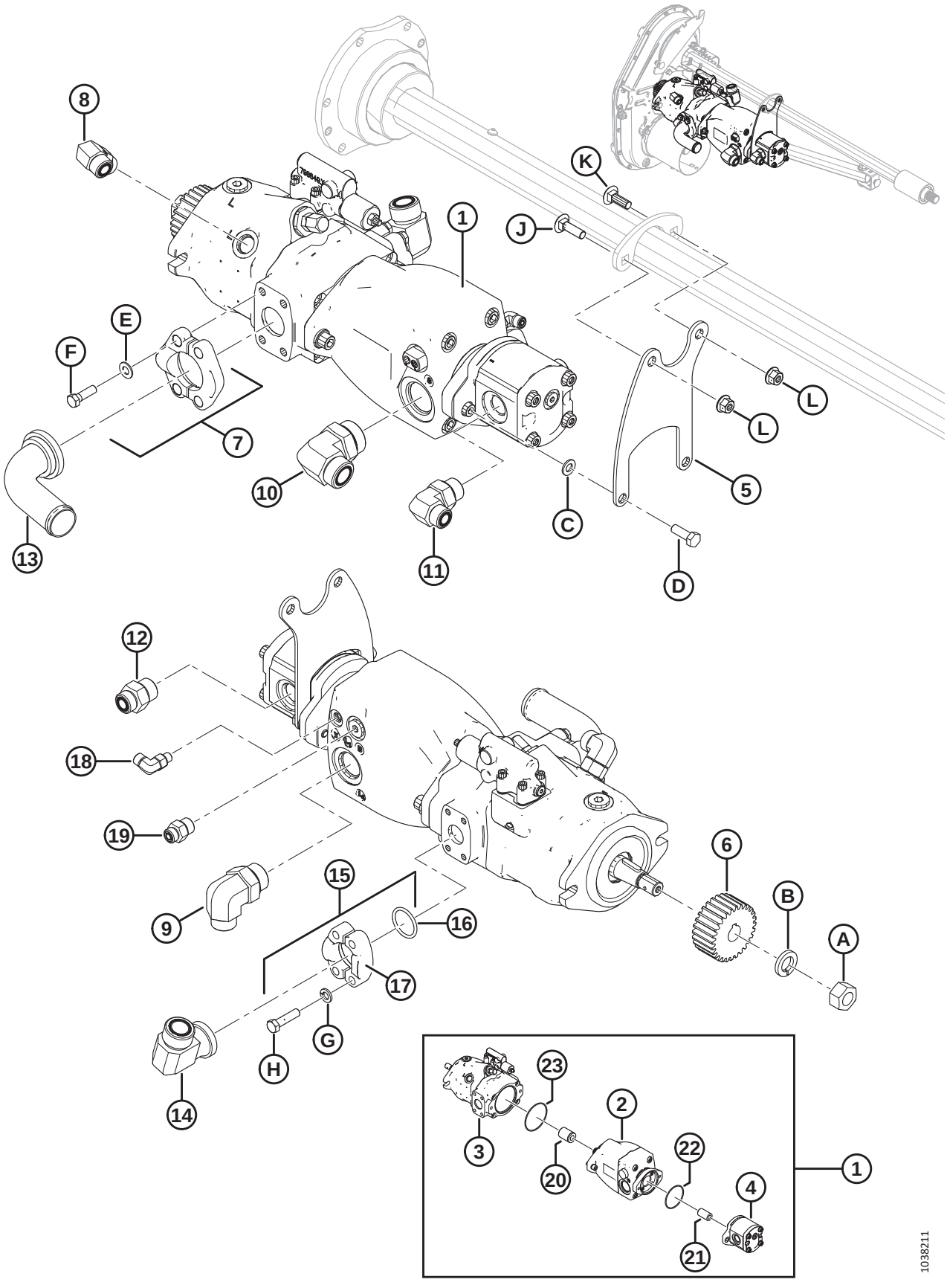

CONJUNTO DA BOMBA — BOSCH/REXROTH

NOTA:

Alguns módulos de flutuação podem ter sido enviados com bombas de engrenagens Bosch/Rexroth, que não são vendidas separadamente. Para substituir a bomba de engrenagens, solicite a bomba de engrenagens Casappa de 16 cc ou 19 cc e o kit de vedação listado na lista de peças. Para a manutenção do kit de vedação nas bombas de engrenagens Bosch/Rexroth, solicite o kit de vedação MD n° 187967. Para mais informações sobre as bombas de engrenagens, consulte o manual técnico da sua plataforma.

Ref.	Número de peça	Descrição	Qtd.	Número de série
1	NSS	CONJUNTO DA BOMBA [342]	1	
2	311466	BOMBA – PISTÃO, ESTEIRA LATERAL	1	
	335447	**VÁLVULA — CONTROLE DA BOMBA COM TAMPA** [343]		
	335446	**TAMPA — VINIL**		
3	248089	BOMBA – PISTÃO, CAIXA DE NAVALHAS	1	
	294890	KIT DE VEDAÇÃO – INSTRUÇÃO DE BOMBA DE PISTÃO DE ACIONAMENTO DA NAVALHA C/W		
	326217	**TAMPA – AJUSTE COM O-RING**		
	326218	**CHAVE – PARALELA, 1/4" EXTREMIDADES REDONDAS**		
4	187252	BOMBA – ENGRENAGEM, 16 CC, ESTEIRA CENTRAL (CNH/CLAAS)	1	
	295998	BOMBA – ENGRENAGEM, 19 CC, ESTEIRA CENTRAL (JD/AGCO)	1	
	187918	KIT VEDAÇÃO – BOMBA DE ENGRENAGENS (CASAPPA) [344]		
	REF.	KIT VEDAÇÃO – BOMBA DE ENGRENAGENS (BOSCH/REXROTH) [345]		
5	295242	SUPORTE – SUPORTE EXTREMIDADE DA BOMBA	1	
6	276859	ENGRENAGEM – PINHÃO 28 DENTES MÓDULO 2,5 (CNH/JD)	1	
	276352	ENGRENAGEM – PINHÃO, 36 DENTES, MÓDULO 2,5 (CLAAS/AGCO)	1	
7	136246	KIT – FLANGE BIPARTIDA DE 1,5" CD 61 [346]	1	
	135400	O-RING – 1.859 POL. Diâm. Int. x 0,139 POL. PAREDE		
8	136089	ENCAIXE – COTOVELO 90° HIDRÁULICO	1	
	44210	O-RING – N° 10 ORB		
	135867	O-RING – N° 10 ORFS		
9	135901	ENCAIXE – COTOVELO 90° HIDRÁULICO	1	
	50220	O-RING – N° 20 ORB		
	135868	O-RING – N° 12 ORFS		
10	136766	ENCAIXE – COTOVELO 90° HIDRÁULICO 20-16	1	
	50220	O-RING – N° 20 ORB		
	135554	O-RING – N° 16 ORFS		

342. Não é vendido como conjunto completo. Para a manutenção de componentes individuais, consulte itens n° 2–4 e 20–23.
343. Inclui tampa de vinil (MD N.º 335446).
344. Usado nas bombas de engrenagem (MD #187252 e 295998).
345. Para a manutenção do kit de vedação nas bombas de engrenagens Bosch/Rexroth (INSS), solicite o kit de vedação MD #187967.
346. Inclui dois flanges semidivididos (MD N.º 136106), O-ring (MD N.º 135400), quatro parafusos (MD N.º 252641) e quatro arruelas planas (MD N.º 184714).

CONJUNTO DA BOMBA — BOSCH/REXROTH

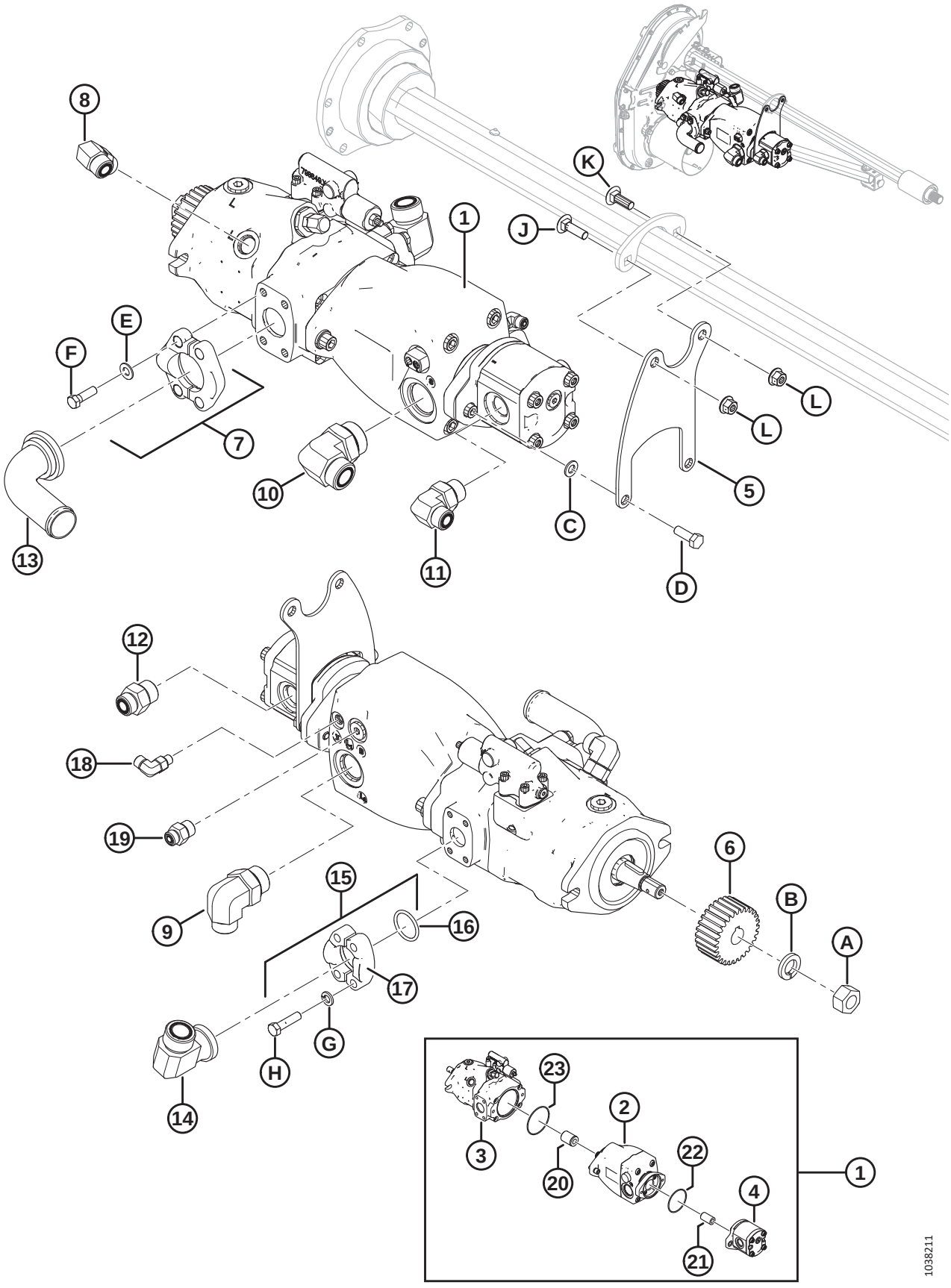

CONJUNTO DA BOMBA — BOSCH/REXROTH

Ref.	Número de peça	Descrição	Qtd.	Número de série
11	136347	ENCAIXE – COTOVELO 90° HIDRÁULICO	1	
	30971	O-RING – N° 12 ORB		
	135867	O-RING – N° 10 ORFS		
12	135786	ENCAIXE – ADAPTADOR	1	
	30971	O-RING – N° 12 ORB		
	135867	O-RING – N° 10 ORFS		
13	294833	ENCAIXE – COTOVELO HIDR. CÓDIGO 61	1	
14	252208	ENCAIXE – 90°, nº 16 CHANFRADO X nº 16 MACHO ORFS	1	
	112868	O-RING – N° 16 CHANFRADO		
	135554	O-RING – N° 16 ORFS		

CONJUNTO DA BOMBA — BOSCH/REXROTH

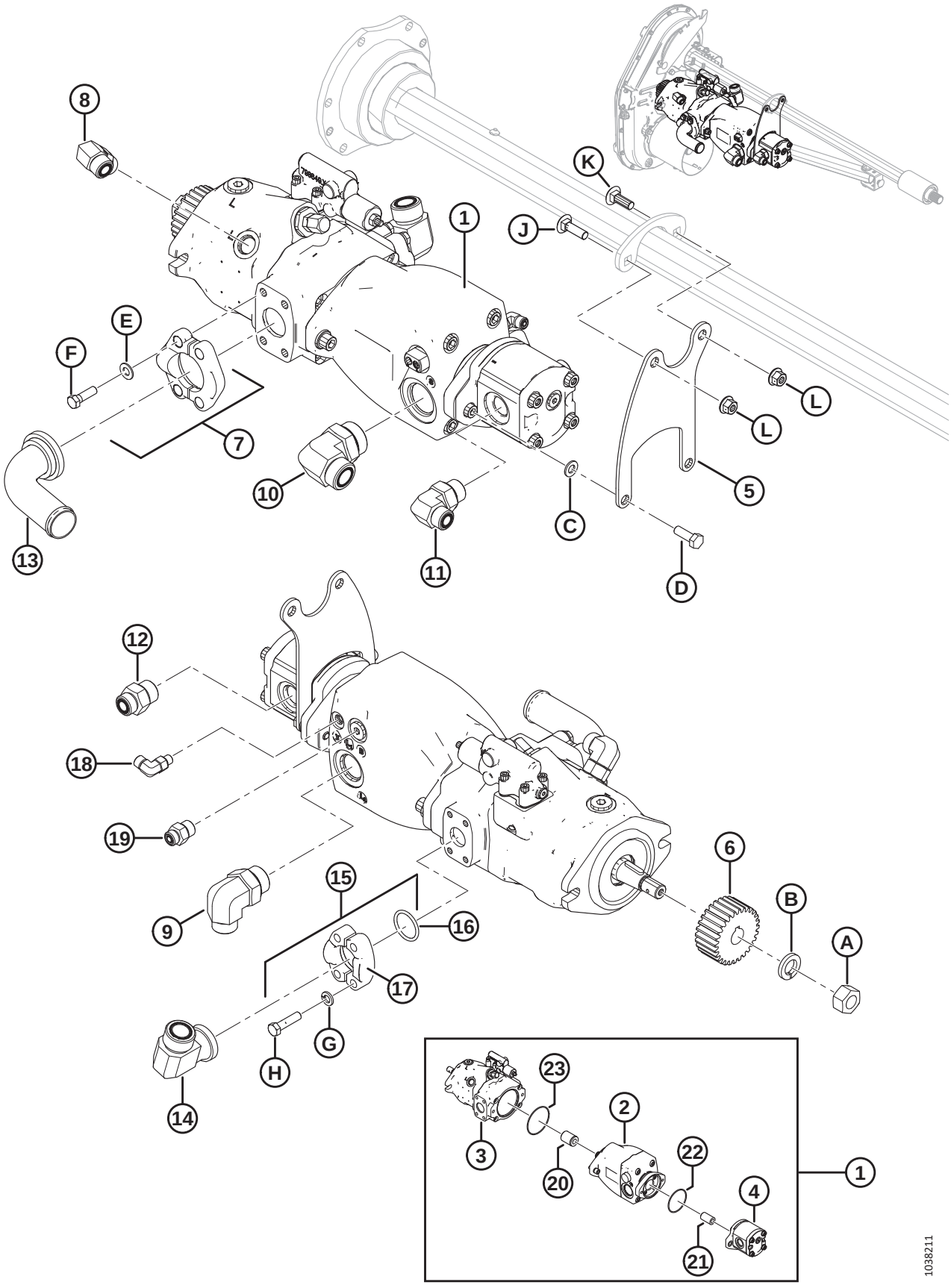

Ref.	Número de peça	Descrição	Qtd.	Número de série
15	112866	KIT – FLANGE BIPARTIDA, 1 POLEGADA CD 61 [347]	1	
16	112868	O-RING – 1.296 POL. Diâm. Int. x 0,139 POL. PAREDE	1	
17	194033	CHANFRO – MEIO PARTIDO, 1 POL. CÓDIGO 61	2	
18	136447	ENCAIXE – COTOVELO 90° HIDRÁULICO	1	
	50223	O-RING – N° 4 ORB		
	135957	O-RING – N° 4 ORFS		
19	191705	ENCAIXE – ADAPTADOR 6 MORFS X 8 MORB	1	
	44209	O-RING – N° 8 ORB		
	135865	O-RING – N° 6 ORFS		
20	295139	ACOPLADOR – ESTRIADO, 13-13T	1	
21	295140	ACOPLADOR – ESTRIADO, 20-11T	1	
22	136024	ANEL DE VEDAÇÃO (3 X 85) [348]	1	
23	294832	ANEL DE VEDAÇÃO (3 X 104)	1	
A	18720	PORCA – HEXAGONAL, 3/4-16 UNF GR 5 ZN PL		
B	18640	ARRUELA – REG. TRAVA 3/4" NOM. Diâm. Int. ZP		
C	184711	ARRUELA – CHATA REG. M10-200HV-A3L		
D	184661	PARAFUSO – CABEÇA HEXAGONAL TFL M10 X 1,5 X 30-8,8-A3L		
E	184714	ARRUELA – PLANA REG M12-300HV		
F	252642	PARAFUSO – SEXTAVADO 1/2-13 X 1,75-GR8-AA3L		
G	30191	ARRUELA – TEMPERADA ASTM F436 3/8		
H	252640	PARAFUSO – SEXTAVADO 3/8-16 X 1,25-GR8-AA3L		
J	**135691**	**PARAFUSO – CABEÇA REDONDA, PESCOÇO QUADRADO TFL M10 X 1,5 X 35-8,8-AA1J**		
K	**184662**	**PARAFUSO – CABEÇA REDONDA, PESCOÇO QUADRADO TFL M10 X 1,5 X 30-8,8-AA1J**		
L	**135799**	**PORCA – HEXAGONAL CHANFRADA CTR LOC M10 X 1,5-10**		

347. Inclui duas flanges bipartidas (MD n.° 194033), anel de vedação (MD n.° 112868), quatro parafusos (MD n.° 252640) e quatro arruelas planas (MD n.° 30191).
348. Anel de vedação (MD n.° 136024) está incluído nos kits de conversão da bomba de engrenagens; consulte a Seção *144 Kits de conversão para bombas de engrenagens, página 445*. Ao substituir a bomba de engrenagem separadamente, certifique-se de pedir o anel de vedação (MD n.º 136024) se o anel de vedação estiver gasto ou danificado.

99 Conjunto da bomba — Parker Hannifin (2022 apenas)

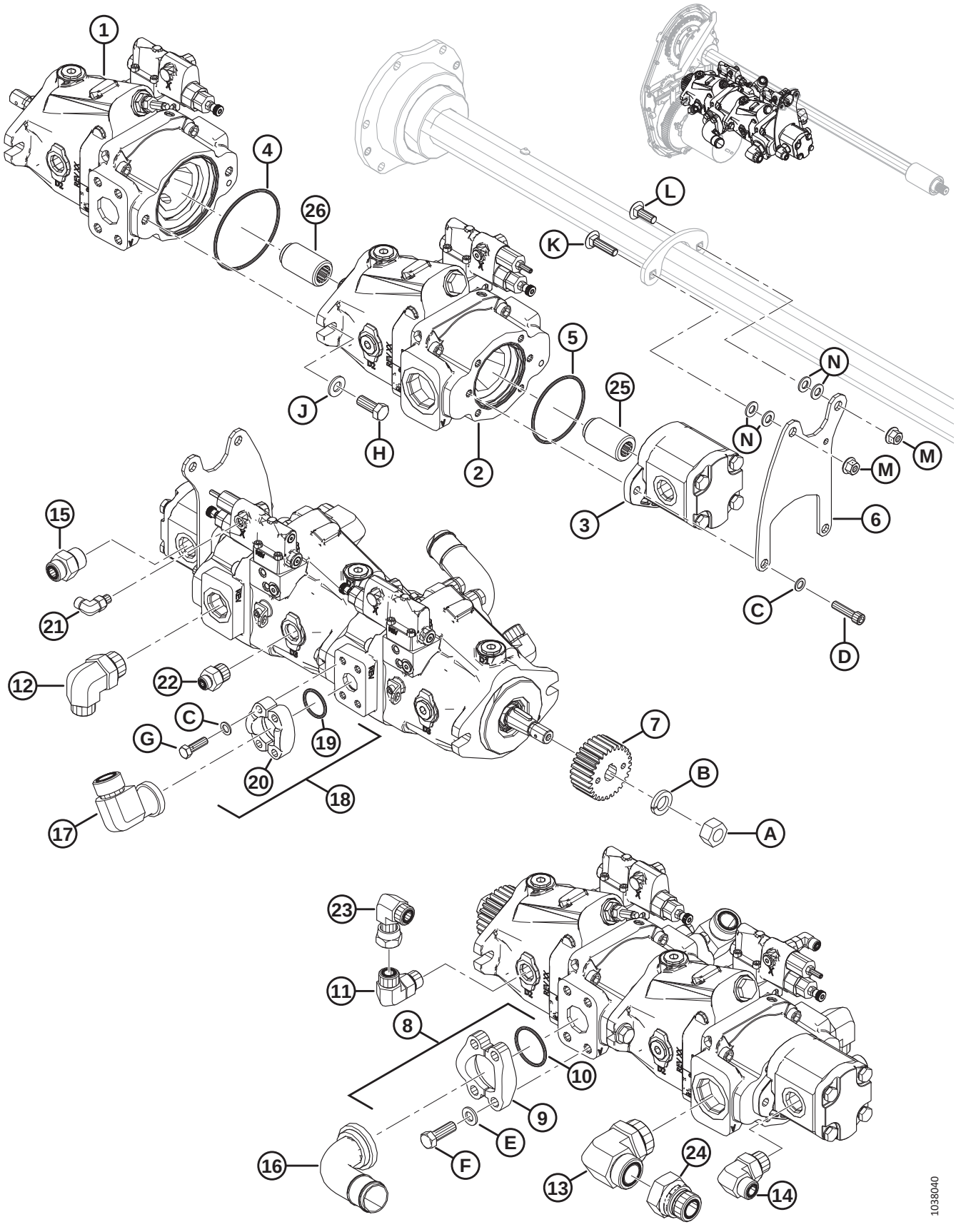

CONJUNTO DA BOMBA — PARKER HANNIFIN (2022 APENAS)

NOTA:

Alguns módulos de flutuação podem ter sido enviados com bombas de engrenagens Parker, que não são vendidas separadamente. Para substitui-las, solicite a bomba de engrenagens Casappa de 16 cc ou 19 cc e o kit de vedação presente na lista de peças. Para a manutenção do kit de vedação nas bombas de engrenagens Parker, solicite o kit de vedação MD N.º 326295. Para mais informações sobre as bombas de engrenagens, consulte o manual técnico da sua plataforma.

Ref.	Número de peça	Descrição	Qtd.	Número de série
1	NSS	BOMBA – PISTÃO, ACIONAMENTO DA NAVALHA (PARKER) [349]	1	
	326218	CHAVE – PARALELA, 1/4" EXTREMIDADES REDONDAS		
	326292	KIT – VEDAÇÃO, BOMBA DE PISTÃO (PARKER)		
2	NSS	BOMBA – PISTÃO, ESTEIRA LATERAL [350]	1	
	326292	KIT – VEDAÇÃO, BOMBA DE PISTÃO (PARKER)		
3	187252	BOMBA – ENGRENAGEM, 16 CC, ESTEIRA CENTRAL (CNH/CLAAS)	1	
	295998	BOMBA – ENGRENAGEM, 19 CC, ESTEIRA CENTRAL (JD/AGCO)	1	
	187918	KIT DE VEDAÇÃO – BOMBA DE ENGRENAGENS [351]		
	REF.	KIT DE VEDAÇÃO – BOMBA DE ENGRENAGENS [352]		
4	320415	O-RING – 3,5 x 104,4	1	
5	320414	O-RING – 3,5 x 85,3	1	
6	326286	SUPORTE – SUPORTE DA EXTREMIDADE DA BOMBA	1	
7	276859	ENGRENAGEM – PINHÃO 28 DENTES MÓDULO 2,5 (CNH/JD)	1	
	276352	ENGRENAGEM – PINHÃO, 36 DENTES, MÓDULO 2,5 (CLAAS/AGCO)	1	
8	136246	KIT – FLANGE BIPARTIDA DE 1,5" CD 61 [353]	1	
9	136106	FLANGE — SEMIDIVIDIDA, 1,5"	2	
10	135400	O-RING – 1.859" Diâm. Int. x 0,139" PAREDE	1	
11	136089	ENCAIXE – COTOVELO 90° HIDRÁULICO	1	
	44210	O-RING – N° 10 ORB		
	135867	O-RING – N° 10 ORFS		
12	135901	ENCAIXE – COTOVELO 90° HIDRÁULICO	1	
	50220	O-RING – N.º 20 ORB		
	135868	O-RING – N.º 12 ORFS		
13	320116	ENCAIXE – COTOVELO 90° HIDRÁULICO	1	
14	136347	ENCAIXE – COTOVELO 90° HIDRÁULICO	1	
	30971	O-RING – N.º 12 ORB		
	135867	O-RING – N° 10 ORFS		

349. Se estiver substituindo uma bomba de acionamento de navalha Parker, solicite o kit de manutenção da bomba de acionamento da navalha (MD N.º 326299). Consulte a seção *101 Kit de manutenção da bomba de acionamento da navalha, página 331*.
350. Se estiver substituindo uma bomba de acionamento da esteira Parker, solicite o kit de manutenção da bomba de acionamento da esteira (MD N.º 326300). Consulte a seção *102 Kit de manutenção da bomba de acionamento da esteira, página 333*.
351. Usado em bombas de engrenagens (MD N.º 187252 e 295998).
352. Para fazer a manutenção do kit de vedação em bombas de engrenagens Parker (não é vendido separadamente), solicite o kit de vedação (MD N.º 326295).
353. Inclui dois flanges semidivididos (MD N.º 136106), O-ring (MD N.º 135400), quatro parafusos (MD N.º 252641) e quatro arruelas planas (MD N.º 184714).

CONJUNTO DA BOMBA — PARKER HANNIFIN (2022 APENAS)

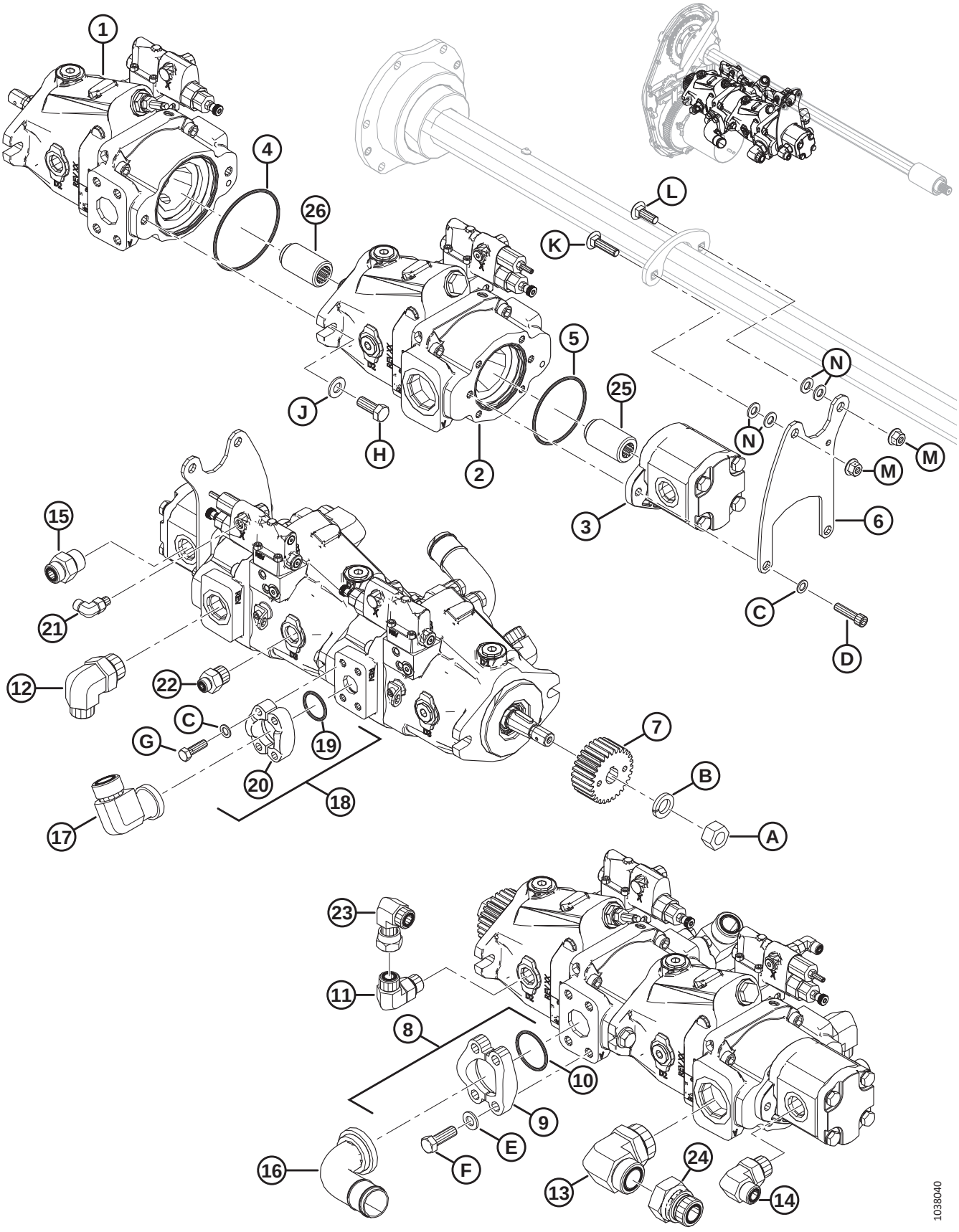

CONJUNTO DA BOMBA — PARKER HANNIFIN (2022 APENAS)

Ref.	Número de peça	Descrição	Qtd.	Número de série
15	135786	ENCAIXE – ADAPTADOR	1	
	30971	O-RING – N.º 12 ORB		
	135867	O-RING – N° 10 ORFS		
16	294833	ENCAIXE – COTOVELO HIDR. CÓDIGO 61	1	
17	252208	ENCAIXE – 90°, N.º 16 CHANFRADO X N.º 16 MACHO ORFS	1	
	112868	O-RING – N.º 16 CHANFRADO		
	135554	O-RING – N.º 16 ORFS		
18	112866	KIT – FLANGE SEMIDIVIDIDA, 1" CD 61 [354]	1	
19	112868	O-RING – 1.296" Diâm. Int. x 0,139" PAREDE	1	
20	194033	FLANGE – SEMIDIVIDIDO, 1", CÓDIGO 61	2	
21	136447	ENCAIXE – COTOVELO 90° HIDRÁULICO	1	
	50223	O-RING – N.º 4 ORB		
	135957	O-RING – N.º 4 ORFS		
22	184462	ENCAIXE – ADAPTADOR HIDRÁULICO	1	
	44210	ANEL DE VEDAÇÃO – Ø 2,46 X Ø19,18		
	135865	ANEL DE VEDAÇÃO – Ø1,78 X Ø9,25		
23	136846	ENCAIXE – COTOVELO 90° HIDRÁULICO	1	
24	252076	ENCAIXE – REDUTOR HIDRÁULICO	1	
	135554	O-RING – N.º 16 ORFS		
25	326294	ACOPLADOR – ESTRIADO, 19-11T		
26	326293	ACOPLADOR – ESTRIADO, 19-13T		
A	18720	PORCA – HEXAGONAL, 3/4-16 UNF GR 5 ZN PL		
B	18640	ARRUELA – REG. TRAVA 3/4" NOM. Diâm. Int. ZP		
C	30191	ARRUELA – TEMPERADA ASTM F436 3/8		
D	115672	PARAFUSO — CABEÇA HEXAGONAL 3/8-16 X 1,5		
E	184714	ARRUELA – CHATA REG M12-300HV		
F	252641	PARAFUSO – SEXTAVADO 1/2-13 X 1,5-GR8-AA3L		
G	252640	PARAFUSO – SEXTAVADO 3/8-16 X 1,25-GR8-AA3L		
H	21491	PARAFUSO – CABEÇA HEXAGONAL, 1/2-13 X 1,25 GR5-AA1J		
J	135369	ARRUELA – TEMPERADA ASTM F436 1/2		
K	152732	PARAFUSO – CABEÇA REDONDA, PESCOÇO QUADRADO M10 X 1,5 X 40-8,8-AA1J		
L	184662	PARAFUSO – CABEÇA REDONDA, PESCOÇO QUADRADO TFL M10 X 1,5 X 30-8,8-AA1J		
M	135799	PORCA – HEXAGONAL CHANFRADA CTR LOC M10 X 1,5-10		
N	184711	ARRUELA - PLANA REG M10-200HV-AA1J		

354. Inclui dois flanges semidivididos (MD N.º 194033), O-ring (MD N.º 112868), quatro parafusos (MD N.º 252640) e quatro arruelas planas (MD N.º 30191).

100 Conjunto da bomba — Eaton (2022 apenas)

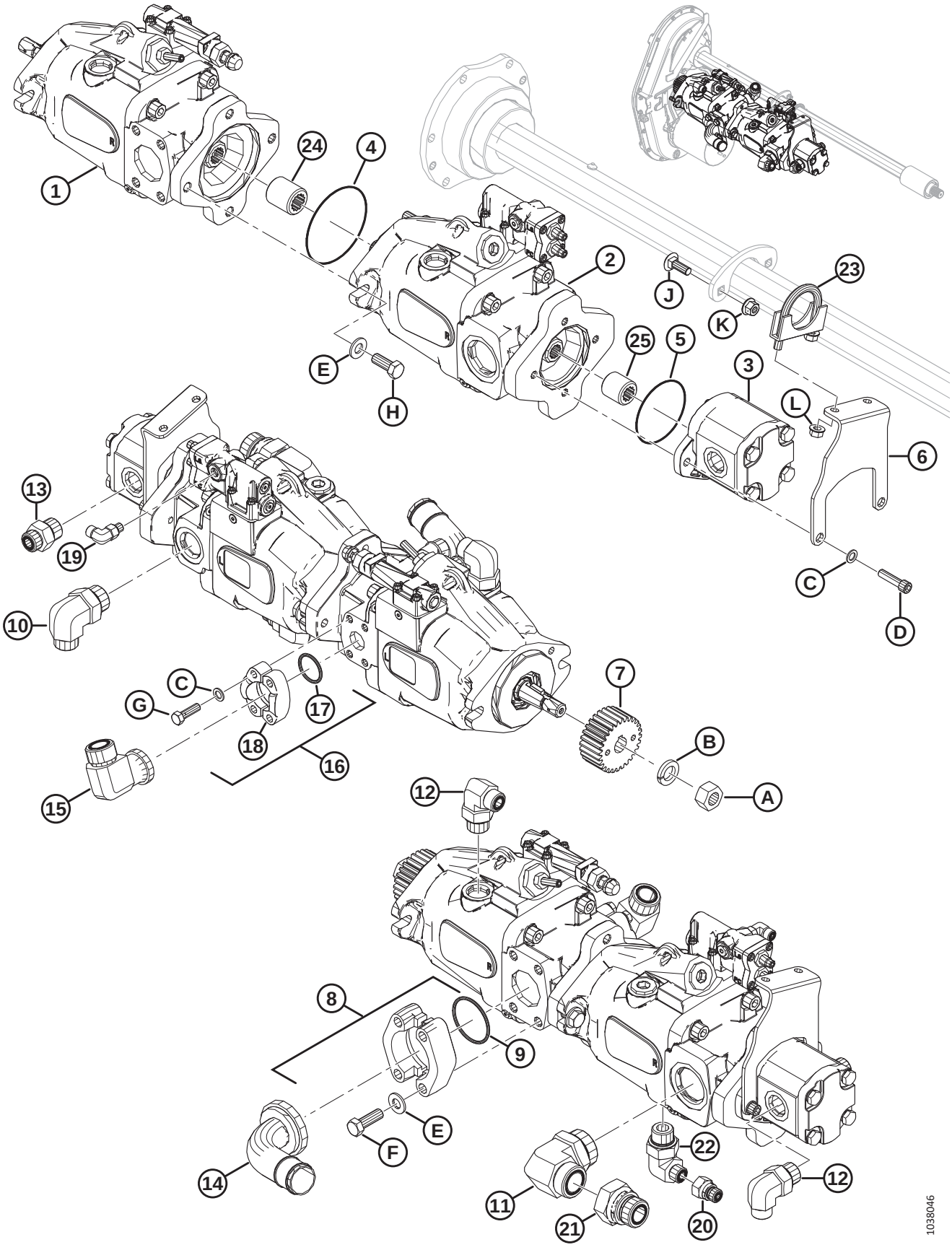

CONJUNTO DA BOMBA — EATON (2022 APENAS)

NOTA:

Alguns módulos de flutuação podem ter sido enviados com bombas de engrenagens Eaton, que não são vendidas separadamente. Para substitui-las, solicite a bomba de engrenagens Casappa de 16 cc ou 19 cc e o kit de vedação presente na lista de peças. Para a manutenção do kit de vedação nas bombas de engrenagens Eaton, solicite o kit de vedação MD N.º 326295. Para mais informações sobre as bombas de engrenagens, consulte o manual técnico da sua plataforma.

Ref.	Número de peça	Descrição	Qtd.	Número de série
1	NSS	BOMBA – PISTÃO, ACIONAMENTO DA NAVALHA [355]	1	
	180094	CHAVE – 1/4" SQ X 13/16" COMPR		
	326296	KIT – VEDAÇÃO, BOMBA DE PISTÃO (EATON)		
2	NSS	BOMBA – PISTÃO, ESTEIRA LATERAL [356]	1	
	326296	KIT – VEDAÇÃO, BOMBA DE PISTÃO (EATON)		
3	187252	BOMBA – ENGRENAGEM, 16 CC, ESTEIRA CENTRAL (CNH/CLAAS)	1	
	295998	BOMBA – ENGRENAGEM, 19 CC, ESTEIRA CENTRAL (JD/AGCO)	1	
	187918	KIT DE VEDAÇÃO – BOMBA DE ENGRENAGENS (CASAPPA) [357]		
	REF.	KIT DE VEDAÇÃO – BOMBA DE ENGRENAGENS (EATON) [358]		
4	320417	O-RING – 1,8 x 101,3	1	
5	320438	O-RING – 1,8 x 82,3	1	
6	326237	SUPORTE – TRASEIRO, FORMADO	1	
7	276859	ENGRENAGEM – PINHÃO 28 DENTES MÓDULO 2,5 (CNH/JD)	1	
	276352	ENGRENAGEM – PINHÃO, 36 DENTES, MÓDULO 2,5 (CLAAS/AGCO)	1	
8	339588	KIT – FLANGE BIPARTIDA DE 2" CD61 [359]	1	
9	112867	O-RING – 3,53 x 56,14	1	
10	135901	ENCAIXE – COTOVELO 90° HIDRÁULICO	1	
	50220	O-RING – N.º 20 ORB		
	135868	O-RING – N.º 12 ORFS		
11	320116	ENCAIXE – COTOVELO 90° HIDRÁULICO	1	
12	136347	ENCAIXE – COTOVELO 90° HIDRÁULICO	2	
	30971	O-RING – N.º 12 ORB		
	135867	O-RING – N° 10 ORFS		
13	135786	ENCAIXE – ADAPTADOR	1	
	30971	O-RING – N.º 12 ORB		
	135867	O-RING – N° 10 ORFS		
14	326222	ENCAIXE – COTOVELO HIDR. CÓDIGO 61	1	

355. Se estiver substituindo uma bomba de acionamento de navalha Eaton, solicite o kit de manutenção da bomba de acionamento da navalha (MD N.º 326299). Consulte a seção *Kit de manutenção da bomba de acionamento da navalha*.
356. Se estiver substituindo uma bomba de acionamento da esteira Eaton, solicite o kit de manutenção da bomba de acionamento da esteira (MD N.º 326300). Consulte a seção *Kit de manutenção da bomba de acionamento da esteira*.
357. Usado em bombas de engrenagens (MD N.º 187252 e 295998).
358. Para fazer a manutenção do kit de vedação em bombas de engrenagens Eaton (Não é vendido separadamente), solicite o kit de vedação (MD N.º 326295).
359. O-ring (MD N.º 112867), quatro parafusos (MD N.º 252641) e quatro arruelas (MD N.º 135369).

CONJUNTO DA BOMBA — EATON (2022 APENAS)

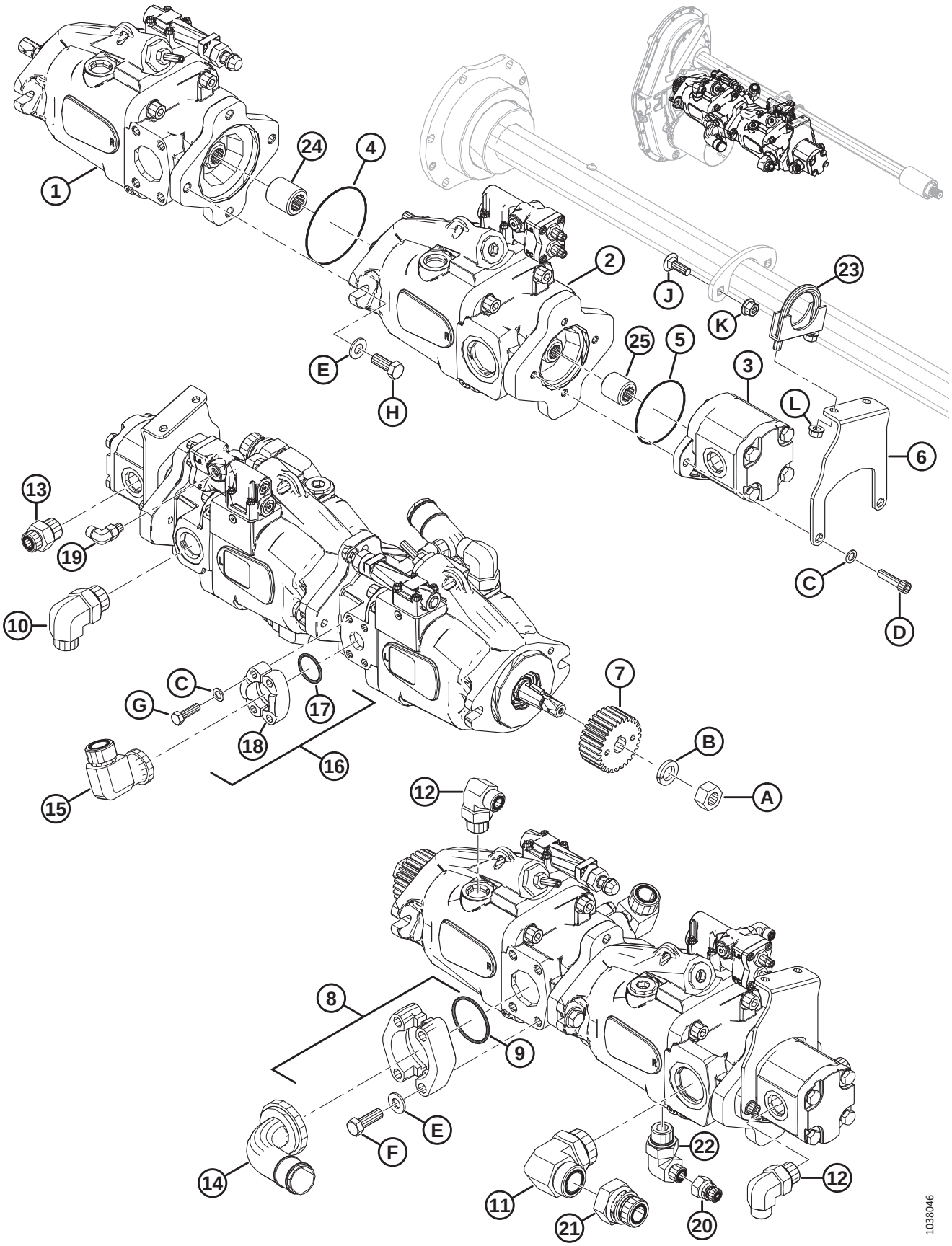

CONJUNTO DA BOMBA — EATON (2022 APENAS)

Ref.	Número de peça	Descrição	Qtd.	Número de série
15	252208	ENCAIXE – 90°, N.º 16 CHANFRADO X N.º 16 MACHO ORFS	1	
	112868	O-RING – N.º 16 CHANFRADO		
	135554	O-RING – N.º 16 ORFS		
16	112866	KIT – FLANGE SEMIDIVIDIDA, 1" CD 61 [360]	1	
17	112868	O-RING – 1.296" Diâm. Int. x 0,139" PAREDE	1	
18	194033	FLANGE – SEMIDIVIDIDO, 1", CÓDIGO 61	2	
19	136447	ENCAIXE – COTOVELO 90° HIDRÁULICO	1	
	50223	O-RING – N.º 4 ORB		
	135957	O-RING – N.º 4 ORFS		
20	252681	ENCAIXE – REDUTOR HIDRÁULICO	1	
21	252076	ENCAIXE – REDUTOR HIDRÁULICO	1	
	135554	O-RING – N.º 16 ORFS		
22	135890	ENCAIXE – COTOVELO 90° HIDRÁULICO	1	
	30971	O-RING – N.º 12 ORB		
	135866	O-RING - Ø1,78 X Ø12,42		
23	136110	BRAÇADEIRA – PARAFUSO EM U [361]	1	
24	326297	ACOPLADOR — ESTRIADO, 13T (EATON)	1	
25	326298	ACOPLADOR — ESTRIADO, 11T (EATON)	1	
A	18720	PORCA – HEXAGONAL, 3/4-16 UNF GR 5 ZN PL		
B	18640	ARRUELA – REG. TRAVA 3/4" NOM. Diâm. Int. ZP		
C	30191	ARRUELA – TEMPERADA ASTM F436 3/8		
D	115672	PARAFUSO — CABEÇA HEXAGONAL 3/8-16 X 1,5		
E	135369	ARRUELA – TEMPERADA ASTM F436 1/2		
F	252641	PARAFUSO – SEXTAVADO 1/2-13 X 1,5-GR8-AA3L		
G	252640	PARAFUSO – SEXTAVADO 3/8-16 X 1,25-GR8-AA3L		
H	21491	PARAFUSO – CABEÇA HEXAGONAL, 1/2-13 X 1,25 GR5-AA1J		
J	184662	PARAFUSO – CABEÇA REDONDA, PESCOÇO QUADRADO TFL M10 X 1,5 X 30-8,8-AA1J [362]		
K	135799	PORCA – HEXAGONAL CHANFRADA CTR LOC M10 X 1,5-10 [362]		
L	21452	PORCA – CHANFRADA FACE SERRILHADA 3/8-16 UNC GR5 AA1J		

360. Inclui dois flanges semidivididos (MD N.º 194033), O-ring (MD N.º 112868), quatro parafusos (MD N.º 252640) e quatro arruelas planas (MD N.º 30191).
361. Vem com duas porcas chanfradas (MD N.º 21452).
362. Estas ferragens são necessárias para instalar o clipe P que prende a mangueira do dreno da carcaça (MD N.º 213167). Consulte a seção *107 Sistema hidráulico – Acionador e conexões da plataforma, página 349*.

101 Kit de manutenção da bomba de acionamento da navalha

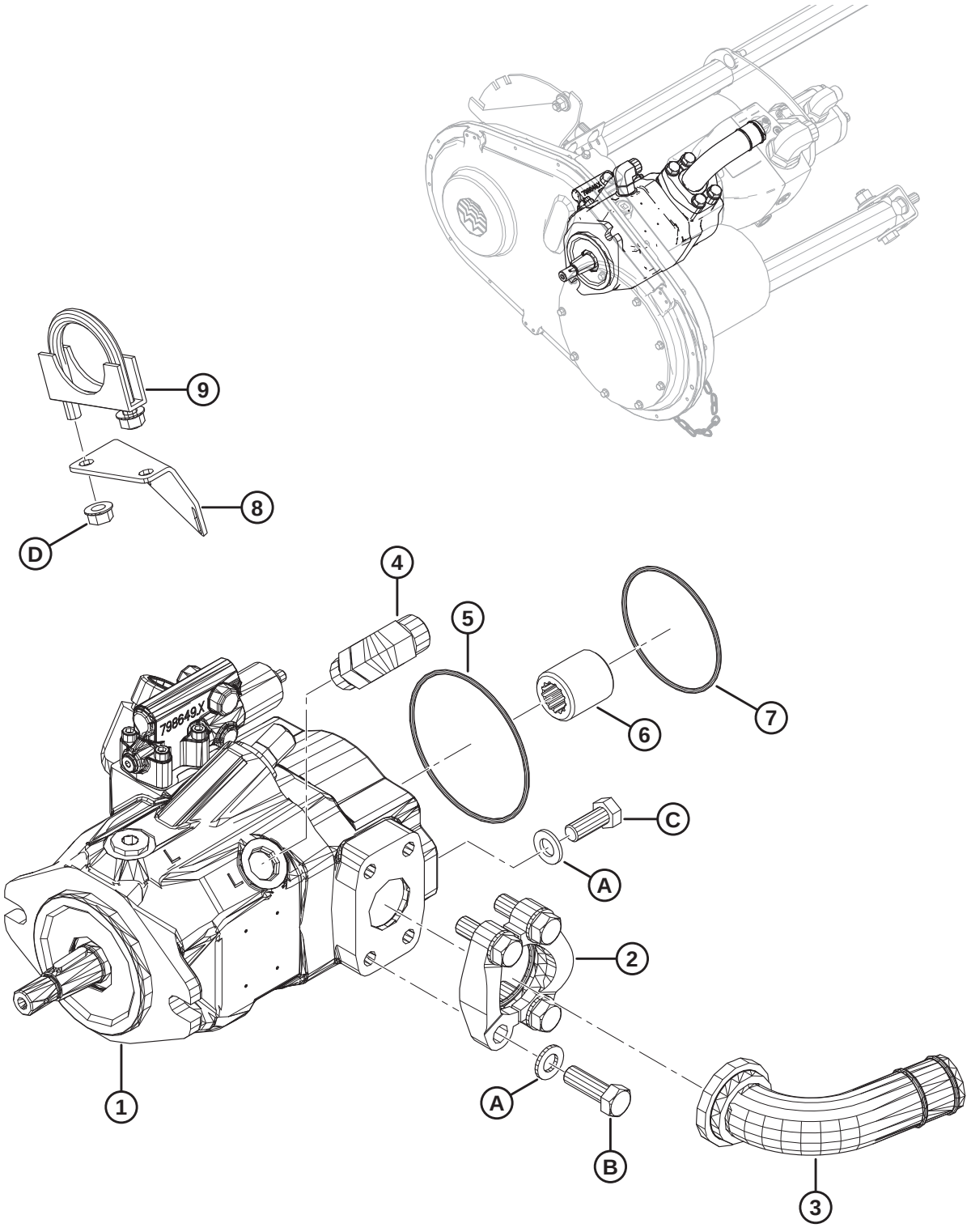

1038353

KIT DE MANUTENÇÃO DA BOMBA DE ACIONAMENTO DA NAVALHA

NOTA:

As bombas da navalha nos conjuntos de bombas Parker e Eaton não podem ser reparadas. Se estiver substituindo uma bomba de navalha Parker ou Eaton, solicite o kit de manutenção da bomba de acionamento da navalha (MD N.º 326299). O kit de manutenção inclui uma bomba da navalha Bosch, instruções de instalação, encaixes, O-rings e ferragens necessários para converter a nova bomba Bosch para a configuração Parker/Eaton.

Ref.	Número de peça	Descrição	Qtd.	Número de série
	326299	**KIT – MANUTENÇÃO, BOMBA DA NAVALHA FM100** [363]		
1	**248089**	**BOMBA – PISTÃO, ACIONAMENTO DA NAVALHA** [364]	**1**	
2	**136246**	**KIT – FLANGE SEMIDIVIDIDA, 1,5" CD 61** [365]	**1**	
3	**294833**	**ENCAIXE – COTOVELO HIDR. CÓDIGO 61**	**1**	
4	**136089**	**ENCAIXE – COTOVELO 90° HIDRÁULICO**	**1**	
	44210	**O-RING – N° 10 ORB**		
	135867	**O-RING – N° 10 ORFS**		
5	**294832**	**O-RING – 3,0 x 104,0**	**1**	
6	**295139**	**ACOPLADOR – ESTRIADO, 13T**	**1**	
7	**136024**	**O-RING – 3,00 x 85,00**	**1**	
8	**326231**	**SUPORTE – SUPORTE DE MANGUEIRA** [366]		
9	**136110**	**BRAÇADEIRA – PARAFUSO EM U** [367]	**1**	
A	**184714**	**ARRUELA – CHATA REG M12-300HV**		
B	**252642**	**PARAFUSO – SEXTAVADO 1/2-13 X 1,75-GR8-AA3L**		
C	**30630**	**PARAFUSO – CABEÇA HEXAGONAL TFL M12 X 1,75 X 30-8,8-A3L**		
D	**21452**	**PORCA – CHANFRADA FACE SERRILHADA 3/8-16 UNC GR5 AA1J**		

363. Solicite o kit de manutenção da bomba da navalha (MD N.º 326299) se estiver substituindo uma bomba de navalha Parker ou Eaton. O kit inclui instruções e todas as peças listadas nesta seção.
364. O-ring (MD 294832) e acoplador de eixo (MD N.º 295139) estão incluídos com a bomba.
365. Inclui duas flanges semidivididas (MD N.º 136106), O-ring (MD N.º 135400), quatro parafusos (MD N.º 252641) e quatro arruelas planas (MD N.º 184714).
366. Necessário se a bomba Bosch estiver substituindo uma bomba Eaton.
367. Necessário se a bomba Bosch estiver substituindo uma bomba Eaton. Vem com duas porcas chanfradas (MD N.º 21452).

102 Kit de manutenção da bomba de acionamento da esteira

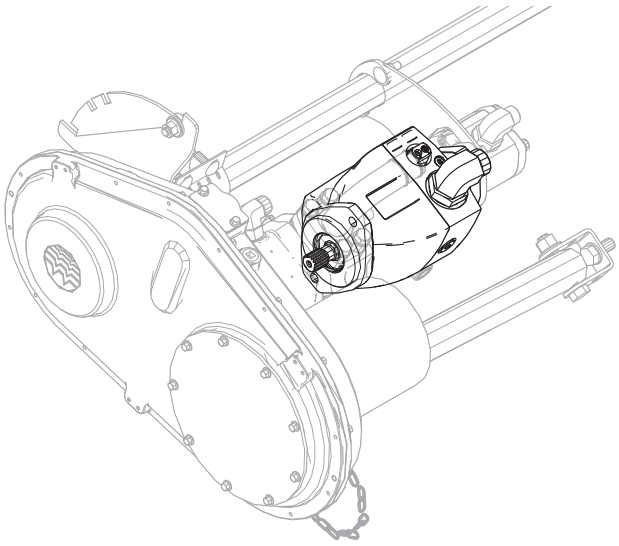

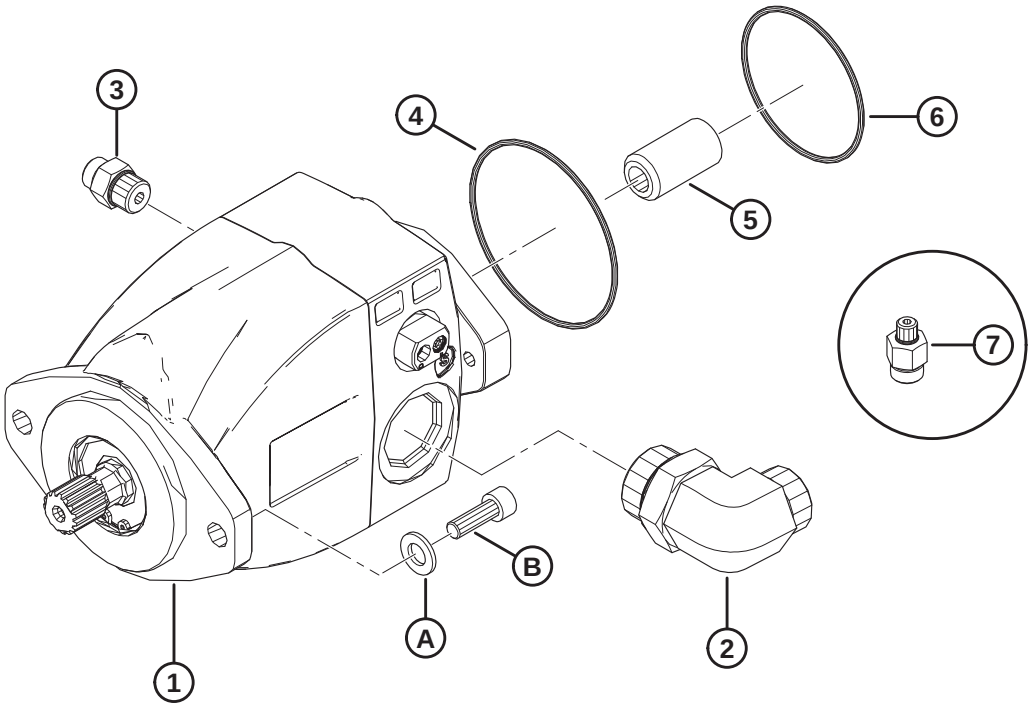

1038342

KIT DE MANUTENÇÃO DA BOMBA DE ACIONAMENTO DA ESTEIRA

NOTA:

As bombas da esteira nos conjuntos de bombas Parker e Eaton não podem ser reparadas. Se estiver substituindo uma bomba de esteira Parker ou Eaton, solicite o kit de manutenção da bomba de acionamento da esteira (MD N.º 326300). O kit de manutenção inclui uma bomba de esteira Bosch, instruções de instalação, encaixes, O-rings e ferragens necessários para converter a nova bomba Bosch para a configuração Parker/Eaton.

Ref.	Número de peça	Descrição	Qtd.	Número de série
	326300	**KIT – MANUTENÇÃO, BOMBA DA NAVALHA FM100** [368]		
1	**311466**	**BOMBA – PISTÃO, ACIONAMENTO DA ESTEIRA** [369]	**1**	
2	**136766**	**ENCAIXE — COTOVELO 90° HIDRÁULICO**	**1**	
	50220	**O-RING – N.º 20 ORB**		
	135554	**O-RING – N.º 16 ORFS**		
3	**191705**	**ENCAIXE – ADAPTADOR 6 MORFS X 8 MORB**	**1**	
	44209	**O-RING – N° 8 ORB**		
	135865	**O-RING – N° 6 ORFS**		
4	**294832**	**O-RING – 3,0 x 104,0**	**1**	
5	**295140**	**ACOPLADOR – ESTRIADO, 20-11T**	**1**	
6	**136024**	**O-RING – 3,00 x 85,00**	**1**	
7	**135777**	**ENCAIXE — ADAPTADOR** [370]	**1**	
	50223	**O-RING – N.º 4 ORB**		
	135865	**O-RING – N° 6 ORFS**		
A	**184714**	**ARRUELA – CHATA REG M12-300HV**		
B	**135401**	**PARAFUSO - CABEÇA HEXAGONAL SOC TFL M10 X 1,5 X 30-8,8-AA1J**		

368. Solicite o kit de manutenção da bomba da esteira (MD N.º 326300) se estiver substituindo uma bomba de esteira Parker ou Eaton. O kit inclui instruções e todas as peças listadas nesta seção.
369. O-ring (MD 136204) e acoplador de eixo (MD N.º 295140) estão incluídos com a bomba.
370. Para uso com T diagnóstico (MD N.º 252554).

103 Eixo de transmissão de entrada e suporte

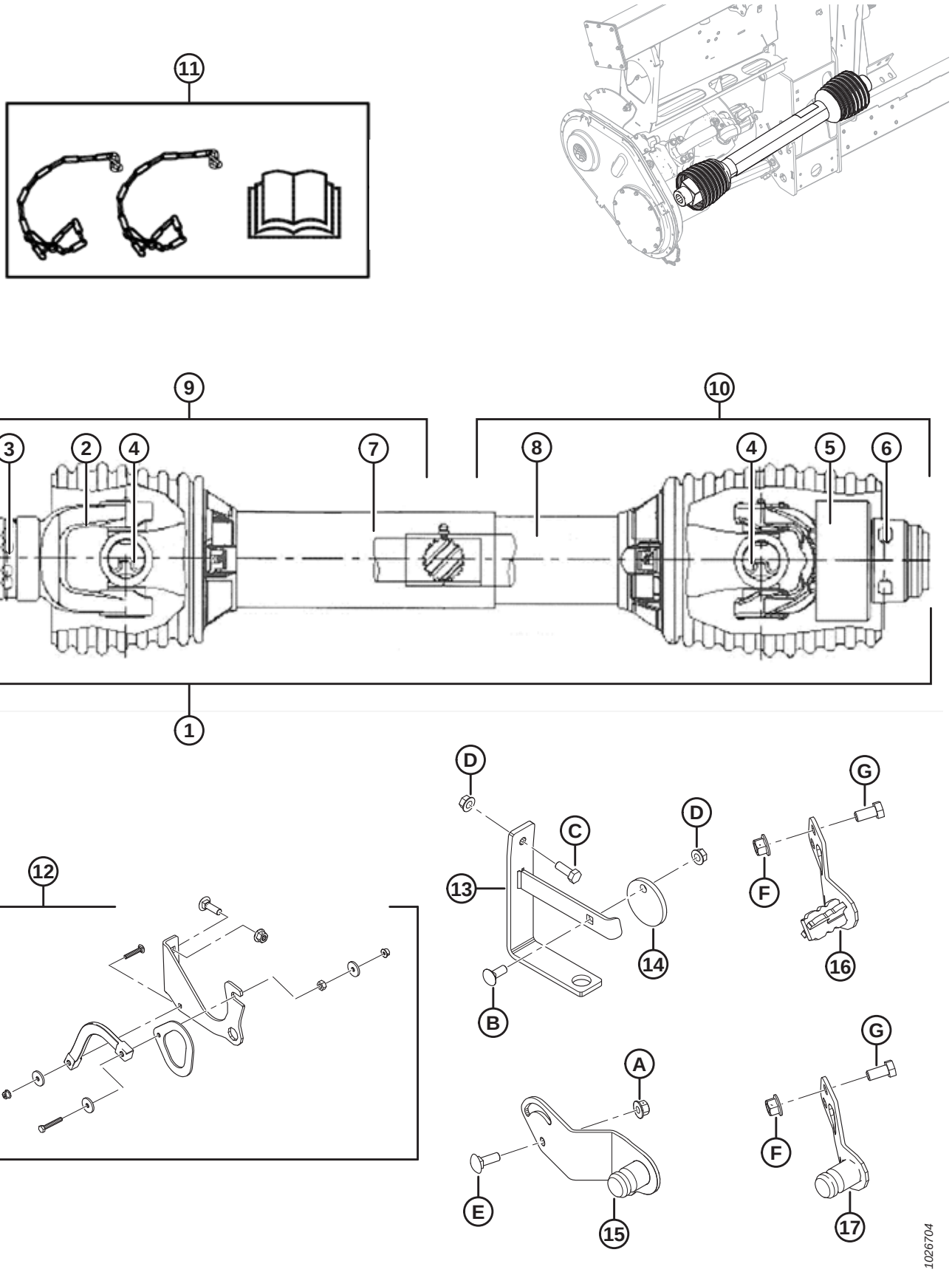

EIXO DE TRANSMISSÃO DE ENTRADA E SUPORTE

NOTA:

Kits de metade de transmissão para a extremidade da colheitadeira estão listados sob o item nº 9, e kits de metade de transmissão para a extremidade da plataforma estão listados no item nº 10. Consulte as notas de rodapé em partes individuais para determinar a que modelos de combinação cada kit é usado.

Ref.	Número de peça	Descrição	Qtd.	Número de série
	B6595	KIT – EIXO DE TRANSMISSÃO CE, RANHURA 6T, COLHEITADEIRA CNH [371]		
	B6596	KIT – EIXO DE TRANSMISSÃO CE, RANHURA 21T, COLHEITADEIRA CNH [372]		
1	301996	EIXO DE TRANSMISSÃO 6T – COMPLETO (CERTIFICADO CE) [373]	1	
	187553	EIXO DE TRANSMISSÃO 21T – COMPLETO (CERTIFICADO CE) [374]	1	
	187550	EIXO DE TRANSMISSÃO 21T – COMPLETO (CERTIFICADO CE) [375]	1	
	187551	EIXO DE TRANSMISSÃO COM FURO HEXAGONAL – COMPLETO (CERTIFICADO CE) [376]	1	
	314306	EIXO DE TRANSMISSÃO, RANHURA 1 3/4-20 – COMPLETO (CERTIFICADO CE) [377]	1	
	301704	EIXO DE TRANSMISSÃO, RANHURA 38-8 – COMPLETO (CERTIFICADO CE) [378]	1	
	287814	PROTEÇÃO – KIT DE REPAROS CE	A/R	
2	133634	CRUZETA – PRESSÃO, 6T	1	
	133637	CRUZETA – PRESSÃO, 21T	1	
	133641	GARFO – MOLA-TRAVA, FURO HEXAGONAL [376]	1	
	150890	GARFO – MOLA-TRAVA, RANHURA 1 3/4-20 [377]	1	
	314657	GARFO – MOLA-TRAVA, 38-8 RANHURAS [378]	1	
3	40095	KIT DE REPARO – CRUZETA DE PRESSÃO (6T E 21T)	A/R	
	133640	KIT DE REPARO – GARFO DE MOLA-TRAVA (FURO HEXAGONAL) [376]		
	150891	KIT DE REPARO – GARFO DE MOLA-TRAVA (RANHURA 1 3/4-20) [377]		
	314656	KIT DE REPARO – GARFO DE MOLA-TRAVA (RANHURA 38-8) [378]		
4	142777	CONJUNTO CRUZETA DO CARDAN [379]	2	
5	133631	CRUZETA – MOVIMENTO LIVRE	1	
6	133632	KIT DE REPARO – CRUZETA AUTOTRAVANTE		

371. Case IH Midrange/Flagship Séries 10/20/30/40, 2016 e anteriores New Holland CR/CX e Versatile RT490. Kits disponíveis somente por meio de equipamentos.
372. Colheitadeiras Case e New Holland de modelo de ano 2017 e posteriores. Kits disponíveis somente por meio de equipamentos.
373. Case IH Midrange/Flagship Séries 10/20/30/40, todas as New Holland CR/CX.
374. Séries JD STS/S (exceto máquinas Widebody Walker listadas abaixo), CLAAS Lexion, AGCO e colheitadeiras New Holland, Case de 2017 ou posteriores.
375. Máquinas JD Widebody Walker 9650/9660, 9660 WTS e T9670.
376. Case IH Série 88 e séries 2300/2500.
377. AGCO IDEAL™ 7/8/9.
378. Rostselmash 760/780.
379. Inclui grampos e graxeira de lubrificação.

EIXO DE TRANSMISSÃO DE ENTRADA E SUPORTE

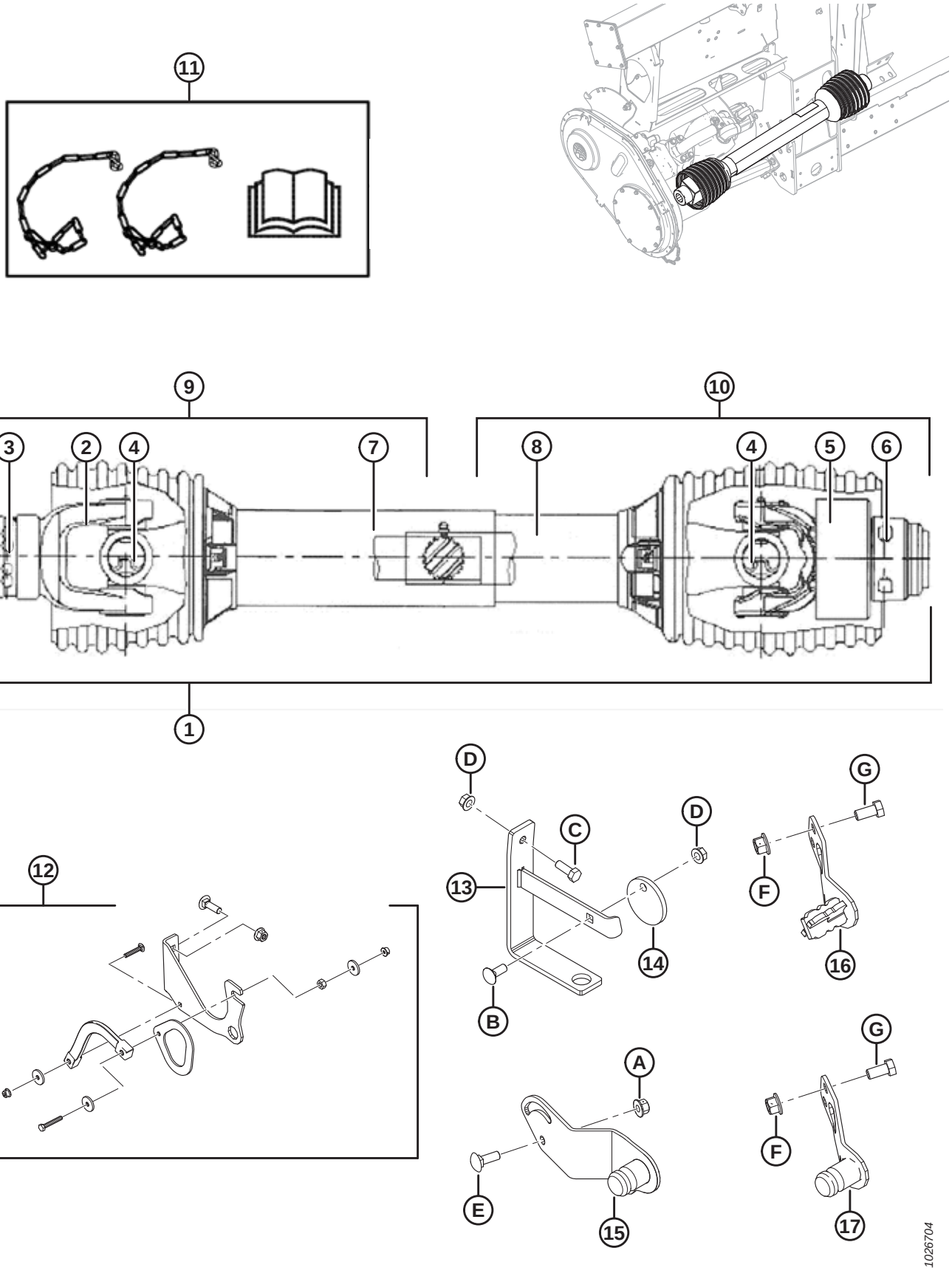

EIXO DE TRANSMISSÃO DE ENTRADA E SUPORTE

Ref.	Número de peça	Descrição	Qtd.	Número de série
7	322207	KIT – PROTEÇÃO, EXTERNA (EIXO DE TRANSMISSÃO 6T E 21T) [380]	1	
	322203	KIT – PROTEÇÃO, EXTERNA (EIXO DE TRANSMISSÃO 21T) [381]	1	
	322202	KIT - PROTEÇÃO, EXTERNA (EIXO DE TRANSMISSÃO DE FURO HEXAGONAL) [382]	1	
	322205	KIT - PROTEÇÃO, EXTERIOR (EIXO DE TRANSMISSÃO, RANHURA 1 3/4-20, 38-8) [383]	1	
8	322208	KIT - PROTEÇÃO, INTERIOR (EIXO DE TRANSMISSÃO 6 T E 21T) [380]	1	
	322209	KIT – PROTEÇÃO, INTERIOR (EIXO DE TRANSMISSÃO 21T) [381]	1	
	322210	KIT – PROTEÇÃO, INTERIOR (EIXO DE TRANSMISSÃO DE FURO HEXAGONAL) [382]	1	
	322211	KIT – PROTEÇÃO, INTERNA (EIXO DE TRANSMISSÃO RANHURA 1 3/4-20, 38-8) [383]	1	
9	301997	CONJUNTO – JUNTA E MEIO EIXO CE (EXTREMIDADE DA COLHEITADEIRA 6T) [384]	1	
	322212	KIT – MEIO EIXO DE TRANSMISSÃO, EXTERNO (EXTREMIDADE DA COLHEITADEIRA 21T) [385]	1	
	322199	KIT – MEIO EIXO DE TRANSMISSÃO, EXTERNO (EXTREMIDADE DA COLHEITADEIRA 21T) [381]	1	
	322198	KIT – MEIO EIXO DE TRANSMISSÃO, EXTERIOR (EXTREMIDADE DA COLHEITADEIRA DE FURO HEXAGONAL) [382]	1	
	314658	CONJUNTO – JUNTA E MEIO EIXO CE (EXTREMIDADE DA COLHEITADEIRA DE RANHURA 1 3/4-20) [386]	1	
	314653	CONJUNTO – JUNTA E MEIO EIXO CE (EXTREMIDADE DA COLHEITADEIRA DE RANHURA 38-8) [387]	1	
	220766	PROTEÇÃO – KIT DE REPAROS CE	A/R	
10	322257	KIT – MEIO EIXO DE TRANSMISSÃO, INTERIOR (EXTREMIDADADE DA PLATAFORMA 6T E 21T) [380]	1	
	322258	KIT – MEIO EIXO DE TRANSMISSÃO, INTERIOR (EXTREMIDADE DA PLATAFORMA 21T) [381]	1	
	322259	KIT – MEIO EIXO DE TRANSMISSÃO, INTERIOR (EXTREMIDADE DA PLATAFORMA DE FURO HEXAGONAL) [382]	1	
	322234	KIT – MEIO EIXO DE TRANSMISSÃO, INTERIOR (EXTREMIDADE DA PLATAFORMA DE RANHURA 1 3/4-20 E 38-8) [383]	1	
	220766	PROTEÇÃO – KIT DE REPAROS CE	A/R	

380. JD Séries STS/S (exceto máquinas Widebody Walker listadas abaixo), CLAAS Lexion, AGCO, Case IH Midrange/Flagship Série 10/20/30/40, todas as New Holland CR/CX, colheitadeiras CNH 2017 e posteriores e Versatile RT490.
381. JD Widebody Walker Machines – 9650/9660, 9660 WTS e T9670.
382. Case IH Série 88 e Séries 2300/2500.
383. AGCO IDEAL™ 7/8/9 e Rostselmash 760/780.
384. Case IH Midrange/Flagship Séries 10/20/30/40; 2016 e anteriores: New Holland CR/CX e Versatile RT490.
385. Séries JD STS/S (exceto máquinas Widebody Walker listadas abaixo), CLAAS Lexion, AGCO e colheitadeiras New Holland e Case de 2017 ou posteriores.
386. AGCO IDEAL™ 7/8/9.
387. Rostselmash 760/780.

EIXO DE TRANSMISSÃO DE ENTRADA E SUPORTE

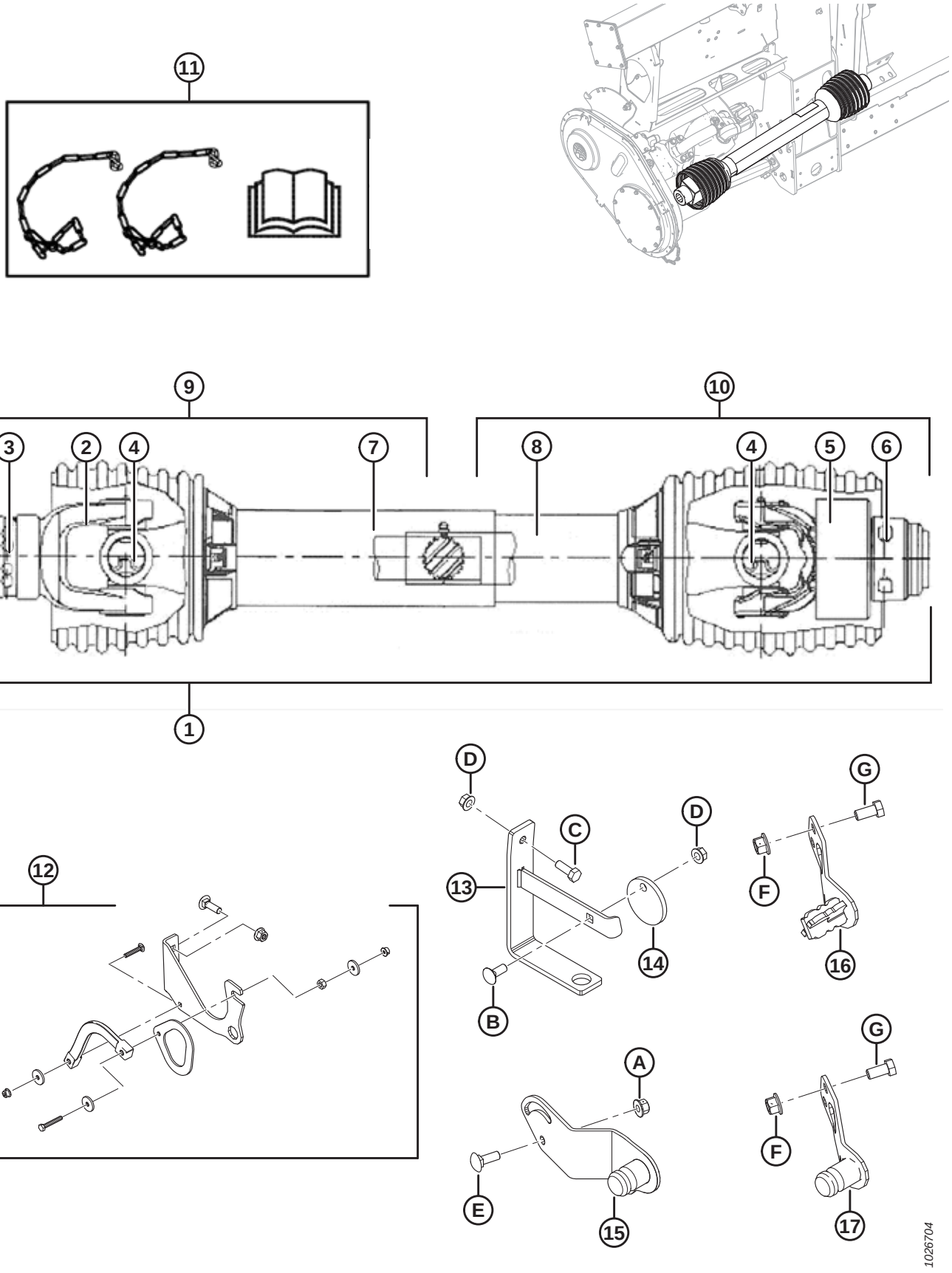

Ref.	Número de peça	Descrição	Qtd.	Número de série
11	171277	KIT – CONVERSÃO CE (EXPORTAÇÃO) [388]	A/R	-346189

388. Inclui duas correntes, decalques, manual CE e folha de instruções. Peça de substituição apenas para módulos de flutuação feitos para modelos de ano 2018 e anteriores.

EIXO DE TRANSMISSÃO DE ENTRADA E SUPORTE

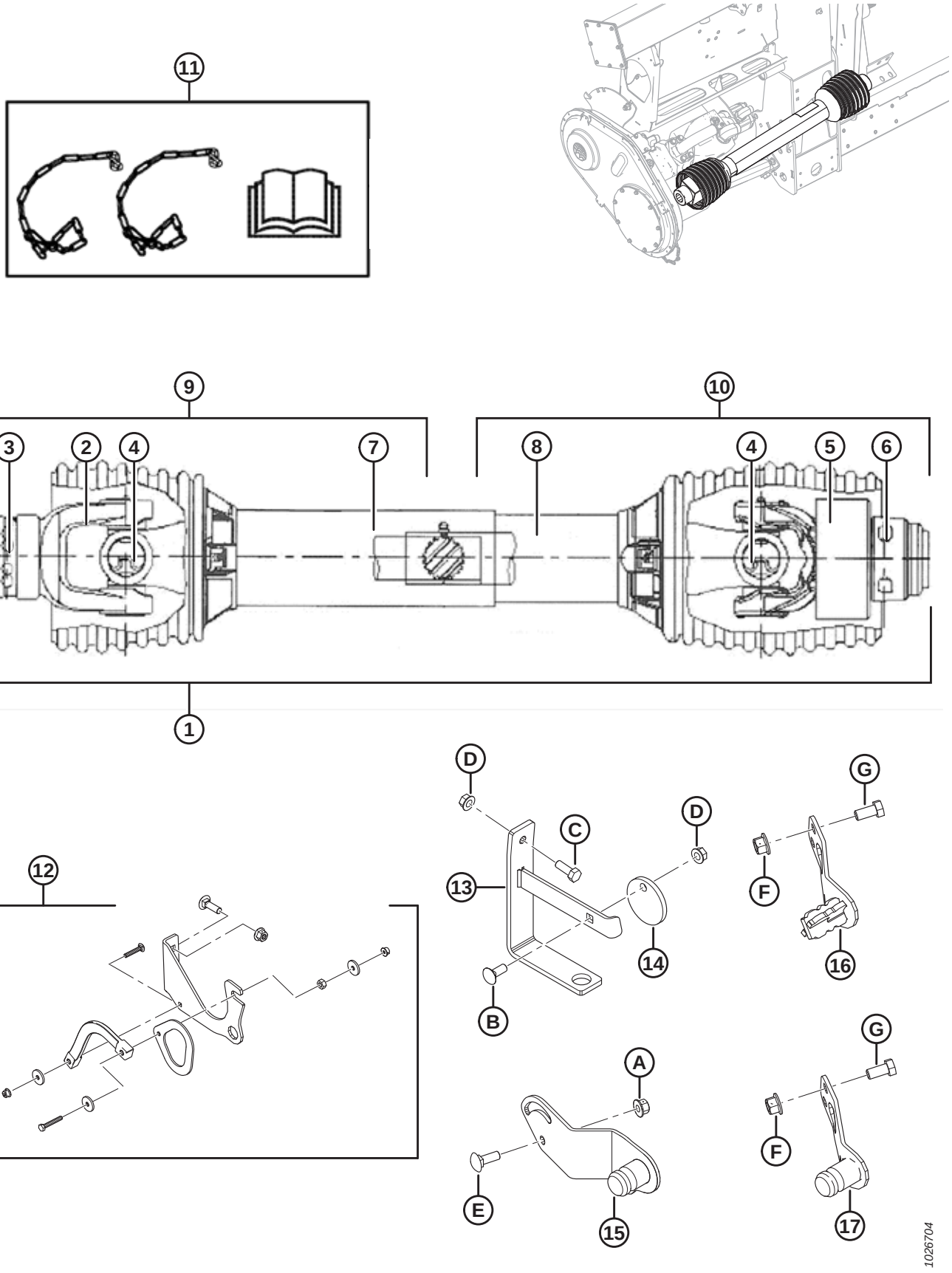

EIXO DE TRANSMISSÃO DE ENTRADA E SUPORTE

Ref.	Número de peça	Descrição	Qtd.	Número de série
12	REF.	CONJUNTO – SUPORTE DO EIXO DE TRANSMISSÃO [389]	1	
13	133166	SUPORTE – SUSPENSOR DO EIXO DE TRANSMISSÃO (2016 E ANTERIORES) [390]	1	-301189
14	133165	DISCO – TRAVA, SUSPENSOR DO EIXO DE TRANSMISSÃO (2016–ANTERIOR) [390]	1	-301189
15	276566	SUPORTE — SOLDAGEM ARMAZENAMENTO DE PTO [391]	1	
16	308015	SUPORTE – SOLDAGEM ARMAZENAMENTO DE PTO (6T CNH) [392]	1	
17	308124	SUPORTE – SOLDAGEM ARMAZENAMENTO DE PTO (21T CNH) [393]	1	301190–
A	135799	PORCA – HEXAGONAL CHANFRADA CTR LOC M10 X 1,5-10-A3L		
B	19965	PARAFUSO – CABEÇA REDONDA, PESCOÇO QUADRADO 3/8-16 X 1-GR5–ZP		
C	20077	PARAFUSO – CABEÇA HEXAGONAL 3/8 NC X 1,0 COMPR. GR 5 ZP [394]		
D	30228	PORCA – CHANFRADA, FACE LISA, 0,375-16 UNC		
E	184662	PARAFUSO – CABEÇA REDONDA, PESCOÇO QUADRADO TFL M10 X 1,5 X 30-8,8-A3L		
F	136431	PORCA – HEXAGONAL CHANFRADA CTR LOC M12 X 1,75-10		
G	50155	PARAFUSO – CABEÇA HEXAGONAL TFL M12 X 1,75 X 25-8,8-AA1J		

389. Inclui suporte (não é vendido separadamente), gancho (não é vendido separadamente), cinta (não é vendida separadamente) e ferragens. Conjunto de suporte do eixo de transmissão substituído pelo suporte (MD N.º 133166), disco (MD N.º 133165) e ferragens B–D para os módulos de flutuação feitos no ano de 2016 e anteriores.
390. Peça de reposição somente para módulos de flutuação feitos para modelos/ano 2016 e anteriores, AGCO IDEAL™ 7/8/9, Case IH Séries 2300/2500 e Rostselmash 760/780.
391. Gleaner R/S, CLAAS Lexion, John Deere e AGCO.
392. Case IH Midrange/Flagship Séries 10/20/30/40, todas as New Holland CR/CX e Versatile RT490.
393. Colheitadeiras CNH modelos de ano 2017 e posteriores.
394. Parafuso E (MD N.º 184662) e porca A (MD N.º 135799) utilizados para fixar o suporte de suspensão do eixo de transmissão (MD N.º 133166) para AGCO IDEAL™ 7/8/9, Case IH séries 2300/2500 e Rostselmash 760/780.

104 Sistema hidráulico – componentes da estrutura

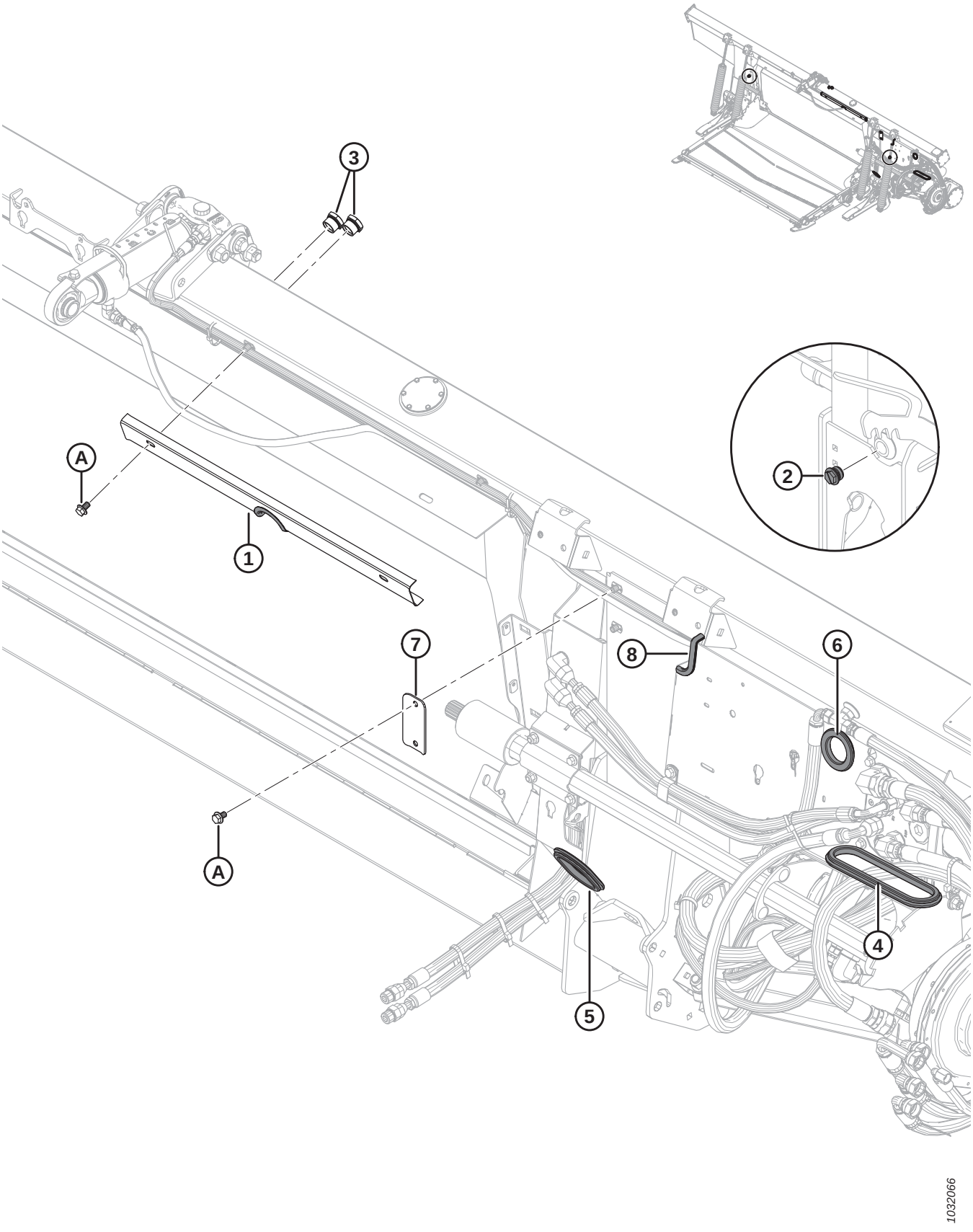

Ref.	Número de peça	Descrição	Qtd.	Número de série
1	294949	CONJUNTO – SUPORTE DA MANGUEIRA [395]	1	
	109791	MOLDE	1	
2	103575	TAMPÃO – HEXAGONAL COMPLETO COM ANEL DE VEDAÇÃO [396]	2	371190–
	156051	TAMPÃO – N.º 16 ORB [397]	2	–371189
3	304668	VISOR DE VIDRO	2	
4	276033	JUNTA – BORRACHA	1	
5	276034	JUNTA – BORRACHA	1	
6	276560	JUNTA – BORRACHA	1	
7	287272	BRAÇADEIRA – MANGUEIRA	1	
8	31889	MOLDE (ESPEC. 31886)	1	
A	136151	PARAFUSO – CABEÇA HEXAGONAL CHANFRADA TFL M10 X 1,5 X 16-8,8-A3L		

395. Inclui suporte com recorte (não é vendido separadamente) e molde (MD N.º 109791).
396. Para modelo/ano 2020 e posteriores. Há dois drenos localizados na parte traseira da estrutura do módulo de flutuação.
397. Para modelo/ano 2019 e anteriores. Há dois drenos localizados na parte traseira da estrutura do módulo de flutuação.

105 Sistema hidráulico – União central e inclinação da plataforma / Avanço-recuo do molinete

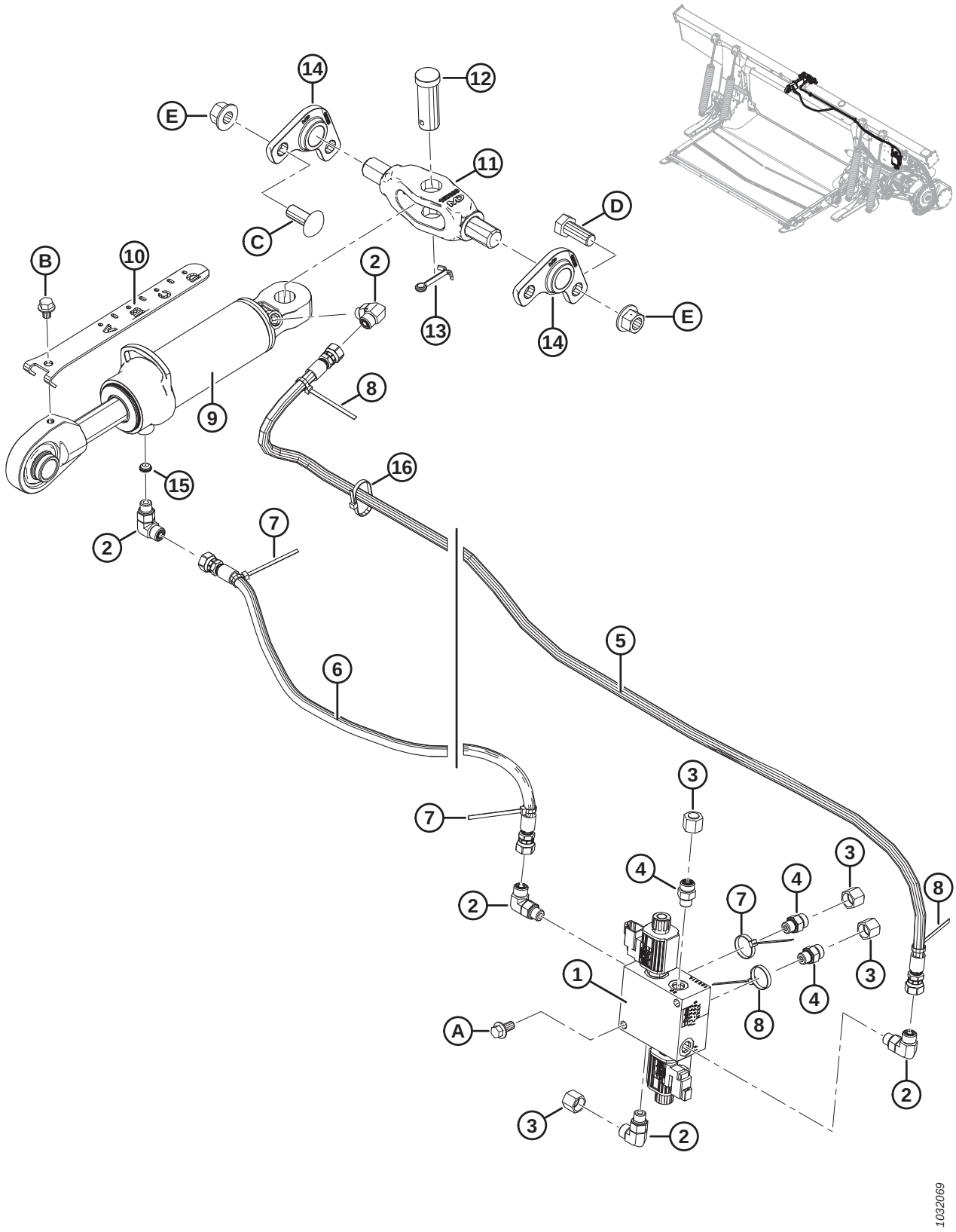

Ref.	Número de peça	Descrição	Qtd.	Número de série
1	213363	BLOCO – VÁLVULA DO SELETOR	1	
	287449	BOBINA – 12VDC-0,625 POL.		
	287450	VÁLVULA – GATILHO		
	287451	KIT DE VEDAÇÃO – VÁLVULA DE GATILHO		
2	136095	ENCAIXE – COTOVELO 90° HIDRÁULICO	5	
	50219	O-RING – N° 6 ORB		
	135865	O-RING – N° 6 ORFS		
3	136325	TAMPÃO – HIDRÁULICO, SAE, 6 ORFS	4	
4	135778	ENCAIXE – ADAPTADOR	3	
	50219	O-RING – N° 6 ORB		
	135865	O-RING – N° 6 ORFS		
5	213307	MANGUEIRA – HIDRÁULICA, INCLINAÇÃO PARA A FRENTE	1	
6	311491	MANGUEIRA – HIDRÁULICA, BASCULANTE	1	
	311750	KIT – MANUTENÇÃO DA MANGUEIRA BASCULANTE [398]	A/R	-371189
7	40702	ABRAÇADEIRA DE CABOS, VERMELHA	3	
8	49227	ABRAÇADEIRA DE CABOS, VERDE	3	
9	187621	CILINDRO – ENGATE SUPERIOR	1	
	123978	KIT DE VEDAÇÃO		
10	187637	INDICADOR – INCLINAÇÃO	1	
11	187660	PIVÔ – USINADO	1	
12	135995	PINO – ENGATE	1	
13	18609	PINO – CONTRAPINO DIÂM. 1/4" X 2" ZP	1	
14	187730	FUNDIÇÃO – PIVÔ	2	
15	252692	RESTRITOR – n°6 ORB X 0,065 POL.	1	
16	21763	BRAÇADEIRA DE CABOS, PRETA	2	
A	152655	PARAFUSO – CABEÇA HEXAGONAL CHANFRADA M10 X 1,5 X 20-8,8-A3L		
B	30693	PARAFUSO – CHANFRADO (FACE SERRILHADA) 0,375" - 16 UNC X 0,50 COMPRIMENTO		
C	136699	PARAFUSO – RHSSN M16 X 2 X 40-8,8-AA3L		
D	111528	PARAFUSO – CABEÇA HEXAGONAL TFL M16 X 2 X 40-8,8-A3L		
E	136440	PORCA – HEXAGONAL CHANFR CTR LOC M16 X 2-10-A3L		

398. O kit de manutenção da mangueira basculante (MD N.º 311750) é usado para atender a uma produção anterior. O kit inclui mangueira basculante (MD N.º 311491) e manual de instruções.

106 Sistema hidráulico – Deque de alimentação

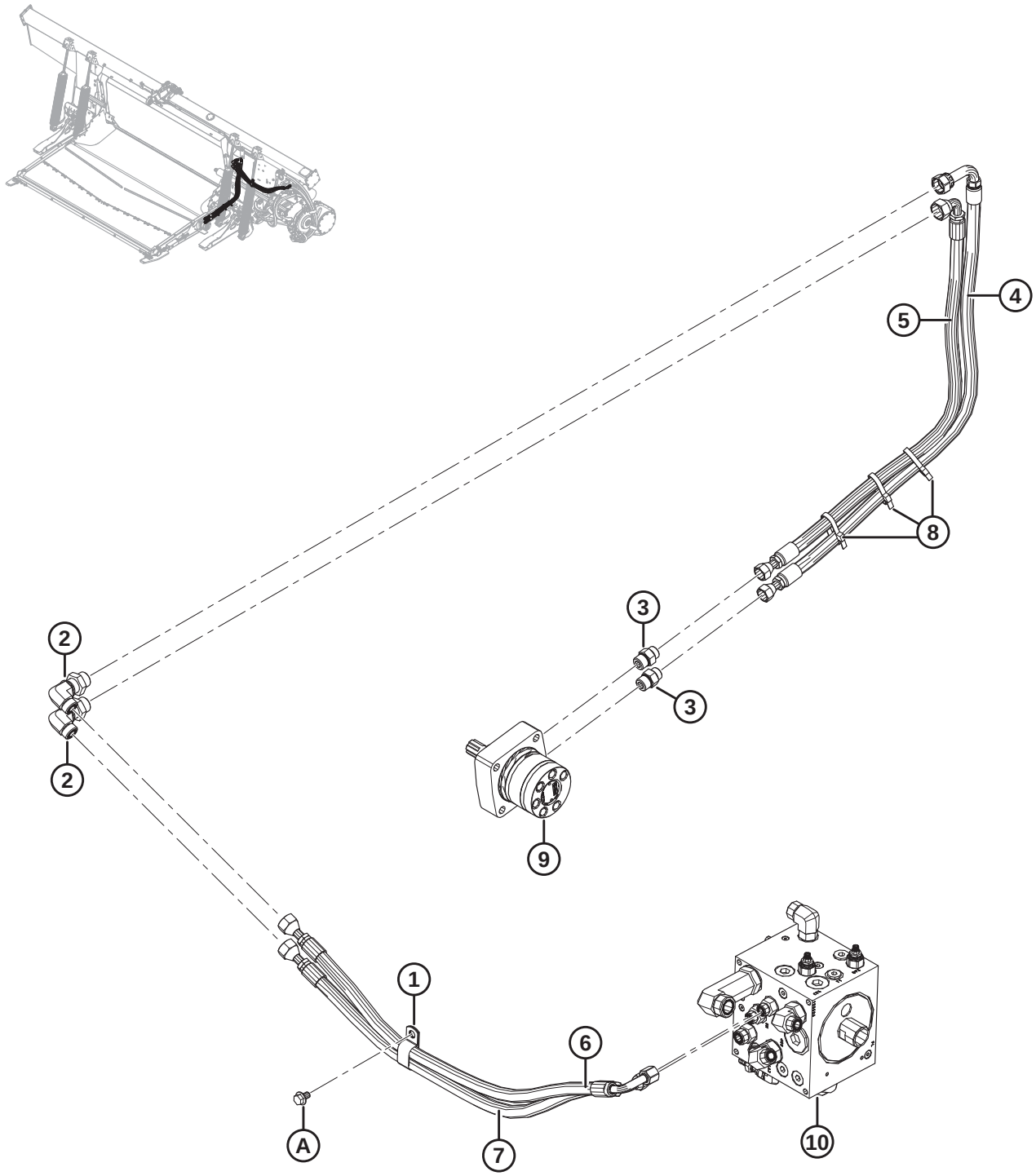

SISTEMA HIDRÁULICO – DEQUE DE ALIMENTAÇÃO

Ref.	Número de peça	Descrição	Qtd.	Número de série
1	103738	FIXADOR – ISOLADA PVC 13/16" TAMANHO DO TUBO	1	
2	136760	ENCAIXE – COTOVELO 90° ANTEPARO HIDR. 10-10	2	
	135867	O-RING – N° 10 ORFS		
3	184463	ENCAIXE – ADAPTADOR 8 MORFS X 10 MORB	2	
	44210	O-RING – N° 10 ORB		
	135866	O-RING – N° 8 ORFS		
4	213827	MANGUEIRA – HIDR. PRESSÃO DEQUE DE ALIMENTAÇÃO	1	
5	213828	MANGUEIRA – HIDR. RETORNO DEQUE DE ALIMENTAÇÃO	1	
6	287912	MANGUEIRA – HIDR. PRESSÃO DEQUE DE ALIMENTAÇÃO	1	
7	287913	MANGUEIRA – HIDR. RETORNO DEQUE DE ALIMENTAÇÃO A	1	
8	30753	ABRAÇADEIRA DE CABOS (PRETA)	3	
9	REF	MOTOR – HIDRÁULICA [399]		
10	REF	BLOCO – ACIONAMENTO [400]		
A	136151	PARAFUSO – CABEÇA HEXAGONAL CHANFRADA TFL M10 X 1,5 X 16-8,8-A3L		

399. Consulte a Seção *86 Deque de Alimentação – Motor e roletes da esteira, página 281*.
400. Consulte a Seção *108 Sistema Hidráulico – Conjunto do Bloco Acionador, página 353*.

107 Sistema hidráulico – Acionador e conexões da plataforma

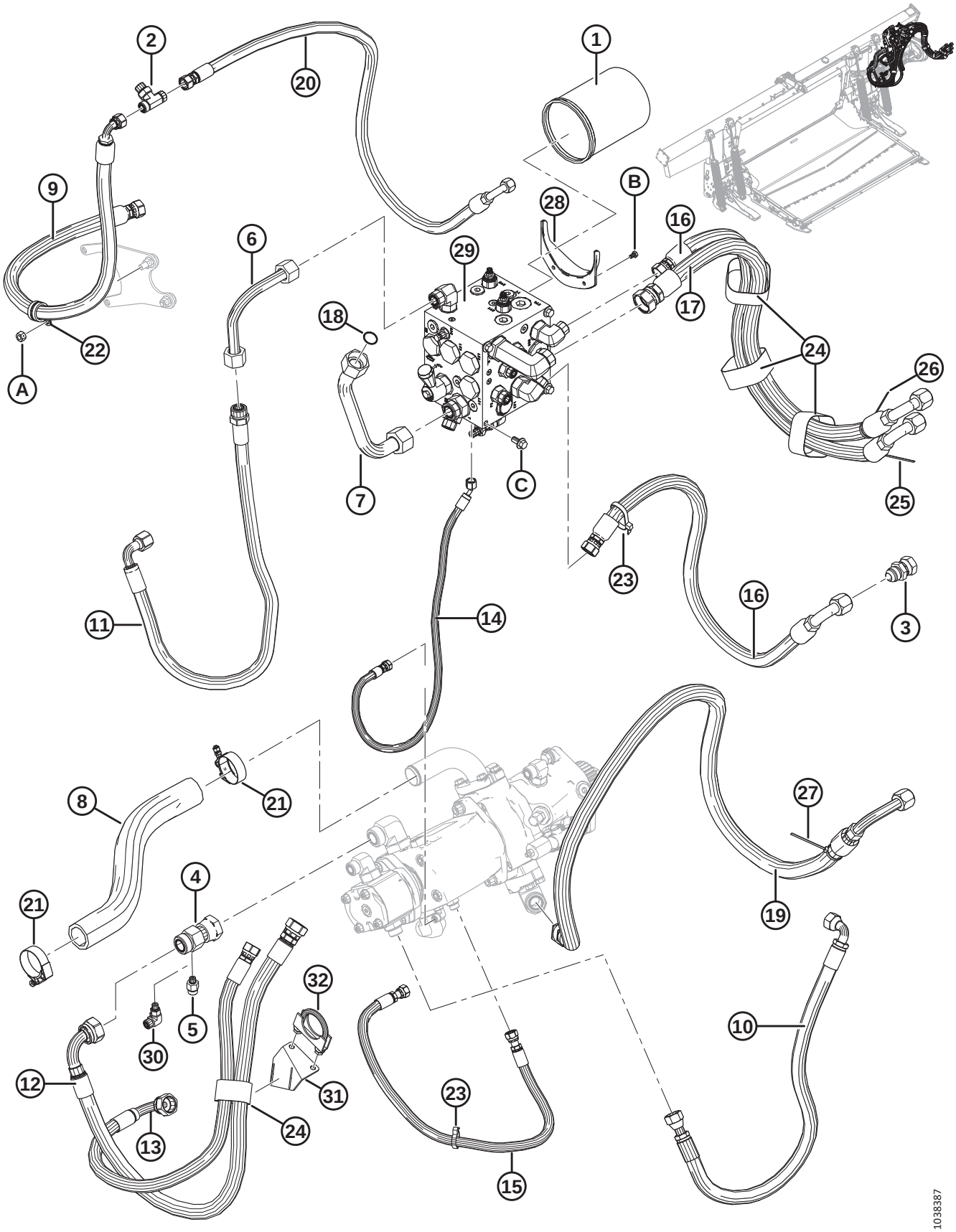

SISTEMA HIDRÁULICO – ACIONADOR E CONEXÕES DA PLATAFORMA

Ref.	Número de peça	Descrição	Qtd.	Número de série
1	**320360**	**FILTRO – HIDRÁULICO COMPLETO COM DUAS VEDAÇÕES**	**1**	
2	136684	ENCAIXE – CONEXÃO T ORFS 8-8-8	1	
	44209	O-RING – N° 8 ORB		
	135866	O-RING – N° 8 ORFS		
3	252414	GRAXEIRA – EXTENSOR-EXPANSOR 12/-12	1	
4	252554	ENCAIXE – T HIDRÁULICO, CONEXÃO DE MEDIÇÃO	1	
	135868	O-RING – N° 16 ORFS		
5	**135777**	**ENCAIXE – ADAPTADOR** [401]	**1**	
	50223	O-RING – N° 4 ORB		
	135865	O-RING – N° 6 ORFS		
6	213329	LINHA – HIDRÁULICA, S2.	1	
7	294938	LINHA – RETORNO	1	
8	287911	MANGUEIRA – SUCÇÃO	1	
9	213167	MANGUEIRA – DRENAGEM DA CARCAÇA (CD)	1	
10	213174	MANGUEIRA – HIDRÁULICA, PRESSÃO DA BOMBA DE ENGRENAGENS (P2)	1	
11	**326240**	**MANGUEIRA – HIDRÁULICA, SUCÇÃO DA BOMBA DE ENGRENAGENS (S2)**	**1**	
12	**326242**	**MANGUEIRA – HIDRÁULICA (S1)**	**1**	
13	**326243**	**MANGUEIRA – HIDRÁULICA (P1)**	**1**	
14	213864	MANGUEIRA – HIDRÁULICA (LS)	1	
15	276567	MANGUEIRA HIDRÁULICA, DESCARGA DA CARCAÇA	1	
16	287907	MANGUEIRA HIDRÁULICA, FLX SD P E R	2	
17	287908	MANGUEIRA – HIDRÁULICA, FLX KR	1	
18	135554	O-RING – N° 16 ORFS	1	
19	287910	MANGUEIRA – HIDRÁULICA, FLX KP	1	
20	287909	MANGUEIRA – HIDRÁULICA, FLX CD	1	
21	245753	ABRAÇADEIRA – PARAFUSO T	2	
22	209032	ABRAÇADEIRA – GRAMPO P, ISOLADA, 1 POL.	1	
23	30753	ABRAÇADEIRA DE CABOS (PRETA)	3	
24	170851	BRAÇADEIRA – CINTA DE TRAVAMENTO 10" COMPR.	**1**	
	295927	**BRAÇADEIRA – CINTA DE TRAVAMENTO 8" COMPR.**	**1**	
	135444	BRAÇADEIRA – CINTA DE TRAVAMENTO 6" COMPR.	**A/R**	
25	40702	ABRAÇADEIRA DE CABOS (VERMELHA)	1	
26	40703	ABRAÇADEIRA DE CABOS (AZUL)	1	
27	40704	ABRAÇADEIRA DE CABOS (LARANJA)	1	
28	213743	FLANGE – BICO PARA DRENAGEM DO ÓLEO	1	
29	REF	BLOCO – ACIONAMENTO [402]		

401. Usado apenas em configurações Bosch.
402. Consulte a Seção *108 Sistema Hidráulico – Conjunto do Bloco Acionador, página 353*.

SISTEMA HIDRÁULICO – ACIONADOR E CONEXÕES DA PLATAFORMA

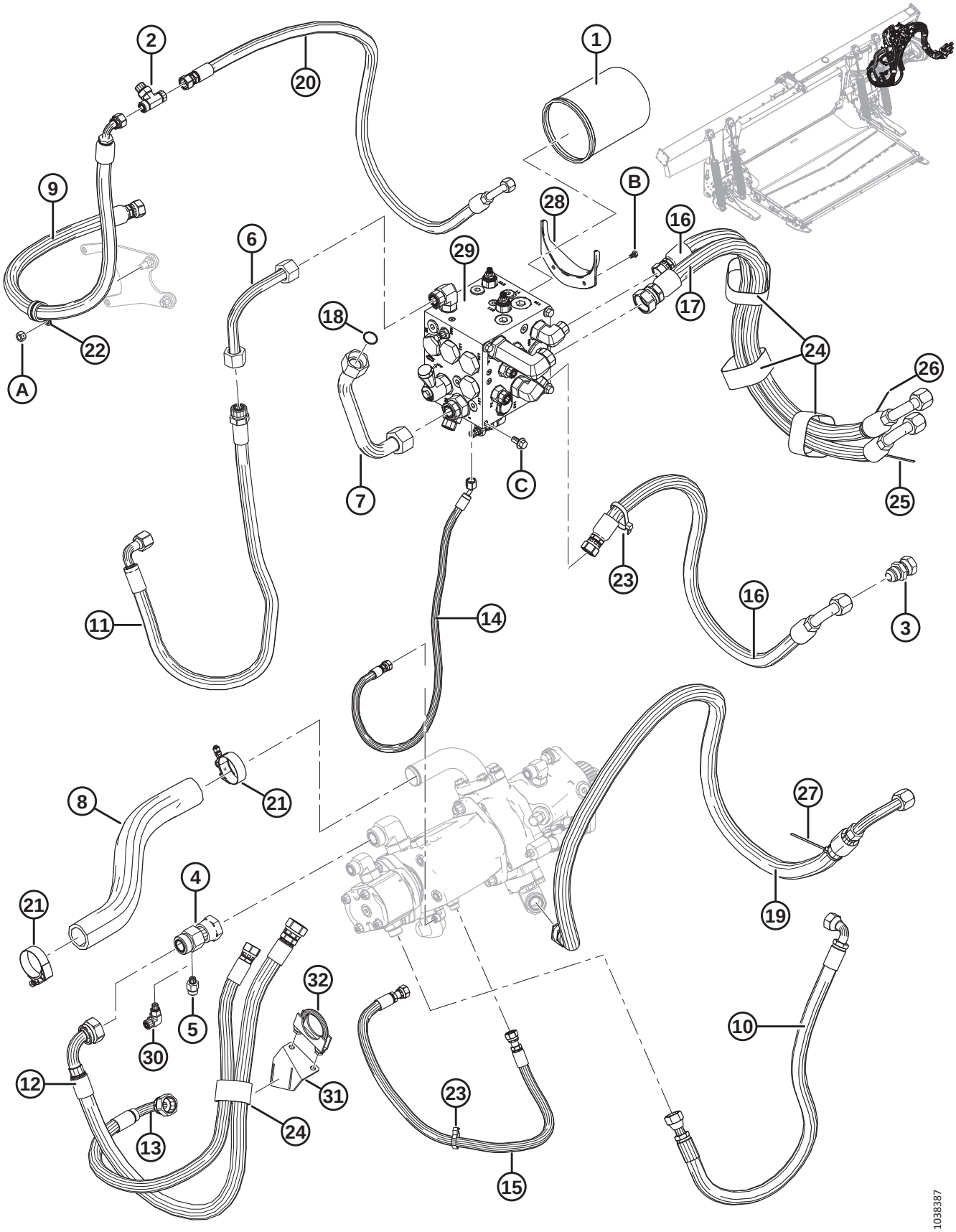

Ref.	Número de peça	Descrição	Qtd.	Número de série
30	136337	ENCAIXE — COTOVELO 90° HIDRÁULICO [403]	1	
	50223	O-RING – N° 4 ORB		
	135865	O-RING – N° 6 ORFS		
31	**326231**	**SUPORTE – SUPORTE DE MANGUEIRA** [404]	**1**	
32	**136110**	**BRAÇADEIRA – PARAFUSO EM U** [405]	**1**	
A	135800	PORCA – HEXAGONAL CTR LOC SPCL M10 X 1,5-9-A3L		
B	136561	PARAFUSO – CABEÇA HEXAGONAL TFL M6 X 1 X 10-8,8-A3L		
C	152655	PARAFUSO – CABEÇA HEXAGONAL CHANFRADA M10 X 1,5 X 20-8,8-A3L		

403. Usado somente em configurações Parker e Eaton.
404. Usado para prender as mangueiras ao eixo de saída nas configurações Parker.
405. Usado para prender as mangueiras ao eixo de saída nas configurações Parker. Vem com duas porcas chanfradas (MD N.º 21452).

108 Sistema Hidráulico – Conjunto do Bloco Acionador

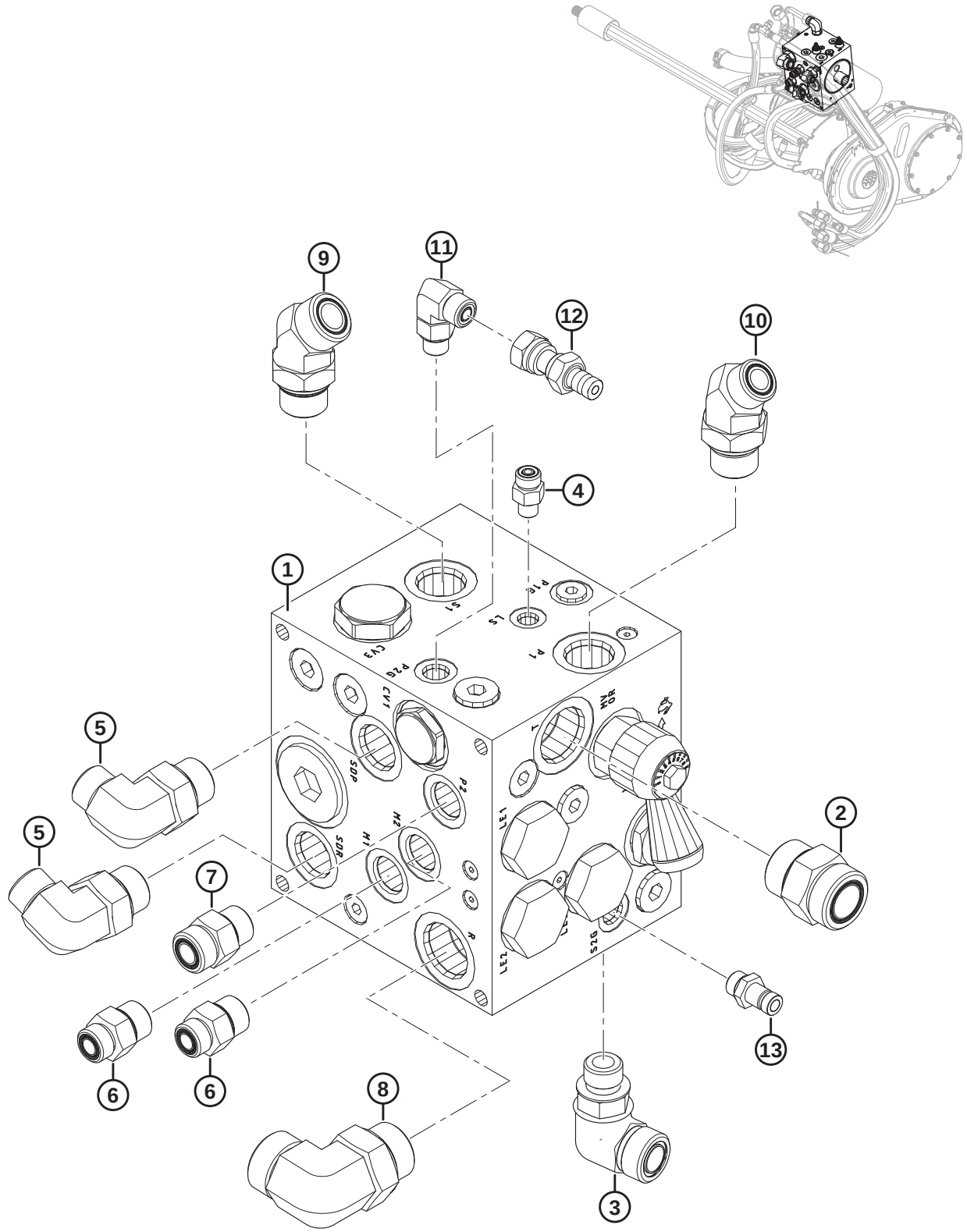

SISTEMA HIDRÁULICO – CONJUNTO DO BLOCO ACIONADOR

Ref.	Número de peça	Descrição	Qtd.	Número de série
1	287771	CONJUNTO – BLOCO, ACIONADOR [406]	1	
2	135791	ENCAIXE – ADAPTADOR (T)	1	
	50220	O-RING – N° 20 ORB		
	135554	O-RING – N° 16 ORFS		
3	136303	ENCAIXE – COTOVELO 90° HIDRÁULICO (S2)	1	
	44210	O-RING – N° 10 ORB		
	135868	O-RING – N° 12 ORFS		
4	135775	ENCAIXE – ADAPTADOR (LS)	1	
	50223	O-RING – N° 4 ORB		
	135957	O-RING – N° 4 ORFS		
5	136347	ENCAIXE – COTOVELO 90° HIDRÁULICO (SDP, SDR)	2	
	30971	O-RING – N° 12 ORB		
	135867	O-RING – N° 10 ORFS		
6	184463	ENCAIXE – ADAPTADOR 8 MORFS X 10 MORB (M1, M2)	2	
	44210	O-RING – N° 10 ORB		
	135866	O-RING – N° 8 ORFS		
7	184461	ENCAIXE – ADAPTADOR 10 MORFS X 10 MORB (P2)	1	
	44210	O-RING – N° 10 ORB		
	135867	O-RING – N° 10 ORFS		
8	135734	ENCAIXE – COTOVELO 90° HIDRÁULICO (R)	1	
	50220	O-RING – N° 16 ORB		
	135554	O-RING – N° 16 ORFS		
9	136418	ENCAIXE – COTOVELO 45° HIDRÁULICO (S1)	1	
	30971	O-RING – N° 12 ORB		
	135868	O-RING – N° 12 ORFS		
10	136458	ENCAIXE – COTOVELO 45° HIDRÁULICO (P1)	1	
	30971	O-RING – N° 12 ORB		
	135867	O-RING – N° 10 ORFS		
11	136095	CONEXÃO – COTOVELO 90° HIDRÁULICO (P2G)	1	
	50219	O-RING – N° 6 ORB		
	135865	O-RING – N° 6 ORFS		
12	252662	ENCAIXE – NIPPLE HIDRÁULICO	1	
13	135587	NIPPLE – HIDRÁULICO (S2G)	1	

406. Para peças de reposição, consulte a Seção *109 Conjunto do Bloco Acionador – Peças de Reposição, página 355*.

109 Conjunto do Bloco Acionador – Peças de Reposição

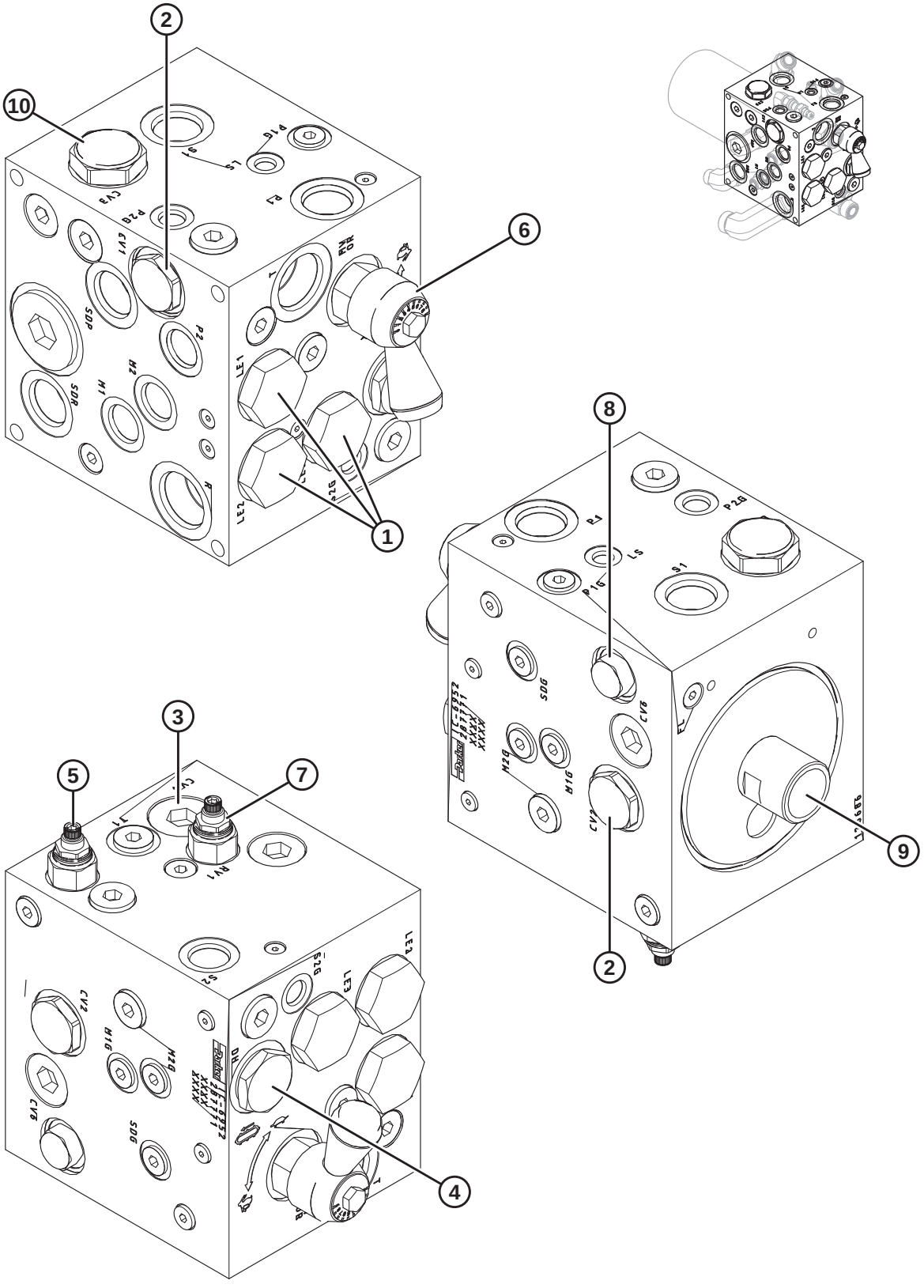

CONJUNTO DO BLOCO ACIONADOR – PEÇAS DE REPOSIÇÃO

Ref.	Número de peça	Descrição	Qtd.	Número de série
	287771	CONJUNTO – BLOCO, ACIONADOR [407]		
1	287466	VÁLVULA – ELEMENTO LÓGICO-16 (LE1, LE2, LE3)	3	
	220963	KIT DE VEDAÇÃO		
2	287467	VÁLVULA – RETENÇÃO VENTILADA-12 (CV1, CV2)	2	
	220965	KIT DE VEDAÇÃO		
3	287468	VÁLVULA – DERIVAÇÃO, 25 PSI (CV4) [408]	1	
4	287469	VÁLVULA – DESVIO (DH)	1	
	287473	KIT DE VEDAÇÃO		
5	220951	VÁLVULA – P.O. ALÍVIO, 2500 PSI (RV2)	1	
	220960	KIT DE VEDAÇÃO		
6	287470	VÁLVULA – AGULHA (MVOR)	1	
	287193	ALÇA – CONTROLE DE FLUXO		
	220960	KIT DE VEDAÇÃO		
7	287613	VÁLVULA – ALÍVIO, 1500 PSI (RV1)	1	
	220960	KIT DE VEDAÇÃO		
8	287471	VÁLVULA – RETENÇÃO-08 (CV6)	1	
	220965	KIT DE VEDAÇÃO		
9	245160	ENCAIXE – ADAPTADOR DE FILTRO	1	
10	287472	VÁLVULA – RETENÇÃO REG-16, 8 PSI (CV3)	1	
	220961	KIT DE VEDAÇÃO		

407. Consulte a Seção *108 Sistema Hidráulico – Conjunto do Bloco Acionador, página 353*.
408. Válvula de derivação (MD n° 287468) encontra-se embaixo do tampão.

110 Válvula seletora

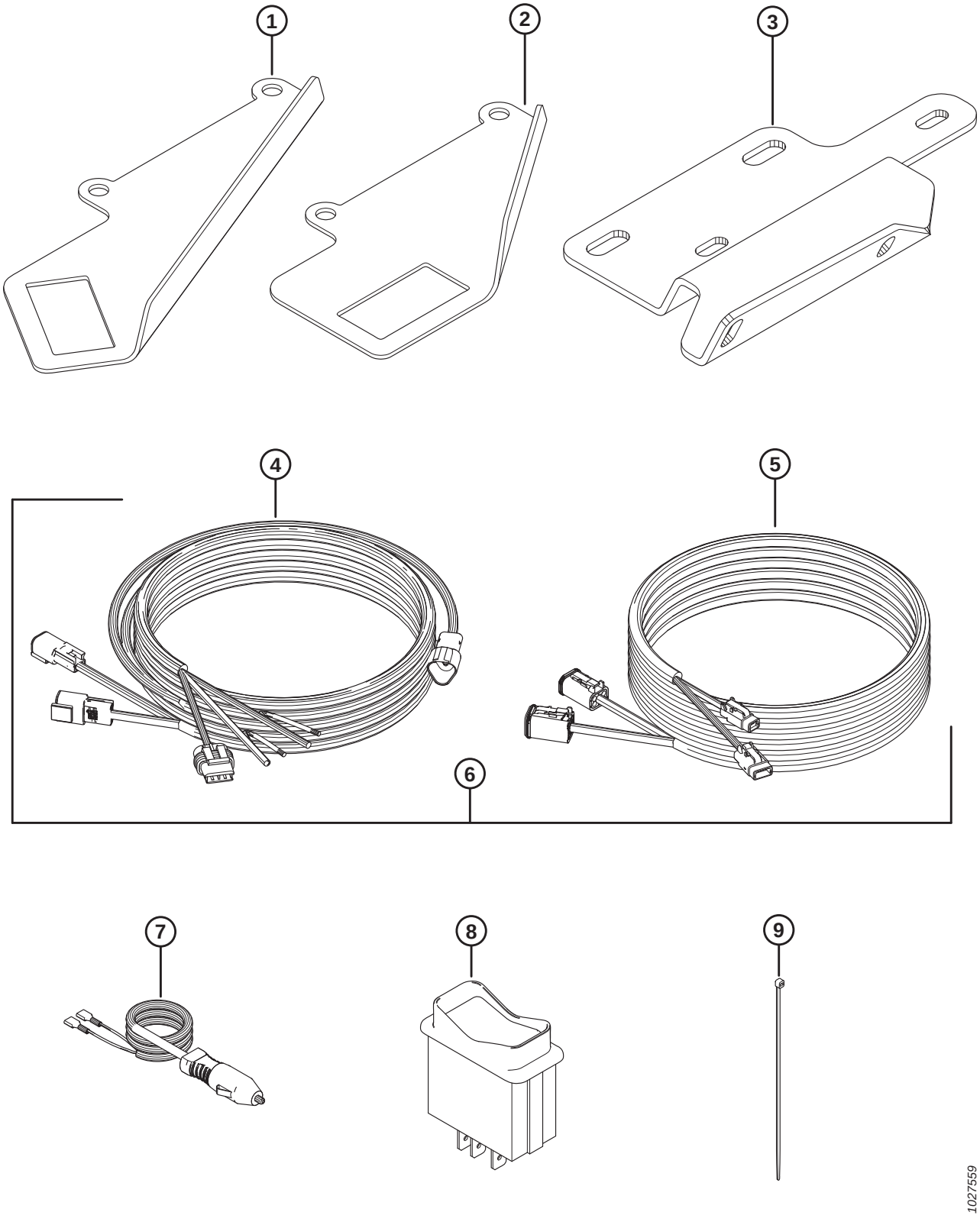

VÁLVULA SELETORA

Ref.	Número de peça	Descrição	Qtd.	Número de série
1	158377	SUPORTE – CHAVE BASCULANTE, SUPORTE DE MONTAGEM DA CABINE PARA AVANÇO-RECUO/INCLINAÇÃO DA PLATAFORMA [409]	1	
2	220734	SUPORTE – CHAVE BASCULANTE, NO SUPORTE DE MONTAGEM DA CABINE PARA A CHAVE DE AVANÇO-RECUO/INCLINAÇÃO DA PLATAFORMA, SOMENTE PARA [410]	1	
3	304111	SUPORTE – INCLINAÇÃO/VELOCIDADE DA ESTEIRA [410]	1	
4	304210	CHICOTE – CONTROLE DE ESTEIRA NA CABINE [411]	1	
5	304211	CHICOTE ELÉTRICO – EXTENSÃO DO CONTROLE DE ESTEIRA NA CABINE [411]	1	
6	304216	KIT – CHICOTE DE CONTROLE DE ESTEIRA NA CABINE [412]	A/R	–346189
7	220570	CHICOTE – FIAÇÃO, TAMPÃO PARA ACENDEDOR DE CIGARROS [413]	1	
8	109064	CHAVE – INTERRUPTOR BASCULANTE, INCLINAÇÃO DA PLATAFORMA/AVANÇO-RECUO [411]	1	
9	16661	ABRAÇADEIRA DE NÁILON PARA CABOS (PRETA)	12	

409. Todos os modelos de colheitadeiras exceto CLASS Lexion Série 500/700 e CNH/NH AFX, CX e CR com chave integral.
410. John Deere Série 50, S e Série T.
411. Todos os modelos de colheitadeiras, exceto CNH/NH AFX, CX e CR com chave integral.
412. O kit é usado para a manutenção do modelo-ano 2018 e unidades anteriores com chicote de controle de esteira na cabine 2018 (MD n.° 213667) Inclui o chicote de controle de esteira na cabine (MD n.° 304210) e o chicote de extensão da esteira da cabine (MD n.° 304211).
413. Opcional em todas as colheitadeiras. Permite instalação sem fios.

111 Conexões e componentes de flutuação

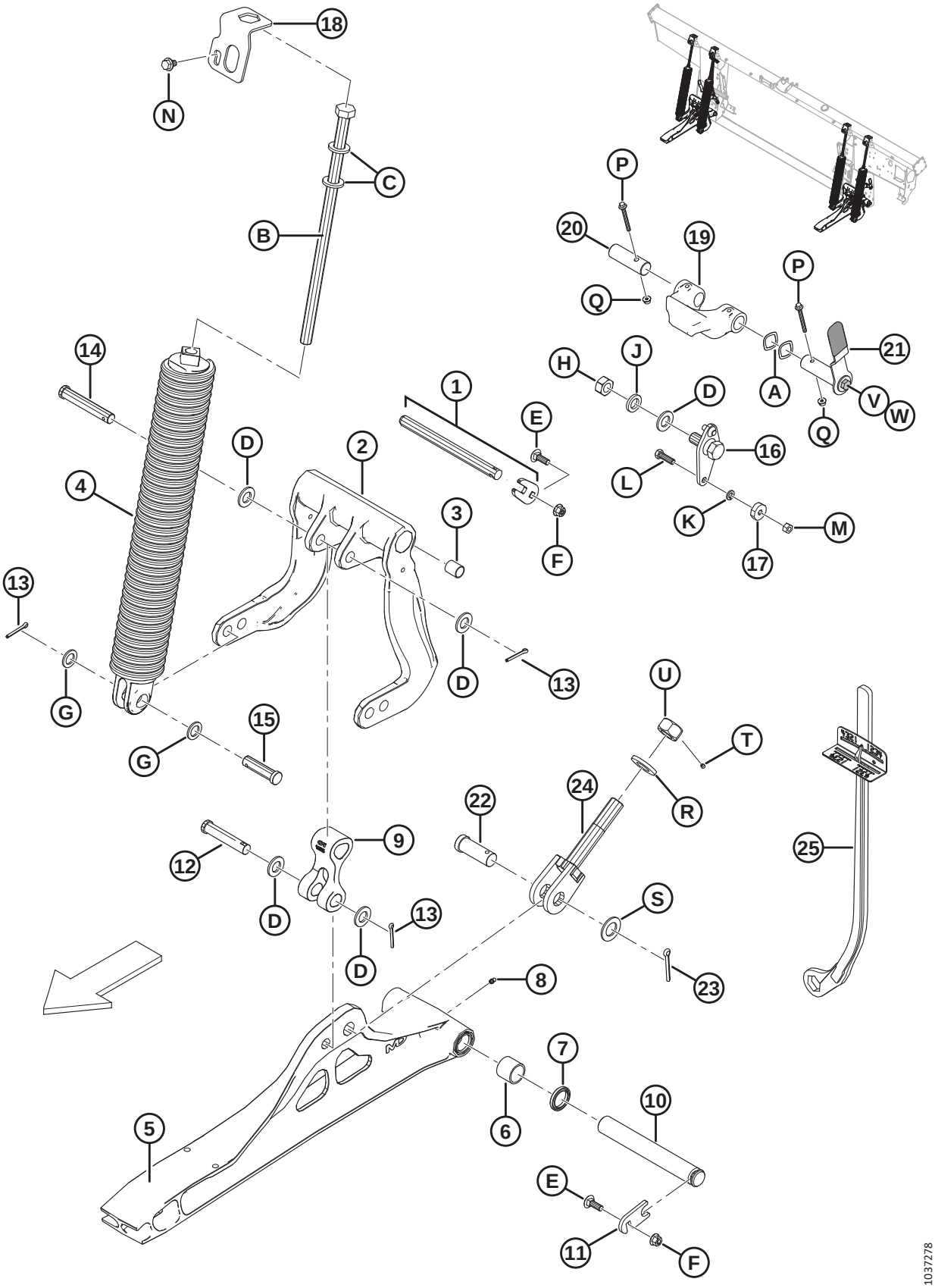

CONEXÕES E COMPONENTES DE FLUTUAÇÃO

Ref.	Número de peça	Descrição	Qtd.	Número de série
1	**335743**	**KIT – PINO DO PIVÔ** [414]	**2**	
2	156839	ALAVANCA – MANIVELA COM BUCHAS [415]	2	
3	156501	BUCHA – PLÁSTICA	4	
4	304034	CONJUNTO DE MOLAS [416]		
	304035	CONJUNTO DE MOLA COM MOLA INTERNA (TRABALHO PESADO) [416]		
5	174816	ARTICULAÇÃO – INFERIOR COMPLETA COM ROLAMENTOS [417]	2	
6	100500	ROLAMENTO – AGULHAS	4	
7	113222	VEDAÇÃO	4	
8	18671	GRAXEIRA – LUBRIFICAÇÃO, 1/4-28 UNF	2	
9	156574	ARTICULAÇÃO – BRAÇO	2	
10	248261	PINO	2	
11	212250	PLACA – TRAVA COM PINO	2	
12	20312	PINO – ENGATE	2	
13	18608	PINO – CONTRAPINO DIÂM. 3/16" X 1,5" ZP	8	
14	156741	PINO – ENGATE	2	
15	30463	PINO – ENGATE	4	
16	125654	PIVÔ – SOLDAGEM DE FLUTUAÇÃO	2	
17	18867	ROLAMENTO – CILÍNDRICO DE ESFERAS DIÂM. EXT. COMPLETO COM DUAS VEDAÇÕES	2	
18	213821	TRAVA – MOLA	4	
19	301513	BATENTE – MOLDAGEM, USINADO	2	
20	240455	PINO – PIVÔ	2	
21	322145	CONJUNTO ALÇA – TRAVA DA FLUTUAÇÃO [418]	2	
	287701	EMPUNHADURA – ALÇA		
22	135995	PINO – ENGATE	2	
23	18609	PINO – CONTRAPINO DIÂM. 1/4" X 2" ZP	2	
24	220679	PARAFUSO – SOLDAGEM	2	
25	311859	FERRAMENTA – SOLDAGEM DE CHAVE	1	
A	252564	ARRUELA – ONDULADA		
B	252198	PARAFUSO – CABEÇA HEXAGONAL M20 X 2,5 X 450 X SPCL-8,8-A3L		
C	21540	ARRUELA – TEMPERADA		
D	18601	ARRUELA – PLANA, SAE, DIÂM. INT. 13/16" x 1,5 POL. DIÂM. EXT. ZP		
E	184662	PARAFUSO – RHSN TFL M10 X 1,5 X 30-8,8-A3L		

414. O kit inclui placa e pino do pivô.
415. Inclui duas buchas de plástico (MD #156501).
416. Há quatro molas em cada módulo de flutuação, mas a combinação de molas (MD n.° 304034 e MD n.° 304035) varia dependendo do tamanho da plataforma. Plataformas de 40-45 pés exigem 3 x 304034 e 1 x 304035 no lado externo direito; todas as plataformas pequenas exigem 4 x 304034. As molas são montadas nos orifícios de montagem traseiros da alavanca (MD n.º 156839) para plataformas FD125.
417. Inclui dois rolamentos tipo agulha (MD #100500), dois anéis de vedação (MD #113222) e graxeira de lubrificação (MD #18671).
418. Inclui empunhadura da alça (MD n.° 287701), parafuso (MD n.° 30627) e arruela (MD n.° 184712).

CONEXÕES E COMPONENTES DE FLUTUAÇÃO

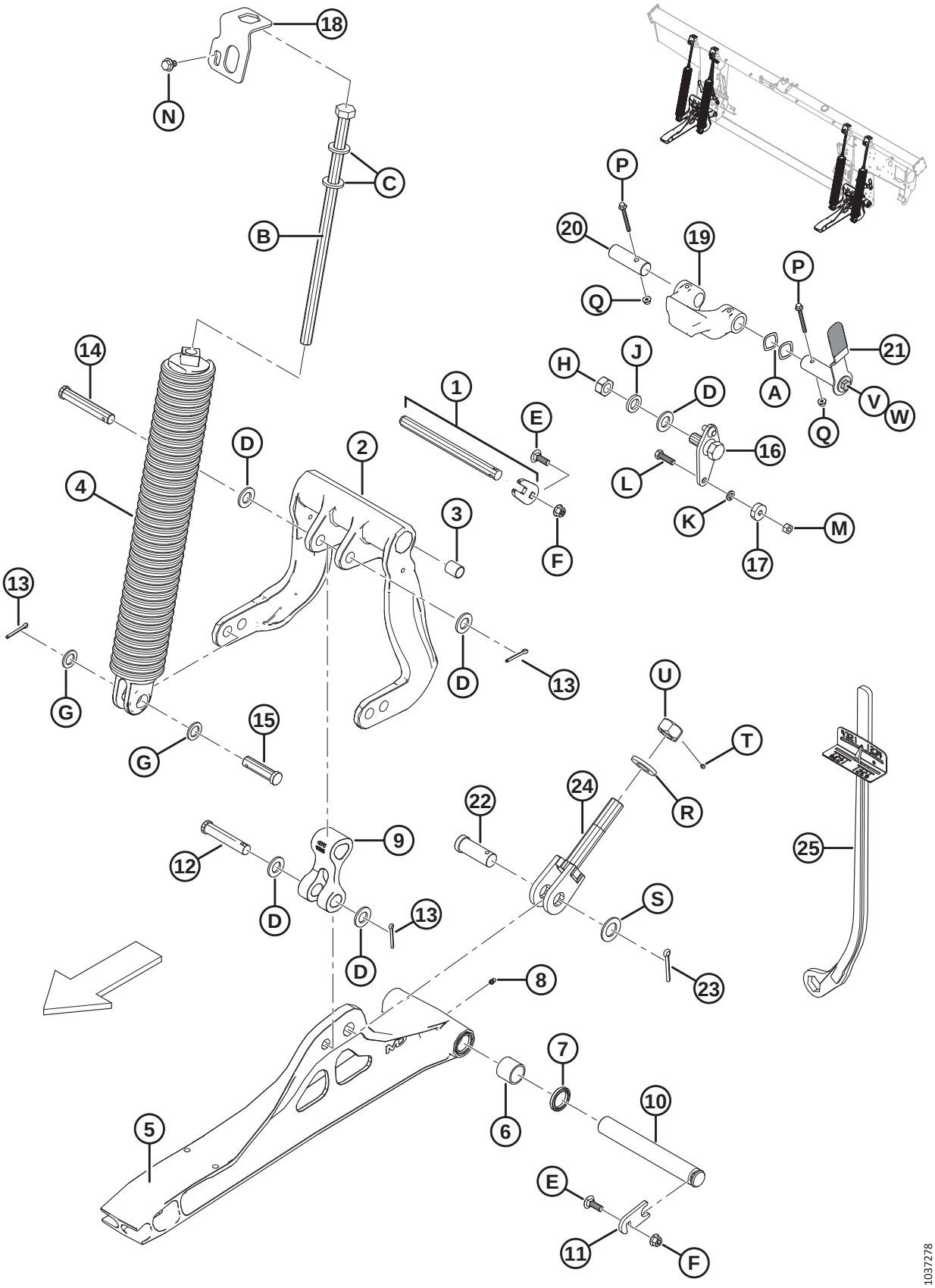

CONEXÕES E COMPONENTES DE FLUTUAÇÃO

Ref.	Número de peça	Descrição	Qtd.	Número de série
F	135799	PORCA – HEXAGONAL CHANFRADA CTR LOC M10 X 1,5-10-A3L		
G	1709	ARRUELA – PLANA		
H	102636	PORCA – HEXAGONAL, ROSCA DEFORMADA, 0,750-10 UNC LADO DA TRAVA		
J	18640	ARRUELA – REG. TRAVA 3/4" NOM. Diâm. Int. ZP		
K	18637	ARRUELA – REG. TRAVA 3/8" NOM. Diâm. Int. ZP		
L	21264	PARAFUSO – SEXTAVADO 3/8 NC X 1,25 COMPR. GR 5 ZP		
M	18669	PORCA – LK HEXAGONAL, ROSCA DEFORMADA 3/8-16 UNC GR 5 AA1J		
N	136151	PARAFUSO – CABEÇA HEXAGONAL CHANFRADA TFL M10 X 1,5 X 16-8,8-A3L		
P	136704	PARAFUSO – CABEÇA HEXAGONAL CHANFRADA M6 X 1 X 60-8,8-AA2L		
Q	152668	PORCA – HEXAGONAL CHANFR CTR LOC M6 X 1-8-A2L		
R	31774	ARRUELA – PLANA		
S	156743	ARRUELA – PLANA		
T	136596	PARAFUSO – FIXAÇÃO, HEXAGONAL PONTA DE NÁILON 1/4-20 X 1/4-AS-ZNPL		
U	133047	PORCA – BATENTE USINADO		
V	30627	PARAFUSO – CABEÇA HEXAGONAL TFL M10 X 1,5 X 25-8,8-A3L		
W	184712	ARRUELA – CHATA GRANDE M10-200HV		

112 Indicador de flutuação e Controle automático de altura

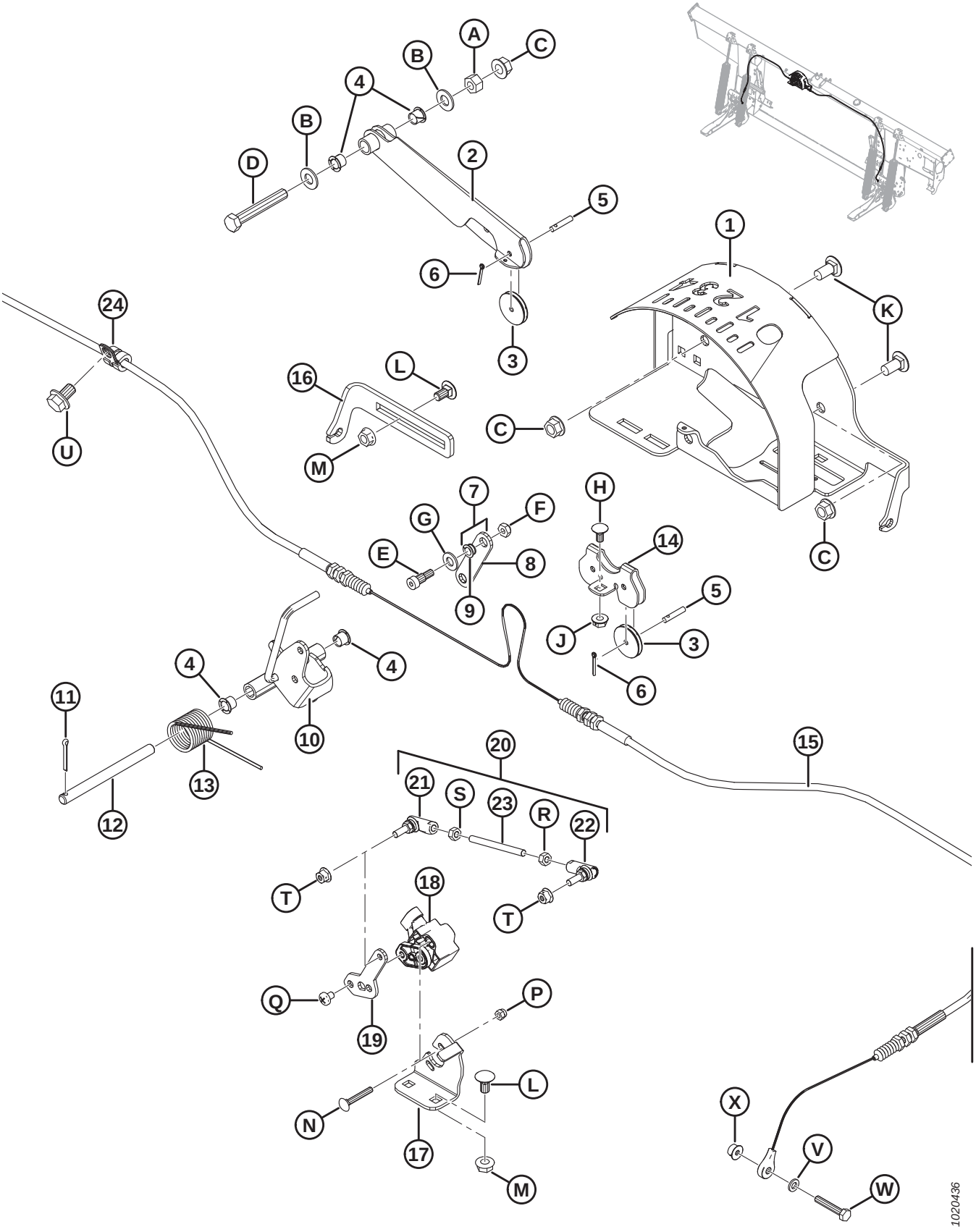

INDICADOR DE FLUTUAÇÃO E CONTROLE AUTOMÁTICO DE ALTURA

Ref.	Número de peça	Descrição	Qtd.	Número de série
1	187641	CARCAÇA – SOLDAGEM DO INDICADOR	1	
2	187655	BRAÇO – SOLDAGEM DO INDICADOR	1	
3	187653	POLIA – CONTROLE	3	
4	276381	BUCHA – PLÁSTICA	4	
5	276863	PINO – RETO	3	
6	18604	PINO – CONTRAPINO 3/32 DIÂM. X 3/4 ZP	3	
7	187694	ARTICULAÇÃO – INDICADOR COMPLETO COM BUCHAS [419]	1	
8	187659	ARTICULAÇÃO – INDICADOR	1	
9	156969	BUCHA – PLÁSTICA	2	
10	304674	INDICADOR – CONJUNTO DO PONTEIRO	1	
11	18605	PINO – CONTRAPINO DIÂM. 1/8" X 1" ZP	1	
12	276281	PINO – RETO	1	
13	156843	MOLA – TORÇÃO	1	
14	187708	SUPORTE – POLIAS DO INDICADOR	1	
15	187658	CABO – INDICADOR DE FLUTUAÇÃO	1	
16	276298	SUPORTE – CABO DE AJUSTE AHHC	1	
17	276043	SUPORTE – MONTAGEM DO SENSOR	1	
18	248643	SENSOR – GIRATÓRIO, SAÍDA DUPLA	1	
19	276044	BRAÇO – SENSOR	1	
20	276057	CONJUNTO DE LIGAÇÕES [420]	1	
21	291485	UNIÃO ESFÉRICA – ROSCA ESQUERDA	1	
22	291484	UNIÃO ESFÉRICA – ROSCA DIREITA	1	
23	232650	HASTE – ROSCADA	1	
24	136410	ABRAÇADEIRA – ISOLADA 3/8"	1	
A	18590	PORCA – HEXAGONAL, 3/8"-16 UNC GR 5 ZP		
B	18598	ARRUELA – PLANA, SAE, DIÂM. INT. 13/32" x 13/16 POL. DIÂM. EXT. ZP		
C	30228	PORCA – CHANFRADA, FACE LISA, 0,375-16 UNC		
D	21102	PARAFUSO – SEXTAVADO 3/8 NC X 2,5 COMPR. GR 5 ZP		
E	135423	PARAFUSO – COM REBAIXO, DIÂM. 5/16" X 3/8" X 1/4-20 UNRC		
F	18724	PORCA – HEXAGONAL, TRAVA, ROSCA DEFORMADA, 1/4" - 20 UNC ZP		
G	18597	ARRUELA – PLANA, SAE, DIÂM. INT. 11/32" x 11/16 POL. DIÂM. EXT. ZP		
H	21926	PARAFUSO – RHSN 1/4"-20 X .5" GR 5 ZP		
J	135248	PORCA – CHANFRADA, FACE LISA, 1/4-20 NC GR 5 ZP TRAVA CENTRAL, ROSCA DEFORMADA		
K	21863	PARAFUSO – RHSN 3/8" NC X 0,75" COMPR., GR 5 ZP		
L	135305	PARAFUSO – RHSN 5/16"-18 X .63" GR 5 ZP		

419. Inclui duas articulações (MD #187659) e duas buchas (MD #156969).
420. Inclui uniões esféricas (MD #291484 e 291485), haste roscada (MD #232650) e ferragens.

INDICADOR DE FLUTUAÇÃO E CONTROLE AUTOMÁTICO DE ALTURA

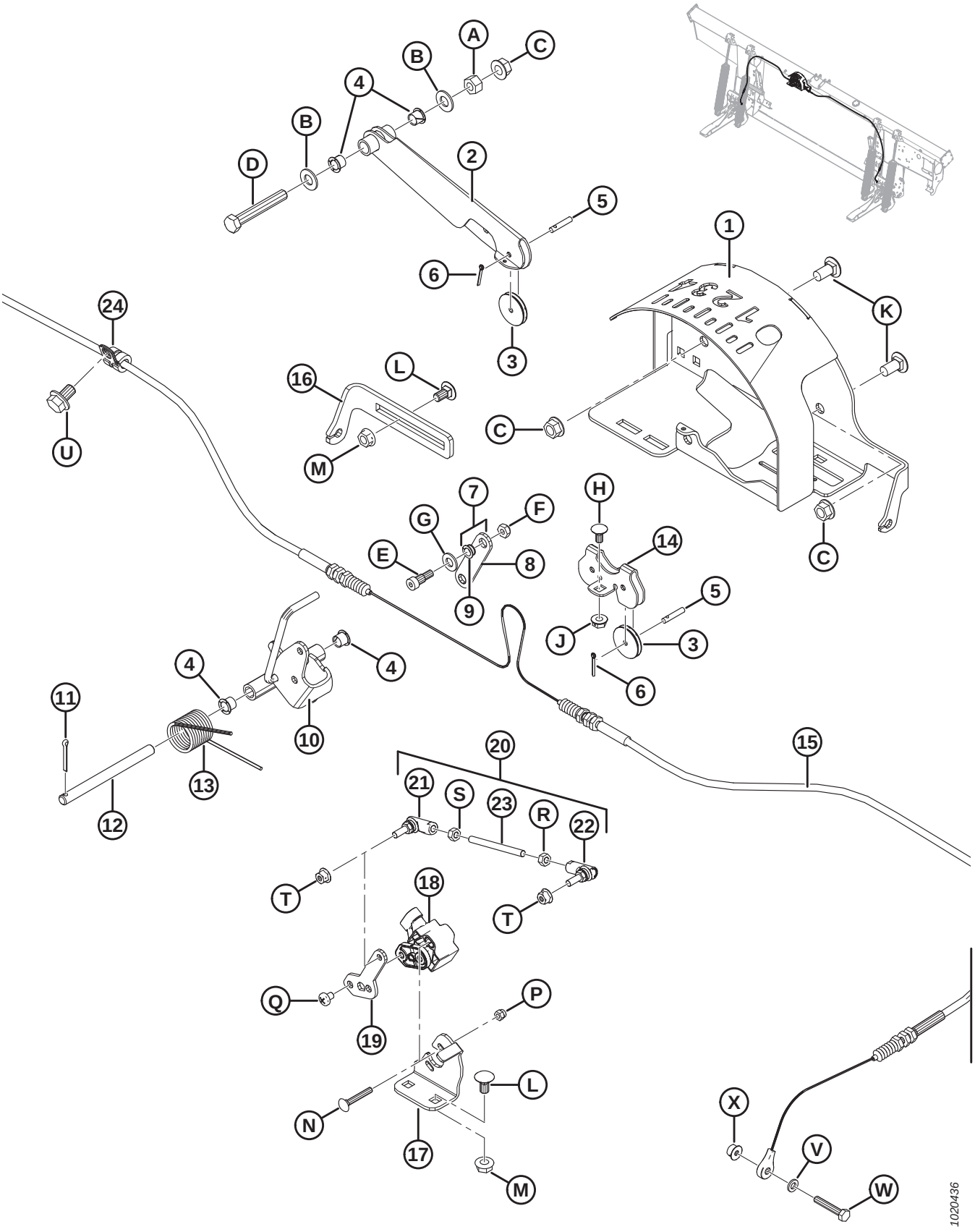

Ref.	Número de peça	Descrição	Qtd.	Número de série
M	30280	PORCA – CHANFRADA, LADO DA TRAVA, FACE LISA, 5/16 NC GR 5 ZP		
N	197229	PARAFUSO – RHSN M5 X 0,8 X 35-4,6-A2L		
P	197230	PORCA – NYLOC HEXAGONAL M5 X 0,8-8-A2L		
Q	158704	PARAFUSO – PAN HD M6 X 1 X 8-4,8-A2L		
R	184683	PORCA – ISO HEXAGONAL 4032 M6 X 1-8-A2L		
S	136613	PORCA – ISO HEXAGONAL ESQUERDA 4032 M6 X 1-8-A2L		
T	152668	PORCA – HEXAGONAL CHANFR CTR LOC M6 X 1-8-A2L		
U	136151	PARAFUSO – CABEÇA HEXAGONAL CHANFRADA TFL M10 X 1,5 X 16-8,8-A3L		
V	184705	ARRUELA – CHATA M6-200HV-A2L		
W	109613	PARAFUSO – CABEÇA HEXAGONAL TFL M6 X 1 X 35-8,8-A2L		
X	152668	PORCA – HEXAGONAL CHANFR CTR LOC M6 X 1-8-A2L		

113 Componentes elétricos – FM100

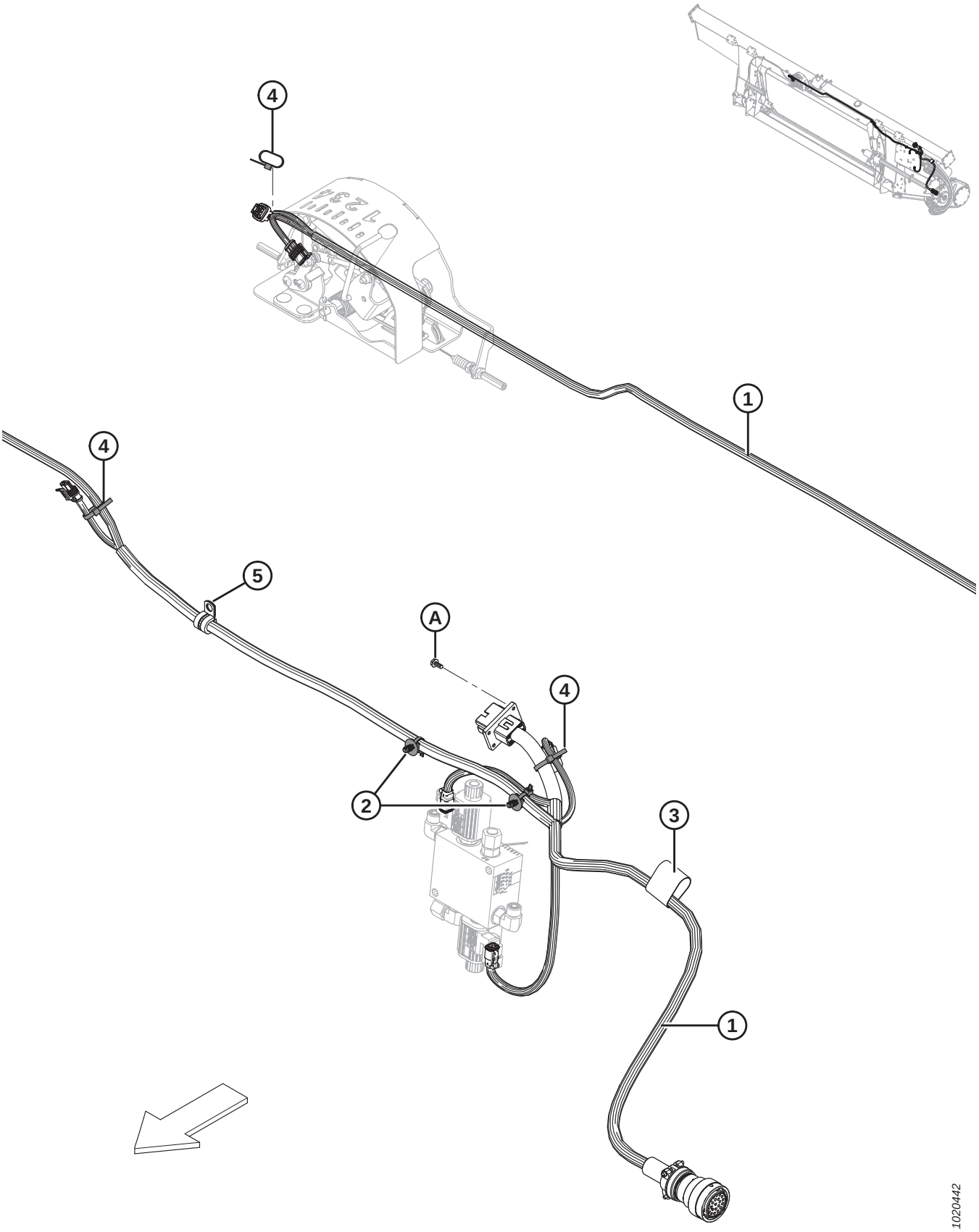

NOTA:

Para peças específicas para fiação elétrica, consulte o Catálogo de Peças do Conector Elétrico (MD Nº 169641).

Ref.	Número de peça	Descrição	Qtd.	Número de série
1	283613	CHICOTE – FM100, PRINCIPAL	1	
	134746	CONECTOR – TAMPA, TAMPÃO, 12-DIRECIONAL [421]		
2	136655	SISTEMA DE FIXAÇÃO – SUPORTE DE PINHEIRO C/ ABRAÇADEIRA	2	
[3]	135443	ABRAÇADEIRA – CINTA DE TRAVAMENTO 4" COMPR.	1	
4	21763	ABRAÇADEIRA DE CABOS (PRETA)	[3]	
5	135818	ABRAÇADEIRA – ISOLADA 1/2"	1	
A	42292	PARAFUSO – AUTOATARRAXANTE, ARRUELA CABEÇA HEXAGONAL n ° 10 X 1/2 ZP		

421. A tampa (MD N.º 134746) é usada para proteger o conector C1A em módulos de flutuação que não estejam totalmente montados.

114 Decalques – FM100



1



2


3



4


5



6


7

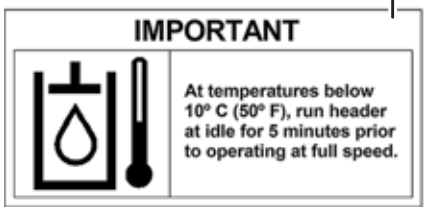

8



9

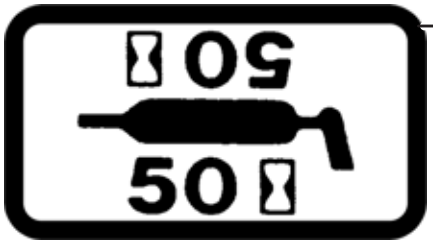

10



11

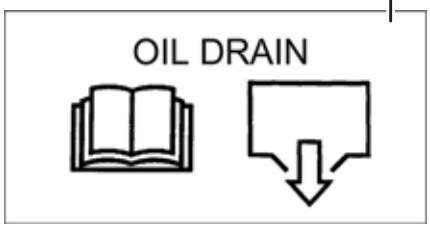

12

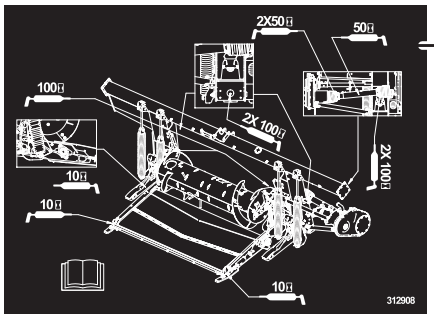

13

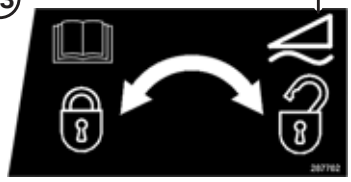
14

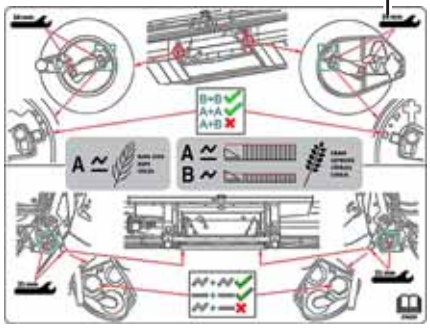
15

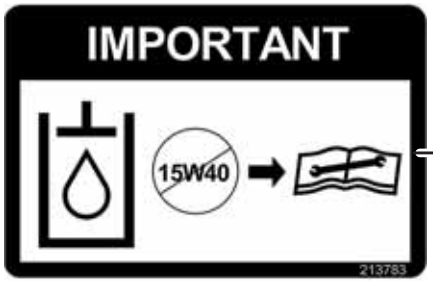

16


17


18

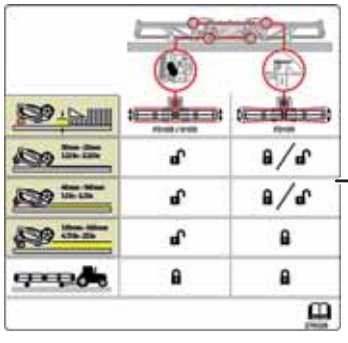
19

1037261

DECALQUES – FM100

Ref.	Número de peça	Descrição	Qtd.	Número de série
1	30316	DECALQUE – PERIGO (CARDAN GIRATÓRIO)		
2	36651	DECALQUE– PERIGO (PROTEÇÃO DO CARDAN FALTANDO)		
3	165218	DECALQUE – TRAVA DA ASA		
4	44611	DECALQUE – PERIGO (PERIGO COM A PLATAFORMA)		
5	174436	DECALQUE – FLUIDO DE ALTA PRESSÃO		
6	302204	DECALQUE – PROPOSTA 65 CA		
7	194521	DECALQUE – ADVERTÊNCIA (EIXO DE TRANSMISSÃO CE)		
8	133086	DECALQUE – IMPORTANTE: TEMPERATURA DE OPERAÇÃO DO ÓLEO		
9	32070	DECALQUE – NÚMERO DE PATENTE		
10	23165	DECALQUE – LUBRIFICANTE DE 50 HR		
	23163	**DECALQUE – LUBRIFICANTE DE 10 HR**		
11	213781	DECALQUE – NÍVEL DE ÓLEO DO ADAPTADOR		
12	133537	DECALQUE – DRENAGEM DO ÓLEO DO ADAPTADOR		
13	**312908**	**DECALQUE – GRAXA, FM100**		
14	287702	DECALQUE – TRAVA DE FLUTUAÇÃO, LADO ESQUERDO		
	287705	DECALQUE – TRAVA DE FLUTUAÇÃO, LADO DIREITO		
15	276259	DECALQUE – CONFIGURAÇÕES RTD		
16	213783	DECALQUE – ÓLEO, IMPORTANTE		
17	252996	DECALQUE – SEGURANÇA DE FLUIDO SPRAY		
18	140225	TIRA – ANTIDERRAPANTE (GRANDE)		
	174131	TIRA – ANTIDERRAPANTE (PEQUENA)		
19	276326	DECALQUE – AJUSTE DA PLATAFORMA		

115 AGCO Challenger/Massey Ferguson – Acoplamento do Módulo de Flutuação

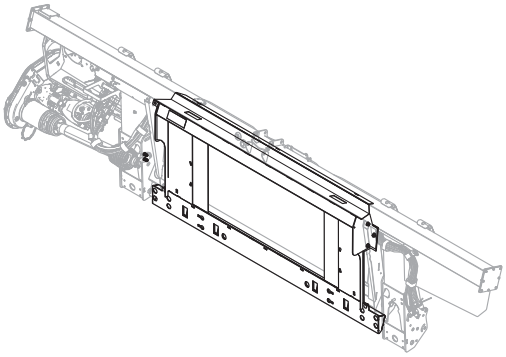

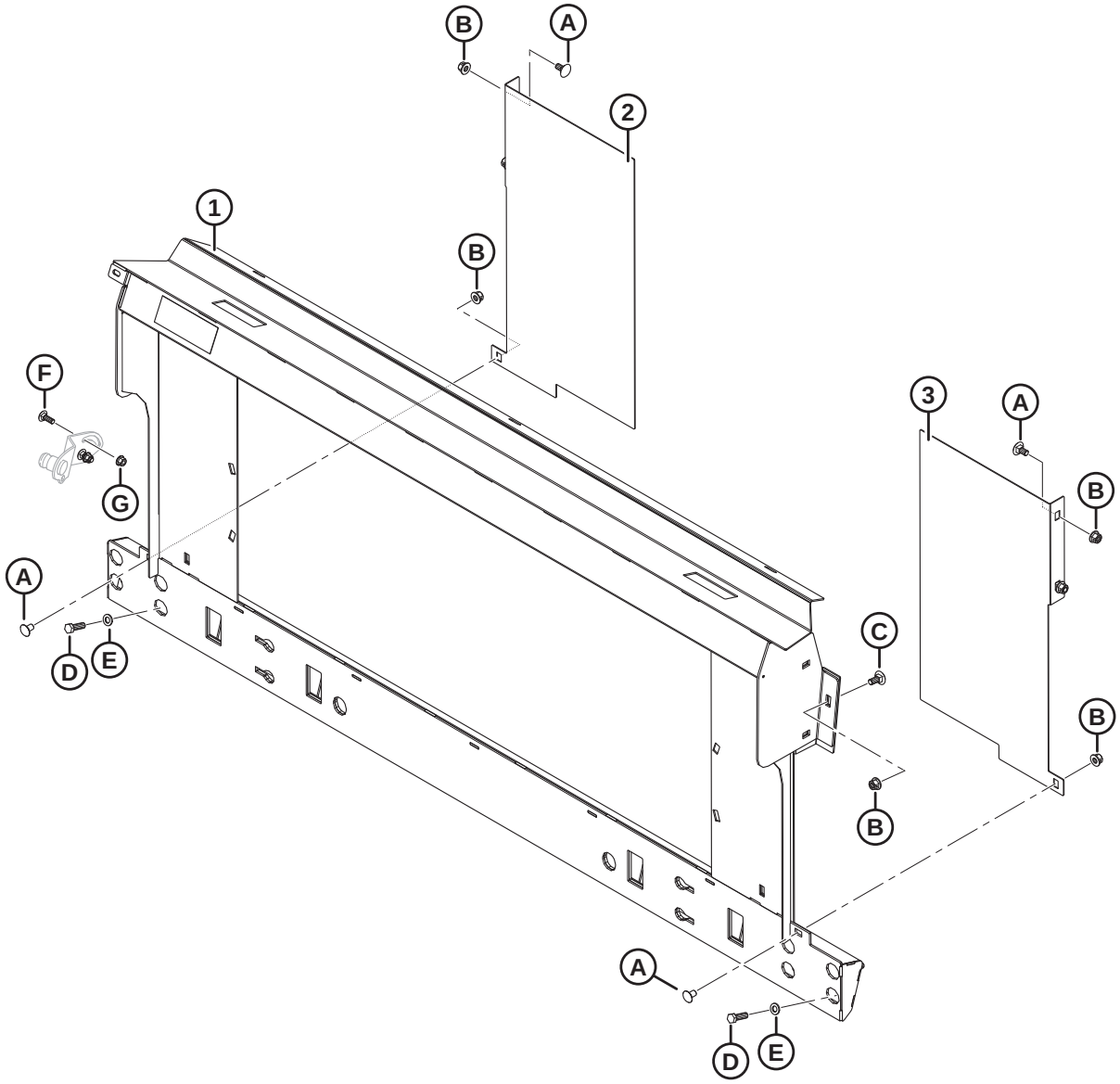

AGCO CHALLENGER/MASSEY FERGUSON – ACOPLAMENTO DO MÓDULO DE FLUTUAÇÃO

Ref.	Número de peça	Descrição	Qtd.	Número de série
	B6965	**KIT DE ACOPLAMENTO – AGCO, MASSEY CHALLENGER** [422]		
1	133672	MÁSCARA – AGCO, TRANSIÇÃO DA INCLINAÇÃO LATERAL COMPLETA COM DECALQUE	1	
2	133980	REFORÇO – LH, A65/660/9690	1	
3	133981	REFORÇO – RH, A65/660/9690	1	
A	136625	PARAFUSO – CABEÇA HEXAGONAL SERRILHADA CHANFRADA M12 X 1,75 X 25 X SPCL-100-AA1J		
B	136431	PORCA – HEXAGONAL CHANFRADA CTR LOC M12 X 1,75-10-A3L		
C	184667	PARAFUSO – RHSN M12 X 1,75 X 30-8,8-A3L		
D	152730	PARAFUSO – CABEÇA HEXAGONAL TFL M12 X 1,75 X 35-10,9-AA1J		
E	184714	ARRUELA – CHATA REG M12-300HV-A3L		
F	184662	PARAFUSO – RHSN TFL M10 X 1,5 X 30-8,8-AA1J		
G	135799	PORCA – HEXAGONAL CHANFRADA CTR LOC M10 X 1,5-10		

422. O kit de acoplamento da AGCO/Challenger/Massey Ferguson inclui módulo de flutuação e kits de acoplamento hidráulico e elétrico necessários para acoplar uma FM100 independente ou converter em uma FM100 instalada de fábrica. Kits disponíveis somente por meio de equipamentos.

116 Gleaner AGCO – Kit de acoplamento do módulo de flutuação

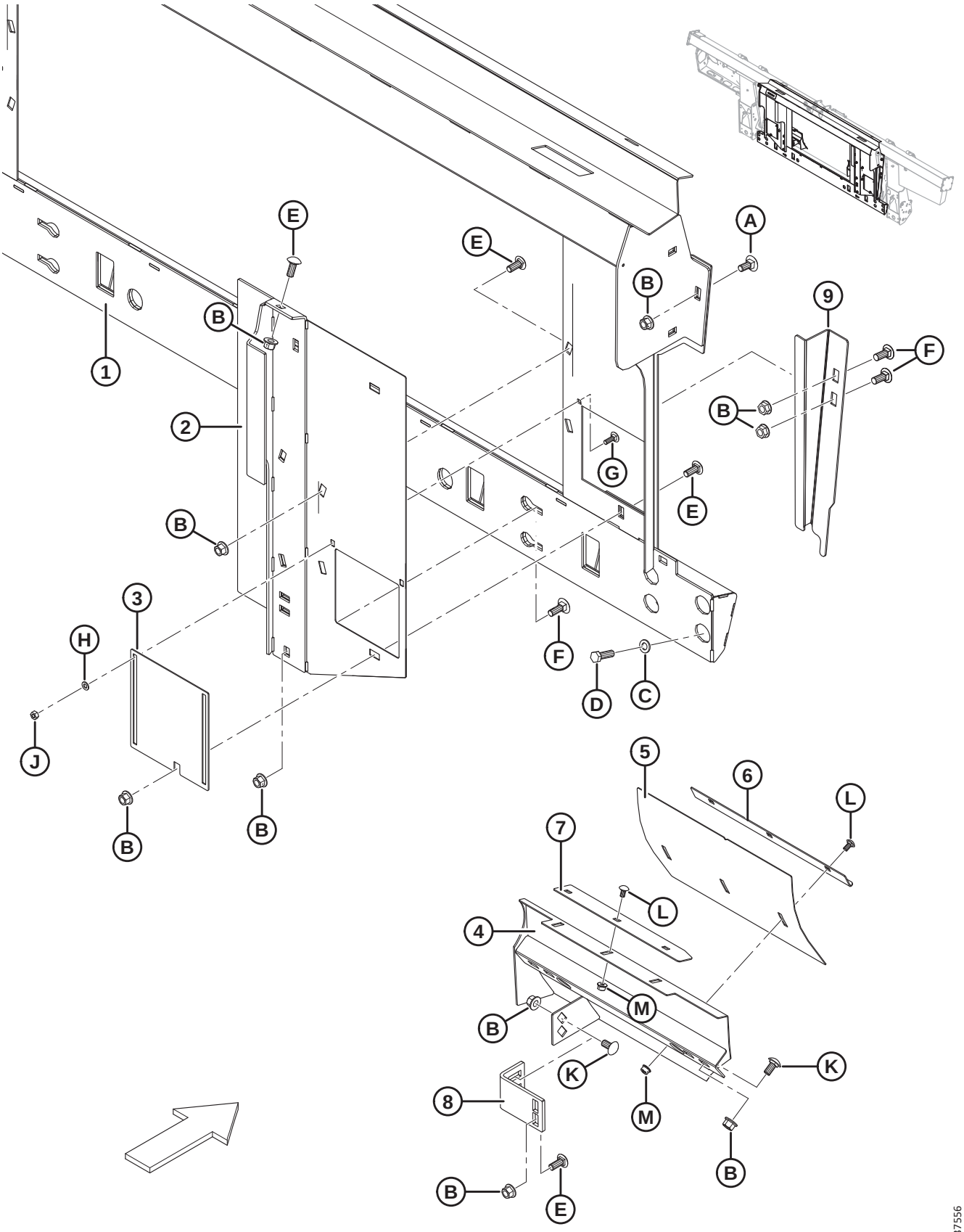

GLEANER AGCO – KIT DE ACOPLAMENTO DO MÓDULO DE FLUTUAÇÃO

Ref.	Número de peça	Descrição	Qtd.	Número de série
	B6964	**KIT DE ACOPLAMENTO – AGCO, GLEANER** [423]		
1	245852	MÁSCARA – GLEANER LADO DIREITO COMPLETA COM DECALQUE	1	
2	245816	REFORÇO – SOLDAGEM LADO DIREITO	1	
	245815	REFORÇO – SOLDAGEM LADO ESQUERDO	1	
3	245763	PORTA – ACESSO	2	
4	213834	DEFLETOR – SOLDAGEM, LADO DIREITO, GLEANER	1	
	213833	DEFLETOR – SOLDAGEM, LADO ESQUERDO, GLEANER	1	
5	213843	DEFLETOR – PAINEL DE AJUSTE	2	
6	213844	ÂNGULO – EXTRATOR	2	
7	213845	EXTRATOR	2	
8	276289	SUPORTE DO REFORÇO	2	
9	**337943**	**REFORÇO - SUPORTE DIR.**	**1**	
	337941	**REFORÇO – SUPORTE ESQ**	**1**	
A	184667	PARAFUSO – RHSN M12 X 1,75 X 30-8,8-A3L		
B	50186	PORCA – CHANFRADA, TRAVA, FACE LISA, ROSCA DEFORMADA, 1/2-13" UNC-GR5-AA1J		
C	184714	ARRUELA – CHATA REG M12-300HV-A3L		
D	152730	PARAFUSO – CABEÇA HEXAGONAL TFL M12 X 1,75 X 35-10,9-AA1J		
E	21868	PARAFUSO – RHSSN 1/2-13" X 1,0 GR5 AA1J		
F	21471	PARAFUSO – RHSN 1/2-13" X 1,25 GR5 AA1J		
G	21282	PARAFUSO – RHSN 5/16" -18 X 1" GR5–AA1J		
H	184572	ARRUELA – USS PLANA 1/4 POL. NOM		
J	18589	PORCA – HEXAGONAL, 5/16" -18 UNC GR 5 ZP		
K	152439	PARAFUSO – RHSSN M12 X 1,75 X 25-8,8-A3L		
L	191489	PARAFUSO – RHSSN TFL M8 X 1,25 X 16-8,8-A2L		
M	135337	PORCA – HEXAGONAL CHANFR CTR LOC M8 X 1,25-8-A2L		

423. O kit de acoplamento da AGCO Gleaner inclui módulo de flutuação, sem fim e kits de acoplamento hidráulico e elétrico necessários para acoplar uma FM100 independente ou converter em uma FM100 instalada de fábrica. Kits disponíveis somente por meio de equipamentos.

117 Peças de conversão do sem fim alimentador – AGCO Gleaner

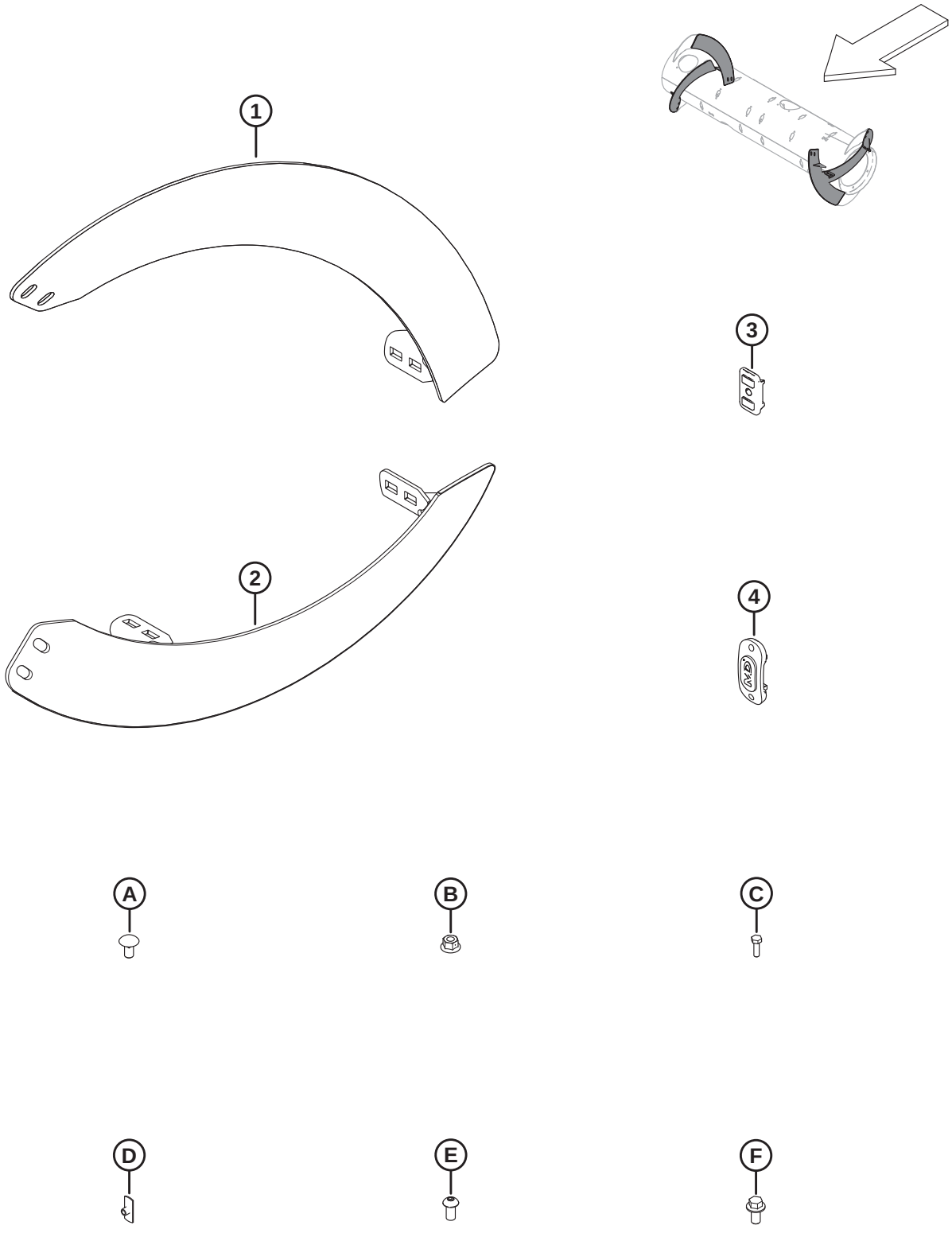

PEÇAS DE CONVERSÃO DO SEM FIM ALIMENTADOR – AGCO GLEANER

NOTA:

As peças do sem-fim e a ferragem listados aqui estão incluídas no kit de acoplamento AGCO Gleaner (MD n.º B6675). Consulte a Seção*116 Gleaner AGCO – Kit de acoplamento do módulo de flutuação, página 373*.

Ref.	Número de peça	Descrição	Qtd.	Número de série
1	287890	HELICOIDAL, RTD – LADO DIREITO, LONGO (ALTO DESG.)	4	
2	287889	HELICOIDAL, RTD – LADO ESQUERDO, LONGO (ALTO DESG.)	4	
3	213084	PLUGUE – FENDA DO HELICOIDAL	8	
4	187137	TAMPÃO	12	
A	136178	PARAFUSO – RHSN M10 X 1,5 X 20-8,8-A3L		
B	135799	PORCA – HEXAGONAL CHANFRADA CTR LOC M10 X 1,5-10-A3L		
C	252703	PARAFUSO – CABEÇA HEXAGONAL TFL M6 X 1 X 20 X SPCL-12,9-AA2L		
D	197263	PORCA – T M6 X 1		
E	135723	PARAFUSO – CABEÇA HEXAGONAL BOTÃO SOC M10 X 1,5 X 20-10,9-A3L		
F	152655	PARAFUSO – CABEÇA HEXAGONAL CHANFRADA M10 X 1,5 X 20-8,8-A3L		

118 AGCO IDEAL™ – Acoplamento do módulo de flutuação

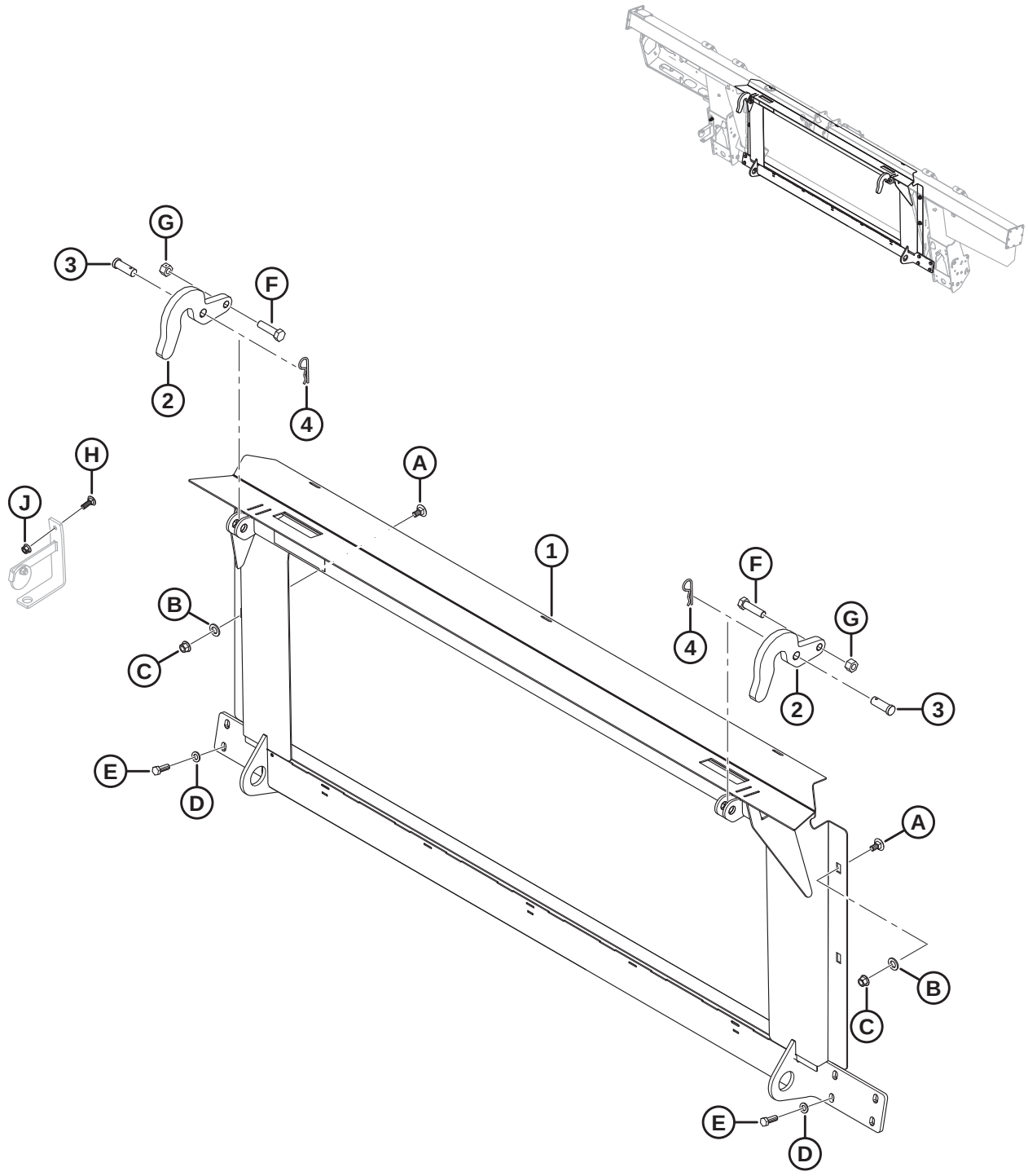

AGCO IDEAL™ – ACOPLAMENTO DO MÓDULO DE FLUTUAÇÃO

Ref.	Número de peça	Descrição	Qtd.	Número de série
	B6966	**KIT DE ACOPLAMENTO – AGCO, COLHEITADEIRA 7/8/9 IDEAL** [424]		
1	314678	ESTRUTURA – TRANSIÇÃO IDEAL COM DECALQUE	1	
2	301451	SUPORTE – GANCHO	2	
3	158080	PINO – ENGATE	2	
4	13125	PINO – GRAMPO	2	
A	135903	PARAFUSO – CABEÇA REDONDA. PESCOÇO QUADRADO M12 X 1,75 X 25-8,8-AA1J		
B	184717	ARRUELA – CHATA REG M16-200HV-AA1J		
C	136431	PORCA – HEXAGONAL CHANFRADA CTR LOC M12 X 1,75-10		
D	184714	ARRUELA – CHATA REG M12-300HV		
E	152730	PARAFUSO – CABEÇA HEXAGONAL TFL M12 X 1,75 X 35-10,9-AA1J		
F	136141	PARAFUSO – CABEÇA HEXAGONAL M16 X 2 X 60-8,8-AA1J		
G	136476	PORCA – HEXAGONAL CHANFR CTR LOC M16 X 2-8		
H	184662	PARAFUSO – RHSN TFL M10 X 1,5 X 30-8,8-AA1J		
J	135799	PORCA – HEXAGONAL CHANFRADA CTR LOC M10 X 1,5-10		

424. O kit de acoplamento da AGCO IDEAL™ inclui módulo de flutuação e kits de acoplamento hidráulico e elétrico necessários para acoplar uma FM100 independente ou converter em uma FM100 instalada de fábrica. Kits disponíveis somente por meio de equipamentos.

119 Hidráulica complementar – AGCO Challenger/Massey Ferguson e Gleaner

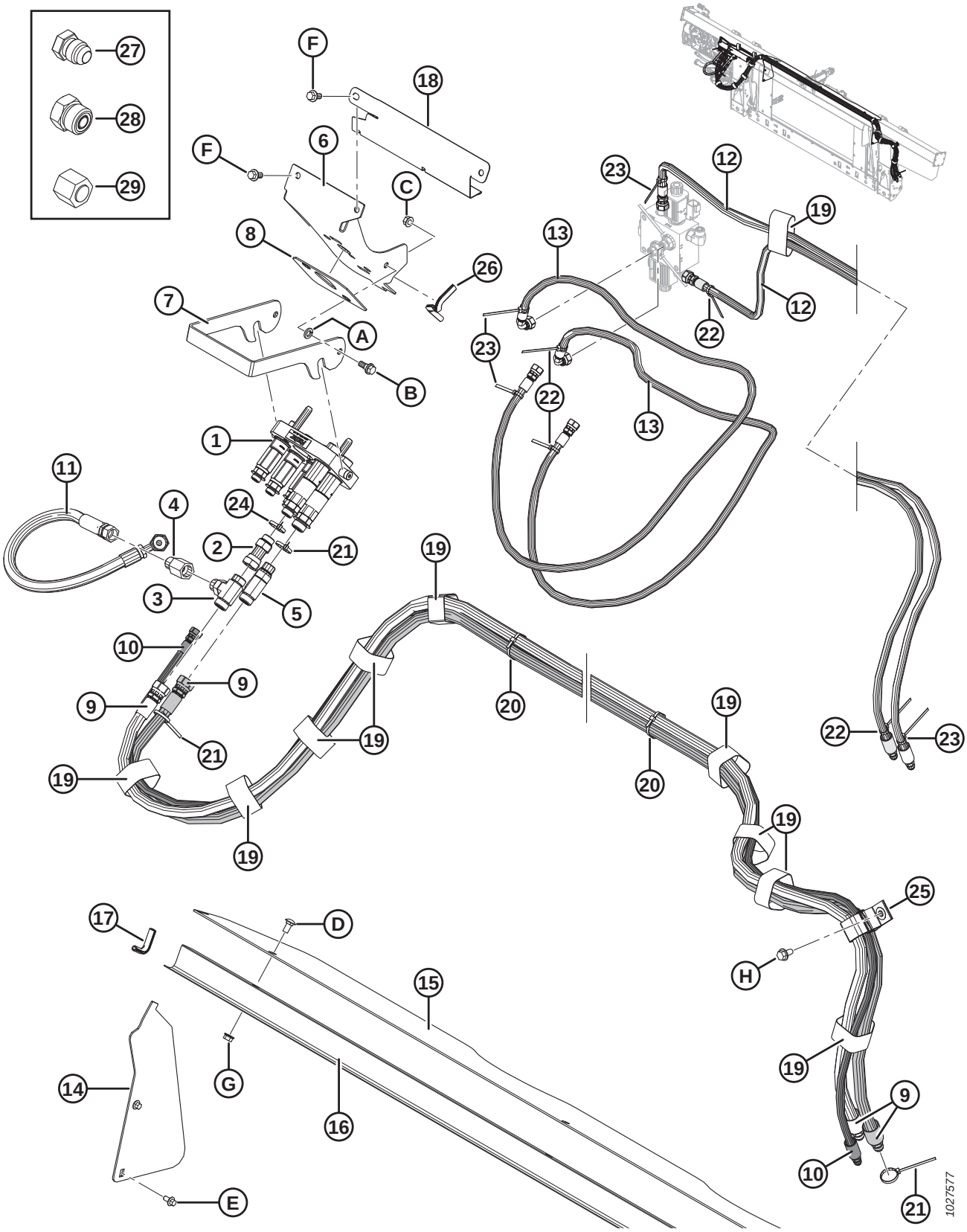

NOTA:

Alguns kits de acoplamento podem ser enviados com o multiacoplador Parker (não é vendido separadamente). As peças de reposição para multiacopladores Parker incluem a placa do acoplador AGCO (MD N.º 304405), dois acopladores fêmea de 1/2 polegada (MD N.º 184460), três acopladores de 3/8 polegadas (MD N.º 191704), kit de vedação de 1/2 polegada (MD N.º 129860), kit de vedação de 3/8 polegadas (MD N.º 129859), três encaixes adaptadores (MD N.º 191705), cinco anéis retentores (MD N.º 184603), duas buchas (MD N.º 182181) e dois parafusos (MD N.º 184524). As peças de reposição do multiacoplador Parker **NÃO** podem ser substituídas pelas peças de reposição do multiacoplador Faster (MD N.º 279737). Para substituir um multiacoplador Parker inteiro, solicite o multiacoplador Faster (MD N.º 279737).

Ref.	Número de peça	Descrição	Qtd.	Número de série
1	279737	ACOPLAMENTO – AGCO MULTI (FASTER)	1	
	294098	KIT – CONJUNTO DE PLACA DO ACOPLADOR, AGCO (FASTER) [425]		
	279011	KIT – ACOPLADOR 3/8 C/W 3/8 POL. ENCAIXE (FASTER) [425]		
	279012	KIT – ACOPLADOR 9/16 C/W 5/8 POL. ENCAIXE (FASTER) [425]		
	279013	KIT – ACOPLADOR 9/16 C/W 1/2 POL. ENCAIXE (FASTER) [425]		
	279034	VEDAÇÃO – ACOPLADOR DE 3/8 (FASTER) [425]		
	279035	VEDAÇÃO – ACOPLADOR DE 9/16 (FASTER) [425]		
2	252650	ENCAIXE – ADAPTADOR HIDRÁULICO	1	
	44210	O-RING – N° 10 ORB		
3	136181	ENCAIXE – CONEXÃO T HIDRÁULICO	1	
	44210	O-RING – N° 10 ORB		
	135867	O-RING – N° 10 ORFS		
4	187031	VÁLVULA – RETENÇÃO	1	
5	135598	ENCAIXE – T HIDRÁULICO, ROSCA PADRÃO, COMPLETA COM O-RING	1	
	44210	O-RING – N° 10 ORB		
	135867	O-RING – N° 10 ORFS		
6	213281	SUPORTE – ACOPLADOR AGCO	1	
7	248960	TRINCO – SUPORTE DO ACOPLADOR	1	
8	187018	BATENTE – BORRACHA	1	
9	287879	MANGUEIRA – HIDRÁULICA, MOTOR DO MOLINETE (AGCO)	2	
10	287863	MANGUEIRA – HIDRÁULICA, POS DO MOLINETE (AGCO)	1	
11	287878	MANGUEIRA – HIDRÁULICA, DERIVAÇÃO DO MOLINETE (AGCO)	1	
12	287861	MANGUEIRA – HIDRÁULICA, AVANÇO-RECUO DO MOLINETE (AGCO)	2	
13	287862	MANGUEIRA – HIDRÁULICA, AVANÇO-RECUO DO MOLINETE (AGCO)	2	
14	276284	TAMPA – SEM FIM, LATERAL	2	
15	276285	TAMPA – SEM FIM, LATERAL	1	
16	156725	TAMPA – MANGUEIRA	1	
17	42589	JUNTA	2	
18	213965	TAMPA – MANGUEIRA	1	
19	135444	ABRAÇADEIRA – CINTA DE TRAVAMENTO 6" COMPR.	11	
20	21763	ABRAÇADEIRA DE CABOS (PRETA)	4	
21	40701	ABRAÇADEIRA DE CABOS (AMARELA)	3	

425. Peça de reposição somente para o multiacoplador Faster (MD n.° 279737). **NÃO** pode ser substituída pelas peças de reposição do multiacoplador Parker.

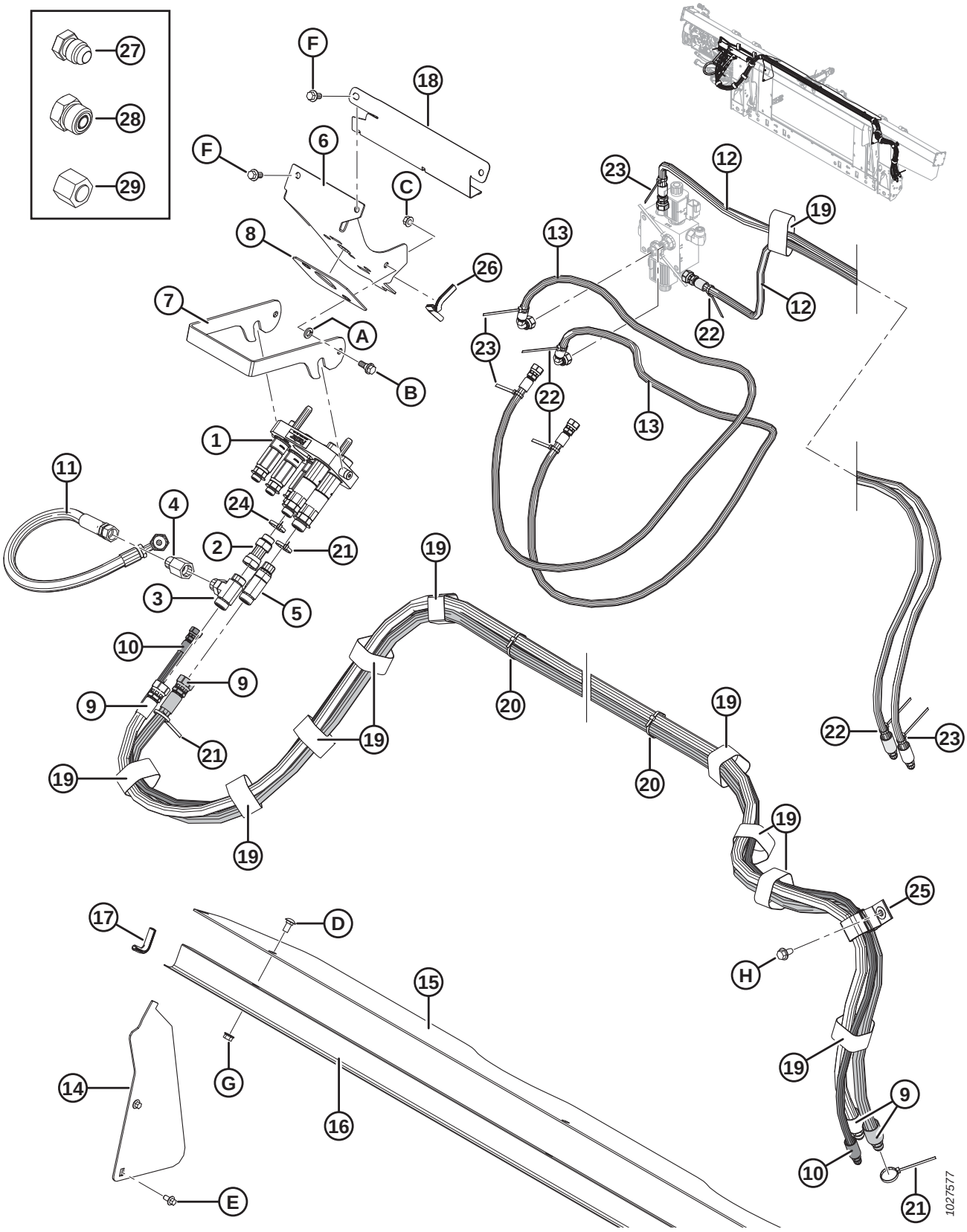
27
28
29
F
18
F
6
C
8
26
7
A
B
1
11
4
24
2
21
3
5
10
9
9
21
19
19
19
19
19
20
20
19
19
22
23
12
23
19
13
12
22
23
22
13
17
D
15
H
25
14
G
16
19
9
10
21
E
1027577

Ref.	Número de peça	Descrição	Qtd.	Número de série
22	40702	ABRAÇADEIRA DE CABOS (VERMELHA)	4	
23	49227	ABRAÇADEIRA DE CABOS (VERDE)	4	
24	49232	ABRAÇADEIRA DE CABOS (BRANCA)	1	
25	163598	CINTA – VELCRO, SUSPENSÃO	1	
26	42074	JUNTA	1	
27	50178	TAMPÃO – 3/8" TUBO (SOMENTE PARA TRANSPORTE)	4	
28	136326	TAMPÃO – HIDRÁULICO SAE-6 ORFS (SOMENTE PARA TRANSPORTE)	7	
	136266	TAMPÃO – HIDRÁULICO SAE-10 ORFS (SOMENTE PARA TRANSPORTE)	2	
29	136325	TAMPA – HIDRÁULICO SAE-6 ORFS (SOMENTE PARA TRANSPORTE)	3	
	135860	TAMPA – HIDRÁULICO SAE-10 ORFS (SOMENTE PARA TRANSPORTE)	2	
A	18652	ARRUELA – REG. TRAVA 7/16" NOM. Diâm. Int. ZP		
B	27647	PARAFUSO – COM REBAIXO		
C	30228	PORCA – CHANFRADA, FACE LISA, 0,375-16 UNC		
D	184657	PARAFUSO – RHSSN M10 X 1,5 X 20-8,8-A3L		
E	136485	PARAFUSO – CABEÇA HEXAGONAL CHANFRADA TFL M8 X 1,25 X 16-8,8-A3L		
F	152655	PARAFUSO – CABEÇA HEXAGONAL CHANFRADA M10 X 1,5 X 20-8,8-A3L		
G	135799	PORCA – HEXAGONAL CHANFRADA CTR LOC M10 X 1,5-10-A3L		
H	136209	PARAFUSO – ARRUELA HEXAGONAL CHANFRADA M10 X 1,5 X 20-450HV-A3L		

120 AGCO IDEAL™ – Hidráulica complementar

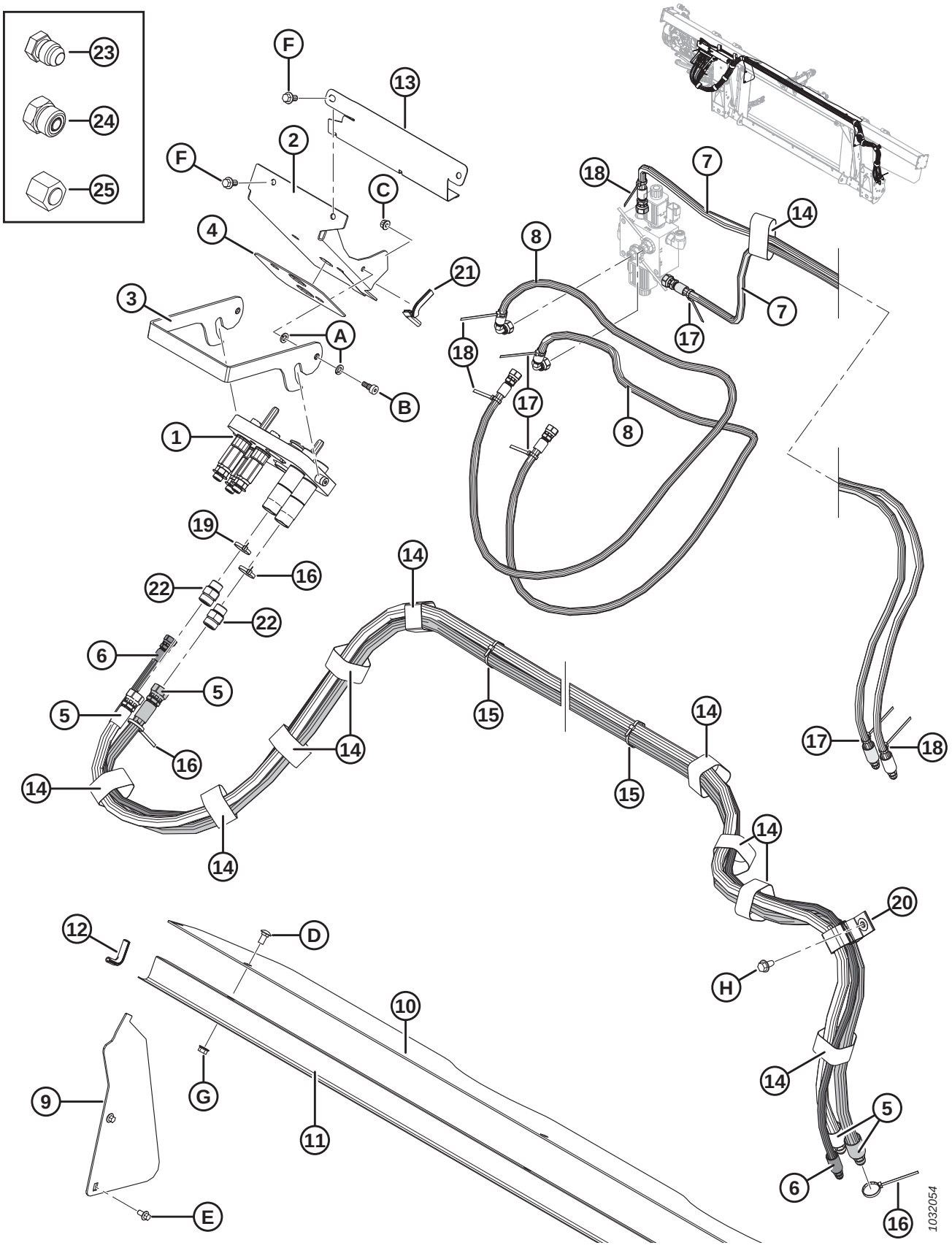

Ref.	Número de peça	Descrição	Qtd.	Número de série
1	**335008**	**ACOPLADOR – MULTI, AGCO 5 POS**	1	
	294394	KIT – CONJ PLACA DE ACOPLADOR, AGCO		
	279011	KIT – ACOPLADOR 3/8 C/W 3/8 POL. ENCAIXE		
	279012	KIT – ACOPLADOR 9/16 C/W 5/8 POL. ENCAIXE		
	279013	KIT – ACOPLADOR 9/16 C/W 1/2 POL. ENCAIXE		
	279034	VEDAÇÃO – ACOPLADOR DE 3/8		
	279035	VEDAÇÃO – ACOPLADOR DE 9/16		
2	335059	SUPORTE – ACOPLADOR IDEAL	1	
3	**337980**	**TRAVA - MULTIACOPLADOR**	**1**	
4	302030	BATENTE – BORRACHA	1	
5	287879	MANGUEIRA – HIDRÁULICA, MOTOR DO MOLINETE (AGCO)	2	
6	287863	MANGUEIRA – HIDRÁULICA, POS DO MOLINETE (AGCO)	1	
7	287861	MANGUEIRA – HIDRÁULICA, AVANÇO-RECUO DO MOLINETE (AGCO)	2	
8	287862	MANGUEIRA – HIDRÁULICA, AVANÇO-RECUO DO MOLINETE (AGCO)	2	
9	276284	TAMPA – SEM FIM, LATERAL	2	
10	276285	TAMPA – SEM FIM, LATERAL	1	
11	156725	TAMPA – MANGUEIRA	1	
12	42589	JUNTA	2	
13	213965	TAMPA – MANGUEIRA	1	
14	135444	ABRAÇADEIRA – CINTA DE TRAVAMENTO 6" COMPR.	11	
15	21763	ABRAÇADEIRA DE CABOS (PRETA)	4	
16	40701	ABRAÇADEIRA DE CABOS (AMARELA)	3	
17	40702	ABRAÇADEIRA DE CABOS (VERMELHA)	4	
18	49227	ABRAÇADEIRA DE CABOS (VERDE)	4	
19	49232	ABRAÇADEIRA DE CABOS (BRANCA)	1	
20	163598	CINTA – VELCRO, SUSPENSÃO	1	
21	42074	JUNTA	1	
22	184461	ENCAIXE – ADAPTADOR HIDRÁULICO	1	
	44210	O-RING – N° 10 ORB		
	135867	O-RING – N° 10 ORFS		
23	50178	TAMPÃO – 3/8" TUBO (SOMENTE PARA TRANSPORTE)	4	
24	136326	TAMPÃO – HIDRÁULICO SAE-6 ORFS (SOMENTE PARA TRANSPORTE)	7	
	136266	TAMPÃO – HIDRÁULICO SAE-10 ORFS (SOMENTE PARA TRANSPORTE)	2	
25	136325	TAMPA – HIDRÁULICO SAE-6 ORFS (SOMENTE PARA TRANSPORTE)	3	
	135860	TAMPA – HIDRÁULICO SAE-10 ORFS (SOMENTE PARA TRANSPORTE)	2	
A	30632	ARRUELA – MOLA-TRAVA M10		
B	135894	PARAFUSO – CABEÇA HEXAGONAL PROT M10		
C	135337	PORCA – HEXAGONAL CHANFR CTR LOC M8 X 1,25-8-AA1J		
D	184657	PARAFUSO – RHSSN M10 X 1,5 X 20-8,8-A3L		

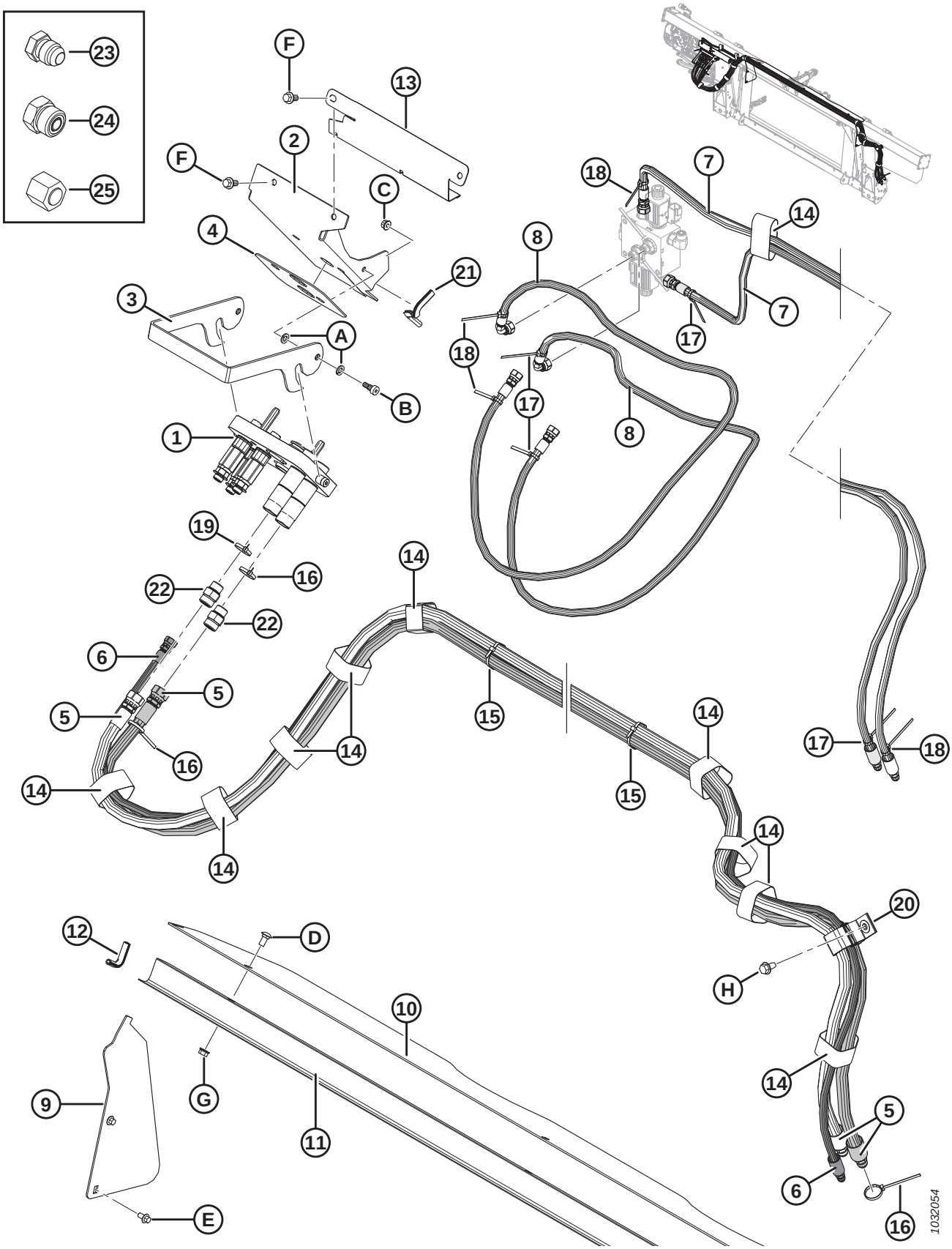
23
24
25
F
13
2
F
C
4
21
3
A
B
1
19
16
22
22
6
5
5
16
14
14
14
14
15
14
15
14
14
20
H
14
5
6
16
18
7
14
8
7
17
18
17
8
17
18
12
D
10
9
G
11
E
1032054

Ref.	Número de peça	Descrição	Qtd.	Número de série
E	136485	PARAFUSO – CABEÇA HEXAGONAL CHANFRADA TFL M8 X 1,25 X 16-8,8-A3L		
F	152655	PARAFUSO – CABEÇA HEXAGONAL CHANFRADA M10 X 1,5 X 20-8,8-A3L		
G	135799	PORCA – HEXAGONAL CHANFRADA CTR LOC M10 X 1,5-10-A3L		
H	136209	PARAFUSO – ARRUELA HEXAGONAL CHANFRADA M10 X 1,5 X 20-450HV-A3L		

121 AGCO – Kit de acoplamento elétrico

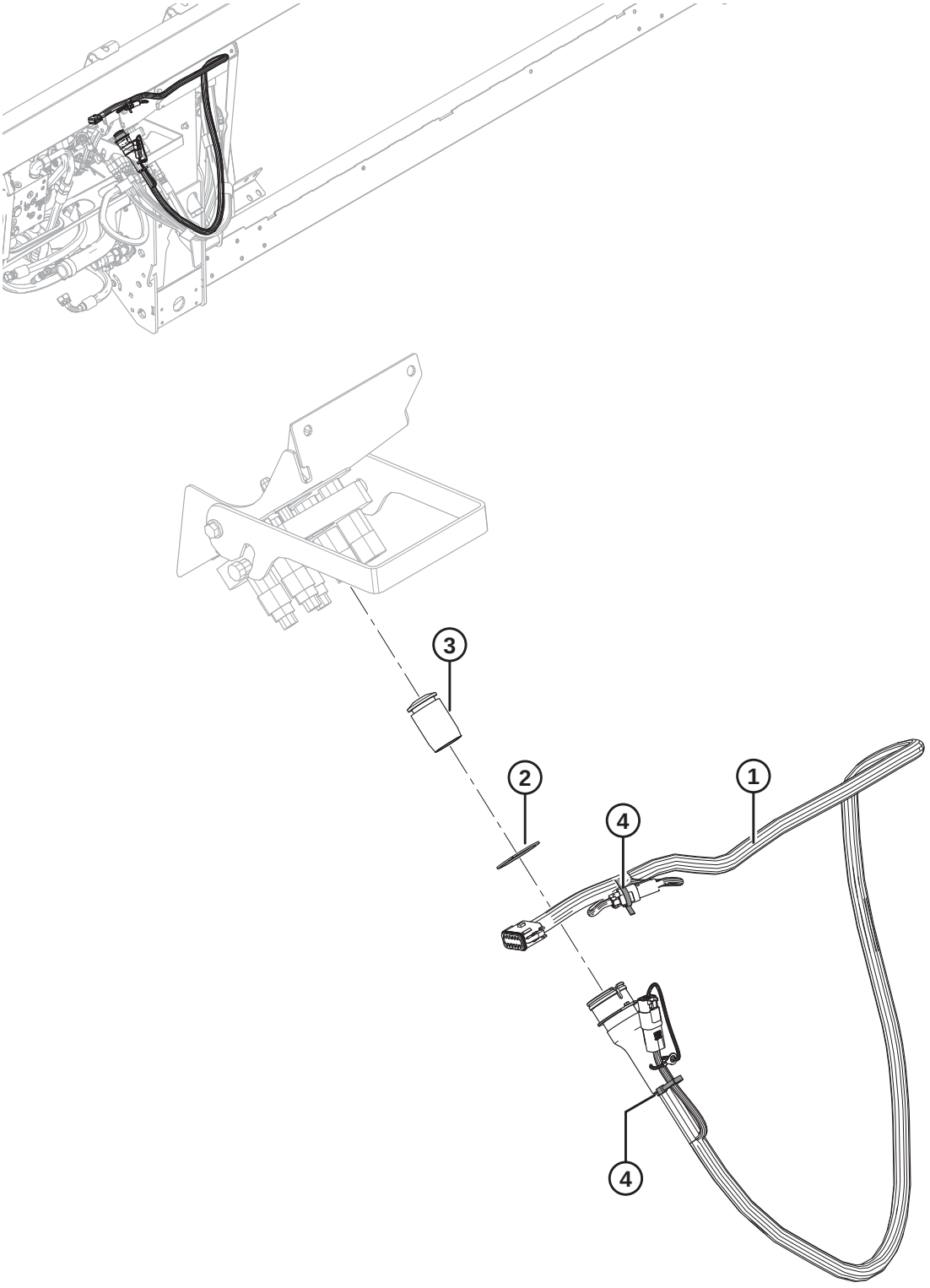

1020682

AGCO – KIT DE ACOPLAMENTO ELÉTRICO

NOTA:

Para peças específicas para fiação elétrica, consulte o Catálogo de Peças do Conector Elétrico (MD Nº 169641).

Ref.	Número de peça	Descrição	Qtd.	Número de série
1	304576	CHICOTE – FM100, COMPLEMENTAR, AGCO [426]	1	
	311707	CHICOTE – FM100, COMPLEMENTAR, IDEAL [427]	1	
	134746	CONECTOR – TAMPA, TAMPÃO, 12-DIRECIONAL	1	
2	135267	ANEL – RETENTOR EXTERNO INVERTIDO	1	
3	129148	TAMPÃO – BORRACHA	1	
4	21763	ABRAÇADEIRA DE CABOS (PRETA)	2	

426. Somente Challenger/Massey Ferguson e Gleaner.
427. Somente série IDEAL™.

122 Case IH e New Holland CR/CX – Kit de acoplamento do módulo de flutuação

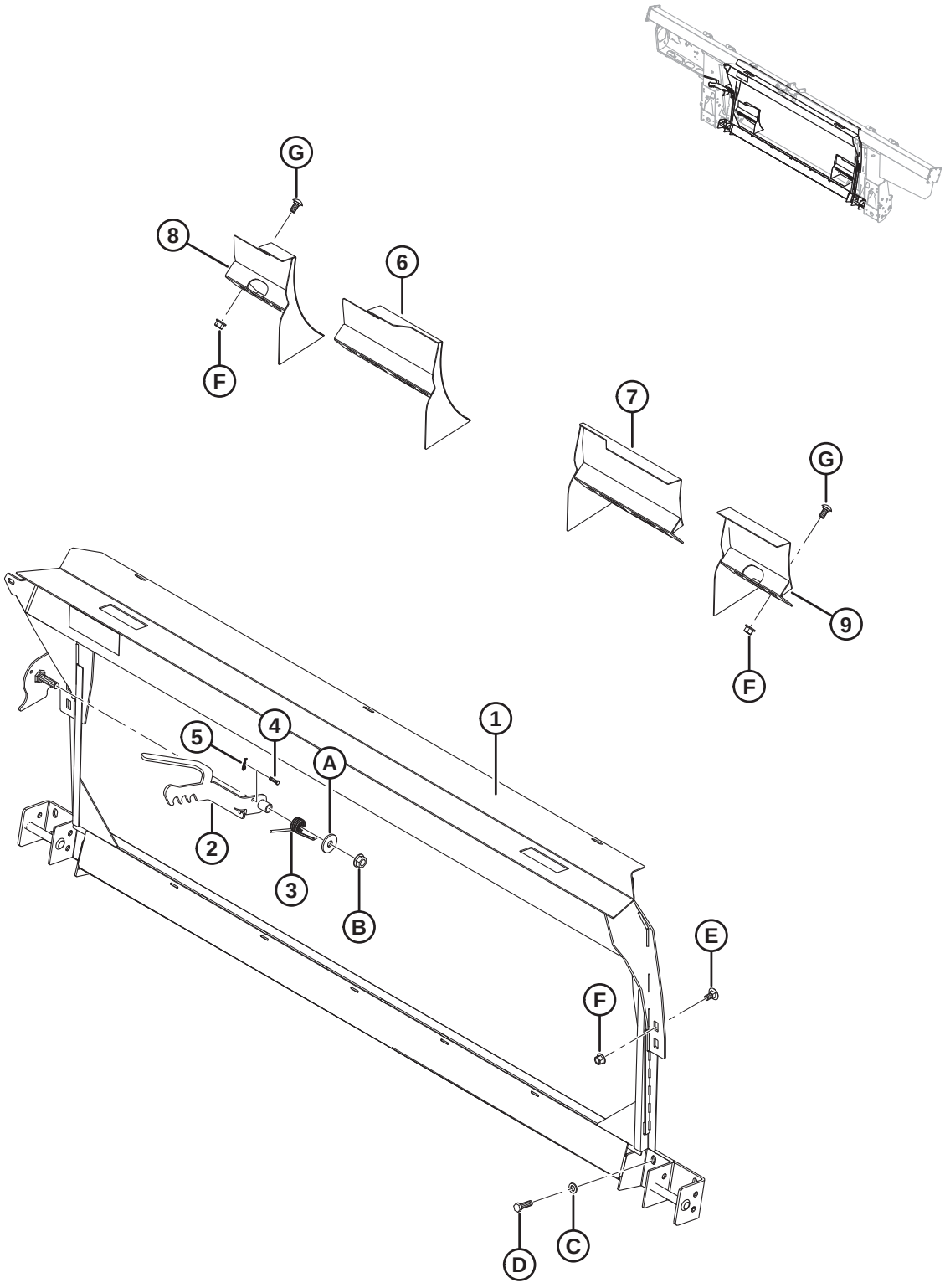

CASE IH E NEW HOLLAND CR/CX – KIT DE ACOPLAMENTO DO MÓDULO DE FLUTUAÇÃO

Ref.	Número de peça	Descrição	Qtd.	Número de série
	B6959	**KIT DE ACOPLAMENTO – CASE IH, NEW HOLLAND CR/CX** [428]		
1	279493	MÁSCARA – TRANSIÇÃO, CNH	1	
2	187006	SOLDAGEM – TRAVA	1	
3	156948	MOLA – TORÇÃO	1	
4	135655	PINO – ENGATE	1	
5	252993	GRAMPO (1,6 MM, 33,3 MM)	1	
6	213592	SOLDAGEM DO DEFLETOR – SOMENTE NH CR ESTREITA (LADO ESQUERDO)	1	
7	213593	SOLDAGEM DO DEFLETOR – SOMENTE NH CR ESTREITA (LADO DIREITO)	1	
8	213614	SOLDAGEM DO DEFLETOR – SOMENTE NH CR LARGA (LADO ESQUERDO, CURTO)	1	
9	213613	SOLDAGEM DO DEFLETOR – SOMENTE NH CR LARGA (LADO DIREITO, CURTO)	1	
A	23745	ARRUELA – PLANA		
B	50225	PORCA – CHANFRADA, FACE LISA, 625-11 UNC		
C	184714	ARRUELA – CHATA REG M12-300HV-A3L		
D	184669	PARAFUSO – CABEÇA HEXAGONAL M12 X 1,75 X 40-8,8-A3L		
E	136625	PARAFUSO – CABEÇA HEXAGONAL SERRILHADA CHANFRADA M12 X 1,75 X 25 X SPCL-100-AA1J		
F	136431	PORCA – HEXAGONAL CHANFRADA CTR LOC M12 X 1,75-10-A3L		
G	152439	PARAFUSO – RHSSN M12 X 1,75 X 25-8,8-A3L		

428. O kit de acoplamento da Case IH, New Holland CR/CX inclui módulo de flutuação e kits de acoplamento hidráulico e elétrico necessários para acoplar uma FM100 independente ou converter em uma FM100 instalada de fábrica. Kits disponíveis somente por meio de equipamentos.

123 Case IH séries 2300/2500 – Kit de acoplamento do módulo de flutuação

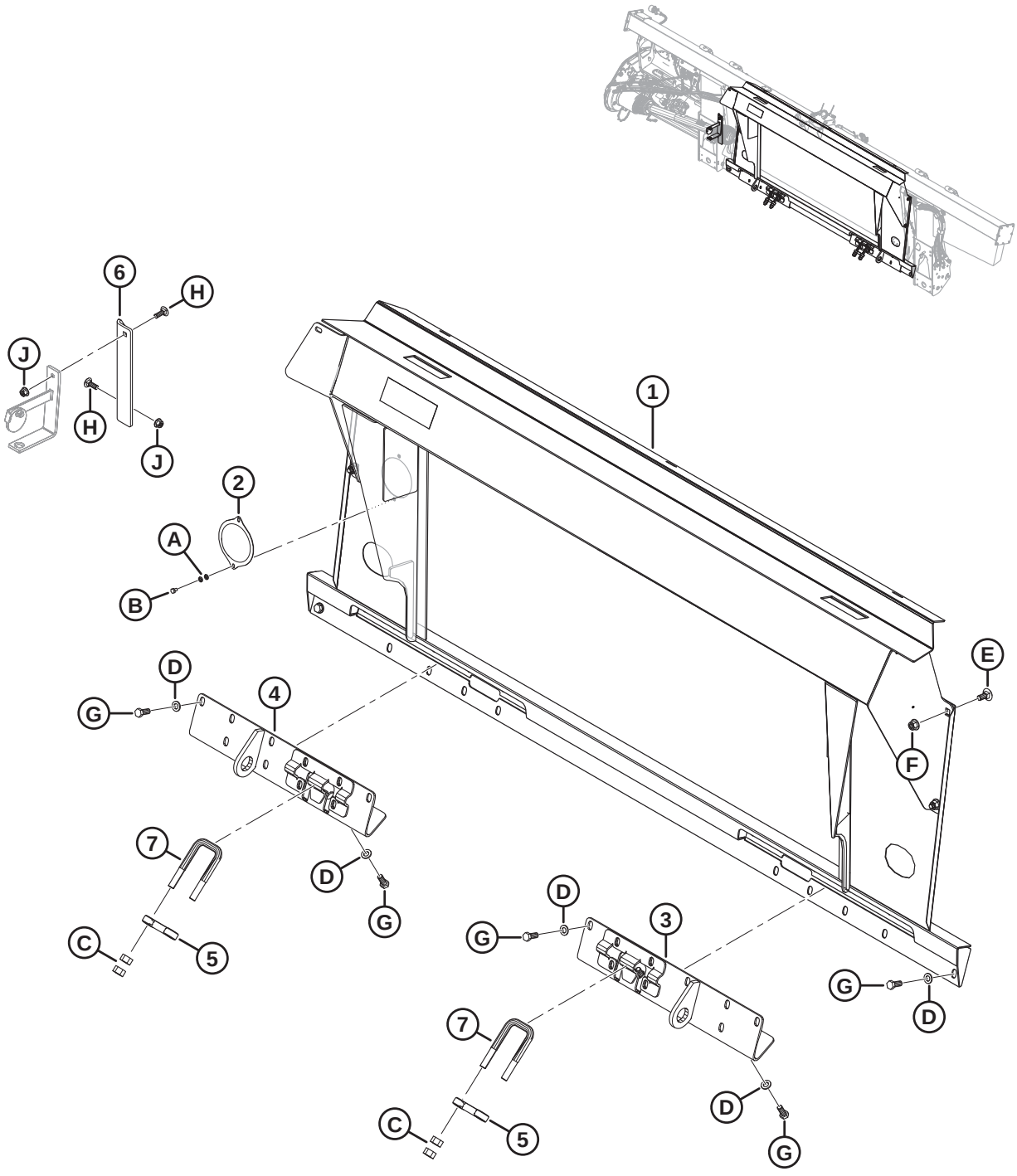

CASE IH SÉRIES 2300/2500 – KIT DE ACOPLAMENTO DO MÓDULO DE FLUTUAÇÃO

Ref.	Número de peça	Descrição	Qtd.	Número de série
	B6849	KIT DE ACOPLAMENTO – CASE IH SÉRIES 2300/2500 [429]		
1	335270	ESTRUTURA – SOLDAGEM DO ACOPLADOR CIH	1	
2	328372	TAMPA – CAIXA DE ENGRENAGENS RTD	1	
3	322862	SUPORTE – SOLDAGEM FIXADA DIREITA	1	
4	322783	SUPORTE – SOLDAGEM FIXADA ESQUERDA	1	
5	133241	TRAVA – COLHEITADEIRA SÉRIE 2300	2	
6	328381	SUPORTE – SUSPENSOR DO EIXO DE TRANSMISSÃO	1	
7	133242	PARAFUSO EM U	2	
A	184705	ARRUELA – PLANA M6-200HV-AA1J		
B	136561	PARAFUSO – CABEÇA HEXAGONAL TFL M6 X 1 X 10-8,8-AA1J		
C	18592	PORCA – HEXAGONAL, 5/8-11 UNC GR 5 ZP		
D	184714	ARRUELA – CHATA REG M12-300HV		
E	184667	PARAFUSO – CABEÇA REDONDA. PESCOÇO QUADRADO M12 X 1,75 X 30-8,8-AA1J		
F	136431	PORCA – HEXAGONAL CHANFRADA CTR LOC M12 X 1,75-10		
G	30630	PARAFUSO – CABEÇA HEXAGONAL TFL M12 X 1,75 X 30-8,8-A3L		
H	184662	PARAFUSO – RHSN TFL M10 X 1,5 X 30-8,8-AA1J		
J	135799	PORCA – HEXAGONAL CHANFRADA CTR LOC M10 X 1,5-10		

429. O kit de acoplamento da Case IH séries 2300/2500 inclui módulo de flutuação e kits de acoplamento hidráulico e elétrico necessários para acoplar uma FM100 independente ou converter em uma FM100 instalada de fábrica. Kits disponíveis somente por meio de equipamentos.

124 Case IH e New Holland CR/CX – Kit de acoplamento elétrico

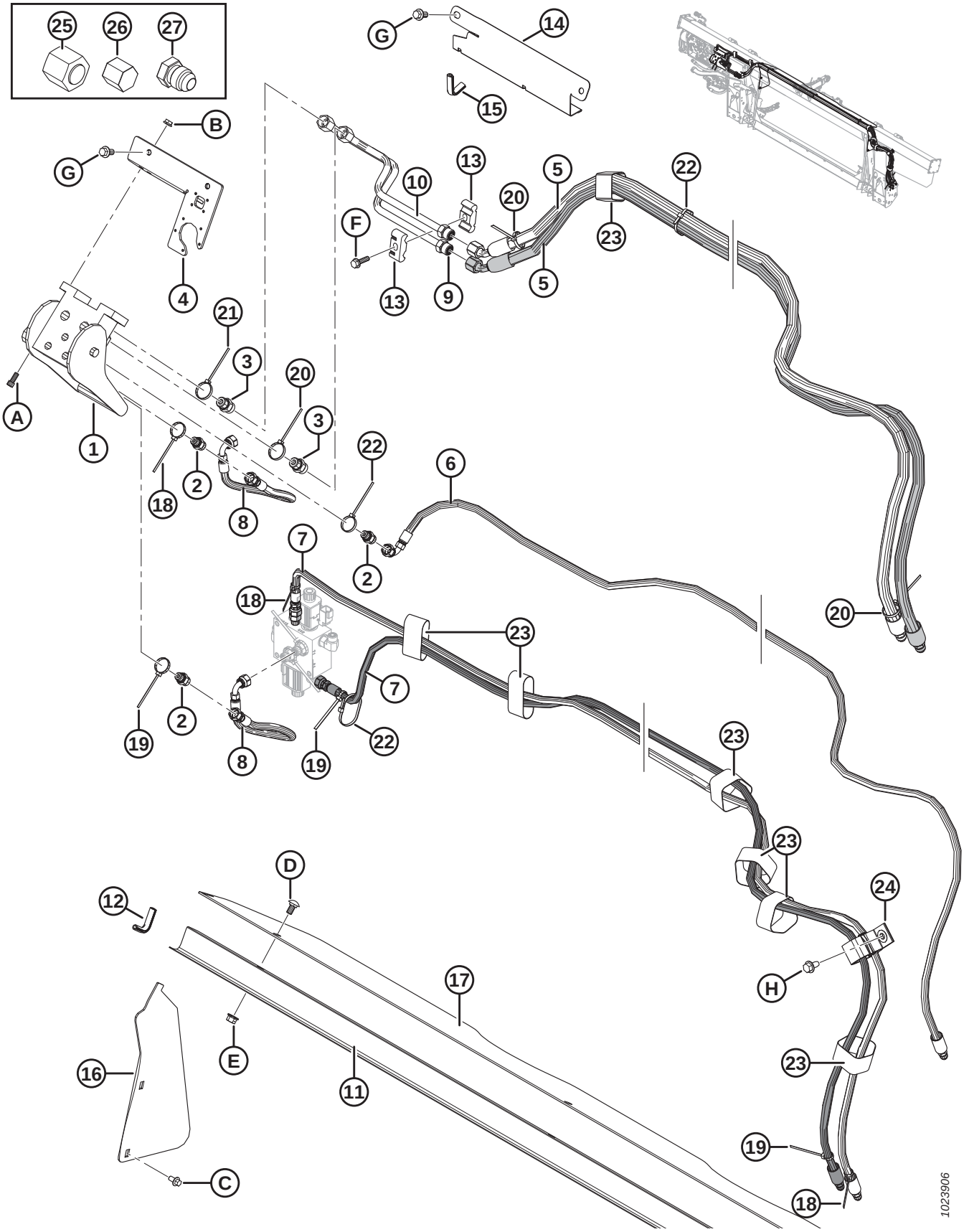

CASE IH E NEW HOLLAND CR/CX – KIT DE ACOPLAMENTO ELÉTRICO

Ref.	Número de peça	Descrição	Qtd.	Número de série
1	153151	ACOPLAMENTO – MULTI	1	
	129800	TAMPA – KIT		
	129801	ENGATE – KIT DE BOTÃO		
	129976	ACOPLAMENTO – 1/4"		
	129977	ACOPLAMENTO – 3/8"		
2	252694	GRAXEIRA – ADAPTADOR, ORIFÍCIO 0,052	3	
	50219	O-RING – N° 6 ORB		
	135865	O-RING – N° 6 ORFS		
3	135780	GRAXEIRA – ADAPTADOR	2	
	44209	O-RING – N° 8 ORB		
	135866	O-RING – N° 8 ORFS		
4	301693	KIT – TAMPA ELÉTRICA CNH	1	
5	213182	MANGUEIRA – HIDRÁULICA, MOTOR DO MOLINETE	2	
6	213184	MANGUEIRA – HIDRÁULICA, ELEVADOR DO MOLINETE	1	
7	213350	MANGUEIRA – HIDRÁULICA, AVANÇO-RECUO DO MOLINETE (CNH)	2	
8	213354	MANGUEIRA – HIDRÁULICA, AVANÇO-RECUO (CNH)	2	
9	213204	LINHA – PRESSÃO DO MOTOR DO MOLINETE (CNH)	1	
10	213205	LINHA – RETORNO DO MOTOR DO MOLINETE (CNH)	1	
11	156725	TAMPA – MANGUEIRA	1	
12	42589	JUNTA	2	
13	37167	FIXADOR	2	
14	213965	TAMPA – MANGUEIRA (2016 E ANTERIORES)	1	–301189
15	194082	MOLDE (2016 E ANTERIORES)	1	–301189
16	276284	TAMPA – SEM FIM, LATERAL	2	
17	276285	TAMPA – SEM FIM, LATERAL	1	
18	49227	ABRAÇADEIRA DE CABOS (VERDE)	3	
19	40702	ABRAÇADEIRA DE CABOS (VERMELHA)	3	
20	40701	ABRAÇADEIRA DE CABOS (AMARELA)	3	
21	49232	ABRAÇADEIRA DE CABOS (BRANCA)	1	
22	21763	ABRAÇADEIRA DE CABOS (PRETA)	7	
23	135444	ABRAÇADEIRA – CINTA DE TRAVAMENTO 6" COMPR.	7	
24	163598	CINTA – VELCRO, SUSPENSÃO	1	
25	136325	TAMPÃO – HIDRÁULICO SAE-6 ORFS	1	
26	108233	TAMPA – 1/2" TUBO (SOMENTE PARA TRANSPORTE)	2	
	30813	TAMPA – 3/8" TUBO COM CHANFRO A 37 GRAUS (SOMENTE PARA TRANSPORTE)	3	
27	50178	TAMPÃO – 3/8" TUBO (SOMENTE PARA TRANSPORTE)	4	
A	135397	PARAFUSO – SEXTAVADO CABEÇA HEXAGONAL 5/16 NC X 3/4		
B	30280	PORCA – CHANFRADA, LADO DA TRAVA, FACE LISA, 5/16 NC GR 5 ZP		
C	136485	PARAFUSO – CABEÇA HEXAGONAL CHANFRADA TFL M8 X 1,25 X 16-8,8-A3L		

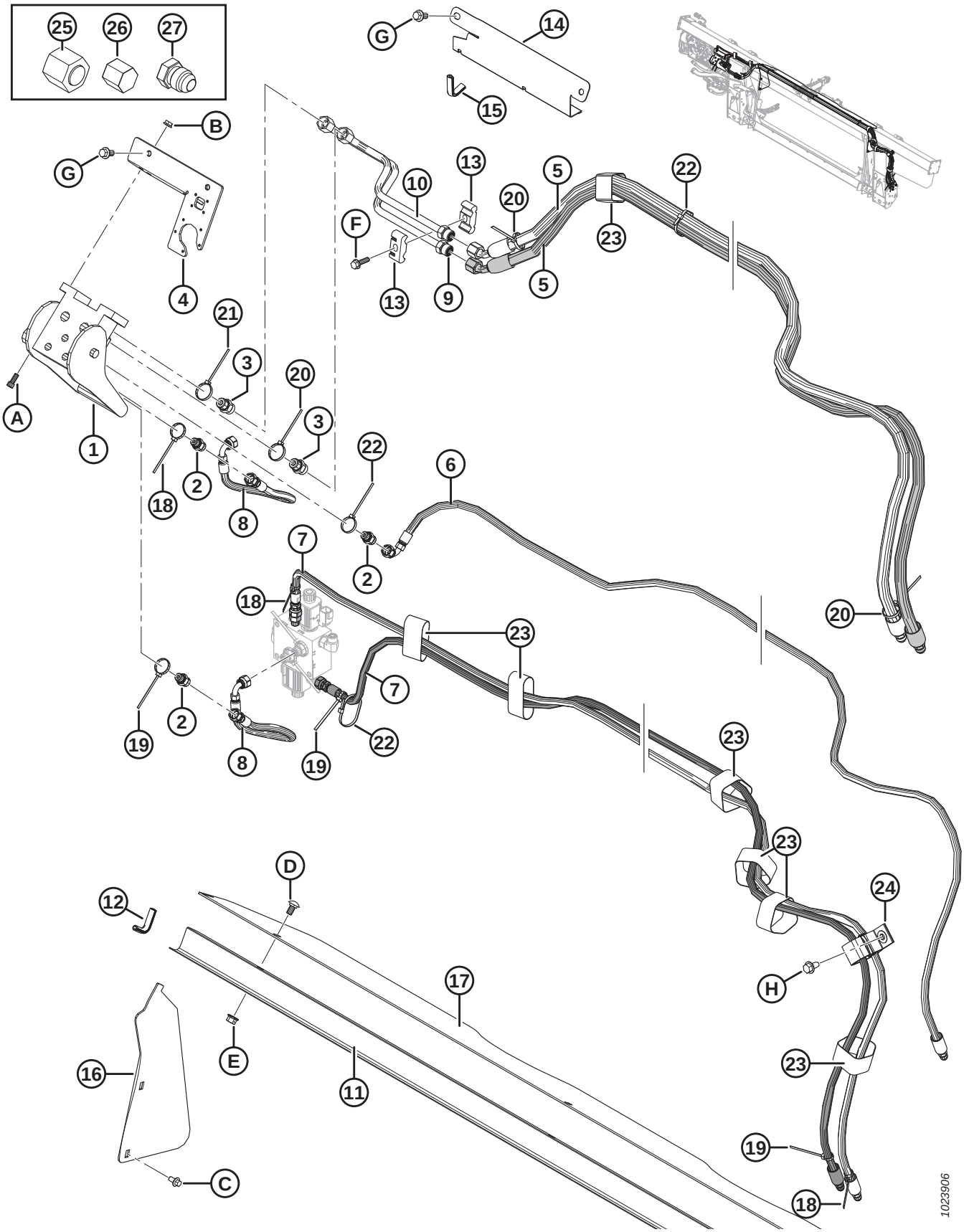
25
26
27
G
14
15
B
G
4
10
13
20
5
22
F
13
9
5
23
21
3
20
3
A
1
18
2
8
22
6
2
7
18
20
23
7
19
2
8
19
22
23
23
D
12
24
H
17
16
E
11
23
19
C
18
1023906

Ref.	Número de peça	Descrição	Qtd.	Número de série
D	184657	PARAFUSO – RHSSN M10 X 1,5 X 20-8,8-A3L		
E	135799	PORCA – HEXAGONAL CHANFRADA CTR LOC M10 X 1,5-10-A3L		
F	252655	PARAFUSO – CABEÇA HEXAGONAL TFL M8 X 1,25 X 30-8,8-A3L		
G	152655	PARAFUSO – CABEÇA HEXAGONAL CHANFRADA M10 X 1,5 X 20-8,8-A3L		
H	136209	PARAFUSO – ARRUELA HEXAGONAL CHANFRADA M10 X 1,5 X 20-450HV-A3L		

125 CASE IH SÉRIES 2300/2500 – Hidráulica complementar

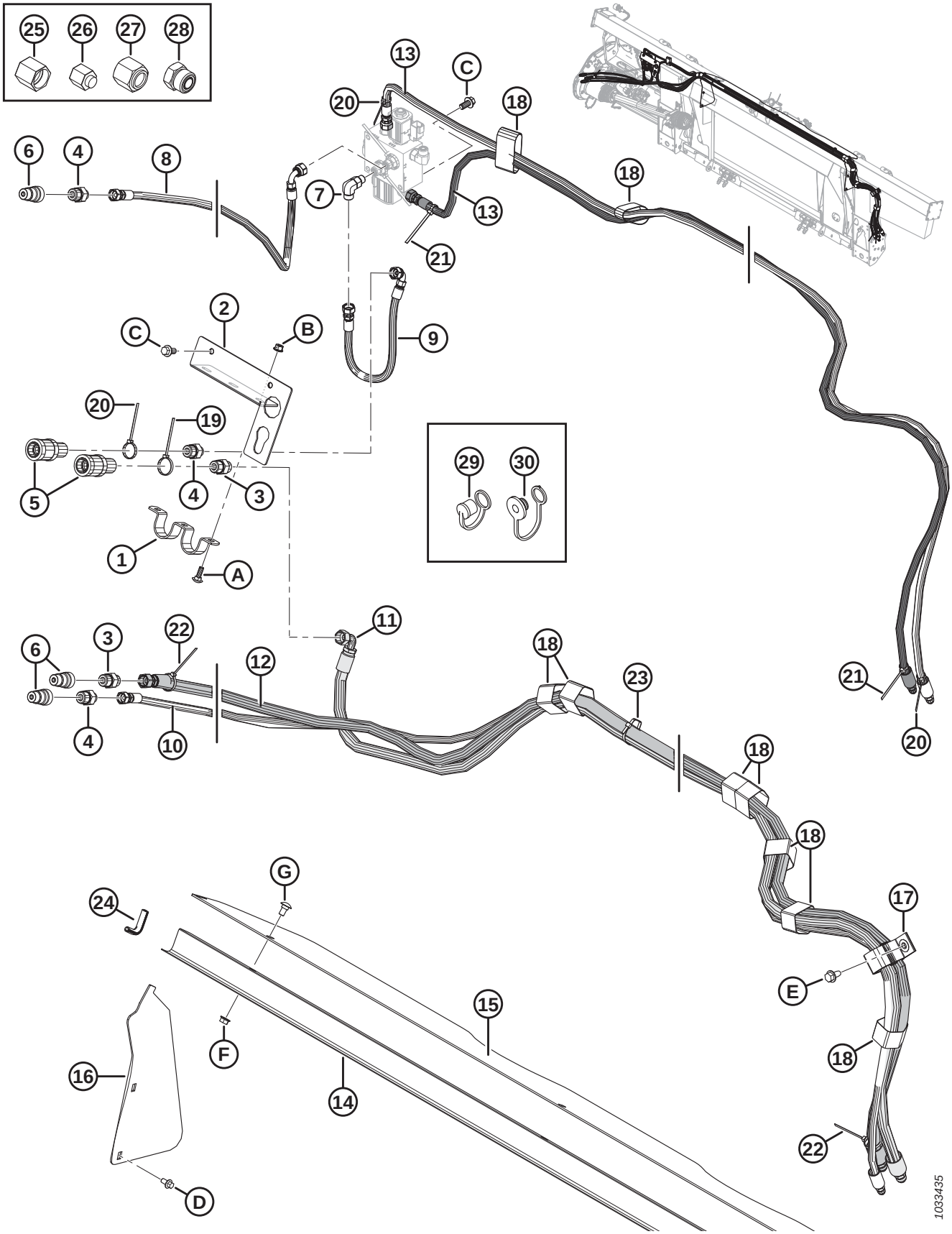

Ref.	Número de peça	Descrição	Qtd.	Número de série
1	322695	SUPORTE	1	
2	322692	APOIO – CONECTOR	1	
3	184463	ENCAIXE – ADAPTADOR HIDRÁULICO	2	
	44210	O-RING – N° 10 ORB		
	135866	O-RING – N° 8 ORFS		
4	184462	ENCAIXE – ADAPTADOR HIDRÁULICO	3	
	44210	O-RING – N° 10 ORB		
	135865	O-RING – N° 6 ORFS		
5	114143	ENCAIXE – ACOPLAMENTO HIDRÁULICO	2	
6	114142	ENCAIXE – ACOPLAMENTO HIDRÁULICO	3	
7	136095	ENCAIXE – COTOVELO 90° HIDRÁULICO	1	
	50219	O-RING – N° 6 ORB		
	135865	O-RING – N° 6 ORFS		
8	322752	MANGUEIRA – HIDRÁULICA, AVANÇO-RECUO	1	
9	322751	MANGUEIRA – HIDRÁULICA, AVANÇO-RECUO	1	
10	322744	MANGUEIRA – HIDRÁULICA, ELEVADOR DO MOLINETE	1	
11	322742	MANGUEIRA – HIDRÁULICA, MOTOR DO MOLINETE	1	
12	322739	MANGUEIRA – HIDRÁULICA, MOTOR DO MOLINETE	1	
13	213350	MANGUEIRA – HIDRÁULICA	2	
14	156725	TAMPA – MANGUEIRA	1	
15	276285	TAMPA – SEM FIM, LATERAL	1	
16	276284	TAMPA – SEM FIM, LATERAL	2	
17	163598	CINTA DE TRAVAMENTO – SUSPENSA, 6" COMPR.	1	
18	135444	CINTA DE TRAVAMENTO – 6" COMPR.	9	
19	49232	BRAÇADEIRA – BRAÇADEIRA DE CABOS, BRANCA	1	
20	49227	BRAÇADEIRA DE CABOS, VERDE	3	
21	40702	BRAÇADEIRA DE CABOS, VERMELHA	2	
22	40701	BRAÇADEIRA DE CABOS, AMARELA	2	
23	21763	ABRAÇADEIRA DE CABOS, PRETA	4	
24	42589	MOLDE	2	
25	108233	TAMPA – 1/2" TUBO (SOMENTE PARA TRANSPORTE)	2	
26	30813	TAMPA – 3/8" TUBO COM CHANFRO A 37 GRAUS (SOMENTE PARA TRANSPORTE)	3	
27	136741	TAMPÃO – HIDRÁULICO SAE -8 ORFS (SOMENTE PARA TRANSPORTE)	1	
	136325	TAMPÃO – HIDRÁULICO SAE -6 ORFS, (SOMENTE PARA TRANSPORTE)	1	
28	136265	TAMPÃO – HIDRÁULICO SAE -8 ORFS (SOMENTE PARA TRANSPORTE)	1	
	136326	TAMPÃO – HIDRÁULICO SAE -6 ORFS (SOMENTE PARA TRANSPORTE)	2	
29	21856	PROTEÇÃO – POEIRA (SOMENTE PARA TRANSPORTE) [430]	3	

430. Destinado ao uso com acopladores macho rápidos de 1/2".

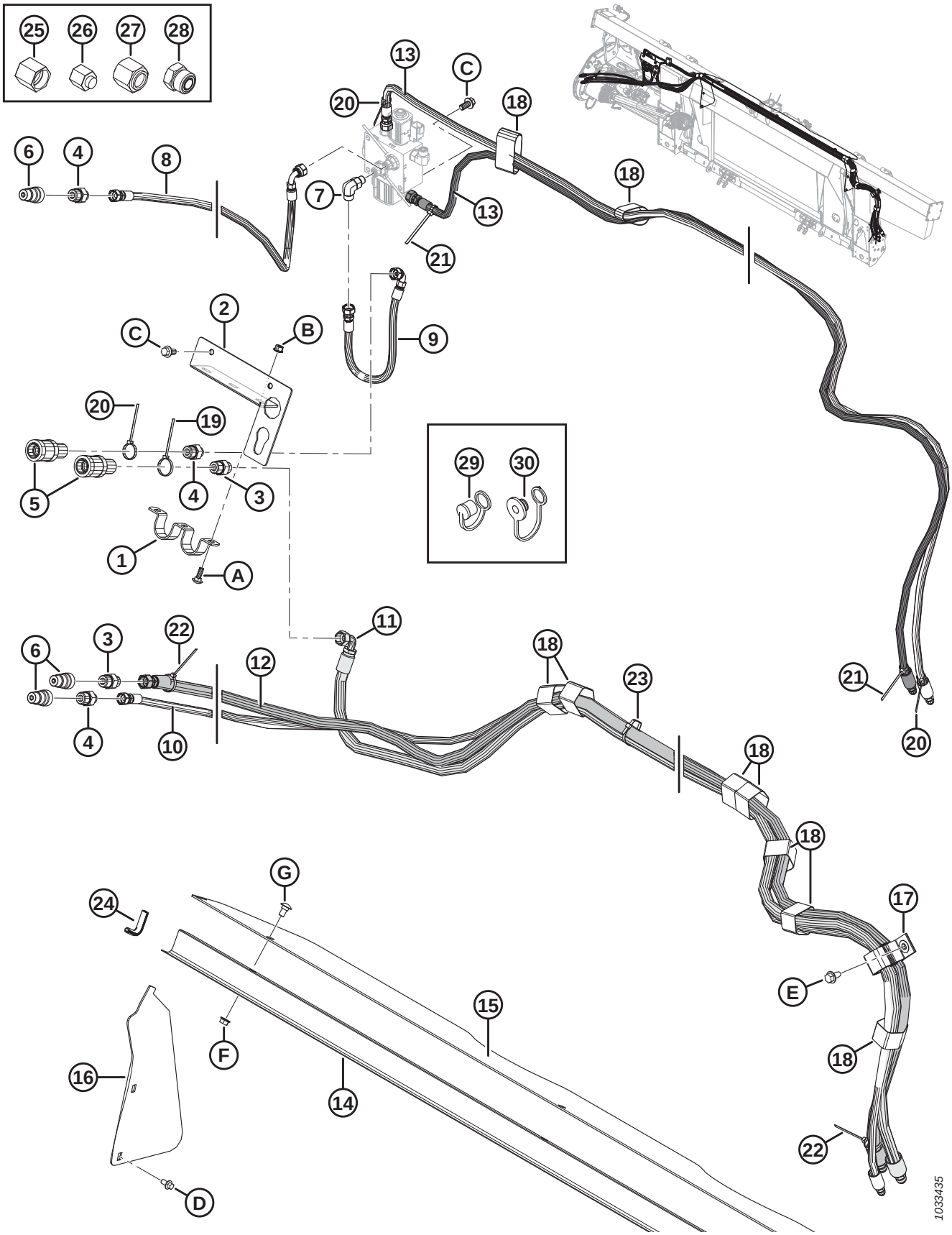
25
26
27
28
29
30
1033435

Ref.	Número de peça	Descrição	Qtd.	Número de série
30	21858	PROTEÇÃO – POEIRA (SOMENTE PARA TRANSPORTE) [431]	2	
A	184648	PARAFUSO – CABEÇA REDONDA, PESCOÇO QUADRADO M8 X 1,25 X 25-8,8-AA1J		
B	135337	PORCA – HEXAGONAL CHANFR CTR LK M8 X 1,25-8-AA1J		
C	152655	PARAFUSO – CABEÇA HEXAGONAL CHANFRADA M10 X 1,5 X 20-8,8-AA1J		
D	136485	PARAFUSO – CABEÇA HEXAGONAL CHANFRADA TFL M8 X 1,25 X 16-8,8-AA1J		
E	136209	PARAFUSO – ARRUELA HEXAGONAL M10 X 1,5 X 20-450HV		
F	30228	PORCA – CHANFRADA, FACE LISA, ROSCA DEFORMADA, 3/8-16 UNC-GR5-AA1J		
G	21472	PARAFUSO – CABEÇA REDONDA, PESCOÇO QUADRADO 3/8-16 X 0,75 GR5 AA1J		

431. Destinado ao uso com acopladores fêmea rápidos de 1/2".

126 Case IH e New Holland CR/CX – Kit de acoplamento elétrico

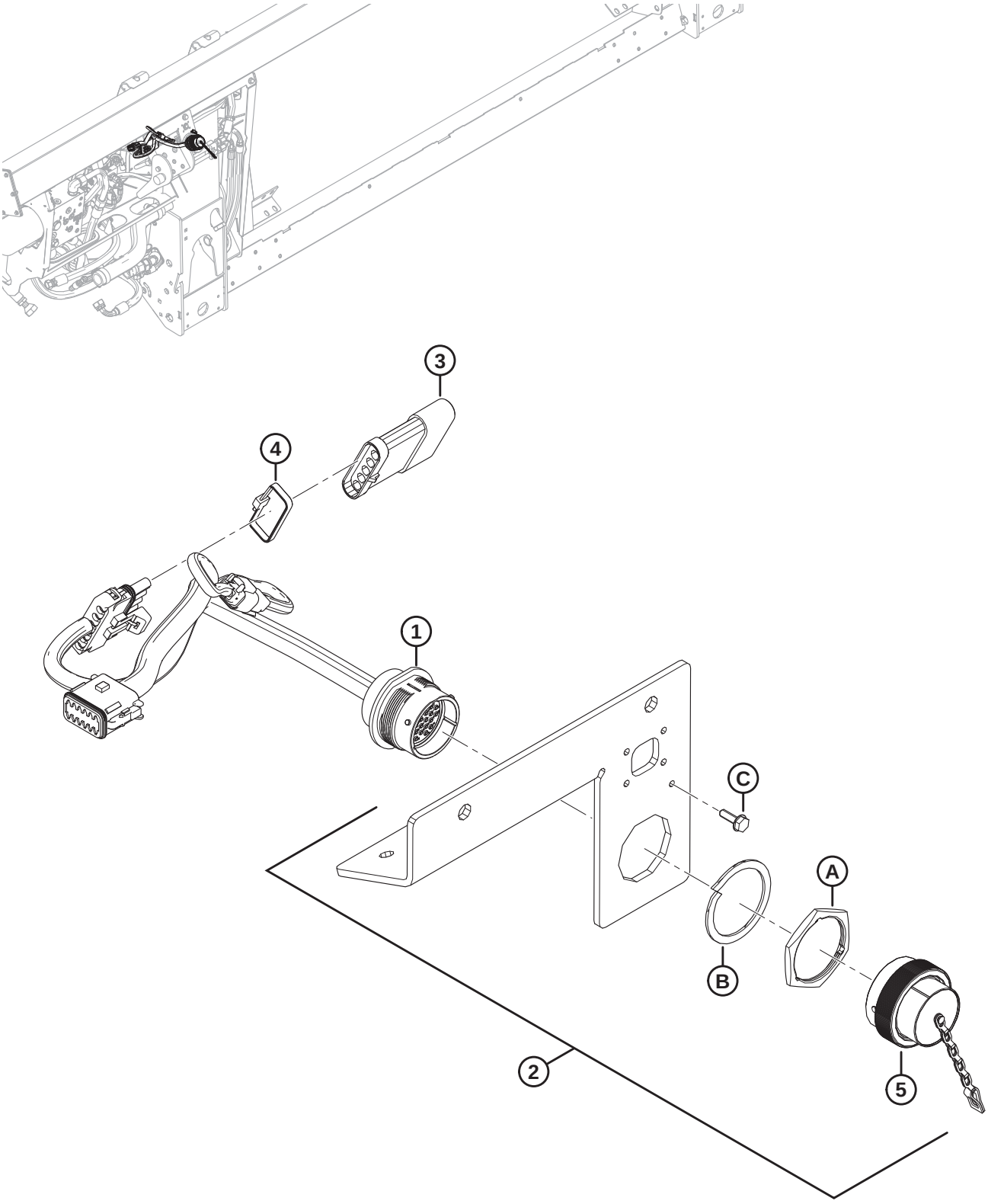

NOTA:

Para peças específicas para fiação elétrica, consulte o Catálogo de Peças do Conector Elétrico (MD Nº 169641).

Ref.	Número de peça	Descrição	Qtd.	Número de série
1	213211	CHICOTE – FM100, COMPLEMENTAR, CNH	1	
	134746	CONECTOR – TAMPA, TAMPÃO, 12-DIRECIONAL	1	
2	301693	KIT – TAMPA ELÉTRICA CNH	1	
3	153933	RESISTÊNCIA – RECONHECIMENTO DE PLATAFORMA	1	
4	30753	ABRAÇADEIRA DE CABOS (PRETA)	1	
5	134053	TAMPA – TAMPÃO, HD30, TAM. 24	1	
A	134010	PORCA – PAINEL, HD30, TAM. 24		
B	134011	ARRUELA – MOLA TRAVA, DEUTSCH HD, TAM. 24		
C	21947	PARAFUSO – AUTOATARRAXANTE, ARRUELA CABEÇA HEXAGONAL n ° 10 X 5/8 ZP		

127 CASE IH SÉRIES 2300/2500 – Elétrica complementar

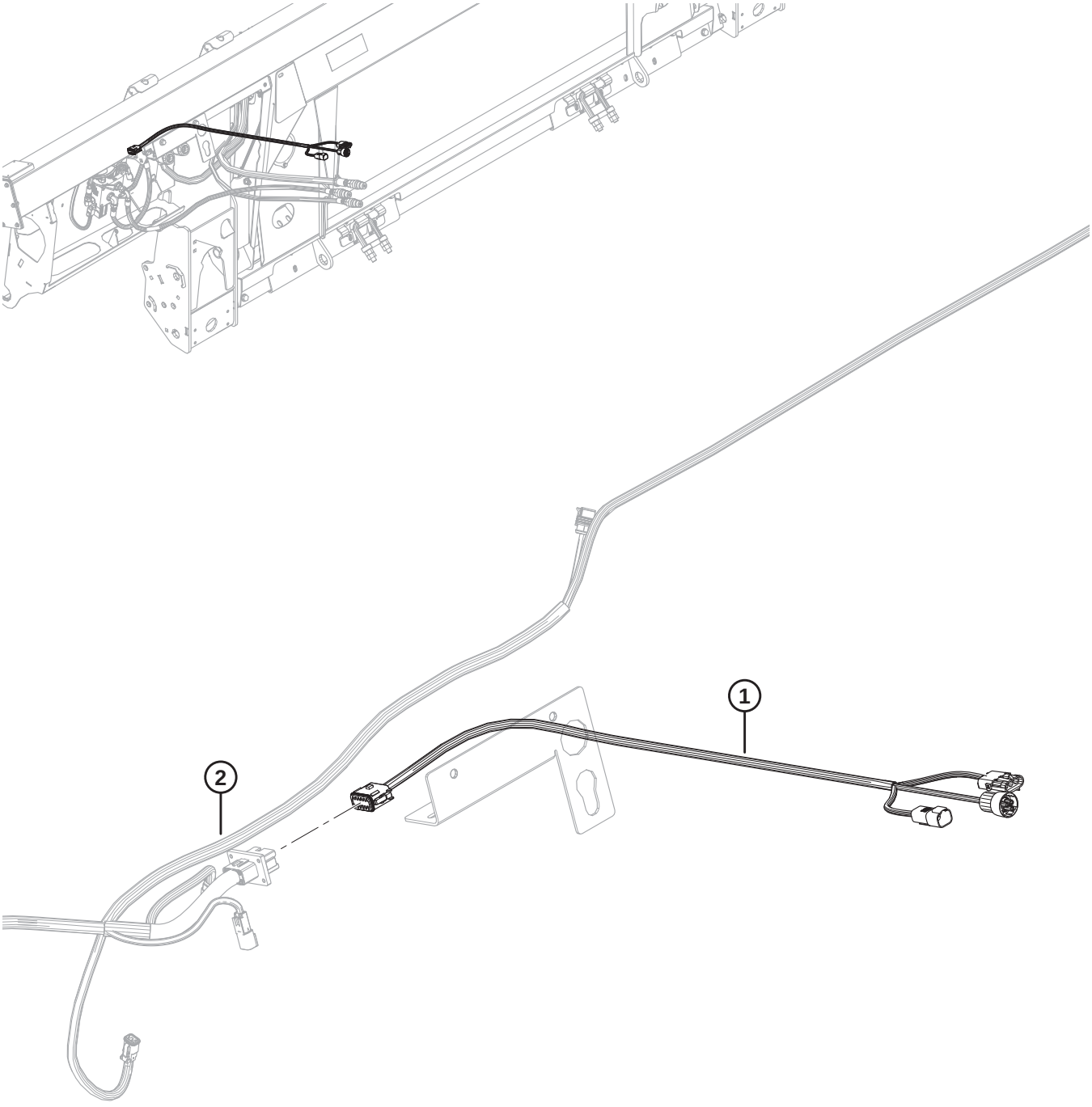

1032087

NOTA:

Para peças específicas para fiação elétrica, consulte o Catálogo de Peças do Conector Elétrico (MD Nº 169641).

Ref.	Número de peça	Descrição	Qtd.	Número de série
1	322748	CHICOTE – FM100, ACOPLAMENTO, CIH	1	
	134746	CONECTOR – TAMPA, TAMPÃO, 12-DIRECIONAL	1	
2	REF.	CHICOTE – FM100, PRINCIPAL	1	

128 Kit de conversão do controle automático de altura da plataforma para New Holland 10V

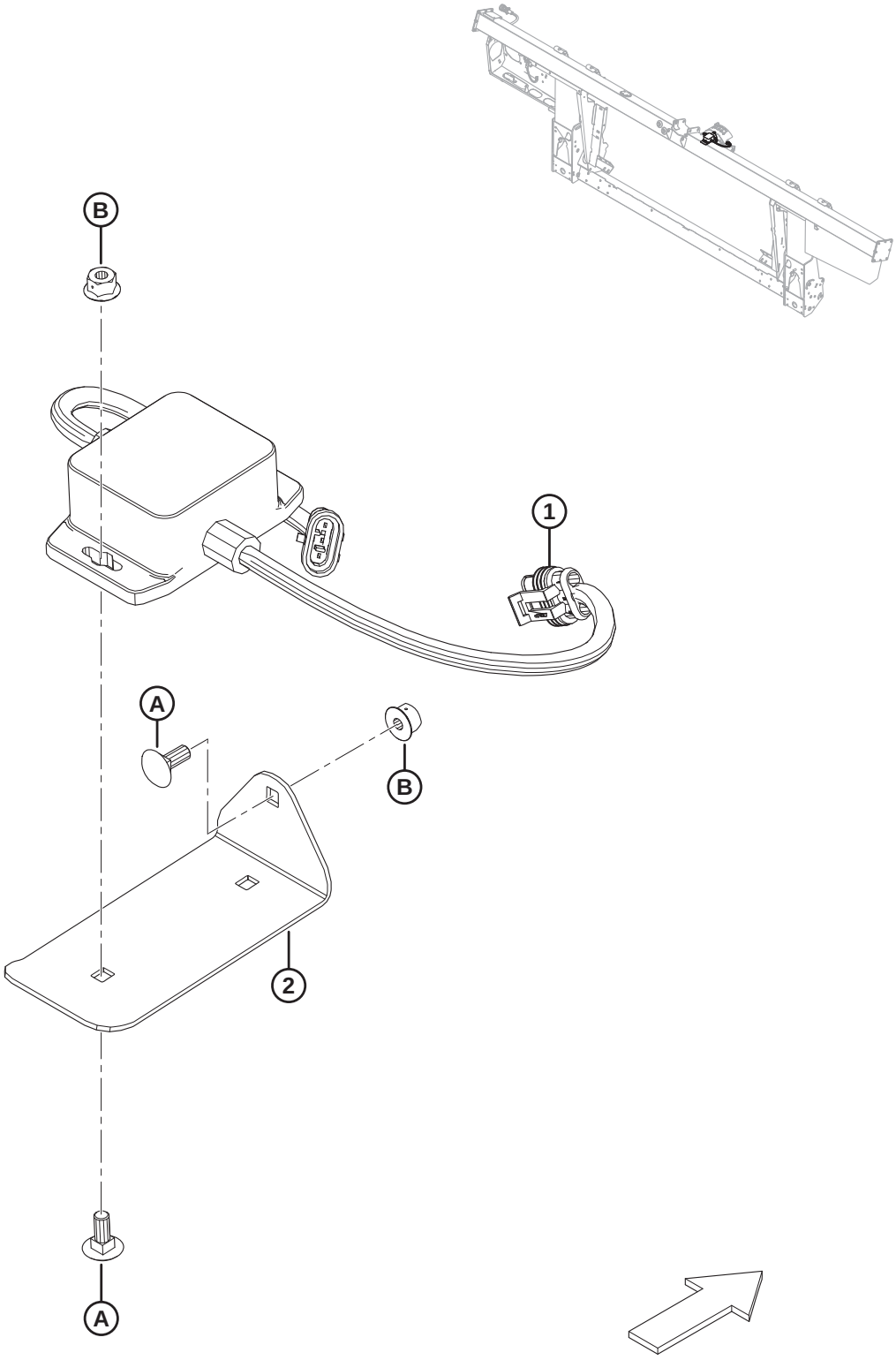

KIT DE CONVERSÃO DO CONTROLE AUTOMÁTICO DE ALTURA DA PLATAFORMA PARA NEW HOLLAND 10V

Ref.	Número de peça	Descrição	Qtd.	Número de série
	B6421	KIT – CONVERSOR 10V [432]		
	295013	KIT – CONVERSOR 10V [433]		
1	276759	ADAPTADOR – 10V	1	
2	295401	PLACA – MONTAGEM	1	
A	136748	PARAFUSO – RHSN M6 X 1 X 16-8,8-A2L		
B	152668	PORCA – HEXAGONAL CHANFR CTR LOC M6 X 1-8-A2L		

432. Inclui kit para Conversor 10 Volts (MD #295013) Kits disponíveis somente através de equipamentos.
433. Inclui todas as peças listadas, ferragens e instruções.

129 Kit de conversão para vedações New Holland CR

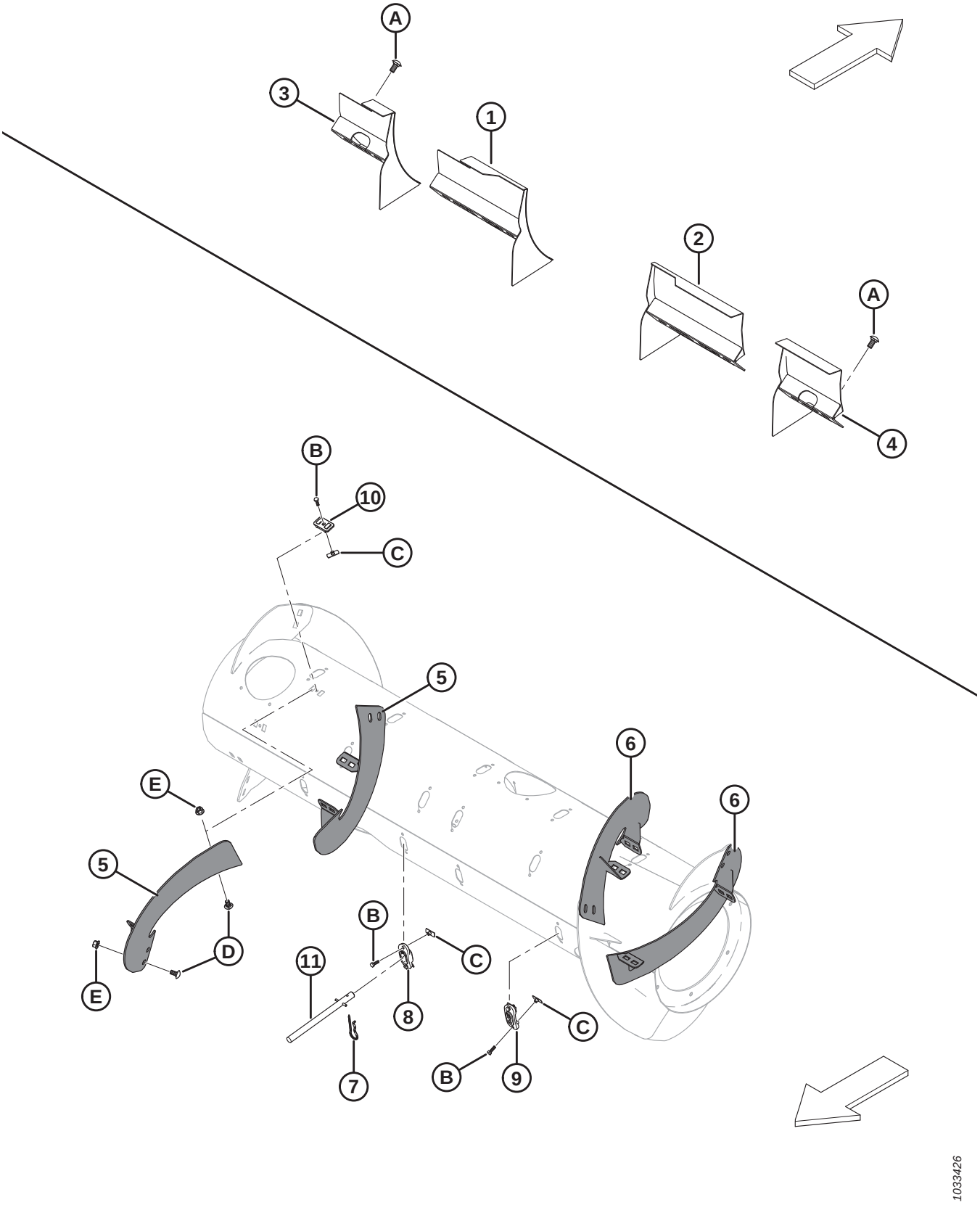

KIT DE CONVERSÃO PARA VEDAÇÕES NEW HOLLAND CR

Ref.	Número de peça	Descrição	Qtd.	Número de série
	B6886	KIT – REFORÇOS NEW HOLLAND CR [434]		
1	213592	SOLDAGEM DO DEFLETOR – SOMENTE NH CR ESTREITA (LADO ESQUERDO)	1	
2	213593	SOLDAGEM DO DEFLETOR – SOMENTE NH CR ESTREITA (LADO DIREITO)	1	
3	213614	SOLDAGEM DO DEFLETOR – SOMENTE NH CR LARGA (LADO ESQUERDO, CURTO)	1	
4	213613	SOLDAGEM DO DEFLETOR – SOMENTE NH CR LARGA (LADO DIREITO, CURTO)	1	
5	287890	HELICOIDAL, RTD – LADO DIREITO, LONGO (HIWEAR)	2	
6	287889	HELICOIDAL, RTD – LADO ESQUERDO, LONGO (HIWEAR)	2	
7	123180	PINO – GRAMPO	8	
8	337143	GUIA	8	
9	187137	TAMPÃO	4	
10	213084	PLUGUE – FENDA DO HELICOIDAL	8	
11	337152	KIT – DEDO [435]	8	
	7642	PINO – MOLA, 3/16 DIÂM. X 1,5 COMPRIMENTO		
A	152439	PARAFUSO – RHSSN M12 X 1,75 X 25-8,8-A3L		
B	252703	PARAFUSO – CABEÇA HEXAGONAL TFL M6 X 1 X 20 X SPCL-12,9-AA2L		
C	197263	PORCA – T M6 X 1		
D	184657	PARAFUSO – RHSSN M10 X 1,5 X 20-8,8-A3L		
E	135799	PORCA – HEXAGONAL CHANFRADA CTR LOC M10 X 1,5-10-A3L		

434. Kits disponíveis somente por meio de equipamentos.

435. Inclui dedo sólido (não vendido separadamente), pino de mola (MD N.º 7642), guia (MD N.º 337143) e instruções.

130 CLAAS Lexion séries 500, 700 – Acoplamento do módulo de flutuação

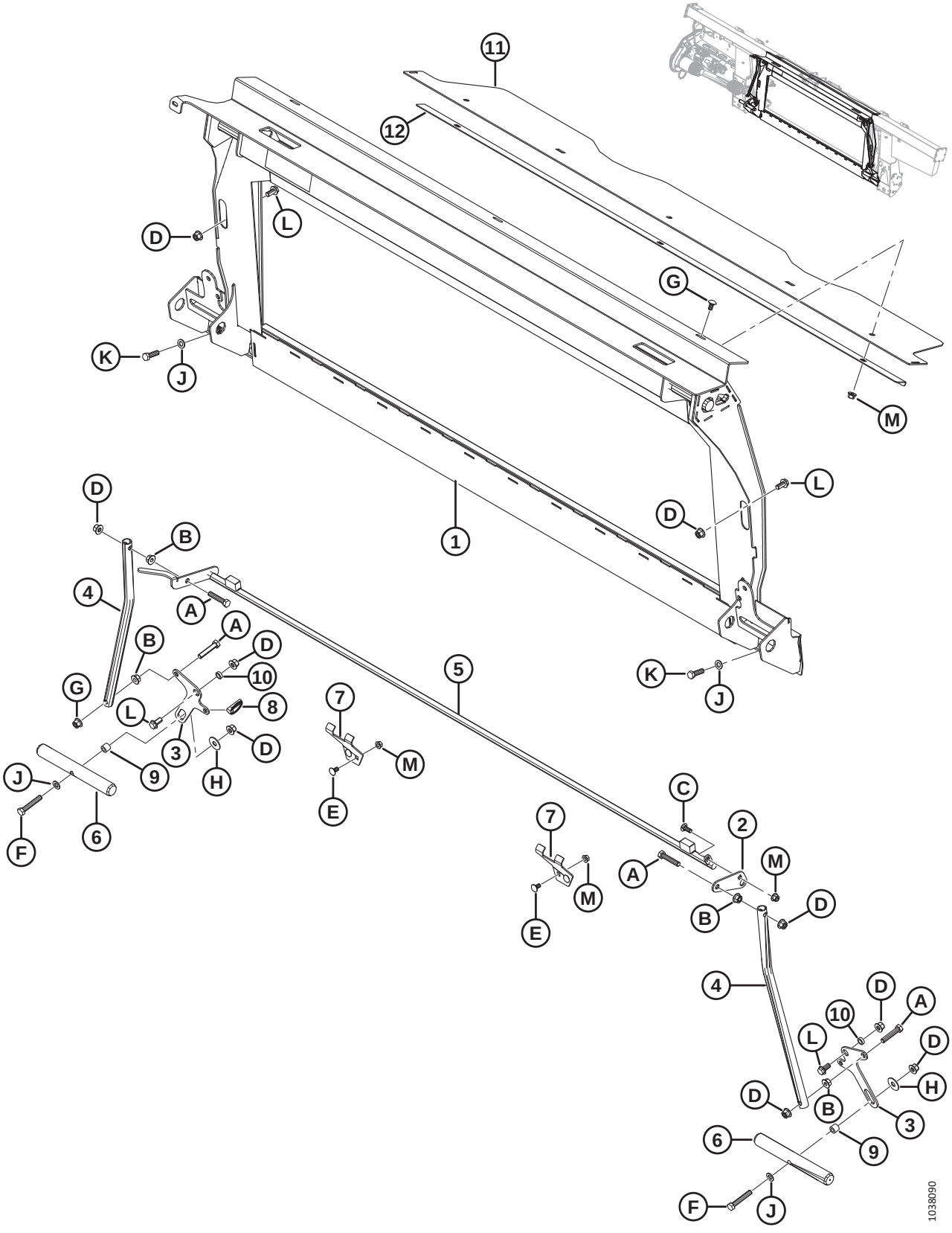

Ref.	Número de peça	Descrição	Qtd.	Número de série
	B6960	**KIT DE ACOPLAMENTO – CLAAS** [436]		
1	**347077**	**ESTRUTURA — MÁSCARA CLAAS C/ DECALQUE**	**1**	
2	**328582**	**ALAVANCA**	**1**	
3	**347569**	**ALAVANCA – ARTICULADA**	**2**	
4	156783	TUBO – ARTICULAÇÃO	2	
5	**337311**	**TRAVA — TRANSFERÊNCIA SOLDAGEM**	**1**	
6	133138	EIXO [437]	2	
7	245246	SUPORTE – PRENDEDOR DE BLOQUEIO	2	
8	**113561**	**PINO – DE SEGURANÇA**	**1**	
9	**337043**	**BUCHA - M12 ROSCADA**	**2**	
10	133439	ESPAÇADOR – DIÂM. EXT. 0,75 x 0,120" PAREDE	2	
11	**328356**	**TAMPA – SEM FIM SUPERIOR**	**1**	
12	**301629**	**RETENTOR – TAMPA CONTRA POEIRA**	**1**	
A	**237316**	**PARAFUSO – CABEÇA HEXAGONAL TFL M12 X 1,75 X 60-8,8-AA1J**		
B	**136036**	**PORCA - HEXAGONAL, LISA, CHANFRADA M12 X 1,75-8-AA1J**		
C	**136506**	**PARAFUSO – CABEÇA REDONDA, PESCOÇO QUADRADO M10 X 1,5 X 25-8,8-AA1J**		
D	**136431**	**PORCA – HEXAGONAL CHANFRADA CTR LOC M12 X 1,75-10-A3L**		
E	**136178**	**PARAFUSO – CABEÇA REDONDA, PESCOÇO QUADRADO M10 X 1,5 X 20-8,8-AA1J**		
F	**184675**	**PARAFUSO – CABEÇA HEXAGONAL M12 X 1,75 X 70-8,8-AA1J**		
G	**184657**	**PARAFUSO – CABEÇA REDONDA, PESCOÇO QUADRADO M10 X 1,5 X 20-8,8-AA1J**		
H	32247	ARRUELA – PLANA		
J	184714	ARRUELA – PLANA REG M12-300HV-A3L		
K	184669	PARAFUSO – CABEÇA HEXAGONAL M12 X 1,75 X 40-8,8-A3L		
L	136625	PARAFUSO – CABEÇA HEXAGONAL SERRILHADA CHANFRADA M12 X 1,75 X 25 X SPCL-100-AA1J		
M	**135799**	**PORCA – HEXAGONAL CHANFRADA CTR LOC M10 X 1,5-10**		

436. O kit de acoplamento da CLAAS Lexion séries 500/700 inclui módulo de flutuação e kits de acoplamento hidráulico e elétrico necessários para acoplar uma FM100 independente ou converter em uma FM100 instalada de fábrica. Kits disponíveis somente por meio de equipamentos.
437. O eixo (MD n.º 304782) com usinagem adicional está disponível para manutenção de máquinas CLAAS com problemas de montagem no campo. Para mais informações, consulte o Boletim de Serviço SB 1917.

131 CLAAS Lexion Série 500/700 – Kit de acoplamento hidráulico

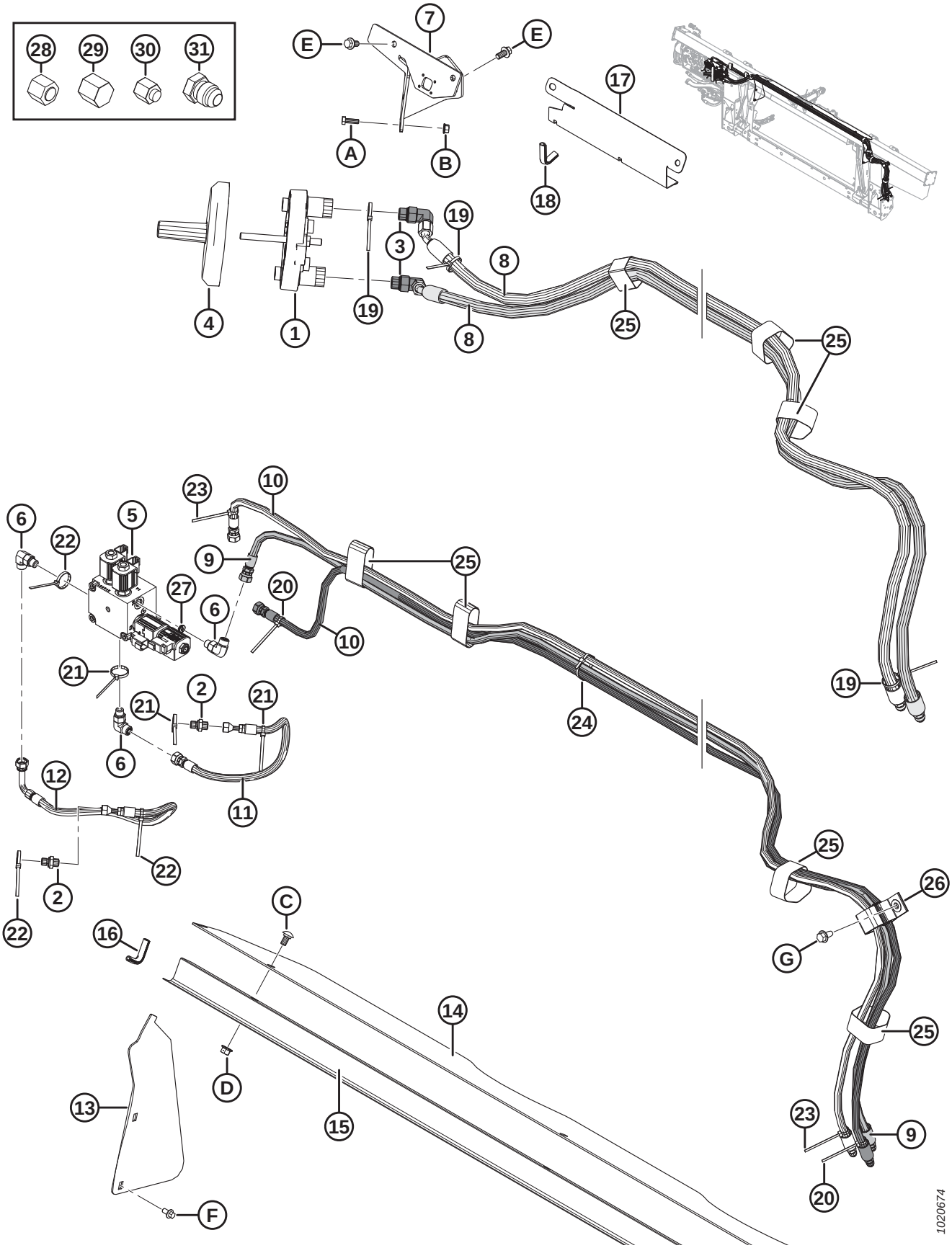

CLAAS LEXION SÉRIE 500/700 – KIT DE ACOPLAMENTO HIDRÁULICO

Ref.	Número de peça	Descrição	Qtd.	Número de série
1	190866	ACOPLADOR – MULTICONEXÃO LEXION	1	
2	136503	ENCAIXE – ADAPTADOR -4 ORFS X -4 BSPP	2	
	135957	O-RING – N° 4 ORFS		
	136519	O-RING – N° 4 BSPP		
3	135917	ENCAIXE – COTOVELO 90° HIDRÁULICO	2	
	44210	O-RING – N° 10 ORB		
	135866	O-RING – N° 8 ORFS		
4	129481	TAMPA	1	
5	335341	BLOCO – SELETOR, CLAAS	1	
	287462	BOBINA – 12 VDC-0,625" (V3)		
	287456	VÁLVULA – 3-POS 4-DIRECIONAL (V3)		
	245159	KIT DE VEDAÇÃO (PARA VÁLVULA MD #287456)		
	287461	BOBINA – 12 VDC-0,500" (V1, V2)		
	287460	VÁLVULA – GATILHO NC (V1, V2)		
	287465	KIT DE VEDAÇÃO (PARA VÁLVULA MD #287460)		
	279228	VÁLVULA – CARTUCHO, RETENÇÃO PO (CPD)		
	220959	KIT DE VEDAÇÃO (PARA VÁLVULA MD n° 279228)		
	163184	O-RING (2020 E ANTERIORES) [438]		-396189
	320284	O-RING – 2,38 x 20,64		396190–
	136108	PARAFUSO – CABEÇA HEXAGONAL SOC M10 X 1,5 X 80-12,9-AA1J		
	184711	**ARRUELA – PLANA REG M10-200HV-AA1J**		
6	136095	ENCAIXE – COTOVELO 90° HIDRÁULICO	3	
	50219	O-RING – N° 6 ORB		
	135865	O-RING – N° 6 ORFS		
7	287344	SUPORTE – SOLDAGEM ACOPLADOR LEXION	1	
8	287864	MANGUEIRA – HIDRÁULICA, MOTOR DO MOLINETE	2	
9	287865	MANGUEIRA – HIDRÁULICA, ELEVADOR DO MOLINETE	1	
10	287866	MANGUEIRA – HIDRÁULICA, AVANÇO-RECUO DO MOLINETE	2	
11	213374	MANGUEIRA – HIDRÁULICA, PRESSÃO DO MOLINETE	1	
12	287870	MANGUEIRA – HIDRÁULICA, RETORNO DO MOLINETE	1	
13	276284	TAMPA – SEM FIM, LATERAL	2	
14	276285	TAMPA – SEM FIM, LATERAL	1	
15	156725	TAMPA – MANGUEIRA	1	
16	42589	JUNTA	2	
17	213965	TAMPA – MANGUEIRA (2016 E ANTERIORES)	1	–301189
18	194082	MOLDE (2016 E ANTERIORES)	1	–301189
19	40701	ABRAÇADEIRA DE CABOS (AMARELA)	3	
20	40702	ABRAÇADEIRA DE CABOS (VERMELHA)	2	

438. Peça de reposição somente para unidades feitas para modelos/ano 2020 e anteriores. Para unidades feitas para modelos/ano 2021 e posteriores ou para unidades disponibilizadas com bloco MD N.º 335341, solicite o O-ring MD N.º 320284.

CLAAS LEXION SÉRIE 500/700 – KIT DE ACOPLAMENTO HIDRÁULICO

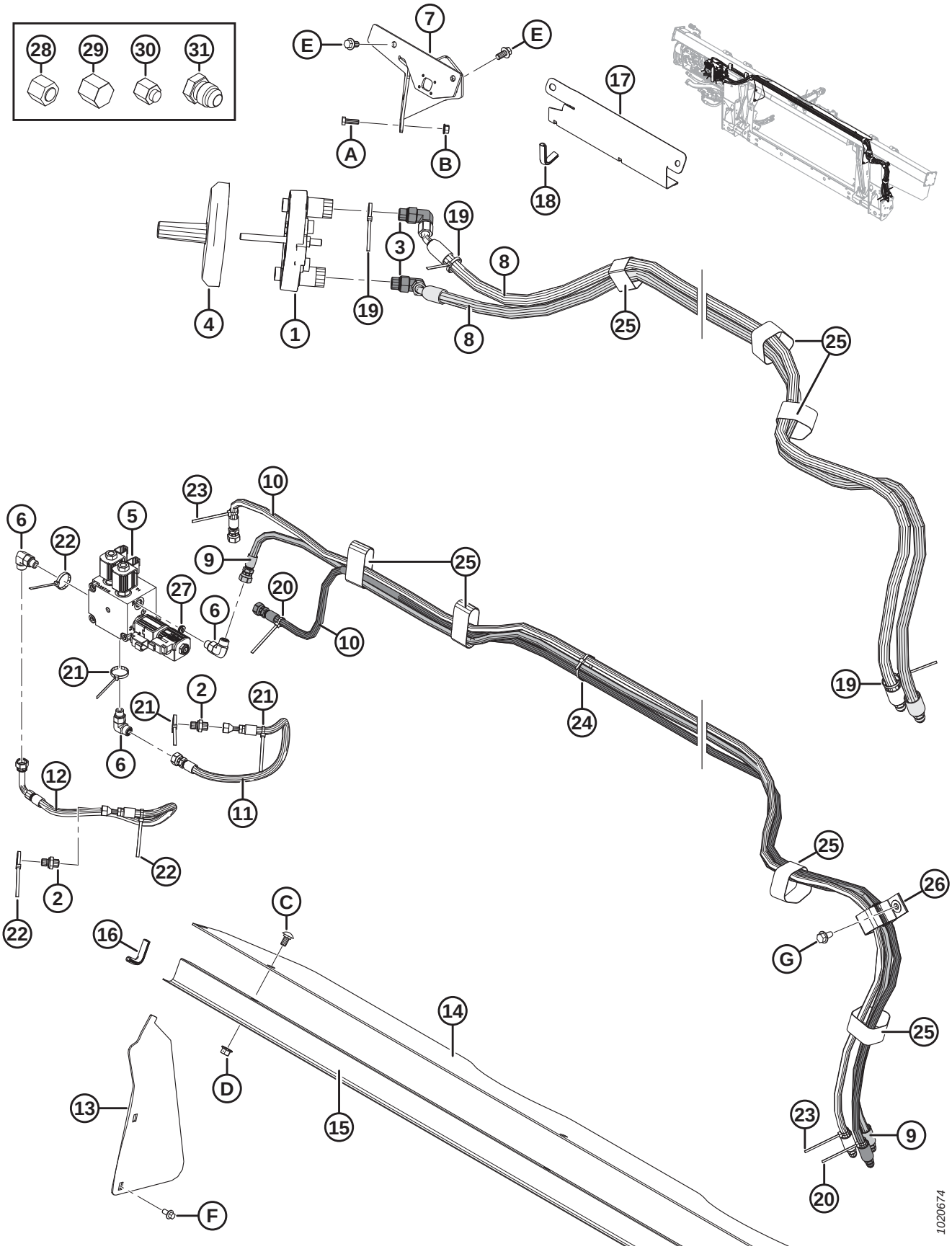

Ref.	Número de peça	Descrição	Qtd.	Número de série
21	40703	ABRAÇADEIRA DE CABOS (AZUL)	3	
22	40704	ABRAÇADEIRA DE CABOS (LARANJA)	3	
23	49227	ABRAÇADEIRA DE CABOS (VERDE)	2	
24	21763	ABRAÇADEIRA DE CABOS (PRETA)	3	
25	135444	ABRAÇADEIRA – CINTA DE TRAVAMENTO 6" COMPR.	7	
26	163598	CINTA – VELCRO, SUSPENSÃO	1	
27	252693	RESTRITOR – n°6 ORB X 0,052 POL.	1	
28	136325	TAMPÃO – HIDRÁULICO SAE-6 ORFS	2	
29	108233	TAMPA – 1/2" TUBO (SOMENTE PARA TRANSPORTE)	2	
30	30813	TAMPA – 3/8" TUBO COM CHANFRO A 37 GRAUS (SOMENTE PARA TRANSPORTE)	3	
31	50178	TAMPÃO – 3/8" TUBO (SOMENTE PARA TRANSPORTE)	4	
A	184652	PARAFUSO – CABEÇA HEXAGONAL TFL M8 X 1,25 X 25-8,8-A2L		
B	135337	PORCA – HEXAGONAL CHANFR CTR LOC M8 X 1,25-8-A2L		
C	184657	PARAFUSO – RHSSN M10 X 1,5 X 20-8,8-A3L		
D	135799	PORCA – HEXAGONAL CHANFRADA CTR LOC M10 X 1,5–10-A3L		
E	152655	PARAFUSO – CABEÇA HEXAGONAL CHANFRADA M10 X 1,5 X 20-8,8-A3L		
F	136485	PARAFUSO – CABEÇA HEXAGONAL CHANFRADA TFL M8 X 1,25 X 16-8,8-A3L		
G	136209	PARAFUSO – ARRUELA HEXAGONAL CHANFRADA M10 X 1,5 X 20-450HV-A3L		

132 CLAAS Lexion Série 500/700 – Kit de acoplamento elétrico

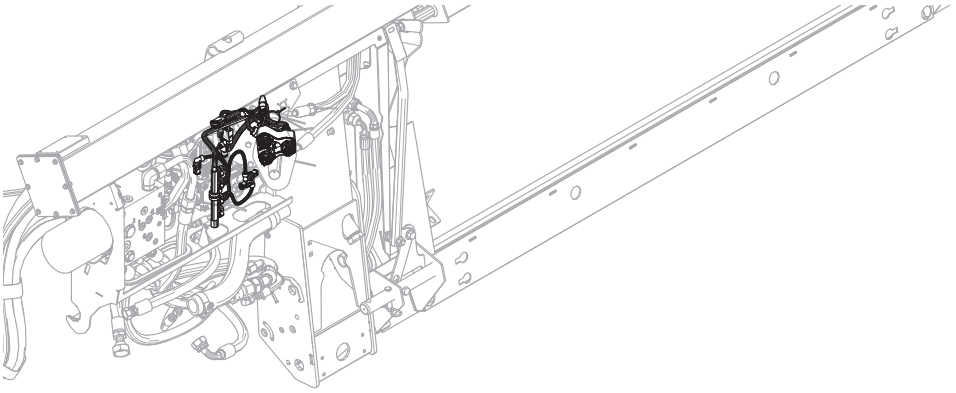

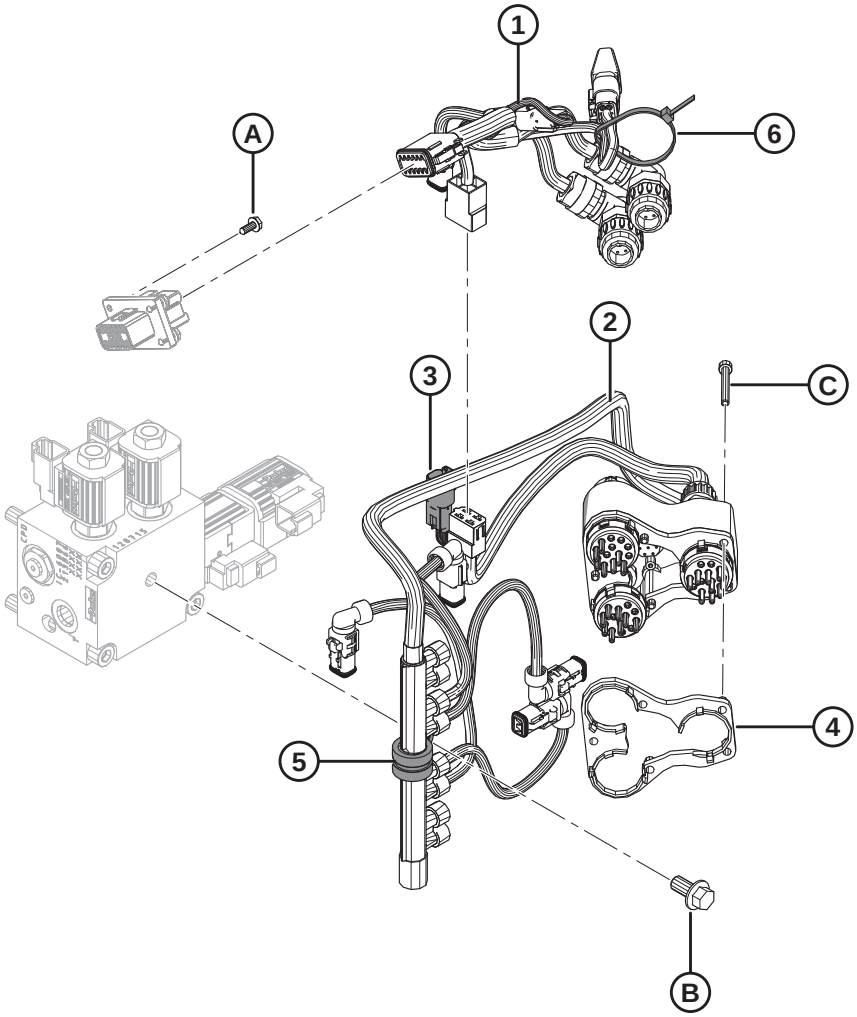

1020668

NOTA:

Para peças específicas para fiação elétrica, consulte o Catálogo de Peças do Conector Elétrico (MD Nº 169641).

Ref.	Número de peça	Descrição	Qtd.	Número de série
1	276806	CHICOTE – FM100, COMPLEMENTAR, CLAAS	1	
	134746	CONECTOR – TAMPA, TAMPÃO, 12-DIRECIONAL	1	
	283215	MÓDULO – PACOTE DIODOS, DIODOS 6A [439]	1	
2	276630	CHICOTE – ACOPLADOR, CLAAS [440]	1	
	129772	CHICOTE – FIAÇÃO [441]	1	
3	213824	CHICOTE – ACOPLADOR MOD LEXION [441]	1	
4	129773	ESPAÇADOR – CHICOTE DE FIAÇÃO	1	
5	135709	BRAÇADEIRA – ISOLADA 3/4 POL.	1	
6	21763	ABRAÇADEIRA DE CABOS (PRETA)	1	
A	REF	PARAFUSO – AUTOATARRAXANTE, ARRUELA CABEÇA HEXAGONAL n ° 10 X 1/2 ZP [442]		
B	152655	PARAFUSO – CABEÇA HEXAGONAL CHANFRADA M10 X 1,5 X 20-8,8-A3L		
C	129965	PARAFUSO – CABEÇA HEXAGONAL SOC M5 X 0,8 X 45-12,9-A2L		

439. Peça de reposição somente para chicote (MD #276806).
440. Inclui chicotes (MD #129772 e 213824).
441. Peça de reposição somente para chicote (MD #276630).
442. Parafuso (MD #42292) não está incluído no kit de acoplamento. Consulte a Seção *113 Componentes elétricos – FM100, página 367*.

133 Kit do Resistor da altura do molinete CLAAS

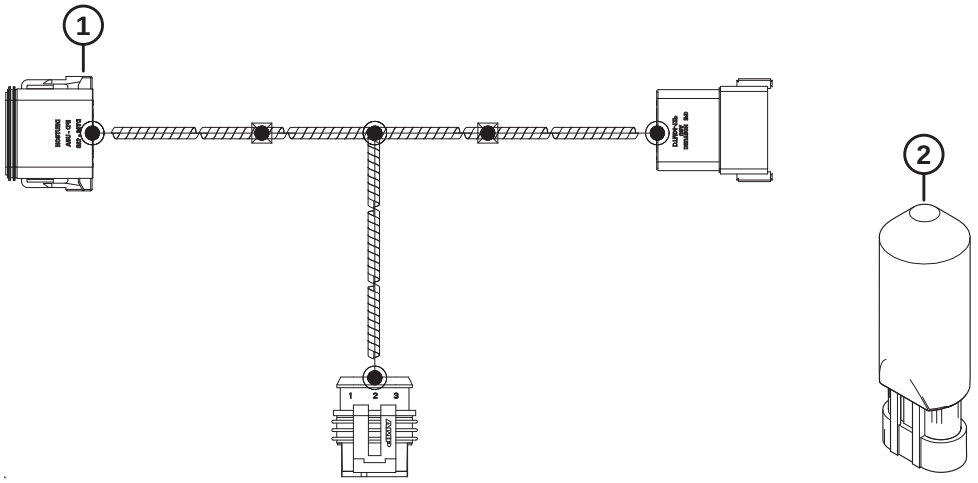

1023968

KIT DO RESISTOR DA ALTURA DO MOLINETE CLAAS

Ref.	Número de peça	Descrição	Qtd.	Número de série
	295710	KIT – RESISTOR DA ALTURA DO MOLINETE CLAAS [443]		
1	301104	CHICOTE – MOLINETE HT V-REG CLAAS	1	
2	133683	REGULADOR – TENSÃO	1	

443. O kit inclui as peças listadas.

134 John Deere série 50 – Kit de acoplamento do módulo de flutuação

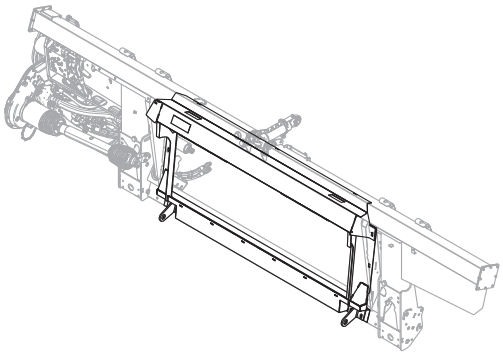

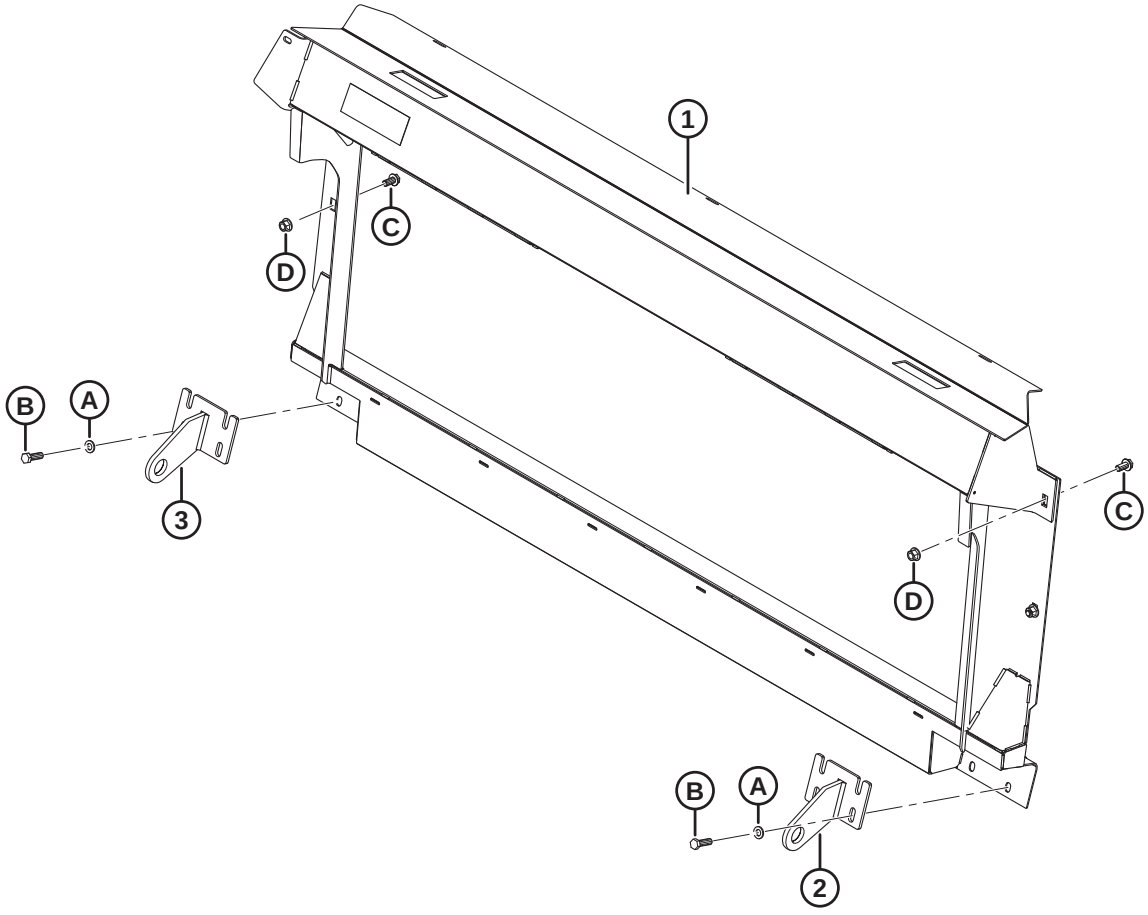

1033538

JOHN DEERE SÉRIE 50 – KIT DE ACOPLAMENTO DO MÓDULO DE FLUTUAÇÃO

Ref.	Número de peça	Descrição	Qtd.	Número de série
	B9030	**Kit de acoplamento – JD SÉRIE 50** [444]		
1	**294514**	**ESTRUTURA – SOLDAGEM JD DO NIVEL DO PISO**	**1**	
2	151942	SUPORTE – SOLDAGEM DIREITA	1	
3	151941	SUPORTE – SOLDAGEM ESQUERDA	1	
A	184714	ARRUELA – CHATA REG M12-300HV		
B	184669	PARAFUSO – CABEÇA HEXAGONAL M12 X 1,75 X 40-8,8-AA1J		
C	136625	PARAFUSO – CABEÇA HEXAGONAL SERRILHADA CHANFRADA M12 X 1,75 X 25 X SPCL-100-AA1J		
D	136431	PORCA – HEXAGONAL CHANFRADA CTR LOC M12 X 1,75-10		

444. O kit de acoplamento da JD Série 50 inclui módulo de flutuação e kits de acoplamento hidráulico e elétrico necessários para acoplar uma FM100 independente ou converter em uma FM100 instalada de fábrica. Kits disponíveis somente por meio de equipamentos.

135 John Deere série 60/70 S/T – Kit de acoplamento do módulo de flutuação

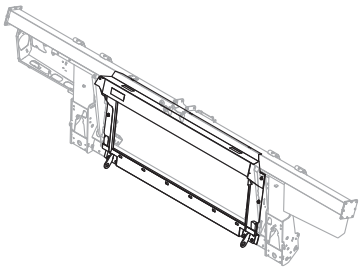

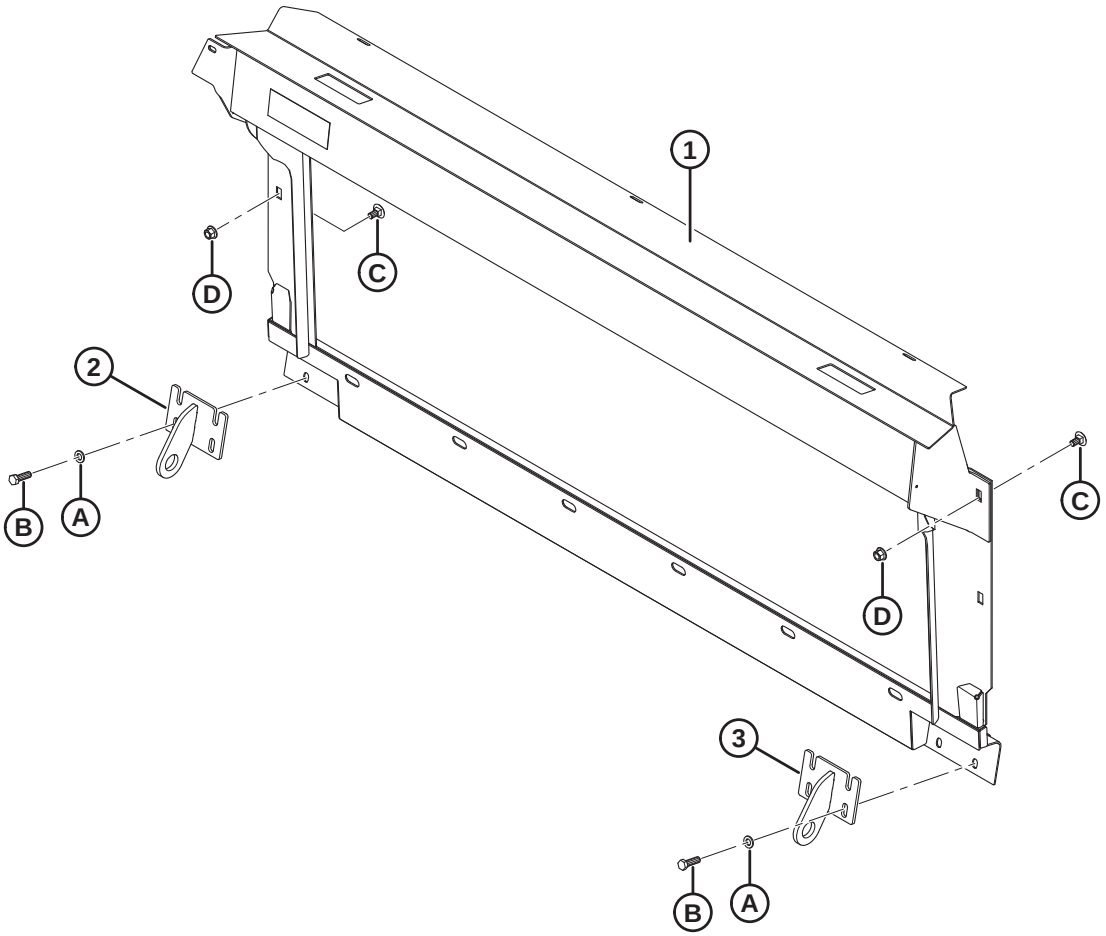

1017223

JOHN DEERE SÉRIE 60/70 S/T – KIT DE ACOPLAMENTO DO MÓDULO DE FLUTUAÇÃO

Ref.	Número de peça	Descrição	Qtd.	Número de série
	B6962	**KIT DE ACOPLAMENTO – JD SÉRIE 60/70 S** [445]		
	B6963	**KIT DE ACOPLAMENTO – JD SÉRIES T 60/70** [445]		
1	**347301**	**CONJUNTO – JD CM MÁSCARA COM DECALQUE SÉRIE S COM ALIMENTADOR CONTOUR MASTER)**	**1**	
	294514	MÁSCARA – SOLDAGEM LEVEL LAND (SÉRIES T OU S COM ALIMENTADOR LEVEL LAND)	1	
2	245760	SUPORTE – SOLDAGEM ESQUERDA (SOMENTE SÉRIE S)	1	
	151941	SUPORTE – SOLDAGEM ESQUERDA (SOMENTE SÉRIE T)	1	
3	245761	SUPORTE – SOLDAGEM DIREITA (SOMENTE SÉRIE S)	1	
	151942	SUPORTE – SOLDAGEM DIREITA (SOMENTE SÉRIE T)	1	
A	184714	ARRUELA – CHATA REG M12-300HV-A3L		
B	184669	PARAFUSO – CABEÇA HEXAGONAL M12 X 1,75 X 40-8,8-A3L		
C	136625	PARAFUSO – CABEÇA HEXAGONAL SERRILHADA CHANFRADA M12 X 1,75 X 25 X SPCL-100-AA1J		
D	136431	PORCA – HEXAGONAL CHANFRADA CTR LOC M12 X 1,75-10-A3L		

445. O kit inclui módulo de flutuação e kits de acoplamento hidráulico e elétrico necessários para acoplar uma FM100 independente ou converter em uma FM100 instalada de fábrica. Kits disponíveis somente por meio de equipamentos.

136 Kit de acoplamento hidráulico – John Deere série 50

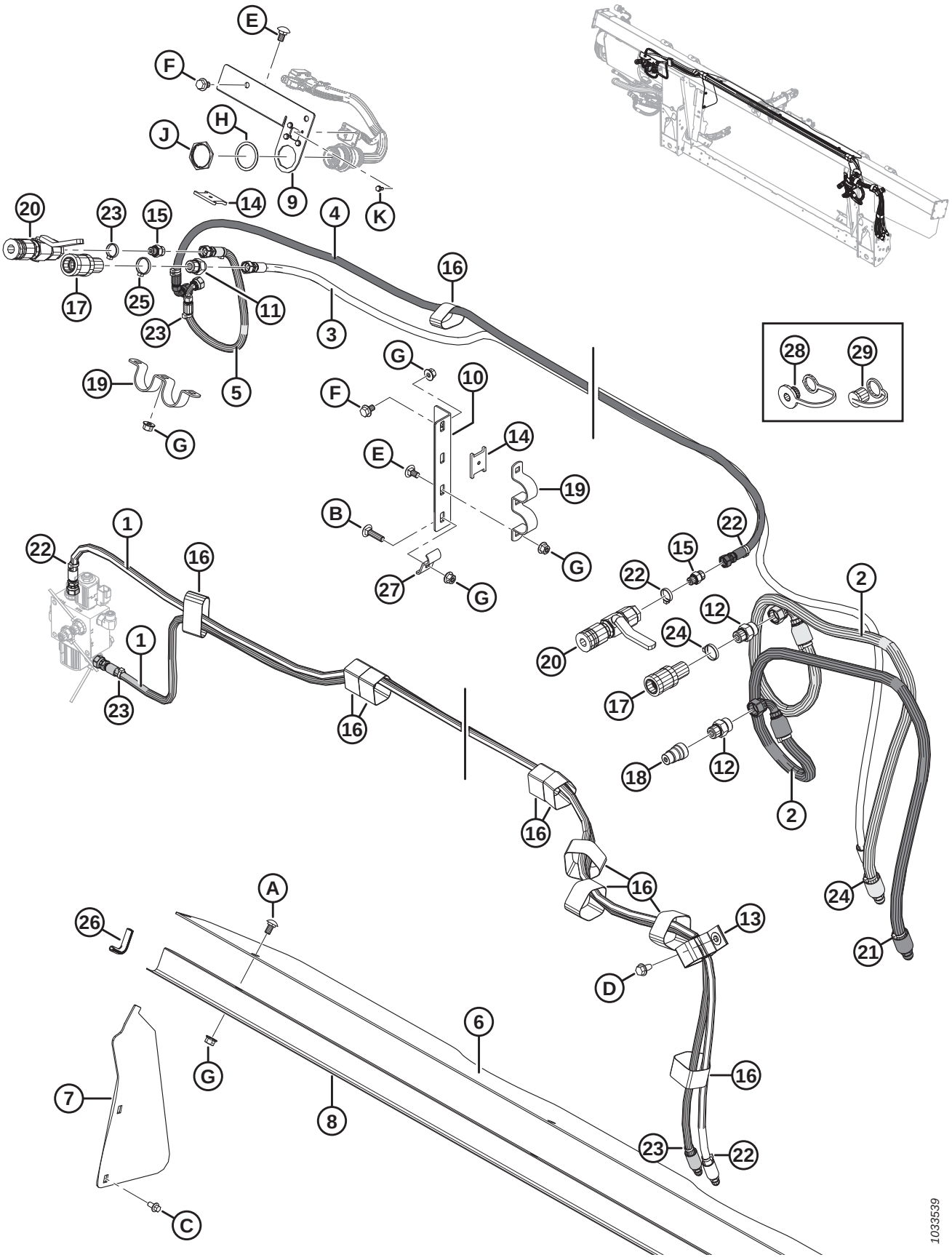

KIT DE ACOPLAMENTO HIDRÁULICO – JOHN DEERE SÉRIE 50

Ref.	Número de peça	Descrição	Qtd.	Número de série
1	287861	MANGUEIRA – HIDRÁULICA, MOLINETE F-A	2	
2	337178	MANGUEIRA – ACIONAMENTO DO MOLINETE JD50	2	
3	337175	MANGUEIRA – ELEVADOR DO MOLINETE JD50	1	
4	337174	MANGUEIRA – POSIÇÃO DIANTEIRA DO MOLINETE JD50	1	
5	337173	MANGUEIRA – POSIÇÃO TRASEIRA DO MOLINETE JD50	1	
6	276285	TAMPA – SEM FIM, SUPERIOR	1	
7	276284	TAMPA – SEM FIM LATERAL	2	
8	156725	TAMPA – MANGUEIRA	1	
9	337163	SUPORTE – HIDRÁULICO ACOPLADOR	1	
10	337177	SUPORTE – HIDRÁULICO ACOPLADOR	1	
11	184462	ENCAIXE – ADAPTADOR HIDRÁULICO	1	
	44210	O-RING – N° 10 ORB		
	135865	O-RING – N° 6 ORFS		
12	184461	ENCAIXE – ADAPTADOR HIDRÁULICO	2	
	44210	O-RING – N° 10 ORB		
	135867	O-RING – N° 10 ORFS		
13	163598	CINTA DE TRAVAMENTO, SUSPENSA, 6" COMPR.	1	
14	158253	ESPAÇADOR – MONTAGEM DO ACOPLADOR	2	
15	135778	ENCAIXE – ADAPTADOR	2	
	50219	O-RING – N° 6 ORB		
	135865	O-RING – N° 6 ORFS		
16	135444	CINTA DE TRAVAMENTO 6" COMPR.	10	
17	114143	ENCAIXE – ACOPLAMENTO HIDRÁULICO	2	
18	114142	ENCAIXE – ACOPLAMENTO HIDRÁULICO	1	
19	114140	SUPORTE	2	
20	114120	ENCAIXE – ACOPLAMENTO HIDRÁULICO	2	
21	49232	BRAÇADEIRA – BRAÇADEIRA DE CABOS, BRANCA	2	
22	49227	BRAÇADEIRA DE CABOS, VERDE	8	
23	40702	BRAÇADEIRA DE CABOS, VERMELHA	5	
24	40701	BRAÇADEIRA DE CABOS, AMARELA	3	
25	21763	ABRAÇADEIRA DE CABOS, PRETA	4	
26	42589	MOLDE	2	
27	29934	SUPORTE	1	
28	21858	TAMPÃO – CONTRA POEIRA	2	
29	21856	CAPA CONTRA POEIRA	1	
A	184657	PARAFUSO – CABEÇA REDONDA, PESCOÇO QUADRADO M10 X 1,5 X 20-8,8-AA1J		
B	152732	PARAFUSO – CABEÇA REDONDA, PESCOÇO QUADRADO M10 X 1,5 X 40-8,8-AA1J		
C	136485	PARAFUSO – CABEÇA HEXAGONAL CHANFRADA TFL M8 X 1,25 X 16-8,8-AA1J		
D	136209	PARAFUSO – ARRUELA HEXAGONAL M10 X 1,5 X 20-450HV		

KIT DE ACOPLAMENTO HIDRÁULICO – JOHN DEERE SÉRIE 50

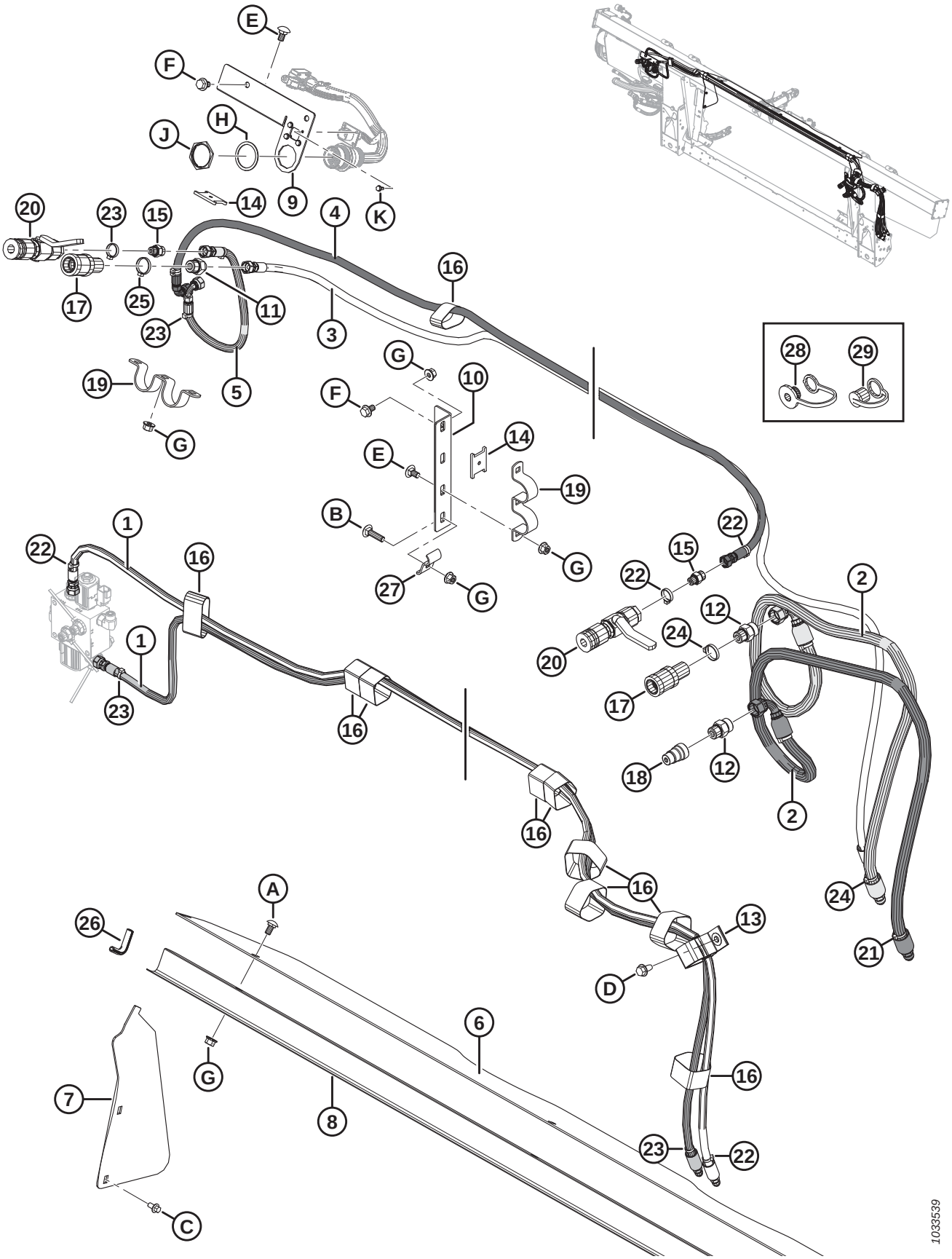

KIT DE ACOPLAMENTO HIDRÁULICO – JOHN DEERE SÉRIE 50

Ref.	Número de peça	Descrição	Qtd.	Número de série
E	136178	PARAFUSO – CABEÇA REDONDA, PESCOÇO QUADRADO M10 X 1,5 X 20-8,8-AA1J		
F	136151	PARAFUSO – CABEÇA HEXAGONAL CHANFRADA TFL M10 X 1,5 X 16-8,8-AA1J		
G	135799	PORCA – HEXAGONAL CHANFRADA CTR LOC M10 X 1,5-10		
H	134011	ARRUELA – DE PRESSÃO, DEUTSCH HD, TAM. 24		
J	134010	PORCA – PAINEL, HD30, TAM. 24		
K	42292	PARAFUSO – CABEÇA HEXAGONAL TPG, ARRUELA, 10 X 1/2-GR5-AA1T		

137 John Deere Série 60/70 S/T – Kit de acoplamento hidráulico

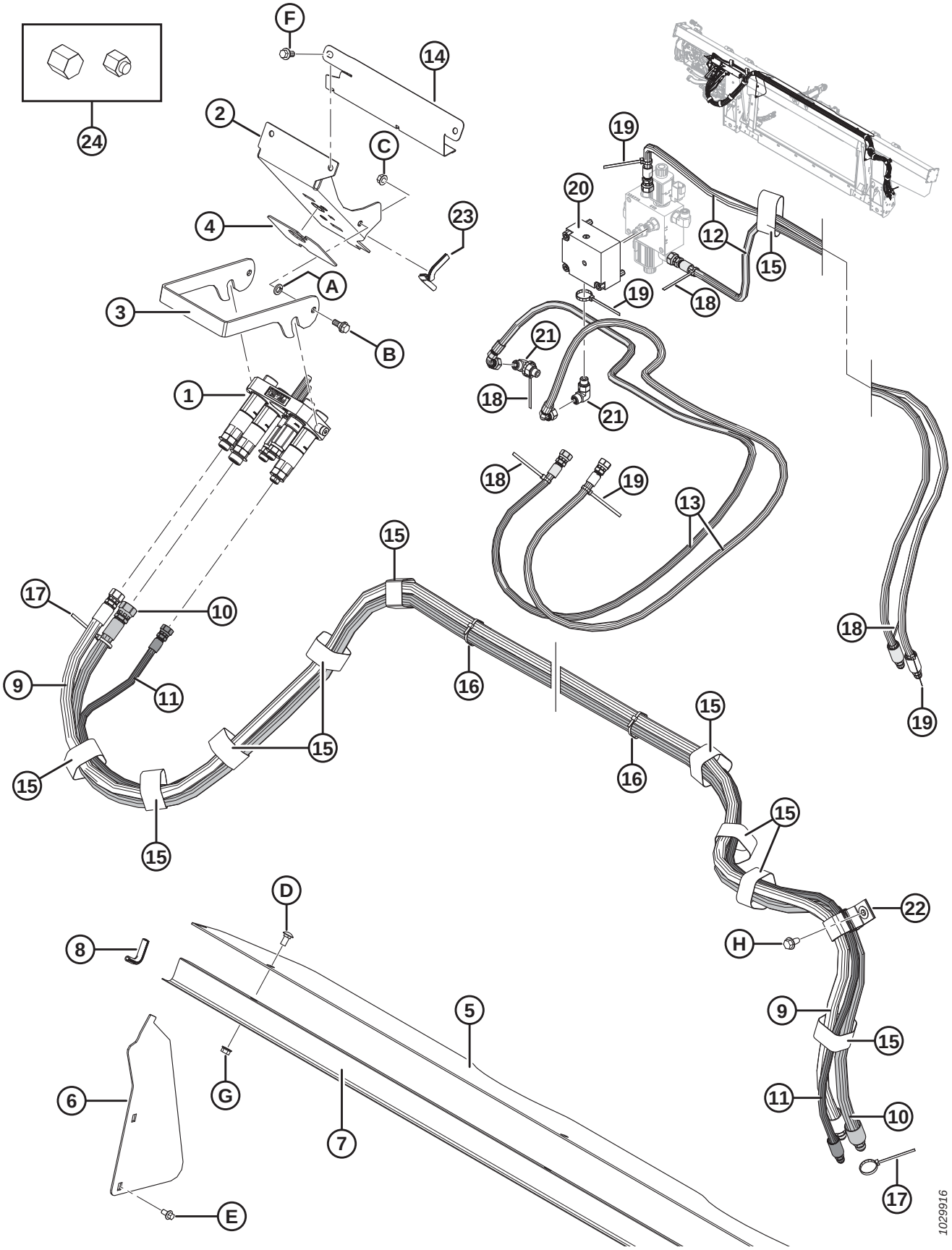

NOTA:

Alguns kits de acoplamento podem ser enviados com o multiacoplador Parker (não é vendido separadamente). As peças de reposição para multiacopladores Parker incluem conjunto de placa (MD N.º 182182), três acopladores fêmea de 1/2 polegada (MD N.º 184460), dois acopladores de 3/8 polegadas (MD N.º 191704), kit de vedação de 1/2 polegada (MD N.º 129860), kit de vedação de 3/8 polegadas (MD N.º 129859), dois encaixes (MD N.º 191705), encaixe (MD N.º 184461), encaixe (MD N.º 184463), duas buchas (MD N.º 182181), encaixe adaptador (MD N.º 184462) e dois parafusos (MD N.º 184524). As peças de reposição do multiacoplador Parker **NÃO** podem ser substituídas pelas peças de reposição do multiacoplador Faster (MD N.º 279718). Para substituir um multiacoplador inteiro, solicite o multiacoplador Faster (MD N.º 279718).

Ref.	Número de peça	Descrição	Qtd.	Número de série
1	279718	ACOPLAMENTO – JD MULTI (FASTER)	1	
	294097	KIT – CONJUNTO DE PLACA DO ACOPLADOR, JD (FASTER) [446]		
	279011	KIT – ACOPLADOR 3/8 C/W 3/8" ENCAIXE, VERMELHO/VERDE (FASTER) [446]	2	
	279012	KIT – ACOPLADOR 9/16 C/W 5/8" ENCAIXE, AMARELO (FASTER) [446]	1	
	279013	KIT – ACOPLADOR 9/16 C/W 1/2" ENCAIXE, BRANCO (FASTER) [446]	1	
	279014	KIT – ACOPLADOR 9/16 C/W 3/8" ENCAIXE, AZUL (FASTER) [446]	1	
	279034	VEDAÇÃO – ACOPLADOR DE 3/8 (FASTER) [446]		
	279035	VEDAÇÃO – ACOPLADOR DE 9/16 (FASTER) [446]		
2	213264	SUPORTE – ACOPLADOR JD	1	
3	248960	TRINCO – SUPORTE DO ACOPLADOR	1	
4	129149	BATENTE – BORRACHA	1	
5	276285	TAMPA – SEM FIM, LATERAL	1	
6	276284	TAMPA – SEM FIM, LATERAL	2	
7	156725	TAMPA – MANGUEIRA	1	
8	42589	JUNTA	2	
9	287860	MANGUEIRA – HIDRÁULICA, MOTOR DO MOLINETE (JD)	1	
10	287312	MANGUEIRA – HIDRÁULICA, MOTOR DO MOLINETE (JD)	1	
11	287863	MANGUEIRA – HIDRÁULICA, ELEVADOR DO MOLINETE (JD)	1	
12	287861	MANGUEIRA – HIDRÁULICA, AVANÇO-RECUO DO MOLINETE (JD)	2	
13	287862	MANGUEIRA – HIDRÁULICA, AVANÇO-RECUO DO MOLINETE (JD)	2	
14	213965	TAMPA – MANGUEIRA	1	
15	135444	ABRAÇADEIRA – CINTA DE TRAVAMENTO 6" COMPR.	11	
16	21763	ABRAÇADEIRA DE CABOS (PRETA)	3	
17	40701	ABRAÇADEIRA DE CABOS (AMARELA)	2	
18	40702	ABRAÇADEIRA DE CABOS (VERMELHA)	5	
19	49227	ABRAÇADEIRA DE CABOS (VERDE)	5	

446. Peça de reposição somente para o multiacoplador Faster (MD n.° 279718). **NÃO** pode ser substituída pelas peças de reposição do multiacoplador Parker.

JOHN DEERE SÉRIE 60/70 S/T – KIT DE ACOPLAMENTO HIDRÁULICO

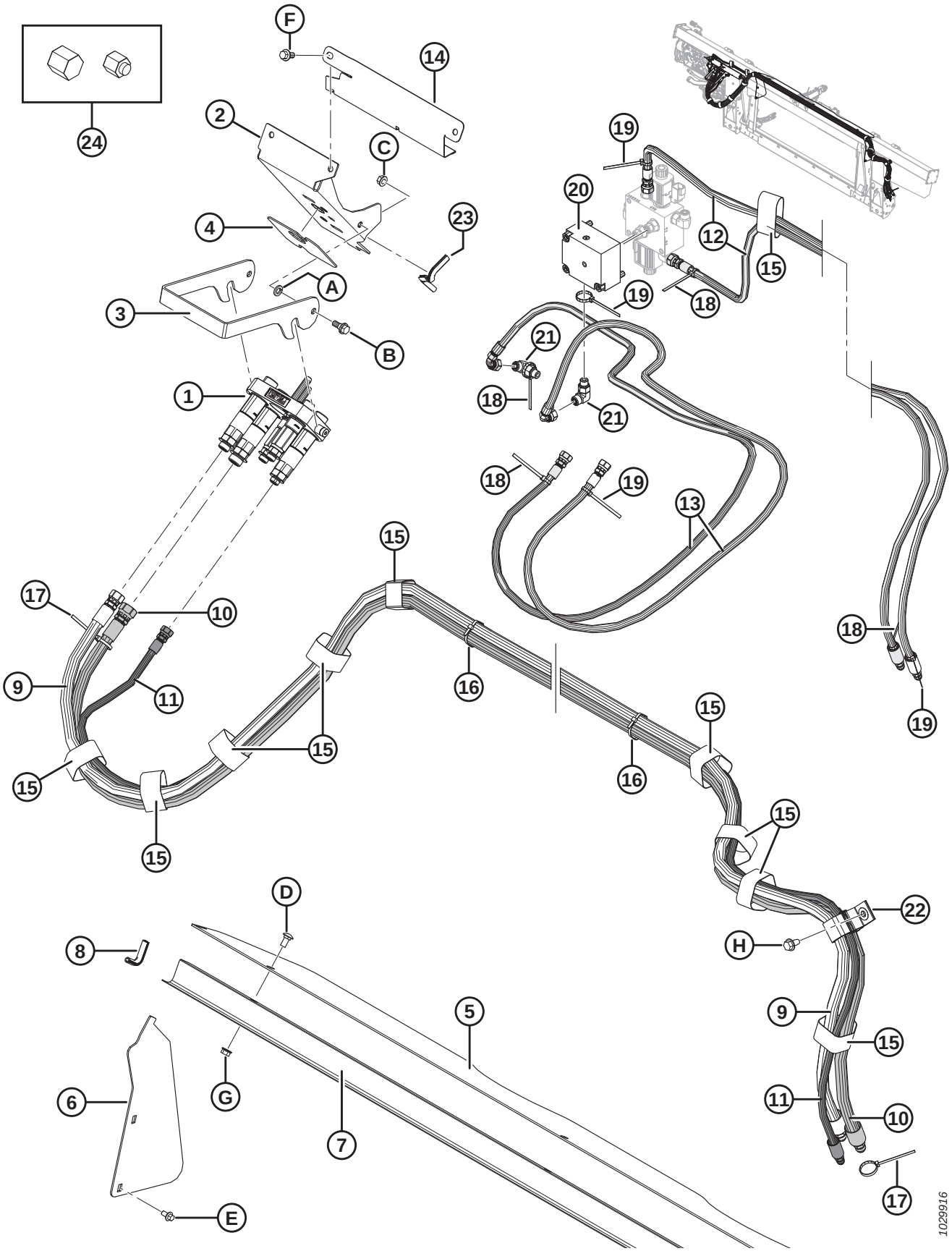

Ref.	Número de peça	Descrição	Qtd.	Número de série
20	335342	VÁLVULA – RETENÇÃO	1	
	279228	VÁLVULA – CARTUCHO, RETENÇÃO P.O.		
	163184	O-RING (2020 E ANTERIORES) [447]		-396189
	320284	O-RING – 2,38 x 20,64		396190–
	220959	KIT DE VEDAÇÃO		
	184711	**ARRUELA – PLANA REG M10-200HV-AA1J**		
21	136095	ENCAIXE – COTOVELO 90° HIDRÁULICO	2	
22	163598	CINTA – VELCRO, SUSPENSÃO	1	
23	42074	JUNTA	1	
24	108233	TAMPA – 1/2" TUBO (SOMENTE PARA TRANSPORTE)	2	
	30813	TAMPA – 3/8" TUBO COM CHANFRO A 37 GRAUS (SOMENTE PARA TRANSPORTE)	3	
A	18652	ARRUELA – REG. TRAVA 7/16" NOM. Diâm. Int. ZP		
B	27647	PARAFUSO – COM REBAIXO		
C	30228	PORCA – CHANFRADA, FACE LISA, 0,375-16 UNC		
D	184657	PARAFUSO – RHSSN M10 X 1,5 X 20-8,8-A3L		
E	136485	PARAFUSO – CABEÇA HEXAGONAL CHANFRADA TFL M8 X 1,25 X 16-8,8-A3L		
F	152655	PARAFUSO – CABEÇA HEXAGONAL CHANFRADA M10 X 1,5 X 20-8,8-A3L		
G	135799	PORCA – HEXAGONAL CHANFRADA CTR LOC M10 X 1,5-10-A3L		
H	136209	PARAFUSO – ARRUELA HEXAGONAL CHANFRADA M10 X 1,5 X 20-450HV-A3L		

447. Peça de reposição somente para unidades feitas para modelos/ano 2020 e anteriores. Para unidades feitas para modelos/ano 2021 e posteriores ou para unidades disponibilizadas com bloco MD N.º 335342, solicite o O-ring MD N.º 320284.

138 Elétrica complementar – John Deere série 50

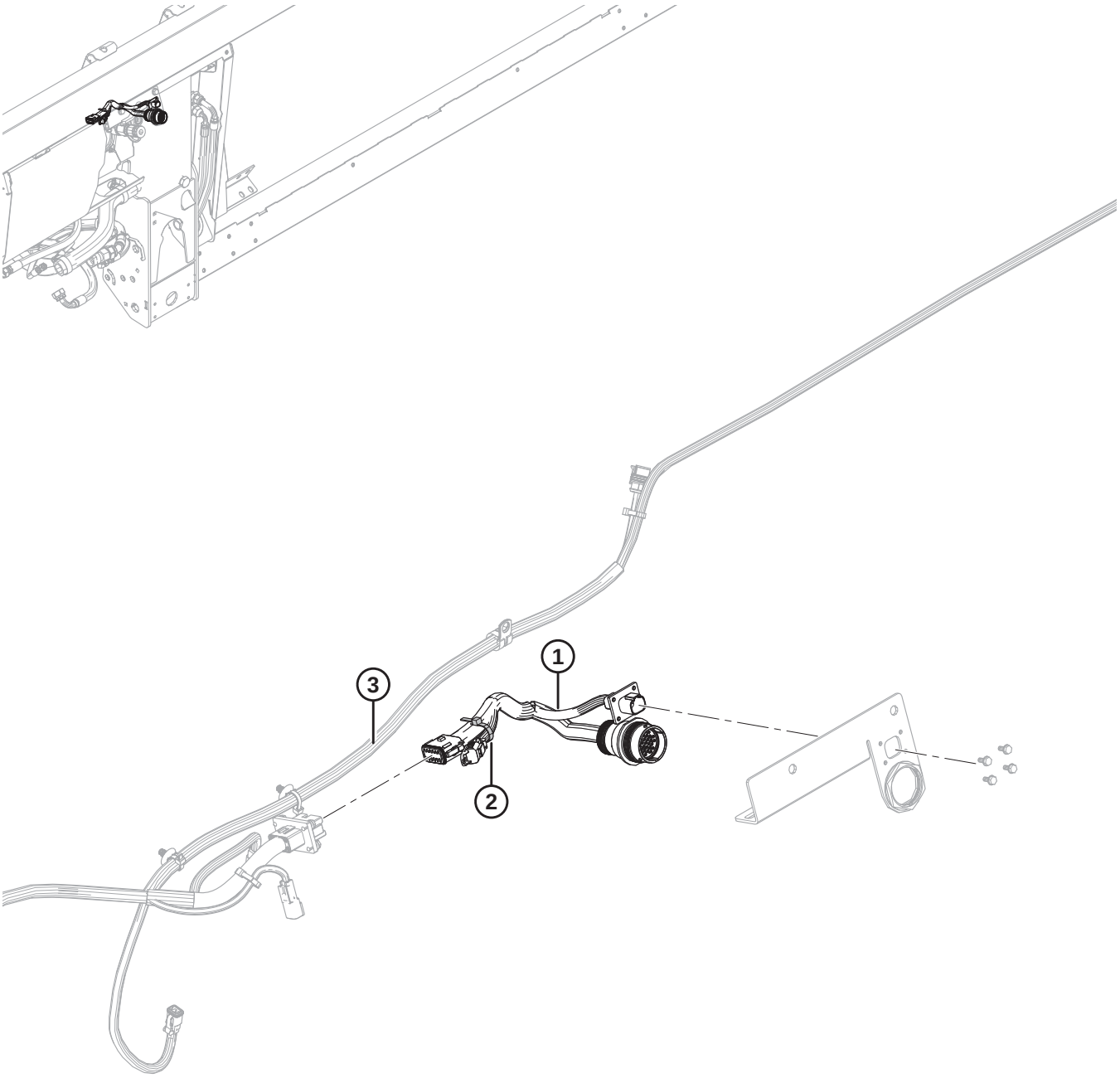

1033540

NOTA:

Para peças específicas para fiação elétrica, consulte o Catálogo de Peças do Conector Elétrico (MD Nº 169641).

Ref.	Número de peça	Descrição	Qtd.	Número de série
1	337168	CHICOTE – FM100, ACOPL., JD50	1	
	134948	PROTEÇÃO CONTRA POEIRA – DEUTSCH, HDP20	1	
	134746	CONECTOR – TAMPA, TAMPÃO, 12 DIRECIONAL	1	
2	21763	BRAÇADEIRA DE CABOS, PRETA	1	
3	REF.	CHICOTE – FM100, PRINCIPAL	1	

139 John Deere Série 60/70 S/T – Kit de acoplamento elétrico

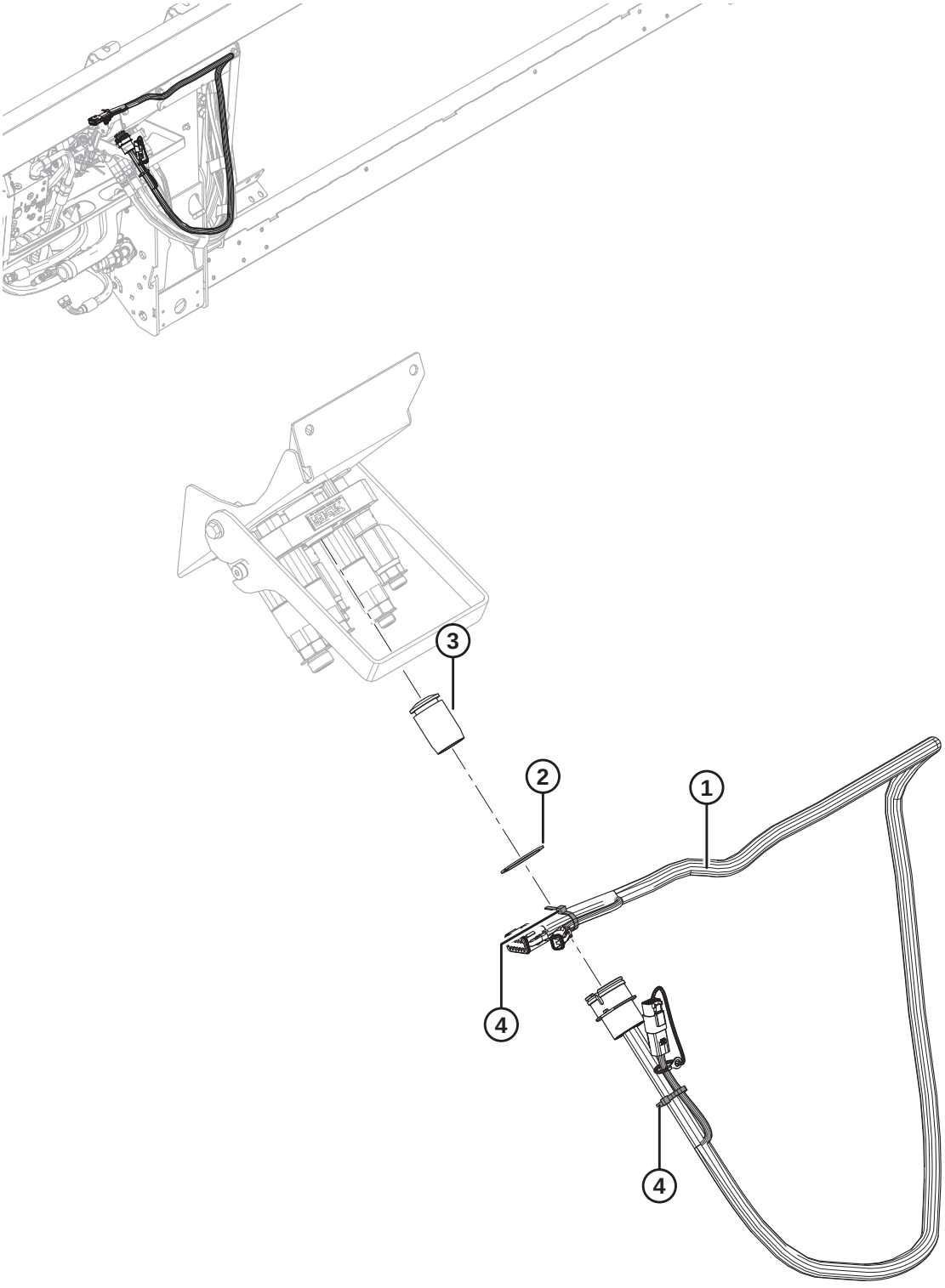

1020077

NOTA:

Para peças específicas para fiação elétrica, consulte o Catálogo de Peças do Conector Elétrico (MD Nº 169641).

Ref.	Número de peça	Descrição	Qtd.	Número de série
1	258107	CHICOTE – FM100, COMPLEMENTAR, JOHN DEERE	1	
	134741	PROTEÇÃO – TAMPÃO, DEUTSCH, DEFORMADA, 2 POS	1	
	134746	CONECTOR – TAMPA, TAMPÃO, 12-DIRECIONAL	1	
2	135267	ANEL – RETENTOR EXTERNO INVERTIDO	1	
3	129148	TAMPÃO – BORRACHA	1	
4	21763	ABRAÇADEIRA DE CABOS (PRETA)	2	

140 Versatile – Kit de acoplamento elétrico

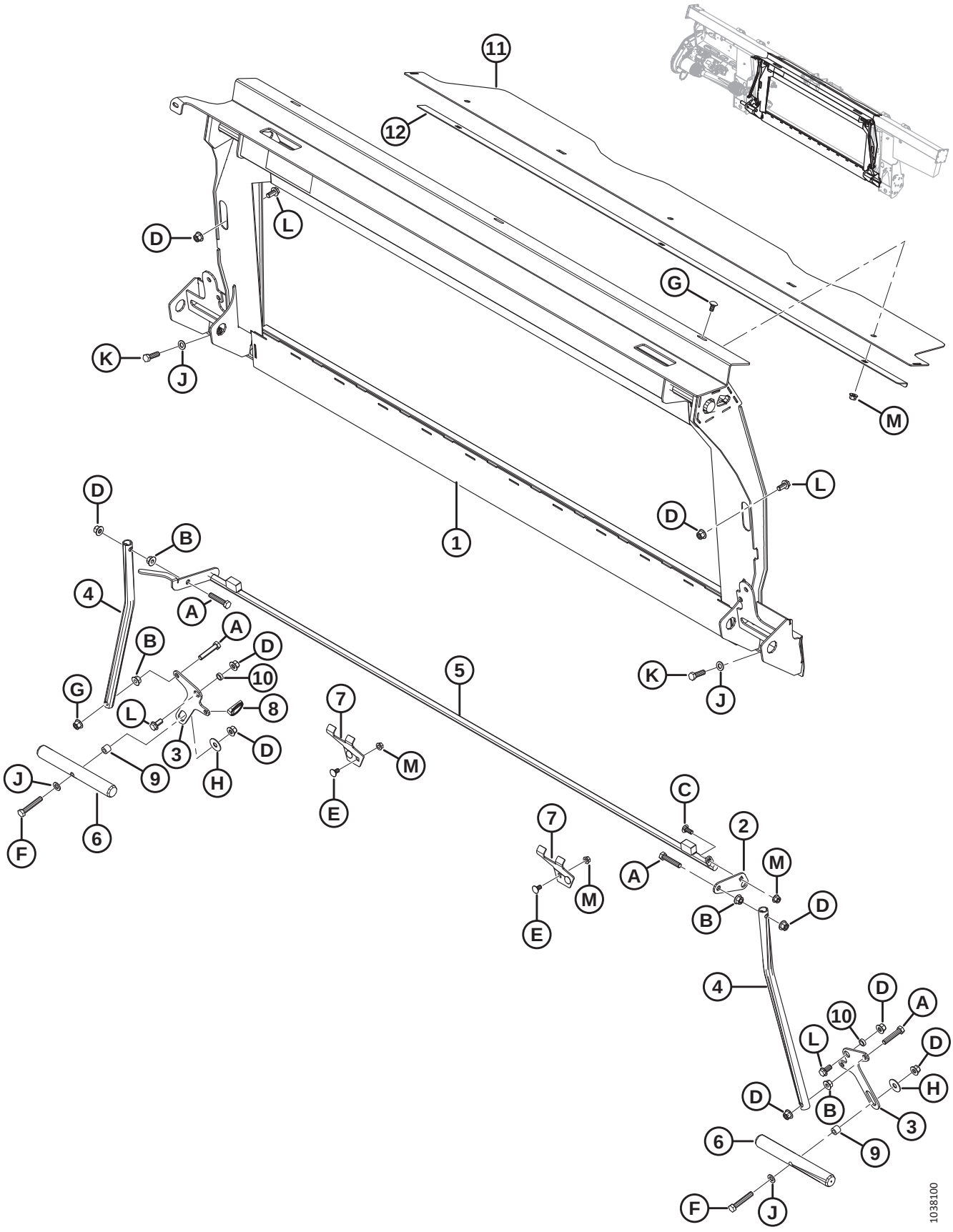

VERSATILE – KIT DE ACOPLAMENTO ELÉTRICO

Ref.	Número de peça	Descrição	Qtd.	Número de série
	B6961	**KIT DE ACOPLAMENTO – VERSATILE** [448]		
1	**347077**	**ESTRUTURA – MÁSCARA COM DECALQUE**	**1**	
2	**328582**	**ALAVANCA**	**1**	
3	**347569**	**ALAVANCA – ARTICULADA**	**2**	
4	156783	TUBO – ARTICULAÇÃO	2	
5	**337311**	**TRAVA — TRANSFERÊNCIA SOLDAGEM**	**1**	
6	133138	EIXO	2	
7	245246	SUPORTE – PRENDEDOR DE BLOQUEIO	2	
8	**113561**	**PINO – DE SEGURANÇA**	**1**	
9	**337043**	**BUCHA - M12 ROSCADA**	**2**	
10	133439	ESPAÇADOR – DIÂM. EXT. 0,75 x 0,120" PAREDE	2	
11	**328356**	**TAMPA – SEM FIM SUPERIOR**	**1**	
12	**301629**	**RETENTOR – TAMPA CONTRA POEIRA**	**1**	
A	**237316**	**PARAFUSO – CABEÇA HEXAGONAL TFL M12 X 1,75 X 60-8,8-AA1J**		
B	**136036**	**PORCA - HEXAGONAL, LISA, CHANFRADA M12 X 1,75-8-AA1J**		
C	**136506**	**PARAFUSO – CABEÇA REDONDA, PESCOÇO QUADRADO M10 X 1,5 X 25-8,8-AA1J**		
D	**136431**	**PORCA – HEXAGONAL CHANFRADA CTR LOC M12 X 1,75-10-A3L**		
E	**136178**	**PARAFUSO – CABEÇA REDONDA, PESCOÇO QUADRADO M10 X 1,5 X 20-8,8-AA1J**		
F	**184675**	**PARAFUSO – CABEÇA HEXAGONAL M12 X 1,75 X 70-8,8-AA1J**		
G	**184657**	**PARAFUSO – CABEÇA REDONDA, PESCOÇO QUADRADO M10 X 1,5 X 20-8,8-AA1J**		
H	32247	ARRUELA – PLANA		
J	184714	ARRUELA – PLANA REG M12-300HV-A3L		
K	184669	PARAFUSO – CABEÇA HEXAGONAL M12 X 1,75 X 40-8,8-A3L		
L	136625	PARAFUSO – CABEÇA HEXAGONAL SERRILHADA CHANFRADA M12 X 1,75 X 25 X SPCL-100-AA1J		
M	**135799**	**PORCA – HEXAGONAL CHANFRADA CTR LOC M10 X 1,5-10**		

448. O kit de acoplamento da Versatile inclui módulo de flutuação e kits de acoplamento hidráulico e elétrico necessários para acoplar uma FM100 independente ou converter em uma FM100 instalada de fábrica. Kits disponíveis somente por meio de equipamentos.

141 Versatile – Kit de acoplamento elétrico

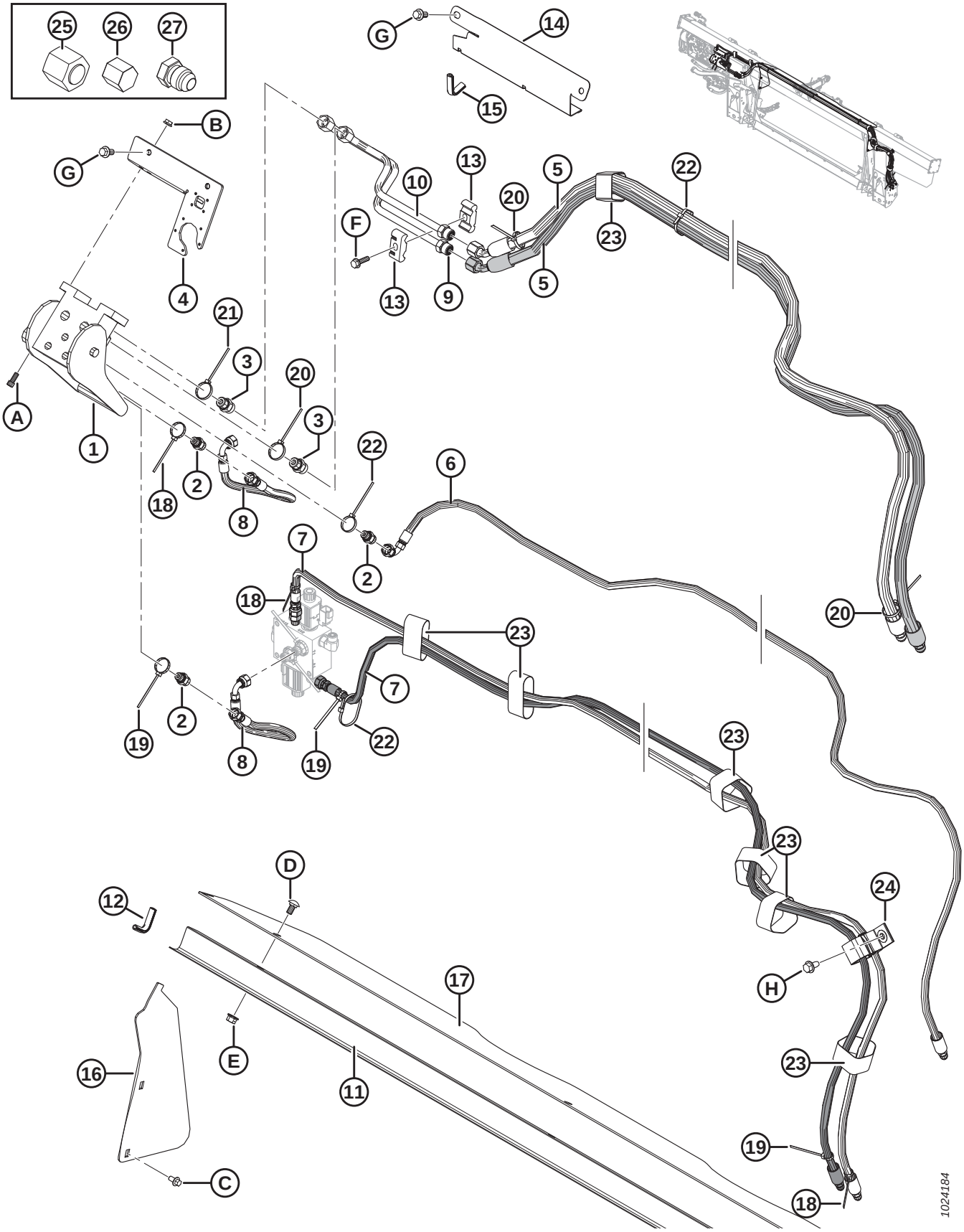

VERSATILE – KIT DE ACOPLAMENTO ELÉTRICO

Ref.	Número de peça	Descrição	Qtd.	Número de série
1	153151	ACOPLAMENTO – MULTI	1	
	129800	TAMPA – KIT		
	129801	ENGATE – KIT DE BOTÃO		
	129976	ACOPLAMENTO – 1/4"		
	129977	ACOPLAMENTO – 3/8"		
2	252694	ENCAIXE – ADAPTADOR, ORIFÍCIO 0,052	3	
	50219	O-RING – N° 6 ORB		
	135865	O-RING – N° 6 ORFS		
3	135780	ENCAIXE – ADAPTADOR	2	
	44209	O-RING – N° 8 ORB		
	135866	O-RING – N° 8 ORFS		
4	301693	KIT – TAMPA ELÉTRICA CNH	1	
5	213182	MANGUEIRA – HIDRÁULICA, MOTOR DO MOLINETE	2	
6	213184	MANGUEIRA – HIDRÁULICA, ELEVADOR DO MOLINETE	1	
7	213350	MANGUEIRA – HIDRÁULICA, AVANÇO-RECUO DO MOLINETE	2	
8	213354	MANGUEIRA – HIDRÁULICA, AVANÇO-RECUO DO MOLINETE	2	
9	213204	LINHA – PRESSÃO DO ACIONAMENTO DO MOLINETE (CNH)	1	
10	213205	LINHA – RETORNO DO ACIONAMENTO DO MOLINETE (CNH)	1	
11	156725	TAMPA – MANGUEIRA	1	
12	42589	JUNTA	2	
13	37167	FIXADOR	2	
14	213965	TAMPA – MANGUEIRA (ANTERIOR A 2016)	1	-301189
15	194082	MOLDE (ANTERIOR A 2016)	1	-301189
16	276284	TAMPA – SEM FIM, LATERAL	2	
17	276285	TAMPA – SEM FIM, LATERAL	1	
18	49227	ABRAÇADEIRA DE CABOS (VERDE)	3	
19	40702	ABRAÇADEIRA DE CABOS (VERMELHA)	3	
20	40701	ABRAÇADEIRA DE CABOS (AMARELA)	3	
21	49232	ABRAÇADEIRA DE CABOS (BRANCA)	1	
22	21763	ABRAÇADEIRA DE CABOS (PRETA)	7	
23	135444	ABRAÇADEIRA – CINTA DE TRAVAMENTO 6" COMPR.	7	
24	163598	CINTA – VELCRO, SUSPENSÃO	1	
25	136325	TAMPÃO – HIDRÁULICO SAE-6 ORFS	1	
26	108233	TAMPA – 1/2" TUBO (SOMENTE PARA TRANSPORTE)	2	
	30813	TAMPA – 3/8" TUBO COM CHANFRO A 37 GRAUS (SOMENTE PARA TRANSPORTE)	3	
27	50178	TAMPÃO – 3/8" TUBO (SOMENTE PARA TRANSPORTE)	4	
A	135397	PARAFUSO – SEXTAVADO CABEÇA HEXAGONAL 5/16 NC X 3/4		
B	30280	PORCA – CHANFRADA, LADO DA TRAVA, FACE LISA, 5/16 NC GR 5 ZP		
C	136485	PARAFUSO – CABEÇA HEXAGONAL CHANFRADA TFL M8 X 1,25 X 16-8,8-A3L		

VERSATILE – KIT DE ACOPLAMENTO ELÉTRICO

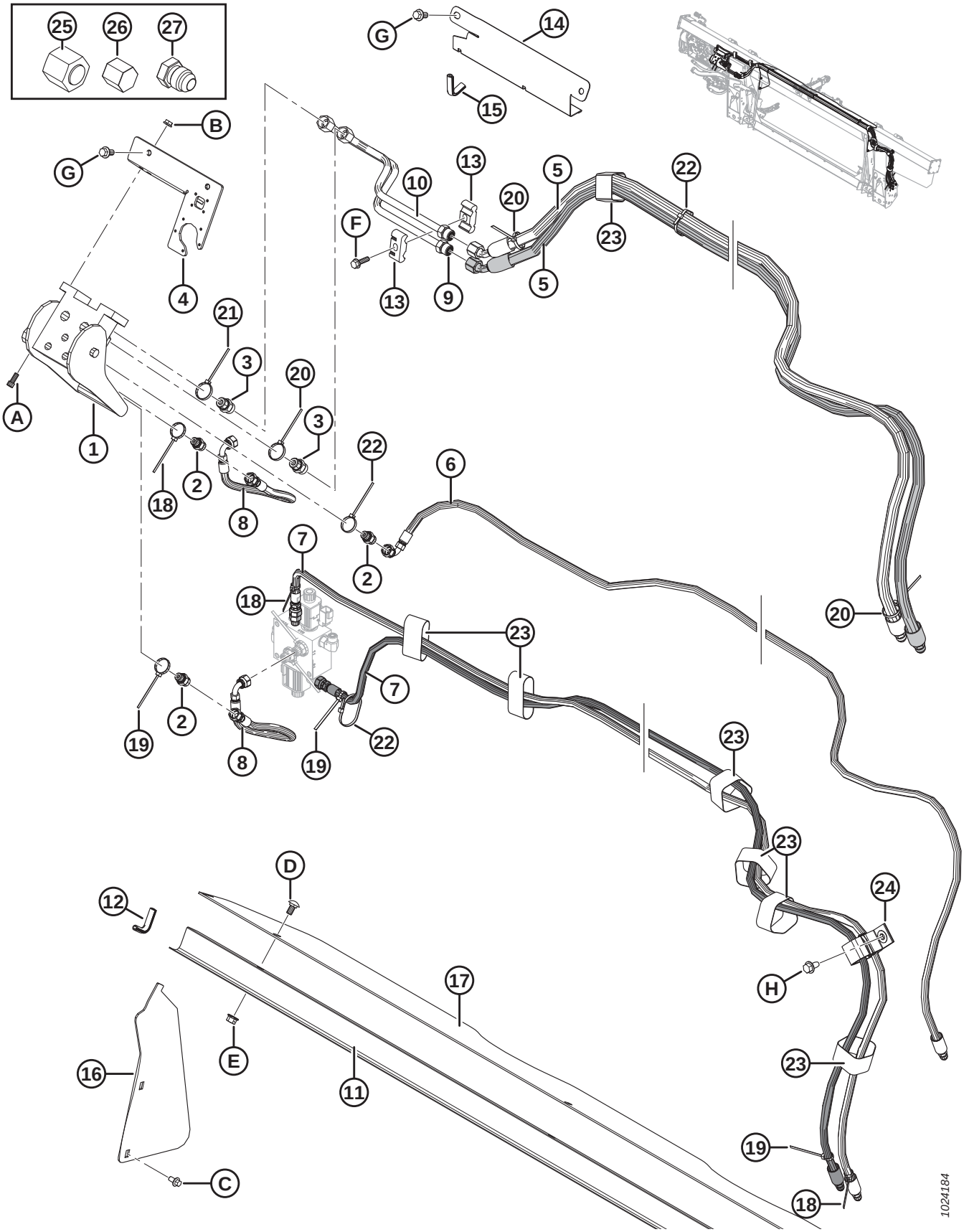

Ref.	Número de peça	Descrição	Qtd.	Número de série
D	184657	PARAFUSO – RHSSN M10 X 1,5 X 20-8,8-A3L		
E	135799	PORCA – HEXAGONAL CHANFRADA CTR LOC M10 X 1,5-10-A3L		
F	252655	PARAFUSO – CABEÇA HEXAGONAL TFL M8 X 1,25 X 30-8,8-A3L		
G	152655	PARAFUSO – CABEÇA HEXAGONAL CHANFRADA M10 X 1,5 X 20-8,8-A3L		
H	136209	PARAFUSO – ARRUELA HEXAGONAL CHANFRADA M10 X 1,5 X 20-450HV-A3L		

142 Versatile – Kit de acoplamento elétrico

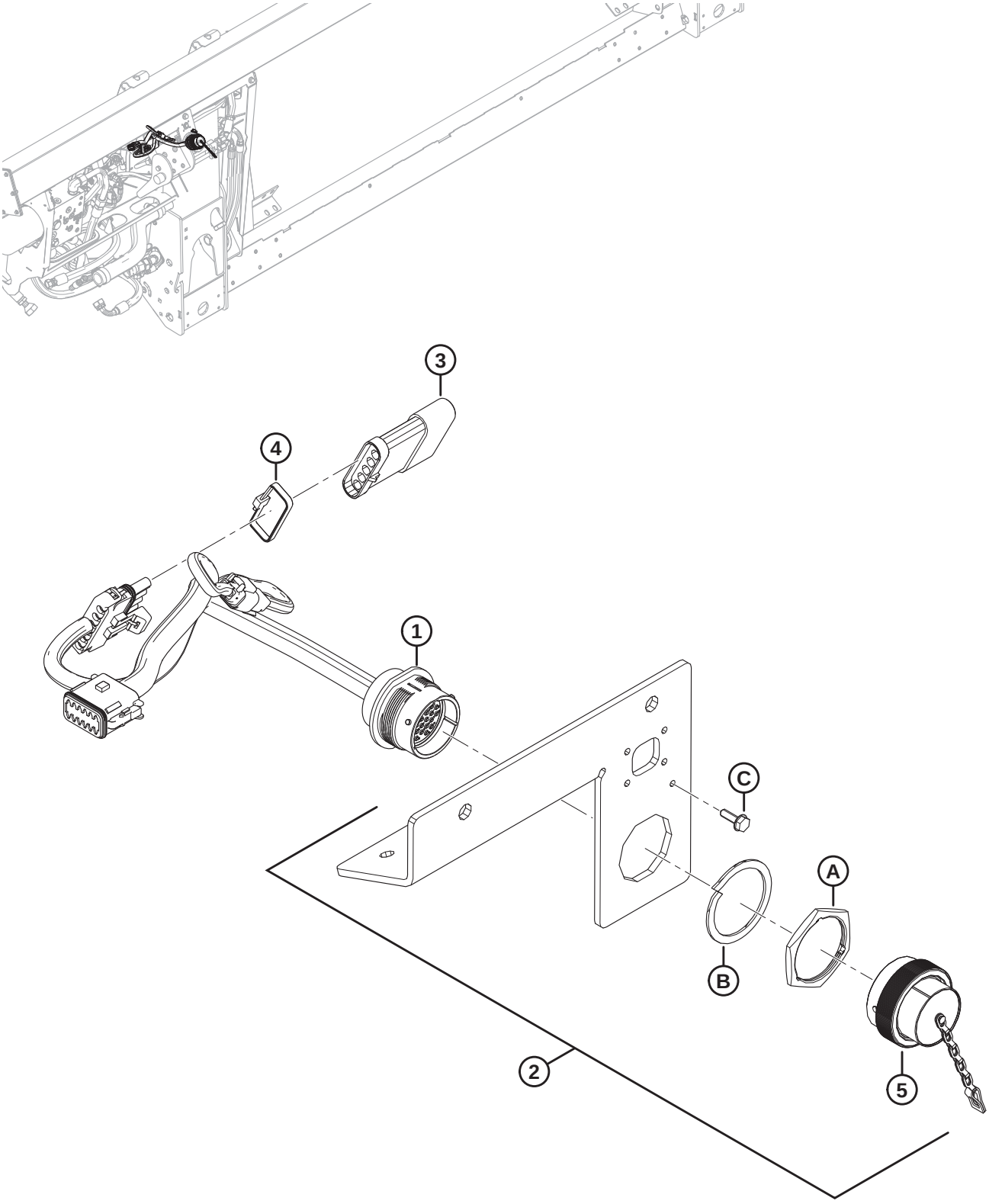

NOTA:

Para peças específicas para fiação elétrica, consulte o Catálogo de Peças do Conector Elétrico (MD Nº 169641).

Ref.	Número de peça	Descrição	Qtd.	Número de série
1	213211	CHICOTE – FM100, ACOPLAMENTO	1	
	134746	CONECTOR – TAMPA, TAMPÃO, 12-DIRECIONAL	1	
2	301693	KIT – TAMPA ELÉTRICA CNH	1	
3	153933	RESISTÊNCIA – RECONHECIMENTO DE PLATAFORMA	1	
4	30753	ABRAÇADEIRA DE CABOS (PRETA)	1	
5	134053	TAMPA – TAMPÃO, HD30, TAM. 24	1	
A	134010	PORCA – PAINEL, HD30, TAM. 24		
B	134011	ARRUELA – MOLA TRAVA, DEUTSCH HD, TAM. 24		
C	21947	PARAFUSO – AUTOATARRAXANTE, ARRUELA CABEÇA HEXAGONAL n ° 10 X 5/8 ZP		

143 Kit de Conversão do Sem Fim – Dedos e helicoidal

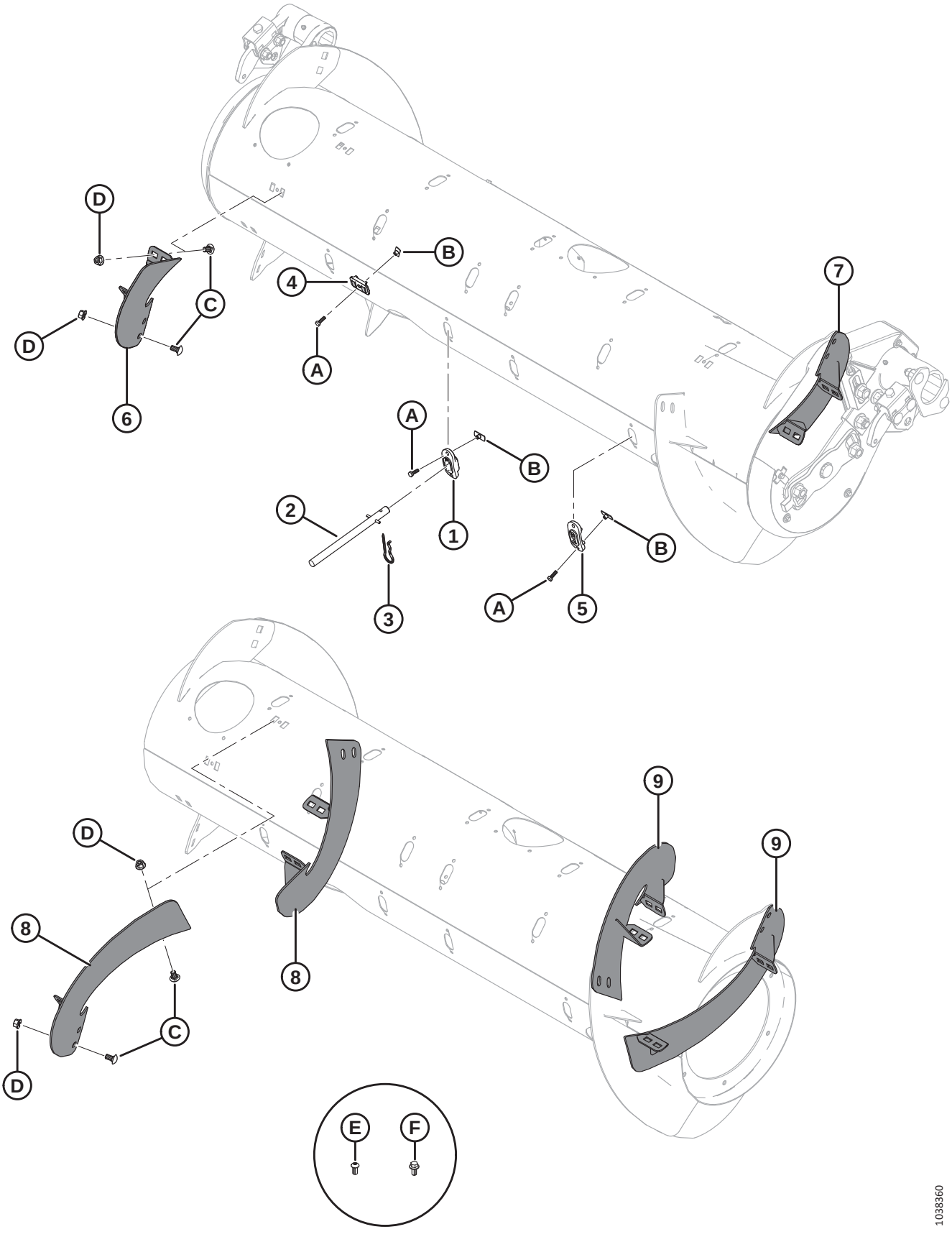

KIT DE CONVERSÃO DO SEM FIM – DEDOS E HELICOIDAL

Ref.	Número de peça	Descrição	Qtd.	Número de série
	B7343	**KIT – DEDOS DO SEM FIM, 4 PÇS** [449]		
	B7344	**KIT — HELICOIDAL, CURTO, ALTO DESGASTE** [450]		
	B7345	**KIT — HELICOIDAL, LONGO, ALTO DESGASTE** [451]		
	357233	**KIT — HELICOIDAL, CURTO, ALTO DESGASTE** [452]		
	357234	**KIT — HELICOIDAL, LONGO ALTO DESGASTE** [453]		
1	337143	GUIA	4	
2	337152	KIT – DEDO [454]	4	
3	123180	PINO R	4	
4	213084	BUJÃO – ORIFÍCIO DO HELICOIDAL	4	
5	187137	BUJÃO [455]		
6	287887	HELICOIDAL, RTD – LADO DIREITO, MÉD. (ALTO DESG.)	1	
7	287888	HELICOIDAL, RTD – LADO ESQUERDO, MÉD. (ALTO DESG.)	1	
8	287890	HELICOIDAL, RTD – LADO DIREITO, LONGO (ALTO DESG.)	2	
9	287889	HELICOIDAL, RTD – LADO ESQUERDO, LONGO (ALTO DESG.)	2	
A	252703	PARAFUSO – CABEÇA HEXAGONAL TFL M6 X 1 X 20 X SPCL-12,9-AA2L		
B	197263	PORCA – T M6 X 1		
C	136178	PARAFUSO – CABEÇA REDONDA, PESCOÇO QUADRADO M10 X 1,5 X 20-8,8-AA1J		
D	135799	PORCA – HEXAGONAL CHANFRADA CTR LOC M10 X 1,5-10-A3L		
E	135723	PARAFUSO – CABEÇA HEXAGONAL BOTÃO SOC M10 X 1,5 X 20-10,9-AA1J [456]		
F	152655	PARAFUSO – CABEÇA HEXAGONAL CHANFR. M10 X 1,5 X 20-8,8-AA1J [457]		

449. Inclui quatro dedos sólidos (MD N.º 337152), guias (MD N.º 337143), pinos R (MD N.º 123180), bujões dos orifícios de fixação do helicoidal (MD #213084) e ferragens. Kits disponíveis somente por meio de equipamentos.
450. Inclui um par de helicoidais curtos (MD N.º 287887 e 287888), quatro bujões dos orifícios de fixação do helicoidal (MD #213084), quatro bujões (MD #187137) e ferragens. Kits disponíveis somente por meio de equipamentos.
451. Inclui dois pares de helicoidais longos (MD N.º 287889 e 287890), doze bujões (MD N.º 187137) e ferragens. Kits disponíveis somente por meio de equipamentos.
452. Inclui um par de helicoidais curtos (MD N.º 287887 e 287888), quatro bujões dos orifícios de fixação do helicoidal (MD N.º213084), quatro bujões (MD N.º187137), ferragens e instruções.
453. Inclui dois pares de helicoidais longos (MD N.º 287889 e 287890), doze bujões (MD N.º 187137), ferragens e instruções.
454. Inclui dedo sólido (não vendido separadamente), pino de mola (MD N.º 7642), guia (MD N.º 337143) e instruções.
455. Quantidades: B7344 = 4; B7345 = 12
456. Apenas para configuração ultraestreita; usado nos novos orifícios feitos no helicoidal.
457. Apenas para configuração ultraestreita; usado nos novos orifícios feitos no sem fim.

144 Kits de conversão para bombas de engrenagens

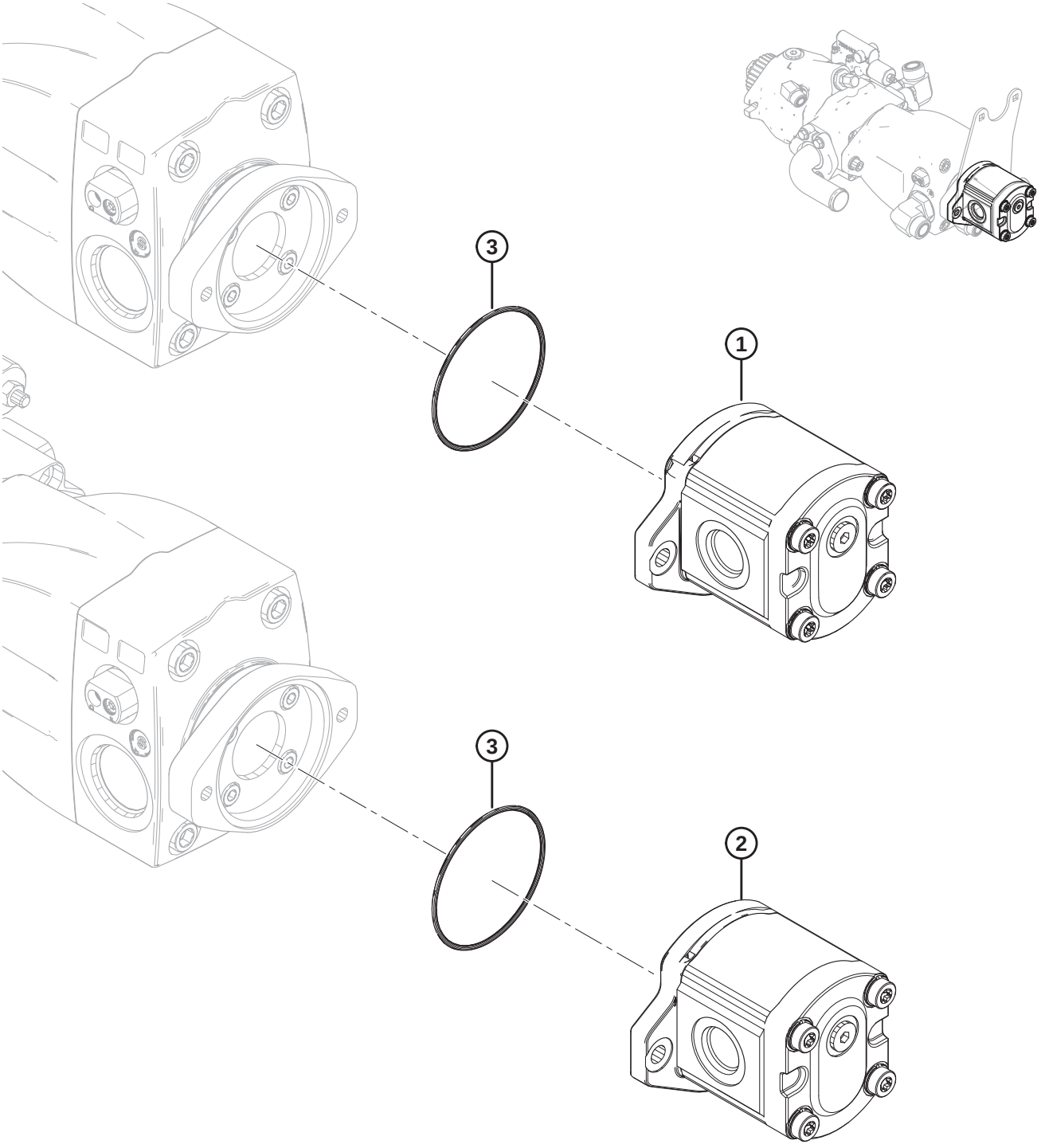

1027781

KITS DE CONVERSÃO PARA BOMBAS DE ENGRENAGENS

Ref.	Número de peça	Descrição	Qtd.	Número de série
	B6193	KIT — CONVERSÃO DE BOMBA (CNH/CLAAS) [458]		
	B6194	KIT — CONVERSÃO DE BOMBA (JD/AGCO/GLEANER) [459]		
1	187252	BOMBA – DE ENGRENAGENS, 16 CC, CASAPPA (CNH/CLAAS)	1	
	187918	KIT VEDAÇÃO – BOMBA DE ENGRENAGENS		
2	295998	BOMBA – DE ENGRENAGENS, 19 CC, CASAPPA (JD/AGCO/GLEANER)	1	
	187918	KIT VEDAÇÃO – BOMBA DE ENGRENAGENS		
3	136024	O-RING	1	

458. Inclui bomba de engrenagens (MD N.º 187252) e O-ring (MD N.º 136024). Kits disponíveis somente por meio de equipamentos.

459. Inclui bomba de engrenagens (MD N.º 295998) e O-ring (MD N.º 136024). Kits disponíveis somente por meio de equipamentos.

145 Kits de conversão para conjuntos de engrenagens

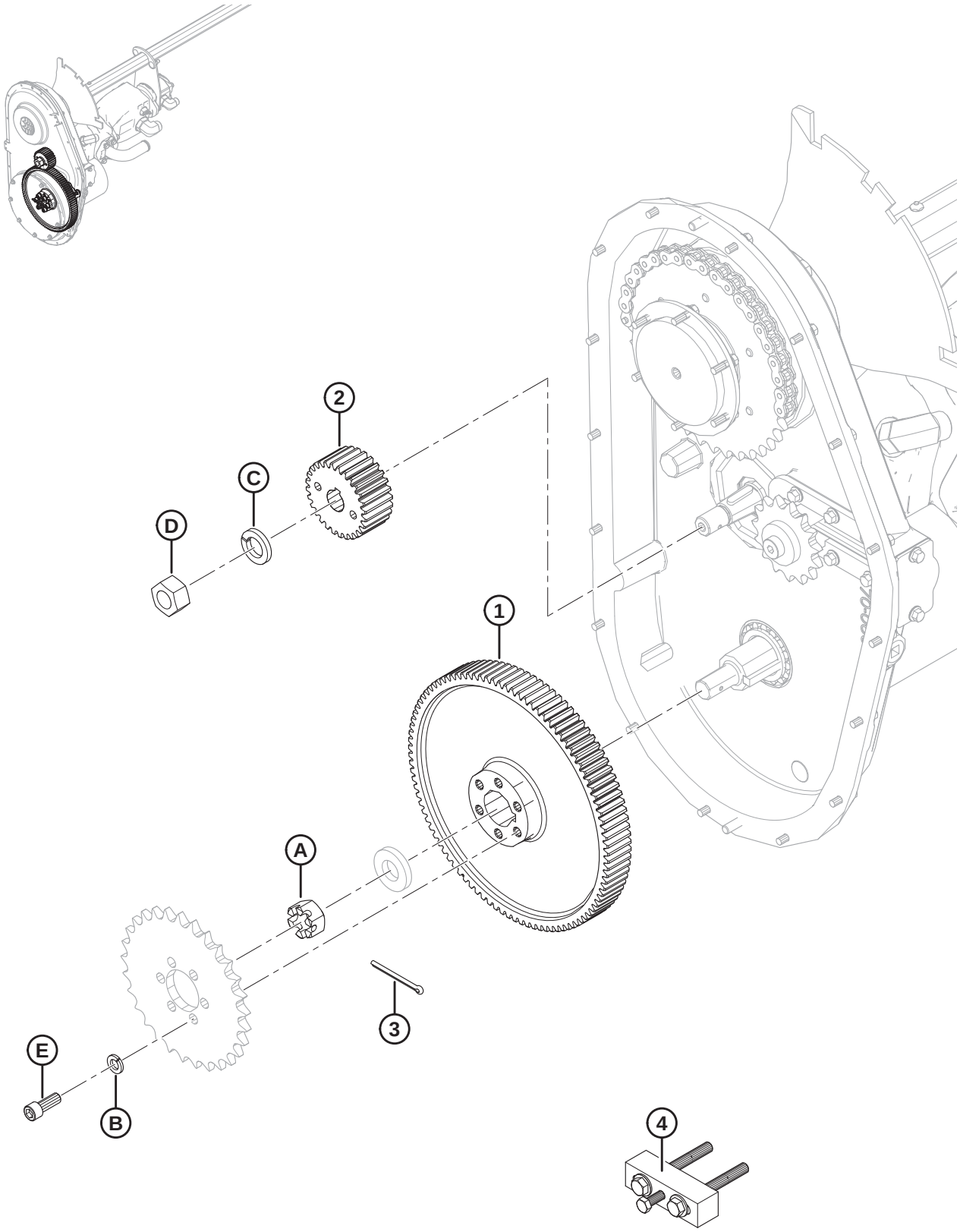

KITS DE CONVERSÃO PARA CONJUNTOS DE ENGRENAGENS

Ref.	Número de peça	Descrição	Qtd.	Número de série
	B6191	KIT – CONJUNTO DE ENGRENAGENS 89/36 (CLAAS/AGCO/GLEANER) [460]		
	B6192	KIT – CONJUNTO DE ENGRENAGENS 97/28 (CNH/JD) [461]		
1	276353	ENGRENAGEM – 89 DENTES	1	
	187480	ENGRENAGEM – 97 DENTES	1	
2	276352	ENGRENAGEM – PINHÃO, 36 DENTES, MÓDULO 2,5	1	
	276859	ENGRENAGEM – PINHÃO, 28 DENTES, MÓDULO 2,5	1	
3	135358	PINO – CUPILHA, DIÂM. 5/32 X 2,0 ZP	1	
4	304800	CONJUNTO DE FERRAMENTAS – PUXADOR DE ENGRENAGENS [462]	1	
A	5512	PORCA – SEXTAVADA, RANHURADA, 0,750–16 UNF ZN PL		
B	18637	ARRUELA – REG. TRAVA 3/8" NOM. Diâm. Int. ZP		
C	18640	ARRUELA – REG. TRAVA 3/4" NOM. Diâm. Int. ZP		
D	18720	PORCA – HEXAGONAL, 3/4-16 UNF GR 5 ZN PL		
E	135381	PARAFUSO – CABEÇA HEXAGONAL		

460. Inclui engrenagem com 89 dentes (MD N.º 276353), engrenagem do pinhão com 36 dentes (MD N.º 276352), cupilha (MD N.º 135358), ferramenta de puxador de engrenagens (MD N.º 304800) e ferragens. Kits disponíveis somente por meio de equipamentos.

461. Inclui engrenagem com 97 dentes (MD N.º 187480), engrenagem do pinhão com 28 dentes (MD N.º 276859), cupilha (MD N.º 135358), ferramenta de puxador de engrenagens (MD N.º 304800) e ferragens. Kits disponíveis somente por meio de equipamentos.

462. Inclui duas arruelas (MD N.º 18598), dois parafusos (MD N.º 30035), parafuso (MD N.º 50072) e instruções.

146 Kit de conversão engrenagem e corrente

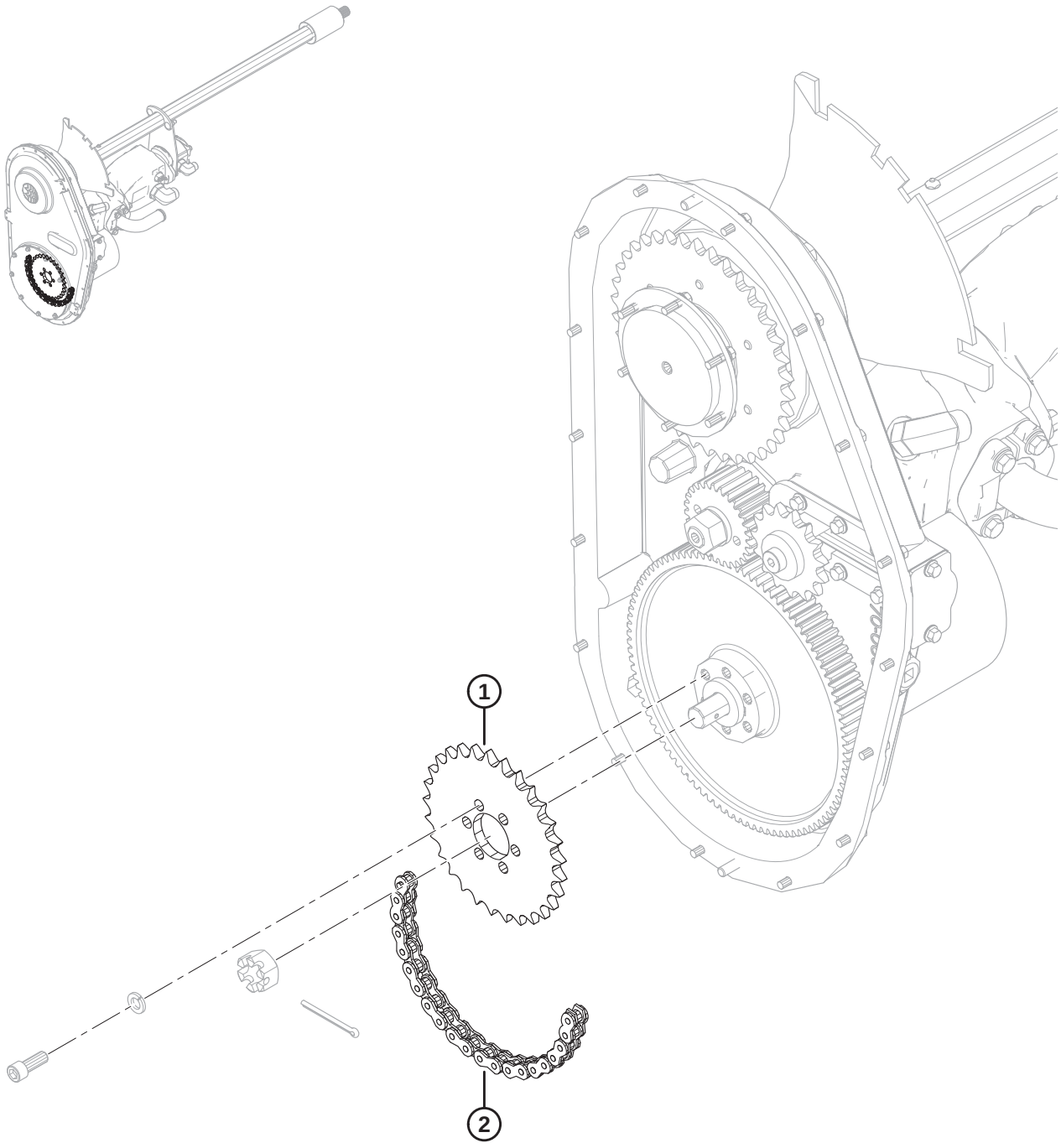

1027782

KIT DE CONVERSÃO ENGRENAGEM E CORRENTE

Ref.	Número de peça	Descrição	Qtd.	Número de série
	B6195	KIT – ENGRENAGEM TENSORA/CORREIA (CNH/AGCO/GLEANER) [463]		
1	231389	ENGRENAGEM – 50A29	1	
2	231534	CORRENTE DE ROLETES – RC 50 (SEM FIM 78 ELOS)	1	

463. Kit de engrenagem tensora/correia é usado para converter módulos de flutuação configurados para colheitadeiras John Deere/CLAAS Lexion para modelos CNH/AGCO. Kits disponíveis somente através de equipamentos.

147 Kit conversão AGCO Challenger/Massey Ferguson

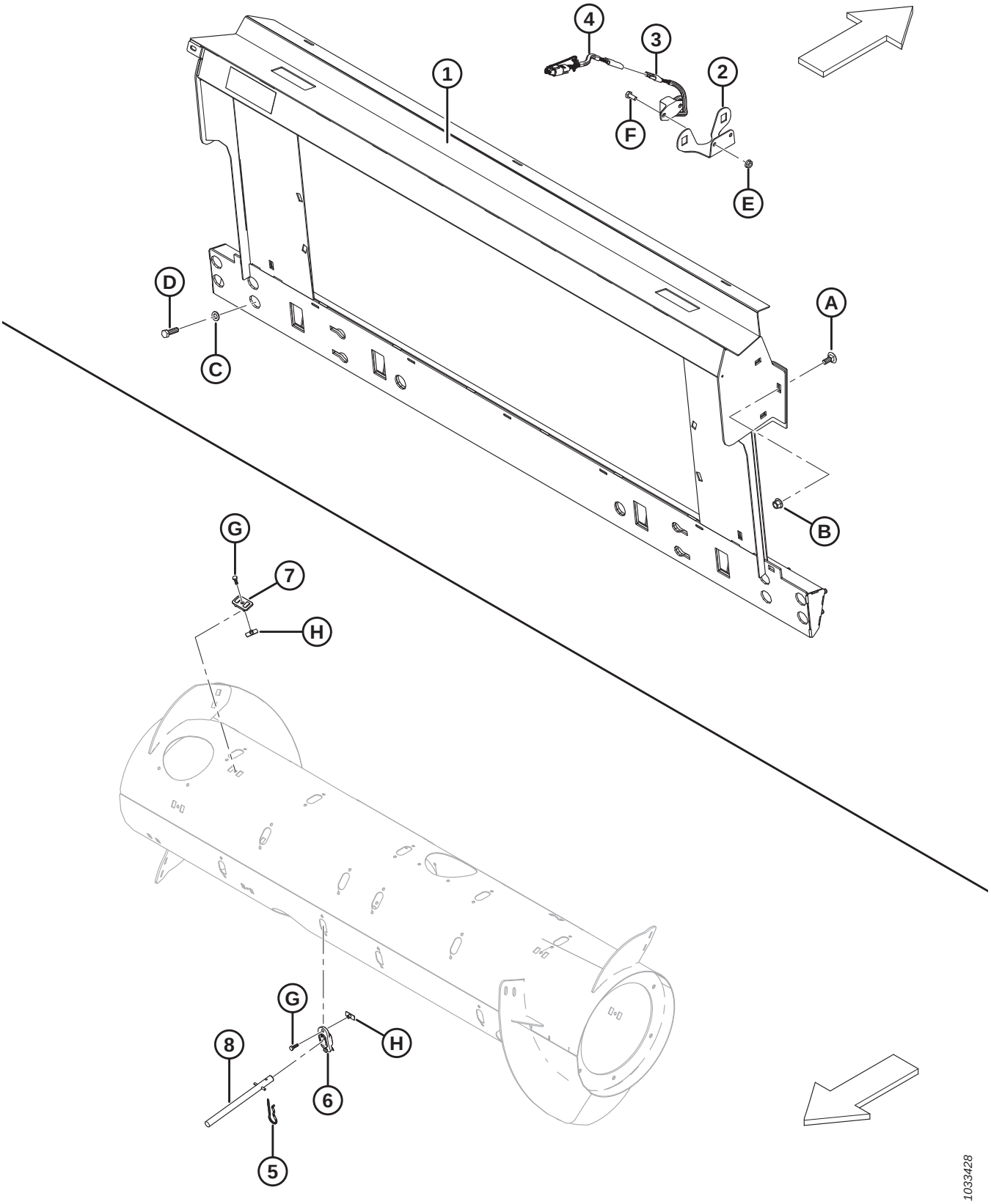

KIT CONVERSÃO AGCO CHALLENGER/MASSEY FERGUSON

Ref.	Número de peça	Descrição	Qtd.	Número de série
	B6881	KIT – CONVERSÃO MASSEY/CHALLENGER [464]	1	
1	133672	MÁSCARA – AGCO, TRANSIÇÃO DA INCLINAÇÃO LATERAL COMPLETA COM DECALQUE	1	
2	279746	SUPORTE – SENSOR DE VELOCIDADE DO MOLINETE	1	
3	152736	SENSOR – VELOCIDADE, 3 FIOS (CHALLENGER/MASSEY)	1	
4	220572	CHICOTE – FIAÇÃO DO SENSOR DE VELOCIDADE DO MOLINETE	1	
5	123180	PINO – GRAMPO	8	
6	337143	GUIA	8	
7	213084	PLUGUE – FENDA DO HELICOIDAL	8	
8	337152	KIT – DEDO [465]	8	
	7642	PINO – MOLA, 3/16 DIÂM. X 1,5 COMPRIMENTO		
A	184667	PARAFUSO – RHSN M12 X 1,75 X 30-8,8-A3L		
B	136431	PORCA – HEXAGONAL CHANFRADA CTR LOC M12 X 1,75-10-A3L		
C	184714	ARRUELA – CHATA REG M12-300HV-A3L		
D	152730	PARAFUSO – CABEÇA HEXAGONAL TFL M12 X 1,75 X 35-10,9-AA1J		
E	21455	PORCA – CHANFRADA (FACE SERRILHADA) 1/4" NC GR 5 ZP		
F	21572	PARAFUSO – CABEÇA HEXAGONAL, 1/4" NC X 0,625" COMPR. GR 5 ZP		
G	252703	PARAFUSO – CABEÇA HEXAGONAL TFL M6 X 1 X 20 X SPCL-12,9-AA2L		
H	197263	PORCA – T M6 X 1		

464. Kits disponíveis somente por meio de equipamentos.
465. Inclui dedo sólido (não vendido separadamente), pino de mola (MD N.º 7642), guia (MD N.º 337143) e instruções.

148 Kit conversão AGCO Gleaner

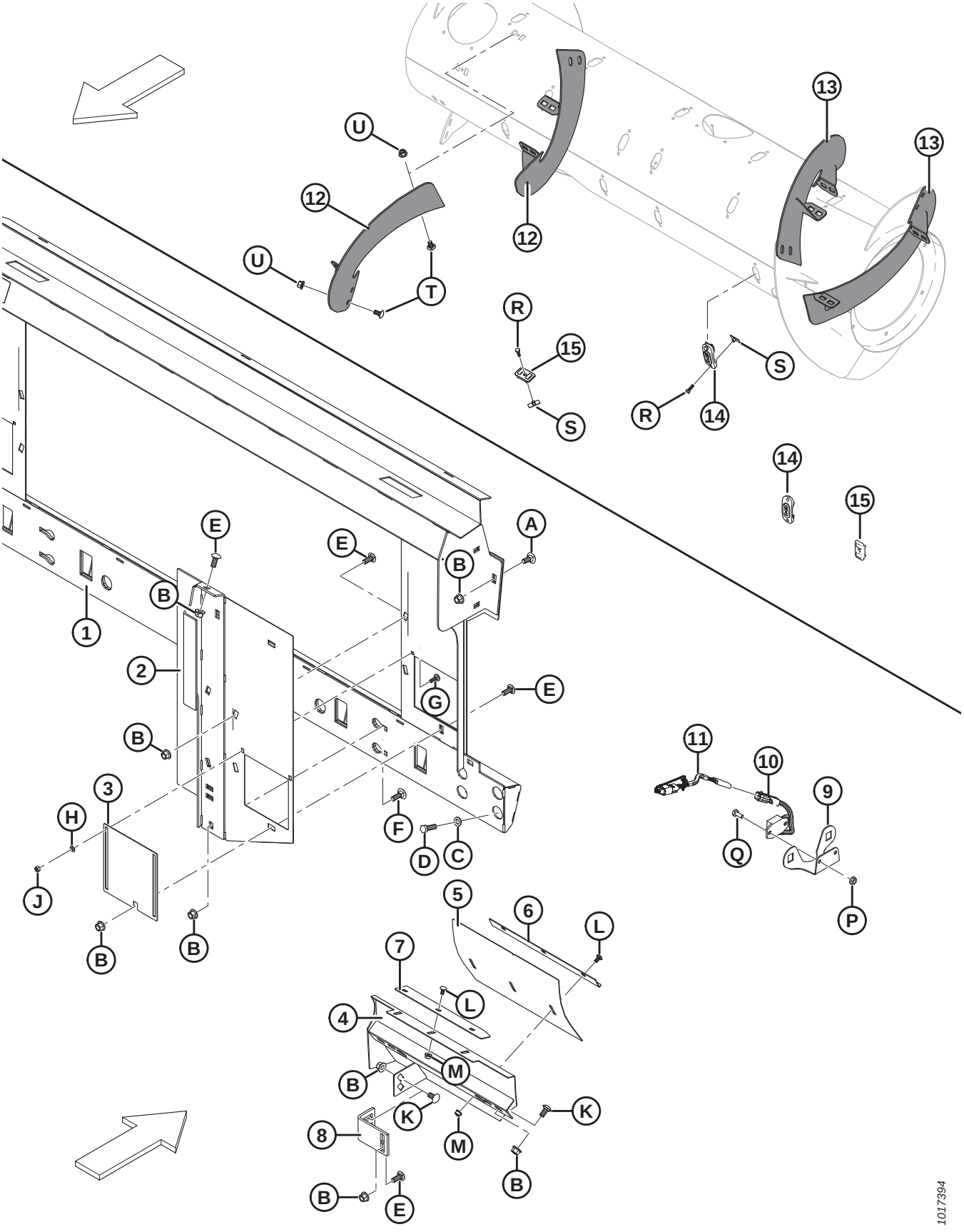

KIT CONVERSÃO AGCO GLEANER

Ref.	Número de peça	Descrição	Qtd.	Número de série
	B6958	KIT – CONVERSÃO DE MÁSCARA GLEANER [466]		
1	245852	MÁSCARA – GLEANER LADO DIREITO COMPLETA COM DECALQUE	1	
2	245815	REFORÇO – SOLDAGEM LADO ESQUERDO	1	
	245816	REFORÇO – SOLDAGEM LADO DIREITO	1	
3	245763	PORTA – ACESSO	2	
4	213833	DEFLETOR – SOLDAGEM, LADO ESQUERDO, GLEANER	1	
	213834	DEFLETOR – SOLDAGEM, LADO DIREITO, GLEANER	1	
5	213843	DEFLETOR – PAINEL DE AJUSTE	2	
6	213844	ÂNGULO – EXTRATOR	2	
7	213845	EXTRATOR	2	
8	276289	SUPORTE DO REFORÇO	2	
9	279746	SUPORTE – SENSOR DE VELOCIDADE DO MOLINETE	1	
10	184440	SENSOR – VELOCIDADE, 2 FIOS (GLEANER)	1	
11	220572	CHICOTE – FIAÇÃO DO SENSOR DE VELOCIDADE DO MOLINETE	1	
12	287890	HELICOIDAL, RTD – LADO DIREITO, LONGO (HIWEAR)	2	
13	287889	HELICOIDAL, RTD – LADO ESQUERDO, LONGO (HIWEAR)	2	
14	187137	TAMPÃO	12	
15	213084	PLUGUE – FENDA DO HELICOIDAL	4	
A	184667	PARAFUSO – RHSN M12 X 1,75 X 30-8,8-A3L		
B	50186	PORCA – CHANFRADA, TRAVA, FACE LISA, ROSCA DEFORMADA, 1/2-13" UNC-GR5-AA1J		
C	184714	ARRUELA – CHATA REG M12-300HV-A3L		
D	152730	PARAFUSO – CABEÇA HEXAGONAL TFL M12 X 1,75 X 35-10,9-AA1J		
E	21868	PARAFUSO – RHSSN 1/2-13" X 1,0 GR5 AA1J		
F	21471	PARAFUSO – RHSN 1/2-13" X 1,25 GR5 AA1J		
G	21282	PARAFUSO – RHSN 5/16" -18 X 1" GR5–AA1J		
H	184572	ARRUELA – USS PLANA 1/4 POL. NOM		
J	18589	PORCA – HEXAGONAL, 5/16" -18 UNC GR 5 ZP		
K	152439	PARAFUSO – RHSSN M12 X 1,75 X 25-8,8-A3L		
L	191489	PARAFUSO – RHSSN TFL M8 X 1,25 X 16-8,8-A2L		
M	135337	PORCA – HEXAGONAL CHANFR CTR LOC M8 X 1,25-8-A2L		
P	21455	PORCA – CHANFRADA (FACE SERRILHADA) 1/4" NC GR 5 ZP		
Q	21572	PARAFUSO – CABEÇA HEXAGONAL, 1/4" NC X 0,625" COMPR. GR 5 ZP		
R	252703	PARAFUSO – CABEÇA HEXAGONAL TFL M6 X 1 X 20 X SPCL-12,9-AA2L		
S	197263	PORCA – T M6 X 1		
T	184657	PARAFUSO – RHSSN M10 X 1,5 X 20-8,8-A3L		
U	135799	PORCA – HEXAGONAL CHANFRADA CTR LOC M10 X 1,5-10-A3L		

466. Kits disponíveis somente por meio de equipamentos.

149 Kit conversão AGCO IDEAL™

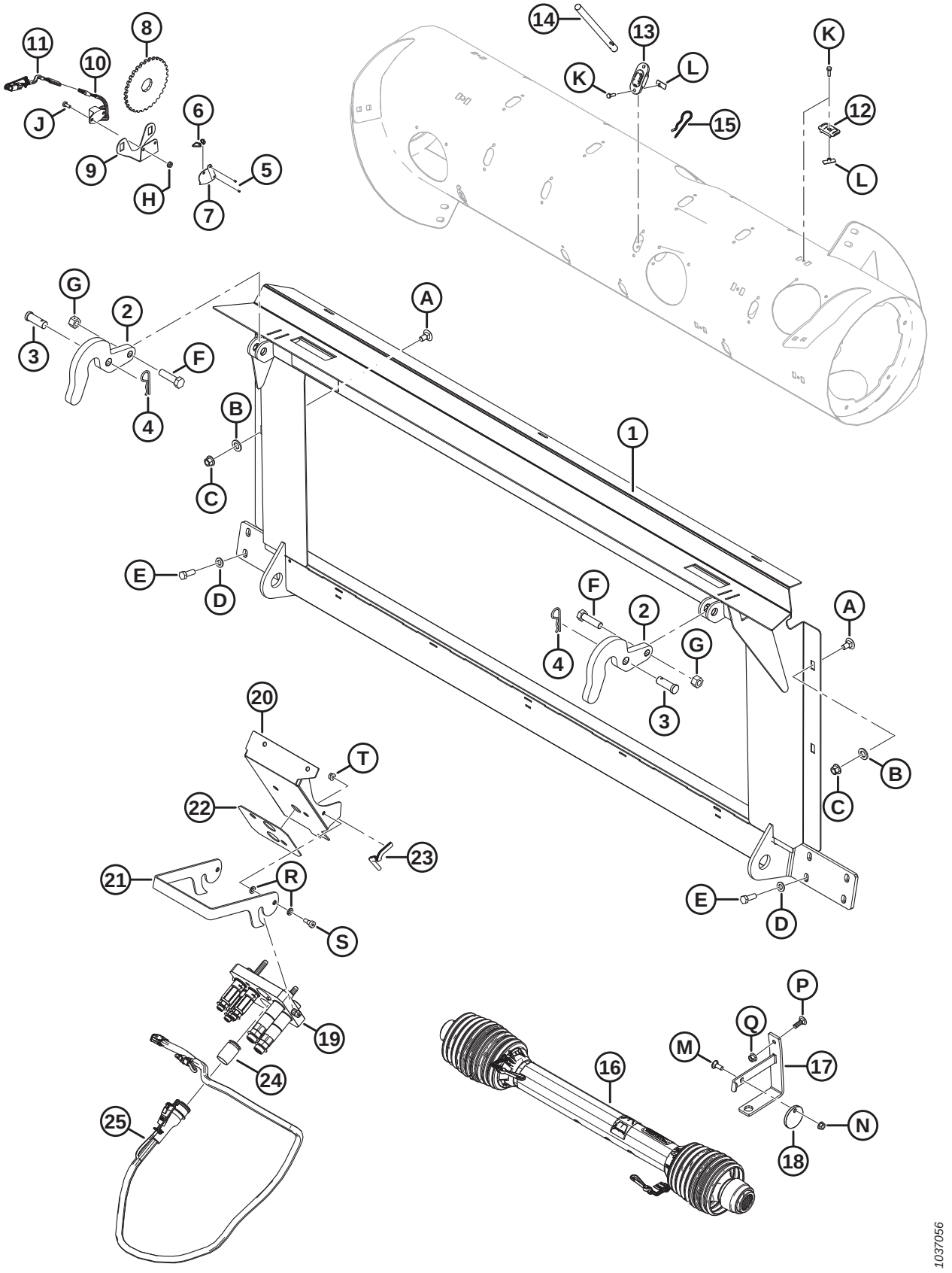

Ref.	Número de peça	Descrição	Qtd.	Número de série
	B6882	KIT – CONVERSÃO AGCO IDEAL 7/8/9 [467]		
1	314678	ESTRUTURA – TRANSIÇÃO IDEAL COM DECALQUE	1	
2	301451	SUPORTE – GANCHO	2	
3	158080	PINO – ENGATE	2	
4	13125	PINO – GRAMPO	2	
5	14338	REBITE – CEGO 1/8" X 0,125"	2	
6	16661	ABRAÇADEIRA DE CABOS, PRETA	2	
7	164131	PROTEÇÃO – CHICOTE DO SENSOR DE VELOCIDADE DO MOLINETE	1	
8	133997	DISCO – SENSOR DE VELOCIDADE DO MOLINETE	1	
9	279746	SUPORTE – SENSOR DE VELOCIDADE DO MOLINETE	1	
10	152736	SENSOR – SPEED, AGCO (3-FIOS)	1	
11	220572	CHICOTE – FIAÇÃO AGCO DO SENSOR DE VELOCIDADE DO MOLINETE	1	
12	213084	PLUGUE – FENDA DO HELICOIDAL	8	
13	337143	GUIA	8	
14	337152	KIT – DEDO [468]	8	
	7642	PINO – MOLA, 3/16 DIÂM. X 1,5 COMPRIMENTO		
15	123180	PINO – GRAMPO	8	
16	314306	EIXO DE TRANSMISSÃO – 1 3/4-20 SPL IDEAL [469]	1	
17	133166	SUPORTE – SOLDAGEM DO GANCHO DO EIXO DE TRANSMISSÃO	1	
18	133165	DISCO – TRAVA, CARDAM	1	
19	335008	ACOPLADOR – MULTI, AGCO 5 POS	1	
	294394	KIT – CONJ PLACA DE ACOPLADOR, AGCO		
	279011	KIT – ACOPLADOR 3/8 C/W 3/8 POL. ENCAIXE		
	279012	KIT – ACOPLADOR 9/16 C/W 5/8 POL. ENCAIXE		
	279034	VEDAÇÃO – ACOPLADOR DE 3/8		
	279035	VEDAÇÃO – ACOPLADOR DE 9/16		
	184461	ENCAIXE – ADAPTADOR HIDRÁULICO	2	
	44210	O-RING – N° 10 ORB		
	135867	O-RING – N° 10 ORFS		
20	335059	SUPORTE – ACOPLADOR AGCO IDEAL	1	
21	**337980**	**TRAVA - MULTIACOPLADOR**	**1**	
22	302030	BATENTE – BORRACHA	1	
23	42074	JUNTA	1	
24	129148	TAMPÃO – BORRACHA	1	
25	**311707**	**CHICOTE – ACOPLAMENTO FM100, IDEAL**	**1**	
A	135903	PARAFUSO – CABEÇA REDONDA. PESCOÇO QUADRADO M12 X 1,75 X 25-8,8-AA1J		

467. Kits disponíveis somente por meio de equipamentos.
468. Inclui dedo sólido (não vendido separadamente), pino de mola (MD N.º 7642), guia (MD N.º 337143) e instruções.
469. Para peças de reposição, consulte a Seção*103 Eixo de transmissão de entrada e suporte, página 335*.

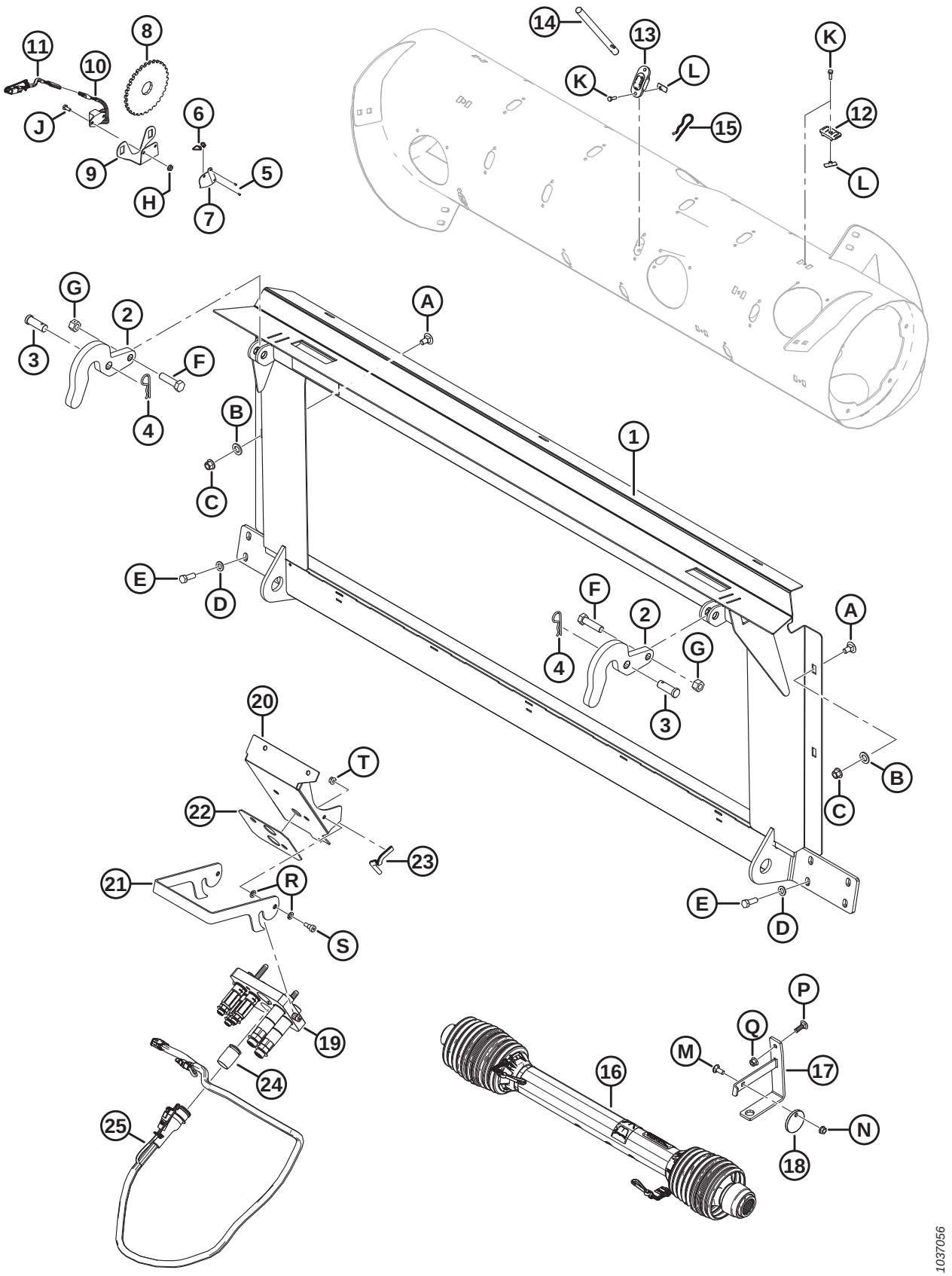
1037056

Ref.	Número de peça	Descrição	Qtd.	Número de série
B	184717	ARRUELA – CHATA REG M16-200HV-AA1J		
C	136431	PORCA – HEXAGONAL CHANFRADA CTR LOC M12 X 1,75-10		
D	184714	ARRUELA – CHATA REG M12-300HV		
E	152730	PARAFUSO – CABEÇA HEXAGONAL TFL M12 X 1,75 X 35-10,9-AA1J		
F	136141	PARAFUSO – CABEÇA HEXAGONAL M16 X 2 X 60-8,8-AA1J		
G	136476	PORCA – HEXAGONAL CHANFR CTR LOC M16 X 2-8		
H	21455	PORCA – CHANFRADA (FACE SERRILHADA) 1/4 NC-GR5-AA1J		
J	21572	PARAFUSO – CABEÇA HEXAGONAL, 1/4-20" X 0,625" GR5-AA1J		
K	252703	PARAFUSO – CABEÇA HEXAGONAL TFL M6 X 1 X 20 X SPCL-12,9-AA2L		
L	197263	PORCA – T M6 X 1		
M	19965	PARAFUSO – CABEÇA REDONDA, PESCOÇO QUADRADO 3/8" -16 X 1" GR5–AA1J		
N	30228	PORCA – LK CHANFRADA, FACE LISA, ROSCA DEFORMADA, 3/8-16" UNC-GR5-AA1J		
P	184662	PARAFUSO – RHSN TFL M10 X 1,5 X 30-8,8-AA1J		
Q	135799	PORCA – HEXAGONAL CHANFRADA CTR LOC M10 X 1,5-10		
R	30632	ARRUELA – MOLA-TRAVA M10		
S	135894	PARAFUSO – CABEÇA HEXAGONAL PROT M10		
T	135337	PORCA – HEXAGONAL CHANFR CTR LK M8 X 1,25-8-AA1J		

150 Kits de conversão John Deere

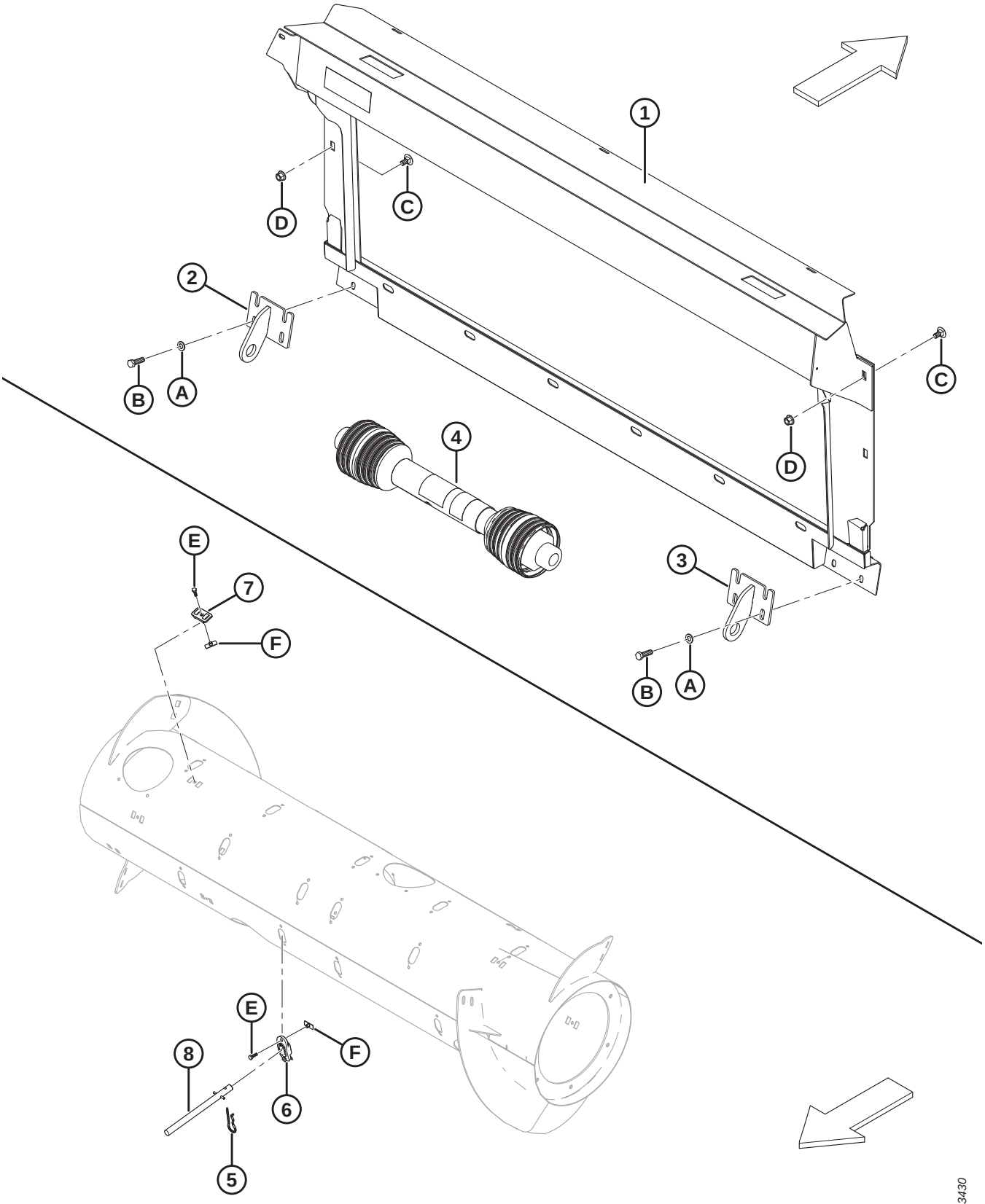

Ref.	Número de peça	Descrição	Qtd.	Número de série
	B6887	KIT – CONVERSÃO DE NÍVEL DE PISO JD [470]		
1	294514	MÁSCARA – SOLDAGEM JD DO NIVEL DO PISO	1	
2	151941	SUPORTE – SOLDAGEM ESQUERDA	1	
3	151942	SUPORTE – SOLDAGEM DIREITA	1	
4	187550	EIXO DE TRANSMISSÃO 21T – MÁQUINAS CONVENCIONAIS JD WIDEBODY - 9650/9660, 9660 WTS E T9670. [471]	1	
5	123180	PINO – GRAMPO	8	
6	337143	GUIA	8	
7	213084	PLUGUE – FENDA DO HELICOIDAL	8	
8	337152	KIT – DEDO [472]	8	
	7642	PINO – MOLA, 3/16 DIÂM. X 1,5 COMPRIMENTO		
	B6957	KIT – CONVERSÃO JD COUNTOUR MASTER [470]		
1	**347301**	**CONJUNTO — MÁSCARA JD CM C/ DECALQUE**	**1**	
2	245760	SUPORTE – SOLDAGEM ESQUERDA	1	
3	245761	SUPORTE – SOLDAGEM DIREITA	1	
4	187553	EIXO DE TRANSMISSÃO 21T – JD SÉRIE STS/S (EXCETO MODELOS LISTADOS EM (MD n.° 187550), CLAAS E AGCO [471]	1	
A	184714	ARRUELA – CHATA REG M12-300HV-A3L		
B	184669	PARAFUSO – CABEÇA HEXAGONAL M12 X 1,75 X 40-8,8-A3L		
C	136625	PARAFUSO – CABEÇA HEXAGONAL SERRILHADA CHANFRADA M12 X 1,75 X 25 X SPCL-100-AA1J		
D	136431	PORCA – HEXAGONAL CHANFRADA CTR LOC M12 X 1,75-10-A3L		
E	252703	PARAFUSO – CABEÇA HEXAGONAL TFL M6 X 1 X 20 X SPCL-12,9-AA2L [473]		
F	197263	PORCA – FORMATO T M6 X 1 [473]		

470. Kits disponíveis somente por meio de equipamentos.
471. Para peças de reposição, consulte a Seção *103 Eixo de transmissão de entrada e suporte, página 335*.
472. Inclui dedo sólido (não vendido separadamente), pino de mola (MD N.º 7642), guia (MD N.º 337143) e instruções.
473. Utilizado somente no kit de conversão MD n.° B6887.

151 Kits de conversão Rostselmash

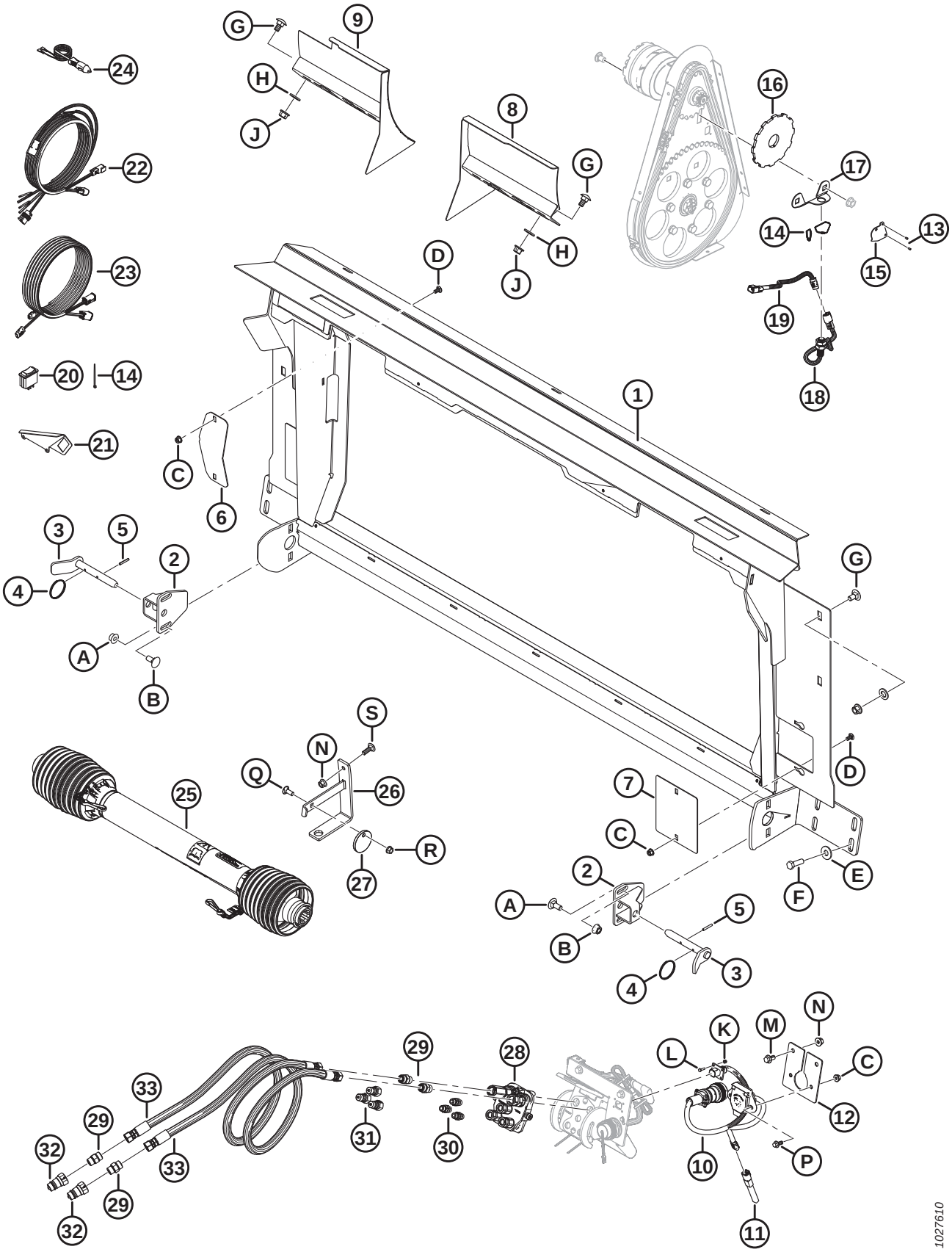

Ref.	Número de peça	Descrição	Qtd.	Número de série
	B6568	KIT – KIT CONV. CASE PARA ROSTSELMASH 760/780 [474]		
1	314684	ESTRUTURA – TRANSIÇÃO COM DECALQUE	1	
2	301185	SUPORTE – SOLDAGEM DE TRAVA	2	
3	301202	PUNHO – SOLDAGEM DE TRAVA INFERIOR	2	
4	118137	ANEL	2	
5	13617	PINO – MOLA, DIÂM. 3/16" X 1,25" COMPRIMENTO	2	
6	322113	PLACA – TAMPA DE ACIONAMENTO	1	
7	314627	PLACA – TAMPA DO REFORÇO	2	
8	301200	DEFLETOR – SOLDAGEM DIREITA	1	
9	301193	DEFLETOR – SOLDAGEM ESQUERDA	1	
10	300978	TESOURA – ADAPTADOR, CNH PARA RSM	1	
11	300536	REGULADOR DE VOLTAGEM – (+) 5 VDC	1	
12	314307	APOIO – CONECTOR	1	
13	14338	REBITE – CEGO 1/8" X 0,125"	2	
14	16661	ABRAÇADEIRA DE CABOS, PRETA	14	
15	164131	PROTEÇÃO – CHICOTE DO SENSOR DE VELOCIDADE DO MOLINETE	1	
16	304533	DISCO – SENSOR DE VELOCIDADE DO MOLINETE	1	
17	133781	SUPORTE – SENSOR DE VELOCIDADE DO MOLINETE	1	
18	136167	SENSOR – VELOCIDADE	1	
19	**304982**	**CHICOTE – FIAÇÃO, SENSOR DE VELOCIDADE DO MOLINETE (CLAAS/LEXION)**	**1**	
20	109064	INTERRUPTOR – BASCULANTE (DESVIO DE RELÉ DO ELEVADOR HDR)	1	
21	158377	SUPORTE – INTERRUPTOR BASCULANTE	1	
22	304210	CHICOTE – CONTROLE DE ESTEIRA NA CABINE	1	
23	304211	CHICOTE ELÉTRICO – EXTENSÃO DO CONTROLE DE ESTEIRA NA CABINE	1	
24	220570	CHICOTE – ENERGIA AUXILIAR PARA DISCO RÁPIDO	1	
25	301704	EIXO DE TRANSMISSÃO – 38-8 RANHURA [475]	1	
26	133166	SUPORTE – SOLDAGEM DO GANCHO DO EIXO DE TRANSMISSÃO	1	
27	133165	DISCO – TRAVA, CARDAM	1	

474. é usado para fazer uma conversão de uma configuração de Case para uma configuração de 760/780 da Rostselmash. O kit também requer um sensor de velocidade de bobina Rostselmash fornecido pelo revendedor/cliente. Inclui todas as peças listadas e instruções. Kits disponíveis somente por meio de equipamentos.

475. Para peças de reposição, consulte a Seção*103 Eixo de transmissão de entrada e suporte, página 335*.

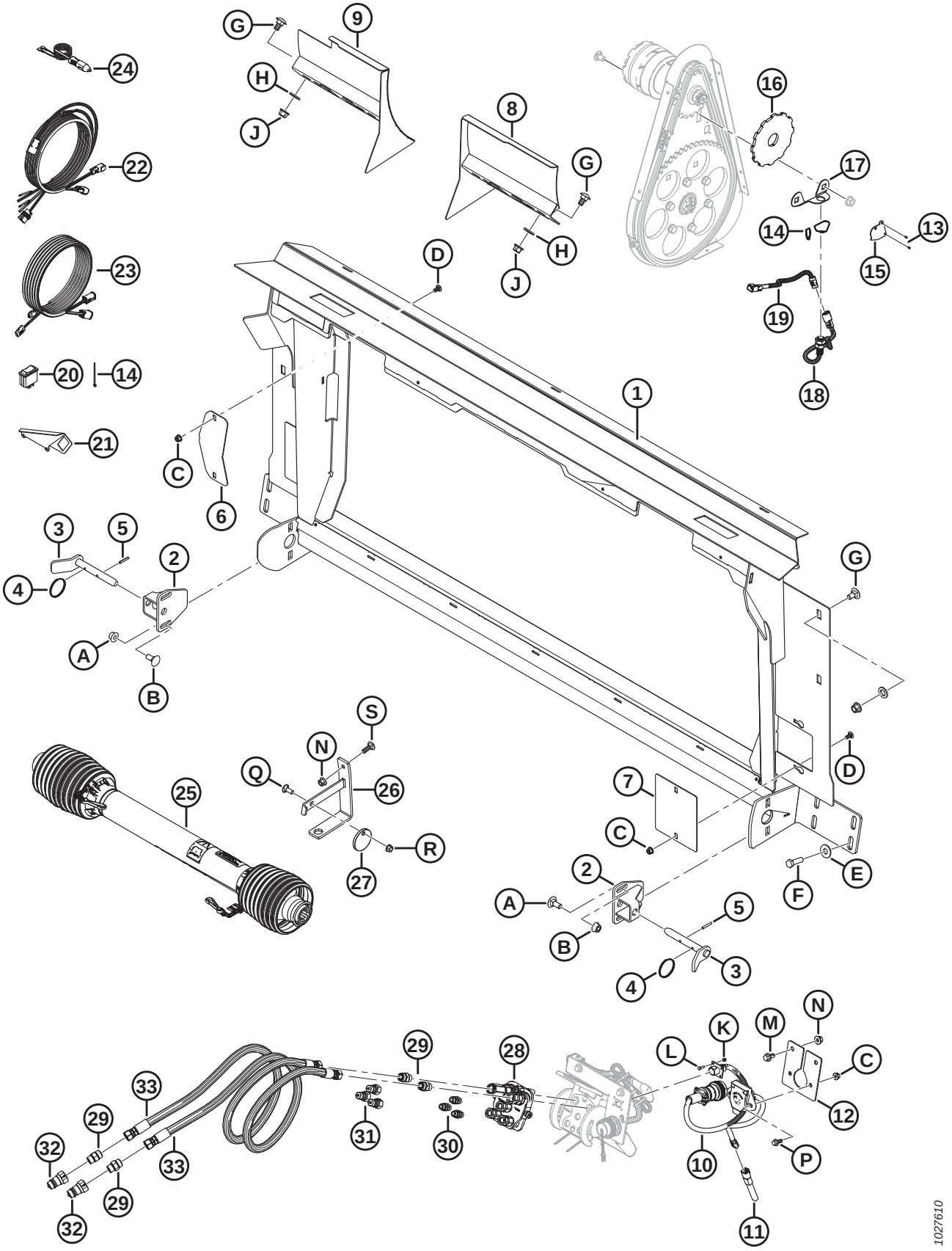
1027610

Ref.	Número de peça	Descrição	Qtd.	Número de série
28	135238	ACOPLADOR – MULTICONEXÃO	1	
	111981	KIT DE VEDAÇÃO – DE 1/4" ACOPLADOR		
	111982	KIT DE VEDAÇÃO – DE 3/8" ACOPLADOR		
	111983	KIT – PARAFUSO		
	111984	KIT – PASSADOR		
	111985	ACOPLADOR – 3/8" (LONGO)		
	111986	ACOPLADOR – 1/4"		
	294350	ACOPLADOR – CURTO 3/8" (CURTO)		
29	135780	ENCAIXE – ADAPTADOR	4	
	44209	O-RING – N° 8 ORB		
	135866	O-RING – N° 8 ORFS		
30	301763	ENCAIXE – ADAPTADOR, -6 ORB	3	
	50219	O-RING – N° 6 ORB		
31	301764	ENCAIXE – ACOPLAMENTO HIDRÁULICO	3	
32	301765	ENCAIXE – ACOPLAMENTO HIDRÁULICO	2	
33	301766	MANGUEIRA – HIDRÁULICA	2	
A	184667	PARAFUSO – RHSN M12 X 1,75 X 30-8,8-AA1J		
B	184697	PORCA – HEXAGONAL CHANFR. SERR. M12 X 1,75-8-AA1J		
C	135337	PORCA – HEXAGONAL CHANFR CTR LK M8 X 1,25-8-AA1J		
D	191489	PARAFUSO – CABEÇA REDONDA, PESCOÇO QUADRADO TFL M8 X 1,25 X 16-8,8-AA1J		
E	184589	ARRUELA – PLANA, 9/16 X 1,375 AA1J		
F	184669	PARAFUSO – CABEÇA HEXAGONAL M12 X 1,75 X 40-8,8-AA1J		
G	135903	PARAFUSO – CABEÇA REDONDA. PESCOÇO QUADRADO M12 X 1,75 X 25-8,8-AA1J		
H	184717	ARRUELA – CHATA REG M16-200HV-AA1J		
J	136431	PORCA – HEXAGONAL CHANFRADA CTR LOC M12 X 1,75-10		
K	197320	PORCA – NYLOC HEXAGONAL M4 X 0,7-8-AA1J		
L	197319	PARAFUSO – CABEÇA HEXAGONAL M4 X 0,7 X 16-8,8-AA1J		
M	152655	PARAFUSO – CABEÇA HEXAGONAL CHANFRADA M10 X 1,5 X 20-8,8-AA1J		
N	135799	PORCA – HEXAGONAL CHANFRADA CTR LOC M10 X 1,5-10		
P	136300	PARAFUSO – CABEÇA HEXAGONAL CHANFRADA TFL M8 X 1,25 X 20-8,8-AA3L		
Q	19965	PARAFUSO – CABEÇA REDONDA, PESCOÇO QUADRADO 3/8" -16 X 1" GR5–AA1J		
R	30228	PORCA – CHANFRADA 3/8" NC-GR5-AA1J		
S	184662	PARAFUSO – RHSN TFL M10 X 1,5 X 30-8,8-AA1J		

152 Kit de reparo de danos do sem fim

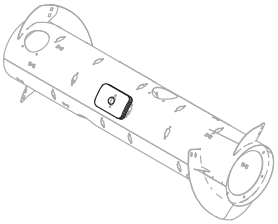

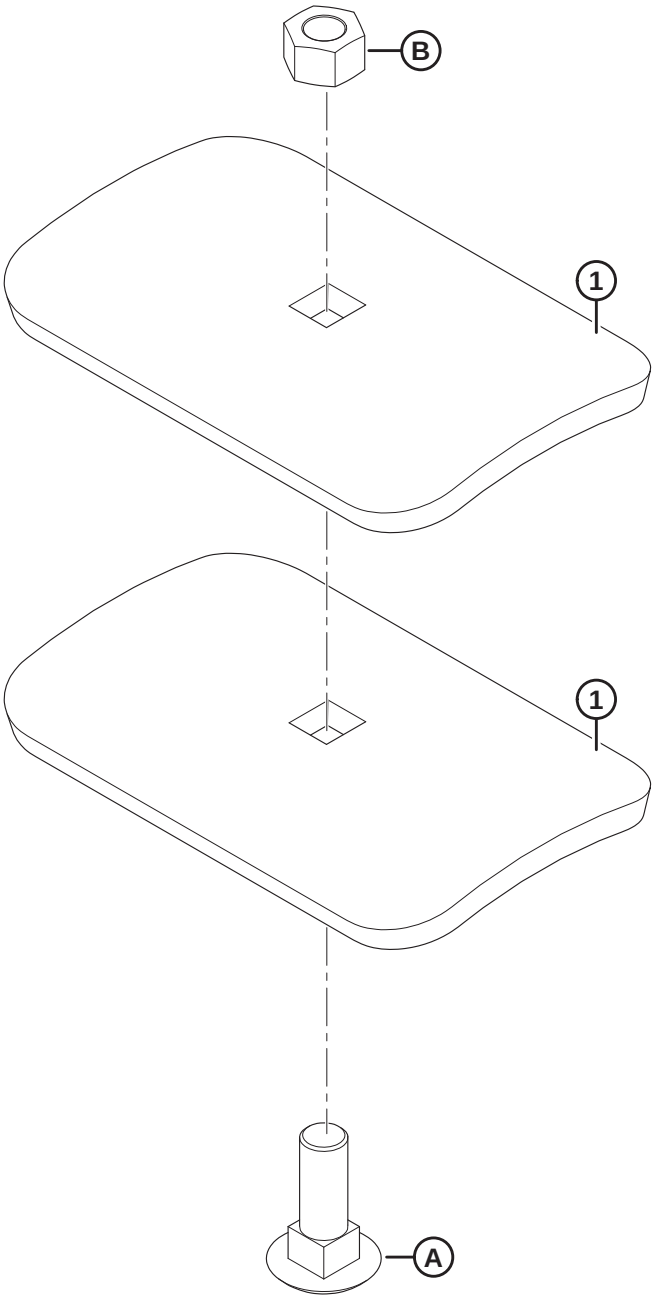

1023786

KIT DE REPARO DE DANOS DO SEM FIM

Ref.	Número de peça	Descrição	Qtd.	Número de série
	237563	KIT – REPARO DE DANOS DO SEM-FIM [476]		
1	237556	SUPORTE	2	
A	197154	PARAFUSO – RHSN M16 X 2 X 50-10,9-A3L		
B	184699	PORCA – HEXAGONAL M16 X 2-8-A3L		

476. Inclui dois suportes (MD #237556), parafuso (MD #197154), porca (MD #184699) e instruções.

153 Kit do patch do sem-fim

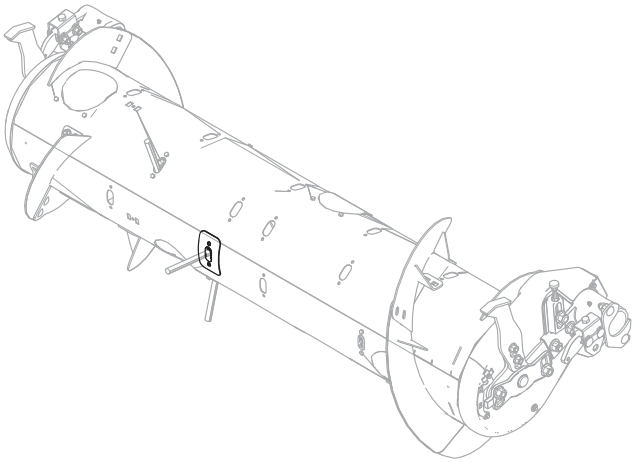

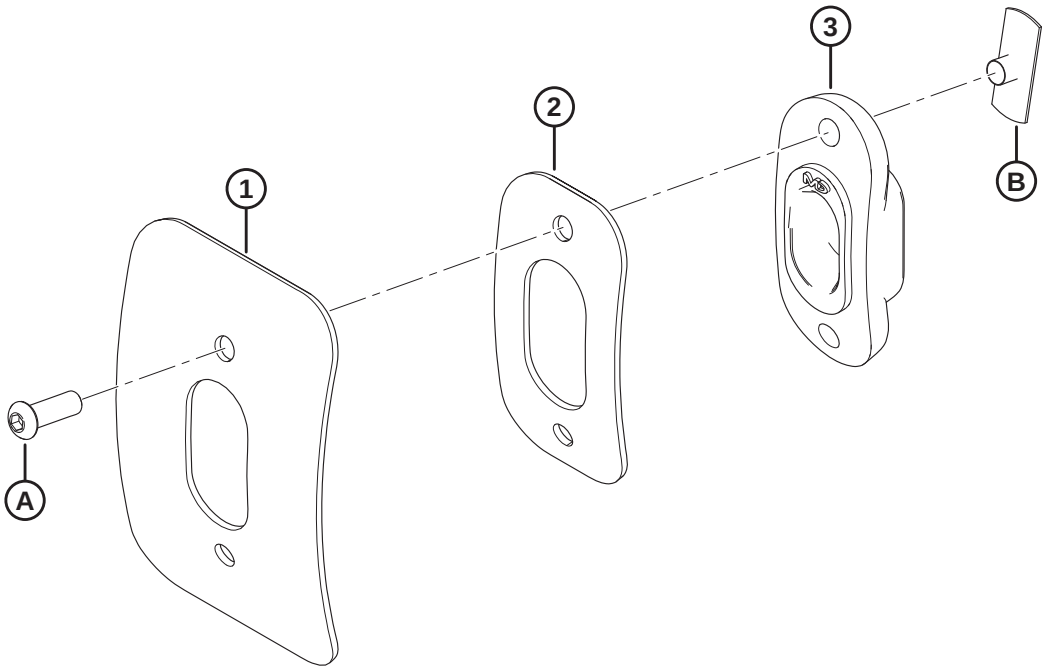

1033677

KIT DO PATCH DO SEM-FIM

Ref.	Número de peça	Descrição	Qtd.	Número de série
	335464	**KIT – REPARO RTD** [477]		
1	NSS	BANDA	1	
2	NSS	BANDA – REPARO RTD	1	
3	**337143**	**GUIA**	**1**	
A	123084	PARAFUSO – SEXTAVADO CABEÇA DE BOTÃO		
B	123202	PORCA – T		

477. O kit é usado para reparar danos ao sem-fim ao redor de um dedo do sem-fim. O kit inclui bandas de reparo (não vendidas separadamente), uma guias (MD n.º 337143), dois parafusos (MD n.º 123084), duas porcas em T (MD n.º 123202), e instruções.

154 Sensor de altura do molinete

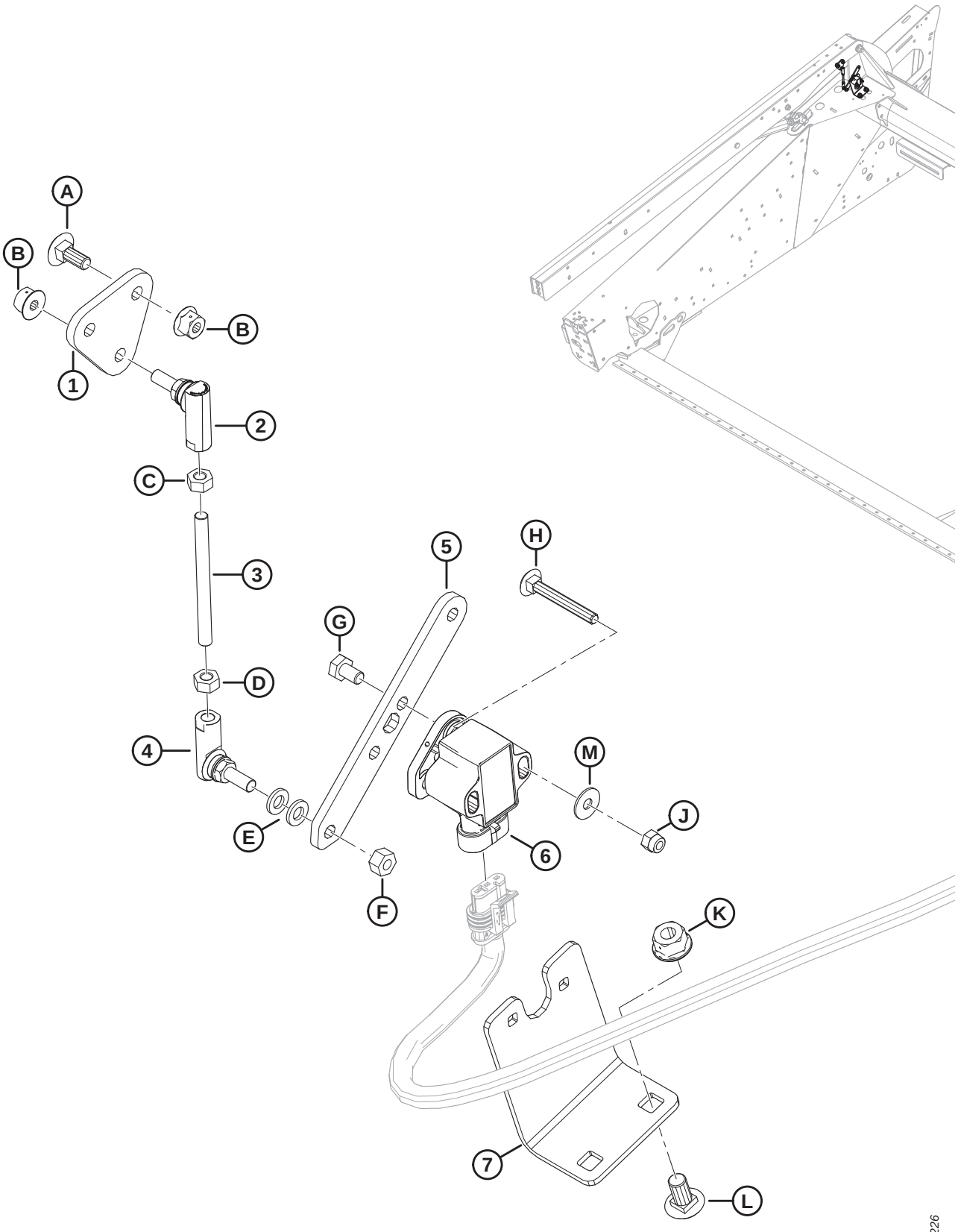

SENSOR DE ALTURA DO MOLINETE

Ref.	Número de peça	Descrição	Qtd.	Número de série
1	254096	PLACA – SUPORTE DA UNIÃO ESFÉRICA	1	
2	291485	UNIÃO ESFÉRICA – ROSCA ESQUERDA	1	
3	232650	HASTE – ROSCADA	1	
4	291484	UNIÃO ESFÉRICA – ROSCA DIREITA	1	
5	254095	BRAÇO – SENSOR DE FLUTUAÇÃO	1	
6	248643	SENSOR GIRATÓRIO – SAÍDA DUPLA	1	
7	254089	SUPORTE – MONTAGEM DE SENSOR	1	
A	136748	PARAFUSO – RHSN M6 X 1 X 16-8,8-A2L		
B	152668	PORCA – HEXAGONAL CHANFR CTR LOC M6 X 1-8-A2L		
C	136613	PORCA – ISO HEXAGONAL ESQUERDA 4032 M6 X 1-8-AA2L		
D	184683	PORCA – ISO HEXAGONAL 4032 M6 X 1-8-A2L		
E	184705	ARRUELA – CHATA M6-200HV-A2L		
F	136773	PORCA – HEXAGONAL CHANFR CTR LOC M6 X 1-8-AA3L		
G	136561	PARAFUSO – CABEÇA HEXAGONAL TFL M6 X 1 X 10-8,8-A3L		
H	136604	PARAFUSO – RHSN TFL M5 X 0,8 X 40-8,8-AA2L		
J	197230	PORCA – NYLOC HEXAGONAL M5 X 0,8-8-A2L		
K	135337	PORCA – HEXAGONAL CHANFR CTR LOC M8 X 1,25-8-A2L		
L	191489	PARAFUSO – RHSSN TFL M8 X 1,25 X 16-8,8-A2L		
M	184701	ARRUELA – PLANA GRANDE M5-200HV		

155 Sensores de velocidade do molinete

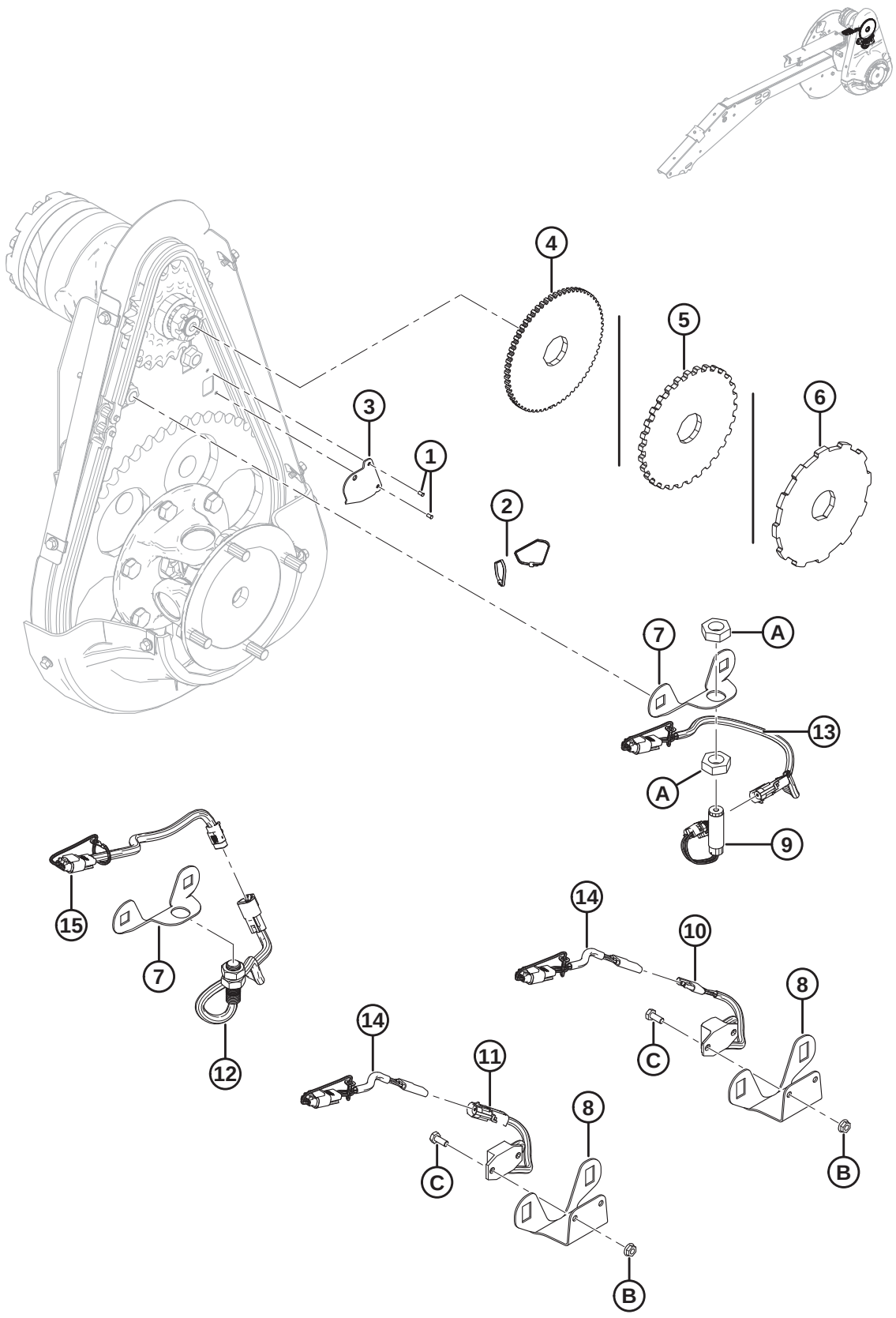

SENSORES DE VELOCIDADE DO MOLINETE

Ref.	Número de peça	Descrição	Qtd.	Número de série
1	14338	REBITE – CEGO 1/8" X 0,125"	2	
2	16661	ABRAÇADEIRA DE CABOS (PRETA)	2	
3	164131	PROTEÇÃO – CHICOTE DO SENSOR DE VELOCIDADE DO MOLINETE	1	
4	133716	DISCO – SENSOR DE VELOCIDADE DO MOLINETE (JD)	1	
5	133997	DISCO – SENSOR DE VELOCIDADE DO MOLINETE (AGCO/GLEANER)	1	
6	304533	DISCO – SENSOR DE VELOCIDADE DO MOLINETE (CLAAS)	1	
7	133781	SUPORTE – SENSOR DE VELOCIDADE DO MOLINETE (JD/CLAAS)	1	
8	279746	SUPORTE – SENSOR DE VELOCIDADE DO MOLINETE (AGCO/ GLEANER)	1	
9	184437	SENSOR – VELOCIDADE (JD)	1	
10	152736	SENSOR – VELOCIDADE, 3 FIOS (CHALLENGER/MASSEY)	1	
11	184440	SENSOR – VELOCIDADE, 2 FIOS (GLEANER)	1	
12	136167	SENSOR – VELOCIDADE (CLAAS)	1	
13	220571	CHICOTE – FIAÇÃO, SENSOR DE VELOCIDADE DO MOLINETE (JD)	1	
14	220572	CHICOTE – FIAÇÃO, SENSOR DE VELOCIDADE DO MOLINETE (CHALLENGER/MASSEY/GLEANER)	1	
15	**304982**	**CHICOTE – CABEAMENTO, SENSOR DE VELOCIDADE DO MOLINETE (CLAAS/LEXION)**	**1**	
A	7674	PORCA – CONTRAPORCA HEXAGONAL, 3/4" - 16 UNF GR 5 ZP		
B	21455	PORCA – CHANFRADA (FACE SERRILHADA) 1/4" NC GR 5 ZP		
C	21572	PARAFUSO – CABEÇA HEXAGONAL, 1/4" NC X 0,625" COMPR. GR 5 ZP		

156 (Opcional) Kits helicoidais do sem-fim

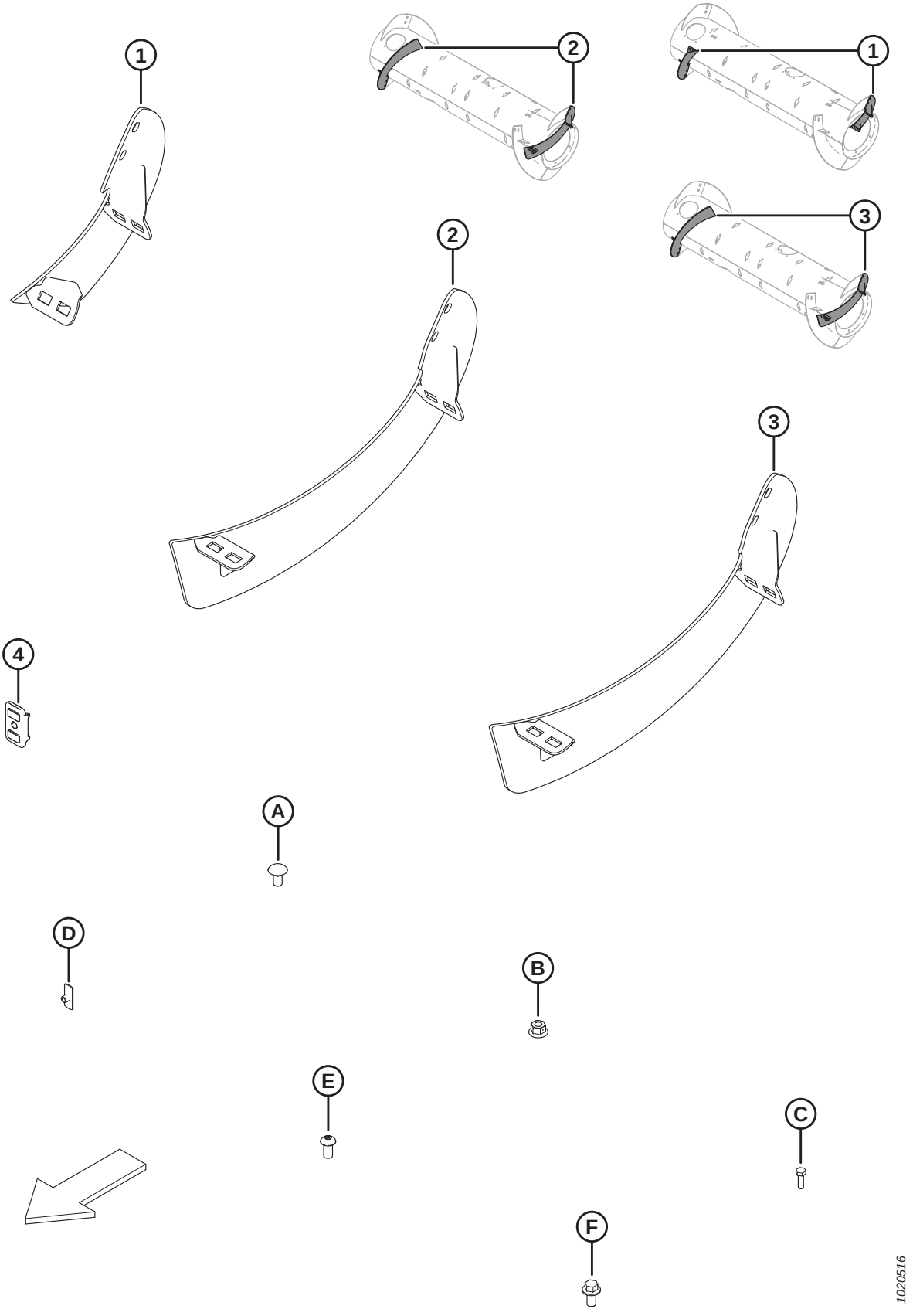

(OPCIONAL) KITS HELICOIDAIS DO SEM-FIM

NOTA:

Kits de helicoidais longos (MD n° B6400 e 287032) são usados para converter o sem fim à configuração ultra estreita opcional. Consulte seu manual do operador da plataforma para mais instruções.

Ref.	Número de peça	Descrição	Qtd.	Número de série
	B6400	KIT – FM100 RTD, HELICOIDAL RESISTENTE A ÁGUA [478]		
	287031	KIT – FM100 RTD, HELICOIDAL MÉDIO [479]		
	287032	KIT – FM100 RTD, HELIOIDAL LONGO [480]		
1	NSS	HELICOIDAL, RTD – LADO DIREITO, MÉD [481]	1	
	NSS	HELICOIDAL, RTD – LADO ESQUERDO, MÉD [482]	1	
	287887	HELICOIDAL, RTD – LADO DIREITO, MÉD (HIWEAR)	1	
	287888	HELICOIDAL, RTD – LADO ESQUERDO, MÉD (HIWEAR)	1	
2	NSS	HELICOIDAL, RTD – LADO DIREITO, LONGO [483]	1	
	NSS	HELICOIDAL, RTD – LADO ESQUERDO, LONGO [484]	1	
3	287890	HELICOIDAL, RTD – LADO DIREITO, LONGO (HIWEAR)	1	
	287889	HELICOIDAL, RTD – LADO ESQUERDO, LONGO (HIWEAR)	1	
4	213084	PLUGUE – FENDA DO HELICOIDAL	2	
A	136178	PARAFUSO – RHSN M10 X 1,5 X 20-8,8-A3L		
B	135799	PORCA – HEXAGONAL CHANFRADA CTR LOC M10 X 1,5-10-A3L		
C	252703	PARAFUSO – CABEÇA HEXAGONAL TFL M6 X 1 X 20 X SPCL-12,9-AA2L		
D	197263	PORCA – T M6 X 1		
E	135723	PARAFUSO – CABEÇA HEXAGONAL BOTÃO SOC M10 X 1,5 X 20-10,9-A3L		
F	152655	PARAFUSO – CABEÇA HEXAGONAL CHANFRADA M10 X 1,5 X 20-8,8-A3L		

478. O kit inclui o kit de helicoidal longo (MD #287032). Kits disponíveis somente através de equipamentos.
479. O kit inclui voo médio resistente ao desgaste, dois plugues (MD #213084), ferragens e instruções.
480. O kit inclui voo longo resistente ao desgaste, dois plugues (MD #213084), ferragens e instruções.
481. Substitui helicoidal direito médio (MD #287887).
482. Substitui helicoidal esquerdo médio (MD #287888).
483. Substitui helicoidal direito longo (MD #287890).
484. Substitui helicoidal esquerdo longo (MD #287889).

157 (Opcional) Sensor duplo para controle automático de altura

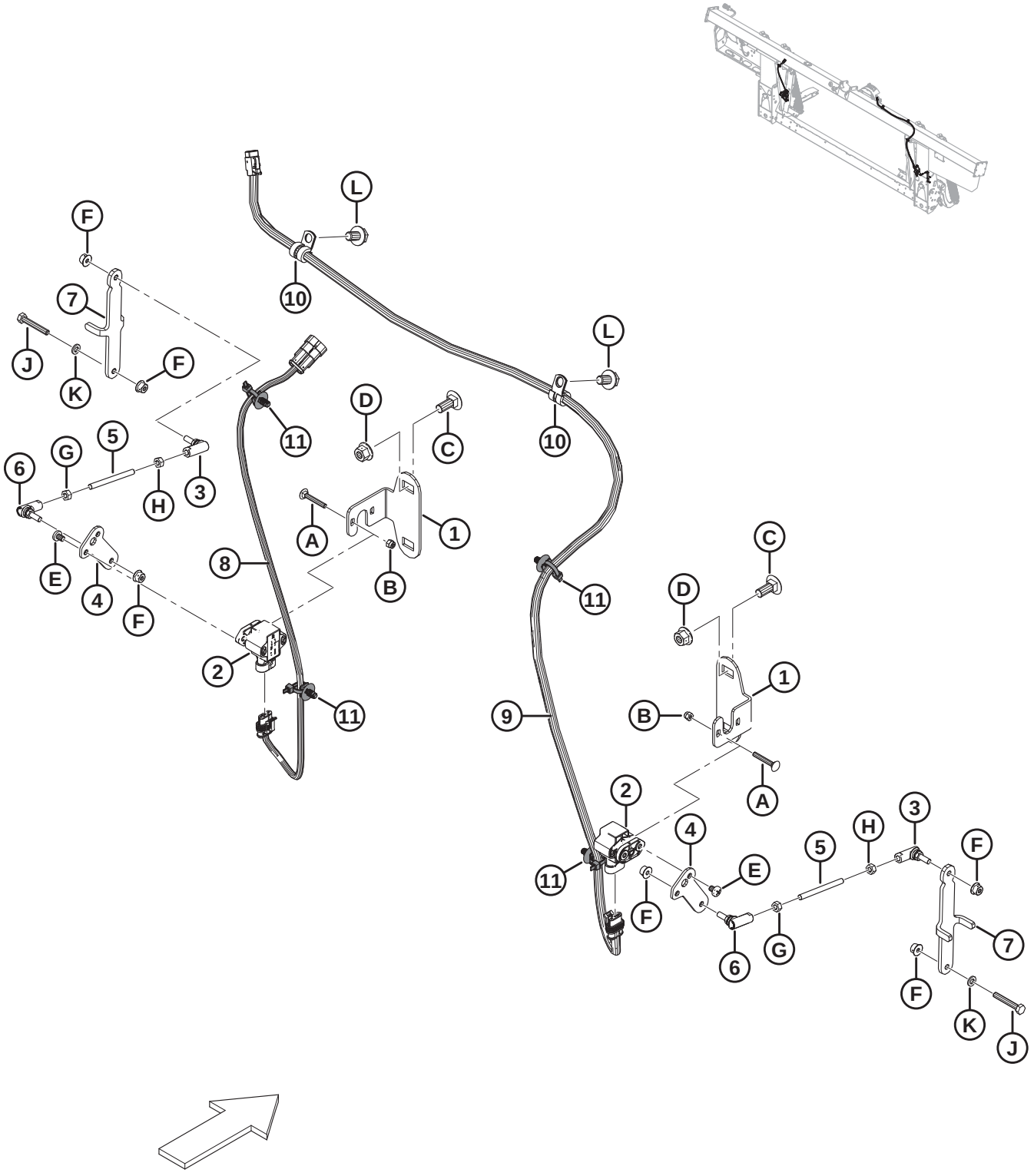

(OPCIONAL) SENSOR DUPLO PARA CONTROLE AUTOMÁTICO DE ALTURA

Ref.	Número de peça	Descrição	Qtd.	Número de série
	B6211	KIT – SENSOR DUPLO AHHC [485]		
	248783	KIT – SENSOR DUPLO AHHC [486]		
1	301865	SUPORTE – SENSOR AHHC	2	
2	248643	SENSOR GIRATÓRIO – SAÍDA DUPLA	2	
3	291485	UNIÃO ESFÉRICA – ROSCA ESQUERDA	2	
4	248816	BRAÇO – SENSOR DE FLUTUAÇÃO	2	
5	232650	HASTE – ROSCADA	2	
6	291484	UNIÃO ESFÉRICA – ROSCA DIREITA	2	
7	295179	SUPORTE – ELO DO SENSOR	2	
8	276201	CHICOTE – SENSOR DE ALTURA ESQUERDO	1	
9	276871	CHICOTE – SENSOR DE ALTURA DIREITO	1	
10	136410	BRAÇADEIRA – ISOLADA 3/8 POL.	2	
11	136655	SISTEMA DE FIXAÇÃO – SUPORTE DE PINHEIRO C/ ABRAÇADEIRA	4	
A	197229	PARAFUSO – RHSN M5 X 0,8 X 35-4,6-A2L		
B	197230	PORCA – NYLOC HEXAGONAL M5 X 0,8-8-A2L		
C	135785	PARAFUSO – RHSN M10 X 1,5 X 25-8,8-A3L		
D	135799	PORCA – HEXAGONAL CHANFRADA CTR LOC M10 X 1,5-10-A3L		
E	158704	PARAFUSO – PAN HD M6 X 1 X 8-4,8-A2L		
F	152668	PORCA – HEXAGONAL CHANFR CTR LOC M6 X 1-8-A2L		
G	184683	PORCA – ISO HEXAGONAL 4032 M6 X 1-8-A2L		
H	136613	PORCA – ISO HEXAGONAL ESQUERDA 4032 M6 X 1-8-AA2L		
J	135671	PARAFUSO – CABEÇA HEXAGONAL TFL M6 X 1 X 40-8,8-A2L		
K	184705	ARRUELA – CHATA M6-200HV-A2L		
L	136151	PARAFUSO – CABEÇA HEXAGONAL CHANFRADA TFL M10 X 1,5 X 16-8,8-A3L		

485. Inclui kit de sensor duplo de controle automático de altura (MD #248783). Kits disponíveis somente através de equipamentos.
486. Inclui todas as peças listadas, ferragens e instruções.

158 (Opcional) Interface completa do enchimento FM100 - FD1

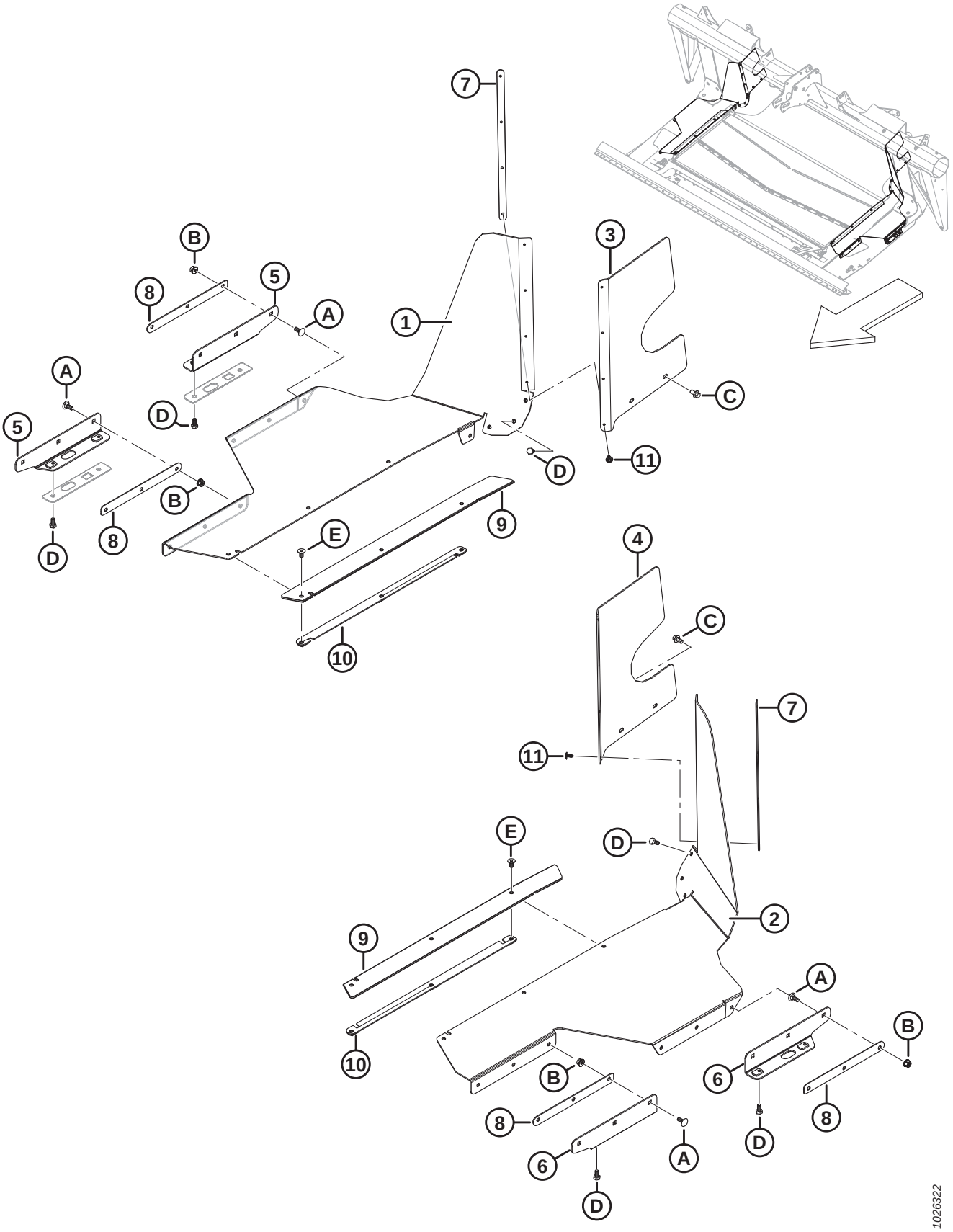

(OPCIONAL) INTERFACE COMPLETA DO ENCHIMENTO FM100 - FD1

Ref.	Número de peça	Descrição	Qtd.	Número de série
	B6445	KIT – INTERFACE COMPLETA DO ENCHIMENTO FD1 [487]		
1	287949	REFORÇO – DEQUE LATERAL DO LADO DIREITO FD1	1	
2	287948	ENCHIMENTO – DEQUE LATERAL DO LADO ESQUERDO FD1	1	
3	213493	REFORÇO – SUPERIOR TRASEIRO DIREITO	1	
4	213492	REFORÇO – SUPERIOR TRASEIRO ESQUERDO	1	
5	295142	SUPORTE – SOLDAGEM REFORÇO LATERAL DO LADO DIREITO FD1	2	
6	295143	SUPORTE – SOLDAGEM REFORÇO LATERAL DO LADO ESQUERDO FD1	2	
7	276770	PLACA – RETENTOR DO REFORÇO	2	
8	213295	PLACA – RETENTOR DO REFORÇO	4	
9	287719	ENCHIMENTO – REFORÇO	2	
10	301726	RETENTOR – SOLDAGEM REFORÇO LATERAL	2	
11	293053	REBITE – POP	8	
A	197171	PARAFUSO – RHSN M8 X 1,25 X 20-8,8-A2L		
B	135337	PORCA – HEXAGONAL CHANFR CTR LOC M8 X 1,25-8-A2L		
C	136485	PARAFUSO – CABEÇA HEXAGONAL CHANFRADA TFL M8 X 1,25 X 16-8,8-A3L		
D	50139	PARAFUSO – CABEÇA HEXAGONAL TFL M8 X 1,25 X 16-8,8-A2L		
E	252542	PARAFUSO – CABEÇA HEXAGONAL ESCAREADA TFL M8 X 1,25 X 16-10,9-AA2L		

487. Apenas para mercado europeu. Oferece vedação extra entre o módulo de flutuação e a plataforma. Kits disponíveis somente através de equipamentos.

159 (Opção) Extensão do Reservatório de Óleo

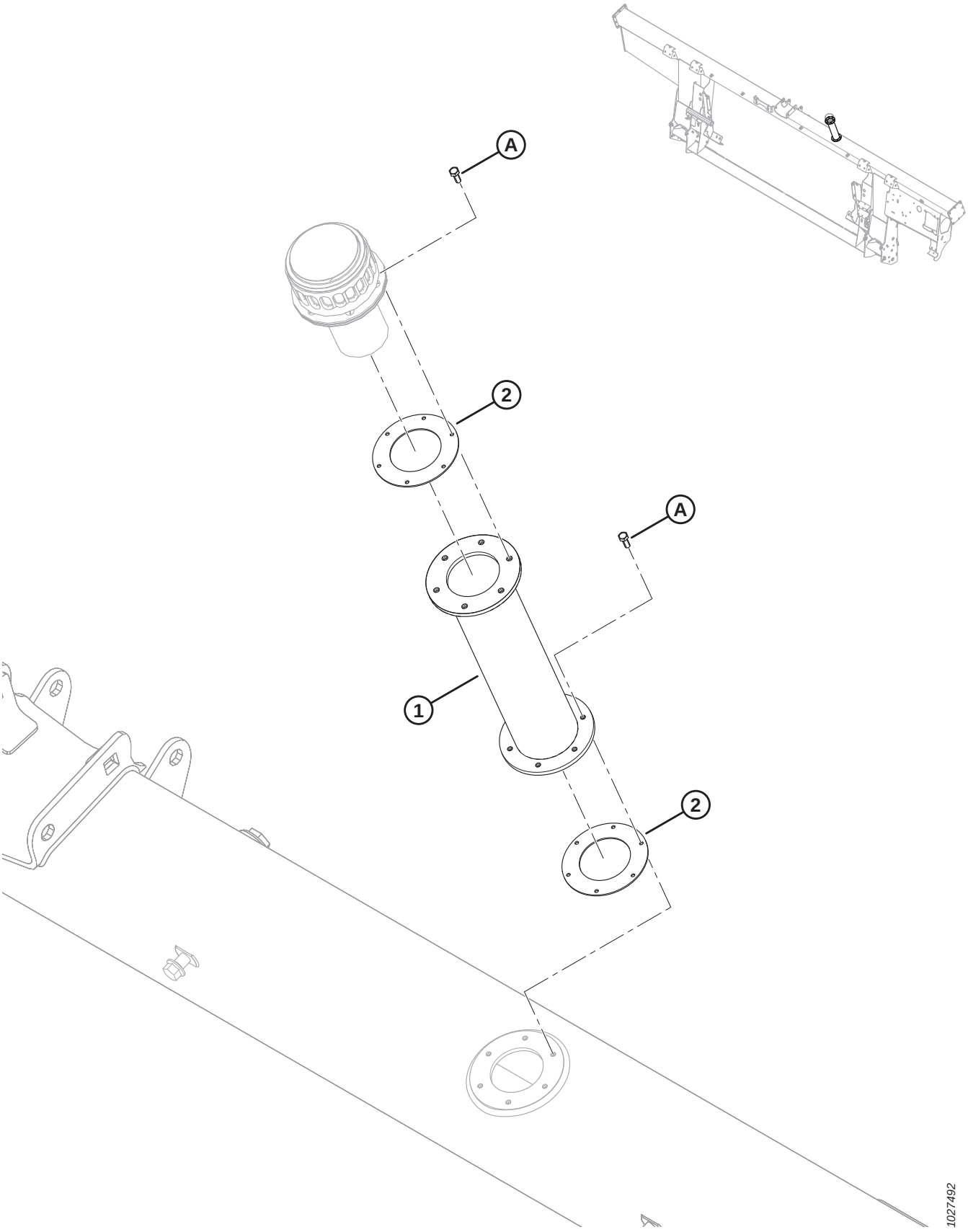

(OPÇÃO) EXTENSÃO DO RESERVATÓRIO DE ÓLEO

Ref.	Número de peça	Descrição	Qtd.	Número de série
	B6057	KIT – EXTENSÃO DE PREENCHIMENTO DE RESERVATÓRIO HIDRÁULICO [488]		
	312824	**KIT – EXTENSÃO DE PREENCHIMENTO DE RESERVATÓRIO HIDRÁULICO** [489]		
1	NSS	EXTENSÃO DE PREENCHIMENTO DE RESERVATÓRIO HID	1	
2	NSS	JUNTA	2	
	166450	DECALQUE – ADVERTÊNCIA, SUPERFÍCIE QUENTE	2	
A	**320397**	**PARAFUSO – CABEÇA HEXAGONAL TFL M5 X 0,8 X 12-8,8-PLANA (2022 E POSTERIOR)** [490]		**421190–**
	135873	PARAFUSO – USINADO N.º 10-32 X 0,5" HEXAGONAL **(2021 E ANTERIORES)** [490]		**-421189**

488. O kit inclui extensão de preenchimento de reservatório hidráulico (não é vendido separadamente), duas gaxetas (não são vendidas separadamente), dois decalques (MD N.º 166450) e doze parafusos (MD N.º 320397). Kits disponíveis somente por meio de equipamentos.
489. O kit inclui extensão de preenchimento de reservatório hidráulico (não é vendido separadamente), duas gaxetas (não são vendidas separadamente), dois decalques (MD N.º166450), doze parafusos (MD N.º 320397) e instruções.
490. Em unidades de modelos do ano 2021 e anteriores, use o parafuso imperial (MD N.º 135873) para evitar o rosqueamento cruzado de um parafuso métrico em um orifício rosqueado imperial.

160 (Opcional) Kits de Controle de Velocidade das Esteiras Laterais na Cabine

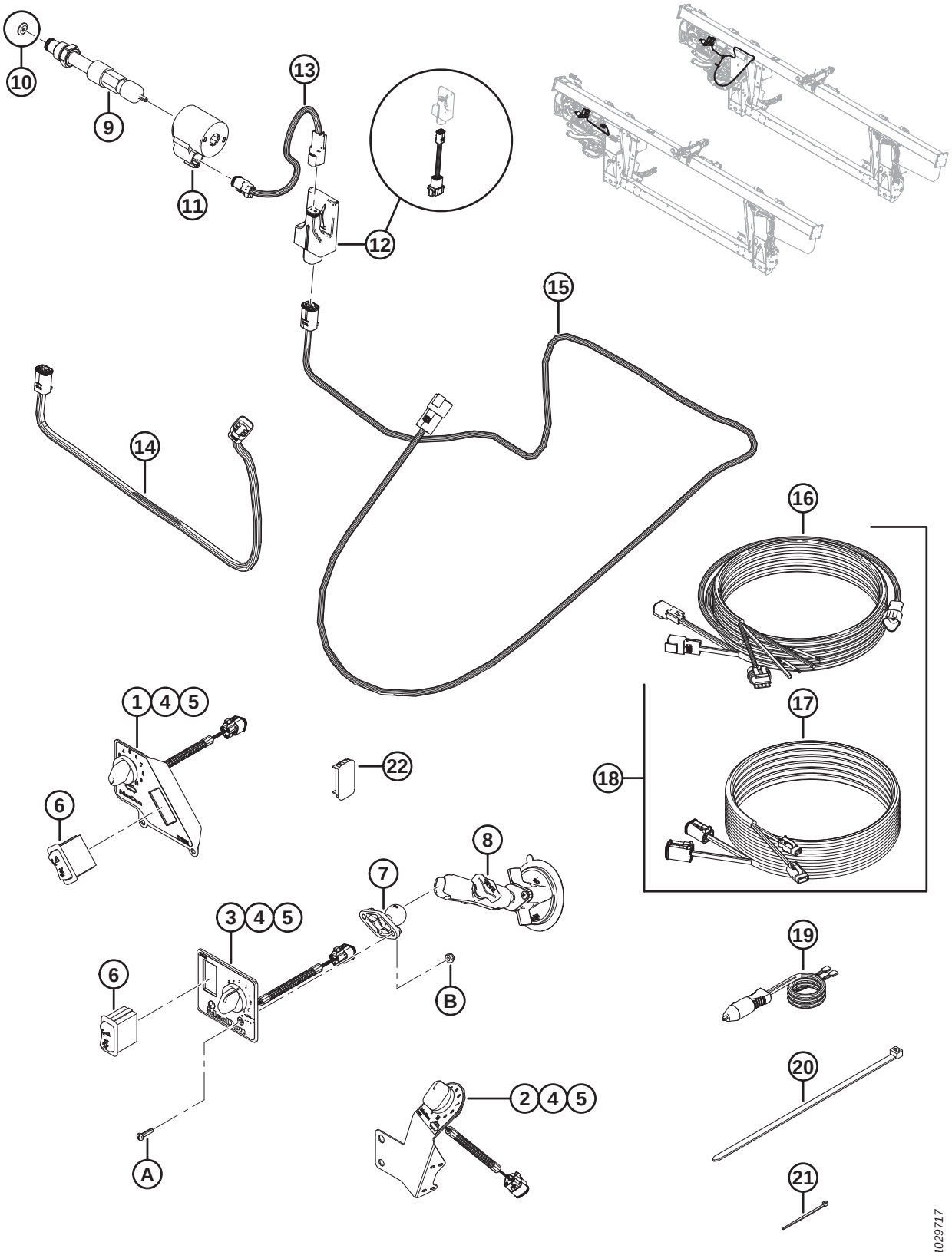

(OPCIONAL) KITS DE CONTROLE DE VELOCIDADE DAS ESTEIRAS LATERAIS NA CABINE

Ref.	Número de peça	Descrição	Qtd B6701/B6702/B6703	Número de série
	B6701	KIT – CONTROLE DE VELOCIDADE DA ESTEIRA LATERAL NA CANBINE (JOHN DEERE) [491]	1/0/0	
	B6702	KIT – CONTROLE DE VELOCIDADE DAS ESTEIRAS LATERAIS NA CABINE (CNH) [491]	0/1/0	
	B6703	KIT – CONTROLE DE VELOCIDADE DAS ESTEIRAS LATERAIS NA CABINE (GENÉRICO) [491]	0/0/1	
1	287945	PAINEL DE CONTROLE – ICSDSC, JD [492]	1/0/0	
2	276671	PAINEL DE CONTROLE – ICSDSC, CNH [492]	0/1/0	
3	287944	PAINEL DE CONTROLE – ICSDSC, GENÉRICO [492]	0/0/1	
4	213459	POTENCIÔMETRO – 5K	1/1/1	
5	109773	PEGADOR – PLÁSTICO	1/1/1	
6	287797	CHAVE – BALANÇO, INCLINAÇÃO	1/0/1	
7	287749	BASE – SUPORTE ESFÉRICO	0/0/1	
8	287859	BASE – VENTOSA COM BRAÇO	0/0/1	
9	276631	VÁLVULA – CONTROLE DE FLUXO [493]	1/1/1	
	220908	**KIT – VEDAÇÃO**		
10	287227	PLACA DO ORIFÍCIO – 0,18 POL. (SOMENTE 2017) [494]	1/1/1	–321189
11	209045	BOBINA – SOLENOIDE	1/1/1	
12	304377	KIT – MÓDULO DO ACIONADOR DA VÁLVULA [495]	1/1/1	
	304376	CHICOTE – ADAPTADOR DO ACIONADOR DA VÁLVULA [496]	1/1/1	
13	213812	CHICOTE – SOLENOIDE	1/1/1	
14	304254	CHICOTE – MOTOR DA VÁLVULA (CNH)	0/1/0	371190–
	213813	CHICOTE – ACIONADOR DA VÁLVULA (CNH) (2019 E ANTERIORES) [497]	0/1/0	-371189
15	304370	CHICOTE – MOTOR DA VÁLVULA	1/0/1	371190–
	287894	CHICOTE – ACIONADOR DA VÁLVULA (2019 E ANTERIORES) [497]	1/0/1	-371189
16	304210	CHICOTE – CONTROLE DE ESTEIRA NA CABINE	0/1/1	346190–
17	304211	CHICOTE – EXTENSÃO DO CONTROLE DE ESTEIRA NA CABINE	0/1/1	346190–
18	304216	KIT – CHICOTE DE CONTROLE DE ESTEIRA NA CABINE [498]	0/1/1	–346189

491. Kits disponíveis somente através de equipamentos. Inclui todas as peças listadas e instruções. Consultar lista de peças para quantidades específicas do kit.
492. Inclui potenciômetro 5K (MD N° 213459) e botão de plástico (MD N° 109773).
493. A válvula integra a chapa do orifício (MD N.º 287227) ao conjunto do cartucho da válvula no modelo de ano 2018. No modelo de ano 2017, era uma peça separada.
494. Substitui peça do modelo 2017.
495. Inclui o módulo do acionador da válvula com software carregado (NSS) e chicote do adaptador (MD n.° 304376).
496. Chicote do adaptador do acionador da válvula (MD n.° 304376) usado para conectar o módulo do acionador da válvula ao modelo/ano 2019 e aos chicotes do acionador da válvula anteriores (MD n.° 213813 e 287894).
497. Peça de reposição somente para unidades feitas para modelos/ano 2019 e anteriores.
498. O kit é usado para a manutenção do modelo-ano 2018 e unidades anteriores com chicote de controle de esteira na cabine 2018 (MD n.° 213667) Inclui o chicote de controle de esteira na cabine (MD n.° 304210) e o chicote de extensão da esteira da cabine (MD n.° 304211).

(OPCIONAL) KITS DE CONTROLE DE VELOCIDADE DAS ESTEIRAS LATERAIS NA CABINE

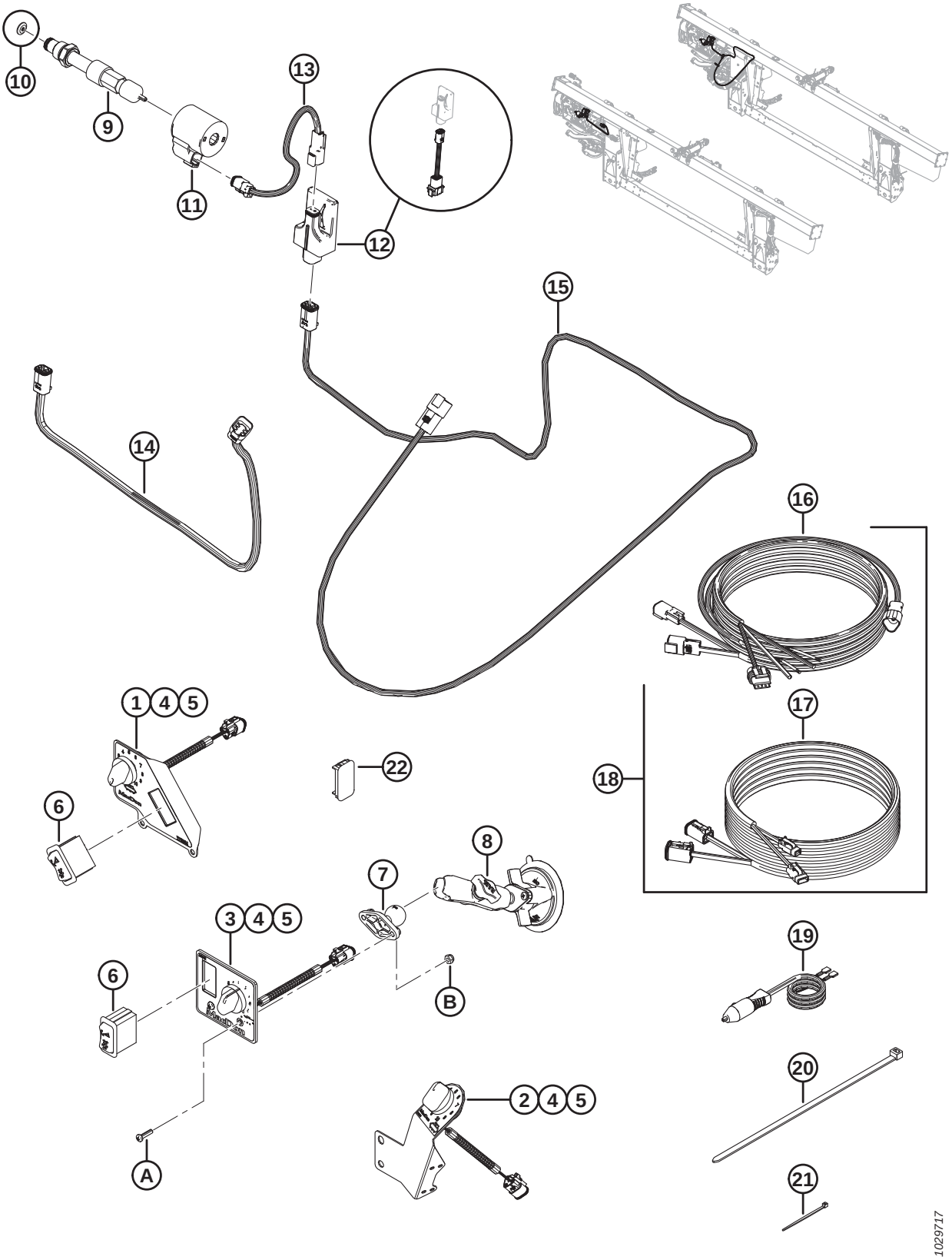

(OPCIONAL) KITS DE CONTROLE DE VELOCIDADE DAS ESTEIRAS LATERAIS NA CABINE

Ref.	Número de peça	Descrição	Qtd B6701/B6702/B6703	Número de série
19	220570	CHICOTE – ENERGIA AUXILIAR PARA DISCO RÁPIDO	1/1/1	
20	30753	SISTEMA DE FIXAÇÃO – ABRAÇADEIRA DE CABOS, PRETA, 305 MM DE COMPR.	2/2/2	
21	16661	SISTEMA DE FIXAÇÃO – ABRAÇADEIRA DE CABOS, PRETA, 69 MM DE COMPR.	15/15/15	
22	287784	TAMPÃO – CHAPA [499]	0/0/1	
A	135161	PARAFUSO – USINADO, N.° 10-32 UNF X 0,75 POL. [500]		
B	20012	PORCA – NYLOC n° 10-32-GR5-AA3L. [500]		

499. Fornecido com kit genérico de controle de velocidade da esteira lateral na cabine (MD N.º B6703) a ser instalado no caso de um interruptor da colheitadeira com defeito, após o kit ter sido instalado.

500. Peça de reposição somente para kits genéricos de controle de velocidade das esteiras laterais na cabine (MD n.° B6703).

161 (Opcional) Barras raspadoras

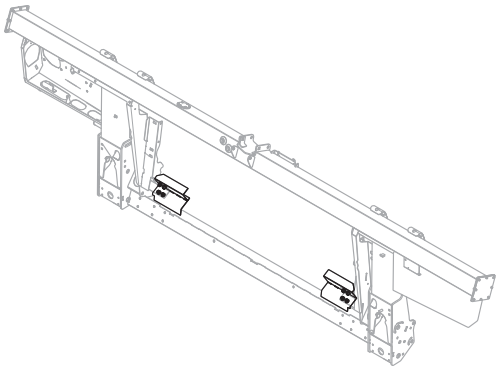

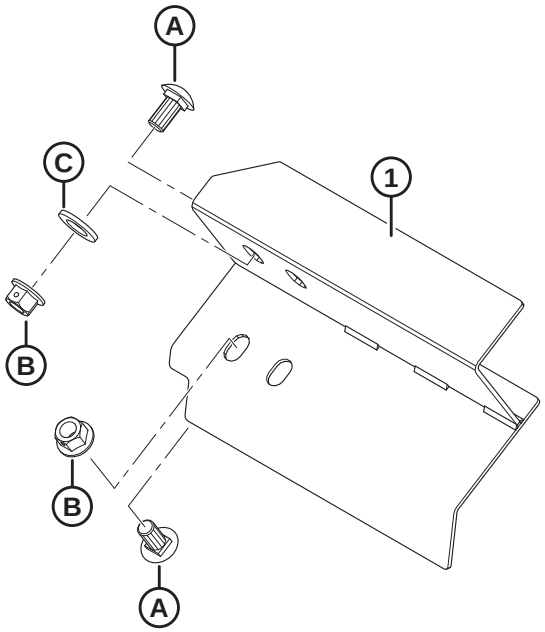

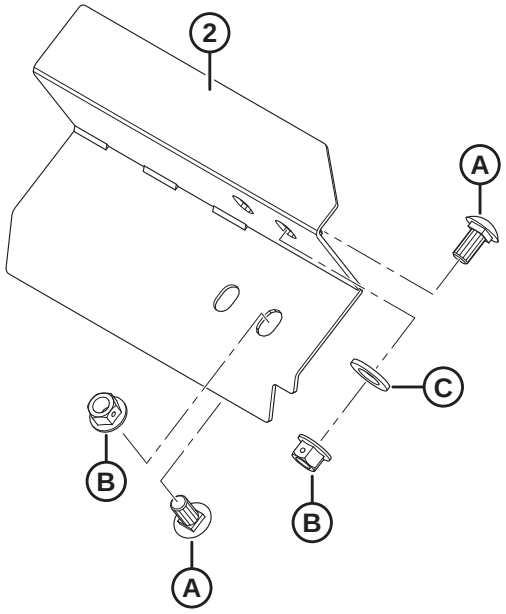

1023852

(OPCIONAL) BARRAS RASPADORAS

Ref.	Número de peça	Descrição	Qtd.	Número de série
	B6042	KIT – BARRAS RASPADORAS, 265 MM COMPR. (SEM RECORTE) [501]		
	B6043	KIT – BARRAS RASPADORAS, 265 MM COMPR. (COM RECORTE) [501]		
	B6044	KIT – BARRAS RASPADORAS, 325 MM COMPR. [501]		
	B6045	KIT – BARRAS RASPADORAS, 365 MM COMPR. [501]		
	B6046	KIT – BARRAS RASPADORAS, 403 MM COMPR. [501]		
	B6213	KIT – BARRAS RASPADORAS, 515 MM COMPR. [501]		
1	213523	EXTRATOR – SOLDAGEM, ESQUERDO (265 MM COMPR. S/ CORTE)	1	
	276899	EXTRATOR – SOLDAGEM, ESQ (265 MM G C/ CORTE) [502]	1	
	213573	EXTRATOR – SOLDAGEM, ESQUERDO (325 MM COMPR.)	1	
	213567	EXTRATOR – SOLDAGEM, ESQUERDO (365 MM COMPR.)	1	
	213561	EXTRATOR – SOLDAGEM, ESQUERDO (403 MM COMPR.)	1	
	213579	EXTRATOR – SOLDAGEM, ESQUERDO (515 MM COMPR.)	1	
2	213525	EXTRATOR – SOLDAGEM, DIREITO (265 MM COMPR. S/ CORTE)	1	
	276900	EXTRATOR – SOLDAGEM, DIREITO (265 MM COMPR. S/ CORTE) [502]	1	
	213574	EXTRATOR – SOLDAGEM, DIREITO (325 MM COMPR.)	1	
	213568	EXTRATOR – SOLDAGEM, DIREITO (365 MM COMPR.)	1	
	213562	EXTRATOR – SOLDAGEM, DIREITO (403 MM COMPR.)	1	
	213580	EXTRATOR – SOLDAGEM, DIREITO (515 MM COMPR.)	1	
A	135903	PARAFUSO – RHSN M12 X 1,75 X 25-8,8-A3L		
B	136431	PORCA – HEXAGONAL CHANFRADA CTR LOC M12 X 1,75-10-A3L		
C	184717	ARRUELA – CHATA REG M16-200HV-AA1J		

501. Kits disponíveis somente através de equipamentos.
502. Para colheitadeiras John Deere Série S6X0.

162 Kit do chicote de inclinação (opcional)

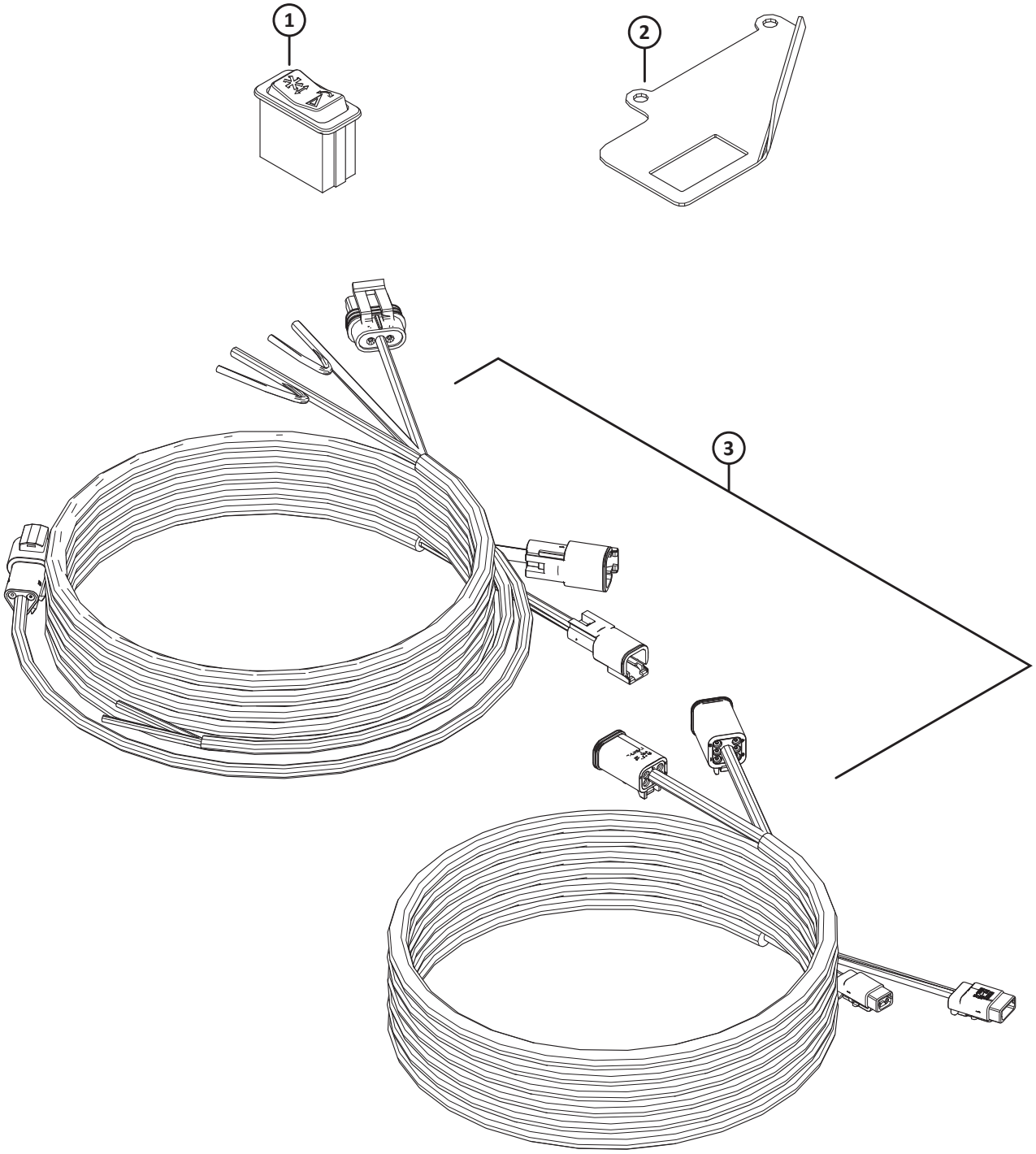

KIT DO CHICOTE DE INCLINAÇÃO (OPCIONAL)

Ref.	Número de peça	Descrição	Qtd.	Número de série
	335695	**KIT – CHICOTE DE INCLINAÇÃO SÉRIE 1** [503]		
1	**287797**	**INTERRUPTOR – BASCULANTE, INCLINAÇÃO**	**1**	
2	**220734**	**SUPORTE - INTERRUPTOR BASCULANTE**	**1**	
3	**304216**	**KIT — CHICOTE DE CONTROLE DE ESTEIRA NA CABINE** [504]	**1**	
	304210	**CHICOTE – CONTROLE DE ESTEIRA NA CABINE**		
	304211	**CHICOTE – EXTENSÃO DO CONTROLE DE ESTEIRA NA CABINE**		

503. O kit inclui todas as peças listadas.
504. O kit inclui o chicote de controle de esteira na cabine (MD N.º 304210) e o chicote de extensão de esteira na cabine (MD N.º 304211).

Índice

795 302
1709 362
2148 182
4761 184
5512 ..... 112, 186, 188, 190, 312, 448
6647 ..... 4, 198
6649 184
7642 ..... 182, 294, 298, 408, 452, 456, 460
7674 ..... 14, 170, 242, 248, 252, 258, 262, 268, 472
7900 ..... 182, 188, 190
9213 302
9333 302
13125 ..... 180, 378, 456
13617 462
14338 ..... 6, 456, 462, 472
16010 ..... 176, 182
16235 112
16266 182
16661 ..... 358, 456, 462, 472, 484
16681 ..... 96, 102, 106
18523 ..... 132, 184
18589 ..... 374, 454
18590 ..... 70, 364
18591 ..... 14, 112, 118, 128, 184, 254
18592 ..... 114, 392
18593 10
18596 ..... 212, 220
18597 364
18598 ..... 6, 70, 242, 306, 364
18599 ..... 56, 70, 100, 104, 112, 128, 184, 186, 244, 312
18600 ..... 116, 184, 312
18601 ..... 10, 184, 308, 360
18603 ..... 56, 58, 60, 62
18604 ..... 68, 364
18605 ..... 112, 364
18607 ..... 96, 268
18608 360
18609 ..... 2, 114, 346, 360
18624 ..... 102, 108, 156, 164
18626 ..... 116, 308
18635 ..... 248, 252, 258, 262, 268
18636 314
18637 ..... 4, 170, 216, 220, 234, 236, 242, 248, 252, 258, 262, 270, 314, 362, 448
18638 ..... 212, 218, 228, 236, 244, 288, 306, 312
18639 312
18640 ..... 322, 326, 330, 362, 448
18648 ..... 98, 102, 106, 112, 116, 180, 188, 190, 308
18652 ..... 312, 382, 430
18654 ..... 4, 16, 18, 20, 24, 192
18664 98
18666 ..... 14, 54, 114, 132, 288
18669 ..... 90, 132, 362
18670 174
18671 ..... 12, 96, 102, 106, 112, 180, 302, 360
18689 10
18697 ..... 10, 54, 70, 98, 102, 108, 184, 212, 216, 218, 234, 236
18720 ..... 322, 326, 330, 448
18723 ..... 2, 54, 174, 222, 230, 238, 270
18724 ..... 212, 220, 244, 254, 264, 270, 364
18725 ..... 96, 102, 106
18738 ..... 98, 112
18768 ..... 222, 226, 228, 234, 236
18866 ..... 186, 188
18867 360
18898 310
18916 ..... 186, 188, 190
19634 176
19927 180
19957 14
19965 ..... 70, 132, 208, 212, 218, 226, 228, 236, 342, 458, 464
19966 ..... 70, 178, 194, 244
20012 484
20055 ..... 104, 108
20077 ..... 70, 216, 220, 234, 236, 248, 252, 270, 342
20078 ..... 126, 280
20213 ..... 10, 18, 26
20312 ..... 116, 360
20535 ..... 6, 58, 70
21006 54
21010 180
21055 ..... 8, 176, 184
21056 ..... 2, 14, 128, 166, 184
21066 ..... 54, 70, 184
21069 ..... 62, 76
21087 114
21102 ..... 158, 174, 364
21153 ..... 180, 188, 190
21194 54
21218 128
21235 300
21264 ..... 10, 14, 242, 362
21281 132
21282 ..... 374, 454
21301 282
21354 ..... 212, 220
21363 310
21376 ..... 180, 188, 190
21383 ..... 4, 56, 80, 90, 158
21403 132
21404 176
21425 310

21447.....122, 126
21449.....72
21452.....56, 58, 98, 330, 332
21455.....98, 130, 172, 244, 452, 454, 458, 472
21456.....314
21469.....14, 80, 90
21471.....70, 374, 454
21472.....18, 24, 56, 122, 126, 174, 244, 248, 252, 258, 264, 270, 312, 400
21476.....208, 216, 226, 234
21484.....116, 242
21491.....4, 54, 70, 98, 102, 108, 112, 118, 212, 216, 218, 234, 236, 244, 254, 270, 312, 326, 330
21522.....312
21526.....244
21540.....10, 186, 188, 190, 360
21558.....176
21560.....184
21561.....58, 126, 132, 244
21567.....4, 170, 244, 248, 252, 258, 264, 270
21568.....174
21570.....252, 264, 270
21572.....98, 452, 454, 458, 472
21573.....130, 172, 244
21575.....10, 70, 100, 104, 108, 112, 118, 164, 170, 212, 218, 228, 236, 288
21576.....128, 184
21577.....188
21578.....186, 212, 218
21580.....208, 226, 248, 252, 258, 262, 268
21581.....116
21583.....54, 188
21589.....112, 116
21590.....248, 252, 258, 262, 270
21591.....184
21594.....288, 312
21599.....184
21746.....242
21760.....208, 216, 226, 234
21761.....150
21763.....6, 62, 120, 126, 128, 172, 242, 278, 346, 368, 380, 384, 388, 394, 398, 414, 416, 424, 428, 432, 434, 438
21801.....206, 214, 226, 232
21810.....206, 210, 214, 218, 224, 232
21821.....2, 6, 100, 104, 108, 122, 126, 128, 254, 264, 270, 312
21843.....242, 252, 262, 268
21854.....208, 212, 216, 220, 226, 234, 244, 254, 264, 270
21856.....398, 424
21858.....400, 424
21859.....210, 218, 222, 228, 236
21863.....4, 6, 56, 70, 74, 76, 100, 108, 128, 170, 174, 176, 188, 208, 226, 244, 270, 364
21868.....184, 374, 454
21881.....250, 260, 266
21887.....180, 188, 190
21926.....364
21941.....4, 22, 184
21947.....402, 442
21968.....98, 108
21975.....76, 122
23163.....370
23164.....134
23165.....370
23745.....390
26671.....126
26846.....310
27647.....382, 430
29028.....182
29934.....424
30027.....98, 102, 108, 112, 128
30035.....100
30054.....240, 250, 260, 266
30191.....322, 326, 330
30203.....310
30209.....100, 104, 112, 114
30228.....4, 6, 10, 14, 18, 24, 56, 70, 74, 76, 80, 92, 94, 100, 104, 108, 116, 122, 126, 128, 132, 158, 170, 174, 176, 184, 188, 194, 204, 208, 212, 214, 218, 226, 228, 234, 236, 242, 248, 252, 258, 262, 270, 280, 312, 342, 364, 382, 400, 430, 458, 464
30280.....8, 114, 170, 176, 244, 258, 264, 270, 366, 394, 438
30282.....122, 124
30284.....122, 124
30307.....242
30314.....246, 256, 268
30316.....370
30368.....158
30375.....124
30376.....62
30433.....246, 250
30441.....70, 114, 184
30463.....360
30504.....8, 170, 258, 264, 268
30505.....306, 308
30512.....10, 14
30515.....158
30516.....182, 188, 190
30517.....180, 188, 190
30520.....112, 180, 188, 190
30523.....88
30549.....10, 114
30551.....242, 268
30556.....242, 250, 260, 266
30610.....58, 60, 62
30627.....222, 226, 230, 234, 238, 362
30628.....286

30630.....332, 392
30632..... 222, 226, 230, 234, 238, 384, 458
30636.....258, 264
30661..... 210, 218, 222, 228, 236
30693.....56, 242, 346
30701..... 310
30702..... 310
30715..... 290
30716.....198, 200
30753.....120, 126, 128, 242, 348, 350, 402, 442, 484
30759.....248, 252, 270
30811.....114, 118
30813.....126, 394, 398, 414, 430, 438
30820..... 272
30824..... 118
30833..... 184
30873..... 206, 214, 226, 232
30922..... 186
30934.....206, 210, 214, 218, 222, 224, 228, 232, 236
30936.....122, 126
30971.....320, 324, 326, 328, 330, 354
30981.....62, 76
30999..... 76, 126
31465..... 306
31774.....10, 14, 98, 102, 108, 362
31889..... 344
32070.....134, 370
32247.....410, 436
33955..... 28
34980..... 24
35618..... 182
35694..... 180
36651..... 370
37167.....394, 438
39272..... 176
40095..... 336
40628..... 178
40701.....120, 126, 380, 384, 394, 398, 412, 424, 428, 438
40702..... 58, 60, 62, 120, 126, 346, 350, 382, 384, 394, 398, 412, 424, 428, 438
40703.....58, 60, 62, 350, 414
40704.....58, 60, 62, 350, 414
40915..... 100, 104, 108, 156, 164
41982.....180, 188, 190
42074..... 382, 384, 430, 456
42292.....368, 426
42589..... 380, 384, 394, 398, 412, 424, 428, 438
42592..... 70
44209.....322, 334, 350, 394, 438, 464
44210.....318, 324, 326, 332, 348, 354, 380, 384, 398, 412, 424, 456
44611..... 370
45427..... 210, 218, 228, 236, 242
48050..... 184
49227.....120, 126, 346, 382, 384, 394, 398, 414, 424, 428, 438
49232..... 120, 126, 382, 384, 394, 398, 424, 438
49306..... 210, 218, 222, 228, 236
49341..... 114
50019..... 242, 250, 260, 266
50022..... 76, 98, 120
50050..... 206, 214, 226, 232
50072..... 186
50083..... 302
50086.....58, 60, 62
50101..... 194
50102.....252, 262
50103.....76, 120, 124
50104..... 62, 76, 206, 214, 226, 232
50120..... 24
50139.....290, 292, 478
50154..... 304
50155.....304, 342
50174.....180, 188, 190
50175.....60, 62, 214, 232
50178.....126, 382, 384, 394, 414, 438
50184..... 86
50186..... 14, 56, 70, 80, 92, 94, 98, 104, 110, 112, 114, 116, 158, 164, 170, 174, 184, 194, 222, 230, 238, 270, 374, 454
50193..... 132
50197.....122, 126, 186
50219..... 346, 354, 394, 398, 412, 424, 438, 464
50220..... 318, 324, 328, 334, 354
50223.....322, 326, 330, 334, 350, 352, 354
50225..... 8, 116, 132, 176, 184, 188, 248, 252, 270, 390
50226.....14, 56
100456.....176, 184, 208, 216, 226, 234, 254, 264, 270
100500..... 12, 28, 360
100532.....54, 64
100706..... 64
100707..... 64
100708..... 64
100709..... 64
100710..... 64
100712..... 64
100714..... 64
100715..... 64
100716..... 64
100717..... 64
100718..... 64
100719..... 64
100720..... 64
100721..... 64
100722..... 64
100723..... 64
100726..... 64
100862..... 282
101007.....180, 188, 190

ÍNDICE

101897 ..... 176, 216, 218, 234, 236
101898 ..... 4, 14, 18, 24, 74, 98, 102, 110, 122, 132, 156, 178, 186
102264 ..... 2, 196
102509 54
102629 64
102630 64
102636 ..... 14, 114, 184, 362
103096 64
103351 ..... 120, 126
103361 14
103562 ..... 4, 22, 184
103575 344
103576 126
103738 ..... 96, 108, 206, 226, 242, 246, 250, 266, 348
103879 112
105066 ..... 80, 90
105069 ..... 98, 110
105135 ..... 80, 90
105136 ..... 80, 92, 94, 194
105141 ..... 80, 92
105364 112
108172 ..... 222, 230, 238
108233 ..... 58, 60, 394, 398, 414, 430, 438
109064 ..... 358, 462
109613 366
109717 194
109773 482
109791 344
109843 134
111099 10
111221 134
111528 346
111978 ..... 240, 246, 250, 256, 262, 268
111981 464
111982 464
111983 464
111984 464
111985 464
111986 464
112130 308
112184 ..... 206, 226
112866 ..... 322, 326, 330
112867 328
112868 ..... 320, 322, 326, 330
112935 ..... 252, 262, 268
113152 64
113153 64
113222 ..... 14, 28, 360
113229 54
113420 92
113435 ..... 96, 102, 108, 112
113482 134
113536 172
113561 ..... 172, 176, 410, 436
113566 176
113814 4
113937 28
114120 424
114140 424
114142 ..... 398, 424
114143 ..... 398, 424
114233 ..... 98, 110
115145 136
115146 ..... 136, 172, 250, 260
115147 ..... 136, 172, 250, 260
115148 172
115670 28
115672 ..... 326, 330
117015 184
118011 282
118137 ..... 98, 102, 108, 112, 156, 164, 176, 462
118154 ..... 16, 18, 20, 24, 192
118162 ..... 16, 18, 20, 24
118185 282
118193 ..... 16, 18, 20, 24, 122, 192
118239 ..... 172, 176
118301 ..... 18, 24, 160, 162
118302 ..... 16, 20, 160, 162
118344 ..... 16, 18, 20, 24, 160, 162
118345 ..... 18, 20, 24, 160, 162
118346 ..... 16, 192
118347 ..... 18, 192
118351 ..... 16, 18, 192
118491 ..... 28, 34, 42, 44
119282 196
119284 196
119285 196
119384 196
119392 196
119415 ..... 196, 202
119442 196
119446 196
119447 196
119454 196
119455 196
119457 ..... 196, 202
119460 196
119518 202
119519 202
119530 ..... 196, 202
119531 202
119543 198
119722 ..... 196, 200
119723 ..... 196, 200
119728 196
119729 196
119747 196
120009 68
120058 66

ÍNDICE

120127 2
120140 54
120141 54
120194 54
120462 68
120558 ..... 16, 18, 20, 24
120639 ..... 18, 20, 24
120703 10
120845 66
120899 54
120900 54
120901 54
120932 ..... 170, 246, 256, 260, 266
120933 ..... 170, 250, 266
123084 468
123180 ..... 294, 298, 408, 444, 452, 456, 460
123202 468
123306 66
123406 306
123517 14
123599 126
123627 102
123660 2
123661 2
123670 96
123676 124
123681 166
123682 166
123702 124
123751 2
123752 2
123755 ..... 10, 14
123756 ..... 10, 14
123788 14
123950 66
123951 66
123952 66
123953 66
123954 66
123955 66
123956 66
123957 66
123978 346
124338 ..... 24, 162
124344 ..... 24, 162
124775 192
124880 32
124881 32
125145 288
125146 288
125176 6
125229 242
125236 184
125256 182
125294 68
125343 128
125363 2
125377 ..... 60, 62
125393 132
125418 ..... 2, 20
125433 114
125435 114
125530 54
125588 68
125589 68
125602 66
125607 66
125654 360
125670 62
125672 62
125722 ..... 60, 62, 126
125741 74
125742 74
125764 54
125777 62
125780 62
129043 ..... 34, 36, 40, 42, 46, 50, 52
129148 ..... 388, 434, 456
129149 428
129297 ..... 16, 18, 20, 24
129299 ..... 34, 38, 40, 44, 50, 52
129313 134
129481 412
129577 168
129578 168
129581 168
129582 168
129584 168
129589 168
129772 416
129773 416
129800 ..... 394, 438
129801 ..... 394, 438
129965 416
129976 ..... 394, 438
129977 ..... 394, 438
130283 282
131391 134
131392 134
131393 134
132033 54
132246 10
132248 ..... 170, 246, 256, 260, 266
132253 ..... 170, 250, 266
132254 10
132257 10
132303 ..... 210, 218, 228, 236
132404 24
132418 242
132420 2

132451 70
132474 116
132475 116
132476 114
132531 68
132532 68
132607 ..... 66, 300
132692 68
132772 58
132773 ..... 170, 240, 246, 250, 256, 260, 266
132777 68
132852 136
132896 28
132897 32
132900 58
132906 ..... 10, 18, 24
133047 362
133086 370
133138 ..... 410, 436
133165 ..... 342, 456, 462
133166 ..... 342, 456, 462
133241 392
133242 392
133372 282
133421 312
133439 ..... 410, 436
133521 126
133537 370
133631 336
133632 336
133634 336
133637 336
133640 336
133641 336
133672 ..... 372, 452
133683 418
133716 472
133781 ..... 462, 472
133877 298
133942 278
133980 372
133981 372
133992 ..... 182, 188
133997 ..... 456, 472
134002 6
134003 6
134010 ..... 130, 402, 426, 442
134011 ..... 130, 402, 426, 442
134053 ..... 402, 442
134438 4
134442 128
134741 ..... 128, 434
134746 ..... 368, 388, 402, 404, 416, 432, 434, 442
134948 432
134954 128
135157 ..... 56, 70, 74, 94, 98, 194, 306
135161 484
135193 ..... 122, 126, 216, 234
135213 ..... 240, 246, 250, 256, 260, 268
135233 ..... 128, 156, 172, 242
135234 ..... 120, 126
135235 ..... 250, 260, 266
135238 464
135240 ..... 60, 62
135241 242
135248 ..... 178, 208, 216, 226, 234, 252, 264, 270, 364
135267 ..... 388, 434
135290 302
135305 364
135315 ..... 10, 18, 26
135319 284
135337 ..... 284, 286, 290, 374, 384, 400, 414, 454, 458, 464, 470, 478
135340 4
135358 ..... 312, 448
135367 ..... 114, 118, 270
135369 ..... 14, 326, 330
135372 ..... 58, 60, 62, 76
135381 ..... 312, 448
135386 ..... 240, 246, 250, 256, 262, 268
135397 ..... 394, 438
135400 ..... 318, 324
135401 334
135423 364
135434 242
135443 ..... 76, 120, 126, 128, 214, 232, 242, 268, 368
135444 ..... 120, 126, 214, 232, 350, 380, 384, 394, 398, 414, 424, 428, 438
135448 132
135450 204
135464 14
135507 ..... 208, 212, 214, 218, 226, 228, 234, 236, 248, 252, 270
135511 ..... 254, 264, 270
135540 242
135554 ..... 318, 320, 326, 330, 334, 350, 354
135579 ..... 4, 198, 244
135587 354
135598 380
135613 ..... 246, 250
135623 176
135626 ..... 32, 34, 38, 40, 44, 50, 52, 284
135628 32
135630 ..... 32, 282
135632 32
135647 ..... 214, 232
135655 390
135665 ..... 242, 270
135671 476
135685 ..... 206, 226, 242, 268

135691 322
135694 312
135704 176
135709 ..... 252, 262, 268, 416
135716 120
135718 278
135723 ..... 376, 444, 474
135734 354
135737 114
135748 312
135775 354
135777 ..... 334, 350
135778 ..... 346, 424
135780 ..... 394, 438, 464
135785 ..... 198, 202, 222, 230, 236, 278, 286, 306, 308, 476
135786 ..... 320, 326, 328
135791 354
135799 ..... 198, 202, 222, 228, 236, 278, 280, 282, 286, 290, 294, 304, 308, 312, 322, 326, 330, 342, 362, 372, 376, 378, 382, 386, 392, 396, 408, 410, 414, 426, 430, 436, 440, 444, 454, 458, 464, 474, 476
135800 352
135818 368
135860 ..... 382, 384
135865 ..... 322, 326, 334, 346, 350, 352, 354, 394, 398, 412, 424, 438
135866 ..... 330, 348, 350, 354, 394, 398, 412, 438, 464
135867 ..... 318, 320, 324, 326, 328, 332, 348, 354, 380, 384, 424, 456
135868 ..... 318, 324, 328, 350, 354
135873 ..... 278, 480
135890 330
135894 ..... 384, 458
135900 306
135901 ..... 318, 324, 328
135903 ..... 378, 456, 464, 486
135906 70
135917 412
135957 ..... 322, 326, 330, 354, 412
135963 ..... 208, 226
135995 ..... 346, 360
136024 ..... 322, 332, 334, 446
136036 ..... 284, 410, 436
136050 286
136089 ..... 318, 324, 332
136095 ..... 346, 354, 398, 412, 430
136106 324
136108 412
136110 ..... 330, 332, 352
136113 ..... 58, 222, 228, 236, 290
136137 314
136141 ..... 378, 458
136151 ..... 344, 348, 362, 366, 426, 476
136167 ..... 462, 472
136178 ..... 376, 410, 426, 436, 444, 474
136181 380
136209 ..... 152, 382, 386, 396, 400, 414, 424, 430, 440
136231 290
136246 ..... 318, 324, 332
136248 282
136265 398
136266 ..... 382, 384
136291 306
136300 464
136303 354
136324 278
136325 ..... 346, 382, 384, 394, 398, 414, 438
136326 ..... 382, 384, 398
136337 352
136347 ..... 320, 324, 328, 354
136378 308
136410 ..... 120, 126, 364, 476
136418 354
136431 ..... 156, 306, 312, 342, 372, 378, 390, 392, 410, 420, 422, 436, 452, 458, 460, 464, 486
136440 ..... 304, 314, 346
136441 ..... 58, 306
136447 ..... 322, 326, 330
136455 314
136458 354
136476 ..... 378, 458
136485 ..... 292, 382, 386, 394, 400, 414, 424, 430, 438, 478
136503 412
136506 ..... 198, 410, 436
136519 412
136561 ..... 304, 352, 392, 470
136596 362
136604 470
136613 ..... 366, 470, 476
136625 ..... 372, 390, 410, 420, 422, 436, 460
136652 244
136654 242
136655 ..... 128, 368, 476
136684 350
136699 346
136704 362
136736 306
136741 398
136748 ..... 406, 470
136757 304
136759 ..... 258, 264, 298
136760 348
136766 ..... 318, 334
136773 470
136841 306
136846 326
136868 172
136886 292

ÍNDICE

137092 ..... 78, 88
137118 ..... 80, 90
137142 ..... 78, 84
137221 ..... 96, 102, 106
137277 ..... 78, 84
137285 ..... 78, 84
137291 ..... 96, 106
137315 ..... 96, 102, 106
137347 ..... 96, 106
137348 ..... 98, 108
137350 ..... 98, 108
137352 ..... 96, 106
137354 ..... 96, 106
137356 ..... 98, 108
137375 ..... 96, 98, 104, 106, 110, 206, 214, 224, 232
137415 84
137416 84
137451 102
137456 102
137476 ..... 96, 102, 106
137503 ..... 98, 110
137506 ..... 78, 84
137515 ..... 96, 106
137519 88
137523 88
137529 ..... 80, 88
137532 ..... 78, 88
137535 ..... 78, 84
137536 ..... 78, 84
137543 ..... 78, 84
137568 84
137569 84
137570 84
137571 84
137626 ..... 96, 102, 106, 112, 198
137691 106
137699 88
137702 ..... 98, 110
137721 ..... 96, 106
137727 ..... 14, 70, 208, 216, 226, 234
137753 ..... 96, 102, 108
137754 ..... 78, 88
137794 158
137795 158
137825 106
137826 106
137827 106
137909 80
137910 90
137913 90
137915 90
137916 90
137917 90
137918 90
137924 158
137968 90
137969 90
137970 ..... 98, 108
137971 ..... 78, 88
137980 ..... 78, 84
138086 172
138087 172
139003 64
139630 ..... 128, 172
139631 172
139632 172
139633 172
140135 ..... 16, 18, 20, 24
140225 370
140250 102
142777 336
144321 182
144324 182
144374 180
144376 182
144378 ..... 180, 188, 190
144409 182
144415 ..... 176, 182
144425 180
144433 182
144471 180
144505 ..... 182, 286
144531 ..... 180, 188, 190
144577 180
144724 180
144739 180
144741 180
144742 180
144860 188
144873 180
144880 ..... 182, 188
144899 ..... 182, 188
144934 ..... 182, 188
144935 188
144956 182
144962 182
144966 ..... 182, 188
144968 180
144971 180
144976 180
144989 182
145106 66
145122 66
145148 66
145249 70
145345 68
145357 68
145361 70
145428 68
145461 114

ÍNDICE

145492 12
145548 68
145593 68
145706 54
145840 68
148645 244
148798 156
150890 336
150891 336
151551 ..... 18, 24
151691 302
151793 302
151941 ..... 420, 422, 460
151942 ..... 420, 422, 460
152439 ..... 374, 390, 408, 454
152520 284
152655 ..... 278, 346, 352, 376, 382, 386, 396, 400, 414, 416, 430, 440, 444, 464, 474
152668 ..... 244, 278, 292, 306, 362, 366, 406, 470, 476
152730 ..... 306, 372, 374, 378, 452, 454, 458
152732 ..... 326, 424
152736 ..... 452, 456, 472
152863 152
153151 ..... 394, 438
153933 ..... 402, 442
156037 310
156051 344
156501 ..... 182, 360
156574 360
156725 ..... 380, 384, 394, 398, 412, 424, 428, 438
156741 360
156743 ..... 298, 306, 362
156783 ..... 410, 436
156839 360
156843 364
156948 390
156969 364
158080 ..... 378, 456
158217 134
158253 424
158377 ..... 358, 462
158704 ..... 366, 476
159020 286
163184 ..... 412, 430
163598 ..... 382, 384, 394, 398, 414, 424, 430, 438
164009 6
164061 ..... 98, 102, 108
164109 106
164126 ..... 98, 108
164131 ..... 456, 462, 472
164141 106
164213 ..... 96, 102, 106
164214 ..... 96, 102, 106
164215 112
164216 112
164750 ..... 96, 106
164754 94
164773 114
164780 112
164781 112
164800 ..... 114, 170
164815 ..... 96, 106
164817 ..... 96, 106
164821 102
164825 ..... 114, 170
164858 108
164885 108
164887 ..... 96, 102
164894 84
164895 88
164930 ..... 96, 102
164933 ..... 96, 102, 108
164934 112
164945 ..... 96, 102, 112
164947 106
164948 106
164953 ..... 96, 102
164955 96
164958 94
164965 94
164967 94
164988 204
164993 204
164995 204
165103 ..... 240, 246, 250, 256, 260, 266
165168 132
165188 132
165209 ..... 18, 192
165218 ..... 134, 370
165294 62
165297 62
165380 240
165386 132
165429 132
165489 134
165490 134
165524 ..... 6, 136
165588 132
165594 10
165722 132
165727 132
165734 114
165735 66
165858 6
165993 134
166309 144
166450 480
166466 134
170851 350
171068 172

ÍNDICE

171277 340
172133 132
172134 132
172158 116
172194 68
172195 68
172196 68
172197 68
172198 68
172259 ..... 8, 70
172340 ..... 210, 218, 228, 236
172363 70
172480 12
172507 ..... 210, 218
172511 ..... 210, 218
172558 306
172710 68
172758 124
172826 12
172830 12
172831 12
172875 166
172877 ..... 128, 258, 262
172896 12
172922 116
172924 10
172976 10
172978 120
174035 210
174081 ..... 210, 218
174082 ..... 210, 218
174131 370
174165 32
174168 ..... 214, 232
174176 ..... 218, 236
174215 54
174217 54
174238 240
174240 240
174242 240
174243 240
174250 58
174251 58
174253 62
174254 60
174256 62
174257 60
174262 240
174263 240
174270 54
174299 62
174300 62
174304 ..... 54, 206, 214, 224, 232
174318 240
174321 240
174322 240
174324 240
174333 116
174391 2
174416 12
174418 12
174422 ..... 240, 250, 260, 266
174436 ..... 134, 370
174499 58
174513 242
174514 242
174521 242
174538 242
174547 240
174585 240
174586 242
174632 134
174676 134
174684 134
174714 66
174769 288
174816 360
174845 ..... 28, 36, 46, 50
174849 ..... 78, 84
174857 28
174858 114
174879 116
174883 242
174922 ..... 182, 188
174926 172
174992 54
176009 ..... 10, 114, 118
180094 328
183506 302
183508 304
184372 134
184422 134
184437 472
184440 ..... 454, 472
184461 ..... 354, 384, 424, 456
184462 ..... 326, 398, 424
184463 ..... 348, 354, 398
184572 ..... 374, 454
184579 244
184589 ..... 118, 212, 220, 464
184648 ..... 286, 400
184649 290
184652 ..... 198, 200, 286, 414
184655 ..... 258, 262, 284
184657 ..... 278, 290, 294, 382, 384, 396, 408, 410, 414, 424, 430, 436, 440, 454
184661 322
184662 ..... 280, 304, 312, 322, 326, 330, 342, 360, 372, 378, 392, 458, 464
184667 ..... 314, 372, 374, 392, 452, 454, 464

184669 .....258, 264, 390, 410, 420, 422, 436, 460, 464
184674 .....258, 264
184675 .....298, 410, 436
184683 .....366, 470, 476
184688 278
184694 284
184695 306
184697 464
184699 466
184701 470
184705 ..... 304, 366, 392, 470, 476
184706 292
184708 278
184709 .....198, 200, 286
184711 ..... 286, 322, 326, 412, 430
184712 362
184714 .....322, 326, 332, 334, 372, 374, 378, 390, 392, 410, 420, 422, 436, 452, 454, 458, 460
184717 ..... 314, 378, 458, 464, 486
184718 6
187006 390
187018 380
187031 380
187081 468
187112 278
187137 ..... 294, 376, 408, 444, 454
187252 ..... 318, 324, 328, 446
187428 302
187466 310
187476 310
187477 310
187478 310
187480 .....310, 448
187481 310
187482 310
187483 312
187484 310
187485 310
187486 310
187487 310
187492 310
187494 310
187495 310
187518 304
187520 312
187524 310
187550 .....336, 460
187551 336
187553 .....336, 460
187621 346
187637 346
187641 364
187653 364
187655 364
187658 364
187659 364
187660 346
187694 364
187696 310
187697 310
187698 310
187708 364
187730 346
187732 280
187918 ..... 318, 324, 328, 446
188467 184
190752 286
190866 412
191489 ..... 374, 454, 464, 470
191705 .....322, 334
193008 180
193009 182
193014 182
193016 182
193022 182
193031 .....180, 188, 190
193034 134
193057 .....176, 180
193058 176
193059 176
193183 176
193187 176
193188 176
193202 176
193211 184
193212 176
193214 .....180, 188
193215 .....182, 188
193216 184
193217 184
193240 172
193241 172
193242 172
193243 172
194033 .....322, 326, 330
194082 .....394, 412, 438
194521 370
197122 306
197154 466
197171 .....152, 286, 478
197229 .....366, 476
197230 .....366, 470, 476
197263 .....294, 298, 376, 408, 444, 452, 454, 458, 460, 474
197319 464
197320 464
202991 .....256, 260
203547 128
209032 350
209045 482

212250 360
213084 .....294, 376, 408, 444, 452, 454, 456, 460, 474
213097 302
213098 304
213110 304
213112 304
213153 304
213167 350
213174 350
213182 .....394, 438
213184 .....394, 438
213204 .....394, 438
213205 .....394, 438
213211 .....402, 442
213264 428
213281 380
213295 478
213307 346
213329 350
213340 290
213350 .....394, 398, 438
213354 .....394, 438
213363 346
213374 412
213418 280
213419 280
213420 302
213459 482
213492 .....292, 478
213493 .....292, 478
213523 486
213525 486
213546 300
213552 300
213554 300
213557 300
213561 486
213562 486
213567 486
213568 486
213573 486
213574 486
213579 486
213580 486
213592 .....390, 408
213593 .....390, 408
213605 298
213608 298
213613 .....390, 408
213614 .....390, 408
213649 300
213654 302
213656 298
213657 298
213659 300
213660 298
213679 300
213731 304
213733 304
213734 282
213743 350
213750 302
213753 292
213759 292
213764 278
213781 370
213783 370
213801 300
213802 300
213812 482
213813 482
213821 360
213824 416
213827 348
213828 348
213833 .....374, 454
213834 .....374, 454
213843 .....374, 454
213844 .....374, 454
213845 .....374, 454
213851 300
213857 302
213859 300
213864 350
213965 .....380, 384, 394, 412, 428, 438
220010 54
220011 54
220012 54
220013 54
220025 88
220084 134
220099 182
220101 ..... 16, 18
220103 ..... 16, 18
220107 6
220114 ..... 18, 20, 24
220115 20
220181 68
220183 66
220184 66
220187 10
220197 240
220241 124
220262 68
220264 68
220317 302
220324 244
220326 176
220384 68
220387 68

220478 ..... 120, 126
220553 12
220554 ..... 10, 12
220570 ..... 358, 462, 484
220571 472
220572 ..... 452, 454, 456, 472
220589 124
220590 124
220591 124
220597 124
220598 124
220607 124
220608 ..... 120, 124
220609 ..... 120, 124
220610 ..... 120, 124
220611 ..... 120, 124
220612 ..... 120, 124
220613 ..... 120, 124
220614 ..... 120, 124
220615 124
220616 124
220617 126
220625 ..... 120, 124
220636 68
220637 68
220638 68
220639 68
220640 68
220641 68
220642 68
220679 360
220734 ..... 358, 488
220766 338
220797 134
220798 134
220799 134
220807 146
220808 146
220809 146
220810 146
220811 146
220813 146
220814 146
220817 142
220818 142
220819 142
220820 142
220821 142
220823 142
220824 142
220831 144
220832 144
220833 144
220834 144
220835 146
220836 142
220863 144
220868 144
220869 144
220870 144
220871 144
220876 146
220885 142
220908 482
220936 66
220939 ..... 78, 84, 204
220941 ..... 78, 84, 204
220944 66
220951 356
220959 ..... 412, 430
220960 356
220961 356
220963 356
220965 356
229013 12
229014 12
229019 12
231368 280
231389 ..... 310, 450
231448 308
231534 ..... 310, 450
231647 282
231765 286
231766 286
231799 290
231800 290
232233 ..... 256, 260
232650 ..... 364, 470, 476
233371 ..... 222, 228, 236
233395 ..... 210, 218
233450 ..... 222, 228, 236
233513 ..... 222, 228, 236
233514 ..... 222, 226, 228, 232, 236
233519 ..... 222, 228, 236
233625 ..... 222, 226, 228, 232, 236
237316 ..... 306, 410, 436
237556 466
237563 466
240010 286
240012 286
240013 286
240101 278
240254 286
240264 286
240418 290
240455 360
244671 182
244722 180
244727 172
244748 182

ÍNDICE

244760 176
245042 66
245083 88
245084 ..... 78, 84
245093 138
245122 282
245159 412
245160 356
245199 ..... 98, 102, 108
245246 ..... 410, 436
245266 84
245267 84
245272 90
245273 90
245276 90
245277 90
245316 282
245362 156
245396 132
245397 132
245428 140
245432 140
245433 140
245434 140
245435 140
245438 140
245439 140
245441 140
245443 140
245450 194
245476 134
245477 134
245590 76
245620 310
245671 114
245677 2
245678 2
245753 350
245760 ..... 422, 460
245761 ..... 422, 460
245763 ..... 374, 454
245815 ..... 374, 454
245816 ..... 374, 454
245852 ..... 374, 454
245915 ..... 246, 252, 256, 262, 268
245926 164
245928 ..... 246, 256, 268
245931 ..... 246, 252, 256, 262, 268
245936 ..... 246, 256, 268
245943 54
245946 ..... 252, 262, 268
245955 ..... 252, 262, 268
245956 ..... 246, 252, 256, 262, 268
245962 134
245966 308
245992 116
245993 116
248089 ..... 318, 332
248096 298
248117 298
248144 302
248145 298
248232 302
248261 360
248285 300
248348 308
248349 308
248388 302
248407 310
248408 310
248538 298
248643 ..... 364, 470, 476
248756 278
248757 278
248783 476
248816 476
248850 312
248914 286
248960 ..... 380, 428
252076 ..... 326, 330
252179 ..... 196, 200
252187 306
252188 306
252198 360
252208 ..... 320, 326, 330
252210 ..... 58, 60, 62, 76
252211 ..... 58, 60, 62, 76
252272 284
252288 306
252296 ..... 242, 246, 252, 256, 262, 268
252305 184
252314 242
252368 ..... 252, 262, 268
252399 ..... 250, 260, 266
252414 ..... 58, 60, 62, 350
252423 64
252517 10
252537 242
252541 ..... 244, 258, 264
252542 ..... 292, 478
252554 350
252564 360
252578 240
252638 304
252639 306
252640 ..... 322, 326, 330
252641 ..... 326, 330
252642 ..... 322, 332
252650 380
252655 ..... 396, 440

252662 354
252681 330
252687 ..... 80, 90
252691 304
252692 346
252693 414
252694 ..... 394, 438
252701 ..... 282, 304
252703 ..... 294, 298, 376, 408, 444, 452, 454, 458, 460, 474
252752 54
252794 ..... 208, 214, 226, 232
252795 ..... 208, 214, 226, 232
252870 14
252942 ..... 76, 120
252993 390
252996 ..... 134, 370
253092 108
253160 66
253164 6
253290 112
253297 6
253298 6
253299 6
253305 120
253412 114
253446 ..... 206, 214, 224, 232
253477 ..... 248, 252, 258, 262, 270
253499 2
253500 172
253503 84
253514 90
253515 90
253552 ..... 2, 20
253570 ..... 246, 250, 266
253582 ..... 246, 250, 256, 260, 266
253601 6
253602 6
253624 6
253627 6
253668 ..... 246, 250, 266
253678 266
253680 266
253681 266
253696 266
253702 ..... 246, 256, 268
253703 ..... 252, 262, 268
253704 ..... 246, 256, 268
253705 ..... 252, 262, 268
253708 ..... 246, 266
253709 ..... 250, 266
253722 ..... 208, 226
253728 134
253815 ..... 120, 124
253839 84
254089 470
254095 470
254096 470
254175 172
254248 ..... 206, 226
255004 6
255014 138
255019 6
255021 138
255041 6
255115 138
255117 138
255131 138
255133 138
255259 138
255260 138
255282 116
255316 138
255318 138
255328 128
255383 66
255442 2
255460 ..... 252, 262, 268
255461 ..... 250, 260, 266
255462 ..... 250, 260, 266
255465 ..... 272, 274
255471 ..... 250, 260, 266
255476 274
255477 274
255497 272
255509 268
255510 268
255534 274
255535 274
255536 274
255537 274
255538 274
255539 274
255540 274
255541 274
255542 274
255543 274
255544 274
255545 274
255546 274
255547 274
255574 272
255577 272
255580 272
255583 272
255678 6
255679 6
255712 82
255716 82
255735 82

ÍNDICE

255738 82
255746 82
255749 82
255788 116
255791 170
255829 ..... 206, 214, 224, 232
255881 ..... 206, 214
255883 ..... 206, 210, 214, 218, 224, 228, 232, 236
255905 82
255908 82
255927 150
255928 150
255929 150
255930 150
255947 272
258107 434
258150 2
258253 172
258262 172
258876 288
273078 106
273258 ..... 96, 106
273259 ..... 96, 106
273265 86
273304 ..... 100, 104, 110
273347 ..... 80, 86
273524 ..... 80, 86
273536 ..... 80, 88
274414 172
276029 308
276030 308
276033 344
276034 344
276043 364
276044 364
276057 364
276062 290
276117 290
276118 302
276140 302
276141 302
276149 310
276180 304
276183 304
276201 476
276206 300
276258 302
276259 370
276265 298
276281 364
276284 ..... 380, 384, 394, 398, 412, 424, 428, 438
276285 ..... 380, 384, 394, 398, 412, 424, 428, 438
276289 ..... 374, 454
276298 364
276326 370
276352 ..... 318, 324, 328, 448
276353 ..... 310, 448
276381 364
276560 344
276566 342
276567 350
276630 416
276631 482
276671 482
276679 310
276680 312
276759 406
276770 478
276806 416
276811 310
276812 310
276839 298
276859 ..... 318, 324, 328, 448
276863 364
276871 476
276899 486
276900 486
279001 ..... 250, 260, 266
279011 ..... 380, 384, 428, 456
279012 ..... 380, 384, 428, 456
279013 ..... 380, 384, 428
279014 428
279017 ..... 252, 262, 268
279034 ..... 380, 384, 428, 456
279035 ..... 380, 384, 428, 456
279065 176
279081 312
279085 134
279144 242
279156 240
279157 240
279158 240
279159 240
279228 ..... 412, 430
279261 ..... 206, 224
279284 76
279285 76
279286 76
279310 30
279312 30
279314 32
279316 32
279398 ..... 34, 42
279399 ..... 34, 42
279401 34
279402 34
279403 34
279404 34
279405 ..... 36, 46, 50
279406 ..... 36, 46, 50

279408 36
279409 36
279410 36
279411 36
279412 42
279417 42
279418 42
279419 42
279420 42
279421 42
279422 42
279423 42
279424 42
279428 ..... 46, 50
279430 46
279431 46
279432 46
279433 46
279434 46
279435 46
279436 50
279437 50
279468 28
279485 240
279493 390
279494 240
279498 240
279499 240
279528 134
279575 ..... 20, 150, 192
279636 152
279641 ..... 28, 36, 46, 50
279642 ..... 28, 34, 42, 44
279689 310
279700 88
279718 428
279737 380
279746 ..... 452, 454, 456, 472
279775 ..... 214, 232
279797 14
279798 ..... 246, 250, 266
279832 14
279848 32
279850 30
279851 30
279876 152
279925 ..... 214, 232
279926 ..... 218, 236
279979 ..... 96, 102
279996 30
279997 30
279999 32
283002 ..... 206, 214, 224, 232
283215 416
283613 368
284635 134
284636 134
284666 146
284667 146
284668 142
284669 142
284670 144
284671 144
284672 140
284673 140
287031 474
287032 474
287193 356
287227 482
287272 344
287312 428
287344 412
287449 346
287450 346
287451 346
287456 412
287460 412
287461 412
287462 412
287465 412
287466 356
287467 356
287468 356
287469 356
287470 356
287471 356
287472 356
287473 356
287537 154
287587 282
287613 356
287701 360
287702 370
287705 370
287719 478
287749 482
287760 280
287768 286
287771 ..... 354, 356
287773 290
287774 290
287784 484
287797 ..... 482, 488
287814 336
287859 482
287860 428
287861 ..... 380, 384, 424, 428
287862 ..... 380, 384, 428
287863 ..... 380, 384, 428
287864 412

287865 412
287866 412
287870 412
287878 380
287879 ..... 380, 384
287883 282
287885 282
287887 ..... 294, 444, 474
287888 ..... 294, 444, 474
287889 ..... 294, 376, 408, 444, 454, 474
287890 ..... 294, 376, 408, 444, 454, 474
287894 482
287907 350
287908 350
287909 350
287910 350
287911 350
287912 348
287913 348
287914 310
287939 286
287944 482
287945 482
287948 478
287949 478
291484 ..... 364, 470, 476
291485 ..... 364, 470, 476
293053 ..... 292, 478
293054 292
294007 ..... 206, 214, 226, 232
294009 ..... 206, 214, 226, 232
294036 182
294037 182
294057 14
294059 14
294060 14
294062 14
294063 134
294065 108
294068 116
294069 116
294080 126
294091 182
294094 182
294097 428
294098 380
294112 54
294121 ..... 120, 126
294221 ..... 206, 224
294222 ..... 206, 224
294223 ..... 206, 224
294224 ..... 214, 232
294225 ..... 214, 232
294226 ..... 206, 226
294263 ..... 206, 214, 226, 232
294350 464
294392 172
294393 ..... 242, 250, 260
294394 ..... 384, 456
294424 ..... 206, 214, 224, 232
294425 ..... 210, 218, 228, 236
294436 210
294437 210
294438 210
294460 20
294508 ..... 246, 252
294514 ..... 420, 422, 460
294515 214
294516 206
294517 206
294518 218
294519 206
294598 ..... 156, 164
294599 ..... 156, 164
294601 ..... 156, 164
294631 ..... 96, 102, 108
294634 ..... 96, 102, 108
294636 148
294651 148
294652 148
294653 148
294654 148
294655 148
294656 148
294657 148
294658 148
294659 148
294660 148
294661 148
294669 148
294671 2
294672 2
294673 2
294674 10
294675 10
294677 ..... 210, 218, 228, 236
294681 2
294682 ..... 206, 210, 214, 218
294791 46
294792 46
294793 48
294794 50
294795 36
294796 36
294797 38
294807 176
294813 134
294814 ..... 206, 214, 226, 232
294815 176
294832 ..... 322, 332, 334

294833 ..... 320, 326, 332
294849 192
294858 70
294859 70
294890 318
294928 ..... 210, 218
294938 350
294947 ..... 28, 40, 52
294949 344
294985 ..... 246, 252
294995 ..... 252, 262
295013 406
295139 ..... 322, 332
295140 ..... 322, 334
295142 478
295143 478
295179 476
295211 286
295212 286
295213 286
295215 286
295216 286
295242 318
295261 290
295401 406
295542 290
295691 76
295710 418
295927 350
295981 278
295998 ..... 318, 324, 328, 446
296554 ..... 210, 228
296556 ..... 208, 226
300536 462
300978 462
301104 418
301126 290
301127 290
301185 462
301193 462
301200 462
301202 462
301369 140
301441 302
301451 ..... 378, 456
301495 146
301496 142
301497 144
301513 360
301629 ..... 410, 436
301663 310
301693 ..... 394, 402, 438, 442
301704 ..... 336, 462
301726 478
301763 464
301764 464
301765 464
301766 464
301805 308
301806 308
301807 308
301810 302
301865 476
301902 312
301912 304
301955 304
301992 302
301993 304
301994 304
301996 336
301997 338
302030 ..... 384, 456
302204 ..... 134, 370
304017 ..... 98, 102
304018 108
304019 112
304021 194
304031 76
304034 360
304035 360
304040 290
304083 138
304084 138
304090 12
304111 358
304114 138
304115 138
304116 138
304117 138
304118 138
304119 138
304122 138
304123 138
304140 138
304141 138
304142 138
304143 138
304144 138
304158 292
304159 292
304210 ..... 358, 462, 482, 488
304211 ..... 358, 462, 482, 488
304216 ..... 358, 482, 488
304221 114
304222 116
304254 482
304257 74
304258 74
304263 70
304307 12

ÍNDICE

304314 116
304316 70
304317 70
304325 278
304370 482
304376 482
304377 482
304382 286
304385 128
304386 128
304387 128
304388 128
304454 282
304494 294
304514 300
304520 300
304521 302
304533 ..... 462, 472
304547 148
304548 148
304560 6
304561 6
304576 388
304611 276
304612 276
304614 276
304615 276
304616 276
304617 276
304618 276
304619 276
304620 276
304621 276
304622 276
304623 276
304624 276
304625 276
304668 344
304674 364
304748 282
304775 292
304779 292
304783 68
304786 292
304799 288
304800 448
304865 134
304916 12
304917 12
304918 12
304919 12
304920 12
304926 286
304927 286
304931 302
304954 ..... 80, 88
304955 ..... 78, 86, 88
304956 106
304982 ..... 462, 472
304985 162
304986 162
304987 162
304988 162
304989 162
304990 160
304991 160
304992 160
304993 160
308015 342
308056 304
308124 342
308133 302
308134 300
308187 304
308642 298
308850 300
308859 304
308871 294
311466 ..... 318, 334
311491 346
311524 78
311615 ..... 80, 88
311617 ..... 78, 86
311620 106
311707 ..... 388, 456
311750 346
311859 ..... 10, 360
312706 278
312824 480
312908 370
313873 132
313875 132
314306 ..... 336, 456
314307 462
314627 462
314653 338
314656 336
314657 336
314658 338
314678 ..... 378, 456
314684 462
320031 72
320116 ..... 324, 328
320237 306
320284 ..... 412, 430
320360 350
320397 278
320414 324
320415 324
320417 328

320438 328
322113 462
322145 360
322198 338
322199 338
322202 338
322203 338
322205 338
322207 338
322208 338
322209 338
322210 338
322211 338
322212 338
322234 338
322257 338
322258 338
322259 338
322692 398
322695 398
322739 398
322742 398
322744 398
322748 404
322751 398
322752 398
322783 392
322862 392
326024 210
326025 206
326072 128
326075 58
326078 58
326086 ..... 206, 224
326093 120
326096 120
326097 116
326100 120
326152 148
326153 148
326165 66
326166 66
326180 ..... 210, 228
326181 116
326192 116
326207 78
326208 78
326217 318
326218 ..... 318, 324
326222 328
326231 ..... 332, 352
326237 328
326240 350
326242 350
326243 350
326286 324
326292 324
326293 326
326294 326
326296 328
326297 330
326298 330
326299 332
326300 334
328356 ..... 410, 436
328372 392
328381 392
328500 304
328582 ..... 410, 436
335008 ..... 384, 456
335059 ..... 384, 456
335171 282
335173 282
335242 ..... 294, 298, 300
335244 294
335245 294
335270 392
335286 280
335326 30
335336 224
335337 228
335341 412
335342 430
335354 304
335446 318
335447 318
335464 468
335478 224
335480 228
335484 42
335485 42
335486 42
335487 42
335489 34
335490 34
335491 34
335492 34
335509 52
335510 52
335511 52
335512 52
335513 40
335514 40
335515 40
335516 40
335519 52
335521 52
335522 52
335523 52
335526 52

335527 52
335528 52
335529 52
335530 40
335531 40
335532 52
335533 ..... 40, 52
335534 ..... 40, 52
335535 40
335536 40
335589 ..... 210, 218, 222
335592 ..... 228, 236
335598 236
335600 232
335608 132
335610 222
335615 ..... 222, 228, 236
335622 222
335625 ..... 222, 228, 236
335637 282
335638 10
335686 228
335687 228
335695 488
335707 224
335708 224
335719 ..... 224, 232
335743 360
335752 2
335759 ..... 256, 262
335760 ..... 256, 262
335779 ..... 256, 260
335784 ..... 256, 260
335785 ..... 256, 260
335810 ..... 256, 260
335864 256
335866 260
335867 ..... 256, 260
335869 ..... 246, 250
337043 ..... 410, 436
337143 ..... 294, 298, 408, 444, 452, 456, 460
337152 ..... 294, 298, 408, 444, 452, 456, 460
337163 424
337168 432
337173 424
337174 424
337175 424
337177 424
337178 424
337206 298
337311 ..... 410, 436
337941 374
337943 374
337980 ..... 384, 456
339588 328
347077 ..... 410, 436
347301 ..... 422, 460
347339 282
347487 282
347565 282
347569 ..... 410, 436
347691 286
347692 286
357233 444
357234 444

B

B4831 158
B4963 132
B5084 168
B5085 168
B5224 180
B5605 170
B5609 166
B5615 132
B5657 82
B5674 82
B5825 204
B5826 204
B5938 82
B6042 486
B6043 486
B6044 486
B6045 486
B6046 486
B6057 480
B6137 266
B6138 266
B6145 176
B6158 170
B6179 190
B6191 448
B6192 448
B6193 446
B6194 446
B6195 450
B6211 476
B6212 154
B6213 486
B6247 274
B6248 274
B6249 274
B6250 274
B6265 272
B6344 82
B6345 82
B6347 82
B6376 152
B6400 474

B6410..... 246, 250, 256, 260
B6411..... 150
B6421..... 406
B6449..... 180
B6450..... 290
B6458..... 288
B6568..... 462
B6590..... 156
B6591..... 164
B6595..... 336
B6596..... 336
B6600..... 300
B6606..... 172
B6607..... 172
B6634..... 194
B6677..... 20, 24, 192
B6678..... 20, 24, 192
B6679..... 20, 24, 192
B6680..... 20, 24, 192
B6701..... 482
B6702..... 482
B6703..... 482
B6849..... 392
B6881..... 452
B6882..... 456
B6886..... 408
B6887..... 460
B6890..... 116
B6957..... 460
B6958..... 454
B6959..... 390
B6960..... 410
B6961..... 436
B6962..... 422
B6963..... 422
B6964..... 374
B6965..... 372
B6966..... 378
B6981..... 78
B6982..... 192
B7269..... 196
B7273..... 200
B7282..... 202
B7283..... 202
B7284..... 202
B7285..... 202
B7343..... 444
B7344..... 444
B7345..... 444
B9009..... 224
B9010..... 224
B9011..... 224
B9012..... 224
B9030..... 420
B9044..... 224
B9045..... 224
B9046..... 224
B9047..... 224
B9048..... 256
B9049..... 232
B9050..... 232
B9051..... 260
B9053..... 132

C

C1986..... 188
C2082..... 196
C2083..... 196
C2084..... 196
C2085..... 196

MacDon

CLIENTES
MacDon.com

CONCESSIONÁRIOS
Portal.MacDon.com

As marcas registradas dos produtos são de propriedade dos seus respectivos fabricantes e/ou distribuidores.

Impresso no Canadá