MacDon

FD2

FlexDraper™

MacDon

SOMMAIRE

04 Performances de récolte

06 Historique

08 Suivi de sol

20 Fauche

28 Alimentation

40 Simplicité

48 Toujours plus

56 Spécifications

58 Pièces de performance

PLUS PROFONDE. *PLUS RAPIDE.* PLUS FLEXIBLE.

Plus de capacité. Plus de vitesse. Plus de flexion. La toute nouvelle plateforme FlexDraper[MD] FD2 vous offre plus de ce dont vous avez besoin pour des performances en récolte.

** Par rapport au modèle précédent.*

Il se peut que des produits et/ou des options ne soient pas disponibles sur certains marchés.

PERFORMANCES DE RÉCOLTE

Depuis plus de 70 ans, MacDon est un leader mondial en matière de technologie, d'innovation et de fabrication d'équipement de récolte à haut rendement. Notre histoire dans le secteur de la récolte trouve ses racines profondes dans le riche patrimoine des prairies de Winnipeg au Manitoba, Canada. Les produits MacDon sont distribués entier à partir de bureaux au Canada, aux États-Unis, en Australie, en Russie, au Brésil et en Allemagne.

La quête incessante de MacDon pour l'amélioration est motivée par sa volonté de rendre la récolte plus facile et plus productive pour les agriculteurs. Le fait de travailler directement avec les producteurs et les moissonneurs contractuels dans les conditions les plus difficiles de la vie réelle a conduit MacDon à des innovations de pointe comme le FlexDraper[MD]. MacDon a acquis une réputation d'excellence à l'échelle mondiale en tant que ***spécialiste de la récolte***, et nous sommes fiers de fabriquer des équipements qui aident les producteurs à récolter les cultures qui nourrissent la planète.

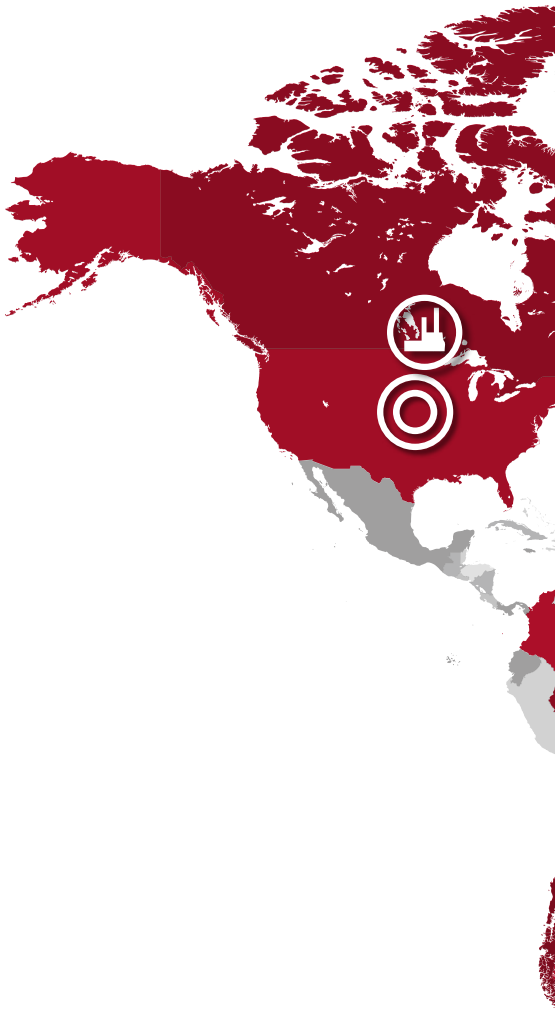

Siège et usine de fabrication MacDon

Bureaux MacDon

Pays où produits MacDon sont commercialisés

SCANNER ICI

Site Web FD2

Rejoignez-nous sur Facebook, Twitter, YouTube, Instagram et LinkedIn.

MacDon[MD] *Les spécialistes de la récolte.*

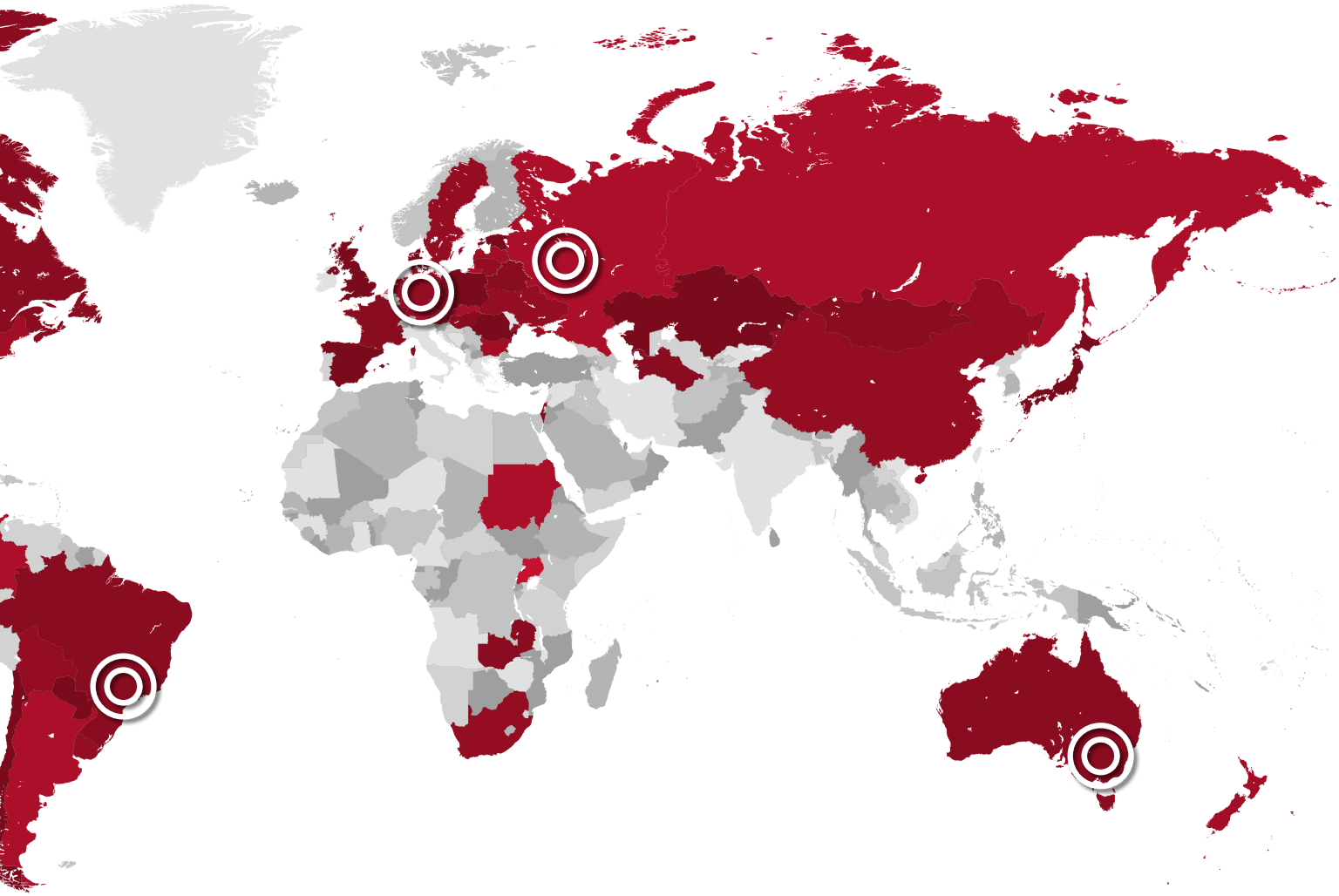

MacDon Industries Ltd.
680 rue Moray
Winnipeg, Manitoba, Canada R3J 3S3
Tél. (204) 885-5590 Fax. (204) 832-7749

MacDon, Inc.
10708, avenue North Pomona
Kansas City, Missouri, États-Unis 64153-1924
Tél. (816) 891-7313 Fax. (816) 891-7323

MacDon Australia Pty. Ltd.
A.C.N. 079 393 721
B.P. 103 Somerton, Victoria, Australia 3062
54 National Boulevard, Campbellfield,
Victoria, Australia 3061
Tél. +61 3 8301 1911 Fax. +61 3 8301 1912

MacDon Brasil Agribusiness Ltda.
Rua Grã Nicco, 113, Sala 404, B. 04
Mossunguê, Curitiba, Paraná
Brésil CEP 81200-200
Tél. +55-41-2101-1713 Fax. +55-41-2101-1699

LLC MacDon Russia Ltd.
115054 Moscou, Russie
11 Shchipok St. Building 1
5e étage, bureau nº 534, Russian Federation
Tél. +7 495 775 6971 Fax. +7 495 967 7600

MacDon Europe GmbH
Clayallee 353A
14169 Berlin
Germany
Tél. +49-30-24 53 44 46

Histoire des plateformes de coupe à tapis

1949

L'histoire des plateformes de coupe à tapis remonte en 1949. Connus alors sous le nom de Killbery Industries Ltd, nous avons produit l'une des premières andaineuses automotrices d'Amérique du Nord sous la marque Grain-Saver.

Plateforme de coupe pour moissonneuse-batteuse

1988

En 1988, nous avons commencé une révolution avec la plateforme de coupe pour moissonneuse-batteuse MacDon. Ce produit innovant était la première plateforme de coupe à tapis montée sur moissonneuse-batteuse.

974 FlexDraper[MD]

2004

En 2004, nous pliions les règles, avec l'invention du FlexDraper[MD]. Le 974 FlexDraper[MD] a une fois de plus changé le paysage de la récolte en ajoutant de la flexion et de la flottaison aux plateformes de coupe à tapis.

FD2

2021

Réinventant les pratiques du secteur, la FD2 offre plus de tout ce dont vous avez besoin pour la récolte. Obtenez plus de capacité, plus de vitesse, plus de flexion, grâce à la société qui vous a apporté le tout premier FlexDraper[MD].

SUIVI DE SOL

Un suivi du sol parfait

La légendaire capacité de suivi du sol de MacDon se poursuit avec la FD2. Le système de flottement actif de MacDon se combine à au moins 70%* de flexion en plus pour une performance de récolte inégalée. La Flex-Float Technology[MD] est relevée avec les roues de contour ContourMax[MC] optionnelles de MacDon. Ces roues permettent à la plateforme jauger les contours du terrain, laissant une hauteur de chaume constante tout en coupant de 2,5 à 45 cm+ au-dessus du sol.

+2,5 cm (1 po) / 45,7 cm (18 po) * Par rapport au modèle précédent.

SCANNER ICI
Site Web FD2

SUIVI DE SOL

Supporte jusqu'à 97% du poids de la plateforme

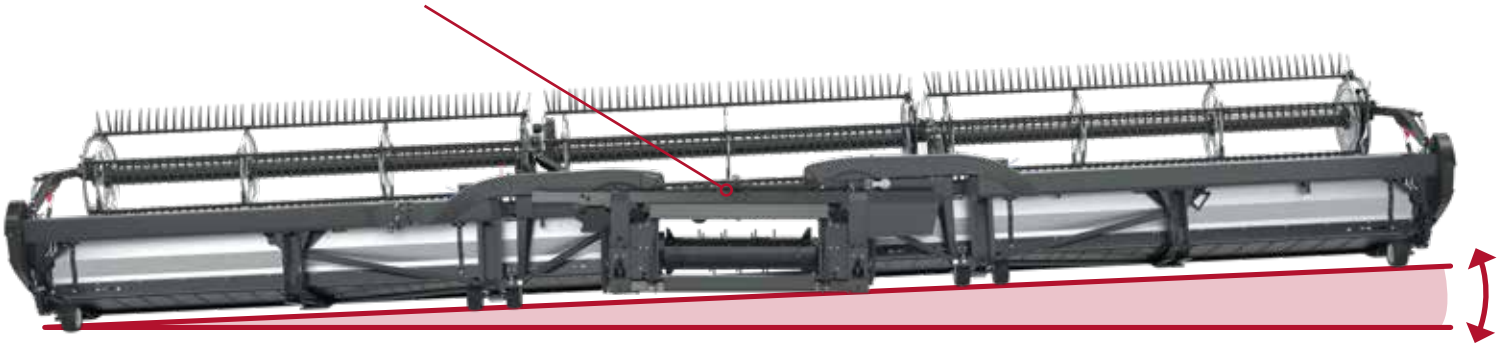

Système de flottement actif

La FD2 possède une réponse de la flottaison instantanée avec le système de flottement actif de MacDon. Intégré, mais indépendant du contrôle de hauteur automatique de la plateforme de la moissonneuse-batteuse, ce système mécanique simple soutien jusqu'à 97% du poids de la plateforme, permettant à la FD2 de flotter sur les variations du sol. Cette réponse de flottaison instantanée permet à la FD2 de faucher très près du sol sans pousser la terre, gardant la FD2 au ras du sol pour une coupe nette à chaque fois.

SUIVI DE SOL

Plus de flexion

Avec la FD2, vous obtenez jusqu'à 70% de flexion en plus avec la seule et unique FlexDraper[MD]*. La FD2 est une plateforme flexible flottante à trois châssis avec configurations à double et triple rabatteur; cela permet à l'ensemble du châssis de la plateforme de coupe, du lamier et du rabatteur de suivre les contours du sol en unisson, avec flexion totale jusqu'à 43 cm[+] à chaque extrémité tout en maintenant une relation étroite rabatteur-lamier. Cette action de flexion unique permet à la FD2 de suivre le sol et de fournir une alimentation, épis en premier, régulière et constante dans la moissonneuse-batteuse, même en pleine flexion.

[+]43,2 cm (17 po) * Par rapport au modèle précédent.

PLAGE DE FLEXION

	Plage standard (usine)	**Plage maximale**
FD230	165 mm [6,5 po] vers le haut et 130 mm [5 po] vers le bas	165 mm [6,5 po] vers le haut et 165 mm [6,5 po] vers le bas
FD235	205 mm [8 po] vers le haut et 130 mm [5 po] vers le bas	205 mm [8 po] vers le haut et 205 mm [8 po] vers le bas
FD240 (double rabatteur)	205 mm [8 po] vers le haut et 130 mm [5 po] vers le bas	205 mm [8 po] vers le haut et 205 mm [8 po] vers le bas
FD241	205 mm [8 po] vers le haut et 130 mm [5 po] vers le bas	205 mm [8 po] vers le haut et 205 mm [8 po] vers le bas
FD240 (triple rabatteur)	205 mm [8 po] vers le haut et 205 mm [8 po] vers le bas	
FD245	216 mm [8,5 po] vers le haut et 216 mm [8,5 po] vers le bas	
FD250	216 mm [8,5 po] vers le haut et 216 mm [8,5 po] vers le bas	

*** La plage de flexion peut être augmentée en retirant le limiteur de flexion, toutefois, il est nécessaire de d'élargir l'écart entre le rabatteur et le lamier. Il s'agit d'une configuration client ; instructions dans le manuel d'utilisation***

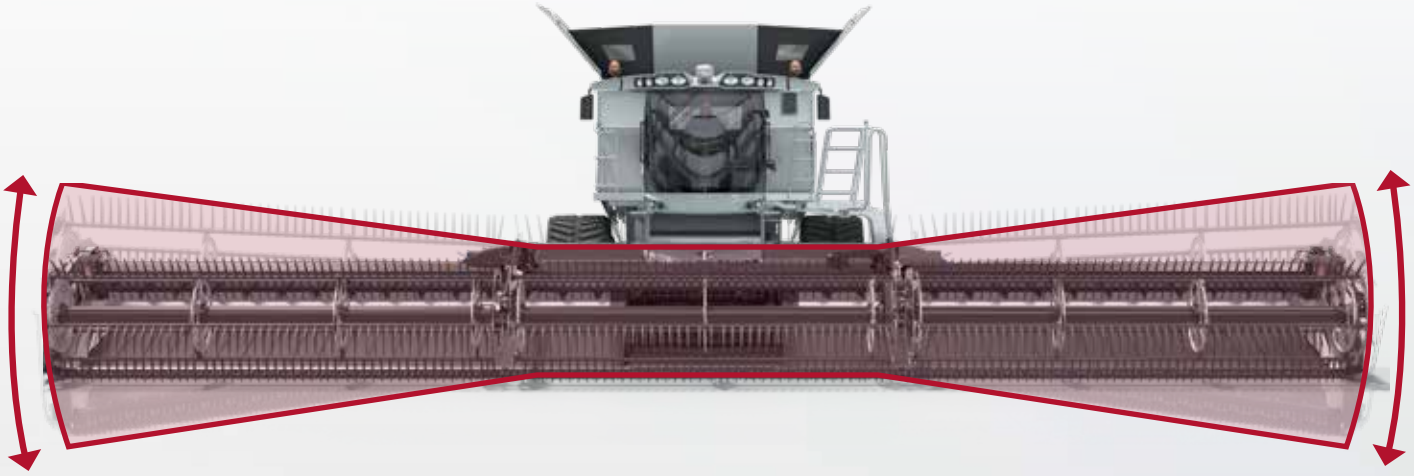

70% DE FLEXION EN PLUS

SUIVI DE SOL

Relation étroite rabatteur-lamier

La FlexDraper[MD] FD2 présente une relation fixe rabatteur-lamier. Un écart étroit entre les doigts du rabatteur et le lamier est maintenu à tout moment, même à une flexion extrême, garantissant une alimentation, épis en premier, régulière et constante de la récolte sur toute la largeur de la FlexDraper[MD].

Solution de récolte multicultures

'La FlexDraper[MD] FD2 de MacDon est un matériel de récolte multicultures. Passez facilement d'une plateforme flexible à une plateforme rigide avec la FD2 en basculant simplement un levier, ce qui vous offre la polyvalence nécessaire pour passer d'un type de récolte à un autre. Céréales, oléagineux, soja, à peu près n'importe quelle culture dans n'importe quelle condition; une autre raison pour laquelle la FD2 représente la rehausse de performance ultime pour votre moissonneuse-batteuse.

SUIVI DE SOL

Roues de contour ContourMax[MC]

Les roues de contour ContourMax[MC] permettent à la plateforme de suivre les contours du terrain, laissant une hauteur de chaume constante tout jusqu'à 45,7 cm de hauteur. Cette option de performance incroyable utilise la Flex-Float Technology[MD] ainsi que l'automatisme de hauteur de la moissonneuse-batteuse à son plain avantage, se réglant depuis la cabine toute en moissonnant, pour une fauche de 2,5 à 45,7 cm au-dessus du sol.

[+]2,5 cm (1 po), 45,7 cm (18 po)

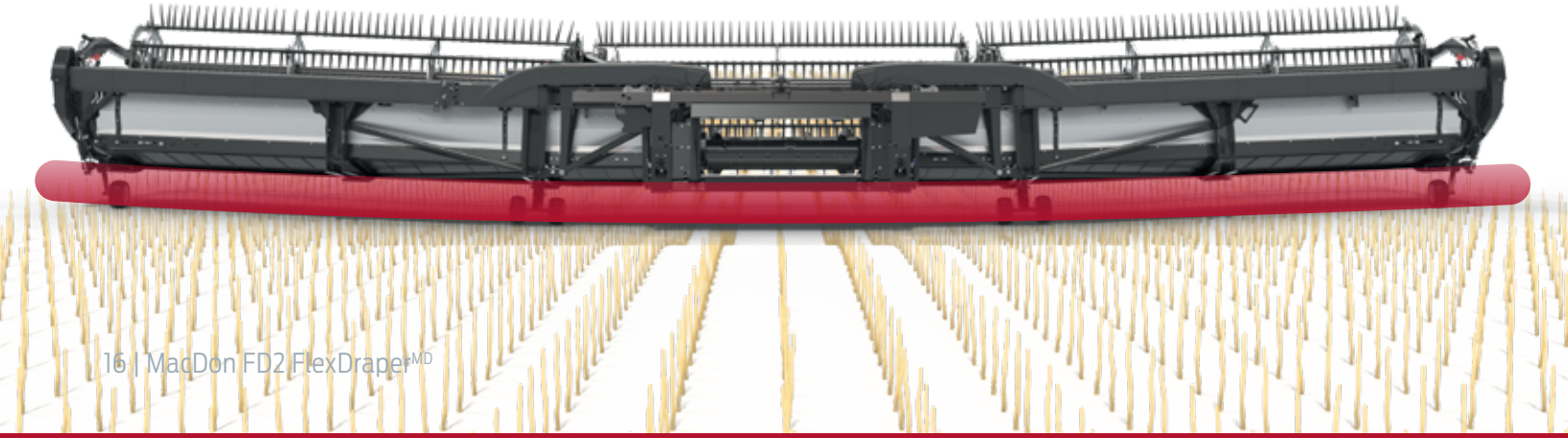

CHAUME DE
2,5 À 45,7 CM

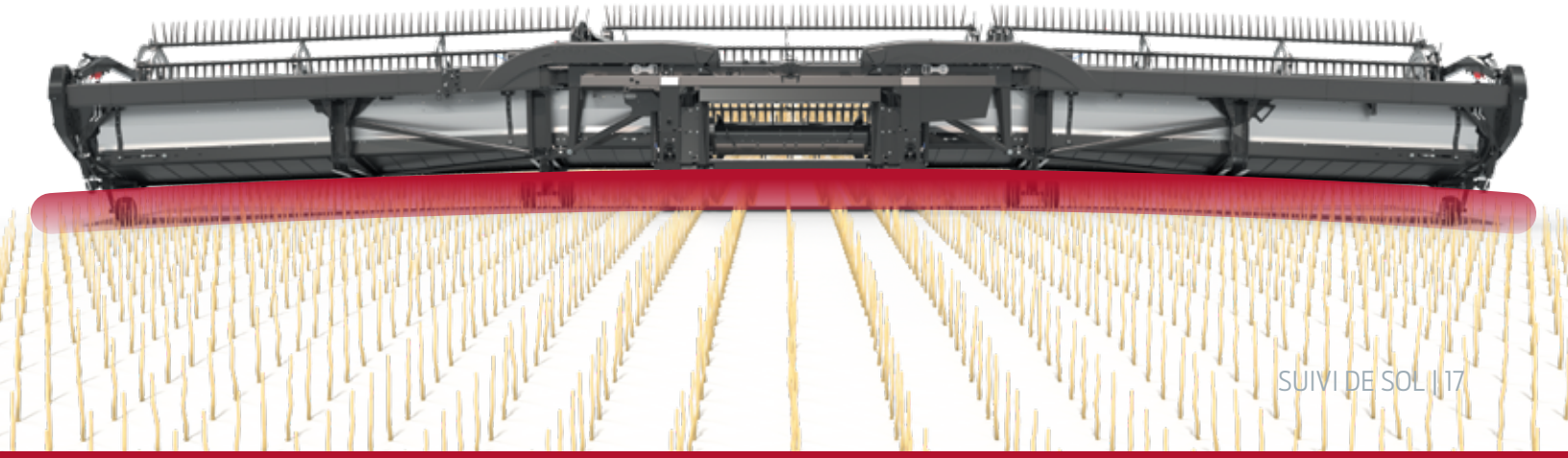

SUIVI DE SOL

Triple rabatteur

La nouveauté chez la FD2, c'est l'option triple rabatteur. Les trois sections du rabatteur fléchissent désormais au même endroit que le lamier, offrant une relation rabatteur-lamier encore plus étroite pour une alimentation, épis en premier, régulière et constante. Les rabatteurs triples sont en option sur les modèles de 12,2 m et équipement standard sur les modèles FD2 de 45 et 50 pieds[+].

[+]12, 2 m (40 pi), 13,7 m (45 pi), 15,2 m (50 pi)

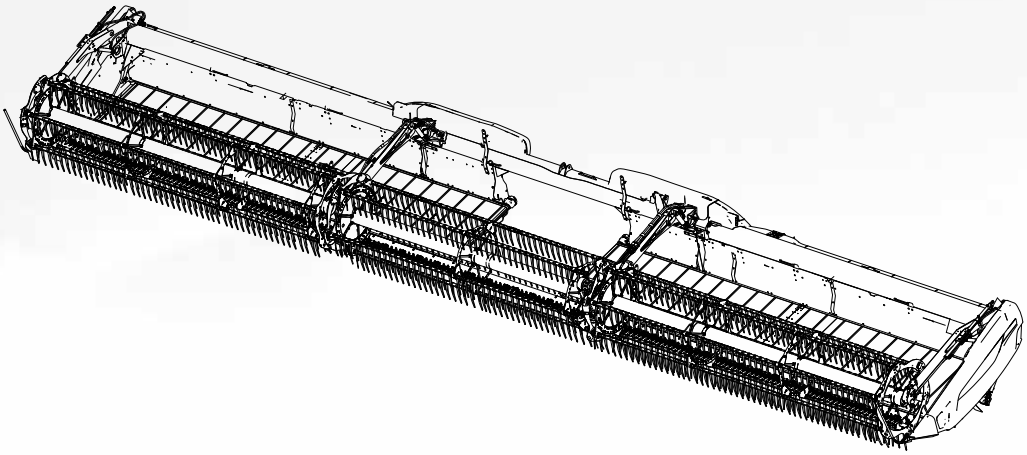

AVANT

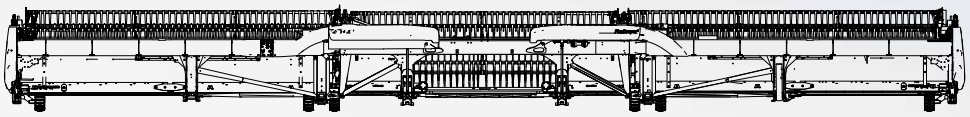

ARRIÈRE

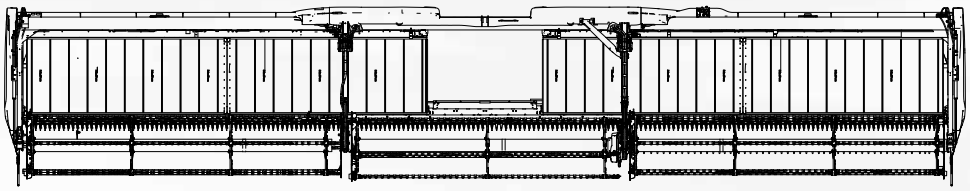

DESSUS

SCANNER ICI

Site Web FD2

FAUCHE

Faucher plus nette. Faucher plus vite. Faucher toujours plus.

Le système de fauche haute vitesse ClearCut[MC] de MacDon répond exactement à votre souhait: une fauche nette à des vitesses 30% plus élevées*. Grâce à l'entraînement de couteau amélioré de MacDon avec plus de puissance et la nouvelle géométrie de section de couteau avec 25% de surface de coupe en plus, vous y parvenez comme un rien. Deux doigts de lamier ClearCut uniques assurent une récolte à ras homogène; choisissez entre des doigts de lamier pointus ou des doigts de lamier courts PlugFree[MC] qui résistent au bourrage même dans les conditions les plus difficiles.

** Par rapport au modèle précédent.*

Système de fauche haute vitesse ClearCut[MC]

Le système de fauche haute vitesse ClearCut de MacDon répond exactement à votre souhait: une coupe nette à des vitesses plus élevées. Ce système à haute vitesse comprends deux doigts de lamier uniques, plus de puissance grâce à son boîtier d'entraînement amélioré et de plus de 25% de surface de fauche supplémentaire grâce à l'optimisation de la géométrie des section et des doigt. Dans l'ensemble, ces améliorations permettent à la FlexDraper[MD] FD2 de fournir une coupe nette et régulière.

30% DE VITESSE EN PLUS

Entraînement de couteau haute vitesse ClearCut[MC]

Votre besoin de vitesse est satisfait avec l'entraînement amélioré du lamier, qui fournit un couple plus élevé dans les conditions de fauche les plus difficiles. Avec un arbre de sortie plus large, une roue d'inertie pour limiter les à-coups, un moteur hydraulique monté directement, c'est la base du système de fauche à haute vitesse ClearCut[MC].

FAUCHE

Sections de couteaux ClearCut[MC]

Les sections du lamier ClearCut[MC] présentent plus de 25% de surface de fauche supplémentaire grâce à une section plus longue et à une géométrie optimisée. Alors, qu'est-ce que cela signifie pour vous? Cela signifie une qualité de fauche plus rapide et plus nette à des vitesses au sol plus élevées.

Restez affûté!

Un autre grand avantage de ce nouveau système de coupe est la boulonnerie repensée. Les boulons réglés facilitent et accélèrent le remplacement de la section de couteau sur le terrain.

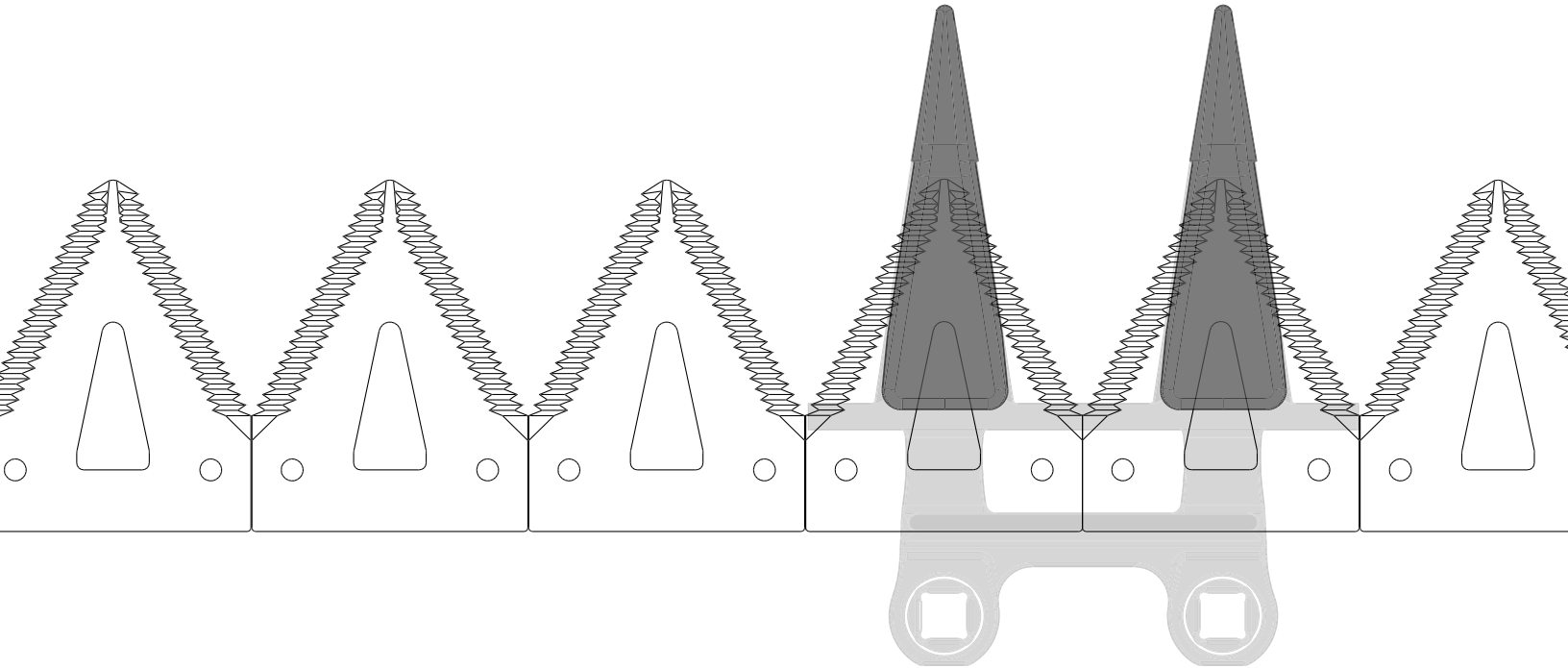

Doigts de lamier pointus ClearCut[MC]

Les doigts de lamier pointus ClearCut[MC] sont des doigts de lamier polyvalents conçus pour glisser sur le sol à des vitesses élevées pour une coupe nette et régulière.

** Il n'est pas recommandé de mélanger les types de doigts de lamier. L'image est présentée à titre d'illustration uniquement.*

25% DE SURFACE DE FAUCHE SUPPLÉMENTAIRE

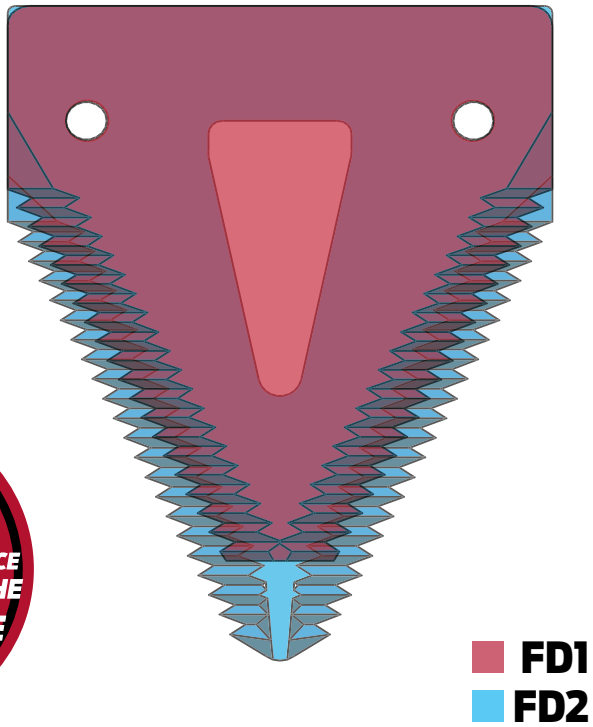

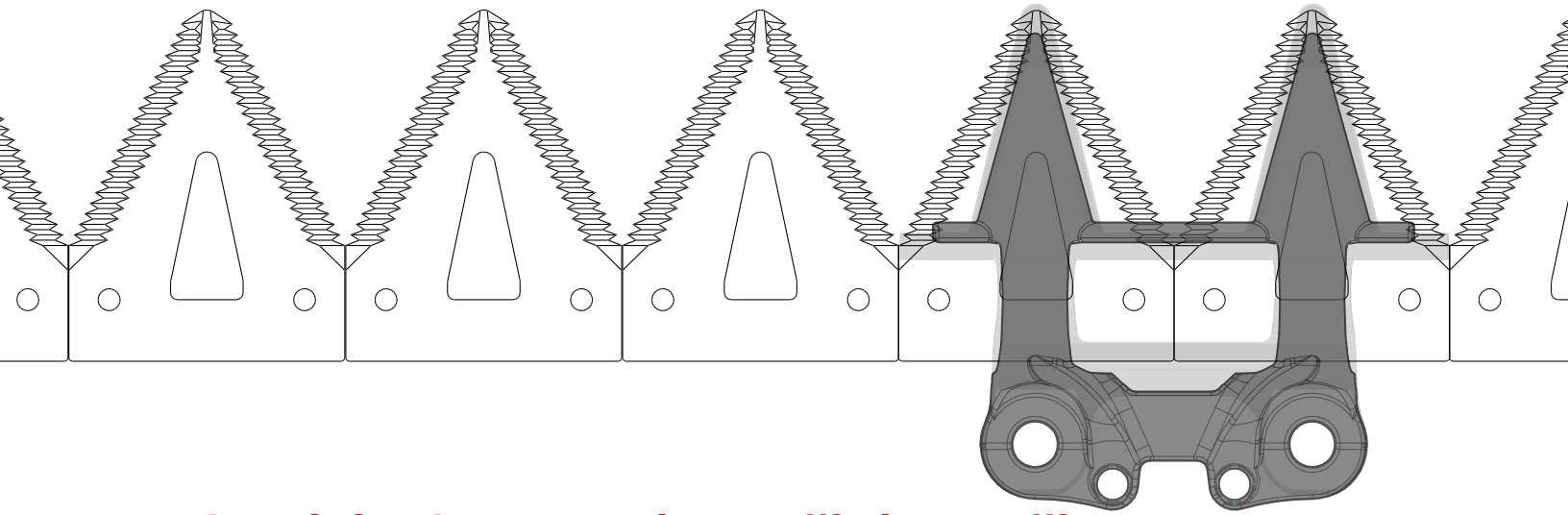

Doigts de lamier courts ClearCut^MC PlugFree^MC

De par sa conception, ce doigt rapproche la section le plus possible du sol, tout en protégeant la protégeant des dommages dus aux cailloux. Les doigts de lamier ClearCut^MC PlugFree^MC résistent au bourrage même dans les conditions les plus vertes et adverses, permettant une fauche au ras du sol la plus nette possible.

Une récolte toujours à ras

Sur la FD2, la barre de coupe à bas profil améliore ce qui fonctionne déjà très bien: la distance entre le lamier et les tapis est encore plus courte, ce qui signifie moins de risque de perte de grains au niveau du lamier. La commande d'inclinaison de la plateforme de coupe en cabine règle l'angle du lamier pour s'adapter à toutes les conditions de récolte, et la surface ultra-lisse face au sol du lamier l'aide à glisser sur le sol pour une récolte à ras chaque fois.

Scies verticales VertiBlade[MC]

Les scies verticales VertiBlade[MC] de MacDon réduisent la perte de colza. Le VertiBlade s'intègre parfaitement à la conception de la plateforme de coupe et s'installe facilement. Il suffit de l'accrocher et de le connecter en un seul mouvement, y compris l'entraînement, avec le système de diviseur à verrouillage rapide de MacDon.

MacDon VertiBlade

MacDon VertiBlade

ALIMENTATION

Alimentation épis en premier à volume élevé.

Le tout nouveau châssis de la FD2 comprend un tablier ultra-profond avec des tapis de 127 cm de profondeur et est maintenant disponible dans des configurations de 30 à 50 pieds. La FD2 offre jusqu'à 20%* plus de capacité de convoyage, les épis en premier, dans les récoltes les plus hautes. Quel que soit le type de moissonneuse-batteuse sur laquelle vous l'atelez, le système d'alimentation des récoltes FeedMax[MC] optimise la performance. Avec un flux de récolte actif, un mouvement de rabatteur breveté et un nouveau positionnement de rabatteur ShatterGuard, la FD2 est prête pour l'action[+].

[+] 127 cm (50 po), 9,1 m (30 pi), 15,2 m (50 pi) * Par rapport au modèle précédent.

SCANNER ICI
Site Web FD2
MacDon

ALIMENTATION

15,2 m (50 pi)

Capacité surdimensionnée

Avec les toutes dernières moissonneuses-batteuses, tout dépend de la capacité, et avec la FD2, vous en obtiendrez au moins 20%* de plus. Cette augmentation conséquente de capacité provient d'un tablier ultra-profond doté de tapis latéraux de 126 cm de profondeur sur tous les modèles FD2. Ces énormes tapis avalent les grandes cultures, gavant ces grosses moissonneuses-batteuses avec une alimentation tête la première. Ce tapis plus profond offre également une meilleure visibilité sur le lamier depuis la moissonneuse-batteuse.

Avec la série FD2, vous aurez une taille de la plateforme de jusqu'à 50 pieds; appariée au tablier de tapis plus profond, la FD250 offre la plus grande capacité de récolte jamais offerte par un modèle FlexDraper[MD+].

[+] 127 cm (50 po), 15,2 m (50 pi) * Par rapport au modèle précédent.

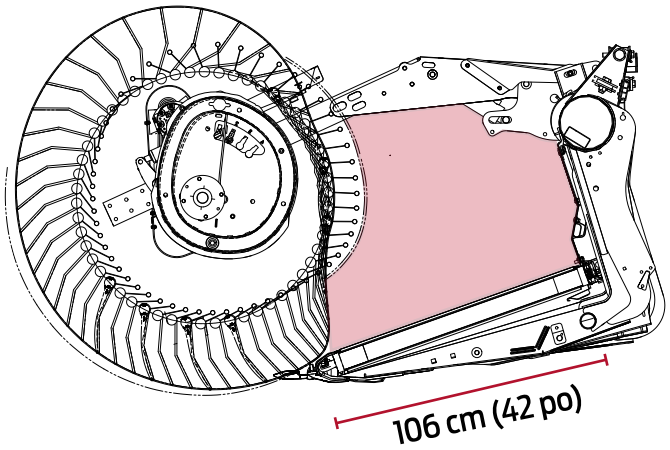

FD1 FlexDraper®

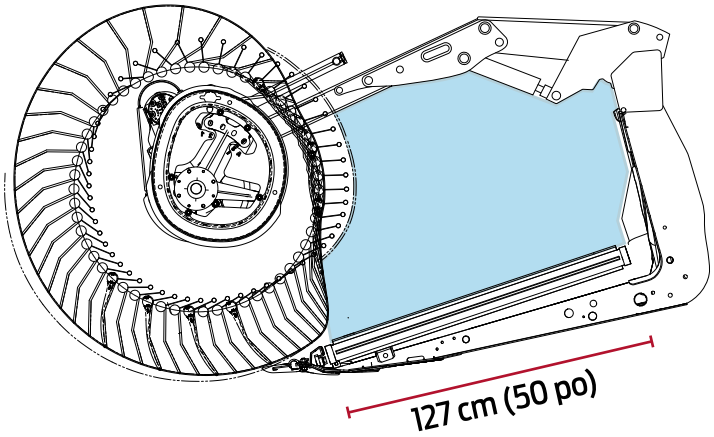

FD2 FlexDraper®

Haute performance du rabatteur

Le mouvement unique du rabatteur de la FD2 ramasse et place doucement la récolte sur les tapis. Le rabatteur breveté est équipé d'une came de forme unique, qui permet aux doigts de passer sous la culture couchée et de la ramasser avant qu'elle ne soit coupée. Les extrémités et les disques du rabatteur en aluminium aident à réduire le poids global et à améliorer l'efficacité. La plateforme et le rabatteur de laFD2 sont hautement réglables depuis la cabine pour une performance optimale. La commande d'inclinaison de la plateforme réglant l'angle du lamier de même que le positionnement avant-arrière du rabatteur vous permettent de régler la FD2 pour les conditions de récolte réelles les plus difficiles.

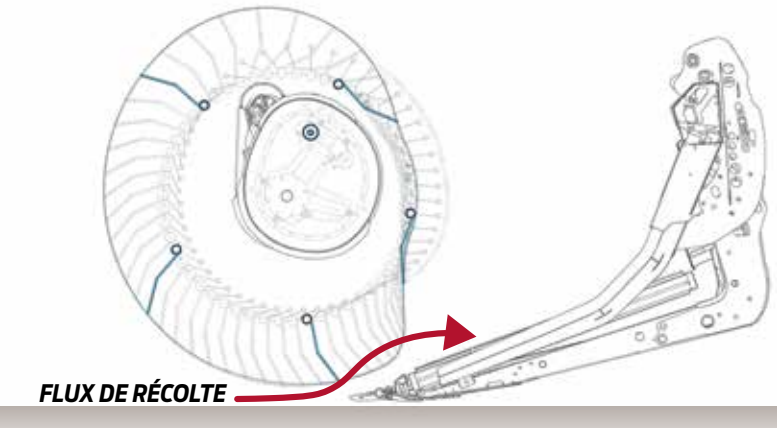

Position 1 de la came

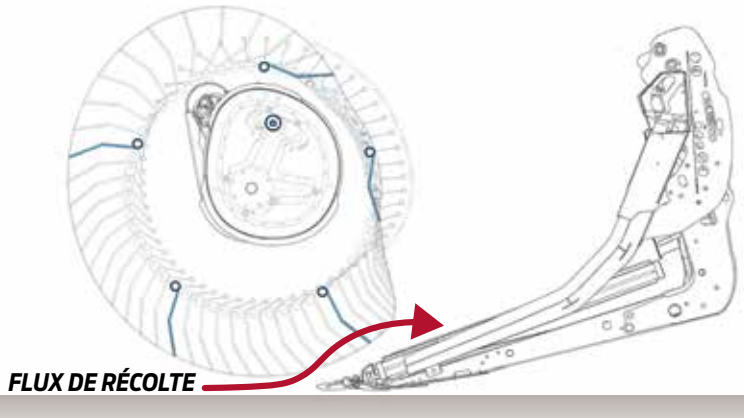

Position 2 de la came

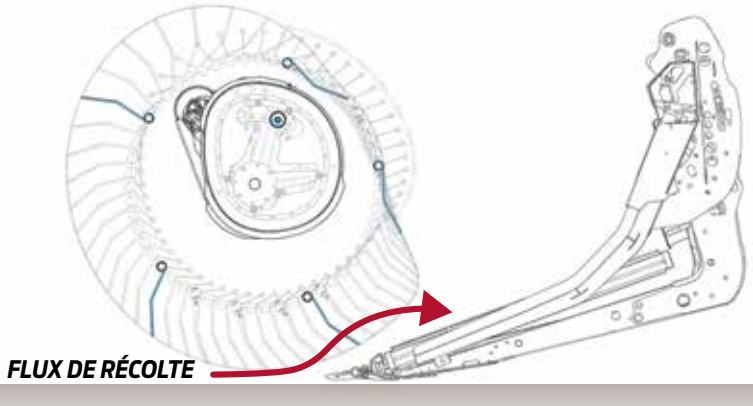

Position 3 de la came

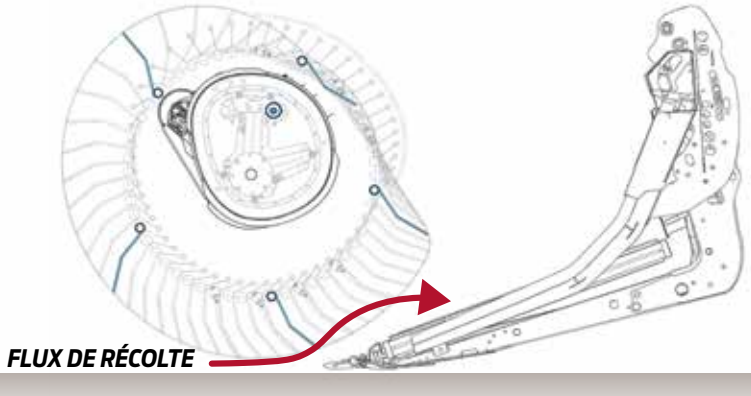

Position 4 de la came

ALIMENTATION

Positionnement du rabatteur ShatterGuard

Présentation du positionnement du rabatteur ShatterGuard de MacDon. À l'aide de l'outil multifonctions Set-It-Right de MacDon, l'ajustement simple et rapide du rabatteur est de série sur tous les modèles FD2. Le positionnement arrière du rabatteur ShatterGuard est conçu pour les grandes récoltes fragiles comme le colza. Ce réglage place le rabatteur plus en retrait sur la plateforme, empêchant l'éclatement sur le sol, gardant la récolte sur les tapis, là où vous le souhaitez.

Flux de culture actif épis en premier

Une fois que la récolte est sur les tapis, le flux de récolte actif de MacDon prend le relais, déplaçant rapidement la récolte tête la première le long des tapis latéraux et dans le convoyeur de la moissonneuse-batteuse. Désormais de série sur la FD2, la commande de vitesse des tapis latéraux en cabine permet un réglage instantané. L'alimentation épis en premier favorise l'efficacité maximale de la moissonneuse-batteuse en améliorant l'action de battage, en créant une meilleure distribution de la paille et en fournissant une moisson globale plus productive et économique en carburant. De plus, le flux de culture actif de MacDon est plus efficace dans des conditions humides, ce qui signifie que vous pouvez commencer plus tôt et travailler plus tard dans la soirée.

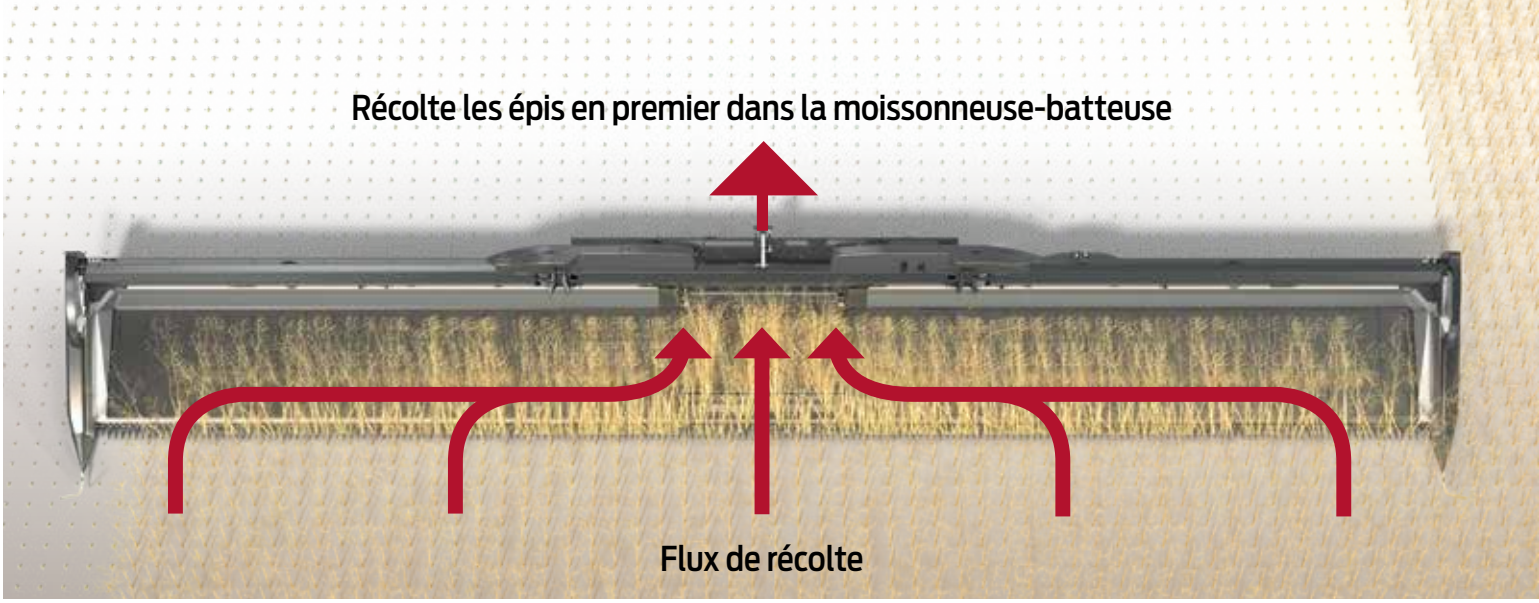
Récolte les épis en premier dans la moissonneuse-batteuse
Flux de récolte

Vis transversale supérieure sur toute la largeur

La vis transversale supérieure est essentielle pour la moisson de cultures à haut volume tels que le colza, les pois et la moutarde. La vis maintient les récoltes à haut volume sur le tapis pendant qu'elles se déplacent vers le centre de la plateforme, là où les doubles spires alimentent la vis d'alimentation. Cette option s'étend sur toute la largeur de la plateforme et est disponible sur toutes les tailles de FlexDraper[MD] FD2.

Système d'alimentation des récoltes FeedMax^MC

Le système d'alimentation des récoltes FeedMax^MC a une action d'alimentation agressive et peut être configuré sur mesure pour correspondre aux performances de n'importe quelle moissonneuse-batteuse, grande, petite, récente, ancienne. Avec des rapports de vitesse adaptée à toutes moissonneuses-batteuses et de plusieurs configurations des spires de la vis d'alimentation, elle s'adapte à l'ouverture de n'importe quelle moissonneuse-batteuse, le système d'alimentation des récoltes FeedMax^MC met à niveau et optimise la performance de toute moissonneuse-batteuse.

FeedMaX™

SCANNER ICI

Site Web FD2

SIMPLICITÉ

Conçue spécialement pour faciliter la récolte

Nous savons tous que le temps de la récolte est venu, et avec la FD2, pas de temps à perdre. La FD2 vous permet de faire le travail sans difficulté: mise-en-route simple, usage simple, réglages simples. Du système de transport intégré EasyMove[MC] à l'intégration complète des commandes en cabine, la FD2 est toujours prête pour l'action!

Toute moissonneuse-batteuse

La FlexDraper[MD] FD2 s'adapte à toutes les grandes moissonneuses-batteuses* avec un ensemble complémentaire installé par le concessionnaire et s'intègre parfaitement à votre moissonneuse-batteuse pour la meilleure expérience utilisateur possible. Cette compatibilité et cette interchangeabilité multi-marques signifient que votre investissement conservera sa valeur lors de sa mise à jour.

** Consultez votre concessionnaire MacDon pour savoir si la FD2 convient à votre moissonneuse-batteuse.*

MacDon
MacDon
MacDon

SIMPLICITÉ

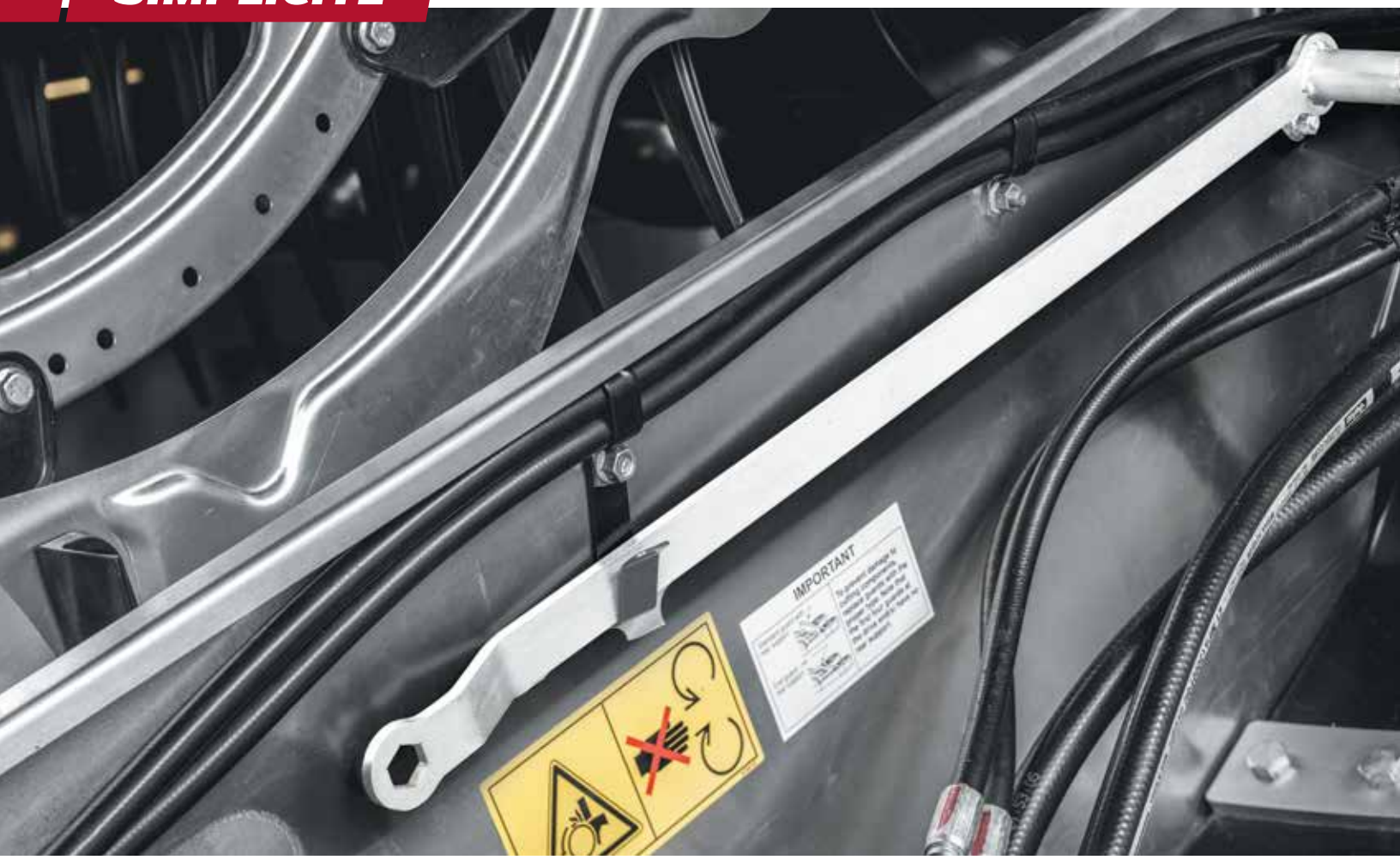

A Outil multi-fonctions Set-It-Right

Le multi-outils Set-It-Right est tout ce dont vous avez besoin pour que la FD2 soit parée pour réussir la récolte. Idéalement rangé à bord de la plateforme de coupe, cet outil unique prépare la FD2 pour vos conditions de récolte particulières.

Le multi-outils Set-It-Right vous permet d'effectuer les réglages suivants:

- Régler la flottaison et la flexion de la plateforme.
- Régler le positionnement du rabatteur ShatterGuard.
- Régler l'angle des doigts de rabatteur et la tension de sa chaîne d'entraînement.
- Installer et retirer les cônes diviseurs.

B Réglages simples

Dès que la récolte sera prête, il vous suffira de lancer la machine grâce aux réglages simples et faciles de la FD2.

Les ajustements faciles comprennent:

- Autocollants et réglages faciles à suivre pour régler la flottaison et la flexion.
- Accès facile au tendeur de chaîne d'entraînement du rabatteur ; il suffit de retirer le capot et d'utiliser l'outil multi-fonctions Set-It-Right pour la régler.
- Désormais de série pour la FD2, la commande de vitesse des tapis latéraux en cabine.
- Passez facilement d'une plateforme flexible à une plateforme de rigide en basculant un levier.

C Système de diviseur à verrouillage rapide

Le système de diviseur à verrouillage rapide de MacDon vous permet d'accrocher et de décrocher votre diviseur en un seul mouvement, que vous utilisiez des diviseurs à tige standard, des diviseurs à riz ou des scies verticales VertiBlade[MC]. Les tiges de division standard sont rangées à bord, et un rangement de cône diviseur intégré en option est également disponible.

SIMPLICITÉ

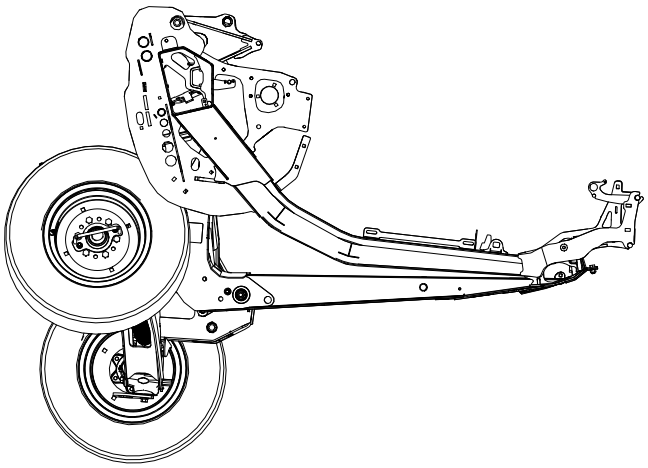

DANS LES CHAMPS

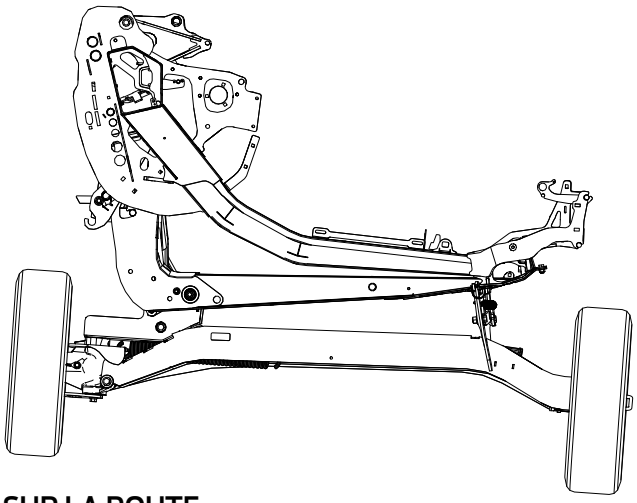

SUR LA ROUTE

Transport EasyMove[MC]*

Le système de transport intégré EasyMove[MC] de MacDon rend plus rapide que jamais le déplacement d'un champ à l'autre. Cette option de performance est entièrement intégrée sur la plateforme et permet le transport à des vitesses allant jusqu'à 32 km/h**. Les machines équipées de cette option peuvent également utiliser les roues de transport comme roues de jauge en moisson.

** Il se peut que des produits et/ou des options ne soient pas disponibles dans certains marchés. Consultez votre concessionnaire MacDon pour en savoir plus sur la disponibilité.*

***Respectez toujours le code de la route local.*

20
FD240
MacD

TOUJOURS PLUS

Préparez-vous à plus.

La FlexDraper[MD] FD2 est la dernière évolution en matière de suivi de sol que MacDon a lancée il y a 20 ans déjà. Comme nous l'avons fait à l'époque, nous vous avons écouté et avons travaillé avec vous, l'exploitant, dans les conditions réelles les plus difficiles. Qu'est-ce que cela signifie pour vous? Toujours plus. Plus de largeurs, plus de durabilité, plus d'innovations en matière de récolte. Alors, au cas où vous ne seriez pas encore convaincu, voici d'autres raisons pour lesquelles la FD2 est le bon investissement pour votre exploitation !

SCANNER ICI

Site Web FD2

TOUJOURS PLUS

La bonne taille pour votre exploitation

La série FD2 a comme nouveautée une taille de plateforme de coupe de 50 pieds, ce qui fait de la FD250 la FlexDraper[MD] à plus haut capacité d'aujourd'hui. Mais les nouveautés ne s'arrêtent pas là : les exploitations agricoles à circulation contrôlée (CTF) sont désormais comblées par la plateforme de coupe FD2* de 41 pieds.

Tailles disponibles:

9,1 m (30 pi), 10,6 m (35 pi), 12,2 m (40 pi), 12,5 m (41 pi), 13,7 m (45 pi), 15,2 m (50 pi)

** Il se peut que des produits et/ou des options ne soient pas disponibles sur certains marchés. Consultez votre concessionnaire MacDon pour en savoir plus sur la disponibilité.*

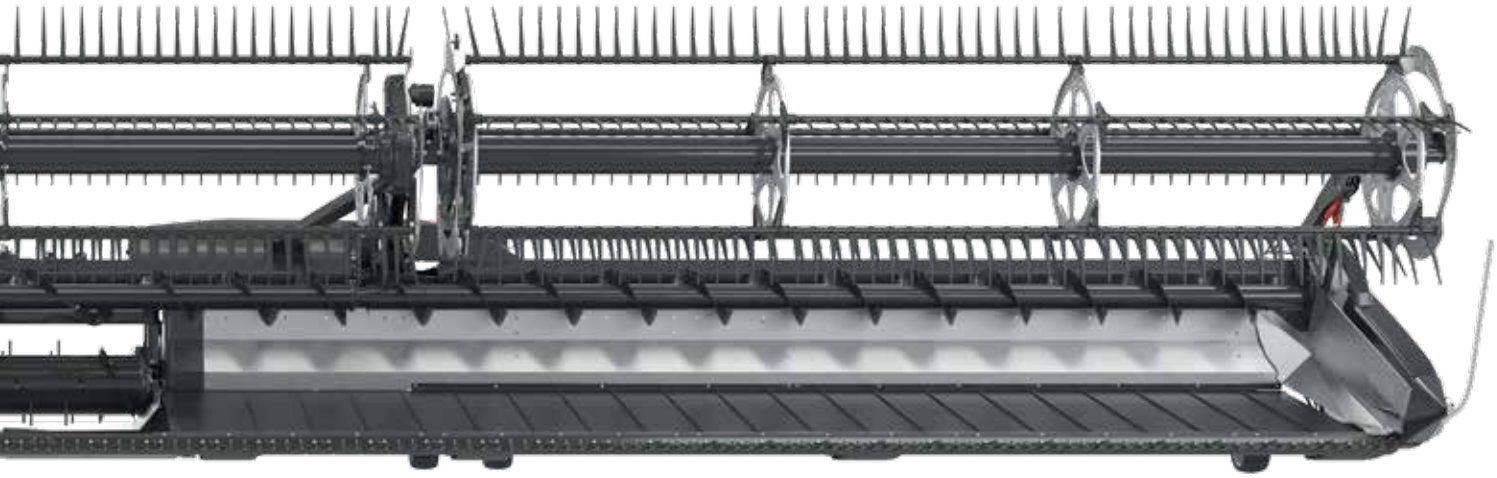

TOUJOURS PLUS

Composants en aluminium

Au premier coup d'œil, la nouveauté la plus évidente sur la FD2 est l'ajout de composants en aluminium. L'aluminium se retrouve sur les blindages des rabatteurs, les disques de rabatteurs et les tôles arrière. À part de leur avantage esthétique, elles permettent de réduire le poids total de la plateforme, améliorant l'efficacité sans compromettre la résistance.

Système de maintien de récolte avec balayage net

Nous ne saurions être des spécialistes de la récolte sans prendre la récolte au sérieux; c'est pourquoi MacDon s'est aussi focalisé sur des ajouts à la finition du produit FD2 pour maintenir la moissonneuse-batteuse en chantier.

De série sur tous les modèles FD2, le système de balayage net du rabatteur comprend:

A · Doigts de rabatteur cambrés sur ses extrémités.

B · Palettes de balayage sur les blindages de rabatteur.

C · Déflecteurs de récolte sur les blindages de rabatteur.

D · Moustaches de déflection de récolte à l'intérieur du diviseur.

TOUJOURS PLUS

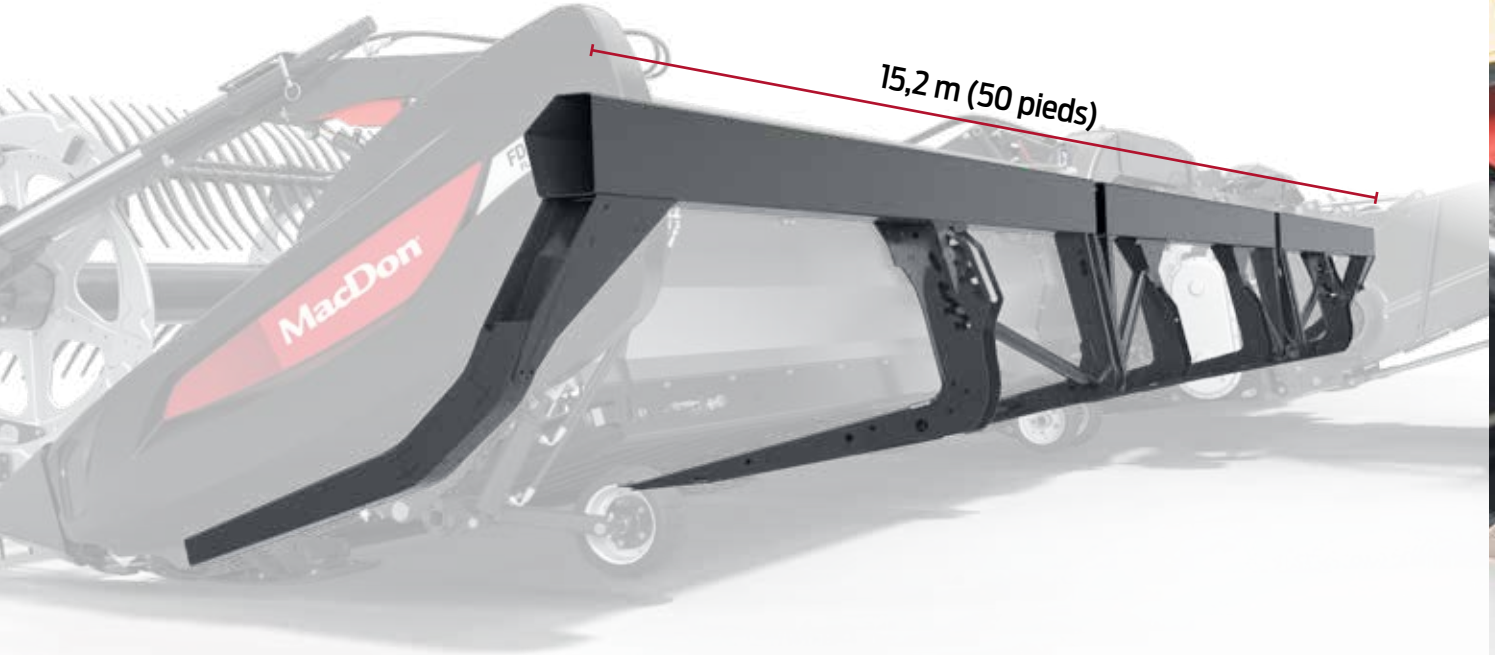

Durabilité

La marque MacDon a toujours été et sera toujours synonyme de fiabilité ; c'est ce qui fait de MacDon le choix préféré des entrepreneurs et exploitants agricoles dans le monde entier. En concevant des produits durs comme le roc, nous garantissons cette fiabilité, et la FD2 perpétue cette tradition. La FD2 est dotée d'un tout nouveau châssis ayant une poutre tubulaire à cinq faces. Cette solide épine dorsale crée une plateforme durable permettant de gérer les besoins accrus de capacité des tapis de 127 cm de profondeur[+].

[+] 127 cm (50 po)

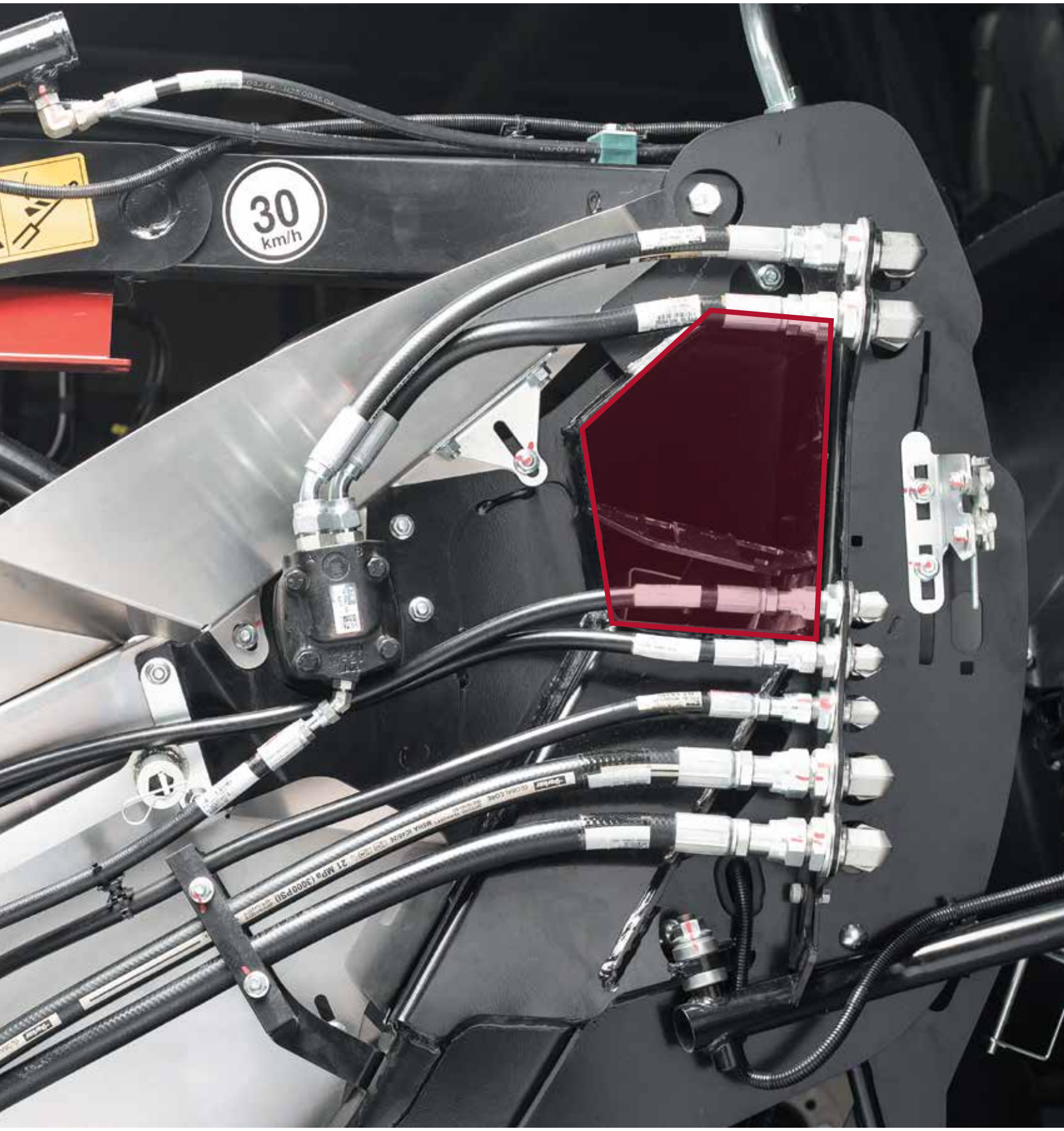
30
km/h

SPÉCIFICATIONS

SPÉCIFICATIONS DE LA PLATEFORME DE COUPE À TAPIS FD2

Dimension*	9,1 m (30 pi)	10,6 m (35 pi)	12,2 m (40 pi)	12,5 m (41 pi)	13,7 m (45 pi)	15,2 m (50 pi)
Poids** Simple couteau	3701 kg (8160 lb)	2900 kg (8600 lb)	4050 kg (8928 lb)	-	-	-
Poids** Double couteau	-	3985 kg (8786 lb)	4133 kg (9113 lb)	4328 kg (9542 lb)	-	-
Poids** Double couteau avec triple rabatteur	-	-	4283 kg (9442 lb)	-	4635 kg (10218 lb)	4853 kg (10699 lb)
Couteau: Type/Transmission/Vitesse/Doigts	Couteau simple ou double/Hydraulique, Boîtier(s) d'entraînement de couteaux à bain d'huile fermé, conçu(s) par MacDon/1200-1400/1500 cpm, varie selon la taille de la plateforme/ Doigts pointus ClearCut^MC – forgés et à double traitement thermique (DTT) avec dispositif de retenue forgé à boulon unique de réglage; Doigts pointus ClearCut^MC PlugFree^MC – forgés et à double traitement thermique (DTT) avec dispositif de retenue forgé à double boulon de réglage.					
Rabatteur: Type/Transmission/Vitesse/Doigts	Rabatteur ramasseur, cinq tubes, deux pièces (double) ou trois pièces (triple), doigts basculants, contrôle des doigts par cames/Hydraulique/0 à 67 tr/min (varie selon le modèle de la moissonneuse-batteuse)/279 mm (11 po) de long, plastique haute densité résistant à l'usure, espacement de 102 mm (4 po)					
Convoyage: Type/Transmission/Vitesse	1260 mm (50 po) de profondeur, réversible, tapis vulcanisés caoutchouc, deux guides en V pour suivi, joint d'étanchéité intégré aux extrémités/0 à 209 m/min (0 à 687 pi/min)					
Caractéristiques standard	Convient à la plupart des modèles actuels de moissonneuses-batteuses, position hydraulique de horizontale du rabatteur, inclinaison hydraulique de la plateforme, commande de vitesse des tapis latéraux en cabine, plaques d'usure pour barre de coupe en polyéthylène, hauteur automatique de la plateforme avec indicateurs d'angle de la plateforme et de pression au sol.					
Options installées sur le terrain	Système de transport EasyMove^MC, roues ContourMax, vis transversale supérieure, scies verticales VertiBlade, roues de jauge, contrôle automatique de la hauteur de la plateforme avec inclinaison latérale					

** La disponibilité des tailles de produits varie selon les marchés. ** Tous les poids indiqués sont approximatifs et varient en fonction des options installées. Consultez votre concessionnaire pour connaître les caractéristiques des moissonneuses-batteuses. Le poids comprend le module de flottement FM200. Ce module pèse environ 1029 kg; ce chiffre varie selon le modèle de moissonneuse-batteuse.*

SPÉCIFICATIONS DU MODULE DE FLOTTEMENT FM200

	Tapis central	Vis d'alimentation
Poids	Environ 1029 kg (2270 lb), varie selon la configuration de la moissonneuse-batteuse vis d'alimentation	
Dimension	2000 mm (78,7 po) de large	1630 mm (64,1 po) de large
Type	Tapis d'alimentation à entraînement hydraulique (réversible), avec suivi automatique, en tissu polyester recouvert de caoutchouc, avec lattes en caoutchouc	Entraînement mécanique (réversible), doigts escamotables amovibles avec spire fixée par boulons
Vitesse	107-122 m/min (350-400 pi/min), varie selon la marque de la moissonneuse-batteuse	191 à 195 tr/min, varie selon le modèle de moissonneuse-batteuse
Flottement de la plateforme : Type/Plage verticale/Plage latérale (inclinaison)	2 paires de ressorts hélicoïdaux, réglage indépendant, verrouillage au transport//178 mm (7 po)/4,8 degrés	

PLAGE DE FLEXION

	Plage standard (usine)	**Plage maximale**
FD230	165 mm [6,5 po] vers le haut et 130 mm [5 po] vers le bas	165 mm [6,5 po] vers le haut et 165 mm [6,5 po] vers le bas
FD235	205 mm [8 po] vers le haut et 130 mm [5 po] vers le bas	205 mm [8 po] vers le haut et 205 mm [8 po] vers le bas
FD240 (double rabatteur)	205 mm [8 po] vers le haut et 130 mm [5 po] vers le bas	205 mm [8 po] vers le haut et 205 mm [8 po] vers le bas
FD241	205 mm [8 po] vers le haut et 130 mm [5 po] vers le bas	205 mm [8 po] vers le haut et 205 mm [8 po] vers le bas
FD240 (triple rabatteur)	205 mm [8 po] vers le haut et 205 mm [8 po] vers le bas	
FD245	216 mm [8,5 po] vers le haut et 216 mm [8,5 po] vers le bas	
FD250	216 mm [8,5 po] vers le haut et 216 mm [8,5 po] vers le bas	

*** La plage de flexion peut être augmentée en retirant le limiteur de flexion, toutefois, il est nécessaire de d'élargir l'écart entre le rabatteur et le lamier. Il s'agit d'une configuration client ; instructions dans le manuel d'utilisation***

MacDon

OBTENEZ PLUS!

grâce aux pièces de performance.

La FD2 FlexDraper[MD] vous offre des performances de récolte sans précédent, et la meilleure façon de la maintenir à un niveau optimal est d'utiliser les kits de MacDon Performance Parts ! Cette toute nouvelle gamme de MacDon Performance Parts est spécialement conçue pour fonctionner avec votre FD2 et en améliorer les performances. Pour vous garantir un travail continu sur le terrain, nos kit de service rassemblent toutes les pièces fréquemment requises en un ensemble pratique.

Découvrez nos nouveaux kits de service pour clients FD2 produits par MacDon Performance Parts...

PLUS de performance !
PLUS de temps en chantier !
PLUS de praticité !
OBTENEZ PLUS avec MacDon Performance Parts !

Scannez le code QR pour obtenir le guide des pièces de performance pour votre FD2 !

Kits service pour plateformes de coupe à tapis

Disponibles en versions PlugFree[MC] et doigts pointus, les kits d'entretien pour plateformes de coupe à tapis de MacDon constituent une « trousse de secours » pratique pour votre plateforme de coupe. Ces kits contiennent une sélection de pièces à forte usure telles que des doigts de lamier, des sections et de la boulonnerie, et il est recommandé de les avoir à portée de main.

Reportez-vous au guide des pièces de performance pour FD2 pour voir le contenu complet du kit.

RÉFÉRENCE	DESCRIPTION
311789	KIT D'ENTRETIEN DOIGTS POINTUS POUR FD2
311790	KIT D'ENTRETIEN DOIGTS PLUGFREE[MC] POUR FD2

Kit service Plus

Il s'agit d'un kit varié de pièces d'usure et de kits de réparation, idéal pour les clients qui exploitent plusieurs plateformes de coupe FD2, ou pour ceux qui veulent maximiser leur temps en chantier. Disponible pour les plateformes de coupe à simple ou double couteau configurés avec des doigts pointus.

Reportez-vous au guide des pièces de performance pour FD2 pour voir le contenu complet du kit.

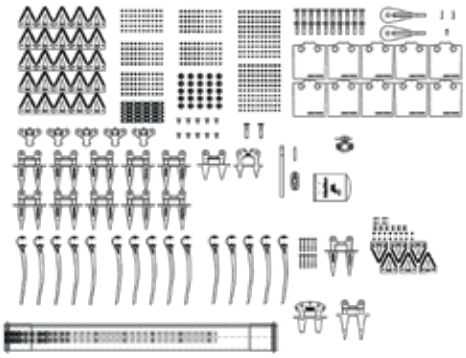

RÉFÉRENCE	DESCRIPTION
340492	DOIGT POINTU, ENTRAÎNEMENT SIMPLE COUTEAU
340493	DOIGT POINTU, ENTRAÎNEMENT DOUBLE COUTEAU

Kits d'assemblage de couteaux

Fournissent tous les segments de couteau et des kits de raccordement nécessaires pour remplacer le couteau complet sur une plateforme de coupe. Livrés dans une boîte pour faciliter le transport du concessionnaire au client.

Reportez-vous au guide des pièces de performance pour FD2 pour voir le contenu complet du kit.

Kits de doigts

Kits pratiques, contenant tous les doigts nécessaires pour un remplacement complet. Livrés sur une petite palette pour faciliter le transport du concessionnaire au client.

Reportez-vous au guide des pièces de performance pour FD2 pour voir le contenu complet du kit.

SCANNER ICI

Site Web FD2

MacDon[MD]

Les spécialistes de la récolte. MacDon.com

Les marques de commerce des produits sont les marques de leurs fabricants ou de leurs distributeurs respectifs. Les spécifications et options peuvent changer sans préavis. Produits sous réserve de disponibilité. Les produits présentés peuvent comporter des options disponibles.

MD-1000H4 FD2 - Documents - Brochure - 2021 - FRE - V-04-07-22 Part# 215707