Série FD1
Plateforme de coupe à tapis flexible FlexDraper® avec module de flottement FM100

Catalogue des pièces

215912 Révision A

Traduction du manuel d'origine

Inclut la technologie FLEX-FLOAT de MacDon[MD]

Spécialistes de la Récolte.

Plateforme FlexDraper® de série FD1 pour moissonneuses-batteuses et module de flottement FM100

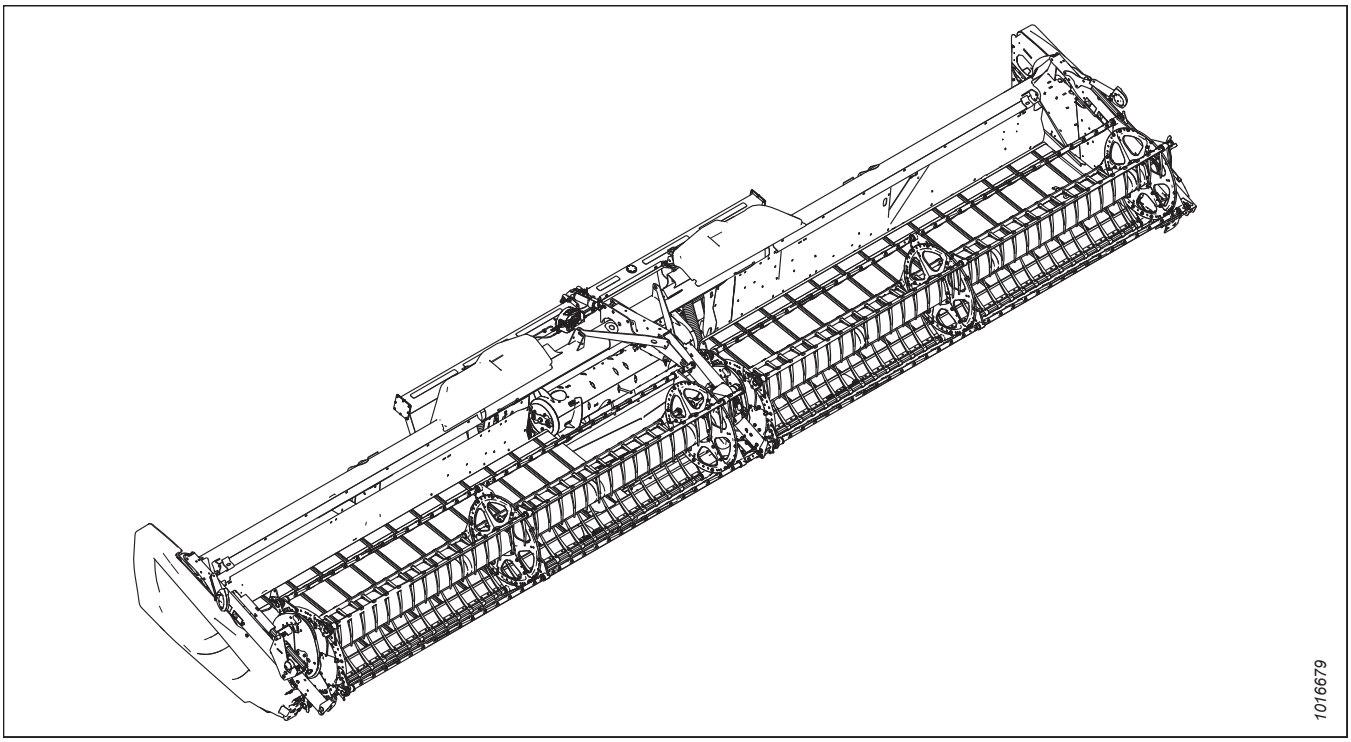

Date de publication : Avril 2022

NOTE:

Maintenez vos publications MacDon à jour. Vous pouvez télécharger la version la plus récente sur notre site (*www.macdon.com*) ou sur notre site réservé aux concessionnaires (*https://portal.macdon.com*) (nom d'utilisateur requis).

Ce document est disponible en tchèque, anglais, français, polonais, portugais, russe, espagnol et ukrainien. La version la plus récente peut être téléchargée sur le site web international de MacDon (*www.macdon.com/world*) ou depuis notre site réservé aux concessionnaires (*https://portal.macdon.com*) (identifiant requis).

© 2022 MacDon Industries, Ltd.

Les informations contenues dans cette publication sont basées sur les informations dont nous disposons et qui sont en vigueur au moment de l'impression. MacDon Industries, Ltd. ne fait aucune déclaration et ne donne aucune garantie, expresse ou implicite, quant à l'information contenue dans cette publication. MacDon Industries, Ltd. se réserve le droit d'apporter des modifications à tout moment et sans préavis.

Introduction

Ce catalogue de pièces présente toutes les pièces de rechange pouvant être commandées pour une série FD1 FlexDraper® de MacDon. Plateformes de moissonneuses-batteuses (sections *1 Châssis de la plateforme, diviseurs et blindages, page 1*–*83 Ensemble de couteaux verticaux – Pièces de rechange (en option), page 263*et un module de flottement FM100 (sections *84 Châssis et composants du module de flottement, page 265*–*161 (Option) Cornières d'alimentation, page 469*).

Pour commander une pièce, assurez-vous de fournir le numéro complet de la pièce. Certaines pièces peuvent varier en fonction de la taille de la plateforme ; assurez-vous de commander la pièce adéquate pour votre appareil.

Les caractères en gras indiquent les mises à jour effectuées dans la révision actuelle. Lors de chaque nouvelle révision, les mises à jour précédentes sont en caractères normaux.

Les connecteurs électriques utilisés sur les produits MacDon sont disponibles à la vente, mais ne figurent pas dans ce catalogue. Pour la liste des connecteurs disponibles, reportez-vous au catalogue des pièces des connecteurs électriques (MD n 169641).

Dans ce catalogue, la gauche et la droite sont déterminées en fonction du point de vue de l'opérateur assis au poste de conduite de la moissonneuse-batteuse. Une flèche est parfois utilisée dans les illustrations pour indiquer la position avant.

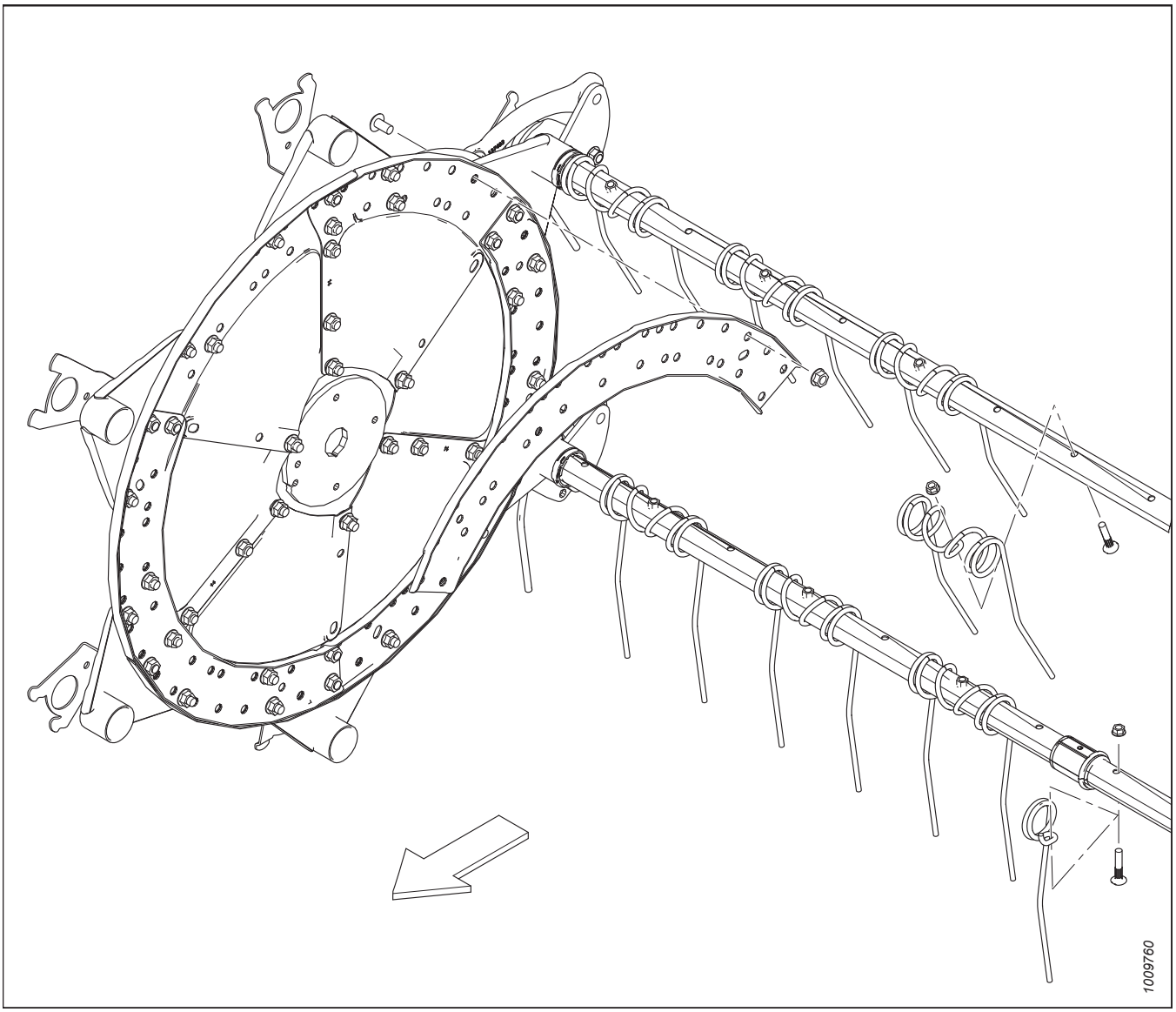

Abréviations

A/B – selon les besoins (la quantité varie)	ENS. – ensemble	BHRN – à col nervuré avec tête en forme de bouton
BV – vanne à boisseau sphérique	SAH – dans le sens contraire des aiguilles d'une montre	CON. – conique (rondelle élastique)
FR – fraisage	C/Av. – complet avec	SH – dans le sens des aiguilles d'une montre
DBLE – double	DC – couteau double	RD – rabatteur double
DT – filetage déformé	FLG – bride	GA – jauge
GR – catégorie	GS – graminées	HD – tête
HDR – plateforme	HFA – hydraulique avant-arrière	HH – tête hexagonale
HNBR – caoutchouc nitrile butadiène hydrogéné	HYD. – hydraulique	DI – diamètre intérieur
IP – intérieur plus (torx plus)	KP – pression du couteau	KR – retour du couteau
LG – long	CG – côté gauche (déterminée à partir de la position de l'opérateur, face vers l'avant)	LK – verrouillage
MACH – usinée	MD – MacDon	AvArM – manuel avant-arrière
MY – année du modèle	NC – filetage américain à gros pas	NF – filetage américain à pas fin
NSS – non vendu séparément	NT – transport étroit	DE – diamètre extérieur
OPT – en option	PO – piloté	PT – à traction (faucheuse conditionneuse)
RC – chaînes de rouleaux	REF – référence, numéro de pièce figurant ailleurs dans le catalogue	REG – normal
CD – côté droit (déterminé à partir de la position de l'opérateur, face vers l'avant)	TRCC – boulon à tête ronde, à col carré ou boulon de carrosserie à col carré	TRCCC – boulon à tête ronde, court, à col carré
RTD – tambour porte-dents rotatif	SAE – Association des ingénieurs automobiles (pièce fabriquée pour répondre aux normes)	SD – tapis latéral
CRT – cranté	SK – couteau simple	SKT HD – tête creuse
SMTH – lisse	VL – véhicule lent	SOCK – douille
SP – plateforme automotrice (andaineuse)	SPCL – spécial	SPH – sphérique
DPP – dentelures par pouce (sections couteaux)	SR – rabatteur simple	STL – acier (inoxydable)
STR – standard	STVR – fourrage	TFL – filetage sur toute la longueur
THD – filetage	TR – rabatteur triple	UCA – vis transversale supérieure
DCNS – couteau double non synchronisé	UNC – filetage unifié à gros pas	UNEF – filetage unifié à pas extra-fin
UNF – filetage unifié à pas fin	UNS – série de filetages unifiés spéciaux	VK – couteau vertical
WF – châssis large	ZP – galvanisé	

Coupures des numéros de série

Le côté du numéro de série sur lequel le tiret (–) apparaît détermine si la pièce est utilisée « jusqu'au » ou « après » le numéro de série indiqué.

Exemple :

- –162249 : utilisé sur les machines dont les numéros de série sont inférieurs ou égaux à 166249.
- 166250– : utilisé sur les machines dont les numéros de série sont égaux ou supérieurs à 166250.

Résumé des modifications – Séries FD1 et FM100 (215912 Rév. A)

Cette liste couvre les changements effectués depuis la dernière révision (215425 Rév. B).

Partie	Résumé des modifications	Usage interne seulement
1 Châssis de la plateforme, diviseurs et blindages, page 1	Ajout du kit de support de transmission 335752.	ECN 62054
	Ajout des supports de connexion de barre de coupe 125418 et 253552 et des boulons 103562 pour les plateformes à châssis divisé. Retrait des boulons 117015, retirés du châssis avant l'expédition. Modification de l'illustration de 1020027 à 1037794.	Assistance de produit
3 Charnières et bielle supérieure du châssis flexible, page 7	Remplacement de la bielle d'arrêt 123753 par 335638.	ECN 61674
10 Couteaux segmentés – Plateformes à couteau simple, sections à dents grossières, page 25	Ajout des kits d'assemblage de couteaux à dents fines 335489, 335490, 335491 et 335492.	ECN 60977
12 Couteaux segmentés – Plateformes à couteau simple, parties à dents ultra grossières, page 31	Ajout d'une section avec une nouvelle illustration 1037324.	ECN 60984
13 Couteaux segmentés – Plateformes à couteau double Dent à pas fins Sections, page 33	Ajout des kits d'assemblage de couteaux à dents fines 335484, 335485, 335486 et 335487.	ECN 60977
15 Couteaux segmentés – Plateformes à couteau double, parties à dents ultra grossières, page 41	Ajout d'une section avec une nouvelle illustration 1037298.	ECN 60984
21 Tablier de transport du tapis et tendeur, page 55	Ajout des options de tapis 172194, 172197, 172198, 220637 et 220638.	Assistance de produit, pièces détachées
	Vis 165434 et écrous 135626 pour connecteur de tapis retirés. Le kit de matériel pour connecteur de tapis 172710 est prévu pour cette application et comprend 25 vis et écrous. Modification de l'illustration de 1033265 à 1037844.	Pièces
23 Entraînement du tapis – Déplacement manuel du tablier, page 63	La quincaillerie pour le revêtement de tuyau a été corrigée, passant du boulon de 3/4 po 21821 au boulon de 1 po 21975.	G255184
	Ajout des colliers 50022 pour les plateformes FD125. Modification de l'illustration de 1020270 à 1037857.	ECN 60684
24 Rabatteur de ramassage – Plateformes à rabatteur simple (FD125), page 65	Remplacement du doigt en plastique 311482 (code de service 5) par un lot de 10 doigts en plastique 311524.	Pièces
	Ajout du kit de conversion FD125 6 à 9 lattes B6981. Ajout de 9 quantités de lattes.	ECN 60503
	Retrait du doigt de l'extrémité arrière 245083 de l'illustration. Modification de l'illustration de 1033505 à 1037816.	G326211 G326212

Partie	Résumé des modifications	Usage interne seulement
25 Rabatteur de ramassage – Plateformes à rabatteur double (FD130, FD135, FD140 et FD145), page 69	Révision de la note pour inclure les dimensions des tubes des dents avec un espacement de 4 pouces entre les doigts.	Assistance de produit
32 Bras de support et vérins de levage du rabatteur – Bras extérieurs, page 103	Ajout d'une note de bas de page indiquant que sur les plateformes FD125, les rondelles 18600 sont utilisées uniquement sur le bras de rabatteur droit.	Ingénierie
33 Entraînement hydraulique du rabatteur – Levage et marche avant-arrière – Rabatteur simple (FD125), page 107	Ajout des colliers 50022 et de la référence au support de flexible 304031. Modification de l'illustration de 1033475 à 1037861.	ECN 60684
36 Patins – Extrémité et centre, page 119	Remplacement du kit de patins en acier B6583 par B9053. Remplacement du kit de patins en acier (centre) 313871 par 335608. Modification de l'illustration de 1029459 à 1037889.	ECN 61403
38 Autocollants – Identification de produit, page 125	Suppression des autocollants du capot du diviseur vert citron 304120, 304121, 255116 et 255317.	ECN 62604
44 (Option) Releveurs de récolte, page 137	Ajout de notes de bas de page pour préciser que l'écrou d'accouplement 255927 est destiné aux moissonneuses-batteuses à chenilles et que l'écrou d'accouplement 255928 est destiné aux moissonneuses-batteuses à roues.	Pièces
60 (Option) Doigts avec support en tôle, page 179	Ajout du kit de doigts courts FD125 B6982.	ECN 60503
	Correction des légendes pour le doigt central et le dispositif de retenue de la plateforme de 40 à 45 pieds. Ajout d'une note pour clarifier qu'un doigt standard 118346 est utilisé comme rabatteur central sur le doigt central décalé 124775. Modification de l'illustration 1029521 en 1037843.	Ingénierie
62 (Option) Accessoire tournesol – Kit de base, page 183	Ajout d'une section au catalogue avec une nouvelle illustration 1037081.	ECN 61215
63 (Option) Accessoire tournesol – Bacs, page 187	Ajout d'une section au catalogue avec une nouvelle illustration 1037082.	ECN 61215
64 (Option) Accessoire tournesol – Déflecteurs, page 189	Ajout d'une section au catalogue avec une nouvelle illustration 1037083.	ECN 61215
66 Vis transversale supérieure – Extrémité gauche (en option) (FD125, FD130, FD135 et FD140) – 2021 et antérieur, page 193	Ajout du kit de réparation VTS 294682. Modification de l'illustration de 1029494 à 1038036.	Assistance de produit
	Suppression des lots VTS B6462, B6463, B6464, B6585, B6586, B6587, B6872 et B6873. Ajout de « 2021 et antérieur » au titre.	ECN 61273
	Retrait du support 294006, qui n'est pas entretenu.	Pièces
67 Vis transversale supérieure – Extrémité droite (en option) (FD125, FD130, FD135 et FD140) – 2021 et antérieur, page 197	Ajout du kit de réparation VTS 294682. Modification de l'illustration de 1033534 à 1038037.	Assistance de produit
	Ajout de « 2021 et antérieur » au titre.	ECN 61273
	Ajout du kit de réparation de support central VTS 335589.	ECN 61410

Partie	Résumé des modifications	Usage interne seulement
68 Vis transversale supérieure – Extrémité gauche (en option) (FD145) – 2021 et antérieur, page 201	Correction de la référence du moyeu du moteur de 253722 à 279775 pour les vis transversales supérieures de 45 pieds.	B6465 B6588
	Ajout du kit de réparation VTS 294682. Modification de l'illustration de 1023947 à 1038038.	Assistance de produit
	Suppression des lots VTS B6465 et B6588. Ajout de « 2021 et antérieur » au titre.	ECN 61273
	Retrait du support 294006, qui n'est pas entretenu.	Pièces
69 Vis transversale supérieure – Extrémité droite (en option) (FD145) – 2021 et antérieur, page 205	Ajout du kit de réparation VTS 294682. Modification de l'illustration de 1023976 à 1038039.	Assistance de produit
	Ajout d'une rondelle 184589.	ECN 61122
	Ajout de « 2021 et antérieur » au titre.	ECN 61273
	Ajout du kit de réparation de support central VTS 335589.	ECN 61410
70 (Option) Vis transversale supérieure – Kit de réparation du support central, page 209	Ajout d'une section au catalogue avec une nouvelle illustration 1038176.	ECN 61410
71 Vis transversale supérieure – Extrémité gauche (en option) (FD125, FD130, FD135 et FD140) – 2022, page 211	Ajout d'une nouvelle section au catalogue pour les lots VTS B9009, B9010, B9011, B9012, B9044, B9045, B9046 et B9047, avec une nouvelle illustration 1038123.	ECN 61273
72 Vis transversale supérieure – Extrémité droite (en option) (FD125, FD130, FD135 et FD140) – 2022, page 215	Ajout d'une nouvelle section au catalogue pour les lots VTS B9009, B9010, B9011, B9012, B9044, B9045, B9046 et B9047, avec une nouvelle illustration 1038136.	ECN 61273
73 Vis transversale supérieure – Extrémité gauche (en option) (FD145) – 2022, page 219	Ajout d'une nouvelle section au catalogue pour les lots VTS B9049 et B9050, avec une nouvelle illustration 1038203.	ECN 61273
74 Vis transversale supérieure – Extrémité droite (en option) (FD145) – 2022, page 223	Ajout d'une nouvelle section au catalogue pour les lots VTS B9049 et B9050, avec une nouvelle illustration 1038153.	ECN 61273
76 Couteau vertical (en option) – Bras de rabatteur standard, Extrémité gauche (2019-2021), page 233	Suppression de la référence à B6608, remplacée par B9048. Remplacement de l'assemblage de support gauche 294721 par le kit de service 335869, qui met à niveau les supports gauche et droit avec un nouveau modèle.	ECN 62429
77 Couteau vertical (en option) – Bras de rabatteur standard, Extrémité droite (2019-2021), page 237	Correction de la référence du releveur droit de l'assemblage soudé de 253706 à 253709.	Pièces
	Suppression de la référence à B6609, remplacée par B9051. Remplacement de l'assemblage de support CD 294722 par le kit de service 335869, qui met à niveau les supports gauche et droit avec un nouveau modèle.	ECN 62429

Partie	Résumé des modifications	Usage interne seulement
78 Couteau vertical (en option) – Bras de rabatteur standard, Extrémité gauche (2022), page 243	Ajout d'une section au catalogue pour le nouveau lot de couteaux verticaux B9048, avec une nouvelle illustration 1038357.	ECN 62429
79 Couteau vertical (en option) – Bras de rabatteur standard, Extrémité droite (2022), page 247	Ajout d'une section au catalogue pour le nouveau lot de couteaux verticaux B9051, avec une nouvelle illustration 1038358.	ECN 62429
84 Châssis et composants du module de flottement, page 265	Remplacement des joints de remplissage d'huile 304658 par le kit de joints de remplissage d'huile 312706.	ECN 60680
	Ajout de la vis à tête hexagonale 320397 (métrique) à la liste des unités à partir du modèle 2022. La vis 135873 restera dans le catalogue de pièces détachées pour les unités du modèle 2021 et antérieures afin de s'assurer que les clients possédant des unités plus anciennes n'enfilent pas un boulon métrique dans un trou fileté impérial.	ECN 62121
85 Tablier d'alimentation – châssis, liaisons avant et axes pivotants, page 267	Révision de la note de bas de page pour préciser que les goupilles 231368 ne sont pas incluses dans l'assemblage du tablier d'alimentation 335286.	Pièces
86 Tablier d'alimentation – entraînement et rouleaux du tapis, page 269	Ajout du kit de cales 304748 à la liste. Ajout d'une note de bas de page au rouleau d'entraînement (287933) et au moteur hydraulique (245122) pour expliquer le kit de cales requis 304748.	Assistance de produit
	Remplacement des supports de roue libre CG et CD 287677 et 287678 par le 335173 et le 335171.	ECN 60994
	Remplacement du couvercle 213279 par le couvercle 2x 347339. Remplacement du boîtier de roulement 335178 par le 347487 et du rouleau d'entraînement 287933 par le kit d'entretien du rouleau 335637.	ECN 61544
	Ajout du kit 347565 à la liste et à l'illustration. Modification de l'illustration de 1020592 à 1037076.	ECN 62257
	Retrait du boulon 136454, écrou 135927 et référence au support de réglage. Ce support a été utilisé en 2016 uniquement, et tous les tabliers qui utilisaient cette pièce ont été retravaillés depuis. Modification de l'illustration de 1037076 à 1037832.	Assistance de produit, ingénierie
87 Tablier d'alimentation – Bacs et remplisseuses, page 273	Remplacement des supports avec ressort avant du bac 295218 et 295219 par le 347691 et le 347692.	ECN 62187
88 Module de flottement – Pièces de fixation, page 275	Remplacement du crochet 229293 par le crochet de sécurité 258876. Modification de l'illustration de 1020496 à 1037856.	ECN 60624
	Ajout du flotteur avec clapet d'arrêt 304799 pour les plateformes FD125. Modification de l'illustration de 1037856 à 1037885.	ECN 61072 ECN 61708
93 Composants internes de la vis d'alimentation, page 285	Suppression du doigt de la vis 287802, du guide 187081 et du kit de support de doigt 213026 de la liste des pièces pour les modèles pré-2021, car ils sont en rupture de stock.	Pièces

Partie	Résumé des modifications	Usage interne seulement
94 Ensemble de la vis d'alimentation – Pièces de rechange, page 287	Suppression de la mention « 2017 ET ANTÉRIEUR » et des coupures de numéro de série des pièces 301912, 276180, 276183 et 308056. Actuellement, ils sont tous répertoriés comme « 2017 ET ANTÉRIEUR », mais cela crée une confusion chez les concessionnaires qui recherchent des pièces de rechange pour les plateformes plus récentes. Le kit qui contient ces pièces est correct en tant que « 2017 ET ANTÉRIEUR » mais les pièces individuelles dans le kit sont de service pour tous les modèles.	Assistance de produit
	Stock disponible pour la plaque de cage à billes 213557. La plaque remplaçante 337124 de l'ECN 59472 n'est pas introduite dans cette révision du catalogue.	Ingénierie
	Ajout du kit de modification du blindage de l'inverseur 335354 à la liste pour les modèles 2021 et ultérieur. Ajout de coupures de numéro de série à 328500 et 335354 pour plus de clarté.	ECN 60225
96 Entraînements, page 297	Suppression du matériel fixant l'assemblage de la pompe à l'arbre de sortie. Ce matériel est maintenant répertorié dans des rubriques distinctes sur les assemblages de pompes pour Bosch, Parker et Eaton. Ajout de références aux assemblages de pompes Parker et Eaton. Modification de l'illustration de 1023841 à 1038212.	ECN 62594 ECN 62656
97 Ensembles de pompes – Identification des pompes, page 303	Ajout d'une section au catalogue avec une nouvelle illustration 1038329.	Ingénierie
98 Assemblage de pompe – Bosch/Rexroth, page 305	Remplacement de la soupape de commande de pompe 311727 par la soupape de commande de pompe avec capuchon 335447. Ajout du capuchon 335446 à la liste des pièces de rechange.	ECN 60923
	Ajout du capuchon 326217 et de la clé 328218 comme pièces réparables de la pompe à piston de l'entraînement du couteau 248089.	ECN 62208
	Ajout de « Bosch/Rexroth » au titre. Ajout d'une note qui fait référence aux assemblages de pompes Parker et Eaton. Ajout de matériel utilisé pour fixer la pompe à l'arbre de sortie. Modification de l'illustration de 1027535 à 1038211.	ECN 62594
99 Assemblage de pompe – Parker Hannifin (2022 uniquement), page 309	Ajout d'une section au catalogue avec une nouvelle illustration 1038040.	ECN 62594 ECN 62656
100 Assemblage de pompe – Eaton (2022 uniquement), page 313	Ajout d'une section au catalogue avec une nouvelle illustration 1038046.	ECN 62594 ECN 62656
101 Kit d'entretien de pompe d'entraînement de couteau, page 317	Ajout d'une section au catalogue avec une nouvelle illustration 1038353.	Ingénierie
102 Kit d'entretien de pompe d'entraînement de tapis, page 319	Ajout d'une section au catalogue avec une nouvelle illustration 1038342.	Ingénierie
103 Support et transmission d'entrée, page 321	Révision de diverses notes de bas de page pour clarifier les moissonneuses-batteuses compatibles.	Ingénierie
107 Système hydraulique – Entraînements et connexion de plateforme, page 333	L'élément filtrant 202986 est passé au code de service 5, et est maintenant entretenu avec le filtre 320360, qui est livré avec deux joints.	ECN 61432

Partie	Résumé des modifications	Usage interne seulement
	Remplacement des flexibles 213173, 213862 et 213861 par les flexibles 326240, 326242 et 326243. Ajout d'une sangle de 8 pouces 295927. Modification de l'illustration de 1020641 à 1038201.	ECN 62656
	Ajout du support 326231 et du collier 136110 pour les configurations Parker. Ajout du raccord 135777, qui remplace le raccord coudé 136337 sur les configurations Bosch. Modification de l'illustration de 1038201 à 1038387.	ECN 62734
111 Articulation et composants du flottement, page 343	Ajout du kit 335743 pour remplacer la plaque 301633 et la broche du pivot 335144.	ECN 62043
114 Autocollants – FM100, page 353	Ajout de l'autocollant lubrifiant 10 heures 23163 à la liste.	ECN 61151
	Remplacement de l'autocollant pour graisse FM100 295047 par 312908. Mise à jour des illustrations 1027639 à 1037261 montrant toutes les modifications.	ECN 61169
115 AGCO Challenger/Massey Ferguson – Jeu complémentaire du module de flottement, page 355	Remplacement de l'ensemble complémentaire B6676 par B6965.	ECN 60225
116 AGCO Gleaner – Jeu complémentaire du module de flottement, page 357	Ajout des supports de la remplisseuse CG et CD 337943 et 337941 et du matériel à la liste et à l'illustration. Mise à jour des illustrations 1017264 à 1037556 montrant toutes les modifications.	ECN 61188
	Remplacement de l'ensemble complémentaire B6675 par B6964.	ECN 60225
119 AGCO Challenger/ Massey Ferguson et Gleaner – Ens. complémentaire hydraulique, page 363	Stock disponible pour le capot supérieur de la vis d'alimentation 276285. Le couvercle supérieur remplaçant 304785 de l'ECN 58611 n'est pas introduit dans cette révision du catalogue.	Ingénierie
120 AGCO IDEAL^{MC} – Ens. complémentaire hydraulique, page 367	Remplacement du loquet multicoupleur 302029 par 337980.	ECN 61219
	Remplacement du multicoupleur 294387 par 335008.	ECN 60273
	Remplacement de l'ensemble complémentaire B6668 par B6966.	ECN 60225
122 Case IH et New Holland CR/ CX – Jeu complémentaire du module de flottement, page 373	Remplacement de l'ensemble complémentaire B6182 par B6959.	ECN 60225
124 Case IH et New Holland CR/ CX – Kit complémentaire électrique, page 377	Stock disponible pour le capot supérieur de la vis d'alimentation 276285. Le couvercle supérieur remplaçant 304785 de l'ECN 58611 n'est pas introduit dans cette révision du catalogue.	Ingénierie
125 Case IH de séries 2300/ 2500 – Ens. complémentaire hydraulique, page 381	Stock disponible pour le capot supérieur de la vis d'alimentation 276285. Le couvercle supérieur remplaçant 304785 de l'ECN 58611 n'est pas introduit dans cette révision du catalogue.	Ingénierie
130 CLAAS Lexion de série 500, 700 – Kit complémentaire du module de flottement, page 393	Remplacement de l'ensemble complémentaire B6186 par B6960.	ECN 60225

Partie	Résumé des modifications	Usage interne seulement
	Mise à jour de l'ensemble complémentaire CLAAS pour inclure le châssis d'adaptation FM200, qui a été conçu pour être inversement compatible avec le FM100 : Remplacement du châssis d'adaptation 304788 par 347077, remplacement du levier 156784 par 328582, remplacement du pivot 304669 par 347569, remplacement du loquet 304980 par 337311, remplacement des goupilles 19809 et 13125 par la goupille 113561, remplacement de la bague 156780 par 337043. Ajout des couvercles 328356 et 301629. Mise à jour du matériel. Modification de l'illustration de 1026492 à 1038090.	ECN 62359
131 CLAAS Lexion, séries 500/ 700 – Jeu complémentaire hydraulique, page 395	Stock disponible pour le capot supérieur de la vis d'alimentation 276285. Le couvercle supérieur remplaçant 304785 de l'ECN 58611 n'est pas introduit dans cette révision du catalogue.	Ingénierie
	Ajout de la rondelle 184711 en tant que pièce de rechange pour la vanne sélectrice 335341.	ECN 60543
134 John Deere de série 50 – Ens. complémentaire du module de flottement, page 403	Remplacement du châssis de l'ensemble du JD Level Land 220628 par 294514.	ECN 55877
	Remplacement de B6879 par B9030 pour être cohérent avec la fiche produit du FM100.	ECN 60672
135 John Deere de série 60/70 S/ T – Jeu complémentaire du module de flottement, page 405	Remplacement du châssis Contour Master 294051 par le 347301.	ECN 62291
	Remplacement de l'ensemble complémentaire B6650 et B6651 par B6962 et B6963.	ECN 60225
137 John Deere de série 60/70 S/ T – Jeu complémentaire hydraulique, page 411	Stock disponible pour le capot supérieur de la vis d'alimentation 276285. Le couvercle supérieur remplaçant 304785 de l'ECN 58611 n'est pas introduit dans cette révision du catalogue.	Ingénierie
	Ajout de la rondelle 184711 en tant que pièce de rechange pour le clapet de non-retour 335342.	ECN 60543
140 Versatile – Kit complémentaire électrique, page 419	Remplacement de l'ensemble complémentaire B6479 par B6961.	ECN 60225
	Mise à jour de l'ensemble complémentaire Versatile pour inclure le châssis d'adaptation FM200, qui a été conçu pour être inversement compatible avec le FM100 : Remplacement du châssis d'adaptation 304788 par 347077, remplacement du levier 156784 par 328582, remplacement du pivot 304669 par 347569, remplacement du loquet 304980 par 337311, remplacement des goupilles 19809 et 13125 par la goupille 113561, remplacement de la bague 156780 par 337043. Ajout des couvercles 328356 et 301629. Mise à jour du matériel. Modification de l'illustration de 1026493 à 1038100.	ECN 62359
141 Versatile – Kit complémentaire électrique, page 421	Stock disponible pour le capot supérieur de la vis d'alimentation 276285. Le couvercle supérieur remplaçant 304785 de l'ECN 58611 n'est pas introduit dans cette révision du catalogue.	Ingénierie
143 Kits de conversion de la vis d'alimentation – Doigts et spires, page 427	Remplacement des lots B6884 et B6885 par B7343, B7344 et B7345. Modification de l'illustration de 1033427 à 1038360.	ECN 62443

Partie	Résumé des modifications	Usage interne seulement
149 Kit conversion AGCO IDEAL^{MC}, page 439	Ajout du faisceau final IDEAL FM100 311707 à la liste et à l'illustration, précédemment laissé hors de la nomenclature pour B6882. Modification de l'illustration de 1033429 à 1037056.	ECN 62094
150 Kits de conversion de John Deere, page 443	Remplacement du châssis Contour Master 294051 par le 347301.	ECN 62291
151 Kit de conversion Rostselmash, page 445	Remplacement du harnais de capteur de vitesse de rabatteur Lexion 304199 par 304982.	ECN 60705 ECN 60838
153 Kit du patch de la vis d'alimentation, page 451	Remplacement du kit de réparation du RTD 114382 par 335464.	ECN 60895
155 Capteurs de vitesse du rabatteur, page 455	Remplacement du harnais de capteur de vitesse de rabatteur Lexion 304199 par 304982.	ECN 60705
159 (Option) Extension Hillside, page 463	Ajout du kit d'extension de remplissage 312824, qui contient le contenu de B6057.	ECN 60873
	Remplacement de la vis 135873 par 320397.	ECN 62415
160 (Option) Kits de contrôle de vitesse des tapis latéraux en cabine, page 465	Remplacement du kit de joint d'étanchéité 252351 par 220908.	ECN 60319
162 (En option) Kit de harnais d'inclinaison, page 471	Ajout d'une section au catalogue avec une nouvelle illustration 1037281.	ECN 61956

Introduction i
Abréviations ii
Coupures des numéros de série iii
Résumé des modifications – Séries FD1 et FM100 (215912 Rév. A) iv

1 Châssis de la plateforme, diviseurs et blindages 1
2 Châssis de plateforme – Capots de diviseur 5
3 Charnières et bielle supérieure du châssis flexible 7
4 Articulation d'équilibrage 9
5 Doigts, mécanismes de retenue et plaques d'usure – Couteau simple, extrémité droite 13
6 Doigts, mécanismes de retenue et plaques d'usure – Couteau simple, milieu et extrémité gauche 15
7 Doigts, mécanismes de retenue et plaques d'usure – Couteau double, extrémité droite 17
8 Doigts, mécanismes de retenue et plaques d'usure – Couteau double, milieu et extrémité gauche 19
9 Composants du couteau et tête de couteau 21
10 Couteaux segmentés – Plateformes à couteau simple, sections à dents grossières 25
11 Couteaux segmentés – Plateformes à couteau simple Dent à gros pas Sections 27
12 Couteaux segmentés – Plateformes à couteau simple, parties à dents ultra grossières 31
13 Couteaux segmentés – Plateformes à couteau double Dent à pas fins Sections 33
14 Couteaux segmentés – Plateformes à couteau double Dent à gros pas Sections 37
15 Couteaux segmentés – Plateformes à couteau double, parties à dents ultra grossières 41
16 Entraînement du couteau 43
17 Système hydraulique de l'entraînement du couteau – Couteau simple (FD125, FD130 et FD135) 47
18 Système hydraulique de l'entraînement du couteau – Couteau simple (FD140) 49
19 Système hydraulique de l'entraînement de couteau – Couteau double (FD140 et FD145) 51
20 Boîtier d'entraînement de couteau 53
21 Tablier de transport du tapis et tendeur 55
22 Déflecteurs du tapis 61
23 Entraînement du tapis – Déplacement manuel du tablier 63
24 Rabatteur de ramassage – Plateformes à rabatteur simple (FD125) 65
25 Rabatteur de ramassage – Plateformes à rabatteur double (FD130, FD135, FD140 et FD145) 69
26 Composants du blindage du rabatteur 81
27 Composants du rabatteur – Rabatteur simple, bras droit 83
28 Composants du rabatteur – rabatteur double, bras droit 89
29 Composants du rabatteur – rabatteur double, bras central 93
30 Composants du rabatteur – Rabatteur simple/double, bras gauche 99
31 Bras de support et vérins de levage du rabatteur – Bras central 101
32 Bras de support et vérins de levage du rabatteur – Bras extérieurs 103
33 Entraînement hydraulique du rabatteur – Levage et marche avant-arrière – Rabatteur simple (FD125) 107
34 Entraînement hydraulique du rabatteur – Levage et marche avant-arrière – Rabatteur double (FD130, FD135, FD140 et FD145) 111
35 Composants électriques – Série FD1 115
36 Patins – Extrémité et centre 119
37 Autocollants et réflecteurs 121
38 Autocollants – Identification de produit 125
39 Autocollants – Français 127

40 Autocollants – Portugais 129
41 Autocollants – Russe 131
42 Autocollants – Espagnol 133
43 (Option) Kits de tubes de renfort 135
44 (Option) Releveurs de récolte 137
45 (Option) Dispositif de fixation des releveurs de récolte 139
46 (Option) Interrupteur au pied 141
47 (Option) Kit de conversion du rabatteur rapide multirécoltes 143
48 Kit de peignes à l'extrémité du rabatteur de ramassage (en option) 145
49 (Option) Kit de doigts pointus, couteau simple 147
50 (Option) Kit de doigts pointus, couteau double 149
51 (Option) Kit d'extension du bras du rabatteur 151
52 Tiges de diviseurs à riz (en option) 153
53 (Option) Kit de pare-pierres 155
54 (Option) Kit de renfort court pour bras de rabatteur central/verrous de diviseur 157
55 (Option) Kit de transport à vitesse lente (TL) – Attelage électrique 159
56 (Option) Kit de transport à vitesse lente – Attelage de transport 163
57 (Option) Kit de transport à vitesse lente – Roues et supports 167
58 (Option) Roues stabilisatrices 175
59 (Option) Roues stabilisatrices – Secondaires 177
60 (Option) Doigts avec support en tôle 179
61 (Option) Phares de chaume 181
62 (Option) Accessoire tournesol – Kit de base 183
63 (Option) Accessoire tournesol – Bacs 187
64 (Option) Accessoire tournesol – Déflecteurs 189
65 Kit de renforcement des tubes de doigts (en option) 191
66 Vis transversale supérieure – Extrémité gauche (en option) (FD125, FD130, FD135 et FD140) – 2021 et antérieur 193
67 Vis transversale supérieure – Extrémité droite (en option) (FD125, FD130, FD135 et FD140) – 2021 et antérieur 197
68 Vis transversale supérieure – Extrémité gauche (en option) (FD145) – 2021 et antérieur 201
69 Vis transversale supérieure – Extrémité droite (en option) (FD145) – 2021 et antérieur 205
70 (Option) Vis transversale supérieure – Kit de réparation du support central 209
71 Vis transversale supérieure – Extrémité gauche (en option) (FD125, FD130, FD135 et FD140) – 2022 211
72 Vis transversale supérieure – Extrémité droite (en option) (FD125, FD130, FD135 et FD140) – 2022 215
73 Vis transversale supérieure – Extrémité gauche (en option) (FD145) – 2022 219
74 Vis transversale supérieure – Extrémité droite (en option) (FD145) – 2022 223
75 (Option) Couteau vertical – Bras de rabatteur standard (2018 et avant) 227
76 Couteau vertical (en option) – Bras de rabatteur standard, Extrémité gauche (2019-2021) 233
77 Couteau vertical (en option) – Bras de rabatteur standard, Extrémité droite (2019-2021) 237
78 Couteau vertical (en option) – Bras de rabatteur standard, Extrémité gauche (2022) 243
79 Couteau vertical (en option) – Bras de rabatteur standard, Extrémité droite (2022) 247
80 (Option) Scie verticale – Bras de rabatteur court 253

81 (Option) Kits de tuyaux des couteaux verticaux – Bras de rabatteur courts et standard, rabatteur simple 259
82 (Option) Kits de tuyaux des couteaux verticaux – Bras de rabatteur courts et standard, rabatteur double 261
83 Ensemble de couteaux verticaux – Pièces de rechange (en option) 263
84 Châssis et composants du module de flottement 265
85 Tablier d'alimentation – châssis, liaisons avant et axes pivotants 267
86 Tablier d'alimentation – entraînement et rouleaux du tapis 269
87 Tablier d'alimentation – Bacs et remplisseuses 273
88 Module de flottement – Pièces de fixation 275
89 Module de flottement – Remplisseuses de coin et centrales 277
90 Module de flottement – Remplisseuses latérales 279
91 Ensemble et jeu complémentaire de la vis d'alimentation 281
92 Ensemble et jeu complémentaire de la vis d'alimentation – Configuration 283
93 Composants internes de la vis d'alimentation 285
94 Ensemble de la vis d'alimentation – Pièces de rechange 287
95 Articulation du flottement de la vis d'alimentation 295
96 Entraînements 297
97 Ensembles de pompes – Identification des pompes 303
98 Assemblage de pompe – Bosch/Rexroth 305
99 Assemblage de pompe – Parker Hannifin (2022 uniquement) 309
100 Assemblage de pompe – Eaton (2022 uniquement) 313
101 Kit d'entretien de pompe d'entraînement de couteau 317
102 Kit d'entretien de pompe d'entraînement de tapis 319
103 Support et transmission d'entrée 321
104 Système hydraulique – Composants de châssis 327
105 Système hydraulique – Vérin d'inclinaison et inclinaison de la plateforme/Fore-Aft du rabatteur 329
106 Système hydraulique – Tablier d'alimentation 331
107 Système hydraulique – Entraînements et connexion de plateforme 333
108 Système hydraulique – Ensemble du collecteur d'entraînement 337
109 Ensemble du collecteur d'entraînement – Pièces de rechange 339
110 Valve sélectrice 341
111 Articulation et composants du flottement 343
112 Indicateur de flottement et contrôle de hauteur automatique de la plateforme 347
113 Composants électriques – FM100 351
114 Autocollants – FM100 353
115 AGCO Challenger/Massey Ferguson – Jeu complémentaire du module de flottement 355
116 AGCO Gleaner – Jeu complémentaire du module de flottement 357
117 AGCO Gleaner – Pièces de conversion de la vis d'alimentation 359
118 AGCO IDEAL^{MC} – Ensemble complémentaire du module de flottement 361
119 AGCO Challenger/Massey Ferguson et Gleaner – Ens. complémentaire hydraulique 363
120 AGCO IDEAL^{MC} – Ens. complémentaire hydraulique 367
121 AGCO – Jeu complémentaire électrique 371
122 Case IH et New Holland CR/CX – Jeu complémentaire du module de flottement 373

123 Case IH de séries 2300/2500 – Ens. complémentaire du module de flottement 375
124 Case IH et New Holland CR/CX – Kit complémentaire électrique 377
125 Case IH de séries 2300/2500 – Ens. complémentaire hydraulique 381
126 Case IH et New Holland CR/CX – Kit complémentaire électrique 385
127 Case IH de séries 2300/2500 – Ens. complémentaire électrique 387
128 Commande de hauteur automatique de plateforme de 10V New Holland Kit de conversion 389
129 Kit de conversion des remplisseuses de New Holland CR 391
130 CLAAS Lexion de série 500, 700 – Kit complémentaire du module de flottement 393
131 CLAAS Lexion, séries 500/700 – Jeu complémentaire hydraulique 395
132 CLAAS Lexion, séries 500/700 – Jeu complémentaire électrique 399
133 Kit de résistance de hauteur du rabatteur CLASS 401
134 John Deere de série 50 – Ens. complémentaire du module de flottement 403
135 John Deere de série 60/70 S/T – Jeu complémentaire du module de flottement 405
136 John Deere, séries 50 – Jeu complémentaire hydraulique 407
137 John Deere de série 60/70 S/T – Jeu complémentaire hydraulique 411
138 John Deere série 50 – Ens. complémentaire électrique 415
139 John Deere de série 60/70 S/T – Jeu complémentaire électrique 417
140 Versatile – Kit complémentaire électrique 419
141 Versatile – Kit complémentaire électrique 421
142 Versatile – Kit complémentaire électrique 425
143 Kits de conversion de la vis d'alimentation – Doigts et spires 427
144 Kits de conversion de la pompe à engrenages 429
145 Kits de conversion du train d'engrenages 431
146 Kit de conversion de pignon et de chaîne 433
147 Kit de conversion AGCO Challenger/Massey Ferguson 435
148 Kit de conversion AGCO Gleaner 437
149 Kit conversion AGCO IDEAL^{MC} 439
150 Kits de conversion de John Deere 443
151 Kit de conversion Rostselmash 445
152 Kit de réparation des bosses de la vis d'alimentation 449
153 Kit du patch de la vis d'alimentation 451
154 Capteur de hauteur du rabatteur 453
155 Capteurs de vitesse du rabatteur 455
156 (Option) Kits de spires de la vis d'alimentation 457
157 (Option) Contrôle de hauteur automatique de la plateforme à double capteur 459
158 (Option) Remplisseuse à interface complète FM100 – FD1 461
159 (Option) Extension Hillside 463
160 (Option) Kits de contrôle de vitesse des tapis latéraux en cabine 465
161 (Option) Cornières d'alimentation 469
162 (En option) Kit de harnais d'inclinaison 471
Index 474

1 Châssis de la plateforme, diviseurs et blindages

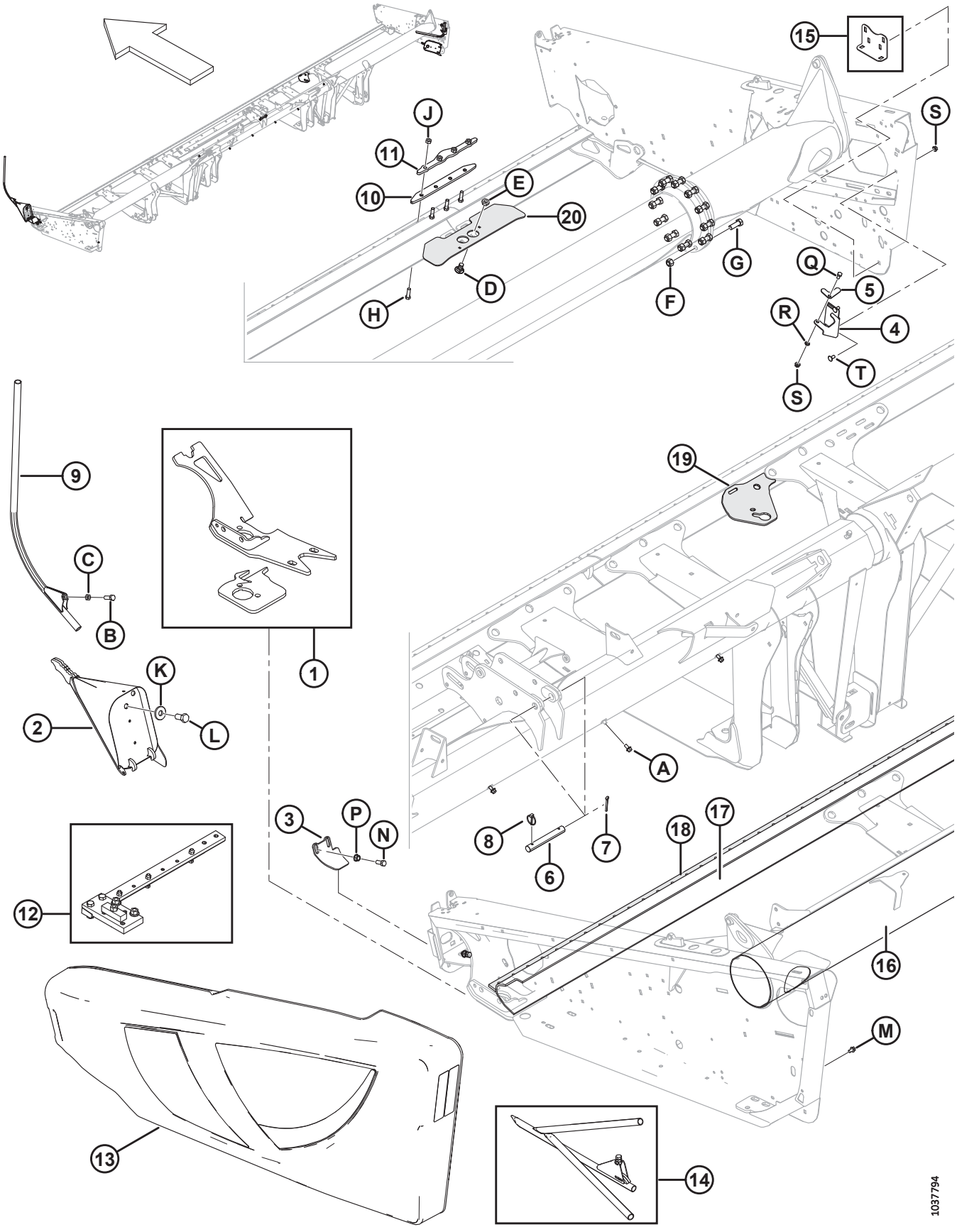

CHÂSSIS DE LA PLATEFORME, DIVISEURS ET BLINDAGES

Réf.	Numéro de pièce	Description	Qté	Numéro de série
1	123751	KIT – MONTAGE DU BOÎTIER D'ENTRAÎNEMENT DE COUTEAU CG	A/B	
	123752	KIT – MONTAGE DU BOÎTIER D'ENTRAÎNEMENT DE COUTEAU CD	A/B	
2	123660	DIVISEUR – ASS. SOUDÉ CG	1	
	123661	DIVISEUR – ASS. SOUDÉ CD	1	
3	245678	BLINDAGE – CG, DOIGT	1	
	245677	BLINDAGE – CD, DOIGT	1	
4	253499	SUPPORT DE MONTAGE – RANGEMENT DE LA TIGE DE DIVISION	1	
5	132420	PATTE – VERROUILLAGE, RANGEMENT DE LA TIGE DE DIVISION	1	
6	125363	GOUPILLE	1	
7	18609	GOUPILLE – FENDUE 1/4 DI X 2 ZP	1	
8	102264	GOUPILLE – À ANNEAU RABATTANT 3/16 X 1-9/16	1	
9	120127	DIVISEUR – TUBE – ASS. SOUDÉ	2	
10	258150	BARRE – PLAQUE D'ASSEMBLAGE DE LA BARRE DE COUPE [1]	1	
11	255442	BARRE – PLAQUE D'ASSEMBLAGE DE LA BARRE DE COUPE [1]	1	
12	174391	ASS. GABARIT – MONTAGE DU BOÎTIER D'ENTRAÎNEMENT DE COUTEAU, 25 PI À 45 PI [2]	A/B	
13	RÉF.	CAPOT DU DIVISEUR C/Av. RÉFLECTEURS [3]		
14	RÉF.	DIVISEUR – À RIZ, ENS. [4]		
15	RÉF.	ANGLE – DIVISEUR, RANGEMENT [5]	OPT	
16	294673	KIT – TUBE ARRIÈRE, SECTION DE RÉPARATION, 1 500 MM LG	A/B	
17	294671	KIT – BARRE DE COUPE, PIÈCE DE RECHANGE, 1 300 MM LG (9,1-13,7 M [30-45 PI])	A/B	
	294681	KIT – BARRE DE COUPE, PIÈCE DE RECHANGE, 4 491 MM LG (9,1-13,7 M [30-45 PI])	A/B	
18	294672	KIT – BARRE DE DOIGT – 1 530 MM LG	A/B	
19	**335752**	**KIT – SUPPORT** [6]	**A/B**	
20	**125418**	**SUPPORT – ASS. SOUDÉ DE CONNEXION DE LA BARRE C FENDUE (HDR À CHÂSSIS DIVISÉ DE 40 PI UNIQUEMENT)**	**1**	
	253552	**SUPPORT – ASS. SOUDÉ DE CONNEXION DE LA BARRE C FENDUE (HDR À CHÂSSIS DIVISÉ DE 45 PI UNIQUEMENT)**	**1**	
A	21821	BOULON – TÊTE HEX. À COL. (FACE CRT) 3/8 NC X 0,75 GR5 ZP [7]		
B	18723	BOULON – TÊTE HEX. 1/2 GPN X 1,5 LG TFL GR 5 ZP		
C	21056	CONTRE-ÉCROU – HEX. 1/2-13 UNC GR 5 ZP		

1. Plateforme à châssis divisé seulement.
2. Requis pour monter correctement le boîtier d'entraînement de couteau (MD n° 123751 ou 123752). Livré complet avec les instructions.
3. Reportez-vous à la section *2 Châssis de plateforme – Capots de diviseur, page 5*.
4. Reportez-vous à la section *52 Tiges de diviseurs à riz (en option), page 153*.
5. Reportez-vous à la section *54 (Option) Kit de renfort court pour bras de rabatteur central/verrous de diviseur, page 157*.
6. Le kit est utilisé pour remplacer un support usé ou cassé. Il faut prévoir de souder.
7. Reportez-vous à la section *23 Entraînement du tapis – Déplacement manuel du tablier, page 63*.

CHÂSSIS DE LA PLATEFORME, DIVISEURS ET BLINDAGES

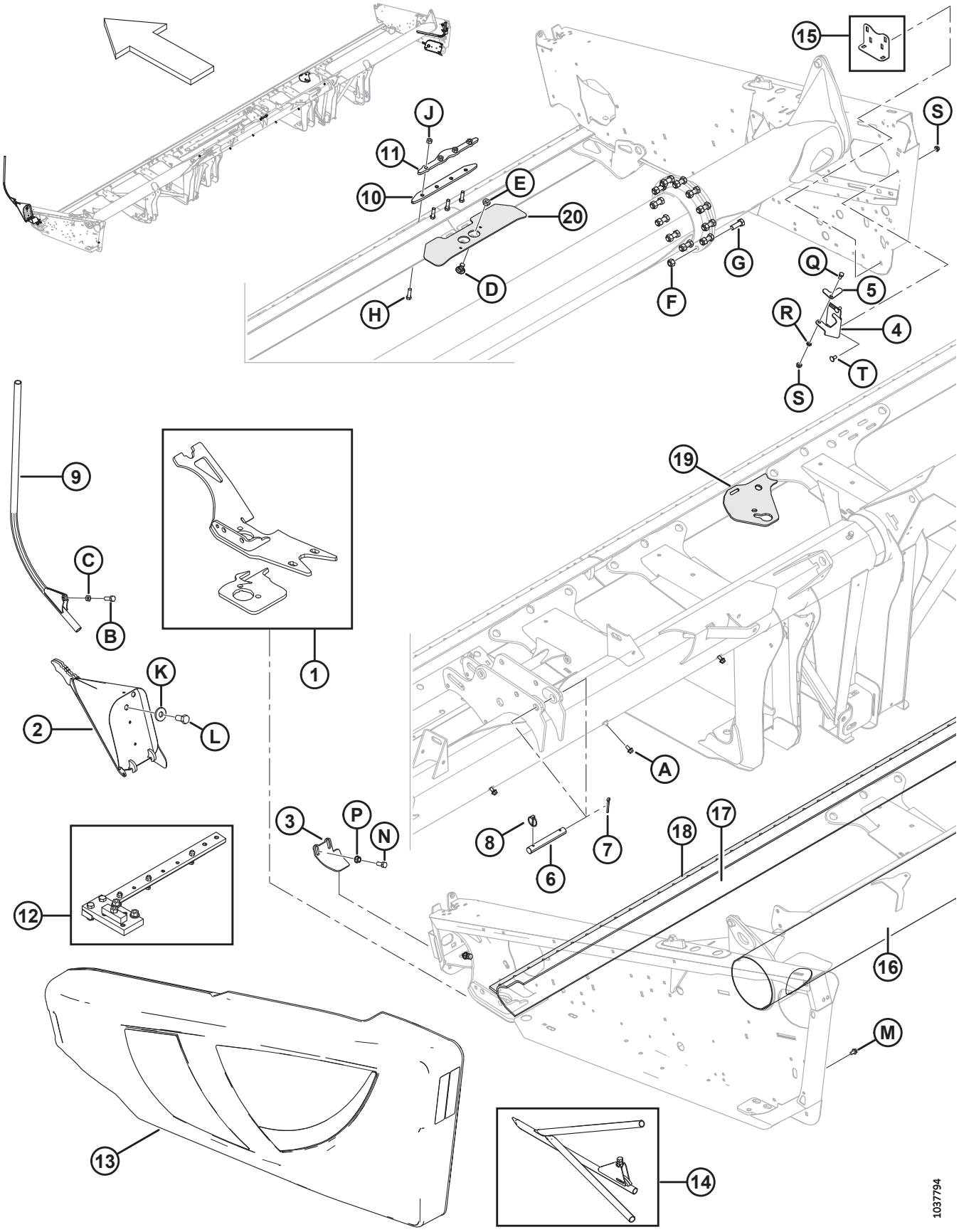

CHÂSSIS DE LA PLATEFORME, DIVISEURS ET BLINDAGES

Réf.	Numéro de pièce	Description	Qté	Numéro de série
D	**103562**	**BOULON – TRCC 5/8 GPN X 1,25 GR 5 ZP**		
E	21941	CONTRE-ÉCROU – DE BLOCAGE HEX. (FD), 5/8-11 UNC GR 5 ZP		
F	134438	ÉCROU – DE BLOCAGE HEX. FD 5/8-11 UNC GR 8 ZP		
G	135340	BOULON – TÊTE HEX. 5/8 GPN X 1,75 LG GR 8 ZP		
H	113814	BOULON – TÊTE HEX. 7/16 GPN X 1,5 LG GR.5 ZP		
J	18654	ÉCROU – HEX. 7/16-14 UNC GR 5 ZP		
K	6647	RONDELLE – PLATE		
L	135579	BOULON – TÊTE HEX. 3/4-16 UNF		
M	101898	VIS – TÊTE HEX. AVEC RONDELLE ET FILETAGE ROULÉ 3/8 GPN X 5/8		
N	21491	BOULON – TÊTE HEX. 1/2 GPN X 1,25 LG GR 5 ZP		
P	21383	ÉCROU – À COLLERETTE 0,500-13 UNC (FACE CRT)		
Q	21567	BOULON – TÊTE HEX. 0,375-16 UNC X 0,75 LG		
R	18637	RONDELLE – NORMALE DE BLOCAGE 3/8 PO DI NOM. ZP		
S	30228	ÉCROU – À COLLERETTE FD FACE LISSE 0,375-16 UNC		
T	21863	BOULON – TRCCC 3/8 GPN X 0,75 LG GR 5 ZP		

2 Châssis de plateforme – Capots de diviseur

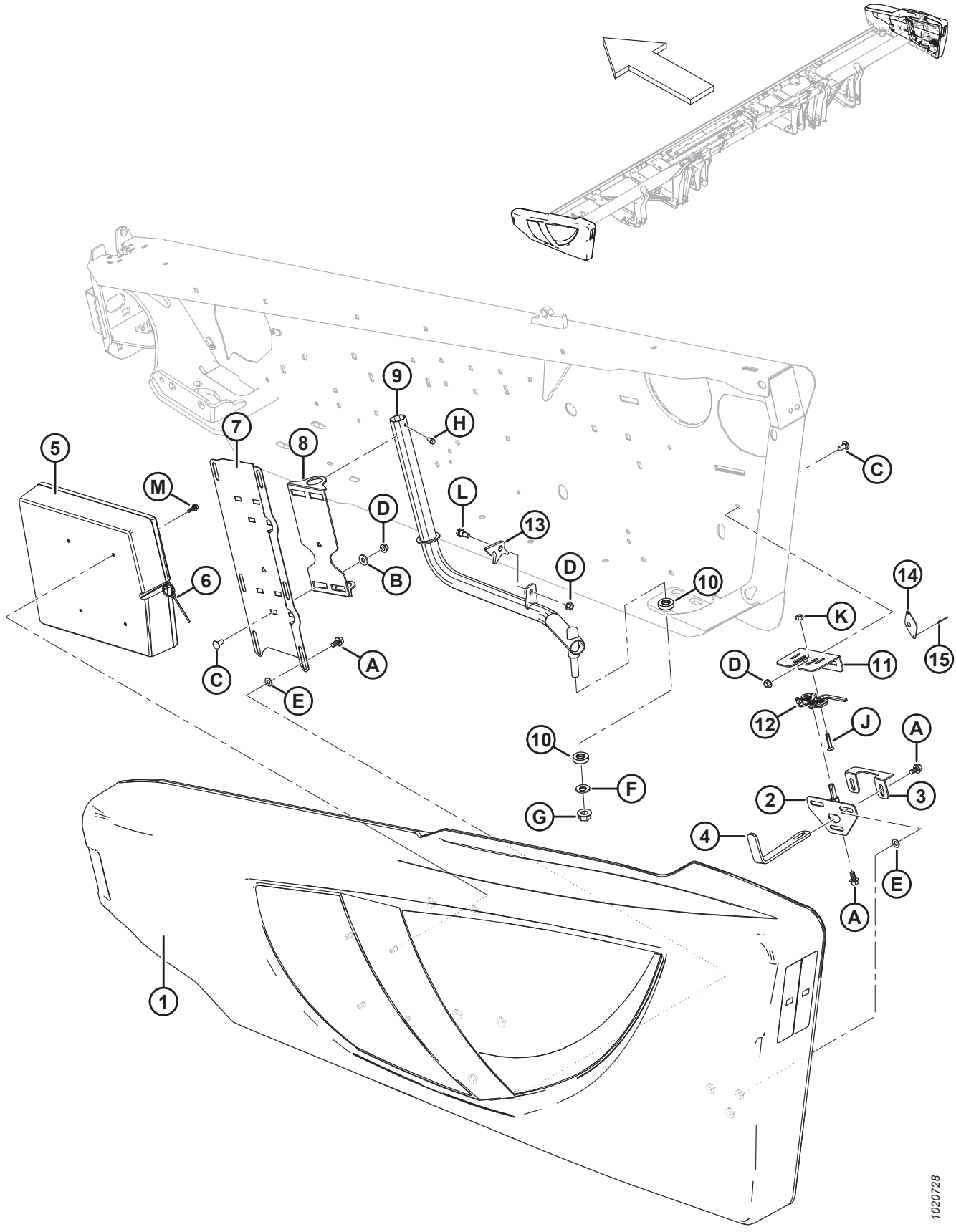

CHÂSSIS DE PLATEFORME – CAPOTS DE DIVISEUR

Réf.	Numéro de pièce	Description	Qté	Numéro de série
1	255004	BLINDAGE – CG, AVEC ÉCROUS À ENFONCER, NOIR [8]	1	
	255019	BLINDAGE – CD, COMPLET AVEC ÉCROUS EN TÉ, NOIR [8]	1	
	304560	ASS. BLINDAGE – ROUGE, CG, ACCENT NOIR [8]	1	
	304561	ASS. BLINDAGE – ROUGE, CD, ACCENT NOIR [8]	1	
	165524	RÉFLECTEUR – ROUGE, 230 mm [9]		
2	253624	GOUPILLE – VERROU DU CAPOT DU DIVISEUR – ASS. SOUDÉ	2	
3	253627	SYSTÈME DE RETENUE – CAPOT DU DIVISEUR	2	
4	253164	SUPPORT – VERROU DU CAPOT DU DIVISEUR	2	
5	220107	BOÎTIER – MANUEL (CAPOT DU DIVISEUR CG SEULEMENT)	1	
	164009	DOUILLE – TORX PLUS IP 27	A/B	
6	21763	COLLIER DE SERRAGE – ATTACHE DE CÂBLE (NOIRE)	1	
7	253297	SUPPORT – BLINDAGE CG	1	
	253298	SUPPORT – BLINDAGE CD	1	
8	253299	PIVOT – BLINDAGE	2	
9	255678	TUBE – ASS. SOUDÉ– BLINDAGE CG	1	
	255679	TUBE – ASS. SOUDÉ– BLINDAGE CD	1	
10	125176	ROULEMENT – POUSSÉE	4	
11	253601	SUPPORT – VERROU DU CAPOT DU DIVISEUR CG	1	
	253602	SUPPORT – VERROU DU CAPOT DU DIVISEUR CD	1	
12	134003	ENS. – VERROUILLAGE À ÉTRIER CG	1	
	134002	ENS. – VERROUILLAGE À ÉTRIER CD	1	
13	255041	VERROU – CAPOT DU DIVISEUR	2	
14	165858	GUIDE – VERROU DU CAPOT DU DIVISEUR (EXPORTATION SEULEMENT)	1	
15	14338	RIVET – BORGNE 1/8 X 0,125 (EXPORTATION UNIQUEMENT)	2	
A	21821	BOULON – TÊTE HEX. À COL. (FACE CRT) 3/8 GPN X 0,75 GR 5 ZP		
B	20535	RONDELLE – PLATE		
C	21863	BOULON – TRCCC 3/8 GPN X 0,75 LG GR 5 ZP		
D	30228	ÉCROU – À COLLERETTE FD FACE LISSE 0,375-16 UNC		
E	18598	RONDELLE – PLATE SAE 13/32 DI X 13/16 PO DE ZP		
F	184718	RONDELLE – RESSORT CONIQUE M16 ACIER SAE 1050-1075		
G	50225	ÉCROU – À COLLERETTE DT FACE LISSE 0,625-11 UNC		
H	21055	VIS – AUTOTARAUDEUSE TÊTE HEX. À COLLERETTE 1/4 GPN X 1/2		
J	30504	VIS – PLATE FR USINÉE 5/16 GPN X 1-1/2 LG GR 5 ZP		
K	30280	ÉCROU – DE BLOCAGE LAT. À COL. FACE LISSE 5/16 GPN GR 5 ZP		
L	172259	BOULON – À ÉPAULEMENT 0,375-16 UNC		
M	NSS	BOULON – TÊTE HEX. À COL. CRT 1/4-20 X 0,625 GR5-AA3L		

8. Pour les autocollants du capot du diviseur, consultez la section *38 Autocollants – Identification de produit, page 125*.
9. Consultez la section *37 Autocollants et réflecteurs, page 121*. Réflecteur (MD n 165524) utilisé sur le capot du diviseur droit uniquement.

3 Charnières et bielle supérieure du châssis flexible

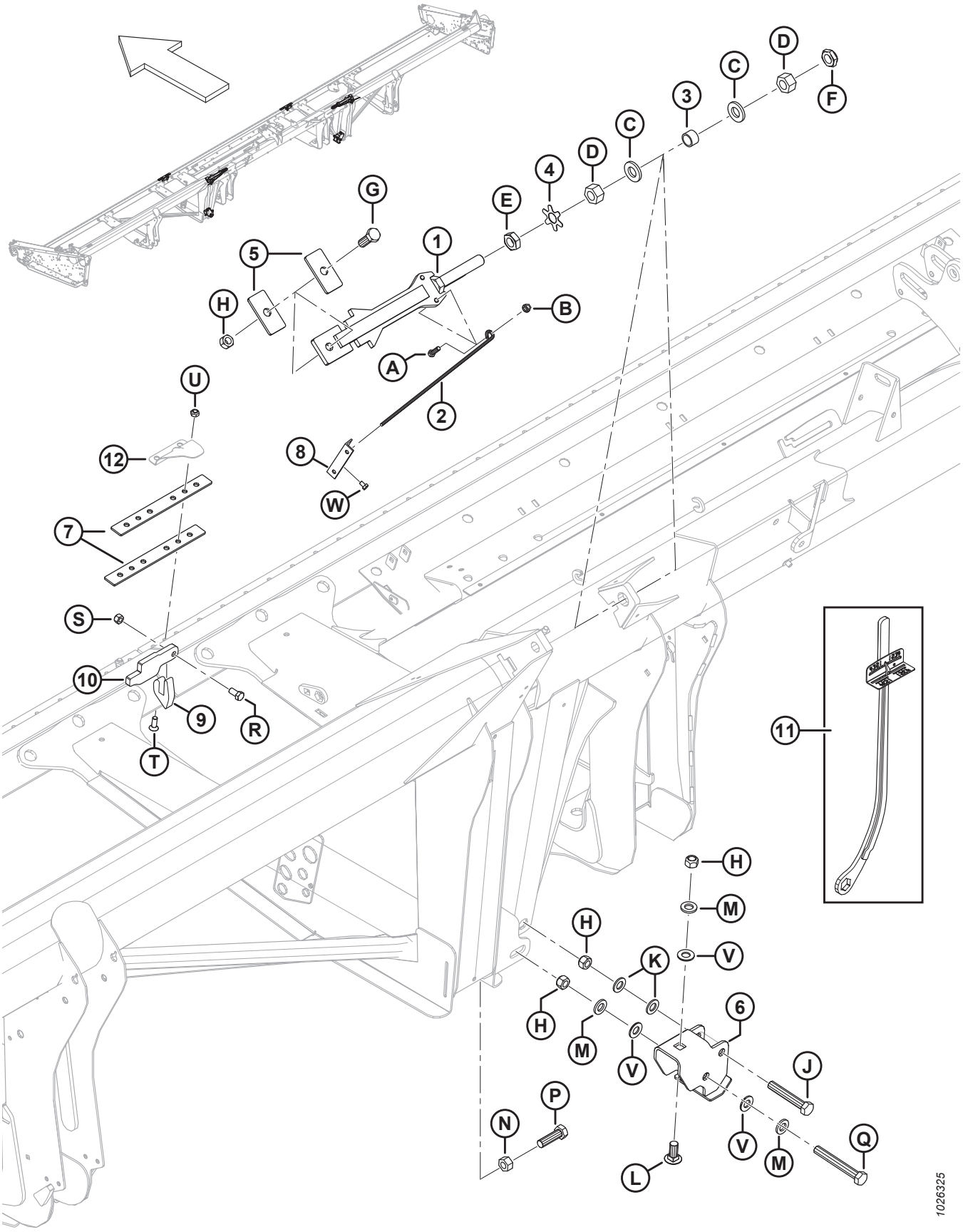

CHARNIÈRES ET BIELLE SUPÉRIEURE DU CHÂSSIS FLEXIBLE

Réf.	Numéro de pièce	Description	Qté	Numéro de série
1	**335638**	**BARRE ASS. SOUDÉE – BIELLE D'ARRÊT**	**2**	
2	132246	POIGNÉE – RESSORT	2	
3	132254	BAGUE D'ESPACEMENT	2	
4	220554	PLAQUE – RONDELLE À ERGOTS 1 PO ÉCROU	2	
5	132257	BARRE – ARRÊT	4	
6	172976	ÉCAMOUSSURE – CHARNIÈRE – ASS. SOUDÉ	2	
7	132906	BARRE – FLEX	4	
8	165594	GUIDE – PLASTIQUE	2	
9	294674	KIT – PATTE D'ARTICULATION	2	
10	294675	KIT – BARRE D'ARTICULATION	2	
11	311859	OUTIL – CLÉ ASS. SOUDÉ	A/B	
12	RÉF.	COUVERCLE – CHARNIÈRE ET DIVISÉ [10]		
A	21264	BOULON – TÊTE HEX. 3/8 GPN X 1,25 LG GR 5 ZP		
B	30228	ÉCROU – À COLLERETTE FD FACE LISSE 0,375-16 UNC		
C	31774	RONDELLE – PLATE		
D	123755	ÉCROU – HEX. 1,0-14 UNS GR 5 ZP		
E	123756	CONTRE-ÉCROU – HEX. 1,0-14 UNS GR 5 ZP		
F	220187	CONTRE-ÉCROU (FD) 1,0-14 UNS GR C		
G	30512	BOULON – TÊTE HEX. 3/4 GPN X 2,0 LG GR 5 ZP		
H	18689	ÉCROU – HEX. DE BLOCAGE FD 0,750-10 UNC		
J	120703	BOULON – TÊTE HEX., SPÉCIAL, 3/4 GPN X 4,5 LG GR 5 ZP		
K	18601	RONDELLE – PLATE SAE 13/16 DI X 1,5 PO DE ZP		
L	252517	BOULON – TRCC 3/4-10 X 1,75-GR5-AA1J		
M	21540	RONDELLE – TREMPÉE		
N	18593	ÉCROU – HEX. 3/4-10 UNC GR 5 ZP		
P	172924	BOULON – TÊTE HEX. 3/4 GPN X 2,5 LG TFL GR 5 ZP		
Q	30549	BOULON – TÊTE HEX. 3/4 GPN X 5,5 LG GR 5 ZP		
R	21575	BOULON – TÊTE HEX. 1/2 NC × 1,0 LG GR 5 ZP		
S	18697	ÉCROU – HEX. DE BLOCAGE FD 0,500-13 UNC		
T	135315	VIS – TÊTE CREUSE (PLATE) FR, 7/16 X 1,25 LG GR5 ZN		
U	20213	ÉCROU – HEX. DE BLOCAGE FD 7/16-14 UNC ZN		
V	176009	RONDELLE – NORDLOCK 3/4 PO AM		
W	111099	BOULON – TÊTE HEX. 5/16 GPN X 0,5 LG GR 5 ZP		

10. Reportez-vous à la section *6 Doigts, mécanismes de retenue et plaques d'usure – Couteau simple, milieu et extrémité gauche, page 15*.

4 Articulation d’équilibrage

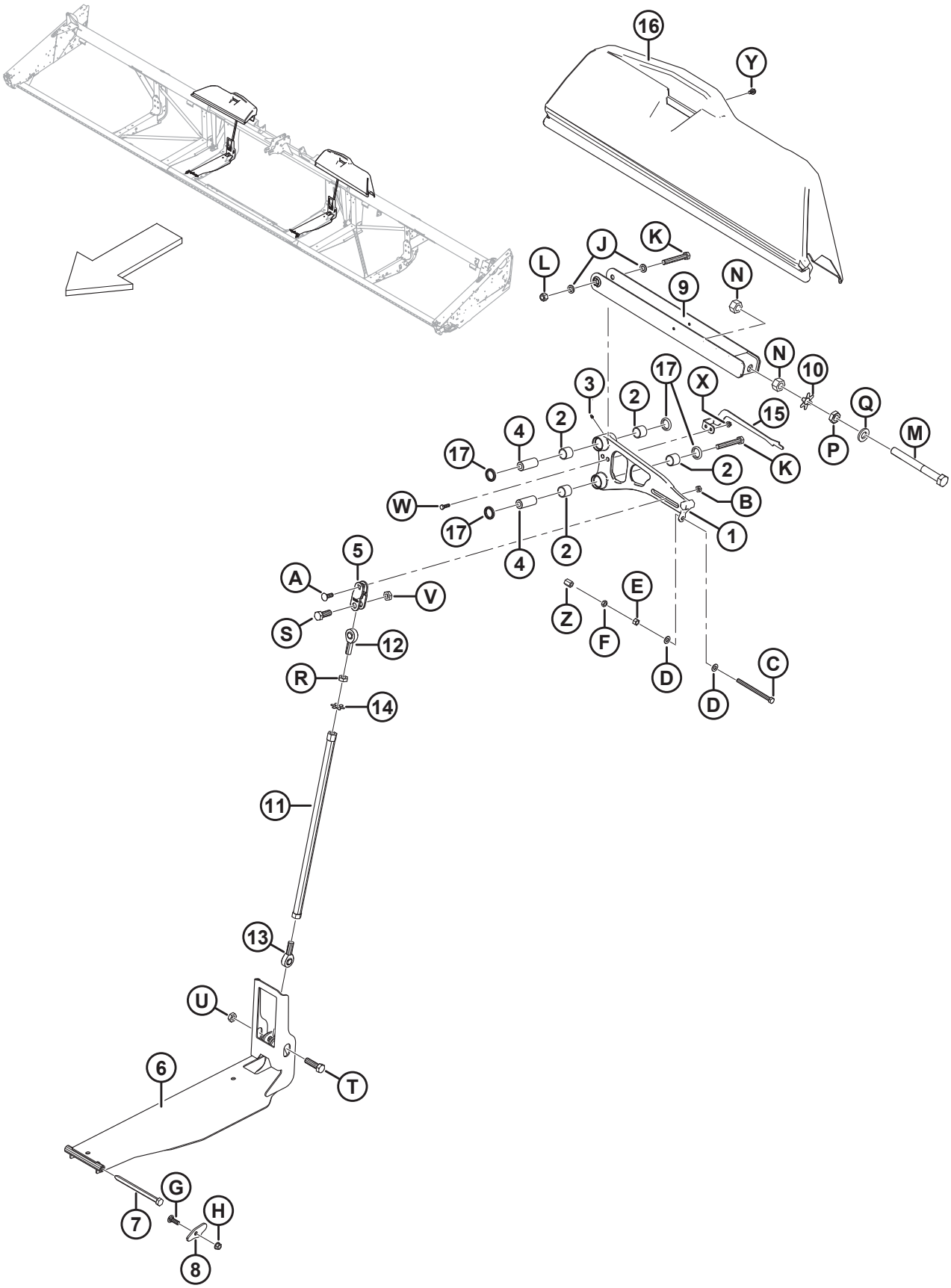

ARTICULATION D'ÉQUILIBRAGE

Réf.	Numéro de pièce	Description	Qté	Numéro de série
1	304917	ASS. – LEVIER COUDÉ, 25 PI ET 30 PI [11]	2	
	304918	ENS – LEVIER COUDÉ, 35 PI [11]	2	
	304916	ASS. – LEVIER COUDÉ, 40 PI SK / 40 PI CD DC [12]	2	
	304919	ASS. – LEVIER COUDÉ, 45 PI CD / 40 PI CG DC [11]	1	
	304920	ENS – LEVIER COUDÉ, 45 PI CG [11]	1	
2	304307	ROULEMENT – À AIGUILLES AVEC CAGE À ROULEAUX DE 38 MM [13]	8	
	100500	ROULEMENT – À AIGUILLES (2019 ET ANTÉRIEUR) [14]	A/B	– 371189
3	18671	RACCORD – DE LUBRIFICATION 1/4-28 UNF	4	
4	145492	AXE – LEVIER COUDÉ	4	
5	172896	CHAPE – LEVIER COUDÉ USINÉ	2	
6	304090	ÉCAMOUSSURE – ASS. SOUDÉ – BIELLE INFÉRIEURE	2	
7	174418	BOULON – TÊTE HEX. 5/8 X 8 LG	2	
8	174416	PLAQUE – CLAVETTE DE BOULON DE FLOTTEMENT	2	
9	172480	SUPPORT – ARTICULATION – ASS. SOUDÉ	2	
10	220554	PLAQUE – RONDELLE À ERGOTS 1 PO À ERGOT 1 PO	2	
11	172830	TUBE – ASS. SOUDÉ – BIELLE DE COMPRESSION	2	
12	172826	EXTRÉMITÉ DE LA TIGE – BIELLE, REVÊTEMENT EN TEFLON (FILET. CD)	2	
13	172831	EXTRÉMITÉ DE LA TIGE – BIELLE, REVÊTEMENT EN TEFLON (FILET. CG)	2	
14	220553	PLAQUE – RONDELLE À ERGOTS 3/4 PO À ERGOT 3/4 PO	2	
15	229013	INDICATEUR – AILE FLEX, CG	1	
	229014	INDICATEUR – AILE FLEX, CD	1	
	229019	INDICATEUR – AILE FLEX, CG 45 PI	1	

11. Comprend quatre roulements (MD n° 304307), quatre joints (MD n° 113222) et deux raccords de lubrification (MD n° 18671).
12. Comprend quatre roulements (MD n° 304307), quatre joints (MD n° 113222) et deux raccords de lubrification (MD n° 18671). Un seul couteau de 40 pi requiert deux supports identiques (MD n° 304916) à droite et à gauche. Le couteau double de 40 pi requiert deux supports différents : côté droit (MD n°°304916) et côté gauche (MD n° 304919).
13. Le roulement à aiguilles avec cage à rouleaux (MD n° 304307) N'EST PAS compatible avec les modèles de 2019 et antérieur des ensembles de levier coudé à roulement unique. Pour l'entretien des machines du modèle de 2019 et antérieur, commandez des roulements à aiguilles (MD n° 100500) ou un assemblage de levier coudé complet.
14. Le roulement à aiguilles (MD n° 100500) est une pièce de rechange destinée uniquement aux machines du modèle de 2019 et antérieur avec des ensembles de levier coudé à roulement unique. Pour les machines du modèle de 2020 et ultérieur, ou les machines qui ont été entretenues avec des ensembles de levier coudé à double roulement, commandez un roulement à aiguilles avec cage à rouleaux (MD n° 304307).

ARTICULATION D'ÉQUILIBRAGE

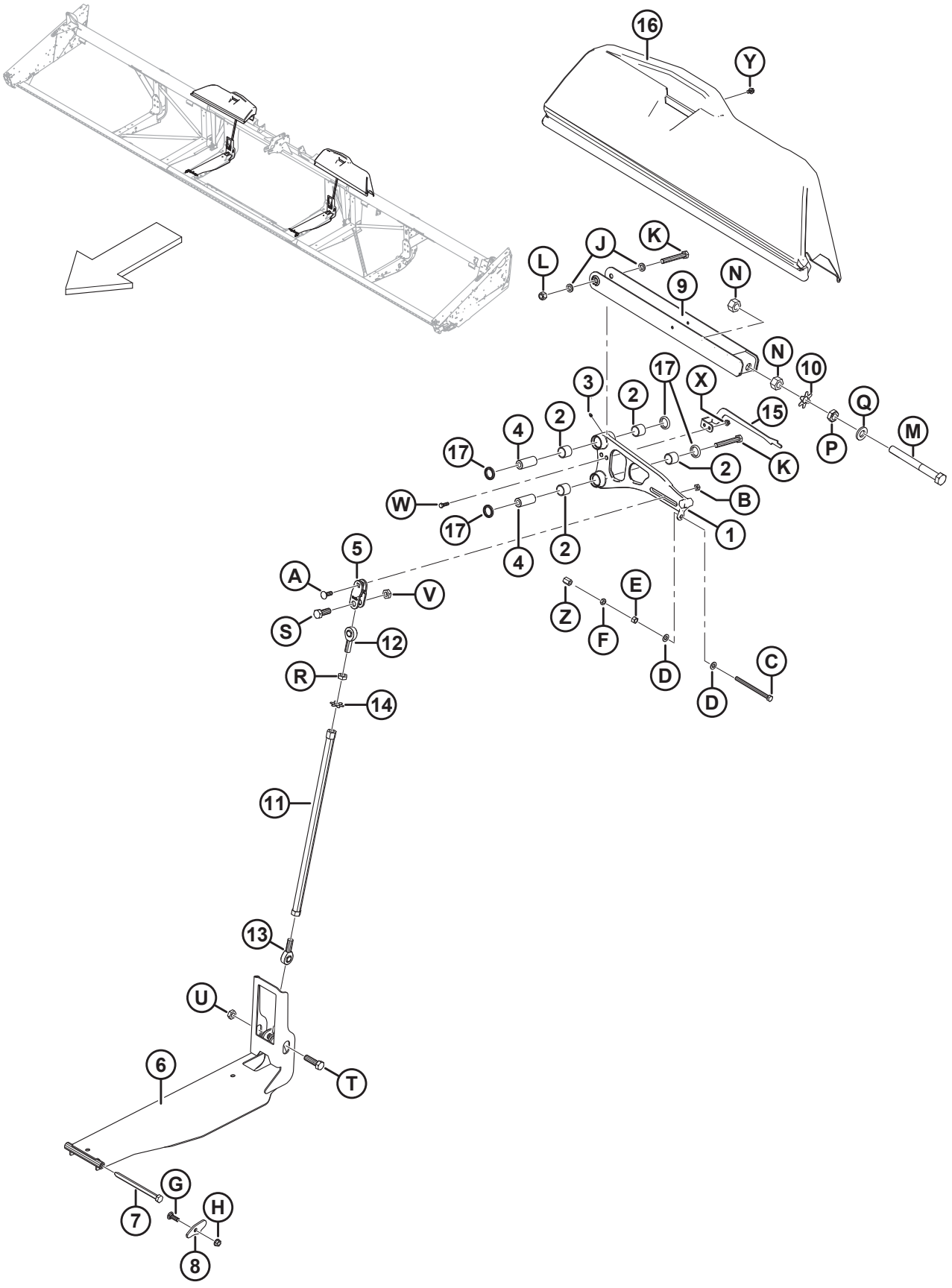

ARTICULATION D'ÉQUILIBRAGE

Réf.	Numéro de pièce	Description	Qté	Numéro de série
16	279832	BLINDAGE – LEVIER COUDÉ CG, 25 PI ET 30 PI	1	
	294062	BLINDAGE – LEVIER COUDÉ CD, 25 PI ET 30 PI	1	
	294059	BLINDAGE – LEVIER COUDÉ CG, 35 PI	1	
	279797	BLINDAGE – LEVIER COUDÉ CD, 35 PI	1	
	294060	BLINDAGE – LEVIER COUDÉ CG, 40 ET 45 PI	1	
	294057	BLINDAGE – LEVIER COUDÉ CD, 40 ET 45 PI	1	
17	113222	JOINT	8	
A	21469	BOULON – TRCC 1/2 GPN X 1,5 LG GR 5 ZP		
B	137727	CONTRE-ÉCROU – FILET DIST 1/2-13 UNC GR 5 ZP		
C	50226	BOULON – TÊTE HEX. 1/2 GPN X 6,5 TFL GR 5 ZP		
D	135369	RONDELLE – 1/2 PO TREMPÉE		
E	18591	ÉCROU – HEX. 1/2-13 UNC GR 5 ZP		
F	21056	CONTRE-ÉCROU – HEX. 1/2-13 UNC GR 5 ZP		
G	21469	BOULON – TRCC 1/2 GPN X 1,5 LG GR 5 ZP		
H	50186	ÉCROU – DE BLOCAGE À COL. FACE LISSE FD 0,500-13 UNC GR 5		
J	103361	RONDELLE – PLATE		
K	135464	BOULON – TÊTE HEX. 5/8 GPN X 4,5 LG GR 8 ZP		
L	18666	ÉCROU – HEX. DE BLOCAGE FD 5/8-11 UNC ZP		
M	123788	BOULON – TÊTE HEX. 1,0-14 UNF X 9,5 LG (FILET. 6 PO)		
N	123755	ÉCROU – HEX. 1,0-14 UNF GR 5 ZP		
P	123756	CONTRE-ÉCROU – HEX. 1-14 UNF GR 5 ZP		
Q	31774	RONDELLE – PLATE		
R	7674	CONTRE-ÉCROU – HEX. 3/4-16 UNF GR 5 ZP		
S	30512	BOULON – TÊTE HEX. 3/4 GPN X 2,0 LG GR 5 ZP		
T	19957	BOULON – TÊTE HEX. 3/4 GPN X 2,5 LG GR 5 ZP		
U	102636	ÉCROU – HEX. FD 0,750-10 UNC		
V	123517	CONTRE-ÉCROU – HEX. FD 3/4-10 UNC GR 5 ZP		
W	21264	BOULON – TÊTE HEX. 3/8 GPN X 1,25 LG GR 5 ZP		
X	30228	ÉCROU – À COLLERETTE FD FACE LISSE 0,375-16 UNC		
Y	101898	VIS – TÊTE HEX. AVEC RONDELLE ET FILETAGE ROULÉ 3/8 GPN X 5/8		
Z	252870	ÉCROU – HEX. COUPLEUR 1/2-13 X GR5-AA1J		

5 Doigts, mécanismes de retenue et plaques d’usure – Couteau simple, extrémité droite

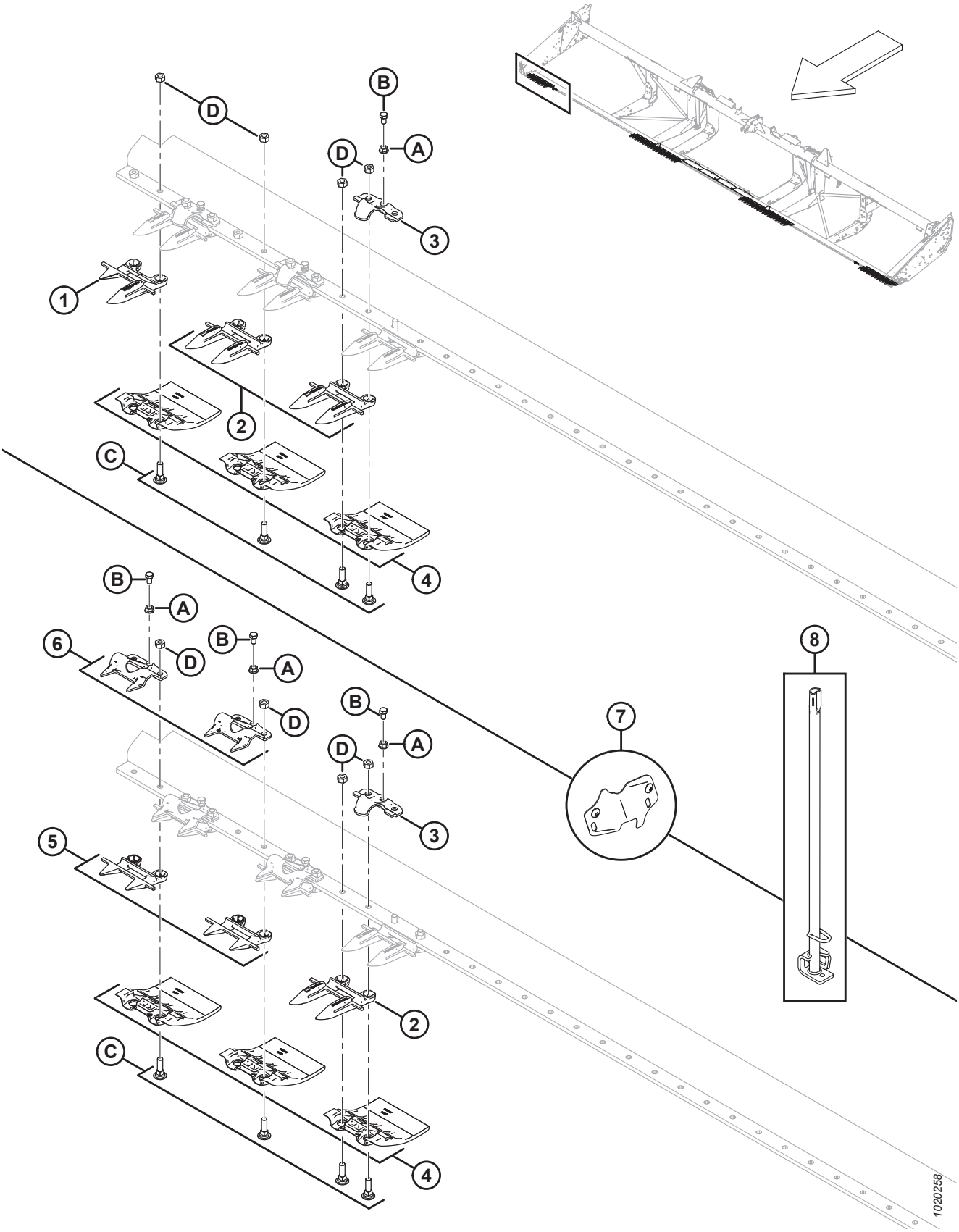

DOIGTS, MÉCANISMES DE RETENUE ET PLAQUES D'USURE – COUTEAU SIMPLE, EXTRÉMITÉ DROITE

NOTE:

Illustration ; HAUT : Couteau simple, extrémité droite avec doigts pointus, BAS : Couteau simple, extrémité droite avec doigts courts.

Réf.	Numéro de pièce	Description	Qté	Numéro de série
1	118302	DOIGT DE FAUCILLE – CD, EXTÉRIEUR	1	
2	118344	DOIGT DE FAUCILLE – Av. POINTS [15]		
3	118162	ATTACHE – RABATTEUR [16]		
4	129297	PLAQUE D'USURE – SOUS LA BARRE DE COUPE, POLYÉTHÈNE [17]		
5	118346	DOIGT DE FAUCILLE – COURT, AVEC BAR D'USURE	4	
6	118351	GUIDE – EN TÔLE COURT, AVEC TROU	4	
7	220103	KIT – CAPOT, DÉCOUPE DU COUTEAU (25 PI À 45 PI, COURT) [18]	1	
	220101	KIT – CAPOT, DÉCOUPE DU COUTEAU (25 PI À 45 PI) [19]	1	
8	140135	OUTIL – ENS. SOUDÉ – REDRESSEUR DE DOIGT	1	
A	118193	ÉCROU – HEX. À EMBASE 0,375 UNC		
B	118154	BOULON – TÊTE HEX. 3/8 GPN X 5/8 TFL GR 8 ZP		
C	120558	BOULON – TRCC SPÉCIAL 7/16 GPN X 1,5 LG GR 5 ZP		
D	18654	ÉCROU – HEX. 7/16-14 UNC GR 5 ZP		

15. Liste complète des quantités : 7,6 m (25 pi) = 45 ; 9,1 m (30 pi) = 55 ; 10,6 m (35 pi) = 65 ; 12,2 m (40 pi) = 75 ; 7,6 m (25 pi) avec extrémités courtes = 42 ; 9,1 m (30 pi) avec extrémités courtes = 52 ; 10,6 m (35 pi) avec extrémités courtes = 62.
16. Liste complète des quantités : 25 pi = 24 ; 30 pi = 29 ; 35 pi = 33 ; 40 pi = 39 ; 25 pi avec extrémités courtes = 20 ; 30 pi avec extrémités courtes = 26 ; 35 pi avec extrémités courtes = 30.
17. Liste complète des quantités : 7,6 m (25 pi) = 50 ; 9,1 m (30 pi) = 60 ; 10,6 m (35 pi) = 70 ; 12,2 m (40 pi) = 80.
18. Utilisé avec les doigts courts et les rabatteurs en tôle. Comprend deux couvercles et vis (MD n° 105137).
19. Utilisé avec les doigts pointus et les rabatteurs forgés. Comprend deux couvercles et vis (MD n° 105137).

6 Doigts, mécanismes de retenue et plaques d’usure – Couteau simple, milieu et extrémité gauche

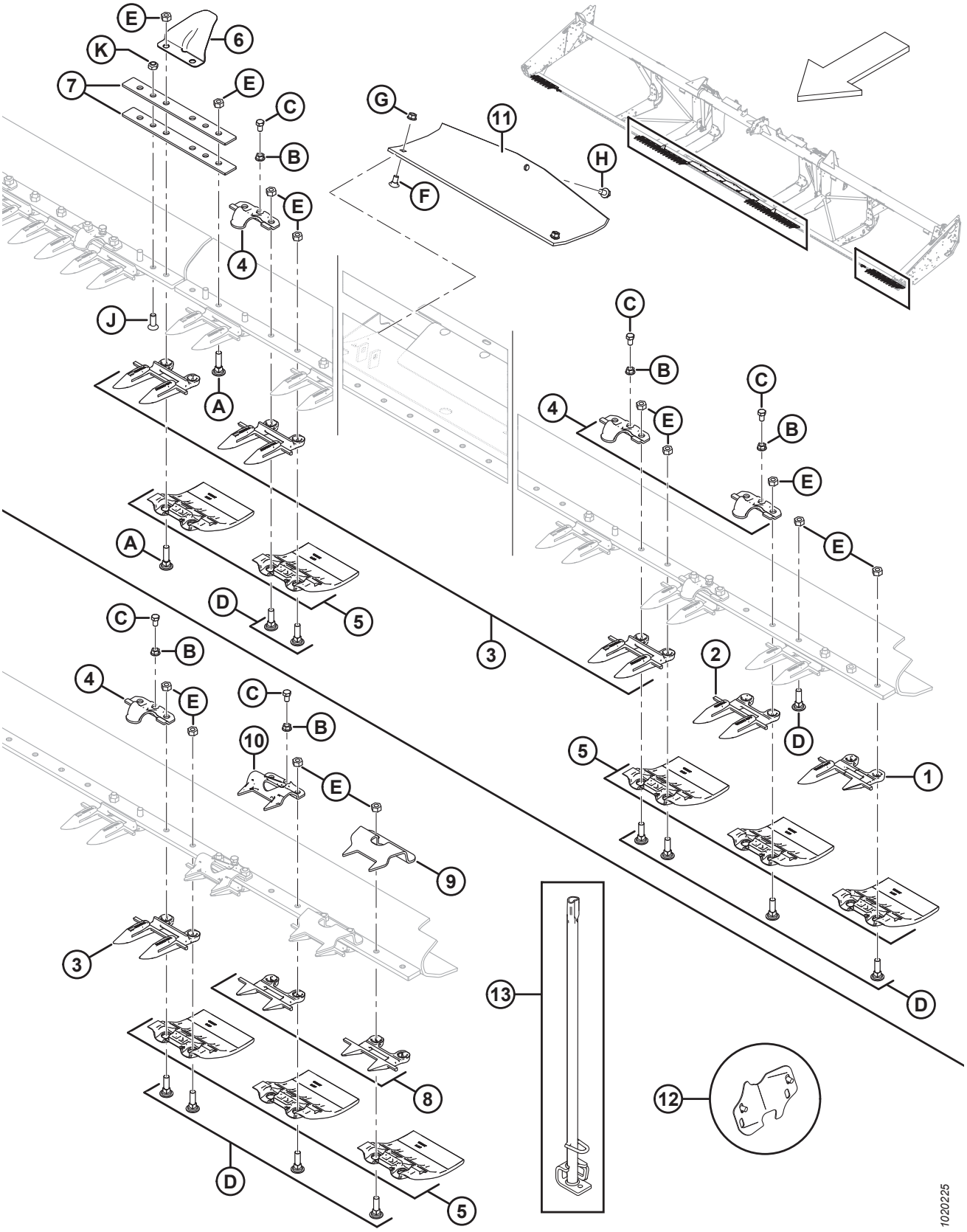

DOIGTS, MÉCANISMES DE RETENUE ET PLAQUES D'USURE – COUTEAU SIMPLE, MILIEU ET EXTRÉMITÉ GAUCHE

NOTE:

Illustration ; HAUT : Couteau simple, milieu et extrémité gauche (doigts pointus), BAS : Couteau simple, extrémité gauche avec doigts courts.

Réf.	Numéro de pièce	Description	Qté	Numéro de série
1	118301	DOIGT DE FAUCILLE – CG, EXTÉRIEUR	1	
2	118345	DOIGT DE FAUCILLE – Av. POINTS, C/Av. BAR D'USURE	3	
3	118344	DOIGT DE FAUCILLE – Av. POINTS [20]		
4	118162	ATTACHE – RABATTEUR [21]		
5	129297	PLAQUE D'USURE – SOUS LA BARRE DE COUPE, POLYÉTHÈNE [22]		
6	220114	COUVERCLE – CHARNIÈRE ET DIVISÉ [23]	2	
7	132906	BARRE – FLEX	4	
8	118347	DOIGT DE FAUCILLE – COURT, C/Av. BAR D'USURE	4	
9	165209	GUIDE – EN TÔLE COURT, EXTRÉMITÉ DE LA TÊTE DE COUTEAU	2	
10	118351	GUIDE – EN TÔLE COURT, AVEC TROU	2	
11	151551	PATIN – BAC À PIERRES	4	
12	220103	KIT – CAPOT, DÉCOUPE DU COUTEAU (25 PI À 45 PI, COURT) [24]	1	
	220101	KIT – CAPOT, DÉCOUPE DU COUTEAU (25 PI À 45 PI) [25]	1	
13	140135	OUTIL – ENS. SOUDÉ – REDRESSEUR DE DOIGT	1	
A	120639	BOULON – TRCC SPÉCIAL 7/16 GPN X 1,75 LG GR 5 ZP		
B	118193	ÉCROU – HEX. À COLLERETTE 0,375 UNC		
C	118154	BOULON – TÊTE HEX. 3/8 NC X 5/8 TFL GR8 ZP		
D	120558	BOULON – TRCC SPÉCIAL 7/16 NC X 1,5 LG GR5 ZP		
E	18654	ÉCROU – HEX. 7/16-14 UNC GR 5 ZP		
F	21472	BOULON – TRCC 3/8 NC × 0,75 GR 5 ZP		
G	30228	ÉCROU – À EMBASE FD FACE LISSE 0,375-16 UNC		
H	101898	VIS – TÊTE HEX. À COLLERETTE ET FILETAGE ROULÉ 3/8 NC × 5/8		
J	135315	VIS – TÊTE CREUSE (PLATE) FR, 7/16 X 1,25 LG GR5 ZN		
K	20213	ÉCROU – HEX. DE BLOCAGE FD 7/16-14 UNC ZN		

20. Liste complète des quantités : 7,6 m (25 pi) = 45 ; 9,1 m (30 pi) = 55 ; 10,6 m (35 pi) = 65 ; 12,2 m (40 pi) = 75 ; 7,6 m (25 pi) avec extrémités courtes = 42 ; 9,1 m (30 pi) avec extrémités courtes = 52 ; 10,6 m (35 pi) avec extrémités courtes = 62.
21. Liste complète des quantités : 25 pi = 24 ; 30 pi = 29 ; 35 pi = 33 ; 40 pi = 39 ; 25 pi avec extrémités courtes = 20 ; 30 pi avec extrémités courtes = 26 ; 35 pi avec extrémités courtes = 30.
22. Liste complète des quantités : 7,6 m (25 pi) = 50 ; 9,1 m (30 pi) = 60 ; 10,6 m (35 pi) = 70 ; 12,2 m (40 pi) = 80.
23. Quantité de trois nécessaires pour le châssis divisé de 12,2 m (40 pi) (exportation). Pour le matériel particulier du châssis divisé de 12,2 m (40 pi), reportez-vous à la section *7 Doigts, mécanismes de retenue et plaques d'usure – Couteau double, extrémité droite, page 17*.
24. Utilisé avec les doigts courts et les rabatteurs en tôle. Comprend deux couvercles et vis (MD n° 105137).
25. Utilisé avec les doigts pointus et les rabatteurs forgés. Comprend deux couvercles et vis (MD n° 105137).

7 Doigts, mécanismes de retenue et plaques d'usure – Couteau double, extrémité droite

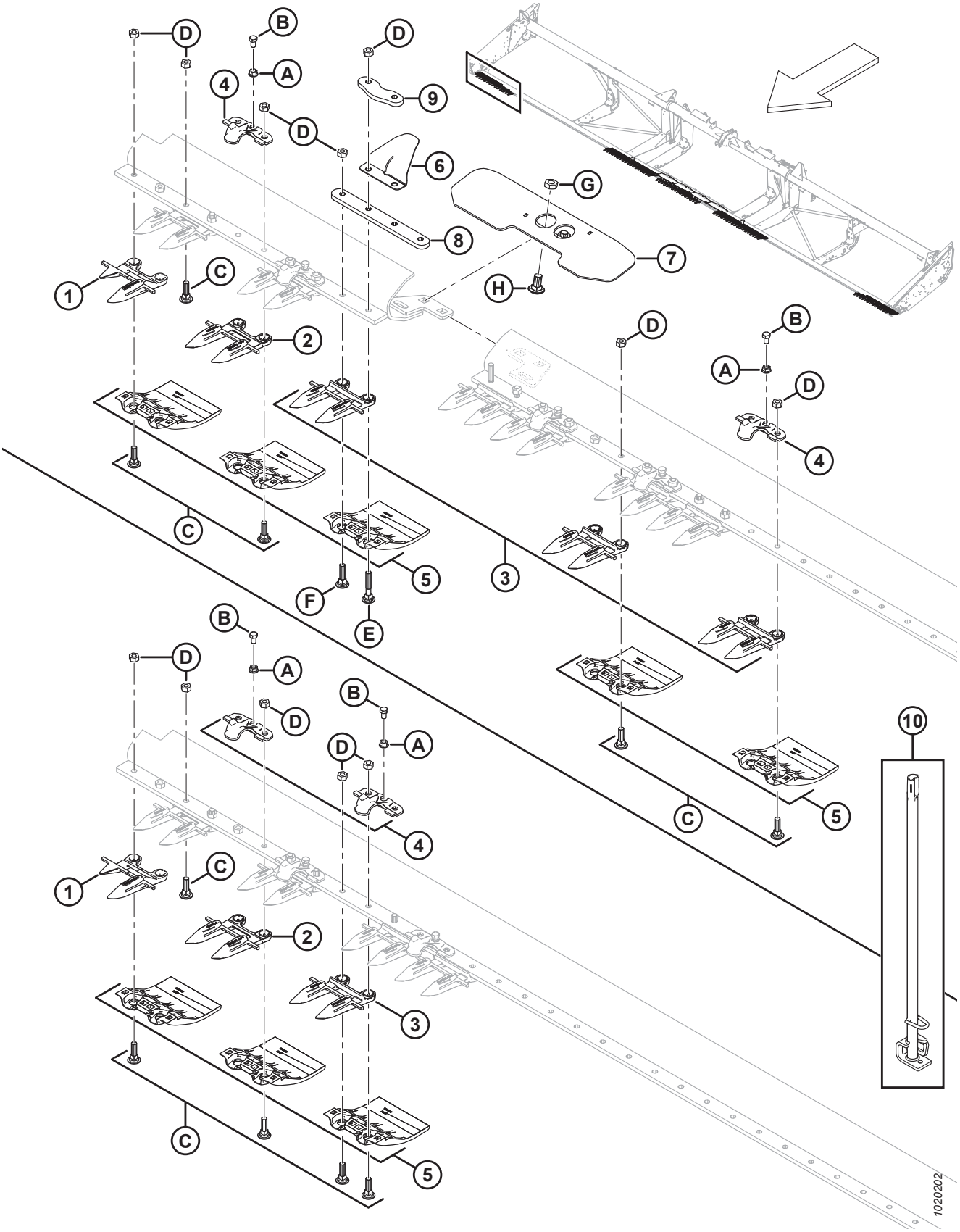

DOIGTS, MÉCANISMES DE RETENUE ET PLAQUES D'USURE – COUTEAU DOUBLE, EXTRÉMITÉ DROITE

NOTE:

Illustration ; HAUT : Couteau double, châssis divisé, extrémité droite, BAS : Couteau double, extrémité droite standard.

Réf.	Numéro de pièce	Description	Qté	Numéro de série
	B6677	KIT – DOIGTS ET RABATTEURS EN TÔLE 9,1 m (30 pi) FD [26]		
	B6678	KIT – DOIGTS ET RABATTEURS EN TÔLE 10,6 m (35 pi) FD [26]		
	B6679	KIT – DOIGTS ET RABATTEURS EN TÔLE 12,2 m (40 pi) FD [26]		
	B6680	KIT – DOIGTS ET RABATTEURS EN TÔLE 13,7 m (45 pi) FD [26]		
1	118302	DOIGT DE FAUCILLE – CD, EXTÉRIEUR	1	
2	118345	DOIGT DE FAUCILLE – Av. POINTS, C/Av. BAR D'USURE (3 PAR EXTRÉMITÉ)	3	
3	118344	DOIGT DE FAUCILLE – Av. POINTS [27]		
4	118162	ATTACHE – RABATTEUR [28]		
5	129297	PLAQUE D'USURE – SOUS LA BARRE DE COUPE, POLYÉTHYLÈNE [29]		
6	220114	COUVERCLE – CHARNIÈRE ET DIVISÉ (PLATEFORME À CHÂSSIS DIVISÉ SEULEMENT)	1	
7	125418	SUPPORT – ENS. SOUDÉ DE CONNEXION DE LA BARRE C FENDUE (HDR À CHÂSSIS DIVISÉ DE 12,2 M [40 PI] UNIQUEMENT)	1	
	253552	SUPPORT – ENS. SOUDÉ DE CONNEXION DE LA BARRE C FENDUE (HDR À CHÂSSIS DIVISÉ DE 13,7 M [45 PI] UNIQUEMENT)	1	
8	294460	BARRE – PLAQUE D'ASSEMBLAGE DE LA BARRE DE COUPE (PTF À CHÂSSIS DIVISÉ UNIQUEMENT)	1	
9	220115	BARRE – PLAQUE D'ASSEMBLAGE DE LA BARRE DE COUPE (PTF À CHÂSSIS DIVISÉ UNIQUEMENT)	1	
10	140135	OUTIL – ENS. SOUDÉ – REDRESSEUR DE DOIGT	1	
A	118193	ÉCROU – HEX. À COLLERETTE 0,375 UNC		
B	118154	BOULON – TÊTE HEX. 3/8 NC X 5/8 TFL GR8 ZP		
C	120558	BOULON – TRCC SPÉCIAL 7/16 NC X 1,5 LG GR5 ZP		
D	18654	ÉCROU – HEX. 7/16-14 UNC GR 5 ZP		
E	279575	BOULON – TRCC SPÉCIAL 7/16 NC X 2,5 LG GR5 ZP		
F	120639	BOULON – TRCC SPÉCIAL 7/16 GPN X 1,75 LG GR 5 ZP		
G	21941	CONTRE-ÉCROU – DE BLOCAGE HEX. (EXTR. FD) 5/8-11 UNC GR5 ZP		
H	103562	BOULON – TRCC 5/8 NC × 1,25 GR 5 ZP		

26. Les kits de doigts avec support en tôle sont conçus pour être utilisés avec des plateformes flexibles d'exportation de 9,1 m à 10,6 m (30 à 35 pieds) et des plateformes flexibles d'exportation à châssis divisé de 12,2 m à 13,7 m (40 à 45 pieds). Pour les pièces de rechange, consultez la section *60 (Option) Doigts avec support en tôle, page 179*. Kits disponibles chez Whole Goods seulement.
27. Liste complète des quantités de barres de coupe : 12,2 m (40 pi) = 71, 13,7 m (45 pi) = 81.
28. Liste complète des quantités de barres de coupe : 40 pi = 38, 45 pi = 42, châssis divisé (exportation) 45 pi = 43.
29. Liste complète des quantités de barres de coupe : 12,2 m (40 pi) = 80, 13,7 m (45 pi) = 90.

8 Doigts, mécanismes de retenue et plaques d’usure – Couteau double, milieu et extrémité gauche

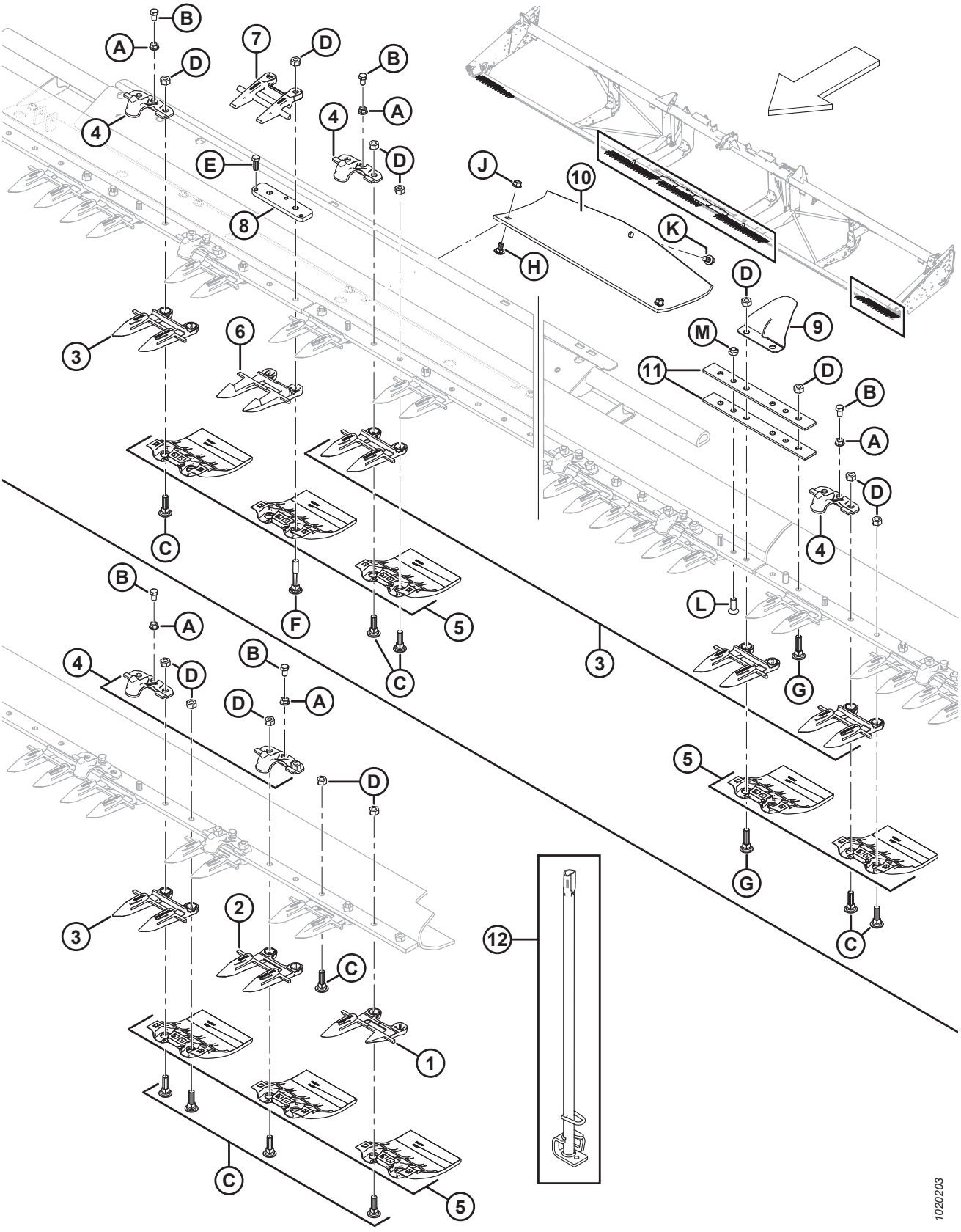

DOIGTS, MÉCANISMES DE RETENUE ET PLAQUES D'USURE – COUTEAU DOUBLE, MILIEU ET EXTRÉMITÉ GAUCHE

NOTE:

Illustration ; HAUT : Couteau double, milieu, BAS : Couteau double, extrémité gauche.

Réf.	Numéro de pièce	Description	Qté	Numéro de série
	B6677	KIT – DOIGTS ET RABATTEURS EN TÔLE 9,1 m (30 pi) FD [30]		
	B6678	KIT – DOIGTS ET RABATTEURS EN TÔLE 10,6 m (35 pi) FD [30]		
	B6679	KIT – DOIGTS ET RABATTEURS EN TÔLE 12,2 m (40 pi) FD [30]		
	B6680	KIT – DOIGTS ET RABATTEURS EN TÔLE 13,7 m (45 pi) FD [30]		
1	118301	DOIGT DE FAUCILLE – CG, EXTÉRIEUR	1	
2	118345	DOIGT DE FAUCILLE – Av. POINTS, C/Av. BAR D'USURE (3 PAR EXTRÉMITÉ)	3	
3	118344	DOIGT DE FAUCILLE – Av. POINTS [31]		
4	118162	ATTACHE – RABATTEUR [32]		
5	129297	PLAQUE D'USURE – SOUS LA BARRE DE COUPE, POLYÉTHYLÈNE [33]		
6	124338	DOIGT DE FAUCILLE – CENTRAL, POINTU	1	
7	124344	GUIDE – CENTRAL, SUPÉRIEUR	1	
8	34980	BARRE – AJUSTEMENT	1	
9	220114	COUVERCLE – CHARNIÈRE ET DIVISÉ	2	
10	151551	PATIN – BAC À PIERRES	4	
11	132906	BARRE – FLEX	4	
12	140135	OUTIL – ENS. SOUDÉ – REDRESSEUR DE DOIGT	1	
A	118193	ÉCROU – HEX. À COLLERETTE 0,375 UNC		
B	118154	BOULON – TÊTE HEX. 3/8 NC X 5/8 TFL GR8 ZP		
C	120558	BOULON – TRCC SPÉCIAL 7/16 NC X 1,5 LG GR5 ZP		
D	18654	ÉCROU – HEX. 7/16-14 UNC GR 5 ZP		
E	50120	BOULON – TÊTE HEX. 3/8 NC X 1 AC. INOX.		
F	132404	BOULON – TRCC SPÉCIAL 7/16 NC X 2,75 LG GR5 ZP		
G	120639	BOULON – TRCC SPÉCIAL 7/16 GPN X 1,75 LG GR 5 ZP		
H	21472	BOULON – TRCC 3/8 NC × 0,75 GR 5 ZP		
J	30228	ÉCROU – À EMBASE FD FACE LISSE 0,375-16 UNC		
K	101898	VIS – TÊTE HEX. À COLLERETTE ET FILETAGE ROULÉ 3/8 NC × 5/8		
L	135315	VIS – TÊTE CREUSE (PLATE) FR, 7/16 X 1,25 LG GR5 ZN		
M	20213	ÉCROU – HEX. DE BLOCAGE FD 7/16-14 UNC ZN		

30. Les kits de doigts avec support en tôle sont conçus pour être utilisés avec des plateformes flexibles d'exportation de 9,1 m à 10,6 m (30 à 35 pieds) et des plateformes flexibles d'exportation à châssis divisé de 12,2 m à 13,7 m (40 à 45 pieds). Pour les pièces de rechange, consultez la section *60 (Option) Doigts avec support en tôle, page 179*. Kits disponibles chez Whole Goods seulement.
31. Liste complète des quantités de barres de coupe : 12,2 m (40 pi) = 71, 13,7 m (45 pi) = 81.
32. Liste complète des quantités de barres de coupe : 40 PI = 38, 45 pi = 42, châssis divisé (exportation) 45 pi = 43.
33. Liste complète des quantités de barres de coupe : 12,2 m (40 pi) = 80, 13,7 m (45 pi) = 90.

9 Composants du couteau et tête de couteau

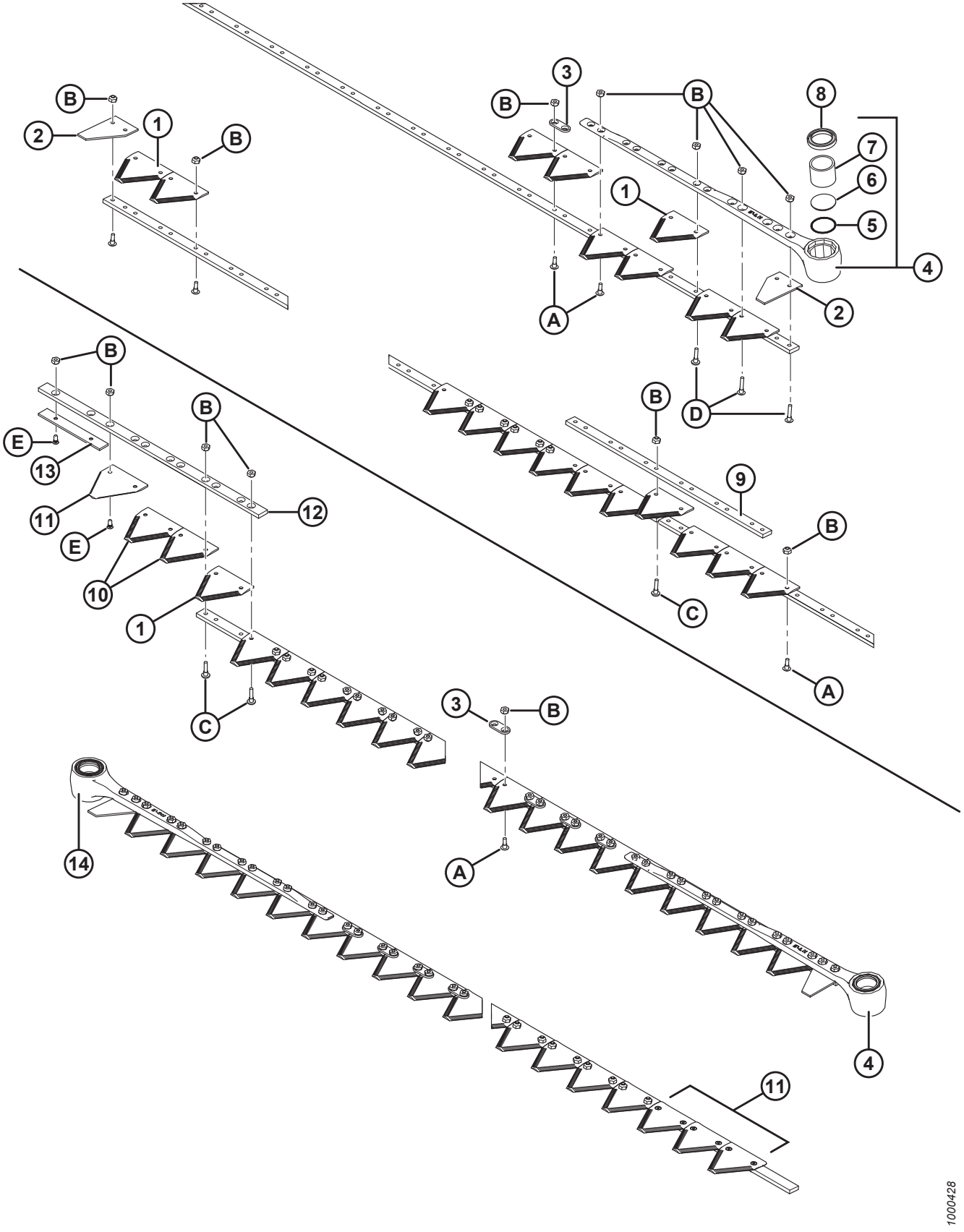

COMPOSANTS DU COUTEAU ET TÊTE DE COUTEAU

NOTE:

La partie supérieure de l'illustration montre le couteau simple et la partie inférieure le couteau double.

NOTE:

Pour la maintenance des dispositifs de couteaux, veuillez vous référer aux sections suivantes :

10 Couteaux segmentés – Plateformes à couteau simple, sections à dents grossières, page 25
11 Couteaux segmentés – Plateformes à couteau simple Dent à gros pas Sections, page 27
12 Couteaux segmentés – Plateformes à couteau simple, parties à dents ultra grossières, page 31
13 Couteaux segmentés – Plateformes à couteau double Dent à pas fins Sections, page 33
14 Couteaux segmentés – Plateformes à couteau double Dent à gros pas Sections, page 37

15 Couteaux segmentés – Plateformes à couteau double, parties à dents ultra grossières, page 41

Réf.	Numéro de pièce	Description	Qté	Numéro de série
1	279641	SECTION DE LA FAUCILLE GROSSIÈRE – 9 DPP (PAQUET DE 25) [34]		
	174845	PARTIE DE LA FAUCILLE GROSSIÈRE BUSATIS – 9 DPP (PAQUET DE 25)	OPT	
	294947	SECTION ENSEMBLE – ULTRA GROS PAS, 4 DPP (PAQUET DE 25)	OPT	
	279642	SECTION DE LA FAUCILLE FINE – 14 DPP (PAQUET DE 25)	OPT	
	118491	PARTIE DE LA FAUCILLE FINE BUSATIS – 14 DPP (PAQUET DE 25)	OPT	
2	279468	SECTION – EXTRÉMITÉ, MILIEU (PAQUET DE 10)	2	
3	174857	BARRE – RENFORT (PAQUET DE 25) [35]		
4	132896	ENSEMBLE DE LA PLATEFORME – CG, ANGLE DE 5° [36]	1	
5	115670	JOINT TORIQUE – TÊTE DE FAUCILLE	1	
6	113937	BOUCHON – TÊTE DE FAUCILLE	1	
7	100500	ROULEMENT – AIGUILLE, TÊTE DE FAUCILLE	1	
8	113222	JOINT – TÊTE DE FAUCILLE (INSTALLEZ AVEC LA LÈVRE TOURNÉE VERS L'EXTÉRIEUR)	1	
9	33955	BARRE – PLAQUE D'ASSEMBLAGE, FAUCILLES EN 2 PARTIES (CS 35 ET 40 PI)	1	

34. Quantités (sections individuelles) : Couteau simple 7,6 m (25 pi) = 99 ; couteau simple 9,1 m (30 pi) = 119 ; couteau simple 10,6 m (35 pi) = 139 ; couteau simple 12,2 m (40 pi) = 159 ;
couteau double 12,2 m (40 pi) = 153 ; couteau double 13,7 m (45 pi) = 173.
35. Quantités (pièces individuelles) : couteau simple (sauf ceux de 10,6 m [35 pi]) = 10 ; couteau simple 10,6 m (35 pi) = 20 ; couteau double = 20.
36. Comprend le joint torique (MD no 115670), le bouchon (MD no 113937), le roulement à aiguille (MD no 100500) et le joint d'étanchéité (MD no 113222).

COMPOSANTS DU COUTEAU ET TÊTE DE COUTEAU

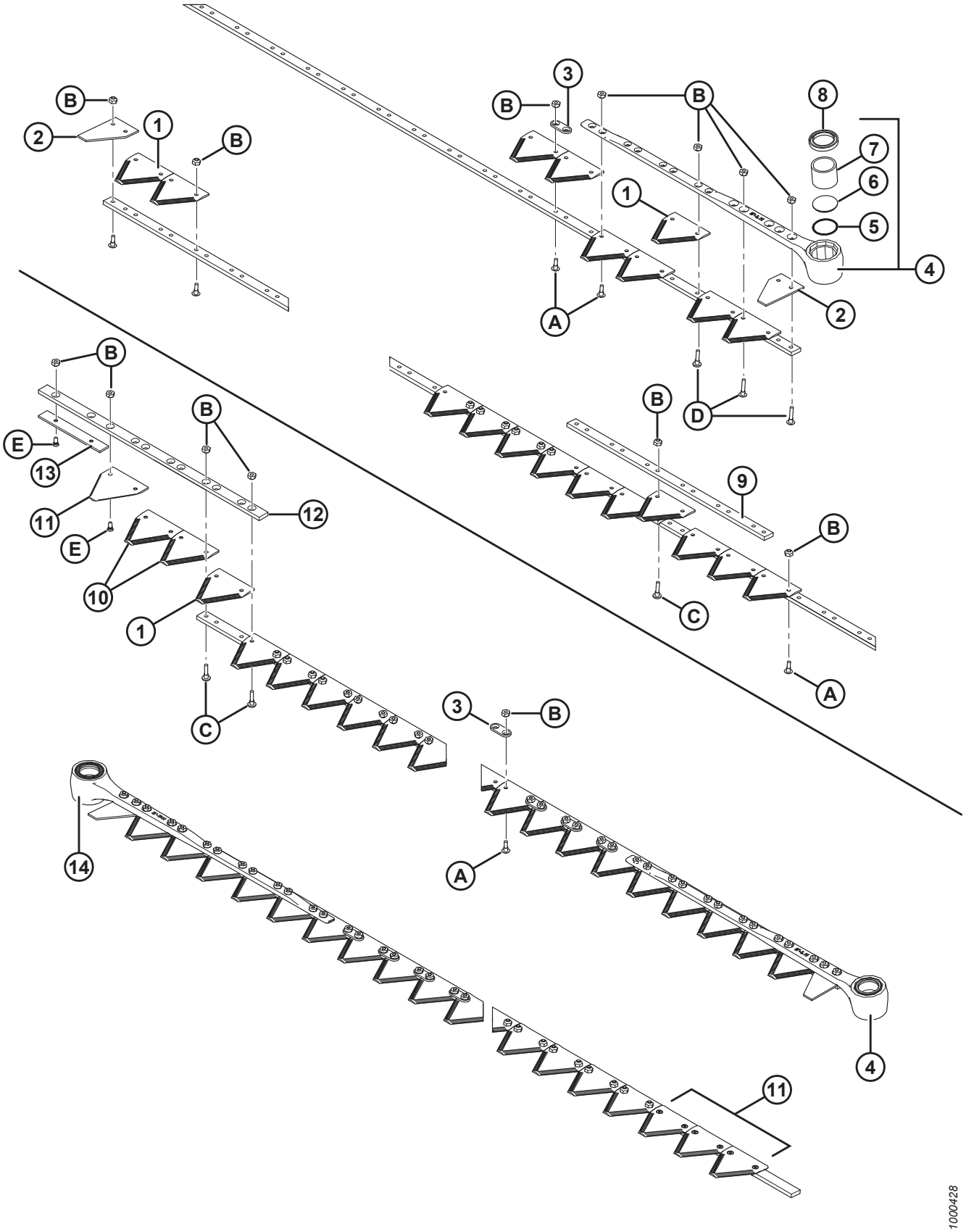

COMPOSANTS DU COUTEAU ET TÊTE DE COUTEAU

Réf.	Numéro de pièce	Description	Qté	Numéro de série
10	279310	SECTION DE LA FAUCILLE GROSSIÈRE – INFÉRIEURE FR, 9 DPP (PAQUET DE 10)	2	
	279851	SECTION DE LA FAUCILLE GROSSIÈRE BUSATIS – INFÉRIEURE FR, 9 DPP (PAQUET DE 10)	OPT	
	279312	SECTION DE LA FAUCILLE FINE – INFÉRIEURE FR, 14 DPP (PAQUET DE 10)	OPT	
	279850	SECTION DE LA FAUCILLE FINE BUSATIS – INFÉRIEURE FR, 14 DPP (PAQUET DE 10)	OPT	
	279996	KIT – FAUCILLE FINE, CHEVAUCHEMENT CENTRAL [37]	OPT	
	279997	KIT – FAUCILLE GROSSIÈRE, CHEVAUCHEMENT CENTRAL [38]	OPT	
	335326	KIT – FAUCILLE GROSSIÈRE, CHEVAUCHEMENT CENTRAL ULTRA GROS PAS [39]	OPT	
11	279314	SECTION DE LA FAUCILLE GROSSIÈRE – SUPÉRIEURE FR, 9 DPP (PAQUET DE 10) [40]	4	
	279999	SECTION DE LA FAUCILLE GROSSIÈRE BUSATIS – SUPÉRIEURE FR, 9 DPP (PAQUET DE 10)	OPT	
	279316	PARTIE DE LA FAUCILLE FINE – SUPÉRIEURE FR, 14 DPP (PAQUET DE 10)	OPT	
	279848	SECTION DE LA FAUCILLE FINE BUSATIS – SUPÉRIEURE FR, 14 DPP (PAQUET DE 10)	OPT	
12	124880	GUIDE – SUPÉRIEUR, FAUCILLE CG	1	
13	124881	BARRE – USURE, FAUCILLE CG	1	
14	132897	ENS. DE LA PLATEFORME – CD, ANGLE DE 5° [41]	1	
A	135628	VIS – TDCD, NO 12-24 NC X 17 MM (0,67 PO) (PAQUET DE 50) [42]		
B	135626	ÉCROU – DE BLOCAGE CENTRAL FR, NO 12-24 NC (PAQUET DE 50) [43]		
C	135630	VIS – TDCD, NO 12-24 NC X 23,36 MM (0,920 PO) (PAQUET DE 50) [44]		
D	135632	VIS – TDCD, NO 12-24 NC X 26,67 MM (1,05 PO) (PAQUET DE 50) [45]		
E	174165	VIS – TÊTE FR 90 ° CS, NO 12-24 GPN X 0,5 PO (PAQUET DE 50)		

37. Comporte quatre fines sections de faucilles à tête fraisée (14 DPP)trois sections de faucilles fraisées inférieures à pas fins (14 DPP)et tout le matériel nécessaire.
38. Comporte quatre fines sections de faucilles à tête fraisée à gros pas (9 DPP)trois sections de faucilles fines et fraisées inférieures à gros pas (9 DPP)et tout le matériel nécessaire.
39. Comprend quatre sections supérieures de la faucille grossière à évasement ultra gros pas (4 DPP), trois sections supérieures de la faucille grossière à évasement ultra gros pas (4 DPP) et tout le matériel nécessaire.
40. À installer avec les dentelures vers le bas.
41. Comprend le joint torique (MD no 115670), le bouchon (MD no 113937), le roulement à aiguille (MD no 100500) et le joint d'étanchéité (MD no 113222).
42. Paquet de 1000 – MD n° 135629.
43. Paquet de 2000 – MD n° 135627.
44. Paquet de 1000 – MD n° 135621.
45. Paquet de 1000 – MD n° 135633.

10 Couteaux segmentés – Plateformes à couteau simple, sections à dents grossières

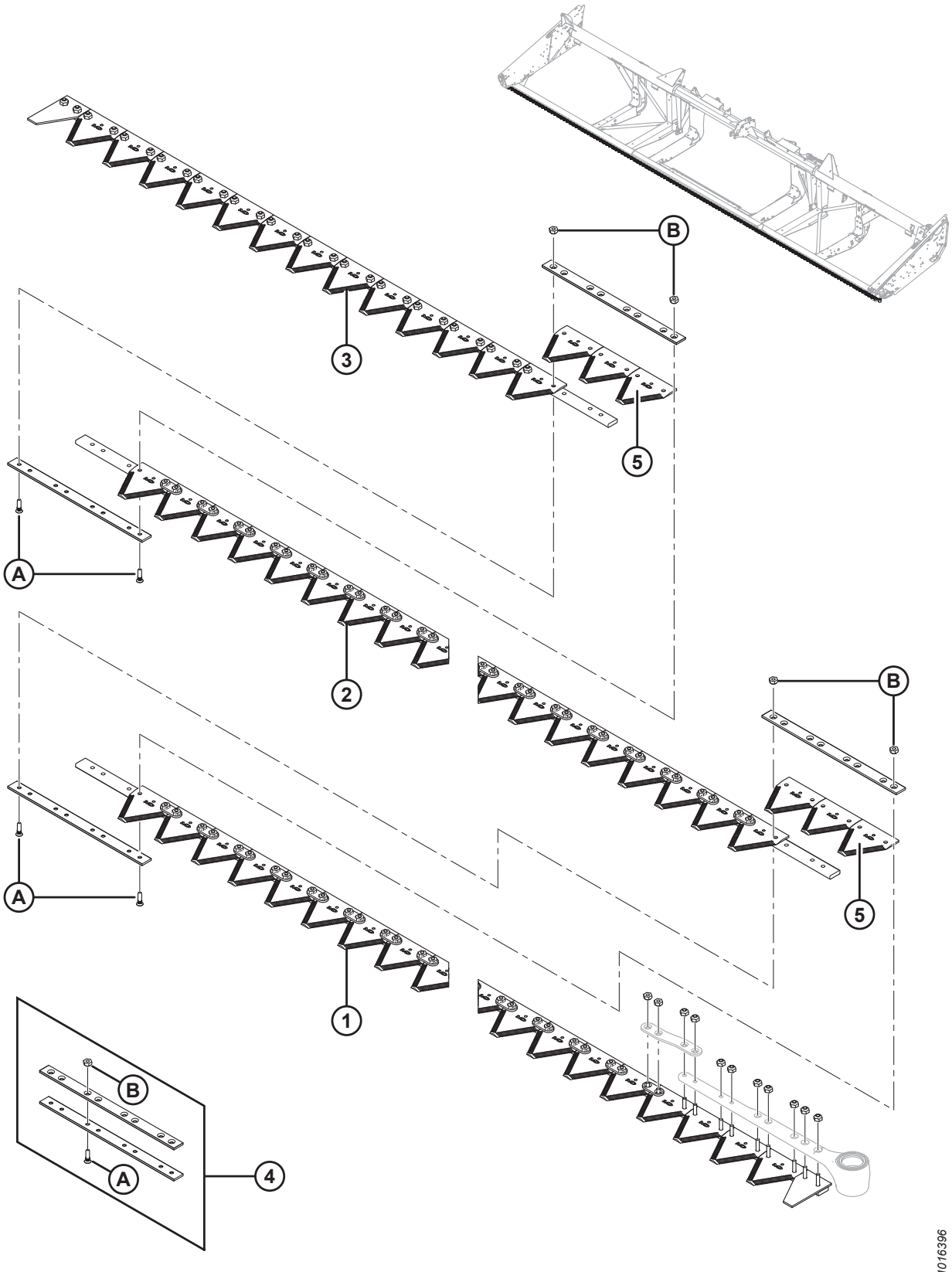

NOTE:

Les couteaux de 7,6 à 13,7 m (25 à 45 pi) de la plateforme sont vendus par segments ; pour un segment entier, (moins de têtes de couteaux), consultez les tableaux ci-dessous :

Réf.	Numéro de pièce	Description	Qté	Numéro de série
		7,6 MÈTRES (25 PIEDS)		
	335489	**KIT – COUTEAU SIMPLE FIN DE 25 PI**[46]		
1	279398	SEGMENT AVANT GAUCHE	1	
2	279399	SEGMENT CENTRAL	1	
3	279401	SEGMENT D'EXTRÉMITÉ ARRIÈRE DROITE	1	
4	129043	KIT DE PLAQUE D'ASSEMBLAGE MACDON [47]	2	
5	279642	SECTION – FINE KONDEX, 9 DPP (PAQUET DE 25)	6	
	118491	SECTION – FINE BUSATIS, 9 DPP (PAQUET DE 25)	6	
		9,1 mètres (30 pieds)		
	335490	**KIT – COUTEAU SIMPLE À DENTS FINES DE 30 PI** [46]		
1	279398	SEGMENT AVANT GAUCHE	1	
2	279399	SEGMENT CENTRAL	2	
3	279402	SEGMENT ARRIÈRE DROIT	1	
4	129043	KIT DE PLAQUE D'ASSEMBLAGE MACDON [47]	3	
5	279642	SECTION – FINE KONDEX, 9 DPP (PAQUET DE 25)	9	
	118491	SECTION – FINE BUSATIS, 9 DPP (PAQUET DE 25)	9	
		10,6 mètres (35 pieds)		
	335491	**KIT – COUTEAU SIMPLE À DENTS FINES DE 35 PI** [46]		
1	279398	SEGMENT AVANT GAUCHE	1	
2	279399	SEGMENT CENTRAL	2	
3	279403	SEGMENT ARRIÈRE DROIT	1	
4	129043	KIT DE PLAQUE D'ASSEMBLAGE MACDON [47]	3	
5	279642	SECTION – FINE KONDEX, 9 DPP (PAQUET DE 25)	9	
	118491	SECTION – FINE BUSATIS, 9 DPP (PAQUET DE 25)	9	
		12,2 mètres (40 pieds)		
	335492	**KIT – COUTEAU SIMPLE À DENTS FINES DE 40 PI** [46]		
1	279398	SEGMENT AVANT GAUCHE	1	
2	279399	SEGMENT CENTRAL	3	
3	279404	SEGMENT ARRIÈRE DROIT	1	
4	129043	KIT DE PLAQUE D'ASSEMBLAGE MACDON [47]	4	
5	279642	SECTION – FINE KONDEX, 9 DPP (PAQUET DE 25)	12	
	118491	SECTION – FINE BUSATIS, 9 DPP (PAQUET DE 25)	12	
A	129299	VIS – TÊTE FR 90 ° CS, NO 12-24 GPN X 0,812 PO		
B	135626	ÉCROU – FR, VERROU CENTRAL, NO 12-24 GPN (PAQUET DE 50)		

46. Kit complet de couteaux.
47. Comprend deux barres de raccordement et le matériel.

11 Couteaux segmentés – Plateformes à couteau simple
Dent à gros pas Sections

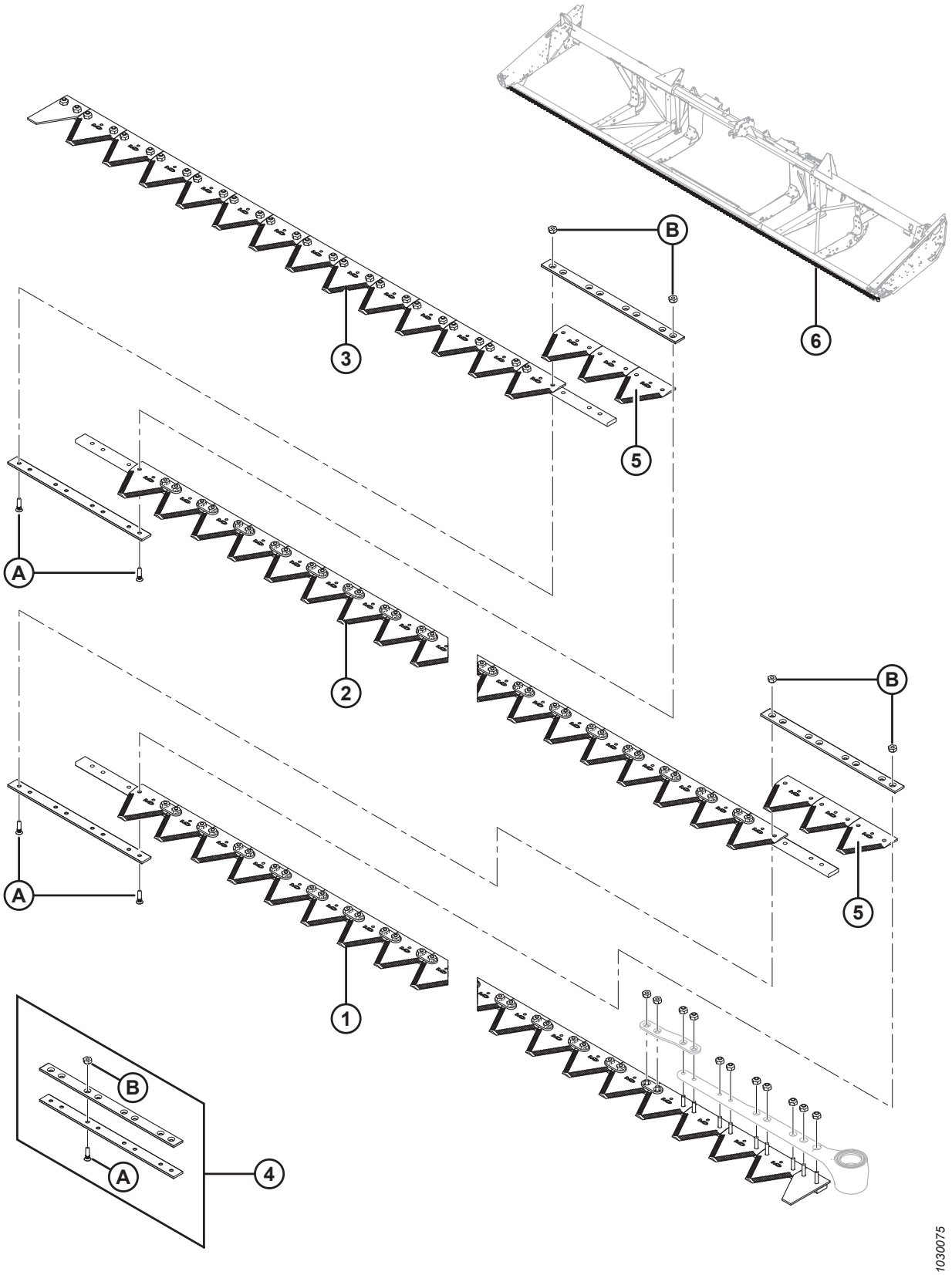

NOTE:

Les couteaux de 7,6 à 13,7 m (25 à 45 pi) de la plateforme sont vendus par segments ; pour un segment entier, (moins de têtes de couteaux), consultez les tableaux ci-dessous :

Réf.	Numéro de pièce	Description	Qté	Numéro de série
		7,6 MÈTRES (25 PIEDS)		
1	279405	SEGMENT AVANT GAUCHE	1	
2	279406	SEGMENT CENTRAL	1	
3	279408	SEGMENT D'EXTRÉMITÉ ARRIÈRE DROITE	1	
4	129043	KIT DE PLAQUE D'ASSEMBLAGE MACDON [48]	2	
5	279641	SECTION – GROSSIÈRE KONDEX, 9 DPP (PAQUET DE 25)	6	
	174845	SECTION – GROSSIÈRE BUSATIS, 9 DPP (PAQUET DE 25)	6	
		9,1 mètres (30 pieds)		
1	279405	SEGMENT AVANT GAUCHE	1	
2	279406	SEGMENT CENTRAL	2	
3	279409	SEGMENT ARRIÈRE DROIT	1	
4	129043	KIT DE PLAQUE D'ASSEMBLAGE MACDON [48]	3	
5	279641	SECTION – GROSSIÈRE KONDEX, 9 DPP (PAQUET DE 25)	9	
	174845	SECTION – GROSSIÈRE BUSATIS, 9 DPP (PAQUET DE 25)	9	
6	294795	KIT – COUTEAU SIMPLE DE 9,1 M (30 PI) [49]	A/B	
		10,6 mètres (35 pieds)		
1	279405	SEGMENT AVANT GAUCHE	1	
2	279406	SEGMENT CENTRAL	2	
3	279410	SEGMENT ARRIÈRE DROIT	1	
4	129043	KIT DE PLAQUE D'ASSEMBLAGE MACDON [48]	3	
5	279641	SECTION – GROSSIÈRE KONDEX, 9 DPP (PAQUET DE 25)	9	
	174845	SECTION – GROSSIÈRE BUSATIS, 9 DPP (PAQUET DE 25)	9	
6	294796	KIT – COUTEAU SIMPLE DE 10,6 M (35 PI) [50]	A/B	

48. Comprend deux barres de raccordement et le matériel.
49. Le kit permet le remplacement complet de la barre de coupe. Le kit comprend un segment avant gauche (MD n 2279405), un segment central, (MD n 279406), segment d'extrémité arrière droit (MD n 279409), un kit de la plaque d'assemblage (MD n 129043) et une section à gros pas Kondex (MD n 279641).
50. Le kit permet le remplacement complet de la barre de coupe. Le kit comprend un segment avant gauche (MD n 2279405), un segment central, (MD n 279406), segment d'extrémité arrière droit (MD n 279410), un kit de la plaque d'assemblage (MD n 129043) et une section à gros pas Kondex (MD n 279641).

COUTEAUX SEGMENTÉS – PLATEFORMES À COUTEAU SIMPLE DENT À GROS PAS SECTIONS

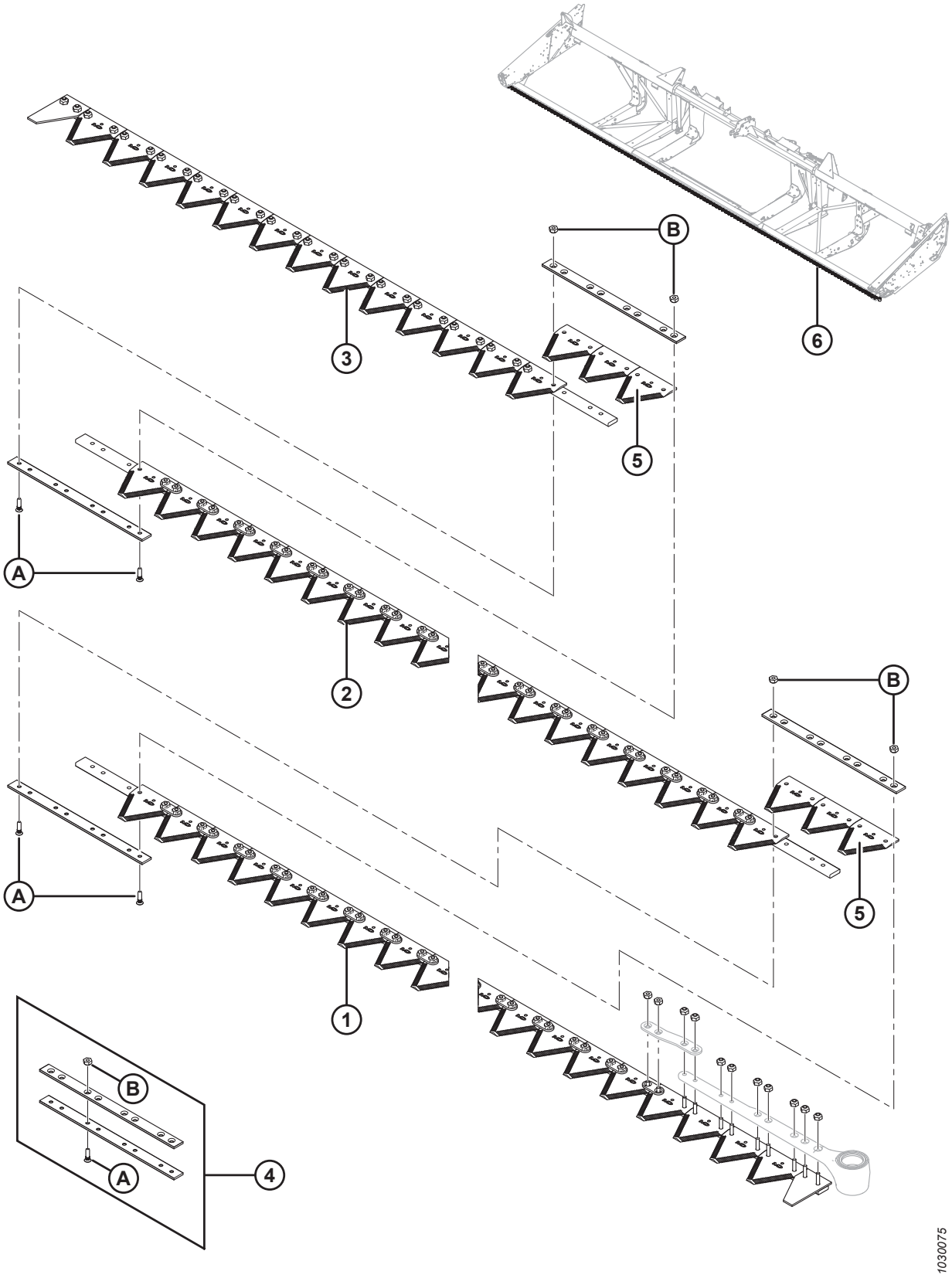

Réf.	Numéro de pièce	Description	Qté	Numéro de série
		12,2 mètres (40 pieds)		
1	279405	SEGMENT AVANT GAUCHE	1	
2	279406	SEGMENT CENTRAL	3	
3	279411	SEGMENT ARRIÈRE DROIT	1	
4	129043	KIT DE PLAQUE D'ASSEMBLAGE MACDON [48]	4	
5	279641	SECTION – GROSSIÈRE KONDEX, 9 DPP (PAQUET DE 25)	12	
	174845	SECTION – GROSSIÈRE BUSATIS, 9 DPP (PAQUET DE 25)	12	
6	294797	KIT – COUTEAU SIMPLE DE 12,2 M (40 PI) [51]	A/B	
A	129299	VIS – TÊTE FR 90 ° CS, NO 12-24 GPN X 0,812 PO		
B	135626	ÉCROU – FR, VERROU CENTRAL, NO 12-24 GPN (PAQUET DE 50)		

51. Le kit permet le remplacement complet de la barre de coupe. Le kit comprend un segment avant gauche (MD n 2279405), un segment central, (MD n 279406), un segment d'extrémité arrière droit (MD n 279411), un kit de la plaque d'assemblage (MD n 129043) et une section à gros pas Kondex (MD n 279641).

12 Couteaux segmentés – Plateformes à couteau simple, parties à dents ultra grossières

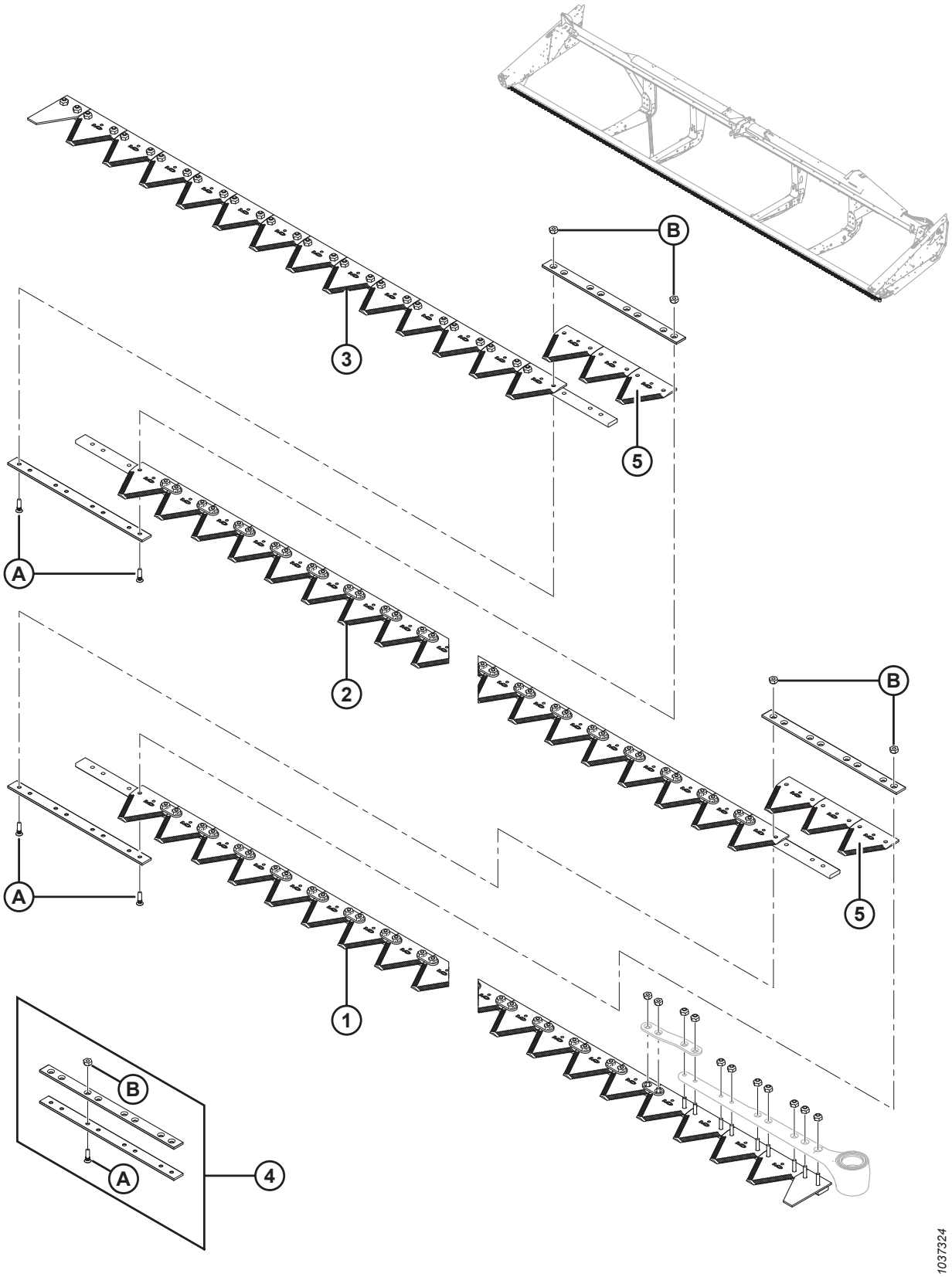

COUTEAUX SEGMENTÉS – PLATEFORMES À COUTEAU SIMPLE, PARTIES À DENTS ULTRA GROSSIÈRES

Réf.	Numéro de pièce	Description	Qté	Numéro de série
		7,6 MÈTRES (25 PIEDS)		
	335513	**KIT – COUTEAU SIMPLE ULTRA GROSSIER DE 25 PI** [52]		
1	**335533**	**ASSEMBLAGE – SEGMENT DE COUTEAU ULTRA GROSSIER** [53]	**1**	
2	**335534**	**ASSEMBLAGE – SEGMENT DE COUTEAU ULTRA GROSSIER** [53]	**1**	
3	**335535**	**ASSEMBLAGE – SEGMENT DE COUTEAU ULTRA GROSSIER** [53]	**1**	
4	**129043**	**KIT DE PLAQUE D'ASSEMBLAGE** [54]	**2**	
5	**294947**	**SECTION – PAQUET ULTRA GROSSIER, 4 DPP**	**1**	
		9,1 MÈTRES (30 PIEDS)		
	335514	**KIT – COUTEAU SIMPLE ULTRA GROSSIER DE 30 PI** [52]		
1	**335533**	**ASSEMBLAGE – SEGMENT DE COUTEAU ULTRA GROSSIER** [53]	**1**	
2	**335534**	**ASSEMBLAGE – SEGMENT DE COUTEAU ULTRA GROSSIER** [53]	**2**	
3	**335536**	**ASSEMBLAGE – SEGMENT DE COUTEAU 4 DPP** [53]	**1**	
4	**129043**	**KIT DE PLAQUE D'ASSEMBLAGE 2 1/8 PO** [54]	**3**	
5	**294947**	**SECTION – PAQUET ULTRA GROSSIER, 4 DPP**	**1**	
		10,7 MÈTRES (35 PIEDS)		
	335515	**KIT – COUTEAU SIMPLE ULTRA GROSSIER DE 35 PI** [52]		
1	**335533**	**ASSEMBLAGE – SEGMENT DE COUTEAU ULTRA GROSSIER** [53]	**1**	
2	**335534**	**ASSEMBLAGE – SEGMENT DE COUTEAU ULTRA GROSSIER** [53]	**2**	
3	**335531**	**SEGMENT DE COUTEAU, ARRIÈRE**	**1**	
4	**129043**	**KIT DE PLAQUE D'ASSEMBLAGE 2 1/8 PO** [54]	**3**	
5	**294947**	**SECTION – PAQUET ULTRA GROSSIER, 4 DPP**	**1**	
		12,2 MÈTRES (40 PIEDS)		
	335516	**KIT – COUTEAU SIMPLE ULTRA GROSSIER DE 40 PI** [52]		
1	**335533**	**ASSEMBLAGE – SEGMENT DE COUTEAU ULTRA GROSSIER** [53]	**1**	
2	**335534**	**ASSEMBLAGE – SEGMENT DE COUTEAU ULTRA GROSSIER** [53]	**3**	
3	**335530**	**SEGMENT DE COUTEAU, ARRIÈRE**	**1**	
4	**129043**	**KIT DE PLAQUE D'ASSEMBLAGE 2 1/8 PO** [54]	**4**	
5	**294947**	**SECTION – PAQUET ULTRA GROSSIER, 4 DPP**	**1**	
A	**129299**	**VIS – TÊTE FR 90° CSK, N° 12-24 NC X 0,812 PO**		
B	**135626**	**ÉCROU – FR, VERROU CENTRAL, N° 12-24 NC (PAQUET DE 50)**		

52. Kit complet de couteaux.
53. Comprend le matériel.
54. Comprend deux barres de raccordement et le matériel.

13 Couteaux segmentés – Plateformes à couteau double Dent à pas fins Sections

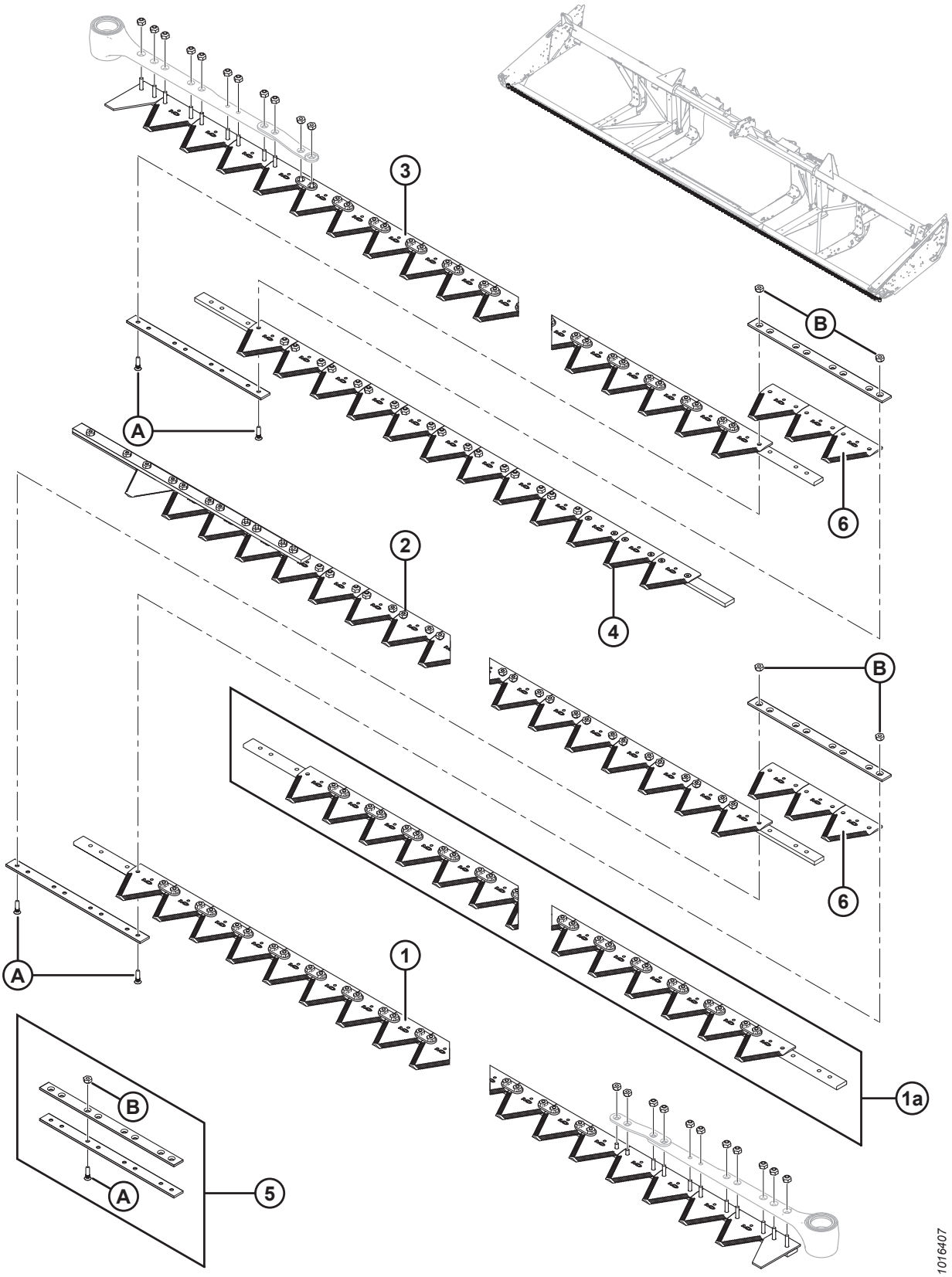

NOTE:

Les couteaux pour plateformes de 9,1 m à 13,7 m (30-45 pi) sont vendus en segments ; pour un segment complet (sans la tête de couteau), reportez-vous aux tableaux ci-dessous :

Réf.	Numéro de pièce	Description	Qté	Numéro de série
		9,1 MÈTRES (30 PIEDS)		
	335484	**KIT – COUTEAU DOUBLE FIN DE 30 PI**[55]		
1	279398	SEGMENT AVANT GAUCHE	1	
2	279417	SEGMENT ARRIÈRE GAUCHE	1	
3	279412	SEGMENT AVANT DROIT	1	
4	279418	SEGMENT ARRIÈRE DROIT	1	
5	129043	KIT DE PLAQUE D'ASSEMBLAGE MACDON [56]	2	
6	279642	SECTION – FINE KONDEX, 9 DPP (PAQUET DE 25)	6	
	118491	SECTION – FINE BUSATIS, 9 DPP (PAQUET DE 25)	6	
		10,6 mètres (35 pieds)		
	335485	**KIT – COUTEAU DOUBLE À DENTS FINES DE 35 PI** [55]		
1	279398	SEGMENT AVANT GAUCHE	1	
2	279419	SEGMENT ARRIÈRE GAUCHE	1	
3	279412	SEGMENT AVANT DROIT	1	
4	279420	SEGMENT ARRIÈRE DROIT	1	
5	129043	KIT DE PLAQUE D'ASSEMBLAGE MACDON [56]	2	
6	279642	SECTION – FINE KONDEX, 9 DPP (PAQUET DE 25)	6	
	118491	SECTION – FINE BUSATIS, 9 DPP (PAQUET DE 25)	6	
		12,2 mètres (40 pieds)		
	335486	**KIT – COUTEAU DOUBLE À DENTS FINES DE 40 PI** [55]		
1	279398	SEGMENT AVANT GAUCHE	1	
1a	279399	SEGMENT CENTRAL (1 PAR CÔTÉ)	2	
2	279421	SEGMENT ARRIÈRE GAUCHE	1	
3	279412	SEGMENT AVANT DROIT	1	
4	279422	SEGMENT ARRIÈRE DROIT	1	
5	129043	KIT DE PLAQUE D'ASSEMBLAGE MACDON [56]	4	
6	279642	SECTION – FINE KONDEX, 9 DPP (PAQUET DE 25)	12	
	118491	SECTION – FINE BUSATIS, 9 DPP (PAQUET DE 25)	12	
		13,7 mètres (45 pieds)		
	335487	**KIT – COUTEAU DOUBLE À DENTS FINES DE 45 PI** [55]		
1	279398	SEGMENT AVANT GAUCHE	1	
1a	279399	SEGMENT CENTRAL (1 PAR CÔTÉ)	2	
2	279423	SEGMENT ARRIÈRE GAUCHE	1	
3	279412	SEGMENT AVANT DROIT	1	
4	279424	SEGMENT ARRIÈRE DROIT	1	
5	129043	KIT DE PLAQUE D'ASSEMBLAGE MACDON [56]	4	

55. Kit complet de couteaux.
56. Comprend deux barres de raccordement et le matériel.

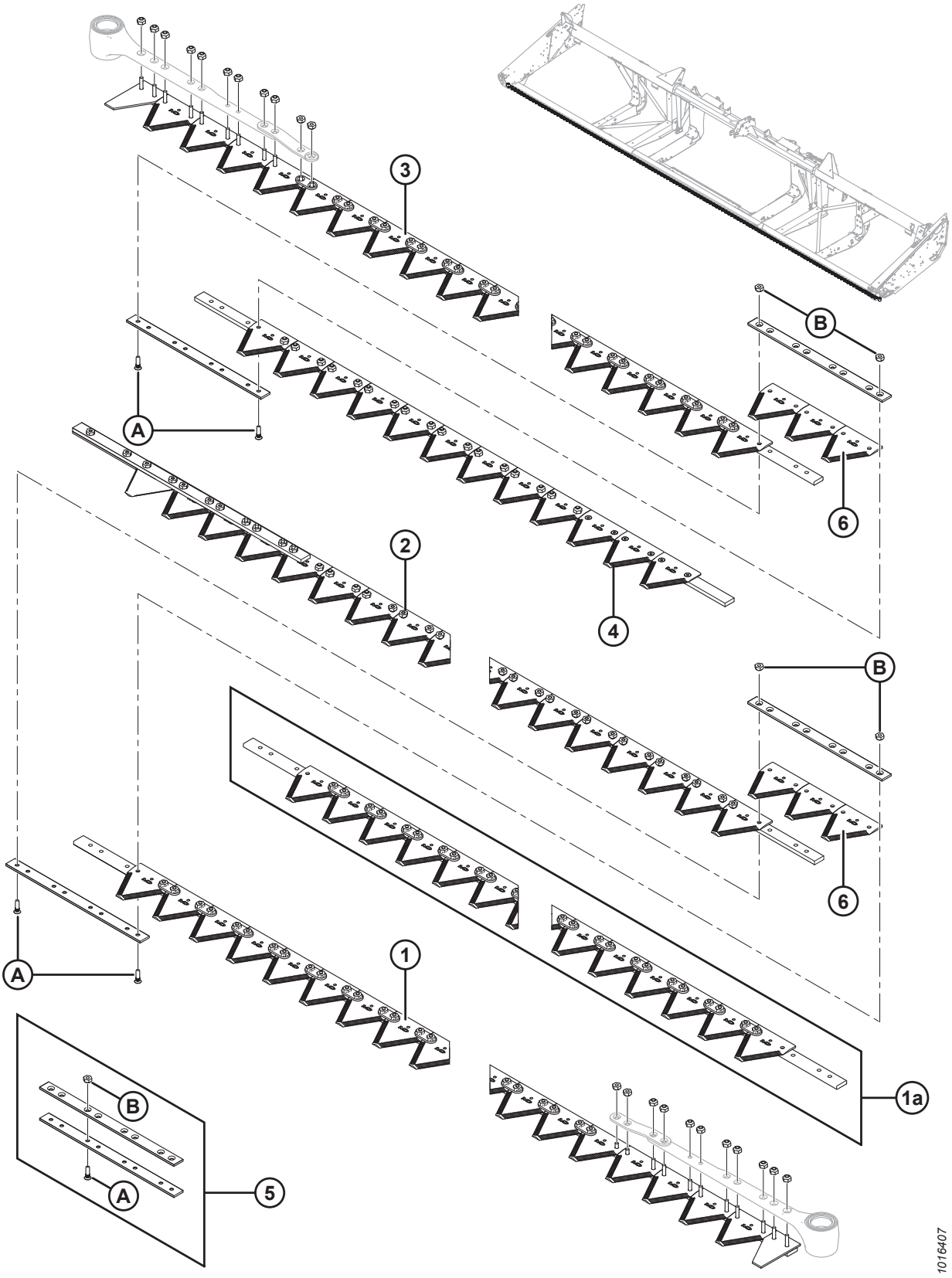
3
B
A
6
2
4
B
6
A
1
1a
B
A
5
1016407

Réf.	Numéro de pièce	Description	Qté	Numéro de série
6	279642	SECTION – FINE KONDEX, 9 DPP (PAQUET DE 25)	12	
	118491	SECTION – FINE BUSATIS, 9 DPP (PAQUET DE 25)	12	
A	129299	VIS – TÊTE FR 90 ° CS, NO 12-24 GPN X 0,812 PO		
B	135626	ÉCROU – FR, VERROU CENTRAL, NO 12-24 GPN (PAQUET DE 50)		

14 Couteaux segmentés – Plateformes à couteau double
Dent à gros pas Sections

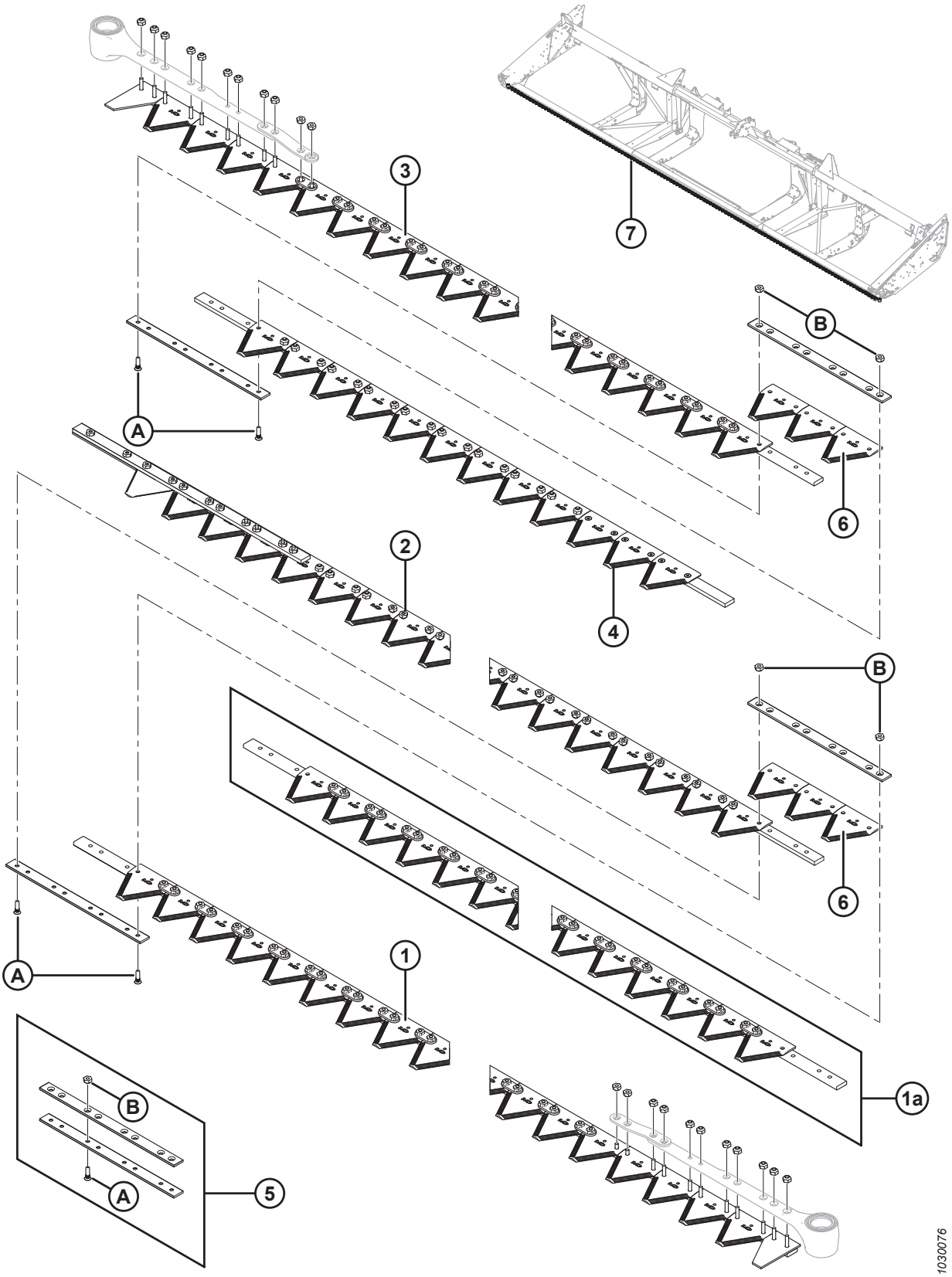

NOTE:

Les couteaux pour plateformes de 9,1 m à 13,7 m (30-45 pi) sont vendus en segments ; pour un segment complet (sans la tête de couteau), reportez-vous aux tableaux ci-dessous :

Réf.	Numéro de pièce	Description	Qté	Numéro de série
		9,1 mètres (30 pieds)		
1	279405	SEGMENT AVANT GAUCHE	1	
2	279430	SEGMENT ARRIÈRE GAUCHE	1	
3	279428	SEGMENT AVANT DROIT [57]	1	
4	279432	SEGMENT ARRIÈRE DROIT	1	
5	129043	KIT DE PLAQUE D'ASSEMBLAGE MACDON [58]	2	
6	279641	SECTION – GROSSIÈRE KONDEX, 9 DPP (PAQUET DE 25)	6	
	174845	SECTION – GROSSIÈRE BUSATIS, 9 DPP (PAQUET DE 25)	6	
7	294791	KIT – COUTEAU DOUBLE DE 13,7 M (30 PI) [59]	A/B	
		10,6 mètres (35 pieds)		
1	279405	SEGMENT AVANT GAUCHE	1	
2	279431	SEGMENT ARRIÈRE GAUCHE	1	
3	279428	SEGMENT AVANT DROIT [57]	1	
4	279433	SEGMENT ARRIÈRE DROIT	1	
5	129043	KIT DE PLAQUE D'ASSEMBLAGE MACDON [58]	2	
6	279641	SECTION – GROSSIÈRE KONDEX, 9 DPP (PAQUET DE 25)	6	
	174845	SECTION – GROSSIÈRE BUSATIS, 9 DPP (PAQUET DE 25)	6	
7	294792	KIT – COUTEAU DOUBLE DE 35 PI [60]	A/B	
		12,2 mètres (40 pieds)		
1	279405	SEGMENT AVANT GAUCHE	1	
1a	279406	SEGMENT CENTRAL (1 PAR CÔTÉ)	2	
2	279434	SEGMENT ARRIÈRE GAUCHE	1	
3	279428	SEGMENT AVANT DROIT [57]	1	
4	279435	SEGMENT ARRIÈRE DROIT	1	
5	129043	KIT DE PLAQUE D'ASSEMBLAGE MACDON [58]	4	

57. Segment avant droit (MD n° 279428) est plus court d'un trou sur l'extrémité extérieure que le couteau équipé en usine.
58. Comprend deux barres de raccordement et le matériel.
59. Le kit permet le remplacement complet de la barre de coupe. Le kit comprend un segment avant gauche (MD n 279405), un segment arrière gauche, (MD n 279430), un segment avant droit, (MD n 279428), un segment d'extrémité arrière droit (MD n 279432), un kit de la plaque d'assemblage (MD n 129043) et une section à gros pas Kondex (MD n 279641).
60. Le kit permet le remplacement complet de la barre de coupe. Le kit comprend le segment avant gauche (MD n° 279405), le segment arrière gauche (MD n° 279431), le segment avant droit (MD n° 279428), le segment arrière droit (MD n° 279433), le kit de la plaque d'assemblage MacDon (MD n° 129043) et la section grossière Kondex (MD n° 279641).

COUTEAUX SEGMENTÉS – PLATEFORMES À COUTEAU DOUBLE DENT À GROS PAS SECTIONS

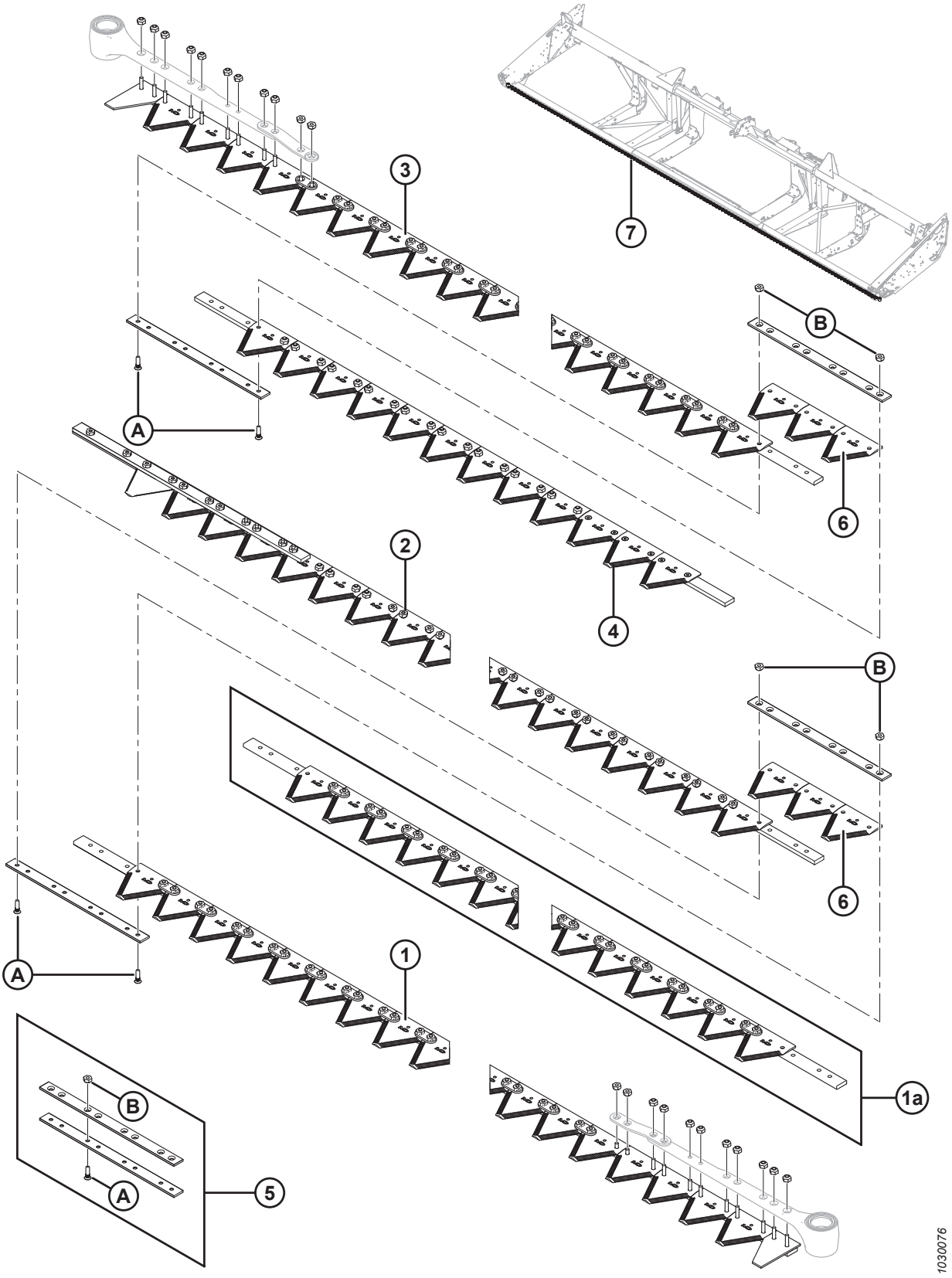

Réf.	Numéro de pièce	Description	Qté	Numéro de série
6	279641	SECTION – GROSSIÈRE KONDEX, 9 DPP (PAQUET DE 25)	12	
	174845	SECTION – GROSSIÈRE BUSATIS, 9 DPP (PAQUET DE 25)	12	
7	294793	KIT – COUTEAU DOUBLE DE 40 PI [61]	A/B	
		13,7 mètres (45 pieds)		
1	279405	SEGMENT AVANT GAUCHE	1	
1a	279406	SEGMENT CENTRAL (1 PAR CÔTÉ)	2	
2	279436	SEGMENT ARRIÈRE GAUCHE	1	
3	279428	SEGMENT AVANT DROIT [57]	1	
4	279437	SEGMENT ARRIÈRE DROIT	1	
5	129043	KIT DE PLAQUE D'ASSEMBLAGE MACDON [58]	4	
6	279641	SECTION – GROSSIÈRE KONDEX, 9 DPP (PAQUET DE 25)	12	
	174845	SECTION – GROSSIÈRE BUSATIS, 9 DPP (PAQUET DE 25)	12	
7	294794	KIT – COUTEAU DOUBLE DE 13,7 M (45 PI) [62]	A/B	
A	129299	VIS – TÊTE FR 90 ° CS, NO 12-24 GPN X 0,812 PO		
B	135626	ÉCROU – FR, VERROU CENTRAL, NO 12-24 GPN (PAQUET DE 50)		

61. Le kit permet le remplacement complet de la barre de coupe. Le kit comprend le segment avant gauche (MD n° 279405), le segment central (MD n° 279406), le segment arrière gauche (MD n° 279434), le segment avant droit (MD n° 279428), le segment arrière droit (MD n° 279435), le kit de la plaque d'assemblage MacDon (MD n° 129043) et la section grossière Kondex (MD n° 279641).
62. Le kit permet le remplacement complet de la barre de coupe. Le kit comprend un segment avant gauche (MD n 2279405), un segment central, (MD n 279406), un segment arrière gauche (MD n 279436), le segment central (MD n 279428), le segment arrière droit (MD n 279437), le kit de la plaque d'assemblage (MD n 129043) et la section grossière Kondex (MD n 279641).

15 Couteaux segmentés – Plateformes à couteau double, parties à dents ultra grossières

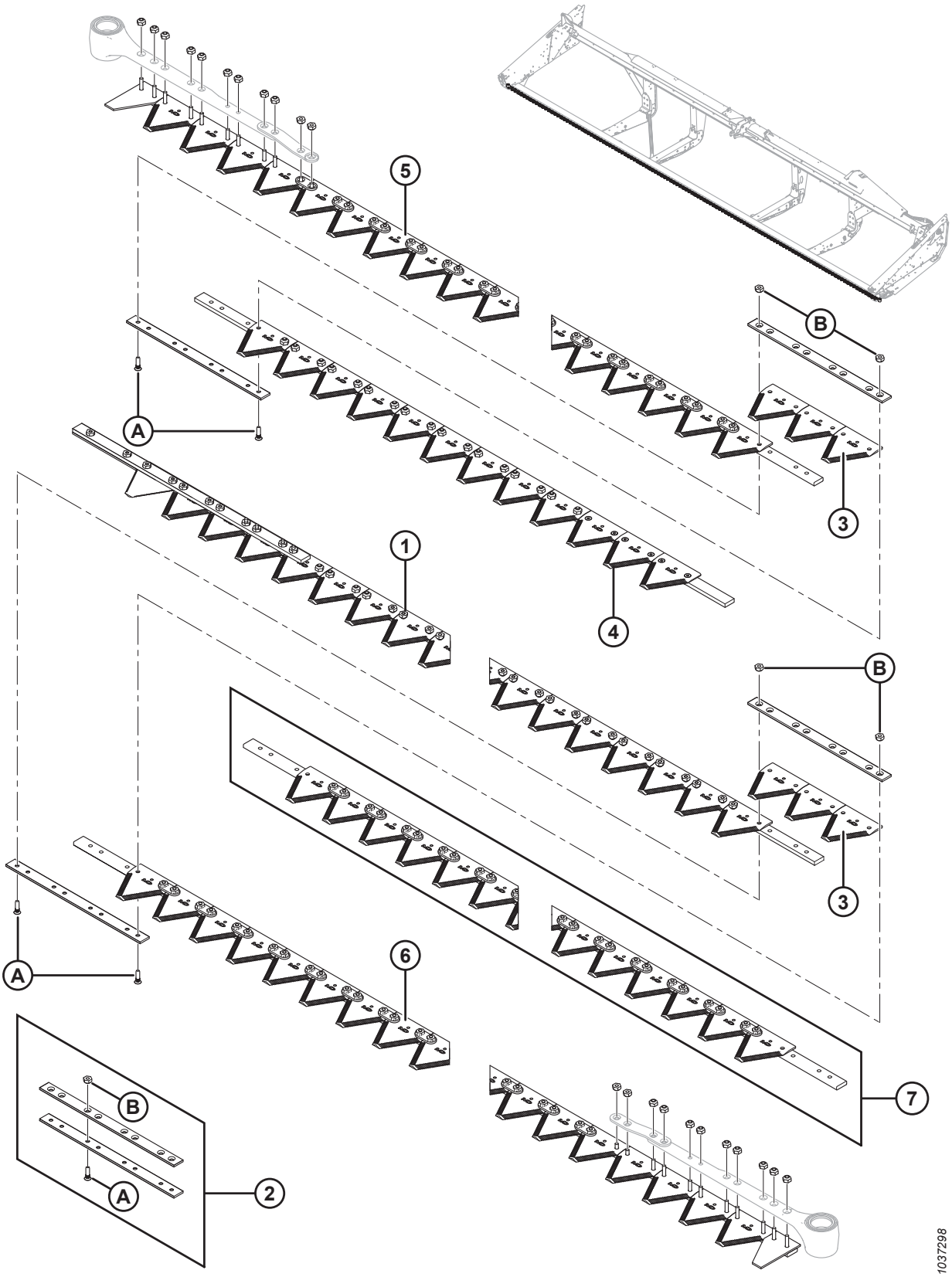

COUTEAUX SEGMENTÉS – PLATEFORMES À COUTEAU DOUBLE, PARTIES À DENTS ULTRA GROSSIÈRES

Réf.	Numéro de pièce	Description	Qté	Numéro de série
		9,1 MÈTRES (30 PIEDS)		
	335509	**KIT – COUTEAU DOUBLE ULTRA GROSSIER DE 30 PI** [63]		
1	**335526**	**SEGMENT D'EXTRÉMITÉ ARRIÈRE GAUCHE**	**1**	
2	**129043**	**KIT DE PLAQUE D'ASSEMBLAGE 2 1/8 PO** [64]	**2**	
3	**294947**	**SECTION – PAQUET ULTRA GROSSIER, 4 DPP**	**1**	
4	**335522**	**SEGMENT D'EXTRÉMITÉ ARRIÈRE DROITE**		
5	**335532**	**ASSEMBLAGE – SEGMENT DE COUTEAU ULTRA GROSSIER** [65]	**1**	
6	**335533**	**ASSEMBLAGE SEGMENT DE COUTEAU ULTRA GROSSIER** [65]	**1**	
		10,7 MÈTRES (35 PIEDS)		
	335510	**KIT – COUTEAU DOUBLE ULTRA GROSSIER DE 35 PI** [63]		
1	**335529**	**SEGMENT D'EXTRÉMITÉ ARRIÈRE GAUCHE**	**1**	
2	**129043**	**KIT DE PLAQUE D'ASSEMBLAGE 2 1/8 PO** [64]	**2**	
3	**294947**	**SECTION – PAQUET ULTRA GROSSIER, 4 DPP**	**1**	
4	**335523**	**SEGMENT D'EXTRÉMITÉ ARRIÈRE DROITE**	**1**	
5	**335532**	**ASSEMBLAGE SEGMENT DE COUTEAU ULTRA GROSSIER** [65]	**1**	
6	**335533**	**ASSEMBLAGE SEGMENT DE COUTEAU ULTRA GROSSIER** [65]	**1**	
		12,2 MÈTRES (40 PIEDS)		
	335511	**KIT – COUTEAU DOUBLE ULTRA GROSSIER DE 40 PI** [63]		
1	**335527**	**SEGMENT D'EXTRÉMITÉ ARRIÈRE GAUCHE**	**1**	
2	**129043**	**KIT DE PLAQUE D'ASSEMBLAGE 2 1/8 PO** [64]	**4**	
3	**294947**	**SECTION – PAQUET ULTRA GROSSIER, 4 DPP**	**1**	
4	**335519**	**SEGMENT D'EXTRÉMITÉ ARRIÈRE DROITE**	**1**	
5	**335532**	**ASSEMBLAGE SEGMENT DE COUTEAU ULTRA GROSSIER** [65]	**1**	
6	**335533**	**ASSEMBLAGE SEGMENT DE COUTEAU ULTRA GROSSIER** [65]	**1**	
7	**335534**	**ASSEMBLAGE SEGMENT DE COUTEAU ULTRA GROSSIER** [65]	**2**	
		13,7 MÈTRES (45 PIEDS)		
	335512	**KIT – COUTEAU DOUBLE ULTRA GROSSIER DE 45 PI** [63]		
1	**335528**	**SEGMENT D'EXTRÉMITÉ ARRIÈRE GAUCHE**	**1**	
2	**129043**	**KIT DE PLAQUE D'ASSEMBLAGE 2 1/8 PO** [64]	**2**	
3	**294947**	**SECTION – PAQUET ULTRA GROSSIER, 4 DPP**	**1**	
4	**335521**	**SEGMENT D'EXTRÉMITÉ ARRIÈRE DROITE**	**1**	
5	**335532**	**ASSEMBLAGE SEGMENT DE COUTEAU ULTRA GROSSIER** [65]	**1**	
6	**335533**	**ASSEMBLAGE SEGMENT DE COUTEAU ULTRA GROSSIER** [65]	**1**	
7	**335534**	**ASSEMBLAGE SEGMENT DE COUTEAU ULTRA GROSSIER** [65]	**2**	
A	**129299**	**VIS – TÊTE FR 90° CSK, N° 12-24 NC X 0,812 PO**		
B	**135626**	**ÉCROU – FR, VERROU CENTRAL, N° 12-24 NC (PAQUET DE 50)**		

63. Kit complet de couteaux.
64. Inclut deux barres d'éclisses et la quincaillerie.
65. Comprend le matériel.

16 Entraînement du couteau

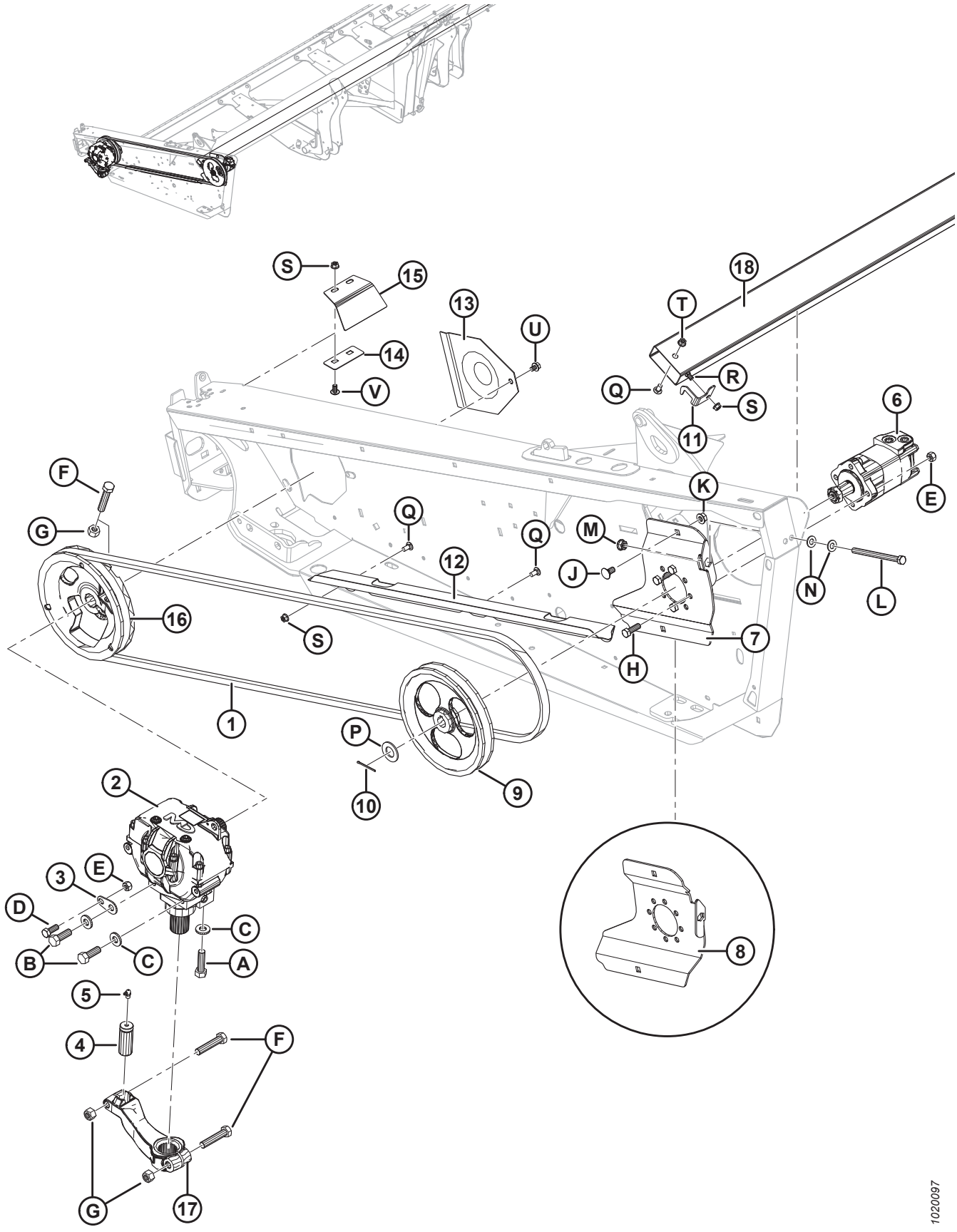

ENTRAÎNEMENT DU COUTEAU

Réf.	Numéro de pièce	Description	Qté	Numéro de série
1	145706	COURROIE – ENTRAÎNEMENT CS [66]	1	
2	100532	ENTRAÎNEMENT – BOÎTIER D'ENTRAÎNEMENT DE COUTEAU [67]	1	
3	132033	PLAQUE – PATTE DE POSITIONNEMENT DU BOÎTIER D'ENTRAÎNEMENT DE COUTEAU [66]	1	
4	113229	GOUPILLE – TÊTE DE FAUCILLE [66]	1	
5	21194	RACCORD – LUBRIFICATION 90 DEG 1/8 NPT [66]	1	
6	174217	MOTEUR – ENTRAÎNEMENT DU COUTEAU, EATON [66]	1	
	174304	KIT D'ÉTANCHÉITÉ		
7	294112	SUPPORT DE MONTAGE – MONTAGE DU MOTEUR, ASS. SOUDÉ EATON	1	
8	174270	SUPPORT DE MONTAGE – MONTAGE DU MOTEUR, ASS. SOUDÉ CD CD EATON	1	
9	174215	POULIE – ENTRAÎNEMENT CS [66]	1	
10	21006	GOUPILLE – FENDUE 1/8 DI X 2,0 ZP [66]	1	
11	125530	SUPPORT DE MONTAGE – CROCHET DU COUTEAU CG	1	
12	245943	GUIDE – COURROIE [66]	1	
13	102509	BLINDAGE [66]	1	
14	120141	SYSTÈME DE RETENUE – BLINDAGE DU BOÎTIER D'ENTRAÎNEMENT DE COUTEAU [66]	1	
15	120140	BLINDAGE – MONTAGE DU BOÎTIER D'ENTRAÎNEMENT DE COUTEAU CG	1	
	120194	BLINDAGE – MONTAGE DU BOÎTIER D'ENTRAÎNEMENT DE COUTEAU CD	1	
16	252752	ENS. POULIE – BOÎTIER D'ENTRAÎNEMENT CS [66]	1	
17	174992	BRAS – ENTR. DU BOÎTIER D'ENTRAÎNEMENT DE COUTEAU [66]	1	
18	220010	TUBE – RANGEMENT DU COUTEAU 25 PI [68]	1	
	220011	TUBE – RANGEMENT DU COUTEAU 9,1 m (30 pi) [68]	1	
	220012	TUBE – RANGEMENT DU COUTEAU, 35 PI [68]	1	
	220013	TUBE – RANGEMENT DU COUTEAU, 40 PI [68]	1	
	125764	TUBE – RANGEMENT DU COUTEAU, CD 40 ET 45 PI [68]	1	
A	120900	BOULON – TÊTE HEX. L9 5/8-11 UNC X 2,25 LG		
B	120899	BOULON – TÊTE HEX. L9 5/8-11 UNC X 1,75 LG		
C	120901	RONDELLE – PLATE TREMPÉE 5/8 PO NOMINAL (L9)		
D	21491	BOULON – TÊTE HEX. 1/2 GPN X 1,25 LG GR 5 ZP		
E	18697	ÉCROU – HEX. DE BLOCAGE FD 0,500-13 UNC		
F	21583	BOULON – TÊTE HEX. 5/8 GPN X 3,0 LG GR 5 ZP		
G	18666	ÉCROU – HEX. DE BLOCAGE FD 5/8-11 UNC ZP		

66. Pour les plateformes à couteau double non synchronisé, la quantité est de deux.
67. Pour les plateformes d'entraînement de couteau double non synchronisé, la quantité est de deux. Pour les pièces de rechange, consultez la section *20 Boîtier d'entraînement de couteau, page 53*.
68. Situé à l'intérieur du tube arrière cylindrique du châssis.

ENTRAÎNEMENT DU COUTEAU

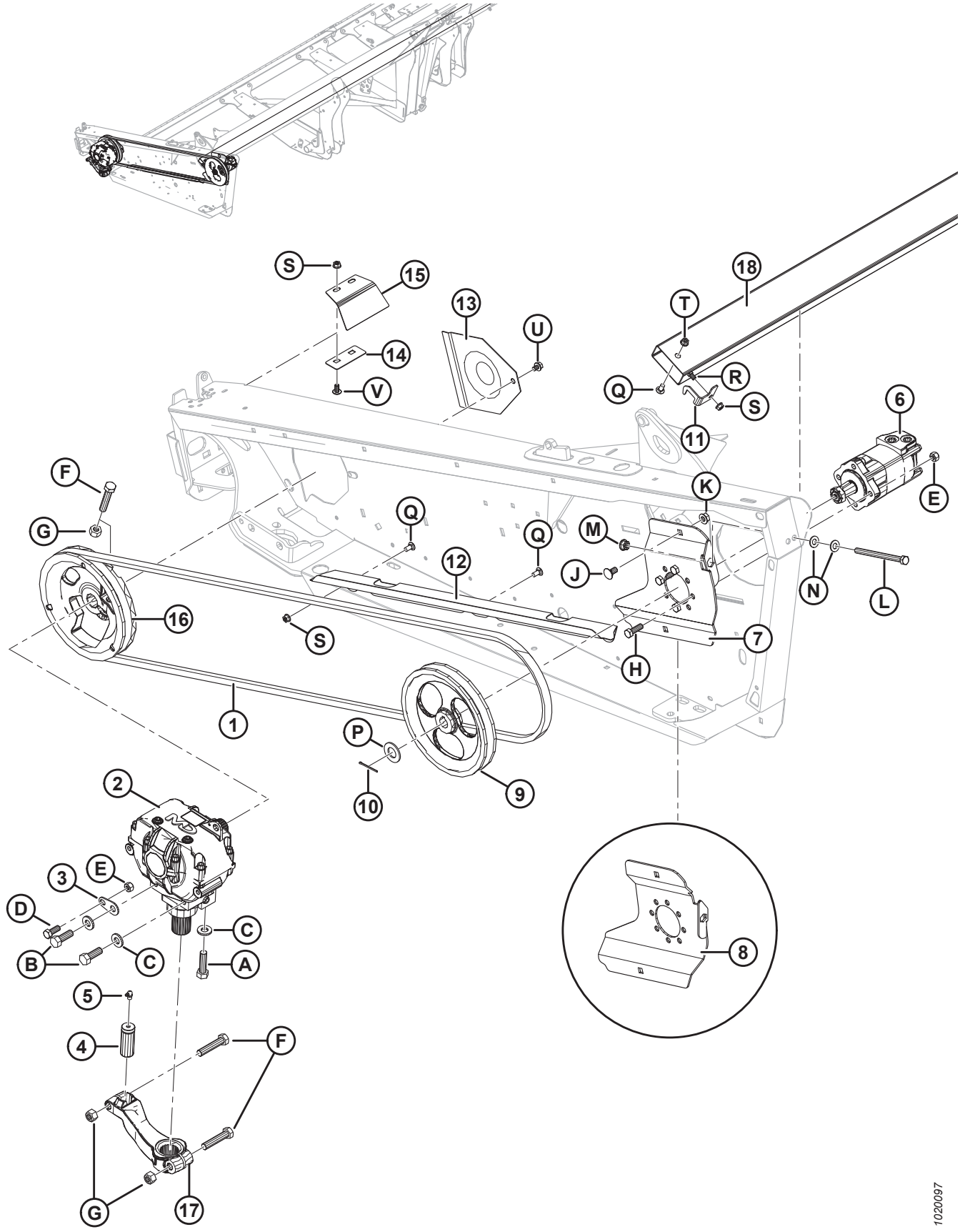

ENTRAÎNEMENT DU COUTEAU

Réf.	Numéro de pièce	Description	Qté	Numéro de série
H	18723	BOULON – TÊTE HEX. 1/2 GPN X 1,5 LG GR 5 ZP		
J	21066	BOULON – TRCC 1/2 GPN X 1 GR 5 ZP		
K	50186	ÉCROU – DE BLOCAGE À COL. FACE LISSE FD 0,500-13 UNC GR 5		
L	50226	BOULON – TÊTE HEX. 1/2 GPN X 6,5 TFL GR 5 ZP		
M	21383	ÉCROU – À COLLERETTE 0,500-13 UNC (FACE CRT)		
N	18599	RONDELLE – PLATE SAE 17/32 DI X 1-1/16 PO DE ZP		
P	18603	RONDELLE – PLATE SAE 1-1/16 DI X 2,0 PO DE ZP		
Q	21863	BOULON – TRCCC 3/8 GPN X 0,75 LG GR 5 ZP		
R	21472	BOULON – TRCC 3/8 GPN X 0,75 GR 5 ZP		
S	30228	ÉCROU – À COLLERETTE FD FACE LISSE 0,375-16 UNC		
T	21452	ÉCROU – À COLLERETTE (FACE CRT) 0,375-16 UNC		
U	30693	BOULON – À COLLERETTE (FACE CRT) 0,375-16 UNC X 0,50 LG		
V	135157	VIS – USINÉE		

17 Système hydraulique de l’entraînement du couteau – Couteau simple (FD125, FD130 et FD135)

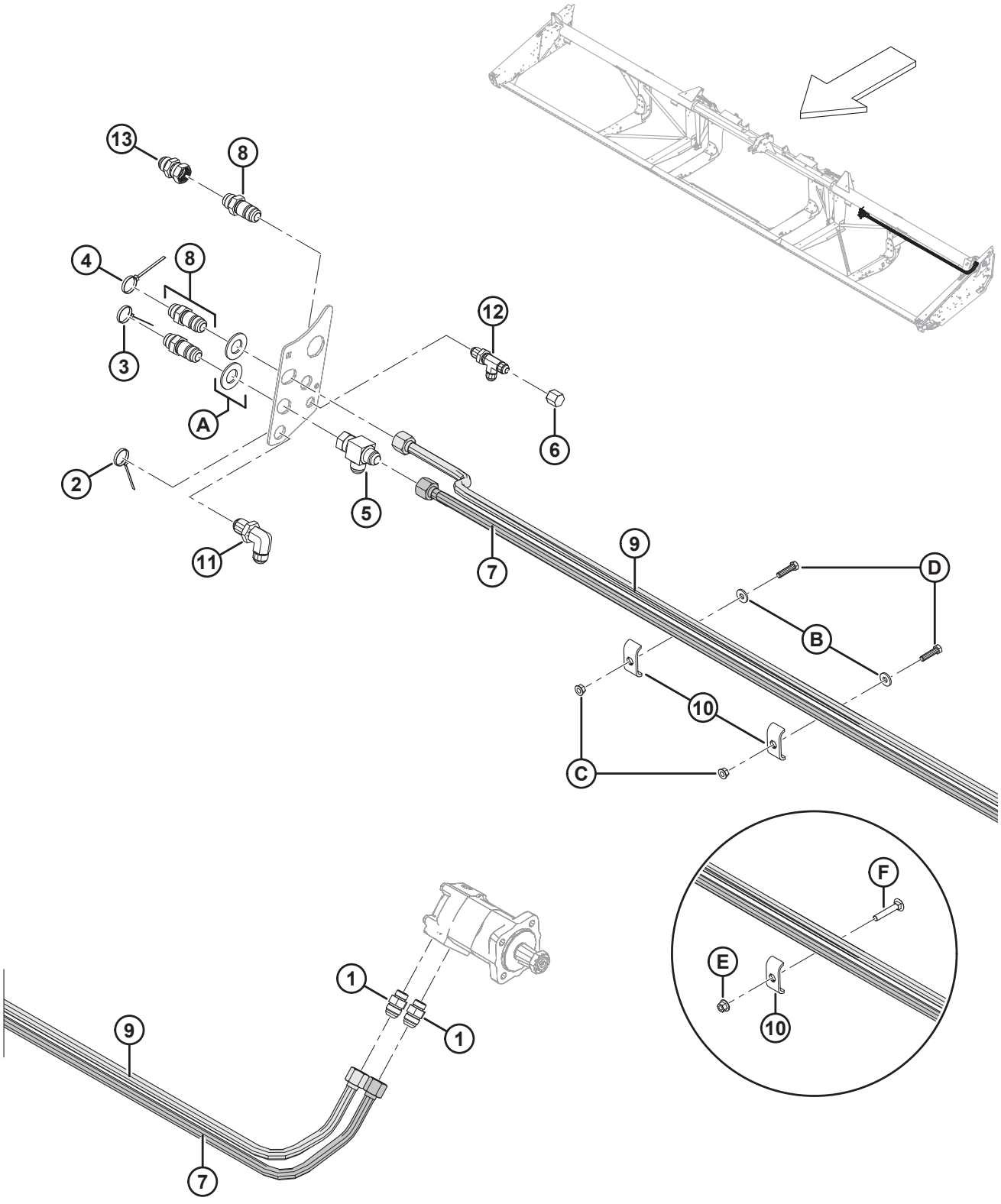

SYSTÈME HYDRAULIQUE DE L'ENTRAÎNEMENT DU COUTEAU – COUTEAU SIMPLE (FD125, FD130 ET FD135)

Réf.	Numéro de pièce	Description	Qté	Numéro de série
1	30610	RACCORD – CONNECTEUR HYD	2	
2	40702	COLLIER DE SERRAGE – ATTACHE DE CÂBLE (ROUGE)	1	
3	40703	COLLIER DE SERRAGE – ATTACHE DE CÂBLE (BLEU)	1	
4	40704	COLLIER DE SERRAGE – ATTACHE DE CÂBLE (ORANGE)	1	
5	50086	RACCORD – HYD EN T	1	
6	108233	CAPUCHON – TUBE 3/4 PO	1	
7	326078	CONDUITE – RETOUR D'ENTRAÎNEMENT DE COUTEAU FLEX 25 PI	1	
	132772	CONDUITE – RETOUR DE L'ENTRAÎNEMENT DE COUTEAU FLEX 30 PI	1	
	132900	CONDUITE – RETOUR D'ENTRAÎNEMENT DE COUTEAU FLEX 10,7 M (35 PI)	1	
8	135372	RACCORD – 37° POUR TUBE ÉVASÉ – UNION PASSE-CLOISON 3/4 PO	3	
9	326075	CONDUITE – PRESSION D'ENTRAÎNEMENT DE COUTEAU FLEX 25 PI	1	
	174250	CONDUITE – PRESSION D'ENTRAÎNEMENT DE COUTEAU FLEX 30 PI	1	
	174251	CONDUITE – PRESSION D'ENTRAÎNEMENT DE COUTEAU FLEX 10,7 M (35 PI)	1	
10	174499	SUPPORT – TUYAU [69]		
11	252210	RACCORD – 19,05 MM (3/4 PO) – HYD DE TRAVERSÉE À ÉVASEMENT 37° COUDÉ 90°	1	
12	252211	RACCORD – 12,7 MM (1/2 PO) – HYD DE TRAVERSÉE À ÉVASEMENT 37° EN TÉ RENVERSÉ	1	
13	252414	RACCORD – PROLONGATEUR-EXPANDEUR 12-12	1	
A	18603	RONDELLE – PLATE SAE 1-1/16 DI X 2,0 PO DE ZP		
B	20535	RONDELLE – PLATE [70]		
C	21452	ÉCROU – À EMBASE (FACE CRT) 0,375-16 UNC [70]		
D	21561	BOULON – TÊTE HEX. 3/8 NC X 1,5 LG GR5 ZP [70]		
E	136441	ÉCROU – HEX. CRT À COLLERETTE M10 X 1,5-8-AA1J [71]		
F	136113	BOULON – TRCC M10 X 1,5 X 60-8,8-AA1J [71]		

69. Quantités : FD125 = 1, FD130 et FD135 = 2.
70. FD130 et FD135 uniquement.
71. FD125 uniquement.

18 Système hydraulique de l’entraînement du couteau – Couteau simple (FD140)

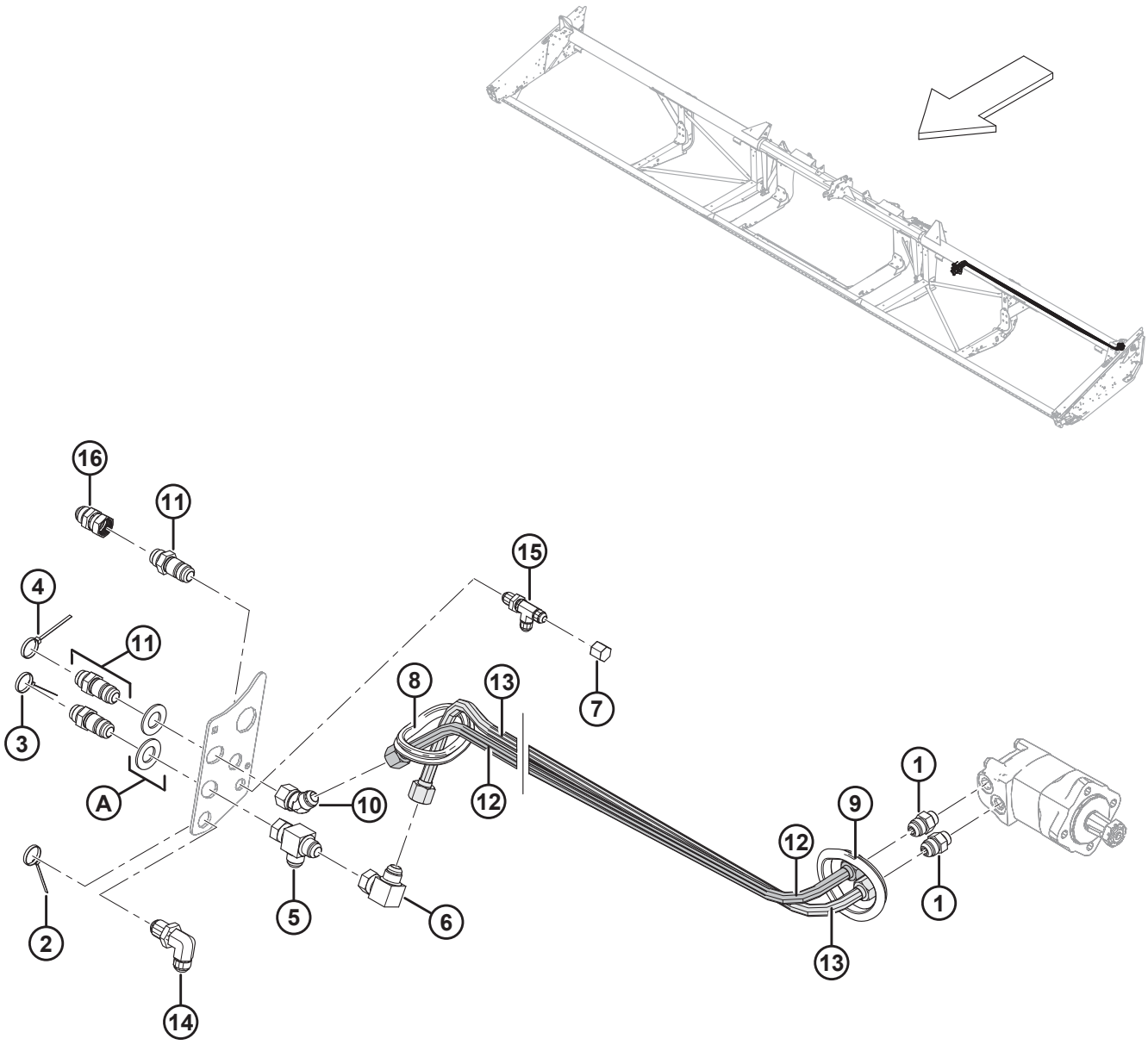

1020168

SYSTÈME HYDRAULIQUE DE L'ENTRAÎNEMENT DU COUTEAU – COUTEAU SIMPLE (FD140)

Réf.	Numéro de pièce	Description	Qté	Numéro de série
1	30610	RACCORD – CONNECTEUR HYD	2	
2	40702	COLLIER DE SERRAGE – ATTACHE DE CÂBLE (ROUGE)	1	
3	40703	COLLIER DE SERRAGE – ATTACHE DE CÂBLE (BLEU)	1	
4	40704	COLLIER DE SERRAGE – ATTACHE DE CÂBLE (ORANGE)	1	
5	50086	RACCORD – HYD EN T	1	
6	50175	RACCORD – COUDÉ HYD 90°	1	
7	108233	CAPUCHON – TUBE 3/4 PO	1	
8	125377	PASSE-FILS – DI 91 MM	1	
9	125722	PASSE-FILS – DI 90 MM	2	
10	135240	RACCORD – COUDÉ 45° HYD	1	
11	135372	RACCORD – 37° POUR TUBE ÉVASÉ – UNION PASSE-CLOISON 3/4 PO	3	
12	174254	CONDUITE – PRESSION D'ENTRAÎNEMENT DE COUTEAU CS FLEX 12,2 M (40 PI)	1	
13	174257	CONDUITE – RETOUR D'ENTRAÎNEMENT DE COUTEAU CS FLEX 12,2 M (40 PI)	1	
14	252210	RACCORD – 19,05 MM (3/4 PO) – HYD DE TRAVERSÉE À ÉVASEMENT 37° COUDÉ 90°	1	
15	252211	RACCORD – 1/2 PO HYD. DE TRAVERSÉE À ÉVASEMENT 37° EN TÉ RENVERSÉ	1	
16	252414	RACCORD – PROLONGATEUR-EXPANDEUR 12-12	1	
A	18603	RONDELLE – PLATE SAE 1-1/16 DI X 2,0 PO DE ZP		

19 Système hydraulique de l’entraînement de couteau – Couteau double (FD140 et FD145)

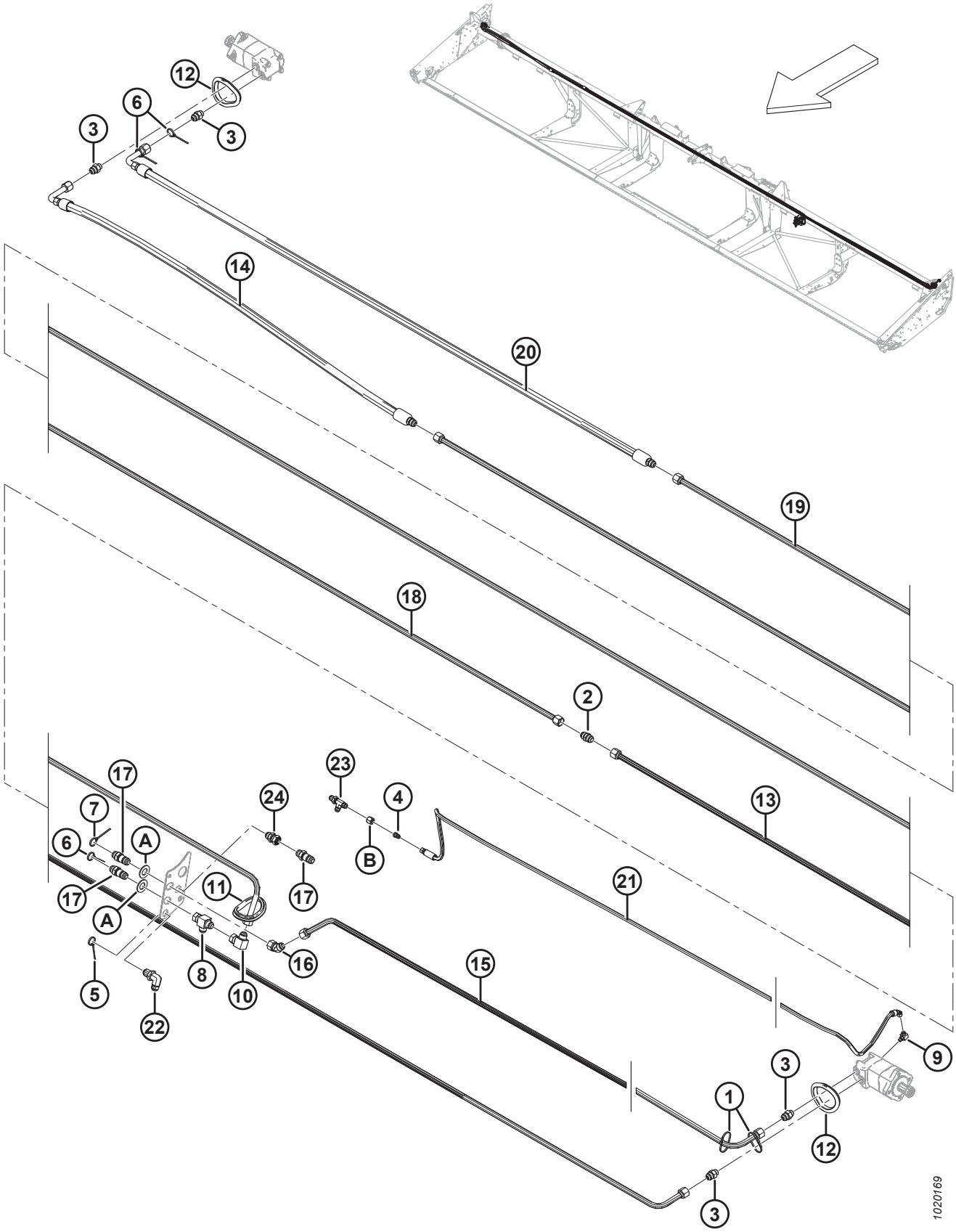

SYSTÈME HYDRAULIQUE DE L'ENTRAÎNEMENT DE COUTEAU – COUTEAU DOUBLE (FD140 ET FD145)

Réf.	Numéro de pièce	Description	Qté	Numéro de série
1	21763	COLLIER DE SERRAGE – ATTACHE DE CÂBLE (NOIR)	2	
2	30376	RACCORD – UNION HYD	1	
3	30610	RACCORD – CONNECTEUR HYD	4	
4	30981	RACCORD – UNION DE RÉDUCTION 1/2 X 3/8	1	
5	40702	COLLIER DE SERRAGE – ATTACHE DE CÂBLE (ROUGE)	1	
6	40703	COLLIER DE SERRAGE – ATTACHE DE CÂBLE (BLEU)	3	
7	40704	COLLIER DE SERRAGE – ATTACHE DE CÂBLE (ORANGE)	1	
8	50086	RACCORD – HYD EN T	1	
9	50104	RACCORD – COUDE 90 °	1	
10	50175	RACCORD – COUDÉ HYD 90°	1	
11	125377	PASSE-FILS – DI 91 MM	1	
12	125722	PASSE-FILS – DI 90 MM	3	
13	125670	CONDUITE – ENTRAÎNEMENT DU COUTEAU DOUBLE CG AU MOTEUR CD	1	
14	125672	TUYAU – HYD., CONNECTEUR CD 12,2 M (40 PI) AU MOTEUR CD	1	
	165294	TUYAU – HYD., CD 13,7 M (45 PI) DE/VERS MOTEUR CD	1	
15	125777	CONDUITE – PRESSION D'ENTRAÎNEMENT DU COUTEAU 12,2 M (40 PI)	1	
	125780	CONDUITE – PRESSION D'ENTRAÎNEMENT DU COUTEAU 13,7 M (45 PI)	1	
16	135240	RACCORD – COUDÉ 45° HYD	1	
17	135372	RACCORD – 37° POUR TUBE ÉVASÉ – UNION PASSE-CLOISON 3/4 PO	3	
18	165297	CONDUITE – CONNECTEUR	1	
19	174253	CONDUITE – ENTRAÎNEMENT DU COUTEAU DOUBLE CD – RETOUR DU MOTEUR	1	
20	174256	TUYAU – HYD., RETOUR DU MOTEUR CD CD 12,2 M (40 PI)	1	
	165294	TUYAU – HYD., CD 13,7 M (45 PI) DE/VERS MOTEUR CD	1	
21	174300	TUYAU – VIDANGE DU BOÎTIER 12,2 M (40 PI)	1	
	174299	TUYAU – VIDANGE DU BOÎTIER 13,7 M (45 PI)	1	
22	252210	RACCORD – 3/4 PO HYD. DE TRAVERSÉE À ÉVASEMENT 37° COUDÉ 90°	1	
23	252211	RACCORD – 1/2 PO HYD. DE TRAVERSÉE À ÉVASEMENT 37° EN TÉ RENVERSÉ	1	
24	252414	RACCORD – PROLONGATEUR-EXPANDEUR 12-12	1	
A	18603	RONDELLE – PLATE SAE 1-1/16 DI X 2,0 PO DE ZP		
B	21069	ÉCROU – TUBE 37° JIC 1/2 PO		

20 Boîtier d’entraînement de couteau

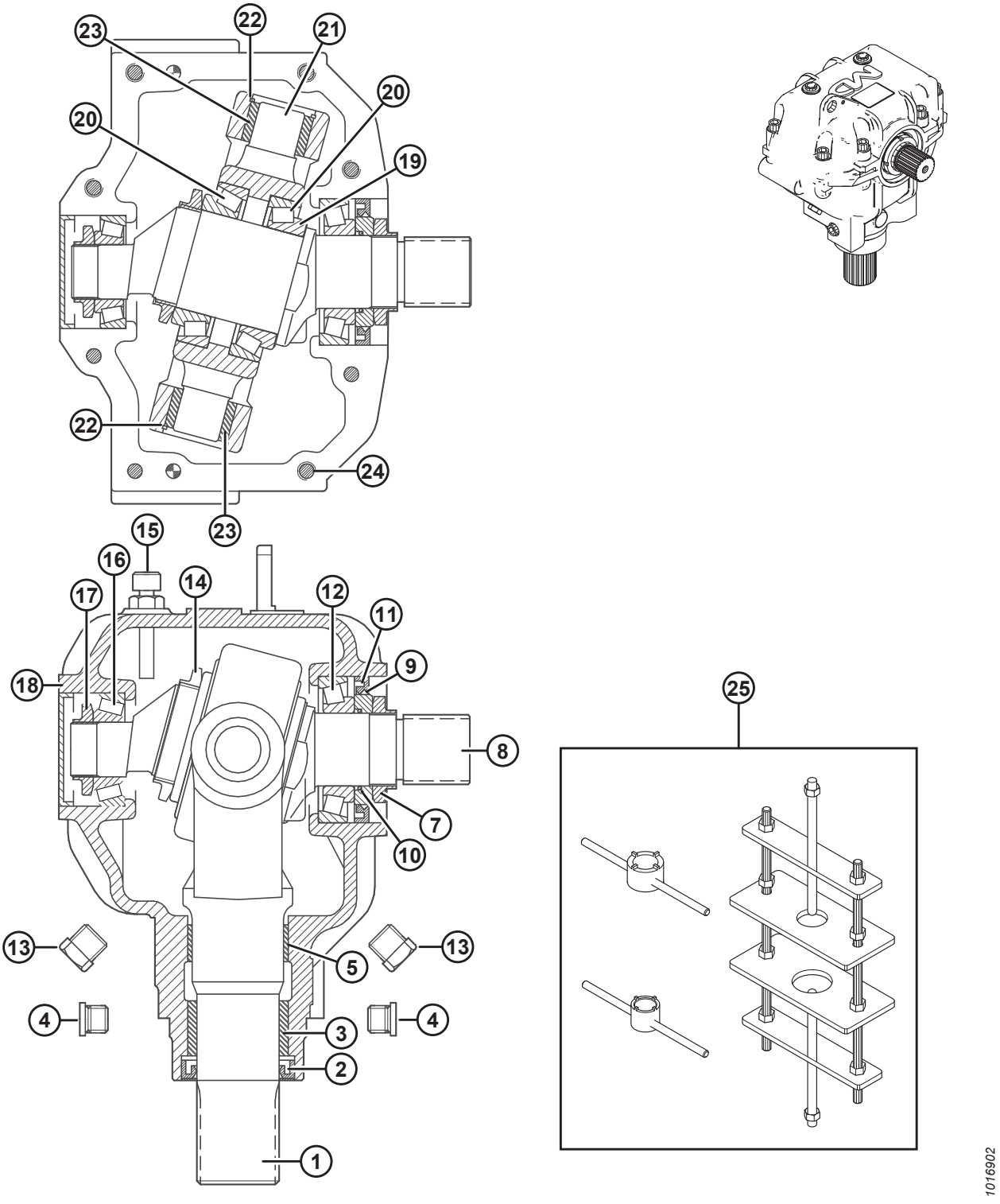

BOÎTIER D'ENTRAÎNEMENT DE COUTEAU

NOTE:

Appliquez une pâte de rattrapage de jeu (Loctite® 603 ou un produit équivalent) sur la fourche de sortie (MD no 100706) et l'arbre d'entrée (MD no 100710) avant l'assemblage.

Réf.	Numéro de pièce	Description	Qté.	Numéro de série
	100532	ENTRAÎNEMENT – FAUCILLE, COMPLÈTE	1	
1	100706	FOURCHE – SORTIE	1	
2	100707	JOINT – HUILE, ARBRE DE SORTIE	1	
3	100708	BAGUE – BRONZE	1	
4	252423	BOUCHON – À 6 PANS CREUX	2	
5	100726	BAGUE – ACIER	1	
7	100709	ÉCROU – SPÉCIAL	1	
8	100710	ARBRE – ENTRÉE	1	
9	102629	BAGUE D'ESPACEMENT – 60 MM DE	1	
10	100712	JOINT TORIQUE	1	
11	102630	JOINT – HUILE, ARBRE D'ENTRÉE, 60 MM DI	1	
12	100714	ENSEMBLE DE ROULEMENT – DE TYPE CÔNE-CUVETTE	1	
13	103096	BOUCHON – VIDANGE D'HUILE	2	
14	100715	ÉCROU – DE BLOCAGE, M55 X 2 PO	1	
15	100716	BOUCHON – RENIFLARD, C/AV. JAUGE	1	
16	100717	ENSEMBLE DE ROULEMENT – DE TYPE CÔNE-CUVETTE	1	
17	100718	ÉCROU – DE BLOCAGE, M30 X 1,5 PO	1	
18	100719	CAPUCHON – ANTIPOUSSIÈRE	1	
19	113152	CALE – ARBRE D'ENTRÉE	1	
20	100720	ENSEMBLE DE ROULEMENT – DE TYPE CÔNE-CUVETTE	2	
21	100721	PIVOT	1	
22	100722	ANNEAU – DE RETENUE, INTERNE	2	
23	100723	BAGUE – BRONZE	2	
24	113153	BOULON – TÊTE CREUSE, M10 X 50 MM	8	
25	139003	TROUSSE À OUTILS – DÉMONTAGE/MONTAGE DU BOÎTIER D'ENTRAÎNEMENT DE LA FAUCILLE	A/B	

21 Tablier de transport du tapis et tendeur

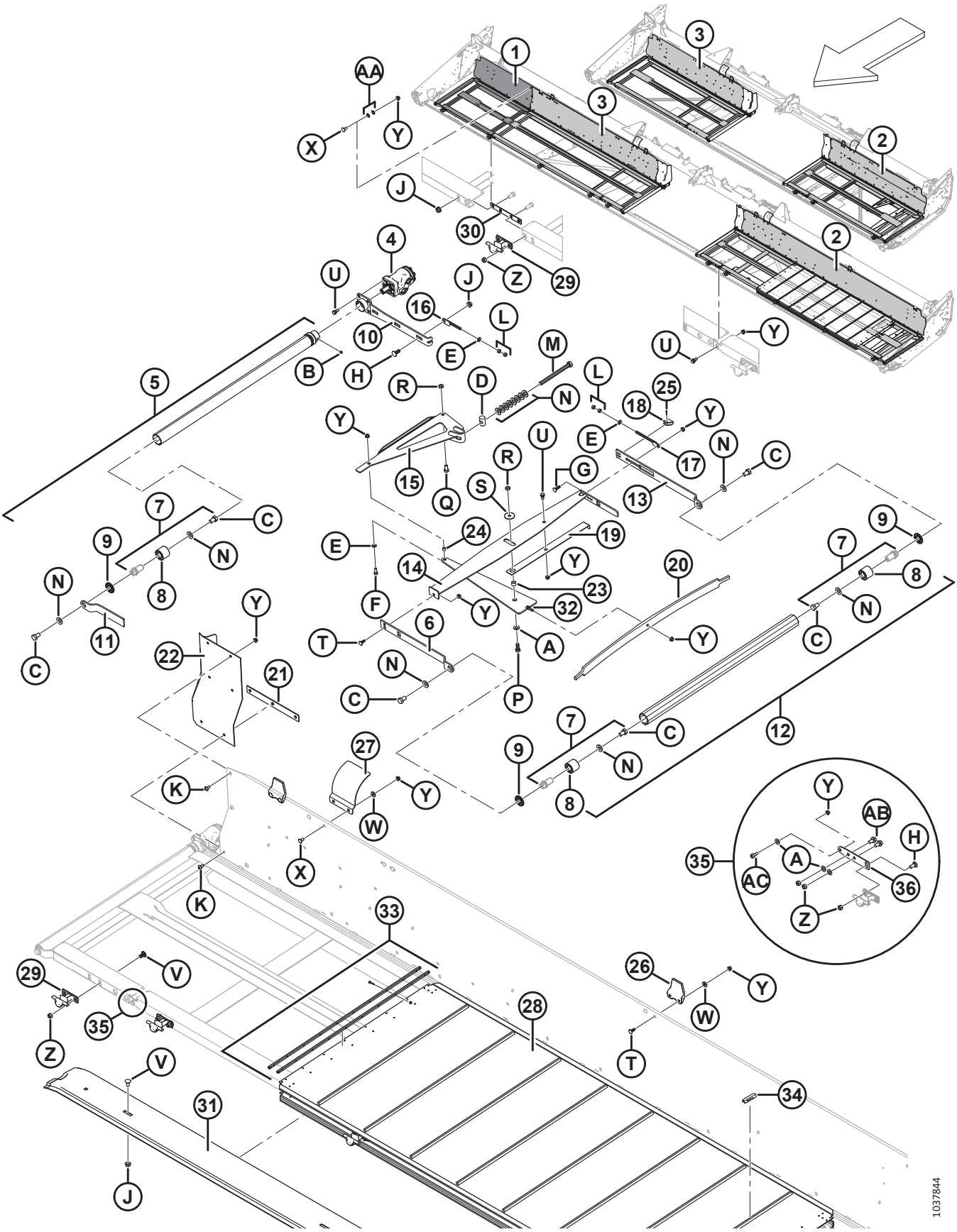

TABLIER DE TRANSPORT DU TAPIS ET TENDEUR

Réf.	Numéro de pièce	Description	Qté	Numéro de série
1	245042	ASS. SOUDÉ TABLIER – EXTÉRIEUR (FD140 CD)	1	
	125602	ASS. SOUDÉ TABLIER – EXTÉRIEUR (FD145 CG)	1	
	125607	ASS. SOUDÉ TABLIER – EXTÉRIEUR (FD145 CD)	1	
2	326165	ASS. SOUDÉ TABLIER – FLEX CG 25 PI AVEC AUTOCOLLANT	1	
	123950	TABLIER – ENS. SOUDÉ – FLEX CG 9,1 M (30 PI) C/Av. AUTOCOLLANT	1	
	123952	TABLIER – ASS. SOUDÉ – FLEX CG 35 PI C/Av. AUTOCOLLANT	1	
	123954	TABLIER – ASS. SOUDÉ – FLEX CG 40 PI C/Av. AUTOCOLLANT	1	
	123957	TABLIER – ASS. SOUDÉ – FLEX CG 45 PI C/Av. AUTOCOLLANT	1	
3	326166	ASS. SOUDÉ TABLIER – FLEX CD 25 PI AVEC AUTOCOLLANT	1	
	123951	TABLIER – ASS. SOUDÉ – FLEX CD 30 PI C/Av. AUTOCOLLANT	1	
	123953	TABLIER – ASS. SOUDÉ – FLEX CD 35 PI C/Av. AUTOCOLLANT	1	
	123955	TABLIER – ASS. SOUDÉ – FLEX CD 40 PI C/Av. AUTOCOLLANT	1	
	123956	TABLIER – ASS. SOUDÉ – FLEX DIVISÉ CD 12,2 m (40 pi) /FLEX CD (INTERNE) 13,7 m (45 pi) C/Av. AUTOCOLLANT	1	
4	220936	MOTEUR – HYD. DANFOSS 2,44 CI	2	
	220944	KIT D'ÉTANCHÉITÉ		
	123306	CLAVETTE – WOODRUFF (1/4 X 1 NOM.)		
5	255383	ASS. – ROULEAU EN CAOUTCHOUC AVEC VIS [72]	2	
6	145106	BRAS – SUPPORT DU ROULEAU	2	
7	165735	ASS. BROCHE – ROULEAU DU TAPIS	6	
8	132607	ROULEMENT – DOUBLE RANGÉE DE BILLES 52 DE X 25 ALÉSAGE	6	
9	120845	JOINT	6	
10	253160	BRAS – ASS. SOUDÉ	2	
11	145148	BRAS – SUPPORT DU ROULEAU CG	1	
	120058	BRAS – SUPPORT DU ROULEAU CD	1	
12	174714	ASS. ROULEAU LIBRE [73]	2	
13	145122	SUPPORT DU BRAS ARRIÈRE	2	
14	220183	TRAVERSE – STABILISATEUR CG – ASS. SOUDÉ	1	
	220184	TRAVERSE – STABILISATEUR CD – ASS. SOUDÉ	1	
15	220181	LEVIER COUDÉ – ASS. SOUDÉ	2	
16	145593	TIGE – RÉGLAGE – ASS. SOUDÉ	2	
17	145345	TIGE – RÉGLAGE – ASS. SOUDÉ	2	
18	145357	BOUCLE – BRAS LIBRE	2	
19	145428	INDICATEUR	2	
21	145548	RESSORT À LAMES – TENDEUR	2	
21	304783	BARRE – ASS. SOUDÉ	2	

72. Comprend un disque étanche en acier (MD n° 120845), un assemblage de broche de rouleau de tapis (MD n° 165735) et deux vis de réglage (MD n° 132451).
73. Comprend un disque étanche en acier (MD n° 120845) et un assemblage de broche de rouleau de tapis (MD n° 165735).

TABLIER DE TRANSPORT DU TAPIS ET TENDEUR

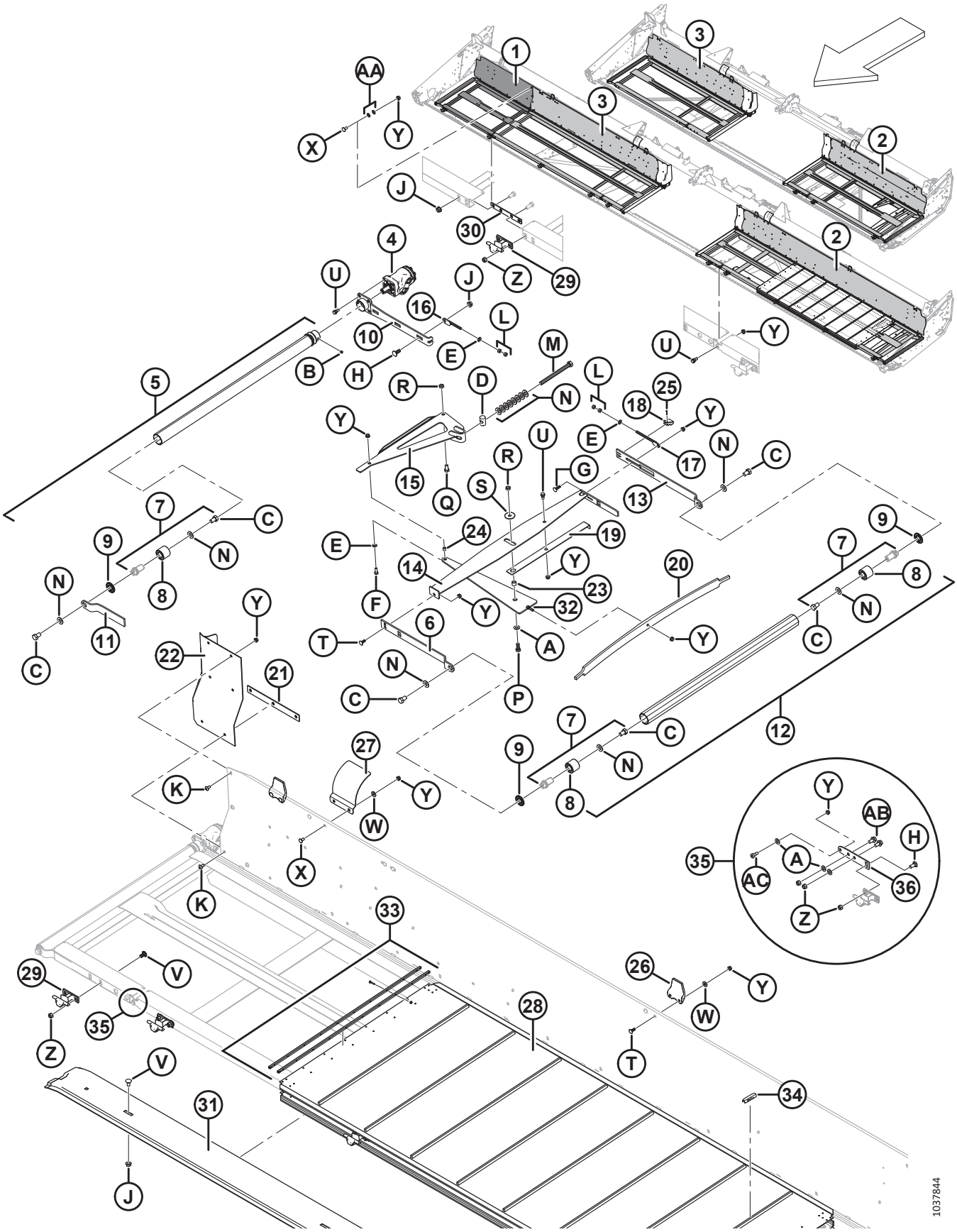

TABLIER DE TRANSPORT DU TAPIS ET TENDEUR

Réf.	Numéro de pièce	Description	Qté	Numéro de série
22	125588	EXTENSION CG – PANNEAU ARRIÈRE	1	
	125589	EXTENSION CD – PANNEAU ARRIÈRE	1	
23	132531	ENTRETOISE	2	
24	132532	ENTRETOISE	2	
25	18604	GOUPILLE – FENDUE 3/32 DI X 3/4 ZP	2	
26	145840	GUIDE – PANNEAU ARRIÈRE [74]	4	
27	125294	BLINDAGE – RACCORDEMENT DU TUBE ARRIÈRE FLEX	2	
28	220636	TAPIS – WCCO 25 PI	2	
	172194	**TAPIS – 25 PI, LEGG (EN OPTION)**	**2**	
	172195	TAPIS – 10,7 M (30 PI) LEGG	2	
	220637	**TAPIS – 30 PI, WCCO (EN OPTION)**	**2**	
	172196	TAPIS – 10,7 M (35 PI) LEGG	2	
	220638	**TAPIS – 35 PI, WCCO (EN OPTION)**	**2**	
	220639	TAPIS – 13,7 M (40 PI) WCCO	2	
	172197	**TAPIS – 40 PI, LEGG (EN OPTION)**	**2**	
	220640	TAPIS – 13,7 M (45 PI) WCCO	2	
	172198	**TAPIS – 45 PI, LEGG (EN OPTION)**	**2**	
	220642	TAPIS – GROS ROULEAU 45,7 M (150 PI)	A/B	
	220641	TAPIS – KIT DE RÉPARATION [75]	A/B	
29	120009	SUPPORT – TABLIER (MOULAGE) [76]	8	
30	132692	BARRE – ASS. SOUDÉ [77]	1	
31	220387	SUPPORT – RAIL DU TAPIS INFÉRIEUR, FLEX 30 PI	2	
	220384	SUPPORT – RAIL DU TAPIS INFÉRIEUR, FLEX 35 PI	2	
	220264	SUPPORT – RAIL DU TAPIS INFÉRIEUR, FLEX 40 PI/RIGIDE 35 PI	2	
	220262	SUPPORT – RAIL DU TAPIS INFÉRIEUR, FLEX 45 PI	2	
32	120462	TRAVERSE – DE COMPRESSION – ASS. SOUDÉ	2	
33	132777	KIT – CONNECTEUR DE LATTE	A/B	
	172710	KIT – MATÉRIEL POUR CONNECTEUR DE TAPIS	A/B	
34	294858	CLIPS DE TAPIS – TAQUETS EFFILÉS PAQUET DE 25 [78]	A/B	
	294859	CLIPS DE TAPIS – TAQUETS CARRÉS, PAQUET DE 25 [78]	A/B	
35	304316	KIT – RÉPARATION DES CHARNIÈRES FLEXIBLES [79]	A/B	
36	304263	CHARNIÈRE – CHÂSSIS DE TABLIER FLEX. CG	1	
	304317	CHARNIÈRE – CHÂSSIS DE TABLIER FLEX. CD	1	

74. Trois pour le flexible divisé FD140 et deux pour le flexible FD145.
75. Comprend le matériel du tapis de 50,8 cm (20 po) et deux lattes de connecteurs.
76. La quantité est 6 pour le FD125 ; 10 pour le FD140 et 12 pour le FD145.
77. Utilisée pour le flexible divisé FD140 et le flexible FD145 uniquement. Quantité : une pour le flexible divisé FD140 et deux pour le flexible FD145.
78. Le kit comprend 25 clips (NSS) et les instructions.
79. Le kit comprend une charnière CD (MD n° 304317), une charnière CG (MD n° 304263), et du matériel.

TABLIER DE TRANSPORT DU TAPIS ET TENDEUR

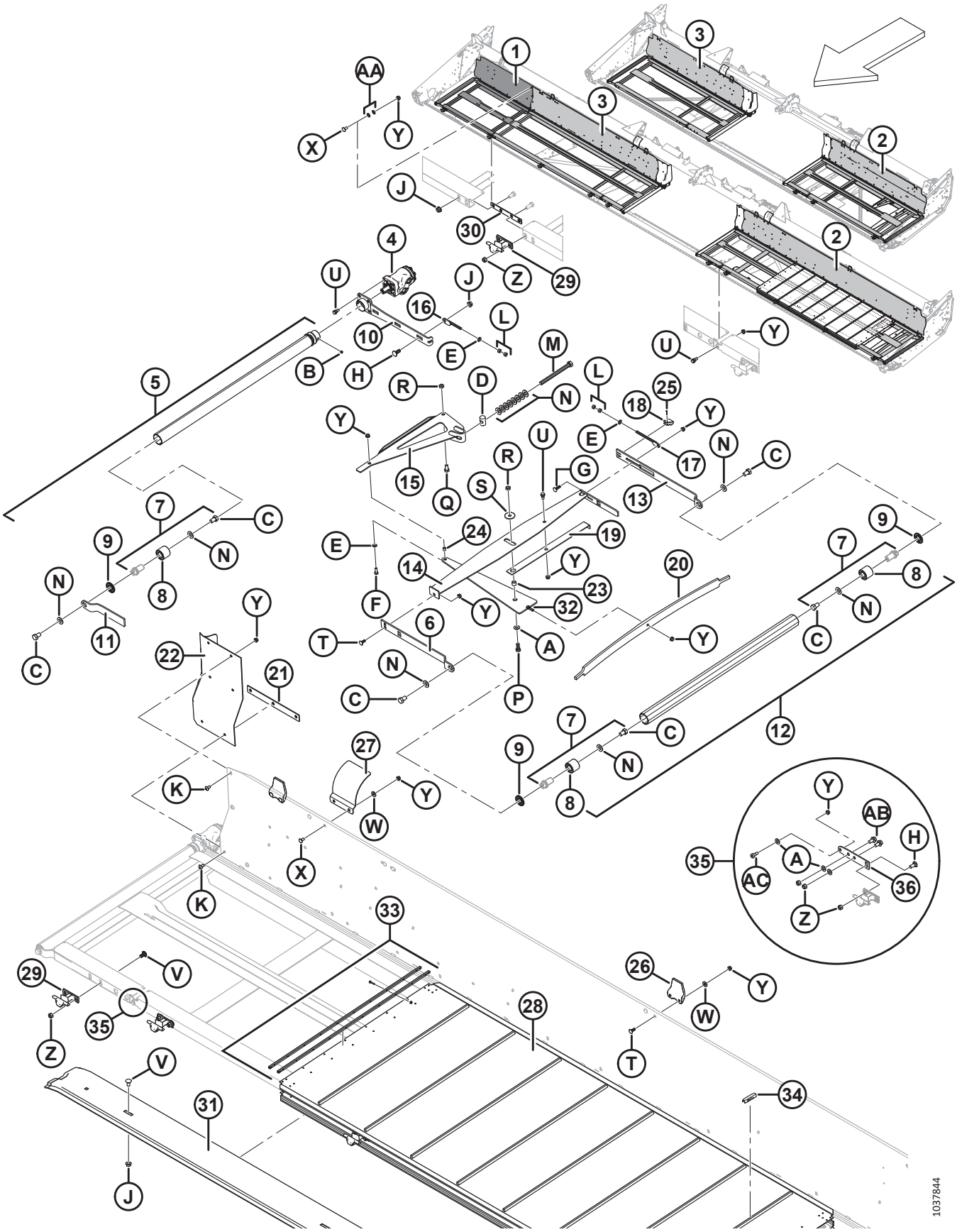

TABLIER DE TRANSPORT DU TAPIS ET TENDEUR

Réf.	Numéro de pièce	Description	Qté	Numéro de série
A	18599	RONDELLE – PLATE SAE 17/13 DI X 1 1/16 PO DE ZP		
B	132451	VIS – DE RÉGLAGE À SIX PANS CREUX À POINTE CONCAVE 3/ 8 GPN X 3/8 LG		
C	145249	BOULON – TÊTE HEX. 5/8 PFN X 1,0 LG GR 5 ZP		
D	145361	ÉCROU – SPÉCIAL		
E	18598	RONDELLE – PLATE SAE 13/32 DI X 13/16 PO DE ZP		
F	20077	BOULON – TÊTE HEX. 3/8 GPN X 1,0 LG GRADE 5 ZINGUÉ		
G	19966	BOULON – TRCC 3/8 NC X 1,25 LG GR5 ZP		
H	21471	BOULON – TRCC 1/2 GPN X 1,25 GR 5 ZP		
J	50186	ÉCROU – DE BLOCAGE FLG FACE LISSE FD 0,500-13 UNC GR 5		
K	135157	VIS – USINÉE		
L	18590	ÉCROU – HEX. 3/8-16 UNC GR 5 ZP		
M	135906	BOULON – TÊTE HEX. 5/8 GPN X 7,5 LG TFL GR 5 ZP		
N	30441	RONDELLE – TREMPÉE		
P	21491	BOULON – TÊTE HEX. 1/2 NC X 1,25 LG GR5 ZP		
Q	21575	BOULON – TÊTE HEX. 1/2 NC X 1,0 LG GR5 ZP		
R	137727	CONTRE-ÉCROU – HEX. FD 1/2-13 UNC GR 5 ZP		
S	42592	RONDELLE – PLATE		
T	19965	BOULON – TRCC 3/8 GPN X 1,0 GR 5 ZP		
U	172259	BOULON – À ÉPAULEMENT 0,375-16 UNC		
V	21066	BOULON – TRCC 1/2 GPN X 1 GR 5 ZP		
W	20535	RONDELLE – PLATE		
X	21863	BOULON – TRCCC 3/8 GPN X 0,75 LG GR 5 ZP		
Y	30228	ÉCROU – À EMBASE FD FACE LISSE 0,375-16 UNC		
Z	18697	ÉCROU – HEX. DE BLOCAGE FD 0,500-13 UNC		
AA	172363	RONDELLE – BELLEVILLE 3/8 [80]		
AB	21449	BOULON – TÊTE HEX. FLG 1/2-13 X 1 GR5-AA1J		
AC	320031	VIS – À TÊTE HEX. CREUX 1/2-3/8-GR8-ZINC		

80. FD140 et FD145 uniquement.

22 Déflecteurs du tapis

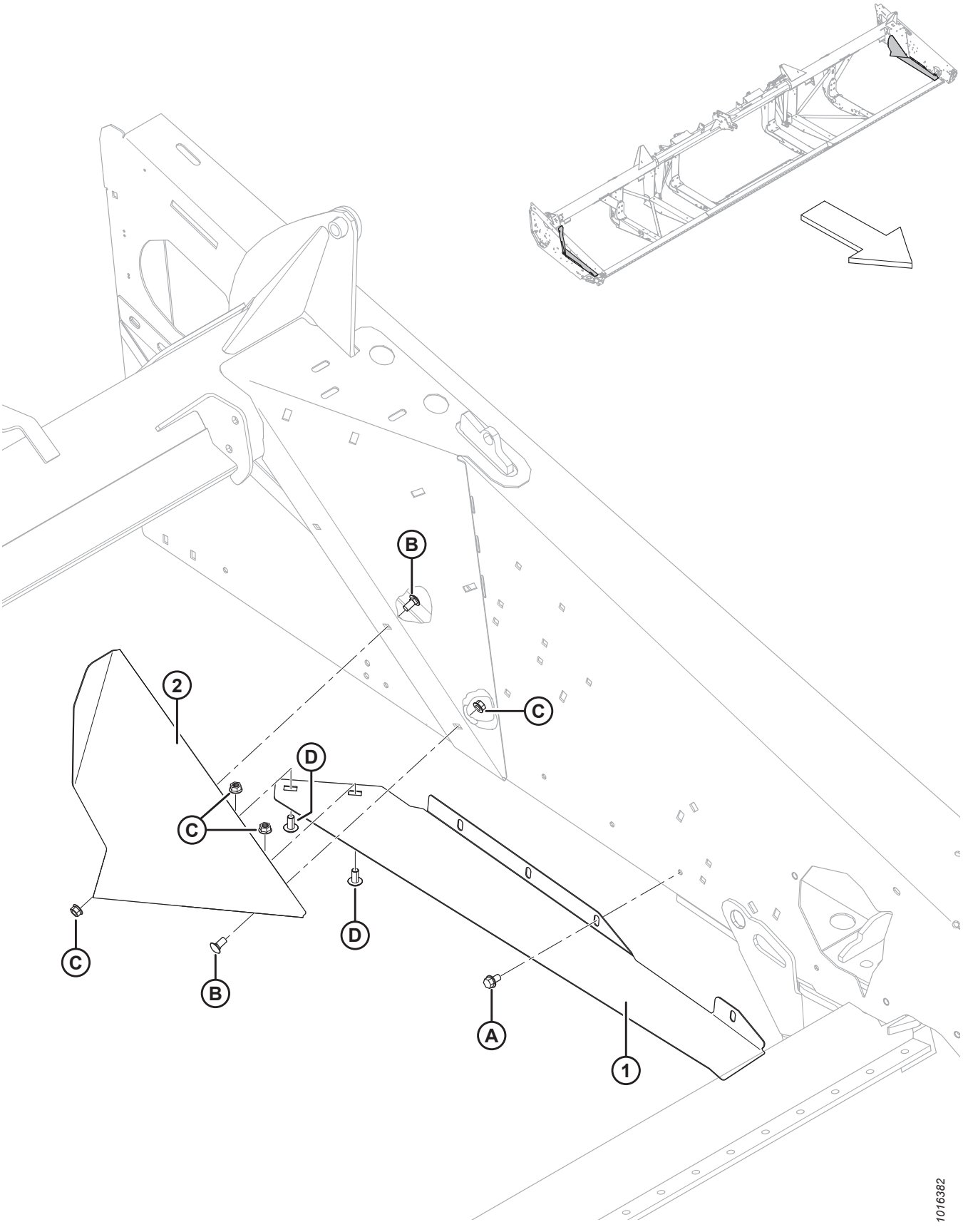

DÉFLECTEURS DU TAPIS

Réf.	Numéro de pièce	Description	Qté	Numéro de série
1	304257	DÉFLECTEUR – ANGLE, CG	1	
	304258	DÉFLECTEUR – ANGLE, CD	1	
2	125741	DÉFLECTEUR – CG	1	
	125742	DÉFLECTEUR – CD	1	
A	101898	VIS – TÊTE HEX. AVEC RONDELLE ET FILETAGE ROULÉ 3/8 GPN X 5/8		
B	21863	BOULON – TRCCC 3/8 GPN X 0,75 LG GR 5 ZP		
C	30228	ÉCROU – À COLLERETTE FD FACE LISSE 0,375-16 UNC		
D	135157	VIS – USINÉE		

23 Entraînement du tapis – Déplacement manuel du tablier

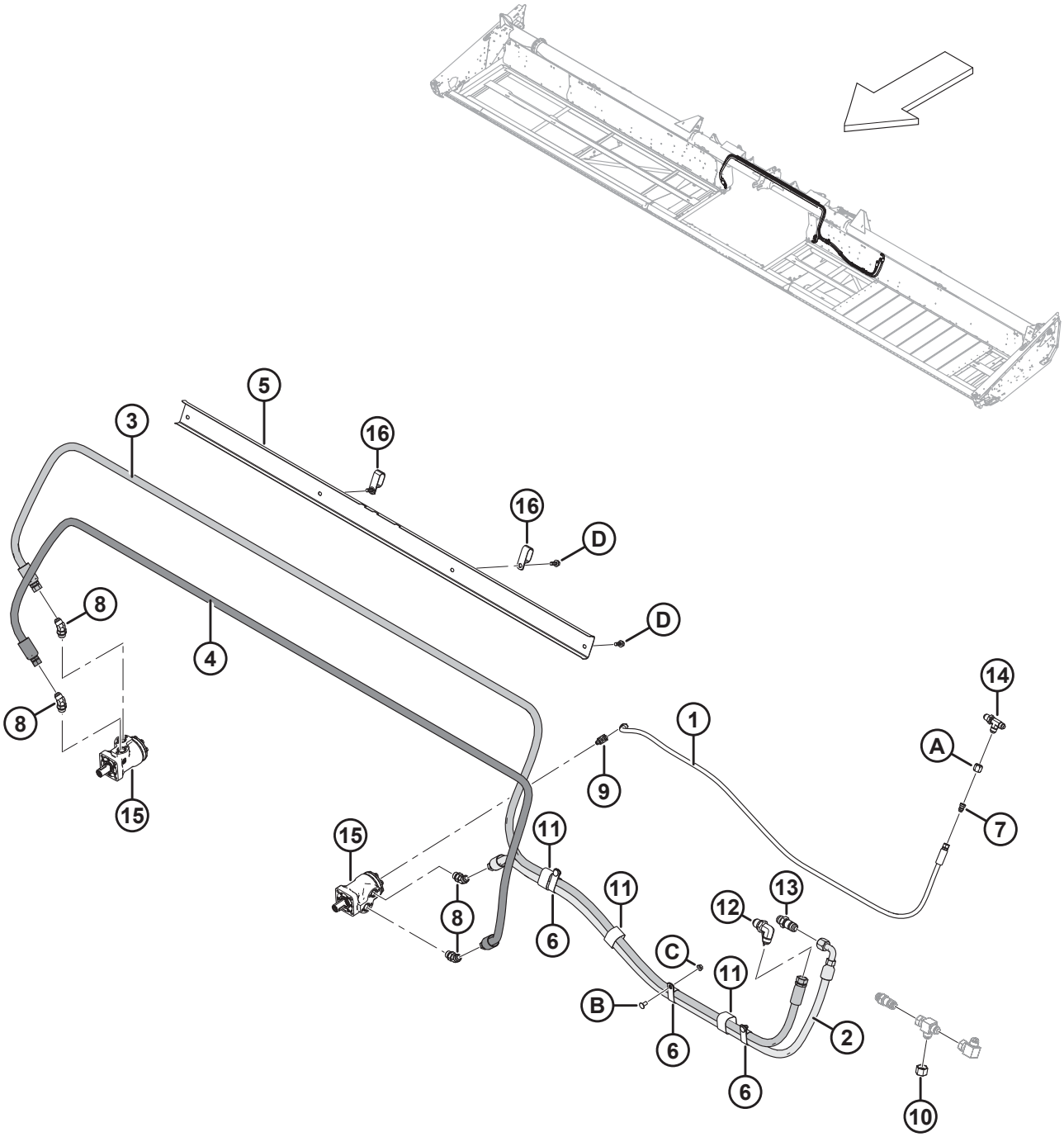

Réf.	Numéro de pièce	Description	Qté	Numéro de série
	295691	KIT – FM100 SUR FD75 [81]		
1	245590	TUYAU – HYD., 6,35 MM (1/4 PO) DI, 1810 MM LG, RENFORT MÉTAL.	1	
2	279284	TUYAU – HYD., 15,875 MM (5/8 PO) DI, 1840 MM LG, RENFORT MÉTAL.	1	
3	279285	TUYAU – HYD., 15,875 MM (5/8 PO) DI, 4770 MM LG, RENFORT MÉTAL.	1	
4	279286	TUYAU – HYD., 15,875 MM (5/8 PO) DI, 3440 MM LG, RENFORT MÉTAL.	1	
5	304031	SUPPORT – FLEXIBLES	1	
6	252942	COLLIER – ISOLÉ 25,4 MM (1 PO)	3	
7	30981	RACCORD – UNION DE RÉDUCTION 1/2 X 3/8	1	
8	50103	RACCORD – COUDE 45 °C/Av. JOINT TORIQUE	4	
9	50104	RACCORD – COUDE 90 °	1	
10	30999	CAPUCHON – TUBE ÉVASÉ 37 ° 3/4 PO	1	
11	135443	COLLIER DE SERRAGE – COURROIE DE SANGLE 4 PO LG	3	
12	252210	RACCORD – 37 ° POUR TUBE ÉVASÉ – COUDE 90 ° PASSE-CLOISON 3/4 PO	1	
13	135372	RACCORD – 37 ° POUR TUBE ÉVASÉ – UNION PASSE-CLOISON 3/4 PO	1	
14	252211	RACCORD – 37 ° POUR TUBE ÉVASÉ – EN TÉ RENVERSÉ PASSE-CLOISON 1/2 PO	1	
15	RÉF.	MOTEUR – HYD. [82]		
16	**50022**	**COLLIER – ISOLÉ 15/16 PO** [83]	**2**	
A	21069	ÉCROU – TUBE 37 ° JIC 1/2 PO		
B	21863	BOULON – TRCCC 3/8 GPN X 0,75 LG GR 5 ZP		
C	30228	ÉCROU – À COLLERETTE FD FACE LISSE 0,375-16 UNC		
D	**21975**	**BOULON – TÊTE HEX. FLG CRT 3/8-16 X 1,0 GR 5 - AA1J**		

81. Kit de conversion de la plateforme Flex pour installation d'un FM100 dans un FD75. Le kit comprend toutes les pièces référencées.
82. Reportez-vous à la section *21 Tablier de transport du tapis et tendeur, page 55*.
83. Pour les plateformes FD125 uniquement ; fixe les flexibles du rabatteur à l'arrière du support de flexible (MD n° 304301).

24 Rabatteur de ramassage – Plateformes à rabatteur simple (FD125)

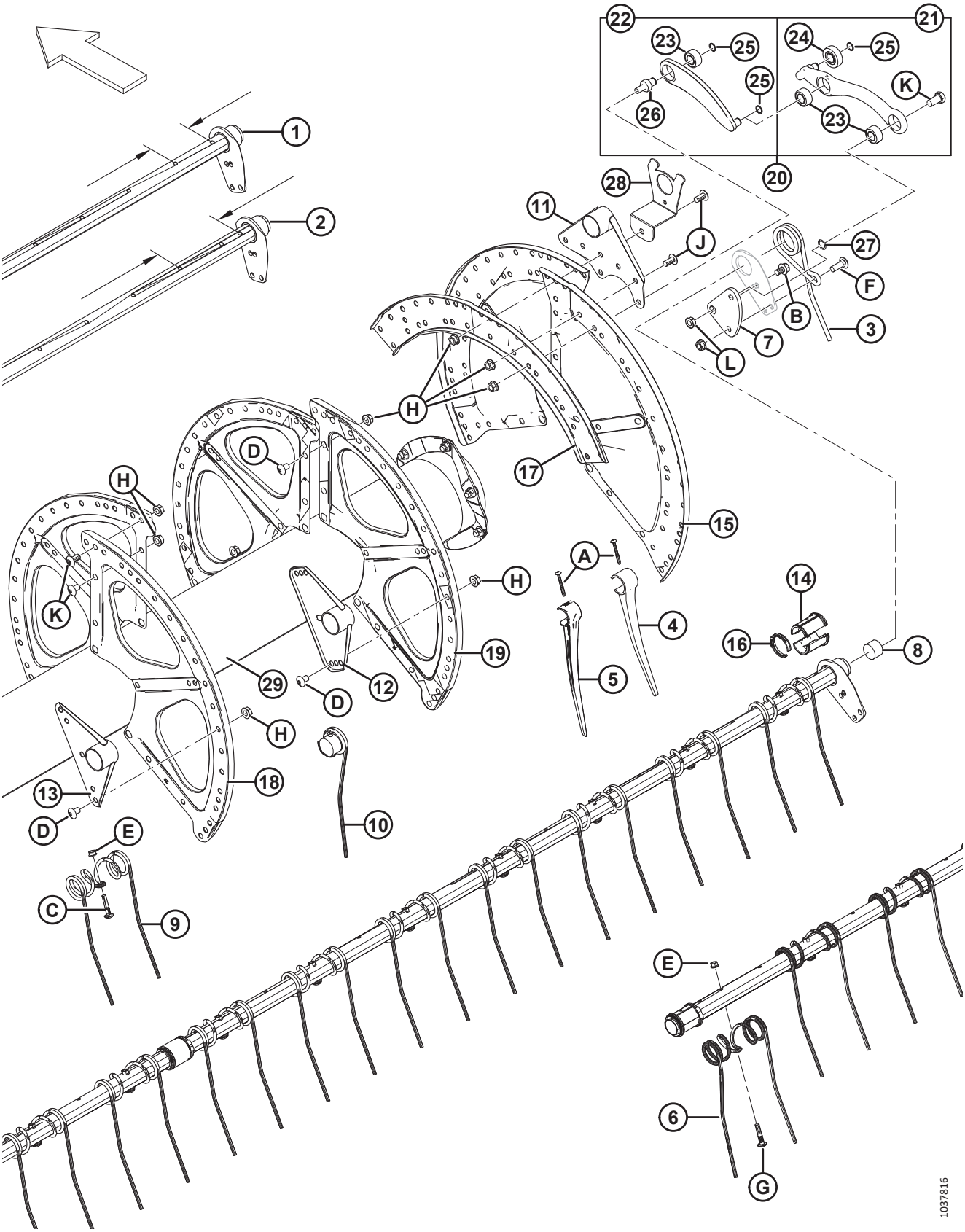

IMPORTANT:

Les quantités pour les tubes à dents à décalage étroit (n° 1) et à décalage large (n° 2) varient ; décalage étroit = 120 mm / décalage large = 196 mm. Consultez l'illustration pour connaître les emplacements de mesure.

Réf.	Numéro de pièce	Description	Qté 6/9 lattes	Numéro de série
	B6981	**KIT CONV DES TUBES DE DENTS RS DE 25 PI, PEIGNES EN PLASTIQUE DE 6 À 9 LATTES** [84]		
1	326207	TUBE À DENTS – FLEX. DE 25 PI, ÉTROIT	**3/5**	
2	326208	TUBE À DENTS – FLEX. DE 25 PI, LARGE	**3/5**	
3	245084	DOIGT – EXTRÉMITÉ DE CAME	**6/9**	
4	174849	DOIGT – PLASTIQUE RENFORCÉ (PAQUET DE 10) [85]		
5	**311524**	**DOIGT – EN PLASTIQUE, CG, ANGULAIRE DE 52 MM (PAQUET DE 10)**	**6/9**	
6	137971	PEIGNE – DOUBLE, EXTRÉMITÉ ARRIÈRE DU RABATTEUR CD [86]		
7	137285	BRAS – LEVIER, USINAGE	**6/9**	
8	137980	BOUCHON – TUBE À DENTS	**12/18**	
9	137092	FINGER [87]		
10	137754	DOIGT – SIMPLE CONCENTRIQUE (CD) [88]		
11	137506	ASS. SOUDÉ BRAS – EXTRÉMITÉ DE CAME	**6/9**	
12	137535	BRAS – ASS. SOUDÉ	**18/27**	
13	137543	ASS. SOUDÉ BRAS – EXTRÉMITÉ ARRIÈRE	**6/9**	
14	220939	DEMI-BAGUE – TUBE À DENTS (PAQUET DE 25) [89]		
15	137536	SECTEUR – EXTRÉMITÉ DE CAME, 14 GA	**3/3**	
16	220941	COLLIER DE FIXATION – BAGUE DE TUBE À DENTS, NERVURE CENTRALE (PAQUET DE 5) [90]		
17	137532	ÉCAMOUSSURE – DISQUE À CAME	**3/3**	
18	137142	SECTEUR – EXTRÉMITÉ ARRIÈRE, 16 GA [91]	**3/3**	
19	137277	SECTEUR – MILIEU, 18 GA	**9/9**	
20	304955	BRAS – ARTICULATION DE RÉGLAGE DE LA CAME [92].	**6/9**	
21	311617	BRAS – ASSEMBLAGE DE COMMANDE DES DENTS [93]	**6/9**	
22	311615	BRAS – ASSEMBLAGE [94]	**6/9**	

84. Kits disponibles chez Whole Goods uniquement.
85. Quantités : Plastique de 6 lattes = 297 ; Plastique de 9 lattes = 444.
86. Quantités : Acier de 6 lattes = 6.
87. Quantités : Acier de 6 lattes = 138.
88. Quantités : Acier de 6 lattes = 9.
89. Comprend 25 bagues de tube à dents. Quantités : Plastique et acier de 6 lattes = 60 ; Plastique de 9 lattes = 90.
90. Quantités : Plastique et acier de 6 lattes = 30 ; Plastique de 9 lattes = 45.
91. Utilisé sur l'extrémité arrière du rabatteur.
92. Comprend un assemblage de bras (MD n° 311615), un assemblage de commandes des dents (MD n° 311617), un goujon de bielle (MD n° 304954), et deux anneaux de retenue (MD n° 273536)
93. Comprend deux roulements (MD n° 273347), le roulement du galet suiveur (MD n° 273524) et deux anneaux de retenue.
94. Comprend un roulement (MD n° 273347) et un anneau de retenue (MD n° 273536).

RABATTEUR DE RAMASSAGE – PLATEFORMES À RABATTEUR SIMPLE (FD125)

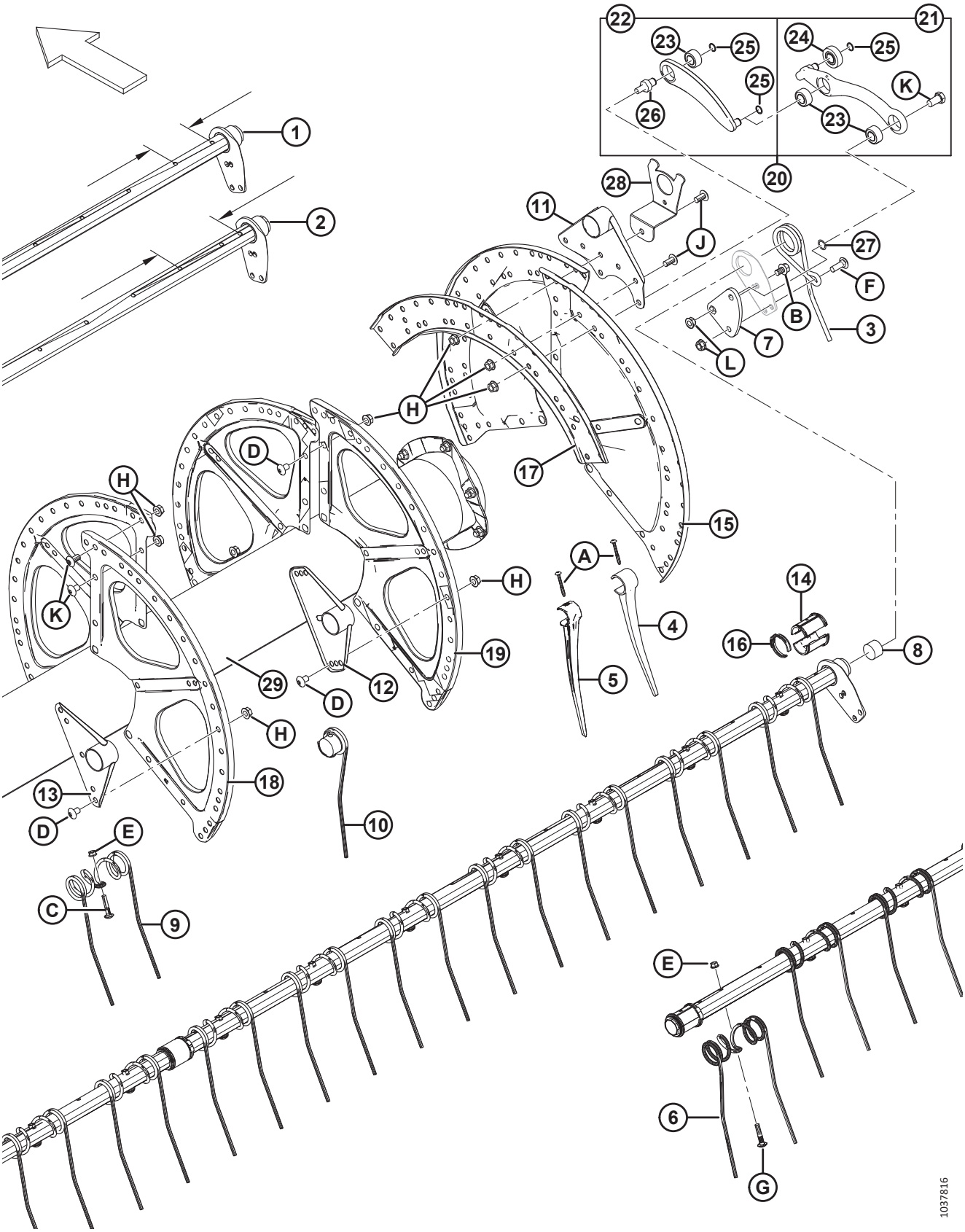

Réf.	Numéro de pièce	Description	Qté 6/9 lattes	Numéro de série
23	273347	ROULEMENT	**18/27**	
24	273524	ROULEMENT – GALET SUIVEUR	**6/9**	
25	273536	ANNEAU – RETENUE EXT.	**18/27**	
26	304954	GOUJON – MAILLE	**6/9**	
27	137529	CALE – ROULEMENT DE LEVIER	**6/9**	
28	RÉF.	SUPPORT – CAPOT DU RABATTEUR [95]		
29	137909	TUBE CENTRAL – 25 PI, AVEC RÉFLECTEURS	1	
A	252687	VIS – TORX, 48° À DOUBLE HÉLICE 1/4 × 2-1/4 ZP		
B	105066	BOULON – TÊTE HEX. FLG (FACE CRT) 1/2 NC × 0,75 GR 5 ZP		
C	137118	BOULON – TDCD 3/8 NC Av. PATTE DE FIXATION		
D	105135	VIS – USINÉE		
E	30228	ÉCROU – À EMBASE FD FACE LISSE 0,375-16 UNC		
F	21469	BOULON – TRCC 1/2 NC × 1,5 LG GR 5 ZP		
G	137118	BOULON – TÊTE RONDE 3/8 NC NERV. NK NC		
H	50186	ÉCROU – DE BLOCAGE FLG FACE LISSE FD 0,500-13 UNC GR 5		
J	105136	VIS – USINÉE		
K	105141	BOULON – DE BLOCAGE À ÉPAULEMENT		
L	21383	ÉCROU – À EMBASE (FACE CRT) 0,500-13 UNC		

95. Consultez la section *26 Composants du blindage du rabatteur, page 81*.

25 Rabatteur de ramassage – Plateformes à rabatteur double (FD130, FD135, FD140 et FD145)

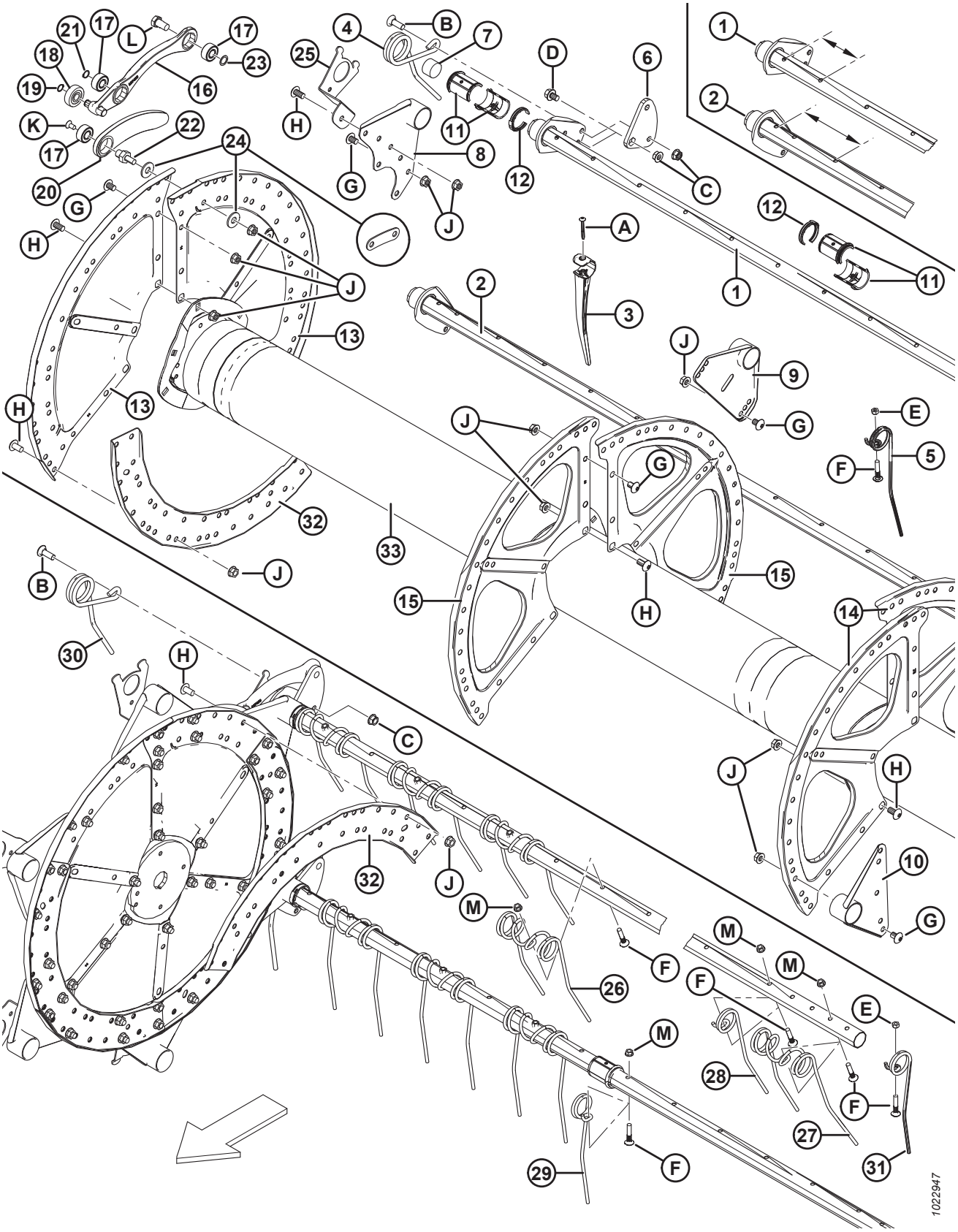

NOTE:

Illustration ; HAUT : Rabatteur de droite, BAS : Rabatteur main gauche.

IMPORTANT:

Les quantités pour les tubes de dents à décalage étroit (n° 1) et à décalage large (n° 2) varient.

- **Espacement de 4 pouces entre les doigts :** Décalage étroit (n° 1) = 159 mm. Décalage large (n° 2) = 175 mm. Voir l'illustration pour l'emplacement des mesures.
- **Espacement de 6 pouces entre les doigts :** Décalage étroit (n° 1) = 120 mm. Décalage large (n° 2) = 196 mm. Voir l'illustration pour l'emplacement des mesures.

Réf.	Numéro de pièce	Description	Qté. 5/6/9 Bat	Numéro de série
	B5657	KIT – CONV. DES TUBES À DENTS DU RD DE 9,1 m (30 pi), DOIGTS EN ACIER DE 6 À 9 LATTES, 15,24 cm (6 po). ESPACEMENT [96]		
	B5938	KIT – CONV. DES TUBES À DENTS DU RD DE 9,1 m (30 pi), DOIGTS EN ACIER DE 5 À 6 LATTES, 15,24 cm (6 po). ESPACEMENT [96]		
	B5674	KIT – CONV. DES TUBES À DENTS DU RD DE 10,6 m (35 pi), DOIGTS EN ACIER DE 5 À 6 LATTES, 15,24 cm (6 po). ESPACEMENT [96]		
	B6347	KIT – CONV. DES TUBES À DENTS DU RD DE 9,1 m (30 pi), DOIGTS EN ACIER DE 6 À 9 LATTES, 10,16 cm (4 po). ESPACEMENT [96]		
	B6344	KIT – CONV. DES TUBES À DENTS DU RD DE 9,1 m (30 pi), DOIGTS EN ACIER DE 5 À 6 LATTES, 10,16 cm (4 po). ESPACEMENT [96]		
	B6345	KIT – CONV. DES TUBES À DENTS DU RD DE 10,6 m (35 pi), DOIGTS EN ACIER DE 5 À 6 LATTES, 10,16 cm (4 po). ESPACEMENT [96]		
		2018 ET ULTÉRIEUREMENT (ESPACEMENT DES PEIGNES DE 101,6 [4 PO])		
1	255749	TUBE À DENTS – DÉCALAGE ÉTROIT (PLATEFORME DE 9,1 M [30 PI]) [97]	06/06/2010	321190–
	255716	TUBE À DENTS – DÉCALAGE ÉTROIT (PLATEFORME DE 10,6 M [35 PI]) [98]	06/06/2010	321190–
	255908	TUBE À DENTS – DÉCALAGE ÉTROIT (PLATEFORME DE 12,2 M [40 PI]) [98]	6/6/0	321190–
	255738	TUBE À DENTS – DÉCALAGE ÉTROIT (PLATEFORME DE 13,7 M [45 PI]) [99]	6/0/0	321190–

96. Kits disponibles chez Whole Goods seulement.
97. 3 disques.
98. 3 ou 4 disques/peigne en plastique.
99. 4 disques/peigne en plastique.

RABATTEUR DE RAMASSAGE – PLATEFORMES À RABATTEUR DOUBLE (FD130, FD135, FD140 ET FD145)

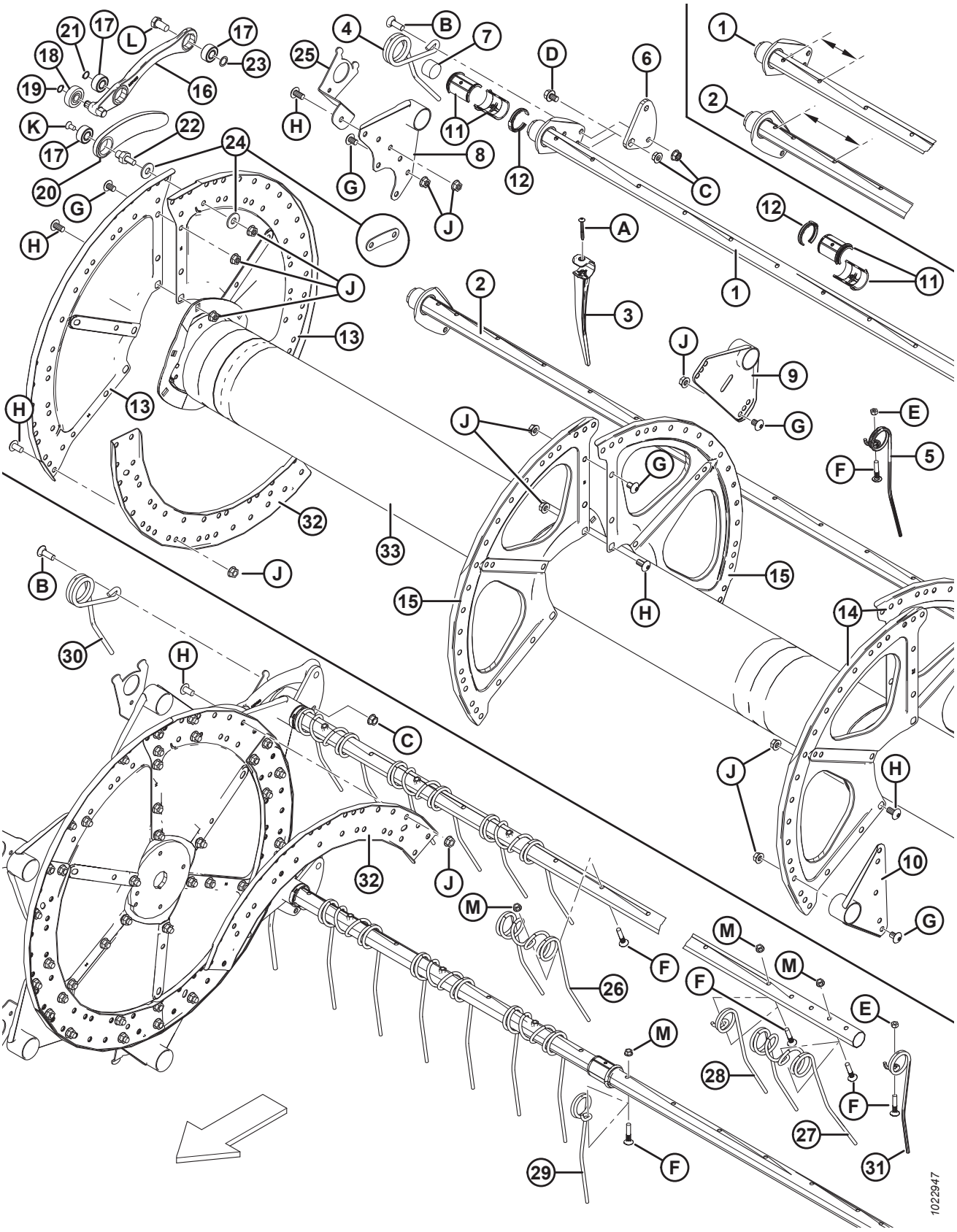

Réf.	Numéro de pièce	Description	Qté. 5/6/9 Bat	Numéro de série
2	255746	TUBE À DENTS – DÉCALAGE LARGE (PLATEFORME DE 9,1 m [30 pi]) [97]	4/6/8	321190–
	255712	TUBE À DENTS – DÉCALAGE LARGE (PLATEFORME DE 10,6 M [35 PI]) [98]	4/6/8	321190–
	255905	TUBE À DENTS – DÉCALAGE LARGE (PLATEFORME DE 12,2 M [40 PI]) [98]	4/6/0	321190–
	255735	TUBE À DENTS – DÉCALAGE LARGE (PLATEFORME DE 13,7 M [45 PI]) [99]	4/0/0	321190–
		2017 ET AVANT (ESPACEMENT DES PEIGNES DE 152,4 MM [6 PO])		
1	137415	TUBE À DENTS – DÉCALAGE ÉTROIT (PLATEFORME DE 12,2 m [30 pi]) [97]	06/06/2010	-321189
	137570	TUBE À DENTS – DÉCALAGE ÉTROIT (PLATEFORME DE 10,7 m [35 pi]) [100]	06/06/2010	-321189
	245266	TUBE À DENTS – DÉCALAGE ÉTROIT (PLATEFORME DE 10,6 M [35 PI]) [101]	06/06/2010	-321189
	137568	TUBE À DENTS – DÉCALAGE ÉTROIT (PLATEFORME DE 12,2 m [40 pi]) [102]	6/6/0	-321189
	253839	TUBE À DENTS – DÉCALAGE ÉTROIT (PLATEFORME DE 13,7 m [45 pi]) [100]	6/0/0	-321189
2	137416	TUBE À DENTS – DÉCALAGE LARGE (PLATEFORME DE 9,1 m [30 pi]) [97]	4/6/8	-321189
	137571	TUBE À DENTS – DÉCALAGE LARGE (PLATEFORME DE 10,7 m [35 pi]) [100]	4/6/8	-321189
	245267	TUBE À DENTS – DÉCALAGE LARGE (PLATEFORME DE 10,6 M [35 PI]) [101]	4/6/8	-321189
	137569	TUBE À DENTS – DÉCALAGE LARGE (PLATEFORME DE 12,2 m [40 pi]) [102]	4/6/0	-321189
	253503	TUBE À DENTS – DÉCALAGE LARGE (PLATEFORME DE 13,7 m [45 pi]) [100]	4/0/0	-321189
3	174849	PEIGNE – RENFORCÉ EN PLASTIQUE (PAQUET DE 10) [103]		
4	245084	PEIGNE – EXTRÉMITÉ DE CAME (RABATTEUR CD)	5/6/9	
5	164894	PEIGNE – EXTRÉMITÉ ARRIÈRE (RABATTEUR CD) [104]		
6	137285	BRAS – LEVIER, USINAGE	10/12/18	

100. 3 disques/peigne en acier ou en plastique.
101. 4 disques/peigne en acier ou en plastique.
102. 3 ou 4 disques/peigne en acier ou en plastique.
103. Quantités, 4 pouces d'espacement (5/6/9 lattes) : 9,1 m (30 pi) plastique = 428/562/820, 10,6 m (35 pi) plastique = 516/618/0, 12,2 m (40 pi) plastique = 606/0/0, 3,7 m (45 pi) plastique = 638/0/0.
Quantités, 6 pouces d'espacement (5/6/9 lattes) : 9,1 m (30 pi) plastique = 280/336/504, 10,6 m (35 pi) plastique = 332/399/598, 12,2 m (40 pi) plastique = 384/462/013,7 m (45 pi) plastique = 433/0/0.
104. Quantités (5/6/9 lattes) : 9,1-10,7 m (30-35 pi) acier et plastique = 5/6/9, 12,2 m (40 pi) acier et plastique = 5/6/0, 13,7 m (45 pi) plastique = 5/0/0.

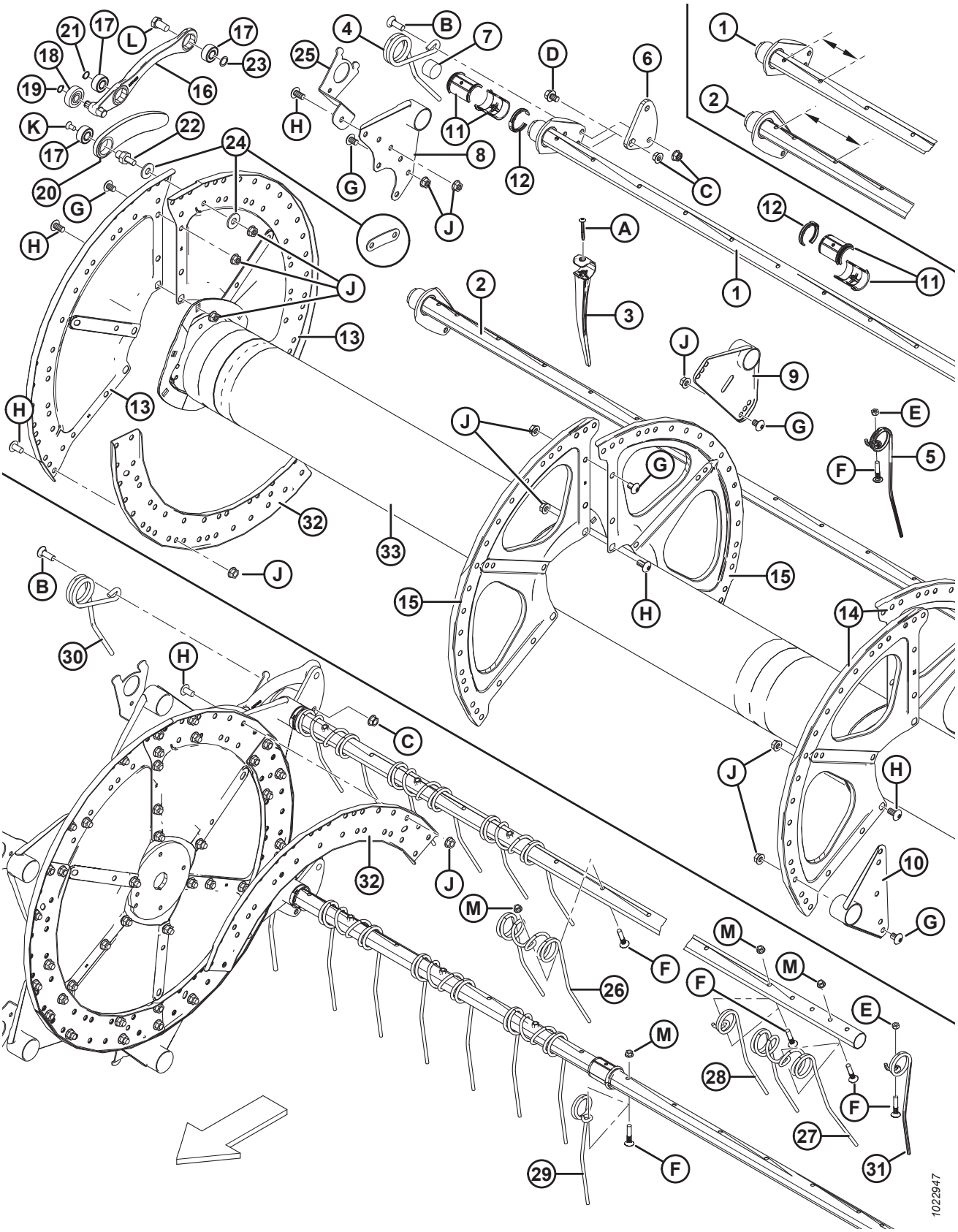
1022947

Réf.	Numéro de pièce	Description	Qté. 5/6/9 Bat	Numéro de série
7	137980	BOUCHON – TUBE DE DENT	20/24/36	
8	137506	BRAS – ASS. SOUDÉ – EXTRÉMITÉ DE CAME	10/12/18	
9	137535	BRAS – ENS. SOUDÉ [105]		
10	137543	BRAS – ASS. SOUDÉ – EXTRÉMITÉ ARRIÈRE	10/12/18	
11	220939	DEMI-BAGUE – TUBE À DENTS (BOÎTE DE 25)	60/72/108	
12	220941	COLLIER DE FIXATION – BAGUE DE TUBE À DENTS, NERVURE CENTRALE (PAQUET DE 5) [106]		
13	137536	SECTEUR – EXTRÉMITÉ DE CAME, 14 GA	6/6/6	
14	137142	SECTEUR – EXTRÉMITÉ ARRIÈRE, 1 GA	6/6/6	
15	137277	SECTEUR – MILIEU, 18 GA	6/6/6	
16	311617	BRAS – ASSEMBLAGE DE COMMANDE DES DENTS [107]	10/12/18	396190 –
	304955	BRAS – ARTICULATION DE RÉGLAGE DE LA CAME [108].	10/12/18	– 396189
17	273347	ROULEMENT	30/36/54	396190 –
	273265	ROULEMENT	30/36/54	– 396189
18	273524	ROULEMENT – GALET SUIVEUR	10/12/18	396190 –
	50184	ROULEMENT – GALET SUIVEUR	10/12/18	– 396189
19	273536	ANNEAU – RETENUE EXT.	10/12/18	396190 –
	30523	ANNEAU – RETENUE EXT.	10/12/18	– 396189
20	311615	BRAS – ASSEMBLAGE [109]	10/12/18	396190 –
	304955	BRAS – ARTICULATIONS DE RÉGLAGE DE LA CAME [108]	10/12/18	– 396189
21	273536	ANNEAU – RETENUE EXT.	10/12/18	396190 –
	137523	ANNEAU – RETENUE EXT.	10/12/18	– 396189
22	304954	GOUJON – MAILLE	10/12/18	396190 –
	279700	GOUJON – MAILLE (BOÎTE DE 5)	10/12/18	– 396189
23	137529	CALE – ROULEMENT DE LEVIER	10/12/18	
24	137699	RONDELLE – TREMPÉE USS, PLATE DI NOM. DE 12,7 MM (1/ 2 PO) (5 LATTES UNIQUEMENT) [110]	20/0/0	244010–
	220025	SANGLE – AXE DE LIAISON (5 LATTES UNIQUEMENT) [111]	20/0/0	–244009

105. Quantités (5/6/9 lattes) : 9,1-10,7 m (30-35 pi) acier et plastique = 10/12/18, 12,2 m (40 pi) acier et plastique = 10/12/0, 13,7 m (45 pi) plastique = 10/0/0.
106. Quantités (5/6/9 lattes) : 9,1 m (30 pi) acier et plastique = 15/18/27, 10,7 m (35 pi) acier et plastique = 15/17/27, 12,2 m (40 pi) acier et plastique = 15/18/0, 13,7 m (45 pi) plastique = 15/0/0.
107. Comprend deux roulements (MD n° 273347), le roulement du galet suiveur (MD n° 273524) et deux anneaux de retenue. Pour les machines datant de 2020 et des années antérieures, commandez des articulations de réglage de la came (MD n° 304955).
108. Comprend un assemblage de bras (MD n° 311615), un assemblage de commandes des dents (MD n° 311617), un goujon de bielle (MD n° 304954), et deux anneaux de retenue (MD n° 273536)
109. Comprend un roulement (MD n° 273347) et un anneau de retenue (MD n° 273536). Pour les machines datant de 2020 et des années antérieures, commandez des articulations de réglage de la came (MD n° 304955).
110. Pièce de rechange pour les unités à 5 lattes des modèles de 2014 et ultérieurs. Pour les unités des modèles 2013 ou antérieurs, commandez la rondelle MD n° 220025.
111. Pièce de rechange pour les unités à 5 lattes des modèles de 2013 et antérieurs. Pour les unités des modèles 2014 ou ultérieurs, commandez la rondelle MD n° 137699.

RABATTEUR DE RAMASSAGE – PLATEFORMES À RABATTEUR DOUBLE (FD130, FD135, FD140 ET FD145)

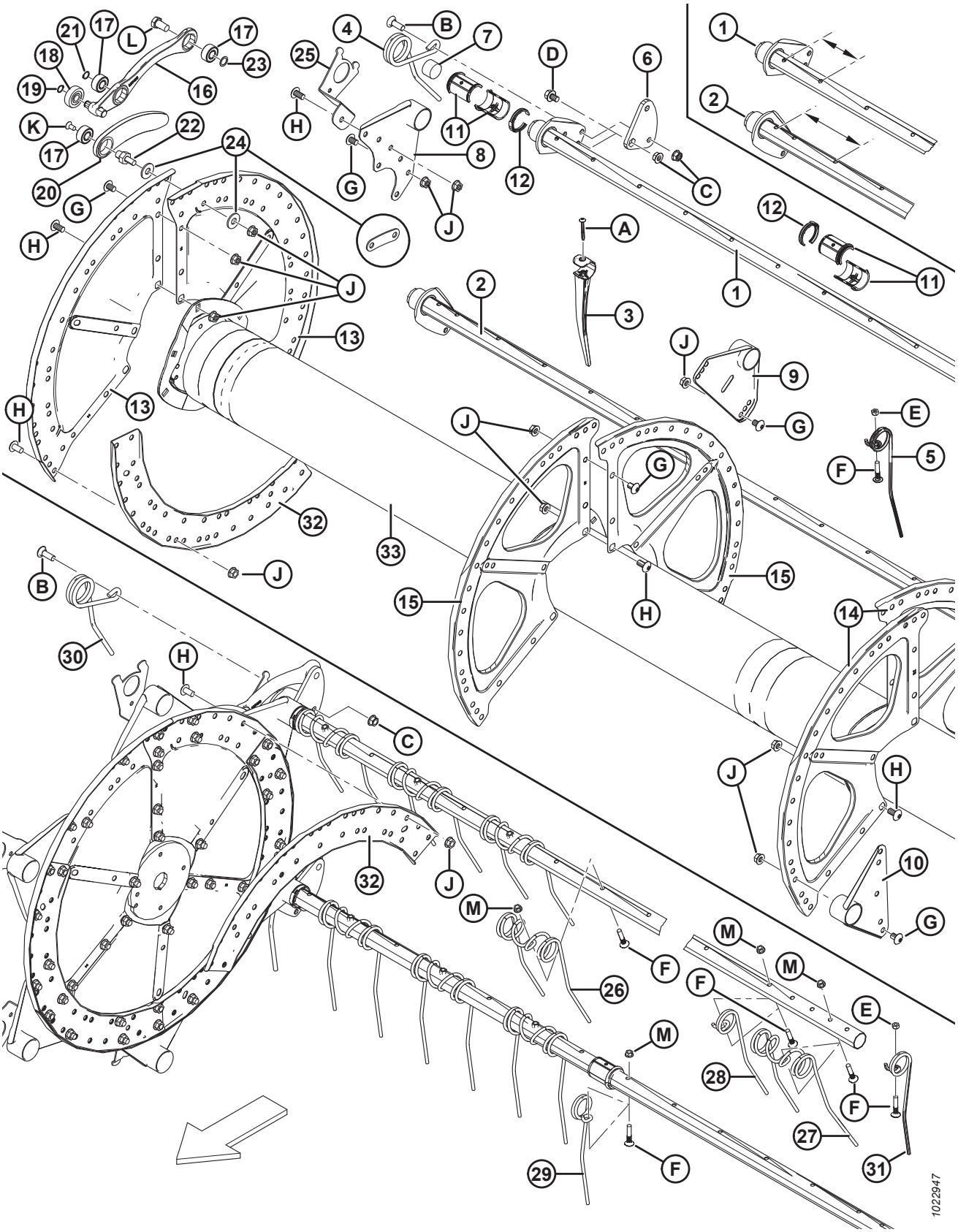

Réf.	Numéro de pièce	Description	Qté. 5/6/9 Bat	Numéro de série
25	RÉF.	SUPPORT – CAPOT DU RABATTEUR [112]		
26	137092	PEIGNE – DOUBLE, ACIER [113]		
27	137971	PEIGNE – DOUBLE, EXTRÉMITÉ ARRIÈRE DU RABATTEUR CD [114]		
28	137519	PEIGNE – SIMPLE CONCENTRIQUE, DÉCALAGE CG [115]		
29	137754	PEIGNE – SIMPLE CONCENTRIQUE, DÉCALAGE CD [116]		
30	164895	PEIGNE – EXTRÉMITÉ DE CAME (RABATTEUR CG)	5/6/9	
31	245083	PEIGNE – EXTRÉMITÉ ARRIÈRE (RABATTEUR CG) [117]		
32	137532	ÉCAMOUSSURE – DISQUE À CAME [118]	6/6/6	

112. Reportez-vous à la section *26 Composants du blindage du rabatteur, page 81*.
113. Quantités (5/6/9 lattes) : 9,1 m (30 pi) acier = 135/162/243, 10,7 m (35 pi) acier = 156/186/280, 12,2 m (40 pi) acier = 182/219/0.
114. Quantités : 9,1 m (30 pi) = 3 ; 10,7 m (35 pi) = 3. Seulement pour les rabatteurs à peignes en acier.
115. Quantités (5/6/9 lattes) : 9,1 m (30 pi) acier = 5/6/9, 10,7 m (35 pi) acier = 9/12/17, 12,2 m (40 pi) acier = 11/12/0.
116. Quantités (5/6/9 lattes) : 9,1 m (30 pi) acier = 4/6/8, 10,7 m (35 pi) acier = 3/3/5, 12,2 m (40 pi) acier = 2/3/0.
117. Quantités (5/6/9 lattes) : 9,1-10,7 m (30-35 pi) acier et plastique = 5/6/9, 12,2 m (40 pi) acier et plastique = 5/6/0, 13,7 m (45 pi) plastique = 5/0/0.
118. Modèles de 2014 et ultérieurs.

RABATTEUR DE RAMASSAGE – PLATEFORMES À RABATTEUR DOUBLE (FD130, FD135, FD140 ET FD145)

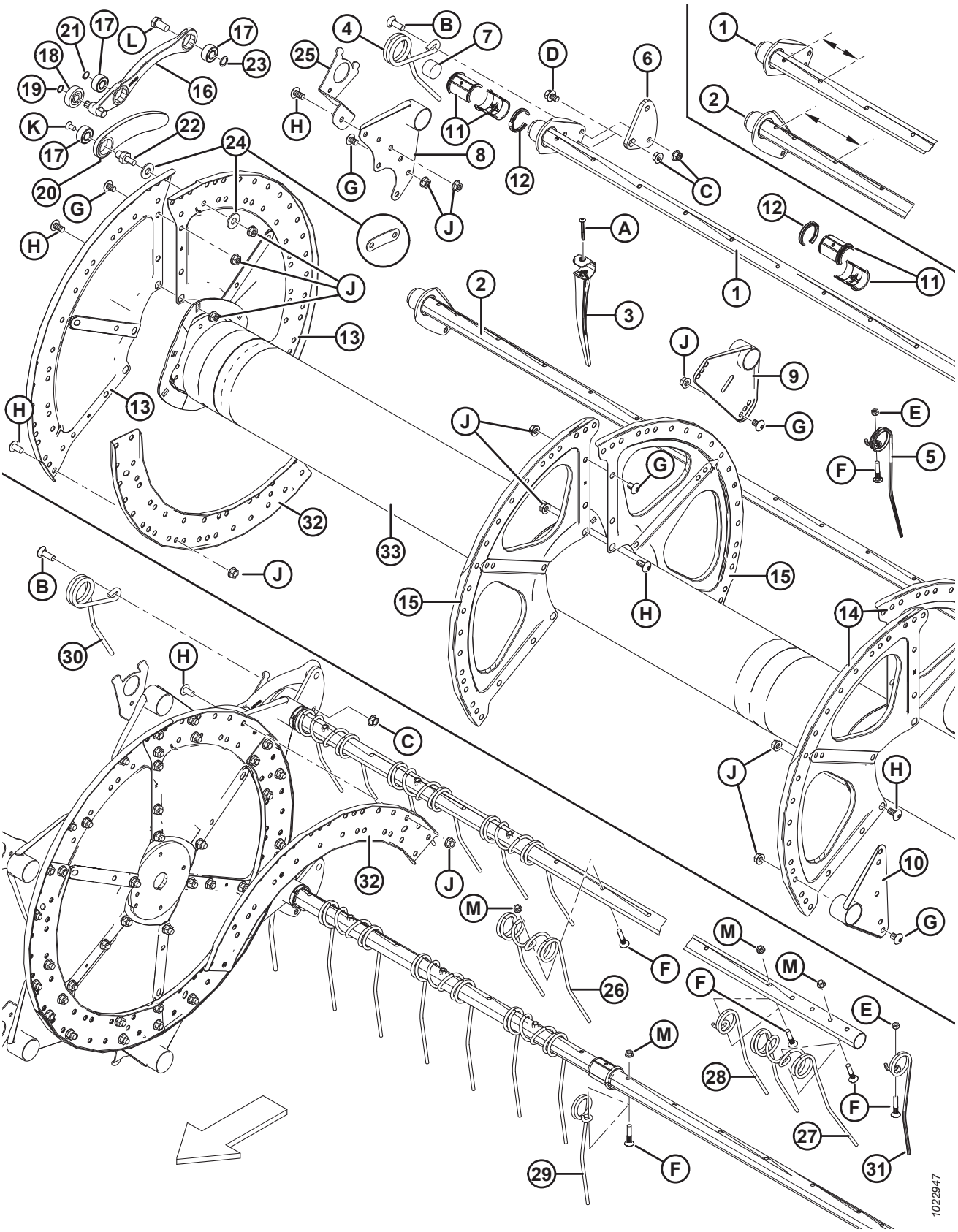

Réf.	Numéro de pièce	Description	Qté. 5/6/9 Bat	Numéro de série
33	137910	TUBE CENTRAL – 30 PI CG, AVEC RÉFLECTEURS (RABATTEUR À 3 DISQUES) [119]	1	
	137913	TUBE CENTRAL – 30 PI CD, AVEC RÉFLECTEURS (RABATTEUR À 3 DISQUES) [119]	1	
	137915	TUBE CENTRAL – 35 PI CG, AVEC RÉFLECTEURS (RABATTEUR À 3 DISQUES) [119]	1	
	137916	TUBE CENTRAL – 35 PI CD, AVEC RÉFLECTEURS (RABATTEUR À 3 DISQUES) [119]	1	
	245272	TUBE CENTRAL – 35 PI CG, AVEC RÉFLECTEURS (RABATTEUR À 4 DISQUES) [120]	1	
	245273	TUBE CENTRAL – 35 PI CD, AVEC RÉFLECTEURS (RABATTEUR À 4 DISQUES) [120]	1	
	137917	TUBE CENTRAL – 40 PI CG, AVEC RÉFLECTEURS (RABATTEUR À 3 DISQUES) [119]	1	
	137918	TUBE CENTRAL – 40 PI CD, AVEC RÉFLECTEURS (RABATTEUR À 3 DISQUES) [119]	1	
	245276	TUBE CENTRAL – 40 PI CG, AVEC RÉFLECTEURS (RABATTEUR À 4 DISQUES) [120]	1	
	245277	TUBE CENTRAL – 40 PI CD, AVEC RÉFLECTEURS (RABATTEUR À 4 DISQUES) [120]	1	
	137968	TUBE CENTRAL – 45 PI CG, AVEC RÉFLECTEURS (RABATTEUR À 3 DISQUES) [119]	1	
	137969	TUBE CENTRAL – 45 PI CD, AVEC RÉFLECTEURS (RABATTEUR À 3 DISQUES) [119]	1	
	253514	TUBE CENTRAL – 45 PI CG, AVEC RÉFLECTEURS (RABATTEUR À 4 DISQUES) [120]	1	
	253515	TUBE CENTRAL – 45 PI CD, AVEC RÉFLECTEURS (RABATTEUR À 4 DISQUES) [120]	1	
A	252687	VIS – DE RÉGLAGE, TORX, 48° À DOUBLE HÉLICE 1/4 X 2-1/4 ZP		
B	21469	BOULON – TRCC 1/2 GPN X 1,5 LG GR 5 ZP		
C	21383	ÉCROU – À COLLERETTE 0,500-13 UNC (FACE CRT)		
D	105066	BOULON – TÊTE HEX. À COL. (FACE CRT) 1/2-GPN X 0,75 GR 5		
E	18669	ÉCROU – HEX. DE BLOCAGE FD 3/8-16 UNC ZP		
F	137118	BOULON – TDCD 3/8 GPN, C/Av. SYSTÈME DE RETENUE		
G	105135	VIS – USINÉE, TORX À TÊTE BOMBÉE, 1/2 X 0,75 PO LG		
H	105136	VIS – USINÉE, TORX À TÊTE BOMBÉE, 1/2 X 1,0 PO LG		
J	50186	ÉCROU – DE BLOCAGE À COL. FACE LISSE FD 0,500-13 UNC GR 5		

119. 3 disques.
120. 4 disques.

RABATTEUR DE RAMASSAGE – PLATEFORMES À RABATTEUR DOUBLE (FD130, FD135, FD140 ET FD145)

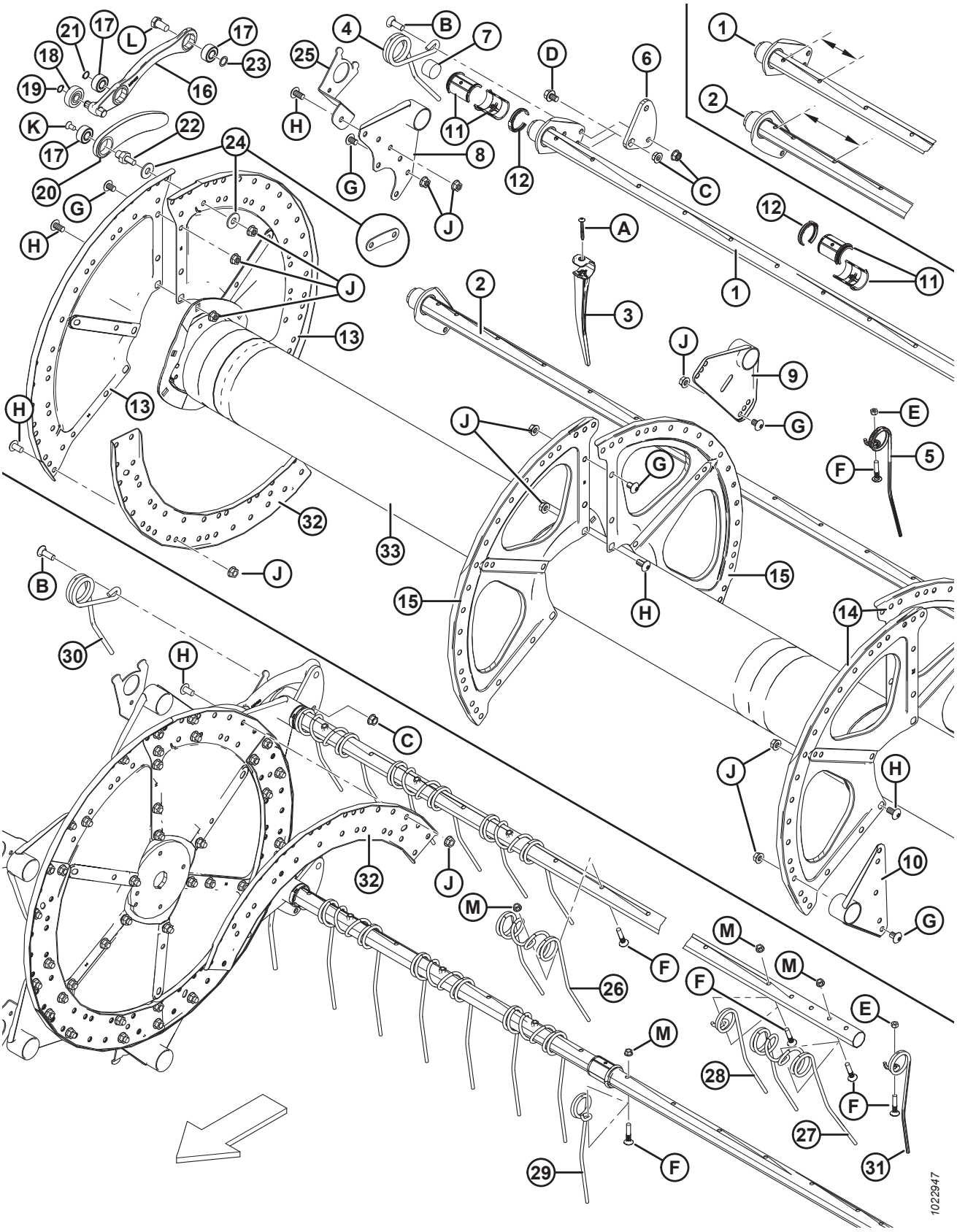

Réf.	Numéro de pièce	Description	Qté. 5/6/9 Bat	Numéro de série
K	113420	BOULON – FR TORX 3/8 GPN X 3/4 LG [121]		– 396189
L	105141	BOULON – À ÉPAULEMENT, 5/8-18 UNF, 30 MM LG, ZP, GR5,		
M	30228	ÉCROU – COL. FD FACE LISSE 0,375-16 UNC		

121. Les machines du modèle de 2021 et ultérieur utilisent un anneau de retenue MD n° 273536.

26 Composants du blindage du rabatteur

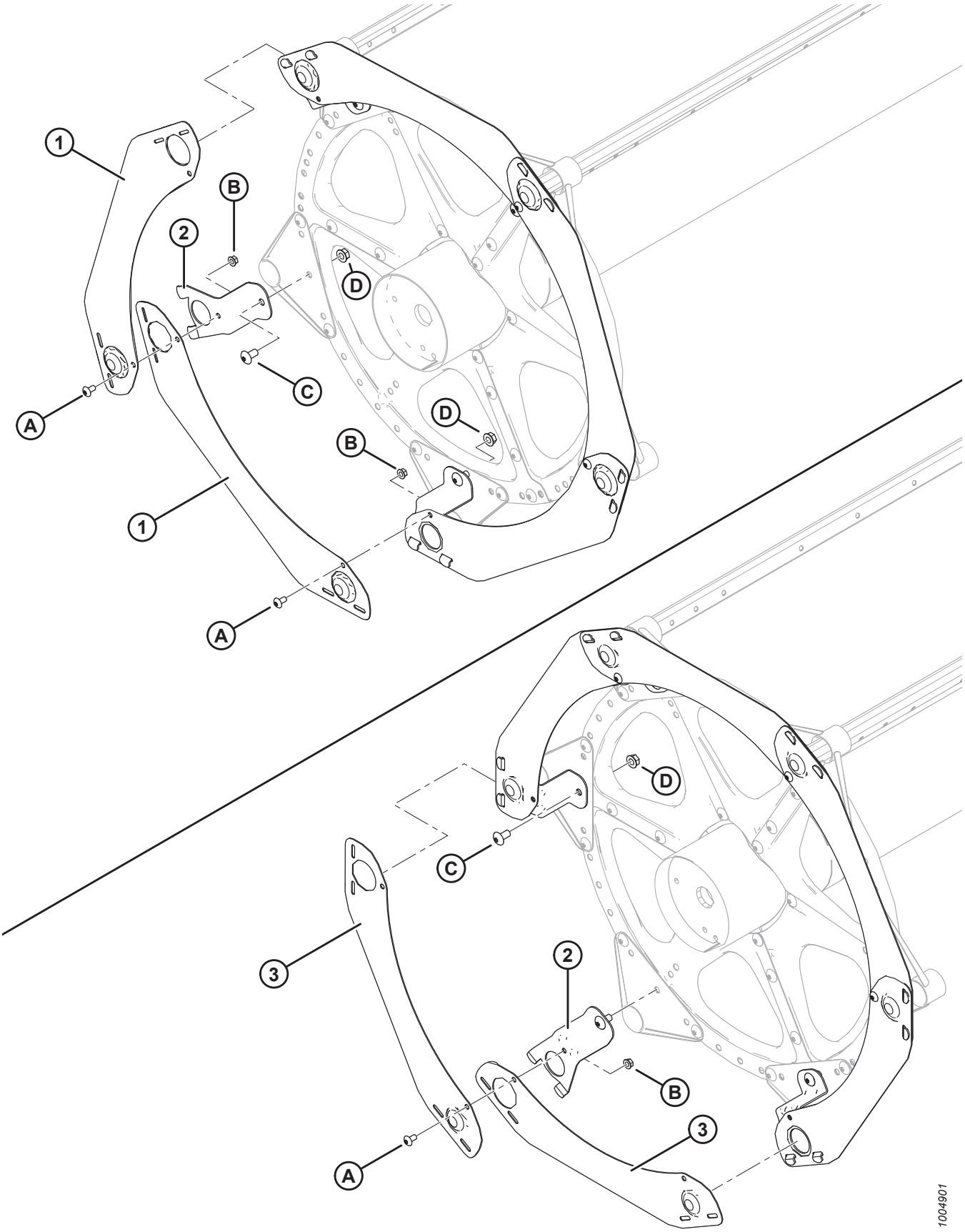

COMPOSANTS DU BLINDAGE DU RABATTEUR

Réf.	Numéro de pièce	Description	Qté. 5/6 Bat	Numéro de série
1	164754	BLINDAGE – À 5 LATTES SEGMENTÉES, SÉRIE 5	5	
2	164958	SUPPORT – FLASQUE DU RABATTEUR	5/6/9	
3	164965	BLINDAGE – À 6 LATTES SEGMENTÉES, SÉRIE 5	6	
	164967	BLINDAGE – À 9 LATTES SEGMENTÉES, SÉRIE 5	9	
A	135157	VIS – USINÉE, TORX À TÊTE BOMBÉE 3/8 X 0,75 PO		
B	30228	ÉCROU – À EMBASE FD FACE LISSE 0,375-16 UNC		
C	105136	VIS – USINÉE, TORX À TÊTE BOMBÉE 1/2 X 1,0 PO		
D	50186	ÉCROU – À EMBASE DE BLOCAGE SM DT 0,500-13 UNC GR 5		

27 Composants du rabatteur – Rabatteur simple, bras droit

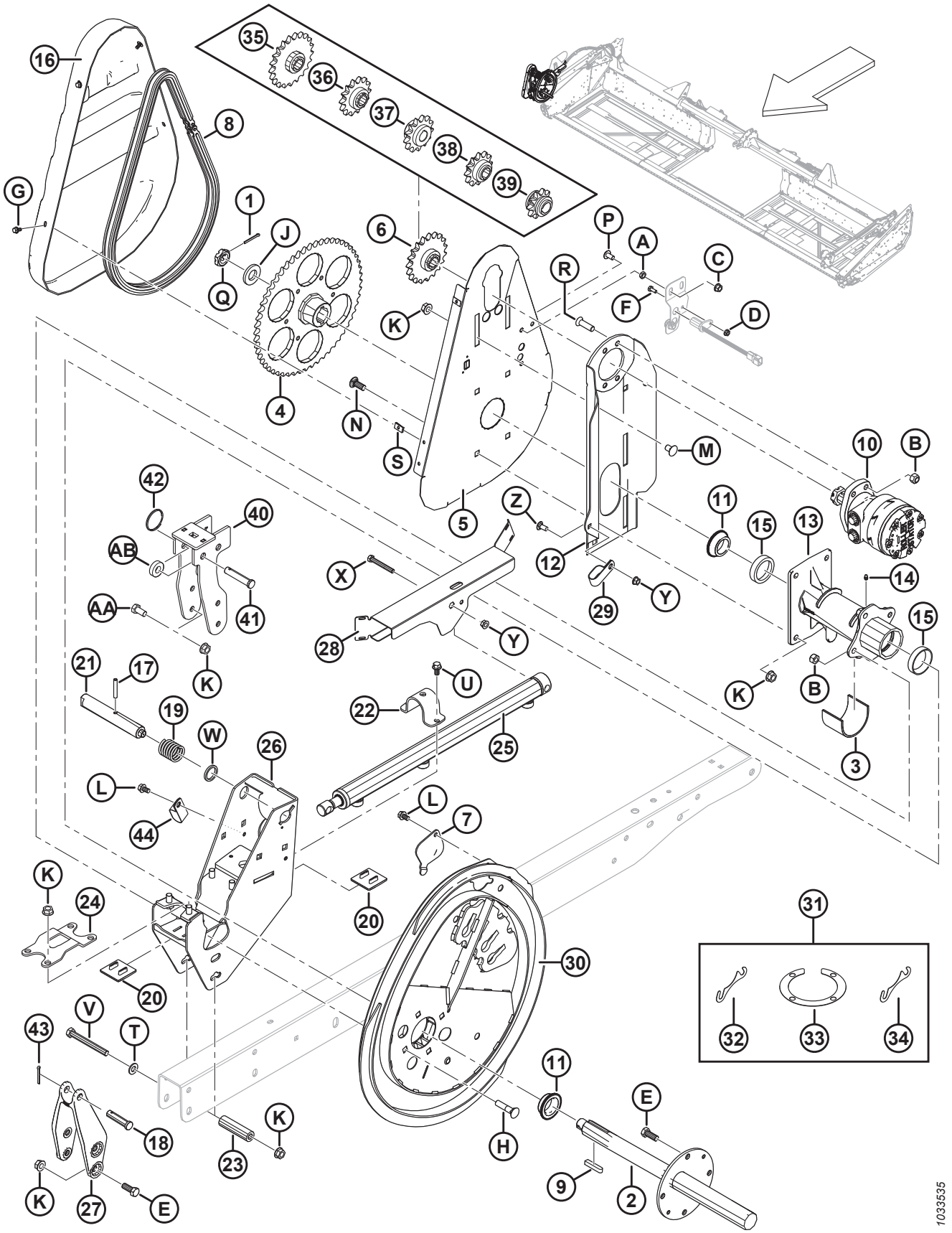

COMPOSANTS DU RABATTEUR – RABATTEUR SIMPLE, BRAS DROIT

Réf.	Numéro de pièce	Description	Qté	Numéro de série
1	18607	GOUPILLE – FENDUE 5/32 DIA X 1,5 ZP	1	
2	137291	ARBRE D'ENTRAÎNEMENT DU RABATTEUR	1	
3	137315	MANCHON	1	
4	137347	PIGNON – USINAGE 56 DENTS, RC 60	1	
5	137352	SUPPORT – PLAQUE ARRIÈRE DE L'ENTRAÎNEMENT DU RABATTEUR	1	
6	137354	PIGNON – RC 60, 19 DENTS	1	
7	137476	COUVERCLE – ACCÈS ROULEMENT DE CAME	1	
8	137515	CHAÎNE – RC-60, 76 CRANS RIVETÉS, SANS FIN	1	
9	137721	CLAVETTE – ARBRE D'ENTRAÎNEMENT DU RABATTEUR	2	
10	273258	MOTEUR – HYD. 15,9 PO^3 SÉRIE 506 [122]	1	
	273259	KIT D'ÉTANCHÉITÉ		
	137375	CONTRE-ÉCROU – À RAINURE 1,0-20 UNEF	OPT	
11	164213	ROULEMENT – CONIQUE AVEC JOINT	2	
12	164750	ASS. SOUDÉ SUPPORT DE MOTEUR	1	
13	164817	MOYEU ENTRAÎNEMENT DU RABATTEUR AVEC CUVETTES DE ROULEMENT	1	
14	18671	RACCORD – DE LUBRIFICATION 1/4-28 UNF	1	
15	164214	ROULEMENT – CUVETTE	2	
16	164955	COUVERCLE – ENTRAÎNEMENT DU RABATTEUR	1	
17	16681	GOUPILLE – RESSORT 5/16 DIA X 2,0 LG	1	
18	18725	AXE – CHAPE	1	
19	137221	RESSORT – COMPRESSION	1	
20	137626	COUSSINET – USURE DE L'ENTRAÎNEMENT DU RABATTEUR	2	
21	164815	GOUPILLE – VERROUILLAGE À CAME	1	
22	164930	BRIDE DE FIXATION – AVANT-ARRIÈRE	1	
23	164945	ENTRETOISE	1	
24	164953	BRIDE DE FIXATION – MOYEU D'ENTRAÎNEMENT	1	
25	164933	VÉRIN – AVANT-ARRIÈRE	1	
	113435	KIT D'ÉTANCHÉITÉ		
26	279979	SUPPORT – ASS. SOUDÉ – CAME CD	1	
27	164887	MOULAGE – BRAS CD AVANT-ARRIÈRE	1	
28	123670	BLINDAGE – SIMPLE CD	1	
29	103738	BRIDE DE FIXATION – PVC ISOLÉ 13/16 PO DIMENSION DU TUBE	1	
30	294634	KIT DE CAME [123]	1	
31	294631	KIT – CALE DE CAME [124]	A/B	
32	137753	RONDELLE DE CALAGE – 4 BOULONS À COLLERETTE	A/B	
33	164061	CALE – MOYEU À CAME	A/B	
34	245199	CALE – MOYEU À CAME	A/B	

122. Écrou et clavette fournis avec le moteur (MD n° 273258). L'écrou peut être remplacé par un écrou à rainure (MD n° 137375).
123. Comprend le kit de la cale de came (MD n° 294631).
124. Comprend quatre cales (MD n° 164061), deux rondelles d'ajustage (MD n° 137753) et la cale (MD n° 245199).

COMPOSANTS DU RABATTEUR – RABATTEUR SIMPLE, BRAS DROIT

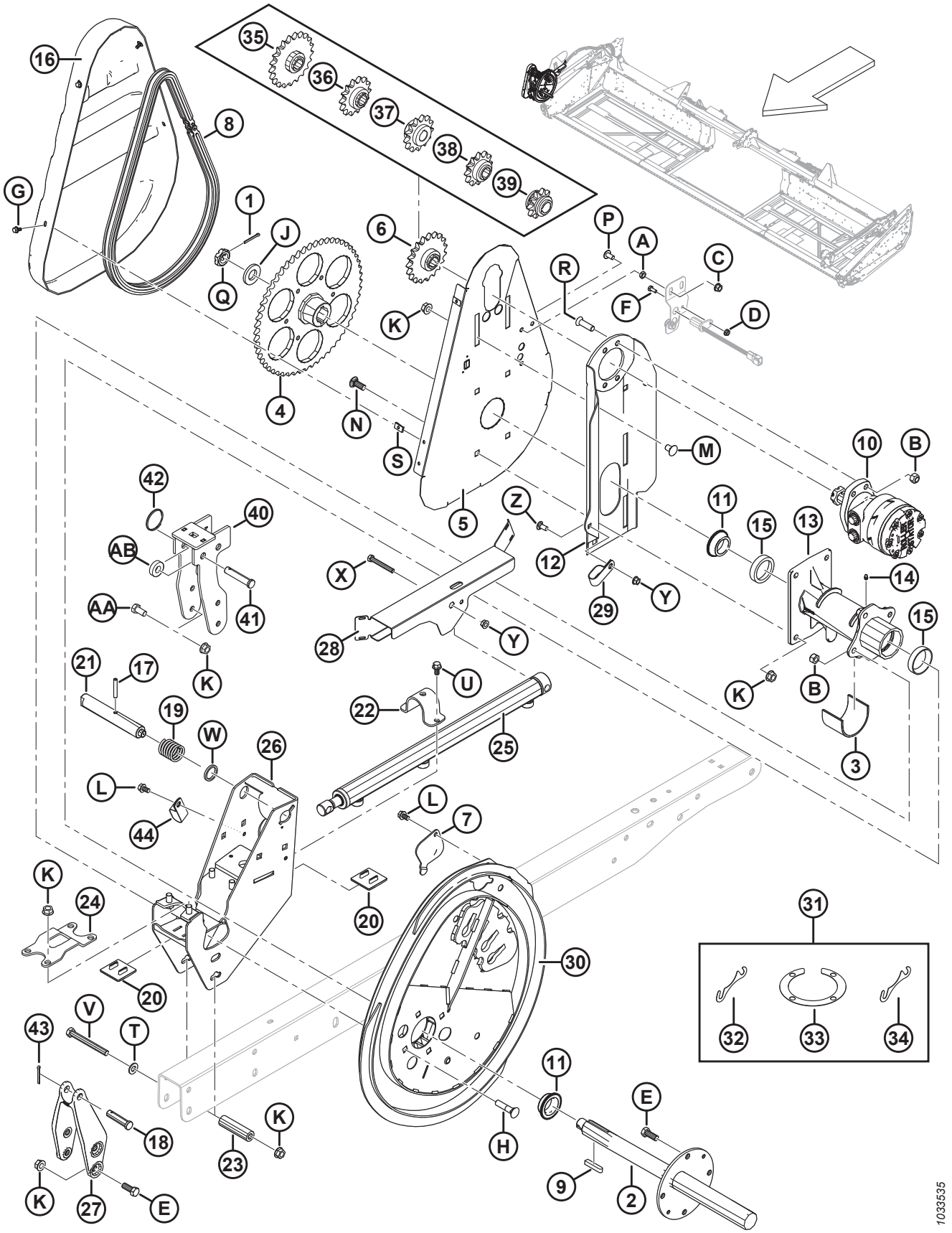

COMPOSANTS DU RABATTEUR – RABATTEUR SIMPLE, BRAS DROIT

Réf.	Numéro de pièce	Description	Qté	Numéro de série
35	137350	PIGNON – 21 DENTS, RC 60 [125]	OPT	
36	137356	PIGNON – 14 DENTS 3000 PSI (RIZ COURT SEULEMENT) [125]	OPT	
37	164126	PIGNON – 13 DENTS, RC 60 [125]	OPT	
38	137970	PIGNON – 12 DENTS 2500 PSI (RIZ COURT SEULEMENT) [125]	OPT	
39	137348	PIGNON – 10 DENTS 2000 PSI (RIZ COURT SEULEMENT) [125]	OPT	
40	304017	SUPPORT DE MONTAGE – ASS. SOUDÉ DE CAME CÔTÉ DROIT (EXPORTATION SEULEMENT)	1	
41	18738	AXE – CHAPE (EXPORTATION UNIQUEMENT)	1	
42	118137	ANNEAU (EXPORTATION SEULEMENT)	1	
43	18648	GOUPILLE – FENDUE 3/16 DIA X 1,25 ZP	1	
44	50022	COLLIER – ISOLÉ 15/16 PO	1	
A	18664	CONTRE-ÉCROU – HEX. 3/8-16 UNC GR 5 ZP		
B	18697	ÉCROU – HEX. DE BLOCAGE FD 0,500-13 UNC		
C	21452	ÉCROU – À EMBASE (FACE CRT) 0,375-16 UNC		
D	21455	ÉCROU – À EMBASE (FACE CRT) 1/4 NC GR 5 ZP		
E	21491	BOULON – TÊTE HEX. 1/2 GPN X 1,25 LG GR 5 ZP		
F	21572	BOULON – TÊTE HEX. 1/4 NC × 1,25 LG GR 5 ZP		
G	21968	BOULON – TÊTE HEX. À EMBASE (FACE CRT) 1/4 NC × 0,5 GR 5 ZP		
H	30027	BOULON – TRCC 1/2 NC × 2,25 LG GR 5 ZP		
J	31774	RONDELLE – PLATE		
K	50186	ÉCROU – DE BLOCAGE À EMBASE FACE LISSE FD 0,500-13 UNC GR 5		
L	101898	VIS – TÊTE HEX. À COLLERETTE ET FILETAGE ROULÉ 3/8 NC × 5/8		
M	105069	BOULON – TRCCC 1/2 NC × 0,75 GR 5 ZP		
N	114233	BOULON – TRCCC 1/2 NC × 1,25 GR 5 ZP		
P	135157	VIS – USINÉE		
Q	137375	ÉCROU – À RAINURE 25,4 mm (1,0 po) – 20 UNEF-ZN PL		
R	137503	BOULON – CREUX FR 1/2 NC × 1,75 GR 5 ZP		
S	137702	ÉCROU – 1/4-20 EN TÔLE		
T	18599	RONDELLE – PLATE SAE 17/32 DI × 26,9875 mm (1-1/16 po) DE ZP		
U	21821	BOULON – TÊTE HEX. À EMBASE (FACE CRT) 3/8 NC × 0,75 GR 5 ZP		
V	30209	BOULON – TÊTE HEX. 1/2 NC × 4,5 LG GR 5 ZP		
W	273304	RONDELLE – VERROUILLAGE À CAME		
X	30035	BOULON – TÊTE HEX. 3/8 NC × 2,75 LG GR 5 ZP		
Y	30228	ÉCROU – À EMBASE FD FACE LISSE 0,375-16 UNC		
Z	21863	BOULON – TRCCC 3/8 NC × 0,75 LG GR 5 ZP		

125. Rabatteurs à doigts en acier, de couple élevé uniquement. Requis sur les moissonneuses-batteuses à faible pression d'entraînement du rabatteur.

COMPOSANTS DU RABATTEUR – RABATTEUR SIMPLE, BRAS DROIT

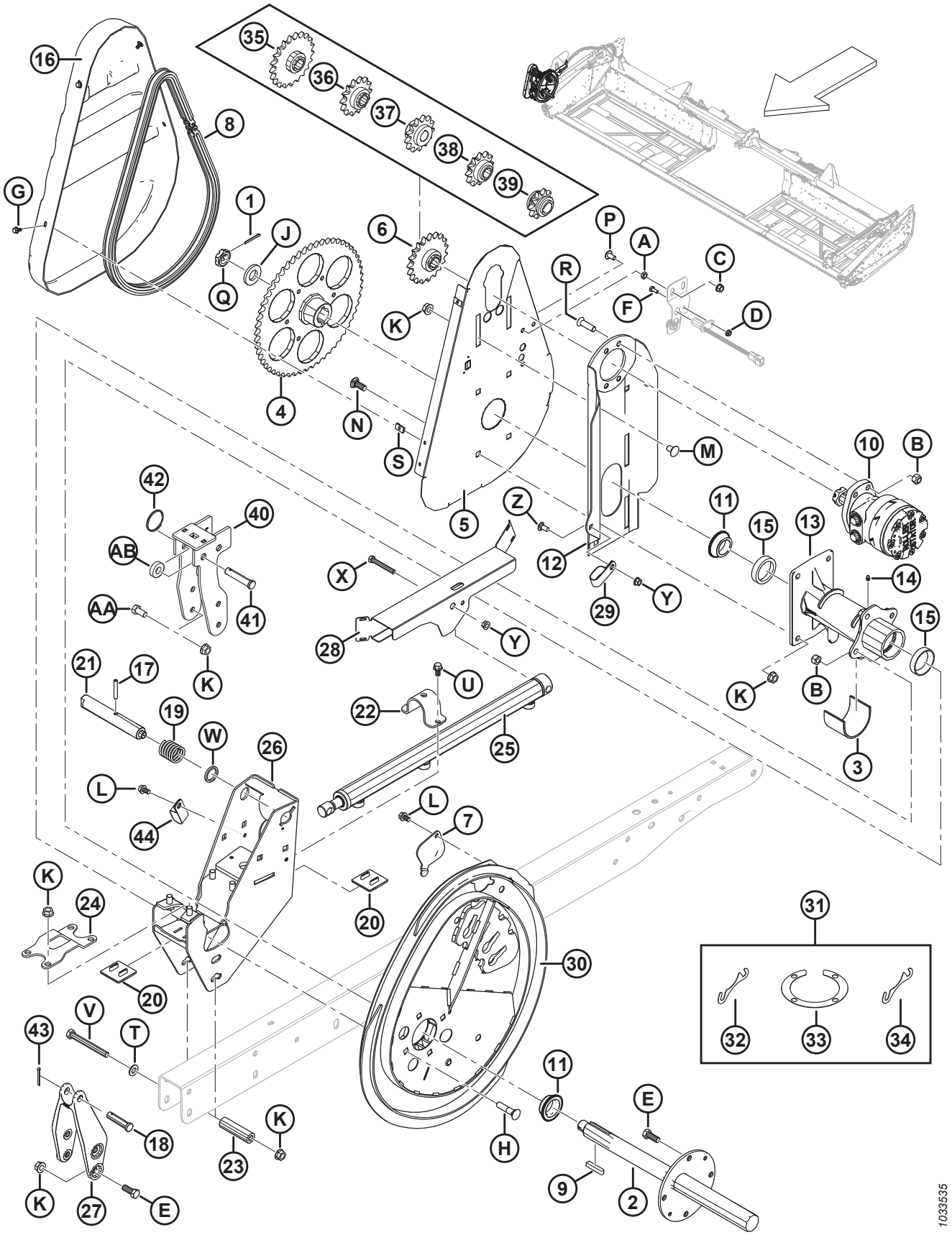

COMPOSANTS DU RABATTEUR – RABATTEUR SIMPLE, BRAS DROIT

Réf.	Numéro de pièce	Description	Qté	Numéro de série
AA	21575	BOULON – TÊTE HEX. 1/2 NC × 1,0 LG GR 5 ZP		
AB	40915	RONDELLE – PLATE		

28 Composants du rabatteur – rabatteur double, bras droit

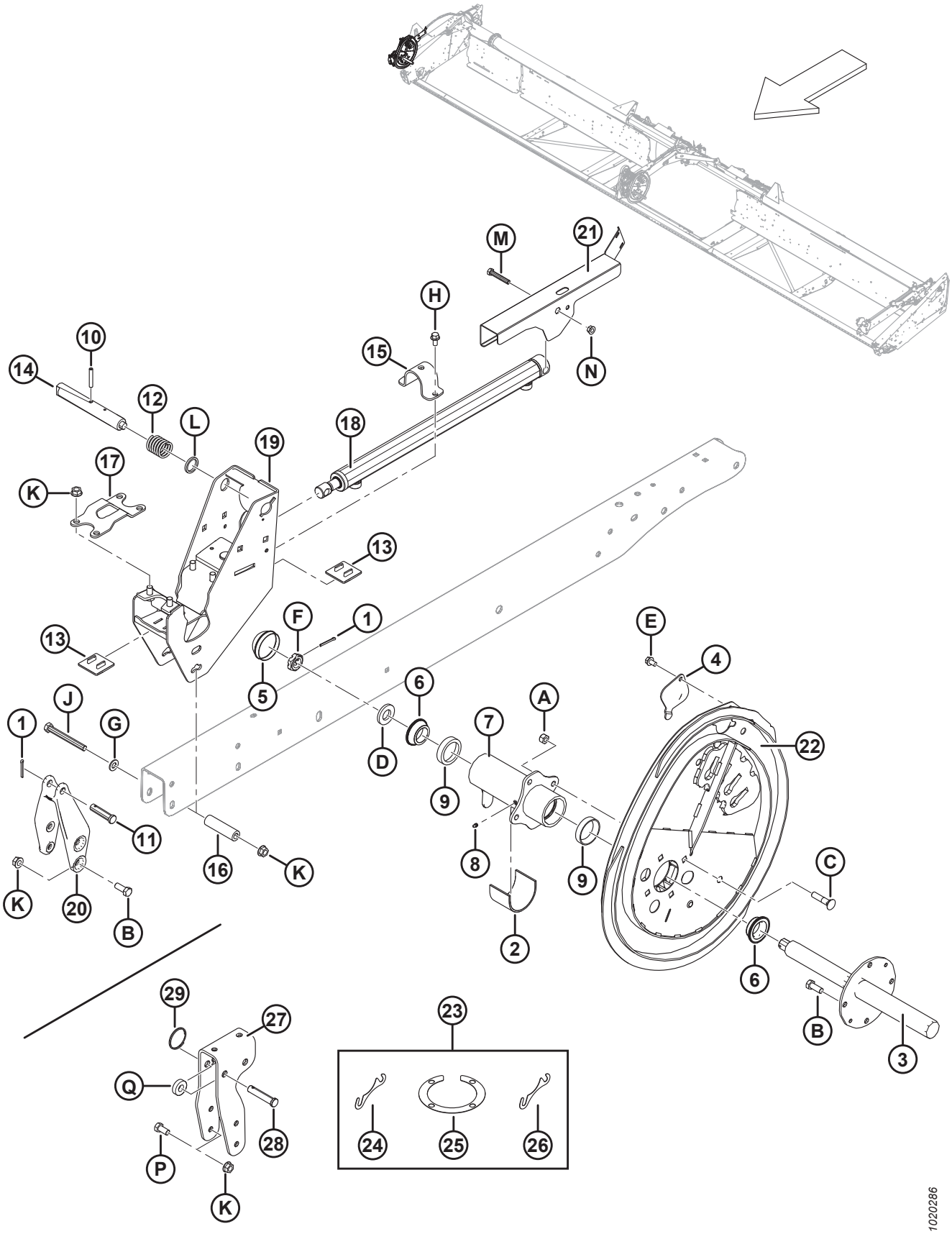

COMPOSANTS DU RABATTEUR – RABATTEUR DOUBLE, BRAS DROIT

Réf.	Numéro de pièce	Description	Qté	Numéro de série
1	18648	GOUPILLE – FENDUE 3/16 DIA X 1,25 ZP	2	
2	137315	MANCHON	1	
3	137451	ARBRE D'ENTRAÎNEMENT DU RABATTEUR CD	1	
4	137476	COUVERCLE – ACCÈS ROULEMENT DE CAME	1	
5	140250	CAPUCHON – ANTIPOUSSIÈRE	1	
6	164213	ROULEMENT – CONIQUE C/Av. JOINT	2	
7	164821	MOYEU – RABATTEUR CD C/Av. CUVETTES	1	
8	18671	RACCORD – DE LUBRIFICATION 1/4-28 UNF	1	
9	164214	ROULEMENT – CUVETTE	2	
10	16681	GOUPILLE – RESSORT 5/16 DIA X 2,0 LG	1	
11	18725	AXE – CHAPE	1	
12	137221	RESSORT – COMPRESSION	1	
13	137626	COUSSINET – USURE DE L'ENTRAÎNEMENT DU RABATTEUR	2	
14	137456	GOUPILLE – VERROUILLAGE À CAME	1	
15	164930	COLLIER – AVANT-ARRIÈRE	1	
16	164945	BAGUE D'ESPACEMENT	1	
17	164953	COLLIER – MOYEU D'ENTRAÎNEMENT	1	
18	164933	VÉRIN – AVANT-ARRIÈRE	1	
	113435	KIT D'ÉTANCHÉITÉ		
19	279979	ENS. SOUDÉ SUPPORT – CAME CD	1	
20	164887	MOULAGE – BRAS CD AVANT-ARRIÈRE	1	
21	123627	BLINDAGE – DOUBLE CD (BRAS CD SUR LE RABATTEUR CD)	1	
22	294634	KIT DE CAME [126]	1	
23	294631	KIT – CALE DE CAME [127]	A/B	
24	164061	CALE – MOYEU À CAME (1,2 MM)	A/B	
25	137753	RONDELLE DE CALAGE – 4 BOULONS À COLLERETTE	A/B	
26	245199	CALE – MOYEU À CAME (0,6 MM)	A/B	
27	304017	SUPPORT DE MONTAGE – BRIDE DE SUPPORT DE CAME CÔTÉ DROIT (EXPORTATION UNIQUEMENT)	1	
28	18624	AXE – CHAPE (EXPORTATION UNIQUEMENT)	1	
29	118137	ANNEAU (EXPORTATION UNIQUEMENT)	1	
A	18697	ÉCROU – HEX. DE BLOCAGE FD 0,500-13 UNC		
B	21491	BOULON – TÊTE HEX. 1/2 GPN X 1,25 LG GR 5 ZP		
C	30027	BOULON – TRCC 1/2 NC × 2,25 LG GR 5 ZP		
D	31774	RONDELLE – PLATE		
E	101898	VIS – TÊTE HEX. À COLLERETTE ET FILETAGE ROULÉ 3/8 NC × 5/8		
F	137375	CONTRE-ÉCROU – À RAINURE 25,4 MM (1 PO)-20 UNEF-ZN PL		
G	18599	RONDELLE – PLATE SAE 17/32 DI × 1-1/16 PO DE ZP		

126. Comprend le kit de la cale de came (MD n 294631).
127. Comprend quatre cales (MD n 164061), deux rondelles de calage (MD n 137753) et la cale (MD n 245199).

COMPOSANTS DU RABATTEUR – RABATTEUR DOUBLE, BRAS DROIT

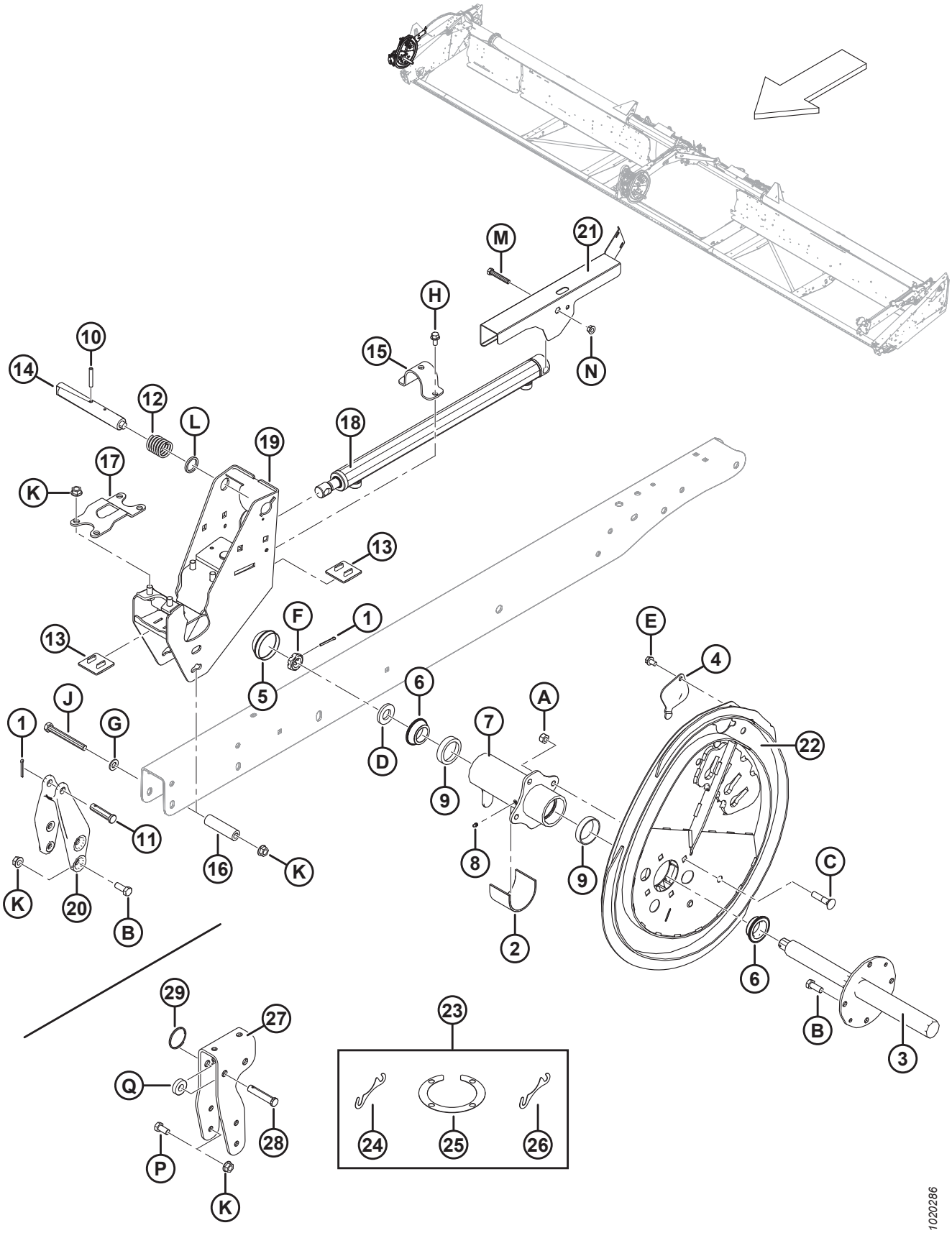

COMPOSANTS DU RABATTEUR – RABATTEUR DOUBLE, BRAS DROIT

Réf.	Numéro de pièce	Description	Qté	Numéro de série
H	21821	BOULON – TÊTE HEX. À EMBASE (FACE CRT) 3/8 NC × 0,75 GR 5 ZP		
J	30209	BOULON – TÊTE HEX. 1/2 GPN X 4,5 LG GR 5 ZP		
K	50186	ÉCROU – DE BLOCAGE À EMBASE FACE LISSE FD 0,500-13 UNC GR 5		
L	273304	RONDELLE – VERROUILLAGE À CAME		
M	20055	BOULON – TÊTE HEX. 3/8 NC X 2,25 LG GR5 ZP		
N	30228	ÉCROU – À EMBASE FD FACE LISSE 0,375-16 UNC		
P	21575	BOULON – TÊTE HEX. 1/2 NC × 1,0 LG GR 5 ZP		
Q	40915	RONDELLE – PLATE		

29 Composants du rabatteur – rabatteur double, bras central

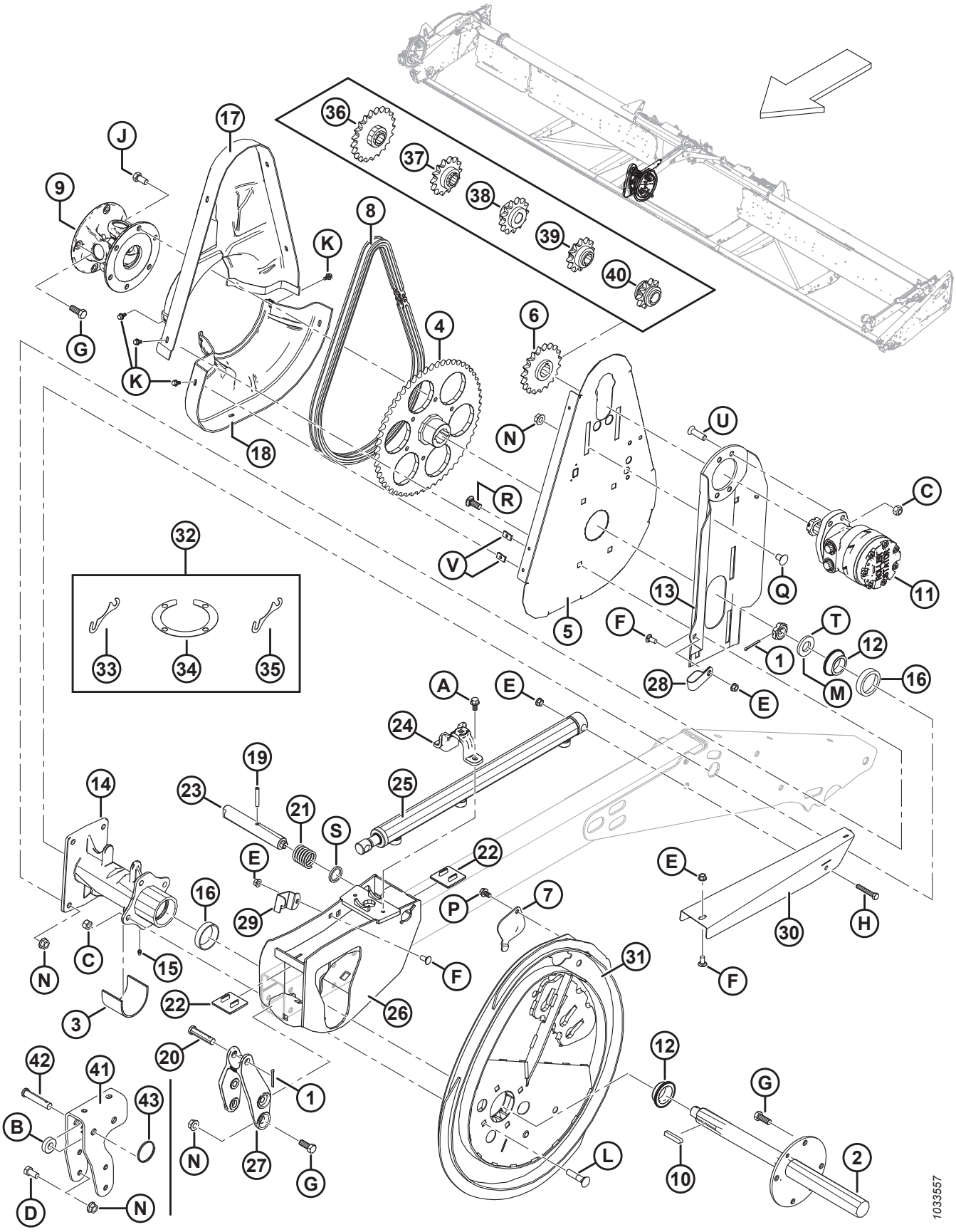

COMPOSANTS DU RABATTEUR – RABATTEUR DOUBLE, BRAS CENTRAL

Réf.	Numéro de pièce	Description	Qté	Numéro de série
1	18648	GOUPILLE – FENDUE 3/16 DIA X 1,25 ZP	2	
2	137291	ARBRE D'ENTRAÎNEMENT DU RABATTEUR	1	
3	137315	MANCHON	1	
4	137347	PIGNON – USINAGE 56 DENTS, RC 60	1	
	164141	PIGNON – USINAGE 48 DENTS, RC 60 [128].	1	
5	137352	SUPPORT – PLAQUE ARRIÈRE DE L'ENTRAÎNEMENT DU RABATTEUR	1	
6	137354	PIGNON – RC 60 19 DENTS	1	
7	137476	COUVERCLE – ACCÈS ROULEMENT DE CAME	1	
8	137515	CHAÎNE – RC-60, 76 CRANS RIVETÉS, SANS FIN	1	
	164109	CHAÎNE – RC-60, 70 CRANS RIVETÉS, SANS FIN [128]	1	
9	137691	JOINT UNIVERSEL D'ENTRAÎNEMENT DU RABATTEUR	1	
	137825	ENSEMBLE CROISILLON		
	137826	FOURCHE – À COLLERETTE, 4 BOULONS		
	137827	FOURCHE – À COLLERETTE, 6 BOULONS		
10	137721	CLAVETTE – ARBRE D'ENTRAÎNEMENT DU RABATTEUR	2	
11	273258	MOTEUR – HYD. 260,55 cm3 (15,9 PO CU) SÉRIE 506	1	
	273259	KIT D'ÉTANCHÉITÉ [129]		
	273078	MOTEUR – HYD., ROULEMENT HAUTE CAPACITÉ 260 CC [130]	OPT	
	311620	KIT D'ÉTANCHÉITÉ [131]		
	137375	CONTRE-ÉCROU – À RAINURE 1,0-20 UNEF	OPT	
12	164213	ROULEMENT – CONIQUE C/Av. JOINT	2	
13	164750	SUPPORT MOTEUR – ENS. SOUDÉ	1	
14	164817	MOYEU ENTRAÎNEMENT DU RABATTEUR – C/Av. CUVETTES DE ROULEMENT	1	
15	18671	RACCORD – DE LUBRIFICATION 1/4-28 UNF	1	
16	164214	ROULEMENT – CUVETTE	2	
17	164947	BLINDAGE – PARTIE SUPÉRIEURE DE L'ENTRAÎNEMENT DU RABATTEUR	1	
18	164948	BLINDAGE – ENTRAÎNEMENT DU RABATTEUR DOUBLE INFÉRIEUR	1	
19	16681	GOUPILLE – RESSORT 5/16 DIA × 2,0 LG	1	
20	18725	AXE – CHAPE	1	
21	137221	RESSORT – COMPRESSION	1	
22	137626	COUSSINET – USURE DE L'ENTRAÎNEMENT DU RABATTEUR	2	
23	164815	GOUPILLE – VERROUILLAGE À CAME	1	
24	304956	MOULAGE – BRIDE DE FIXATION DU CYLINDRE AVANT-ARRIÈRE	1	

128. Machines à vitesse et à couple élevés et à rabatteur double non configurées pour l'Europe rabatteurs seulement
129. Pour moteurs à couples standards (MD no 273258).
130. Moteur en option pour les applications à couple élevé.
131. Pour moteurs à couples élevés (MD n° 273078).

COMPOSANTS DU RABATTEUR – RABATTEUR DOUBLE, BRAS CENTRAL

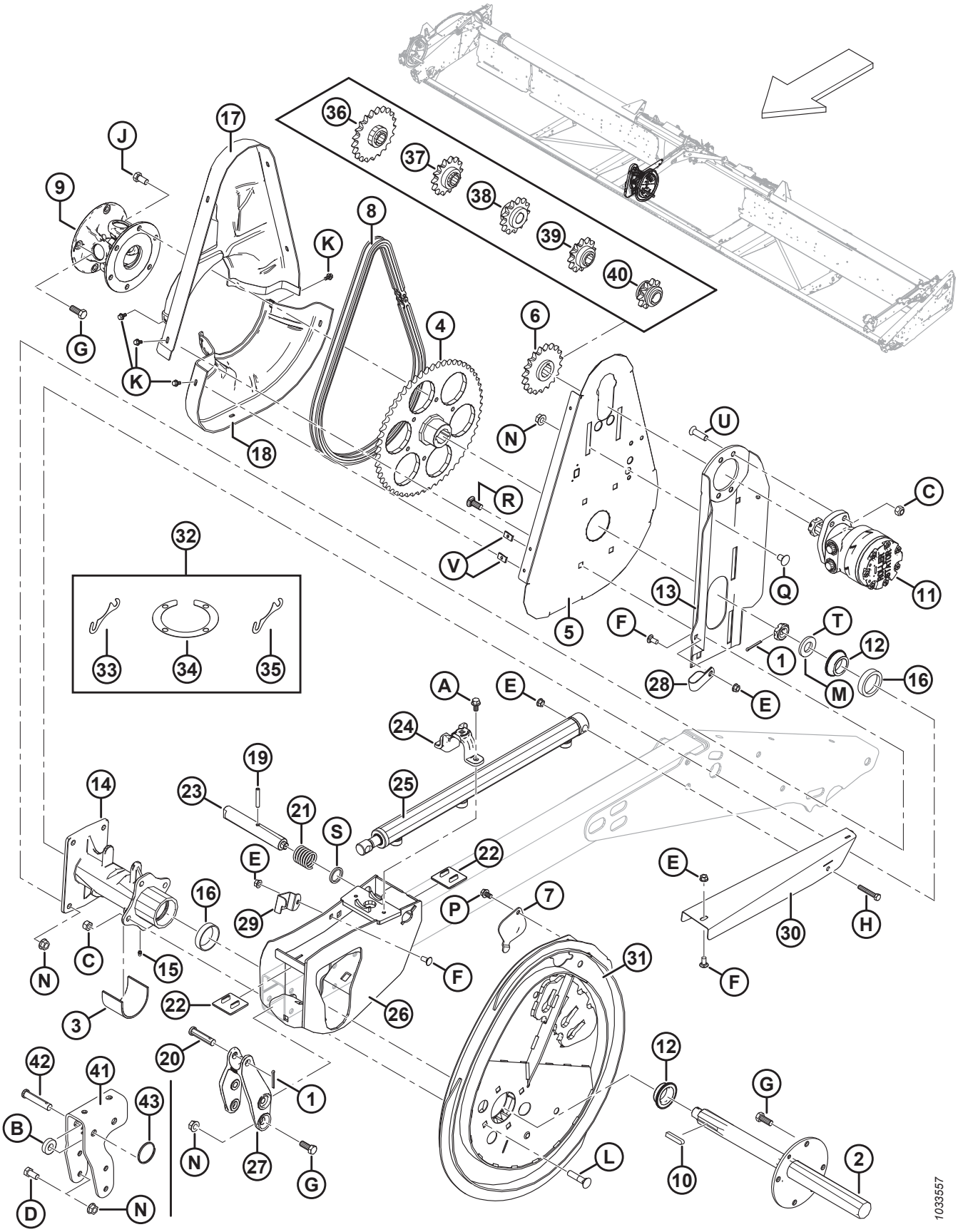

Réf.	Numéro de pièce	Description	Qté	Numéro de série
25	164933	VÉRIN – AVANT-ARRIÈRE	1	
	113435	KIT D'ÉTANCHÉITÉ		
26	253092	SUPPORT – ENS. SOUDÉ – ENTRAÎNEMENT RD	1	
27	164885	MOULAGE – BRAS CENTRAL AVANT-ARRIÈRE	1	
28	103738	COLLIER – PVC ISOLÉ 13/16 PO 13/16 PO	1	
29	164858	SYSTÈME DE RETENUE – TUYAU	1	
30	294065	BLINDAGE – TUYAUX AVANT-ARRIÈRE D'ENTRAÎNEMENT DU RABATTEUR DOUBLE	1	
31	294634	KIT DE CAME [132]	1	
32	294631	KIT – CALE DE CAME [133]	A/B	
33	164061	CALE – MOYEU À CAME (1,2 MM)	A/B	
34	137753	RONDELLE DE CALAGE – 4 BOULONS À EMBASE	A/B	
35	245199	CALE – MOYEU À CAME (0,6 MM)	A/B	
36	137350	PIGNON – 21 DENTS, RC 60 [134]	OPT	
37	137356	PIGNON – 14 DENTS, 3000 DPP (RIZ COURT SEULEMENT) [134]	OPT	
38	164126	PIGNON – 13 DENTS, RC 60 [134]	OPT	
39	137970	PIGNON – 12 DENTS 2500 PSI (RIZ COURT SEULEMENT) [134]	OPT	
40	137348	PIGNON – 10 DENTS 2000 PSI (RIZ COURT SEULEMENT) [134]	OPT	
41	304018	SUPPORT DE MONTAGE – BRIDE DE SUPPORT DE CAME CENTRALE (EXPORTATION UNIQUEMENT)	1	
42	18624	AXE – CHAPE (EXPORTATION UNIQUEMENT)	1	
43	118137	ANNEAU (EXPORTATION UNIQUEMENT)	1	
A	21821	BOULON – TÊTE HEX. À COL. (FACE CRT) 3/8 GPN X 0,75 GR 5 ZP		
B	40915	RONDELLE – PLATE		
C	18697	ÉCROU – HEX. DE BLOCAGE FD 0,500-13 UNC		
D	21575	BOULON – TÊTE HEX. 1/2 GPN X 1,0 LG GR 5 ZP		
E	30228	ÉCROU – À EMBASE FD FACE LISSE 0,375-16 UNC		
F	21863	BOULON – TRCCC 3/8 GPN X 0,75 LG GR 5 ZP		
G	21491	BOULON – TÊTE HEX. 1/2 GPN X 1,25 LG GR 5 ZP		
H	20055	BOULON – TÊTE HEX. 3/8 NC X 2,25 LG GR5 ZP		
J	21575	BOULON – TÊTE HEX. 1/2 NC × 1,0 LG GR 5 ZP		
K	21968	BOULON – TÊTE HEX. À COL. (FACE CRT) 1/4 NC X 0,5 GR5 ZP		
L	30027	BOULON – TRCC 1/2 NC × 2,25 LG GR 5 ZP		
M	31774	RONDELLE – PLATE		
N	50186	ÉCROU – DE BLOCAGE À EMBASE FACE LISSE FD 0,500-13 UNC GR 5		
P	101898	VIS – TÊTE HEX. À COLLERETTE ET FILETAGE ROULÉ 3/8 NC × 5/8		

132. Comprend le kit de la cale de came (MD no 294631).
133. Comprend quatre cales (MD no 164061), deux rondelles de calage (MD no 137753) et la cale (MD no 245199).
134. Rabatteurs à peignes en acier, de couple élevé seulement. Requis sur les moissonneuses-batteuses avec une pression d'entraînement du rabatteur faible.

COMPOSANTS DU RABATTEUR – RABATTEUR DOUBLE, BRAS CENTRAL

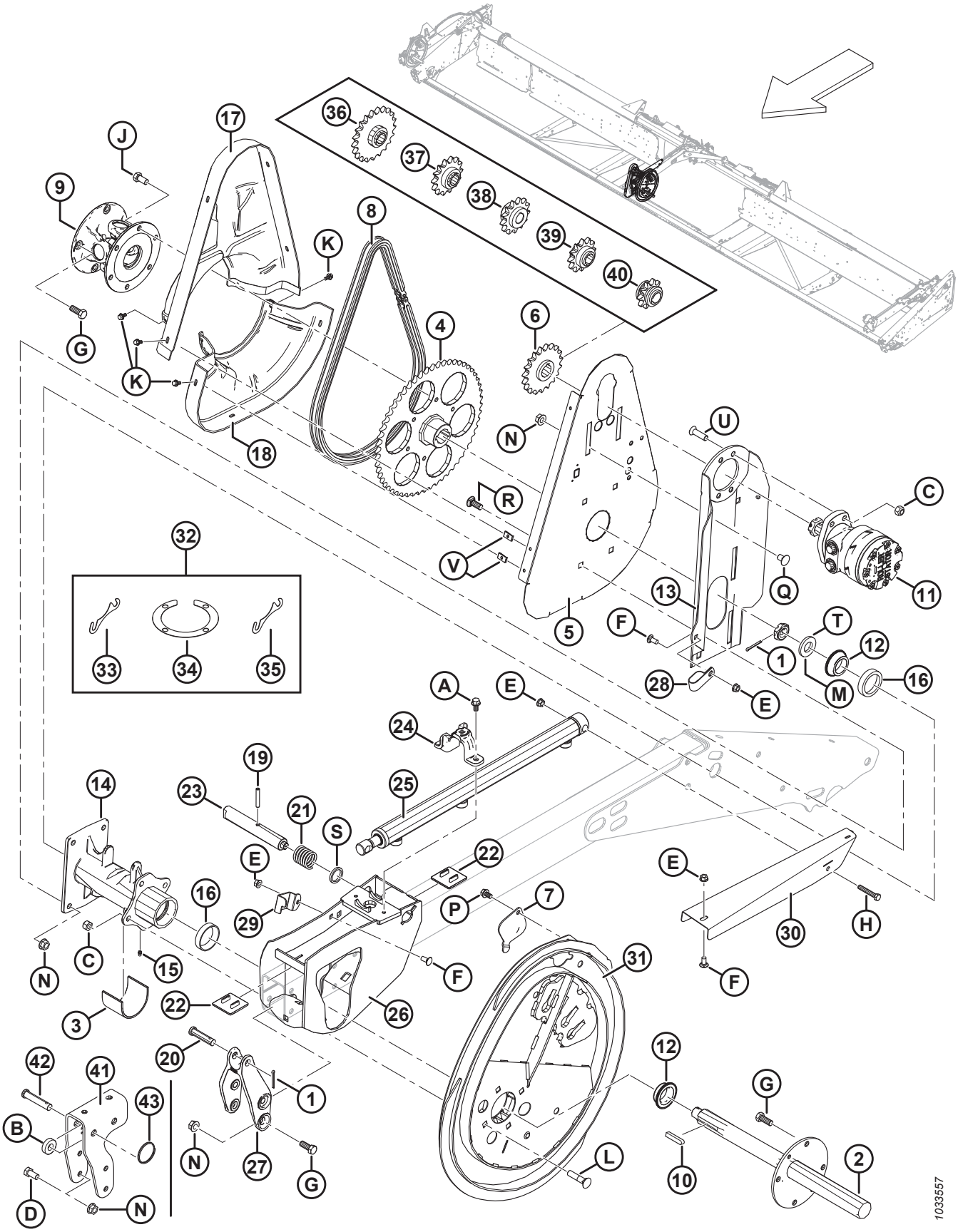

COMPOSANTS DU RABATTEUR – RABATTEUR DOUBLE, BRAS CENTRAL

Réf.	Numéro de pièce	Description	Qté	Numéro de série
Q	105069	BOULON – TRCCC 1/2 NC × 0,75 GR 5 ZP		
R	114233	BOULON – TRCCC 1/2 NC × 1,25 GR 5 ZP		
S	273304	RONDELLE – VERROUILLAGE À CAME		
T	137375	CONTRE-ÉCROU – À RAINURE 25,4 MM (1 PO) – 20 UNEF-ZN PL		
U	137503	BOULON – CREUX FR 1/2 NC X 1,75 GR 5 ZP		
V	137702	ÉCROU – 1/4-20 EN TÔLE		

30 Composants du rabatteur – Rabatteur simple/double, bras gauche

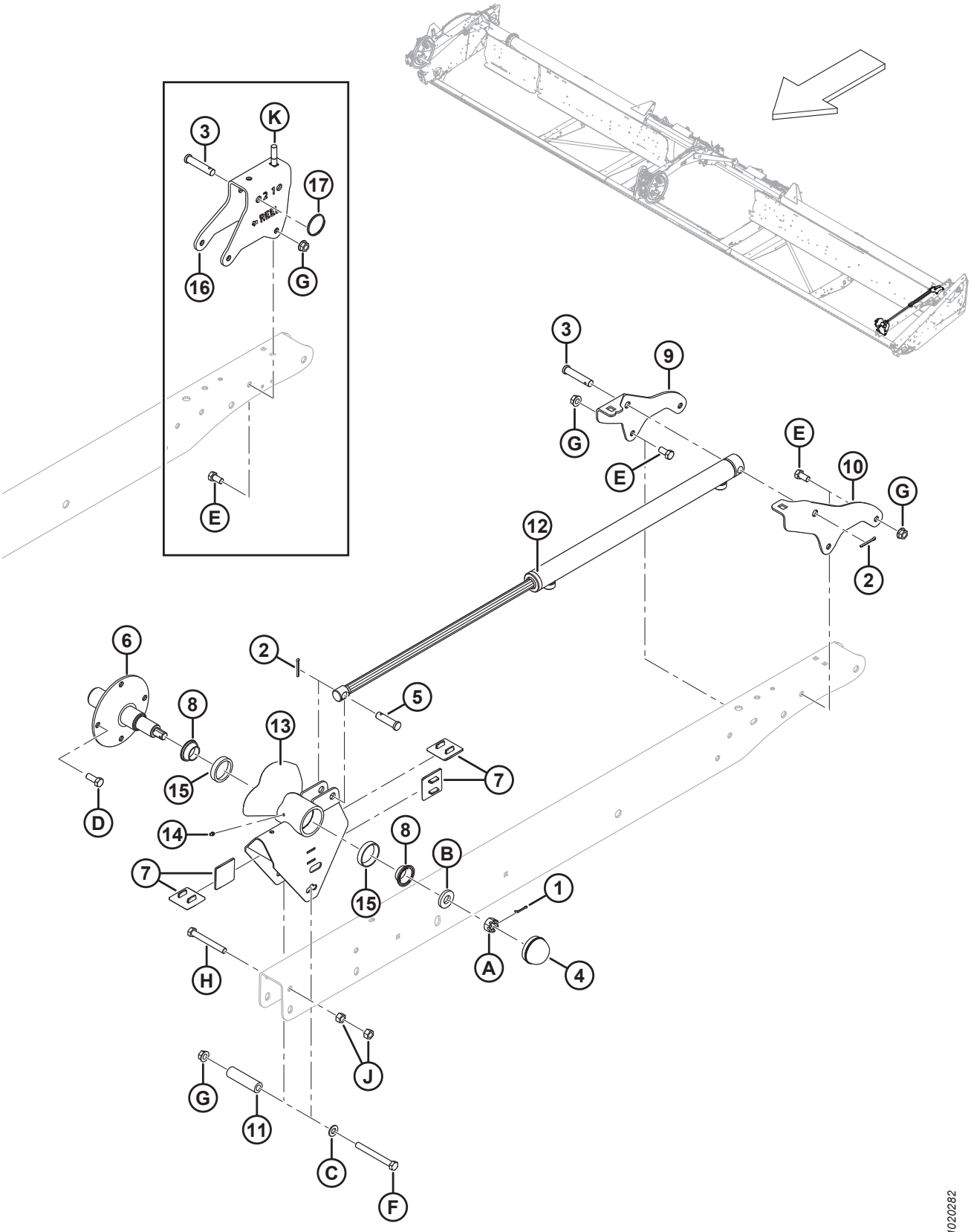

COMPOSANTS DU RABATTEUR – RABATTEUR SIMPLE/DOUBLE, BRAS GAUCHE

Réf.	Numéro de pièce	Description	Qté	Numéro de série
1	18605	GOUPILLE – FENDUE 1/8 DIA × 1 ZP	1	
2	18648	GOUPILLE – FENDUE 3/16 DIA X 1,25 ZP	2	
3	18738	AXE – CHAPE	1	
4	30520	CAPUCHON – ANTIPOUSSIÈRE	1	
5	103879	AXE – CHAPE	1	
6	105364	ARBRE – EXTRÉMITÉ ARRIÈRE	1	
7	137626	COUSSINET – USURE DE L'ENTRAÎNEMENT DU RABATTEUR	4	
8	164216	ROULEMENT – CONIQUE C/Av. JOINT	2	
9	164780	SUPPORT – BRAS CG AVANT-ARRIÈRE (INTÉRIEUR)	1	
10	164781	SUPPORT – BRAS CG AVANT-ARRIÈRE (EXTÉRIEUR)	1	
11	164945	BAGUE D'ESPACEMENT	1	
12	164934	VÉRIN – AVANT-ARRIÈRE	1	
	113435	KIT D'ÉTANCHÉITÉ		
13	253290	SUPPORT – EXTRÉMITÉ C/Av. CUVETTES	1	
14	18671	RACCORD – DE LUBRIFICATION 1/4-28 UNF	1	
15	164215	ROULEMENT – À ROULEAUX AVEC CUVETTE	2	
16	304019	SUPPORT DE MONTAGE – SUPPORT D'EXTRÉMITÉ CÔTÉ GAUCHE (EXPORTATION UNIQUEMENT)	1	
17	118137	ANNEAU (EXPORTATION UNIQUEMENT)	1	
A	5512	ÉCROU – HEX. À RAINURE 0,750-16 UNF ZN PL		
B	16235	RONDELLE – PLATE		
C	18599	RONDELLE – PLATE SAE 17/32 DI × 1-1/16 PO DE ZP		
D	21491	BOULON – TÊTE HEX. 1/2 GPN X 1,25 LG GR 5 ZP		
E	21575	BOULON – TÊTE HEX. 1/2 NC × 1,0 LG GR 5 ZP		
F	30209	BOULON – TÊTE HEX. 1/2 GPN X 4,5 LG GR 5 ZP		
G	50186	ÉCROU – DE BLOCAGE À COL. FACE LISSE FD 0,500-13 UNC GR 5		
H	21589	BOULON – TÊTE HEX. 1/2 NC X 4,0 LG GR5 ZP		
J	18591	ÉCROU – HEX. 1/2-13 UNC GR 5 ZP		
K	30027	BOULON – TRCC 1/2 NC × 2,25 LG GR 5 ZP		

31 Bras de support et vérins de levage du rabatteur – Bras central

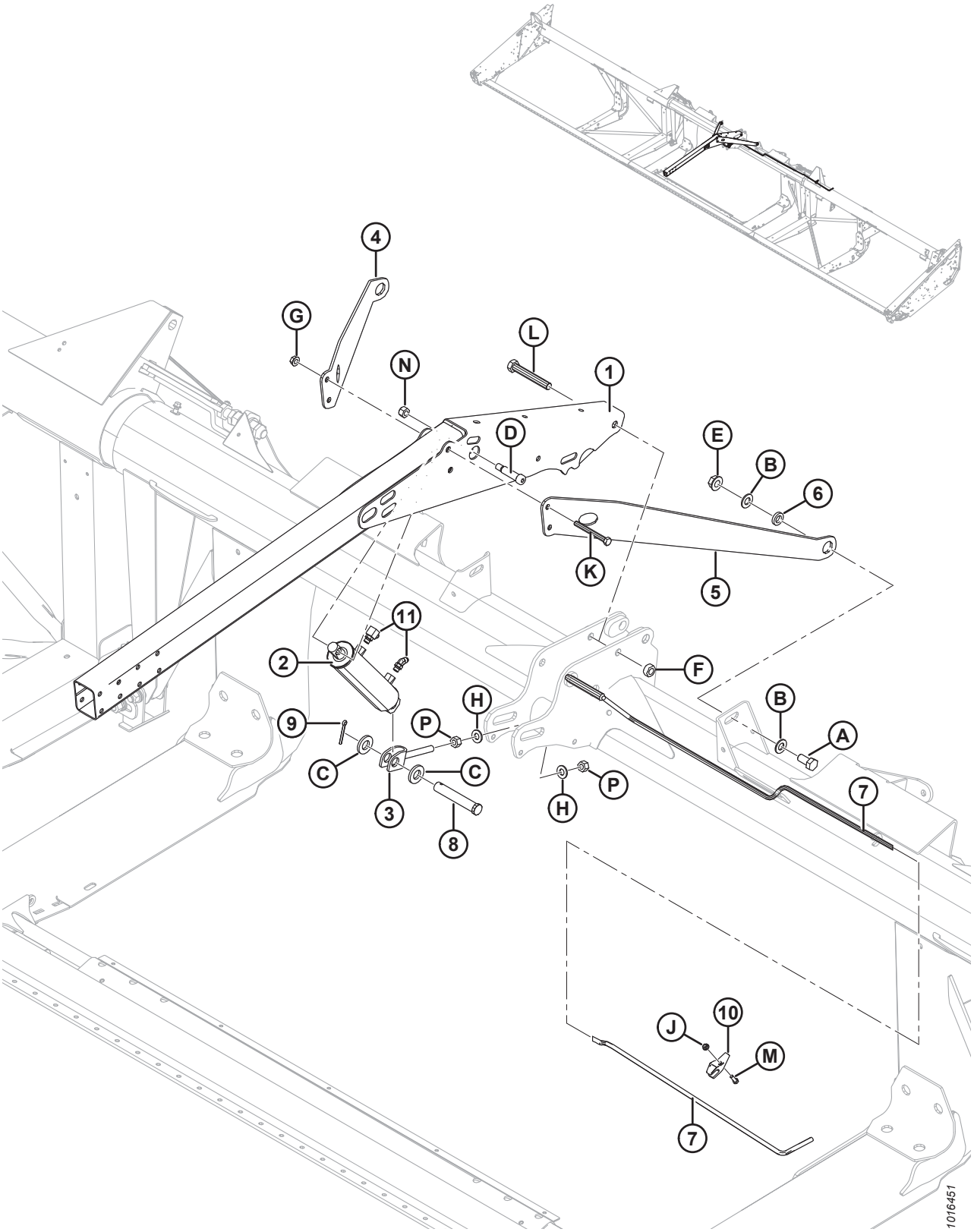

BRAS DE SUPPORT ET VÉRINS DE LEVAGE DU RABATTEUR – BRAS CENTRAL

Réf.	Numéro de pièce	Description	Qté	Numéro de série
1	164773	BRAS – CENTRAL – ASS. SOUDÉ	1	
2	245671	VÉRIN – HYD CENTRAL	1	
	132476	KIT D'ÉTANCHÉITÉ		
3	253412	CHAPE – ASS. SOUDÉ	1	
4	125433	RENFORT – BRAS DU RABATTEUR CD	1	
	164800	RENFORT – COURT CD (EXPORTATION UNIQUEMENT)	1	
5	125435	RENFORT – BRAS DU RABATTEUR CG	1	
	164825	RENFORT – COURT CG (EXPORTATION UNIQUEMENT)	1	
6	145461	BAGUE D'ESPACEMENT – RENFORT DIAGONAL	2	
7	304221	TIGE – SUPPORT CENTRAL FLEX – ASS. SOUDÉ	1	
8	49341	AXE – CHAPE	1	
9	18609	GOUPILLE – FENDUE 1/4 DI X 2 ZP	1	
10	165734	GUIDE – SUPPORT DU RABATTEUR FLEX EN PLASTIQUE	1	
11	RÉF.	RACCORDS – HYDRAULIQUES [135]		
A	30811	BOULON – TÊTE HEX. 3/4 NC X 2,0 LG GR8 ZP		
B	176009	RONDELLE – NORDLOCK 3/4 PO AM		
C	174858	RONDELLE – PLATE		
D	135737	BOULON – À ÉPAULEMENT, TÊTE CREUSE, 3/4 X 2,25 LG		
E	135367	ÉCROU – À COLLERETTE FD FACE LISSE 0,75-10 UNC GR G		
F	102636	ÉCROU – HEX. FD 0,750-10 UNC VERROUILLAGE LATÉRAL		
G	50186	ÉCROU – DE BLOCAGE À COL. FACE LISSE FD 0,500-13 UNC GR 5		
H	30441	RONDELLE – TREMPÉE		
J	30280	ÉCROU – DE BLOCAGE LAT. À COL. FACE LISSE 5/16 GPN GR 5 ZP		
K	30209	BOULON – TÊTE HEX. 1/2 GPN X 4,5 LG GR 5 ZP		
L	30549	BOULON – TÊTE HEX3/4-10 X 5,5 GR5-AA1J		
M	21087	BOULON – TÊTE HEX. 5/16 GPN X 1,0 LG GR 5 ZP		
N	18666	ÉCROU – HEX. DE BLOCAGE FD 5/8-11 UNC ZP		
P	18592	ÉCROU – HEX. 5/8-11 UNC GR 5 ZP		

135. Reportez-vous à la section *34 Entraînement hydraulique du rabatteur – Levage et marche avant-arrière – Rabatteur double (FD130, FD135, FD140 et FD145), page 111*.

32 Bras de support et vérins de levage du rabatteur – Bras extérieurs

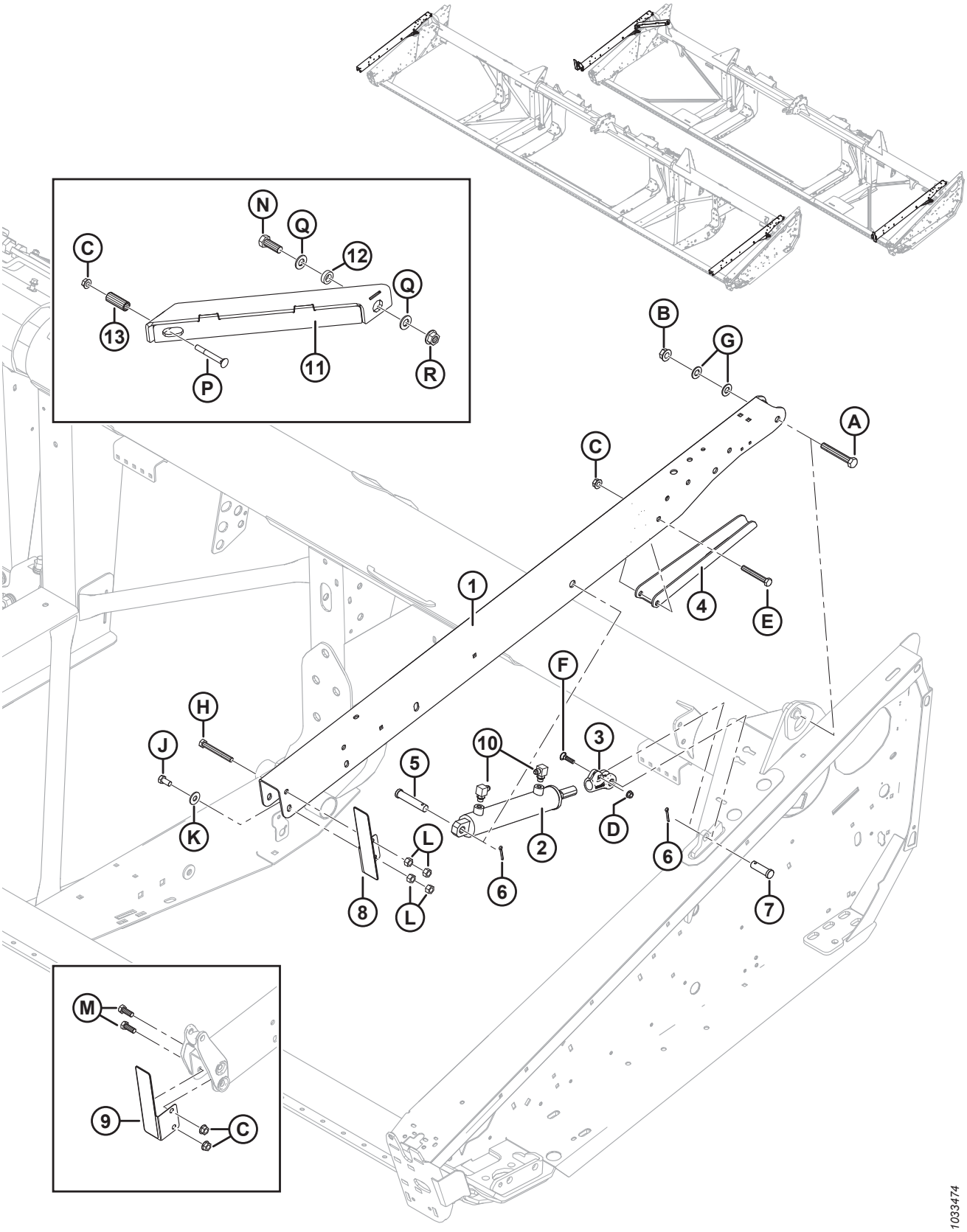

BRAS DE SUPPORT ET VÉRINS DE LEVAGE DU RABATTEUR – BRAS EXTÉRIEURS

Réf.	Numéro de pièce	Description	Qté	Numéro de série
	B6890	KIT – RENFORT COURT POUR RABATTEUR FD125E [136]		
1	255282	BRAS – EXTÉRIEUR C/Av. AUTOCOLLANTS [137]	2	
	255788	BRAS – EXT. C/Av. AUTOCOLLANTS (EXPORTATION SEULEMENT) [137]	2	
2	245993	VÉRIN – HYD CG	1	
	132475	KIT D'ÉTANCHÉITÉ		
	245992	VÉRIN – HYD CD	1	
	132474	KIT D'ÉTANCHÉITÉ		
	174879	RENIFLARD – no 6 ORB		
3	304314	CHAPE	2	
4	304222	SUPPORT – SUPPORT DU RABATTEUR	2	
5	20312	AXE – CHAPE	2	
6	18648	GOUPILLE – FENDUE 3/16 DIA × 1,25 ZP	4	
7	18626	AXE – CHAPE	2	
8	294068	ENS. – SUPPORT Av. RÉFLECTEUR CG [138]	1	
9	294069	ENS. – SUPPORT Av. RÉFLECTEUR CD [138]	1	
10	RÉF.	RACCORDS – SYSTÈME HYDRAULIQUE [139]		
11	326097	RENFORT – DIAGONAL, SOUDÉ [140]	1	
	326181	RENFORT – DIAGONAL, COURT, SOUDÉ (EXPORTATION UNIQUEMENT) [140]	1	
	326192	KIT – RENFORT COURT POUR RABATTEUR SIMPLE [141]	A/B	
12	172158	ENTRETOISE – RENFORT DIAGONAL [140]	1	
13	174333	ENTRETOISE [140]	1	
A	172922	BOULON – TÊTE HEX. 5/8 GPN X 4,125 LG GR 5 ZP		
B	50225	ÉCROU – À COLLERETTE FD FACE LISSE 0,625-11 UNC		
C	50186	ÉCROU – DE BLOCAGE À COL. FACE LISSE FD 0,500-13 UNC GR 5		
D	30228	ÉCROU – À COLLERETTE FD FACE LISSE 0,375-16 UNC		
E	21581	BOULON – TÊTE HEX. 1/2 GPN X 3,5 LG GR 5 ZP		
F	21484	BOULON – TRCC 3/8-16 X 1,5 GR 5 ZP		
G	18600	RONDELLE – PLATE SAE 21/32 DI X 1 5/16 PO DE ZP [142]		
H	21589	BOULON – TÊTE HEX 1/2-13 X 4,0 GR5-AA1J		
J	21575	BOULON – TÊTE HEX1/2-13 X 1,0 GR5-AA1J		

136. Comprend le kit de renfort court pour rabatteur simple (MD n° 326192). Kits disponibles chez Whole Goods seulement.
137. Comprend les autocollants (MD no 131393, 174632).
138. Comprend le réflecteur (MD n 115146).
139. Consultez les sections *33 Entraînement hydraulique du rabatteur – Levage et marche avant-arrière – Rabatteur simple (FD125), page 107* et *34 Entraînement hydraulique du rabatteur – Levage et marche avant-arrière – Rabatteur double (FD130, FD135, FD140 et FD145), page 111*.
140. Plateformes FD125 à rabatteur simple uniquement.
141. Exportation uniquement. Le kit comprend un renfort diagonal court (MD n° 326181), du matériel et les instructions.
142. Pour les plateformes FD125, les rondelles (MD n° 18600) sont utilisées uniquement sur le bras de rabatteur droit.

BRAS DE SUPPORT ET VÉRINS DE LEVAGE DU RABATTEUR – BRAS EXTÉRIEURS

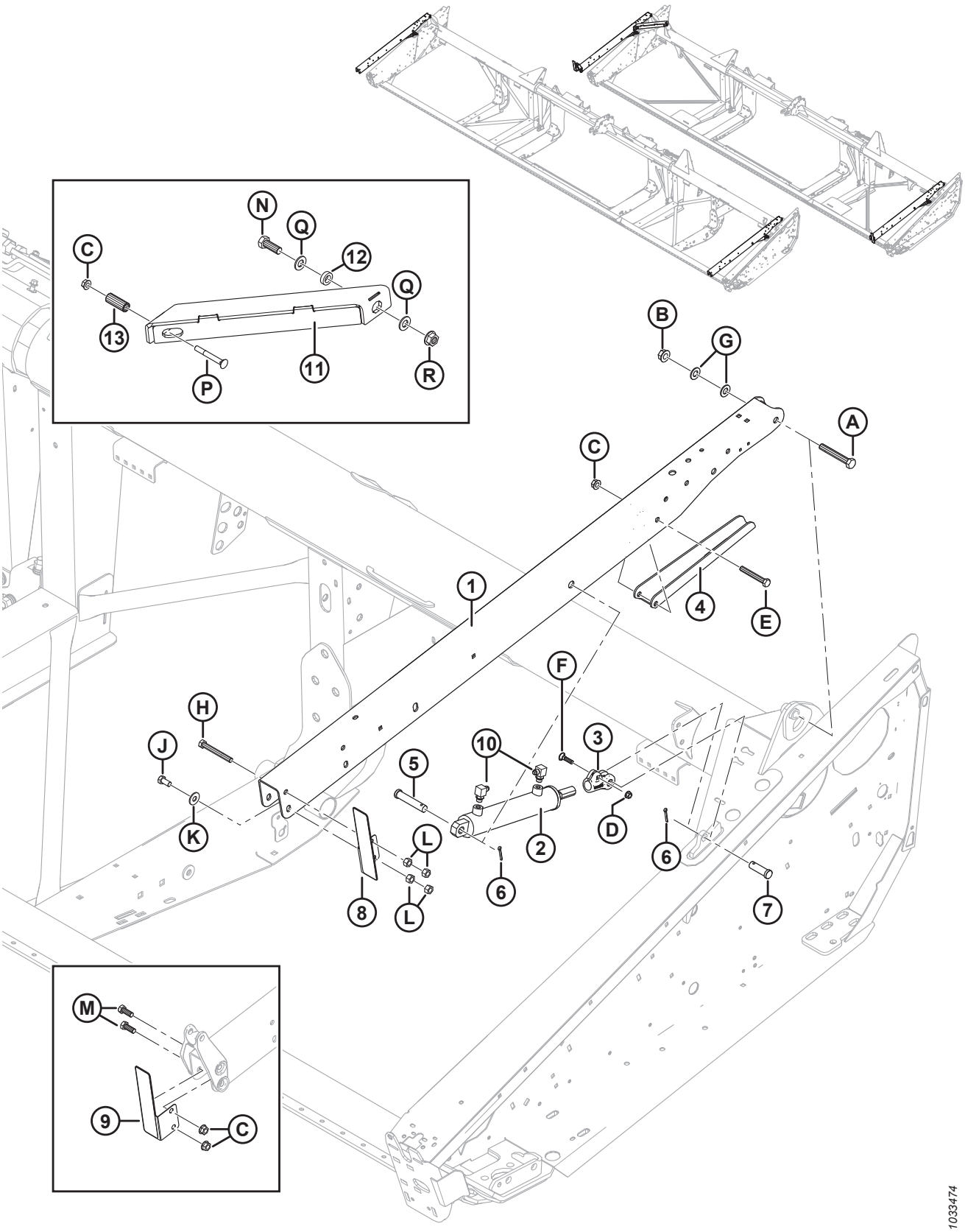

BRAS DE SUPPORT ET VÉRINS DE LEVAGE DU RABATTEUR – BRAS EXTÉRIEURS

Réf.	Numéro de pièce	Description	Qté	Numéro de série
K	184589	RONDELLE – PLATE		
L	18591	ÉCROU – HEX. 1/2-13 UNC GR 5 ZP		
M	21491	BOULON – TÊTE HEX 1/2-13 X 1,25 5-AA1J		
N	30811	BOULON – TÊTE HEX. 3/4-10 X 2,0 GR8-AA1J		
P	30824	BOULON – TRCC 1/2-13 X 4,0 GR5-AA1J		
Q	176009	RONDELLE – NORDLOCK 3/4 PO SP		
R	135367	ÉCROU – À COL. FD 3/4-10 UNC GR8-AA1J		

33 Entraînement hydraulique du rabatteur – Levage et marche avant-arrière – Rabatteur simple (FD125)

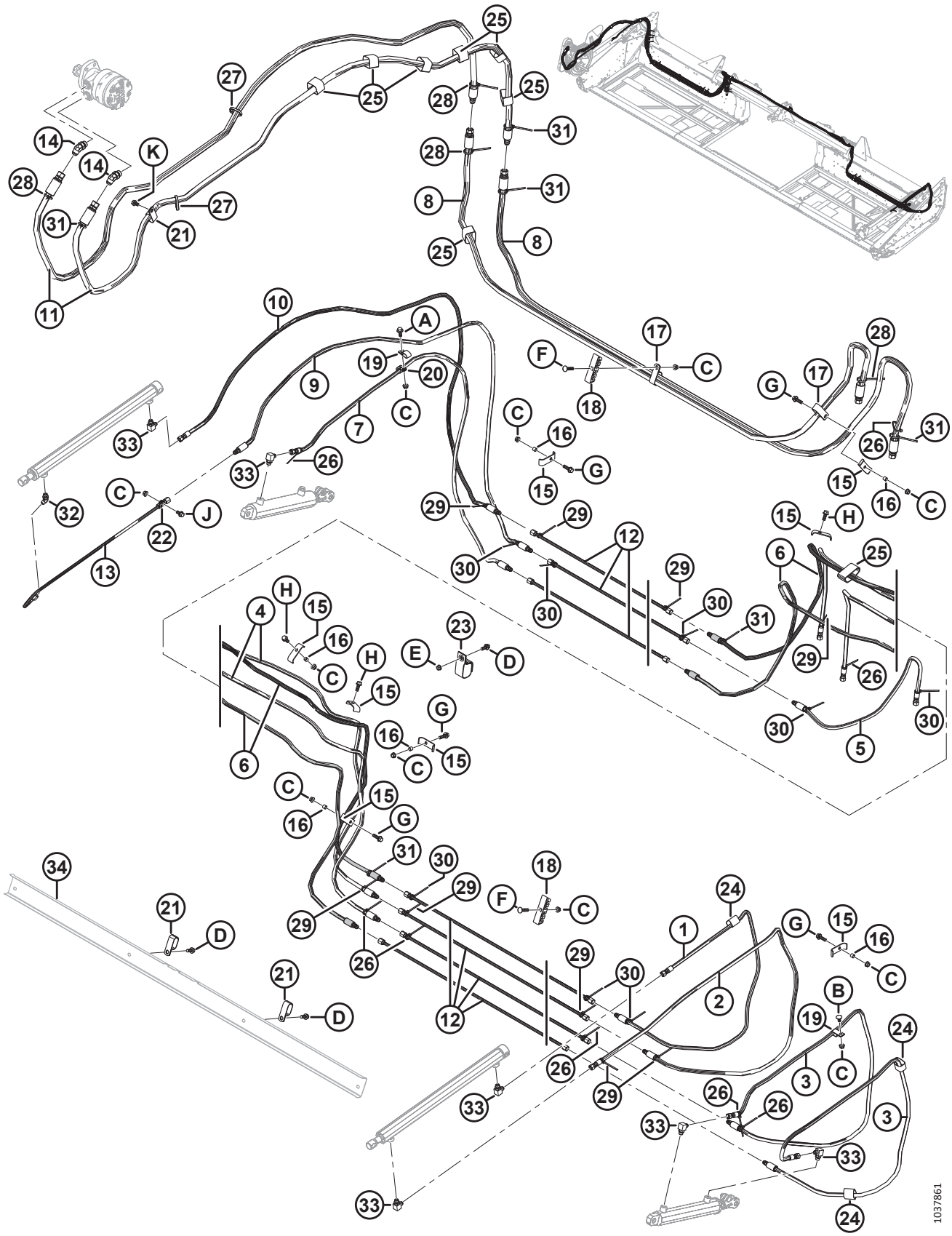

ENTRAÎNEMENT HYDRAULIQUE DU RABATTEUR – LEVAGE ET MARCHE AVANT-ARRIÈRE – RABATTEUR SIMPLE (FD125)

Réf.	Numéro de pièce	Description	Qté	Numéro de série
1	220611	FLEXIBLE – HYD., 1/4 PO DI, 2270 MM LG, 100R17, RENFORT MÉTAL	1	
2	220610	FLEXIBLE – HYD., 1/4 PO DI, 2285 MM LG, 100R17, RENFORT MÉTAL	1	
3	220612	FLEXIBLE – HYD., 1/4 PO DI, 2025 MM LG, 100R17, RENFORT MÉTAL	2	
4	326100	FLEXIBLE – HYD., 1/4 PO DI, 4870 MM LG, 100R17, RENFORT MÉTAL	2	
5	220625	FLEXIBLE – HYD., 1/4 PO DI, 885 MM LG, 100R17, RENFORT MÉTAL	1	
6	220613	FLEXIBLE – HYD., 1/4 PO DI, 5470 MM LG, 100R17, RENFORT MÉTAL	2	
7	220614	FLEXIBLE – HYD., 1/4 PO DI, 1980 MM LG, 100R17, RENFORT MÉTAL	1	
8	326096	FLEXIBLE – HYD., 1/2 PO DI, 3150 MM LG, 100R17, RENFORT MÉTAL	2	
9	220609	FLEXIBLE – HYD., 1/4 PO DI, 2525 MM LG, 100R17, RENFORT MÉTAL	1	
10	220608	FLEXIBLE – HYD., 1/4 PO DI, 2525 MM LG, 100R17, RENFORT MÉTAL	1	
11	172978	FLEXIBLE – HYD., 1/2 PO DI, 3000 MM LG, 100R17, RENFORT MÉTAL	1	
12	326093	CONDUITE – HYDRAULIQUE	7	
13	253815	CONDUITE – HYD.	1	
14	50103	RACCORD – COUDE 45°, AVEC JOINT TORIQUE 10-10	2	
15	103351	SUPPORT	8	
16	294121	ENTRETOISE	6	
17	252942	COLLIER – ISOLÉ 1 PO	4	
18	220478	BRIDE DE FIXATION	5	
19	135234	BRIDE DE FIXATION – TUYAU DOUBLE ISOLÉ	2	
20	135716	COLLIER – ISOLÉ 5/8 PO	1	
21	50022	COLLIER – ISOLÉ 15/16 PO	**3**	
22	136410	COLLIER – ISOLÉ 3/8 PO	1	
23	253305	COURROIE DE SANGLE, SUSPENDUE, 4 PO LG	1	
24	135443	COLLIER DE SERRAGE – COURROIE DE SANGLE 4 PO LG	3	
25	135444	COURROIE DE SANGLE 6 PO LG	8	
26	21763	COLLIER DE SERRAGE – ATTACHE DE CÂBLE, NOIRE, 160 MM LG	8	
27	30753	COLLIER DE SERRAGE – ATTACHE DE CÂBLE, NOIRE, 305 MM LG	2	
28	40701	COLLIER DE SERRAGE – ATTACHE DE CÂBLE, JAUNE	4	
29	40702	COLLIER DE SERRAGE – ATTACHE DE CÂBLE, ROUGE	9	
30	49227	COLLIER DE SERRAGE – ATTACHE DE CÂBLE, VERTE	8	
31	49232	COLLIER DE SERRAGE – ATTACHE DE CÂBLE, BLANCHE	6	
32	30284	RACCORD – COUDE 45°, AVEC JOINT TORIQUE 6-6	1	
33	30282	RACCORD – COUDE 90°, AVEC JOINT TORIQUE 6-6	6	
34	**RÉF.**	**SUPPORT – FLEXIBLES** [143]		
A	21447	BOULON – TÊTE HEX. À EMBASE (FACE CRT) 3/8 NC X 1,0 GR 5 ZP		
B	21472	BOULON – TRCC 3/8 GPN X 0,75 GR 5 ZP		
C	30228	ÉCROU – À EMBASE FD FACE LISSE 0,375-16 UNC		

143. Consultez la section *23 Entraînement du tapis – Déplacement manuel du tablier, page 63*.

ENTRAÎNEMENT HYDRAULIQUE DU RABATTEUR – LEVAGE ET MARCHE AVANT-ARRIÈRE – RABATTEUR SIMPLE (FD125)

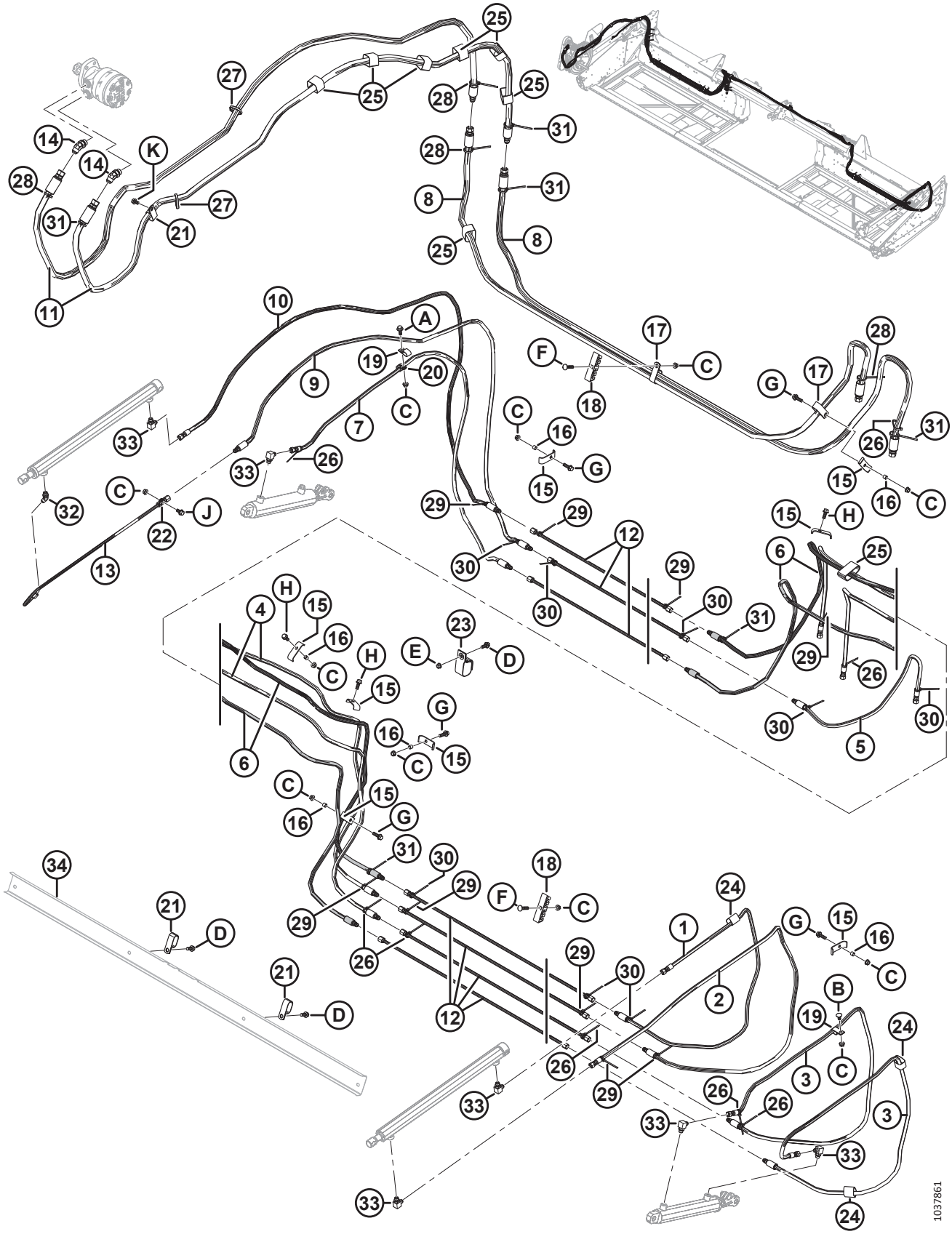

Réf.	Numéro de pièce	Description	Qté	Numéro de série
D	21975	BOULON – TÊTE HEX. FLG CRT 3/8-16 X 1,0 GR5-AA1J		
E	118193	ÉCROU – HEX. À COLLERETTE 0,375 UNC		
F	50197	BOULON – TRCC 3/8-16 X 1,75-GR5-AA1J		
G	30936	BOULON – TÊTE HEX. FLG CRT 3/8-16 X 1,25 GR5-AA1J		
H	135193	VIS – TÊTE HEX. AVEC RONDELLE 3/8 NC X 1,0-AA1J		
J	21821	BOULON – TÊTE HEX. FLG 3/8-16 X 0375 GR5-AA1J		
K	101898	VIS – TÊTE HEX. AVEC RONDELLE 3/8 NC X 5/8		

34 Entraînement hydraulique du rabatteur – Levage et marche avant-arrière – Rabatteur double (FD130, FD135, FD140 et FD145)

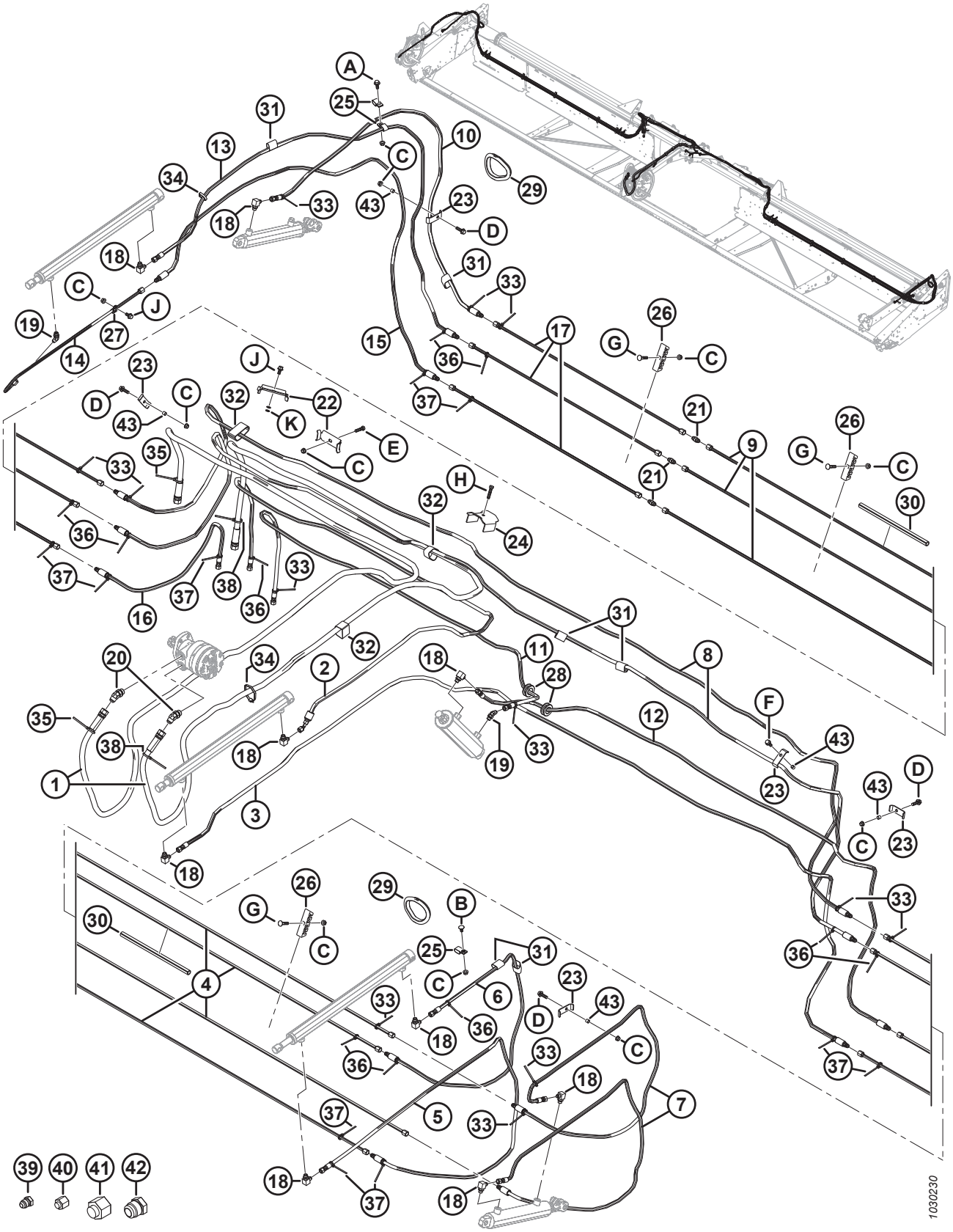

ENTRAÎNEMENT HYDRAULIQUE DU RABATTEUR – LEVAGE ET MARCHE AVANT-ARRIÈRE – RABATTEUR DOUBLE (FD130, FD135, FD140 ET FD145)

Réf.	Numéro de pièce	Description	Qté	Numéro de série
1	172758	TUYAU – HYD, PRESSION ET RETOUR DU MOTEUR D'ENTRAÎNEMENT DU RABATTEUR	2	
2	220241	TUYAU – HYD, ENTRÉE AVANT-ARRIÈRE DU RABATTEUR CENTRAL	1	
3	220607	TUYAU – HYD, SORTIE AVANT-ARRIÈRE DU RABATTEUR CENTRAL	1	
4	220598	CONDUITE – HYD, CG (9,1 M [30 PI])	4	
	220597	CONDUITE – HYD, CG (10,7 M [35 PI])	4	
	123676	CONDUITE – HYD, CG (12,2 M [40 PI])	4	
	123702	CONDUITE – HYD, CG (13,7 M [45 PI])	4	
5	220610	TUYAU – HYD, RABATTEUR GAUCHE (ENTRÉE AVANT-ARRIÈRE)	1	
6	220611	TUYAU – HYD, RABATTEUR GAUCHE (SORTIE AVANT-ARRIÈRE)	1	
7	220612	TUYAU – HYD, LEVAGE DU RABATTEUR GAUCHE	2	
8	220613	TUYAU – HYD, LEVAGE ET MARCHE AVANT-ARRIÈRE DU RABATTEUR DE GAUCHE À DROITE, À TRAVERS L'OUVERTURE	2	
9	220598	CONDUITE – HYD, CD (9,1 M [30 PI])	3	
	220597	CONDUITE – HYD, CD (10,7 M [35 PI])	3	
	220589	CONDUITE – HYD, CD (12,2-13,7 M [40-45 PI])	3	
10	220614	TUYAU – HYD, LEVAGE DU RABATTEUR DE DROITE	1	
11	220615	TUYAU – HYD, CENTRAL (ENTRÉE LEVAGE DU RABATTEUR)	1	
12	220616	TUYAU – HYD, CENTRAL (SORTIE LEVAGE DU RABATTEUR)	1	
13	220608	TUYAU – HYD, RABATTEUR DE DROITE (ENTRÉE AVANT-ARRIÈRE)	1	
14	253815	CONDUITE – HYD, RABATTEUR DE DROITE (SORTIE AVANT-ARRIÈRE)	1	
15	220609	TUYAU – HYD, RABATTEUR DE DROITE (MARCHE AVANT-ARRIÈRE À SORTIE DE CONDUITE)	1	
16	220625	TUYAU – HYD, AVANT-ARRIÈRE DU RABATTEUR (CONDUITE AVANT À MOISSONNEUSE-BATTEUSE)	1	
17	220591	CONDUITE – HYD (12,2 M [40 PI])	3	
	220590	CONDUITE – HYD (13,7 M [45 PI])	3	
18	30282	RACCORD – COUDE 90°, C/Av. JOINT TORIQUE 6-6	9	
19	30284	RACCORD – COUDE 45°, C/Av. JOINT TORIQUE 6-6	2	
20	50103	RACCORD – COUDE 45°, C/Av. JOINT TORIQUE 10-10	2	
21	30375	RACCORD – UNION (12,2-13,7 M [40-45 PI] UNIQUEMENT)	3	
22	294080	SUPPORT	2	
23	103351	SUPPORT	7	
24	123599	SUPPORT – TUYAU HYD, BRAS CENTRAL	1	
25	135234	COLLIER – FLEXIBLE DOUBLE, ISOLÉ	3	
26	220478	COLLIER [144]		
27	136410	COLLIER – ISOLÉ 3/8 PO (AU NIV. DU VÉRIN AVANT-ARRIÈRE CD)	1	
28	220617	PASSE-FILS – CAOUTCHOUC, 25 MM DI	2	
29	125722	PASSE-FILS – CAOUTCHOUC, DI 99 MM (12,2-13,7 M [40-45 PI] UNIQUEMENT)	2	

144. Quantités : 8 pi = 6, 10,7 m (35 pi) = 8, 12,2 m (40 pi) = 10, 13,7 m (45 pi) = 12.

ENTRAÎNEMENT HYDRAULIQUE DU RABATTEUR – LEVAGE ET MARCHE AVANT-ARRIÈRE – RABATTEUR DOUBLE (FD130, FD135, FD140 ET FD145)

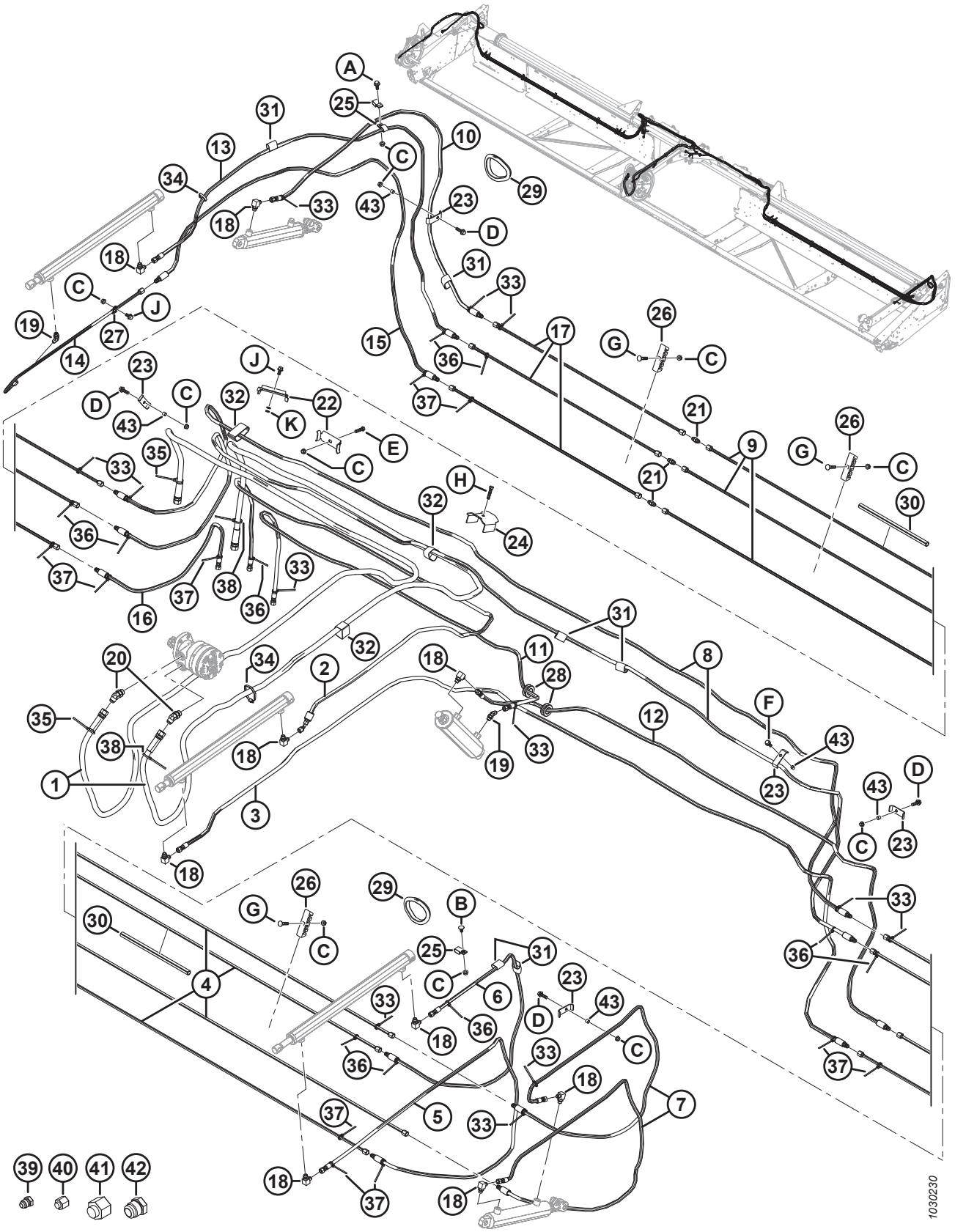

ENTRAÎNEMENT HYDRAULIQUE DU RABATTEUR – LEVAGE ET MARCHE AVANT-ARRIÈRE – RABATTEUR DOUBLE (FD130, FD135, FD140 ET FD145)

Réf.	Numéro de pièce	Description	Qté	Numéro de série
30	26671	CONDUIT (45 PI UNIQUEMENT)	1	
31	135443	COLLIER DE SERRAGE – COURROIE DE SANGLE 4 PO LG	11	
32	135444	COLLIER DE SERRAGE – COURROIE DE SANGLE 6 PO LG	8	
33	21763	COLLIER DE SERRAGE – ATTACHE DE CÂBLE (NOIR) 190 MM LG	13	
34	30753	COLLIER DE SERRAGE – ATTACHE DE CÂBLE (NOIR) 365 MM LG	7	
35	40701	COLLIER DE SERRAGE – ATTACHE DE CÂBLE (JAUNE)	2	
36	40702	COLLIER DE SERRAGE – ATTACHE DE CÂBLE (ROUGE)	10	
37	49227	COLLIER DE SERRAGE – ATTACHE DE CÂBLE (VERT)	10	
38	49232	COLLIER DE SERRAGE – ATTACHE DE CÂBLE (BLANC)	2	
39	50178	BOUCHON – 3/8 PO 3/4 PO [145]	6	
40	30813	CAPUCHON – TUBE ÉVASÉ 37° 9,525 MM (3/8 PO) [145]	6	
41	30999	CAPUCHON – TUBE ÉVASÉ 37° 19,05 MM (3/4 PO) [145]	2	
42	103576	BOUCHON – TUBE 19,05 MM (3/4 PO) [145]	2	
43	294121	ENTRETOISE	6	
A	21447	BOULON – TÊTE HEX. À COL. LG (FACE CRT) 3/8 NC X 1,0 GR5 ZP		
B	21472	BOULON – TRCC 3/8 NC X 0,75 GR5 ZP		
C	30228	ÉCROU – À EMBASE FD FACE LISSE 0,375-16 UNC		
D	30936	BOULON – TÊTE HEX. À COL. (FACE CRT) 3/8 NC X 1,25 GR5 ZP		
E	21561	BOULON – TÊTE HEX. 3/8 NC × 1,5 LG GR 5 ZP		
F	135193	VIS – TÊTE HEX. AVEC RONDELLE ET FILETAGE ROULÉ 3/8 NC X 1,0		
G	50197	BOULON – TRCC 3/8-16 X 1,75 GR5 ZP		
H	20078	BOULON – TÊTE HEX. 3/8 NC X 1,75 LG GR5 ZP		
J	21821	BOULON – TÊTE HEX. À COL. (FACE CRT) 3/8 NC X 0,75 GR5 ZP		
K	133521	RONDELLE – 3/8 X 5/8, 0,062		

145. Pour expédition seulement.

35 Composants électriques – Série FD1

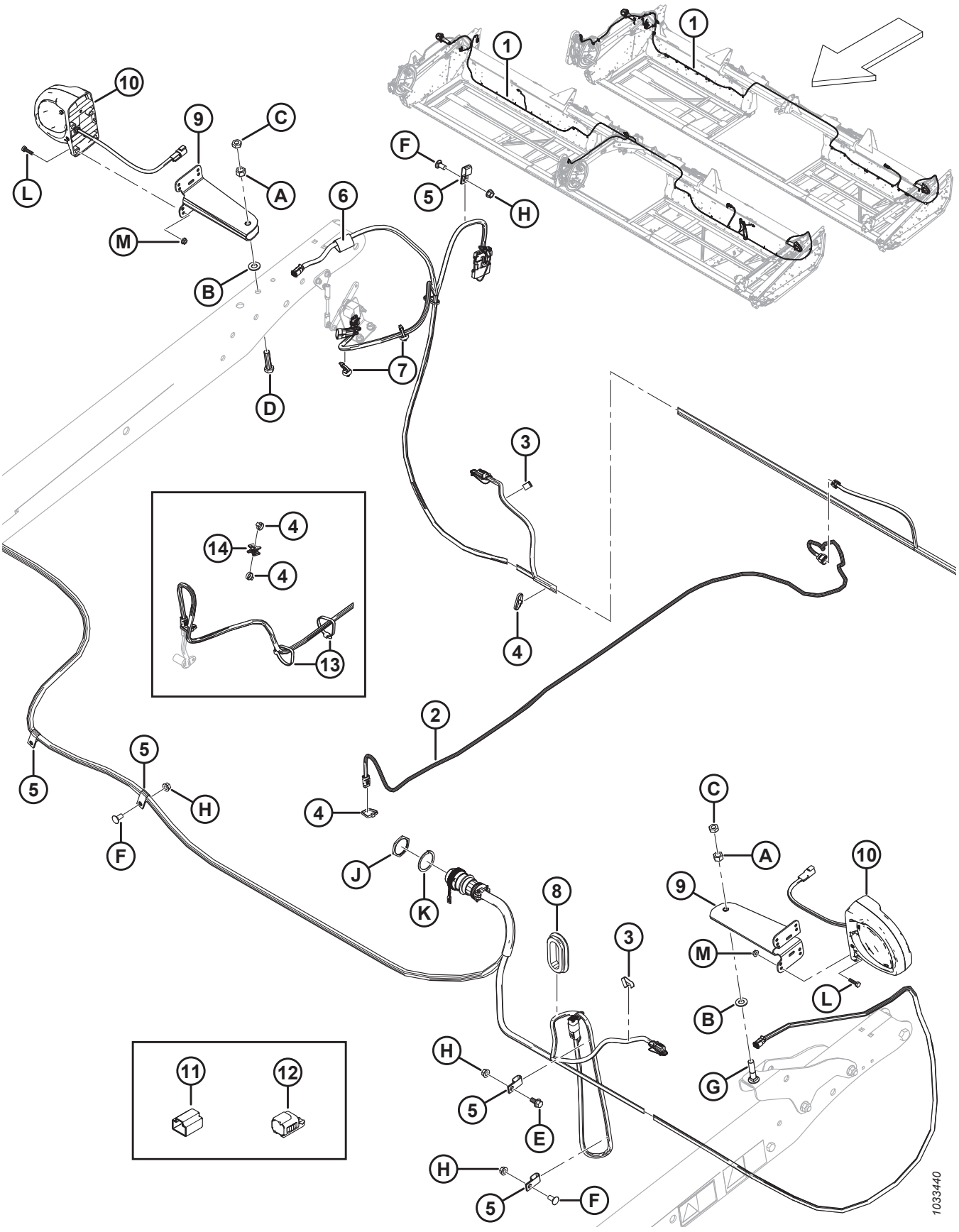

NOTE:

Pour les pièces spécifiques du faisceau électrique, reportez-vous au catalogue des pièces du connecteur électrique (MD n 169641).

Réf.	Numéro de pièce	Description	Qté	Numéro de série
1	326072	FAISCEAU – FD125	1	
	304385	FAISCEAU – FD130	1	
	304386	FAISCEAU – FD135	1	
	304387	FAISCEAU – FD140	1	
	304388	FAISCEAU – FD145	1	
2	255328	FAISCEAU – VITESSE DU RABATTEUR, SÉRIE FD1	1	
3	21218	ATTACHE – CÂBLAGE	2	
4	21763	COLLIER DE SERRAGE – ATTACHE DE CÂBLE, NOIRE, 160 MM LG [146]	A/B	
5	135233	COLLIER – FLEXIBLE DOUBLE, ISOLÉ [147]	A/B	
6	135443	COLLIER DE SERRAGE – COURROIE DE SANGLE 4 PO LG	1	
7	136655	COLLIER DE SERRAGE – À PIED SAPIN Av. LANIÈRE [148]	2	
8	172877	PASSE-FILS – 60,46 mm (2,38 po) DI [149]	A/B	
9	125343	SUPPORT DE MONTAGE – ÉCLAIRAGE DE LA PLATEFORME	2	
10	203547	FEU – DÉGAGEMENT	2	
	139630	LENTILLE – ORANGE	A/B	
11	134954	CAPUCHON ANTIPOUSSIÈRE – BOUCHON, 3 POS, DTM [150]	A/B	
12	134741	CAPUCHON – BOUCHON, DEUTSCH, FD, 2 POS [151]	A/B	
13	30753	COLLIER DE SERRAGE – ATTACHE DE CÂBLE, NOIRE, 305 MM LG [152]	2	
14	134442	ENTRETOISE – SELLE PIVOTANTE DOUBLE [152]	15	
A	18591	ÉCROU – HEX. 1/2-13 UNC GR 5 ZP		
B	18599	RONDELLE – PLATE SAE 17/32 DI X 1-1/16 PO DE ZP		
C	21056	CONTRE-ÉCROU – HEX. 1/2-13 UNC GR 5 ZP		
D	21576	BOULON – TÊTE HEX. 1/2 GPN X 2,0 LG GR 5 ZP		
E	21821	BOULON – TÊTE HEX. À COL. (FACE CRT) 3/8 GPN X 0,75 GR 5 ZP		
F	21863	BOULON – TRCCC 3/8 GPN X 0,75 LG GR 5 ZP		
G	30027	BOULON – TRCC 1/2 GPN X 2,25 LG GR 5 ZP		
H	30228	ÉCROU – À COLLERETTE FD FACE LISSE 0,375-16 UNC		
J	134010	ÉCROU – PANNEAU, H30, TAILLE 24		
K	134011	RONDELLE – RESSORT DE BLOCAGE, TÊTE DEUTSCH, TAILLE 24		

146. Quantités : 25 pi = 38 ; 30 pi = 23 ; 35 pi = 31 ; 40 pi = 39 ; 45 pi = 47.
147. Quantités : 25 pi = 4 ; 30 à 45 pi = 7.
148. Situé près de l'assemblage de l'éclairage de la plateforme.
149. Quantités : 9,1 m à 12,2 m (30 à 40 pi) = 1, 13,7 m (45 pi) = 2.
150. Capuchon nécessaire pour recouvrir la douille lorsque le capteur de vitesse du rabatteur n'est pas installé.
151. Capuchons nécessaires pour recouvrir les goupilles des douilles d'éclairage CG et CD (P521 et P520) lorsqu'elles sont exposées parce que les feux ne sont pas installés conformément à la configuration d'exportation.
152. 25 PI uniquement.

COMPOSANTS ÉLECTRIQUES – SÉRIE FD1

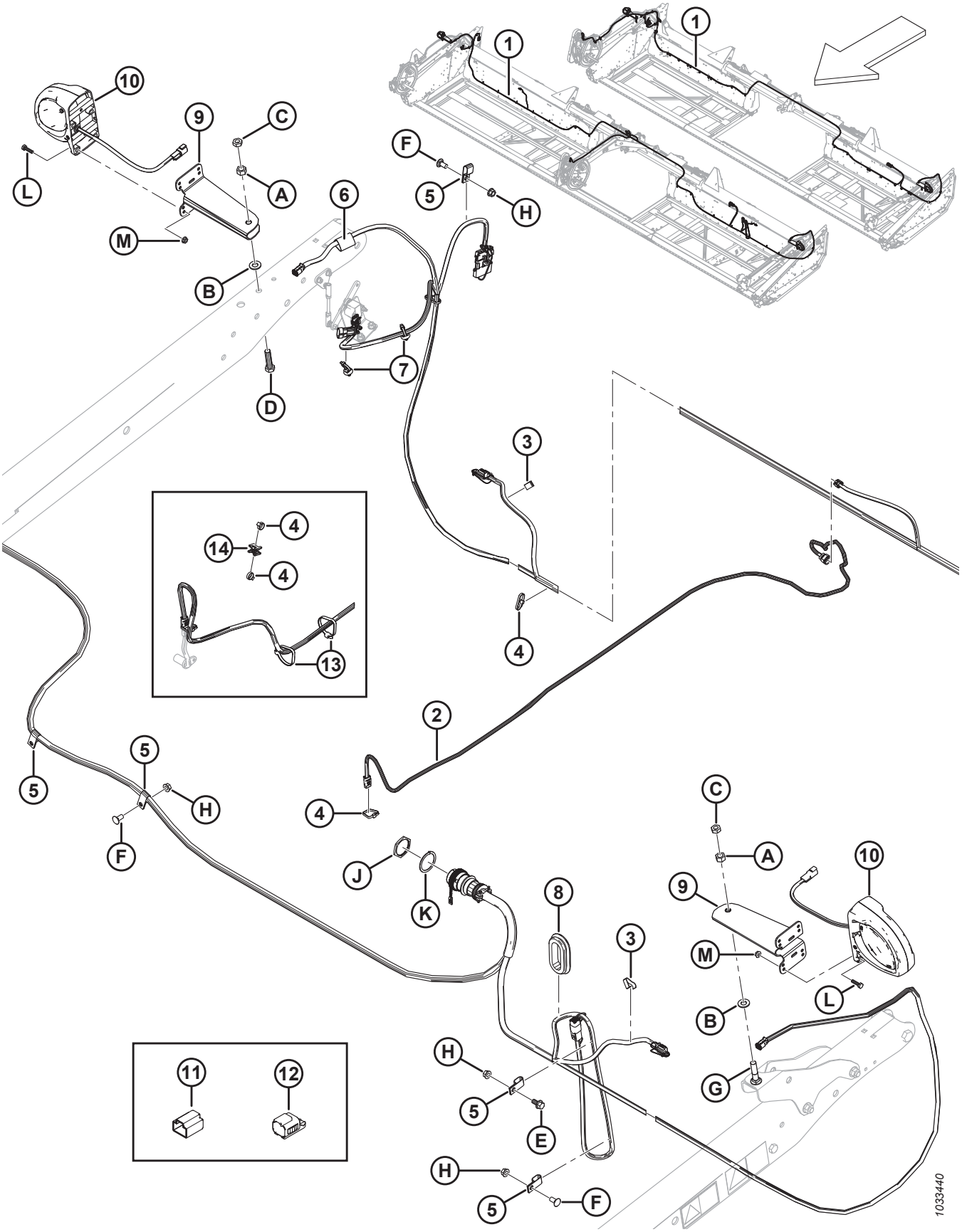

Réf.	Numéro de pièce	Description	Qté	Numéro de série
L	21573	BOULON – TÊTE HEX. 1/4 GPN X 1,0 LG GR 5 ZP		
M	21455	ÉCROU – COL. (FACE CRT) 1/4 GPN GR 5 ZP		

36 Patins – Extrémité et centre

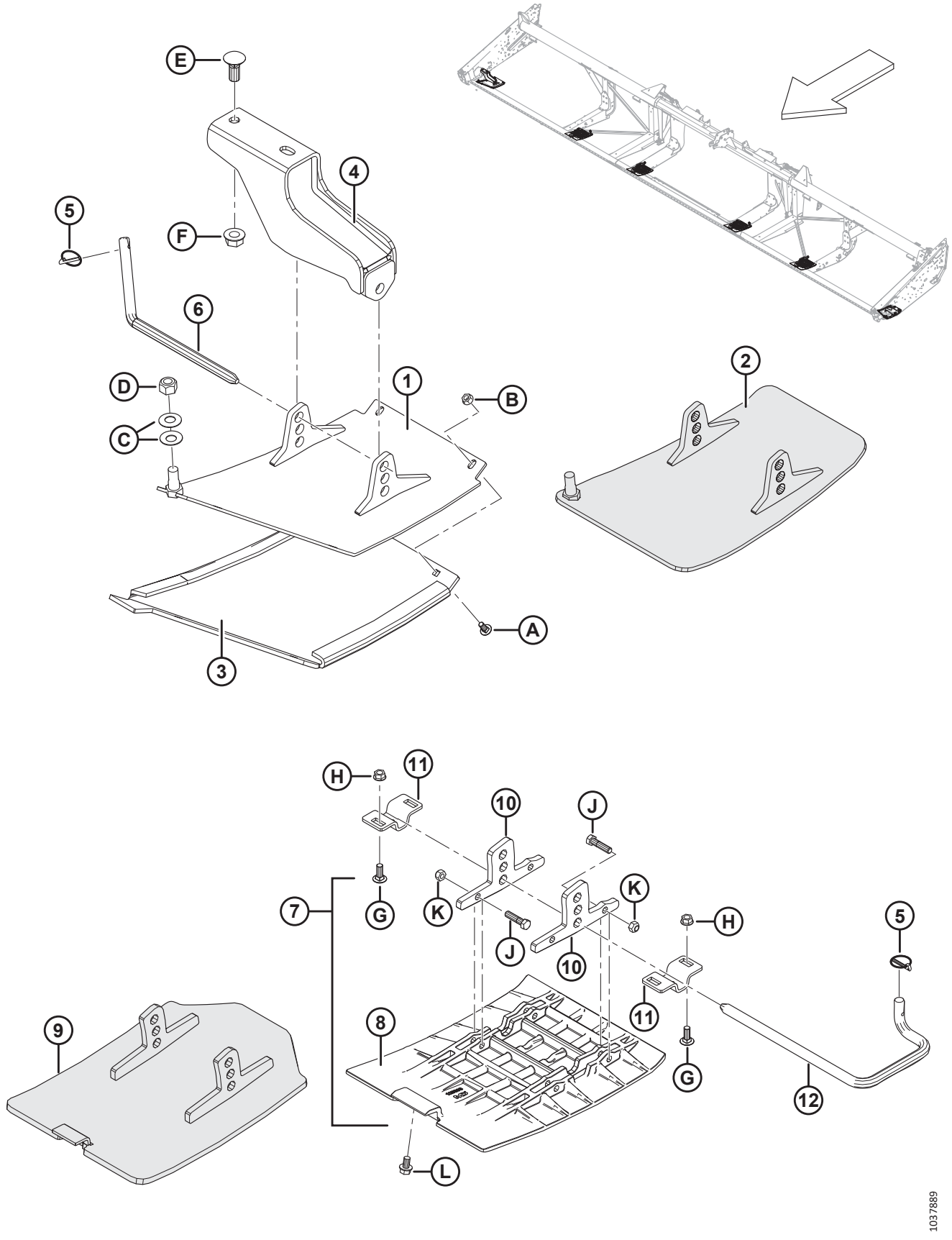

PATINS – EXTRÉMITÉ ET CENTRE

Réf.	Numéro de pièce	Description	Qté	Numéro de série
	B4963	KIT – PATINS EXTÉRIEURS (POLYÉTHYLÈNE) [153]	1	
	B5615	KIT – PATINS INTÉRIEURS (POLYÉTHYLÈNE) [153]	2	
	B9053	**KIT – PATINS (ACIER)** [153]	**1**	
1	172133	PATIN – CG, SOUDÉ (POLYÉTHYLÈNE UNIQUEMENT)	1	
	172134	PATIN – CD, SOUDÉ (POLYÉTHYLÈNE UNIQUEMENT)	1	
2	313875	PATIN – CG, SOUDÉ (ACIER UNIQUEMENT)	1	
	313873	PATIN – CD, SOUDÉ (ACIER UNIQUEMENT)	1	
3	165188	PATIN – CG, PLASTIQUE (POLYÉTHYLÈNE UNIQUEMENT)	1	
	165386	PATIN – CD, PLASTIQUE (POLYÉTHYLÈNE UNIQUEMENT)	1	
4	165727	SUPPORT – PATIN EXT. – ASS. SOUDÉ	2	
5	50193	GOUPILLE – ANNEAU RABATTANT	6	
6	165722	TIGE – ENCLENCHEMENT	2	
7	245396	KIT – PATIN CENTRAL [154]	4	
	245397	KIT – MATÉRIEL DU PATIN CENTRAL [155]	A/B	
8	125393	PATIN – CENTRE (POLYÉTHYLÈNE UNIQUEMENT)	4	
9	**335608**	**PATIN – CENTRAL, SOUDÉ (ACIER UNIQUEMENT)**	**4**	
10	NSS	PATTE (POLYÉTHYLÈNE UNIQUEMENT) [156].	8	
11	165429	SUPPORT DE MONTAGE – SUPPORT DE PATIN	8	
12	165168	TIGE – ENCLENCHEMENT CG	4	
	165588	TIGE – ENCLENCHEMENT CD	4	
A	21281	BOULON – TRCC 5/16 GPN X 0,75 GR 5 ZP		
B	21403	ÉCROU – COL. (FACE CRT) 5/16 GPN GR 5 ZP		
C	135448	RONDELLE – BELLEVILLE		
D	18666	ÉCROU – HEX. DE BLOCAGE FD 5/8-11 UNC ZP		
E	18523	BOULON – TRCC 5/8 GPN X 1,5 GR 5 ZP		
F	50225	ÉCROU – À COLLERETTE FD FACE LISSE 0,625-11 UNC		
G	19965	BOULON – TRCC 3/8 GPN X 1,0 GR 5 ZP		
H	30228	ÉCROU – À COLLERETTE FD FACE LISSE 0,375-16 UNC		
J	21561	BOULON – TÊTE HEX. 3/8 GPN X 1,5 LG GR 5 ZP		
K	18669	ÉCROU – HEX. DE BLOCAGE FD 3/8-16 UNC ZP		
L	101898	VIS – TÊTE HEX. AVEC RONDELLE ET FILETAGE ROULÉ 3/8 GPN X 5/8		

153. Kits disponibles chez Whole Goods uniquement.
154. Comprend le patin (MD n 125393), deux tenons (non vendus séparément) et le matériel (MD n 21561, 18669).
155. Comprend deux pattes (non vendues séparément) et le matériel (MD n 21561, 18669).
156. Pièce non vendue séparément, mais à commander avec le kit de matériel du patin central (MD n° 245397)

37 Autocollants et réflecteurs

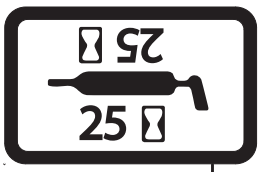

1

2

3

4

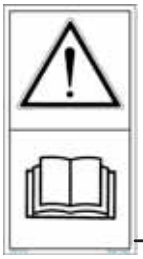
5

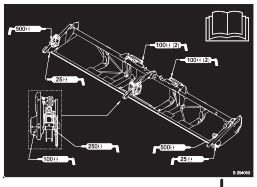
6

7

8

9

10

11

12

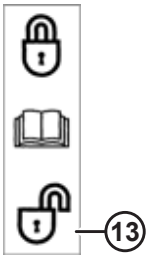
13

14

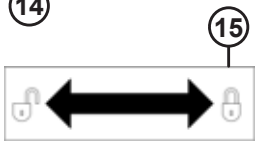
15

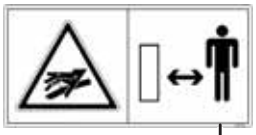
16

17

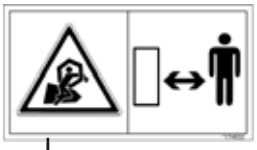
18

19

20

21

22

23

24

25

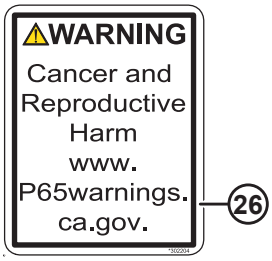

26

27

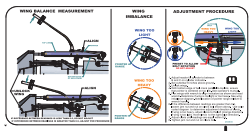
28

29

30

31

32

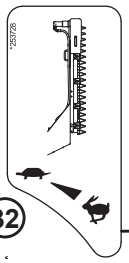
33

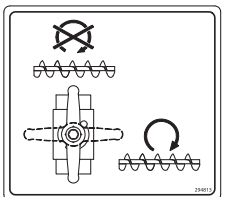
34

35

36

1033230

AUTOCOLLANTS ET RÉFLECTEURS

Réf.	Numéro de pièce	Description	Qté	Numéro de série
1	23164	AUTOCOLLANT – LUBRIFIANT 25 HR		
2	32070	AUTOCOLLANT – NUMÉRO DE BREVET		
3	109843	AUTOCOLLANT – ATTENTION GÉNÉRALE		
4	111221	AUTOCOLLANT – PRESSION DES PNEUMATIQUES		
5	113482	AUTOCOLLANT – DANGER GÉNÉRAL		
6	294063	AUTOCOLLANT – GRAISSE, FLEX		
7	129313	AUTOCOLLANT – IMPORTANT : DOIGTS		
8	131391	AUTOCOLLANT – RISQUES RELATIFS À LA PLATEFORME		
9	131392	AUTOCOLLANT – RISQUES RELATIFS AU RABATTEUR		
10	131393	AUTOCOLLANT – RISQUES RELATIFS AU RABATTEUR		
11	158217	AUTOCOLLANT – POSITION DU RABATTEUR		
12	165489	AUTOCOLLANT – RÉGLAGE DE L'ÉQUILIBRE DE L'AILE CG		
	165490	AUTOCOLLANT – RÉGLAGE DE L'ÉQUILIBRE DE L'AILE CD		
13	165218	AUTOCOLLANT – VERROUILLAGE DE L'AILE		
14	165993	AUTOCOLLANT – INDICATEUR FLEXIBLE		
15	174676	AUTOCOLLANT – VERROUILLAGE DU SUPPORT DU RABATTEUR		
16	166466	AUTOCOLLANT – FLUIDE SOUS HAUTE PRESSION		
17	174436	AUTOCOLLANT – FLUIDE SOUS HAUTE PRESSION		
18	174632	AUTOCOLLANT – ENCHEVÊTREMENT DU RABATTEUR		
19	184372	AUTOCOLLANT – LIRE LE MANUEL		
20	220797	AUTOCOLLANT – AVERTISSEMENT, BASCULEMENT		
21	220798	AUTOCOLLANT – AVERTISSEMENT, FLAMBAGE DE L'ATTELAGE		
22	184422	AUTOCOLLANT – ENCHEVÊTREMENT DE LA COURROIE		
23	193034	AUTOCOLLANT – RÉGLAGE DE LA ROUE DE JAUGE DE TRANSPORT		
24	220084	AUTOCOLLANT – TENSION DU TAPIS, CG		
	279528	AUTOCOLLANT – TENSION DU TAPIS, CD		
25	304865	AUTOCOLLANT – PAS DE LEVAGE		
26	302204	AUTOCOLLANT – PROPOSITION 65 DE LA CALIFORNIE		
27	220799	AUTOCOLLANT – ATTELAGE DE TRANSPORT		
28	284635	AUTOCOLLANT – ÉQUILIBRE DE L'AILE CG		
	284636	AUTOCOLLANT – ÉQUILIBRE DE L'AILE CD		
29	245476	AUTOCOLLANT – TENSION DE LA COURROIE D'ENTRAÎNEMENT DU COUTEAU (CG)		
	245477	AUTOCOLLANT – TENSION DE LA COURROIE D'ENTRAÎNEMENT DU COUTEAU (CD)		
30	252996	AUTOCOLLANT – PULVÉRISATION DE LIQUIDE DE SÉCURITÉ		
31	279085	AUTOCOLLANT – AVERTISSEMENT, VIS D'ALIMENTATION		
32	174684	AUTOCOLLANT – COUTEAU VERTICAL		
33	253728	AUTOCOLLANT – COUTEAU VERTICAL HYD.		
34	294813	AUTOCOLLANT – VALVE DE LA VIS TRANSVERSALE SUPÉRIEURE		
35	245962	AUTOCOLLANT – INDICATEUR		

AUTOCOLLANTS ET RÉFLECTEURS

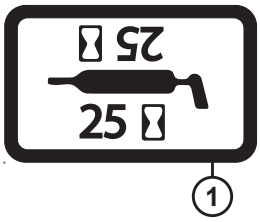

1

2

3

4

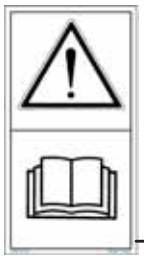
5

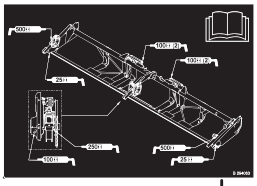
6

7

8

9

10

11

12

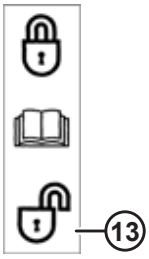
13

14

15

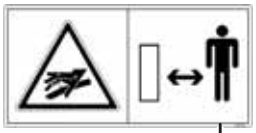
16

17

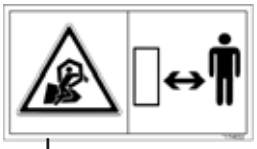
18

19

20

21

22

23

24

25

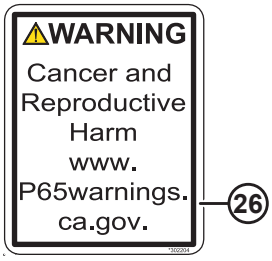

26

27

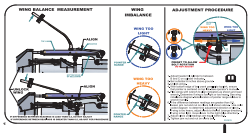
28

29

30

31

32

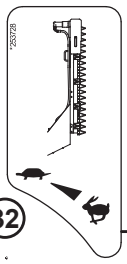
33

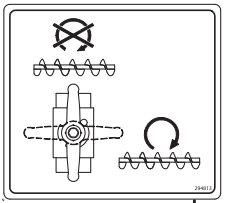
34

35

36

1033230

Réf.	Numéro de pièce	Description	Qté	Numéro de série
36	115145	RÉFLECTEUR – FLUORESCENT ROUGE-ORANGE, 230 MM LG [157]		
	115146	RÉFLECTEUR – AMBRE, 230 MM LG [157]		
	115147	RÉFLECTEUR – ROUGE, 230 MM LG [157]		
	132852	RÉFLECTEUR – AMBRE, 638 MM LG [158]		
	165524	RÉFLECTEUR – ROUGE, 230 MM LG [159]		

157. Le réflecteur a des angles arrondis, pour une utilisation sur des surfaces métalliques.
158. Pour utilisation sur le tube central du rabatteur.
159. Les angles du réflecteur sont arrondis, pour une utilisation sur des surfaces plastiques.

38 Autocollants – Identification de produit

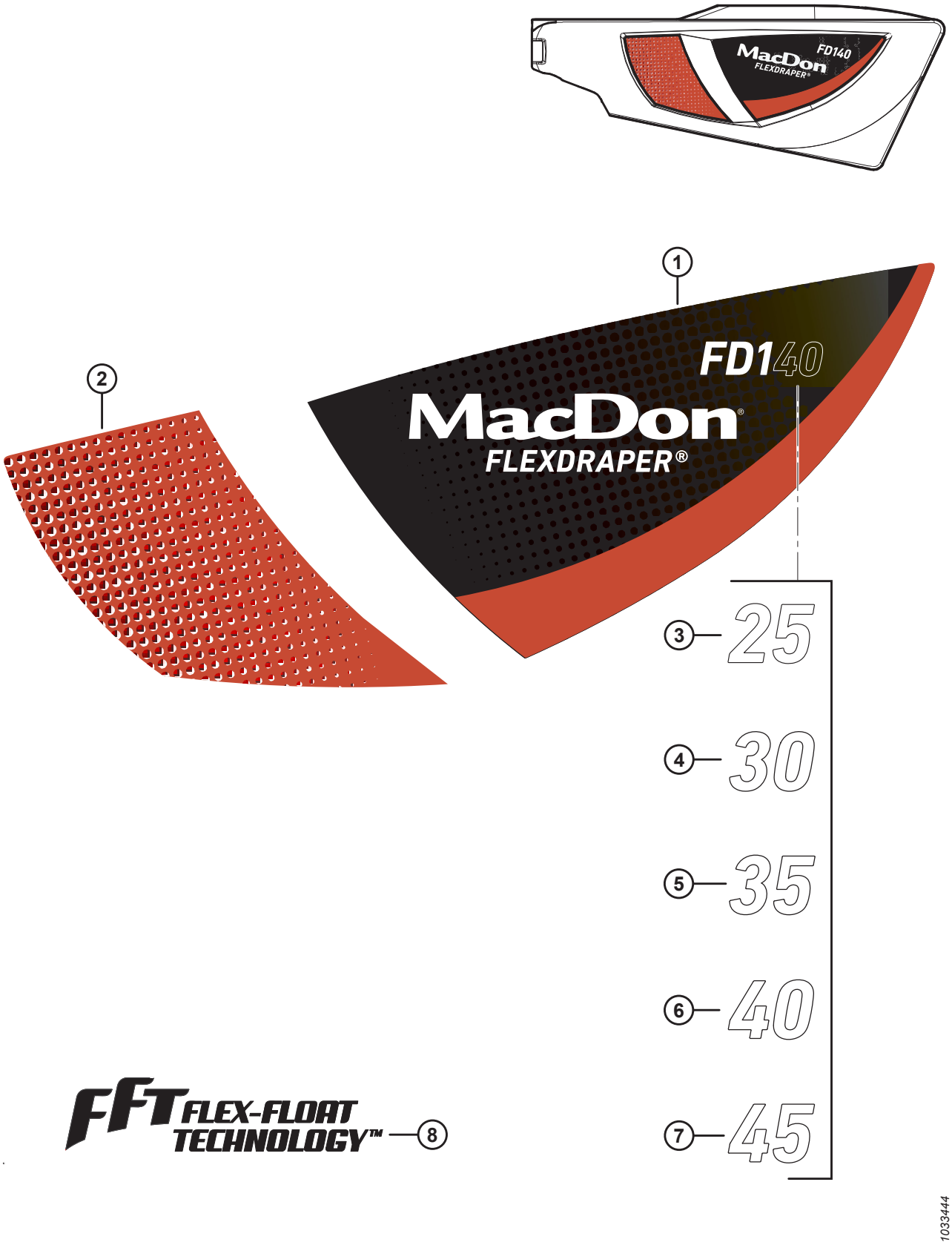

AUTOCOLLANTS – IDENTIFICATION DE PRODUIT

Réf.	Numéro de pièce	Description	Qté	Numéro de série
1	304083	AUTOCOLLANT – FD1 ACCENT ROUGE CG		
	304084	AUTOCOLLANT – FD1 ACCENT ROUGE CD		
	304114	AUTOCOLLANT – FD1 ACCENT VERT CG		
	304115	AUTOCOLLANT – FD1 ACCENT VERT CD		
	304116	AUTOCOLLANT – FD1 ACCENT JAUNE CG		
	304117	AUTOCOLLANT – FD1 ACCENT JAUNE CD		
	304118	AUTOCOLLANT – FD1 ACCENT GRIS CG		
	304119	AUTOCOLLANT – FD1 ACCENT GRIS CD		
	304122	AUTOCOLLANT – FD1 ACCENT NOIR CG		
	304123	AUTOCOLLANT – FD1 ACCENT NOIR CD		
2	255014	AUTOCOLLANT – AVANT CG, ROUGE		
	255021	AUTOCOLLANT – AVANT CD, ROUGE		
	255131	AUTOCOLLANT – AVANT CG, VERT		
	255133	AUTOCOLLANT – AVANT CD, VERT		
	255259	AUTOCOLLANT – AVANT CG, JAUNE		
	255260	AUTOCOLLANT – AVANT CD, JAUNE		
	255115	AUTOCOLLANT – AVANT CG, GRIS		
	255316	AUTOCOLLANT – AVANT CD, GRIS		
	255117	AUTOCOLLANT – AVANT CG, NOIR		
	255318	AUTOCOLLANT – AVANT CD, NOIR		
3	304140	AUTOCOLLANT – « 25 »		
4	304141	AUTOCOLLANT – « 30 »		
5	304142	AUTOCOLLANT – « 35 »		
6	304143	AUTOCOLLANT – « 40 »		
7	304144	AUTOCOLLANT – « 45 »		
8	245093	AUTOCOLLANT – FFT		

39 Autocollants – Français

1

2

3

4

5

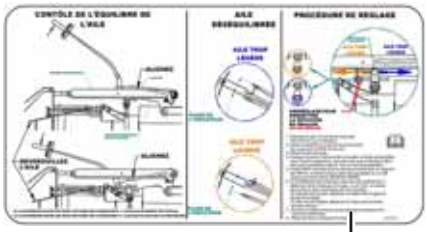

6

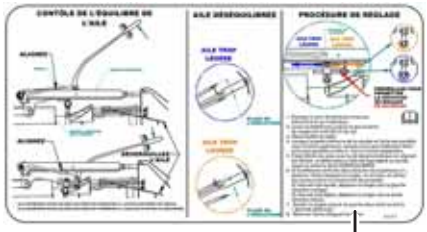

7

8

9

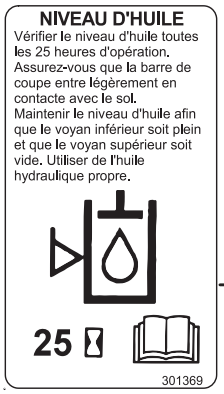

10

11

12

1023910

AUTOCOLLANTS – FRANÇAIS

Réf.	Numéro de pièce	Description	Qté	Numéro de série
1	245428	AUTOCOLLANT – TENSION DU TAPIS CG, FRANÇAIS		
2	245432	AUTOCOLLANT – TENSION DU TAPIS CD, FRANÇAIS		
3	245433	AUTOCOLLANT – IMPORTANT : DOIGTS, FRANÇAIS		
4	245434	AUTOCOLLANT – RÉGLAGE DE L'ÉQUILIBRE DE L'AILE CG, FRANÇAIS		
5	245435	AUTOCOLLANT – RÉGLAGE DE L'ÉQUILIBRE DE L'AILE CD, FRANÇAIS		
6	284672	AUTOCOLLANT – RÉGLAGE DE L'ÉQUILIBRE DE L'AILE CG, FRANÇAIS		
7	284673	AUTOCOLLANT – RÉGLAGE DE L'ÉQUILIBRE DE L'AILE CD, FRANÇAIS		
8	245438	AUTOCOLLANT – IMPORTANT : TEMP. DE SERVICE DE L'HUILE, FRANÇAIS		
9	245439	AUTOCOLLANT – VIDANGE D'HUILE DE L'ADAPTATEUR, FRANÇAIS		
10	301369	AUTOCOLLANT – NIVEAU D'HUILE DE L'ADAPTATEUR, FRANÇAIS		
11	245441	AUTOCOLLANT – PRESSION DES PNEUS, FRANÇAIS		
12	245443	AUTOCOLLANT – RÉGLAGE DE LA ROUE DE JAUGE, FRANÇAIS		

40 Autocollants – Portugais

1

2

3

4

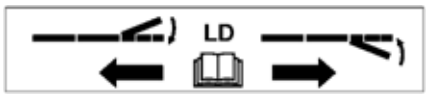

5

6

7

8

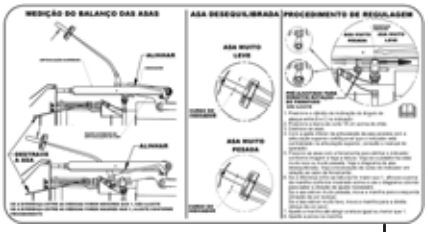

9

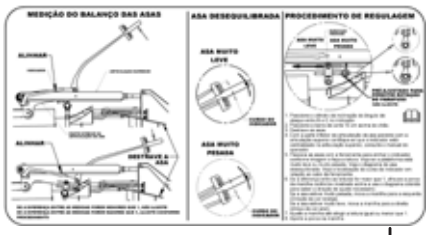

10

11

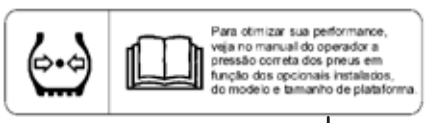

12

1023914

AUTOCOLLANTS – PORTUGAIS

Réf.	Numéro de pièce	Description	Qté	Numéro de série
1	220817	AUTOCOLLANT – IMPORTANT : DOIGTS, PORTUGAIS		
2	220818	AUTOCOLLANT – IMPORTANT : TEMP. DE SERVICE DE L'HUILE, PORTUGAIS		
3	220819	AUTOCOLLANT – VIDANGE D'HUILE DE L'ADAPTATEUR, PORTUGAIS		
4	220820	AUTOCOLLANT – RÉGLAGE DE L'ÉQUILIBRE DE L'AILE CG, PORTUGAIS		
5	220821	AUTOCOLLANT – RÉGLAGE DE L'ÉQUILIBRE DE L'AILE CD, PORTUGAIS		
6	301496	AUTOCOLLANT – NIVEAU D'HUILE DE L'ADAPTATEUR, PORTUGAIS		
7	220823	AUTOCOLLANT – RÉGLAGE DE LA ROUE DE JAUGE, PORTUGAIS		
8	220824	AUTOCOLLANT – TENSION DU TAPIS CG, PORTUGAIS		
9	284668	AUTOCOLLANT – ÉQUILIBRE DE L'AILE CG, PORTUGAIS		
10	284669	AUTOCOLLANT – ÉQUILIBRE DE L'AILE CD, PORTUGAIS		
11	220836	AUTOCOLLANT – TENSION DU TAPIS CD, PORTUGAIS		
12	220885	AUTOCOLLANT – PRESSION DES PNEUMATIQUES, PORTUGAIS		

41 Autocollants – Russe

1

2

3

4

5

6

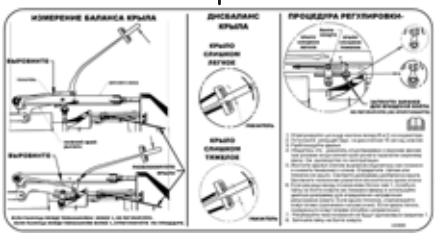

7

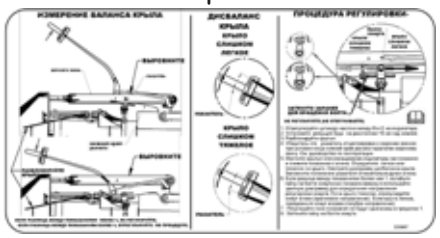

8

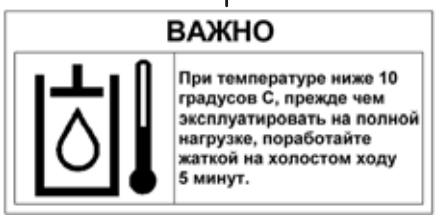

9

10

11

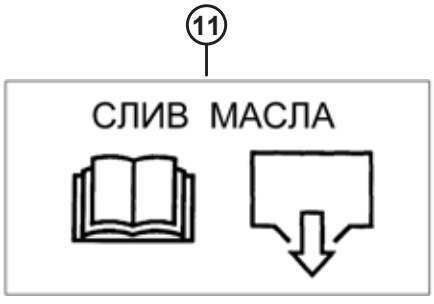

12

13

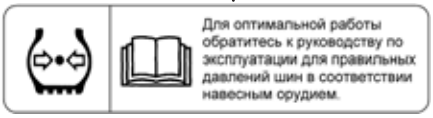

1023915

AUTOCOLLANTS – RUSSE

Réf.	Numéro de pièce	Description	Qté	Numéro de série
1	220831	AUTOCOLLANT – TENSION DU TAPIS CG, RUSSE		
2	220832	AUTOCOLLANT – IMPORTANT : DOIGTS, RUSSE		
3	220833	AUTOCOLLANT – RÉGLAGE DE LA ROULETTE DE TERRAGE DE TRANSPORT, RUSSE		
4	220834	AUTOCOLLANT – TENSION DU TAPIS CD, RUSSE		
5	220863	AUTOCOLLANT – RÉGLAGE DE LA ROUE DE JAUGE, RUSSE		
6	284670	AUTOCOLLANT – ÉQUILIBRE DE L'AILE CD, RUSSE		
7	284671	AUTOCOLLANT – ÉQUILIBRE DE L'AILE CG, RUSSE		
8	220868	AUTOCOLLANT – IMPORTANT : TEMP. DE FONCTIONNEMENT DE L'HUILE RUSSE		
9	220869	AUTOCOLLANT – RÉGLAGE DE L'ÉQUILIBRE DE L'AILE CG, RUSSE		
10	220870	AUTOCOLLANT – RÉGLAGE DE L'ÉQUILIBRE DE L'AILE CD, RUSSE		
11	220871	AUTOCOLLANT – VIDANGE D'HUILE DE L'ADAPTATEUR, RUSSE		
12	301497	AUTOCOLLANT – NIVEAU D'HUILE DE L'ADAPTATEUR, RUSSE		
13	166309	AUTOCOLLANT – PRESSION DES PNEUS, RUSSE		

42 Autocollants – Espagnol

1

2

3

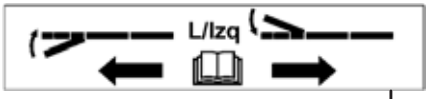

4

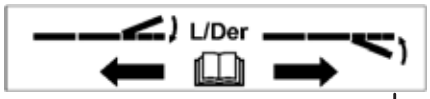

5

6

7

8

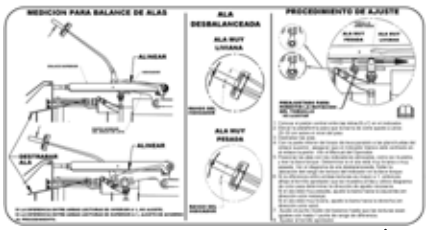

9

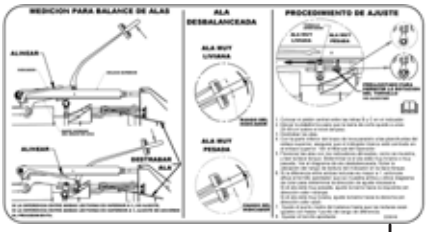

10

11

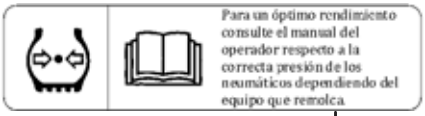

12

1023916

AUTOCOLLANTS – ESPAGNOL

Réf.	Numéro de pièce	Description	Qté	Numéro de série
1	220807	AUTOCOLLANT – IMPORTANT : PROTECTIONS, ESPAGNOL		
2	220808	AUTOCOLLANT – IMPORTANT : TEMP. DE FONCTIONNEMENT DE L'HUILE ESPAGNOL		
3	220809	AUTOCOLLANT – VIDANGE D'HUILE DE L'ADAPTATEUR, ESPAGNOL		
4	220810	AUTOCOLLANT – RÉGLAGE DE L'ÉQUILIBRE DE L'AILE CG, ESPAGNOL		
5	220811	AUTOCOLLANT – RÉGLAGE DE L'ÉQUILIBRE DE L'AILE CD, ESPAGNOL		
6	301495	AUTOCOLLANT – NIVEAU D'HUILE DE L'ADAPTATEUR, ESPAGNOL		
7	220813	AUTOCOLLANT – RÉGLAGE DE LA ROUE DE JAUGE, ESPAGNOL		
8	220814	AUTOCOLLANT – TENSION DU TAPIS CG, ESPAGNOL		
9	284666	AUTOCOLLANT – ÉQUILIBRE DE L'AILE CG, ESPAGNOL		
10	284667	AUTOCOLLANT – ÉQUILIBRE DE L'AILE CD, ESPAGNOL		
11	220835	AUTOCOLLANT – TENSION DU TAPIS CD, ESPAGNOL		
12	220876	AUTOCOLLANT – PRESSION DES PNEUMATIQUES, ESPAGNOL		

43 (Option) Kits de tubes de renfort

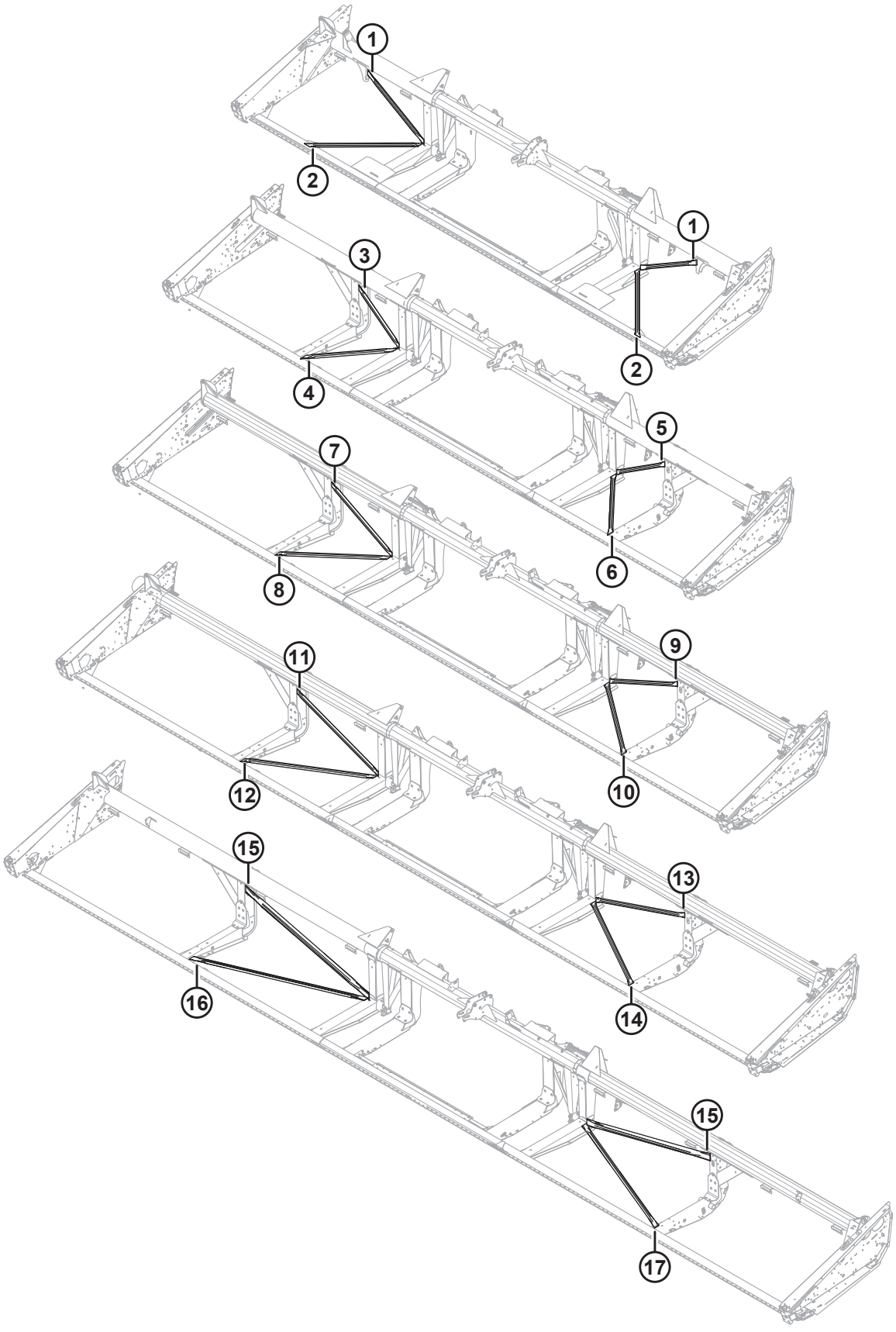

(OPTION) KITS DE TUBES DE RENFORT

IMPORTANT:

Kits fournis par MacDon Industries Ltd. afin de vous aider à réparer les dommages causés par l'utilisateur final à certaines machines fabriquées par MacDon Industries Ltd. En recevant et en installant ces pièces, vous assumez tous les risques et responsabilités de toute nature découlant de l'installation de cette pièce. MacDon Industries Ltd. et ses filiales déclinent toute responsabilité découlant de l'installation de cette pièce. Si l'installation de cette pièce nécessite une soudure, celle-ci doit être effectuée par une personne certifiée par un institut accrédité dans votre juridiction avec les qualifications en soudage et/ou les certifications nécessaires.

NOTE:

Les kits de renfort peuvent être utilisés sur des couteaux simples ou doubles et des châssis normaux ou divisés.

Réf.	Numéro de pièce	Description	Qté	Numéro de série
1	326152	KIT – RENFORT DIAG. DE TUBE, 25 PI CÂBLAGE FLEX, VERTICAL	2	
2	326153	KIT – RENFORT DIAG. DE TUBE, 25 PI CÂBLAGE FLEX, HORIZONTAL	2	
3	294657	KIT – RENFORT DIAG. DE TUBE, 9,1 M (30 PI) FLEX, VERTICAL CD	1	
4	294658	KIT – RENFORT DIAG. DE TUBE, 9,1 M (30 PI) FLEX, HORIZONTAL CD	1	
5	294655	KIT – RENFORT DIAG. DE TUBE, 9,1 M (30 PI) FLEX, VERTICAL CG	1	
6	294656	KIT – RENFORT DIAG. DE TUBE, 9,1 M (30 PI) FLEX, HORIZONTAL CG	1	
7	294653	KIT – RENFORT DIAG. DE TUBE, 10,6 M (35 PI) FLEX, VERTICAL CD	1	
8	294654	KIT – RENFORT DIAG. DE TUBE, 10,6 M (35 PI) FLEX, HORIZONTAL CD	1	
9	294651	KIT – RENFORT DIAG. DE TUBE, 10,6 M (35 PI) FLEX, VERTICAL CG	1	
10	294652	KIT – RENFORT DIAG. DE TUBE, 10,6 M (35 PI) FLEX, HORIZONTAL CG	1	
11	294661	KIT – RENFORT DIAG. DE TUBE, 12,2 M (40 PI) FLEX, VERTICAL CD	1	
12	294669	KIT – RENFORT DIAG. DE TUBE, 12,2 M (40 PI) FLEX, HORIZONTAL CD	1	
13	294659	KIT – RENFORT DIAG. DE TUBE, 12,2 M (40 PI) FLEX, VERTICAL CG	1	
14	294660	KIT – RENFORT DIAG. DE TUBE, 12,2 M (40 PI) FLEX, HORIZONTAL CG	1	
15	294636	KIT – RENFORT DIAG. DE TUBE, 13,7 M (45 PI) FLEX, VERTICAL	2	
16	304547	KIT – RENFORT DIAG. DE TUBE, 13,7 M (45 PI) FLEX, HORIZONTAL CD	1	
17	304548	KIT – RENFORT DIAG. DE TUBE, 13,7 M (45 PI) FLEX, HORIZONTAL CG	1	

44 (Option) Releveurs de récolte

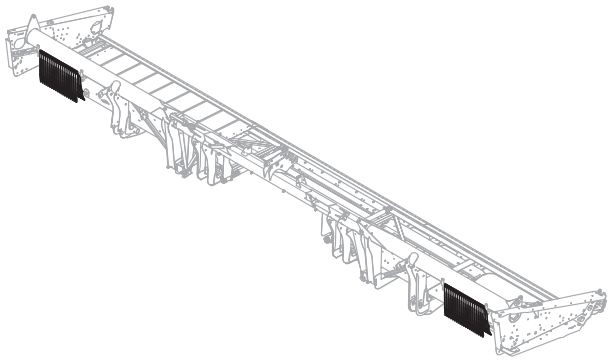

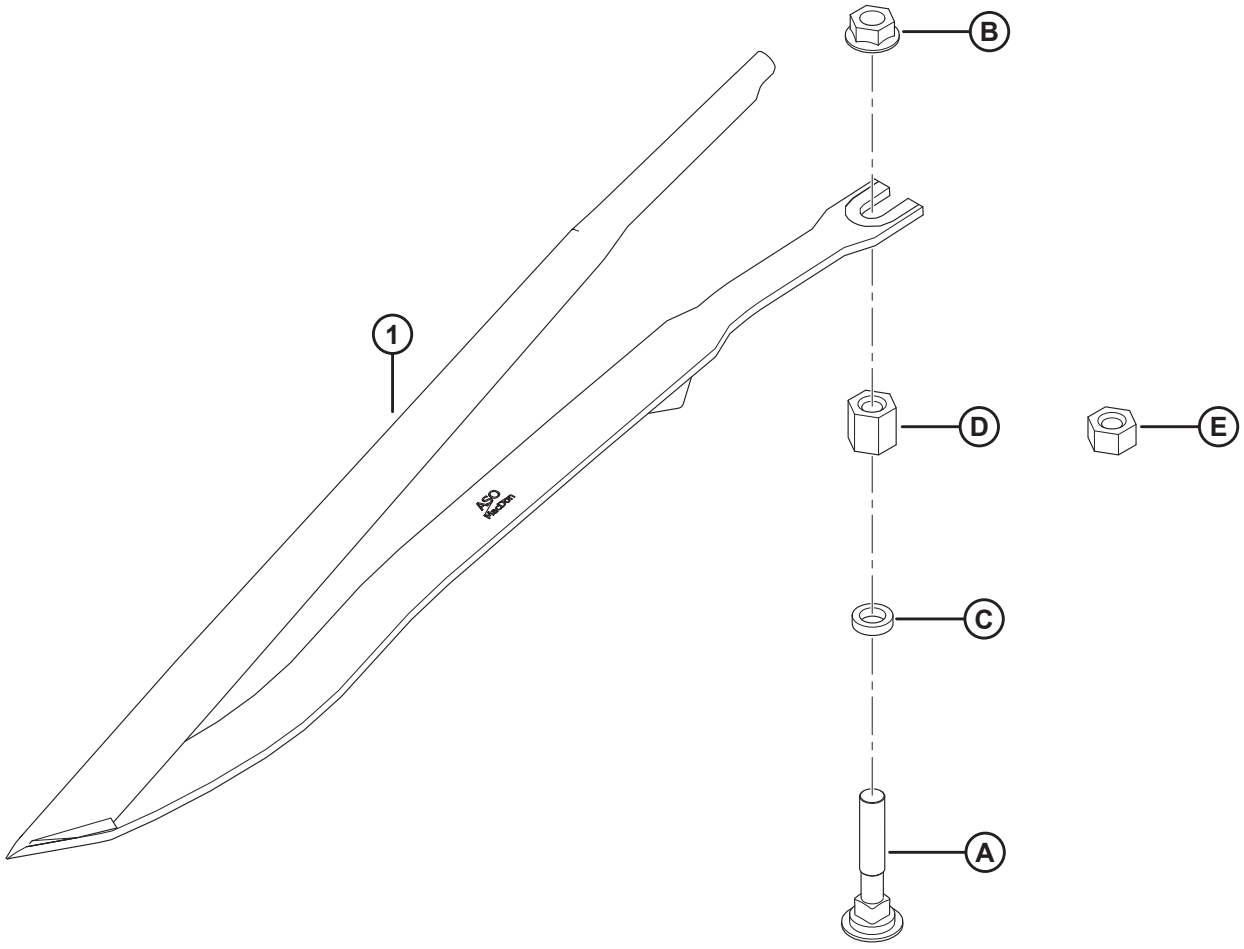

1020487

(OPTION) RELEVEURS DE RÉCOLTE

NOTE:

Un seul kit (MD n° B6411) contient dix releveurs de récolte en acier (MD n° 255929) et le matériel.

Réf.	Numéro de pièce	Description	Qté	Numéro de série
	B6411	KIT – RELEVEURS DE RÉCOLTE [160]		
1	255929	RELEVEUR DE RÉCOLTE EN ACIER [161]	A/B	
A	279575	BOULON – TRCC 7/16-14 × 2,5-GR 5-ZP		
B	21761	ÉCROU – COL. FACE LISSE 1/16 GPN GR 5 ZP		
C	255930	RONDELLE – PLATE		
D	255927	ÉCROU – HEX. COUPLEUR 7/16-14 20 MM LG [162]		
E	255928	ÉCROU – HEX. COUPLEUR 7/16-14 11 MM LG [163]		

160. Le nombre de kits requis varie en fonction de la largeur de la plateforme. Liste complète des quantités de plateformes : 7,6 à 9,1 m (25 à 30 pi) = 3 ; 10,6 à 12,2 m (35 à 40 pi) = 4 ; 13,7 m (45 pi) = 5. Kits disponibles chez Whole Goods seulement à l'achat d'une nouvelle plateforme. Pour les plateformes existantes, commandez des releveurs de récolte en acier (MD no 255929) et le matériel A–E au besoin.
161. Liste complète des quantités de plateformes : 25 à 30 pi = 30 ; 35 à 40 pi = 40 ; 45 pi = 50.
162. Destiné aux moissonneuses-batteuses à chenilles.
163. Destiné aux moissonneuses-batteuses à roues.

45 (Option) Dispositif de fixation des releveurs de récolte

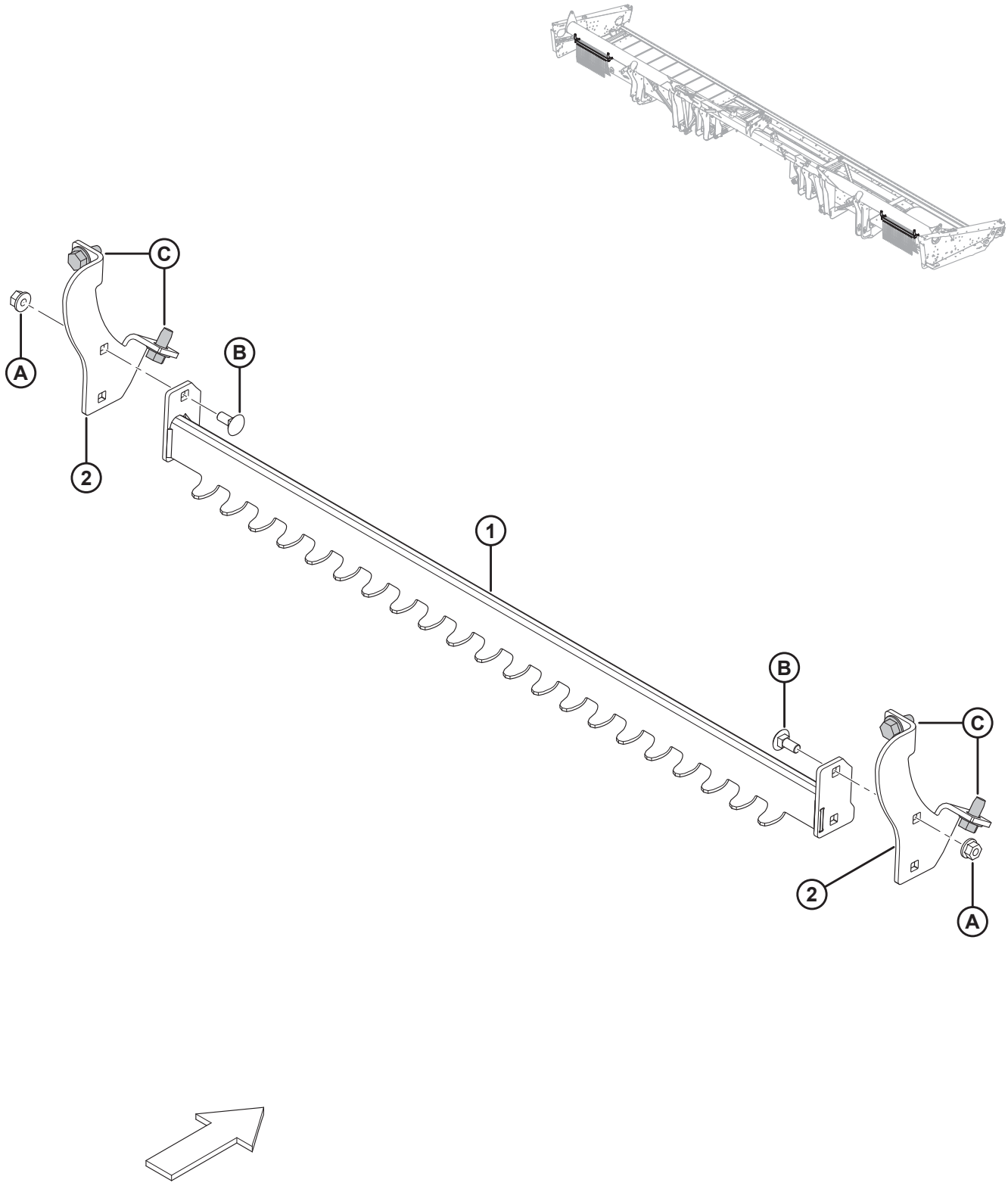

1020488

(OPTION) DISPOSITIF DE FIXATION DES RELEVEURS DE RÉCOLTE

Réf.	Numéro de pièce	Description	Qté	Numéro de série
	B6376	DISPOSITIF DE FIXATION DES RELEVEURS DE RÉCOLTE [164]		
1	279636	SUPPORT – DISPOSITIF DE FIXATION DES RELEVEURS – ENS. SOUDÉ	2	
2	279876	SUPPORT – DISPOSITIF DE FIXATION DES RELEVEURS	4	
A	152863	ÉCROU – DE BLOCAGE HEX. À COL. STVR M8 X 1,25-10-AA2L		
B	197171	BOULON – TRCC M8 X 1,25 X 20-8,8-A2L		
C	136209	VIS – TÊTE HEX. AVEC RONDELLE M10 X 1,5 X 20-450HV-A3L		

164. Kits disponibles chez Whole Goods seulement.

46 (Option) Interrupteur au pied

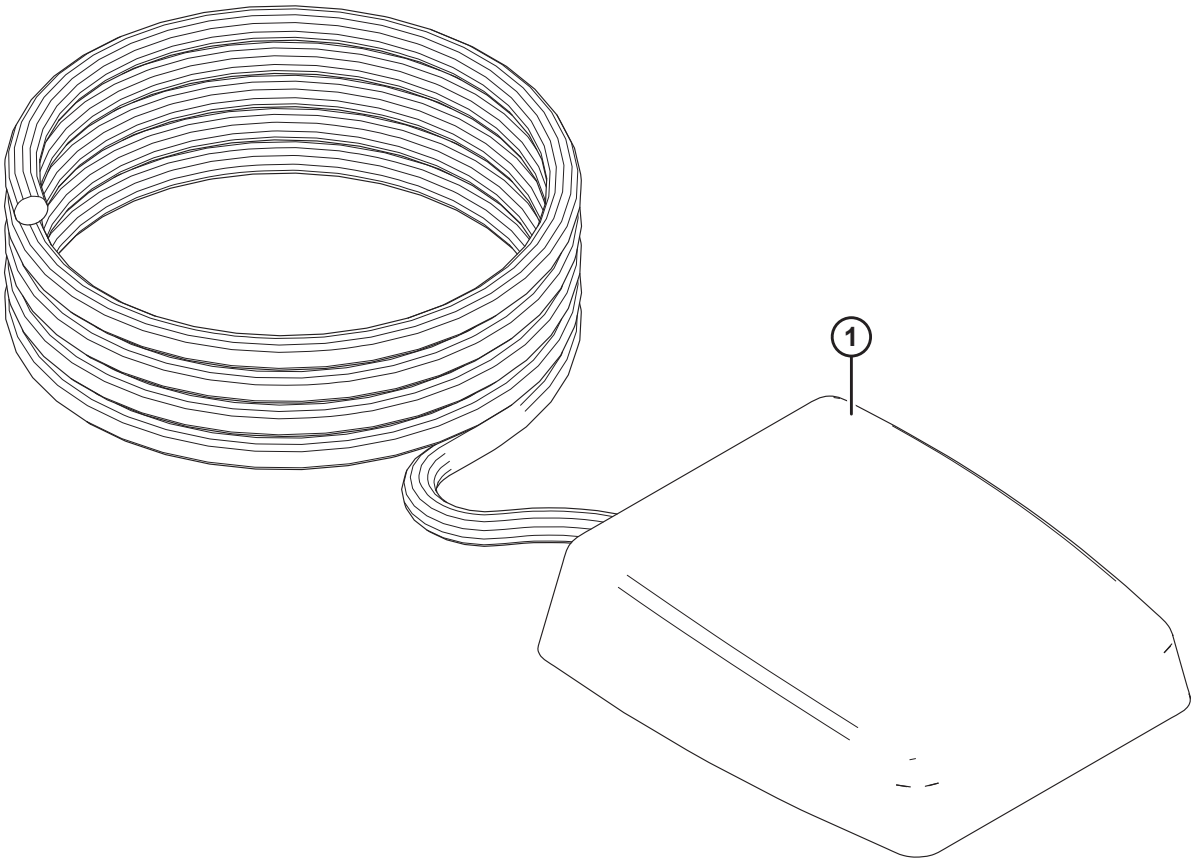

1026305

(OPTION) INTERRUPTEUR AU PIED

Réf.	Numéro de pièce	Description	Qté	Numéro de série
	B6212	KIT – INTERRUPTEUR AU PIED D'INCLINAISON DE LA PLATEFORME [165]		
1	287537	KIT – PÉDALE [166]	1	

165. Kits disponibles chez Whole Goods seulement.
166. Le kit offre un moyen supplémentaire de contrôler la sélection entre la fonctionnalité avant et arrière et la fonctionnalité d'inclinaison sur une moissonneuse-batteuse AGCO (Challenger, Gleaner ou Massey Ferguson) ou John Deere utilisant un module de flottement MacDon FM100 et une plateforme de coupe Draper ou FlexDraper®. L'interrupteur au pied peut être utilisé pour activer la fonctionnalité d'inclinaison au lieu d'utiliser le bouton sélecteur existant. Le kit comprend l'interrupteur au pied et les instructions.

47 (Option) Kit de conversion du rabatteur rapide multirécoltes

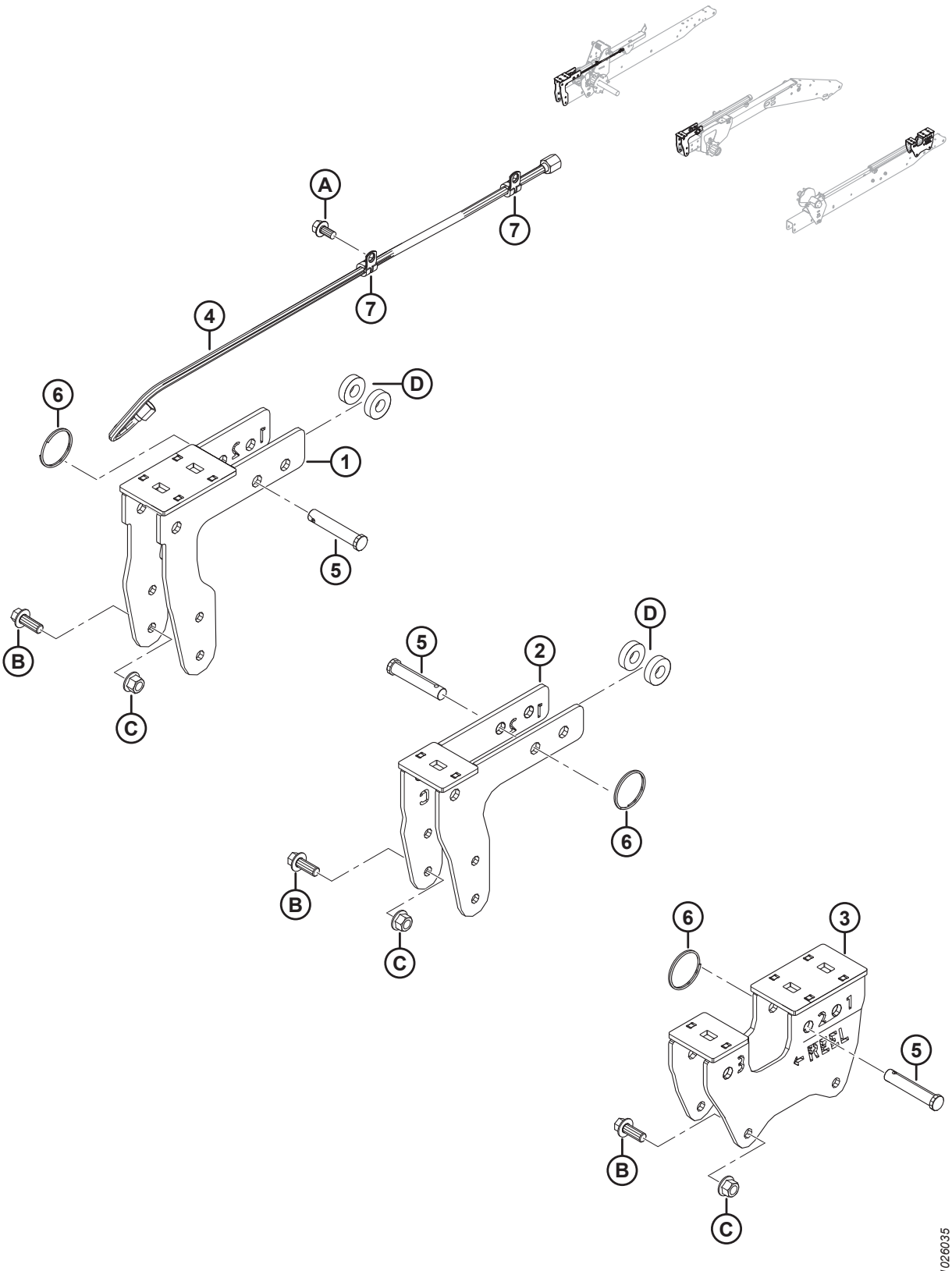

(OPTION) KIT DE CONVERSION DU RABATTEUR RAPIDE MULTIRÉCOLTES

Réf.	Numéro de pièce	Description	Qté	Numéro de série
	B6590	KIT – CONVERSION DE RABATTEUR RAPIDE MULTI-RÉCOLTES [167]		
1	294598	SUPPORT DE MONTAGE – SUPPORT DE CAME CÔTÉ DROIT	1	
2	294601	SUPPORT DE MONTAGE – SUPPORT DE CAME CENTRALE	1	
3	294599	SUPPORT DE MONTAGE – SUPPORT DE CAME CÔTÉ GAUCHE	1	
4	245362	TUYAU – HYD. DI 0,25 PO, 950 MM LG, RENFORT MÉTALLIQUE 100R17	1	
5	18624	AXE – CHAPE, 15,71 MM, 70 MM, ZN PL	3	
6	118137	BAGUE – EXTERNE 2 POUCES, 0,087	3	
7	135233	COLLIER – FLEXIBLE DOUBLE, ISOLÉ	2	
A	101898	VIS – TÊTE HEX. AVEC RONDELLE ET FILETAGE ROULÉ 3/8 GPN X 5/8		
B	148798	BOULON – TÊTE HEX. À COL. M12 X 1,75 X 30-10,9-A3L		
C	136431	ÉCROU – HEX. À COL., VERROU CENTRAL, M12 X 1,75-10-A3L		
D	40915	RONDELLE – PLATE		

167. Kit nécessaire pour réduire le temps requis pour faire passer le rabatteur de sa position en cours à la position colza/ canola. Destiné à nos marchés d'Europe occidentale et d'Amérique du Nord, où les applications de moissonnage de canola sont nécessaires. Comprend toutes les pièces référencées et le manuel d'opération. Kits disponibles chez Whole Goods seulement.

48 Kit de peignes à l’extrémité du rabatteur de ramassage (en option)

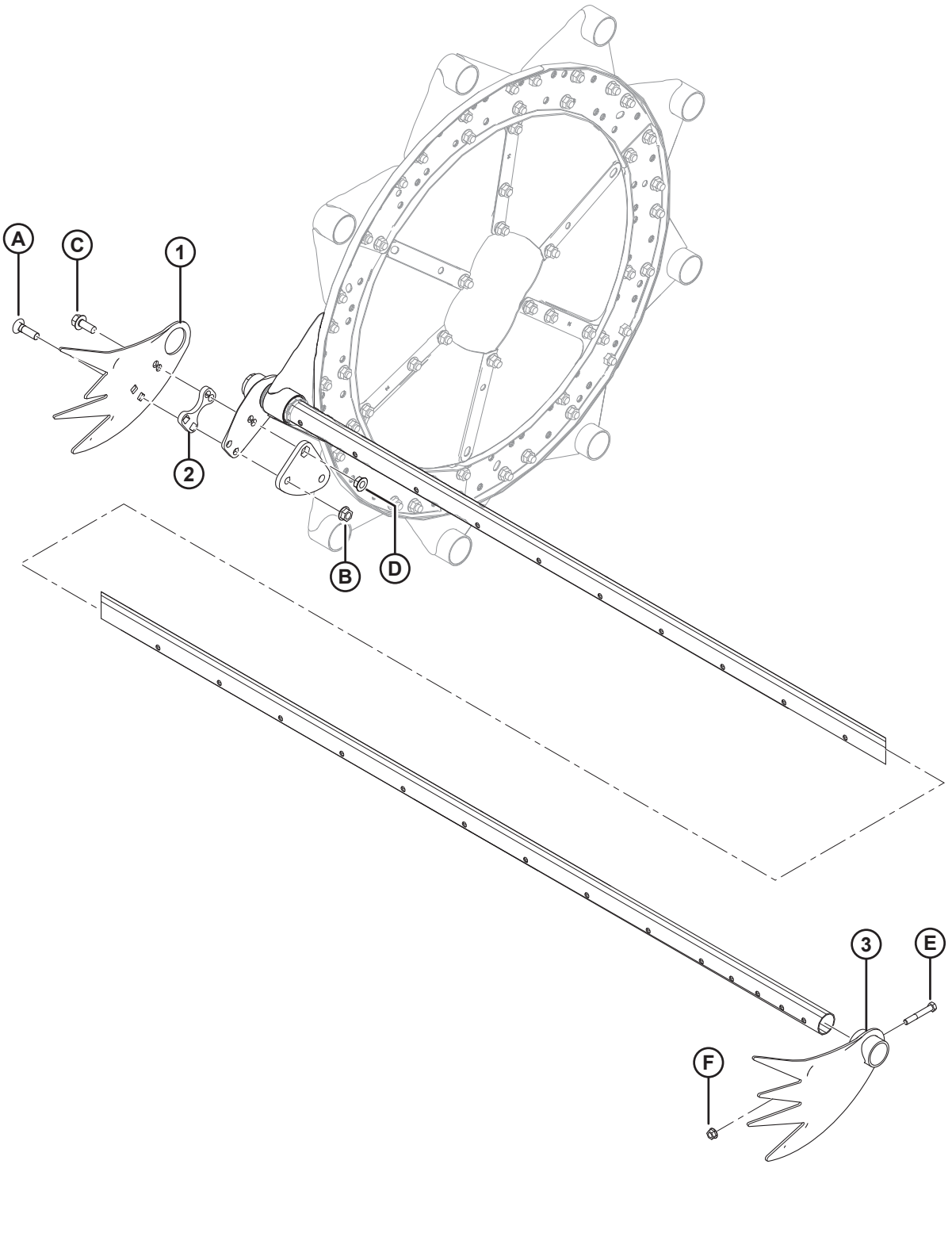

KIT DE PEIGNES À L'EXTRÉMITÉ DU RABATTEUR DE RAMASSAGE (EN OPTION)

NOTE:

Le kit **NE PEUT PAS** être installé sur l'extrémité gauche des plateformes FD125.

Réf.	Numéro de pièce	Description	Qté	Numéro de série
	B4831	KIT – RABATTEUR DE RAMASSAGE, PEIGNES D'EXTRÉMITÉ [168]		
1	137794	PEIGNE – CULTURES COUCHÉES, EXTRÉMITÉ DE CAME	3	
2	137795	CALE – PEIGNE POUR CULTURES COUCHÉES	3	
3	137924	PEIGNE – CULTURES COUCHÉES, EXTRÉMITÉ ARRIÈRE	3	
A	30515	BOULON – TRCC, 1/2 GPN X 1-3/4, GR 5		
B	50186	ÉCROU – DE BLOCAGE, À COLLERETTE LISSE, 1/2 GPN, FD		
C	30368	BOULON – À TÊTE FLASQUE, 1/2 GPN X 1-1/4, GR 5		
D	21383	ÉCROU – DE BLOCAGE À COLLERETTE CRANTÉE, 1/2 GPN		
E	21102	BOULON – TÊTE HEX. 3/8 GPN X 2-1/2 GR 5		
F	30228	ÉCROU – DE BLOCAGE, COL. LISSE, 3/8 GPN, FD		

168. Kits disponibles chez Whole Goods seulement.

49 (Option) Kit de doigts pointus, couteau simple

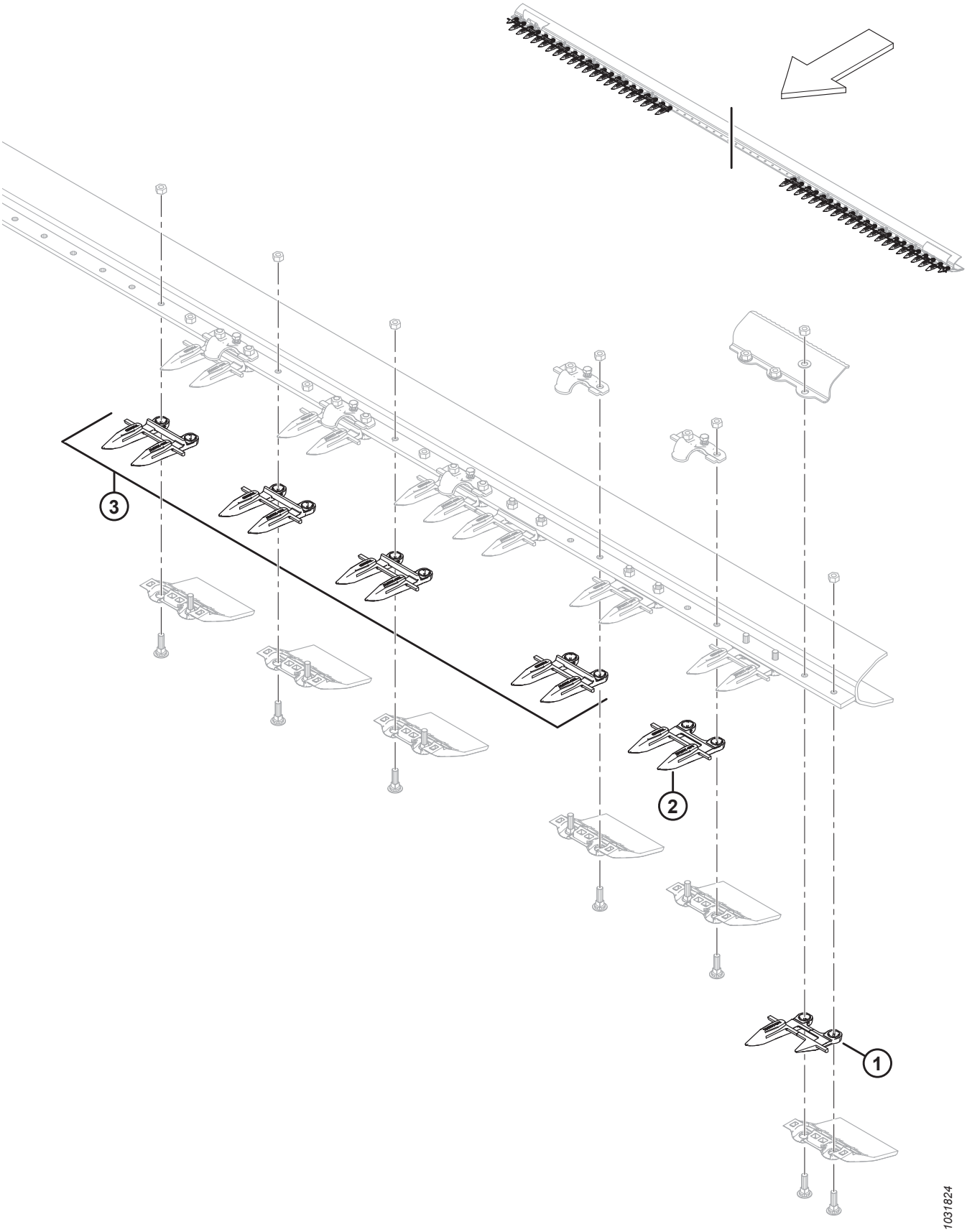

(OPTION) KIT DE DOIGTS POINTUS, COUTEAU SIMPLE

NOTE:

Illustration : extrémité gauche représentée (l'extrémité droite est similaire). Couteau simple, doigts pointus uniquement.

Réf.	Numéro de pièce	Description	Qté	Numéro de série
	304990	KIT – DOIGTS POINTUS DE 25 PI, CS [169]		
	304991	**KIT – DOIGTS POINTUS DE 30 PI, CS** [169]		
	304992	**KIT – DOIGTS POINTUS DE 35 PI, CS** [169]		
	304993	**KIT – DOIGTS POINTUS DE 40 PI, CS** [169]		
1	118301	DOIGT DE FAUCILLE – CG, EXTÉRIEUR (EXTRÉMITÉ DE L'ENTRAÎNEMENT)	1	
	118302	DOIGT DE FAUCILLE – CD, EXTÉRIEUR	1	
2	118345	DOIGT DE FAUCILLE – AVEC POINTS, SANS BAR D'USURE (EXTRÉMITÉ DE L'ENTRAÎNEMENT)	3	
3	118344	DOIGT DE FAUCILLE – AVEC POINTS [170]		

169. Comprend toutes les pièces référencées.

170. Quantités par kit : 25 pi = 45 ; 30 pi = 55 ; 35 pi = 65 ; 40 pi = 75.

50 (Option) Kit de doigts pointus, couteau double

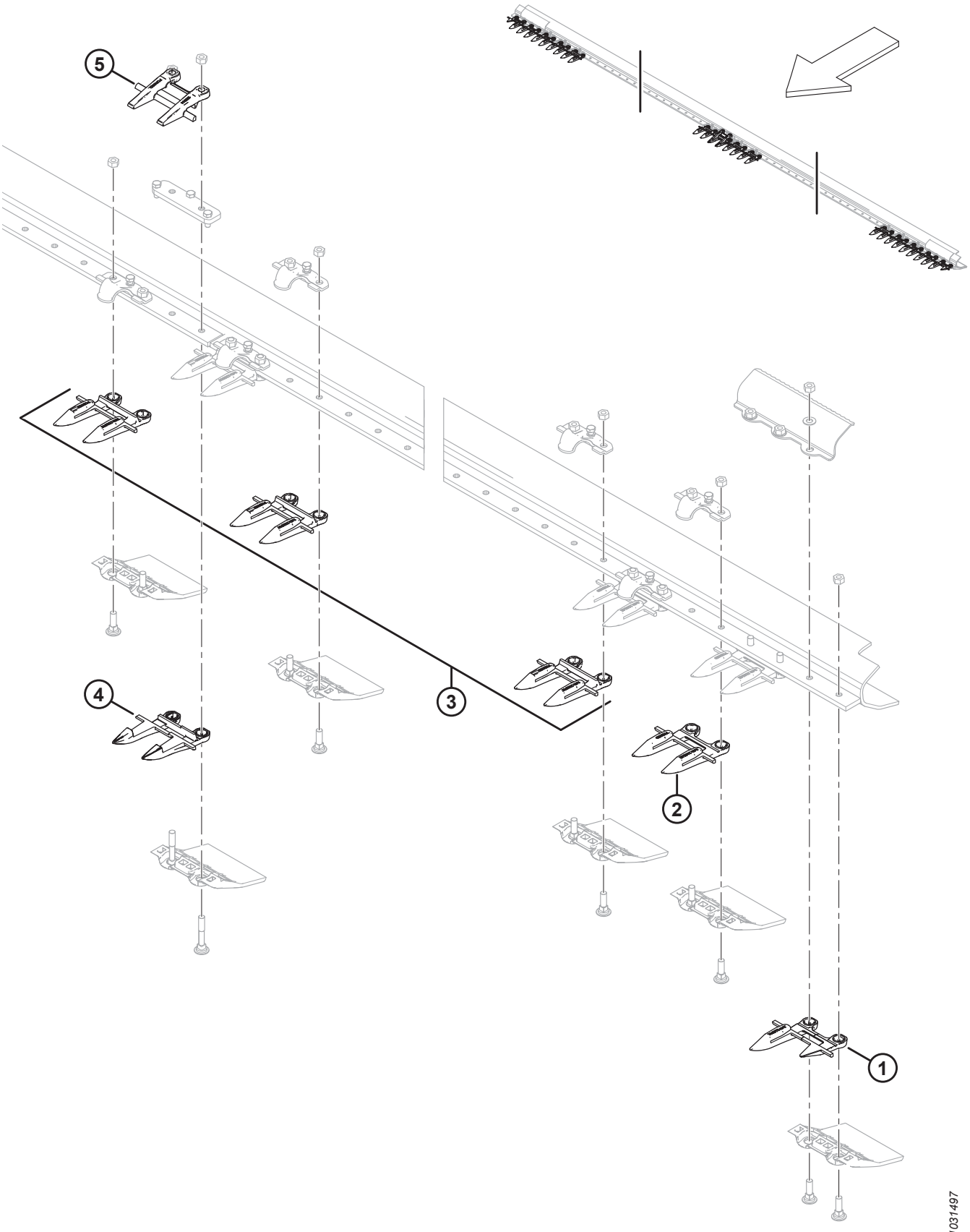

(OPTION) KIT DE DOIGTS POINTUS, COUTEAU DOUBLE

NOTE:

Illustration : extrémités gauche et du milieu représentées (l'extrémité droite est similaire). Couteau double, doigts pointus uniquement.

Réf.	Numéro de pièce	Description	Qté	Numéro de série
	304985	KIT – DOIGTS POINTUS DE 25 PI, DC [171]		
	304986	**KIT – DOIGTS POINTUS DE 30 PI, DC** [171]		
	304987	**KIT – DOIGTS POINTUS DE 35 PI, DC** [171]		
	304988	**KIT – DOIGTS POINTUS DE 40 PI, DC** [171]		
	304989	**KIT – DOIGTS POINTUS DE 45 PI, DC** [171]		
1	118301	DOIGT DE FAUCILLE – CG, EXTÉRIEUR	1	
	118302	DOIGT DE FAUCILLE – CD, EXTÉRIEUR	1	
2	118345	DOIGT DE FAUCILLE – AVEC POINTS, SANS BAR D'USURE (3 PAR EXTRÉMITÉ)	6	
3	118344	DOIGT DE FAUCILLE – AVEC POINTS [172]		
4	124338	DOIGT DE FAUCILLE – CENTRAL, POINTU	1	
5	124344	GUIDE – CENTRAL, SUPÉRIEUR	1	

171. Comprend toutes les pièces référencées.

172. Quantités par kit : 25 pi = 41 ; 30 pi = 51 ; 35 pi = 61 ; 40 pi = 71 ; 45 pi = 81.

51 (Option) Kit d’extension du bras du rabatteur

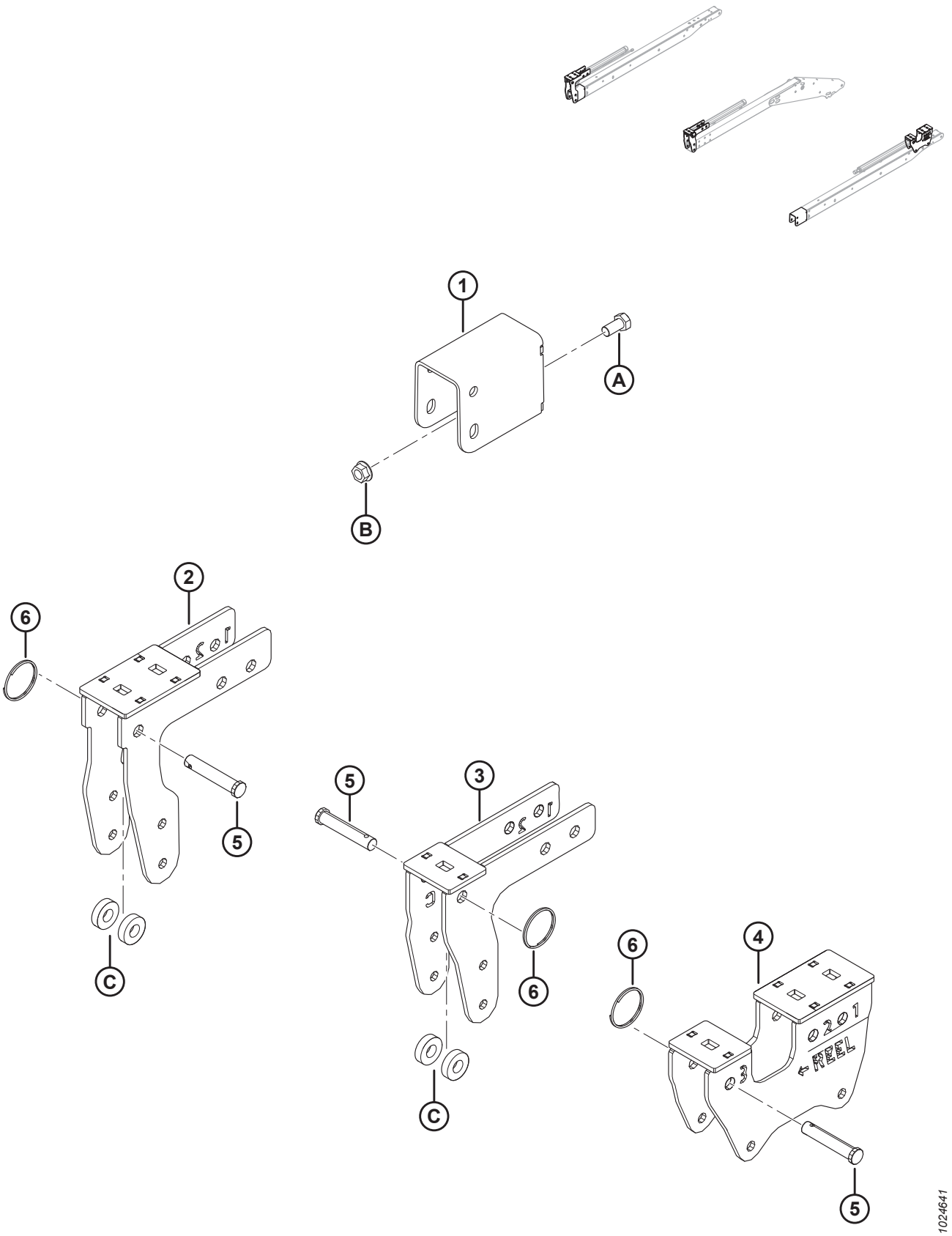

(OPTION) KIT D'EXTENSION DU BRAS DU RABATTEUR

NOTE:

Le kit d'extension du bras de rabatteur (MD n B6591) **N'EST PAS** compatible avec les kits de fixation des couteaux verticaux (MD n B6137 et B6138).

Réf.	Numéro de pièce	Description	Qté	Numéro de série
	B6591	KIT – EXTENSION DU BRAS DU RABATTEUR (EXPORTATION SEULEMENT) [173]		
1	245926	SUPPORT – ASS. SOUDÉ	2	
2	294598	SUPPORT DE MONTAGE – ENS. SOUDÉ DE CAME CÔTÉ DROIT	1	
3	294601	SUPPORT DE MONTAGE – ENS. SOUDÉ DE CAME CENTRALE	1	
4	294599	SUPPORT DE MONTAGE – ENS. SOUDÉ DE CAME CÔTÉ GAUCHE	1	
5	18624	AXE – CHAPE, 15,71 MM, 70 MM, ZN PL	3	
6	118137	BAGUE – EXTERNE 2 POUCES, 0,087	3	
A	21575	BOULON – TÊTE HEX. 1/2 NC × 1,0 LG GR 5 ZP		
B	50186	ÉCROU – DE BLOCAGE À COL. FACE LISSE FD 0,500-13 UNC GR5		
C	40915	RONDELLE – PLATE		

173. Le kit permet d'étendre au maximum la portée avant/arrière du rabatteur sur les plateformes équipées de bras de rabatteur. Le kit comprend toutes les pièces référencées et le manuel d'opération. Kits disponibles chez Whole Goods seulement.

52 Tiges de diviseurs à riz (en option)

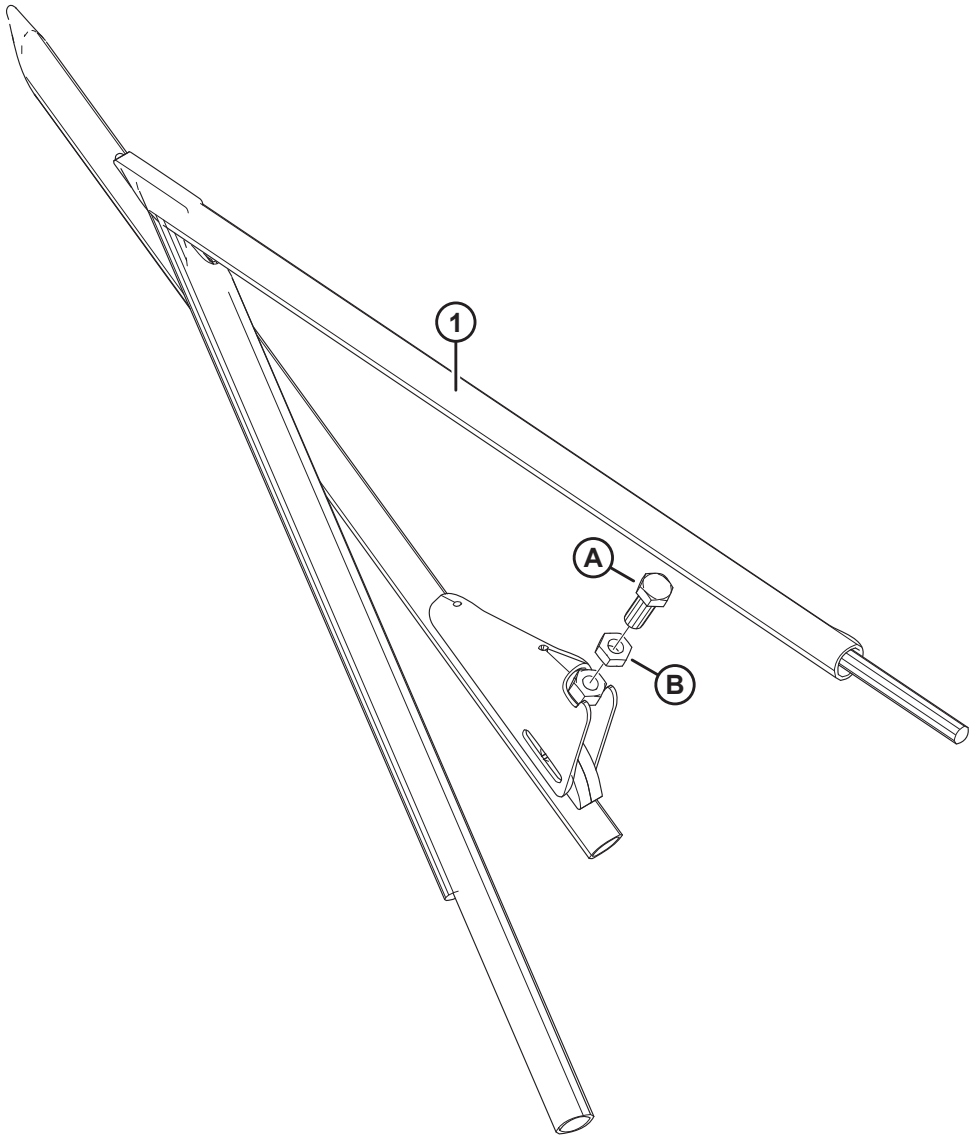

1035123

TIGES DE DIVISEURS À RIZ (EN OPTION)

Réf.	Numéro de pièce	Description	Qté	Numéro de série
	B5609	KIT – DIVISEURS À RIZ [174]		
1	123681	DIVISEUR À RIZ – TUBE CG – ASS. SOUDÉ	1	
	123682	DIVISEUR À RIZ – TUBE CD – ASS. SOUDÉ	1	
A	172875	VIS – RÉGLAGE		
B	21056	CONTRE-ÉCROU – HEX. 1/2-13 UNC GR 5 ZP		

174. Kits disponibles chez Whole Goods uniquement.

53 (Option) Kit de pare-pierres

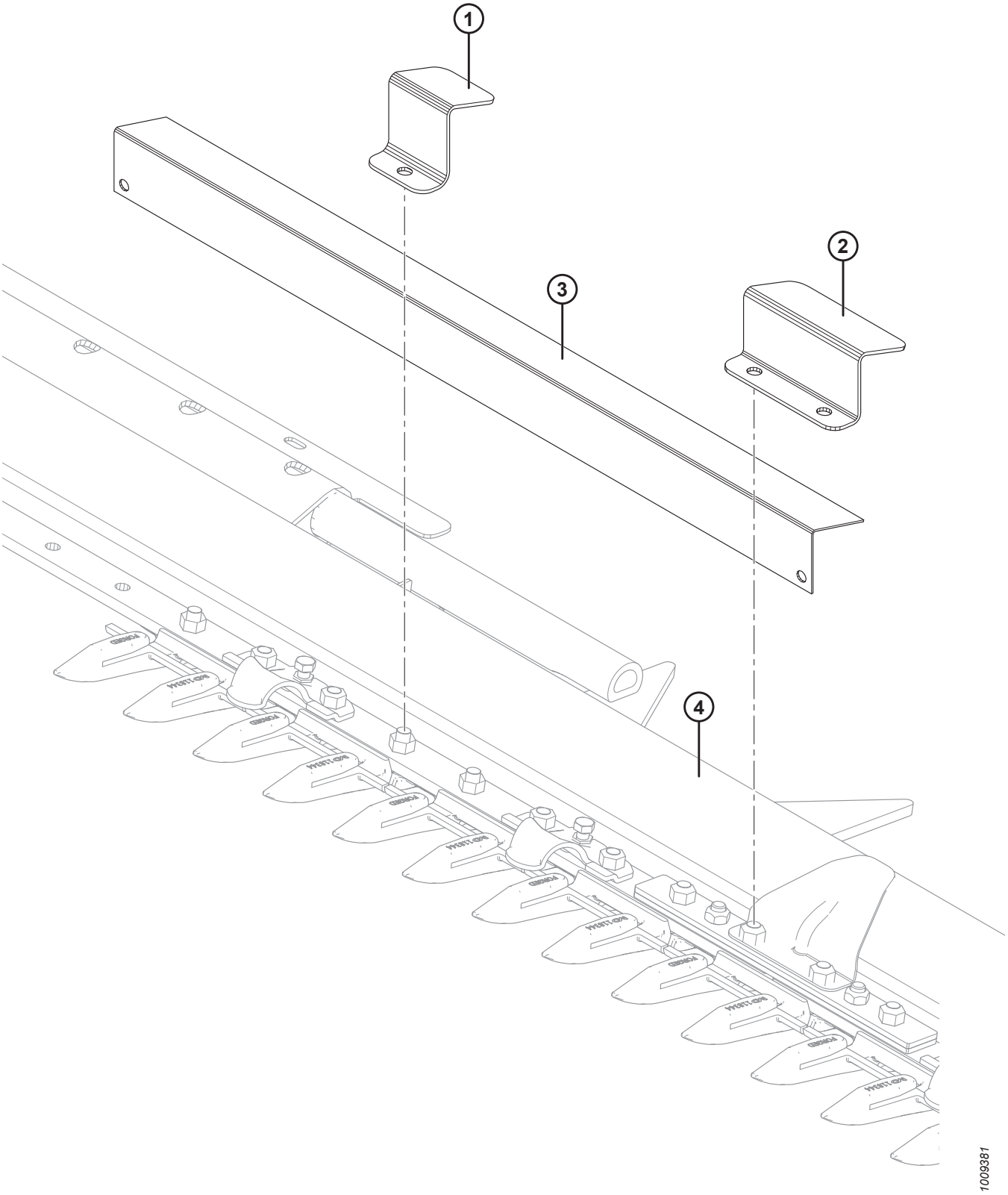

(OPTION) KIT DE PARE-PIERRES

Réf.	Numéro de pièce	Description	Qté	Numéro de série
	B5084	KIT – PARE-PIERRES (PLATEFORMES DE 25 À 35 PI) [175]		
	B5085	KIT – PARE-PIERRES (PLATEFORMES DE 40 À 45 PI) [175]		
1	129577	SUPPORT – BRIDE DE FIXATION DU PARE-PIERRES [176]		
2	129578	SUPPORT – BRIDE DE FIXATION DU PARE-PIERRES [177]	2	
3	129581	SUPPORT – PARE-PIERRES, 990 MM DE LONG	3	
	129582	SUPPORT – PARE-PIERRES, 913 MM DE LONG	4	
	129584	SUPPORT – PARE-PIERRES, 888 MM DE LONG	2	
	129589	SUPPORT – PARE-PIERRES, 1066 MM DE LONG	2	
4	RÉF.	BARRE DE COUPE		

175. Kits disponibles chez Whole Goods seulement.
176. Quantités : 25 à 35 pi = 32 ; 40 à 45 pi = 40.
177. Utilisation prévue pour le joint flexible.

54 (Option) Kit de renfort court pour bras de rabatteur central/ verrous de diviseur

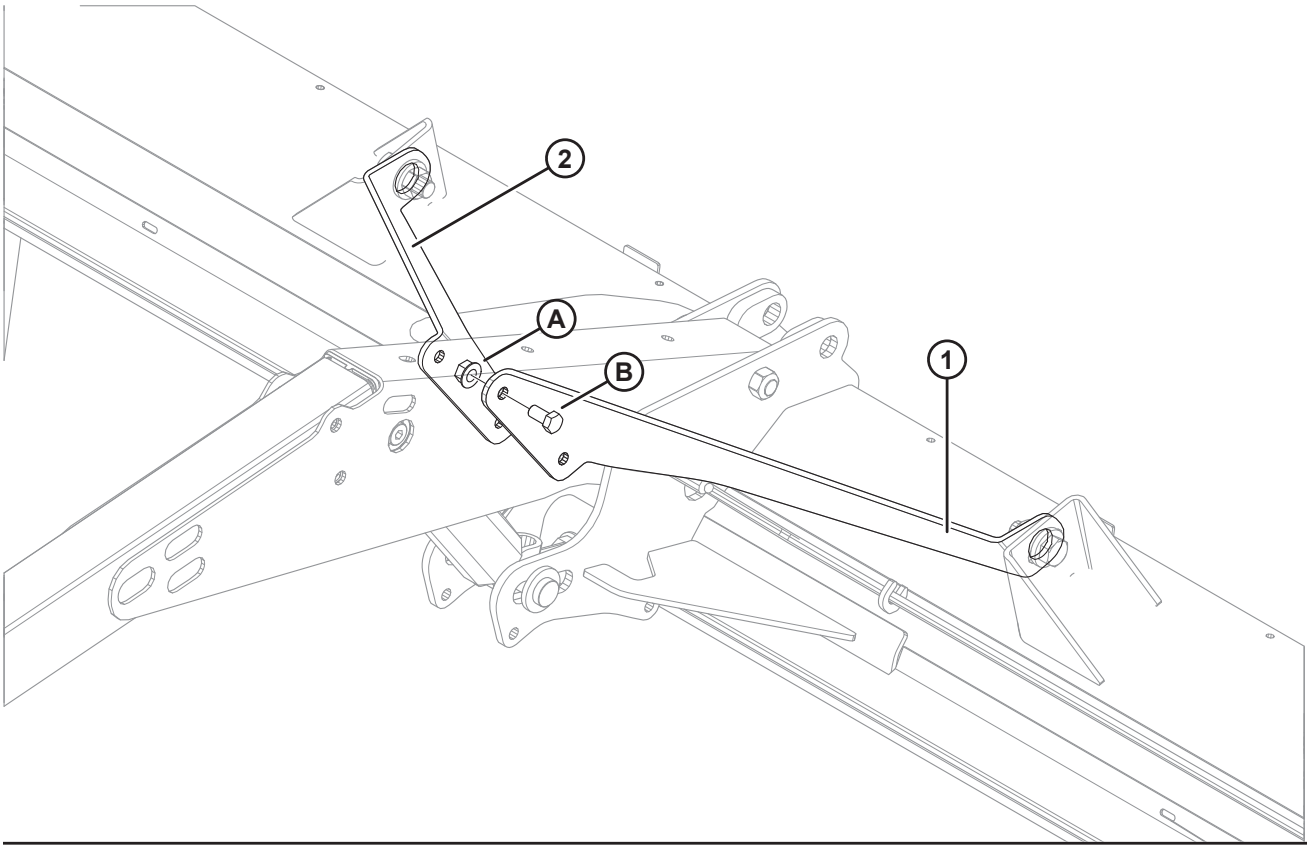

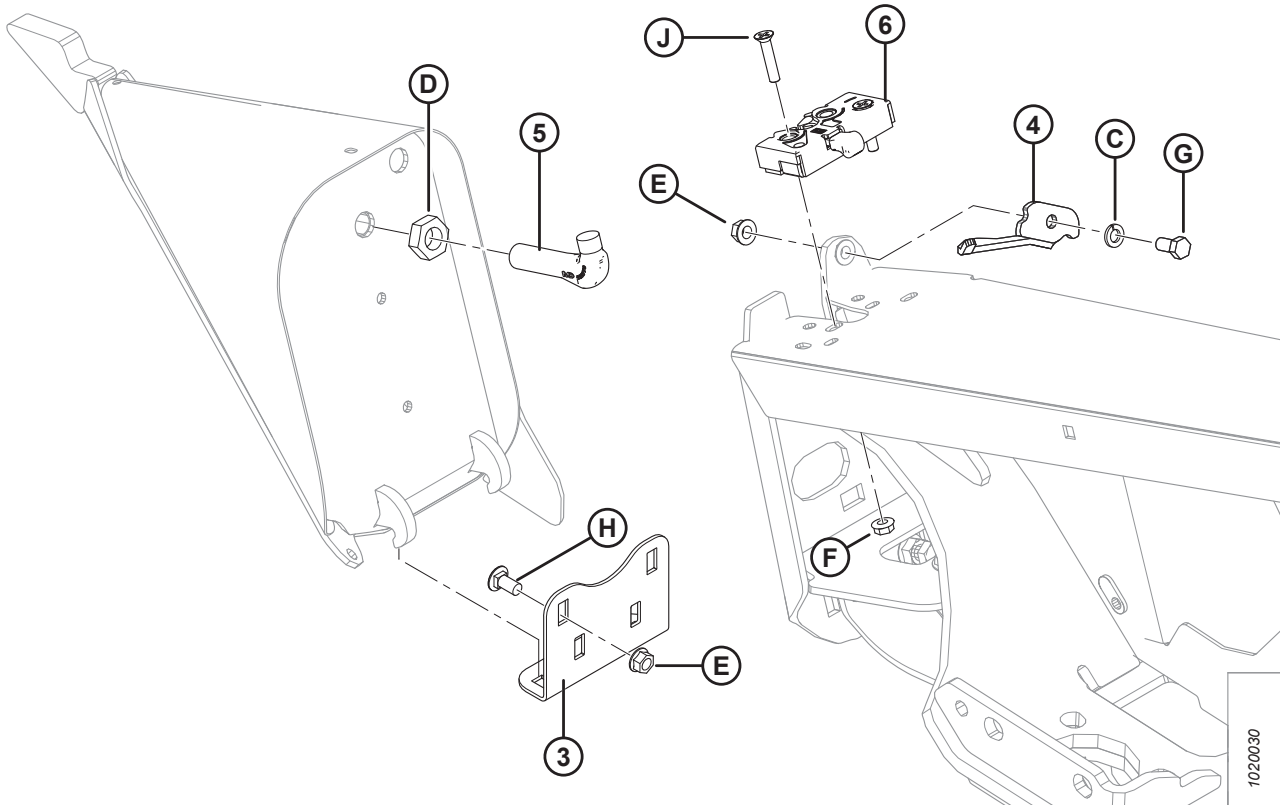

(OPTION) KIT DE RENFORT COURT POUR BRAS DE RABATTEUR CENTRAL/VERROUS DE DIVISEUR

Réf.	Numéro de pièce	Description	Qté	Numéro de série
	B5605	KIT – RENFORT COURT POUR BRAS DE RABATTEUR CENTRAL [178]		
1	164825	RENFORT – COURT CG	1	
2	164800	RENFORT – COURT CD	1	
A	50186	ÉCROU – DE BLOCAGE À COL. FACE LISSE FD 0,500-13 UNC GR 5		
B	21575	BOULON – TÊTE HEX. 1/2 GPN X 1,0 LG GR 5 ZP		
	B6158	KIT – VERROUS DU DIVISEUR [178]		
3	255791	ANGLE – DIVISEUR, RANGEMENT [179]	2	
4	132248	VERROU – CG, SÉCURITÉ DU DIVISEUR	1	
	132253	VERROU – CD, SÉCURITÉ DU DIVISEUR	1	
5	132773	CROCHET – VERROUILLAGE DU DIVISEUR	2	
6	120932	VERROU – CG	1	
	120933	VERROU – CD	1	
C	18637	RONDELLE – NORMALE DE BLOCAGE 3/8 PO DI NOM. ZP		
D	7674	CONTRE-ÉCROU – HEX. 3/4-16 UNF GR 5 ZP		
E	30228	ÉCROU – À COLLERETTE FD FACE LISSE 0,375-16 UNC		
F	30280	ÉCROU – DE BLOCAGE LAT. À COL. FACE LISSE 5/16 GPN GR 5 ZP		
G	21567	BOULON – TÊTE HEX. 0,375-16 UNC X 0,75 LG		
H	21863	BOULON – TRCCC 3/8 GPN X 0,75 LG GR 5 ZP		
J	30504	VIS – PLATE FR USINÉE 5/16 GPN X 1-1/2 LG GR 5 ZP		

178. Kits disponibles chez Whole Goods seulement.
179. Utilisé pour ranger le diviseur sur le capot du rabatteur de la plateforme lorsque le diviseur n'est pas utilisé. Pour la position de montage sur la tôle d'extrémité de la plateforme, consultez la section *1 Châssis de la plateforme, diviseurs et blindages, page 1*.

55 (Option) Kit de transport à vitesse lente (TL) – Attelage électrique

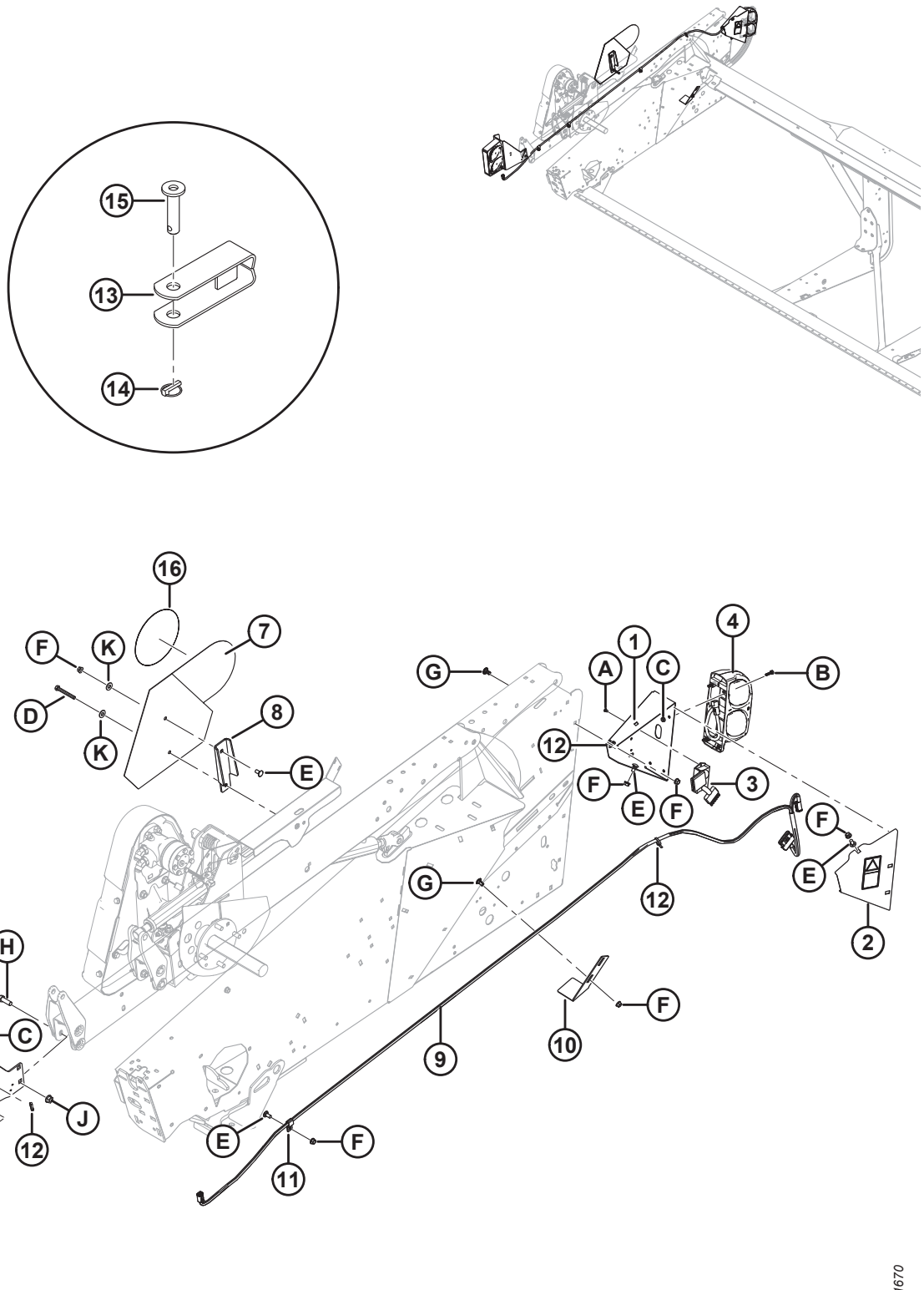

(OPTION) KIT DE TRANSPORT À VITESSE LENTE (TL) – ATTELAGE ÉLECTRIQUE

Réf.	Numéro de pièce	Description	Qté	Numéro de série
	B6606	KIT – FEUX DE TRANSPORT ET FAISCEAU (AMÉRIQUE DU NORD ET AUSTRALIE) [180]		
	B6607	KIT – FEUX DE TRANSPORT ET FAISCEAU (EUROPE) [180]		
1	244727	SUPPORT – FEUX DE TRANSPORT CG	1	
2	274414	COUVERCLE – AVEC AUTOCOLLANT DE SÉCURITÉ [181]	1	
3	171068	RELAIS – MODULE DES FEUX DE TRANSPORT [182]	1	
4	138087	FEU – ARRÊT/CLIGNOTANT/ARRIÈRE [183]	1	
5	294392	SUPPORT – TL FEU ARRIÈRE CD	1	
	115146	RÉFLECTEUR – AMBRE	A/B	
	115147	RÉFLECTEUR – ROUGE	A/B	
6	138086	FEU – ARRÊT/CLIGNOTANT/ARRIÈRE [183]	1	
	139630	LENTILLE – ORANGE	1	
	139631	LENTILLE – ROUGE	1	
	139632	LENTILLE – NOIRE (OPAQUE)	1	
	139633	LENTILLE – TRANSPARENTE (RUSSE)	1	
7	258262	ENS. – SUPPORT DE MONTAGE Av. VL [184]	1	
	115148	AUTOCOLLANT – VL [182]	1	
	258253	SUPPORT DE MONTAGE – CODEUR DE VITESSE (EUROPE) [185]	A/B	
8	174926	SUPPORT DE MONTAGE – MONTAGE VL	1	
9	254175	FAISCEAU	1	
10	253500	SUPPORT – TIGE DE DIVISION INFÉRIEURE	1	
11	135233	BRIDE DE FIXATION – DU TUYAU DOUBLE ISOLÉ	2	
12	21763	COLLIER DE SERRAGE – ATTACHE DE CÂBLE (NOIRE)	3	
13	113536	CHAPE – ASS. SOUDÉ [182]	1	
14	113561	GOUPILLE – ANNEAU RABATTANT [182]	1	
15	118239	GOUPILLE – ATTELAGE [182]	1	
16	193241	AUTOCOLLANT – SYMBOLE D'IDENTIFICATION DE VITESSE, 30 KM/H	1	
	193243	AUTOCOLLANT – SYMBOLE D'IDENTIFICATION DE VITESSE, 30 KM/H (PETIT)	1	
	193242	AUTOCOLLANT – SYMBOLE D'IDENTIFICATION DE VITESSE, 20 MILLE/H	1	
	193240	AUTOCOLLANT – SYMBOLE D'IDENTIFICATION DE VITESSE, 20 MILES/H (PETIT)	1	
A	136868	RIVET – BORGNE		
B	21573	BOULON – TÊTE HEX. 1/4 GPN X 1,0 LG GR 5 ZP		

180. Kits disponibles chez Whole Goods seulement.
181. Comprend l'autocollant (MD no 184422).
182. Uniquement pour B6606.
183. Les ampoules des feux clignotants, d'arrêt et arrières ne sont pas vendues par MacDon, mais peuvent être remplacées par une ampoule rouge (feux arrière et de freinage) – 1077, et une ampoule orange (clignotant) – 7506.
184. Comprend l'autocollant VL (MD no 115148). Uniquement pour B6606.
185. Uniquement pour B6607.

(OPTION) KIT DE TRANSPORT À VITESSE LENTE (TL) – ATTELAGE ÉLECTRIQUE

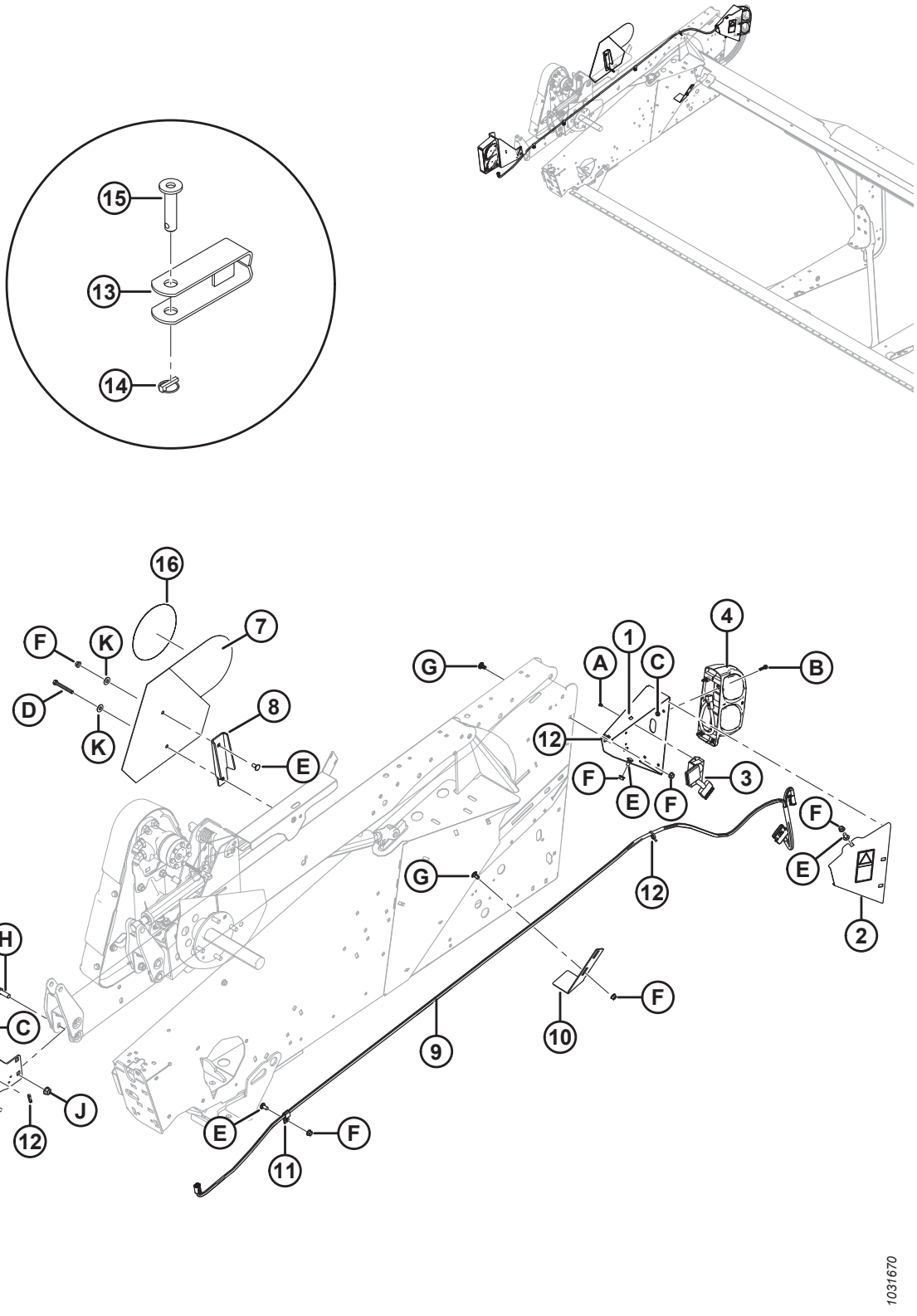

(OPTION) KIT DE TRANSPORT À VITESSE LENTE (TL) – ATTELAGE ÉLECTRIQUE

Réf.	Numéro de pièce	Description	Qté	Numéro de série
C	21455	ÉCROU – COL. (FACE CRT) 1/4 GPN GR 5 ZP		
D	21568	BOULON – TÊTE HEX. 3/8 GPN X 3,0 LG GR 5 ZP (RABATTEUR SIMPLE)		
	21102	BOULON – TÊTE HEX. 3/8 GPN X 2,5 LG GR 5 ZP (RABATTEUR DOUBLE)		
E	21863	BOULON – TRCCC 3/8 GPN X 0,75 LG GR 5 ZP		
F	30228	ÉCROU – À COLLERETTE FD FACE LISSE 0,375-16 UNC		
G	21472	BOULON – TRCC 3/8 GPN X 0,75 GR 5 ZP		
H	18723	BOULON – TÊTE HEX. 1/2 GPN X 1,5 LG TFL GR 5 ZP		
J	50186	ÉCROU – DE BLOCAGE À COL. FACE LISSE FD 0,500-13 UNC GR 5		
K	18670	RONDELLE – PLATE SAE 7/16 DI X 19 mm (1,0 po) DE AA1J [186]		

186. Uniquement pour B6606.

56 (Option) Kit de transport à vitesse lente – Attelage de transport

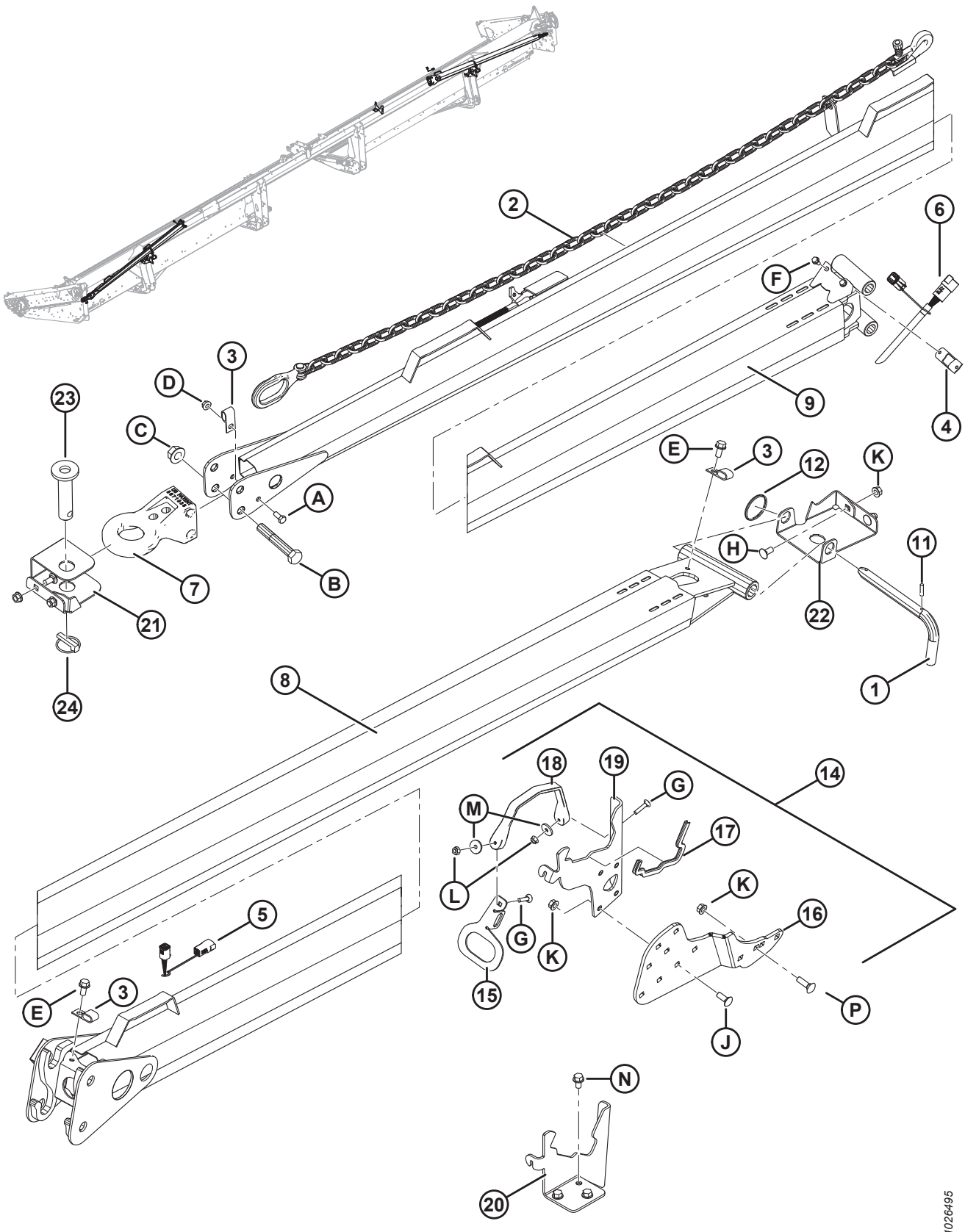

(OPTION) KIT DE TRANSPORT À VITESSE LENTE – ATTELAGE DE TRANSPORT

Réf.	Numéro de pièce	Description	Qté	Numéro de série
	B6145	KIT – TRANSPORT (BARRE DE REMORQUAGE) [187]		
1	144415	ASS. – GOUPILLE EN L	1	
2	21404	CHAÎNE – SÉCURITÉ 59 LG	1	
3	39272	ATTACHE – ISOLÉE	2	
4	193057	ATTACHE – FAISCEAU DE CÂBLAGE – CONNECTEUR DEUTSCH	1	
5	193059	FAISCEAU – ATTELAGE DE TRANSPORT (EXTRÉMITÉ DE LA PLATEFORME)	1	
6	193058	FAISCEAU – ATTELAGE DE TRANSPORT (EXTRÉMITÉ DE REMORQUAGE)	1	
7	113566	BASE DE L'ATTELAGE	1	
8	193202	ATTELAGE – ASS. SOUDÉ (EXTRÉMITÉ DE LA PLATEFORME)	1	
9	193212	ATTELAGE – AVEC AUTOCOLLANTS (EXTRÉMITÉ DE REMORQUAGE) [188]	1	
11	16010	GOUPILLE – RESSORT 3/16 DIA X 1,0 LG	1	
12	118137	BAGUE	1	
14	294815	KIT – RANGEMENT DE L'ATTELAGE SUR LA PLATEFORME	1	
15	193183	PLAQUE – POIGNÉE DE VERROUILLAGE	2	
16	294807	ANGLE – SUPPORT	2	
17	135704	JOINT – GARNITURE DE BORD	2	
18	193187	SANGLE – CAOUTCHOUC	2	
19	244760	SUPPORT – BERCEAU D'ATTELAGE	2	
20	220326	SUPPORT – BERCEAU D'ATTELAGE	1	
21	193188	SUPPORT – EXTRÉMITÉ DE L'ATTELAGE CG	1	
22	279065	SUPPORT – EXTRÉMITÉ DE L'ATTELAGE CD	1	
23	118239	GOUPILLE – ATTELAGE	1	
24	113561	GOUPILLE – ANNEAU RABATTANT	1	
A	21558	BOULON – TÊTE HEX. 5/16 GPN X 0,75 LG GRADE 5 ZINGUÉ		
B	19634	BOULON – TÊTE HEX. 5/8 NC X 4,0 LG GR5 ZP		
C	50225	ÉCROU – À EMBASE FD FACE LISSE 0,625-11 UNC		
D	30280	ÉCROU – DE BLOCAGE LAT. À COL. FACE LISSE 5/16 GPN GR 5 ZP		
E	101897	VIS – TÊTE HEX. À COLLERETTE ET FILETAGE ROULÉ 3/8 NC X 3/4		
F	21055	VIS – AUTOTARAUDEUSE TÊTE HEX. À COLLERETTE 1/4 GPN X 1/2		
G	135623	BOULON – TRCC 1/4 NC X 1,25 LG GR5 ZP		
H	21863	BOULON – TRCCC 3/8 GPN X 0,75 LG GR 5 ZP		
J	100456	BOULON – TRCCC 3/8 NC X 1,0 GR 5 ZP		
K	30228	ÉCROU – À EMBASE FD FACE LISSE 0,375-16 UNC		
L	135248	ÉCROU – COL. FD FACE LISSE 1/4-20 NC GR 5 ZP		
M	40628	RONDELLE – PLATE		

187. Kits disponibles chez Whole Goods seulement.
188. Comprend les autocollants (MD n° 220797, 220798).

(OPTION) KIT DE TRANSPORT À VITESSE LENTE – ATTELAGE DE TRANSPORT

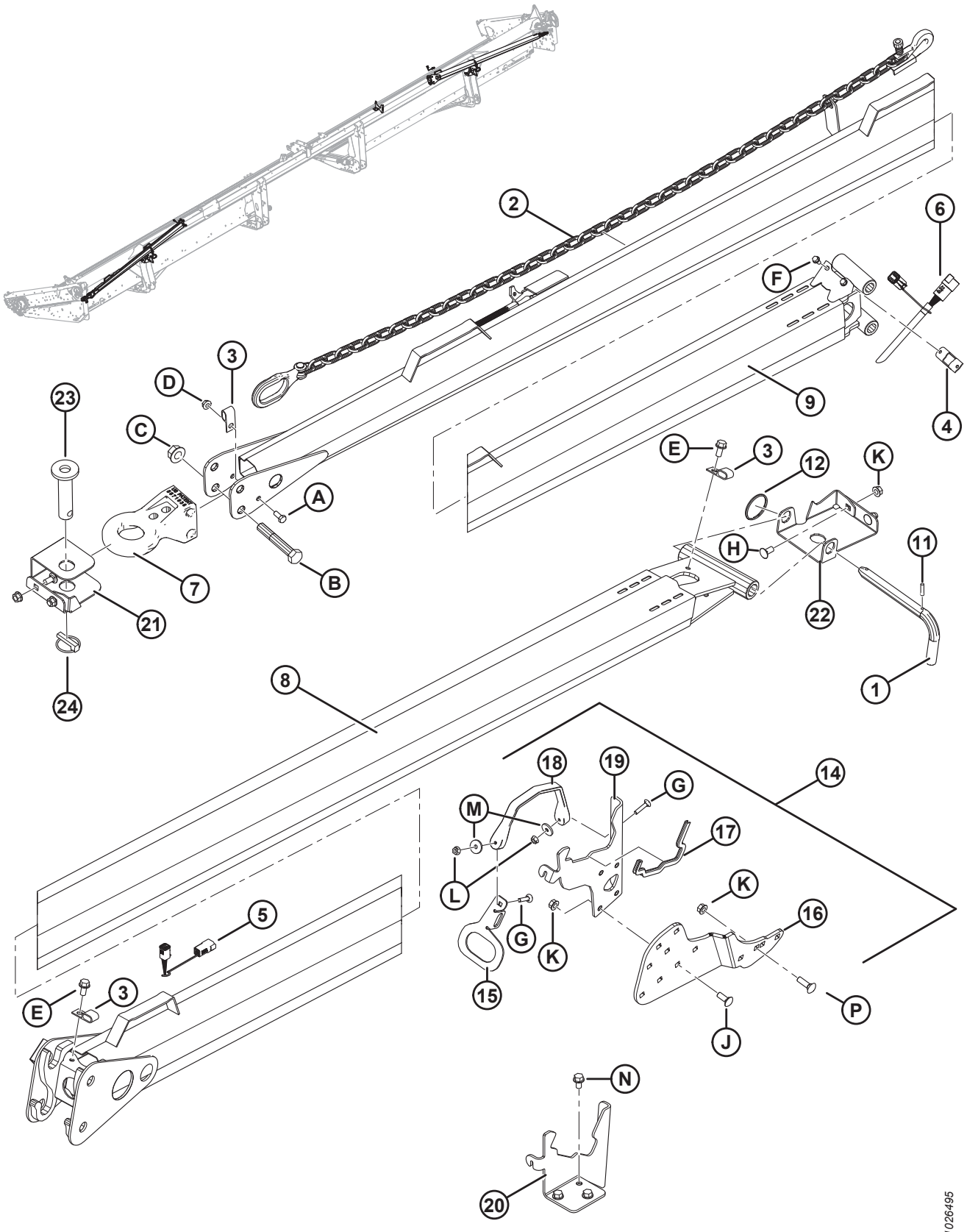

(OPTION) KIT DE TRANSPORT À VITESSE LENTE – ATTELAGE DE TRANSPORT

Réf.	Numéro de pièce	Description	Qté	Numéro de série
N	101898	VIS – TÊTE HEX. AVEC RONDELLE ET FILETAGE ROULÉ 3/8 GPN X 5/8		
P	19966	BOULON – TRCC 3/8-16 X 1,25 GR 5 ZP		

57 (Option) Kit de transport à vitesse lente – Roues et supports

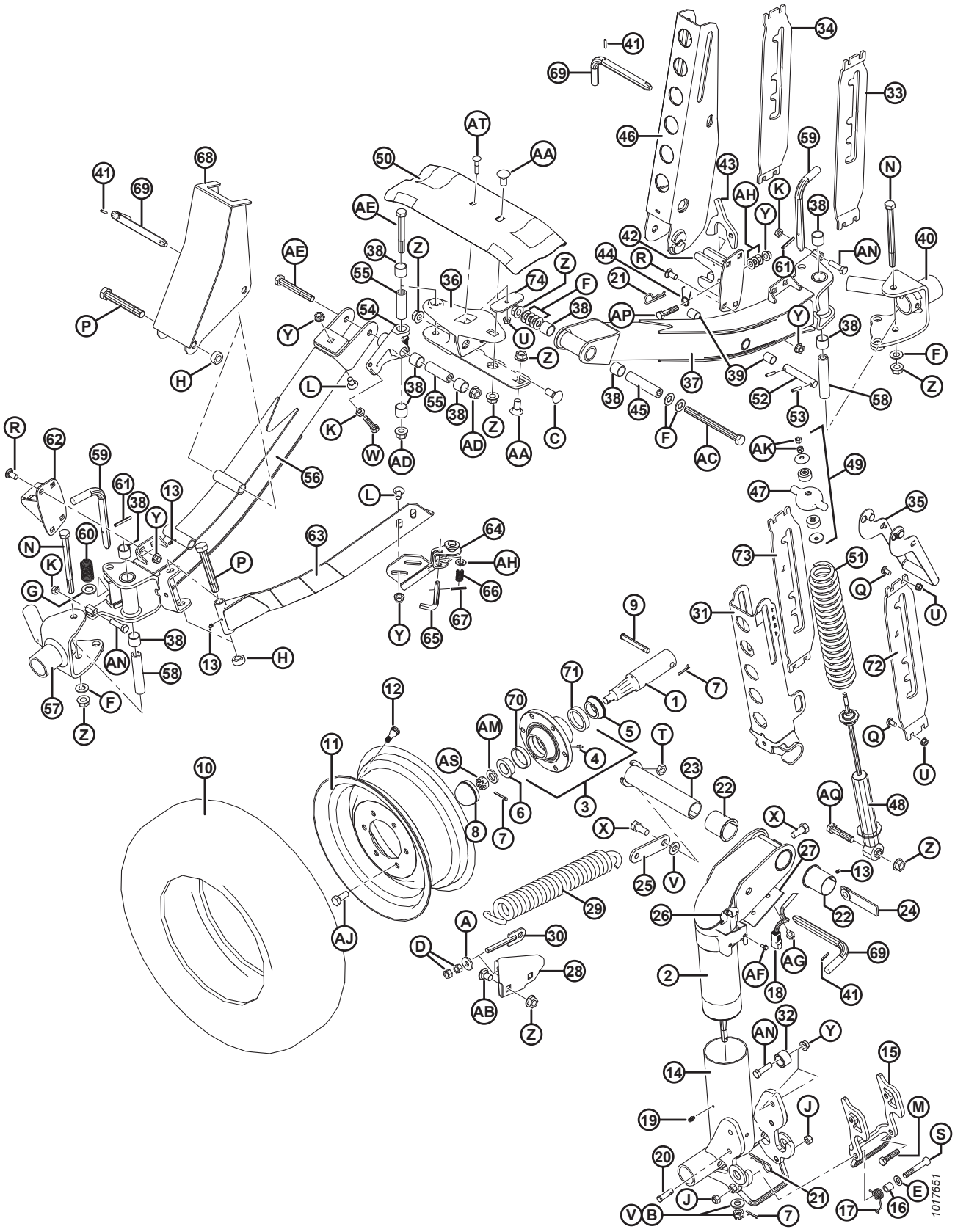

(OPTION) KIT DE TRANSPORT À VITESSE LENTE – ROUES ET SUPPORTS

Réf.	Numéro de pièce	Description	Qté	Numéro de série
	B5224	KIT – ROUES STABILISATRICES [189]		
	B6449	KIT – SUPPORTS DE TRANSPORT ET MOYEUX [189]		
1	144378	AXE	4	
2	244722	PIVOT – ASS. SOUDÉ	1	
3	41982	MOYEU – C/AV. CUVETTES DE ROULEMENT [190]	4	
4	50174	RACCORD – GRAISSAGE, TYPE ENTRAÎNEMENT 1/4 PO (MOYEU CTD)	4	
	21887	RACCORD – DE LUBRIFICATION, 1/8 NPT (MOYEU ARMSTRONG)	4	
5	30517	ROULEMENT – CONIQUE, C/AV. JOINT	4	
6	21376	ROULEMENT – À ROULEAUX CONIQUES (SANS JOINT)	4	
7	18648	GOUPILLE – FENDUE 3/16 DI X 1,25 ZP	7	
8	30520	CAPUCHON – ANTIPOUSSIÈRE	4	
9	101007	AXE – CHAPE	4	
10	193031	PNEU – ST 205/75 R15 RADIAL CEINTURÉ D'ACIER	4	
11	144531	ROUE – 15 X 6 LB	4	
12	21153	TIGE – VALVE DE PNEU N° TR-415	4	
13	18671	RACCORD – DE LUBRIFICATION 1/4-28 UNF	5	
14	144971	BROCHE – ASS. SOUDÉ	1	
15	144976	VERROU – ASS. SOUDÉ	1	
16	144742	BAGUE D'ESPACEMENT – 3/4 PO DE X 0,120 ÉP. X 19 LONG	1	
17	144741	RESSORT – TORSION	1	
18	RÉF.	FAISCEAU [191]		
19	21010	RACCORD – DE LUBRIFICATION 90 ° 1/4–28 FILET CONIQUE	2	
20	19927	AXE – CHAPE	1	
21	13125	ÉPINGLE – À CHEVEUX	1	
22	35694	BAGUE – PLASTIQUE	2	
23	144374	GOUPILLE – ASS. SOUDÉ	1	
24	144577	BARRE – ENS. ÉCROU	1	
25	144471	BARRE	1	
26	193057	ATTACHE – FAISCEAU DE CÂBLAGE – CONNECTEUR DEUTSCH	1	
27	144739	SUPPORT	1	
28	144873	SUPPORT – ASS. SOUDÉ	1	
29	144724	RESSORT – EXTENSION	1	
30	144425	BOULON À ŒIL – ASS. SOUDÉ	1	
31	144968	ÉCAMOUSSURE – ASS. SOUDÉ	1	
32	193008	ROULEAU	2	
33	193214	SUPPORT – CG (UTILISÉ AU CÔTÉ DROIT DE LA PLATEFORME)	1	
34	193215	SUPPORT – CD (UTILISÉ AU CÔTÉ DROIT DE LA PLATEFORME)	1	

189. Kits disponibles chez Whole Goods uniquement.
190. Comprend un raccord de lubrification (MD no 50174), une cuvette de roulement (MD no 7900) et une cuvette de roulement (MD no 30516).
191. Reportez-vous à la section *55 (Option) Kit de transport à vitesse lente (TL) – Attelage électrique, page 159*.

(OPTION) KIT DE TRANSPORT À VITESSE LENTE – ROUES ET SUPPORTS

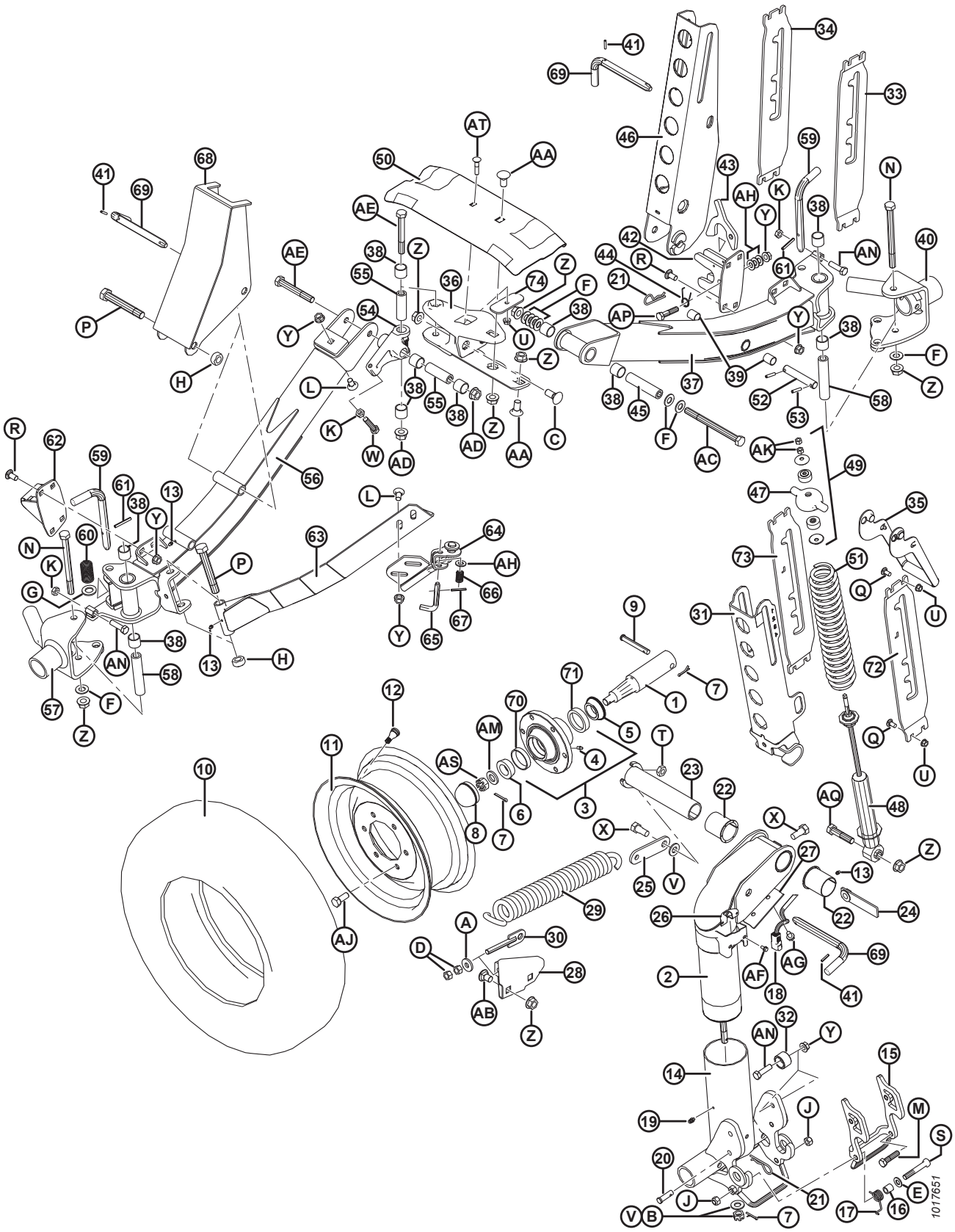

(OPTION) KIT DE TRANSPORT À VITESSE LENTE – ROUES ET SUPPORTS

Réf.	Numéro de pièce	Description	Qté	Numéro de série
35	144899	POIGNÉE – ASS. SOUDÉ	2	
36	125256	SUPPORT – ASS. SOUDÉ	1	
37	294094	TUBE – AXE, C/AV. BAGUES [192]	1	
38	133992	BAGUE – COMPOSITE	10	
39	156501	BAGUE – PLASTIQUE	2	
40	294036	PIVOT – ASS. SOUDÉ CG	1	
41	16010	GOUPILLE – RESSORT 3/16 DI X 1,0 LG	3	
42	193009	VERROU – ASS. SOUDÉ	1	
43	193016	VERROU	1	
44	144505	RESSORT – TORSION	1	
45	144880	BAGUE D'ESPACEMENT	1	
46	144956	ÉCAMOUSSURE – ASS. SOUDÉ	1	
47	144966	MOULAGE – CAPUCHON DU RESSORT	2	
48	144934	AMORTISSEUR – TENNECO [193]	2	
49	174922	KIT – MONTAGE D'AMORTISSEUR	2	
50	220099	SUPPORT – TAPIS, TRANSPORT	1	
51	144962	RESSORT – COMPRESSION	2	
52	144376	GOUPILLE – DROITE	1	
53	16266	GOUPILLE – RESSORT 1/4 DI X 1,25 LG	2	
54	244748	PIVOT – ENS C/AV. BAGUES [194]	1	
55	244671	BAGUE D'ESPACEMENT	2	
56	294091	AXE – ENS., C/AV. BAGUES [194]	1	
57	294037	PIVOT – ASS. SOUDÉ CD	1	
58	193022	BAGUE D'ESPACEMENT	2	
59	144989	GOUPILLE EN L	2	
60	29028	RESSORT – COMPRESSION	2	
61	2148	GOUPILLE – RESSORT 1/4 DI X 2,0 LG	2	
62	193014	VERROU – ASS. SOUDÉ	1	
63	144324	RENFORT – D'ANGLE – ASS. SOUDÉ	1	
64	144433	VERROU – ASS. SOUDÉ	1	
65	144409	GOUPILLE EN L	1	
66	35618	RESSORT – COMPRESSION	1	
67	7642	GOUPILLE – RESSORT 3/16 DI X 1,5 LG	1	
68	144321	SUPPORT – BARRE EN C – ASS. SOUDÉ	1	
69	144415	ENS. – GOUPILLE EN L	3	
70	7900	CUVETTE – DE ROULEMENT À ROULEAUX	4	
71	30516	CUVETTE – DE ROULEMENT À ROULEAUX	4	
72	193216	SUPPORT – CG (UTILISÉ AU CÔTÉ GAUCHE DE LA PLATEFORME)	1	
73	193217	SUPPORT – CD (UTILISÉ AU CÔTÉ GAUCHE DE LA PLATEFORME)	1	

192. Comprend une bague composite (MD no 133992) et une bague plastique (MD no 156501).
193. Comprend un kit de montage d'amortisseur (MD no 174922).
194. Comprend une bague composite (MD no 133992) et le matériel (MD no 21056, 30833).

(OPTION) KIT DE TRANSPORT À VITESSE LENTE – ROUES ET SUPPORTS

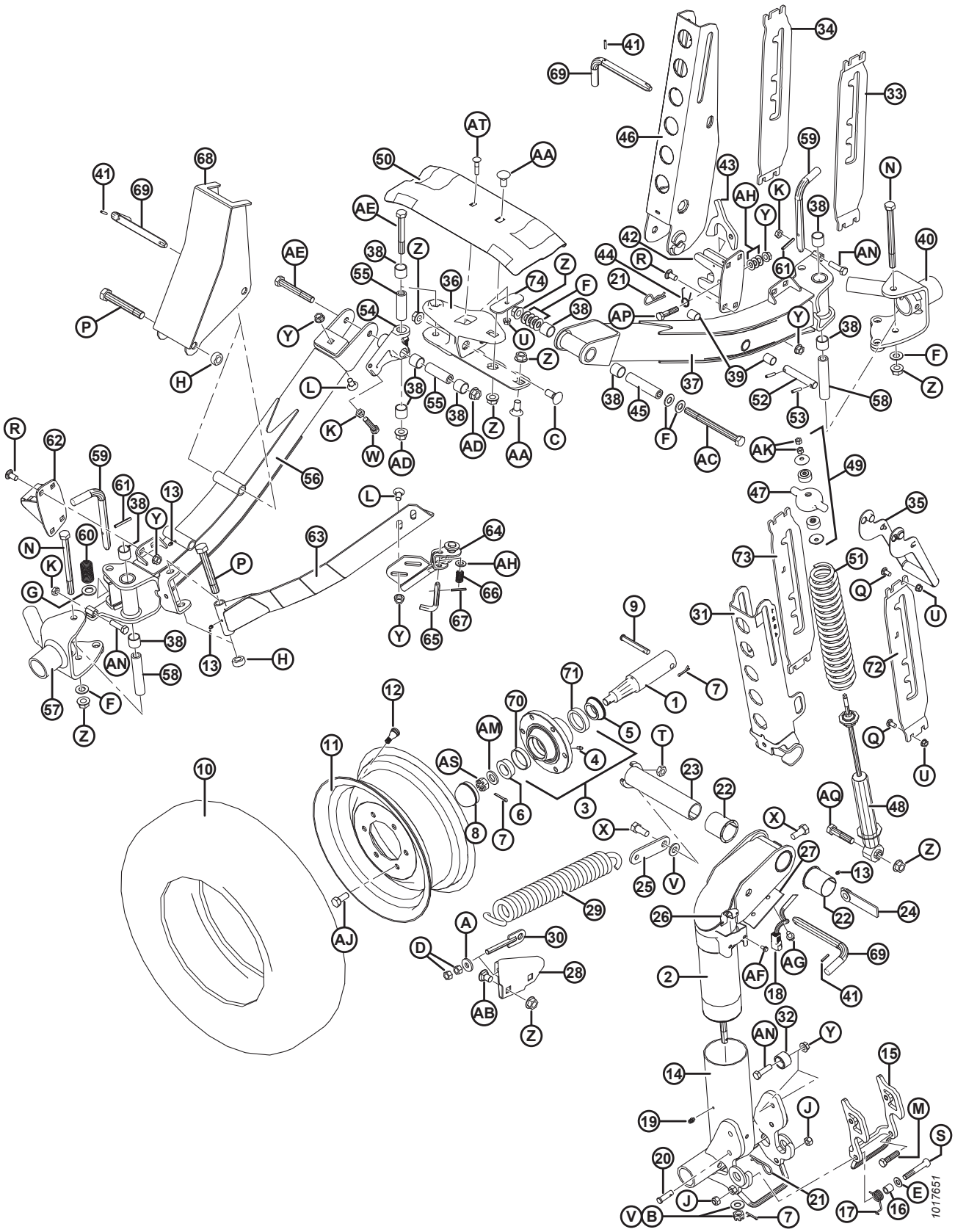

(OPTION) KIT DE TRANSPORT À VITESSE LENTE – ROUES ET SUPPORTS

Réf.	Numéro de pièce	Description	Qté	Numéro de série
74	125236	BARRE – RETENUE DU SUPPORT DU TAPIS	1	
A	4761	RONDELLE – PLATE		
B	6649	ÉCROU – HEX. À RAINURE 0,625 PO GPN ZN PL		
C	18523	BOULON – TRCC 5/8 GPN X 1,5 GR 5 ZP		
D	18591	ÉCROU – HEX. 1/2-13 UNC GR 5 ZP		
E	18599	RONDELLE – PLATE SAE 17/32 DI X 1-1/16 PO DE ZP		
F	18600	RONDELLE – PLATE SAE 21/32 DI X 1-5/16 PO DE ZP		
G	18601	RONDELLE – PLATE SAE 13/16 DI X 1,5 PO DE ZP		
H	102636	ÉCROU – HEX., VERROUILLAGE LATÉRAL FD 0,750-10 UNC		
J	18697	ÉCROU – HEX. DE BLOCAGE FD 0,500-13 UNC		
K	21056	CONTRE-ÉCROU – HEX. 1/2-13 UNC GR 5 ZP		
L	21066	BOULON – TRCC 1/2 GPN X 1 GR 5 ZP		
M	21576	BOULON – TÊTE HEX. 1/2 GPN X 2,0 LG GR 5 ZP		
N	21591	BOULON – TÊTE HEX. 5/8 GPN X 7,5 LG GR 5 ZP		
P	21599	BOULON – TÊTE HEX. 3/4 GPN X 5,0 LG GR 5 ZP		
Q	100456	BOULON – TRCCC 3/8 GPN X 1,0 GR 5 ZP		
R	21868	BOULON – TRCCC 1/2 GPN X 1,0 GR 5 ZP		
S	21560	BOULON – TÊTE HEX. 1/2 GPN X 3,0 LG GR 5 ZP		
T	21941	CONTRE-ÉCROU – HEX. DE BLOCAGE (FD), 5/8-11 UNC GR 5 ZP		
U	30228	ÉCROU – À COLLERETTE FD FACE LISSE 0,375-16 UNC		
V	30441	RONDELLE – TREMPÉE		
W	30833	BOULON – TÊTE HEX. 1/2 GPN X 2,25 TFL GR 5 ZP		
X	48050	BOULON – À ÉPAULEMENT 0,625-11 UNC		
Y	50186	ÉCROU – DE BLOCAGE À COL. FACE LISSE FD 0,500-13 UNC GR 5		
Z	50225	ÉCROU – À COLLERETTE FD FACE LISSE 0,625-11 UNC		
AA	103562	BOULON – TRCC 5/8 GPN X 1,25 GR 5 ZP		
AB	117015	BOULON – TRCCC 5/8 GPN X 1,0 GR 5 ZP		
AC	193211	BOULON – TÊTE HEX. 5/8 GPN X 7,5 LG GR 8 ZP		
AD	188467	ÉCROU – À COLLERETTE FD FACE LISSE 0,625-18 UNC GR. G		
AE	252305	BOULON – TÊTE HEX. FINE 5/8-18 X 4,5 GR 8 ZP		
AF	21055	VIS – AUTOTARAUDEUSE TÊTE HEX. À COLLERETTE 1/4 GPN X 1/2		
AG	101898	VIS – TÊTE HEX. AVEC RONDELLE ET FILETAGE ROULÉ 3/8 GPN X 5/8		
AH	18599	RONDELLE – PLATE SAE 17/32 DI X 1-1/16 PO DE ZP		
AJ	18916	BOULON – 90 ° DE ROUE 9/16 PFN X 1,75 OL		
AK	18866	ÉCROU – HEX. 3/8-24 UNF GR 5 ZP		
AM	21540	RONDELLE – TREMPÉE		
AN	50072	BOULON – TÊTE HEX. 1/2 GPN X 1,75 LG TFL GR 5 ZP		
AP	21578	BOULON – TÊTE HEX. 1/2 GPN X 2,25 LG GR 5 ZP		

(OPTION) KIT DE TRANSPORT À VITESSE LENTE – ROUES ET SUPPORTS

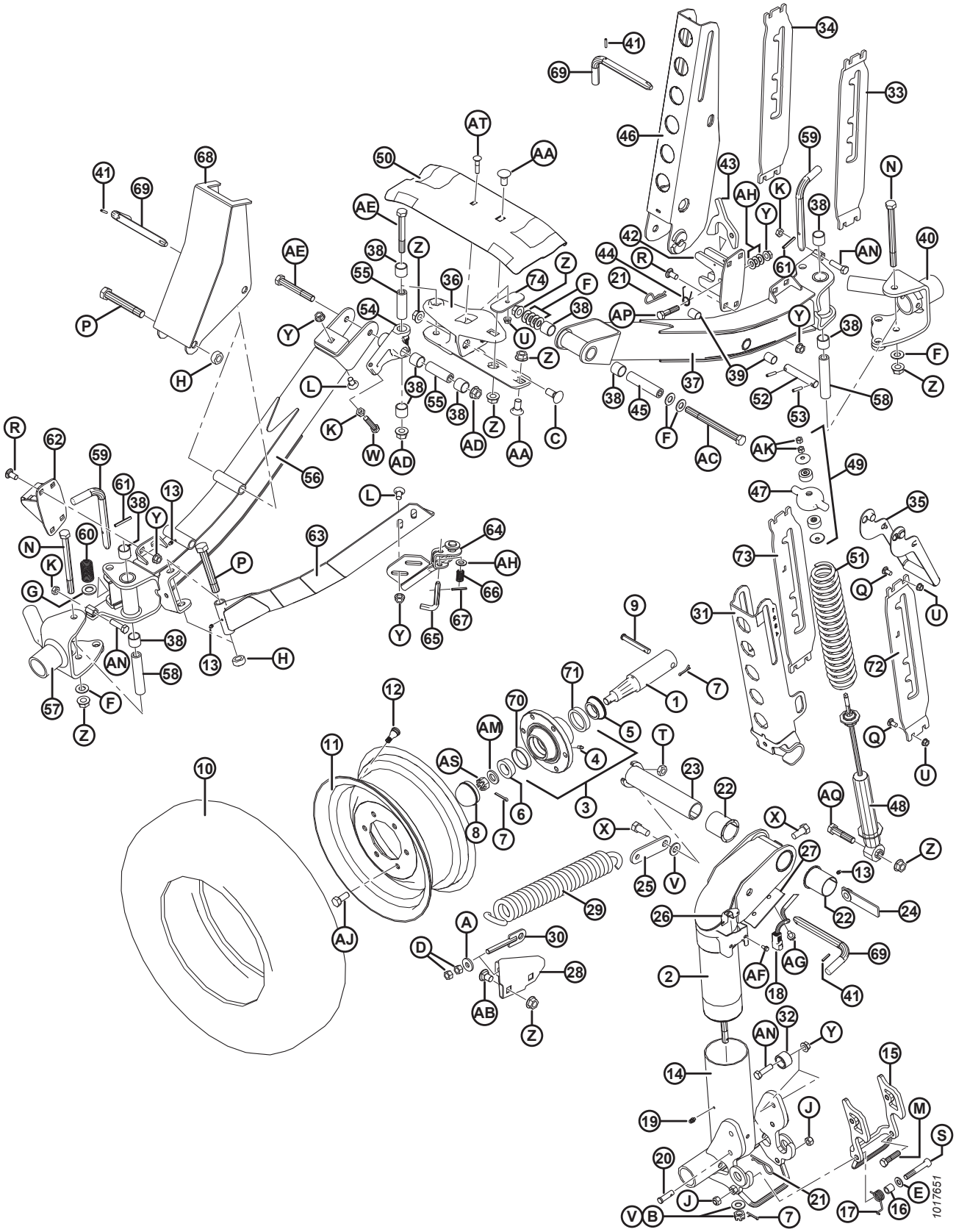

(OPTION) KIT DE TRANSPORT À VITESSE LENTE – ROUES ET SUPPORTS

Réf.	Numéro de pièce	Description	Qté	Numéro de série
AQ	30922	BOULON – TÊTE HEX. 5/8 GPN X 2,75 LG GR 5 ZP		
AS	5512	ÉCROU – HEX. À RAINURE 0,750-16 UNF ZN PL		
AT	50197	BOULON – TRCC 3/8 GPN x 1,75 LG GR 5 ZP		

58 (Option) Roues stabilisatrices

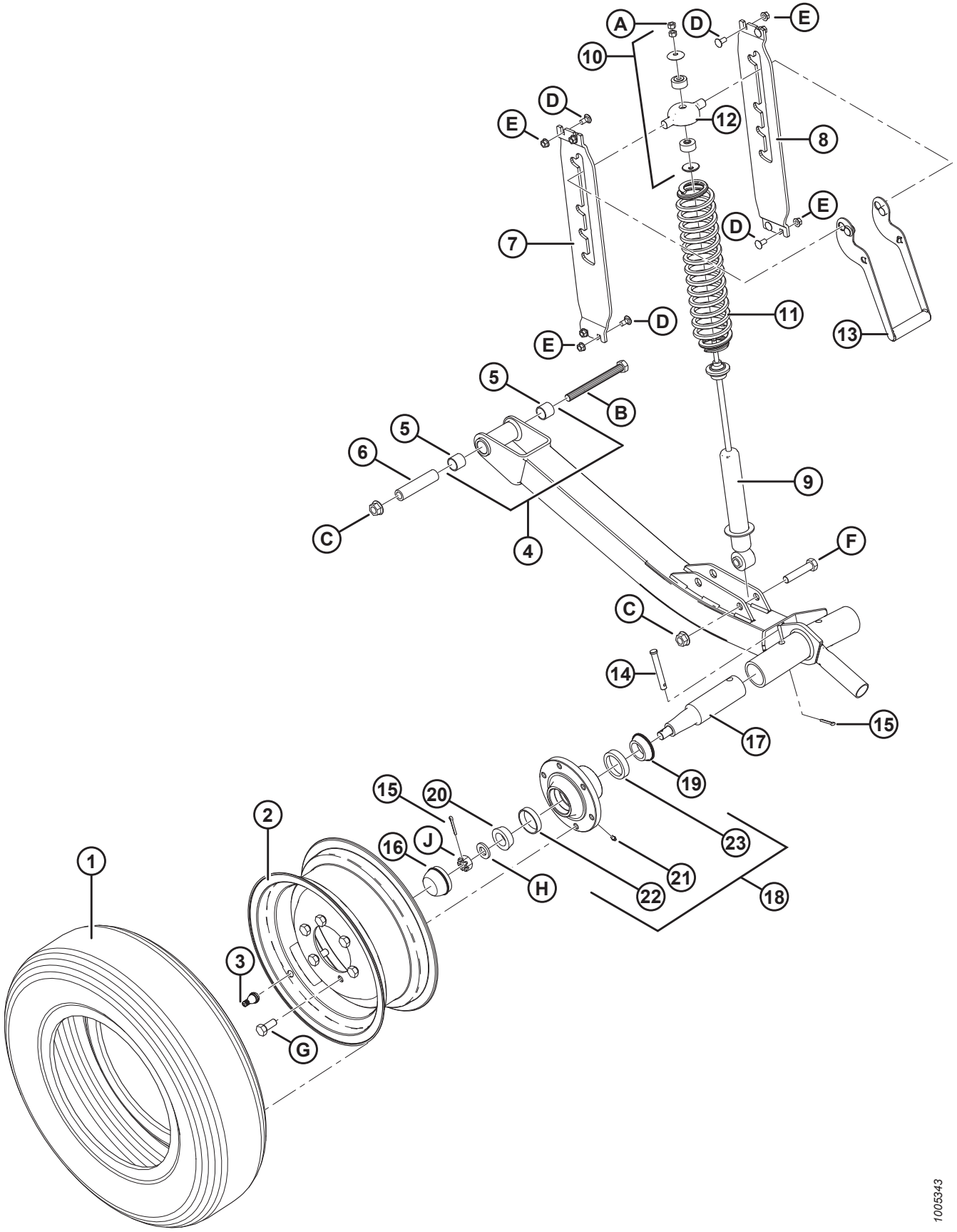

(OPTION) ROUES STABILISATRICES

Réf.	Numéro de pièce	Description	Qté	Numéro de série
	C1986	KIT – ROUES STABILISATRICES (30 À 45 PI UNIQUEMENT) [195]		
1	193031	PNEU – ST 205/75 R15 RADIAL CEINTURÉ D'ACIER	2	
2	144531	ROUE – 15 X 6 LB	2	
3	21153	TIGE – VALVE DE PNEU N° TR-415	2	
4	144860	TUBE – AXE, AVEC BAGUES [196]	2	
5	133992	BAGUE – COMPOSITE	4	
6	144880	ENTRETOISE	2	
7	193214	SUPPORT – CG	2	
8	193215	SUPPORT – CD	2	
9	144934	AMORTISSEUR – TENNECO	2	
10	174922	KIT – MONTAGE D'AMORTISSEUR	2	
11	144935	RESSORT – COMPRESSION	2	
12	144966	MOULAGE – CAPUCHON DU RESSORT	2	
13	144899	POIGNÉE – ASS. SOUDÉ	2	
14	101007	AXE – CHAPE	2	
15	18648	GOUPILLE – FENDUE 3/16 DIA X 1,25 ZP	2	
16	30520	CAPUCHON – ANTI-POUSSIÈRE	2	
17	144378	AXE	2	
18	41982	MOYEU – AVEC CUVETTES DE ROULEMENT [197]	2	
19	30517	ROULEMENT – CONIQUE, INT. AVEC JOINT	2	
20	21376	ROULEMENT – CONIQUE, EXT.	2	
21	50174	RACCORD – LUBRIFICATION D'ENTRAÎNEMENT 1/4 PO (MOYEU CTD)	2	
	21887	RACCORD – DE LUBRIFICATION, 1/8 NPT (MOYEU ARMSTRONG)	2	
22	7900	ROULEMENT – CUVETTE, EXT.	2	
23	30516	ROULEMENT – CUVETTE, INT.	2	
A	18866	ÉCROU – HEX. 3/8-24 UNF GR 5 ZP		
B	21577	BOULON – TÊTE HEX. 5/8 NC X 6,5 LG GR5 ZP		
C	50225	ÉCROU – À COLLERETTE FD FACE LISSE 5/8-11 UNC		
D	21863	BOULON – TRCCC 3/8 GPN X 0,75 LG GR 5 ZP		
E	30228	ÉCROU – À COLLERETTE FD FACE LISSE 3/8-16 UNC		
F	21583	BOULON – TÊTE HEX. 5/8 NC X 3,0 LG GR5 ZP		
G	18916	BOULON – 90° DE ROUE 9/16 PFN X 1,75 OL		
H	21540	RONDELLE – TREMPÉE		
J	5512	ÉCROU – HEX. À RAINURE 0,750-16 UNF ZN PL		

195. Kits disponibles chez Whole Goods seulement.
196. Comprend deux bagues (MD n° 133992).
197. Comprend un raccord de lubrification (MD n° 50174 ou 21887) et des roulements (MD n° 7900, 30516).

59 (Option) Roues stabilisatrices – Secondaires

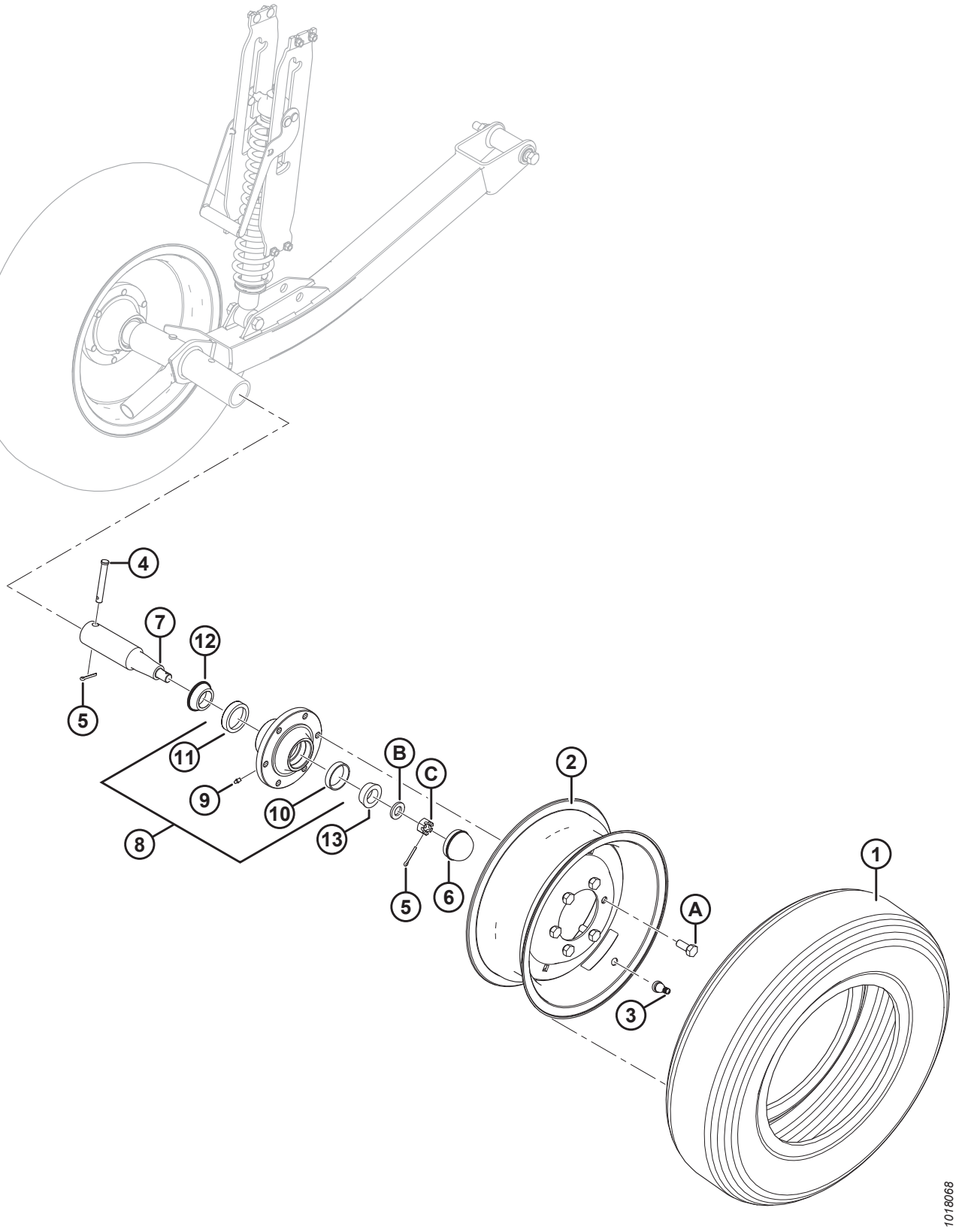

(OPTION) ROUES STABILISATRICES – SECONDAIRES

Réf.	Numéro de pièce	Description	Qté	Numéro de série
	B6179	KIT – ROUE STABILISATRICE SECONDAIRE [198]		
1	193031	PNEU – ST 205/75 R15 RADIAL CEINTURÉ D'ACIER	1	
2	144531	ROUE – 15 X 6 LB	1	
3	21153	TIGE – VALVE DE PNEU N° TR-415	1	
4	101007	AXE – CHAPE	1	
5	18648	GOUPILLE – FENDUE 3/16 DIA X 1,25 ZP	2	
6	30520	CAPUCHON – ANTI-POUSSIÈRE	1	
7	144378	AXE	1	
8	41982	MOYEU – AVEC CUVETTES DE ROULEMENT [199]	1	
9	50174	RACCORD – LUBRIFICATION D'ENTRAÎNEMENT 1/4 PO (MOYEU CTD)	1	
	21887	RACCORD – DE LUBRIFICATION, 1/8 NPT (MOYEU ARMSTRONG)	1	
10	7900	ROULEMENT – CUVETTE, EXT.	1	
11	30516	ROULEMENT – CUVETTE, INT.	1	
12	30517	ROULEMENT – CONIQUE, INT. AVEC JOINT	1	
13	21376	ROULEMENT – CONIQUE, EXT.	1	
A	18916	BOULON – 90° DE ROUE 9/16 PFN X 1,75 OL		
B	21540	RONDELLE – TREMPÉE ASTM F436 M20-340HV-AB2C		
C	5512	ÉCROU – HEX. À RAINURE 0,750-16 UNF ZN PL		

198. Kits disponibles chez Whole Goods seulement.
199. Comprend un raccord de lubrification (MD n° 50174 ou 21887) et des cuvettes de roulement (MD n° 7900, 30516).

60 (Option) Doigts avec support en tôle

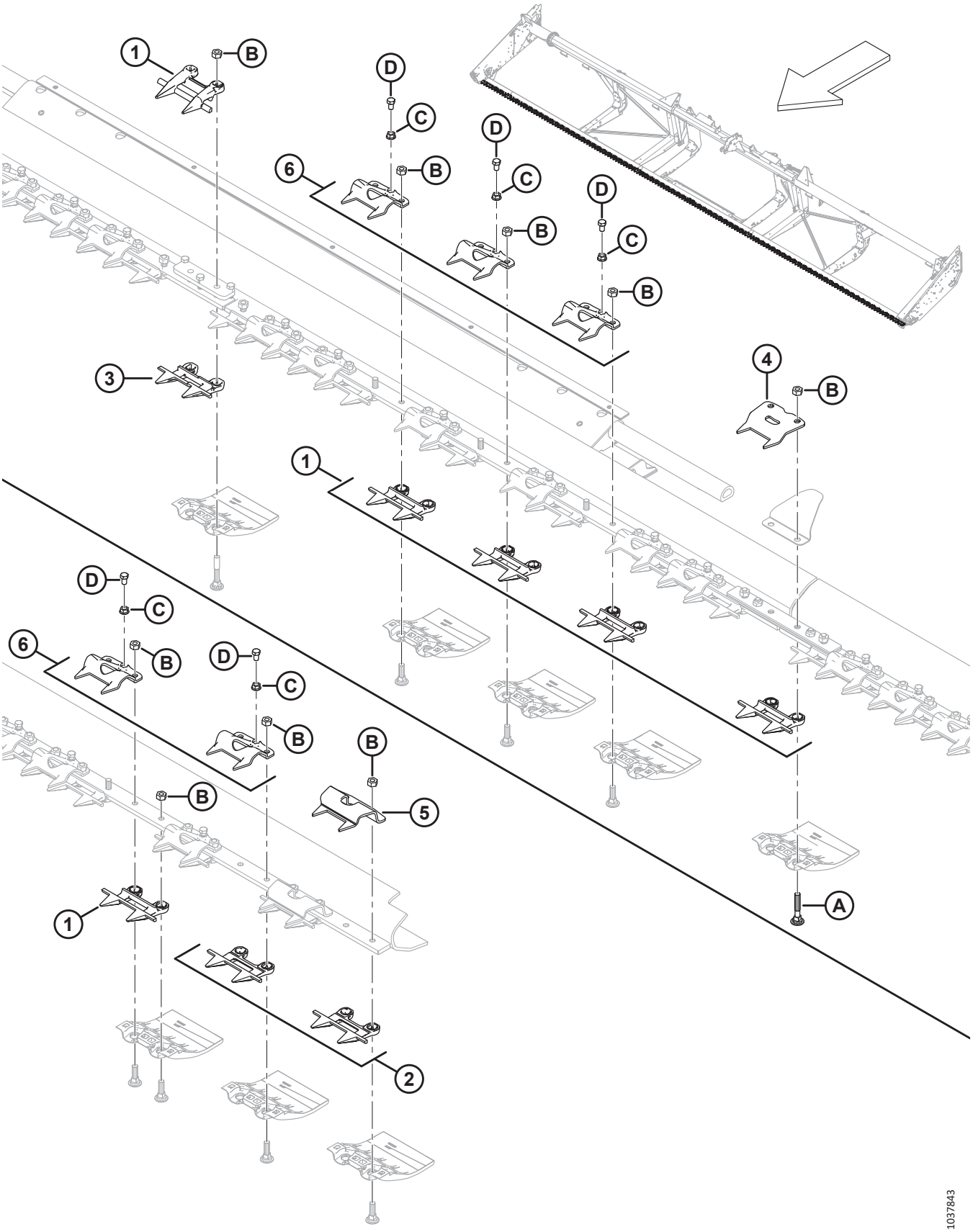

(OPTION) DOIGTS AVEC SUPPORT EN TÔLE

NOTE:

Illustration; DESSUS : milieu, EN BAS: extrémité gauche (l'extrémité droite est à l'opposé). Les kits de doigts avec support en tôle sont conçus pour être utilisés avec des plateformes flexibles d'exportation FD125, FD130 et FD135 et des plateformes flexibles d'exportation à châssis divisé FD140 et FD145.

NOTE:

Sur les plateformes à châssis divisé FD140 et FD145, un doigt standard (MD n° 118346 est utilisé comme rabatteur central sur le doigt central décalé (MD n° 124775).

Réf.	Numéro de pièce	Description	Qté	Numéro de série
	B6982	**KIT – DOIGTS ET RABATTEURS EN TÔLE DE 25 PI FD** [200]		
	B6677	KIT – DOIGTS ET RABATTEURS EN TÔLE 30 PI FD [200]		
	B6678	KIT – DOIGTS ET RABATTEURS EN TÔLE 10,6 m (35 pi) FD [200]		
	B6679	KIT – DOIGTS ET RABATTEURS EN TÔLE 12,2 m (40 pi) FD [200]		
	B6680	KIT – DOIGTS ET RABATTEURS EN TÔLE 13,7 m (45 pi) FD [200]		
1	118346	DOIGT DE FAUCILLE [201]		
2	118347	DOIGT DE FAUCILLE – COURT, SANS BAR D'USURE [202]		
3	124775	DOIGT DE FAUCILLE – DOIGT CENTRAL (40 à 45 PI UNIQUEMENT) [203]		
4	294849	CLIP – SUPPORT EN TÔLE (CHARNIÈRE DIVISÉE) [204]		
5	165209	CLIP – SUPPORT EN TÔLE (EXTRÉMITÉ DE LA TÊTE DE COUTEAU) [205]		
6	118351	CLIP [206]		
A	279575	BOULON – TRCC 7/16-14 × 2,5-GR 5-ZP		
B	18654	ÉCROU – HEX. 7/16-14 UNC GR 5 ZP		
C	118193	ÉCROU – HEX. À COLLERETTE 0,375 UNC		
D	118154	BOULON – TÊTE HEXTFL 3/8-16 X 0,63 GR5-AA1J		

200. Kits disponibles chez Whole Goods seulement.
201. Liste complète des quantités de barres de coupe : FD125 = 46, FD130 = 56, FD135= 66, FD140 = 72, FD145 = 82.
202. Liste complète des quantités de barres de coupe : FD125 = 4, FD130 = 4, FD135 = 4, FD140 = 8, FD145 = 8.
203. Liste complète des quantités de barres de coupe : FD125 = 0, FD130 = 0, FD135 = 0, FD140 = 1, FD145 = 1.
204. Liste complète des quantités de barres de coupe : FD125 = 2, FD130 = 2, FD135 = 2, FD140 = 3, FD145 = 3.
205. Liste complète des quantités de barres de coupe : FD125 = 2, FD130 = 2, FD135 = 2, FD140 = 4, FD145 = 4.
206. Liste complète des quantités de barres de coupe : FD125 = 43, FD130 = 53, FD135= 63, FD140 = 67, FD145 = 76.

61 (Option) Phares de chaume

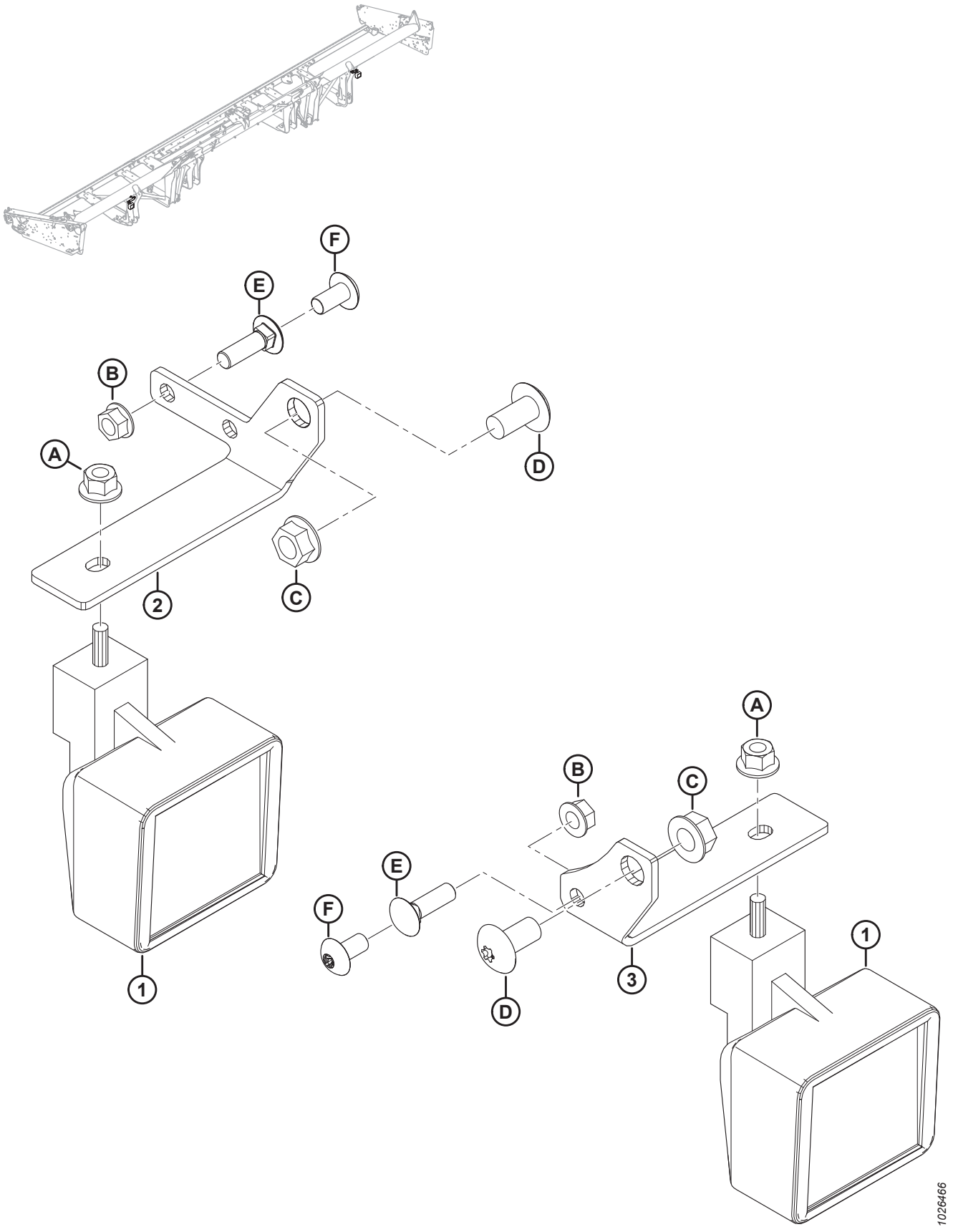

(OPTION) PHARES DE CHAUME

Réf.	Numéro de pièce	Description	Qté.	Numéro de série
	B6634	KIT – PHARE DE CHAUME, 9,1 M À 13,7 M (30–45 PI) JD [207]		
1	109717	PHARE – TRAVAIL	2	
2	304021	SUPPORT – PHARE DE CHAUME CG	1	
3	245450	SUPPORT – PHARE DE CHAUME CD	1	
A	50101	ÉCROU – DE BLOCAGE HEXÀ COL. STVR M10 X 1,5-10-AA1J		
B	30228	ÉCROU – À COL. FD FACE LISSE 3/8 NC-GR5-AA1J		
C	50186	ÉCROU – DE BLOCAGE À COL. FACE LISSE CD 1/2-13 UNC-GR5-AA1J		
D	105136	VIS – USINÉE		
E	19966	BOULON – TRCC 3/8-16 X 1,25-GR5-AA1J [208]		
F	135157	VIS – USINÉE [209]		

207. Utilisé avec les moissonneuses-batteuses John Deere seulement. Kits disponibles chez Whole Goods seulement.
208. Boulon utilisé lors du montage avec un transport à vitesse lente installé.
209. Vis utilisée lorsque le support est monté sur l'étançon de la plateforme. Aucun transport à vitesse lente installé.

62 (Option) Accessoire tournesol – Kit de base

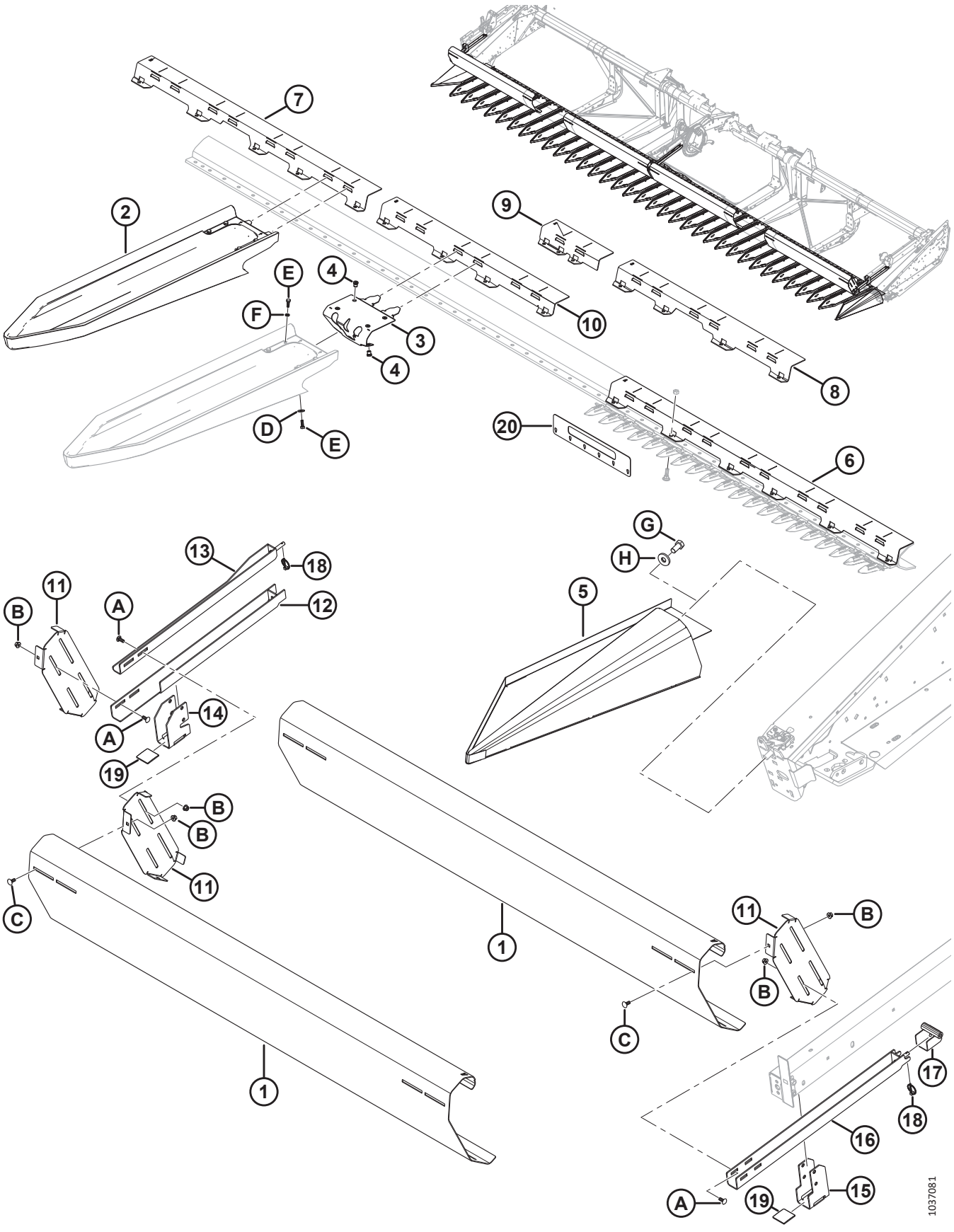

(OPTION) ACCESSOIRE TOURNESOL – KIT DE BASE

Réf.	Numéro de pièce	Description	Qté	Numéro de série
	C2082	KIT – ACCESSOIRE TOURNESOL 30 PI [210]		
	C2083	KIT – ACCESSOIRE TOURNESOL 35 PI [210]		
	C2084	KIT – ACCESSOIRE TOURNESOL 40 PI [210]		
	C2085	KIT – ACCESSOIRE TOURNESOL 45 PI [210]		
	B7269	KIT – BASE ACCESSOIRE TOURNESOL [211]		
1	119530	DÉFLECTEUR – BARRE DE RABATTEMENT A [212]		
2	119722	BAC – FIXATION RAPIDE [213]		
3	119723	ASSEMBLAGE – VERROUILLAGE DU BAC [214]		
4	252179	ÉCROU À RIVET – M8 X 1,25 HEX. 0,7-3,8 [215]		
5	119392	BAC – ASS. SOUDÉ D'EXTRÉMITÉ CG	1	
	119442	BAC – ASS. SOUDÉ D'EXTRÉMITÉ CD	1	
6	119415	SUPPORT – BAC 5 PI A [216]		
7	119460	SUPPORT – BAC 4 PI B [217]		
8	119457	SUPPORT – BAC 3 PI C [218]		
9	119446	SUPPORT – BRIDE DE BAC D	1	
	119447	SUPPORT – BRIDE DE BAC E	1	
10	119454	SUPPORT – BRIDE DE BAC F	1	
	119455	SUPPORT – BRIDE DE BAC G	1	
11	119384	SUPPORT – SUPPORT DE BARRE DE RABATTEMENT	4	
12	119285	SUPPORT – BARRE DE RABATTEMENT [219]	1	
13	119284	SUPPORT – ASS. SOUDÉ DE BARRE DE RABATTEMENT [219]	1	
14	119282	SUPPORT – BARRE DE RABATTEMENT [219]	1	
15	119728	SUPPORT – BARRE DE RABATTEMENT [220]	2	
16	119729	SUPPORT – ASS. SOUDÉ DE BARRE DE RABATTEMENT [220]	2	
17	119747	SUPPORT – BRAS DE RABATTEUR [220]	2	
18	102264	GOUPILLE – À ANNEAU RABATTANT 3/16 X 9/16 PO	3	
19	137626	COUSSINET – USURE DE L'ENTRAÎNEMENT DU RABATTEUR	3	
20	119543	OUTIL – CONTRÔLE DE L'EXTRÉMITÉ DES DOIGTS	1	
A	136506	BOULON – TRCCC M10 X 1,5 X 25-8,8-AA1J		

210. Le kit comprend un kit de base (MD n° B7269), un jeu de bac (MD n° B7273) et un kit de déflecteurs (MD n° B7282, B7283, B7284 ou B7285). Kits disponibles chez Whole Goods seulement.
211. Kits disponibles chez Whole Goods seulement.
212. Quantités : FD130 = 4, FD135 = 4, FD140 = 4, FD145 = 6.
213. Comprend le loquet (MD n° 119723), le collier (NSS), six boulons (MD n° 184652), quatre rondelles de ressort de blocage (MD n° 30716) et deux rondelles plates (MD n° 184709). Quantités : FD130 = 30, FD135 = 35, FD140 = 40, FD145 = 45.
214. Comprend six écrous à rivet (MD n° 252179).
215. Six installés sur chaque assemblage de verrouillage du bac (MD n° 119723).
216. Quantités : FD130 = 2, FD135 = 2, FD140 = 4, FD145 = 4.
217. Quantités : FD130 = 1, FD135 = 0, FD140 = 1, FD145 = 0.
218. Quantités : FD130 = 2, FD135 = 5, FD140 = 2, FD145 = 5.
219. Utilisé sur le bras central du rabatteur.
220. Utilisé sur les bras extérieurs du rabatteur.

(OPTION) ACCESSOIRE TOURNESOL – KIT DE BASE

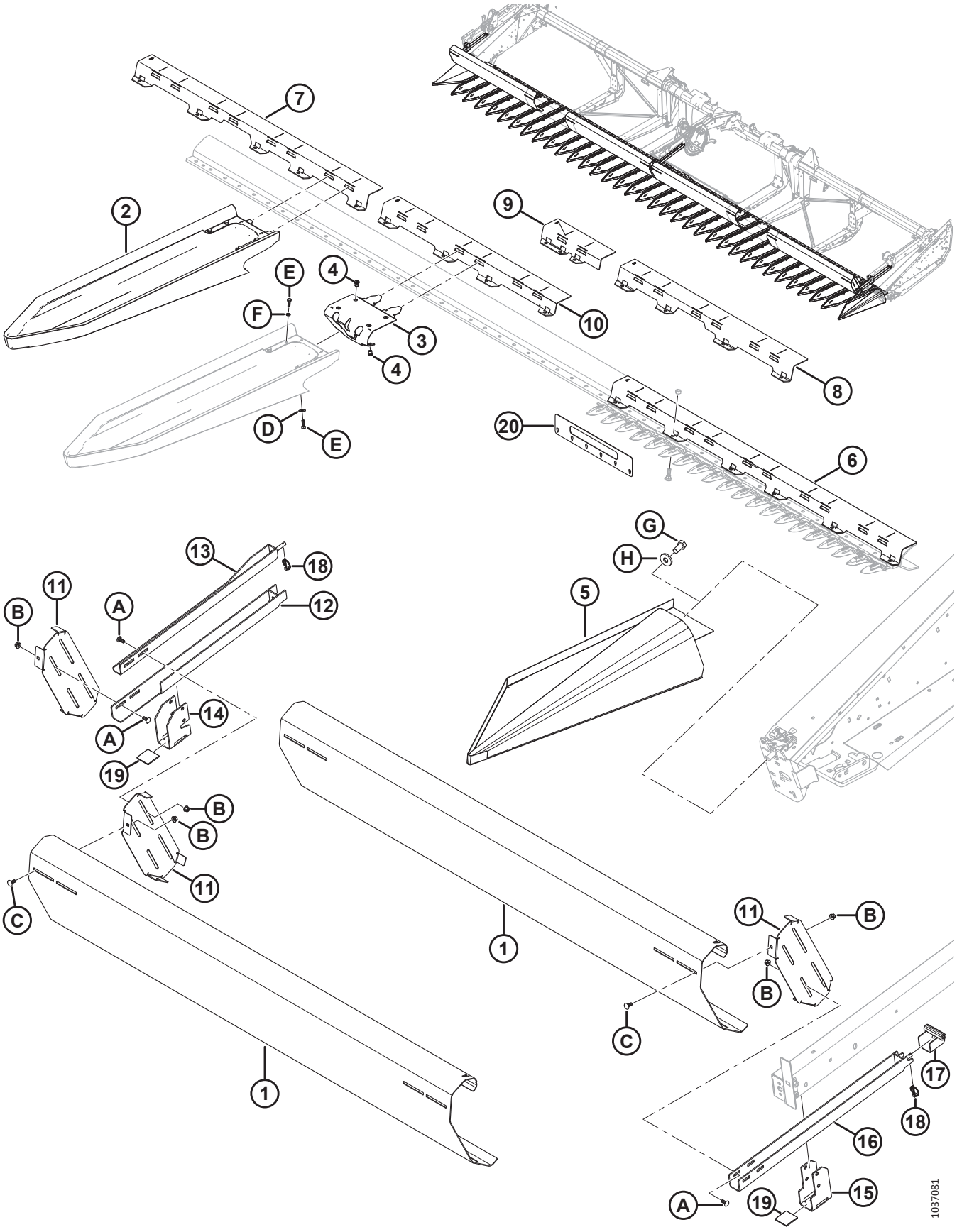

(OPTION) ACCESSOIRE TOURNESOL – KIT DE BASE

Réf.	Numéro de pièce	Description	Qté	Numéro de série
B	**135799**	**ÉCROU – HEX. FLG, VERROU CENTRAL, M10 X 1,5-10**		
C	**135785**	**BOULON – TRCC M10 X 1,5 X 25-8,8-AA1J**		
D	**184709**	**RONDELLE – PLATE GRANDE M8-200HV**		
E	**184652**	**BOULON – TÊTE HEX. TFL M8 X 1,25 X 25-8,8-AA1J**		
F	**30716**	**RONDELLE – RESSORT DE BLOCAGE M8-CS-1055-1065-AA1J**		
G	**135579**	**BOULON – TÊTE HEX. 3/4-16 X 1,5-GR5-AA1J** [221]		
H	**6647**	**RONDELLE – PLATE** [221]		

221. Utilisé si l'assemblage de loquet n'est pas installé.

63 (Option) Accessoire tournesol – Bacs

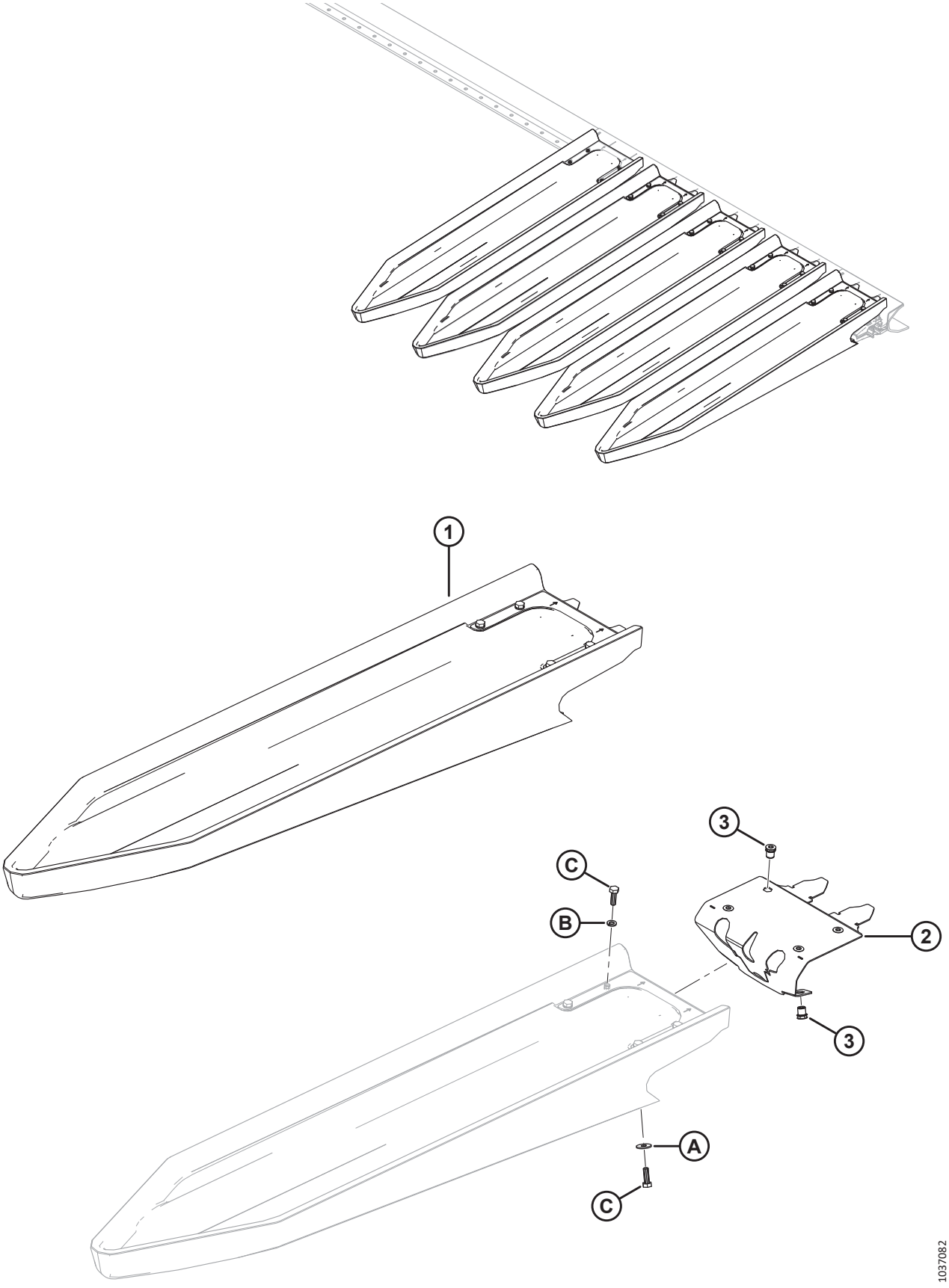

(OPTION) ACCESSOIRE TOURNESOL – BACS

Réf.	Numéro de pièce	Description	Qté	Numéro de série
	B7273	**KIT – BAC TOURNESOL (5 BACS)** [222]	**1**	
1	**119722**	**BAC – FIXATION RAPIDE** [223]	**5**	
2	**119723**	**ASSEMBLAGE – VERROUILLAGE DU BAC** [224]	**5**	
3	**252179**	**ÉCROU À RIVET – M8 X 1,25 HEX.0,7-3,8**	**30**	
A	**184709**	**RONDELLE – PLATE GRANDE M8-200HV**		
B	**30716**	**RONDELLE – RESSORT DE BLOCAGE M8-CS-1055-1065-AA1J**		
C	**184652**	**BOULON – TÊTE HEX. TFL M8 X 1,25 X 25-8,8-AA1J**		

222. Le kit contient 5 bacs. Le kit de base (MD n° B7269) contient des bacs pour une plateforme de 30 pi. La plateforme de 35 pi nécessite 1 kit de bac, une plateforme de 40 pi nécessite 2 kits de bac et la plateforme de 45 pi nécessite 3 kits de bac. Kits disponibles chez Whole Goods seulement.
223. Comprend le loquet (MD n° 119723), le collier (NSS), six boulons (MD n° 184652), quatre rondelles de ressort de blocage (MD n° 30716) et deux rondelles plates (MD n° 184709).
224. Comprend six écrous à rivet (MD n° 252179).

64 (Option) Accessoire tournesol – Déflecteurs

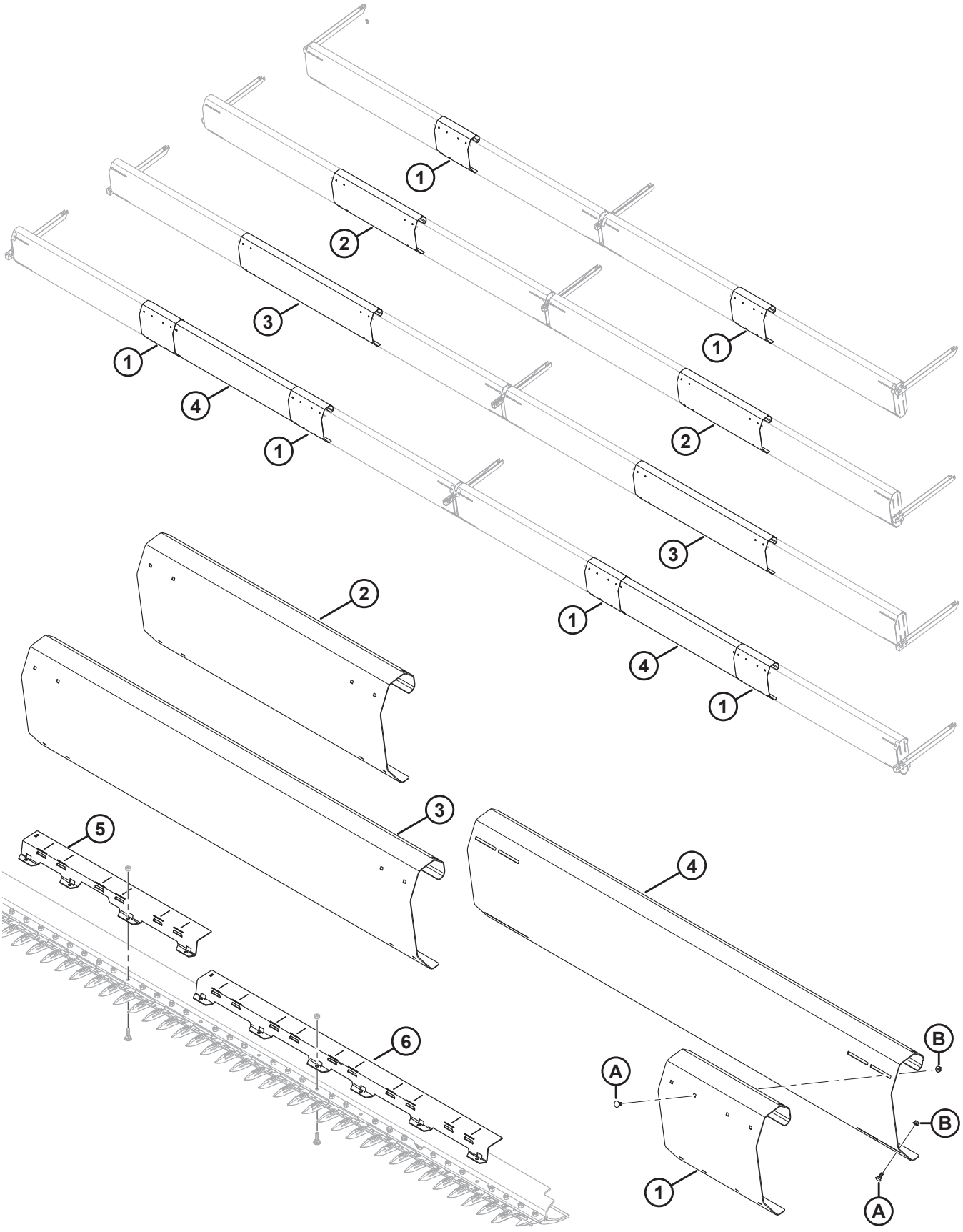

(OPTION) ACCESSOIRE TOURNESOL – DÉFLECTEURS

Réf.	Numéro de pièce	Description	Qté	Numéro de série
	B7282	**KIT – DÉFLECTEUR TOURNESOL 30 PI** [225]		
	B7283	**KIT – DÉFLECTEUR TOURNESOL 35 PI** [225]		
	B7284	**KIT – DÉFLECTEUR TOURNESOL 40 PI** [225]		
	B7285	**KIT – DÉFLECTEUR TOURNESOL 45 PI** [225]		
1	**119519**	**DÉFLECTEUR – BARRE DE RABATTEMENT B (30 ET 45 PI)** [226]		
2	**119531**	**DÉFLECTEUR – BARRE DE RABATTEMENT C (35 PI)**	**2**	
3	**119518**	**DÉFLECTEUR – BARRE DE RABATTEMENT D (40 PI)**	**2**	
4	**119530**	**DÉFLECTEUR – BARRE DE RABATTEMENT A (45 PI)**	**2**	
5	**119457**	**SUPPORT – BAC 3 PI C (35 ET 45 PI)**	**3**	
6	**119415**	**SUPPORT – BAC 5 PI A (40 ET 45 PI)**	**2**	
A	**135785**	**BOULON – TRCC M10 X 1,5 X 25-8,8-AA1J (45 PI)**		
B	**135799**	**ÉCROU – BLOCAGE CENTRAL HEX. À COL. M10 X 1,5-10 (45 PI)**		

225. Kits disponibles chez Whole Goods seulement.
226. Quantités : 30 pi = 2, 45 pi = 4

65 Kit de renforcement des tubes de doigts (en option)

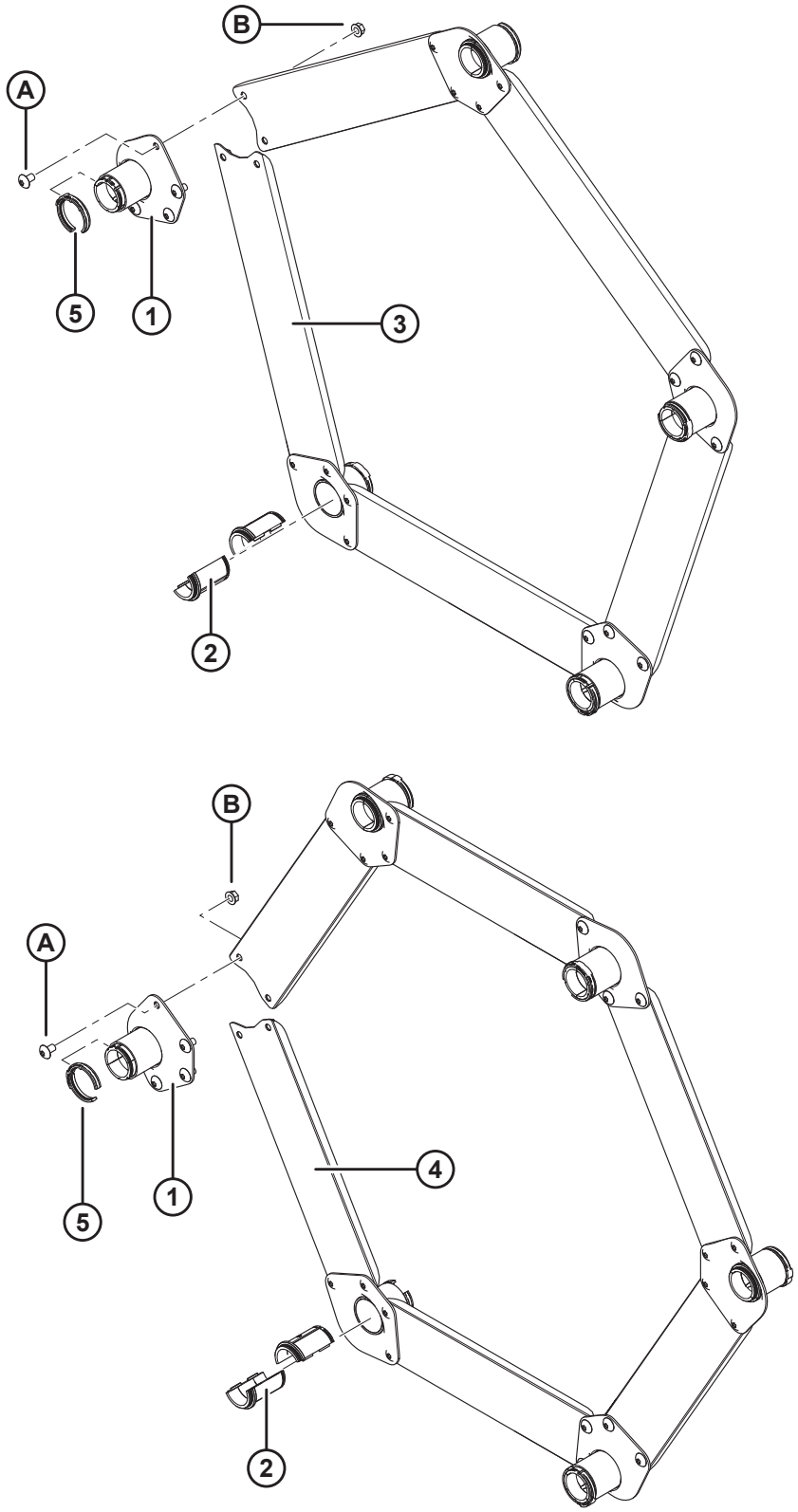

KIT DE RENFORCEMENT DES TUBES DE DOIGTS (EN OPTION)

NOTE:

Illustration ; HAUT : 5 lattes, BAS : 6 lattes.

Réf.	Numéro de pièce	Description	Qté. 5/6 Bat	Numéro de série
	B5825	KIT – RENFORCEMENT DES TUBES À DENTS D60/5, FD70/5 (POUR PLATEFORMES À RABATTEUR À 5 LATTES DANS DES CONDITIONS DE CHARGES LOURDES DU RABATTEUR) [227]		
	B5826	KIT – RENFORCEMENT DES TUBES À DENTS D60/5, FD70/5 (POUR PLATEFORMES À RABATTEUR À 6 LATTES DANS DES CONDITIONS DE CHARGES LOURDES DU RABATTEUR) [227]		
1	164988	SUPPORT – ASS. SOUDÉ	5/6	
2	220939	BAGUE – TUBE À DENTS (BOÎTE DE 25) [228]	10/12	
3	164993	ÉCAMOUSSURE – FER DE LIAISON (RABATTEUR À 5 LATTES)	5/0	
4	164995	ÉCAMOUSSURE – FER DE LIAISON (RABATTEUR À 6 LATTES)	0/6	
5	220941	COLLIER – BAGUE DE TUBE À DENTS, NERVURE CENTRALE (BOÎTE DE 5) [229]	5/6	
A	135450	VIS – USINÉE		
B	30228	ÉCROU – À EMBASE FD FACE LISSE 0,375-16 UNC		

227. Kits disponibles chez Whole Goods seulement.
228. Non vendue individuellement ; il faut commander une boîte de 25 bagues de tube à dents pour pouvoir assurer l'entretien de cette pièce.
229. Non vendu individuellement ; il faut commander une boîte de 5 colliers de bagues de tube à dents pour pouvoir assurer l'entretien de cette pièce.

66 Vis transversale supérieure – Extrémité gauche (en option) (FD125, FD130, FD135 et FD140) – 2021 et antérieur

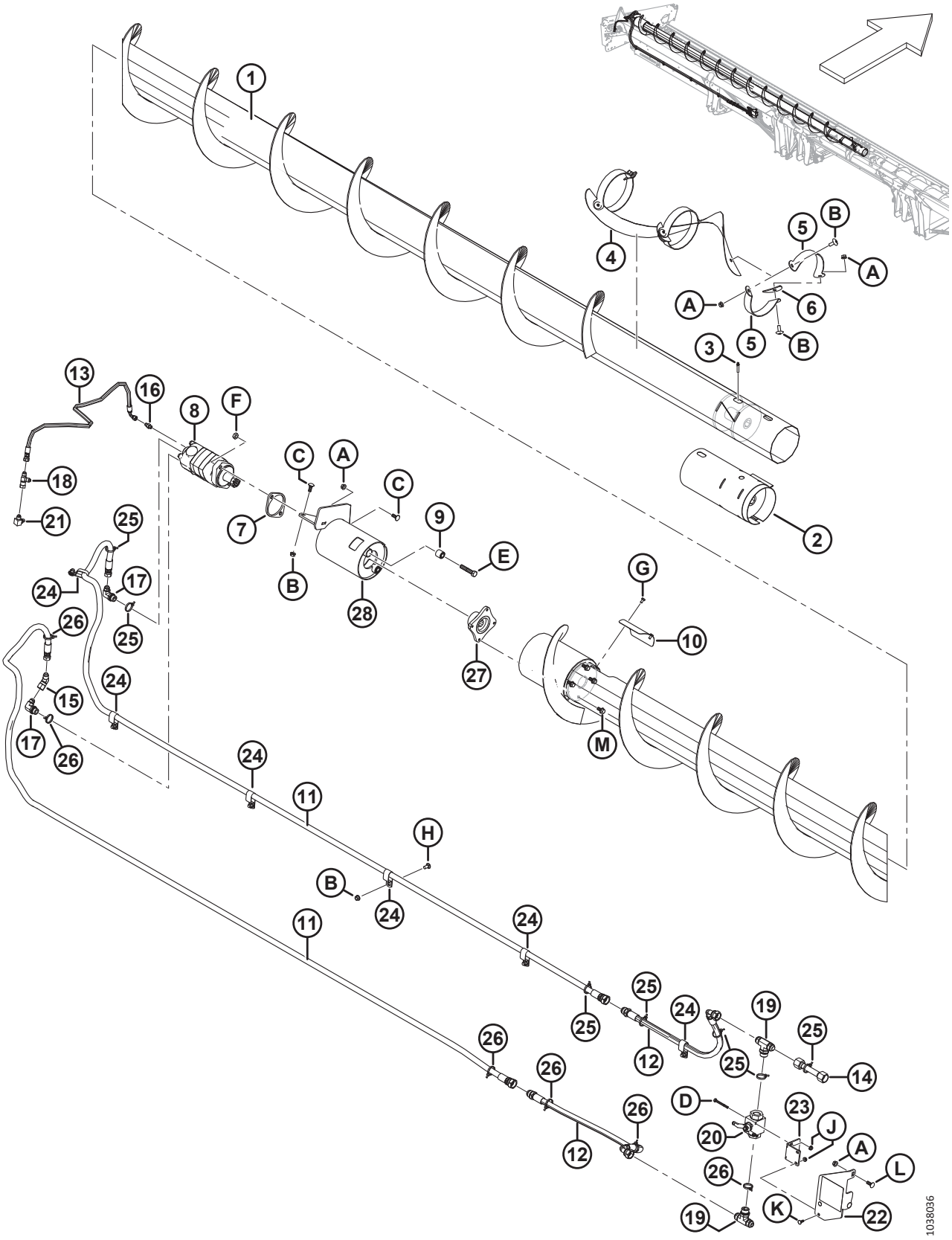

VIS TRANSVERSALE SUPÉRIEURE – EXTRÉMITÉ GAUCHE (EN OPTION)
(FD125, FD130, FD135 ET FD140) – 2021 ET ANTÉRIEUR

Réf.	Numéro de pièce	Description	Qté	Numéro de série
1	326025	VIS D'ALIMENTATION – ASS. SOUDÉ CG 25 PI	1	
	294519	VIS D'ALIMENTATION – ASS. SOUDÉ CG VTS AM 30 PI	1	
	294517	VIS D'ALIMENTATION – ASS. SOUDÉ CG VTS AM 35 PI	1	
	294516	VIS D'ALIMENTATION – ASS. SOUDÉ CG VTS AM 40 PI	1	
2	**294682**	**KIT – MANCHON DE REPARATION VTS SOUDÉ** [230]	**A/B**	
3	30934	RACCORD – FILET CONIQUE 1/4-28	1	
4	255881	SPIRE – CENTRAL CG	1	
5	294424	SUPPORT – CG	6	
6	255883	PLAQUE	3	
7	253446	PLAQUE – ENTRETOISE	1	
8	255829	MOTEUR – VTS (130 CC) [231]	1	
	283002	MOTEUR – EATON 2000 (100 CC) [232]	1	
	174304	KIT D'ÉTANCHÉITÉ		
	137375	CONTRE-ÉCROU – À RAINURE 1,0-20 UNEF		
9	21810	BAGUE – CAOUTCHOUC	2	
10	279261	COUVERCLE – ACCÈS VTS	1	
11	326086	FLEXIBLE – HYDRAULIQUE (25 PI)	2	
	294221	FLEXIBLE – HYDRAULIQUE (30 PI)	2	
	294222	FLEXIBLE – HYDRAULIQUE (35 PI)	2	
	294223	FLEXIBLE – HYDRAULIQUE (40 PI)	2	
12	294226	FLEXIBLE – HYDRAULIQUE	2	
13	254248	FLEXIBLE – HYDRAULIQUE	1	
14	294007	CONDUITE – HYDRAULIQUE	1	
15	135685	RACCORD – HYD. COUDÉ À 45°	1	
16	112184	RACCORD – ADAPTATEUR HYD. 30 À 40 PI	1	
17	21801	RACCORD – HYD. COUDÉ À 90°	2	
18	30873	RACCORD – HYD. EN TÉ	1	
19	50050	RACCORD – EN T HYD. DE DÉRIVATION, FILETAGE DROIT AVEC JOINT TORIQUE	2	
20	294263	SOUPAPE – BILLE	1	
21	50104	RACCORD – COUDE 90° HYD	1	
22	294814	SUPPORT – MONTAGE DU BV AVEC [233]	1	
23	294009	SUPPORT – CROCHET, FIXATION DE LA VANNE	1	
24	103738	BRIDE DE FIXATION – PVC ISOLÉ 13/16 PO DIMENSION DU TUBE	7	
25	252795	COLLIER DE SERRAGE – ATTACHE DE CÂBLE, ROSE	7	

230. Ce kit est destiné aux vis transversales supérieures de 2021 et antérieur qui utilisent des arbres hexagonaux au niveau du support central ; il est destiné à réparer les dommages subis par la vis. Il faut prévoir de souder.
231. Pour une utilisation sur toutes les plateformes automotrices et les plateformes de moissonneuse-batteuse qui ne sont pas sur le marché européen.
232. Pour une utilisation sur le marché européen avec augmentation de la vitesse VTS.
233. AUTOCOLLANT Le support comprend un autocollant (MD n° 294813), consultez la section *37 Autocollants et réflecteurs, page 121*.

VIS TRANSVERSALE SUPÉRIEURE – EXTRÉMITÉ GAUCHE (EN OPTION)
(FD125, FD130, FD135 ET FD140) – 2021 ET ANTÉRIEUR

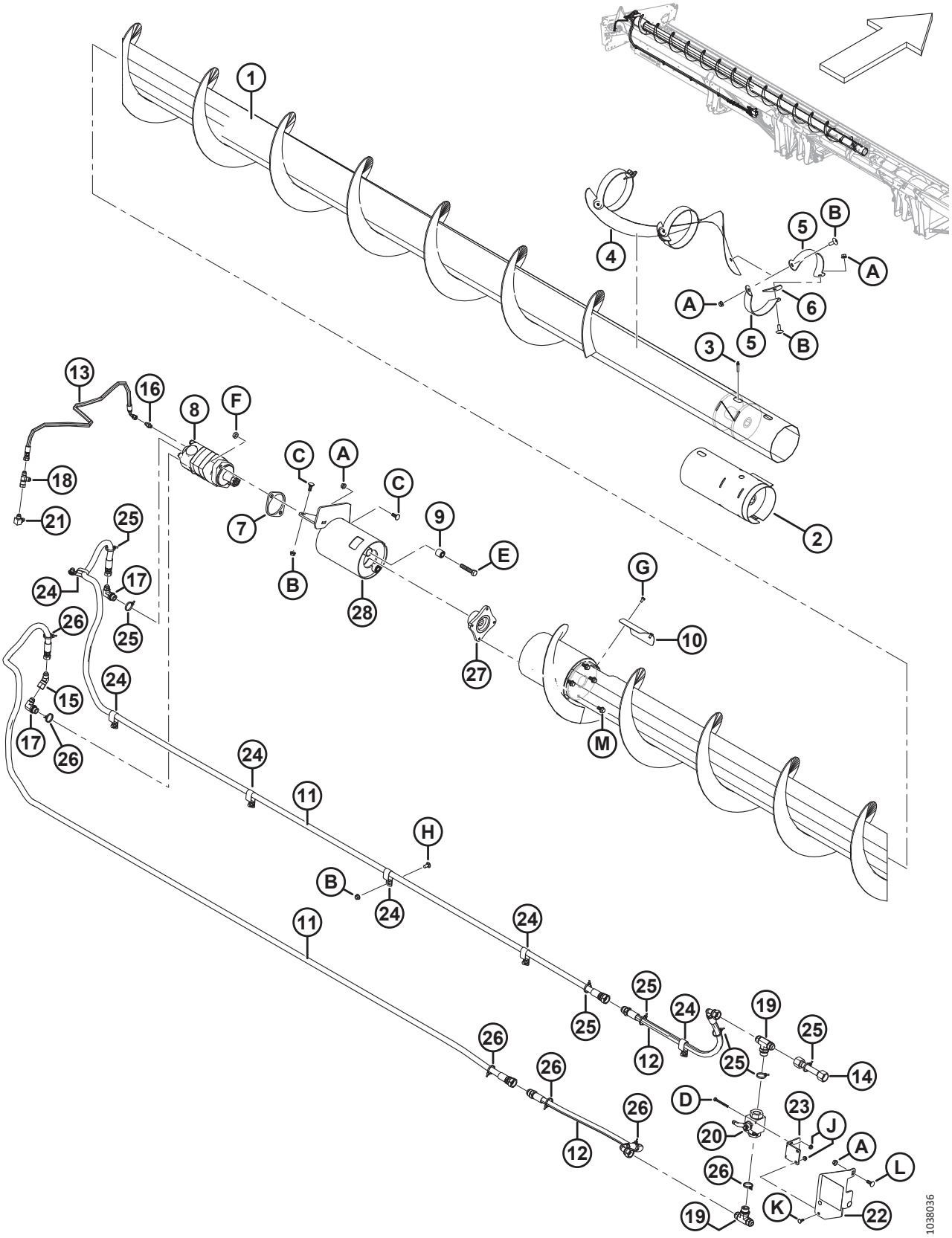

VIS TRANSVERSALE SUPÉRIEURE – EXTRÉMITÉ GAUCHE (EN OPTION)
(FD125, FD130, FD135 ET FD140) – 2021 ET ANTÉRIEUR

Réf.	Numéro de pièce	Description	Qté	Numéro de série
26	252794	COLLIER DE SERRAGE – ATTACHE DE CÂBLE, VIOLETTE	6	
27	253722	MOYEU – MOTEUR HC VTS	1	
28	296556	SUPPORT – ASSEMBLAGE [234]	1	
A	30228	ÉCROU – À COLLERETTE FD FACE LISSE 0,375-16 UNC		
B	135507	VIS – USINÉE, TORX À TÊTE BOMBÉE, 3/8 NC X 1 LG		
C	19965	BOULON – TRCC 3/8-16 × 1-GR 5-ZP		
D	21854	BOULON – TÊTE HEX. 1/4 NC × 2,5 LG GR 5 ZP		
E	21760	BOULON – TÊTE HEX. 1/2 NC × 2,5 LG GR 5 ZP		
F	137727	CONTRE-ÉCROU – HEX. FD 1/2-13 UNC GR5 ZP		
G	21580	BOULON – TÊTE HEX. 1/4 NC X 0,5 LG GR5 ZP		
H	21863	BOULON – TRCCC 3/8 NC × 0,75 LG GR 5 ZP		
J	135248	ÉCROU – DE BLOCAGE CENTRAL HEX. À COL.		
K	21476	BOULON – TRCC 1/4-20 X 75-GR5-ZP		
L	100456	BOULON – TRCCC 3/8 NC × 1,0 GR 5 ZP		
M	135963	BOULON – TÊTE HEX. À COL. (FACE LISSE) 3/8 NC X 0,75 GR5 ZP		

234. Comprend deux bagues (MD n° 21810) et un autocollant (MD n° 279085).

67 Vis transversale supérieure – Extrémité droite (en option) (FD125, FD130, FD135 et FD140) – 2021 et antérieur

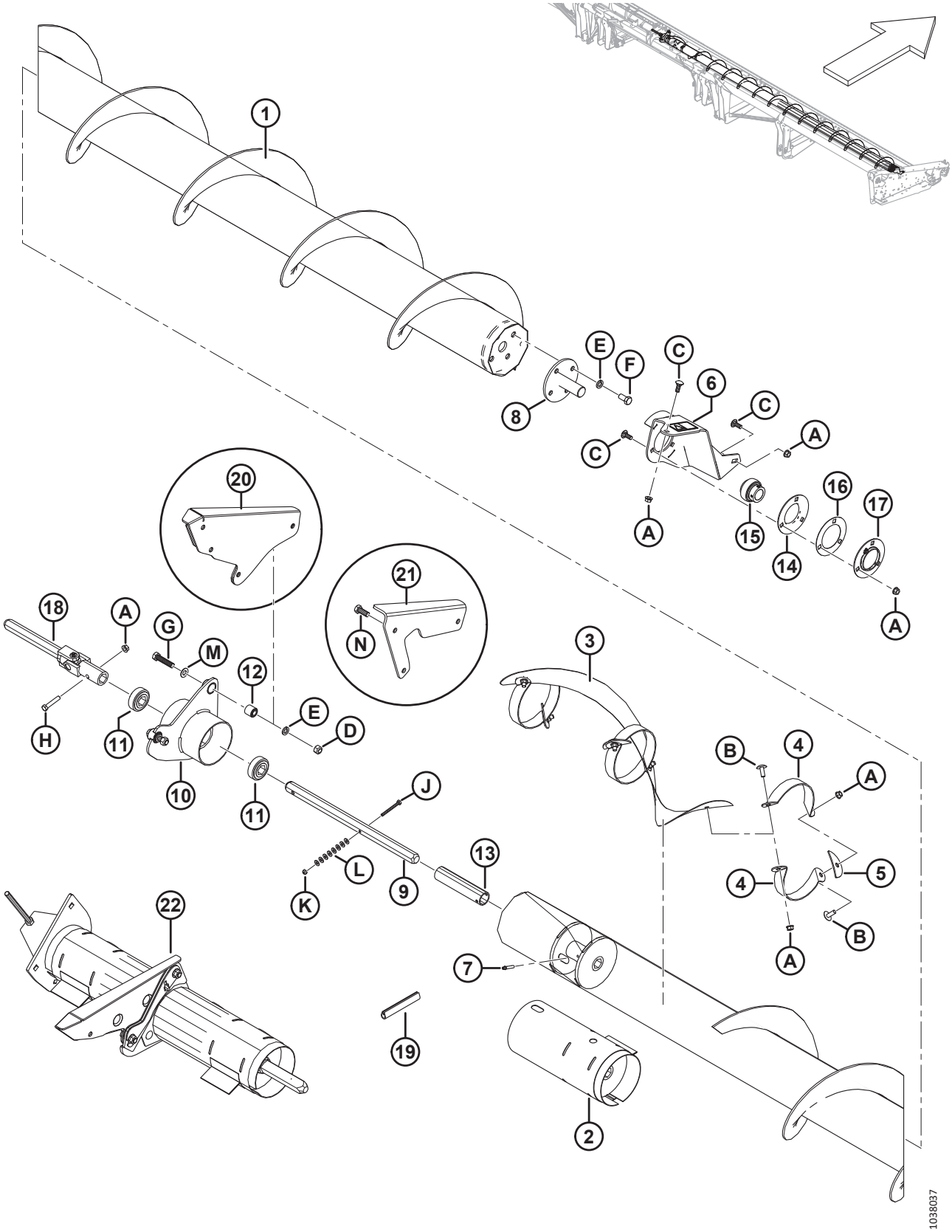

VIS TRANSVERSALE SUPÉRIEURE – EXTRÉMITÉ DROITE (EN OPTION) (FD125, FD130, FD135 ET FD140) – 2021 ET ANTÉRIEUR

Réf.	Numéro de pièce	Description	Qté	Numéro de série
1	326024	VIS D'ALIMENTATION – ASS. SOUDÉ CD VTS 25 PI	1	
	294436	VIS D'ALIMENTATION – ENS. SOUDÉ CD VTS 9,1 M (30 PI)	1	
	294437	VIS D'ALIMENTATION – ENS. SOUDÉ CD VTS HC 10,7 M (35 PI)	1	
	294438	VIS D'ALIMENTATION – ENS. SOUDÉ CD VTS HC 12,2 M (40 PI)	1	
2	**294682**	**KIT – MANCHON DE REPARATION VTS SOUDÉ** [235]	**A/B**	
3	294928	SPIRE – CENTRALE CD	1	
4	294425	SUPPORT – CD	6	
5	255883	PLAQUE	3	
6	296554	SUPPORT – ASS. VTS CD	1	
7	30934	RACCORD – 1/4-28 FILET CONIQUE	1	
8	132303	ARBRE – EXTRÉMITÉ ENS. SOUDÉ	1	
	294677	KIT – DISQUE, NON PEINT [236]		
9	174081	ARBRE – HEX.	1	
10	172511	SUPPORT – ENS. CROCHET CENTRAL	1	
11	172507	ROULEMENT – À BILLES AVEC ALÉSAGE HEX.	2	
12	21810	BAGUE – CAOUTCHOUC	2	
13	174082	BAGUE D'ESPACEMENT	1	
14	49306	BRIDE	1	
15	21859	ROULEMENT – SPH DE EXT BAGUE INTÉRIEURE 1 3/16 ALÉSAGE	1	
16	172340	CALE	1	
17	30661	BRIDE	1	
18	233395	JOINT – UNIVERSEL	1	
19	45427	MOULAGE – CD	1	
20	174035	SUPPORT – CENTRAL – ASS. SOUDÉ (30 À 35 PI SEULEMENT) [237]	1	
21	326180	SUPPORT – VTS CENTRALE (25 PI SEULEMENT) [238]	1	
22	**335589**	**KIT DE RÉPARATION DE SUPPORT CENTRAL VTS** [239]	**OPT**	
A	30228	ÉCROU – À EMBASE FD FACE LISSE 0,375-16 UNC		
B	135507	VIS – USINÉE, TORX À TÊTE BOMBÉE, 3/8 NC X 1 LG		
C	19965	BOULON – TRCC 3/8-16 × 1-GR 5-ZP		
D	18697	ÉCROU – HEX. DE BLOCAGE FD 0,500-13 UNC		
E	18638	RONDELLE – NORMALE DE BLOCAGE DI NOM. 12,7 MM (1/2 PO) ZP		

235. Ce kit est destiné aux vis transversales supérieures de 2021 et antérieur qui utilisent des arbres hexagonaux au niveau du support central ; il est destiné à réparer les dommages subis par la vis. Il faut prévoir de souder.
236. Pièce de rechange pour l'arbre (MD no 132303).
237. Support requis uniquement pour les plateformes de 30 à 35 pi, la plateforme de 40 pi est équipée d'un support (MD n° 172511) fixé directement au châssis.
238. Support requis uniquement pour les plateformes de 25 pi, la plateforme de 40 pi est équipée d'un support (MD n° 172511) fixé directement au châssis.
239. Le kit est utilisé pour améliorer l'assemblage du support central sur les vis transversale supérieure en 2 pièces. Remplace le joint en U (MD n° 233395), le support central (MD n° 172511), les roulements (MD n° 172507), l'arbre hexagonal (MD n° 174081), l'entretoise (MD n° 174082) et le matériel. Comprend deux kits de manchons de réparation (MD n° NSS). Consultez la section *70 (Option) Vis transversale supérieure – Kit de réparation du support central, page 209*.

VIS TRANSVERSALE SUPÉRIEURE – EXTRÉMITÉ DROITE (EN OPTION)
(FD125, FD130, FD135 ET FD140) – 2021 ET ANTÉRIEUR

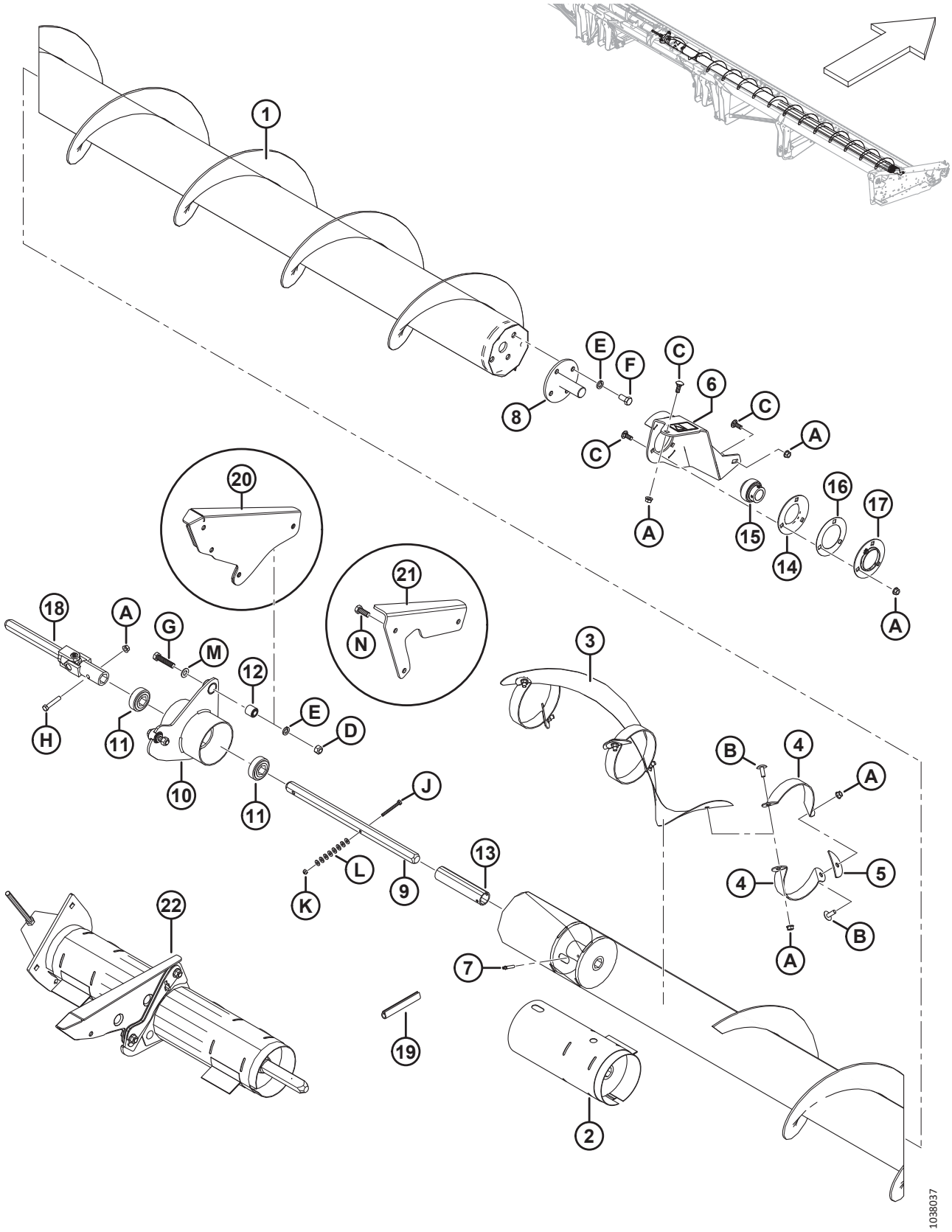

VIS TRANSVERSALE SUPÉRIEURE – EXTRÉMITÉ DROITE (EN OPTION)
(FD125, FD130, FD135 ET FD140) – 2021 ET ANTÉRIEUR

Réf.	Numéro de pièce	Description	Qté	Numéro de série
F	21575	BOULON – TÊTE HEX. 1/2 NC × 1,0 LG GR 5 ZP		
G	21578	BOULON – TÊTE HEX. 1/2 GPN X 2,25 LG GR 5 ZP		
H	21354	BOULON – TÊTE HEX. 3/8 NC X 2,0 LG GR5 ZP		
J	21854	BOULON – TÊTE HEX. 1/4 NC × 2,5 LG GR 5 ZP		
K	18724	ÉCROU – HEX. DE BLOCAGE FD 1/4-20 UNC ZP		
L	18596	RONDELLE – PLATE SAE 9/32 DI X 5/8 PO DE ZP		
M	184589	RONDELLE – PLATE 9/16 X 1,375 AA1J		
N	21491	BOULON – TÊTE HEX.1/2-13 X 1,25 GR5-AA1J		

68 Vis transversale supérieure – Extrémité gauche (en option) (FD145) – 2021 et antérieur

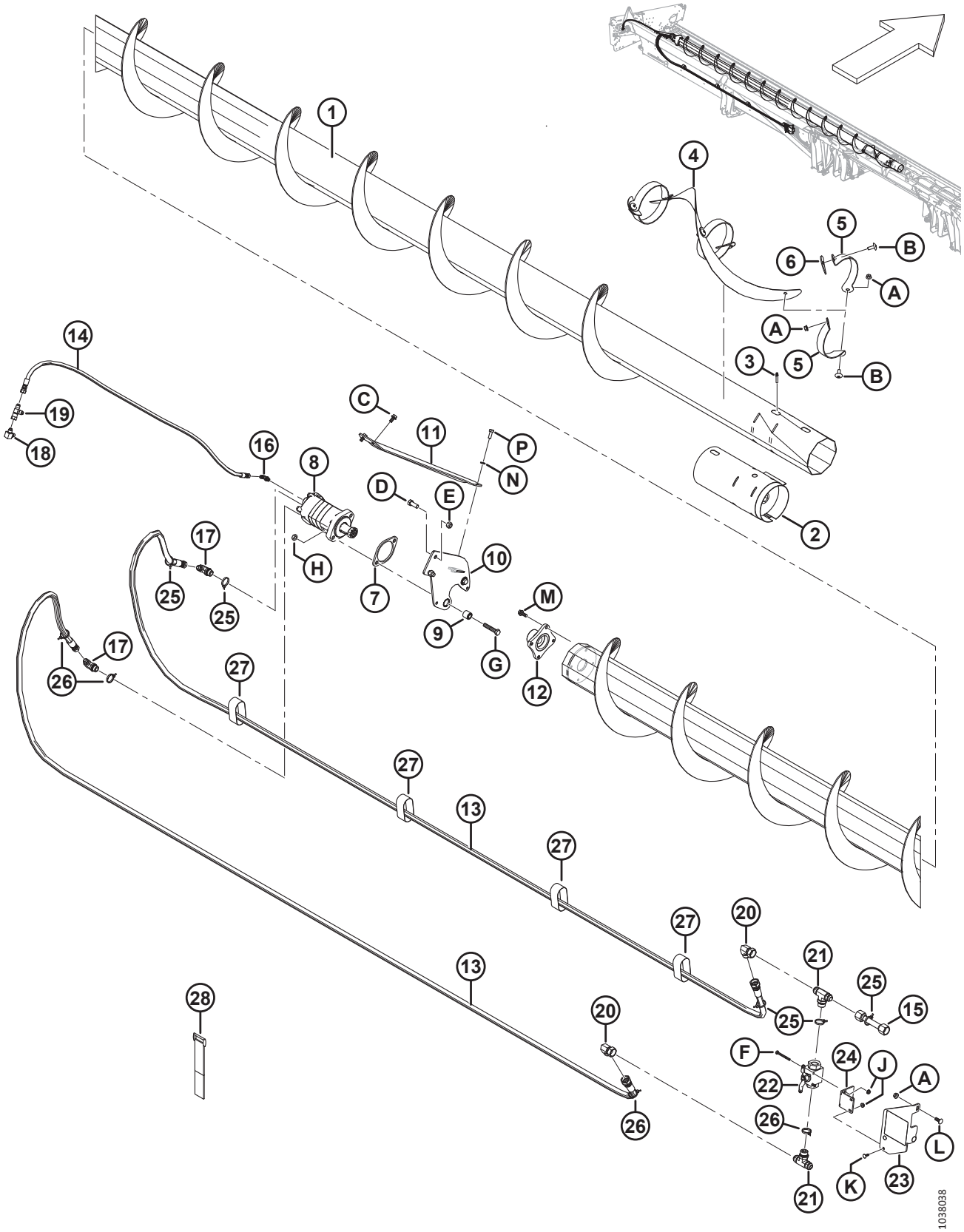

VIS TRANSVERSALE SUPÉRIEURE – EXTRÉMITÉ GAUCHE (EN OPTION) (FD145) – 2021 ET ANTÉRIEUR

Réf.	Numéro de pièce	Description	Qté	Numéro de série
1	294515	VIS D'ALIMENTATION – VTS CG ENS. SOUDÉ 13,7 M (45 PI)	1	
2	**294682**	**KIT – MANCHON DE REPARATION VTS SOUDÉ** [240]	**A/B**	
3	30934	RACCORD – FILET CONIQUE 1/4-28	1	
4	255881	SPIRE – CENTRAL CG	1	
5	294424	SUPPORT – CG	6	
6	255883	PLAQUE	3	
7	253446	PLAQUE – ENTRETOISE	1	
8	255829	MOTEUR – VTS (130 CC) [241]	1	
	283002	MOTEUR – EATON 2000 (100 CC) [242]	1	
	174304	KIT D'ÉTANCHÉITÉ		
	137375	CONTRE-ÉCROU – À RAINURE 1,0-20 UNEF		
9	21810	BAGUE – CAOUTCHOUC	2	
10	174168	SUPPORT – ASS. CROCHET CG	1	
11	279925	RENFORT – CG	1	
12	**279775**	**MOYEU – USINAGE**	**1**	
13	294224	FLEXIBLE – HYDRAULIQUE	2	
14	294225	FLEXIBLE – HYDRAULIQUE	1	
15	294007	CONDUITE – HYDRAULIQUE	1	
16	135647	RACCORD – HYD. COUDÉ À 90°	1	
17	21801	RACCORD – HYD. COUDÉ À 90°	2	
18	50104	RACCORD – HYD. COUDÉ À 90°	1	
19	30873	RACCORD – HYD. EN TÉ	1	
20	50175	RACCORD – HYD. COUDÉ À 90°	2	
21	50050	RACCORD – HYD. EN TÉ DE DÉRIVATION FILET DR AVEC JOINT TORIQUE	2	
22	294263	SOUPAPE – BILLE	1	
23	294814	SUPPORT – MONTAGE DU BV AVEC AUTOCOLLANT [243]	1	
24	294009	SUPPORT – CROCHET, FIXATION DE LA VANNE	1	
25	252795	COLLIER DE SERRAGE – ATTACHE DE CÂBLE, ROSE	5	
26	252794	COLLIER DE SERRAGE – ATTACHE DE CÂBLE, VIOLETTE	4	
27	135444	COURROIE DE SANGLE 6 PO LG	4	
28	135443	COURROIE DE SANGLE 4 PO LG	3	
A	30228	ÉCROU – À COLLERETTE FD FACE LISSE 0,375-16 UNC		
B	135507	VIS – USINÉE, TORX TÊTE BOMBÉE, 3/8 GPN X 1LG		
C	101897	VIS – TÊTE HEX. AVEC RONDELLE ET FILETAGE ROULÉ 3/8 GPN X 3/4		
D	21491	BOULON – TÊTE HEX. 1/2 GPN X 1,25 LG GR 5 ZP		

240. Ce kit est destiné aux vis transversales supérieures de 2021 et antérieur qui utilisent des arbres hexagonaux au niveau du support central ; il est destiné à réparer les dommages subis par la vis. Il faut prévoir de souder.
241. Pour une utilisation sur toutes les plateformes automotrices et les plateformes de moissonneuse-batteuse qui ne sont pas sur le marché européen.
242. Pour utilisation sur le marché européen avec augmentation de la vitesse VTS.
243. Le support comprend un autocollant (MD n° 294813), consultez la section *37 Autocollants et réflecteurs, page 121*.

VIS TRANSVERSALE SUPÉRIEURE – EXTRÉMITÉ GAUCHE (EN OPTION) (FD145) – 2021 ET ANTÉRIEUR

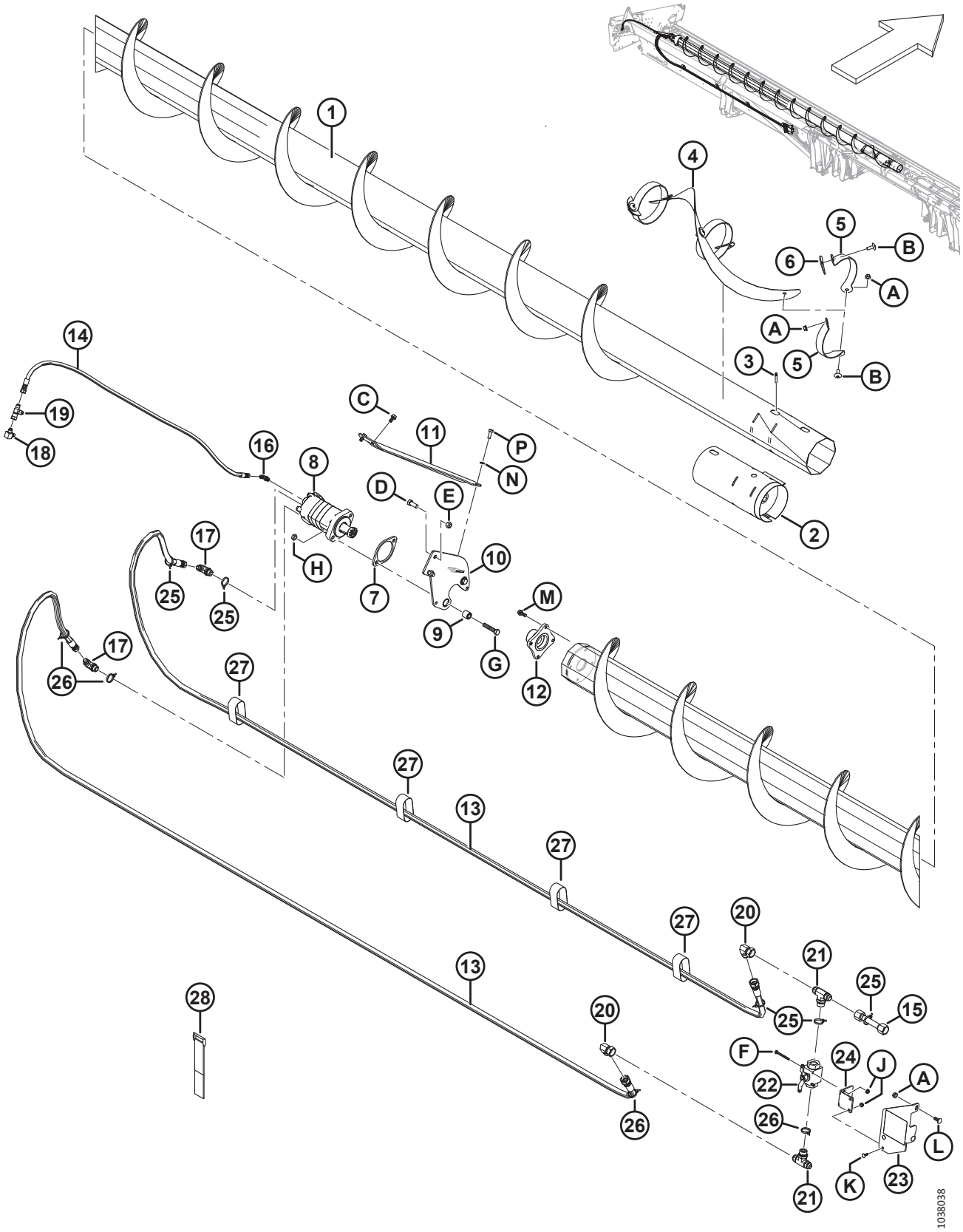

VIS TRANSVERSALE SUPÉRIEURE – EXTRÉMITÉ GAUCHE (EN OPTION) (FD145) – 2021 ET ANTÉRIEUR

Réf.	Numéro de pièce	Description	Qté	Numéro de série
E	18697	ÉCROU – HEX. DE BLOCAGE FD 0,500-13 UNC		
F	21854	BOULON – TÊTE HEX. 1/4 NC × 2,5 LG GR 5 ZP		
G	21760	BOULON – TÊTE HEX. 1/2 NC × 2,5 LG GR 5 ZP		
H	137727	CONTRE-ÉCROU – HEX. FD 1/2-13 UNC GR5 ZP		
J	135248	ÉCROU – DE BLOCAGE CENTRAL HEX. À COL.		
K	21476	BOULON – TRCC 1/4-20 X 75-GR5-ZP		
L	100456	BOULON – TRCCC 3/8 NC × 1,0 GR 5 ZP		
M	135193	VIS – TÊTE HEX. AVEC RONDELLE ET FILETAGE ROULÉ 3/8 NC X 1,0		
N	18637	RONDELLE – NORMALE DE BLOCAGE 3/8 PO DI NOM. ZP		
P	20077	BOULON – TÊTE HEX. 3/8 NC × 1,0 LG GR 5 ZP		

69 Vis transversale supérieure – Extrémité droite (en option) (FD145) – 2021 et antérieur

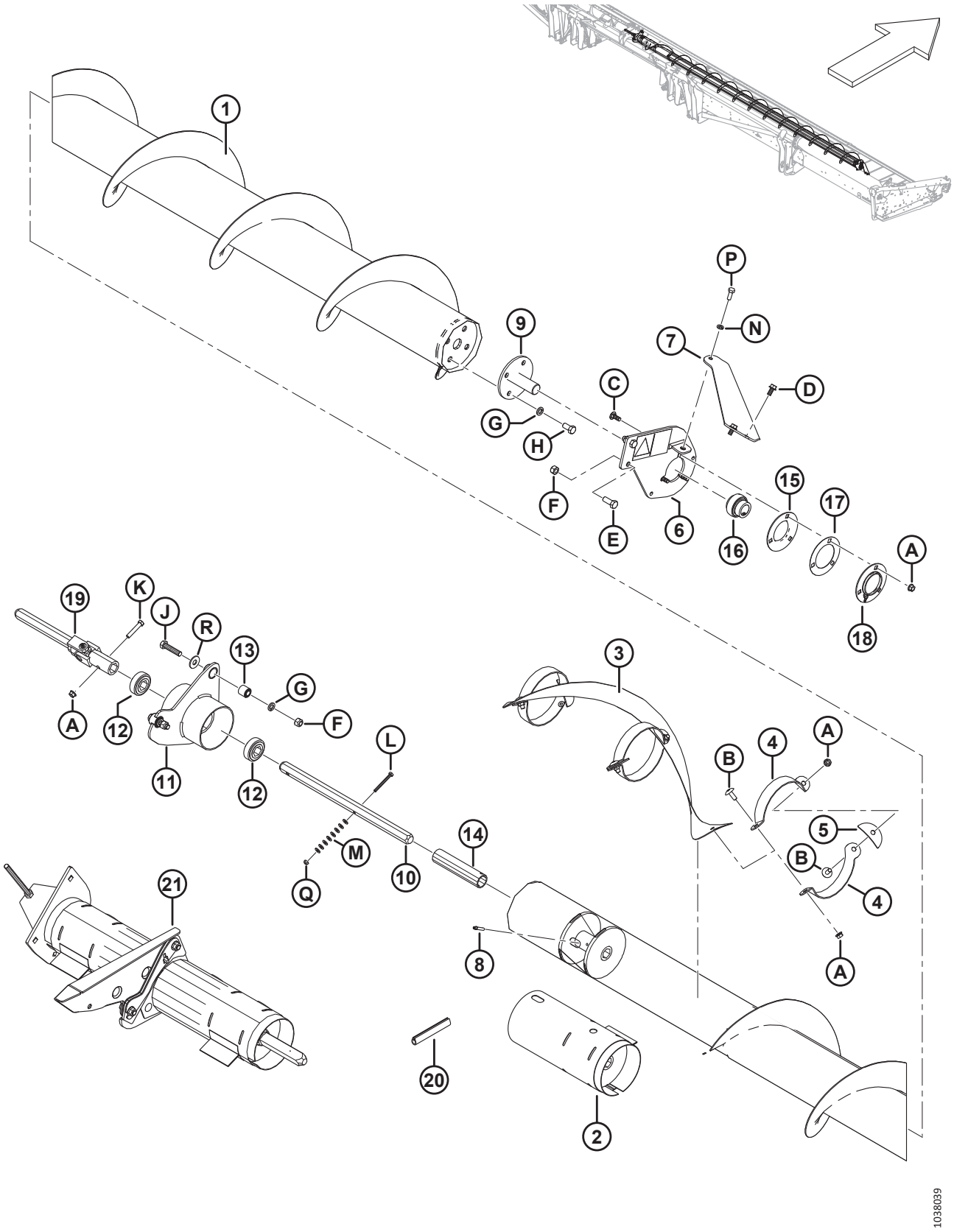

VIS TRANSVERSALE SUPÉRIEURE – EXTRÉMITÉ DROITE (EN OPTION) (FD145) – 2021 ET ANTÉRIEUR

Réf.	Numéro de pièce	Description	Qté	Numéro de série
1	294518	VIS D'ALIMENTATION – ENS. SOUDÉ CD VTS 13,7 M (45 PI)	1	
2	**294682**	**KIT – MANCHON DE REPARATION VTS SOUDÉ** [244]	**A/B**	
3	294928	SPIRE – CENTRALE CD	1	
4	294425	SUPPORT – CD	6	
5	255883	PLAQUE	3	
6	174176	SUPPORT CD – ASS. AUTOCOLLANTS	1	
7	279926	RENFORT – CD	1	
8	30934	RACCORD – FILET CONIQUE 1/4-28	1	
9	132303	ARBRE – EXTRÉMITÉ – ASS. SOUDÉ	1	
	294677	KIT – DISQUE, NON PEINT [245]		
10	174081	ARBRE – HEX.	1	
11	172511	SUPPORT – ASS. CROCHET CENTRAL	1	
12	172507	ROULEMENT – À BILLES AVEC ALÉSAGE HEX.	2	
13	21810	BAGUE – CAOUTCHOUC	2	
14	174082	ENTRETOISE	1	
15	49306	BRIDE	1	
16	21859	ROULEMENT – SPH DE EXT. BAGUE INTÉRIEURE 1 3/16 ALÉSAGE	1	
17	172340	CALE	1	
18	30661	BRIDE	1	
19	233395	JOINT – UNIVERSEL	1	
20	45427	MOULAGE CD	1	
21	**335589**	**KIT DE RÉPARATION DE SUPPORT CENTRAL VTS** [246]	**OPT**	
A	30228	ÉCROU – À COLLERETTE FD FACE LISSE 0,375-16 UNC		
B	135507	VIS – USINÉE, TORX TÊTE BOMBÉE, 38 NC X 1 LG		
C	19965	BOULON – TRCC 3/8-16 × 1-GR 5-ZP		
D	101897	VIS – TÊTE HEX. AVEC RONDELLE ET FILETAGE ROULÉ 3/8 GPN X 3/4		
E	21491	BOULON – TÊTE HEX. 1/2 GPN X 1,25 LG GR 5 ZP		
F	18697	ÉCROU – DE BLOCAGE HEX. FD 0,500-13UNC		
G	18638	RONDELLE – NORMALE DE BLOCAGE DI NOM. 12,7 MM (1/2 PO) ZP		
H	21575	BOULON – TÊTE HEX. 1/2 NC × 1,0 LG GR 5 ZP		
J	21578	BOULON – TÊTE HEX. 1/2 GPN X 2,25 LG GR 5 ZP		
K	21354	BOULON – TÊTE HEX. 3/8 NC X 2,0 LG GR5 ZP		
L	21854	BOULON – TÊTE HEX. 1/4 NC × 2,5 LG GR 5 ZP		
M	18596	RONDELLE – PLATE SAE 9/32 DI X 5/8 PO DE ZP		

244. Ce kit est destiné aux vis transversales supérieures de 2021 et antérieur qui utilisent des arbres hexagonaux au niveau du support central ; il est destiné à réparer les dommages subis par la vis. Il faut prévoir de souder.
245. Pièce de rechange pour l'arbre (MD no 132303).
246. Le kit est utilisé pour améliorer l'assemblage du support central sur les vis transversale supérieure en 2 pièces. Remplace le joint en U (MD n° 233395), le support central (MD n° 172511), les roulements (MD n° 172507), l'arbre hexagonal (MD n° 174081), l'entretoise (MD n° 174082) et le matériel. Comprend deux kits de manchons de réparation (MD n° NSS). Consultez la section *70 (Option) Vis transversale supérieure – Kit de réparation du support central, page 209*.

VIS TRANSVERSALE SUPÉRIEURE – EXTRÉMITÉ DROITE (EN OPTION) (FD145) – 2021 ET ANTÉRIEUR

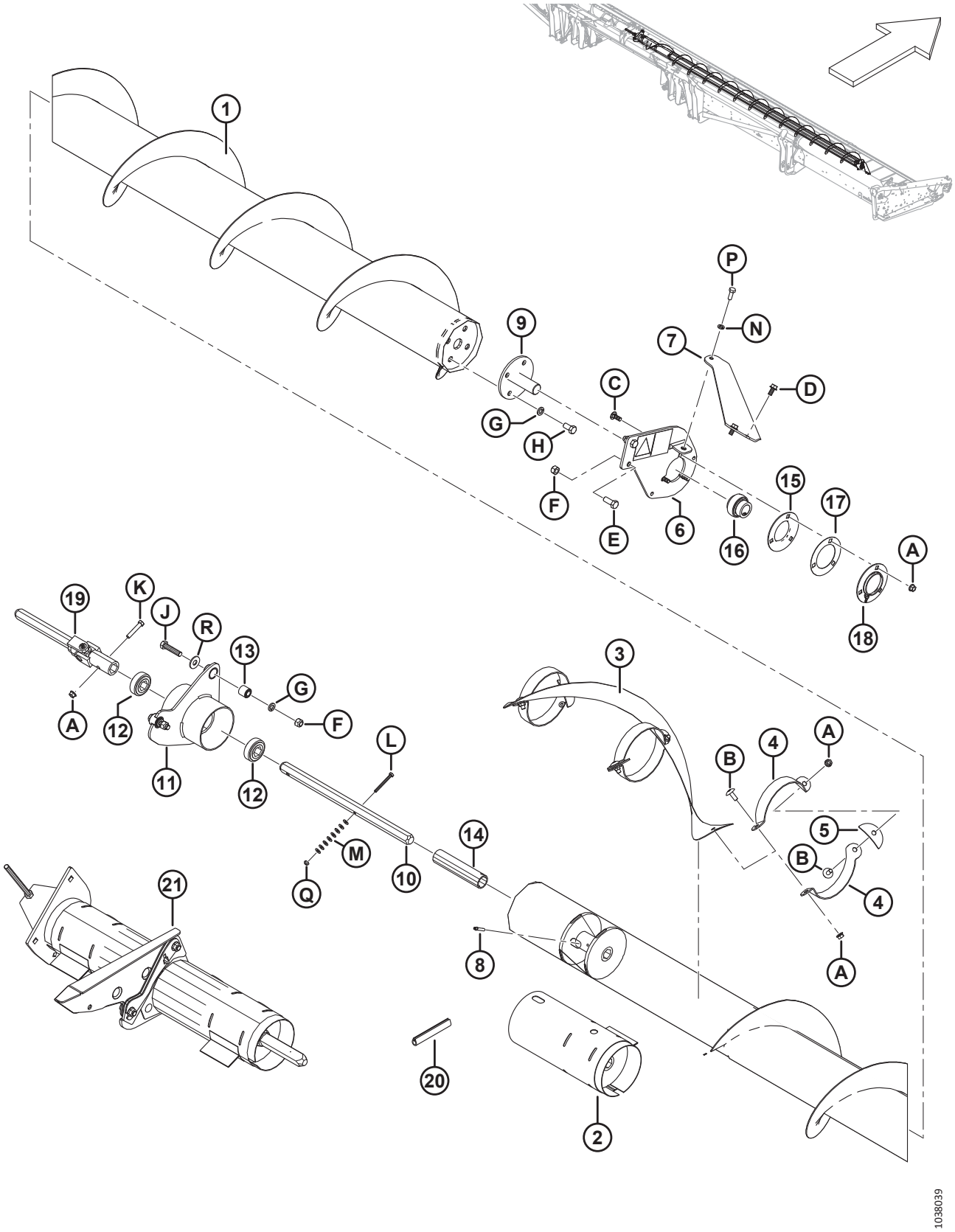

VIS TRANSVERSALE SUPÉRIEURE – EXTRÉMITÉ DROITE (EN OPTION) (FD145) – 2021 ET ANTÉRIEUR

Réf.	Numéro de pièce	Description	Qté	Numéro de série
N	18637	RONDELLE – NORMALE DE BLOCAGE 3/8 PO DI NOM. ZP		
P	20077	BOULON – TÊTE HEX. 3/8 NC × 1,0 LG GR 5 ZP		
Q	18724	ÉCROU – HEX. DE BLOCAGE FD 1/4-20 UNC ZP		
R	**184589**	**RONDELLE – PLATE 9/16 X 1,375 AA1J**		

70 (Option) Vis transversale supérieure – Kit de réparation du support central

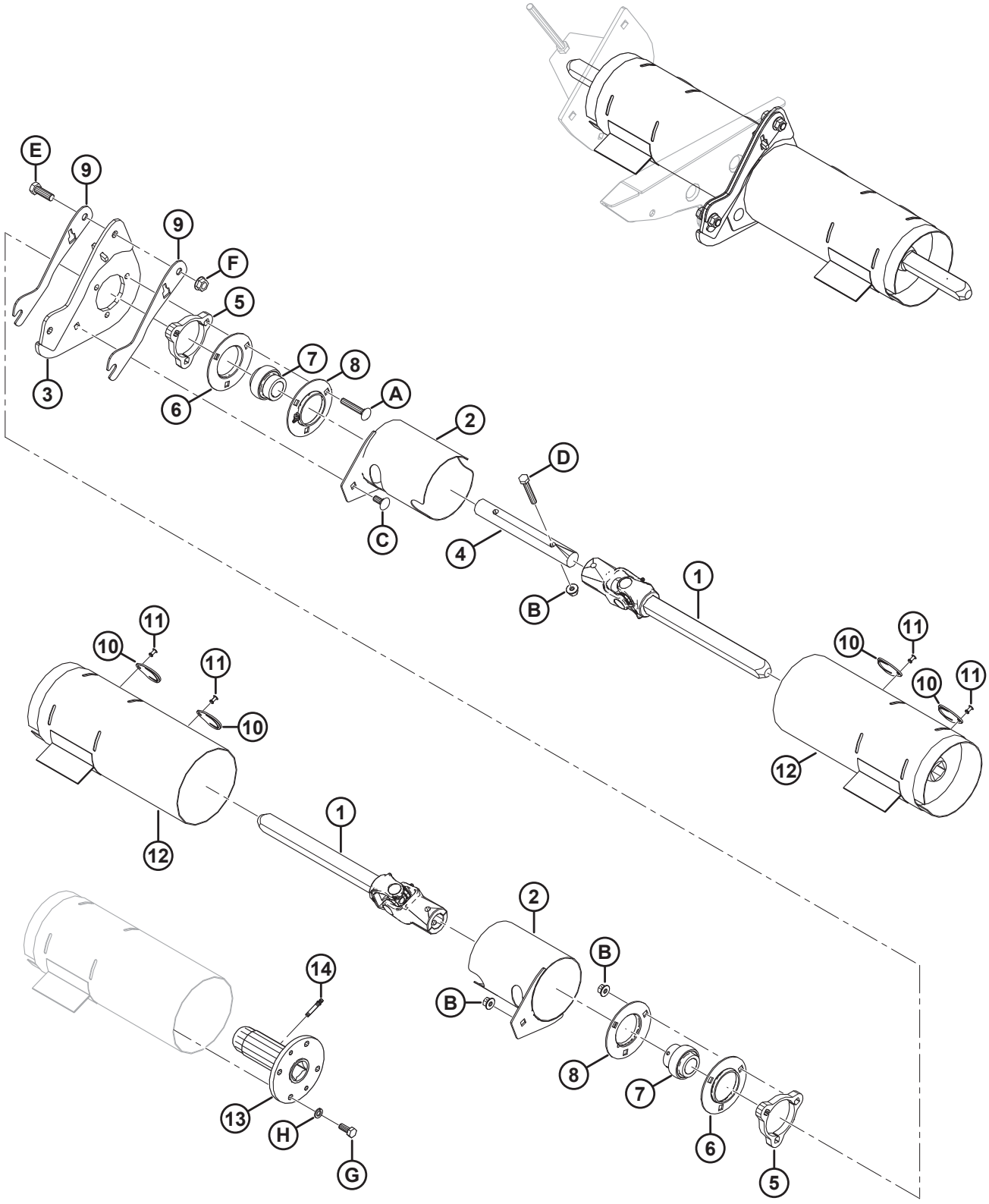

(OPTION) VIS TRANSVERSALE SUPÉRIEURE – KIT DE RÉPARATION DU SUPPORT CENTRAL

NOTE:

Le kit de réparation du support central VTS (MD n° 335589) est utilisé pour améliorer les vis transversales supérieures qui ont actuellement un assemblage de support central (MD n° 172511) et des arbres hexagonaux installés. Le nouvel assemblage de support central inclus dans ce kit utilise des arbres carrés, ce qui améliore la durée de vie des arbres et des moyeux.

Réf.	Numéro de pièce	Description	Qté	Numéro de série
	335589	**KIT DE RÉPARATION DU SUPPORT CENTRAL VTS** [247]		
1	**233513**	**JOINT – UNIVERSEL**	**2**	
2	**233371**	**DOIGT – SOUDÉ**	**2**	
3	**335615**	**SUPPORT – ASS. SOUDÉ DU SUPPORT DE ROULEMENT**	**1**	
4	**233519**	**ARBRE**	**1**	
5	**233450**	**PLAQUE – ENTRETOISE**	**2**	
6	**49306**	**BRIDE**	**2**	
7	**21859**	**ROULEMENT – SPH DE EXT. BAGUE INTÉRIEURE 1 3/16 ALÉSAGE**	**2**	
8	**30661**	**BRIDE**	**2**	
9	**335625**	**CALE – SUPPORT CENTRAL VTS**	**2**	
10	**233625**	**COUVERTURE**	**4**	
11	**18768**	**RIVET – BORGNE Ø0,188 PO PLAGE DE SERRAGE 0,251 À 0,375**	**4**	
12	**NSS**	**KIT – MANCHON DE REPARATION VTS** [248]	**2**	
13	**233514**	**MOYEU – SOUDÉ VTS COULISSANTE**	**2**	
14	**30934**	**RACCORD – FILET CONIQUE 1/4-28**	**2**	
	335622	**SUPPORT – CENTRAL – ASS. SOUDÉ RS (NON ILLUSTRÉ)** [249]		
	335610	**SUPPORT – CENTRAL – RS (NON ILLUSTRÉ)** [250]		
A	**136113**	**BOULON – TRCC M10 X 1,5 X 60-8,8-AA1J**		
B	**135799**	**ÉCROU – HEX. FLG, VERROU CENTRAL, M10 X 1,5-10**		
C	**135785**	**BOULON – TRCC M10 X 1,5 X 25-8,8-AA1J**		
D	**108172**	**BOULON – TÊTE HEX. M10 X 1,5 X 65-8,8-AA1J**		
E	**18723**	**BOULON – TÊTE HEX. 1/2-13 X 1,5 GR5-AA1J**		
F	**50186**	**ÉCROU – À COL. LK FD 1/2-13 UNC GR5-AA1J**		
G	**30627**	**BOULON – TÊTE HEX. TFL M10 X 1,5 X 25-8,8-A3L**		
H	**30632**	**RONDELLE – ÉLASTIQUE DE BLOCAGE M10**		

247. Le kit comprend toutes les pièces référencées.
248. Comprend un manchon de réparation (MD n° NSS), un moyeu coulissant (MD n° 233514), un raccord de graissage (MD n° 30934), quatre boulons (MD n° 30627) et quatre rondelles de blocage (MD n° 30632).
249. Inclus dans le kit mais n'est pas utilisé sur les plateformes FD1 ; utilisé uniquement sur les plateformes à bobine unique D65 et D1.
250. Inclus dans le kit mais n'est pas utilisé sur les plateformes FD1 ; utilisé sur les plateformes 972, 973, et 974 uniquement.

71 Vis transversale supérieure – Extrémité gauche (en option) (FD125, FD130, FD135 et FD140) – 2022

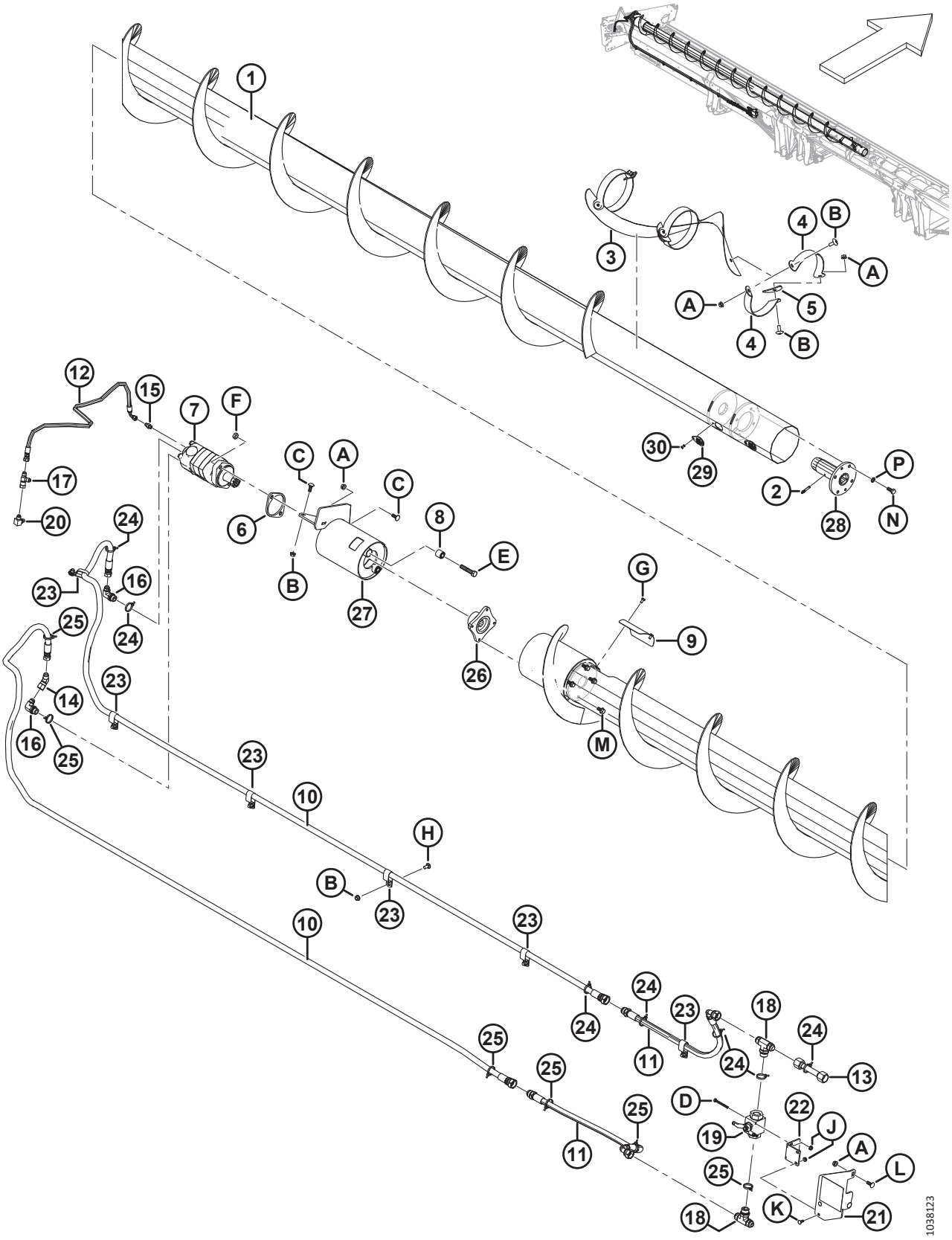

Réf.	Numéro de pièce	Description	Qté	Numéro de série
	B9012	KIT – VTS SÉRIE 1 de 25 PI (AMÉRIQUE DU NORD) [251]		
	B9011	**KIT – VTS SÉRIE 1, 30 PI (AMÉRIQUE DU NORD)** [251]		
	B9010	**KIT – VTS SÉRIE 1, 35 PI (AMÉRIQUE DU NORD)** [251]		
	B9009	**KIT – VTS SÉRIE 1, 40 PI (AMÉRIQUE DU NORD)** [251]		
	B9044	**KIT – VTS SÉRIE 1, MOISSONNEUSE-BATTEUSE DE 25 PI (EUROPE)** [251]		
	B9045	**KIT – VTS SÉRIE 1, MOISSONNEUSE-BATTEUSE DE 30 PI (EUROPE)** [251]		
	B9046	**KIT – VTS SÉRIE 1, MOISSONNEUSE-BATTEUSE DE 35 PI (EUROPE)** [251]		
	B9047	**KIT – VTS SÉRIE 1, MOISSONNEUSE-BATTEUSE DE 40 PI (EUROPE)** [251]		
1	**335708**	**VIS D'ALIMENTATION – ASS. SOUDÉ CG 25 PI**	**1**	
	335336	**VIS D'ALIMENTATION – ASS. SOUDÉ CG VTS AM 30 PI**	**1**	
	335707	**VIS D'ALIMENTATION – ASS. SOUDÉ CG VTS AM 35 PI**	**1**	
	335478	**VIS D'ALIMENTATION – ASS. SOUDÉ CG VTS AM 40 PI**	**1**	
2	**30934**	**RACCORD – 1/4–28 FILET CONIQUE**	**1**	
3	**335719**	**SPIRE – CENTRAL CG**	**1**	
4	**294424**	**SUPPORT – CG**	**6**	
5	**255883**	**PLAQUE**	**3**	
6	**253446**	**PLAQUE – BAGUE D'ESPACEMENT**	**1**	
7	**255829**	**MOTEUR – VTS (130 CC)** [252]	**1**	
	283002	**MOTEUR – EATON 2000 (100 CC)** [253]	**1**	
	174304	**KIT D'ÉTANCHÉITÉ**		
	137375	**CONTRE-ÉCROU – À RAINURE 1,0-20 UNEF**		
8	**21810**	**BAGUE – CAOUTCHOUC**	**2**	
9	**279261**	**COUVERCLE – ACCÈS VTS**	**1**	
10	**326086**	**FLEXIBLE – HYDRAULIQUE (7,6 M [25 PI])**	**2**	
	294221	**FLEXIBLE – HYDRAULIQUE (30 PI)**	**2**	
	294222	**FLEXIBLE – HYDRAULIQUE 9,1 m (35 pi)**	**2**	
	294223	**FLEXIBLE – HYDRAULIQUE 9,1 m (40 pi)**	**2**	
11	**294226**	**FLEXIBLE – HYDRAULIQUE**	**2**	
12	**254248**	**FLEXIBLE – HYDRAULIQUE**	**1**	
13	**294007**	**CONDUITE – HYDRAULIQUE**	**1**	
14	**135685**	**RACCORD – HYD. COUDÉ À 45°**	**1**	
15	**112184**	**RACCORD – ADAPTATEUR HYD. (30 à 40 PI)**	**1**	
16	**21801**	**RACCORD – HYD. COUDÉ À 90°**	**2**	
17	**30873**	**RACCORD – HYD. EN T**	**1**	

251. Kits disponibles chez Whole Goods seulement.
252. Pour une utilisation sur toutes les plateformes automotrices et les plateformes de moissonneuse-batteuse qui ne sont pas sur le marché européen.
253. Pour une utilisation sur le marché européen avec augmentation de la vitesse VTS.

VIS TRANSVERSALE SUPÉRIEURE – EXTRÉMITÉ GAUCHE (EN OPTION) (FD125, FD130, FD135 ET FD140) – 2022

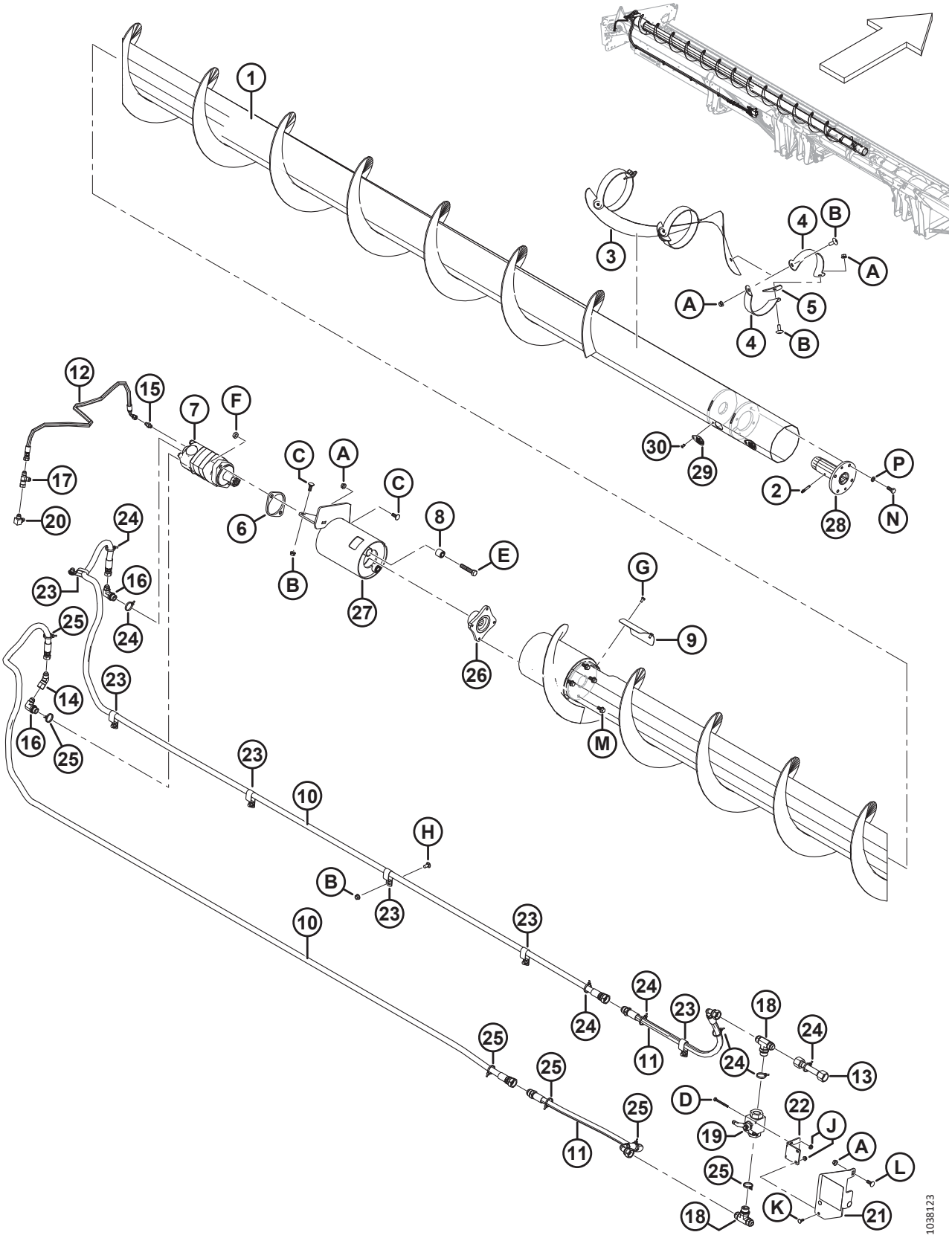

Réf.	Numéro de pièce	Description	Qté	Numéro de série
18	50050	RACCORD – EN T HYD. DE DÉRIVATION FILET DR C/AC JOINT TORIQUE	2	
19	294263	SOUPAPE – À BILLE	1	
20	50104	RACCORD – HYD. COUDÉ À 90°	1	
21	294814	SUPPORT – MONTAGE DU BV AVEC AUTOCOLLANT [254]	1	
22	294009	SUPPORT – CROCHET, FIXATION DE LA VANNE	1	
23	103738	COLLIER – PVC ISOLÉ, TUYAU DE TAILLE 13/16 PO	7	
24	252795	COLLIER DE SERRAGE – ATTACHE DE CÂBLE, ROSE	7	
25	252794	COLLIER DE SERRAGE – ATTACHE DE CÂBLE, VIOLET	6	
26	253722	MOYEU – MOTEUR HC VTS	1	
27	296556	SUPPORT – ASSEMBLAGE [255]	1	
28	233514	MOYEU – SOUDÉ VTS COULISSANTE	1	
29	233625	COUVERTURE	2	
30	18768	RIVET – BORGNE Ø0,188 PO PLAGE DE SERRAGE 0,251 À 0,375	2	
A	30228	ÉCROU – À COLLERETTE FD FACE LISSE 0,375-16 UNC		
B	135507	VIS – USINÉE, TORX À TÊTE BOMBÉE, 3/8 NC X 1 LG		
C	19965	BOULON – TRCC 3/8-16 × 1-GR 5-ZP		
D	21854	BOULON – TÊTE HEX. 1/4 NC × 2,5 LG GR 5 ZP		
E	21760	BOULON – TÊTE HEX. 1/2 NC × 2,5 LG GR 5 ZP		
F	137727	CONTRE-ÉCROU – HEX. FD 1/2-13 UNC GR 5 ZP		
G	21580	BOULON – TÊTE HEX. 1/4 NC × 0,5 LG GR 5 ZP		
H	21863	BOULON – TRCCC 3/8 NC × 0,75 LG GR 5 ZP		
J	135248	ÉCROU – HEX. À EMBASE VERROU CENTRAL		
K	21476	BOULON – TRCC 1/4-20 X 75-GR 5-ZP		
L	100456	BOULON – TRCCC 3/8 NC × 1,0 GR 5 ZP		
M	135963	BOULON – TÊTE HEX. À EMBASE (FACE LISSE) 3/8 NC X 0,75 GR 5 ZP		
N	30627	BOULON – TÊTE HEX. TFL M10 X 1,5 X 25-8,8-A3L		
P	30632	RONDELLE – ÉLASTIQUE DE BLOCAGE M10		

254. Le support comprend un autocollant (MD n° 294813), consultez la section *37 Autocollants et réflecteurs, page 121*.
255. Comprend deux bagues (MD n° 21810) et un autocollant (MD n° 279085).

72 Vis transversale supérieure – Extrémité droite (en option) (FD125, FD130, FD135 et FD140) – 2022

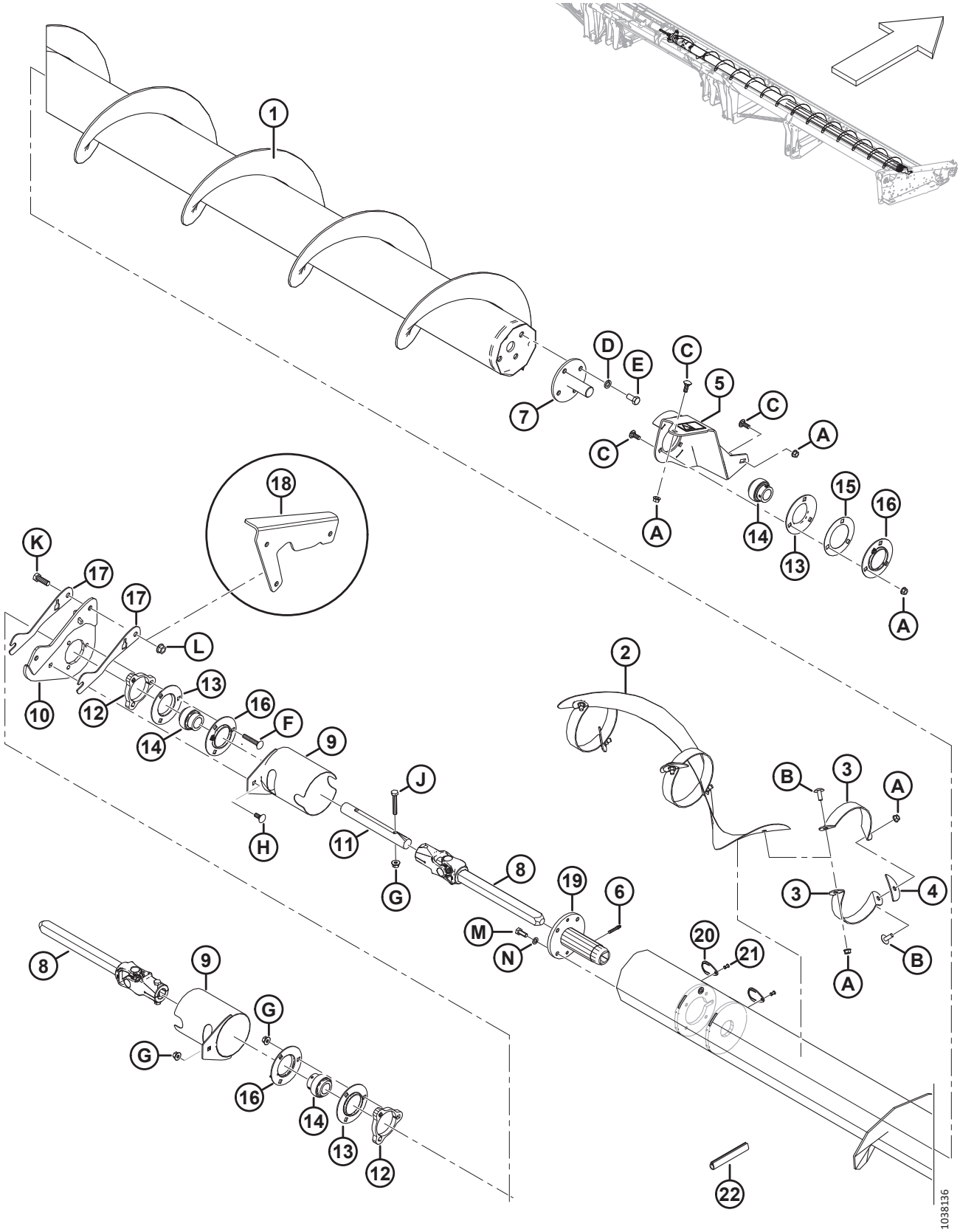

VIS TRANSVERSALE SUPÉRIEURE – EXTRÉMITÉ DROITE (EN OPTION) (FD125, FD130, FD135 ET FD140) – 2022

Réf.	Numéro de pièce	Description	Qté	Numéro de série
1	335687	VIS D'ALIMENTATION – ASS. SOUDÉ CD VTS 25 PI	1	
	335337	VIS D'ALIMENTATION – ASS. SOUDÉ CD VTS 30 PI	1	
	335686	VIS D'ALIMENTATION – ASS. SOUDÉ CD VTS HC 35 PI	1	
	335480	VIS D'ALIMENTATION – ASS. SOUDÉ CD VTS HC 40 PI	1	
2	335592	SPIRE – CENTRALE CD	1	
3	294425	SUPPORT – CD	6	
4	255883	PLAQUE	3	
5	296554	SUPPORT – ASS. VTS CD [256]	1	
6	30934	RACCORD – 1/4–28 FILET CONIQUE	1	
7	132303	ARBRE – EXTRÉMITÉ ENS. SOUDÉ	1	
	294677	KIT – DISQUE, NON PEINT [257]		
8	233513	JOINT – UNIVERSEL	2	
9	233371	DOIGT – SOUDÉ	2	
10	335615	SUPPORT – ASS. SOUDÉ DU SUPPORT DE ROULEMENT	1	
11	233519	ARBRE	1	
12	233450	PLAQUE – ENTRETOISE	2	
13	49306	BRIDE	3	
14	21859	ROULEMENT – SPH DE EXT. BAGUE INTÉRIEURE 1 3/16 ALÉSAGE	3	
15	172340	CALE	1	
16	30661	BRIDE	3	
17	335625	CALE – SUPPORT CENTRAL VTS	2	
18	335635	SUPPORT – CENTRAL VTS (25 PI SEULEMENT)	1	
19	233514	MOYEU – SOUDÉ VTS COULISSANTE	1	
20	233625	COUVERTURE	2	
21	18768	RIVET – BORGNE Ø0,188 PO PLAGE DE SERRAGE 0,251 À 0,375	2	
22	45427	MOULAGE – CD	1	
A	30228	ÉCROU – À COLLERETTE FD FACE LISSE 0,375-16 UNC		
B	135507	VIS – USINÉE, TORX À TÊTE BOMBÉE, 3/8 NC X 1 LG		
C	19965	BOULON – TRCC 3/8-16 × 1-GR 5-ZP		
D	18638	RONDELLE – NORM. DE BLOCAGE 1/2 PO NOM. ID ZP		
E	21575	BOULON – TÊTE HEX. 1/2 NC X 1,0 LG GR5 ZP		
F	136113	BOULON – TRCC M10 X 1,5 X 60-8,8-AA1J		
G	135799	ÉCROU – HEX. FLG, VERROU CENTRAL, M10 X 1,5-10		
H	135785	BOULON – TRCC M10 X 1,5 X 25-8,8-AA1J		
J	108172	BOULON – TÊTE HEX. M10 X 1,5 X 65-8,8-AA1J		
K	18723	BOULON – TÊTE HEX. 1/2-13 X 1,5 GR5-AA1J		
L	50186	ÉCROU – À COL. LK FD 1/2-13 UNC GR5-AA1J		

256. Comprend un autocollant d'avertissement (MD n° 279085).
257. Pièce de réparation pour arbre (MD n° 132303).

VIS TRANSVERSALE SUPÉRIEURE – EXTRÉMITÉ DROITE (EN OPTION) (FD125, FD130, FD135 ET FD140) – 2022

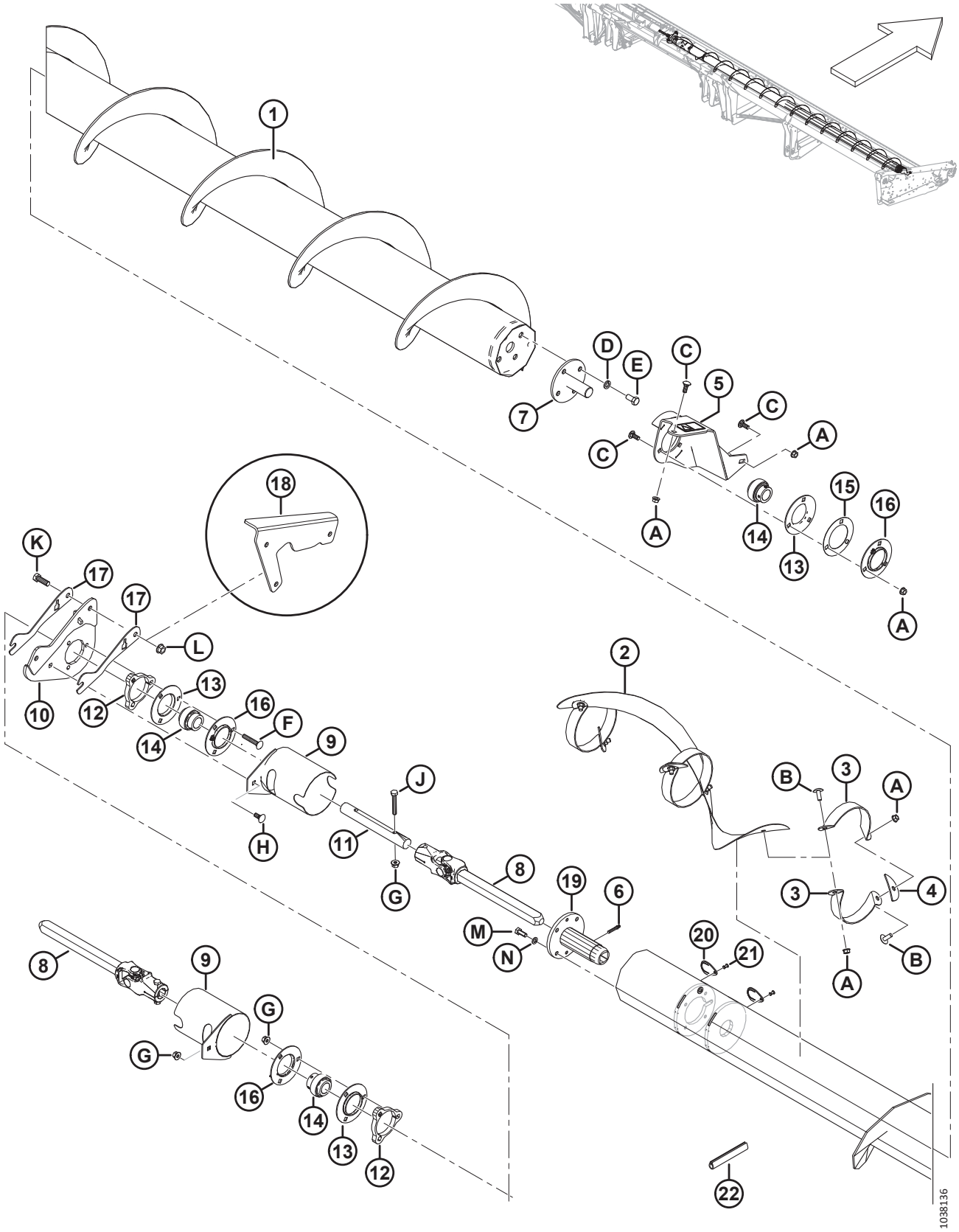

VIS TRANSVERSALE SUPÉRIEURE – EXTRÉMITÉ DROITE (EN OPTION) (FD125, FD130, FD135 ET FD140) – 2022

Réf.	Numéro de pièce	Description	Qté	Numéro de série
M	**30627**	**BOULON – TÊTE HEX. TFL M10 X 1,5 X 25-8,8-A3L**		
N	**30632**	**RONDELLE – ÉLASTIQUE DE BLOCAGE M10**		

73 Vis transversale supérieure – Extrémité gauche (en option) (FD145) – 2022

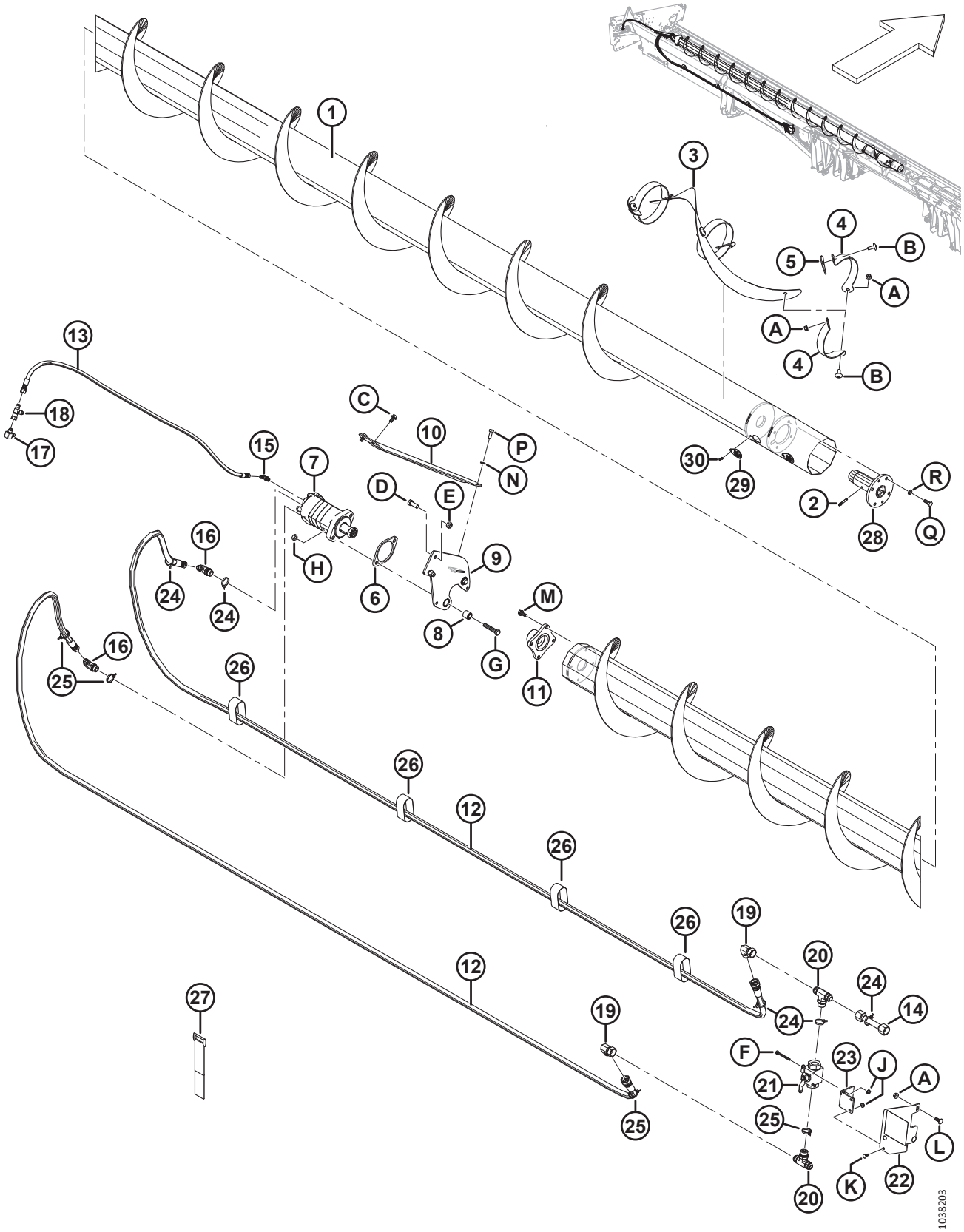

VIS TRANSVERSALE SUPÉRIEURE – EXTRÉMITÉ GAUCHE (EN OPTION) (FD145) – 2022

Réf.	Numéro de pièce	Description	Qté	Numéro de série
	B9049	KIT – VTS SÉRIE 1 45 PI (AMÉRIQUE DU NORD) [258]		
	B9050	KIT – VTS SÉRIE 1 45 PI (EUROPE) [258]		
1	335600	VIS D'ALIMENTATION – VTS CG ASS. SOUDÉ 45 PI	1	
2	30934	RACCORD – FILET CONIQUE 1/4-28	1	
3	335719	SPIRE – CENTRAL CG	1	
4	294424	SUPPORT – CG	6	
5	255883	PLAQUE	3	
6	253446	PLAQUE – BAGUE D'ESPACEMENT	1	
7	255829	MOTEUR – VTS (130 CC) [259]	1	
	283002	MOTEUR – EATON 2000 (100 CC) [260]	1	
	174304	KIT D'ÉTANCHÉITÉ		
	137375	CONTRE-ÉCROU – À RAINURE 1,0-20 UNEF		
8	21810	BAGUE – CAOUTCHOUC	2	
9	174168	SUPPORT – ENS. CROCHET CG	1	
10	279925	RENFORT – CG	1	
11	279775	MOYEU – USINAGE	1	
12	294224	FLEXIBLE – HYDRAULIQUE	2	
13	294225	FLEXIBLE – HYDRAULIQUE	1	
14	294007	CONDUITE – HYDRAULIQUE	1	
15	135647	RACCORD – HYD. COUDÉ À 90°	1	
16	21801	RACCORD – HYD. COUDÉ À 90°	2	
17	50104	RACCORD – HYD. COUDÉ À 90°	1	
18	30873	RACCORD – HYD. EN T	1	
19	50175	RACCORD – HYD. COUDÉ À 90°	2	
20	50050	RACCORD – HYD. EN T DE DÉRIVATION FILET DR C/AC JOINT TORIQUE	2	
21	294263	SOUPAPE – À BILLE	1	
22	294814	SUPPORT – MONTAGE DU BV AVEC AUTOCOLLANT [261]	1	
23	294009	SUPPORT – CROCHET, FIXATION DE LA VANNE	1	
24	252795	COLLIER DE SERRAGE – ATTACHE DE CÂBLE, ROSE	5	
25	252794	COLLIER DE SERRAGE – ATTACHE DE CÂBLE, VIOLET	4	
26	135444	COURROIE DE SANGLE 6 PO LG	4	
27	135443	COURROIE DE SANGLE 4 PO LG	3	
28	233514	MOYEU – SOUDÉ VTS COULISSANTE	1	
29	233625	COUVERTURE	2	
30	18768	RIVET – BORGNE Ø0,188 PO PLAGE DE SERRAGE 0,251 À 0,375	2	

258. Kits disponibles chez Whole Goods seulement.
259. Pour une utilisation sur toutes les plateformes automotrices et les plateformes de moissonneuse-batteuse qui ne sont pas sur le marché européen.
260. Pour une utilisation sur le marché européen avec augmentation de la vitesse VTS.
261. Le support comprend un autocollant (MD n° 294813), consultez la section *37 Autocollants et réflecteurs, page 121*.

VIS TRANSVERSALE SUPÉRIEURE – EXTRÉMITÉ GAUCHE (EN OPTION) (FD145) – 2022

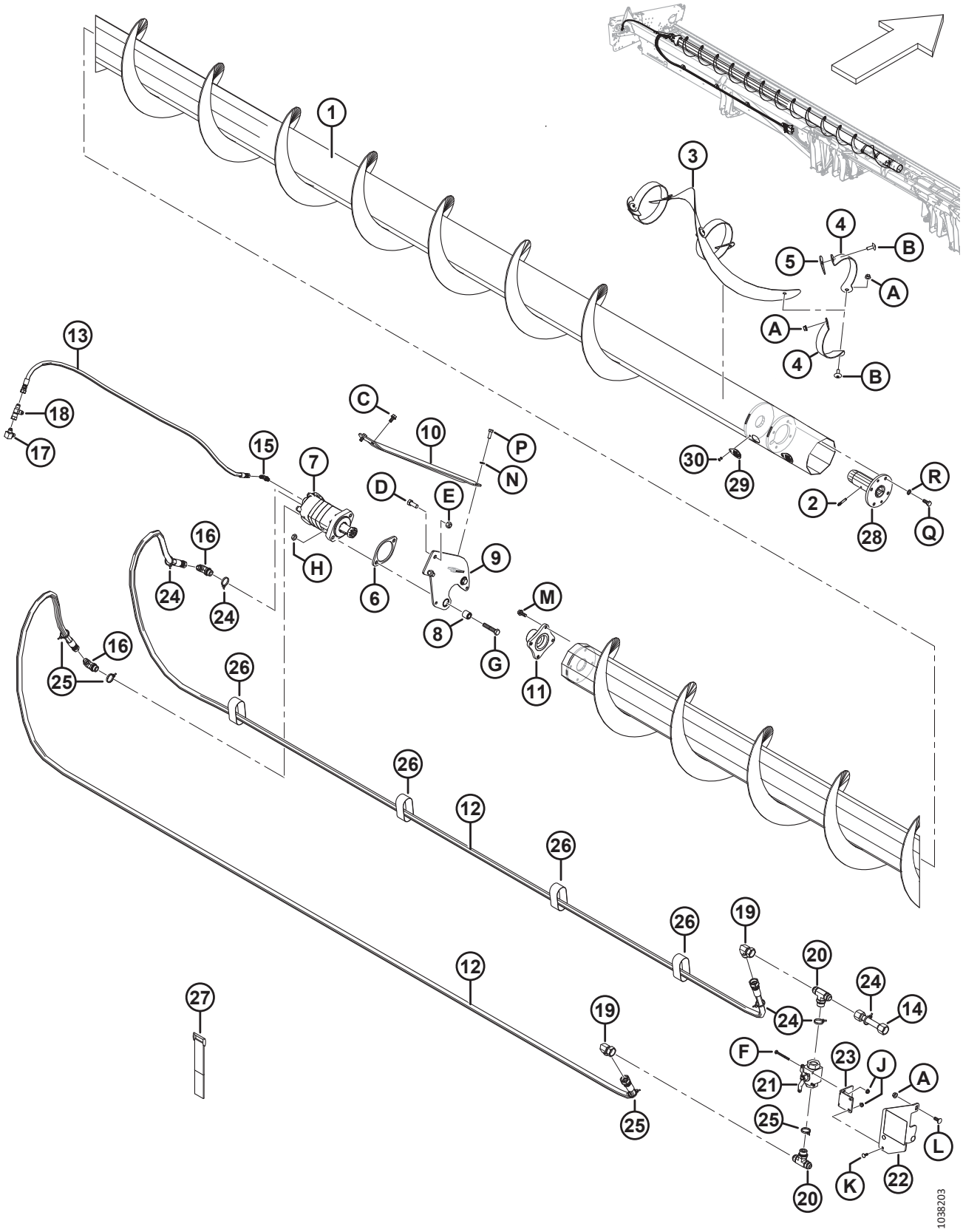

VIS TRANSVERSALE SUPÉRIEURE – EXTRÉMITÉ GAUCHE (EN OPTION) (FD145) – 2022

Réf.	Numéro de pièce	Description	Qté	Numéro de série
A	30228	ÉCROU – À COLLERETTE FD FACE LISSE 0,375-16 UNC		
B	135507	VIS – USINÉE, TORX TÊTE BOMBÉE, 38 NC X 1 LG		
C	101897	VIS – TÊTE HEX. À COLLERETTE ET FILETAGE ROULÉ 3/8 NC × 3/4		
D	21491	BOULON – TÊTE HEX. 1/2 NC × 1,25 LG GR 5 ZP		
E	18697	ÉCROU – HEX. DE BLOCAGE FD 0,500-13 UNC		
F	21854	BOULON – TÊTE HEX. 1/4 NC × 2,5 LG GR 5 ZP		
G	21760	BOULON – TÊTE HEX. 1/2 NC × 2,5 LG GR 5 ZP		
H	137727	CONTRE-ÉCROU – HEX. FD 1/2-13 UNC GR 5 ZP		
J	135248	ÉCROU – HEX. À EMBASE VERROU CENTRAL		
K	21476	BOULON – TRCC 1/4-20 X 75-GR 5-ZP		
L	100456	BOULON – TRCCC 3/8 NC × 1,0 GR 5 ZP		
M	135193	VIS – TÊTE HEX. AVEC RONDELLE ET FILETAGE ROULÉ 3/8 NC × 1,0		
N	18637	RONDELLE – NORMALE DE BLOCAGE 3/8 PO NOM. NOM ZP		
P	20077	BOULON – TÊTE HEX. 3/8 NC × 1,0 LG GR 5 ZP		
Q	30627	BOULON – TÊTE HEX. TFL M10 X 1,5 X 25-8,8-A3L		
R	30632	RONDELLE – ÉLASTIQUE DE BLOCAGE M10		

74 Vis transversale supérieure – Extrémité droite (en option) (FD145) – 2022

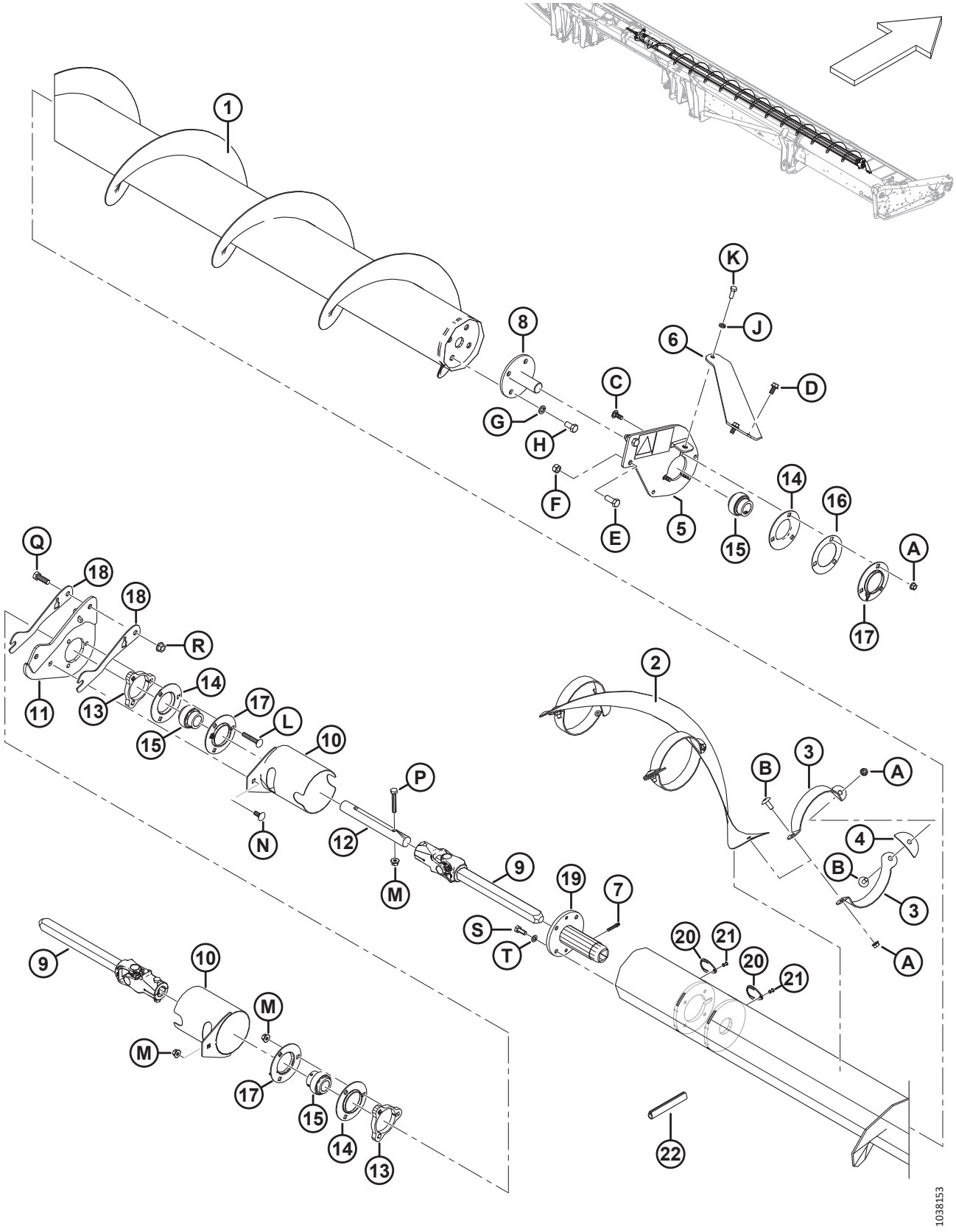

VIS TRANSVERSALE SUPÉRIEURE – EXTRÉMITÉ DROITE (EN OPTION) (FD145) – 2022

Réf.	Numéro de pièce	Description	Qté	Numéro de série
1	**335598**	**VIS D'ALIMENTATION – ASS. SOUDÉ CD VTS 45 PI**	**1**	
2	**335592**	**SPIRE – CENTRALE CD**	**1**	
3	**294425**	**SUPPORT – CD**	**6**	
4	**255883**	**PLAQUE**	**3**	
5	**174176**	**SUPPORT CD – ENS. AUTOCOLLANTS**	**1**	
6	**279926**	**RENFORT – CD**	**1**	
7	**30934**	**RACCORD – 1/4–28 FILET CONIQUE**	**1**	
8	**132303**	**ARBRE – EXTRÉMITÉ ENS. SOUDÉ**	**1**	
	294677	**KIT – DISQUE, NON PEINT** [262]		
9	**233513**	**JOINT – UNIVERSEL**	**2**	
10	**233371**	**DOIGT – SOUDÉ**	**2**	
11	**335615**	**SUPPORT – ASS. SOUDÉ DU SUPPORT DE ROULEMENT**	**1**	
12	**233519**	**ARBRE**	**1**	
13	**233450**	**PLAQUE – ENTRETOISE**	**2**	
14	49306	**BRIDE**	**3**	
15	21859	**ROULEMENT – SPH DE EXT. BAGUE INTÉRIEURE 1 3/16 ALÉSAGE**	**3**	
16	172340	**CALE**	**1**	
17	30661	**BRIDE**	**3**	
18	**335625**	**CALE – SUPPORT CENTRAL VTS**	**2**	
19	**233514**	**MOYEU – SOUDÉ VTS COULISSANTE**	**1**	
20	**233625**	**COUVERTURE**	**2**	
21	**18768**	**RIVET – BORGNE Ø0,188 PO PLAGE DE SERRAGE 0,251 À 0,375**	**2**	
22	**45427**	**MOULAGE – CD**	**1**	
A	**30228**	**ÉCROU – À COLLERETTE FD FACE LISSE 0,375-16 UNC**		
B	**135507**	**VIS – USINÉE, TORX TÊTE BOMBÉE, 38 NC X 1 LG**		
C	**19965**	**BOULON – TRCC 3/8-16 × 1-GR 5-ZP**		
D	**101897**	**VIS – TÊTE HEX. À COLLERETTE ET FILETAGE ROULÉ 3/8 NC × 3/4**		
E	**21491**	**BOULON – TÊTE HEX. 1/2 NC × 1,25 LG GR 5 ZP**		
F	**18697**	**ÉCROU – HEX. DE BLOCAGE FD 0,500-13UNC**		
G	**18638**	**RONDELLE – NORMALE DE BLOCAGE 1/2 PO NOM. NOM ZP**		
H	**21575**	**BOULON – TÊTE HEX. 1/2 NC × 1,0 LG GR 5 ZP**		
J	**18637**	**RONDELLE – NORM. DE BLOCAGE 3/8 PO NOM. ID ZP**		
K	**20077**	**BOULON – TÊTE HEX. 3/8 GPN X 1,0 LG GRADE 5 ZINGUÉ**		
L	**136113**	**BOULON – TRCC M10 X 1,5 X 60-8,8-AA1J**		
M	**135799**	**ÉCROU – BLOCAGE CENTRAL HEX. À COL. M10 X 1,5-10**		
N	**135785**	**BOULON – TRCC M10 X 1,5 X 25-8,8-AA1J**		
P	**108172**	**BOULON – TÊTE HEX. M10 X 1,5 X 65-8,8-AA1J**		
Q	**18723**	**BOULON – TÊTE HEX. 1/2-13 X 1,5 GR5-AA1J**		
R	**50186**	**ÉCROU – À COL. LK FD 1/2-13 UNC GR5-AA1J**		

262. Pièce de réparation pour arbre (MD n° 132303).

VIS TRANSVERSALE SUPÉRIEURE – EXTRÉMITÉ DROITE (EN OPTION) (FD145) – 2022

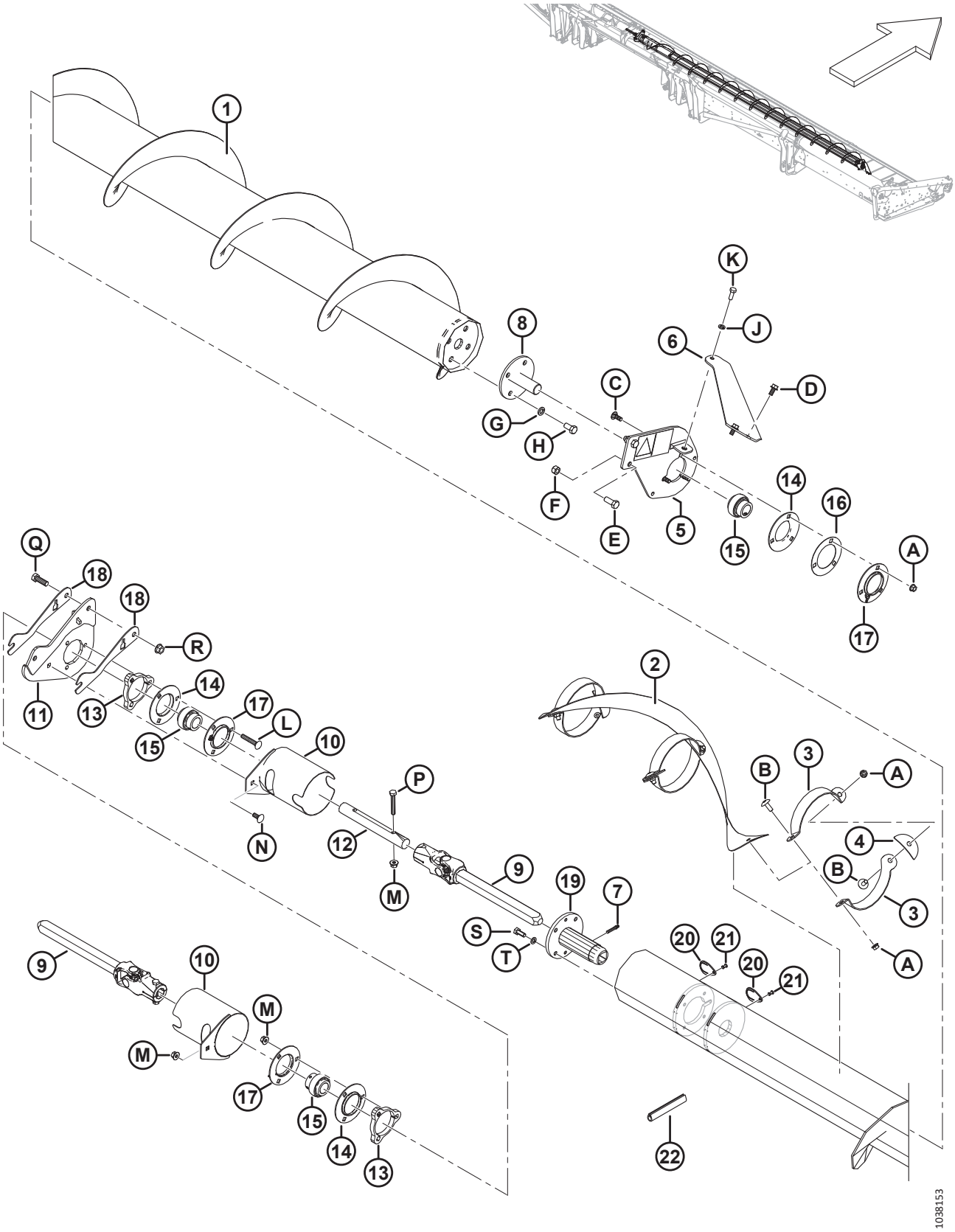

VIS TRANSVERSALE SUPÉRIEURE – EXTRÉMITÉ DROITE (EN OPTION) (FD145) – 2022

Réf.	Numéro de pièce	Description	Qté	Numéro de série
S	**30627**	**BOULON – TÊTE HEX. TFL M10 X 1,5 X 25-8,8-A3L**		
T	**30632**	**RONDELLE – ÉLASTIQUE DE BLOCAGE M10**		

75 (Option) Couteau vertical – Bras de rabatteur standard (2018 et avant)

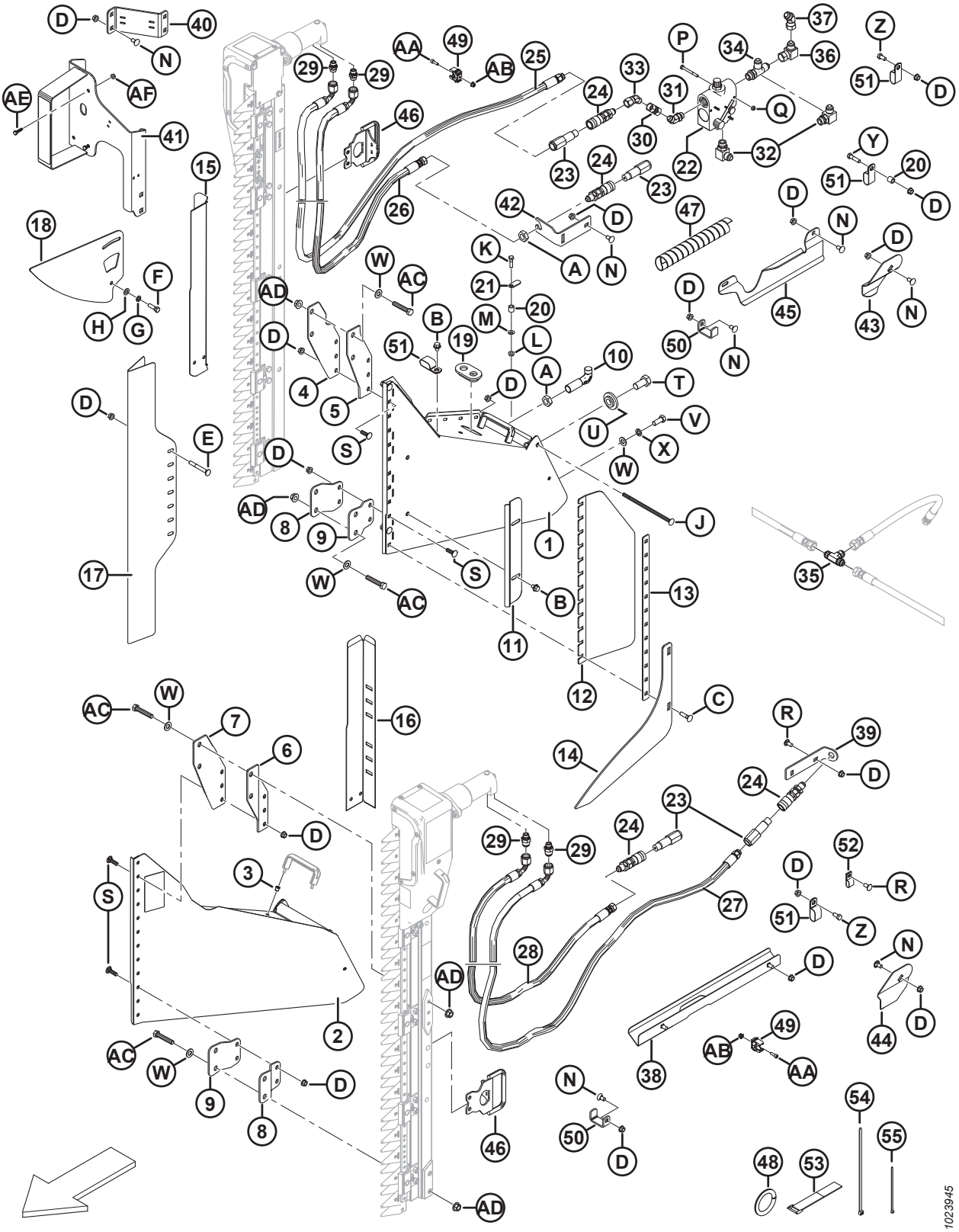

(OPTION) COUTEAU VERTICAL – BRAS DE RABATTEUR STANDARD (2018 ET AVANT)

Réf.	Numéro de pièce	Description	Qté.	Numéro de série
1	279494	ENS. SUPPORT – COUTEAU VERTICAL CD, C/Av. AUTOCOLLANT [263]	1	-346189
2	279485	ENS. SUPPORT – COUTEAU VERTICAL CG, C/Av. AUTOCOLLANT [263]	1	-346189
3	252578	ÉCROU À RIVET – M6 X 1 RND 0,7-4,2	4	-346189
4	279156	SUPPORT – VK, PARTIE SUPÉRIEURE CD EXTÉRIEUR	1	-346189
5	279157	SUPPORT – VK, PARTIE SUPÉRIEURE CD INTÉRIEUR	1	-346189
6	279158	SUPPORT – VK, PARTIE SUPÉRIEURE CG EXTÉRIEUR	1	-346189
7	279159	SUPPORT – VK, PARTIE SUPÉRIEURE CG INTÉRIEUR	1	-346189
8	279498	SUPPORT – VK, PARTIE INFÉRIEURE, EXTÉRIEUR	2	-346189
9	279499	SUPPORT – VK, PARTIE INFÉRIEURE, INTÉRIEUR	2	-346189
10	132773	CROCHET – VERROUILLAGE DU DIVISEUR	2	-346189
11	174242	DÉFLECTEUR – SCIE VERTICALE	2	-346189
12	174321	DÉFLECTEUR – SCIE VERTICALE EN PLASTIQUE	2	-346189
13	174240	SYSTÈME DE RETENUE – SCIE VERTICALE DU DÉFLECTEUR	2	-346189
14	220197	RELEVEUR – SCIE VERTICALE	2	-346189
15	174318	BLINDAGE – TUYAUX DE SCIE VERTICALE CD	1	-346189
16	174322	BLINDAGE – TUYAUX DE SCIE VERTICALE CG	1	-346189
17	165380	BLINDAGE – SCIE VERTICALE	2	-346189
18	174238	GUIDE – SCIE VERTICALE SUPÉRIEUR	2	-346189
19	165103	PASSE-FILS	2	-346189
20	174324	BAGUE D'ESPACEMENT	3	-346189
21	174243	LEVIER – SÉCURITÉ	2	-346189
22	174422	SOUPAPE [264]	1	-346189
	30054	KIT D'ÉTANCHÉITÉ		-346189
23	135386	COUPLEUR – UNION MÂLE 9,525 MM (3/8 PO) FACE PLATE (FASTER) [265]	4	-346189
	111978	KIT D'ÉTANCHÉITÉ – 3/8 MÂLE (FASTER UNIQUEMENT)		-346189
24	135213	COUPLAGE – UNION FEMELLE 3/8 PO PASSE-CLOISON FACE PLATE	4	-346189
25	174262	TUYAU – PRESSION DE SCIE VERTICALE CD, 3425 MM LG	1	-346189
26	174547	TUYAU – RETOUR DE LA SCIE VERTICALE CD, 3350 MM LG	1	-346189
27	174263	TUYAU – PRESSION DE SCIE VERTICALE CD, 3125 MM LG	1	-346189
28	174585	TUYAU – RETOUR DE LA SCIE VERTICALE CG, 2750 MM LG	1	-346189
29	252296	RACCORD – ADAPTATEUR 10 JIC X 6 BSPP (ZIEGLER UNIQUEMENT)	4	-346189
	136654	KIT D'ÉTANCHÉITÉ (ZIEGLER UNIQUEMENT)		-346189
	21746	RACCORD – CONNECTEUR (SABRE UNIQUEMENT)	4	-346189
30	135540	RACCORD – UNION FEMELLE	1	-346189
31	135241	RACCORD – COUDÉ 45° C/Av. JOINT TORIQUE	1	-346189

263. Comprend un autocollant (MD no 174684) et deux écrous à rivet (MD no 252578).
264. Comprend un kit d'étanchéité (MD no 30054).
265. Le coupleur Faster MD n 135386 est interchangeable avec le coupleur Parker Hannifin (NSS). Le kit d'étanchéité (MD n 111978) est uniquement destiné au coupleur Faster et ne peut être utilisé avec le coupleur Parker Hannifin. Il est possible de distinguer les deux coupleurs en fonction de leur longueur ; la longueur du coupleur Faster est de 101 mm et celle du coupleur Parker Hannifin de 84 mm.

(OPTION) COUTEAU VERTICAL – BRAS DE RABATTEUR STANDARD (2018 ET AVANT)

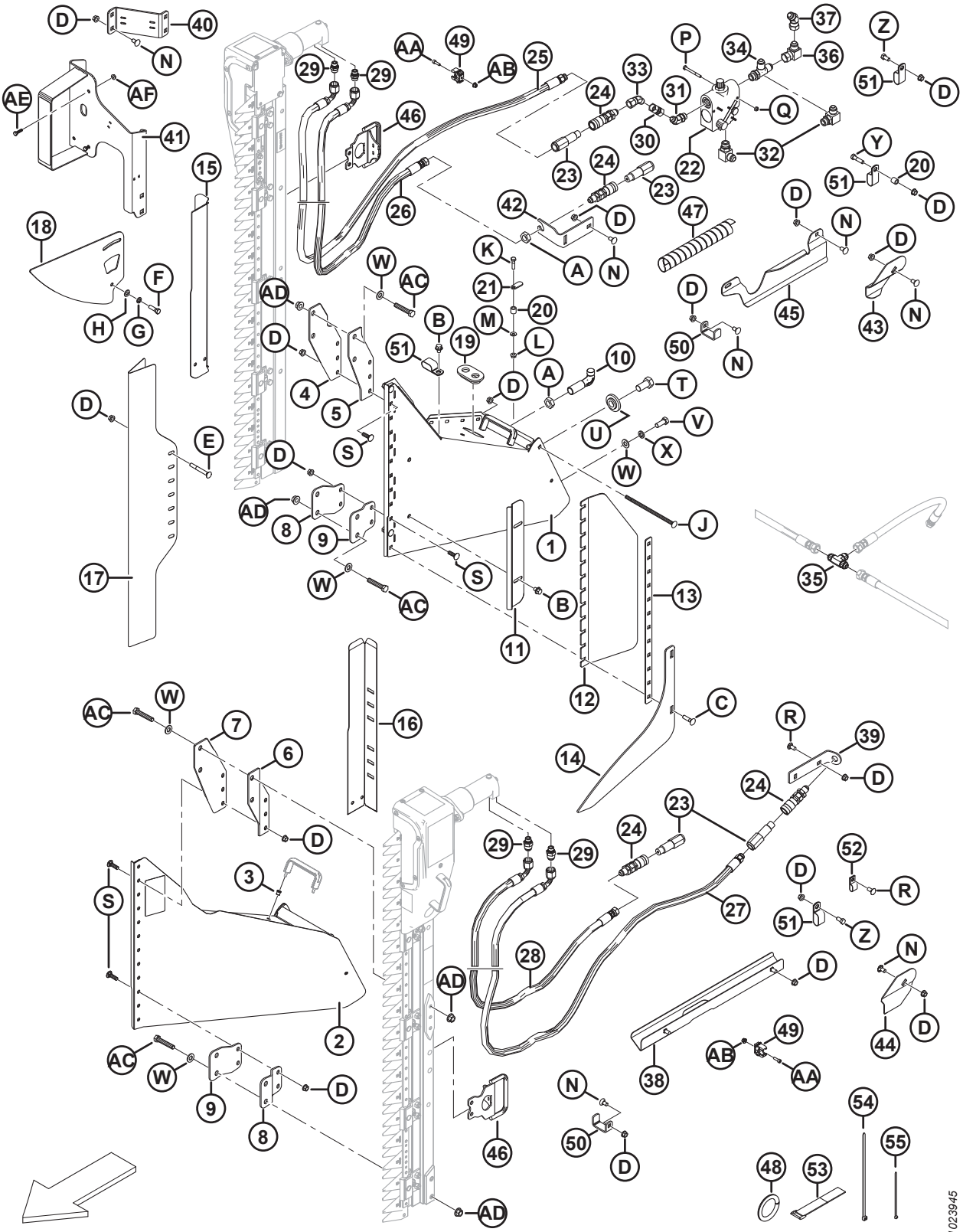

(OPTION) COUTEAU VERTICAL – BRAS DE RABATTEUR STANDARD (2018 ET AVANT)

Réf.	Numéro de pièce	Description	Qté.	Numéro de série
32	21843	RACCORD – COUDÉ 90° HYD	2	-346189
33	135685	RACCORD – COUDÉ 45° HYD	1	-346189
34	50019	RACCORD – EN T RENVERSÉ CANNELÉ C/Av. JOINT TORIQUE	1	-346189
35	30551	RACCORD – EN T	1	-346189
36	30556	RACCORD – COUDÉ 90° HYD	1	-346189
37	135434	RACCORD – COUDÉ ORIENTABLE 45° SAE	1	-346189
38	174586	SUPPORT – ASS. SOUDÉ – SCIE VERTICALE CG	1	-346189
39	174538	SUPPORT – TUYAU DE LA SCIE VERTICALE CG	1	-346189
40	174883	SUPPORT – FEU, KIT DE SCIE VERTICALE	1	-346189
41	294393	SUPPORT – FEU ARRIÈRE CD, COUTEAU VERTICAL	1	-346189
42	174521	SUPPORT – COUPLEUR	1	-346189
43	174514	SUPPORT – TUYAU DE LA SCIE VERTICALE CD	1	-346189
44	174513	SUPPORT – TUYAU DE LA SCIE VERTICALE CG	1	-346189
45	125229	GUIDE – TUYAUX CD, SCIE VERTICALE	1	-346189
46	279144	POIGNÉE – COUTEAU VERT. (ZIEGLER UNIQUEMENT)	2	-346189
47	252537	PROTECTION – TUYAU, EN SPIRALE	1	-346189
48	45427	MOULAGE – CD (SPEC 31886)	1	-346189
49	252314	ATTACHE – TUYAU, 20 MM	8	-346189
50	132418	BRIDE DE FIXATION – TUYAU DE SCIE VERTICALE	3	-346189
51	103738	COLLIER – PVC ISOLÉ, TUYAU DE TAILLE 13/16 PO	13	-346189
52	135233	COLLIER – FLEXIBLE DOUBLE, ISOLÉ	1	-346189
53	135443	COLLIER DE SERRAGE – COURROIE DE SANGLE 4 PO LG	3	-346189
54	30753	COLLIER DE SERRAGE – ATTACHE DE CÂBLE, NOIR, 305 MM LG	6	-346189
55	21763	COLLIER DE SERRAGE – ATTACHE DE CÂBLE, NOIR, 160 MM LG	10	-346189
A	7674	CONTRE-ÉCROU – HEX. 3/4 16 UNF GR 5 ZP		
B	30693	BOULON – À COLLERETTE (FACE CRT) 0,375-16 UNC X 0,5 LG		
C	21484	BOULON – TRCC 3/8 NC × 1,5 LG GR 5 ZP		
D	30228	ÉCROU – À EMBASE FD FACE LISSE 0,375-16 UNC		
E	30307	BOULON – TRCC 3/8 GPN X 3,0 LG GR 5 ZP		
F	21264	BOULON – TÊTE HEX. 3/8 NC × 1,25 LG GR 5 ZP		
G	18637	RONDELLE – NORMALE DE BLOCAGE 3/8 PO DI NOM. ZP		
H	18598	RONDELLE – PLATE SAE 13/32 DI X13/16 PO DE ZP		
J	135665	BOULON – TRCC 3/8 NC X 8 LG GR5 ZP		
K	21526	BOULON – TÊTE HEX. 5/16 NC × 1,25 LG GR 5 ZP		
L	30280	ÉCROU – DE BLOCAGE LAT. À COL. FACE LISSE 5/16 GPN GR 5 ZP		
M	184579	RONDELLE – RESSORT CONIQUE M8A		
N	21472	BOULON – TRCC 3/8 NC × 0,75 GR 5 ZP		
P	21854	BOULON – TÊTE HEX. 1/4 NC × 2,5 LG GR 5 ZP		
Q	18724	ÉCROU – HEX. DE BLOCAGE FD 1/4-20 UNC ZP		
R	21863	BOULON – TRCCC 3/8 NC × 0,75 LG GR 5 ZP		

(OPTION) COUTEAU VERTICAL – BRAS DE RABATTEUR STANDARD (2018 ET AVANT)

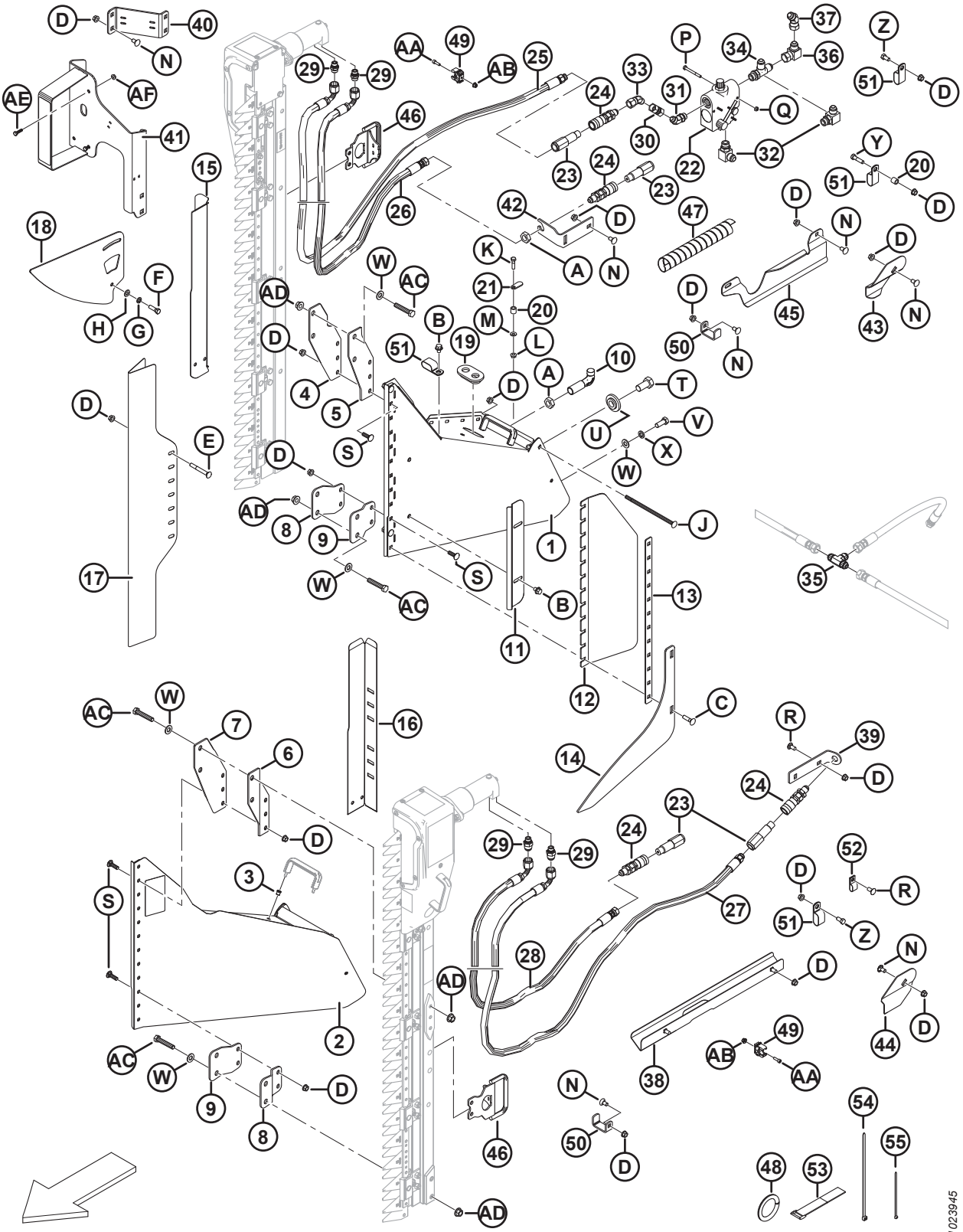

(OPTION) COUTEAU VERTICAL – BRAS DE RABATTEUR STANDARD (2018 ET AVANT)

Réf.	Numéro de pièce	Description	Qté.	Numéro de série
S	19966	BOULON – TRCC 3/8 NC × 1,25 LG GR 5 ZP		
T	135579	BOULON – TÊTE HEX. 3/4-16 UNF		
U	220324	RONDELLE – COUTEAU VERTICAL		
V	21491	BOULON – TÊTE HEX. 1/2 GPN X 1,25 LG GR 5 ZP		
W	18599	RONDELLE – PLATE SAE 17/32 DI X 1 1/16 PO DE ZP		
X	18638	RONDELLE – NORMALE DE BLOCAGE DI NOM. 12,7 MM (1/2 PO) ZP		
Y	21561	BOULON – TÊTE HEX. 3/8 NC × 1,5 LG GR 5 ZP		
Z	21567	BOULON – TÊTE HEX. 0,375-16 UNC × 0,75 LG		
AA	136652	VIS – TÊTE À 6 PANS CREUX M6 X 1 X 20-12,9-A2L		
AB	152668	ÉCROU – HEX. FLG, VERROU CENTRAL, M6 X 1-8-A2L		
AC	252541	BOULON – TÊTE HEX. M12 X 1,75 X 65-8,8-A3L		
AD	148645	ÉCROU – DE BLOCAGE HEX. À COL. STVR M12 X 1,75-10-A3L		
AE	21573	BOULON – TÊTE HEX. 1/4 GPN X 1,0 LG GR 5 ZP		
AF	21455	ÉCROU – À EMBASE (FACE CRT) 1/4 NC GR 5 ZP		

76 Couteau vertical (en option) – Bras de rabatteur standard, Extrémité gauche (2019-2021)

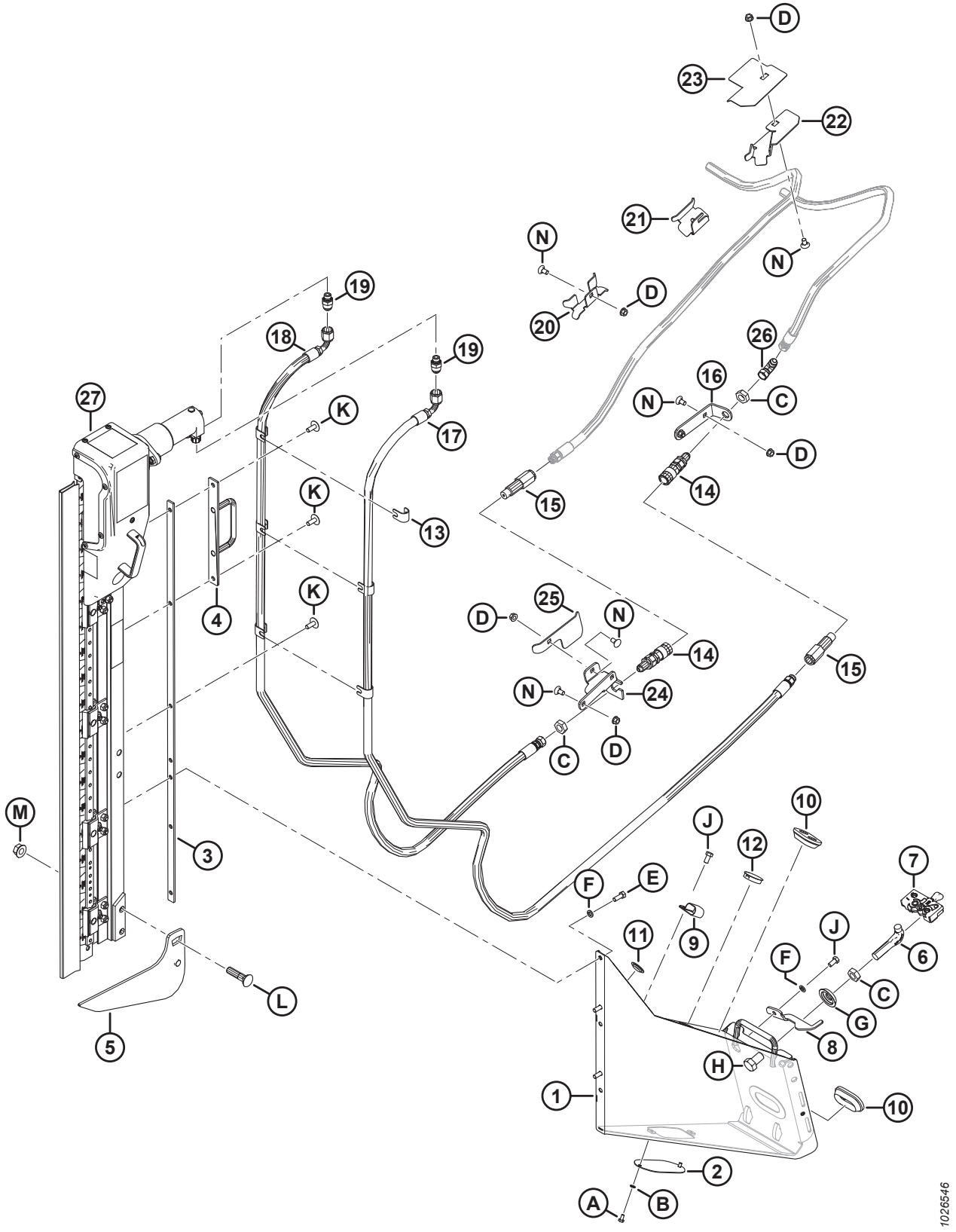

Réf.	Numéro de pièce	Description	Qté.	Numéro de série
	B6410	KIT – COUTEAUX VERTICAUX CG/CD ZIEGLER POUR D1/FD1 [266]		346190–
1	**RÉF.**	ASSEMBLAGE DE SUPPORT – CG AN [267]	1	346190-421189
	335869	**KIT – FIXATION DU COUTEAU VERTICAL** [268]		
2	253582	PLAQUE	1	346190-421189
3	253668	SUPPORT – ASS. SOUDÉ	1	346190-421189
4	253570	SUPPORT – ASS. SOUDÉ	1	346190-421189
5	253708	RELEVEUR CG – ASS. SOUDÉ	1	346190-421189
6	132773	CROCHET – VERROUILLAGE DU DIVISEUR	1	346190-421189
7	120932	VERROU – CG	1	346190-421189
8	132248	VERROUILLAGE – CG, SÉCURITÉ DU DIVISEUR	1	346190-421189
9	103738	BRIDE DE FIXATION – PVC ISOLÉ 13/16 PO DIMENSION DU TUBE	1	346190-421189
10	165103	PASSE-FILS	2	346190-421189
11	30433	BOUCHON – AMOVIBLE (À PRESSION) EN PLASTIQUE	2	346190-421189
12	135613	BOUCHON – AMOVIBLE (À PRESSION) EN PLASTIQUE	1	346190-421189
13	279798	SUPPORT	6	346190-421189
14	135213	COUPLAGE – UNION FEMELLE 3/8 PO PASSE-CLOISON FACE PLATE	2	346190-421189
15	135386	COUPLEUR – UNION MÂLE 3/8 PO FACE PLATE (FASTER) [269]	2	346190-421189
	111978	KIT D'ÉTANCHÉITÉ – 3/8 MÂLE (FASTER UNIQUEMENT)		346190-421189
16	245915	SUPPORT – COUPLEUR DE TUYAU	1	346190-421189
17	294985	TUYAU – HYD.	1	346190-421189
18	294508	TUYAU – HYD.	1	346190-421189
19	252296	RACCORD – ADAPTATEUR-10 JIC X-6 BSPP	2	346190-421189
20	245931	SUPPORT – TUYAU	1	346190-421189
21	245956	SUPPORT – TUYAU	1	346190-421189
22	253702	SUPPORT – TUYAU, CG	1	346190-421189
23	253704	GUIDE – TUYAU, CG	1	346190-421189
24	245928	SUPPORT – COUPLEUR CG	1	346190-421189
25	245936	DÉFLECTEUR – FLEXIBLE CG	1	346190-421189
26	30314	RACCORD – HYD. COUDÉ À 90°	1	346190-421189
27	NSS	COUTEAU VERTICAL ZIEGLER [270]		346190-421189
A	21580	BOULON – TÊTE HEX. 1/4 NC X 0,5 LG GR5 ZP		

266. Le kit comprend deux couteaux. Kits disponibles chez Whole Goods seulement.
267. Si vous remplacez l'assemblage de support CG, commandez le kit de fixation du couteau vertical (MD n° 335869). Les kits de fixation du couteau vertical ont un nouveau design et le kit comprend les supports gauche et droit, les flexibles et le matériel nécessaire pour passer à la nouvelle configuration.
268. Comprend les supports gauche et droit, les flexibles et le matériel nécessaires pour passer à la nouvelle configuration.
269. Le coupleur Faster (MD n° 135386) est interchangeable avec le coupleur Parker Hannifin (NSS). Le kit d'étanchéité (MD n° 111978) est uniquement destiné au coupleur Faster et ne peut être utilisé avec le coupleur Parker Hannifin. Il est possible de distinguer les deux coupleurs en fonction de leur longueur ; la longueur du coupleur Faster est de 101 mm et celle du coupleur Parker Hannifin de 84 mm.
270. Non vendu séparément, peut être commandé comme un ensemble de deux couteaux (MD n° B6410). Pour les pièces de rechange, consultez la section *83 Ensemble de couteaux verticaux – Pièces de rechange (en option), page 263*.

COUTEAU VERTICAL (EN OPTION) – BRAS DE RABATTEUR STANDARD, EXTRÉMITÉ GAUCHE (2019-2021)

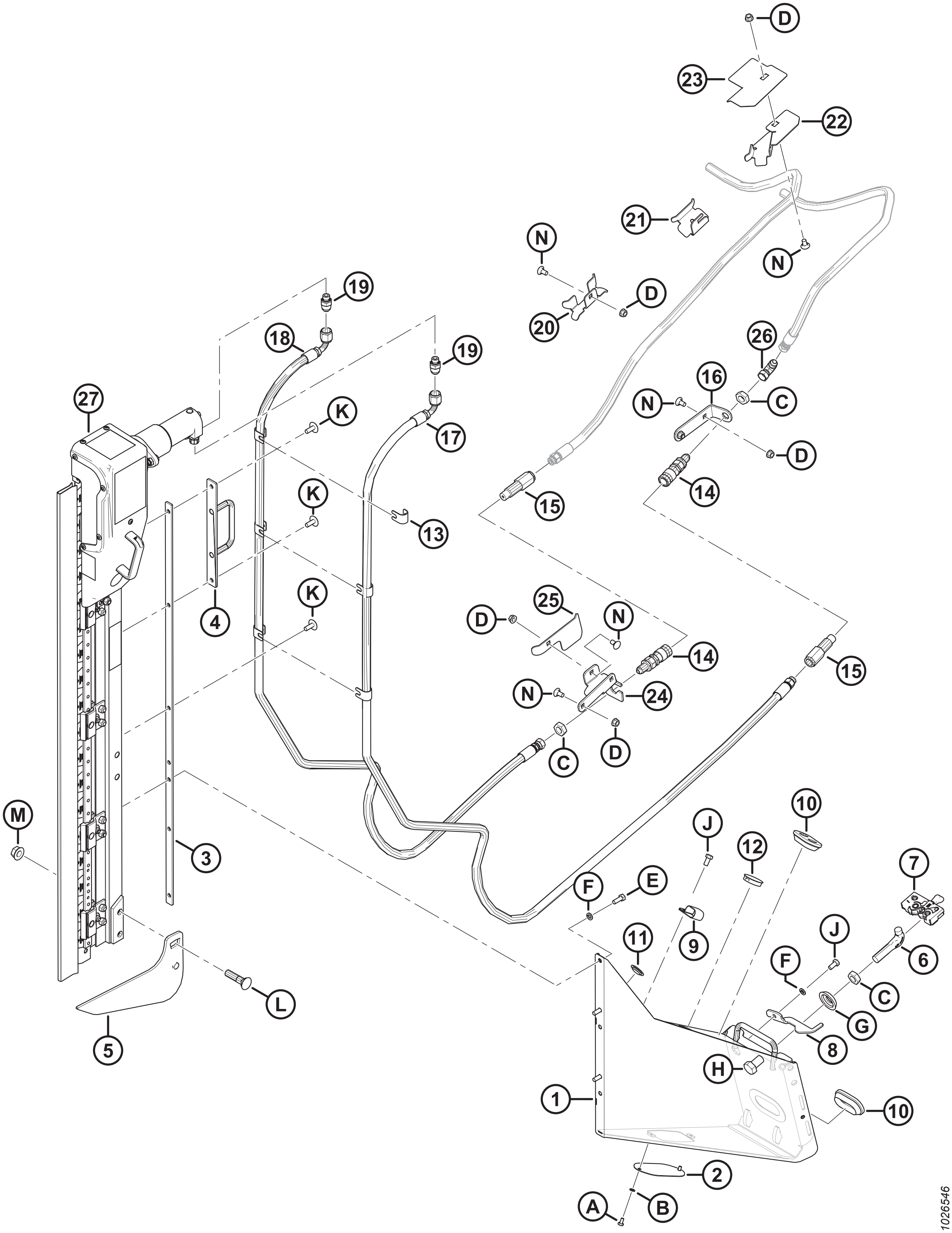

COUTEAU VERTICAL (EN OPTION) – BRAS DE RABATTEUR STANDARD, EXTRÉMITÉ GAUCHE (2019-2021)

Réf.	Numéro de pièce	Description	Qté.	Numéro de série
B	18635	RONDELLE – NORMALE DE BLOCAGE 15,875 mm (1/4 po) NOM. DI ZP		
C	7674	CONTRE-ÉCROU – HEX. 3/4-16 UNF GR 5 ZP		
D	30228	ÉCROU – À EMBASE FD FACE LISSE 0,375-16 UNC		
E	20077	BOULON – TÊTE HEX. 3/8 NC × 1,0 LG GR 5 ZP		
F	18637	RONDELLE – NORMALE DE BLOCAGE 3/8 PO DI NOM. ZP		
G	253477	RONDELLE – COUTEAU VERTICAL		
H	21590	BOULON – TÊTE HEX. 3/4 NC X 1,25 LG GR5 ZP		
J	21567	BOULON – TÊTE HEX. 0,375-16 UNC X 0,75 LG		
K	135507	VIS – USINÉE, TORX À TÊTE BOMBÉE, 38 NC X 1 LG		
L	30759	BOULON – TRCCC 5/8 NC X 2,5 LG GR5 ZP		
M	50225	ÉCROU – À COLLERETTE FD FACE LISSE 0,625-11 UNC		
N	21472	BOULON – TRCC 3/8-16 X 0,75-GR5		

77 Couteau vertical (en option) – Bras de rabatteur standard, Extrémité droite (2019-2021)

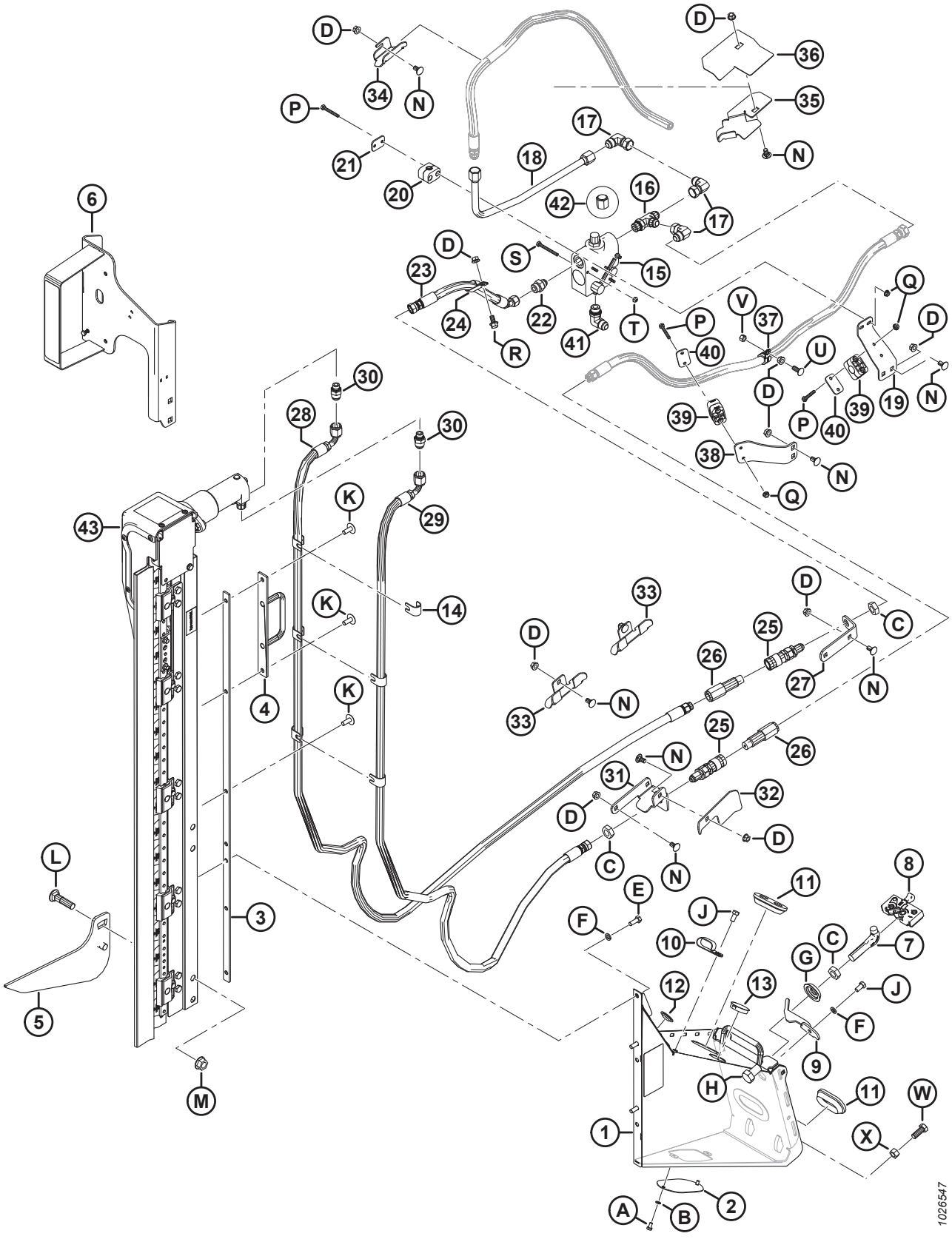

Réf.	Numéro de pièce	Description	Qté.	Numéro de série
	B6410	KIT – COUTEAUX VERTICAUX CG/CD ZIEGLER POUR D1/FD1 [271]		346190–
1	**RÉF.**	ASSEMBLAGE DE SUPPORT – CD AN [272]	1	346190-421189
	335869	**KIT – FIXATION DU COUTEAU VERTICAL** [273]		
2	253582	PLAQUE	1	346190-421189
3	253668	SUPPORT – ASS. SOUDÉ	1	346190-421189
4	253570	SUPPORT – ASS. SOUDÉ	1	346190-421189
5	253709	RELEVEUR CD – ASS. SOUDÉ	1	346190-421189
6	294393	SUPPORT – FEU CD, COUTEAU VERTICAL	1	346190-421189
	115146	RÉFLECTEUR – ORANGE		346190-421189
	115147	RÉFLECTEUR – ROUGE		346190-421189
7	132773	CROCHET – VERROUILLAGE DU DIVISEUR	1	346190-421189
8	120933	VERROU – CD	1	346190-421189
9	132253	VERROUILLAGE – CD, SÉCURITÉ DU DIVISEUR	1	346190-421189
10	103738	BRIDE DE FIXATION – PVC ISOLÉ 13/16 PO DIMENSION DU TUBE	7	346190-421189
11	165103	PASSE-FILS	2	346190-421189
12	30433	BOUCHON – AMOVIBLE (À PRESSION) EN PLASTIQUE	2	346190-421189
13	135613	BOUCHON – AMOVIBLE (À PRESSION) EN PLASTIQUE	1	346190-421189
14	279798	SUPPORT	6	346190-421189
15	174422	SOUPAPE	1	346190-421189
	30054	KIT D'ÉTANCHÉITÉ		346190-421189
16	50019	RACCORD – HYD. EN TÉ RENVERSÉ CANNELÉ AVEC JOINT TORIQUE	1	346190-421189
17	30556	RACCORD – HYD. COUDÉ À 90°	3	346190-421189
18	255471	CONDUITE – HYDRAULIQUE	1	346190-421189
19	279001	SUPPORT – BRIDE DE FIXATION DU TUYAU	1	346190-421189
20	252399	BRIDE DE FIXATION – ASS.	1	346190-421189
21	255461	PLAQUE – COUVERCLE	1	346190-421189
22	21881	RACCORD – ADAPTATEUR HYD.	1	346190-421189
23	255462	FLEXIBLE – HYD.	1	346190-421189
24	135235	BRIDE DE FIXATION – TUYAU DOUBLE ISOLÉ	1	346190-421189
25	135213	COUPLAGE – UNION FEMELLE 3/8 PO PASSE-CLOISON FACE PLATE	2	346190-421189
26	135386	COUPLEUR – UNION MÂLE 3/8 PO FACE PLATE (FASTER) [274]	2	346190-421189
	111978	KIT D'ÉTANCHÉITÉ – 3/8 MÂLE (FASTER UNIQUEMENT)		346190-421189
27	245915	SUPPORT – COUPLEUR DE TUYAU	1	346190-421189

271. Le kit comprend deux couteaux. Kits disponibles chez Whole Goods seulement.
272. Si vous remplacez l'assemblage de support CD, commandez le kit de fixation du couteau vertical (MD n° 335869). Les kits de fixation du couteau vertical ont un nouveau design et le kit comprend les supports gauche et droit, les flexibles et le matériel nécessaire pour passer à la nouvelle configuration.
273. Comprend les supports gauche et droit, les flexibles et le matériel nécessaires pour passer à la nouvelle configuration.
274. Le coupleur Faster (MD n° 135386) est interchangeable avec le coupleur Parker Hannifin (NSS). Le kit d'étanchéité (MD n° 111978) est uniquement destiné au coupleur Faster et ne peut être utilisé avec le coupleur Parker Hannifin. Il est possible de distinguer les deux coupleurs en fonction de leur longueur ; la longueur du coupleur Faster est de 101 mm et celle du coupleur Parker Hannifin de 84 mm.

COUTEAU VERTICAL (EN OPTION) – BRAS DE RABATTEUR STANDARD, EXTRÉMITÉ DROITE (2019-2021)

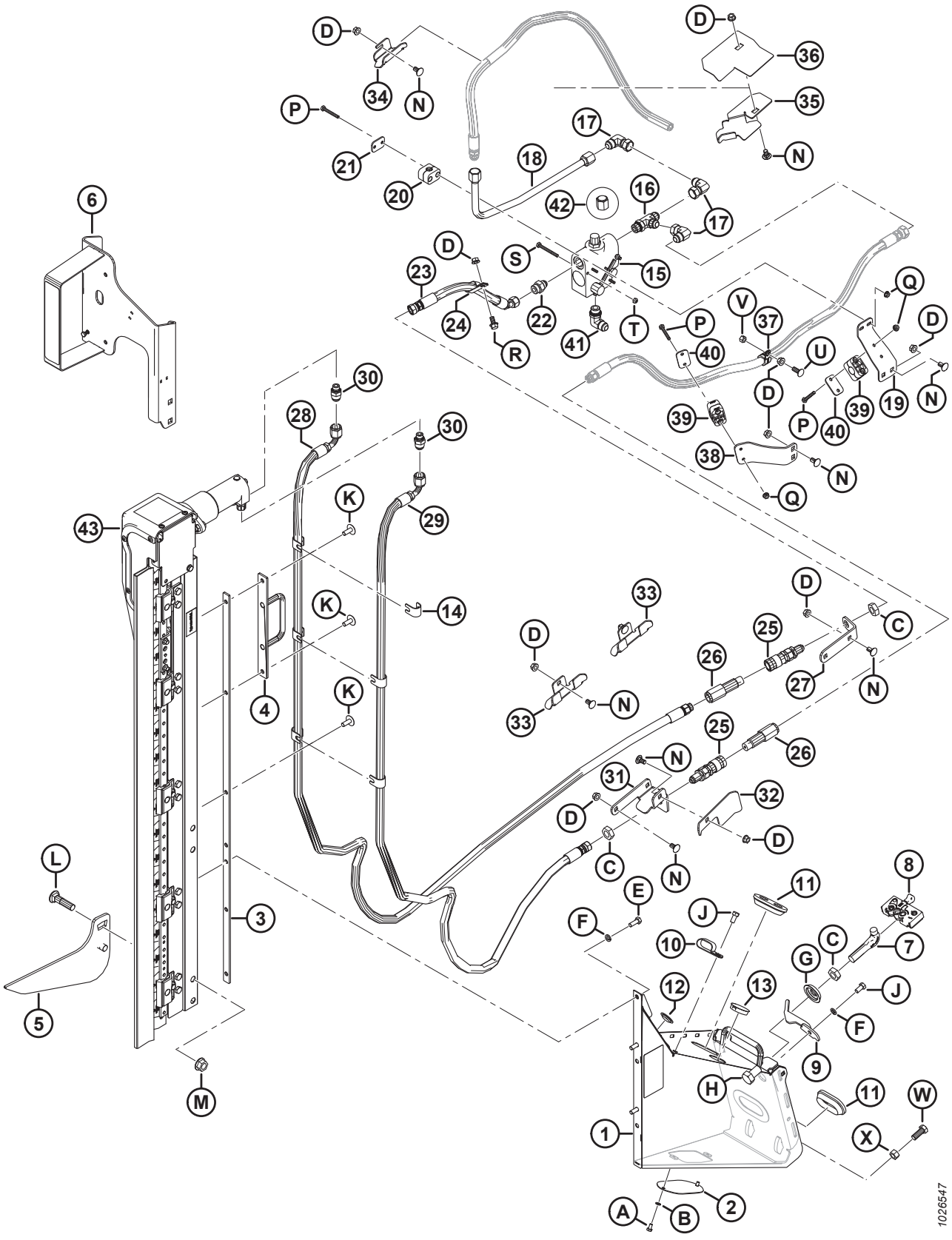

Réf.	Numéro de pièce	Description	Qté.	Numéro de série
28	294985	TUYAU – HYD.	1	346190-421189
29	294508	TUYAU – HYD.	1	346190-421189
30	252296	RACCORD – ADAPTATEUR-10 JIC X-6 BSPP	2	346190-421189
31	245955	SUPPORT – COUPLEUR CD	1	346190-421189
32	279017	DÉFLECTEUR – FLEXIBLE CD	1	346190-421189
33	245931	SUPPORT – TUYAU	2	346190-421189
34	245956	SUPPORT – TUYAU	1	346190-421189
35	253703	SUPPORT – TUYAU, CD	1	346190-421189
36	253705	GUIDE – TUYAU, CD	1	346190-421189
37	135709	COLLIER – ISOLÉ 3/4 PO	1	346190-421189
38	245946	SUPPORT – BRIDE DE FIXATION DU TUYAU	1	346190-421189
39	252368	BRIDE DE FIXATION – ASS.	2	346190-421189
40	255460	PLAQUE – COUVERCLE	2	346190-421189
41	21843	RACCORD – HYD. COUDÉ À 90°	1	346190-421189
42	112935	CAPUCHON – 5/8 PO TUBE À ÉVASEMENT 37°	1	346190-421189
43	NSS	COUTEAU VERTICAL ZIEGLER [275]		346190-421189
	294995	FLEXIBLE – HYD., 12,5 PO DI, 520 MM LG, 100R17, RENFORT MÉTAL. (NON ILLUSTRÉ) [276]	1	346190-421189
	50102	RACCORD – HYD. EN TÉ (NON ILLUSTRÉ) [276]	1	346190-421189
A	21580	BOULON – TÊTE HEX. 1/4 NC X 0,5 LG GR5 ZP		
B	18635	RONDELLE – NORMALE DE BLOCAGE 15,875 mm (1/4 po) NOM. DI ZP		
C	7674	CONTRE-ÉCROU – HEX. 3/4-16 UNF GR 5 ZP		
D	30228	ÉCROU – À EMBASE FD FACE LISSE 0,375-16 UNC		
E	20077	BOULON – TÊTE HEX. 3/8 NC × 1,0 LG GR 5 ZP		
F	18637	RONDELLE – NORMALE DE BLOCAGE 3/8 PO DI NOM. ZP		
G	253477	RONDELLE – COUTEAU VERTICAL		
H	21590	BOULON – TÊTE HEX. 3/4 NC X 1,25 LG GR5 ZP		
J	21567	BOULON – TÊTE HEX. 0,375-16 UNC X 0,75 LG		
K	135507	VIS – USINÉE, TORX À TÊTE BOMBÉE, 38 NC X 1 LG		
L	30759	BOULON – TRCCC 5/8 NC X 2,5 LG GR5 ZP		
M	50225	ÉCROU – À COLLERETTE FD FACE LISSE 0,625-11 UNC		
N	21472	BOULON – TRCC 3/8-16 X 0,75-GR5		
P	21570	BOULON – TÊTE HEX. 1/4 NC X 2,0 LG GR5 ZP		
Q	135248	ÉCROU – À EMBASE FACE LISSE 1/4-20 NC GR 5 ZP VER. CENT. FD. FILET		
R	21821	BOULON – TÊTE HEX. FLG (FACE CRT) 3/8 GPN X 0,75 GR 5 ZP		

275. Non vendu séparément, peut être commandé comme un ensemble de deux couteaux (MD n° B6410). Pour les pièces de rechange, consultez la section *83 Ensemble de couteaux verticaux – Pièces de rechange (en option), page 263*.
276. Pour D1XL uniquement. Pièce indispensable pour rendre les kits de couteaux verticaux (MD n° B6608 et B6609) compatibles avec les plateformes D1XL.

COUTEAU VERTICAL (EN OPTION) – BRAS DE RABATTEUR STANDARD, EXTRÉMITÉ DROITE (2019-2021)

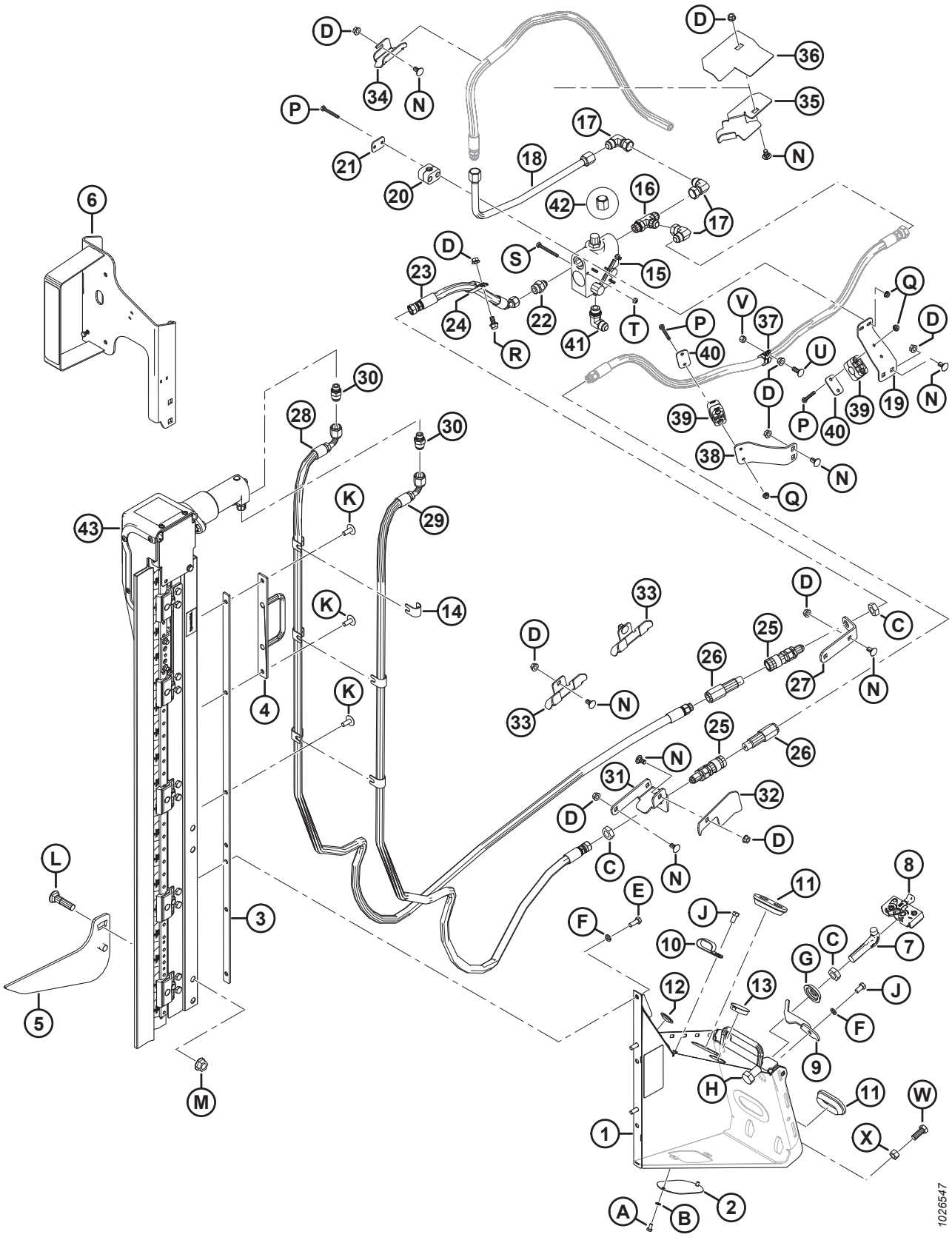

Réf.	Numéro de pièce	Description	Qté.	Numéro de série
S	21854	BOULON – TÊTE HEX. 1/4 NC × 2,5 LG GR 5 ZP		
T	18724	ÉCROU – HEX. DE BLOCAGE FD 1/4-20 UNC ZP		
U	100456	BOULON – TRCCC 3/8 NC × 1,0 GR 5 ZP		
V	135511	ÉCROU – DE BLOCAGE CENTRAL 0,375-16 UNC GR5 ZP		
W	21491	BOULON – TÊTE HEX. 1/2 GPN X 1,25 LG GR 5 ZP		
X	18591	ÉCROU – HEX. 1/2-13 UNC GR 5 ZP		

78 Couteau vertical (en option) – Bras de rabatteur standard, Extrémité gauche (2022)

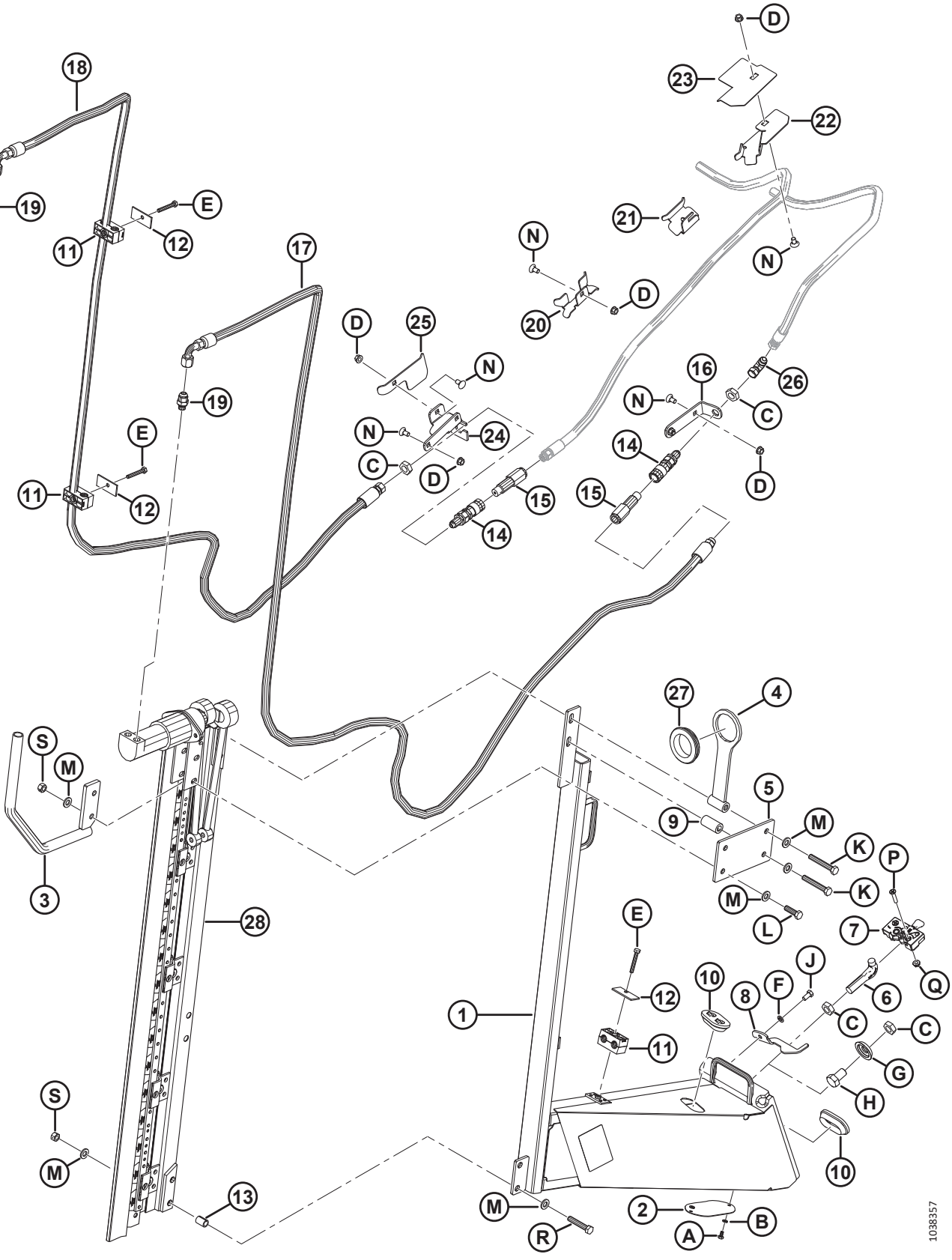

COUTEAU VERTICAL (EN OPTION) – BRAS DE RABATTEUR STANDARD, EXTRÉMITÉ GAUCHE (2022)

Réf.	Numéro de pièce	Description	Qté.	Numéro de série
	B9048	**KIT – COUTEAU VERTICAL CG, MONTAGE LONG** [277]		**421190 –**
	B6410	**KIT COUTEAUX VERTICAUX CG/CD ZIEGLER POUR D1/FD1** [278]		**421190 –**
1	**335864**	ASSEMBLAGE DE SUPPORT CG LONG [279]	**1**	**421190 –**
2	**253582**	**PLAQUE**	**1**	**421190 –**
3	**335785**	**DIVISEUR – ASS. SOUDÉ DE TUBE**	**1**	**421190 –**
4	**335784**	**SUPPORT – SUPPORT DE FLEXIBLE**	**1**	**421190 –**
5	**335779**	**SUPPORT – SUPPORT DU MOTEUR**	**1**	**421190 –**
6	**132773**	**CROCHET – VERROUILLAGE DU DIVISEUR**	**1**	**421190 –**
7	**120932**	**VERROU – CG**	**1**	**421190 –**
8	**132248**	**VERROUILLAGE – CG, SÉCURITÉ DU DIVISEUR**	**1**	**421190 –**
9	**335810**	**TUBE – INTERMÉDIAIRE**	**1**	**421190 –**
10	**165103**	**PASSE-FILS**	**2**	**421190 –**
11	**202991**	**COLLIER – TUBE**	**3**	**421190 –**
12	**232233**	**COLLIER – PLAQUE DE RECOUVREMENT**	**3**	**421190 –**
13	**335867**	**ENTRETOISE – DIVISÉE**	**2**	**421190 –**
14	**135213**	**COUPLAGE – UNION FEMELLE 3/8 PO PASSE-CLOISON FACE PLATE**	**2**	**421190 –**
15	**135386**	**COUPLEUR – UNION MÂLE 3/8 PO FACE PLATE (FASTER)** [280]	**2**	**421190 –**
	111978	**KIT D'ÉTANCHÉITÉ – 3/8 MÂLE (FASTER UNIQUEMENT)**		**421190 –**
16	**245915**	**SUPPORT – COUPLEUR DE TUYAU**	**1**	**421190 –**
17	**335760**	**FLEXIBLE – HYDRAULIQUE, 1/2 PO DI, 3740 MM LG, 100 R17**	**1**	**421190 –**
18	**335759**	**FLEXIBLE – HYDRAULIQUE, 1/2 PO DI, 3020 MM LG, 100 R17**	**1**	**421190 –**
19	**252296**	**RACCORD – ADAPTATEUR-10 JIC X-6 BSPP**	**2**	**421190 –**
20	**245931**	**SUPPORT – TUYAU**	**1**	**421190 –**
21	**245956**	**SUPPORT – TUYAU**	**1**	**421190 –**
22	**253702**	**SUPPORT – TUYAU, CG**	**1**	**421190 –**
23	**253704**	**GUIDE – TUYAU, CG**	**1**	**421190 –**
24	**245928**	**SUPPORT – COUPLEUR CG**	**1**	**421190 –**
25	**245936**	**DÉFLECTEUR – FLEXIBLE CG**	**1**	**421190 –**
26	**30314**	**RACCORD – HYD. COUDÉ À 90°**	**1**	**421190 –**
27	**172877**	**PASSE-FILS – DI 2,38 PO**	**1**	**421190 –**
28	**NSS**	**COUTEAU VERTICAL ZIEGLER** [281]		**421190 –**
A	**21580**	**BOULON – TÊTE HEX. 1/4 GPN X 0,5 LG GR 5 ZP**		

277. Kits disponibles via les produits finis uniquement.
278. Le kit comprend deux couteaux. Kits disponibles chez Whole Goods seulement.
279. Comprend un support gauche (NSS), une plaque (MD n° 253582), deux boulons (MD n° 21580), deux rondelles (MD n° 18635) et un autocollant (MD n° 174684).
280. Le coupleur Faster (MD n° 135386) est interchangeable avec le coupleur Parker Hannifin (NSS). Le kit d'étanchéité (MD n° 111978) est uniquement destiné au coupleur Faster et ne peut être utilisé avec le coupleur Parker Hannifin. Il est possible de distinguer les deux coupleurs en fonction de leur longueur ; la longueur du coupleur Faster est de 101 mm et celle du coupleur Parker Hannifin de 84 mm.
281. Non vendu séparément, peut être commandé comme un ensemble de deux couteaux (MD n° B6410). Pour les pièces de rechange, consultez la section *83 Ensemble de couteaux verticaux – Pièces de rechange (en option), page 263*.

COUTEAU VERTICAL (EN OPTION) – BRAS DE RABATTEUR STANDARD, EXTRÉMITÉ GAUCHE (2022)

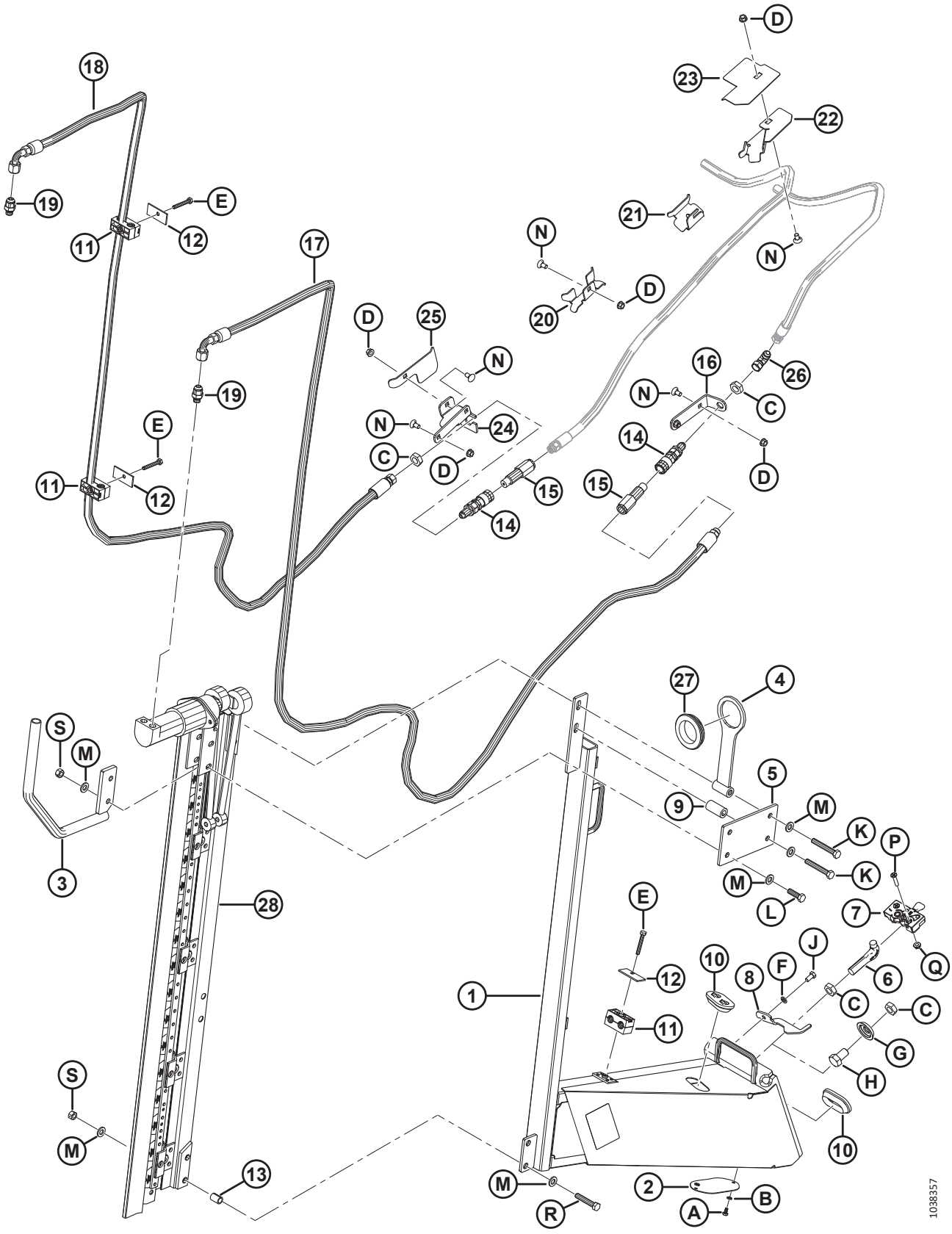

COUTEAU VERTICAL (EN OPTION) – BRAS DE RABATTEUR STANDARD, EXTRÉMITÉ GAUCHE (2022)

Réf.	Numéro de pièce	Description	Qté.	Numéro de série
B	18635	RONDELLE – NORMALE DE BLOCAGE DI NOM. 6,35 MM (1/4 PO) ZP		
C	7674	CONTRE-ÉCROU – HEX. 3/4-16 UNF GR 5 ZP		
D	30228	ÉCROU – À COLLERETTE FD FACE LISSE 0,375-16 UNC		
E	184655	BOULON – TÊTE HEX. M8 X 1,25 X 55-8,8-AA1J		
F	18637	RONDELLE – NORMALE DE BLOCAGE DI NOM. 9,525 MM (3/8 PO) ZP		
G	253477	RONDELLE – SCIE VERTICALE		
H	21590	BOULON – TÊTE HEX. 3/4 GPN X 1,25 LG GR 5 ZP		
J	21567	BOULON – TÊTE HEX. 0,375-16 UNC X 0,75 LG		
K	184674	BOULON – TÊTE HEX. TFL M12 X 1,75 X 80-8,8-AA1J		
L	184669	BOULON – TÊTE HEX. M12 X 1,75 X 40-8,8-AA1J		
M	30636	RONDELLE – PLATE ÉTROITE M12-ACIER-SOUPLE-AA1J		
N	21472	BOULON – TRCC 3/8-16 X 0,75-GR5		
P	30504	VIS – PLATE FR MACH 5/16 NC X 1 1/2 LG GR5 ZP		
Q	30280	ÉCROU – DE BLOCAGE LAT. À COL. FACE LISSE 5/16 GPN GR 5 ZP		
R	252541	BOULON – TÊTE HEX. TFL M12 X 1,75 X 65-8,8-AA3L		
S	136759	ÉCROU – HEX., VERROU CENTRAL, M12 X 1,75-8-AA1J		

79 Couteau vertical (en option) – Bras de rabatteur standard, Extrémité droite (2022)

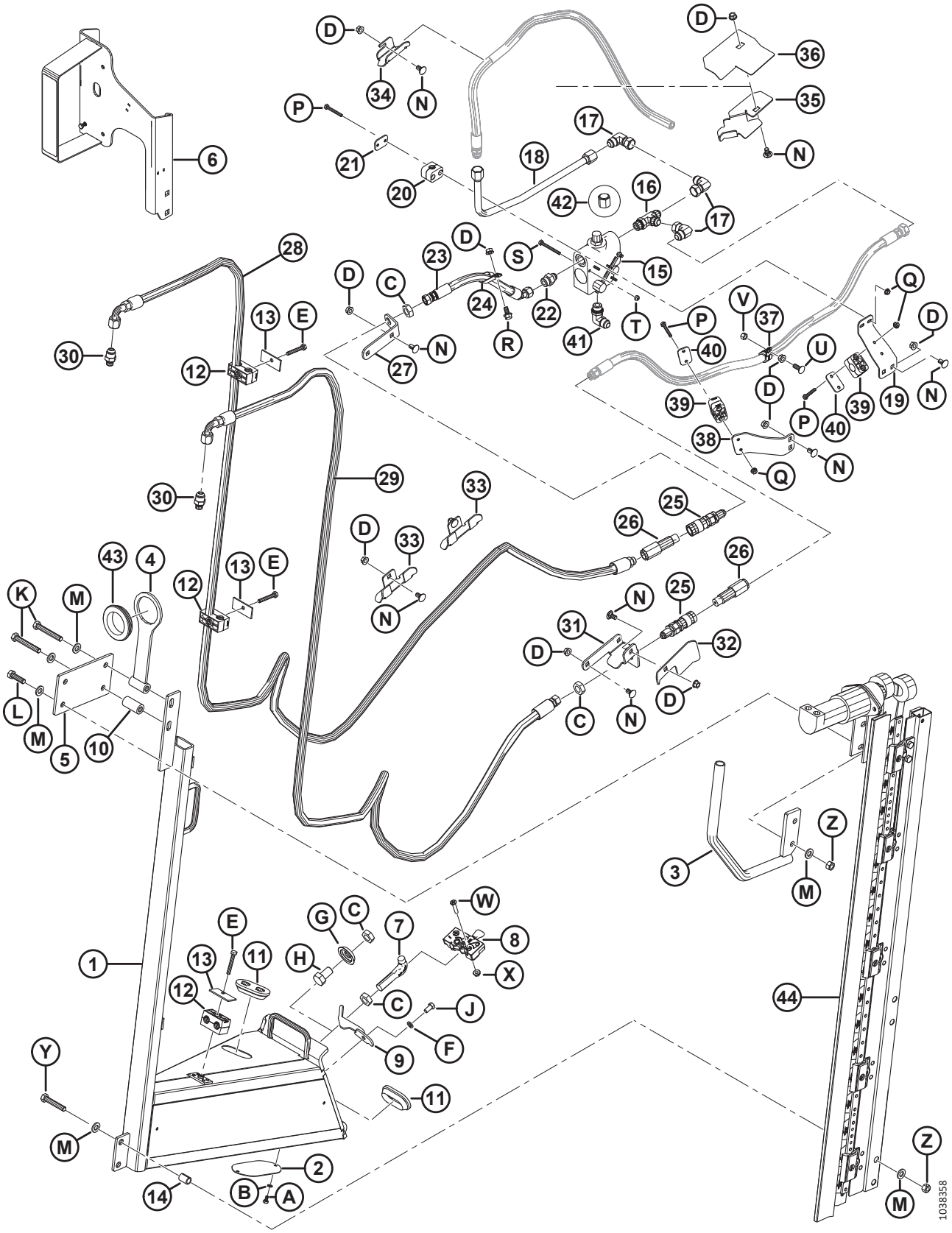

COUTEAU VERTICAL (EN OPTION) – BRAS DE RABATTEUR STANDARD, EXTRÉMITÉ DROITE (2022)

Réf.	Numéro de pièce	Description	Qté.	Numéro de série
	B9051	KIT – COUTEAU VERTICAL CD, MONTAGE LONG [282]		421190 –
	B6410	KIT COUTEAUX VERTICAUX CG/CD ZIEGLER POUR D1/FD1 [283]		421190 –
1	335866	ASSEMBLAGE DE SUPPORT CD LONG [284]	1	421190 –
2	253582	PLAQUE	1	421190 –
3	335785	DIVISEUR – ASS. SOUDÉ DE TUBE	1	421190 –
4	335784	SUPPORT – SUPPORT DE FLEXIBLE	1	421190 –
5	335779	SUPPORT – SUPPORT DU MOTEUR	1	421190 –
6	294393	SUPPORT – FEU CD, COUTEAU VERTICAL	1	421190 –
	115146	RÉFLECTEUR – ORANGE		421190 –
	115147	RÉFLECTEUR – ROUGE		421190 –
7	132773	CROCHET – VERROUILLAGE DU DIVISEUR	1	421190 –
8	120932	VERROU – CG	1	421190 –
9	132248	VERROUILLAGE – CG, SÉCURITÉ DU DIVISEUR	1	421190 –
10	335810	TUBE – INTERMÉDIAIRE	1	421190 –
11	165103	PASSE-FILS	2	421190 –
12	202991	COLLIER – TUBE	3	421190 –
13	232233	COLLIER – PLAQUE DE RECOUVREMENT	3	421190 –
14	335867	ENTRETOISE – DIVISÉE	2	421190 –
15	174422	SOUPAPE	1	421190 –
	30054	KIT D'ÉTANCHÉITÉ		421190 –
16	50019	RACCORD – HYD. EN TÉ RENVERSÉ CANNELÉ AVEC JOINT TORIQUE	1	421190 –
17	30556	RACCORD – HYD. COUDÉ À 90°	3	421190 –
18	255471	CONDUITE – HYDRAULIQUE	1	421190 –
19	279001	SUPPORT – BRIDE DE FIXATION DU TUYAU	1	421190 –
20	252399	BRIDE DE FIXATION – ASS.	1	421190 –
21	255461	PLAQUE – COUVERCLE	1	421190 –
22	21881	RACCORD – ADAPTATEUR HYD.	1	421190 –
23	255462	FLEXIBLE – HYD.	1	421190 –
24	135235	BRIDE DE FIXATION – TUYAU DOUBLE ISOLÉ	1	421190 –
25	135213	COUPLAGE – UNION FEMELLE 3/8 PO PASSE-CLOISON FACE PLATE	2	421190 –
26	135386	COUPLEUR – UNION MÂLE 3/8 PO FACE PLATE (FASTER) [285]	2	421190 –
	111978	KIT D'ÉTANCHÉITÉ – 3/8 MÂLE (FASTER UNIQUEMENT)		421190 –
27	245915	SUPPORT – COUPLEUR DE TUYAU	1	421190 –
28	335760	FLEXIBLE – HYDRAULIQUE, 1/2 PO DI, 3740 MM LG, 100 R17	1	421190 –

282. Kits disponibles via les produits finis uniquement.
283. Le kit comprend deux couteaux. Kits disponibles chez Whole Goods seulement.
284. Comprend un support gauche (NSS), une plaque (MD n° 253582), deux boulons (MD n° 21580), deux rondelles (MD n° 18635) et un autocollant (MD n° 174684).
285. Le coupleur Faster (MD n° 135386) est interchangeable avec le coupleur Parker Hannifin (NSS). Le kit d'étanchéité (MD n° 111978) est uniquement destiné au coupleur Faster et ne peut être utilisé avec le coupleur Parker Hannifin. Il est possible de distinguer les deux coupleurs en fonction de leur longueur ; la longueur du coupleur Faster est de 101 mm et celle du coupleur Parker Hannifin de 84 mm.

COUTEAU VERTICAL (EN OPTION) – BRAS DE RABATTEUR STANDARD, EXTRÉMITÉ DROITE (2022)

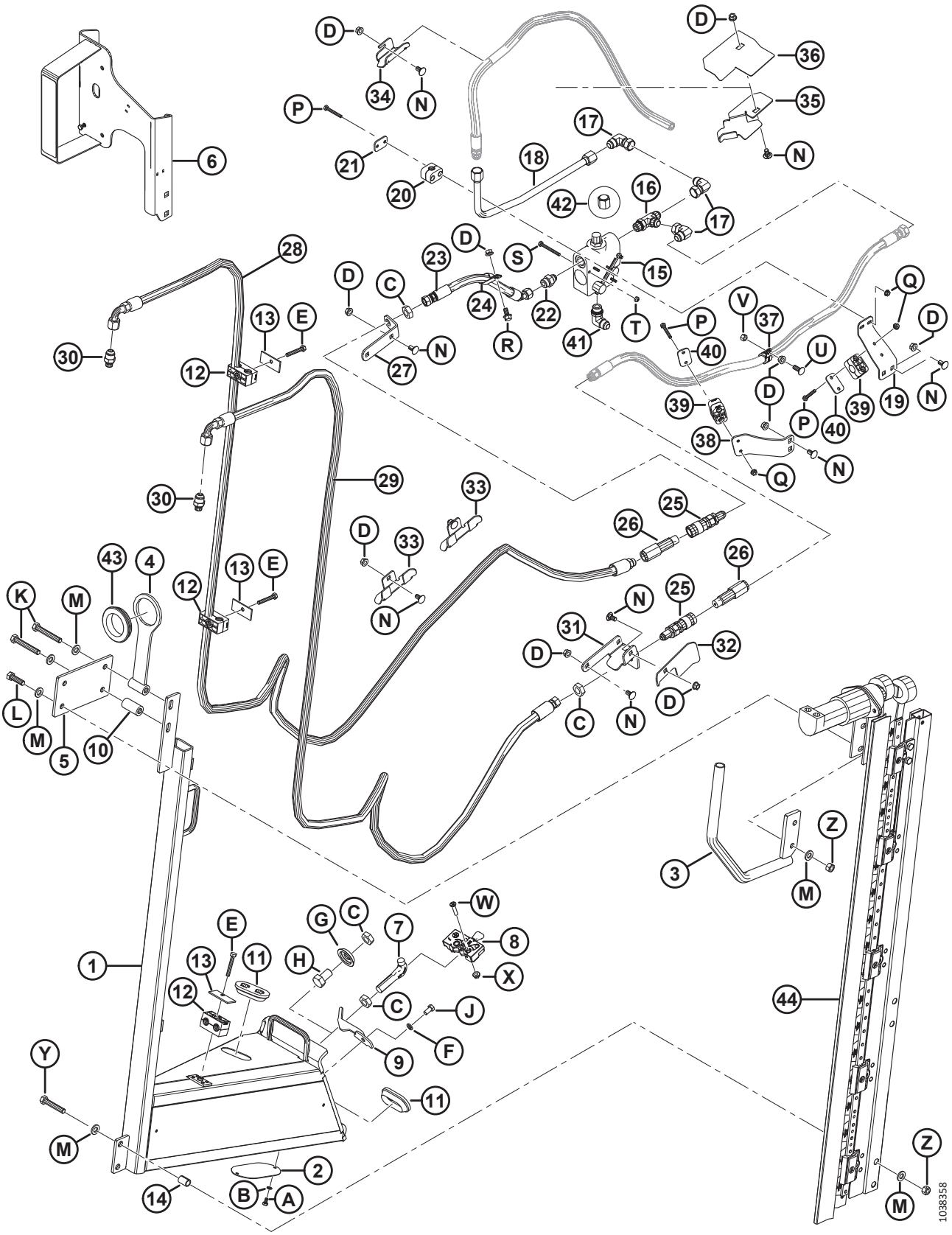

Réf.	Numéro de pièce	Description	Qté.	Numéro de série
29	335759	FLEXIBLE – HYDRAULIQUE, 1/2 PO DI, 3020 MM LG, 100 R17	1	421190 –
30	252296	RACCORD – ADAPTATEUR-10 JIC X-6 BSPP	2	421190 –
31	245955	SUPPORT – COUPLEUR CD	1	421190 –
32	279017	DÉFLECTEUR – FLEXIBLE CD	1	421190 –
33	245931	SUPPORT – TUYAU	2	421190 –
34	245956	SUPPORT – TUYAU	1	421190 –
35	253703	SUPPORT – TUYAU, CD	1	421190 –
36	253705	GUIDE – TUYAU, CD	1	421190 –
37	135709	COLLIER – ISOLÉ 3/4 PO	1	421190 –
38	245946	SUPPORT – BRIDE DE FIXATION DU TUYAU	1	421190 –
39	252368	BRIDE DE FIXATION – ASS.	2	421190 –
40	255460	PLAQUE – COUVERCLE	2	421190 –
41	21843	RACCORD – HYD. COUDÉ À 90°	1	421190 –
42	112935	CAPUCHON – 5/8 PO TUBE À ÉVASEMENT 37°	1	421190 –
43	172877	PASSE-FILS – DI 2,38 PO	1	421190 –
44	NSS	COUTEAU VERTICAL ZIEGLER [286]		421190 –
	294995	FLEXIBLE – HYD., 12,5 PO DI, 520 MM LG, 100R17, RENFORT MÉTAL. (NON ILLUSTRÉ) [287]	1	421190 –
	50102	RACCORD – HYD. EN TÉ (NON ILLUSTRÉ) [287]	1	421190 –
A	21580	BOULON – TÊTE HEX. 1/4 GPN X 0,5 LG GR 5 ZP		
B	18635	RONDELLE – NORMALE DE BLOCAGE DI NOM. 6,35 MM (1/4 PO) ZP		
C	7674	CONTRE-ÉCROU – HEX. 3/4-16 UNF GR 5 ZP		
D	30228	ÉCROU – À COLLERETTE FD FACE LISSE 0,375-16 UNC		
E	184655	BOULON – TÊTE HEX. M8 X 1,25 X 55-8,8-AA1J		
F	18637	RONDELLE – NORMALE DE BLOCAGE DI NOM. 9,525 MM (3/8 PO) ZP		
G	253477	RONDELLE – SCIE VERTICALE		
H	21590	BOULON – TÊTE HEX. 3/4 GPN X 1,25 LG GR 5 ZP		
J	21567	BOULON – TÊTE HEX. 0,375-16 UNC X 0,75 LG		
K	184674	BOULON – TÊTE HEX. TFL M12 X 1,75 X 80-8,8-AA1J		
L	184669	BOULON – TÊTE HEX. M12 X 1,75 X 40-8,8-AA1J		
M	30636	RONDELLE – PLATE ÉTROITE M12-ACIER-SOUPLE-AA1J		
N	21472	BOULON – TRCC 3/8-16 X 0,75-GR5		
P	21570	BOULON – TÊTE HEX. 1/4 GPN X 2,0 LG GR 5 ZP		
Q	135248	ÉCROU – À COL. FACE LISSE 1/4-20 NC GR5 ZP DE BLOCAGE CENT. FD		
R	21821	BOULON – TÊTE HEX. À COL. (FACE CRT) 3/8 NC X 0,75 GR5 ZP		

286. Non vendu séparément, peut être commandé comme un ensemble de deux couteaux (MD n° B6410). Pour les pièces de rechange, consultez la section *83 Ensemble de couteaux verticaux – Pièces de rechange (en option), page 263*.

287. Pour D1XL uniquement. Pièce indispensable pour rendre les kits de couteaux verticaux (MD n° B6608 et B6609) compatibles avec les plateformes D1XL.

COUTEAU VERTICAL (EN OPTION) – BRAS DE RABATTEUR STANDARD, EXTRÉMITÉ DROITE (2022)

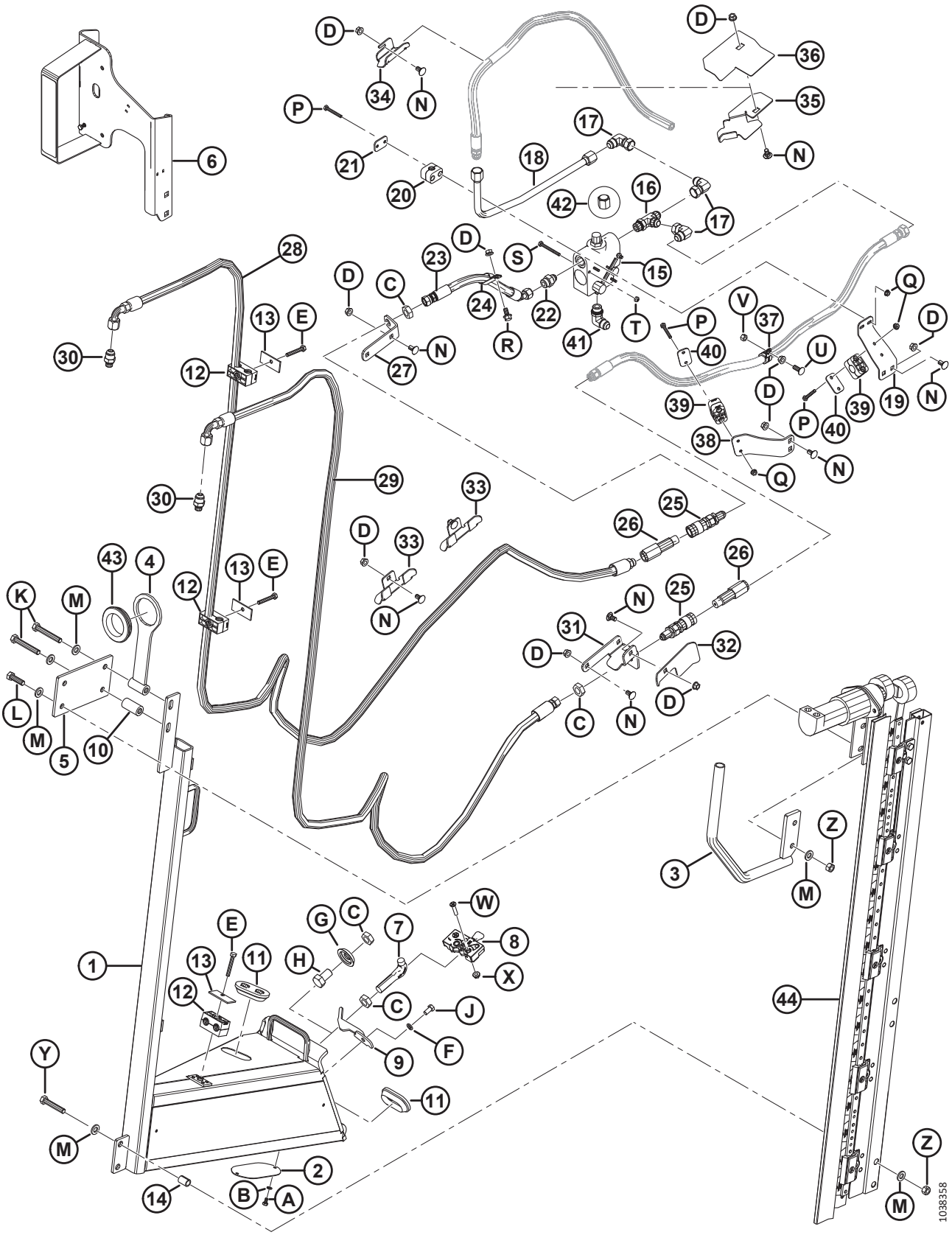

Réf.	Numéro de pièce	Description	Qté.	Numéro de série
S	**21854**	**BOULON – TÊTE HEX. 1/4 GPN X 2,5 LG GR 5 ZP**		
T	**18724**	**ÉCROU – HEX. DE BLOCAGE FD 1/4-20 UNC ZP**		
U	**100456**	**BOULON – TRCCC 3/8 GPN X 1,0 GR 5 ZP**		
V	**135511**	**ÉCROU – VERROU CENTRAL 0,375-16 UNC GR 5 ZP**		
W	**30504**	**VIS – PLATE FR MACH 5/16 NC X 1 1/2 LG GR5 ZP**		
X	**30280**	**ÉCROU – DE BLOCAGE LAT. À COL. FACE LISSE 5/16 GPN GR 5 ZP**		
Y	**252541**	**BOULON – TÊTE HEX. TFL M12 X 1,75 X 65-8,8-AA3L**		
Z	**136759**	**ÉCROU – HEX., VERROU CENTRAL, M12 X 1,75-8-AA1J**		

80 (Option) Scie verticale – Bras de rabatteur court

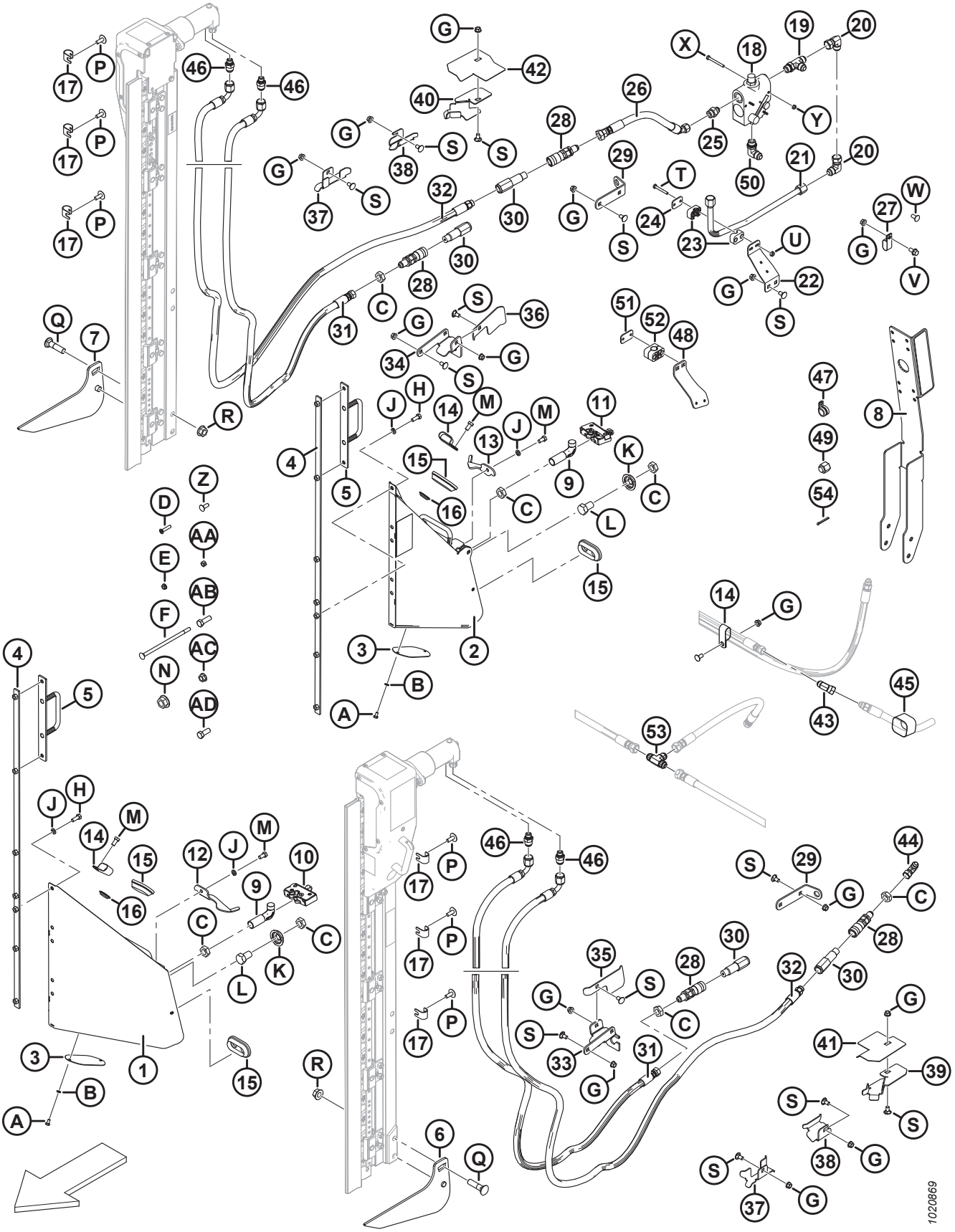

(OPTION) SCIE VERTICALE – BRAS DE RABATTEUR COURT

NOTE:

Les fixations des couteaux verticaux (MD n B6137 et B6138) **NE SONT PAS** compatibles avec le kit d'extension du bras de rabatteur (MD no B6591).

Réf.	Numéro de pièce	Description	Qté. B6137/B6138	Numéro de série
	B6137	KIT – COUTEAU VERTICAL, GAUCHE (EXPORTATION UNIQUEMENT) [288]	1/0	
	B6138	KIT – COUTEAU VERTICAL, DROITE (EXPORTATION UNIQUEMENT) [288]	0/1	
1	253681	ASSEMBLAGE DE SUPPORT (CG) [289]	1/0	
2	253680	ASSEMBLAGE DE SUPPORT (CD) [289]	0/1	
3	253582	PLAQUE	1/0	
4	253668	SUPPORT – ASS. SOUDÉ	1/1	
5	253570	SUPPORT – ASS. SOUDÉ	1/1	
6	253708	RELEVEUR CG – ASS. SOUDÉ	1/0	
7	253709	RELEVEUR CD – ASS. SOUDÉ	0/1	
8	253696	ASSEMBLAGE DE SUPPORT [290]	0/1	
9	132773	CROCHET – VERROUILLAGE DU DIVISEUR	1/1	
10	120932	VERROUILLAGE (CG)	1/0	
11	120933	VERROUILLAGE (CD)	0/1	
12	132248	VERROUILLAGE – CG, SÉCURITÉ DU DIVISEUR	1/0	
13	132253	VERROUILLAGE – CD, SÉCURITÉ DU DIVISEUR	0/1	
14	103738	BRIDE DE FIXATION – PVC ISOLÉ 13/16 PO DIMENSION DU TUBE	1/7	
15	165103	PASSE-FILS	2/2	
16	253678	BOUCHON	3/3	
17	279798	SUPPORT	6/6	
18	174422	SOUPAPE [291]	0/1	
	30054	KIT D'ÉTANCHÉITÉ		
19	50019	RACCORD – HYD. EN TÉ RENVERSÉ CANNELÉ AVEC JOINT TORIQUE	0/1	
20	30556	RACCORD – HYD. COUDÉ À 90°	0/3	
21	255471	CONDUITE – HYDRAULIQUE	0/1	
22	279001	SUPPORT – BRIDE DE FIXATION DU TUYAU	0/1	
23	252399	BRIDE DE FIXATION – ASS.	0/1	
24	255461	PLAQUE – COUVERCLE	0/1	

288. Un kit de tuyaux supplémentaire est nécessaire pour installer le couteau vertical gauche et celui de droite. Pour les kits de tuyaux pour couteaux verticaux, consultez la section *82 (Option) Kits de tuyaux des couteaux verticaux – Bras de rabatteur courts et standard, rabatteur double, page 261*. Kits disponibles chez Whole Goods seulement.
289. Comprend une plaque (MD n° 253582), un boulon (MD n° 21580), une rondelle (MD n° 18635) et un autocollant (MD n° 174684).
290. Comprend le réflecteur (MD n° 115147).
291. Comprend un kit d'étanchéité (MD n° 30054).

(OPTION) SCIE VERTICALE – BRAS DE RABATTEUR COURT

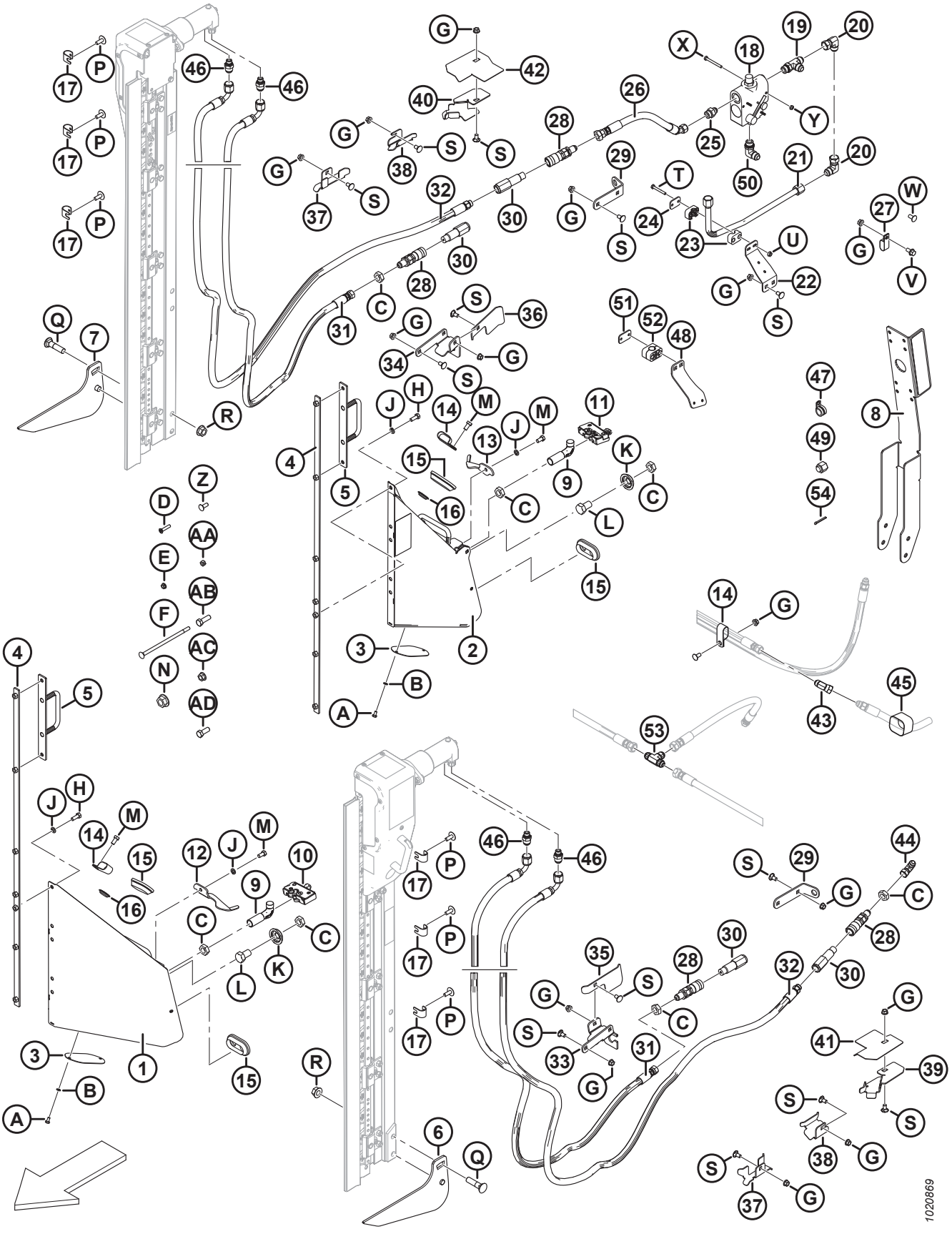

(OPTION) SCIE VERTICALE – BRAS DE RABATTEUR COURT

Réf.	Numéro de pièce	Description	Qté. B6137/B6138	Numéro de série
25	21881	RACCORD – ADAPTATEUR HYD.	0/1	
26	255462	TUYAU – HYD.	0/1	
27	135235	BRIDE DE FIXATION – TUYAU DOUBLE ISOLÉ	0/1	
28	135213	COUPLAGE – UNION FEMELLE 3/8 PO PASSE-CLOISON FACE PLATE	2/2	
29	245915	SUPPORT – COUPLEUR DE TUYAU	1/1	
30	135386	COUPLEUR – UNION MÂLE 3/8 PO FACE PLATE (FASTER) [292]	2/2	
	111978	KIT D'ÉTANCHÉITÉ – 3/8 MÂLE (FASTER UNIQUEMENT)		
31	255509	TUYAU – HYD.	1/1	
32	255510	TUYAU – HYD.	1/1	
33	245928	SUPPORT – COUPLEUR CG	1/0	
34	245955	SUPPORT – COUPLEUR CD	0/1	
35	245936	DÉFLECTEUR – FLEXIBLE CG	1/0	
36	279017	DÉFLECTEUR – FLEXIBLE CD	0/1	
37	245931	SUPPORT – TUYAU	1/2	
38	245956	SUPPORT – TUYAU	1/1	
39	253702	SUPPORT – TUYAU, CG	1/0	
40	253703	SUPPORT – TUYAU, CD	0/1	
41	253704	GUIDE – TUYAU, CG	1/0	
42	253705	GUIDE – TUYAU, CD	0/1	
43	135685	RACCORD – HYD. COUDÉ À 45°	0/1	
44	30314	RACCORD – HYD. COUDÉ À 90°	1/0	
45	135443	COLLIER DE SERRAGE – COURROIE DE SANGLE 4 PO LG	0/3	
46	252296	RACCORD – ADAPTATEUR-10 JIC X-6 BSPP	2/2	
47	135709	COLLIER – ISOLÉ 3/4 PO	0/1	
48	245946	SUPPORT – BRIDE DE FIXATION DU TUYAU	0/1	
49	112935	CAPUCHON – 5/8 PO TUBE ÉVASÉ 37 DEG.	0/1	
50	21843	RACCORD – HYD. COUDÉ À 90°	0/1	
51	255460	PLAQUE – COUVERCLE	0/2	
52	252368	BRIDE DE FIXATION – ASS.	0/2	
53	30551	RACCORD – HYD. EN TÉ	0/1	
54	18607	GOUPILLE – FENDUE 5/32 DIA X 1,5 ZP	0/1	
A	21580	BOULON – TÊTE HEX. 1/4 GPN X 0,5 LG GRADE 5 ZINGUÉ		
B	18635	RONDELLE – NORM. DE BLOCAGE 1/4 PO NOM. DI ZP		
C	7674	CONTRE-ÉCROU – HEX. 3/4-16 UNF GR 5 ZP		

292. Le coupleur Faster (MD n° 135386) est interchangeable avec le coupleur Parker Hannifin (NSS). Le kit d'étanchéité (MD n° 111978) est uniquement destiné au coupleur Faster et ne peut être utilisé avec le coupleur Parker Hannifin. Il est possible de distinguer les deux coupleurs en fonction de leur longueur ; la longueur du coupleur Faster est de 101 mm et celle du coupleur Parker Hannifin de 84 mm.

(OPTION) SCIE VERTICALE – BRAS DE RABATTEUR COURT

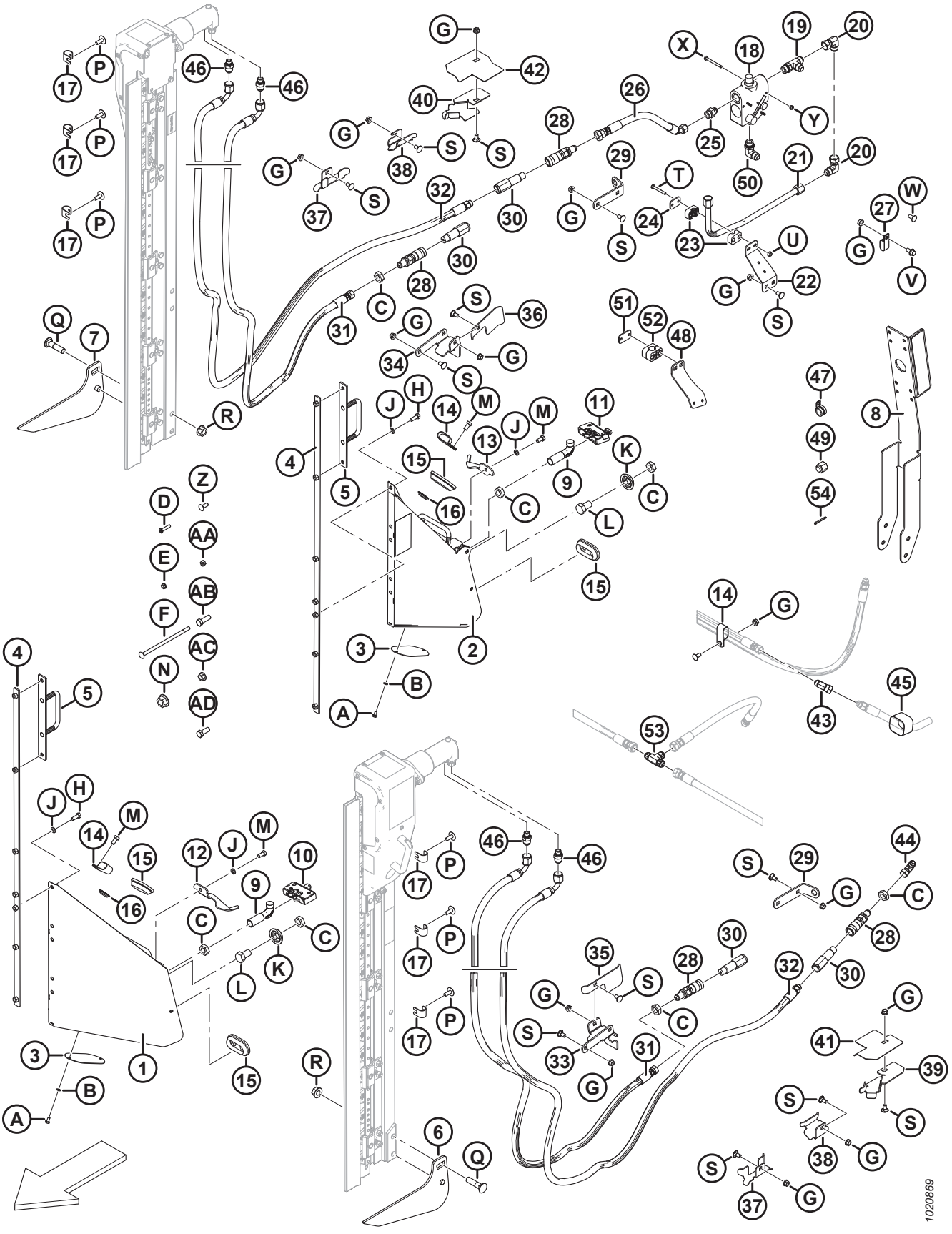

(OPTION) SCIE VERTICALE – BRAS DE RABATTEUR COURT

Réf.	Numéro de pièce	Description	Qté. B6137/B6138	Numéro de série
D	30504	VIS – PLATE FR USINÉE 5/16 GPN X 1-1/2 LG GR 5 ZP		
E	30280	ÉCROU – DE BLOCAGE LAT. À COL. FACE LISSE 5/16 GPN GR 5 ZP		
F	135665	BOULON – RHSN 3/8- 16 X 8–GR5–ZP		
G	30228	ÉCROU – À COL. FD FACE LISSE 0,375-16 UNC		
H	20077	BOULON – TÊTE HEX. 3/8 GPN X 1,0 LG GRADE 5 ZINGUÉ		
J	18637	RONDELLE – NORM. DE BLOCAGE 3/8 PO NOM. DI ZP		
K	253477	RONDELLE – COUTEAU VERTICAL		
L	21590	BOULON – TÊTE HEX. 3/4 NC X 1,25 LG GR5 ZP		
M	21567	BOULON – TÊTE HEX. 0,375-16 UNC X 0,75 LG		
N	135367	ÉCROU – À EMBASE FD FACE LISSE 0,75-10 UNC GR. G		
P	135507	VIS – USINÉE, TORX TÊTE BOMBÉE, 38 GPN X 1 LG		
Q	30759	BOULON – TRCCC 5/8 GPN X 2,5 LG GR 5 ZP		
R	50225	ÉCROU – À EMBASE FD FACE LISSE 0,625-11 UNC		
S	21472	BOULON – TRCC 3/8-16 X 0,75-GR5		
T	21570	BOULON – TÊTE HEX. 1/4 NC X 2,0 LG GR5 ZP		
U	135248	ÉCROU – À EMBASE FACE LISSE 1/4-20 NC GR 5 ZP VER. CENT. FD		
V	21821	BOULON – TÊTE HEX. À COL. (FACE CRT) 3/8 GPN X 0,75 GR 5 ZP		
W	21863	BOULON – TRCCC 3/8 GPN X 0,75 LG GR 5 ZP		
X	21854	BOULON – TÊTE HEX. 1/4 NC X 2,5 LG GR5 ZP		
Y	18724	ÉCROU – DE BLOCAGE HEX. FD 1/4-20 UNC ZP		
Z	100456	BOULON – TRCCC 3/8 NC X 1,0 GR 5 ZP		
AA	135511	ÉCROU – VERROU CENTRAL 0,375-16 UNC GR 5 ZP		
AB	18723	BOULON – TÊTE HEX. 1/2 GPN X 1,5 LG TFL GR 5 ZP		
AC	50186	ÉCROU – COL. VERROU FACE LISSE FD 0,500-13 UNC GR 5		
AD	21491	BOULON – TÊTE HEX. 1/2 NC X 1,25 LG GR5 ZP		

81 (Option) Kits de tuyaux des couteaux verticaux – Bras de rabatteur courts et standard, rabatteur simple

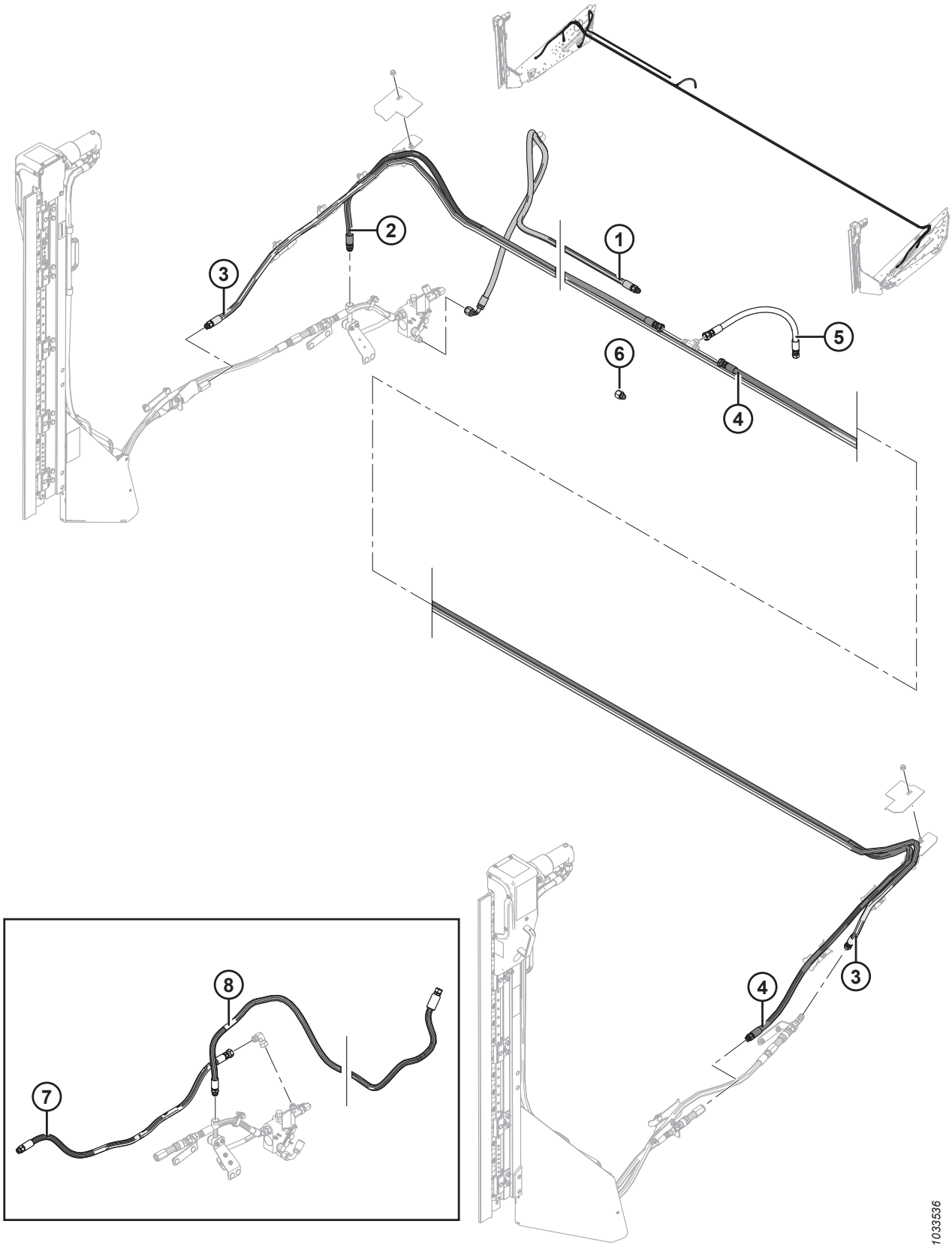

(OPTION) KITS DE TUYAUX DES COUTEAUX VERTICAUX – BRAS DE RABATTEUR COURTS ET STANDARD, RABATTEUR SIMPLE

NOTE:

Kits de flexibles à utiliser en complément des kits de couteaux verticaux MD no B6137 et MD no B6138 (bras de rabatteur courts), ou MD no B6608 et MD no B6609 (bras de rabatteur standards).

Réf.	Numéro de pièce	Description	Qté	Numéro de série
	B6265	KIT – TUYAU POUR COUTEAU VERTICAL DOUBLE (25 PI RIGIDE, RS) [293]	1	
1	255947	FLEXIBLE – HYDRAULIQUE	1	
2	255574	FLEXIBLE – HYDRAULIQUE (25 PI, RS)	1	
3	255577	FLEXIBLE – HYDRAULIQUE (25 PI, RS)	1	
4	255580	FLEXIBLE – HYDRAULIQUE (25 PI, RS)	1	
5	255497	FLEXIBLE – HYDRAULIQUE	1	
6	30820	RACCORD – UNION DE RÉDUCTION (FLEX. DE 25 PI, RS)	1	
7	255465	FLEXIBLE – HYDRAULIQUE (UNIQUEMENT POUR COUTEAU VERTICAL SIMPLE) [294]	A/B	
8	255583	FLEXIBLE – HYDRAULIQUE (UNIQUEMENT POUR COUTEAU VERTICAL SIMPLE, RS, 25 PI) [294]	A/B	

293. Kits disponibles chez Whole Goods seulement.
294. Non compris dans les kits de tuyaux des couteaux verticaux. Le tuyau est utilisé lors du montage du couteau vertical droit par lui-même.

82 (Option) Kits de tuyaux des couteaux verticaux – Bras de rabatteur courts et standard, rabatteur double

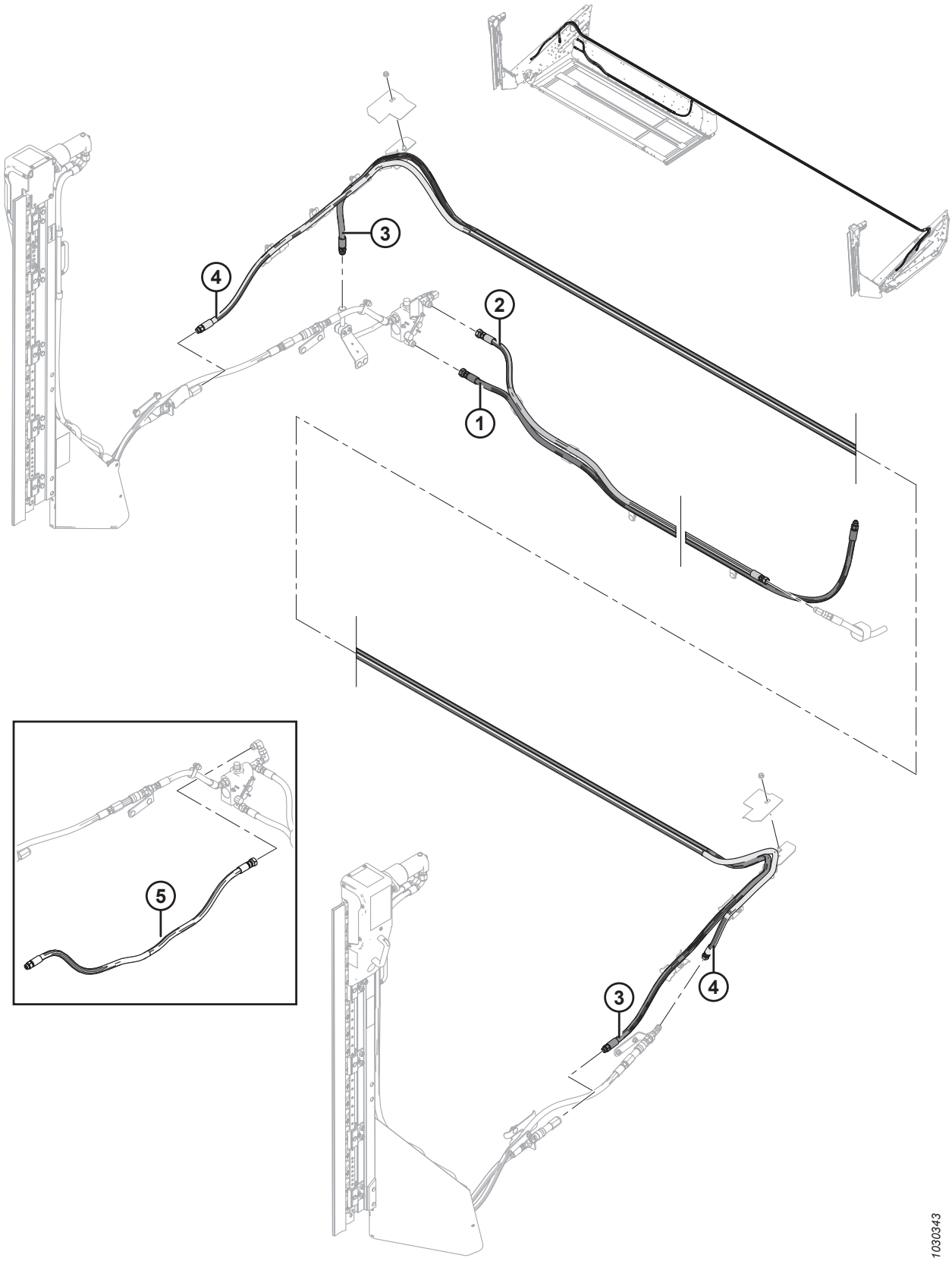

(OPTION) KITS DE TUYAUX DES COUTEAUX VERTICAUX – BRAS DE RABATTEUR COURTS ET STANDARD, RABATTEUR DOUBLE

NOTE:

Kits de flexibles à utiliser en complément des kits de couteaux verticaux MD no B6137 et MD no B6138 (bras de rabatteur courts), ou MD no B6608 et MD no B6609 (bras de rabatteur standards).

Réf.	Numéro de pièce	Description	Qté	Numéro de série
	B6247	KIT – TUYAU DU COUTEAU VERTICAL DOUBLE (FLEX 9,1 M [30 PI]) [295]		
	B6248	KIT – TUYAU DU COUTEAU VERTICAL DOUBLE (FLEX 10,7 M [35 PI]) [295]		
	B6249	KIT – TUYAU DU COUTEAU VERTICAL DOUBLE (FLEX 12,2 M [40 PI]) [295]		
	B6250	KIT – TUYAU DU COUTEAU VERTICAL DOUBLE (FLEX 13,7 M [45 PI]) [295]		
1	255477	TUYAU – HYD. (FLEX 9,1 M [30 PI])	1	
	255534	TUYAU – HYD. (FLEX 10,7 M [35 PI])	1	
	255535	TUYAU – HYD. (FLEX 12,2 M [40 PI])	1	
	255536	TUYAU – HYD. (FLEX 13,7 M [45 PI])	1	
2	255476	TUYAU – HYD. (FLEX 9,1 M [30 PI])	1	
	255537	TUYAU – HYD. (FLEX 10,7 M [35 PI])	1	
	255538	TUYAU – HYD. (FLEX 12,2 M [40 PI])	1	
	255539	TUYAU – HYD. (FLEX 13,7 M [45 PI])	1	
3	255540	TUYAU – HYD. (FLEX 9,1 M [30 PI])	1	
	255541	TUYAU – HYD. (FLEX 10,7 M [35 PI])	1	
	255542	TUYAU – HYD. (FLEX 12,2 M [40 PI])	1	
	255543	TUYAU – HYD. (FLEX 13,7 M [45 PI])	1	
4	255544	TUYAU – HYD. (FLEX 9,1 M [30 PI])	1	
	255545	TUYAU – HYD. (FLEX 10,7 M [35 PI])	1	
	255546	TUYAU – HYD. (FLEX 12,2 M [40 PI])	1	
	255547	TUYAU – HYD. (FLEX 13,7 M [45 PI])	1	
5	255465	FLEXIBLE – HYDRAULIQUE (UNIQUEMENT POUR COUTEAU VERTICAL SIMPLE) [296]	A/B	

295. Le kit fournit les tuyaux nécessaires pour installer les couteaux verticaux de gauche et de droite sur une plateforme en particulier avec des bras de rabatteur courts. Pour le montage du couteau vertical de gauche et de droite, reportez-vous à la section *80 (Option) Scie verticale – Bras de rabatteur court, page 253*. Kits disponibles chez Whole Goods seulement.
296. Non compris dans les kits de tuyaux des couteaux verticaux. Le tuyau est utilisé lors du montage du couteau vertical droit par lui-même.

83 Ensemble de couteaux verticaux – Pièces de rechange (en option)

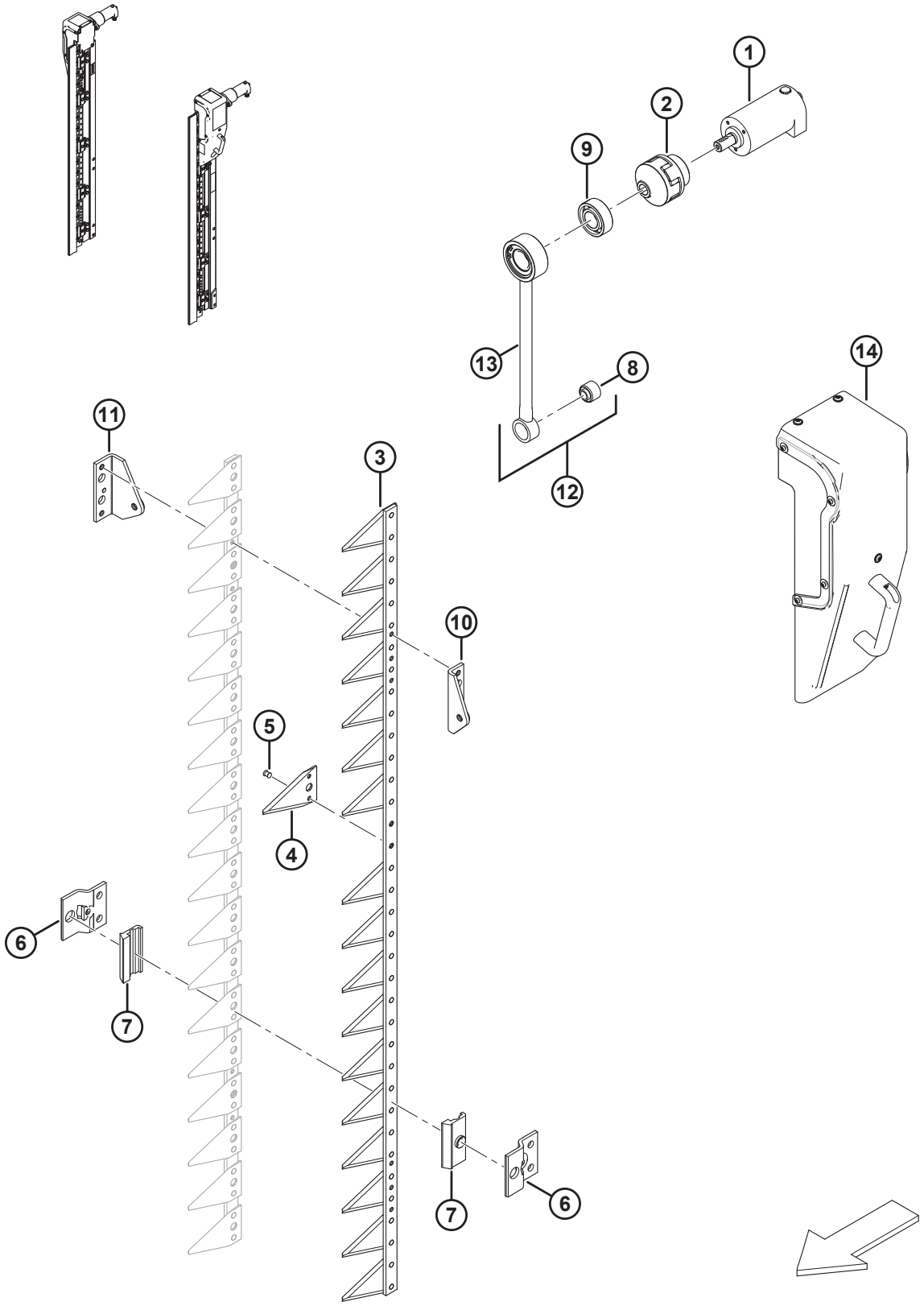

ENSEMBLE DE COUTEAUX VERTICAUX – PIÈCES DE RECHANGE (EN OPTION)

NOTE:

Toutes les pièces énumérées sont uniquement disponibles en tant que pièces de rechange. Les couteaux verticaux peuvent être commandés comme un ensemble de deux couteaux (MD n B6410).

Réf.	Numéro de pièce	Description	Qté	Numéro de série
1	304611	MOTEUR HYDRAULIQUE		
2	304612	COUPLAGE – ARBRE ÉLASTIQUE		
3	304614	ENSEMBLE – COUTEAU [297]		
4	304615	SECTION – COUTEAU		
5	304616	RIVET		
6	304617	PORTE – COUTEAU		
7	304618	PLAQUE – GUIDE		
8	304619	BAGUE – MÉTAL CAOUTCHOUTÉ		
9	304620	ROULEMENT – AUTO-ALIGNEMENT		
10	304621	AVANT – COUTEAU AVANT		
11	304622	AVANT – COUTEAU ARRIÈRE		
12	304623	ENSEMBLE – TIGE DE RACCORDEMENT [298]		
13	304624	TIGE – RACCORDEMENT		
14	304625	DOIGT – LEVIER GAUCHE/DROITE [299]		

297. Comprend les sections couteaux (MD no 304615) et les rivets (MD no 304616).
298. Comprend la tige de raccordement (MD no 304624) et la bague (MD no 304619).
299. Comprend une plaque avant, qui est livrée avec la configuration de doigt gauche. Si le doigt est utilisé avec le bon couteau, la plaque se déplacera du côté opposé du doigt.

84 Châssis et composants du module de flottement

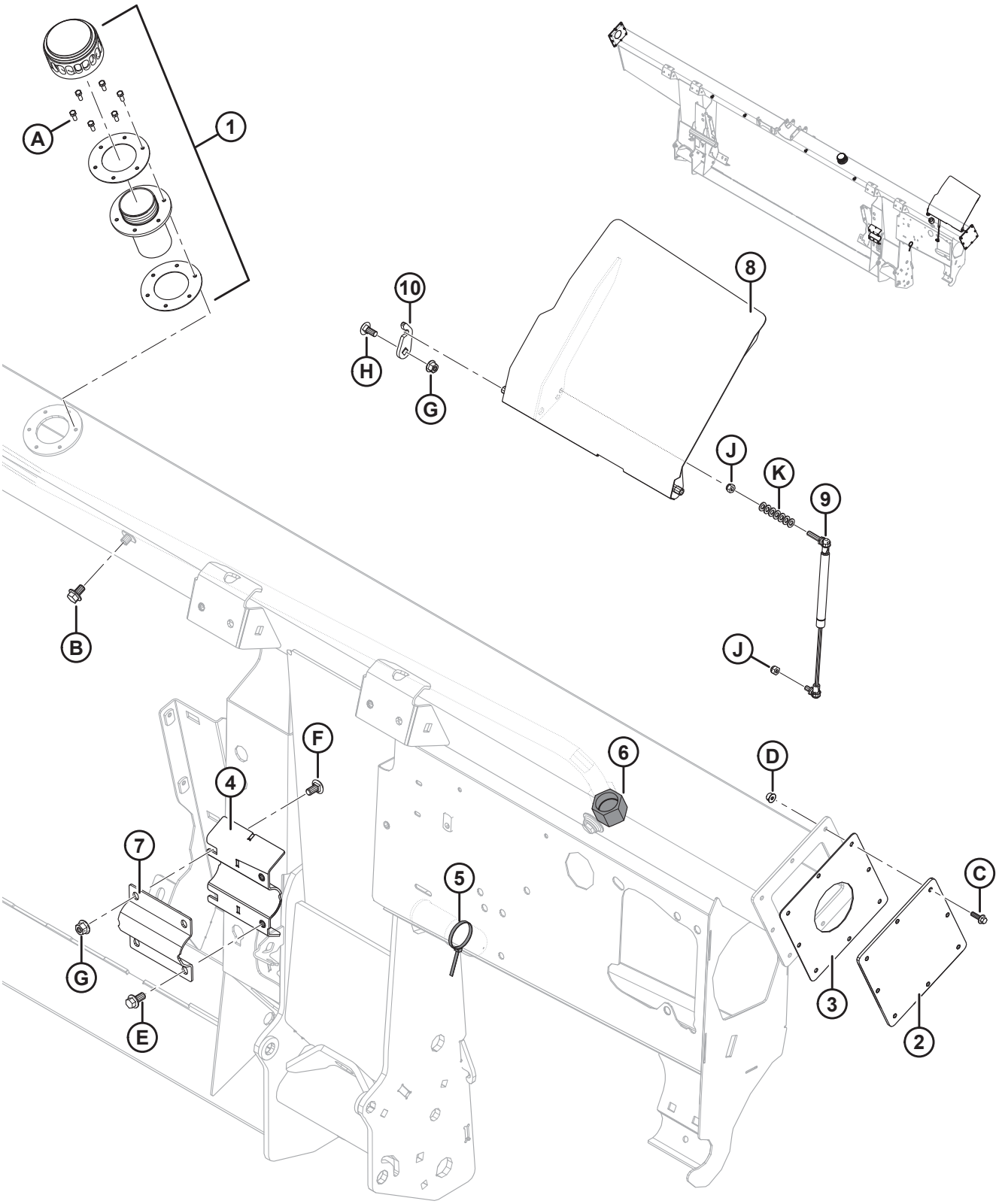

CHÂSSIS ET COMPOSANTS DU MODULE DE FLOTTEMENT

Réf.	Numéro de pièce	Description	Qté	Numéro de série
1	133942	BOUCHON – DE REMPLISSAGE D'HUILE [300]	1	
	312706	**KIT – JOINTS DE REMPLISSAGE D'HUILE** [301]	**1**	
2	240101	PLAQUE – COUVERCLE D'EXTRÉMITÉ [302]	2	–371189
3	187112	JOINT [302]	2	–371189
4	248757	SUPPORT DE MONTAGE – SOUS-ENS. SOUDÉ (AU CHÂSSIS)	1	
5	21763	COLLIER DE SERRAGE – ATTACHE DE CÂBLE (NOIR)	1	
6	135718	CAPUCHON – HYD SAE, 16 ORFS	1	
7	248756	COLLIER – PIVOT DE LA VIS D'ALIMENTATION	1	
8	304325	CAPOT – COMPLET AVEC AUTOCOLLANT	1	
9	295981	RESSORT À GAZ	1	
10	213764	PATTE DE FIXATION – CACHE	1	
A	**320397**	**VIS – TÊTE HEX. TFL M5 X 0,8 X 12-8,8-SIMPLE (2022 ET ULTÉRIEUR)** [303]		**421190 –**
	135873	VIS – MACH N° 10-32 X 1/2 PO HEX. **(2021 ET ANTÉRIEUR)** [303]		**– 421189**
B	RÉF.	BOULON – TÊTE HEX. FLG TFL M10 X 1,5 X 16-8,8-A3L [304]		
C	136324	BOULON – TÊTE HEX. FLG TFL M6 X 1 X 20-10,9-A2L		
D	152668	ÉCROU – HEX. FLG, VERROU CENTRAL, M6 X 1-8-A2L		
E	152655	BOULON – TÊTE HEX. FLG M10X 1,5 X 20-8,8-A3L		
F	184657	BOULON – TRCCC M10 X 1,5 X 20-8,8-A3L		
G	135799	ÉCROU – HEX. FLG, VERROU CENTRAL, M10 X 1,5-10-A3L		
H	135785	BOULON – TRCC M10 X 1,5 X 25-8,8-A3L		
J	184688	ÉCROU – HEX. NYLOC M8 X 1,25-8-A2L		
K	184708	RONDELLE – PLATE M8-200HV-AA1J		

300. Retrait du bouchon et du joint qui recouvre l'orifice de remplissage lors de l'expédition (non représenté). Conserver six vis (MD no 135873). Remplacement par le bouchon de remplissage d'huile (MD no 133942) qui est livré au complet avec le bouchon d'huile, le goulot de remplissage et les joints. Utilisation des six vis expédiées avec le bouchon d'origine pour fixer le bouchon de remplissage d'huile au châssis. Le bouchon de remplissage d'huile est expédié avec le châssis ou peut être commandé comme pièce de rechange.
301. Comprend deux joints d'étanchéité.
302. Pièce de rechange uniquement pour les engins datant de 2019 et des années précédentes.
303. Livré avec le bouchon et le joint qui recouvrent le trou de remplissage pendant le transport. Peut être commandée séparément en cas de remplacement.
304. Reportez-vous à la partie *104 Système hydraulique – Composants de châssis, page 327*.

85 Tablier d’alimentation – châssis, liaisons avant et axes pivotants

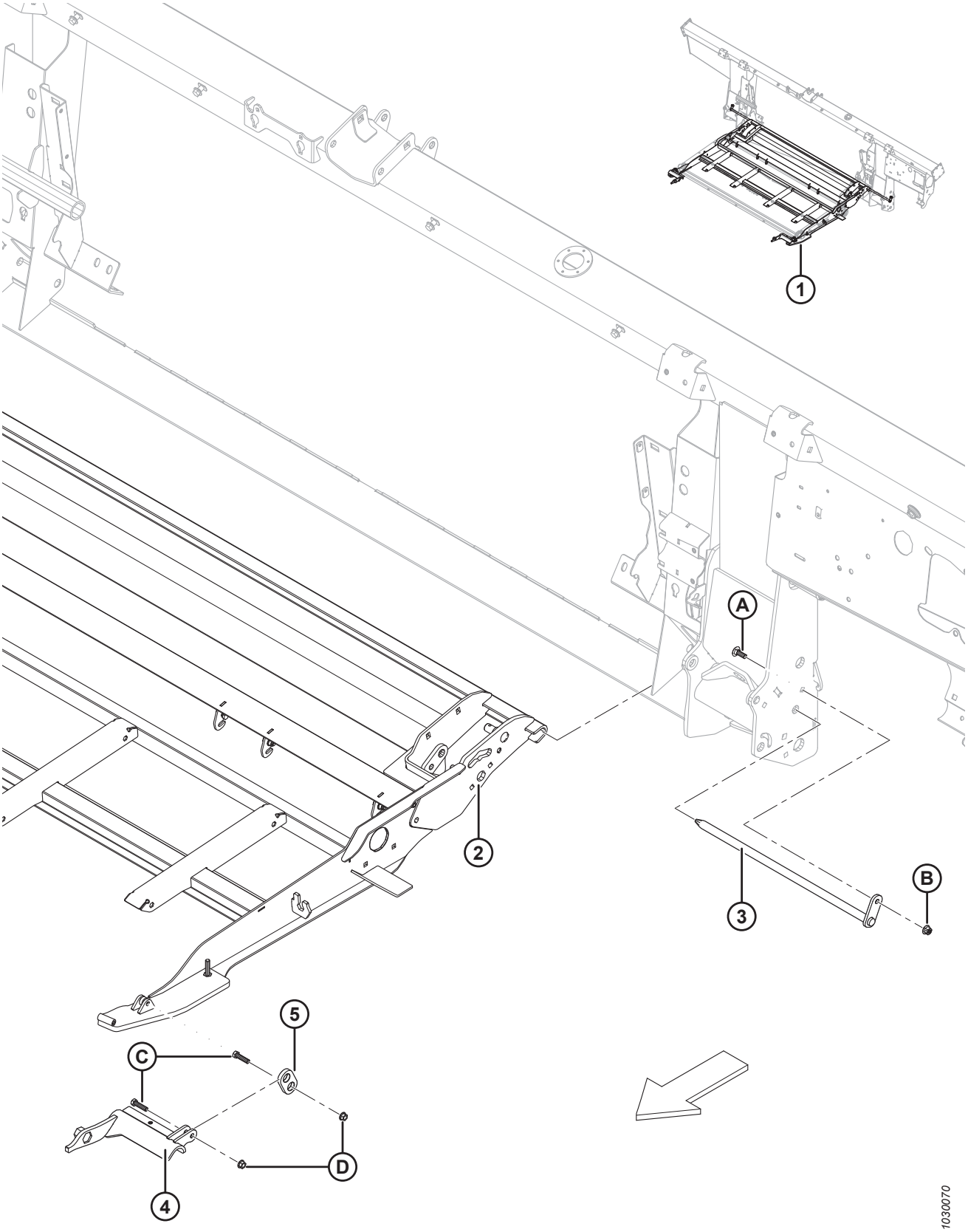

TABLIER D'ALIMENTATION – CHÂSSIS, LIAISONS AVANT ET AXES PIVOTANTS

Réf.	Numéro de pièce	Description	Qté	Numéro de série
1	335286	ASSEMBLAGE – TABLIER D'ALIMENTATION [305]		
2	287760	TRANSPORTEUR – TABLIER D'ALIMENTATION	1	
3	231368	AXE – PIVOT DU TABLIER – ENS. SOUDÉ	2	
4	213418	SUPPORT -– BIELLE DE L'ADAPTATEUR USINÉE CG	1	
	213419	SUPPORT -– BIELLE DE L'ADAPTATEUR USINÉE CD	1	
5	187732	BIELLE – ENS. CROCHET	2	
A	184662	BOULON – TRCC TFL M10 X 1,5 X 30-8,8-A3L		
B	135799	ÉCROU – HEX. FLG, VERROU CENTRAL, M10 X 1,5-10-A3L		
C	20078	BOULON – TÊTE HEX. 3/8 GPN X 1,75 LG GR 5 ZP		
D	30228	ÉCROU – À COLLERETTE FD FACE LISSE 0,375-16 UNC		

305. L'assemblage complet, comprend toutes les pièces référencées dans cette section (à l'exception du n° 3 et A-B) ainsi que dans les sections *86 Tablier d'alimentation – entraînement et rouleaux du tapis, page 269* et *87 Tablier d'alimentation – Bacs et remplisseuses, page 273*.

86 Tablier d’alimentation – entraînement et rouleaux du tapis

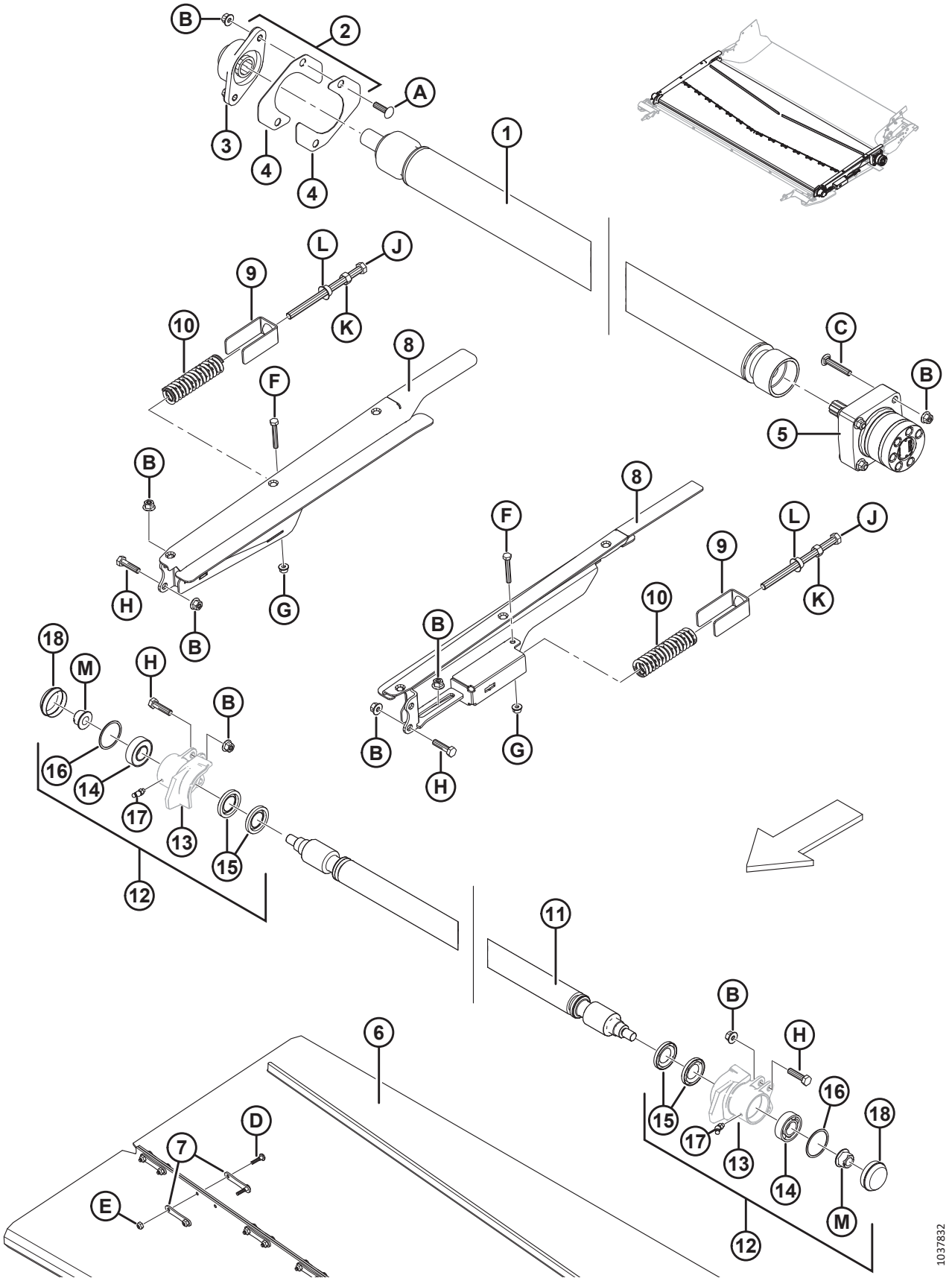

TABLIER D'ALIMENTATION – ENTRAÎNEMENT ET ROULEAUX DU TAPIS

Réf.	Numéro de pièce	Description	Qté	Numéro de série
1	**335637**	**KIT D'ENTRETIEN DU ROULEAU** [306]	**1**	
2	**347565**	**KIT – CAPOT DE L'ENTRAÎNEMENT FM100** [307].		
3	**347487**	**BOÎTIER – FL206 ET ROULEMENT** [308]	**1**	
4	**347339**	**CAPOT – ROULEAU D'ENTRAÎNEMENT FM100**	**2**	
5	245122	MOTEUR – HYD. [309]	1	
	245316	KIT D'ÉTANCHÉITÉ		
	304748	**KIT DE CALES POUR MOTEUR DE TAPIS D'ALIMENTATION**	**A/B**	
6	304454	TAPIS – 1988 MM (78,3 PO) L X 1712 MM LG	1	
7	130283	SANGLE – CONN. TAPIS	28	
8	**335173**	**SUPPORT – ADJ. TENDEUR – ASS. SOUDÉ CG**	**1**	
	335171	**SUPPORT – ADJ. TENDEUR – ASS. SOUDÉ CD**	**1**	
9	213734	SYSTÈME DE RETENUE – RESSORT	2	
10	287587	RESSORT – COMPRESSION	2	
11	231647	ROULEAU – LIBRE – ASS. SOUDÉ	1	
12	287885	BOÎTIER – ASS. CUVETTE LIBRE CG	1	
	287883	BOÎTIER – ENS. CUVETTE LIBRE CD	1	
13	NSS	BOÎTIER – CUVETTE LIBRE USINÉE CG	1	
	NSS	BOÎTIER – CUVETTE LIBRE USINÉE CD	1	
14	118185	ROULEMENT – À BILLES CYL., 52 MM DE, 25 MM DI	2	
15	100862	JOINT – HUILE	4	
16	118011	ANNEAU – RETENUE INTERNE	2	
17	21301	RACCORD – LUBRIFICATION	2	
18	133372	CAPUCHON – ANTI-POUSSIÈRE	2	
A	136248	BOULON – TRCCC TFL M10 X 1,5 X 35-8,8-A3L		
B	135799	ÉCROU – HEX. FLG, VERROU CENTRAL, M10 X 1,5-10-A3L		
C	252701	BOULON – TRCCC TFL M10 X 1,5 X 60-8,8-A3L		
D	135630	VIS – TDCD, N° 12-24 GPN x 0,920 PO LG (PAQUET DE 50)		
E	135626	ÉCROU – FR, VERROU CENTRAL N° 12-24 NC (PAQUET DE 50)		

306. Le kit comprend un rouleau d'entraînement et deux capots du rouleau d'entrainement (MD n° 347339). L'alignement des rouleaux doit être vérifié et le kit de cales pour moteur de tapis d'alimentation (MD n° 304748) doit être installé si nécessaire.
307. Le kit comprend deux capots (MD n° 347339), une rondelle pour verrouillage à came (MD n° 273304), un boîtier et un roulement FL206 (MD n° 347487)
308. Le boîtier (MD 347487) ne fonctionnera pas sans les capots (MD n° 347339) et la rondelle pour verrouillage à came (MD n° 273304). Si vous remplacez le boîtier de roulement remplacé (MD n° 335178), commandez le kit de capot d'entraînement FM100 (MD n° 347565).
309. L'alignement des rouleaux doit être vérifié et le kit de cales pour moteur de tapis d'alimentation (MD n° 304748) doit être installé si nécessaire. Le désalignement du moteur d'entraînement du tapis d'alimentation et du rouleau d'entraînement provoque des contraintes dans l'arbre du moteur et l'alésage du tapis, ce qui entraîne une usure et une défaillance prématurées. Le kit fournit les cales nécessaires au remplacement d'un moteur d'entraînement du tapis d'alimentation ou d'un rouleau d'entraînement défectueux, ou pour corriger un désalignement entre le moteur d'entraînement et le rouleau d'entraînement. Voir l'instruction MD n° 215035 pour l'installation. Comprend huit cales de 0,6 mm (NSS), huit cales de 0,4 mm (NSS), 4 écrous à bride (MD n° 21452) et 4 écrous hexagonaux (MD n° 135927).

TABLIER D'ALIMENTATION – ENTRAÎNEMENT ET ROULEAUX DU TAPIS

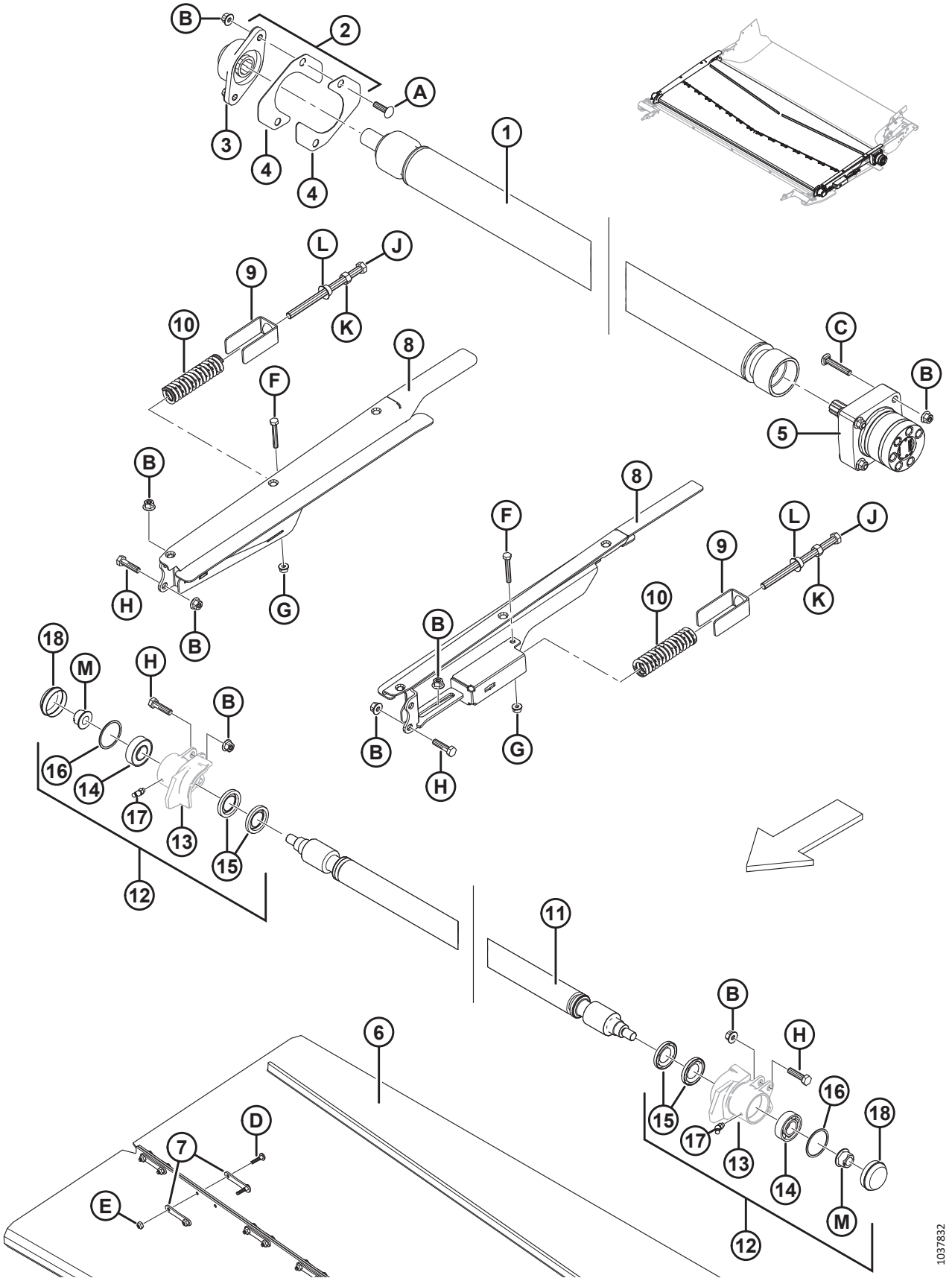

TABLIER D'ALIMENTATION – ENTRAÎNEMENT ET ROULEAUX DU TAPIS

Réf.	Numéro de pièce	Description	Qté	Numéro de série
F	184655	BOULON – TÊTE HEX. M8 X 1,25 X 55-8,8-A2L		
G	135337	ÉCROU – HEX. FLG, VERROU CENTRAL M8 X 1,25-8-A2L		
H	135319	BOULON – TÊTE HEX. M10 X 1,5 X 40-8,8-A3L		
J	252272	BOULON – TÊTE HEX. TFL M12 X 1,75 X 180		
K	184694	BOULON – HEX. M12 X 1,75-8-A3L		
L	136036	ÉCROU – HEX. FLG LISSE M12 X 1,75-8-A3L		
M	152520	ÉCROU – HEX. FLG, VERROU TECH., M16 X 2-10-A3L		

87 Tablier d’alimentation – Bacs et remplisseuses

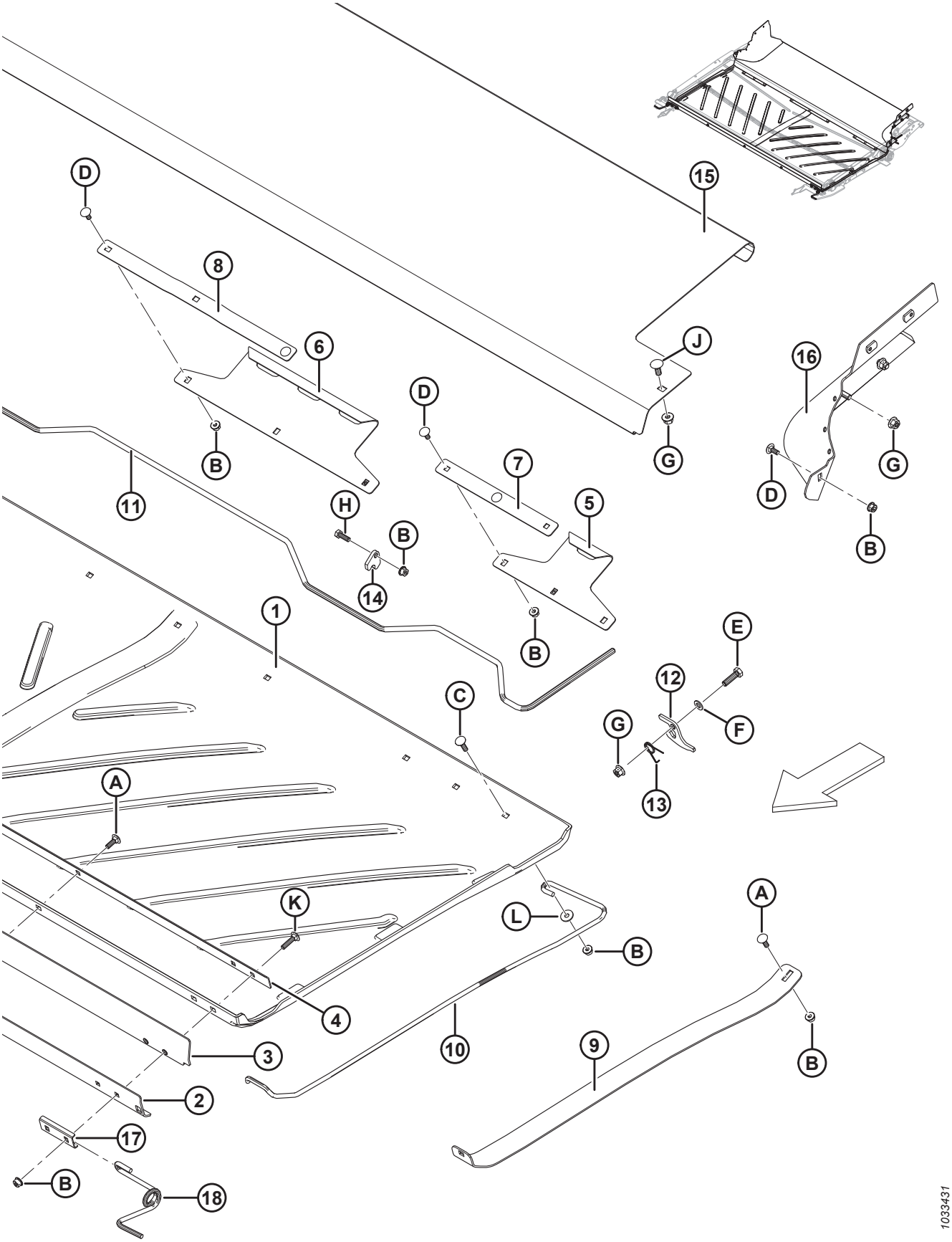

TABLIER D'ALIMENTATION – BACS ET REMPLISSEUSES

Réf.	Numéro de pièce	Description	Qté	Numéro de série
1	287768	BAC – TABLIER D'ALIMENTATION EN POLYÉTHYLÈNE	1	
2	295211	PLAQUE – BARRE AVANT EXT.	1	
3	295212	VOLET – BAC AVANT	1	
4	295213	PLAQUE – BARRE AVANT INT.	1	
5	240013	CROCHET – CÔTÉ ARRIÈRE	2	
6	240012	CROCHET – ARRIÈRE (CENTRE)	1	
7	231765	BARRE – CROCHET LATÉRAL	2	
8	231766	BARRE – CROCHET CENTRAL	1	
9	304382	SUPPORT – RELEVEUR DU BAC	1	
10	295215	SUPPORT – RESSORT DU BAC CG	1	
	295216	SUPPORT – RESSORT DU BAC CD	1	
11	240010	POIGNÉE – VERROUILLAGE DU BAC	1	
12	240254	SUPPORT – POIGNÉE DE VERROUILLAGE DU BAC	2	
13	159020	RESSORT – TORSION CG	1	
	144505	RESSORT – TORSION CD	1	
14	248914	GUIDE – VERROU DE POIGNÉE	6	
15	240264	BAC – TABLIER D'ALIMENTATION INOXYDABLE	1	
16	304927	REMPLISSEUSE – COIN ARRIÈRE CD – ASS. SOUDÉ	1	
	304926	REMPLISSEUSE – COIN ARRIÈRE CG – ASS. SOUDÉ	1	
17	287939	COUPELLE – RESSORT AVANT	2	
18	**347691**	**SUPPORT – RESSORT AVANT DU BAC CD**	**1**	
	347692	**SUPPORT – RESSORT AVANT DU BAC CG**	**1**	
A	184648	BOULON – TRCC M8 X 1,25 X 25-8,8-A3L		
B	135337	ÉCROU – HEX. FLG, VERROU CENTRAL M8 X 1,25-8-A2L		
C	190752	BOULON – TRCC M8 X 1,25 X 30-8,8-A2L		
D	197171	BOULON – TRCC M8 X 1,25 X 20-8,8-A2L		
E	30628	BOULON – TÊTE HEX. M10 X 1,5 X 35-8,8-A3L		
F	184711	RONDELLE – PLATE RÉGULIÈRE M10-200HV-A3L		
G	135799	ÉCROU – HEX. FLG, VERROU CENTRAL, M10 X 1,5-10-A3L		
H	184652	BOULON – TÊTE HEX. TFL M8 X 1,25 X 25-8,8-A2L		
J	135785	BOULON – TRCC M10 X 1,5 X 25-8,8-A3L		
K	136050	BOULON – TRCC M8 X 1,25 X 35-8,8-A2L		
L	184709	RONDELLE – PLATE GRANDE M8-200HV-A2L		

88 Module de flottement – Pièces de fixation

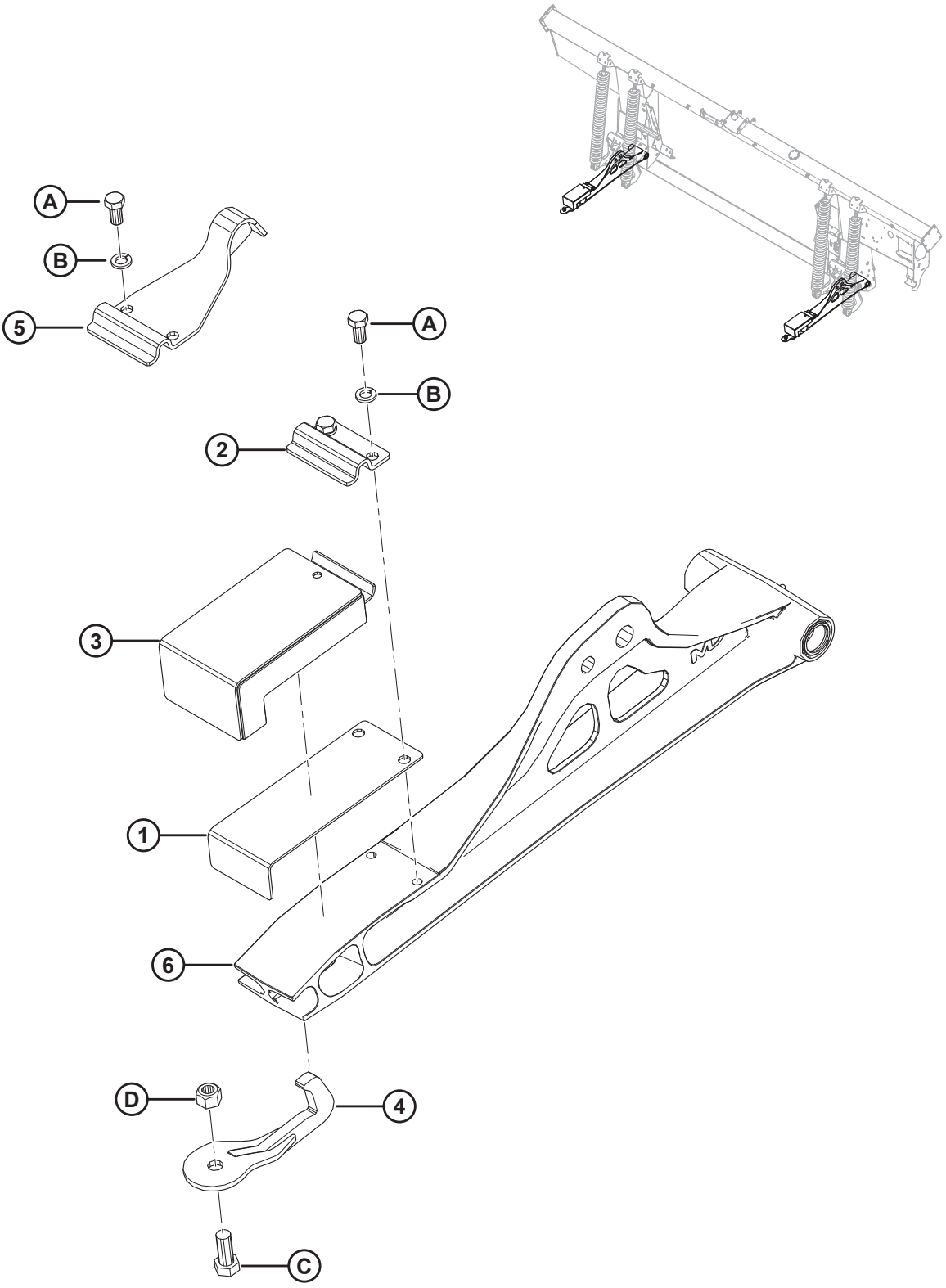

MODULE DE FLOTTEMENT – PIÈCES DE FIXATION

Réf.	Numéro de pièce	Description	Qté	Numéro de série
	B6458	KIT – FIXATION FLEXIBLE DE MOISSONNEUSE-BATTEUSE [310]		
1	125145	PLAQUE – RESSORT À LAMES	2	
2	125146	COLLIER	2	
3	174769	ASS. – BLOC CAOUTCHOUC FLEX [311]	2	
4	**258876**	**ASS. SOUDÉ – CROCHET DE SÉCURITÉ**	**2**	
5	**304799**	**BUTÉE – ASS. SOUDÉ DU FLOTTEUR À INCLINAISON PLATE (UNIQUEMENT FD125)** [312]	**2**	
6	RÉF.	BIELLE – INFÉRIEURE, AVEC ROULEMENTS [313]		
A	21575	BOULON – TÊTE HEX. 1/2 GPN X 1,0 LG GR 5 ZP		
B	18638	RONDELLE – NORMALE DE BLOCAGE 1/2 PO DI NOM. ZP		
C	21594	BOULON – TÊTE HEX. 0,625-11 UNC X 1,50		
D	18666	ÉCROU – HEX. DE BLOCAGE FD 5/8-11 UNC ZP		

310. Comprend toutes les pièces référencées dans cette section ainsi que dans les sections *89 Module de flottement – Remplisseuses de coin et centrales, page 277* et *90 Module de flottement – Remplisseuses latérales, page 279*. Kits disponibles chez Whole Goods seulement.
311. Utilisé sur tous les plateformes FD1 sauf FD125.
312. Utilisé uniquement sur les plateformes FD125.
313. Consultez la section *111 Articulation et composants du flottement, page 343*.

89 Module de flottement – Remplisseuses de coin et centrales

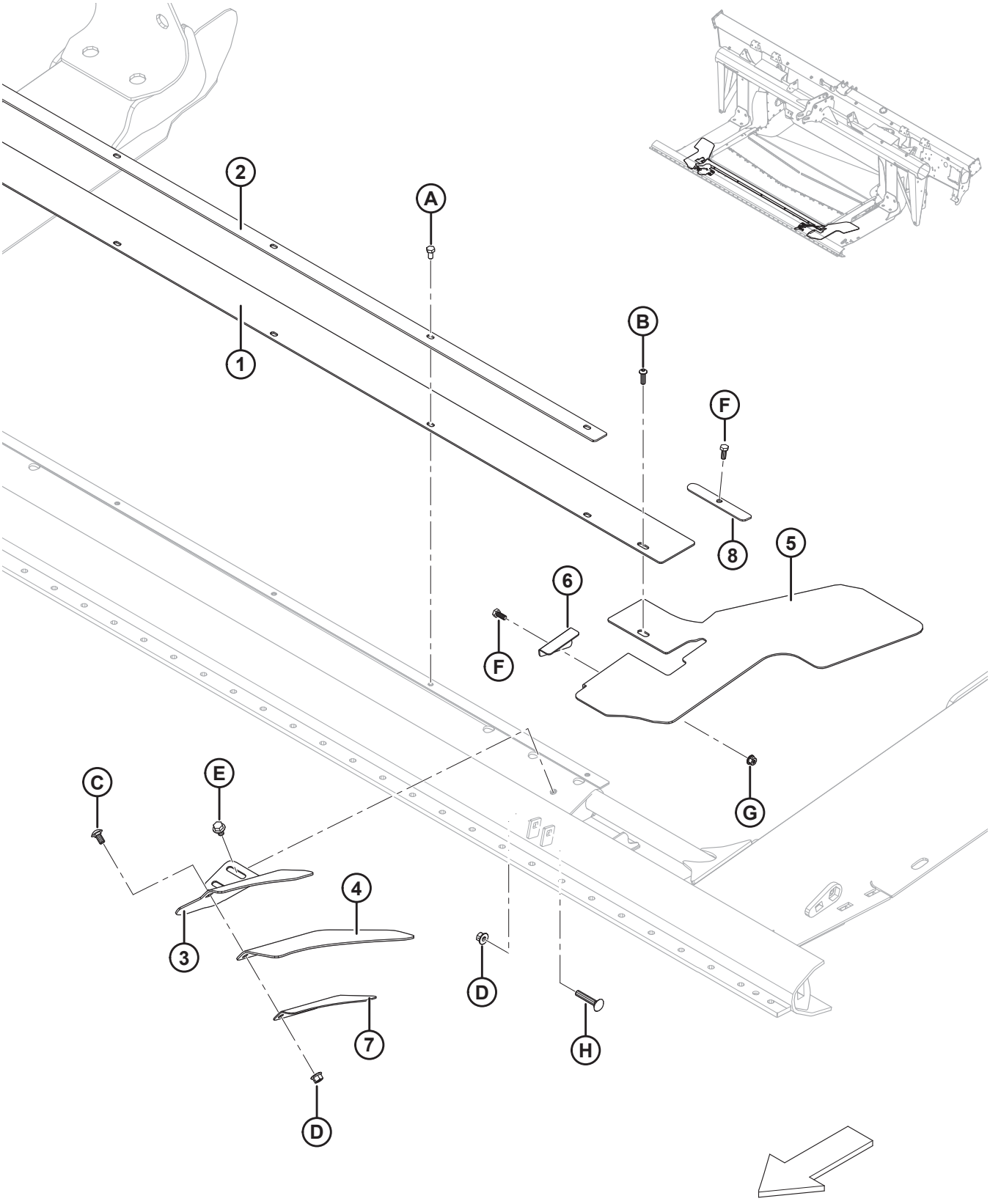

Réf.	Numéro de pièce	Description	Qté	Numéro de série
	B6450	KIT – REMPLISSEUSE CENTRALE ÉTENDUE [314]		
1	295261	REMPLISSEUSE – BAC CENTRAL(93 mm)	1	
	295542	REMPLISSEUSE – BAC CENTRAL ÉTENDU (167 mm) [315]	1	
2	301126	ARRÊTOIR – REMPLISSEUSE CENTRALE	1	
3	231799	SUPPORT – REMPLISSEUSE DE COIN CG	1	
	231800	SUPPORT – REMPLISSEUSE DE COIN CD	1	
4	304040	VOLET – REMPLISSEUSE DE COIN	2	
5	287774	VOLET – COIN DU BAC FLEX CG	1	
	287773	VOLET – COIN DU BAC FLEX CD	1	
6	276117	PATTE DE FIXATION – VOLET DU BAC CG	1	
	276062	PATTE DE FIXATION – VOLET DU BAC CD	1	
7	213340	PATTE DE FIXATION – REMPLISSEUR DE COIN CG	1	
	240418	PATTE DE FIXATION – REMPLISSEUR DE COIN CD	1	
8	301127	PLAQUE – ARRÊTOIR DE LA REMPLISSEUSE	2	
A	50139	BOULON – TÊTE HEX. TFL M8 X 1,25 X 16-8,8-A2L		
B	184649	VIS – À TÊTE RONDE À 6 PANS CREUX M8 X 1,25 X 25-12,9-A2L		
C	184657	BOULON – TRCCC M10 X 1,5 X 20-8,8-A3L		
D	135799	ÉCROU – HEX. FLG, VERROU CENTRAL, M10 X 1,5-10-A3L		
E	136231	BOULON – TÊTE HEX. FLG CRT M10X 1,5 X 16-8,8-A3L		
F	30715	BOULON – TÊTE HEX. TFL M8 X 1,25 X 20-8,8-A2L		
G	135337	ÉCROU – HEX. FLG, VERROU CENTRAL M8 X 1,25-8-A2L		
H	136113	BOULON – TRCC M10 X 1,5 X 60-8,8-A3L		

314. Comprend un remplisseur central de cuvette étendu (MD no 95542) et les instructions d'installation. Kits disponibles chez Whole Goods seulement.
315. Un bac de remplissage central plus long est requis dans certaines conditions (p. ex., pour le soja).

90 Module de flottement – Remplisseuses latérales

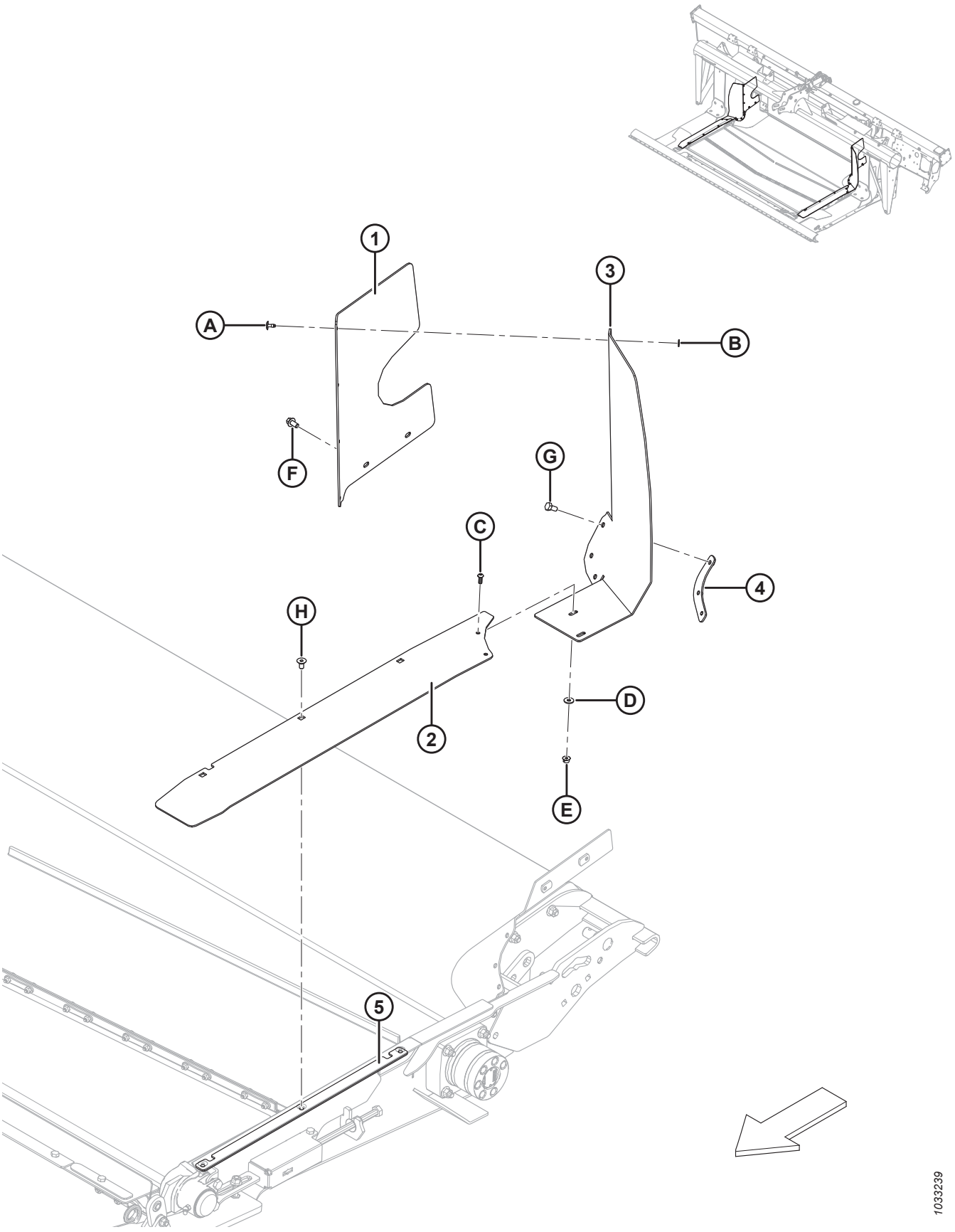

MODULE DE FLOTTEMENT – REMPLISSEUSES LATÉRALES

Réf.	Numéro de pièce	Description	Qté	Numéro de série
1	213492	REMPLISSEUSE – SUPÉRIEURE ARRIÈRE CG	1	
	213493	REMPLISSEUSE – SUPÉRIEURE ARRIÈRE CD	1	
2	304159	REMPLISSEUSE – TABLIER FLEX CG	1	
	304158	REMPLISSEUSE – TABLIER FLEX CD	1	
3	213759	VOLET – TABLIER D'ALIMENTATION CG FLEX	1	
	213753	VOLET – TABLIER D'ALIMENTATION CD FLEX	1	
4	304779	PLAQUE – SYSTÈME DE FIXATION DU VOLET CG	1	
	304775	PLAQUE – SYSTÈME DE FIXATION DU VOLET CD	1	
5	304786	PLAQUE – ARRÊTOIR DE L'ASSEMBLAGE DE LA REMPLISSEUSE LATÉRALE	2	
A	293053	RIVET – POP		
B	293054	RONDELLE – PLATE GRANDE M5-200HV-AA1J		
C	136886	VIS – À 6 PANS CREUX M6 X 1 X 16-10,9-ZB		
D	184706	RONDELLE – PLATE GRANDE M6-200HV-A2L		
E	152668	ÉCROU – HEX. FLG, VERROU CENTRAL, M6 X 1-8-A2L		
F	136485	BOULON – TÊTE HEX. FLG HD TFL M8 X 1,25 X 16-8,8-A3L		
G	50139	BOULON – TÊTE HEX. TFL M8 X 1,25 X 16-8,8-A2L		
H	252542	VIS – TÊTE FR À 6 PANS CREUX TFL M8 X 1,25 X 16-10,9-AA2L		

91 Ensemble et jeu complémentaire de la vis d’alimentation

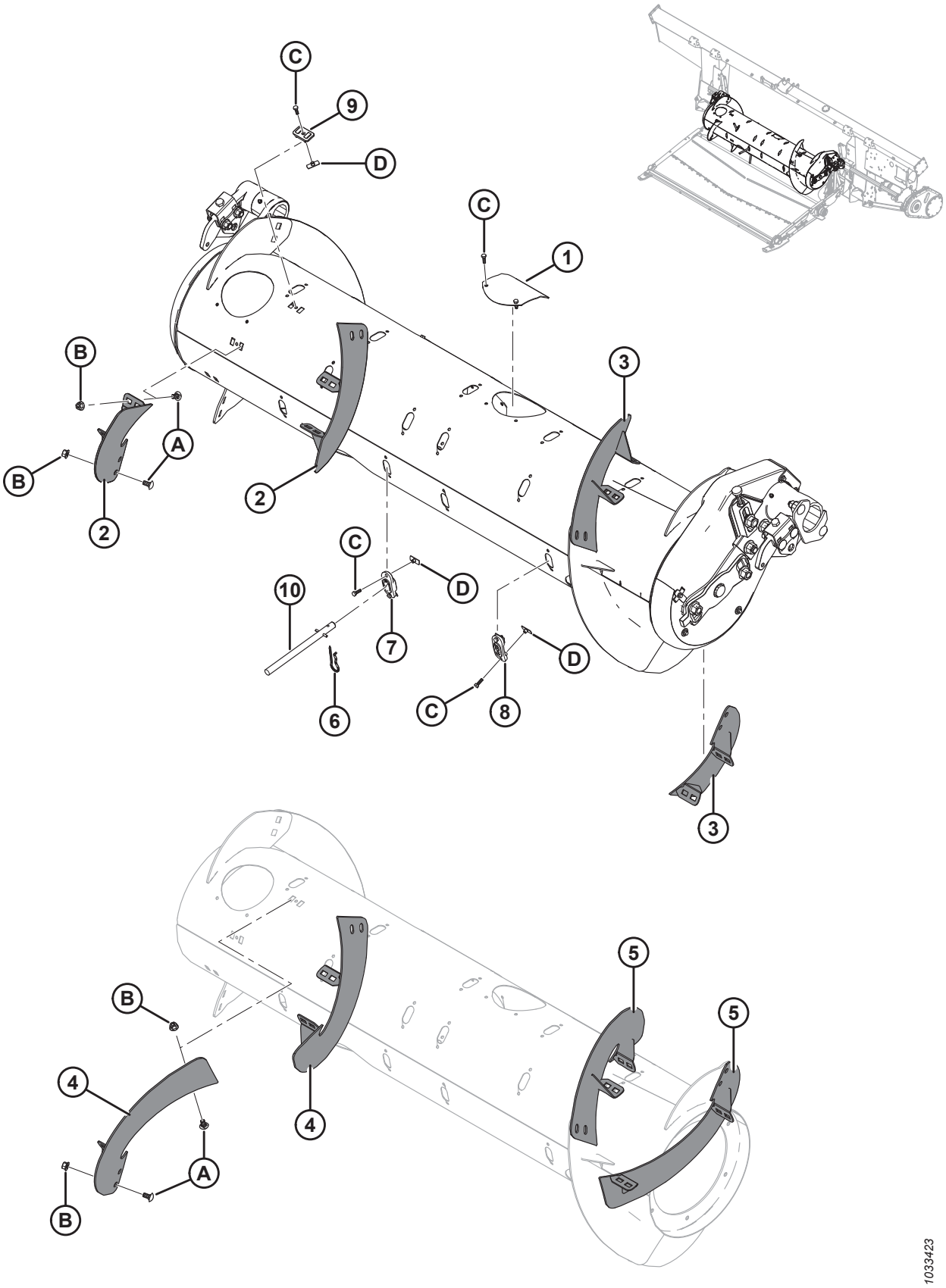

ENSEMBLE ET JEU COMPLÉMENTAIRE DE LA VIS D'ALIMENTATION

Réf.	Numéro de pièce	Description	Qté. 335244/335245/308871	Numéro de série
	335242	ASSEMBLAGE D'ENTRAÎNEMENT DE LA VIS D'ALIMENTATION AVEC BLINDAGE MAGNÉTIQUE (BASE SEULEMENT) [316]		
	335244	JEU – COMPLÉMENTAIRE, VIS D'ALIMENTATION MOYENNE [317]	1/0/0	
	335245	JEU – COMPLÉMENTAIRE, VIS D'ALIMENTATION LARGE [317]	0/1/0	
	308871	JEU – COMPLÉMENTAIRE, VIS D'ALIMENTATION ÉTROITE [317]	0/0/1	
1	304494	ASS. SOUDÉ DE COUVERTURE	6/6/6	
2	287887	SPIRE, RTD – CD, MOY. (FORTE USURE)	2/1/0	
3	287888	SPIRE, RTD – CG, MOY. (FORTE USURE)	2/1/0	
4	287890	SPIRE, RTD – CD, LONG. (FORTE USURE)	0/0/2	
5	287889	SPIRE, RTD – CG, LONG. (FORTE USURE)	0/0/2	
6	123180	ÉPINGLE – À CHEVEUX	4/12/0	
7	337143	GUIDE	4/12/0	
8	187137	BOUCHON	8/0/12	
9	213084	BOUCHON – FENTE DE SPIRE	4/8/4	
10	337152	KIT – DOIGT [318]	4/12/0	
	7642	GOUPILLE – RESSORT 3/16 DIA X 1,5 LG		
A	184657	BOULON – TRCCC M10 X 1,5 X 20-8,8-A3L		
B	135799	ÉCROU – HEX. FLG, VERROU CENTRAL, M10 X 1,5-10-A3L		
C	252703	BOULON – TÊTE HEX. TFL M6 X 1 X 20 X SPCL-12,9-A2L		
D	197263	ÉCROU – EN T M6 X 1		

316. Comprend toutes les pièces référencées dans la section *93 Composants internes de la vis d'alimentation, page 285*, et la section *94 Ensemble de la vis d'alimentation – Pièces de rechange, page 287*. L'assemblage de l'entraînement de la vis d'alimentation (MD n° 335242) est une configuration de base **UNIQUEMENT** et contient des pièces communes aux vis d'alimentation moyennes, larges et étroites. Les kits complémentaires (MD n° 335244, 335245 ou 308871) sont facultatifs en tant que pièces de rechange et ne sont requis que lorsque les composants de la spire sont endommagés. Pour remplacer la totalité de l'assemblage de la vis d'alimentation (y compris les composants de la spire) de votre modèle de moissonneuse-batteuse, consultez le tableau *92.1, page 284* qui figure dans la section *92 Ensemble et jeu complémentaire de la vis d'alimentation – Configuration, page 283* pour déterminer la bonne combinaison de l'assemblage d'entraînement de la vis d'alimentation de base (MD n° 335242) et des kits complémentaires (MD n° 335244, 335245 ou 308871).
317. Comprend toutes les pièces de la liste et le matériel. Consultez la liste des pièces pour les quantités appropriées au kit complémentaire.
318. Comprend un doigt solide (non vendu séparément), une goupille à ressort (MD n° 7642), un guide (MD n° 337143) et les instructions.

92 Ensemble et jeu complémentaire de la vis d’alimentation – Configuration

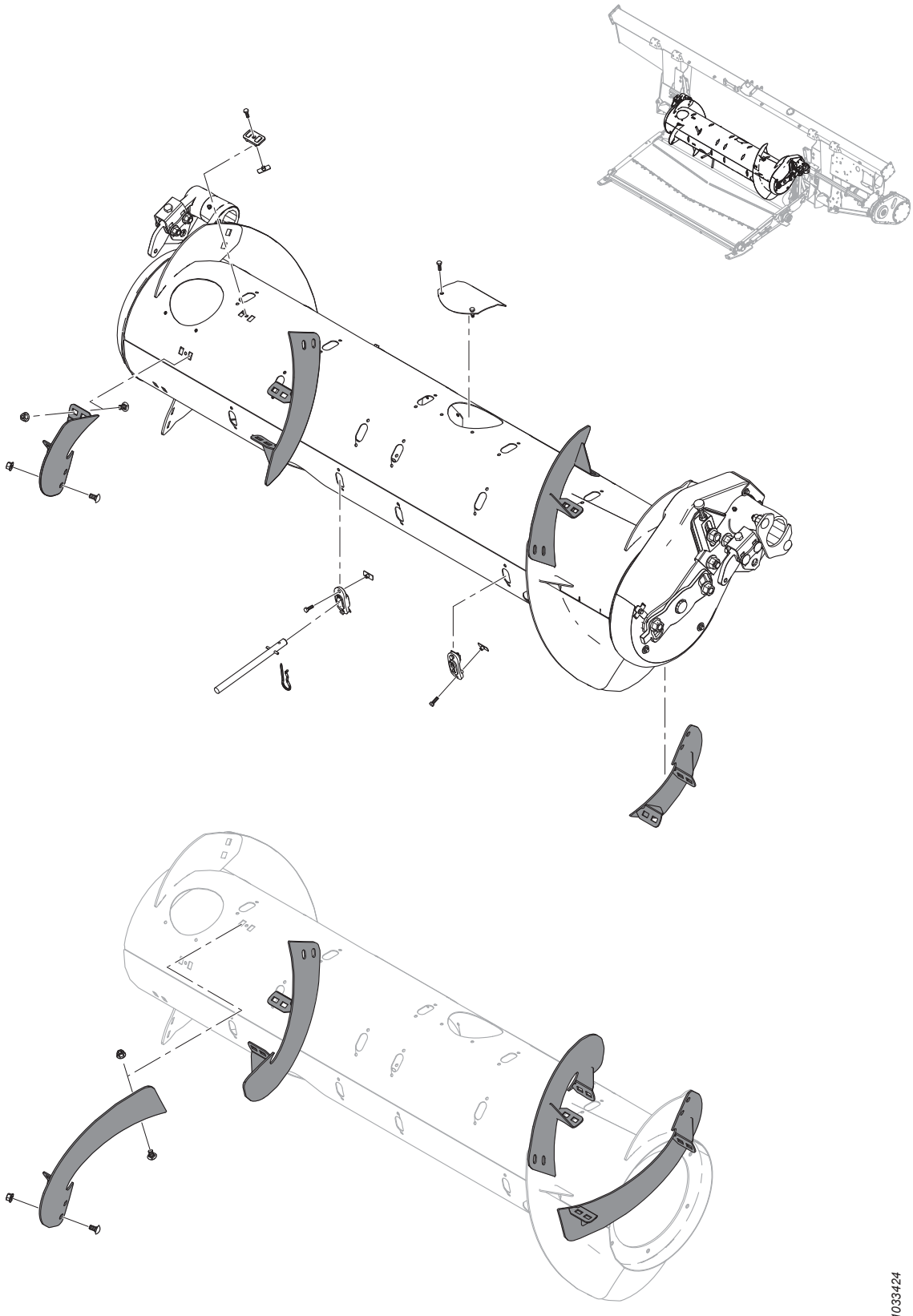

1033424

Tableau 92.1 Tableau de configuration

NOTE:

L'ensemble de l'entraînement de la vis d'alimentation (MD no 335242) est une configuration de base **UNIQUEMENT** et contient des pièces communes aux vis d'alimentation moyennes, larges et étroites. Les kits complémentaires (MD no 335244, 335245 ou 308871) sont facultatifs en tant que pièces de rechange et ne sont requis que lorsque les composants de la spire sont endommagés. Pour remplacer la totalité de l'ensemble de la vis d'alimentation (y compris les composants de la spire) de votre modèle de moissonneuse-batteuse, consultez le tableau ci-dessous pour déterminer la bonne combinaison de l'ensemble d'entraînement de la vis d'alimentation de base (MD no 335242) et des jeux complémentaires (MD no 335244, 335245 ou 308871). Pour les pièces de rechange des kits complémentaires, consultez la section *91 Ensemble et jeu complémentaire de la vis d'alimentation, page 281*.

NOTE:

Lorsque le kit complémentaire (MD no 335245) est disponible en option pour les moissonneuses-batteuses, le kit complémentaire (MD no 335244) est recommandé pour la plupart des conditions de récolte, mais le kit complémentaire (MD no 335245) peut accroître la capacité de la moissonneuse-batteuse sur des combinaisons à grande portée dans des conditions de culture à volume élevé.

Modèle de moissonneuse-batteuse	Kit MD no 335242	Kit MD no 335244	Kit MD no 335245	Kit MD no 308871
CASE IH 5/6/7088, 7/8010, 7/8/9120, 5/6/7130, 7/8/9230, 5/6/7140, 7/8/9240	1	1	—	—
NEW HOLLAND CR 970/980, 9070/9080, 8090/9090, X.90, X.80	1	1	—	—
NEW HOLLAND CR 920/940/960, 9020/40/60/65, 6090/7090, 8060/8070/8080	1	—	—	1
NEW HOLLAND CX 8X0, 80X0, 8.X0	1	1	OPT	—
JOHN DEERE 95/96/97/9860, 95/96/9870, S65/66/67/68/690	1	1	—	—
JOHN DEERE T670	1	1	OPT	—
CLAAS 590R/595R, 660/670, 760/770/780	1	1	OPT	—
CLAAS 56/57/580R, 57/585R, 62/63/64/650, 73/74/750	1	1	—	—
AGCO CHALLENGER 660B	1	1	—	—
AGCO CHALLENGER 67/680B, 54/560C, 54/560E	1	1	OPT	—
AGCO MASSEY FERGUSON 96/9795, 9520	1	1	—	—
AGCO MASSEY FERGUSON 9895, 9540, 9560, 9545, 9565, 9380	1	1	OPT	—
AGCO GLEANER R6/75, R6/76, S6/77, S6/7/88, S96/7/8	1	—	—	1
AGCO IDEAL^{MC} 7/8/9	1	OPT	–	1
VERSATILE RT490	1	1	—	—

93 Composants internes de la vis d’alimentation

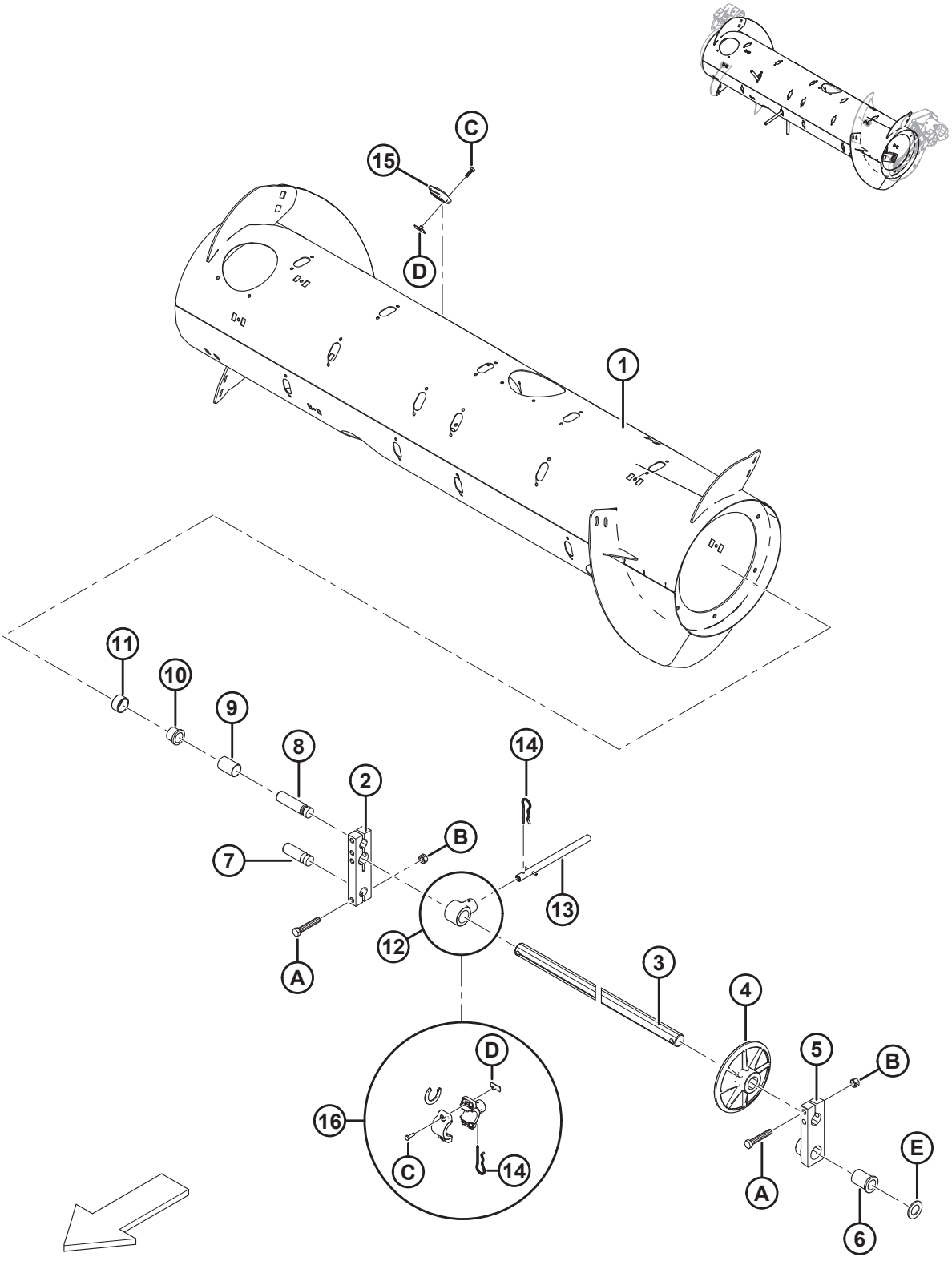

COMPOSANTS INTERNES DE LA VIS D'ALIMENTATION

Réf.	Numéro de pièce	Description	Qté	Numéro de série
	335242	ASS. – ENTRAÎNEMENT DE LA VIS D'ALIMENTATION AVEC BLINDAGE MAGNÉTIQUE, PIÈCES SEULEMENT [319]		
1	308642	TAMBOUR – 14 PO ENSEMBLE SOUDÉ	1	
2	213608	BLOC – ARBRE DE LA VIS D'ALIMENTATION	1	
3	213605	ARBRE – DOIGT	1	
4	248117	ROUE – GUIDE, ARBRE DE DOIGT	1	
5	248538	BLOC MOULÉ – PIVOT, CG, USINAGE	1	
6	248145	BAGUE – BRIDE	1	
7	248096	AXE – PIVOT	1	
8	213660	AXE – PIVOT	1	
9	213657	BAGUE D'ESPACEMENT	1	
10	133877	BAGUE – À EMBASE EN PLASTIQUE 1,0 PO	1	
11	213656	ROULEAU	1	
12	337206	SUPPORT – DOIGT DE LA VIS (2021 ET ULTÉRIEUR) [320]	32	396190 –
	276265	SUPPORT – DOIGT DE LA VIS (2020 ET ANTÉRIEUR) [321]	32	– 396189
13	337152	KIT – DOIGT [322]	18	
	7642	GOUPILLE – RESSORT 3/16 DIA X 1,5 LG	A/B	
14	123180	ÉPINGLE – À CHEVEUX	18	
15	337143	GUIDE	18	
16	276839	KIT – SUPPORT DE DOIGTS SCINDÉS 5X (PAQUET DE 5) [323].[324]	32	
A	184675	BOULON – TÊTE HEX. M12 X 1,75 X 70-8,8-A3L		
B	136759	ÉCROU – HEX., VERROU CENTRAL, M12 X 1,75-8-A3L		
C	252703	BOULON – TÊTE HEX. TFL M6 X 1 X 20 X SPCL-12,9-A2L		
D	197263	ÉCROU – EN T M6 X 1		
E	156743	RONDELLE – PLATE [325]		

319. Comprend toutes les pièces référencées dans la section *93 Composants internes de la vis d'alimentation, page 285* et la section *94 Ensemble de la vis d'alimentation – Pièces de rechange, page 287*. L'assemblage de l'entraînement de la vis d'alimentation (MD n° 335242) est une configuration de base **UNIQUEMENT** et contient des pièces communes aux vis d'alimentation moyennes, larges et étroites. Les kits complémentaires (MD n° 335244, 335245 ou 308871) sont facultatifs en tant que pièces de rechange et ne sont requis que lorsque les composants de la spire sont endommagés. Pour remplacer l'assemblage de la vis d'alimentation (y compris les composants de la spire) de votre modèle de moissonneuse-batteuse, consultez la section *91 Ensemble et jeu complémentaire de la vis d'alimentation, page 281*
320. Pour les modèles de 2021 et ultérieur.
321. Pour les modèles de 2020 et antérieur.
322. Comprend un doigt solide (non vendu séparément), une goupille à ressort (MD n° 7642), un guide (MD n° 337143) et les instructions.
323. Utilisé pour simplifier le remplacement sur place de l'ensemble soudé des supports de doigts brisés (MD n° 337206)
324. Comprend un support de doigts scindés de la vis (NSS), une entretoise du support (NSS), une épingle (MD n° 123180), un écrou à enfoncer (MD n° 197263) et un boulon (MD n° 252703).
325. La rondelle (MD no 156743) est utilisée en cas de dépassement de la tolérance de la bague (MD no 248145). Utilisez des rondelles si nécessaire pour avoir une tolérance convenable.

94 Ensemble de la vis d’alimentation – Pièces de rechange

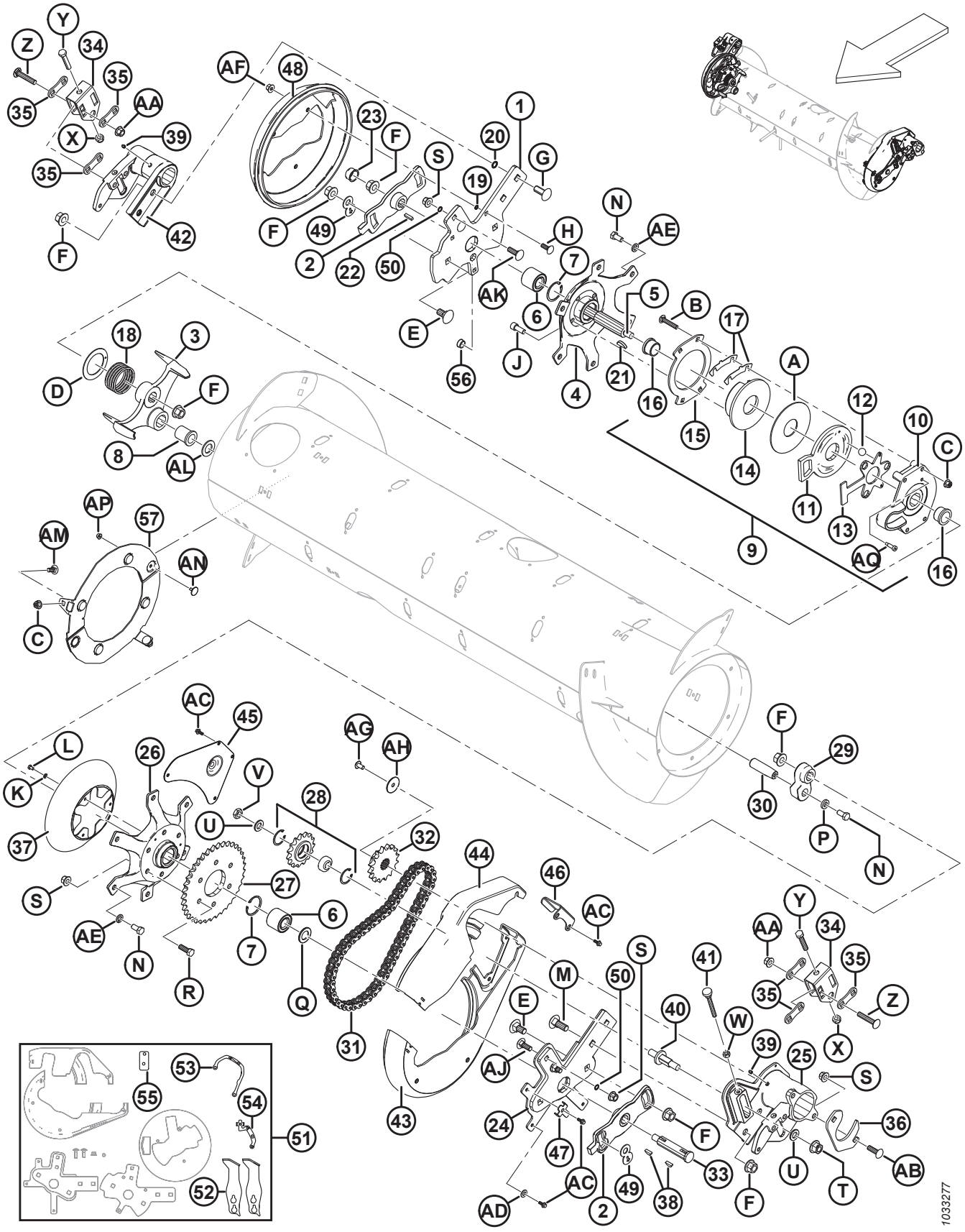

ENSEMBLE DE LA VIS D'ALIMENTATION – PIÈCES DE RECHANGE

Réf.	Numéro de pièce	Description	Qté	Numéro de série
	335242	ASS. – ENTRAÎNEMENT DE LA VIS D'ALIMENTATION AVEC BLINDAGE MAGNÉTIQUE, PIÈCES SEULEMENT [326]		
	B6600	KIT – KIT PARE-CHOCS RABATTABLE RTD FM100 [327]		
1	308134	KIT – ENTRETIEN, BRAS DE LA VIS D'ALIMENTATION, CD (2017 ET ANTÉRIEUR) [328]	1	– 321189
	308850	BARRE – SUPPORT DE LA VIS D'ALIMENTATION, CD (2018 ET APRÈS)	1	321190–
2	213851	MOULAGE – PLAQUE DE CALAGE, USINÉE	2	
3	304520	MOULAGE – ARRÊT, USINAGE [329]	1	
4	213546	MOYEU – USINAGE CD	1	
5	304514	ARBRE – VIS D'ALIMENTATION	1	
6	132607	ROULEMENT – DOUBLE RANGÉE DE BILLES 52 DE X 25 ALÉSAGE	2	
7	21235	ANNEAU – DE RETENUE INT.	2	
8	213659	BAGUE – BRIDE	1	
9	213802	ENSEMBLE – EMBRAYAGE INVERSE [330]	1	
10	213649	CARTER D'EMBRAYAGE – MOUL., USIN.	1	
11	213801	BRAS – ACTIVATEUR DE L'EMBRAYAGE, USINAGE	1	
12	248285	BILLE	3	
13	213557	PLAQUE – CAGE À BILLES	1	
14	213552	DISQUE – FREIN, USINAGE	1	
15	213554	DISQUE – EMBRAYAGE	1	
16	213859	BAGUE – EN PLASTIQUE (1 X 1,5 X 1,0 AVEC COLLERETTE)	2	
17	276206	CALE – EMBRAYAGE	6	

326. Comprend toutes les pièces référencées dans la section *93 Composants internes de la vis d'alimentation, page 285* et la section *94 Ensemble de la vis d'alimentation – Pièces de rechange, page 287*. L'assemblage de l'entraînement de la vis d'alimentation (MD n° 335242) est une configuration de base **UNIQUEMENT** et contient des pièces communes aux vis d'alimentation moyennes, larges et étroites. Les kits complémentaires (MD n° 335244, 335245 ou 308871) sont facultatifs en tant que pièces de rechange et ne sont requis que lorsque les composants de la spire sont endommagés. Pour remplacer l'assemblage de la vis d'alimentation (y compris les composants de la spire) de votre modèle de moissonneuse-batteuse, consultez la section *91 Ensemble et jeu complémentaire de la vis d'alimentation, page 281*.
327. Le kit comprend deux pare-chocs (MD n° 301912), une plaque indicatrice CD (MD n° 276180), une plaque indicatrice CG (MD n° 276183), une plaque d'écartement (MD n° 308056) et les instructions. Pour les unités sur les modèles 2017 et antérieur, commandez le kit de conversion de pare-chocs RTD (MD n° 308187). Kits disponibles chez Whole Goods seulement.
328. Le kit comprend une barre de support de la vis d'alimentation CD (MD n° 308850), un couvercle du capuchon d'extrémité de la vis d'alimentation CD (MD n° 301994), deux joints toriques (MD n° 183508) et du matériel (MD n° 135900, 136431). Si le modèle de votre machine date de 2017 et antérieur et que le kit MD n° 308187 (pare-chocs et plaques indicatrices) a été installé, commandez la barre de support de la vis d'alimentation CD (MD n° 308850). Si le kit n'est pas installé, commandez le kit d'entretien du bras de la vis d'alimentation CD MD n 308134.
329. Le bras d'arrêt de moulage (MD no 304520) et le bras de levier coudé pour arbre à doigts (MD no 304521) doivent être remplacés par paires en cas de remplacement de l'un ou l'autre pour les machines des modèles de 2019 ou antérieurs.
330. Comprend le boîtier (MD n 213649), le bras (MD n 213801), la cage à billes (MD n 213557), les disques (MD n 213552, 213554), deux bagues (MD n 213859), trois billes (MD n 248285), six cales (MD n 276206), la rondelle en plastique (MD n 213731), et le matériel.

ENSEMBLE DE LA VIS D'ALIMENTATION – PIÈCES DE RECHANGE

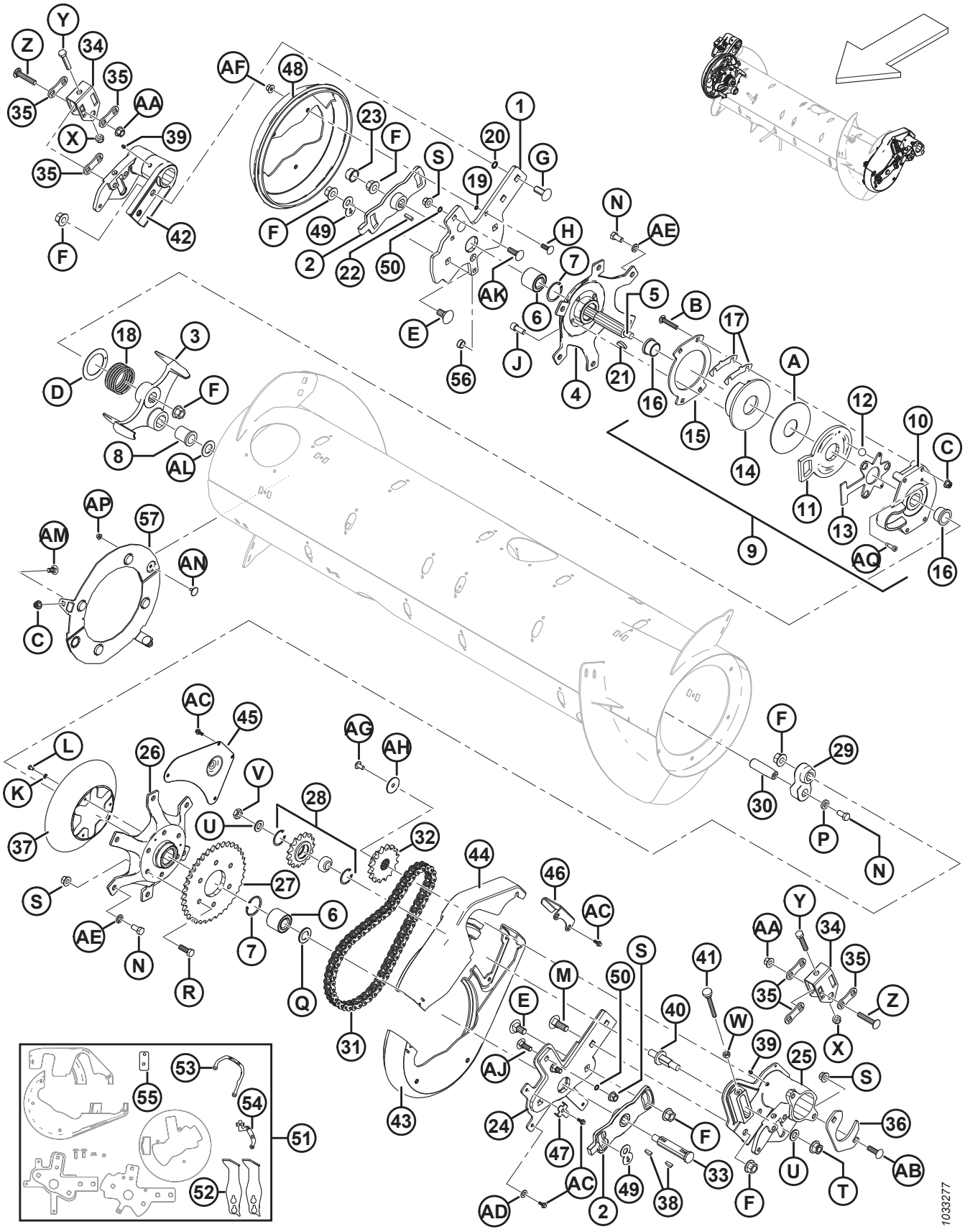

ENSEMBLE DE LA VIS D'ALIMENTATION – PIÈCES DE RECHANGE

Réf.	Numéro de pièce	Description	Qté	Numéro de série
18	213679	RESSORT – COMPRESSION	1	
19	183506	JOINT TORIQUE – HNBR (VERT)	3	
20	50083	JOINT TORIQUE	2	
21	213654	CLAVETTE – WOODRUFF (1/4 X 1-1/4 NOM.)	1	
22	213750	CLAVETTE – RECT. 6,35 MM CARRÉ 24 MM LG	1	
23	276140	CAPUCHON – PLASTIQUE	1	
24	308133	KIT – ENTRETIEN, BRAS DE LA VIS D'ALIMENTATION, CG (2017 ET ANTÉRIEUR) [331]	1	– 321189
	304931	BRAS – SUPPORT DE LA VIS D'ALIMENTATION SOUDÉ, CG (2018 ET ULTÉRIEUR)	1	321190 –
25	276258	PIVOT – USINAGE CG, VIS D'ALIMENTATION	1	
26	276141	MOYEU – USINAGE	1	
27	151793	PIGNON – RC 60 A 37 T	1	
28	9333	ENSEMBLE – PIGNON [332]	1	
	9213	ROULEMENT – À BILLES	1	
	795	ANNEAU – DE RETENUE	2	
29	304521	BRAS – LEVIER DE L'ARBRE DES DOIGTS, USINÉ [329]	1	
30	248144	AXE – PIVOT	1	
31	220317	CHAÎNE – RC-60H, 56 MAILLONS RIVETÉS, SANS FIN	1	
32	151691	PIGNON – RC 60 B 16 T	1	
33	301441	ARBRE – VIS D'ALIMENTATION	1	
34	301810	SUPPORT – RÉGLEUR	2	
35	187428	BAGUE D'ESPACEMENT	6	
36	248388	COLLIER – PLAQUE	1	
37	276118	BLINDAGE – CHAÎNE D'ENTRAÎNEMENT	1	
38	135290	CLAVETTE – WOODRUFF (1/4 X 7/8 NOM.)	2	
39	18671	RACCORD – DE LUBRIFICATION 1/4-28 UNF	2	
40	213420	BROCHE – RÉGLAGE FILETÉ	1	
41	213857	VIS DE SERRAGE – M10 X 80	1	
42	248232	PIVOT – USINAGE CD, VIS D'ALIMENTATION	1	
43	301992	COUVERCLE – VIS D'ALIMENTATION CG, MOITIÉ INFÉRIEURE (2018 ET APRÈS)	1	321190–
	213097	COUVERCLE – VIS D'ALIMENTATION CG, MOITIÉ INFÉRIEURE (2017 ET AVANT)	1	-321189

331. Le kit comprend un bras de support de la vis d'alimentation CG (MD n° 304931), grande moitié du couvercle de la vis d'alimentation CG (MD n° 301992), petite moitié du couvercle de la vis d'alimentation CG (MD n° 301993), deux joints toriques (MD n° 183508) et du matériel (MD n° 136291, 136431). Si le modèle de votre machine date de 2017 et antérieur et que le kit MD n° 308187 (pare-chocs et plaques indicatrices) a été installé, commandez le bras de support de la vis d'alimentation CG (MD n° 304931). Si le kit n'est pas installé, commandez le kit d'entretien du bras de la vis d'alimentation CG MD n 308133.
332. Comprend un roulement (MD no 9213) et deux anneaux de retenue (MD no 795).

ENSEMBLE DE LA VIS D'ALIMENTATION – PIÈCES DE RECHANGE

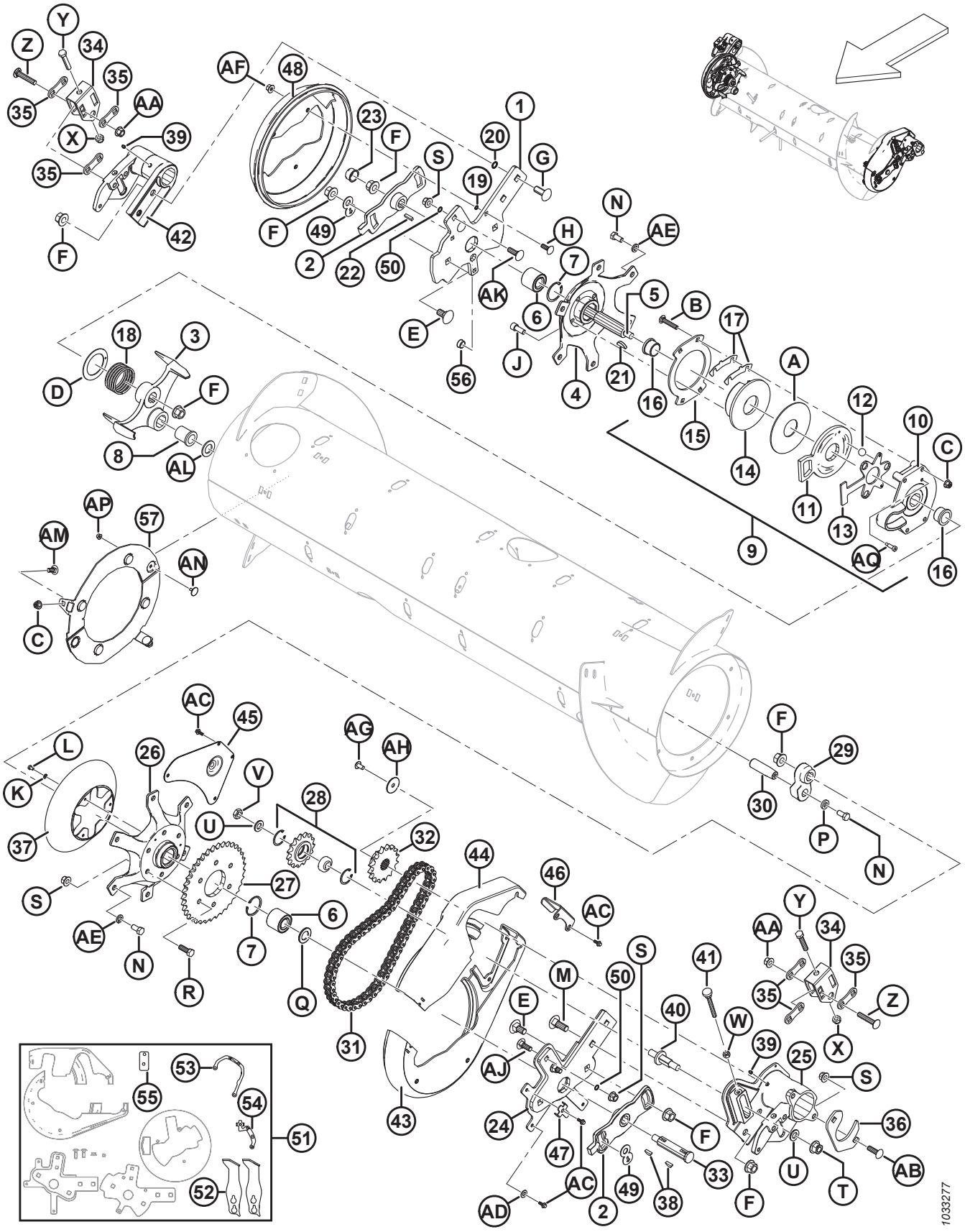

ENSEMBLE DE LA VIS D'ALIMENTATION – PIÈCES DE RECHANGE

Réf.	Numéro de pièce	Description	Qté	Numéro de série
44	301993	COUVERCLE – VIS D'ALIMENTATION CG, MOITIÉ SUPÉRIEURE (2018 ET APRÈS)	1	321190–
	213098	COUVERCLE – VIS D'ALIMENTATION CG, MOITIÉ SUPÉRIEURE (2017 ET AVANT)	1	-321189
45	213110	PANNEAU – ACCÈS	1	
46	213112	PLAQUE – ARRÊTOIR DU COUVERCLE	1	
47	213153	SUPPORT DE MONTAGE – COLLIER	1	
48	301994	COUVERCLE – CAPUCHON D'EXTRÉMITÉ DE LA VIS D'ALIMENTATION CD	1	
49	301955	PLAQUE – VERROUILLAGE	2	
50	183508	JOINT TORIQUE – HNBR, COULEUR VERTE	2	
51	308187	KIT – CONVERSION PARE-CHOCS RTD (2017 ET AVANT) [333]	1	-321189
52	301912	PARE-CHOCS – ASSEMBLAGE SOUDÉ FM100	2	
53	276180	PLAQUE – INDICATEUR CD	1	
54	276183	PLAQUE – INDICATEUR CG	1	
55	308056	PLAQUE – ENTRETOISE	1	
56	308859	BOUCHON – TROU	1	
57	328500	KIT – MODIFICATION DU BLINDAGE DE L'INVERSEUR **(2020 ET ANTÉRIEUR)** [334]	1	**– 396189**
	335354	**KIT – MODIFICATION DU BLINDAGE DE L'INVERSEUR (2021 ET ULTÉRIEUR)** [335]	**1**	**396190 –**
A	213731	RONDELLE – PLASTIQUE		
B	252701	BOULON – TRCCC TFL M10 X 1,5 X 60-8,8-A3L		
C	135799	ÉCROU – HEX. FLG, VERROU CENTRAL, M10 X 1,5-10-A3L		
D	213733	RONDELLE – PLATE		
E	252691	BOULON – TRCC M16 X 2 X 35-10,9-A2L		
F	136440	ÉCROU – HEX. FLG, VERROU CENTRAL, M16 X 2-10-A3L		
G	252638	BOULON – TRCCC M16 X 2 X 35-8,8-AA3L		
H	184662	BOULON – TRCC TFL M10 X 1,5 X 30-8,8-A3L		
J	50154	VIS – TÊTE À 6 PANS CREUX TFL M12 X 1,75 X 30-8,8-A3L		
K	184705	RONDELLE – PLATE M6-200HV-A2L		
L	136561	BOULON – TÊTE HEX. TFL M6 X 1 X 10-8,8-A3L		
M	136757	BOULON – TRCC M16 X 2 x 45-8,8-A2L		

333. Le kit comprend deux pare-chocs (MD no 301912), un bras de support de la vis d'alimentation CG (MD no 304931), une barre de support de la vis d'alimentation CD (MD no 301987), un couvercle de la vis d'alimentation CG, moitié supérieure (MD no 301993), un couvercle de la vis d'alimentation CG, moitié inférieure (MD no 301992), un couvercle de capuchon d'extrémité de la vis d'alimentation CD (MD no 301994), quatre joints toriques (MD no 183508), les plaques indicatrices CG et CD (MD no 276183 et 276180), la plaque d'écartement (MD no 308056) et du matériel (MD no 136291, 136431 et 135900).
334. Le kit comprend 2 ensembles magnétiques (NSS), un sac contenant cinq doigts (MD n° 287802), des boulons (MD n° 135785, 136841), des écrous (MD n° 135799, 152668) et les instructions.
335. Le kit comprend 2 ensembles magnétiques (NSS), un kit de doigts (MD n° 337152), des boulons (MD n° 135785, 136841), des écrous (MD n° 135799, 152668) et les instructions.

ENSEMBLE DE LA VIS D'ALIMENTATION – PIÈCES DE RECHANGE

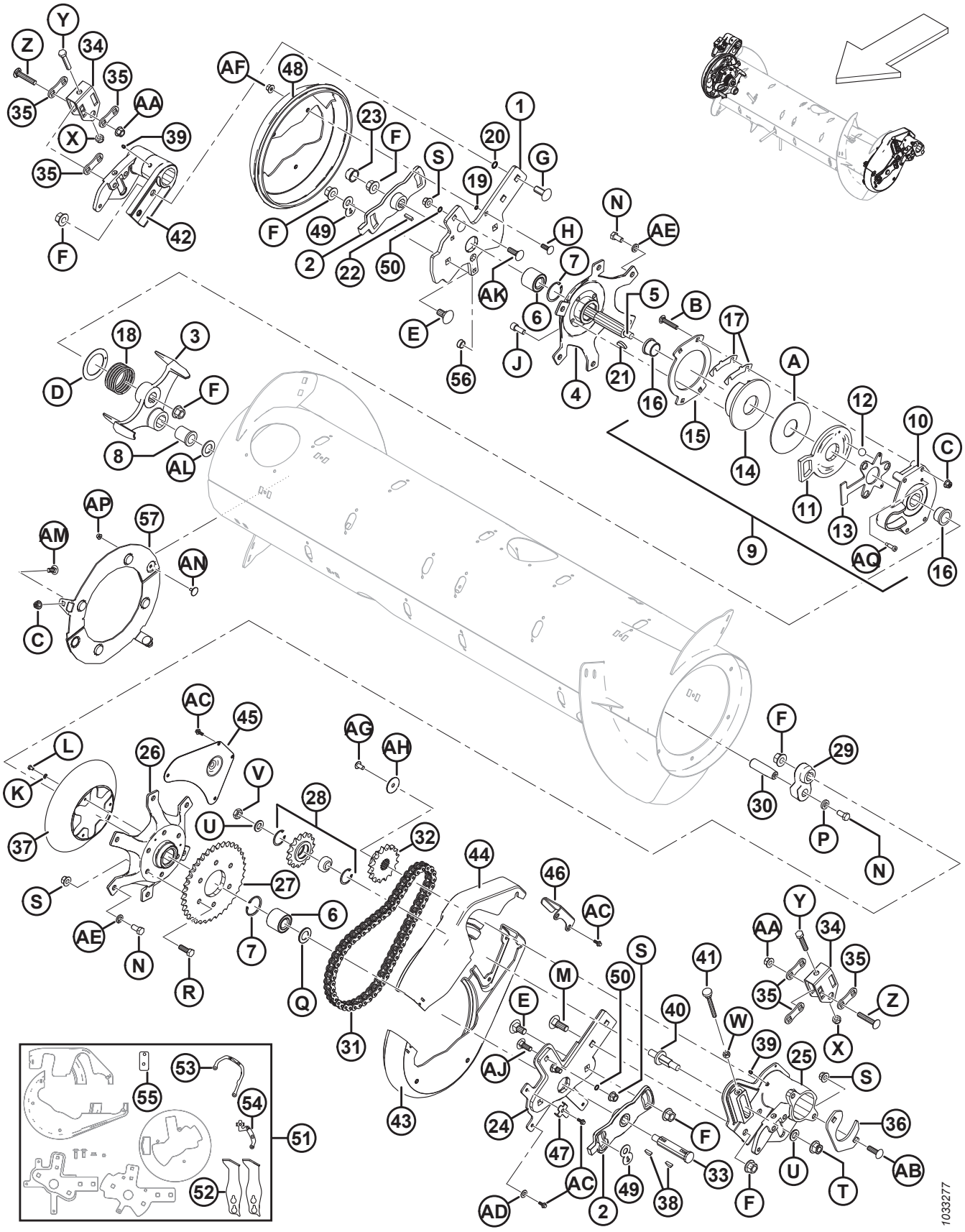

Réf.	Numéro de pièce	Description	Qté	Numéro de série
N	50155	BOULON – TÊTE HEX. TFL M12 X 1,75 X 25-8,8-A3L		
P	187518	RONDELLE – PLATE		
Q	123406	RONDELLE – PLATE		
R	152730	BOULON – TÊTE HEX. TFL M12 X 1,75 X 35-10,9-A3L		
S	136431	ÉCROU – HEX. FLG, VERROU CENTRAL, M12 X 1,75-10-A3L		
T	136736	ÉCROU – HEX. FLG, VERROU SUP., M16 X 1,5-10-A2L		
U	172558	RONDELLE – NORDLOCK 5/8 PO.		
V	252288	ÉCROU – HEX. FIN M16 X 1,5-8,8-A3L		
W	30505	ÉCROU – HEX. M10 X 1,5-10-A3L		
X	184695	ÉCROU – HEX. NYLOC M12 X 1,75-8-A3L		
Y	237316	BOULON – TÊTE HEX. TFL M12 X 1,75 X 60-8,8-A3L		
Z	252187	BOULON – TRCCC FINE M12 X 1,5 X 65-10,9-A3L		
AA	252188	ÉCROU – HEX. FLG FINE, VERROU CENTRAL, M12 X 1,5-10-A3L		
AB	197122	BOULON – TRCCC M12 X 1,75 X 40-8,8-A3L		
AC	252639	BOULON – TÊTE HEX. À COL. M6 X 1 X 16 X SPCL-8,8-AA2L		
AD	18598	RONDELLE – PLATE SAE 13/32 DI X 13/16 PO DE ZP		
AE	18638	RONDELLE – NORMALE DE BLOCAGE 1/2 PO DI NOM. ZP		
AF	136441	ÉCROU – HEX. FLG CRT M10 X 1,5-8-A3L		
AG	135157	VIS – USINÉE		
AH	31465	RONDELLE – PLATE		
AJ	136291	BOULON – TRCCC TFL M12 X 1,75 X 35-8,8-AA1J		
AK	135900	BOULON – TRCC TFL M12 X 1,75 X 40-8,8-AA1J		
AL	156743	RONDELLE – PLATE [336]		
AM	135785	BOULON – TRCC M10 X 1,5 X 25-8,8-AA1J		
AN	136841	BOULON – ONZE FR M6 X 1 X 16 X 8,8		
AP	152668	ÉCROU – BLOCAGE CENTRAL HEX. À COL. M6 X 1-8		
AQ	320237	VIS – À TÊTE HEX. CREUSE SHLDR 8 X 20 X SPCL-12,9-ZINC		

336. La rondelle (MD no 156743) est utilisée en cas de dépassement de la tolérance de la bague (MD no 213659). Utilisez des rondelles si nécessaire pour avoir une tolérance convenable.

95 Articulation du flottement de la vis d’alimentation

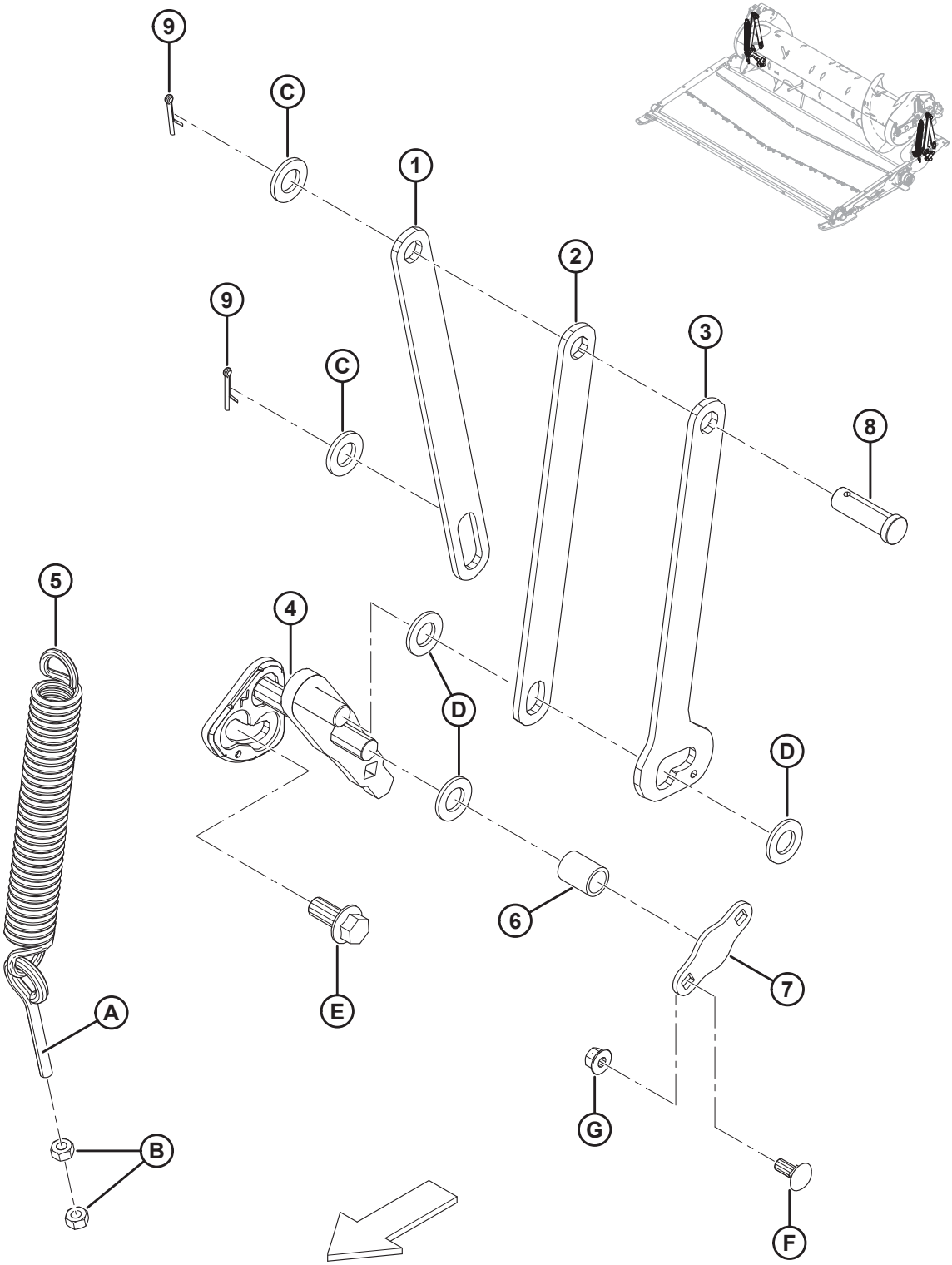

ARTICULATION DU FLOTTEMENT DE LA VIS D'ALIMENTATION

Réf.	Numéro de pièce	Description	Qté	Numéro de série
1	301805	BARRE – SUPPORT DE LA VIS D'ALIMENTATION, ARRIÈRE	2	
2	301806	BARRE – SUPPORT DE LA VIS D'ALIMENTATION, AVANT	2	
3	301807	BARRE – SUPPORT DE LA VIS D'ALIMENTATION, POS. DOUBLE	2	
4	276029	ENS. SOUDÉ – LEVIER, CG	1	
	276030	ENS. SOUDÉ – LEVIER, CD	1	
5	245966	RESSORT – EXTENSION	2	
6	248348	FLEXIBLE– INTERMÉDIAIRE	2	
7	248349	PLAQUE – DE SÉCURITÉ	2	
8	18626	AXE – CHAPE	2	
9	18648	GOUPILLE – FENDUE 3/16 DIA X 1,25 ZP	4	
A	231448	BOULON – À ŒIL		
B	30505	ÉCROU – HEX. M10 X 1,5-10-A3L		
C	112130	RONDELLE – TREMPÉE		
D	18601	RONDELLE – PLATE SAE 13/16 DI X 1,5 PO DE ZP		
E	136378	BOULON – TÊTE HEX. FLG TFL M16 X 2 X 35-10,9-A3L		
F	135785	BOULON – TRCC M10 X 1,5 X 25-8,8-A3L		
G	135799	ÉCROU – HEX. FLG, VERROU CENTRAL, M10 X 1,5-10-A3L		

96 Entraînements

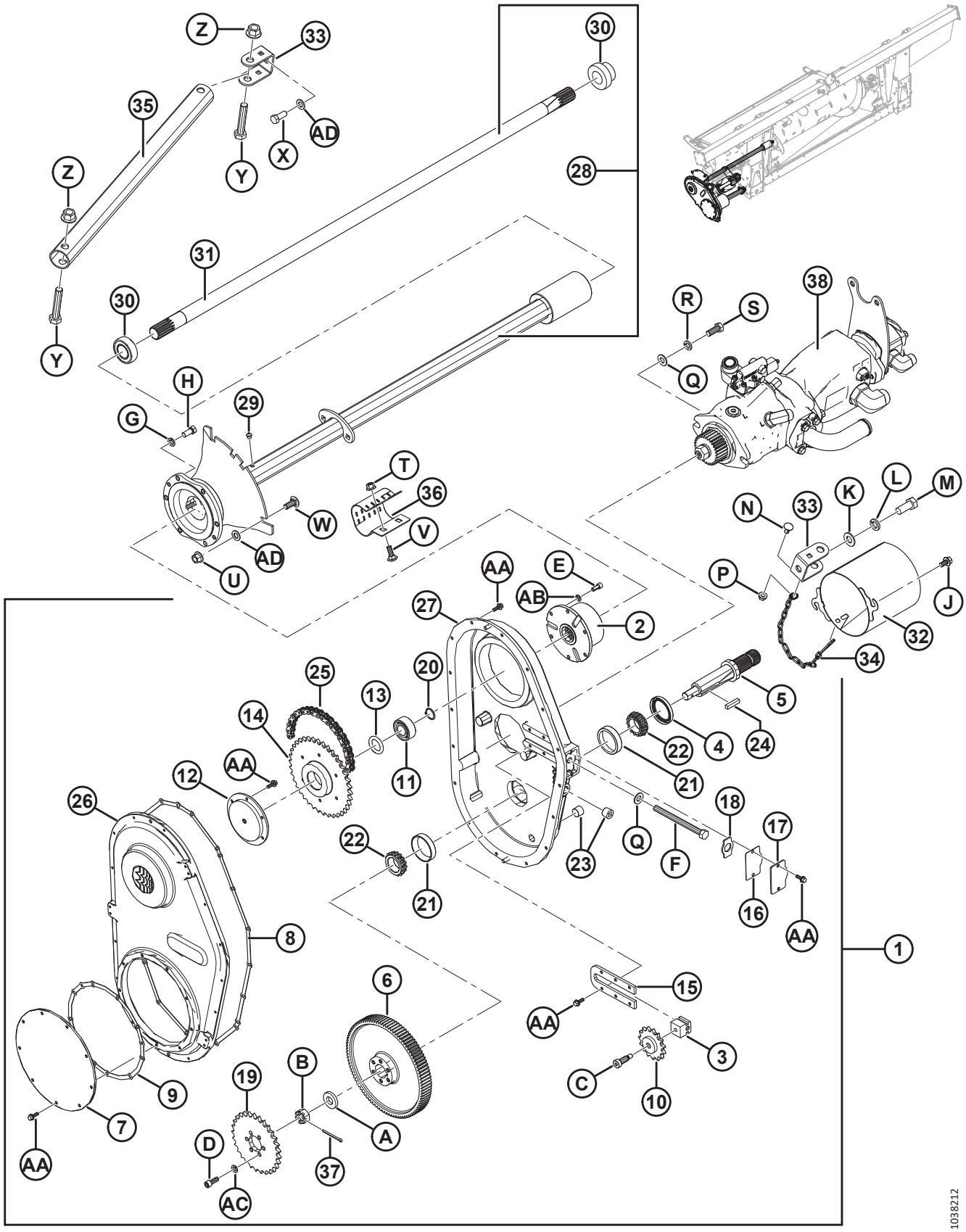

ENTRAÎNEMENTS

Réf.	Numéro de pièce	Description	Qté	Numéro de série
1	276149	ENTRAÎNEMENT – BOÎTE DE VITESSES (CNH) [337]	1	
	276812	ENTRAÎNEMENT – BOÎTE DE VITESSES (AGCO) [337]	1	
	276811	ENTRAÎNEMENT – BOÎTE DE VITESSES (CLAAS) [337]	1	
	245620	ENTRAÎNEMENT – BOÎTE DE VITESSES (JOHN DEERE) [337]	1	
2	187466	EMBRAYAGE AUTOMATIQUE COMPACT	1	
3	187476	BLOC – LIBRE	1	
4	187477	JOINT	1	
5	187478	ARBRE	1	
6	187480	ENGRENAGE – 97 DENTS (CNH/JOHN DEERE)	1	
	276353	ENGRENAGE – 89 DENTS (AGCO/CLAAS)	1	
7	187482	COUVERCLE – PIGNON	1	
8	187697	JOINT – BOÎTIER	1	
9	187698	JOINT – COUVERCLE DU PIGNON	1	
10	187484	PIGNON LIBRE 50C15	1	
11	187485	ROULEMENT – À BILLES DBL RANGÉE 3205	1	
12	187486	SUPPORT – PIGNON	1	
13	187487	CALE – KIT	1	
14	187492	PIGNON 50B38	1	
15	276679	PLATE – TENDEUR	1	
16	187696	JOINT – COUVERCLE DE RÉGLAGE	1	
17	187494	COUVERCLE – RÉGLAGE	1	
18	187495	ARRÊTOIR	1	
19	231389	PIGNON – 50A29 (CNH/AGCO)	1	
	187524	KIT – PIGNON, 22 DENTS (CLAAS) [338]	1	
	248407	PIGNON – 50A37 (JOHN DEERE)	1	
20	18898	ANNEAU – DE RETENUE EXT.	1	
21	30701	ROULEMENT – CUVETTE	2	
22	30702	ROULEMENT – CONIQUE	2	
23	30203	BOUCHON – TUYAU MAGNÉTIQUE	3	
24	26846	CLAVETTE	1	
25	231534	CHAÎNE À ROULEAUX – RC 50 (78 MAILLONS SANS FIN) CNH	1	
	156037	CHAÎNE À ROULEAUX – RC 50 (74 MAILLONS SANS FIN) **AGCO/CLAAS**	1	
	248408	CHAÎNE À ROULEAUX – RC 50 (80 MAILLONS SANS FIN) JD	1	
26	187481	COUVERCLE – BOÎTE DE VITESSES	1	
27	287914	BOÎTIER – BOÎTE DE VITESSES	1	
28	301663	ENSEMBLE DE L'ARBRE DE SORTIE [339]	1	
29	21425	SOUPAPE – DÉCOMPRESSION	1	
30	21363	ROULEMENT – SPH DE ET COLLET	2	
31	279689	ARBRE – SORTIE	1	

337. Comprend les pièces no 2-27 et le matériel.
338. Comprend le pignon et les instructions d'installation.
339. Comprend la soupape de sûreté (MD n 21425), deux roulements (MD n 21363) et l'arbre (MD n 279689).

ENTRAÎNEMENTS

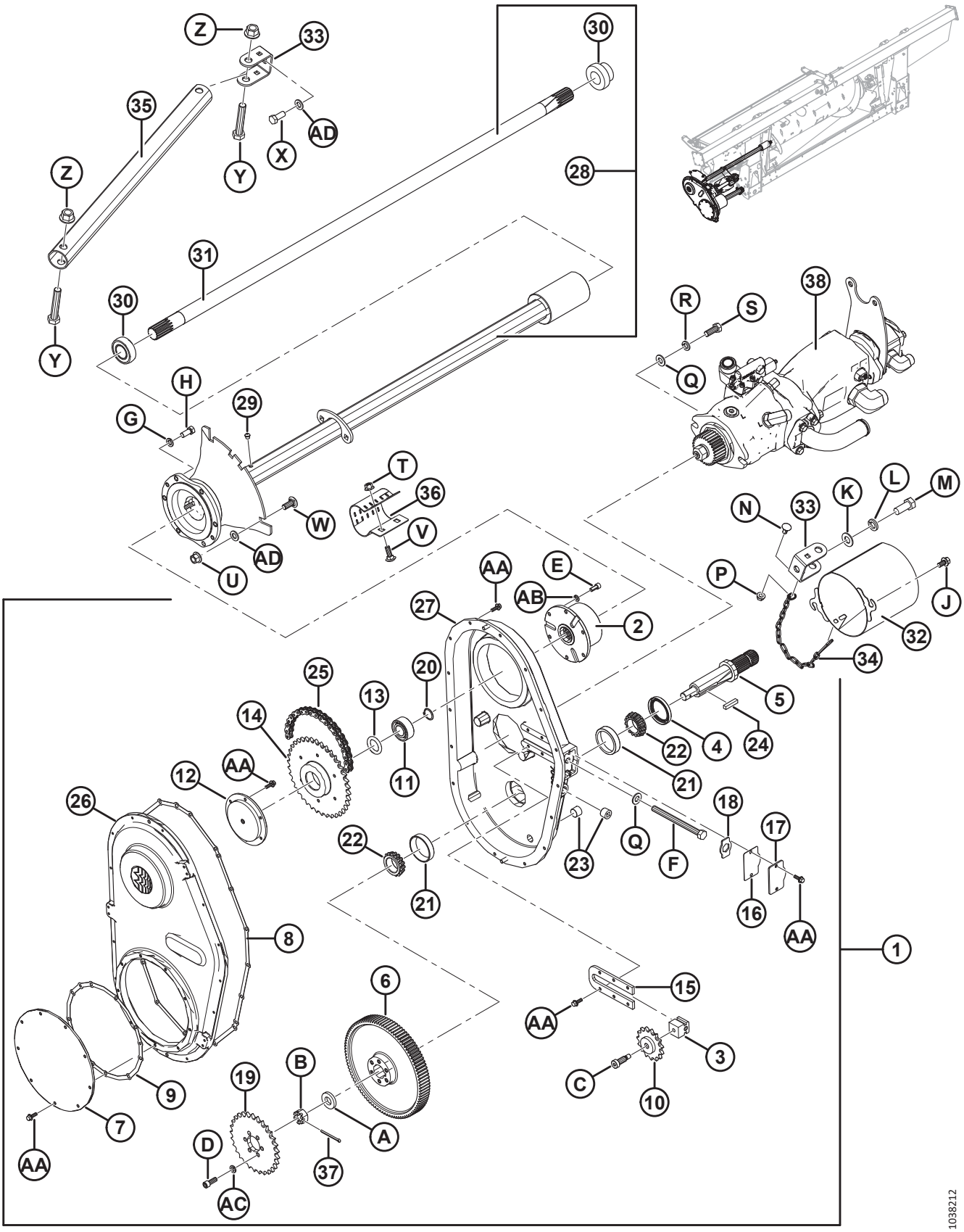

Réf.	Numéro de pièce	Description	Qté	Numéro de série
32	133421	DOIGT – ASSEMBLAGE SOUDÉ	1	
33	187520	ANCRAGE – CROISILLON	2	
34	279081	CHAÎNE	1	
35	301902	TUBE – CROISILLON	1	
36	248850	COLLIER	1	
37	135358	GOUPILLE – FENDUE 5/32 DIA X 2,0 ZP	1	
38	RÉF.	ASSEMBLAGE DE POMPE **– BOSCH/REXROTH** [340]		
	RÉF.	**ASSEMBLAGE DE POMPE – PARKER HANNIFIN** [341]		
	RÉF.	**ASSEMBLAGE DE POMPE – EATON** [342]		
A	187483	RONDELLE		
B	5512	ÉCROU – HEX. À RAINURE 3/4		
C	135694	BOULON – À ÉPAULEMENT À TÊTE CREUSE 1/2 X 1,0 LG		
D	135381	BOULON – TÊTE CREUSE 3/8 X 1,0 LG		
E	135748	BOULON – TÊTE CREUSE 5/16 X 0,75 LG		
F	276680	BOULON – TÊTE HEX. TFL 1/2-13 X 5,5 GR 5 ALÉSAGE		
G	18652	RONDELLE – NORMALE DE BLOCAGE 7/16 PO DI NOM. ZP		
H	21522	BOULON – TÊTE HEX. 7/16 GPN X 1,0 LG GR 5 ZP		
J	21821	BOULON – TÊTE HEX. FLG (FACE CRT) 3/8 GPN X 0,75 GR 5 ZP		
K	18600	RONDELLE – PLATE SAE 21/32 DI X 1-5/16 PO DE ZP		
L	18639	RONDELLE – NORMALE DE BLOCAGE 5/8 PO DI NOM. ZP		
M	21594	BOULON – TÊTE HEX. 0,625-11 UNC X 1,50		
N	21472	BOULON – TRCC 3/8-16 X 0,75 GR 5		
P	30228	ÉCROU – À EMBASE FD FACE LISSE 0,375-16 UNC		
Q	18599	RONDELLE – PLATE SAE 17/32 DI X 1-1/16 PO DE ZP		
R	18638	RONDELLE – NORMALE DE BLOCAGE 1/2 PO DI NOM. ZP		
S	21491	BOULON – TÊTE HEX. 1/2 GPN X 1,25 LG GR 5 ZP		
T	135799	ÉCROU – HEX. FLG, VERROU CENTRAL, M10 X 1,5-10-A3L		
U	136431	ÉCROU – DE BLOCAGE CENTRAL HEX. À COL. M12 X 1,75-10-A3L		
V	184662	BOULON – TRCC TFL M10 X 1,5 X 30-8,8-A3L		
W	184667	BOULON – TRCC M12 X 1,75 X 30-8,8-AA1J		
X	136137	BOULON – TÊTE HEX. TFL M16 X 2 X 35-8,8-AA1J		

340. Pour vérifier quel assemblage de pompe est installé, consultez la section *97 Ensembles de pompes – Identification des pompes, page 303*. Pour les pièces de rechange Bosch/Rexroth, consultez la section *98 Assemblage de pompe – Bosch/Rexroth, page 305*.
341. Pour vérifier quel assemblage de pompe est installé, consultez la section *97 Ensembles de pompes – Identification des pompes, page 303*. Pour les pièces de rechange Parker Hannifin, consultez la section *99 Assemblage de pompe – Parker Hannifin (2022 uniquement), page 309*.
342. Pour vérifier quel assemblage de pompe est installé, consultez la section *97 Ensembles de pompes – Identification des pompes, page 303*. Pour les pièces de rechange Eaton, consultez la section *100 Assemblage de pompe – Eaton (2022 uniquement), page 313*.

ENTRAÎNEMENTS

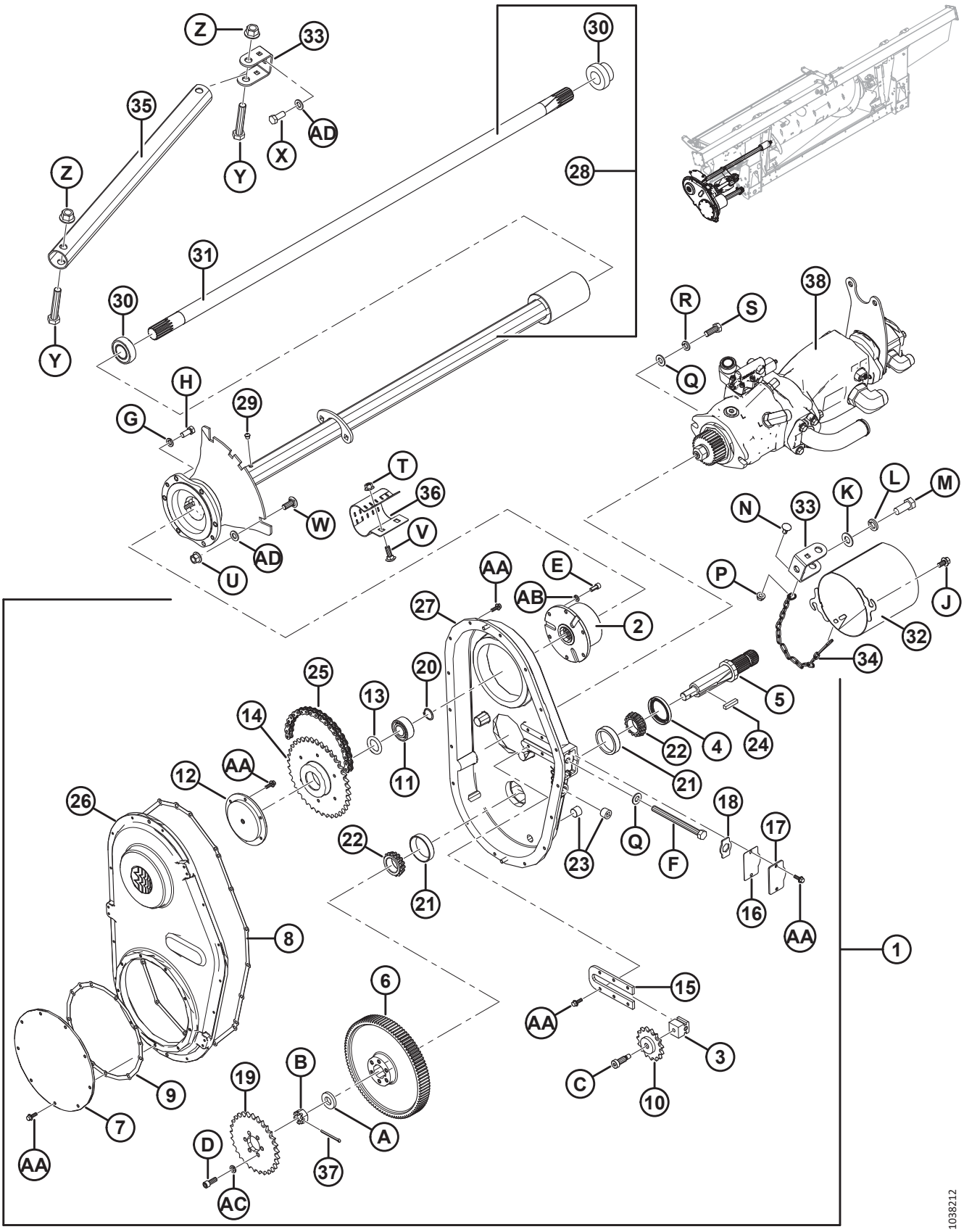

Réf.	Numéro de pièce	Description	Qté	Numéro de série
Y	136455	BOULON – TÊTE HEX. M16 X 2 X 85-8,8-A3L		
Z	136440	ÉCROU – HEX. À COL., VERROU CENTRAL, M16 X 2-10-A3L		
AA	21456	BOULON – TÊTE HEX. À COL. (FACE CRT) 1/4 GPN X 0,75 GR 5 ZP		
AB	18636	RONDELLE – NORM. DE BLOCAGE 5/16 PO NOM. DI ZP		
AC	18637	RONDELLE – NORM. DE BLOCAGE 3/8 PO NOM. DI ZP		
AD	184717	RONDELLE – PLATE NORMALE M16-200HV-AA1J		

97 Ensembles de pompes – Identification des pompes

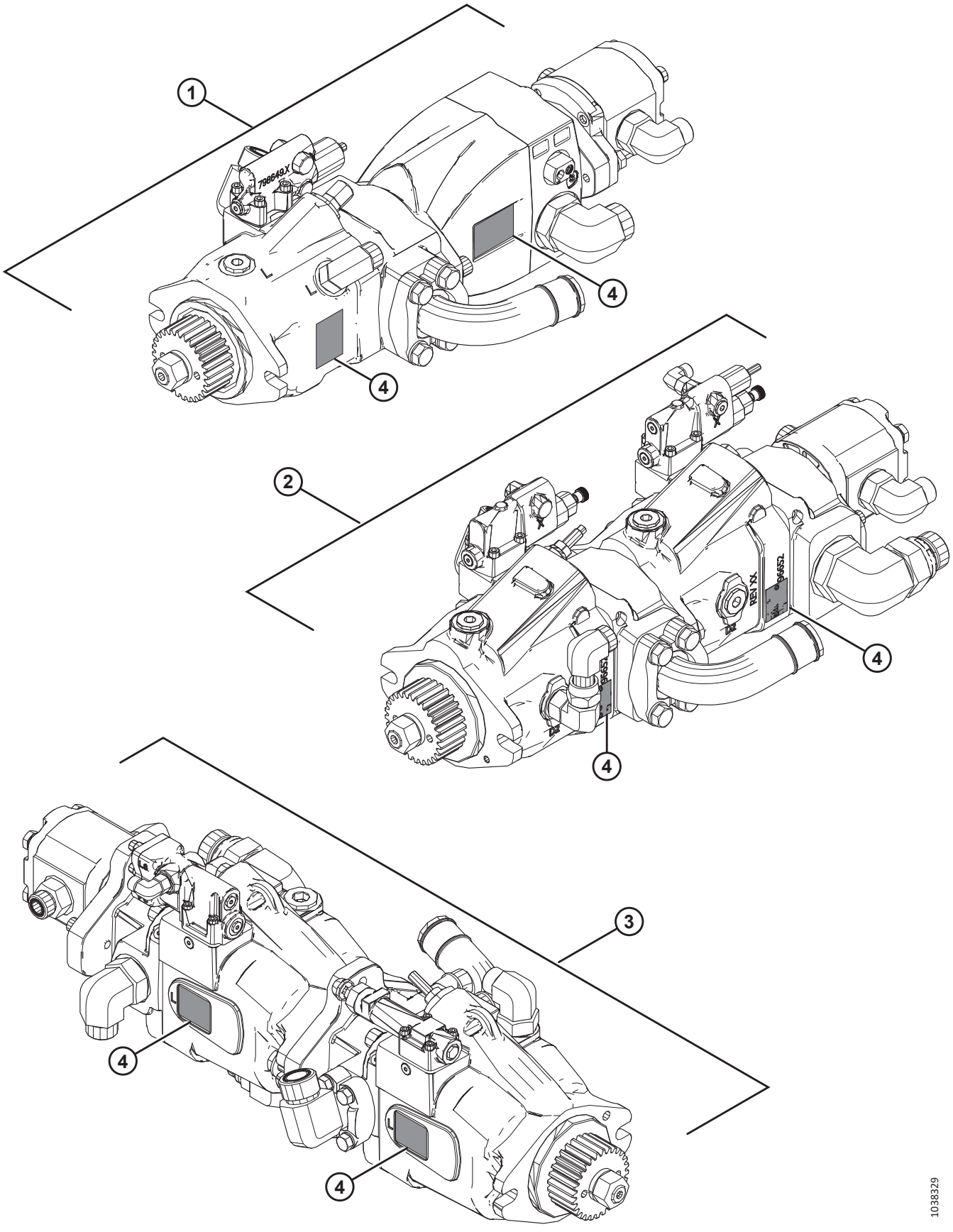

ENSEMBLES DE POMPES – IDENTIFICATION DES POMPES

NOTE:

L'assemblage pompe Bosch/Rexroth est installé sur les modèles 2021 et antérieur, et sur certains modules de flotteurs 2022. De nombreux modules à flotteur de modèle 2022 sont équipés d'une pompe Parker ou Eaton. Consultez le tableau des pièces et l'illustration pour identifier l'assemblage de pompe installé.

- **Bosch/Rexroth (1)** – Couleur : Noir ; consultez l'illustration pour connaître l'emplacement de la plaque de série. Pour les pièces de rechange, consultez la section *98 Assemblage de pompe – Bosch/Rexroth, page 305*.
- **Parker Hannifin (2)** – Couleur : Noir ; consultez l'illustration pour connaître l'emplacement de la plaque de série. Pour les pièces de rechange, consultez la section *99 Assemblage de pompe – Parker Hannifin (2022 uniquement), page 309*.
- **Eaton (3)** – Couleur : Gris ; consultez l'illustration pour connaître l'emplacement de la plaque de série. Pour les pièces de rechange, consultez la section *100 Assemblage de pompe – Eaton (2022 uniquement), page 313*.

.

Réf.	Numéro de pièce	Description	Qté	Numéro de série
1	**NSS**	**ASSEMBLAGE DE POMPE – BOSCH/REXROTH**		
2	**NSS**	**ASSEMBLAGE DE POMPE – PARKER HANNIFIN**		
3	**NSS**	**ASSEMBLAGE DE POMPE – EATON**		
4	**RÉF.**	**PLAQUE DE SÉRIE**		

98 Assemblage de pompe – Bosch/Rexroth

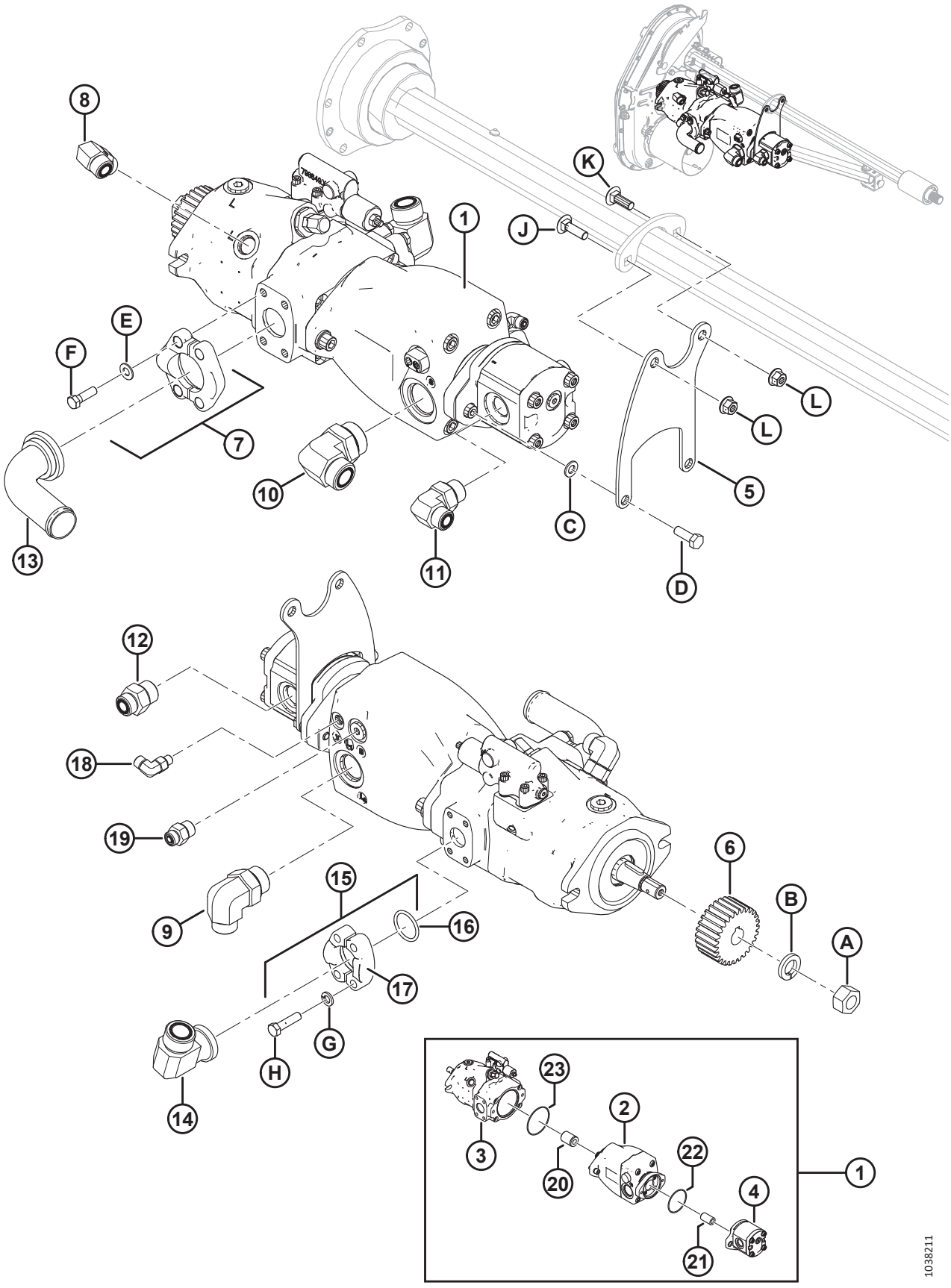

ASSEMBLAGE DE POMPE – BOSCH/REXROTH

NOTE:

Certains modules de flottement peuvent avoir été livrés avec des pompes à engrenages Bosch/Rexroth qui ne sont pas vendues séparément. Pour remplacer la pompe à engrenages au complet, commandez la pompe à engrenages Casappa de 16 cc ou de 19 cc et le kit d'étanchéité indiqué dans la liste des pièces. Pour remplacer les joints d'étanchéité sur les pompes à engrenages Bosch/Rexroth, commandez le kit d'étanchéité MD n 187967. Pour plus d'informations sur les pompes à engrenages, reportez-vous au manuel technique de votre plateforme.

Réf.	Numéro de pièce	Description	Qté	Numéro de série
1	NSS	ENSEMBLE DE POMPE [343]	1	
2	311466	POMPE – PISTON, TAPIS LATÉRAL	1	
	335447	**SOUPAPE DE COMMANDE DE POMPE AVEC CAPUCHON** [344]		
	335446	**CAPUCHON EN VINYLE**		
3	248089	POMPE – PISTON, ENTRAÎNEMENT DE COUTEAU	1	
	294890	KIT D'ÉTANCHÉITÉ – POMPE À PISTON DE L'ENTRAÎNEMENT DU COUTEAU AVEC LES INSTRUCTIONS		
	326217	**CAPUCHON – RÈGLAGE DISP AVEC JOINT TORIQUE**		
	326218	**CLÉ – PARALLÈLE, 1/4 PO EXTRÉMITÉS RONDES**		
4	187252	POMPE – ENGRENAGE, 16 CC, TAPIS D'ALIMENTATION (CNH/CLAAS)	1	
	295998	POMPE – ENGRENAGE, 19 CC, TAPIS D'ALIMENTATION (JD/AGCO)	1	
	187918	KIT D'ÉTANCHÉITÉ – POMPE À ENGRENAGES (CASAPPA) [345]		
	RÉF.	KIT D'ÉTANCHÉITÉ – POMPE À ENGRENAGES (BOSCH/REXROTH) [346]		
5	295242	SUPPORT DE MONTAGE – SUPPORT D'EXTRÉMITÉ DE POMPE	1	
6	276859	ENGRENAGE – PIGNON 28 DENTS, MODULE 2.5 (CNH/JD)	1	
	276352	ENGRENAGE – PIGNON 36 DENTS, MODULE 2.5 (CLAAS/AGCO)	1	
7	136246	KIT – BRIDE EN 2 PIÈCES, 1,5 PO CD 61 [347]	1	
	135400	JOINT TORIQUE – 1,859 PO NOM. X 0,139 PO MUR		
8	136089	RACCORD – COUDE 90° HYD	1	
	44210	JOINT TORIQUE – no 10 ORB		
	135867	JOINT TORIQUE – no 10 ORFS		
9	135901	RACCORD – COUDE 90° HYD	1	
	50220	JOINT TORIQUE – no 20 ORB		
	135868	JOINT TORIQUE – no 12 ORFS		
10	136766	RACCORD – COUDÉ 90° 20-16	1	
	50220	JOINT TORIQUE – no 20 ORB		
	135554	JOINT TORIQUE – no 16 ORFS		

343. L'ensemble au complet n'est pas réparable. Pour réparer des composants individuels, reportez-vous aux pièces n 2 à 4 et 20 à 23.
344. Comprend un capuchon en vinyle (MD n° 335446).
345. Utilisé avec les deux pompes à engrenages (MD no 187252 et 295998).
346. Pour remplacer les joints d'étanchéité sur les pompes à engrenages Bosch/Rexroth (NSS), commandez le kit d'étanchéité MD no 187967.
347. Comprend deux brides fendues en deux (MD n° 136106), un joint torique (MD n° 135400), quatre boulons (MD n° 252641) et quatre rondelles plates (MD n° 184714).

ASSEMBLAGE DE POMPE – BOSCH/REXROTH

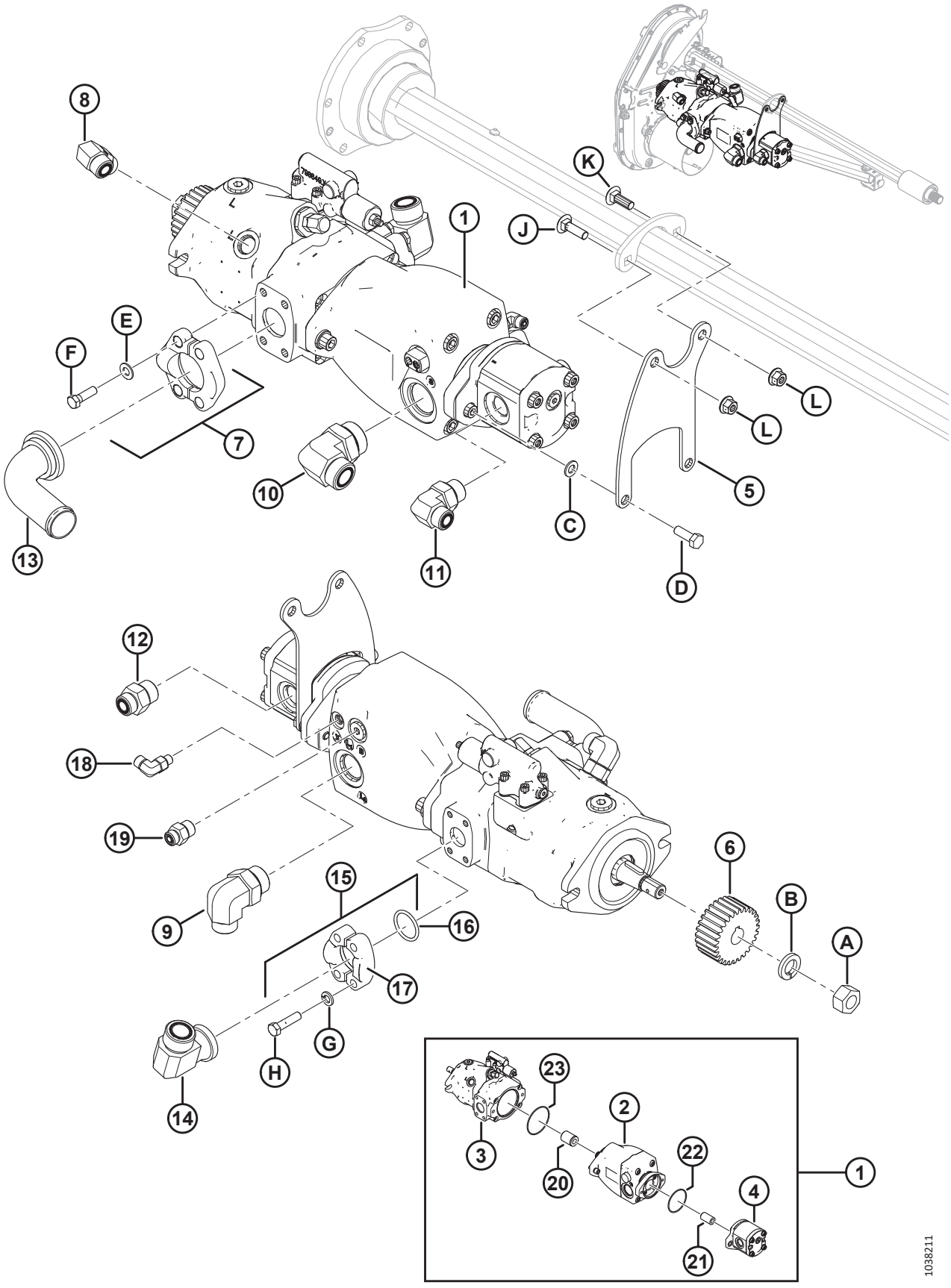

Réf.	Numéro de pièce	Description	Qté	Numéro de série
11	136347	RACCORD – COUDE 90° HYD	1	
	30971	JOINT TORIQUE – no 12 ORB		
	135867	JOINT TORIQUE – no 10 ORFS		
12	135786	RACCORD – ADAPTATEUR	1	
	30971	JOINT TORIQUE – no 12 ORB		
	135867	JOINT TORIQUE – no 10 ORFS		
13	294833	RACCORD – HYD. COUDÉ, CODE 61	1	
14	252208	RACCORD – 90° no 16 À EMBASE X no 16 MÂLE ORFS	1	
	112868	JOINT TORIQUE – BRIDE no 16		
	135554	JOINT TORIQUE – no 16 ORFS		
15	112866	KIT – BRIDE EN 2 PIÈCES, 1 POUCE CODE 61 [348]	1	
16	112868	JOINT TORIQUE – 1,296 PO NOM. X 0,139 PO MUR	1	
17	194033	BRIDE – FENDUE EN DEUX, 1 POUCE, CODE 61	2	
18	136447	RACCORD – COUDE 90° HYD	1	
	50223	JOINT TORIQUE – no 4 ORB		
	135957	JOINT TORIQUE – no 4 ORFS		
19	191705	RACCORD – ADAPTATEUR 6 MORFS X 8 MORB	1	
	44209	JOINT TORIQUE – no 8 ORB		
	135865	JOINT TORIQUE – no 6 ORFS		
20	295139	COUPLEUR – CANNELÉ, 13-13T	1	
21	295140	COUPLEUR – CANNELÉ, 20-11T	1	
22	136024	Joint torique (3 X 85) [349]	1	
23	294832	Joint torique (3 X 104)	1	
A	18720	ÉCROU – HEX. 3/4-16 UNF GR 5 ZN PL		
B	18640	RONDELLE – NORMALE DE BLOCAGE 3/4 PO DI NOM. ZP		
C	184711	RONDELLE – PLATE NORMALE M10-200HV-A3L		
D	184661	BOULON – TÊTE HEX. TFL M10 X 1,5 X 30-8,8-A3L		
E	184714	RONDELLE – PLATE NORMALE M12-300HV		
F	252642	BOULON – TÊTE HEX. 1/2-13 X 1,75-GR8-AA3L		
G	30191	RONDELLE – TREMPÉE ASTM F436 3/8		
H	252640	BOULON – TÊTE HEX. 3/8-16 X 1,25-GR8-AA3L		
J	**135691**	**BOULON – TRCC TFL M10 X 1,5 X 35-8,8-AA1J**		
K	**184662**	**BOULON – TRCC TFL M10 X 1,5 X 30-8,8-AA1J**		
L	**135799**	**ÉCROU – BLOCAGE CENTRAL HEX. À COL. M10 X 1,5-10**		

348. Comprend deux brides fendues en deux (MD no 194033), un joint torique (MD no 112868), quatre boulons (MD no 252640) et quatre rondelles plates (MD no 30191).
349. Le joint torique (MD no 136024) est inclus dans les kits de conversion de pompe à engrenages ; consultez la section *144 Kits de conversion de la pompe à engrenages, page 429*. En cas de remplacement de la pompe à engrenages séparément, assurez-vous de commander le joint torique (MD n 136024) si le joint torique est usé ou endommagé.

99 Assemblage de pompe – Parker Hannifin (2022 uniquement)

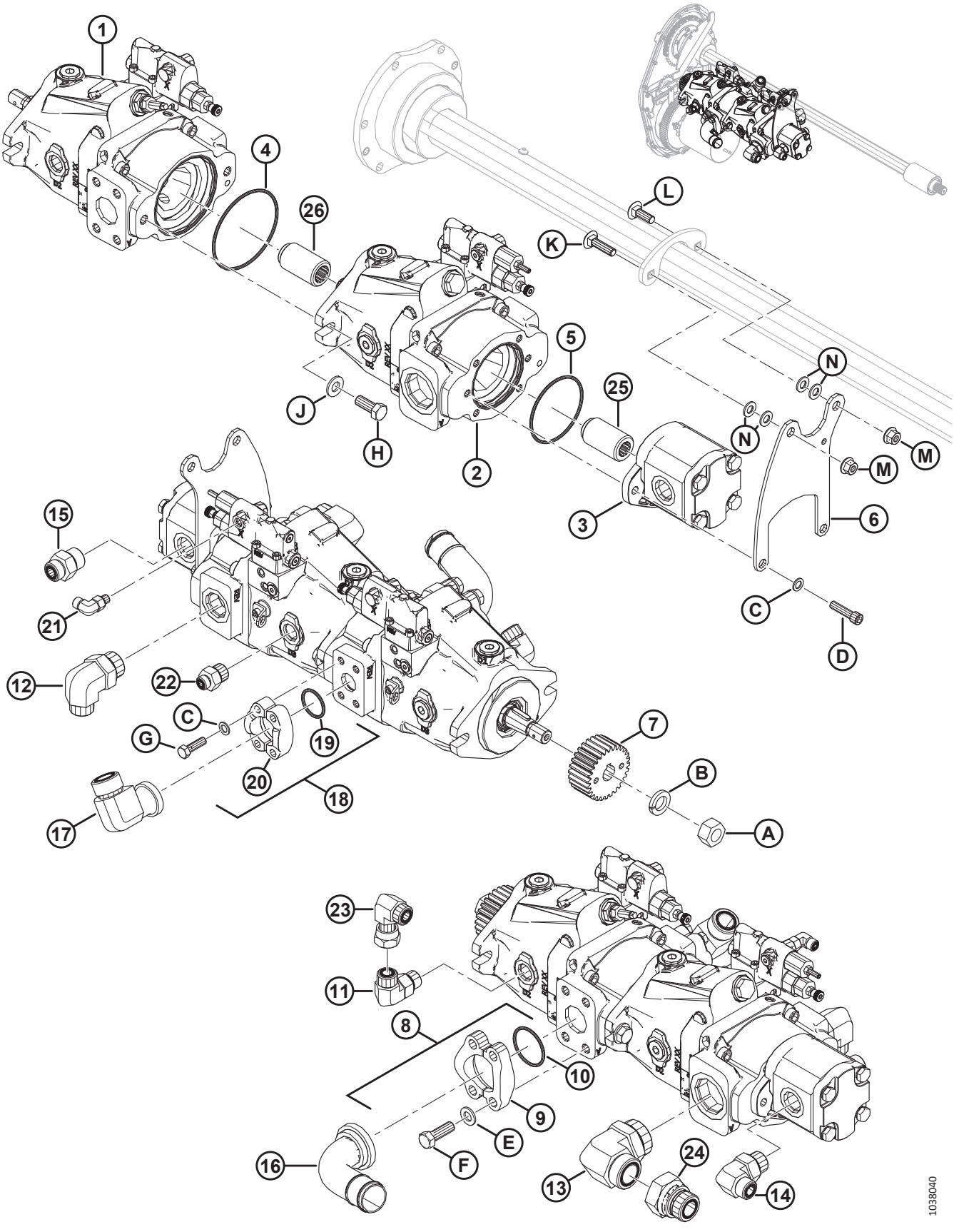

ASSEMBLAGE DE POMPE – PARKER HANNIFIN (2022 UNIQUEMENT)

NOTE:

Certains modules de flottement peuvent avoir été livrés avec des pompes à engrenages Parker qui ne sont pas vendues séparément. Pour remplacer la pompe à engrenages au complet, commandez la pompe à engrenages Casappa de 16 cc ou de 19 cc et le kit d'étanchéité indiqué dans la liste des pièces. Pour remplacer les joints d'étanchéité sur les pompes à engrenages Parker, commandez le kit d'étanchéité MD n 326295. Pour plus d'informations sur les pompes à engrenages, consultez le manuel technique de votre plateforme.

Réf.	Numéro de pièce	Description	Qté	Numéro de série
1	NSS	POMPE – PISTON, ENTRAÎNEMENT DE COUTEAU (PARKER) [350]	1	
	326218	CLÉ – PARALLÈLE, 1/4 PO EXTRÉMITÉS RONDES		
	326292	KIT – ÉTANCHÉITÉ, POMPE À PISTON (PARKER)		
2	NSS	POMPE – PISTON, TAPIS LATÉRAL [351]	1	
	326292	KIT – ÉTANCHÉITÉ, POMPE À PISTON (PARKER)		
3	187252	POMPE – ENGRENAGE, 16 CC, TAPIS D'ALIMENTATION (CNH/ CLAAS)	1	
	295998	POMPE – ENGRENAGE, 19 CC, TAPIS D'ALIMENTATION (JD/AGCO)	1	
	187918	KIT D'ÉTANCHÉITÉ – POMPE À ENGRENAGE [352]		
	RÉF.	KIT D'ÉTANCHÉITÉ – POMPE À ENGRENAGES [353]		
4	320415	JOINT TORIQUE – 3,5 X 104,4	1	
5	320414	JOINT TORIQUE – 3,5 X 85,3	1	
6	326286	SUPPORT DE MONTAGE – SUPPORT D'EXTRÉMITÉ DE POMPE	1	
7	276859	ENGRENAGE – PIGNON 28 DENTS, MODULE 2.5 (CNH/JD)	1	
	276352	ENGRENAGE – PIGNON 36 DENTS, MODULE 2.5 (CLAAS/AGCO)	1	
8	136246	KIT – BRIDE EN 2 PIÈCES, 1,5 PO CD 61 [354].	1	
9	136106	BRIDE – FENDUE EN DEUX, 1,5 PO	2	
10	135400	JOINT TORIQUE – 1,859 PO DI X 0,139 PO MUR	1	
11	136089	RACCORD – HYD. COUDÉ À 90°	1	
	44210	JOINT TORIQUE – no 10 ORB		
	135867	JOINT TORIQUE – no 10 ORFS		
12	135901	RACCORD – HYD. COUDÉ À 90°	1	
	50220	JOINT TORIQUE – N° 20 ORB		
	135868	JOINT TORIQUE – N° 12 ORFS		
13	320116	RACCORD – HYD. COUDÉ À 90°	1	

350. Si vous remplacez une pompe d'entraînement de couteau Parker, commandez le kit d'entretien de la pompe d'entraînement de couteau (MD n° 326299). Consultez la section *101 Kit d'entretien de pompe d'entraînement de couteau, page 317*.
351. Si vous remplacez une pompe d'entraînement de tapis Parker, commandez le kit d'entretien de la pompe d'entraînement de tapis (MD n° 326300). Consultez la section *102 Kit d'entretien de pompe d'entraînement de tapis, page 319*.
352. Utilisé pour les pompes à engrenages (MD n° 187252 et 295998).
353. Pour remplacer les joints d'étanchéité sur les pompes à engrenages Parker (NSS), commandez le kit d'étanchéité (MD n° 326295).
354. Comprend deux brides fendues en deux (MD n° 136106), un joint torique (MD n° 135400), quatre boulons (MD n° 252641) et quatre rondelles plates (MD n° 184714)

ASSEMBLAGE DE POMPE – PARKER HANNIFIN (2022 UNIQUEMENT)

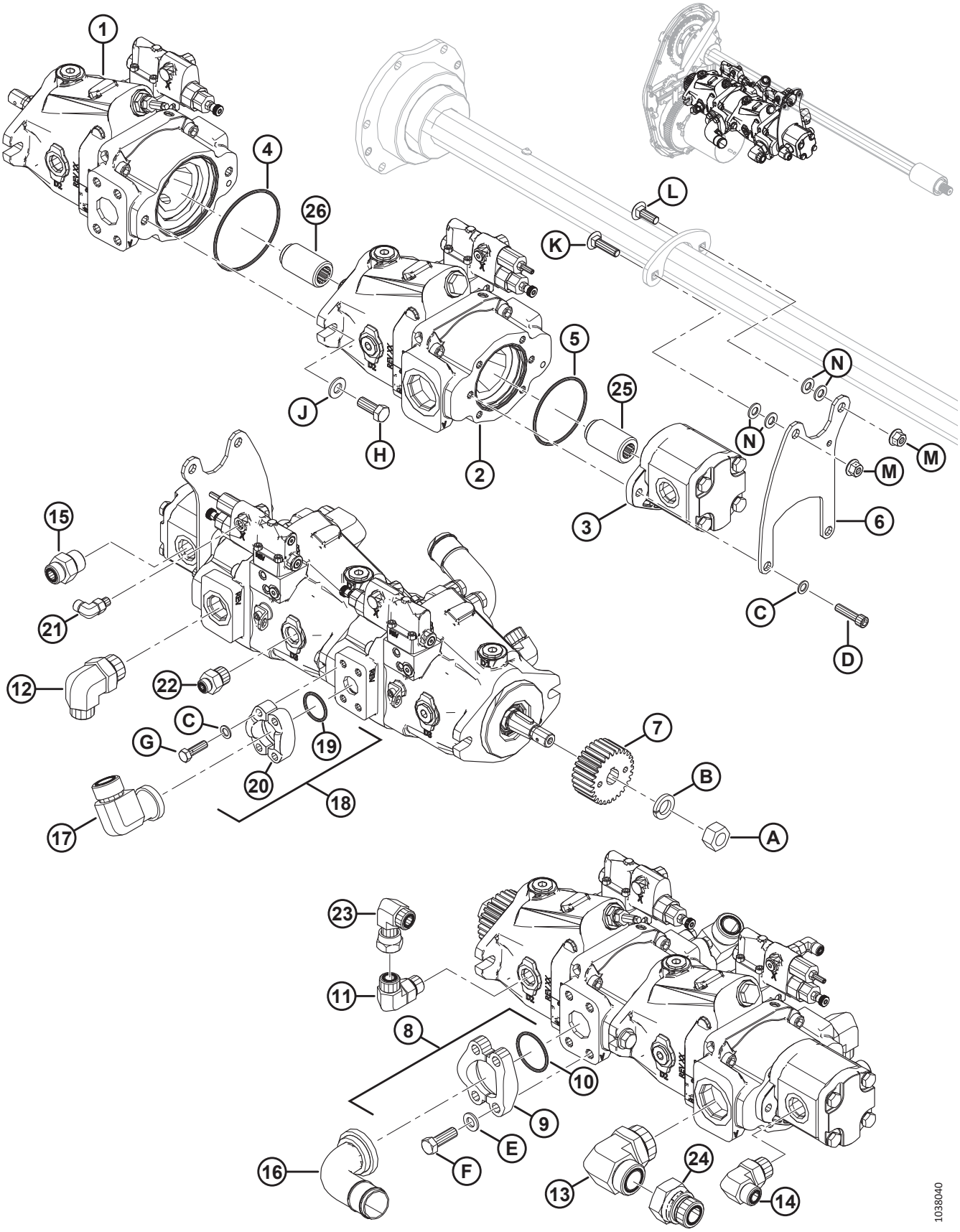

ASSEMBLAGE DE POMPE – PARKER HANNIFIN (2022 UNIQUEMENT)

Réf.	Numéro de pièce	Description	Qté	Numéro de série
14	136347	RACCORD – HYD. COUDÉ À 90°	1	
	30971	JOINT TORIQUE – N° 12 ORB		
	135867	JOINT TORIQUE – no 10 ORFS		
15	135786	RACCORD – ADAPTATEUR	1	
	30971	JOINT TORIQUE – N° 12 ORB		
	135867	JOINT TORIQUE – no 10 ORFS		
16	294833	RACCORD – HYD. COUDÉ, CODE 61	1	
17	252208	RACCORD – 90° N° 16 BRIDE X N° 16 MÂLE ORFS	1	
	112868	JOINT TORIQUE – N° 16 BRIDE		
	135554	JOINT TORIQUE – N° 16 ORFS		
18	112866	KIT – BRIDE EN 2 PIÈCES, 1 POUCE CODE 61 [355]	1	
19	112868	JOINT TORIQUE – 1,296 PO DI X 0,139 PO MUR	1	
20	194033	BRIDE – FENDUE EN DEUX, 1 POUCE, CODE 61	2	
21	136447	RACCORD – HYD. COUDÉ À 90°	1	
	50223	JOINT TORIQUE – N° 4 ORB		
	135957	JOINT TORIQUE – N° 4 ORFS		
22	184462	RACCORD – ADAPTATEUR HYD.	1	
	44210	JOINT TORIQUE – Ø2,46 x Ø19,18		
	135865	JOINT TORIQUE – Ø1,78 x Ø9,25		
23	136846	RACCORD – HYD. COUDÉ À 90°	1	
24	252076	RACCORD – RÉDUCTEUR HYD.	1	
	135554	JOINT TORIQUE – N° 16 ORFS		
25	326294	COUPLEUR – CANNELÉ, 19-11T		
26	326293	COUPLEUR – CANNELÉ, 19-13T		
A	18720	ÉCROU – HEX. 3/4-16 UNF GR 5 ZN PL		
B	18640	RONDELLE – NORM. DE BLOCAGE 3/4 PO NOM. DI ZP		
C	30191	RONDELLE – TREMPÉE ASTM F436 3/8		
D	115672	VIS – TÊTE HEX. CREUSE 3/8-16 X 1,5		
E	184714	RONDELLE – PLATE NORMALE M12-300HV		
F	252641	BOULON – TÊTE HEX. 1/2-13 X 1,5-GR8-AA3L		
G	252640	BOULON – TÊTE HEX. 3/8-16 X 1,25-GR8-AA3L		
H	21491	BOULON – TÊTE HEX.1/2-13 X 1,25 GR5-AA1J		
J	135369	RONDELLE – TREMPÉE ASTM F436 1/2		
K	152732	BOULON – TRCC M10 X 1,5 X 40-8,8-AA1J		
L	184662	BOULON – TRCC TFL M10 X 1,5 X 30-8,8-AA1J		
M	135799	ÉCROU – BLOCAGE CENTRAL HEX. À COL. M10 X 1,5-10		
N	184711	RONDELLE – PLATE NORMALE M10-200HV-AA1J		

355. Comprend deux brides fendues en deux (MD n° 194033), un joint torique (MD n° 112868), quatre boulons (MD n° 252640) et quatre rondelles plates (MD n° 30191).

100 Assemblage de pompe – Eaton (2022 uniquement)

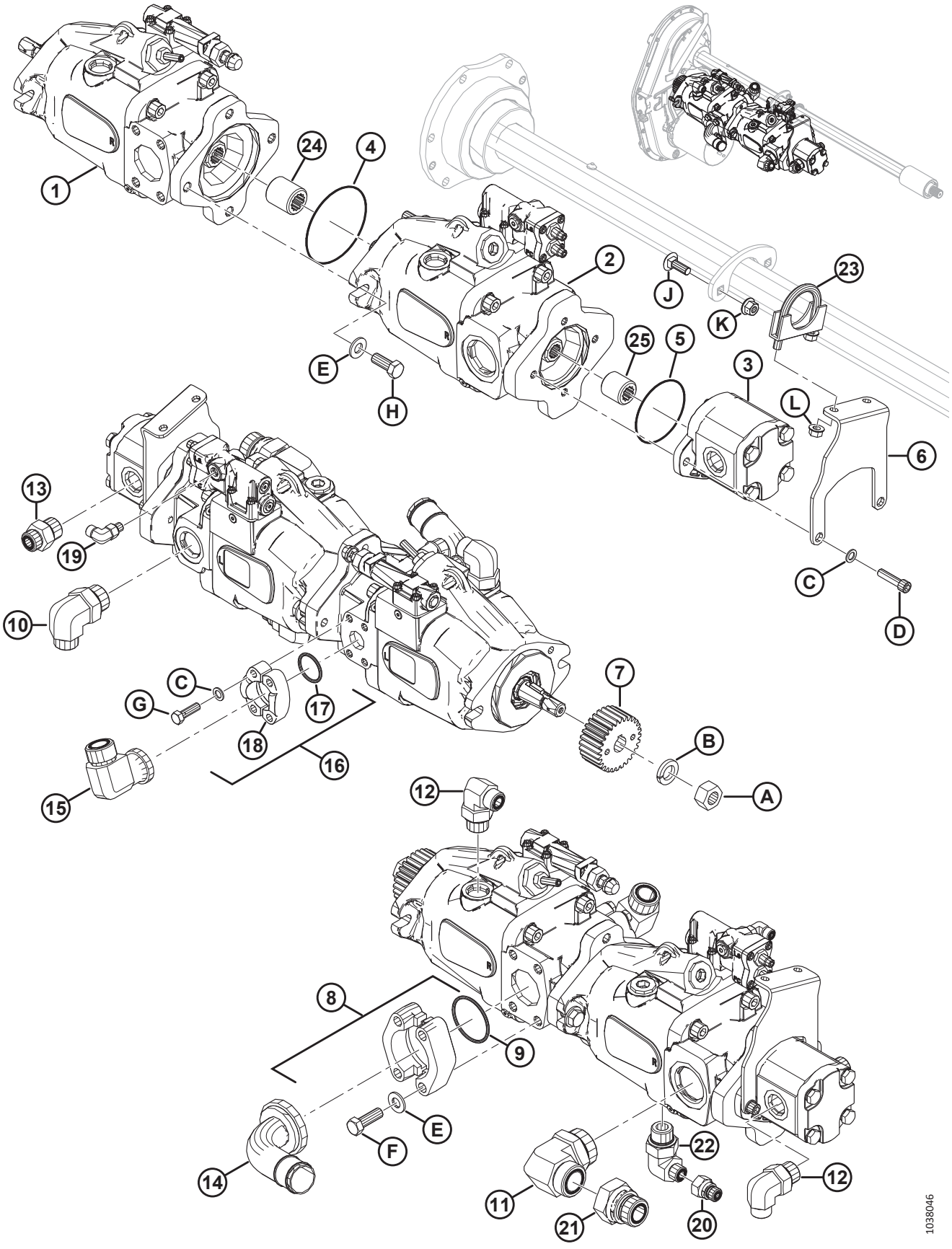

ASSEMBLAGE DE POMPE – EATON (2022 UNIQUEMENT)

NOTE:

Certains modules de flottement peuvent avoir été livrés avec des pompes à engrenages Eaton qui ne sont pas vendues séparément. Pour remplacer la pompe à engrenages au complet, commandez la pompe à engrenages Casappa de 16 cc ou de 19 cc et le kit d'étanchéité indiqué dans la liste des pièces. Pour remplacer les joints d'étanchéité sur les pompes à engrenages Eaton, commandez le kit d'étanchéité MD n° 326295. Pour plus d'informations sur les pompes à engrenages, consultez le manuel technique de votre plateforme.

Réf.	Numéro de pièce	Description	Qté	Numéro de série
1	NSS	POMPE – PISTON, ENTRAÎNEMENT DE COUTEAU [356]	1	
	180094	CLÉ – 1/4 PO SQ X 13/16 PO LG		
	326296	KIT – ÉTANCHÉITÉ, POMPE À PISTON (EATON)		
2	NSS	POMPE – PISTON, TAPIS LATÉRAL [357]	1	
	326296	KIT – ÉTANCHÉITÉ, POMPE À PISTON (EATON)		
3	187252	POMPE – ENGRENAGE, 16 CC, TAPIS D'ALIMENTATION (CNH/ CLAAS)	1	
	295998	POMPE – ENGRENAGE, 19 CC, TAPIS D'ALIMENTATION (JD/AGCO)	1	
	187918	KIT D'ÉTANCHÉITÉ – POMPE À ENGRENAGE (CASAPPA) [358]		
	RÉF.	KIT D'ÉTANCHÉITÉ – POMPE À ENGRENAGES (EATON) [359]		
4	320417	JOINT TORIQUE – 1,8 X 101,3	1	
5	320438	JOINT TORIQUE – 1,8 X 82,3	1	
6	326237	SUPPORT – SUPPORT D'EXTRÉMITÉ, FORMÉ	1	
7	276859	ENGRENAGE – PIGNON 28 DENTS, MODULE 2.5 (CNH/JD)	1	
	276352	ENGRENAGE – PIGNON 36 DENTS, MODULE 2.5 (CLAAS/AGCO)	1	
8	339588	KIT – BRIDE EN 2 PIÈCES, 2 PO CD61 [360].	1	
9	112867	JOINT TORIQUE – 3,53 X 56,14	1	
10	135901	RACCORD – HYD. COUDÉ À 90°	1	
	50220	JOINT TORIQUE – N° 20 ORB		
	135868	JOINT TORIQUE – N° 12 ORFS		
11	320116	RACCORD – HYD. COUDÉ À 90°	1	
12	136347	RACCORD – HYD. COUDÉ À 90°	2	
	30971	JOINT TORIQUE – N° 12 ORB		
	135867	JOINT TORIQUE – no 10 ORFS		
13	135786	RACCORD – ADAPTATEUR	1	
	30971	JOINT TORIQUE – N° 12 ORB		
	135867	JOINT TORIQUE – no 10 ORFS		
14	326222	RACCORD – HYD. COUDÉ, CODE 61	1	

356. Si vous remplacez une pompe d'entraînement de couteau Eaton, commandez le kit d'entretien de la pompe d'entraînement de couteau (MD n° 326299). Consultez la section *Kit d'entretien de pompe d'entraînement de couteau*.
357. Si vous remplacez une pompe d'entraînement de tapis Eaton, commandez le kit d'entretien de la pompe d'entraînement de tapis (MD n° 326300). Consultez la section *Kit d'entretien de pompe d'entraînement de tapis*.
358. Utilisé pour les pompes à engrenages (MD n° 187252 et 295998).
359. Pour remplacer les joints d'étanchéité sur les pompes à engrenages Eaton (NSS), commandez le kit d'étanchéité (MD n° 326295).
360. Joint torique (MD n° 112867), quatre boulons (MD n° 252641) et quatre rondelles (MD n° 135369)

ASSEMBLAGE DE POMPE – EATON (2022 UNIQUEMENT)

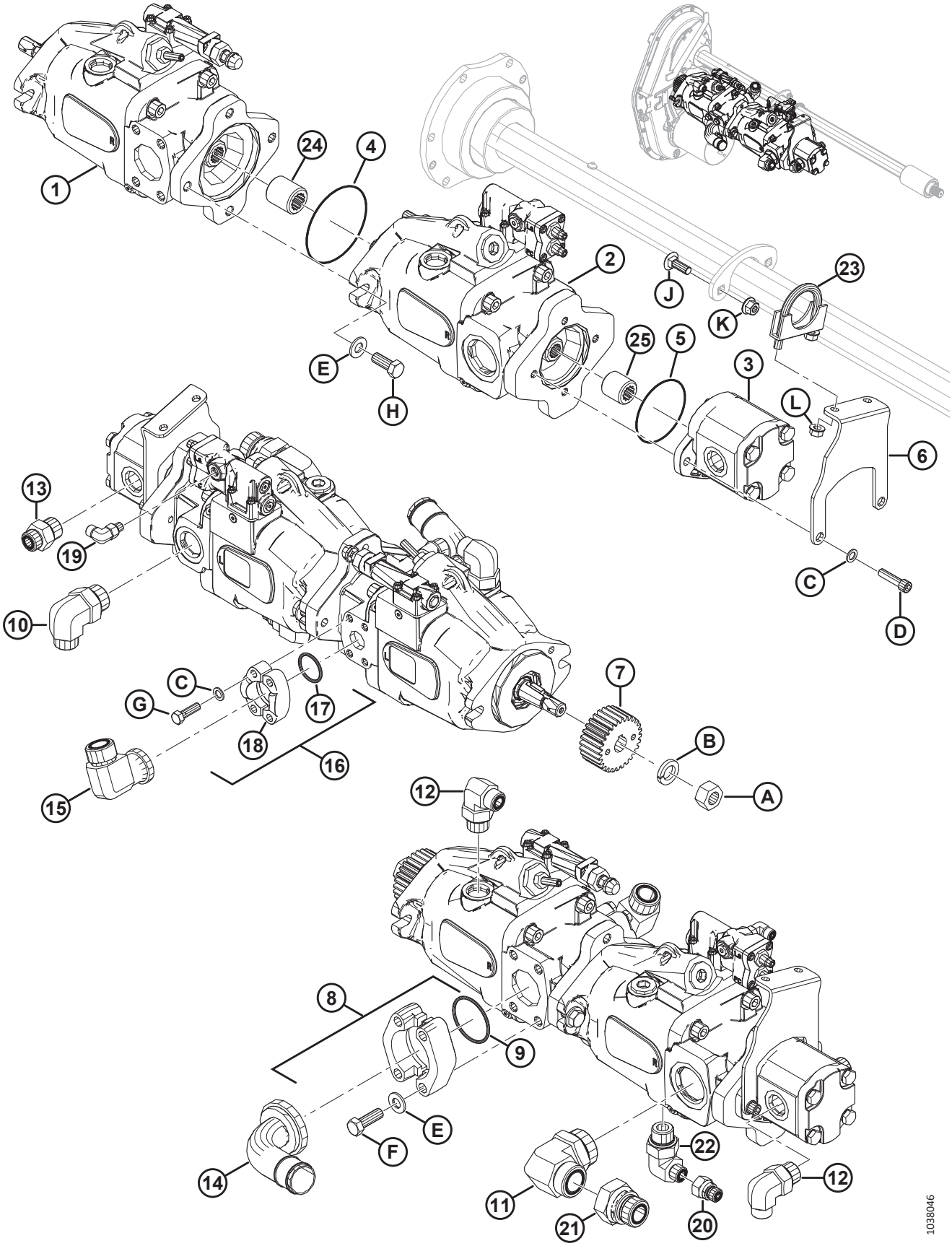

Réf.	Numéro de pièce	Description	Qté	Numéro de série
15	252208	RACCORD – 90° N° 16 BRIDE X N° 16 MÂLE ORFS	1	
	112868	JOINT TORIQUE – N° 16 BRIDE		
	135554	JOINT TORIQUE – N° 16 ORFS		
16	112866	KIT – BRIDE EN 2 PIÈCES, 1 POUCE CODE 61 [361]	1	
17	112868	JOINT TORIQUE – 1,296 PO DI X 0,139 PO MUR	1	
18	194033	BRIDE – FENDUE EN DEUX, 1 POUCE, CODE 61	2	
19	136447	RACCORD – HYD. COUDÉ À 90°	1	
	50223	JOINT TORIQUE – N° 4 ORB		
	135957	JOINT TORIQUE – N° 4 ORFS		
20	252681	RACCORD – RÉDUCTEUR HYD.	1	
21	252076	RACCORD – RÉDUCTEUR HYD.	1	
	135554	JOINT TORIQUE – N° 16 ORFS		
22	135890	RACCORD – HYD. COUDÉ À 90°	1	
	30971	JOINT TORIQUE – N° 12 ORB		
	135866	JOINT TORIQUE – Ø1,78 X Ø12,42		
23	136110	COLLIER – BOULON EN U [362]	1	
24	326297	COUPLEUR – CANNELÉ, 13T (EATON)	1	
25	326298	COUPLEUR – CANNELÉ, 11T (EATON)	1	
A	18720	ÉCROU – HEX. 3/4-16 UNF GR 5 ZN PL		
B	18640	RONDELLE – NORM. DE BLOCAGE 3/4 PO NOM. DI ZP		
C	30191	RONDELLE – TREMPÉE ASTM F436 3/8		
D	115672	VIS – TÊTE HEX. CREUSE 3/8-16 X 1,5		
E	135369	RONDELLE – TREMPÉE ASTM F436 1/2		
F	252641	BOULON – TÊTE HEX. 1/2-13 X 1,5-GR8-AA3L		
G	252640	BOULON – TÊTE HEX. 3/8-16 X 1,25-GR8-AA3L		
H	21491	BOULON – TÊTE HEX.1/2-13 X 1,25 GR5-AA1J		
J	184662	BOULON – TRCCC TFL M10 X 1,5 X 30-8,8-AA1J [363]		
K	135799	ÉCROU – BLOCAGE CENTRAL HEX. À COL. M10 X 1,5-10 [363]		
L	21452	ÉCROU – À EMBASE FACE CRT 3/8-16 UNC GR5 AA1J		

361. Comprend deux brides fendues en deux (MD n° 194033), un joint torique (MD n° 112868), quatre boulons (MD n° 252640) et quatre rondelles plates (MD n° 30191).
362. Livré avec deux écrous de bride (MD n° 21452).
363. Ce matériel est nécessaire pour installer le clip en P qui fixe le flexible de vidange du boîtier (MD n° 213167). Consultez la section *107 Système hydraulique – Entraînements et connexion de plateforme, page 333*.

101 Kit d’entretien de pompe d’entraînement de couteau

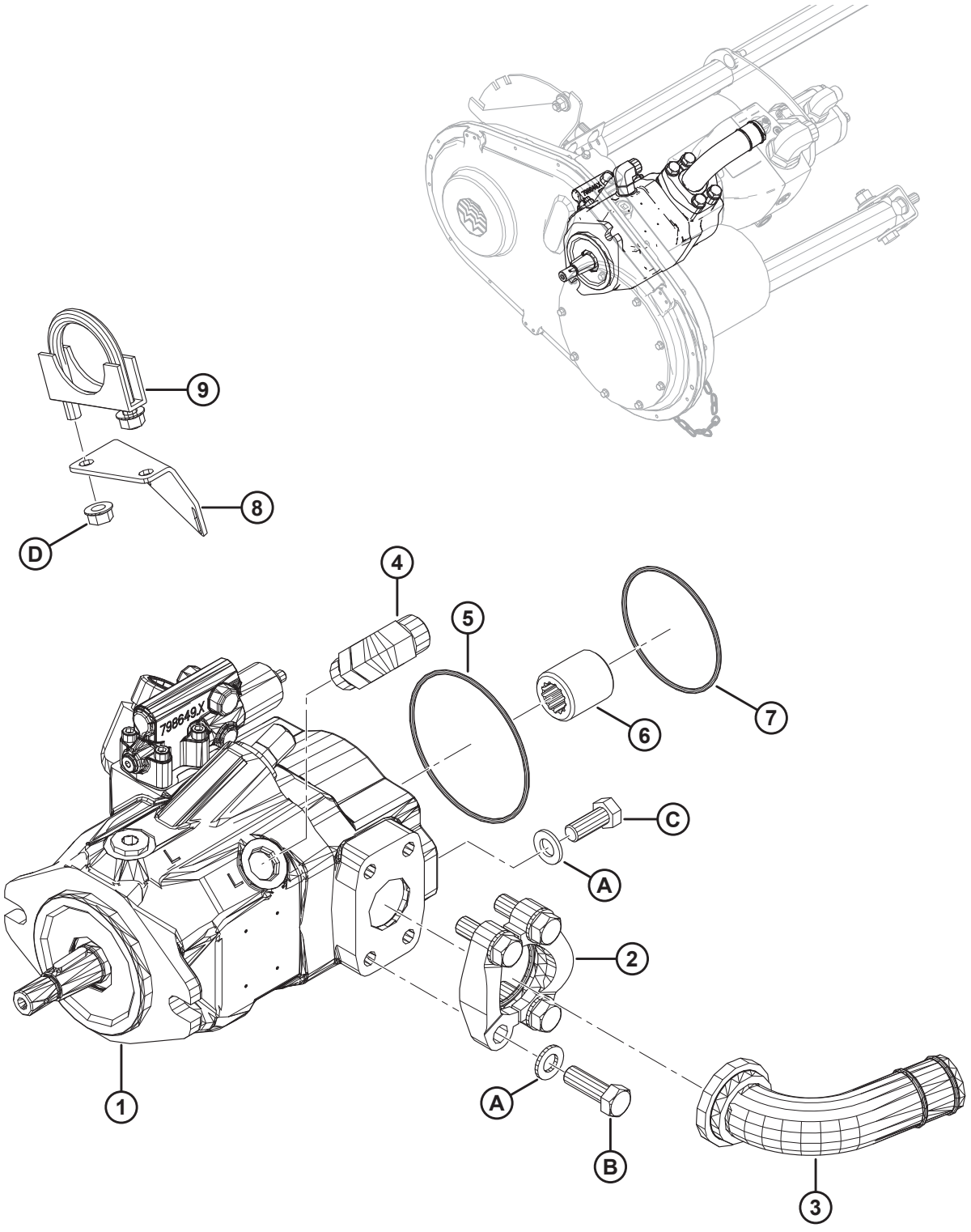

KIT D'ENTRETIEN DE POMPE D'ENTRAÎNEMENT DE COUTEAU

NOTE:

Les pompes de couteau des assemblages de pompes Parker et Eaton ne sont pas réparables. Si vous remplacez une pompe de couteau Parker ou Eaton, commandez le kit d'entretien de pompe de couteau (MD n° 326299). Le kit d'entretien comprend une pompe de couteau Bosch, des instructions d'installation, ainsi que les raccords, les joints toriques et le matériel nécessaires pour convertir la nouvelle pompe Bosch en configuration Parker/Eaton.

Réf.	Numéro de pièce	Description	Qté	Numéro de série
	326299	**KIT – ENTRETIEN, POMPE DE COUTEAU FM100** [364]		
1	**248089**	**POMPE – PISTON, ENTRAÎNEMENT DE COUTEAU** [365]	**1**	
2	**136246**	**KIT – BRIDE EN 2 PIÈCES, 1,5 PO CODE 61** [366]	**1**	
3	**294833**	**RACCORD – HYD. COUDÉ, CODE 61**	**1**	
4	**136089**	**RACCORD – HYD. COUDÉ À 90°**	**1**	
	44210	**JOINT TORIQUE – no 10 ORB**		
	135867	**JOINT TORIQUE – no 10 ORFS**		
5	**294832**	**JOINT TORIQUE – 3,0 X 104,0**	**1**	
6	**295139**	**COUPLEUR – CANNELÉ, 13T**	**1**	
7	**136024**	**JOINT TORIQUE – 3,00 X 85,00**	**1**	
8	**326231**	**SUPPORT – SUPPORT POUR FLEXIBLE** [367]		
9	**136110**	**COLLIER – BOULON EN U** [368]	**1**	
A	**184714**	**RONDELLE – PLATE NORMALE M12-300HV**		
B	**252642**	**BOULON – TÊTE HEX. 1/2-13 X 1,75-GR8-AA3L**		
C	**30630**	**BOULON – TÊTE HEX. TFL M12 X 1,75 X 30-8,8-A3L**		
D	**21452**	**ÉCROU – À EMBASE FACE CRT 3/8-16 UNC GR5 AA1J**		

364. Commandez le kit d'entretien de pompe de couteau (MD n° 326299) si vous remplacez une pompe de couteau Parker ou Eaton. Le kit comprend des instructions et toutes les pièces répertoriées dans cette section.
365. Le joint torique (MD n° 294832) et le coupleur d'arbre (MD n° 295139) sont inclus avec la pompe.
366. Comprend deux brides fendues en deux (MD n° 136106), un joint torique (MD n° 135400), quatre boulons (MD n° 252641) et quatre rondelles plates (MD n° 184714).
367. Requis si la pompe Bosch remplace une pompe Eaton.
368. Requis si la pompe Bosch remplace une pompe Eaton. Livré avec deux écrous de bride (MD n° 21452).

102 Kit d’entretien de pompe d’entraînement de tapis

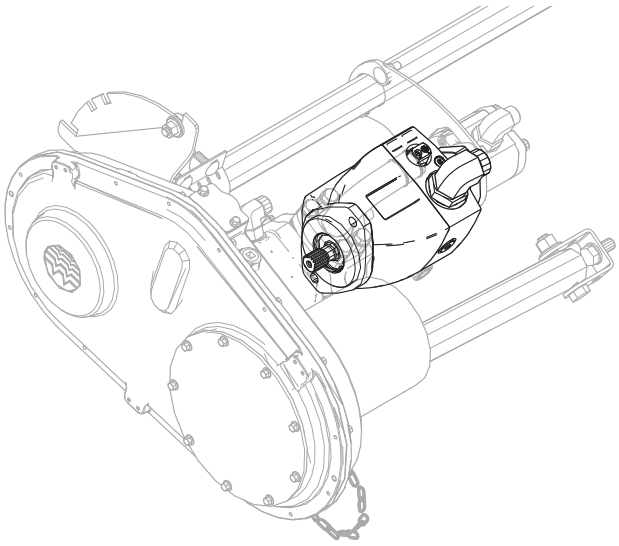

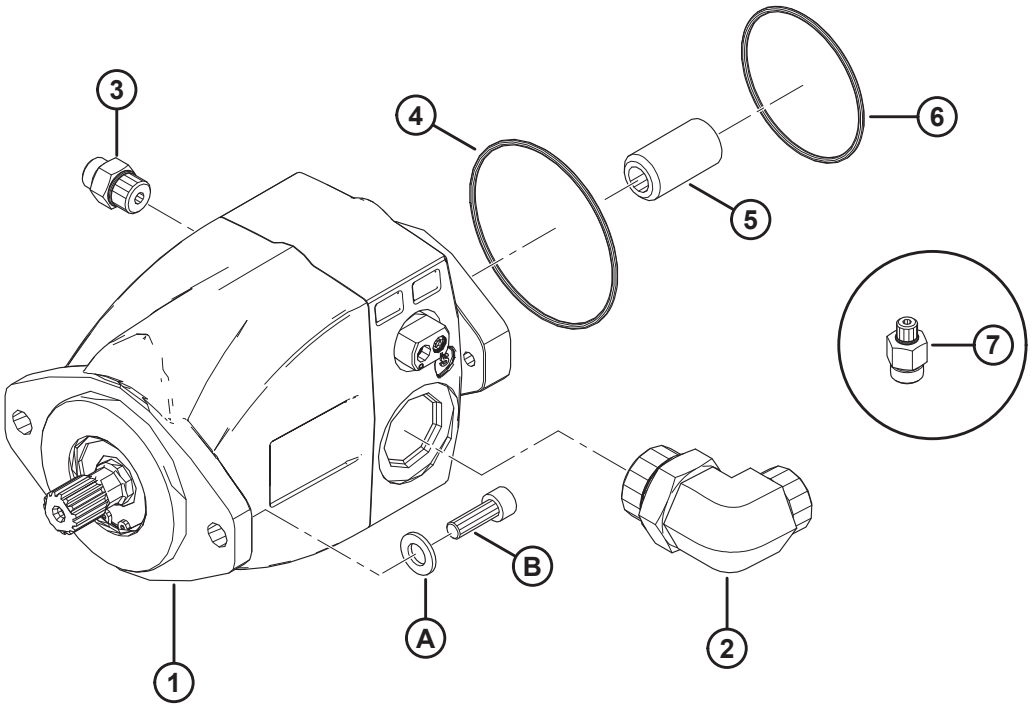

1038342

KIT D'ENTRETIEN DE POMPE D'ENTRAÎNEMENT DE TAPIS

NOTE:

Les pompes de tapis des assemblages de pompes Parker et Eaton ne sont pas réparables. Si vous remplacez une pompe de tapis Parker ou Eaton, commandez le kit d'entretien de pompe de tapis (MD n° 326300). Le kit d'entretien comprend une pompe de tapis Bosch, des instructions d'installation, ainsi que les raccords, les joints toriques et le matériel nécessaires pour convertir la nouvelle pompe Bosch en configuration Parker/Eaton.

Réf.	Numéro de pièce	Description	Qté	Numéro de série
	326300	**KIT – ENTRETIEN, POMPE DE COUTEAU FM100** [369]		
1	**311466**	**POMPE – PISTON, ENTRAÎNEMENT DE TAPIS** [370]	**1**	
2	**136766**	**RACCORD – HYD. COUDÉ À 90°**	**1**	
	50220	**JOINT TORIQUE – N° 20 ORB**		
	135554	**JOINT TORIQUE – N° 16 ORFS**		
3	**191705**	**RACCORD – ADAPTATEUR 6 MORFS X 8 MORB**	**1**	
	44209	**JOINT TORIQUE – no 8 ORB**		
	135865	**JOINT TORIQUE – no 6 ORFS**		
4	**294832**	**JOINT TORIQUE – 3,0 X 104,0**	**1**	
5	**295140**	**COUPLEUR – CANNELÉ, 20-11T**	**1**	
6	**136024**	**JOINT TORIQUE – 3,00 X 85,00**	**1**	
7	**135777**	**RACCORD – ADAPTATEUR** [371]	**1**	
	50223	**JOINT TORIQUE – N° 4 ORB**		
	135865	**JOINT TORIQUE – no 6 ORFS**		
A	**184714**	**RONDELLE – PLATE NORMALE M12-300HV**		
B	**135401**	**VIS – TÊTE HEX. CREUSE TFL M10 X 1,5 X 30-8,8-AA1J**		

369. Commandez le kit d'entretien de pompe de tapis (MD n° 326300) si vous remplacez une pompe de tapis Parker ou Eaton. Le kit comprend des instructions et toutes les pièces répertoriées dans cette section.
370. Le joint torique (MD n° 136204) et le coupleur d'arbre (MD n° 295140) sont inclus avec la pompe.
371. À utiliser avec le té de diagnostic (MD n° 252554).

103 Support et transmission d'entrée

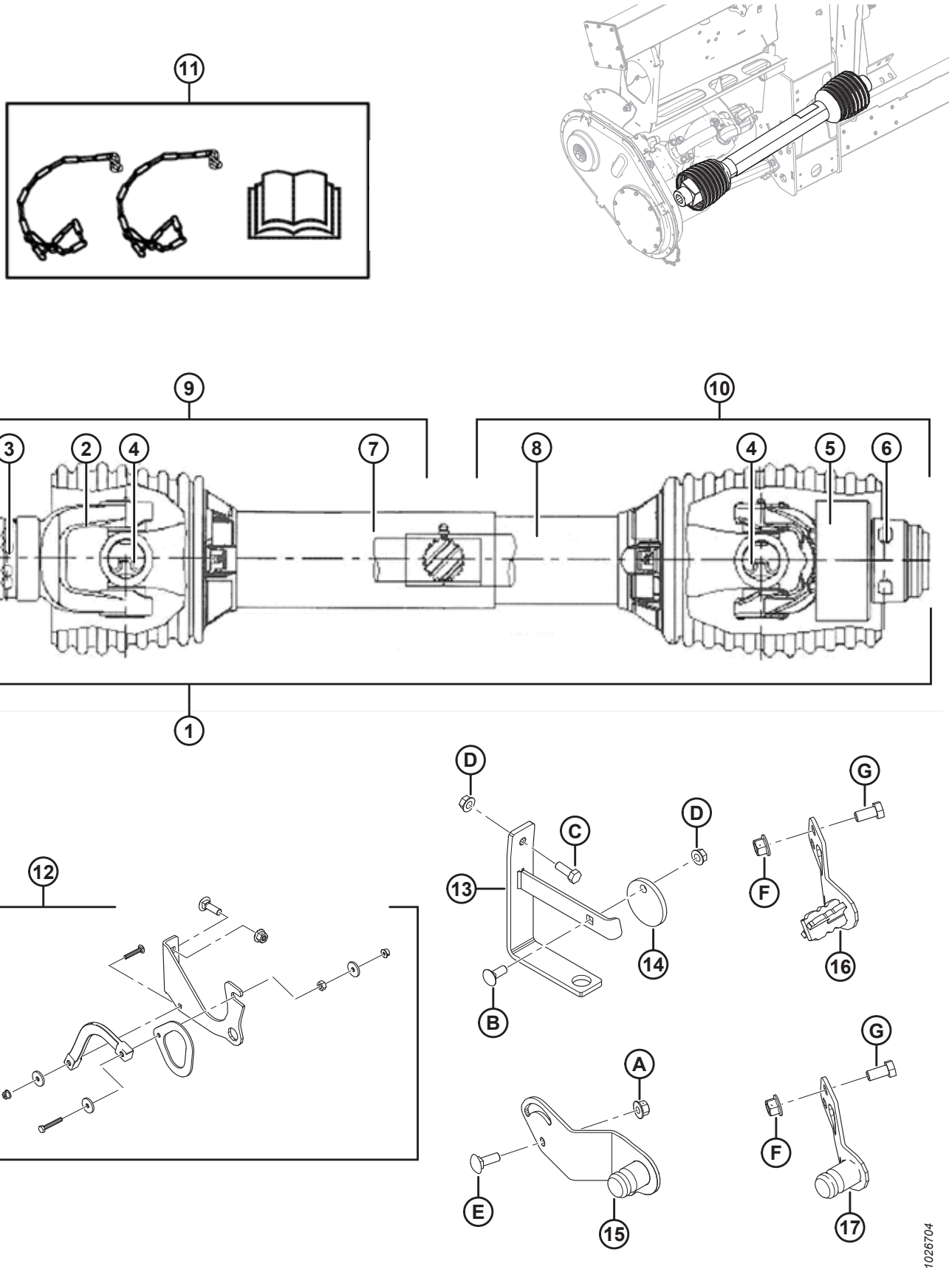

NOTE:

Les demi-kits d'entraînement pour l'extrémité de la moissonneuse-batteuse sont énumérés au point 9, et les demi-kits d'entraînement pour l'extrémité de la plateforme sont énumérés au point 10. Reportez-vous aux notes de bas de page sur les pièces détachées pour déterminer pour quels modèles de moissonneuse-batteuse chaque kit est utilisé.

Réf.	Numéro de pièce	Description	Qté.	Numéro de série
	B6595	KIT – TRANSMISSION CE CANNELÉE 6T, MOISSONNEUSE-BATTEUSE CNH [372]		
	B6596	KIT – TRANSMISSION CE CANNELÉE 21T, MOISSONNEUSE-BATTEUSE CNH [373]		
1	301996	TRANSMISSION 6T – COMPLÈTE (HOMOLOGUÉE CE) [374]	1	
	187553	TRANSMISSION 21T – COMPLÈTE (HOMOLOGUÉE CE) [375]	1	
	187550	TRANSMISSION 21T – COMPLÈTE (CERTIFIÉE CE) [376]	1	
	187551	TRANSMISSION ALÉSAGE HEX. – COMPLÈTE (HOMOLOGUÉE CE) [377]	1	
	314306	TRANSMISSION 1 3/4-20 SPL – COMPLÈTE (HOMOLOGUÉE CE) [378]	1	
	301704	TRANSMISSION 38-8 SPL – COMPLÈTE (HOMOLOGUÉE CE) [379]	1	
	287814	BLINDAGE – KIT DE RÉPARATION CE	A/B	
2	133634	FOURCHE – ATTACHE RAPIDE À RESSORT, 6T	1	
	133637	FOURCHE – ATTACHE RAPIDE À RESSORT, 21T	1	
	133641	FOURCHE – ATTACHE RAPIDE À RESSORT, ALÉSAGE HEX. [377]	1	
	150890	FOURCHE – ATTACHE RAPIDE À RESSORT, CANNELURE 1 3/4-20 [378]	1	
	314657	FOURCHE – ATTACHE RAPIDE À RESSORT, CANNELURE 38-8 [379]	1	
3	40095	TROUSSE DE RÉPARATION – FOURCHE À ATTACHE RAPIDE À RESSORT (6T ET 21T)	A/B	
	133640	TROUSSE DE RÉPARATION – FOURCHE À ATTACHE RAPIDE À RESSORT (ALÉSAGE HEX.) [377]		
	150891	TROUSSE DE RÉPARATION – FOURCHE À ATTACHE RAPIDE À RESSORT (CANNELURE 1 3/4-20) [378]		
	314656	TROUSSE DE RÉPARATION – FOURCHE À ATTACHE RAPIDE À RESSORT (CANNELURE 38-8) [379]		
4	142777	ASSEMBLAGE CROISILLONS [380]	2	
5	133631	FOURCHE – MOUVEMENT LIBRE	1	

372. Case IH milieu de gamme/modèles vedettes séries 10/20/30/40, les New Holland CR/CX et Versatile RT490 de 2016 et antérieur. Kits disponibles chez Whole Goods seulement.
373. Le modèle 2017 et les moissonneuses-batteuses Case et New Holland ultérieures. Kits disponibles chez Whole Goods seulement.
374. Case IH milieu de gamme/modèles vedettes séries 10/20/30/40, toutes les New Holland CR/CX.
375. JD séries STS/S (sauf les machines Walker larges listées ci-dessous), CLAAS, AGCO et les moissonneuses-batteuses Case et New Holland de 2017 et ultérieur.
376. Machines JD Walker larges – 9650/9660, 9660 WTS, et T9670.
377. Case IH 88 des séries 2300/2500.
378. AGCO série IDEAL[MC] 7/8/9.
379. Rostselmash 760/780.
380. Comprend les attaches et le raccord de lubrification.

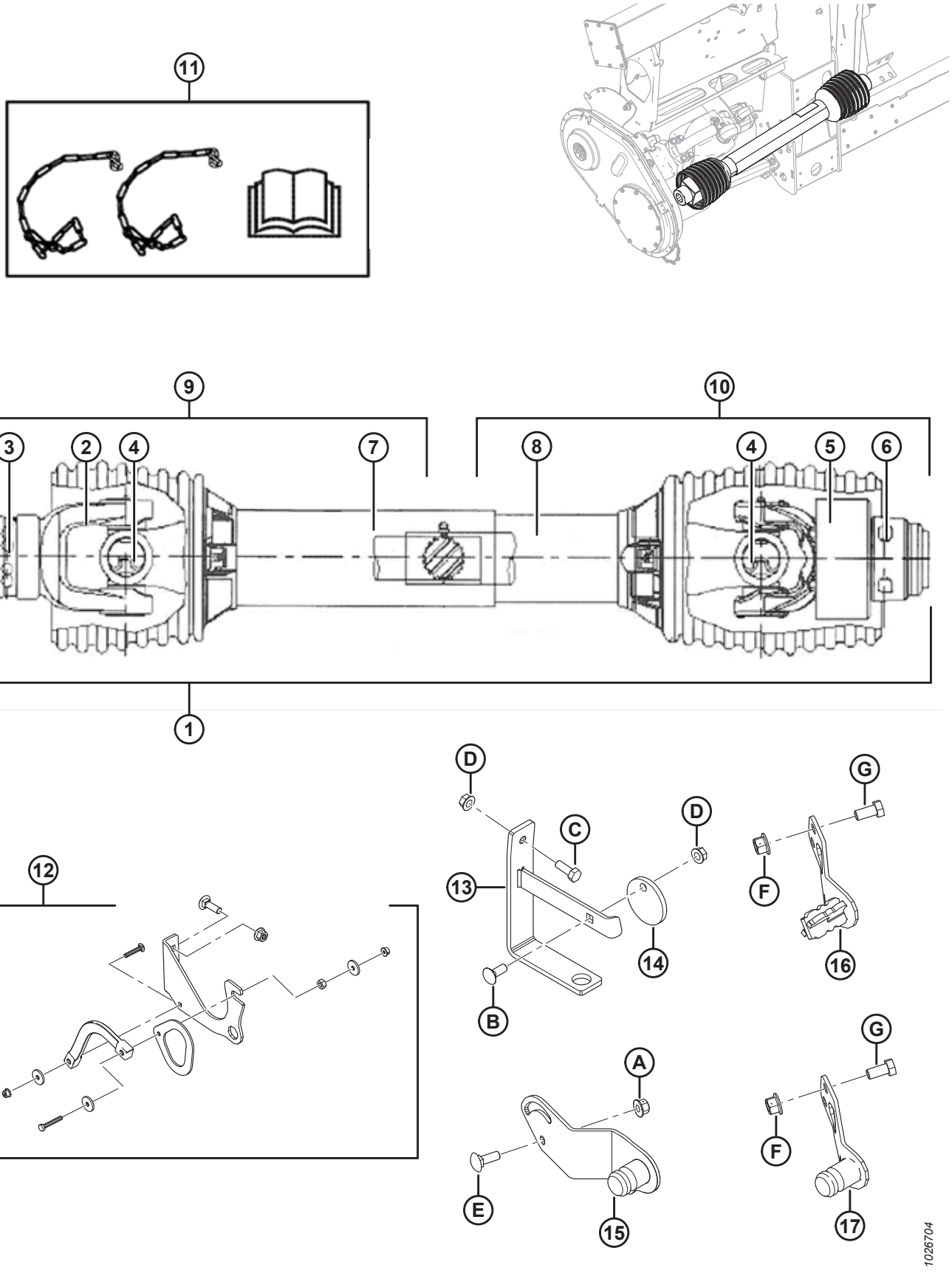
11
9
10
3
2
4
7
8
4
5
6
1
12
D
C
D
13
14
B
G
F
16
A
E
15
G
F
17
1026704

Réf.	Numéro de pièce	Description	Qté.	Numéro de série
6	133632	TROUSSE DE RÉPARATION – FOURCHE À VERROUILLAGE AUTOMATIQUE		
7	322207	KIT – DOIGT, EXTÉRIEUR (TRANSMISSION 6T ET 21T) [381]	1	
	322203	KIT – DOIGT, EXTÉRIEUR (TRANSMISSION 21T) [382]	1	
	322202	KIT – DOIGT, EXTÉRIEUR (TRANSMISSION ALÉSAGE HEX.) [383]	1	
	322205	KIT – DOIGT, EXTÉRIEUR (TRANSMISSION 1 3/4-20, 38-8 SPL) [384]	1	
8	322208	KIT – DOIGT, INTÉRIEUR (TRANSMISSION 6T ET 21T) [381]	1	
	322209	KIT – DOIGT, INTÉRIEUR (TRANSMISSION 21T) [382]	1	
	322210	KIT – DOIGT, INTÉRIEUR (TRANSMISSION ALÉSAGE HEX) [383]	1	
	322211	KIT – DOIGT, INTÉRIEUR (TRANSMISSION 1 3/4-20, 38-8 SPL) [384]	1	
9	301997	ASS. – CHARNIÈRE ET DEMI-ARBRE CE (EXTRÉMITÉ DE MOISSONNEUSE-BATTEUSE 6T) [385]	1	
	322212	KIT – DEMI-TRANSMISSIONS, EXTÉRIEUR (EXTRÉMITÉ DE MOISSONNEUSE-BATTEUSE 21T) [386]	1	
	322199	KIT – DEMI-TRANSMISSION, EXTÉRIEUR (EXTRÉMITÉ DE MOISSONNEUSE-BATTEUSE 21T) [382]	1	
	322198	KIT – DEMI-TRANSMISSION, EXTÉRIEUR (EXTRÉMITÉ DE MOISSONNEUSE-BATTEUSE ALÉSAGE HEX.) [383]	1	
	314658	ASSEMBLAGE – CHARNIÈRE ET DEMI-ARBRE CE (EXTRÉMITÉ DE MOISSONNEUSE-BATTEUSE CANNELÉE 1 3/4-20) [387]	1	
	314653	ASSEMBLAGE – CHARNIÈRE ET DEMI-ARBRE CE (EXTRÉMITÉ DE MOISSONNEUSE-BATTEUSE CANNELÉE 38-8) [388]	1	
	220766	BLINDAGE – KIT DE RÉPARATION CE	A/B	
10	322257	KIT – DEMI-TRANSMISSIONS, INTÉRIEUR (EXTRÉMITÉ DE PLATEFORME 6T ET 21T) [381]	1	
	322258	KIT – DEMI-TRANSMISSIONS, INTÉRIEUR (EXTRÉMITÉ DE PLATEFORME 21T) [382]	1	
	322259	KIT – DEMI-TRANSMISSIONS, INTÉRIEUR (EXTRÉMITÉ DE PLATEFORME ALÉSAGE HEX.) [383]	1	
	322234	KIT – DEMI-TRANSMISSIONS, INTÉRIEUR (EXTRÉMITÉ DE PLATEFORME 1 3/4-20 ET 38-8) [384]	1	
	220766	BLINDAGE – KIT DE RÉPARATION CE	A/B	

381. Série JD STS/S (sauf les machines Walker larges listées ci-dessous), CLAAS Lexion, AGCO, séries Case IH Midrange/ Flagship 10/20/30/40 et les moissonneuses-batteuses CNH de 2017 et ultérieures et Versatile RT490.
382. Machines JD Walker larges – 9650/9660, 9660 WTS et T9670.
383. Case IH 88 des séries 2300/2500.
384. AGCO séries IDEAL^{MC} 7/8/9 et Rostselmash 760/780.
385. Case IH milieu de gamme/modèles vedettes séries 10/20/30/40, les New Holland CR/CX et Versatile RT490 de 2016 et ultérieur.
386. JD séries STS/S (sauf les machines Walker larges listées ci-dessous), CLAAS Lexion, AGCO et les moissonneuses-batteuses Case et New Holland de 2017 et ultérieures.
387. AGCO séries IDEAL^{MC} 7/8/9.
388. Rostselmash 760/780.

SUPPORT ET TRANSMISSION D'ENTRÉE

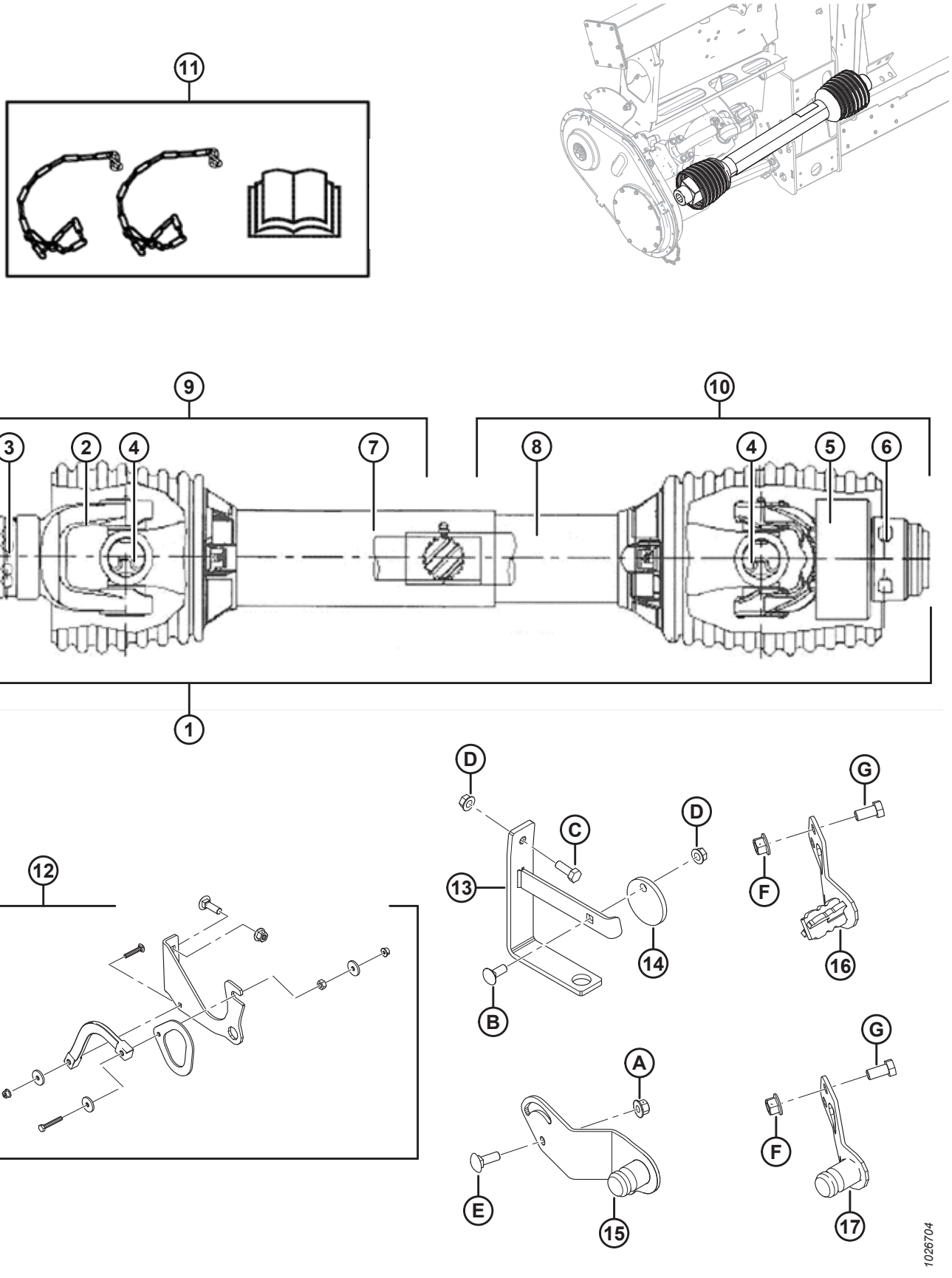

SUPPORT ET TRANSMISSION D'ENTRÉE

Réf.	Numéro de pièce	Description	Qté.	Numéro de série
11	171277	KIT – CONVERSION CE (EXPORT) [389]	A/B	– 346189
12	RÉF.	ASS. – SUPPORT DE TRANSMISSION [390]	1	
13	133166	SUPPORT DE MONTAGE – CROCHET DE TRANSMISSION (2016 ET ANTÉRIEUR) [391]	1	– 301189
14	133165	DISQUE – VERROUILLAGE, CROCHET DE LA TRANSMISSION (2016 ET ANTÉRIEUR) [391]	1	– 301189
15	276566	SUPPORT – ASS. SOUDÉ – STOCKAGE DE PRISE DE FORCE [392]	1	
16	308015	SUPPORT – ASS. SOUDÉ – STOCKAGE DE PRISE DE FORCE (6T CNH) [393]	1	
17	308124	SUPPORT – ASS. SOUDÉ – STOCKAGE DE PRISE DE FORCE (21T CNH) [394]	1	301190 –
A	135799	ÉCROU – HEX. FLG, VERROU CENTRAL, M10 X 1,5-10-A3L		
B	19965	BOULON – RHSN 3/8-16 X 1-GR5-ZP		
C	20077	BOULON – TÊTE HEX. 3/8 NC X 1,0 LG GR5 ZP [395]		
D	30228	ÉCROU – À COL. FD FACE LISSE 0,375-16 UNC		
E	184662	BOULON – TRCC TFL M10 X 1,5 X 30-8,8-A3L		
F	136431	ÉCROU – DE BLOCAGE CENTRAL HEX. À COL. M12 X 1,75-10		
G	50155	BOULON – TÊTE HEX. TFL M12 X 1,75 X 25-8,8-AA1J		

389. Comprend deux chaînes, les autocollants, le manuel CE et la notice d'instructions. Pièce de rechange uniquement pour les modules de flottement des modèles de 2018 et antérieur.
390. Comprend le support (NSS), le crochet (NSS), la sangle (NSS) et le matériel. L'assemblage du support de transmission remplacé par le support de montage (MD n° 133166), le disque (MD n° 133165) et le matériel B-D pour les modules de flottement des modèles de 2016 et antérieur.
391. Pièce de rechange uniquement pour les modules de flottement des modèles de 2016 ou antérieurs, AGCO séries IDEAL^{MC} 7/8/9, Case IH de séries 2300/2500 et Rostselmash 760/780.
392. Gleaner R/S, CLAAS, Lexion, John Deere et AGCO.
393. Case IH milieu de gamme/modèles vedettes séries 10/20/30/40, toutes les New Holland CR/CX et Versatile RT490.
394. Moissonneuses-batteuses CNH de modèle 2017 et ultérieur.
395. Le boulon E (MD n° 184662) et l'écrou A (MD n° 135799) servent à fixer le support du crochet de la transmission (MD n° 133166) pour AGCO séries IDEAL^{MC} 7/8/9, Case IH de séries 2300/2500 et Rostselmash 760/780.

104 Système hydraulique – Composants de châssis

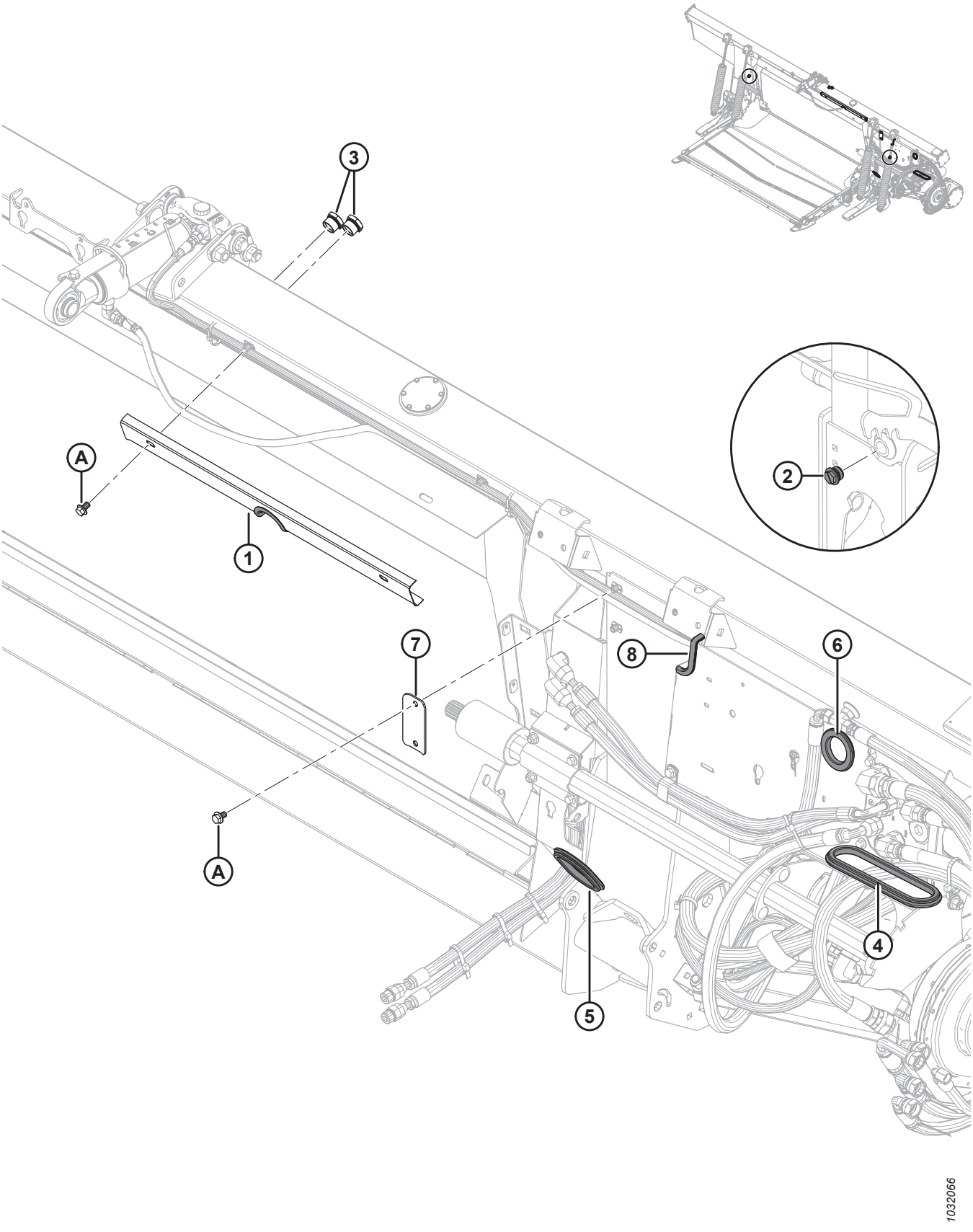

Réf.	Numéro de pièce	Description	Qté	Numéro de série
1	294949	ASS. – SUPPORT DE FLEXIBLE [396].	1	
	109791	MOULAGE	1	
2	103575	BOUCHON – HEX. C/AC JOINT TORIQUE [397]	2	371190–
	156051	BOUCHON – no 16 ORB [398]	2	–371189
3	304668	REGARD DE NIVEAU	2	
4	276033	PASSE-FILS – CAOUTCHOUC	1	
5	276034	PASSE-FILS – CAOUTCHOUC	1	
6	276560	PASSE-FILS – CAOUTCHOUC	1	
7	287272	COLLIER – TUYAU	1	
8	31889	MOULAGE (SPEC 31886)	1	
A	136151	BOULON – TÊTE HEX. FLG TFL M10 X 1,5 X 16-8,8-A3L		

396. Comprend un support avec découpe (non réparable séparément) et un moulage (MD n° 109791)
397. Pour les modèles de 2020 et ultérieurs. Deux bouchons de vidange sont situés à l'arrière du châssis du module de flottement.
398. Pour les modèles de 2019 et antérieurs. Deux bouchons de vidange sont situés à l'arrière du châssis du module de flottement.

105 Système hydraulique – Vérin d’inclinaison et inclinaison de la plateforme/Fore-Aft du rabatteur

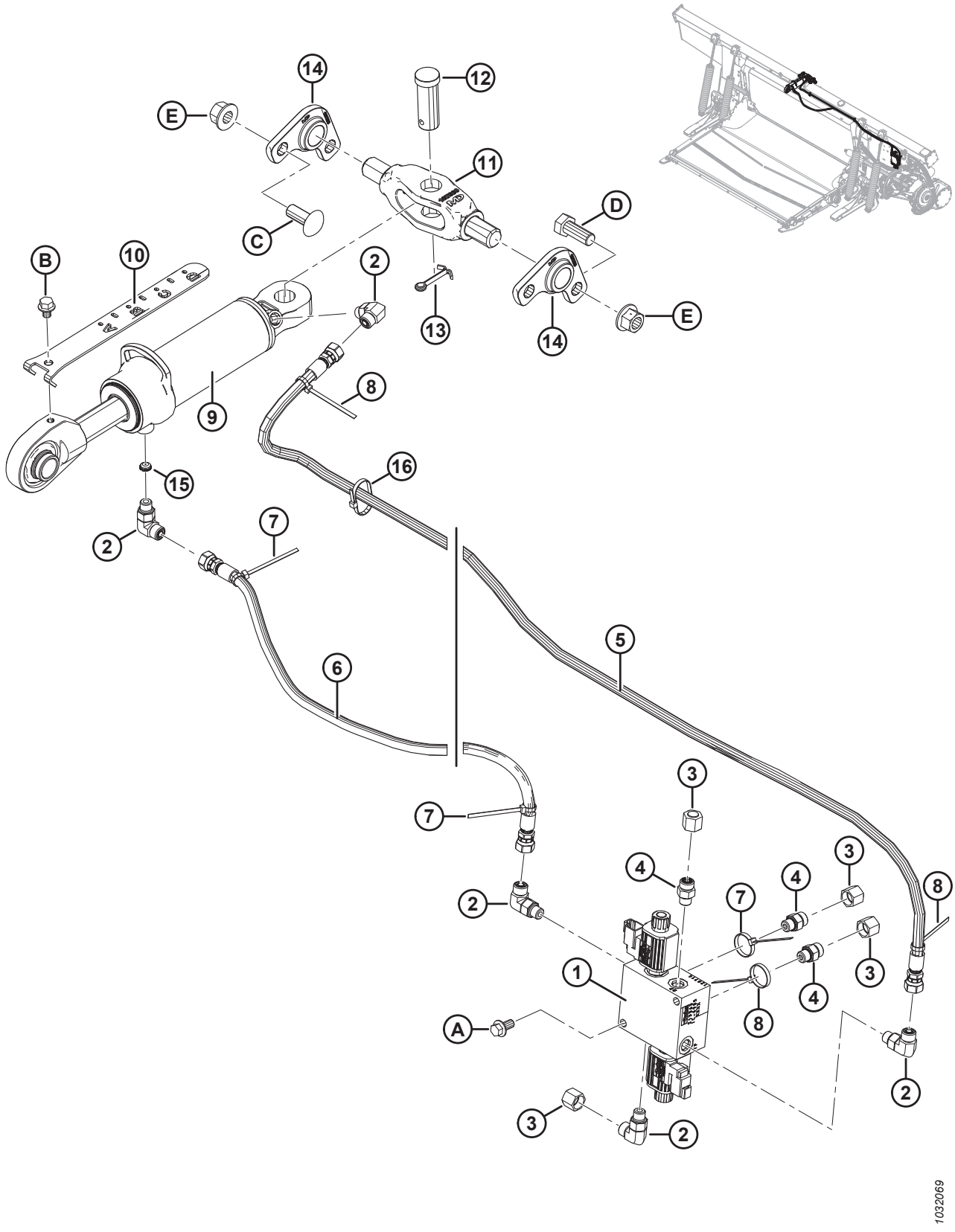

Réf.	Numéro de pièce	Description	Qté	Numéro de série
1	213363	COLLECTEUR – VALVE SÉLECTRICE	1	
	287449	BOBINE – 12 VCC-1,65 MM (0,065 PO)		
	287450	SOUPAPE – DE VENTILATION		
	287451	KIT D'ÉTANCHÉITÉ – SOUPAPE DE VENTILATION		
2	136095	RACCORD – COUDE 90° HYD	5	
	50219	JOINT TORIQUE – no 6 ORB		
	135865	JOINT TORIQUE – no 6 ORFS		
3	136325	CAPUCHON – HYD., SAE, 6 ORFS	4	
4	135778	RACCORD – ADAPTATEUR	3	
	50219	JOINT TORIQUE – no 6 ORB		
	135865	JOINT TORIQUE – no 6 ORFS		
5	213307	FLEXIBLE – HYD., BASCULEMENT VERS L'AVANT	1	
6	311491	FLEXIBLE – HYD., BASCULEMENT VERS L'ARRIÈRE	1	
	311750	KIT – ENTRETIEN DES FLEXIBLES DE LEVAGE [399]	A/B	– 371189
7	40702	COLLIER DE SERRAGE – ATTACHE DE CÂBLE, ROUGE	3	
8	49227	COLLIER DE SERRAGE – ATTACHE DE CÂBLE, VERT	3	
9	187621	VÉRIN – BIELLE SUPÉRIEURE	1	
	123978	KIT D'ÉTANCHÉITÉ		
10	187637	INDICATEUR – INCLINAISON	1	
11	187660	PIVOT – USINAGE	1	
12	135995	AXE – CHAPE	1	
13	18609	GOUPILLE – FENDUE 1/4 DIA X 2 ZP	1	
14	187730	MOULAGE – PIVOT	2	
15	252692	LIMITEUR – No 6 ORB X 1,65 MM (0,065 PO)	1	
16	21763	COLLIER DE SERRAGE – ATTACHE DE CÂBLE, NOIRE	2	
A	152655	BOULON – TÊTE HEX. FLG M10X 1,5 X 20-8,8-A3L		
B	30693	BOULON – À EMBASE (FACE CRT) 0,375-16 UNC X 0,50 LG		
C	136699	BOULON – TRCCC M16 X 2 X 40-8,8-AA3L		
D	111528	BOULON – TÊTE HEX. TFL M16 X 2 X 40-8,8-A3L		
E	136440	ÉCROU – HEX. FLG, VERROU CENTRAL, M16 X 2-10-A3L		

399. Le kit d'entretien des flexibles de levage (MD n° 311750) est utilisé pour entretenir la production précédente. Le kit comprend un flexible avec basculement vers l'arrière (MD n° 311491) ainsi que les instructions d'installation.

106 Système hydraulique – Tablier d’alimentation

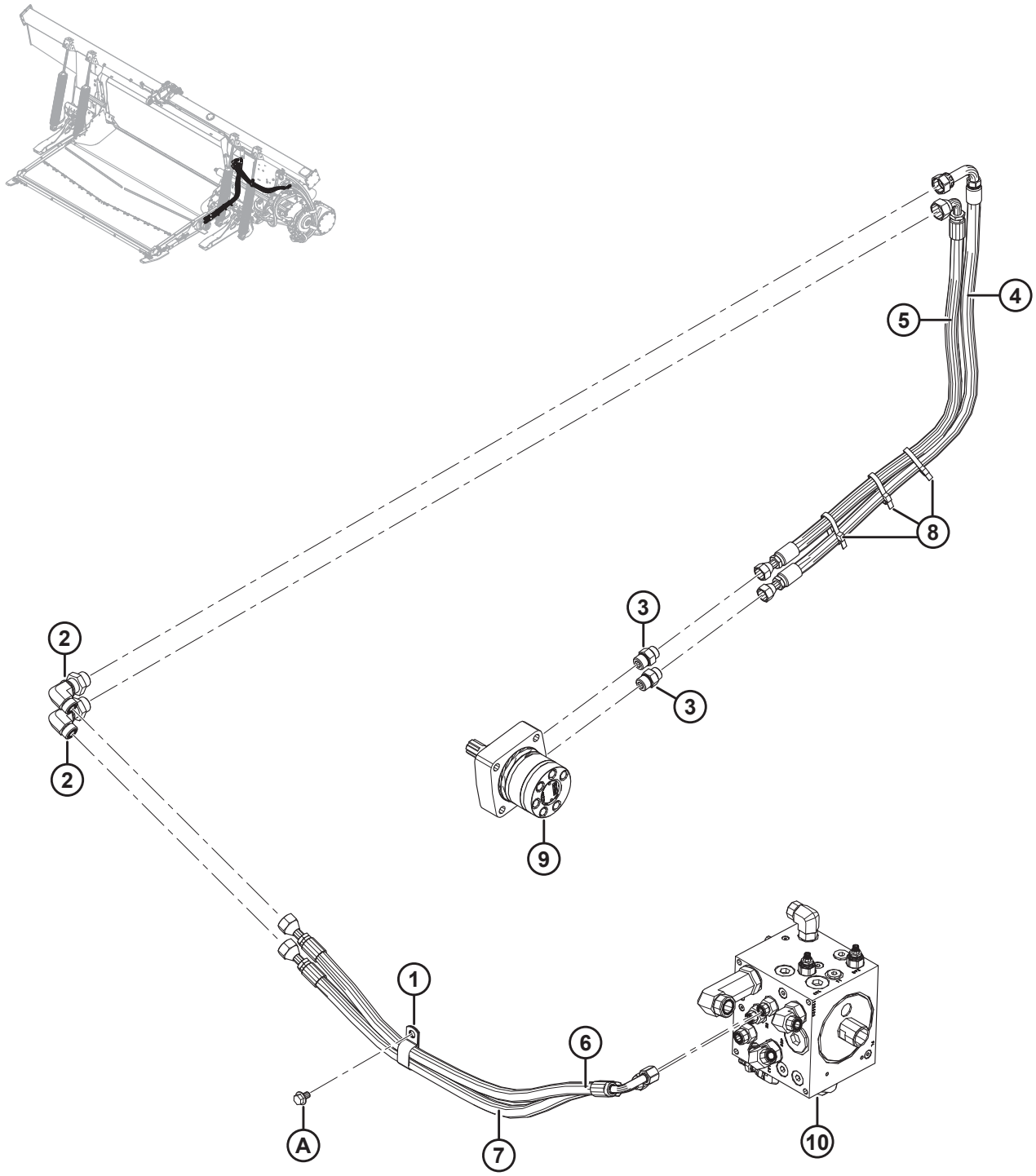

Réf.	Numéro de pièce	Description	Qté	Numéro de série
1	103738	COLLIER – PVC ISOLÉ 13/16 PO 13/16 PO	1	
2	136760	RACCORD – COUDE 90° PASSE-CLOISON 10-10	2	
	135867	JOINT TORIQUE – no 10 ORFS		
3	184463	RACCORD – ADAPTATEUR 8 MORFS X 10 MORB	2	
	44210	JOINT TORIQUE – no 10 ORB		
	135866	JOINT TORIQUE – no 8 ORFS		
4	213827	FLEXIBLE – HYD., PRESSION DE TABLIER D'ALIMENTATION	1	
5	213828	FLEXIBLE – HYD., RETOUR DE TABLIER D'ALIMENTATION	1	
6	287912	FLEXIBLE – HYD., PRESSION DE TABLIER D'ALIMENTATION	1	
7	287913	TUYAU – HYD., RETOUR DE TABLIER D'ALIMENTATION A	1	
8	30753	COLLIER DE SERRAGE – ATTACHE DE CÂBLE (NOIR)	3	
9	RÉF.	MOTEUR – HYD [400]		
10	RÉF.	COLLECTEUR – ENTRAÎNEMENT [401]		
A	136151	BOULON – TÊTE HEX. FLG TFL M10 X 1,5 X 16-8,8-A3L		

400. Reportez-vous à la partie *86 Tablier d'alimentation – entraînement et rouleaux du tapis, page 269*.
401. Reportez-vous à la partie *108 Système hydraulique – Ensemble du collecteur d'entraînement, page 337*.

107 Système hydraulique – Entraînements et connexion de plateforme

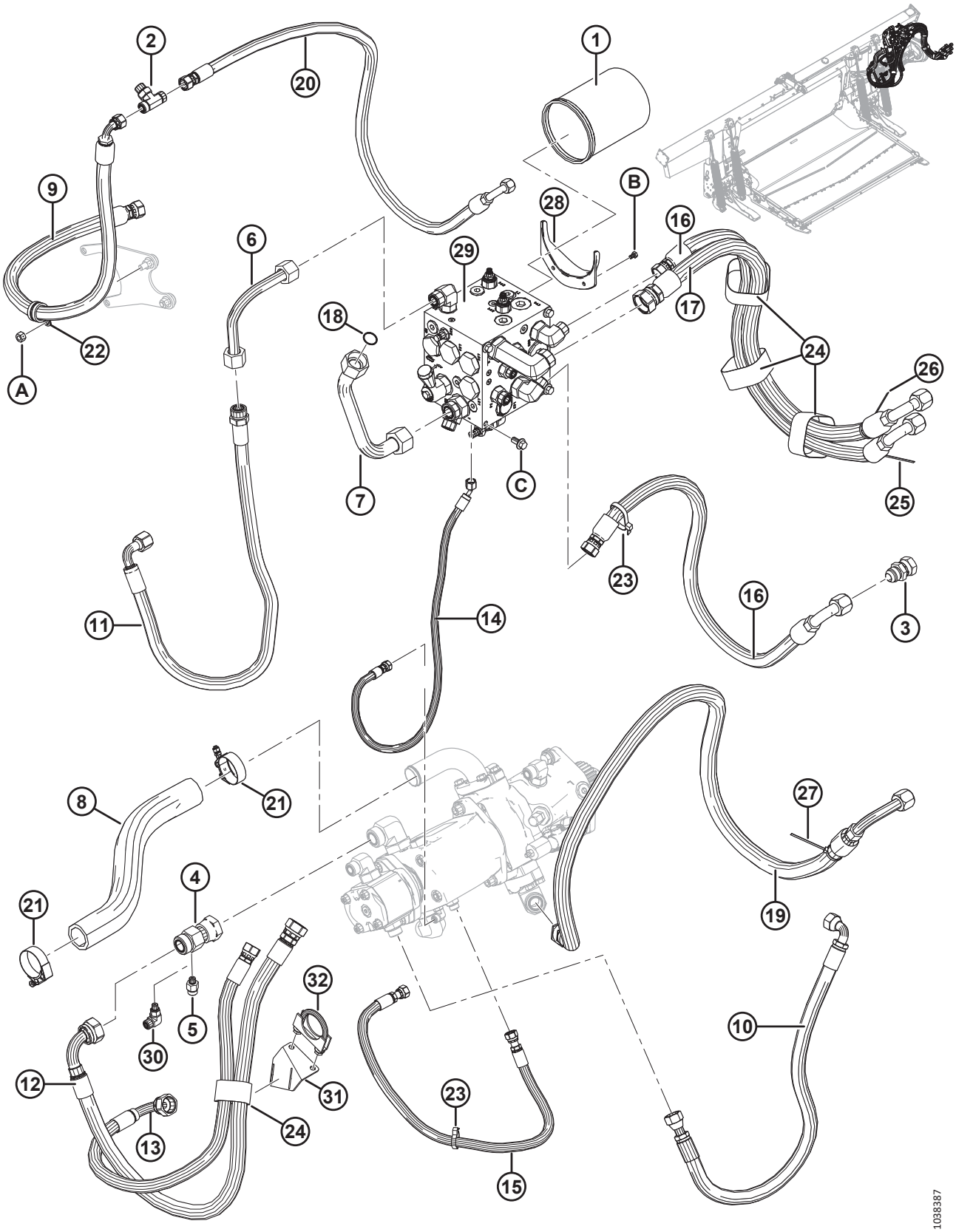

Réf.	Numéro de pièce	Description	Qté	Numéro de série
1	**320360**	**FILTRE – HYD. AVEC 2 X JOINTS**	**1**	
2	136684	RACCORD – EN T ORFS 8-8-8	1	
	44209	JOINT TORIQUE – no 8 ORB		
	135866	JOINT TORIQUE – no 8 ORFS		
3	252414	RACCORD – PROLONGATEUR-EXPANDEUR 12-12	1	
4	252554	RACCORD – EN T, ADAPTATEUR DE TRANSITION	1	
	135868	JOINT TORIQUE – no 16 ORFS		
5	**135777**	**RACCORD – ADAPTATEUR** [402]	**1**	
	50223	JOINT TORIQUE – no 4 ORB		
	135865	JOINT TORIQUE – no 6 ORFS		
6	213329	CONDUITE – HYD, S2	1	
7	294938	CONDUITE – RETOUR	1	
8	287911	TUYAU – ASPIRATION	1	
9	213167	FLEXIBLE – VIDANGE DE BOÎTIER (CD)	1	
10	213174	FLEXIBLE – HYD, PRESS. POMPE À ENGRENAGES (P2)	1	
11	**326240**	**TUYAU – HYD., ASPIRATION DE LA POMPE À ENGRENAGES (S2)**	**1**	
12	**326242**	**FLEXIBLE – HYD. (S1)**	**1**	
13	**326243**	**FLEXIBLE – HYD. (P1)**	**1**	
14	213864	FLEXIBLE – HYD (LS)	1	
15	276567	FLEXIBLE – HYD, RINÇAGE	1	
16	287907	TUYAU – HYD., FLX SD P ET R	2	
17	287908	TUYAU – HYD., FLX KR	1	
18	135554	JOINT TORIQUE – no 16 ORFS	1	
19	287910	TUYAU – HYD., FLX KP	1	
20	287909	TUYAU – HYD., FLX CD	1	
21	245753	COLLIER – BOULON À T	2	
22	209032	COLLIER – EN P, ISOLÉ, 1 PO	1	
23	30753	COLLIER DE SERRAGE – ATTACHE DE CÂBLE (NOIR)	3	
24	170851	COLLIER DE SERRAGE – COURROIE DE SANGLE 10 PO LG	**1**	
	295927	**COLLIER DE SERRAGE – COURROIE DE SANGLE 8 PO LG**	**1**	
	135444	COLLIER DE SERRAGE – COURROIE DE SANGLE 6 PO LG	**A/B**	
25	40702	COLLIER DE SERRAGE – ATTACHE DE CÂBLE (ROUGE)	1	
26	40703	COLLIER DE SERRAGE – ATTACHE DE CÂBLE (BLEU)	1	
27	40704	COLLIER DE SERRAGE – ATTACHE DE CÂBLE (ORANGE)	1	
28	213743	BRIDE – SORTIE DE VIDANGE D'HUILE	1	
29	RÉF.	COLLECTEUR – ENTRAÎNEMENT [403]		

402. Utilisé pour les configurations Bosch uniquement.
403. Reportez-vous à la partie *108 Système hydraulique – Ensemble du collecteur d'entraînement, page 337*.

SYSTÈME HYDRAULIQUE – ENTRAÎNEMENTS ET CONNEXION DE PLATEFORME

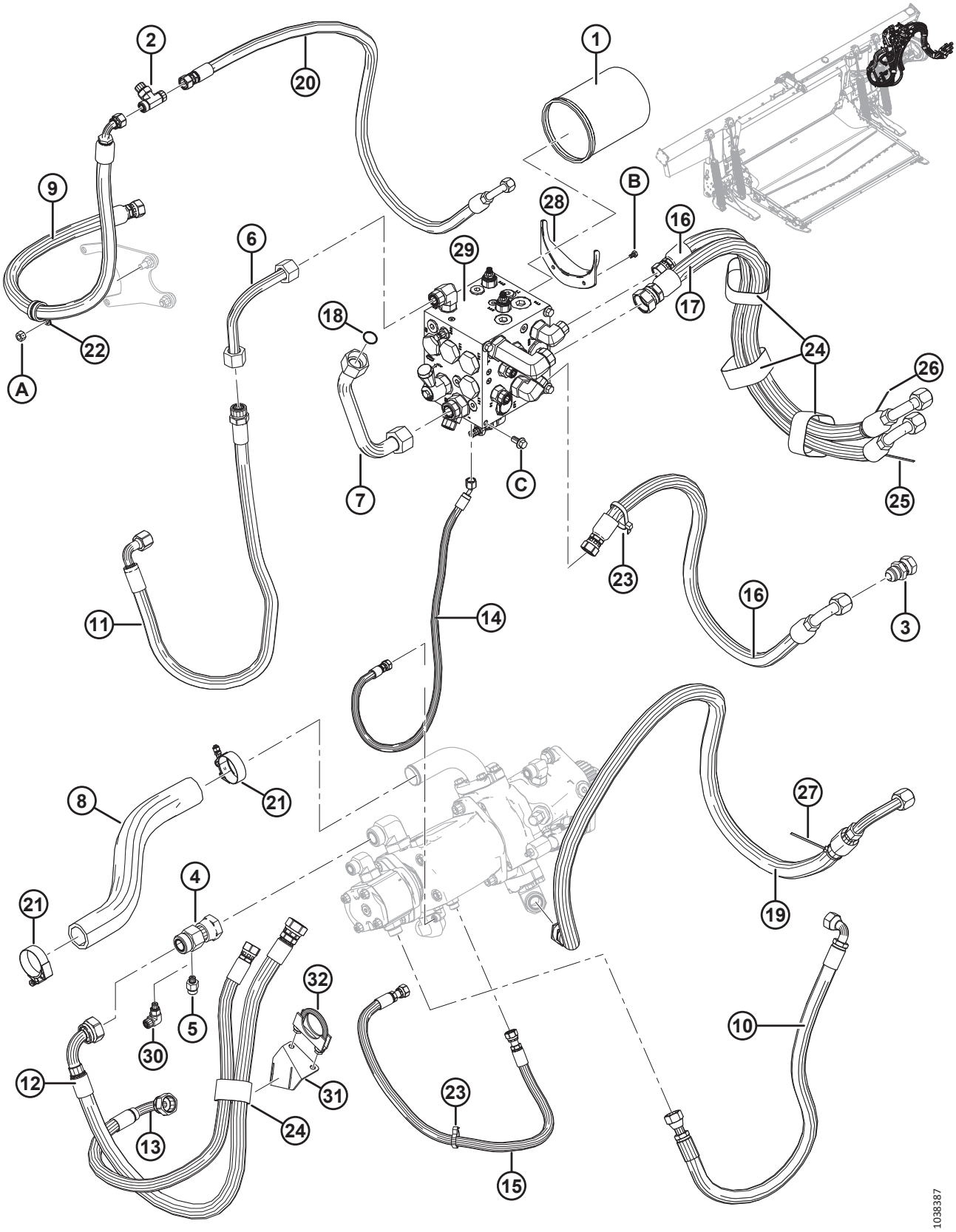

Réf.	Numéro de pièce	Description	Qté	Numéro de série
30	136337	RACCORD – HYD. COUDÉ À 90° [404]	1	
	50223	JOINT TORIQUE – no 4 ORB		
	135865	JOINT TORIQUE – no 6 ORFS		
31	**326231**	**SUPPORT – SUPPORT POUR FLEXIBLE** [405]	**1**	
32	**136110**	**COLLIER – BOULON EN U** [406]	**1**	
A	135800	ÉCROU – HEX., VERROU CENTRAL SPCL, M10 X 1,5-9-A3L		
B	136561	BOULON – TÊTE HEX. TFL M6 X 1 X 10-8,8-A3L		
C	152655	BOULON – TÊTE HEX. FLG M10X 1,5 X 20-8,8-A3L		

404. Utilisé pour les configurations Parker et Eaton uniquement.
405. Utilisé pour fixer les flexibles à l'arbre de sortie sur les configurations Parker.
406. Utilisé pour fixer les flexibles à l'arbre de sortie sur les configurations Parker. Livré avec deux écrous de bride (MD n° 21452).

108 Système hydraulique – Ensemble du collecteur d’entraînement

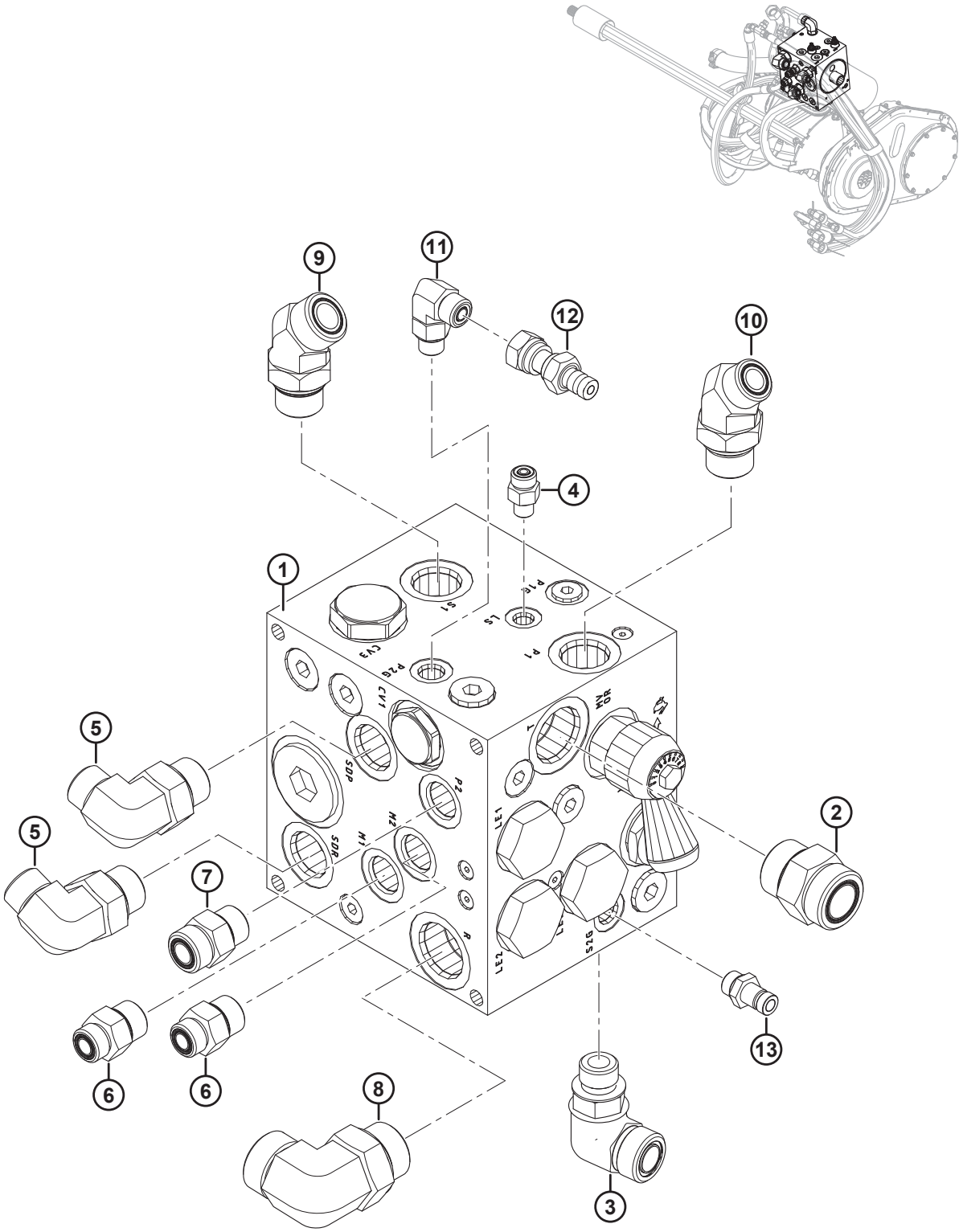

SYSTÈME HYDRAULIQUE – ENSEMBLE DU COLLECTEUR D'ENTRAÎNEMENT

Réf.	Numéro de pièce	Description	Qté	Numéro de série
1	287771	ENSEMBLE – COLLECTEUR, ENTRAÎNEMENT [407]	1	
2	135791	RACCORD – ADAPTATEUR (T)	1	
	50220	JOINT TORIQUE – no 20 ORB		
	135554	JOINT TORIQUE – no 16 ORFS		
3	136303	RACCORD – COUDE 90° HYD (S2)	1	
	44210	JOINT TORIQUE – no 10 ORB		
	135868	JOINT TORIQUE – no 12 ORFS		
4	135775	RACCORD – ADAPTATEUR (LS)	1	
	50223	JOINT TORIQUE – no 4 ORB		
	135957	JOINT TORIQUE – no 4 ORFS		
5	136347	RACCORD – COUDE 90° HYD (SDP, SDR)	2	
	30971	JOINT TORIQUE – no 12 ORB		
	135867	JOINT TORIQUE – no 10 ORFS		
6	184463	RACCORD – ADAPTATEUR 8 MORFS X 10 MORB (M1, M2)	2	
	44210	JOINT TORIQUE – no 10 ORB		
	135866	JOINT TORIQUE – no 8 ORFS		
7	184461	RACCORD – ADAPTATEUR 10 MORFS X 10 MORB (P2)	1	
	44210	JOINT TORIQUE – no 10 ORB		
	135867	JOINT TORIQUE – no 10 ORFS		
8	135734	RACCORD – COUDE 90° HYD (R)	1	
	50220	JOINT TORIQUE – no 16 ORB		
	135554	JOINT TORIQUE – no 16 ORFS		
9	136418	RACCORD – COUDE 45° HYD (S1)	1	
	30971	JOINT TORIQUE – no 12 ORB		
	135868	JOINT TORIQUE – no 12 ORFS		
10	136458	RACCORD – COUDE 45° HYD (P1)	1	
	30971	JOINT TORIQUE – no 12 ORB		
	135867	JOINT TORIQUE – no 10 ORFS		
11	136095	RACCORD – COUDE 90° HYD (P2G)	1	
	50219	JOINT TORIQUE – no 6 ORB		
	135865	JOINT TORIQUE – no 6 ORFS		
12	252662	RACCORD – MAMELON HYD	1	
13	135587	MAMELON – HYDRAULIQUE (S2G)	1	

407. Pour les pièces de rechange, reportez-vous à la section *109 Ensemble du collecteur d'entraînement – Pièces de rechange, page 339*.

109 Ensemble du collecteur d’entraînement – Pièces de rechange

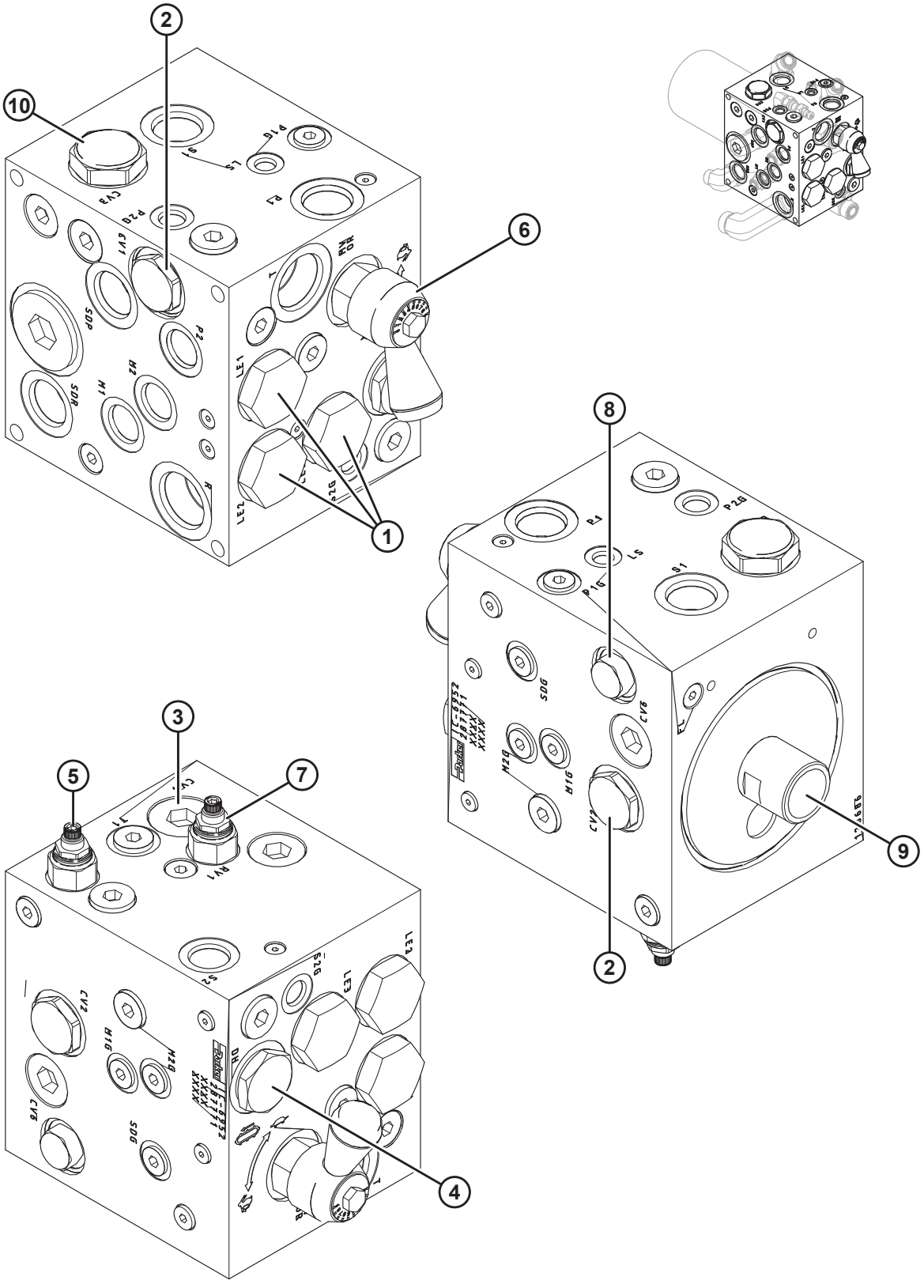

ENSEMBLE DU COLLECTEUR D'ENTRAÎNEMENT – PIÈCES DE RECHANGE

Réf.	Numéro de pièce	Description	Qté	Numéro de série
	287771	ENSEMBLE – COLLECTEUR, ENTRAÎNEMENT [408]		
1	287466	SOUPAPE – ÉLÉMENT LOGIQUE 16 (LE1, LE2, LE3)	3	
	220963	KIT D'ÉTANCHÉITÉ		
2	287467	SOUPAPE – ANTIRETOUR DE VENTILATION 12 (CV1, CV2)	2	
	220965	KIT D'ÉTANCHÉITÉ		
3	287468	SOUPAPE – DE DÉRIVATION, 25 PSI (CV4) [409]	1	
4	287469	SOUPAPE – DE RÉPARTITION (DH)	1	
	287473	KIT D'ÉTANCHÉITÉ		
5	220951	SOUPAPE – DE SÛRETÉ, 2 500 PSI (RV2)	1	
	220960	KIT D'ÉTANCHÉITÉ		
6	287470	SOUPAPE – POINTEAU (MVOR)	1	
	287193	POIGNÉE – RÉGULATRICE DE DÉBIT		
	220960	KIT D'ÉTANCHÉITÉ		
7	287613	SOUPAPE – DE SÛRETÉ, 1 500 PSI (RV1)	1	
	220960	KIT D'ÉTANCHÉITÉ		
8	287471	SOUPAPE – ANTIRETOUR-08 (CV6)	1	
	220965	KIT D'ÉTANCHÉITÉ		
9	245160	RACCORD – ADAPTATEUR DE FILTRE	1	
10	287472	SOUPAPE – ANTIRETOUR DE RÉG-16, 8 PSI (CV3)	1	
	220961	KIT D'ÉTANCHÉITÉ		

408. Reportez-vous à la section *108 Système hydraulique – Ensemble du collecteur d'entraînement, page 337*.
409. La soupape de dérivation (MD n 287468) se trouve sous le bouchon.

110 Valve sélectrice

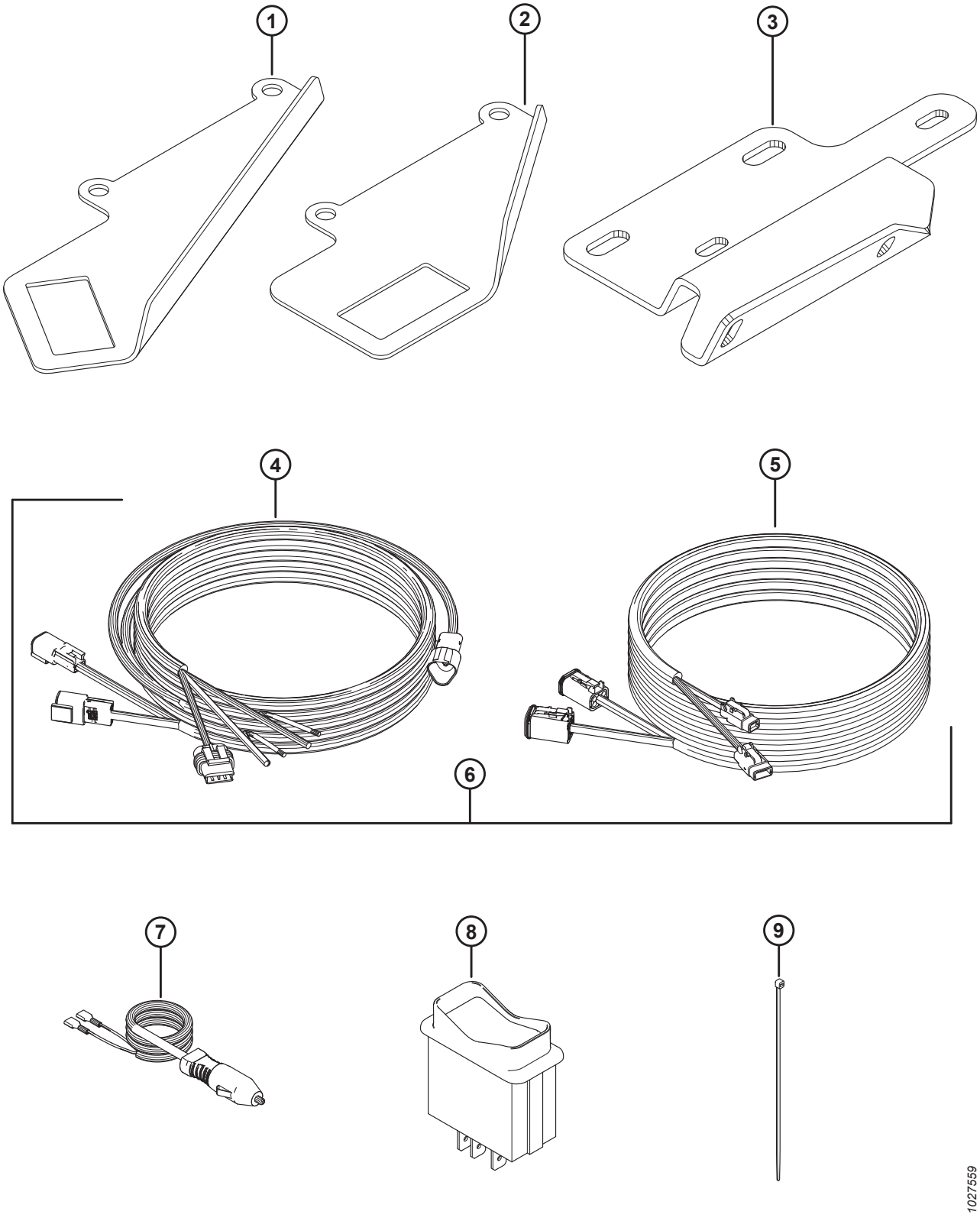

VALVE SÉLECTRICE

Réf.	Numéro de pièce	Description	Qté.	Numéro de série
1	158377	SUPPORT – INTERRUPTEUR À BASCULE, DANS LE SUPPORT DE MONTAGE DE LA CABINE POUR MARCHE AVANT-ARRIÈRE/ INCLINAISON DE LA PLATEFORME [410]	1	
2	220734	SUPPORT – INTERRUPTEUR BASCULANT SUR LE SUPPORT DE MONTAGE DE LA CABINE POUR L'INTERRUPTEUR MARCHE AVANT ARRIÈRE/INCLINAISON DE LA PLATEFORME [411]	1	
3	304111	SUPPORT – VITESSE DE L'INCLINAISON/DU TAPIS [411]	1	
4	304210	FAISCEAU – CONTRÔLE DU TAPIS EN CABINE [412]	1	
5	304211	FAISCEAU – EXTENSION DU TAPIS DE CABINE [412]	1	
6	304216	KIT – FAISCEAU DE CONTRÔLE DU TAPIS DE CABINE [413]	A/B	-346189
7	220570	FAISCEAU – CÂBLAGE, PRISE ALLUME-CIGARE [414]	1	
8	109064	INTERRUPTEUR – BASCULANT, INCLINAISON DE LA PLATEFORME/ AVANT-ARRIÈRE [412]	1	
9	16661	COLLIER DE SERRAGE – ATTACHE EN NYLON (NOIRE)	12	

410. Toutes les moissonneuses-batteuses à l'exception des séries 500/700 de CLAAS Lexion et CNH/NH AFX, CX et CR avec interrupteur intégré.
411. John Deere de séries 50, S et T seulement.
412. Toutes les moissonneuses-batteuses à l'exception des séries CNH/NH AFX, CX et CR avec interrupteur intégré.
413. Le kit est utilisé pour l'entretien des modèles de l'année 2018 et des modèles antérieurs équipés du faisceau de contrôle du tapis de cabine (MD no 213667). Comprend le faisceau de contrôle du tapis de cabine (MD no 304210) et le faisceau d'extension du tapis de cabine (MD no 304211).
414. Facultatif sur tous les modèles de moissonneuses-batteuses. Permet une installation sans besoin de matériel

111 Articulation et composants du flottement

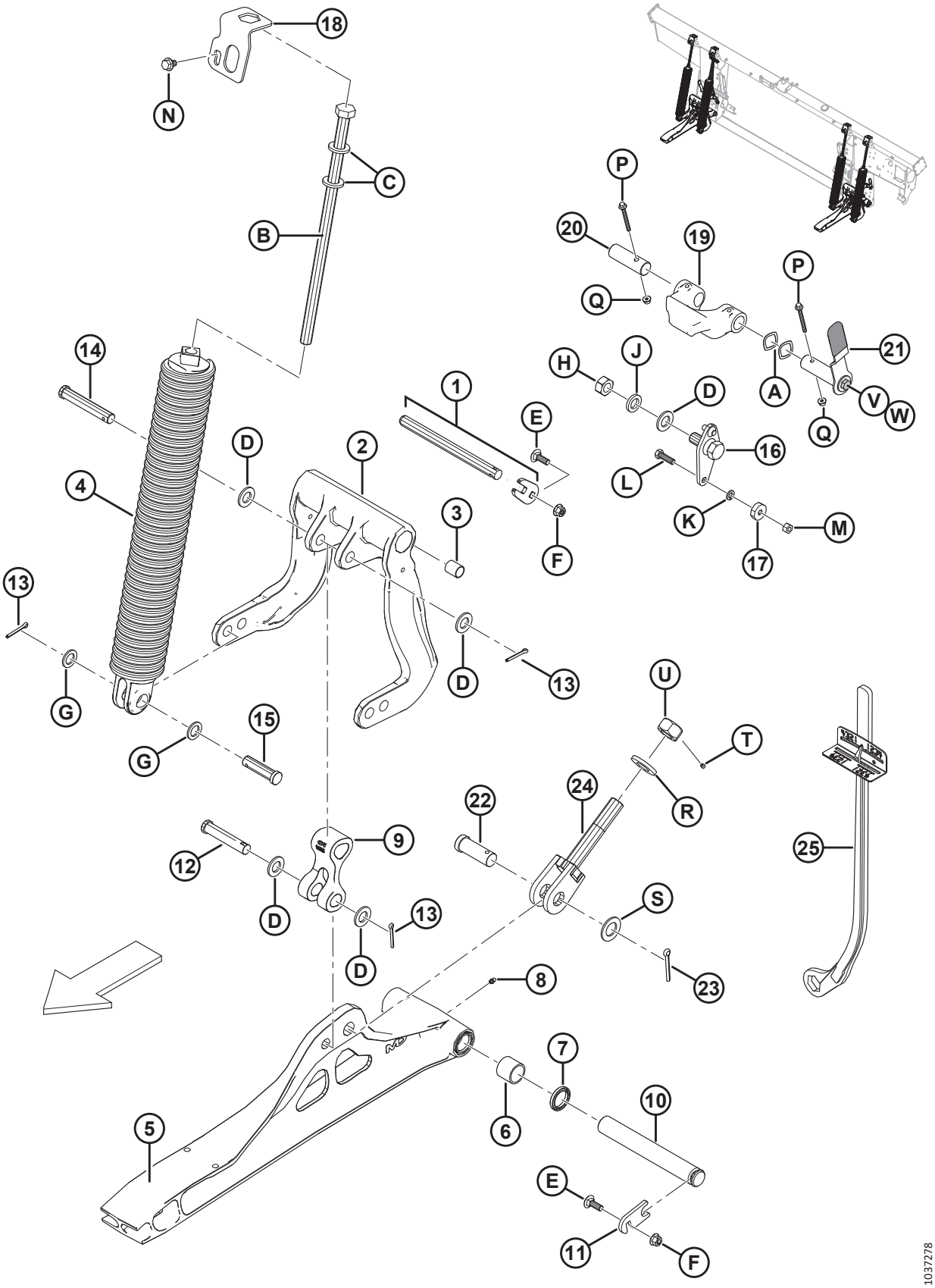

ARTICULATION ET COMPOSANTS DU FLOTTEMENT

Réf.	Numéro de pièce	Description	Qté	Numéro de série
1	**335743**	**KIT – PIVOT D'AXE** [415]	**2**	
2	156839	LEVIER – COUDÉ AVEC BAGUES [416]	2	
3	156501	BAGUE – PLASTIQUE	4	
4	304034	RESSORT – ENSEMBLE [417]		
	304035	ENSEMBLE RESSORT AVEC RESSORT INTÉRIEUR (RENFORCÉ) [417]		
5	174816	BIELLE – INFÉRIEURE, C/Av. ROULEMENTS [418]	2	
6	100500	ROULEMENT – AIGUILLE	4	
7	113222	JOINT	4	
8	18671	RACCORD – DE LUBRIFICATION 1/4-28 UNF	2	
9	156574	BIELLE – BRAS	2	
10	248261	GOUPILLE	2	
11	212250	PLAQUE – VERROU DE GOUPILLE	2	
12	20312	AXE – CHAPE	2	
13	18608	GOUPILLE – FENDUE 3/16 DIA X 1,5 ZP	8	
14	156741	AXE – CHAPE	2	
15	30463	AXE – CHAPE	4	
16	125654	PIVOT – FLOTTEMENT – ENS. SOUDÉ	2	
17	18867	ROULEMENT – À BILLES CYL. DE C/AC DEUX JOINTS	2	
18	213821	VERROU – RAPIDE À RESSORT	4	
19	301513	BUTÉE BASSE – MOULAGE, USINÉ	2	
20	240455	AXE – PIVOT	2	
21	322145	ENS. POIGNÉE – VERROU DE FLOTTEMENT [419]	2	
	287701	MANCHE – POIGNÉE		
22	135995	AXE – CHAPE	2	
23	18609	GOUPILLE – FENDUE 1/4 DIA X 2 ZP	2	
24	220679	BOULON – ENS. SOUDÉ	2	
25	311859	OUTIL – CLÉ ASS. SOUDÉ	1	
A	252564	RONDELLE – ONDULÉE		
B	252198	BOULON – TÊTE HEX. M20 X 2,5 X 450 X SPCL-8,8-A3L		
C	21540	RONDELLE – TREMPÉE		
D	18601	RONDELLE – PLATE SAE 13/16 DI X 1,5 PO DE ZP		
E	184662	BOULON – TRCC TFL M10 X 1,5 X 30-8,8-A3L		
F	135799	ÉCROU – HEX. FLG, VERROU CENTRAL, M10 X 1,5-10-A3L		

415. Le kit comprend une plaque et une broche du pivot.
416. Comprend deux bagues en plastique (MD no 156501).
417. Chaque module de flottement comporte quatre ressorts, mais l'agencement des ressorts (MD no 304034 et MD no 304035) varie selon la taille de la plateforme. Les plateformes de 12,2 à 13,7 m (40 à 45 pi) utilisent 3 x 304034 et 1 x 304035 sur le RHS extérieur ; toutes les plateformes plus petites utilisent 4 x 304034. Pour les plateformes FD125, les ressorts sont disposés dans les trous de fixation arrière du levier coudé (MD no 156839).
418. Comprend deux roulements à aiguilles (MD no 100500), deux joints (MD no 113222) et un raccord de lubrification (MD no 18671).
419. Comprend une poignée (MD no 287701), un boulon (MD no 30627) et une rondelle (MD no 184712).

ARTICULATION ET COMPOSANTS DU FLOTTEMENT

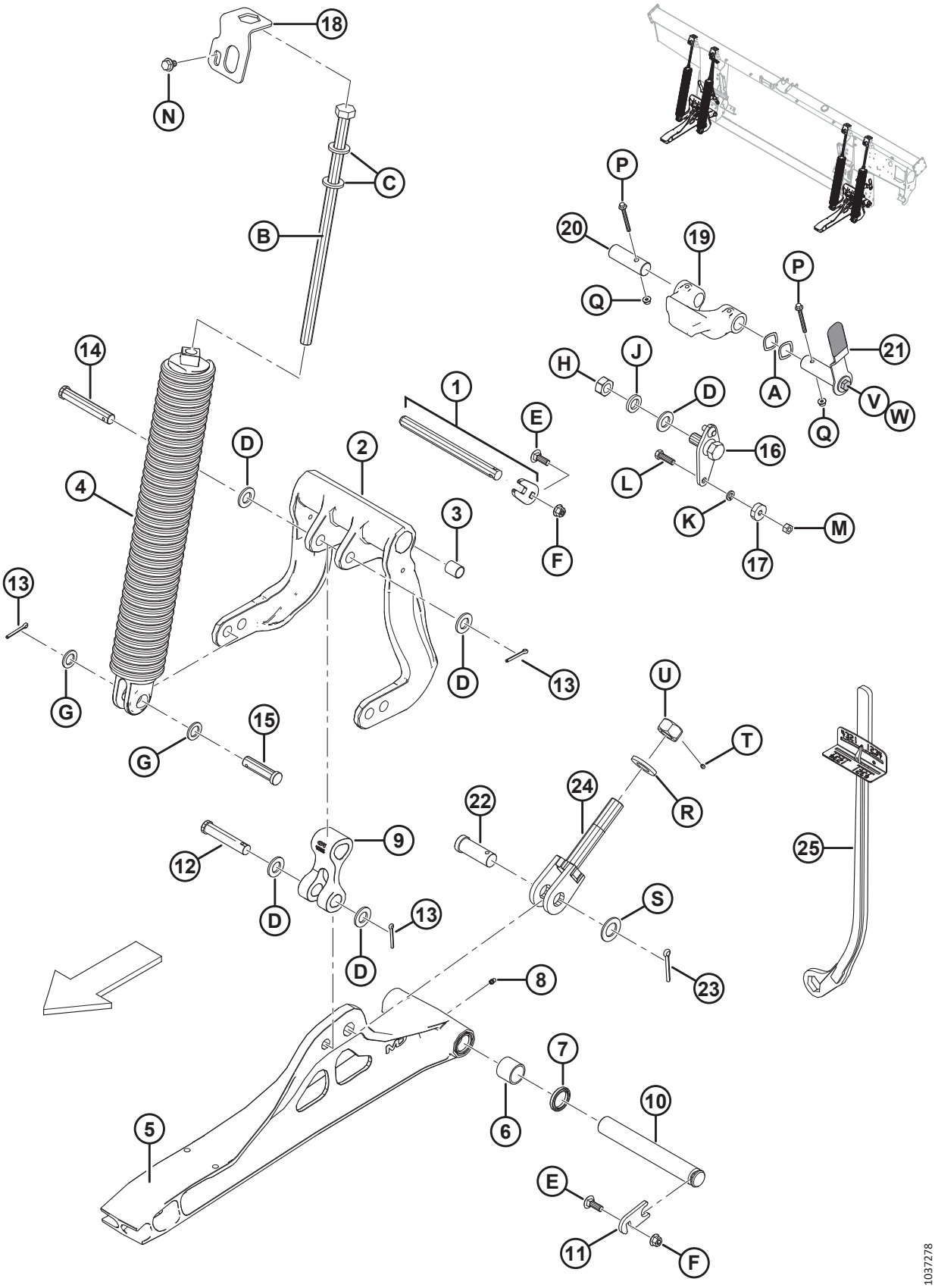

ARTICULATION ET COMPOSANTS DU FLOTTEMENT

Réf.	Numéro de pièce	Description	Qté	Numéro de série
G	1709	RONDELLE – PLATE		
H	102636	ÉCROU – HEX. FD 0,750-10 UNC VERROUILLAGE LATÉRAL		
J	18640	RONDELLE – NORMALE DE BLOCAGE 3/4 PO DI NOM. ZP		
K	18637	RONDELLE – NORMALE DE BLOCAGE 3/8 PO DI NOM. ZP		
L	21264	BOULON – TÊTE HEX. 3/8 GPN X 1,25 LG GR 5 ZP		
M	18669	ÉCROU – HEXLK DT 3/8-16 UNC GR 5 AA1J		
N	136151	BOULON – TÊTE HEX. FLG TFL M10 X 1,5 X 16-8,8-A3L		
P	136704	BOULON – TÊTE HEX. FLG M6 X 1 X 60-8,8-AA2L		
Q	152668	ÉCROU – HEX. FLG, VERROU CENTRAL, M6 X 1-8-A2L		
R	31774	RONDELLE – PLATE		
S	156743	RONDELLE – PLATE		
T	136596	VIS – RÉGLAGE, HEX. POINTE NYL 1/4-20 X 1/4-AS-ZN PL		
U	133047	ÉCROU – BUTÉE BASSE, USINAGE		
V	30627	BOULON – TÊTE HEX. TFL M10 X 1,5 X 25-8,8-A3L		
W	184712	RONDELLE – PLATE GRANDE M10-200HV		

112 Indicateur de flottement et contrôle de hauteur automatique de la plateforme

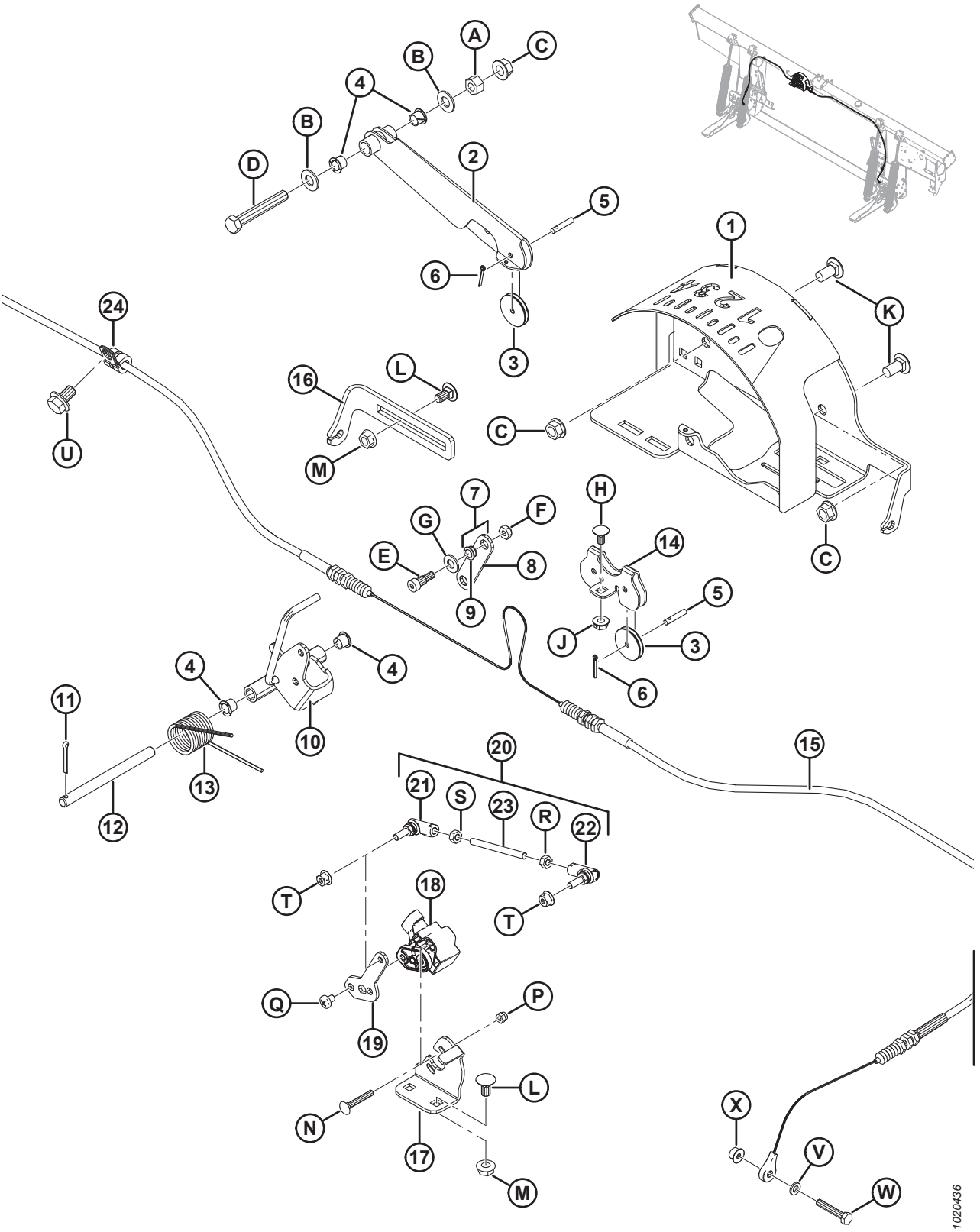

INDICATEUR DE FLOTTEMENT ET CONTRÔLE DE HAUTEUR AUTOMATIQUE DE LA PLATEFORME

Réf.	Numéro de pièce	Description	Qté	Numéro de série
1	187641	BOÎTIER – INDICATEUR – ENS. SOUDÉ	1	
2	187655	BRAS – INDICATEUR – ENS. SOUDÉ	1	
3	187653	POULIE – COMMANDE	3	
4	276381	BAGUE – PLASTIQUE	4	
5	276863	GOUPILLE – DROITE	3	
6	18604	GOUPILLE – FENDUE 3/32 DIA X 3/4 ZP	3	
7	187694	BIELLE – INDICATEUR C/Av. BAGUES [420]	1	
8	187659	BIELLE – INDICATEUR	1	
9	156969	BAGUE – PLASTIQUE	2	
10	304674	INDICATEUR – ENSEMBLE POINTEUR	1	
11	18605	GOUPILLE – FENDUE 1/8 DIA X 1 ZP	1	
12	276281	GOUPILLE – DROITE	1	
13	156843	RESSORT – TORSION	1	
14	187708	SUPPORT – POULIES D'INDICATEUR	1	
15	187658	CÂBLE – INDICATEUR DE FLOTTEMENT	1	
16	276298	SUPPORT – RÉGLAGE DU CÂBLE CHAP	1	
17	276043	SUPPORT – MONTAGE DU CAPTEUR	1	
18	248643	CAPTEUR – ROTATIF, SORTIE DOUBLE	1	
19	276044	BRAS – CAPTEUR	1	
20	276057	ENSEMBLE DE BIELLE [421]	1	
21	291485	JOINT À ROTULE – FILET CG	1	
22	291484	JOINT À ROTULE – FILET CD	1	
23	232650	TIGE – FILETÉE	1	
24	136410	COLLIER – ISOLÉ 9,52 MM (3/8 PO)	1	
A	18590	ÉCROU – HEX. 3/8-16 UNC GR 5 ZP		
B	18598	RONDELLE – PLATE SAE 13/32 DI X 13/16 PO DE ZP		
C	30228	ÉCROU – À EMBASE FD FACE LISSE 0,375-16 UNC		
D	21102	BOULON – TÊTE HEX. 3/8 GPN X 2,5 LG GR 5 ZP		
E	135423	BOULON – À ÉPAULEMENT 5/16 DIA X 3/8 X 1/4-20 UNRC		
F	18724	ÉCROU – HEX. DE BLOCAGE FD 1/4-20 UNC ZP		
G	18597	RONDELLE – PLATE SAE 11/32 DI X 11/16 PO DE ZP		
H	21926	BOULON – TRCC 1/4-20 X 0,5 GR 5 ZP		
J	135248	ÉCROU – FLG FACE LISSE 1/4-20 GPN GR 5 ZP VER. CENT. FD		
K	21863	BOULON – TRCCC 3/8 GPN X 0,75 LG GR 5 ZP		
L	135305	BOULON – TRCC 5/16-18 X 0,5 GR 63 ZP		
M	30280	ÉCROU – DE BLOCAGE LAT. FLG FACE LISSE 5/16 GPN GR 5 ZP		
N	197229	BOULON – TRCC M5 X 0,8 X 35-4,6-A2L		
P	197230	ÉCROU – HEX. NYLOC M5 X 0,8-8-A2L		

420. Comprend une bielle (MD no 187659) et deux bagues (MD no 156969).
421. Comprend les joints à rotule (MD no 291484, 291485), la tige filetée (MD no 232650) et le matériel.

INDICATEUR DE FLOTTEMENT ET CONTRÔLE DE HAUTEUR AUTOMATIQUE DE LA PLATEFORME

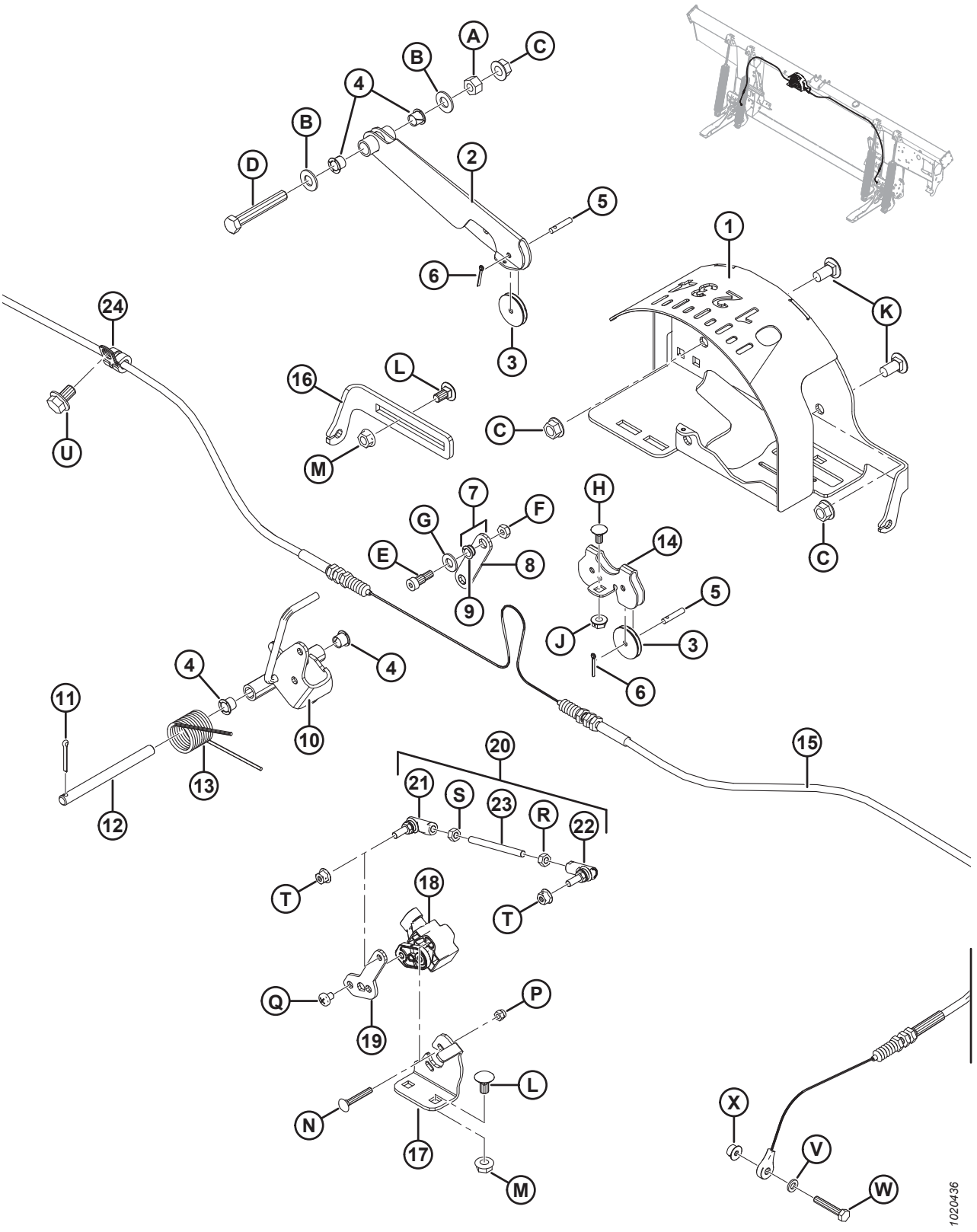

INDICATEUR DE FLOTTEMENT ET CONTRÔLE DE HAUTEUR AUTOMATIQUE DE LA PLATEFORME

Réf.	Numéro de pièce	Description	Qté	Numéro de série
Q	158704	VIS – TÊTE CYLINDRIQUE M6 X 1 X 8-4,8-A2L		
R	184683	ÉCROU – HEX. ISO 4032 M6 X 1-8-A2L		
S	136613	ÉCROU – HEX. CG ISO 4032 M6 X 1-8-A2L		
T	152668	ÉCROU – HEX. FLG, VERROU CENTRAL, M6 X 1-8-A2L		
U	136151	BOULON – TÊTE HEX. FLG HD TFL M10 X 1,5 X 16-8,8-A3L		
V	184705	RONDELLE – PLATE M6-200HV-A2L		
W	109613	BOULON – TÊTE HEX. TFL M6 X 1 X 35-8,8-A2L		
X	152668	ÉCROU – HEX. FLG, VERROU CENTRAL, M6 X 1-8-A2L		

113 Composants électriques – FM100

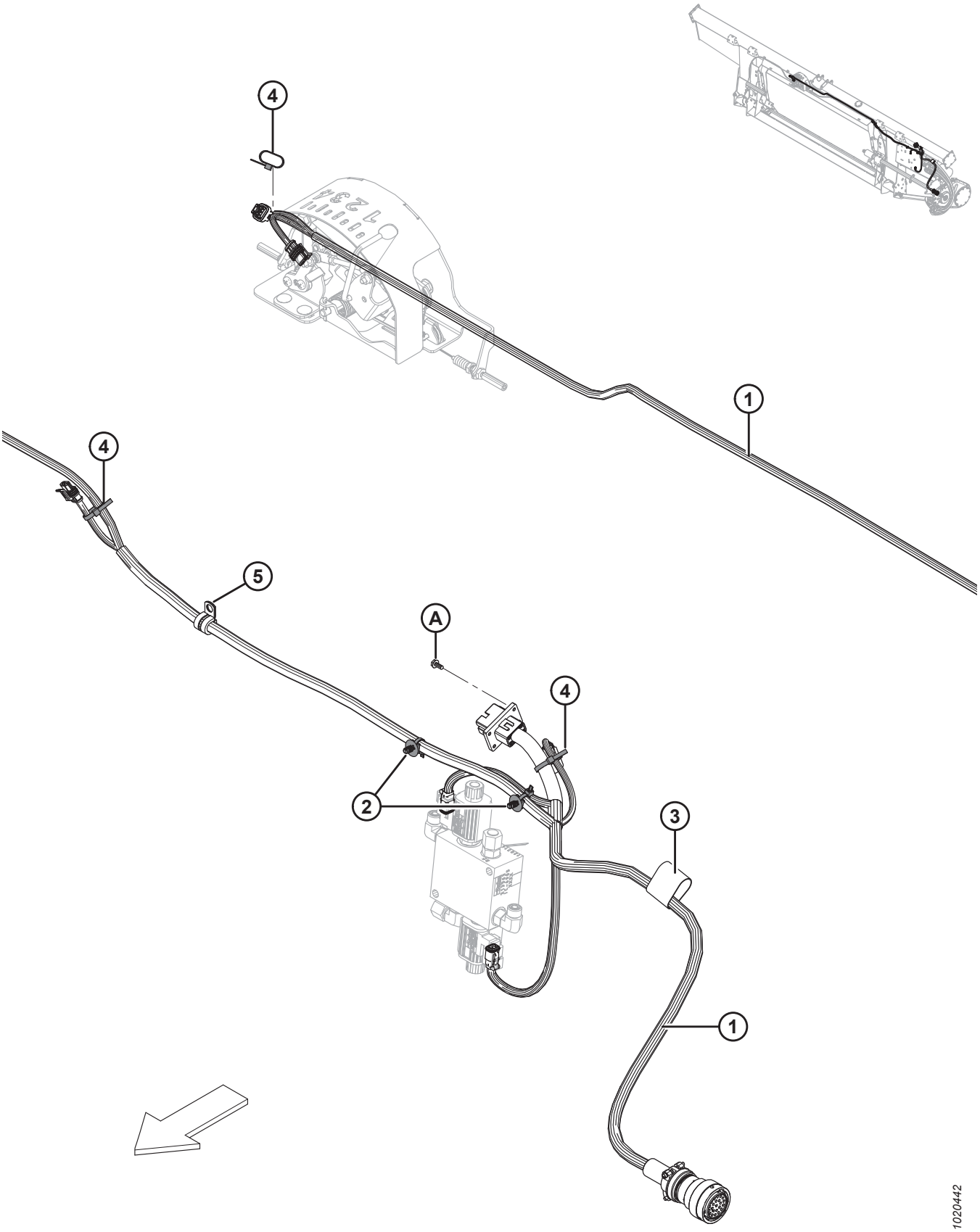

NOTE:

Pour les pièces spécifiques du faisceau électrique, reportez-vous au catalogue des pièces du connecteur électrique (MD n 169641).

Réf.	Numéro de pièce	Description	Qté	Numéro de série
1	283613	FAISCEAU – FM100, PRINCIPAL	1	
	134746	CONNECTEUR – CAPUCHON, BOUCHON, 12 VOIES [422]		
2	136655	COLLIER DE SERRAGE – À PIED SAPIN Av. LANIÈRE	2	
3	135443	COLLIER DE SERRAGE – COURROIE DE SANGLE 4 PO LG	1	
4	21763	COLLIER DE SERRAGE – ATTACHE DE CÂBLE (NOIR)	3	
5	135818	COLLIER – ISOLÉ 12,7 MM (1/2 PO)	1	
A	42292	VIS – AUTOTARAUDEUSE TÊTE HEX. AVEC RONDELLE No 10 X 1/2 ZP		

422. Le capuchon anti-poussière (MD n° 134746) protège le connecteur C1A des modules de flottement qui ne sont pas entièrement assemblés.

114 Autocollants – FM100

1

2

3

4

5

6

7

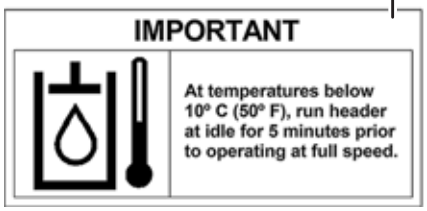

8

9

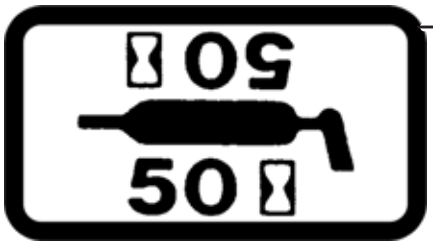

10

11

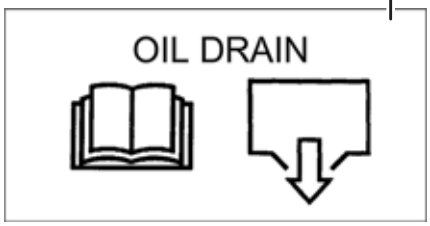

12

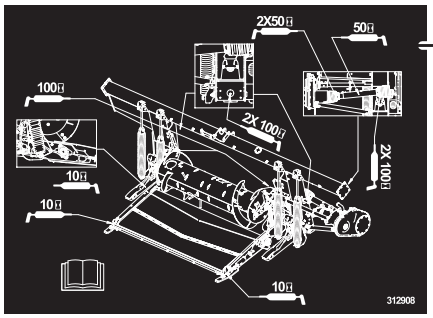

13

14

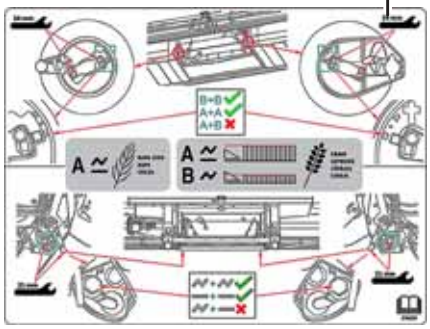
15

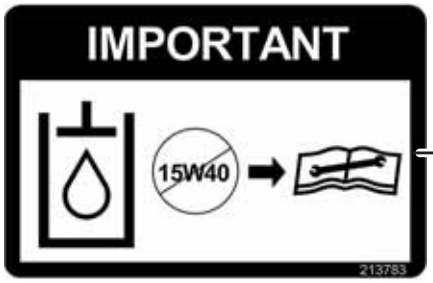

16

17

18

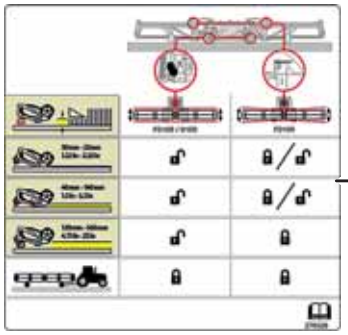
19

1037261

AUTOCOLLANTS – FM100

Réf.	Numéro de pièce	Description	Qté	Numéro de série
1	30316	AUTOCOLLANT – DANGER (ROTATION DE LA TRANSMISSION)		
2	36651	AUTOCOLLANT – DANGER (DOIGT DE LA TRANSMISSION MANQUANT)		
3	165218	AUTOCOLLANT – VERROUILLAGE DE L'AILE		
4	44611	AUTOCOLLANT – DANGER (RISQUES RELATIFS À LA PLATEFORME)		
5	174436	AUTOCOLLANT – FLUIDE SOUS HAUTE PRESSION		
6	302204	AUTOCOLLANT – PROPOSITION 65 DE LA CALIFORNIE		
7	194521	AUTOCOLLANT – AVERTISSEMENT (TRANSMISSION CE)		
8	133086	AUTOCOLLANT – IMPORTANT : TEMPÉRATURE D'OP.RATION DE L'HUILE		
9	32070	AUTOCOLLANT – NUMÉRO DE BREVET		
10	23165	AUTOCOLLANT – LUBRIFIANT 50 HR		
	23163	**AUTOCOLLANT – LUBRIFIANT 10 HR**		
11	213781	AUTOCOLLANT – NIVEAU D'HUILE DE L'ADAPTATEUR		
12	133537	AUTOCOLLANT – VIDANGE D'HUILE DE L'ADAPTATEUR		
13	**312908**	**AUTOCOLLANT – GRAISSE, FM100**		
14	287702	AUTOCOLLANT – VERROUILLAGE DU FLOTTEMENT, CG		
	287705	AUTOCOLLANT – VERROUILLAGE DU FLOTTEMENT, CD		
15	276259	AUTOCOLLANT – RÉGLAGES RTD		
16	213783	AUTOCOLLANT – HUILE, IMPORTANT		
17	252996	AUTOCOLLANT – PULVÉRISATION DE LIQUIDE DE SÉCURITÉ		
18	140225	BANDE – ANTIDÉRAPANTE (GRANDE)		
	174131	BANDE – ANTIDÉRAPANTE (PETITE)		
19	276326	AUTOCOLLANT – RÉGLAGE DE LA PLATEFORME		

115 AGCO Challenger/Massey Ferguson – Jeu complémentaire du module de flottement

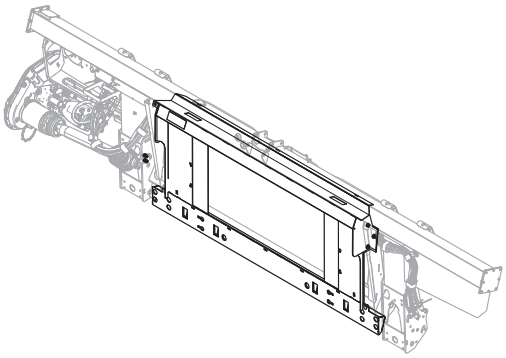

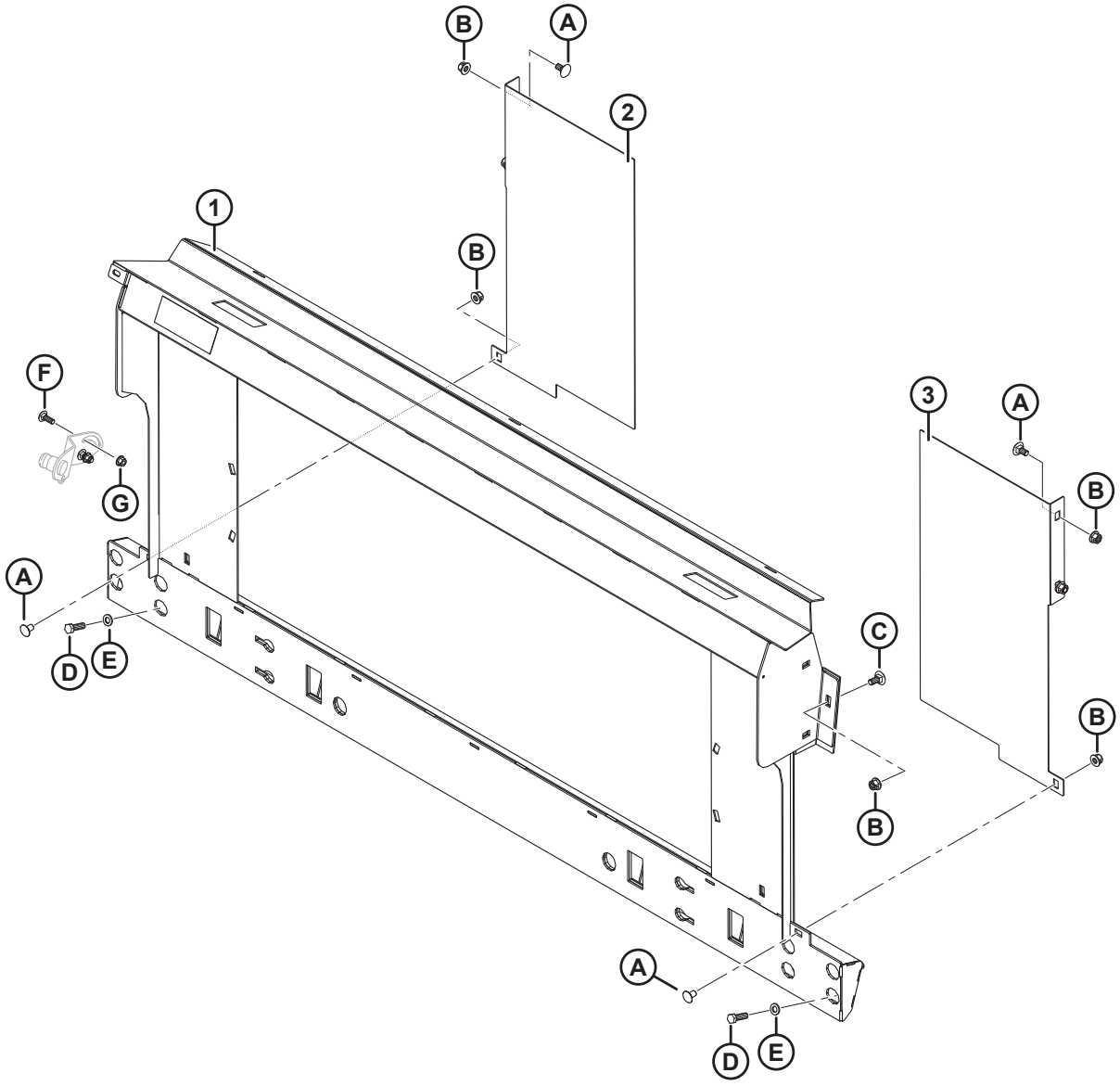

AGCO CHALLENGER/MASSEY FERGUSON – JEU COMPLÉMENTAIRE DU MODULE DE FLOTTEMENT

Réf.	Numéro de pièce	Description	Qté	Numéro de série
	B6965	**ASS. COMPLÉMENTAIRE – AGCO, MASSEY CHALLENGER** [423]		
1	133672	CHÂSSIS – D'ADAPTATION AGCO – INCLINAISON LATÉRALE C/AC AUTOCOLLANT	1	
2	133980	REMPLISSEUSE – CG, A65/660/9690	1	
3	133981	REMPLISSEUSE – CD, A65/660/9690	1	
A	136625	BOULON – TÊTE HEX À COL. CRT M12 X 1,75 X 25 X SPCL-100-AA1J		
B	136431	ÉCROU – HEX. FLG, VERROU CENTRAL, M12 X 1,75-10-A3L		
C	184667	BOULON – TRCC M12 X 1,75 X 30-8,8-A3L		
D	152730	BOULON – TÊTE HEX TFL M12 X 1,75 X 35-10,9-AA1J		
E	184714	RONDELLE – PLATE NORMALE M12-300HV-A3L		
F	184662	BOULON – TRCC TFL M10 X 1,5 X 30-8,8-AA1J		
G	135799	ÉCROU – DE BLOCAGE CENTRAL HEX. À COL. M10 X 1,5-10		

423. L'ensemble complémentaire AGCO Challenger/Massey Ferguson comprend le module de flottement, le système hydraulique et les compléments électriques requis pour compléter un FM100 autonome ou pour convertir un FM100 installé en usine. Kits disponibles chez Whole Goods seulement.

116 AGCO Gleaner – Jeu complémentaire du module de flottement

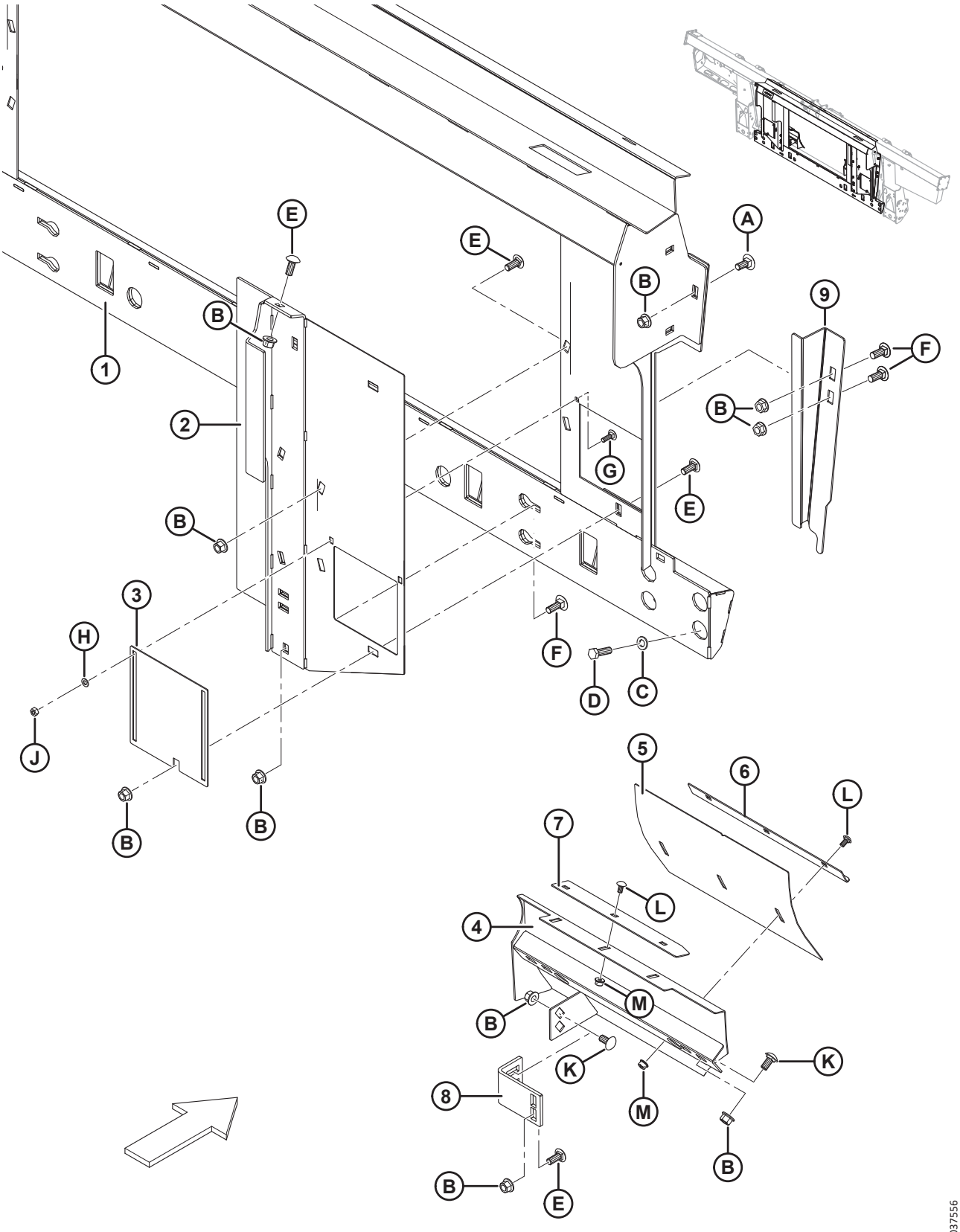

AGCO GLEANER – JEU COMPLÉMENTAIRE DU MODULE DE FLOTTEMENT

Réf.	Numéro de pièce	Description	Qté	Numéro de série
	B6964	**ASS. COMPLÉMENTAIRE – AGCO, GLEANER** [424]		
1	245852	CHÂSSIS – GLEANER R/S C/AC AUTOCOLLANT	1	
2	245816	REMPLISSEUSE – ASS. SOUDÉ CD	1	
	245815	REMPLISSEUSE – ASS. SOUDÉ CG	1	
3	245763	PORTE – ACCÈS	2	
4	213834	DÉFLECTEUR – ASS. SOUDÉ CD GLEANER	1	
	213833	DÉFLECTEUR – ASS. SOUDÉ CG GLEANER	1	
5	213843	DÉFLECTEUR – PANNEAU DE RÉGLAGE	2	
6	213844	ANGLE – DÉBOURREUR	2	
7	213845	DÉBOURREUR	2	
8	276289	SUPPORT DE LA REMPLISSEUSE	2	
9	**337943**	**REMPLISSEUSE – SUPPORT CD**	**1**	
	337941	**REMPLISSEUSE – SUPPORT CG**	**1**	
A	184667	BOULON – TRCC M12 X 1,75 X 30-8,8-A3L		
B	50186	ÉCROU – DE BLOCAGE À COL. FACE LISSE CD 1/2-13 UNC-GR5-AA1J		
C	184714	RONDELLE – PLATE NORMALE M12-300HV-A3L		
D	152730	BOULON – TÊTE HEX TFL M12 X 1,75 X 35-10,9-AA1J		
E	21868	BOULON – TRCCC 1/2-13 X 1,0 GR5-AA1J		
F	21471	BOULON – TRCC 1/2-13 X 1,25 GR5-AA1J		
G	21282	BOULON – TRCC 5/16-18 X 1-GR5-AA1J		
H	184572	RONDELLE – PLATE USS DE 6,35 MM (1/4 PO) NOM		
J	18589	ÉCROU – HEX. 5/16-18 UNC GR 5 ZP		
K	152439	BOULON – TRCCC M12 X 1,75 X 25-8,8-A3L		
L	191489	BOULON – TRCCC TFL M8 X 1,25 X 16-8,8-A2L		
M	135337	ÉCROU – HEX. FLG, VERROU CENTRAL M8 X 1,25-8-A2L		

424. L'ensemble complémentaire AGCO Gleaner comprend le module de flottement, la vis d'alimentation, le système hydraulique et les compléments électriques requis pour compléter un FM100 autonome ou pour convertir un FM100 installé en usine. Kits disponibles chez Whole Goods seulement.

117 AGCO Gleaner – Pièces de conversion de la vis d'alimentation

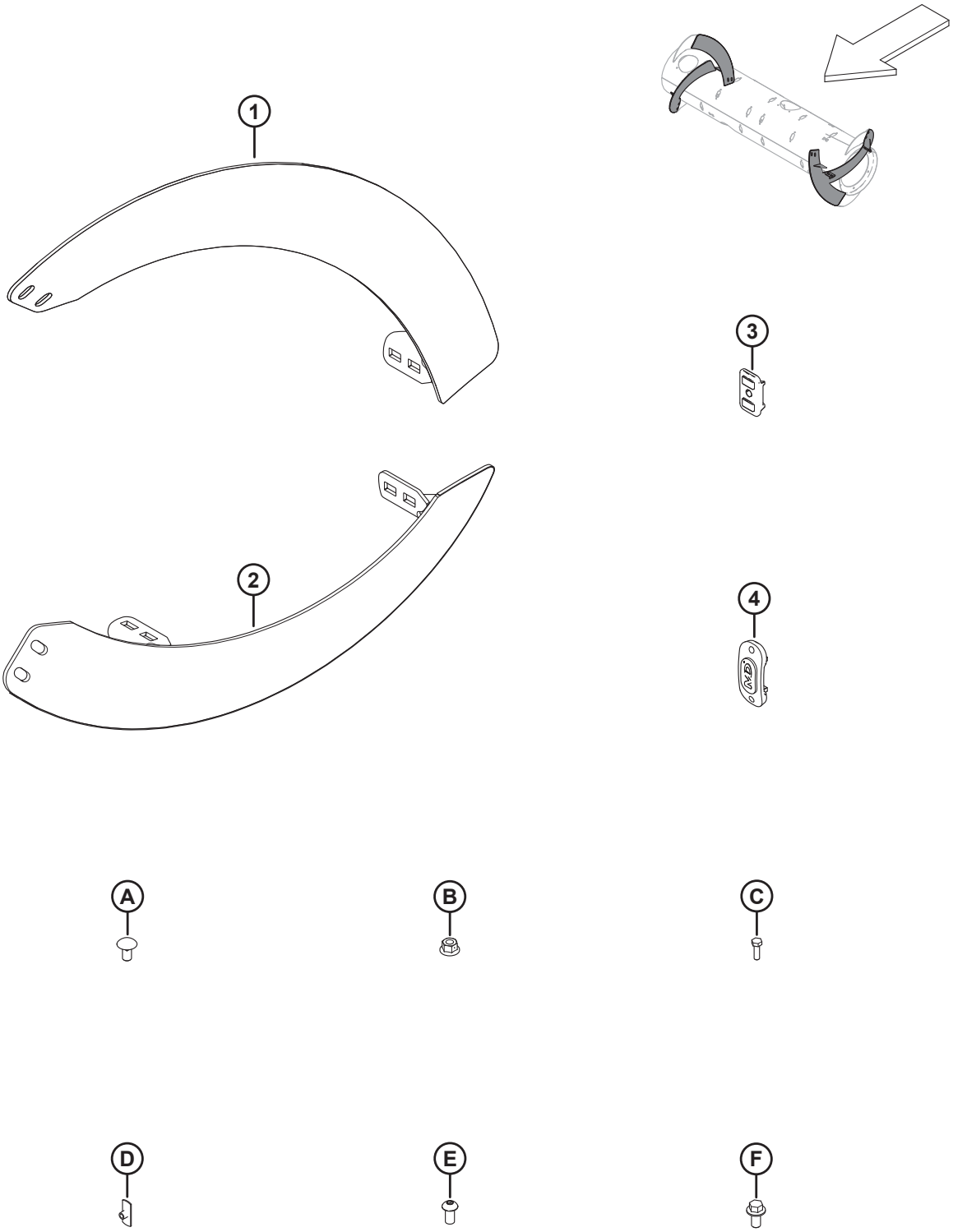

AGCO GLEANER – PIÈCES DE CONVERSION DE LA VIS D'ALIMENTATION

NOTE:

Les pièces et le matériel de la vis d'alimentation énumérés ici sont inclus dans l'ensemble complémentaire AGCO Gleaner (MD no B6675), consultez la section *116 AGCO Gleaner – Jeu complémentaire du module de flottement, page 357*.

Réf.	Numéro de pièce	Description	Qté	Numéro de série
1	287890	SPIRE, RTD – CD, LONG. (FORTE USURE)	4	
2	287889	SPIRE, RTD – CG, LONG. (FORTE USURE)	4	
3	213084	BOUCHON – FENTE DE SPIRE	8	
4	187137	BOUCHON	12	
A	136178	BOULON – TRCC M10 X 1,5 X 20-8,8-A3L		
B	135799	ÉCROU – HEX. FLG, VERROU CENTRAL, M10 X 1,5-10-A3L		
C	252703	BOULON – TÊTE HEX.TFL M6 X 1 X 20 X SPCL-12,9-AA2L		
D	197263	ÉCROU – EN T M6 X 1		
E	135723	VIS – TÊTE RONDE À 6 PANS CREUX M10 X 1,5 X 20-10,9-A3L		
F	152655	BOULON – TÊTE HEX. FLG M10X 1,5 X 20-8,8-A3L		

118 AGCO IDEAL^{MC} – Ensemble complémentaire du module de flottement

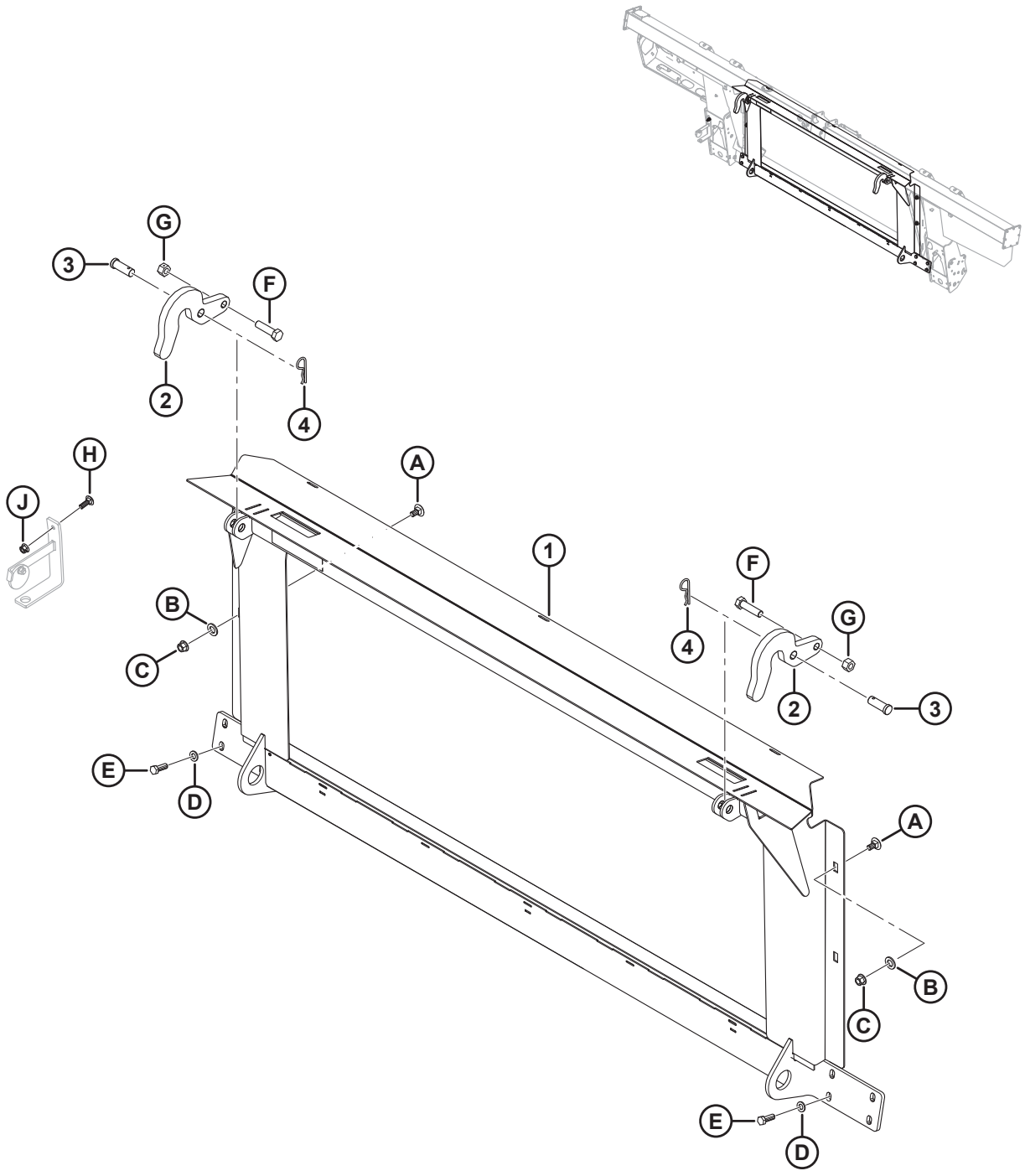

1027574

AGCO IDEAL[MC] – ENSEMBLE COMPLÉMENTAIRE DU MODULE DE FLOTTEMENT

Réf.	Numéro de pièce	Description	Qté	Numéro de série
	B6966	**ASS. COMPLÉMENTAIRE – AGCO, MOISSONNEUSE-BATTEUSE IDEAL[MC] 7/8/9** [425]		
1	314678	CHÂSSIS – ADAPTATION IDEAL AVEC AUTOCOLLANT	1	
2	301451	SUPPORT – CROCHET	2	
3	158080	GOUPILLE – CHAPE	2	
4	13125	GOUPILLE – ÉPINGLE	2	
A	135903	BOULON – TRCC M12 X 1,75 X 25-8,8-AA1J		
B	184717	RONDELLE – PLATE NORMALE M16-200HV-AA1J		
C	136431	ÉCROU – BLOCAGE CENTRAL HEX À COL. M12 X 1,75-10		
D	184714	RONDELLE – PLATE NORMALE M12-300HV		
E	152730	BOULON – TÊTE HEX TFL M12 X 1,75 X 35-10,9-AA1J		
F	136141	BOULON – TÊTE HEX. M16 X 2 X 60-8,8-AA1J		
G	136476	ÉCROU – HEX., VERROU CENTRAL, M16 X 2-8		
H	184662	BOULON – TRCC TFL M10 X 1,5 X 30-8,8-AA1J		
J	135799	ÉCROU – HEX. FLG, VERROU CENTRAL, M10 X 1,5-10		

425. L'ensemble complémentaire AGCO IDEAL comprend le module de flottement, le système hydraulique et les compléments électriques requis pour compléter un FM100 autonome ou pour convertir un FM100 installé en usine. Kits disponibles chez Whole Goods seulement.

119 AGCO Challenger/Massey Ferguson et Gleaner – Ens. complémentaire hydraulique

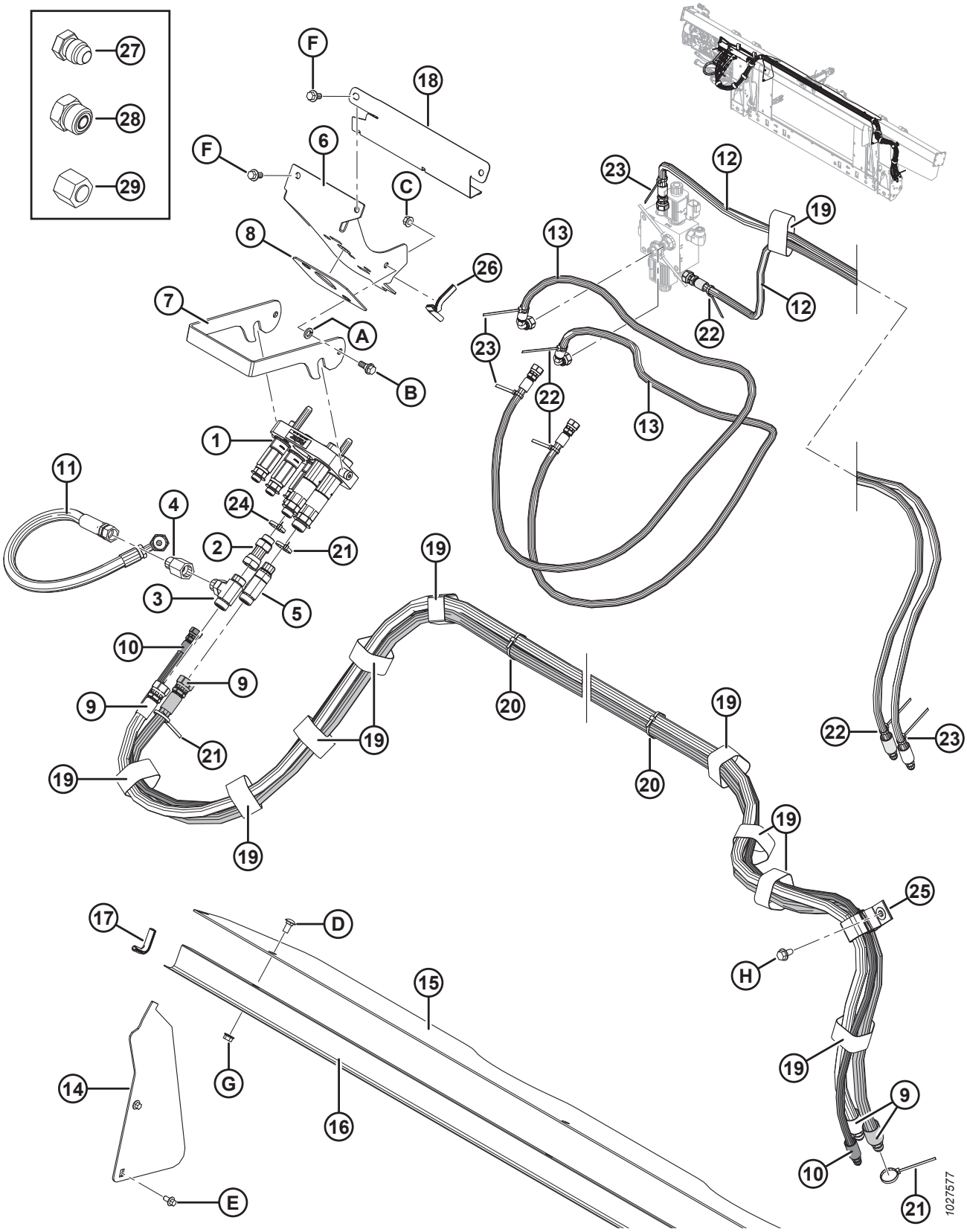

NOTE:

Certains ensembles complémentaires peuvent avoir été expédiés avec un multicoupleur Parker (non vendu séparément). Les pièces de rechange destinées aux multicoupleurs Parker comprennent une plaque de coupleur AGCO (MD n° 304405), deux coupleurs femelles de 1/2 po (MD n° 184460), trois coupleurs de 3/8 po (MD n° 191704), un kit d'étanchéité de 1/2 po (MD n° 129860), un kit d'étanchéité de 3/8 po (MD n° 129859), trois adaptateurs de raccord (MD n° 191705), cinq anneaux de retenue (MD n° 184603), deux bagues (MD n° 182181) et deux vis (MD n° 184524). Les pièces de rechange du multicoupleur Parker **NE SONT PAS** interchangeables avec les pièces de rechange du multicoupleur Faster (MD n° 279737). Pour remplacer l'intégralité d'un multicoupleur Parker, commandez un multicoupleur Faster (MD n° 279737).

Réf.	Numéro de pièce	Description	Qté	Numéro de série
1	279737	COUPLAGE – MULTI AGCO (PLUS RAPIDE)	1	
	294098	KIT – ENS. PLAQUE DE COUPLEUR, AGCO (FASTER) [426]		
	279011	KIT – COUPLEUR, 3/8 C/AC 9,525 mm (3/8 po) RACCORD (FASTER) [426]		
	279012	KIT – COUPLEUR, 9/16 C/AC 15,875 mm (5/8 po) RACCORD (FASTER) [426]		
	279013	KIT – COUPLEUR, 9/16 C/AC 12,7 mm (1/2 po) RACCORD (FASTER) [426]		
	279034	JOINT – COUPLEUR 9,525 mm (3/8 po) (FASTER) [426]		
	279035	JOINT – COUPLEUR 14,3 mm (9/16 po) (FASTER) [426]		
2	252650	RACCORD – ADAPTATEUR HYD.	1	
	44210	JOINT TORIQUE – no 10 ORB		
3	136181	RACCORD – EN T HYD.	1	
	44210	JOINT TORIQUE – no 10 ORB		
	135867	JOINT TORIQUE – no 10 ORFS		
4	187031	VALVE– ANTIRETOUR	1	
5	135598	RACCORD – EN T RENVERSÉ CANNELÉ C/AC JOINT TORIQUE	1	
	44210	JOINT TORIQUE – no 10 ORB		
	135867	JOINT TORIQUE – no 10 ORFS		
6	213281	SUPPORT DE MONTAGE – COUPLEUR AGCO	1	
7	248960	VERROU – SUPPORT DE MONTAGE DU COUPLEUR	1	
8	187018	COUSSINET – CAOUTCHOUC	1	
9	287879	TUYAU – HYD, ENTRAÎNEMENT DU RABATTEUR (AGCO)	2	
10	287863	FLEXIBLE – HYD, POS. DU RABATTEUR (AGCO)	1	
11	287878	TUYAU – HYD., DE DÉRIVATION DU RABATTEUR	1	
12	287861	TUYAU – HYD., AVANT-ARRIÈRE DU RABATTEUR (AGCO)	2	
13	287862	TUYAU – HYD., AVANT-ARRIÈRE DU RABATTEUR (AGCO)	2	
14	276284	COUVERCLE – VIS D'ALIMENTATION, LATÉRALE	2	
15	276285	COUVERCLE – VIS D'ALIMENTATION, SUPÉRIEURE	1	
16	156725	COUVERCLE – FLEXIBLE	1	
17	42589	MOULAGE	2	
18	213965	COUVERCLE – FLEXIBLE	1	
19	135444	COLLIER DE SERRAGE – COURROIE DE SANGLE 6 PO LG	11	
20	21763	COLLIER DE SERRAGE – ATTACHE DE CÂBLE (NOIR)	4	

426. Pièces de rechange pour le multicoupleur Faster (MD no 279737) uniquement. **NE SONT PAS** interchangeables avec les pièces de rechange du multicoupleur Parker (non vendu séparément).

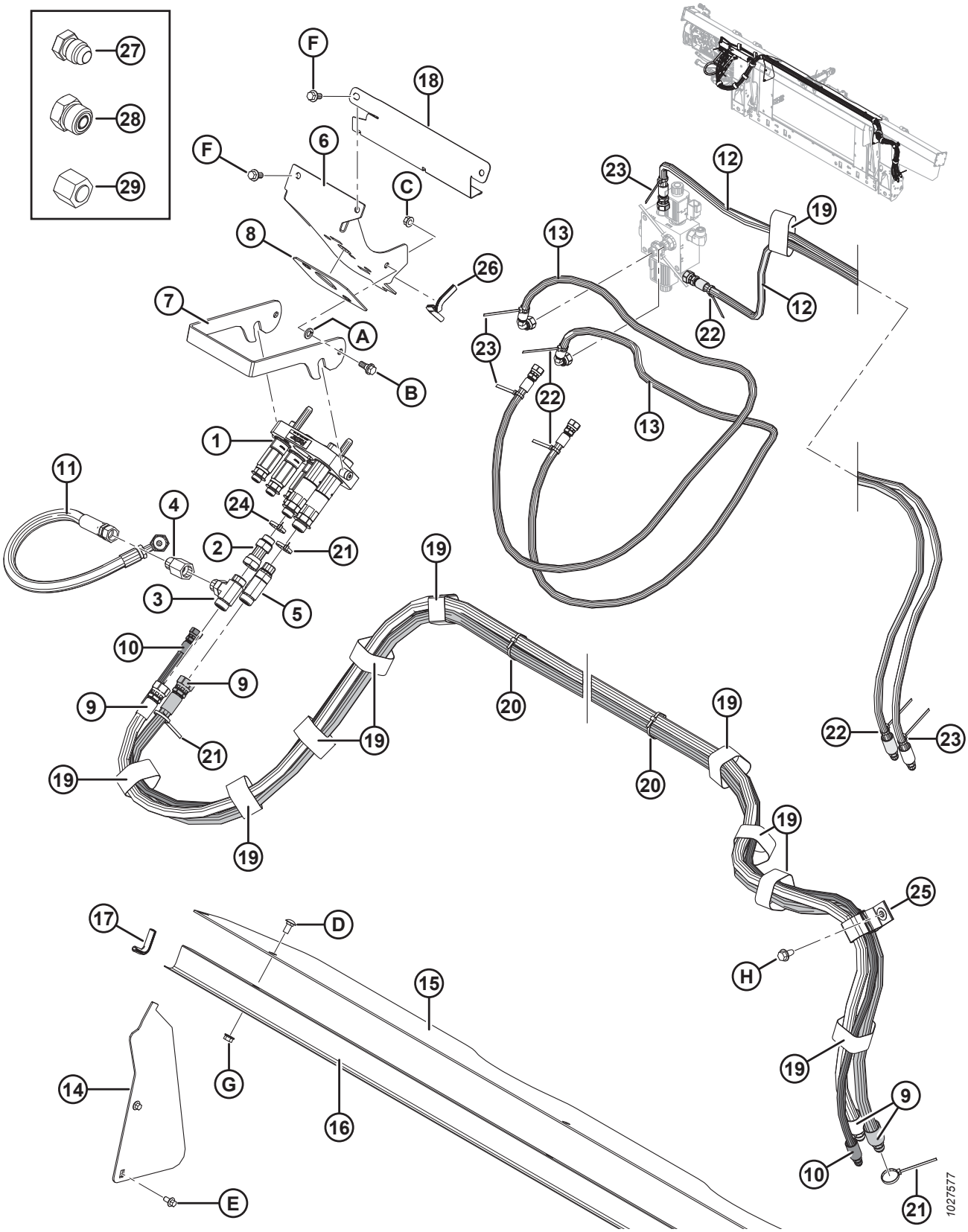
27
28
29
F
18
F
6
C
8
26
7
A
B
1
11
4
24
2
21
3
5
10
9
9
21
19
19
19
19
19
20
20
19
19
22
23
12
23
19
13
12
22
23
22
13
17
D
15
H
25
14
G
16
19
9
10
21
E
1027577

Réf.	Numéro de pièce	Description	Qté	Numéro de série
21	40701	COLLIER DE SERRAGE – ATTACHE DE CÂBLE (JAUNE)	3	
22	40702	COLLIER DE SERRAGE – ATTACHE DE CÂBLE (ROUGE)	4	
23	49227	COLLIER DE SERRAGE – ATTACHE DE CÂBLE (VERT)	4	
24	49232	COLLIER DE SERRAGE – ATTACHE DE CÂBLE (BLANC)	1	
25	163598	SANGLE – VELCRO, DE SUSPENSION	1	
26	42074	MOULAGE	1	
27	50178	BOUCHON – 3/8 PO TUBE (POUR EXPÉDITION SEULEMENT)	4	
28	136326	BOUCHON – HYD SAE-6 ORFS (POUR EXPÉDITION UNIQUEMENT)	7	
	136266	BOUCHON – HYD SAE-10 ORFS (POUR EXPÉDITION UNIQUEMENT)	2	
29	136325	CAPUCHON – HYD SAE-6 ORFS (POUR EXPÉDITION UNIQUEMENT)	3	
	135860	CAPUCHON – HYD SAE-10 ORFS (POUR EXPÉDITION UNIQUEMENT)	2	
A	18652	RONDELLE – NORMALE DE BLOCAGE 7/16 PO DI NOM. ZP		
B	27647	BOULON – À ÉPAULEMENT		
C	30228	ÉCROU – À EMBASE FD FACE LISSE 0,375-16 UNC		
D	184657	BOULON – TRCCC M10 X 1,5 X 20-8,8-A3L		
E	136485	BOULON – TÊTE HEX. FLG HD TFL M8 X 1,25 X 16-8,8-A3L		
F	152655	BOULON – TÊTE HEX. FLG M10X 1,5 X 20-8,8-A3L		
G	135799	ÉCROU – HEX. FLG, VERROU CENTRAL, M10 X 1,5-10-A3L		
H	136209	VIS – TÊTE HEX. AVEC RONDELLE M10 X 1,5 X 20-450HV-A3L		

120 AGCO IDEAL^{MC} – Ens. complémentaire hydraulique

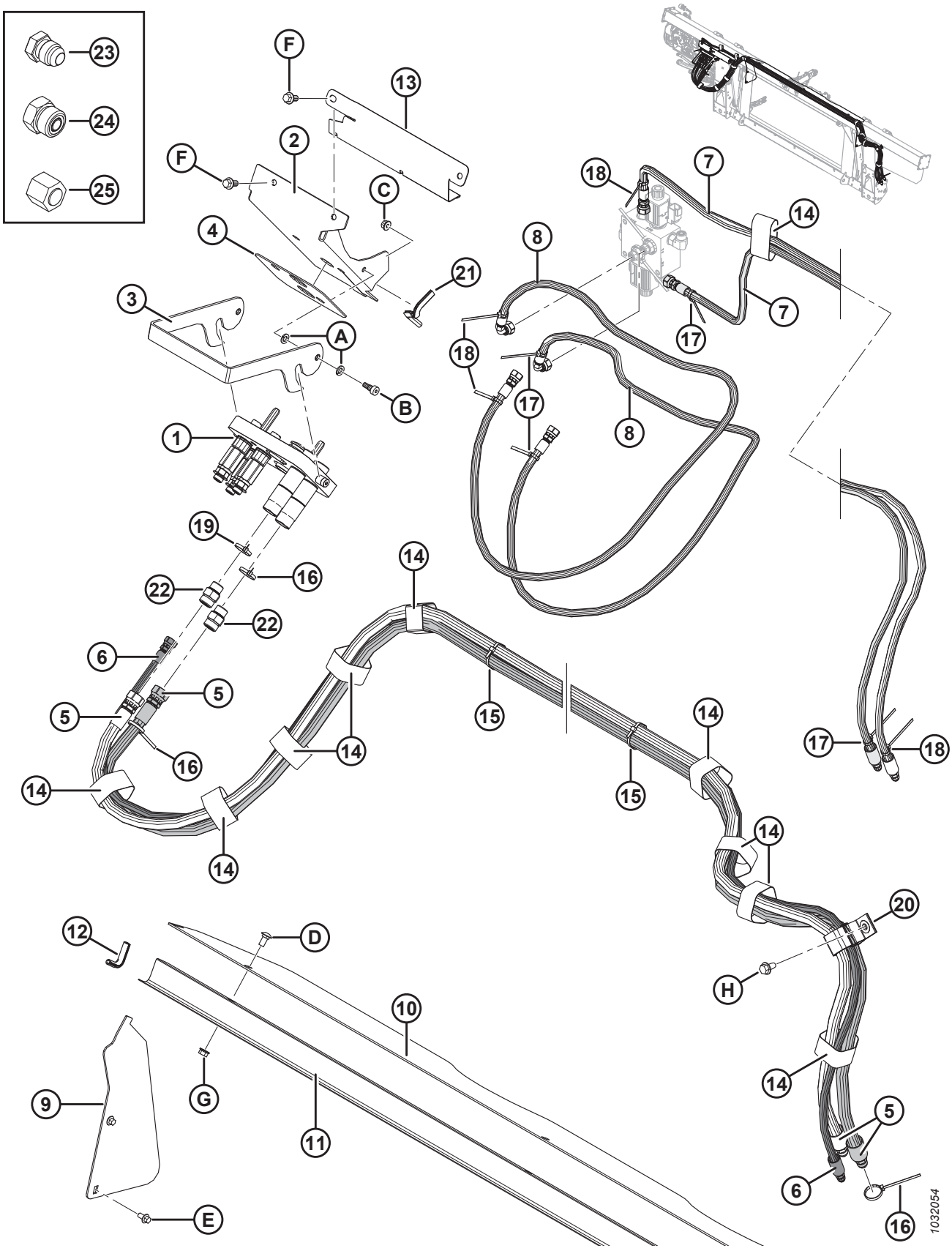

AGCO IDEAL^{MC} – ENS. COMPLÉMENTAIRE HYDRAULIQUE

Réf.	Numéro de pièce	Description	Qté	Numéro de série
1	**335008**	**COUPLAGE – MULTI, AGCO, 5 POS.**	1	
	294394	KIT – ENSEMBLE PLAQUE DE COUPLEUR, AGCO		
	279011	KIT – COUPLEUR, 3/8 C/AC 3/8 PO RACCORD		
	279012	KIT – COUPLEUR, 9/16 C/AC 5/8 PO RACCORD		
	279013	KIT – COUPLEUR, 9/16 C/AC 1/2 PO RACCORD		
	279034	JOINT – COUPLEUR 3/8 PO		
	279035	JOINT – COUPLEUR 9/16 PO		
2	335059	SUPPORT DE MONTAGE – COUPLEUR IDEAL	1	
3	**337980**	**VERROU – MULTICOUPLEUR**	**1**	
4	302030	COUSSINET – CAOUTCHOUC	1	
5	287879	TUYAU – HYD, ENTRAÎNEMENT DU RABATTEUR (AGCO)	2	
6	287863	FLEXIBLE – HYD, POS. DU RABATTEUR (AGCO)	1	
7	287861	TUYAU – HYD., AVANT-ARRIÈRE DU RABATTEUR (AGCO)	2	
8	287862	TUYAU – HYD., AVANT-ARRIÈRE DU RABATTEUR (AGCO)	2	
9	276284	COUVERCLE – VIS D'ALIMENTATION, LATÉRALE	2	
10	276285	COUVERCLE – VIS D'ALIMENTATION, SUPÉRIEURE	1	
11	156725	COUVERCLE – FLEXIBLE	1	
12	42589	MOULAGE	2	
13	213965	COUVERCLE – FLEXIBLE	1	
14	135444	COLLIER DE SERRAGE – COURROIE DE SANGLE 6 PO LG	11	
15	21763	COLLIER DE SERRAGE – ATTACHE DE CÂBLE (NOIR)	4	
16	40701	COLLIER DE SERRAGE – ATTACHE DE CÂBLE (JAUNE)	3	
17	40702	COLLIER DE SERRAGE – ATTACHE DE CÂBLE (ROUGE)	4	
18	49227	COLLIER DE SERRAGE – ATTACHE DE CÂBLE (VERT)	4	
19	49232	COLLIER DE SERRAGE – ATTACHE DE CÂBLE (BLANC)	1	
20	163598	SANGLE – VELCRO, DE SUSPENSION	1	
21	42074	MOULAGE	1	
22	184461	RACCORD – ADAPTATEUR HYD.	1	
	44210	JOINT TORIQUE – no 10 ORB		
	135867	JOINT TORIQUE – no 10 ORFS		
23	50178	BOUCHON – 3/8 PO TUBE (POUR EXPÉDITION SEULEMENT)	4	
24	136326	BOUCHON – HYD SAE-6 ORFS (POUR EXPÉDITION UNIQUEMENT)	7	
	136266	BOUCHON – HYD SAE-10 ORFS (POUR EXPÉDITION UNIQUEMENT)	2	
25	136325	CAPUCHON – HYD SAE-6 ORFS (POUR EXPÉDITION UNIQUEMENT)	3	
	135860	CAPUCHON – HYD SAE-10 ORFS (POUR EXPÉDITION UNIQUEMENT)	2	
A	30632	RONDELLE – RESSORT DE BLOCAGE M10		
B	135894	VIS – À TÊTE HEX CREUSE SHLDR M10		
C	135337	ÉCROU – BLOCAGE CENTRAL HEX À COL. M8 X 1,25-8-AA1J		
D	184657	BOULON – TRCCC M10 X 1,5 X 20-8,8-A3L		
E	136485	BOULON – TÊTE HEX. FLG HD TFL M8 X 1,25 X 16-8,8-A3L		

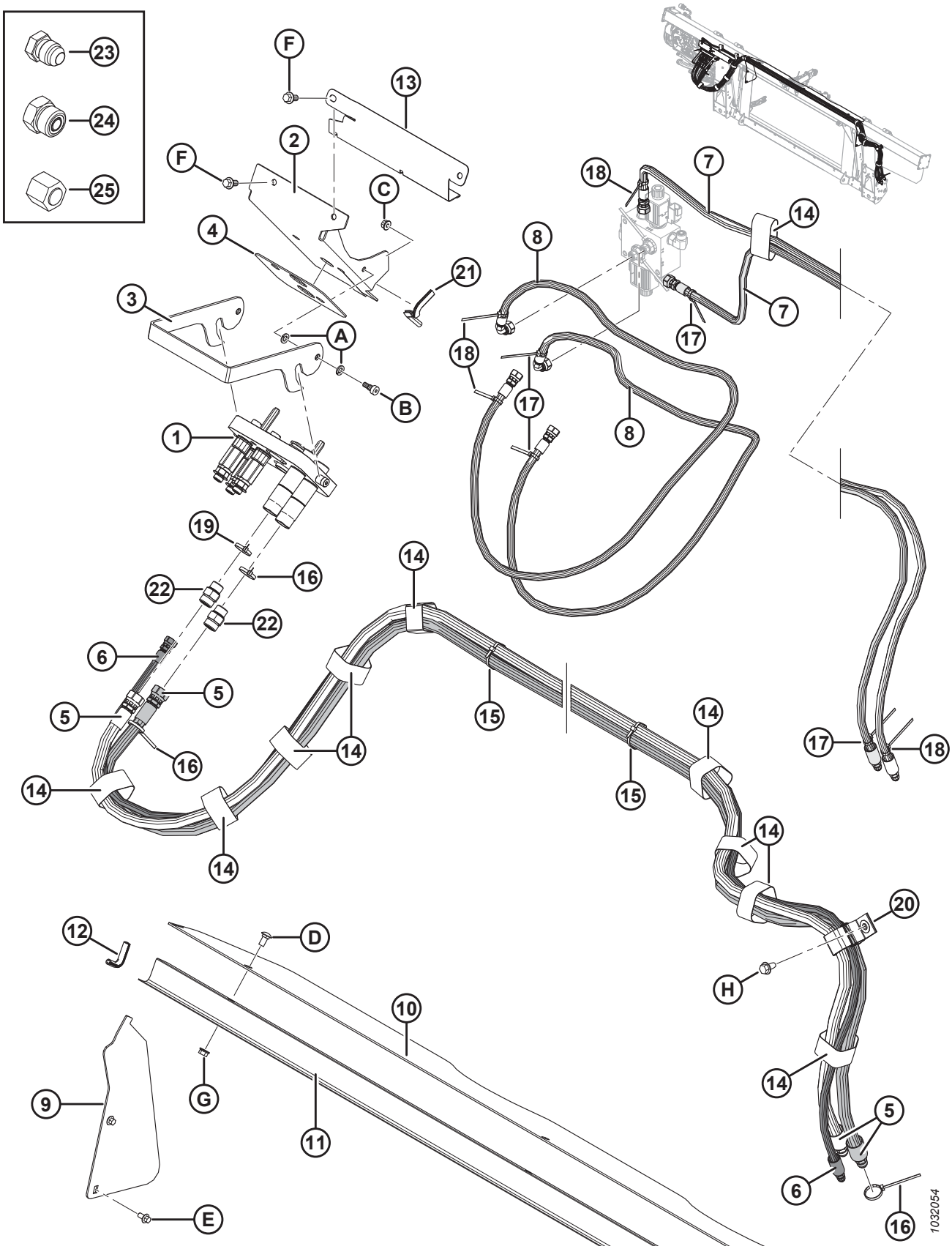
23
24
25
F
13
2
F
C
4
21
3
A
B
1
19
16
22
22
6
5
5
16
14
14
14
15
14
15
14
14
14
18
7
14
8
7
18
17
17
8
17
18
20
H
12
D
10
9
G
11
E
14
5
6
16
1032054

Réf.	Numéro de pièce	Description	Qté	Numéro de série
F	152655	BOULON – TÊTE HEX. FLG M10X 1,5 X 20-8,8-A3L		
G	135799	ÉCROU – HEX. FLG, VERROU CENTRAL, M10 X 1,5-10-A3L		
H	136209	VIS – TÊTE HEX. AVEC RONDELLE M10 X 1,5 X 20-450HV-A3L		

121 AGCO – Jeu complémentaire électrique

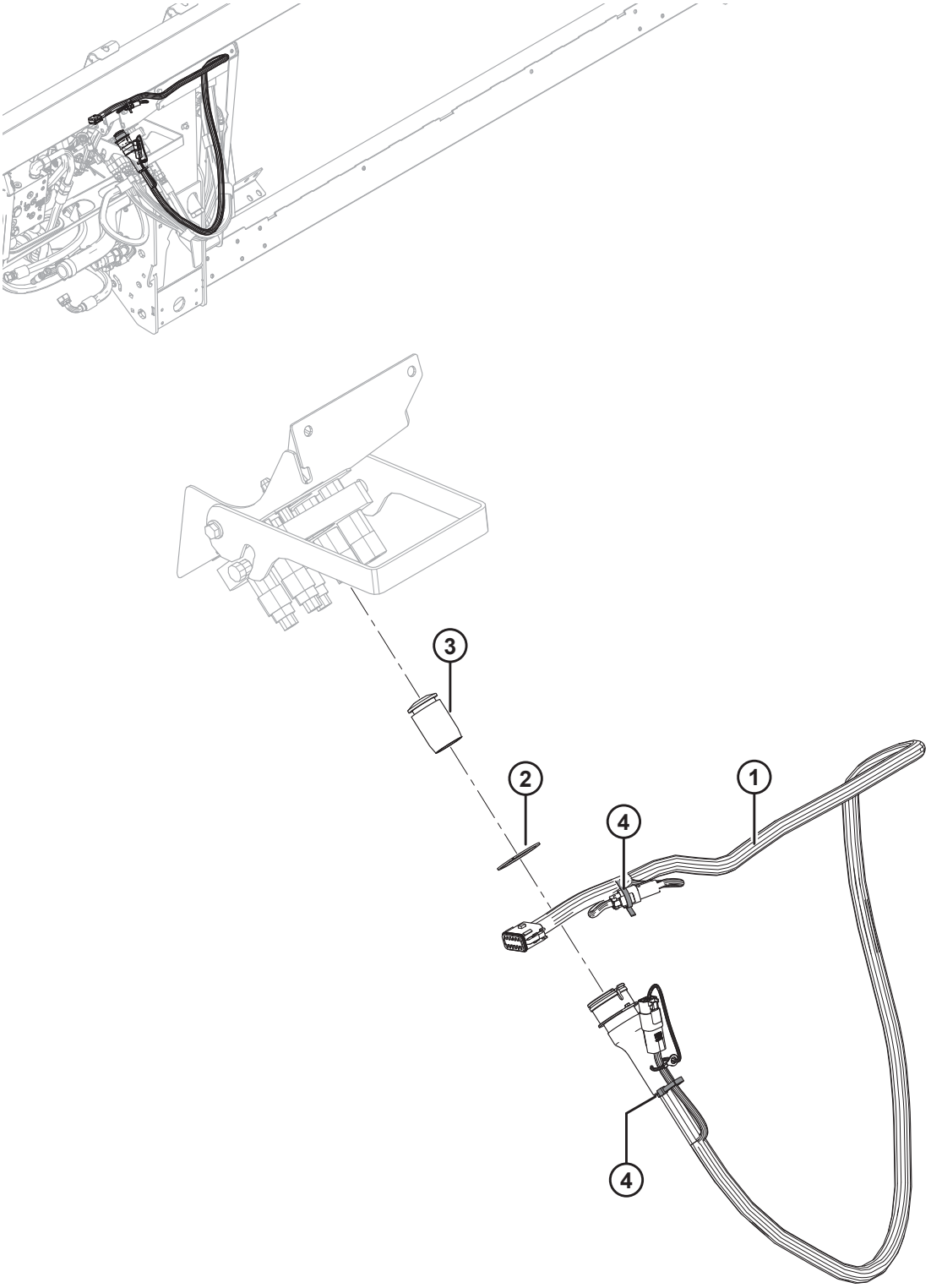

1020682

NOTE:

Pour les pièces spécifiques du faisceau électrique, reportez-vous au catalogue des pièces du connecteur électrique (MD n 169641).

Réf.	Numéro de pièce	Description	Qté	Numéro de série
1	304576	FAISCEAU – FM100, ENS. COMPLÉMENTAIRE, AGCO [427]	1	
	311707	FAISCEAU – FM100, ENS. COMPLÉMENTAIRE, IDEAL [428]	1	
	134746	CONNECTEUR – CAPUCHON, BOUCHON, 12 VOIES	1	
2	135267	ANNEAU – DE RETENUE EXT. INVERSÉ	1	
3	129148	BOUCHON – CAOUTCHOUC	1	
4	21763	COLLIER DE SERRAGE – ATTACHE DE CÂBLE (NOIR)	2	

427. Challenger/Massey Ferguson et Gleaner uniquement.
428. Série IDEAL^{MC} uniquement.

122 Case IH et New Holland CR/CX – Jeu complémentaire du module de flottement

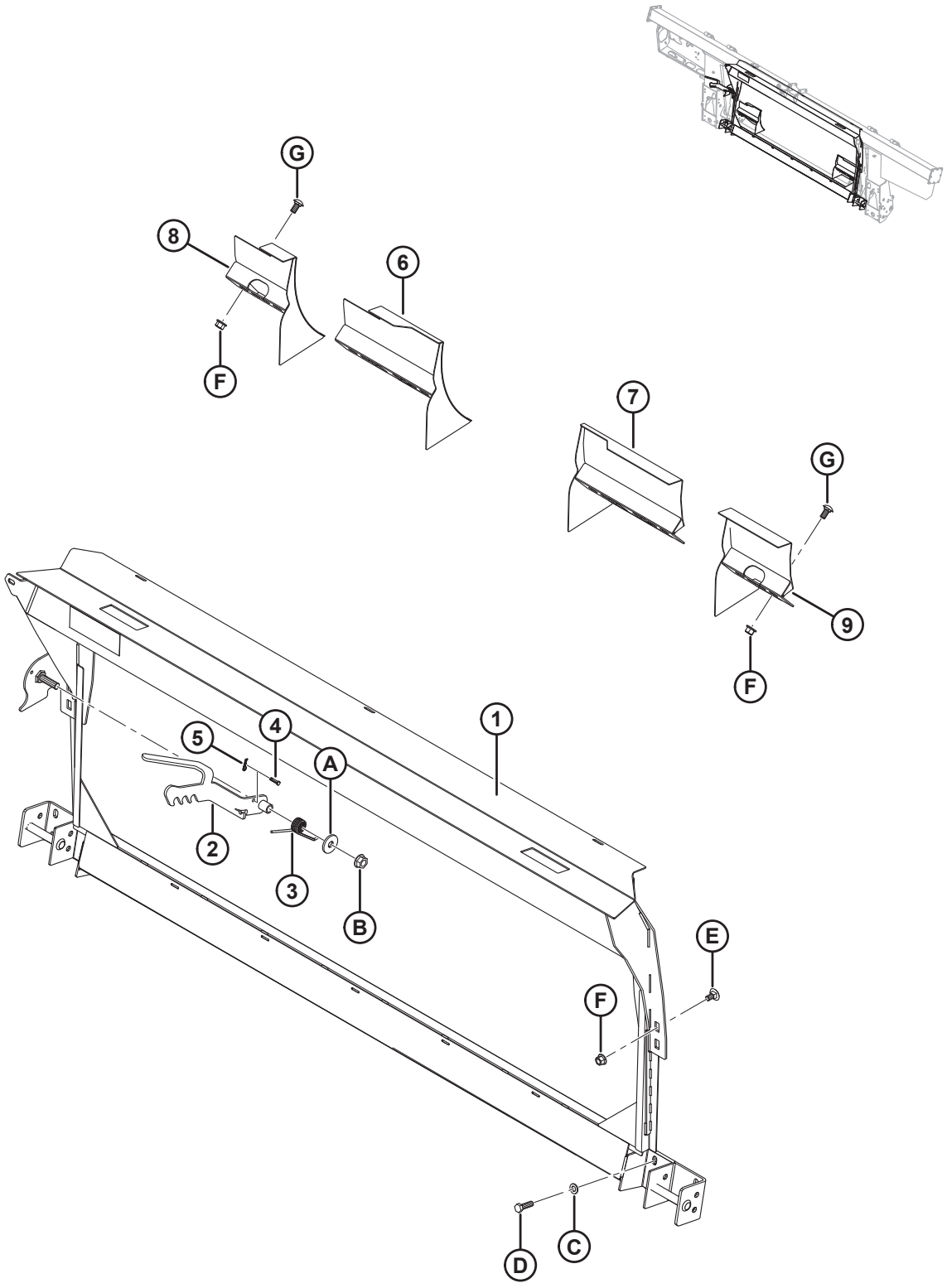

CASE IH ET NEW HOLLAND CR/CX – JEU COMPLÉMENTAIRE DU MODULE DE FLOTTEMENT

Réf.	Numéro de pièce	Description	Qté	Numéro de série
	B6959	**ASS. COMPLÉMENTAIRE – CASE IH, NEW HOLLAND CR/CX** [429]		
1	279493	CHÂSSIS – D'ADAPTATION, CNH	1	
2	187006	ENS. SOUDÉ – VERROU	1	
3	156948	RESSORT – TORSION	1	
4	135655	AXE – CHAPE	1	
5	252993	ÉPINGLE – À CHEVEUX (1,6 mm, 33,3 mm)	1	
6	213592	DÉFLECTEUR – ENS. SOUDÉ – CONVOYEUR NH CR ÉTROIT SEULEMENT (CG)	1	
7	213593	DÉFLECTEUR – ENS. SOUDÉ – CONVOYEUR NH CR ÉTROIT SEULEMENT (CD)	1	
8	213614	DÉFLECTEUR – ENS. SOUDÉ – CONVOYEUR NH CR LARGE SEULEMENT (CG, COURT)	1	
9	213613	DÉFLECTEUR – ENS. SOUDÉ – CONVOYEUR NH CR LARGE SEULEMENT (CD, COURT)	1	
A	23745	RONDELLE – PLATE		
B	50225	ÉCROU – À EMBASE FD FACE LISSE 0,625-11 UNC		
C	184714	RONDELLE – PLATE NORMALE M12-300HV-A3L		
D	184669	BOULON – TÊTE HEX. M12 X 1,75 X 40-8,8-A3L		
E	136625	BOULON – TÊTE HEX À COL. CRT M12 X 1,75 X 25 X SPCL-100-AA1J		
F	136431	ÉCROU – HEX. FLG, VERROU CENTRAL, M12 X 1,75-10-A3L		
G	152439	BOULON – TRCCC M12 X 1,75 X 25-8,8-A3L		

429. L'ensemble complémentaire Case IH et New Holland CR/CX comprend le module de flottement, le système hydraulique et les compléments électriques requis pour compléter un FM100 autonome ou pour convertir un FM100 installé en usine. Kits disponibles chez Whole Goods seulement.

123 Case IH de séries 2300/2500 – Ens. complémentaire du module de flottement

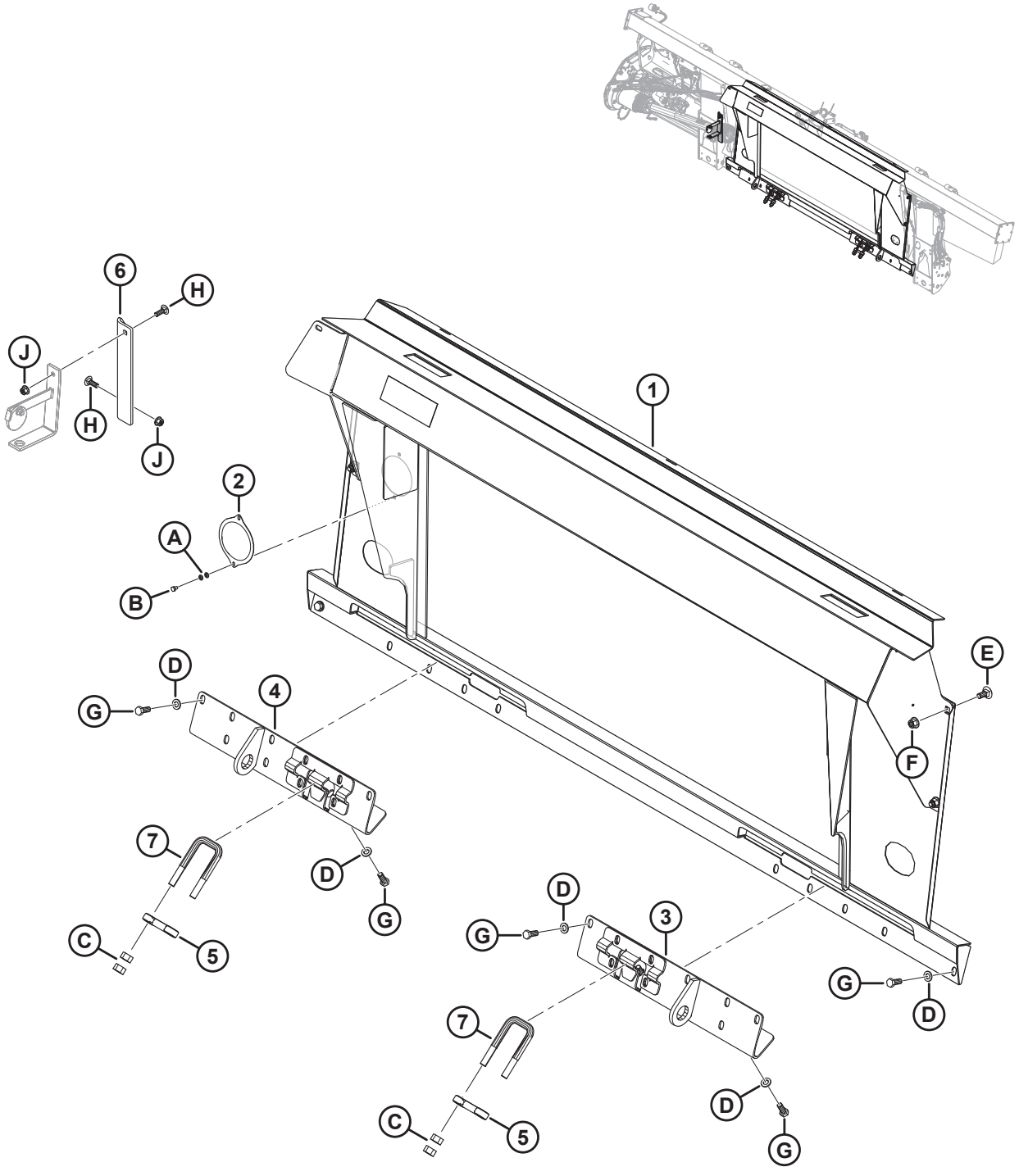

CASE IH DE SÉRIES 2300/2500 – ENS. COMPLÉMENTAIRE DU MODULE DE FLOTTEMENT

Réf.	Numéro de pièce	Description	Qté	Numéro de série
	B6849	ASS. COMPLÉMENTAIRE – CASE IH, SÉRIES 2300/2500 [430]		
1	335270	CHÂSSIS – ASS. COMPLÉMENTAIRE SOUDÉ	1	
2	328372	COUVERCLE – BOÎTE DE VITESSES RTD	1	
3	322862	SUPPORT DE MONTAGE – FIXATION SOUDÉE CD	1	
4	322783	SUPPORT DE MONTAGE – FIXATION SOUDÉE CG	1	
5	133241	LOQUET – MOISSONNEUSE-BATTEUSE DE SÉRIE 2300	2	
6	328381	SUPPORT – CROCHET DE TRANSMISSION	1	
7	133242	BOULON EN U	2	
A	184705	RONDELLE – PLATE M6-200HV-AA1J		
B	136561	BOULON – À TÊTE HEX. TFL M6 x 1 x 10-8,8-AA1J		
C	18592	ÉCROU – HEX. 5/8-11 UNC GR 5 ZP		
D	184714	RONDELLE – PLATE NORMALE M12-300HV		
E	184667	BOULON – TRCC M12 X 1,75 X 30-8,8-AA1J		
F	136431	ÉCROU – BLOCAGE CENTRAL HEX À COL. M12 X 1,75-10		
G	30630	BOULON – TÊTE HEX. TFL M12 x 1,75 x 30-8,8-A3L		
H	184662	BOULON – TRCC TFL M10 X 1,5 X 30-8,8-AA1J		
J	135799	ÉCROU – HEX. FLG, VERROU CENTRAL, M10 X 1,5-10		

430. L'ensemble complémentaire Case IH de séries 2300/2500 comprend le module de flottement, le système hydraulique et les compléments électriques requis pour compléter un FM100 autonome ou pour convertir un FM100 installé en usine. Kits disponibles chez Whole Goods seulement.

124 Case IH et New Holland CR/CX – Kit complémentaire électrique

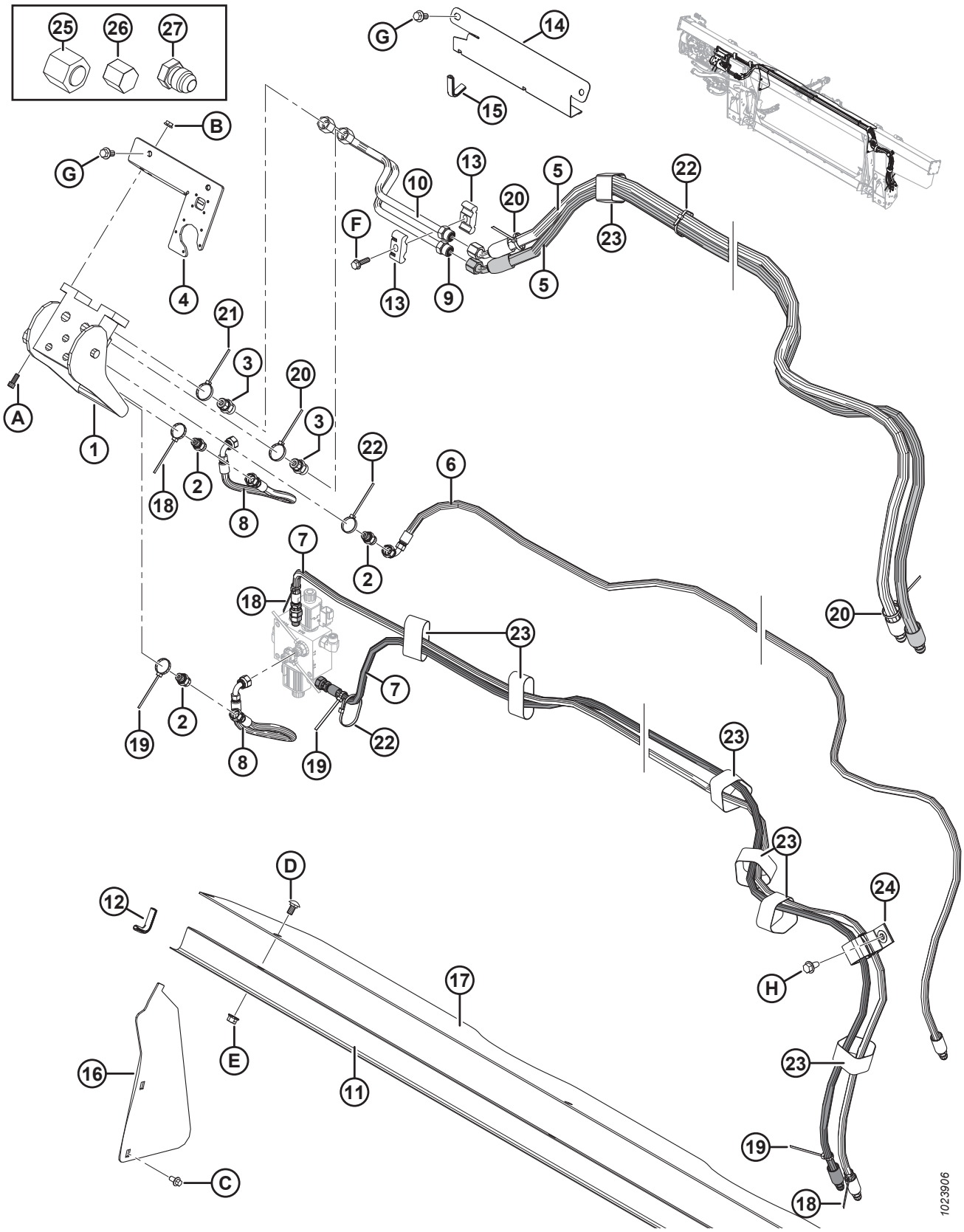

CASE IH ET NEW HOLLAND CR/CX – KIT COMPLÉMENTAIRE ÉLECTRIQUE

Réf.	Numéro de pièce	Description	Qté	Numéro de série
1	153151	COUPLAGE – MULTIPLE	1	
	129800	COUVERCLE – KIT		
	129801	VERROU – KIT DE BOUTON		
	129976	COUPLAGE – 1/4 PO		
	129977	COUPLAGE – 3/8 PO		
2	252694	RACCORD – ADAPTATEUR, ORIFICE 0,052	3	
	50219	JOINT TORIQUE – no 6 ORB		
	135865	JOINT TORIQUE – no 6 ORFS		
3	135780	RACCORD – ADAPTATEUR	2	
	44209	JOINT TORIQUE – no 8 ORB		
	135866	JOINT TORIQUE – no 8 ORFS		
4	301693	KIT – COUVERCLE CNH ÉLECTRIQUE	1	
5	213182	FLEXIBLE – HYD, ENTRAÎNEMENT DU RABATTEUR	2	
6	213184	FLEXIBLE – HYD, LEVAGE DU RABATTEUR	1	
7	213350	FLEXIBLE – HYD, AVANT-ARRIÈRE DU RABATTEUR (CNH)	2	
8	213354	FLEXIBLE – HYD, AVANT-ARRIÈRE (CNH)	2	
9	213204	CONDUITE – PRESS. D'ENTRAÎNEMENT DE RABATTEUR (CNH)	1	
10	213205	CONDUITE – RETOUR D'ENTRAÎNEMENT DE RABATTEUR (CNH)	1	
11	156725	COUVERCLE – FLEXIBLE	1	
12	42589	MOULAGE	2	
13	37167	COLLIER	2	
14	213965	COUVERCLE – TUYAU (2016 ET ANTÉRIEUR)	1	–301189
15	194082	MOULAGE (2016 ET ANTÉRIEUR)	1	–301189
16	276284	COUVERCLE – VIS D'ALIMENTATION, LATÉRALE	2	
17	276285	COUVERCLE – VIS D'ALIMENTATION, SUPÉRIEURE	1	
18	49227	COLLIER DE SERRAGE – ATTACHE DE CÂBLE (VERT)	3	
19	40702	COLLIER DE SERRAGE – ATTACHE DE CÂBLE (ROUGE)	3	
20	40701	COLLIER DE SERRAGE – ATTACHE DE CÂBLE (JAUNE)	3	
21	49232	COLLIER DE SERRAGE – ATTACHE DE CÂBLE (BLANC)	1	
22	21763	COLLIER DE SERRAGE – ATTACHE DE CÂBLE (NOIR)	7	
23	135444	COLLIER DE SERRAGE – COURROIE DE SANGLE 6 PO LG	7	
24	163598	SANGLE – VELCRO, DE SUSPENSION	1	
25	136325	CAPUCHON – HYD. SAE, 6 ORFS	1	
26	108233	CAPUCHON – TUBE TUBE (POUR EXPÉDITION SEULEMENT)	2	
	30813	CAPUCHON – TUBE ÉVASÉ 37° 9,52 MM (3/8 PO) (POUR EXPÉDITION SEULEMENT)	3	
27	50178	BOUCHON – 3/8 PO TUBE (POUR EXPÉDITION SEULEMENT)	4	
A	135397	BOULON – TÊTE CREUSE (HEX.) 5/16 GPN X 3/4		
B	30280	ÉCROU – DE BLOCAGE LAT. À COL. FACE LISSE 5/16 GPN GR 5 ZP		
C	136485	BOULON – TÊTE HEX. FLG HD TFL M8 X 1,25 X 16-8,8-A3L		

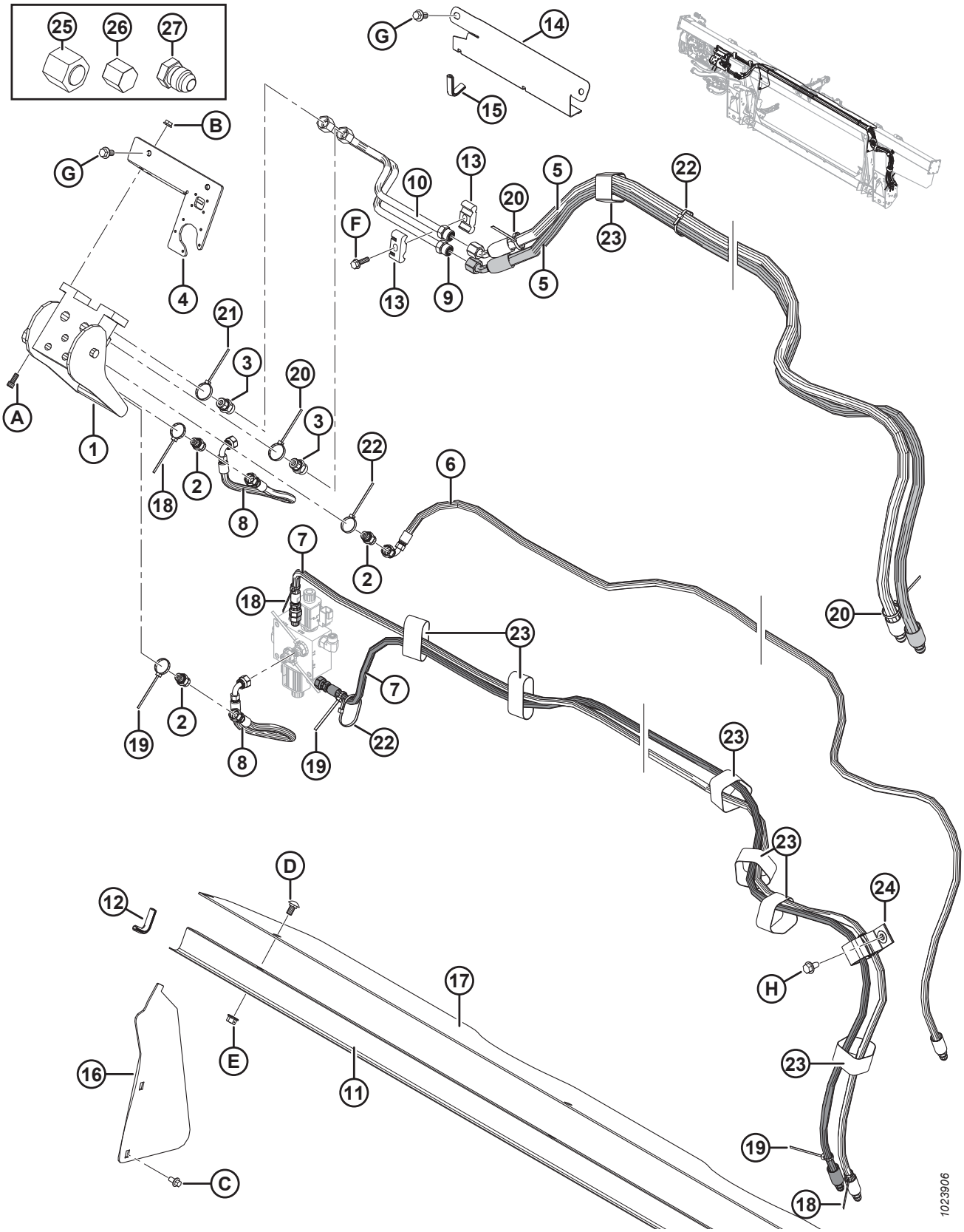
25
26
27
G
14
15
B
G
10
13
20
5
22
F
23
5
13
9
4
21
3
20
3
A
1
22
6
18
2
8
7
2
18
20
23
7
19
2
8
19
22
23
23
D
24
12
H
17
16
E
11
23
19
C
18
1023906

Réf.	Numéro de pièce	Description	Qté	Numéro de série
D	184657	BOULON – TRCCC M10 X 1,5 X 20-8,8-A3L		
E	135799	ÉCROU – HEX. FLG, VERROU CENTRAL, M10 X 1,5-10-A3L		
F	252655	BOULON – TÊTE HEX. TFL M8 X 1,25 X 30-8,8-A3L		
G	152655	BOULON – TÊTE HEX. FLG M10X 1,5 X 20-8,8-A3L		
H	136209	VIS – TÊTE HEX. AVEC RONDELLE M10 X 1,5 X 20-450HV-A3L		

125 Case IH de séries 2300/2500 – Ens. complémentaire hydraulique

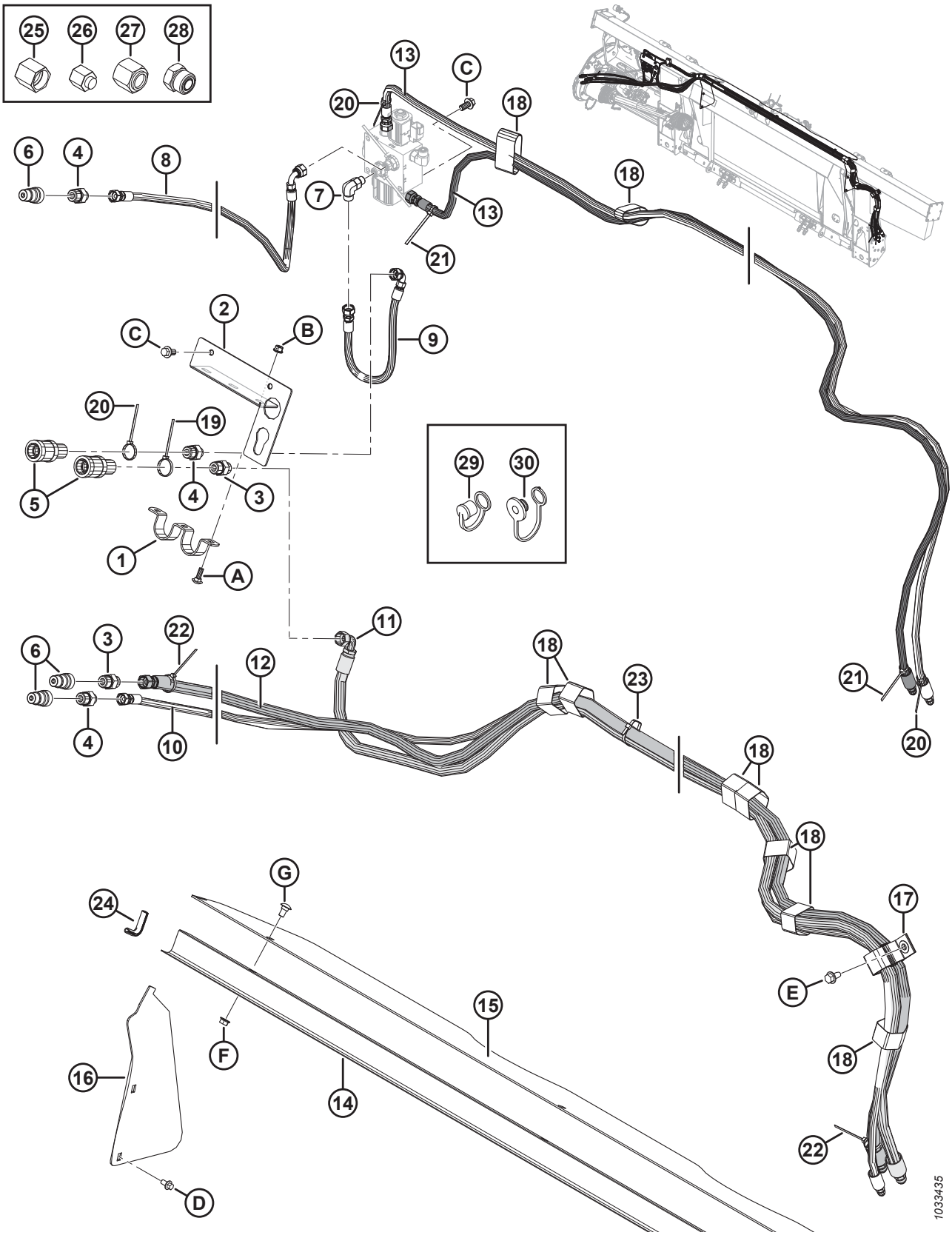

Réf.	Numéro de pièce	Description	Qté	Numéro de série
1	322695	SUPPORT	1	
2	322692	SUPPORT – CONNECTEUR	1	
3	184463	RACCORD – ADAPTATEUR HYD.	2	
	44210	JOINT TORIQUE – no 10 ORB		
	135866	JOINT TORIQUE – no 8 ORFS		
4	184462	RACCORD – ADAPTATEUR HYD.	3	
	44210	JOINT TORIQUE – no 10 ORB		
	135865	JOINT TORIQUE – no 6 ORFS		
5	114143	RACCORD – COUPLAGE HYD.	2	
6	114142	RACCORD – COUPLAGE HYD.	3	
7	136095	RACCORD – HYD. COUDÉ À 90°	1	
	50219	JOINT TORIQUE – no 6 ORB		
	135865	JOINT TORIQUE – no 6 ORFS		
8	322752	TUYAU – HYD., AVANT-ARRIÈRE	1	
9	322751	TUYAU – HYD., AVANT-ARRIÈRE	1	
10	322744	TUYAU – HYD., LEVAGE DU RABATTEUR	1	
11	322742	FLEXIBLE – HYD., ENTRAÎNEMENT DU RABATTEUR	1	
12	322739	FLEXIBLE – HYD., ENTRAÎNEMENT DU RABATTEUR	1	
13	213350	FLEXIBLE – HYDRAULIQUE	2	
14	156725	COUVERCLE – FLEXIBLE	1	
15	276285	COUVERCLE – VIS D'ALIMENTATION, SUPÉRIEURE	1	
16	276284	COUVERCLE – VIS D'ALIMENTATION, LATÉRALE	2	
17	163598	COURROIE DE SANGLE – SUSPENDUE, 6 PO LG	1	
18	135444	COURROIE DE SANGLE – 6 PO LG	9	
19	49232	COLLIER DE SERRAGE – ATTACHE DE CÂBLE, BLANCHE	1	
20	49227	COLLIER DE SERRAGE – ATTACHE DE CÂBLE, VERTE	3	
21	40702	COLLIER DE SERRAGE – ATTACHE DE CÂBLE, ROUGE	2	
22	40701	COLLIER DE SERRAGE – ATTACHE DE CÂBLE, JAUNE	2	
23	21763	COLLIER DE SERRAGE – ATTACHE DE CÂBLE, NOIR	4	
24	42589	MOULAGE	2	
25	108233	CAPUCHON – 1/2 PO TUBE (POUR EXPÉDITION SEULEMENT)	2	
26	30813	CAPUCHON – 3/8 PO TUBE ÉVASÉ 37 DEG. (POUR EXPÉDITION SEULEMENT)	3	
27	136741	BOUCHON – HYD. SAE-8 ORFS (POUR EXPÉDITION UNIQUEMENT)	1	
	136325	BOUCHON – HYD. SAE-6 ORFS (POUR EXPÉDITION UNIQUEMENT)	1	
28	136265	BOUCHON – HYD. SAE-8 ORFS (POUR EXPÉDITION UNIQUEMENT)	1	
	136326	BOUCHON – HYD. SAE-6 ORFS (POUR EXPÉDITION UNIQUEMENT)	2	
29	21856	CAPUCHON – ANTI-POUSSIÈRE (POUR EXPÉDITION UNIQUEMENT) [431]	3	

431. Conçu pour être utilisé avec des coupleurs mâles rapides de 1/2 po.

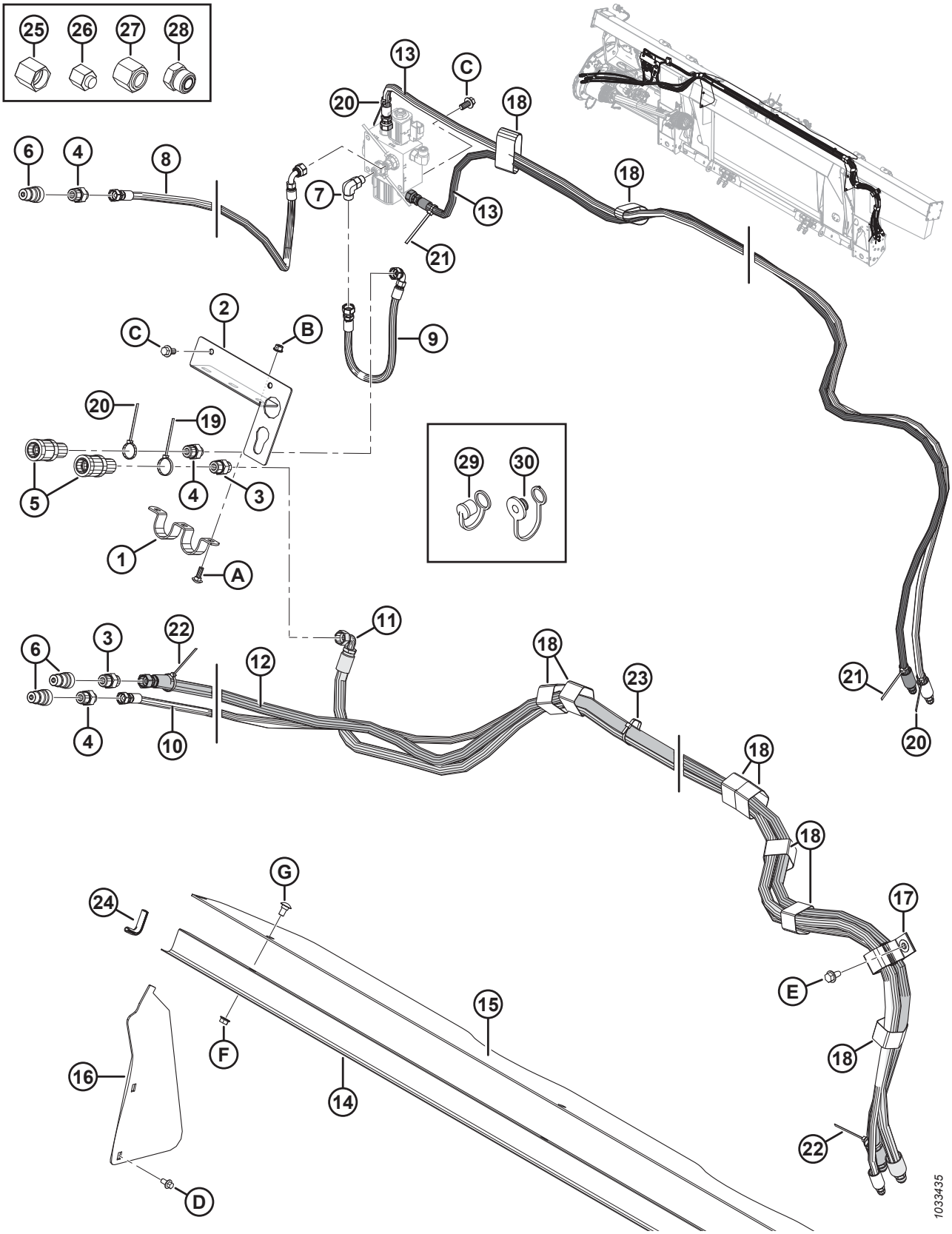
25
26
27
28
13
C
20
18
6
4
8
7
13
18
21
2
C
B
9
20
19
5
4
3
1
A
29
30
6
3
22
12
11
18
23
21
4
10
20
18
18
G
24
17
E
15
18
F
16
14
22
D
1033435

Réf.	Numéro de pièce	Description	Qté	Numéro de série
30	21858	CAPUCHON – ANTI-POUSSIÈRE (POUR EXPÉDITION UNIQUEMENT) [432]	2	
A	184648	BOULON – TRCC M8 X 1,25 X 25-8,8-AA1J		
B	135337	ÉCROU – BLOCAGE CENTRAL HEX À COL. M8 X 1,25-8-AA1J		
C	152655	BOULON – TÊTE HEX M10 X 1,5 X 20-8,8-AA1J		
D	136485	BOULON – À TÊTE HEX. FLG HD TFL M8 X 1,25 X 16-8,8-AA1J		
E	136209	VIS – HEX. AVEC RONDELLE M10 X 1,5 X 20-450HV		
F	30228	ÉCROU – BLOCAGE À COL. FACE LISSE DT 3/8-16 UNC-GR5-AA1J		
G	21472	BOULON – TRCC 3/8-16 X 75-GR5 AA1J		

432. Conçu pour être utilisé avec des coupleurs femelles rapides de 1/2 po.

126 Case IH et New Holland CR/CX – Kit complémentaire électrique

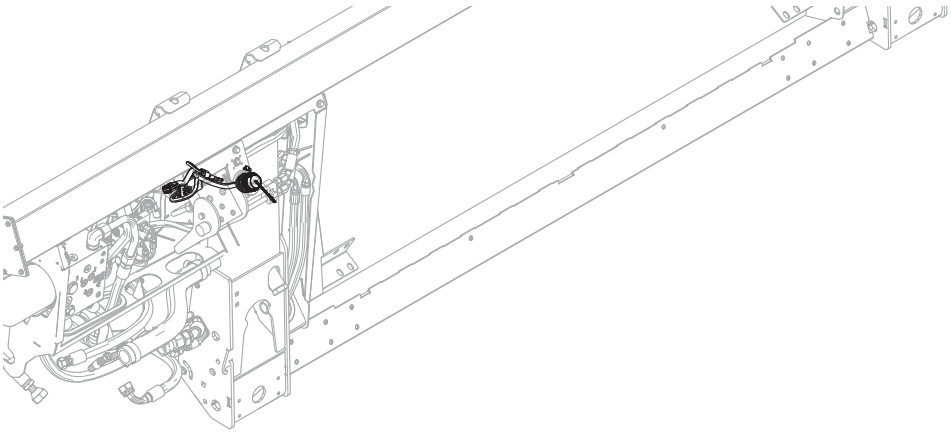

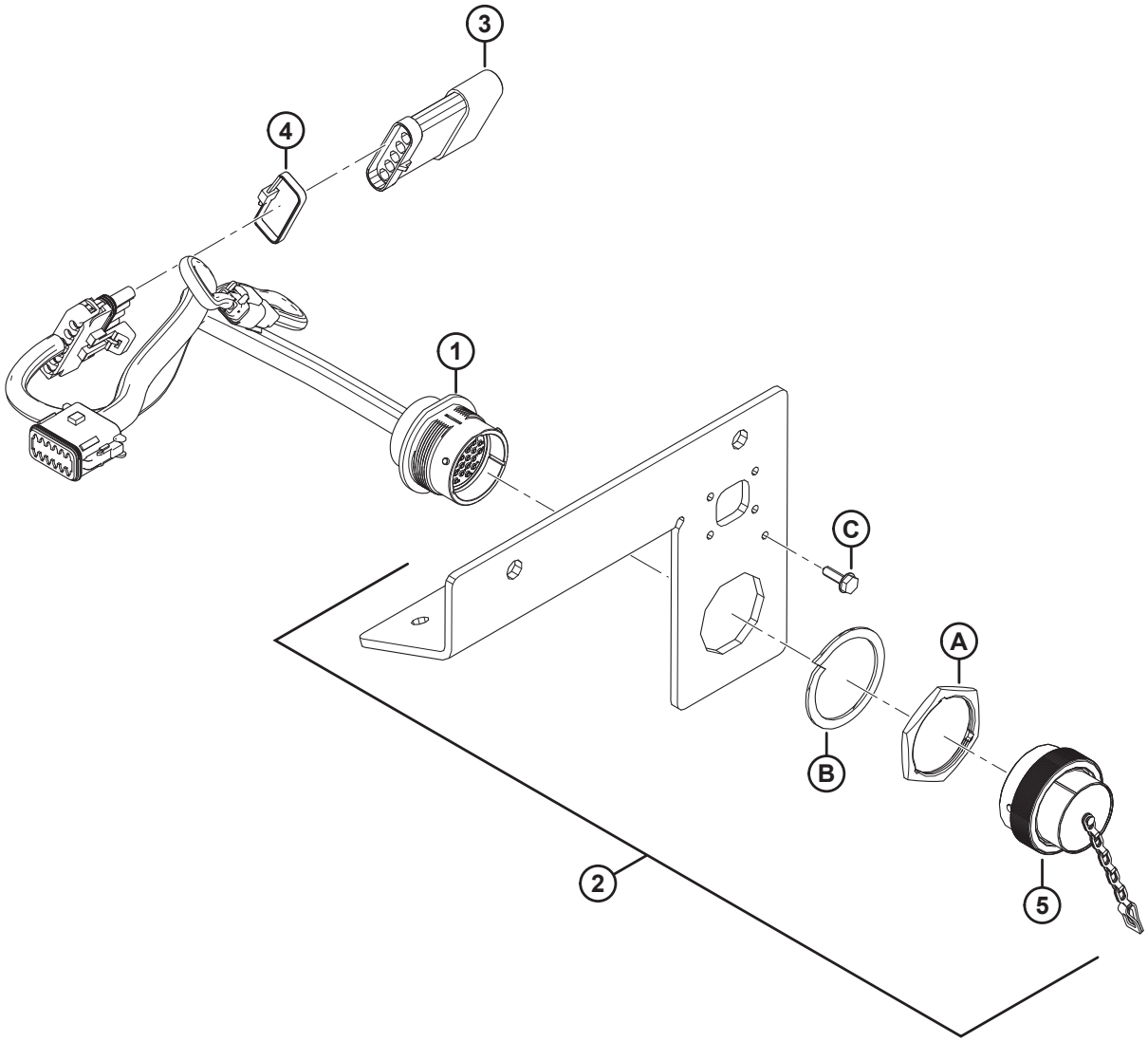

1023948

NOTE:

Pour les pièces spécifiques du faisceau électrique, reportez-vous au catalogue des pièces du connecteur électrique (MD n 169641).

Réf.	Numéro de pièce	Description	Qté	Numéro de série
1	213211	FAISCEAU – FM100, JEU COMPLÉMENTAIRE, CNH	1	
	134746	CONNECTEUR – CAPUCHON, BOUCHON, 12 VOIES	1	
2	301693	KIT – COUVERCLE CNH ÉLECTRIQUE	1	
3	153933	RÉSISTANCE – RECONNAISSANCE DE PLATEFORME	1	
4	30753	COLLIER DE SERRAGE – ATTACHE DE CÂBLE (NOIR)	1	
5	134053	CAPUCHON – BOUCHON, HD30, TAILLE 24	1	
A	134010	ÉCROU – PANNEAU, H30, TAILLE 24		
B	134011	RONDELLE – RESSORT DE BLOCAGE, TÊTE DEUTSCH, TAILLE 24		
C	21947	VIS – AUTOTARAUDEUSE TÊTE HEX. AVEC RONDELLE No 10 X 5/8 ZP		

127 Case IH de séries 2300/2500 – Ens. complémentaire électrique

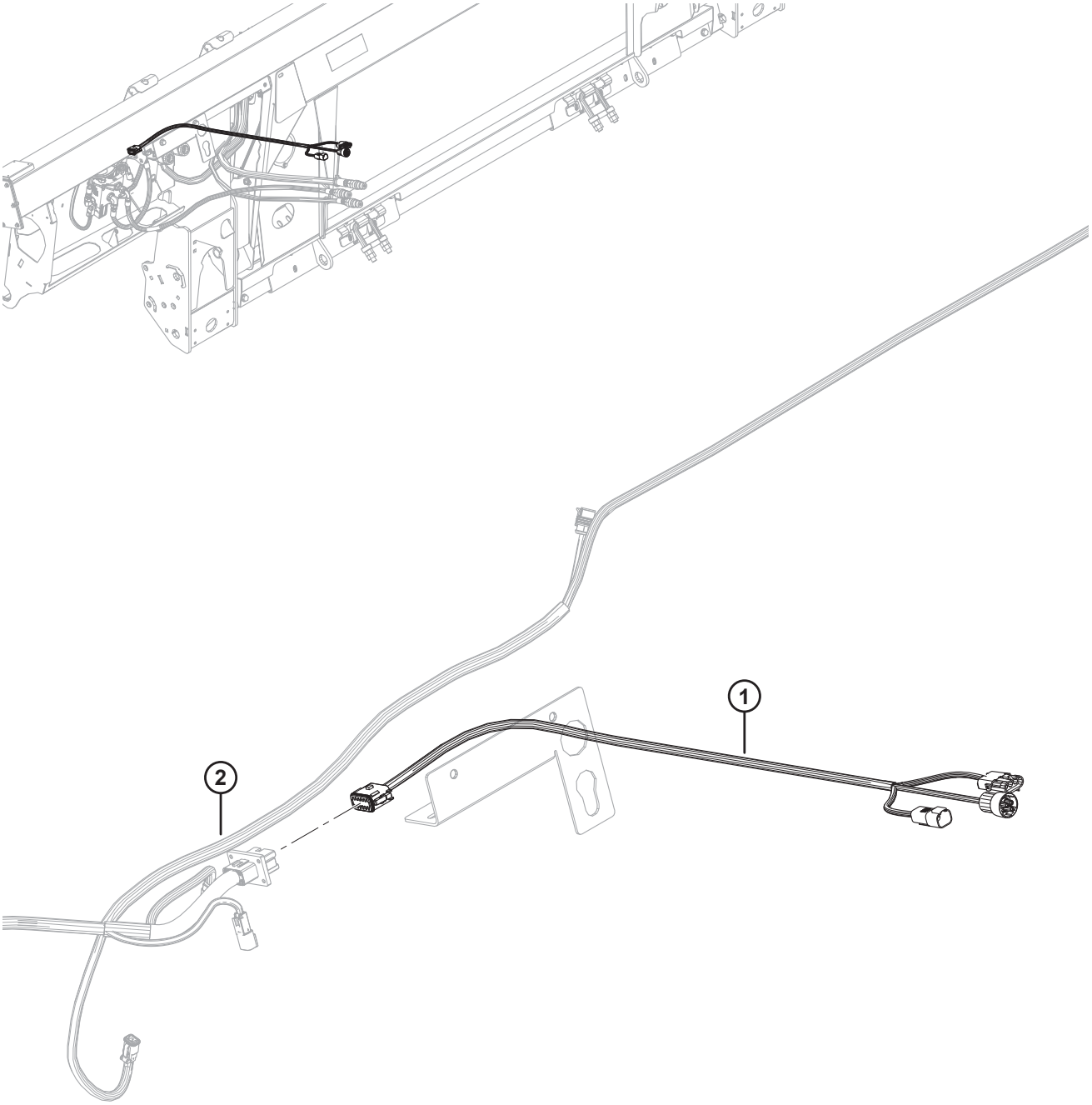

1032087

NOTE:

Pour les pièces spécifiques du faisceau électrique, reportez-vous au catalogue des pièces du connecteur électrique (MD n 169641).

Réf.	Numéro de pièce	Description	Qté	Numéro de série
1	322748	FAISCEAU – FM100, ASS. COMPLÉMENTAIRE, CIH	1	
	134746	CONNECTEUR – CAPUCHON, BOUCHON, 12 VOIES	1	
2	RÉF.	HARNAIS – FM100, PRINCIPAL	1	

128 Commande de hauteur automatique de plateforme de 10V New Holland Kit de conversion

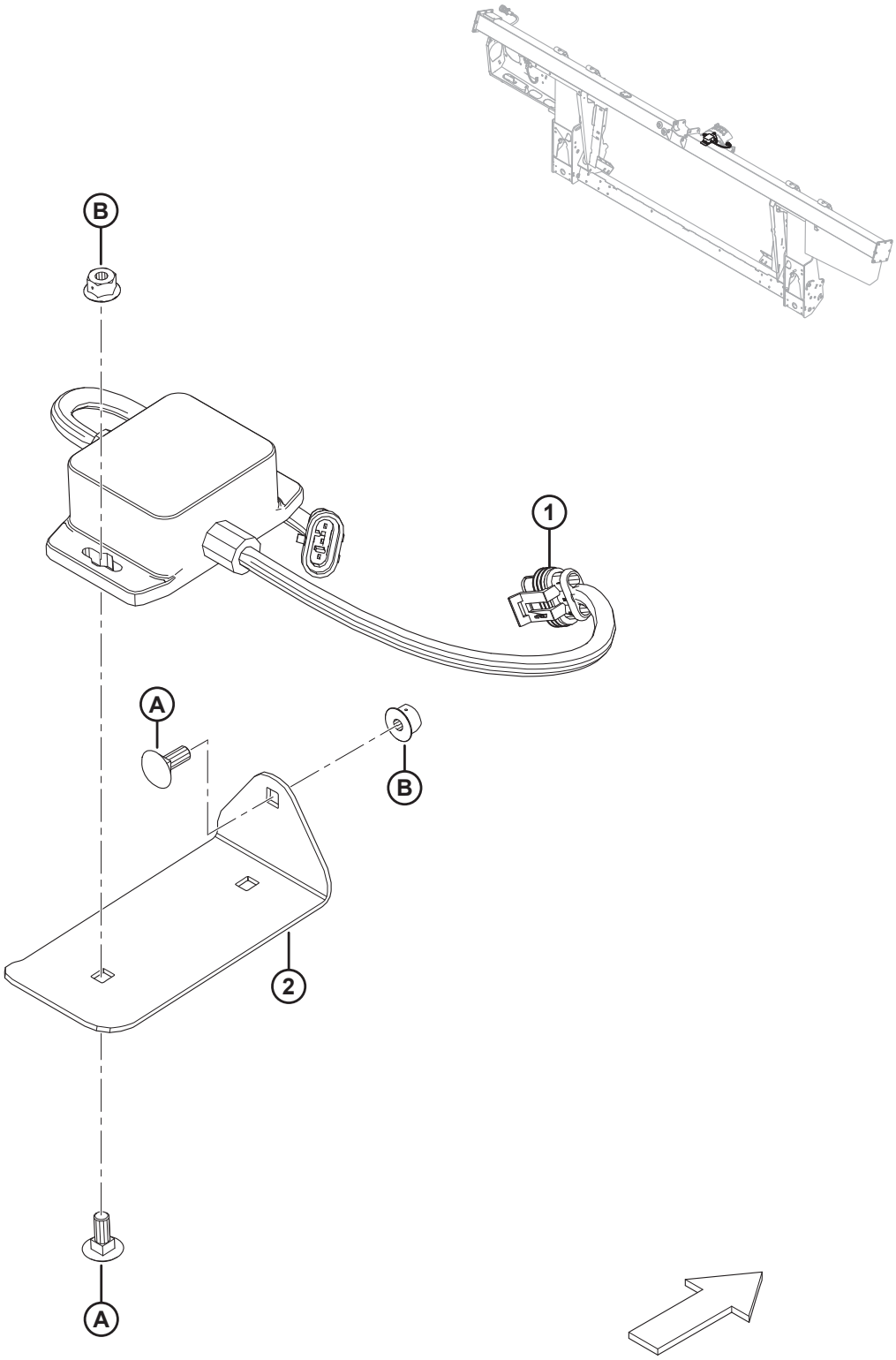

COMMANDE DE HAUTEUR AUTOMATIQUE DE PLATEFORME DE 10V NEW HOLLAND KIT DE CONVERSION

Réf.	Numéro de pièce	Description	Qté	Numéro de série
	B6421	KIT – CONVERTISSEUR 10 V [433]		
	295013	KIT – CONVERTISSEUR 10 V [434]		
1	276759	ADAPTATEUR – 10 V	1	
2	295401	PLAQUE – MONTAGE	1	
A	136748	BOULON – TRCC M6 X 1 X 16-8,8-A2L		
B	152668	ÉCROU – HEX. FLG, VERROU CENTRAL, M6 X 1-8-A2L		

433. Comprend un kit convertisseur 10 volts (MD no 295013). Kits disponibles chez Whole Goods seulement.
434. Comprend toutes les pièces référencées, le matériel et le manuel d'opération.

129 Kit de conversion des remplisseuses de New Holland CR

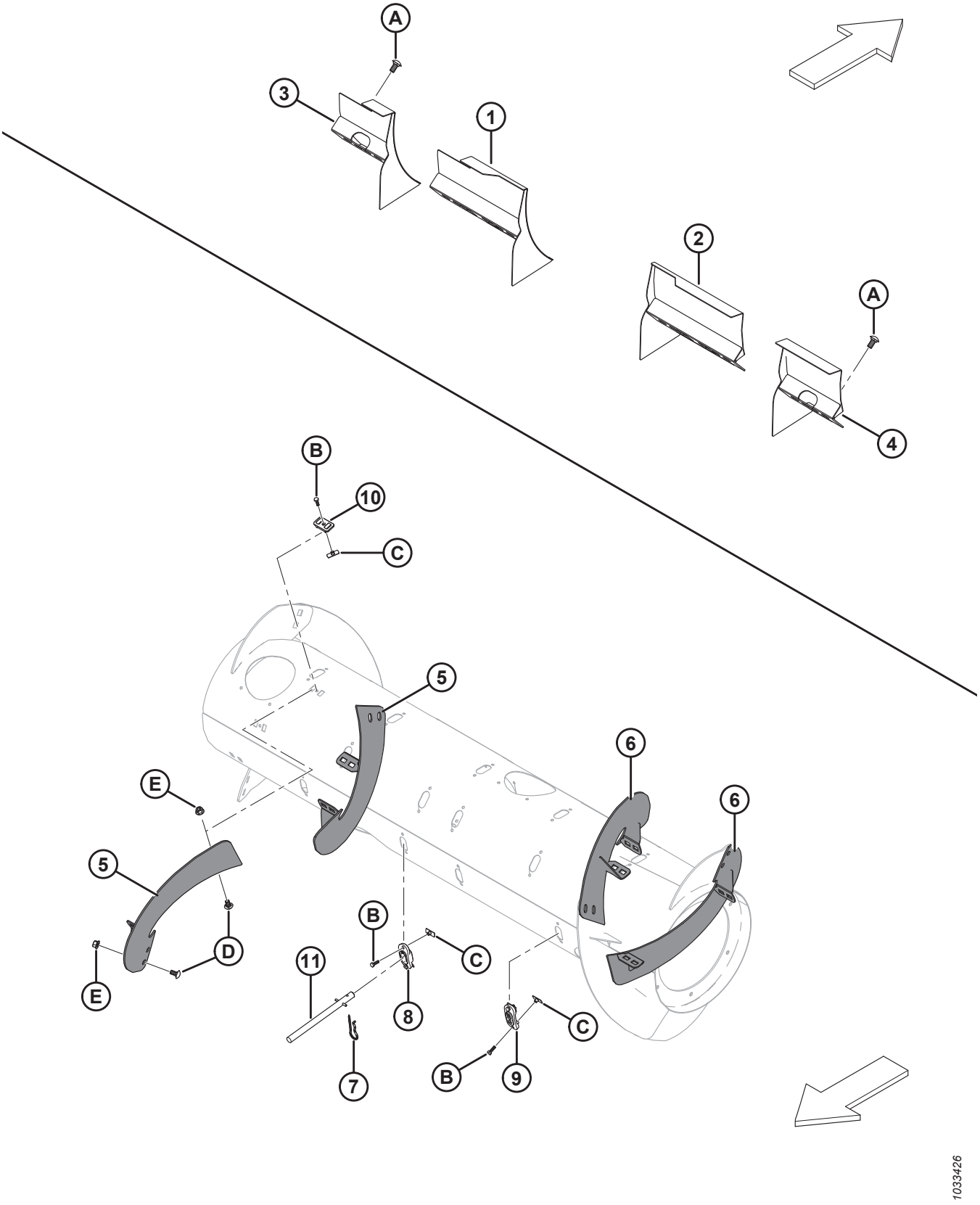

Réf.	Numéro de pièce	Description	Qté	Numéro de série
	B6886	KIT – REMPLISSEUSES DE NEW HOLLAND CR [435]		
1	213592	DÉFLECTEUR – ENS. SOUDÉ – CONVOYEUR NH CR ÉTROIT SEULEMENT (CG)	1	
2	213593	DÉFLECTEUR – ENS. SOUDÉ – CONVOYEUR NH CR ÉTROIT SEULEMENT (CD)	1	
3	213614	DÉFLECTEUR – ENS. SOUDÉ – CONVOYEUR NH CR LARGE SEULEMENT (CG, COURT)	1	
4	213613	DÉFLECTEUR – ENS. SOUDÉ – CONVOYEUR NH CR LARGE SEULEMENT (CD, COURT)	1	
5	287890	SPIRE, RTD – CD, LONG. (FORTE USURE)	2	
6	287889	SPIRE, RTD – CG, LONG. (FORTE USURE)	2	
7	123180	ÉPINGLE – À CHEVEUX	8	
8	337143	GUIDE	8	
9	187137	BOUCHON	4	
10	213084	BOUCHON – FENTE DE SPIRE	8	
11	337152	KIT – DOIGT [436]	8	
	7642	GOUPILLE – RESSORT 3/16 DIA X 1,5 LG		
A	152439	BOULON – TRCCC M12 X 1,75 X 25-8,8-A3L		
B	252703	BOULON – TÊTE HEX.TFL M6 X 1 X 20 X SPCL-12,9-AA2L		
C	197263	ÉCROU – EN T M6 X 1		
D	184657	BOULON – TRCCC M10 X 1,5 X 20-8,8-A3L		
E	135799	ÉCROU – HEX. FLG, VERROU CENTRAL, M10 X 1,5-10-A3L		

435. Kits disponibles chez Whole Goods uniquement.
436. Comprend un doigt solide (non vendu séparément), une goupille à ressort (MD n° 7642), un guide (MD n° 337143) et les instructions.

130 CLAAS Lexion de série 500, 700 – Kit complémentaire du module de flottement

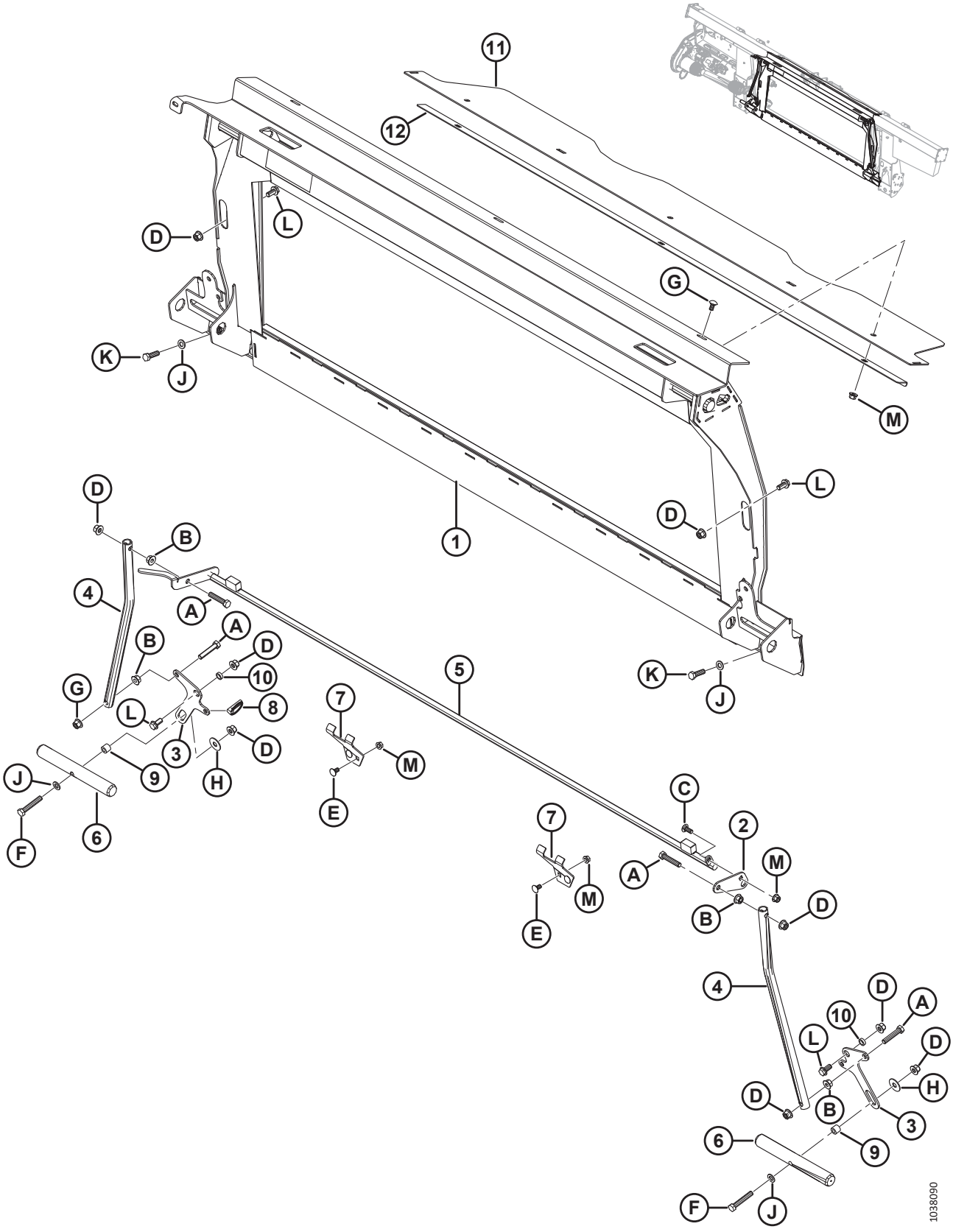

Réf.	Numéro de pièce	Description	Qté	Numéro de série
	B6960	**ASS. COMPLÉMENTAIRE – CLAAS** [437]		
1	**347077**	**CHÂSSIS – ADAPTATION CLAAS AVEC AUTOCOLLANT**	**1**	
2	**328582**	**LEVIER**	**1**	
3	**347569**	**LEVIER – PIVOT**	**2**	
4	156783	TUBE – BIELLE	2	
5	**337311**	**VERROU – TRANSFERT ASS. SOUDÉ**	**1**	
6	133138	ARBRE [438]	2	
7	245246	SUPPORT – GÂCHE DE VERROUILLAGE	2	
8	**113561**	**GOUPILLE – ANNEAU RABATTANT**	**1**	
9	**337043**	**BAGUE – M12 FILETÉ**	**2**	
10	133439	ENTRETOISE – 0,75 DE X 0,120 PO MUR	2	
11	**328356**	**COUVERCLE – VIS D'ALIMENTATION SUPÉRIEURE**	**1**	
12	**301629**	**SYSTÈME DE FIXATION – CAPOT ANTI-POUSSIÈRE**	**1**	
A	**237316**	**BOULON – TÊTE HEX. TFL M12 X 1,75 X 60-8,8-AA1J**		
B	**136036**	**ÉCROU – HEX. À COL LISSE M12 X 1,75-8-AA1J**		
C	**136506**	**BOULON – TRCCC M10 X 1,5 X 25-8,8-AA1J**		
D	**136431**	**ÉCROU – DE BLOCAGE CENTRAL HEX. À COL. M12 X 1,75-10-A3L**		
E	**136178**	**BOULON – TRCC M10 X 1,5 X 20-8,8-AA1J**		
F	**184675**	**BOULON – TÊTE HEX. M12 X 1,75 X 70-8,8-AA1J**		
G	**184657**	**BOULON – TRCCC M10 X 1,5 X 20-8,8-AA1J**		
H	32247	RONDELLE – PLATE		
J	184714	RONDELLE – PLATE NORMALE M12-300HV-A3L		
K	184669	BOULON – TÊTE HEX. M12 X 1,75 X 40-8,8-A3L		
L	136625	BOULON – TÊTE HEX. À COL. CRT M12 X 1,75 X 25 X SPCL-100-AA1J		
M	**135799**	**ÉCROU – BLOCAGE CENTRAL HEX. À COL. M10 X 1,5-10**		

437. L'ensemble complémentaire CLAAS Lexion séries 500/700 comprend le module de flottement, le système hydraulique et les compléments électriques requis pour compléter un FM100 autonome ou pour convertir un FM100 installé en usine. Kits disponibles chez Whole Goods seulement.
438. L'arbre (MD no 304782) avec usinage supplémentaire est disponible pour l'entretien des machines CLAAS ayant des problèmes d'équipement sur le terrain. Pour plus d'informations, consultez le bulletin de service SB no 1917.

131 CLAAS Lexion, séries 500/700 – Jeu complémentaire hydraulique

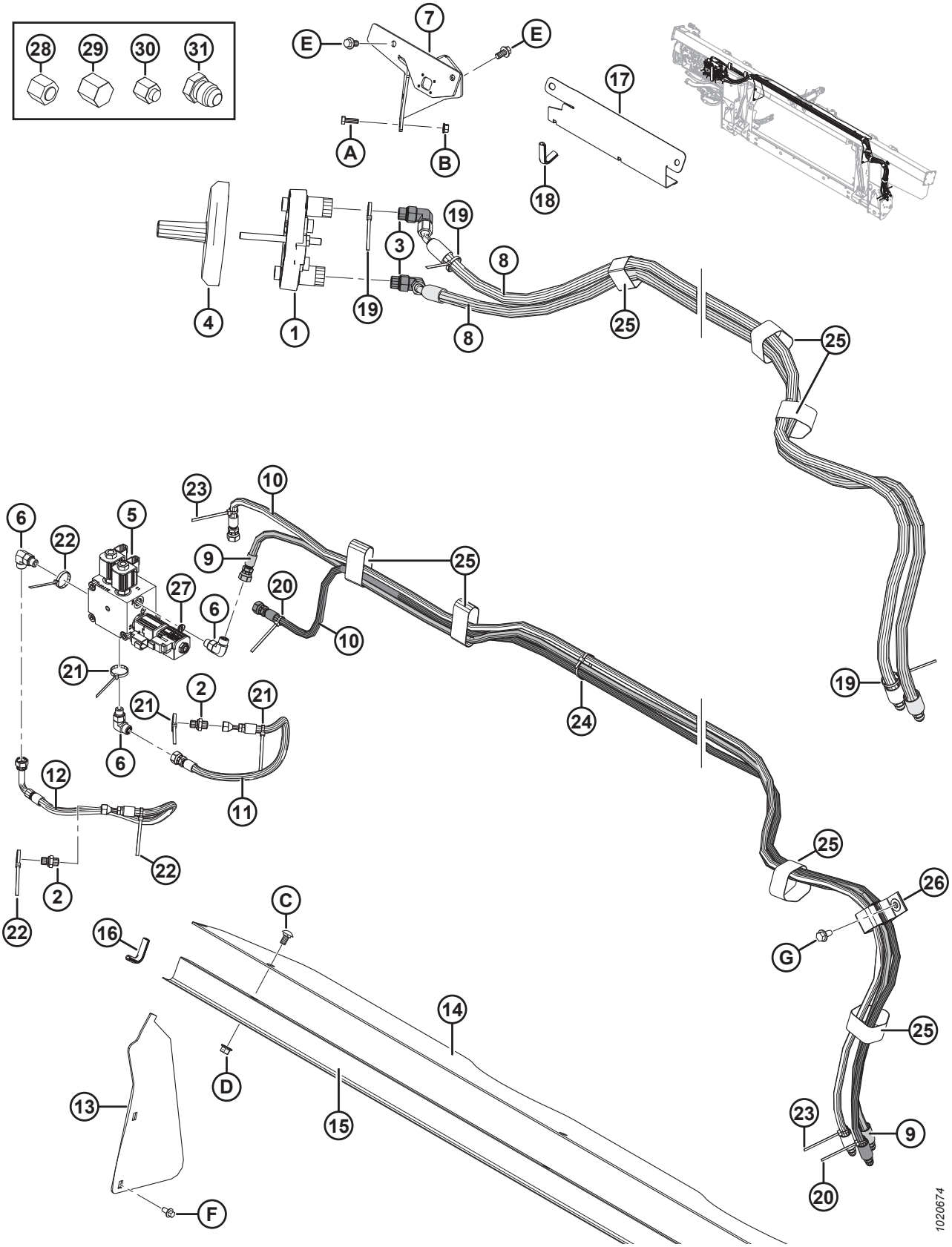

Réf.	Numéro de pièce	Description	Qté	Numéro de série
1	190866	MULTICOUPLEUR – LEXION	1	
2	136503	RACCORD – ADAPTATEUR -4 ORFS X -4 BSPP	2	
	135957	JOINT TORIQUE – no 4 ORFS		
	136519	JOINT TORIQUE – no 4 BSPP		
3	135917	RACCORD – COUDE 90° HYD	2	
	44210	JOINT TORIQUE – no 10 ORB		
	135866	JOINT TORIQUE – no 8 ORFS		
4	129481	COUVERCLE	1	
5	335341	COLLECTEUR – SÉLECTRICE, CLAAS	1	
	287462	BOBINE – 12 V CC-5/8 PO (V3)		
	287456	VALVE – 3 POSITIONS, 4 VOIES (V3)		
	245159	KIT D'ÉTANCHÉITÉ (POUR VALVE MD no 287456)		
	287461	BOBINE – 12 V CC-1/2 PO (V1, V2)		
	287460	VALVE – DE VENTILATION NC (V1, V2)		
	287465	KIT D'ÉTANCHÉITÉ (POUR VALVE MD no 287460)		
	279228	CLAPET – CARTOUCHE, ANTIRETOUR PILOTÉ (CPD)		
	220959	KIT D'ÉTANCHÉITÉ (POUR VALVE MD no 279228)		
	163184	JOINT TORIQUE (2020 ET ANTÉRIEUR) [439]		– 396189
	320284	JOINT TORIQUE – 2,38 X 20,64		396190 –
	136108	VIS – TÊTE RONDE HEX. M10 X 1,5 X 80-12,9-AA1J		
	184711	**RONDELLE – PLATE NORMALE M10-200HV-AA1J**		
6	136095	RACCORD – COUDE 90° HYD	3	
	50219	JOINT TORIQUE – no 6 ORB		
	135865	JOINT TORIQUE – no 6 ORFS		
7	287344	SUPPORT – ENS. SOUDÉ – COUPLEUR LEXION	1	
8	287864	FLEXIBLE – HYD, ENTRAÎNEMENT DU RABATTEUR	2	
9	287865	FLEXIBLE – HYD, LEVAGE DU RABATTEUR	1	
10	287866	TUYAU – HYD., AVANT-ARRIÈRE DU RABATTEUR	2	
11	213374	TUYAU – HYD, PRESSION DU RABATTEUR	1	
12	287870	TUYAU – HYD., RETOUR DU RABATTEUR	1	
13	276284	COUVERCLE – VIS D'ALIMENTATION, LATÉRALE	2	
14	276285	COUVERCLE – VIS D'ALIMENTATION, SUPÉRIEURE	1	
15	156725	COUVERCLE – FLEXIBLE	1	
16	42589	MOULAGE	2	
17	213965	COUVERCLE – TUYAU (2016 ET ANTÉRIEUR)	1	-301189
18	194082	MOULAGE (2016 ET ANTÉRIEUR)	1	-301189
19	40701	COLLIER DE SERRAGE – ATTACHE DE CÂBLE (JAUNE)	3	
20	40702	COLLIER DE SERRAGE – ATTACHE DE CÂBLE (ROUGE)	2	

439. Pièce de rechange uniquement pour les engins datant de 2020 et des années précédentes. Pour les engins datant de 2021 et des années suivantes, ou pour ceux équipés d'un collecteur MD n° 335341, commandez le joint torique MD n° 320284.

CLAAS LEXION, SÉRIES 500/700 – JEU COMPLÉMENTAIRE HYDRAULIQUE

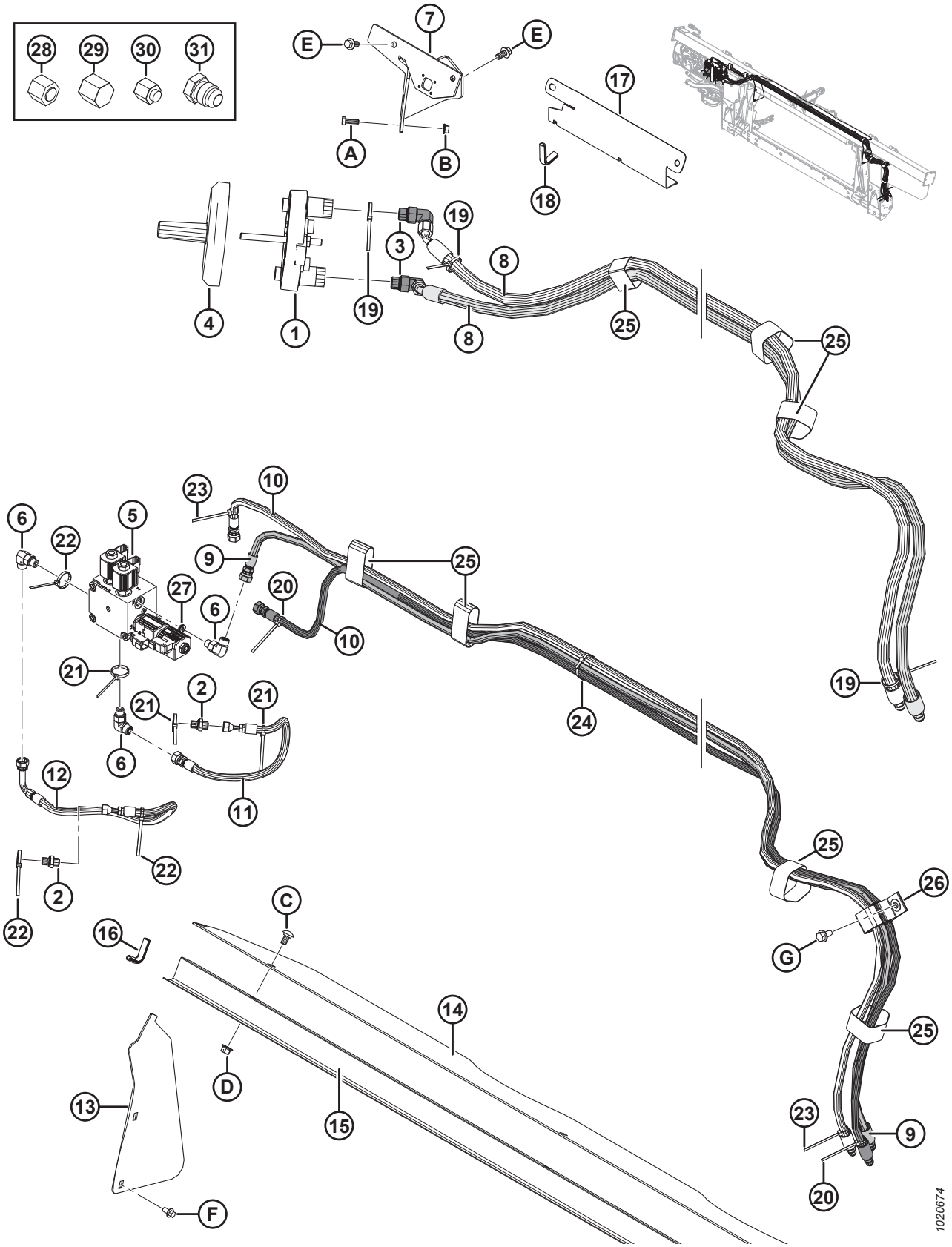

Réf.	Numéro de pièce	Description	Qté	Numéro de série
21	40703	COLLIER DE SERRAGE – ATTACHE DE CÂBLE (BLEUE)	3	
22	40704	COLLIER DE SERRAGE – ATTACHE DE CÂBLE (ORANGE)	3	
23	49227	COLLIER DE SERRAGE – ATTACHE DE CÂBLE (VERT)	2	
24	21763	COLLIER DE SERRAGE – ATTACHE DE CÂBLE (NOIR)	3	
25	135444	COLLIER DE SERRAGE – COURROIE DE SANGLE 6 PO LG	7	
26	163598	SANGLE – VELCRO, DE SUSPENSION	1	
27	252693	LIMITEUR – No 6 ORB X 1,32 MM (0,052 PO)	1	
28	136325	CAPUCHON – HYD. SAE, 6 ORFS	2	
29	108233	CAPUCHON – TUBE TUBE (POUR EXPÉDITION SEULEMENT)	2	
30	30813	CAPUCHON – TUBE ÉVASÉ 37° 9,52 MM (3/8 PO) (POUR EXPÉDITION SEULEMENT)	3	
31	50178	BOUCHON – 3/8 PO TUBE (POUR EXPÉDITION SEULEMENT)	4	
A	184652	BOULON – TÊTE HEX. TFL M8 X 1,25 X 25-8,8-A2L		
B	135337	ÉCROU – HEX. FLG, VERROU CENTRAL M8 X 1,25-8-A2L		
C	184657	BOULON – TRCCC M10 X 1,5 X 20-8,8-A3L		
D	135799	ÉCROU – HEX. FLG, VERROU CENTRAL, M10 X 1,5-10-A3L		
E	152655	BOULON – TÊTE HEX. FLG M10X 1,5 X 20-8,8-A3L		
F	136485	BOULON – TÊTE HEX. FLG HD TFL M8 X 1,25 X 16-8,8-A3L		
G	136209	VIS – TÊTE HEX. AVEC RONDELLE M10 X 1,5 X 20-450HV-A3L		

132 CLAAS Lexion, séries 500/700 – Jeu complémentaire électrique

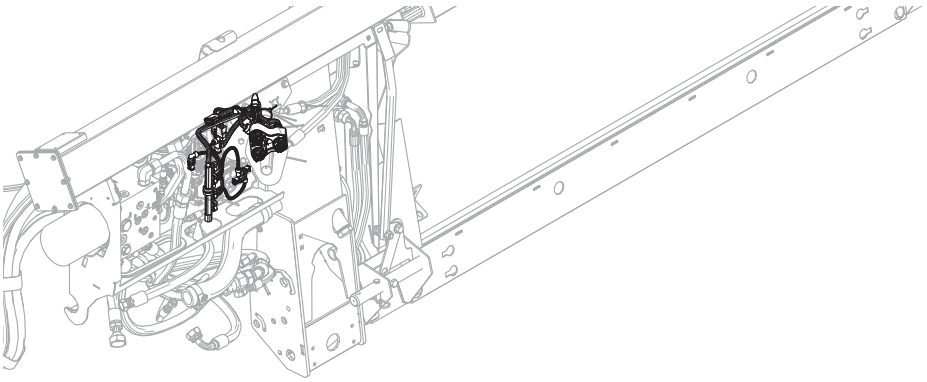

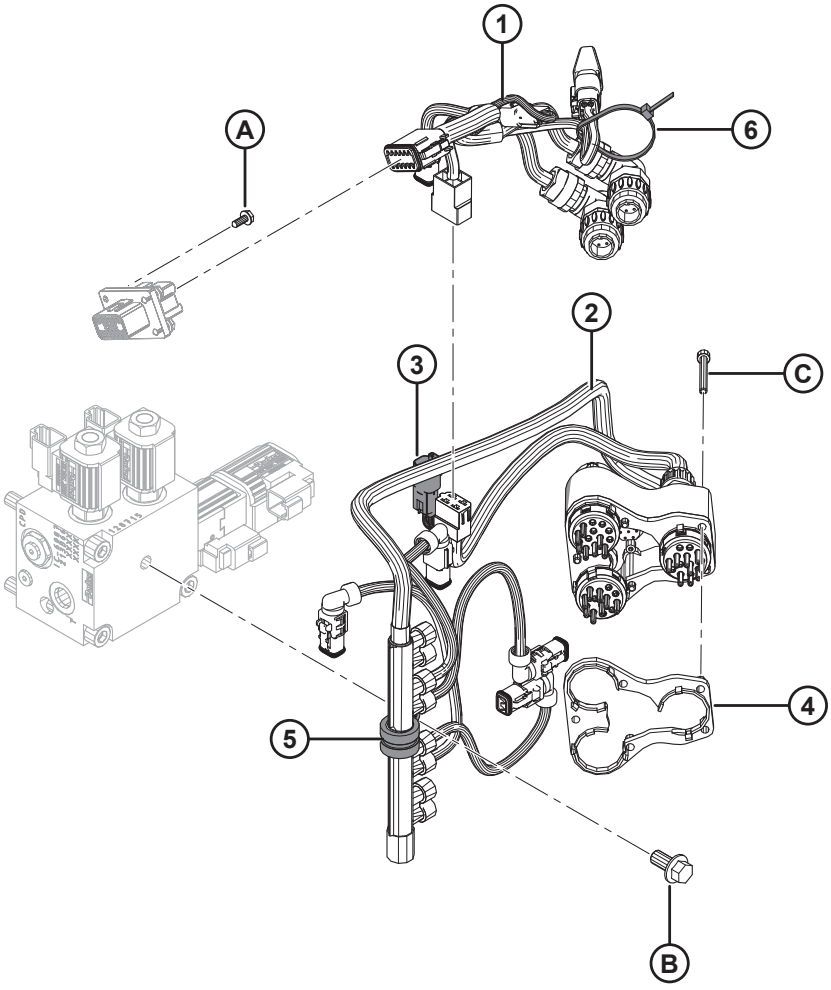

1020668

NOTE:

Pour les pièces spécifiques du faisceau électrique, reportez-vous au catalogue des pièces du connecteur électrique (MD n 169641).

Réf.	Numéro de pièce	Description	Qté	Numéro de série
1	276806	FAISCEAU – FM100, KIT COMPLÉMENTAIRE, CLAAS	1	
	134746	CONNECTEUR – CAPUCHON, BOUCHON, 12 VOIES	1	
	283215	MODULE – BOÎTIER DE DIODE, DIODE 6A [440]	1	
2	276630	FAISCEAU – COUPLEUR, CLAAS [441]	1	
	129772	FAISCEAU – CÂBLAGE [442]	1	
3	213824	FAISCEAU – MOD. DE COUPLEUR LEXION [442]	1	
4	129773	BAGUE D'ESPACEMENT – FAISCEAU DE CÂBLAGE	1	
5	135709	COLLIER – ISOLÉE 3/4 PO	1	
6	21763	COLLIER DE SERRAGE – ATTACHE DE CÂBLE (NOIRE)	1	
A	RÉF.	VIS – AUTOTARAUDEUSE TÊTE HEX. AVEC RONDELLE No 10 X 1/2 ZP [443]		
B	152655	BOULON – TÊTE HEX. FLG M10X 1,5 X 20-8,8-A3L		
C	129965	VIS – TÊTE À 6 PANS CREUX M5 X 0,8 X 45-12,9-A2L		

440. Pièce de rechange seulement pour faisceau (MD no 276806).
441. Comprend les faisceaux (MD no 129772 et 213824).
442. Pièce de rechange seulement pour faisceau (MD no 276630).
443. La vis (MD no 42292) n'est pas incluse dans le jeu complémentaire. Reportez-vous à la partie *113 Composants électriques – FM100, page 351*.

133 Kit de résistance de hauteur du rabatteur CLASS

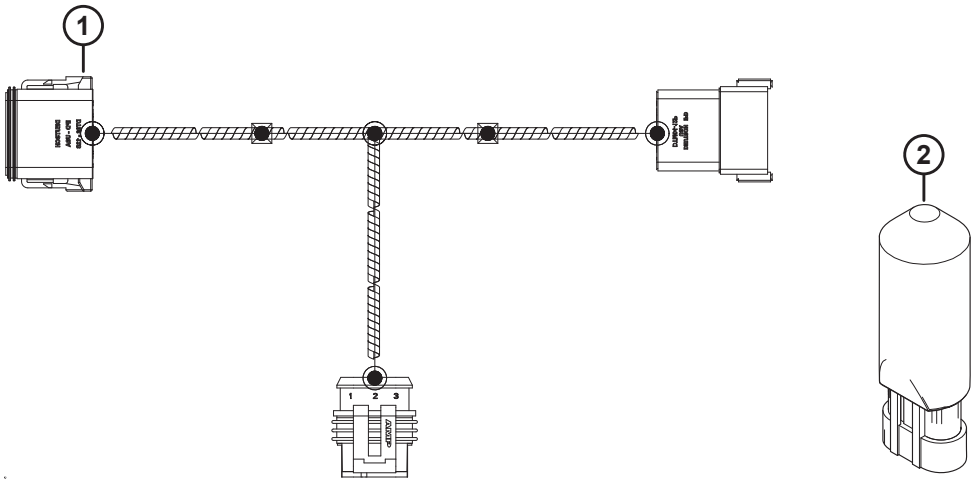

1023968

KIT DE RÉSISTANCE DE HAUTEUR DU RABATTEUR CLASS

Réf.	Numéro de pièce	Description	Qté	Numéro de série
	295710	KIT – RÉSISTANCE DE HAUTEUR DU RABATTEUR CLAAS [444]		
1	301104	FAISCEAU – RÉG. HT DU RABATTEUR CLAAS	1	
2	133683	RÉGULATEUR – TENSION	1	

444. Le kit comprend les pièces référencées.

134 John Deere de série 50 – Ens. complémentaire du module de flottement

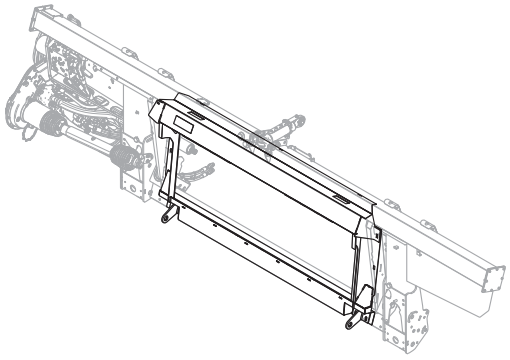

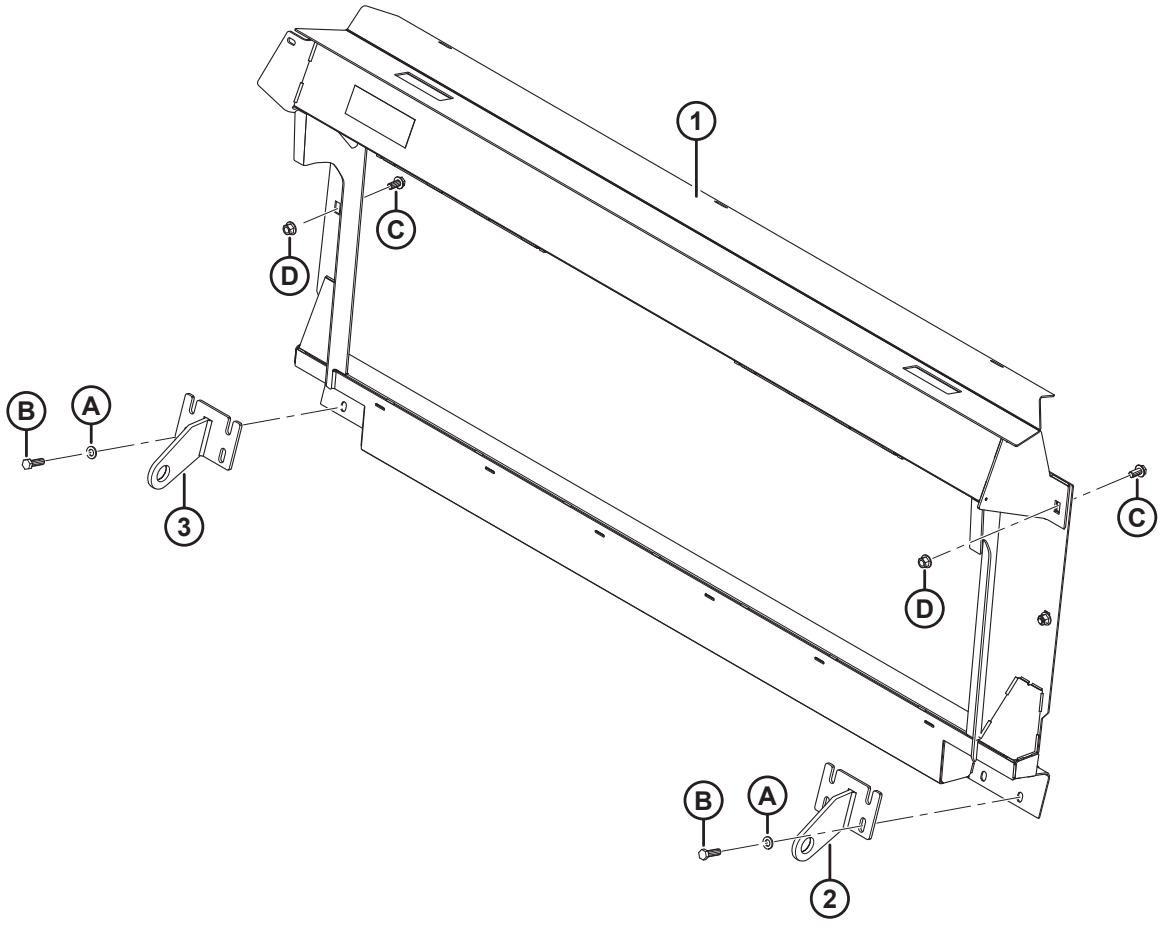

1033538

Réf.	Numéro de pièce	Description	Qté	Numéro de série
	B9030	**ASS. COMPLÉMENTAIRE – JD SÉRIE 50** [445]		
1	**294514**	**CHÂSSIS – ASS. SOUDÉ – JD LEVEL LAND**	**1**	
2	151942	SUPPORT DE MONTAGE – ASS. SOUDÉ CD	1	
3	151941	SUPPORT DE MONTAGE – ASS. SOUDÉ CG	1	
A	184714	RONDELLE – PLATE NORMALE M12-300HV		
B	184669	BOULON – TÊTE HEX. M12 X 1,75 X 40-8,8-AA1J		
C	136625	BOULON – TÊTE HEX À COL. CRT M12 X 1,75 X 25 X SPCL-100-AA1J		
D	136431	ÉCROU – BLOCAGE CENTRAL HEX À COL. M12 X 1,75-10		

445. L'ensemble complémentaire JD de série 50 comprend le module de flottement, le système hydraulique et les compléments électriques requis pour compléter un FM100 autonome ou pour convertir un FM100 installé en usine. Kits disponibles chez Whole Goods seulement.

135 John Deere de série 60/70 S/T – Jeu complémentaire du module de flottement

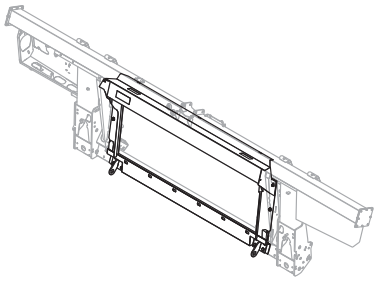

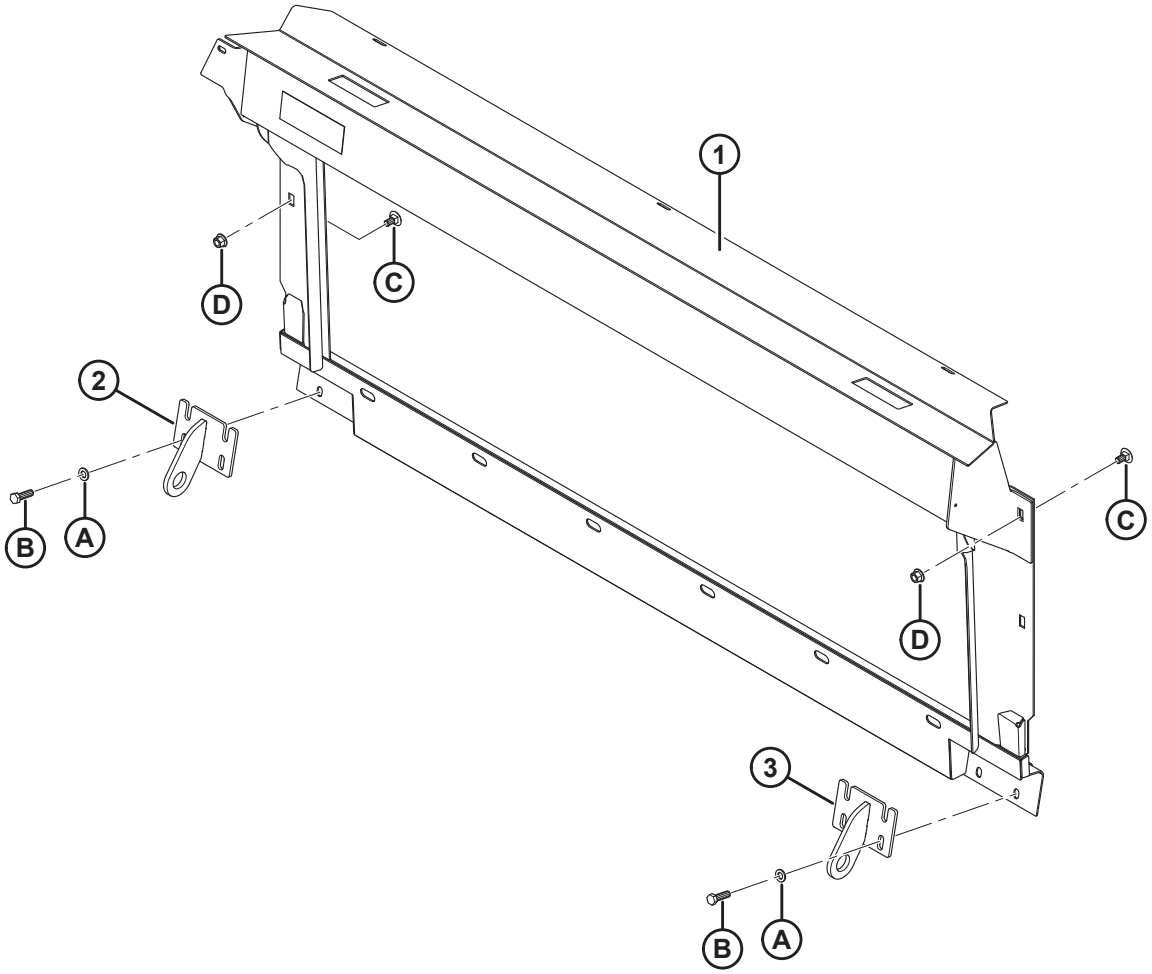

1017223

JOHN DEERE DE SÉRIE 60/70 S/T – JEU COMPLÉMENTAIRE DU MODULE DE FLOTTEMENT

Réf.	Numéro de pièce	Description	Qté	Numéro de série
	B6962	**ASS. COMPLÉMENTAIRE – JD SÉRIE 60/70 S** [446]		
	B6963	**ASSEMBLAGE COMPLÉMENTAIRE – JD SÉRIE 60/70 T** [446]		
1	**347301**	**ASSEMBLAGE – CHÂSSIS ADAPT. JD CM AVEC AUTOCOLLANT (SÉRIE S AVEC CONVOYEUR CONTOUR MASTER)**	**1**	
	294514	CHÂSSIS – ENS. SOUDÉ – JD LEVEL LAND (SÉRIES S OU T AVEC CONVOYEUR LEVEL LAND)	1	
2	245760	SUPPORT DE MONTAGE – ENS. SOUDÉ GAUCHE (SÉRIE S UNIQUEMENT)	1	
	151941	SUPPORT DE MONTAGE – ENS. SOUDÉ GAUCHE (SÉRIE T UNIQUEMENT)	1	
3	245761	SUPPORT DE MONTAGE – ENS. SOUDÉ DE DROITE (SÉRIE S UNIQUEMENT)	1	
	151942	SUPPORT DE MONTAGE – ENS. SOUDÉ DE DROITE (SÉRIE T UNIQUEMENT)	1	
A	184714	RONDELLE – PLATE NORMALE M12-300HV-A3L		
B	184669	BOULON – TÊTE HEX. M12 X 1,75 X 40-8,8-A3L		
C	136625	BOULON – TÊTE HEX À COL. CRT M12 X 1,75 X 25 X SPCL-100-AA1J		
D	136431	ÉCROU – HEX. FLG, VERROU CENTRAL, M12 X 1,75-10-A3L		

446. Comprend le module de flottement, le système hydraulique et les compléments électriques requis pour compléter un FM100 autonome ou pour convertir un FM100 installé en usine. Kits disponibles chez Whole Goods seulement.

136 John Deere, séries 50 – Jeu complémentaire hydraulique

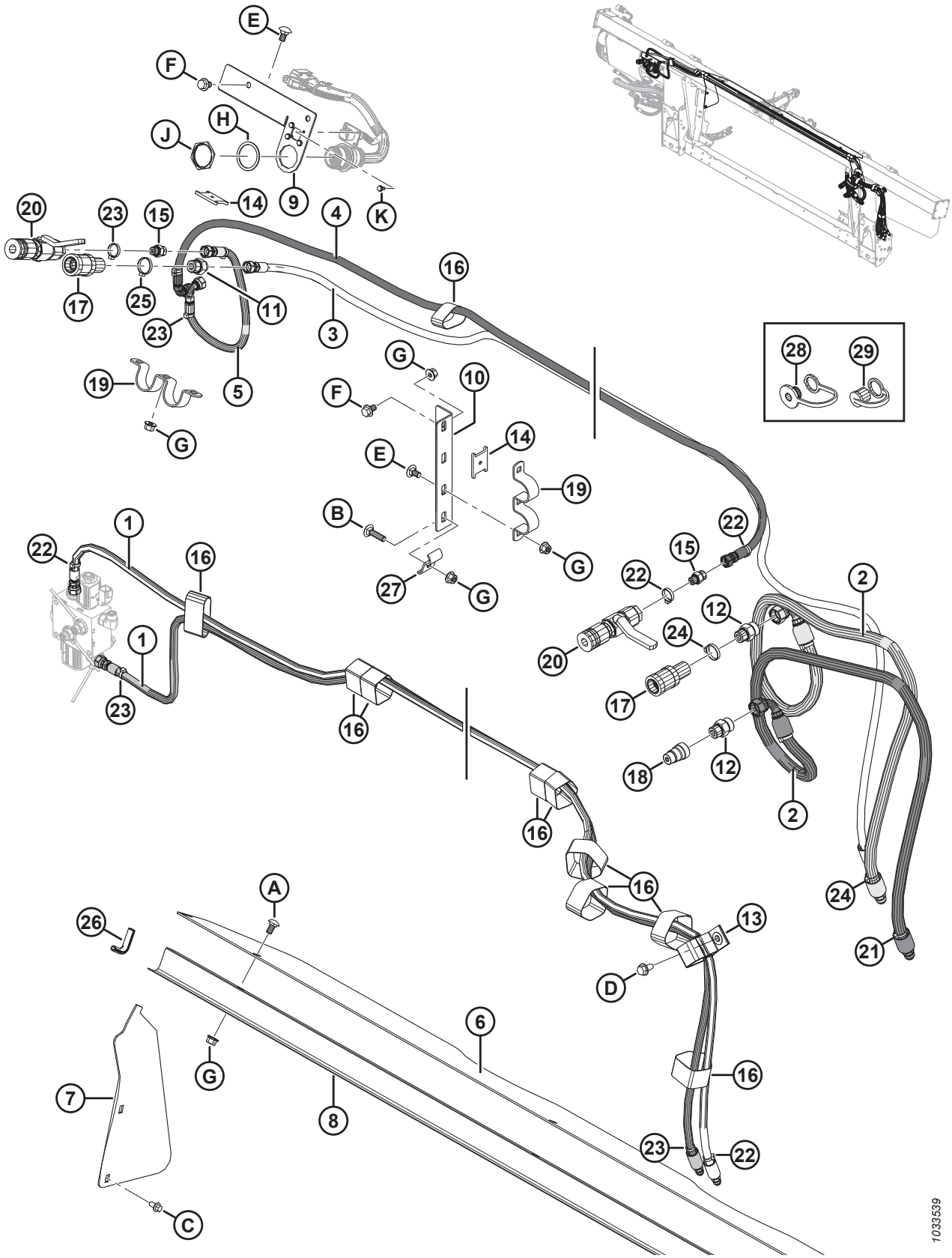

JOHN DEERE, SÉRIES 50 – JEU COMPLÉMENTAIRE HYDRAULIQUE

Réf.	Numéro de pièce	Description	Qté	Numéro de série
1	287861	FLEXIBLE – HYD., RABATTEUR F-A	2	
2	337178	FLEXIBLE – ENTRAÎNEMENT DU RABATTEUR JD 50	2	
3	337175	FLEXIBLE – LEVAGE DU RABATTEUR JD 50	1	
4	337174	FLEXIBLE – MARCHE AVANT DU RABATTEUR JD 50	1	
5	337173	FLEXIBLE – MARCHE ARRIÈRE DU RABATTEUR JD 50	1	
6	276285	COUVERCLE – VIS D'ALIMENTATION, SUPÉRIEURE	1	
7	276284	COUVERCLE – VIS D'ALIMENTATION LATÉRALE	2	
8	156725	COUVERCLE – FLEXIBLE	1	
9	337163	SUPPORT – HYD. COUPLEUR	1	
10	337177	SUPPORT – HYD. COUPLEUR	1	
11	184462	RACCORD – ADAPTATEUR HYD.	1	
	44210	JOINT TORIQUE – no 10 ORB		
	135865	JOINT TORIQUE – no 6 ORFS		
12	184461	RACCORD – ADAPTATEUR HYD.	2	
	44210	JOINT TORIQUE – no 10 ORB		
	135867	JOINT TORIQUE – no 10 ORFS		
13	163598	COURROIE DE SANGLE, SUSPENDUE, 6 PO LG	1	
14	158253	ENTRETOISE – MONTAGE COUPLEUR	2	
15	135778	RACCORD – ADAPTATEUR	2	
	50219	JOINT TORIQUE – no 6 ORB		
	135865	JOINT TORIQUE – no 6 ORFS		
16	135444	COURROIE DE SANGLE 6 PO LG	10	
17	114143	RACCORD – COUPLAGE HYD.	2	
18	114142	RACCORD – COUPLAGE HYD.	1	
19	114140	SUPPORT	2	
20	114120	RACCORD – COUPLAGE HYD.	2	
21	49232	COLLIER DE SERRAGE – ATTACHE DE CÂBLE, BLANCHE	2	
22	49227	COLLIER DE SERRAGE – ATTACHE DE CÂBLE, VERTE	8	
23	40702	COLLIER DE SERRAGE – ATTACHE DE CÂBLE, ROUGE	5	
24	40701	COLLIER DE SERRAGE – ATTACHE DE CÂBLE, JAUNE	3	
25	21763	COLLIER DE SERRAGE – ATTACHE DE CÂBLE, NOIR	4	
26	42589	MOULAGE	2	
27	29934	SUPPORT	1	
28	21858	PASSE-FILS – ANTI-POUSSIÈRE	2	
29	21856	CAPUCHON – ANTI-POUSSIÈRE	1	
A	184657	BOULON – TRCCC M10 X 1,5 X 20-8,8-AA1J		
B	152732	BOULON – TRCC M10 X 1,5 X 40-8,8-AA1J		
C	136485	BOULON – À TÊTE HEX. FLG HD TFL M8 X 1,25 X 16-8,8-AA1J		
D	136209	VIS – RONDELLE HEX. M10 X 1,5 X 20-450HV		
E	136178	BOULON – TRCC M10 x 1,5 x 20-8,8-AA1J		
F	136151	BOULON – À TÊTE HEX. BOMBÉE TFL M10 x 1,5 x 16-8,8-AA1J		
G	135799	ÉCROU – DE BLOCAGE CENTRAL HEX. À COL. M10 X 1,5-10		

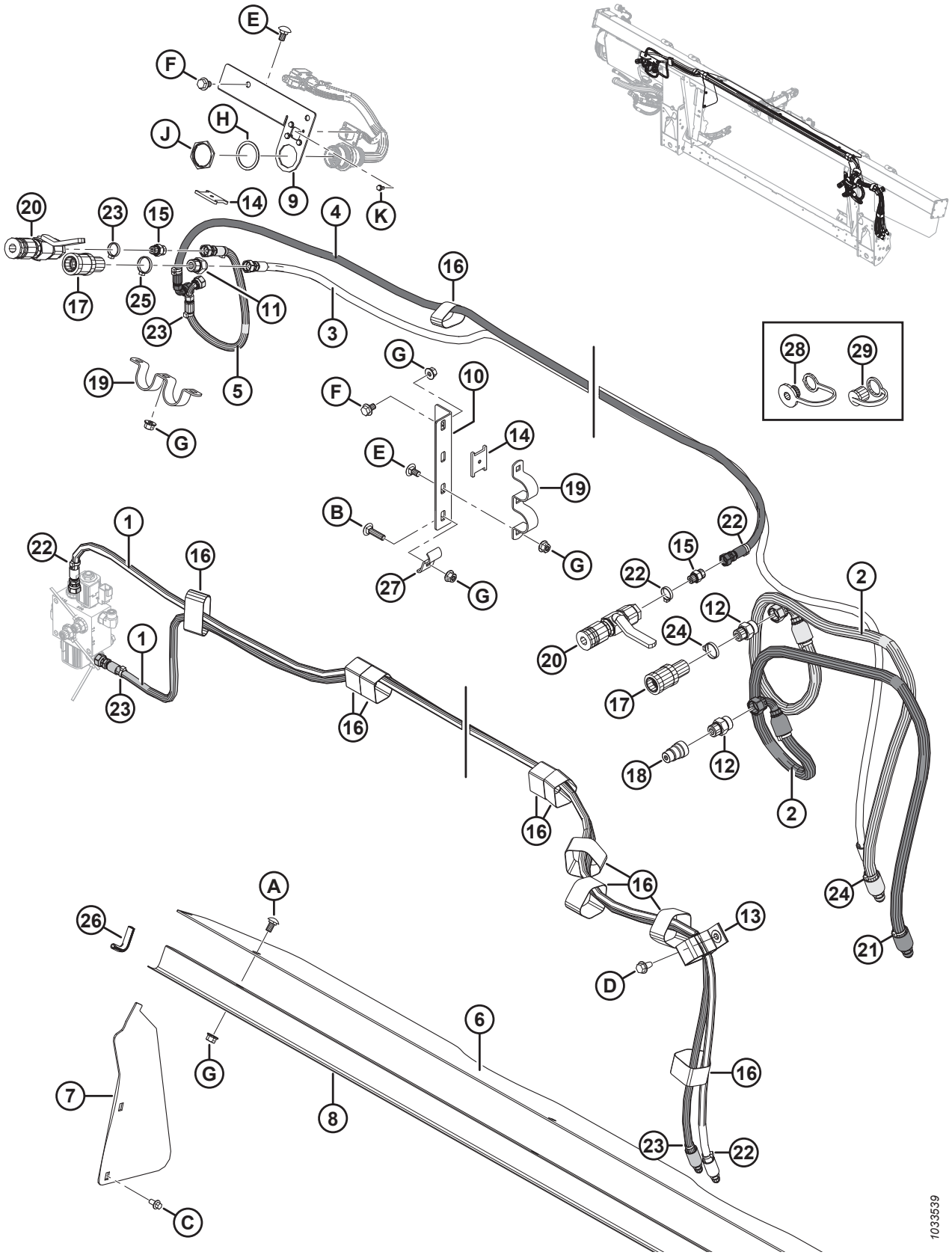
1033539

Réf.	Numéro de pièce	Description	Qté	Numéro de série
H	134011	RONDELLE – RESSORT DE BLOCAGE, TÊTE DEUTSCH, TAILLE 24		
J	134010	ÉCROU – PANNEAU, H30, TAILLE 24		
K	42292	VIS – TÊTE HEX. TPG WSH N° 10 X 1/2-GR5-AA1T		

137 John Deere de série 60/70 S/T – Jeu complémentaire hydraulique

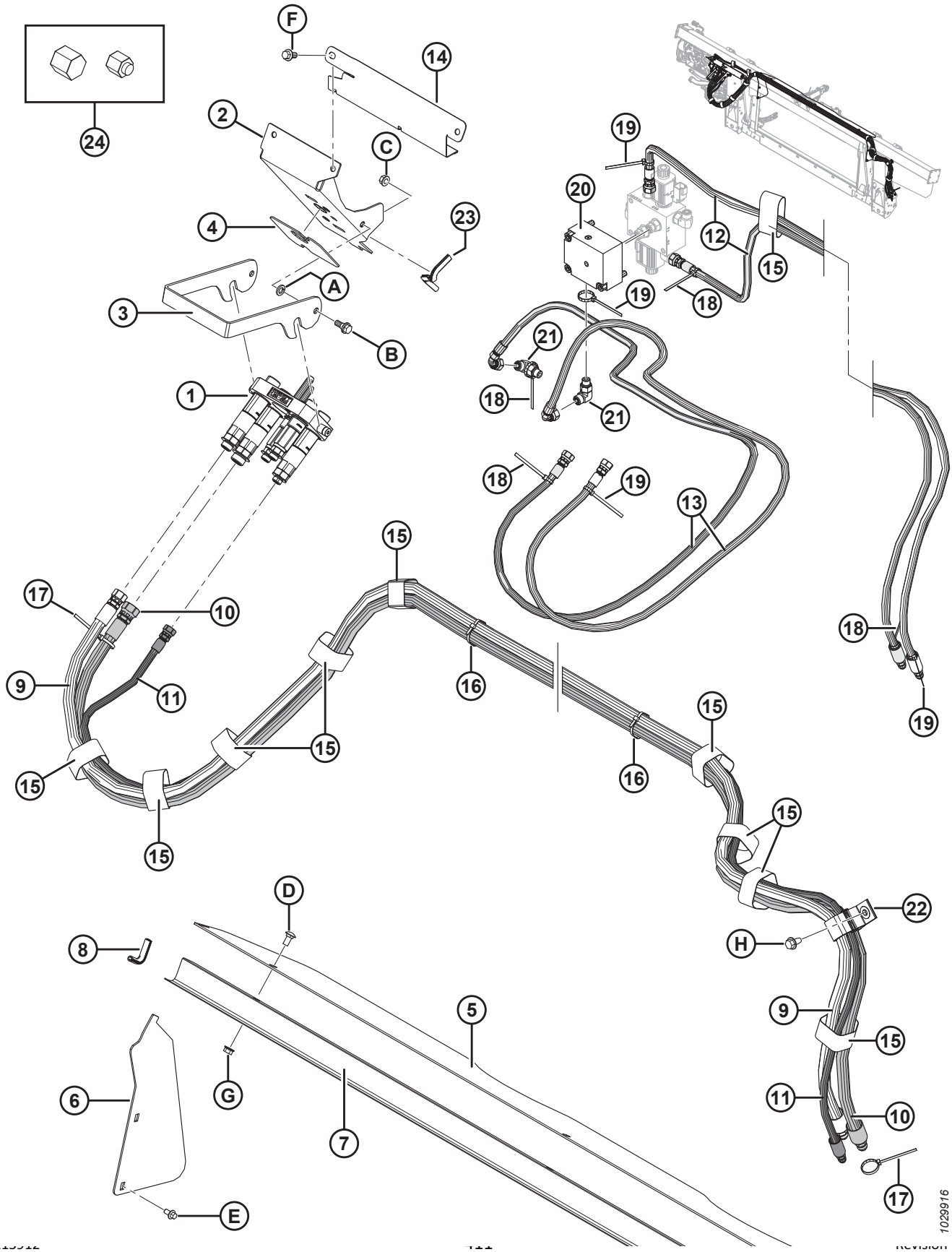

NOTE:

Certains ensembles complémentaires peuvent avoir été expédiés avec un multicoupleur Parker (non vendu séparément). Les pièces de rechange destinées aux multicoupleurs Parker comprennent un assemblage de plaques (MD n° 182182), deux coupleurs femelles de 1/2 po (MD n° 184460), deux coupleurs de 3/8 po (MD n° 191704), un kit d'étanchéité de 1/2 po (MD n° 129860), un kit d'étanchéité de 3/8 po (MD n° 129859), deux raccords (MD n° 191705), un raccord (MD n° 184461), un raccord (MD n° 184463), deux bagues (MD n° 182181), un adaptateur de raccord (MD n° 184462) et deux vis (MD n° 184524). Les pièces de rechange du multicoupleur Parker **NE SONT PAS** interchangeables avec les pièces de rechange du multicoupleur Faster (MD n° 279718). Pour remplacer l'intégralité du multicoupleur, commandez un multicoupleur Faster (MD n° 279718).

Réf.	Numéro de pièce	Description	Qté	Numéro de série
1	279718	COUPLAGE – MULTI JD (PLUS RAPIDE)	1	
	294097	KIT – ENS. PLAQUE DE COUPLEUR, JD (FASTER) [447]		
	279011	KIT – COUPLEUR 3/8 AVEC 3/8 PO RACCORD, ROUGE/VERT (FASTER) [447]	2	
	279012	KIT – COUPLEUR 9/16 AVEC 5/8 PO RACCORD JAUNE (FASTER) [447]	1	
	279013	KIT – COUPLEUR 9/16 AVEC 1/2 PO RACCORD, BLANC (FASTER) [447]	1	
	279014	KIT – COUPLEUR 9/16 AVEC 3/8 PO RACCORD, BLEU (FASTER) [447]	1	
	279034	JOINT – COUPLEUR 9,525 mm (3/8 po) (FASTER) [447]		
	279035	JOINT – COUPLEUR 14,3 mm (9/16 po) (FASTER) [447]		
2	213264	SUPPORT DE MONTAGE – COUPLEUR JD	1	
3	248960	VERROU – SUPPORT DE MONTAGE DU COUPLEUR	1	
4	129149	COUSSINET – CAOUTCHOUC	1	
5	276285	COUVERCLE – VIS D'ALIMENTATION, SUPÉRIEURE	1	
6	276284	COUVERCLE – VIS D'ALIMENTATION, LATÉRALE	2	
7	156725	COUVERCLE – FLEXIBLE	1	
8	42589	MOULAGE	2	
9	287860	TUYAU – HYD., ENT. DU RABATTEUR (JD)	1	
10	287312	TUYAU – HYD., ENT. DU RABATTEUR (JD)	1	
11	287863	TUYAU – HYD., LEVAGE DU RABATTEUR (JD)	1	
12	287861	TUYAU – HYD., AVANT-ARRIÈRE DU RABATTEUR (JD)	2	
13	287862	TUYAU – HYD., AVANT-ARRIÈRE DU RABATTEUR (JD)	2	
14	213965	COUVERCLE – FLEXIBLE	1	
15	135444	COLLIER DE SERRAGE – COURROIE DE SANGLE 6 PO LG	11	
16	21763	COLLIER DE SERRAGE – ATTACHE DE CÂBLE (NOIR)	3	
17	40701	COLLIER DE SERRAGE – ATTACHE DE CÂBLE (JAUNE)	2	
18	40702	COLLIER DE SERRAGE – ATTACHE DE CÂBLE (ROUGE)	5	
19	49227	COLLIER DE SERRAGE – ATTACHE DE CÂBLE (VERT)	5	

447. Pièces de rechange pour le multicoupleur Faster (MD no 279718) uniquement. **NE SONT PAS** interchangeables avec les pièces de rechange du multicoupleur Parker (non vendu séparément).

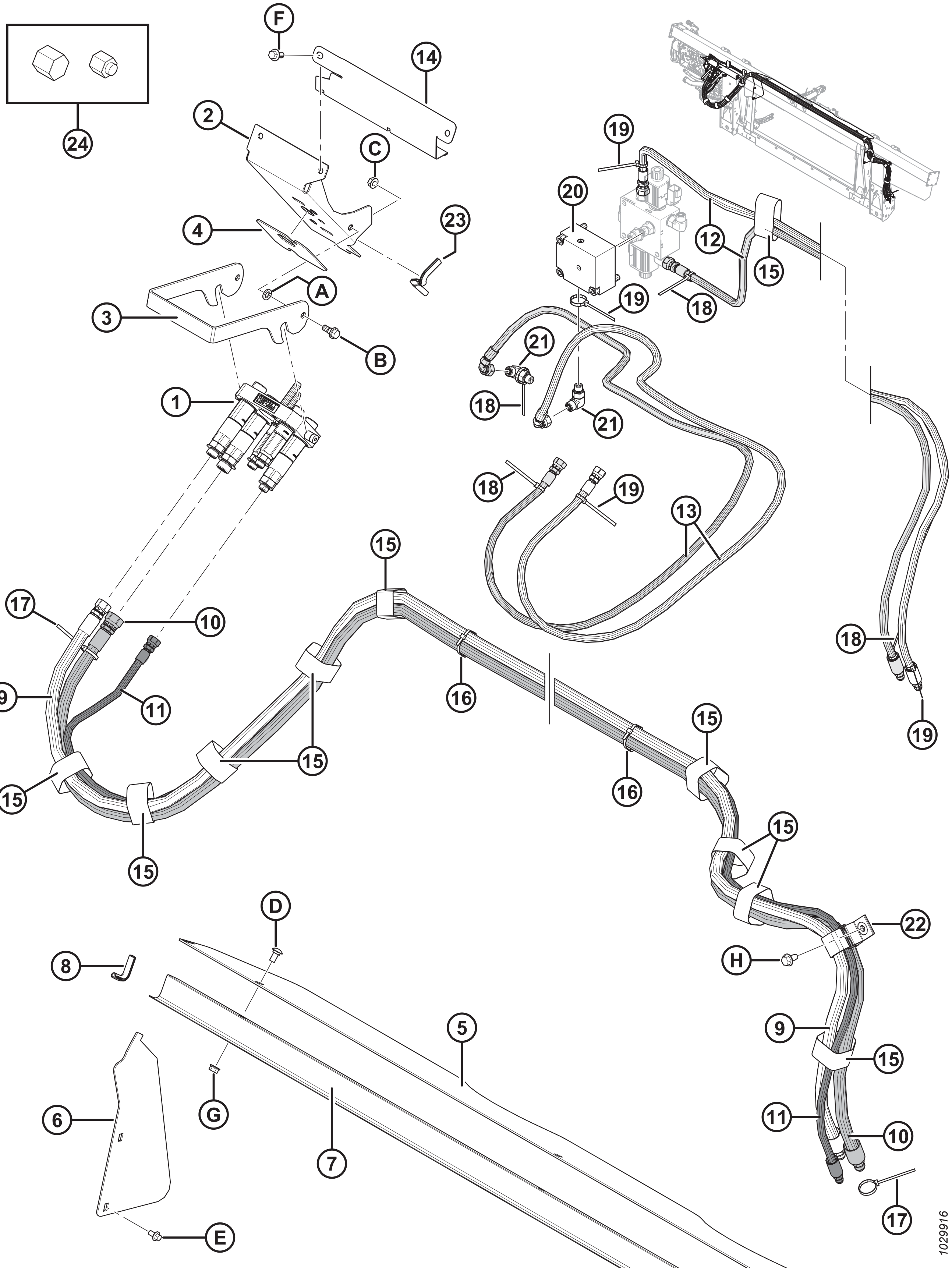
F
14
24
2
C
4
23
20
19
12
15
18
A
3
B
21
1
18
21
18
19
13
15
17
10
9
11
16
15
15
16
18
19
15
15
15
D
22
H
8
5
9
15
6
G
11
10
7
E
17
1029916

Réf.	Numéro de pièce	Description	Qté	Numéro de série
20	335342	CLAPET – ANTIRETOUR	1	
	279228	CLAPET – CARTOUCHE, ANTIRETOUR PILOTÉ		
	163184	JOINT TORIQUE **(2020 ET ANTÉRIEUR)** [448]		– 396189
	320284	JOINT TORIQUE – 2,38 X 20,64		396190 –
	220959	KIT D'ÉTANCHÉITÉ		
	184711	**RONDELLE – PLATE NORMALE M10-200HV-AA1J**		
21	136095	RACCORD – COUDE 90° HYD	2	
22	163598	SANGLE – VELCRO, DE SUSPENSION	1	
23	42074	MOULAGE	1	
24	108233	CAPUCHON – TUBE TUBE (POUR EXPÉDITION SEULEMENT)	2	
	30813	CAPUCHON – TUBE ÉVASÉ 37 ° 9,52 MM (3/8 PO) (POUR EXPÉDITION SEULEMENT)	3	
A	18652	RONDELLE – NORMALE DE BLOCAGE 7/16 PO DI NOM. ZP		
B	27647	BOULON – À ÉPAULEMENT		
C	30228	ÉCROU – À EMBASE FD FACE LISSE 0,375-16 UNC		
D	184657	BOULON – TRCCC M10 X 1,5 X 20-8,8-A3L		
E	136485	BOULON – TÊTE HEX. FLG HD TFL M8 X 1,25 X 16-8,8-A3L		
F	152655	BOULON – TÊTE HEX. FLG M10X 1,5 X 20-8,8-A3L		
G	135799	ÉCROU – HEX. FLG, VERROU CENTRAL, M10 X 1,5-10-A3L		
H	136209	VIS – TÊTE HEX. AVEC RONDELLE M10 X 1,5 X 20-450HV-A3L		

448. Pièce de rechange uniquement pour les engins datant de 2020 et des années précédentes. Pour les engins datant de 2021 et des années suivantes, ou pour ceux équipés d'un collecteur MD n° 335342, commandez le joint torique MD n° 320284.

138 John Deere série 50 – Ens. complémentaire électrique

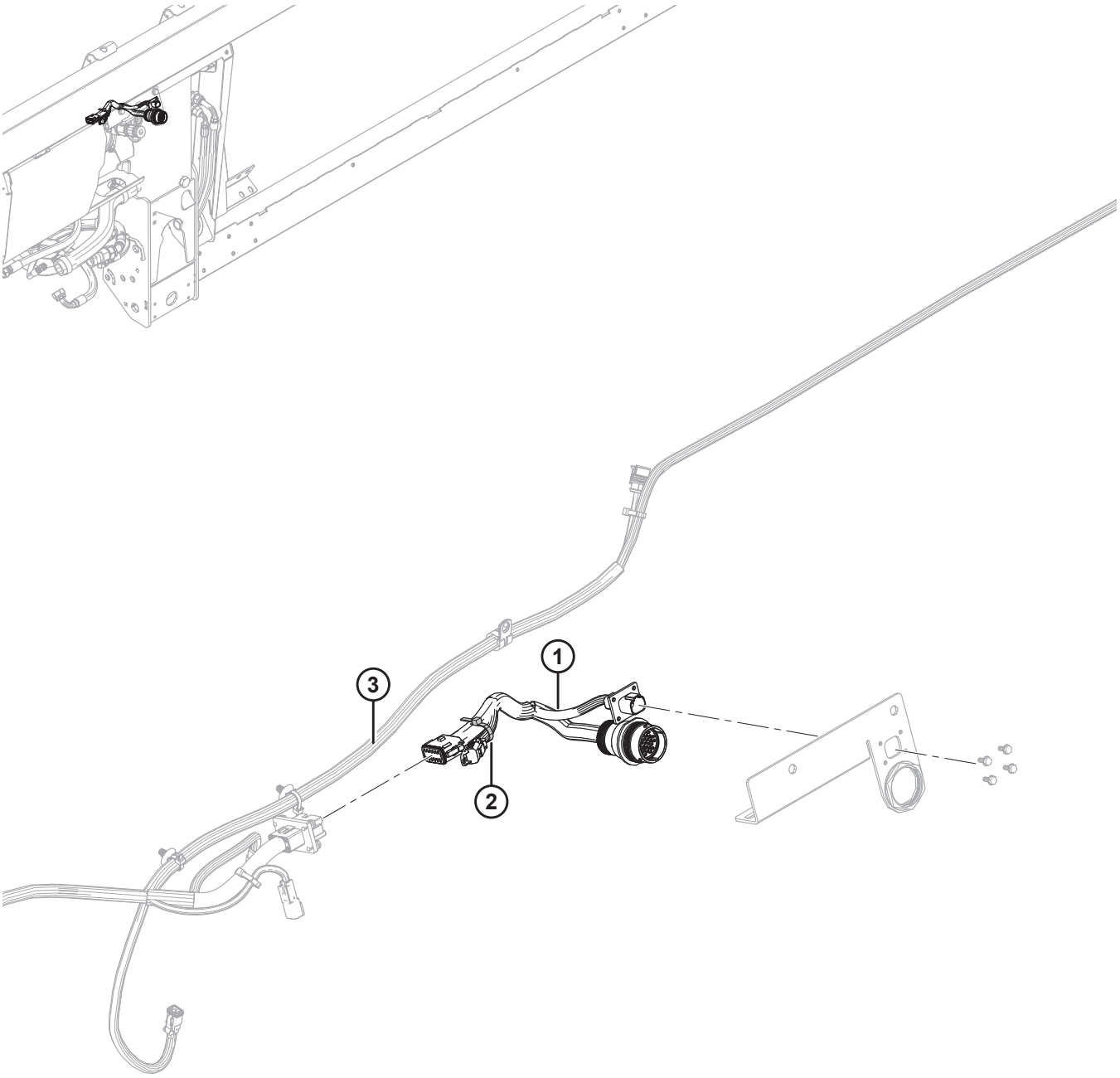

1033540

NOTE:

Pour les pièces spécifiques du faisceau électrique, reportez-vous au catalogue des pièces du connecteur électrique (MD n 169641).

Réf.	Numéro de pièce	Description	Qté	Numéro de série
1	337168	FAISCEAU – FM100, ASS. COMPLÉMENTAIRE, JD 50	1	
	134948	CAPUCHON ANTI-POUSSIÈRE – DEUTSCH, HDP20	1	
	134746	CONNECTEUR – CAPUCHON, BOUCHON, 12 VOIES	1	
2	21763	COLLIER DE SERRAGE – ATTACHE DE CÂBLE, NOIRE	1	
3	RÉF.	HARNAIS – FM100, PRINCIPAL	1	

139 John Deere de série 60/70 S/T – Jeu complémentaire électrique

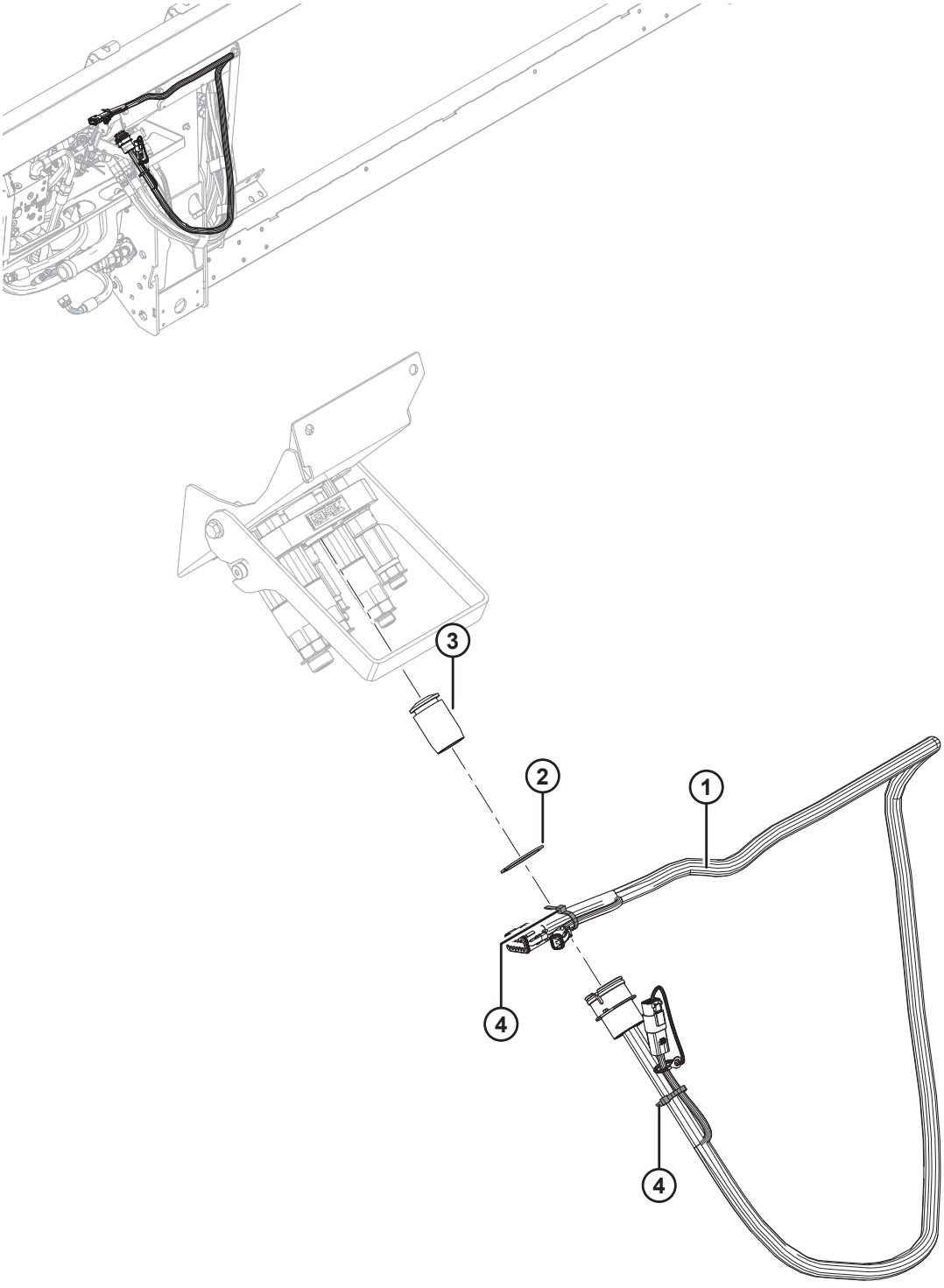

1020077

NOTE:

Pour les pièces spécifiques du faisceau électrique, reportez-vous au catalogue des pièces du connecteur électrique (MD n 169641).

Réf.	Numéro de pièce	Description	Qté	Numéro de série
1	258107	FAISCEAU – FM100, JEU COMPLÉMENTAIRE, JOHN DEERE	1	
	134741	CAPUCHON – BOUCHON, DEUTSCH, DT, 2 POS.	1	
	134746	CONNECTEUR – CAPUCHON, BOUCHON, 12 VOIES	1	
2	135267	ANNEAU – DE RETENUE EXT. INVERSÉ	1	
3	129148	BOUCHON – CAOUTCHOUC	1	
4	21763	COLLIER DE SERRAGE – ATTACHE DE CÂBLE (NOIR)	2	

140 Versatile – Kit complémentaire électrique

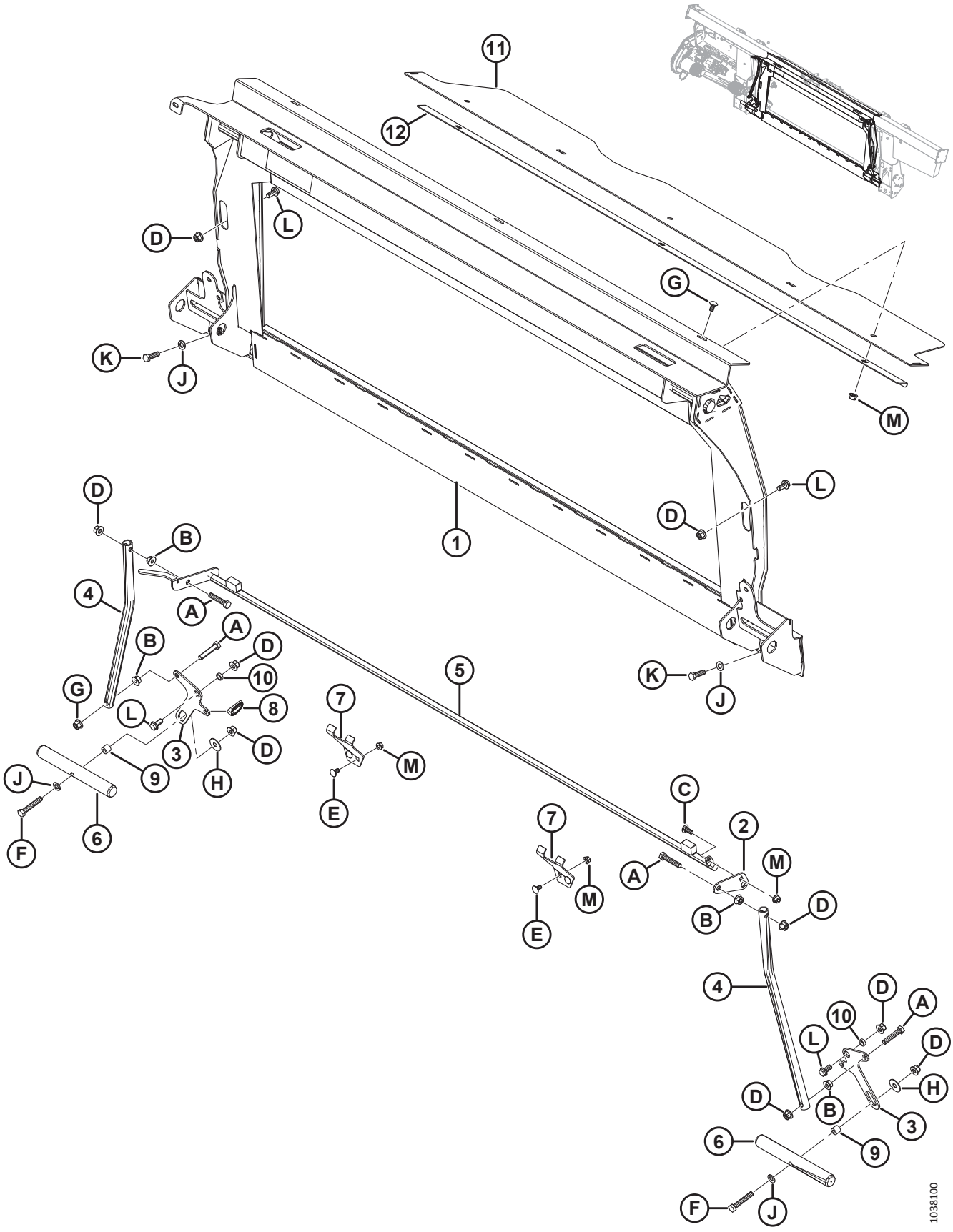

VERSATILE – KIT COMPLÉMENTAIRE ÉLECTRIQUE

Réf.	Numéro de pièce	Description	Qté	Numéro de série
	B6961	**ASS. COMPLÉMENTAIRE – VERSATILE** [449]		
1	**347077**	**CHÂSSIS – ADAPTATION AVEC AUTOCOLLANT**	**1**	
2	**328582**	**LEVIER**	**1**	
3	**347569**	**LEVIER – PIVOT**	**2**	
4	156783	TUBE – BIELLE	2	
5	**337311**	**VERROU – TRANSFERT ASS. SOUDÉ**	**1**	
6	133138	ARBRE	2	
7	245246	SUPPORT – GÂCHE DE VERROUILLAGE	2	
8	**113561**	**GOUPILLE – ANNEAU RABATTANT**	**1**	
9	**337043**	**BAGUE – M12 FILETÉ**	**2**	
10	133439	ENTRETOISE – 0,75 DE X 0,120 PO MUR	2	
11	**328356**	**COUVERCLE – VIS D'ALIMENTATION SUPÉRIEURE**	**1**	
12	**301629**	**SYSTÈME DE FIXATION – CAPOT ANTI-POUSSIÈRE**	**1**	
A	**237316**	**BOULON – TÊTE HEX. TFL M12 X 1,75 X 60-8,8-AA1J**		
B	**136036**	**ÉCROU – HEX. À COL LISSE M12 X 1,75-8-AA1J**		
C	**136506**	**BOULON – TRCCC M10 X 1,5 X 25-8,8-AA1J**		
D	**136431**	**ÉCROU – DE BLOCAGE CENTRAL HEX. À COL. M12 X 1,75-10-A3L**		
E	**136178**	**BOULON – TRCC M10 X 1,5 X 20-8,8-AA1J**		
F	**184675**	**BOULON – TÊTE HEX. M12 X 1,75 X 70-8,8-AA1J**		
G	**184657**	**BOULON – TRCCC M10 X 1,5 X 20-8,8-AA1J**		
H	32247	RONDELLE – PLATE		
J	184714	RONDELLE – PLATE NORMALE M12-300HV-A3L		
K	184669	BOULON – TÊTE HEX. M12 X 1,75 X 40-8,8-A3L		
L	136625	BOULON – TÊTE HEX. À COL. CRT M12 X 1,75 X 25 X SPCL-100-AA1J		
M	**135799**	**ÉCROU – BLOCAGE CENTRAL HEX. À COL. M10 X 1,5-10**		

449. L'ensemble complémentaire Versatile comprend le module de flottement, le système hydraulique et les compléments électriques requis pour compléter un FM100 autonome ou pour convertir un FM100 installé en usine. Kits disponibles chez Whole Goods seulement.

141 Versatile – Kit complémentaire électrique

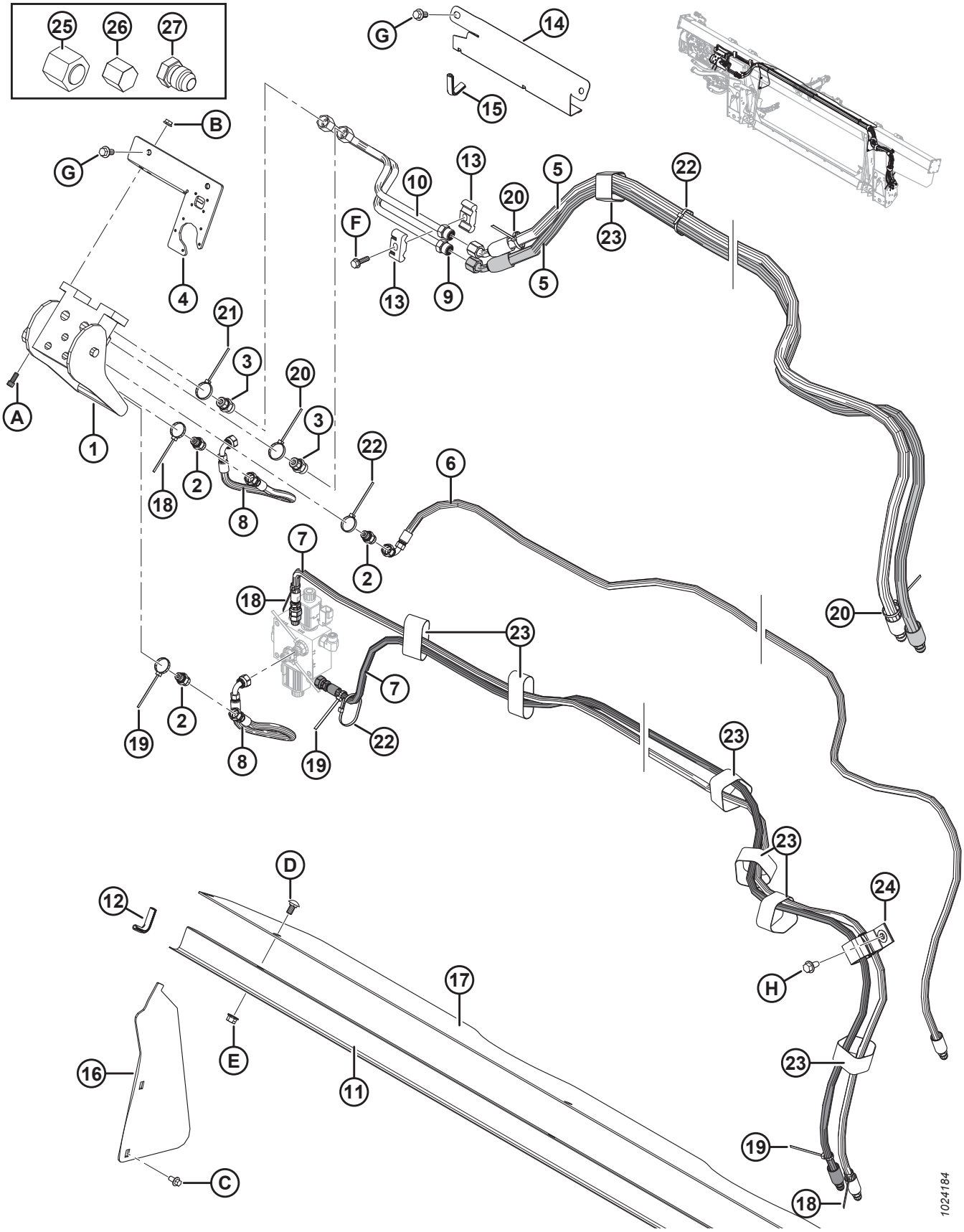

VERSATILE – KIT COMPLÉMENTAIRE ÉLECTRIQUE

Réf.	Numéro de pièce	Description	Qté	Numéro de série
1	153151	COUPLAGE – MULTIPLE	1	
	129800	COUVERCLE – KIT		
	129801	VERROU – KIT DE BOUTON		
	129976	COUPLAGE – 1/4 PO		
	129977	COUPLAGE – 3/8 PO		
2	252694	RACCORD – ADAPTATEUR, ORIFICE 0,052	3	
	50219	JOINT TORIQUE – no 6 ORB		
	135865	JOINT TORIQUE – no 6 ORFS		
3	135780	RACCORD – ADAPTATEUR	2	
	44209	JOINT TORIQUE – no 8 ORB		
	135866	JOINT TORIQUE – no 8 ORFS		
4	301693	KIT – COUVERCLE CNH ÉLECTRIQUE	1	
5	213182	FLEXIBLE – HYD, ENTRAÎNEMENT DU RABATTEUR	2	
6	213184	FLEXIBLE – HYD, LEVAGE DU RABATTEUR	1	
7	213350	TUYAU – HYD., AVANT-ARRIÈRE DU RABATTEUR	2	
8	213354	TUYAU – HYD., AVANT-ARRIÈRE	2	
9	213204	CONDUITE – PRESS. D'ENTRAÎNEMENT DE RABATTEUR	1	
10	213205	CONDUITE – RETOUR D'ENTRAÎNEMENT DE RABATTEUR	1	
11	156725	COUVERCLE – FLEXIBLE	1	
12	42589	MOULAGE	2	
13	37167	COLLIER	2	
14	213965	COUVERCLE – TUYAU (2016 ET ANTÉRIEUR)	1	-301189
15	194082	MOULAGE (2016 ET AVANT)	1	-301189
16	276284	COUVERCLE – VIS D'ALIMENTATION, LATÉRALE	2	
17	276285	COUVERCLE – VIS D'ALIMENTATION, SUPÉRIEURE	1	
18	49227	COLLIER DE SERRAGE – ATTACHE DE CÂBLE (VERT)	3	
19	40702	COLLIER DE SERRAGE – ATTACHE DE CÂBLE (ROUGE)	3	
20	40701	COLLIER DE SERRAGE – ATTACHE DE CÂBLE (JAUNE)	3	
21	49232	COLLIER DE SERRAGE – ATTACHE DE CÂBLE (BLANC)	1	
22	21763	COLLIER DE SERRAGE – ATTACHE DE CÂBLE (NOIR)	7	
23	135444	COLLIER DE SERRAGE – COURROIE DE SANGLE 6 PO LG	7	
24	163598	SANGLE – VELCRO, DE SUSPENSION	1	
25	136325	CAPUCHON – HYD. SAE, 6 ORFS	1	
26	108233	CAPUCHON – TUBE TUBE (POUR EXPÉDITION SEULEMENT)	2	
	30813	CAPUCHON – TUBE ÉVASÉ 37 ° 9,52 MM (3/8 PO) (POUR EXPÉDITION SEULEMENT)	3	
27	50178	BOUCHON – 3/8 PO TUBE (POUR EXPÉDITION SEULEMENT)	4	
A	135397	BOULON – TÊTE CREUSE (HEX.) 5/16 GPN X 3/4		
B	30280	ÉCROU – DE BLOCAGE LAT. FLG FACE LISSE 5/16 GPN GR 5 ZP		
C	136485	BOULON – TÊTE HEX. FLG HD TFL M8 X 1,25 X 16-8,8-A3L		

VERSATILE – KIT COMPLÉMENTAIRE ÉLECTRIQUE

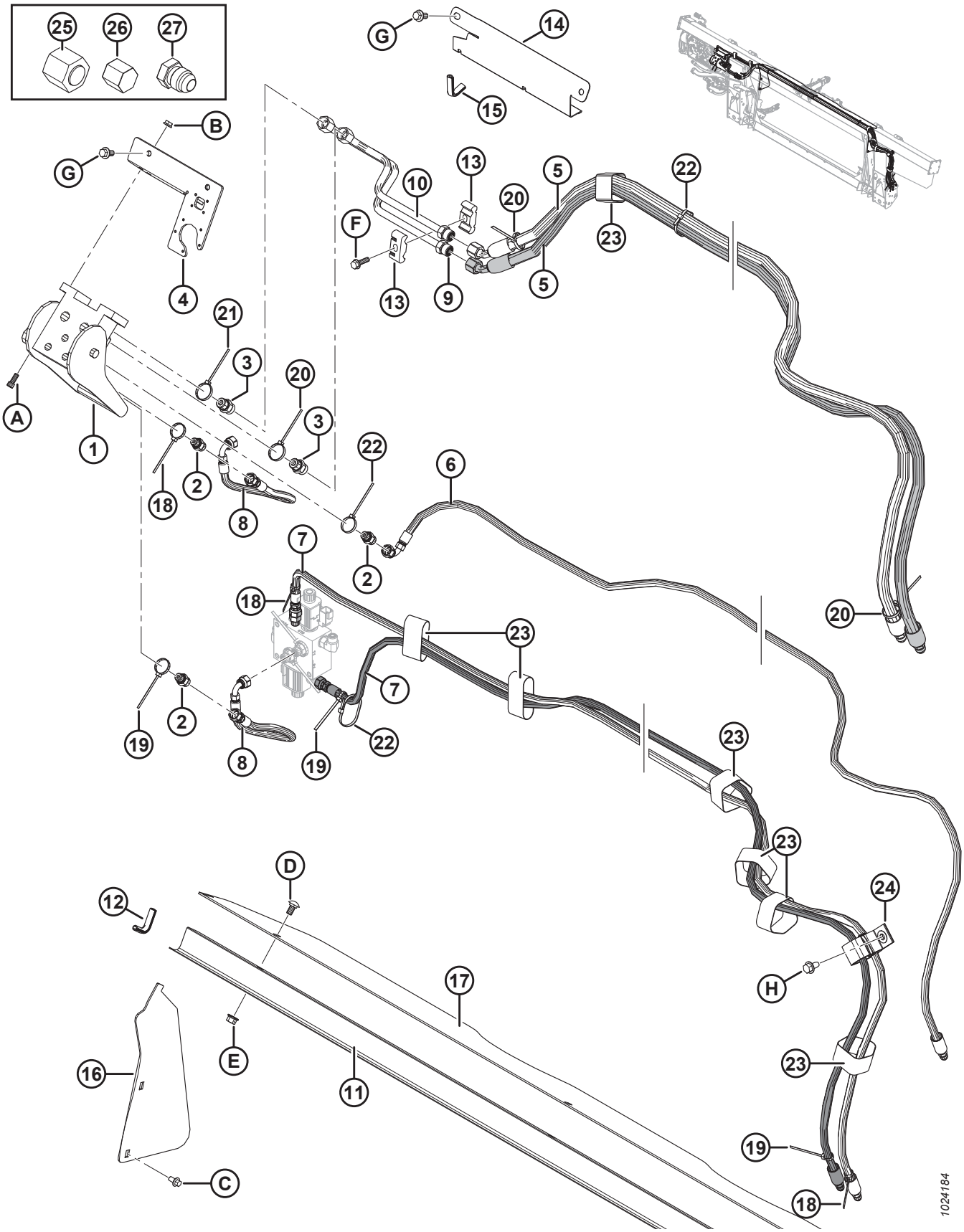

Réf.	Numéro de pièce	Description	Qté	Numéro de série
D	184657	BOULON – TRCCC M10 X 1,5 X 20-8,8-A3L		
E	135799	ÉCROU – HEX. FLG, VERROU CENTRAL, M10 X 1,5-10-A3L		
F	252655	BOULON – TÊTE HEX. TFL M8 X 1,25 X 30-8,8-A3L		
G	152655	BOULON – TÊTE HEX. FLG M10X 1,5 X 20-8,8-A3L		
H	136209	VIS – TÊTE HEX. AVEC RONDELLE M10 X 1,5 X 20-450HV-A3L		

142 Versatile – Kit complémentaire électrique

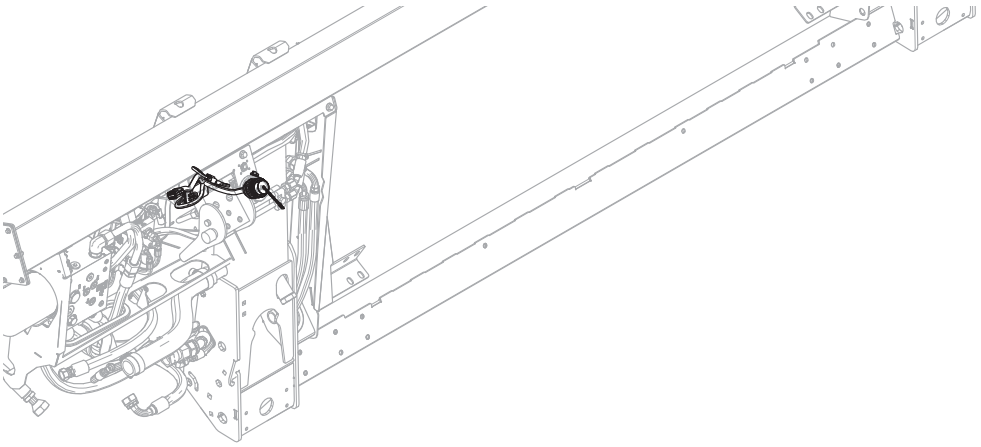

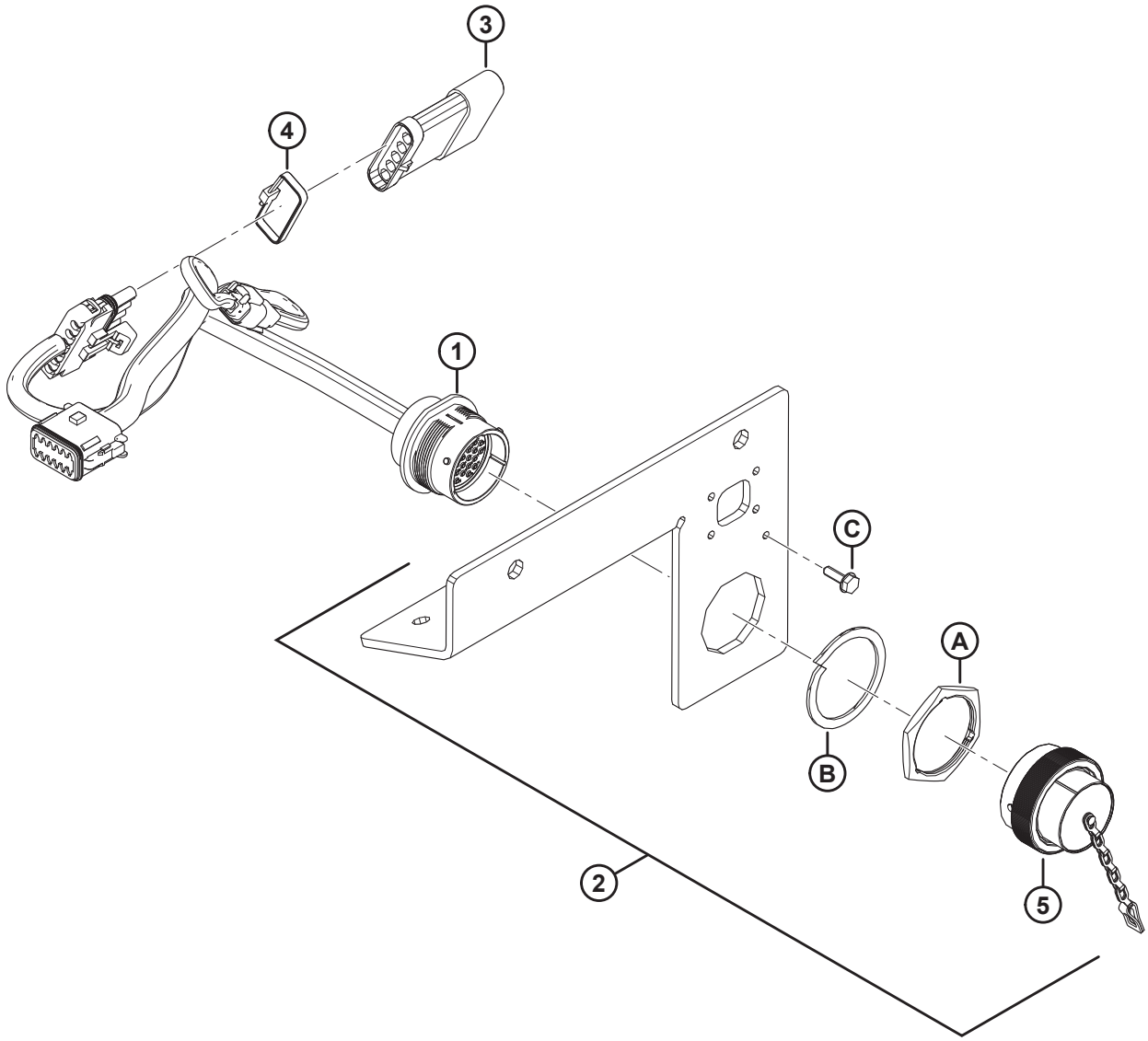

1024185

VERSATILE – KIT COMPLÉMENTAIRE ÉLECTRIQUE

NOTE:

Pour les pièces spécifiques du faisceau électrique, reportez-vous au catalogue des pièces du connecteur électrique (MD n 169641).

Réf.	Numéro de pièce	Description	Qté	Numéro de série
1	213211	FAISCEAU – FM100, KIT COMPLÉMENTAIRE	1	
	134746	CONNECTEUR – CAPUCHON, BOUCHON, 12 VOIES	1	
2	301693	KIT – COUVERCLE CNH ÉLECTRIQUE	1	
3	153933	RÉSISTANCE – RECONNAISSANCE DE PLATEFORME	1	
4	30753	COLLIER DE SERRAGE – ATTACHE DE CÂBLE (NOIR)	1	
5	134053	CAPUCHON – BOUCHON, HD30, TAILLE 24	1	
A	134010	ÉCROU – PANNEAU, H30, TAILLE 24		
B	134011	RONDELLE – RESSORT DE BLOCAGE, TÊTE DEUTSCH, TAILLE 24		
C	21947	VIS – AUTOTARAUDEUSE TÊTE HEX. AVEC RONDELLE No 10 X 5/8 ZP		

143 Kits de conversion de la vis d’alimentation – Doigts et spires

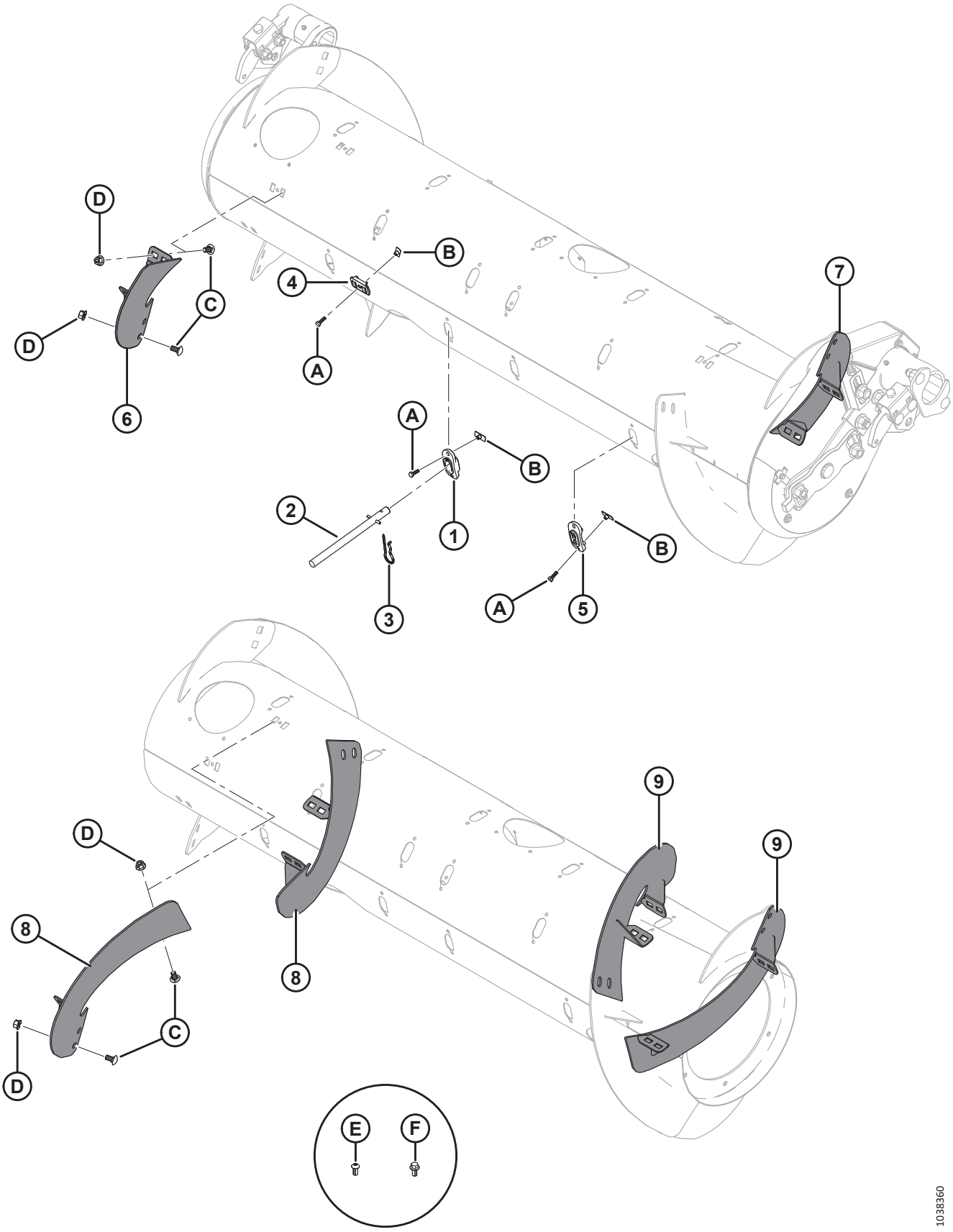

KITS DE CONVERSION DE LA VIS D'ALIMENTATION – DOIGTS ET SPIRES

Réf.	Numéro de pièce	Description	Qté	Numéro de série
	B7343	**KIT – DOIGTS DE VIS D'ALIMENTATION, 4 PCS** [450]		
	B7344	**KIT – SPIRE COURTE FORTE USURE** [451]		
	B7345	**KIT – SPIRE LONGUE FORTE USURE** [452]		
	357233	**KIT – SPIRE COURTE FORTE USURE** [453]		
	357234	**KIT – SPIRE LONGUE FORTE USURE** [454]		
1	337143	GUIDE	4	
2	337152	KIT – DOIGT [455]	4	
3	123180	ÉPINGLE – À CHEVEUX	4	
4	213084	BOUCHON – FENTE DE SPIRE	4	
5	187137	PLUG [456]		
6	287887	SPIRE, RTD – CD, MOY. (FORTE USURE)	1	
7	287888	SPIRE, RTD – CG, MOY. (FORTE USURE)	1	
8	287890	SPIRE, RTD – CD, LONGUE (FORTE USURE)	2	
9	287889	SPIRE, RTD – CG, LONGUE (FORTE USURE)	2	
A	252703	BOULON – TÊTE HEX.TFL M6 X 1 X 20 X SPCL-12,9-AA2L		
B	197263	ÉCROU – EN T M6 X 1		
C	136178	BOULON – TRCC M10 X 1,5 X 20-8,8-AA1J		
D	135799	ÉCROU – HEX. FLG, VERROU CENTRAL, M10 X 1,5-10-A3L		
E	135723	VIS – TÊTE RONDE HEX. M10 X 1,5 X 20-10,9-AA1J [457]		
F	152655	BOULON – À TÊTE HEX. FLG M10 X 1,5 X 20-8,8-AA1J [458]		

450. Comprend quatre doigts pleins (MD n° 337152), des guides (MD n° 337143), des épingles à cheveux (MD n° 123180), des bouchons de fente de spire (MD n° 213084) et du matériel. Kits disponibles chez Whole Goods seulement.
451. Comprend une paire de spires courtes (MD n° 287887 et 287888), quatre bouchons de fente de spire (MD n° 213084), quatre bouchons (MD n° 187137) et le matériel. Kits disponibles chez Whole Goods seulement.
452. Comprend deux paires de spires longues (MD n° 287889 et 287890), douze bouchons (MD n° 187137) et le matériel. Kits disponibles chez Whole Goods seulement.
453. Comprend une paire de spires courtes (MD n° 287887 et 287888), quatre bouchons de fente de spire (MD n° 213084), quatre bouchons (MD n° 187137), le matériel et les instructions.
454. Comprend deux paires de longues spires (MD n° 287889 et 287890), douze bouchons (MD n° 187137), le matériel et les instructions.
455. Comprend un doigt solide (non vendu séparément), une goupille à ressort (MD n° 7642), un guide (MD n° 337143) et les instructions.
456. Quantités : B7344 = 4, B7345 = 12
457. Pour la configuration ultra étroite uniquement ; utilisé sur les nouveaux trous percés dans la spire.
458. Pour la configuration ultra étroite uniquement ; utilisé sur les nouveaux trous percés dans la vis d'alimentation.

144 Kits de conversion de la pompe à engrenages

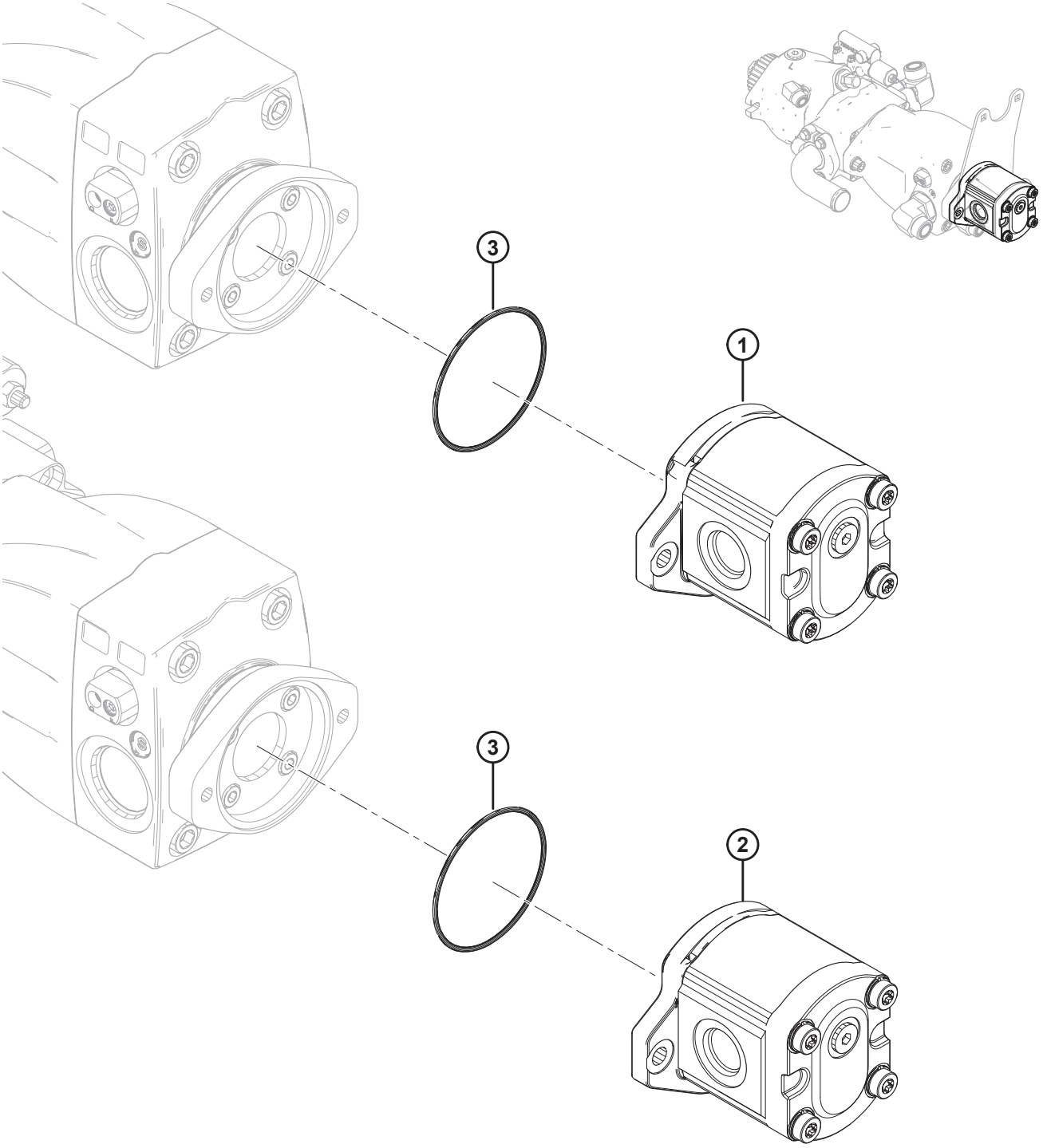

KITS DE CONVERSION DE LA POMPE À ENGRENAGES

Réf.	Numéro de pièce	Description	Qté	Numéro de série
	B6193	KIT – CONVERSION DE POMPE (CNH/CLAAS) [459]		
	B6194	KIT – CONVERSION DE POMPE (JD/AGCO/GLEANER) [460]		
1	187252	POMPE – ENGRENAGE, 16 CC, CASAPPA (CNH/CLAAS)	1	
	187918	KIT D'ÉTANCHÉITÉ – POMPE À ENGRENAGES		
2	295998	POMPE – À ENGRENAGES 19 CC, CASAPPA (JD/AGCO/GLEANER)	1	
	187918	KIT D'ÉTANCHÉITÉ – POMPE À ENGRENAGES		
3	136024	JOINT TORIQUE	1	

459. Comprend une pompe à engrenage (MD n° 187252) et un joint torique (MD n° 136024). Kits disponibles chez Whole Goods seulement.

460. Comprend une pompe à engrenage (MD n° 295998) et un joint torique (MD n° 136024). Kits disponibles chez Whole Goods seulement.

145 Kits de conversion du train d’engrenages

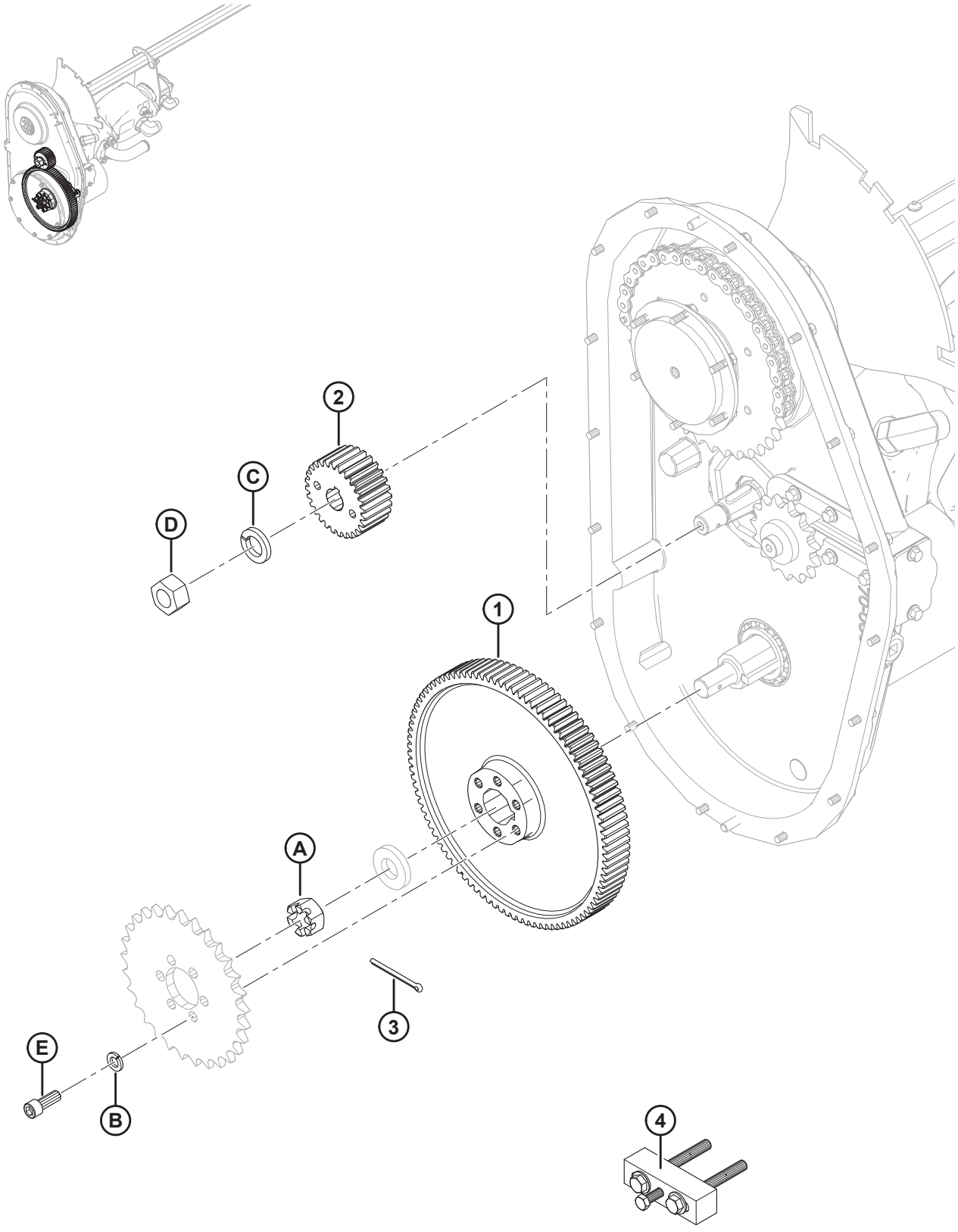

KITS DE CONVERSION DU TRAIN D'ENGRENAGES

Réf.	Numéro de pièce	Description	Qté	Numéro de série
	B6191	KIT – TRAIN D'ENGRENAGES 89/36 (CLAAS/AGCO/GLEANER) [461]		
	B6192	KIT – TRAIN D'ENGRENAGES 97/28 (CNH/JD) [462]		
1	276353	ENGRENAGE – 89 DENTS	1	
	187480	ENGRENAGE – 97 DENTS	1	
2	276352	ENGRENAGE – PIGNON 36 DENTS, MODULE 2.5	1	
	276859	ENGRENAGE – PIGNON 28 DENTS, MODULE 2.5	1	
3	135358	GOUPILLE – FENDUE, 5/32 DIA X 2,0 ZP	1	
4	304800	ASSEMBLAGE D'OUTILS – EXTRACTEUR DE PIGNONS [463]	1	
A	5512	ÉCROU – HEX. À RAINURE 0,750-16 UNF ZN PL		
B	18637	RONDELLE – NORM. DE BLOCAGE 3/8 PO NOM. DI ZP		
C	18640	RONDELLE – NORM. DE BLOCAGE 3/4 PO NOM. DI ZP		
D	18720	ÉCROU – HEX. 3/4-16 UNF GR 5 ZN PL		
E	135381	VIS – TÊTE HEX. CREUX		

461. Comprend un engrenage de 89 dents (MD n° 276353), un pignon 36 dents (MD n° 276352), une goupille fendue (MD n° 135358), un outil extracteur de pignons (MD n° 304800) et du matériel. Kits disponibles chez Whole Goods seulement.
462. Comprend un engrenage de 97 dents (MD n° 187480), un pignon 28 dents (MD n° 276859), une goupille fendue (MD n° 135358), un outil extracteur de pignons (MD n° 304800) et du matériel. Kits disponibles chez Whole Goods seulement.
463. Comprend deux rondelles (MD n° 18598), deux boulons (MD n° 30035), un boulon (MD n° 50072) et les instructions.

146 Kit de conversion de pignon et de chaîne

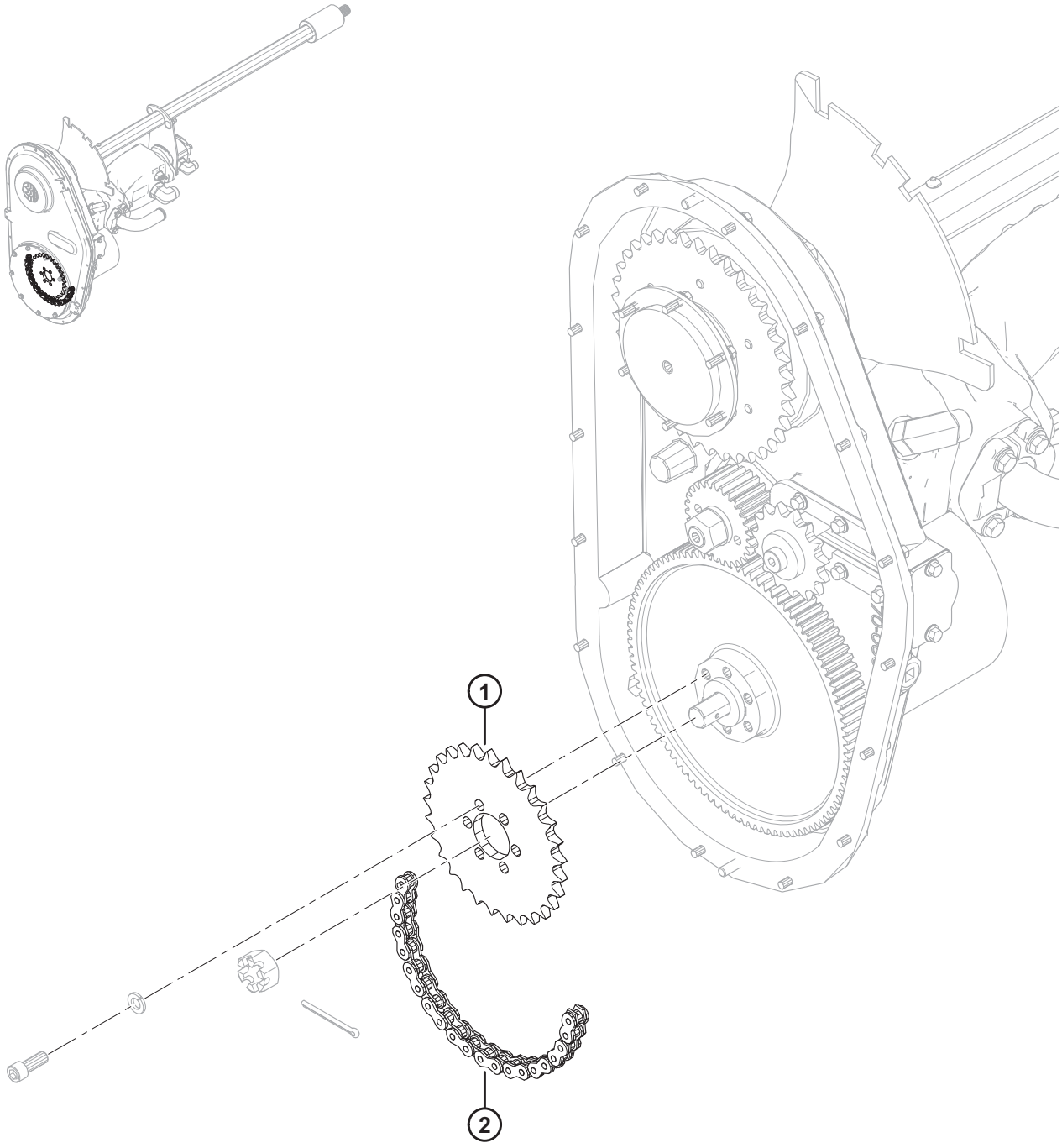

1027782

KIT DE CONVERSION DE PIGNON ET DE CHAÎNE

Réf.	Numéro de pièce	Description	Qté	Numéro de série
	B6195	KIT – PIGNON/CHAÎNE (CNH/AGCO/GLEANER) [464]		
1	231389	PIGNON – 50A29	1	
2	231534	CHAÎNE À ROULEAUX – RC 50 (78 MAILLONS SANS FIN)	1	

464. Le kit de pignon/chaîne est utilisé pour convertir les modules de flottement configurés pour les moissonneuses-batteuses John Deere/CLAAS Lexion en moissonneuses-batteuses CNH/AGCO. Kits disponibles chez Whole Goods seulement.

147 Kit de conversion AGCO Challenger/Massey Ferguson

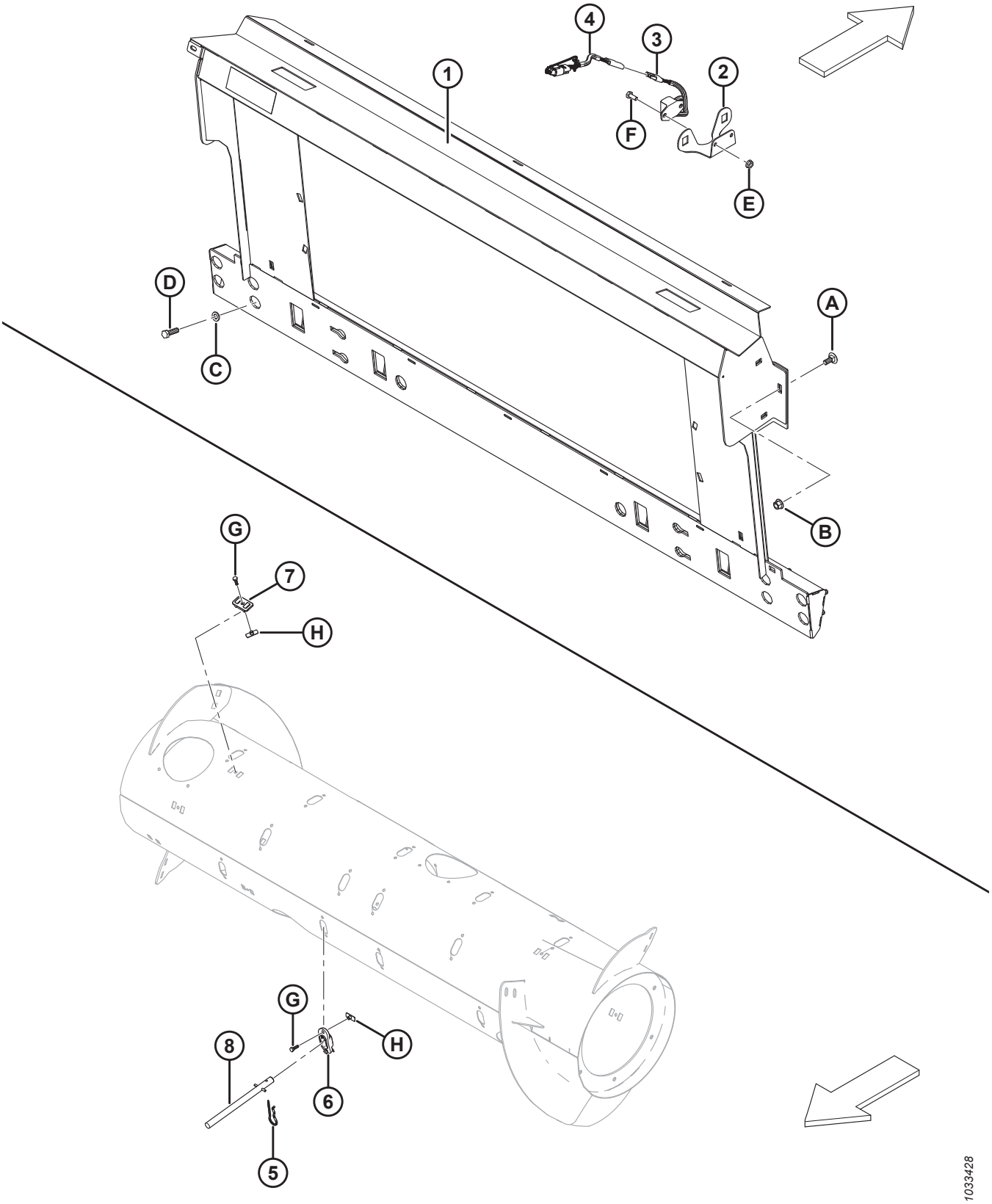

KIT DE CONVERSION AGCO CHALLENGER/MASSEY FERGUSON

Réf.	Numéro de pièce	Description	Qté	Numéro de série
	B6881	KIT – CONVERSION MASSEY/CHALLENGER [465]	1	
1	133672	CHÂSSIS – D'ADAPTATION AGCO – INCLINAISON LATÉRALE C/AC AUTOCOLLANT	1	
2	279746	SUPPORT – CAPTEUR DE VITESSE DU RABATTEUR	1	
3	152736	CAPTEUR – VITESSE, 3 CÂBLES (CHALLENGER/MASSEY)	1	
4	220572	FAISCEAU – CÂBLAGE DU CAPTEUR DE VITESSE DU RABATTEUR	1	
5	123180	ÉPINGLE – À CHEVEUX	8	
6	337143	GUIDE	8	
7	213084	BOUCHON – FENTE DE SPIRE	8	
8	337152	KIT – DOIGT [466]	8	
	7642	GOUPILLE – RESSORT 3/16 DIA X 1,5 LG		
A	184667	BOULON – TRCC M12 X 1,75 X 30-8,8-A3L		
B	136431	ÉCROU – HEX. FLG, VERROU CENTRAL, M12 X 1,75-10-A3L		
C	184714	RONDELLE – PLATE NORMALE M12-300HV-A3L		
D	152730	BOULON – TÊTE HEX TFL M12 X 1,75 X 35-10,9-AA1J		
E	21455	ÉCROU – FLG (FACE CRT) 1/4 GPN GR 5 ZP		
F	21572	BOULON – TÊTE HEX. 1/4 GPN X 0,625 LG GR 5 ZP		
G	252703	BOULON – TÊTE HEX.TFL M6 X 1 X 20 X SPCL-12,9-AA2L		
H	197263	ÉCROU – EN T M6 X 1		

465. Kits disponibles chez Whole Goods seulement.

466. Comprend un doigt solide (non vendu séparément), une goupille à ressort (MD n° 7642), un guide (MD n° 337143) et les instructions.

148 Kit de conversion AGCO Gleaner

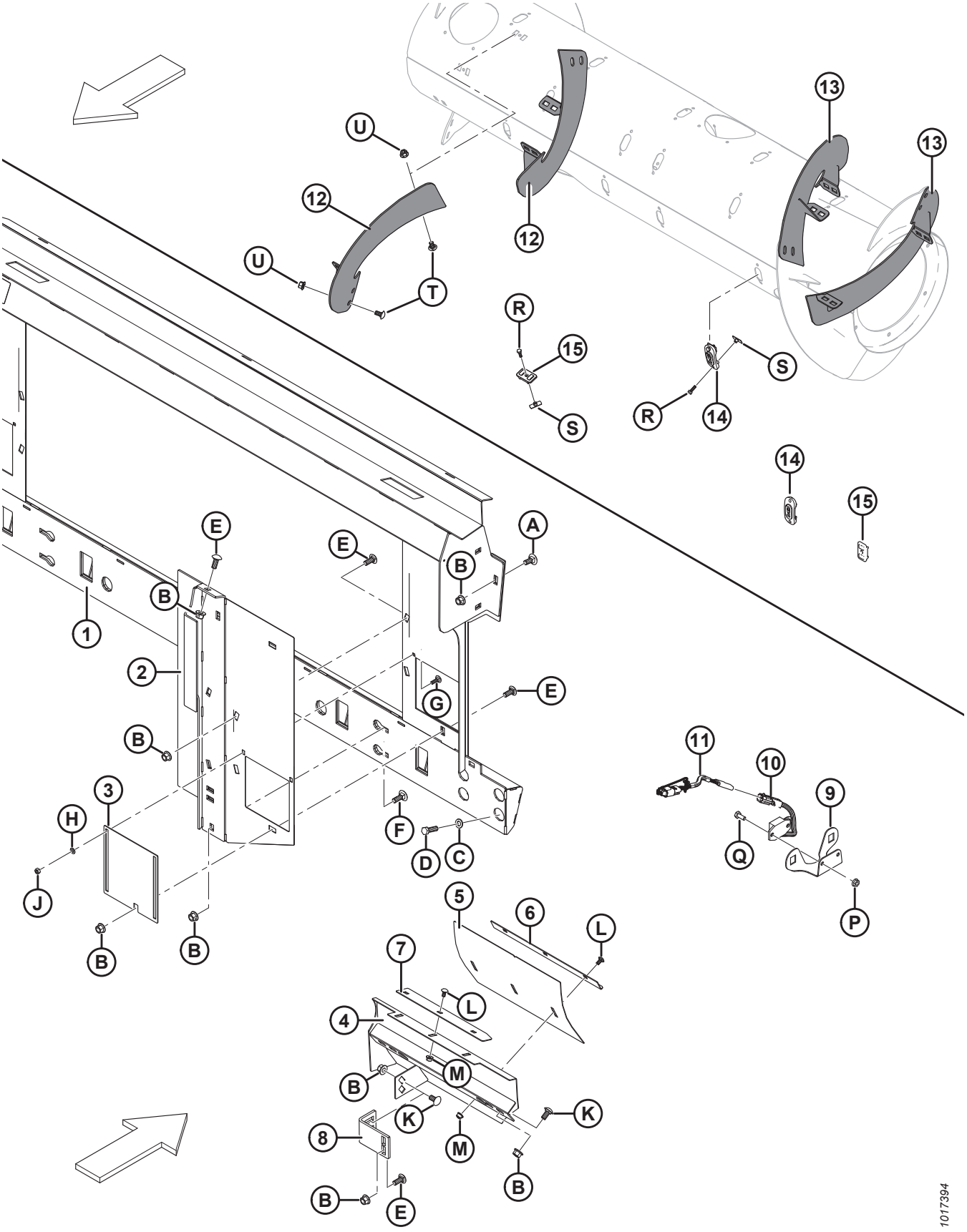

KIT DE CONVERSION AGCO GLEANER

Réf.	Numéro de pièce	Description	Qté	Numéro de série
	B6958	KIT – CONVERSION CHÂSSIS D'ADAPTATION GLEANER [467]		
1	245852	CHÂSSIS – GLEANER R/S C/AC AUTOCOLLANT	1	
2	245815	REMPLISSEUSE – ENS. SOUDÉ CG	1	
	245816	REMPLISSEUSE – ENS. SOUDÉ CD	1	
3	245763	PORTE – ACCÈS	2	
4	213833	DÉFLECTEUR – ENS. SOUDÉ CG, GLEANER	1	
	213834	DÉFLECTEUR – ENS. SOUDÉ CD, GLEANER	1	
5	213843	DÉFLECTEUR – PANNEAU DE RÉGLAGE	2	
6	213844	ANGLE – DÉBOURREUR	2	
7	213845	DÉBOURREUR	2	
8	276289	SUPPORT DE LA REMPLISSEUSE	2	
9	279746	SUPPORT – CAPTEUR DE VITESSE DU RABATTEUR	1	
10	184440	CAPTEUR – VITESSE, 2 CÂBLES (GLEANER)	1	
11	220572	FAISCEAU – CÂBLAGE DU CAPTEUR DE VITESSE DU RABATTEUR	1	
12	287890	SPIRE, RTD – CD, LONG. (FORTE USURE)	2	
13	287889	SPIRE, RTD – CG, LONG. (FORTE USURE)	2	
14	187137	BOUCHON	12	
15	213084	BOUCHON – FENTE DE SPIRE	4	
A	184667	BOULON – TRCC M12 X 1,75 X 30-8,8-A3L		
B	50186	ÉCROU – DE BLOCAGE À COL. FACE LISSE CD 1/2-13 UNC-GR5-AA1J		
C	184714	RONDELLE – PLATE NORMALE M12-300HV-A3L		
D	152730	BOULON – TÊTE HEX TFL M12 X 1,75 X 35-10,9-AA1J		
E	21868	BOULON – TRCCC 1/2-13 X 1,0 GR5-AA1J		
F	21471	BOULON – TRCC 1/2-13 X 1,25 GR5-AA1J		
G	21282	BOULON – TRCC 5/16-18 X 1-GR5-AA1J		
H	184572	RONDELLE – PLATE USS DE 6,35 MM (1/4 PO) NOM		
J	18589	ÉCROU – HEX. 5/16-18 UNC GR 5 ZP		
K	152439	BOULON – TRCCC M12 X 1,75 X 25-8,8-A3L		
L	191489	BOULON – TRCCC TFL M8 X 1,25 X 16-8,8-A2L		
M	135337	ÉCROU – HEX. FLG, VERROU CENTRAL M8 X 1,25-8-A2L		
P	21455	ÉCROU – FLG (FACE CRT) 1/4 GPN GR 5 ZP		
Q	21572	BOULON – TÊTE HEX. 1/4 GPN X 0,625 LG GR 5 ZP		
R	252703	BOULON – TÊTE HEX.TFL M6 X 1 X 20 X SPCL-12,9-AA2L		
S	197263	ÉCROU – EN T M6 X 1		
T	184657	BOULON – TRCCC M10 X 1,5 X 20-8,8-A3L		
U	135799	ÉCROU – HEX. FLG, VERROU CENTRAL, M10 X 1,5-10-A3L		

467. Kits disponibles chez Whole Goods uniquement.

149 Kit conversion AGCO IDEAL^{MC}

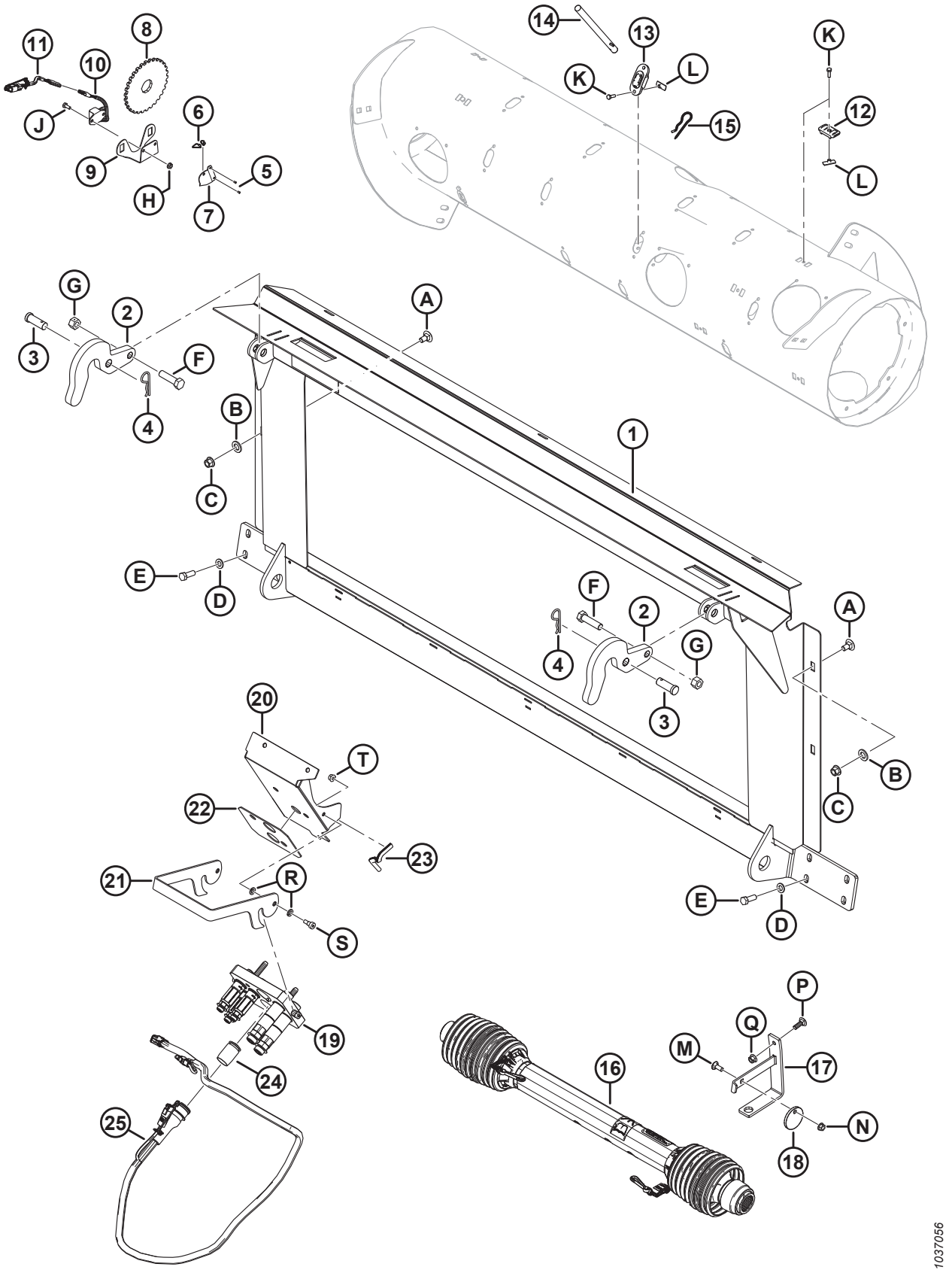

KIT CONVERSION AGCO IDEAL[MC]

Réf.	Numéro de pièce	Description	Qté	Numéro de série
	B6882	KIT – KIT DE CONVERSION AGCO IDEAL 7/8/9 [468]		
1	314678	CHÂSSIS – ADAPTATION IDEAL AVEC AUTOCOLLANT	1	
2	301451	SUPPORT – CROCHET	2	
3	158080	GOUPILLE – CHAPE	2	
4	13125	GOUPILLE – ÉPINGLE	2	
5	14338	RIVET – BORGNE 1/8 X 0,125	2	
6	16661	COLLIER DE SERRAGE – ATTACHE DE CÂBLE, NOIR	2	
7	164131	BLINDAGE – FAISCEAU DU CAPTEUR DE VITESSE DU RABATTEUR	1	
8	133997	DISQUE – CAPTEUR DE VITESSE DU RABATTEUR	1	
9	279746	SUPPORT – CAPTEUR DE VITESSE DU RABATTEUR	1	
10	152736	CAPTEUR – VITESSE, AGCO (3 CÂBLES)	1	
11	220572	FAISCEAU – CÂBLAGE DU CAPTEUR DE VITESSE DU RABATTEUR AGCO	1	
12	213084	BOUCHON – FENTE DE SPIRE	8	
13	337143	GUIDE	8	
14	337152	KIT – DOIGT [469]	8	
	7642	GOUPILLE – RESSORT 3/16 DIA X 1,5 LG		
15	123180	GOUPILLE – ÉPINGLE	8	
16	314306	TRANSMISSION – 1 3/4-20 SPL IDEAL [470]	1	
17	133166	SUPPORT DE MONTAGE – CROCHET DE TRANSMISSION SOUDÉ	1	
18	133165	DISQUE – VERROUILLAGE, TRANSMISSION	1	
19	335008	COUPLAGE – MULTI, AGCO 5 POS.	1	
	294394	KIT – ENSEMBLE PLAQUE DE COUPLEUR, AGCO		
	279011	KIT – COUPLEUR, 3/8 C/AC 3/8 PO RACCORD		
	279012	KIT – COUPLEUR, 9/16 C/AC 5/8 PO RACCORD		
	279034	JOINT – COUPLEUR 3/8 PO		
	279035	JOINT – COUPLEUR 9/16 PO		
	184461	RACCORD – ADAPTATEUR HYD.	2	
	44210	JOINT TORIQUE – no 10 ORB		
	135867	JOINT TORIQUE – no 10 ORFS		
20	335059	SUPPORT DE MONTAGE – COUPLEUR AGCO IDEAL	1	
21	**337980**	**VERROU – MULTICOUPLEUR**	**1**	
22	302030	COUSSINET – CAOUTCHOUC	1	
23	42074	MOULAGE	1	
24	129148	BOUCHON – CAOUTCHOUC	1	
25	**311707**	**FAISCEAU – FM100, ASS. COMPLÉMENTAIRE, IDEAL**	**1**	
A	135903	BOULON – TRCC M12 X 1,75 X 25-8,8-AA1J		

468. Kits disponibles chez Whole Goods seulement.
469. Comprend un doigt solide (non vendu séparément), une goupille à ressort (MD n° 7642), un guide (MD n° 337143) et les instructions.
470. Pour les pièces d'usure, consultez la section *103 Support et transmission d'entrée, page 321*.

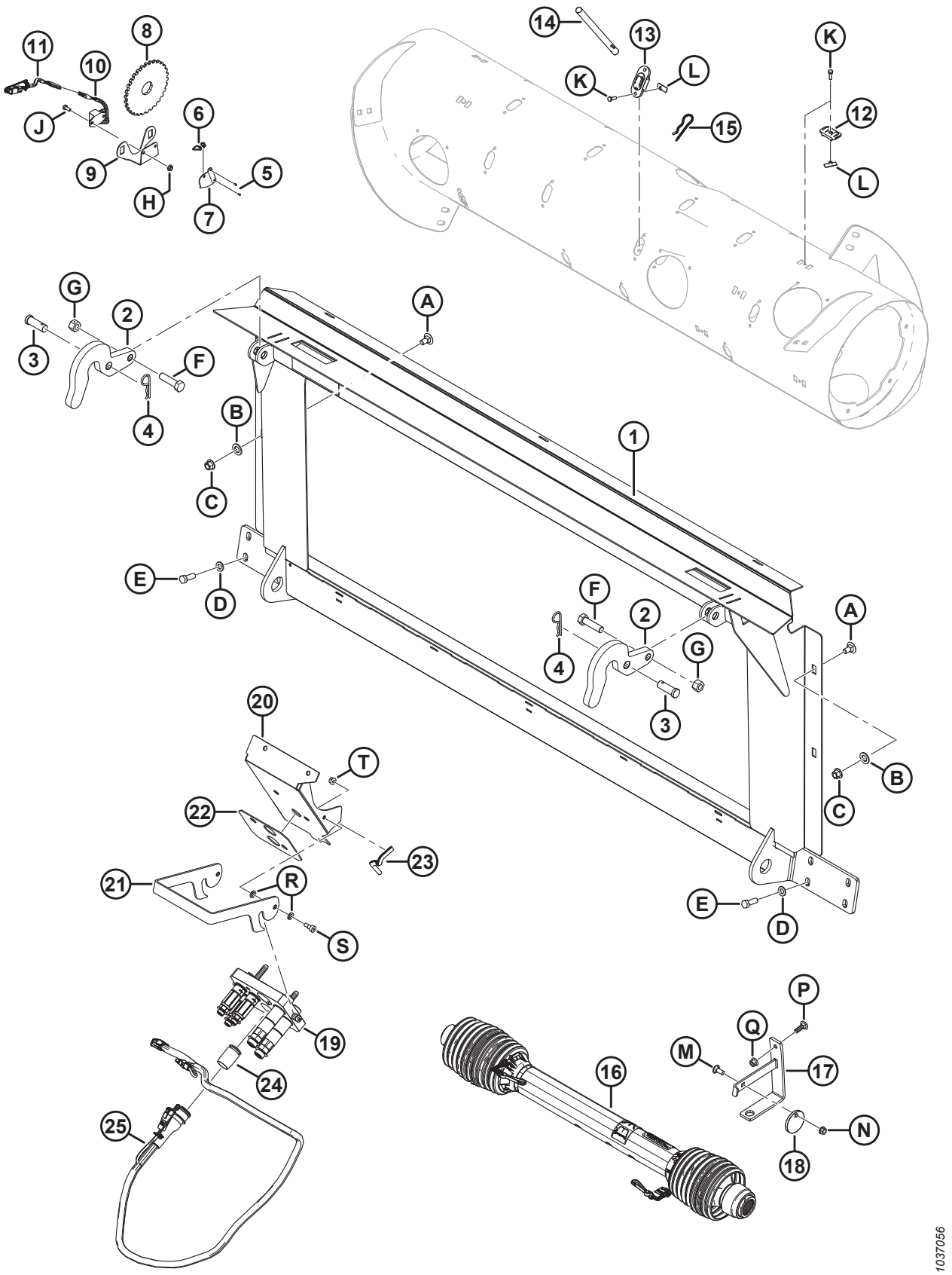
1037056

Réf.	Numéro de pièce	Description	Qté	Numéro de série
B	184717	RONDELLE – PLATE NORMALE M16-200HV-AA1J		
C	136431	ÉCROU – BLOCAGE CENTRAL HEX À COL. M12 X 1,75-10		
D	184714	RONDELLE – PLATE NORMALE M12-300HV		
E	152730	BOULON – TÊTE HEX TFL M12 X 1,75 X 35-10,9-AA1J		
F	136141	BOULON – TÊTE HEX. M16 X 2 X 60-8,8-AA1J		
G	136476	ÉCROU – HEX., VERROU CENTRAL, M16 X 2-8		
H	21455	ÉCROU – À EMBASE (FACE CRT) 1/4 NC-GR5-AA1J		
J	21572	BOULON – TÊTE HEX1/4-20 X 0,625 GR5-AA1J		
K	252703	BOULON – TÊTE HEX.TFL M6 X 1 X 20 X SPCL-12,9-AA2L		
L	197263	ÉCROU – EN T M6 X 1		
M	19965	BOULON – TRCC 3/8-16 X 1-GR5-AA1J		
N	30228	ÉCROU – BLOCAGE À COL. FACE LISSE DT 3/8-16 UNC-GR5-AA1J		
P	184662	BOULON – TRCC TFL M10 X 1,5 X 30-8,8-AA1J		
Q	135799	ÉCROU – HEX. FLG, VERROU CENTRAL, M10 X 1,5-10		
R	30632	RONDELLE – RESSORT DE BLOCAGE M10		
S	135894	VIS – À TÊTE HEX CREUSE SHLDR M10		
T	135337	ÉCROU – BLOCAGE CENTRAL HEX À COL. M8 X 1,25-8-AA1J		

150 Kits de conversion de John Deere

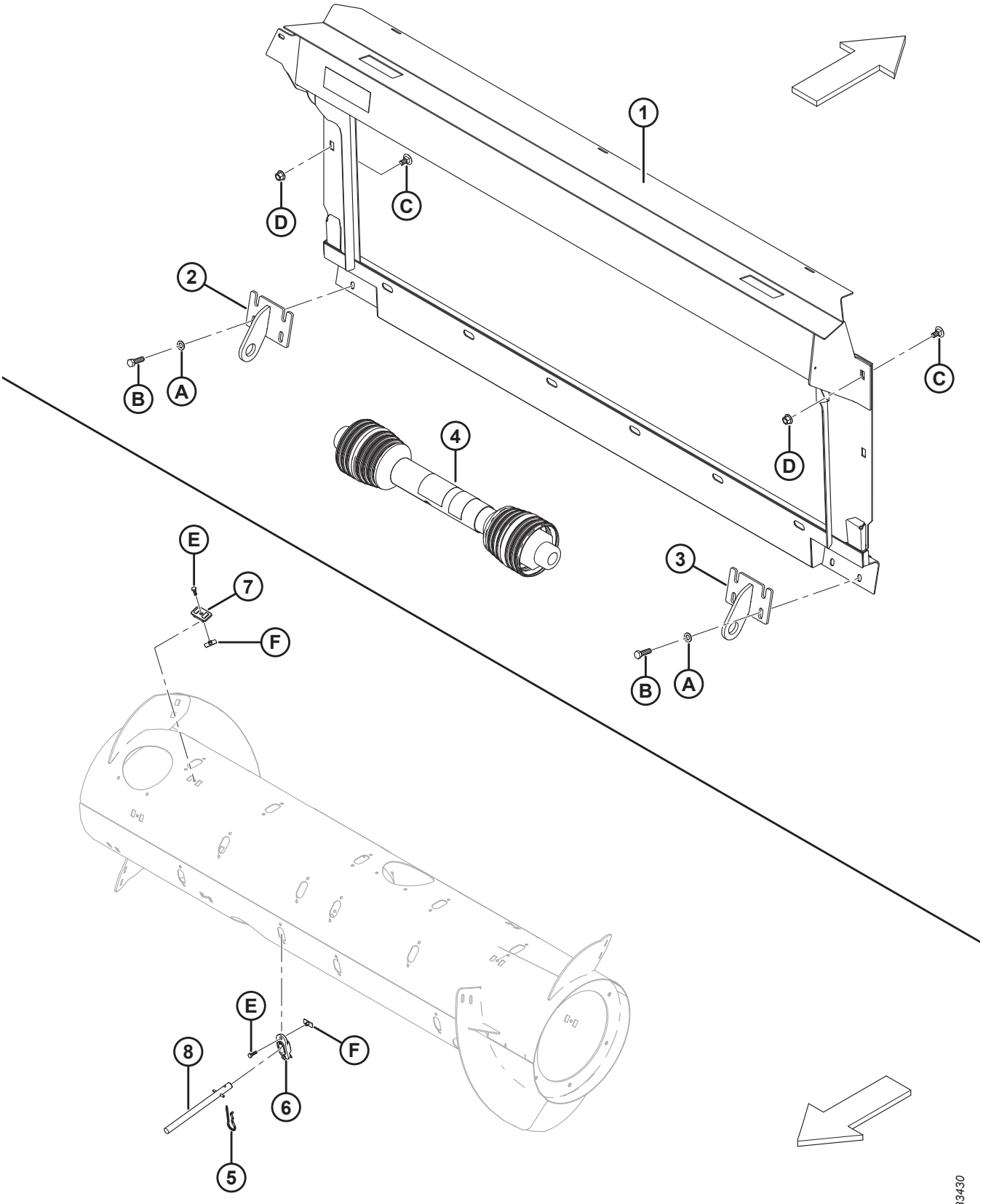

Réf.	Numéro de pièce	Description	Qté	Numéro de série
	B6887	KIT – CONVERSION JD LEVEL LAND [471]		
1	294514	CHÂSSIS – JD LEVEL LAND, ENS. SOUDÉ	1	
2	151941	SUPPORT DE MONTAGE – ENS. SOUDÉ CG	1	
3	151942	SUPPORT DE MONTAGE – ENS. SOUDÉ CD	1	
4	187550	TRANSMISSION 21T – MACHINES WALKER JD LARGES-9650/9660, 9660 WTS ET T9670 [472]	1	
5	123180	ÉPINGLE – À CHEVEUX	8	
6	337143	GUIDE	8	
7	213084	BOUCHON – FENTE DE SPIRE	8	
8	337152	KIT – DOIGT [473]	8	
	7642	GOUPILLE – RESSORT 3/16 DIA X 1,5 LG		
	B6957	KIT – CONVERSION JD CONTOUR MASTER [471]		
1	**347301**	**ASSEMBLAGE – CHÂSSIS ADAPT. JD CM AVEC AUTOCOLLANT**	**1**	
2	245760	SUPPORT DE MONTAGE – ENS. SOUDÉ CG	1	
3	245761	SUPPORT DE MONTAGE – ENS. SOUDÉ CD	1	
4	187553	TRANSMISSION 21T – JD SÉRIE STS/S (SAUF LES MODÈLES INDIQUÉS À MD no 187550), CLAAS ET AGCO [472]	1	
A	184714	RONDELLE – PLATE NORMALE M12-300HV-A3L		
B	184669	BOULON – TÊTE HEX. M12 X 1,75 X 40-8,8-A3L		
C	136625	BOULON – TÊTE HEX À COL. CRT M12 X 1,75 X 25 X SPCL-100-AA1J		
D	136431	ÉCROU – HEX. À COL., VERROU CENTRAL, M12 X 1,75-10-A3L		
E	252703	BOULON – À TÊTE HEX. TFL M6 X 1 X 20 X SPCL-12,9-AA2L [474]		
F	197263	ÉCROU – EN T M6 X 1 [474]		

471. Kits disponibles chez Whole Goods uniquement.
472. Pour les pièces de rechange, reportez-vous à la partie *103 Support et transmission d'entrée, page 321*.
473. Comprend un doigt solide (non vendu séparément), une goupille à ressort (MD n° 7642), un guide (MD n° 337143) et les instructions.
474. Utilisé dans le kit de conversion MD no B6887 uniquement.

151 Kit de conversion Rostselmash

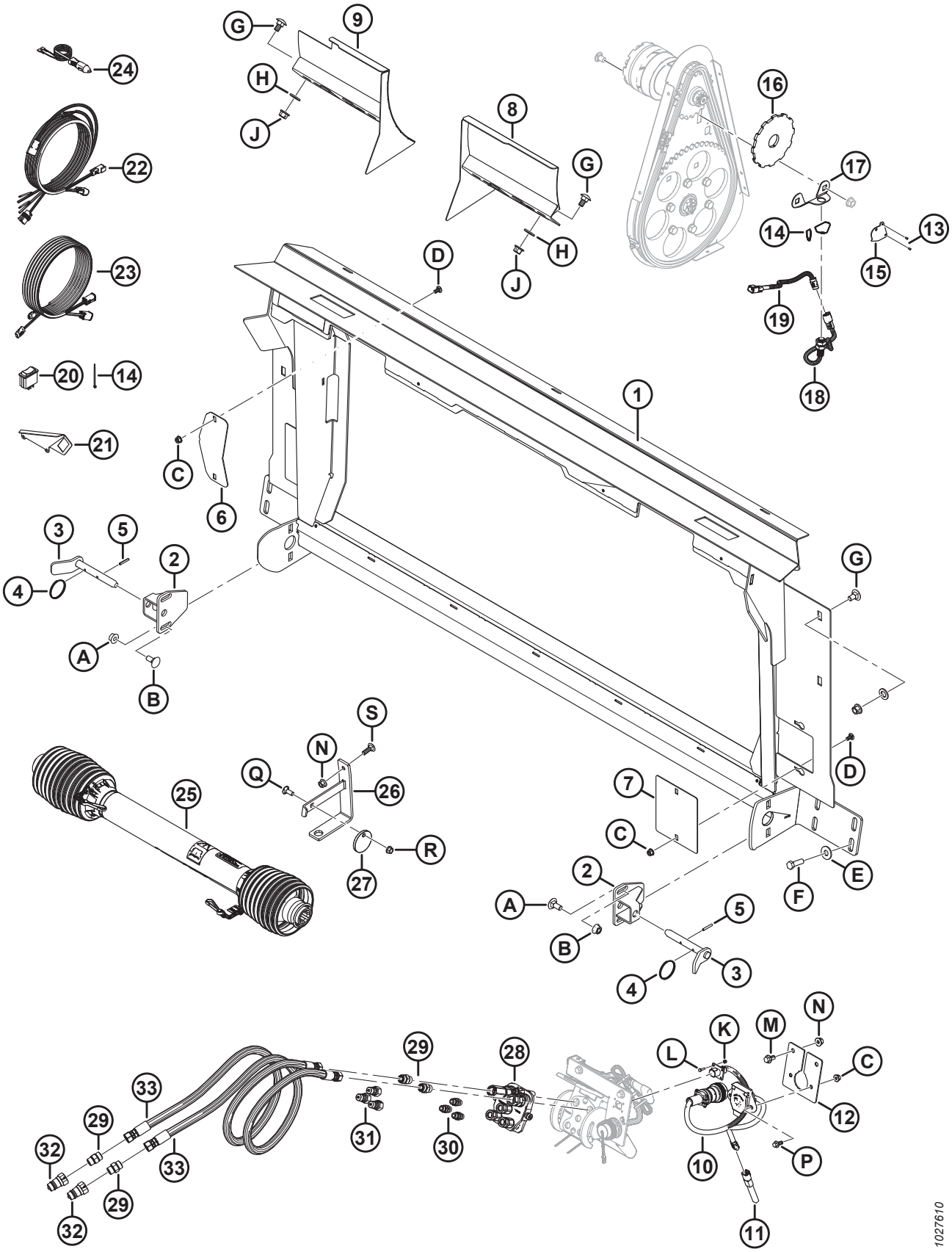

KIT DE CONVERSION ROSTSELMASH

Réf.	Numéro de pièce	Description	Qté	Numéro de série
	B6568	KIT – ASS. DE CONVERSION DE CASE À ROSTSELMASH 760/780 [475]		
1	314684	CHÂSSIS – ADAPTATION AVEC AUTOCOLLANT	1	
2	301185	SUPPORT – BLOCAGE SOUDÉ	2	
3	301202	POIGNÉE – VERROUILLAGE INFÉRIEUR SOUDÉ	2	
4	118137	ANNEAU	2	
5	13617	GOUPILLE – RESSORT 3/16 DIA X 1,25 LG	2	
6	322113	PLAQUE – CAPOT D'ENTRAÎNEMENT	1	
7	314627	PLAQUE – COUVERCLE DE REMPLISSAGE	2	
8	301200	DÉFLECTEUR – CD ENS. SOUDÉ	1	
9	301193	DÉFLECTEUR – CG ENS. SOUDÉ	1	
10	300978	FAISCEAU – ADAPTATEUR, CNH À RSM	1	
11	300536	RÉGULATEUR DE TENSION – (+) 5 V CC	1	
12	314307	SUPPORT – CONNECTEUR	1	
13	14338	RIVET – BORGNE 1/8 X 0,125	2	
14	16661	COLLIER DE SERRAGE – ATTACHE DE CÂBLE, NOIR	14	
15	164131	BLINDAGE – FAISCEAU DU CAPTEUR DE VITESSE DU RABATTEUR	1	
16	304533	DISQUE – CAPTEUR DE VITESSE DU RABATTEUR	1	
17	133781	SUPPORT – CAPTEUR DE VITESSE DU RABATTEUR	1	
18	136167	CAPTEUR – VITESSE	1	
19	**304982**	**FAISCEAU – CÂBLAGE DU CAPTEUR DE VITESSE DU RABATTEUR (CLAAS/LEXION)**	**1**	
20	109064	INTERRUPTEUR – À BASCULE (DÉRIVATION DU RELAIS DE LEVAGE HDR)	1	
21	158377	SUPPORT – INTERRUPTEUR À BASCULE	1	
22	304210	FAISCEAU – CONTRÔLE DU TAPIS EN CAB.	1	
23	304211	FAISCEAU – EXTENSION DU TAPIS DE CABINE	1	
24	220570	FAISCEAU – PUISS. AUX. AU DISQUE RAPIDE	1	
25	301704	TRANSMISSION – CANNELURE 38-8 [476]	1	
26	133166	SUPPORT DE MONTAGE – CROCHET DE TRANSMISSION SOUDÉ	1	
27	133165	DISQUE – VERROUILLAGE, TRANSMISSION	1	

475. Le kit permet de passer d'une configuration Case à une configuration Rostselmash 760/780. Le kit nécessite également un capteur de vitesse de rabatteur Rostselmash fourni par le concessionnaire/client. Comprend toutes les pièces référencées et le manuel d'opération. Kits disponibles chez Whole Goods seulement.
476. Pour les pièces d'usure, consultez la section *103 Support et transmission d'entrée, page 321*.

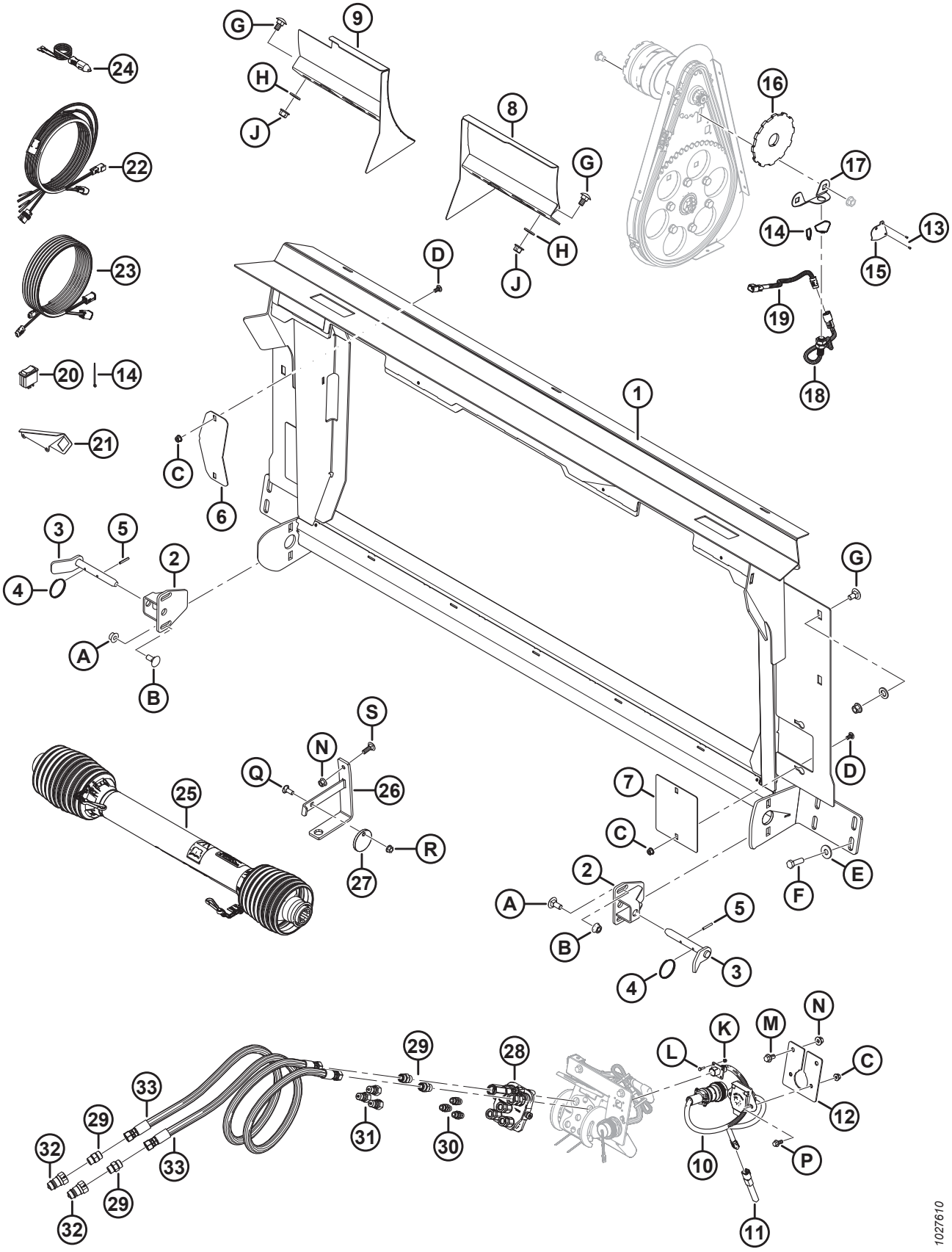
1027610

KIT DE CONVERSION ROSTSELMASH

Réf.	Numéro de pièce	Description	Qté	Numéro de série
28	135238	COUPLAGE – À PLUSIEURS SECTIONS	1	
	111981	KIT D'ÉTANCHÉITÉ – 6,35 mm (1/4 po) COUPLEUR		
	111982	KIT D'ÉTANCHÉITÉ – 6,35 mm (3/8 po) COUPLEUR		
	111983	KIT – VIS		
	111984	KIT – GOUJON		
	111985	COUPLEUR – 9,525 mm (3/8 po) (LONG)		
	111986	COUPLEUR – 9,525 mm (1/4 po)		
	294350	COUPLEUR – COURT, 3/8 PO (COURT)		
29	135780	RACCORD – ADAPTATEUR	4	
	44209	JOINT TORIQUE – no 8 ORB		
	135866	JOINT TORIQUE – no 8 ORFS		
30	301763	RACCORD – ADAPTATEUR, 6 ORB	3	
	50219	JOINT TORIQUE – no 6 ORB		
31	301764	RACCORD – COUPLAGE HYD	3	
32	301765	RACCORD – COUPLAGE HYD	2	
33	301766	FLEXIBLE – HYDRAULIQUE	2	
A	184667	BOULON – TRCC M12 X 1,75 X 30-8,8-AA1J		
B	184697	ÉCROU – 6 PANS CRT À COLLERETTE M12 X 1,75-8-AA1J		
C	135337	ÉCROU – BLOCAGE CENTRAL HEX À COL. M8 X 1,25-8-AA1J		
D	191489	BOULON – TRCCC TFL M8 X 1,25 X 16-8,8-AA1J		
E	184589	RONDELLE – PLATE 9/16 X 1,375 AA1J		
F	184669	BOULON – TÊTE HEX M12 X 1,75 X 40-8,8-AA1J		
G	135903	BOULON – TRCC M12 X 1,75 X 25-8,8-AA1J		
H	184717	RONDELLE – PLATE NORMALE M16-200HV-AA1J		
J	136431	ÉCROU – BLOCAGE CENTRAL HEX À COL. M12 X 1,75-10		
K	197320	BOULON – HEX NYLOC M4 X 0,7-8-AA1J		
L	197319	BOULON – TÊTE HEX TFL M4 X 0,7 X 16-8,8-AA1J		
M	152655	BOULON – TÊTE HEX M10 X 1,5 X 20-8,8-AA1J		
N	135799	ÉCROU – HEX. FLG, VERROU CENTRAL, M10 X 1,5-10		
P	136300	BOULON – TÊTE HEX FLG HD TFL M8 X 1,25 X 20-8,8-AA3L		
Q	19965	BOULON – TRCC 3/8-16 X 1-GR5-AA1J		
R	30228	ÉCROU – À COL. FD 3/8 NC-GR5-AA1J		
S	184662	BOULON – TRCC TFL M10 X 1,5 X 30-8,8-AA1J		

152 Kit de réparation des bosses de la vis d’alimentation

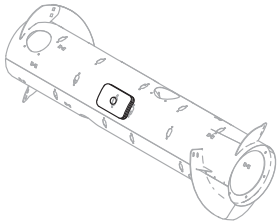

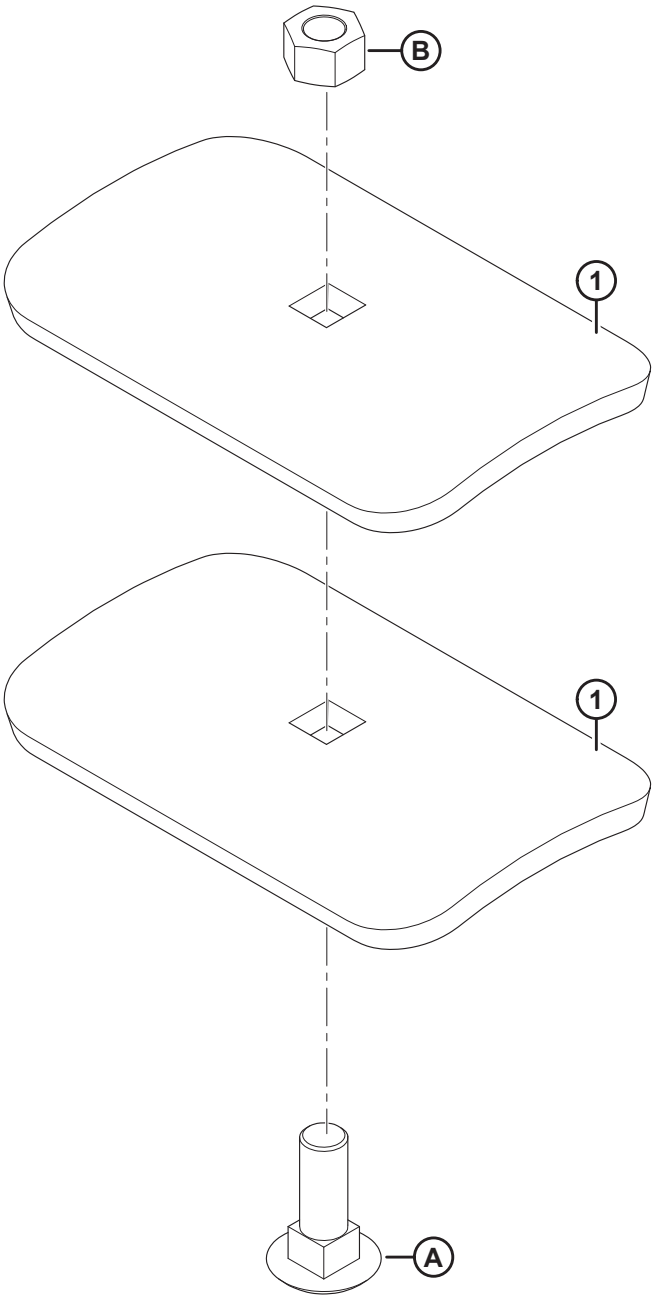

1023786

KIT DE RÉPARATION DES BOSSES DE LA VIS D'ALIMENTATION

Réf.	Numéro de pièce	Description	Qté	Numéro de série
	237563	KIT – TROUSSE DE RÉPARATION DE LA DENT DE LA VIS D'ALIMENTATION [477]		
1	237556	SUPPORT	2	
A	197154	BOULON – TRCC M16 X 2 X 50-10,9-A3L		
B	184699	ÉCROU – HEX. M16 X 2-8-A3L		

477. Comprend deux supports (MD no 237556), un boulon (MD no 197154), un écrou (MD no 184699) ainsi que les instructions.

153 Kit du patch de la vis d’alimentation

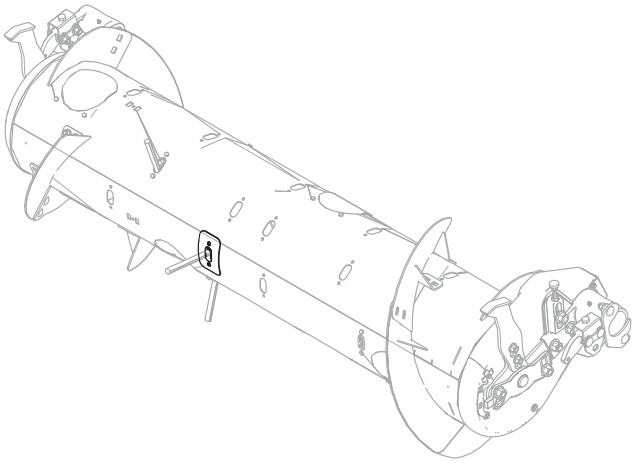

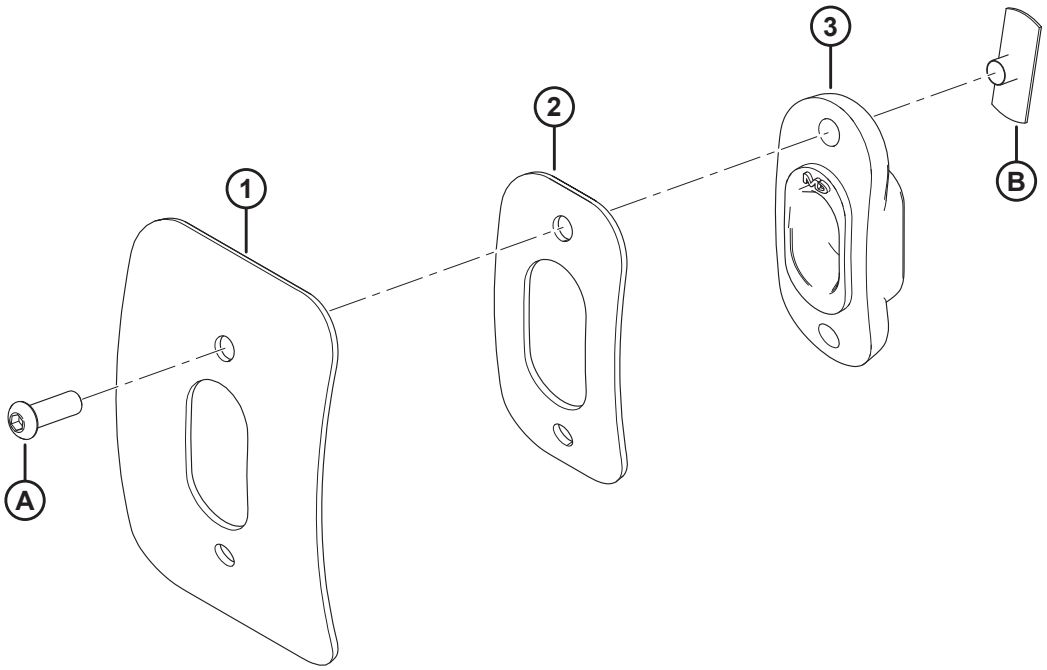

1033677

KIT DU PATCH DE LA VIS D'ALIMENTATION

Réf.	Numéro de pièce	Description	Qté	Numéro de série
	335464	**KIT – RÉPARATION DU RTD** [478]		
1	NSS	BANDE	1	
2	NSS	BANDE – RÉPARATION DU RTD	1	
3	**337143**	**GUIDE**	**1**	
A	123084	VIS – À TÊTE RONDE HEX. CREUSE		
B	123202	ÉCROU – EN T		

478. Le kit est utilisé pour réparer les dommages à la douille autour du doigt de la vis. Le kit comprend des bandes de réparation (non vendues séparément), un guide (MD n° 337143), deux vis (MD n° 123084), deux écrous en T (MD n° 123202), et les instructions.

154 Capteur de hauteur du rabatteur

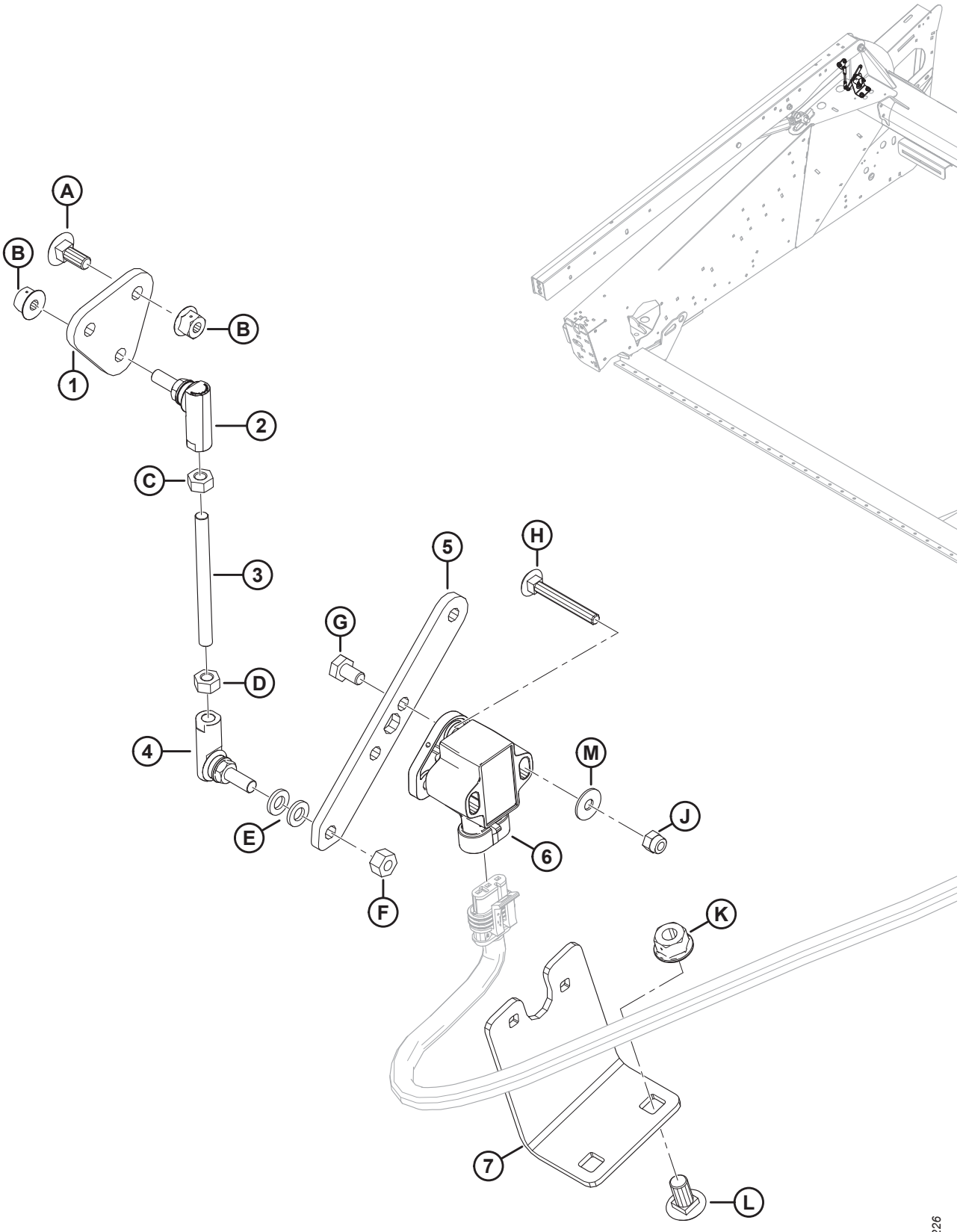

CAPTEUR DE HAUTEUR DU RABATTEUR

Réf.	Numéro de pièce	Description	Qté	Numéro de série
1	254096	PLAQUE – MONTAGE DU JOINT À ROTULE	1	
2	291485	JOINT À ROTULE – FILET CG	1	
3	232650	TIGE – FILETÉE	1	
4	291484	JOINT À ROTULE – FILET CD	1	
5	254095	BRAS – CAPTEUR DE FLOTTEMENT	1	
6	248643	CAPTEUR ROTATIF – SORTIE DOUBLE	1	
7	254089	SUPPORT DE MONTAGE – MONTAGE DU CAPTEUR	1	
A	136748	BOULON – TRCC M6 X 1 X 16-8,8-A2L		
B	152668	ÉCROU – HEX. FLG, VERROU CENTRAL, M6 X 1-8-A2L		
C	136613	ÉCROU – HEX. CG ISO 4032 M6 X 1-8-AA2L		
D	184683	ÉCROU – HEX. ISO 4032 M6 X 1-8-A2L		
E	184705	RONDELLE – PLATE M6-200HV-A2L		
F	136773	ÉCROU – HEX., VERROU CENTRAL, M6 X 1-8-AA3L		
G	136561	BOULON – TÊTE HEX. TFL M6 X 1 X 10-8,8-A3L		
H	136604	BOULON – TRCC TFL M5 X 0,8 X 40-8,8-AA2L		
J	197230	ÉCROU – HEX. NYLOC M5 X 0,8-8-A2L		
K	135337	ÉCROU – HEX. FLG, VERROU CENTRAL M8 X 1,25-8-A2L		
L	191489	BOULON – TRCCC TFL M8 X 1,25 X 16-8,8-A2L		
M	184701	RONDELLE – PLATE GRANDE M5-200HV		

155 Capteurs de vitesse du rabatteur

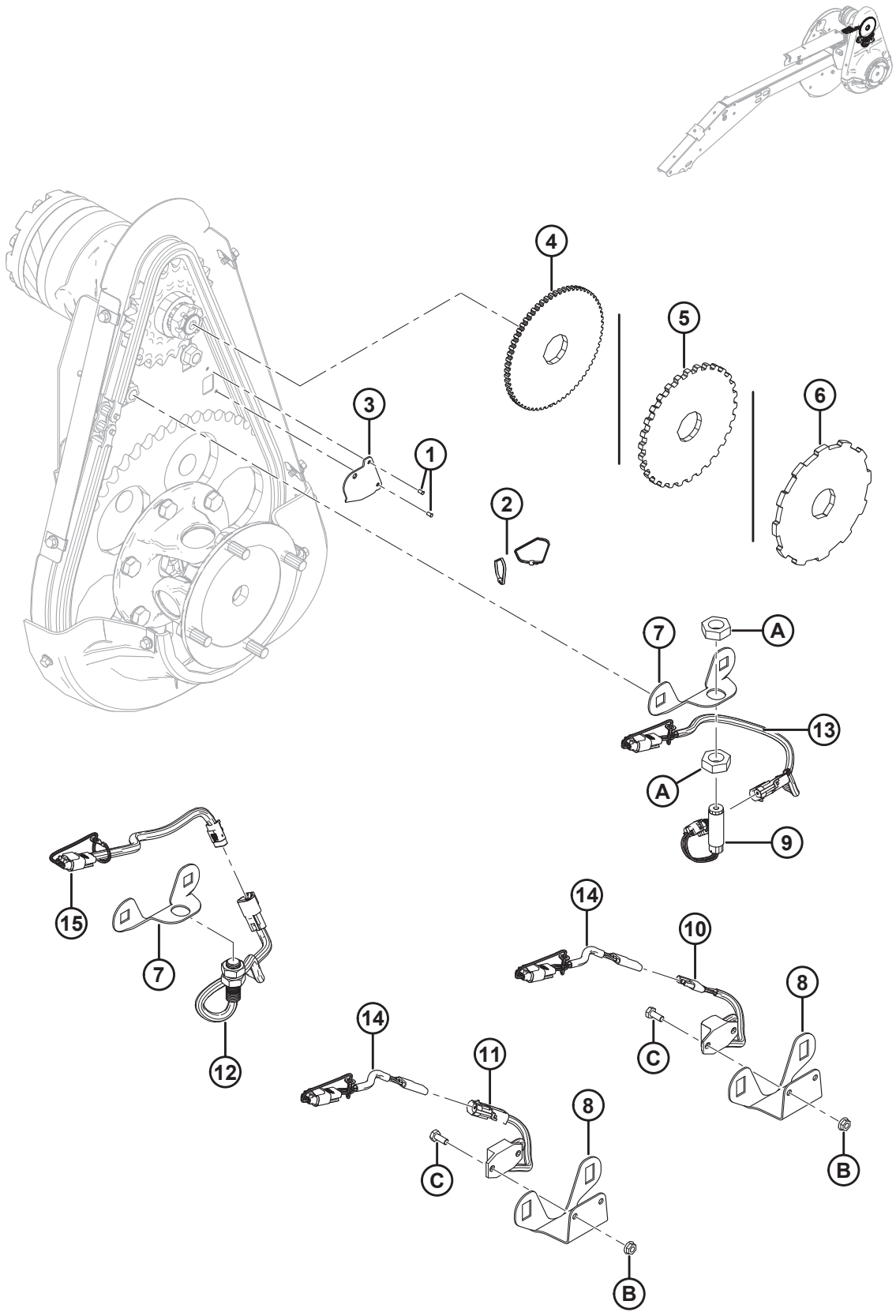

CAPTEURS DE VITESSE DU RABATTEUR

Réf.	Numéro de pièce	Description	Qté	Numéro de série
1	14338	RIVET – BORGNE 1/8 X 0,125	2	
2	16661	COLLIER DE SERRAGE – ATTACHE DE CÂBLE (NOIR)	2	
3	164131	BLINDAGE – FAISCEAU DU CAPTEUR DE VITESSE DU RABATTEUR	1	
4	133716	DISQUE – CAPTEUR DE VITESSE DU RABATTEUR (JD)	1	
5	133997	DISQUE – CAPTEUR DE VITESSE DU RABATTEUR (AGCO/GLEANER)	1	
6	304533	DISQUE – CAPTEUR DE VITESSE DU RABATTEUR (CLAAS)	1	
7	133781	SUPPORT – CAPTEUR DE VITESSE DU RABATTEUR (JD/CLAAS)	1	
8	279746	SUPPORT – CAPTEUR DE VITESSE DU RABATTEUR (AGCO/GLEANER)	1	
9	184437	CAPTEUR – VITESSE (JD)	1	
10	152736	CAPTEUR – VITESSE, 3 CÂBLES (CHALLENGER/MASSEY)	1	
11	184440	CAPTEUR – VITESSE, 2 CÂBLES (GLEANER)	1	
12	136167	CAPTEUR – VITESSE (CLAAS)	1	
13	220571	FAISCEAU – CÂBLAGE DU CAPTEUR DE VITESSE DU RABATTEUR (JD)	1	
14	220572	FAISCEAU – CÂBLAGE DU CAPTEUR DE VITESSE DU RABATTEUR (CHALLENGER/MASSEY/GLEANER)	1	
15	**304982**	**FAISCEAU – CÂBLAGE DU CAPTEUR DE VITESSE DU RABATTEUR (CLAAS/LEXION)**	**1**	
A	7674	CONTRE-ÉCROU – HEX. 3/4-16 UNF GR 5 ZP		
B	21455	ÉCROU – FLG (FACE CRT) 1/4 GPN GR 5 ZP		
C	21572	BOULON – TÊTE HEX. 1/4 GPN X 0,625 LG GR 5 ZP		

156 (Option) Kits de spires de la vis d’alimentation

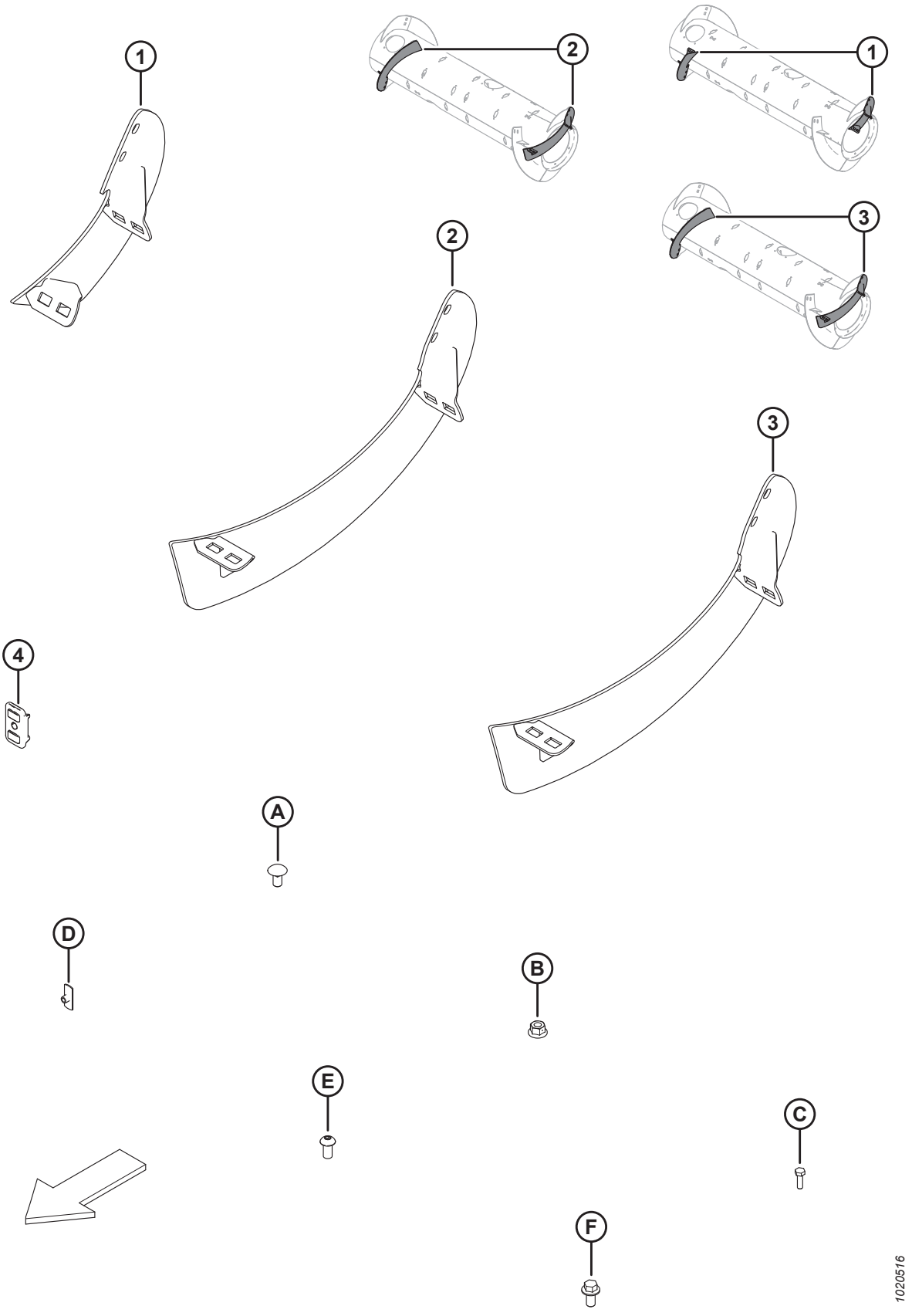

(OPTION) KITS DE SPIRES DE LA VIS D'ALIMENTATION

NOTE:

Les kits de spires longues (MD no B6400 et 287032) servent à convertir la vis d'alimentation en configuration ultra-étroite optionnelle. Consulter le manuel d'opération de votre plateforme pour obtenir plus d'informations.

Réf.	Numéro de pièce	Description	Qté	Numéro de série
	B6400	KIT – FM100 RTD, SPIRE ANTI-USURE [479]		
	287031	KIT – FM100 RTD, SPIRE MOY. [480]		
	287032	KIT – FM100 RTD, SPIRE LONGUE [481]		
1	NSS	SPIRE, RTD – CD, MOY. [482]	1	
	NSS	SPIRE, RTD – CG, MOY. [483]	1	
	287887	SPIRE, RTD – CD, MOY. (FORTE USURE)	1	
	287888	SPIRE, RTD – CG, MOY. (FORTE USURE)	1	
2	NSS	SPIRE, RTD – CD, LONG. [484]	1	
	NSS	SPIRE, RTD – CG, LONG. [485]	1	
3	287890	SPIRE, RTD – CD, LONG. (FORTE USURE)	1	
	287889	SPIRE, RTD – CG, LONG. (FORTE USURE)	1	
4	213084	BOUCHON – FENTE DE SPIRE	2	
A	136178	BOULON – TRCC M10 X 1,5 X 20-8,8-A3L		
B	135799	ÉCROU – HEX. FLG, VERROU CENTRAL, M10 X 1,5-10-A3L		
C	252703	BOULON – TÊTE HEX.TFL M6 X 1 X 20 X SPCL-12,9-AA2L		
D	197263	ÉCROU – EN T M6 X 1		
E	135723	VIS – TÊTE RONDE À 6 PANS CREUX M10 X 1,5 X 20-10,9-A3L		
F	152655	BOULON – TÊTE HEX. FLG M10X 1,5 X 20-8,8-A3L		

479. Le kit comprend le kit longue spire (MD no 287032). Kits disponibles chez Whole Goods seulement.
480. Le kit comprend une spire moyenne anti-usure, deux bouchons (MD no 213084), la visserie et les instructions.
481. Le kit comprend une spire longue anti-usure, deux bouchons (MD no 213084), la visserie et les instructions.
482. L'entretien concerne la spire moyenne de côté droit (MD no 287887).
483. L'entretien concerne la spire moyenne de côté gauche (MD no 287888).
484. L'entretien concerne la spire longue de côté droit (MD no 287890).
485. L'entretien concerne la spire longue de côté gauche (MD no 287889).

157 (Option) Contrôle de hauteur automatique de la plateforme à double capteur

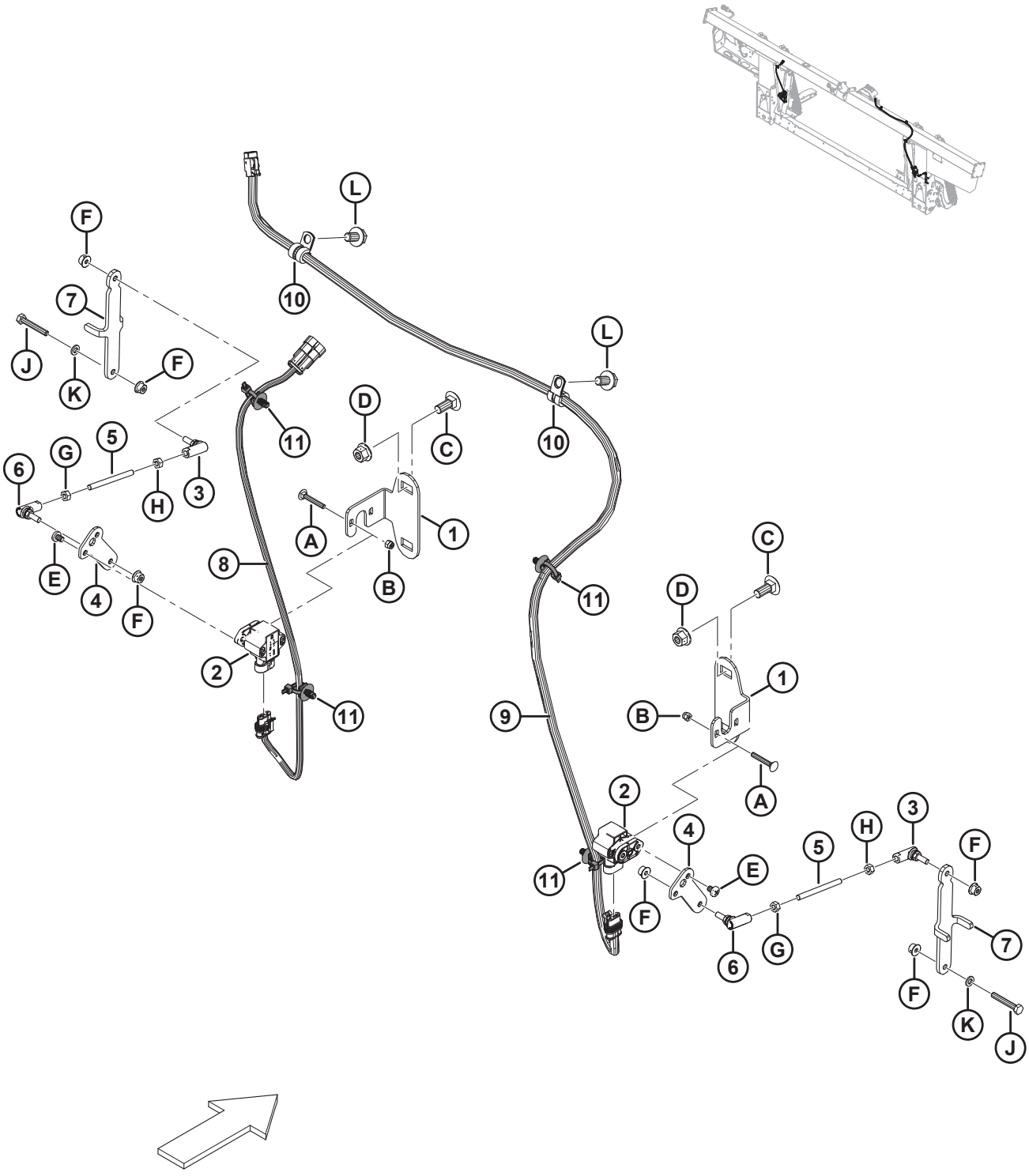

(OPTION) CONTRÔLE DE HAUTEUR AUTOMATIQUE DE LA PLATEFORME À DOUBLE CAPTEUR

Réf.	Numéro de pièce	Description	Qté	Numéro de série
	B6211	KIT – CAPTEUR DOUBLE CHAP [486]		
	248783	KIT – CAPTEUR DOUBLE CHAP [487]		
1	301865	SUPPORT DE MONTAGE – CAPTEUR CHAP	2	
2	248643	CAPTEUR ROTATIF – SORTIE DOUBLE	2	
3	291485	JOINT À ROTULE – FILET CG	2	
4	248816	BRAS – CAPTEUR DE FLOTTEMENT	2	
5	232650	TIGE – FILETÉE	2	
6	291484	JOINT À ROTULE – FILET CD	2	
7	295179	SUPPORT DE MONTAGE – BIELLE DU CAPTEUR	2	
8	276201	FAISCEAU – CAPTEUR DE HAUTEUR CG	1	
9	276871	FAISCEAU – CAPTEUR DE HAUTEUR CD	1	
10	136410	COLLIER – ISOLÉE 3/8 PO	2	
11	136655	COLLIER DE SERRAGE – À PIED SAPIN Av. LANIÈRE	4	
A	197229	BOULON – TRCC M5 X 0,8 X 35-4,6-A2L		
B	197230	ÉCROU – HEX. NYLOC M5 X 0,8-8-A2L		
C	135785	BOULON – TRCC M10 X 1,5 X 25-8,8-A3L		
D	135799	ÉCROU – HEX. FLG, VERROU CENTRAL, M10 X 1,5-10-A3L		
E	158704	VIS – TÊTE CYLINDRIQUE M6 × 1 × 8-4,8-A2L		
F	152668	ÉCROU – DE BLOCAGE CENTRAL HEX. À COL. M6 X 1-8-A2L		
G	184683	ÉCROU – HEX. ISO 4032 M6 X 1-8-A2L		
H	136613	ÉCROU – HEX. CG ISO 4032 M6 X 1-8-AA2L		
J	135671	BOULON – TÊTE HEX. TFL M6 X 1 X 40-8,8-A2L		
K	184705	RONDELLE – PLATE M6-200HV-A2L		
L	136151	BOULON – TÊTE HEX. FLG HD TFL M10 X 1,5 X 16-8,8-A3L		

486. Comprend le kit de contrôle de hauteur automatique de la plateforme à double capteur (MD no 248783). Kits disponibles chez Whole Goods seulement.
487. Comprend toutes les pièces référencées, le matériel et le manuel d'opération.

158 (Option) Remplisseuse à interface complète FM100 – FD1

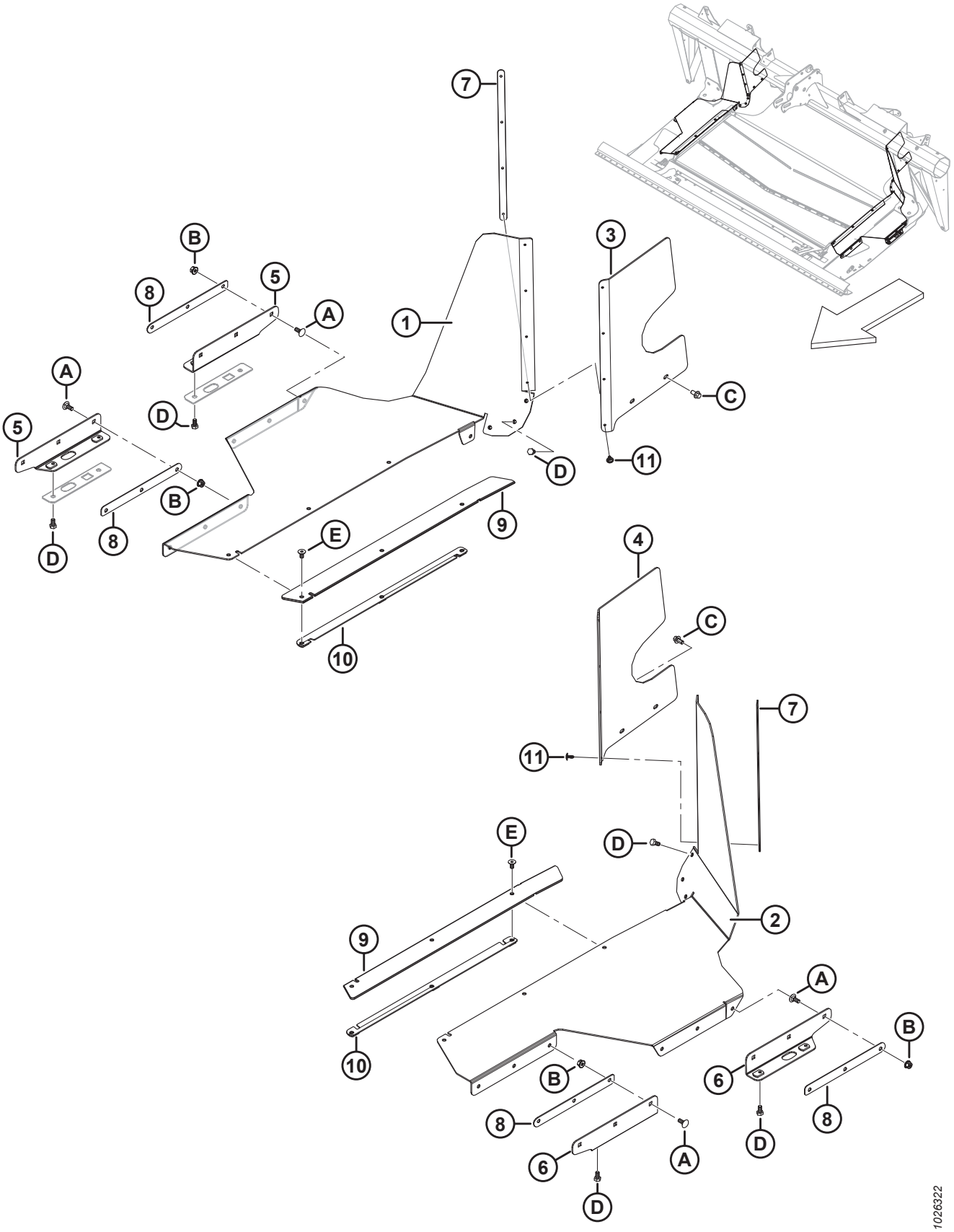

(OPTION) REMPLISSEUSE À INTERFACE COMPLÈTE FM100 – FD1

Réf.	Numéro de pièce	Description	Qté	Numéro de série
	B6445	KIT – REMPLISSEUSE À INTERFACE COMPLÈTE FD1 [488]		
1	287949	REMPLISSEUSE – TABLIER LATÉRAL CD FD1	1	
2	287948	REMPLISSEUSE – TABLIER LATÉRAL CG FD1	1	
3	213493	REMPLISSEUSE – SUPÉRIEURE ARRIÈRE CD	1	
4	213492	REMPLISSEUSE – SUPÉRIEURE ARRIÈRE CG	1	
5	295142	SUPPORT – ENS. SOUDÉ CD DE LA REMPLISSEUSE LATÉRALE FD1	2	
6	295143	SUPPORT – ENS. SOUDÉ CG DE LA REMPLISSEUSE LATÉRALE FD1	2	
7	276770	PLAQUE – ARRÊTOIR DE LA REMPLISSEUSE	2	
8	213295	PLAQUE – ARRÊTOIR DE LA REMPLISSEUSE	4	
9	287719	REMPLISSEUSE – RENFORT	2	
10	301726	PATTE DE FIXATION – REMPLISSEUSE DE CÔTÉ – ENS. SOUDÉ	2	
11	293053	RIVET – POP	8	
A	197171	BOULON – TRCC M8 X 1,25 X 20-8,8-A2L		
B	135337	ÉCROU – HEX. FLG, VERROU CENTRAL M8 X 1,25-8-A2L		
C	136485	BOULON – TÊTE HEX. FLG HD TFL M8 X 1,25 X 16-8,8-A3L		
D	50139	BOULON – TÊTE HEX. TFL M8 X 1,25 X 16-8,8-A2L		
E	252542	VIS – TÊTE FR À 6 PANS CREUX TFL M8 X 1,25 X 16-10,9-AA2L		

488. Espace du marché européen seulement. Fournit une étanchéité supplémentaire entre le module de flottement et la plateforme. Kits disponibles chez Whole Goods seulement.

159 (Option) Extension Hillside

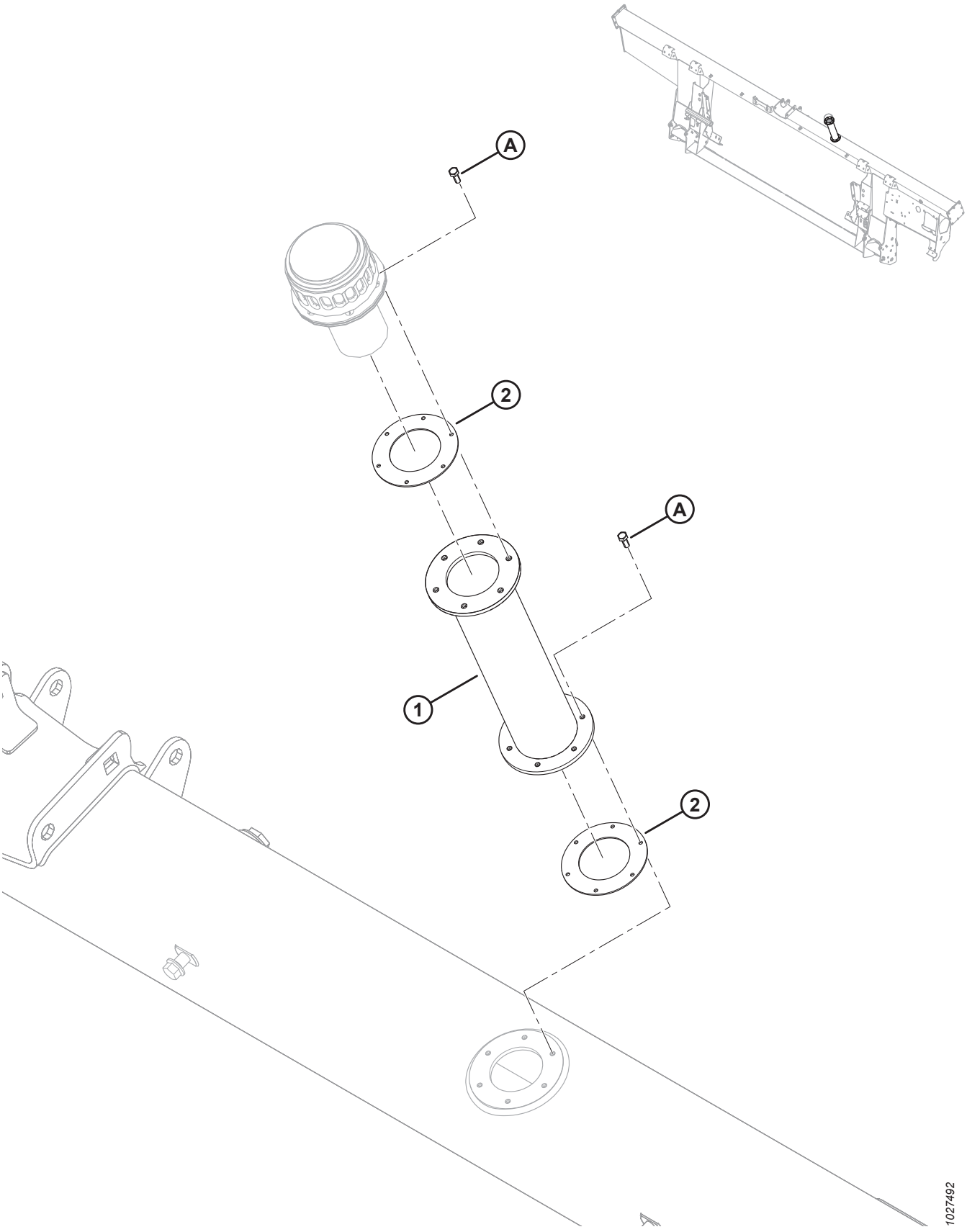

(OPTION) EXTENSION HILLSIDE

Réf.	Numéro de pièce	Description	Qté	Numéro de série
	B6057	KIT – EXTENSION DE REMPLISSAGE DE RÉSERVOIR HYDRAULIQUE [489]		
	312824	**KIT – EXTENSION DE REMPLISSAGE DE RÉSERVOIR HYDRAULIQUE** [490]		
1	NSS	EXTENSION DE REMPLISSAGE DE RÉSERVOIR HYD	1	
2	NSS	JOINT	2	
	166450	AUTOCOLLANT – AVERTISSEMENT, SURFACE CHAUDE	2	
A	**320397**	**VIS – TÊTE HEX. TFL M5 X 0,8 X 12-8,8-SIMPLE (2022 ET ULTÉRIEUR)** [491]		**421190 –**
	135873	VIS – MACH N° 10-32 X 1/2 PO HEX. **(2021 ET ANTÉRIEUR)** [491]		**– 421189**

489. Comprend l'extension pour le remplissage du réservoir hydraulique (non vendu séparément), deux joints (non vendus séparément), deux autocollants (MD n° 166450) et douze vis (MD n° 320397). Kits disponibles chez Whole Goods seulement.
490. Comprend l'extension pour le remplissage du réservoir hydraulique (non vendu séparément), deux joints (non vendus séparément), deux autocollants (MD n° 166450) et douze vis (MD n° 320397).
491. Sur les unités du modèle 2021 et antérieur, utilisez une vis impériale (MD n° 135873) pour éviter de fausser le filetage d'un boulon métrique dans un trou fileté impérial.

160 (Option) Kits de contrôle de vitesse des tapis latéraux en cabine

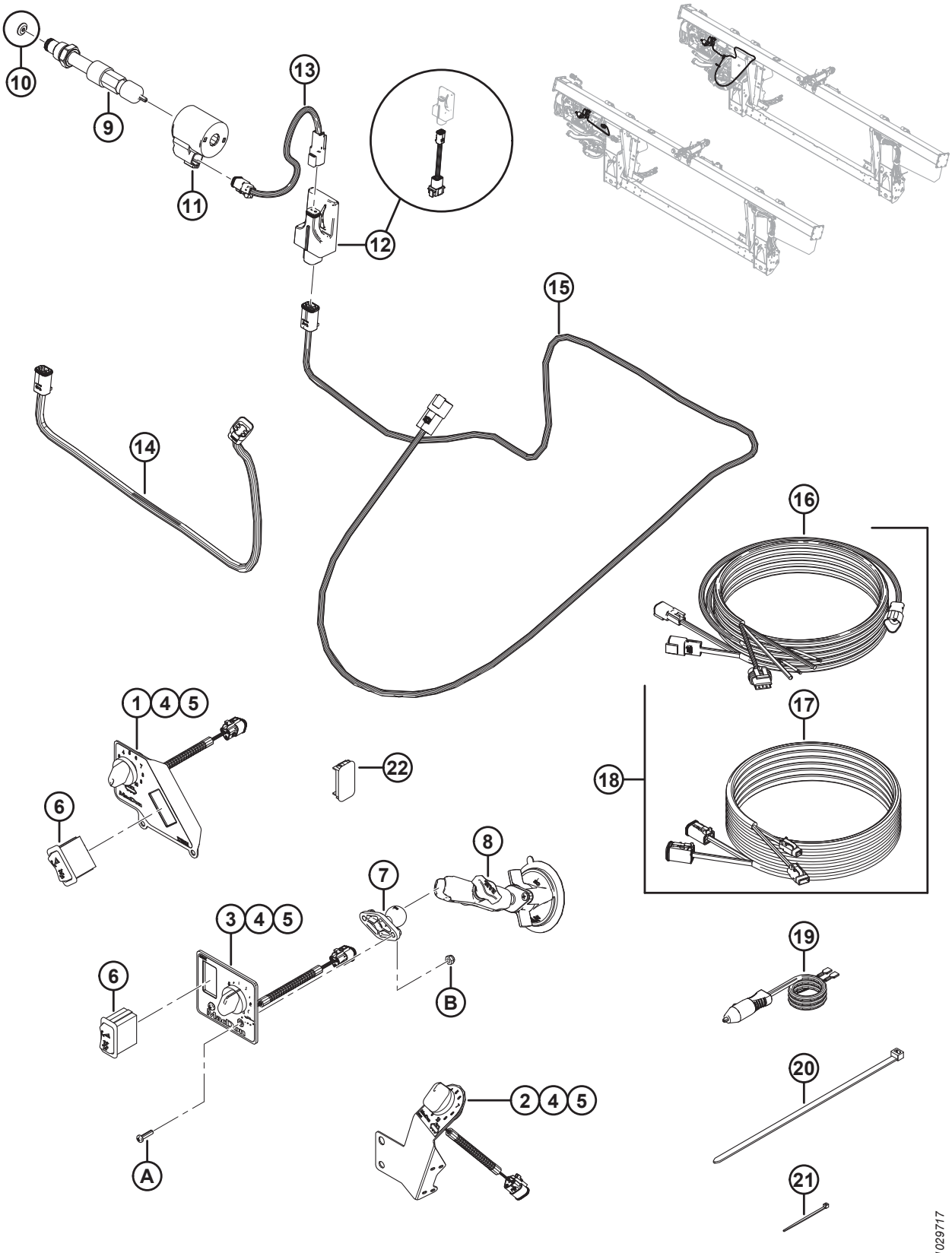

(OPTION) KITS DE CONTRÔLE DE VITESSE DES TAPIS LATÉRAUX EN CABINE

Réf.	Numéro de pièce	Description	Qté. B6208/B6385/B6387	Numéro de série
	B6701	KIT – CONTRÔLE DE VITESSE DES TAPIS LATÉRAUX EN CABINE (JOHN DEERE) [492]	1/0/0	
	B6702	KIT – CONTRÔLE DE VITESSE DES TAPIS LATÉRAUX EN CABINE (CNH) [492]	0/1/0	
	B6703	KIT – CONTRÔLE DE VITESSE DES TAPIS LATÉRAUX EN CABINE (GENERIC) [492]	0/0/1	
1	287945	PANNEAU DE COMMANDE – ICSDSC, JD [493]	1/0/0	
2	276671	PANNEAU DE COMMANDE – ICSDSC, CNH [493]	0/1/0	
3	287944	PANNEAU DE COMMANDE – ICSDSC, GENERIC [493]	0/0/1	
4	213459	POTENTIOMÈTRE – 5K	1/1/1	
5	109773	BOUTON – PLASTIQUE	1/1/1	
6	287797	INTERRUPTEUR – BASCULANT, INCLINAISON	1/0/1	
7	287749	BASE – SUPPORT À ROTULE	0/0/1	
8	287859	PIED – VENTOUSE AVEC BRAS	0/0/1	
9	276631	SOUPAPE – RÉGULATRICE DE DÉBIT [494]	1/1/1	
	220908	**KIT – ÉTANCHÉITÉ**		
10	287227	PLAQUE D'ORIFICE – 4,57 MM (0,18 PO) (2017 SEULEMENT) [495]	1/1/1	-321189
11	209045	BOBINE – SOLÉNOÏDE	1/1/1	
12	304377	KIT – MODULE DE COMMANDE DE SOUPAPE [496]	1/1/1	
	304376	FAISCEAU – ADAPTATEUR DE COMMANDE DE SOUPAPE [497]	1/1/1	
13	213812	FAISCEAU – SOLÉNOÏDE	1/1/1	
14	304254	FAISCEAU – COMMANDE DE VALVE (CNH)	0/1/0	371190–
	213813	FAISCEAU – COMMANDE DE SOUPAPE (CNH) (2019 ET ANTÉRIEUR) [498]	0/1/0	– 371189
15	304370	FAISCEAU – COMMANDE DE VALVE	1/0/1	371190–
	287894	FAISCEAU – COMMANDE DE SOUPAPE (2019 ET ANTÉRIEUR) [498]	1/0/1	– 371189
16	304210	FAISCEAU – CONTRÔLE DU TAPIS EN CAB.	0/1/1	346190–
17	304211	FAISCEAU – EXTENSION DU TAPIS DE CABINE	0/1/1	346190–

492. Kits disponibles chez Whole Goods seulement. Comprend toutes les pièces référencées et le manuel d'opération. Consultez la liste des pièces pour les quantités appropriées au kit.
493. Comprend un potentiomètre 5K (MD n 213459) et un bouton en plastique (MD n 109773).
494. La soupape intègre la plaque d'orifice (MD n° 287227) dans l'assemblage de la cartouche de la soupape sur le modèle 2018. Le modèle de 2017 l'avait comme une pièce séparée.
495. Pièce réparable pour le modèle de 2017.
496. Comprend un module de commande de soupape avec logiciel installé (NSS) et faisceau d'adaptateur (MD no 304376).
497. Faisceau d'adaptateur de commande de soupape (MD no 304376) servant à raccorder le module de commande de soupape aux faisceaux de commande de soupape des modèles 2019 et antérieurs (MD no 13813 et 287894).
498. Pièce de rechange uniquement pour les modèles de 2019 et antérieur.

(OPTION) KITS DE CONTRÔLE DE VITESSE DES TAPIS LATÉRAUX EN CABINE

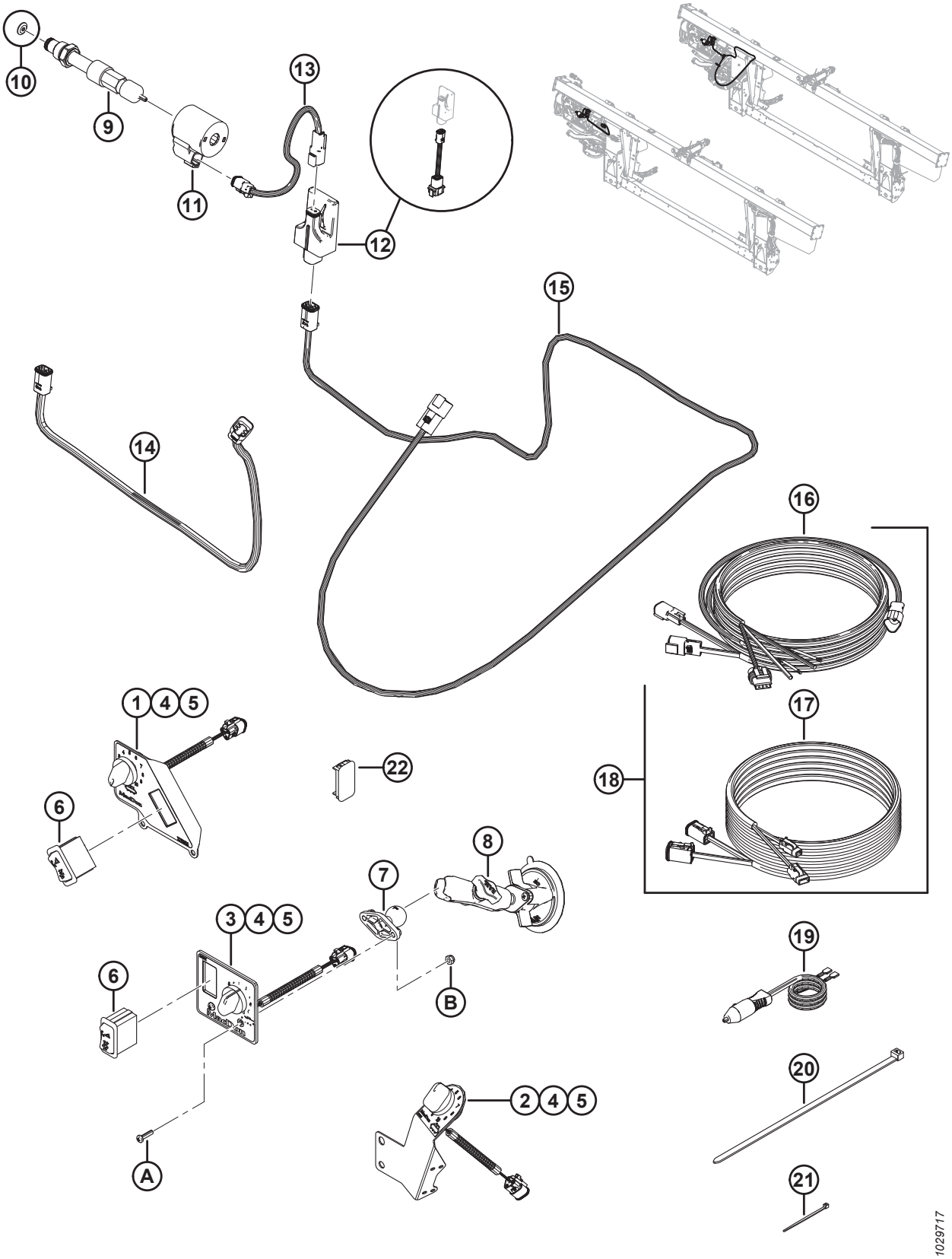

(OPTION) KITS DE CONTRÔLE DE VITESSE DES TAPIS LATÉRAUX EN CABINE

Réf.	Numéro de pièce	Description	Qté. B6208/B6385/B6387	Numéro de série
18	304216	KIT – FAISCEAU DE CONTRÔLE DU TAPIS DE CABINE [499]	0/1/1	-346189
19	220570	FAISCEAU – PUISS. AUX. AU DISQUE RAPIDE	1/1/1	
20	30753	COLLIER DE SERRAGE – ATTACHE DE CÂBLE, NOIR, 305 MM LG	2/2/2	
21	16661	COLLIER DE SERRAGE – ATTACHE DE CÂBLE, NOIR, 69 MM LG	15/15/15	
22	287784	BOUCHON – PANNEAU [500]	0/0/1	
A	135161	VIS – USINÉE, no 10-32 UNF x 19 mm (0,75 po) [501]		
B	20012	ÉCROU – NYLOC No 10-32-GR5-AA3L [501]		

499. Le kit est utilisé pour l'entretien des modèles de l'année 2018 et des modèles antérieurs équipés du faisceau de contrôle du tapis de cabine (MD no 213667). Comprend le faisceau de contrôle du tapis de cabine (MD no 304210) et le faisceau d'extension du tapis de cabine (MD no 304211).
500. Fourni avec le kit de contrôle de vitesse des tapis latéraux en cabine Generic (MD n° B6703) pour installation à la place de l'interrupteur défaillant des moissonneuses-batteuses, une fois que le kit est installé.
501. Pièce de rechange seulement pour les kits de contrôle de vitesse des tapis latéraux en cabine Generic (MD no B6703).

161 (Option) Cornières d’alimentation

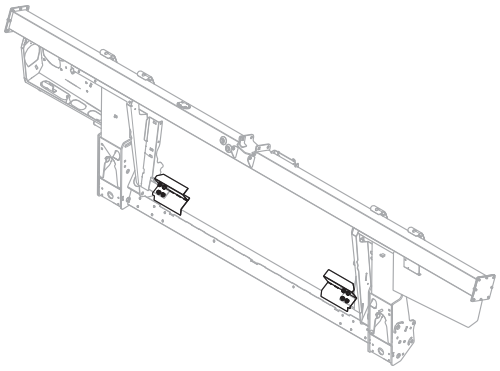

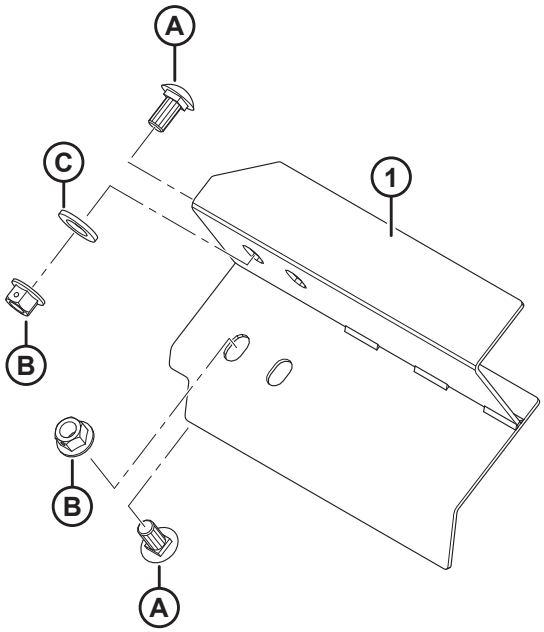

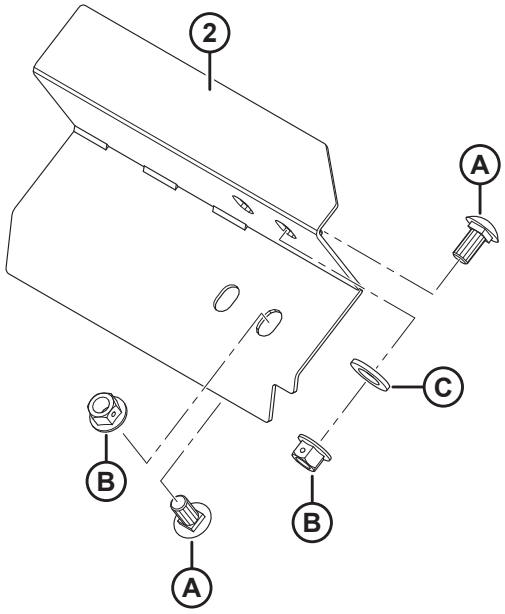

1023852

(OPTION) CORNIÈRES D'ALIMENTATION

Réf.	Numéro de pièce	Description	Qté	Numéro de série
	B6042	KIT – CORNIÈRES D'ALIMENTATION – 265 MM LG (SANS DÉCOUPE) [502]		
	B6043	KIT – CORNIÈRES D'ALIMENTATION – 265 MM LG (SANS DÉCOUPE) [502]		
	B6044	KIT – CORNIÈRES D'ALIMENTATION – 325 MM LG [502]		
	B6045	KIT – CORNIÈRES D'ALIMENTATION – 365 MM LG [502]		
	B6046	KIT – CORNIÈRES D'ALIMENTATION – 403 MM LG [502]		
	B6213	KIT – CORNIÈRES D'ALIMENTATION – 515 MM LG [502]		
1	213523	DÉBOURREUR – ENS. SOUDÉ, GAUCHE (265 MM LG SANS DÉCOUPE)	1	
	276899	DÉBOURREUR – ENS. SOUDÉ, GAUCHE (265 MM LG AVEC DÉCOUPE) [503]	1	
	213573	DÉBOURREUR – ENS. SOUDÉ, GAUCHE (325 MM LG)	1	
	213567	DÉBOURREUR – ENS. SOUDÉ, GAUCHE (365 MM LG)	1	
	213561	DÉBOURREUR – ENS. SOUDÉ, GAUCHE (403 MM LG)	1	
	213579	DÉBOURREUR – ENS. SOUDÉ, GAUCHE (515 MM LG)	1	
2	213525	DÉBOURREUR – ENS. SOUDÉ, DROITE (265 MM LG SANS DÉCOUPE)	1	
	276900	DÉBOURREUR – ENS. SOUDÉ, DROITE (265 MM LG AVEC DÉCOUPE) [503]	1	
	213574	DÉBOURREUR – ENS. SOUDÉ, DROITE (325 MM LG)	1	
	213568	DÉBOURREUR – ENS. SOUDÉ, DROITE (365 MM LG)	1	
	213562	DÉBOURREUR – ENS. SOUDÉ, DROITE (403 MM LG)	1	
	213580	DÉBOURREUR – ENS. SOUDÉ, DROITE (515 MM LG)	1	
A	135903	BOULON – TRCC M12 X 1,75 X 25-8,8-A3L		
B	136431	ÉCROU – DE BLOCAGE CENTRAL HEX. À COL. M12 X 1,75-10-A3L		
C	184717	RONDELLE – PLATE NORMALE M16-200HV-AA1J		

502. Kits disponibles chez Whole Goods seulement.
503. Pour moissonneuses-batteuses John Deere série S6X0.

162 (En option) Kit de harnais d’inclinaison

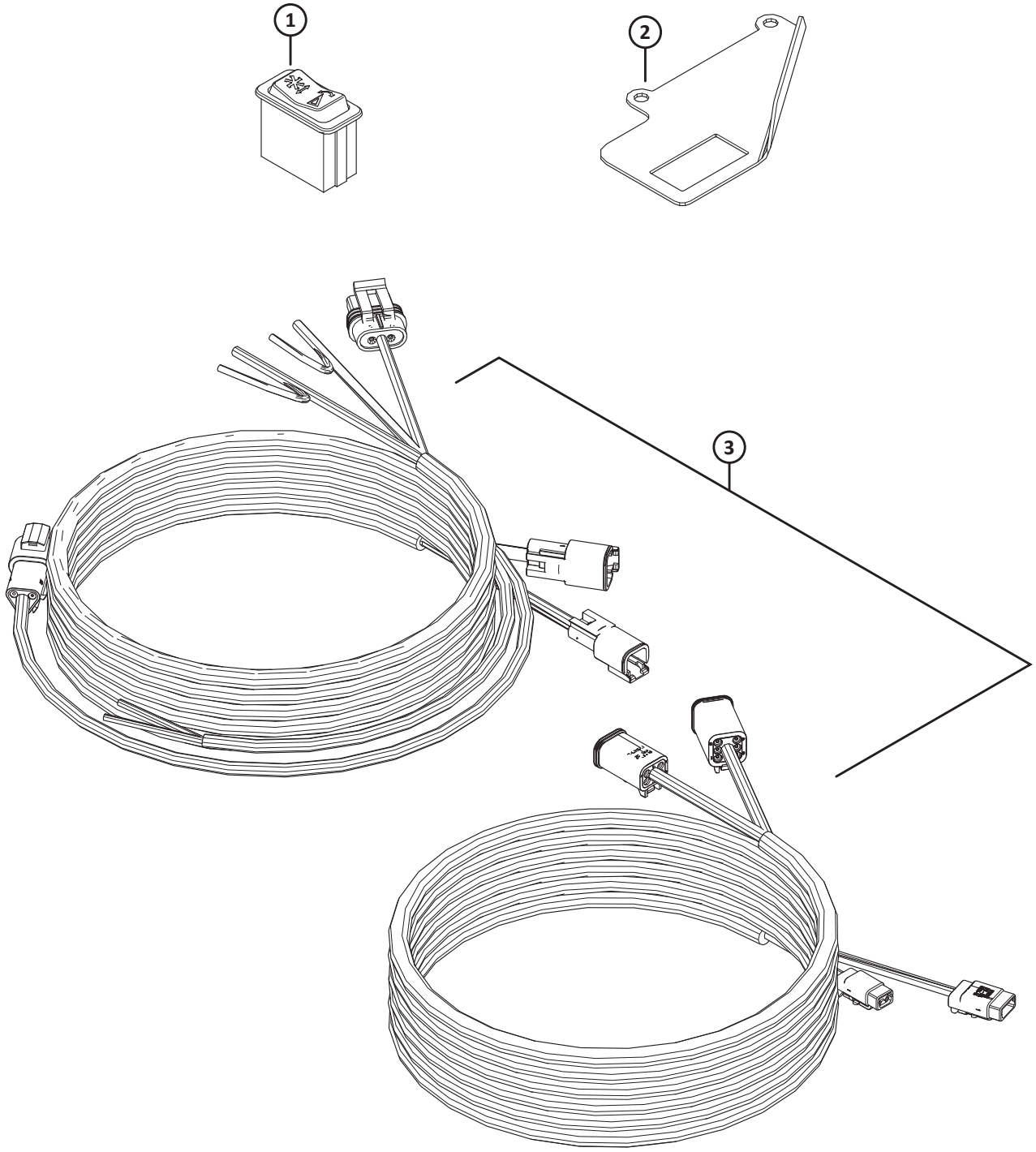

(EN OPTION) KIT DE HARNAIS D'INCLINAISON

Réf.	Numéro de pièce	Description	Qté	Numéro de série
	335695	**KIT – HARNAIS D'INCLINAISON SÉRIE 1** [504]		
1	**287797**	**INTERRUPTEUR – BASCULANT, INCLINAISON**	**1**	
2	**220734**	**SUPPORT – INTERRUPTEUR À BASCULE**	**1**	
3	**304216**	**KIT – FAISCEAU DE CONTRÔLE DU TAPIS DE CABINE** [505]	**1**	
	304210	**FAISCEAU – CONTRÔLE DU TAPIS EN CAB.**		
	304211	**FAISCEAU – EXTENSION DU TAPIS DE CABINE**		

504. Le kit comprend toutes les pièces référencées.

505. Comprend le faisceau de contrôle du tapis de cabine (MD n° 304210) et le faisceau d'extension du tapis de cabine (MD n° 304211).

Index

795 290
1709 346
2148 170
4761 172
5512 ..... 100, 174, 176, 178, 300, 432
6647 ..... 4, 186
6649 172
7642 ..... 170, 282, 286, 392, 436, 440, 444
7674 ..... 12, 158, 230, 236, 240, 246, 250, 256, 456
7900 ..... 170, 176, 178
9213 290
9333 290
13125 ..... 168, 362, 440
13617 446
14338 ..... 6, 440, 446, 456
16010 ..... 164, 170
16235 100
16266 170
16661 ..... 342, 440, 446, 456, 468
16681 ..... 84, 90, 94
18523 ..... 120, 172
18589 ..... 358, 438
18590 ..... 60, 348
18591 ..... 12, 100, 106, 116, 172, 242
18592 ..... 102, 376
18593 8
18596 ..... 200, 206
18597 348
18598 ..... 6, 60, 230, 294, 348
18599 ..... 46, 60, 86, 90, 100, 116, 172, 232, 300
18600 ..... 104, 172, 300
18601 ..... 8, 172, 296, 344
18603 ..... 46, 48, 50, 52
18604 ..... 58, 348
18605 ..... 100, 348
18607 ..... 84, 256
18608 344
18609 ..... 2, 102, 330, 344
18624 ..... 90, 96, 144, 152
18626 ..... 104, 296
18635 ..... 236, 240, 246, 250, 256
18636 302
18637 ..... 4, 158, 204, 208, 222, 224, 230, 236, 240, 246, 250, 258, 302, 346, 432
18638 ..... 198, 206, 216, 224, 232, 276, 294, 300
18639 300
18640 ..... 308, 312, 316, 346, 432
18648 ..... 86, 90, 94, 100, 104, 168, 176, 178, 296
18652 ..... 300, 366, 414
18654 ..... 4, 14, 16, 18, 20, 180
18664 86
18666 ..... 12, 44, 102, 120, 276
18669 ..... 78, 120, 346
18670 162
18671 ..... 10, 84, 90, 94, 100, 168, 290, 344
18689 8
18697 ..... 8, 44, 60, 86, 90, 96, 172, 198, 204, 206, 222, 224
18720 ..... 308, 312, 316, 432
18723 ..... 2, 46, 162, 210, 216, 224, 258
18724 ..... 200, 208, 230, 242, 252, 258, 348
18725 ..... 84, 90, 94
18738 ..... 86, 100
18768 ..... 210, 214, 216, 220, 224
18866 ..... 172, 176
18867 344
18898 298
18916 ..... 172, 176, 178
19634 164
19927 168
19957 12
19965 ..... 60, 120, 196, 198, 206, 214, 216, 224, 326, 442, 448
19966 ..... 60, 166, 182, 232
20012 468
20055 ..... 92, 96
20077 ..... 60, 204, 208, 222, 224, 236, 240, 258, 326
20078 ..... 114, 268
20213 ..... 8, 16, 20
20312 ..... 104, 344
20535 ..... 6, 48, 60
21006 44
21010 168
21055 ..... 6, 164, 172
21056 ..... 2, 12, 116, 154, 172
21066 ..... 46, 60, 172
21069 ..... 52, 64
21087 102
21102 ..... 146, 162, 348
21153 ..... 168, 176, 178
21194 44
21218 116
21235 288
21264 ..... 8, 12, 230, 346
21281 120
21282 ..... 358, 438
21301 270
21354 ..... 200, 206
21363 298
21376 ..... 168, 176, 178
21383 ..... 4, 46, 68, 78, 146
21403 120
21404 164
21425 298

INDEX

21447.....108, 114
21449.....60
21452.....46, 48, 86, 316, 318
21455.....86, 118, 162, 232, 436, 438, 442, 456
21456.....302
21469.....12, 68, 78
21471.....60, 358, 438
21472.....16, 20, 46, 108, 114, 162, 230, 236, 240, 246, 250, 258, 300, 384
21476.....196, 204, 214, 222
21484.....104, 230
21491.....4, 44, 60, 86, 90, 96, 100, 106, 200, 202, 206, 222, 224, 232, 242, 258, 300, 312, 316
21522.....300
21526.....230
21540.....8, 172, 176, 178, 344
21558.....164
21560.....172
21561.....48, 114, 120, 232
21567.....4, 158, 232, 236, 240, 246, 250, 258
21568.....162
21570.....240, 250, 258
21572.....86, 436, 438, 442, 456
21573.....118, 160, 232
21575.....8, 60, 88, 92, 96, 100, 104, 152, 158, 200, 206, 216, 224, 276
21576.....116, 172
21577.....176
21578.....172, 200, 206
21580.....196, 214, 234, 240, 244, 250, 256
21581.....104
21583.....44, 176
21589.....100, 104
21590.....236, 240, 246, 250, 258
21591.....172
21594.....276, 300
21599.....172
21746.....228
21760.....196, 204, 214, 222
21761.....138
21763.....6, 52, 108, 114, 116, 160, 230, 266, 330, 352, 364, 368, 372, 378, 382, 398, 400, 408, 412, 416, 418, 422
21801.....194, 202, 212, 220
21810.....194, 198, 202, 206, 212, 220
21821.....2, 6, 86, 92, 96, 110, 114, 116, 240, 250, 258, 300
21843.....230, 240, 250, 256
21854.....196, 200, 204, 206, 214, 222, 230, 242, 252, 258
21856.....382, 408
21858.....384, 408
21859.....198, 206, 210, 216, 224
21863.....4, 6, 46, 60, 62, 64, 86, 96, 116, 158, 162, 164, 176, 196, 214, 230, 258, 348
21868.....172, 358, 438
21881.....238, 248, 256
21887.....168, 176, 178
21926.....348
21941.....4, 18, 172
21947.....386, 426
21968.....86, 96
21975.....64, 110
23163.....354
23164.....122
23165.....354
23745.....374
26671.....114
26846.....298
27647.....366, 414
29028.....170
29934.....408
30027.....86, 90, 96, 100, 116
30035.....86
30054.....228, 238, 248, 254
30191.....308, 312, 316
30203.....298
30209.....86, 92, 100, 102
30228.....4, 6, 8, 12, 16, 20, 46, 60, 62, 64, 68, 80, 82, 86, 92, 96, 104, 108, 114, 116, 120, 146, 158, 162, 164, 172, 176, 182, 192, 196, 198, 202, 206, 214, 216, 222, 224, 230, 236, 240, 246, 250, 258, 268, 300, 326, 348, 366, 384, 414, 442, 448
30280.....6, 102, 158, 164, 230, 246, 252, 258, 348, 378, 422
30282.....108, 112
30284.....108, 112
30307.....230
30314.....234, 244, 256
30316.....354
30368.....146
30375.....112
30376.....52
30433.....234, 238
30441.....60, 102, 172
30463.....344
30504.....6, 158, 246, 252, 258
30505.....294, 296
30512.....8, 12
30515.....146
30516.....170, 176, 178
30517.....168, 176, 178
30520.....100, 168, 176, 178
30523.....74
30549.....8, 102
30551.....230, 256
30556.....230, 238, 248, 254
30610.....48, 50, 52
30627.....210, 214, 218, 222, 226, 346
30628.....274

INDEX

30630.....318, 376
30632.....210, 214, 218, 222, 226, 368, 442
30636.....246, 250
30661.....198, 206, 210, 216, 224
30693.....46, 230, 330
30701.....298
30702.....298
30715.....278
30716.....186, 188
30753.....108, 114, 116, 230, 332, 334, 386, 426, 468
30759.....236, 240, 258
30811.....102, 106
30813.....114, 378, 382, 398, 414, 422
30820.....260
30824.....106
30833.....172
30873.....194, 202, 212, 220
30922.....174
30934.....194, 198, 202, 206, 210, 212, 216, 220, 224
30936.....110, 114
30971.....308, 312, 314, 316, 338
30981.....52, 64
30999.....64, 114
31465.....294
31774.....8, 12, 86, 90, 96, 346
31889.....328
32070.....122, 354
32247.....394, 420
33955.....22
34980.....20
35618.....170
35694.....168
36651.....354
37167.....378, 422
39272.....164
40095.....322
40628.....164
40701.....108, 114, 366, 368, 378, 382, 396, 408, 412, 422
40702.....48, 50, 52, 108, 114, 330, 334, 366, 368, 378, 382, 396, 408, 412, 422
40703.....48, 50, 52, 334, 398
40704.....48, 50, 52, 334, 398
40915.....88, 92, 96, 144, 152
41982.....168, 176, 178
42074.....366, 368, 414, 440
42292.....352, 410
42589.....364, 368, 378, 382, 396, 408, 412, 422
42592.....60
44209.....308, 320, 334, 378, 422, 448
44210.....306, 310, 312, 318, 332, 338, 364, 368, 382, 396, 408, 440
44611.....354
45427.....198, 206, 216, 224, 230
48050.....172
49227.....108, 114, 330, 366, 368, 378, 382, 398, 408, 412, 422
49232.....108, 114, 366, 368, 378, 382, 408, 422
49306.....198, 206, 210, 216, 224
49341.....102
50019.....230, 238, 248, 254
50022.....64, 86, 108
50050.....194, 202, 214, 220
50072.....172
50083.....290
50086.....48, 50, 52
50101.....182
50102.....240, 250
50103.....64, 108, 112
50104.....52, 64, 194, 202, 214, 220
50120.....20
50139.....278, 280, 462
50154.....292
50155.....294, 326
50174.....168, 176, 178
50175.....50, 52, 202, 220
50178.....114, 366, 368, 378, 398, 422
50184.....74
50186.....12, 46, 60, 68, 78, 82, 86, 92, 96, 100, 102, 104, 146, 152, 158, 162, 172, 182, 210, 216, 224, 258, 358, 438
50193.....120
50197.....110, 114, 174
50219.....330, 338, 378, 382, 396, 408, 422, 448
50220.....306, 310, 314, 320, 338
50223.....308, 312, 316, 320, 334, 336, 338
50225.....6, 104, 120, 164, 172, 176, 236, 240, 258, 374
50226.....12, 46
100456.....164, 172, 196, 204, 214, 222, 242, 252, 258
100500.....10, 22, 344
100532.....44, 54
100706.....54
100707.....54
100708.....54
100709.....54
100710.....54
100712.....54
100714.....54
100715.....54
100716.....54
100717.....54
100718.....54
100719.....54
100720.....54
100721.....54
100722.....54
100723.....54
100726.....54
100862.....270
101007.....168, 176, 178

INDEX

101897 ..... 164, 202, 206, 222, 224
101898 ..... 4, 12, 16, 20, 62, 86, 90, 96, 110, 120, 144, 166, 172
102264 ..... 2, 184
102509 44
102629 54
102630 54
102636 ..... 12, 102, 172, 346
103096 54
103351 ..... 108, 112
103361 12
103562 ..... 4, 18, 172
103575 328
103576 114
103738 ..... 84, 96, 194, 214, 230, 234, 238, 254, 332
103879 100
105066 ..... 68, 78
105069 ..... 86, 98
105135 ..... 68, 78
105136 ..... 68, 78, 82, 182
105141 ..... 68, 80
105364 100
108172 ..... 210, 216, 224
108233 ..... 48, 50, 378, 382, 398, 414, 422
109064 ..... 342, 446
109613 350
109717 182
109773 466
109791 328
109843 122
111099 8
111221 122
111528 330
111978 ..... 228, 234, 238, 244, 248, 256
111981 448
111982 448
111983 448
111984 448
111985 448
111986 448
112130 296
112184 ..... 194, 212
112866 ..... 308, 312, 316
112867 314
112868 ..... 308, 312, 316
112935 ..... 240, 250, 256
113152 54
113153 54
113222 ..... 12, 22, 344
113229 44
113420 80
113435 ..... 84, 90, 96, 100
113482 122
113536 160
113561 ..... 160, 164, 394, 420
113566 164
113814 4
113937 22
114120 408
114140 408
114142 ..... 382, 408
114143 ..... 382, 408
114233 ..... 86, 98
115145 124
115146 ..... 124, 160, 238, 248
115147 ..... 124, 160, 238, 248
115148 160
115670 22
115672 ..... 312, 316
117015 172
118011 270
118137 ..... 86, 90, 96, 100, 144, 152, 164, 446
118154 ..... 14, 16, 18, 20, 180
118162 ..... 14, 16, 18, 20
118185 270
118193 ..... 14, 16, 18, 20, 110, 180
118239 ..... 160, 164
118301 ..... 16, 20, 148, 150
118302 ..... 14, 18, 148, 150
118344 ..... 14, 16, 18, 20, 148, 150
118345 ..... 16, 18, 20, 148, 150
118346 ..... 14, 180
118347 ..... 16, 180
118351 ..... 14, 16, 180
118491 ..... 22, 26, 34, 36
119282 184
119284 184
119285 184
119384 184
119392 184
119415 ..... 184, 190
119442 184
119446 184
119447 184
119454 184
119455 184
119457 ..... 184, 190
119460 184
119518 190
119519 190
119530 ..... 184, 190
119531 190
119543 184
119722 ..... 184, 188
119723 ..... 184, 188
119728 184
119729 184
119747 184
120009 58
120058 56

INDEX

120127 2
120140 44
120141 44
120194 44
120462 58
120558 ..... 14, 16, 18, 20
120639 ..... 16, 18, 20
120703 8
120845 56
120899 44
120900 44
120901 44
120932 ..... 158, 234, 244, 248, 254
120933 ..... 158, 238, 254
123084 452
123180 ..... 282, 286, 392, 428, 436, 440, 444
123202 452
123306 56
123406 294
123517 12
123599 112
123627 90
123660 2
123661 2
123670 84
123676 112
123681 154
123682 154
123702 112
123751 2
123752 2
123755 ..... 8, 12
123756 ..... 8, 12
123788 12
123950 56
123951 56
123952 56
123953 56
123954 56
123955 56
123956 56
123957 56
123978 330
124338 ..... 20, 150
124344 ..... 20, 150
124775 180
124880 24
124881 24
125145 276
125146 276
125176 6
125229 230
125236 172
125256 170
125294 58
125343 116
125363 2
125377 ..... 50, 52
125393 120
125418 ..... 2, 18
125433 102
125435 102
125530 44
125588 58
125589 58
125602 56
125607 56
125654 344
125670 52
125672 52
125722 ..... 50, 52, 112
125741 62
125742 62
125764 44
125777 52
125780 52
129043 ..... 26, 28, 30, 32, 34, 38, 40, 42
129148 ..... 372, 418, 440
129149 412
129297 ..... 14, 16, 18, 20
129299 ..... 26, 30, 32, 36, 40, 42
129313 122
129481 396
129577 156
129578 156
129581 156
129582 156
129584 156
129589 156
129772 400
129773 400
129800 ..... 378, 422
129801 ..... 378, 422
129965 400
129976 ..... 378, 422
129977 ..... 378, 422
130283 270
131391 122
131392 122
131393 122
132033 44
132246 8
132248 ..... 158, 234, 244, 248, 254
132253 ..... 158, 238, 254
132254 8
132257 8
132303 ..... 198, 206, 216, 224
132404 20
132418 230
132420 2

132451 60
132474 104
132475 104
132476 102
132531 58
132532 58
132607 ..... 56, 288
132692 58
132772 48
132773 ..... 158, 228, 234, 238, 244, 248, 254
132777 58
132852 124
132896 22
132897 24
132900 48
132906 ..... 8, 16, 20
133047 346
133086 354
133138 ..... 394, 420
133165 ..... 326, 440, 446
133166 ..... 326, 440, 446
133241 376
133242 376
133372 270
133421 300
133439 ..... 394, 420
133521 114
133537 354
133631 322
133632 324
133634 322
133637 322
133640 322
133641 322
133672 ..... 356, 436
133683 402
133716 456
133781 ..... 446, 456
133877 286
133942 266
133980 356
133981 356
133992 ..... 170, 176
133997 ..... 440, 456
134002 6
134003 6
134010 ..... 116, 386, 410, 426
134011 ..... 116, 386, 410, 426
134053 ..... 386, 426
134438 4
134442 116
134741 ..... 116, 418
134746 ..... 352, 372, 386, 388, 400, 416, 418, 426
134948 416
134954 116
135157 ..... 46, 60, 62, 82, 86, 182, 294
135161 468
135193 ..... 110, 114, 204, 222
135213 ..... 228, 234, 238, 244, 248, 256
135233 ..... 116, 144, 160, 230
135234 ..... 108, 112
135235 ..... 238, 248, 256
135238 448
135240 ..... 50, 52
135241 228
135248 ..... 164, 196, 204, 214, 222, 240, 250, 258, 348
135267 ..... 372, 418
135290 290
135305 348
135315 ..... 8, 16, 20
135319 272
135337 ..... 272, 274, 278, 358, 368, 384, 398, 438, 442, 448, 454, 462
135340 4
135358 ..... 300, 432
135367 ..... 102, 106, 258
135369 ..... 12, 312, 316
135372 ..... 48, 50, 52, 64
135381 ..... 300, 432
135386 ..... 228, 234, 238, 244, 248, 256
135397 ..... 378, 422
135400 ..... 306, 310
135401 320
135423 348
135434 230
135443 ..... 64, 108, 114, 116, 202, 220, 230, 256, 352
135444 ..... 108, 114, 202, 220, 334, 364, 368, 378, 382, 398, 408, 412, 422
135448 120
135450 192
135464 12
135507 ..... 196, 198, 202, 206, 214, 216, 222, 224, 236, 240, 258
135511 ..... 242, 252, 258
135540 228
135554 ..... 306, 308, 312, 316, 320, 334, 338
135579 ..... 4, 186, 232
135587 338
135598 364
135613 ..... 234, 238
135623 164
135626 ..... 24, 26, 30, 32, 36, 40, 42, 270
135628 24
135630 ..... 24, 270
135632 24
135647 ..... 202, 220
135655 374
135665 ..... 230, 258
135671 460
135685 ..... 194, 212, 230, 256

135691 308
135694 300
135704 164
135709 ..... 240, 250, 256, 400
135716 108
135718 266
135723 ..... 360, 428, 458
135734 338
135737 102
135748 300
135775 338
135777 ..... 320, 334
135778 ..... 330, 408
135780 ..... 378, 422, 448
135785 ..... 186, 190, 210, 216, 224, 266, 274, 294, 296, 460
135786 ..... 308, 312, 314
135791 338
135799 ..... 186, 190, 210, 216, 224, 266, 268, 270, 274, 278, 282, 292, 296, 300, 308, 312, 316, 326, 344, 356, 360, 362, 366, 370, 376, 380, 392, 394, 398, 408, 414, 420, 424, 428, 438, 442, 448, 458, 460
135800 336
135818 352
135860 ..... 366, 368
135865 ..... 308, 312, 320, 330, 334, 336, 338, 378, 382, 396, 408, 422
135866 ..... 316, 332, 334, 338, 378, 382, 396, 422, 448
135867 ..... 306, 308, 310, 312, 314, 318, 332, 338, 364, 368, 408, 440
135868 ..... 306, 310, 314, 334, 338
135873 ..... 266, 464
135890 316
135894 ..... 368, 442
135900 294
135901 ..... 306, 310, 314
135903 ..... 362, 440, 448, 470
135906 60
135917 396
135957 ..... 308, 312, 316, 338, 396
135963 ..... 196, 214
135995 ..... 330, 344
136024 ..... 308, 318, 320, 430
136036 ..... 272, 394, 420
136050 274
136089 ..... 306, 310, 318
136095 ..... 330, 338, 382, 396, 414
136106 310
136108 396
136110 ..... 316, 318, 336
136113 ..... 48, 210, 216, 224, 278
136137 300
136141 ..... 362, 442
136151 ..... 328, 332, 346, 350, 408, 460
136167 ..... 446, 456
136178 ..... 360, 394, 408, 420, 428, 458
136181 364
136209 ..... 140, 366, 370, 380, 384, 398, 408, 414, 424
136231 278
136246 ..... 306, 310, 318
136248 270
136265 382
136266 ..... 366, 368
136291 294
136300 448
136303 338
136324 266
136325 ..... 330, 366, 368, 378, 382, 398, 422
136326 ..... 366, 368, 382
136337 336
136347 ..... 308, 312, 314, 338
136378 296
136410 ..... 108, 112, 348, 460
136418 338
136431 ..... 144, 294, 300, 326, 356, 362, 374, 376, 394, 404, 406, 420, 436, 442, 444, 448, 470
136440 ..... 292, 302, 330
136441 ..... 48, 294
136447 ..... 308, 312, 316
136455 302
136458 338
136476 ..... 362, 442
136485 ..... 280, 366, 368, 378, 384, 398, 408, 414, 422, 462
136503 396
136506 ..... 184, 394, 420
136519 396
136561 ..... 292, 336, 376, 454
136596 346
136604 454
136613 ..... 350, 454, 460
136625 ..... 356, 374, 394, 404, 406, 420, 444
136652 232
136654 228
136655 ..... 116, 352, 460
136684 334
136699 330
136704 346
136736 294
136741 382
136748 ..... 390, 454
136757 292
136759 ..... 246, 252, 286
136760 332
136766 ..... 306, 320
136773 454
136841 294
136846 312
136868 160
136886 280

137092 ..... 66, 76
137118 ..... 68, 78
137142 ..... 66, 74
137221 ..... 84, 90, 94
137277 ..... 66, 74
137285 ..... 66, 72
137291 ..... 84, 94
137315 ..... 84, 90, 94
137347 ..... 84, 94
137348 ..... 86, 96
137350 ..... 86, 96
137352 ..... 84, 94
137354 ..... 84, 94
137356 ..... 86, 96
137375 ..... 84, 86, 90, 94, 98, 194, 202, 212, 220
137415 72
137416 72
137451 90
137456 90
137476 ..... 84, 90, 94
137503 ..... 86, 98
137506 ..... 66, 74
137515 ..... 84, 94
137519 76
137523 74
137529 ..... 68, 74
137532 ..... 66, 76
137535 ..... 66, 74
137536 ..... 66, 74
137543 ..... 66, 74
137568 72
137569 72
137570 72
137571 72
137626 ..... 84, 90, 94, 100, 184
137691 94
137699 74
137702 ..... 86, 98
137721 ..... 84, 94
137727 ..... 12, 60, 196, 204, 214, 222
137753 ..... 84, 90, 96
137754 ..... 66, 76
137794 146
137795 146
137825 94
137826 94
137827 94
137909 68
137910 78
137913 78
137915 78
137916 78
137917 78
137918 78
137924 146
137968 78
137969 78
137970 ..... 86, 96
137971 ..... 66, 76
137980 ..... 66, 74
138086 160
138087 160
139003 54
139630 ..... 116, 160
139631 160
139632 160
139633 160
140135 ..... 14, 16, 18, 20
140225 354
140250 90
142777 322
144321 170
144324 170
144374 168
144376 170
144378 ..... 168, 176, 178
144409 170
144415 ..... 164, 170
144425 168
144433 170
144471 168
144505 ..... 170, 274
144531 ..... 168, 176, 178
144577 168
144724 168
144739 168
144741 168
144742 168
144860 176
144873 168
144880 ..... 170, 176
144899 ..... 170, 176
144934 ..... 170, 176
144935 176
144956 170
144962 170
144966 ..... 170, 176
144968 168
144971 168
144976 168
144989 170
145106 56
145122 56
145148 56
145249 60
145345 56
145357 56
145361 60
145428 56
145461 102

INDEX

145492 10
145548 56
145593 56
145706 44
145840 58
148645 232
148798 144
150890 322
150891 322
151551 ..... 16, 20
151691 290
151793 290
151941 ..... 404, 406, 444
151942 ..... 404, 406, 444
152439 ..... 358, 374, 392, 438
152520 272
152655 ..... 266, 330, 336, 360, 366, 370, 380, 384, 398, 400, 414, 424, 428, 448, 458
152668 ..... 232, 266, 280, 294, 346, 350, 390, 454, 460
152730 ..... 294, 356, 358, 362, 436, 438, 442
152732 ..... 312, 408
152736 ..... 436, 440, 456
152863 140
153151 ..... 378, 422
153933 ..... 386, 426
156037 298
156051 328
156501 ..... 170, 344
156574 344
156725 ..... 364, 368, 378, 382, 396, 408, 412, 422
156741 344
156743 ..... 286, 294, 346
156783 ..... 394, 420
156839 344
156843 348
156948 374
156969 348
158080 ..... 362, 440
158217 122
158253 408
158377 ..... 342, 446
158704 ..... 350, 460
159020 274
163184 ..... 396, 414
163598 ..... 366, 368, 378, 382, 398, 408, 414, 422
164009 6
164061 ..... 84, 90, 96
164109 94
164126 ..... 86, 96
164131 ..... 440, 446, 456
164141 94
164213 ..... 84, 90, 94
164214 ..... 84, 90, 94
164215 100
164216 100
164750 ..... 84, 94
164754 82
164773 102
164780 100
164781 100
164800 ..... 102, 158
164815 ..... 84, 94
164817 ..... 84, 94
164821 90
164825 ..... 102, 158
164858 96
164885 96
164887 ..... 84, 90
164894 72
164895 76
164930 ..... 84, 90
164933 ..... 84, 90, 96
164934 100
164945 ..... 84, 90, 100
164947 94
164948 94
164953 ..... 84, 90
164955 84
164958 82
164965 82
164967 82
164988 192
164993 192
164995 192
165103 ..... 228, 234, 238, 244, 248, 254
165168 120
165188 120
165209 ..... 16, 180
165218 ..... 122, 354
165294 52
165297 52
165380 228
165386 120
165429 120
165489 122
165490 122
165524 ..... 6, 124
165588 120
165594 8
165722 120
165727 120
165734 102
165735 56
165858 6
165993 122
166309 132
166450 464
166466 122
170851 334
171068 160

INDEX

171277 326
172133 120
172134 120
172158 104
172194 58
172195 58
172196 58
172197 58
172198 58
172259 ..... 6, 60
172340 ..... 198, 206, 216, 224
172363 60
172480 10
172507 ..... 198, 206
172511 ..... 198, 206
172558 294
172710 58
172758 112
172826 10
172830 10
172831 10
172875 154
172877 ..... 116, 244, 250
172896 10
172922 104
172924 8
172976 8
172978 108
174035 198
174081 ..... 198, 206
174082 ..... 198, 206
174131 354
174165 24
174168 ..... 202, 220
174176 ..... 206, 224
174215 44
174217 44
174238 228
174240 228
174242 228
174243 228
174250 48
174251 48
174253 52
174254 50
174256 52
174257 50
174262 228
174263 228
174270 44
174299 52
174300 52
174304 ..... 44, 194, 202, 212, 220
174318 228
174321 228
174322 228
174324 228
174333 104
174391 2
174416 10
174418 10
174422 ..... 228, 238, 248, 254
174436 ..... 122, 354
174499 48
174513 230
174514 230
174521 230
174538 230
174547 228
174585 228
174586 230
174632 122
174676 122
174684 122
174714 56
174769 276
174816 344
174845 ..... 22, 28, 30, 38, 40
174849 ..... 66, 72
174857 22
174858 102
174879 104
174883 230
174922 ..... 170, 176
174926 160
174992 44
176009 ..... 8, 102, 106
180094 314
183506 290
183508 292
184372 122
184422 122
184437 456
184440 ..... 438, 456
184461 ..... 338, 368, 408, 440
184462 ..... 312, 382, 408
184463 ..... 332, 338, 382
184572 ..... 358, 438
184579 230
184589 ..... 106, 200, 208, 448
184648 ..... 274, 384
184649 278
184652 ..... 186, 188, 274, 398
184655 ..... 246, 250, 272
184657 ..... 266, 278, 282, 366, 368, 380, 392, 394, 398, 408, 414, 420, 424, 438
184661 308
184662 ..... 268, 292, 300, 308, 312, 316, 326, 344, 356, 362, 376, 442, 448
184667 ..... 300, 356, 358, 376, 436, 438, 448

184669 .....246, 250, 374, 394, 404, 406, 420, 444, 448
184674 .....246, 250
184675 .....286, 394, 420
184683 .....350, 454, 460
184688 266
184694 272
184695 294
184697 448
184699 450
184701 454
184705 ..... 292, 350, 376, 454, 460
184706 280
184708 266
184709 .....186, 188, 274
184711 ..... 274, 308, 312, 396, 414
184712 346
184714 .....308, 312, 318, 320, 356, 358, 362, 374, 376, 394, 404, 406, 420, 436, 438, 442, 444
184717 ..... 302, 362, 442, 448, 470
184718 6
187006 374
187018 364
187031 364
187081 452
187112 266
187137 ..... 282, 360, 392, 428, 438
187252 ..... 306, 310, 314, 430
187428 290
187466 298
187476 298
187477 298
187478 298
187480 .....298, 432
187481 298
187482 298
187483 300
187484 298
187485 298
187486 298
187487 298
187492 298
187494 298
187495 298
187518 294
187520 300
187524 298
187550 .....322, 444
187551 322
187553 .....322, 444
187621 330
187637 330
187641 348
187653 348
187655 348
187658 348
187659 348
187660 330
187694 348
187696 298
187697 298
187698 298
187708 348
187730 330
187732 268
187918 ..... 306, 310, 314, 430
188467 172
190752 274
190866 396
191489 ..... 358, 438, 448, 454
191705 .....308, 320
193008 168
193009 170
193014 170
193016 170
193022 170
193031 .....168, 176, 178
193034 122
193057 .....164, 168
193058 164
193059 164
193183 164
193187 164
193188 164
193202 164
193211 172
193212 164
193214 .....168, 176
193215 .....168, 176
193216 170
193217 170
193240 160
193241 160
193242 160
193243 160
194033 .....308, 312, 316
194082 .....378, 396, 422
194521 354
197122 294
197154 450
197171 .....140, 274, 462
197229 .....348, 460
197230 .....348, 454, 460
197263 .....282, 286, 360, 392, 428, 436, 438, 442, 444, 458
197319 448
197320 448
202991 .....244, 248
203547 116
209032 334
209045 466

212250 344
213084 .....282, 360, 392, 428, 436, 438, 440, 444, 458
213097 290
213098 292
213110 292
213112 292
213153 292
213167 334
213174 334
213182 .....378, 422
213184 .....378, 422
213204 .....378, 422
213205 .....378, 422
213211 .....386, 426
213264 412
213281 364
213295 462
213307 330
213329 334
213340 278
213350 .....378, 382, 422
213354 .....378, 422
213363 330
213374 396
213418 268
213419 268
213420 290
213459 466
213492 .....280, 462
213493 .....280, 462
213523 470
213525 470
213546 288
213552 288
213554 288
213557 288
213561 470
213562 470
213567 470
213568 470
213573 470
213574 470
213579 470
213580 470
213592 .....374, 392
213593 .....374, 392
213605 286
213608 286
213613 .....374, 392
213614 .....374, 392
213649 288
213654 290
213656 286
213657 286
213659 288
213660 286
213679 290
213731 292
213733 292
213734 270
213743 334
213750 290
213753 280
213759 280
213764 266
213781 354
213783 354
213801 288
213802 288
213812 466
213813 466
213821 344
213824 400
213827 332
213828 332
213833 .....358, 438
213834 .....358, 438
213843 .....358, 438
213844 .....358, 438
213845 .....358, 438
213851 288
213857 290
213859 288
213864 334
213965 .....364, 368, 378, 396, 412, 422
220010 44
220011 44
220012 44
220013 44
220025 74
220084 122
220099 170
220101 ..... 14, 16
220103 ..... 14, 16
220107 6
220114 ..... 16, 18, 20
220115 18
220181 56
220183 56
220184 56
220187 8
220197 228
220241 112
220262 58
220264 58
220317 290
220324 232
220326 164
220384 58
220387 58

220478 ..... 108, 112
220553 10
220554 ..... 8, 10
220570 ..... 342, 446, 468
220571 456
220572 ..... 436, 438, 440, 456
220589 112
220590 112
220591 112
220597 112
220598 112
220607 112
220608 ..... 108, 112
220609 ..... 108, 112
220610 ..... 108, 112
220611 ..... 108, 112
220612 ..... 108, 112
220613 ..... 108, 112
220614 ..... 108, 112
220615 112
220616 112
220617 112
220625 ..... 108, 112
220636 58
220637 58
220638 58
220639 58
220640 58
220641 58
220642 58
220679 344
220734 ..... 342, 472
220766 324
220797 122
220798 122
220799 122
220807 134
220808 134
220809 134
220810 134
220811 134
220813 134
220814 134
220817 130
220818 130
220819 130
220820 130
220821 130
220823 130
220824 130
220831 132
220832 132
220833 132
220834 132
220835 134
220836 130
220863 132
220868 132
220869 132
220870 132
220871 132
220876 134
220885 130
220908 466
220936 56
220939 ..... 66, 74, 192
220941 ..... 66, 74, 192
220944 56
220951 340
220959 ..... 396, 414
220960 340
220961 340
220963 340
220965 340
229013 10
229014 10
229019 10
231368 268
231389 ..... 298, 434
231448 296
231534 ..... 298, 434
231647 270
231765 274
231766 274
231799 278
231800 278
232233 ..... 244, 248
232650 ..... 348, 454, 460
233371 ..... 210, 216, 224
233395 ..... 198, 206
233450 ..... 210, 216, 224
233513 ..... 210, 216, 224
233514 ..... 210, 214, 216, 220, 224
233519 ..... 210, 216, 224
233625 ..... 210, 214, 216, 220, 224
237316 ..... 294, 394, 420
237556 450
237563 450
240010 274
240012 274
240013 274
240101 266
240254 274
240264 274
240418 278
240455 344
244671 170
244722 168
244727 160
244748 170

244760 164
245042 56
245083 76
245084 ..... 66, 72
245093 126
245122 270
245159 396
245160 340
245199 ..... 84, 90, 96
245246 ..... 394, 420
245266 72
245267 72
245272 78
245273 78
245276 78
245277 78
245316 270
245362 144
245396 120
245397 120
245428 128
245432 128
245433 128
245434 128
245435 128
245438 128
245439 128
245441 128
245443 128
245450 182
245476 122
245477 122
245590 64
245620 298
245671 102
245677 2
245678 2
245753 334
245760 ..... 406, 444
245761 ..... 406, 444
245763 ..... 358, 438
245815 ..... 358, 438
245816 ..... 358, 438
245852 ..... 358, 438
245915 ..... 234, 238, 244, 248, 256
245926 152
245928 ..... 234, 244, 256
245931 ..... 234, 240, 244, 250, 256
245936 ..... 234, 244, 256
245943 44
245946 ..... 240, 250, 256
245955 ..... 240, 250, 256
245956 ..... 234, 240, 244, 250, 256
245962 122
245966 296
245992 104
245993 104
248089 ..... 306, 318
248096 286
248117 286
248144 290
248145 286
248232 290
248261 344
248285 288
248348 296
248349 296
248388 290
248407 298
248408 298
248538 286
248643 ..... 348, 454, 460
248756 266
248757 266
248783 460
248816 460
248850 300
248914 274
248960 ..... 364, 412
252076 ..... 312, 316
252179 ..... 184, 188
252187 294
252188 294
252198 344
252208 ..... 308, 312, 316
252210 ..... 48, 50, 52, 64
252211 ..... 48, 50, 52, 64
252272 272
252288 294
252296 ..... 228, 234, 240, 244, 250, 256
252305 172
252314 230
252368 ..... 240, 250, 256
252399 ..... 238, 248, 254
252414 ..... 48, 50, 52, 334
252423 54
252517 8
252537 230
252541 ..... 232, 246, 252
252542 ..... 280, 462
252554 334
252564 344
252578 228
252638 292
252639 294
252640 ..... 308, 312, 316
252641 ..... 312, 316
252642 ..... 308, 318
252650 364
252655 ..... 380, 424

252662 338
252681 316
252687 ..... 68, 78
252691 292
252692 330
252693 398
252694 ..... 378, 422
252701 ..... 270, 292
252703 ..... 282, 286, 360, 392, 428, 436, 438, 442, 444, 458
252752 44
252794 ..... 196, 202, 214, 220
252795 ..... 194, 202, 214, 220
252870 12
252942 ..... 64, 108
252993 374
252996 ..... 122, 354
253092 96
253160 56
253164 6
253290 100
253297 6
253298 6
253299 6
253305 108
253412 102
253446 ..... 194, 202, 212, 220
253477 ..... 236, 240, 246, 250, 258
253499 2
253500 160
253503 72
253514 78
253515 78
253552 ..... 2, 18
253570 ..... 234, 238, 254
253582 ..... 234, 238, 244, 248, 254
253601 6
253602 6
253624 6
253627 6
253668 ..... 234, 238, 254
253678 254
253680 254
253681 254
253696 254
253702 ..... 234, 244, 256
253703 ..... 240, 250, 256
253704 ..... 234, 244, 256
253705 ..... 240, 250, 256
253708 ..... 234, 254
253709 ..... 238, 254
253722 ..... 196, 214
253728 122
253815 ..... 108, 112
253839 72
254089 454
254095 454
254096 454
254175 160
254248 ..... 194, 212
255004 6
255014 126
255019 6
255021 126
255041 6
255115 126
255117 126
255131 126
255133 126
255259 126
255260 126
255282 104
255316 126
255318 126
255328 116
255383 56
255442 2
255460 ..... 240, 250, 256
255461 ..... 238, 248, 254
255462 ..... 238, 248, 256
255465 ..... 260, 262
255471 ..... 238, 248, 254
255476 262
255477 262
255497 260
255509 256
255510 256
255534 262
255535 262
255536 262
255537 262
255538 262
255539 262
255540 262
255541 262
255542 262
255543 262
255544 262
255545 262
255546 262
255547 262
255574 260
255577 260
255580 260
255583 260
255678 6
255679 6
255712 72
255716 70
255735 72

INDEX

255738 70
255746 72
255749 70
255788 104
255791 158
255829 ..... 194, 202, 212, 220
255881 ..... 194, 202
255883 ..... 194, 198, 202, 206, 212, 216, 220, 224
255905 72
255908 70
255927 138
255928 138
255929 138
255930 138
255947 260
258107 418
258150 2
258253 160
258262 160
258876 276
273078 94
273258 ..... 84, 94
273259 ..... 84, 94
273265 74
273304 ..... 86, 92, 98
273347 ..... 68, 74
273524 ..... 68, 74
273536 ..... 68, 74
274414 160
276029 296
276030 296
276033 328
276034 328
276043 348
276044 348
276057 348
276062 278
276117 278
276118 290
276140 290
276141 290
276149 298
276180 292
276183 292
276201 460
276206 288
276258 290
276259 354
276265 286
276281 348
276284 ..... 364, 368, 378, 382, 396, 408, 412, 422
276285 ..... 364, 368, 378, 382, 396, 408, 412, 422
276289 ..... 358, 438
276298 348
276326 354
276352 ..... 306, 310, 314, 432
276353 ..... 298, 432
276381 348
276560 328
276566 326
276567 334
276630 400
276631 466
276671 466
276679 298
276680 300
276759 390
276770 462
276806 400
276811 298
276812 298
276839 286
276859 ..... 306, 310, 314, 432
276863 348
276871 460
276899 470
276900 470
279001 ..... 238, 248, 254
279011 ..... 364, 368, 412, 440
279012 ..... 364, 368, 412, 440
279013 ..... 364, 368, 412
279014 412
279017 ..... 240, 250, 256
279034 ..... 364, 368, 412, 440
279035 ..... 364, 368, 412, 440
279065 164
279081 300
279085 122
279144 230
279156 228
279157 228
279158 228
279159 228
279228 ..... 396, 414
279261 ..... 194, 212
279284 64
279285 64
279286 64
279310 24
279312 24
279314 24
279316 24
279398 ..... 26, 34
279399 ..... 26, 34
279401 26
279402 26
279403 26
279404 26
279405 ..... 28, 30, 38, 40
279406 ..... 28, 30, 38, 40

279408 28
279409 28
279410 28
279411 30
279412 34
279417 34
279418 34
279419 34
279420 34
279421 34
279422 34
279423 34
279424 34
279428 ..... 38, 40
279430 38
279431 38
279432 38
279433 38
279434 38
279435 38
279436 40
279437 40
279468 22
279485 228
279493 374
279494 228
279498 228
279499 228
279528 122
279575 ..... 18, 138, 180
279636 140
279641 ..... 22, 28, 30, 38, 40
279642 ..... 22, 26, 34, 36
279689 298
279700 74
279718 412
279737 364
279746 ..... 436, 438, 440, 456
279775 ..... 202, 220
279797 12
279798 ..... 234, 238, 254
279832 12
279848 24
279850 24
279851 24
279876 140
279925 ..... 202, 220
279926 ..... 206, 224
279979 ..... 84, 90
279996 24
279997 24
279999 24
283002 ..... 194, 202, 212, 220
283215 400
283613 352
284635 122
284636 122
284666 134
284667 134
284668 130
284669 130
284670 132
284671 132
284672 128
284673 128
287031 458
287032 458
287193 340
287227 466
287272 328
287312 412
287344 396
287449 330
287450 330
287451 330
287456 396
287460 396
287461 396
287462 396
287465 396
287466 340
287467 340
287468 340
287469 340
287470 340
287471 340
287472 340
287473 340
287537 142
287587 270
287613 340
287701 344
287702 354
287705 354
287719 462
287749 466
287760 268
287768 274
287771 ..... 338, 340
287773 278
287774 278
287784 468
287797 ..... 466, 472
287814 322
287859 466
287860 412
287861 ..... 364, 368, 408, 412
287862 ..... 364, 368, 412
287863 ..... 364, 368, 412
287864 396

287865 396
287866 396
287870 396
287878 364
287879 ..... 364, 368
287883 270
287885 270
287887 ..... 282, 428, 458
287888 ..... 282, 428, 458
287889 ..... 282, 360, 392, 428, 438, 458
287890 ..... 282, 360, 392, 428, 438, 458
287894 466
287907 334
287908 334
287909 334
287910 334
287911 334
287912 332
287913 332
287914 298
287939 274
287944 466
287945 466
287948 462
287949 462
291484 ..... 348, 454, 460
291485 ..... 348, 454, 460
293053 ..... 280, 462
293054 280
294007 ..... 194, 202, 212, 220
294009 ..... 194, 202, 214, 220
294036 170
294037 170
294057 12
294059 12
294060 12
294062 12
294063 122
294065 96
294068 104
294069 104
294080 112
294091 170
294094 170
294097 412
294098 364
294112 44
294121 ..... 108, 114
294221 ..... 194, 212
294222 ..... 194, 212
294223 ..... 194, 212
294224 ..... 202, 220
294225 ..... 202, 220
294226 ..... 194, 212
294263 ..... 194, 202, 214, 220
294350 448
294392 160
294393 ..... 230, 238, 248
294394 ..... 368, 440
294424 ..... 194, 202, 212, 220
294425 ..... 198, 206, 216, 224
294436 198
294437 198
294438 198
294460 18
294508 ..... 234, 240
294514 ..... 404, 406, 444
294515 202
294516 194
294517 194
294518 206
294519 194
294598 ..... 144, 152
294599 ..... 144, 152
294601 ..... 144, 152
294631 ..... 84, 90, 96
294634 ..... 84, 90, 96
294636 136
294651 136
294652 136
294653 136
294654 136
294655 136
294656 136
294657 136
294658 136
294659 136
294660 136
294661 136
294669 136
294671 2
294672 2
294673 2
294674 8
294675 8
294677 ..... 198, 206, 216, 224
294681 2
294682 ..... 194, 198, 202, 206
294791 38
294792 38
294793 40
294794 40
294795 28
294796 28
294797 30
294807 164
294813 122
294814 ..... 194, 202, 214, 220
294815 164
294832 ..... 308, 318, 320

294833 ..... 308, 312, 318
294849 180
294858 58
294859 58
294890 306
294928 ..... 198, 206
294938 334
294947 ..... 22, 32, 42
294949 328
294985 ..... 234, 240
294995 ..... 240, 250
295013 390
295139 ..... 308, 318
295140 ..... 308, 320
295142 462
295143 462
295179 460
295211 274
295212 274
295213 274
295215 274
295216 274
295242 306
295261 278
295401 390
295542 278
295691 64
295710 402
295927 334
295981 266
295998 ..... 306, 310, 314, 430
296554 ..... 198, 216
296556 ..... 196, 214
300536 446
300978 446
301104 402
301126 278
301127 278
301185 446
301193 446
301200 446
301202 446
301369 128
301441 290
301451 ..... 362, 440
301495 134
301496 130
301497 132
301513 344
301629 ..... 394, 420
301663 298
301693 ..... 378, 386, 422, 426
301704 ..... 322, 446
301726 462
301763 448
301764 448
301765 448
301766 448
301805 296
301806 296
301807 296
301810 290
301865 460
301902 300
301912 292
301955 292
301992 290
301993 292
301994 292
301996 322
301997 324
302030 ..... 368, 440
302204 ..... 122, 354
304017 ..... 86, 90
304018 96
304019 100
304021 182
304031 64
304034 344
304035 344
304040 278
304083 126
304084 126
304090 10
304111 342
304114 126
304115 126
304116 126
304117 126
304118 126
304119 126
304122 126
304123 126
304140 126
304141 126
304142 126
304143 126
304144 126
304158 280
304159 280
304210 ..... 342, 446, 466, 472
304211 ..... 342, 446, 466, 472
304216 ..... 342, 468, 472
304221 102
304222 104
304254 466
304257 62
304258 62
304263 58
304307 10

INDEX

304314 104
304316 58
304317 58
304325 266
304370 466
304376 466
304377 466
304382 274
304385 116
304386 116
304387 116
304388 116
304454 270
304494 282
304514 288
304520 288
304521 290
304533 ..... 446, 456
304547 136
304548 136
304560 6
304561 6
304576 372
304611 264
304612 264
304614 264
304615 264
304616 264
304617 264
304618 264
304619 264
304620 264
304621 264
304622 264
304623 264
304624 264
304625 264
304668 328
304674 348
304748 270
304775 280
304779 280
304783 56
304786 280
304799 276
304800 432
304865 122
304916 10
304917 10
304918 10
304919 10
304920 10
304926 274
304927 274
304931 290
304954 ..... 68, 74
304955 ..... 66, 74
304956 94
304982 ..... 446, 456
304985 150
304986 150
304987 150
304988 150
304989 150
304990 148
304991 148
304992 148
304993 148
308015 326
308056 292
308124 326
308133 290
308134 288
308187 292
308642 286
308850 288
308859 292
308871 282
311466 ..... 306, 320
311491 330
311524 66
311615 ..... 66, 74
311617 ..... 66, 74
311620 94
311707 ..... 372, 440
311750 330
311859 ..... 8, 344
312706 266
312824 464
312908 354
313873 120
313875 120
314306 ..... 322, 440
314307 446
314627 446
314653 324
314656 322
314657 322
314658 324
314678 ..... 362, 440
314684 446
320031 60
320116 ..... 310, 314
320237 294
320284 ..... 396, 414
320360 334
320397 266
320414 310
320415 310
320417 314

320438 314
322113 446
322145 344
322198 324
322199 324
322202 324
322203 324
322205 324
322207 324
322208 324
322209 324
322210 324
322211 324
322212 324
322234 324
322257 324
322258 324
322259 324
322692 382
322695 382
322739 382
322742 382
322744 382
322748 388
322751 382
322752 382
322783 376
322862 376
326024 198
326025 194
326072 116
326075 48
326078 48
326086 ..... 194, 212
326093 108
326096 108
326097 104
326100 108
326152 136
326153 136
326165 56
326166 56
326180 ..... 198, 216
326181 104
326192 104
326207 66
326208 66
326217 306
326218 ..... 306, 310
326222 314
326231 ..... 318, 336
326237 314
326240 334
326242 334
326243 334
326286 310
326292 310
326293 312
326294 312
326296 314
326297 316
326298 316
326299 318
326300 320
328356 ..... 394, 420
328372 376
328381 376
328500 292
328582 ..... 394, 420
335008 ..... 368, 440
335059 ..... 368, 440
335171 270
335173 270
335242 ..... 282, 286, 288
335244 282
335245 282
335270 376
335286 268
335326 24
335336 212
335337 216
335341 396
335342 414
335354 292
335446 306
335447 306
335464 452
335478 212
335480 216
335484 34
335485 34
335486 34
335487 34
335489 26
335490 26
335491 26
335492 26
335509 42
335510 42
335511 42
335512 42
335513 32
335514 32
335515 32
335516 32
335519 42
335521 42
335522 42
335523 42
335526 42

335527 42
335528 42
335529 42
335530 32
335531 32
335532 42
335533 ..... 32, 42
335534 ..... 32, 42
335535 32
335536 32
335589 ..... 198, 206, 210
335592 ..... 216, 224
335598 224
335600 220
335608 120
335610 210
335615 ..... 210, 216, 224
335622 210
335625 ..... 210, 216, 224
335637 270
335638 8
335686 216
335687 216
335695 472
335707 212
335708 212
335719 ..... 212, 220
335743 344
335752 2
335759 ..... 244, 250
335760 ..... 244, 248
335779 ..... 244, 248
335784 ..... 244, 248
335785 ..... 244, 248
335810 ..... 244, 248
335864 244
335866 248
335867 ..... 244, 248
335869 ..... 234, 238
337043 ..... 394, 420
337143 ..... 282, 286, 392, 428, 436, 440, 444
337152 ..... 282, 286, 392, 428, 436, 440, 444
337163 408
337168 416
337173 408
337174 408
337175 408
337177 408
337178 408
337206 286
337311 ..... 394, 420
337941 358
337943 358
337980 ..... 368, 440
339588 314
347077 ..... 394, 420
347301 ..... 406, 444
347339 270
347487 270
347565 270
347569 ..... 394, 420
347691 274
347692 274
357233 428
357234 428

B

B4831 146
B4963 120
B5084 156
B5085 156
B5224 168
B5605 158
B5609 154
B5615 120
B5657 70
B5674 70
B5825 192
B5826 192
B5938 70
B6042 470
B6043 470
B6044 470
B6045 470
B6046 470
B6057 464
B6137 254
B6138 254
B6145 164
B6158 158
B6179 178
B6191 432
B6192 432
B6193 430
B6194 430
B6195 434
B6211 460
B6212 142
B6213 470
B6247 262
B6248 262
B6249 262
B6250 262
B6265 260
B6344 70
B6345 70
B6347 70
B6376 140
B6400 458

B6410..... 234, 238, 244, 248
B6411..... 138
B6421..... 390
B6449..... 168
B6450..... 278
B6458..... 276
B6568..... 446
B6590..... 144
B6591..... 152
B6595..... 322
B6596..... 322
B6600..... 288
B6606..... 160
B6607..... 160
B6634..... 182
B6677..... 18, 20, 180
B6678..... 18, 20, 180
B6679..... 18, 20, 180
B6680..... 18, 20, 180
B6701..... 466
B6702..... 466
B6703..... 466
B6849..... 376
B6881..... 436
B6882..... 440
B6886..... 392
B6887..... 444
B6890..... 104
B6957..... 444
B6958..... 438
B6959..... 374
B6960..... 394
B6961..... 420
B6962..... 406
B6963..... 406
B6964..... 358
B6965..... 356
B6966..... 362
B6981..... 66
B6982..... 180
B7269..... 184
B7273..... 188
B7282..... 190
B7283..... 190
B7284..... 190
B7285..... 190
B7343..... 428
B7344..... 428
B7345..... 428
B9009..... 212
B9010..... 212
B9011..... 212
B9012..... 212
B9030..... 404
B9044..... 212
B9045..... 212
B9046..... 212
B9047..... 212
B9048..... 244
B9049..... 220
B9050..... 220
B9051..... 248
B9053..... 120

C

C1986..... 176
C2082..... 184
C2083..... 184
C2084..... 184
C2085..... 184

MacDon

CLIENTS
MacDon.com

CONCESSIONNAIRES
Portal.MacDon.com

Les marques de commerce des produits sont les marques de leurs fabricants ou de leurs distributeurs respectifs.

Imprimé au Canada