MacDon

# R113 и R116
# Дисковые жатки

Каталог запчастей

215698 Редакция A

Перевод оригинальной инструкции

*Специалисты в уборке урожая.*

Дисковые жатки серии R113 и R116

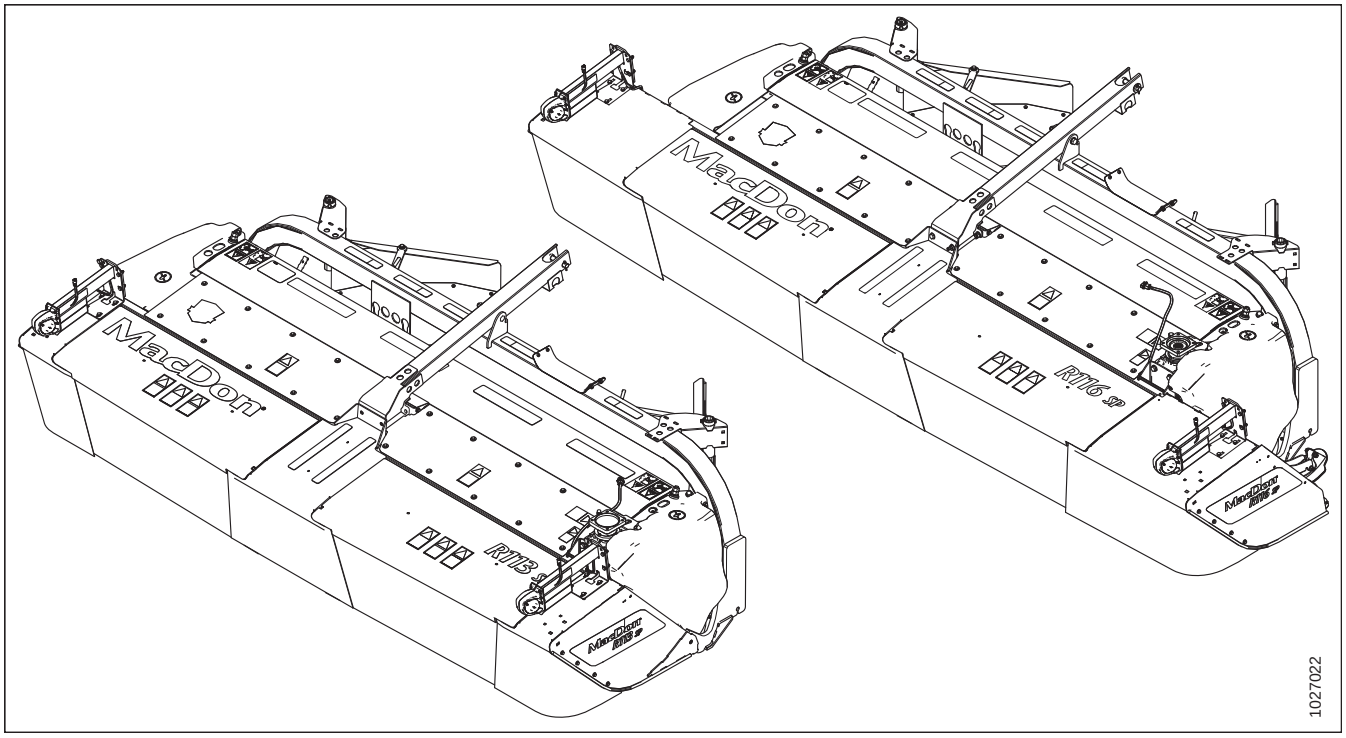


Переведено: февраль 2022 г.

**ПРИМЕЧАНИЕ:**

Постоянно обновляйте публикации MacDon. Самую последнюю редакцию можно загрузить с нашего сайта (*www.macdon.com*) или с сайта для наших дилеров (*https://portal.macdon.com*) (требуется логин).

© 2021 MacDon Industries, Ltd.

Информация, содержащаяся в этом документе, основана на данных, которые были действительны и доступны на момент его выхода из печати. MacDon Industries, Ltd. не дает каких-либо заверений или гарантий, явных или подразумеваемых, в отношении информации, содержащейся в опубликованном документе. MacDon Industries, Ltd. сохраняет за собой право вносить изменения в любое время без дополнительного предупреждения.

## Введение

В данном каталоге перечислены все запасные части, которые можно заказать для дисковой жатки MacDon R113 и R116.

При оформлении заказа указывайте полностью правильный номер детали. Некоторые детали могут различаться в зависимости от размера жатки. Убедитесь, что вы указали правильный номер детали для своей позиции.

**Жирный шрифт используется для обозначения изменений, внесенных в текущей версии документа**. В каждой новой редакции каталога предыдущие изменения будут переписаны обычным шрифтом.

Электрические разъемы для изделий MacDon есть в продаже, но они не перечислены в каталоге. Список наличных разъемов см. в каталоге деталей электрических разъемов (MD № 169641).

В данном каталоге правая сторона (RH) и левая сторона (LH) определяются по сиденью оператора самоходной косилки. Для обозначения переднего расположения на рисунках иногда используется стрелка, как показано ниже.

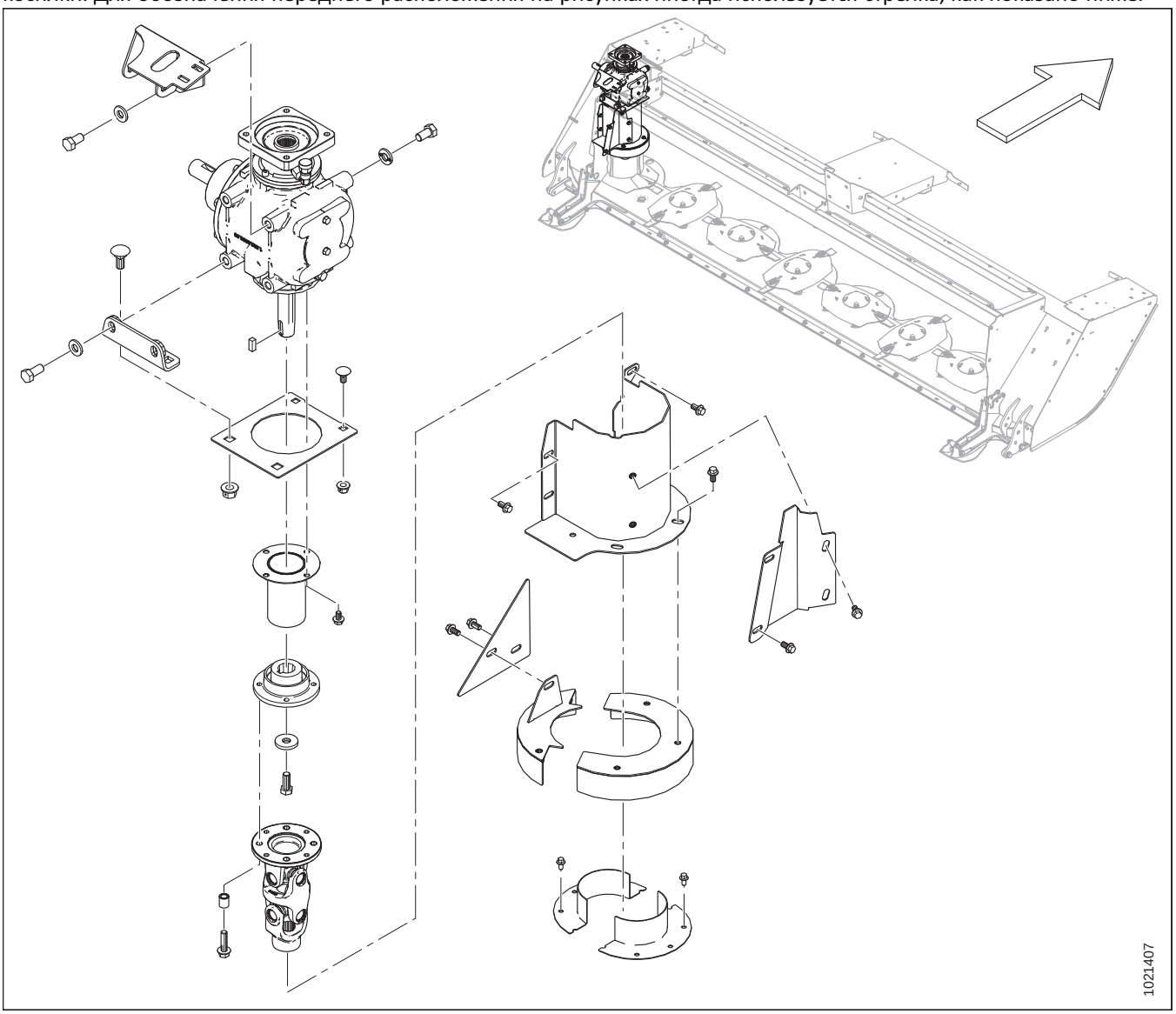

## Сокращения

| | | |
|---|---|---|
| A/R – по необходимости (кол-во различается) | ASSY – в сборе | BHRN — полукруглая головка с ребристым подголовком |
| BV – шаровой кран | CCW – против часовой стрелки | CON — коническая (пружинная шайба) |
| CSK – зенковка | C/W – в комплекте с | CW — по часовой стрелке |
| DBLE – двойной | DK – двойной нож | DR — сдвоенное мотовило |
| DT – деформированная резьба | FLG – фланец | GA — калибр |
| GR – марка | GS – семенник трав | HD — головка |
| HDR – жатка | HFA – гидравлический продольного перемещения | HH — шестигранная головка |
| HNBR – гидрированный бутадиен-нитрильный каучук | HYD – гидравлический | ВД — внутренний диаметр |
| IP – Internal Plus (Torx Plus) | KP – давление ножа | KR — возврат ножа |
| LG – длина | LH – левосторонний (определяется по положению оператора лицом вперед) | LK — стопорный |
| MACH – машина | MD – MacDon | MFA — ручной привод продольного перемещения |
| MY – модельный год | NC – американская нормальная крупная резьба | NF — американская нормальная мелкая резьба |
| NSS – не продается отдельно | NT — зауженная транспортировочная конфигурация | НД – наружный диаметр |
| OPT — в дополнительной комплектации | PO – с сервоприводом | PT – прицепная (косилка-плющилка) |
| RC — роликовая цепь | REF – ссылка, номер детали, встречающийся в каталоге | REG – стандартный |
| RH — правосторонний (определяется по положению оператора лицом вперед) | RHSN – болт с полукруглой головкой и квадратным подголовком или болт с квадратным подголовком | RHSSN – укороченный с полукруглой головкой, квадратным подголовком |
| RTD — подающий шнек | SAE – Общество автомобильных инженеров (выпуск деталей подчиняется предъявляемым этим обществом требованиям) | SD – боковое полотно |
| SER — с насечкой | SK – одинарный нож | SKT HD – головка под торцевой ключ |
| SMTH — гладкий | SMV – медленно движущееся транспортное средство | SOCK – гнездо |
| SP — самоходная (косилка) жатка | SPCL – специальный | SPH – сферический |
| SPI — количество зубцов на дюйм (сегменты ножа) | SR – одинарное мотовило | STL – сталь (нерж.) |
| STR — стандарт | STVR – самоконтрящаяся | РЕЗЬБА ПО ВСЕЙ ДЛИНЕ – резьба по всей длине |
| THD — резьба | | UCA – верхний поперечный шнек |
| UDK – несинхронизированный двойной нож | NC — унифицированная крупная резьба | UNEF – унифицированная мелкая резьба для специального применения |

| | | |
|---|---|---|
| UNF – унифицированная мелкая резьба<br>WF — широкая рама | UNS — серия унифицированной специальной резьбы<br>ZP – оцинкованный | VK — вертикальный нож |

## Разделения серийного номера

Сторона серийного номера, на которой появляется дефис (-), определяет, какая деталь будет использоваться с номером до или после указанного серийного номера.

**Пример**

- –162249 используется на машинах вплоть до серийного номера 166249
- 166250– используется на машинах, включая серийный номер 166250 и после него

## Краткое описание изменений – серия R1 SP (215698 ред. A)

В списке представлены изменения, внесенные после предыдущей редакции (215431, ред. A).

| Раздел | Описание изменения | Только для внутреннего пользования |
|---|---|---|
| *3 Комплектующие для ножевого бруса - R113, 2017, страница 9* | Диск 247950 в сборе заменен на 281753. | ECN 55523 |
| *4 Комплектующие для ножевого бруса - R113, 2018 г. и позднее, страница 13* | Номера детали ножевых сегментов 257083 и 257084 заменены на 259199 и 259200. | ECN 56808 |
| *5 Детали ножевого бруса – R116, страница 17* | Добавлено шесть болтов 338800 для концов камнеотбойника. Внесено изменение в рисунки с 1029716 по 1036679 для отражения изменений. | ECN 61593<br>ECN 61330 |
| | Номера детали ножевых сегментов 257083 и 257084 заменены на 259199 и 259200. | ECN 56808 |
| *6 Крепление ножевого бруса к раме – R113, страница 21* | Уточнен номер детали и описание болта с шестигранной головкой (F). Болт M20 136082 вместо болта M16 136132. | Публикации |
| | Добавлены болты 136141 и 184681 для усиленных камнеотбойников. Изменено количество шайб 120901. Для пояснения добавлены примечания. Внесено изменение в рисунки с 1033366 по 1036680 для отражения изменений. | ECN 56930 |
| | Шайбы 120901 и 112130 заменены на 320226 и 320225. | ECN 60546 |
| *7 Крепление ножевого бруса к раме – R116, страница 23* | Болт 136082 заменен на 136157. Болт 136132 заменен на 136717. Изменено количество шайб 112130 и 120901. Изменено расположение крепежных болтов 136157 и 136717. Внесено изменение в рисунки с 1033367 по 1036681 для отражения изменений. | ECN 59974 |
| | Шайбы 120901 и 112130 заменены на 320226 и 320225. | ECN 60546 |
| | Заменен болт 136132 (x2) на болты 136141 и 184681. | ECN 56930 |
| *8 Механические приводы – R113, страница 25* | Шайба 120901 заменена на 320226. | ECN 60546 |
| *9 Механические приводы – R116, страница 29* | Шайба 120901 заменена на 320226. | ECN 60546 |
| *10 Редуктор привода 90° — внутренние детали, страница 33* | В комплект редуктора 257187 добавлено двойное манжетное уплотнение 257061 в качестве детали для обслуживания. Добавлены сноски к уплотнению 257061 и уплотнительному кольцу 257150. | ECN 60669 |
| *13 Валиковая плющилка из полиуретана/ стали, страница 43* | Шайба 30441 заменена на 120901. Пересмотрены обозначения на выноске иллюстрации. Обновлены рисунки с 1015058 по 1036373. | ECN 55998 |
| | Шайбы 120901 и 112130 заменены на 320226 и 320225. | ECN 60992 |
| *15 Валиковая плющилка — щитки, страница 51* | Шайба 120901 заменена на 320226. | ECN 60546 |
| *17 Опция без плющилки – щитки, страница 59* | Шайба 120901 заменена на 320226. | ECN 60546 |
| *23 Гидравлические линии – R113 и R116 для M155E4, страница 73* | Шайба 18637 заменена на 30191 в комплекте разъемного фланца 112866. | ECN 59608 |

Введение ..... i
Сокращения ..... ii
Разделения серийного номера ..... iv
Краткое описание изменений – серия R1 SP (215698 ред. A) ..... v

**1 Ножевой брус – R113 ..... 1**
**2 Ножевой брус – R116 ..... 5**
**3 Комплектующие для ножевого бруса - R113, 2017 ..... 9**
**4 Комплектующие для ножевого бруса - R113, 2018 г. и позднее ..... 13**
**5 Детали ножевого бруса – R116 ..... 17**
**6 Крепление ножевого бруса к раме – R113 ..... 21**
**7 Крепление ножевого бруса к раме – R116 ..... 23**
**8 Механические приводы – R113 ..... 25**
**9 Механические приводы – R116 ..... 29**
**10 Редуктор привода 90° — внутренние детали ..... 33**
**11 Щитки жатки — R113 ..... 35**
**12 Щитки жатки — R116 ..... 39**
**13 Валиковая плющилка из полиуретана/ стали ..... 43**
**14 Валиковая плющилка — шестеренный привод ..... 49**
**15 Валиковая плющилка — щитки ..... 51**
**16 Валиковая плющилка — привод ..... 55**
**17 Опция без плющилки – щитки ..... 59**
**18 Рама адаптера ..... 61**
**19 Центральное соединение и адаптер подключений жатки ..... 63**
**20 Подъемное устройство в сборе ..... 65**
**21 Проводка в сборе ..... 67**
**22 Гидравлические линии – R113 и R116 для M1170 ..... 69**
**23 Гидравлические линии – R113 и R116 для M155*E4* ..... 73**
**24 Наклейки — информационные и светоотражающие ..... 77**
**25 Наклейки - Идентификация изделия, R113 ..... 79**
**26 Наклейки - Идентификация изделия, R116 ..... 81**
**27 Защелки, открываемые с помощью инструмента – только на экспорт ..... 83**
**28 (Дополнительное оборудование) Комплект опускания ножевых сегментов ..... 85**
**29 (Опция) Комплект адаптации R113 SP на M205 ..... 87**
**30 (Дополнительное оборудование) Сервисный комплект для R1 ..... 89**
**31 (Опция) Делители для уборки высокостебельных культур ..... 91**
**Указатель ..... 94**

# 1 Ножевой брус – R113

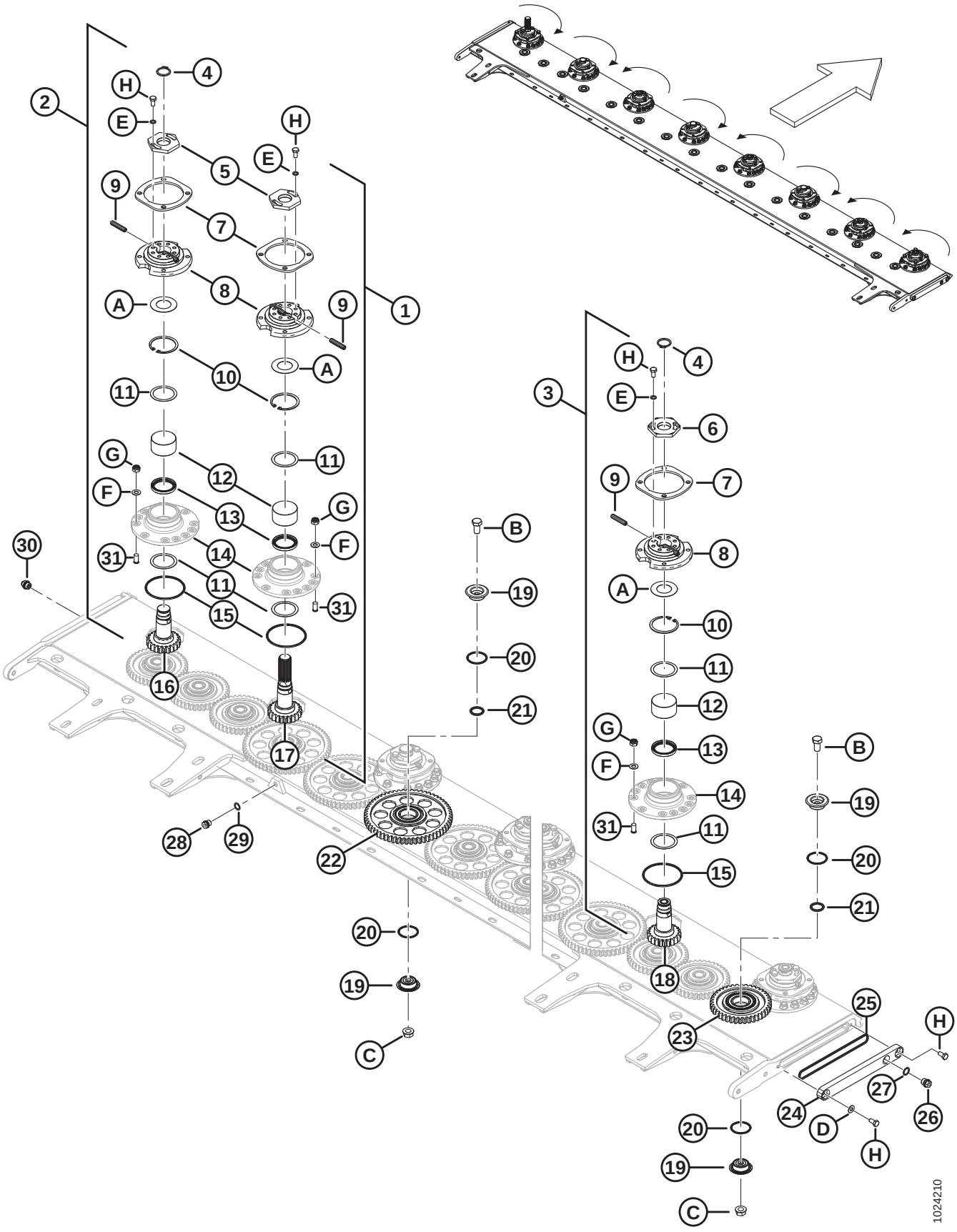

## НОЖЕВОЙ БРУС – R113

| Ссылка | Номер детали | Описание | Кол-во | Серийный номер |
|---|---|---|---|---|
| 1 | 246236 | ШПИНДЕЛЬ — ПРИВОД [1] | 1 | |
| 2 | 246293 | ШПИНДЕЛЬ – ПО ЧАСОВОЙ СТРЕЛКЕ [1] | 3 | |
| 3 | 246294 | ШПИНДЕЛЬ – ПРОТИВ ЧАСОВОЙ СТРЕЛКИ [1] | 4 | |
| 4 | 259048 | КОЛЬЦО — СТОПОРНОЕ | 7 | |
| 5 | 246612 | ГАЙКА – СПЕЦИАЛЬНАЯ (ПРАВОСТОРОННЯЯ РЕЗЬБА) [2] | 4 | |
| 6 | 246613 | ГАЙКА – СПЕЦИАЛЬНАЯ (ЛЕВАЯ РЕЗЬБА) [2] | 4 | |
| 7 | 247923 | ПЛАСТИНА – ПРОСТАВКА | 8 | 285420– |
| | 247616 | ПЛАСТИНА – ПРОСТАВКА (ТОЛЬКО 2015 ГОД) | 8 | 266820–285419 |
| 8 | 246614 | СТУПИЦА — ШПИНДЕЛЬ | 8 | |
| 9 | 246295 | ШТИФТ — СРЕЗНОЙ | 16 | |
| 10 | 246617 | КОЛЬЦО — СТОПОРН. | 8 | |
| 11 | 247936 | РЕГУЛИРОВОЧНАЯ ПРОКЛАДКА | 8 | |
| 12 | 246328 | ПОДШИПНИК РОЛИКОВЫЙ, КОНИЧЕСКИЙ | 8 | |
| 13 | 247937 | САЛЬНИК | 8 | |
| 14 | NSS | КОРПУС — ПОДШИПНИК [3] | | |
| 15 | 246316 | КОЛЬЦЕВОЕ УПЛОТНЕНИЕ — ШПИНДЕЛЬ | 8 | |
| 16 | 246623 | ШЕСТЕРНЯ – ПО ЧАСОВОЙ СТРЕЛКЕ (ПРАВОСТОРОННЯЯ РЕЗЬБА) | 3 | |
| 17 | 246622 | ШЕСТЕРНЯ – ПРИВОД, ПО ЧАСОВОЙ СТРЕЛКЕ (ПРАВОСТОРОННЯЯ РЕЗЬБА) | 1 | |
| 18 | 246624 | ШЕСТЕРНЯ – ПРОТИВ ЧАСОВОЙ СТРЕЛКИ (ЛЕВОСТОРОННЯЯ РЕЗЬБА) | 4 | |
| 19 | 246330 | ЗАЦЕПЛЕНИЕ ШТИФТ-ШЕСТЕРНЯ | 32 | |
| 20 | 246315 | КОЛЬЦЕВОЕ УПЛОТНЕНИЕ – ШТИФТ ПРОМЕЖУТОЧНОЙ ШЕСТЕРНИ | 32 | |
| 21 | 246331 | КОЛЬЦЕВОЕ УПЛОТНЕНИЕ – ШТИФТ ПРОМЕЖУТОЧНОЙ ШЕСТЕРНИ | 16 | |
| 22 | 246308 | ЗУБЧАТАЯ ПЕРЕДАЧА — БОЛЬШАЯ ПРОМЕЖУТОЧНАЯ ШЕСТЕРНЯ В КОМПЛЕКТЕ С ПОДШИПНИКОМ [4] | 10 | |
| 23 | 246307 | ШЕСТЕРНЯ – МАЛАЯ ПРОМЕЖУТОЧНАЯ В КОМПЛЕКТЕ С ПОДШИПНИКОМ [4] | 6 | |
| 24 | 246309 | НОЖЕВОЙ БРУС — КРЫШКА | 2 | –346189 |
| | 307175 | НОЖЕВОЙ БРУС — КРЫШКА | 2 | 346190– |
| 25 | 247924 | КОЛЬЦЕВОЕ УПЛОТНЕНИЕ – ТОРЦЕВАЯ ПЛАСТИНА, 170 X 4,5 ММ | 2 | |
| 26 | 246631 | ПРОБКА – БОКОВАЯ, M18 X 1,5 | 1 | |
| 27 | 246632 | ПРОКЛАДКА | 1 | |
| 28 | 246627 | ЗАГЛУШКА | 1 | |

1. В комплект не включены: проставочная пластина (MD №247616 или 247923), кольцевое уплотнение шпинделя (MD №246316), шпилька (MD №246991) или крепеж; F, G (MD №246630, 246332).
2. К жатке крепится ключ (MD №246314) для затяжки/ослабления гайки. Местоположение ключа см. в разделе *6 Крепление ножевого бруса к раме – R113, страница 21*.
3. Отдельно не продается. Идет в комплекте со шпинделями (MD №246236, 246293 и 246294).
4. Включает подшипник и стопорное кольцо. Подшипник и стопорное кольцо отдельно не продаются.

**НОЖЕВОЙ БРУС – R113**

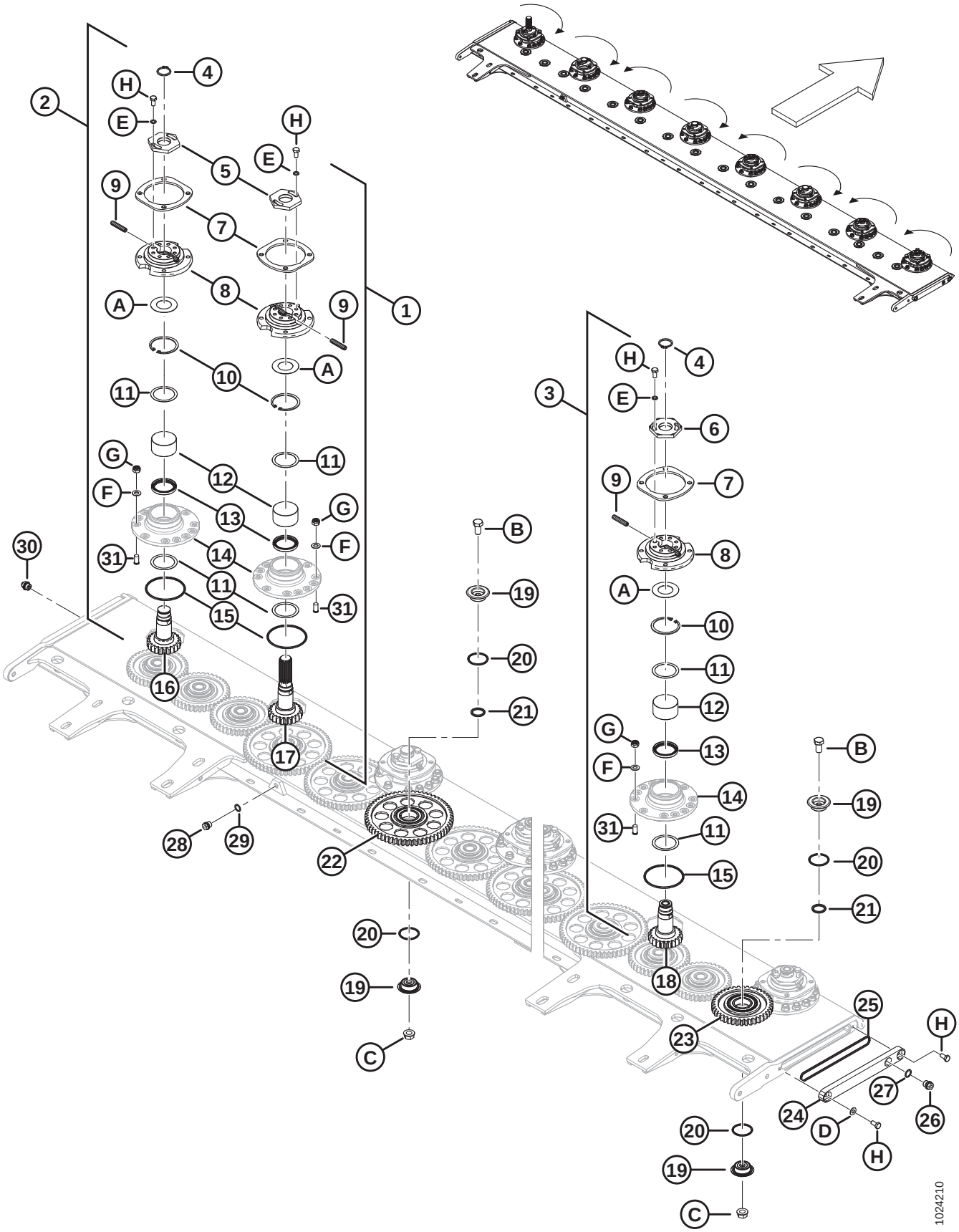

**НОЖЕВОЙ БРУС – R113**

| Ссылка | Номер детали | Описание | Кол-во | Серийный номер |
|---|---|---|---|---|
| 29 | 246628 | ПРОКЛАДКА | 1 | |
| 30 | 246318 | САПУН – НОЖЕВОЙ БРУС | 1 | |
| 31 | 246991 | ШПИЛЬКА – M12 X 25 | 88 | |
| | | | | |
| A | 246615 | ШАЙБА СПЕЦИАЛЬНАЯ, ТАРЕЛЬЧАТАЯ | | |
| B | 246310 | БОЛТ – M16, ШТИФТ ПРОМЕЖУТОЧНОЙ ШЕСТЕРНИ | | |
| C | 246311 | ГАЙКА – ШТИФТ ПРОМЕЖУТОЧНОЙ ШЕСТЕРНИ | | |
| D | 246313 | ШАЙБА — КРЫШКА | | –346189 |
| | 238016 | ШАЙБА — КРЫШКА | | 346190– |
| E | 246625 | ШАЙБА СПЕЦИАЛЬНАЯ | | |
| F | 246630 | ШАЙБА СПЕЦИАЛЬНАЯ | | |
| G | 246332 | ГАЙКА – M12, СТОПОРНАЯ | | |
| H | 246872 | БОЛТ – M10, СПЕЦИАЛЬНЫЙ | | –346189 |
| | 238015 | БОЛТ – M12, СПЕЦИАЛЬНЫЙ | | 346190– |

# 2 Ножевой брус – R116

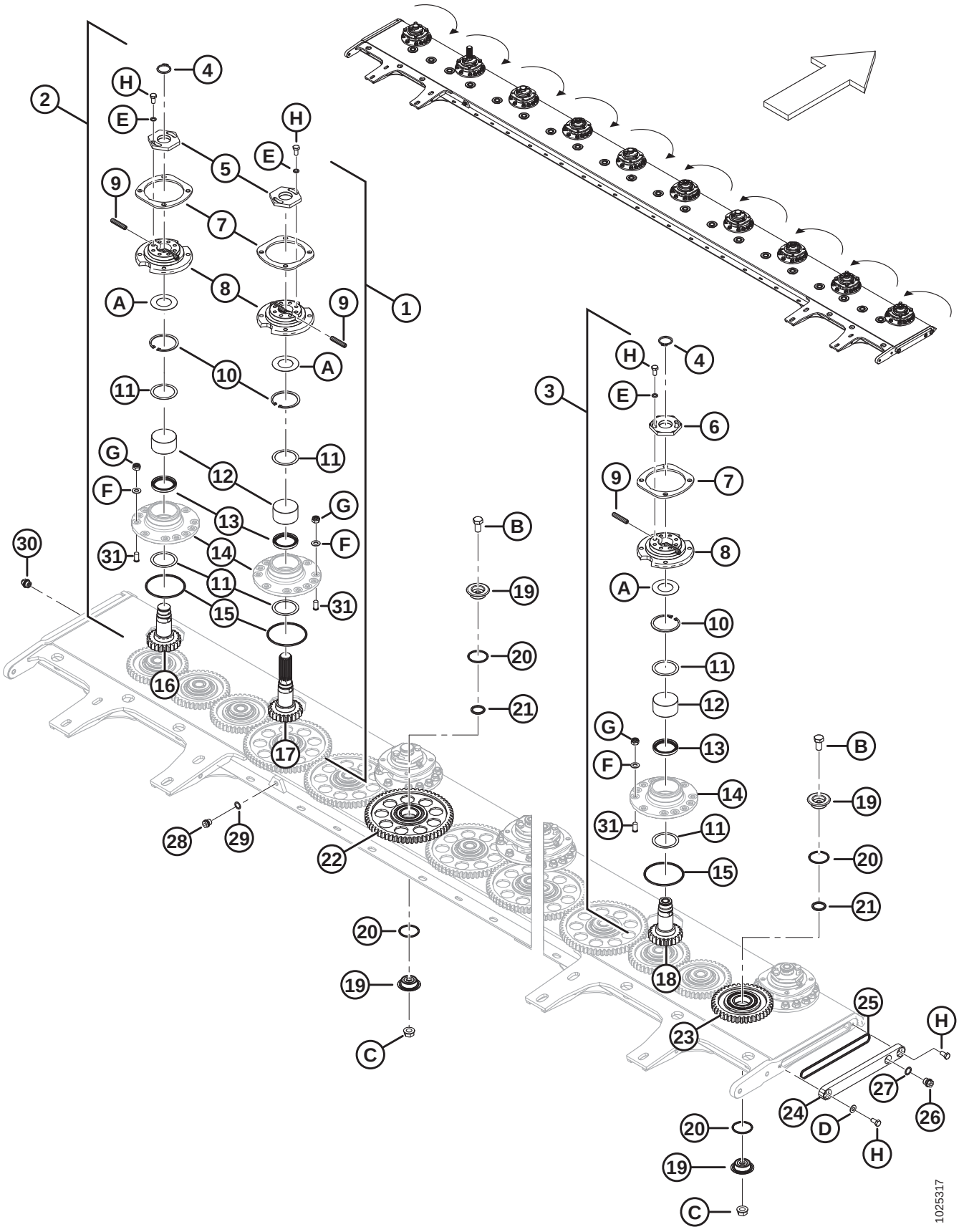

## НОЖЕВОЙ БРУС – R116

| Ссылка | Номер детали | Описание | Кол-во | Серийный номер |
|---|---|---|---|---|
| 1 | 246236 | ШПИНДЕЛЬ — ПРИВОД [5] | 1 | |
| 2 | 246293 | ШПИНДЕЛЬ – ПО ЧАСОВОЙ СТРЕЛКЕ [5] | 4 | |
| 3 | 246294 | ШПИНДЕЛЬ – ПРОТИВ ЧАСОВОЙ СТРЕЛКИ [5] | 5 | |
| 4 | 259048 | КОЛЬЦО — СТОПОРНОЕ | 9 | |
| 5 | 246612 | ГАЙКА – СПЕЦИАЛЬНАЯ (ПРАВОСТОРОННЯЯ РЕЗЬБА) [6] | 5 | |
| 6 | 246613 | ГАЙКА – СПЕЦИАЛЬНАЯ (ЛЕВАЯ РЕЗЬБА) [6] | 5 | |
| 7 | 247923 | ПЛАСТИНА — ПРОСТАВКА | 10 | 285420– |
| | 247616 | ПЛАСТИНА – ПРОСТАВКА (ТОЛЬКО 2015 ГОД) | 10 | 266820–285419 |
| 8 | 246614 | СТУПИЦА — ШПИНДЕЛЬ | 10 | |
| 9 | 246295 | ШТИФТ — СРЕЗНОЙ | 20 | |
| 10 | 246617 | КОЛЬЦО — СТОПОРН. | 10 | |
| 11 | 247936 | РЕГУЛИРОВОЧНАЯ ПРОКЛАДКА | 10 | |
| 12 | 246328 | ПОДШИПНИК РОЛИКОВЫЙ, КОНИЧЕСКИЙ | 10 | |
| 13 | 247937 | САЛЬНИК | 10 | |
| 14 | NSS | КОРПУС — ПОДШИПНИК [7] | | |
| 15 | 246316 | КОЛЬЦЕВОЕ УПЛОТНЕНИЕ — ШПИНДЕЛЬ | 10 | |
| 16 | 246623 | ШЕСТЕРНЯ – ПО ЧАСОВОЙ СТРЕЛКЕ (ПРАВОСТОРОННЯЯ РЕЗЬБА) | 4 | |
| 17 | 246622 | ШЕСТЕРНЯ – ПРИВОД, ПО ЧАСОВОЙ СТРЕЛКЕ (ПРАВОСТОРОННЯЯ РЕЗЬБА) | 1 | |
| 18 | 246624 | ШЕСТЕРНЯ – ПРОТИВ ЧАСОВОЙ СТРЕЛКИ (ЛЕВОСТОРОННЯЯ РЕЗЬБА) | 5 | |
| 19 | 246330 | ЗАЦЕПЛЕНИЕ ШТИФТ-ШЕСТЕРНЯ | 40 | |
| 20 | 246315 | КОЛЬЦЕВОЕ УПЛОТНЕНИЕ – ШТИФТ ПРОМЕЖУТОЧНОЙ ШЕСТЕРНИ | 40 | |
| 21 | 246331 | КОЛЬЦЕВОЕ УПЛОТНЕНИЕ – ШТИФТ ПРОМЕЖУТОЧНОЙ ШЕСТЕРНИ | 20 | |
| 22 | 246308 | ЗУБЧАТАЯ ПЕРЕДАЧА — БОЛЬШАЯ ПРОМЕЖУТОЧНАЯ ШЕСТЕРНЯ В КОМПЛЕКТЕ С ПОДШИПНИКОМ [8] | 14 | |
| 23 | 246307 | ШЕСТЕРНЯ – МАЛАЯ ПРОМЕЖУТОЧНАЯ В КОМПЛЕКТЕ С ПОДШИПНИКОМ [8] | 6 | |
| 24 | 246309 | НОЖЕВОЙ БРУС — КРЫШКА | 2 | –346189 |
| | 307175 | НОЖЕВОЙ БРУС — КРЫШКА | 2 | 346190– |
| 25 | 247924 | КОЛЬЦЕВОЕ УПЛОТНЕНИЕ – ТОРЦЕВАЯ ПЛАСТИНА, 170 X 4,5 ММ | 2 | |
| 26 | 246631 | ПРОБКА – БОКОВАЯ, M18 X 1,5 | 1 | |
| 27 | 246632 | ПРОКЛАДКА | 1 | |
| 28 | 246627 | ЗАГЛУШКА | 1 | |

5. В комплект не включена проставочная пластина (MD №247616 или 247923), кольцевое уплотнение шпинделя (MD № 246316), шпилька (MD №246991), или крепеж (MD №246630, 246332).
6. Ключ (MD № 246314) крепится к жатке и используется для затяжки/ослабления гайки. Местоположение ключа см. в разделе *7 Крепление ножевого бруса к раме – R116, страница 23*.
7. Отдельно не продается. Поставляется в комплекте со шпинделями (MD №246236, 246293 и 246294).
8. Включает подшипник и стопорное кольцо. Подшипник и стопорное кольцо отдельно не продаются.

**НОЖЕВОЙ БРУС – R116**

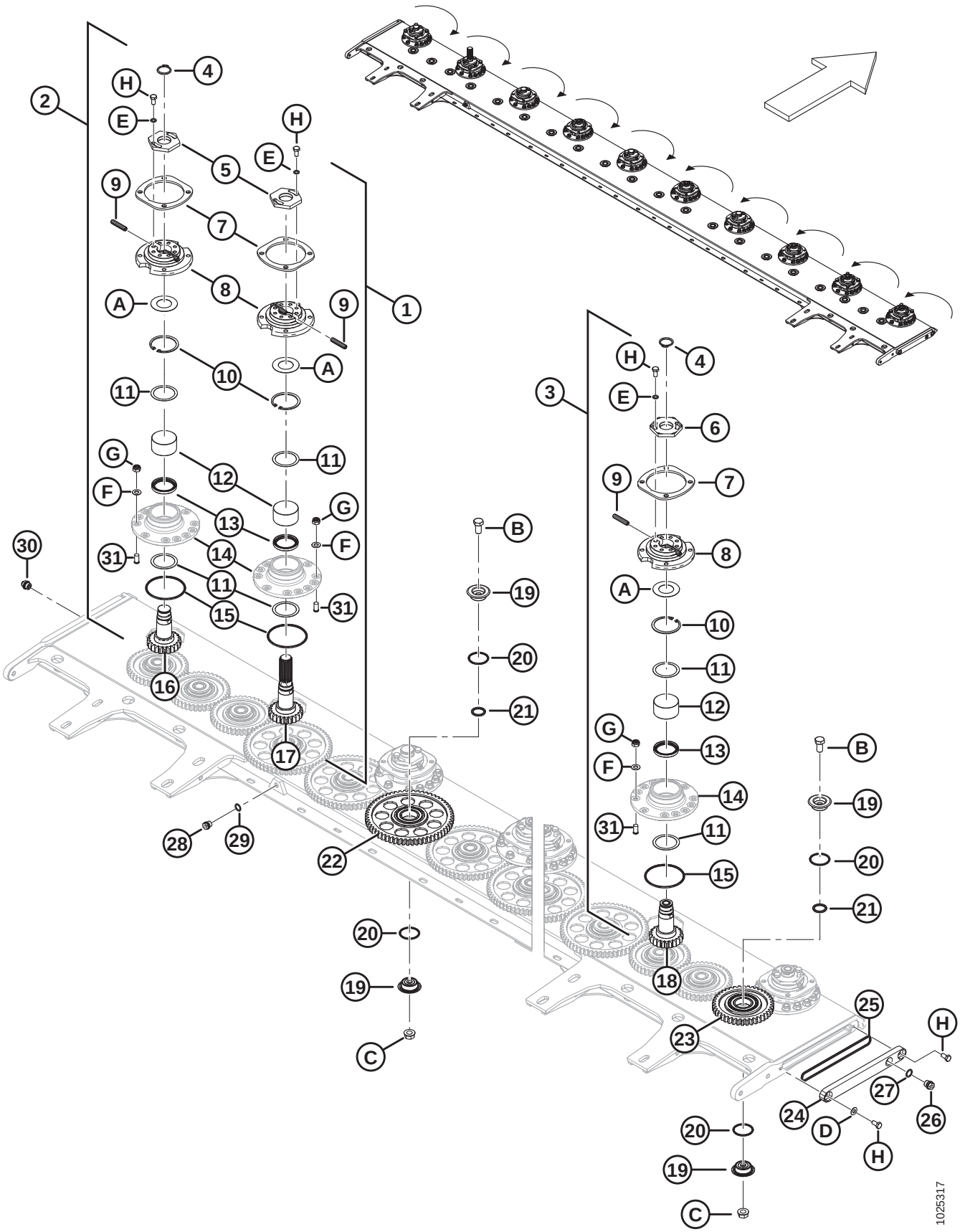

## НОЖЕВОЙ БРУС – R116

| Ссылка | Номер детали | Описание | Кол-во | Серийный номер |
|---|---|---|---|---|
| 29 | 246628 | ПРОКЛАДКА | 1 | |
| 30 | 246318 | САПУН – НОЖЕВОЙ БРУС | 1 | |
| 31 | 246991 | ШПИЛЬКА – M12 X 25 | 110 | |
| | | | | |
| A | 246615 | ШАЙБА СПЕЦИАЛЬНАЯ, ТАРЕЛЬЧАТАЯ | | |
| B | 246310 | БОЛТ – M16, ШТИФТ ПРОМЕЖУТОЧНОЙ ШЕСТЕРНИ | | |
| C | 246311 | ГАЙКА – ШТИФТ ПРОМЕЖУТОЧНОЙ ШЕСТЕРНИ | | |
| D | 246313 | ШАЙБА — КРЫШКА | | –346189 |
| | 238016 | ШАЙБА — КРЫШКА | | 346190– |
| E | 246625 | ШАЙБА СПЕЦИАЛЬНАЯ | | |
| F | 246630 | ШАЙБА СПЕЦИАЛЬНАЯ | | |
| G | 246332 | ГАЙКА – M12, СТОПОРНАЯ | | |
| H | 246872 | БОЛТ – M10, СПЕЦИАЛЬНЫЙ | | –346189 |
| | 238015 | БОЛТ – M12, СПЕЦИАЛЬНЫЙ | | 346190– |

# 3 Комплектующие для ножевого бруса - R113, 2017

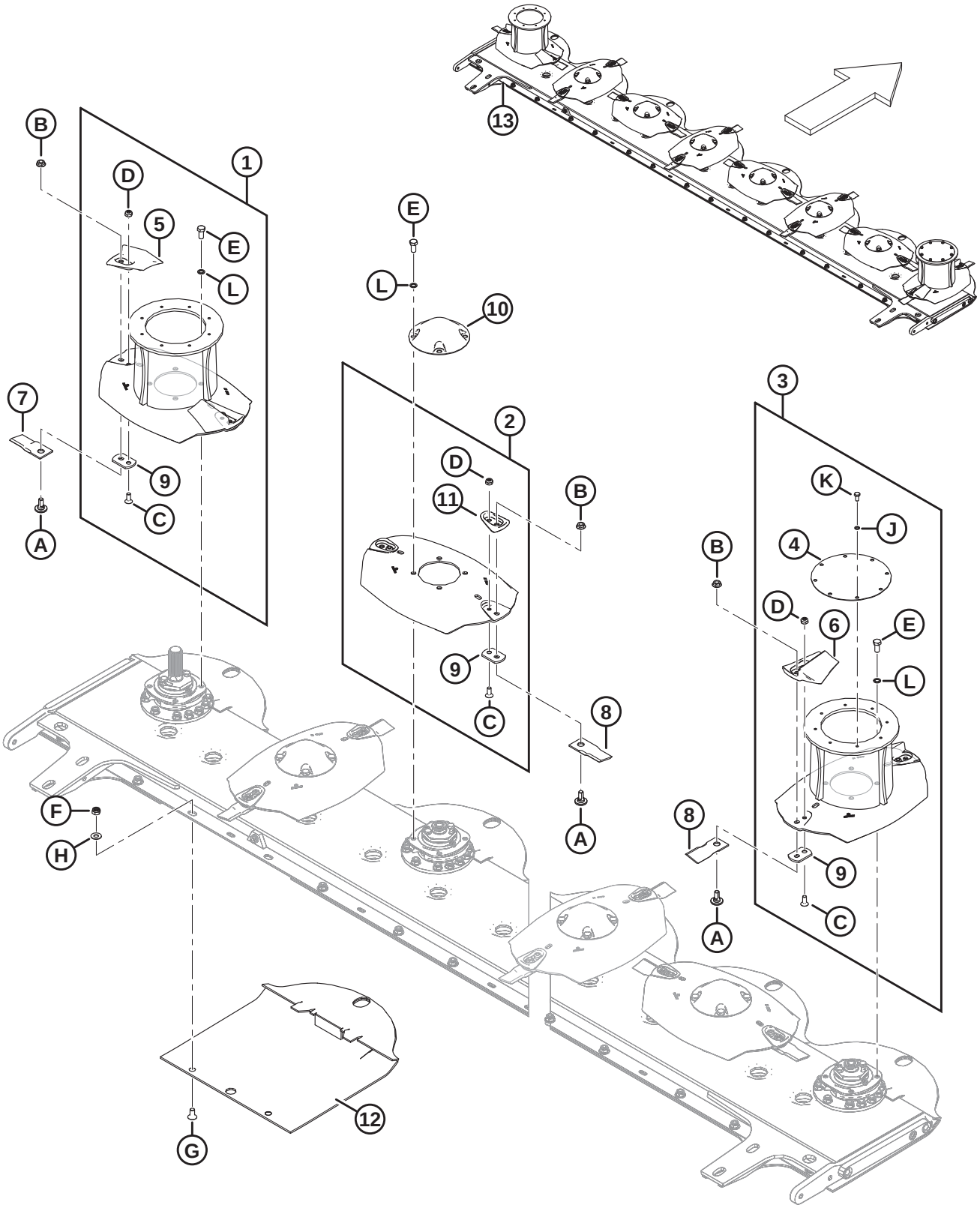

## КОМПЛЕКТУЮЩИЕ ДЛЯ НОЖЕВОГО БРУСА - R113, 2017

**ВАЖНО:**

Все режущие элементы, ножевые сегменты и крепеж должны заменяться парами для сохранения баланса. Не смешивайте ножевые сегменты разных модельных годов. Для 5 мм державки ножевого сегмента (MD №246301) требуются болт акселератора (MD №281965) и болт ножевого сегмента (MD № 246299).

| Ссылка | Номер детали | Описание | Кол-во | Серийный номер |
|---|---|---|---|---|
| 1 | 247242 | СБОРНЫЙ УЗЕЛ – БАРАБАН ПО ЧАСОВОЙ СТРЕЛКЕ, 402 ММ (ПРИВОД) [9] | 1 | –321189 |
| 2 | **281753** | **СБОРНЫЙ УЗЕЛ — ДИСК, 425 ММ** [10] | 6 | –321189 |
| 3 | 247243 | СБОРНЫЙ УЗЕЛ – БАРАБАН С ВРАЩЕНИЕМ ПРОТИВ ЧАСОВОЙ СТРЕЛКИ, 402 ММ [10] | 1 | –321189 |
| 4 | 246291 | ПЛАСТИНА — КРЫШКА БАРАБАНА | 1 | –321189 |
| 5 | 281966 | АКСЕЛЕРАТОР – ПО ЧАСОВОЙ СТРЕЛКЕ (ПАРА) | 1 | –321189 |
| 6 | 281967 | АКСЕЛЕРАТОР – ПРОТИВ ЧАСОВОЙ СТРЕЛКИ (ПАРА) | 1 | –321189 |
| 7 | 281446 | НОЖЕВОЙ СЕГМЕНТ – СКОС ВНИЗ 11° ПО ЧАСОВОЙ СТРЕЛКЕ (6 ШТ В КОМПЛЕКТЕ) [11] | 2 | –321189 |
| 8 | 281447 | НОЖЕВОЙ СЕГМЕНТ – СКОС ВНИЗ 11° ПРОТИВ ЧАСОВОЙ СТРЕЛКИ (6 ШТ В КОМПЛЕКТЕ) [11] | 2 | –321189 |
| 9 | 246301 | ПРОСТАВКА — НОЖЕВОЙ СЕГМЕНТ, 5 ММ | 16 | –321189 |
| 10 | 246305 | КРЫШКА — ДИСК | 6 | –321189 |
| 11 | 247940 | ЗАЩИТНЫЙ КОЖУХ – КРЕПЕЖНЫЕ ЭЛЕМЕНТЫ ДИСКА (ПАРА) | 6 | –321189 |
| 12 | 281609 | КАМНЕОТБОЙНИК | 8 | –321189 |
| 13 | 259518 | КОМПЛЕКТ — НОЖЕВОЙ БРУС, 8 ДИСКОВ [12] | A/R | |
| | | | | |
| A | 246299 | БОЛТ — НОЖЕВОЙ СЕГМЕНТ | | |
| B | 246300 | ГАЙКА — НОЖЕВОЙ СЕГМЕНТ | | |
| C | 281965 | БОЛТ — АКСЕЛЕРАТОР | | |
| D | 246303 | ГАЙКА — АКСЕЛЕРАТОР | | |
| E | 246312 | БОЛТ – M12, КРЫШКА ДИСКА | | |
| F | 246332 | ГАЙКА – СТОПОРНАЯ С НЕЙЛОНОВОЙ ВСТАВКОЙ M12 X 1,75 ОЦИНК. CL-10 | | |
| G | 259099 | БОЛТ С ПОТАЙНОЙ ГОЛОВКОЙ, M12 | | |

9. Сборный узел не включает ножевые сегменты (MD №281446, 281447) и крепеж ножевого сегмента (MD №246299, 246300). Он включает верхнюю защитную пластину, которую необходимо будет снять перед эксплуатацией.
10. Сборный узел не включает ножевые сегменты (MD №281446, 281447) и крепеж ножевого сегмента (MD №246299, 246300).
11. Запасные ножевые сегменты продаются в комплектах по 6 штук. Для замены всех ножевых сегментов требуется два комплекта ножевых сегментов с движением по часовой стрелке (CW) и с движением против часовой стрелки (CCW) каждого.
12. Комплект можно использовать для модернизации или замены всего ножевого бруса модели 2017 года (за исключением ножевых сегментов и крепежных элементов ножевых сегментов) в соответствии с текущими стандартами. Комплект включает упрочненные крышки ножевого бруса (MD №307175), крепежные элементы (MD №238015 и 238016), упрочненные камнеотбойники (MD №238031 и 238032) и инструмент для центрирования привода (MD №325683).

## КОМПЛЕКТУЮЩИЕ ДЛЯ НОЖЕВОГО БРУСА - R113, 2017

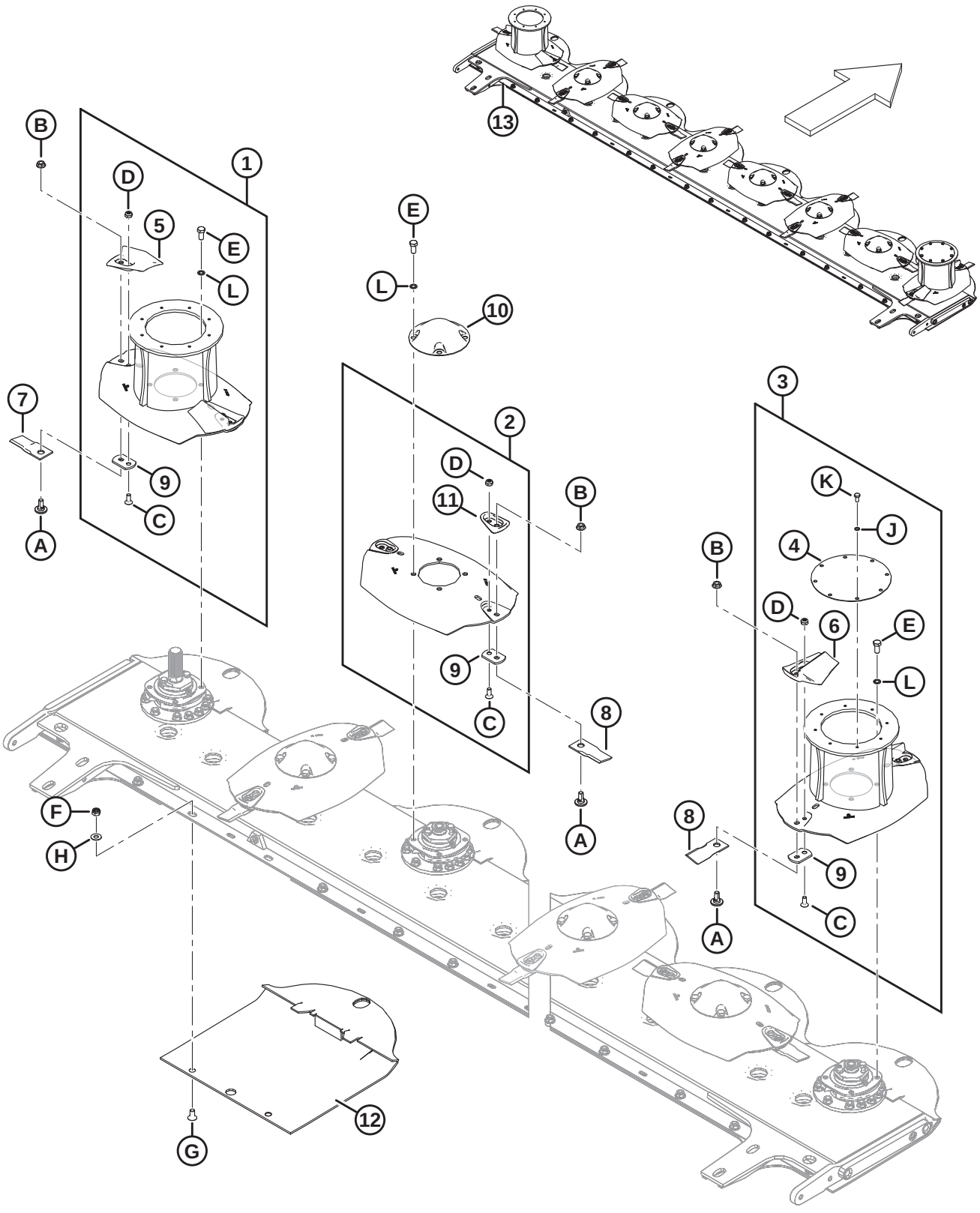

## КОМПЛЕКТУЮЩИЕ ДЛЯ НОЖЕВОГО БРУСА - R113, 2017

| Ссылка | Номер детали | Описание | Кол-во | Серийный номер |
|---|---|---|---|---|
| H | 259100 | ШАЙБА ПЛОСКАЯ, M12 | | |
| J | 246633 | ШАЙБА СПЕЦИАЛЬНАЯ, M8 | | |
| K | 246882 | БОЛТ СПЕЦИАЛЬНЫЙ M8 | | |
| L | 246952 | ШАЙБА СТОПОРНАЯ, ДИСКОВАЯ, M12 | | |

# 4 Комплектующие для ножевого бруса - R113, 2018 г. и позднее

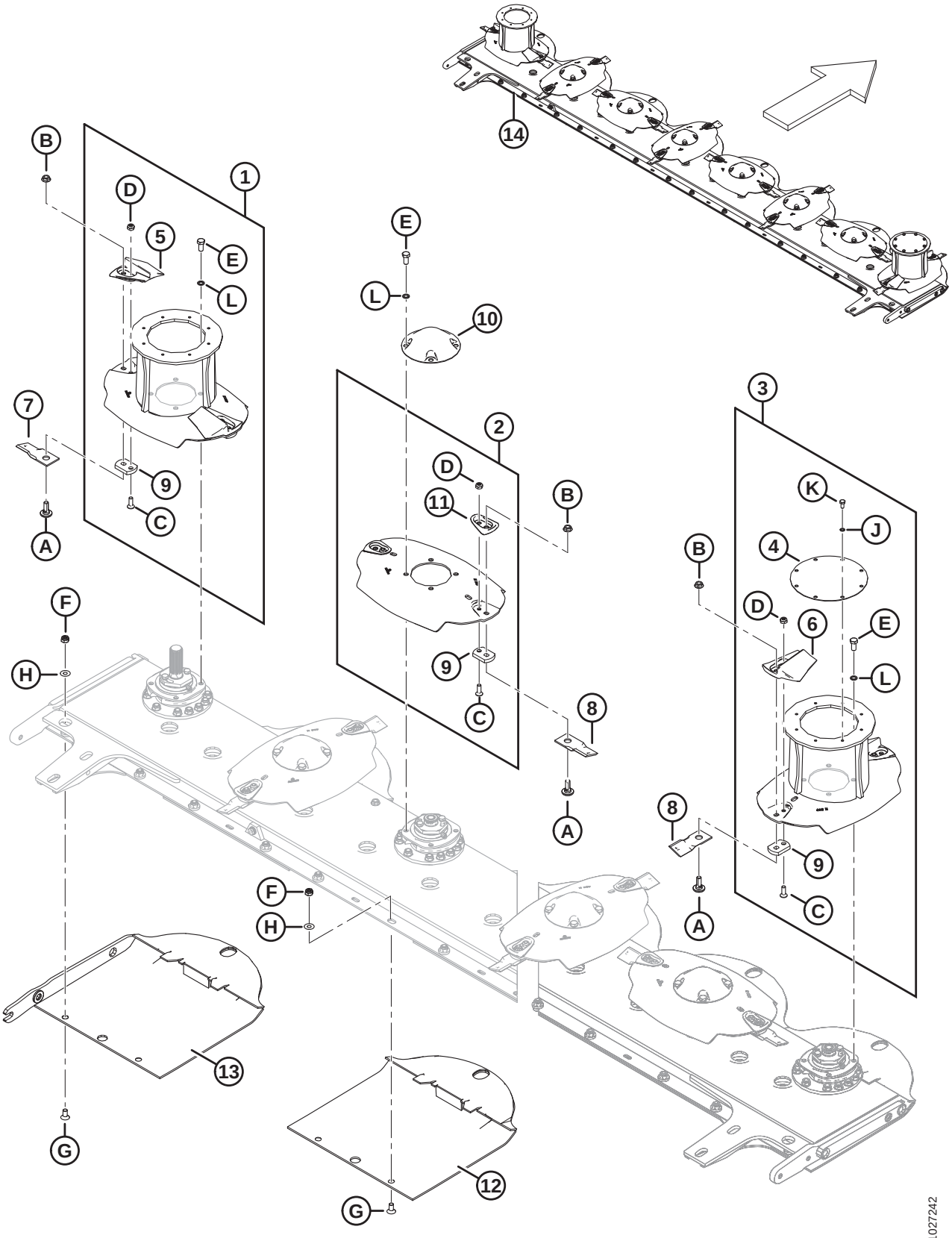

## КОМПЛЕКТУЮЩИЕ ДЛЯ НОЖЕВОГО БРУСА - R113, 2018 Г. И ПОЗДНЕЕ

**ВАЖНО:**

Все режущие элементы, ножевые сегменты и крепеж должны заменяться парами для сохранения баланса. Не смешивайте ножевые сегменты разных модельных годов. Для 10-миллиметровой державки ножевого сегмента (MD №281606) требуется болт акселератора (MD №281605) и болт ножевого сегмента (MD №281604).

| Ссылка | Номер детали | Описание | Кол-во | Серийный номер |
|---|---|---|---|---|
| 1 | 281366 | СБОРНЫЙ УЗЕЛ – БАРАБАН С ВРАЩЕНИЕМ ПО ЧАСОВОЙ СТРЕЛКЕ, 402 ММ (ПРИВОД) [13] | 1 | 321190– |
| 2 | 281370 | СБОРНЫЙ УЗЕЛ — ДИСК, 425 ММ [14] | 6 | 321190– |
| 3 | 281367 | СБОРНЫЙ УЗЕЛ – БАРАБАН С ВРАЩЕНИЕМ ПРОТИВ ЧАСОВОЙ СТРЕЛКИ, 402 ММ [14] | 1 | 321190– |
| 4 | 246291 | ПЛАСТИНА — КРЫШКА БАРАБАНА | 1 | 321190– |
| 5 | 281966 | АКСЕЛЕРАТОР – ПО ЧАСОВОЙ СТРЕЛКЕ (ПАРА) | 1 | 321190– |
| 6 | 281967 | АКСЕЛЕРАТОР – ПРОТИВ ЧАСОВОЙ СТРЕЛКИ (ПАРА) | 1 | 321190– |
| 7 | **259199** | **НОЖЕВОЙ СЕГМЕНТ - СКОС ВНИЗ 18° ПО ЧАСОВОЙ СТРЕЛКЕ (6 В УПАКОВКЕ)** [15] | 2 | 321190– |
| 8 | **259200** | **НОЖЕВОЙ СЕГМЕНТ – СКОС ВНИЗ 18° ПРОТИВ ЧАСОВОЙ СТРЕЛКИ (6 ШТ. В КОМПЛЕКТЕ)** [15] | 2 | 321190– |
| 9 | 281606 | ПРОСТАВКА — НОЖЕВОЙ СЕГМЕНТ, 10 ММ | 16 | 321190– |
| 10 | 246305 | КРЫШКА — ДИСК | 6 | 321190– |
| 11 | 247940 | ЗАЩИТНЫЙ КОЖУХ – КРЕПЕЖНЫЕ ЭЛЕМЕНТЫ ДИСКА (ПАРА) | 6 | 321190– |
| 12 | 281609 | КАМНЕОТБОЙНИК | 8 | 321190– |
| 13 | 238031 | КАМНЕОТБОЙНИК УПРОЧНЕННЫЙ ЛЕВОСТОРОННИЙ | 1 | 346190– |
| | 238032 | КАМНЕОТБОЙНИК УПРОЧНЕННЫЙ ПРАВОСТОРОННИЙ | 1 | 346190– |
| | 238026 | КОМПЛЕКТ – УПРОЧНЕННЫЙ КАМНЕОТБОЙНИК [16] | A/R | |
| 14 | 259518 | КОМПЛЕКТ — НОЖЕВОЙ БРУС, 8 ДИСКОВ [17] | A/R | |
| | | | | |
| A | 281604 | БОЛТ — НОЖЕВОЙ СЕГМЕНТ | | |
| B | 246300 | ГАЙКА — НОЖЕВОЙ СЕГМЕНТ | | |
| C | 281605 | БОЛТ — АКСЕЛЕРАТОР | | |
| D | 246303 | ГАЙКА — АКСЕЛЕРАТОР | | |

13. В сборный узел не входят ножевые сегменты (MD № 259199, 259200) или крепеж для ножевых сегментов (MD № 281604, 246300). Он включает верхнюю защитную пластину, которую необходимо будет снять перед эксплуатацией.
14. В сборный узел не входят ножевые сегменты (MD № 259199, 259200) или крепеж для ножевых сегментов (MD № 281604, 246300).
15. Сменные ножевые сегменты продаются упаковками по шесть штук. Для замены всех ножевых сегментов требуется два комплекта ножевых сегментов с движением по часовой стрелке (CW) и с движением против часовой стрелки (CCW) каждого.
16. В комплект входят левосторонний и правосторонний упрочненные камнеотбойники (MD №238031 и 238032), нижний монтажный кронштейн для редуктора (MD № 238054) и крепеж (MD №184681 и 136141). Нижний монтажный кронштейн для редуктора требуется только на R113, чтобы не мешала плющилка.
17. Комплект предназначен для замены или модернизации всего ножевого бруса, за исключением ножевых сегментов и крепежных элементов ножевых сегментов. Комплект включает упрочненные крышки ножевого бруса (MD №307175), крепежные элементы (MD №238015 и 238016), упрочненные камнеотбойники (MD №238031 и 238032) и инструмент для центрирования привода (MD №325683).

## КОМПЛЕКТУЮЩИЕ ДЛЯ НОЖЕВОГО БРУСА - R113, 2018 Г. И ПОЗДНЕЕ

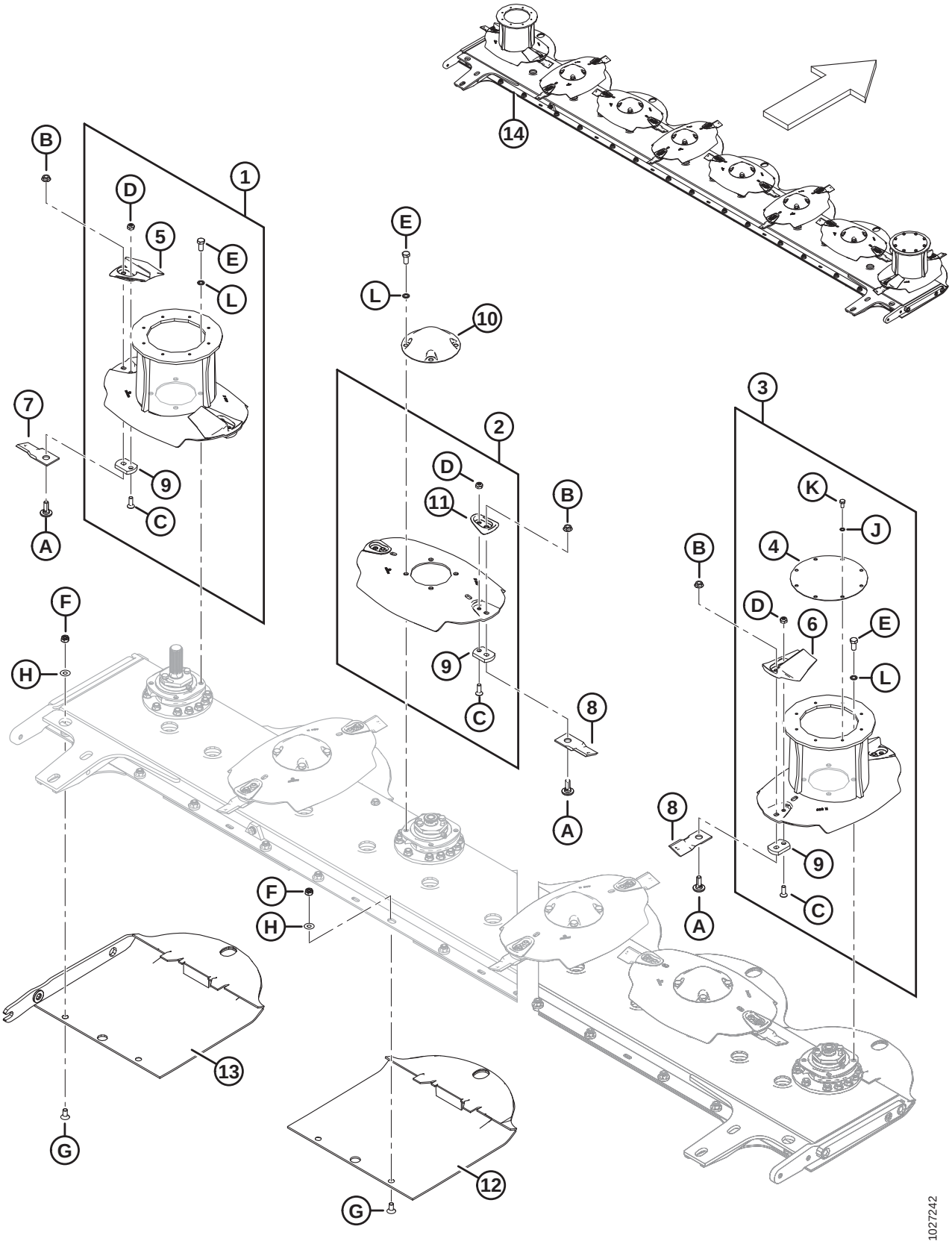

## КОМПЛЕКТУЮЩИЕ ДЛЯ НОЖЕВОГО БРУСА - R113, 2018 Г. И ПОЗДНЕЕ

| Ссылка | Номер детали | Описание | Кол-во | Серийный номер |
|---|---|---|---|---|
| E | 246312 | БОЛТ – M12, КРЫШКА ДИСКА | | |
| F | 246332 | ГАЙКА – СТОПОРНАЯ С НЕЙЛОНОВОЙ ВСТАВКОЙ M12 X 1,75 ОЦИНК. CL-10 | | |
| G | 259099 | БОЛТ С ПОТАЙНОЙ ГОЛОВКОЙ, M12 | | |
| H | 259100 | ШАЙБА ПЛОСКАЯ, M12 | | |
| J | 246633 | ШАЙБА СПЕЦИАЛЬНАЯ, M8 | | |
| K | 246882 | БОЛТ СПЕЦИАЛЬНЫЙ M8 | | |
| L | 246952 | ШАЙБА СТОПОРНАЯ, ДИСКОВАЯ, M12 | | |

# 5 Детали ножевого бруса – R116

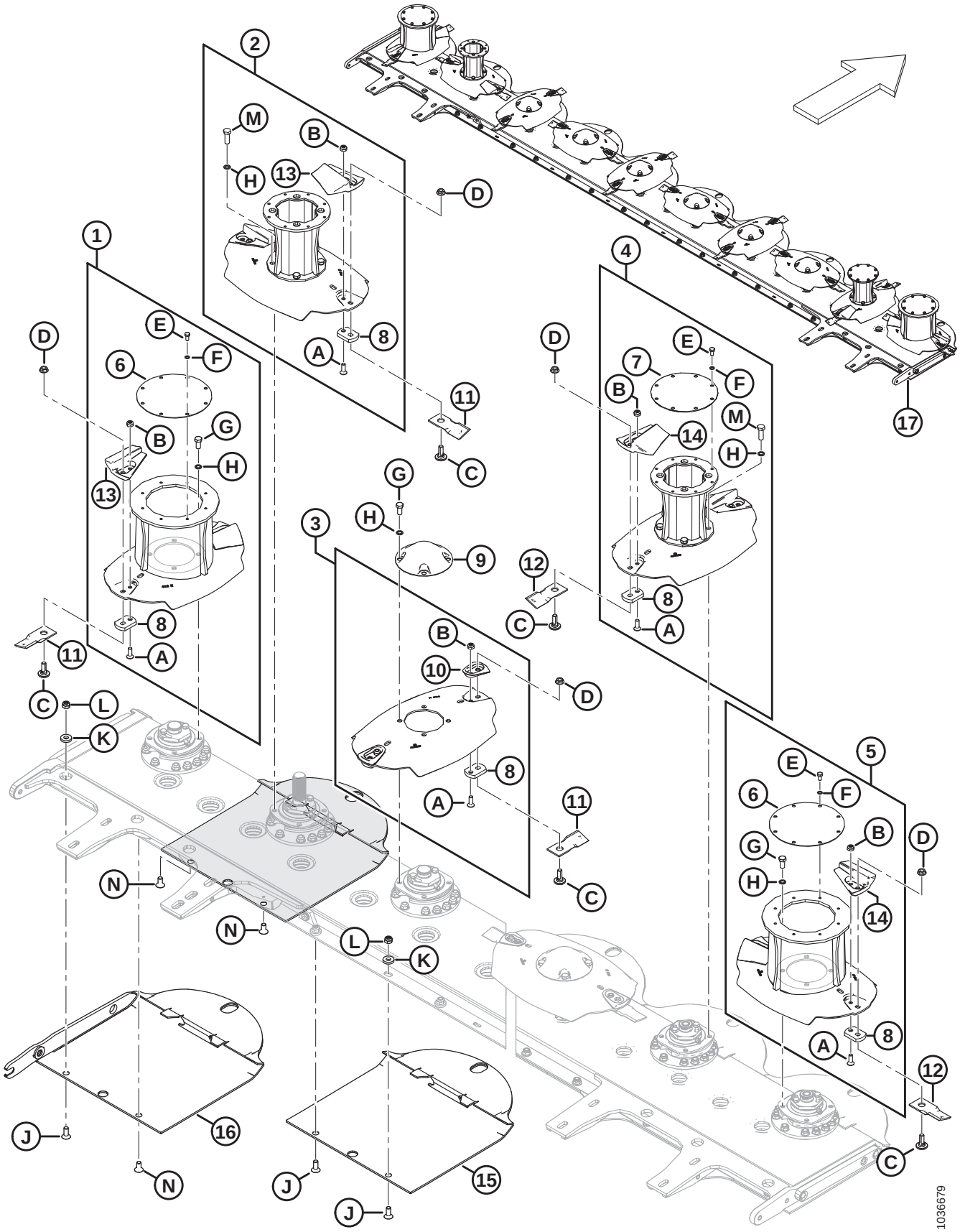

## ДЕТАЛИ НОЖЕВОГО БРУСА – R116

**ВАЖНО:**

Все режущие элементы, ножевые сегменты и крепеж должны заменяться парами для сохранения баланса. Не смешивайте ножевые сегменты разных модельных годов. Для 10-миллиметровой державки ножевого сегмента (MD №281606) требуется болт акселератора (MD №281605) и болт ножевого сегмента (MD №281604).

| Ссылка | Номер детали | Описание | Кол-во | Серийный номер |
|---|---|---|---|---|
| 1 | 281366 | СБОРНЫЙ УЗЕЛ – БАРАБАН С ВРАЩЕНИЕМ ПО ЧАСОВОЙ СТРЕЛКЕ, 402 ММ [18] | 1 | |
| 2 | 257085 | СБОРНЫЙ УЗЕЛ - БАРАБАН С ВРАЩЕНИЕМ ПО ЧАСОВОЙ СТРЕЛКЕ, ПРИВОД 425 ММ [18] | 1 | |
| 3 | 281370 | СБОРНЫЙ УЗЕЛ – ДИСК, 425 ММ [19] | 6 | |
| 4 | 257086 | СБОРНЫЙ УЗЕЛ – БАРАБАН С ВРАЩЕНИЕМ ПРОТИВ ЧАСОВОЙ СТРЕЛКИ, 425 ММ [18] | 1 | |
| 5 | 281367 | СБОРНЫЙ УЗЕЛ – БАРАБАН С ВРАЩЕНИЕМ ПРОТИВ ЧАСОВОЙ СТРЕЛКИ, 402 ММ [18] | 1 | |
| 6 | 246291 | ПЛАСТИНА — КРЫШКА БАРАБАНА | 2 | |
| 7 | 280504 | ПЛАСТИНА — КРЫШКА БАРАБАНА | 1 | |
| 8 | 281606 | ПРОСТАВКА — НОЖЕВОЙ СЕГМЕНТ, 10 ММ | 20 | |
| 9 | 246305 | КРЫШКА — ДИСК | 6 | |
| 10 | 247940 | ЗАЩИТНЫЙ КОЖУХ – КРЕПЕЖНЫЕ ЭЛЕМЕНТЫ ДИСКА (ПАРА) | 6 | |
| 11 | **259199** | **НОЖЕВОЙ СЕГМЕНТ - СКОС ВНИЗ 18° ПО ЧАСОВОЙ СТРЕЛКЕ (6 В УПАКОВКЕ)** [20] | 2 | |
| 12 | **259200** | **НОЖЕВОЙ СЕГМЕНТ – СКОС ВНИЗ 18° ПРОТИВ ЧАСОВОЙ СТРЕЛКИ (6 ШТ. В КОМПЛЕКТЕ)** [20] | 2 | |
| 13 | 281966 | АКСЕЛЕРАТОР – ПО ЧАСОВОЙ СТРЕЛКЕ (ПАРА) | 4 | |
| 14 | 281967 | АКСЕЛЕРАТОР – ПРОТИВ ЧАСОВОЙ СТРЕЛКИ (ПАРА) | 4 | |
| 15 | 281609 | КАМНЕОТБОЙНИК | 10 | |
| 16 | 238031 | КАМНЕОТБОЙНИК УПРОЧНЕННЫЙ ЛЕВОСТОРОННИЙ | 1 | 346190– |
| | 238032 | КАМНЕОТБОЙНИК УПРОЧНЕННЫЙ ПРАВОСТОРОННИЙ | 1 | 346190– |
| | 238026 | КОМПЛЕКТ – УПРОЧНЕННЫЙ КАМНЕОТБОЙНИК [21] | A/R | |
| 17 | 238195 | КОМПЛЕКТ — НОЖЕВОЙ БРУС, 10 ДИСКОВ [22] | A/R | |
| | | | | |

18. В сборный узел не входят ножевые сегменты (MD № 259199, 259200) или крепеж для ножевых сегментов (MD № 281604, 246300).
19. Сборный узел не включает ножевые сегменты (MD №259199, 259200), крепеж ножевого сегмента (MD №281604, 246300), крышку диска (MD №246305) или крепеж для диска (MD №246312, 246952).
20. Сменные ножевые сегменты продаются упаковками по шесть штук. Для замены всех ножевых сегментов требуется два комплекта ножевых сегментов с движением по часовой стрелке (CW) и с движением против часовой стрелки (CCW) каждого.
21. В комплект входят левосторонний и правосторонний упрочненные камнеотбойники (MD №238031 и 238032), нижний монтажный кронштейн для редуктора (MD № 238054) и крепеж (MD №184681 и 136141). Нижний монтажный кронштейн для редуктора требуется только на R113, чтобы не мешала плющилка.
22. Комплект предназначен для замены или модернизации всего ножевого бруса, за исключением ножевых сегментов и крепежных элементов ножевых сегментов. Комплект включает упрочненные крышки ножевого бруса (MD №307175), крепежные элементы (MD №238015 и 238016), упрочненные камнеотбойники (MD №238031 и 238032) и инструмент для центрирования привода (MD №325683).

## ДЕТАЛИ НОЖЕВОГО БРУСА – R116

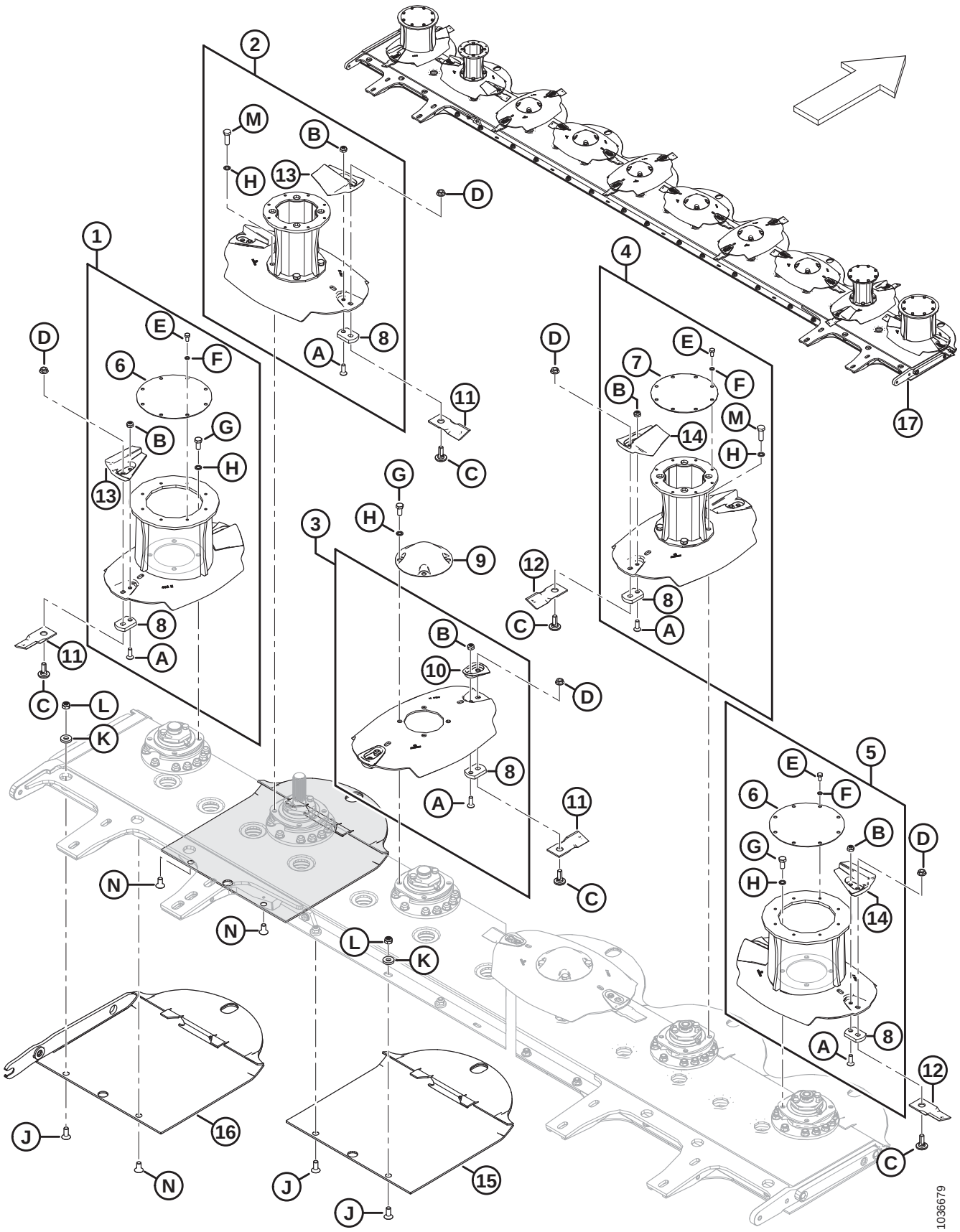

**ДЕТАЛИ НОЖЕВОГО БРУСА – R116**

| Ссылка | Номер детали | Описание | Кол-во | Серийный номер |
|---|---|---|---|---|
| A | 281605 | БОЛТ — АКСЕЛЕРАТОР | | |
| B | 246303 | ГАЙКА — АКСЕЛЕРАТОР | | |
| C | 281604 | БОЛТ — НОЖЕВОЙ СЕГМЕНТ | | |
| D | 246300 | ГАЙКА — НОЖЕВОЙ СЕГМЕНТ | | |
| E | 246882 | БОЛТ СПЕЦИАЛЬНЫЙ С ШЕСТИГРАННОЙ ГОЛОВКОЙ, M8 | | |
| F | 246633 | ШАЙБА СПЕЦИАЛЬНАЯ ОЦИНКОВАННАЯ, M8 | | |
| G | 246312 | БОЛТ ДЛЯ КРЫШКИ ДИСКА, M12 | | |
| H | 246952 | ШАЙБА СТОПОРНАЯ, ДИСКОВАЯ, M12 | | |
| J | 259099 | БОЛТ С ПОТАЙНОЙ ГОЛОВКОЙ, M12 | | |
| K | 259100 | ШАЙБА ПЛОСКАЯ, M12 | | |
| L | 246332 | ГАЙКА – СТОПОРНАЯ С НЕЙЛОНОВОЙ ВСТАВКОЙ M12 X 1,75 ОЦИНК. CL-10 | | |
| M | 281697 | БОЛТ M12 ДЛЯ ДИСКА | | |
| **N** | **338800** | **БОЛТ - ПЛОСКАЯ CSK** | | |

# 6 Крепление ножевого бруса к раме – R113

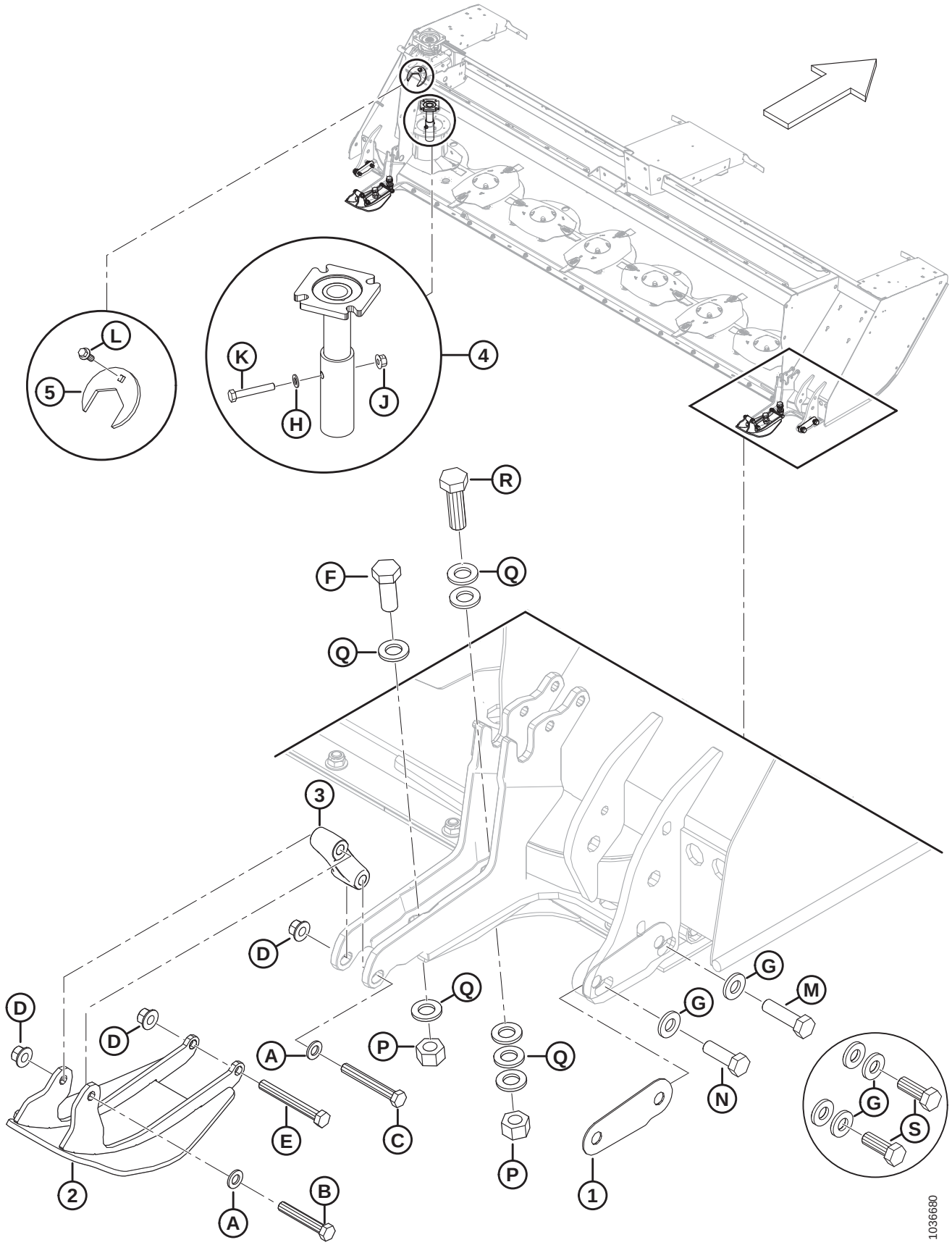

## КРЕПЛЕНИЕ НОЖЕВОГО БРУСА К РАМЕ – R113

| Ссылка | Номер детали | Описание | Кол-во | Серийный номер |
|---|---|---|---|---|
| 1 | 247206 | ПРОКЛАДКА – НОЖЕВОЙ БРУС [23] | A/R | |
| 2 | 257096 | БАШМАК — СВАРНОЕ СОЕДИНЕНИЕ | 2 | |
| 3 | 238147 | СОЕДИНИТЕЛЬНЫЙ ЭЛЕМЕНТ — ЛИТОЙ | 2 | |
| 4 | 325683 | СБОРНЫЙ УЗЕЛ – ИНСТРУМЕНТ ДЛЯ ЦЕНТРИРОВАНИЯ ПРИВОДА [24] | A/R | |
| 5 | 246314 | КЛЮЧ – ПРЕДОХРАНИТЕЛЬНАЯ СРЕЗНАЯ ГАЙКА [25] | 1 | |
| | | | | |
| A | 184714 | ШАЙБА – ПЛОСКАЯ СТАНД. M12–300HV-A3L | | |
| B | 135155 | БОЛТ — С ШЕСТИГР. ГОЛОВКОЙ, M12 × 1,75 × 75-8,8-A3L | | |
| C | 184673 | БОЛТ — С ШЕСТИГР. ГОЛОВКОЙ, M12 × 1,75 × 90-10,9-A3L | | |
| D | 136431 | ГАЙКА – ФЛАНЦЕВАЯ, ШЕСТИГРАННАЯ, СТОПОРНАЯ, M12 × 1,75-10-A3L | | |
| E | 184672 | БОЛТ — С ШЕСТИГР. ГОЛОВКОЙ, M12 × 1,75 × 100-10,9-A3L | | |
| F | **136082** | **БОЛТ — С ШЕСТИГР. ГОЛОВКОЙ, TFL M20 × 2,5 × 50-8,8-AA3L** | | |
| G | **320226** | **ШАЙБА - ЗАКАЛЕН. M16-300HV-ZINC** [26] | | |
| H | 184711 | ШАЙБА — ПЛОСКАЯ СТАНД. M10-200HV-A3L | | |
| J | 135799 | ГАЙКА — ФЛАНЦЕВАЯ, ШЕСТИГРАННАЯ, СТОПОРНАЯ, M10 × 1,5-10-A3L | | |
| K | 108172 | БОЛТ — С ШЕСТИГР. ГОЛОВКОЙ M10 × 1,5 × 65-8,8-A3L | | |
| L | 148798 | БОЛТ — ФЛАНЦЕВЫЙ, ШЕСТИГР. ГОЛОВКА, M12 × 1,75 × 30-10,9-A3L | | |
| M | **136141** | **БОЛТ - ШЕСТИГРАННЫЙ HD M16 X 2 X 60-8.8-AA1J** [27] | | **346190–** |
| H | **184681** | **БОЛТ — С ШЕСТИГР. ГОЛОВКОЙ, M16 × 2 × 50-8.8-AA1J** [27] | | **346190–** |
| P | 136124 | ГАЙКА – ШЕСТИГРАННАЯ M20 X 2,5-10-A3L | | |
| Q | **320225** | **ШАЙБА - ЗАКАЛЕН. M20-300HV-ZINC** | | |
| R | 136157 | БОЛТ — С ШЕСТИГР. ГОЛОВКОЙ M20 × 2,5 × 65-10,9-A3L | | |
| S | 136132 | БОЛТ - ШЕСТИГРАННЫЙ HD TFL M16 X 2 X 45-8.8-A3L [28] | | **-346189** |

23. Перед затяжкой болтов установите регулировочные прокладки с обеих сторон жатки так, чтобы получилась требуемая равномерная толщина, при этом зазор не должен превышать 2 миллиметра с каждой стороны.
24. Для правильного центрирования (+/– 3,2 мм или 1/8 дюйма) между ступицей редуктора привода 90° и приводным валом ножевого бруса используйте инструмент для центрирования привода. Инструмент в комплект жатки не входит; включен крепеж (MD №184711, 135799, и 108172).
25. Ключ крепится к жатке. Предназначен для ослабления/ затяжки специальных гаек (MD №246612 и 246613). См. раздел *1 Ножевой брус – R113, страница 1*.
26. Если установлены усиленные наружные камнеотбойники (MD № 238031 и 238032), используйте по одной шайбе на болт на концах ножевого бруса. Если усиленные наружные камнеотбойники не установлены, используйте по две шайбы на болт.
27. Используется в жатках модельного года 2019 и более поздних, а также в жатках модельного года 2018 и более ранних, на которых установлен комплект усиленных камнеотбойников (MD № 238026.
28. Используется на жатках модельного года 2018 и более ранних без установленного комплекта усиленных камнеотбойников (MD № 238026.

# 7 Крепление ножевого бруса к раме – R116

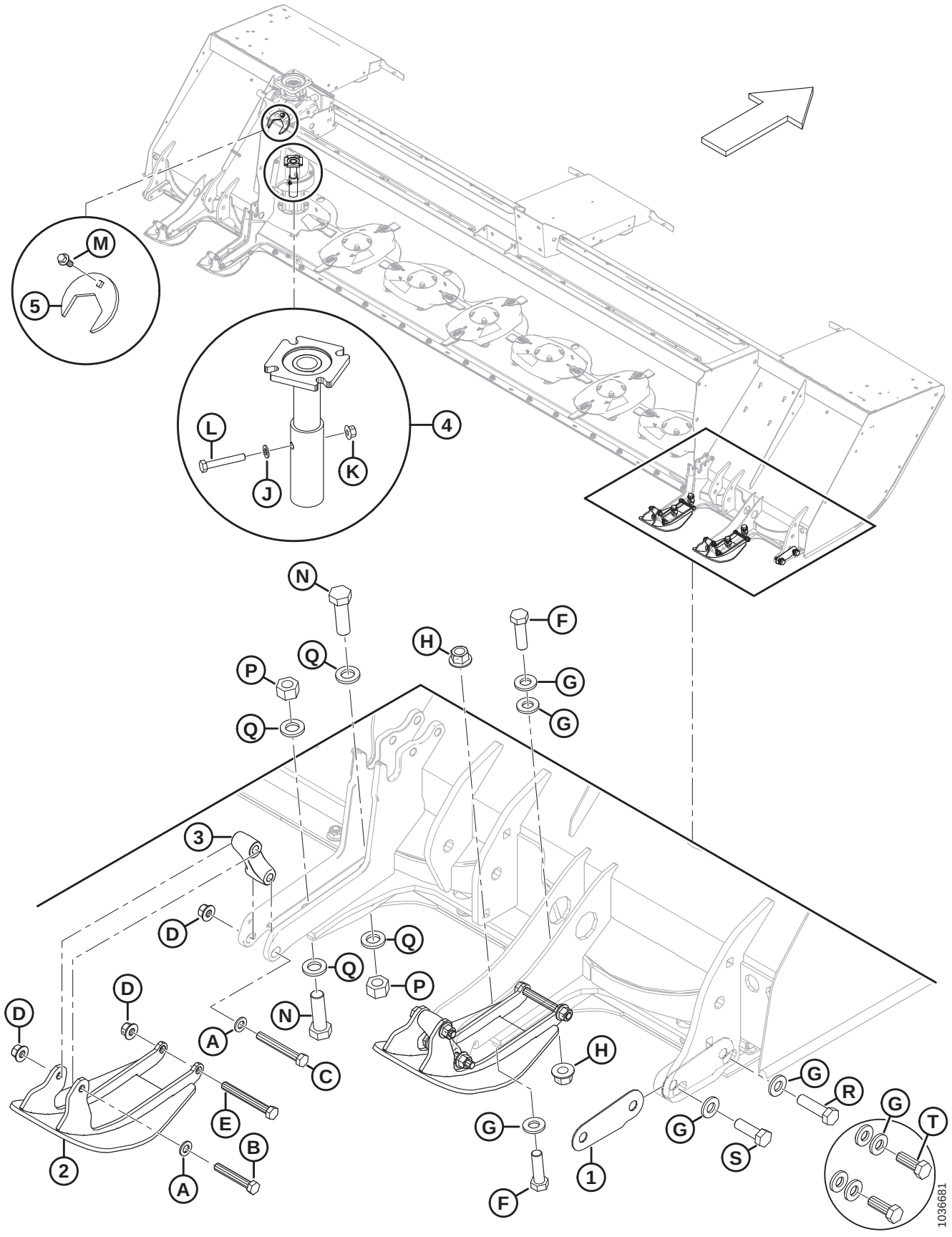

## КРЕПЛЕНИЕ НОЖЕВОГО БРУСА К РАМЕ – R116

| Ссылка | Номер детали | Описание | Кол-во | Серийный номер |
|---|---|---|---|---|
| 1 | 247206 | ПРОКЛАДКА – НОЖЕВОЙ БРУС [29] | A/R | |
| 2 | 257096 | БАШМАК — СВАРНОЕ СОЕДИНЕНИЕ | 4 | |
| 3 | 238147 | СОЕДИНИТЕЛЬНЫЙ ЭЛЕМЕНТ — ЛИТОЙ | 4 | |
| 4 | 325683 | СБОРНЫЙ УЗЕЛ – ИНСТРУМЕНТ ДЛЯ ЦЕНТРИРОВАНИЯ ПРИВОДА [30] | A/R | |
| 5 | 246314 | КЛЮЧ – ПРЕДОХРАНИТЕЛЬНАЯ СРЕЗНАЯ ГАЙКА [31] | 1 | |
| | | | | |
| A | 184714 | ШАЙБА – ПЛОСКАЯ СТАНД. M12–300HV-A3L | | |
| B | 135155 | БОЛТ — С ШЕСТИГР. ГОЛОВКОЙ, M12 × 1,75 × 75-8,8-A3L | | |
| C | 184673 | БОЛТ — С ШЕСТИГР. ГОЛОВКОЙ, M12 × 1,75 × 90-10,9-A3L | | |
| D | 136431 | ГАЙКА – ФЛАНЦЕВАЯ, ШЕСТИГРАННАЯ, СТОПОРНАЯ, M12 × 1,75-10-A3L | | |
| E | 184672 | БОЛТ — С ШЕСТИГР. ГОЛОВКОЙ, M12 × 1,75 × 100-10,9-A3L | | |
| F | **136717** | **БОЛТ — С ШЕСТИГР. ГОЛОВКОЙ, TFL M16 × 2 × 45-8,8-A3L** | | |
| G | **320226** | **ШАЙБА - ЗАКАЛЕН. M16-300HV-ZINC** [32] | | |
| H | 136440 | ГАЙКА — ФЛАНЦЕВАЯ, ШЕСТИГРАННАЯ, ЦЕНТР. СТОПОР., M16 × 2-10-A3L | | |
| J | 184711 | ШАЙБА — ПЛОСКАЯ СТАНД. M10-200HV-A3L | | |
| K | 135799 | ГАЙКА — ФЛАНЦЕВАЯ, ШЕСТИГРАННАЯ, СТОПОРНАЯ, M10 × 1,5-10-A3L | | |
| L | 108172 | БОЛТ — С ШЕСТИГР. ГОЛОВКОЙ M10 × 1,5 × 65-8,8-A3L | | |
| M | 148798 | БОЛТ — ФЛАНЦЕВЫЙ, ШЕСТИГР. ГОЛОВКА, M12 × 1,75 × 30-10,9-A3L | | |
| H | **136157** | **БОЛТ — С ШЕСТИГР. ГОЛОВКОЙ M20 × 2,5 × 65-10.9-AA1J** | | |
| P | 136124 | ГАЙКА – ШЕСТИГРАННАЯ M20 X 2,5-10-A3L | | |
| Q | **320225** | **ШАЙБА - ЗАКАЛЕН. M20-300HV-ZINC** | | |
| **R** | **136141** | **БОЛТ - ШЕСТИГРАННЫЙ HD M16 X 2 X 60-8.8-AA1J** [33] | | **346190–** |
| **S** | **184681** | **БОЛТ — С ШЕСТИГР. ГОЛОВКОЙ, M16 × 2 × 50-8.8-AA1J** [33] | | **346190–** |
| T | 136132 | БОЛТ - ШЕСТИГРАННЫЙ HD TFL M16 X 2 X 45-8.8-A3L [34] | | **-346189** |

29. Перед затяжкой болтов установите регулировочные прокладки с обеих сторон жатки так, чтобы получилась требуемая равномерная толщина, при этом зазор не должен превышать 2 миллиметра с каждой стороны.
30. Для правильного центрирования (+/– 3,2 мм или 1/8 дюйма) между ступицей редуктора привода 90° и приводным валом ножевого бруса используйте инструмент для центрирования привода. Инструмент в комплект жатки не входит; включен крепеж (MD №184711, 135799, и 108172).
31. Ключ крепится к жатке. Предназначен для ослабления/ затяжки специальных гаек (MD №246612 и 246613). См. раздел *2 Ножевой брус – R116, страница 5*.
32. Если установлены усиленные наружные камнеотбойники (MD № 238031 и 238032), используйте по одной шайбе на болт на концах ножевого бруса. Если усиленные наружные камнеотбойники не установлены, используйте по две шайбы на болт.
33. Используется в жатках модельного года 2019 и более поздних, а также в жатках модельного года 2018 и более ранних, на которых установлен комплект усиленных камнеотбойников (MD № 238026.
34. Используется на жатках модельного года 2018 и более ранних без установленного комплекта усиленных камнеотбойников (MD № 238026.

# 8 Механические приводы – R113

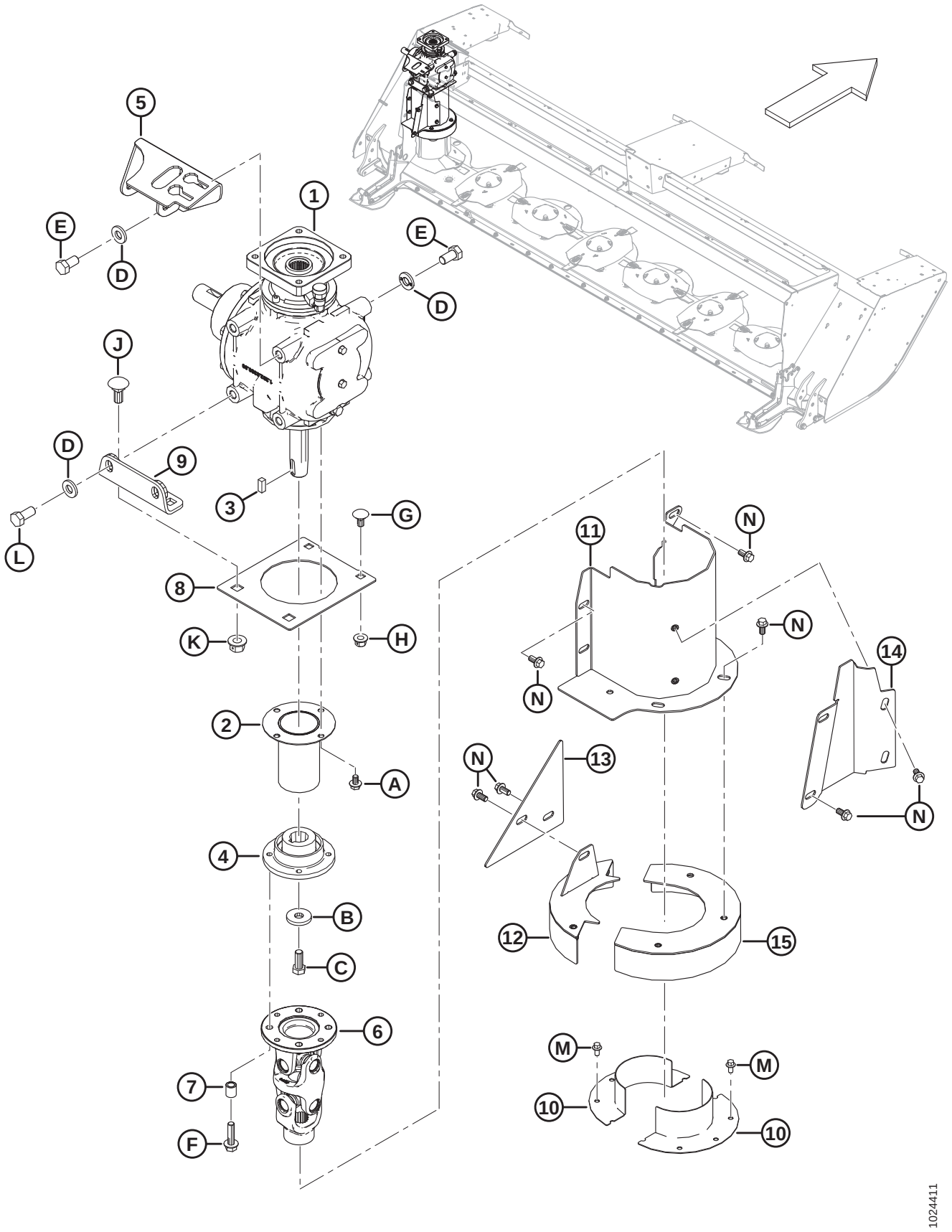

| Ссылка | Номер детали | Описание | Кол-во | Серийный номер |
|---|---|---|---|---|
| 1 | 257187 | КОМПЛЕКТ — РЕДУКТОР[35] | 1 | 321190– |
| | 257174 | КОМПЛЕКТ — РЕДУКТОР [36] | 1 | –321189 |
| 2 | 256372 | ЭКРАН — СВАРНОЕ СОЕДИНЕНИЕ | 1 | |
| 3 | 222269 | ШПОНКА | 1 | |
| 4 | 247103 | СТУПИЦА — ПРИВОД | 1 | |
| 5 | 256582 | ОПОРА ДЛЯ НАТЯЖИТЕЛЯ, СВАРНАЯ | 1 | |
| 6 | 259139 | СБОРНЫЙ УЗЕЛ — ТРАНСМИССИЯ | 1 | |
| | 259142 | СБОРНЫЙ УЗЕЛ – КРЕСТОВИНА, ЦЕНТРАЛЬНАЯ МАСЛЕНКА | | |
| | 247120 | СБОРНЫЙ УЗЕЛ – КРЕСТОВИНА, МАСЛЕНКА | | |
| | 247121 | ВИЛКА | | |
| | 247122 | ВИЛКА ФЛАНЦЕВАЯ | | |
| 7 | 222291 | ПРОСТАВКА | 4 | |
| 8 | 256352 | КРЫШКА — ПЛОСКАЯ | 1 | |
| 9 | 256371 | КРОНШТЕЙН | 1 | |
| 10 | 246691 | СВАРНОЙ ЩИТОК — БАРАБАН | 2 | |
| 11 | 256416 | ЩИТОК ВЕРТИКАЛЬНЫЙ СВАРНОЙ | 1 | |
| 12 | 246687 | СВАРНОЙ ЭЛЕМЕНТ ПЛАСТИНЫ ЧЕРНЫЙ | 1 | |
| 13 | 246770 | КРЫШКА — ПЛОСКАЯ | 1 | |
| 14 | 256408 | ПЛАСТИНА — ЩИТОК | 1 | |
| 15 | 281378 | БАРАБАН ВЕРХНИЙ | 1 | |
| | | | | |
| A | 136151 | БОЛТ — ФЛАНЦЕВЫЙ, С ШЕСТИГР. ГОЛОВКОЙ, TFL M10 × 1,5 × 16-8,8-A3L | | |
| B | 4762 | ШАЙБА — ПЛОСКАЯ | | |
| C | 135491 | БОЛТ — С ШЕСТИГР. ГОЛОВКОЙ, TFL M14 × 2 × 35-8,8-A3L | | |
| D | **320226** | **ШАЙБА - ЗАКАЛЕН. M16-360HV-ZINC** | | |
| E | 136143 | БОЛТ — С ШЕСТИГР. ГОЛОВКОЙ, TFL M16 × 2 × 30-10,9-A3L | | |
| F | 148799 | БОЛТ — ФЛАНЦЕВЫЙ, ШЕСТИГР. ГОЛОВКА, M12 × 1,75 × 45-10,9-A3L | | |
| G | 135903 | БОЛТ — С ПОЛУКРУГЛОЙ ГОЛОВКОЙ И КВАДРАТНЫМ ПОДГОЛОВКОМ M12 × 1,75 × 25-8,8-A3L | | |
| H | 136431 | ГАЙКА — ФЛАНЦЕВАЯ, ШЕСТИГРАННАЯ, СТОПОРНАЯ, M12 × 1,75-10-A3L | | |
| J | 152685 | БОЛТ — С ПОЛУКРУГЛОЙ ГОЛОВКОЙ И КВАДРАТНЫМ ПОДГОЛОВКОМ M16 × 2 × 40-10,9-A3L | | |

35. Комплект относится к агрегатам 2018 или более поздних модельных годов и используется для замены поврежденного или дефектного редуктора привода 90°. В комплект входит редуктор привода 90°, инструмент для центрирования привода в сборе (MD №325683) и инструкция по монтажу R1 SP. Обслуживаемые детали для редуктора привода 90° см. в разделе *10 Редуктор привода 90° — внутренние детали, страница 33*.
36. Комплект относится только к агрегатам 2017 модельного года и используется для замены поврежденного или дефектного редуктора привода 90. В комплект входит редуктор с деталями (MD №257187), магнитная пробка (MD №257060) и инструкция по обслуживанию редуктора R1. Обслуживаемые детали для редуктора привода 90° см. в разделе *10 Редуктор привода 90° — внутренние детали, страница 33*.

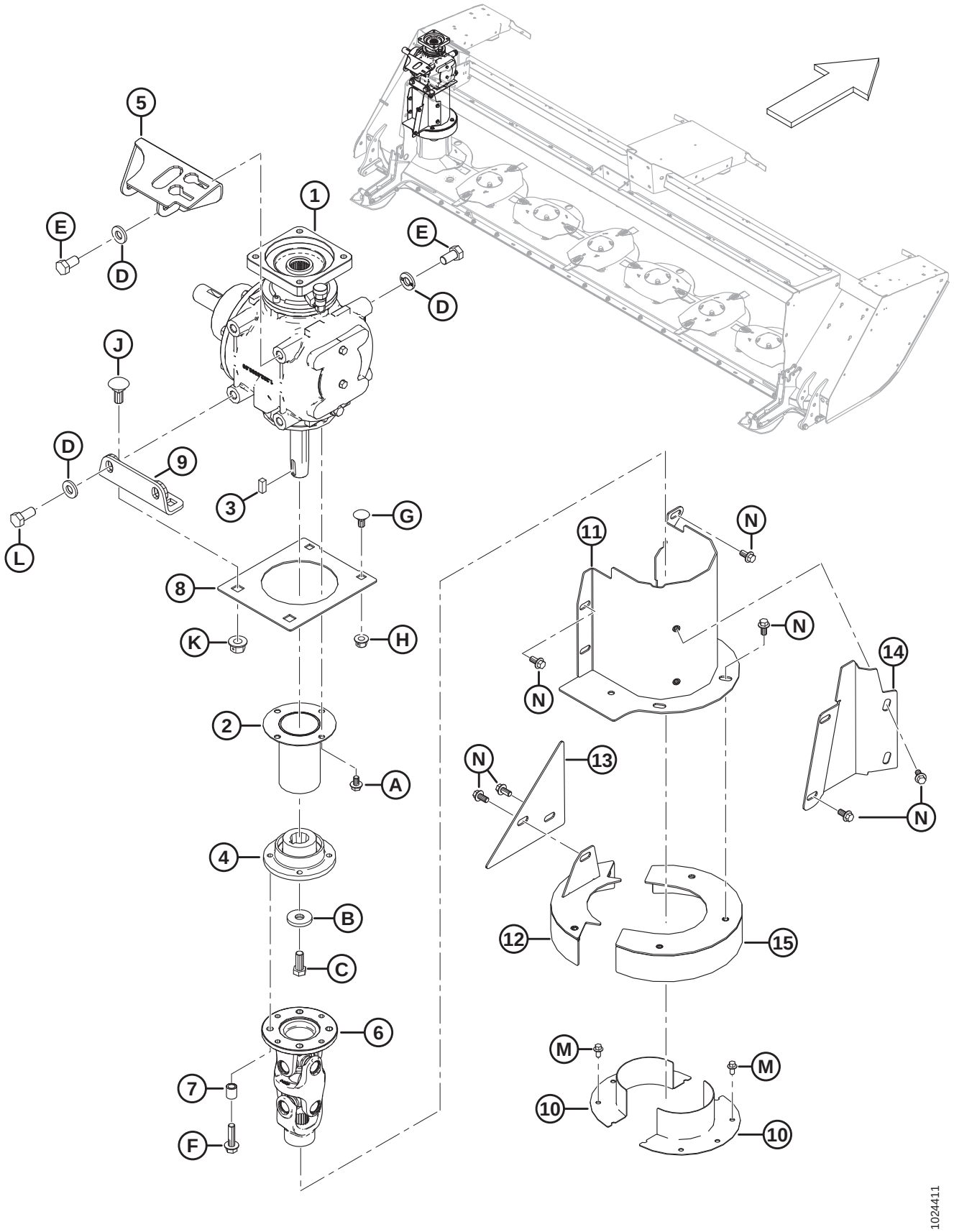
1
2
3
4
5
6
7
8
9
10
11
12
13
14
15
A
B
C
D
E
F
G
H
J
K
L
M
N
1024411

| Ссылка | Номер детали | Описание | Кол-во | Серийный номер |
|---|---|---|---|---|
| K | 136440 | ГАЙКА — ФЛАНЦЕВАЯ, ШЕСТИГРАННАЯ, ЦЕНТР. СТОПОР., M16 × 2-10-A3L | | |
| L | 136137 | БОЛТ — С ШЕСТИГР. ГОЛОВКОЙ, TFL M16 × 2 × 35-8,8-A3L | | |
| M | 136485 | БОЛТ — ФЛАНЦЕВЫЙ, С ШЕСТИГР. ГОЛОВКОЙ, TFL M8 × 1,25 × 16-8,8-A3L | | |
| N | 152655 | БОЛТ — С ШЕСТИГР. ГОЛОВКОЙ, ФЛАНЦЕВЫЙ, M10 × 1,5 × 20-8,8-A3L | | |

# 9 Механические приводы – R116

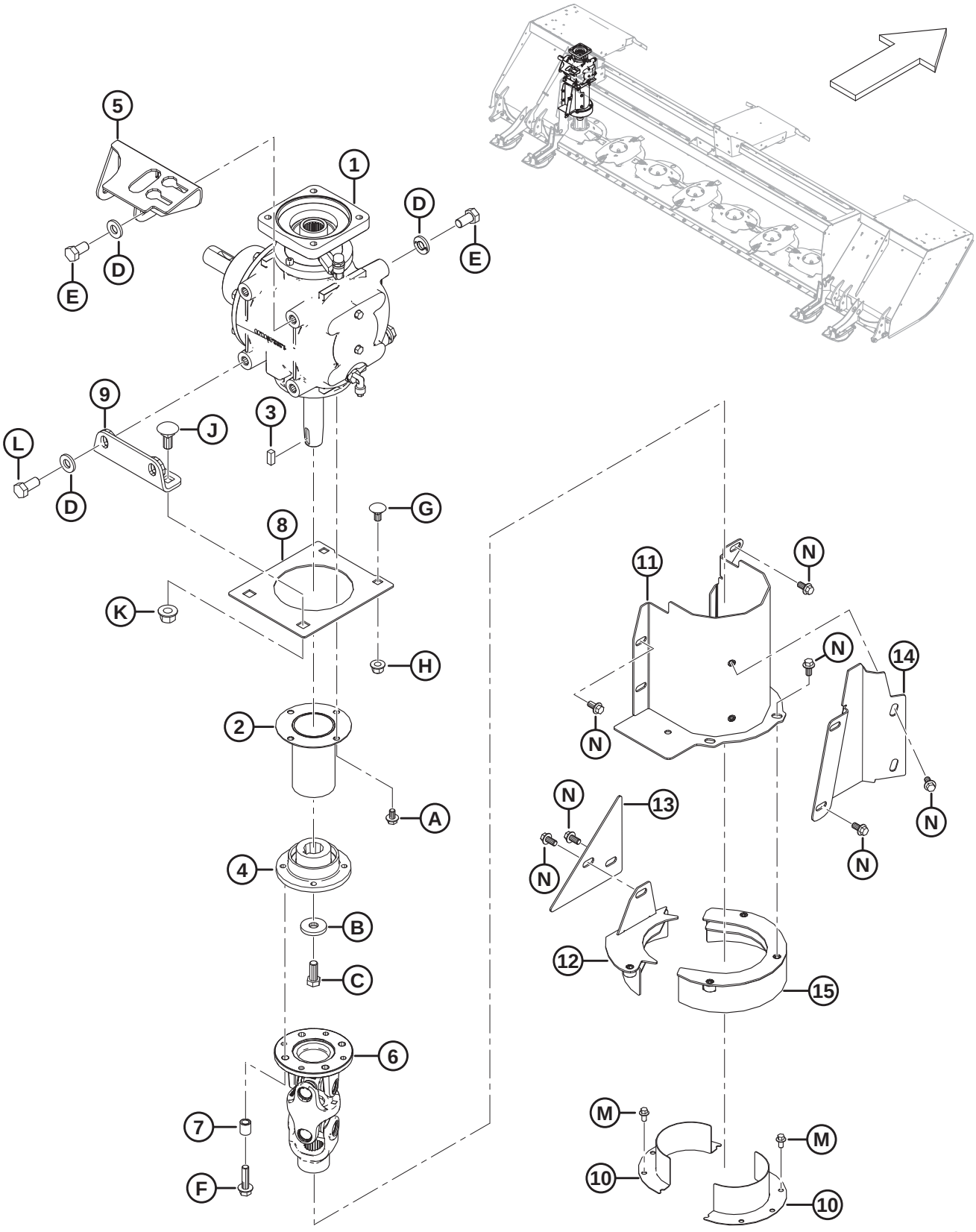

| Ссылка | Номер детали | Описание | Кол-во | Серийный номер |
|---|---|---|---|---|
| 1 | 257187 | КОМПЛЕКТ — РЕДУКТОР[37] | 1 | 321190– |
| | 257174 | КОМПЛЕКТ — РЕДУКТОР [38] | 1 | –321189 |
| 2 | 256372 | ЭКРАН — СВАРНОЕ СОЕДИНЕНИЕ | 1 | |
| 3 | 222269 | ШПОНКА | 1 | |
| 4 | 247103 | СТУПИЦА — ПРИВОД | 1 | |
| 5 | 256582 | ОПОРА ДЛЯ НАТЯЖИТЕЛЯ, СВАРНАЯ | 1 | |
| 6 | 259139 | СБОРНЫЙ УЗЕЛ — ТРАНСМИССИЯ | 1 | |
| | 259142 | СБОРНЫЙ УЗЕЛ – КРЕСТОВИНА, ЦЕНТРАЛЬНАЯ МАСЛЕНКА | | |
| | 247120 | СБОРНЫЙ УЗЕЛ – КРЕСТОВИНА, МАСЛЕНКА | | |
| | 247121 | ВИЛКА | | |
| | 247122 | ВИЛКА ФЛАНЦЕВАЯ | | |
| 7 | 222291 | ПРОСТАВКА | 4 | |
| 8 | 256352 | КРЫШКА — ПЛОСКАЯ | 1 | |
| 9 | 256371 | КРОНШТЕЙН | 1 | |
| 10 | 281497 | СВАРНОЙ ЩИТОК — БАРАБАН | 2 | |
| 11 | 259115 | ЩИТОК ВЕРТИКАЛЬНЫЙ СВАРНОЙ | 1 | |
| 12 | 281493 | СВАРНОЙ ЭЛЕМЕНТ ПЛАСТИНЫ ЧЕРНЫЙ | 1 | |
| 13 | 281500 | КРЫШКА — ПЛОСКАЯ | 1 | |
| 14 | 259116 | ПЛАСТИНА — ЩИТОК | 1 | |
| 15 | 281489 | БАРАБАН ВЕРХНИЙ | 1 | |
| | | | | |
| A | 136151 | БОЛТ — ФЛАНЦЕВЫЙ, С ШЕСТИГР. ГОЛОВКОЙ, TFL M10 × 1,5 × 16-8,8-A3L | | |
| B | 4762 | ШАЙБА — ПЛОСКАЯ | | |
| C | 135491 | БОЛТ — С ШЕСТИГР. ГОЛОВКОЙ, TFL M14 × 2 × 35-8,8-A3L | | |
| D | **320226** | **ШАЙБА - ЗАКАЛЕН. M16-360HV-ZINC** | | |
| E | 136143 | БОЛТ — С ШЕСТИГР. ГОЛОВКОЙ, TFL M16 × 2 × 30-10,9-A3L | | |
| F | 148799 | БОЛТ — ФЛАНЦЕВЫЙ, ШЕСТИГР. ГОЛОВКА, M12 × 1,75 × 45-10,9-A3L | | |
| G | 135903 | БОЛТ — С ПОЛУКРУГЛОЙ ГОЛОВКОЙ И КВАДРАТНЫМ ПОДГОЛОВКОМ M12 × 1,75 × 25-8,8-A3L | | |
| H | 136431 | ГАЙКА — ФЛАНЦЕВАЯ, ШЕСТИГРАННАЯ, СТОПОРНАЯ, M12 × 1,75-10-A3L | | |
| J | 152685 | БОЛТ — С ПОЛУКРУГЛОЙ ГОЛОВКОЙ И КВАДРАТНЫМ ПОДГОЛОВКОМ M16 × 2 × 40-10,9-A3L | | |

37. Комплект относится к агрегатам 2018 или более поздних модельных годов и используется для замены поврежденного или дефектного редуктора привода 90°. В комплект входит редуктор привода 90°, инструмент для центрирования привода в сборе (MD №325683) и инструкция по монтажу R1 SP. Обслуживаемые детали для редуктора привода 90° см. в разделе *10 Редуктор привода 90° — внутренние детали, страница 33*.
38. Комплект относится только к агрегатам 2017 модельного года и используется для замены поврежденного или дефектного редуктора привода 90. В комплект входит редуктор с деталями (MD №257187), магнитная пробка (MD №257060) и инструкция по обслуживанию редуктора R1. Обслуживаемые детали для редуктора привода 90° см. в разделе *10 Редуктор привода 90° — внутренние детали, страница 33*.

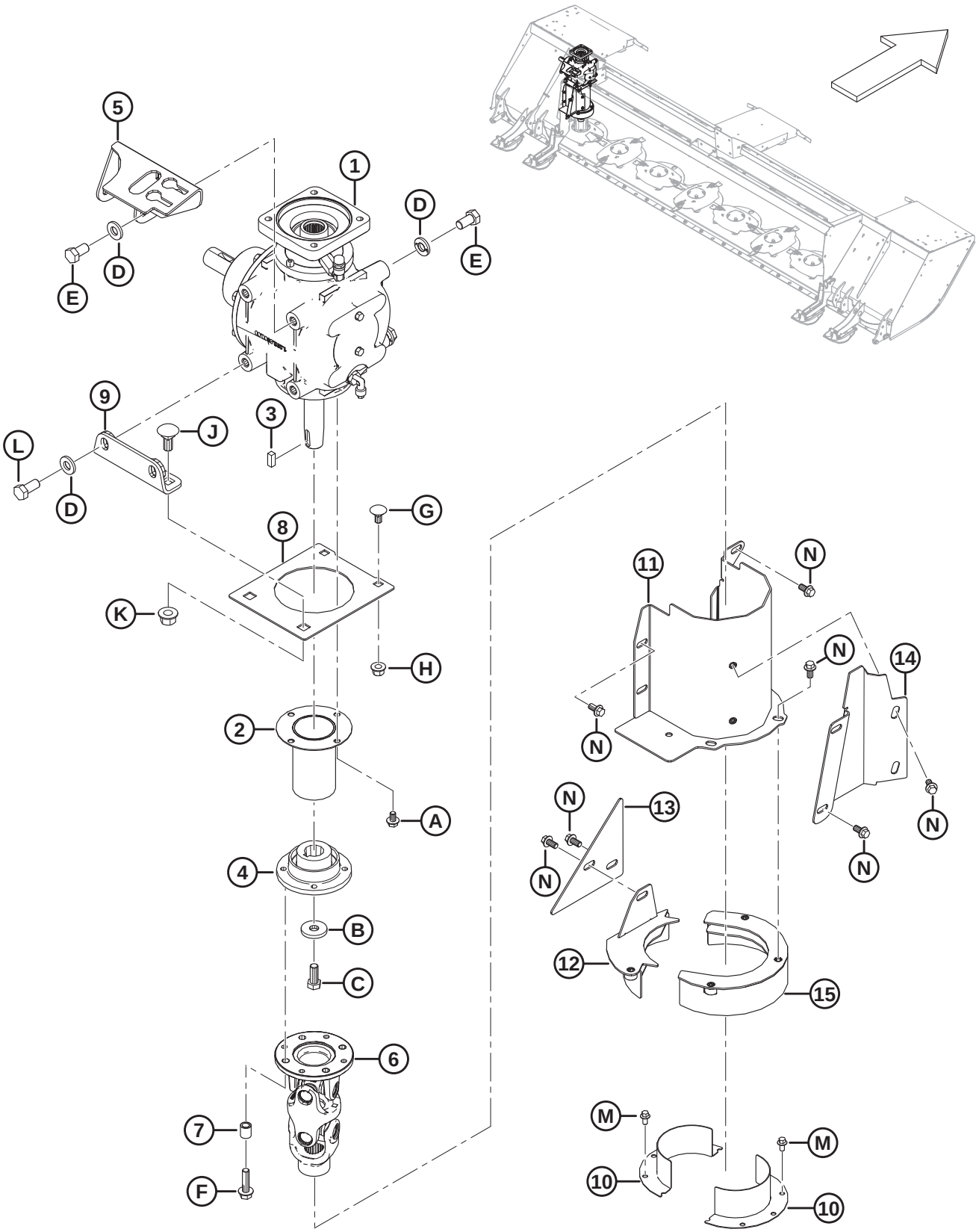
1
2
3
4
5
6
7
8
9
10
11
12
13
14
15
A
B
C
D
E
F
G
H
J
K
L
M
N
1024699

| Ссылка | Номер детали | Описание | Кол-во | Серийный номер |
|---|---|---|---|---|
| K | 136440 | ГАЙКА — ФЛАНЦЕВАЯ, ШЕСТИГРАННАЯ, ЦЕНТР. СТОПОР., M16 × 2-10-A3L | | |
| L | 136137 | БОЛТ — С ШЕСТИГР. ГОЛОВКОЙ, TFL M16 × 2 × 35-8,8-A3L | | |
| M | 136485 | БОЛТ — ФЛАНЦЕВЫЙ, С ШЕСТИГР. ГОЛОВКОЙ, TFL M8 × 1,25 × 16-8,8-A3L | | |
| N | 152655 | БОЛТ — С ШЕСТИГР. ГОЛОВКОЙ, ФЛАНЦЕВЫЙ, M10 × 1,5 × 20-8,8-A3L | | |

# 10 Редуктор привода 90° — внутренние детали

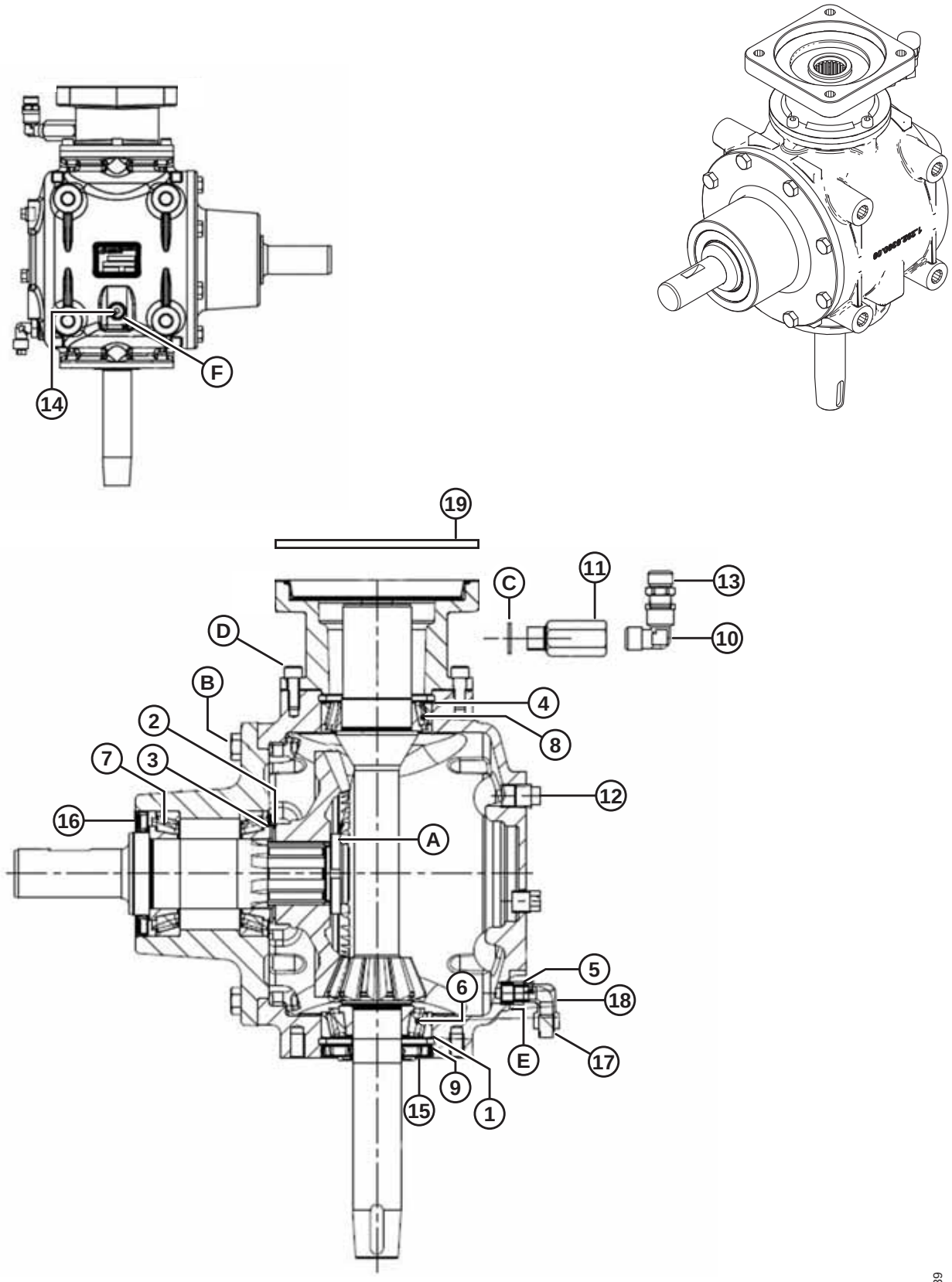

## РЕДУКТОР ПРИВОДА 90° — ВНУТРЕННИЕ ДЕТАЛИ

| Ссылка | Номер детали | Описание | Кол-во | Серийный номер |
|---|---|---|---|---|
| | 257187 | КОМПЛЕКТ — РЕДУКТОР[39] | 1 | 321190– |
| | 257174 | КОМПЛЕКТ — РЕДУКТОР [40] | 1 | –321189 |
| | | | | |
| 1 | 257033 | КОМПЛЕКТ ПРОКЛАДОК | | |
| 2 | 257042 | РЕГУЛИРОВОЧНАЯ ПРОКЛАДКА | | |
| 3 | 257043 | РЕГУЛИРОВОЧНАЯ ПРОКЛАДКА | | |
| 4 | 257044 | РЕГУЛИРОВОЧНАЯ ПРОКЛАДКА | | |
| 5 | 257162 | ПЕРЕХОДНАЯ МУФТА | | |
| 6 | 257049 | ПОДШИПНИК РОЛИКОВЫЙ, КОНИЧЕСКИЙ | | |
| 7 | 150871 | ПОДШИПНИК РОЛИКОВЫЙ, КОНИЧЕСКИЙ | | |
| 8 | 257052 | ПОДШИПНИК РОЛИКОВЫЙ, КОНИЧЕСКИЙ | | |
| 9 | 257055 | КОЛЬЦО — СТОПОРН. | | |
| 10 | 257056 | КОЛЕНЧАТЫЙ ПАТРУБОК – 90° | | |
| 11 | 257089 | УДЛИНИТЕЛЬ | | |
| 12 | 257058 | ПРОБКА — НАРУЖНАЯ | | |
| 13 | 236994 | ЗАГЛУШКА – САПУН | | |
| 14 | 257125 | ПРОБКА — МАГНИТНАЯ | | |
| 15 | 257062 | УПЛОТНЕНИЕ — ДВОЙНОЕ МАНЖЕТНОЕ | | |
| 16 | 257063 | САЛЬНИК | | |
| 17 | 257128 | ПРОБКА — МАГНИТНАЯ | | |
| 18 | 257090 | КОЛЕНЧАТЫЙ ПАТРУБОК | | |
| 19 | **257061** | **УПЛОТНЕНИЕ — ДВОЙНОЕ МАНЖЕТНОЕ** [41] | | **321190–** |
| | 257150 | УПЛОТНИТЕЛЬНОЕ КОЛЬЦО [42] | | **-321189** |
| | | | | |
| A | 100709 | ГАЙКА СПЕЦИАЛЬНАЯ M40 X 1,5 КЛАСС 8.8 | | |
| B | 257053 | БОЛТ | | |
| C | 257054 | ШАЙБА МЕДНАЯ | | |
| D | 257064 | БОЛТ | | |
| E | 257126 | ШАЙБА МЕДНАЯ | | |
| F | 257127 | ШАЙБА МЕДНАЯ | | |

39. Комплект относится к агрегатам 2018 или более поздних модельных годов и используется для замены поврежденного или дефектного редуктора привода 90°. В комплект входит редуктор привода 90°, инструмент для центрирования привода в сборе (MD №325683) и инструкция по монтажу R1 SP.
40. Комплект относится только к агрегатам 2017 модельного года и используется для замены поврежденного или дефектного редуктора привода 90. В комплект входит редуктор с деталями (MD №257187), магнитная пробка (MD №257060) и инструкция по обслуживанию редуктора R1.
41. Деталь для обслуживания для комплекта редуктора (MD № 257187). Убедитесь, что используется правильная деталь. Уплотнение (MD № 257061) и уплотнительное кольцо (MD № 257150) **НЕ** взаимозаменяемы.
42. Деталь для обслуживания для комплекта редуктора (MD № 257174). Убедитесь, что используется правильная деталь. Уплотнительное кольцо (MD № 257150) и уплотнение (MD № 257061) **НЕ** взаимозаменяемы.

# 11 Щитки жатки — R113

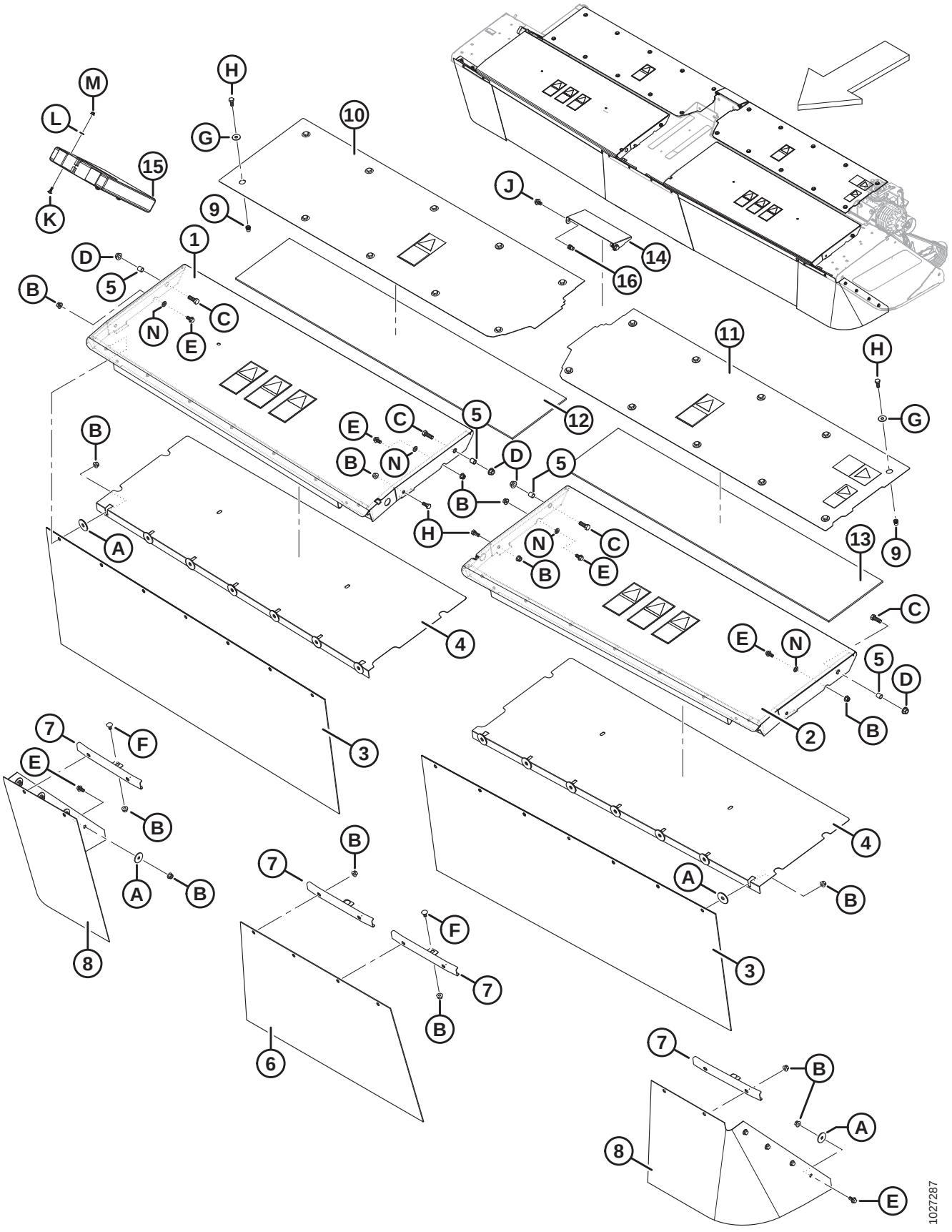

| Ссылка | Номер детали | Описание | Кол-во | Серийный номер |
|---|---|---|---|---|
| 1 | 246876 | СБОРНЫЙ УЗЕЛ — КРЫШКА ПРАВОСТОРОННЯЯ С НАКЛЕЙКАМИ [43] | 1 | |
| 2 | 246874 | СБОРНЫЙ УЗЕЛ — КРЫШКА ЛЕВОСТОРОННЯЯ С НАКЛЕЙКАМИ [44] | 1 | |
| 3 | 256507 | ЩИТОК — ДВЕРЦА | 2 | |
| 4 | 246388 | ПРОКЛАДКА – КРЫШКА | 2 | |
| 5 | 224313 | ПРОСТАВКА | 4 | |
| 6 | 256504 | ЩИТОК ЦЕНТРАЛЬНЫЙ | 1 | |
| 7 | 224686 | ОПОРА ДЛЯ ПЕРЕДНЕГО ЩИТКА | 4 | |
| 8 | 256503 | ЩИТОК УГЛОВОЙ | 2 | |
| 9 | 136843 | ЗАКЛЕПОЧНАЯ ГАЙКА – M10 X 1,5 С ШЕСТИГРАННОЙ ГОЛОВКОЙ M100.7–3,8 | 20 | |
| 10 | 256412 | СБОРНЫЙ УЗЕЛ — ВЕРХНИЙ ПРАВОСТОРОННИЙ ЩИТОК С НАКЛЕЙКАМИ [45] | 1 | |
| 11 | 256633 | СБОРНЫЙ УЗЕЛ – ВЕРХНИЙ ЛЕВЫЙ ЩИТОК С НАКЛЕЙКАМИ [45] | 1 | |
| 12 | 246346 | ПРОКЛАДКА – ПРАВОСТОРОННЯЯ РАМА | 1 | |
| 13 | 256409 | ПРОКЛАДКА – ЛЕВОСТОРОННЯЯ РАМА | 1 | |
| 14 | 246413 | ЩИТОК ЗАДНИЙ | 1 | |
| 15 | 118234 | ФУТЛЯР — ДЛЯ РУКОВОДСТВ | 1 | |
| 16 | 136876 | ЗАКЛЕПОЧНАЯ ГАЙКА – M10 X 1,5 ШЕСТИГРАННАЯ M103.8-7.9 | 2 | |
| | | | | |
| A | 42592 | ШАЙБА — ПЛОСКАЯ | | |
| B | 135799 | ГАЙКА — ФЛАНЦЕВАЯ, ШЕСТИГРАННАЯ, СТОПОРНАЯ, M10 × 1,5-10-A3L | | |
| C | 152730 | БОЛТ — С ШЕСТИГР. ГОЛОВКОЙ, TFL M12 × 1,75 × 35-10,9-A3L | | |
| D | 148645 | ГАЙКА — ФЛАНЦЕВАЯ, ШЕСТИГРАННАЯ, STVR СТОПОРНАЯ, M12 × 1,75-10-A3L | | |
| E | 152655 | БОЛТ — С ШЕСТИГР. ГОЛОВКОЙ, ФЛАНЦЕВЫЙ, M10 × 1,5 × 20-8,8-A3L | | |
| F | 184657 | БОЛТ — С ПОЛУКРУГЛОЙ ГОЛОВКОЙ И КОРОТКИМ КВАДРАТНЫМ ПОДГОЛОВКОМ M10 × 1,5 × 20-8,8-A3L | | |
| G | 184712 | ШАЙБА ПЛОСКАЯ БОЛЬШАЯ M10-200HV-A3L | | |
| H | 30627 | БОЛТ — С ШЕСТИГР. ГОЛОВКОЙ, TFL M10 × 1,5 × 25-8,8-A3L | | |
| J | 136151 | БОЛТ — ФЛАНЦЕВЫЙ, С ШЕСТИГР. ГОЛОВКОЙ, TFL M10 × 1,5 × 16-8,8-A3L | | |
| K | 184641 | БОЛТ — С ПОЛУКРУГЛОЙ ГОЛОВКОЙ И КВАДРАТНЫМ ПОДГОЛОВКОМ M6 × 1 × 20-8,8-A2L | | |
| L | 18596 | ШАЙБА — SAE ПЛОСКАЯ ВД 9/32 × НД 5/8 ДЮЙМА, ОЦИНК. | | |

43. Включает информационные наклейки (MD №194465, 247167 и 194466) и верхнюю наклейку MacDon (MD №246997).
44. Включает информационные наклейки (MD №194465, 247167 и 194466) и верхнюю наклейку R113 SP (MD №256333).
45. Включает информационную наклейку (MD № 190546).

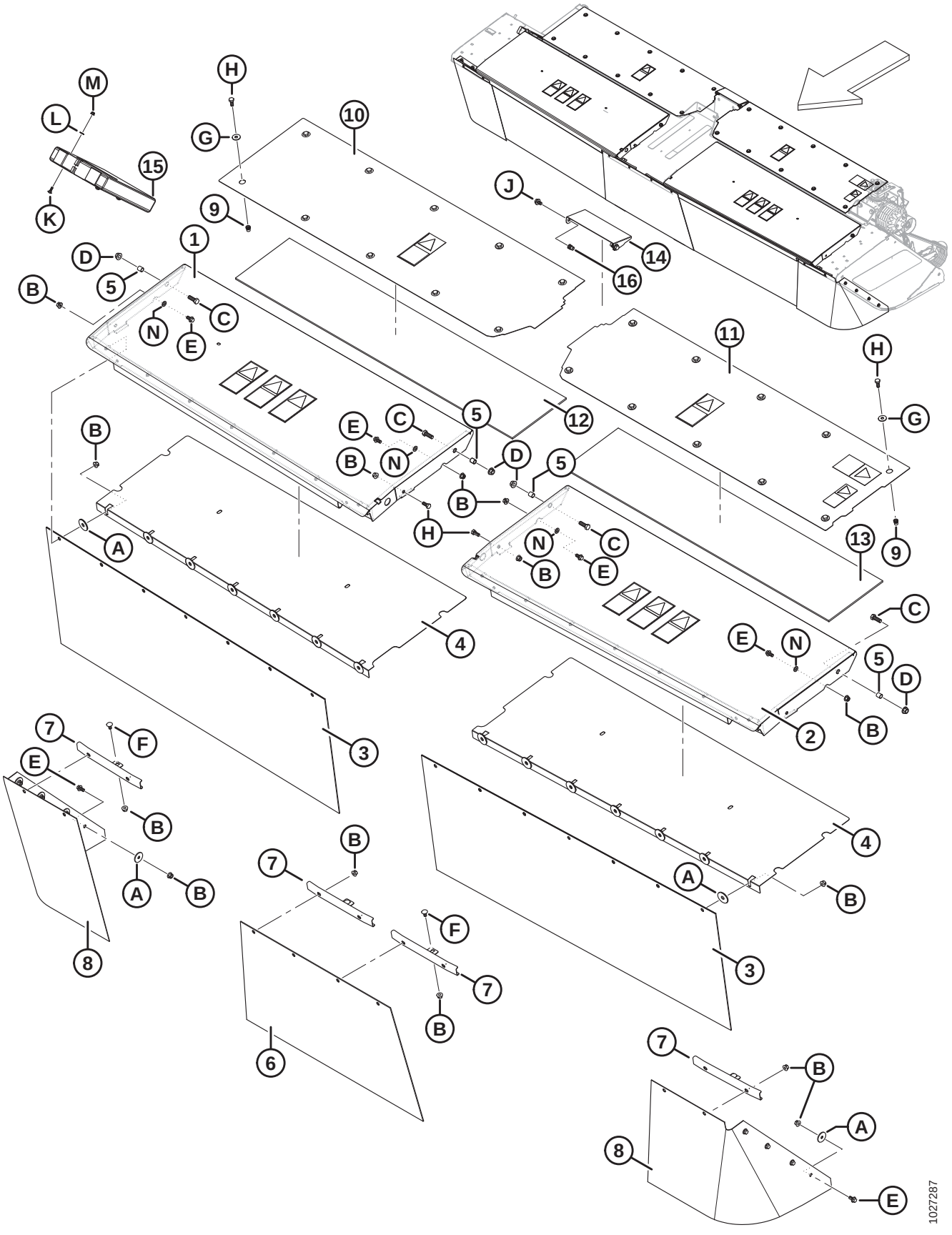
1027287

| Ссылка | Номер детали | Описание | Кол-во | Серийный номер |
|---|---|---|---|---|
| M | 152668 | ГАЙКА — ФЛАНЦЕВАЯ, ШЕСТИГРАННАЯ, ЦЕНТР., СТОПОРНАЯ, M6 × 1-8-A2L | | |
| N | 184711 | ШАЙБА ПЛОСКАЯ СТАНД. M10-200HV-AA1J | | |

# 12 Щитки жатки — R116

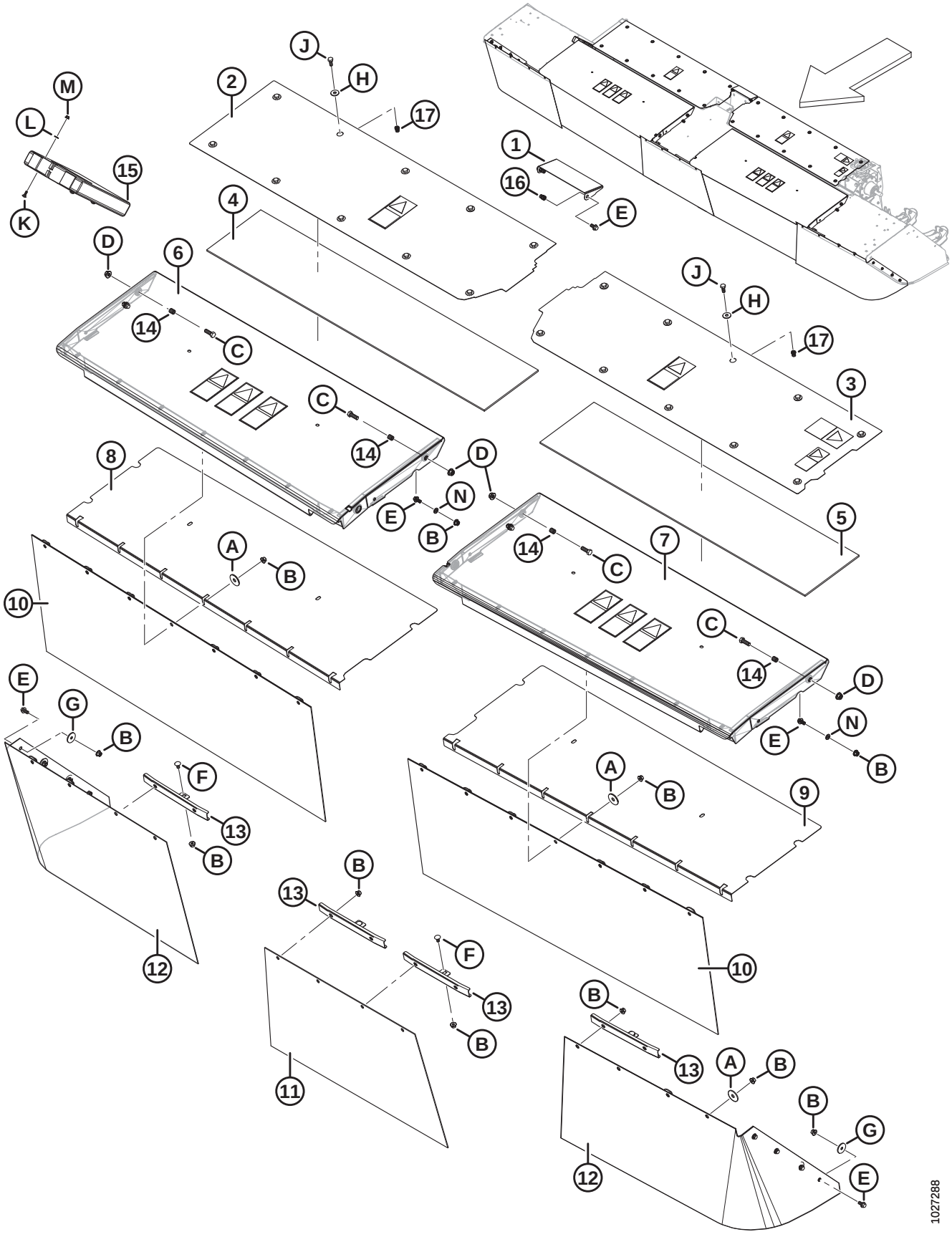

| Ссылка | Номер детали | Описание | Кол-во | Серийный номер |
|---|---|---|---|---|
| 1 | 246413 | ЩИТОК ЗАДНИЙ | 1 | |
| 2 | 256412 | СБОРНЫЙ УЗЕЛ – ВЕРХНИЙ ПРАВОСТОРОННИЙ ЩИТОК С НАКЛЕЙКАМИ [46] | 1 | |
| 3 | 256633 | СБОРНЫЙ УЗЕЛ – ВЕРХНИЙ ЛЕВЫЙ ЩИТОК С НАКЛЕЙКАМИ [46] | 1 | |
| 4 | 246346 | ПРОКЛАДКА – РАМА, ПРАВАЯ СТОРОНА | 1 | |
| 5 | 256409 | ПРОКЛАДКА – РАМА, ЛЕВАЯ СТОРОНА | 1 | |
| 6 | 246876 | СБОРНЫЙ УЗЕЛ — КРЫШКА ПРАВОСТОРОННЯЯ С НАКЛЕЙКАМИ [47] | 1 | |
| 7 | 246874 | СБОРНЫЙ УЗЕЛ — КРЫШКА ЛЕВОСТОРОННЯЯ С НАКЛЕЙКАМИ [48] | 1 | |
| 8 | 224471 | ПРОКЛАДКА – КРЫШКА, ПРАВАЯ СТОРОНА | 1 | |
| 9 | 246388 | ПРОКЛАДКА – КРЫШКА, ЛЕВАЯ СТОРОНА | 1 | |
| 10 | 256507 | ЩИТОК — ДВЕРЦА | 2 | |
| 11 | 256504 | ЩИТОК ЦЕНТРАЛЬНЫЙ | 1 | |
| 12 | 256508 | ЩИТОК — УГЛОВОЙ, 16 ФУТОВ | 2 | |
| 13 | 224686 | ОПОРА ДЛЯ ПЕРЕДНЕГО ЩИТКА | 4 | |
| 14 | 224313 | ПРОСТАВКА | 4 | |
| 15 | 118234 | ФУТЛЯР — ДЛЯ РУКОВОДСТВ | 1 | |
| 16 | 136876 | ЗАКЛЕПОЧНАЯ ГАЙКА — M10 × 1,5 С ШЕСТИГРАННОЙ ГОЛОВКОЙ M10 3,8-7,9 | 2 | |
| 17 | 136843 | ЗАКЛЕПОЧНАЯ ГАЙКА — M10 × 1,5 С ШЕСТИГРАННОЙ ГОЛОВКОЙ M10 0,7–3,8 | 20 | |
| | | | | |
| A | 42592 | ШАЙБА — ПЛОСКАЯ | | |
| B | 135799 | ГАЙКА — ФЛАНЦЕВАЯ, ШЕСТИГРАННАЯ, СТОПОРНАЯ, M10 × 1,5-10-A3L | | |
| C | 152730 | БОЛТ — С ШЕСТИГР. ГОЛОВКОЙ, TFL M12 × 1,75 × 35-10,9-A3L | | |
| D | 148645 | ГАЙКА — ФЛАНЦЕВАЯ, ШЕСТИГРАННАЯ, STVR СТОПОРНАЯ, M12 × 1,75-10-A3L | | |
| E | 152655 | БОЛТ — С ШЕСТИГР. ГОЛОВКОЙ, ФЛАНЦЕВЫЙ, M10 × 1,5 × 20-8,8-A3L | | |
| F | 184657 | БОЛТ — С ПОЛУКРУГЛОЙ ГОЛОВКОЙ И КОРОТКИМ КВАДРАТНЫМ ПОДГОЛОВКОМ M10 × 1,5 × 20-8,8-A3L | | |
| G | 136428 | ШАЙБА ПЛОСКАЯ БОЛЬШАЯ M10-200HV-A3L | | |
| H | 184712 | ШАЙБА ПЛОСКАЯ БОЛЬШАЯ M10-200HV-A3L | | |
| J | 30627 | БОЛТ — С ШЕСТИГР. ГОЛОВКОЙ, TFL M10 × 1,5 × 25-8,8-A3L | | |
| K | 184641 | БОЛТ — С ПОЛУКРУГЛОЙ ГОЛОВКОЙ И КВАДРАТНЫМ ПОДГОЛОВКОМ M6 × 1 × 20-8,8-A2L | | |
| L | 18596 | ШАЙБА — SAE ПЛОСКАЯ ВД 9/32 × НД 5/8 ДЮЙМА, ОЦИНК. | | |

46. Включает информационную наклейку (MD № 190546).
47. Включает информационные наклейки (MD №194465, 247167 и 194466) и верхнюю наклейку MacDon (MD №246997).
48. Включает информационные наклейки (MD №194465, 247167 и 194466) и верхнюю наклейку R116 SP (MD №256334).

## ЩИТКИ ЖАТКИ — R116

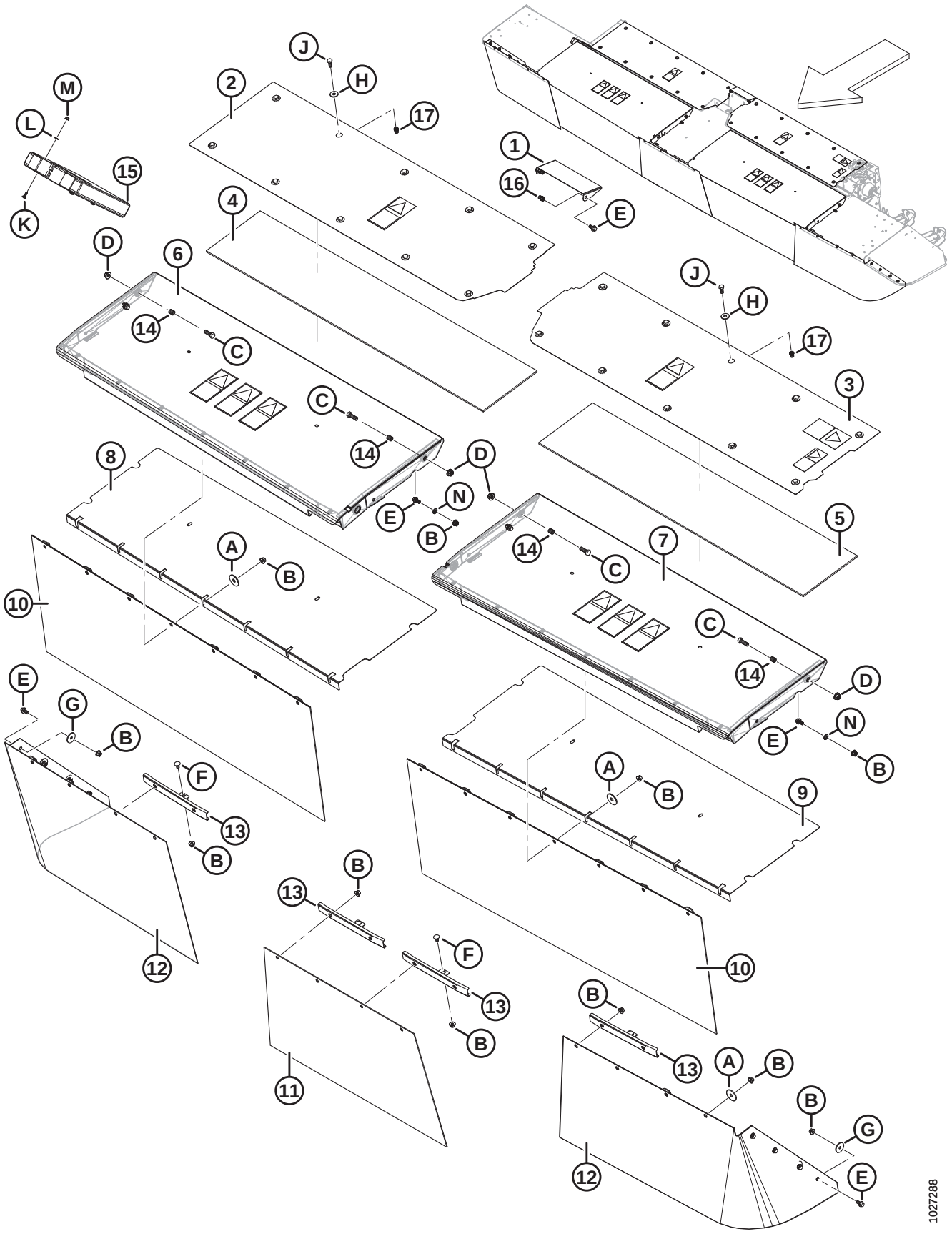

| Ссылка | Номер детали | Описание | Кол-во | Серийный номер |
|---|---|---|---|---|
| M | 152668 | ГАЙКА — ФЛАНЦЕВАЯ, ШЕСТИГРАННАЯ, ЦЕНТР., СТОПОРНАЯ, M6 × 1-8-A2L | | |
| N | 184711 | ШАЙБА ПЛОСКАЯ СТАНД. M10-200HV-AA1J | | |

# 13 Валиковая плющилка из полиуретана/ стали

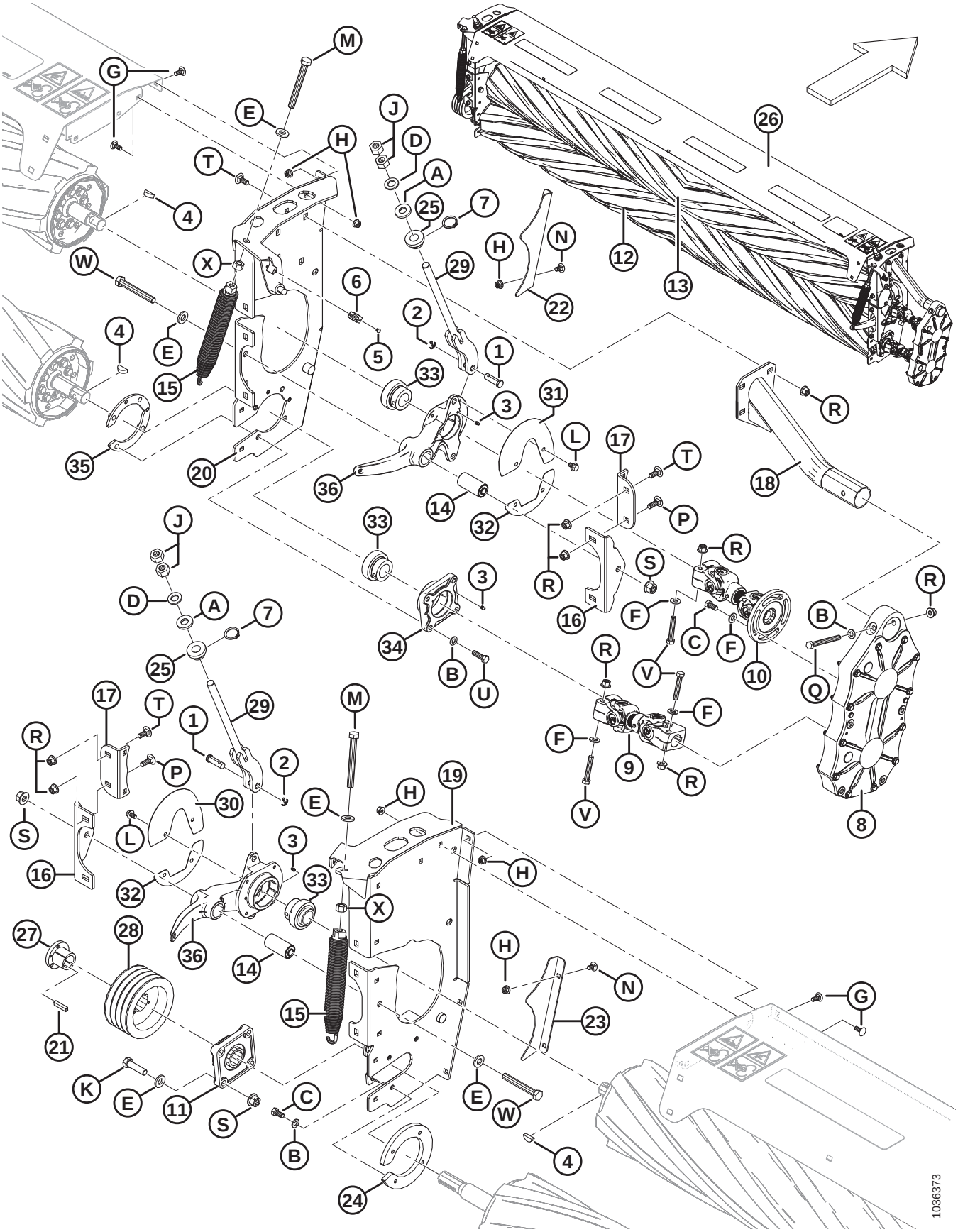

## ВАЛИКОВАЯ ПЛЮЩИЛКА ИЗ ПОЛИУРЕТАНА/ СТАЛИ

| Ссылка | Номер детали | Описание | Кол-во | Серийный номер |
|---|---|---|---|---|
| | B6557 | КОМПЛЕКТ – ПЛЮЩИЛКА С ВАЛАМИ ИЗ ПОЛИУРЕТАНА, SP [49] | | |
| | B6558 | КОМПЛЕКТ – ПЛЮЩИЛКА СО СТАЛЬНЫМИ ВАЛАМИ, SP [49] | | |
| | | | | |
| 1 | 18620 | ШТИФТ — С ОТВЕРСТИЕМ ПОД ШПЛИНТ | 2 | |
| 2 | 18648 | ШПЛИНТ 3/16 ДИАМ. × 1,25 ОЦИНК. | 2 | |
| 3 | 18671 | ФИТИНГ — СМАЗОЧН. 1/4, 28 АМЕР. УНИФ. МЕЛК. РЕЗЬБА | 3 | |
| 4 | 30836 | ШПОНКА — СЕГМЕНТНАЯ (3/8 X 1 1/4 НОМ.) | 3 | |
| 5 | 113799 | ЗАКЛЕПКА — ВЫТЯЖНАЯ | 2 | |
| 6 | 135813 | ЗАЖИМ-ОГРАНИЧИТЕЛЬ | 1 | |
| 7 | 136832 | КОЛЬЦО — НАРУЖН. СТОПОРНОЕ, ПОВЫШЕННОЙ ПРОЧНОСТИ | 2 | |
| 8 | 307211 | ПРИВОД – РЕДУКТОР (СИНХРОНИЗАЦИЯ ВАЛКОВ ПЛЮЩИЛКИ) [50] | 1 | |
| 9 | 221765 | КАРДАННЫЙ ВАЛ – НИЖНИЙ | 1 | |
| | 198329 | ВИЛКА | | |
| | 124541 | КОМПЛЕКТ КРЕСТОВИНЫ | | |
| 10 | 221768 | ТРАНСМИССИЯ – ВЕРХНЯЯ | 1 | |
| | 149399 | ВИЛКА ФЛАНЦЕВАЯ | | |
| | 198329 | ВИЛКА | | |
| | 124541 | КОМПЛЕКТ КРЕСТОВИНЫ | | |
| 11 | 221769 | КОРПУС ФЛАНЦЕВЫЙ | 1 | |
| 12 | 221937 | ВАЛ — НИЖНИЙ ПОЛИУРЕТАНОВЫЙ | 1 | |
| | 307889 | ВАЛ — НИЖНИЙ СТАЛЬНОЙ | 1 | |
| 13 | 221938 | ВАЛ — ВЕРХНИЙ ПОЛИУРЕТАНОВЫЙ | 1 | |
| | 247832 | ВАЛ — ВЕРХНИЙ СТАЛЬНОЙ | 1 | |
| 14 | 222658 | ВТУЛКА — РЕЗИНОВАЯ | 2 | |
| 15 | 222664 | УЗЕЛ — ПРУЖИНА | 2 | |
| 16 | 222988 | КРОНШТЕЙН ПОВОРОТНЫЙ | 2 | |
| 17 | 223406 | УГЛОВОЙ ЭЛЕМЕНТ – ПАНЕЛЬ ПЛЮЩ. | 2 | |
| 18 | 223467 | ОПОРА СВАРНАЯ | 1 | |
| 19 | 256580 | ЛЕВАЯ ПАНЕЛЬ С НАКЛЕЙКАМИ | 1 | |
| 20 | 247856 | ПРАВАЯ ПАНЕЛЬ С НАКЛЕЙКАМИ | 1 | |
| 21 | 246424 | ШПОНКА — 10 ММ X 8 ММ X 45 ММ | 1 | |
| 22 | 246751 | КОЖУХ – ТОЛЬКО ДЛЯ ПРАВОСТОРОННЕГО ВАЛА ИЗ ПОЛИУРЕТАНА | 1 | |
| | 246747 | КОЖУХ – ТОЛЬКО ДЛЯ ПРАВОСТОРОННЕГО СТАЛЬНОГО ВАЛА | 1 | |
| 23 | 246752 | КОЖУХ – ТОЛЬКО ДЛЯ ЛЕВОСТОРОННЕГО ВАЛА ИЗ ПОЛИУРЕТАНА | 1 | |
| | 246748 | КОЖУХ – ТОЛЬКО ДЛЯ ЛЕВОСТОРОННЕГО СТАЛЬНОГО ВАЛА | 1 | |
| 24 | 281325 | ПЛАСТИНА – ХОМУТ, ТОЛЬКО ДЛЯ ВАЛА ИЗ ПОЛИУРЕТАНА | 1 | |
| | 281324 | ПЛАСТИНА – ХОМУТ, ТОЛЬКО ДЛЯ СТАЛЬНОГО ВАЛА | 1 | |
| 25 | 246799 | УПОР ПЛАСТИКОВЫЙ | 2 | |

49. Комплекты можно приобрести только через отдел комплексных товаров.
50. Детали для обслуживания см. в разделе *14 Валиковая плющилка — шестеренный привод, страница 49*.

## ВАЛИКОВАЯ ПЛЮЩИЛКА ИЗ ПОЛИУРЕТАНА/ СТАЛИ

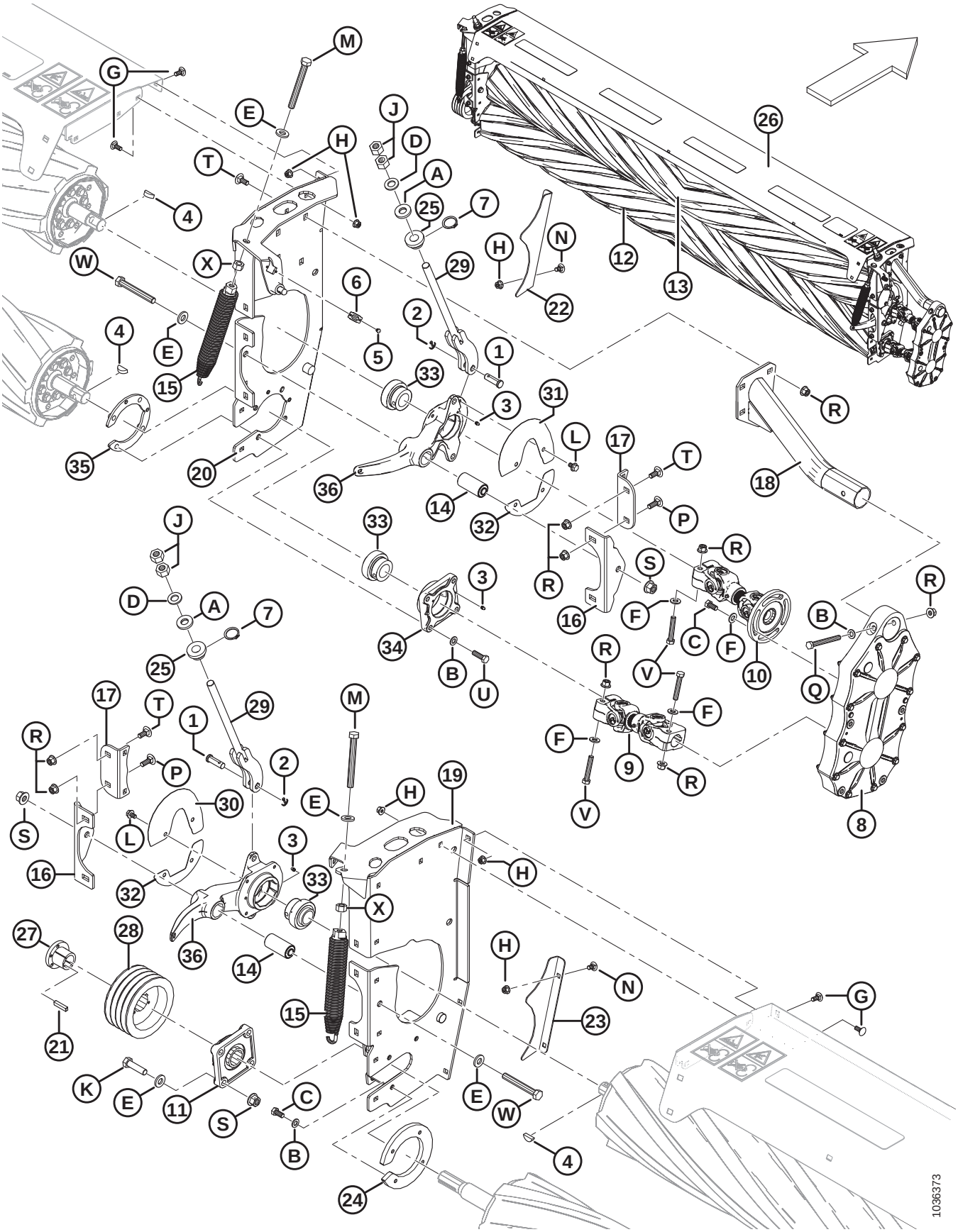

**ВАЛИКОВАЯ ПЛЮЩИЛКА ИЗ ПОЛИУРЕТАНА/ СТАЛИ**

| Ссылка | Номер детали | Описание | Кол-во | Серийный номер |
|---|---|---|---|---|
| 26 | 256581 | КРЫШКА ДЛЯ ВАЛИКОВОЙ ПЛЮЩИЛКИ С ПРОТИВОСКОЛЬЗЯЩИМИ ЭЛЕМЕНТАМИ | 1 | |
| 27 | 246844 | ВТУЛКА | 1 | |
| 28 | 246847 | ШКИВ – 4 НВ | 1 | |
| 29 | 247259 | УПОР СВАРНОЙ | 2 | |
| 30 | 256574 | ЩИТОК ЛЕВОСТОРОННИЙ С НАКЛЕЙКОЙ | 1 | |
| 31 | 256573 | ЩИТОК ПРАВОСТОРОННИЙ С НАКЛЕЙКОЙ | 1 | |
| 32 | 256497 | ЩИТОК ДЛЯ ВАЛА АРМ., НИЖНИЙ | 2 | |
| 33 | 247307 | ПОДШИПНИК — СФЕР. OD С ЗАПЛЕЧИКОМ, ОТВЕРСТИЕ 1,5 ДЮЙМА | 3 | |
| 34 | 247309 | КОРПУС С МЕХ. ОБРАБОТКОЙ | 1 | |
| 35 | 247420 | ПЛАСТИНА ДЛЯ КОРПУСА ПОДШИПНИКА ПЕРФОНИРОВАННАЯ | 1 | |
| 36 | 247828 | РЫЧАГ ДЛЯ ВАЛА В КОМПЛЕКТЕ СО ВТУЛКОЙ | 2 | |
| | | | | |
| A | 16235 | ШАЙБА — ПЛОСКАЯ | | |
| B | **184714** | **ШАЙБА — ПЛОСКАЯ СТАНД. M12-300HV-A3L** | | |
| C | 50155 | БОЛТ — С ШЕСТИГР. ГОЛОВКОЙ, TFL M12 × 1,75 × 25-8,8-A3L | | |
| D | **320225** | **ШАЙБА - ЗАКАЛЕН. M20-300HV-ZINC** | | |
| E | **320226** | **ШАЙБА - ЗАКАЛЕН. M16-300HV-ZINC** | | |
| F | 135369 | ШАЙБА — ЗАКАЛЕННАЯ | | |
| G | 135785 | БОЛТ — С ПОЛУКРУГЛОЙ ГОЛОВКОЙ И КВАДРАТНЫМ ПОДГОЛОВКОМ M10 × 1,5 × 25-8,8-A3L | | |
| H | 135799 | ГАЙКА — ФЛАНЦЕВАЯ, ШЕСТИГРАННАЯ, СТОПОРНАЯ, M10 × 1,5-10-A3L | | |
| J | 136124 | ГАЙКА – ШЕСТИГРАННАЯ M20 X 2,5-10-A3L | | |
| K | 184681 | БОЛТ – С ШЕСТИГР. ГОЛОВКОЙ M16 X 2 X 50-8.8-AA1JL | | |
| L | 136151 | БОЛТ — ФЛАНЦЕВЫЙ, С ШЕСТИГР. ГОЛОВКОЙ, TFL M10 × 1,5 × 16-8,8-A3L | | |
| M | 136172 | БОЛТ — С ШЕСТИГР. ГОЛОВКОЙ, TFL M16 × 2 × 140-8,8-A3L | | |
| N | 136178 | БОЛТ — С ПОЛУКРУГЛОЙ ГОЛОВКОЙ И КВАДРАТНЫМ ПОДГОЛОВКОМ M10 × 1,5 × 20-8,8-A3L | | |
| P | 136291 | БОЛТ — С ПОЛУКРУГЛОЙ ГОЛОВКОЙ И КВАДРАТНЫМ ПОДГОЛОВКОМ TFL M12 × 1,75 × 35-8,8-A3L | | |
| Q | 136423 | БОЛТ — С ШЕСТИГР. ГОЛОВКОЙ, M12 × 1,75 × 110-8,8-A3L | | |
| R | 136431 | ГАЙКА — ФЛАНЦЕВАЯ, ШЕСТИГРАННАЯ, СТОПОРНАЯ, M12 × 1,75-10-A3L | | |
| S | 136440 | ГАЙКА — ФЛАНЦЕВАЯ, ШЕСТИГРАННАЯ, ЦЕНТР. СТОПОР., M16 × 2-10-A3L | | |
| T | 184667 | БОЛТ — С ПОЛУКРУГЛОЙ ГОЛОВКОЙ И КВАДРАТНЫМ ПОДГОЛОВКОМ M12 × 1,75 × 30-8,8-A3L | | |
| U | 184669 | БОЛТ — С ШЕСТИГР. ГОЛОВКОЙ M12 × 1,75 × 40-8,8-A3L | | |
| V | 184675 | БОЛТ — С ШЕСТИГР. ГОЛОВКОЙ M12 × 1,75 × 70-8,8-A3L | | |

## ВАЛИКОВАЯ ПЛЮЩИЛКА ИЗ ПОЛИУРЕТАНА/ СТАЛИ

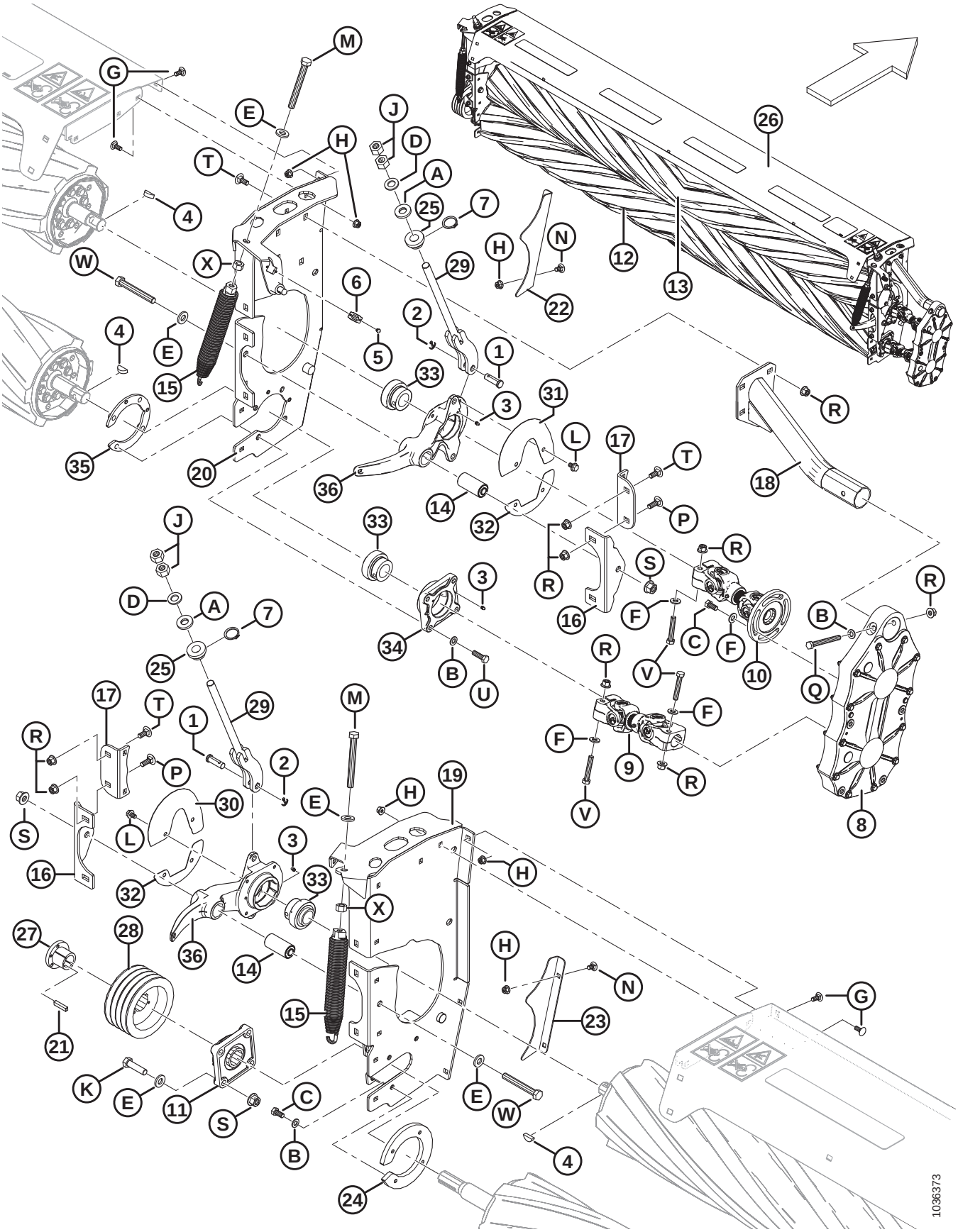

**ВАЛИКОВАЯ ПЛЮЩИЛКА ИЗ ПОЛИУРЕТАНА/ СТАЛИ**

| Ссылка | Номер детали | Описание | Кол-во | Серийный номер |
|---|---|---|---|---|
| W | 184678 | БОЛТ — С ШЕСТИГР. ГОЛОВКОЙ M16 × 2 × 120-8,8-A3L | | |
| X | 184699 | ГАЙКА — ШЕСТИГРАННАЯ M16 × 2-8-A3L | | |

# 14 Валиковая плющилка — шестеренный привод

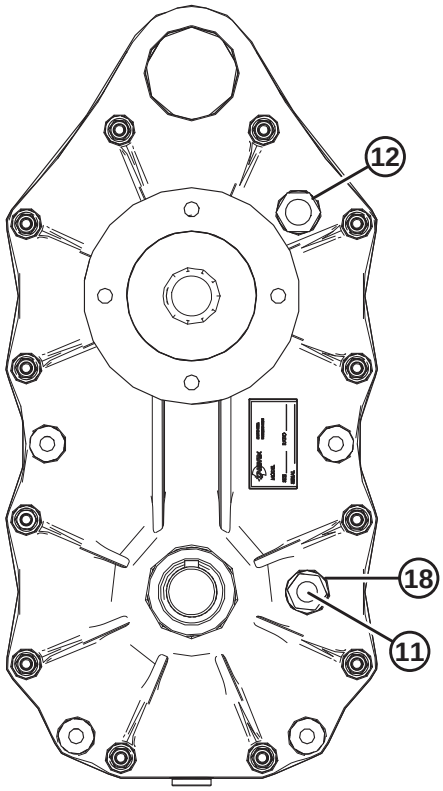


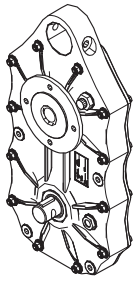

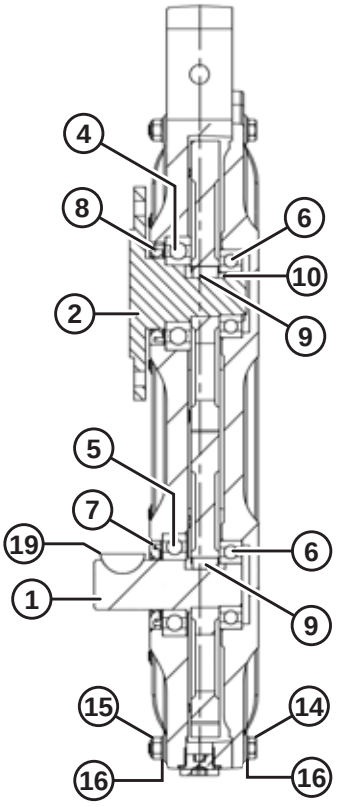


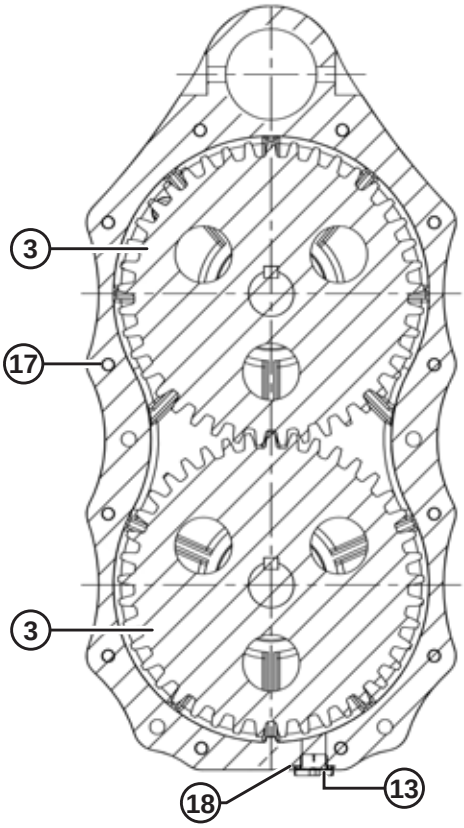


1011410

## ВАЛИКОВАЯ ПЛЮЩИЛКА — ШЕСТЕРЕННЫЙ ПРИВОД

| Ссылка | Номер детали | Описание | Кол-во | Серийный номер |
|---|---|---|---|---|
| | 307211 | ПРИВОД - РЕДУКТОР (СИНХРОНИЗАЦИЯ ВАЛКОВ ПЛЮЩИЛКИ) [51] | | |
| | | | | |
| 1 | 247183 | ВАЛ — ВХОДНОЙ | 1 | |
| 2 | 247184 | ВАЛ ВЫХОДНОЙ, ФЛАНЕЦ С 4 БОЛТАМИ | 1 | |
| 3 | 247185 | ШЕСТЕРНЯ ПРЯМОЗУБАЯ | 2 | |
| 4 | 247186 | ПОДШИПНИК ВЫХОДНОГО ВАЛА | 1 | |
| 5 | 247187 | ПОДШИПНИК ВХОДНОГО ВАЛА | 1 | |
| 6 | 247188 | ПОДШИПНИК | 2 | |
| 7 | 247189 | УПЛОТНЕНИЕ ВХОДНОГО ВАЛА | 1 | |
| 8 | 247190 | УПЛОТНЕНИЕ ВЫХОДНОГО ВАЛА | 1 | |
| 9 | 247191 | ШПОНКА — 10 × 8 × 18L, ЗАКАЛ. | 2 | |
| 10 | 247192 | КОЛЬЦО — СТОПОРН. | 1 | |
| 11 | 247193 | ПРОБКА ДЛЯ УРОВНЯ МАСЛА, 1/2 BSPP | 1 | |
| 12 | 247194 | САПУН – 1/2 BSPP | 1 | |
| 13 | 247195 | ПРОБКА ДЛЯ ДРЕНАЖА, 1/2 BSPP | 1 | |
| 14 | 247196 | БОЛТ – M8 X 70 | 12 | |
| 15 | 247197 | ГАЙКА, M8 | 12 | |
| 16 | 247198 | ШАЙБА, M8 | 24 | |
| 17 | 247199 | ШТИФТ – 6 X 12L | 1 | |
| 18 | 247265 | ШАЙБА — 21,5 X 26 X 2T | 1 | |
| 19 | 30836 | ШПОНКА СЕГМЕНТНАЯ (3/8 X 1 1/4 НОМ.) | 1 | |

51. См. раздел *13 Валиковая плющилка из полиуретана/ стали, страница 43*.

# 15 Валиковая плющилка — щитки

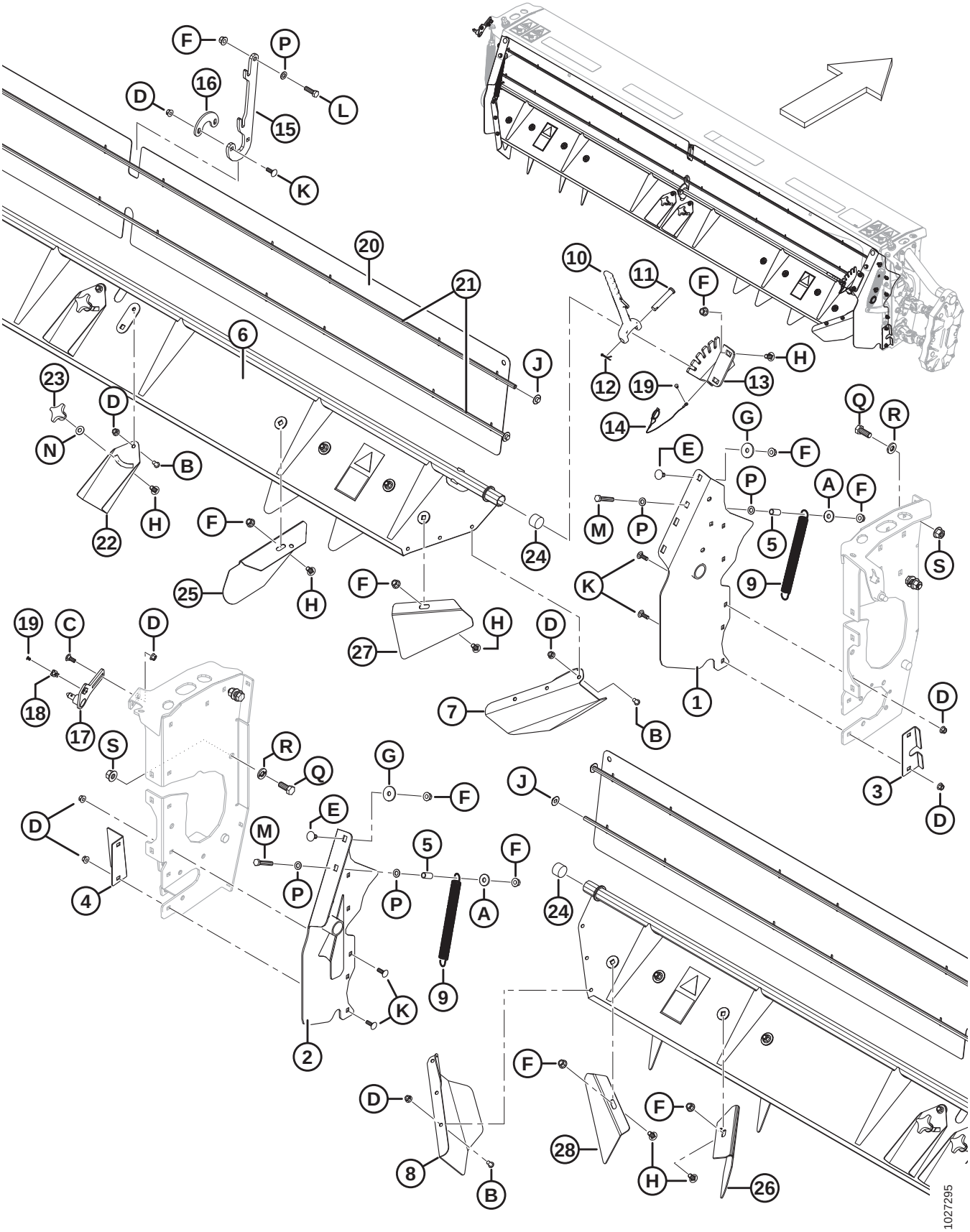

## ВАЛИКОВАЯ ПЛЮЩИЛКА — ЩИТКИ

| Ссылка | Номер детали | Описание | Кол-во | Серийный номер |
|---|---|---|---|---|
| 1 | 281339 | ДЕФЛЕКТОР ПРАВЫЙ, СВАРНОЙ | 1 | |
| 2 | 281338 | ДЕФЛЕКТОР ЛЕВЫЙ, СВАРНОЙ | 1 | |
| 3 | 223014 | ЩИТОК ПРАВЫЙ | 1 | |
| 4 | 224039 | ЩИТОК ЛЕВЫЙ | 1 | |
| 5 | 17675 | ПРОСТАВКА | 2 | |
| 6 | 256612 | ДЕФЛЕКТОР С НАКЛЕЙКАМИ, ВАЛИКОВАЯ ПЛЮЩИЛКА | 1 | |
| 7 | 281583 | ДЕФЛЕКТОР — ПРАВЫЙ | 1 | |
| 8 | 281582 | ДЕФЛЕКТОР — ЛЕВЫЙ | 1 | |
| 9 | 246175 | ПРУЖИНА — РАСТЯЖЕНИЯ | 2 | |
| 10 | 281818 | РУЧКА ДЛЯ ДЕФЛЕКТОРА С МАШИННОЙ ОБРАБОТКОЙ | 1 | |
| 11 | 19958 | ШТИФТ — С ОТВЕРСТИЕМ ПОД ШПЛИНТ | 1 | |
| 12 | 18648 | ШПЛИНТ 3/16 ДИАМ. × 1,25 ОЦИНК. | 1 | |
| 13 | 246224 | КРОНШТЕЙН | 1 | |
| 14 | 135945 | ЧЕКА С ВЫТЯЖНЫМ ШНУРОМ И ШТИФТОМ 3/16 | 1 | |
| 15 | 247323 | КРЮК – ОПОРА ДЛЯ ДЕФЛЕКТОРА | 1 | |
| 16 | 224977 | ПЛАСТИНА | 1 | |
| 17 | 246266 | ШПИЛЬКА В СБОРЕ [52] | 1 | |
| 18 | 135813 | ЗАЖИМ-ОГРАНИЧИТЕЛЬ | 1 | |
| 19 | 113799 | ЗАКЛЕПКА — ВЫТЯЖНАЯ | 3 | |
| 20 | 247275 | ШТОРКА ДЛЯ ПЛЮЩИЛКИ | 1 | |
| 21 | 247433 | ШЛАНГ ГИДРАВЛ., ВНУТР. ДИАМ. 1/2 ДЮЙМ, ДЛИНА 3315 ММ | 2 | |
| 22 | 224869 | РЕБРО ДЕФЛЕКТОРА | 2 | |
| 23 | 246355 | РУЧКА ПЛАСТИКОВАЯ, M12 | 2 | |
| 24 | 137980 | ЗАГЛУШКА | 2 | |
| 25 | 256547 | ДЕФЛЕКТОР — РЕБРО ПРАВОЕ | 3 | |
| 26 | 256546 | ДЕФЛЕКТОР — РЕБРО ЛЕВОЕ | 3 | |
| 27 | 256405 | ДЕФЛЕКТОР — РЕБРО ТОРЦЕВОЕ ПРАВОЕ | 1 | |
| 28 | 256404 | ДЕФЛЕКТОР — РЕБРО ТОРЦЕВОЕ ЛЕВОЕ | 1 | |
| | | | | |
| A | 4761 | ШАЙБА — ПЛОСКАЯ | | |
| B | 135723 | БОЛТ – С ВНУТРЕННИМ ШЕСТИГРАННИКОМ В ПОЛУКРУГЛОЙ ГОЛОВКЕ ОЦИНК. M10 X 20 | | |
| C | 135785 | БОЛТ — С ПОЛУКРУГЛОЙ ГОЛОВКОЙ И КВАДРАТНЫМ ПОДГОЛОВКОМ M10 × 1,5 × 25-8,8-A3L | | |
| D | 135799 | ГАЙКА — ФЛАНЦЕВАЯ, ШЕСТИГРАННАЯ, СТОПОРНАЯ, M10 × 1,5-10-A3L | | |
| E | 135903 | БОЛТ — С ПОЛУКРУГЛОЙ ГОЛОВКОЙ И КВАДРАТНЫМ ПОДГОЛОВКОМ M12 × 1,75 × 25-8,8-A3L | | |
| F | 136431 | ГАЙКА — ФЛАНЦЕВАЯ, ШЕСТИГРАННАЯ, СТОПОРНАЯ, M12 × 1,75-10-A3L | | |

52. Включает ограничитель (MD №135813) и вытяжную заклепку (MD №113799).

## ВАЛИКОВАЯ ПЛЮЩИЛКА — ЩИТКИ

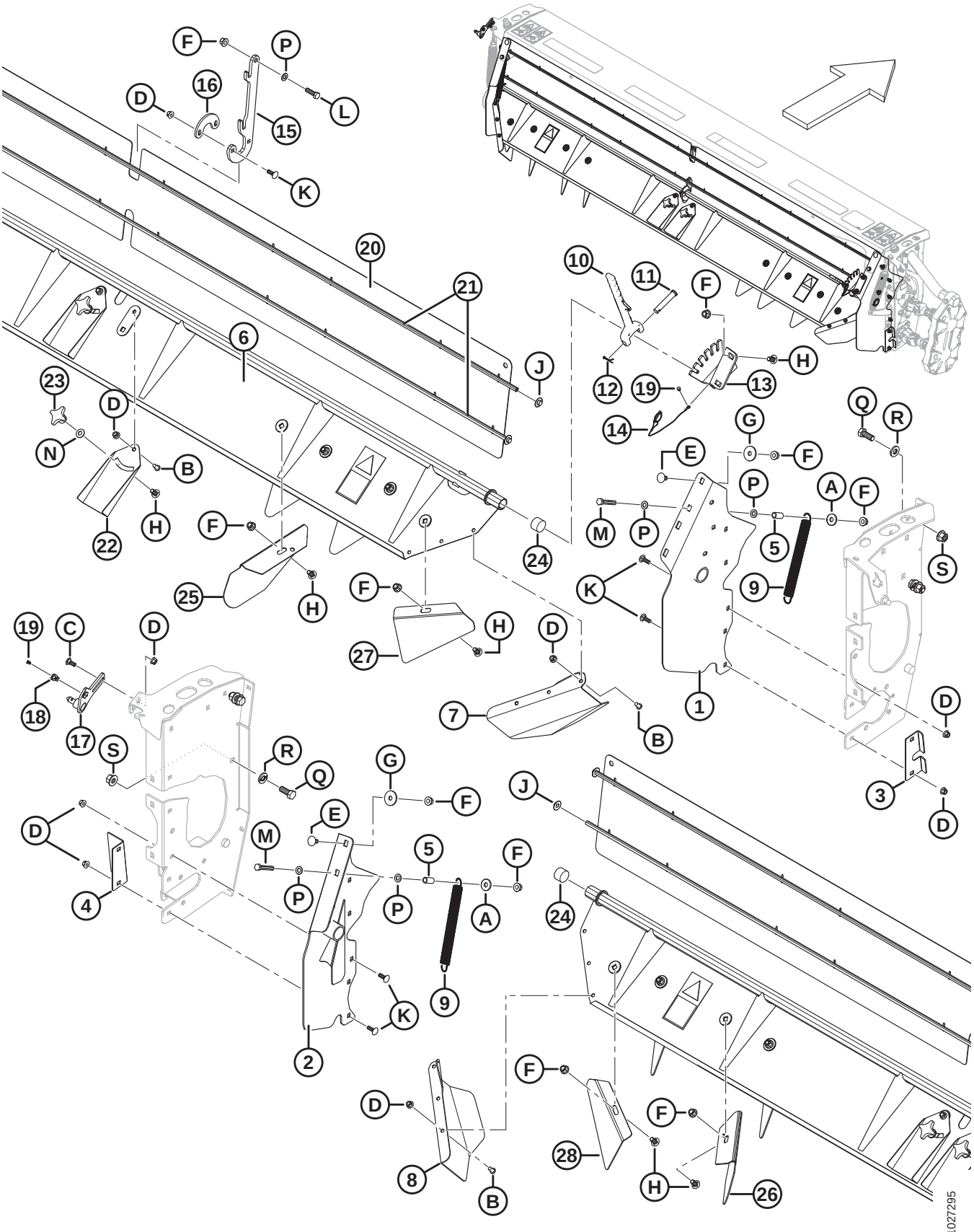

| Ссылка | Номер детали | Описание | Кол-во | Серийный номер |
|---|---|---|---|---|
| G | 166747 | ШАЙБА — ПЛОСКАЯ, ВНУТР. ДИАМ. 12,95 ММ × НАРУЖН. ДИАМ. 45 ММ × ТОЛЩИНА 4,5 ММ | | |
| H | 152439 | БОЛТ — С ПОЛУКРУГЛОЙ ГОЛОВКОЙ И КОРОТКИМ КВАДРАТНЫМ ПОДГОЛОВКОМ M12 × 1,75 × 25-8,8-A3L | | |
| J | 252219 | ГАЙКА – НАЖИМНАЯ КРЫШКА 1/2 ШПИЛЬКА | | |
| K | 184662 | БОЛТ — RHSN TFL M10 × 1,5 × 30-8,8-A3L | | |
| L | 184669 | БОЛТ — С ШЕСТИГР. ГОЛОВКОЙ M12 × 1,75 × 40-8,8-A3L | | |
| M | 184675 | БОЛТ — С ШЕСТИГР. ГОЛОВКОЙ M12 × 1,75 × 70-8,8-A3L | | |
| N | 184596 | ШАЙБА — КОНИЧЕСКАЯ ПРУЖИННАЯ M12, СТАЛЬНАЯ, SAE 1050-1075 | | |
| P | 184714 | ШАЙБА — ПЛОСКАЯ СТАНД. M12–300HV-A3L | | |
| Q | 111528 | БОЛТ — С ШЕСТИГР. ГОЛОВКОЙ, TFL M16 × 2 × 40-8,8-A3L | | |
| R | **320226** | **ШАЙБА - ЗАКАЛЕН. M16-360HV-ZINC** | | |
| S | 136440 | ГАЙКА — ФЛАНЦЕВАЯ, ШЕСТИГРАННАЯ, ЦЕНТР. СТОПОР., M16 × 2-10-A3L | | |

# 16 Валиковая плющилка — привод

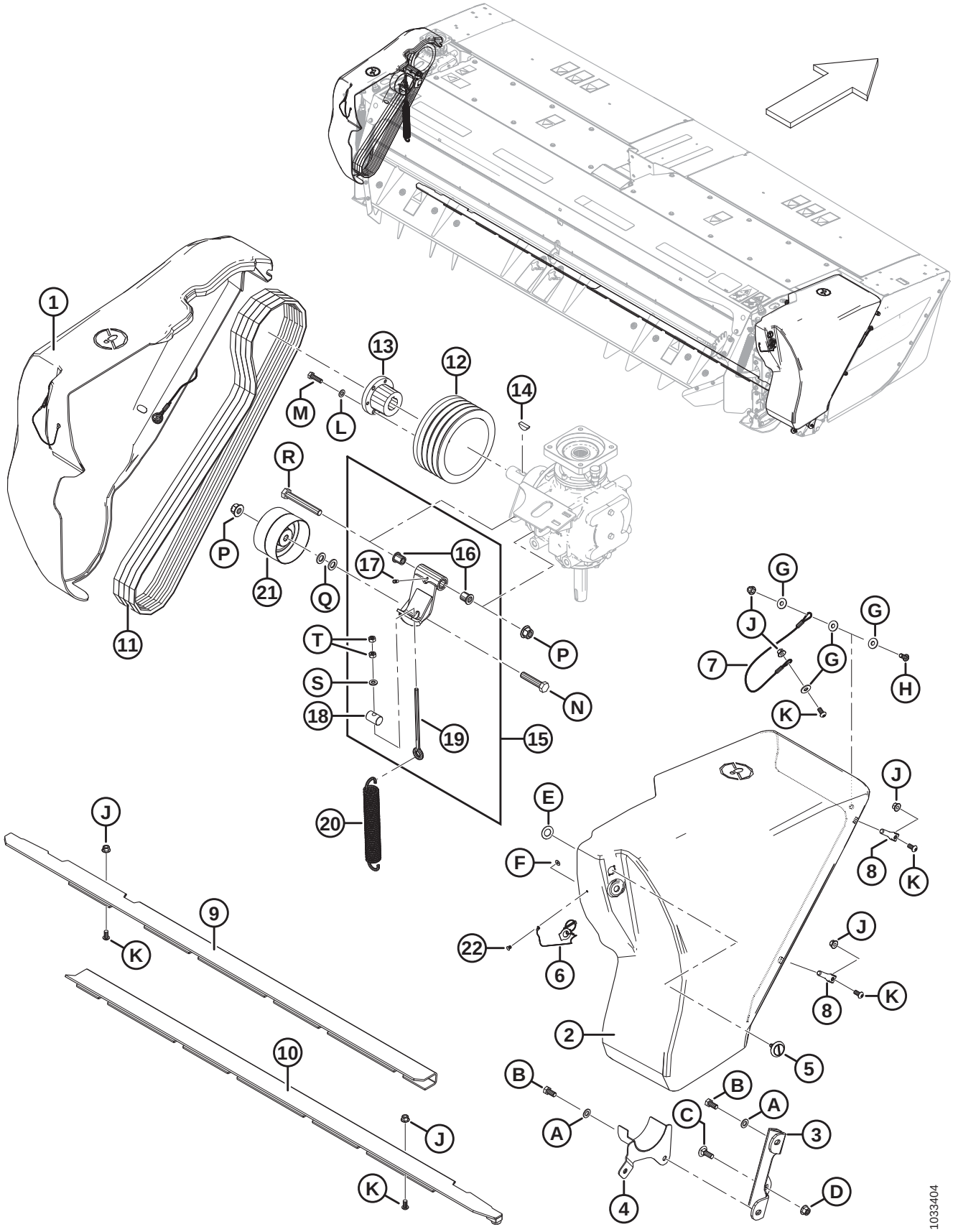

## ВАЛИКОВАЯ ПЛЮЩИЛКА — ПРИВОД

| Ссылка | Номер детали | Описание | Кол-во | Серийный номер |
|---|---|---|---|---|
| 1 | 257093 | ЩИТОК ЛЕВЫЙ В СБОРЕ [53] | 1 | |
| 2 | 224562 | ЩИТОК ПРАВЫЙ В СБОРЕ [53] | 1 | |
| 3 | 238054 | КРОНШТЕЙН – НИЖНЕЕ КРЕПЛЕНИЕ РЕДУКТОРА | 1 | |
| 4 | 256272 | КОЖУХ КАРДАННОГО ВАЛА СВАРНОЙ | 1 | |
| 5 | 135815 | ЗАЩЕЛКА — ПАЗ 3 ММ | 2 | |
| 6 | 246583 | ЧЕКА С ВЫТЯЖНЫМ ШНУРОМ И ШТИФТОМ 3/16 | 2 | |
| 7 | 224605 | ТРОСИК - ФИКСАТОР ЩИТКА | 2 | |
| 8 | 112624 | ФИКСАТОР – ШТИФТ | 2 | |
| 9 | 256192 | ДЕФЛЕКТОР – СВАРНОЙ, ЛЕВ. (R113) | 1 | |
| | 256640 | ПЛАСТИНА – ДЕФЛЕКТОР, ЛЕВ. (R116) | 1 | |
| 10 | 256199 | ДЕФЛЕКТОР – СВАРНОЙ, ПРАВ. (R113) | 1 | |
| | 256641 | ПЛАСТИНА – ДЕФЛЕКТОР, ПРАВ. (R116) | 1 | |
| 11 | 222028 | РЕМЕНЬ ДЛЯ ПРИВОДА ПЛЮЩИЛКИ PU | 1 | |
| 12 | 281073 | ШКИВ – 4 HB | 1 | |
| 13 | 246845 | ВТУЛКА | 1 | |
| 14 | 281315 | ШПОНКА СЕГМЕНТНАЯ (10 × 32 НОМ.) | 1 | |
| 15 | 281695 | КОМПЛЕКТ – НАТЯЖИТЕЛЬ РЕМНЯ [54] | 1 | |
| 16 | 221997 | ВТУЛКА ФЛАНЦЕВАЯ 16 × 22 × 25L | 2 | |
| 17 | 7782 | ФИТИНГ — СМАЗОЧНЫЙ 1/4-28 КОНИЧЕСКАЯ РЕЗЬБА | 1 | |
| 18 | 281644 | ШТИФТ — ПРЯМОЙ | 1 | |
| 19 | 281986 | РЫМ-БОЛТ | 1 | |
| 20 | 245966 | ПРУЖИНА — РАСТЯЖЕНИЯ | 1 | |
| 21 | 149183 | НАТЯЖНОЙ ШКИВ | 1 | |
| 22 | 113799 | ЗАКЛЕПКА — ВЫТЯЖНАЯ | 2 | |
| | | | | |
| A | 184714 | ШАЙБА — ПЛОСКАЯ СТАНД. M12–300HV-A3L | | |
| B | 50155 | БОЛТ — С ШЕСТИГР. ГОЛОВКОЙ, TFL M12 × 1,75 × 25-8,8-A3L | | |
| C | 136291 | БОЛТ — С ПОЛУКРУГЛОЙ ГОЛОВКОЙ И КВАДРАТНЫМ ПОДГОЛОВКОМ TFL M12 × 1,75 × 35-8,8-A3L | | |
| D | 136431 | ГАЙКА — ФЛАНЦЕВАЯ, ШЕСТИГРАННАЯ, СТОПОРНАЯ, M12 × 1,75-10-A3L | | |
| E | 5113 | ШАЙБА — ПЛОСКАЯ | | |
| F | 184701 | ШАЙБА — ПЛОСКАЯ БОЛЬШАЯ M5-200HV-A2L | | |
| G | 30635 | ШАЙБА ПЛОСКАЯ СТАНД. M10 ИЗ МЯГКОЙ СТАЛИ A2L | | |
| H | 135852 | ВИНТ — С ВНУТРЕННИМ ШЕСТИГРАННИКОМ В ПОЛУКРУГЛОЙ ГОЛОВКЕ M10 × 1,5 × 25-12,9-A3L | | |
| J | 135799 | ГАЙКА — ФЛАНЦЕВАЯ, ШЕСТИГРАННАЯ, СТОПОРНАЯ, M10 × 1,5-10-A3L | | |

53. Поставляется в сборе с защелкой (MD №135815), чекой (MD №246583), тросиком фиксатора щитка (MD №224605). и крепеж.
54. В комплект включены две втулки (MD №221997), смазочный фитинг (MD №7782), прямой штифт (MD №281644), рым-болт (MD №224587) и крепеж (MD №30655 и 30505).

## ВАЛИКОВАЯ ПЛЮЩИЛКА — ПРИВОД

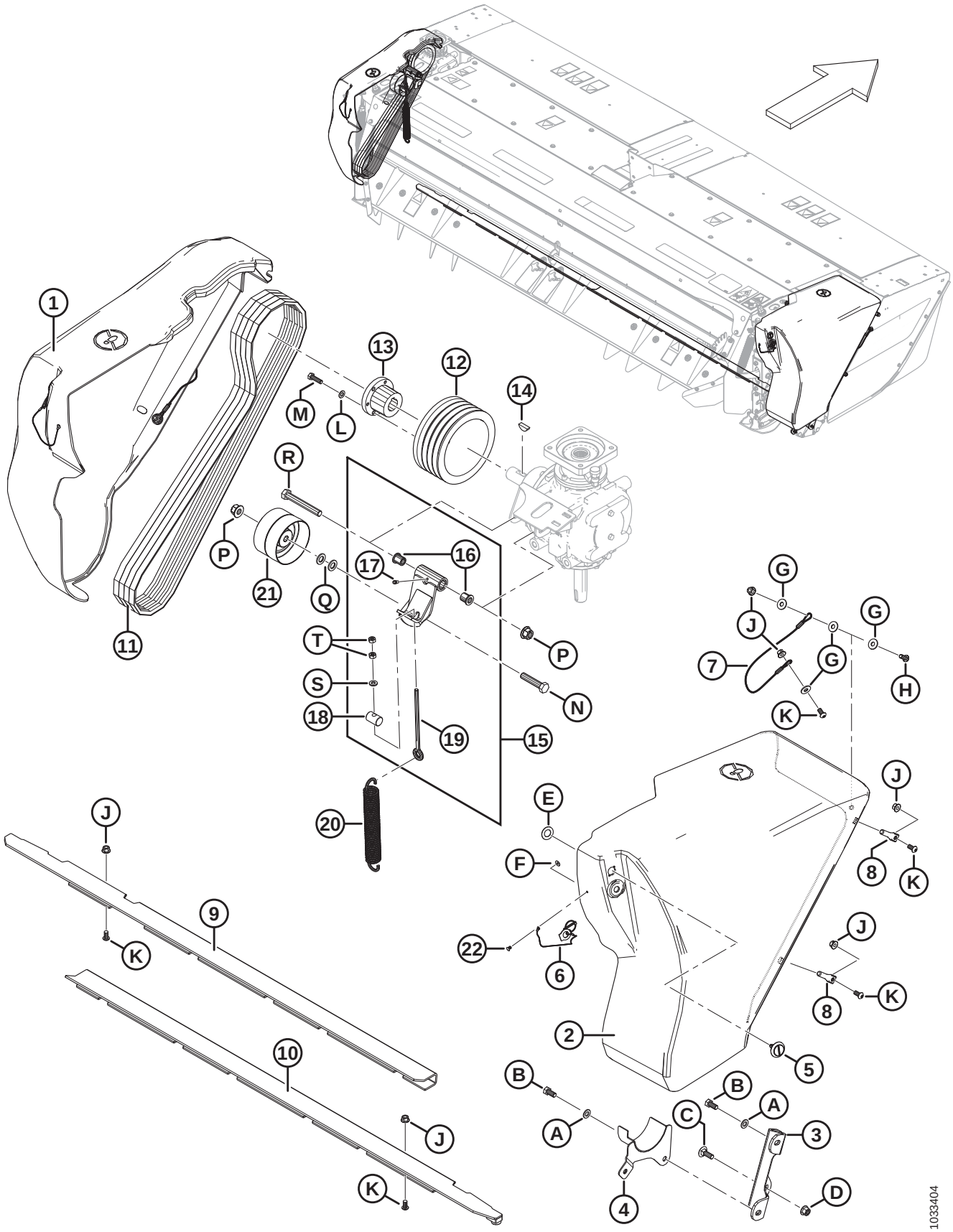

## ВАЛИКОВАЯ ПЛЮЩИЛКА — ПРИВОД

| Ссылка | Номер детали | Описание | Кол-во | Серийный номер |
|---|---|---|---|---|
| K | 135723 | ВИНТ — С ВНУТРЕННИМ ШЕСТИГРАННИКОМ В ПОЛУКРУГЛОЙ ГОЛОВКЕ M10 × 1,5 × 20-10,9-A3L | | |
| L | 184711 | ШАЙБА — ПЛОСКАЯ СТАНД. M10-200HV-A3L | | |
| M | 30628 | БОЛТ — С ШЕСТИГР. ГОЛОВКОЙ M10 × 1,5 × 35-8,8-A3L | | |
| N | 181511 | БОЛТ — С ШЕСТИГР. ГОЛОВКОЙ M16 × 2 × 75-10,9-A3L | | |
| P | 152520 | ГАЙКА — ФЛАНЦЕВАЯ, ШЕСТИГРАННАЯ, СТОПОРНАЯ, M16 × 2-10-A3L | | |
| Q | 184717 | ШАЙБА — ПЛОСКАЯ, СТАНД., M16-200HV-A3L | | |
| R | 184678 | БОЛТ — С ШЕСТИГР. ГОЛОВКОЙ M16 × 2 × 120-8,8-A3L | | |
| S | 30655 | ШАЙБА ЗАКАЛ. ASTM F436 M10–340HV-AB2C | | |
| T | 30505 | ГАЙКА — ШЕСТИГРАННАЯ M10 × 1,5-10-A3L | | |

# 17 Опция без плющилки – щитки

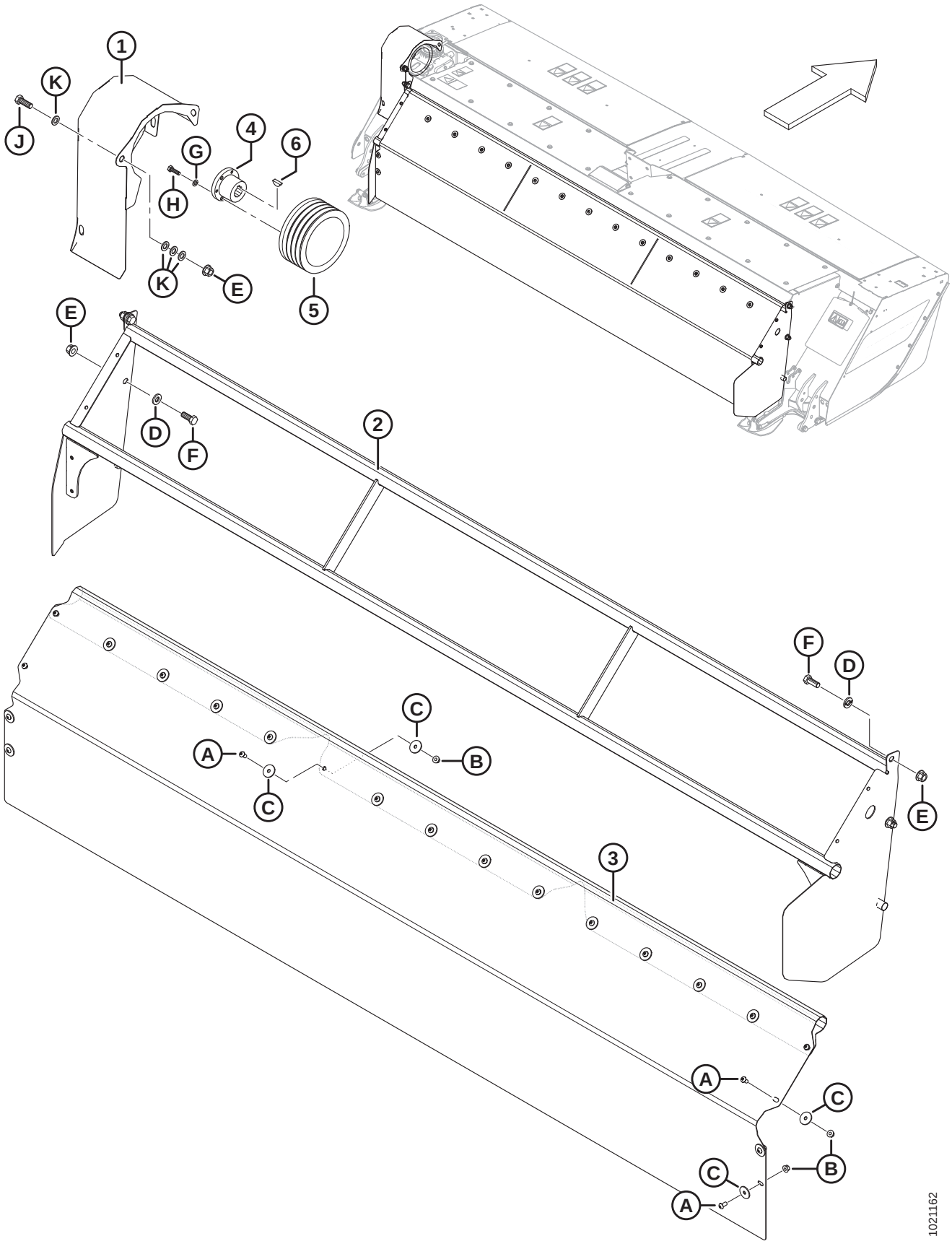

## ОПЦИЯ БЕЗ ПЛЮЩИЛКИ – ЩИТКИ

| Ссылка | Номер детали | Описание | Кол-во | Серийный номер |
|---|---|---|---|---|
| | B5818 | КОМПЛЕКТ БЕЗ ПЛЮЩИЛКИ [55] | | |
| | | | | |
| 1 | 256442 | КРЫШКА ДЛЯ ПРИВОДА СВАРНАЯ | 1 | |
| 2 | 224327 | РАМА — НЕТ ПЛЮЩ. ШИТКИ СВАРНЫЕ | 1 | |
| 3 | 224320 | ЩИТОК — ШТОРКА | 1 | |
| 4 | 246845 | ВТУЛКА | 1 | |
| 5 | 281073 | ШКИВ – 4 НВ [56] | 1 | |
| 6 | 281315 | ШПОНКА СЕГМЕНТНАЯ (10 × 32 НОМ.) | 1 | |
| | | | | |
| A | 135723 | БОЛТ – С ВНУТРЕННИМ ШЕСТИГРАННИКОМ В ПОЛУКРУГЛОЙ ГОЛОВКЕ ОЦИНК. M10 X 20 | | |
| B | 135799 | ГАЙКА — ФЛАНЦЕВАЯ, ШЕСТИГРАННАЯ, СТОПОРНАЯ, M10 × 1,5-10-A3L | | |
| C | 136428 | ШАЙБА ПЛОСКАЯ БОЛЬШАЯ M10-200HV-A3L | | |
| D | **320226** | **ШАЙБА - ЗАКАЛЕН. M16-360HV-ZINC** | | |
| E | 136440 | ГАЙКА — ФЛАНЦЕВАЯ, ШЕСТИГРАННАЯ, ЦЕНТР. СТОПОР., M16 × 2-10-A3L | | |
| F | 111528 | БОЛТ — С ШЕСТИГР. ГОЛОВКОЙ, TFL M16 × 2 × 40-8,8-A3L | | |
| G | 184711 | ШАЙБА — ПЛОСКАЯ СТАНД. M10-200HV-A3L | | |
| H | 30628 | БОЛТ — С ШЕСТИГР. ГОЛОВКОЙ M10 × 1,5 × 35-8,8-A3L | | |
| J | 136132 | БОЛТ — С ШЕСТИГР. ГОЛОВКОЙ, TFL M16 × 2 × 45-8,8-A3L | | |
| K | 184717 | ШАЙБА — ПЛОСКАЯ, СТАНД., M16-200HV-A3L | | |

55. Комплекты можно приобрести только через отдел комплексных товаров.
56. Шкив устанавливается на заводе и не входит в пакет B5818.

# 18 Рама адаптера

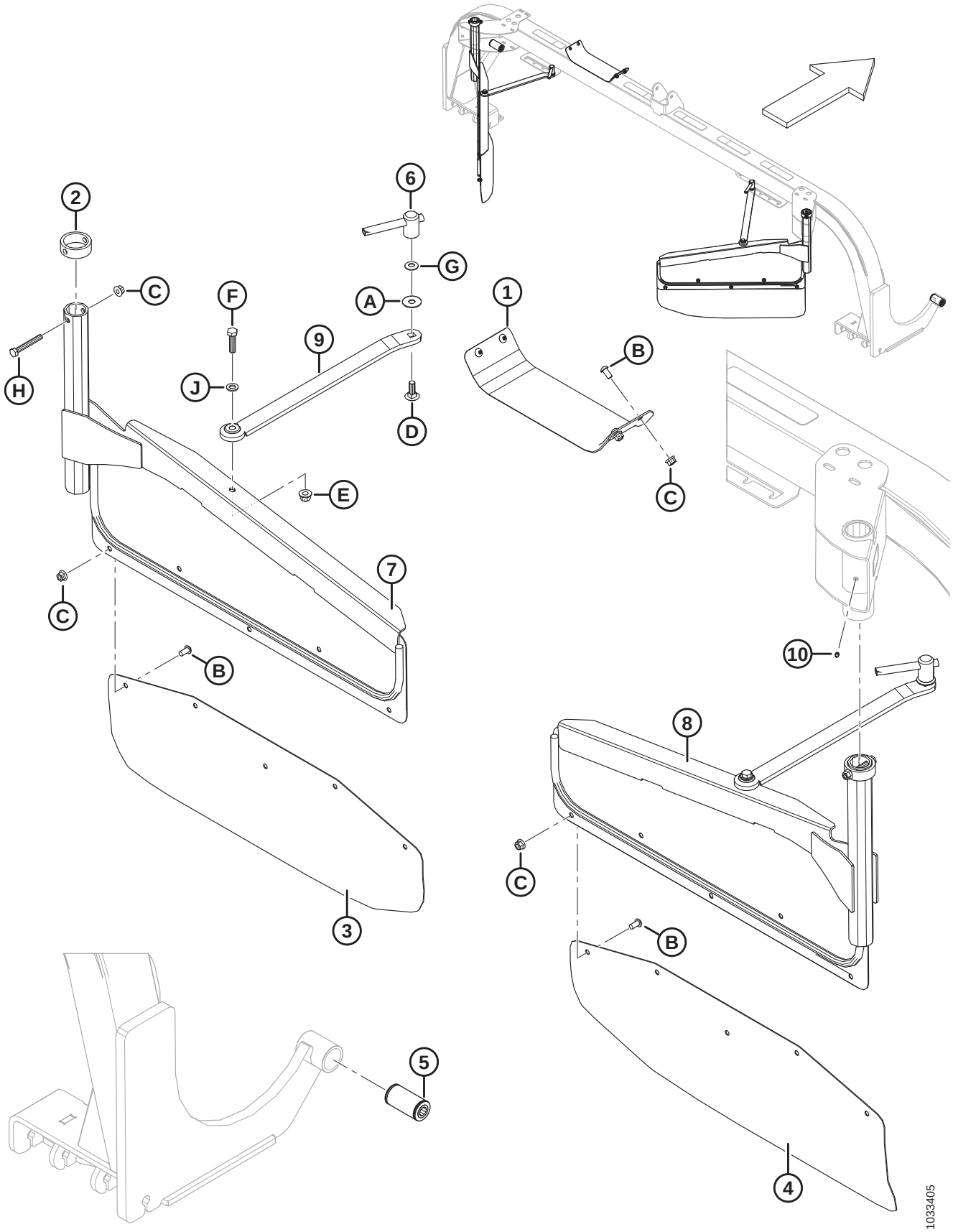

**РАМА АДАПТЕРА**

| Ссылка | Номер детали | Описание | Кол-во | Серийный номер |
|---|---|---|---|---|
| 1 | 146474 | ОПОРА — ШЛАНГА | 1 | |
| 2 | 257112 | КРЫШКА ТРУБКИ | 2 | |
| 3 | 224761 | ЩИТОК | 1 | |
| 4 | 224762 | ЩИТОК | 1 | |
| 5 | 246198 | ВТУЛКА — РЕЗИНОВАЯ | 2 | |
| 6 | 247693 | СБОРНЫЙ УЗЕЛ — РУЧКА | 2 | |
| 7 | 256024 | ДЕФЛЕКТОР ЛЕВЫЙ, СВАРНОЙ | 1 | |
| 8 | 256029 | ДЕФЛЕКТОР ПРАВЫЙ, СВАРНОЙ | 1 | |
| 9 | 256054 | ШТАНГА РЕГУЛИРОВОЧНАЯ СВАРНАЯ | 2 | |
| 10 | 18671 | ФИТИНГ — СМАЗОЧНЫЙ | 2 | |
| | | | | |
| A | 32247 | ШАЙБА — ПЛОСКАЯ | | |
| B | 135723 | ВИНТ — С ВНУТРЕННИМ ШЕСТИГРАННИКОМ В ПОЛУКРУГЛОЙ ГОЛОВКЕ M10 × 1,5 × 20-10,9-A3L | | |
| C | 135799 | ГАЙКА — ФЛАНЦЕВАЯ, ШЕСТИГРАННАЯ, СТОПОРНАЯ, M10 × 1,5-10-A3L | | |
| D | 136291 | БОЛТ — С ПОЛУКРУГЛОЙ ГОЛОВКОЙ И КВАДРАТНЫМ ПОДГОЛОВКОМ TFL M12 × 1,75 × 35-8,8-A3L | | |
| E | 136431 | ГАЙКА — ФЛАНЦЕВАЯ, ШЕСТИГРАННАЯ, СТОПОРНАЯ, M12 × 1,75-10-A3L | | |
| F | 136881 | БОЛТ — С ШЕСТИГР. ГОЛОВКОЙ, M12 × 1,75 × 45-10,9-A3L | | |
| G | 184596 | ШАЙБА КОНИЧ. ПРУЖИННАЯ M12A СТАЛЬНАЯ | | |
| H | 184659 | БОЛТ — С ШЕСТИГР. ГОЛОВКОЙ M10 × 1,5 × 75-8,8-A3L | | |
| J | 184714 | ШАЙБА — ПЛОСКАЯ СТАНД. M12–300HV-A3L | | |

# 19 Центральное соединение и адаптер подключений жатки

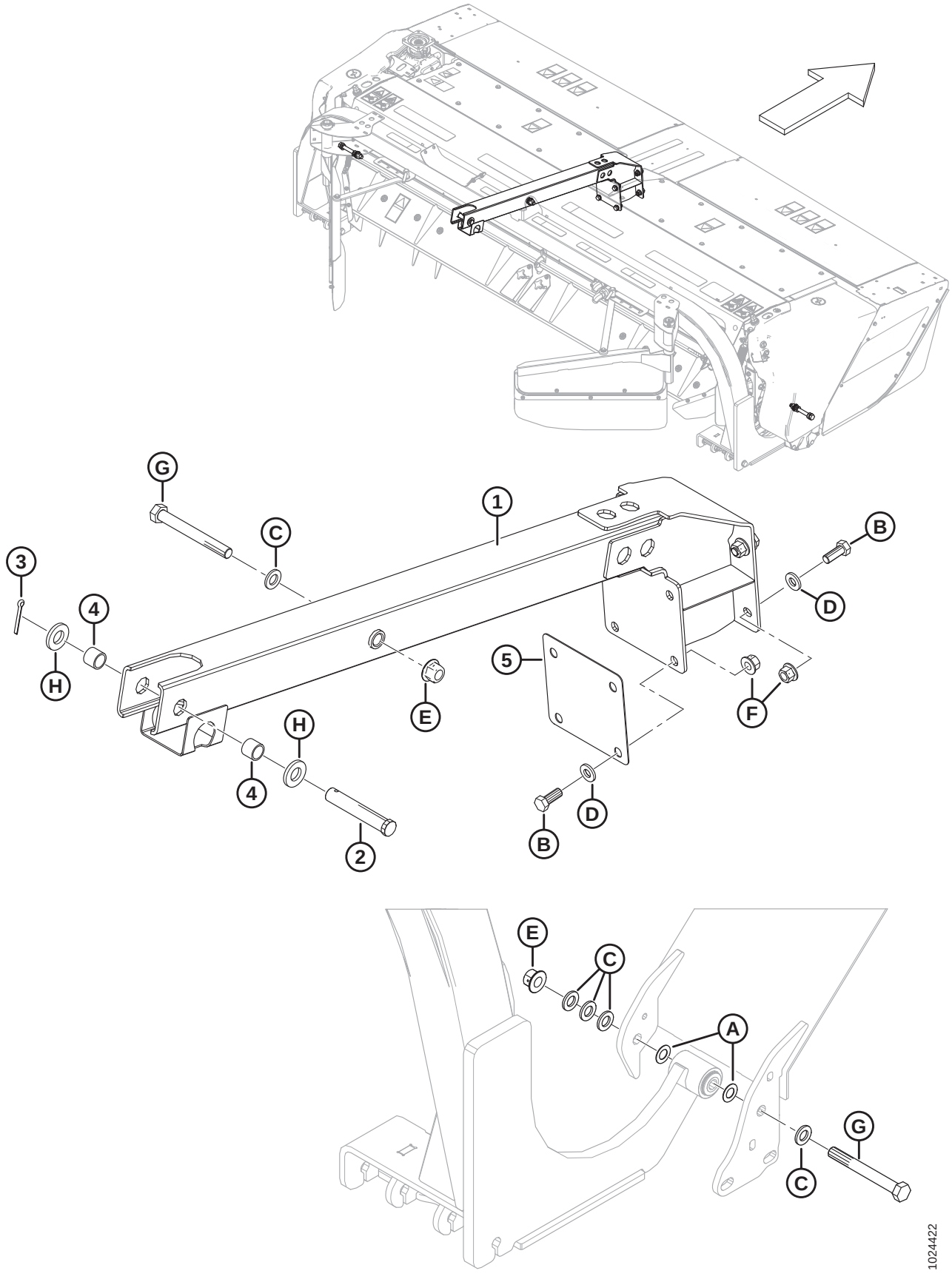

## ЦЕНТРАЛЬНОЕ СОЕДИНЕНИЕ И АДАПТЕР ПОДКЛЮЧЕНИЙ ЖАТКИ

| Ссылка | Номер детали | Описание | Кол-во | Серийный номер |
|---|---|---|---|---|
| 1 | 256246 | ФИКСАТОР — ЦЕНТРАЛЬНОЕ СОЕДИНЕНИЕ | 1 | |
| 2 | 49341 | ШТИФТ — С ОТВЕРСТИЕМ ПОД ШПЛИНТ | 1 | |
| 3 | 18609 | ШПЛИНТ 1/4 ДИАМ. × 2 ОЦИНК. | 1 | |
| 4 | 136690 | ПРОСТАВКА | 2 | |
| 5 | 256516 | ПЛАСТИНА — ПРОКЛАДКА [57] | A/R | |
| | | | | |
| A | 5113 | ШАЙБА — ПЛОСКАЯ [58] | | |
| B | 111528 | БОЛТ — С ШЕСТИГР. ГОЛОВКОЙ, TFL M16 × 2 × 40-8,8-A3L | | |
| C | 112130 | ШАЙБА — ЗАКАЛ. ASTM F436 3/4-400HV-AB3C | | |
| D | 120901 | ШАЙБА – ЗАКАЛ. L9 СПЕЦ. 5/8-82/85 HR 15N–AB3C | | |
| E | 136122 | ГАЙКА — ФЛАНЦЕВАЯ, ШЕСТИГРАННАЯ, СТОПОРНАЯ, ЦЕНТР. M20 × 2,5-10-A3L | | |
| F | 136440 | ГАЙКА — ФЛАНЦЕВАЯ, ШЕСТИГРАННАЯ, ЦЕНТР. СТОПОР., M16 × 2-10-A3L | | |
| G | 136650 | БОЛТ — С ШЕСТИГР. ГОЛОВКОЙ M20 × 2,5 × 170-8,8-A3L | | |
| H | 174858 | ШАЙБА — ПЛОСКАЯ | | |

57. Установите необходимое количество прокладок только с задней стороны фиксатора центрального соединения (MD №256246), максимальный зазор 2 мм.
58. В качестве прокладки используется шайба (толщиной 1,2 мм). Перед затяжкой болтов с обеих сторон жатки равномерно установите шайбы, уменьшив зазор с каждой стороны резиновых втулок между пластинами рамы.

# 20 Подъемное устройство в сборе

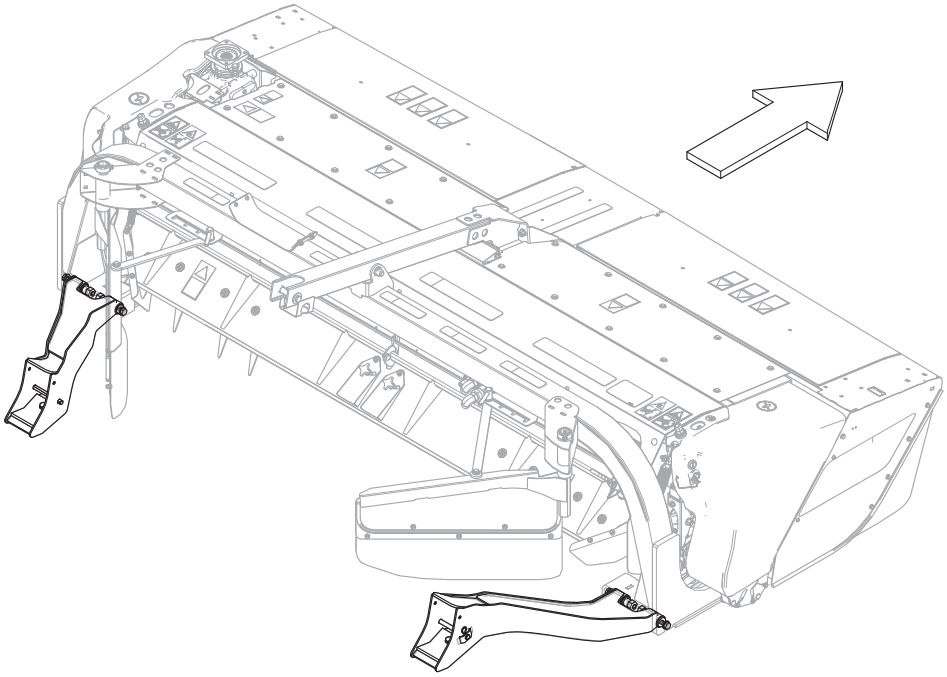

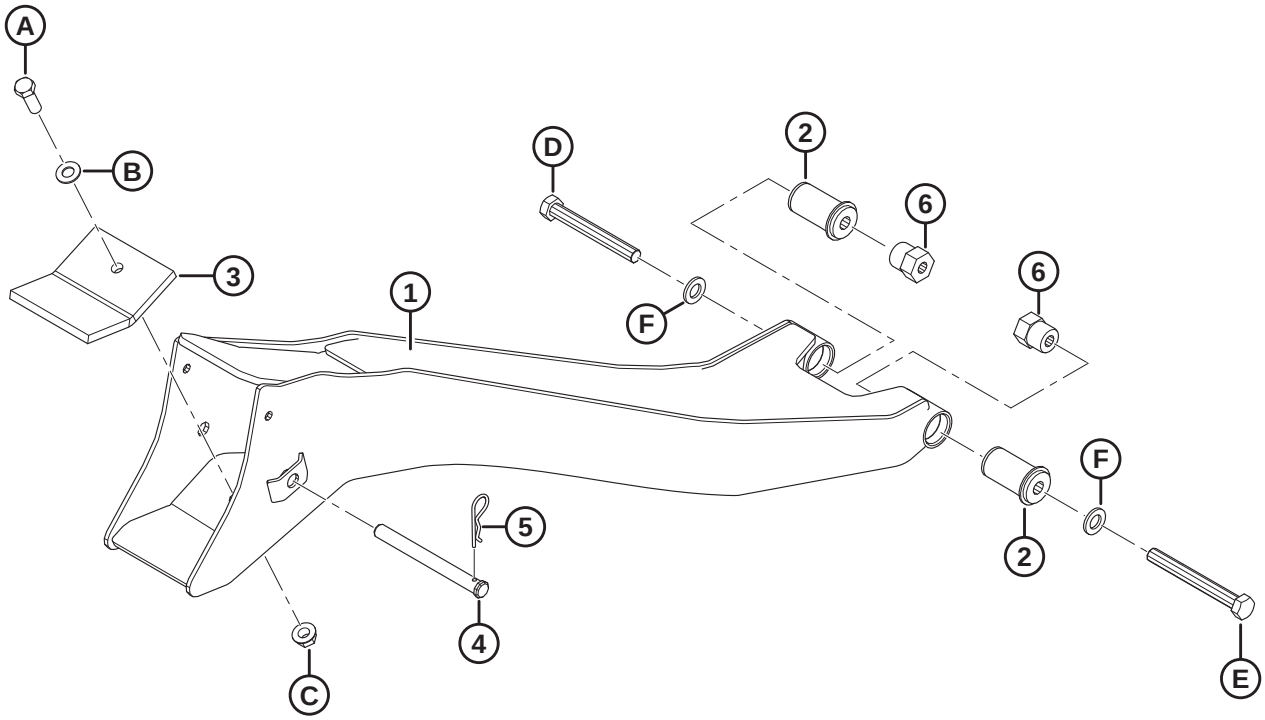


1024476

**ПОДЪЕМНОЕ УСТРОЙСТВО В СБОРЕ**

| Ссылка | Номер детали | Описание | Кол-во | Серийный номер |
|---|---|---|---|---|
| 1 | 256047 | РЫЧАГ – ПЫЛЬНИК СО ВТУЛКАМИ ПРАВЫЙ | 1 | |
| | 256046 | РЫЧАГ – ПЫЛЬНИК СО ВТУЛКАМИ ЛЕВЫЙ | 1 | |
| 2 | 149342 | ВТУЛКА — РЕЗИНОВАЯ | 4 | |
| 3 | 150454 | НАКЛАДКА — РЕЗИНОВАЯ | 2 | |
| 4 | 135408 | ШТИФТ — С ОТВЕРСТИЕМ ПОД ШПЛИНТ | 2 | |
| 5 | 13125 | ЧЕКА | 2 | |
| 6 | 257186 | РАСПОРНАЯ ПРОКЛАДКА С МАШ. ОБРАБОТКОЙ | 4 | |
| | | | | |
| A | 21582 | БОЛТ — С ШЕСТИГР. ГОЛОВКОЙ 5/8 NC × 1,75 ДЛ., КЛАСС ПРОЧНОСТИ 5, ОЦИНК. | | |
| B | 18600 | ШАЙБА — SAE ПЛОСКАЯ 21/32 ВД × 1 5/16 ДЮЙМА НД, ОЦИНК. | | |
| C | 50225 | ГАЙКА — ФЛАНЦ. DT ГЛАДКИЙ ТОРЕЦ 0,625-11 UNC | | |
| D | 30743 | БОЛТ — С ШЕСТИГР. ГОЛОВКОЙ 3/4 NC × 6,0 ДЛ., КЛАСС ПРОЧНОСТИ 5, ОЦИНК. | | |
| E | 30387 | БОЛТ — С ШЕСТИГР. ГОЛОВКОЙ 3/4 NC × 6,5 ДЛ., КЛАСС ПРОЧНОСТИ 5, ОЦИНК. | | |
| F | 112130 | ШАЙБА — ЗАКАЛ. ASTM F436 3/4-400HV-AB3C | | |

# 21 Проводка в сборе

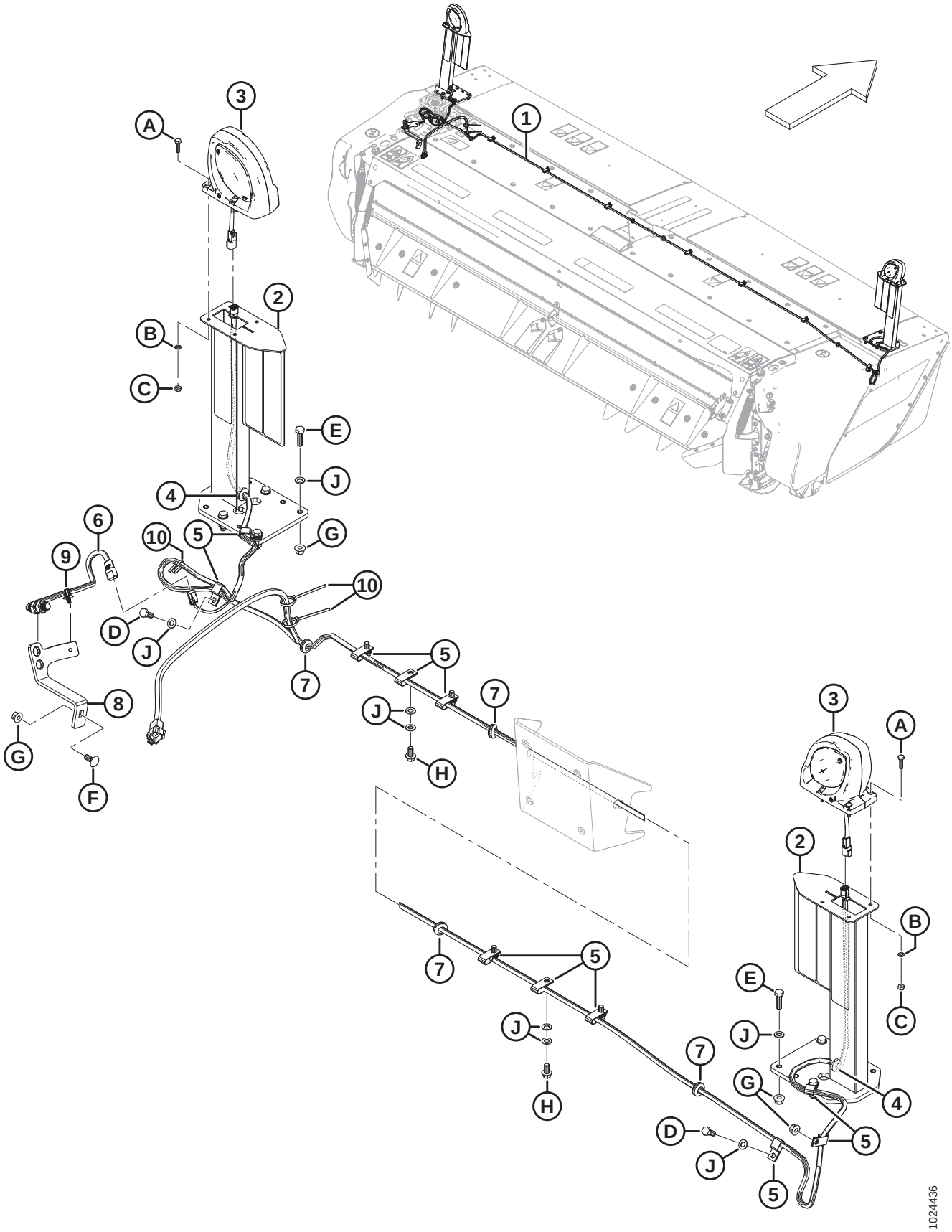

**ПРИМЕЧАНИЕ:**

Детали жгута проводов см. в каталоге деталей электрических разъемов (MD № 169641).

| Ссылка | Номер детали | Описание | Кол-во | Серийный номер |
|---|---|---|---|---|
| 1 | 256584 | ЖГУТ – R1 SP | 1 | |
| 2 | 256338 | СБОРНЫЙ УЗЕЛ – КРЕПЕЖ ЛАМПЫ [59] | 2 | |
| 3 | 203547 | ФОНАРЬ — ГАБАРИТНЫЙ, РАЗЪЕМ DT | 2 | |
| | 139630 | РАССЕИВАТЕЛЬ — ЖЕЛТЫЙ | | |
| 4 | 256545 | ВТУЛКА | 2 | |
| 5 | 135233 | ХОМУТ — ШЛАНГ С ДВОЙНОЙ ИЗОЛЯЦИЕЙ | 11 | |
| 6 | 136167 | ДАТЧИК СКОРОСТИ НОЖА — СКОРОСТЬ | 1 | |
| 7 | 206482 | ВТУЛКА | 4 | |
| 8 | 257028 | КРОНШТЕЙН — ДАТЧИК СКОРОСТИ | 1 | |
| 9 | 136655 | КРЕПЕЖНЫЙ ЭЛЕМЕНТ — УСТАНОВКА «ЕЛОЧКОЙ» СО СТЯЖКОЙ | 1 | |
| 10 | 21763 | КРЕПЕЖНАЯ ДЕТАЛЬ — КАБЕЛЬНАЯ СТЯЖКА, ЧЕРНАЯ | 3 | |
| | | | | |
| A | 21573 | БОЛТ — ШЕСТИГР. ГОЛОВКА 1/4 NC × 1,0 ДЛ. GR5 ОЦИНК. | | |
| B | 18635 | ШАЙБА — СТАНД. СТОПОРНАЯ 1/4 ДЮЙМА НОМ. ВД, ОЦИНК. | | |
| C | 18588 | ГАЙКА — ШЕСТИГР. 1/4-20 UNC, КЛАСС ПРОЧНОСТИ 5, ОЦИНК. | | |
| D | 30627 | БОЛТ — С ШЕСТИГР. ГОЛОВКОЙ, TFL M10 × 1,5 × 25-8,8-A3L | | |
| E | 30628 | БОЛТ — С ШЕСТИГР. ГОЛОВКОЙ M10 × 1,5 × 35-8,8-A3L | | |
| F | 135785 | БОЛТ — С ПОЛУКРУГЛОЙ ГОЛОВКОЙ И КВАДРАТНЫМ ПОДГОЛОВКОМ M10 × 1,5 × 25-8,8-A3L | | |
| G | 135799 | ГАЙКА — ФЛАНЦЕВАЯ, ШЕСТИГРАННАЯ, СТОПОРНАЯ, M10 × 1,5-10-A3L | | |
| H | 152655 | БОЛТ — С ШЕСТИГР. ГОЛОВКОЙ, ФЛАНЦЕВЫЙ, M10 × 1,5 × 20-8,8-A3L | | |
| J | 184711 | ШАЙБА — ПЛОСКАЯ СТАНД. M10-200HV-A3L | | |

59. В монтажный узел лампы входят три рефлектора (MD №115145, 115146 и 115147).

# 22 Гидравлические линии – R113 и R116 для M1170

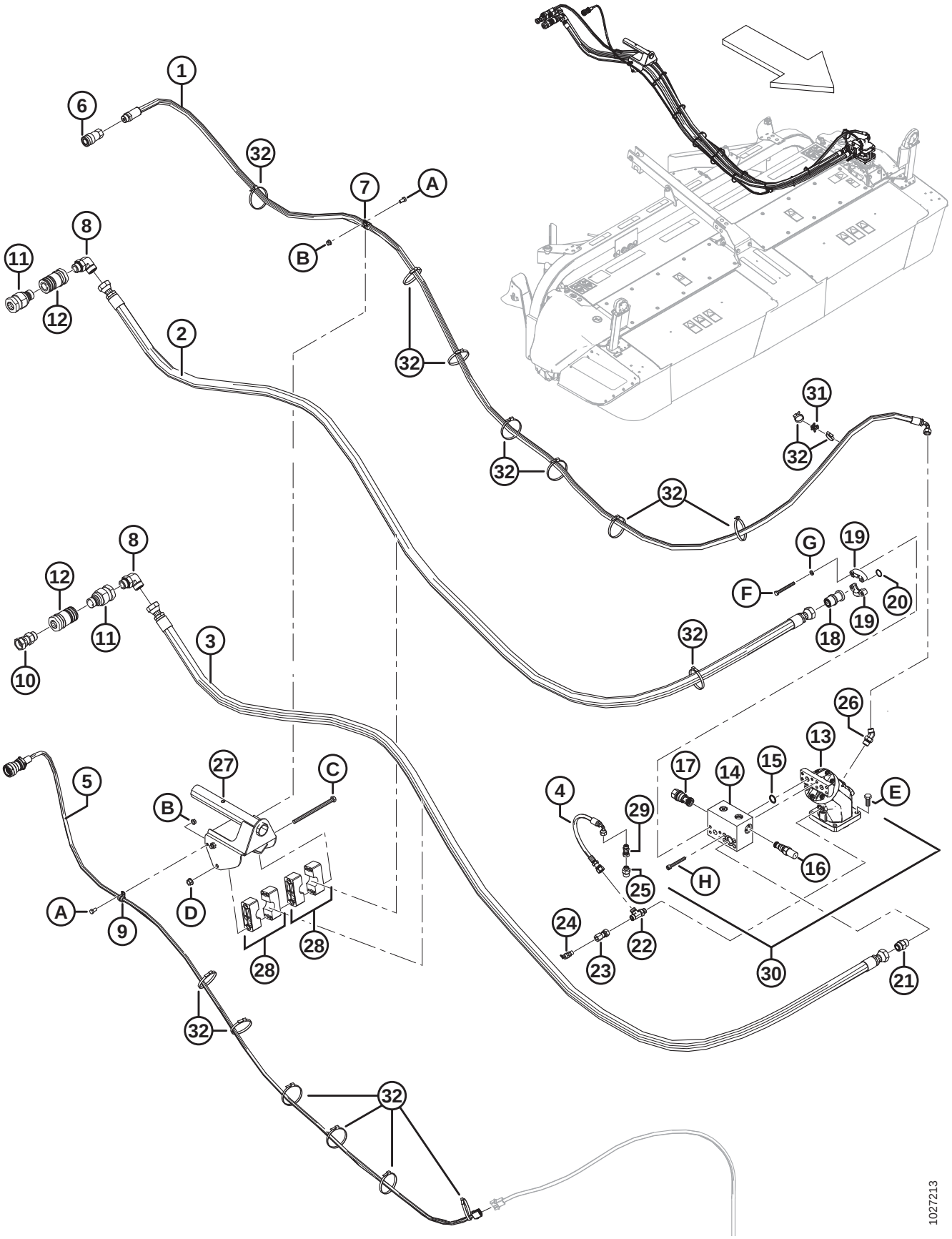

| Ссылка | Номер детали | Описание | Кол-во | Серийный номер |
|---|---|---|---|---|
| | B6621 | КОМПЛЕКТ – ГИДРАВЛИЧЕСКИХ ЛИНИЙ МЕЖДУ R1 И M1170 [60] | | |
| | | | | |
| 1 | 256110 | ШЛАНГ СЛИВНОЙ, ДИАМ. 1/2 ДЮЙМА ДЛИНА 4660 ММ | 1 | |
| 2 | 256108 | ШЛАНГ — ГИДР. ЛИНИЯ ВЫСОКОЕ ДАВЛЕНИЕ, ВНУТР. ДИАМ. 1 ДЮЙМ ВД, ДЛИНА 4985 ММ | 1 | |
| 3 | 256109 | ШЛАНГ ГИДРАВЛИЧЕСКИЙ ОБРАТНЫЙ, ВНУТР. ДИАМ. 1 ДЮЙМ ВД, ДЛИНА 4130 ММ | 1 | |
| 4 | 256621 | ШЛАНГ — СЛИВНОЙ, 1/4 ДЮЙМА ДЛИНА 430 ММ | 1 | |
| 5 | 256586 | ЖГУТ – МЕЖДУ M1 И ДИСКОВОЙ ЖАТКОЙ R1 | 1 | |
| 6 | 135474 | МУФТА — ГИДРАВЛИЧЕСКАЯ, 1/2 ДЮЙМА С ВНУТРЕННЕЙ РЕЗЬБОЙ, ПЛОСКИЙ ТОРЕЦ | 1 | |
| 7 | 135709 | ЗАЖИМ — ИЗОЛИРОВАННЫЙ 3/4 ДЮЙМА | 1 | |
| 8 | 135734 | ФИТИНГ — КОЛЕНО 90° ГИДР. ЛИНИИ | 2 | |
| | 50220 | УПЛОТНИТЕЛЬНОЕ КОЛЬЦО — № 16 ORB | | |
| | 135554 | УПЛОТНИТЕЛЬНОЕ КОЛЬЦО — № 16 ORFS (ТОРЦОВОЕ УПЛОТНИТЕЛЬНОЕ КОЛЬЦО) | | |
| 9 | 135818 | ХОМУТ — ИЗОЛИРОВАННЫЙ 1/2 ДЮЙМА | 1 | |
| 10 | 136362 | ФИТИНГ — ПЕРЕХОДНИК | 1 | |
| | 50220 | УПЛОТНИТЕЛЬНОЕ КОЛЬЦО — № 16 ORB | | |
| 11 | 136412 | ФИТИНГ — СОЕДИНИТЕЛЬ С НАРУЖ. РЕЗЬБОЙ 1 ДЮЙМ | 2 | |
| 12 | 136413 | ФИТИНГ — СОЕДИНИТЕЛЬ С ВНУТР. РЕЗЬБОЙ 1 ДЮЙМ | 2 | |
| 13 | 198610 | ДВИГАТЕЛЬ ГИДРАВЛ. ПРИВОДА | 1 | |
| | 236535 | КОМПЛЕКТ УПЛОТНЕНИЯ | | |
| 14 | 236634 | КОЛЛЕКТОР — ПЕРЕПУСКНОЙ КЛАПАН [61] | 1 | |
| 15 | 150595 | УПЛОТНИТЕЛЬНОЕ КОЛЬЦО — 0,984 ДЮЙМА ВД X 0,139 ДЮЙМА СТЕНКА | 2 | |
| 16 | 236538 | ПЕРЕПУСКНОЙ КЛАПАН | 1 | |
| 17 | 236684 | КЛАПАН — ОБРАТНЫЙ | 1 | |
| 18 | 135550 | ФИТИНГ – 3/4 ДЮЙМА ДЛЯ СЛИВА ИЗ КОРПУСА 62 X №16 С НАРУЖНОЙ РЕЗЬБОЙ ORS В КОМПЛЕКТЕ С КОЛЬЦЕВЫМ УПЛОТНЕНИЕМ | 1 | |
| 19 | 194026 | ФЛАНЕЦ — ПОЛУРАЗЪЕМНЫЙ, 3/4 ДЮЙМА, КОД 62 | 2 | |
| 20 | 150595 | УПЛОТНИТЕЛЬНОЕ КОЛЬЦО — 0,984 ДЮЙМА ВД X 0,139 ДЮЙМА СТЕНКА | 1 | |
| 21 | 135790 | ФИТИНГ — ПЕРЕХОДНИК | 1 | |
| | 30971 | УПЛОТНИТЕЛЬНОЕ КОЛЬЦО — № 12 ORB | | |
| | 135554 | УПЛОТНИТЕЛЬНОЕ КОЛЬЦО — № 16 ORFS (ТОРЦОВОЕ УПЛОТНИТЕЛЬНОЕ КОЛЬЦО) | | |

60. Комплекты можно приобрести только через отдел комплексных товаров.
61. В комплект коллектора входят обратный клапан (MD №236684), перепускной клапан (MD №236538) и два кольцевых уплотнения (MD №150595).

## ГИДРАВЛИЧЕСКИЕ ЛИНИИ – R113 И R116 ДЛЯ M1170

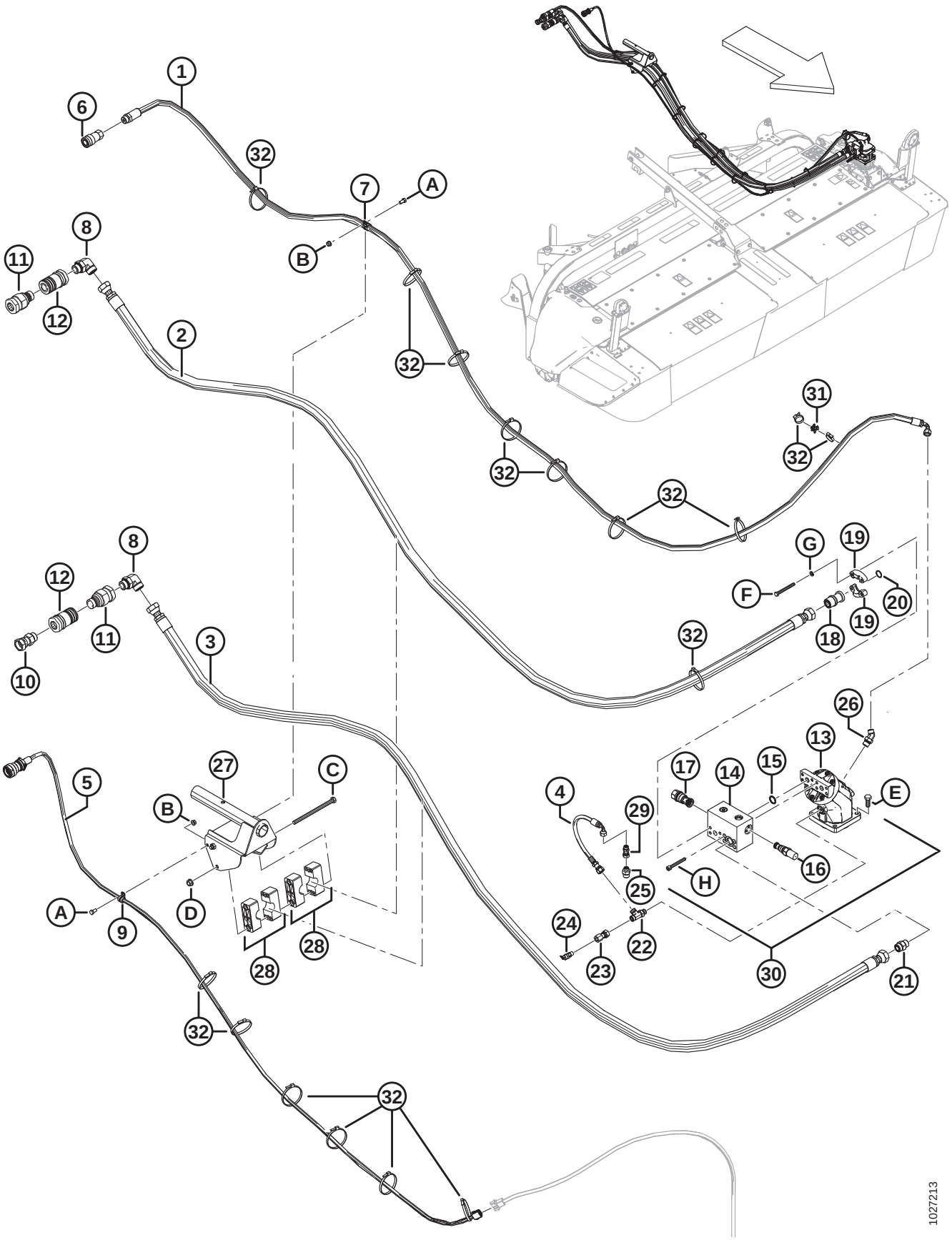

| Ссылка | Номер детали | Описание | Кол-во | Серийный номер |
|---|---|---|---|---|
| 22 | 136258 | ФИТИНГ — ТРОЙНИК ГИДР. ЛИНИИ | 1 | |
| | 44209 | УПЛОТНИТЕЛЬНОЕ КОЛЬЦО — № 8 ORB | | |
| | 135866 | УПЛОТНИТЕЛЬНОЕ КОЛЬЦО — № 8 ORFS (ТОРЦОВОЕ УПЛОТНИТЕЛЬНОЕ КОЛЬЦО) | | |
| 23 | 252688 | ФИТИНГ — ПЕРЕХОДНИК | 1 | |
| 24 | 120377 | ПЕРЕПУСКНОЙ КЛАПАН | 1 | |
| 25 | 184462 | ФИТИНГ — ПЕРЕХОДНИК 6 MORFS × 10 MORB | 1 | |
| | 44210 | УПЛОТНИТЕЛЬНОЕ КОЛЬЦО — № 10 ORB | | |
| | 135865 | УПЛОТНИТЕЛЬНОЕ КОЛЬЦО — № 6 ORFS (ТОРЦОВОЕ УПЛОТНИТЕЛЬНОЕ КОЛЬЦО) | | |
| 26 | 136438 | ФИТИНГ — КОЛЕНО 45° ГИДР. №8 ДРОССЕЛЬ/№8 ORB | 1 | |
| | 44209 | УПЛОТНИТЕЛЬНОЕ КОЛЬЦО — № 8 ORB | | |
| | 135866 | УПЛОТНИТЕЛЬНОЕ КОЛЬЦО — № 8 ORFS (ТОРЦОВОЕ УПЛОТНИТЕЛЬНОЕ КОЛЬЦО) | | |
| 27 | 272233 | ОПОРА — СВАРНАЯ | 1 | |
| 28 | 272251 | ХОМУТ — ПАРА | 2 | |
| 29 | 136226 | ФИТИНГ — ГИДР. 0,062 ДЮЙМА ДРОССЕЛЬ | 1 | |
| | 135865 | УПЛОТНИТЕЛЬНОЕ КОЛЬЦО — № 6 ORFS (ТОРЦОВОЕ УПЛОТНИТЕЛЬНОЕ КОЛЬЦО) | | |
| 30 | 257149 | КОМПЛЕКТ – ДВИГАТЕЛЬ, ФИТИНГИ И КРЕПЕЖ [62] | A/R | |
| 31 | 134442 | ПРОСТАВКА — ДВОЙНАЯ ПОВОРОТНАЯ РАМА | 1 | |
| 32 | 30753 | КРЕПЕЖНАЯ ДЕТАЛЬ — КАБЕЛЬНАЯ СТЯЖКА, ЧЕРНАЯ | 18 | |
| | | | | |
| A | 21567 | БОЛТ — ШЕСТИГР. ГОЛОВКА 0,375-16 UNC × 0,75 ДЛ. | | |
| B | 30228 | ГАЙКА — ФЛАНЦ. DT ГЛАДКИЙ ТОРЕЦ 0,375-16 UNC | | |
| C | 135976 | БОЛТ — С ШЕСТИГР. ГОЛОВКОЙ 1/2 NC × 8 ДЛ., КЛАСС ПРОЧНОСТИ 5, ОЦИНК. | | |
| D | 50186 | ГАЙКА — ФЛАНЦЕВАЯ КОНТРГАЙКА ГЛАДК. ПОВЕРХН. DT 0,500-13 UNC, КЛАСС ПРОЧНОСТИ 5 | | |
| E | 135491 | БОЛТ — С ШЕСТИГР. ГОЛОВКОЙ, TFL M14 × 2 × 35-8,8-A3L | | |
| F | 136354 | ВИНТ — ГОЛОВКА С ШЕСТИГ. УГЛУБЛЕНИЕМ ИСО 4762 M10 | | |
| G | 30632 | ШАЙБА — СТОПОРНАЯ, ПРУЖИННАЯ, M10 | | |
| H | 136108 | ВИНТ — ГОЛОВКА С ШЕСТИГ. УГЛУБЛЕНИЕМ M10 X 1,5 X 80-12,9-BO | | |

62. В комплект входят двигатель (MD №198610), разгрузочный коллектор (MD №236634), фитинги (MD №135790 и 136258) и крепежные элементы (MD №136108, 30632 и 136354).

# 23 Гидравлические линии – R113 и R116 для M155*E4*

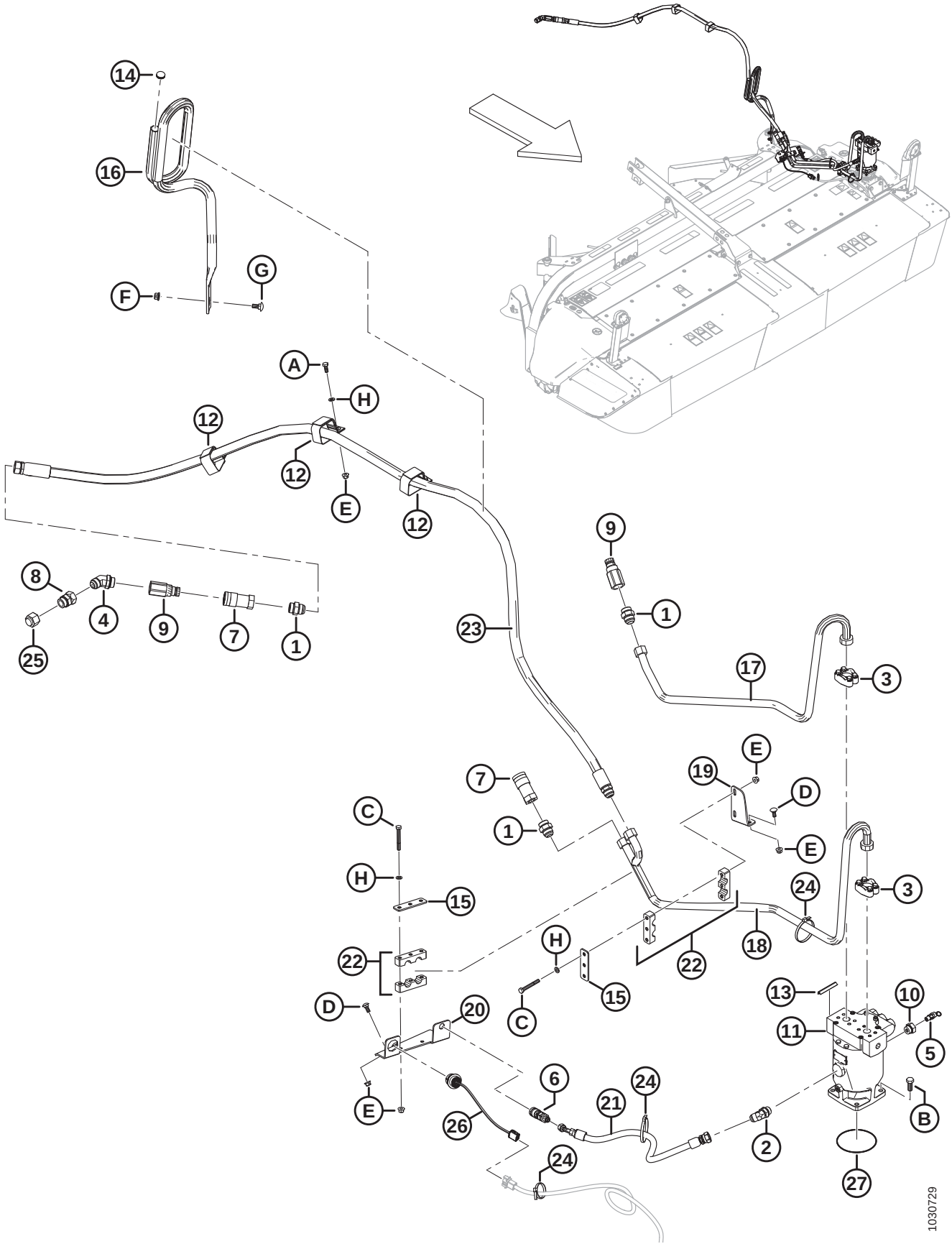

| Ссылка | Номер детали | Описание | Кол-во | Серийный номер |
|---|---|---|---|---|
| | B6272 | КОМПЛЕКТ – ГИДРАВЛИЧЕСКИХ ЛИНИЙ МЕЖДУ R1 И M155E4 [63] | | |
| | | | | |
| 1 | 21828 | ФИТИНГ — АДАПТЕР ГИДР. ЛИНИИ | 3 | |
| 2 | 50098 | ФИТИНГ — УГЛОВОЙ 45° ГИДР. ЛИНИИ С УПЛОТНИТЕЛЬНЫМ КОЛЬЦОМ | 1 | |
| 3 | 112866 | КОМПЛЕКТ – РАЗЪЕМНЫЙ ФЛАНЕЦ 1 ДЮЙМ С КРЕПЕЖОМ | 2 | |
| | 194033 | ФЛАНЕЦ РАЗЪЕМНЫЙ, ПОЛОВИНА 1 ДЮЙМ | | |
| | **30191** | **ШАЙБА – ЗАКАЛ. ASTM F436 3/8** | | |
| | 252640 | БОЛТ — С ШЕСТИГР. ГОЛОВКОЙ, 3/8-16 × 1,25-GR8-AA3L | | |
| | 112868 | УПЛОТНИТЕЛЬНОЕ КОЛЬЦО — 1,296 ДЮЙМА ВД X 0,139 ДЮЙМА СТЕНКА | | |
| 4 | 112936 | ФИТИНГ — УГЛОВОЙ 45° ГИДР. ЛИНИИ С УПЛОТНИТЕЛЬНЫМ КОЛЬЦОМ | 1 | |
| 5 | 120377 | ПЕРЕПУСКНОЙ КЛАПАН | 1 | |
| 6 | 135213 | МУФТА — С ВНУТР. РЕЗЬБ., ГИДРАВЛ. 3/8 ДЮЙМА ПЛОСКАЯ ПЕРЕБОРКА | 1 | |
| 7 | 135313 | МУФТА — ОХВАТЫВАЮЩ. ГИДР. 3/4 ДЮЙМА ПЛОСКИЙ ТОРЕЦ | 2 | |
| 8 | 135316 | ФИТИНГ — ПЕРЕХОДНИК ГИДР. С УПЛОТНИТЕЛЬНЫМ КОЛЬЦОМ | 1 | |
| 9 | 135544 | МУФТА — ОХВАТЫВАЕМ., ГИДР. 3/4 ДЮЙМА ПЛОСКИЙ ТОРЕЦ РЕЗЬБА 1 ДЮЙМ | 2 | |
| | 135479 | КОМПЛЕКТ УПЛОТНЕНИЯ | | |
| 10 | 135560 | ФИТИНГ — ПЕРЕХОДНИК ГИДР. С УПЛОТНИТЕЛЬНЫМ КОЛЬЦОМ | 1 | |
| 11 | 150487 | ГИДРОМОТОР | 1 | |
| | 150879 | УПЛОТНЕНИЕ ВАЛА | | |
| 12 | 163585 | РЕМЕНЬ — С ЛИПУЧКОЙ, ПОДВЕСНОЙ | 3 | |
| 13 | 194082 | МОЛДИНГ | 1 | |
| 14 | 194389 | ПРОБКА – ОТДЕЛКА ТРУБЫ | 1 | |
| 15 | 256203 | ПЛАСТИНА – ХОМУТ STAUFF | 2 | |
| 16 | 256204 | НАПРАВЛЯЮЩАЯ ОПОРЫ ШЛАНГА | 1 | |
| 17 | 256240 | ЛИНИЯ — ОБРАТНАЯ | 1 | |
| 18 | 256241 | ЛИНИЯ ВЫСОКОГО ДАВЛЕНИЯ | 1 | |
| 19 | 256292 | ОПОРА ТРУБЫ | 1 | |
| 20 | 256315 | ОПОРА – КРОНШТЕЙН ДЛЯ ГИДРАВЛИЧЕСКОЙ ЛИНИИ | 1 | |
| 21 | 256324 | ШЛАНГ СЛИВА ИЗ КОРПУСА SP, ВНУТР. ДИАМ. 1/2 ДЮЙМА ВД, ДЛИНА 740 ММ | 1 | |
| 22 | 256335 | ХОМУТ ПРОЧНЫЙ СДВОЕННЫЙ ПРОФИЛЬНЫЙ (ПАРА) | 2 | |
| 23 | 256585 | ШЛАНГ НАПОРНЫЙ, ВНУТР. ДИАМ 3/4 ДЮЙМА ВД, ДЛИНА 3250 ММ | 1 | |
| 24 | 30753 | КРЕПЕЖНАЯ ДЕТАЛЬ — КАБЕЛЬНАЯ СТЯЖКА, ЧЕРНАЯ | 3 | |
| 25 | 30905 | КОЛПАЧКОВАЯ ГАЙКА – 1 ДЮЙМ ТРУБА 37° ФАКЕЛ | 1 | |

63. Комплекты можно приобрести только через отдел комплексных товаров.

## ГИДРАВЛИЧЕСКИЕ ЛИНИИ – R113 И R116 ДЛЯ M155*E4*

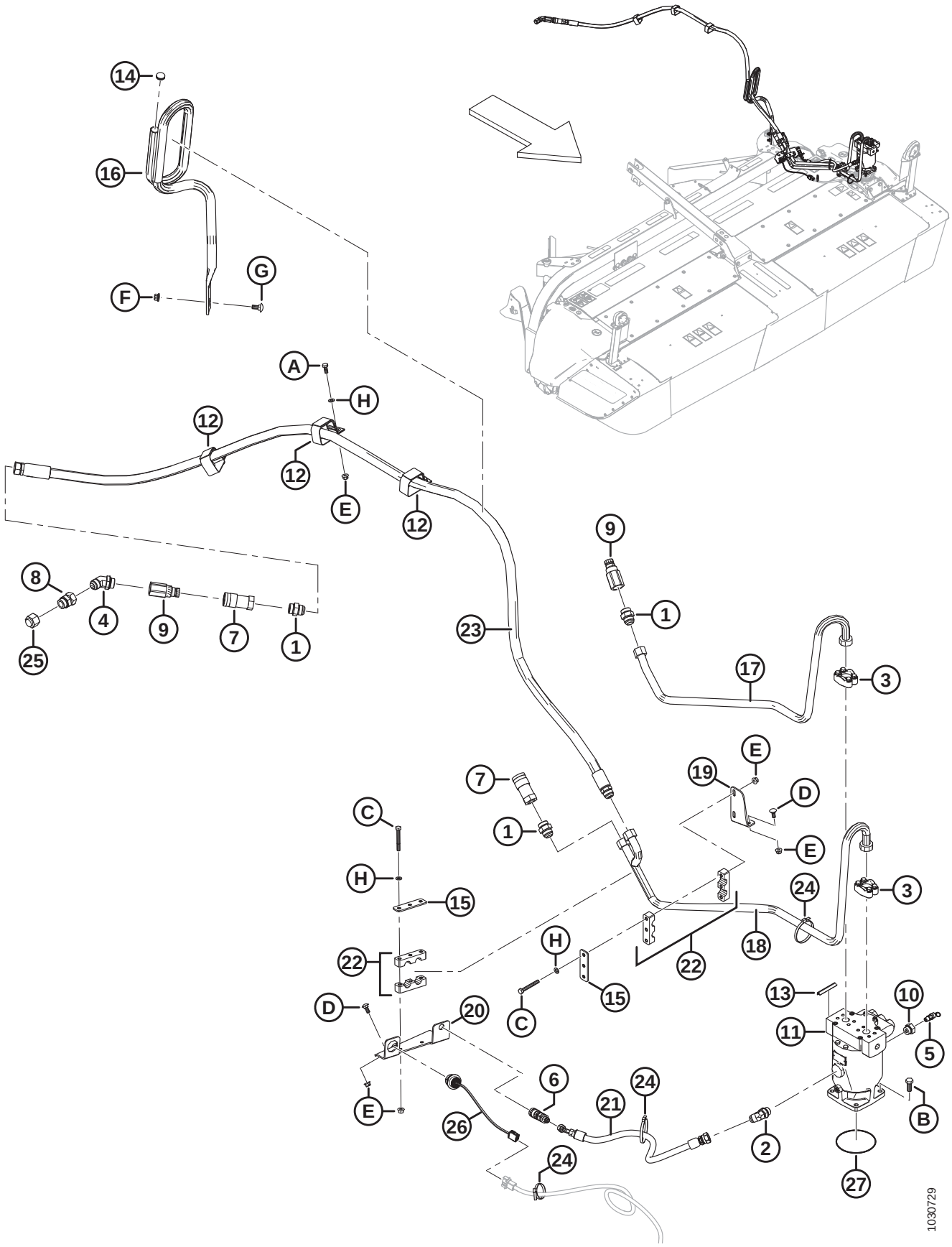

| Ссылка | Номер детали | Описание | Кол-во | Серийный номер |
|---|---|---|---|---|
| 26 | 139071 | ЖГУТ ПРОВОДОВ | 1 | |
| 27 | 257150 | УПЛОТНИТЕЛЬНОЕ КОЛЬЦО — 2,50 × 134,00 | 1 | |
| | | | | |
| A | 30627 | БОЛТ — С ШЕСТИГР. ГОЛОВКОЙ, TFL M10 × 1,5 × 25-8,8-A3L | | |
| B | 135491 | БОЛТ — С ШЕСТИГР. ГОЛОВКОЙ, TFL M14 × 2 × 35-8,8-A3L | | |
| C | 135657 | БОЛТ — С ШЕСТИГР. ГОЛОВКОЙ M10 × 1,5 × 80-8,8-A3L | | |
| D | 135785 | БОЛТ — С ПОЛУКРУГЛОЙ ГОЛОВКОЙ И КВАДРАТНЫМ ПОДГОЛОВКОМ M10 × 1,5 × 25-8,8-A3L | | |
| E | 135799 | ГАЙКА — ФЛАНЦЕВАЯ, ШЕСТИГРАННАЯ, СТОПОРНАЯ, M10 × 1,5-10-A3L | | |
| F | 136431 | ГАЙКА — ФЛАНЦЕВАЯ, ШЕСТИГРАННАЯ, СТОПОРНАЯ, M12 × 1,75-10-A3L | | |
| G | 184667 | БОЛТ — С ПОЛУКРУГЛОЙ ГОЛОВКОЙ И КВАДРАТНЫМ ПОДГОЛОВКОМ M12 × 1,75 × 30-8,8-A3L | | |
| H | 184711 | ШАЙБА — ПЛОСКАЯ СТАНД. M10-200HV-A3L | | |

# 24 Наклейки — информационные и светоотражающие

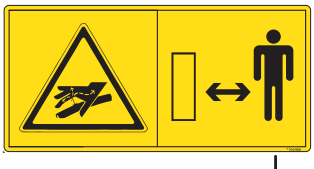

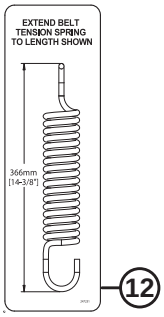


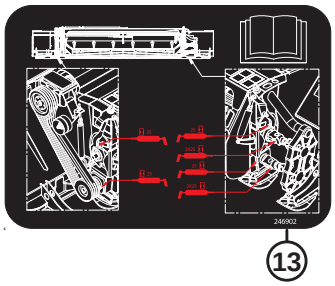


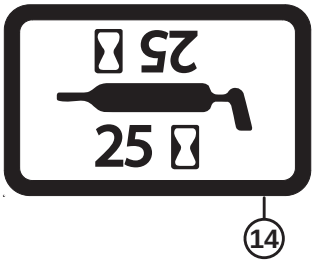

1033396

## НАКЛЕЙКИ — ИНФОРМАЦИОННЫЕ И СВЕТООТРАЖАЮЩИЕ

| Ссылка | Номер детали | Описание | Кол-во | Серийный номер |
|---|---|---|---|---|
| 1 | 113482 | НАКЛЕЙКА — ОБЩАЯ ОПАСНОСТЬ | | |
| 2 | 184372 | НАКЛЕЙКА — ПРОЧИТАЙТЕ РУКОВОДСТВО | | |
| 3 | 184371 | НАКЛЕЙКА О ЗАТЯГИВАНИИ КОНЕЧНОСТЕЙ ЦЕПЬЮ | | |
| 4 | 166466 | НАКЛЕЙКА — ЖИДКОСТЬ ПОД ВЫСОКИМ ДАВЛЕНИЕМ | | |
| 5 | 184385 | НАКЛЕЙКА ОБ ОБЯЗАТЕЛЬНОЙ УСТАНОВКЕ ЩИТКОВ (С КВАДРАТНЫМИ УГЛАМИ) | | |
| | 246956 | НАКЛЕЙКА ОБ ОБЯЗАТЕЛЬНОЙ УСТАНОВКЕ ЩИТКОВ (С КРУГЛЫМИ УГЛАМИ) | | |
| 6 | 190546 | НАКЛЕЙКА О СКОЛЬЗКОЙ ПОВЕРХНОСТИ, 2 ПАНЕЛИ | | |
| 7 | 194465 | НАКЛЕЙКА О НЕОБХОДИМОСТИ ДЕРЖАТЬСЯ ПОДАЛЬШЕ ОТ НОЖЕВЫХ СЕГМЕНТОВ, 2 ПАНЕЛИ | | |
| 8 | 194466 | НАКЛЕЙКА ПРЕДОСТЕРЕГАЮЩАЯ ОБ ОТБРАСЫВАЕМЫХ ПРЕДМЕТАХ, 2 ПАНЕЛИ | | |
| 9 | 246959 | НАКЛЕЙКА – ОПАСНОСТЬ ЗАЩЕМЛЕНИЯ | | |
| 10 | 247167 | НАКЛЕЙКА ОБ ОСТАНОВКЕ ПРИВОДА | | |
| 11 | 304865 | НАКЛЕЙКА — ЗАПРЕЩЕНО ПОДНИМАТЬ | | |
| 12 | 247231 | НАКЛЕЙКА О НАТЯЖЕНИИ ПРУЖИНЫ | | |
| 13 | 246902 | НАКЛЕЙКА — КОНСИСТЕНТНАЯ СМАЗКА, ВАЛИКОВАЯ ПЛЮЩИЛКА | | |
| 14 | 23164 | НАКЛЕЙКА — 25 ЧАСОВ ЖИДК. СМАЗКА | | |
| | 257190 | НАКЛЕЙКА – 100 ЧАСОВ ЖИДК. СМАЗКА | | |
| 15 | 302204 | НАКЛЕЙКА — «ЗАКОНОПРОЕКТ 65 ШТАТА КАЛИФОРНИЯ» | | |
| 16 | 115145 | ОТРАЖАТЕЛЬ — ФЛУОРЕСЦЕНТНЫЙ КРАСНО-ОРАНЖЕВЫЙ | | |
| | 115146 | ОТРАЖАТЕЛЬ — ЖЕЛТЫЙ | | |
| | 115147 | ОТРАЖАТЕЛЬ — КРАСНЫЙ | | |
| 17 | 132117 | ПРОТИВОСКОЛЬЗЯЩАЯ ПОЛОСА (450 ММ В ДЛИНУ, 50 ММ В ШИРИНУ) | | |
| | 132898 | ПРОТИВОСКОЛЬЗЯЩАЯ ПОЛОСА (450 ММ В ДЛИНУ, 80 ММ В ШИРИНУ) | | |

# 25 Наклейки - Идентификация изделия, R113

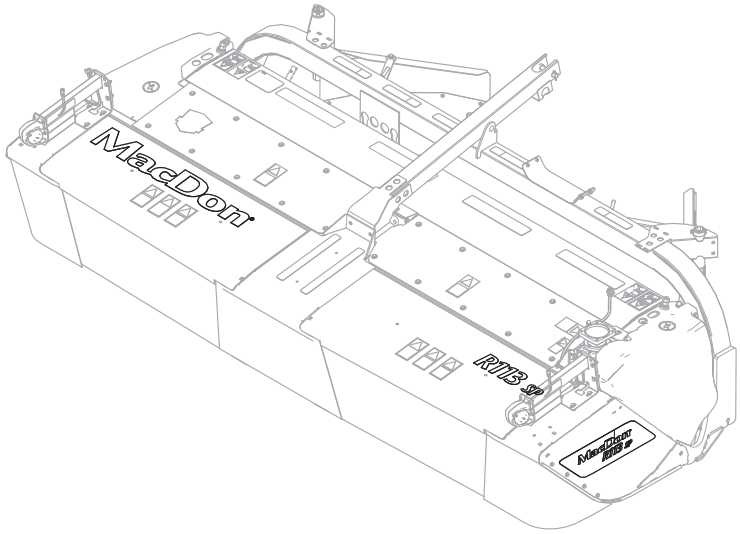


MacDon® —1

R113 SP —2

MacDon® —3

1027121

## НАКЛЕЙКИ - ИДЕНТИФИКАЦИЯ ИЗДЕЛИЯ, R113

| Ссылка | Номер детали | Описание | Кол-во | Серийный номер |
|---|---|---|---|---|
| 1 | 246896 | НАКЛЕЙКА ЛЕВОСТОРОННЯЯ ДЛЯ ТОРЦЕВОЙ ПАНЕЛИ [64] | 1 | |
| | 246897 | НАКЛЕЙКА ПРАВАЯ ДЛЯ ТОРЦЕВОЙ ПАНЕЛИ [64] | 1 | |
| 2 | 256331 | НАКЛЕЙКА – ТОРЦЕВАЯ ПАНЕЛЬ, R113 SP (БЕЛАЯ, 221 ММ В ДЛИНУ) | 2 | |
| | 256333 | НАКЛЕЙКА ВЕРХНЯЯ, R113 SP (БЕЛАЯ, 468 ММ В ДЛИНУ) | 1 | |
| 3 | 246997 | НАКЛЕЙКА ВЕРХНЯЯ, MACDON (БЕЛАЯ, 1140 ММ В ДЛИНУ) | 1 | |

64. Требуется наклейка для торцевой панели R113 SP (MD №256331).

# 26 Наклейки - Идентификация изделия, R116

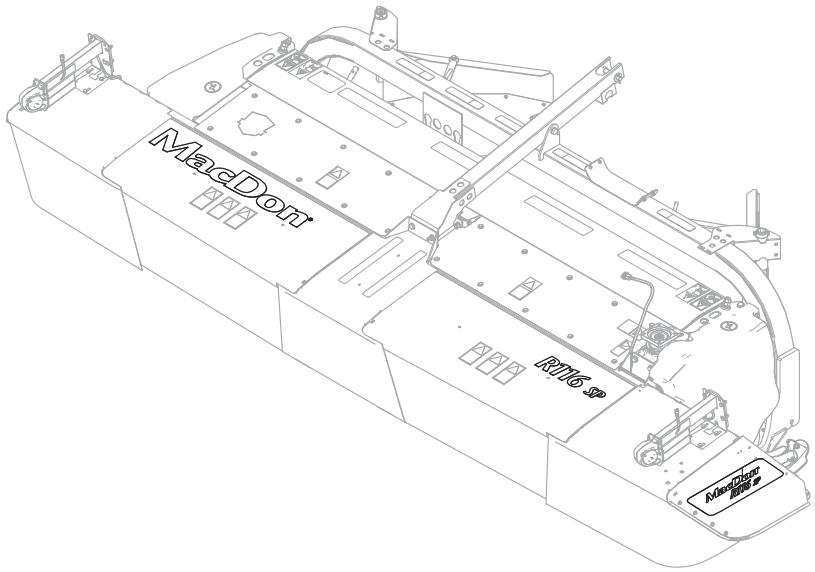


MacDon® —1

R116 SP —2

MacDon® —3

1027122

## НАКЛЕЙКИ - ИДЕНТИФИКАЦИЯ ИЗДЕЛИЯ, R116

| Ссылка | Номер детали | Описание | Кол-во | Серийный номер |
|---|---|---|---|---|
| 1 | 246896 | НАКЛЕЙКА ЛЕВОСТОРОННЯЯ ДЛЯ ТОРЦЕВОЙ ПАНЕЛИ [65] | 1 | |
| | 246897 | НАКЛЕЙКА ПРАВАЯ ДЛЯ ТОРЦЕВОЙ ПАНЕЛИ [65] | 1 | |
| 2 | 256332 | НАКЛЕЙКА – ТОРЦЕВАЯ ПАНЕЛЬ, R116 SP (БЕЛАЯ, 221 ММ В ДЛИНУ) | 2 | |
| | 256334 | НАКЛЕЙКА ВЕРХНЯЯ, R116 SP (БЕЛАЯ, 468 ММ В ДЛИНУ) | 1 | |
| 3 | 246997 | НАКЛЕЙКА ВЕРХНЯЯ, MACDON (БЕЛАЯ, 1140 ММ В ДЛИНУ) | 1 | |

65. Требуется наклейка для торцевой панели R116 SP (MD №256332).

# 27 Защелки, открываемые с помощью инструмента – только на экспорт

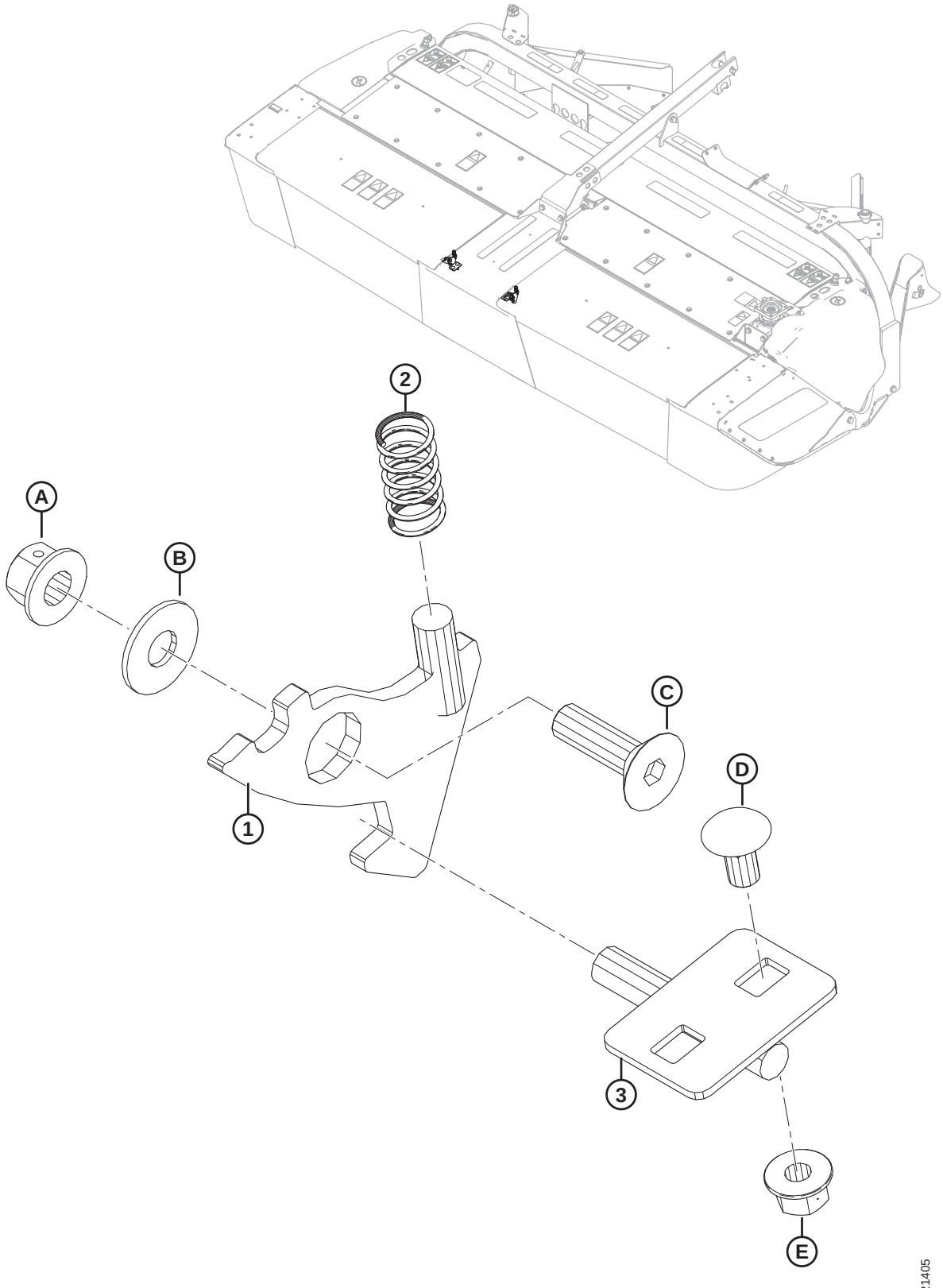

**ЗАЩЕЛКИ, ОТКРЫВАЕМЫЕ С ПОМОЩЬЮ ИНСТРУМЕНТА – ТОЛЬКО НА ЭКСПОРТ**

| Ссылка | Номер детали | Описание | Кол-во | Серийный номер |
|---|---|---|---|---|
| 1 | 246352 | ПЛАСТИНА | 2 | |
| 2 | 35618 | ПРУЖИНА СЖАТИЯ | 2 | |
| 3 | 247315 | ЗАЩЕЛКА — СВАРНАЯ | 2 | |
| | | | | |
| A | 136431 | ГАЙКА — ФЛАНЦЕВАЯ, ШЕСТИГРАННАЯ, СТОПОРНАЯ, M12 × 1,75-10-A3L | | |
| B | 184587 | ШАЙБА — ПЛОСКАЯ, ВНУТР. ДИАМ. 0,5 ДЮЙМОВ × НАРУЖН. ДИАМ. 1,25 ДЮЙМОВ × ТОЛЩИНА 0,109 ДЮЙМОВ | | |
| C | 136401 | ВИНТ — С ВНУТРЕННИМ ШЕСТИГРАННИКОМ В ГОЛОВКЕ, УТОПЛЕННЫЙ TFL M12 × 1,75 × 40-10,9-AA3L | | |
| D | 184657 | БОЛТ — С ПОЛУКРУГЛОЙ ГОЛОВКОЙ И КОРОТКИМ КВАДРАТНЫМ ПОДГОЛОВКОМ M10 × 1,5 × 20-8,8-A3L | | |
| E | 135799 | ГАЙКА — ФЛАНЦЕВАЯ, ШЕСТИГРАННАЯ, СТОПОРНАЯ, M10 × 1,5-10-A3L | | |

# 28 (Дополнительное оборудование) Комплект опускания ножевых сегментов

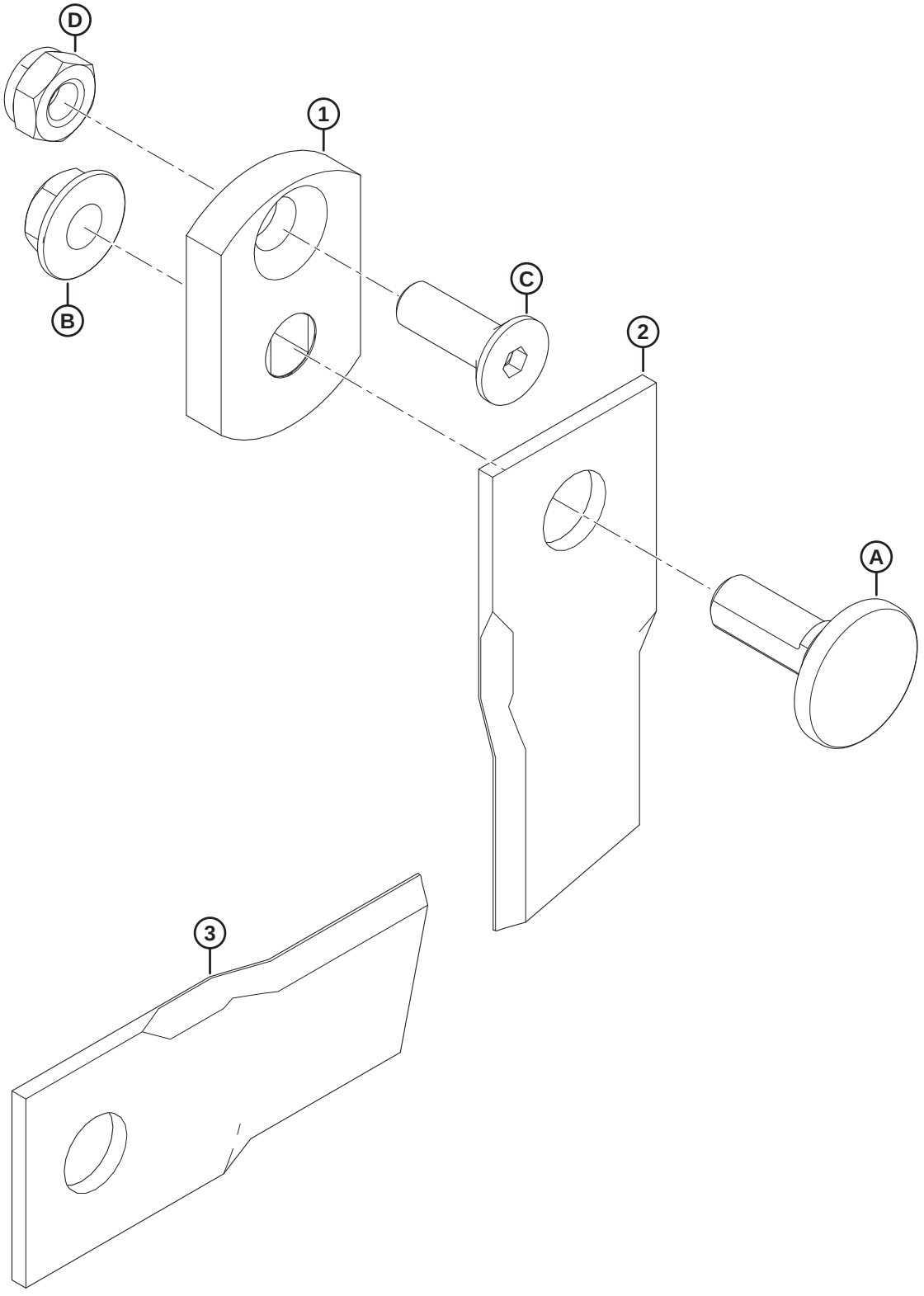

## (ДОПОЛНИТЕЛЬНОЕ ОБОРУДОВАНИЕ) КОМПЛЕКТ ОПУСКАНИЯ НОЖЕВЫХ СЕГМЕНТОВ

| Ссылка | Номер детали | Описание | Кол-во | Серийный номер |
|---|---|---|---|---|
| | 257123 | Комплект – Опускание ножевых сегментов 18° [66] | | |
| | | | | |
| 1 | 281606 | ПРОСТАВКА — НОЖЕВОЙ СЕГМЕНТ, 10 ММ | 24 | |
| 2 | 259200 | НОЖЕВОЙ СЕГМЕНТ – СКОС ВНИЗ 18° ПРОТИВ ЧАСОВОЙ СТРЕЛКИ (6 ШТ В КОМПЛЕКТЕ) | 4 | |
| 3 | 259199 | НОЖЕВОЙ СЕГМЕНТ – СКОС ВНИЗ 18° ПО ЧАСОВОЙ СТРЕЛКЕ (6 ШТ В КОМПЛЕКТЕ) | 4 | |
| | | | | |
| A | 281604 | БОЛТ — НОЖЕВОЙ СЕГМЕНТ | | |
| B | 246300 | ГАЙКА — НОЖЕВОЙ СЕГМЕНТ | | |
| C | 281605 | БОЛТ — АКСЕЛЕРАТОР | | |
| D | 246303 | ГАЙКА — АКСЕЛЕРАТОР | | |

66. Комплект включает все перечисленные детали и крепежные элементы.

# 29 (Опция) Комплект адаптации R113 SP на M205

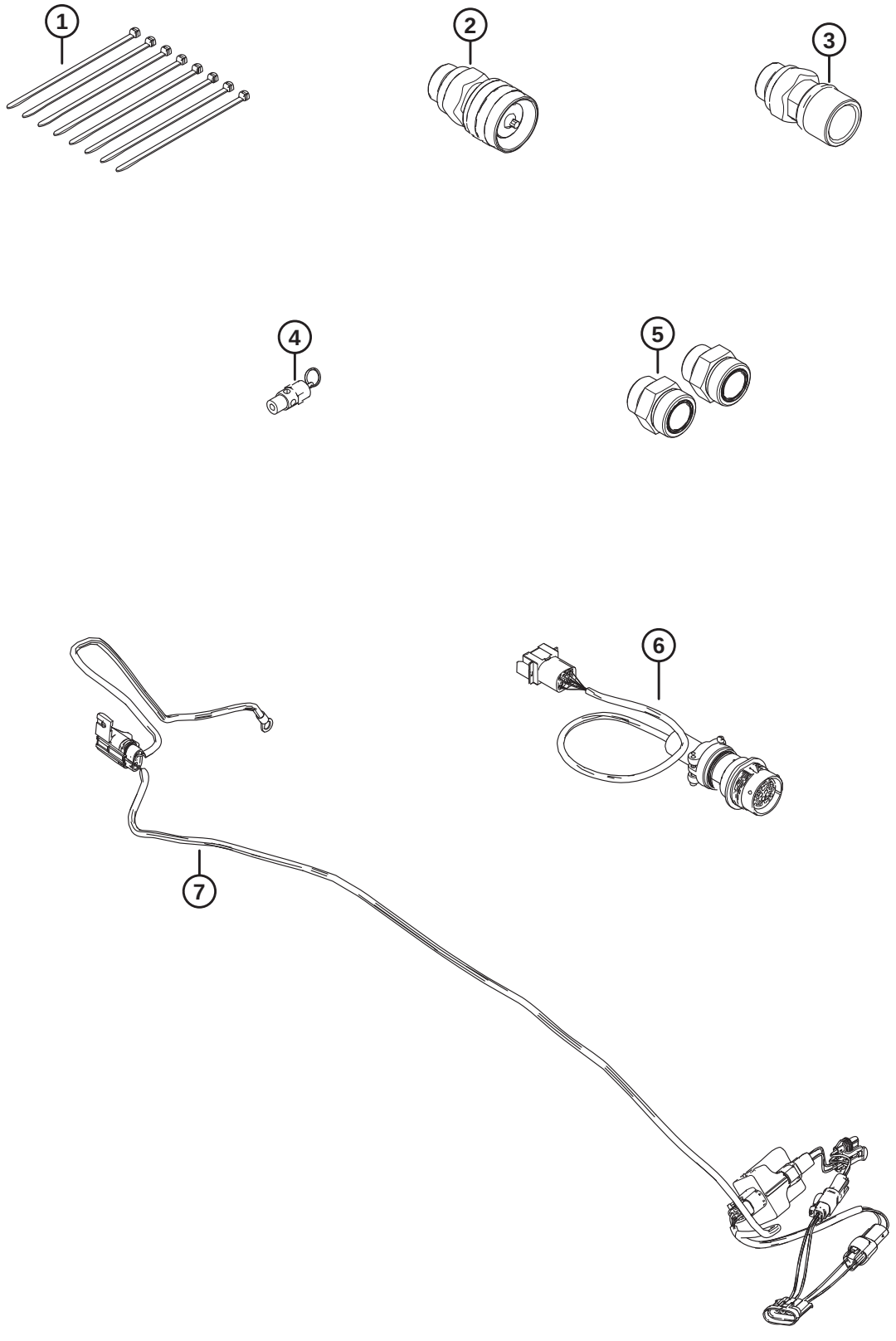

## (ОПЦИЯ) КОМПЛЕКТ АДАПТАЦИИ R113 SP НА M205

**ПРИМЕЧАНИЕ:**

Комплект адаптации необходим для дисковой жатки R113 SP, которая изначально сконфигурирована для валковой косилки M1170, для работы на самоходной валковой косилке M205.

| Ссылка | Номер детали | Описание | Кол-во | Серийный номер |
|---|---|---|---|---|
| | 257188 | КОМПЛЕКТ - ПРИСОЕДИНЕНИЕ R113 SP К M205 [67] | | |
| | | | | |
| 1 | 21763 | КРЕПЕЖНАЯ ДЕТАЛЬ – КАБЕЛЬНАЯ СТЯЖКА, ЧЕРНАЯ | 8 | |
| 2 | 138344 | МУФТА – ГИДРАВЛИЧЕСКАЯ | 1 | |
| | 135554 | УПЛОТНИТЕЛЬНОЕ КОЛЬЦО | | |
| 3 | 138345 | МУФТА – ГИДРАВЛИЧЕСКАЯ | 1 | |
| | 138344 | УПЛОТНИТЕЛЬНОЕ КОЛЬЦО | | |
| 4 | 159635 | КЛАПАН — ПРЕДОХРАНИТЕЛЬНЫЙ, 75 ФУНТ./КВ. ДЮЙМ | 1 | |
| 5 | 252232 | ФИТИНГ – ШТУЦЕР ГИДР. ЛИНИИ | 2 | |
| | 135867 | УПЛОТНИТЕЛЬНОЕ КОЛЬЦО | | |
| | 135869 | УПЛОТНИТЕЛЬНОЕ КОЛЬЦО | | |
| 6 | 256650 | ЖГУТ – R113 НА M205 | 1 | |
| 7 | 256651 | УЗЕЛ – МОДУЛЬ ШИМ И СИЛОВОЙ | 1 | |

67. В комплект входят все перечисленные детали и инструкции.

# 30 (Дополнительное оборудование) Сервисный комплект для R1

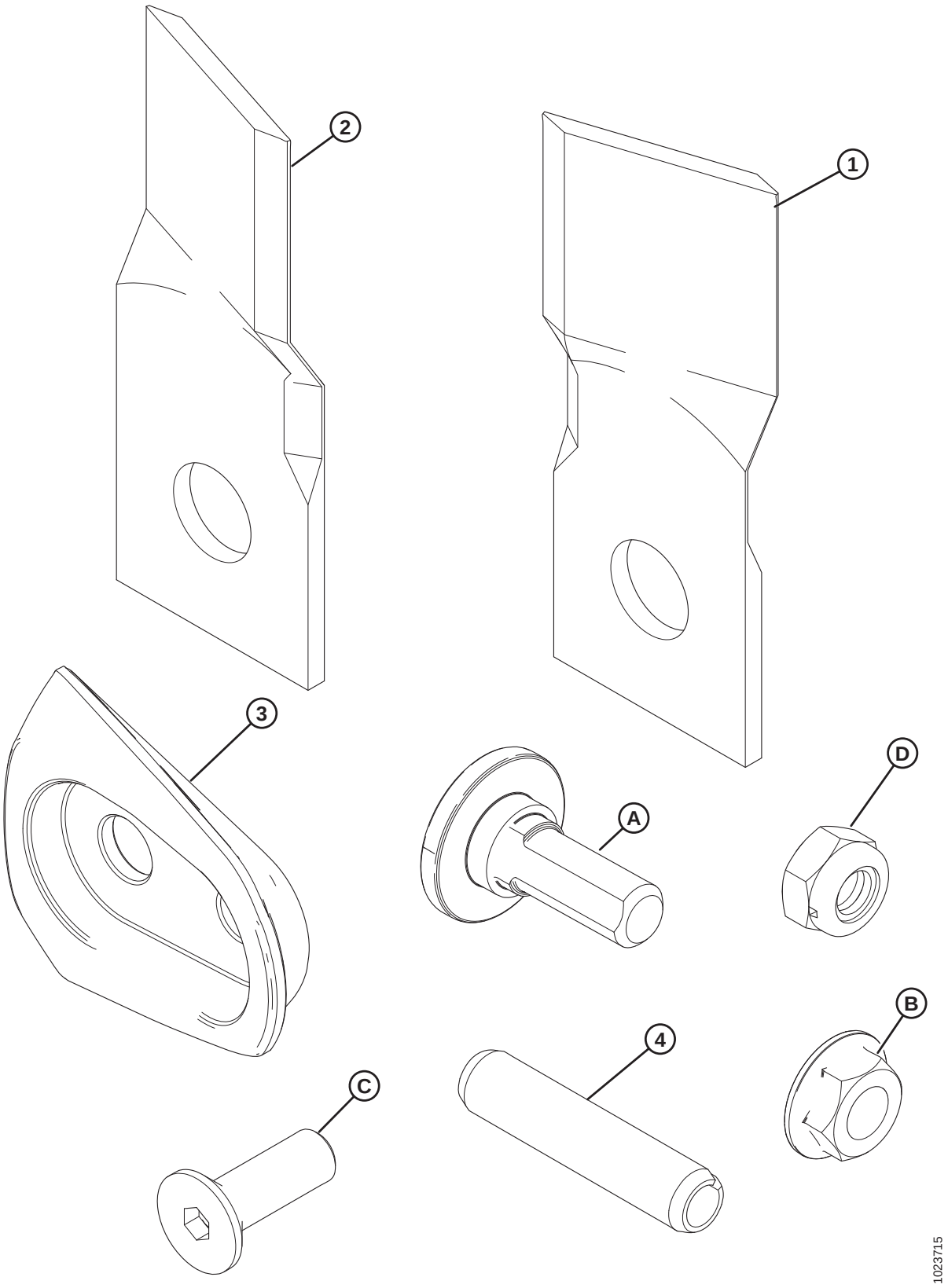

## (ДОПОЛНИТЕЛЬНОЕ ОБОРУДОВАНИЕ) СЕРВИСНЫЙ КОМПЛЕКТ ДЛЯ R1

| Ссылка | Номер детали | Описание | Кол-во | Серийный номер |
|---|---|---|---|---|
| | 259053 | КОМПЛЕКТ - ОБСЛУЖИВАНИЕ R1 [68] | | |
| | | | | |
| 1 | 259199 | НОЖЕВОЙ СЕГМЕНТ – СКОС ВНИЗ 18° ПО ЧАСОВОЙ СТРЕЛКЕ (6 ШТ В КОМПЛЕКТЕ) | 4 | |
| 2 | 259200 | НОЖЕВОЙ СЕГМЕНТ – СКОС ВНИЗ 18° ПРОТИВ ЧАСОВОЙ СТРЕЛКИ (6 ШТ В КОМПЛЕКТЕ) | 4 | |
| 3 | 247940 | ЗАЩИТНЫЙ КОЖУХ – КРЕПЕЖНЫЕ ЭЛЕМЕНТЫ ДИСКА (ПАРА) | 4 | |
| 4 | 246295 | ШТИФТ — СРЕЗНОЙ | **2** | |
| | | | | |
| A | 281604 | БОЛТ — НОЖЕВОЙ СЕГМЕНТ | | |
| B | 246300 | ГАЙКА — НОЖЕВОЙ СЕГМЕНТ | | |
| C | 281605 | БОЛТ — АКСЕЛЕРАТОР | | |
| D | 246303 | ГАЙКА — АКСЕЛЕРАТОР | | |

68. Комплект предназначен для замены всех ножевых сегментов и крепежа на дисковой жатке серии R1.

# 31 (Опция) Делители для уборки высокостебельных культур

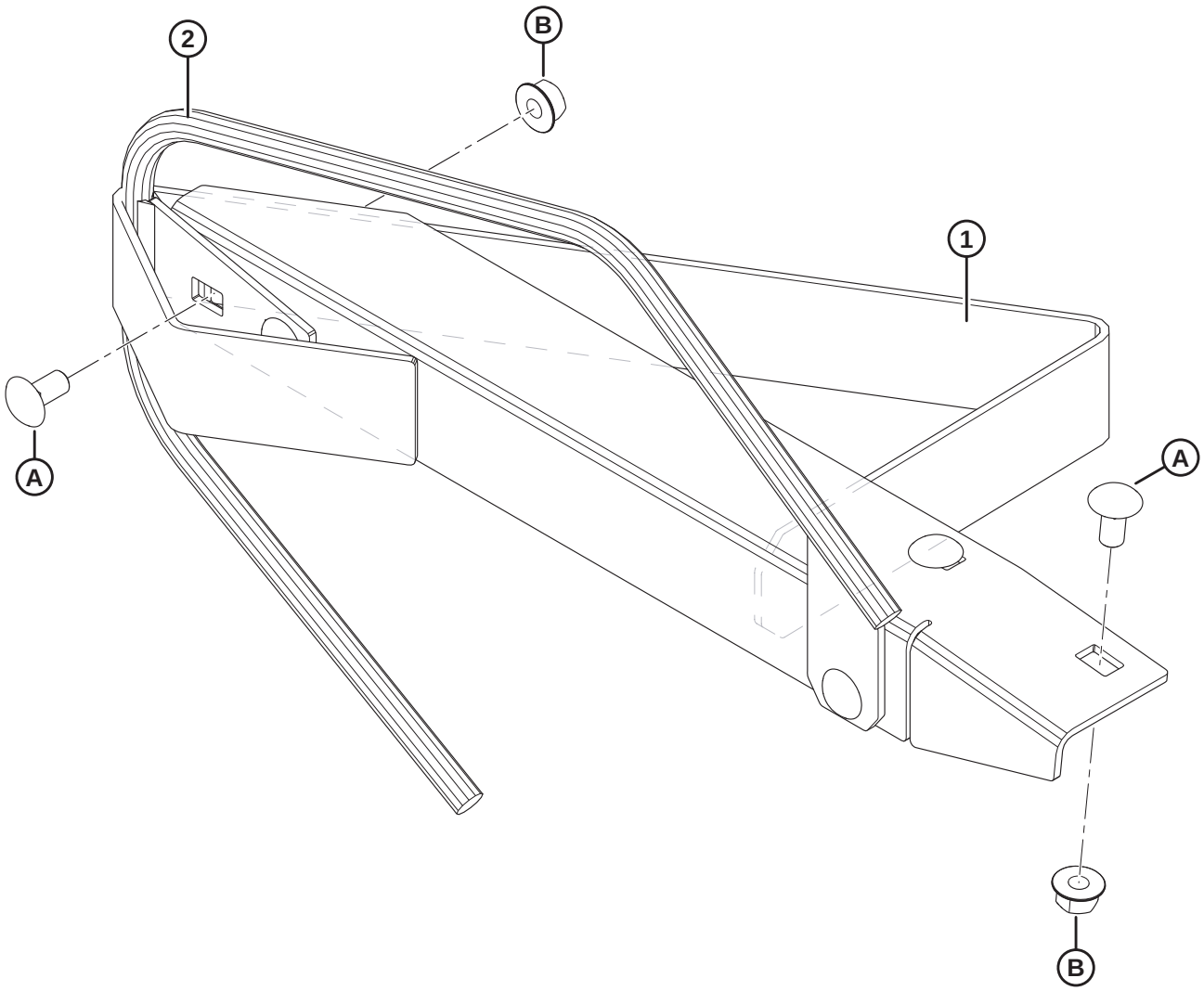


1010757

## (ОПЦИЯ) ДЕЛИТЕЛИ ДЛЯ УБОРКИ ВЫСОКОСТЕБЕЛЬНЫХ КУЛЬТУР

| Ссылка | Номер детали | Описание | Кол-во | Серийный номер |
|---|---|---|---|---|
| | B5800 | КОМПЛЕКТ – ДЕЛИТЕЛИ ДЛЯ УБОРКИ ВЫСОКОСТЕБЕЛЬНЫХ КУЛЬТУР [69] | | |
| | | | | |
| 1 | 223236 | СВАРНОЙ ЭЛЕМЕНТ ДЛЯ ДЕЛИТЕЛЯ ЛЕВЫЙ | 1 | |
| | 223248 | СВАРНОЙ ЭЛЕМЕНТ ДЛЯ ДЕЛИТЕЛЯ ПРАВЫЙ | 1 | |
| 2 | 223232 | СВАРНОЙ ЭЛЕМЕНТ ДЛЯ СТЕРЖНЯ– ДЕЛИТЕЛЬ ДЛЯ УБОРКИ КУЛЬТУР | 2 | |
| | | | | |
| A | 152439 | БОЛТ — С ПОЛУКРУГЛОЙ ГОЛОВКОЙ И КОРОТКИМ КВАДРАТНЫМ ПОДГОЛОВКОМ M12 × 1,75 × 25-8,8-A3L | | |
| B | 184697 | ГАЙКА — ШЕСТИГРАННАЯ, ФЛАНЦ. (С ЗУБЬЯМИ НА ТОРЦЕ) M12 × 1,75-8-A3L | | |

69. Комплекты можно приобрести только через отдел комплексных товаров.

# Указатель


4761 ..... 52
4762 ..... 26, 30
5113 ..... 56, 64
7782 ..... 56
13125 ..... 66
16235 ..... 46
17675 ..... 52
18588 ..... 68
18596 ..... 36, 40
18600 ..... 66
18609 ..... 64
18620 ..... 44
18635 ..... 68
18648 ..... 44, 52
18671 ..... 44, 62
19958 ..... 52
21567 ..... 72
21573 ..... 68
21582 ..... 66
21763 ..... 68, 88
21828 ..... 74
23164 ..... 78
30191 ..... 74
30228 ..... 72
30387 ..... 66
30505 ..... 58
30627 ..... 36, 40, 68, 76
30628 ..... 58, 60, 68
30632 ..... 72
30635 ..... 56
30655 ..... 58
30743 ..... 66
30753 ..... 72, 74
30836 ..... 44, 50
30905 ..... 74
30971 ..... 70
32247 ..... 62
35618 ..... 84
42592 ..... 36, 40
44209 ..... 72
44210 ..... 72
49341 ..... 64
50098 ..... 74
50155 ..... 46, 56
50186 ..... 72
50220 ..... 70
50225 ..... 66
100709 ..... 34
108172 ..... 22, 24
111528 ..... 54, 60, 64
112130 ..... 64, 66
112624 ..... 56
112866 ..... 74
112868 ..... 74
112936 ..... 74
113482 ..... 78
113799 ..... 44, 52, 56
115145 ..... 78
115146 ..... 78
115147 ..... 78
118234 ..... 36, 40
120377 ..... 72, 74
120901 ..... 64
124541 ..... 44
132117 ..... 78
132898 ..... 78
134442 ..... 72
135155 ..... 22, 24
135213 ..... 74
135233 ..... 68
135313 ..... 74
135316 ..... 74
135369 ..... 46
135408 ..... 66
135474 ..... 70
135479 ..... 74
135491 ..... 26, 30, 72, 76
135544 ..... 74
135550 ..... 70
135554 ..... 70, 88
135560 ..... 74
135657 ..... 76
135709 ..... 70
135723 ..... 52, 58, 60, 62
135734 ..... 70
135785 ..... 46, 52, 68, 76
135790 ..... 70
135799 ..... 22, 24, 36, 40, 46, 52, 56, 60, 62, 68, 76, 84
135813 ..... 44, 52
135815 ..... 56
135818 ..... 70
135852 ..... 56
135865 ..... 72
135866 ..... 72
135867 ..... 88
135869 ..... 88
135903 ..... 26, 30, 52
135945 ..... 52
135976 ..... 72
136082 ..... 22
136108 ..... 72
136122 ..... 64
136124 ..... 22, 24, 46
136132 ..... 22, 24, 60
136137 ..... 28, 32

**УКАЗАТЕЛЬ**


136141 ..... 22, 24
136143 ..... 26, 30
136151 ..... 26, 30, 36, 46
136157 ..... 22, 24
136167 ..... 68
136172 ..... 46
136178 ..... 46
136226 ..... 72
136258 ..... 72
136291 ..... 46, 56, 62
136354 ..... 72
136362 ..... 70
136401 ..... 84
136412 ..... 70
136413 ..... 70
136423 ..... 46
136428 ..... 40, 60
136431 ..... 22, 24, 26, 30, 46, 52, 56, 62, 76, 84
136438 ..... 72
136440 ..... 24, 28, 32, 46, 54, 60, 64
136485 ..... 28, 32
136650 ..... 64
136655 ..... 68
136690 ..... 64
136717 ..... 24
136832 ..... 44
136843 ..... 36, 40
136876 ..... 36, 40
136881 ..... 62
137980 ..... 52
138344 ..... 88
138345 ..... 88
139071 ..... 76
139630 ..... 68
146474 ..... 62
148645 ..... 36, 40
148798 ..... 22, 24
148799 ..... 26, 30
149183 ..... 56
149342 ..... 66
149399 ..... 44
150454 ..... 66
150487 ..... 74
150595 ..... 70
150871 ..... 34
150879 ..... 74
152439 ..... 54, 92
152520 ..... 58
152655 ..... 28, 32, 36, 40, 68
152668 ..... 38, 42
152685 ..... 26, 30
152730 ..... 36, 40
159635 ..... 88
163585 ..... 74
166466 ..... 78
166747 ..... 54
174858 ..... 64
181511 ..... 58
184371 ..... 78
184372 ..... 78
184385 ..... 78
184462 ..... 72
184587 ..... 84
184596 ..... 54, 62
184641 ..... 36, 40
184657 ..... 36, 40, 84
184659 ..... 62
184662 ..... 54
184667 ..... 46, 76
184669 ..... 46, 54
184672 ..... 22, 24
184673 ..... 22, 24
184675 ..... 46, 54
184678 ..... 48, 58
184681 ..... 22, 24, 46
184697 ..... 92
184699 ..... 48
184701 ..... 56
184711 ..... 22, 24, 38, 42, 58, 60, 68, 76
184712 ..... 36, 40
184714 ..... 22, 24, 46, 54, 56, 62
184717 ..... 58, 60
190546 ..... 78
194026 ..... 70
194033 ..... 74
194082 ..... 74
194389 ..... 74
194465 ..... 78
194466 ..... 78
198329 ..... 44
198610 ..... 70
203547 ..... 68
206482 ..... 68
221765 ..... 44
221768 ..... 44
221769 ..... 44
221937 ..... 44
221938 ..... 44
221997 ..... 56
222028 ..... 56
222269 ..... 26, 30
222291 ..... 26, 30
222658 ..... 44
222664 ..... 44
222988 ..... 44
223014 ..... 52
223232 ..... 92
223236 ..... 92
223248 ..... 92
223406 ..... 44

223467 ..... 44
224039 ..... 52
224313 ..... 36, 40
224320 ..... 60
224327 ..... 60
224471 ..... 40
224562 ..... 56
224605 ..... 56
224686 ..... 36, 40
224761 ..... 62
224762 ..... 62
224869 ..... 52
224977 ..... 52
236535 ..... 70
236538 ..... 70
236634 ..... 70
236684 ..... 70
236994 ..... 34
238015 ..... 4, 8
238016 ..... 4, 8
238026 ..... 14, 18
238031 ..... 14, 18
238032 ..... 14, 18
238054 ..... 56
238147 ..... 22, 24
238195 ..... 18
245966 ..... 56
246175 ..... 52
246198 ..... 62
246224 ..... 52
246236 ..... 2, 6
246266 ..... 52
246291 ..... 10, 14, 18
246293 ..... 2, 6
246294 ..... 2, 6
246295 ..... 2, 6, 90
246299 ..... 10
246300 ..... 10, 14, 20, 86, 90
246301 ..... 10
246303 ..... 10, 14, 20, 86, 90
246305 ..... 10, 14, 18
246307 ..... 2, 6
246308 ..... 2, 6
246309 ..... 2, 6
246310 ..... 4, 8
246311 ..... 4, 8
246312 ..... 10, 16, 20
246313 ..... 4, 8
246314 ..... 22, 24
246315 ..... 2, 6
246316 ..... 2, 6
246318 ..... 4, 8
246328 ..... 2, 6
246330 ..... 2, 6
246331 ..... 2, 6
246332 ..... 4, 8, 10, 16, 20
246346 ..... 36, 40
246352 ..... 84
246355 ..... 52
246388 ..... 36, 40
246413 ..... 36, 40
246424 ..... 44
246583 ..... 56
246612 ..... 2, 6
246613 ..... 2, 6
246614 ..... 2, 6
246615 ..... 4, 8
246617 ..... 2, 6
246622 ..... 2, 6
246623 ..... 2, 6
246624 ..... 2, 6
246625 ..... 4, 8
246627 ..... 2, 6
246628 ..... 4, 8
246630 ..... 4, 8
246631 ..... 2, 6
246632 ..... 2, 6
246633 ..... 12, 16, 20
246687 ..... 26
246691 ..... 26
246747 ..... 44
246748 ..... 44
246751 ..... 44
246752 ..... 44
246770 ..... 26
246799 ..... 44
246844 ..... 46
246845 ..... 56, 60
246847 ..... 46
246872 ..... 4, 8
246874 ..... 36, 40
246876 ..... 36, 40
246882 ..... 12, 16, 20
246896 ..... 80, 82
246897 ..... 80, 82
246902 ..... 78
246952 ..... 12, 16, 20
246956 ..... 78
246959 ..... 78
246991 ..... 4, 8
246997 ..... 80, 82
247103 ..... 26, 30
247120 ..... 26, 30
247121 ..... 26, 30
247122 ..... 26, 30
247167 ..... 78
247183 ..... 50
247184 ..... 50
247185 ..... 50
247186 ..... 50

**УКАЗАТЕЛЬ**


247187 ..... 50
247188 ..... 50
247189 ..... 50
247190 ..... 50
247191 ..... 50
247192 ..... 50
247193 ..... 50
247194 ..... 50
247195 ..... 50
247196 ..... 50
247197 ..... 50
247198 ..... 50
247199 ..... 50
247206 ..... 22, 24
247231 ..... 78
247242 ..... 10
247243 ..... 10
247259 ..... 46
247265 ..... 50
247275 ..... 52
247307 ..... 46
247309 ..... 46
247315 ..... 84
247323 ..... 52
247420 ..... 46
247433 ..... 52
247616 ..... 2, 6
247693 ..... 62
247828 ..... 46
247832 ..... 44
247856 ..... 44
247923 ..... 2, 6
247924 ..... 2, 6
247936 ..... 2, 6
247937 ..... 2, 6
247940 ..... 10, 14, 18, 90
252219 ..... 54
252232 ..... 88
252640 ..... 74
252688 ..... 72
256024 ..... 62
256029 ..... 62
256046 ..... 66
256047 ..... 66
256054 ..... 62
256108 ..... 70
256109 ..... 70
256110 ..... 70
256192 ..... 56
256199 ..... 56
256203 ..... 74
256204 ..... 74
256240 ..... 74
256241 ..... 74
256246 ..... 64
256272 ..... 56
256292 ..... 74
256315 ..... 74
256324 ..... 74
256331 ..... 80
256332 ..... 82
256333 ..... 80
256334 ..... 82
256335 ..... 74
256338 ..... 68
256352 ..... 26, 30
256371 ..... 26, 30
256372 ..... 26, 30
256404 ..... 52
256405 ..... 52
256408 ..... 26
256409 ..... 36, 40
256412 ..... 36, 40
256416 ..... 26
256442 ..... 60
256497 ..... 46
256503 ..... 36
256504 ..... 36, 40
256507 ..... 36, 40
256508 ..... 40
256516 ..... 64
256545 ..... 68
256546 ..... 52
256547 ..... 52
256573 ..... 46
256574 ..... 46
256580 ..... 44
256581 ..... 46
256582 ..... 26, 30
256584 ..... 68
256585 ..... 74
256586 ..... 70
256612 ..... 52
256621 ..... 70
256633 ..... 36, 40
256640 ..... 56
256641 ..... 56
256650 ..... 88
256651 ..... 88
257028 ..... 68
257033 ..... 34
257042 ..... 34
257043 ..... 34
257044 ..... 34
257049 ..... 34
257052 ..... 34
257053 ..... 34
257054 ..... 34
257055 ..... 34
257056 ..... 34

257058 ..... 34
257061 ..... 34
257062 ..... 34
257063 ..... 34
257064 ..... 34
257085 ..... 18
257086 ..... 18
257089 ..... 34
257090 ..... 34
257093 ..... 56
257096 ..... 22, 24
257112 ..... 62
257123 ..... 86
257125 ..... 34
257126 ..... 34
257127 ..... 34
257128 ..... 34
257149 ..... 72
257150 ..... 34, 76
257162 ..... 34
257174 ..... 26, 30, 34
257186 ..... 66
257187 ..... 26, 30, 34
257188 ..... 88
257190 ..... 78
259048 ..... 2, 6
259053 ..... 90
259099 ..... 10, 16, 20
259100 ..... 12, 16, 20
259115 ..... 30
259116 ..... 30
259139 ..... 26, 30
259142 ..... 26, 30
259199 ..... 14, 18, 86, 90
259200 ..... 14, 18, 86, 90
259518 ..... 10, 14
272233 ..... 72
272251 ..... 72
280504 ..... 18
281073 ..... 56, 60
281315 ..... 56, 60
281324 ..... 44
281325 ..... 44
281338 ..... 52
281339 ..... 52
281366 ..... 14, 18
281367 ..... 14, 18
281370 ..... 14, 18
281378 ..... 26
281446 ..... 10
281447 ..... 10
281489 ..... 30
281493 ..... 30
281497 ..... 30
281500 ..... 30
281582 ..... 52
281583 ..... 52
281604 ..... 14, 20, 86, 90
281605 ..... 14, 20, 86, 90
281606 ..... 14, 18, 86
281609 ..... 10, 14, 18
281644 ..... 56
281695 ..... 56
281697 ..... 20
281753 ..... 10
281818 ..... 52
281965 ..... 10
281966 ..... 10, 14, 18
281967 ..... 10, 14, 18
281986 ..... 56
302204 ..... 78
304865 ..... 78
307175 ..... 2, 6
307211 ..... 44, 50
307889 ..... 44
320225 ..... 22, 24, 46
320226 ..... 22, 24, 26, 30, 46, 54, 60
325683 ..... 22, 24
338800 ..... 20

## B

B5800 ..... 92
B5818 ..... 60
B6272 ..... 74
B6557 ..... 44
B6558 ..... 44
B6621 ..... 70

MacDon

ЗАКАЗЧИКИ
**MacDon.com**

ДИЛЕРЫ
**Portal.MacDon.com**

Товарные знаки на продукции являются товарными знаками ее соответствующих производителей и (или) дистрибьюторов.

Отпечатано в Канаде.