FD75
Жатка комбайна FlexDraper®

Каталог запчастей

214611 Редакция A

Перевод оригинальной инструкции

Сделано по технологии MacDon FLEX-FLOAT™

Специалисты в уборке урожая

Гибкая жатка FD75® Жатка для комбайнов

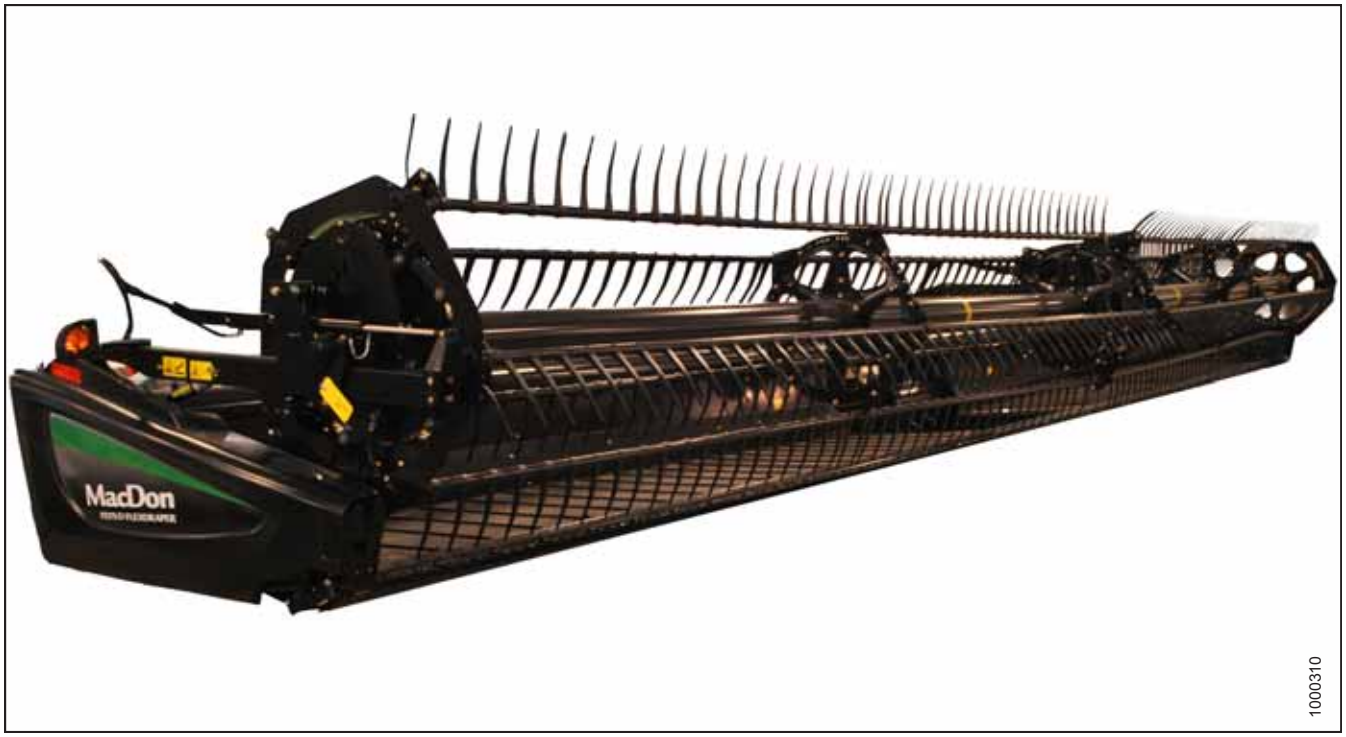

Опубликовано: февраля 2018 г.

ПРИМЕЧАНИЕ:

Постоянно обновляйте публикации MacDon. Самую последнюю редакцию можно загрузить с нашего веб-сайта (*www.macdon.com*) или с сайтов для наших дилеров (*https://portal.macdon.com*) (требуется регистрация).

Каталог также выпускается на французском, португальском, русском и испанском языках. Последнюю редакцию можно загрузить с нашего международного веб-сайта MacDon (*www.macdon.com/world*) или с нашего сайта для дилеров (*https://portal.macdon.com*) (требуется логин).

Введение

В этом каталоге перечислены все запасные части к гибкой жатке MacDon FD75, которые можно заказать® .

При заказе обязательно указывайте соответствующий номер запчасти. Некоторые детали зависят от размера жатки; убедитесь, что вы заказали деталь с правильным номером для вашего устройства.

Жирный шрифт используется для обозначения изменений, внесенных в текущей версии документа. В каждой новой редакции каталога предыдущие изменения будут переписаны обычным шрифтом.

В данном каталоге правая сторона (RH) и левая сторона (LH) определяются с сиденья оператора в комбайне. Для обозначения переднего расположения на рисунках иногда используется стрелка, как показано ниже.

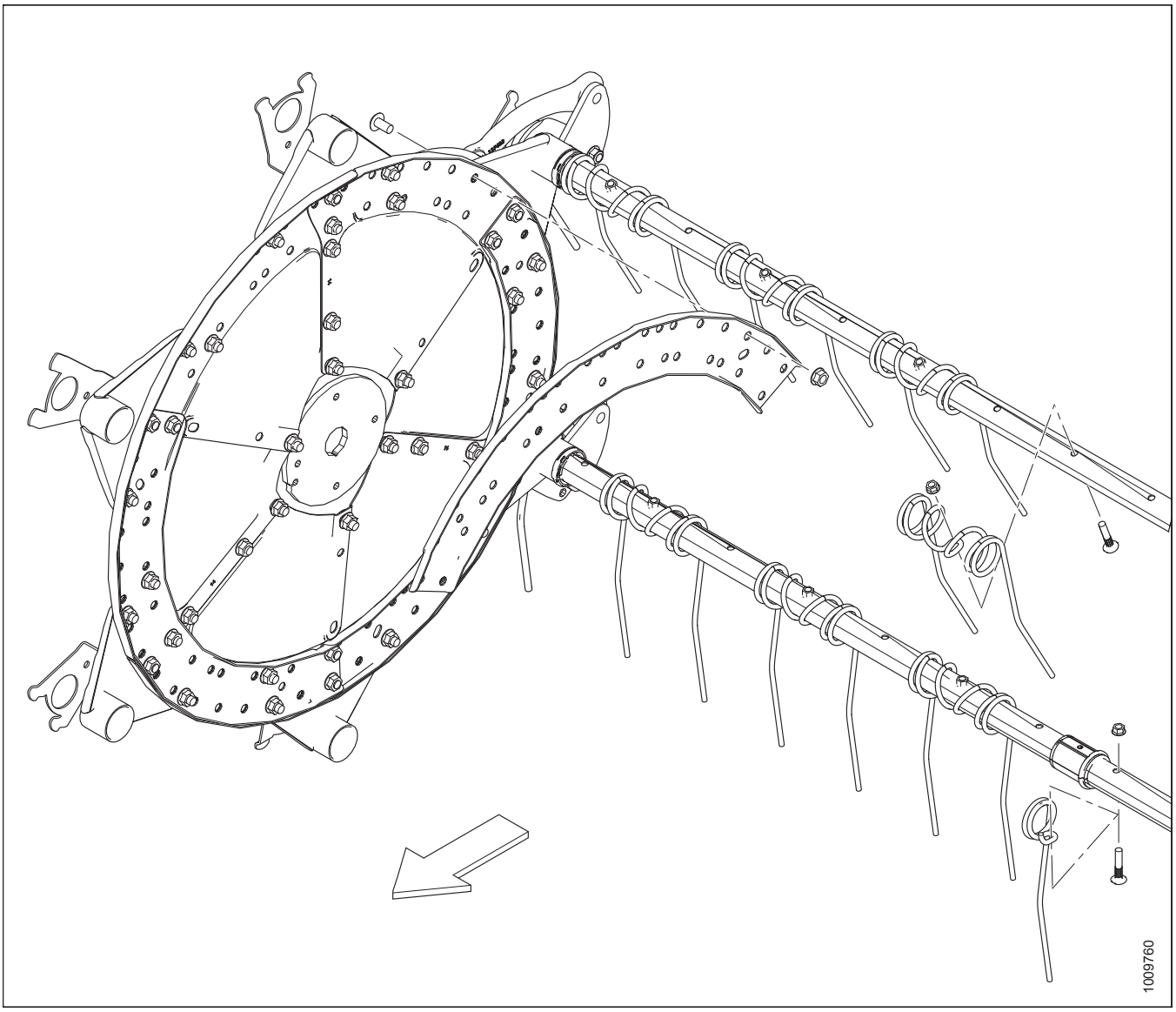

ПРИМЕЧАНИЕ:

Конкретные детали жгута проводов см. в каталоге деталей электрического разъема (MD № 169641).

Сокращения

A/R – по мере необходимости (изменение количества)
ASSY – в сборе
BHRN – полукруглая головка с ребристым подголовком
C/W – в комплекте с
CCW – против часовой стрелки
CW – по часовой стрелке
CSK – утопленный
DK – двойной нож
DT – деформированная резьба
FLG – фланец
HDR – жатка
HYD – гидравлический
GS – семенник трав
MFA – ручное перемещение в продольном направлении
I.D. – внутренний диаметр
LG – длиной
LH – левосторонний (определяется относительно положения оператора, находящегося лицом вперед по ходу)
HFA – гидравлический привод продольного перемещения
NC – американская нормальная крупная резьба
NF – американская нормальная мелкая резьба
NSS – не поставляется отдельно
НД – наружный диаметр
OPT – дополнительно
PT – прицепная косилка-плющилка
REF – для ссылки, номер детали, указанный в другом месте каталога
RH – правосторонний (определяется относительно положения оператора, находящегося лицом по ходу)
RHSN – болт с полукруглой головкой и квадратным подголовком
RHSSN – болт с полукруглой головкой и коротким квадратным подголовком
SER – зубчатый
SMV – медленно движущееся транспортное средство (МДТ)
SK – одинарный нож
SP – самоходная косилка/жатка
SPI – количество зубцов на дюйм (сегменты ножа)
UDK – двойной нож несинхронизованный

Разделения серийного номера

Сторона серийного номера, которая содержит тире (–), определяет использование детали «до» или «после» указанного серийного номера.

Пример

- –162249 используется на машинах вплоть до и включая серийный номер 166249.
- 166250– используется на машинах включая серийный номер 166250 и после него.

Краткое описание изменений – FD75 (214611, ред. A)

В списке перечислены изменения, внесенные в предыдущую редакцию (214085, ред. A).

Раздел	Описание изменения	Только для внутреннего пользования
ВЕСЬ ДОКУМЕНТ	Добавлена информация к описаниям данного перечня. Приведена в порядок/исправлена вся требуемая информация в перечнях, примечаниях и сносках. Изменена структура глав, в необходимых случаях изменены названия. Приведены в порядок рисунки.	Технические издания
1 Рама жатки, делители и щитки, страница 1	Внесено исправление в виде замены указанного ранее в каталоге винта (F) на болт 113814.	Тех. публ. Запчасти
2 Гибкие петли и верхнее соединение рамы, страница 7	Добавлены наконечник петли 120662 и подкладная планка под петлю 120663, обозначенные ранее сервисным кодом 4. Болт с квадратным подголовком 2 дюйма 135164 заменен на болт с квадратным подголовком 1,75 дюйма 252517. Плоская шайба 18601, пружинная стопорная шайба 18640 и свободно навинчиваемая гайка 18593 заменены на шайбу Nordlock 176009 и стопорную гайку 18689. На рисунок и в перечень добавлен приспособление – ключ для сварки (229510). Обновлены рисунки с 1000398 по 1022652 для отражения изменений.	Опора ECN 55068
Противорежущие пальцы и прижимы – жатки с одинарными ножами	В целях ясности изложения одна из глав удалена и заменена двумя отдельными главами. См. оглавление ниже.	Тех. публ. Запчасти
4 Противорежущие пальцы, прижимы и износные пластины – одинарный нож, справа, страница 15	Создана новая глава с новым рисунком (1020258) с описанием одинарного ножа на правой стороне.	Тех. публ. Запчасти
5 Противорежущие пальцы, прижимы и износные пластины – с одинарным ножом, посредине и слева, страница 17	Создана новая глава с новым рисунком (1020225) с описанием одинарного ножа в средней части и на левой стороне.	Тех. публ. Запчасти
Противорежущие пальцы и прижимы – жатки с двойными ножами	В целях ясности изложения одна из глав удалена и заменена двумя отдельными главами. См. оглавление ниже.	Тех. публ. Запчасти
6 Противорежущие пальцы, прижимы и износные пластины – двойной нож, справа, страница 21	Создана новая глава с новым рисунком (1020202) с описанием двойного ножа на правой стороне.	Тех. публ. Запчасти
	Болт 120480 заменен на 279575.	ECN 53818
7 Противорежущие пальцы, прижимы и износные пластины – двойной нож, посредине и слева, страница 23	Создана новая глава с новым рисунком (1020203) с описанием двойного ножа в средней части и на левой стороне.	Тех. публ. Запчасти
8 Компоненты ножа и его головки, страница 25	Каталожные номера комплектов 118482 и 118483 заменены на 279996 и 279997. В целях более точного описания комплектов фразы сегменты с мелкими зубьями 90°» и сегменты с крупными зубьями 90°» заменены на сегменты с мелкими зубьями с перекрытием по центру» и сегменты с крупными зубьями с перекрытием по центру». В описание комплектов добавлены сноски с описанием деталей, входящих в комплект.	ECN 54397 Запчасти
	Сегменты с крупными зубьями поз. 174847 (кол-во 25 шт.) и поз. 174846 (кол-во 25 шт.) заменены на поз. 279851 (кол-во 10 шт.) и поз. 279999 (кол-во 10 шт.). Сегменты с мелкими зубьями поз. 174856 (кол-во 25 шт.) и поз. 174855 (кол-во 25 шт.) заменены на поз. 279850 (кол-во 10 шт.) и поз. 279848 (кол-во 10 шт.).	ECN 54108 ECN 54650
	Уточнено описание и добавлена сноска в описание комплекта уплотнений 113222.	Проектирование

Раздел	Описание изменения	Только для внутреннего пользования
9 Сегментированные ножи – жатки с одинарными ножами, сегменты с мелкими зубьями, страница 29	В целях совместимости с новой редакцией онлайн-каталога запчастей EZ изменена структура таблицы.	Технические издания
10 Сегментированные ножи – жатки с одинарными ножами, сегменты с крупными зубьями, страница 31	В целях совместимости с новой редакцией онлайн-каталога запчастей EZ изменена структура таблицы.	Технические издания
11 Сегментированные ножи – жатки с двойными ножами, сегменты с мелкими зубьями, страница 33	В целях совместимости с новой редакцией онлайн-каталога запчастей EZ изменена структура таблицы.	Технические издания
12 Сегментированные ножи – жатки с двойными ножами, сегменты с крупными зубьями, страница 37	В целях совместимости с новой редакцией онлайн-каталога запчастей EZ изменена структура таблицы.	Технические издания
13 Привод ножа – жатки с одинарными ножами и несинхронизованными двойными ножами, страница 41	Каталожный номер шкива в сборе МКШ (механизма качающейся шайбы) 174981 заменен на 252752. Добавлена сноска с указанием деталей узла. В рисунок и перечень добавлен болт 21406 (W), который был ранее неверно обозначен на рисунке. Обновлены рисунки с 1009387 по 1022843 для отражения изменений.	ECN 53151
	Обновлено описание электродвигателя 174217 и добавлена гайка 137375 в качестве обслуживаемой детали.	Детали
16 Редуктор привода ножа, страница 49	Изменена нумерация перечня и сносок рисунков, чтобы добавить отсутствовавший пункт № 6. Обновлены рисунки с 1016902 по 1022991 для отражения изменений.	Технические издания
17 Деки привода боковых полотен, страница 51	С рисунка и из перечня удалена шайба 184593. Обновлены рисунки с 1018251 по 1022740 для отражения изменений.	ECN 54732
	Каталожный номер сварного рычага 174097 заменен на 253160. Каталожный номер приводного ролика в сборе 174694 заменен на 255383.	ECN 54849
18 щитки полотна, страница 57	В целях ясности изложения и удаления текста с изображения обновлен рисунок с 1000473 по 1022953.	Технические издания
20 Мотовило – жатки со сдвоенным мотовилом (30–45-футовые), страница 61	Таблица с количественными значениями (таблица 18.1) удалена и заменена сносками. Таблицы, кроме тех, что представляют собой перечни, не применимы к каталогам запчастей для использования с новой редакцией запчастей EZ. Перечень и сноски упорядочены, структурированы и исправлены.	Технические издания
	Комплекты B5278 и B5279 удалены, так как они используются на моделях D60/FD70, но не на модели FD75.	Технические издания
	В перечень добавлена модификация с 9 планками.	
	Каталожный номер винта 137627 заменен на 252687. Каталожный номер подшипника 137294 заменен на 273265 (см. сноску). В перечень добавлен подшипник 273265.	ECN 54187
	Над перечнем запчастей добавлено примечание для указания правых и левых компонентов мотовила на рисунке.	Детали

Раздел	Описание изменения	Только для внутреннего пользования
20 Мотовило – жатки со сдвоенным мотовилом (30–45-футовые), страница 61	В перечень добавлен хвостовой палец правого мотовила 164894 (поз. № 5) и палец со стороны эксцентрика левого мотовила 164895 (поз. № 30). Обновлено описание пальца со стороны эксцентрика 245084 (поз. № 4), добавлены слова ПРАВОЕ МОТОВИЛО. Исправлено количество планок поз. 245084 и 164894 с 10/12 на 5/6. В перечень добавлены хвостовой палец левого мотовила 245083, поз. № 31, швеллер диска эксцентрика 137532, поз. № 32 и центральные трубы, поз. № 33. Обновлена таблица с количественными значениями для поз. № 5 и 31.	Проектирование
	В целях ясности изложения изменены сноски в описании граблин.	
	В описание пальцев 137519 и 137754 добавлено определение КОНЦЕНТРИЧЕСКИЙ.	
	В целях ясности изложения внесены добавления в описания 164894 (ПРАВОЕ МОТОВИЛО), 164895 (ЛЕВОЕ МОТОВИЛО), 245083 (ЛЕВОЕ МОТОВИЛО) И 245084 (ПРАВОЕ МОТОВИЛО).	
	Обновлены рисунки с 1000476 по 1022947 для отражения изменений.	Технические издания
21 Компоненты боковых щитков мотовила, страница 69	В целях совместимости с новой редакцией онлайн-каталога запчастей EZ изменена структура таблицы.	Технические издания
22 Компоненты мотовила – центральный рычаг, сдвоенное мотовило, страница 71	Каталожный номер опоры 164900 заменен на 253092.	ECN 52181 ECN 55438
23 Компоненты привода мотовила – внешние рычаги, страница 77	Каталожные номера опор 164920 и 164914 заменены на 253114 и 279255, а затем на 279979 и 253290.	ECN 52181 ECN 54558 ECN 55438
24 Опорные рычаги и подъемные цилиндры мотовила, страница 81	Каталожный номер рычага в сборе 125241 заменен на 255282. Добавлена сноска с указанием деталей узла. Каталожный номер сварной вилки 145656 заменен на 253412.	ECN 55006
25 Гидравлические линии мотовила, страница 85	В перечень и на рисунок добавлены 1 кабелепровод 26671 (№ 30) и 2 кабельные стяжки 49232. Обновлены рисунки с 1018258 по 1022651 для отражения изменений.	ECN 53304
	Каталожный номер гидравлической линии 123618 заменен на 253773.	ECN 54321
	Каталожный номер гидравлической линии 253773 вновь изменен на старый номер 123618. Чертеж ECN 54321 исключен.	ECN 54916
28 Наклейки и отражатели, страница 95	Каталожный номер наклейки «Опасность от мотовила» 174432 заменен на 131393.	ECN 55006
36 Делители для скашивания риса (дополнительное оборудование), страница 113	На рисунок добавлена кабельная стяжка 21763. Обновлены рисунки с 1005115 по 1022974 для отражения изменений.	Технические издания
37 Камнеуловитель (дополнительное оборудование), страница 115	В целях совместимости с новой редакцией онлайн-каталога запчастей EZ изменена структура таблицы.	Технические издания
40 Комплект для транспортировки на малой скорости – электропроводка сцепного устройства (дополнительное оборудование), страница 121	В перечень добавлен комплект B5594.	Проектирование
	Обозначения крепежных деталей D и E исправлены, так как они были приведены не в алфавитном порядке.	Детали
41 Комплект для транспортировки на малой скорости – транспортировочное сцепное устройство	В перечень добавлен комплект B5595, к описанию Г-образного штифта в сборе 144415 добавлена сноска.	Проектирование

Раздел	Описание изменения	Только для внутреннего пользования
(дополнительное оборудование), страница 123		
42 Комплект для транспортировки на малой скорости – детали колес и опор (дополнительное оборудование), страница 127	Каталожный номер B6156 заменен на B6449. Каталожные номера шарниров 144990 и 144991 заменены на 294036 и 294037. Каталожные номера трубчатых осей в сборе 220562 и 220575 заменены на 294091 и 294094.	ECN 54178
	Уточнено описание опоры 125256. К описанию Г-образного штифта в сборе 144415 добавлена сноска с указанием деталей узла.	Проектирование
43 Стабилизирующие колеса (дополнительное оборудование), страница 137	Исправлены описания конических подшипников 30517, 21376 и подшипников с наружным кольцом 7900, 30516.	Детали
44 Стабилизирующие колеса – дополнительные (дополнительное оборудование), страница 141	Исправлены описания конических подшипников 30517, 21376 и подшипников с наружным кольцом 7900, 30516.	Детали
45 Комплект переоборудования на сдвоенные противорежущие пальцы (дополнительное оборудование), страница 143	Добавлена новая глава с новым рисунком 1019739.	Детали B5009(F)
46 Комплект усиления граблин мотовила (дополнительное оборудование), страница 145	Над перечнем деталей добавлено примечание с указанием половин с 5 и 6 планками на рисунке.	Опора
	Каталожный номер втулки граблины (поз. № 2) изменен с 137539 на 220939, поз. 137599 не обслуживается отдельно. Для втулки 137539 предусмотрен сервисный код 5, она обслуживается при помощи поз. 220939 (коробка 25 шт.). В целях разъяснения возможности обслуживания добавлена сноска.	Детали
	Каталожный номер хомута втулки граблины (поз № 5) изменен с 137983 на 220941, поз. 137983 не обслуживается отдельно. Для хомута 137983 предусмотрен сервисный код 5, он обслуживается при помощи поз. 220941 (коробка 5 шт.). В целях разъяснения возможности обслуживания добавлена сноска.	
	В целях совместимости с новой редакцией онлайн-каталога запчастей EZ изменена структура таблицы.	Технические издания

ОГЛАВЛЕНИЕ

Введение i
Сокращения ii
Разделения серийного номера iii
Краткое описание изменений – FD75 (214611, ред. A) iv

1 Рама жатки, делители и щитки 1
2 Гибкие петли и верхнее соединение рамы 7
3 Балансировочный механизм 11
4 Противорежущие пальцы, прижимы и износные пластины – одинарный нож, справа 15
5 Противорежущие пальцы, прижимы и износные пластины – с одинарным ножом, посредине и слева 17
6 Противорежущие пальцы, прижимы и износные пластины – двойной нож, справа 21
7 Противорежущие пальцы, прижимы и износные пластины – двойной нож, посредине и слева 23
8 Компоненты ножа и его головки 25
9 Сегментированные ножи – жатки с одинарными ножами, сегменты с мелкими зубьями 29
10 Сегментированные ножи – жатки с одинарными ножами, сегменты с крупными зубьями 31
11 Сегментированные ножи – жатки с двойными ножами, сегменты с мелкими зубьями 33
12 Сегментированные ножи – жатки с двойными ножами, сегменты с крупными зубьями 37
13 Привод ножа – жатки с одинарными ножами и несинхронизованными двойными ножами 41
14 Гидравлический привод ножа – жатка с одинарным ножом 45
15 Гидравлический привод ножа – жатка с двойным ножом 47
16 Редуктор привода ножа 49
17 Деки привода боковых полотен 51
18 щитки полотна 57
19 Привод полотняной жатки – ручное перемещение столов 59
20 Мотовило – жатки со сдвоенным мотовилом (30–45-футовые) 61
21 Компоненты боковых щитков мотовила 69
22 Компоненты мотовила – центральный рычаг, сдвоенное мотовило 71
23 Компоненты привода мотовила – внешние рычаги 77
24 Опорные рычаги и подъемные цилиндры мотовила 81
25 Гидравлические линии мотовила 85
26 Компоненты электрической системы 91
27 Детали крепления адаптера 93
28 Наклейки и отражатели 95
29 Наклейки – идентификация изделия 99
30 Наклейки – французский язык 101
31 Наклейки – португальский язык 103
32 Наклейки – русский язык 105
33 Наклейки – испанский язык 107
34 Комплект быстрого переоборудования мотовила для сбора разных зерновых культур (дополнительное оборудование) 109

35 Комплект концевых пальцев мотовила (дополнительное оборудование) 111
36 Делители для скашивания риса (дополнительное оборудование) 113
37 Камнеуловитель (дополнительное оборудование) 115
38 Комплект короткого крепления для центрального рычага мотовила/защелок делителя (дополнительное оборудование) 117
39 Копирующие башмаки – на концах и в центре (дополнительное оборудование) 119
40 Комплект для транспортировки на малой скорости – электропроводка сцепного устройства (дополнительное оборудование) 121
41 Комплект для транспортировки на малой скорости – транспортировочное сцепное устройство (дополнительное оборудование) 123
42 Комплект для транспортировки на малой скорости – детали колес и опор (дополнительное оборудование) 127
43 Стабилизирующие колеса (дополнительное оборудование) 137
44 Стабилизирующие колеса – дополнительные (дополнительное оборудование) 141
45 Комплект переоборудования на сдвоенные противорежущие пальцы (дополнительное оборудование) 143
46 Комплект усиления граблин мотовила (дополнительное оборудование) 145
47 Верхний поперечный шнек (дополнительное оборудование) 147
48 Верхний поперечный шнек (высокопроизводительный) (дополнительное оборудование) 153
49 Вертикальный нож (дополнительное оборудование) 159
Указатель 167

1 Рама жатки, делители и щитки

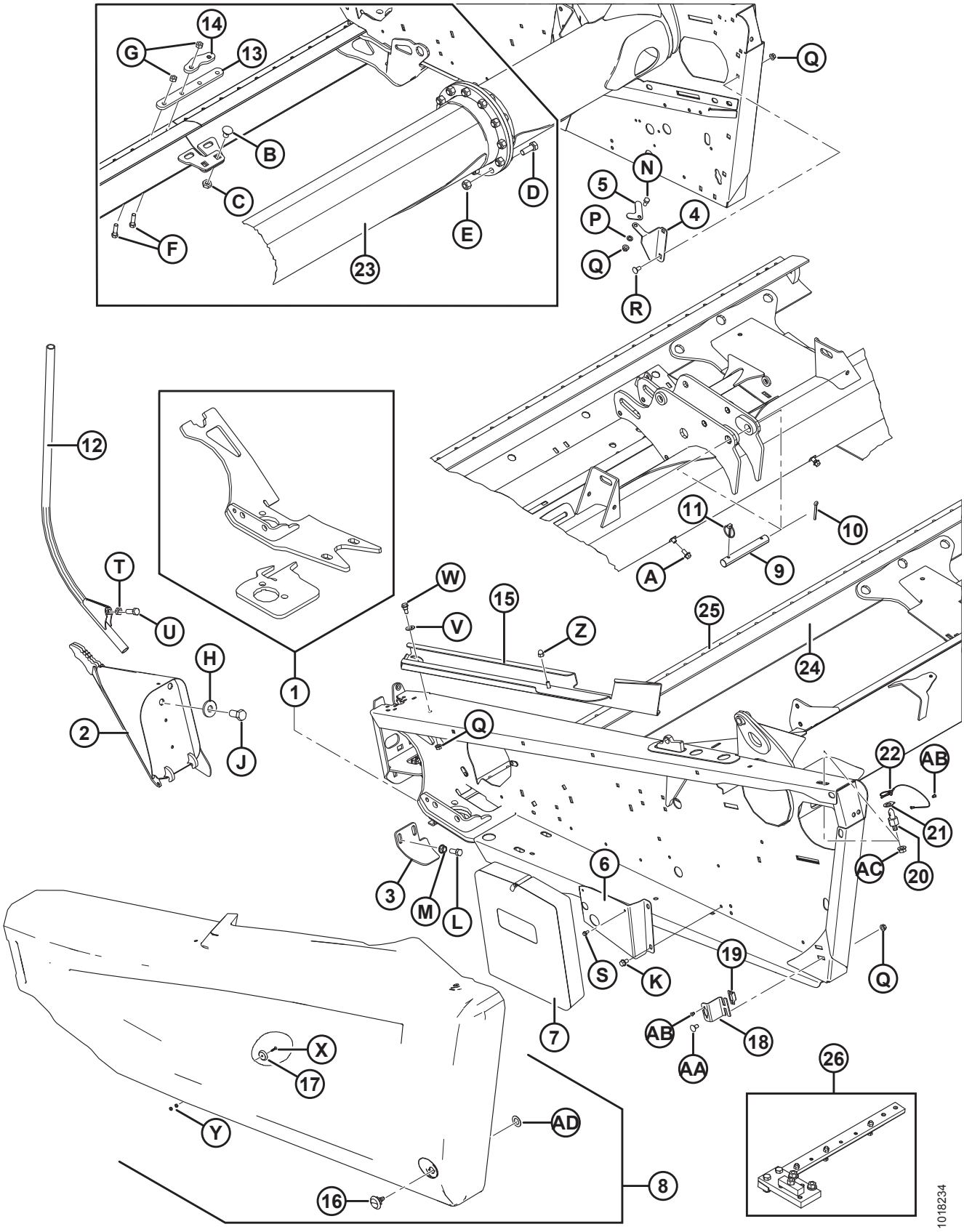

РАМА ЖАТКИ, ДЕЛИТЕЛИ И ЩИТКИ

Ссылка	Номер детали	Описание	Кол-во	Серийный номер
1	123751	КОМПЛЕКТ – КРЕПЛЕНИЕ ЛЕВОГО МКШ	A/R	
	123752	КОМПЛЕКТ – КРЕПЛЕНИЕ ПРАВОГО МКШ	A/R	
2	123660	ДЕЛИТЕЛЬ – ЛЕВЫЙ, СВАРНОЙ	1	
	123661	ДЕЛИТЕЛЬ – ПРАВЫЙ, СВАРНОЙ	1	
3	245678	ЩИТОК – ЛЕВЫЙ КОЖУХ	1	
	245677	ЩИТОК – ПРАВЫЙ КОЖУХ	1	
4	132390	КРОНШТЕЙН – ХРАНЕНИЕ ДЕЛИТЕЛЯ	1	
5	132420	ВЫСТУП – ЗАПОРНЫЙ, ХРАНЕНИЕ ДЕЛИТЕЛЯ	1	
6	123895	ОПОРА – РУЧНОЙ БЛОК	1	
7	220107	КОЖУХ – РУЧНОЕ ХРАНЕНИЕ	1	
8	220915	БОКОВОЙ ЩИТОК – ЛЕВЫЙ, С ОТРАЖАТЕЛЯМИ (ЧЕРНЫЙ) [1]	1	
	220916	БОКОВОЙ ЩИТОК – ПРАВЫЙ, С ОТРАЖАТЕЛЯМИ (ЧЕРНЫЙ) [1]	1	
	220986	БОКОВОЙ ЩИТОК – ЛЕВЫЙ, С ОТРАЖАТЕЛЯМИ (КРАСНЫЙ) [1]	1	
	220987	БОКОВОЙ ЩИТОК – ПРАВЫЙ, С ОТРАЖАТЕЛЯМИ (КРАСНЫЙ) [1]	1	
9	125363	ШТИФТ – ПРЯМОЙ, ДВА ОТВЕРСТИЯ, 185 ММ	1	
10	18609	ШПЛИНТ 1/4 ДИАМ. × 2, ОЦИНК.	1	
11	102264	ШТИФТ – С КОЛЬЦОМ 3/16 × 1 9/16	1	
12	120127	ДЕЛИТЕЛЬ – ТРУБКА, СВАРНАЯ [2]	2	
13	165290	ШТАНГА – СТЫКОВОЕ СОЕДИНЕНИЕ НОЖЕВОГО БРУСА (ТОЛЬКО ДЛЯ ЖАТКИ С РАЗЪЕМНОЙ РАМОЙ)	1	
14	220115	ШТАНГА – СТЫКОВОЕ СОЕДИНЕНИЕ НОЖЕВОГО БРУСА (ТОЛЬКО ДЛЯ ЖАТКИ С РАЗЪЕМНОЙ РАМОЙ)	1	
15	125938	ШВЕЛЛЕР – ШАРНИРНЫЙ ЩИТОК (ЛЕВ.)	1	
	125993	ШВЕЛЛЕР – ШАРНИРНЫЙ ЩИТОК (ПРАВ.)	1	
16	135815	ЗАЩЕЛКА – ПАЗ 3 ММ	2	
17	135923	КОМПЛЕКТ КРЫШКИ И МАГНИТА	2	

1. Наклейки на боковых щитках описаны в разделе *29 Наклейки – идентификация изделия, страница 99*.
2. Показан стандартный делитель. Делители для скашивания риса см. в разделе *36 Делители для скашивания риса (дополнительное оборудование), страница 113*.

РАМА ЖАТКИ, ДЕЛИТЕЛИ И ЩИТКИ

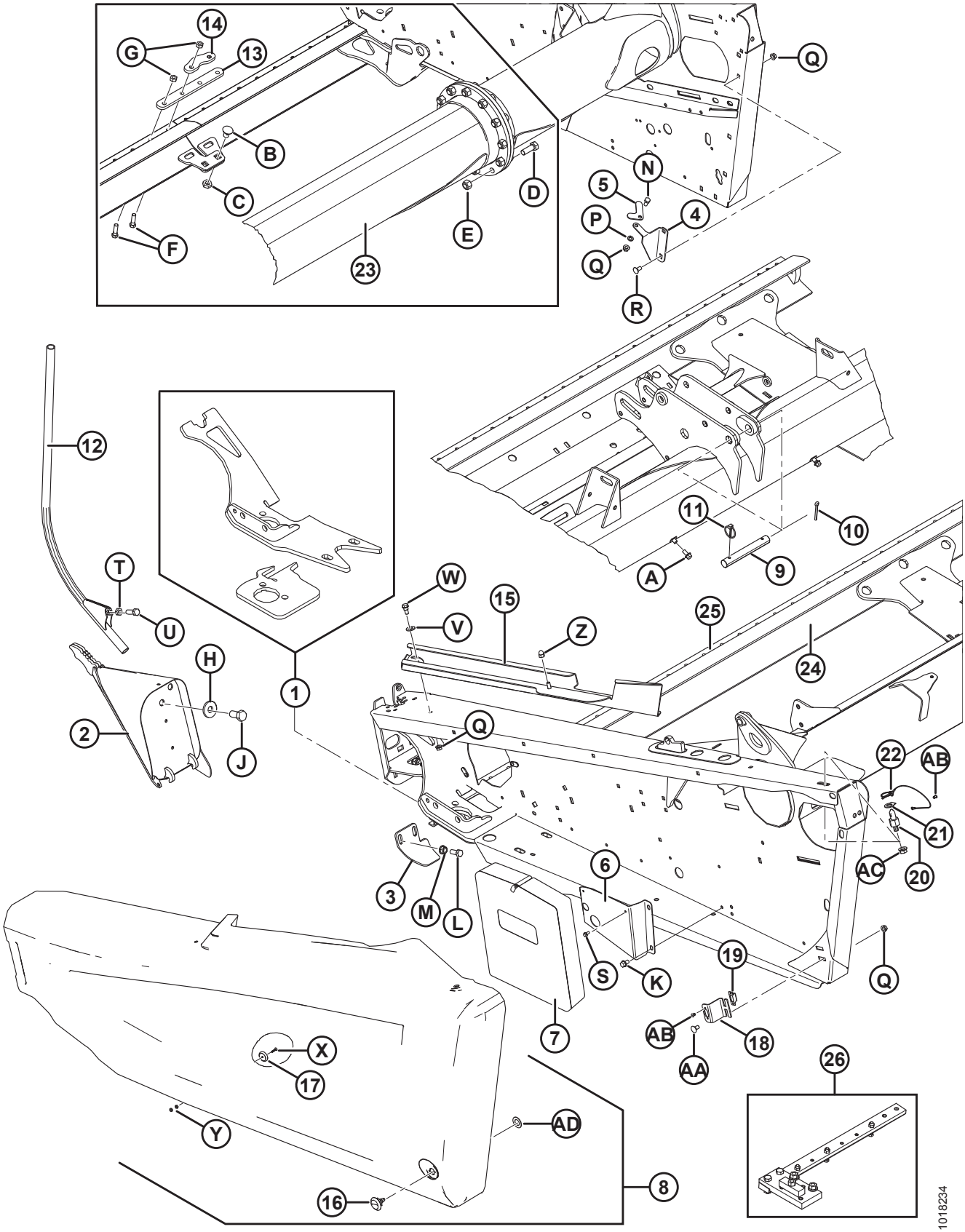

РАМА ЖАТКИ, ДЕЛИТЕЛИ И ЩИТКИ

Ссылка	Номер детали	Описание	Кол-во	Серийный номер
18	125475	ОПОРА – КРЕПЛЕНИЕ ЗАЩЕЛКИ	2	
19	135813	ЗАЖИМ-ОГРАНИЧИТЕЛЬ	2	
20	125476	ШПИЛЬКА – ЩИТОК	2	
21	123656	ИНСТРУМЕНТ – ЩИТОК	2	
22	135945	ЧЕКА – ШТИФТ С ЧЕКОЙ, С ПАЛЬЦЕМ 3/16 ДЛЯ ВЫТЯЖНОГО ШНУРА	2	
23	32892	ТРУБА – ЗАДНЯЯ РЕМОНТНАЯ СЕКЦИЯ	A/R	
24	158278	НОЖЕВОЙ БРУС – РЕМОНТНАЯ ДЕТАЛЬ, ДЛИНА 1300 ММ	A/R	
	245475	НОЖЕВОЙ БРУС – РЕМОНТНАЯ ДЕТАЛЬ, ДЛИНА 4491 ММ [3]	A/R	
25	32891	ШТАНГА – КОЖУХ, 1530 ММ ДЛИНОЙ	A/R	
26	174391	МОНТАЖНОЕ ПРИСПОСОБЛЕНИЕ В СБОРЕ – ОПОРА МКШ, 30–45-ФУТОВЫЕ ЖАТКИ [4]	A/R	
A	21821	БОЛТ – С ШЕСТИГР. ГОЛ., ФЛАНЦ. (С ЗАЗУБР. НА ТОРЦЕ) 3/8 NC × 0,75, КЛАСС ПРОЧНОСТИ 5, ОЦИНК.		
B	117015	БОЛТ – RHSSN 5/8 NC × 1,0, КЛАСС ПРОЧНОСТИ 5, ОЦИНК.		
C	21941	ГАЙКА – ШЕСТИГРАННАЯ СТОПОРНАЯ ЗАЖИМНАЯ (DT) 5/8-11, UNC, КЛАСС ПРОЧНОСТИ 5, ОЦИНК.		
D	18666	ГАЙКА – ШЕСТИГРАННАЯ СТОПОРНАЯ DT 5/8-11 UNC, ОЦИНК.		
E	135340	БОЛТ – С ШЕСТИГРАННОЙ ГОЛОВКОЙ, 5/8 NC × ДЛИНА 1,75 ДЮЙМА, КЛАСС ПРОЧНОСТИ 8, ОЦИНК.		
F	**113814**	**БОЛТ – НН 7/16 NC × ДЛИНА 1,5, КЛАСС ПРОЧНОСТИ 5, ОЦИНК.**		
G	18654	ГАЙКА – ШЕСТИГР. 7/16-14 UNC, КЛАСС ПРОЧНОСТИ 5, ОЦИНК.		
H	6647	ШАЙБА – ПЛОСКАЯ		
J	135579	БОЛТ – ШЕСТИГР. ГОЛОВКА, 3/4-16 UNF × 1,5 ДЮЙМА ДЛИНОЙ, ОЦИНК., КЛАСС ПРОЧНОСТИ 5		
K	101898	ВИНТ – ШЕСТИГР. ГОЛОВКА С ШАЙБОЙ, РЕЗЬБОНАКАТНЫЙ, 3/8 NC × 5/8		
L	21491	БОЛТ – С ШЕСТИГР. ГОЛОВКОЙ 1/2 NC × 1,25 ДЛИНА, КЛАСС ПРОЧНОСТИ 5, ОЦИНК.		
M	21383	ГАЙКА – ФЛАНЦ. 0,500-13 UNC (С ЗАЗУБР. НА ТОРЦЕ)		
N	21567	БОЛТ – ШЕСТИГР. ГОЛОВКА 0,375-16 UNC × 0,75 ДЛ.		
P	18637	ШАЙБА – СТАНД. СТОПОРНАЯ 3/8 ДЮЙМА НОМ. ВНУТР. ДИАМ., ОЦИНК.		
Q	30228	ГАЙКА – ФЛАНЦ. DT ГЛАДКИЙ ТОРЕЦ 0,375-16 UNC		
R	21863	БОЛТ – RHSSN 3/8 NC × 0,75 ДЛИНА, КЛАСС ПРОЧНОСТИ 5, ОЦИНК.		
S	21055	ВИНТ – САМОРЕЗ ШЕСТИГР. С БУРТИКОМ ПОД ГОЛОВКОЙ 1/4 NC × 1/2		

3. Только 30–45-футовые жатки.
4. Требуется для правильной установки опоры МКШ (MD № 123751 или 123752). Поставляется в комплекте с инструкциями.

РАМА ЖАТКИ, ДЕЛИТЕЛИ И ЩИТКИ

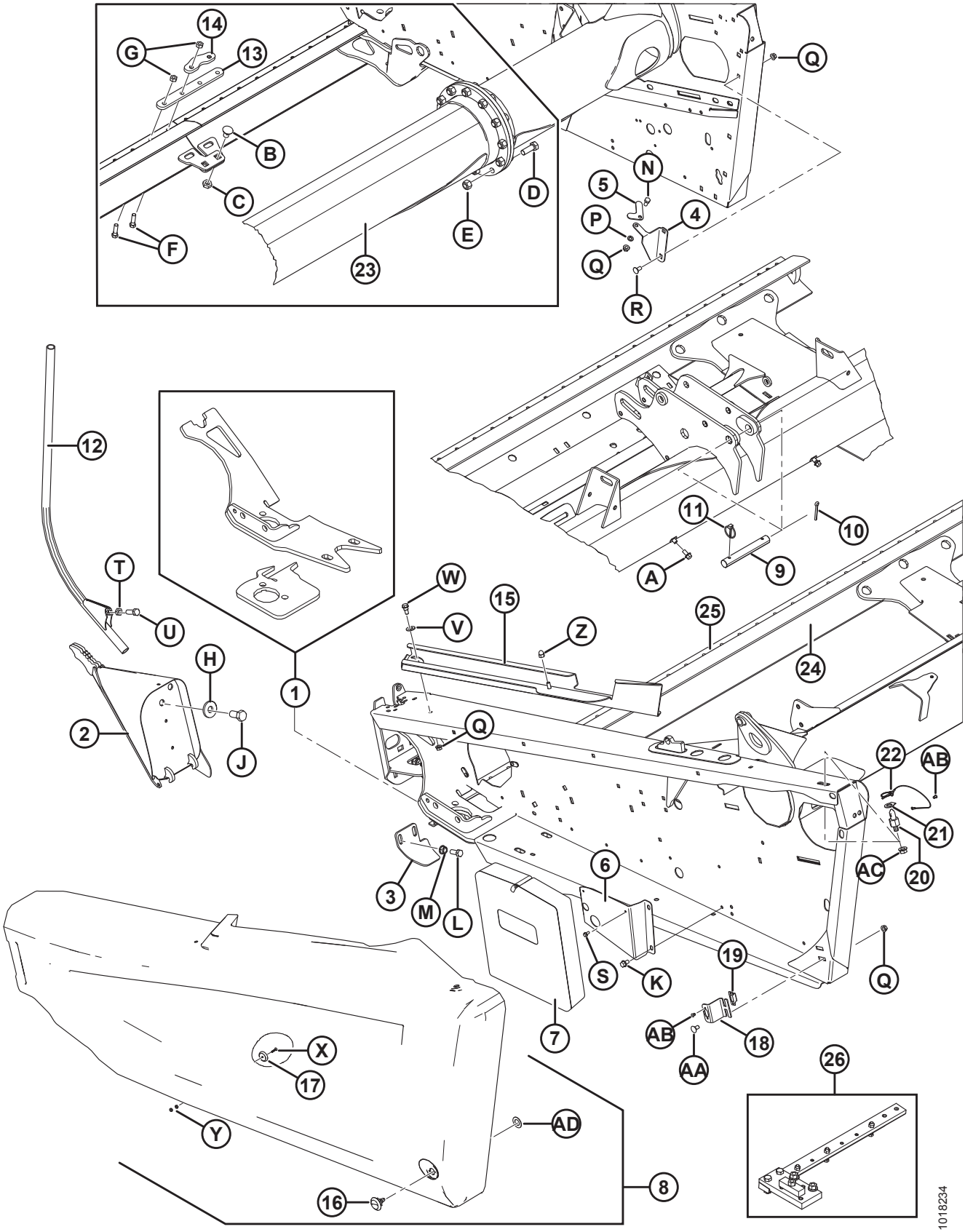

РАМА ЖАТКИ, ДЕЛИТЕЛИ И ЩИТКИ

Ссылка	Номер детали	Описание	Кол-во	Серийный номер
T	21056	ГАЙКА – ШЕСТИГР. СТОПОРН. 1/2-13 UNC, КЛАСС ПРОЧНОСТИ 5, ОЦИНК.		
U	18723	БОЛТ – С ШЕСТИГР. ГОЛОВКОЙ 1/2 NC × 1,5 ДЛИНА, КЛАСС ПРОЧНОСТИ 5, ОЦИНК.		
V	135369	ШАЙБА – ЗАКАЛЕННАЯ		
W	172259	БОЛТ – С БУРТИКОМ 0,375-16 UNC		
X	135928	ВИНТ – № 8-32 × 0,75 ДЮЙМА ДЛИНОЙ, КЛАСС ПРОЧНОСТИ 2, ОЦИНК.		
Y	18796	ГАЙКА – ШЕСТИГР. № 8-32 UNC, КЛАСС ПРОЧНОСТИ 5, ОЦИНК.		
Z	135933	ГАЙКА – ACORN 3/8-16 NC BLK, ОЦИНК.		
AA	21472	БОЛТ – RHSN, 3/8 NC × 0,75, КЛАСС ПРОЧНОСТИ 5, ОЦИНК.		
AB	113799	ЗАКЛЕПКА – ВЫТЯЖНАЯ		
AC	50186	ГАЙКА – ФЛАНЦЕВАЯ СТОПОРН., С ГЛАДК. ТОРЦОМ DT 0,500-13, КЛАСС ПРОЧНОСТИ 5		
AD	5113	ШАЙБА – ПЛОСКАЯ		

2 Гибкие петли и верхнее соединение рамы

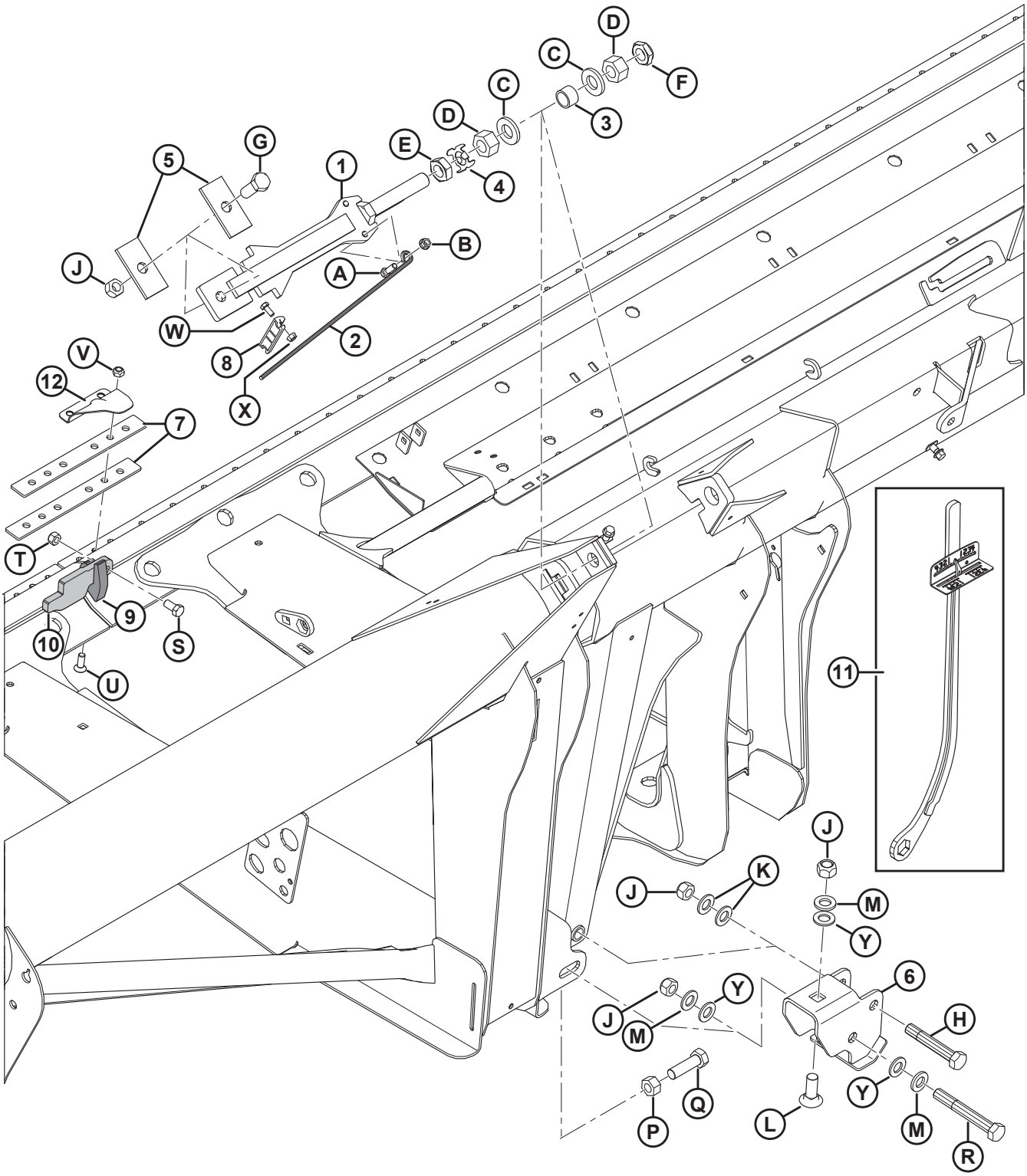

1022652

ГИБКИЕ ПЕТЛИ И ВЕРХНЕЕ СОЕДИНЕНИЕ РАМЫ

Ссылка	Номер детали	Описание	Кол-во	Серийный номер
1	123753	СВАРНАЯ ШТАНГА – СТОПОРНЫЙ КУЛАК	2	
2	132246	РУЧКА – ПРУЖИННАЯ	2	
3	132254	ПРОСТАВКА	2	
4	220554	ПЛАСТИНА – ЛАПКА ШАЙБЫ 1 ДЮЙМ ГАЙКА	2	
5	132257	ШТАНГА – СТОПОР	4	
6	172976	ШВЕЛЛЕР – СВАРНАЯ ПЕТЛЯ	2	
7	132906	ПЛАНКА – ГИБКАЯ	4	
8	165594	НАПРАВЛЯЮЩАЯ – ПЛАСТИК	2	
9	**120662**	**ПЕТЛЯ – ШАРНИРНАЯ**	**2**	
10	**120663**	**ШТАНГА – ШАРНИРНАЯ**	**2**	
11	**229510**	**ИНСТРУМЕНТ – СВАРНОЙ КЛЮЧ**	**A/R**	
12	REF	КРЫШКА – НА ПЕТЛЯХ, РАЗЪЕМНАЯ [5]		
A	21264	БОЛТ – С ШЕСТИГР. ГОЛОВКОЙ 3/8 NC × 1,25 ДЛИНА, КЛАСС ПРОЧНОСТИ 5, ОЦИНК.		
B	30228	ГАЙКА – ФЛАНЦ. DT ГЛАДКИЙ ТОРЕЦ 0,375-16 UNC		
C	31774	ШАЙБА – ПЛОСКАЯ		
D	123755	ГАЙКА – ШЕСТИГР. 1,0-14 UNF, КЛАСС ПРОЧНОСТИ 5, ОЦИНК.		
E	123756	ГАЙКА – ШЕСТИГР. СТОПОРН., ЗАЖИМН., 1-14 UNF, КЛАСС ПРОЧНОСТИ 5, ОЦИНК.		
F	220187	ГАЙКА – ЗАЖИМНАЯ (DT) 1,0 – 14 UNF, КЛАСС ПРОЧНОСТИ C		
G	30512	БОЛТ – С ШЕСТИГР. ГОЛОВКОЙ 3/4 NC × 2,0 ДЛИНА, КЛАСС ПРОЧНОСТИ 5, ОЦИНК.		
H	120703	БОЛТ – ШЕСТИГР. ГОЛ. 3/4 NC × 4,5 ДЛИНА, КЛАСС ПРОЧНОСТИ 5, ОЦИНК.		
J	18689	ГАЙКА – ШЕСТИГР. СТОПОР. DT 0,750-10 UNC		
K	18601	ШАЙБА – SAE ПЛОСКАЯ, 13/16 ДЮЙМ. ВД × 1,5 ДЮЙМ. НД, ОЦИНК.		
L	**252517**	**БОЛТ – RHSN 3/4-10 × 1,75, КЛАСС ПРОЧНОСТИ 5, AA1J**		
M	21540	ШАЙБА – ЗАКАЛЕННАЯ		
N	18640	ШАЙБА – СТАНД. СТОПОРНАЯ 3/4 ДЮЙМА НОМ. ВНУТР. ДИАМ., ОЦИНК.		
P	18593	ГАЙКА – ШЕСТИГР. 3/4-10 UNC, КЛАСС ПРОЧНОСТИ 5, ОЦИНК.		
Q	172924	БОЛТ – ШЕСТИГР. ГОЛ. 3/4 NC × 2,5 ДЛИНА, КЛАСС ПРОЧНОСТИ 5, ОЦИНК.		
R	30549	БОЛТ – С ШЕСТИГР. ГОЛОВКОЙ 3/4 NC × 5,5 ДЛИНА, КЛАСС ПРОЧНОСТИ 5, ОЦИНК.		

5. См. разделы *5 Противорежущие пальцы, прижимы и износные пластины – с одинарным ножом, посредине и слева, страница 17*, или *6 Противорежущие пальцы, прижимы и износные пластины – двойной нож, справа, страница 21*, или *7 Противорежущие пальцы, прижимы и износные пластины – двойной нож, посредине и слева, страница 23*.

ГИБКИЕ ПЕТЛИ И ВЕРХНЕЕ СОЕДИНЕНИЕ РАМЫ

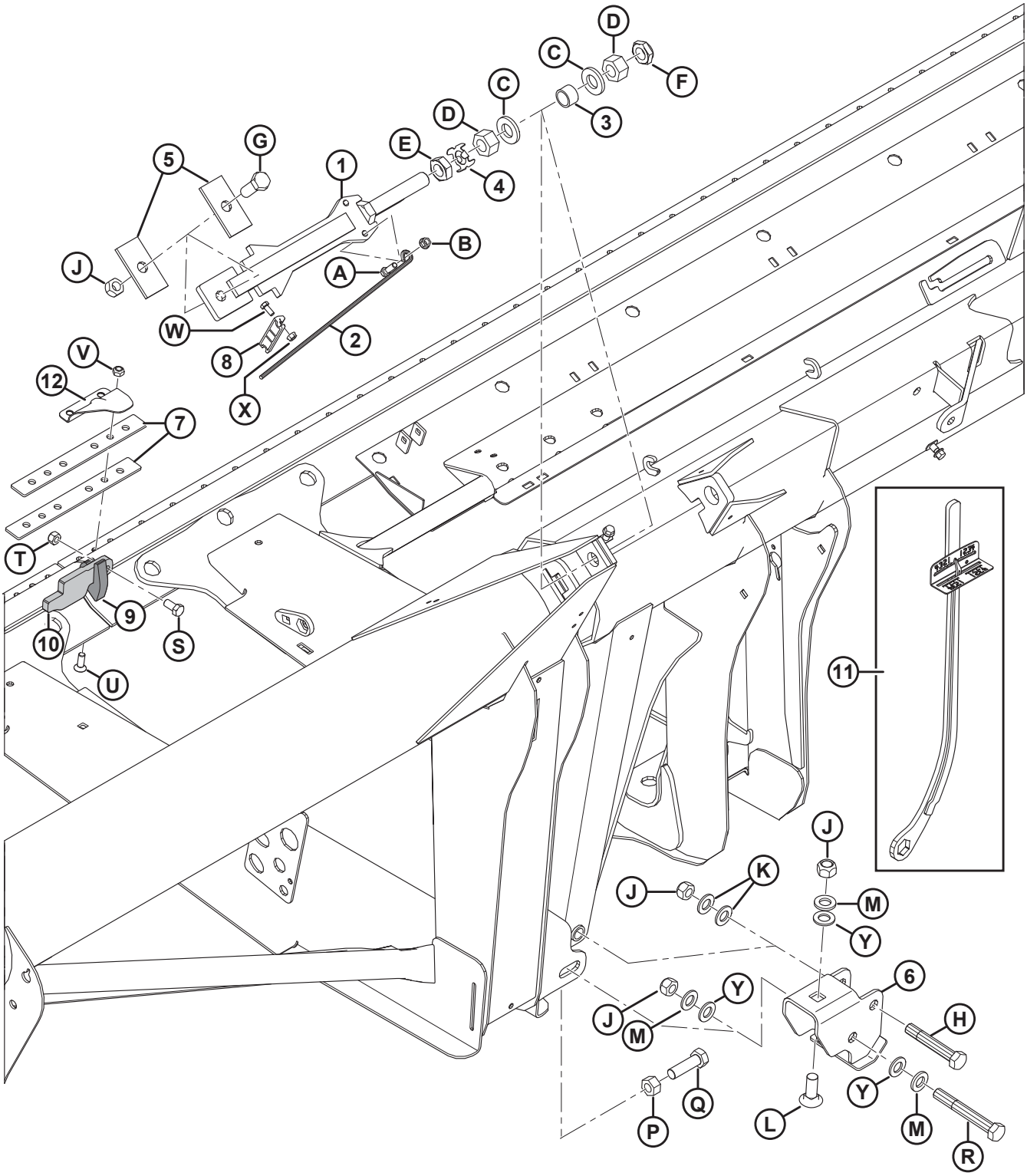

1022652

ГИБКИЕ ПЕТЛИ И ВЕРХНЕЕ СОЕДИНЕНИЕ РАМЫ

Ссылка	Номер детали	Описание	Кол-во	Серийный номер
S	21575	БОЛТ – С ШЕСТИГР. ГОЛОВКОЙ 1/2 NC × 1,0 ДЛИНА, КЛАСС ПРОЧНОСТИ 5, ОЦИНК.		
T	18697	ГАЙКА – ШЕСТИГР. СТОПОР. DT 0,500-13 UNC		
U	135315	ВИНТ – С ПОТАЙНОЙ ГОЛОВКОЙ И ВНУТРЕННИМ ШЕСТИГРАННИКОМ, 7/16 × 1,25 ДЛИНОЙ, КЛАСС ПРОЧНОСТИ 5, ОЦИНК.		
V	20213	ГАЙКА – ШЕСТИГРАННАЯ СТОПОРНАЯ DT 7/16-14 UNC, ОЦИНК.		
W	21558	БОЛТ – С ШЕСТИГР. ГОЛОВКОЙ 5/16 NC × 0,75 ДЛ., КЛАСС ПРОЧНОСТИ 5, ОЦИНК.		
X	30280	ГАЙКА – ФЛАНЦ. БОК. ЗАМК. ГЛАДК. ТОРЕЦ 5/16 NC, КЛАСС ПРОЧНОСТИ 5, ОЦИНК.		
Y	**176009**	**ШАЙБА – NORDLOCK 3/4 ДЮЙМА SP**		

3 Балансировочный механизм

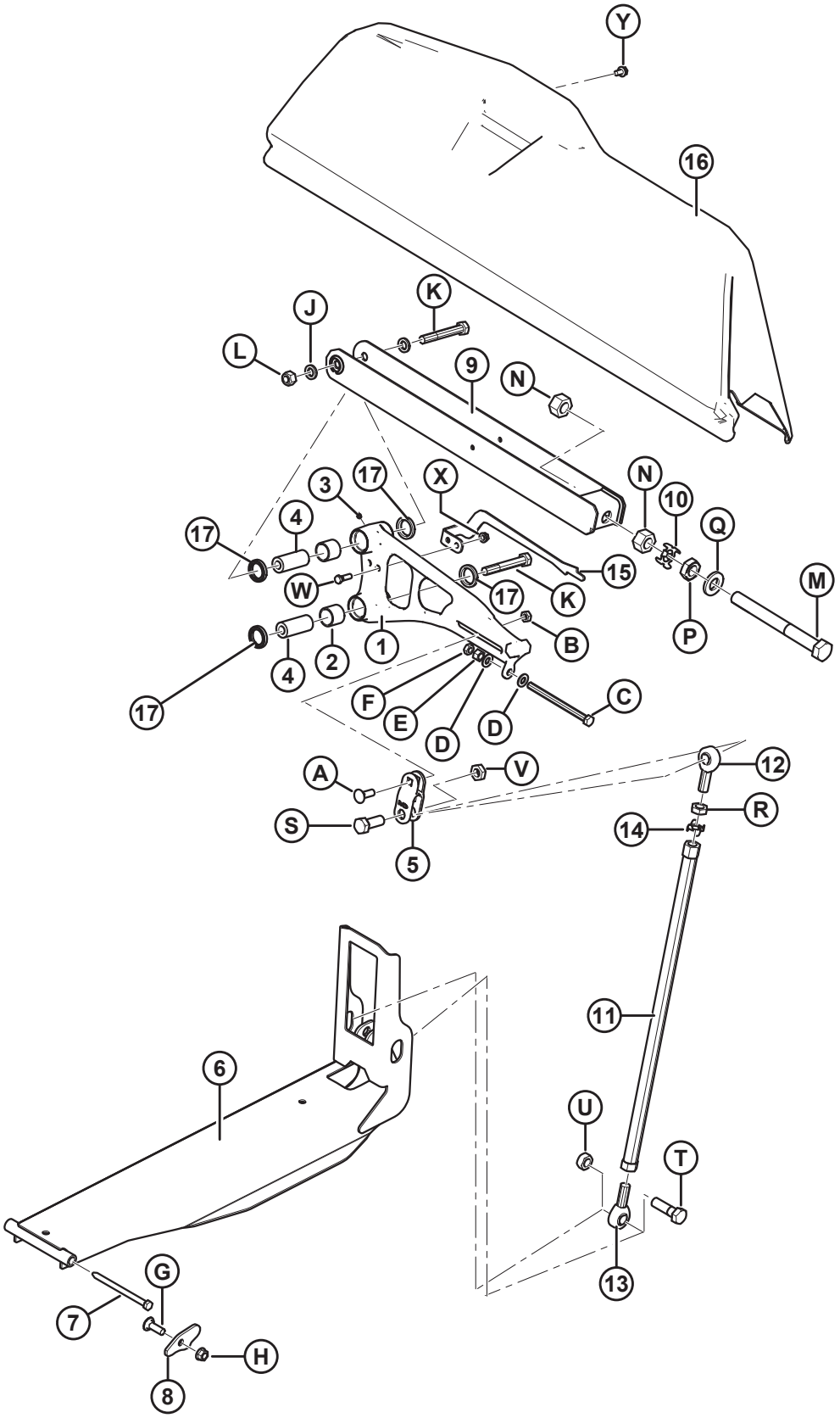

БАЛАНСИРОВОЧНЫЙ МЕХАНИЗМ

Ссылка	Номер детали	Описание	Кол-во	Серийный номер
1	174012	ОПОРА – ПОДУЗЕЛ УГЛОВОГО РЫЧАГА (30-ФУТОВАЯ ЖАТКА)	2	
	174010	ОПОРА – ПОДУЗЕЛ УГЛОВОГО РЫЧАГА (35-ФУТОВАЯ ЖАТКА)	2	
	174014	ОПОРА – ПОДУЗЕЛ УГЛОВОГО РЫЧАГА (40-ФУТОВЫЕ ЖАТКИ С ОДИНАРНЫМ НОЖОМ/40-ФУТОВЫЕ ЖАТКИ С ДВОЙНЫМ НОЖОМ НА ПРАВОЙ СТОРОНЕ) [6]	2	
	123560	ОПОРА – ПОДУЗЕЛ УГЛОВОГО РЫЧАГА (ЖАТКИ С ДВОЙНЫМИ НОЖАМИ, 45-ФУТОВЫЕ НА ПРАВОЙ СТОРОНЕ/ 40-ФУТОВЫЕ НА ЛЕВОЙ СТОРОНЕ)	1	
	123537	ОПОРА – ПОДУЗЕЛ УГЛОВОГО РЫЧАГА, 45-ФУТОВЫЕ ЖАТКИ, НА ЛЕВОЙ СТОРОНЕ	1	
2	100500	ПОДШИПНИК – ИГОЛЬЧАТЫЙ	4	
3	18671	ФИТИНГ – СМАЗОЧН. 1/4-28 UNF	4	
4	145492	ШТИФТ – УГЛОВОЙ РЫЧАГ	4	
5	172896	ВИЛКА – УГЛОВОЙ РЫЧАГ, МЕХАНИЧЕСКОЙ ОБРАБОТКИ	2	
6	245979	ШВЕЛЛЕР, СВАРНОЙ – НИЖНЕЕ СОЕДИНЕНИЕ	2	
7	174418	ШТИФТ – С ШЕСТИГР. ГОЛОВКОЙ, 5/8 × 8 ДЛ.	2	
8	174416	ПЛАСТИНА – СТОПОР БОЛТА СИСТЕМЫ ФЛОТАЦИИ	2	
9	172480	ОПОРА – ЗВЕНО, СВАРНОЕ	2	
10	220554	ПЛАСТИНА – ЛАПКА ШАЙБЫ 1 ДЮЙМ ГАЙКА	2	
11	172830	СВАРНАЯ ТРУБКА – СОЕДИНЕНИЕ, РАБ. НА СЖАТИЕ	2	
12	172826	ПРОУШИНА ШТОКА – СОЕДИНЕНИЕ, ТЕФЛОНОВЫЙ ВКЛАДЫШ (ПРАВАЯ РЕЗЬБА)	2	
13	172831	ПРОУШИНА ШТОКА – СОЕДИНЕНИЕ, ТЕФЛОНОВЫЙ ВКЛАДЫШ (ЛЕВАЯ РЕЗЬБА)	2	
14	220553	ПЛАСТИНА – ЛАПКА ШАЙБЫ 3/4 ДЮЙМА ГАЙКА	2	
15	229013	ИНДИКАТОР – ГИБКОЕ КРЫЛО, ЛЕВОЕ	1	
	229014	ИНДИКАТОР – ГИБКОЕ КРЫЛО, ПРАВОЕ	1	
	229019	ИНДИКАТОР – ГИБКОЕ КРЫЛО, ЛЕВОЕ, 45-ФУТОВЫЕ ЖАТКИ	1	
16	165651	ЩИТОК – ЛЕВЫЙ УГЛОВОЙ РЫЧАГ, 30-ФУТОВЫЕ ЖАТКИ	1	
	165738	ЩИТОК – ПРАВЫЙ УГЛОВОЙ РЫЧАГ, 30-ФУТОВЫЕ ЖАТКИ	1	
	172007	ЩИТОК – ЛЕВЫЙ УГЛОВОЙ РЫЧАГ, 35-ФУТОВЫЕ ЖАТКИ	1	
	172008	ЩИТОК – ПРАВЫЙ УГЛОВОЙ РЫЧАГ, 35-ФУТОВЫЕ ЖАТКИ	1	
	165652	ЩИТОК – ЛЕВЫЙ УГЛОВОЙ РЫЧАГ, 40- И 45-ФУТОВЫЕ ЖАТКИ	1	
	165739	ЩИТОК – ПРАВЫЙ УГЛОВОЙ РЫЧАГ, 40- И 45-ФУТОВЫЕ ЖАТКИ	1	
17	113222	САЛЬНИК	2	

6. Для 40-футовых жаток с одинарными ножами требуется две одинаковые опоры (MD № 174014) на правой и левой стороне. Для модели с двойным 40-футовым ножом требуется две разные опоры: на правой (MD № 174014) и левой (MD № 123560) стороне.

БАЛАНСИРОВОЧНЫЙ МЕХАНИЗМ

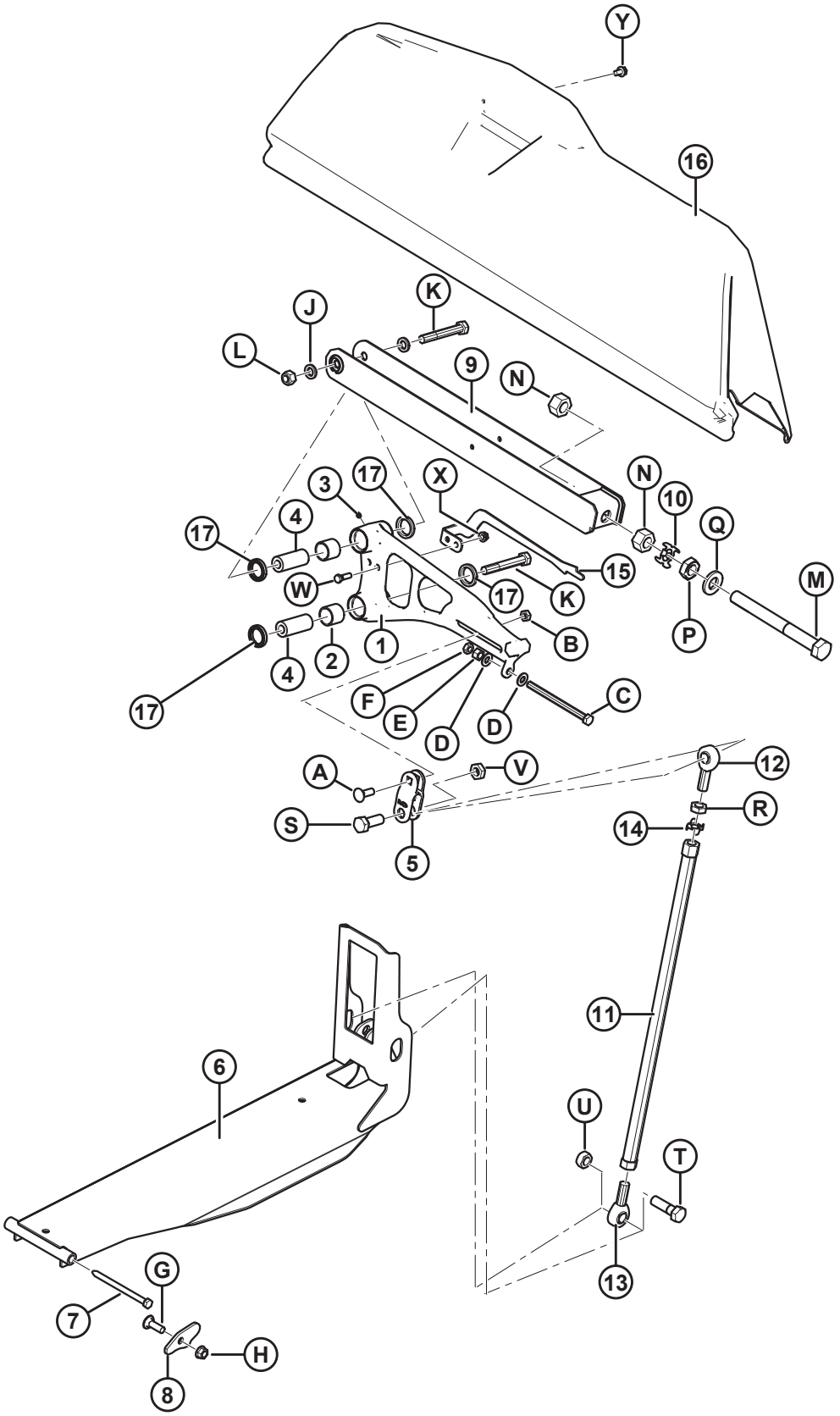

БАЛАНСИРОВОЧНЫЙ МЕХАНИЗМ

Ссылка	Номер детали	Описание	Кол-во	Серийный номер
A	21469	БОЛТ – RHSN 1/2 NC × 1,5 ДЛИНА, КЛАСС ПРОЧНОСТИ 5, ОЦИНК.		
B	137727	ГАЙКА – ШЕСТИГР. ЗАЖИМН., DT. 1/2-13 UNC, КЛАСС ПРОЧНОСТИ 5, ОЦИНК.		
C	50226	БОЛТ – С ШЕСТИГР. ГОЛОВКОЙ, 1/2 NC × 6,5, С ПОЛНОЙ РЕЗЬБОЙ, КЛАСС ПРОЧНОСТИ 5, ОЦИНК.		
D	135369	ШАЙБА – 1/2 ДЮЙМА ЗАКАЛЕННАЯ		
E	18591	ГАЙКА – ШЕСТИГР. 1/2-13 UNC, КЛАСС ПРОЧНОСТИ 5, ОЦИНК.		
F	21056	ГАЙКА – ШЕСТИГР. СТОПОРН. 1/2-13 UNC, КЛАСС ПРОЧНОСТИ 5, ОЦИНК.		
G	21469	БОЛТ – RHSN 1/2 NC × 1,5 ДЛИНА, КЛАСС ПРОЧНОСТИ 5, ОЦИНК.		
H	50186	ГАЙКА – ФЛАНЦЕВ. СТОПОР., ГЛАДК. ТОРЕЦ DT 0,500-13 UNC, КЛАСС ПРОЧНОСТИ 5		
J	103361	ШАЙБА – ПЛОСКАЯ		
K	135464	БОЛТ – ШЕСТИГР. ГОЛОВКА 5/8 NC × 4,5 ДЛ., КЛАСС ПРОЧНОСТИ 8, ОЦИНК.		
L	18666	ГАЙКА – ШЕСТИГРАННАЯ СТОПОРНАЯ DT 5/8-11 UNC, ОЦИНК.		
M	123788	БОЛТ – ШЕСТИГР. ГОЛОВКА 1,0-14 UNF × 9,5 ДЛИНА (РЕЗЬБА 6 ДЮЙМОВ)		
N	123755	ГАЙКА – ШЕСТИГР. 1,0-14 UNF, КЛАСС ПРОЧНОСТИ 5, ОЦИНК.		
P	123756	ГАЙКА – ШЕСТИГР. СТОПОРН., ЗАЖИМН., 1-14 UNF, КЛАСС ПРОЧНОСТИ 5, ОЦИНК.		
Q	31774	ШАЙБА – ПЛОСКАЯ		
R	7674	ГАЙКА – ШЕСТИГР. ЗАЖИМН. 3/4-16 UNF, КЛАСС ПРОЧНОСТИ 5, ОЦИНК.		
S	30512	БОЛТ – С ШЕСТИГР. ГОЛОВКОЙ 3/4 NC × 2,0 ДЛИНА, КЛАСС ПРОЧНОСТИ 5, ОЦИНК.		
T	19957	БОЛТ – С ШЕСТИГР. ГОЛОВКОЙ 3/4 NC × 2,5 ДЛИНА, КЛАСС ПРОЧНОСТИ 5, ОЦИНК.		
U	102636	ГАЙКА – ШЕСТИГРАННАЯ DT 0,750-10 UNC		
V	123517	ГАЙКА – ШЕСТИГР. ЗАЖИМН., С ДЕФОРМИРОВАННОЙ РЕЗЬБОЙ, 3/4-10 UNC, КЛАСС ПРОЧНОСТИ 5, ОЦИНК.		
W	21264	БОЛТ – С ШЕСТИГР. ГОЛОВКОЙ 3/8 NC × 1,25 ДЛИНА, КЛАСС ПРОЧНОСТИ 5, ОЦИНК.		
X	30228	ГАЙКА – ФЛАНЦ. DT ГЛАДКИЙ ТОРЕЦ 0,375-16 UNC		
Y	101898	ВИНТ – ШЕСТИГР. ГОЛОВКА С ШАЙБОЙ, РЕЗЬБОНАКАТНЫЙ, 3/8 NC × 5/8		

4 Противорежущие пальцы, прижимы и износные пластины – одинарный нож, справа

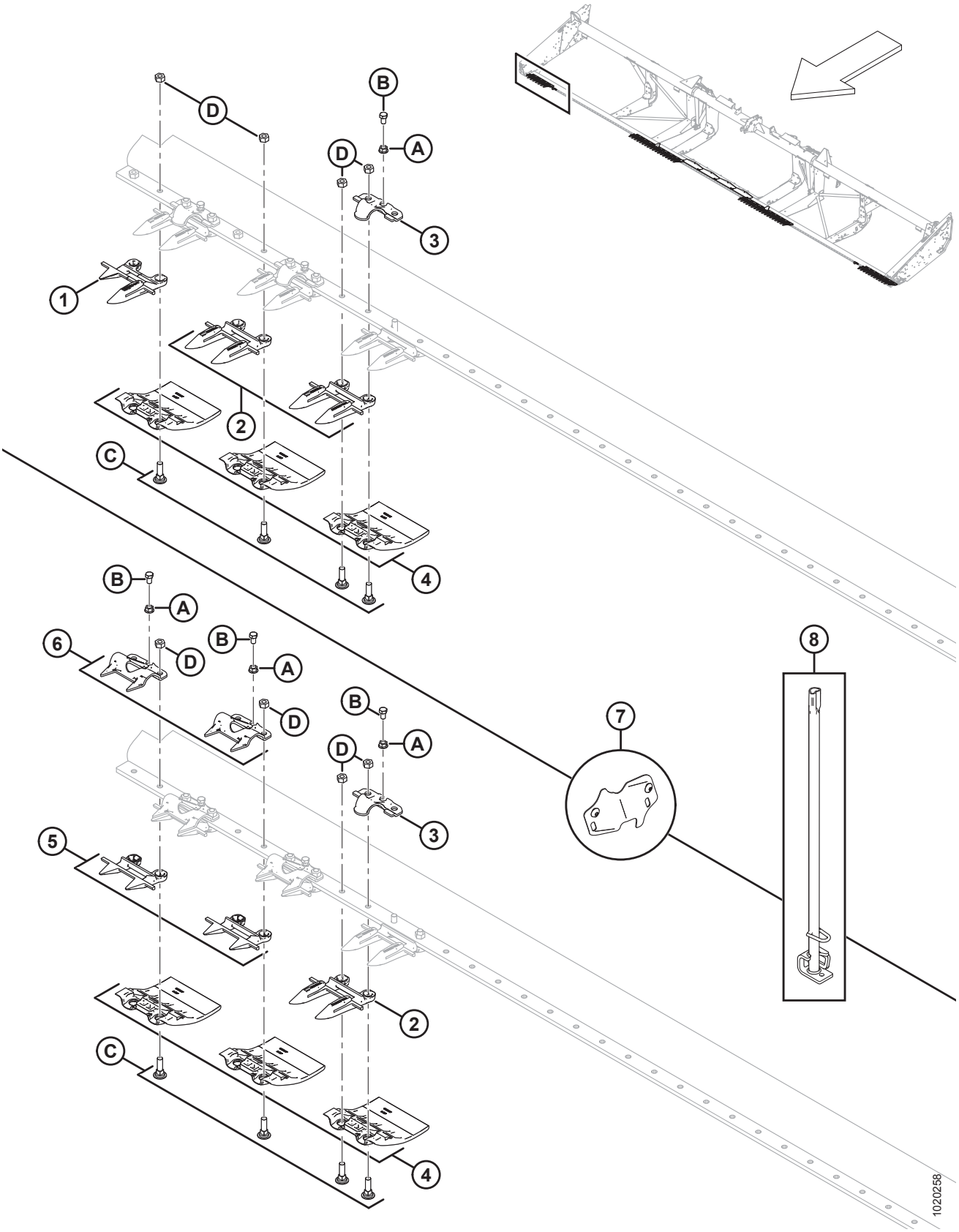

ПРИМЕЧАНИЕ:

Рисунок, ВВЕРХУ: одинарный нож, правая сторона с острыми противорежущими пальцами, ВНИЗУ: одинарный нож, правая сторона с двойными противорежущими пальцами на конце.

Ссылка	Номер детали	Описание	Кол-во	Серийный номер
1	118302	ПРОТИВОРЕЖУЩИЙ ПАЛЕЦ – КРАЙНИЙ, ПРАВЫЙ	1	
2	118344	ПРОТИВОРЕЖУЩИЙ ПАЛЕЦ – ОСТРОКОНЕЧНЫЙ [7]		
3	118499	ПРИЖИМ (25 В УПАКОВКЕ) [8]		
4	129297	ИЗНОСНАЯ ПЛАСТИНА – ПОД НОЖЕВЫМ БРУСОМ, ПОЛИЭТИЛЕНОВАЯ [9]		
5	118346	ДВОЙНОЙ ПРОТИВОРЕЖУЩИЙ ПАЛЕЦ, С ИЗНОСНОЙ ПЛАНКОЙ	4	
6	118351	НАПРАВЛЯЮЩАЯ – ДВОЙНОЙ ПРОТИВОРЕЖУЩИЙ ПАЛЕЦ ИЗ ЛИСТОВОГО МЕТАЛЛА, С ОТВЕРСТИЕМ	4	
7	220103	КОМПЛЕКТ – КРЫШКА, ВЫРЕЗ ДЛЯ НОЖА (30-45-ФУТОВЫЕ ЖАТКИ С ДВОЙНЫМИ ПРОТИВОРЕЖУЩИМИ ПАЛЬЦАМИ) [10]	1	
	220101	КОМПЛЕКТ – КРЫШКА, ВЫРЕЗ ДЛЯ НОЖА (30-45-ФУТОВЫЕ ЖАТКИ) [11]	1	
8	140135	ИНСТРУМЕНТ СВАРНОЙ – ИНСТРУМЕНТ ДЛЯ ВЫПРЯМЛЕНИЯ ПРОТИВОРЕЖУЩИХ ПАЛЬЦЕВ	1	
A	118193	ГАЙКА – ФЛАНЦЕВАЯ ШЕСТИГРАННАЯ 0,375 UNC		
B	118154	БОЛТ – С ШЕСТИГР. ГОЛОВКОЙ, 3/8 NC × 5/8, С ПОЛНОЙ РЕЗЬБОЙ, КЛАСС ПРОЧНОСТИ 8, ОЦИНК.		
C	120558	БОЛТ – RHSN СПЕЦИАЛЬНЫЙ, 7/16 NC × 1,5 ДЛ., КЛАСС ПРОЧНОСТИ 5, ОЦИНК.		
D	18654	ГАЙКА – ШЕСТИГР. 7/16-14 UNC, КЛАСС ПРОЧНОСТИ 5, ОЦИНК.		

7. Количество в комплекте: 30 футов = 55, 35 футов = 65, 40 футов = 75, 30 футов с двойными противорежущими пальцами = 52, 35 футов с двойными противорежущими пальцами = 62.
8. Количество в комплекте: 30 футов = 29, 35 футов = 33, 40 футов = 39, 30 футов с двойными противорежущими пальцами = 26, 35 футов с двойными противорежущими пальцами = 30.
9. Количество в комплекте: 30 футов = 60, 35 футов = 70, 40 футов = 80.
10. Используется с двойными противорежущими пальцами и прижимами из листового металла/включает две крышки и винты (MD № 105137).
11. Используется с острыми противорежущими пальцами и коваными прижимами/включает две крышки и винты (MD № 105137).

5 Противорежущие пальцы, прижимы и износные пластины – с одинарным ножом, посредине и слева

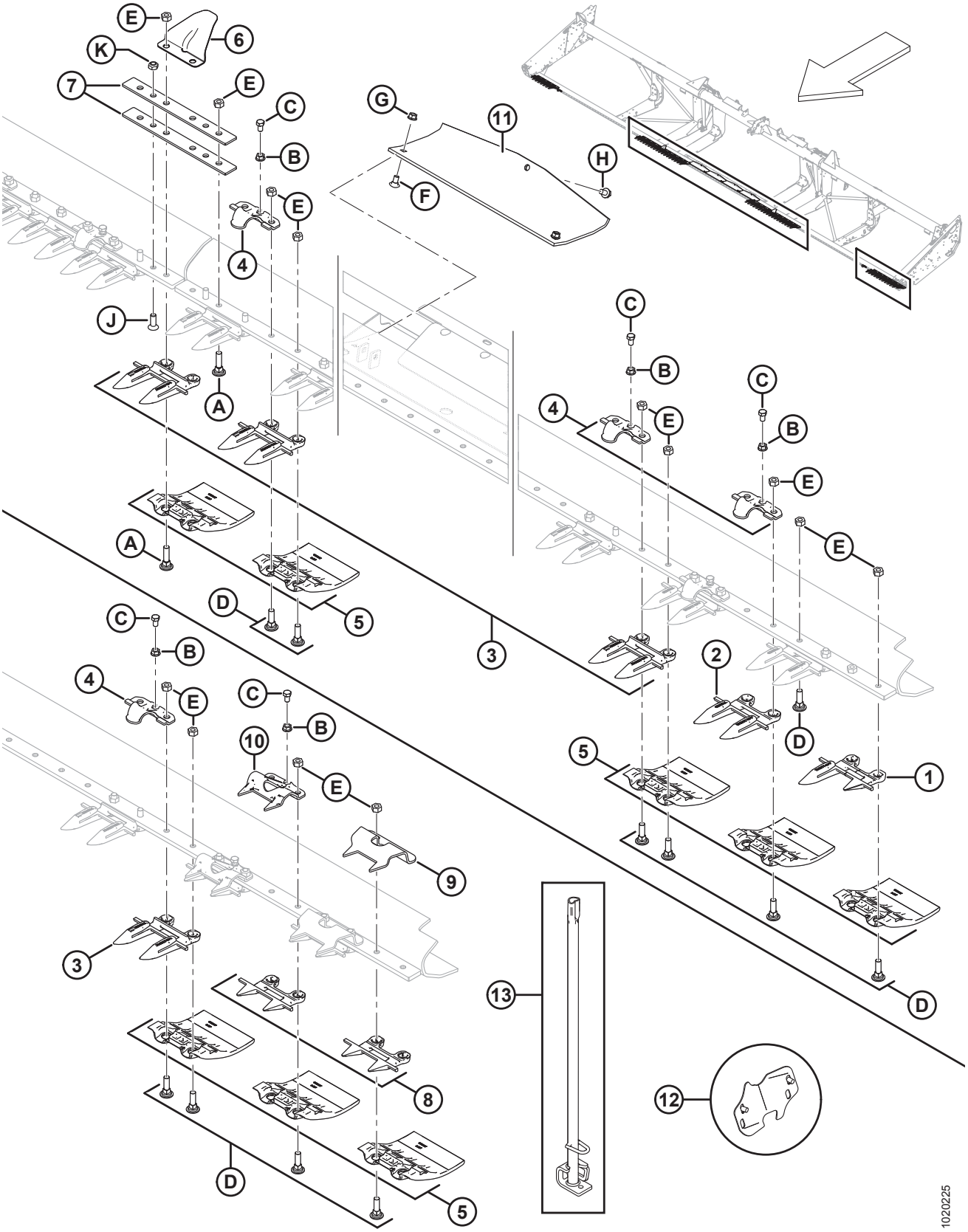

ПРИМЕЧАНИЕ:

Рисунок, ВВЕРХУ: одинарный нож, посредине и слева (острые) НИЖНЯЯ ЧАСТЬ: одинарный нож, левая сторона с двойными противорежущими пальцами на конце.

Ссылка	Номер детали	Описание	Кол-во	Серийный номер
1	**118301**	**ПРОТИВОРЕЖУЩИЙ ПАЛЕЦ – ЛЕВЫЙ, НАРУЖНЫЙ**	**1**	
2	**118345**	**ПРОТИВОРЕЖУЩИЙ ПАЛЕЦ – ОСТРОКОНЕЧНЫЙ, БЕЗ ИЗНОСНОЙ ПЛАНКИ**	**3**	
3	**118344**	**ПРОТИВОРЕЖУЩИЙ ПАЛЕЦ – ОСТРОКОНЕЧНЫЙ** [12]		
4	**118499**	**ПРИЖИМ (25 В УПАКОВКЕ)** [13]		
5	**129297**	**ИЗНОСНАЯ ПЛАСТИНА – ПОД НОЖЕВЫМ БРУСОМ, ПОЛИЭТИЛЕНОВАЯ** [14]		
6	**220114**	**КРЫШКА – НА ПЕТЛЯХ, РАЗЪЕМНАЯ** [15]	**2**	
7	**132906**	**ПЛАНКА – ГИБКАЯ**	**4**	
8	**118347**	**КОЖУХ РЕЖУЩЕГО АППАРАТА – ДВОЙНОЙ ПРОТИВОРЕЖУЩИЙ ПАЛЕЦ, БЕЗ ИЗНОСНОЙ ПЛАНКИ**	**4**	
9	**165209**	**НАПРАВЛЯЮЩАЯ – ДВОЙНОЙ ПРОТИВОРЕЖУЩИЙ ПАЛЕЦ ИЗ ЛИСТОВОГО МЕТАЛЛА, КОНЕЦ ГОЛОВКИ НОЖА**	**2**	
10	**118351**	**НАПРАВЛЯЮЩАЯ – ДВОЙНОЙ ПРОТИВОРЕЖУЩИЙ ПАЛЕЦ ИЗ ЛИСТОВОГО МЕТАЛЛА, С ОТВЕРСТИЕМ**	**2**	
11	**151551**	**БАШМАК – КОПИРУЮЩИЙ, ПОДДОН**	**4**	
12	**220103**	**КОМПЛЕКТ – КРЫШКА, ВЫРЕЗ ДЛЯ НОЖА (30–45-ФУТОВЫЕ ЖАТКИ С ДВОЙНЫМИ ПРОТИВОРЕЖУЩИМИ ПАЛЬЦАМИ)** [16]	**1**	
	220101	**КОМПЛЕКТ – КРЫШКА, ВЫРЕЗ ДЛЯ НОЖА (30–45-ФУТОВЫЕ ЖАТКИ)** [17]	**1**	
13	**140135**	**ИНСТРУМЕНТ СВАРНОЙ – ИНСТРУМЕНТ ДЛЯ ВЫПРЯМЛЕНИЯ ПРОТИВОРЕЖУЩИХ ПАЛЬЦЕВ**	**1**	

12. Количество в комплекте: 30 футов = 55, 35 футов = 65, 40 футов = 75, 30 футов с двойными противорежущими пальцами = 52, 35 футов с двойными противорежущими пальцами = 62.
13. Количество в комплекте: 30 футов = 29, 35 футов = 33, 40 футов = 39, 30 футов с двойными противорежущими пальцами = 26, 35 футов с двойными противорежущими пальцами = 30.
14. Количество в комплекте: 30 футов = 60, 35 футов = 70, 40 футов = 80.
15. Для разъемном рамы 40-футовой жатки требуются три штуки (модели на экспорт). Для разъемной рамы 40-футовой жатки предусмотрены специальные крепежные детали, см. раздел *6 Противорежущие пальцы, прижимы и износные пластины – двойной нож, справа, страница 21*.
16. Используется с двойными противорежущими пальцами и прижимами из листового металла/включает две крышки и винты (MD № 105137).
17. Используется с острыми противорежущими пальцами и коваными прижимами/включает две крышки и винты (MD № 105137).

ПРОТИВОРЕЖУЩИЕ ПАЛЬЦЫ, ПРИЖИМЫ И ИЗНОСНЫЕ ПЛАСТИНЫ – С ОДИНАРНЫМ НОЖОМ, ПОСРЕДИНЕ И СЛЕВА

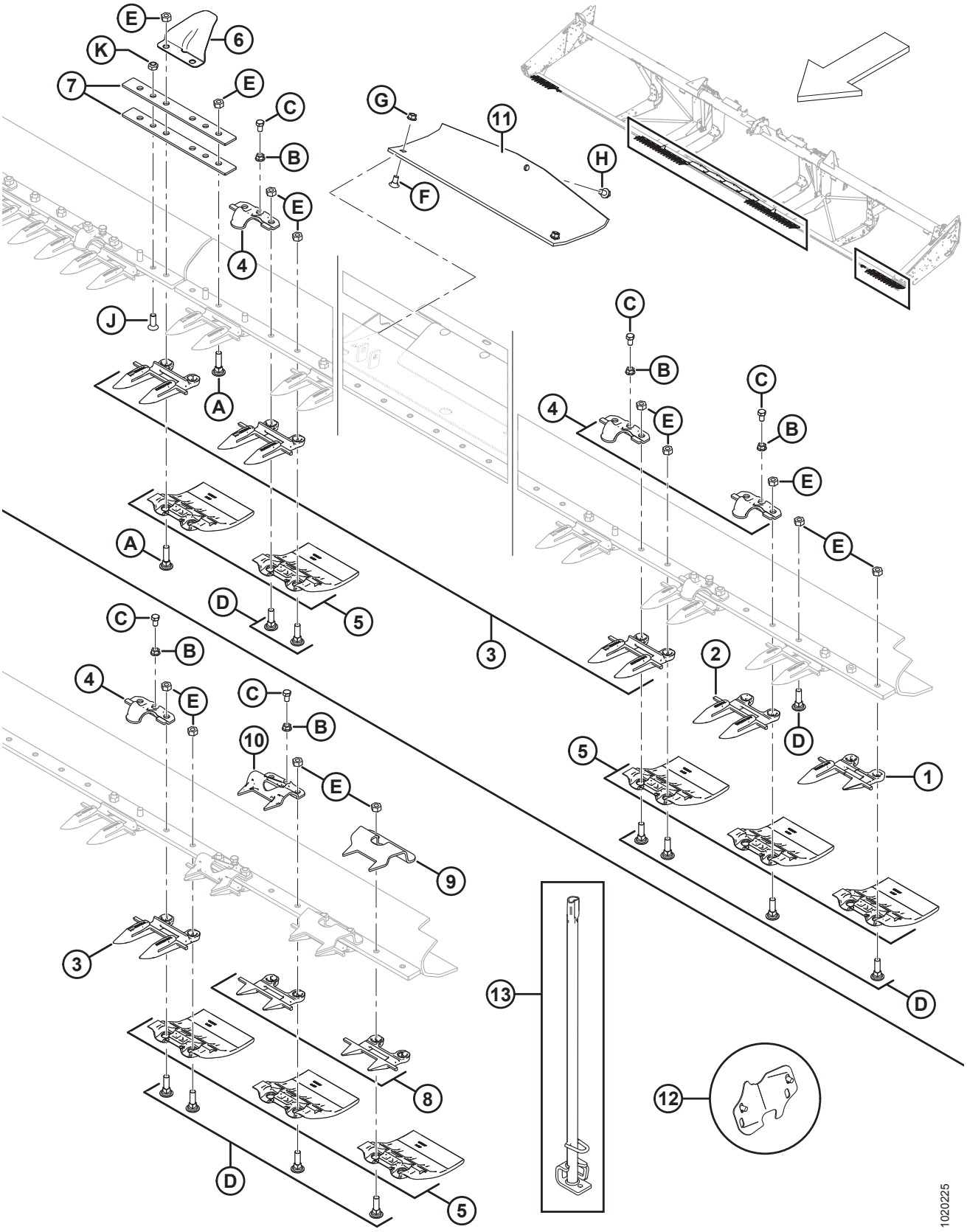

ПРОТИВОРЕЖУЩИЕ ПАЛЬЦЫ, ПРИЖИМЫ И ИЗНОСНЫЕ ПЛАСТИНЫ – С ОДИНАРНЫМ НОЖОМ, ПОСРЕДИНЕ И СЛЕВА

Ссылка	Номер детали	Описание	Кол-во	Серийный номер
A	120639	БОЛТ – RHSN СПЕЦИАЛЬНЫЙ, 7/16 NC × 1,75 ДЛ., КЛАСС ПРОЧНОСТИ 5, ОЦИНК.		
B	118193	ГАЙКА – ФЛАНЦЕВАЯ ШЕСТИГРАННАЯ 0,375 UNC		
C	118154	БОЛТ – С ШЕСТИГР. ГОЛОВКОЙ, 3/8 NC × 5/8, С ПОЛНОЙ РЕЗЬБОЙ, КЛАСС ПРОЧНОСТИ 8, ОЦИНК.		
D	120558	БОЛТ – RHSN СПЕЦИАЛЬНЫЙ, 7/16 NC × 1,5 ДЛ., КЛАСС ПРОЧНОСТИ 5, ОЦИНК.		
E	18654	ГАЙКА – ШЕСТИГР. 7/16-14 UNC, КЛАСС ПРОЧНОСТИ 5, ОЦИНК.		
F	21472	БОЛТ – RHSN 3/8 NC × 0,75, КЛАСС ПРОЧНОСТИ 5, ОЦИНК.		
G	30228	ГАЙКА – ФЛАНЦ. DT ГЛАДКИЙ ТОРЕЦ 0,375-16 UNC		
H	101898	ВИНТ – ШЕСТИГР. ГОЛОВКА С ШАЙБОЙ, РЕЗЬБОНАКАТНЫЙ, 3/8 NC × 5/8		
J	135315	ВИНТ – УТОПЛ. С ПЛОСКОЙ ГОЛОВКОЙ ПОД КЛЮЧ, 7/16 × 1,25 ДЛИНОЙ, КЛАСС ПРОЧНОСТИ 5, ОЦИНК.		
K	20213	ГАЙКА – ШЕСТИГРАННАЯ СТОПОРНАЯ DT 7/16-14 UNC, ОЦИНК.		

6 Противорежущие пальцы, прижимы и износные пластины – двойной нож, справа

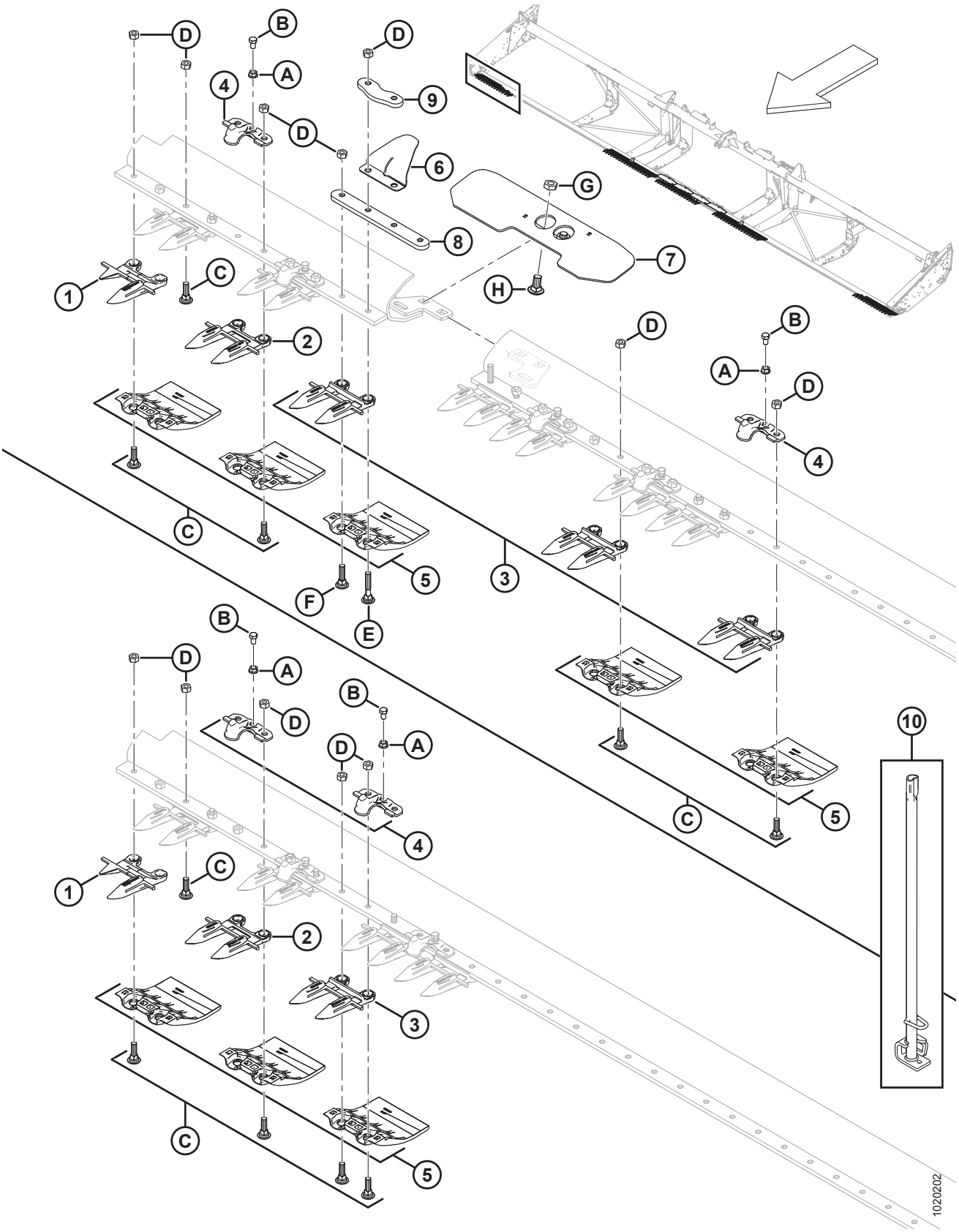

ПРИМЕЧАНИЕ:

Рисунок, ВВЕРХУ: двойной нож, правый конец разъемной рамы, НИЖНЯЯ ЧАСТЬ: двойной нож, стандартный правый конец.

Ссылка	Номер детали	Описание	Кол-во	Серийный номер
1	118302	ПРОТИВОРЕЖУЩИЙ ПАЛЕЦ – КРАЙНИЙ, ПРАВЫЙ	1	
2	118345	ПРОТИВОРЕЖУЩИЙ ПАЛЕЦ – ОСТРОКОНЕЧНЫЙ, БЕЗ ИЗНОСНОЙ ПЛАНКИ (3 ШТ. НА КОНЕЦ)	3	
3	118344	ПРОТИВОРЕЖУЩИЙ ПАЛЕЦ – ОСТРОКОНЕЧНЫЙ [18]		
4	118499	ПРИЖИМ (25 В УПАКОВКЕ) [19]		
5	129297	ИЗНОСНАЯ ПЛАСТИНА – ПОД НОЖЕВЫМ БРУСОМ, ПОЛИЭТИЛЕНОВАЯ [20]		
6	220114	КРЫШКА – НА ПЕТЛЯХ, РАЗЪЕМНАЯ (ТОЛЬКО ЖАТКИ С РАЗЪЕМНОЙ РАМОЙ)	1	
7	125418	ОПОРА – СВАРНОЕ СОЕДИНЕНИЕ РАЗЪЕМНОГО НОЖЕВОГО БРУСА (ТОЛЬКО 40-ФУТОВЫЕ ЖАТКИ С РАЗЪЕМНОЙ РАМОЙ)	1	
	253552	ОПОРА – СВАРНОЕ СОЕДИНЕНИЕ РАЗЪЕМНОГО НОЖЕВОГО БРУСА (ТОЛЬКО 45-ФУТОВЫЕ ЖАТКИ С РАЗЪЕМНОЙ РАМОЙ)	1	
8	165290	ШТАНГА – СТЫКОВОЕ СОЕДИНЕНИЕ НОЖЕВОГО БРУСА (ТОЛЬКО ДЛЯ ЖАТКИ С РАЗЪЕМНОЙ РАМОЙ)	1	
9	220115	ШТАНГА – СТЫКОВОЕ СОЕДИНЕНИЕ НОЖЕВОГО БРУСА (ТОЛЬКО ДЛЯ ЖАТКИ С РАЗЪЕМНОЙ РАМОЙ)	1	
10	140135	ИНСТРУМЕНТ СВАРНОЙ – ИНСТРУМЕНТ ДЛЯ ВЫПРЯМЛЕНИЯ ПРОТИВОРЕЖУЩИХ ПАЛЬЦЕВ	1	
A	118193	ГАЙКА – ФЛАНЦЕВАЯ ШЕСТИГРАННАЯ 0,375 UNC		
B	118154	БОЛТ – С ШЕСТИГР. ГОЛОВКОЙ, 3/8 NC × 5/8, С ПОЛНОЙ РЕЗЬБОЙ, КЛАСС ПРОЧНОСТИ 8, ОЦИНК.		
C	120558	БОЛТ – RHSN СПЕЦИАЛЬНЫЙ, 7/16 NC × 1,5 ДЛ., КЛАСС ПРОЧНОСТИ 5, ОЦИНК.		
D	18654	ГАЙКА – ШЕСТИГР. 7/16-14 UNC, КЛАСС ПРОЧНОСТИ 5, ОЦИНК.		
E	279575	БОЛТ – RHSN СПЕЦИАЛЬНЫЙ, 7/16 NC × 2,5 ДЛ., КЛАСС ПРОЧНОСТИ 5, ОЦИНК.		
F	120639	БОЛТ – RHSN СПЕЦИАЛЬНЫЙ, 7/16 NC × 1,75 ДЛ., КЛАСС ПРОЧНОСТИ 5, ОЦИНК.		
G	21941	ГАЙКА – ШЕСТИГР. ЗАЖИМН. СТОПОР., (НА КОНЦЕ DT) 5/8-11 UNC, КЛАСС ПРОЧНОСТИ 5, ОЦИНК.		
H	103562	БОЛТ – RHSN 5/8 NC × 1,25, КЛАСС ПРОЧНОСТИ 5, ОЦИНК.		

18. Количество в комплекте для ножевого бруса: 40 футов = 71, 45 футов = 81.
19. Количество в комплекте для ножевого бруса: 40 футов = 38, 45 футов = 42, 45 футов с разъемной рамой (модели на экспорт) = 43.
20. Количество в комплекте для ножевого бруса: 40 футов = 80, 45 футов = 90.

7 Противорежущие пальцы, прижимы и износные пластины – двойной нож, посредине и слева

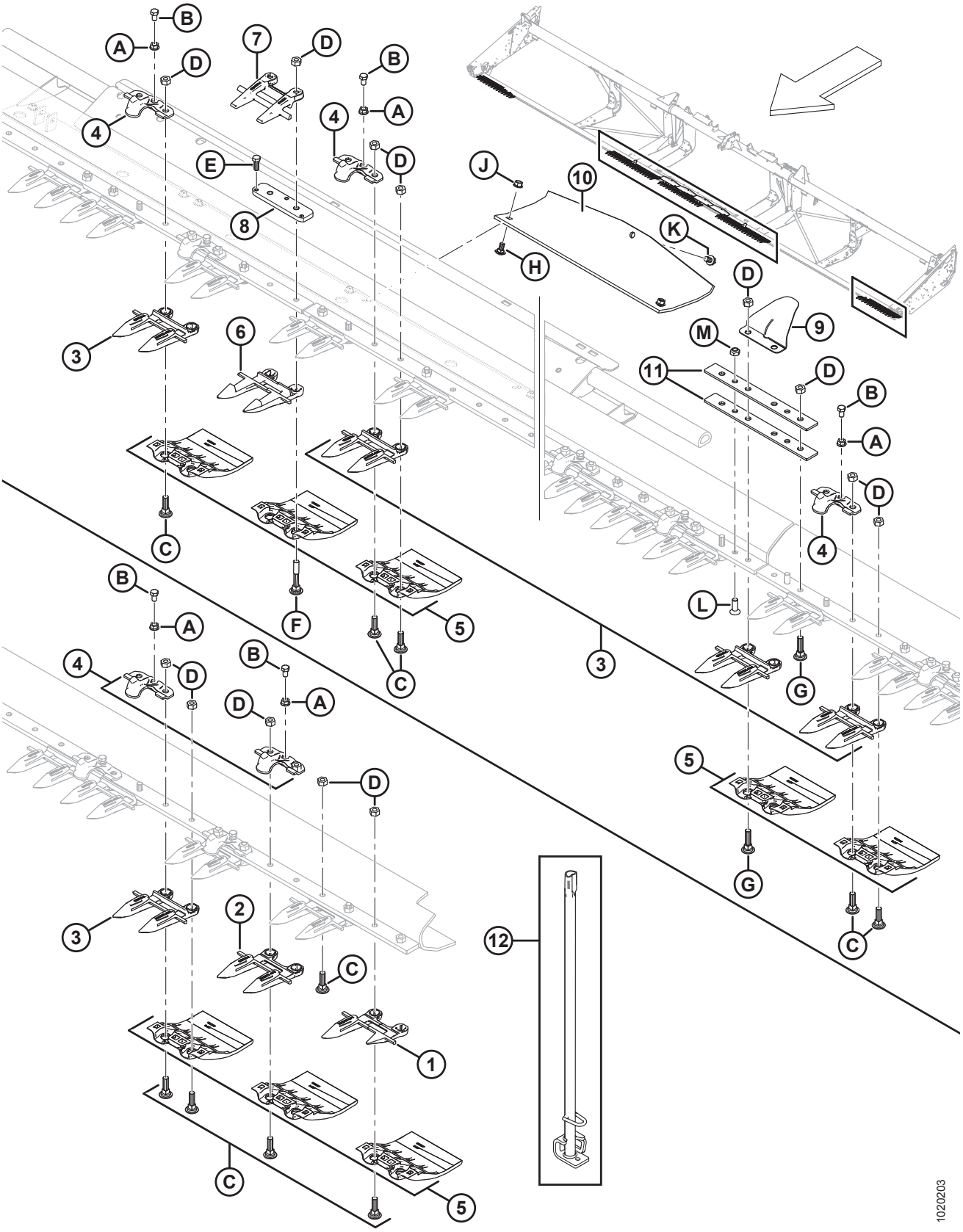

ПРИМЕЧАНИЕ:

Рисунок, ВВЕРХУ: двойной нож, посредине, НИЖНЯЯ ЧАСТЬ: двойной нож, левый конец.

Ссылка	Номер детали	Описание	Кол-во	Серийный номер
1	118301	ПРОТИВОРЕЖУЩИЙ ПАЛЕЦ – ЛЕВЫЙ, НАРУЖНЫЙ	1	
2	118345	ПРОТИВОРЕЖУЩИЙ ПАЛЕЦ – ОСТРОКОНЕЧНЫЙ, БЕЗ ИЗНОСНОЙ ПЛАНКИ (3 ШТ. НА КОНЕЦ)	3	
3	118344	ПРОТИВОРЕЖУЩИЙ ПАЛЕЦ – ОСТРОКОНЕЧНЫЙ [21]		
4	118499	ПРИЖИМ (25 В УПАКОВКЕ) [22]		
5	129297	ИЗНОСНАЯ ПЛАСТИНА – ПОД НОЖЕВЫМ БРУСОМ, ПОЛИЭТИЛЕНОВАЯ [23]		
6	124338	ПРОТИВОРЕЖУЩИЙ ПАЛЕЦ – ЦЕНТР, ОСТРЫЕ ПРОТИВОРЕЖУЩИЕ ПАЛЬЦЫ	1	
7	124344	ПРОТИВОРЕЖУЩИЙ ПАЛЕЦ – ВЕРХНИЙ, ЦЕНТРАЛЬНЫЙ	1	
8	34980	ШТАНГА – РЕГУЛЯТОР	1	
9	220114	КРЫШКА – НА ПЕТЛЯХ, РАЗЪЕМНАЯ	2	
10	151551	БАШМАК – КОПИРУЮЩИЙ, ПОДДОН	4	
11	132906	ПЛАНКА – ГИБКАЯ	4	
12	140135	ИНСТРУМЕНТ СВАРНОЙ – ИНСТРУМЕНТ ДЛЯ ВЫПРЯМЛЕНИЯ ПРОТИВОРЕЖУЩИХ ПАЛЬЦЕВ	1	
A	118193	ГАЙКА – ФЛАНЦЕВАЯ ШЕСТИГРАННАЯ 0,375 UNC		
B	118154	БОЛТ – С ШЕСТИГР. ГОЛОВКОЙ, 3/8 NC × 5/8, С ПОЛНОЙ РЕЗЬБОЙ, КЛАСС ПРОЧНОСТИ 8, ОЦИНК.		
C	120558	БОЛТ – RHSN СПЕЦИАЛЬНЫЙ, 7/16 NC × 1,5 ДЛ., КЛАСС ПРОЧНОСТИ 5, ОЦИНК.		
D	18654	ГАЙКА – ШЕСТИГР. 7/16-14 UNC, КЛАСС ПРОЧНОСТИ 5, ОЦИНК.		
E	50120	БОЛТ – С ШЕСТИГР. ГОЛОВКОЙ, 3/8 NC × 1, НЕРЖ. СТАЛЬ		
F	132404	БОЛТ – RHSN СПЕЦИАЛЬНЫЙ, 7/16 NC × 2,75 ДЛ., КЛАСС ПРОЧНОСТИ 5, ОЦИНК.		
G	120639	БОЛТ – RHSN СПЕЦИАЛЬНЫЙ, 7/16 NC × 1,75 ДЛ., КЛАСС ПРОЧНОСТИ 5, ОЦИНК.		
H	21472	БОЛТ – RHSN 3/8 NC × 0,75, КЛАСС ПРОЧНОСТИ 5, ОЦИНК.		
J	30228	ГАЙКА – ФЛАНЦ. DT ГЛАДКИЙ ТОРЕЦ 0,375-16 UNC		
K	101898	ВИНТ – ШЕСТИГР. ГОЛОВКА С ШАЙБОЙ, РЕЗЬБОНАКАТНЫЙ, 3/8 NC × 5/8		
L	135315	ВИНТ – УТОПЛ. С ПЛОСКОЙ ГОЛОВКОЙ ПОД КЛЮЧ, 7/16 × 1,25 ДЛИНОЙ, КЛАСС ПРОЧНОСТИ 5, ОЦИНК		
M	20213	ГАЙКА – ШЕСТИГРАННАЯ СТОПОРНАЯ DT 7/16-14 UNC, ОЦИНК.		

21. Количество в комплекте для ножевого бруса: 40 футов = 71, 45 футов = 81.
22. Количество в комплекте для ножевого бруса: 40 футов = 38, 45 футов = 42, 45 футов с разъемной рамой (модели на экспорт) = 43.
23. Количество в комплекте для ножевого бруса: 40 футов = 80, 45 футов = 90.

8 Компоненты ножа и его головки

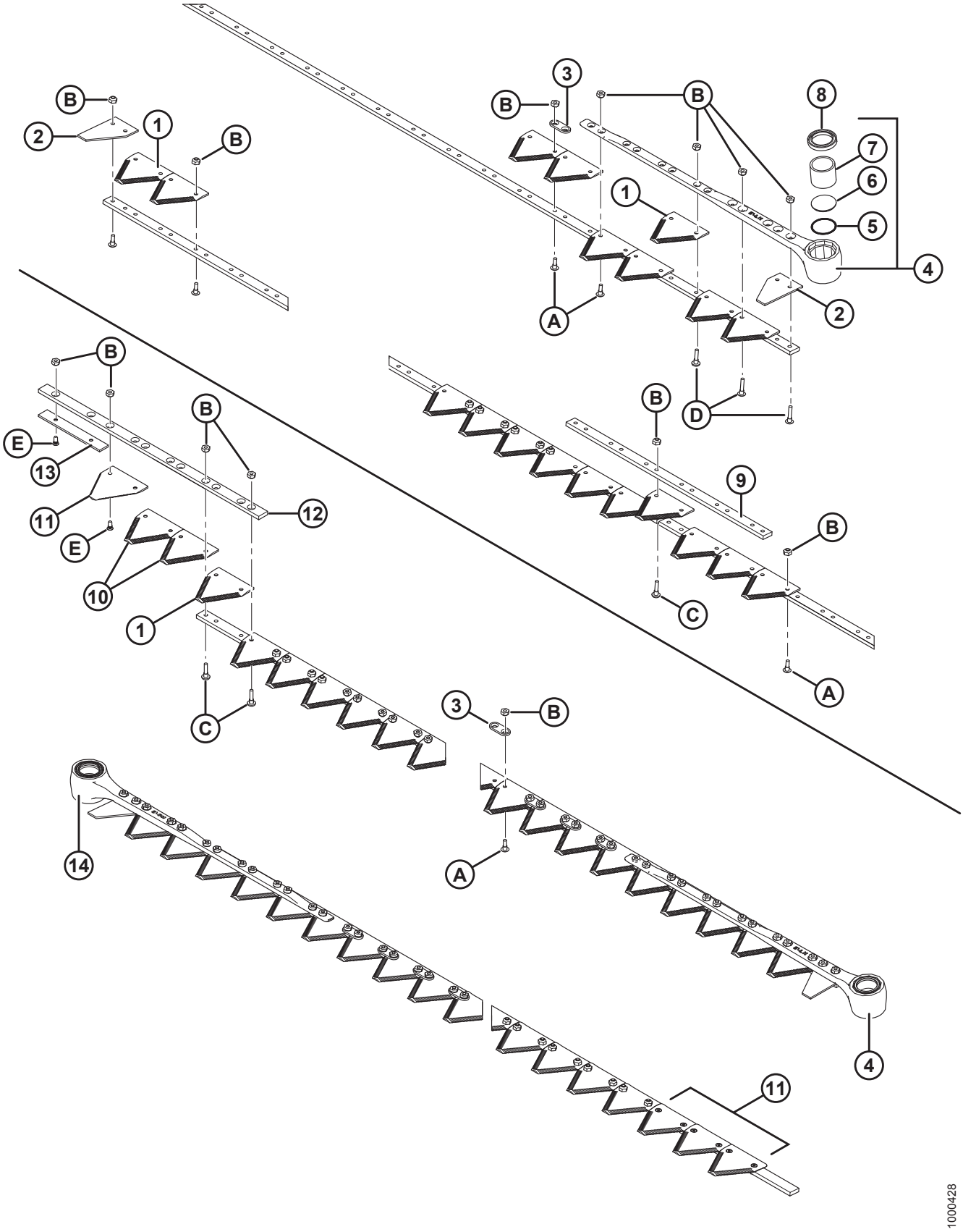

ПРИМЕЧАНИЕ:

Рисунок, ВВЕРХУ: одинарный нож, ВНИЗУ: двойной нож.

Ссылка	Номер детали	Описание	Кол-во	Серийный номер
1	279641	СЕГМЕНТ С КРУПНЫМИ ЗУБЬЯМИ – 9 SPI (УПАК. 25 ШТ.) [24]		
	174845	СЕГМЕНТ С КРУПНЫМИ ЗУБЬЯМИ BUSATIS – 9 SPI (УПАК. 25 ШТ.)	OPT	
	279642	СЕГМЕНТ С МЕЛКИМИ ЗУБЬЯМИ – 14 SPI (УПАК. 25 ШТ.)	OPT	
	118491	СЕГМЕНТ С МЕЛКИМИ ЗУБЬЯМИ BUSATIS – 14 SPI (УПАК. 25 ШТ.)	OPT	
2	279468	СЕГМЕНТ – КОНЦЕВОЙ, ПОЛОВИНЧАТЫЙ (УПАК. 10 ШТ.)	2	
3	174857	ШТАНГА – СОЕДИНЕНИЕ (УПАК. 25 ШТ.) [25]		
4	132896	ГОЛОВКА В СБОРЕ – ЛЕВ., УГОЛ 5° [26]	1	
5	115670	УПЛОТНИТЕЛЬНОЕ КОЛЬЦО – ГОЛОВКА РЕЖУЩЕГО АППАРАТА	1	
6	113937	ЗАГЛУШКА – ГОЛОВКА РЕЖУЩЕГО АППАРАТА	1	
7	100500	ПОДШИПНИК – ИГОЛЬЧАТЫЙ, ГОЛОВКА РЕЖУЩЕГО АППАРАТА	1	
8	113222	КОМПЛЕКТ УПЛОТНЕНИЙ – ГОЛОВКА РЕЖУЩЕГО АППАРАТА [27]	1	
9	33955	ШТАНГА – СТЫКОВОЕ СОЕДИНЕНИЕ, РЕЖУЩИЕ АППАРАТЫ ИЗ 2 ЧАСТЕЙ (ДЛЯ 35- И 40-ФУТОВЫХ ЖАТОК С ОДИНАРНЫМИ НОЖАМИ)	1	

ПРИМЕЧАНИЕ:

Процедуру обслуживания ножа в сборе см. в следующих разделах.

- *9 Сегментированные ножи – жатки с одинарными ножами, сегменты с мелкими зубьями, страница 29*
- *10 Сегментированные ножи – жатки с одинарными ножами, сегменты с крупными зубьями, страница 31*
- *11 Сегментированные ножи – жатки с двойными ножами, сегменты с мелкими зубьями, страница 33*
- *12 Сегментированные ножи – жатки с двойными ножами, сегменты с крупными зубьями, страница 37*

24. Количества (отдельные сегменты): 30-футовые жатки, одинарный нож = 119, 35-футовые жатки, одинарный нож = 139, 40-футовые жатки, одинарный нож = 159, 40-футовые жатки, двойной нож = 153, 45-футовые жатки, двойной нож = 173.
25. Количество (отдельные детали): одинарный нож = 10, 35-футовые жатки, одинарный нож, двойной нож = 20.
26. Включает уплотнительное кольцо (MD № 115670), заглушку (MD № 113937), игольчатый подшипник (MD № 100500) и уплотнение (MD № 113222).
27. Устанавливается выступом наружу. В комплект входят уплотнение и инструкции.

КОМПОНЕНТЫ НОЖА И ЕГО ГОЛОВКИ

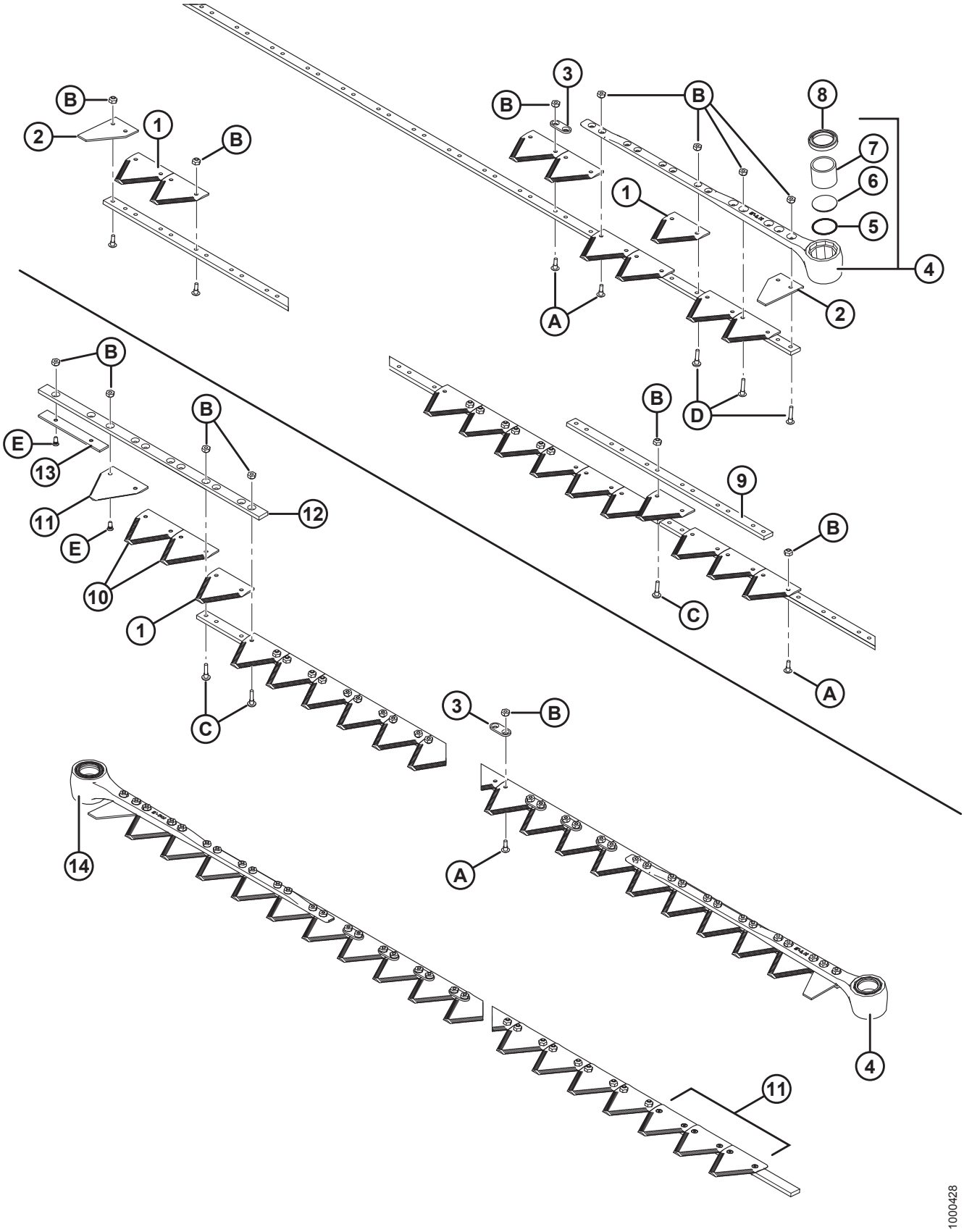

ПРИМЕЧАНИЕ:

Рисунок, ВВЕРХУ: одинарный нож, ВНИЗУ: двойной нож.

Ссылка	Номер детали	Описание	Кол-во	Серийный номер
10	279310	СЕГМЕНТ С КРУПНЫМИ ЗУБЬЯМИ – НИЖНИЙ, С КОНИЧЕСКОЙ ФАСКОЙ, 9 SPI (УПАК. 10 ШТ.)	1	
	279851	**СЕГМЕНТ С КРУПНЫМИ ЗУБЬЯМИ BUSATIS – НИЖНИЙ, С КОНИЧЕСКОЙ ФАСКОЙ, 9 SPI (УПАК. 10 ШТ.)**	**OPT**	
	279312	СЕГМЕНТ С МЕЛКИМИ ЗУБЬЯМИ – НИЖНИЙ, С КОНИЧЕСКОЙ ФАСКОЙ, 14 SPI (УПАК. 10 ШТ.)	OPT	
	279850	**СЕГМЕНТ С МЕЛКИМИ ЗУБЬЯМИ BUSATIS – НИЖНИЙ, С КОНИЧЕСКОЙ ФАСКОЙ, 14 SPI (УПАК. 10 ШТ.)**	**OPT**	
	279996	**КОМПЛЕКТ – С МЕЛКИМИ ЗУБЬЯМИ С ПЕРЕКРЫТИЕМ ПО ЦЕНТРУ** [28]	**OPT**	
	279997	**КОМПЛЕКТ – С КРУПНЫМИ ЗУБЬЯМИ С ПЕРЕКРЫТИЕМ ПО ЦЕНТРУ** [29]	**OPT**	
11	279314	СЕГМЕНТ С КРУПНЫМИ ЗУБЬЯМИ – ВЕРХНИЙ, С КОНИЧЕСКОЙ ФАСКОЙ, 9 SPI (УПАК. 10 ШТ.) [30]	1	
	279999	**СЕГМЕНТ С КРУПНЫМИ ЗУБЬЯМИ BUSATIS – ВЕРХНИЙ, С КОНИЧЕСКОЙ ФАСКОЙ, 9 SPI (УПАК. 10 ШТ.)** [30]	**OPT**	
	279316	СЕГМЕНТ С МЕЛКИМИ ЗУБЬЯМИ – ВЕРХНИЙ, С КОНИЧЕСКОЙ ФАСКОЙ, 14 SPI (УПАК. 10 ШТ.) [30]	OPT	
	279848	**СЕГМЕНТ С МЕЛКИМИ ЗУБЬЯМИ BUSATIS – ВЕРХНИЙ, С КОНИЧЕСКОЙ ФАСКОЙ, 14 SPI (УПАК. 10 ШТ.)** [30]	**OPT**	
12	124880	НАПРАВЛЯЮЩАЯ – ВЕРХНЯЯ, ЛЕВЫЙ РЕЖУЩИЙ АППАРАТ	1	
13	124881	ПЛАНКА – ИЗНОСНАЯ, ЛЕВЫЙ РЕЖУЩИЙ АППАРАТ	1	
14	132897	ГОЛОВКА В СБОРЕ – ПРАВ., УГОЛ 5° [31]	1	
A	135628	ВИНТ – BHRN (С ПОЛУКРУГЛОЙ ГОЛОВКОЙ И РЕБРИСТЫМ ПОДГОЛОВКОМ) (№ 12–24 NC × 0,67 ДЮЙМА) (УПАК. 50 ШТ.) [32]		
B	135626	ГАЙКА – ПОТАЙНАЯ, ЦЕНТРАЛЬНАЯ СТОПОРНАЯ, № 12–24 NC (УПАК. 50 ШТ.) [33]		
C	135630	ВИНТ – BHRN (С ПОЛУКРУГЛОЙ ГОЛОВКОЙ И РЕБРИСТЫМ ПОДГОЛОВКОМ) (№ 12–24 NC × 0,920 ДЮЙМА) (УПАК. 50 ШТ.) [34]		
D	135632	ВИНТ – BHRN (С ПОЛУКРУГЛОЙ ГОЛОВКОЙ И РЕБРИСТЫМ ПОДГОЛОВКОМ) (№ 12–24 NC × 1,05 ДЮЙМА) (УПАК. 50 ШТ.) [35]		
E	174165	ВИНТ – 90°, УТОПЛЕННЫЙ, ПОД ТОРЦОВ. КЛЮЧ, № 12–24 NC × 0,5 ДЮЙМА (УПАК. 50 ШТ.)		

28. В комплект входят три нижних сегмента (MD № 279312), четыре верхних сегмента (MD № 279316), 14 гаек (MD № 30669), 12 винтов (MD № 145246) и по одному винту (MD № 30696 и 49671).
29. В комплект входят три нижних сегмента (MD № 279310), четыре верхних сегмента (MD № 279314), 14 гаек (MD № 30669), 12 винтов (MD № 145246) и по одному винту (MD № 30696 и 49671).
30. Устанавливаются зубцами вниз.
31. Включает уплотнительное кольцо (MD № 115670), заглушку (MD № 113937), игольчатый подшипник (MD № 100500) и уплотнение (MD № 113222).
32. Упаковка 1000 шт. – MD № 135629.
33. Упаковка 2000 шт. – MD № 135627.
34. Упаковка 1000 шт. – MD № 135631.
35. Упаковка 1000 шт. – MD № 135633.

9 Сегментированные ножи – жатки с одинарными ножами, сегменты с мелкими зубьями

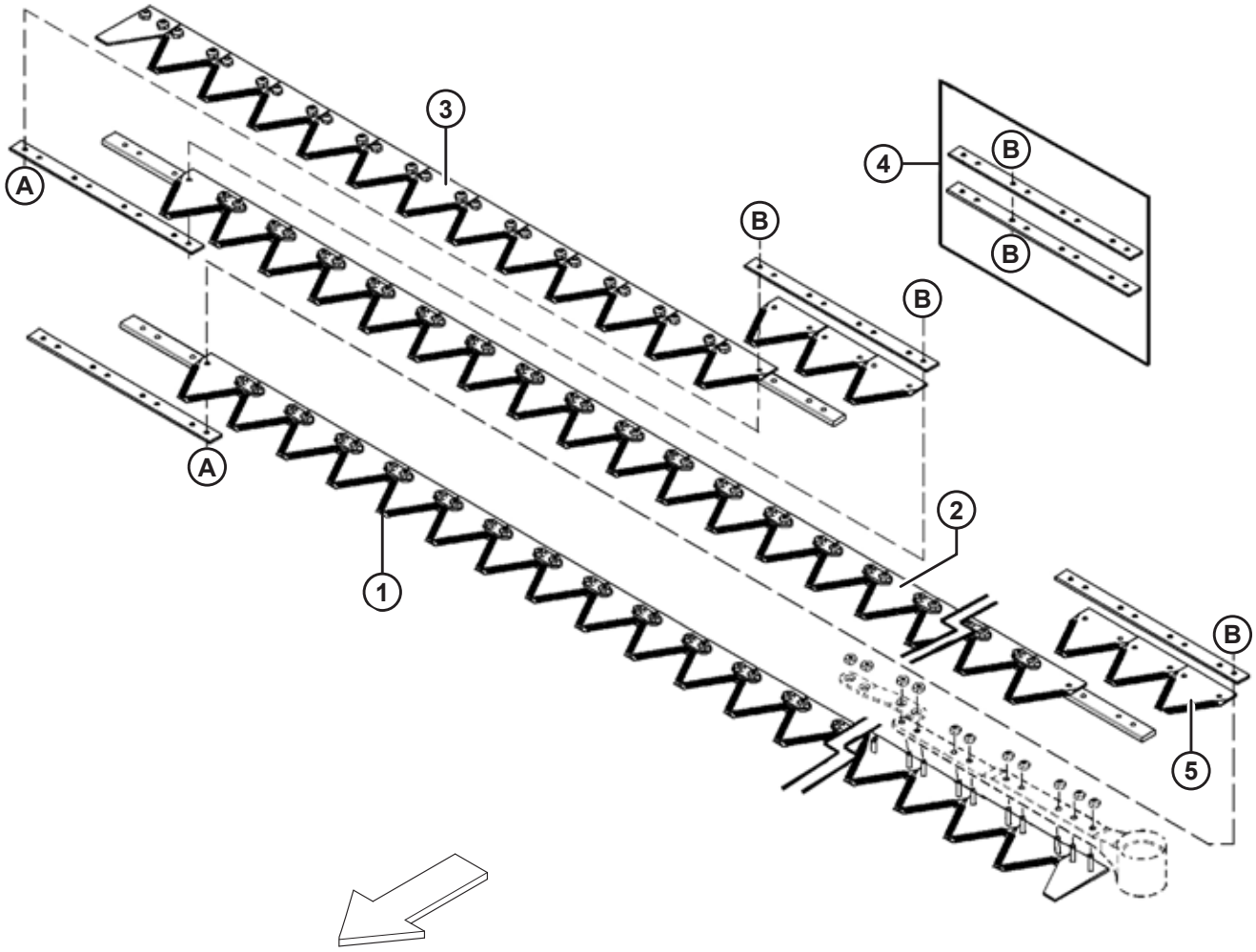

Сс-ыл-ка	Номер детали	Описание	Кол-во	Серийный номер
		НОЖИ 30–45-ФУТОВЫХ ЖАТОК ПРОДАЮТСЯ ПО СЕГМЕНТАМ, КОМПЛЕКТ СЕГМЕНТА (БЕЗ ГОЛОВКИ НОЖА) СМ. В ТАБЛИЦАХ НИЖЕ.		
		30-ФУТОВАЯ ЖАТКА		
1	279398	ЛЕВЫЙ СЕГМЕНТ ГОЛОВКИ	1	
2	279399	ЦЕНТРАЛЬНЫЙ СЕГМЕНТ	2	
3	279402	ПРАВЫЙ ХВОСТОВОЙ СЕГМЕНТ	1	
4	129043	КОМПЛЕКТ СТЫКОВОГО СОЕДИНЕНИЯ MACDON	3	
5		СЕГМЕНТЫ [36]	9	
		35-ФУТОВАЯ ЖАТКА		
1	279398	ЛЕВЫЙ СЕГМЕНТ ГОЛОВКИ	1	
2	279399	ЦЕНТРАЛЬНЫЙ СЕГМЕНТ	2	
3	279403	ПРАВЫЙ ХВОСТОВОЙ СЕГМЕНТ	1	
4	129043	КОМПЛЕКТ СТЫКОВОГО СОЕДИНЕНИЯ MACDON	3	
5		СЕГМЕНТЫ [36]	9	
		40-ФУТОВАЯ ЖАТКА		
1	279398	ЛЕВЫЙ СЕГМЕНТ ГОЛОВКИ	1	
2	279399	ЦЕНТРАЛЬНЫЙ СЕГМЕНТ	3	
3	279404	ПРАВЫЙ ХВОСТОВОЙ СЕГМЕНТ	1	
4	129043	КОМПЛЕКТ СТЫКОВОГО СОЕДИНЕНИЯ MACDON	4	
5		СЕГМЕНТЫ [36]	12	
A	129299	ВИНТ – 90°, УТОПЛЕННЫЙ, ПОД ТОРЦОВ. КЛЮЧ, № 12–24 NC × 0,812 ДЮЙМА		
B	135626	ГАЙКА – ПОТАЙНАЯ, ЦЕНТРАЛЬНАЯ СТОПОРНАЯ, № 12–24 NC (УПАК. 50 ШТ.)		

36. Сегмент тонкой резки Kondex, 14 SPI: MD № 279642 (УПАК. 25 ШТ.), сегмент тонкой резки Busatis 14 SPI: MD № 118491 (УПАК. 25 ШТ.).

10 Сегментированные ножи – жатки с одинарными ножами, сегменты с крупными зубьями

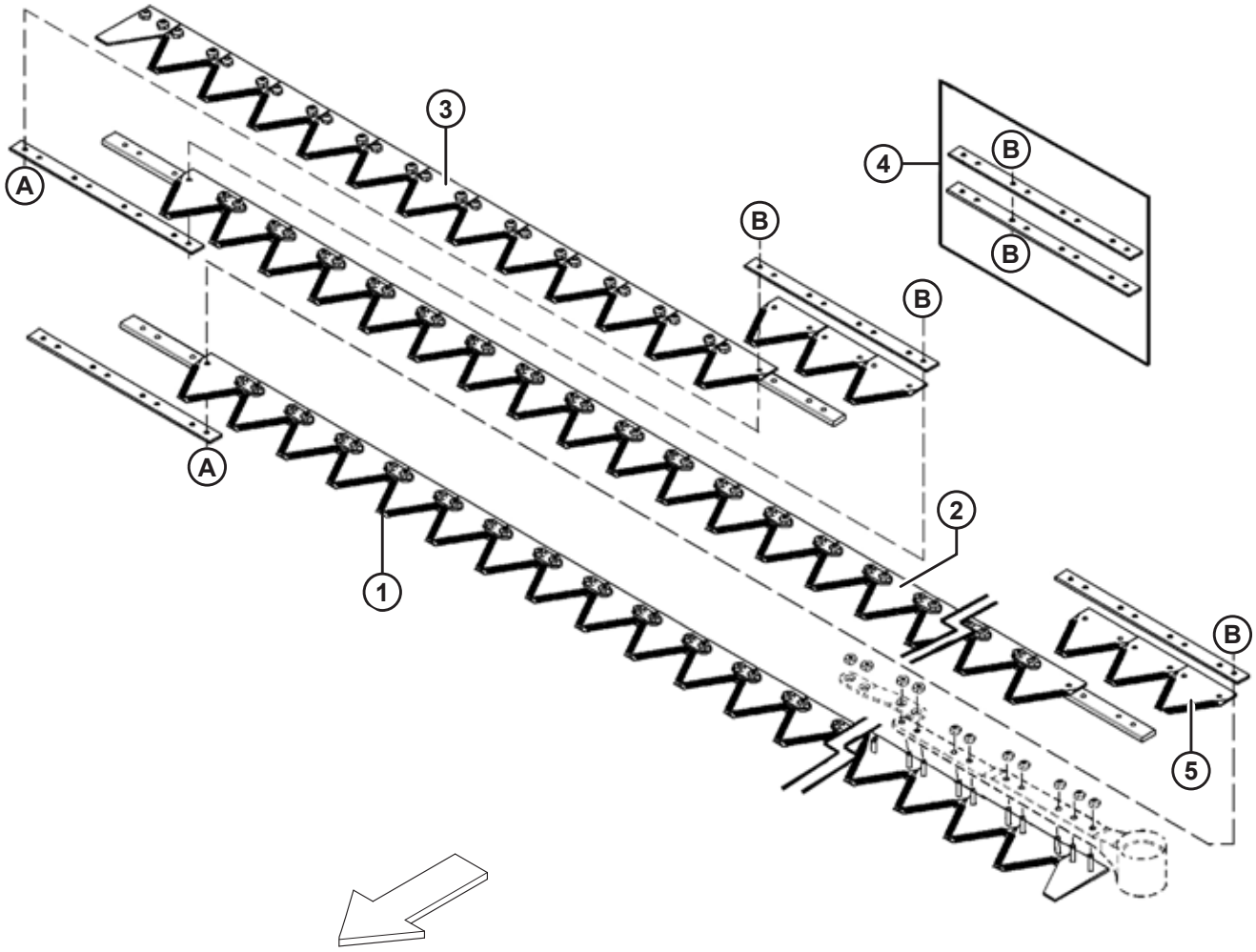

Сс-ыл-ка	Номер детали	Описание	Кол-во	Серийный номер
		НОЖИ 30–45-ФУТОВЫХ ЖАТОК ПРОДАЮТСЯ ПО СЕГМЕНТАМ, КОМПЛЕКТ СЕГМЕНТА (БЕЗ ГОЛОВКИ НОЖА) СМ. В ТАБЛИЦАХ НИЖЕ.		
		30-ФУТОВАЯ ЖАТКА		
1	279405	ЛЕВЫЙ СЕГМЕНТ ГОЛОВКИ	1	
2	279406	ЦЕНТРАЛЬНЫЙ СЕГМЕНТ	2	
3	279409	ПРАВЫЙ ХВОСТОВОЙ СЕГМЕНТ	1	
4	129043	КОМПЛЕКТ СТЫКОВОГО СОЕДИНЕНИЯ MACDON	3	
5		СЕГМЕНТЫ [37]	9	
		35-ФУТОВАЯ ЖАТКА		
1	279405	ЛЕВЫЙ СЕГМЕНТ ГОЛОВКИ	1	
2	279406	ЦЕНТРАЛЬНЫЙ СЕГМЕНТ	2	
3	279410	ПРАВЫЙ ХВОСТОВОЙ СЕГМЕНТ	1	
4	129043	КОМПЛЕКТ СТЫКОВОГО СОЕДИНЕНИЯ MACDON	3	
5		СЕГМЕНТЫ [37]	9	
		40-ФУТОВАЯ ЖАТКА		
1	279405	ЛЕВЫЙ СЕГМЕНТ ГОЛОВКИ	1	
2	279406	ЦЕНТРАЛЬНЫЙ СЕГМЕНТ	3	
3	279411	ПРАВЫЙ ХВОСТОВОЙ СЕГМЕНТ	1	
4	129043	КОМПЛЕКТ СТЫКОВОГО СОЕДИНЕНИЯ MACDON	4	
5		СЕГМЕНТЫ [37]	12	
A	129299	ВИНТ – 90°, УТОПЛЕННЫЙ, ПОД ТОРЦОВ. КЛЮЧ, № 12–24 NC × 0,812 ДЮЙМА		
B	135626	ГАЙКА – ПОТАЙНАЯ, ЦЕНТРАЛЬНАЯ СТОПОРНАЯ, № 12–24 NC (УПАК. 50 ШТ.)		

37. Сегмент грубой резки Kondex, 9 SPI: MD № 279641 (УПАК. 25 ШТ.), сегмент грубой резки Busatis, 9 SPI: MD № 174845 (УПАК. 25 ШТ.).

11 Сегментированные ножи – жатки с двойными ножами, сегменты с мелкими зубьями

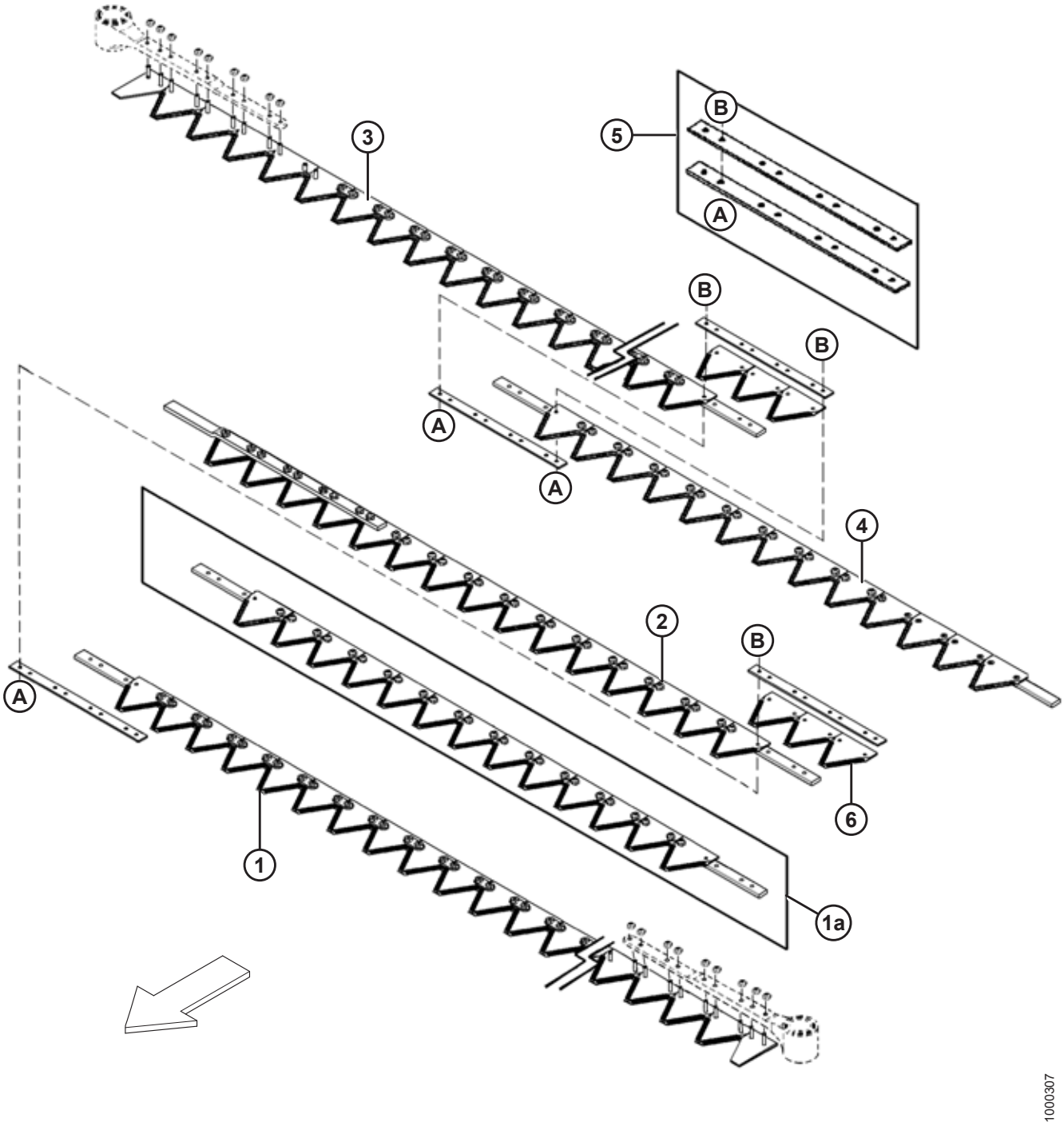

Сс-ыл-ка	Номер детали	Описание	Кол-во	Серийный номер
		НОЖИ 30–45-ФУТОВЫХ ЖАТОК ПРОДАЮТСЯ ПО СЕГМЕНТАМ, КОМПЛЕКТ СЕГМЕНТА (БЕЗ ГОЛОВКИ НОЖА) СМ. В ТАБЛИЦАХ НИЖЕ.		
		30-ФУТОВАЯ ЖАТКА		
1	279398	ЛЕВЫЙ СЕГМЕНТ ГОЛОВКИ	1	
2	279417	ЛЕВЫЙ СЕГМЕНТ, ХВОСТОВОЙ	1	
3	279412	ПРАВЫЙ СЕГМЕНТ ГОЛОВКИ	1	
4	279418	ПРАВЫЙ ХВОСТОВОЙ СЕГМЕНТ	1	
5	129043	КОМПЛЕКТ СТЫКОВОГО СОЕДИНЕНИЯ MACDON	2	
6		СЕГМЕНТЫ [38]	6	
		35-ФУТОВАЯ ЖАТКА		
1	279398	ЛЕВЫЙ СЕГМЕНТ ГОЛОВКИ	1	
2	279419	ЛЕВЫЙ СЕГМЕНТ, ХВОСТОВОЙ	1	
3	279412	ПРАВЫЙ СЕГМЕНТ ГОЛОВКИ	1	
4	279420	ПРАВЫЙ ХВОСТОВОЙ СЕГМЕНТ	1	
5	129043	КОМПЛЕКТ СТЫКОВОГО СОЕДИНЕНИЯ MACDON	2	
6		СЕГМЕНТЫ [38]	6	
		40-ФУТОВАЯ ЖАТКА		
1	279398	ЛЕВЫЙ СЕГМЕНТ ГОЛОВКИ	1	
1a	279399	ЦЕНТРАЛЬНЫЙ СЕГМЕНТ (ПО 1 НА СТОРОНУ)	2	
2	279421	ЛЕВЫЙ СЕГМЕНТ, ХВОСТОВОЙ	1	
3	279412	ПРАВЫЙ СЕГМЕНТ ГОЛОВКИ	1	
4	279422	ПРАВЫЙ ХВОСТОВОЙ СЕГМЕНТ	1	
5	129043	КОМПЛЕКТ СТЫКОВОГО СОЕДИНЕНИЯ MACDON	4	
6		СЕГМЕНТЫ [38]	12	
		45-ФУТОВАЯ ЖАТКА		
1	279398	ЛЕВЫЙ СЕГМЕНТ ГОЛОВКИ	1	
1a	279399	ЦЕНТРАЛЬНЫЙ СЕГМЕНТ (ПО 1 НА СТОРОНУ)	2	
2	279423	ЛЕВЫЙ СЕГМЕНТ, ХВОСТОВОЙ	1	
3	279412	ПРАВЫЙ СЕГМЕНТ ГОЛОВКИ	1	
4	279424	ПРАВЫЙ ХВОСТОВОЙ СЕГМЕНТ	1	
5	129043	КОМПЛЕКТ СТЫКОВОГО СОЕДИНЕНИЯ MACDON	4	
6		СЕГМЕНТЫ [38]	12	

38. Сегмент тонкой резки Kondex, 14 SPI: MD № 279642 (УПАК. 25 ШТ.), сегмент тонкой резки Busatis 14 SPI: MD № 118491 (УПАК. 25 ШТ.).

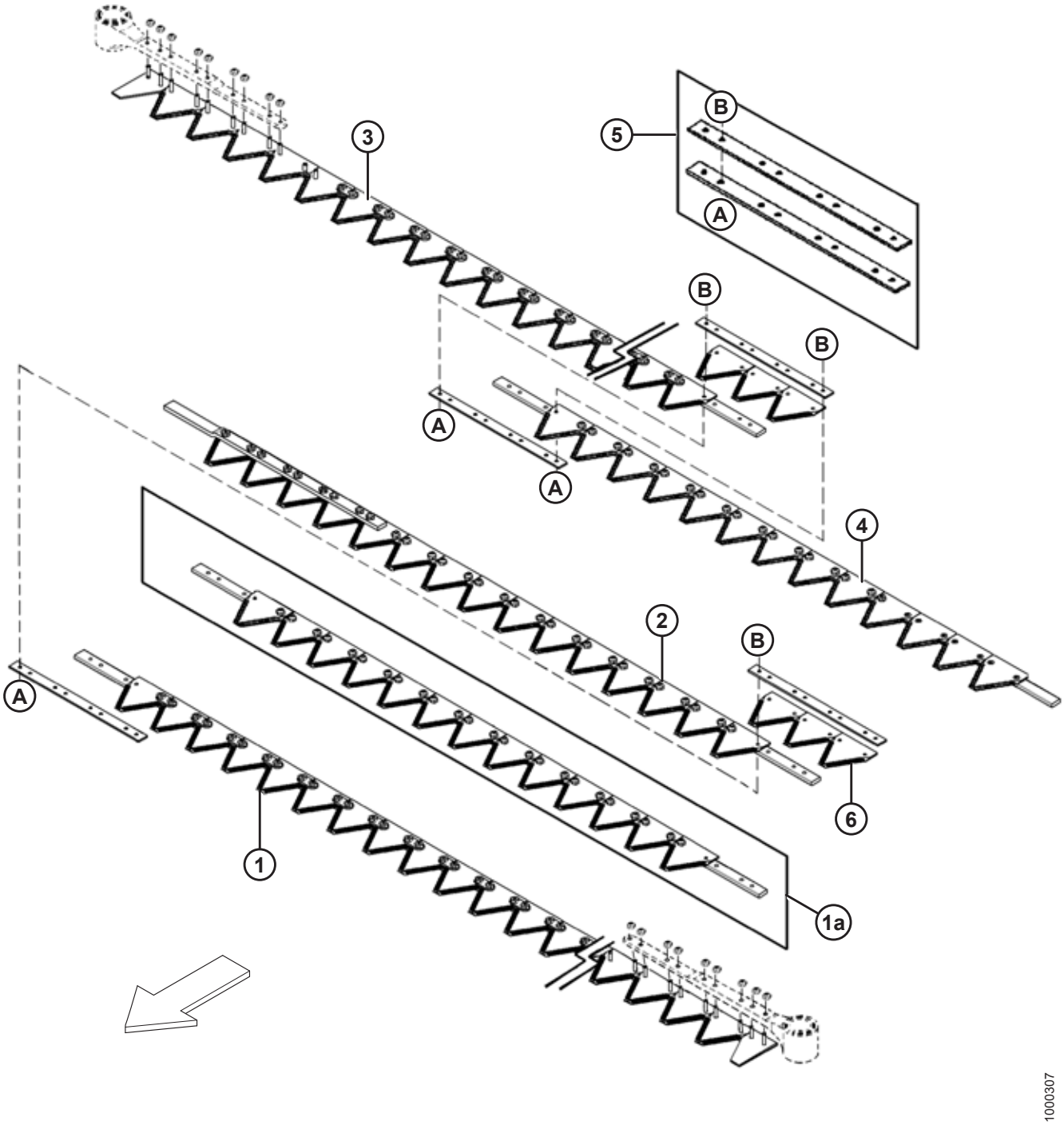
3
5
B
A
B
B
A
A
4
2
B
A
6
1
1a
1000307

Сс-ыл-ка	Номер детали	Описание	Кол-во	Серийный номер
A	129299	ВИНТ – 90°, УТОПЛЕННЫЙ, ПОД ТОРЦОВ. КЛЮЧ, № 12–24 NC × 0,812 ДЮЙМА		
B	135626	ГАЙКА – ПОТАЙНАЯ, ЦЕНТРАЛЬНАЯ СТОПОРНАЯ, № 12–24 NC (УПАК. 50 ШТ.)		

12 Сегментированные ножи – жатки с двойными ножами, сегменты с крупными зубьями

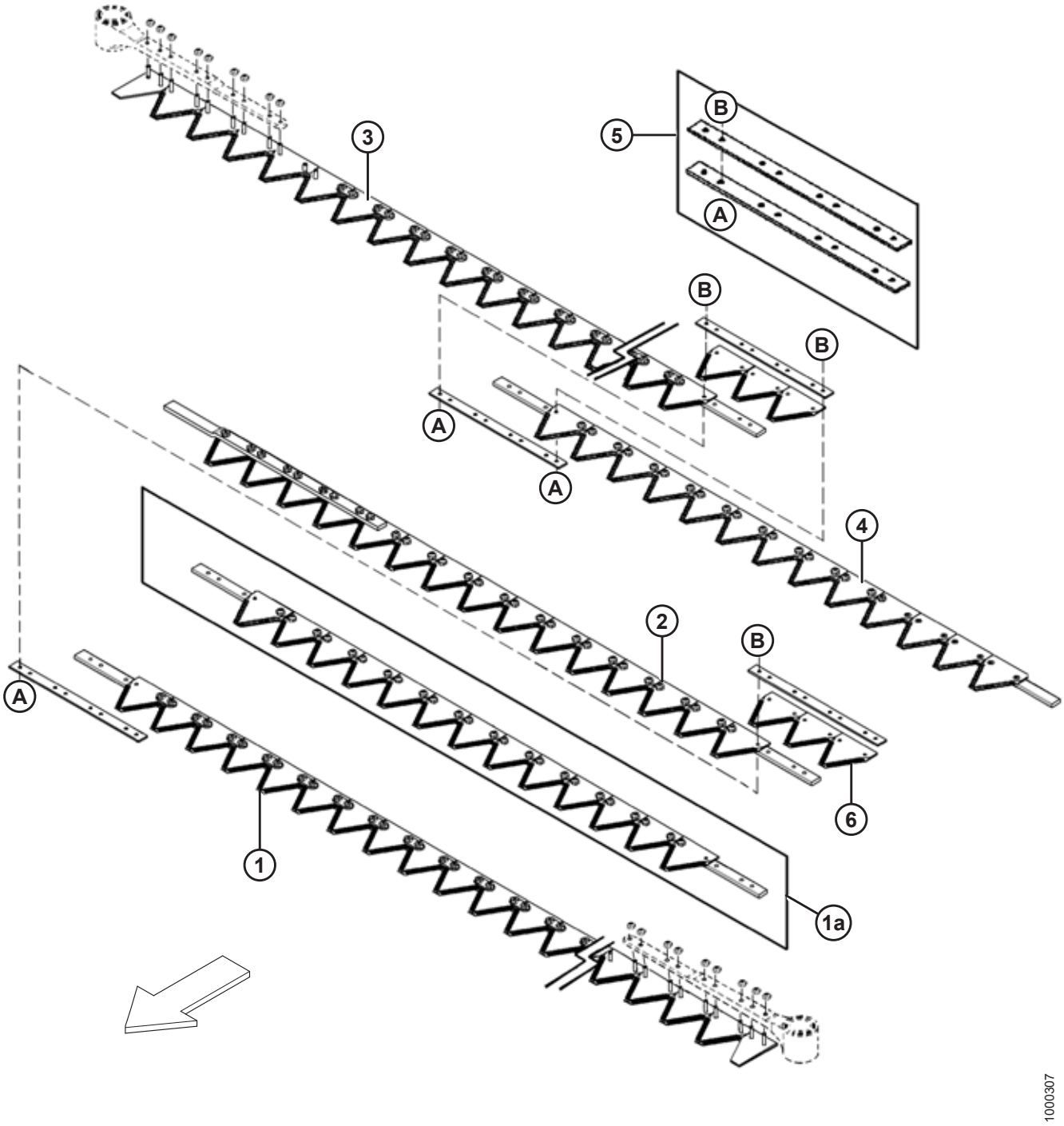

Сс-ыл-ка	Номер детали	Описание	Кол-во	Серийный номер
		НОЖИ 30–45-ФУТОВЫХ ЖАТОК ПРОДАЮТСЯ ПО СЕГМЕНТАМ, КОМПЛЕКТ СЕГМЕНТА (БЕЗ ГОЛОВКИ НОЖА) СМ. В ТАБЛИЦАХ НИЖЕ.		
		30-ФУТОВАЯ ЖАТКА		
1	279405	ЛЕВЫЙ СЕГМЕНТ ГОЛОВКИ	1	
2	279430	ЛЕВЫЙ СЕГМЕНТ, ХВОСТОВОЙ	1	
3	279428	ПРАВЫЙ СЕГМЕНТ ГОЛОВКИ	1	
4	279432	ПРАВЫЙ ХВОСТОВОЙ СЕГМЕНТ	1	
5	129043	КОМПЛЕКТ СТЫКОВОГО СОЕДИНЕНИЯ MACDON	2	
6		СЕГМЕНТЫ [39]	6	
		35-ФУТОВАЯ ЖАТКА		
1	279405	ЛЕВЫЙ СЕГМЕНТ ГОЛОВКИ	1	
2	279431	ЛЕВЫЙ СЕГМЕНТ, ХВОСТОВОЙ	1	
3	279428	ПРАВЫЙ СЕГМЕНТ ГОЛОВКИ	1	
4	279433	ПРАВЫЙ ХВОСТОВОЙ СЕГМЕНТ	1	
5	129043	КОМПЛЕКТ СТЫКОВОГО СОЕДИНЕНИЯ MACDON	2	
6		СЕГМЕНТЫ [39]	6	
		40-ФУТОВАЯ ЖАТКА		
1	279405	ЛЕВЫЙ СЕГМЕНТ ГОЛОВКИ	1	
1a	279406	ЦЕНТРАЛЬНЫЙ СЕГМЕНТ (ПО 1 НА СТОРОНУ)	2	
2	279434	ЛЕВЫЙ СЕГМЕНТ, ХВОСТОВОЙ	1	
3	279428	ПРАВЫЙ СЕГМЕНТ ГОЛОВКИ	1	
4	279435	ПРАВЫЙ ХВОСТОВОЙ СЕГМЕНТ	1	
5	129043	КОМПЛЕКТ СТЫКОВОГО СОЕДИНЕНИЯ MACDON	4	
6		СЕГМЕНТЫ [39]	12	
		45-ФУТОВАЯ ЖАТКА		
1	279405	ЛЕВЫЙ СЕГМЕНТ ГОЛОВКИ	1	
1a	279406	ЦЕНТРАЛЬНЫЙ СЕГМЕНТ (ПО 1 НА СТОРОНУ)	2	
2	279436	ЛЕВЫЙ СЕГМЕНТ, ХВОСТОВОЙ	1	
3	279428	ПРАВЫЙ СЕГМЕНТ ГОЛОВКИ	1	
4	279437	ПРАВЫЙ ХВОСТОВОЙ СЕГМЕНТ	1	
5	129043	КОМПЛЕКТ СТЫКОВОГО СОЕДИНЕНИЯ MACDON	4	
6		СЕГМЕНТЫ [39]	12	

39. Сегмент грубой резки Kondex, 9 SPI: MD № 279641 (УПАК. 25 ШТ.), сегмент грубой резки Busatis, 9 SPI: MD № 174845 (УПАК. 25 ШТ.).

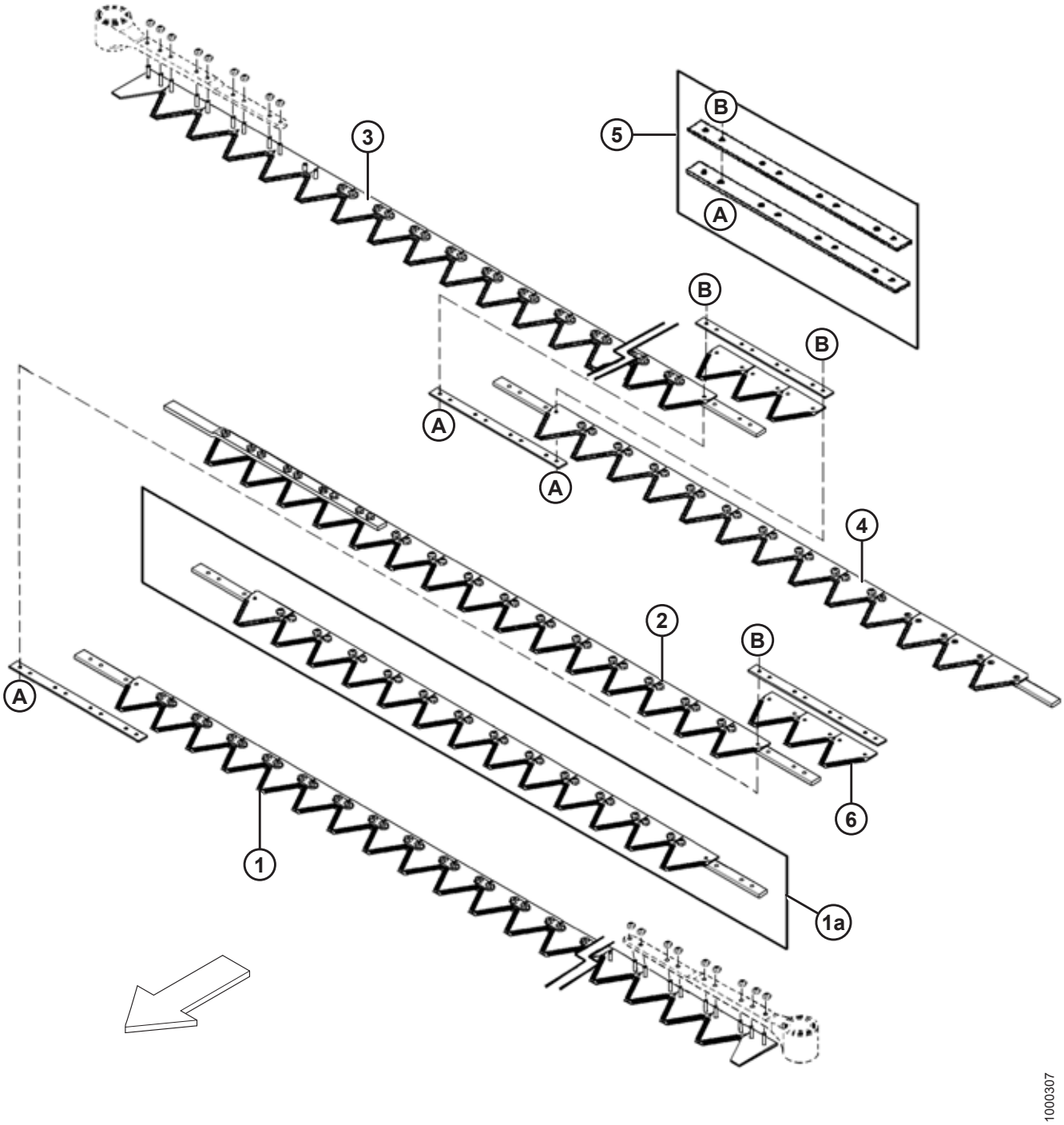
3
5
B
A
B
B
A
A
4
2
B
A
6
1
1a
1000307

Сс-ыл-ка	Номер детали	Описание	Кол-во	Серийный номер
A	129299	ВИНТ – 90°, УТОПЛЕННЫЙ, ПОД ТОРЦОВ. КЛЮЧ, № 12–24 NC × 0,812 ДЮЙМА		
B	135626	ГАЙКА – ПОТАЙНАЯ, ЦЕНТРАЛЬНАЯ СТОПОРНАЯ, № 12–24 NC (УПАК. 50 ШТ.)		

13 Привод ножа – жатки с одинарными ножами и несинхронизованными двойными ножами

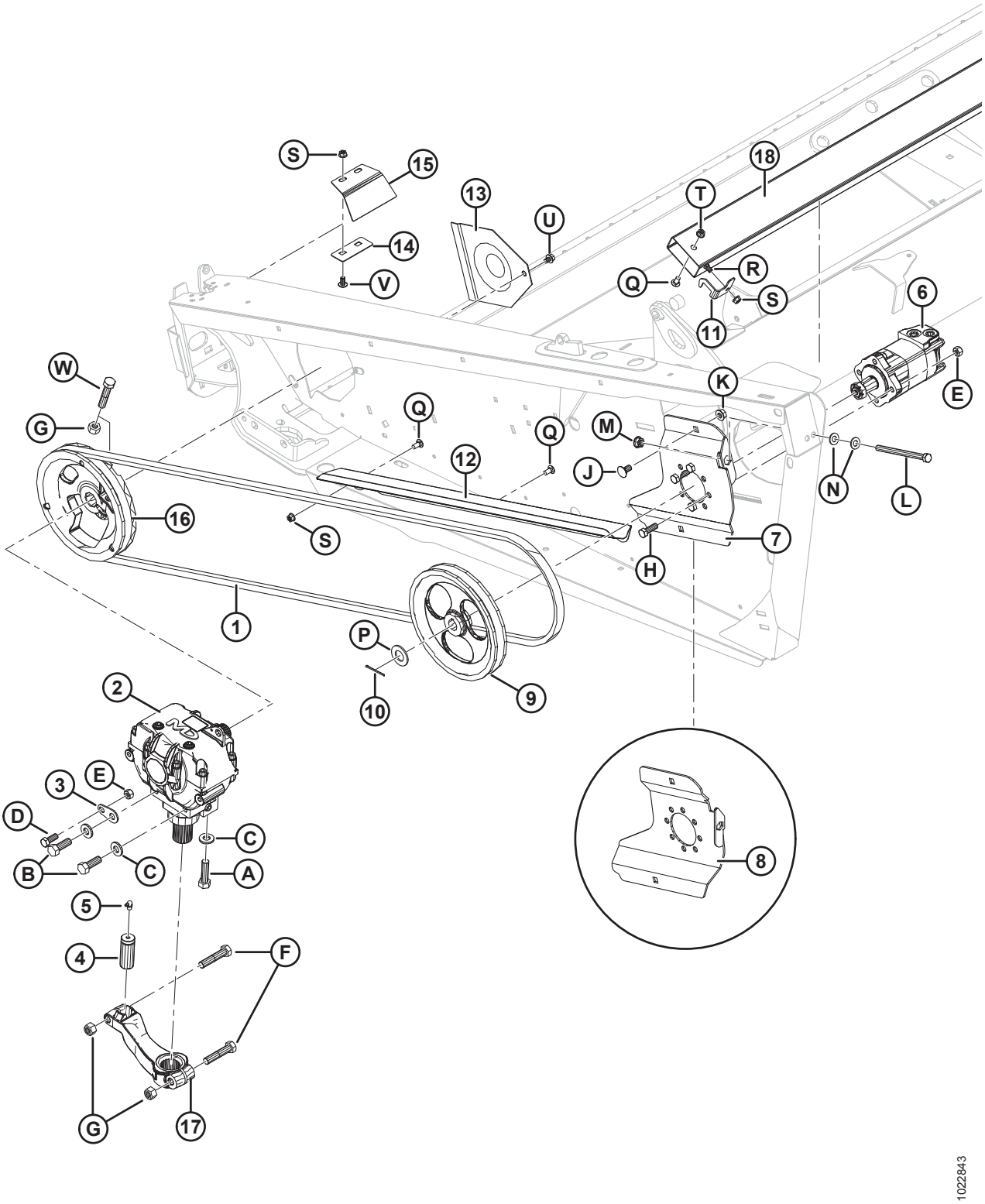

ПРИВОД НОЖА – ЖАТКИ С ОДИНАРНЫМИ НОЖАМИ И НЕСИНХРОНИЗОВАННЫМИ ДВОЙНЫМИ НОЖАМИ

Ссылка	Номер детали	Описание	Кол-во	Серийный номер
1	145706	РЕМЕНЬ – ПРИВОД ОДИНАРНОГО НОЖА [40]	1	
2	100532	ПРИВОД – МКШ [41]	1	
3	132033	ПЛАСТИНА – ПРИВОД МКШ, УСТАНОВОЧНЫЙ ВЫСТУП [40]	1	
4	113229	ШТИФТ – ГОЛОВКА РЕЖУЩЕГО АППАРАТА [40]	1	
5	21194	ФИТИНГ – СМАЗОЧНЫЙ, 90 ГРАДУСОВ, 1/8 NPT [40]	1	
6	174217	ГИДРОМОТОР – ПРИВОД НОЖА, В КОМПЛЕКТЕ С ГАЙКОЙ [40]	1	
	137375	**ГАЙКА – КОРОН., ЗАЖИМН. 1,0-20 UNEF**		
	174304	КОМПЛЕКТ УПЛОТНЕНИЯ		
7	174268	КРОНШТЕЙН – ОПОРА ГИДРОМОТОРА, СВАРНАЯ, EATON	1	
8	174270	КРОНШТЕЙН – ОПОРА ГИДРОМОТОРА, СВАРНАЯ, ПРАВАЯ DK, EATON	1	
9	174215	ШКИВ – ПРИВОД ОДИНАРНОГО НОЖА [40]	1	
10	21006	ШПЛИНТ 1/8 ДИАМ. × 2,0, ОЦИНК. [40]	1	
11	125530	КРОНШТЕЙН – СТОПОР НОЖА, ЛЕВ.	1	
12	245943	НАПРАВЛЯЮЩАЯ – РЕМНЯ [40]	1	
13	102509	ЩИТОК [40]	1	
14	120141	ФИКСАТОР – МКШ, ЩИТОК ПОЛИМЕРНЫЙ [40]	1	
15	120140	ЩИТОК – ЛЕВЫЙ, ОПОРА ПРИВОДА МКШ, ПОЛИМЕРНАЯ	1	
	120194	ЩИТОК – ПРАВЫЙ, ОПОРА МКШ, ПОЛИМЕРНАЯ	1	
16	**252752**	**ШКИВ В СБОРЕ – МКШ, ОДИНАРНЫЙ НОЖ** [42]	**1**	
17	174992	РЫЧАГ – ПРИВОД МКШ [40]	1	
18	220011	ТРУБА – ХРАНЕНИЕ НОЖА, 30 ФУТОВ [43]	1	
	220012	ТРУБА – ХРАНЕНИЕ НОЖА, 35-ФУТОВЫЕ ЖАТКИ [43]	1	
	220013	ТРУБА – ХРАНЕНИЕ НОЖА, 40 ФУТОВ [43]	1	
	125764	ТРУБА – ХРАНЕНИЕ НОЖА, 40- И 45-ФУТОВЫЕ ЖАТКИ С ДВОЙНЫМ НОЖОМ [43]	1	

40. Для жаток с несинхронизованными двойными ножами, 2 штуки.
41. Для жаток с несинхронизованными двойными ножами, 2 штуки. Детали для ремонта см. в разделе *16 Редуктор привода ножа, страница 49*.
42. Для жаток с несинхронизованными двойными ножами, 2 штуки. Шкив в сборе включает наклейку (NSS) и крепежные детали (MD № 21406 и 18666).
43. Расположена внутри круглой задней трубы рамы.

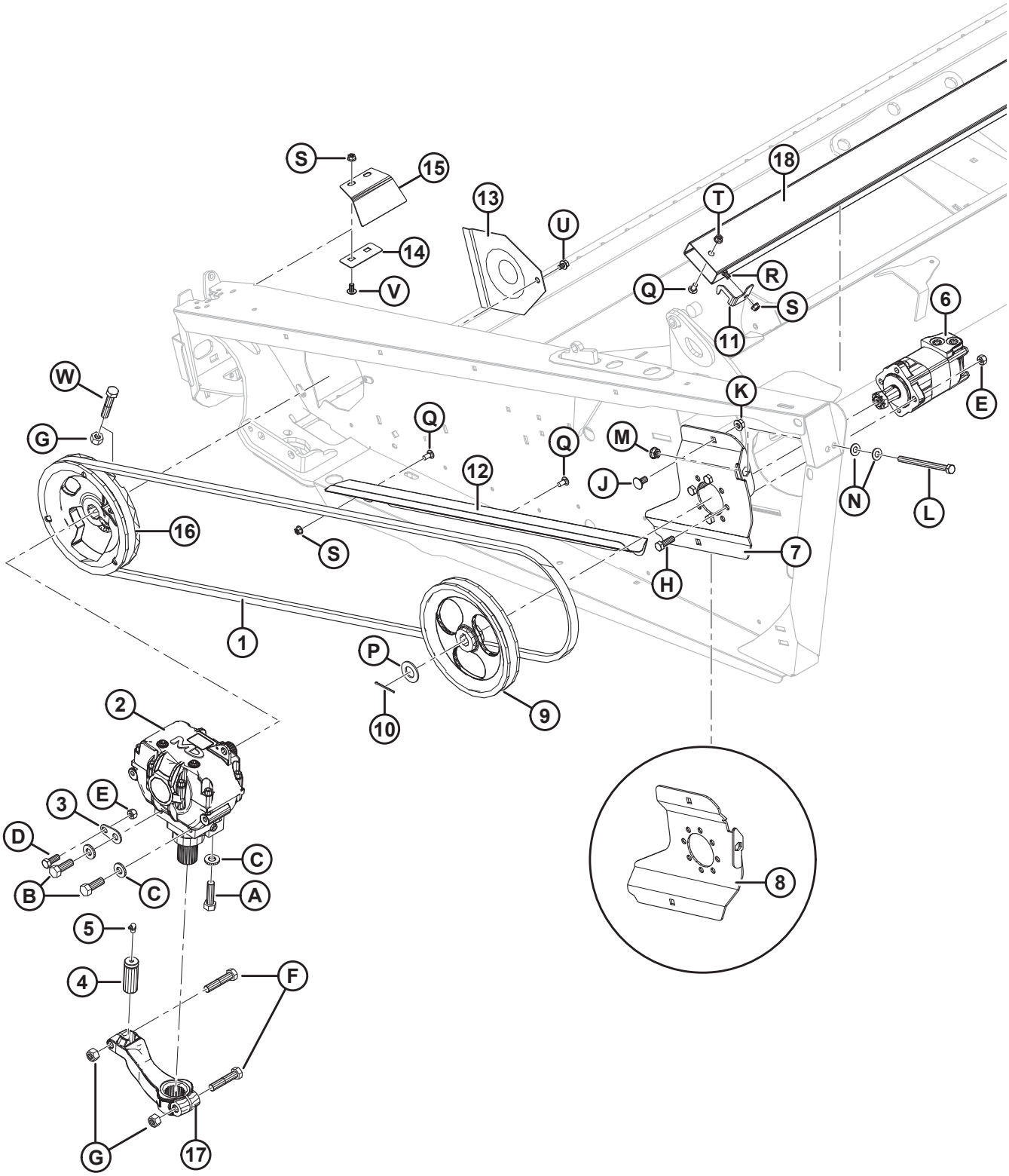
S
15
14
V
13
U
18
T
R
Q
S
11
6
E
W
G
K
Q
Q
M
J
12
N
L
16
S
7
H
1
P
10
9
2
E
3
D
C
B
C
A
5
4
F
G
17
8
1022843

ПРИВОД НОЖА – ЖАТКИ С ОДИНАРНЫМИ НОЖАМИ И НЕСИНХРОНИЗОВАННЫМИ ДВОЙНЫМИ НОЖАМИ

Ссылка	Номер детали	Описание	Кол-во	Серийный номер
A	120900	БОЛТ – С ШЕСТИГР. ГОЛОВКОЙ, L9 5/8-11 UNC × 2,25 ДЛ.		
B	120899	БОЛТ – С ШЕСТИГР. ГОЛОВКОЙ, L9 5/8-11 UNC × 1,75 ДЛ.		
C	120901	ШАЙБА – ПЛОСКАЯ, УПРОЧНЕННАЯ, 5/8 ДЮЙМА НОМИНАЛЬНЫЙ РАЗМЕР (L9)		
D	21491	БОЛТ – С ШЕСТИГР. ГОЛОВКОЙ 1/2 NC × 1,25 ДЛИНА, КЛАСС ПРОЧНОСТИ 5, ОЦИНК.		
E	18697	ГАЙКА – ШЕСТИГР. СТОПОР. DT 0,500-13 UNC		
F	21583	БОЛТ – С ШЕСТИГР. ГОЛОВКОЙ 5/8 NC × 3,0 ДЛИНА, КЛАСС ПРОЧНОСТИ 5, ОЦИНК.		
G	18666	ГАЙКА – ШЕСТИГРАННАЯ СТОПОРНАЯ DT 5/8-11 UNC, ОЦИНК.		
H	18723	БОЛТ – С ШЕСТИГР. ГОЛОВКОЙ 1/2 NC × 1,5 ДЛИНА, КЛАСС ПРОЧНОСТИ 5, ОЦИНК.		
J	21066	БОЛТ – RHSN, 1/2 NC × 1, КЛАСС ПРОЧНОСТИ 5, ОЦИНК.		
K	50186	ГАЙКА – ФЛАНЦЕВ. СТОПОР., ГЛАДК. ТОРЕЦ DT 0,500-13 UNC, КЛАСС ПРОЧНОСТИ 5		
L	50226	БОЛТ – С ШЕСТИГР. ГОЛОВКОЙ, 1/2 NC × 6,5, С ПОЛНОЙ РЕЗЬБОЙ, КЛАСС ПРОЧНОСТИ 5, ОЦИНК.		
M	21383	ГАЙКА – ФЛАНЦ. 0,500-13 UNC (С ЗАЗУБР. НА ТОРЦЕ)		
N	18599	ШАЙБА – SAE ПЛОСКАЯ 17/32 ВД × 1 1/16 ДЮЙМА НД, ОЦИНК.		
P	18603	ШАЙБА – SAE ПЛОСКАЯ, 1 1/16 ВД × 2,0 ДЮЙМА НД, ОЦИНК.		
Q	21863	БОЛТ – RHSSN 3/8 NC × 0,75 ДЛИНА, КЛАСС ПРОЧНОСТИ 5, ОЦИНК.		
R	21472	БОЛТ – RHSN, 3/8 NC × 0,75, КЛАСС ПРОЧНОСТИ 5, ОЦИНК.		
S	30228	ГАЙКА – ФЛАНЦ. DT ГЛАДКИЙ ТОРЕЦ 0,375-16 UNC		
T	21452	ГАЙКА – ФЛАНЦ. (С ЗАЗУБР. НА ТОРЦЕ) 0,375-16 UNC		
U	30693	БОЛТ – ФЛАНЦЕВЫЙ (С ЗАЗУБР.) 0,375-16 UNC × 0,50 ДЛ.		
V	135157	ВИНТ – ДЛЯ МЕТАЛЛА		
W	**21406**	**БОЛТ – С ШЕСТИГР. ГОЛОВКОЙ 5/8 NC × 3,5, КЛАСС ПРОЧНОСТИ 5, ОЦИНК.**		

14 Гидравлический привод ножа – жатка с одинарным ножом

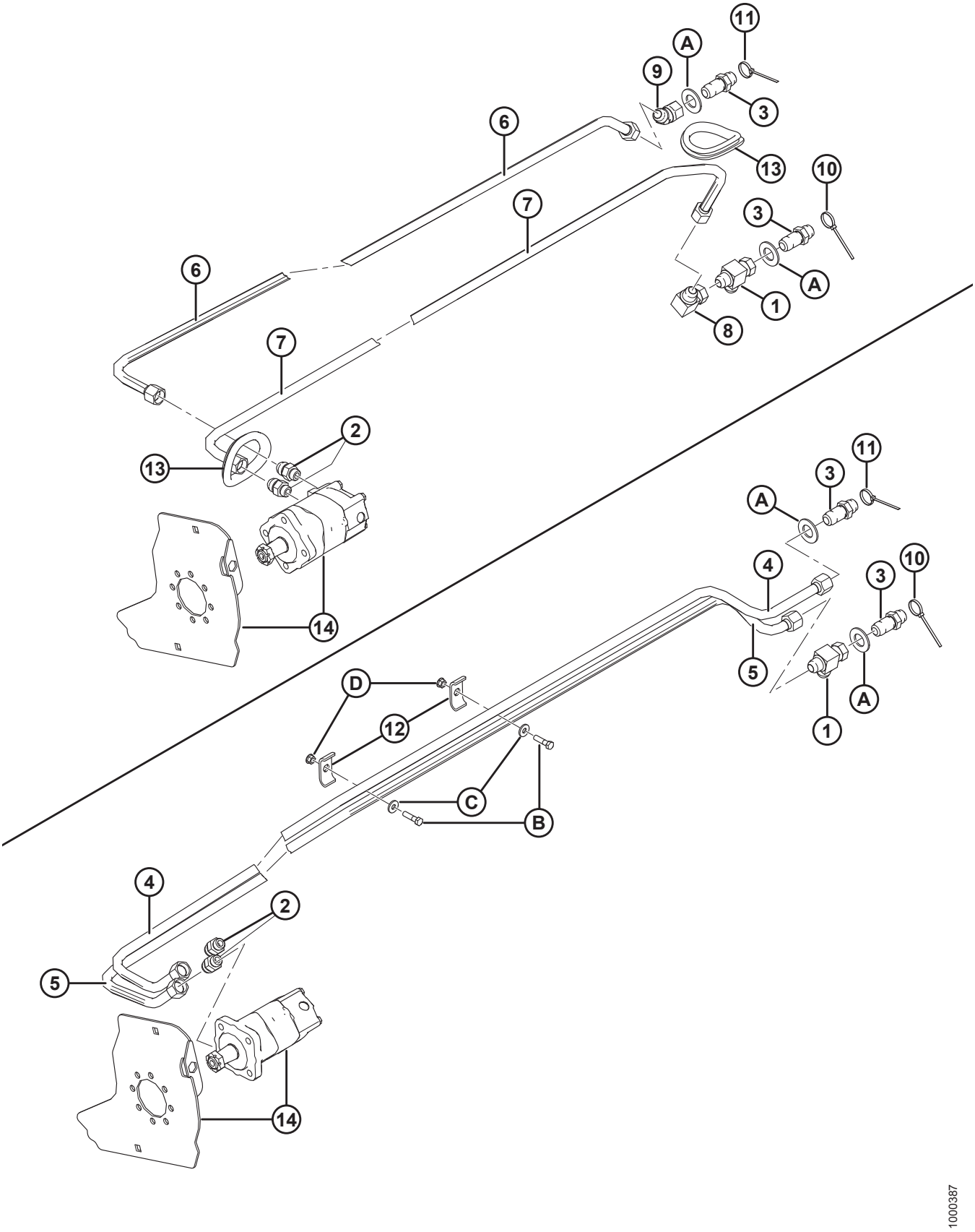

ГИДРАВЛИЧЕСКИЙ ПРИВОД НОЖА – ЖАТКА С ОДИНАРНЫМ НОЖОМ

Ссылка	Номер детали	Описание	Кол-во	Серийный номер
1	50086	ФИТИНГ – ГИДРАВЛ. МАГИСТР., ТРОЙНИК	1	
2	30610	ФИТИНГ – СОЕДИНИТЕЛЬ ГИДР.	2	
3	135372	ФИТИНГ – 3/4 ДЮЙМА ГИДР. ПЕРЕБОРКА, РАСТРУБНЫЙ ПЕРЕХОДНИК 37°	2	
4	174250	ЛИНИЯ – ГИБКАЯ, 30 ФУТОВ, ДАВЛЕНИЕ ПРИВОДА НОЖА	1	
	174251	ЛИНИЯ – ГИБКАЯ, 35 ФУТОВ, ДАВЛЕНИЕ ПРИВОДА НОЖА	1	
5	132772	ЛИНИЯ – ГИБКИЕ 30-ФУТОВЫЕ ЖАТКИ, ПРИВОД НОЖА, ВОЗВРАТНАЯ	1	
	132900	ЛИНИЯ – ГИБКИЕ 35-ФУТОВЫЕ ЖАТКИ, ПРИВОД НОЖА, ВОЗВРАТНАЯ	1	
6	174254	ЛИНИЯ – ГИБКИЕ 40-ФУТОВЫЕ ЖАТКИ, ДАВЛЕНИЕ ПРИВОДА ОДИНАРНОГО НОЖА	1	
7	174257	ЛИНИЯ – ГИБКИЕ 40-ФУТОВЫЕ ЖАТКИ С ОДИНАРНЫМ НОЖОМ, ПРИВОД НОЖА, ВОЗВРАТНАЯ	1	
8	50175	ФИТИНГ – КОЛЕНО 90° ГИДР. ЛИНИИ (ПРИВОД 40- И 45-ФУТОВЫХ ЖАТОК)	1	
9	135240	ФИТИНГ – КОЛЕНО 45° ГИДР. ЛИНИИ (ПРИВОД 40- И 45-ФУТОВЫХ ЖАТОК)	1	
10	40703	КРЕПЛЕНИЕ – КАБЕЛЬНАЯ СТЯЖКА (СИНЯЯ)	1	
11	40704	КРЕПЛЕНИЕ – КАБЕЛЬНАЯ СТЯЖКА (ОРАНЖЕВАЯ)	1	
12	174499	ДЕРЖАТЕЛЬ – ШЛАНГ	2	
13	125722	ВТУЛКА – 90 ММ ВД	2	
14	REF	ГИДРОМОТОР – ПРИВОД НОЖА [44]		
A	18603	ШАЙБА – SAE ПЛОСКАЯ, 1 1/16 ВД × 2,0 ДЮЙМА НД, ОЦИНК.		
B	21561	БОЛТ – С ШЕСТИГР. ГОЛОВКОЙ 3/8 NC × 1,5 ДЛИНА, КЛАСС ПРОЧНОСТИ 5, ОЦИНК.		
C	20535	ШАЙБА – ПЛОСКАЯ		
D	21452	ГАЙКА – ФЛАНЦ. (С ЗАЗУБР. НА ТОРЦЕ) 0,375-16 UNC		

44. См. раздел *13 Привод ножа – жатки с одинарными ножами и несинхронизованными двойными ножами, страница 41*.

15 Гидравлический привод ножа – жатка с двойным ножом

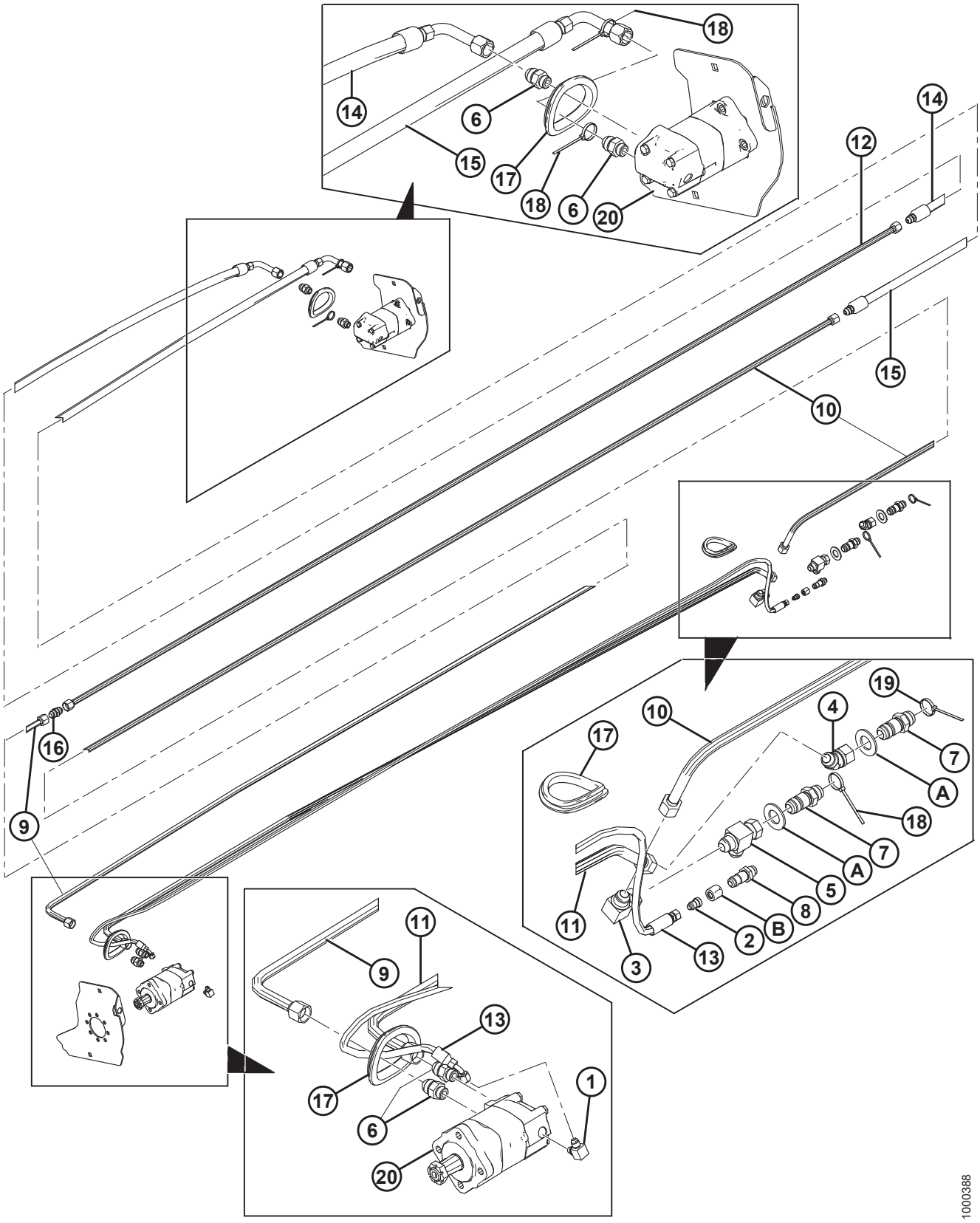

ГИДРАВЛИЧЕСКИЙ ПРИВОД НОЖА – ЖАТКА С ДВОЙНЫМ НОЖОМ

Ссылка	Номер детали	Описание	Кол-во	Серийный номер
1	50104	ФИТИНГ – КОЛЕНО 90° ГИДР.	1	
2	30981	ФИТИНГ – ПЕРЕХОДНИК ГИДР. РЕДУКТОРА 1/2 × 3/8	1	
3	50175	ФИТИНГ – КОЛЕНО 90° ГИДР.	1	
4	135240	ФИТИНГ – КОЛЕНО 45° ГИДР.	1	
5	50086	ФИТИНГ – ГИДРАВЛ. МАГИСТР., ТРОЙНИК	1	
6	30610	ФИТИНГ – СОЕДИНИТЕЛЬ ГИДР.	4	
7	135372	ФИТИНГ – 3/4 ДЮЙМА ГИДР. ПЕРЕБОРКА, РАСТРУБНЫЙ ПЕРЕХОДНИК 37°	2	
8	30819	ФИТИНГ – 1/2 ДЮЙМА ГИДР. СОЕДИНИТЕЛЬ	1	
9	125670	ЛИНИЯ – ПРИВОД ДВОЙНОГО НОЖА, МЕЖДУ ЛЕВЫМ И ПРАВЫМ ГИДРОМОТОРАМИ	1	
10	174253	ЛИНИЯ – ПРИВОД ДВОЙНОГО НОЖА, ПРАВЫЙ ГИДРОМОТОР, ВОЗВРАТ	1	
11	125777	ЛИНИЯ – 40-ФУТОВ. ЖАТКИ, ДАВЛЕНИЕ ПРИВОДА НОЖА	1	
	125780	ЛИНИЯ – 45-ФУТОВ. ЖАТКИ, ДАВЛЕНИЕ ПРИВОДА НОЖА	1	
12	165297	ЛИНИЯ – СОЕДИНИТЕЛЬ	1	
13	174300	ШЛАНГ – СЛИВ КОРПУСА, 40-ФУТОВЫЕ ЖАТКИ	1	
	174299	ШЛАНГ – СЛИВ КОРПУСА, 45-ФУТОВЫЕ ЖАТКИ	1	
14	125672	ШЛАНГ – 40-ФУТОВ. ЖАТКИ, СОЕДИНИТЕЛЬ ДВОЙНОГО НОЖА К ПРАВОМУ ГИДРОМОТОРУ	1	
	165294	ШЛАНГ – 45 ФУТОВ, ДВОЙНОГО НОЖА, К (ОТ) ПРАВОМУ (-ГО) ГИДРОМОТОРУ (-А)	1	
15	174256	ШЛАНГ – 40-ФУТОВЫЕ ЖАТКИ С ДВОЙНЫМИ НОЖАМИ, ВОЗВРАТНАЯ ЛИНИЯ ГИДРОМОТОРА С ПРАВОЙ СТОРОНЫ	1	
	165294	ШЛАНГ – 45 ФУТОВ, ДВОЙНОГО НОЖА, К (ОТ) ПРАВОМУ (-ГО) ГИДРОМОТОРУ (-А)	1	
16	30376	ФИТИНГ – СОЕДИНИТЕЛЬНЫЙ ГИДР. ЛИНИИ	1	
17	125722	ВТУЛКА – 90 ММ ВД	3	
18	40703	КРЕПЛЕНИЕ – КАБЕЛЬНАЯ СТЯЖКА (СИНЯЯ)	3	
19	40704	КРЕПЛЕНИЕ – КАБЕЛЬНАЯ СТЯЖКА (ОРАНЖЕВАЯ)	1	
20	REF	ГИДРОМОТОР – ПРИВОД НОЖА [45]		
A	18603	ШАЙБА – SAE ПЛОСКАЯ, 1 1/16 ВД × 2,0 ДЮЙМА НД, ОЦИНК.		
B	21069	ГАЙКА – ТРУБНАЯ 37° JIC 1/2 ДЮЙМА		

45. См. раздел *13 Привод ножа – жатки с одинарными ножами и несинхронизованными двойными ножами, страница 41*.

16 Редуктор привода ножа

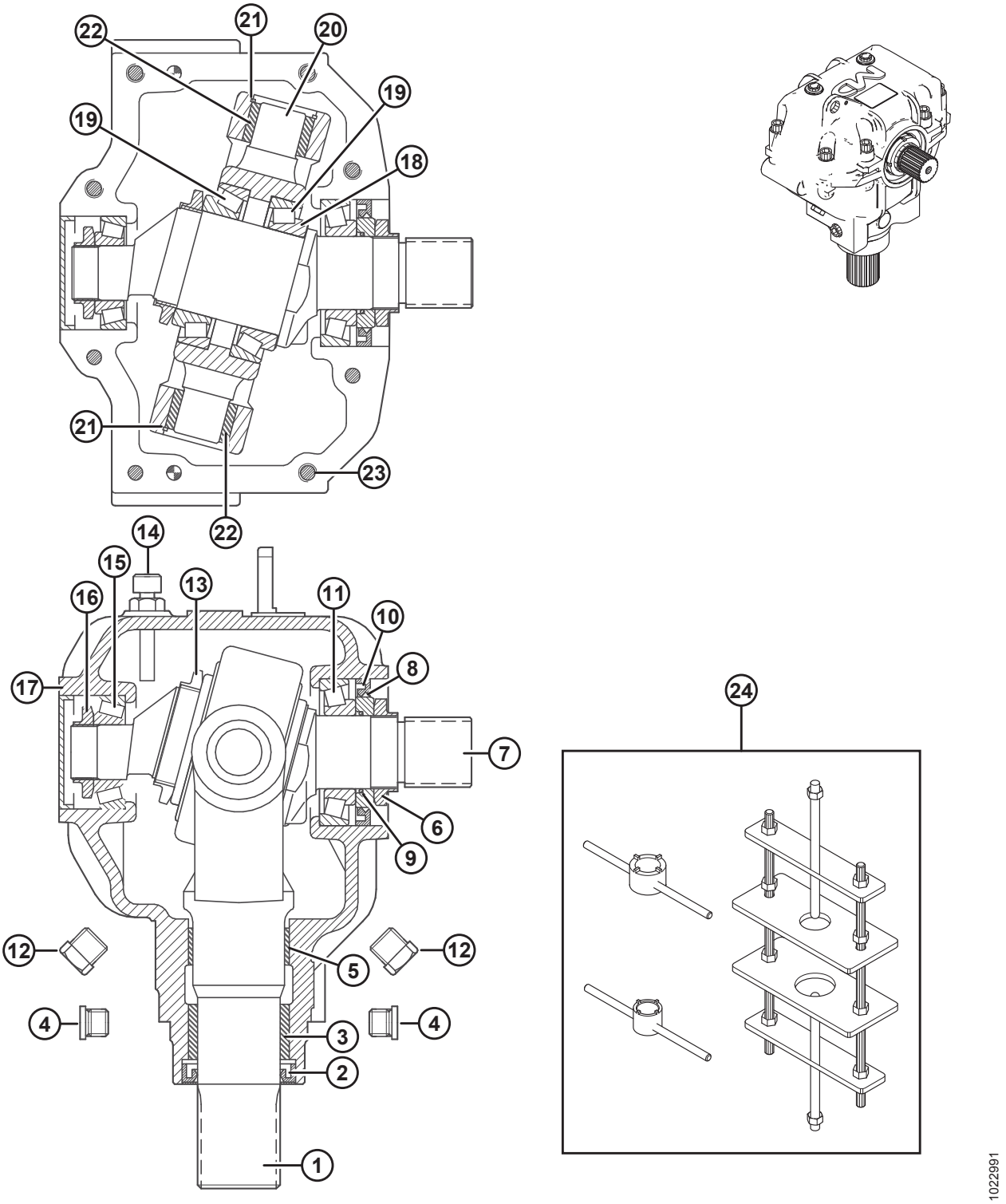

Ссылка	Номер детали	Описание	Кол-во	Серийный номер
	100532	ПРИВОД – РЕЖУЩИЙ АППАРАТ, В СБОРЕ	1	
1	100706	ВИЛКА – ВЫХОДНАЯ	1	
2	100707	САЛЬНИК, ВЫХОДНОЙ ВАЛ	1	
3	100708	ВТУЛКА – БРОНЗОВАЯ	1	
4	252423	ЗАГЛУШКА – С ШЕСТИГР. УГЛУБЛ.	2	
5	100726	ВТУЛКА – СТАЛЬНАЯ	1	
6	100709	ГАЙКА – СПЕЦИАЛЬНАЯ	1	
7	100710	ВАЛ – ВХОДНОЙ	1	
8	102629	ПРОСТАВКА – НД 60 ММ	1	
9	100712	УПЛОТНИТЕЛЬНОЕ КОЛЬЦО	1	
10	102630	САЛЬНИК, ВХОДНОЙ ВАЛ, ВД 60 ММ	1	
11	100714	ПОДШИПНИК В СБОРЕ – ОБОЙМА И КОНУС	1	
12	103096	ЗАГЛУШКА – СЛИВ МАСЛА	2	
13	100715	ГАЙКА – СТОПОРНАЯ, M55 × 2 ДЮЙМА	1	
14	100716	ЗАГЛУШКА – САПУН, С МАСЛЯНЫМ ЩУПОМ	1	
15	100717	ПОДШИПНИК В СБОРЕ – ОБОЙМА И КОНУС	1	
16	100718	ГАЙКА – СТОПОРНАЯ, M30 × 1,5 ДЮЙМА	1	
17	100719	ПЫЛЕЗАЩИТНЫЙ КОЛПАЧОК	1	
18	113152	РЕГУЛИРОВОЧНАЯ ПРОКЛАДКА – ВХОДНОЙ ВАЛ	1	
19	100720	ПОДШИПНИК В СБОРЕ – ОБОЙМА И КОНУС	2	
20	100721	ШАРНИР	1	
21	100722	КОЛЬЦО – СТОПОРНОЕ, ВНУТРЕННЕЕ	2	
22	100723	ВТУЛКА – БРОНЗОВАЯ	2	
23	113153	БОЛТ – ПОД ТОРЦОВЫЙ КЛЮЧ, M10 × 50 ММ	8	
24	139003	НАБОР ИНСТРУМЕНТОВ – СБОРКА И РАЗБОРКА РЕДУКТОРА ПРИВОДА РЕЖУЩЕГО АППАРАТА	A/R	

ПРИМЕЧАНИЕ:

Перед монтажом нанесите на вилку выходного вала (MD № 100706) и входной вал (MD № 100710) Loctite® или аналог.

17 Деки привода боковых полотен

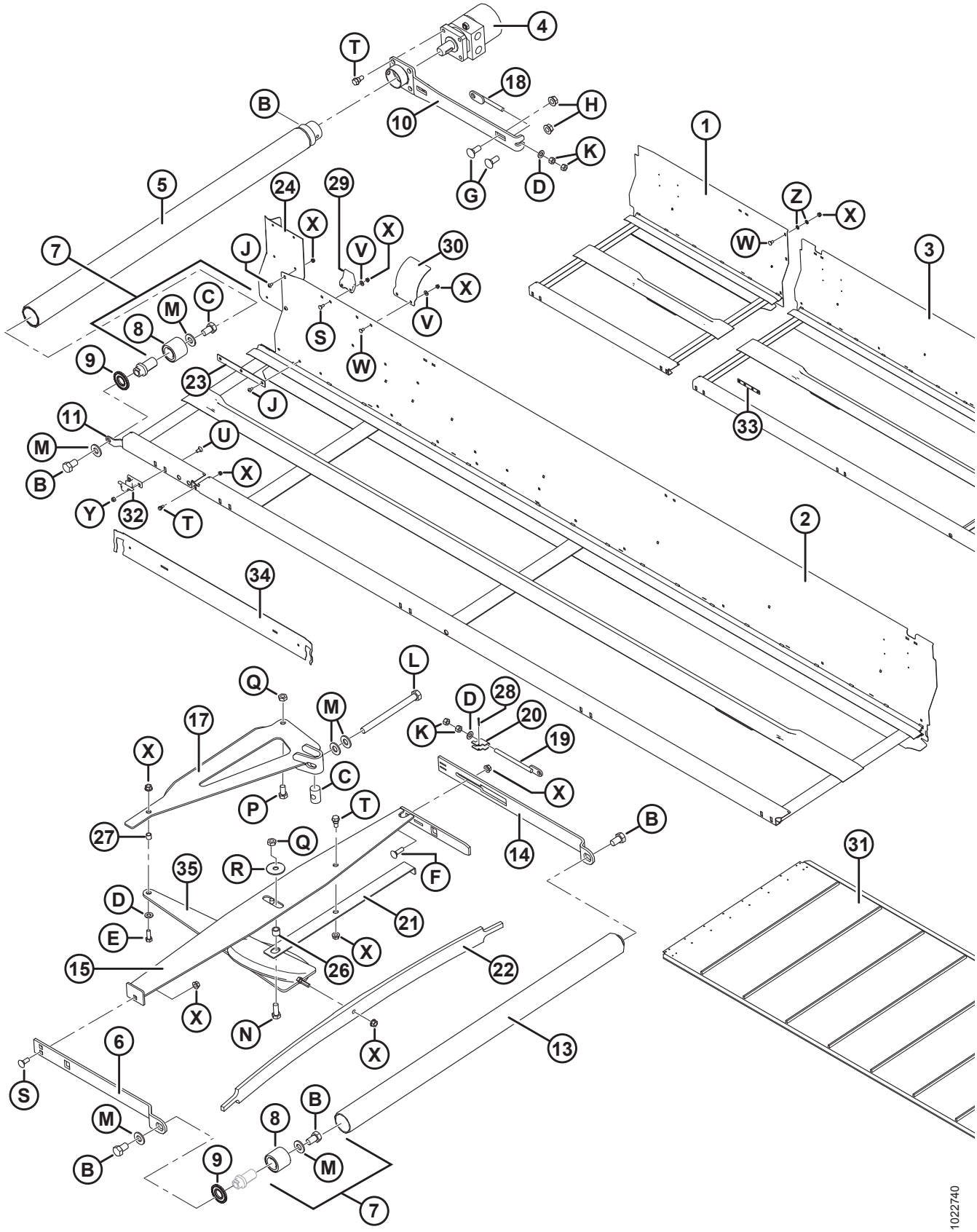

ДЕКИ ПРИВОДА БОКОВЫХ ПОЛОТЕН

Ссылка	Номер детали	Описание	Кол-во	Серийный номер
1	245042	СВАРНАЯ ДЕКА – ВНЕШНЯЯ (40 ФУТОВ, ПРАВ.)	1	244010–
	125602	СВАРНАЯ ДЕКА – ВНЕШНЯЯ (45-ФУТОВЫЕ ЖАТКИ, ЛЕВ.)	1	
	125607	СВАРНАЯ ДЕКА – ВНЕШНЯЯ (45 ФУТОВ, ПРАВ.)	1	
2	123950	СВАРНАЯ ДЕКА – 30 ФУТОВ, ЛЕВ., С НАКЛЕЙКОЙ	1	
	123952	СВАРНАЯ ДЕКА – 35-ФУТОВЫЕ ГИБКИЕ ЖАТКИ, ЛЕВ., С НАКЛЕЙКОЙ	1	
	123954	СВАРНАЯ ДЕКА – 40-ФУТОВЫЕ ГИБКИЕ ЖАТКИ, ЛЕВ., С НАКЛЕЙКОЙ	1	
	123957	СВАРНАЯ ДЕКА – 45-ФУТОВЫЕ ГИБКИЕ ЖАТКИ, ЛЕВ., С НАКЛЕЙКОЙ	1	
3	123951	СВАРНАЯ ДЕКА – 30-ФУТОВЫЕ ГИБКИЕ ЖАТКИ, ПРАВ., С НАКЛЕЙКОЙ	1	
	123953	СВАРНАЯ ДЕКА – 35-ФУТОВЫЕ ГИБКИЕ ЖАТКИ, ПРАВ., С НАКЛЕЙКОЙ	1	
	123955	СВАРНАЯ ДЕКА – 40-ФУТОВЫЕ ГИБКИЕ ЖАТКИ, ПРАВ., С НАКЛЕЙКОЙ	1	
	123956	СВАРНАЯ ДЕКА – 40/45-ФУТОВЫЕ ГИБКИЕ ЖАТКИ, ПРАВ., С НАКЛЕЙКОЙ	1	
4	125564	МОТОР – ГИДР. PARKER 2,44 КУБ. ДМ	2	
	220672	КОМПЛЕКТ УПЛОТНЕНИЯ		
	123306	ШПОНКА – СЕГМЕНТНАЯ (1/4 × 1 НОМ.)		
5	**255383**	**ПРИВОДНОЙ РОЛИК В СБОРЕ** [46]	**2**	
6	145106	РЫЧАГ – ОПОРА РОЛИКА	2	
7	165735	ШТИФТ В СБОРЕ – РОЛИК ПОЛОТНА	6	
8	132607	ПОДШИПНИК – ДВУХРЯДНЫЙ ШАРИКОВЫЙ, НД 52 × ОТВЕРСТИЕ 25	6	
9	120845	САЛЬНИК	6	
10	**253160**	**РЫЧАГ – СВАРНОЙ**	**2**	
11	145148	РЫЧАГ – ЛЕВАЯ ОПОРА РОЛИКА	1	
	120058	РЫЧАГ – ПРАВАЯ ОПОРА РОЛИКА	1	
13	174714	НАТЯЖНОЙ РОЛИК В СБОРЕ [46]	2	
14	145122	РЫЧАГ, ЗАДНЯЯ ОПОРА	2	
15	220183	ЭЛЕМЕНТ – ЛЕВЫЙ СТАБИЛИЗАТОР, СВАРНОЙ	1	
	220184	ЭЛЕМЕНТ – ПРАВЫЙ СТАБИЛИЗАТОР, СВАРНОЙ	1	

46. Включает штифт в сборе (MD № 165735) и уплотнение (MD № 120845).

ДЕКИ ПРИВОДА БОКОВЫХ ПОЛОТЕН

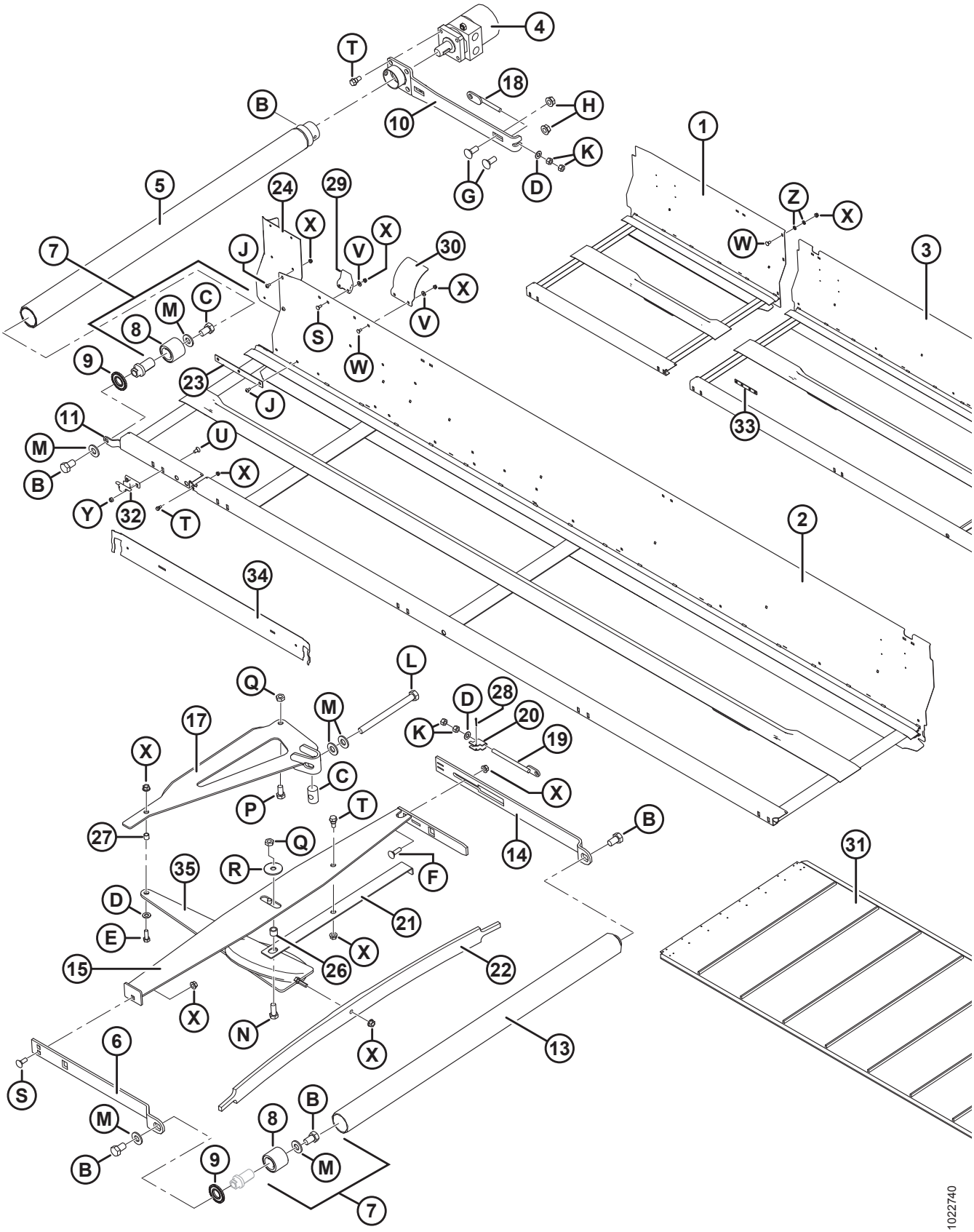

ДЕКИ ПРИВОДА БОКОВЫХ ПОЛОТЕН

Ссылка	Номер детали	Описание	Кол-во	Серийный номер
17	220181	КОЛЕНЧАТЫЙ РЫЧАГ, СВАРНОЙ	2	
18	145593	ТЯГА – РЕГУЛЯТОР, СВАРНАЯ	2	
19	145345	ТЯГА – РЕГУЛЯТОР, СВАРНАЯ	2	
20	145357	ПЕТЛЯ – РЫЧАГ НАПРАВЛЯЮЩЕГО РОЛИКА	2	
21	145428	ИНДИКАТОР	2	
22	145548	ПЛАСТИНЧАТАЯ ПРУЖИНА – НАТЯЖИТЕЛЬ	2	
23	220015	СВАРНАЯ ШТАНГА	2	
24	125588	ЛЕВЫЙ УДЛИНИТЕЛЬ – ЗАДНИЙ ЩИТОК	1	
	125589	ПРАВЫЙ УДЛИНИТЕЛЬ – ЗАДНИЙ ЩИТОК	1	
26	132531	ПРОСТАВКА	2	
27	132532	ПРОСТАВКА	2	
28	18604	ШПЛИНТ 3/32 ДИАМ. × 3/4, ОЦИНК.	2	
29	145840	НАПРАВЛЯЮЩАЯ – ЗАДНИЙ ЩИТОК [47]	4	
30	125294	ЗАЩИТНЫЙ КОЖУХ – ГИБКОЕ СОЕДИНЕНИЕ ЗАДНЕЙ ТРУБКИ	2	
31	172195	ПОЛОТНО – 30 ФУТОВ LEGG	2	
	172196	ПОЛОТНО – 35 ФУТОВ LEGG	2	
	220639	ПОЛОТНО – 40 ФУТОВ WCCO	2	
	220640	ПОЛОТНО – 45 ФУТОВ WCCO	2	
	132777	КОМПЛЕКТ – РЕЕЧНЫЙ СОЕДИНИТЕЛЬ (С КРЕПЕЖОМ)		
	172710	КОМПЛЕКТ – КРЕПЕЖНЫЕ ДЕТАЛИ ДЛЯ СТЫКОВКИ ПОЛОТНА		
	220642	ПОЛОТНО – 150 ФУТОВ, РУЛОН		
	220641	ПОЛОТНО – РЕМОНТНЫЙ КОМПЛЕКТ		
32	120009	ОПОРА – ДЕКА (ЛИТАЯ) [48]	8	
33	132692	ШТАНГА – СВАРНАЯ [49]	1	
34	220387	ОПОРА – НИЖНИЙ ТРЕК ПОЛОТНА, 30 ФУТОВ, ГИБК.	2	
	220384	ОПОРА – НИЖНИЙ ТРЕК ПОЛОТНА, 35 ФУТОВ, ГИБК.	2	
	220264	ОПОРА – НИЖНИЙ ТРЕК ПОЛОТНА, 40-ФУТОВАЯ ЖАТКА, ГИБК./35-ФУТОВАЯ ЖАТКА – ЖЕСТК.	2	
	220262	ОПОРА – НИЖНИЙ ТРЕК ПОЛОТНА, 45 ФУТОВ, ГИБК.	2	
35	120462	ЭЛЕМЕНТ – СВАРНОЙ НА СЖАТИЕ	2	

47. Три для гибких 40-футовых жаток с разъемными рамами и две для гибких 45-футовых жаток.
48. 10 шт. для 40-футовых жаток и 12 шт. для 45-футовых жаток
49. Используется только на гибких 40-футовых жатках с разъемными рамами и гибких 45-футовых жатках. Одна для гибких 40-футовых жаток с разъемными рамами и две для гибких 45-футовых жаток.

ДЕКИ ПРИВОДА БОКОВЫХ ПОЛОТЕН

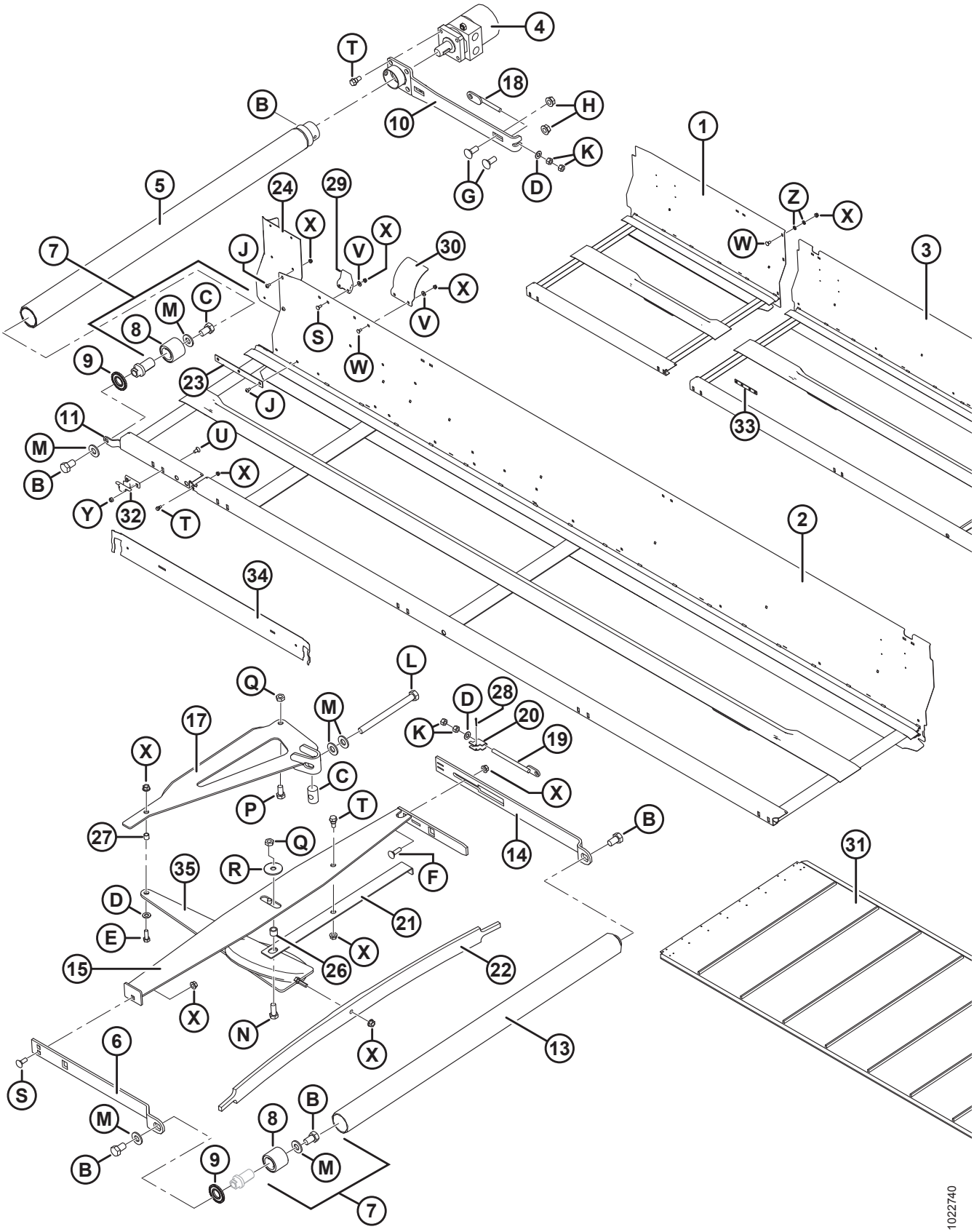

ДЕКИ ПРИВОДА БОКОВЫХ ПОЛОТЕН

Ссылка	Номер детали	Описание	Кол-во	Серийный номер
A	132451	ВИНТ – УСТАНОВОЧНЫЙ, С ВНУТРЕННИМ ШЕСТИГР. В ЦИЛИНДР. ГОЛОВКЕ С ЗАСВЕРЛЕННЫМ КОНЦОМ 3/8 NC × 3/8 ДЛ.		
B	145249	БОЛТ – С ШЕСТИГР. ГОЛОВКОЙ, 5/8 NF × 1,0 ДЛИНА, КЛАСС ПРОЧНОСТИ 5, ОЦИНК.		
C	145361	ГАЙКА – СПЕЦИАЛЬНАЯ		
D	18598	ШАЙБА – SAE ПЛОСКАЯ ВД 13/32 × НД 13/16 ДЮЙМА, ОЦИНК.		
E	20077	БОЛТ – С ШЕСТИГР. ГОЛОВКОЙ 3/8 NC × 1,0 ДЛ., КЛАСС ПРОЧНОСТИ 5, ОЦИНК.		
F	19966	БОЛТ – RHSN 3/8 NC × 1,25 ДЛИНА, КЛАСС ПРОЧНОСТИ 5, ОЦИНК.		
G	21471	БОЛТ – RHSN, 1/2 NC × 1,25, КЛАСС ПРОЧНОСТИ 5, ОЦИНК.		
H	50186	ГАЙКА – ФЛАНЦЕВ. СТОПОР., ГЛАДК. ТОРЕЦ DT 0,500-13 UNC, КЛАСС ПРОЧНОСТИ 5		
J	135157	ВИНТ – ДЛЯ МЕТАЛЛА		
K	18590	ГАЙКА – ШЕСТИГР. ГОЛ. 3/8-16 UNC, КЛАСС ПРОЧНОСТИ 5, ОЦИНК.		
L	135906	БОЛТ – ШЕСТИГР. ГОЛ. 5/8 NC × 7,5 ДЛИНА, КЛАСС ПРОЧНОСТИ 5, ОЦИНК.		
M	30441	ШАЙБА – ЗАКАЛЕННАЯ		
N	21491	БОЛТ – С ШЕСТИГР. ГОЛОВКОЙ 1/2 NC × 1,25 ДЛИНА, КЛАСС ПРОЧНОСТИ 5, ОЦИНК.		
P	21575	БОЛТ – С ШЕСТИГР. ГОЛОВКОЙ 1/2 NC × 1,0 ДЛИНА, КЛАСС ПРОЧНОСТИ 5, ОЦИНК.		
Q	137727	ГАЙКА – ШЕСТИГР. ЗАЖИМН., С ДЕФОРМИРОВАННОЙ РЕЗЬБОЙ 1/2-13 UNC, КЛАСС ПРОЧНОСТИ 5, ОЦИНК.		
R	42592	ШАЙБА – ПЛОСКАЯ		
S	19965	БОЛТ – RHSN, 3/8 NC × 1,0, КЛАСС ПРОЧНОСТИ 5, ОЦИНК.		
T	172259	БОЛТ – С БУРТИКОМ 0,375-16 UNC		
U	21066	БОЛТ – RHSN, 1/2 NC × 1, КЛАСС ПРОЧНОСТИ 5, ОЦИНК.		
V	20535	ШАЙБА – ПЛОСКАЯ		
W	21863	БОЛТ – RHSSN 3/8 NC × 0,75 ДЛИНА, КЛАСС ПРОЧНОСТИ 5, ОЦИНК.		
X	30228	ГАЙКА – ФЛАНЦ. DT ГЛАДКИЙ ТОРЕЦ 0,375-16 UNC		
Y	18697	ГАЙКА – ШЕСТИГР. СТОПОР. DT 0,500-13 UNC		
Z	172363	ШАЙБА – ТАРЕЛЬЧАТАЯ 3/8 [50]		

50. Только 40–45-футовые жатки.

18 щитки полотна

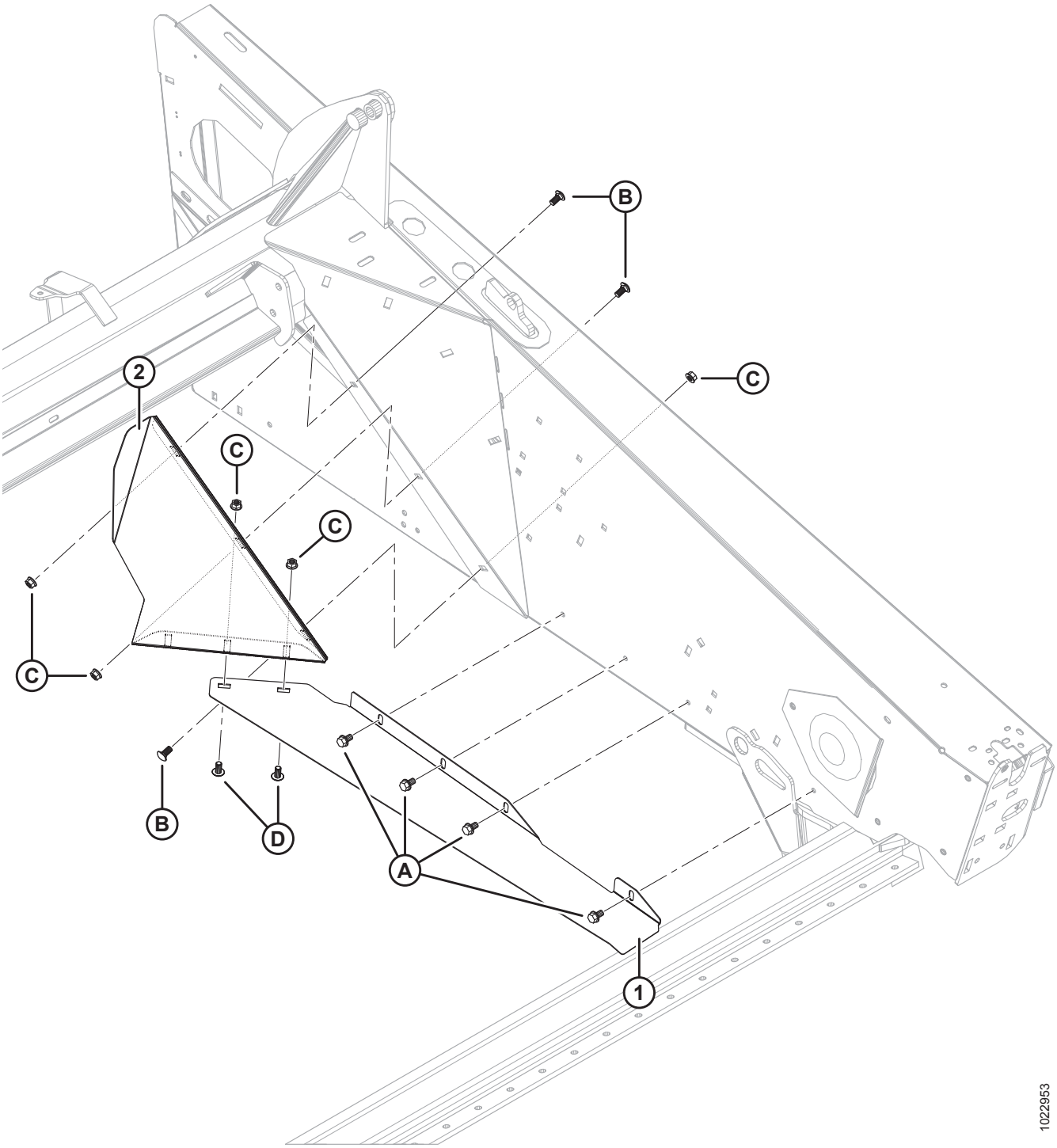

ЩИТКИ ПОЛОТНА

Ссылка	Номер детали	Описание	Кол-во	Серийный номер
1	125546	ЩИТОК – УГЛ., ЛЕВЫЙ	1	
	125547	ЩИТОК – УГЛ., ПРАВЫЙ	1	
2	125741	ЩИТОК – ЛЕВЫЙ	1	
	125742	ЩИТОК – ПРАВЫЙ	1	
A	101898	ВИНТ – ШЕСТИГР. ГОЛОВКА С ШАЙБОЙ, РЕЗЬБОНАКАТНЫЙ, 3/8 NC × 5/8		
B	21863	БОЛТ – RHSSN 3/8 NC × 0,75 ДЛИНА, КЛАСС ПРОЧНОСТИ 5, ОЦИНК.		
C	30228	ГАЙКА – ФЛАНЦ. DT ГЛАДКИЙ ТОРЕЦ 0,375-16 UNC		
D	135157	ВИНТ – ДЛЯ МЕТАЛЛА		

19 Привод полотняной жатки – ручное перемещение столов

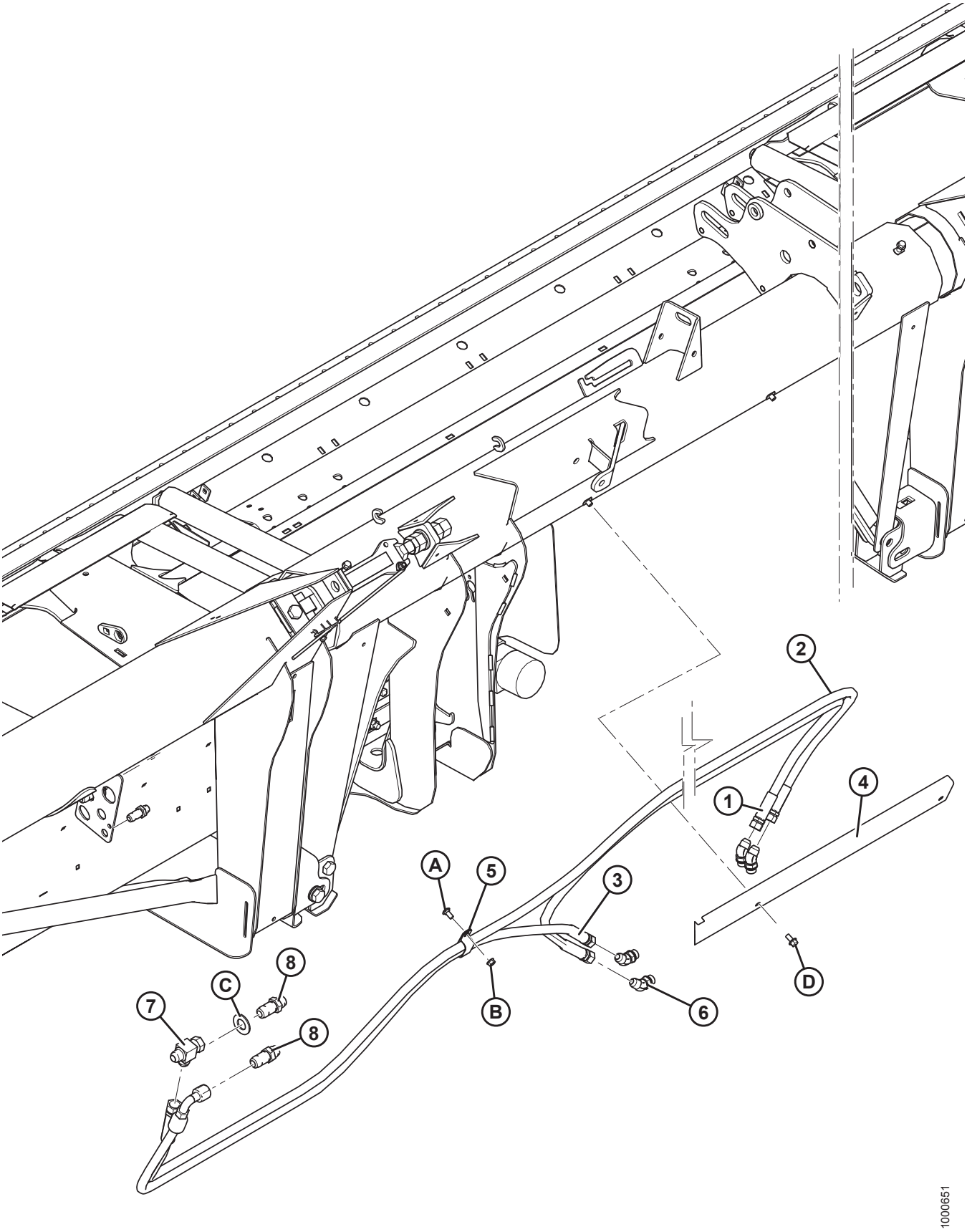

ПРИВОД ПОЛОТНЯНОЙ ЖАТКИ – РУЧНОЕ ПЕРЕМЕЩЕНИЕ СТОЛОВ

Ссылка	Номер детали	Описание	Кол-во	Серийный номер
1	132867	ШЛАНГ – ГИДР. ЛИНИЯ	1	
2	220605	ШЛАНГ – ГИДР. ЛИНИЯ	1	
3	220606	ШЛАНГ – ГИДР. ЛИНИЯ	1	
4	220583	ДЕРЖАТЕЛЬ – ШЛАНГИ	1	
5	50022	ЗАЖИМ – ИЗОЛИРОВАННЫЙ 15/16 ДЮЙМА	3	
6	50103	ФИТИНГ – КОЛЕНО 45° ГИДР. ЛИНИИ С УПЛОТНИТЕЛЬНЫМ КОЛЬЦОМ	4	
7	50086	ФИТИНГ – ТРОЙНИК	1	
8	135372	ФИТИНГ – 3/4 ДЮЙМА ГИДР. ПЕРЕБОРКА, РАСТРУБНЫЙ ПЕРЕХОДНИК 37°	2	
A	21863	БОЛТ – RHSSN 3/8 NC × 0,75 ДЛИНА, КЛАСС ПРОЧНОСТИ 5, ОЦИНК.		
B	30228	ГАЙКА – ФЛАНЦ. DT ГЛАДКИЙ ТОРЕЦ 0,375-16 UNC		
C	18603	ШАЙБА – SAE ПЛОСКАЯ, 1 1/16 ВД × 2,0 ДЮЙМА НД, ОЦИНК.		
D	21821	БОЛТ – С ШЕСТИГР. ГОЛ., ФЛАНЦ. (С ЗАЗУБР. НА ТОРЦЕ) 3/8 NC × 0,75, КЛАСС ПРОЧНОСТИ 5, ОЦИНК.		

20 Мотовило – жатки со сдвоенным мотовилом (30–45-футовые)

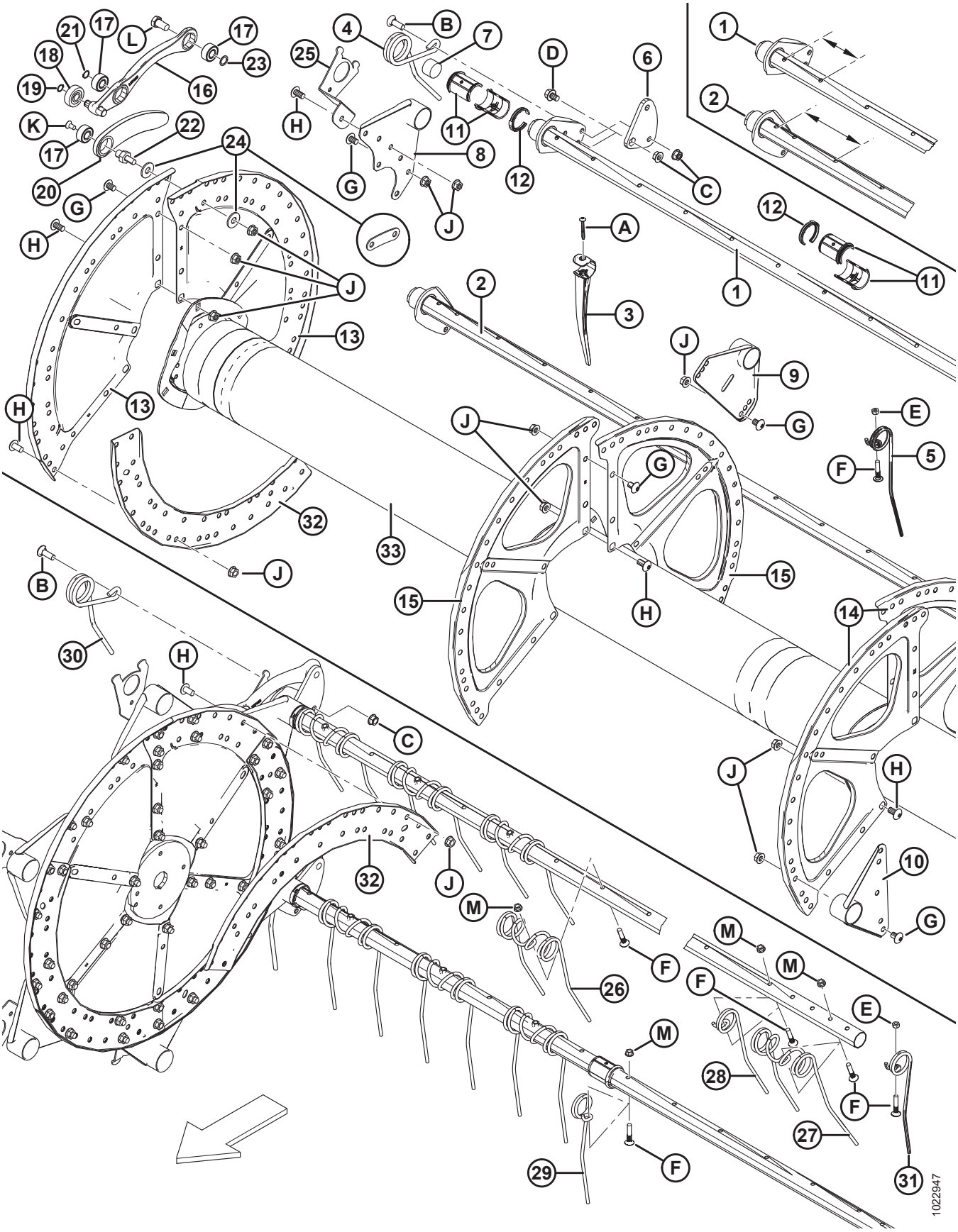

ПРИМЕЧАНИЕ:

Рисунок, ВВЕРХУ: правое мотовило, НИЖНЯЯ ЧАСТЬ: левое мотовило.

Ссылка	Номер детали	Описание	Кол-во 5/6/9 планок	Серийный номер
	B5657	КОМПЛЕКТ – ПЕРЕОБОРУДОВАНИЕ ГРАБЛИНЫ СДВОЕННОГО 30-ФУТОВОГО МОТОВИЛА, СТАЛЬНЫЕ ПАЛЬЦЫ С 6 НА 9 ПЛАНОК [51]		
	B5938	КОМПЛЕКТ – ПЕРЕОБОРУДОВАНИЕ ГРАБЛИНЫ 30-ФУТОВОГО СДВОЕННОГО МОТОВИЛА, ПЛАСТИКОВЫЕ ПАЛЬЦЫ, С 5 НА 6 ПЛАНОК [51]		
	B5674	КОМПЛЕКТ – ПЕРЕОБОРУДОВАНИЕ ГРАБЛИНЫ 35-ФУТОВОГО СДВОЕННОГО МОТОВИЛА, ПЛАСТИКОВЫЕ ПАЛЬЦЫ, С 5 НА 6 ПЛАНОК [51]		
1	137415	ГРАБЛИНЫ – УЗКОРАЗВЕД. (30-ФУТОВАЯ ЖАТКА)	**6/6/10**	
	137570	ГРАБЛИНЫ – УЗКОРАЗВЕД. (35-ФУТОВАЯ ЖАТКА) [52]	**6/6/10**	–244009
	245141	ГРАБЛИНЫ – УЗКОРАЗВЕД. (35-ФУТОВАЯ ЖАТКА) [53]	**6/6/10**	244010–
	137568	ГРАБЛИНА – УЗКОРАЗВЕД. (40-ФУТОВАЯ ЖАТКА) [52]	**6/6/0**	–244009
	245130	ГРАБЛИНА – УЗКОРАЗВЕД. (40-ФУТОВАЯ ЖАТКА) [54]	**6/6/0**	244010–
	137948	ГРАБЛИНА – УЗКОРАЗВЕД. (45-ФУТОВАЯ ЖАТКА)	**6/0/0**	
2	137416	ГРАБЛИНА – ШИРОКОРАЗВЕД. (30-ФУТОВАЯ ЖАТКА)	**4/6/8**	
	137571	ГРАБЛИНА – ШИРОКОРАЗВЕД. (35-ФУТОВАЯ ЖАТКА) [52]	**4/6/8**	–244009
	245142	ГРАБЛИНА – ШИРОКОРАЗВЕД. (35-ФУТОВАЯ ЖАТКА) [53]	**4/6/8**	244010–
	137569	ГРАБЛИНА – ШИРОКОРАЗВЕД. (40-ФУТОВАЯ ЖАТКА) [52]	**4/6/0**	–244009
	245131	ГРАБЛИНА – ШИРОКОРАЗВЕД. (40-ФУТОВАЯ ЖАТКА) [54]	**4/6/0**	244010–
	137949	ГРАБЛИНА – ШИРОКОРАЗВЕД. (45-ФУТОВАЯ ЖАТКА)	**4/0/0**	

ПРИМЕЧАНИЕ:

Количественные значения для узкоразведенной и широкоразведенной граблины разные. Узкоразведенная граблина = 120 мм/широкоразведенная граблина = 196,2 мм.

51. Комплекты доступны только через отдел комплексных товаров.
52. До 2014 года выпуска.
53. 2014-й и последующие годы выпуска, с комплектом распорок мотовила MD № B5826.
54. 2014-й и последующие годы выпуска, с комплектом распорок мотовила MD № B5825.

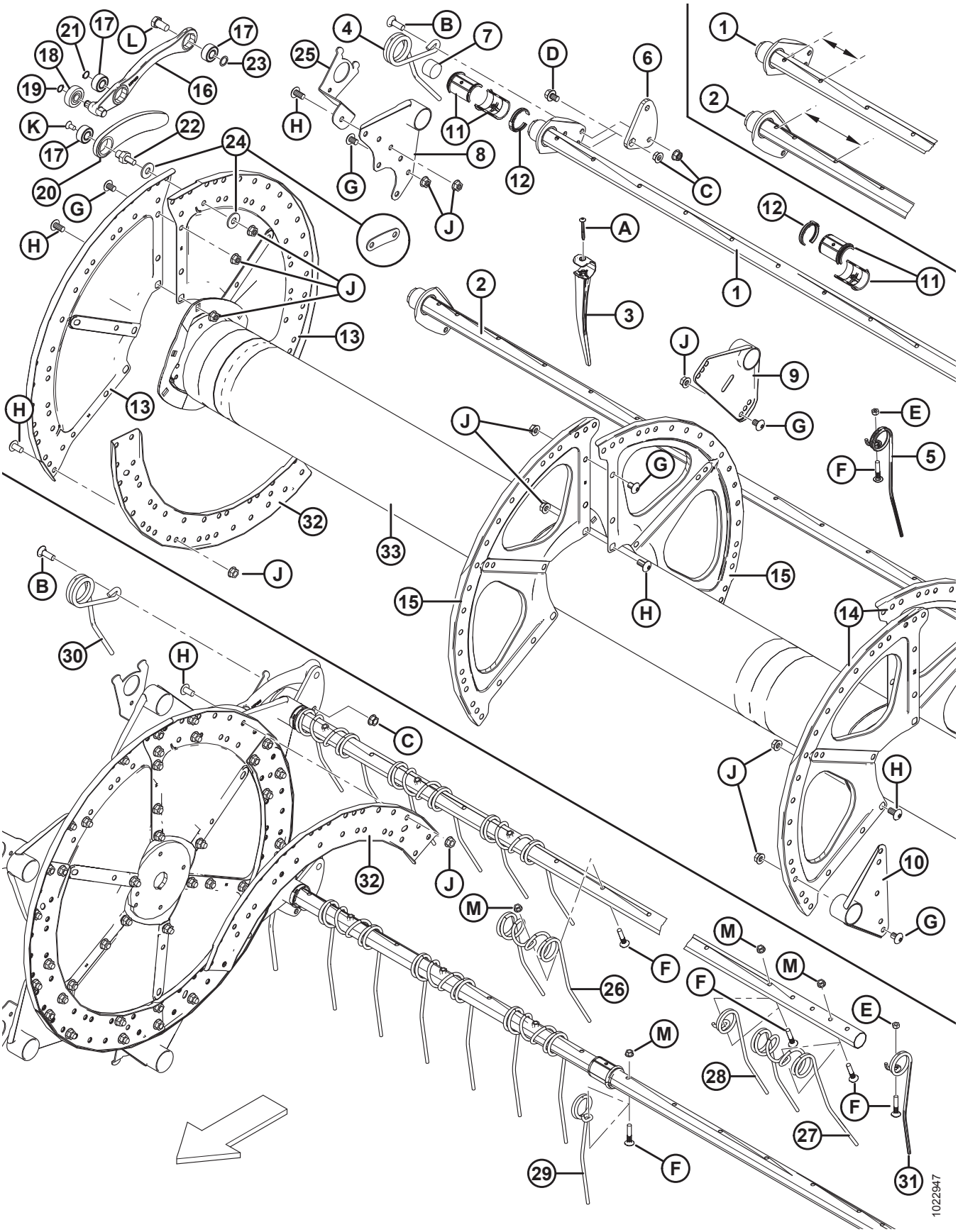
1
2
3
4
5
6
7
8
9
10
11
12
13
14
15
16
17
18
19
20
21
22
23
24
25
26
27
28
29
30
31
32
33
A
B
C
D
E
F
G
H
J
K
L
M
1022947

ПРИМЕЧАНИЕ:

Рисунок, ВВЕРХУ: правое мотовило, НИЖНЯЯ ЧАСТЬ: левое мотовило.

Ссылка	Номер детали	Описание	Кол-во 5/6/9 планок	Серийный номер
3	174849	ПАЛЕЦ – ПЛАСТИКОВЫЙ, ВЫСОКОПРОЧНЫЙ (УПАК. 10 ШТ.) [55]		
	174850	ПАЛЕЦ – ПЛАСТИКОВЫЙ, ВЫСОКОПРОЧНЫЙ (УПАК. 100 ШТ.) [55]		
4	245084	ПАЛЕЦ – СТОРОНА ЭКСЦЕНТРИКА **(ПРАВОЕ МОТОВИЛО)**	**5/6/9**	
5	**164894**	ПАЛЕЦ – СТОРОНА ХВОСТОВИКА **(ПРАВОЕ МОТОВИЛО)** [56]		
6	137285	РЫЧАГ – УГЛОВОЙ, МЕХАНИЧЕСКАЯ ОБРАБОТКА	10/12/**18**	
7	137980	ЗАГЛУШКА – ГРАБЛИНА	20/24/**36**	
8	137506	РЫЧАГ СВАРНОЙ – СТОРОНА ЭКСЦЕНТРИКА	10/12/**18**	
9	137535	РЫЧАГ – СВАРНОЙ [57]		
10	137543	РЫЧАГ СВАРНОЙ – СТОРОНА ХВОСТОВИКА	10/12/**18**	
11	220939	ПОЛУВТУЛКА – ГРАБЛИНА (БЛОК ИЗ 25)	60/72/**108**	
12	220941	ЗАЖИМ – ВТУЛКА ГРАБЛИНЫ, ЦЕНТРАЛЬНЫЙ ВЫСТУП (5 ШТ.) [58]		
13	137536	СЕГМЕНТ – СТОРОНА ЭКСЦЕНТРИКА, 14 GA	6/6/6	
14	137142	СЕГМЕНТ – СТОРОНА ХВОСТОВИКА, 16 GA	6/6/6	
15	137277	СЕГМЕНТ – СЕРЕДИНА ПРОЛЕТА, 18 GA	6/6/6	
16	137293	РЫЧАГ – СИСТЕМА УПРАВЛЕНИЯ ПАЛЬЦАМИ В СБОРЕ [59]	10/12/**18**	
17	**273265**	**ПОДШИПНИК**	**30/36/54**	
18	50184	ПОДШИПНИК – СЛЕДЯЩИЙ ЭЛЕМЕНТ КУЛАЧКА	10/12/**18**	
19	30523	КОЛЬЦО – ВНЕШН. СТОПОРНОЕ	10/12/**18**	
20	137297	РЫЧАГ – В КОМПЛЕКТЕ С ПОДШИПНИКОМ [60]	10/12/**18**	
21	137523	КОЛЬЦО – ВНЕШН. СТОПОРНОЕ	10/12/**18**	
22	**279700**	**ШПИЛЬКА – СОЕДИНЕНИЕ (КОРОБКА 5 ШТ.)**	**10/12/18**	

55. Кол-во (5/6/9 планок): 30-футовые жатки, пластиковые пальцы = 280/336/504, 35-футовые жатки, пластиковые пальцы = 332/399/598, 40-футовые жатки, пластиковые пальцы = 384/462/0,
45-футовые жатки, пластиковые пальцы = 433/0/0.
56. Кол-во (5/6/9 планок): 30–35-футовые жатки, стальные и пластиковые пальцы = 5/6/9, 40-футовые жатки, стальные и пластиковые пальцы = 5/6/0, 45-футовые жатки, пластиковые пальцы = 5/0/0.
57. Кол-во (5/6/9 планок): 30– 35-футовые жатки, стальные и пластиковые пальцы = 10/12/18, 40-футовые жатки, стальные и пластиковые пальцы = 10/12/0,
45-футовые жатки, пластиковые пальцы = 10/0/0.
58. Кол-во (5/6/9 планок): 30-футовые жатки, стальные и пластиковые пальцы = 15/18/27, 35-футовые жатки, стальные и пластиковые пальцы = 15/17/27, 40-футовые жатки, стальные и пластиковые пальцы = 15/18/0, 45-футовые жатки, пластиковые пальцы = 15/0/0.
59. Включает два подшипника (MD № 273265), подшипник следящего элемента кулачка (MD № 50184) и стопорное кольцо (MD № 30523).
60. Включает подшипник (MD № 273265).

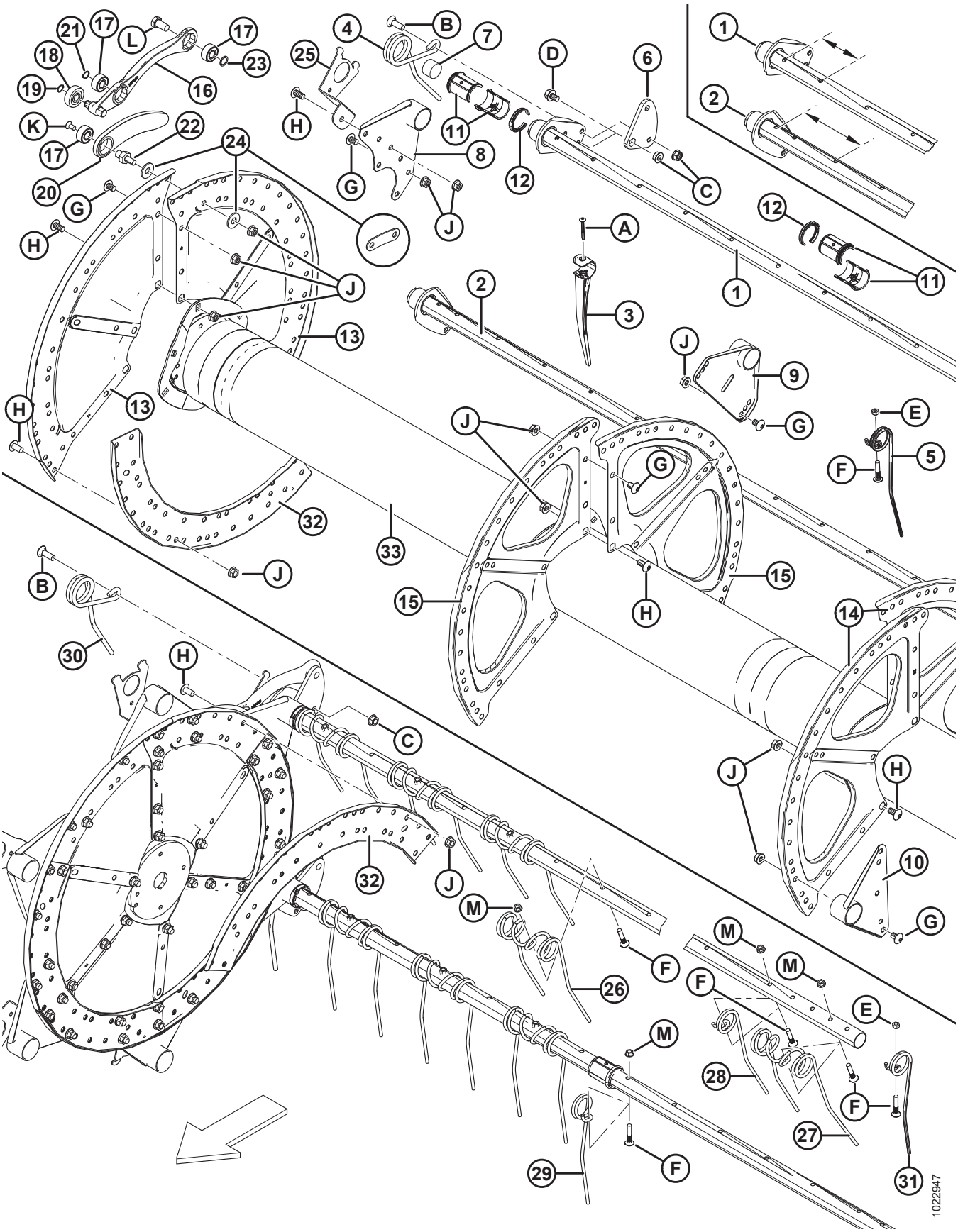
1
2
3
4
5
6
7
8
9
10
11
12
13
14
15
16
17
18
19
20
21
22
23
24
25
26
27
28
29
30
31
32
33
A
B
C
D
E
F
G
H
J
K
L
M
1022947

ПРИМЕЧАНИЕ:

Рисунок, ВВЕРХУ: правое мотовило, НИЖНЯЯ ЧАСТЬ: левое мотовило.

Ссылка	Номер детали	Описание	Кол-во 5/6/9 планок	Серийный номер
23	137529	РЕГУЛИРОВОЧНАЯ ШАЙБА	10/12/**18**	
24	137699	ШАЙБА – USS, ЗАКАЛЕННАЯ, ПЛОСКАЯ 1/2 НОМ. ВД (ТОЛЬКО С 5 ПЛАНКАМИ) [61]	20/0/**0**	244010–
	220025	СТЯЖКА – ШАРНИРНЫЙ ПАЛЕЦ (ТОЛЬКО С 5 ПЛАНКАМИ) [62]	20/0/**0**	–244009
25	REF	ОПОРА – БОКОВОЙ ЩИТОК МОТОВИЛА [63]		
26	137092	ПАЛЕЦ – ДВОЙНОЙ, СТАЛЬНОЙ [64]		
27	137971	ПАЛЕЦ – ДВОЙНОЙ, ХВОСТОВИК ПРАВОГО МОТОВИЛА [65]		
28	137519	ПАЛЕЦ – ОДИНАРНЫЙ **КОНЦЕНТРИЧЕСКИЙ**, ЛЕВЫЙ, СМЕЩЕННЫЙ [66]		
29	137754	ПАЛЕЦ – ОДИНАРНЫЙ **КОНЦЕНТРИЧЕСКИЙ**, ПРАВЫЙ, СМЕЩЕННЫЙ [67]		
30	**164895**	**ПАЛЕЦ – СТОРОНА ЭКСЦЕНТРИКА (ЛЕВОЕ МОТОВИЛО)**	**5/6/9**	
31	**245083**	**ПАЛЕЦ – КОНЕЦ ХВОСТОВИКА (ЛЕВОЕ МОТОВИЛО)** [68]		
32	137532	ШВЕЛЛЕР – ДИСК ЭКСЦЕНТРИКА [69]	**6/6/6**	
33	137910	ЦЕНТРАЛЬНАЯ ТРУБА – 30 ФУТОВ, ЛЕВ., С ОТРАЖАТЕЛЯМИ	1	
	137913	ЦЕНТРАЛЬНАЯ ТРУБА – 30 ФУТОВ, ПРАВ., С ОТРАЖАТЕЛЯМИ	1	
	137915	ЦЕНТРАЛЬНАЯ ТРУБА – 35 ФУТОВ, ЛЕВ., С ОТРАЖАТЕЛЯМИ	1	
	137916	ЦЕНТРАЛЬНАЯ ТРУБА – 35 ФУТОВ, ПРАВ., С ОТРАЖАТЕЛЯМИ	1	
	137917	ЦЕНТРАЛЬНАЯ ТРУБА – 40 ФУТОВ, ЛЕВ., С ОТРАЖАТЕЛЯМИ	1	
	137918	ЦЕНТРАЛЬНАЯ ТРУБА – 40 ФУТОВ, ПРАВ., С ОТРАЖАТЕЛЯМИ	1	
	137968	ЦЕНТРАЛЬНАЯ ТРУБА – 45 ФУТОВ, ЛЕВ., С ОТРАЖАТЕЛЯМИ	1	
	137969	ЦЕНТРАЛЬНАЯ ТРУБА – 45 ФУТОВ, ПРАВ., С ОТРАЖАТЕЛЯМИ	1	

61. Ремонтная деталь для машин с 5 планками, выпущенных в 2014-м и последующие годы. Для машин, выпущенных в 2013 году и раньше, закажите стяжку MD № 220025.
62. Ремонтная деталь для машин с 5 планками, выпущенных в 2013-м и более ранние годы. Для машин, выпущенных в 2014-м и последующих годах, закажите шайбу MD № 137699.
63. См. раздел *21 Компоненты боковых щитков мотовила, страница 69*.
64. Кол-во (5/6/9 планок): 30-футовые жатки, стальные пальцы = 135/162/243, 35-футовые жатки, стальные пальцы = 156/186/280, 40-футовые жатки, стальные пальцы = 182/219/0.
65. Количество: 30 футов = 3, 35 футов = 3. Используются только на мотовилах со стальными пальцами.
66. Кол-во (5/6/9 планок): 30-футовые жатки, стальные пальцы = 5/6/9, 35-футовые жатки, стальные пальцы = 9/12/17, 40-футовые жатки, стальные пальцы = 11/12/0.
67. Кол-во (5/6/9 планок): 30-футовые жатки, стальные пальцы = 4/6/8, 35-футовые жатки, стальные пальцы = 3/3/5, 40-футовые жатки, стальные пальцы = 2/3/0.
68. Кол-во (5/6/9 планок): 30–35-футовые жатки, стальные и пластиковые пальцы = 5/6/9, 40-футовые жатки, стальные и пластиковые пальцы = 5/6/0, 45-футовые жатки, пластиковые пальцы = 5/0/0.
69. Выпуск 2014 года и далее.

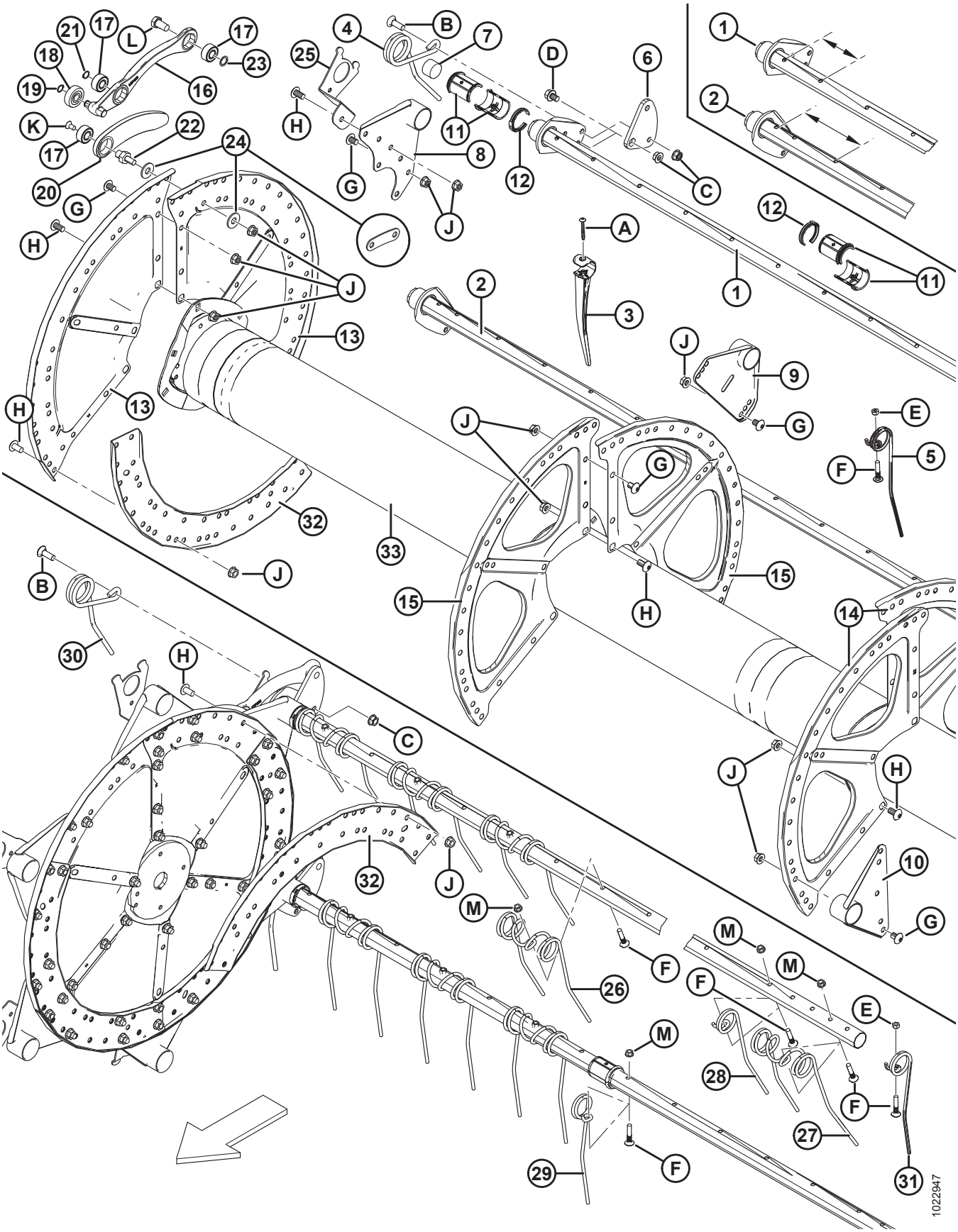
1
2
3
4
5
6
7
8
9
10
11
12
13
14
15
16
17
18
19
20
21
22
23
24
25
26
27
28
29
30
31
32
33
A
B
C
D
E
F
G
H
J
K
L
M
1022947

ПРИМЕЧАНИЕ:

Рисунок, ВВЕРХУ: правое мотовило, НИЖНЯЯ ЧАСТЬ: левое мотовило.

Ссылка	Номер детали	Описание	Кол-во 5/6/9 планок	Серийный номер
A	**252687**	**ВИНТ – УСТАНОВ., TORX, 48°, ДВОЙН. СПИРАЛЬ 1/4 × 2-1/4, ОЦИНК.**		
B	21469	БОЛТ – RHSN 1/2 NC × 1,5 ДЛ., КЛАСС ПРОЧНОСТИ 5, ОЦИНК.		
C	21383	ГАЙКА – ФЛАНЦ. 0,500-13 UNC (С ЗАЗУБР. НА ТОРЦЕ)		
D	105066	БОЛТ – С ШЕСТИГР. ГОЛОВКОЙ, ФЛАНЦЕВ. (С ЗАЗУБР.), 1/2 NC × 0,75, КЛАСС ПРОЧНОСТИ 5		
E	18669	ГАЙКА – ШЕСТИГРАННАЯ СТОПОРНАЯ DT 3/8-16 UNC, ОЦИНК.		
F	137118	БОЛТ – BHRN 3/8 NC, С ФИКСАТОРОМ		
G	105135	ВИНТ – ДЛЯ МЕТАЛЛА, ПОЛУКРУГЛАЯ ГОЛОВКА, TORX, 1/2 × 0,75 ДЮЙМА ДЛИНОЙ		
H	105136	ВИНТ – ДЛЯ МЕТАЛЛА, ПОЛУКРУГЛАЯ ГОЛОВКА, TORX, 1/2 × 1,0 ДЮЙМА ДЛИНОЙ		
J	50186	ГАЙКА – ФЛАНЦ. СТОПОРНАЯ ГЛАДК. ТОРЕЦ DT 0,500-13 UNC, КЛАСС ПРОЧНОСТИ 5		
K	113420	БОЛТ – ПОТАЙНОЙ TORX, 3/8 NC × 3/4 ДЛ.		
L	105141	БОЛТ – С БУРТИКОМ, 5/8-18 UNF, 30 ММ ДЛ., ОЦИНК., КЛАСС ПРОЧНОСТИ 5		
M	30228	ГАЙКА – ФЛАНЦЕВАЯ DT ГЛАДК. ТОРЕЦ 0,375-16 UNC		

21 Компоненты боковых щитков мотовила

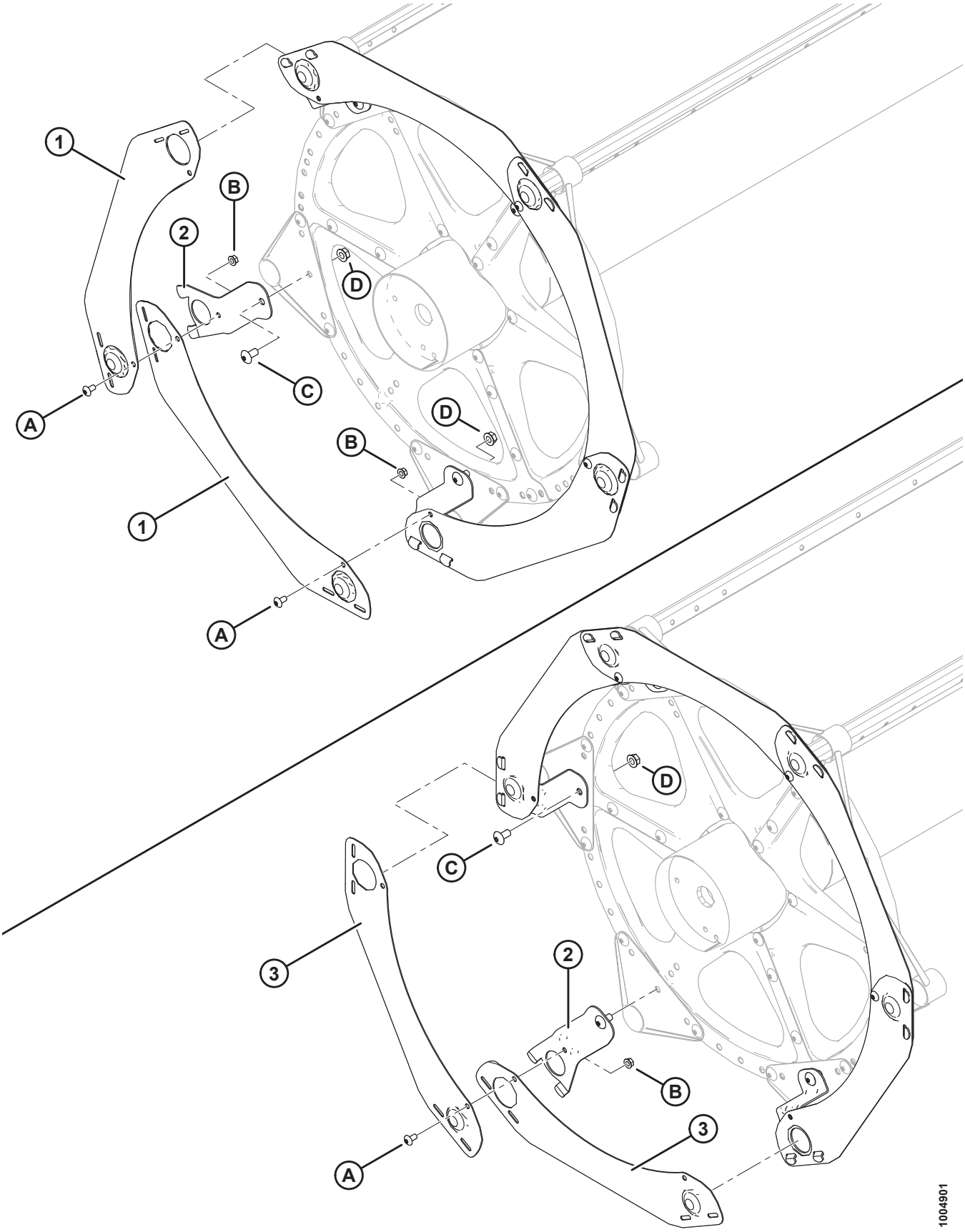

КОМПОНЕНТЫ БОКОВЫХ ЩИТКОВ МОТОВИЛА

Сс-ыл-ка	Номер детали	Описание	Кол-во 5/6/ 9 планок	Серийный номер
1	164754	БОКОВОЙ ЩИТОК – С 5 ПЛАНКАМИ, СЕГМЕНТИРОВАННЫЙ, СЕРИЯ 5	5	
2	164958	ОПОРА – БОКОВОЙ ЩИТОК МОТОВИЛА	5/6/9	
3	164965	БОКОВОЙ ЩИТОК – С 6 ПЛАНКАМИ, СЕГМЕНТИРОВАННЫЙ, СЕРИЯ 5	6	
	164967	БОКОВОЙ ЩИТОК – С 9 ПЛАНКАМИ, СЕГМЕНТИРОВАННЫЙ, СЕРИЯ 5	9	
A	135157	ВИНТ – ДЛЯ МЕТАЛЛА, ПОЛУКРУГЛАЯ ГОЛОВКА, TORX 3/8 × 0,75 ДЮЙМА		
B	30228	ГАЙКА – ФЛАНЦЕВАЯ DT ГЛАДК. ТОРЕЦ 0,375-16 UNC		
C	105136	ВИНТ – ДЛЯ МЕТАЛЛА, ПОЛУКРУГЛАЯ ГОЛОВКА, TORX 1/2 × 1,0 ДЮЙМА		
D	50186	ГАЙКА – ФЛАНЦЕВАЯ СТОПОРН. ГЛАДК. ПОВЕРХН. DT 0,500-13 UNC, КЛАСС ПРОЧНОСТИ 5		

22 Компоненты мотовила – центральный рычаг, сдвоенное мотовило

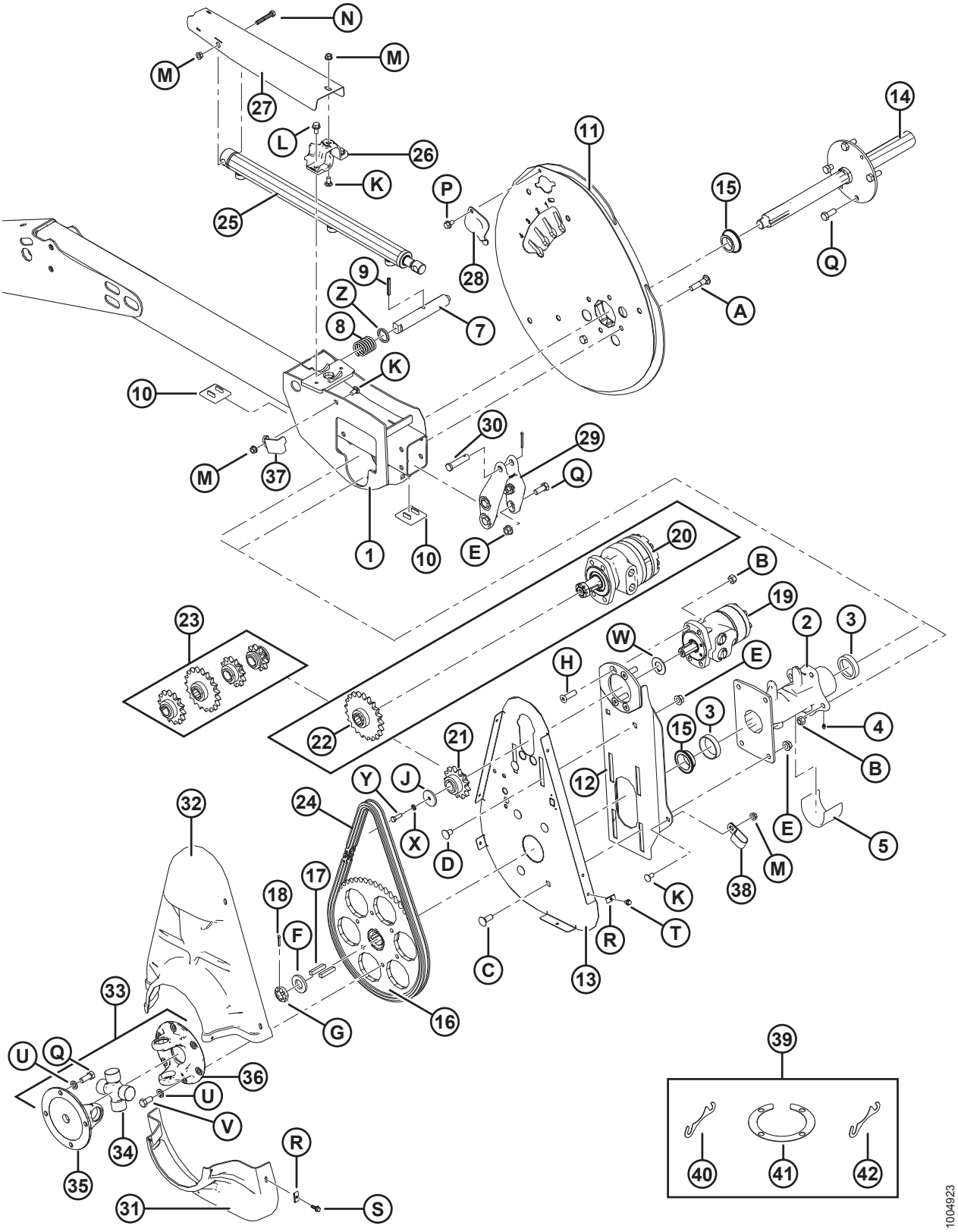

КОМПОНЕНТЫ МОТОВИЛА – ЦЕНТРАЛЬНЫЙ РЫЧАГ, СДВОЕННОЕ МОТОВИЛО

Ссылка	Номер детали	Описание	Кол-во	Серийный номер
1	**253092**	**ОПОРА – СВАРНОЙ ЭЛЕМЕНТ, ЦЕНТРАЛЬНЫЙ РЫЧАГ, ПРИВОД МОТОВИЛА**	**1**	
2	164817	СТУПИЦА – ПРИВОД МОТОВИЛА С НАРУЖНЫМИ КОЛЬЦАМИ ПОДШИПНИКА	1	
3	164214	ПОДШИПНИК – НАРУЖНОЕ КОЛЬЦО	1	
4	18671	ФИТИНГ – СМАЗОЧН. 1/4-28 UNF	1	
5	137315	ЩИТОК – ПЛАСТИК	1	
7	164815	ШТИФТ – ЭКСЦЕНТРИКОВАЯ ЗАЩЕЛКА	1	
8	137221	ПРУЖИНА СЖАТИЯ	1	
9	16681	ШТИФТ ПРУЖИННЫЙ 5/16 ДИАМ. × 2,0 ДЛ.	1	
10	137626	НАКЛАДКА – ИЗНОСНАЯ, ПРИВОДА МОТОВИЛА	2	
11	245216	КОМПЛЕКТ – ЭКСЦЕНТРИК [70]	1	
12	164750	КРЕПЛЕНИЕ – СВАРНОЕ, ГИДРОМОТОР	1	
13	137352	ОПОРА – ЗАДНИЙ ЩИТОК ПРИВОДА МОТОВИЛА	1	
14	137291	МОТОВИЛО – СВАРНАЯ КОНСТРУКЦИЯ ПРИВОДНОГО ВАЛА	1	
15	164213	ПОДШИПНИК – КОНИЧЕСКИЙ, С УПЛОТНЕНИЕМ	2	
16	137347	ЗВЕЗДОЧКА – МЕХ. ОБР. 56 ЗУБЬЕВ RC 60 (НИЗКИЙ/ ВЫСОКИЙ КРУТЯЩИЙ МОМЕНТ)	1	
	164141	ЗВЕЗДОЧКА – МЕХ. ОБР. 48 ЗУБЬЕВ, RC 60 (ВЫСОКИЙ КРУТЯЩИЙ МОМЕНТ, ВЫСОКАЯ СКОРОСТЬ)	1	
17	137721	ШПОНКА – ВАЛ ПРИВОДА МОТОВИЛА	2	
18	18607	ШПЛИНТ 5/32 ДИАМ. × 1,5, ОЦИНК.	2	
19	164072	МОТОР – ГИДРАВЛИЧЕСКИЙ (СТАНДАРТНЫЙ КРУТЯЩИЙ МОМЕНТ)	1	
	164143	КОМПЛЕКТ УПЛОТНЕНИЯ – ГИДРОМОТОР СО СТАНДАРТНЫМ КРУТЯЩИМ МОМЕНТОМ		
	1113	ШПОНКА		
20	273258	МОТОР – ГИДР. 15,9 КУБ. ДЮЙМ. (С ВЫСОКИМ КРУТЯЩИМ МОМЕНТОМ)	1	
	273259	КОМПЛЕКТ УПЛОТНЕНИЯ – ВЫСОКОМОМЕНТНЫЙ ГИДРОМОТОР		
21	164126	ЗВЕЗДОЧКА – RC 60, 13 ЗУБЬЕВ (СТАНДАРТНЫЙ КРУТЯЩИЙ МОМЕНТ) [71]	1	
22	137354	ЗВЕЗДОЧКА – RC 60, 19 ЗУБЬЕВ (ВЫСОКИЙ КРУТЯЩИЙ МОМЕНТ) [72]	1	

70. Включает комплект регулировочных прокладок (MD № 245207).
71. Для использования с моторами мотовил с низким крутящим моментом. Использовать с мотовилами, оснащенными пластиковыми пальцами.
72. Для использования с моторами подбирающих мотовил с высоким крутящим моментом. Использовать с мотовилами, оснащенными стальными пальцами (рис).

КОМПОНЕНТЫ МОТОВИЛА – ЦЕНТРАЛЬНЫЙ РЫЧАГ, СДВОЕННОЕ МОТОВИЛО

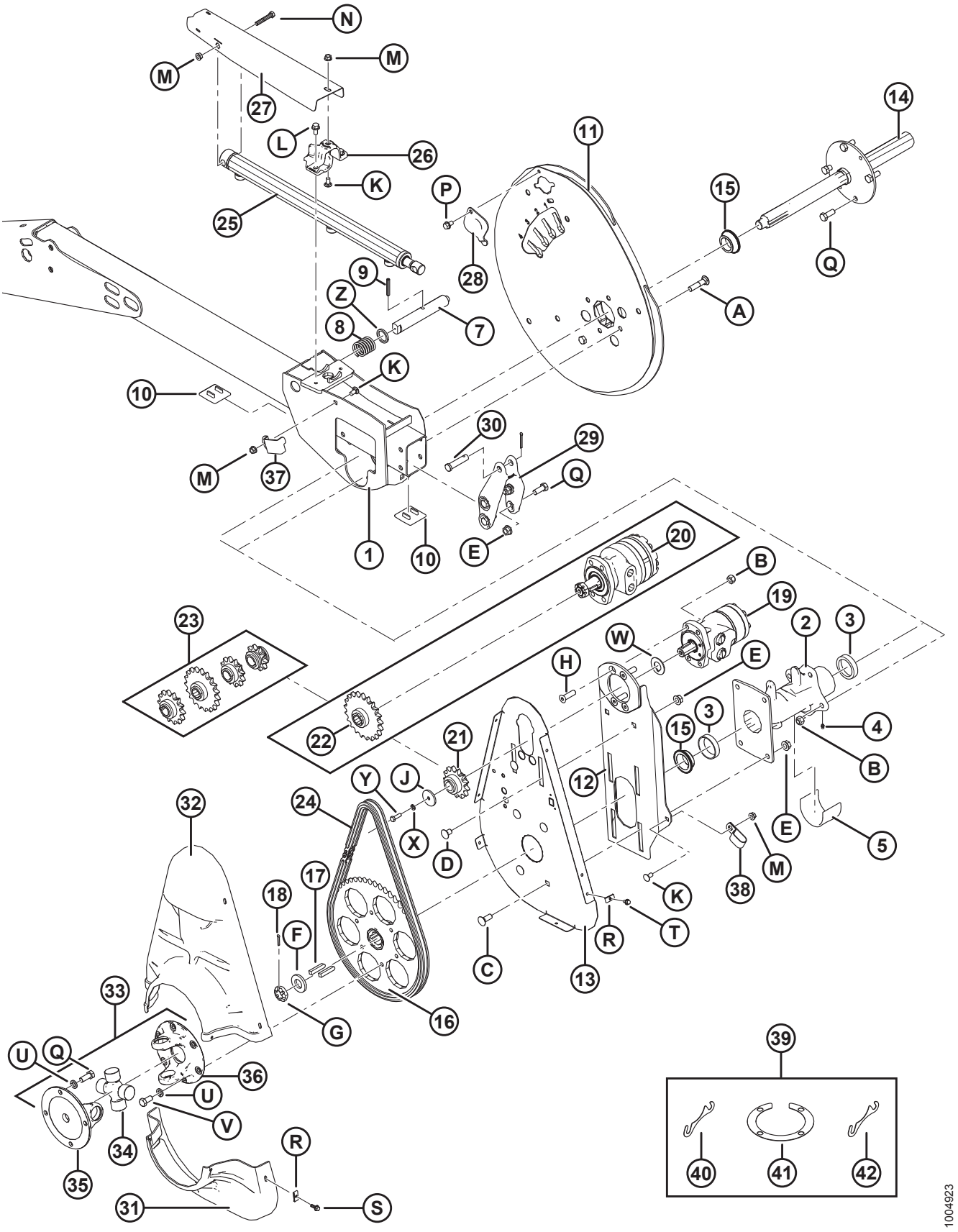

КОМПОНЕНТЫ МОТОВИЛА – ЦЕНТРАЛЬНЫЙ РЫЧАГ, СДВОЕННОЕ МОТОВИЛО

Ссылка	Номер детали	Описание	Кол-во	Серийный номер
23	220086	ЗВЕЗДОЧКА – RC 60, 19 ЗУБЬЕВ (СТАНДАРТНЫЙ КРУТЯЩИЙ МОМЕНТ, ВЫСОКИЕ ОБОРОТЫ) [73]	1	
	137348	ЗВЕЗДОЧКА – 10 ЗУБЬЕВ, 2000–2100 ФУНТОВ/КВ. ДЮЙМ (ТОЛЬКО ДЛЯ ПОЛЕГЛОГО РИСА) [74]	OPT	
	137356	ЗВЕЗДОЧКА – 14 ЗУБЬЕВ, 3000 ФУНТОВ/КВ. ДЮЙМ (ТОЛЬКО ДЛЯ ПОЛЕГЛОГО РИСА) [74]	OPT	
	137350	ЗВЕЗДОЧКА – 21 ЗУБ (ПОДАЧА ПРИВОДА МОТОВИЛА СЛИШКОМ МАЛА ДЛЯ СКОРОСТНЫХ-МОТОВИЛ) [74]	OPT	
	137970	ЗВЕЗДОЧКА – 12 ЗУБЬЕВ, 2500 ФУНТОВ/КВ. ДЮЙМ (ТОЛЬКО ДЛЯ ПОЛЕГЛОГО РИСА) [74]	OPT	
24	137515	ЦЕПЬ – RC-60, 76 ЗВЕНЬЕВ, КЛЕПКА, ЗАМКНУТАЯ	1	
25	164933	ЦИЛИНДР – ПРИВОД ПРОДОЛЬНОГО ПЕРЕМЕЩЕНИЯ	1	
	113435	КОМПЛЕКТ УПЛОТНЕНИЯ		
26	164855	ОТЛИВКА – ЗАЖИМ, ЦИЛИНДР ПРОДОЛЬНОГО ПЕРЕМЕЩЕНИЯ	1	
27	164986	ЩИТОК – ШЛАНГИ ЦИЛИНДРА ПРОДОЛЬНОГО ПЕРЕМЕЩЕНИЯ, ПРИВОД СДВОЕННОГО МОТОВИЛА	1	
28	137476	КРЫШКА – ДОСТУП К ПОДШИПНИКУ ЭКСЦЕНТРИКА	1	
29	164885	ОТЛИВКА – ЦЕНТРАЛЬНЫЙ РЫЧАГ ПРОДОЛЬНОГО ПЕРЕМЕЩЕНИЯ	1	
30	18725	ШТИФТ – С ОТВЕРСТИЕМ ПОД ШПЛИНТ	1	
31	164948	ЩИТОК – НИЖНЯЯ ПОЛОВИНА ПРИВОДА МОТОВИЛА	1	
32	164947	ЩИТОК – ВЕРХНЯЯ ПОЛОВИНА ПРИВОДА МОТОВИЛА	1	
33	137691	КАРДАННЫЙ ШАРНИР – ПРИВОД МОТОВИЛА [75]	1	
34	137825	КРЕСТОВИНА В СБОРЕ	1	
35	137826	ВИЛКА – ФЛАНЕЦ (4 БОЛТА)	1	
36	137827	ВИЛКА – ФЛАНЕЦ (6 БОЛТА)	1	
37	164858	ФИКСАТОР – ШЛАНГ	1	
38	103738	ЗАЖИМ – ИЗОЛИРОВАННЫЙ ПВХ 13/16 ДЮЙМА РАЗМЕР ТРУБЫ	1	
39	245207	КОМПЛЕКТ – РЕГУЛИРОВОЧНЫЕ ПРОКЛАДКИ ЭКСЦЕНТРИКА [76]	A/R	
40	164061	РЕГУЛИРОВОЧНАЯ ПРОКЛАДКА – МЕЖДУ СТУПИЦЕЙ И ЭКСЦЕНТРИКОМ (1,2 ММ)	A/R	
41	137753	РЕГУЛИРОВОЧНОЕ КОЛЬЦО – ФЛАНЕЦ НА 4 БОЛТАХ	A/R	
42	245199	РЕГУЛИРОВОЧНАЯ ПРОКЛАДКА – МЕЖДУ СТУПИЦЕЙ И ЭКСЦЕНТРИКОМ (0,6 ММ)	A/R	

73. Для использования только с моторами мотовил со стандартным крутящим моментом, поставляемых на экспорт.
74. Только для мотовил со стальными пальцами и моторами с высоким крутящим моментом. Требуется на комбайнах, имеющих низкое давление привода мотовила.
75. Включает крестовину в сборе (MD № 137825), вилку на четырех болтах (MD № 137826) и вилку на шести болтах (MD № 137827).
76. Включает четыре регулировочные прокладки (MD № 164061), два регулировочных кольца (MD № 137753) и регулировочную прокладку (MD № 245199).

КОМПОНЕНТЫ МОТОВИЛА – ЦЕНТРАЛЬНЫЙ РЫЧАГ, СДВОЕННОЕ МОТОВИЛО

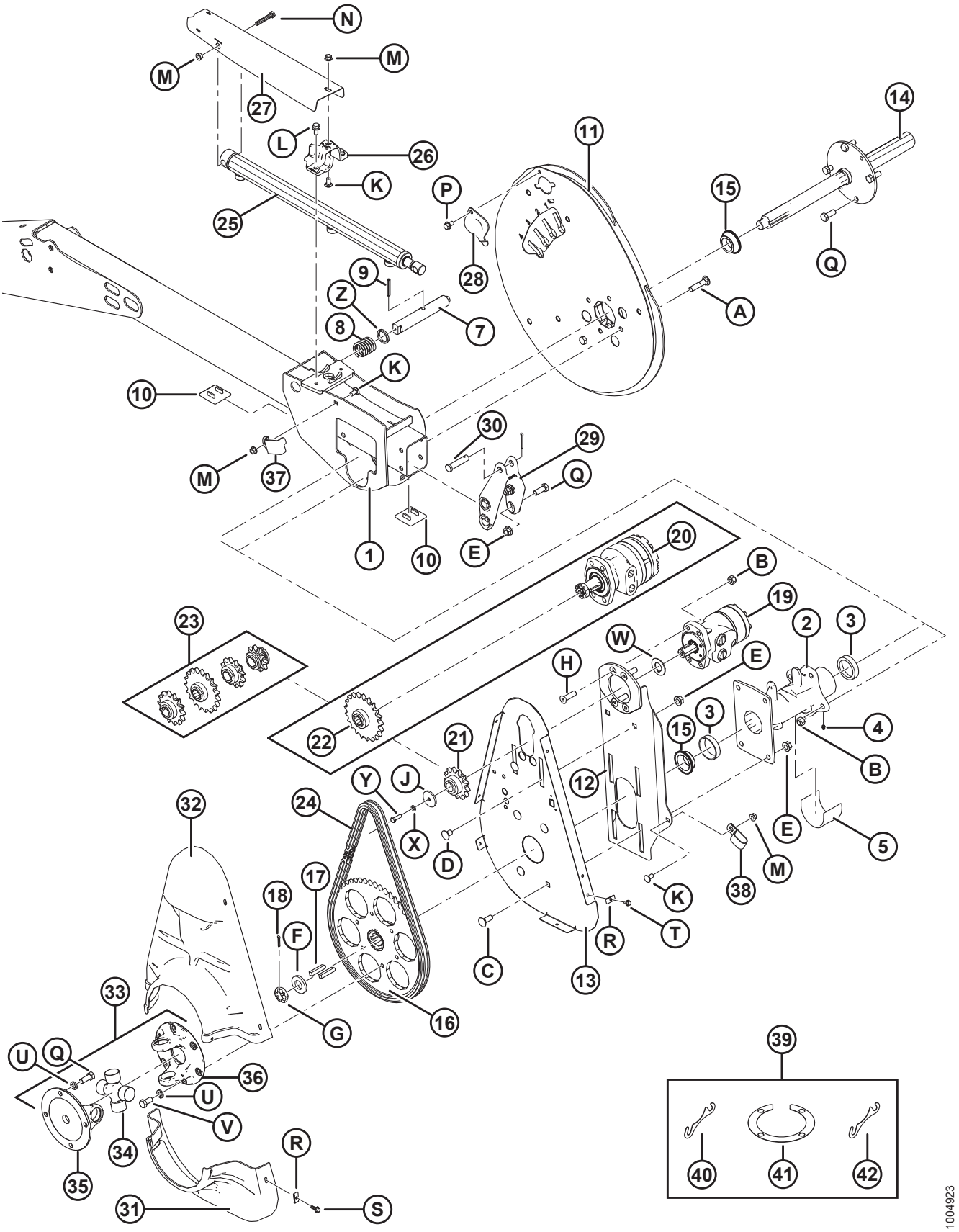

КОМПОНЕНТЫ МОТОВИЛА – ЦЕНТРАЛЬНЫЙ РЫЧАГ, СДВОЕННОЕ МОТОВИЛО

Ссылка	Номер детали	Описание	Кол-во	Серийный номер
A	30027	БОЛТ – RHSN 1/2 NC × 2,25 ДЛ., КЛАСС ПРОЧНОСТИ 5, ОЦИНК.		
B	18697	ГАЙКА – ШЕСТИГР. СТОПОР. DT 0,500-13 UNC		
C	114233	БОЛТ – RHSSN 1/2 NC × 1,25, КЛАСС ПРОЧНОСТИ 5, ОЦИНК.		
D	105069	БОЛТ – RHSSN 1/2 NC × 0,75, КЛАСС ПРОЧНОСТИ 5, ОЦИНК.		
E	50186	ГАЙКА – ФЛАНЦ. СТОПОРНАЯ ГЛАДК. ТОРЕЦ DT 0,500-13 UNC, КЛАСС ПРОЧНОСТИ 5		
F	31774	ШАЙБА – ПЛОСКАЯ		
G	137375	ГАЙКА – КОРОН. СТОПОР. 1,0 ДЮЙМА – 20 UNEF – ОЦИНК.		
H	137503	БОЛТ – ПОТАЙН. ПОД ТОРЦОВЫЙ КЛЮЧ, 1/2 NC × 1,75, КЛАСС ПРОЧНОСТИ 5, ОЦИНК.		
J	164138	ШАЙБА (ТОЛЬКО СТАНДАРТНЫЙ КРУТЯЩИЙ МОМЕНТ)		
K	21863	БОЛТ – RHSSN 3/8 NC × 0,75 ДЛ., КЛАСС ПРОЧНОСТИ 5, ОЦИНК.		
	21567	БОЛТ – ШЕСТИГР. ГОЛОВКА 0,375-16 UNC × 0,75 ДЛ. (ТОЛЬКО ВЫСОКИЙ КРУТЯЩИЙ МОМЕНТ)		
L	21821	БОЛТ – С ШЕСТИГРАННОЙ ГОЛОВКОЙ, ФЛАНЦЕВЫЙ, (С ЗАЗУБР.) 3/8 NC × 0,75, КЛАСС ПРОЧНОСТИ 5, ОЦИНК.		
M	30228	ГАЙКА – ФЛАНЦЕВАЯ DT ГЛАДК. ТОРЕЦ 0,375-16 UNC		
N	20055	БОЛТ – С ШЕСТИГРАННОЙ ГОЛОВКОЙ, 3/8 NC × ДЛИНА 2,25 ДЮЙМА, КЛАСС ПРОЧНОСТИ 5, ОЦИНК.		
P	101898	ВИНТ – ШЕСТИГР. ГОЛОВКА С ШАЙБОЙ, РЕЗЬБОНАКАТНЫЙ, 3/8 NC × 5/8		
Q	21491	БОЛТ – С ШЕСТИГРАННОЙ ГОЛОВКОЙ, 1/2 NC × ДЛИНА 1,25 ДЮЙМА, КЛАСС ПРОЧНОСТИ 5, ОЦИНК.		
R	137702	ГАЙКА – 1/4-20 ЛИСТОВОЙ МЕТАЛЛ		
S	21456	БОЛТ – С ШЕСТИГРАННОЙ ГОЛОВКОЙ, ФЛАНЦЕВЫЙ, (С ЗАЗУБР.) 1/4 NC × 0,75, КЛАСС ПРОЧНОСТИ 5, ОЦИНК.		
T	21968	БОЛТ – С ШЕСТИГРАННОЙ ГОЛОВКОЙ, ФЛАНЦЕВЫЙ, (С ЗАЗУБР.) 1/4 NC × 0,5, КЛАСС ПРОЧНОСТИ 5, ОЦИНК.		
U	18638	ШАЙБА – СТАНД. СТОПОРНАЯ 1/2 ДЮЙМА НОМ. ВД ОЦИНК.		
V	21575	БОЛТ – С ШЕСТИГРАННОЙ ГОЛОВКОЙ, 1/2 NC × ДЛИНА 1,0 ДЮЙМА, КЛАСС ПРОЧНОСТИ 5, ОЦИНК.		
W	210033	ШАЙБА – ПЛОСКАЯ (ТОЛЬКО МОТОРЫ СО СТАНДАРТНЫМ КРУТЯЩИМ МОМЕНТОМ) [77]		
X	18636	ШАЙБА – СТАНД. LK 5/16 ДЮЙМА НОМ. ВД ОЦИНК. (ТОЛЬКО СТАНДАРТНЫЙ КРУТЯЩИЙ МОМЕНТ)		
Y	21087	БОЛТ – ШЕСТИГР. ГОЛОВКА 5/16 NC × 1,0 ДЛ., КЛАСС ПРОЧНОСТИ 5, ОЦИНК. (ТОЛЬКО СТАНДАРТНЫЙ КРУТЯЩИЙ МОМЕНТ)		
Z	137369	ШАЙБА – ЭКСЦЕНТРИКОВАЯ ЗАЩЕЛКА		

77. Для использования с моторами мотовил со стандартным крутящим моментом.

23 Компоненты привода мотовила – внешние рычаги

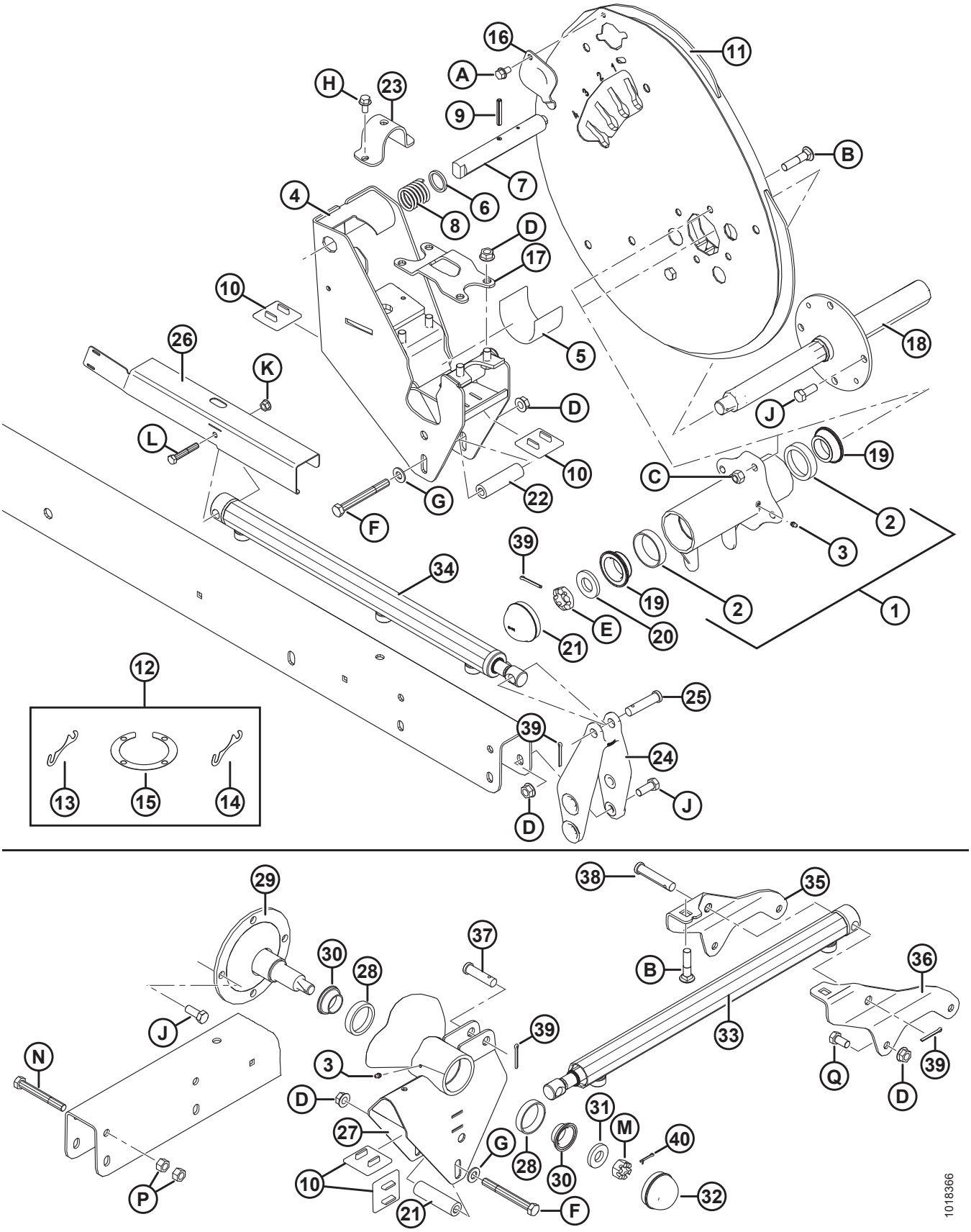

КОМПОНЕНТЫ ПРИВОДА МОТОВИЛА – ВНЕШНИЕ РЫЧАГИ

Ссылка	Номер детали	Описание	Кол-во	Серийный номер
1	164821	СТУПИЦА – ПРАВОЕ МОТОВИЛО В КОМПЛЕКТЕ С НАРУЖНЫМИ КОЛЬЦАМИ [78]	1	
2	164214	ПОДШИПНИК – НАРУЖНОЕ КОЛЬЦО	2	
3	18671	ФИТИНГ – СМАЗОЧН. 1/4-28 UNF	2	
4	**279979**	**ОПОРА СВАРНАЯ – ПРАВЫЙ ЭКСЦЕНТРИК**	**1**	
5	137315	ЩИТОК – ПЛАСТИК	1	
6	137369	ШАЙБА – ЭКСЦЕНТРИКОВАЯ ЗАЩЕЛКА	1	
7	137456	ШТИФТ – ЭКСЦЕНТРИКОВАЯ ЗАЩЕЛКА	1	
8	137221	ПРУЖИНА СЖАТИЯ	1	
9	16681	ШТИФТ ПРУЖИННЫЙ 5/16 ДИАМ. × 2,0 ДЛ.	1	
10	137626	НАКЛАДКА – ИЗНОСНАЯ, ПРИВОДА МОТОВИЛА	6	
11	245216	КОМПЛЕКТ ЭКСЦЕНТРИКА [79]	1	
12	245207	КОМПЛЕКТ – РЕГУЛИРОВОЧНЫЕ ПРОКЛАДКИ ЭКСЦЕНТРИКА [80]	A/R	
13	164061	РЕГУЛИРОВОЧНАЯ ПРОКЛАДКА – МЕЖДУ СТУПИЦЕЙ И ЭКСЦЕНТРИКОМ (1,2 ММ)	A/R	
14	245199	РЕГУЛИРОВОЧНАЯ ПРОКЛАДКА – МЕЖДУ СТУПИЦЕЙ И ЭКСЦЕНТРИКОМ (0,6 ММ)	A/R	
15	137753	РЕГУЛИРОВОЧНОЕ КОЛЬЦО – ФЛАНЕЦ НА 4 БОЛТАХ	A/R	
16	137476	КРЫШКА – ДОСТУП К ПОДШИПНИКУ ЭКСЦЕНТРИКА	1	
17	164953	ЗАЖИМ – СТУПИЦА ПРИВОДА	1	
18	137451	ВАЛ СВАРНОЙ – ПРИВОД МОТОВИЛА, ПРАВ.	1	
19	164213	ПОДШИПНИК – КОНИЧЕСКИЙ, С УПЛОТНЕНИЕМ	2	
20	31774	ШАЙБА – ПЛОСКАЯ	1	
21	140250	КОЛПАЧОК – ПЫЛЕЩИТНЫЙ	1	
22	164945	ПРОСТАВКА	2	
23	164930	ЗАЖИМ – ПРОДОЛЬНОЕ ПЕРЕМЕЩЕНИЕ	1	
24	164887	ОТЛИВКА – РЫЧАГ ПРОДОЛЬНОГО ПЕРЕМЕЩЕНИЯ, ПРАВЫЙ	1	
25	18725	ШТИФТ – С ОТВЕРСТИЕМ ПОД ШПЛИНТ	1	
26	123627	ЩИТОК – ПРАВЫЙ ДВОЙН.	1	
27	**253290**	**ОПОРА – ХВОСТОВАЯ ЧАСТЬ, В КОМПЛЕКТЕ С НАРУЖНЫМИ КОЛЬЦАМИ** [81]	**1**	
28	164215	ПОДШИПНИК РОЛИКОВЫЙ, НАРУЖНОЕ КОЛЬЦО	2	
29	105364	ВАЛ – ХВОСТОВАЯ ЧАСТЬ	1	

78. Включает два подшипника (MD № 164214) и масленку (MD № 18671).
79. Включает комплект регулировочных прокладок (MD № 245207).
80. Включает четыре регулировочных прокладки (MD № 164061), две регулировочных прокладки (MD № 245199) и регулировочное кольцо (MD № 137753).
81. Включает масленку (MD № 18671) и подшипник (MD № 164215).

КОМПОНЕНТЫ ПРИВОДА МОТОВИЛА – ВНЕШНИЕ РЫЧАГИ

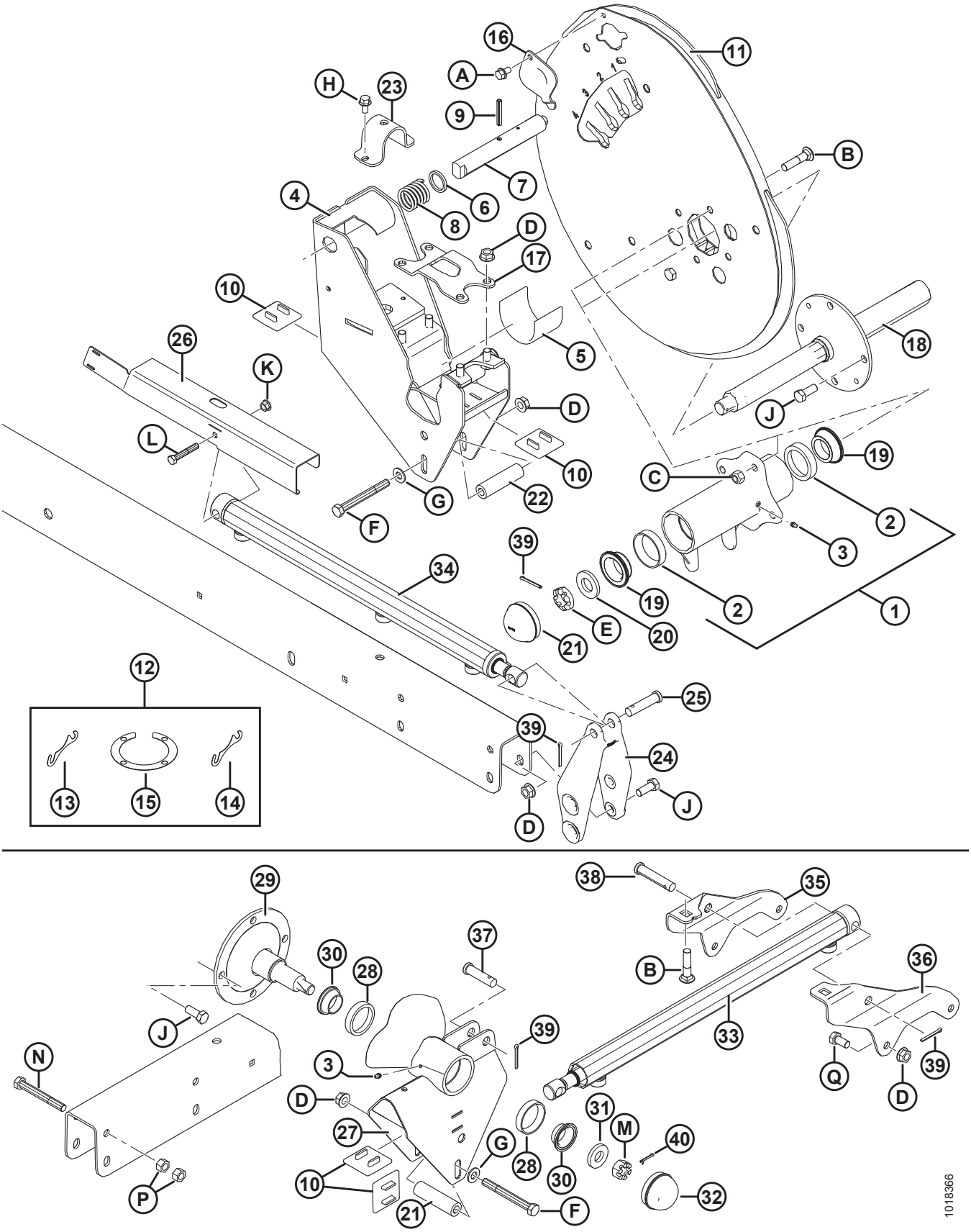

КОМПОНЕНТЫ ПРИВОДА МОТОВИЛА – ВНЕШНИЕ РЫЧАГИ

Ссылка	Номер детали	Описание	Кол-во	Серийный номер
30	164216	ПОДШИПНИК – КОНИЧЕСКИЙ, С УПЛОТНЕНИЕМ	2	
31	16235	ШАЙБА – ПЛОСКАЯ	1	
32	30520	КОЛПАЧОК – ПЫЛЕЩИТНЫЙ	1	
33	164934	ЦИЛИНДР – ПРИВОД ПРОДОЛЬНОГО ПЕРЕМЕЩЕНИЯ, ЛЕВЫЙ РЫЧАГ	1	
	113435	КОМПЛЕКТ УПЛОТНЕНИЯ		
34	164933	ЦИЛИНДР – ПРОДОЛЬНОГО ПЕРЕМЕЩЕНИЯ, ПРАВЫЙ РЫЧАГ	1	
	113435	КОМПЛЕКТ УПЛОТНЕНИЯ		
35	164780	ОПОРА – ПРОДОЛЬНОЕ ПЕРЕМЕЩЕНИЕ, ЛЕВ. РЫЧАГ (ВНУТРЕННЯЯ СТОРОНА)	1	
36	164781	ОПОРА – ПРОДОЛЬНОЕ ПЕРЕМЕЩЕНИЕ, ЛЕВ. РЫЧАГ (НАРУЖНАЯ СТОРОНА)	1	
37	103879	ШТИФТ – С ОТВЕРСТИЕМ ПОД ШПЛИНТ	1	
38	18738	ШТИФТ – С ОТВЕРСТИЕМ ПОД ШПЛИНТ	1	
39	18607	ШПЛИНТ 5/32 ДИАМ. × 1,5, ОЦИНК.		
40	18605	ШПЛИНТ 1/8 ДИАМ. × 1, ОЦИНК.		
A	101898	ВИНТ – ШЕСТИГР. ГОЛОВКА С ШАЙБОЙ, РЕЗЬБОНАКАТНЫЙ, 3/8 NC × 5/8		
B	30027	БОЛТ – RHSN 1/2 NC × 2,25 ДЛ., КЛАСС ПРОЧНОСТИ 5, ОЦИНК.		
C	18697	ГАЙКА – ШЕСТИГР. СТОПОР. DT 0,500-13 UNC		
D	50186	ГАЙКА – ФЛАНЦ. СТОПОРНАЯ ГЛАДК. ТОРЕЦ DT 0,500-13 UNC, КЛАСС ПРОЧНОСТИ 5		
E	137375	ГАЙКА – КОРОН. СТОПОР. 1,0 ДЮЙМА – 20 UNEF – ОЦИНК.		
F	30209	БОЛТ – С ШЕСТИГРАННОЙ ГОЛОВКОЙ, 1/2 NC × ДЛИНА 4,5 ДЮЙМА, КЛАСС ПРОЧНОСТИ 5, ОЦИНК.		
G	18599	ШАЙБА – ПЛОСКАЯ SAE, ВНУТР. ДИАМ. 17/32 × 1 1/16 ДЮЙМА НД ОЦИНК.		
H	21821	БОЛТ – С ШЕСТИГРАННОЙ ГОЛОВКОЙ, ФЛАНЦЕВЫЙ, (С ЗАЗУБР.) 3/8 NC × 0,75, КЛАСС ПРОЧНОСТИ 5, ОЦИНК.		
J	21491	БОЛТ – С ШЕСТИГРАННОЙ ГОЛОВКОЙ, 1/2 NC × ДЛИНА 1,25 ДЮЙМА, КЛАСС ПРОЧНОСТИ 5, ОЦИНК.		
K	30228	ГАЙКА – ФЛАНЦЕВАЯ DT ГЛАДК. ТОРЕЦ 0,375-16 UNC		
L	20055	БОЛТ – С ШЕСТИГРАННОЙ ГОЛОВКОЙ, 3/8 NC × ДЛИНА 2,25 ДЮЙМА, КЛАСС ПРОЧНОСТИ 5, ОЦИНК.		
M	5512	ГАЙКА – ШЕСТИГР. КОРОН., 0,750-16 UNF, ОЦИНК.		
N	21589	БОЛТ – С ШЕСТИГРАННОЙ ГОЛОВКОЙ, 1/2 NC × ДЛИНА 4,0 ДЮЙМА, КЛАСС ПРОЧНОСТИ 5, ОЦИНК.		
P	18591	ГАЙКА – ШЕСТИГР. 1/2-13 UNC, КЛАСС ПРОЧНОСТИ 5, ОЦИНК.		
Q	21575	БОЛТ – С ШЕСТИГРАННОЙ ГОЛОВКОЙ, 1/2 NC × ДЛИНА 1,0 ДЮЙМА, КЛАСС ПРОЧНОСТИ 5, ОЦИНК.		

24 Опорные рычаги и подъемные цилиндры мотовила

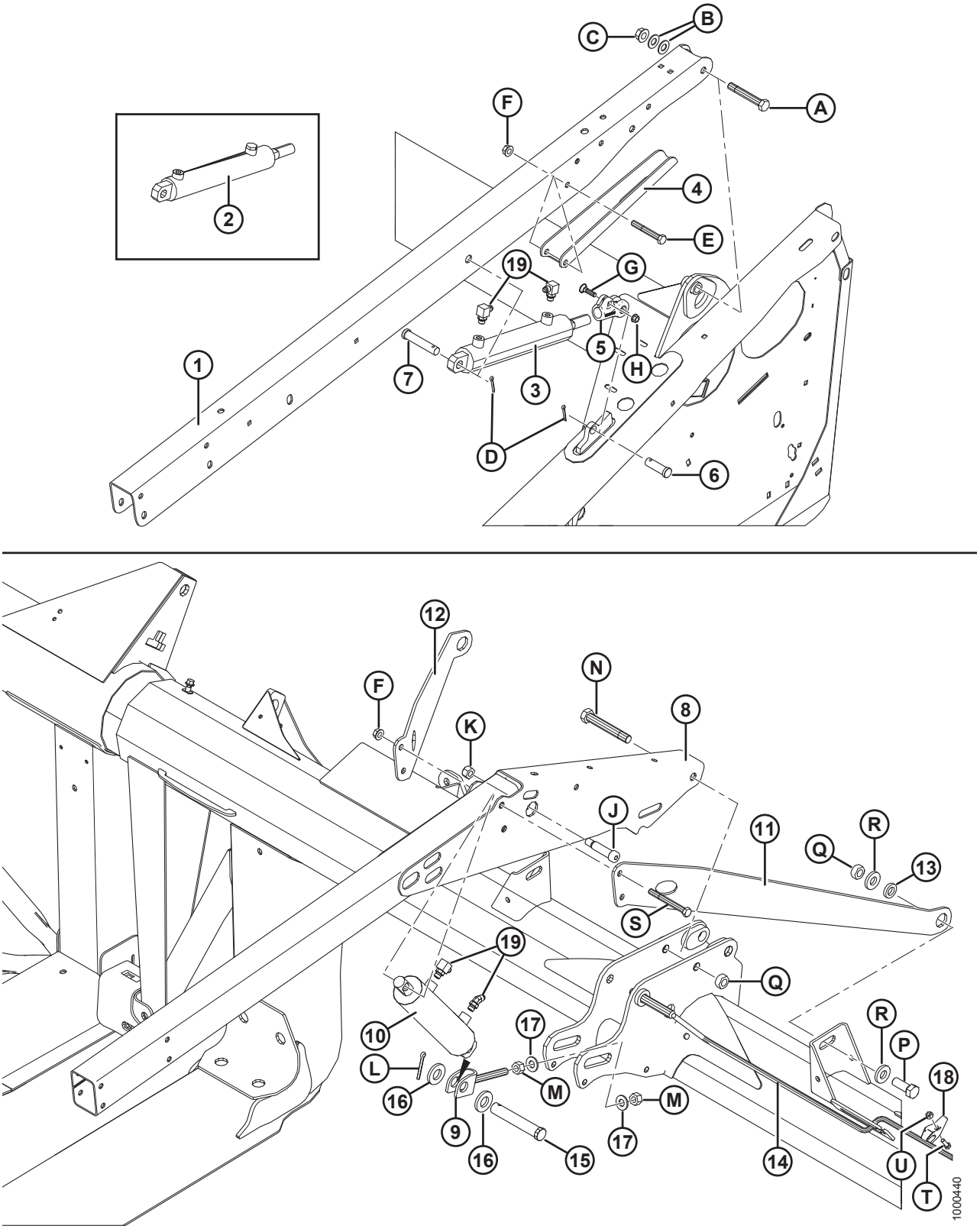

ОПОРНЫЕ РЫЧАГИ И ПОДЪЕМНЫЕ ЦИЛИНДРЫ МОТОВИЛА

Ссылка	Номер детали	Описание	Кол-во	Серийный номер
1	**255282**	**РЫЧАГ – С НАРУЖНЫМИ НАКЛЕЙКАМИ** [82]	**2**	
2	245992	ЦИЛИНДР ГИДР. – ПРАВЫЙ	1	
	132474	КОМПЛЕКТ УПЛОТНЕНИЯ		
	174879	САПУН – УПЛОТНИТЕЛЬНОЕ КОЛЬЦО С ВЫСТУПОМ № 6		
3	245993	ШЛАНГ – ГИДР., ЛЕВЫЙ	1	
	132475	КОМПЛЕКТ УПЛОТНЕНИЯ		
4	125785	ОПОРА – ОГРАНИЧИТЕЛЬ МОТОВИЛА	2	
5	172664	ХОМУТ	2	
6	18626	ШТИФТ – С ОТВЕРСТИЕМ ПОД ШПЛИНТ	2	
7	20312	ШТИФТ – С ОТВЕРСТИЕМ ПОД ШПЛИНТ	2	
8	164773	РЫЧАГ – ЦЕНТРАЛЬНЫЙ	1	
9	**253412**	**ВИЛКА, СВАРНАЯ**	**1**	
10	245671	ЦИЛИНДР – ГИДР., ЦЕНТРАЛЬНЫЙ	1	
	132476	КОМПЛЕКТ УПЛОТНЕНИЯ		
11	125435	СТЯЖКА – РЫЧАГ ЛЕВОГО МОТОВИЛА	1	
12	125433	СТЯЖКА – РЫЧАГ ПРАВОГО МОТОВИЛА	1	
13	145461	ПРОСТАВКА – ДИАГОНАЛЬНАЯ РАСПОРКА	2	
14	125348	ШПИЛЬКА – ЦЕНТР. ОГРАНИЧИТЕЛЬ СВАРНОЙ, ГИБКИЙ	1	
15	49341	ШТИФТ – С ОТВЕРСТИЕМ ПОД ШПЛИНТ	1	
16	174858	ШАЙБА – ПЛОСКАЯ	2	
17	30441	ШАЙБА – ЗАКАЛЕННАЯ	2	
18	165734	НАПРАВЛЯЮЩАЯ – ГИБКИЙ ОГРАНИЧИТЕЛЬ МОТОВИЛА, ПЛАСТИК	1	
19	REF	ФИТИНГИ – ГИДРАВЛИЧЕСКИЕ [83]		

82. Включает наклейки MD № 131393 и 174632.
83. См. раздел *25 Гидравлические линии мотовила, страница 85*.

ОПОРНЫЕ РЫЧАГИ И ПОДЪЕМНЫЕ ЦИЛИНДРЫ МОТОВИЛА

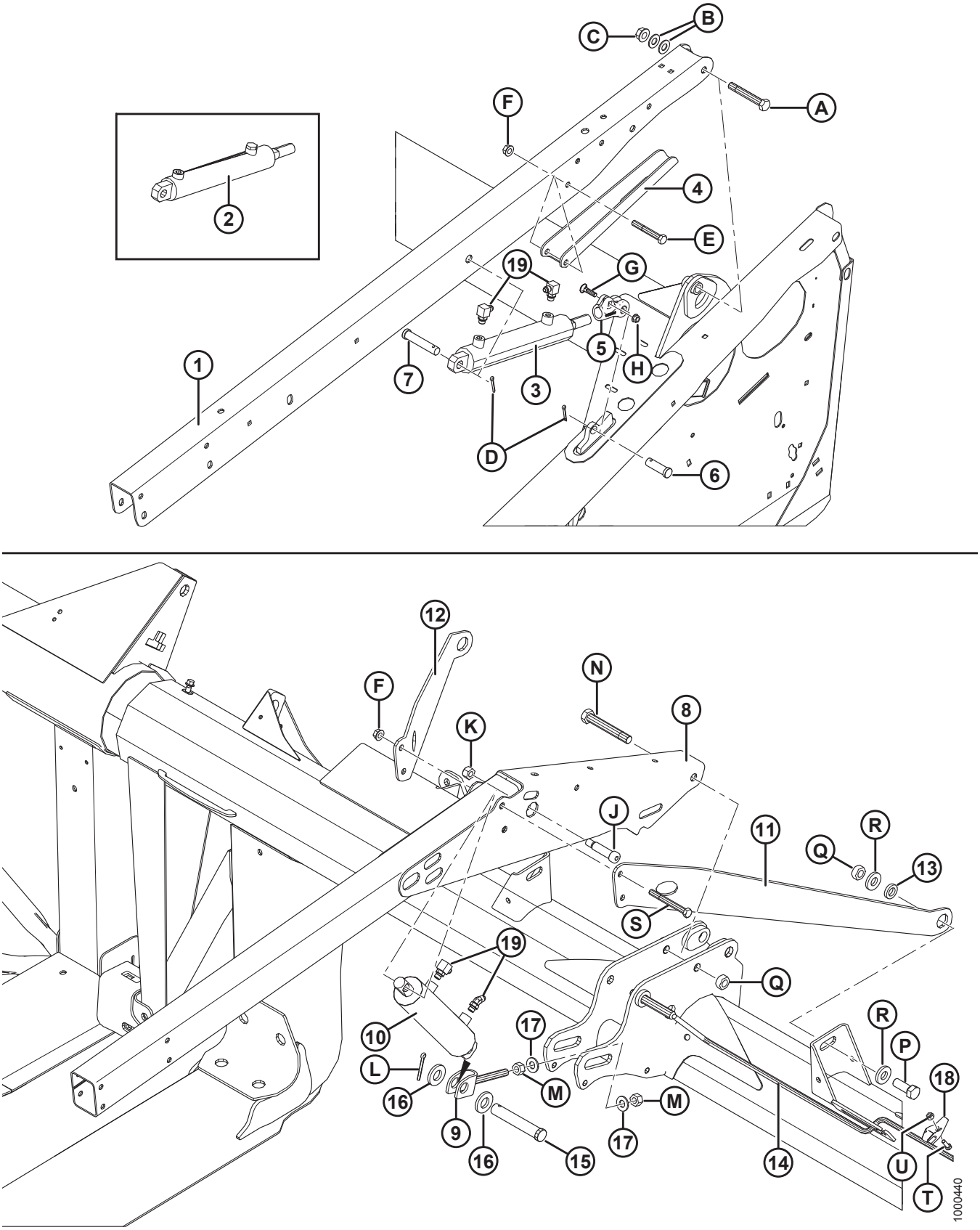

ОПОРНЫЕ РЫЧАГИ И ПОДЪЕМНЫЕ ЦИЛИНДРЫ МОТОВИЛА

Ссылка	Номер детали	Описание	Кол-во	Серийный номер
A	172922	БОЛТ – С ШЕСТИГР. ГОЛОВКОЙ 5/8 NC × 4,125 ДЛИНА, КЛАСС ПРОЧНОСТИ 5, ОЦИНК.		
B	18600	ШАЙБА – SAE ПЛОСКАЯ 21/32 ВД × 1 5/16 ДЮЙМА НД, ОЦИНК.		
C	50225	ГАЙКА – ФЛАНЦ. DT ГЛАДКИЙ ТОРЕЦ 0,625-11 UNC		
D	18648	ШПЛИНТ 3/16 ДИАМ. × 1,25, ОЦИНК.		
E	21581	БОЛТ – С ШЕСТИГР. ГОЛОВКОЙ 1/2 NC × 3,5 ДЛИНА, КЛАСС ПРОЧНОСТИ 5, ОЦИНК.		
F	50186	ГАЙКА – ФЛАНЦЕВ. СТОПОР., ГЛАДК. ТОРЕЦ DT 0,500-13 UNC, КЛАСС ПРОЧНОСТИ 5		
G	21484	БОЛТ – RHSN 3/8 NC × 1,5 ДЛИНА, КЛАСС ПРОЧНОСТИ 5, ОЦИНК.		
H	30228	ГАЙКА – ФЛАНЦ. DT ГЛАДКИЙ ТОРЕЦ 0,375-16 UNC		
J	135737	БОЛТ – С БУРТИКОМ, ПОД ТОРЦОВЫЙ КЛЮЧ, 3/4 × 2,25 ДЛ.		
K	18666	ГАЙКА – ШЕСТИГРАННАЯ СТОПОРНАЯ DT 5/8-11 UNC, ОЦИНК.		
L	18609	ШПЛИНТ 1/4 ДИАМ. × 2, ОЦИНК.		
M	18592	ГАЙКА – ШЕСТИГР. 5/8-11 UNC, КЛАСС ПРОЧНОСТИ 5, ОЦИНК.		
N	21599	БОЛТ – С ШЕСТИГР. ГОЛОВКОЙ 3/4 NC × 5,0 ДЛИНА, КЛАСС ПРОЧНОСТИ 5, ОЦИНК.		
P	30512	БОЛТ – С ШЕСТИГР. ГОЛОВКОЙ 3/4 NC × 2,0 ДЛИНА, КЛАСС ПРОЧНОСТИ 5, ОЦИНК.		
Q	102636	ГАЙКА – ШЕСТИГР. DT 0,750-10 UNC, БОК. СТОПОР		
R	16235	ШАЙБА – ПЛОСКАЯ		
S	30209	БОЛТ – С ШЕСТИГР. ГОЛОВКОЙ 1/2 NC × 4,5 ДЛИНА, КЛАСС ПРОЧНОСТИ 5, ОЦИНК.		
T	21087	БОЛТ – С ШЕСТИГР. ГОЛОВКОЙ 5/16 NC × 1,0 ДЛ., КЛАСС ПРОЧНОСТИ 5, ОЦИНК.		
U	30280	ГАЙКА – ФЛАНЦ. БОК. ЗАМК. ГЛАДК. ТОРЕЦ 5/16 NC, КЛАСС ПРОЧНОСТИ 5, ОЦИНК.		

25 Гидравлические линии мотовила

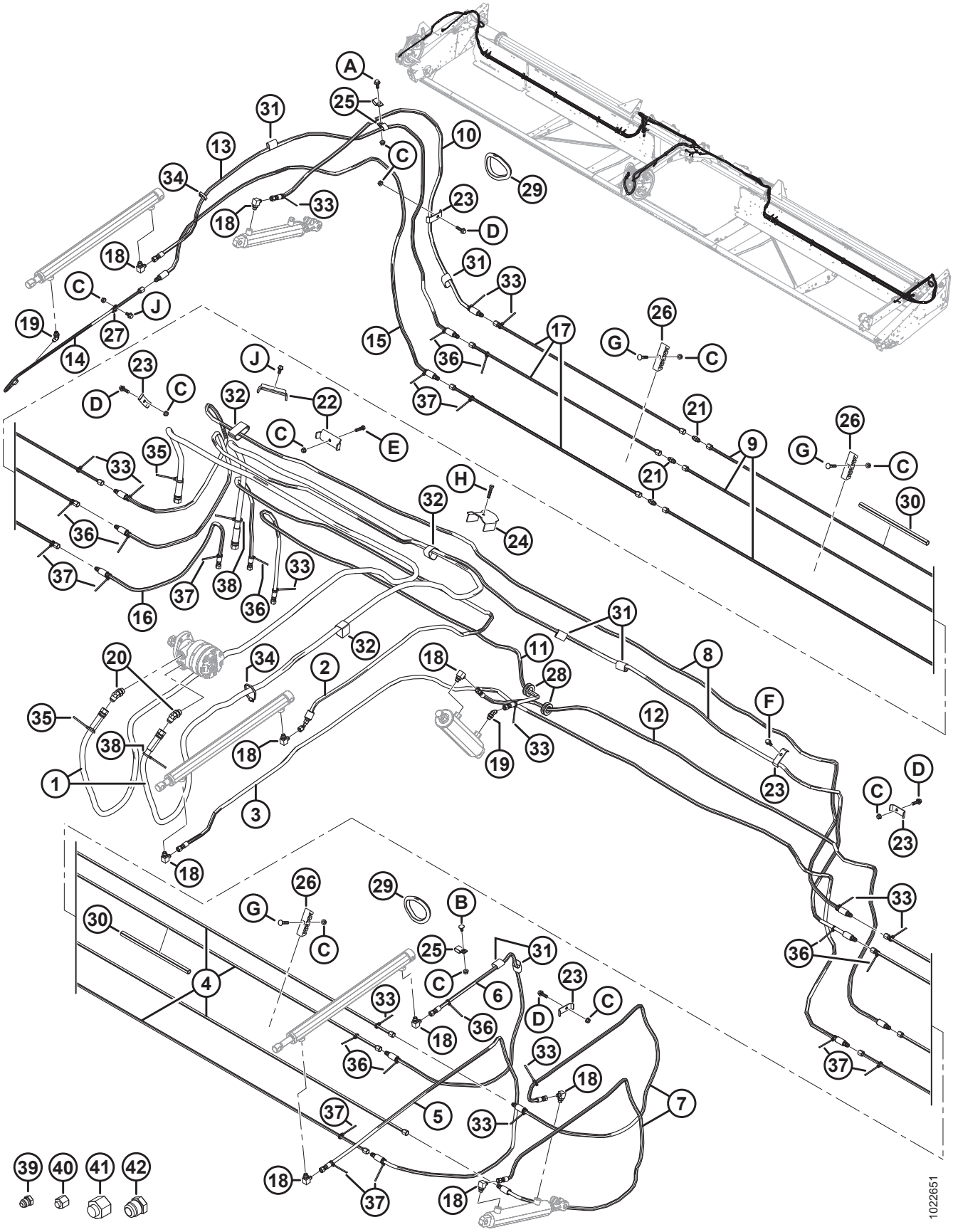

ГИДРАВЛИЧЕСКИЕ ЛИНИИ МОТОВИЛА

Ссылка	Номер детали	Описание	Кол-во	Серийный номер
1	172758	ШЛАНГ – ГИДР., МОТОР ПРИВОДА МОТОВИЛА, НАПОРНАЯ И ВОЗВРАТНАЯ ЛИНИЯ	2	
2	220241	ШЛАНГ – ГИДР., ПРОДОЛЬНОЕ ПЕРЕМЕЩЕНИЕ ЦЕНТР. МОТОВИЛА ВНУТРЬ	1	
3	220607	ШЛАНГ – ГИДР., ПРОДОЛЬНОЕ ПЕРЕМЕЩЕНИЕ ЦЕНТР. МОТОВИЛА НАРУЖУ	1	
4	220598	ЛИНИЯ – ГИДР., ЛЕВАЯ СТОРОНА (30 ФУТОВ)	4	
	220597	ЛИНИЯ – ГИДР., ЛЕВАЯ СТОРОНА (35 ФУТОВ)	4	
	123676	ЛИНИЯ – ГИДР., ЛЕВАЯ СТОРОНА (40 ФУТОВ)	4	
	123702	ЛИНИЯ – ГИДР., ЛЕВАЯ СТОРОНА (45 ФУТОВ)	4	
5	220610	ШЛАНГ – ГИДР., ЛЕВОЕ МОТОВИЛО (ПРОДОЛЬНОЕ ПЕРЕМЕЩЕНИЕ ВНУТРЬ)	1	
6	220611	ШЛАНГ – ГИДР., ЛЕВОЕ МОТОВИЛО (ПРОДОЛЬНОЕ ПЕРЕМЕЩЕНИЕ НАРУЖУ)	1	
7	220612	ШЛАНГ – ГИДР., ПОДЪЕМ МОТОВИЛА	2	
8	220613	ШЛАНГ – ГИДР., ПОДЪЕМ МОТОВИЛА СЛЕВА-НАПРАВО И ПРОДОЛЬНОЕ ПЕРЕМЕЩЕНИЕ ВДОЛЬ ОТВЕРСТИЯ	2	
9	220598	ЛИНИЯ – ГИДР., ПРАВАЯ СТОРОНА (30-ФУТОВАЯ ЖАТКА)	3	
	220597	ЛИНИЯ – ГИДР., ПРАВАЯ СТОРОНА (35-ФУТОВАЯ ЖАТКА)	3	
	220589	ЛИНИЯ – ГИДР., ПРАВАЯ СТОРОНА (40- И 45-ФУТОВАЯ ЖАТКА)	3	
10	220614	ШЛАНГ – ГИДР., ПОДЪЕМ ПРАВОГО МОТОВИЛА	1	
11	220615	ШЛАНГ – ГИДР., ЦЕНТР. МОТОВИЛО (ПОДЪЕМ ВНУТРЬ)	1	
12	220616	ШЛАНГ – ГИДР., ЦЕНТР. МОТОВИЛО (ПОДЪЕМ НАРУЖУ)	1	
13	220608	ШЛАНГ – ГИДР., ПРАВОЕ МОТОВИЛО (ПРОДОЛЬНОЕ ПЕРЕМЕЩЕНИЕ ВНУТРЬ)	1	
14	123618	ШЛАНГ – ГИДР., ПРАВОЕ МОТОВИЛО (ПРОДОЛЬНОЕ ПЕРЕМЕЩЕНИЕ НАРУЖУ)	1	
15	220609	ШЛАНГ – ГИДР., ПРАВОЕ МОТОВИЛО (С ПРОДОЛЬНОГО ПЕРЕМЕЩЕНИЯ НА ВЫХОДНУЮ ЛИНИЮ)	1	
16	220625	ШЛАНГ – ГИДР., ПРОДОЛЬНОЕ ПЕРЕМЕЩЕНИЕ МОТОВИЛА (ЛИНИЯ ПРОДОЛЬНОГО ПЕРЕМЕЩЕНИЯ К КОМБАЙНУ)	1	
17	220591	ЛИНИЯ – ГИДР. (40-ФУТОВАЯ ЖАТКА)	3	
	220590	ЛИНИЯ – ГИДР. (45-ФУТОВАЯ ЖАТКА)	3	
18	30282	ФИТИНГ – КОЛЕНО 90° ГИДР. ЛИНИИ В КОМПЛЕКТЕ С УПЛОТНИТЕЛЬНЫМ КОЛЬЦОМ 6-6	9	
19	30284	ФИТИНГ – КОЛЕНО 45° ГИДР. ЛИНИИ В КОМПЛЕКТЕ С УПЛОТНИТЕЛЬНЫМ КОЛЬЦОМ 6-6	2	
20	50103	ФИТИНГ – КОЛЕНО 45° ГИДР. ЛИНИИ В КОМПЛЕКТЕ С УПЛОТНИТЕЛЬНЫМ КОЛЬЦОМ 10-10	2	
21	30375	ФИТИНГ – СОЕДИНИТЕЛЬНЫЙ ГИДР. ЛИНИИ (ТОЛЬКО 40–45 ФУТОВ)	3	
22	245082	ДЕРЖАТЕЛЬ	2	

ГИДРАВЛИЧЕСКИЕ ЛИНИИ МОТОВИЛА

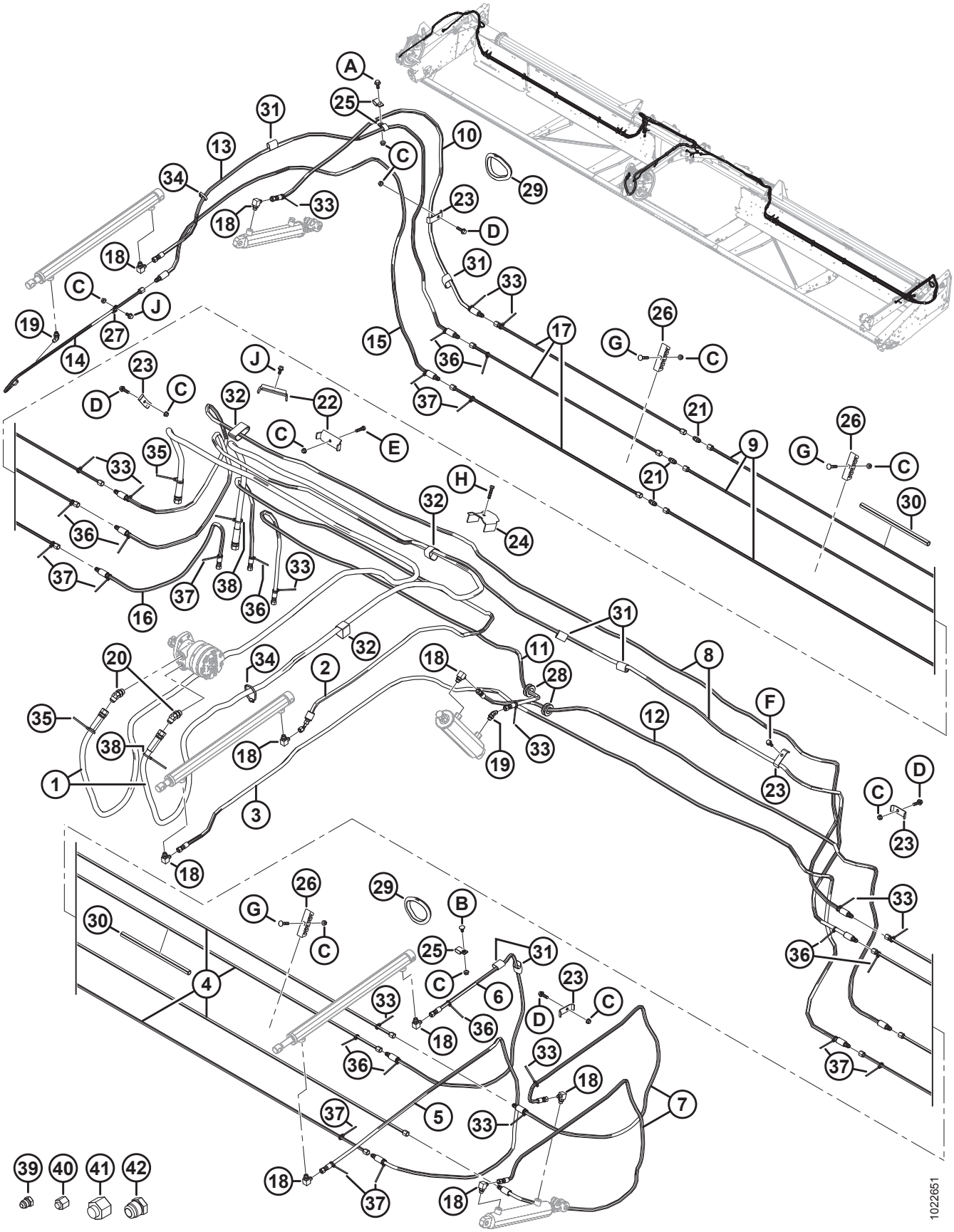

ГИДРАВЛИЧЕСКИЕ ЛИНИИ МОТОВИЛА

Ссылка	Номер детали	Описание	Кол-во	Серийный номер
23	103351	ДЕРЖАТЕЛЬ	7	
24	123599	ДЕРЖАТЕЛЬ – ГИДР. ШЛАНГ, ЦЕНТРАЛЬНЫЙ РЫЧАГ	1	
25	135234	ХОМУТ – ШЛАНГ С ДВОЙНОЙ ИЗОЛЯЦИЕЙ	3	
26	220478	ХОМУТ [84]		
27	123628	ХОМУТ – ИЗОЛ. 3/8 ДЮЙМА ЛИНИЯ У ПРАВОГО ЦИЛИНДРА ПРОДОЛЬНОГО ПЕРЕМЕЩЕНИЯ	1	
28	220617	ВТУЛКА – РЕЗИНОВАЯ, 25 ММ ВД	2	
29	125722	ПРОХОДНАЯ ВТУЛКА – РЕЗИНОВАЯ, 99 ММ ВД (ТОЛЬКО 40–45-ФУТОВЫЕ ЖАТКИ)	2	
30	26671	ТРУБОПРОВОД (ТОЛЬКО НА 45 ФУТОВ)	**2**	
31	135443	КРЕПЛЕНИЕ – РЕМЕННОЙ ХОМУТ 4 ДЮЙМА ДЛИНОЙ	11	
32	135444	КРЕПЛЕНИЕ – РЕМЕННОЙ ХОМУТ 6 ДЮЙМА ДЛИНОЙ	8	
33	21763	КРЕПЛЕНИЕ – КАБЕЛЬНАЯ СТЯЖКА (ЧЕРНАЯ), ДЛИНА 190 ММ	13	
34	30753	КРЕПЛЕНИЕ – КАБЕЛЬНАЯ СТЯЖКА (ЧЕРНАЯ), ДЛИНА 365 ММ	7	
35	40701	КРЕПЕЖНАЯ ДЕТАЛЬ – КАБЕЛЬНАЯ СТЯЖКА (ЖЕЛТАЯ)	2	
36	40702	КРЕПЕЖНАЯ ДЕТАЛЬ – КАБЕЛЬНАЯ СТЯЖКА (КРАСНАЯ)	10	
37	49227	КРЕПЕЖНАЯ ДЕТАЛЬ – КАБЕЛЬНАЯ СТЯЖКА (ЗЕЛЕНАЯ)	10	
38	**49232**	**КРЕПЕЖНАЯ ДЕТАЛЬ – КАБЕЛЬНАЯ СТЯЖКА (БЕЛАЯ)**	**2**	
39	50178	ЗАГЛУШКА – 3/8 ДЮЙМА ТРУБА [85]	6	
40	30813	КРЫШКА – 3/8 ДЮЙМА ТРУБА, РАСТРУБ 37° [85]	6	
41	30999	КРЫШКА – 3/4 ДЮЙМА ТРУБА, РАСТРУБ 37° [85]	2	
42	103576	ЗАГЛУШКА – 3/4 ДЮЙМА ТРУБА [85]	2	
A	21447	БОЛТ – С ШЕСТИГР. ГОЛ., ДЛИННЫЙ, ФЛАНЦ. (С ЗАЗУБР.) 3/8 NC × 1,0, КЛАСС ПРОЧНОСТИ 5, ОЦИНК.		
B	21472	БОЛТ – RHSN, 3/8 NC × 0,75, КЛАСС ПРОЧНОСТИ 5, ОЦИНК.		
C	30228	ГАЙКА – ФЛАНЦ. DT ГЛАДКИЙ ТОРЕЦ 0,375-16 UNC		
D	30936	БОЛТ – С ШЕСТИГР. ГОЛ., ФЛАНЦ. (С ЗАЗУБР. НА ТОРЦЕ) 3/8 NC × 1,25, КЛАСС ПРОЧНОСТИ 5, ОЦИНК.		

84. Количество: 30-футовые жатки = 6, 35-футовые жатки = 8, 40-футовые жатки = 10, 45-футовые жатки = 12.
85. Только для перевозки.

ГИДРАВЛИЧЕСКИЕ ЛИНИИ МОТОВИЛА

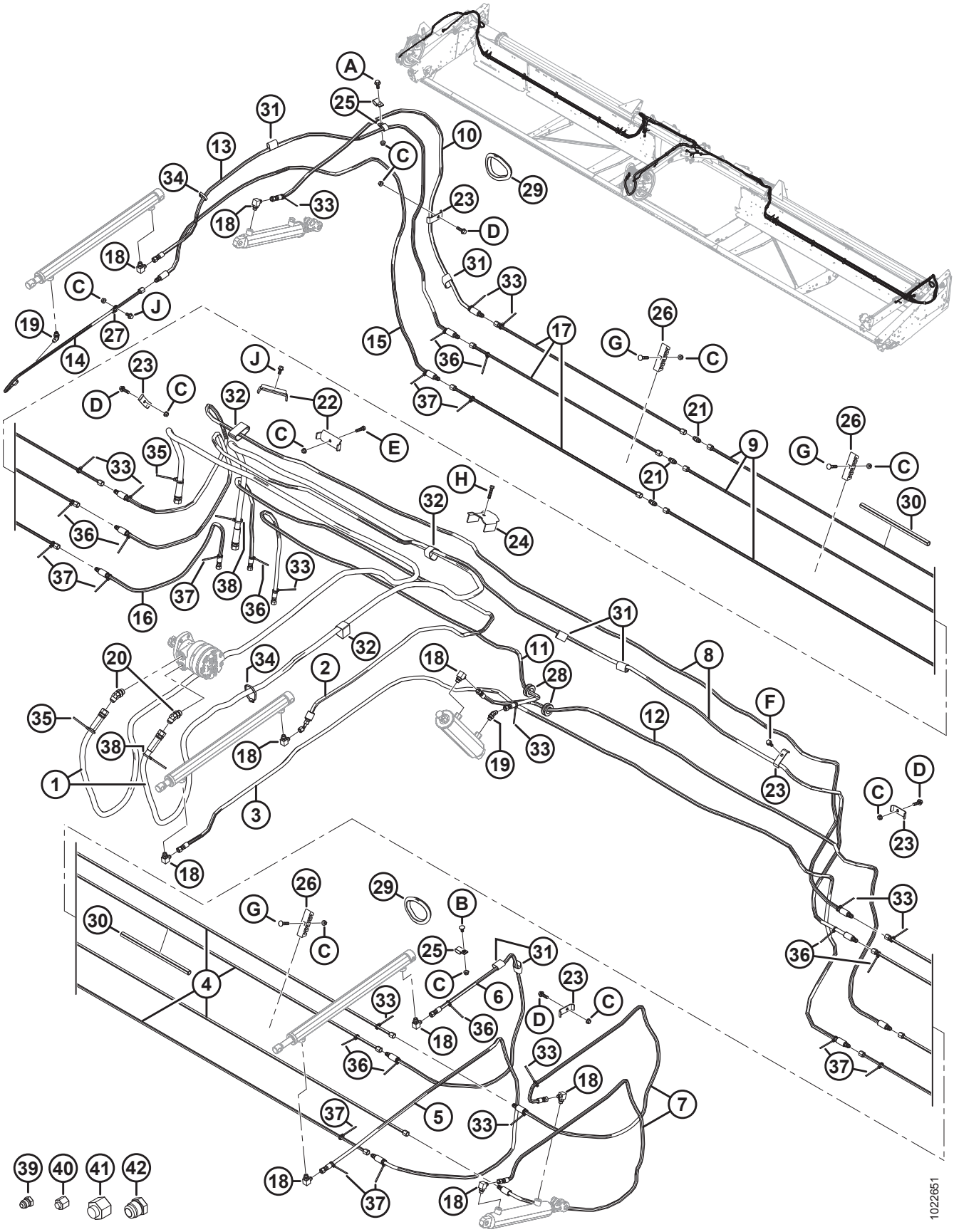

Ссылка	Номер детали	Описание	Кол-во	Серийный номер
E	21561	БОЛТ – С ШЕСТИГРАННОЙ ГОЛОВКОЙ, 3/8 NC × ДЛИНА 1,5 ДЮЙМА, КЛАСС ПРОЧНОСТИ 5, ОЦИНК.		
F	135193	ВИНТ – С БУРТИКОМ ПОД ШЕСТИГР. ГОЛОВКОЙ, РЕЗЬБОНАКАТНЫЙ, 3/8 NC × 1,0		
G	50197	БОЛТ – RHSN 3/8-16 × 1,75, КЛАСС ПРОЧНОСТИ 5, ОЦИНК.		
H	20078	БОЛТ – С ШЕСТИГР. ГОЛОВКОЙ 3/8 NC × 1,75 ДЛИНА, КЛАСС ПРОЧНОСТИ 5, ОЦИНК.		
J	21821	БОЛТ – С ШЕСТИГР. ГОЛ., ФЛАНЦ. (С ЗАЗУБР.) 3/8 NC × 0,75, КЛАСС ПРОЧНОСТИ 5, ОЦИНК.		

26 Компоненты электрической системы

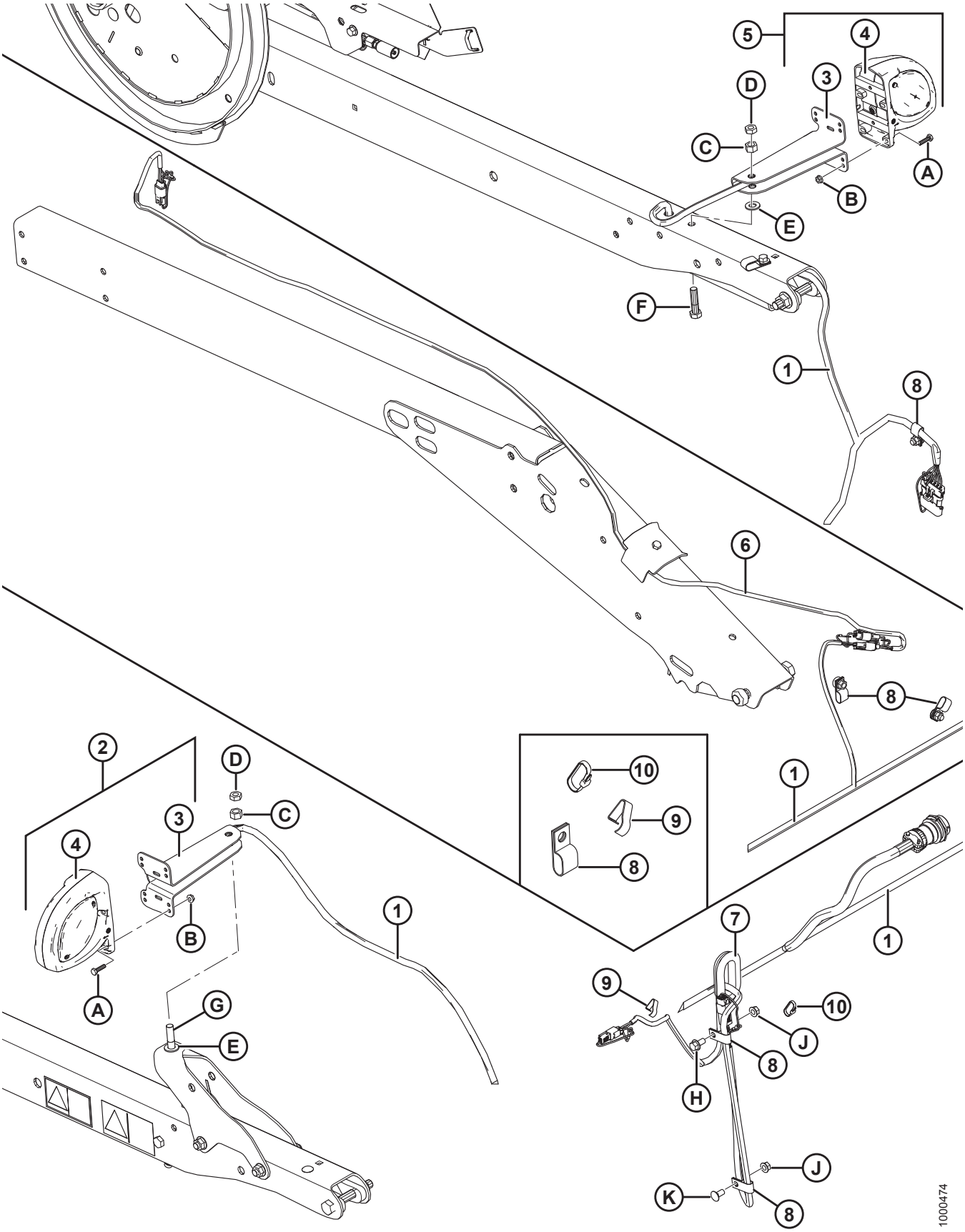

Ссылка	Номер детали	Описание	Кол-во	Серийный номер
1	220545	ЖГУТ ПРОВОДОВ – 30 ФУТОВ, ГИБКАЯ ПРОВОДКА	1	
	220546	ЖГУТ ПРОВОДОВ – 35 ФУТОВ, ГИБКАЯ ПРОВОДКА	1	
	220547	ЖГУТ ПРОВОДОВ – 40 ФУТОВ, ГИБКАЯ ПРОВОДКА	1	
	220548	ЖГУТ ПРОВОДОВ – 45 ФУТОВ, ГИБКАЯ ПРОВОДКА	1	
2	125427	УЗЕЛ – ОСВЕЩЕНИЕ ЖАТКИ, ЛЕВ. [86]	1	
3	125343	КРОНШТЕЙН – ФАРА ЖАТКИ	2	
4	138150	ФОНАРЬ – ГАБАРИТНЫЙ	2	
	139630	РАССЕИВАТЕЛЬ – ЖЕЛТЫЙ	A/R	
5	125372	УЗЕЛ – ОСВЕЩЕНИЕ ЖАТКИ, ПРАВ. [86]	1	
6	220574	ЖГУТ ПРОВОДОВ – ПРОВОДКА ДАТЧИКА СКОРОСТИ МОТОВИЛА	1	
7	172877	ВТУЛКА – 1,75 ДЮЙМА ВД [87]		
8	135233	ХОМУТ – ШЛАНГ С ДВОЙНОЙ ИЗОЛЯЦИЕЙ	7	
9	21218	ЗАЖИМ – ПРОВОДА	2	
10	21763	КРЕПЕЖНАЯ ДЕТАЛЬ – КАБЕЛЬНАЯ СТЯЖКА (ЧЕРНАЯ)	A/R	
A	21573	БОЛТ – С ШЕСТИГР. ГОЛОВКОЙ 1/4 NC × 1,0 ДЛ., КЛАСС ПРОЧНОСТИ 5, ОЦИНК.		
B	21455	ГАЙКА – ФЛАНЦ. (С ЗАЗУБР.) 1/4 NC, КЛАСС ПРОЧНОСТИ 5, ОЦИНК.		
C	18591	ГАЙКА – ШЕСТИГР. 1/2-13 UNC, КЛАСС ПРОЧНОСТИ 5, ОЦИНК.		
D	21056	ГАЙКА – ШЕСТИГР. СТОПОРН. 1/2-13 UNC, КЛАСС ПРОЧНОСТИ 5, ОЦИНК.		
E	18599	ШАЙБА – SAE ПЛОСКАЯ 17/32 ВД × 1 1/16 ДЮЙМА НД, ОЦИНК.		
F	21576	БОЛТ – С ШЕСТИГР. ГОЛОВКОЙ 1/2 NC × 2,0 ДЛИНА, КЛАСС ПРОЧНОСТИ 5, ОЦИНК.		
G	30027	БОЛТ – RHSN 1/2 NC × 2,25 ДЛИНА, КЛАСС ПРОЧНОСТИ 5, ОЦИНК.		
H	21821	БОЛТ – С ШЕСТИГР. ГОЛ., ФЛАНЦ. (С ЗАЗУБР. НА ТОРЦЕ) 3/8 NC × 0,75, КЛАСС ПРОЧНОСТИ 5, ОЦИНК.		
J	30228	ГАЙКА – ФЛАНЦ. DT ГЛАДКИЙ ТОРЕЦ 0,375-16 UNC		
K	21863	БОЛТ – RHSSN 3/8 NC × 0,75 ДЛИНА, КЛАСС ПРОЧНОСТИ 5, ОЦИНК.		

ПРИМЕЧАНИЕ:

Конкретные детали жгута проводов см. в каталоге деталей электрического разъема (MD № 169641).

86. Включает кронштейн (MD № 125343), фонарь (MD № 138150) и крепежные элементы (MD № 21573, 21455).
87. Количество: 30–40 футов = 1, 45 футов = 2.

27 Детали крепления адаптера

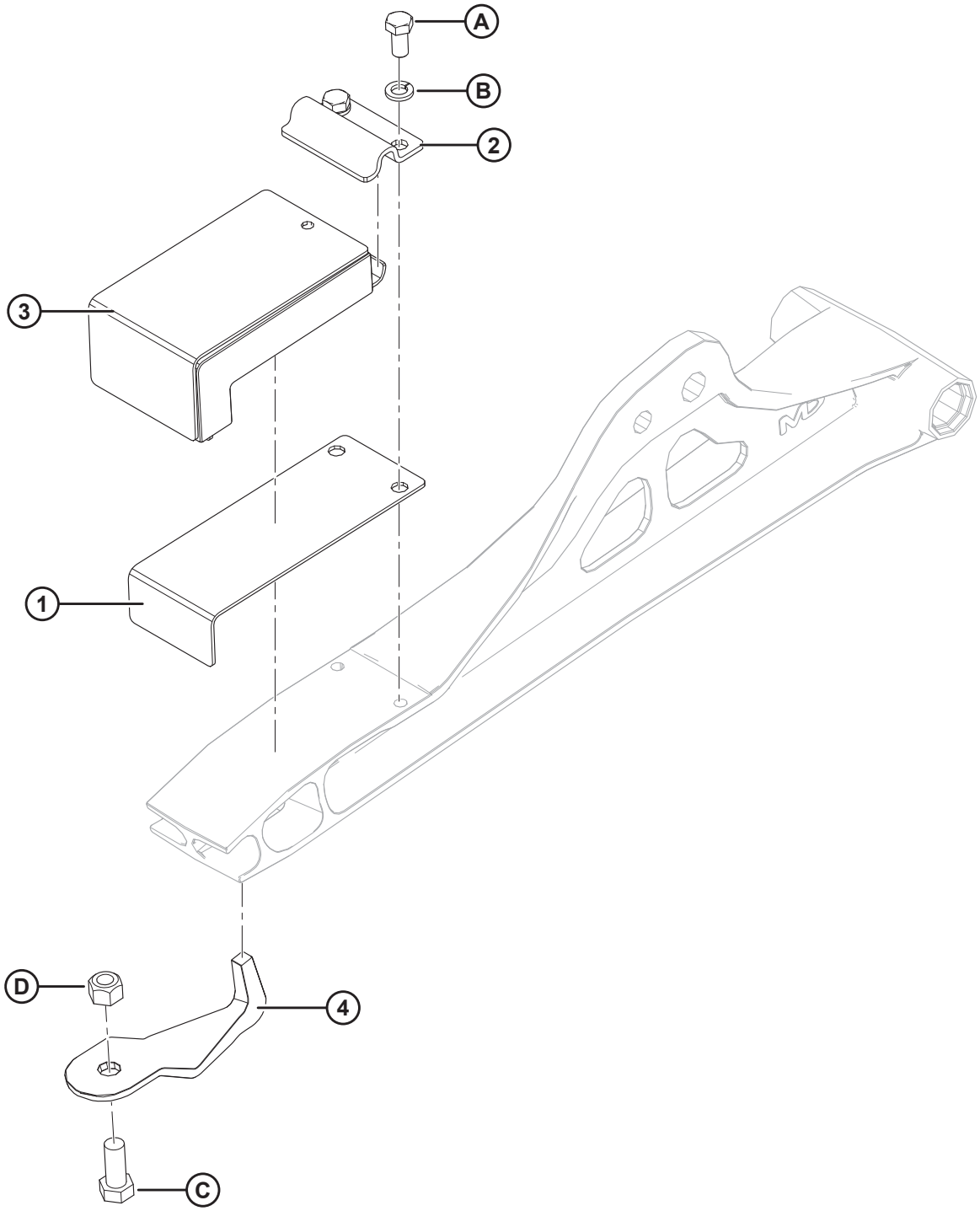

1005298

ДЕТАЛИ КРЕПЛЕНИЯ АДАПТЕРА

Ссылка	Номер детали	Описание	Кол-во	Серийный номер
1	125145	ПЛАСТИНА – ПЛАСТИНЧАТАЯ ПРУЖИНА	2	
2	125146	ХОМУТ	2	
3	174769	УЗЕЛ – РЕЗИНОВЫЙ БЛОК, ГИБКИЙ	2	
4	174808	КРЮК – ДЕРЖАТЕЛЬ КУЛАКА	2	
A	21575	БОЛТ – С ШЕСТИГР. ГОЛОВКОЙ 1/2 NC × 1,0 ДЛИНА, КЛАСС ПРОЧНОСТИ 5, ОЦИНК.		
B	18638	ШАЙБА – СТАНД. СТОПОРНАЯ 1/2 ДЮЙМА НОМ. ВНУТР. ДИАМ., ОЦИНК.		
C	21594	БОЛТ – ШЕСТИГР. ГОЛОВКА 0,625-11 UNC × 1,50		
D	18666	ГАЙКА – ШЕСТИГРАННАЯ СТОПОРНАЯ DT 5/8-11 UNC, ОЦИНК.		

28 Наклейки и отражатели

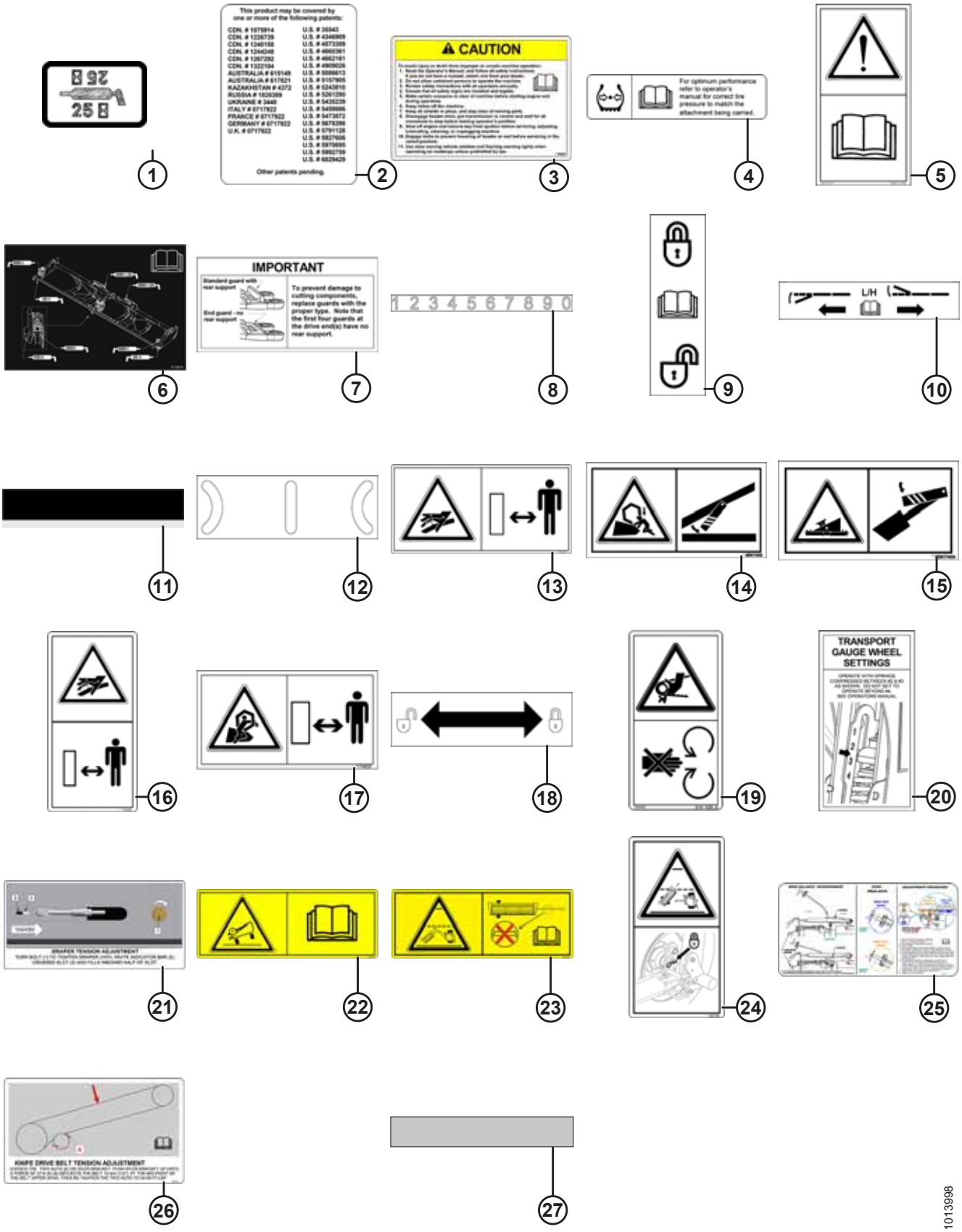

НАКЛЕЙКИ И ОТРАЖАТЕЛИ

Ссылка	Номер детали	Описание	Кол-во	Серийный номер
1	23164	НАКЛЕЙКА – СМАЗЫВАТЬ ЧЕРЕЗ 25 ЧАСОВ		
2	32070	НАКЛЕЙКА – НОМЕР ПАТЕНТА		
3	109843	НАКЛЕЙКА – ОБЩЕЕ ПРЕДУПРЕЖДЕНИЕ		
4	111221	НАКЛЕЙКА – ДАВЛЕНИЕ В ШИНАХ		
5	113482	НАКЛЕЙКА – ОБЩАЯ ОПАСНОСТЬ		
6	125570	НАКЛЕЙКА – КОНСИСТЕНТНАЯ СМАЗКА, ЖАТКИ FD		
7	129313	НАКЛЕЙКА – ВАЖНО: ПРОТИВОРЕЖУЩИЕ ПАЛЬЦЫ		
8	158217	НАКЛЕЙКА – ПОЛОЖЕНИЕ МОТОВИЛА		
9	165218	НАКЛЕЙКА – БЛОКИРОВКА КРЫЛА		
10	165489	НАКЛЕЙКА – РЕГУЛИРОВКА БАЛАНСИРОВКИ ЛЕВОГО КРЫЛА		
	165490	НАКЛЕЙКА – РЕГУЛИРОВКА БАЛАНСИРОВКИ ПРАВОГО КРЫЛА		
11	245962	НАКЛЕЙКА – ИНДИКАТОР		
12	165993	НАКЛЕЙКА – ГИБКИЙ ИНДИКАТОР		
13	166466	НАКЛЕЙКА – ЖИДКОСТЬ ПОД ВЫСОКИМ ДАВЛЕНИЕМ		
14	**131393**	**НАКЛЕЙКА – ОПАСНОСТЬ ОТ МОТОВИЛА**		
15	174434	НАКЛЕЙКА – ОПАСНОСТЬ ОТ ЖАТКИ		
16	174436	НАКЛЕЙКА – ЖИДКОСТЬ ПОД ВЫСОКИМ ДАВЛЕНИЕМ		
17	174632	НАКЛЕЙКА – ЗАХЛЕСТЫВАНИЕ МОТОВИЛОМ		
18	174676	НАКЛЕЙКА – БЛОКИРОВКА УПОР МОТОВИЛА		
19	184422	НАКЛЕЙКА – ЗАХЛЕСТЫВАНИЕ ЛЕНТОЙ		
20	193034	НАКЛЕЙКА – ТРАНСПОРТНАЯ НАСТРОЙКА КОПИРУЮЩЕГО КОЛЕСА		
21	220084	НАКЛЕЙКА – НАТЯЖЕНИЕ ПОЛОТНА		
22	220797	НАКЛЕЙКА – ОСТОРОЖНО, ОПРОКИДЫВАНИЕ		
23	220798	НАКЛЕЙКА – ОСТОРОЖНО, ПРОГИБ СЦЕПКИ		
24	220799	НАКЛЕЙКА – ТРАНСПОРТНАЯ СЦЕПКА		
25	229012	НАКЛЕЙКА – БАЛАНСИРОВКА ЛЕВОГО КРЫЛА		
	229021	НАКЛЕЙКА – БАЛАНСИРОВКА ПРАВОГО КРЫЛА		
26	245476	НАКЛЕЙКА – НАТЯЖЕНИЕ ПРИВОДНОГО РЕМНЯ НОЖА (ЛЕВ.)		
	245477	НАКЛЕЙКА – НАТЯЖЕНИЕ ПРИВОДНОГО РЕМНЯ НОЖА (ПРАВ.)		

НАКЛЕЙКИ И ОТРАЖАТЕЛИ

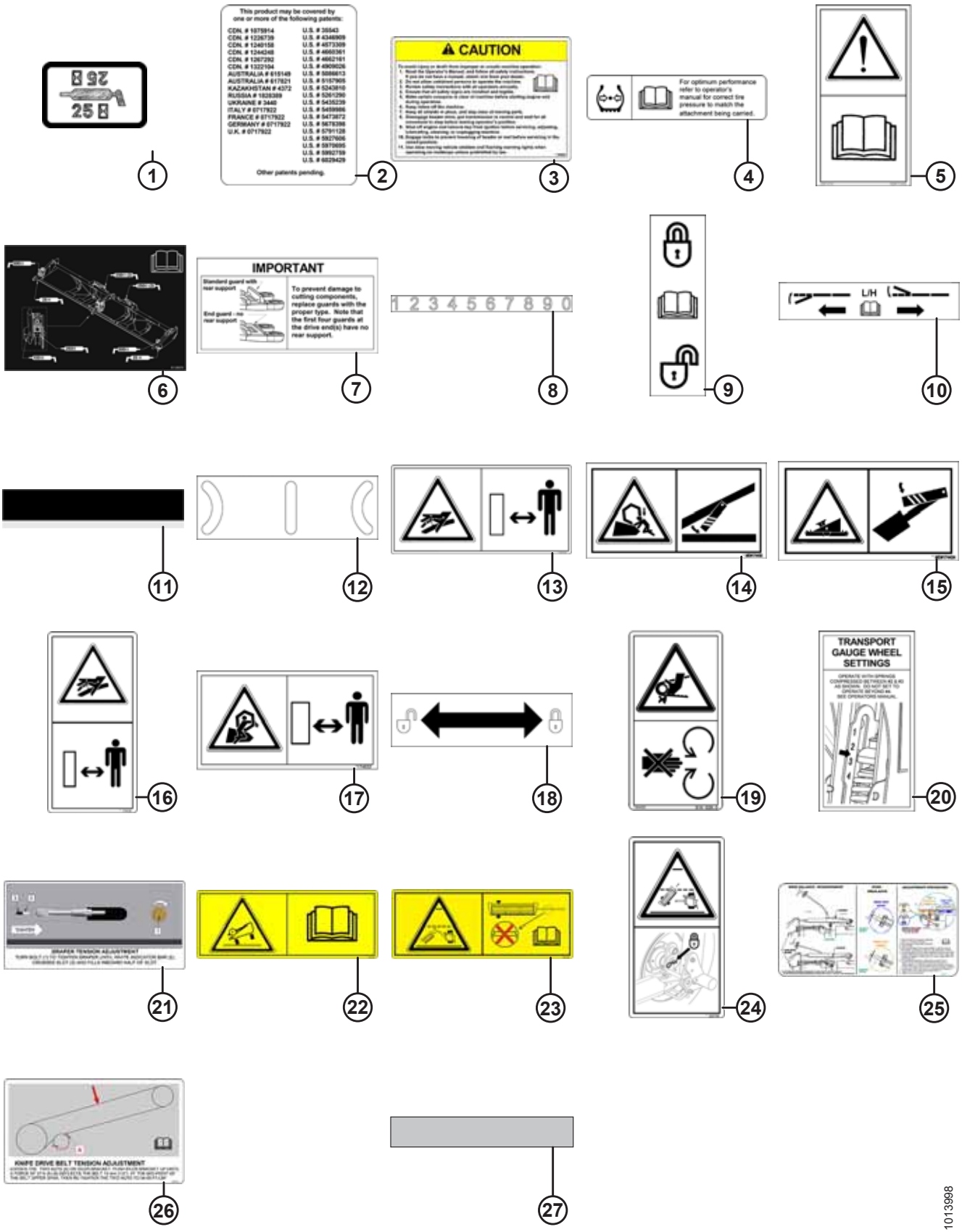

Ссылка	Номер детали	Описание	Кол-во	Серийный номер
27	115145	ОТРАЖАТЕЛЬ – ФЛУОРЕСЦЕНТНЫЙ КРАСНО-ОРАНЖЕВЫЙ, ДЛИНОЙ 230 ММ [88]		
	115146	ОТРАЖАТЕЛЬ – ЖЕЛТЫЙ, ДЛИНОЙ 230 ММ [88]		
	115147	ОТРАЖАТЕЛЬ – КРАСНЫЙ, ДЛИНОЙ 230 ММ [88]		
	132852	ОТРАЖАТЕЛЬ – ЖЕЛТЫЙ, ДЛИНОЙ 638 ММ [89]		
	135979	ОТРАЖАТЕЛЬ – ФЛУОРЕСЦЕНТНЫЙ КРАСНО-ОРАНЖЕВЫЙ, ДЛИНОЙ 230 ММ [90]		
	165524	ОТРАЖАТЕЛЬ – КРАСНЫЙ, ДЛИНОЙ 230 ММ [90]		

88. Отражатель имеет прямые углы для использования на металлических поверхностях.
89. Для использования на центральной трубе мотовила.
90. Отражатель имеет закругленные углы для использования на пластиковых поверхностях.

29 Наклейки – идентификация изделия

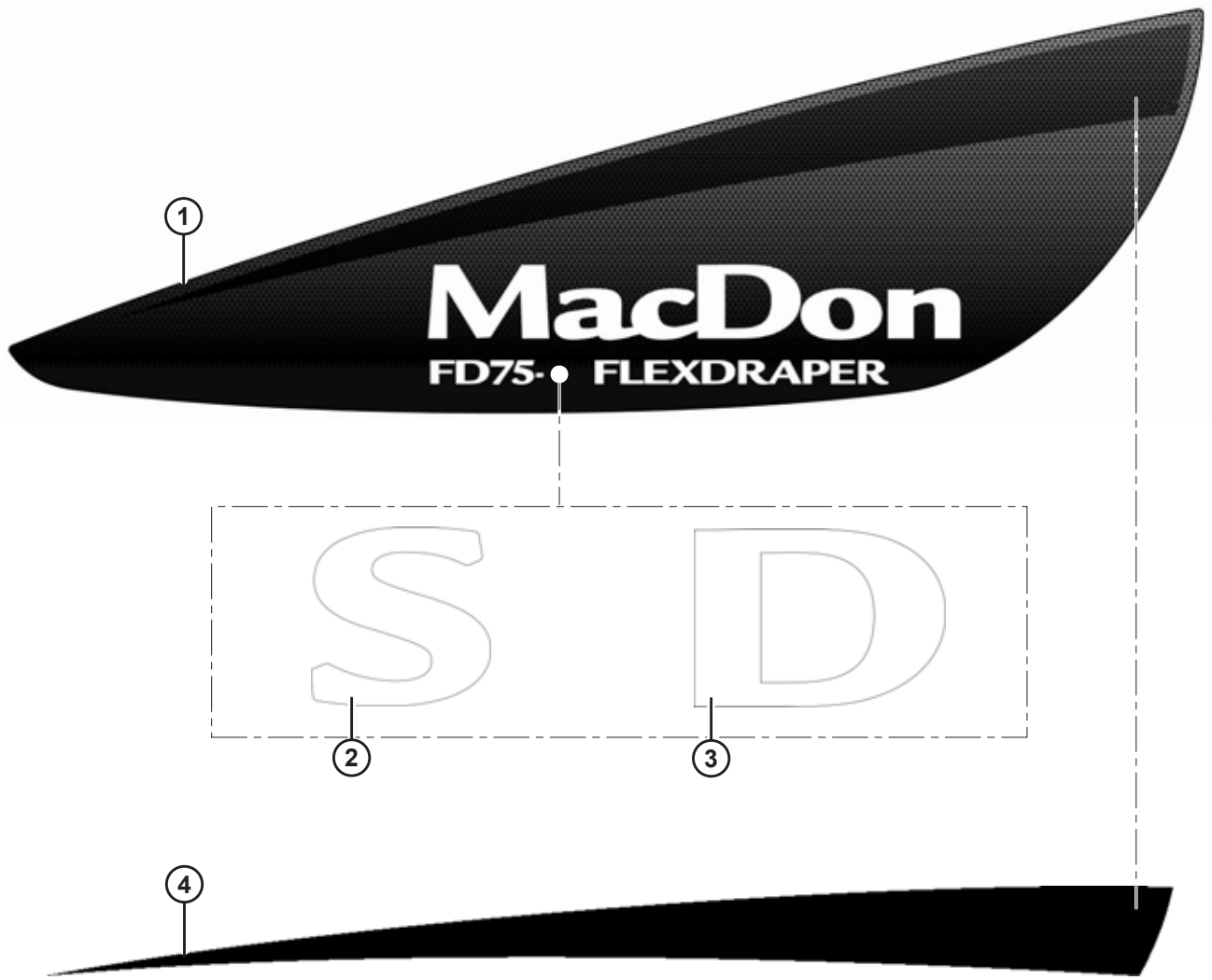

1006188

Ссылка	Номер детали	Описание	Кол-во	Серийный номер
1	123773	НАКЛЕЙКА – MACDON FLEX, ЛЕВ.		
	123775	НАКЛЕЙКА – MACDON FLEX, ПРАВ.		
2	123776	НАКЛЕЙКА – S		
3	123777	НАКЛЕЙКА – D		
4	123763	НАКЛЕЙКА – ПОЛОСАТ., КРАСНАЯ ЛЕВ.		
	123764	НАКЛЕЙКА – ПОЛОСАТ., КРАСНАЯ ПРАВ.		
	123765	НАКЛЕЙКА – ПОЛОСАТ., ЖЕЛТАЯ ЛЕВ.		
	123766	НАКЛЕЙКА – ПОЛОСАТ., ЖЕЛТАЯ ПРАВ.		
	123767	НАКЛЕЙКА – ПОЛОСАТ., ЗЕЛЕНАЯ ЛЕВ.		
	123768	НАКЛЕЙКА – ПОЛОСАТ., ЗЕЛЕНАЯ ПРАВ.		
	245091	НАКЛЕЙКА – ПОЛОСАТ., ЗЕЛЕНАЯ ЛЕВ. (CLAAS LEXION ЗЕЛЕНОГО ЦВЕТА)		
	245092	НАКЛЕЙКА – ПОЛОСАТ., ЗЕЛЕНАЯ ПРАВ. (CLAAS LEXION ЗЕЛЕНОГО ЦВЕТА)		
	123769	НАКЛЕЙКА – ПОЛОСАТ., СЕРЕБРИСТАЯ ЛЕВ.		
	123770	НАКЛЕЙКА – ПОЛОСАТ., СЕРЕБРИСТАЯ ПРАВ.		
5	245093	НАКЛЕЙКА – FFT		

30 Наклейки – французский язык

1

2

3

4

5

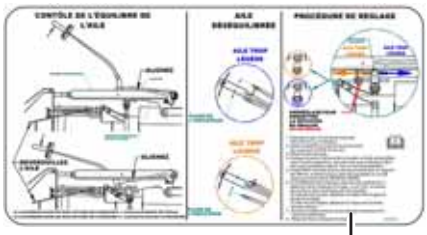

6

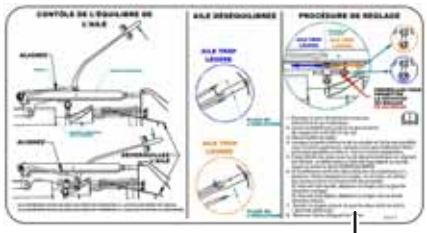

7

8

9

10

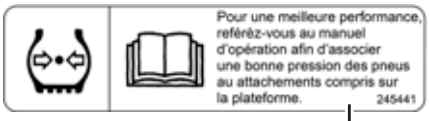

11

12

1013986

НАКЛЕЙКИ – ФРАНЦУЗСКИЙ ЯЗЫК

Ссылка	Номер детали	Описание	Кол-во	Серийный номер
1	245428	НАКЛЕЙКА – НАТЯЖЕНИЕ ЛЕВОГО ПОЛОТНА, ФРАНЦУЗСКИЙ		
2	245432	НАКЛЕЙКА – НАТЯЖЕНИЕ ПРАВОГО ПОЛОТНА, ФРАНЦУЗСКИЙ		
3	245433	НАКЛЕЙКА – ВАЖНО: ПРОТИВОРЕЖУЩИЕ ПАЛЬЦЫ, ФРАНЦУЗСКИЙ		
4	245434	НАКЛЕЙКА – РЕГУЛИРОВКА БАЛАНСИРОВКИ ЛЕВОГО КРЫЛА, ФРАНЦУЗСКИЙ		
5	245435	НАКЛЕЙКА – РЕГУЛИРОВКА БАЛАНСИРОВКИ ПРАВОГО КРЫЛА, ФРАНЦУЗСКИЙ		
6	245436	НАКЛЕЙКА – БАЛАНСИРОВКА ЛЕВОГО КРЫЛА, ФРАНЦУЗСКИЙ		
7	245437	НАКЛЕЙКА – БАЛАНСИРОВКА ПРАВОГО КРЫЛА, ФРАНЦУЗСКИЙ		
8	245438	НАКЛЕЙКА – ВАЖНО: РАБОЧАЯ ТЕМПЕРАТУРА МАСЛА, ФРАНЦУЗСКИЙ		
9	245439	НАКЛЕЙКА – СЛИВ МАСЛА ИЗ АДАПТЕРА, ФРАНЦУЗСКИЙ		
10	245440	НАКЛЕЙКА – УРОВЕНЬ МАСЛА В АДАПТЕРЕ, ФРАНЦУЗСКИЙ		
11	245441	НАКЛЕЙКА – ДАВЛЕНИЕ В ШИНАХ, ФРАНЦУЗСКИЙ		
12	245443	НАКЛЕЙКА – НАСТРОЙКА КОПИРУЮЩЕГО КОЛЕСА, ФРАНЦУЗСКИЙ		

31 Наклейки – португальский язык

1

2

3

4

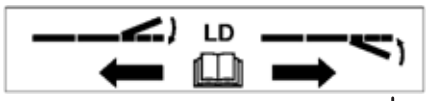

5

6

7

8

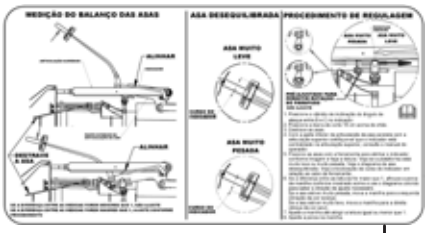

9

10

11

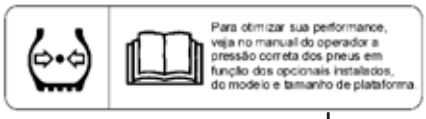

12

1004412

НАКЛЕЙКИ – ПОРТУГАЛЬСКИЙ ЯЗЫК

Ссылка	Номер детали	Описание	Кол-во	Серийный номер
1	220817	НАКЛЕЙКА – ВАЖНО: ПРОТИВОРЕЖУЩИЕ ПАЛЬЦЫ, ПОРТУГАЛЬСКИЙ		
2	220818	НАКЛЕЙКА – ВАЖНО: РАБОЧАЯ ТЕМПЕРАТУРА МАСЛА, ПОРТ.		
3	220819	НАКЛЕЙКА – СЛИВ МАСЛА ИЗ АДАПТЕРА, ПОРТУГАЛЬСКИЙ		
4	220820	НАКЛЕЙКА – РЕГУЛИРОВКА БАЛАНСИРОВКИ ЛЕВОГО КРЫЛА, ПОРТУГАЛЬСКИЙ		
5	220821	НАКЛЕЙКА – РЕГУЛИРОВКА БАЛАНСИРОВКИ ПРАВОГО КРЫЛА, ПОРТУГАЛЬСКИЙ		
6	220822	НАКЛЕЙКА – УРОВЕНЬ МАСЛА В АДАПТЕРЕ, ПОРТУГАЛЬСКИЙ		
7	220823	НАКЛЕЙКА – НАСТРОЙКА КОПИРУЮЩЕГО КОЛЕСА, ПОРТУГАЛЬСКИЙ		
8	220824	НАКЛЕЙКА – НАТЯЖЕНИЕ ЛЕВОГО ПОЛОТНА, ПОРТУГАЛЬСКИЙ		
9	220825	НАКЛЕЙКА – БАЛАНСИРОВКА ЛЕВОГО КРЫЛА, ПОРТУГАЛЬСКИЙ		
10	220826	НАКЛЕЙКА – БАЛАНСИРОВКА ПРАВОГО КРЫЛА, ПОРТУГАЛЬСКИЙ		
11	220836	НАКЛЕЙКА – НАТЯЖЕНИЕ ПРАВОГО ПОЛОТНА, ПОРТУГАЛЬСКИЙ		
12	220885	НАКЛЕЙКА – ДАВЛЕНИЕ В ШИНАХ, ПОРТУГАЛЬСКИЙ		

32 Наклейки – русский язык

1

2

3

4

5

6

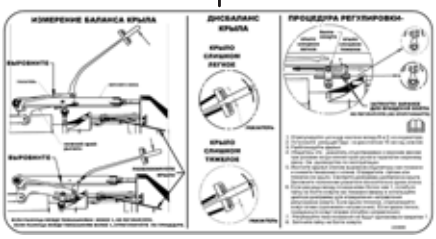

7

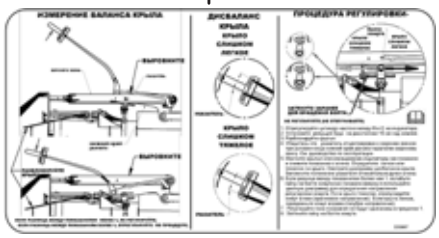

8

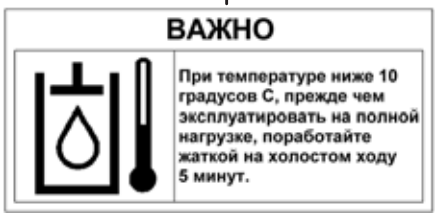

9

10

11

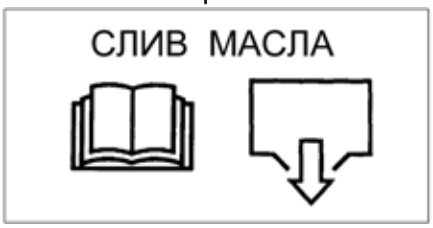

12

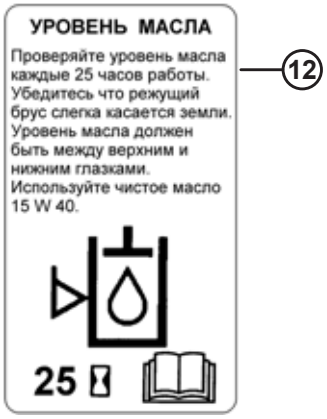

13

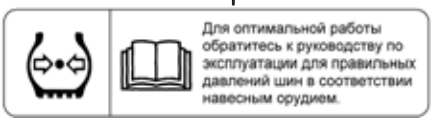

1005228

НАКЛЕЙКИ – РУССКИЙ ЯЗЫК

Ссылка	Номер детали	Описание	Кол-во	Серийный номер
1	220831	НАКЛЕЙКА – НАТЯЖЕНИЕ ЛЕВОГО ПОЛОТНА, РУССКИЙ		
2	220832	НАКЛЕЙКА – ВАЖНО: ПРОТИВОРЕЖУЩИЕ ПАЛЬЦЫ, РУССКИЙ		
3	220833	НАКЛЕЙКА – ТРАНСПОРТНАЯ НАСТРОЙКА КОПИРУЮЩЕГО КОЛЕСА, РУССКИЙ		
4	220834	НАКЛЕЙКА – НАТЯЖЕНИЕ ПРАВОГО ПОЛОТНА, РУССКИЙ		
5	220863	НАКЛЕЙКА – НАСТРОЙКА КОПИРУЮЩЕГО КОЛЕСА, РУССКИЙ		
6	220866	НАКЛЕЙКА – БАЛАНСИРОВКА ПРАВОГО КРЫЛА, РУССКИЙ		
7	220867	НАКЛЕЙКА – БАЛАНСИРОВКА ЛЕВОГО КРЫЛА, РУССКИЙ		
8	220868	НАКЛЕЙКА – ВАЖНО: РАБОЧАЯ ТЕМПЕРАТУРА МАСЛА РУССКИЙ		
9	220869	НАКЛЕЙКА – РЕГУЛИРОВКА БАЛАНСИРОВКИ ЛЕВОГО КРЫЛА, РУССКИЙ		
10	220870	НАКЛЕЙКА – РЕГУЛИРОВКА БАЛАНСИРОВКИ ПРАВОГО КРЫЛА, РУССКИЙ		
11	220871	НАКЛЕЙКА – СЛИВ МАСЛА ИЗ АДАПТЕРА, РУССКИЙ		
12	220872	НАКЛЕЙКА – УРОВЕНЬ МАСЛА В АДАПТЕРЕ, РУССКИЙ		
13	166309	НАКЛЕЙКА – ДАВЛЕНИЕ В ШИНАХ, РУССКИЙ		

33 Наклейки – испанский язык

1

2

3

4

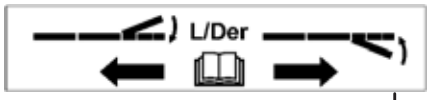

5

6

7

8

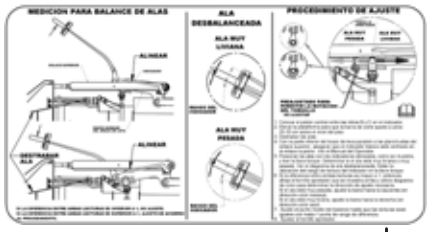

9

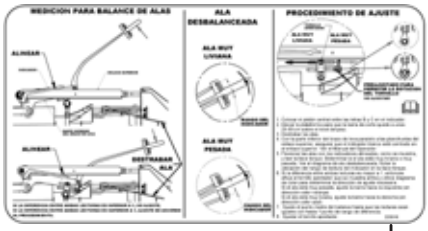

10

11

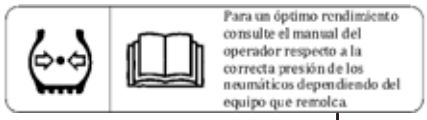

12

1004411

НАКЛЕЙКИ – ИСПАНСКИЙ ЯЗЫК

Ссылка	Номер детали	Описание	Кол-во	Серийный номер
1	220807	НАКЛЕЙКА – ВАЖНО: ПРОТИВОРЕЖУЩИЕ ПАЛЬЦЫ, ИСПАНСКИЙ		
2	220808	НАКЛЕЙКА – ВАЖНО: РАБОЧАЯ ТЕМПЕРАТУРА МАСЛА ИСПАНСКИЙ		
3	220809	НАКЛЕЙКА – СЛИВ МАСЛА ИЗ АДАПТЕРА, ИСПАНСКИЙ		
4	220810	НАКЛЕЙКА – РЕГУЛИРОВКА БАЛАНСИРОВКИ ЛЕВОГО КРЫЛА, ИСПАНСКИЙ		
5	220811	НАКЛЕЙКА – РЕГУЛИРОВКА БАЛАНСИРОВКИ ПРАВОГО КРЫЛА, ИСПАНСКИЙ		
6	220812	НАКЛЕЙКА – УРОВЕНЬ МАСЛА В АДАПТЕРЕ, ИСПАНСКИЙ		
7	220813	НАКЛЕЙКА – НАСТРОЙКА КОПИРУЮЩЕГО КОЛЕСА, ИСПАНСКИЙ		
8	220814	НАКЛЕЙКА – НАТЯЖЕНИЕ ЛЕВОГО ПОЛОТНА, ИСПАНСКИЙ		
9	220815	НАКЛЕЙКА – БАЛАНСИРОВКА ЛЕВОГО КРЫЛА, ИСПАНСКИЙ		
10	220816	НАКЛЕЙКА – БАЛАНСИРОВКА ПРАВОГО КРЫЛА, ИСПАНСКИЙ		
11	220835	НАКЛЕЙКА – НАТЯЖЕНИЕ ПРАВОГО ПОЛОТНА, ИСПАНСКИЙ		
12	220876	НАКЛЕЙКА – ДАВЛЕНИЕ В ШИНАХ, ИСПАНСКИЙ		

34 Комплект быстрого переоборудования мотовила для сбора разных зерновых культур (дополнительное оборудование)

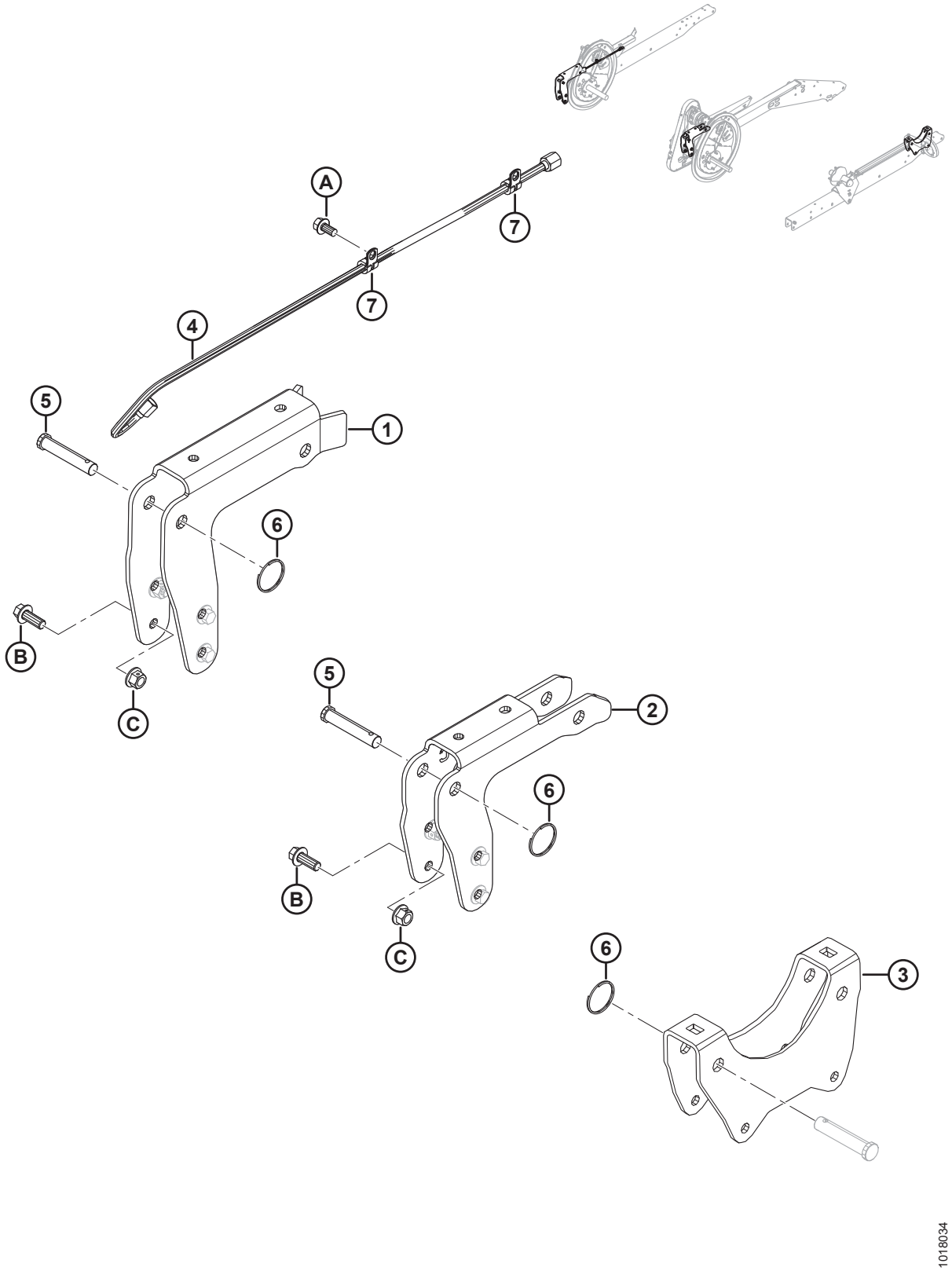

КОМПЛЕКТ БЫСТРОГО ПЕРЕОБОРУДОВАНИЯ МОТОВИЛА ДЛЯ СБОРА РАЗНЫХ ЗЕРНОВЫХ КУЛЬТУР (ДОПОЛНИТЕЛЬНОЕ ОБОРУДОВАНИЕ)

Ссылка	Номер детали	Описание	Кол-во	Серийный номер
	B5943	КОМПЛЕКТ – ДЛЯ БЫСТРОГО ПЕРЕОБОРУДОВАНИЯ МОТОВИЛА ПОД РАЗНЫЕ КУЛЬТУРЫ [91]		
1	245496	КРОНШТЕЙН – ФЛАНЕЦ КРОНШТЕЙНА ДЛЯ ПРАВОГО ЭКСЦЕНТРИКА	1	
2	245497	КРОНШТЕЙН – ФЛАНЕЦ КРОНШТЕЙНА ДЛЯ ЦЕНТРАЛЬНОГО ЭКСЦЕНТРИКА	1	
3	245337	КРОНШТЕЙН – ХВОСТОВАЯ ОПОРА, ЛЕВАЯ	1	
4	245362	ШЛАНГ – ГИДРАВЛ., ВД 0,25 ДЮЙМА, ДЛИНА 950 ММ, 100R17, МЕТАЛЛИЧЕСКАЯ ОПЛЕТКА	1	
5	18624	ШТИФТ – ШТИФТ С ГОЛОВКОЙ И ОТВЕРСТИЕМ ПОД ШПЛИНТ, 15,71 ММ, 70 ММ, ОЦИНК.	2	
6	118137	КОЛЬЦО – ВНЕШНЕЕ, 2 ДЮЙМА, 0,087	3	
7	135233	ХОМУТ – ШЛАНГ С ДВОЙНОЙ ИЗОЛЯЦИЕЙ	2	
A	101898	ВИНТ – ШЕСТИГР. ГОЛОВКА С ШАЙБОЙ, РЕЗЬБОНАКАТНЫЙ, 3/8 NC × 5/8		
B	148798	БОЛТ – ФЛАНЦЕВЫЙ, С ШЕСТИГР. ГОЛОВКОЙ, M12 × 1,75 × 30-10,9-A3L		
C	136431	ГАЙКА – ФЛАНЦЕВАЯ, ШЕСТИГРАННАЯ, СТОПОРНАЯ, M12 × 1,75-10-A3L		

91. Комплект необходим для ускоренного изменения положения мотовила из текущего положения в положение для рапса/канолы. Предназначен для западноевропейских и североамериканских рынков, где используются методы прямого комбайнирования рапса. Включает все перечисленные детали и инструкции. Комплекты доступны только через отдел продаж.

35 Комплект концевых пальцев мотовила (дополнительное оборудование)

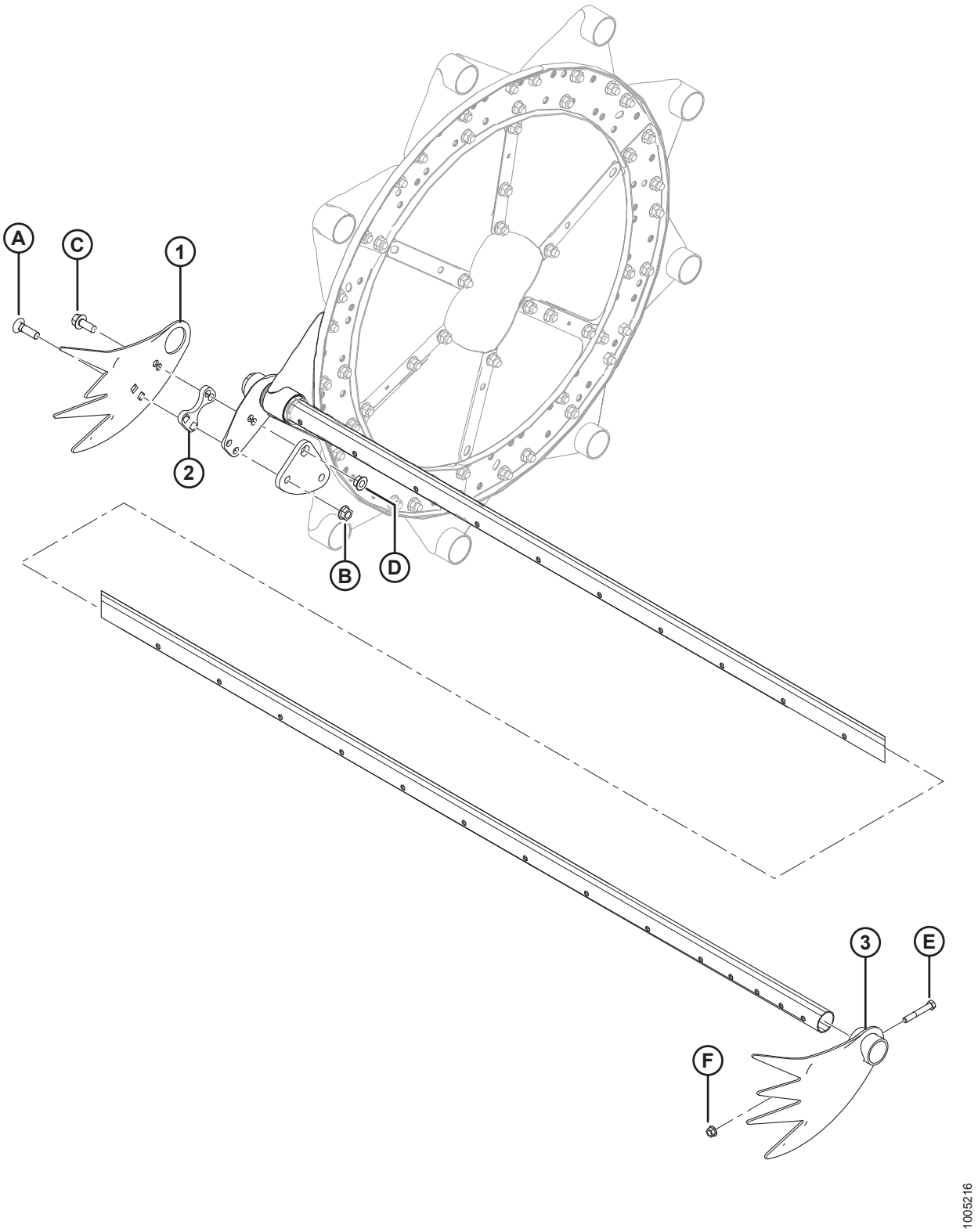

КОМПЛЕКТ КОНЦЕВЫХ ПАЛЬЦЕВ МОТОВИЛА (ДОПОЛНИТЕЛЬНОЕ ОБОРУДОВАНИЕ)

Ссылка	Номер детали	Описание	Кол-во	Серийный номер
	B4831	КОМПЛЕКТ – МОТОВИЛО, КОНЦЕВЫЕ ПАЛЬЦЫ [92]		
1	137794	ПАЛЕЦ – ДЛЯ ПОЛЕГЛЫХ КУЛЬТУР, СТОРОНА ЭКСЦЕНТРИКА	3	
2	137795	РЕГУЛИРОВОЧНАЯ ПРОКЛАДКА – ПАЛЕЦ ДЛЯ ПОЛЕГЛЫХ КУЛЬТУР	3	
3	137924	ПАЛЕЦ – ДЛЯ ПОЛЕГЛЫХ КУЛЬТУР, СТОРОНА ХВОСТОВИКА	3	
A	30515	БОЛТ – RHSN 1/2 NC × 1 3/4 ДЮЙМА, КЛАСС ПРОЧНОСТИ 5		
B	50186	ГАЙКА – ФЛАНЦЕВ. СТОПОРН., ГЛАДКАЯ 1/2 NC DT		
C	30368	БОЛТ – ФЛАНЦ., 1/2 NC × 1 1/4 ДЮЙМА, КЛАСС ПРОЧНОСТИ 5		
D	21383	ГАЙКА – ЗАЗУБР. ФЛАНЕЦ, СТОПОРНАЯ, 1/2 NC		
E	21102	БОЛТ – ШЕСТИГР. ГОЛОВКА, 3/8 NC × 2 1/2 ДЮЙМА, КЛАСС ПРОЧНОСТИ 5		
F	30228	ГАЙКА – СТОПОР, С ГЛАДКИМ ТОРЦОМ 3/8 NC DT		

92. Комплекты доступны только через отдел комплексных товаров.

36 Делители для скашивания риса (дополнительное оборудование)

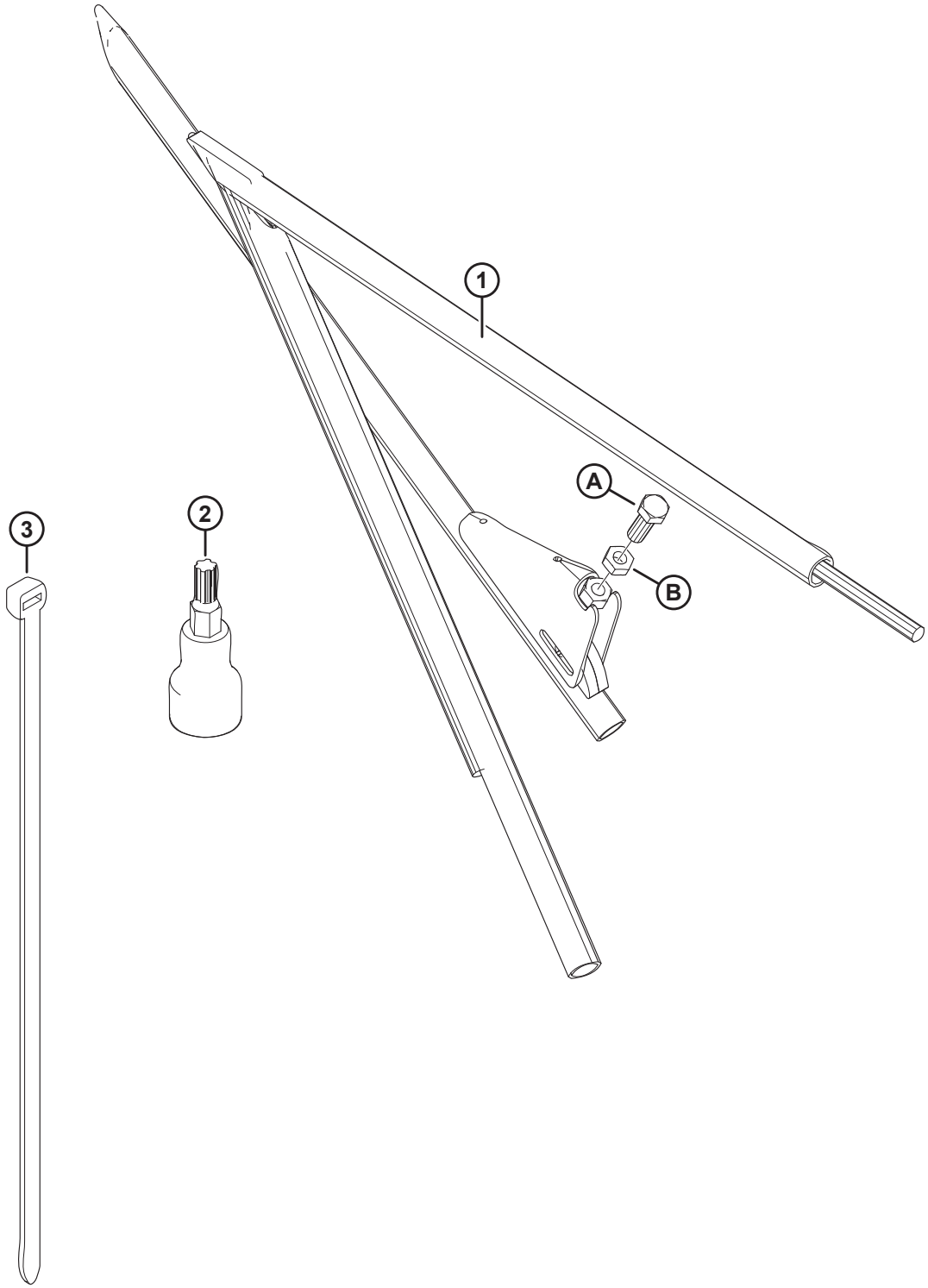

1022974

ДЕЛИТЕЛИ ДЛЯ СКАШИВАНИЯ РИСА (ДОПОЛНИТЕЛЬНОЕ ОБОРУДОВАНИЕ)

Ссылка	Номер детали	Описание	Кол-во	Серийный номер
	B5609	КОМПЛЕКТ – ДЕЛИТЕЛИ ДЛЯ СКАШИВАНИЯ РИСА [93]		
1	123681	ДЕЛИТЕЛЬ – ЛЕВ. ТРУБКА ДЛЯ СКАШИВАНИЯ РИСА, СВАРНАЯ	1	
	123682	ДЕЛИТЕЛЬ – ПРАВ. ТРУБКА ДЛЯ СКАШИВАНИЯ РИСА, СВАРНАЯ	1	
2	164009	ГОЛОВКА – TORX PLUS IP 27	1	
3	21763	КРЕПЕЖНАЯ ДЕТАЛЬ – КАБЕЛЬНАЯ СТЯЖКА (ЧЕРНАЯ), ДЛИНА 160 ММ	1	
A	172875	ВИНТ – УСТАНОВОЧНЫЙ		
B	21056	ГАЙКА – ШЕСТИГР. ЗАЖИМН. 1/2-13 UNC, КЛАСС ПРОЧНОСТИ 5, ОЦИНК.		

93. Комплекты доступны только через отдел комплексных товаров.

37 Камнеуловитель (дополнительное оборудование)

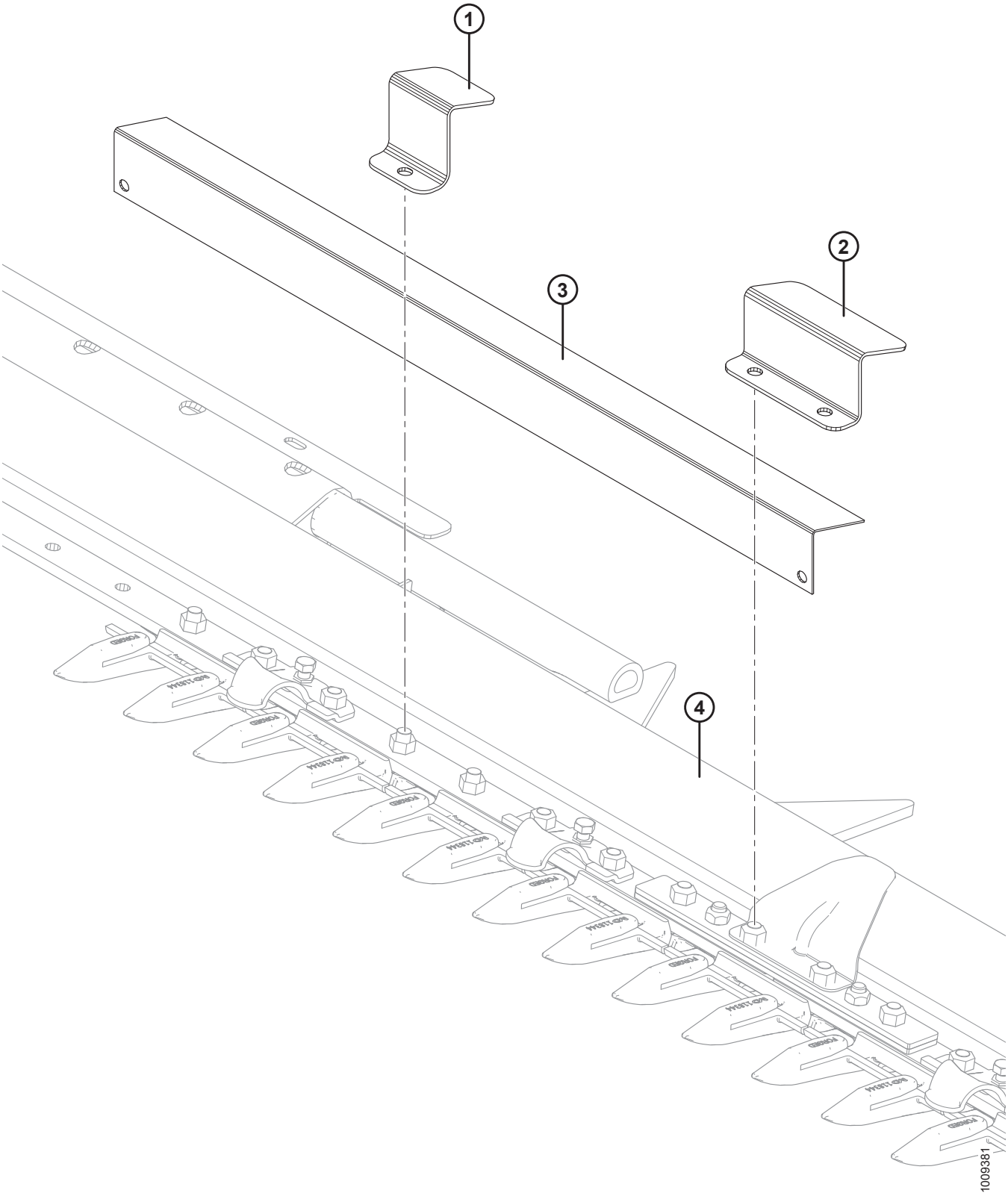

КАМНЕУЛОВИТЕЛЬ (ДОПОЛНИТЕЛЬНОЕ ОБОРУДОВАНИЕ)

Ссылка	Номер детали	Описание	Кол-во	Серийный номер
	B5084	КОМПЛЕКТ – КАМНЕУЛОВИТЕЛЬ (30–35-ФУТОВЫЕ ЖАТКИ) [94]		
	B5085	КОМПЛЕКТ – КАМНЕУЛОВИТЕЛЬ (40–45-ФУТОВЫЕ ЖАТКИ) [94]		
1	129577	ОПОРА – ЗАЖИМ КАМНЕУЛОВИТЕЛЯ [95]		
2	129578	ОПОРА – ЗАЖИМ КАМНЕУЛОВИТЕЛЯ [96]	2	
3	129581	ОПОРА – КАМНЕУЛОВИТЕЛЬ, ДЛИНА 990 ММ	3	
	129582	ОПОРА – КАМНЕУЛОВИТЕЛЬ, ДЛИНА 913 ММ	4	
	129584	ОПОРА – КАМНЕУЛОВИТЕЛЬ, ДЛИНА 888 ММ	2	
	129589	ОПОРА – КАМНЕУЛОВИТЕЛЬ, ДЛИНА 1066 ММ	2	
4	REF	НОЖЕВОЙ БРУС		

94. Комплекты доступны только через отдел комплексных товаров.
95. Количество: 30–35-футовые жатки = 32, 40–45-футовые жатки = 40.
96. Для использования с гибким соединением.

38 Комплект короткого крепления для центрального рычага мотовила/ защелок делителя (дополнительное оборудование)

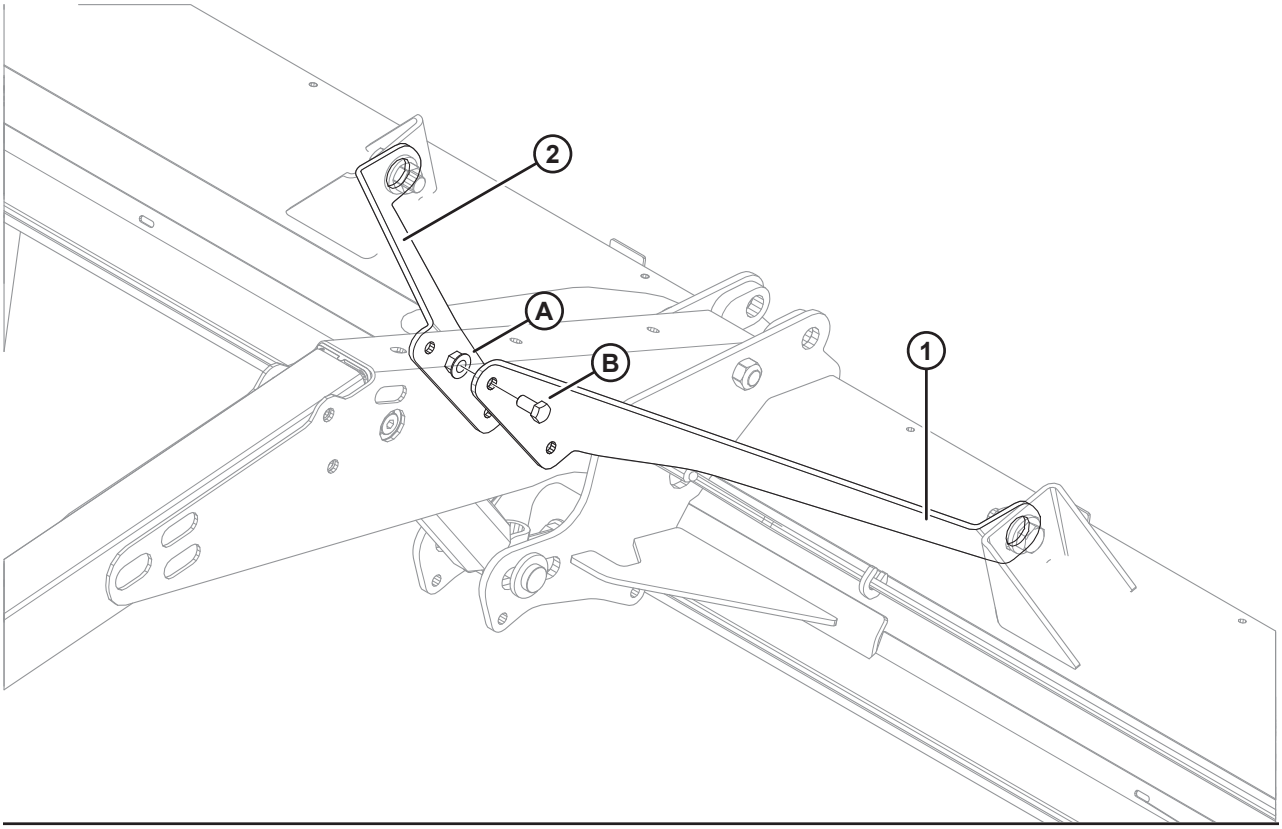

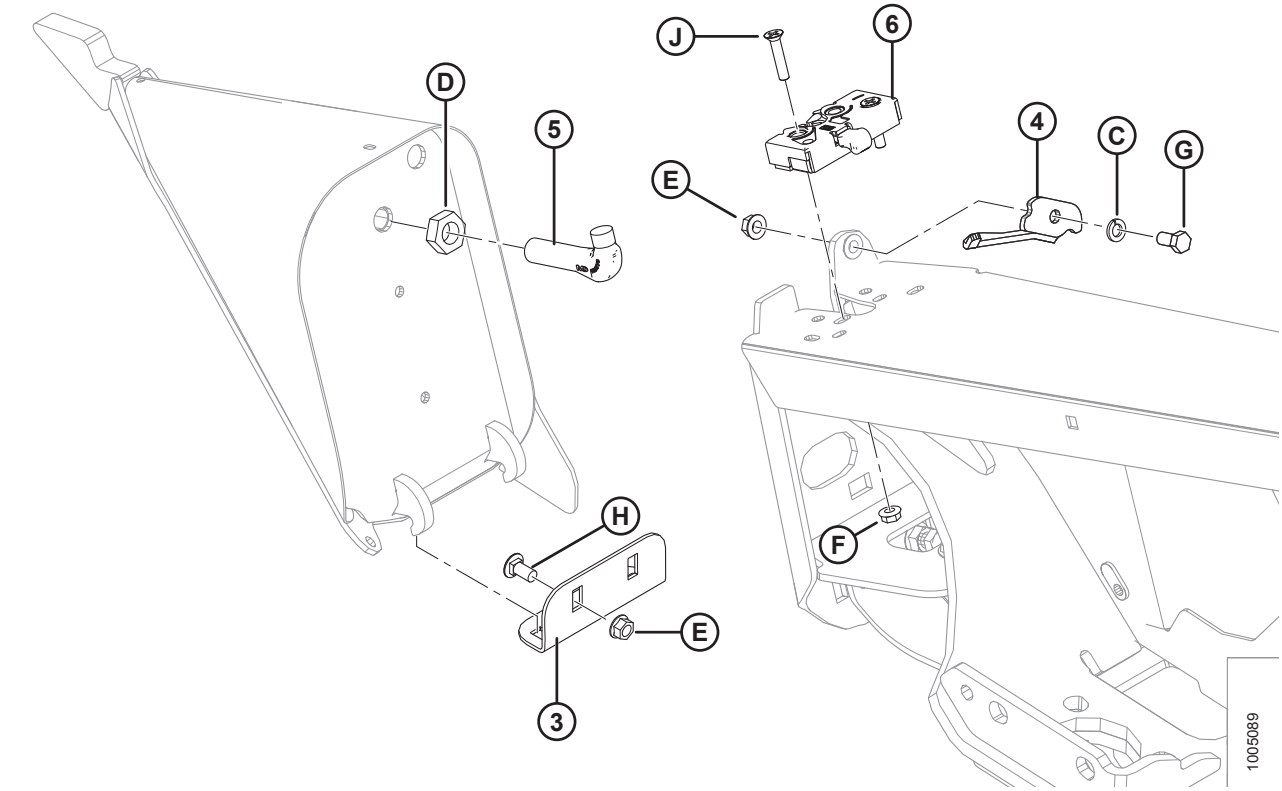

КОМПЛЕКТ КОРОТКОГО КРЕПЛЕНИЯ ДЛЯ ЦЕНТРАЛЬНОГО РЫЧАГА МОТОВИЛА/ЗАЩЕЛОК ДЕЛИТЕЛЯ (ДОПОЛНИТЕЛЬНОЕ ОБОРУДОВАНИЕ)

Ссылка	Номер детали	Описание	Кол-во	Серийный номер
	B5605	КОМПЛЕКТ – КОРОТКАЯ РАСПОРКА ДЛЯ ЦЕНТРАЛЬНОГО РЫЧАГА МОТОВИЛА [97]		
1	164825	РАСПОРКА – КОРОТКАЯ, ЛЕВАЯ	1	
2	164800	РАСПОРКА – КОРОТКАЯ, ПРАВАЯ	1	
A	50186	ГАЙКА – ФЛАНЦЕВАЯ СТОПОРН., С ГЛАДК. ТОРЦОМ, DT 0,500-13 UNC, КЛАСС ПРОЧНОСТИ 5		
B	21575	БОЛТ – С ШЕСТИГРАННОЙ ГОЛОВКОЙ, 1/2 NC × ДЛИНА 1,0 ДЮЙМА, КЛАСС ПРОЧНОСТИ 5, ОЦИНК.		
	B5607	КОМПЛЕКТ – ЗАЩЕЛКИ ДЕЛИТЕЛЯ [97]		
3	132403	УГОЛОК – ДЕЛИТЕЛЬ, ДЛЯ ХРАНЕНИЯ [98]	2	
4	132248	ЗАЩЕЛКА – ДЕЛИТЕЛЬ, ЛЕВАЯ, ПРЕДОХРАНИТЕЛЬНАЯ	1	
	132253	ЗАЩЕЛКА – ДЕЛИТЕЛЬ, ПРАВАЯ, ПРЕДОХРАНИТЕЛЬНАЯ	1	
5	132773	КРЮК – ЗАЩЕЛКА ДЕЛИТЕЛЯ	2	
6	120932	ЗАЩЕЛКА – ЛЕВАЯ	1	
	120933	ЗАЩЕЛКА – ПРАВАЯ	1	
C	18637	ШАЙБА – СТАНД. СТОПОРНАЯ 3/8 ДЮЙМА НОМ. ВД ОЦИНК.		
D	7674	ГАЙКА – ШЕСТИГР. ЗАЖИМН. 3/4-16 UNF, КЛАСС ПРОЧН. 5, ОЦИНК.		
E	30228	ГАЙКА – ФЛАНЦ. DT ГЛАДКИЙ ТОРЕЦ 0,375-16 UNC		
F	30280	ГАЙКА – ФЛАНЦ. БОК. ЗАМК. ГЛАДК. ТОРЕЦ 5/16 NC, КЛАСС ПРОЧНОСТИ 5, ОЦИНК.		
G	21567	БОЛТ – ШЕСТИГР. ГОЛОВКА 0,375-16 UNC × 0,75 ДЛ.		
H	21863	БОЛТ – RHSSN 3/8 NC × 0,75 ДЛ., КЛАСС ПРОЧНОСТИ 5, ОЦИНК.		
J	30504	ВИНТ – С ПОТАЙНОЙ ГОЛОВКОЙ И ВНУТРЕННИМ ШЕСТИГРАННИКОМ 5/16 NC × 1 1/2 ДЛ., КЛАСС ПРОЧНОСТИ 5, ОЦИНК.		

97. Комплекты доступны только через отдел комплексных товаров.
98. Информация по положению установки на боковине жатки приведена в разделе *1 Рама жатки, делители и щитки, страница 1*.

39 Копирующие башмаки – на концах и в центре (дополнительное оборудование)

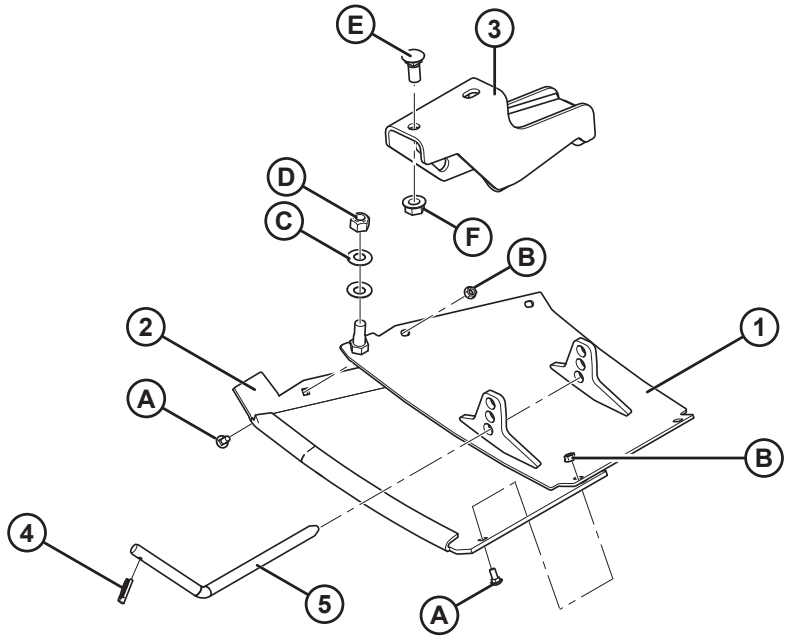

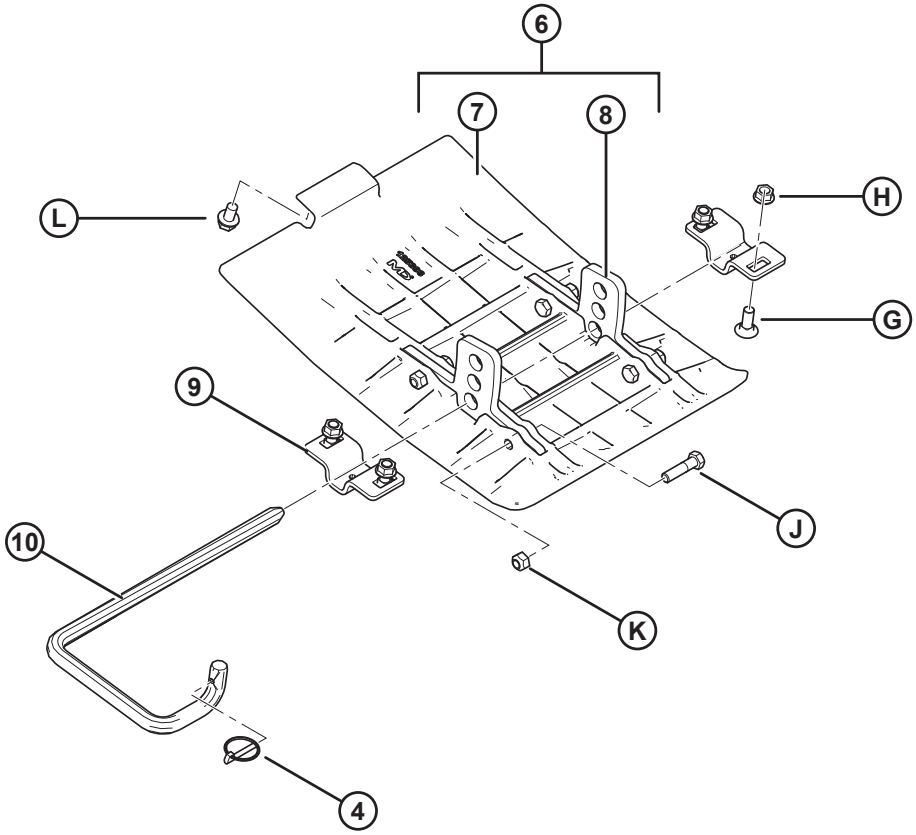

КОПИРУЮЩИЕ БАШМАКИ – НА КОНЦАХ И В ЦЕНТРЕ (ДОПОЛНИТЕЛЬНОЕ ОБОРУДОВАНИЕ)

Ссылка	Номер детали	Описание	Кол-во	Серийный номер
	B4963	КОМПЛЕКТ – НАРУЖНЫЙ КОПИРУЮЩИЙ БАШМАК [99]		
	B5615	КОМПЛЕКТ – ВНУТРЕННИЙ КОПИРУЮЩИЙ БАШМАК [99]		
1	172133	БАШМАК – ЛЕВЫЙ, СВАРНОЙ	1	
	172134	БАШМАК – ПРАВЫЙ, СВАРНОЙ	1	
2	165188	БАШМАК – ЛЕВЫЙ, ПЛАСТИКОВЫЙ, СМЕННЫЙ	1	
	165386	БАШМАК – ПРАВЫЙ, ПЛАСТИКОВЫЙ, СМЕННЫЙ	1	
3	165727	ОПОРА – НАРУЖНЫЙ БАШМАК, СВАРНАЯ	2	
4	50193	ЧЕКА – ШТИФТ С ЧЕКОЙ	4	
5	165722	ШТАНГА – ЗАЦЕПЛЕНИЕ	2	
6	245396	КОМПЛЕКТ – БАШМАК, ЦЕНТРАЛЬНЫЙ [100]	4	
	245397	КОМПЛЕКТ – КРЕПЕЖНЫЕ ДЕТАЛИ ЦЕНТРАЛЬНОГО БАШМАКА [101]	A/R	
7	125393	БАШМАК – ЦЕНТРАЛЬНЫЙ (ТОЛЬКО ПОЛИМЕРНЫЙ)	4	
8	NSS	ПРОУШИНА [102]	2	
9	165429	КРОНШТЕЙН – ОПОРА БАШМАКА	4	
10	165168	ШТАНГА – ЗАЦЕПЛЕНИЕ, ЛЕВАЯ	1	
	165588	ШТАНГА – ЗАЦЕПЛЕНИЕ, ПРАВАЯ	1	
A	21281	БОЛТ – RHSN 5/16 NC × 0,75, КЛАСС ПРОЧНОСТИ 5, ОЦИНК.		
B	21403	ГАЙКА – ФЛАНЦ. (С ЗАЗУБР.) 5/16 NC, КЛАСС ПРОЧНОСТИ 5, ОЦИНК.		
C	135448	ШАЙБА – ТАРЕЛЬЧАТАЯ		
D	18666	ГАЙКА – ШЕСТИГРАННАЯ СТОПОРНАЯ DT 5/8-11 UNC, ОЦИНК.		
E	18523	БОЛТ – RHSN 5/8 NC × 1,5, КЛАСС ПРОЧНОСТИ 5, ОЦИНК.		
F	50225	ГАЙКА – ФЛАНЦ. DT ГЛАДКИЙ ТОРЕЦ 0,625-11 UNC		
G	19965	БОЛТ – RHSN 3/8 NC × 1,0, КЛАСС ПРОЧНОСТИ 5, ОЦИНК.		
H	30228	ГАЙКА – ФЛАНЦ. DT ГЛАДКИЙ ТОРЕЦ 0,375-16 UNC		
J	21561	БОЛТ – С ШЕСТИГРАННОЙ ГОЛОВКОЙ, 3/8 NC × ДЛИНА 1,5 ДЮЙМА, КЛАСС ПРОЧНОСТИ 5, ОЦИНК.		
K	18669	ГАЙКА – ШЕСТИГРАННАЯ СТОПОРНАЯ DT 3/8-16 UNC, ОЦИНК.		
L	101898	ВИНТ – ШЕСТИГР. ГОЛОВКА С ШАЙБОЙ, РЕЗЬБОНАКАТНЫЙ, 3/8 NC × 5/8		

99. Комплекты доступны только через отдел комплексных товаров.
100. Включает башмак (MD № 125393), две проушины (не поставляются по отдельности) и крепежные детали (MD № 21561, 18669).
101. Включает две проушины (не поставляются по отдельности) и крепежные детали (MD № 21561, 18669).
102. Не продается отдельно, входит в комплекты MD № 245396 и 245397.

40 Комплект для транспортировки на малой скорости – электропроводка сцепного устройства (дополнительное оборудование)

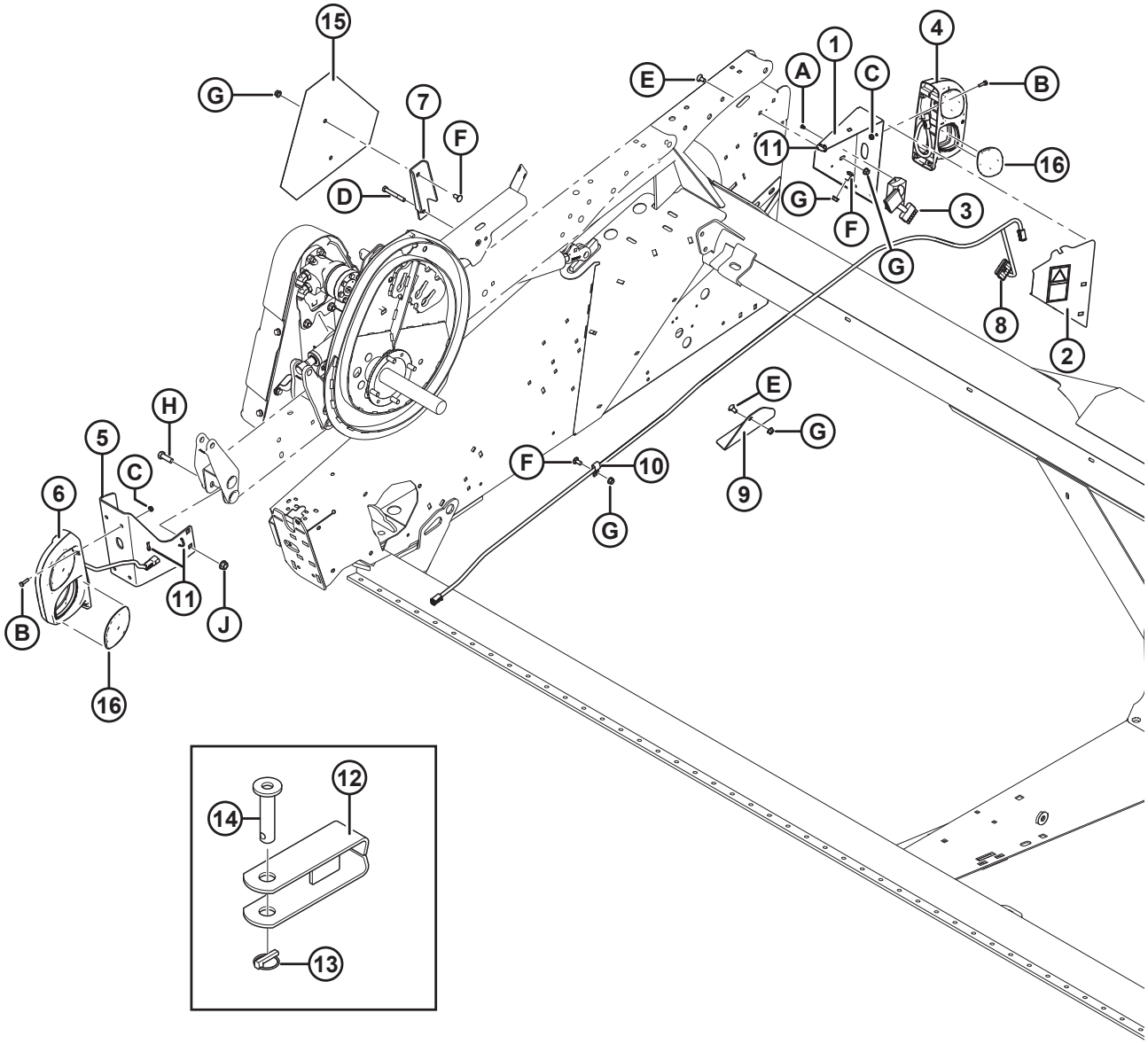

1000629

КОМПЛЕКТ ДЛЯ ТРАНСПОРТИРОВКИ НА МАЛОЙ СКОРОСТИ – ЭЛЕКТРОПРОВОДКА СЦЕПНОГО УСТРОЙСТВА (ДОПОЛНИТЕЛЬНОЕ ОБОРУДОВАНИЕ)

Ссылка	Номер детали	Описание	Кол-во	Серийный номер
	B5594	**КОМПЛЕКТ – ТРАНСПОРТНЫЕ ФОНАРИ И ЖГУТ ПРОВОДОВ** [103]		
1	125378	ОПОРА – ТРАНСПОРТНЫЙ ФОНАРЬ, ЛЕВЫЙ	1	
2	220289	КРЫШКА – НАКЛЕЙКА В СБОРЕ	1	
3	171068	РЕЛЕ – МОДУЛЬ ОСВЕЩЕНИЯ ПРИ ТРАНСПОРТИРОВКЕ	1	
4	138087	ФОНАРЬ – СТОП-СИГНАЛЫ/УКАЗАТЕЛИ ПОВОРОТА/ЗАДН. ГАБАРИТН. ФОНАРИ [104]	1	
5	125381	ОПОРА – ТРАНСПОРТНЫЙ ФОНАРЬ, ПРАВЫЙ ЗАДНИЙ	1	
6	138086	ФОНАРЬ – СТОП-СИГНАЛЫ/УКАЗАТЕЛИ ПОВОРОТА/ЗАДН. ГАБАРИТН. ФОНАРИ [104]	1	
7	174926	КРОНШТЕЙН – МОНТАЖ ЗНАКА SMV	1	
8	193080	ЖГУТ ПРОВОДОВ	1	
9	125808	ОПОРА – НИЖНЯЯ ШТАНГА ДЕЛИТЕЛЯ	1	
10	135233	ХОМУТ – ШЛАНГ С ДВОЙНОЙ ИЗОЛЯЦИЕЙ	2	
11	21763	КРЕПЕЖНАЯ ДЕТАЛЬ – КАБЕЛЬНАЯ СТЯЖКА (ЧЕРНАЯ)	3	
12	113536	ВИЛКА – СВАРНАЯ	1	
13	113561	ЧЕКА – ШТИФТ С ЧЕКОЙ	1	
14	118239	ПАЛЕЦ – СЦЕПКА	1	
15	144538	ОТРАЖАТЕЛЬ – ЗНАК SMV	1	
16	139630	РАССЕИВАТЕЛЬ – ЖЕЛТЫЙ	1	
	139632	РАССЕИВАТЕЛЬ – ЧЕРНЫЙ (НЕПРОЗРАЧНЫЙ)	1	
	139633	РАССЕИВАТЕЛЬ – ПРОЗРАЧНЫЙ (РОССИЯ)	1	
	139631	РАССЕИВАТЕЛЬ – КРАСНЫЙ	1	
A	136868	ЗАКЛЕПКА – ГЛУХАЯ, МУЛЬТИЗАХВАТ		
B	21573	БОЛТ – ШЕСТИГР. ГОЛОВКА 1/4 NC × 1,0 ДЛ., КЛАСС ПРОЧНОСТИ 5, ОЦИНК.		
C	21455	ГАЙКА – ФЛАНЦ. (С ЗАЗУБР.) 1/4 NC, КЛАСС ПРОЧНОСТИ 5, ОЦИНК.		
D	21568	БОЛТ – С ШЕСТИГРАННОЙ ГОЛОВКОЙ, 3/8 NC × ДЛИНА 3,0 ДЮЙМА, КЛАСС ПРОЧНОСТИ 5, ОЦИНК.		
E	21472	БОЛТ – RHSN 3/8 NC × 0,75, КЛАСС ПРОЧНОСТИ 5, ОЦИНК.		
F	21863	БОЛТ – RHSSN 3/8 NC × 0,75 ДЛ., КЛАСС ПРОЧНОСТИ 5, ОЦИНК.		
G	30228	ГАЙКА – ФЛАНЦ. DT ГЛАДКИЙ ТОРЕЦ 0,375-16 UNC		
H	18723	БОЛТ – ШЕСТИГР. ГОЛОВКА 1/2 NC × 1,5 ДЛ., ПОЛНАЯ РЕЗЬБА, КЛАСС ПРОЧНОСТИ 5, ОЦИНК.		
J	50186	ГАЙКА – ФЛАНЦ. СТОПОРНАЯ ГЛАДК. ТОРЕЦ DT 0,500-13 UNC, КЛАСС ПРОЧНОСТИ 5		

103. Комплекты доступны только через отдел комплексных товаров.
104. Компания MacDon не продает лампы указателей поворота, задних габаритн. фонарей и стоп-сигналов, но может заменить их красной (задн. габаритн. фонари/стоп-сигналы) лампой 1077 и желтой (указатели поворота) лампой 7506.

41 Комплект для транспортировки на малой скорости – транспортировочное сцепное устройство (дополнительное оборудование)

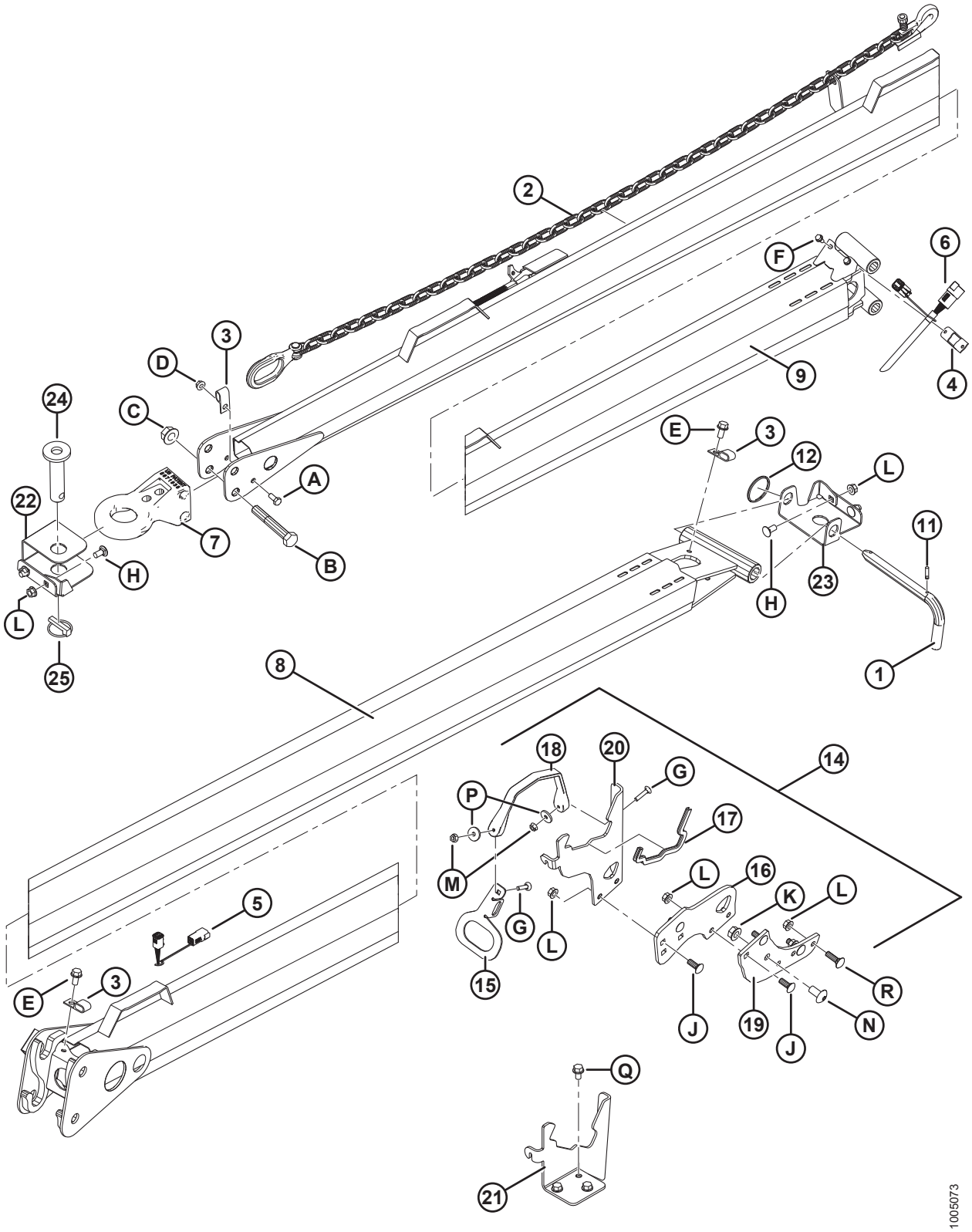

КОМПЛЕКТ ДЛЯ ТРАНСПОРТИРОВКИ НА МАЛОЙ СКОРОСТИ – ТРАНСПОРТИРОВОЧНОЕ СЦЕПНОЕ УСТРОЙСТВО (ДОПОЛНИТЕЛЬНОЕ ОБОРУДОВАНИЕ)

Ссылка	Номер детали	Описание	Кол-во	Серийный номер
	B5595	**КОМЛЕКТ – ДЛЯ ТРАНСПОРТИРОВКИ (БУКСИРНОЕ ДЫШЛО)** [105]		
1	144415	УЗЕЛ – Г-ОБРАЗНЫЙ ШТИФТ [106]	1	
2	21404	ЦЕПЬ – ПРЕДОХРАНИТЕЛЬНАЯ, ДЛИНОЙ 59	1	
3	39272	ЗАЖИМ – ИЗОЛИРОВАННЫЙ	1	
4	193057	ЗАЖИМ – ЖГУТ ПРОВОДОВ, РАЗЪЕМ КОМПАНИИ DEUTSCH	1	
5	193059	ЖГУТ ПРОВОДОВ – ТРАНСПОРТИРОВОЧНОЕ СЦЕПНОЕ УСТРОЙСТВО (СО СТОРОНЫ ЖАТКИ)	1	
6	193058	ЖГУТ ПРОВОДОВ – ТРАНСПОРТИРОВОЧНОЕ СЦЕПНОЕ УСТРОЙСТВО (СО СТОРОНЫ БУКСИРА)	1	
7	113566	ОСНОВАНИЕ СЦЕПКИ	1	
8	193202	СЦЕПКА – СВАРНАЯ (СО СТОРОНЫ ЖАТКИ)	1	
9	193212	СЦЕПКА – С НАКЛЕЙКАМИ (СО СТОРОНЫ БУКСИРА)	1	
11	16010	ШТИФТ ПРУЖИННЫЙ 3/16 ДИАМ. × 1,0 ДЛ.	1	
12	118137	КОЛЬЦО	1	
14	193193	КОМПЛЕКТ – ХРАНЕНИЯ СЦЕПНОГО УСТРОЙСТВА НА ЖАТКЕ	1	
15	193183	ПЛАСТИНА – РУЧКА ЗАЩЕЛКИ	2	
16	193122	ПЛАСТИНА – РАСШИРЕНИЯ	2	
17	135704	УПЛОТНЕНИЕ – ДЛЯ КРОМОК	2	
18	193187	РЕМЕНЬ – РЕЗИНОВЫЙ	2	
19	193115	ОПОРА – ЛАПА РАМЫ	2	
20	193120	ОПОРА – ПОДРАМНИК СЦЕПКИ	2	
21	220326	ОПОРА – ПОДРАМНИК СЦЕПКИ	1	
22	193188	ОПОРА – ЛЕВАЯ БОКОВИНА СЦЕПКИ	1	
23	279065	ОПОРА – ПРАВАЯ БОКОВИНА СЦЕПКИ	1	
24	118239	ПАЛЕЦ – СЦЕПКА	1	
25	113561	ЧЕКА – ШТИФТ С ЧЕКОЙ	1	

105. Комплекты доступны только через отдел комплексных товаров.
106. Включает Г-образный штифт (не поставляется отдельно) и пружинный штифт (MD № 16010).

КОМПЛЕКТ ДЛЯ ТРАНСПОРТИРОВКИ НА МАЛОЙ СКОРОСТИ – ТРАНСПОРТИРОВОЧНОЕ СЦЕПНОЕ УСТРОЙСТВО (ДОПОЛНИТЕЛЬНОЕ ОБОРУДОВАНИЕ)

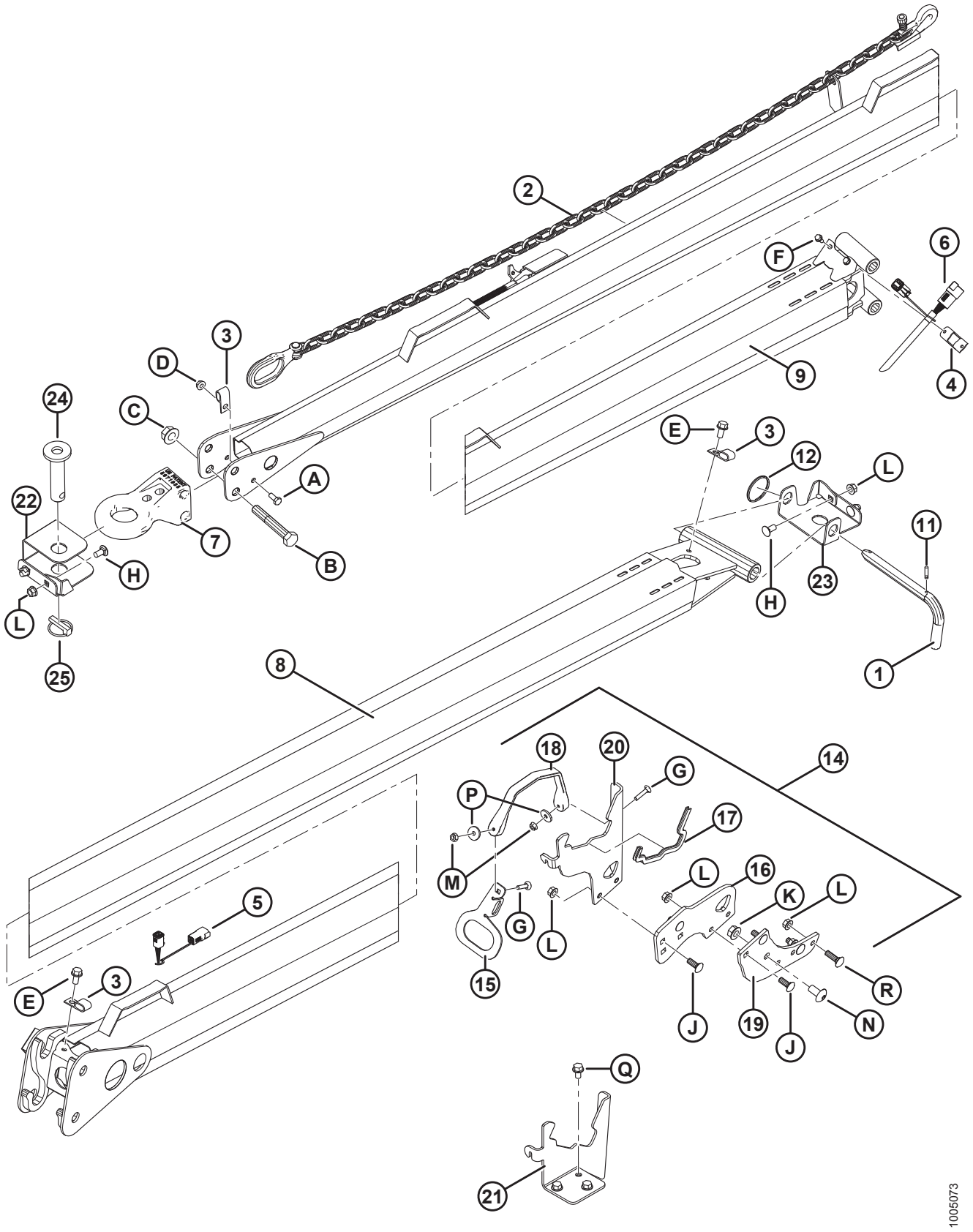

КОМПЛЕКТ ДЛЯ ТРАНСПОРТИРОВКИ НА МАЛОЙ СКОРОСТИ – ТРАНСПОРТИРОВОЧНОЕ СЦЕПНОЕ УСТРОЙСТВО (ДОПОЛНИТЕЛЬНОЕ ОБОРУДОВАНИЕ)

Ссылка	Номер детали	Описание	Кол-во	Серийный номер
A	21558	БОЛТ – ШЕСТИГР. ГОЛОВКА 5/16 NC × 0,75 ДЛ., КЛАСС ПРОЧНОСТИ 5, ОЦИНК.		
B	19634	БОЛТ – С ШЕСТИГРАННОЙ ГОЛОВКОЙ, 5/8 NC × ДЛИНА 4,0 ДЮЙМА, КЛАСС ПРОЧНОСТИ 5, ОЦИНК.		
C	50225	ГАЙКА – ФЛАНЦ. DT ГЛАДКИЙ ТОРЕЦ 0,625-11 UNC		
D	30280	ГАЙКА – ФЛАНЦ. БОК. ЗАМК. ГЛАДК. ТОРЕЦ 5/16 NC, КЛАСС ПРОЧНОСТИ 5, ОЦИНК.		
E	101897	ВИНТ – ШЕСТИГР. ГОЛОВКА С ШАЙБОЙ, РЕЗЬБОНАКАТНЫЙ, 3/8 NC × 3/4		
F	21055	ВИНТ – САМОРЕЗ ШЕСТИГР. С БУРТИКОМ ПОД ГОЛОВКОЙ 1/4 NC × 1/2		
G	135623	БОЛТ – RHSN 1/4 NC × 1,25 ДЛ., КЛАСС ПРОЧНОСТИ 5, ОЦИНК.		
H	21863	БОЛТ – RHSSN 3/8 NC × 0,75 ДЛ., КЛАСС ПРОЧНОСТИ 5, ОЦИНК.		
J	100456	БОЛТ – RHSSN 3/8 NC × 1,0, КЛАСС ПРОЧНОСТИ 5, ОЦИНК.		
K	50186	ГАЙКА – ФЛАНЦ. СТОПОРНАЯ ГЛАДК. ТОРЕЦ DT 0,500-13 UNC, КЛАСС ПРОЧНОСТИ 5		
L	30228	ГАЙКА – ФЛАНЦ. DT ГЛАДКИЙ ТОРЕЦ 0,375-16 UNC		
M	135248	ГАЙКА – ФЛАНЦ. DT ГЛАДК. ТОРЕЦ 1/4-20 NC, КЛАСС ПРОЧНОСТИ 5, ОЦИНК.		
N	105136	ВИНТ – ДЛЯ МЕТАЛЛА		
P	40628	ШАЙБА – ПЛОСКАЯ		
Q	101898	ВИНТ – ШЕСТИГР. ГОЛОВКА С ШАЙБОЙ, РЕЗЬБОНАКАТНЫЙ, 3/8 NC × 5/8		
R	19966	БОЛТ – RHSN 3/8-16 × 1,25, КЛАСС ПРОЧНОСТИ 5, ОЦИНК.		

42 Комплект для транспортировки на малой скорости – детали колес и опор (дополнительное оборудование)

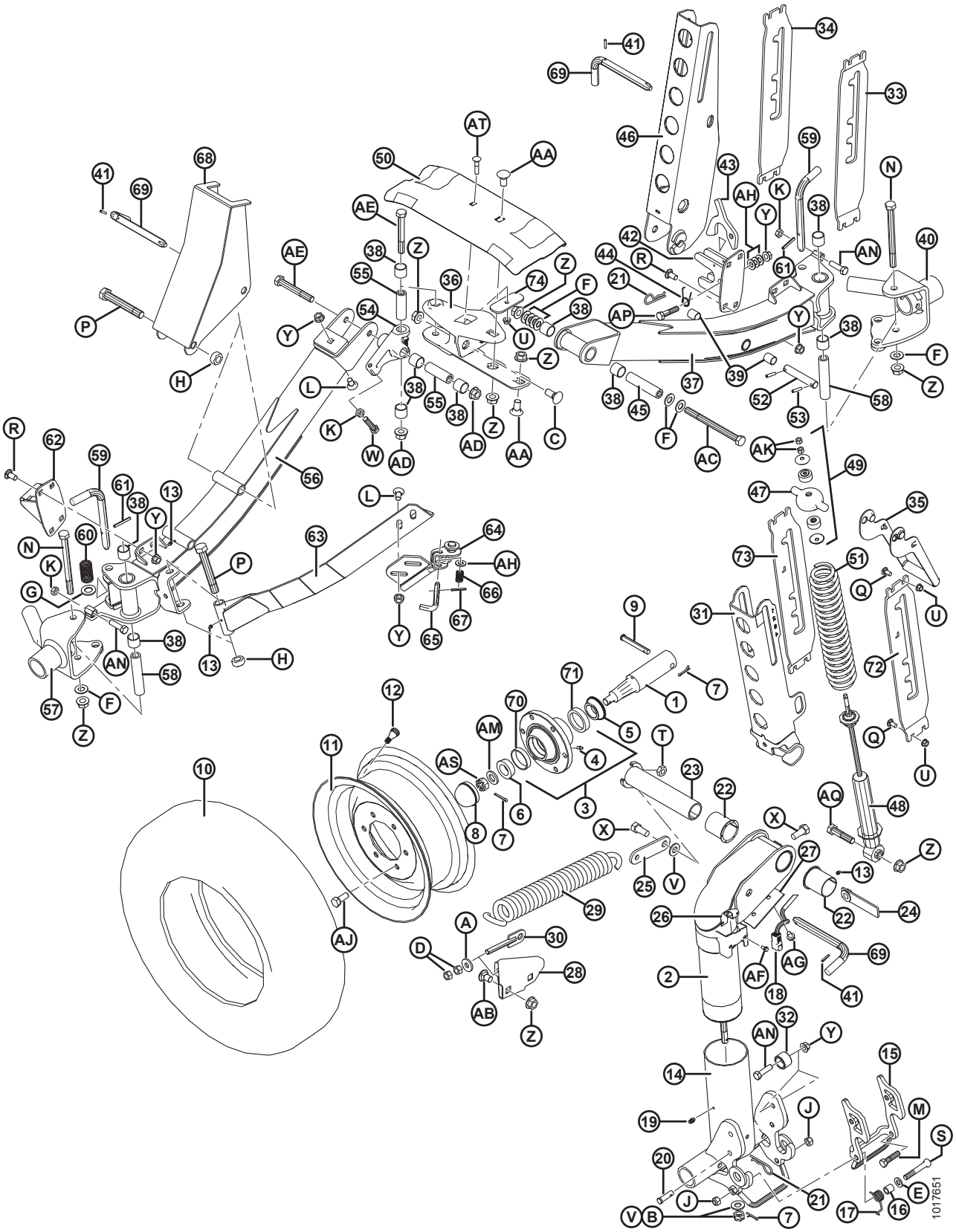

КОМПЛЕКТ ДЛЯ ТРАНСПОРТИРОВКИ НА МАЛОЙ СКОРОСТИ – ДЕТАЛИ КОЛЕС И ОПОР (ДОПОЛНИТЕЛЬНОЕ ОБОРУДОВАНИЕ)

Ссылка	Номер детали	Описание	Кол-во	Серийный номер
	B6449	**КОМПЛЕКТ – ТРАНСПОРТНЫЕ ОПОРЫ И СТУПИЦЫ** [107]		
	B6153	КОМПЛЕКТ – НОВЫЙ ШАРНИР ИЗ НЕРЖАВЕЮЩЕЙ СТАЛИ С ВТУЛКАМИ [107]		
1	144378	ЦАПФА	4	
2	244722	СВАРНОЙ ШАРНИР	1	
3	41982	СТУПИЦА – В КОМПЛЕКТЕ С НАРУЖНЫМИ КОЛЬЦАМИ ПОДШИПНИКА [108]	4	
4	50174	МАСЛЕНКА – ДЛЯ ПРИВОДА, 1/4 ДЮЙМА (СТУПИЦА CTD)	4	
	21887	МАСЛЕНКА – 1/8 NPT (СТУПИЦА КОМПАНИИ ARMSTRONG)	4	
5	30517	ПОДШИПНИК – КОНИЧЕСКИЙ, С УПЛОТНЕНИЕМ	4	
6	21376	ПОДШИПНИК – КОНИЧЕСКИЙ, РОЛИКОВЫЙ (БЕЗ УПЛОТНЕНИЯ)	4	
7	18648	ШПЛИНТ 3/16 ДИАМ. × 1,25, ОЦИНК.	7	
8	30520	КОЛПАЧОК – ПЫЛЕЩИТНЫЙ	4	
9	101007	ШТИФТ – С ОТВЕРСТИЕМ ПОД ШПЛИНТ	4	
10	193031	ШИНА – СТ. 205/75 R15, РАДИАЛЬНАЯ, МЕТАЛЛ. КОРД	4	
11	144531	ДИСК – 15 × 6 LB	4	
12	21153	ШТОК – НИППЕЛЬ ШИНЫ В СБОРЕ № TR–415	4	
13	18671	ФИТИНГ – СМАЗОЧН. 1/4-28 UNF	5	
14	144971	СВАРНОЙ ШПИНДЕЛЬ	1	
15	144976	СВАРНАЯ ЗАЩЕЛКА	1	
16	144742	ПРОСТАВКА – 3/4 ДЮЙМА НД × 0,120 СТЕНКА × 19 ДЛИНА	1	
17	144741	ПРУЖИНА – КРУЧЕНИЯ	1	
18	REF	ЖГУТ ПРОВОДОВ [109]		
19	21010	МАСЛЕНКА – 90° 1/4-28 КОНИЧ. РЕЗЬБА	2	
20	19927	ШТИФТ – С ОТВЕРСТИЕМ ПОД ШПЛИНТ	1	
21	13125	ШПИЛЬКА	1	
22	35694	ВТУЛКА – ПЛАСТИК	2	
23	144374	ШТИФТ – СВАРНОЙ	1	
24	144577	ШТАНГА – ГАЙКА В СБОРЕ	1	
25	144471	ШТАНГА	1	
26	193057	ЗАЖИМ – ЖГУТ ПРОВОДОВ, РАЗЪЕМ КОМПАНИИ DEUTSCH	1	

107. Комплекты доступны только через отдел комплексных товаров.
108. Включает масленку (MD № 50174), наружное кольцо подшипника (MD № 7900) и наружное кольцо подшипника (MD № 30516).
109. См. раздел *40 Комплект для транспортировки на малой скорости – электропроводка сцепного устройства (дополнительное оборудование), страница 121*.

КОМПЛЕКТ ДЛЯ ТРАНСПОРТИРОВКИ НА МАЛОЙ СКОРОСТИ – ДЕТАЛИ КОЛЕС И ОПОР (ДОПОЛНИТЕЛЬНОЕ ОБОРУДОВАНИЕ)

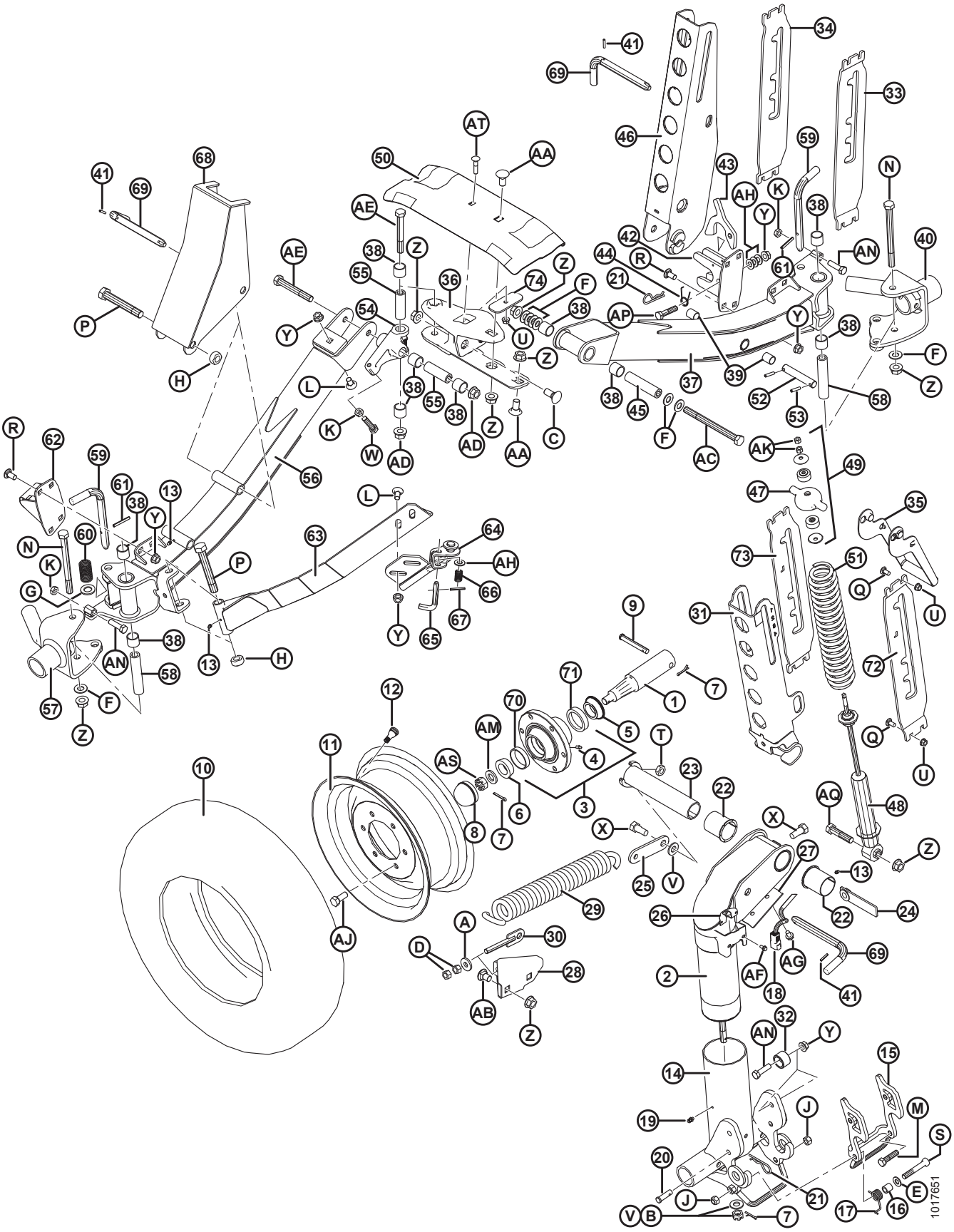

КОМПЛЕКТ ДЛЯ ТРАНСПОРТИРОВКИ НА МАЛОЙ СКОРОСТИ – ДЕТАЛИ КОЛЕС И ОПОР (ДОПОЛНИТЕЛЬНОЕ ОБОРУДОВАНИЕ)

Ссылка	Номер детали	Описание	Кол-во	Серийный номер
27	144739	ДЕРЖАТЕЛЬ	1	
28	144873	ОПОРА – СВАРНАЯ	1	
29	144724	ПРУЖИНА – РАСТЯЖЕНИЯ	1	
30	144425	БОЛТ – С ПРОУШИНОЙ, СВАРНОЙ	1	
31	144968	ШВЕЛЛЕР – СВАРНОЙ	1	
32	193008	РОЛИК	2	
33	193214	ОПОРА – ЛЕВАЯ (ИСПОЛЬЗУЕТСЯ НА ПРАВОЙ СТОРОНЕ ЖАТКИ)	1	
34	193215	ОПОРА – ПРАВАЯ (ИСПОЛЬЗУЕТСЯ НА ПРАВОЙ СТОРОНЕ ЖАТКИ)	1	
35	144899	РУЧКА – СВАРНАЯ	2	
36	125256	ОПОРА – **ПРАВЫЙ ШАРНИР, ЛИТАЯ ДЕТАЛЬ, МЕХ. ОБРАБОТ.**	1	
37	**294094**	**ТРУБА – ОСЬ, С ВТУЛКАМИ** [110]	**1**	
38	133992	ВТУЛКА – КОМПОЗИТНАЯ	10	
39	156501	ВТУЛКА – ПЛАСТИК	2	
40	**294036**	**ШАРНИР – ЛЕВЫЙ, СВАРНОЙ**	**1**	
41	16010	ШТИФТ ПРУЖИННЫЙ 3/16 ДИАМ. × 1,0 ДЛ.	3	
42	193009	ЗАЩЕЛКА – СВАРНАЯ	1	
43	193016	ЗАЩЕЛКА	1	
44	144505	ПРУЖИНА – КРУЧЕНИЯ	1	
45	144880	ПРОСТАВКА	1	
46	144956	ШВЕЛЛЕР – СВАРНОЙ	1	
47	144966	ОТЛИВКА – КРЫШКА ПРУЖИНЫ	2	
48	144934	АМОРТИЗАТОР – TENNECO [111]	2	
49	174922	КОМПЛЕКТ – МОНТАЖ АМОРТИЗАТОРА	2	
50	220099	ОПОРА – ПОЛОТНА, ТРАНСПОРТНАЯ	1	
51	144962	ПРУЖИНА СЖАТИЯ	2	
52	144376	ШТИФТ – ПРЯМОЙ	1	
53	16266	ШТИФТ ПРУЖИННЫЙ 1/4 ДИАМ. × 1,25 ДЛ.	2	
54	244748	ШАРНИР – В СБОРЕ С ВТУЛКАМИ [112]	1	
55	244671	ПРОСТАВКА	2	
56	**294091**	**МОСТ – В СБОРЕ, В КОМПЛЕКТЕ С ВТУЛКАМИ** [112]	**1**	

110. Включает композитную (MD № 133992) и пластиковую втулки (MD № 156501).
111. Включает монтажный комплект амортизатора (MD № 174922).
112. Включает композитную втулку (MD № 133992) и крепежные детали (MD № 21056, 30833).

КОМПЛЕКТ ДЛЯ ТРАНСПОРТИРОВКИ НА МАЛОЙ СКОРОСТИ – ДЕТАЛИ КОЛЕС И ОПОР (ДОПОЛНИТЕЛЬНОЕ ОБОРУДОВАНИЕ)

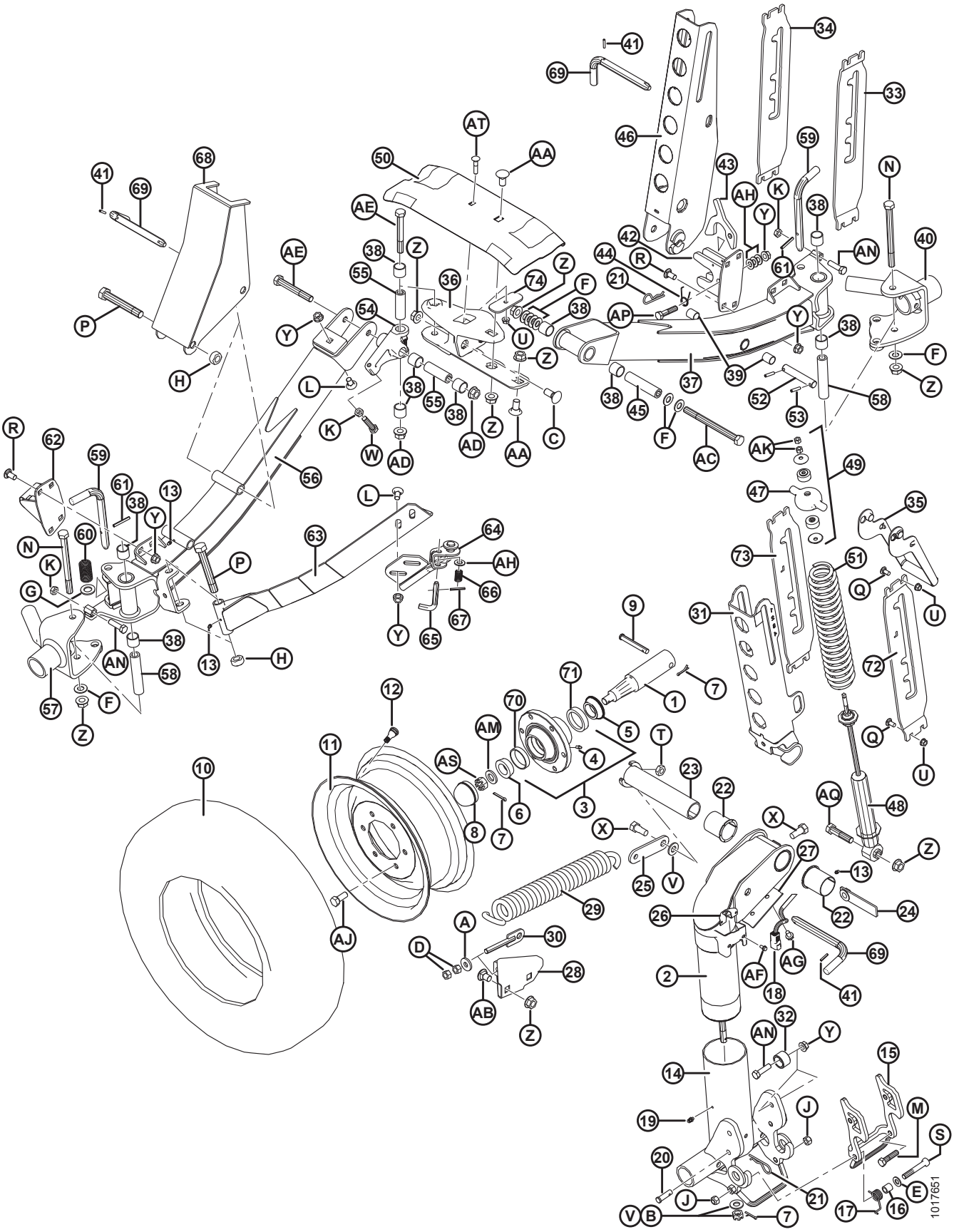

КОМПЛЕКТ ДЛЯ ТРАНСПОРТИРОВКИ НА МАЛОЙ СКОРОСТИ – ДЕТАЛИ КОЛЕС И ОПОР (ДОПОЛНИТЕЛЬНОЕ ОБОРУДОВАНИЕ)

Ссылка	Номер детали	Описание	Кол-во	Серийный номер
57	**294037**	**ШАРНИР – ПРАВЫЙ, СВАРНОЙ**	**1**	
58	193022	ПРОСТАВКА	2	
59	144989	L-ОБРАЗНЫЙ ШТИФТ	2	
60	29028	ПРУЖИНА СЖАТИЯ	2	
61	2148	ШТИФТ ПРУЖИННЫЙ 1/4 ДИАМ. × 2,0 ДЛ.	2	
62	193014	СВАРНАЯ ЗАЩЕЛКА	1	
63	144324	РАСПОРКА – УГЛОВАЯ, СВАРНАЯ	1	
64	144433	СВАРНАЯ ЗАЩЕЛКА	1	
65	144409	L-ОБРАЗНЫЙ ШТИФТ	1	
66	35618	ПРУЖИНА СЖАТИЯ	1	
67	7642	ШТИФТ ПРУЖИННЫЙ 3/16 ДИАМ. × 1,5 ДЛ.	1	
68	144321	ОПОРА – С-ОБРАЗНАЯ ШТАНГА, СВАРНАЯ	1	
69	144415	УЗЕЛ – Г-ОБРАЗНЫЙ ШТИФТ [113]	3	
70	7900	НАРУЖНОЕ КОЛЬЦО – РОЛИКОВЫЙ ПОДШИПНИК	4	
71	30516	НАРУЖНОЕ КОЛЬЦО – РОЛИКОВЫЙ ПОДШИПНИК	4	
72	193216	ОПОРА – ЛЕВАЯ (ИСПОЛЬЗУЕТСЯ НА ЛЕВОЙ СТОРОНЕ ЖАТКИ)	1	
73	193217	ОПОРА – ЛЕВАЯ (ИСПОЛЬЗУЕТСЯ НА ПРАВОЙ СТОРОНЕ ЖАТКИ)	1	
74	125236	ШТАНГА – УДЕРЖАНИЯ ОПОРЫ ПОЛОТНА	1	
A	4761	ШАЙБА – ПЛОСКАЯ		
B	6649	ГАЙКА – КОРОН. ШЕСТИГР. 0,625 ДЮЙМА NC, ОЦИНК.		
C	18523	БОЛТ – RHSN 5/8 NC × 1,5, КЛАСС ПРОЧНОСТИ 5, ОЦИНК.		
D	18591	ГАЙКА – ШЕСТИГР. 1/2-13 UNC, КЛАСС ПРОЧНОСТИ 5, ОЦИНК.		
E	18599	ШАЙБА – ПЛОСКАЯ SAE, ВНУТР. ДИАМ. 17/32 × 1 1/16 ДЮЙМА НД ОЦИНК.		
F	18600	ШАЙБА – ПЛОСКАЯ SAE, ВНУТР. ДИАМ. 21/32 × 1 5/16 ДЮЙМА НД ОЦИНК.		
G	18601	ШАЙБА – ПЛОСКАЯ SAE, ВНУТР. ДИАМ. 13/16 × 1,5 ДЮЙМА НД ОЦИНК.		
H	102636	ГАЙКА – ШЕСТИГРАННАЯ, БОК. СТОПОР, DT 0,750-10 UNC		
J	18697	ГАЙКА – ШЕСТИГР. СТОПОР. DT 0,500-13 UNC		
K	21056	ГАЙКА – ШЕСТИГР. ЗАЖИМН. 1/2-13 UNC, КЛАСС ПРОЧНОСТИ 5, ОЦИНК.		

113. Включает Г-образный штифт (не поставляется отдельно) и пружинный штифт (MD № 16010).

КОМПЛЕКТ ДЛЯ ТРАНСПОРТИРОВКИ НА МАЛОЙ СКОРОСТИ – ДЕТАЛИ КОЛЕС И ОПОР (ДОПОЛНИТЕЛЬНОЕ ОБОРУДОВАНИЕ)

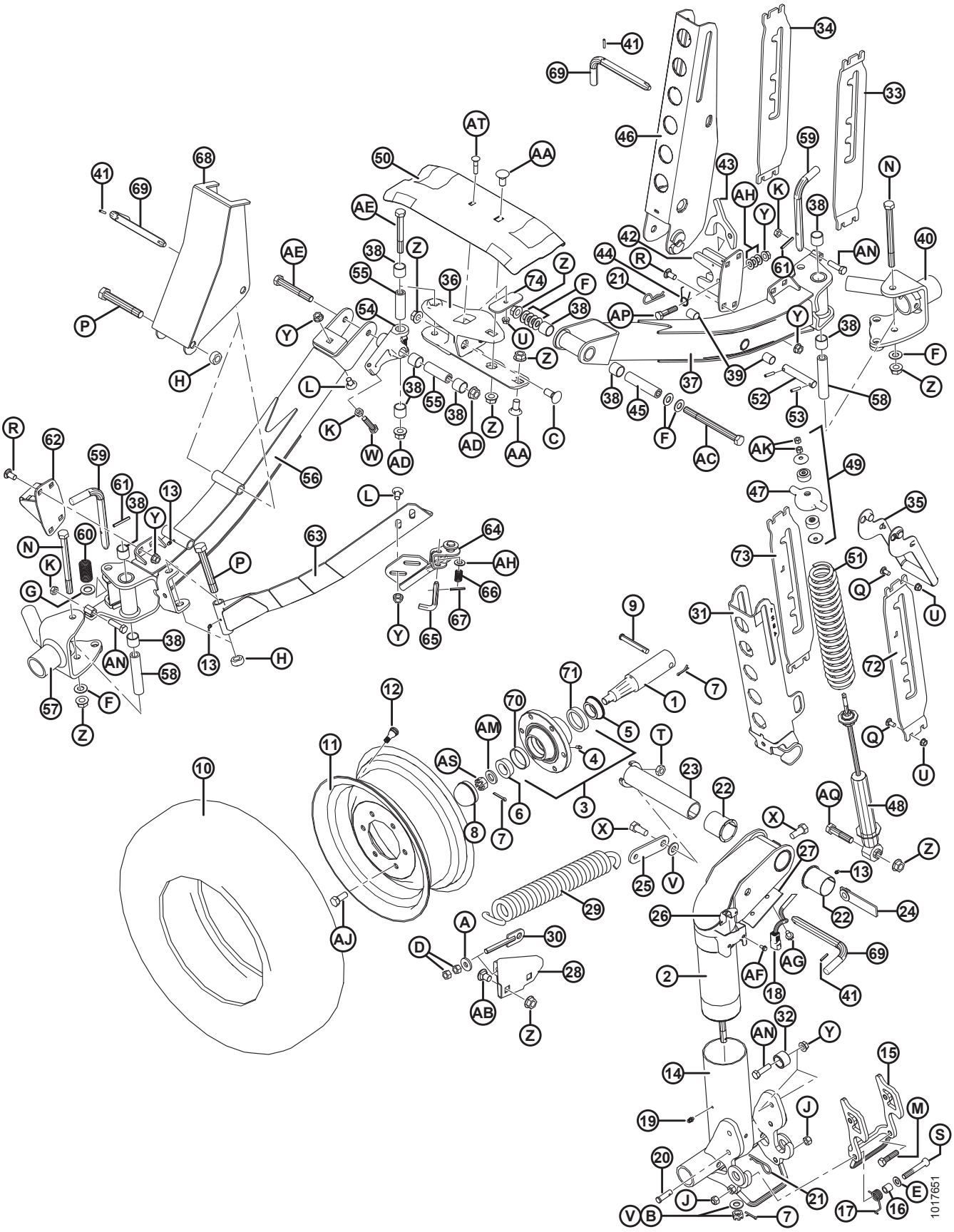

КОМПЛЕКТ ДЛЯ ТРАНСПОРТИРОВКИ НА МАЛОЙ СКОРОСТИ – ДЕТАЛИ КОЛЕС И ОПОР (ДОПОЛНИТЕЛЬНОЕ ОБОРУДОВАНИЕ)

Ссылка	Номер детали	Описание	Кол-во	Серийный номер
L	21066	БОЛТ – RHSN 1/2 NC × 1, КЛАСС ПРОЧНОСТИ 5, ОЦИНК.		
M	21576	БОЛТ – С ШЕСТИГРАННОЙ ГОЛОВКОЙ, 1/2 NC × ДЛИНА 2,0 ДЮЙМА, КЛАСС ПРОЧНОСТИ 5, ОЦИНК.		
N	21591	БОЛТ – С ШЕСТИГРАННОЙ ГОЛОВКОЙ, 5/8 NC × ДЛИНА 7,5 ДЮЙМА, КЛАСС ПРОЧНОСТИ 5, ОЦИНК.		
P	21599	БОЛТ – С ШЕСТИГРАННОЙ ГОЛОВКОЙ, 3/4 NC × ДЛИНА 5,0 ДЮЙМА, КЛАСС ПРОЧНОСТИ 5, ОЦИНК.		
Q	100456	БОЛТ – RHSSN 3/8 NC × 1,0, КЛАСС ПРОЧНОСТИ 5, ОЦИНК.		
R	21868	БОЛТ – RHSSN 1/2 NC × 1,0, КЛАСС ПРОЧНОСТИ 5, ОЦИНК.		
S	21560	БОЛТ – С ШЕСТИГРАННОЙ ГОЛОВКОЙ, 1/2 NC × ДЛИНА 3,0 ДЮЙМА, КЛАСС ПРОЧНОСТИ 5, ОЦИНК.		
T	21941	ГАЙКА – ШЕСТИГРАННАЯ ЗАЖИМНАЯ (DT) 5/8-11 UNC, КЛАСС ПРОЧНОСТИ 5, ОЦИНК.		
U	30228	ГАЙКА – ФЛАНЦ. DT ГЛАДКИЙ ТОРЕЦ 0,375-16 UNC		
V	30441	ШАЙБА – ЗАКАЛЕННАЯ		
W	30833	БОЛТ – С ШЕСТИГР. ГОЛОВКОЙ, 1/2 NC × 2,25, С ПОЛНОЙ РЕЗЬБОЙ, КЛАСС ПРОЧНОСТИ 5, ОЦИНК.		
X	48050	БОЛТ – С БУРТИКОМ 0,625-11 UNC		
Y	50186	ГАЙКА – ФЛАНЦЕВАЯ СТОПОРН., С ГЛАДК. ТОРЦОМ, DT 0,500-13 UNC, КЛАСС ПРОЧНОСТИ 5		
Z	50225	ГАЙКА – ФЛАНЦ. DT ГЛАДКИЙ ТОРЕЦ 0,625-11 UNC		
AA	103562	БОЛТ – RHSN 5/8 NC × 1,25, КЛАСС ПРОЧНОСТИ 5, ОЦИНК.		
AB	117015	БОЛТ – RHSSN 5/8 NC × 1,0, КЛАСС ПРОЧНОСТИ 5, ОЦИНК.		
AC	193211	БОЛТ – С ШЕСТИГР. ГОЛОВКОЙ, 5/8 NC × 7,5 ДЛ., КЛАСС ПРОЧНОСТИ 8, ОЦИНК.		
AD	188467	ГАЙКА – ФЛАНЦ. DT, С ГЛАДКИМ ТОРЦОМ 0,625-18 UNC, КЛАСС ПРОЧНОСТИ G		
AE	252305	БОЛТ – С ШЕСТИГР. ГОЛОВКОЙ, С МЕЛКОЙ РЕЗЬБОЙ, 5/8-18 × 4,5, КЛАСС ПРОЧНОСТИ 8, ОЦИНК.		
AF	21055	ВИНТ – САМОРЕЗ ШЕСТИГР. С БУРТИКОМ ПОД ГОЛОВКОЙ 1/4 NC × 1/2		
AG	101898	ВИНТ – ШЕСТИГР. ГОЛОВКА С ШАЙБОЙ, РЕЗЬБОНАКАТНЫЙ, 3/8 NC × 5/8		
AH	18599	ШАЙБА – ПЛОСКАЯ SAE, ВНУТР. ДИАМ. 17/32 × 1 1/16 ДЮЙМА НД ОЦИНК.		
AJ	18916	БОЛТ – 90° КОЛЕСНЫЙ 9/16 NF × 1,75 OL		
AK	18866	ГАЙКА – ШЕСТИГР. 3/8-24 UNF, КЛАСС ПРОЧНОСТИ 5, ОЦИНК.		

КОМПЛЕКТ ДЛЯ ТРАНСПОРТИРОВКИ НА МАЛОЙ СКОРОСТИ – ДЕТАЛИ КОЛЕС И ОПОР (ДОПОЛНИТЕЛЬНОЕ ОБОРУДОВАНИЕ)

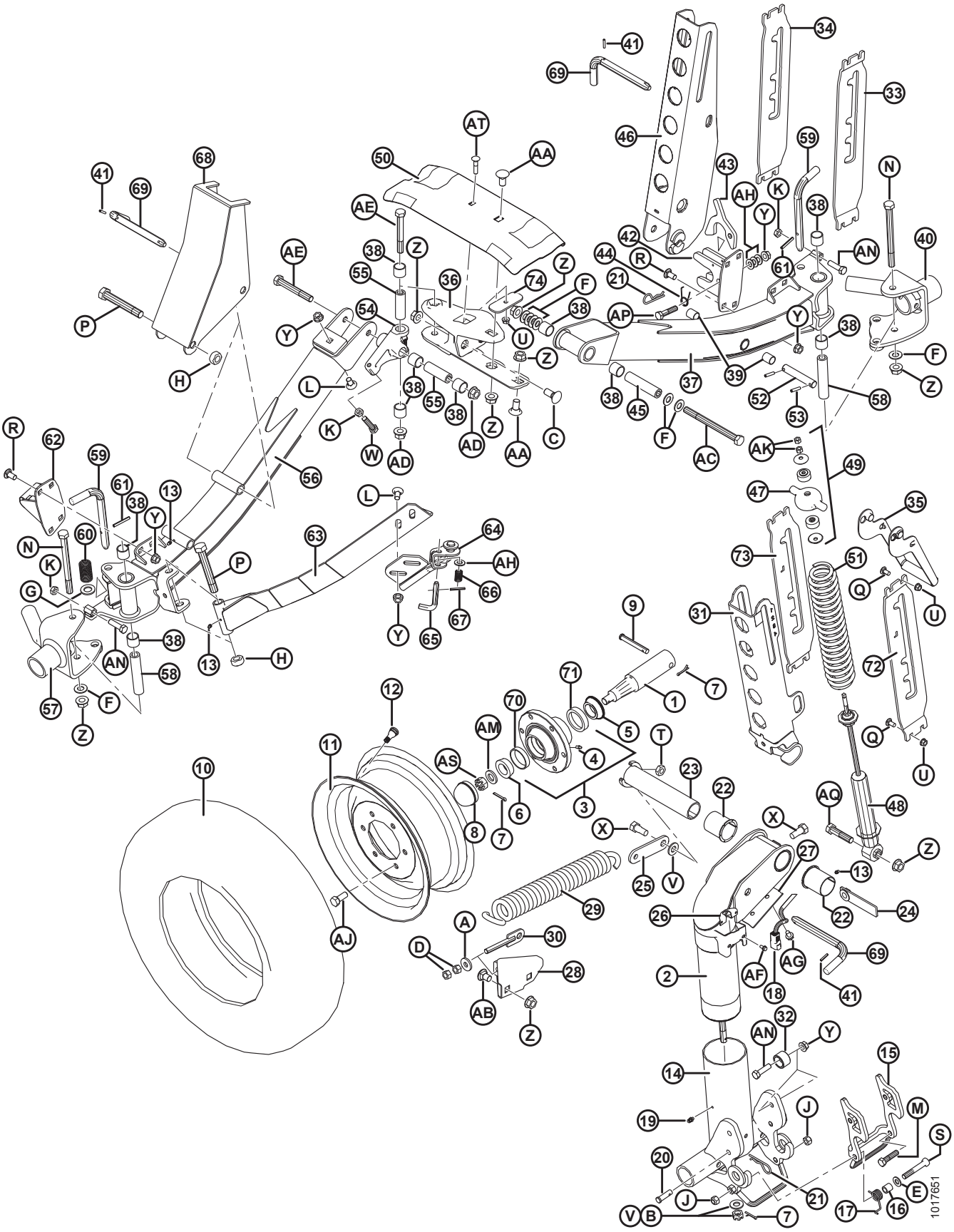

КОМПЛЕКТ ДЛЯ ТРАНСПОРТИРОВКИ НА МАЛОЙ СКОРОСТИ – ДЕТАЛИ КОЛЕС И ОПОР (ДОПОЛНИТЕЛЬНОЕ ОБОРУДОВАНИЕ)

Ссылка	Номер детали	Описание	Кол-во	Серийный номер
AM	21540	ШАЙБА – ЗАКАЛЕННАЯ		
AN	50072	БОЛТ – ШЕСТИГР. ГОЛОВКА 1/2 NC × 1,75 ДЛ., ПОЛНАЯ РЕЗЬБА, КЛАСС ПРОЧНОСТИ 5, ОЦИНК.		
AP	21578	БОЛТ – С ШЕСТИГРАННОЙ ГОЛОВКОЙ, 1/2 NC × ДЛИНА 2,25 ДЮЙМА, КЛАСС ПРОЧНОСТИ 5, ОЦИНК.		
AQ	30922	БОЛТ – С ШЕСТИГР. ГОЛОВКОЙ 5/8 NC × 2,75, КЛАСС ПРОЧНОСТИ 5, ОЦИНК.		
AS	5512	ГАЙКА – ШЕСТИГР. КОРОН., 0,750-16 UNF, ОЦИНК.		
AT	50197	БОЛТ – RHSN 3/8 NC × 1,75 ДЛ., КЛАСС ПРОЧНОСТИ 5, ОЦИНК.		

43 Стабилизирующие колеса (дополнительное оборудование)

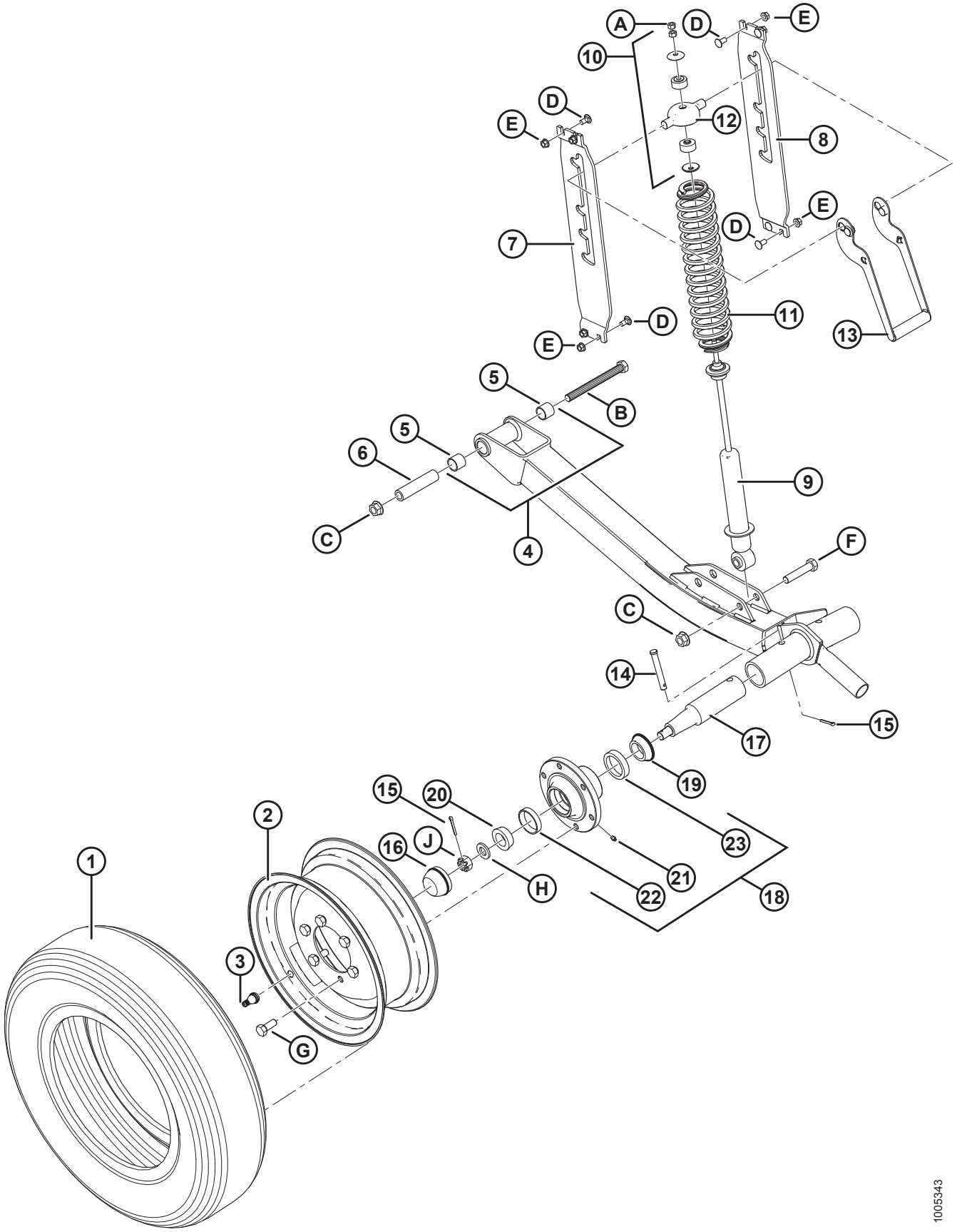

СТАБИЛИЗИРУЮЩИЕ КОЛЕСА (ДОПОЛНИТЕЛЬНОЕ ОБОРУДОВАНИЕ)

Ссылка	Номер детали	Описание	Кол-во	Серийный номер
	C1986	КОМПЛЕКТ – СТАБИЛИЗИРУЮЩИЕ КОЛЕСА (ТОЛЬКО 30–45-ФУТОВЫЕ ЖАТКИ) [114]		
1	193031	ШИНА – СТ. 205/75 R15, РАДИАЛЬНАЯ, МЕТАЛЛ. КОРД	2	
2	144531	ДИСК – 15 × 6 LB	2	
3	21153	ШТОК – НИППЕЛЬ ШИНЫ В СБОРЕ № TR–415	2	
4	144860	ТРУБА – ОСЬ, С ВТУЛКАМИ [115]	2	
5	133992	ВТУЛКА – КОМПОЗИТНАЯ	4	
6	144880	ПРОСТАВКА	2	
7	193214	ОПОРА – ЛЕВАЯ	2	
8	193215	ОПОРА – ПРАВАЯ	2	
9	144934	АМОРТИЗАТОР – TENNECO	2	
10	174922	КОМПЛЕКТ – МОНТАЖ АМОРТИЗАТОРА	2	
11	144935	ПРУЖИНА СЖАТИЯ	2	
12	144966	ОТЛИВКА – КРЫШКА ПРУЖИНЫ	2	
13	144899	РУЧКА – СВАРНАЯ	2	
14	101007	ШТИФТ – С ОТВЕРСТИЕМ ПОД ШПЛИНТ	2	
15	18648	ШПЛИНТ 3/16 ДИАМ. × 1,25, ОЦИНК.	4	
16	30520	КОЛПАЧОК – ПЫЛЕЩИТНЫЙ	2	
17	144378	ЦАПФА	2	
18	41982	СТУПИЦА – В КОМПЛЕКТЕ С НАРУЖНЫМИ КОЛЬЦАМИ ПОДШИПНИКА [116]	2	
19	30517	ПОДШИПНИК – С КОНИЧ. РОЛИКАМИ, **ВНУТРЕННИЙ С УПЛОТНЕНИЕМ**	2	
20	21376	ПОДШИПНИК – С КОНИЧ. РОЛИКАМИ, **НАРУЖНЫЙ**	2	
21	50174	ШТУЦЕР – ДЛЯ ПОДВОДА СМАЗКИ ПРИВОДА, 1/4 ДЮЙМА (СТУПИЦА CTD)	2	
	21887	МАСЛЕНКА – 1/8 NPT (СТУПИЦА КОМПАНИИ ARMSTRONG)	2	
22	7900	**ПОДШИПНИК – НАРУЖНЫЙ, НАРУЖНОЕ КОЛЬЦО**	2	
23	30516	**ПОДШИПНИК – ВНУТРЕННИЙ, НАРУЖНОЕ КОЛЬЦО**	2	

114. Комплекты доступны только через отдел комплексных товаров.
115. Включает две втулки (MD № 133992).
116. Включает масленку (MD № 50174 или 21887) и подшипники (MD № 7900, 30516).

СТАБИЛИЗИРУЮЩИЕ КОЛЕСА (ДОПОЛНИТЕЛЬНОЕ ОБОРУДОВАНИЕ)

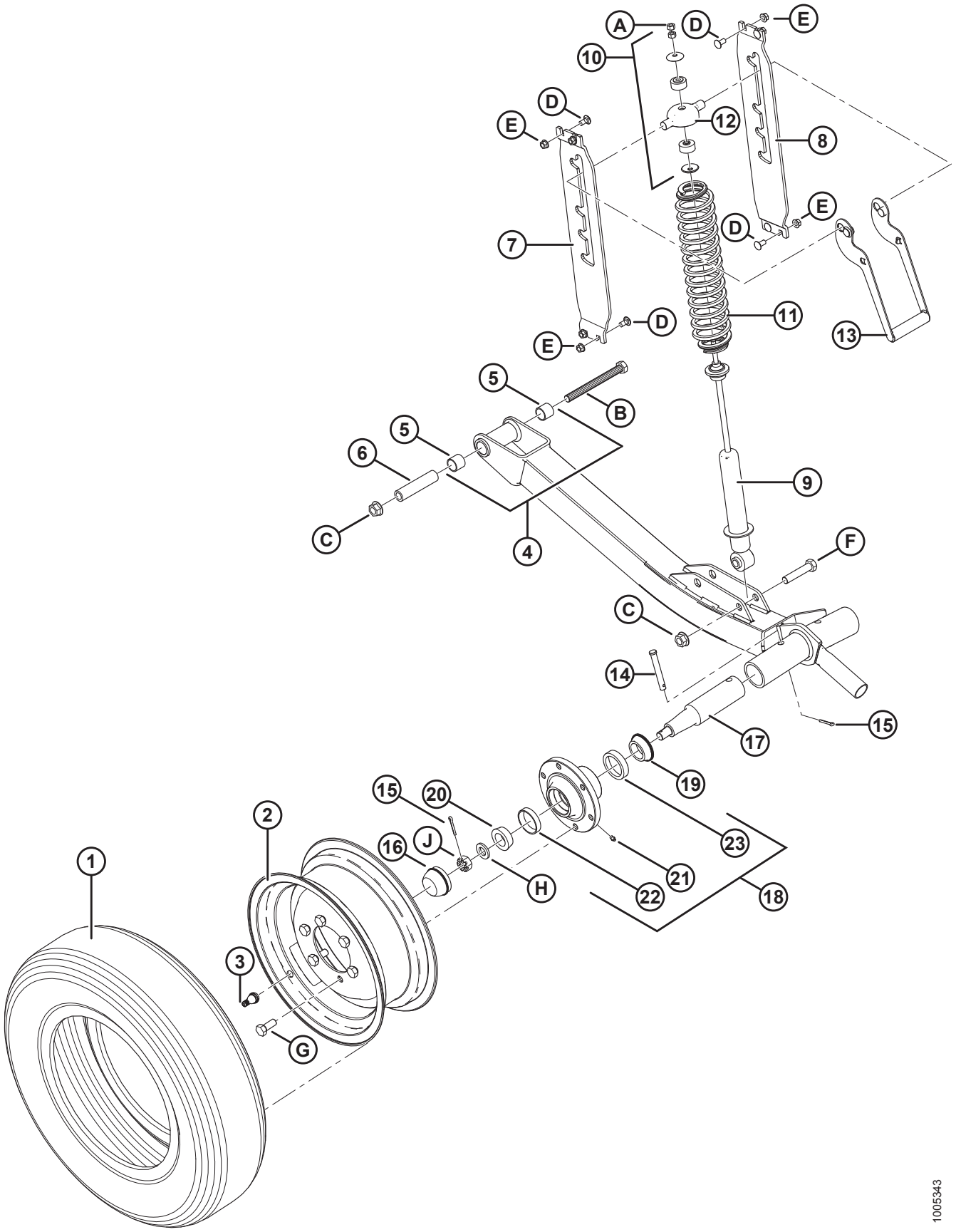

СТАБИЛИЗИРУЮЩИЕ КОЛЕСА (ДОПОЛНИТЕЛЬНОЕ ОБОРУДОВАНИЕ)

Ссылка	Номер детали	Описание	Кол-во	Серийный номер
A	18866	ГАЙКА – ШЕСТИГР. 3/8-24 UNF, КЛАСС ПРОЧНОСТИ 5, ОЦИНК.		
B	21577	БОЛТ – С ШЕСТИГРАННОЙ ГОЛОВКОЙ, 5/8 NC × ДЛИНА 6,5 ДЮЙМА, КЛАСС ПРОЧНОСТИ 5, ОЦИНК.		
C	50225	ГАЙКА – ФЛАНЦ. DT, С ГЛАДК. ТОРЦОМ, 5/8-11 UNC		
D	21863	БОЛТ – RHSSN 3/8 NC × 0,75 ДЛ., КЛАСС ПРОЧНОСТИ 5, ОЦИНК.		
E	30228	ГАЙКА – ФЛАНЦ. DT, С ГЛАДК. ТОРЦОМ, 3/8-16 UNC		
F	21583	БОЛТ – С ШЕСТИГРАННОЙ ГОЛОВКОЙ, 5/8 NC × ДЛИНА 3,0 ДЮЙМА, КЛАСС ПРОЧНОСТИ 5, ОЦИНК.		
G	18916	БОЛТ – 90° КОЛЕСНЫЙ 9/16 NF × 1,75 OL		
H	21540	ШАЙБА – ЗАКАЛЕННАЯ		
J	5512	ГАЙКА – ШЕСТИГР. КОРОН., 0,750-16 UNF, ОЦИНК.		

44 Стабилизирующие колеса – дополнительные (дополнительное оборудование)

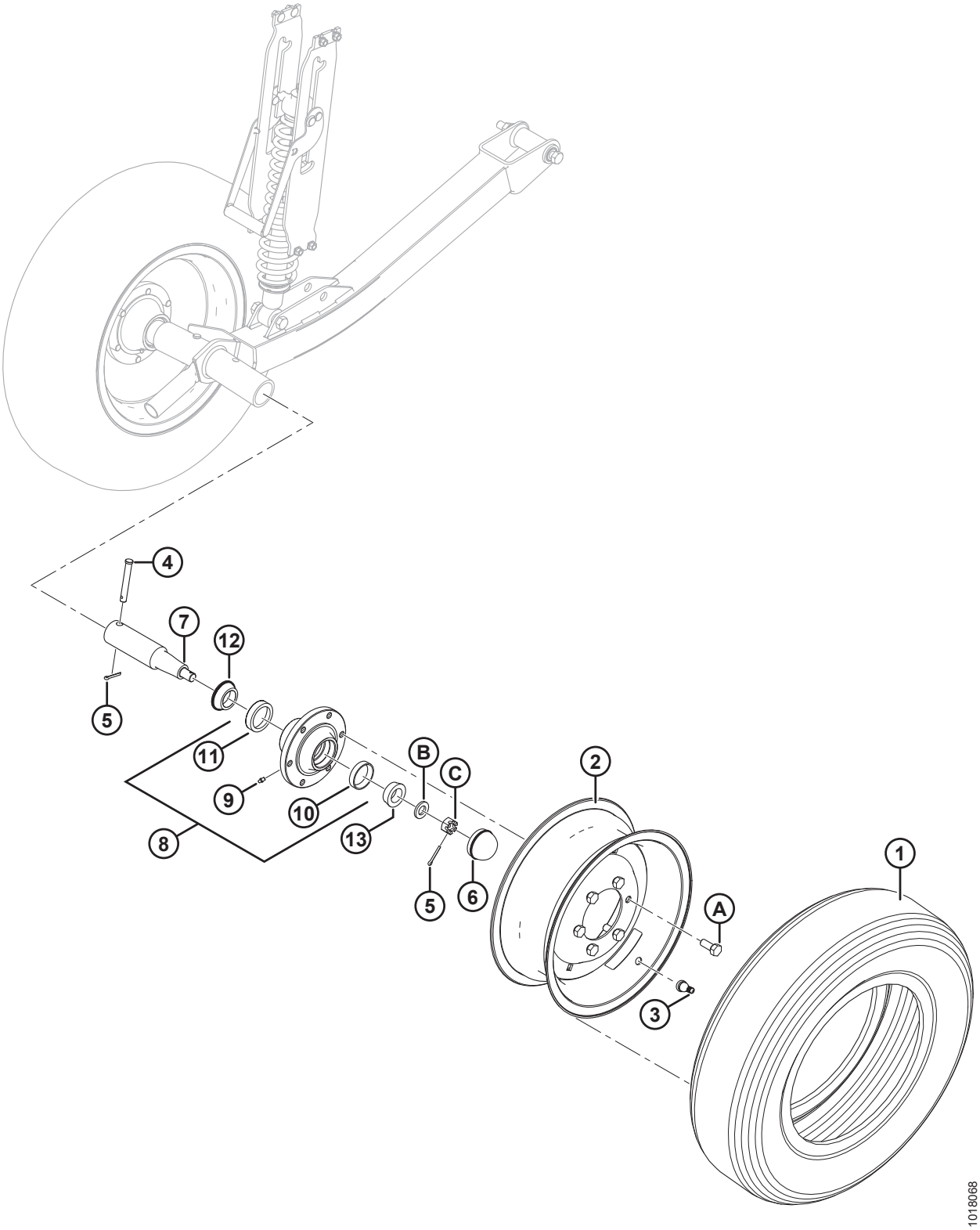

СТАБИЛИЗИРУЮЩИЕ КОЛЕСА – ДОПОЛНИТЕЛЬНЫЕ (ДОПОЛНИТЕЛЬНОЕ ОБОРУДОВАНИЕ)

Ссылка	Номер детали	Описание	Кол-во	Серийный номер
	B6179	КОМПЛЕКТ – ВТОРОЕ СТАБИЛИЗИРУЮЩЕЕ КОЛЕСО [117]		
1	193031	ШИНА – СТ. 205/75 R15, РАДИАЛЬНАЯ, МЕТАЛЛ. КОРД	1	
2	144531	ДИСК – 15 × 6 LB	1	
3	21153	ШТОК – НИППЕЛЬ ШИНЫ В СБОРЕ № TR–415	1	
4	101007	ШТИФТ – С ОТВЕРСТИЕМ ПОД ШПЛИНТ	1	
5	18648	ШПЛИНТ 3/16 ДИАМ. × 1,25, ОЦИНК.	2	
6	30520	КОЛПАЧОК – ПЫЛЕЩИТНЫЙ	1	
7	144378	ШПИНДЕЛЬ	1	
8	41982	СТУПИЦА – В КОМПЛЕКТЕ С НАРУЖНЫМИ КОЛЬЦАМИ ПОДШИПНИКА [118]	1	
9	50174	ШТУЦЕР – ДЛЯ ПОДВОДА СМАЗКИ ПРИВОДА, 1/4 ДЮЙМА (СТУПИЦА CTD)	1	
	21887	МАСЛЕНКА – 1/8 NPT (СТУПИЦА КОМПАНИИ ARMSTRONG)	1	
10	7900	**ПОДШИПНИК – НАРУЖНЫЙ, НАРУЖНОЕ КОЛЬЦО**	1	
11	30516	**ПОДШИПНИК – ВНУТРЕННИЙ, НАРУЖНОЕ КОЛЬЦО**	1	
12	30517	ПОДШИПНИК – **ПОДШИПНИК – С КОНИЧЕСКИМИ РОЛИКАМИ, ВНУТРЕННИЙ, С УПЛОТНЕНИЕМ**	1	
13	21376	ПОДШИПНИК – **С КОНИЧЕСКИМИ РОЛИКАМИ, НАРУЖНЫЙ**	1	
A	18916	БОЛТ – 90° КОЛЕСНЫЙ 9/16 NF × 1,75 OL		
B	21540	ШАЙБА – ЗАКАЛ. ASTM F436 M20-340HV-AB2C		
C	5512	ГАЙКА – ШЕСТИГР. КОРОН., 0,750-16 UNF, ОЦИНК.		

117. Комплекты доступны только через отдел комплексных товаров.
118. Включает масленку (MD № 50174 или 21887) и подшипники (MD № 7900, 30516).

45 Комплект переоборудования на сдвоенные противорежущие пальцы (дополнительное оборудование)

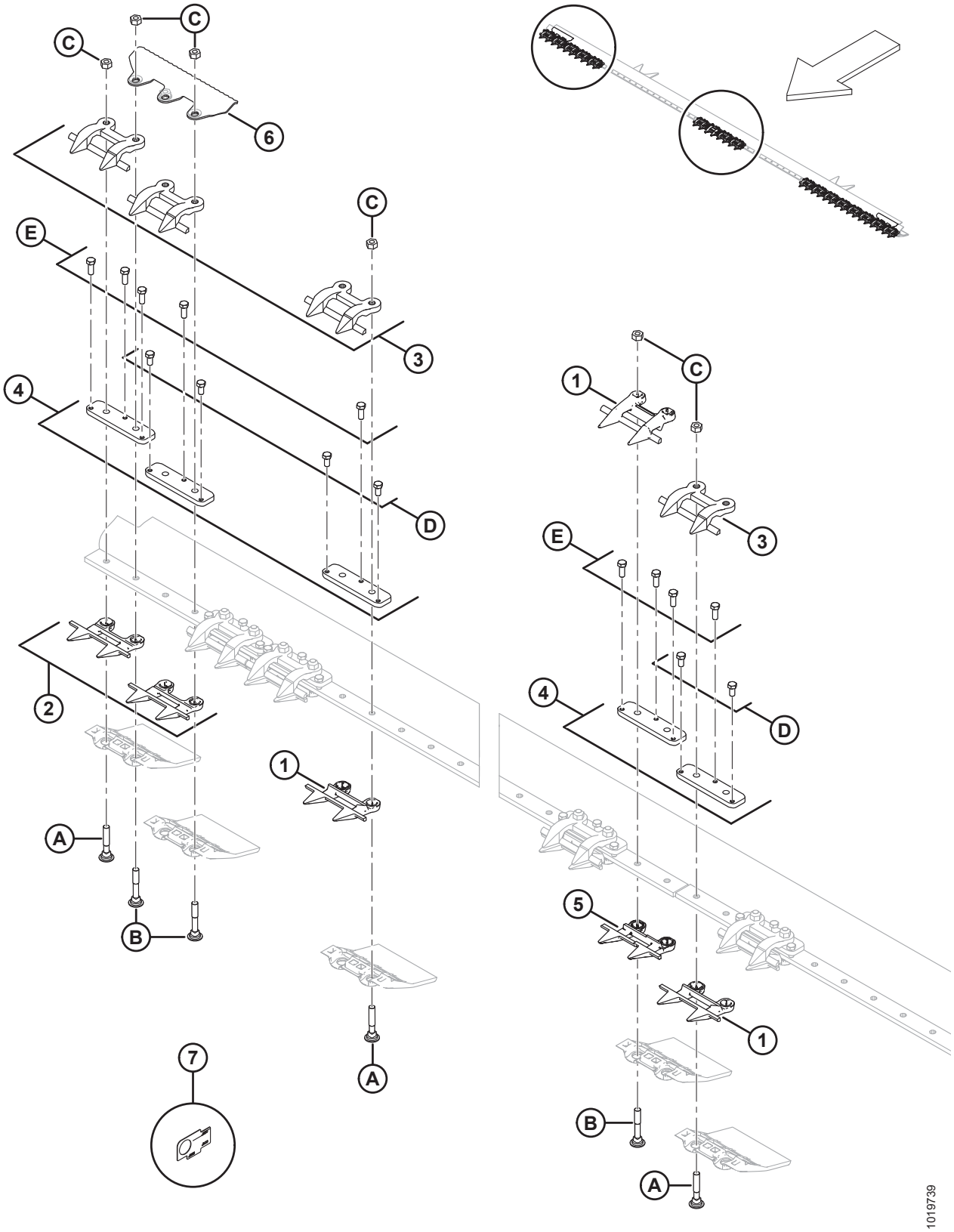

ПРИМЕЧАНИЕ:

На рисунке показаны правая сторона и центр (левая сторона аналогична). Только для жаток с двойными ножами и двойными противорежущими пальцами.

Ссылка	Номер детали	Описание	Кол-во	Серийный номер
	B5012	КОМПЛЕКТ – ПЕРЕОБОРУДОВАНИЕ НА СДВОЕННЫЕ ПРОТИВОРЕЖУЩИЕ ПАЛЬЦЫ (30-ФУТОВЫЕ ЖАТКИ)		
	B5013	КОМПЛЕКТ – ПЕРЕОБОРУДОВАНИЕ НА СДВОЕННЫЕ ПРОТИВОРЕЖУЩИЕ ПАЛЬЦЫ (35-ФУТОВЫЕ ЖАТКИ)		
1	118346	ПРОТИВОРЕЖУЩИЕ ПАЛЬЦЫ [119]		
2	118347	ПРОТИВОРЕЖУЩИЕ ПАЛЬЦЫ – ДВОЙНЫЕ, БЕЗ ИЗНОСНОЙ ПЛАНКИ (4 ШТ. НА КОНЕЦ)	8	
3	34359	ПРОТИВОРЕЖУЩИЕ ПАЛЬЦЫ [120]		
4	34980	ШТАНГА – РЕГУЛЯТОР [120]		
5	124775	ПРОТИВОРЕЖУЩИЙ ПАЛЕЦ – ЦЕНТР., ДВОЙНОЙ	1	
6	132405	ФИКСАТОР – ДЕФЛЕКТОР	2	
7	NSS	ИНСТРУМЕНТ – ШАБЛОН ДЛЯ ДВОЙНЫХ ПРОТИВОРЕЖУЩИХ ПАЛЬЦЕВ	1	
A	279575	БОЛТ – RHSN 7/16-14 × 2,5, КЛАСС ПРОЧНОСТИ 5, ОЦИНК.		
B	132404	БОЛТ – RHSN СПЕЦИАЛЬНЫЙ, 7/16 NC × 2,75 ДЛ., КЛАСС ПРОЧНОСТИ 5, ОЦИНК.		
C	18654	ГАЙКА – ШЕСТИГР. 7/16-14 UNC, КЛАСС ПРОЧНОСТИ 5, ОЦИНК.		
D	50119	БОЛТ – С ШЕСТИГР. ГОЛОВКОЙ, 3/8 NC × 0,75, НЕРЖ. СТАЛЬ		
E	50120	БОЛТ – С ШЕСТИГР. ГОЛОВКОЙ, 3/8 NC × 1, НЕРЖ. СТАЛЬ		

119. Количество в комплекте для ножевого бруса: 30-футовые жатки = 56, 35-футовые жатки = 66.
120. Количество в комплекте для ножевого бруса: 30-футовые жатки = 60, 35-футовые жатки = 70.

46 Комплект усиления граблин мотовила (дополнительное оборудование)

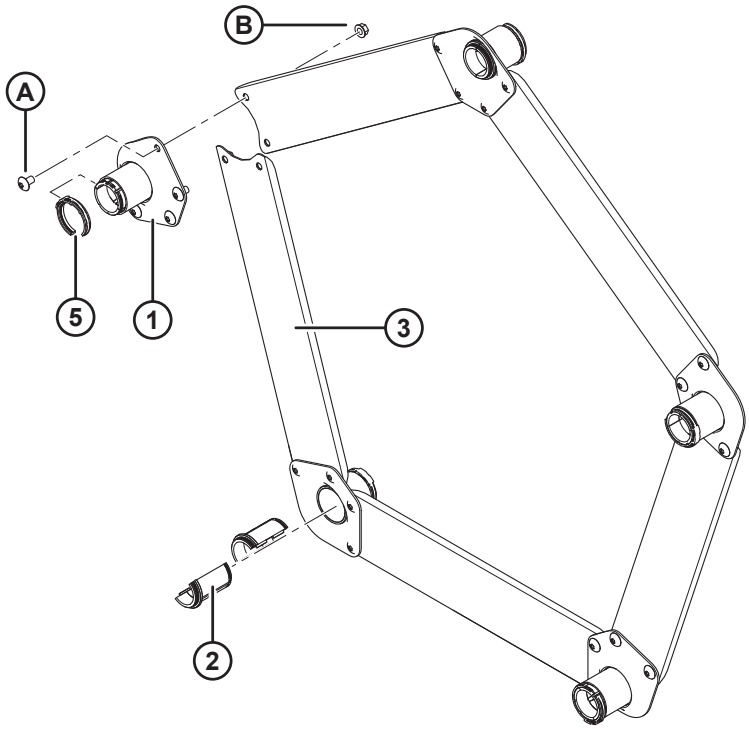

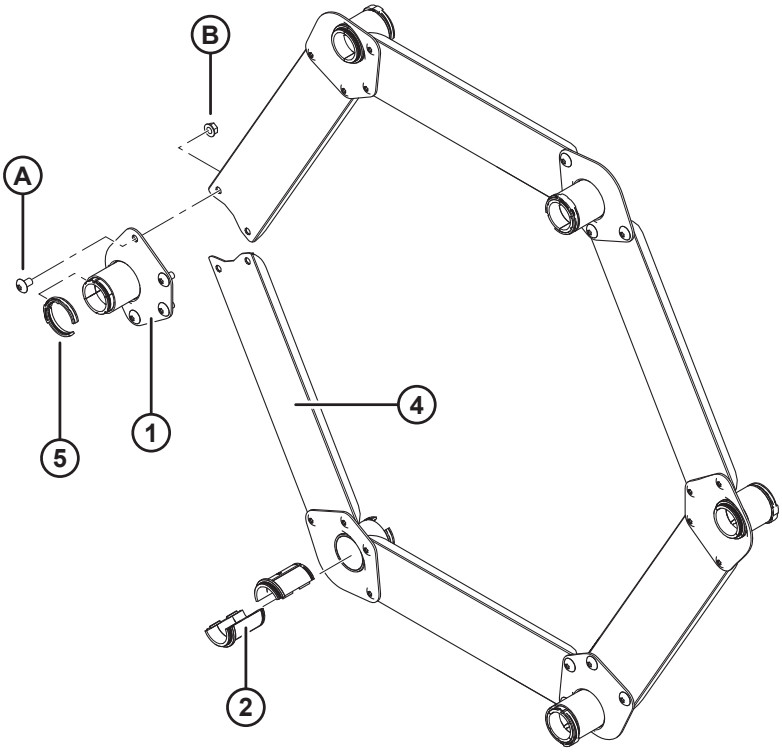

1005175

ПРИМЕЧАНИЕ:

Рисунок, ВВЕРХУ: 5 планок, ВНИЗУ: 6 планок.

Ссылка	Номер детали	Описание	Кол-во 5/6 планок	Серийный номер
	B5825	КОМПЛЕКТ – УСИЛЕНИЕ ГРАБЛИН ДЛЯ МОДЕЛЕЙ D60/5, FD70/5 (ДЛЯ ЖАТОК С МОТОВИЛОМ С 5 ПЛАНКАМИ В УСЛОВИЯХ ВЫСОКОЙ НАГРУЗКИ НА МОТОВИЛО) [121]		
	B5826	КОМПЛЕКТ – УСИЛЕНИЕ ГРАБЛИН ДЛЯ МОДЕЛЕЙ D60/5, FD70/5 (ДЛЯ ЖАТОК С МОТОВИЛОМ С 6 ПЛАНКАМИ В УСЛОВИЯХ ВЫСОКОЙ НАГРУЗКИ НА МОТОВИЛО) [121]		
1	164988	ОПОРА – СВАРНАЯ	5/6	
2	**220939**	**ВТУЛКА – ГРАБЛИНЫ (25 ШТ. В КОРОБКЕ)** [122]	10/12	
3	164993	ШВЕЛЛЕР – СОЕДИНИТЕЛЬНАЯ ТЯГА (МОТОВИЛО С 5 ПЛАНКАМИ)	5/0	
4	164995	ШВЕЛЛЕР – СОЕДИНИТЕЛЬНАЯ ТЯГА (МОТОВИЛО С 6 ПЛАНКАМИ)	0/6	
5	**220941**	**ЗАЖИМ – ВТУЛКА ГРАБЛИНЫ, С ЦЕНТРАЛЬНЫМ РЕБРОМ (5 ШТ. В КОРОБКЕ)** [123]	5/6	
A	135450	ВИНТ – ДЛЯ МЕТАЛЛА		
B	30228	ГАЙКА – ФЛАНЦ. DT ГЛАДКИЙ ТОРЕЦ 0,375-16 UNC		

121. Комплекты доступны только через отдел комплексных товаров.
122. Не продаются отдельно, для обслуживания этой детали необходимо заказать коробку с 25 втулками для граблин.
123. Не продаются отдельно, для обслуживания этой детали необходимо заказать коробку с 5 втулками для граблин.

47 Верхний поперечный шнек (дополнительное оборудование)

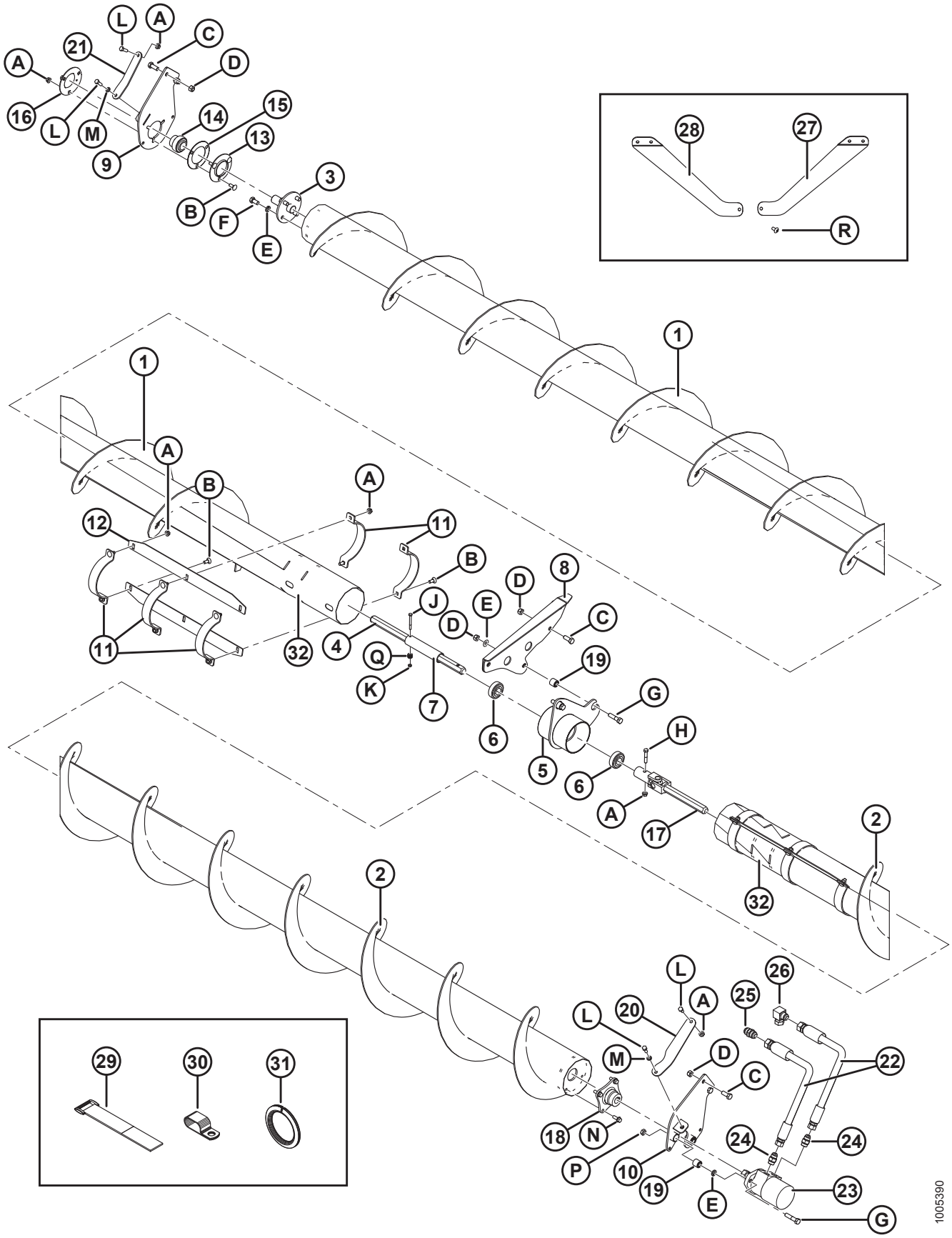

ВЕРХНИЙ ПОПЕРЕЧНЫЙ ШНЕК (ДОПОЛНИТЕЛЬНОЕ ОБОРУДОВАНИЕ)

Ссылка	Номер детали	Описание	Кол-во	Серийный номер
	B4847	КОМПЛЕКТ – ВЕРХНИЙ ПОПЕРЕЧНЫЙ ШНЕК (30-ФУТОВАЯ ЖАТКА) [124]		
	B4848	КОМПЛЕКТ – ВЕРХНИЙ ПОПЕРЕЧНЫЙ ШНЕК (35-ФУТОВЫЕ ЖАТКИ) [124]		
	B4849	КОМПЛЕКТ – ВЕРХНИЙ ПОПЕРЕЧНЫЙ ШНЕК (40- И 45-ФУТОВЫЕ ЖАТКИ) [124]		
1	132300	ШНЕК – СВАРНОЙ, ПРАВЫЙ (30 ФУТОВ)	1	
	132336	ШНЕК – СВАРНОЙ, ПРАВЫЙ (35 ФУТОВ)	1	
	165436	ШНЕК – СВАРНОЙ, ПРАВЫЙ (40 И 45 ФУТОВ)	1	
2	132308	ШНЕК – СВАРНОЙ, ЛЕВЫЙ (30 ФУТОВ)	1	
	132333	ШНЕК – СВАРНОЙ, ЛЕВЫЙ (35 ФУТОВ)	1	
	165439	ШНЕК – СВАРНОЙ, ЛЕВЫЙ (40 И 45 ФУТОВ)	1	
3	132303	ВАЛ – КОНЦЕВОЙ, СВАРНОЙ	1	
4	174081	ВАЛ – ШЕСТИГР.	1	
5	172511	ОПОРА – УЗЕЛ ЦЕНТРАЛЬНОЙ ПОДВЕСКИ [125]	1	
6	172507	ПОДШИПНИК – ШАРИКОВЫЙ, ШЕСТИГР. ОТВЕРСТИЕ	2	
7	174082	ПРОСТАВКА	1	
8	174035	ОПОРА – ЦЕНТРАЛЬНАЯ, СВАРНАЯ	1	
9	174176	ОПОРА ПРАВ. – НАКЛЕЙКА «КОМПОНОВКА»	1	
10	174168	ОПОРА ЛЕВ. – НАКЛЕЙКА «КОМПОНОВКА»	1	
11	129521	ЗАЖИМ (190 ММ МЕЖДУ БОЛТОВЫМИ ОТВЕРСТИЯМИ)	8	
	129522	ЗАЖИМ (217 ММ МЕЖДУ БОЛТОВЫМИ ОТВЕРСТИЯМИ)	8	
12	165590	ПРУТОК – БИЛЬНЫЙ (30–45 ФУТОВ)	4	
13	49306	ФЛАНЕЦ	1	

124. Комплекты доступны только через отдел комплексных товаров.
125. Включает два подшипника (MD № 172507) и два сайлент-блока (MD № 21810).

ВЕРХНИЙ ПОПЕРЕЧНЫЙ ШНЕК (ДОПОЛНИТЕЛЬНОЕ ОБОРУДОВАНИЕ)

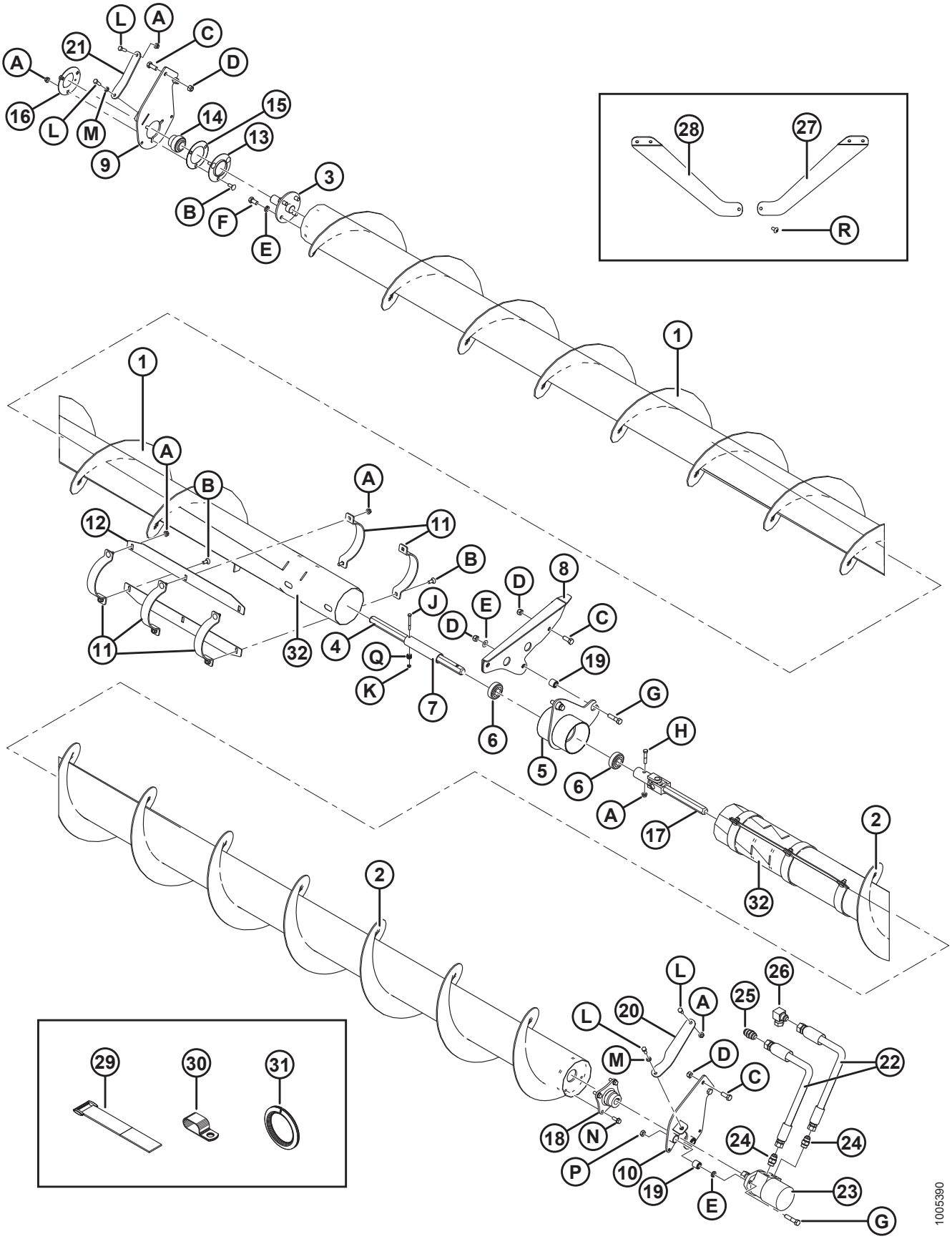

ВЕРХНИЙ ПОПЕРЕЧНЫЙ ШНЕК (ДОПОЛНИТЕЛЬНОЕ ОБОРУДОВАНИЕ)

Ссылка	Номер детали	Описание	Кол-во	Серийный номер
14	21859	ПОДШИПНИК – СФЕР., НД ВНЕШН., ВНУТР. КОЛЬЦО, ОТВЕРСТИЕ 1 3/16	1	
15	172340	РЕГУЛИРОВОЧНАЯ ПРОКЛАДКА	1	
16	30661	ФЛАНЕЦ	1	
17	165064	ШАРНИР – КАРДАННЫЙ	1	
18	172533	СТУПИЦА – МЕХАНИЧЕСКАЯ ОБРАБОТКА	1	
19	21810	ВТУЛКА – РЕЗИНОВАЯ	4	
20	174075	РАСПОРКА, ЛЕВАЯ	1	
21	174080	РАСПОРКА, ПРАВАЯ	1	
22	132362	ШЛАНГ – ГИДРАВЛИЧЕСКИЙ (ЖАТКИ 30 ФУТОВ)	2	
	174836	ШЛАНГ – ГИДРАВЛИЧЕСКИЙ (ЖАТКИ 35 ФУТОВ)	2	
	174837	ШЛАНГ – ГИДРАВЛИЧЕСКИЙ (ЖАТКИ 40 ФУТОВ)	2	
23	172232	ГИДРОМОТОР – С ГАЙКОЙ	1	
	220672	КОМПЛЕКТ УПЛОТНЕНИЯ		
	174180	ГАЙКА – ФИКСАТОР РЕЗЬБЫ 3/4-16 UNF, КЛАСС ПРОЧНОСТИ 5, ОЦИНК.	1	
24	30695	ФИТИНГ – СОЕДИНИТЕЛЬ ГИДР.	2	
25	30376	ФИТИНГ – СОЕДИНИТЕЛЬНЫЙ ГИДР. ЛИНИИ	1	
26	50175	ФИТИНГ – КОЛЕНО 90° ГИДР.	1	
27	174076	РАСПОРКА, ЛЕВАЯ	1	
28	174088	РАСПОРКА, ПРАВАЯ	1	
29	135443	КРЕПЛЕНИЕ – РЕМЕННОЙ ХОМУТ 4 ДЮЙМА ДЛИНОЙ	2	
	135444	КРЕПЛЕНИЕ – РЕМЕННОЙ ХОМУТ 6 ДЮЙМА ДЛИНОЙ	2	
30	103738	ЗАЖИМ – ИЗОЛИРОВАННЫЙ ПВХ 13/16 ДЮЙМА РАЗМЕР ТРУБЫ	1	
31	45427	МОЛДИНГ – ПРАВ. (СПЕЦ. 31886)	1	
32	245503	СВАРНАЯ ДЕТАЛЬ – РЕМОНТНАЯ ВТУЛКА ВЕРХНЕГО ПОПЕРЕЧНОГО ШНЕКА [126]	A/R	

126. Для ремонта изношенной муфты верхнего поперечного шнека, вместо полной замены шнека.

ВЕРХНИЙ ПОПЕРЕЧНЫЙ ШНЕК (ДОПОЛНИТЕЛЬНОЕ ОБОРУДОВАНИЕ)

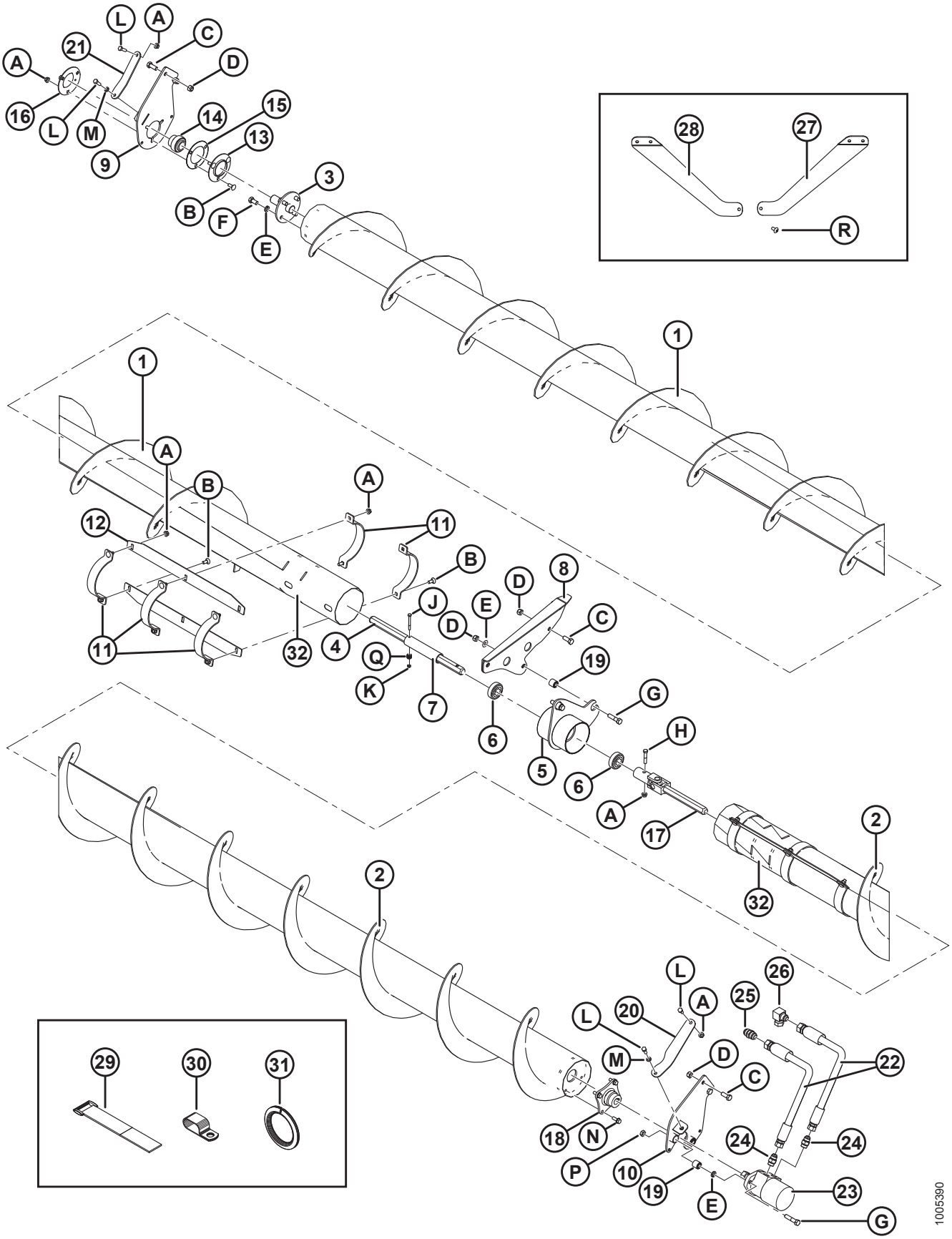

ВЕРХНИЙ ПОПЕРЕЧНЫЙ ШНЕК (ДОПОЛНИТЕЛЬНОЕ ОБОРУДОВАНИЕ)

Ссылка	Номер детали	Описание	Кол-во	Серийный номер
A	30228	ГАЙКА – ФЛАНЦ. DT, С ГЛАДК. ТОРЦОМ, 3/8-16 UNC		
B	19965	БОЛТ – RHSN 3/8 NC × 1,0, КЛАСС ПРОЧНОСТИ 5, ОЦИНК.		
C	21491	БОЛТ – С ШЕСТИГРАННОЙ ГОЛОВКОЙ, 1/2 NC × ДЛИНА 1,25 ДЮЙМА, КЛАСС ПРОЧНОСТИ 5, ОЦИНК.		
D	18697	ГАЙКА – ШЕСТИГРАННАЯ СТОПОРНАЯ, DT 1/2-13 UNC		
E	18638	ШАЙБА – СТАНД. СТОПОРНАЯ 1/2 ДЮЙМА НОМ. ВД ОЦИНК.		
F	21575	БОЛТ – С ШЕСТИГРАННОЙ ГОЛОВКОЙ, 1/2 NC × ДЛИНА 1,0 ДЮЙМА, КЛАСС ПРОЧНОСТИ 5, ОЦИНК.		
G	21578	БОЛТ – С ШЕСТИГРАННОЙ ГОЛОВКОЙ, 1/2 NC × ДЛИНА 2,25 ДЮЙМА, КЛАСС ПРОЧНОСТИ 5, ОЦИНК.		
H	21354	БОЛТ – С ШЕСТИГРАННОЙ ГОЛОВКОЙ, 3/8 NC × ДЛИНА 2,0 ДЮЙМА, КЛАСС ПРОЧНОСТИ 5, ОЦИНК.		
J	21854	БОЛТ – С ШЕСТИГРАННОЙ ГОЛОВКОЙ, 1/4 NC × ДЛИНА 2,5 ДЮЙМА, КЛАСС ПРОЧНОСТИ 5, ОЦИНК.		
K	18724	ГАЙКА – ШЕСТИГРАННАЯ СТОПОРНАЯ DT 1/4-20 UNC, ОЦИНК.		
L	20077	БОЛТ – С ШЕСТИГРАННОЙ ГОЛОВКОЙ, 3/8 NC × ДЛИНА 1,0 ДЮЙМА, КЛАСС ПРОЧНОСТИ 5, ОЦИНК.		
M	18637	ШАЙБА – СТАНД. СТОПОРНАЯ 3/8 ДЮЙМА НОМ. ВД ОЦИНК.		
N	135193	ВИНТ – С БУРТИКОМ ПОД ШЕСТИГР. ГОЛОВКОЙ, РЕЗЬБОНАКАТНЫЙ, 3/8 NC × 1		
P	137727	ГАЙКА – ШЕСТИГР. СТОПОРН., DT, 1/2-13 UNC, КЛАСС ПРОЧНОСТИ 5, ОЦИНК.		
Q	18596	ШАЙБА – ПЛОСКАЯ SAE, ВНУТР. ДИАМ. 9/32 × 5/8 ДЮЙМА НД ОЦИНК.		
R	135157	ВИНТ – ДЛЯ МЕТАЛЛА		

48 Верхний поперечный шнек (высокопроизводительный) (дополнительное оборудование)

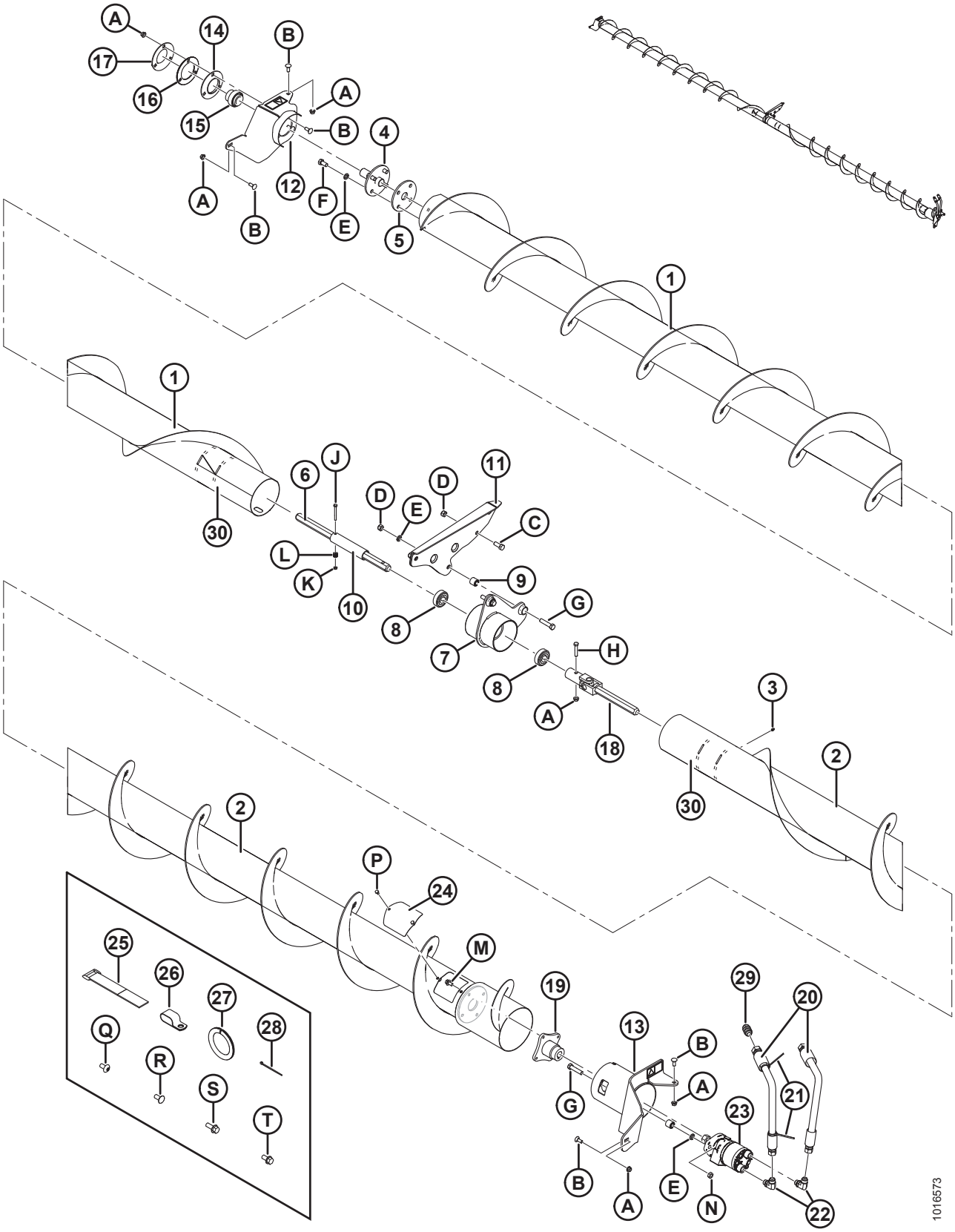

ВЕРХНИЙ ПОПЕРЕЧНЫЙ ШНЕК (ВЫСОКОПРОИЗВОДИТЕЛЬНЫЙ) (ДОПОЛНИТЕЛЬНОЕ ОБОРУДОВАНИЕ)

Ссылка	Номер детали	Описание	Кол-во	Серийный номер
	B5965	КОМПЛЕКТ – ВЫСОКОПРОИЗВОДИТЕЛЬНЫЙ ВЕРХНИЙ ПОПЕРЕЧНЫЙ ШНЕК (30-ФУТОВЫЕ ЖАТКИ) [127]		
	B5966	КОМПЛЕКТ – ВЫСОКОПРОИЗВОДИТЕЛЬНЫЙ ВЕРХНИЙ ПОПЕРЕЧНЫЙ ШНЕК (35-ФУТОВЫЕ ЖАТКИ) [127]		
	B5967	КОМПЛЕКТ – ВЫСОКОПРОИЗВОДИТЕЛЬНЫЙ ВЕРХНИЙ ПОПЕРЕЧНЫЙ ШНЕК (40- И 45-ФУТОВЫЕ ЖАТКИ) [127]		
1	279123	ШНЕК – ВЕРХН., ПОПЕРЕЧН., ВЫС. ПРОИЗВОДИТ., ПРАВ. СВАРНОЙ (30 ФУТОВ)	1	
	279135	ШНЕК – ВЕРХН., ПОПЕРЕЧН., ВЫС. ПРОИЗВОДИТ., ПРАВ. СВАРНОЙ (35 ФУТОВ)	1	
	279274	ШНЕК – ВЕРХН., ПОПЕРЕЧН., ВЫС. ПРОИЗВОДИТ., ПРАВ. СВАРНОЙ (40 И 45 ФУТОВ)	1	
2	279248	ШНЕК – ВЕРХН., ПОПЕРЕЧН., ВЫС. ПРОИЗВОДИТ., ЛЕВ. СВАРНОЙ (30 ФУТОВ)	1	
	279258	ШНЕК – ВЕРХН., ПОПЕРЕЧН., ВЫС. ПРОИЗВОДИТ., ЛЕВ. СВАРНОЙ (35 ФУТОВ)	1	
	279277	ШНЕК – ВЕРХН., ПОПЕРЕЧН., ВЫС. ПРОИЗВОДИТ., ЛЕВ. СВАРНОЙ (40 И 45 ФУТОВ)	1	
3	18671	ФИТИНГ – СМАЗОЧН. 1/4-28 UNF	2	
4	132303	ВАЛ – КОНЦЕВОЙ, СВАРНОЙ	1	
5	158886	ДИСК – 21–36 ФУТОВ ВЕРХН. ПОПЕРЕЧН. ШНЕК	A/R	
6	174081	ВАЛ – ШЕСТИГР.	1	
7	172511	ОПОРА – УЗЕЛ ЦЕНТРАЛЬНОЙ ПОДВЕСКИ [128]	1	
8	172507	ПОДШИПНИК – ШАРИКОВЫЙ, ШЕСТИГР. ОТВЕРСТИЕ	2	
9	21810	ВТУЛКА – РЕЗИНОВАЯ	4	
10	174082	ПРОСТАВКА	1	
11	174035	ОПОРА – ЦЕНТРАЛЬНАЯ, СВАРНАЯ	1	
12	279090	ОПОРА – ПРАВАЯ, ВЕРХНЕГО ПОПЕРЕЧНОГО ШНЕКА, В СБОРЕ [129]	1	
13	279155	ОПОРА – ЛЕВАЯ, ВЕРХНЕГО ПОПЕРЕЧНОГО ШНЕКА, В СБОРЕ [130]	1	
14	49306	ФЛАНЕЦ	1	
15	21859	ПОДШИПНИК – СФЕР., НАРУЖН., ДИАМ. ВНУТР. КОЛЬЦА, ОТВЕРСТИЕ 1 3/16	1	
16	172340	РЕГУЛИРОВОЧНАЯ ПРОКЛАДКА	1	

127. Комплекты доступны только через отдел комплексных товаров.
128. Включает подшипник (MD № 172507) и резиновую втулку (MD № 21810).
129. Включает наклейку (MD № 279085).
130. Включает наклейку (MD № 279085) и резиновую втулку (MD № 21810).

ВЕРХНИЙ ПОПЕРЕЧНЫЙ ШНЕК (ВЫСОКОПРОИЗВОДИТЕЛЬНЫЙ) (ДОПОЛНИТЕЛЬНОЕ ОБОРУДОВАНИЕ)

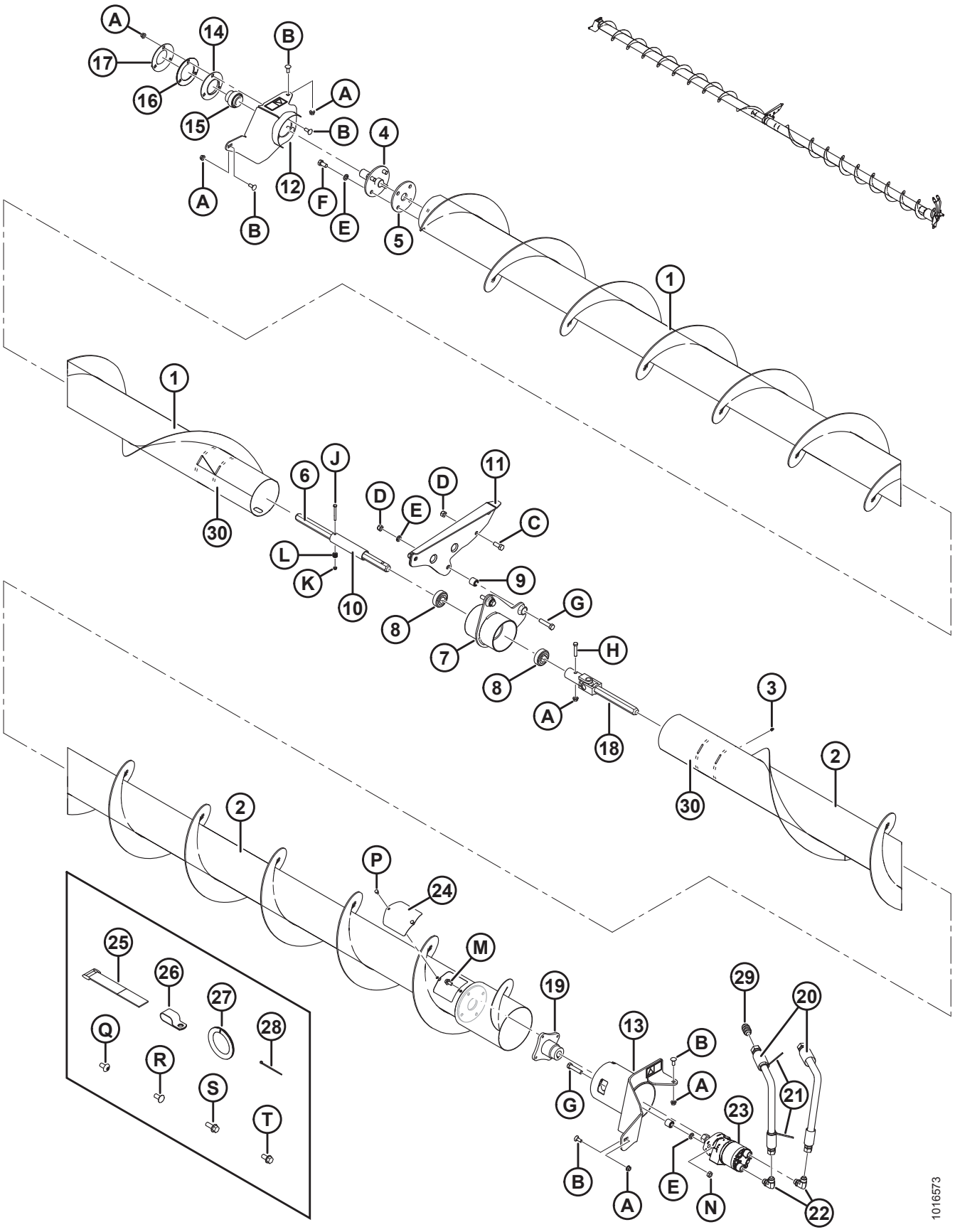

ВЕРХНИЙ ПОПЕРЕЧНЫЙ ШНЕК (ВЫСОКОПРОИЗВОДИТЕЛЬНЫЙ) (ДОПОЛНИТЕЛЬНОЕ ОБОРУДОВАНИЕ)

Ссылка	Номер детали	Описание	Кол-во	Серийный номер
17	30661	ФЛАНЕЦ	1	
18	165064	ШАРНИР – КАРДАННЫЙ	1	
19	279106	СТУПИЦА – ГИДРОМОТОР ВЫСОКОПРОИЗВОДИТЕЛЬНОГО ВЕРХНЕГО ПОПЕРЕЧНОГО ШНЕКА	1	
20	279117	ШЛАНГ – ГИДРАВЛИЧЕСКИЙ (ЖАТКИ 30 ФУТОВ)	2	
	279118	ШЛАНГ – ГИДРАВЛИЧЕСКИЙ (ЖАТКИ 35 ФУТОВ)	2	
	279119	ШЛАНГ – ГИДРАВЛИЧЕСКИЙ (ЖАТКИ 40 ФУТОВ)	2	
21	40702	КРЕПЕЖНАЯ ДЕТАЛЬ – КАБЕЛЬНАЯ СТЯЖКА (КРАСНАЯ)	2	
22	130292	ФИТИНГ – КОЛЕНО, ГИДР.	2	
23	245530	МОТОР – ГИДРАВЛИЧЕСКИЙ	1	
	220672	КОМПЛЕКТ УПЛОТНЕНИЯ		
	2149	ШПОНКА СЕГМЕНТНАЯ		
	174180	ГАЙКА – ФИКСАТОР РЕЗЬБЫ 3/4-16 UNF, КЛАСС ПРОЧНОСТИ 5, ОЦИНК.		
24	279261	КРЫШКА – ДОСТУП К ВЕРХН., ПОПЕРЕЧН. ШНЕКУ	1	
25	135443	КРЕПЛЕНИЕ – РЕМЕННОЙ ХОМУТ 4 ДЮЙМА ДЛИНОЙ	3	
	135444	КРЕПЛЕНИЕ – РЕМЕННОЙ ХОМУТ 6 ДЮЙМА ДЛИНОЙ	2	
26	103738	ЗАЖИМ – ИЗОЛИРОВАННЫЙ ПВХ 13/16 ДЮЙМА РАЗМЕР ТРУБЫ	7	
27	45427	МОЛДИНГ – ПРАВ. (СПЕЦ. 31886)	1	
28	16661	КРЕПЕЖНАЯ ДЕТАЛЬ – КАБЕЛЬНАЯ СТЯЖКА (ЧЕРНАЯ)	1	
29	30376	ФИТИНГ – СОЕДИНИТЕЛЬНЫЙ ГИДР. ЛИНИИ	1	
30	245503	СВАРНАЯ ДЕТАЛЬ – РЕМОНТНАЯ ВТУЛКА ВЕРХНЕГО ПОПЕРЕЧНОГО ШНЕКА [131]	A/R	

131. Для ремонта изношенной муфты верхнего поперечного шнека, вместо полной замены шнека в сборе.

ВЕРХНИЙ ПОПЕРЕЧНЫЙ ШНЕК (ВЫСОКОПРОИЗВОДИТЕЛЬНЫЙ) (ДОПОЛНИТЕЛЬНОЕ ОБОРУДОВАНИЕ)

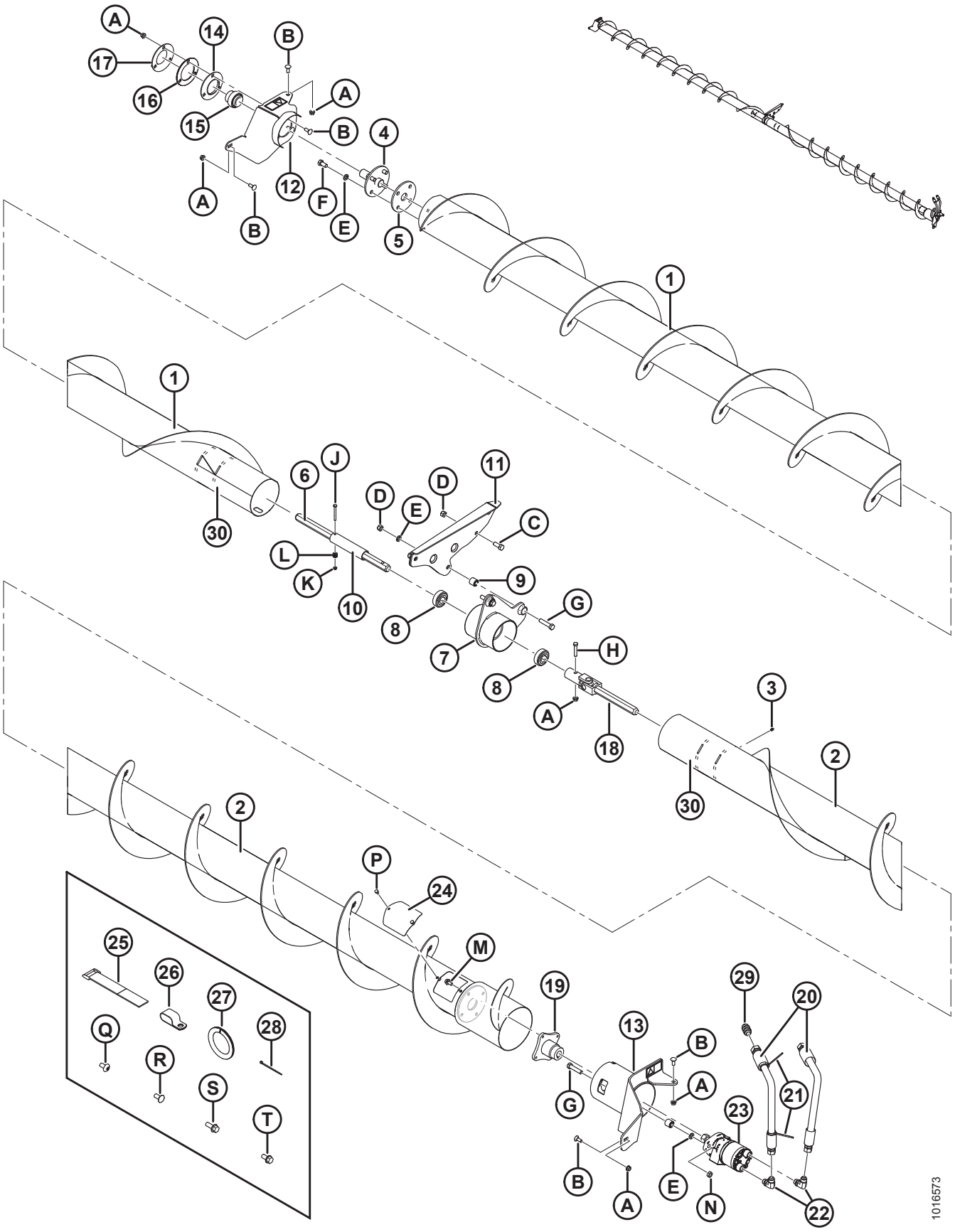

ВЕРХНИЙ ПОПЕРЕЧНЫЙ ШНЕК (ВЫСОКОПРОИЗВОДИТЕЛЬНЫЙ) (ДОПОЛНИТЕЛЬНОЕ ОБОРУДОВАНИЕ)

Ссылка	Номер детали	Описание	Кол-во	Серийный номер
A	30228	ГАЙКА – ФЛАНЦ. DT ГЛАДКИЙ ТОРЕЦ 0,375-16 UNC		
B	19965	БОЛТ – RHSN 3/8-16 × 1, КЛАСС ПРОЧНОСТИ 5, ОЦИНК.		
C	21491	БОЛТ – С ШЕСТИГРАННОЙ ГОЛОВКОЙ, 1/2 NC × ДЛИНА 1,25 ДЮЙМА, КЛАСС ПРОЧНОСТИ 5, ОЦИНК.		
D	18697	ГАЙКА – ШЕСТИГР. СТОПОР. DT 0,500-13 UNC		
E	18638	ШАЙБА – СТАНД. СТОПОРНАЯ 1/2 ДЮЙМА НОМ. ВД ОЦИНК.		
F	21575	БОЛТ – С ШЕСТИГРАННОЙ ГОЛОВКОЙ, 1/2 NC × ДЛИНА 1,0 ДЮЙМА, КЛАСС ПРОЧНОСТИ 5, ОЦИНК.		
G	21578	БОЛТ – С ШЕСТИГРАННОЙ ГОЛОВКОЙ, 1/2 NC × ДЛИНА 2,25 ДЮЙМА, КЛАСС ПРОЧНОСТИ 5, ОЦИНК.		
H	21354	БОЛТ – С ШЕСТИГРАННОЙ ГОЛОВКОЙ, 3/8 NC × ДЛИНА 2,0 ДЮЙМА, КЛАСС ПРОЧНОСТИ 5, ОЦИНК.		
J	21854	БОЛТ – С ШЕСТИГРАННОЙ ГОЛОВКОЙ, 1/4 NC × ДЛИНА 2,5 ДЮЙМА, КЛАСС ПРОЧНОСТИ 5, ОЦИНК.		
K	18724	ГАЙКА – ШЕСТИГРАННАЯ СТОПОРНАЯ DT 1/4-20 UNC, ОЦИНК.		
L	18596	ШАЙБА – ПЛОСКАЯ SAE, ВНУТР. ДИАМ. 9/32 × 5/8 ДЮЙМА НД ОЦИНК.		
M	135963	БОЛТ – С ШЕСТИГР. ГОЛОВКОЙ ФЛАНЦЕВ. (ГЛАДКАЯ ПОВЕРХНОСТЬ) 3/8 NC × 0,75, КЛАСС ПРОЧНОСТИ 5, ОЦИНК.		
N	137727	ГАЙКА – ШЕСТИГР. ЗАЖИМН. DT 1/2-13 UNC, КЛАСС ПРОЧНОСТИ 5, ОЦИНК.		
P	21580	БОЛТ – ШЕСТИГР. ГОЛОВКА 1/4 NC × 0,5 ДЛ., КЛАСС ПРОЧНОСТИ 5, ОЦИНК.		
Q	135157	ВИНТ – ДЛЯ МЕТАЛЛА		
R	21863	БОЛТ – RHSSN 3/8 NC × 0,75 ДЛ., КЛАСС ПРОЧНОСТИ 5, ОЦИНК.		
S	135966	БОЛТ – С ШЕСТИГР. ГОЛОВКОЙ ФЛАНЦЕВ. (ГЛАДКАЯ ПОВЕРХНОСТЬ) 3/8 NC × 1,0, КЛАСС ПРОЧНОСТИ 5, ОЦИНК.		
T	101897	ВИНТ – ШЕСТИГР. ГОЛОВКА С ШАЙБОЙ, РЕЗЬБОНАКАТНЫЙ, 3/8 NC × 3/4		

49 Вертикальный нож (дополнительное оборудование)

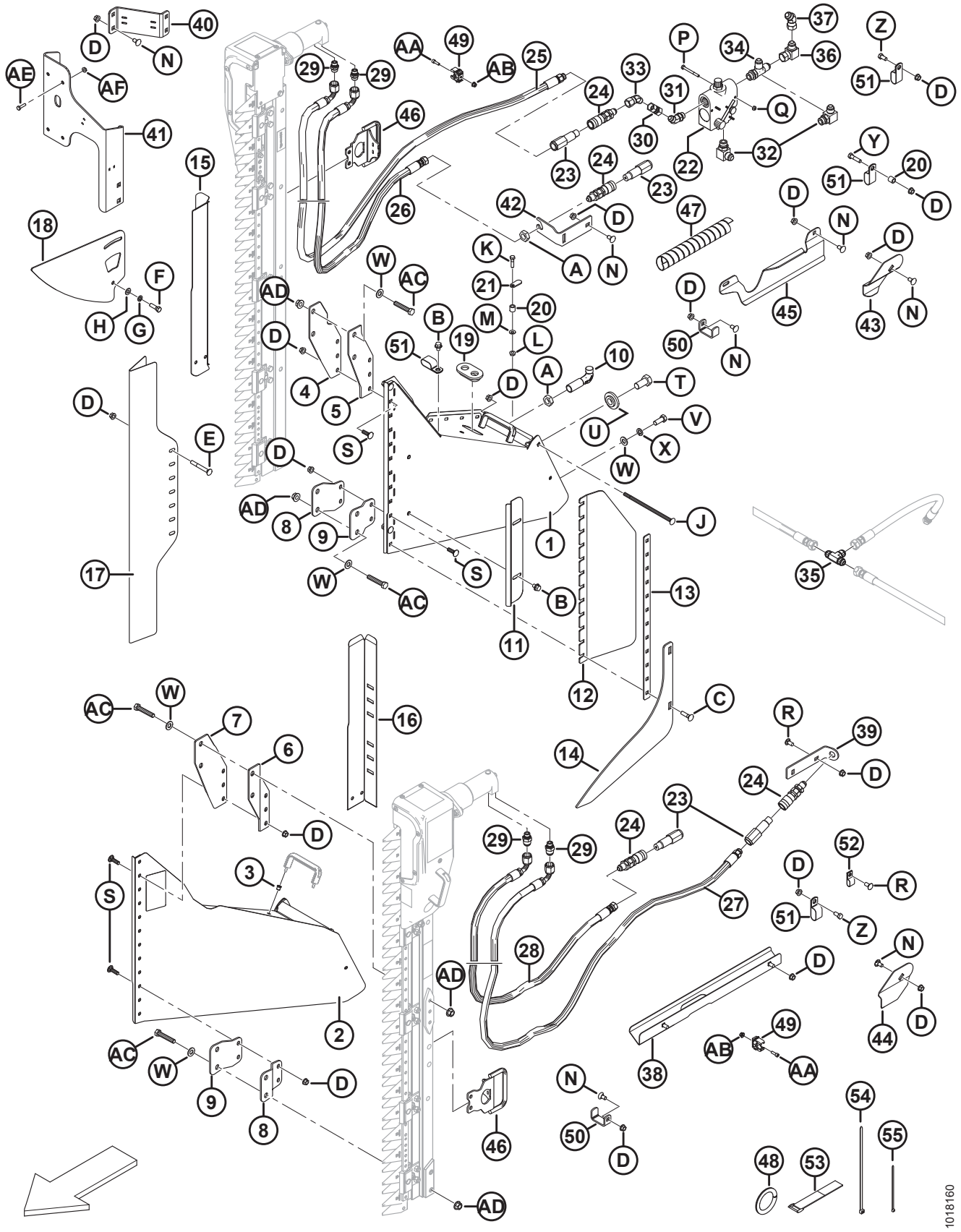

ВЕРТИКАЛЬНЫЙ НОЖ (ДОПОЛНИТЕЛЬНОЕ ОБОРУДОВАНИЕ)

Сс-ыл-ка	Номер детали	Описание	Кол-во			Серийный номер
			B5757	B5758	B5406	
	B5757	КОМПЛЕКТ – ОПОРА ВЕРТИКАЛЬНОГО НОЖА (ЛЕВ.) [132]	1			
	B5758	КОМПЛЕКТ – ОПОРА ВЕРТИКАЛЬНОГО НОЖА (ПРАВ.) [132]		1		
	B5406	КОМПЛЕКТ – ТРУБОПРОВОДЫ ВЕРТИКАЛЬНОГО НОЖА [132]			1	
1	279494	ОПОРА В СБОРЕ – ПРАВ., ВЕРТ. НОЖ В КОМПЛ. С НАКЛЕЙКОЙ [133]	–	1	–	
2	279485	ОПОРА В СБОРЕ – ЛЕВ., ВЕРТ. НОЖ В КОМПЛ. С НАКЛЕЙКОЙ [133]	1	–	–	
3	252578	ЗАКЛЕПОЧНАЯ ГАЙКА – M6 × 1 КРУГЛ., 0,7–4,2	2	2	–	
4	279156	ОПОРА – ВЕРТ. НОЖ, ВЕРХНЯЯ ПРАВАЯ, НАРУЖН.	–	1	–	
5	279157	ОПОРА – ВЕРТ. НОЖ, ВЕРХНЯЯ ПРАВАЯ, ВНУТР.	–	1	–	
6	279158	ОПОРА – ВЕРТ. НОЖ., ВЕРХНЯЯ ЛЕВАЯ, НАРУЖН.	1	–	–	
7	279159	ОПОРА – ВЕРТ. НОЖ, ВЕРХНЯЯ ЛЕВАЯ, ВНУТР.	1	–	–	
8	279498	ОПОРА – ВЕРТ. НОЖ, НИЖНЯЯ, НАРУЖН.	1	1	–	
9	279499	ОПОРА – ВЕРТ. НОЖ, НИЖНЯЯ, ВНУТР.	1	1	–	
10	132773	КРЮК – ЗАЩЕЛКА ДЕЛИТЕЛЯ	1	1	–	
11	174242	ДЕФЛЕКТОР – ВЕРТИКАЛЬНЫЙ НОЖ	1	1	–	
12	174321	ДЕФЛЕКТОР – ПЛАСТИКОВЫЙ ВЕРТИКАЛЬНЫЙ НОЖ	1	1	–	
13	174240	ФИКСАТОР – ДЕФЛЕКТОР, ВЕРТИКАЛЬНЫЙ НОЖ	1	1	–	
14	220197	ПОДЪЕМНИК – ВЕРТИКАЛЬНЫЙ НОЖ	1	1	–	
15	174318	ЩИТОК – ШЛАНГИ, ПРАВЫЙ ВЕРТИКАЛЬНЫЙ НОЖ	–	1	–	
16	174322	ЩИТОК – ШЛАНГИ, ЛЕВЫЙ ВЕРТИКАЛЬНЫЙ НОЖ	1	–	–	
17	165380	ЩИТОК – ВЕРТИКАЛЬНЫЙ НОЖ	1	1	–	
18	174238	НАПРАВЛЯЮЩАЯ – ВЕРХНЯЯ, ВЕРТИКАЛЬНЫЙ НОЖ	1	1	–	
19	165103	ВТУЛКА	1	1	-	
20	174324	ПРОСТАВКА	1	2	2	
21	174243	РЫЧАГ – БЛОКИРОВКИ	1	1	2	
22	174422	КЛАПАН [134]	-	1	1	
	30054	КОМПЛЕКТ УПЛОТНЕНИЯ				
23	135386	МУФТА – С НАРУЖН. РЕЗЬБОЙ ГИДР. 3/8 ДЮЙМА ПЛОСКИЙ ТОРЕЦ	2	2	2	
24	135213	МУФТА – С ВНУТР. РЕЗЬБ., ГИДРАВЛ. 3/8 ДЮЙМА ПЛОСКИЙ ВЫСТУП	2	2	2	

132. Комплекты доступны только через отдел комплексных товаров.
133. Включает наклейку (MD № 174684) и две заклепочные гайки (MD № 252578).
134. С комплектом уплотнений (MD № 30054).

ВЕРТИКАЛЬНЫЙ НОЖ (ДОПОЛНИТЕЛЬНОЕ ОБОРУДОВАНИЕ)

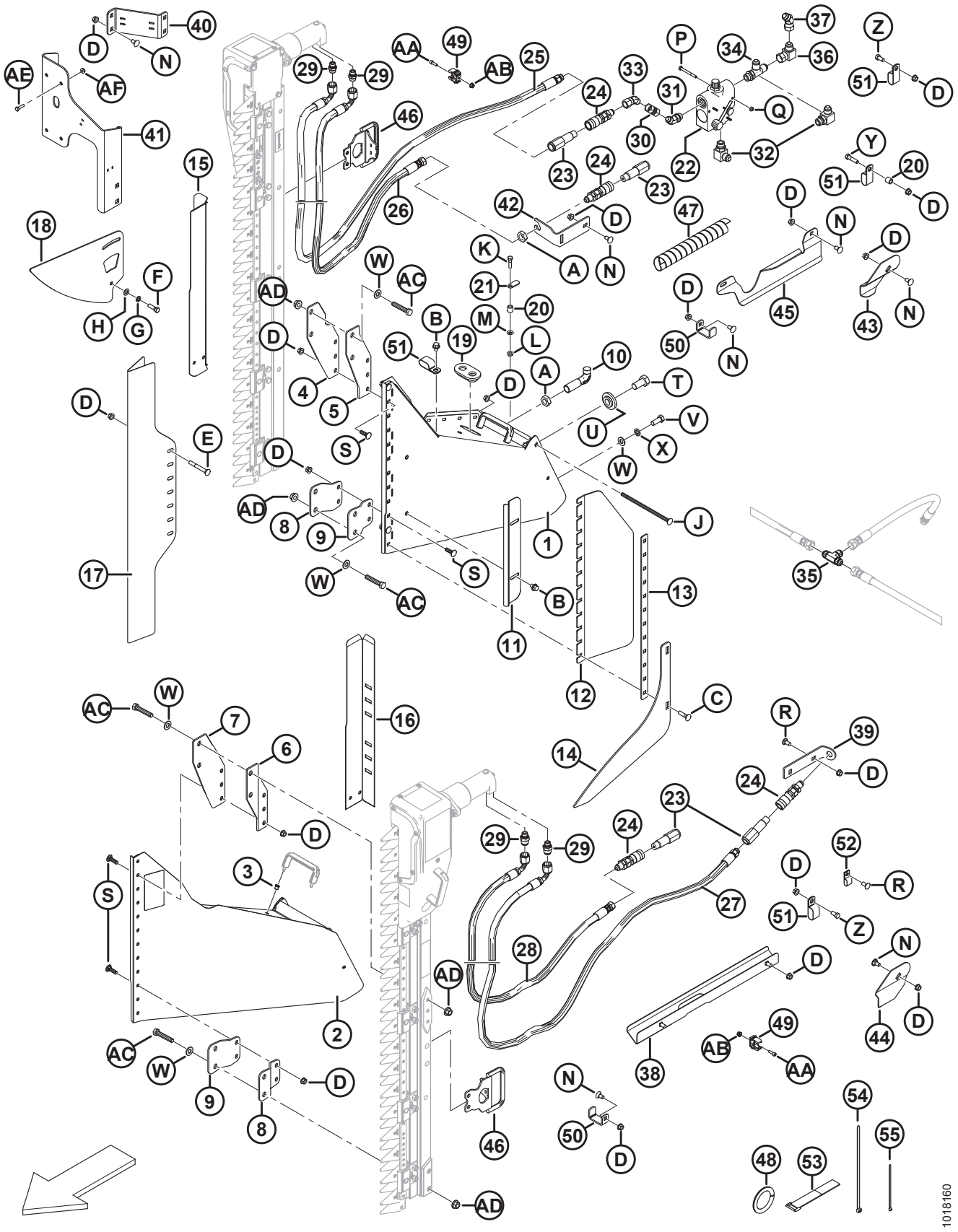

ВЕРТИКАЛЬНЫЙ НОЖ (ДОПОЛНИТЕЛЬНОЕ ОБОРУДОВАНИЕ)

Сс-ыл-ка	Номер детали	Описание	Кол-во			Серийный номер
			B5757	B5758	B5406	
25	174262	ШЛАНГ – ПРАВ. ВЕРТ. НОЖА, НАПОРНЫЙ, ДЛИНА 3425 ММ	–	1	–	
26	174547	ШЛАНГ – ПРАВ. ВЕРТ. НОЖА, ВОЗВРАТНЫЙ, ДЛИНА 3350 ММ	–	1	–	
27	174263	ШЛАНГ – ЛЕВ. ВЕРТ. НОЖА, НАПОРНЫЙ, ДЛИНА 3125 ММ	1	–	–	
28	174585	ШЛАНГ – ЛЕВ. ВЕРТ. НОЖА, ВОЗВРАТНЫЙ, ДЛИНА 2750 ММ	1	–	–	
29	252296	ФИТИНГ – ПЕРЕХОДНИК 10 JIC × 6 BSPP (ТОЛЬКО ZIEGLER)	2	2	–	
	136654	КОМПЛЕКТ УПЛОТНЕНИЙ (ТОЛЬКО ZIEGLER)				
	21746	ФИТИНГ – СОЕДИНИТЕЛЬ ГИДР. ЛИНИИ (ТОЛЬКО SABRE)	2	2	4	
30	135540	ФИТИНГ – МУФТА С ДВУСТОРОННЕЙ ВНУТРЕННЕЙ РЕЗЬБОЙ, ГИДР.	–	1	1	
31	135241	ФИТИНГ – КОЛЕНО 45° ГИДР. ЛИНИИ С УПЛОТНИТЕЛЬНЫМ КОЛЬЦОМ	–	1	1	
32	21843	ФИТИНГ – КОЛЕНО 90° ГИДР.	1	1	2	
33	135685	ФИТИНГ – КОЛЕНО 45° ГИДР.	–	1	1	
34	50019	ФИТИНГ – ТРОЙНИК С ЦИЛИНД. РЕЗЬБ. ГИДР. ЛИНИИ С УПЛОТНИТЕЛЬНЫМ КОЛЬЦОМ	–	1	1	
35	30551	ФИТИНГ – ТРОЙНИК ГИДР. ЛИНИИ	1	–	1	
36	30556	ФИТИНГ – КОЛЕНО 90° ГИДР.	–	1	–	
37	135434	ФИТИНГ – КОЛЕНО 45°, ПОВОРОТН., SAE	–	1	–	
38	174586	ОПОРА СВАРН., ЛЕВЫЙ ВЕРТИКАЛЬНЫЙ НОЖ	1	–	1	
39	174538	ОПОРА – ШЛАНГ, ЛЕВЫЙ ВЕРТИКАЛЬНЫЙ НОЖ	1	–	1	
40	174883	ОПОРА – ЛАМПА, КОМПЛЕКТ ВЕРТИКАЛЬНОГО НОЖА	–	1	–	
41	220715	ОПОРА – ПРАВ. ЗАДН. ЛАМПА, ВЕРТ. НОЖ	–	1	–	
42	174521	ОПОРА – МУФТА	–	1	1	
43	174514	ДЕРЖАТЕЛЬ – ПРАВЫЙ ШЛАНГ, ВЕРТИКАЛЬНЫЙ НОЖ	–	1	1	
44	174513	ДЕРЖАТЕЛЬ – ЛЕВЫЙ ШЛАНГ, ВЕРТИКАЛЬНЫЙ НОЖ	1	–	1	
45	125229	НАПРАВЛЯЮЩАЯ – ПРАВЫЕ ШЛАНГИ, ВЕРТИКАЛЬНЫЙ НОЖ	–	1	1	
46	279144	РУЧКА – ВЕРТ. НОЖ (ТОЛЬКО ZIEGLER)	1	1	–	
47	252537	ЗАЩИТА – ШЛАНГ, СПИРАЛЬН.	–	1	–	
48	45427	МОЛДИНГ – ПРАВ. (СПЕЦ. 31886)	–	1	–	
49	252314	ЗАЖИМ – ТРУБН., 20 ММ	–	8	–	
50	132418	ЗАЖИМ – ШЛАНГ, ВЕРТИКАЛЬНЫЙ НОЖ	1	2	3	
51	103738	ЗАЖИМ – ИЗОЛИРОВАННЫЙ ПВХ 13/16 ДЮЙМА РАЗМЕР ТРУБЫ	2	11	–	
52	135233	ХОМУТ – ШЛАНГ С ДВОЙНОЙ ИЗОЛЯЦИЕЙ	–	1	–	

ВЕРТИКАЛЬНЫЙ НОЖ (ДОПОЛНИТЕЛЬНОЕ ОБОРУДОВАНИЕ)

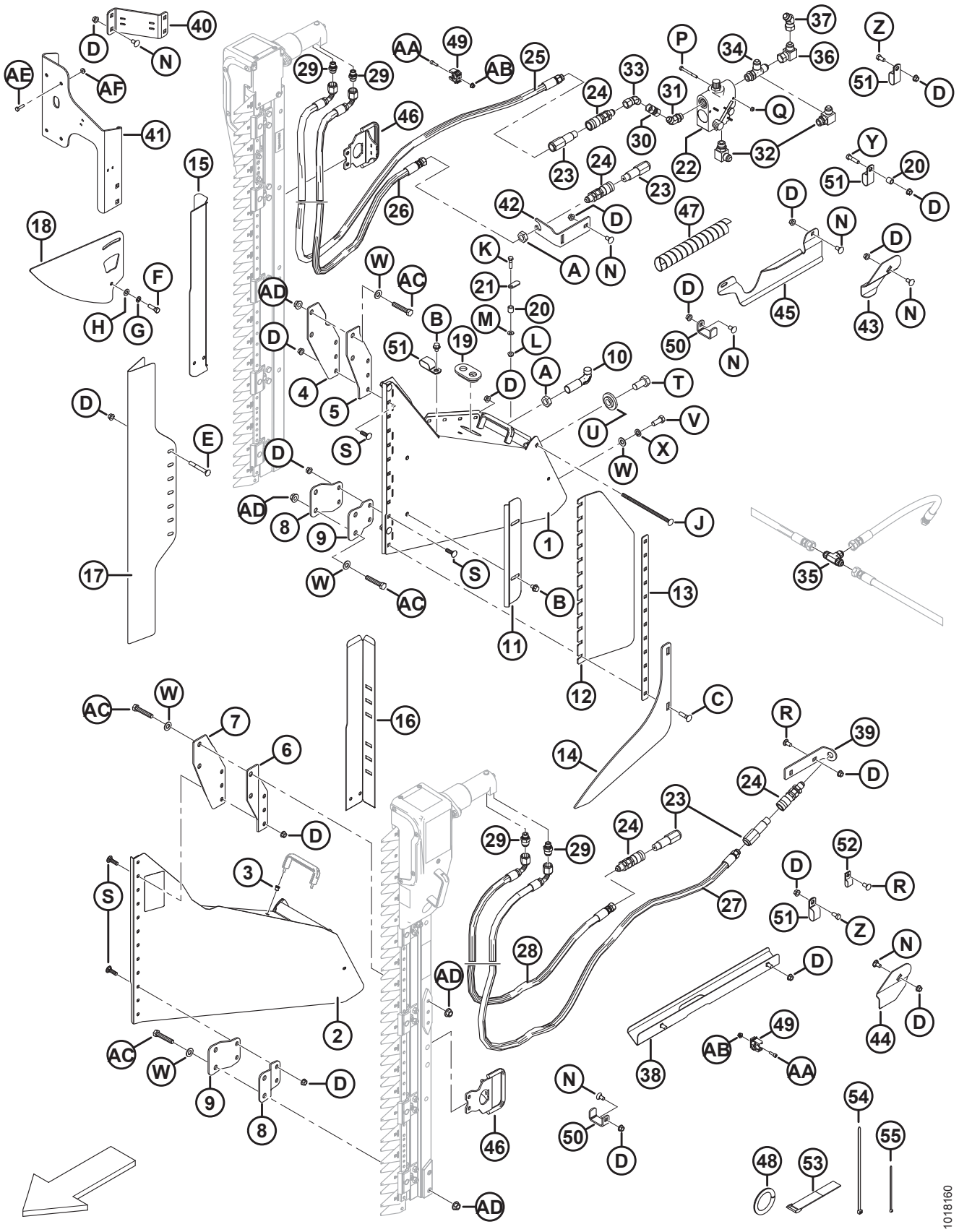

ВЕРТИКАЛЬНЫЙ НОЖ (ДОПОЛНИТЕЛЬНОЕ ОБОРУДОВАНИЕ)

Сс-ыл-ка	Номер детали	Описание	Кол-во			Серийный номер
			B5757	B5758	B5406	
53	135443	КРЕПЛЕНИЕ – РЕМЕННОЙ ХОМУТ 4 ДЮЙМА ДЛИНОЙ	–	3	–	
54	30753	КРЕПЕЖНАЯ ДЕТАЛЬ – КАБЕЛЬНАЯ СТЯЖКА, ЧЕРНАЯ, ДЛИНА 305 ММ	–	6	–	
55	21763	КРЕПЕЖНАЯ ДЕТАЛЬ – КАБЕЛЬНАЯ СТЯЖКА, ЧЕРНАЯ, ДЛИНА 160 ММ	4	6	–	
A	7674	ГАЙКА – ШЕСТИГР. ЗАЖИМН. 3/4, 16 UNF, КЛАСС ПРОЧН. 5, ОЦИНК.				
B	30693	БОЛТ – ФЛАНЦЕВЫЙ (С ЗАЗУБР.) 0,375-16 UNC × 0,5 ДЛ.				
C	21484	БОЛТ – RHSN 3/8 NC × 1,5 ДЛ., КЛАСС ПРОЧНОСТИ 5, ОЦИНК.				
D	30228	ГАЙКА – ФЛАНЦ. DT ГЛАДКИЙ ТОРЕЦ 0,375-16 UNC				
E	30307	БОЛТ – RHSN 3/8 NC × 3,0 ДЛ., КЛАСС ПРОЧНОСТИ 5, ОЦИНК.				
F	21264	БОЛТ – С ШЕСТИГРАННОЙ ГОЛОВКОЙ, 3/8 NC × ДЛИНА 1,25 ДЮЙМА, КЛАСС ПРОЧНОСТИ 5, ОЦИНК.				
G	18637	ШАЙБА – СТАНД. СТОПОРНАЯ 3/8 ДЮЙМА НОМ. ВНУТР. ДИАМ., ОЦИНК.				
H	18598	ШАЙБА – SAE ПЛОСКАЯ ВД 13/32 × НД 13/16 ДЮЙМА, ОЦИНК.				
J	135665	БОЛТ – RHSN 3/8 NC × 8 ДЛ., КЛАСС ПРОЧНОСТИ 5, ОЦИНК.				
K	21526	БОЛТ – С ШЕСТИГРАННОЙ ГОЛОВКОЙ, 5/16 NC × ДЛИНА 1,25 ДЮЙМА, КЛАСС ПРОЧНОСТИ 5, ОЦИНК.				
L	30280	ГАЙКА – ФЛАНЦ. БОК. ЗАМК. ГЛАДК. ТОРЕЦ 5/16 NC, КЛАСС ПРОЧНОСТИ 5, ОЦИНК.				
M	184579	ШАЙБА – КОНИЧЕСКАЯ, ПРУЖИННАЯ M8A				
N	21472	БОЛТ – RHSN 3/8 NC × 0,75, КЛАСС ПРОЧНОСТИ 5, ОЦИНК.				
P	21854	БОЛТ – С ШЕСТИГРАННОЙ ГОЛОВКОЙ, 1/4 NC × ДЛИНА 2,5 ДЮЙМА, КЛАСС ПРОЧНОСТИ 5, ОЦИНК.				
Q	18724	ГАЙКА – ШЕСТИГРАННАЯ СТОПОРНАЯ DT 1/4-20 UNC, ОЦИНК.				
R	21863	БОЛТ – RHSSN 3/8 NC × 0,75 ДЛ., КЛАСС ПРОЧНОСТИ 5, ОЦИНК.				
S	19966	БОЛТ – RHSN 3/8 NC × 1,25 ДЛ., КЛАСС ПРОЧНОСТИ 5, ОЦИНК.				
T	135579	БОЛТ – ШЕСТИГР. ГОЛОВКА, 3/4-16 UNF				
U	220324	ШАЙБА – ВЕРТИКАЛЬНЫЙ НОЖ				
V	21491	БОЛТ – С ШЕСТИГРАННОЙ ГОЛОВКОЙ, 1/2 NC × ДЛИНА 1,25 ДЮЙМА, КЛАСС ПРОЧНОСТИ 5, ОЦИНК.				
W	18599	ШАЙБА – SAE ПЛОСКАЯ, 17/32 ВД × 1 1/16 ДЮЙМА НД, ОЦИНК.				

ВЕРТИКАЛЬНЫЙ НОЖ (ДОПОЛНИТЕЛЬНОЕ ОБОРУДОВАНИЕ)

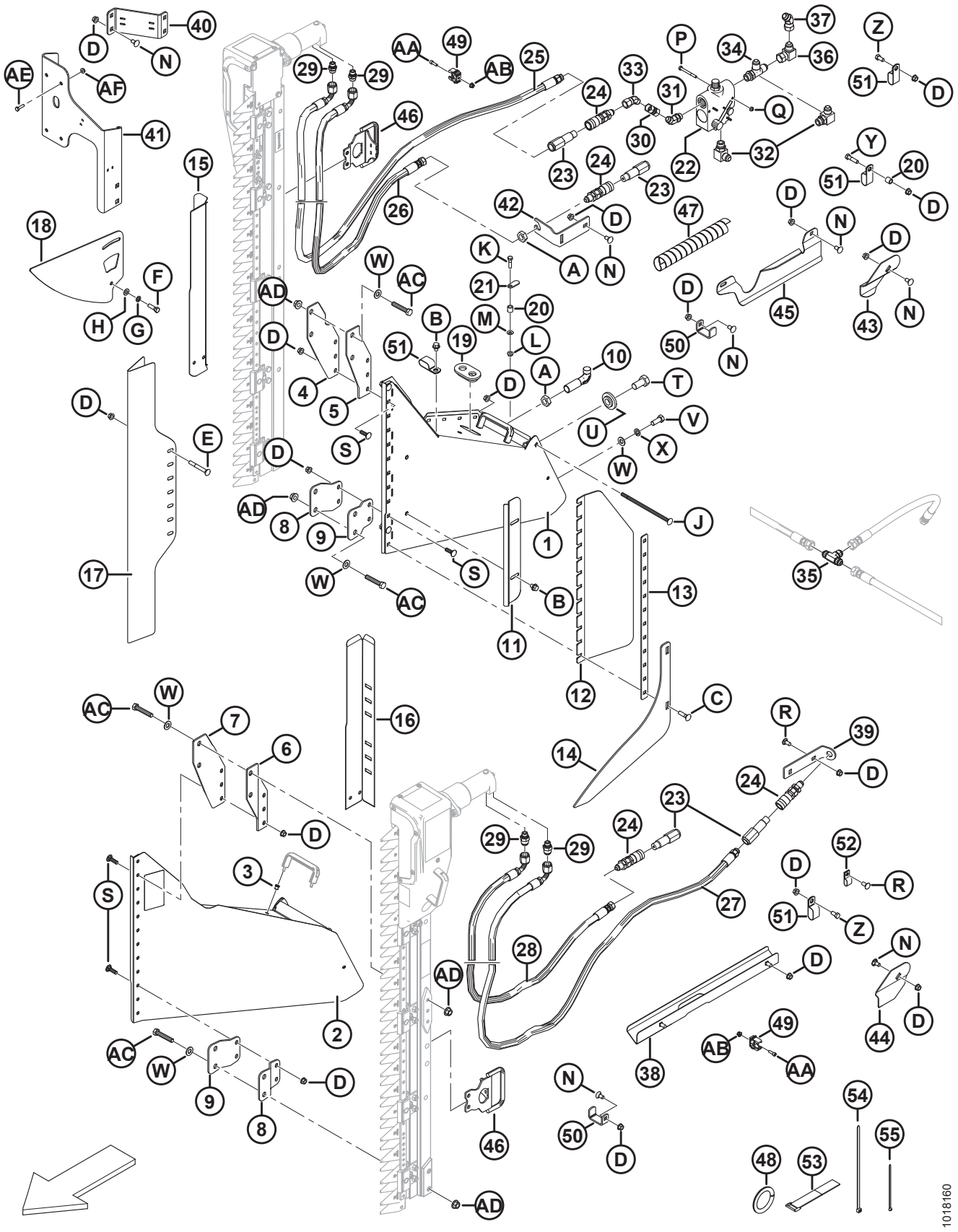

ВЕРТИКАЛЬНЫЙ НОЖ (ДОПОЛНИТЕЛЬНОЕ ОБОРУДОВАНИЕ)

Сс-ыл-ка	Номер детали	Описание	Кол-во			Серийный номер
			B5757	B5758	B5406	
X	18638	ШАЙБА – СТАНД. СТОПОРНАЯ 1/2 ДЮЙМА НОМ. ВНУТР. ДИАМ., ОЦИНК.				
Y	21561	БОЛТ – С ШЕСТИГРАННОЙ ГОЛОВКОЙ, 3/8 NC × ДЛИНА 1,5 ДЮЙМА, КЛАСС ПРОЧНОСТИ 5, ОЦИНК.				
Z	21567	БОЛТ – ШЕСТИГР. ГОЛОВКА 0,375-16 UNC × 0,75 ДЛ.				
AA	136652	ВИНТ – С ВНУТРЕННИМ ШЕСТИГРАННИКОМ В ГОЛОВКЕ, M6 × 1 × 20-12,9-A2L				
AB	152668	ГАЙКА – ФЛАНЦЕВАЯ, ШЕСТИГРАННАЯ, ЦЕНТР., СТОПОРНАЯ, M6 × 1-8-A2L				
AC	252541	БОЛТ – С ШЕСТИГР. ГОЛОВКОЙ M12 × 1,75 × 65-8,8-A3L				
AD	148645	ГАЙКА – ФЛАНЦЕВАЯ, ШЕСТИГРАННАЯ, STVR СТОПОРНАЯ, M12 × 1,75-10-A3L				
AE	21573	БОЛТ – ШЕСТИГР. ГОЛОВКА 1/4 NC × 1,0 ДЛ., КЛАСС ПРОЧНОСТИ 5, ОЦИНК.				
AF	21455	ГАЙКА – ФЛАНЦ. (С ЗАЗУБР.) 1/4 NC, КЛАСС ПРОЧНОСТИ 5, ОЦИНК.				

Указатель

1113 72
2148 132
2149 156
4761 132
5113 6
5512 ..... 80, 136, 140, 142
6647 4
6649 132
7642 132
7674 ..... 14, 118, 164
7900 ..... 132, 138, 142
13125 128
16010 ..... 124, 130
16235 ..... 80, 84
16266 130
16661 156
16681 ..... 72, 78
18523 ..... 120, 132
18590 56
18591 ..... 14, 80, 92, 132
18592 84
18593 8
18596 ..... 152, 158
18598 ..... 56, 164
18599 ..... 44, 80, 92, 132, 134, 164
18600 ..... 84, 132
18601 ..... 8, 132
18603 ..... 44, 46, 48, 60
18604 54
18605 80
18607 ..... 72, 80
18609 ..... 2, 84
18624 110
18626 82
18636 76
18637 ..... 4, 118, 152, 164
18638 ..... 76, 94, 152, 158, 166
18640 8
18648 ..... 84, 128, 138, 142
18654 ..... 4, 16, 20, 22, 24, 144
18666 ..... 4, 14, 44, 84, 94, 120
18669 ..... 68, 120
18671 ..... 12, 72, 78, 128, 154
18689 8
18697 ..... 10, 44, 56, 76, 80, 132, 152, 158
18723 ..... 6, 44, 122
18724 ..... 152, 158, 164
18725 ..... 74, 78
18738 80
18796 6
18866 ..... 134, 140
18916 ..... 134, 140, 142
19634 126
19927 128
19957 14
19965 ..... 56, 120, 152, 158
19966 ..... 56, 126, 164
20055 ..... 76, 80
20077 ..... 56, 152
20078 90
20213 ..... 10, 20, 24
20312 82
20535 ..... 46, 56
21006 42
21010 128
21055 ..... 4, 126, 134
21056 ..... 6, 14, 92, 114, 132
21066 ..... 44, 56, 134
21069 48
21087 ..... 76, 84
21102 112
21153 ..... 128, 138, 142
21194 42
21218 92
21264 ..... 8, 14, 164
21281 120
21354 ..... 152, 158
21376 ..... 128, 138, 142
21383 ..... 4, 44, 68, 112
21403 120
21404 124
21406 44
21447 88
21452 ..... 44, 46
21455 ..... 92, 122, 166
21456 76
21469 ..... 14, 68
21471 56
21472 ..... 6, 20, 24, 44, 88, 122, 164
21484 ..... 84, 164
21491 ..... 4, 44, 56, 76, 80, 152, 158, 164
21526 164
21540 ..... 8, 136, 140, 142
21558 ..... 10, 126
21560 134
21561 ..... 46, 90, 120, 166
21567 ..... 4, 76, 118, 166
21568 122
21573 ..... 92, 122, 166
21575 ..... 10, 56, 76, 80, 94, 118, 152, 158
21576 ..... 92, 134
21577 140

Указатель

21578 ..... 136, 152, 158
21580 158
21581 84
21583 ..... 44, 140
21589 80
21591 134
21594 94
21599 ..... 84, 134
21746 162
21763 ..... 88, 92, 114, 122, 164
21810 ..... 150, 154
21821 ..... 4, 60, 76, 80, 90, 92
21843 162
21854 ..... 152, 158, 164
21859 ..... 150, 154
21863 ..... 4, 44, 56, 58, 60, 76, 92, 118, 122, 126, 140, 158, 164
21868 134
21887 ..... 128, 138, 142
21941 ..... 4, 22, 134
21968 76
23164 96
26671 88
29028 132
30027 ..... 76, 80, 92
30054 160
30209 ..... 80, 84
30228 ..... 4, 8, 14, 20, 24, 44, 56, 58, 60, 68, 70, 76, 80, 84, 88, 92, 112, 118, 120, 122, 126, 134, 140, 146, 152, 158, 164
30280 ..... 10, 84, 118, 126, 164
30282 86
30284 86
30307 164
30368 112
30375 86
30376 ..... 48, 150, 156
30441 ..... 56, 82, 134
30504 118
30512 ..... 8, 14, 84
30515 112
30516 ..... 132, 138, 142
30517 ..... 128, 138, 142
30520 ..... 80, 128, 138, 142
30523 64
30549 8
30551 162
30556 162
30610 ..... 46, 48
30661 ..... 150, 156
30693 ..... 44, 164
30695 150
30753 ..... 88, 164
30813 88
30819 48
30833 134
30922 136
30936 88
30981 48
30999 88
31774 ..... 8, 14, 76, 78
32070 96
32891 4
32892 4
33955 26
34359 144
34980 ..... 24, 144
35618 132
35694 128
39272 124
40628 126
40701 88
40702 ..... 88, 156
40703 ..... 46, 48
40704 ..... 46, 48
41982 ..... 128, 138, 142
42592 56
45427 ..... 150, 156, 162
48050 134
49227 88
49232 88
49306 ..... 148, 154
49341 82
50019 162
50022 60
50072 136
50086 ..... 46, 48, 60
50103 ..... 60, 86
50104 48
50119 144
50120 ..... 24, 144
50174 ..... 128, 138, 142
50175 ..... 46, 48, 150
50178 88
50184 64
50186 ..... 6, 14, 44, 56, 68, 70, 76, 80, 84, 112, 118, 122, 126, 134
50193 120
50197 ..... 90, 136
50225 ..... 84, 120, 126, 134, 140
50226 ..... 14, 44
100456 ..... 126, 134
100500 ..... 12, 26
100532 ..... 42, 50
100706 50
100707 50
100708 50
100709 50

Указатель

100710 50
100712 50
100714 50
100715 50
100716 50
100717 50
100718 50
100719 50
100720 50
100721 50
100722 50
100723 50
100726 50
101007 ..... 128, 138, 142
101897 ..... 126, 158
101898 ..... 4, 14, 20, 24, 58, 76, 80, 110, 120, 126, 134
102264 2
102509 42
102629 50
102630 50
102636 ..... 14, 84, 132
103096 50
103351 88
103361 14
103562 ..... 22, 134
103576 88
103738 ..... 74, 150, 156, 162
103879 80
105066 68
105069 76
105135 68
105136 ..... 68, 70, 126
105141 68
105364 78
109843 96
111221 96
113152 50
113153 50
113222 ..... 12, 26
113229 42
113420 68
113435 ..... 74, 80
113482 96
113536 122
113561 ..... 122, 124
113566 124
113799 6
113814 4
113937 26
114233 76
115145 98
115146 98
115147 98
115670 26
117015 ..... 4, 134
118137 ..... 110, 124
118154 ..... 16, 20, 22, 24
118193 ..... 16, 20, 22, 24
118239 ..... 122, 124
118301 ..... 18, 24
118302 ..... 16, 22
118344 ..... 16, 18, 22, 24
118345 ..... 18, 22, 24
118346 ..... 16, 144
118347 ..... 18, 144
118351 ..... 16, 18
118491 26
118499 ..... 16, 18, 22, 24
120009 54
120058 52
120127 2
120140 42
120141 42
120194 42
120462 54
120558 ..... 16, 20, 22, 24
120639 ..... 20, 22, 24
120662 8
120663 8
120703 8
120845 52
120899 44
120900 44
120901 44
120932 118
120933 118
123306 52
123517 14
123537 12
123560 12
123599 88
123618 86
123627 78
123628 88
123656 4
123660 2
123661 2
123676 86
123681 114
123682 114
123702 86
123751 2
123752 2
123753 8
123755 ..... 8, 14
123756 ..... 8, 14
123763 100

Указатель

123764 100
123765 100
123766 100
123767 100
123768 100
123769 100
123770 100
123773 100
123775 100
123776 100
123777 100
123788 14
123895 2
123950 52
123951 52
123952 52
123953 52
123954 52
123955 52
123956 52
123957 52
124338 24
124344 24
124775 144
124880 28
124881 28
125145 94
125146 94
125229 162
125236 132
125256 130
125294 54
125343 92
125348 82
125363 2
125372 92
125378 122
125381 122
125393 120
125418 22
125427 92
125433 82
125435 82
125475 4
125476 4
125530 42
125546 58
125547 58
125564 52
125570 96
125588 54
125589 54
125602 52
125607 52
125670 48
125672 48
125722 ..... 46, 48, 88
125741 58
125742 58
125764 42
125777 48
125780 48
125785 82
125808 122
125938 2
125993 2
129043 ..... 30, 32, 34, 38
129297 ..... 16, 18, 22, 24
129299 ..... 30, 32, 36, 40
129313 96
129521 148
129522 148
129577 116
129578 116
129581 116
129582 116
129584 116
129589 116
130292 156
131393 96
132033 42
132246 8
132248 118
132253 118
132254 8
132257 8
132300 148
132303 ..... 148, 154
132308 148
132333 148
132336 148
132362 150
132390 2
132403 118
132404 ..... 24, 144
132405 144
132418 162
132420 2
132451 56
132474 82
132475 82
132476 82
132531 54
132532 54
132607 52
132692 54
132772 46
132773 ..... 118, 160

Указатель

132777 54
132852 98
132867 60
132896 26
132897 28
132900 46
132906 ..... 8, 18, 24
133992 ..... 130, 138
135157 ..... 44, 56, 58, 70, 152, 158
135193 ..... 90, 152
135213 160
135233 ..... 92, 110, 122, 162
135234 88
135240 ..... 46, 48
135241 162
135248 126
135315 ..... 10, 20, 24
135340 4
135369 ..... 6, 14
135372 ..... 46, 48, 60
135386 160
135434 162
135443 ..... 88, 150, 156, 164
135444 ..... 88, 150, 156
135448 120
135450 146
135464 14
135540 162
135579 ..... 4, 164
135623 126
135626 ..... 28, 30, 32, 36, 40
135628 28
135630 28
135632 28
135665 164
135685 162
135704 124
135737 84
135813 4
135815 2
135906 56
135923 2
135928 6
135933 6
135945 4
135963 158
135966 158
135979 98
136431 110
136652 166
136654 162
136868 122
137092 66
137118 68
137142 64
137221 ..... 72, 78
137277 64
137285 64
137291 72
137293 64
137297 64
137315 ..... 72, 78
137347 72
137348 74
137350 74
137352 72
137354 72
137356 74
137369 ..... 76, 78
137375 ..... 42, 76, 80
137415 62
137416 62
137451 78
137456 78
137476 ..... 74, 78
137503 76
137506 64
137515 74
137519 66
137523 64
137529 66
137532 66
137535 64
137536 64
137543 64
137568 62
137569 62
137570 62
137571 62
137626 ..... 72, 78
137691 74
137699 66
137702 76
137721 72
137727 ..... 14, 56, 152, 158
137753 ..... 74, 78
137754 66
137794 112
137795 112
137825 74
137826 74
137827 74
137910 66
137913 66
137915 66
137916 66
137917 66
137918 66

Указатель

137924 112
137948 62
137949 62
137968 66
137969 66
137970 74
137971 66
137980 64
138086 122
138087 122
138150 92
139003 50
139630 ..... 92, 122
139631 122
139632 122
139633 122
140135 ..... 16, 18, 22, 24
140250 78
144321 132
144324 132
144374 128
144376 130
144378 ..... 128, 138, 142
144409 132
144415 ..... 124, 132
144425 130
144433 132
144471 128
144505 130
144531 ..... 128, 138, 142
144538 122
144577 128
144724 130
144739 130
144741 128
144742 128
144860 138
144873 130
144880 ..... 130, 138
144899 ..... 130, 138
144934 ..... 130, 138
144935 138
144956 130
144962 130
144966 ..... 130, 138
144968 130
144971 128
144976 128
144989 132
145106 52
145122 52
145148 52
145249 56
145345 54
145357 54
145361 56
145428 54
145461 82
145492 12
145548 54
145593 54
145706 42
145840 54
148645 166
148798 110
151551 ..... 18, 24
152668 166
156501 130
158217 96
158278 4
158886 154
164009 114
164061 ..... 74, 78
164072 72
164126 72
164138 76
164141 72
164143 72
164213 ..... 72, 78
164214 ..... 72, 78
164215 78
164216 80
164750 72
164754 70
164773 82
164780 80
164781 80
164800 118
164815 72
164817 72
164821 78
164825 118
164855 74
164858 74
164885 74
164887 78
164894 64
164895 66
164930 78
164933 ..... 74, 80
164934 80
164945 78
164947 74
164948 74
164953 78
164958 70
164965 70
164967 70

Указатель

164986 74
164988 146
164993 146
164995 146
165064 ..... 150, 156
165103 160
165168 120
165188 120
165209 18
165218 96
165290 ..... 2, 22
165294 48
165297 48
165380 160
165386 120
165429 120
165436 148
165439 148
165489 96
165490 96
165524 98
165588 120
165590 148
165594 8
165651 12
165652 12
165722 120
165727 120
165734 82
165735 52
165738 12
165739 12
165993 96
166309 106
166466 96
171068 122
172007 12
172008 12
172133 120
172134 120
172195 54
172196 54
172232 150
172259 ..... 6, 56
172340 ..... 150, 154
172363 56
172480 12
172507 ..... 148, 154
172511 ..... 148, 154
172533 150
172664 82
172710 54
172758 86
172826 12
172830 12
172831 12
172875 114
172877 92
172896 12
172922 84
172924 8
172976 8
174010 12
174012 12
174014 12
174035 ..... 148, 154
174075 150
174076 150
174080 150
174081 ..... 148, 154
174082 ..... 148, 154
174088 150
174165 28
174168 148
174176 148
174180 ..... 150, 156
174215 42
174217 42
174238 160
174240 160
174242 160
174243 160
174250 46
174251 46
174253 48
174254 46
174256 48
174257 46
174262 162
174263 162
174268 42
174270 42
174299 48
174300 48
174304 42
174318 160
174321 160
174322 160
174324 160
174391 4
174416 12
174418 12
174422 160
174434 96
174436 96
174499 46
174513 162
174514 162

Указатель

174521 162
174538 162
174547 162
174585 162
174586 162
174632 96
174676 96
174714 52
174769 94
174808 94
174836 150
174837 150
174845 26
174849 64
174850 64
174857 26
174858 82
174879 82
174883 162
174922 ..... 130, 138
174926 122
174992 42
176009 10
184422 96
184579 164
188467 134
193008 130
193009 130
193014 132
193016 130
193022 132
193031 ..... 128, 138, 142
193034 96
193057 ..... 124, 128
193058 124
193059 124
193080 122
193115 124
193120 124
193122 124
193183 124
193187 124
193188 124
193193 124
193202 124
193211 134
193212 124
193214 ..... 130, 138
193215 ..... 130, 138
193216 132
193217 132
210033 76
220011 42
220012 42
220013 42
220015 54
220025 66
220084 96
220086 74
220099 130
220101 ..... 16, 18
220103 ..... 16, 18
220107 2
220114 ..... 18, 22, 24
220115 ..... 2, 22
220181 54
220183 52
220184 52
220187 8
220197 160
220241 86
220262 54
220264 54
220289 122
220324 164
220326 124
220384 54
220387 54
220478 88
220545 92
220546 92
220547 92
220548 92
220553 12
220554 ..... 8, 12
220574 92
220583 60
220589 86
220590 86
220591 86
220597 86
220598 86
220605 60
220606 60
220607 86
220608 86
220609 86
220610 86
220611 86
220612 86
220613 86
220614 86
220615 86
220616 86
220617 88
220625 86
220639 54
220640 54

Указатель

220641 54
220642 54
220672 ..... 52, 150, 156
220715 162
220797 96
220798 96
220799 96
220807 108
220808 108
220809 108
220810 108
220811 108
220812 108
220813 108
220814 108
220815 108
220816 108
220817 104
220818 104
220819 104
220820 104
220821 104
220822 104
220823 104
220824 104
220825 104
220826 104
220831 106
220832 106
220833 106
220834 106
220835 108
220836 104
220863 106
220866 106
220867 106
220868 106
220869 106
220870 106
220871 106
220872 106
220876 108
220885 104
220915 2
220916 2
220939 ..... 64, 146
220941 ..... 64, 146
220986 2
220987 2
229012 96
229013 12
229014 12
229019 12
229021 96
229510 8
244671 130
244722 128
244748 130
245042 52
245082 86
245083 66
245084 64
245091 100
245092 100
245093 100
245130 62
245131 62
245141 62
245142 62
245199 ..... 74, 78
245207 ..... 74, 78
245216 ..... 72, 78
245337 110
245362 110
245396 120
245397 120
245428 102
245432 102
245433 102
245434 102
245435 102
245436 102
245437 102
245438 102
245439 102
245440 102
245441 102
245443 102
245475 4
245476 96
245477 96
245496 110
245497 110
245503 ..... 150, 156
245530 156
245671 82
245677 2
245678 2
245943 42
245962 96
245979 12
245992 82
245993 82
252296 162
252305 134
252314 162
252423 50
252517 8

252537 162
252541 166
252578 160
252687 68
252752 42
253092 72
253160 52
253290 78
253412 82
253552 22
255282 82
255383 52
273258 72
273259 72
273265 64
279065 124
279090 154
279106 156
279117 156
279118 156
279119 156
279123 154
279135 154
279144 162
279155 154
279156 160
279157 160
279158 160
279159 160
279248 154
279258 154
279261 156
279274 154
279277 154
279310 28
279312 28
279314 28
279316 28
279398 ..... 30, 34
279399 ..... 30, 34
279402 30
279403 30
279404 30
279405 ..... 32, 38
279406 ..... 32, 38
279409 32
279410 32
279411 32
279412 34
279417 34
279418 34
279419 34
279420 34
279421 34
279422 34
279423 34
279424 34
279428 38
279430 38
279431 38
279432 38
279433 38
279434 38
279435 38
279436 38
279437 38
279468 26
279485 160
279494 160
279498 160
279499 160
279575 ..... 22, 144
279641 26
279642 26
279700 64
279848 28
279850 28
279851 28
279979 78
279996 28
279997 28
279999 28
294036 130
294037 132
294091 130
294094 130

B

B4831 112
B4847 148
B4848 148
B4849 148
B4963 120
B5012 144
B5013 144
B5084 116
B5085 116
B5406 160
B5594 122
B5595 124
B5605 118
B5607 118
B5609 114
B5615 120
B5657 62
B5674 62

B5757 160
B5758 160
B5825 146
B5826 146
B5938 62
B5943 110
B5965 154
B5966 154
B5967 154
B6153 128
B6179 142
B6449 128

C

C1986 138

MacDon

MacDon Industries Ltd.
680 Moray Street
Winnipeg, Manitoba
R3J 3S3 Канада
телефон: (204) 885-5590
факс: (204) 832-7749

MacDon, Inc.
10708 N. Pomona Avenue
Kansas City, Missouri
64153-1924 США
телефон: (816) 891-7313
факс: (816) 891-7323

MacDon Australia Pty. Ltd.
A.C.N. 079 393 721
P.O. Box 243, Suite 3, 143 Main Street
Greensborough, Victoria, 3088 Австралия
телефон: 03 9432 9982
факс: 03 9432 9972

MacDon Brasil Agribusiness Ltda.
Rua Grã Nicco, 113, sala 202, B. 02
Mossunguê, Curitiba, Paraná
CEP 81200-200 Бразилия
телефон: +55 (41) 2101-1713
факс: +55 (41) 2101-1699

LLC MacDon Russia Ltd.
123317 Российская Федерация, Москва
Пресненская наб. 10, корп. С
бизнес-центр «Регус», 5-й этаж, оф. № 534
телефон: +7 495 775-69-71
факс: +7 495 967-76-00

ПОКУПАТЕЛИ
MacDon.com

ДИЛЕРЫ
Portal.MacDon.com

Товарные знаки на продукции являются товарными знаками ее
соответствующих производителей и (или) дистрибьюторов.

Отпечатано в Канаде.