Plataforma FD75 FlexDraper® para Cosechadoras

Manual del operador

147830 Revisión A

Modelo del año 2016

Traducción de instrucción original

Con la FLEX-FLOAT Technology™ de MacDon

Especialistas en la cosecha desde 1949.

Plataforma FlexDraper® FD75 para cosechadoras

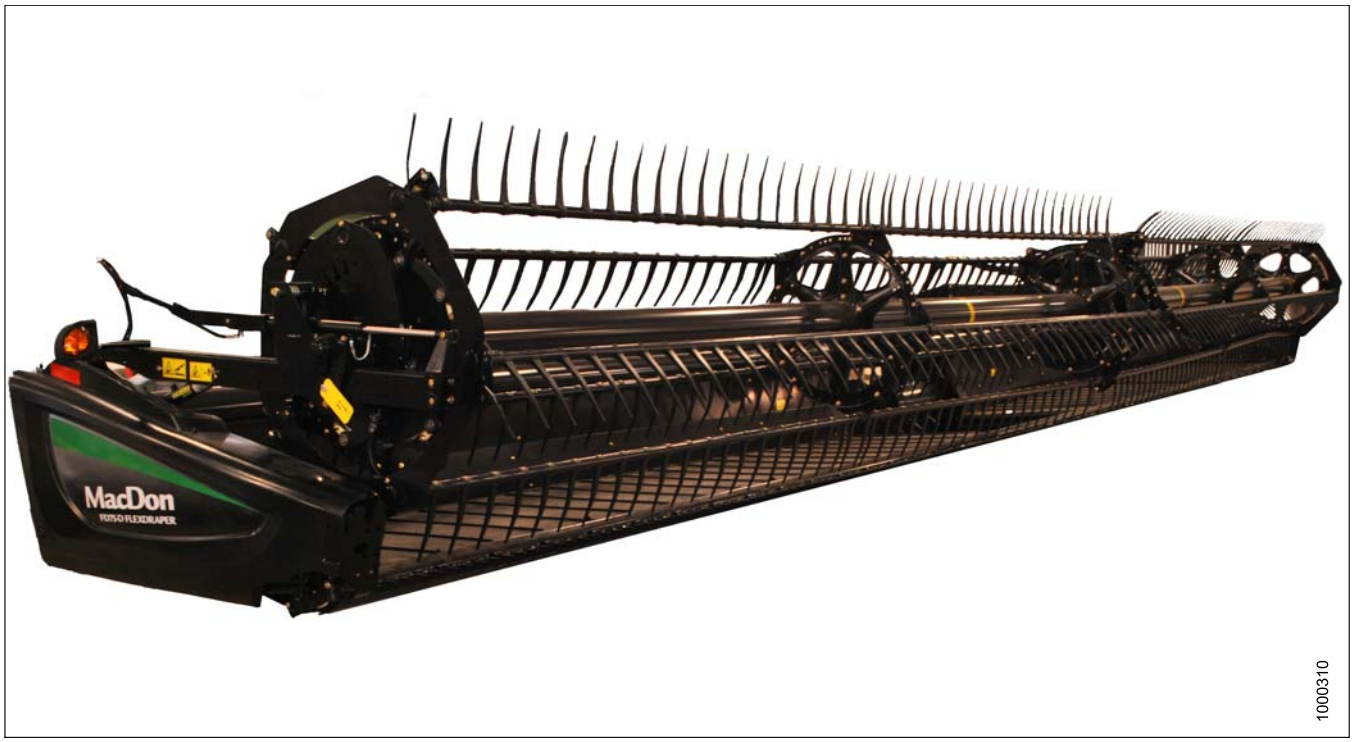

Publicado: enero de 2016

Declaración de conformidad

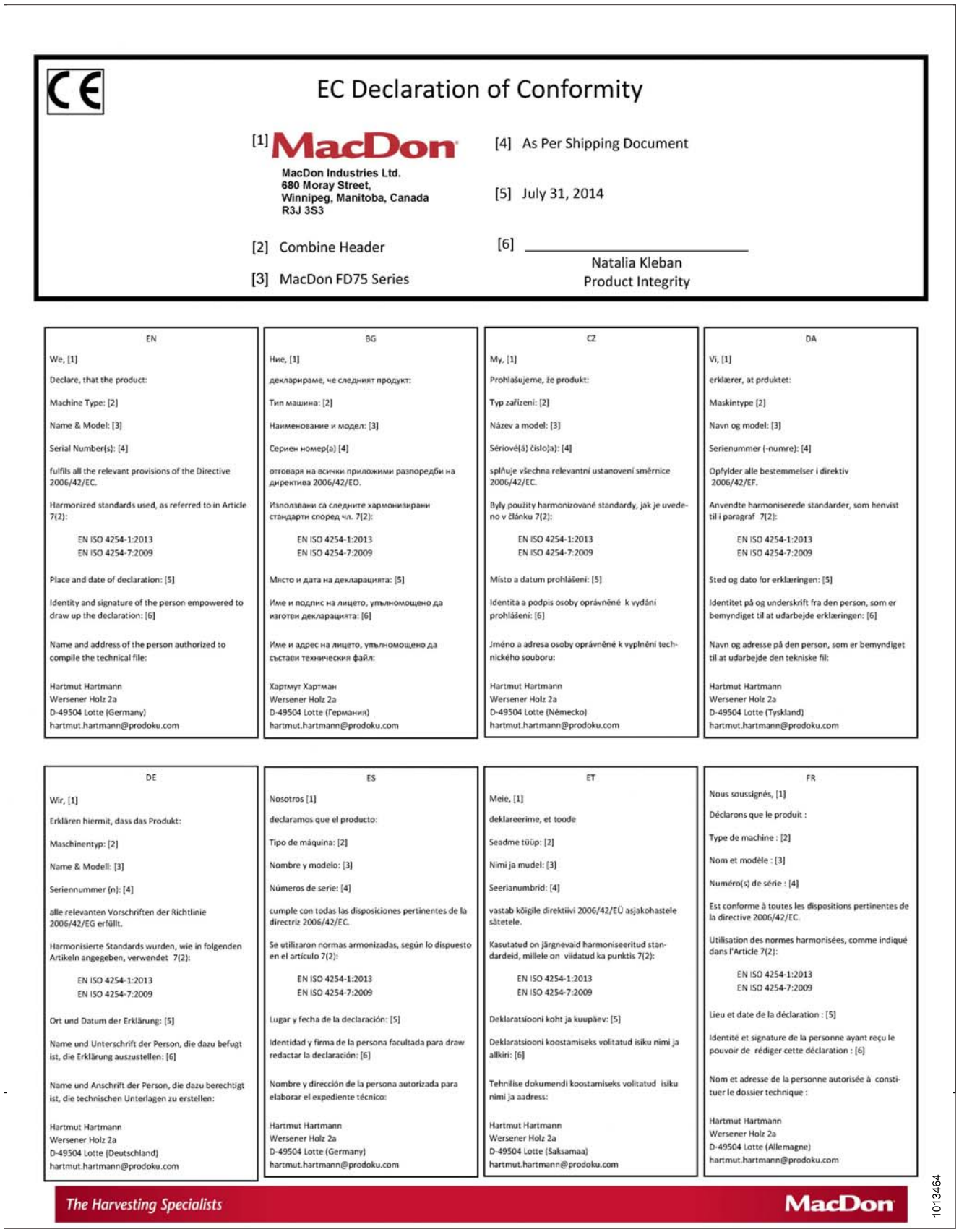

EC Declaration of Conformity

[1] MacDon

MacDon Industries Ltd.
680 Moray Street,
Winnipeg, Manitoba, Canada
R3J 3S3

[2] Combine Header

[3] MacDon FD75 Series

[4] As Per Shipping Document

[5] July 31, 2014

[6] _____
Natalia Kleban
Product Integrity

EN

We, [1]

Declare, that the product:

Machine Type: [2]

Name & Model: [3]

Serial Number(s): [4]

fulfils all the relevant provisions of the Directive 2006/42/EC.

Harmonized standards used, as referred to in Article 7(2):

EN ISO 4254-1:2013
EN ISO 4254-7:2009

Place and date of declaration: [5]

Identity and signature of the person empowered to draw up the declaration: [6]

Name and address of the person authorized to compile the technical file:

Hartmut Hartmann
Wersener Holz 2a
D-49504 Lotte (Germany)
hartmut.hartmann@prodoku.com

BG

Ние, [1]

декларираме, че следният продукт:

Тип машина: [2]

Наименование и модел: [3]

Сериен номер(а) [4]

отговаря на всички приложими разпоредби на директива 2006/42/ЕО.

Използвани са следните хармонизирани стандарти според чл. 7(2):

EN ISO 4254-1:2013
EN ISO 4254-7:2009

Място и дата на декларацията: [5]

Име и подпис на лицето, упълномощено да изготви декларацията: [6]

Име и адрес на лицето, упълномощено да състави техническия файл:

Хартмут Хартман
Wersener Holz 2a
D-49504 Lotte (Германия)
hartmut.hartmann@prodoku.com

CZ

My, [1]

Prohlašujeme, že produkt:

Typ zařízení: [2]

Název a model: [3]

Sériové(á) číslo)a): [4]

splňuje všechna relevantní ustanovení směrnice 2006/42/EC.

Byly použity harmonizované standardy, jak je uvedeno v článku 7(2):

EN ISO 4254-1:2013
EN ISO 4254-7:2009

Místo a datum prohlášení: [5]

Identita a podpis osoby oprávněné k vydání prohlášení: [6]

Jméno a adresa osoby oprávněné k vyplnění technického souboru:

Hartmut Hartmann
Wersener Holz 2a
D-49504 Lotte (Německo)
hartmut.hartmann@prodoku.com

DA

Vi, [1]

erklærer, at prduktet:

Maskintype [2]

Navn og model: [3]

Serienummer (-numre): [4]

Opfylder alle bestemmelser i direktiv 2006/42/EF.

Anvendte harmoniserede standarder, som henvist til i paragraf 7(2):

EN ISO 4254-1:2013
EN ISO 4254-7:2009

Sted og dato for erklæringen: [5]

Identitet på og underskrift fra den person, som er bemyndiget til at udarbejde erklæringen: [6]

Navn og adresse på den person, som er bemyndiget til at udarbejde den tekniske fil:

Hartmut Hartmann
Wersener Holz 2a
D-49504 Lotte (Tyskland)
hartmut.hartmann@prodoku.com

DE

Wir, [1]

Erklären hiermit, dass das Produkt:

Maschinentyp: [2]

Name & Modell: [3]

Seriennummer (n): [4]

alle relevanten Vorschriften der Richtlinie 2006/42/EG erfüllt.

Harmonisierte Standards wurden, wie in folgenden Artikeln angegeben, verwendet 7(2):

EN ISO 4254-1:2013
EN ISO 4254-7:2009

Ort und Datum der Erklärung: [5]

Name und Unterschrift der Person, die dazu befugt ist, die Erklärung auszustellen: [6]

Name und Anschrift der Person, die dazu berechtigt ist, die technischen Unterlagen zu erstellen:

Hartmut Hartmann
Wersener Holz 2a
D-49504 Lotte (Deutschland)
hartmut.hartmann@prodoku.com

ES

Nosotros [1]

declaramos que el producto:

Tipo de máquina: [2]

Nombre y modelo: [3]

Números de serie: [4]

cumple con todas las disposiciones pertinentes de la directriz 2006/42/EC.

Se utilizaron normas armonizadas, según lo dispuesto en el artículo 7(2):

EN ISO 4254-1:2013
EN ISO 4254-7:2009

Lugar y fecha de la declaración: [5]

Identidad y firma de la persona facultada para draw redactar la declaración: [6]

Nombre y dirección de la persona autorizada para elaborar el expediente técnico:

Hartmut Hartmann
Wersener Holz 2a
D-49504 Lotte (Germany)
hartmut.hartmann@prodoku.com

ET

Meie, [1]

deklareerime, et toode

Seadme tüüp: [2]

Nimi ja mudel: [3]

Seerianumbrid: [4]

vastab kõigile direktiivi 2006/42/EÜ asjakohastele sätetele.

Kasutatud on järgnevaid harmoniseeritud standardeid, millele on viidatud ka punktis 7(2):

EN ISO 4254-1:2013
EN ISO 4254-7:2009

Deklaratsiooni koht ja kuupäev: [5]

Deklaratsiooni koostamiseks volitatud isiku nimi ja allkiri: [6]

Tehnilise dokumendi koostamiseks volitatud isiku nimi ja aadress:

Hartmut Hartmann
Wersener Holz 2a
D-49504 Lotte (Saksamaa)
hartmut.hartmann@prodoku.com

FR

Nous soussignés, [1]

Déclarons que le produit :

Type de machine : [2]

Nom et modèle : [3]

Numéro(s) de série : [4]

Est conforme à toutes les dispositions pertinentes de la directive 2006/42/EC.

Utilisation des normes harmonisées, comme indiqué dans l'Article 7(2):

EN ISO 4254-1:2013
EN ISO 4254-7:2009

Lieu et date de la déclaration : [5]

Identité et signature de la personne ayant reçu le pouvoir de rédiger cette déclaration : [6]

Nom et adresse de la personne autorisée à constituer le dossier technique :

Hartmut Hartmann
Wersener Holz 2a
D-49504 Lotte (Allemagne)
hartmut.hartmann@prodoku.com

The Harvesting Specialists MacDon

1013464

EC Declaration of Conformity

IT

Noi, [1]

Dichiariamo che il prodotto:

Tipo di macchina: [2]

Nome e modello: [3]

Numero(i) di serie: [4]

soddisfa tutte le disposizioni rilevanti della direttiva 2006/42/CE.

Utilizzo degli standard armonizzati, come indicato nell'Articolo 7(2):

EN ISO 4254-1:2013

EN ISO 4254-7:2009

Luogo e data della dichiarazione: [5]

Nome e firma della persona autorizzata a redigere la dichiarazione: [6]

Nome e persona autorizzata a compilare il file tecnico:

Hartmut Hartmann
Wersener Holz 2a
D-49504 Lotte (Germania)
hartmut.hartmann@prodoku.com

HU

Mi, [1]

Ezennel kijelentjük, hogy a következő termék:

Gép típusa: [2]

Név és modell: [3]

Sériaszám(ok): [4]

teljesíti a következő irányelv összes vonatkozó előírásait: 2006/42/EK.

Az alábbi harmonizált szabványok kerültek alkalmazásra a 7(2) cikkely szerint:

EN ISO 4254-1:2013

EN ISO 4254-7:2009

A nyilatkozattétel ideje és helye: [5]

Azon személy kiléte és aláírása, aki jogosult a nyilatkozat elkészítésére: [6]

Azon személy neve és aláírása, aki felhatalmazott a műszaki dokumentáció összeállítására:

Hartmut Hartmann
Wersener Holz 2a
D-49504 Lotte (Németország)
hartmut.hartmann@prodoku.com

LT

Mes, [1]

Pareiškiame, kad šis produktas:

Mašinos tipas: [2]

Pavadinimas ir modelis: [3]

Serijos numeris (-iai): [4]

atitinka taikomus reikalavimus pagal Direktyvą 2006/42/EB.

Naudojami harmonizuoti standartai, kai nurodoma straipsnyje 7(2):

EN ISO 4254-1:2013

EN ISO 4254-7:2009

Deklaracijos vieta ir data: [5]

Asmens tapatybės duomenys ir parašas asmens, įgalioto sudaryti šią deklaraciją: [6]

Vardas ir pavardė asmens, kuris įgaliotas sudaryti šį techninį failą:

Hartmut Hartmann
Wersener Holz 2a
D-49504 Lotte (Vokietija)
hartmut.hartmann@prodoku.com

LV

Mēs, [1]

Deklarējam, ka produkts:

Mašīnas tips: [2]

Nosaukums un modelis: [3]

Sērijas numurs(-i): [4]

Atbilst visām būtiskajām Direktīvas 2006/42/EK prasībām.

Piemēroti šādi saskaņotie standarti , kā minēts 7. panta 2. punktā:

EN ISO 4254-1:2013

EN ISO 4254-7:2009

Deklarācijas parakstīšanas vieta un datums: [5]

Tās personas vārds, uzvārds un paraksts, kas ir pilnvarota sagatavot šo deklarāciju: [6]

Tās personas vārds, uzvārds un adrese, kas ir pilnvarota sastādīt tehnisko dokumentāciju:

Hartmut Hartmann
Wersener Holz 2a
D-49504 Lotte (Vācija)
harttmut.hartmann@prodoku.com

NL

Wij, [1]

Verklaren dat het product:

Machinetype: [2]

Naam en model: [3]

Serienummer(s): [4]

voldoet aan alle relevante bepalingen van de Richtlijn 2006/42/EC.

Geharmoniseerde normen toegepast, zoals vermeld in Artikel 7(2):

EN ISO 4254-1:2013

EN ISO 4254-7:2009

Plaats en datum van verklaring: [5]

Naam en handtekening van de bevoegde persoon om de verklaring op te stellen: [6]

Naam en adres van de geautoriseerde persoon om het technisch dossier samen te stellen:

Hartmut Hartmann
Wersener Holz 2a
D-49504 Lotte (Duitsland)
hartmut.hartmann@prodoku.com

PO

My niżej podpisani, [1]

Oświadczamy, że produkt:

Typ urządzenia: [2]

Nazwa i model: [3]

Numer seryjny/numery seryjne: [4]

spełnia wszystkie odpowiednie przepisy dyrektywy 2006/42/WE.

Zastosowaliśmy następujące (zharmonizowane) normy zgodnie z artykułem 7(2):

EN ISO 4254-1:2013

EN ISO 4254-7:2009

Data i miejsce oświadczenia: [5]

Imię i nazwisko oraz podpis osoby upoważnionej do przygotowania deklaracji: [6]

Imię i nazwisko oraz adres osoby upoważnionej do przygotowania dokumentacji technicznej:

Hartmut Hartmann
Wersener Holz 2a
D-49504 Lotte (Niemcy)
hartmut.hartmann@prodoku.com

PT

Nós, [1]

Declaramos, que o produto:

Tipo de máquina: [2]

Nome e Modelo: [3]

Número(s) de Série: [4]

cumpre todas as disposições relevantes da Directiva 2006/42/CE.

Normas harmonizadas aplicadas, conforme referido no Artigo 7(2):

EN ISO 4254-1:2013

EN ISO 4254-7:2009

Local e data da declaração: [5]

Identidade e assinatura da pessoa autorizada a elaborar a declaração: [6]

Nome e endereço da pessoa autorizada a compilar o ficheiro técnico:

Hartmut Hartmann
Wersener Holz 2a
D-49504 Lotte (Alemanha)
hartmut.hartmann@prodoku.com

RO

Noi, [1]

Declarăm, că următorul produs:

Tipul maşinii: [2]

Denumirea şi modelul: [3]

Număr (numere) serie: [4]

corespunde tuturor dispoziţiilor esenţiale ale directivei 2006/42/EC.

Au fost aplicate următoarele standarde armonizate conform articolului 7(2):

EN ISO 4254-1:2013

EN ISO 4254-7:2009

Data şi locul declaraţiei: [5]

Identitatea şi semnătura persoanei împuternicite pentru întocmirea declaraţiei: [6]

Numele şi semnătura persoanei autorizate pentru întocmirea cărţii tehnice:

Hartmut Hartmann
Wersener Holz 2a
D-49504 Lotte (Germania)
hartmut.hartmann@prodoku.com

RS

Mi, [1]

Izjavljujemo da proizvod

Tip mašine: [2]

Naziv i model: [3]

Serijski broj(evi): [4]

Ispunjava sve relevantne odredbe direktive 2006/42/EC.

Korišæeni su usklađeni standardi kao što je navedeno u èlanu 7(2):

EN ISO 4254-1:2013

EN ISO 4254-7:2009

Datum i mesto izdavanja deklaracije: [5]

Identitet i potpis lica ovlašæenog za sastavljanje deklaracije: [6]

Ime i adresa osobe ovlašæene za sastavljanje tehnièke datoteke:

Hartmut Hartmann
Wersener Holz 2a
D-49504 Lotte (Nemaèka)
hartmut.hartmann@prodoku.com

SE

Vi, [1]

Intygar att produkten:

Maskintyp: [2]

Namn och modell: [3]

Serienummer: [4]

uppfyller alla relevanta villkor i direktivet 2006/42/EG.

Harmonierade standarder används, såsom anges i artikel 7(2):

EN ISO 4254-1:2013

EN ISO 4254-7:2009

Plats och datum för intyget: [5]

Identitet och signatur för person med befogenhet att upprätta intyget: [6]

Namn och adress för person behörig att upprätta den tekniska dokumentationen:

Hartmut Hartmann
Wersener Holz 2a
D-49504 Lotte (Tyskland)
hartmut.hartmann@prodoku.com

SI

Mi, [1]

izjavljamo, da izdelek:

Vrsta stroja: [2]

Ime in model: [3]

Serijska/-e številka/-e: [4]

ustreza vsem zadevnim določbam Direktive 2006/42/ES.

Uporabljeni usklajeni standardi, kot je navedeno v členu 7(2):

EN ISO 4254-1:2013

EN ISO 4254-7:2009

Kraj in datum izjave: [5]

Istovetnost in podpis osebe, opolnomočene za pripravo izjave: [6]

Ime in naslov osebe, pooblaščene za pripravo tehnične datoteke:

Hartmut Hartmann
Wersener Holz 2a
D-49504 Lotte (Nemčija)
hartmut.hartmann@prodoku.com

SK

My, [1]

týmto prehlasujeme, že tento výrobok:

Typ zariadenia: [2]

Názov a model: [3]

Výrobné číslo: [4]

spĺňa príslušné ustanovenia a základné požiadavky smernice č. 2006/42/ES.

Použité harmonizované normy, ktoré sa uvádzajú v Článku č. 7(2):

EN ISO 4254-1:2013

EN ISO 4254-7:2009

Miesto a dátum prehlásenia: [5]

Meno a podpis osoby oprávnenej vypracovať toto prehlásenie: [6]

Meno a adresa osoby oprávnenej zostaviť technický súbor:

Hartmut Hartmann
Wersener Holz 2a
D-49504 Lotte (Nemecko)
hartmut.hartmann@prodoku.com

1013465

Introducción

En este manual de instrucciones hay información sobre la plataforma FlexDraper® FD75 y el adaptador de la cosechadora CA25. Se debe utilizar junto con el Manual del operador de la cosechadora.

La plataforma FlexDraper® FD75 se diseñó especialmente como una plataforma de “corte directo” y viene equipada para funcionar bien en todas las condiciones de corte directo, independientemente de que el corte se realice al ras del suelo o por encima de este, ya que utiliza una estructura flexible de tres piezas para seguir la superficie del suelo correctamente.

LEA ATENTAMENTE TODO EL MATERIAL PROVISTO ANTES DE INTENTAR DESCARGAR, ENSAMBLAR O UTILIZAR LA MÁQUINA.

Use este manual como la primera fuente de información sobre la máquina. Si sigue las instrucciones suministradas aquí, la plataforma funcionará bien durante muchos años. Si necesita información más detallada sobre reparaciones, solicite un manual técnico a su concesionario MacDon.

Use el Índice como guía hacia áreas específicas de este manual. Estudie el Índice para familiarizarse con la manera en que está organizada la información.

Conserve este manual a su alcance para tenerlo como referencia frecuente y pasárselo a sus operadores o a los nuevos propietarios. En la tapa lateral izquierda de la plataforma, se encuentra una caja de almacenamiento para este manual.

Comuníquese con su concesionario MacDon si necesita ayuda, información o copias adicionales de este manual.

NOTA:
Mantenga sus publicaciones de MacDon actualizadas. Puede descargar la versión más actualizada desde nuestro sitio web (*www.macdon.com*) o desde nuestro sitio exclusivo para concesionarios (*https://portal.macdon.com*) (requiere inicio de sesión).

Este manual también se encuentra disponible en los siguientes idiomas:

- Francés
- Ruso
- Portugués
- Inglés

Puede solicitarlos a MacDon o descargarlos del Portal del concesionario (*https://portal.macdon.com*) o de nuestro sitio web internacional (*http://www.macdon.com/world*).

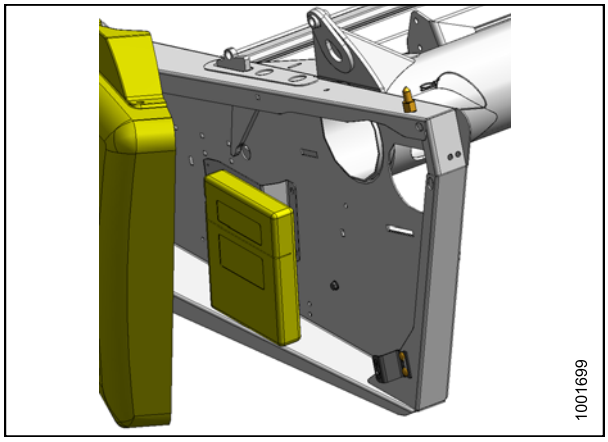

Figura 1: Ubicación de almacenamiento del manual

Modelo y número de serie

Registre el número de modelo, número de serie y año de modelo de la plataforma y del adaptador de la cosechadora, así como la opción de auto-trailer/ruedas estabilizadoras (si está instalada), en las líneas a continuación.

NOTA:
Las designaciones derecha (RH) e izquierda (LH) se determinan desde la posición del operador que mira hacia adelante.

Plataforma a lona

Modelo de plataforma: _____

Número de serie: _____

Año: _____

La placa con el número de serie (A) está ubicada junto al motor de mando de la cuchilla en la chapa lateral izquierda.

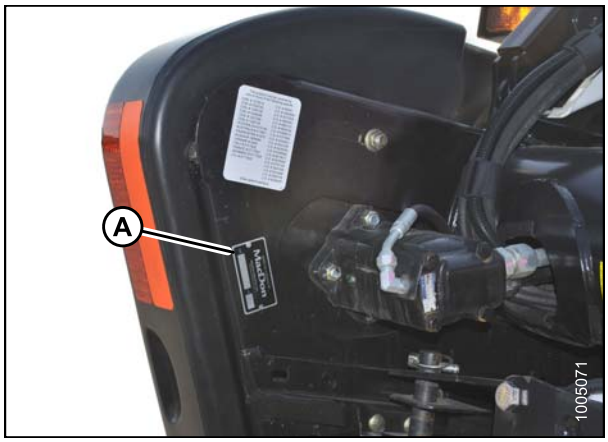

Figura 2: Plataforma

Adaptador de cosechadora

Modelo de adaptador: _____

Número de serie: _____

Año: _____

La placa con el número de serie (A) está ubicada en la parte inferior del depósito en el extremo derecho.

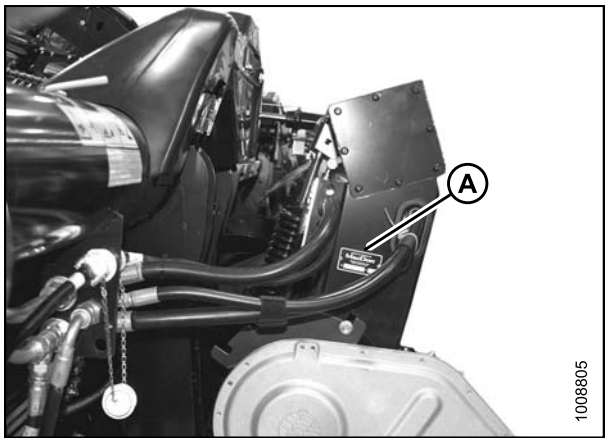

Figura 3: Adaptador

Opción de auto-trailer/ruedas estabilizadoras

Número de serie: _____

Año: _____

La placa con el número de serie (A) está ubicada en el ensamble del eje derecho.

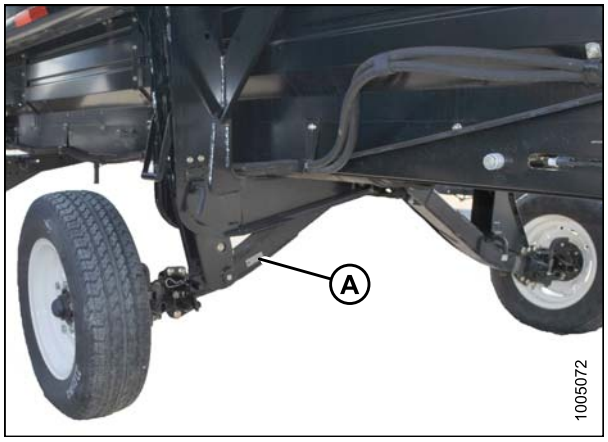

Figura 4: Opción de auto-trailer/ruedas estabilizadoras

Declaración de conformidad i
Introducción iii
Modelo y número de serie v

1 Seguridad 1
1.1 Símbolos de alerta de seguridad 1
1.2 Palabras de advertencia 2
1.3 Seguridad general 3
1.4 Seguridad en el mantenimiento 5
1.5 Seguridad hidráulica 7
1.6 Señales de seguridad 8
1.6.1 Instalación de calcomanías de seguridad 8
1.7 Ubicaciones de la calcomanía de seguridad 9
1.8 Comprensión de señales de seguridad 13

2 Resumen del producto 21
2.1 Definiciones 21
2.2 Especificaciones 24
2.3 Identificación del componente 28
2.3.1 Plataforma FlexDraper FD75® 28
2.3.2 Adaptador de la cosechadora CA25 29

3 Operación 31
3.1 Responsabilidades del propietario/operador 31
3.2 Seguridad operacional 32
3.2.1 Trabas de seguridad de la plataforma 33
3.2.2 Trabas de seguridad del molinete 33
Enganche de las trabas de seguridad del molinete 33
Desenganche de las trabas de seguridad del molinete 34
3.2.3 Tapas laterales 35
Apertura de las tapas laterales 35
Cierre las tapas laterales 36
Extracción de las tapas laterales 37
Instalación de tapas laterales 38
Ajuste de las tapas laterales 39
3.2.4 Cubiertas de conexión 40
Extracción de las cubiertas de conexión 40
Instalación de las cubiertas de conexión 41
3.2.5 Verificación diaria de encendido 42
3.3 Período de funcionamiento 43
3.4 Apagado de la máquina 44
3.5 Controles de cabina 45
3.6 Configuración de la plataforma 46
3.6.1 Accesorios de la plataforma 46
3.6.2 Configuraciones de la plataforma 46
3.6.3 Optimización de la plataforma para cosecha directa de canola 50
Ajuste de los resortes del sinfín de alimentación 51
3.6.4 Configuración del molinete 52
3.7 Variables de funcionamiento de la plataforma 55
3.7.1 Altura de corte 55
Corte sobre el nivel del suelo 55
Corte al ras del suelo 59
3.7.2 Flotación de la plataforma 61
Control y ajuste de la flotación de la plataforma 62
Bloqueo/Desbloqueo de la flotación de la plataforma 66
Bloqueo/Desbloqueo de las alas de la plataforma 67

Operación en modo de flexión 67
Operación en modo rígido 68
3.7.3 Ángulo de la plataforma 70
Verificación del ángulo de la plataforma 70
3.7.4 Velocidad del molinete 71
Piñones de mando del molinete opcionales 72
3.7.5 Velocidad de avance 72
3.7.6 Velocidad de la lona 73
Ajuste de la velocidad de la lona lateral 74
Ajuste de la velocidad de la lona de alimentación 75
3.7.7 Velocidad de la cuchilla 75
Control de la velocidad de la cuchilla 76
3.7.8 Altura del molinete 77
3.7.9 Posición de avance-retroceso del molinete 77
Ajuste de la posición de avance-retroceso del molinete 78
Reposicionamiento de los cilindros de avance-retroceso 79
3.7.10 Reposicionamiento de los cilindros de avance-retroceso con la opción de conversión rápida del molinete para cosecha múltiple 82
3.7.11 Ángulo de los dientes del molinete 84
Ajuste de la calibración de leva del molinete 84
Ajuste de leva del molinete 86
3.7.12 Divisores de cosecha 87
Extracción de los divisores de cosecha de la plataforma con opción de pestillo 87
Extracción de los divisores de cosecha de la plataforma sin opción de pestillo 88
Instalación de los divisores de cosecha en la plataforma con opción de pestillo 89
Instalación de los divisores de cosecha en la plataforma sin opción de pestillo 90
3.7.13 Barras abresurcos para cosecha 92
Extracción de las barras abresurcos para cosecha 92
Abresurcos para arroz 93
3.8 Control automático de altura de la plataforma (AHHC) 94
3.8.1 Rango de tensión de salida del sensor de control automático de altura de la plataforma. Requisitos de la cosechadora 96
Verificación manual del rango de tensión 96
Ajuste de los límites de tensión 98
3.8.2 Cosechadoras Challenger series 6 y 7 99
Control del rango de tensión desde la cabina de la cosechadora (Challenger series 6 y 7) 99
Activación del control automático de altura de la plataforma (Challenger serie 6) 101
Calibración del control automático de altura de la plataforma (Challenger serie 6) 102
Ajuste de la altura de la plataforma (Challenger serie 6) 104
Ajuste de la tasa de elevación/descenso de la plataforma (Challenger serie 6) 105
Configuración de la sensibilidad del control automático de altura de la plataforma (Challenger serie 6) 106
3.8.3 Cosechadoras Case IH 2300/2500 y 5088/6088/7088 107
Activación del control automático de altura de la plataforma (Case IH 2300) 107
Calibración del control automático de altura de la plataforma (Case IH 2300/2500 y 5088/6088/7088) 109
Configuración de la sensibilidad de altura automática de la plataforma (Case IH 2300/2500 y 5088/6088/7088) 110
3.8.4 Cosechadoras Case IH 5130/6130/7130, 7010/8010, 7120/8120/9120 y 7230/8230/9230 112
Control del rango de tensión desde la cabina de la cosechadora (Case 8010) 112
Verificación del rango de tensión desde la cabina de la cosechadora (Cosechadoras Case IH 5130/6130/7130, 7010/8010; 7120/8120/9120; 7230/8230/9230) 114

Calibración del control automático de altura de la plataforma (Case IH 5130/6130/7130, 7010/8010; 7120/8120/9120; 7230/8230/9230) 117
Calibración del sistema de control automático de altura de la plataforma (cosechadoras Case con versión de software 28.00) 119
3.8.5 Cosechadoras Gleaner R62/R72 121
Determinación de los requisitos del sistema (Gleaner R62/R72) 121
Calibración del control automático de altura de la plataforma (Gleaner R62/R72) 121
Configuración de la sensibilidad del control automático de altura de la plataforma (Gleaner serie R62/R72) 122
3.8.6 Cosechadoras Gleaner R65/R75 124
Control del rango de tensión desde la cabina de la cosechadora (Gleaner serie R65/R75) 124
Activación del control automático de altura de la plataforma (Gleaner serie R65/R75) 125
Calibración del control automático de altura de la plataforma (Gleaner R65/R75) 127
Apagado del acumulador (Cosechadora Gleaner serie R65/R75) 128
Ajuste de la tasa de elevación y descenso de la plataforma (Gleaner R65/R75) 129
Ajuste de la presión del suelo (Gleaner R65/R75) 129
Ajuste de la sensibilidad del control automático de altura de la plataforma (Gleaner R65/R75) 130
Solución de problemas de fallas de diagnóstico y alarmas (Cosechadoras Gleaner serie R65/R75) 131
3.8.7 Cosechadoras John Deere serie 50 134
Verificación del rango de tensión desde la cabina de la cosechadora (John Deere serie 50) 134
Calibración del control automático de altura de la plataforma (John Deere serie 50) 136
3.8.8 Cosechadoras John Deere serie 60 138
Verificación del rango de tensión desde la cabina de la cosechadora (John Deere serie 60) 138
Calibración del control automático de altura de la plataforma (John Deere serie 60) 139
Apagado del acumulador (John Deere serie 60) 141
Configuración de la altura de la plataforma sensora de granos a 50 (John Deere serie 60) 142
Configuración de la sensibilidad del control automático de altura de la plataforma (John Deere serie 60) 142
Ajuste del umbral para la válvula de tasa de goteo (John Deere serie 60) 143
3.8.9 Cosechadoras John Deere serie 70 144
Verificación del rango de tensión desde la cabina de la cosechadora (John Deere serie 70) 144
Calibración de la velocidad del embocador (John Deere serie 70) 148
Calibración del control automático de altura de la plataforma (John Deere serie 70) 148
Configuración de la sensibilidad del control automático de altura de la plataforma (John Deere serie 70) 149
Ajuste de la tasa de elevación y descenso manual de la plataforma (John Deere serie 70) 150
3.8.10 Cosechadoras John Deere serie S 151
Verificación del rango de tensión desde la cabina de la cosechadora (John Deere serie S) 151
Calibración del control automático de altura de la plataforma (John Deere serie S) 154
Configuración de la sensibilidad del control automático de altura de la plataforma (John Deere serie S) 155
Ajuste de la tasa de elevación y descenso manual de la plataforma (John Deere s erie S) 156
3.8.11 Cosechadoras Lexion serie 500 157

Calibración del control automático de altura de la plataforma (Lexion serie 500) 157
Configuración de la altura de corte (Lexion serie 500) 159
3.8.12 Cosechadoras Lexion serie 700 165
Calibración del control automático de altura de la plataforma (Lexion serie 700) 165
Configuración de la altura de corte (Lexion serie 700) 168
Configuración de la sensibilidad del control automático de altura de la plataforma (Lexion serie 700) 168
Ajuste de velocidad automática del molinete (Lexion serie 700) 170
3.8.13 Cosechadoras New Holland 172
Control del rango de tensión desde la cabina de la cosechadora (New Holland) 172
Activación del control automático de altura de la plataforma (New Holland serie CR/CX) 174
Calibración del control automático de altura de la plataforma (New Holland serie CR/CX) 176
Ajuste de la tasa de elevación de la plataforma (New Holland serie CR/CX) 178
Configuración de la velocidad para bajar la plataforma a 50 (New Holland serie CR/CX) 179
Configuración de la sensibilidad del control automático de altura de la plataforma en 200 (New Holland serie CR/CX) 179
3.8.14 Funcionamiento del sensor 180
3.9 Nivelación de la plataforma 182
3.10 Desconexión de la barra de corte 184
3.11 Desconexión del adaptador 185
3.12 Sinfín superior (UCA) 186
3.12.1 Extracción de los brazos del batidor 186
3.12.2 Instalación de los brazos del batidor 187
3.13 Transporte de la plataforma 188
3.13.1 Transporte de la plataforma en la cosechadora 188
3.13.2 Arrastre 188
Acoplamiento de la plataforma a un vehículo de remolque 189
Arrastre de la plataforma 189
3.13.3 Conversión de la posición de transporte a la de trabajo 190
Extracción de barra de tiro 190
Almacenamiento de barra de remolque 191
Movimiento de ruedas frontales (del lado izquierdo) a la posición de trabajo 192
Movimiento de las ruedas traseras (del lado derecho) a la posición de trabajo 194
3.13.4 Conversión de la posición de trabajo a la de transporte 196
Movimiento de ruedas frontales (del lado izquierdo) a la posición de transporte 196
Movimiento de las ruedas traseras (del lado derecho) a la posición de transporte 198
Acoplamiento de la barra de tiro 201
3.14 Almacenamiento de la plataforma 205

4 Acoplamiento o desacoplamiento de la plataforma 207
4.1 Configuración del adaptador 207
4.1.1 Uso de extensiones de las alas 207
4.1.2 Utilización del esquinero de alimentación 207
4.1.3 Ajuste de la velocidad del sinfín 208
4.2 Cosechadoras Case IH 209
4.2.1 Acoplamiento de la plataforma a la cosechadora Case IH 209
4.2.2 Desacoplamiento de la plataforma de la cosechadora Case IH 213
4.3 Cosechadoras John Deere 217
4.3.1 Acoplamiento de la plataforma a la cosechadora John Deere 217
4.3.2 Desacoplamiento de la plataforma de la cosechadora John Deere 220
4.4 Cosechadoras Lexion 225
4.4.1 Acoplamiento de la plataforma a la cosechadora Lexion 225

4.4.2 Desacoplamiento de la plataforma de la cosechadora Lexion....229
4.5 Cosechadoras New Holland....233
4.5.1 Acoplamiento de la plataforma a la cosechadora New Holland CR/CX....233
4.5.2 Desacoplamiento de la plataforma de la cosechadora New Holland....236
4.5.3 Deflectores del alimentador CR....242
4.6 Cosechadoras Challenger, Gleaner y Massey Ferguson....243
4.6.1 Acoplamiento de la plataforma a las cosechadoras Challenger, Gleaner, o Massey Ferguson....243
4.6.2 Desacoplamiento de la plataforma de las cosechadoras Challenger, Gleaner o Massey Ferguson....248
4.7 Acoplamiento y desacoplamiento de la plataforma del adaptador y de la cosechadora....253
4.7.1 Desacoplamiento de la plataforma del adaptador y de la cosechadora....253
4.7.2 Acoplamiento de la plataforma al adaptador y a la cosechadora....258

5 Mantenimiento y servicio....265
5.1 Preparación para dar servicio....265
5.2 Especificaciones de mantenimiento....266
5.2.1 Fluidos y lubricantes recomendados....266
5.2.2 Instalación de una cadena del rodillo....266
5.2.3 Instalación de un rodamiento sellado....267
5.3 Requisitos de mantenimiento....268
5.3.1 Programación/registro de mantenimiento....269
5.3.2 Inspección de prueba de funcionamiento....271
5.3.3 Servicio anual/de pretemporada....272
5.3.4 Servicio al fin de la temporada....272
5.3.5 Verificación de las líneas y mangueras hidráulicas....273
5.3.6 Lubricación y servicio....274
Intervalos de servicio....274
Procedimiento de engrase....283
Lubricación de la cadena del mando del molinete....284
Lubricación de la cadena de mando del sinfín....285
Lubricación de la caja de engranaje del mando de la plataforma....286
5.4 Sistemas hidráulicos....289
5.4.1 Depósito....289
Verificación del nivel de aceite en el depósito hidráulico....289
Adición de aceite....289
Cambio de aceite....290
5.4.2 Cambio del filtro de aceite....291
5.5 eléctrico....293
5.5.1 Reemplazo de las bombillas....293
5.6 Mando de la plataforma....294
5.6.1 Extracción del mando....294
5.6.2 Instalación del mando....295
5.6.3 Extracción de la protección del mando....296
5.6.4 Instalación de la protección del mando....298
5.6.5 Ajuste de la tensión en la cadena del mando de la caja de engranajes....300
5.7 Sinfín....301
5.7.1 Ajuste del sinfín a la separación de la batea....301
5.7.2 Ajuste de la tensión de la cadena del mando del sinfín....302
5.7.3 Extracción de la cadena de mando del sinfín....304
5.7.4 Instalación de la cadena del mando del sinfín....308
5.7.5 Dientes del sinfín....310
Extracción de dientes del sinfín de alimentación....310
Instalación de dientes del sinfín de alimentación....312
Reemplazo de las guías de dientes del sinfín....313

5.7.6 Extensiones de las alas 314
Instalación de las Extensiones de las alas 314
Extracción de las extensiones de las alas 315
5.8 Cuchilla 316
5.8.1 Reemplazo de la sección de la cuchilla 316
5.8.2 Extracción de la cuchilla 318
5.8.3 Extracción del rodamiento de la cabeza de la cuchilla 318
5.8.4 Instalación del rodamiento de la cabeza de la cuchilla 319
5.8.5 Instalación de la cuchilla 320
5.8.6 Cuchilla de repuesto 321
5.8.7 Puntones de la cuchilla 321
Ajuste de los puntones de la cuchilla 321
Reemplazo de los puntones puntiagudos en una plataforma de cuchilla simple 322
Reemplazo de los puntones puntiagudos en una plataforma de cuchilla doble 323
Reemplazo de los puntones recortados en una plataforma de cuchilla simple 324
Reemplazo de los puntones recortados en una plataforma de cuchilla doble 325
Revisión de los sujetadores de la cuchilla 326
5.8.8 Blindaje de la cabeza de la cuchilla 328
Instalación del blindaje de la cabeza de la cuchilla 328
5.9 Cuchilla y mando de la cuchilla 330
5.9.1 Caja de mando de la cuchilla 330
Verificación de los tornillos de montaje 330
Extracción de la caja de mando de la cuchilla 330
Extracción de la polea de la caja de mando de la cuchilla 332
Instalación de la polea de la caja de mando de la cuchilla 333
Instalación de la caja de mando de la cuchilla 333
Cambio de aceite en la caja del mando de la cuchilla 336
5.9.2 Correas de mando de la cuchilla 336
Extracción de las correas del mando de la cuchilla 336
Instalación de correas del mando de la cuchilla 337
Tensión de las correas del mando de la cuchilla 338
5.10 Lona de alimentación del adaptador 340
5.10.1 Reemplazo de la lona de alimentación del Adaptador 340
5.10.2 Ajuste de la tensión de la lona de alimentación 341
5.10.3 Rodillo de Mando del Adaptador 342
Extracción del rodillo de mando de la lona de alimentación del adaptador 342
Instalación del rodillo de mando de la lona de alimentación del adaptador 344
Reemplazo del rodamiento del rodillo de mando de la lona de alimentación del adaptador 345
5.10.4 Rodillo tensor del adaptador 346
Extracción del rodillo tensor de la lona de alimentación del adaptador 346
Reemplazo del rodamiento del rodillo tensor de la lona de alimentación del acondicionador del del adaptador 347
Instalación del rodillo tensor de la lona de alimentación del adaptador 349
5.11 Deflectores de alimentación y esquinero de alimentación del adaptador 350
5.11.1 Instalación del esquinero de alimentación 350
5.11.2 Extracción del esquinero de alimentación 350
5.11.3 Reemplazo de los deflectores de alimentación 350
5.12 Lonas de la plataforma 352
5.12.1 Extracción de lonas 352
5.12.2 Instalación de las lonas 352
5.12.3 Ajuste de la tensión de la lona lateral 353
5.12.4 Ajuste de la alineación de la lona de la plataforma 355
5.12.5 Ajuste de altura de la cubierta 357

5.12.6 Mantenimiento del rodillo de la lona....358
Inspección del rodamiento del rodillo de la lona lateral....358
Rodillo tensor de la lona lateral....359
Rodillo de mando de la cubierta de la lona lateral....361
5.12.7 Reemplazo de los deflectores de lona....365
Extracción de deflectores de lona estrechos....365
Instalación de deflectores de lona estrechos....366
5.13 Molinete....368
5.13.1 Separación del molinete y la barra de corte....368
Medición de la separación del molinete....368
Ajuste de la separación del molinete....370
5.13.2 "Cara triste" del molinete....371
Ajuste de "cara triste" del molinete....371
5.13.3 Centrado de molinete....372
5.13.4 Dientes del molinete....373
Extracción de los dientes de acero....373
Instalación de los dientes de acero....374
Extracción de dientes de plástico....374
Instalación de dientes de plástico....375
5.13.5 Bujes de la barra de dientes....376
Cómo quitar los bujes de los molinetes de 5, 6 o 9 paletas....376
Instalación de bujes en molinetes de 5, 6 o 9 paletas....380
5.13.6 Tapas laterales del molinete....387
Reemplazo de la tapa lateral....387
Reemplazo del soporte....388
5.14 Mando del molinete....390
5.14.1 Reemplazo del piñón del mando del molinete....390
Extracción de la cubierta del mando....390
Aflojar la cadena del mando....390
Extracción del piñón del mando....391
Instalación del piñón del mando....391
Ajuste de la cadena del mando....392
Instalación de la cubierta del mando....392
5.14.2 Reemplazo de la junta en U del molinete doble....393
Extracción de la cubierta del mando....393
Extracción de la junta en U del molinete doble....393
Instalación de la junta en U del molinete doble....394
Instalación de la cubierta del mando....395
5.14.3 Reemplazo del motor del mando del molinete....396
Extracción de la cubierta del mando....396
Aflojar la cadena del mando....396
Extracción del piñón del mando....397
Extracción del motor del mando del molinete....398
Instalación del motor del mando del molinete....398
Instalación del piñón del mando....400
Ajuste de la cadena del mando....400
Instalación de la cubierta del mando....401
5.14.4 Reemplazo de la cadena del mando....401
Extracción de la cubierta del mando....401
Aflojar la cadena del mando....402
Método de desconexión del mando del molinete....402
Procedimiento de ruptura de la cadena....404
Ajuste de la cadena del mando....404
Instalación de la cubierta del mando....405

5.14.5 Ajuste de la tensión de la cadena del mando del molinete....405
Extracción de la cubierta del mando....405
Ajuste de la cadena del mando....406
Instalación de la cubierta del mando....406
5.14.6 Reemplazo del sensor de velocidad del molinete....407
Extracción de la cubierta del mando....407
Reemplazo del sensor de una cosechadora AGCO....407
Reemplazo del sensor de John Deere....408
Reemplazo del sensor de las cosechadoras Lexion serie 400....409
Reemplazo del sensor de las cosechadoras Lexion serie 500/700....409
Instalación de la cubierta del mando....410
5.15 Sistema de transporte (Opcional)....411
5.15.1 Verificación del ajuste de los tornillos de las ruedas....411
5.15.2 Verificación del ajuste de los tornillos del eje....412
5.15.3 Control de la presión de los neumáticos....413
5.16 Control y ajuste del balance del ala de la plataforma....414
5.16.1 Verificación del balance de las alas....414
5.16.2 Ajuste del balance de las alas....419

6 Opciones y accesorios....425
6.1 Molinete....425
6.1.1 Kit de conversión rápida de molinete para cosecha múltiple....425
6.1.2 Kit de barras de molinete para cultivos revolcados....425
6.1.3 Kit para agregar barras de molinete PR15....426
6.1.4 Kit de tapa lateral del molinete....426
6.1.5 Kit de refuerzo de la barra de dientes del molinete....427
6.2 Barra de corte....428
6.2.1 Placa protectora de la barra de corte....428
6.2.2 Blindaje de la cabeza de la cuchilla....428
6.2.3 Kit de conversión de puntón recortado....429
6.2.4 Montajes de cuchilla vertical....429
6.3 Plataforma....430
6.3.1 Kit de pestillos divisores....430
6.3.2 Ruedas estabilizadoras....430
6.3.3 Barras abresurcos para arroz....431
6.3.4 Ruedas de auto-trailer/estabilizadoras....431
6.4 Entrega de cosecha....432
6.4.1 Alas del sinfín de alimentación CA25....432
6.4.2 Kit de sello de adaptador europeo....432
6.4.3 Deflector de lona (Estrecho)....433
6.4.4 Esquinero de alimentación....433
6.4.5 Sinfín superior (UCA)....434

7 Resolución de problemas....435
7.1 Pérdida de cultivo en la barra de corte....435
7.2 Acción de corte y componentes de la cuchilla....438
7.3 Entrega del molinete....442
7.4 Plataforma y lonas....445
7.5 Corte de porotos....451

8 Referencia....457
8.1 Especificaciones del par de torsión....457
8.1.1 Especificaciones del par de torsión del tornillo SAE....457
8.1.2 Especificaciones del tornillo métrico....459
8.1.3 Especificaciones de tornillo métrico; Cómo atornillar en fundición de aluminio....462
8.1.4 Accesorios hidráulicos abocinados....462

8.1.5 Accesorios hidráulicos roscados con junta tórica (ORB) (Ajustables) 464
8.1.6 Accesorios hidráulicos roscados con junta tórica (ORB) (No ajustables) 466
8.1.7 Accesorios hidráulicos del sello de cara de junta tórica (ORFS) 467
8.2 Tabla de conversión 469
8.3 Descarga y ensamble 470
Índice 471

1 Seguridad

1.1 Símbolos de alerta de seguridad

Este símbolo de alerta de seguridad indica los mensajes de seguridad importantes en este manual y en los carteles de seguridad en la plataforma .

Este símbolo significa lo siguiente:

- **¡ATENCIÓN!**
- **¡MANTÉNGASE ALERTA!**
- **¡SU SEGURIDAD ESTÁ EN JUEGO!**

Lea con cuidado y siga el mensaje de seguridad que viene con este símbolo.

¿Por qué la seguridad es importante para usted?

- Los accidentes provocan discapacidad y muerte.
- Los accidentes tienen un costo.
- Los accidentes se pueden evitar.



Figura 1.1: Símbolo de seguridad

1.2 Palabras de advertencia

Se utilizan tres palabras de alerta, *PELIGRO, PRECAUCIÓN* y *ATENCIÓN*, para alertarlo sobre las situaciones de riesgo. La palabra de alerta adecuada para cada situación se seleccionó según las siguientes directrices:

PELIGRO

Señala una situación inminentemente peligrosa que, de no evitarse, puede provocar heridas graves o la muerte.

PRECAUCIÓN

Señala una situación potencialmente peligrosa que, de no evitarse, puede provocar heridas graves o la muerte. También se puede utilizar para alertar sobre prácticas poco seguras.

ATENCIÓN

Señala una situación potencialmente peligrosa que, de no evitarse, puede provocar heridas leves o moderadas. Se puede utilizar para alertar sobre prácticas poco seguras.

1.3 Seguridad general

⚠ ATENCIÓN

A continuación, se mencionan precauciones generales de seguridad que deben estar presentes al operar cualquier tipo de maquinaria de cultivo.

Protéjase.

- Cuando ensamble, opere y efectúe un servicio de mantenimiento general a la maquinaria, utilice toda la ropa y dispositivos de protección personales que **podrían** ser necesarios para el trabajo a realizar. No corra riesgos. Es posible que necesite lo siguiente:
  - Casco de seguridad
  - Calzado de protección con suelas antideslizantes
  - Anteojos o gafas de protección
  - Guantes gruesos
  - Equipo para clima húmedo
  - Respirador o máscara de filtro
- Tenga en cuenta que la exposición a ruidos fuertes puede causar deterioro o pérdida de la audición. Use dispositivos adecuados de protección auditiva, como orejeras o tapones para los oídos, para ayudar a protegerse contra ruidos desagradables o fuertes.

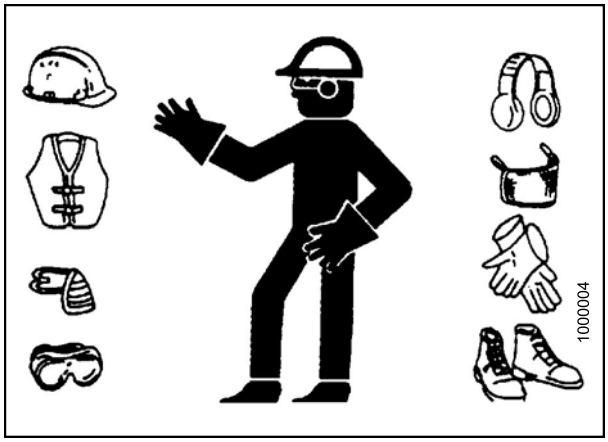

Figura 1.2: Equipamiento de seguridad



Figura 1.3: Equipamiento de seguridad

- Proporcione un botiquín de primeros auxilios para uso en caso de emergencias.
- Mantenga un extintor de incendios en la máquina. Asegúrese de que esté en buenas condiciones de mantenimiento. Debe estar familiarizado con su uso adecuado.
- Mantenga a los niños lejos de la maquinaria en todo momento.
- Tenga en cuenta que los accidentes ocurren, por lo general, cuando el operador está cansado o apurado por terminar. Tómese su tiempo para proceder de la manera más segura. Nunca ignore las señales de advertencia de fatiga.

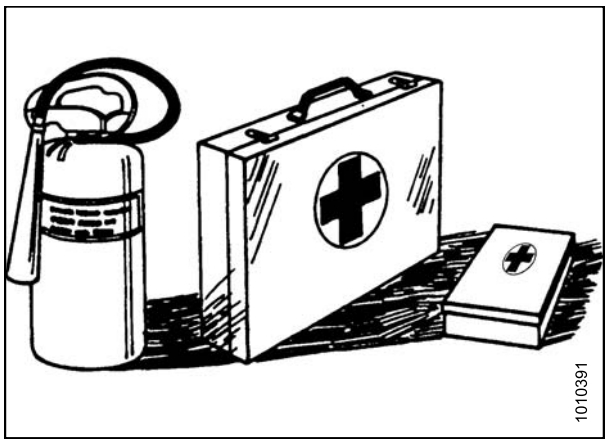

Figura 1.4: Equipamiento de seguridad

- Utilice vestimenta ajustada al cuerpo y cubra el cabello largo. Nunca use objetos colgantes, como bufandas o pulseras.
- Mantenga todos los blindajes en su lugar. Nunca altere o quite el equipo de seguridad. Asegúrese de que los puntones de los mandos puedan rotar en forma independiente del eje y girar libremente.
- Utilice solo piezas de servicio y reparación fabricadas o aprobadas por el fabricante del equipo. Las piezas alternativas pueden no tener la resistencia, el diseño o las medidas de seguridad requeridas.



Figura 1.5: Seguridad en el área cercana al equipo

- Mantenga las manos, los pies, la ropa y el cabello alejados de las piezas en movimiento. Nunca intente quitar obstrucciones u objetos de una máquina cuando el motor esté en funcionamiento.
- **NO** realice modificaciones a la máquina. Las modificaciones no autorizadas pueden causar el mal funcionamiento o afectar la seguridad de la máquina. También pueden acortar la vida de la máquina.
- Para evitar lesiones corporales o la muerte por un arranque inesperado de la máquina, siempre apague el motor y quite la llave del arranque antes de retirarse del asiento del operador por cualquier motivo.

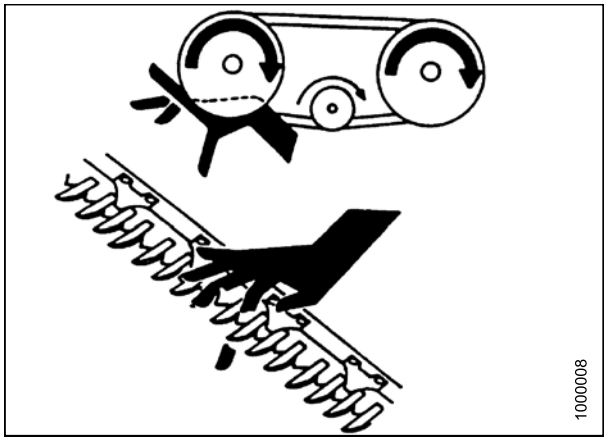

Figura 1.6: Seguridad en el área cercana al equipo

- Mantenga el área de servicio limpia y seca. Los pisos mojados o con aceite son resbaladizos. Los lugares húmedos pueden ser peligrosos cuando se utiliza equipo eléctrico. Asegúrese de que todos los enchufes eléctricos y herramientas tengan la debida descarga a tierra
- Mantenga el área de trabajo bien iluminada.
- Mantenga la maquinaria limpia. En un motor caliente, la paja o los desechos constituyen un riesgo de incendio. **NO** deje que se acumule grasa o aceite en las plataformas, escaleras o controles de servicio. Limpie las máquinas antes de almacenarlas.
- Nunca utilice gasolina, nafta o productos inflamables para la limpieza. Estos materiales pueden ser tóxicos o inflamables.
- Cuando guarde la maquinaria, cubra las piezas filosas o sobresalientes para evitar lesiones por contacto accidental.



Figura 1.7: Seguridad en el área cercana al equipo

1.4 Seguridad en el mantenimiento

Para garantizar su seguridad, mientras realiza el mantenimiento de la máquina, observe lo siguiente:

- Revise todos los elementos de seguridad y el Manual del operador antes de la operación o mantenimiento de la máquina.
- Coloque todos los controles en posición Neutral, apague el motor, ponga el freno de estacionamiento, retire la llave de contacto y espere a que todas las partes móviles se detengan antes de dar servicio, ajustar o reparar.
- Siga las buenas prácticas de compra:
  - Mantenga el área de servicio limpia y seca.
  - Asegúrese de que todos los enchufes eléctricos y herramientas tengan la debida descarga a tierra
  - Use una iluminación adecuada para el trabajo a realizar.
- Alivie la presión de los circuitos hidráulicos antes de realizar un servicio o desconectar la máquina.
- Antes de aplicar presión al sistema hidráulico, asegúrese de que todos los componentes estén fijos y de que las líneas de acero, mangueras y acoples estén en buenas condiciones.
- Mantenga las manos, los pies, la ropa y el cabello alejados de las piezas móviles o en rotación.
- Despeje el área de transeúntes, especialmente niños, cuando lleve a cabo cualquier tipo de mantenimiento, reparaciones o ajustes.
- Instale el bloqueo de transporte o coloque soportes de seguridad debajo del chasis antes de trabajar bajo la plataforma.
- Si más de una persona está realizando mantenimiento a la máquina al mismo tiempo, tenga en cuenta que la rotación de un mando u otro componente impulsado mecánicamente con la mano (por ejemplo, el acceso a un accesorio de lubricante) hará que los componentes del mando en otras áreas (correas, poleas, y cuchillos) se muevan. Manténgase alejado de los componentes accionados por el mando en todo momento.



Figura 1.8: Seguridad en el área cercana al equipo

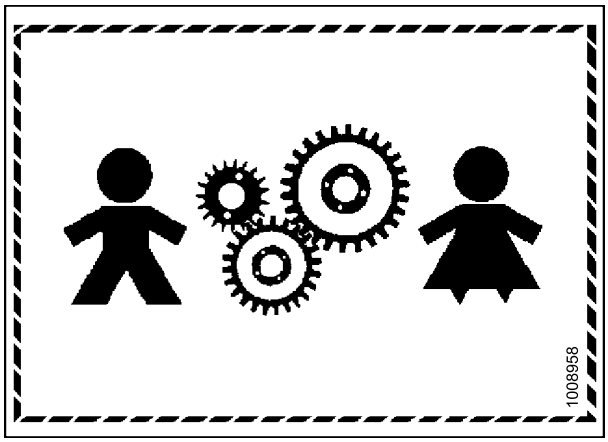

Figura 1.9: El equipo NO es seguro para niños.

- Utilice equipamiento protector mientras trabaje en la máquina.
- Use guantes gruesos cuando manipule los componentes de la cuchilla.

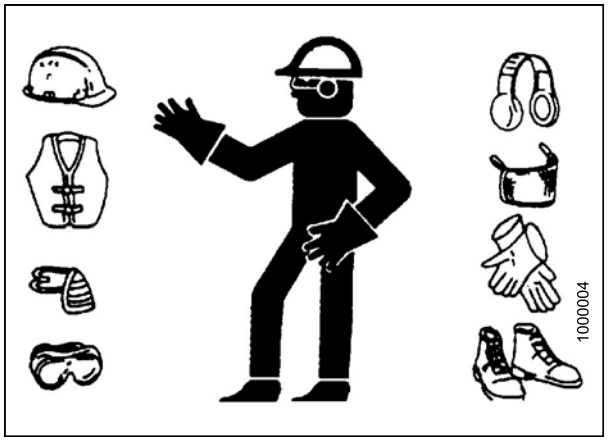

Figura 1.10: Equipamiento de seguridad

1.5 Seguridad hidráulica

- Siempre coloque los controles hidráulicos en Neutro antes del desmontaje.
- Asegúrese de que todos los componentes del sistema hidráulico estén limpios y en buena condición.
- Reemplace cualquier manguera y línea de acero gastada, cortada, desgastada, aplanada o retorcida.
- **NO** intente realizar reparaciones provisorias a los accesorios, mangueras o líneas hidráulicas con cinta, abrazaderas, cemento o soldadura. El sistema hidráulico funciona con presión extremadamente alta. Las reparaciones provisorias podrían romperse de repente y crear una condición insegura y peligrosa.

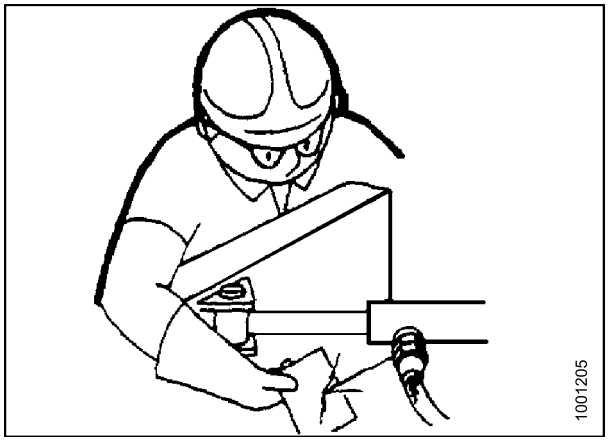

Figura 1.11: Verificación de pérdidas hidráulicas

- Use protección adecuada para manos y ojos al buscar pérdidas hidráulicas de alta presión. Utilice una pieza de cartón como tope de retención, en vez de sus manos, para aislar e identificar una pérdida.
- Si se lesiona con un chorro de fluido hidráulico concentrado a alta presión, solicite asistencia médica de inmediato. Se pueden provocar reacciones tóxicas o infecciones graves si el fluido hidráulico penetra la piel.



Figura 1.12: Peligro de presión hidráulica

- Antes de aplicar presión a un sistema hidráulico, asegúrese de que todos los componentes estén ajustados y de que las líneas de acero, mangueras y acoples estén en buenas condiciones.

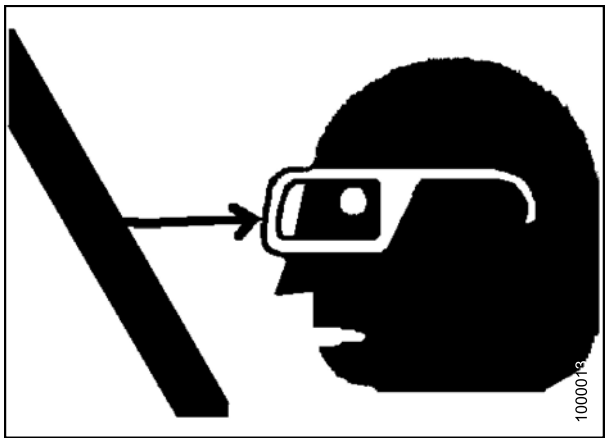

Figura 1.13: Seguridad en el área cercana al equipo

1.6 Señales de seguridad

- Mantenga las señales de seguridad limpias y legibles en todo momento.
- Reemplace las señales de seguridad que falten o se encuentren ilegibles.
- Si se reemplazan piezas originales que llevaban una señal de seguridad, asegúrese de que la pieza de reemplazo también tenga la señal de seguridad.
- Las señales de seguridad se encuentran disponibles en el Departamento de Piezas de su concesionario.

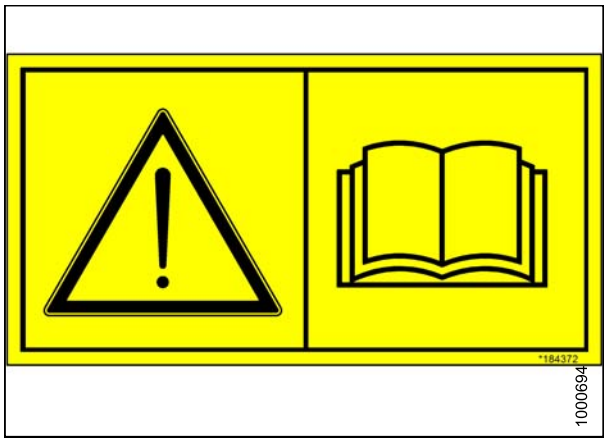

Figura 1.14: Calcomanía del Manual del operador

1.6.1 Instalación de calcomanías de seguridad

1. Limpie y seque el área de instalación.
2. Decida cuál será la ubicación exacta antes de quitar el papel trasero de la calcomanía.
3. Quite la parte más pequeña del papel partido en el reverso.
4. Coloque la señal en su posición y despegue lentamente el resto del papel trasero, mientras alisa la calcomanía a medida que se pega.
5. Pinche las pequeñas burbujas de aire con un alfiler y alise la superficie.

1.7 Ubicaciones de la calcomanía de seguridad

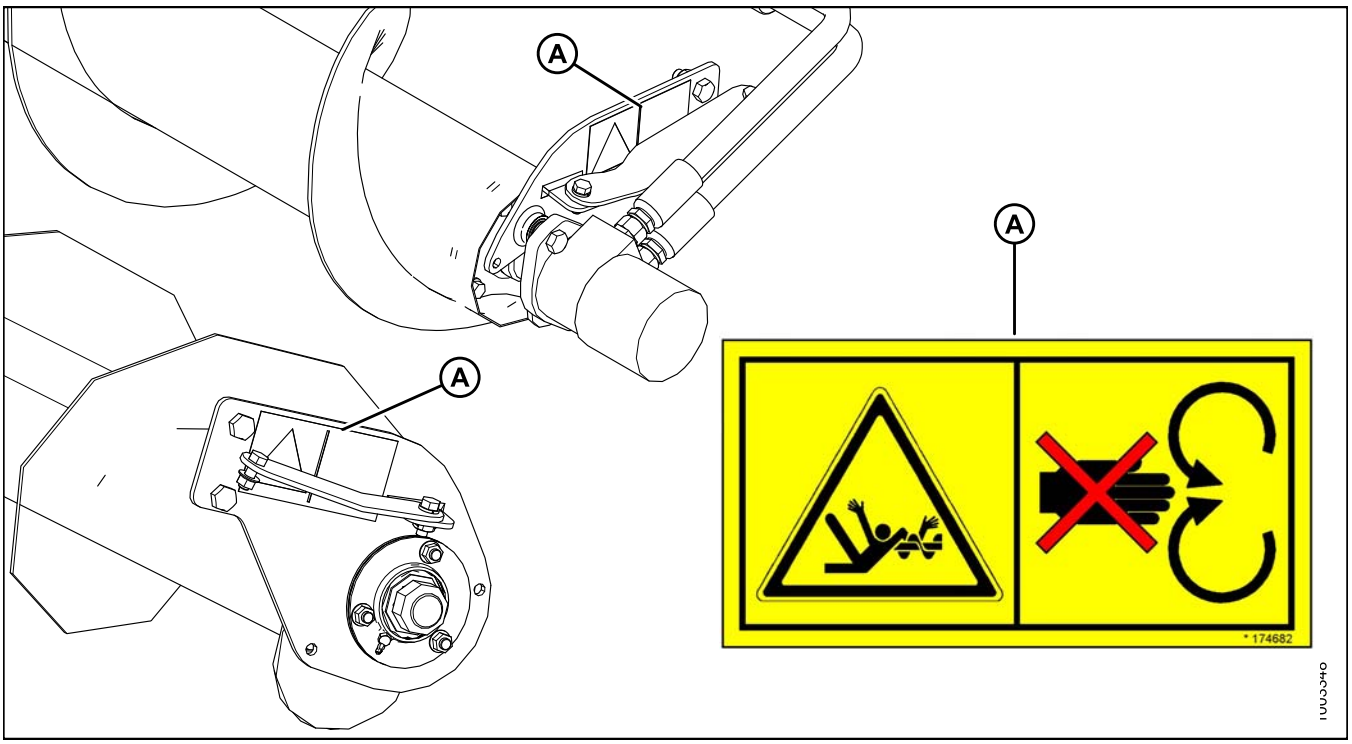

Figura 1.15: Sinfín superior

A - MD #174682

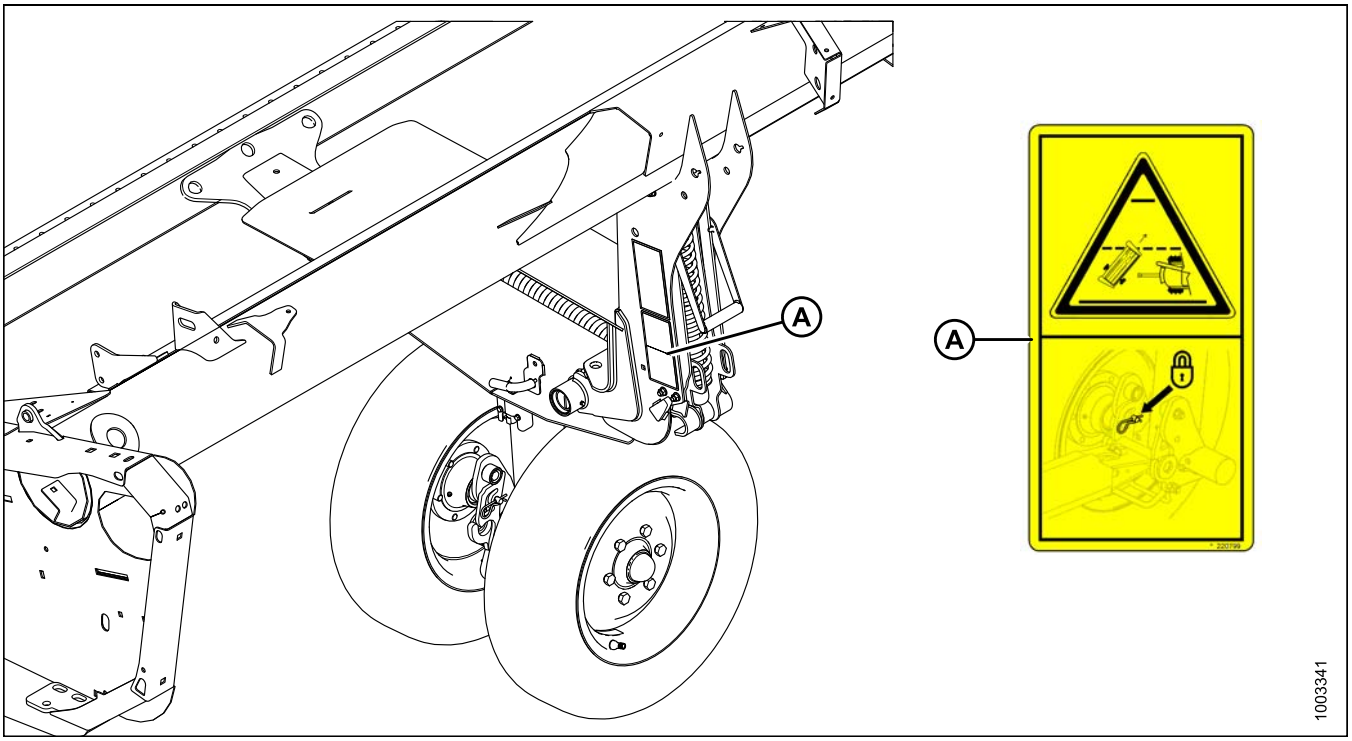

Figura 1.16: Auto-trailer

A - MD #220799

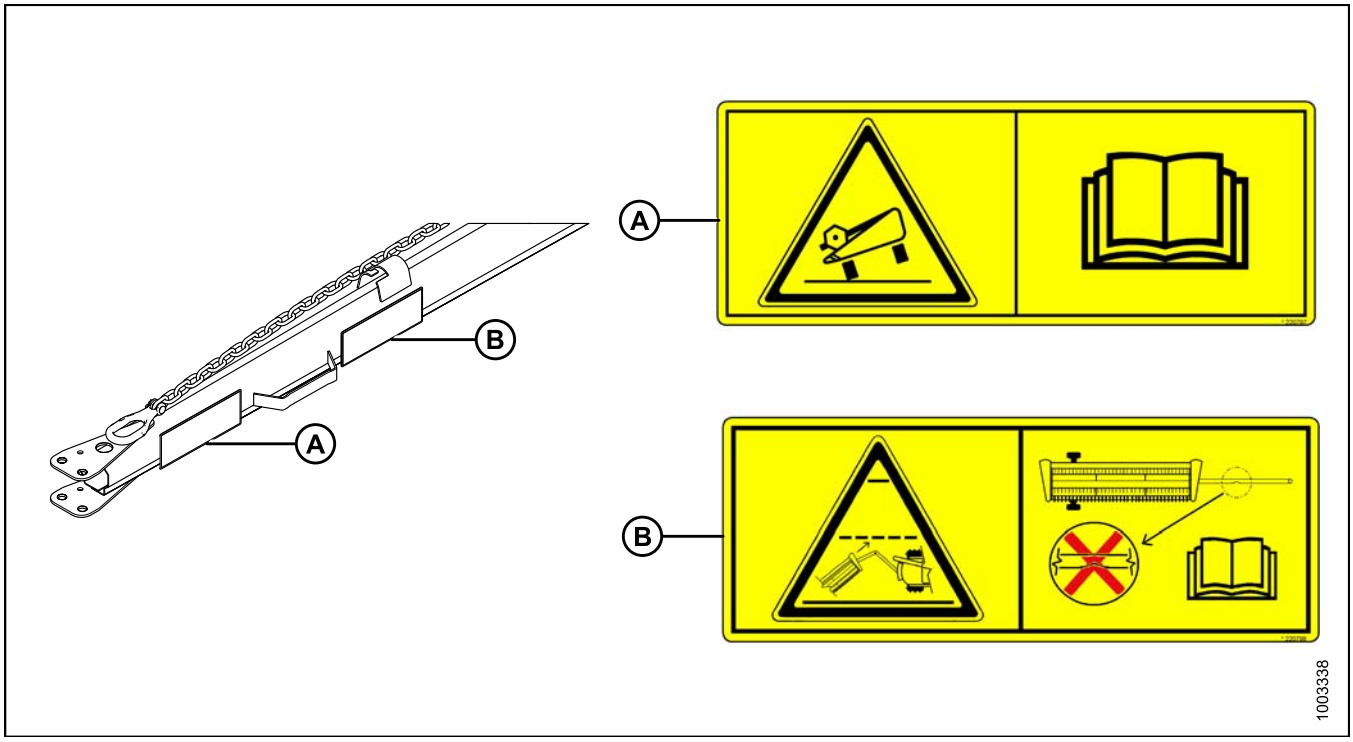

Figura 1.17: Barra de tiro de auto-trailer

A - MD #220797 **B - MD #220798**

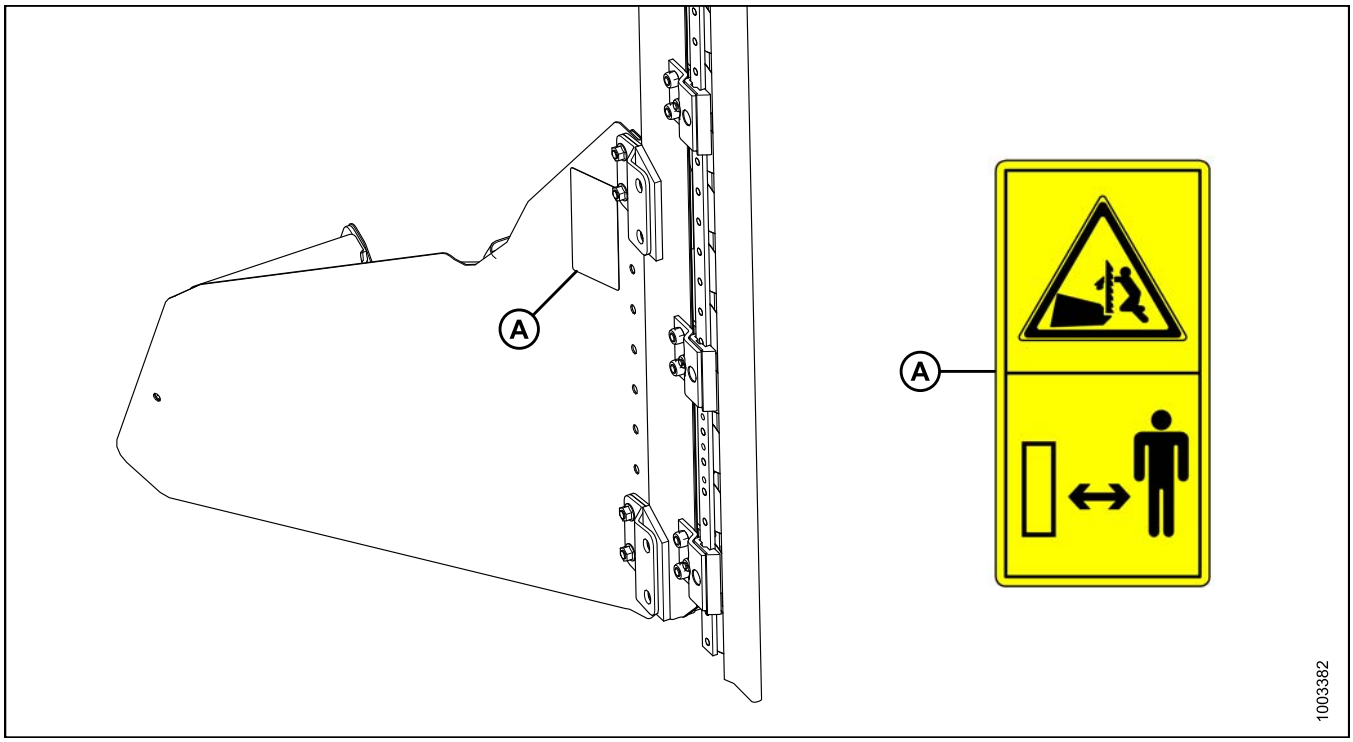

Figura 1.18: Cuchilla vertical

A - MD #174684

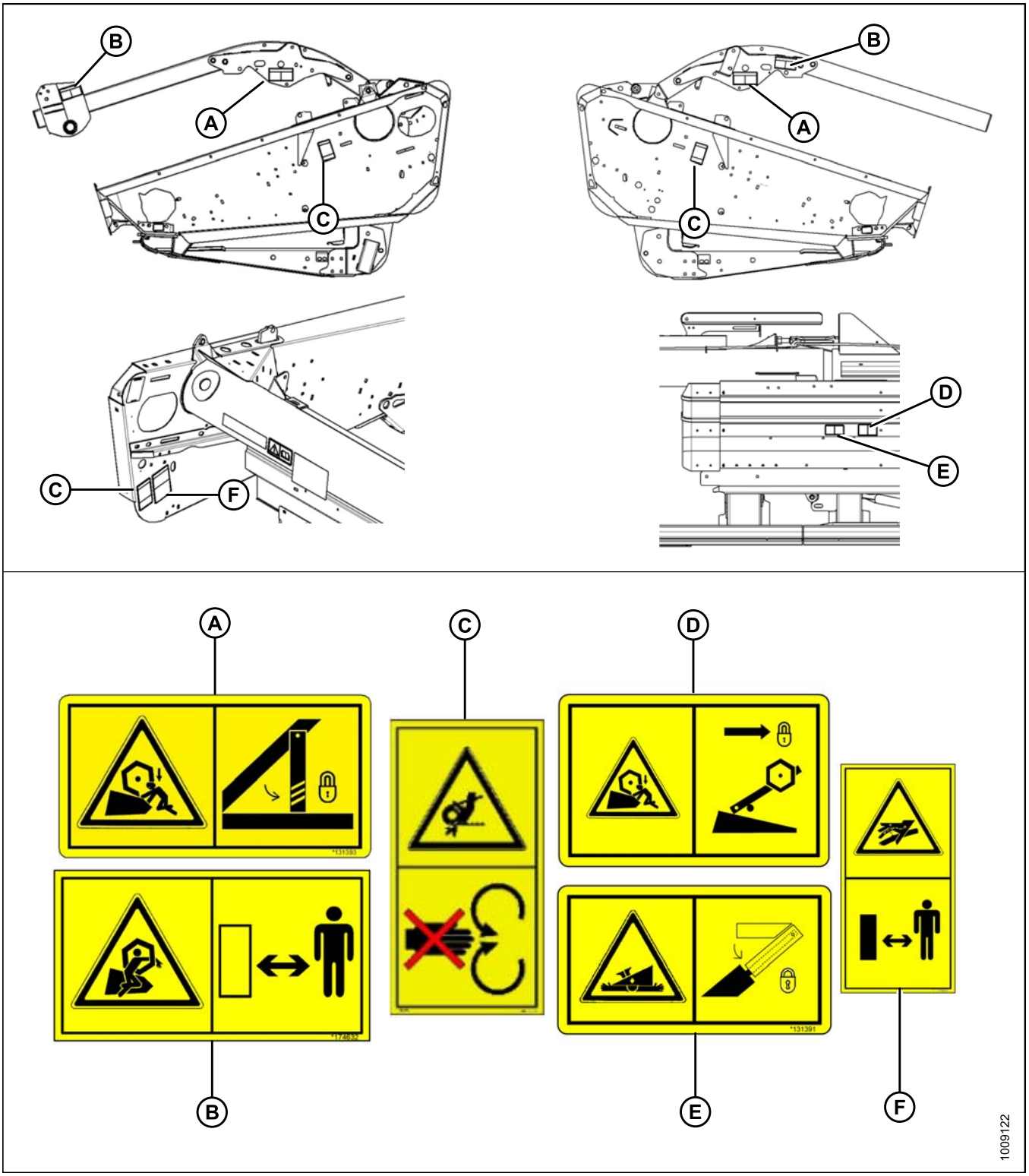

Figura 1.19: Chapas laterales, brazos del molinete, chapa posterior

A - MD #131393
B - MD #174632
C - MD #184371
D - MD #184371 (DK solamente)
E - MD #131392 (2 lugares)
F - MD #131391 (2 lugares)
G - MD #174436
H - MD #184371 (DK 2 lugares)

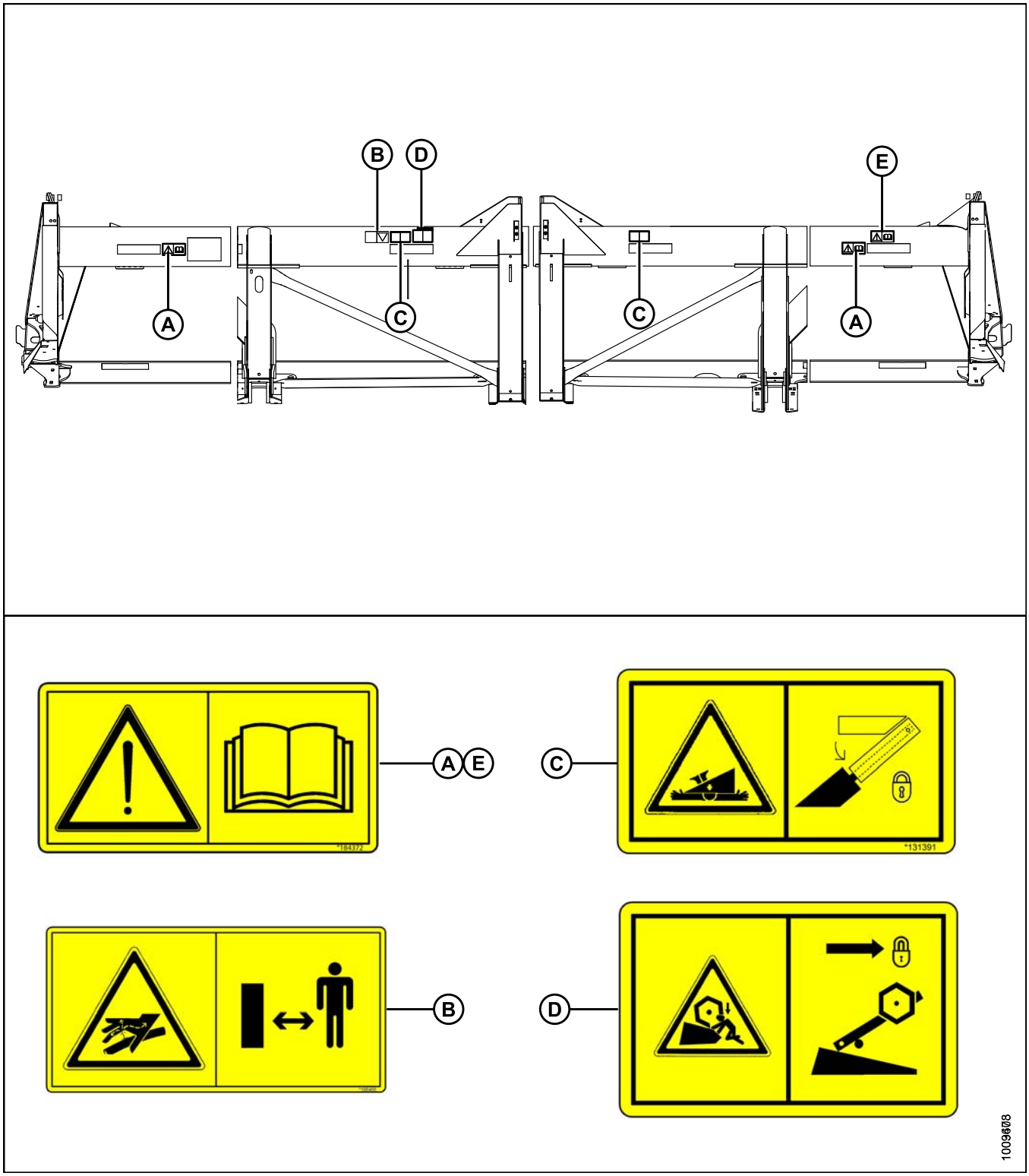

Figura 1.20: Tubo trasero

A - MD #184372
B - MD #166466
C - MD #131391
D - MD #131392
E - MD #184372 (Bastidor dividido)

1.8 Comprensión de señales de seguridad

MD #131391

Peligro de aplastamiento

PELIGRO

- Coloque la plataforma sobre el suelo o conecte las trabas de seguridad antes de colocarse debajo de la unidad.

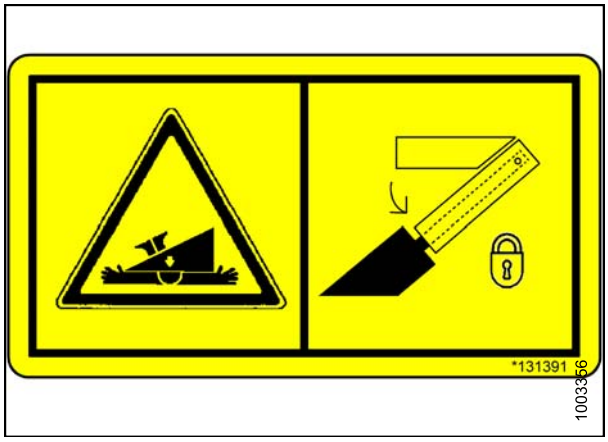

Figura 1.21: MD #131391

MD #131392

Peligro de aplastamiento

PRECAUCIÓN

- Para evitar que se produzcan lesiones producto de la caída de un molinete elevado, levante por completo el molinete, detenga el motor, quite la llave y conecte la traba de seguridad en cada uno de los brazos de soporte del molinete antes de trabajar sobre o debajo de este.
- Consulte el Manual del operador de la plataforma.

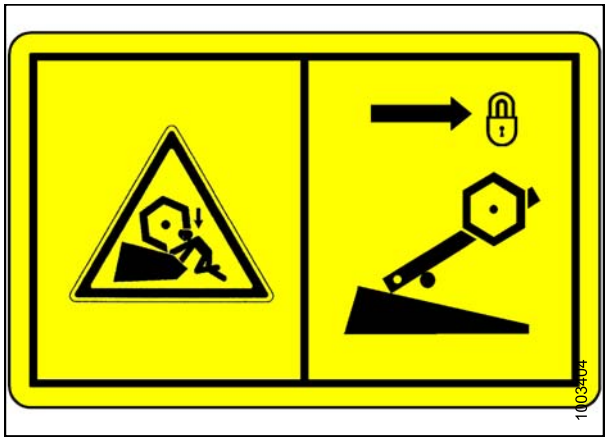

Figura 1.22: MD #131392

MD #131393

Peligro del molinete

PRECAUCIÓN

- Para evitar que se produzcan lesiones producto de la caída de un molinete elevado, levante por completo el molinete, detenga el motor, quite la llave y conecte la traba de seguridad en cada uno de los brazos de soporte del molinete antes de trabajar sobre o debajo de este.
- Consulte el Manual del operador de la plataforma.



Figura 1.23: MD #131393

MD #166466

Peligro de aceite a alta presión

PRECAUCIÓN

- Manténgase alejado de las fugas.
- El aceite a alta presión lastima fácilmente la piel y puede provocar lesiones graves, gangrena o la muerte.
- Si se lesiona, busque ayuda médica de emergencia. Se requiere una cirugía de inmediato para quitar el aceite.
- Cuando verifique si hay fugas, no utilice los dedos ni la piel.
- Baje la carga o libere presión hidráulica antes de aflojar los accesorios.



Figura 1.24: MD #166466

MD #166833

Peligro de atropello

PRECAUCIÓN

- Retire la llave del arranque.
- Lea los manuales del fabricante del tractor y de la segadora para obtener instrucciones sobre la inspección y el mantenimiento.
- Lea los manuales de la hileradora y la plataforma para obtener instrucciones sobre la inspección y el mantenimiento.

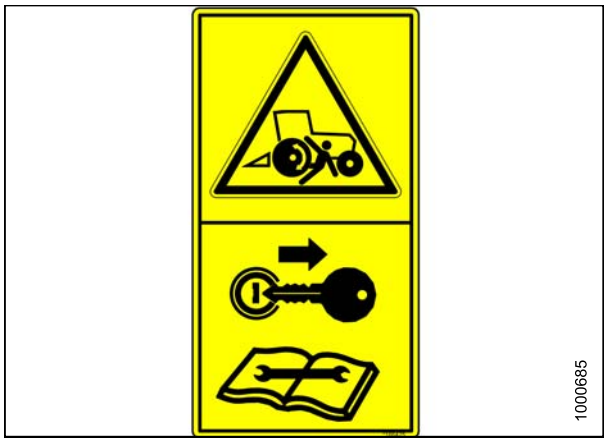

Figura 1.25: MD #166425

MD #174432

Peligro del molinete

PRECAUCIÓN

- Para evitar que se produzcan lesiones producto de la caída de un molinete elevado, levante por completo el molinete, detenga el motor, quite la llave y conecte la traba mecánica en cada uno de los brazos de soporte del molinete antes de trabajar sobre o debajo de este.
- Consulte el Manual del operador.

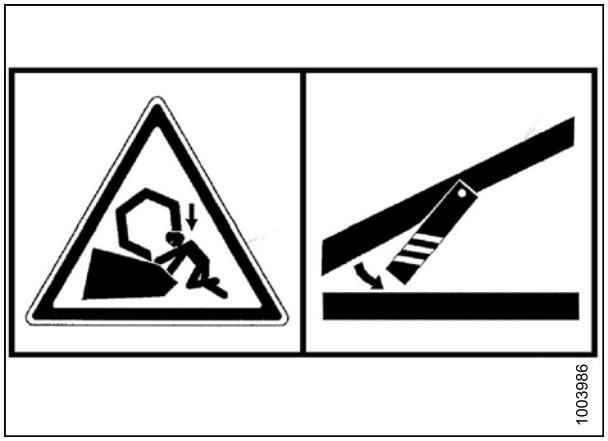

Figura 1.26: MD #174432

MD #174434

Peligro de la plataforma

PELIGRO

- Apoye la plataforma en el suelo o enganche las trabas mecánicas antes de colocarse debajo de la unidad.

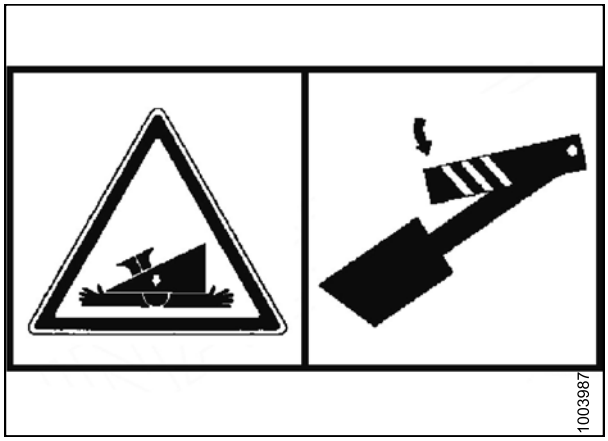

Figura 1.27: MD #174434

MD #174436

Peligro de aceite a alta presión

PRECAUCIÓN

- Manténgase alejado de las fugas.
- El aceite a alta presión lastima fácilmente la piel y puede provocar lesiones graves, gangrena o la muerte.
- Si se lesiona, busque ayuda médica de emergencia. Se requiere una cirugía de inmediato para quitar el aceite.
- Cuando verifique si hay fugas, no utilice los dedos ni la piel.
- Baje la carga o libere presión hidráulica antes de aflojar los accesorios.



Figura 1.28: MD #174436

MD #174632

Peligro de enredo con el molinete

ATENCIÓN

- Para evitar que se produzcan lesiones producto del enredo con el molinete giratorio, manténgase alejado de la plataforma mientras la máquina está en funcionamiento.



Figura 1.29: MD #174632

MD #174682

Peligro de enredo con el sinfín

ATENCIÓN

- Para evitar que se produzcan lesiones producto del enredo con el sinfín giratorio, manténgase alejado de la plataforma mientras la máquina está en funcionamiento.

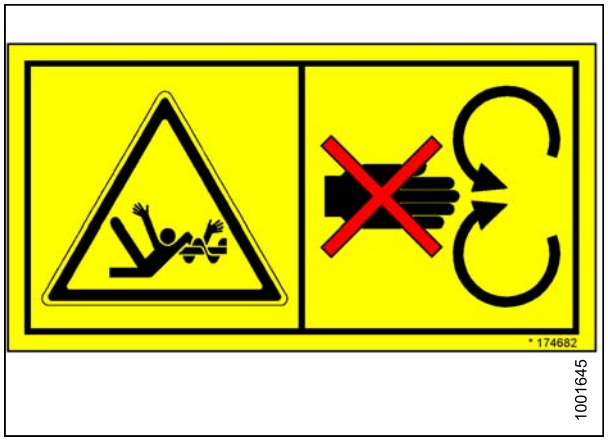

Figura 1.30: MD #174682

MD #174684

Peligro de componente filoso

ATENCIÓN

- Utilice guantes de cuero o tela gruesa cuando trabaje con cuchillas.
- Asegúrese de que no haya ninguna persona cerca de la cuchilla vertical cuando la quite o la gire.



Figura 1.31: MD #174684

MD #184372

Peligros generales relacionados con la operación y el servicio de la máquina

ATENCIÓN

Para evitar lesiones o la muerte producto de una operación inadecuada o poco segura de la máquina, tenga en cuenta lo siguiente:

- Lea el Manual del operador y siga todas las instrucciones de seguridad. Si no tiene un manual, obtenga uno de su concesionario.
- No permita que personas que no estén capacitadas operen la máquina.
- Revise las instrucciones de seguridad con todos los operarios anualmente.
- Asegúrese de que se hayan instalado todas las señales de seguridad y de que estas sean legibles.
- Asegúrese de que todas las personas se hayan alejado de la máquina antes de encender el motor y durante la operación.
- Solicite a los conductores que se alejen de la máquina.
- Coloque todos los blindajes en su lugar y manténgase alejado de las piezas móviles.
- Desconecte el mando de la plataforma, coloque la transmisión en la posición Neutral y espere que todos los movimientos cesen antes de retirarse del puesto de operador.
- Apague el motor y quite la llave del arranque antes de reparar, ajustar, lubricar, limpiar o desconectar la máquina.
- Conecte las trabas de seguridad para evitar que la unidad se baje antes de realizar reparaciones en la posición elevada.
- Use el símbolo de vehículo de movimiento lento y las luces de precaución parpadeantes cuando circule en carreteras, a menos que esté prohibido por la ley.

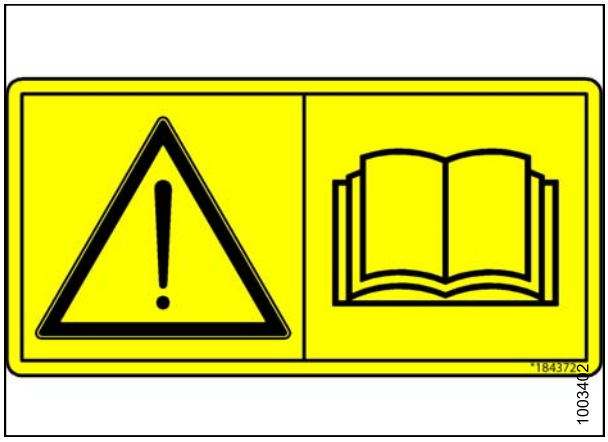

Figura 1.32: MD #184372

MD #184422

Peligro relacionado con mantener los blindajes en su lugar

PRECAUCIÓN

- No coloque las manos.
- Para evitar que se produzcan lesiones detenga el motor y quite la llave antes de abrir el blindaje del sistema de mando eléctrico.
- Mantenga todos los blindajes en su lugar.



Figura 1.33: MD #184422

MD #190546

Superficie resbaladiza

PRECAUCIÓN

- No use esta área como escalón o plataforma.
- Si no se cumple con lo dispuesto, se podrían provocar lesiones graves o la muerte.



Figura 1.34: MD #190546

MD #193147

Peligro sobre transporte/circulación por carretera

PRECAUCIÓN

- Asegúrese de que el mecanismo de bloqueo de la barra de remolque esté bloqueado.

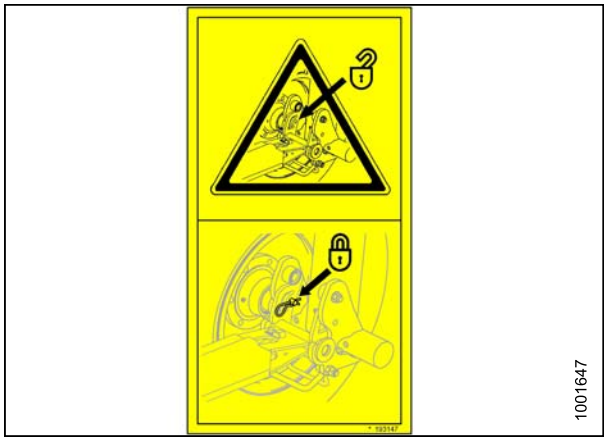

Figura 1.35: MD #193147

MD #194521

Peligro de enredo con el sinfín

ATENCIÓN

- Para evitar que se produzcan lesiones producto del enredo con el sinfín giratorio, manténgase alejado de la plataforma/segadora mientras la máquina está en funcionamiento.

Peligros generales relacionados con la operación y el servicio de la máquina

ATENCIÓN

- Lea el Manual del operador y siga las instrucciones de seguridad. Si no tiene un manual, obtenga uno de su concesionario.
- No permita que personas que no estén capacitadas operen la máquina.
- Revise las instrucciones de seguridad con todos los operadores, todos los años.
- Asegúrese de que se hayan instalado todas las señales de seguridad y de que estas sean legibles.
- Asegúrese de que todas las personas se hayan alejado de la máquina antes de encender el motor y durante la operación.
- Solicite a los conductores que se alejen de la máquina.
- Coloque todos los blindajes en su lugar y manténgase alejado de las piezas móviles.
- Desconecte el mando de la plataforma, coloque la transmisión en la posición Neutral y espere que todos los movimientos cesen antes de retirarse del puesto de operador.
- Detenga el motor y quite la llave del arranque antes de reparar, ajustar, lubricar, limpiar o desconectar la máquina.
- Conecte las trabas para evitar que la plataforma o el molinete se bajen antes de realizar reparaciones en la posición elevada.
- Use el símbolo de vehículo de movimiento lento y las luces de precaución parpadeantes cuando circule en carreteras, a menos que esté prohibido por la ley.

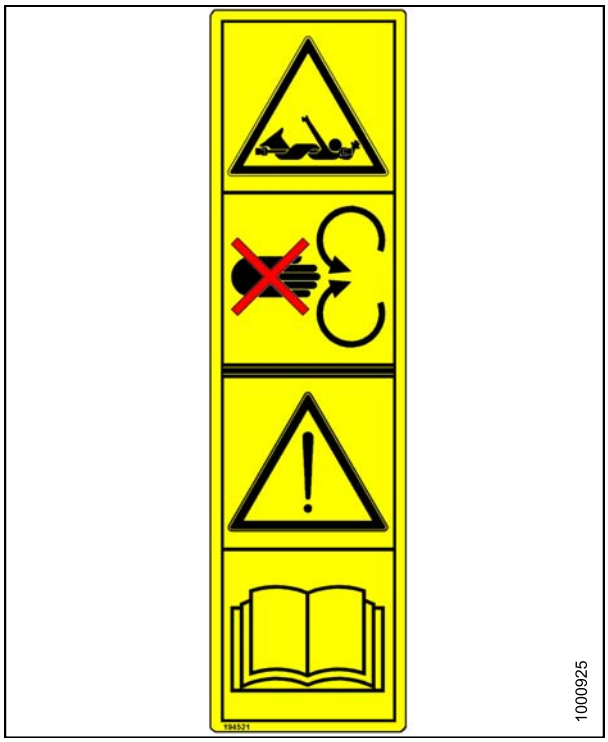

Figura 1.36: MD #194521

MD #220797

Peligro de inclinación en el modo de transporte

PRECAUCIÓN

- Lea el Manual del operador para obtener más información sobre la posibilidad de que la plataforma se incline o se de vuelta durante el transporte.

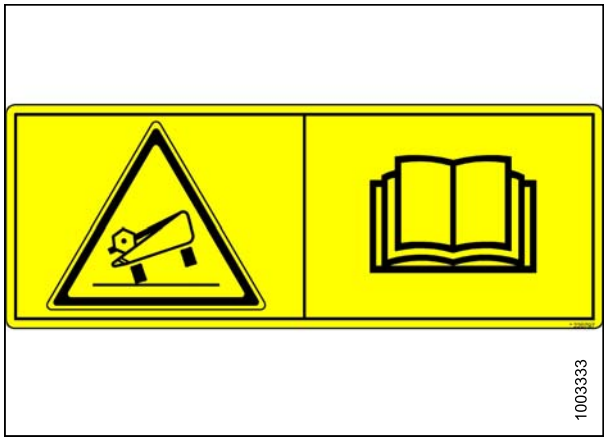

Figura 1.37: MD #220797

MD #220798

Peligro de pérdida de control durante el transporte

ATENCIÓN

- No remolque la plataforma si alguna de las poleas de remolque está abollada o dañada de otro modo (mediante el círculo con la X roja se muestra que hay una abolladura en la polea).
- Consulte el Manual del operador para obtener más información.

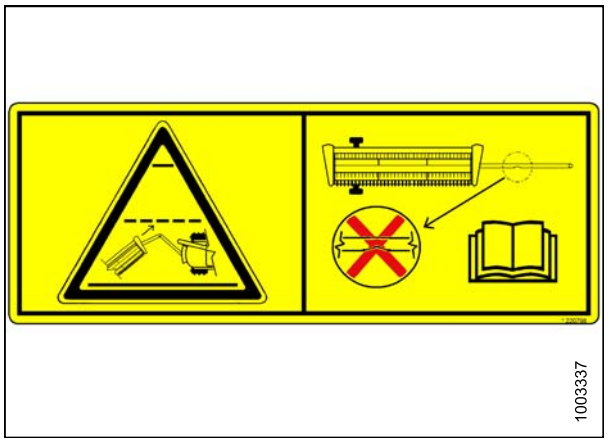

Figura 1.38: MD #220798

MD #220799

Peligro sobre transporte/circulación por carretera

PRECAUCIÓN

- Asegúrese de que el mecanismo de bloqueo de la barra de remolque esté bloqueado.

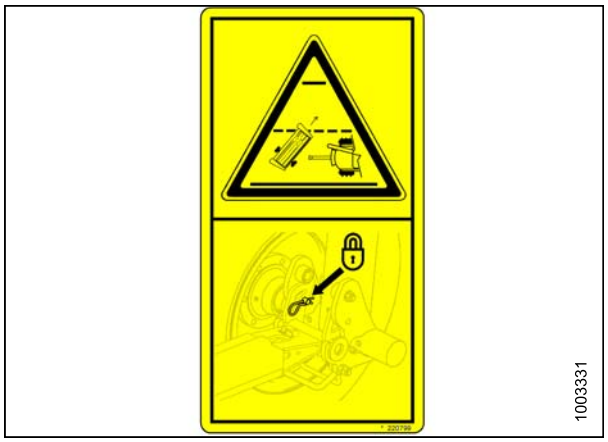

Figura 1.39: MD #220799

2 Resumen del producto

2.1 Definiciones

Se pueden utilizar los siguientes términos y acrónimos en este manual.

Término	Definición
AHHC	Control automático de altura de la plataforma
API	Instituto de Petróleo Americano
ASTM	Sociedad Americana de Testeo y Materiales
Tornillo	Un sujetador con cabeza y roscado externo diseñado para combinarse con una tuerca
Unión central	Un cilindro hidráulico conector entre la plataforma y la máquina a la que está conectada; se utiliza para cambiar el ángulo de la plataforma.
CGVW	Peso bruto del vehículo combinado
Plataforma serie D	Plataformas de lona rígidas MacDon D50, D60 y D65
DK	Cuchilla doble
DKD	Mando de cuchilla doble
DDD	Mando de lona doble
DR	Molinete doble
Plataforma serie FD	Plataformas MacDon FlexDraper® FD75 y FD70
Ajuste manual	El ajuste manual es una posición de referencia donde las superficies o componentes de sellado hacen contacto entre ellos, y se realizó el ajuste hasta un punto en que ya no se encuentra más flojo.
FFFT	Caras de ajuste manual
GSL	Palanca de velocidades de avance
GVW	Peso bruto del vehículo
Junta rígida	Una junta hecha al utilizar un sujetador donde los materiales de unión son altamente incompresibles
Plataforma	Una máquina que corta la cosecha y la alimenta a una cosechadora
Llave hexagonal	Una llave hexagonal o llave Allen (también conocida por otros varios sinónimos) es una herramienta de sección cruzada hexagonal utilizada para manejar los tornillos y tornillos que poseen una ranura hexagonal en la cabeza (mando hexagonal de roscado interno).
HDS	Desplazamiento de la cubierta hidráulica
hp	Caballos de fuerza
ISC	Control de velocidad intermedia
JIC	Consejo Industrial: un organismo regulador que desarrolló el tamaño y forma estándares para los accesorios sobresalientes de 37º originales
Cuchilla	Un dispositivo cortante que utiliza una cortadora de vaivén (también conocida como segadera)

Término	Definición
MDS	Desplazamiento de la cubierta mecánica
n/c	No corresponde.
Tuerca	Un sujetador roscado interno diseñado para combinarse con un tornillo
NPT	Rosca de Tubería Nacional: un estilo de accesorio utilizado para las aberturas de puertos de baja presión. Las roscas en los accesorios NPT están ajustadas especialmente para obtener un ajuste de interferencia.
ORB	Roscado con junta tórica: un estilo de accesorios utilizados comúnmente en aberturas de puertos en colectores, bombas y motores
ORFS	Sello de cara de junta tórica: un estilo de accesorios utilizados comúnmente para conectar mangueras y tuberías; este estilo de accesorio se conoce comúnmente como ORS, que significa sello de junta tórica.
PTO	Toma de energía
RoHS (Reducción de Sustancias Peligrosas)	Una directiva emitida por la Unión Europea para restringir el uso de ciertas sustancias peligrosas (como el cromo hexavalente, utilizado en algunos revestimientos de cinc amarillo)
SAE	Asociación de Ingenieros en Automóviles
Tornillo	Un sujetador con cabeza y roscado externo que se ajusta en roscas preformadas o forma su propia rosca en una de las piezas de acoplamiento
SDD	Mando de lona simple
SK	Cuchilla simple
SKD	Mando de cuchilla simple
Junta flexible	Una junta con un sujetador, donde los materiales de unión son compresibles o experimentan una relajación durante un período de tiempo
spm	Golpes por minuto
SR	Molinete simple
Tractor	Tractor del tipo agrícola
Camión	Un vehículo para autovía/carretera de cuatro ruedas, que pese no menos de 7500 lb (3400 kg)
Tensión	Carga axial aplicada sobre un tornillo o tornillo, generalmente medida en libras (lb) o Newtons (N)
TFFT	Vueltas del ajuste manual
Par de torsión	El producto de la longitud de un brazo de palanca X de fuerza, generalmente medido en libra-pies (ft lb) o Newton-metros (N m)
Ángulo del par de torsión	Un procedimiento de ajuste donde el accesorio se ensambla en una precondición (ajuste manual) y después la tuerca se gira aún más por una cantidad de grados o una cantidad de caras para lograr la posición final.
Par de torsión-tensión	La relación entre el par de torsión del ensamble aplicado a una pieza y la carga axial que induce al tornillo o al tornillo.
UCA	Sinfín superior

Término	Definición
Mando de cuchilla no sincronizado	Movimiento no sincronizado aplicado en la barra de corte a dos cuchillas impulsadas por separado a partir de un motor hidráulico simple o dos motores hidráulicos
Arandela	Un cilindro fino con un agujero o ranura ubicada en el centro que se utiliza como espaciador, elemento de distribución de la carga o mecanismo de bloqueo

2.2 Especificaciones

Accesorios de **| FD75 | CA25 |**

S: estándar/O_F: opcional (instalado desde fábrica)/O_D: opcional (instalado por el distribuidor)/-: no disponible

Barra de corte			
Ancho de corte eficaz (distancia entre los puntos divisores de la cosecha)			
plataforma de 30 ft		30 ft (360 pulgadas [9144 mm])	S
plataforma de 35 ft		35 ft (420 pulgadas [10 668 mm])	S
plataforma de 40 ft		40 ft (480 pulgadas [12 192 mm])	S
plataforma de 45 ft		45 ft (540 pulgadas [13 716 mm])	S
Rango de elevación de la barra de corte		Varía según el modelo de la cosechadora.	S
Cuchilla			
Mando de cuchilla simple (todos los tamaños): Un motor hidráulico con una correa en V a una caja de mando de cuchilla (MD) de servicio pesado			O_F
Mando de cuchilla doble (de 40 o 45 ft únicamente; no sincronizado): Dos motores hidráulicos con correas unidas por bandas a dos cajas de mando de cuchillas (MD) de servicio pesado			O_F
Golpe de la cuchilla		3 pulgadas (76 mm)	S
Velocidad de la cuchilla simple (golpes por minuto)[1]	30 ft	1200 a 1400 spm	S
	35 ft	1100 a 1300 spm	S
	40 ft	1050 a 1200 spm	S
Velocidad de la cuchilla doble (golpes por minuto)[1]	40, 45 ft	1100 a 1400 spm	S
Secciones de la cuchilla			
Sobredentada/sólida/con tornillos/9 dientes por pulgada			S
Superposición de la cuchilla en la parte central (plataformas de cuchilla doble)		1/8 pulgadas (3 mm)	S
Protectores y sujetadores			
Protector: puntiagudo/forjado/tratado con doble calor (DHT) Sujetador: de metal/tornillo de ajuste			S
Ángulo del puntón (barra de corte en el suelo)			
Unión central replegada		2 grados	S
Unión central extendida		7.4 grados	S

1. En condiciones normales de corte, la velocidad de la cuchilla calculada en la polea de mando de la cuchilla debería ajustarse entre 600 y 640 rpm (1200 y 1280 spm). Si se configura en el nivel bajo del cuadro, la cuchilla podría detenerse.

Cinta transportadora (lona) y cubiertas				
Ancho de la lona			41-19/32 pulgadas (1057 mm)	S
Mando de la lona			Hidráulico	S
Velocidad de la lona: Adaptador de la cosechadora CA25 controlado			0 a 464 fpm (141 m/min)	S
Ancho de la apertura de entrega			73-19/32 pulgadas (1870 mm)	S
Molinete de recolección PR15				
Cantidad de dientes por barra			Barras de 5, 6 o 9 dientes	
Diámetro del tubo central			8 pulgadas (203 mm)	S
Radio de la punta del diente		Ajustado desde fábrica	31-1/2 pulgadas (800 mm)	S
		Rango de ajuste	30-3/16 a 31-1/2 pulgadas (766 a 800 mm)	S
Diámetro eficaz del molinete (a través del perfil de leva)			65 pulgadas (1650 mm)	S
Longitud del diente			11 pulgadas (290 mm)	S
Espaciado de los dientes (escalonados en paletas alternativas)			6 pulgadas (150 mm)	S
Mando del molinete			Hidráulico	S
Velocidad del molinete (se ajusta desde la cabina y varía según el modelo de la cosechadora).			0 a 67 rpm	S
Bastidor y estructura				
Ancho de la plataforma	Modo de trabajo		Ancho de corte + 15-1/8 pulgadas (384 mm)	S
	Posición de transporte: posición de avance-retroceso del molinete completamente replegado (unión central más corta)	(A) Divisores largos instalados (consulte la figura *2.1: Ancho de la plataforma, página 26*).	106 pulgadas (2684 mm)	-
		(B) Divisores largos retirados (consulte la figura *2.1: Ancho de la plataforma, página 26*).	98 pulgadas (2500 mm)	-

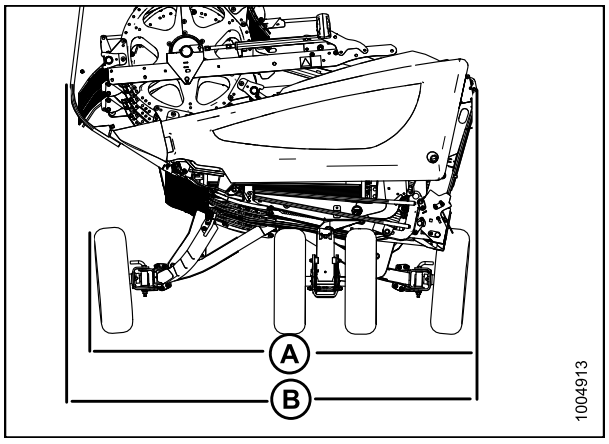

Figura 2.1: Ancho de la plataforma

Accesorios				
Adaptador de la cosechadora CA25				S
Lona de alimentación		Ancho	78-11/16 pulgadas (2000 mm)	S
		Velocidad	350 a 400 fpm (107 a 122 m/min)	S
Sinfín de alimentación		Ancho	65-5/16 pulgadas (1660 mm)	S
		Diámetro externo	22 pulgadas (559 mm)	S
		Diámetro del tubo	14 pulgadas (356 mm)	S
		Velocidad (varía según el modelo de la cosechadora).	150 rpm	S
Capacidad del depósito de aceite			16 galones estadounidenses (60 litros)	S
Tipo de aceite			15W40	
Longitud total del mando[2]	Case, New Holland	Máximo (extendido)	48-7/16 pulgadas (1230 mm)	O_F
		Mínimo (comprimido)	38-3/16 pulgadas (970 mm)	
	Challenger, Gleaner, John Deere, Lexion, Massey Ferguson	Máximo (extendido)	49-11/16 pulgadas (1262 mm)	
		Mínimo (comprimido)	36-1/16 pulgadas (916 mm)	
Sinfín superior				O_D
Diámetro externo			12 pulgadas (305 mm)	

2. Reste 10-7/16 pulgadas (265 mm) para obtener la longitud entre las clavijas de unión.

Accesorios		
Diámetro del tubo	6 pulgadas (152 mm)	
Ruedas de auto-trailer/estabilizadoras		O_D
Ruedas	15 pulgadas	
Neumáticos	P205/75 R-15	

Peso		
Rango de peso estimado: plataforma base, sin adaptador; las variaciones se deben a las diferentes configuraciones del paquete.		
plataforma de 30 ft		6746 a 6971 lb (1981 a 2178 kg)
plataforma de 35 ft		7167 a 7430 lb (2181 a 2480 kg)
plataforma de 40 ft	Bastidor norteamericano	7589 a 7789 lb (2352 a 2593 kg)
	Bastidor de exportación	7824 lb (3549 kg)
plataforma de 45 ft	Bastidor norteamericano	8218 lb (3728 kg)
	Bastidor de exportación	8253 lb (3744 kg)

2.3 Identificación del componente

2.3.1 Plataforma FlexDraper FD75®

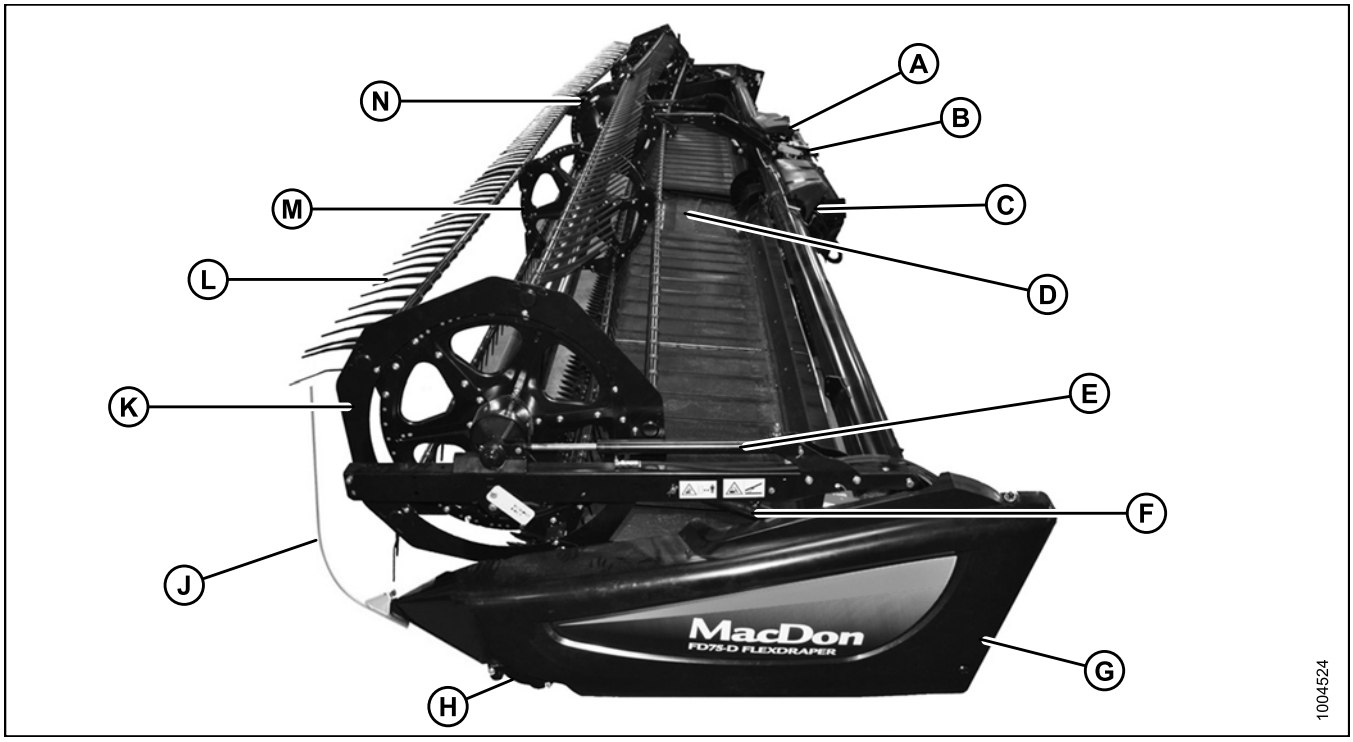

Figura 2.2: Componentes de la plataforma FlexDraper® FD75

A: Conexión de flotación de ala
B: Unión central
C: Manija de traba del brazo del molinete central
D: Batea de paso
E: Cilindro de avance-retroceso del molinete
F: Cilindro de elevación del molinete
G: Tapa lateral
H: Mando de la cuchilla
J: Divisor de cosecha
K: Tapa lateral del molinete
L: Dientes de recolección
M: Molinete de recolección
N: Leva del molinete

2.3.2 Adaptador de la cosechadora CA25

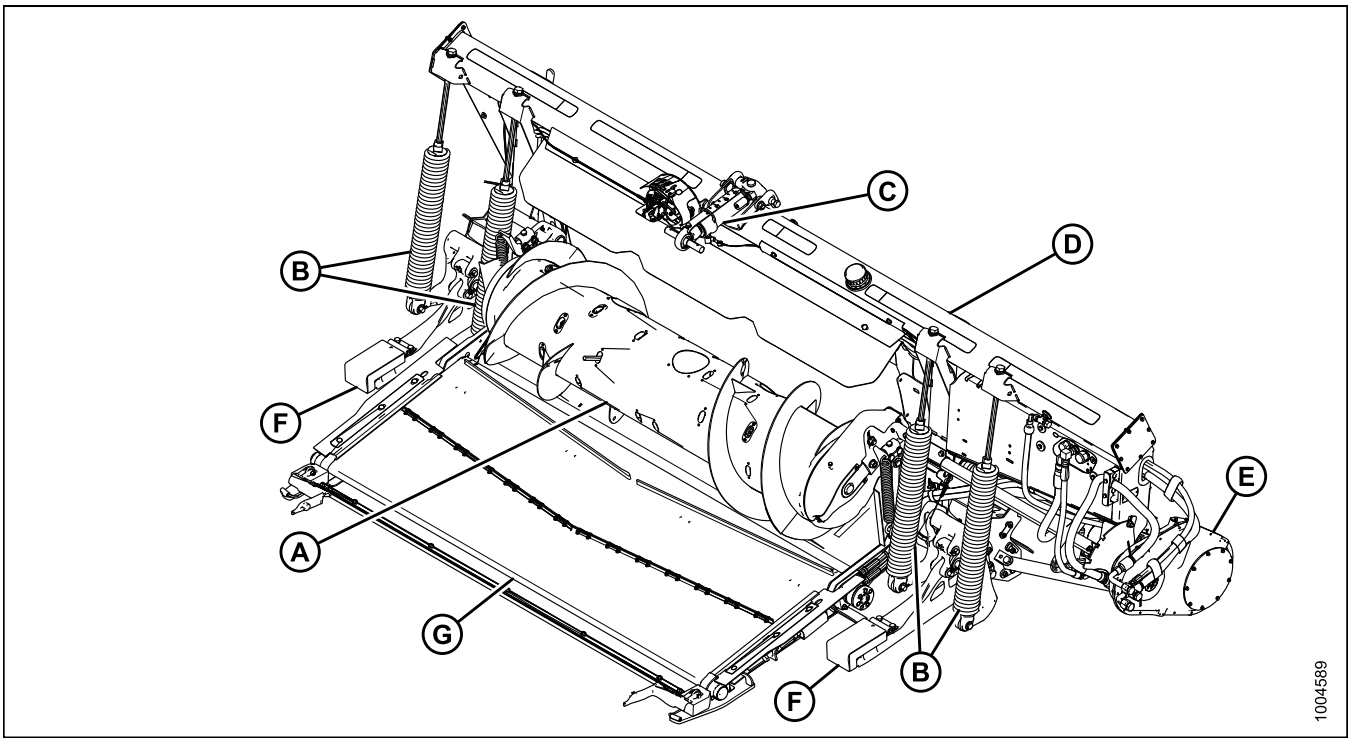

Figura 2.3: Lado de la plataforma del adaptador de la cosechadora CA25

A: Sinfín de alimentación
B: Resortes de flotación de la plataforma
C: Unión central
D: Depósito hidráulico
E: Caja de engranajes
F: Brazo de soporte de la plataforma
G: Lona de alimentación

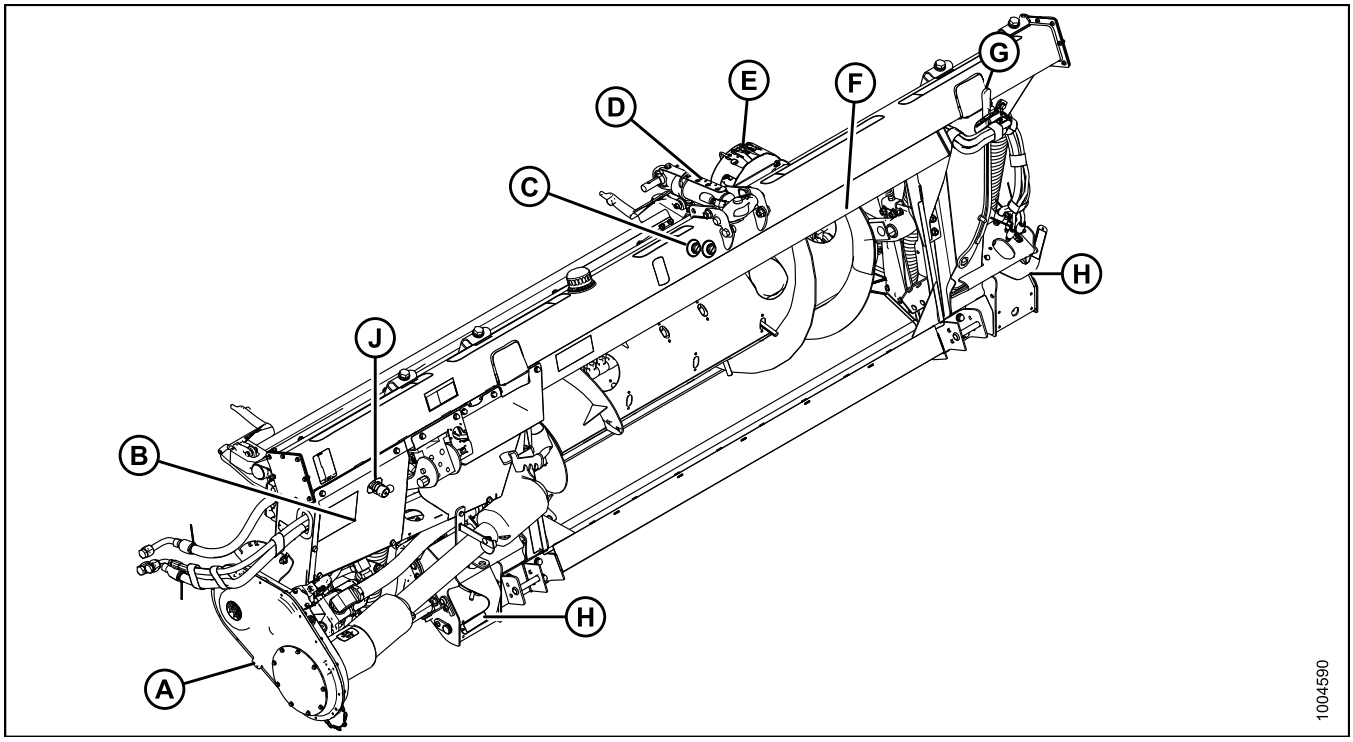

Figura 2.4: Lado de la cosechadora del adaptador de la cosechadora CA25

A: Caja de engranajes del adaptador
B: Cubierta de compartimiento hidráulico
C: Visor del nivel de aceite del depósito
D: Unión central
E: Indicador de control de altura de la plataforma
F: Bastidor de transición
G: Llave de torsión
H: Traba de flotación de la plataforma
J: Control de velocidad de la lona lateral

3 Operación

3.1 Responsabilidades del propietario/operador

ATENCIÓN

- **Es responsabilidad suya leer y comprender este manual completamente antes de operar la plataforma. Comuníquese con el concesionario de MacDon si no tiene clara alguna de las instrucciones.**
- **Siga todos los mensajes de seguridad del manual y de las calcomanías de seguridad de la máquina.**
- **Recuerde que USTED es la clave de la seguridad. Las buenas prácticas de seguridad lo protegerán a usted y a las personas que lo rodean.**
- **Antes de permitir que alguien opere la plataforma, aunque sea por un tiempo o a una distancia cortos, asegúrese de que haya recibido instrucciones de cómo utilizarla de manera segura y adecuada.**
- **Revise el manual y todos los elementos de seguridad relacionados anualmente junto con todos los operadores.**
- **Manténgase alerta en caso de que otros operadores no sigan los procedimientos recomendados o no tomen precauciones de seguridad. Corrija estos errores inmediatamente, antes de que ocurra un accidente.**
- **NO modifique la máquina. Las modificaciones no autorizadas podrían perjudicar el funcionamiento o la seguridad y afectar la vida útil de la máquina.**
- **La información de seguridad proporcionada en este manual no reemplaza los códigos de seguridad, las necesidades de seguro o las leyes que regulan su área. Asegúrese de que su máquina cumpla con los estándares establecidos por estos reglamentos.**

3.2 Seguridad operacional

ATENCIÓN

Siga estas precauciones de seguridad:

- **Siga todas las instrucciones operativas y de seguridad proporcionadas en los Manuales del operador. Si no tiene un manual de cosechadora, solicítelo a su concesionario y léalo exhaustivamente.**
- **Nunca intente iniciar el motor u operar la máquina si no está sentado en el asiento de cosechadora.**
- **Verifique el funcionamiento de todos los controles en una área segura y despejada antes de empezar a trabajar.**
- **NO permita otros conductores en el cosechadora.**

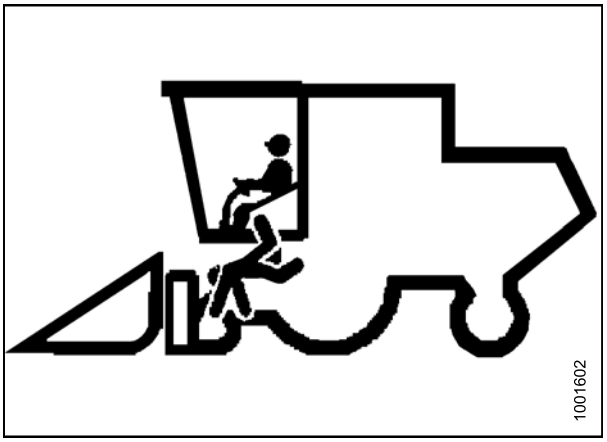

Figura 3.1: No se permiten otros conductores.

ATENCIÓN

- **Nunca encienda o mueva la máquina hasta asegurarse de que los transeúntes se hayan retirado completamente del área.**
- **Evite pasar por rellenos sueltos, rocas, zanjas o agujeros.**
- **Conduzca despacio a través de portones y entradas.**
- **Cuando trabaje en pendientes, vaya cuesta arriba o cuesta abajo cuando sea posible. Asegúrese de mantener la transmisión en marcha cuando vaya cuesta abajo.**
- **Nunca intente subir o bajar de la máquina en movimiento.**
- **NO deje la estación del operador con el motor en marcha.**
- **Para evitar lesiones corporales o la muerte por el arranque inesperado de la máquina, siempre detenga el motor y quite la llave antes de ajustar la máquina o retirar material acumulado en ella.**
- **Compruebe si hay un exceso de vibración y ruidos inusuales. Si existe algún indicio de problemas, apague e inspeccione la máquina. Siga el procedimiento de apagado adecuado. Consulte *3.4 Apagado de la máquina, página 44*.**
- **Opere la máquina solo a la luz del día o con buena luz artificial.**

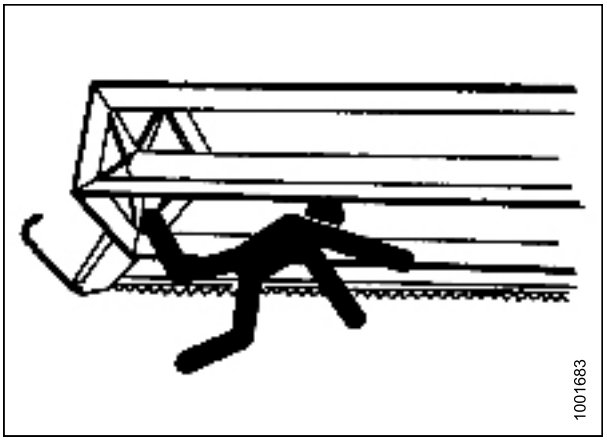

Figura 3.2: Seguridad del transeúnte

3.2.1 Trabas de seguridad de la plataforma

Las trabas de seguridad de la plataforma se encuentran en los cilindros de elevación de la plataforma debajo del embocador de la cosechadora. Las trabas de seguridad evitan que los cilindros de elevación se replieguen accidentalmente y la plataforma baje. Consulte el Manual del operador de la cosechadora.

⚠ PELIGRO

Para evitar lesiones personales o la muerte, a causa de un arranque inesperado o la caída de la máquina elevada, detenga siempre el motor, quite la llave y conecte las trabas de seguridad antes de meterse debajo de la plataforma por cualquier motivo.

3.2.2 Trabas de seguridad del molinete

⚠ PRECAUCIÓN

Para evitar lesiones personales a causa de la caída del molinete elevado, conecte siempre las trabas de seguridad del molinete antes de meterse debajo de este por cualquier motivo.

Las trabas de seguridad del molinete están ubicadas en los brazos del soporte del molinete.

IMPORTANTE:
Para evitar dañar los brazos del soporte del molinete, NO transporte la plataforma con las trabas de seguridad del molinete enganchadas.

Enganche de las trabas de seguridad del molinete

1. Levante el molinete a la altura máxima.
2. En los brazos externos, mueva las trabas (A) hasta la posición en donde se enganchan (como se muestra).

   NOTA:
   Mantenga el tornillo pivote (B) ajustado adecuadamente para que la traba permanezca en posición de guardado cuando no esté en uso, pero aun se pueda enganchar con fuerza manual.

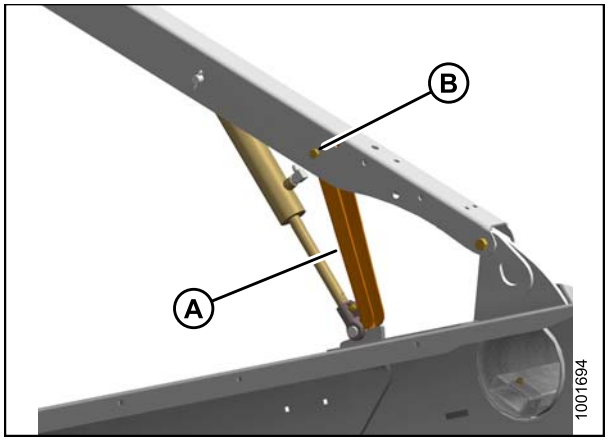

Figura 3.3: Traba de seguridad del brazo del molinete

3. En el brazo del molinete central en plataformas de molinete doble, utilice la manija (A) para mover la varilla de seguridad a la posición interior (B) al enganchar la clavija (C) debajo de la traba.
4. Baje el molinete hasta que las trabas de seguridad se encajen en los brazos más externos del molinete y la clavija en el brazo central.

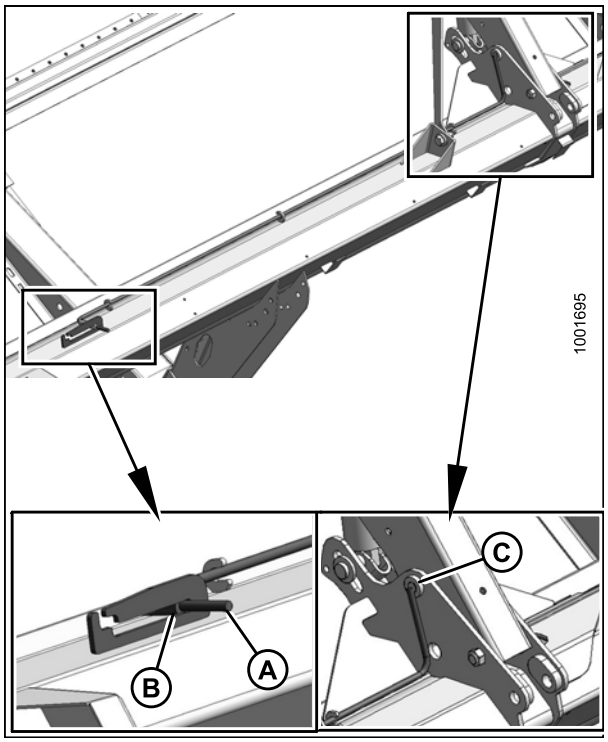

Figura 3.4: Traba del molinete del brazo central

Desenganche de las trabas de seguridad del molinete

1. Levante el molinete a la altura máxima.
2. En los brazos externos del molinete, mueva las trabas (A) hacia atrás dentro de los brazos del molinete.

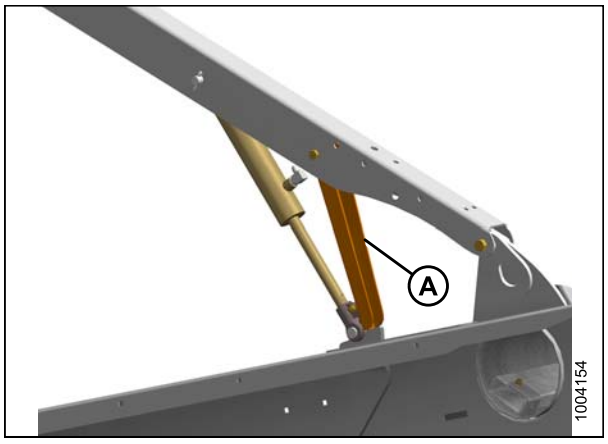

Figura 3.5: Traba de seguridad del brazo del molinete

3. Utilice la manija (B) para mover la varilla de bloqueo (A) hacia la posición exterior.

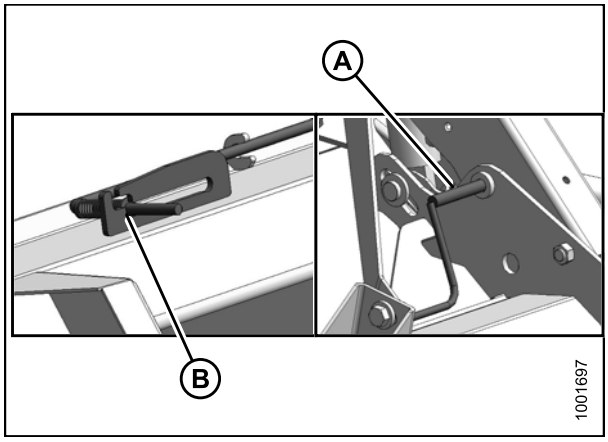

Figura 3.6: Traba de seguridad del brazo central

3.2.3 Tapas laterales

Se encaja una tapa lateral de polietileno con bisagras en cada extremo de la plataforma.

Apertura de las tapas laterales

Para abrir una tapa lateral, siga estos pasos:

1. Quite el pasador clavija (A) y la herramienta (B) de la clavija (C) ubicada en la parte superior de la tapa lateral.

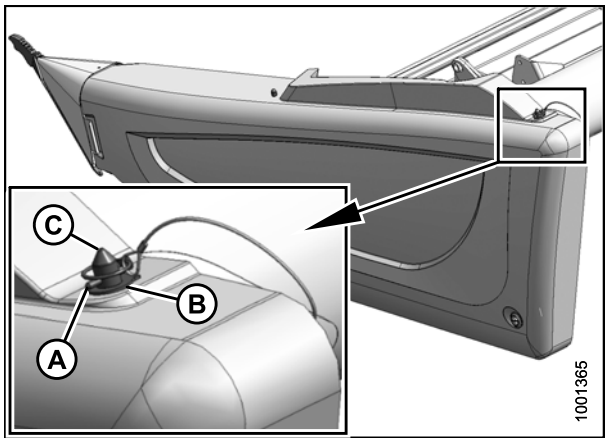

Figura 3.7: Tapa lateral izquierda

2. Utilice la herramienta (B) para destrabar el pestillo (A) en la esquina inferior trasera de la tapa lateral.
3. Levante la tapa en el extremo de retroceso para despejar la clavija ubicada en la parte superior de la tapa lateral.
4. Gire la tapa lateral hacia afuera de la plataforma y retírela mientras mantiene una presión directa para evitar que se salga de la lengüeta (C) en la parte frontal de la chapa lateral.

IMPORTANTE:
NO fuerce la tapa lateral una vez que alcance el extremo del recorrido ya que se puede dañar su estructura. La tapa lateral está diseñada para abrirse lo suficiente para tener un acceso normal al sistema del mando y a la caja del manual, tal como se muestra.

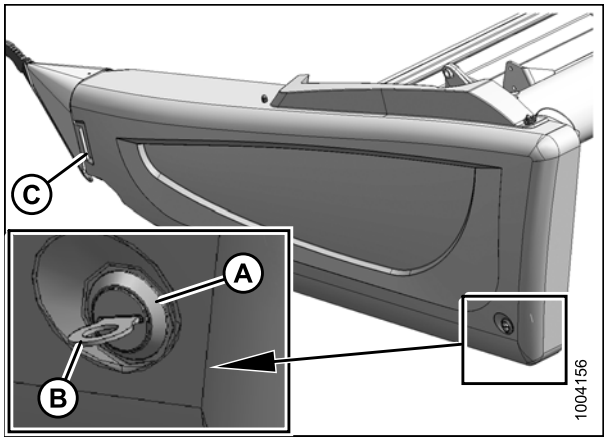

Figura 3.8: Tapa lateral izquierda

NOTA:
Si se requiere más acceso a la parte delantera del área de mando, desenganche cuidadosamente la parte frontal de la tapa lateral de la lengüeta en la parte delantera de la chapa lateral y luego gire la parte frontal de la tapa lateral para sacarla de la plataforma.

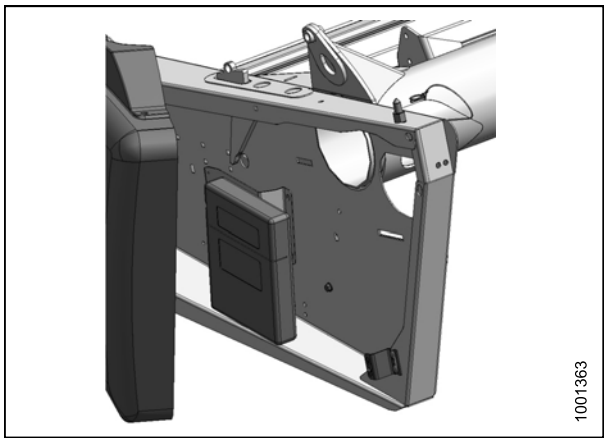

Figura 3.9: Tapa lateral izquierda abierta

NOTA:
Si se requiere un acceso completo a la parte de la chapa lateral, se puede retirar la tapa lateral. Consulte *Extracción de las tapas laterales, página 37*.

Cierre las tapas laterales

Para cerrar una tapa lateral, siga estos pasos:

1. Mantenga una presión directa y gire la parte trasera del tapa hacia la plataforma.
2. Levante la tapa y enganche la clavija (C) en la parte superior de la chapa lateral del bastidor.

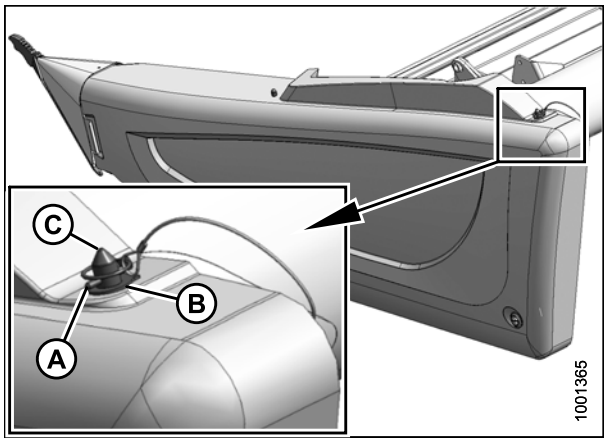

Figura 3.10: Tapa lateral izquierda

3. Empuje la tapa para enganchar el pestillo inferior (A).
4. Utilice la herramienta (B) para trabar el pestillo inferior (A).

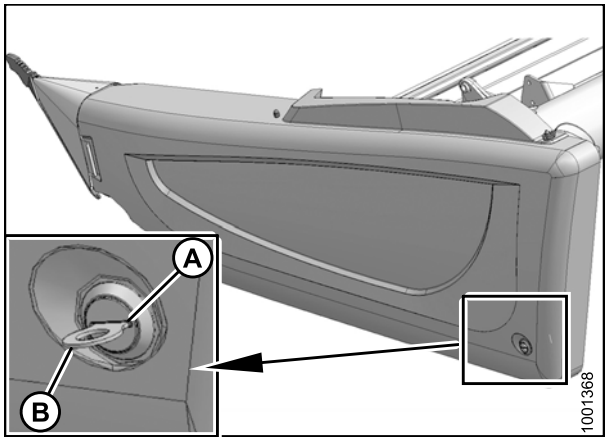

Figura 3.11: Tapa lateral izquierda

5. Vuelva a colocar la herramienta (B) y el pasador clavija (A) en la clavija superior (C).

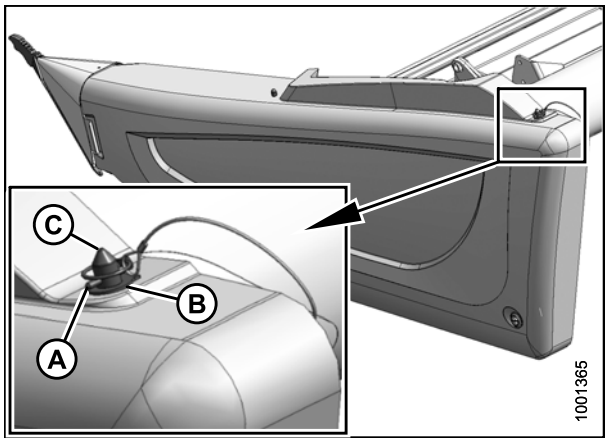

Figura 3.12: Clavija de la tapa lateral izquierda

Extracción de las tapas laterales

Para quitar una tapa lateral, siga estos pasos:

1. Abra la tapa lateral. Consulte *Apertura de las tapas laterales, página 35*.
2. Quite la tuerca ciega (A) que asegura la tapa lateral al soporte (B).
3. Levante la tapa lateral del soporte (B).

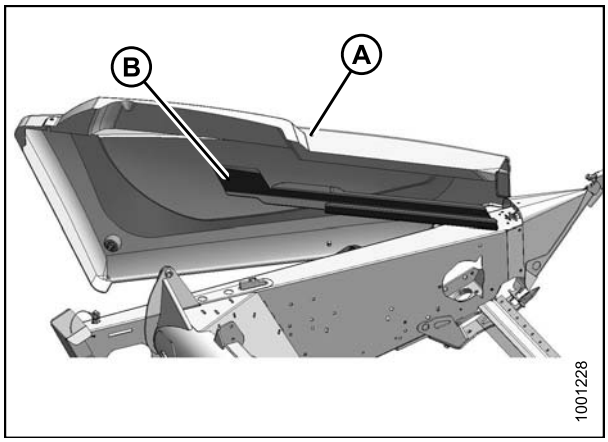

Figura 3.13: Tapa lateral izquierda

Instalación de tapas laterales

Para instalar una tapa lateral, siga estos pasos:

1. Coloque la tapa lateral sobre el soporte (A) y alinee el orificio en la tapa lateral con un clavo (B) sobre el soporte.

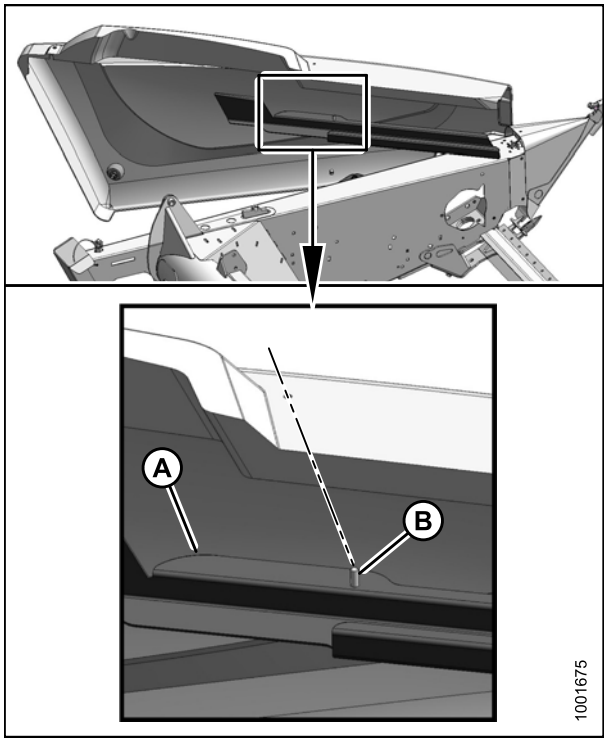

Figura 3.14: Tapa lateral izquierda

2. Asegure la tapa lateral al soporte con la tuerca ciega (A).
3. Cierre la tapa lateral. Consulte *Cierre las tapas laterales, página 36*.

NOTA:
Las tapas laterales de plástico pueden expandirse o contraerse al estar expuestas a grandes cambios de temperatura. Se pueden ajustar las posiciones del soporte de cierre inferior y la clavija superior para compensar los cambios dimensionales. Consulte *Ajuste de las tapas laterales, página 39*.

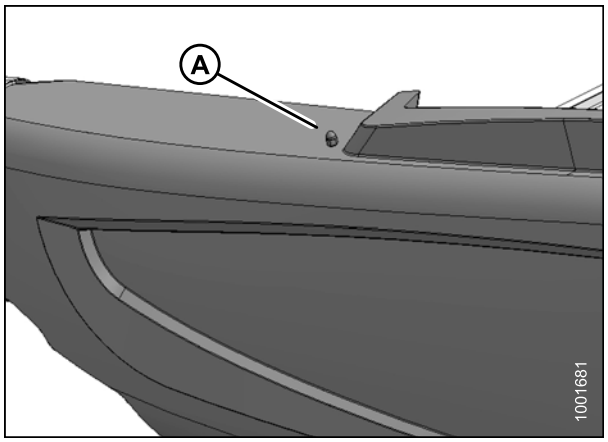

Figura 3.15: Tapa lateral izquierda

Ajuste de las tapas laterales

Las tapas laterales de plástico pueden expandirse o contraerse al estar expuestas a grandes cambios de temperatura. La posición de la clavija superior y el pasador inferior se puede ajustar para compensar los cambios dimensionales.

Para ajustar la tapa lateral, realice lo siguiente:

1. Verifique el vacío **"X"'** entre el extremo frontal del blindaje y el bastidor de la plataforma, y compárelo con los valores de la siguiente tabla.

Temperatura °F (°C)	Vacío 'X' pulgadas (mm)
25 (-4)	1-1/8 (28)
45 (7)	1 (24)
65 (18)	13/16 (20)
85 (29)	5/8 (16)
105 (41)	1/2 (12)
125 (52)	5/16 (8)
145 (63)	3/16 (4)
165 (89)	0

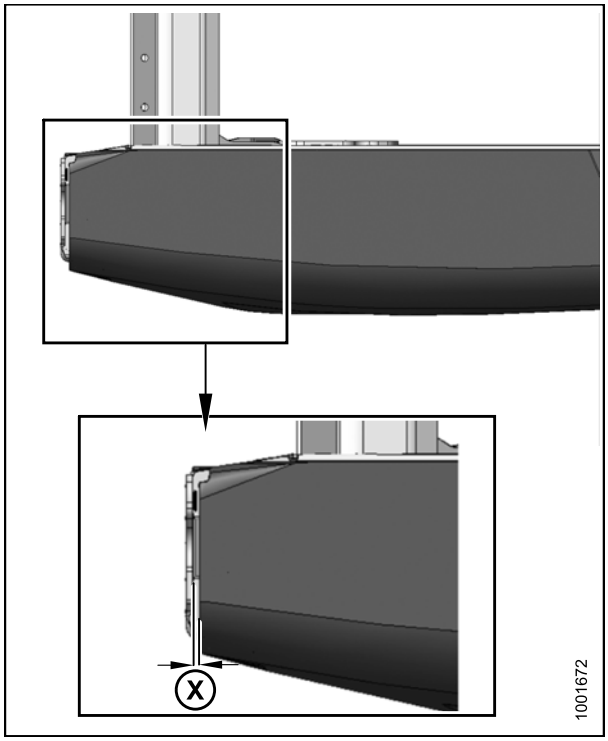

Figura 3.16: Tapa lateral izquierda

Si se requieren ajustes, proceda de la siguiente manera:

2. Abra la tapa lateral. Consulte *Apertura de las tapas laterales, página 35*.
3. Desde dentro de la chapa lateral, afloje la tuerca (A) en la clavija (B) con un conector de 3/4 in (19 mm).
4. Cierre la tapa lateral y ajuste la posición para alcanzar el vacío **"X"** entre el extremo frontal del blindaje y el bastidor de la plataforma.
5. Abra la tapa lateral y ajuste la tuerca (A).
6. Para lograr un ajuste perfecto entre la parte superior del blindaje y el bastidor de la plataforma, y para asegurar que la tapa lateral esté completamente enganchada en la clavija (B), afloje los tornillos (C) y ajuste el agarre según sea necesario para cambiar la posición del blindaje.
7. Ajuste los tornillos en el agarre (C).
8. Cierre la tapa lateral. Consulte *Cierre las tapas laterales, página 36*.

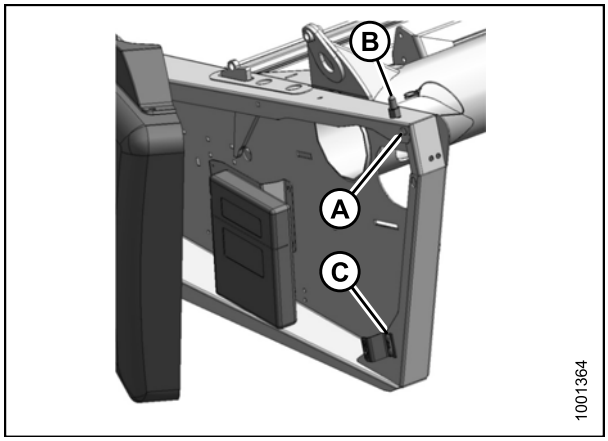

Figura 3.17: Tapa lateral izquierda

3.2.4 Cubiertas de conexión

Las cubiertas de plástico que están conectadas al bastidor de la plataforma protegen el mecanismo de balance de las alas de la plataforma contra los residuos y el clima adverso.

Extracción de las cubiertas de conexión

Para quitar una cubierta de conexión, siga estos pasos:

1. Quite el tornillo (A) y levante el extremo exterior de la cubierta (B).

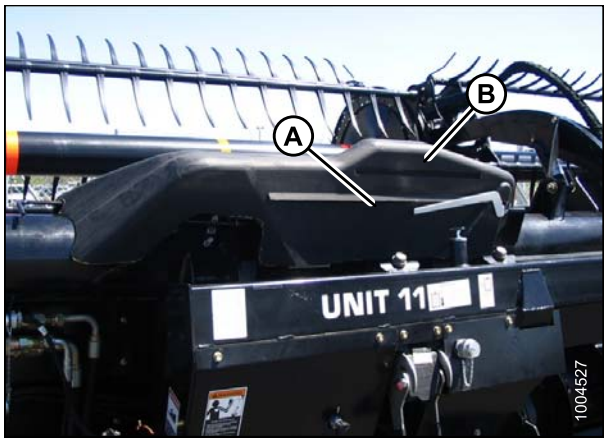

Figura 3.18: Cubierta de conexión

2. Gire la cubierta (A) hacia arriba hasta que pueda sacarse el extremo interior.

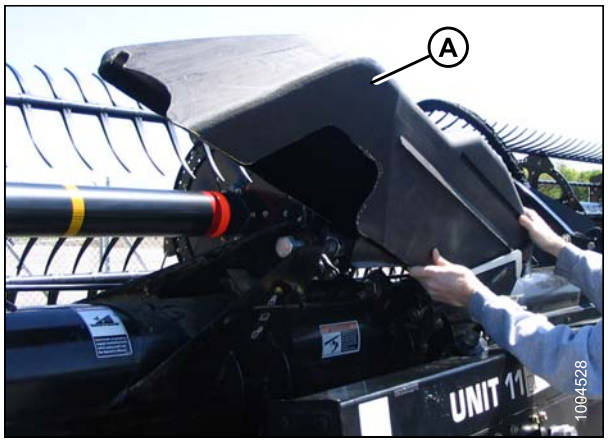

Figura 3.19: Cubierta de conexión

Instalación de las cubiertas de conexión

Para instalar una cubierta de conexión, siga estos pasos:

1. Coloque el extremo interior de la cubierta (A) sobre la conexión y detrás de la barra indicadora (B).
2. Baje la cubierta hasta asegurarla contra el tubo de la plataforma.

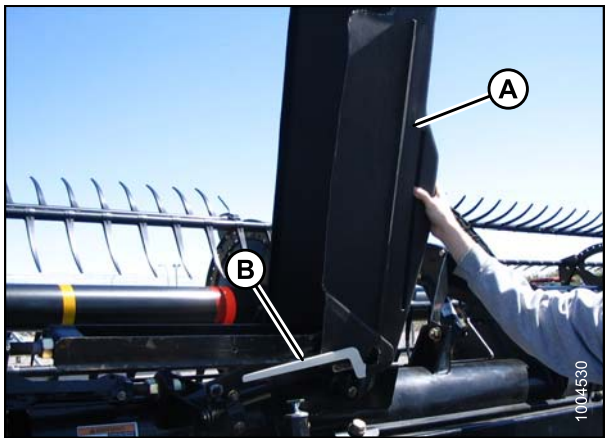

Figura 3.20: Cubierta de conexión

3. Instale los tornillos (A) para mantener la cubierta (B) en su lugar.

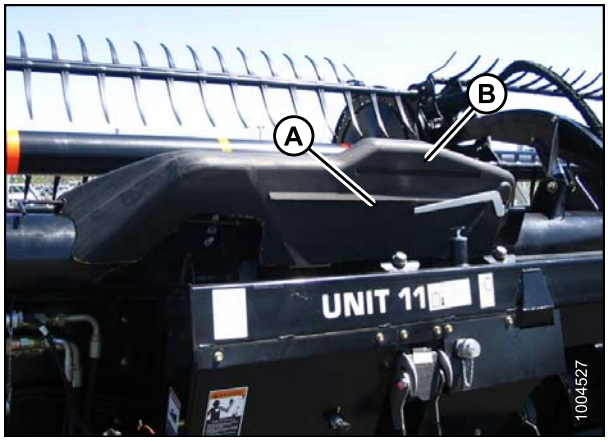

Figura 3.21: Cubierta de conexión

3.2.5 Verificación diaria de encendido

⚠ ATENCIÓN

- **Mantenga alejadas del área a otras personas, mascotas, etc. Mantenga a los niños alejados de la máquina. Camine alrededor de la máquina para asegurarse de que nadie esté debajo, en o cerca de ella.**
- **Utilice ropa ceñida y zapatos de protección con suelas antideslizantes.**
- **Retire los objetos extraños de la máquina y de los alrededores.**
- **Asimismo, lleve consigo ropa de protección y dispositivos de seguridad personales que pueda necesitar durante el día. NO corra riesgos. Tal vez necesite un casco, gafas o anteojos protectores, guantes gruesos, mascarilla o máscara con filtro, o equipo para el clima húmedo.**
- **Protéjase del ruido. Utilice un dispositivo adecuado de protección auditiva, como orejeras o tapones, para protegerse de los fuertes ruidos desagradables o incómodos.**

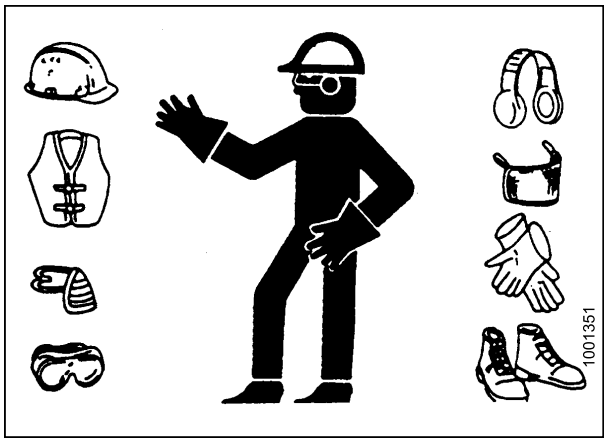

Figura 3.22: Dispositivos de seguridad

Complete las siguientes tareas a diario antes del encendido:

1. Verifique que la máquina no tenga pérdidas, que no le falte ninguna pieza, que no esté rota ni funcionando incorrectamente.

   NOTA:
   Utilice el procedimiento adecuado para determinar si hay pérdidas de fluido presurizado. Consulte *5.3.5 Verificación de las líneas y mangueras hidráulicas, página 273*.

2. Limpie todas las luces y las superficies reflectantes de la máquina.
3. Realice todo el mantenimiento diario. Consulte *5.3.1 Programación/registro de mantenimiento, página 269*.

3.3 Período de funcionamiento

NOTA:
Hasta que se familiarice con el sonido y la sensación de su nueva plataforma, esté muy alerta y atento.

Después de acoplar la plataforma al cosechadora por primera vez, siga estos pasos:

1. Opere la máquina con lonas de molinete y haga funcionar la cuchilla lentamente durante 5 minutos, mientras escucha y mira DESDE EL ASIENTO DEL OPERADOR si las piezas interfieren entre sí.

   NOTA:
   Las lonas laterales y el molinete no funcionarán hasta que el flujo de aceite haya anegado las líneas.
2. Realice lo que se le ha especificado. Consulte *5.3.2 Inspección de prueba de funcionamiento, página 271*.

ATENCIÓN

Antes de investigar un sonido inusual o intentar corregir un problema, apague el motor y quite la llave.

3.4 Apagado de la máquina

ATENCIÓN

Para apagar la máquina y antes de dejar el asiento de cosechadora por algún motivo, siga estos pasos:

- Estacione en un terreno nivelado, de ser posible.
- Baje la plataforma completamente.
- Coloque todos los controles en posición NEUTRA o de ESTACIONAMIENTO.
- Desenganche el mando de la plataforma.
- Baje y repliegue el molinete completamente.
- Detenga el motor y retire la llave del arranque.
- Espere a que se detenga todo el movimiento.

3.5 Controles de cabina

ATENCIÓN

Asegúrese de que no haya ninguna persona cerca de la máquina antes de encender el motor o activar los mandos de la plataforma.

Consulte el Manual del operador de su cosechadora para identificar los siguientes controles de la cabina:

- Control de enganche y desenganche de la plataforma
- Altura de la plataforma
- Ángulo de la plataforma
- Velocidad de avance
- Velocidad del molinete
- Altura del molinete
- Posición de avance-retroceso del molinete

3.6 Configuración de la plataforma

3.6.1 Accesorios de la plataforma

Varios accesorios para mejorar el desempeño de su plataforma FD75 están disponibles como opciones que puede instalar su concesionario de MacDon. Consulte *6 Opciones y accesorios, página 425* en este manual para obtener una descripción de cada elemento.

3.6.2 Configuraciones de la plataforma

Esta tabla funciona como guía para configurar la FlexDraper® FD75. Se pueden seleccionar configuraciones distintas a las sugeridas para adaptarse a los diversos cultivos y condiciones que no se mencionan en este documento.

Además, consulte *3.6.4 Configuración del molinete, página 52*.

Tabla 3.1 Configuraciones recomendados para la plataforma de la cosechadora FD75/CA25

Tipo de cultivo	Altura del rastrojo (in)	Condición del cultivo	Barras abresurcos	Ajuste de velocidad de la lona[3]	Ángulo de la plataforma[4] [5]	Ajuste de la calibración de leva del molinete	% de velocidad del molinete[6]	Posición del molinete	Posición de los patines[5]	Rueda estabilizadora[5] [7]	Sinfín superior
Cereales	< 4	Liviano	Desactivado	8	B - C	3	10 a 15	6 o 7	Superior o central	Almacenamiento	No se requiere.
		Normal	Activado	7		2	10				Recomendado
		Pesado									
		Revolcado	Desactivado			3 o 4	5 a 10	4 o 5			No se requiere.
	4 a 8	Liviano	Desactivado	8	B - C	4	10 a 15	6 o 7	Central o inferior	[7]	No se requiere.
		Normal	Activado	7	A	2	10				Recomendado
		Pesado									
		Revolcado	Desactivado		D	3 o 4	5 a 10	4 o 5	Inferior		No se requiere.
	> 8	Liviano	Desactivado	8	A	4	10 a 15	6 o 7	No corresponde.	[7]	No se requiere.
		Normal	Activado	7		2	10				
		Pesado			B - C						
		Revolcado	Desactivado			3 o 4	5 a 10	4 o 5			

3. Ajuste del control de lona CA25
4. Ajuste el ángulo de la plataforma tan superficial como sea posible (ajuste A) con la unión central y los patines, mientras mantiene la altura de corte.
5. La altura del corte se controla mediante la combinación del ángulo de la plataforma y los patines.
6. Porcentaje sobre la velocidad de avance.
7. Las ruedas estabilizadoras se utilizan para limitar el movimiento de un lado a otro cuando se corta sobre el nivel del suelo en terrenos ondulados y para minimizar los rebotes.

Tipo de cultivo	Altura del rastrojo (in)	Condición del cultivo	Barras abresurcos	Ajuste de velocidad de la lona[3]	Ángulo de la plataforma[4] [5]	Ajuste de la calibración de leva del molinete	% de velocidad del molinete[6]	Posición del molinete	Posición de los patines[5]	Rueda estabilizadora[5] [7]	Sinfín superior
Canola	4 a 8	Liviano	Activado	7	A	2	5 a 10	6 o 7	Inferior	[7]	Recomendado
		Normal			B - C	1	10		Central o inferior		
		Pesado		8				3 o 4	Inferior		
		Revolcado		7	D	2	5 a 10		Central o inferior		
	> 8	Liviano	Activado	7	A	2	5 a 10	6 o 7	No corresponde.	[7]	Recomendado
		Normal			B - C		10				
		Pesado		8		1 o 2		3 o 4			
		Revolcado		7	D	2 o 3	5 a 10				
Arroz California	< 4	Liviano	Barra abresurcos para arroz[8]	4	D	2	10 a 15	6 o 7	Superior o central	Almacenamiento	No se requiere.
		Normal			B - C		10	4 o 5			
		Pesado									
		Revolcado			D		5 a 10				
	4 a 8	Liviano	Barra abresurcos para arroz[8]	4	D	3	10 a 15	6 o 7	Central o inferior	[7]	No se requiere.
		Normal			B - C		10				
		Pesado									
		Revolcado			D	4	5 a 10				
	> 8	Liviano	Barra abresurcos para arroz[8]	4	A	3	10 a 15	6 o 7	No corresponde.	[7]	No se requiere.
		Normal			B - C		10				
		Pesado									
		Revolcado			D	4	5 a 10				

8. Disponible a través de su concesionario. La barra abresurcos para arroz no se requiere en ambos extremos de la plataforma.

Tipo de cultivo	Altura del rastrojo (in)	Condición del cultivo	Barras abresurcos	Ajuste de velocidad de la lona[3]	Ángulo de la plataforma[4] [5]	Ajuste de la calibración de leva del molinete	% de velocidad del molinete[6]	Posición del molinete	Posición de los patines[5]	Rueda estabilizadora[5] [7]	Sinfín superior
Arroz Delta	2 a 6	Liviano	Desactivado	6	D	2 o 3	10 a 15	6 o 7	Central o inferior	[7]	No se requiere.
		Normal			B - C		10				
		Pesado			D	3 o 4	5 a 10	4 o 5			
		Revolcado									
	> 6	Liviano	Desactivado	6	A	2 o 3	10 a 15	6 o 7	No corresponde.	[7]	No se requiere.
		Normal			B - C		10				
		Pesado			D	3 o 4	5 a 10	4 o 5			
		Revolcado									
Soja	Al ras del suelo	Liviano	Activado	8	D	2	5 a 10	6 o 7	Superior o central	Almacenamiento	No se requiere.
		Normal		7	B - C		10				
		Pesado			D		5 a 10				
		Revolcado									
Lino	2 a 6	Liviano	Activado	8	B - C	2	5 a 10	6 o 7	Central o inferior	[7]	No se requiere.
		Normal		7	A		10				
		Pesado			B - C		5 a 10		Inferior		
		Revolcado			D						
Guisantes	Al ras del suelo	Liviano	Activado	7	B - C	2	5 a 10	6 o 7	Superior o central	Almacenamiento	Recomendado
		Normal					10				
		Pesado			D		5 a 10	4 o 5			
		Revolcado									
Lentejas	Al ras del suelo	Liviano	Activado	8	B - C	2	5 a 10	6 o 7	Superior o central	Almacenamiento	No se requiere.
		Normal		7			10				
		Pesado			D		5 a 10				
		Revolcado									

3.6.3 Optimización de la plataforma para cosecha directa de canola

La canola madura se puede cosechar directamente, pero la mayoría de variedades son susceptibles a descascarillado y posterior pérdida de semilla. Esta sección proporciona accesorios, configuraciones y ajustes recomendados para optimizar las plataformas FlexDraper® FD75 y para cosecha directa de canola.

El proceso de optimización incluye las siguientes modificaciones a la plataforma:

- Instalación de sinfín superior de cuerpo entero
- Instalación de kit de sello de adaptador europeo
- Instalación de cuchillas verticales
- Instalación de abrazaderas cortas del molinete central
- Cambio a piñón de mando del sinfín de alta velocidad
- Adición de dientes al sinfín

Tabla 3.2 Cantidad de dientes del sinfín

Abertura del alimentador	Cantidad instalada de fábrica		Cantidad total para optimización
	2012 y anteriores	2013 y más recientes	
56 a 66 pulgadas (1422 a 1676 mm)	15	17	25
45 a 55 pulgadas (1143 a 1397 mm)			23
30 a 44 pulgadas (762 a 1118 mm)			17 a 19

NOTA:
Cada kit incluye instrucciones de instalación y las piezas necesarias. Consulte *6 Opciones y accesorios, página 425*.

El proceso de optimización también incluye configuraciones específicas para la plataforma:

- Para mover los cilindros de avance-retroceso del molinete a la ubicación de retroceso alternativa, consulte *Reposicionamiento de los cilindros de avance-retroceso, página 79*
- Para ajustar la posición de avance-retroceso del molinete, consulte *Ajuste de la posición de avance-retroceso del molinete, página 78*
- Para ajustar la altura del molinete de modo que los dientes solo enganchen el cultivo, consulte *3.7.8 Altura del molinete, página 77*
- Para configurar la leva del molinete a la posición 1, consulte *Ajuste de leva del molinete, página 86*
- Para configurar la velocidad del molinete igual a la velocidad de avance, y aumentarla como se requiera, consulte *3.7.4 Velocidad del molinete, página 71*
- Para reducir la tensión de los resortes del sinfín de alimentación al aflojar el tornillo de tensión en 1 a 1-3/8 pulgadas (25 a 35 mm), consulte *Ajuste de los resortes del sinfín de alimentación, página 51*
- Para configurar la velocidad de la lona lateral en la posición 9 en el control de CA25, consulte *3.7.6 Velocidad de la lona, página 73*

Ajuste de los resortes del sinfín de alimentación

El sinfín de alimentación del adaptador CA25 tiene un sistema de tensión de resorte ajustable que permite que el sinfín flote sobre la cosecha en lugar de aplastarla y dañarla. La tensión se configura en fábrica y es adecuada para la mayoría de las condiciones de cosecha.

De ser necesario, ajuste los resortes de la tensión del sinfín de la siguiente manera:

1. Levante la plataforma a su altura completa, apague la cosechadora y retire la llave del arranque.
2. Conecte las trabas de seguridad del cilindro de elevación de la plataforma.
3. Afloje la contratuerca superior (A) del tensor de resortes.
4. Gire la tuerca inferior (B) para disminuir la tensión hasta que la longitud de la rosca que sobresale (C) en el tensor disminuya de 1 a 1-3/8 in (25 a 35 mm) de su posición original.
5. Ajuste la contratuerca (A).
6. Repita los pasos anteriores en el lado opuesto.

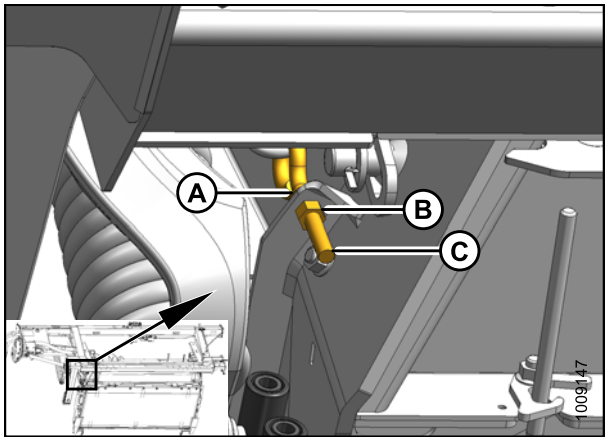

Figura 3.23: Tensor

3.6.4 Configuración del molinete

Tabla 3.3 Gráfico de configuración del molinete de la plataforma FD75

Número de configuración de leva (aumento de velocidad del diente)	Número de posición del molinete	Patrón de diente del molinete
1 (0)	6 o 7	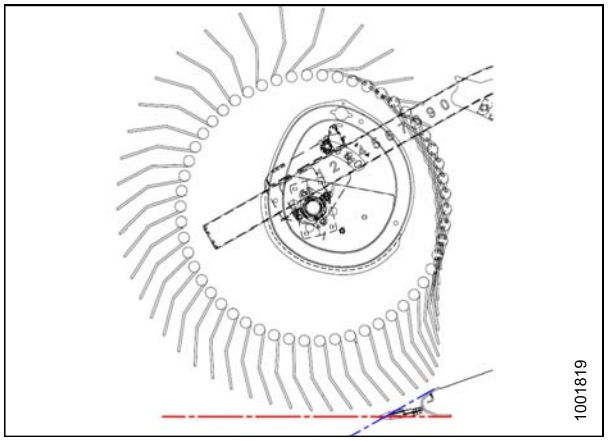
2 (20 %)	6 o 7	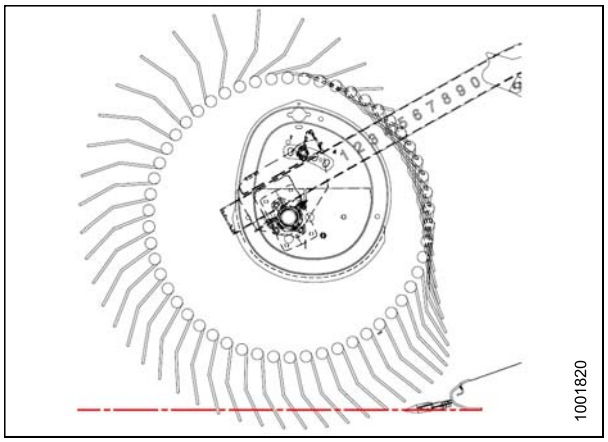

Número de configuración de leva (aumento de velocidad del diente)	Número de posición del molinete	Patrón de diente del molinete
3 (30 %)	3 o 4	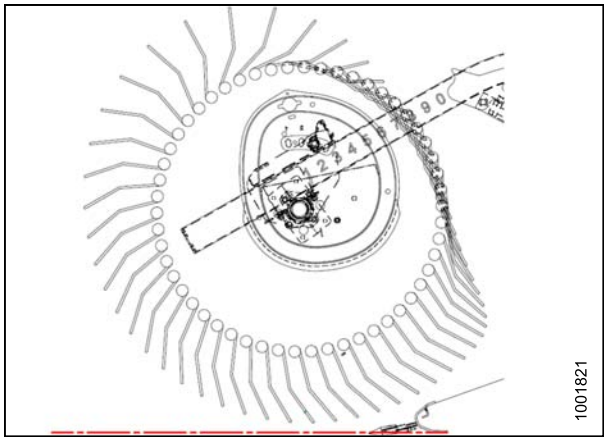
4 (35 %)	2 o 3	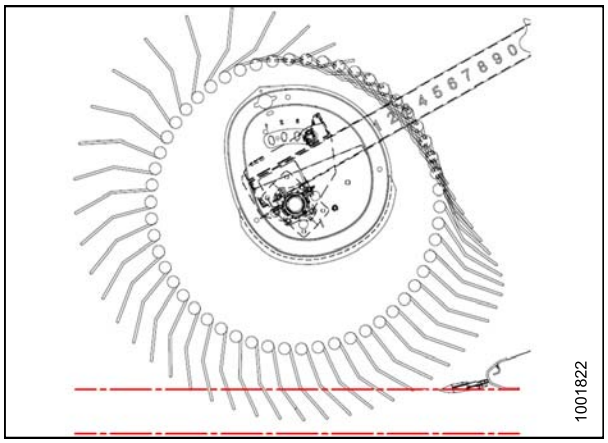

NOTA:

- Ajuste el molinete hacia delante para que se acerque a la tierra cuando la plataforma se incline hacia atrás. Los dientes cavarán el suelo en posiciones extremas del molinete hacia adelante, así que ajuste los patines antideslizantes o el ángulo de plataforma para compensar. Ajuste el molinete hacia atrás para que el molinete esté más lejos del suelo al inclinar la plataforma hacia adelante.
- La inclinación de la plataforma se puede aumentar para conseguir que el molinete esté más cerca al suelo, o disminuir para alejar al molinete del suelo mientras mantiene el material fluyendo hacia las lonas.
- Para dejar la máxima cantidad de rastrojos atrás en cultivos revolcados, eleve la plataforma pero aumente su inclinación para mantener el molinete cerca al suelo. Ubique el molinete completamente hacia adelante.
- El molinete puede tener que moverse hacia atrás para evitar grumos o atascamiento en la barra de corte en los cultivos más delgados.
- La capacidad de carga de cosecha mínima (con la superficie mínima de lona expuesta entre el molinete y la chapa posterior de la plataforma) se consigue con el molinete en la posición más alejada hacia atrás.
- La capacidad de carga de cosecha máxima (con la superficie máxima de lona expuesta entre el molinete y la chapa posterior de la plataforma) se consigue con el molinete en la posición más alejada hacia adelante.
- La velocidad de los dientes en la barra de corte se hace más alta que la velocidad del molinete en la configuración de leva más alta debido a la naturaleza de la acción de leva. Consulte la tabla *3.3 Gráfico de configuración del molinete de la plataforma FD75, página 52*.

3.7 Variables de funcionamiento de la plataforma

Un funcionamiento satisfactorio de la plataforma en toda circunstancia requiere hacer los ajustes correctos para adaptarse a los distintos cultivos y condiciones.

Un funcionamiento correcto reduce la pérdida de cosecha y permite el corte de más acres. Asimismo, con los ajustes adecuados y un mantenimiento oportuno, se incrementará el tiempo de servicio de la máquina.

Las variables que se enumeran a continuación y se detallan en las siguientes páginas afectarán el desempeño de la máquina. Usted rápidamente dominará el ajuste de la máquina para obtener los resultados deseados.

Variable	Sección
Altura de corte	*3.7.1 Altura de corte, página 55*
Flotación de la plataforma	*3.7.2 Flotación de la plataforma, página 61*
Ángulo de la plataforma	*3.7.3 Ángulo de la plataforma, página 70*
Velocidad del molinete	*3.7.4 Velocidad del molinete, página 71*
Velocidad de avance	*3.7.5 Velocidad de avance, página 72*
Velocidad de la lona	*3.7.6 Velocidad de la lona, página 73*
Velocidad de la cuchilla	*3.7.7 Velocidad de la cuchilla, página 75*
Altura del molinete	*3.7.8 Altura del molinete, página 77*
Posición de avance-retroceso del molinete	*3.7.9 Posición de avance-retroceso del molinete, página 77*
Ángulo de los dientes del molinete	*3.7.11 Ángulo de los dientes del molinete, página 84*
Barras abresurcos para cosecha	*3.7.13 Barras abresurcos para cosecha, página 92*

3.7.1 Altura de corte

La plataforma está diseñada para que usted pueda cortar la cosecha sobre el nivel del suelo a la altura del rastrojo deseada o para cortar la cosecha al ras del suelo con la plataforma sobre el suelo. La altura de corte varía, según el tipo de cultivo, la condición de cosecha, etc.

Corte sobre el nivel del suelo

El sistema estabilizador de ruedas está diseñado para minimizar el rebote en los extremos de la plataformas y se puede utilizar para flotar las plataformas para lograr una altura de corte pareja al momento de cortar sobre el nivel del suelo en granos de cereal. El sistema puede proporcionar una altura del rastrojo muy pareja y disminuye enormemente la fatiga del operador.

La altura de corte se controla con una combinación del control de la altura de la plataforma de la cosechadora y un sistema de ruedas estabilizadoras o un sistema de ruedas de auto-trailer/estabilizadoras.

Si las ruedas estabilizadoras están instaladas, consulte *Ajuste de las ruedas estabilizadoras, página 58* para cambiar la posición de la rueda.

Si las ruedas de auto-trailer/estabilizadoras están instaladas, consulte *Ajuste de las ruedas estabilizadoras/auto-trailer, página 56* para cambiar la posición de la rueda.

Ajuste de las ruedas estabilizadoras/auto-trailer

La configuración adecuada requiere que se balancee el peso de la plataforma soportado por la flotación y las ruedas estabilizadoras/auto-trailer.

Consulte *3.6.2 Configuraciones de la plataforma, página 46* para conocer el uso recomendado en cultivos y condiciones específicos.

⚠ PELIGRO

Para evitar lesiones en el cuerpo o la muerte a causa de un arranque inesperado-cuando se encuentre en la máquina, apague el motor y quite la llave del arranque antes de retirarse del asiento del operador por cualquier motivo.

1. Eleve la plataforma de manera que las ruedas estabilizadoras se despeguen del suelo. Apague el motor y quite la llave.
2. En el ensamble de la rueda derecha, quite la chaveta (A) del pestillo.
3. Desenganche el pestillo (B), quite la rueda derecha del gancho y colóquela en el suelo como se muestra. Esto reduce el peso del ensamble y facilita el ajuste de la posición de la rueda.
4. Soporte el peso de la rueda izquierda al levantarla ligeramente con una mano. Tire de la manija (C) para soltar la traba.
5. Levante la rueda izquierda a la altura deseada y enganche el canal de soporte en la ranura (D) del soporte superior.
6. Tire la manija (C) hacia abajo para trabar.
7. Levante la rueda derecha de nuevo a su posición de trabajo y asegúrese de que el pestillo (B) esté enganchado.
8. Asegure el pestillo con la chaveta (A).
9. Soporte el peso del ensamble de la rueda izquierda al levantarlo ligeramente con una mano. Tire de la manija (A) para soltar la traba.
10. Levante las ruedas a la altura deseada y enganche el canal de soporte en la ranura (B) del soporte superior.
11. Tire la manija (A) hacia abajo para trabar.

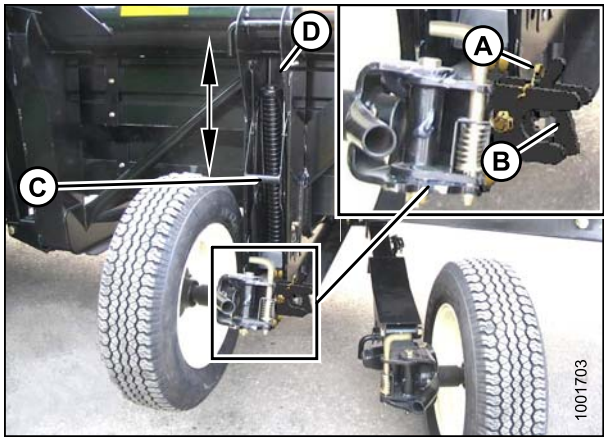

Figura 3.24: Rueda derecha

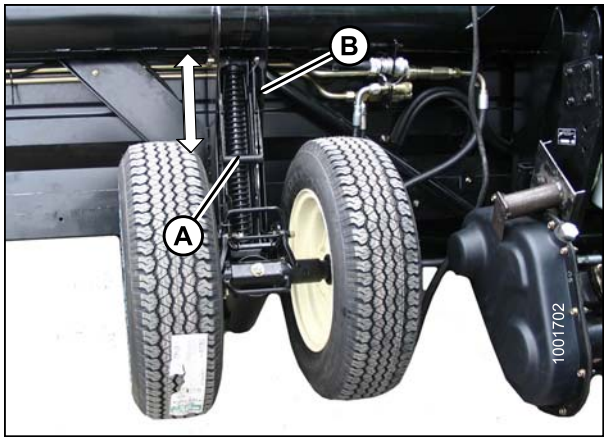

Figura 3.25: Rueda izquierda

12. Baje la plataforma a la altura de corte deseada con los controles de cosechadora, y verifique el indicador de carga. A modo de ejemplo, la imagen muestra que las ruedas se posicionan en un rango entre **2** y **3** en el indicador de carga.

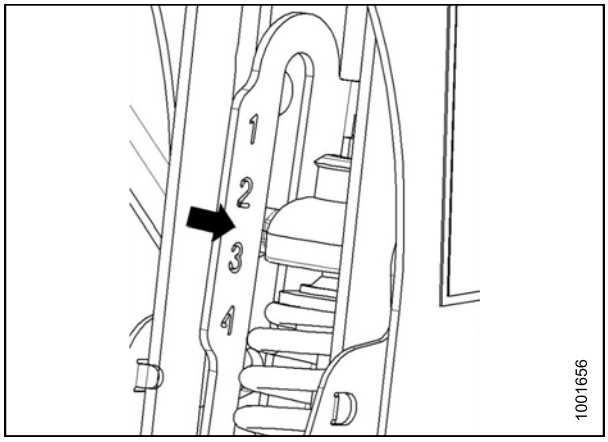

Figura 3.26: Indicador de carga

IMPORTANTE:
Si se opera continuamente la cosechadora con excesiva compresión de los resortes (es decir, con el indicador de carga en un valor superior a **4** o una longitud de compresión (A) menor a 11-5/8 pulgadas [295 mm]), se puede dañar el sistema de suspensión.

13. Ajuste el ángulo de la plataforma al ángulo de trabajo deseado con los controles del ángulo de plataforma de la máquina. Si el ángulo no resulta fundamental, colóquelo en posición media.

14. Use el Control automático de altura de la plataforma (AHHC) de la cosechadora para mantener automáticamente la altura de corte. Consulte *3.8 Control automático de altura de la plataforma (AHHC), página 94* y el Manual del operador de su cosechadora para obtener más información

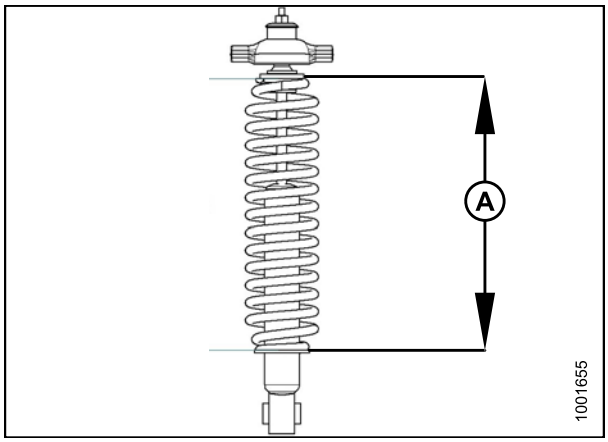

Figura 3.27: Compresión del resorte

NOTA:
El sensor de altura del adaptador CA25 se debe conectar al módulo de control de plataforma de la cosechadora en la cabina.

Ajuste de las ruedas estabilizadoras

La configuración adecuada requiere que se balancee el peso de la plataforma soportado por la flotación y las ruedas estabilizadoras.

Consulte *3.6.2 Configuraciones de la plataforma, página 46* para conocer el uso recomendado en cultivos y condiciones específicos.

PELIGRO

Para evitar lesiones en el cuerpo o la muerte a causa de un arranque inesperado-cuando se encuentre en la máquina, apague el motor y quite la llave del arranque antes de retirarse del asiento del operador por cualquier motivo.

1. Eleve la plataforma de manera que las ruedas estabilizadoras se despeguen del suelo. Apague el motor y quite la llave.

ATENCIÓN

La manija puede estar bajo tensión, especialmente cuando las ruedas están en el suelo. Levante la plataforma de modo que las ruedas estén elevadas del suelo antes de hacer ajustes.

2. Soporte el peso de la rueda al levantarla ligeramente con una mano en la manija (B). Tire de la manija (A) para soltar la traba.
3. Levante la rueda con la manija (B) y enganche el canal de soporte en la ranura central (C) en el soporte superior.
4. Tire la manija (A) hacia abajo para trabar.

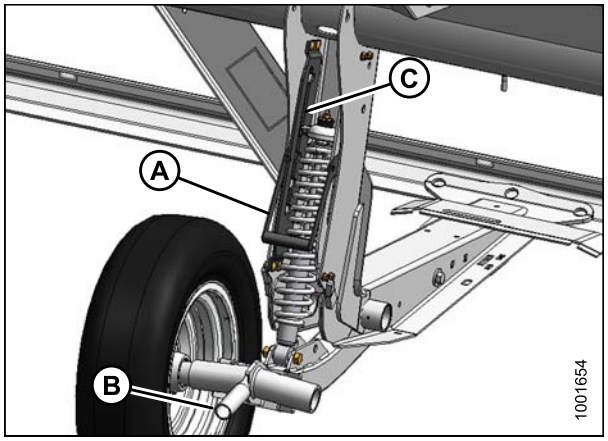

Figura 3.28: Rueda estabilizadora

5. Baje la plataforma a la altura de corte deseada con los controles de cosechadora, y verifique el indicador de carga. A modo de ejemplo, la imagen muestra que las ruedas se posicionan en un rango entre **2** y **3** en el indicador de carga.

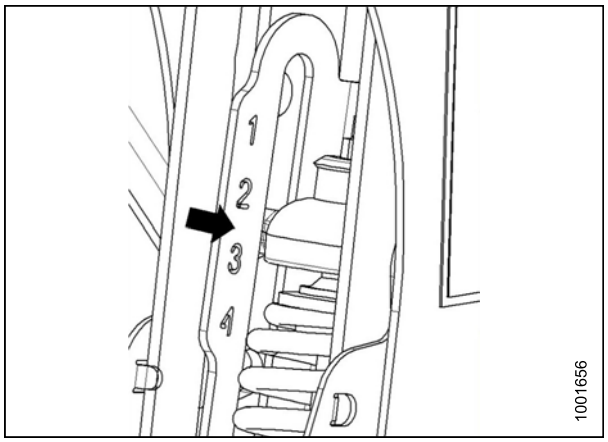

Figura 3.29: Indicador de carga

IMPORTANTE:
Si se opera continuamente la cosechadora con excesiva compresión de los resortes (es decir, con el indicador de carga en un valor superior a 4 o una longitud de compresión menor a 11-5/8 in [295 mm]), se puede dañar el sistema de suspensión.

6. Ajuste el ángulo de la plataforma al ángulo de trabajo deseado con los controles del ángulo de plataforma de la máquina. Si el ángulo no resulta fundamental, colóquelo en posición media.
7. Use el Control automático de altura de la plataforma (AHHC) de la cosechadora para mantener automáticamente la altura de corte. Consulte *3.8 Control automático de altura de la plataforma (AHHC), página 94* y el Manual del operador de su cosechadora para obtener más información

NOTA:
El sensor de altura del adaptador CA25 se debe conectar al sistema de control de altura de la cosechadora en la cabina.

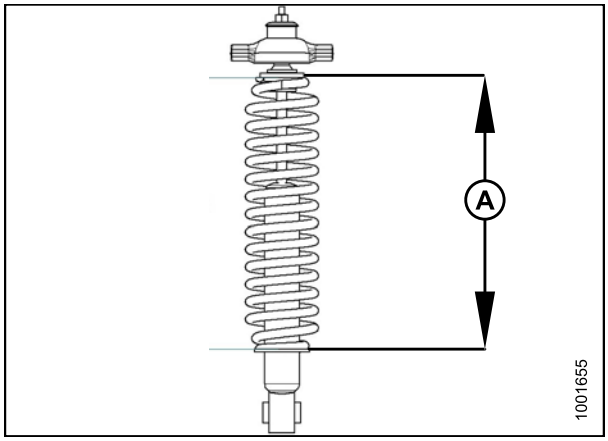

Figura 3.30: Compresión del resorte

Corte al ras del suelo

El corte al ras del suelo se realiza al bajar la plataforma completamente de modo que la barra de corte quede al ras del suelo. La orientación de la cuchilla y los puntones respecto del suelo (o del ángulo de la plataforma) se controla con los patines y la unión central, y **NO** con los cilindros de elevación de la plataforma. Estas dos características le permiten adaptarse a las condiciones del campo para maximizar la cantidad de material cortado, y reducir el daño que provocan las piedras y los residuos a la cuchilla.

La plataforma está equipada con un tipo de sistema de suspensión que la hace flotar sobre la superficie para compensar las crestas, zanjas y otras variaciones en el terreno, en lugar de empujar la barra de corte hacia el suelo o dejar cultivos sin cortar.

Consulte las siguientes secciones para obtener mayor información sobre cada característica:

- *Ajuste de patín interno, página 59*
- *Ajuste de patín externo, página 60*
- *3.7.3 Ángulo de la plataforma, página 70*
- *3.7.2 Flotación de la plataforma, página 61*

También consulte *3.6.2 Configuraciones de la plataforma, página 46*.

Ajuste de patín interno

1. Levante completamente las ruedas estabilizadoras o de auto-trailer (si están instaladas). Consulte:
   - *Ajuste de las ruedas estabilizadoras, página 58*
   - *Ajuste de las ruedas estabilizadoras/auto-trailer, página 56*

PELIGRO

Para evitar lesiones personales o la muerte, a causa de un arranque inesperado o la caída de la máquina elevada, detenga siempre el motor, quite la llave y conecte las trabas de seguridad antes de meterse debajo de la plataforma por cualquier motivo.

2. Levante completamente la plataforma, enganche las trabas de seguridad, apague el motor y quite la llave.
3. Quite el pasador clavija (A).
4. Sostenga el patín (B) y quite el pasador (C) al jalar hacia abajo para desensamblar el bastidor y alejarlo del patín.
5. Levante o baje el patín (B) hasta la posición deseada y use los orificios en el soporte (D) como guía.

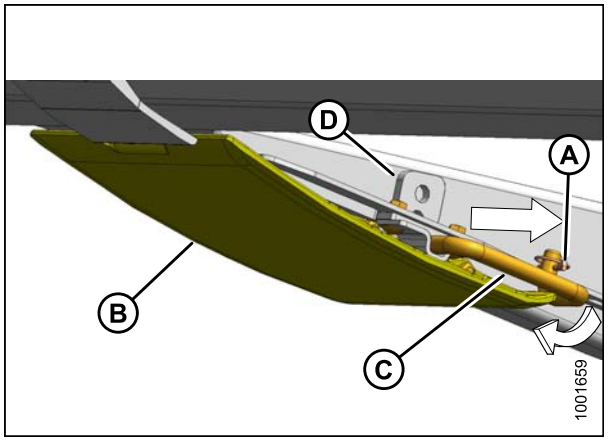

Figura 3.31: Patín interno

6. Vuelva a colocar el pasador (B), engánchelo en el bastidor y asegure con el pasador clavija (A).
7. Verifique que todos los patines se encuentren ajustados en la misma posición.
8. Ajuste el ángulo de la plataforma a la posición de trabajo deseada con los controles del ángulo de la plataforma de la máquina. Si el ángulo no resulta fundamental, colóquelo en posición media.
9. Verifique la flotación de la plataforma. Consulte *3.7.2 Flotación de la plataforma, página 61*.

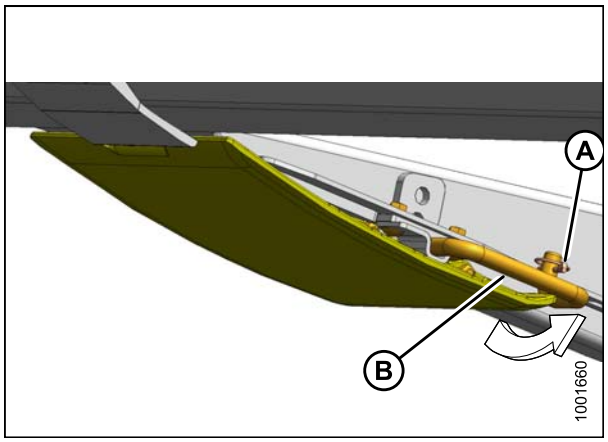

Figura 3.32: Patín interno

Ajuste de patín externo

1. Levante completamente las ruedas de auto-trailer/estabilizadoras, si están instaladas. Consulte:
   - *Ajuste de las ruedas estabilizadoras, página 58*
   - *Ajuste de las ruedas estabilizadoras/auto-trailer, página 56*

PELIGRO

Para evitar lesiones personales o la muerte, a causa de un arranque inesperado o la caída de la máquina elevada, detenga siempre el motor, quite la llave y conecte las trabas de seguridad antes de meterse debajo de la plataforma por cualquier motivo.

2. Levante completamente la plataforma, enganche las trabas de seguridad, apague el motor y quite la llave.

3. Quite el pasador clavija (A) de cada patín (B).
4. Sostenga el patín y quite el pasador (C) para desensamblar la estructura; después, retire el patín.
5. Levante o baje el patín hasta la posición deseada y use los orificios en el soporte como guía.
6. Vuelva a colocar el pasador (C), ensamble en la estructura y asegure el pasador (A).
7. Verifique que los patines se encuentren ajustados en la misma posición.
8. Verifique la flotación de la plataforma. Consulte *Control y ajuste de la flotación de la plataforma, página 62*.

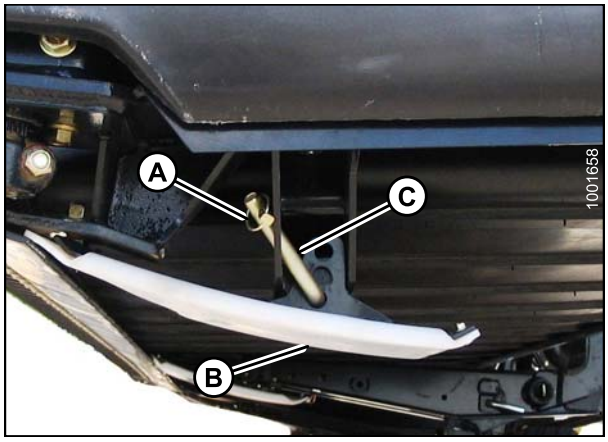

Figura 3.33: Patín externo

3.7.2 Flotación de la plataforma

El sistema de flotación de la plataforma reduce la presión del suelo en la barra de corte y le permite seguir la superficie con más facilidad y responder rápidamente a los obstáculos o cambios repentinos en esta.

La flotación de la plataforma se indica en el indicador de flotación de CA25 (A) y los valores 0 a 4 representan la fuerza de la barra de corte en el suelo, donde **0** es el valor más bajo y **4** el más alto.

La fuerza máxima se determina por la tensión en los resortes de flotación del adaptador, que son ajustables. La tensión viene configurada de fábrica pero se puede cambiar para adecuarse a las condiciones del cultivo y del terreno. Consulte *Control y ajuste de la flotación de la plataforma, página 62*.

La plataforma de la cosechadora FD75 tiene un mejor rendimiento con una presión del suelo mínima, en condiciones normales. Reajuste la flotación cuando agregue accesorios opcionales que afecten el peso de la plataforma.

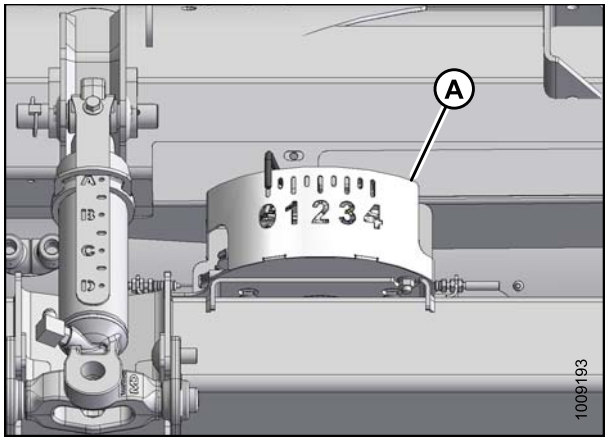

Figura 3.34: Indicador de flotación

1. Para configurar la flotación para cortar al ras del suelo, tenga en cuenta lo siguiente:
   a. Asegúrese de que las trabas de flotación de la plataforma estén desenganchadas. Consulte *Bloqueo/Desbloqueo de la flotación de la plataforma, página 66*.
   b. Baje el embocador con los controles de la plataforma de la cosechadora hasta que el indicador de flotación (A) llegue al valor de flotación deseado (fuerza en el suelo de la barra de corte). Use **2** inicialmente, y ajuste según convenga.

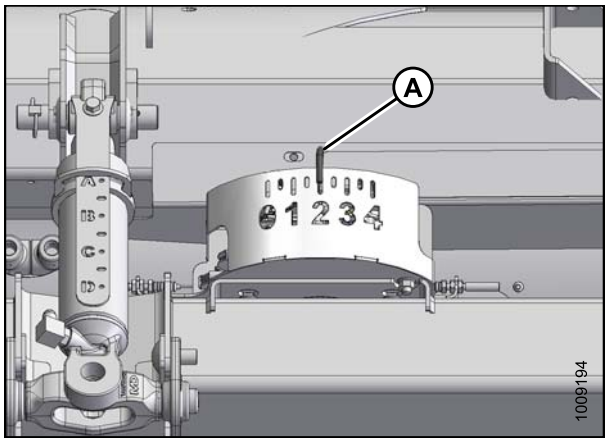

Figura 3.35: Corte al ras del suelo

2. Para configurar la flotación para cortar sobre el nivel del suelo:
   a. Configure las ruedas estabilizadoras. Consulte *Corte sobre el nivel del suelo, página 55*.
   b. Tome nota del valor de flotación en el indicador de flotación y mantenga este valor durante el funcionamiento, sin considerar las fluctuaciones menores en el indicador.

Control y ajuste de la flotación de la plataforma

Para verificar y ajustar la flotación de la plataforma, siga estos pasos:

⚠ PELIGRO

Para evitar lesiones en el cuerpo o la muerte a causa de un arranque inesperado-cuando se encuentre en la máquina, apague el motor y quite la llave del arranque antes de retirarse del asiento del operador por cualquier motivo.

1. Aparque la cosechadora en una superficie nivelada.
2. Baje completamente el molinete y ajuste la posición de avance-retroceso entre cinco y seis en la calcomanía del indicador de posición (A) que se encuentra en el brazo derecho del molinete.

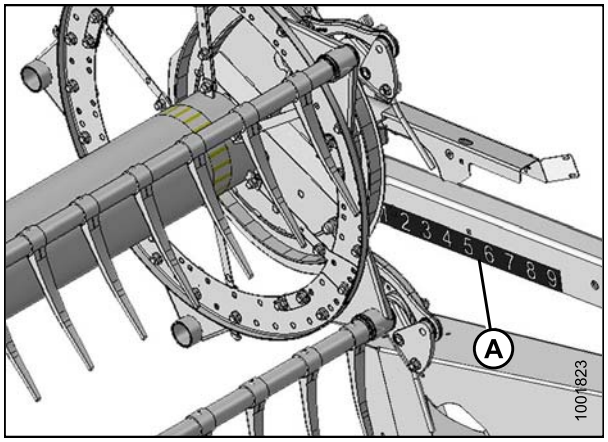

Figura 3.36: Posición avance-retroceso

3. Ajuste la unión central en una posición entre "B" y "C" en el indicador (A).
4. Coloque la barra de corte a 8 a 12 pin (200 a 300 mm) de distancia del suelo.
5. Detenga el motor y retire la llave del arranque.

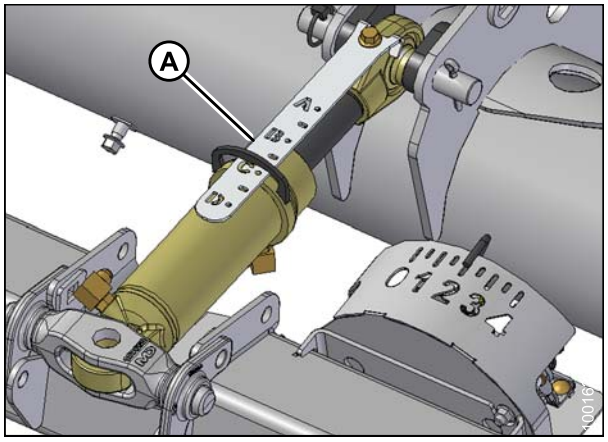

Figura 3.37: Unión central entre "B" y "C"

IMPORTANTE:
NO use los resortes de flotación del adaptador para nivelar la plataforma.

6. Verifique que el módulo de flotación esté nivelado. Si el módulo de flotación **NO** está nivelado, realice las siguientes verificaciones antes de ajustar las conexiones de nivelación:
   a. Controle la presión de los neumáticos de la cosechadora.
   b. Verifique que el embocador de la cosechadora esté nivelado. Consulte el Manual del operario de la cosechadora para obtener instrucciones.
   c. Verifique que la parte superior del módulo de flotación esté nivelada con el eje de la cosechadora.
7. Coloque las manijas de resorte de traba del ala (A) en posición de bloqueo (superior).

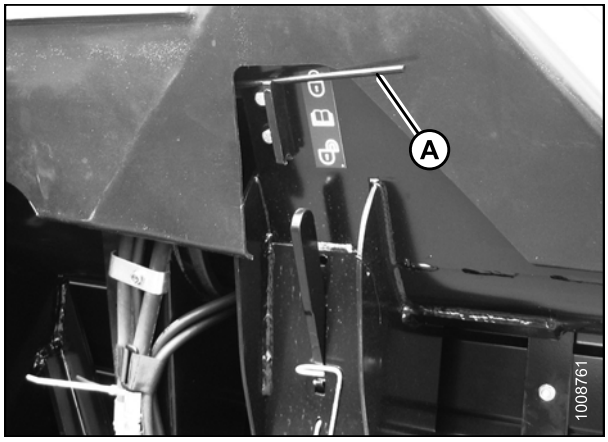

Figura 3.38: Bloqueo de ala en posición de bloqueo

8. Baje ambas palancas de la traba de flotación de la plataforma (A) (DESTRABAR).

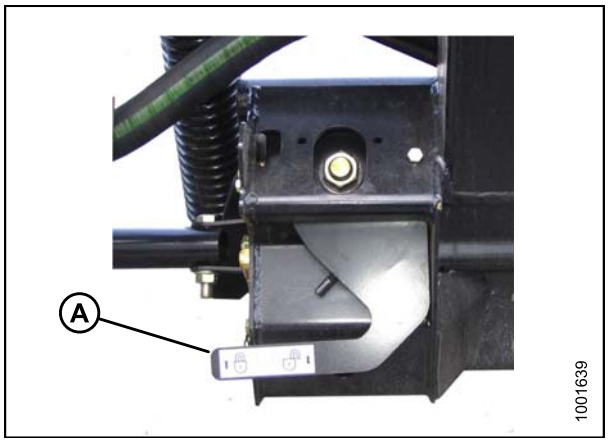

Figura 3.39: Traba de flotación de la plataforma en posición de DESBLOQUEO

9. Coloque las ruedas estabilizadoras o de auto-trailer (si están instaladas) en posición de almacenamiento de la siguiente manera:
   a. Soporte el peso del ensamble de la rueda izquierda al levantarlo ligeramente con una mano. Tire de la manija (A) para soltar la traba.
   b. Levante las ruedas a la altura deseada y enganche el canal de soporte en la ranura (B) del soporte superior.
   c. Tire la manija (A) hacia abajo para trabar.

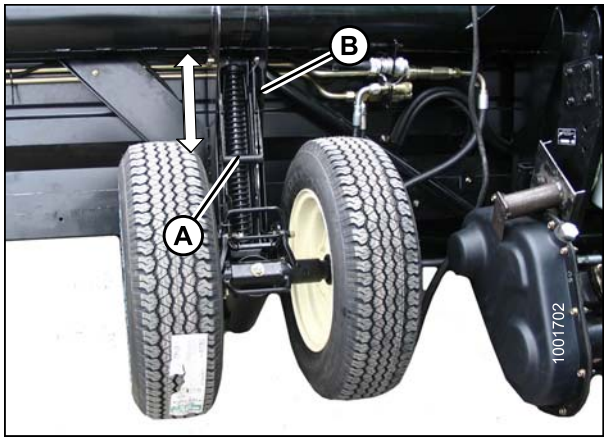

Figura 3.40: Se muestran las ruedas izquierdas (las ruedas derechas son similares).

10. Quite la llave de torsión (A) suministrada de la posición de almacenamiento en el lateral derecho del módulo de flotación . Tire suavemente en la dirección indicada para desenganchar la llave del gancho.

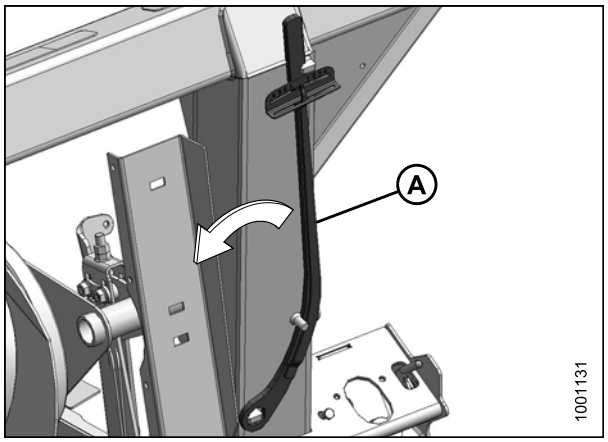

Figura 3.41: Llave de torsión

11. Coloque la llave de torsión (A) suministrada en la traba de flotación en (B). Controle la posición de la llave para verificar el lado derecho o izquierdo.
12. Presione la llave hacia abajo para rotar la palanca acodada (C).

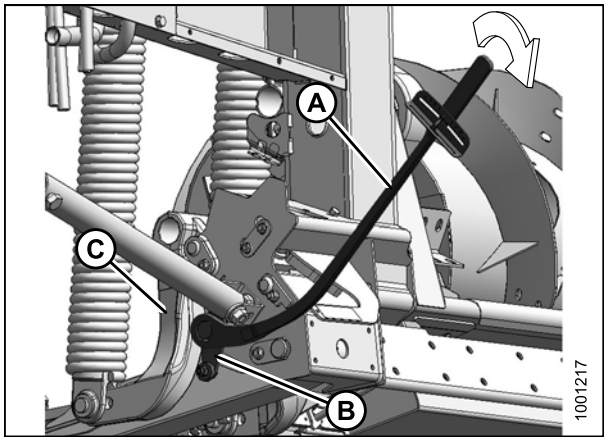

Figura 3.42: Lado izquierdo

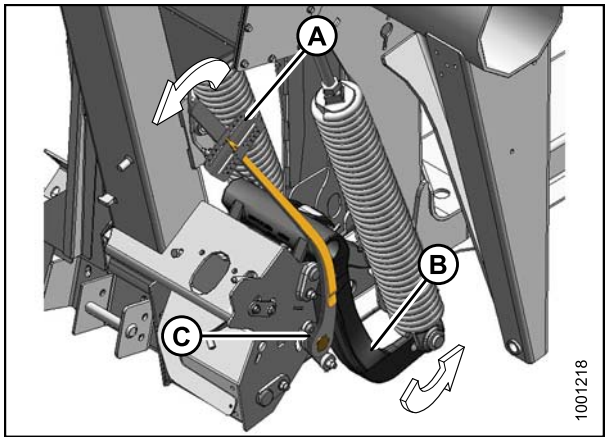

Figura 3.43: Lado derecho

13. Continúe presionando la llave hacia abajo hasta que el indicador (A) alcance la lectura máxima y comience a disminuir. Registre la lectura máxima. Repita en el lado opuesto.
14. Utilice la siguiente tabla a modo de guía para los ajustes de flotación:
    - Si la lectura en la llave es alta, la plataforma está pesada.
    - Si la lectura en la llave es baja, la plataforma está liviana.

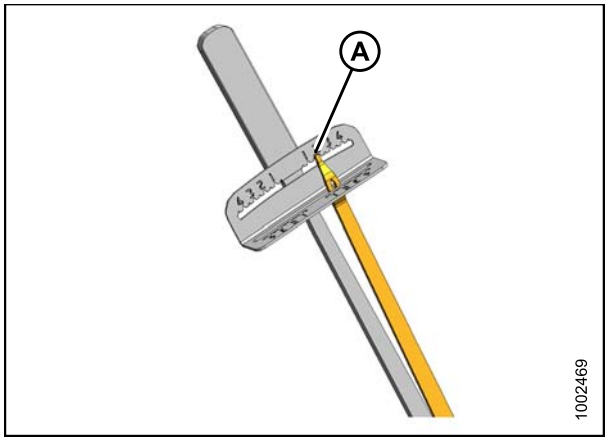

Figura 3.44: Indicador

Tabla 3.4 Ajustes de la flotación

Tamaño de la plataforma	Ajustes del par de torsión	
	Corte al ras del suelo	Corte sobre el suelo
30 y 35 ft	1-1/2 a 2	2 a 2-1/2
40 y 45 ft	2 a 2-1/2	2-1/2 a 3

15. Para **aumentar** la flotación (disminuir el peso de la plataforma), gire los pernos (A) y (B) **hacia la derecha**.

    NOTA:
    Afloje las contratuercas en los pernos de ajuste antes de ajustar, y reajuste una vez que haya terminado.

16. Para **disminuir** la flotación (aumentar el peso de la plataforma), gire los pernos (A) y (B) **hacia la izquierda**.

    NOTA:
    Afloje las contratuercas en los pernos de ajuste antes de ajustar, y reajuste una vez que haya terminado.

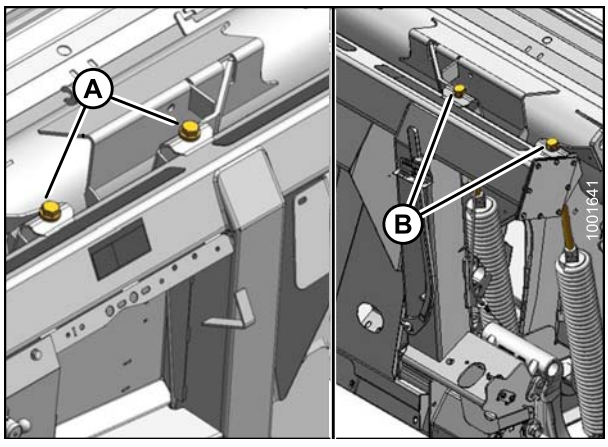

Figura 3.45: Ajuste de la flotación

A: ajuste del lado izquierdo **B: ajuste del lado derecho**

17. Utilice las siguientes pautas al ajustar la flotación:
    - Ajuste la flotación para que las lecturas de la llave sean iguales en ambos lados.
    - **Para las plataformas de cuchilla doble de 40 y 45 pies:** ajuste la flotación para que las lecturas de la llave sean iguales en ambos lados y luego afloje dos vueltas los pernos de resorte del lado derecho.
    - Gire cada par de pernos la misma cantidad de vueltas. Una vez que se realizó el ajuste, repita el procedimiento de lectura de la llave de torsión.
    - Ajuste la flotación de la plataforma de la manera más liviana que sea posible sin provocar un rebote excesivo para evitar que los componentes de la cuchilla se rompan frecuentemente, el levantamiento del suelo o la acumulación de tierra en la barra de corte en condiciones húmedas.
    - Si es necesario, utilice una velocidad de avance más lenta con un ajuste de flotación liviano para evitar rebotes excesivos y un corte irregular.
    - Use las ruedas estabilizadoras junto con la flotación de la plataforma para minimizar los rebotes en los extremos de la plataforma y controlar la altura de corte cuando se corta sobre el suelo. Consulte *3.7.1 Altura de corte, página 55* para obtener detalles.

    NOTA:
    Si no se logra la flotación adecuada de la plataforma con los ajustes disponibles, hay un resorte para trabajo pesado disponible. Consulte a su concesionario de MacDon o el catálogo de piezas para obtener información.

18. Coloque la llave de torsión (A) en la posición de almacenamiento en el lateral derecho del bastidor del módulo de flotación .

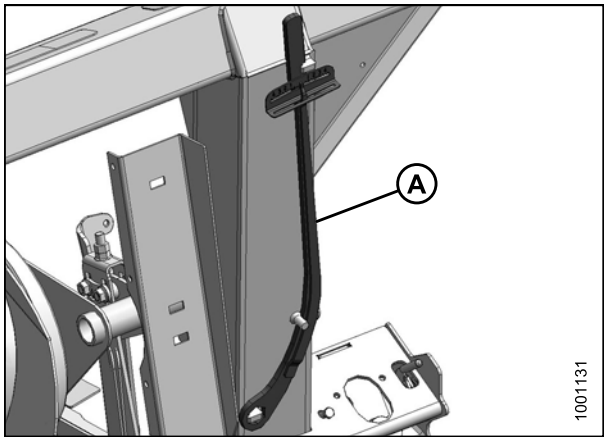

Figura 3.46: Llave de torsión

Bloqueo/Desbloqueo de la flotación de la plataforma

La función de las trabas de flotación de la plataforma es bloquear y desbloquear el sistema de flotación de la plataforma. Hay dos trabas, una a cada lado del adaptador.

IMPORTANTE:
Las trabas de flotación deben estar enganchadas cuando la plataforma se transporta con el adaptador acoplado, a fin de que no haya movimiento entre el módulo de flotación del adaptador y la plataforma durante el transporte. Las trabas de flotación también deben estar bloqueadas durante el desacoplamiento de la cosechadora para permitir que el embocador libere el adaptador.

Para **desenganchar las trabas de flotación (desbloquear)**, mueva el pestillo (A) hacia abajo y mueva la palanca (B) en cada traba a la posición más baja. En esta posición, la plataforma queda desbloqueada y puede flotar con respecto al adaptador.

Para **enganchar las trabas de flotación (bloquear)**, mueva la palanca (B) hacia arriba hasta su posición más alta. En esta posición, la plataforma no se puede mover con respecto al adaptador.

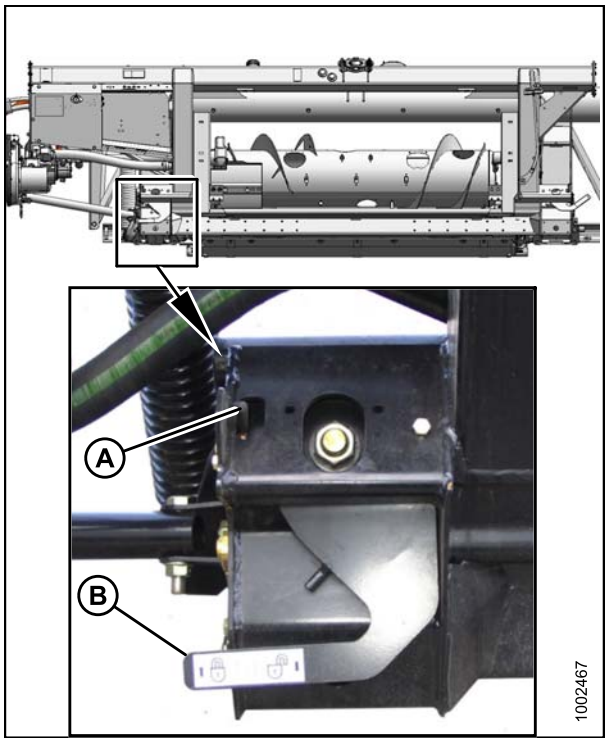

Figura 3.47: Traba de flotación

Bloqueo/Desbloqueo de las alas de la plataforma

El FD75 está diseñado para funcionar con la barra de corte al ras del suelo. Las tres secciones se mueven independientemente para seguir la superficie del suelo. En este modo, cada ala está **desbloqueada** y puede moverse hacia arriba y hacia abajo.

El FD75 también puede funcionar como una plataforma rígida con la barra de corte recta. Una aplicación típica es en los cereales, cuando se corta sobre el nivel del suelo. En este modo, el ala está **bloqueada**.

Operación en modo de flexión

Las tres secciones se mueven independientemente para seguir la superficie del suelo.

Desbloquee las alas de la siguiente manera:

1. Mueva la manija de resorte (A) hacia la ranura inferior para desbloquear el ala. Debe emitir un sonido al desbloquearse.
2. Si el bloqueo no se desengancha, mueva el ala al levantar y bajar la plataforma, cambie el ángulo de esta o conduzca la cosechadora hasta que se desenganche.

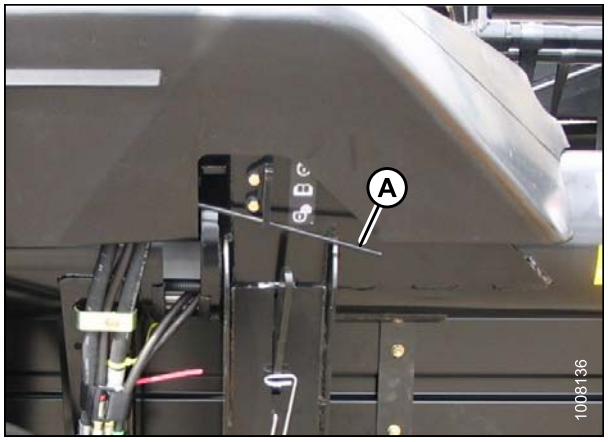

Figura 3.48: Bloqueo del ala

NOTA:
Los siguientes pasos solo serán necesarios en caso de que lo anterior no haya funcionado.

3. Quite la cubierta de conexión. Consulte *Extracción de las cubiertas de conexión, página 40*.
4. Tome la llave de torsión (A) suministrada que está guardada en el bastidor del módulo de flotación del adaptador en el lado derecho.

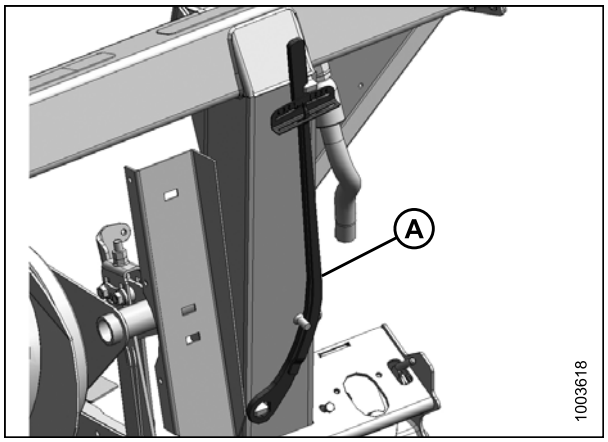

Figura 3.49: Llave de torsión

5. Coloque la llave de torsión (A) en el tornillo (B) y utilícela para mover el ala hasta que el bloqueo se desenganche.
6. Reemplace la llave de torsión (A) y vuelva a instalar la cubierta de conexión.
7. Las alas deberían moverse libremente hacia arriba y hacia abajo con la misma fuerza manual, y la barra de corte debe estar recta. De lo contrario, las alas no están equilibradas.
8. De ser necesario, equilibre las alas. Consulte *5.16 Control y ajuste del balance del ala de la plataforma, página 414*.

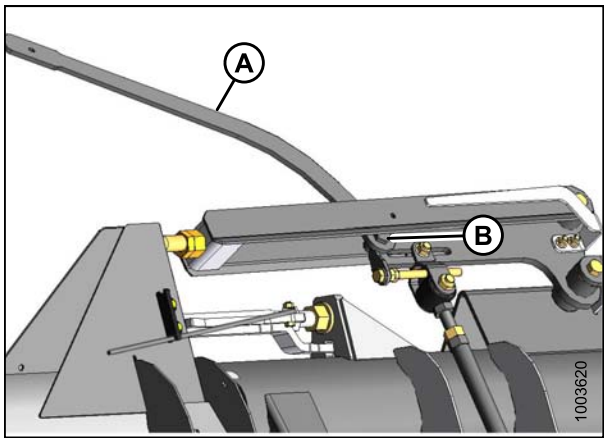

Figura 3.50: Llave de torsión en la tuerca de ala

Operación en modo rígido

Las tres secciones estarán bloqueadas y se operará como una barra de corte rígida.

Bloquee las alas de la siguiente manera:

1. Mueva la manija de resorte (A) hacia la ranura superior para bloquear el ala. Debe emitir un sonido al bloquearse.
2. Si el bloqueo no se engancha, mueva el ala al levantar y bajar la plataforma, cambie el ángulo de esta o conduzca la cosechadora hasta que se desenganche.

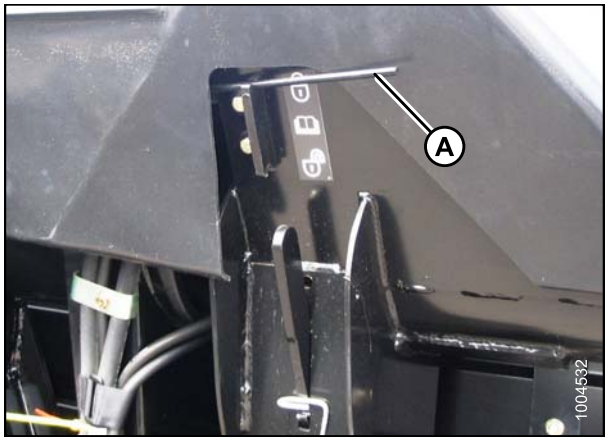

Figura 3.51: Bloqueo del ala

NOTA:
Los siguientes pasos solo serán necesarios en caso de que lo anterior no haya funcionado.

3. Quite la cubierta de conexión. Consulte *Extracción de las cubiertas de conexión, página 40*.
4. Tome la llave de torsión (A) suministrada que está guardada en el bastidor del adaptador en el lado derecho.

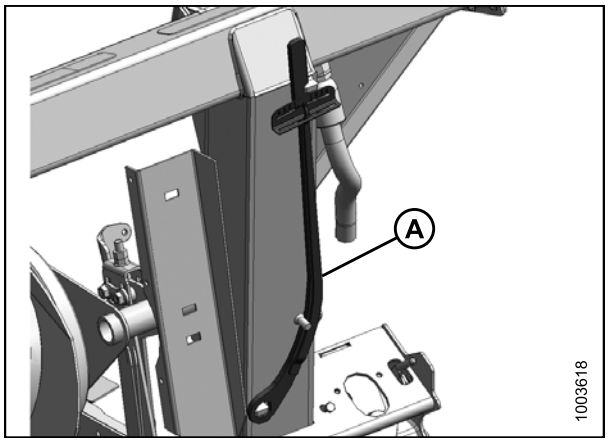

Figura 3.52: Llave de torsión

5. Coloque la llave de torsión (A) en el tornillo (B) y utilícela para mover el ala hasta que el bloqueo se enganche.
6. Reemplace la llave de torsión (A) y vuelva a instalar la cubierta de conexión.
7. Las alas no se moverán en relación a la plataforma.

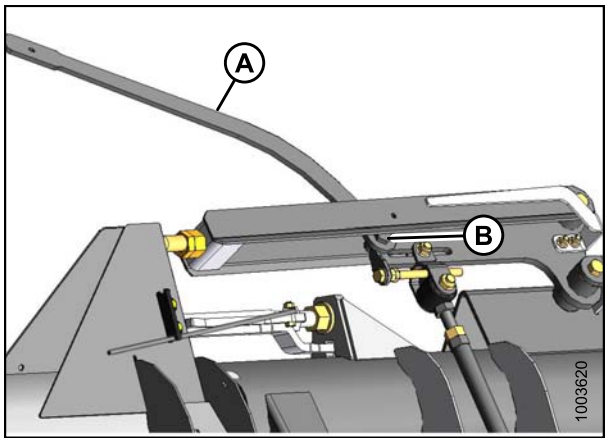

Figura 3.53: Ala de la plataforma

3.7.3 Ángulo de la plataforma

El ángulo de la plataforma es el ángulo entre las lonas y el suelo, y se puede ajustar para adaptarse a las condiciones de cultivo o al tipo de suelo.

El ángulo de la plataforma (A) es un factor importante para tener un corte efectivo en las aplicaciones en el suelo, puesto que determina la distancia real (B) entre la cuchilla y el suelo. La plataforma gira en torno al punto del patín/contacto con el suelo (C) al ajustar la longitud de la unión central mediante la posición de los puntones y de la cuchilla.

El ángulo de la plataforma (A) es igual al ángulo del puntón (D), que es el ángulo entre la superficie superior del puntón y el suelo.

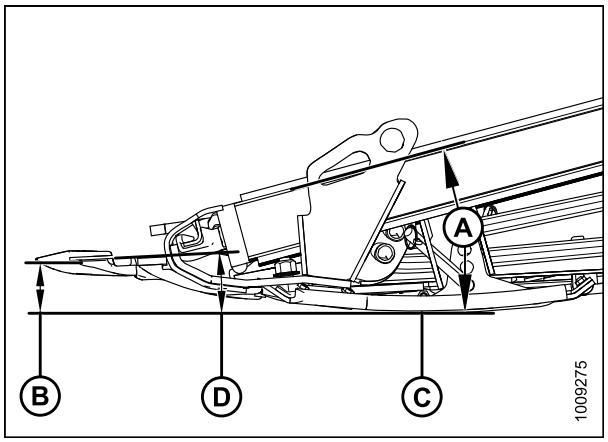

Figura 3.54: Ángulo de la plataforma

Verificación del ángulo de la plataforma

El ángulo del puntón/plataforma se cambia al ajustar la longitud de la unión central entre del adaptador de la cosechadora y la plataforma.

El ángulo de puntón/plataforma se verifica desde la cabina de la cosechadora con un interruptor en la consola de control del operador, y un indicador en la unión central.

Configure el ángulo de la plataforma de acuerdo con el tipo y la condición del cultivo y las condiciones del suelo. Use una configuración de ángulo más baja ("A" en el indicador) para condiciones de corte normales y suelo húmedo para reducir la acumulación de tierra en la barra de corte. Una configuración de ángulo más baja también minimiza el daño de la cuchilla en los campos con piedras.

Use una configuración más inclinada ("D" en el indicador) para los cultivos revolcados o que están cerca al suelo, como la soja.

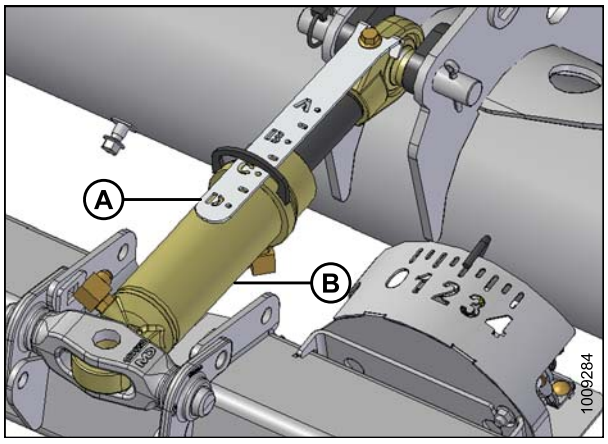

Figura 3.55: Unión central

El ángulo más bajo "A" (unión central completamente retraída) proporciona el rastrojo más alto al cortar al ras del suelo.

El ángulo más inclinado "D" (unión central completamente extendida) proporciona el rastrojo más bajo al cortar al ras del suelo.

Elija un ángulo que maximice el rendimiento para su cultivo y las condiciones del suelo. La tabla a continuación resume el rango de ajuste:

Tabla 3.5 Ángulo de la plataforma FD75

Tamaño de la plataforma	Ángulo del puntón
30 a 45 ft	2 a 7.4°

Consulte *3.6.2 Configuraciones de la plataforma, página 46* para conocer la configuración de ángulo de puntón/plataforma recomendada para sus condiciones de cultivo particulares.

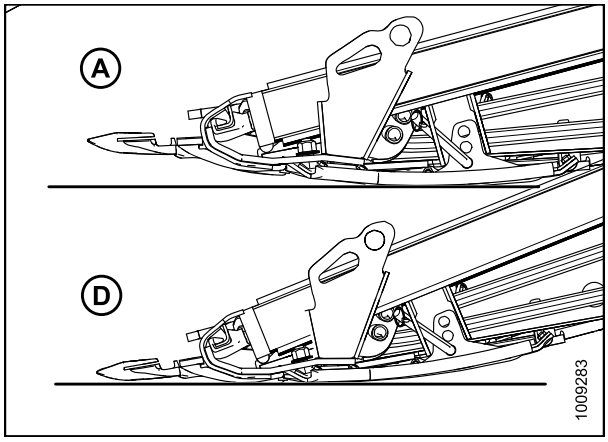

Figura 3.56: Ángulos del puntón

3.7.4 Velocidad del molinete

La velocidad del molinete es uno de los factores que determina la manera en que el cultivo se mueve de la barra de corte a las lonas.

El molinete funciona mejor cuando parece estar impulsado por el suelo. Debe mover el cultivo cortado uniformemente a través de la barra de corte y sobre las lonas sin acumulaciones, y con el menor trastorno posible.

En cultura en pie, la velocidad del molinete debe ser ligeramente mayor o igual a la velocidad de avance.

En cultivos aplanados o que se inclinan en contra de la barra de corte, la velocidad del molinete debe ser más alta que la velocidad de avance, ya sea mediante el aumento de la velocidad del molinete o la disminución de la velocidad de avance.

La destrucción excesiva de cabezas de grano o la pérdida de cultivos por el tubo trasero de la plataforma pueden dar indicios de que la velocidad del molinete es demasiado alta. La velocidad excesiva del molinete también aumenta el desgaste de los componentes del molinete y sobrecarga el mando del molinete.

Se puede usar velocidades inferiores de molinete con molinetes de 9 paletas, lo cual es una ventaja en cultivos propensos a romperse.

NOTA:
Para las plataformas de 30 y 35 ft, también hay un kit de conversión para cambiar un molinete de 6 paletas por uno de 9. Consulte *6.1.3 Kit para agregar barras de molinete PR15, página 426* para obtener más información.

Consulte *3.6.2 Configuraciones de la plataforma, página 46* para conocer las velocidades de molinete recomendadas en cultivos y condiciones de cultivo específicos.

La velociManual del operario de la dad del molinete es ajustable con los controles de la cabina de cosechadora. Consulte el Manual del operador de su cosechadora para obtener más detalles sobre los ajustes.

Piñones de mando del molinete opcionales

Los piñones de mando del molinete opcionales están disponibles como una alternativa para el piñón instalado de fábrica para usarse en condiciones de cosecha especiales.

La plataforma viene equipada de fábrica con un piñón de 19 dientes para accionar el molinete, que es ideal para la mayoría de las cosechas. Hay otros piñones disponibles para proporcionar mayor torsión al molinete en condiciones de corte pesado o para permitir una mayor velocidad del molinete para cultivos livianos en donde se utilizan mayores velocidades de avance. Consulte la siguiente tabla y comuníquese con el concesionario de MacDon para solicitar información.

Sistemas hidráulicos para máquinas	Cosechadora	Aplicación	Piñón de mando opcional
2000 a 2100 psi (13.79 a 14.48 MPa)	Gleaner con rotor transversal	Cosecha de arroz	10 dientes
2500 psi (17.24 MPa)	Lexion series 500, 700, Challenger con rotor axial		12 dientes
3000 psi (20.68 MPa)	NH CR, CX, Case IH Series 7010, 8010, 7120, 8120, 88		14 dientes
Flujo bajo (menos de 11 gpm)	—	Cosecha de cultivos livianos sobre 10 mph (16 km/hr)	21 dientes

Para obtener detalles de la instalación, consulte *5.14.1 Reemplazo del piñón del mando del molinete, página 390*.

3.7.5 Velocidad de avance

Usar la velocidad de avance adecuada tendrá como resultado un cultivo cortado perfectamente y una entrega pareja del material a la cosechadora.

Reduzca la velocidad de avance en condiciones de corte difíciles para reducir cargas en los mandos y componentes de corte.

Use velocidades de avance más lentas en los cultivos muy ligeros (por ejemplo, soja corta), para permitir que el molinete tire las plantas pequeñas. Inicie en 3 a 3.5 mph (4.8 a 5.8 km/h) y ajuste según sea necesario.

Las velocidades de avance más altas pueden requerir configuraciones de flotación más pesadas para prevenir un rebote anormal que ocasionaría un corte irregular y posible daño a los componentes de corte. Generalmente, si se aumenta la velocidad de avance, las velocidades del molinete y la lona se deben aumentar para poder manejar el material adicional.

El siguiente cuadro indica la relación entre la velocidad de avance y el área cortada para los diferentes tamaños de plataforma.

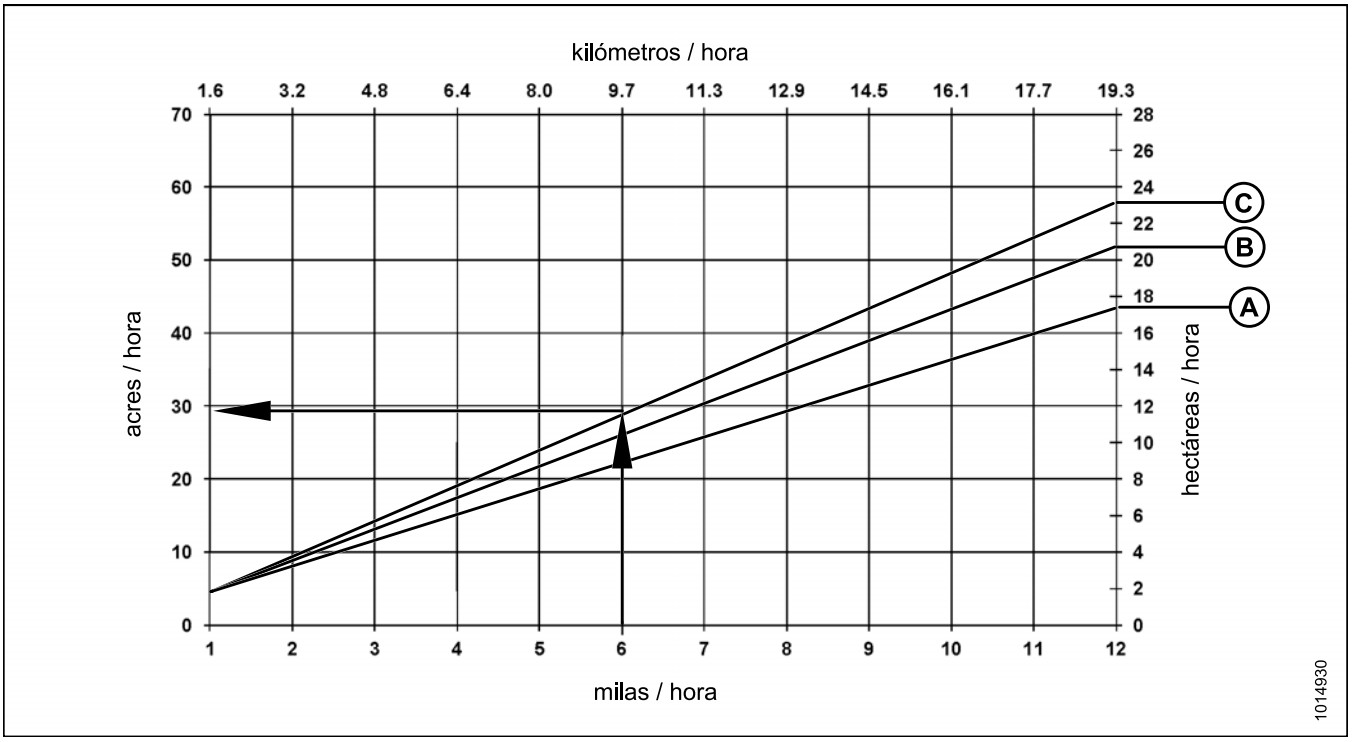

Figura 3.57: Velocidad de avance vs. acres

A - 30 ft **B - 35 ft** **C - 40 ft**

Ejemplo mostrado a continuación: A una velocidad de avance de 6 millas por hora (9.7 km/h) con una plataforma de 40 ft, el área cortada en una hora sería aproximadamente 28 acres (11.3 hectáreas).

3.7.6 Velocidad de la lona

Utilizar la velocidad de la lona correcta es uno de los factores para lograr un buen flujo de la cosecha cortada fuera de la barra de corte.

La lona de alimentación central y las lonas laterales operan independientemente una de otra, de modo que las velocidades se controlan de manera diferente. La velocidad de la lona lateral se ajusta con una válvula de control ajustable manual que se monta sobre el adaptador. La velocidad de la lona de alimentación del adaptador se fija con la velocidad del embocador de la cosechadora, y no se puede ajustar de manera independiente.

Ajuste las velocidades de la lona para obtener una buena alimentación de la cosecha en la lona de alimentación del adaptador. Consulte *Ajuste de la velocidad de la lona lateral, página 74*.

Ajuste de la velocidad de la lona lateral

Las lonas laterales llevan el cultivo cortado a la lona de alimentación del adaptador, que luego la alimenta a la cosechadora. La velocidad es ajustable para adecuarse a los diferentes cultivos y condiciones de cultivo.

Las lonas laterales (A) son impulsadas por motores hidráulicos de una bomba alimentada por el mando del embocador de la cosechadora a través de una caja de engranajes en del adaptador. Una válvula de control de flujo en del adaptador regula el flujo a los motores de las lonas para establecer la velocidad.

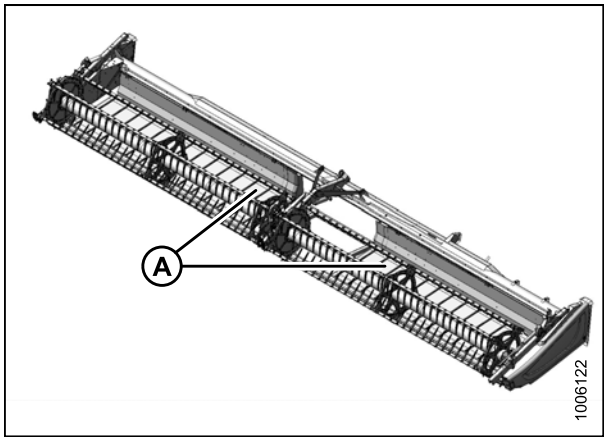

Figura 3.58: Lonas laterales

El control de flujo (A) tiene valores de 0 a 9 en el barril, que se alinean con una muesca en la cubierta del compartimiento hidráulico para indicar la velocidad de la lona. El control de velocidad de las lonas está configurado de fábrica en 6, lo cual debería satisfacer una entrega de cultivo normal.

Para cambiar la velocidad de la lona, apague la cosechadora y ajuste el control con solo girar el dial.

Consulte una de las siguientes configuraciones de velocidad de lona recomendadas :

- *3.6.2 Configuraciones de la plataforma, página 46*
- *3.6.3 Optimización de la plataforma para cosecha directa de canola, página 50*

NOTA:
La velocidad de lona insuficiente puede ser a causa de una liberación de presión baja. Consulte con su concesionario MacDon para verificar y ajustar la liberación de presión en los sitemas hidráulicos de CA25.

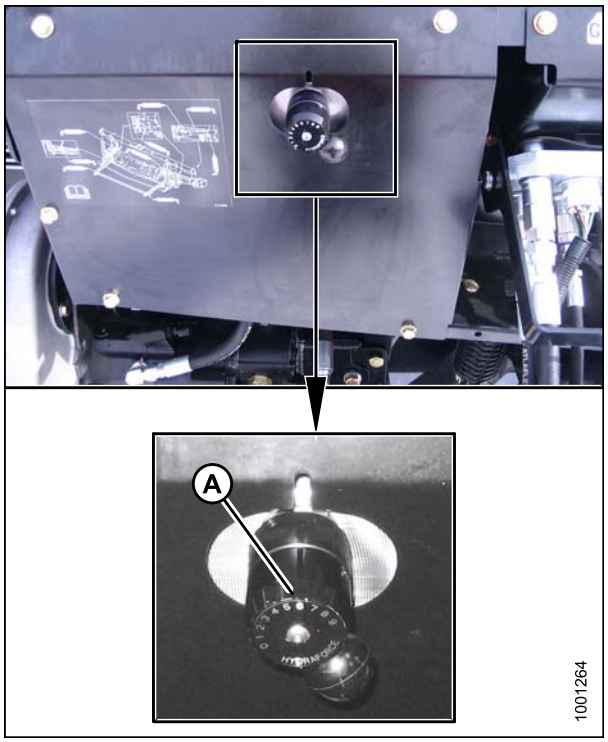

Figura 3.59: Válvula de control de flujo

Ajuste de la velocidad de la lona de alimentación

La lona de alimentación mueve la cosecha cortada desde las lonas laterales hacia el sinfín de alimentación del adaptador.

La lona de alimentación del adaptador (A) está impulsada por un motor hidráulico desde una bomba accionada por el embocador de la cosechadora, a través de un engranaje en del adaptador.

La velocidad de la lona de alimentación se fija con la velocidad del embocador de la cosechadora, y no se puede ajustar de manera independiente.

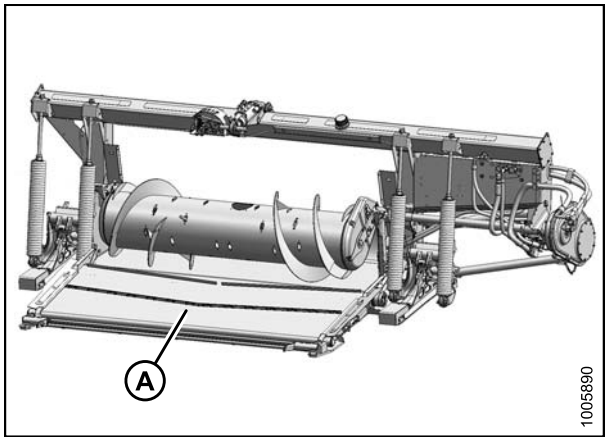

Figura 3.60: Adaptador de la cosechadora CA25

3.7.7 Velocidad de la cuchilla

El mando de la cuchilla de la plataforma es accionado por la bomba hidráulica del adaptador, que a su vez es accionada por el embocador de la cosechadora. No hay ningún ajuste separado para controlar la velocidad de la cuchilla.

IMPORTANTE:
Para los embocadores de velocidad variable, los valores en la tabla son las velocidades MÍNIMAS del embocador. Si opera sobre estos valores, disminuya el flujo hacia el motor del mando de la cuchilla para no exceder la velocidad de la cuchilla de modo que falle.

Tabla 3.6 Velocidad del embocador

Cosechadora	Velocidad del embocador (rpm)
John Deere	490
Case IH	575
Gleaner	624
Massey Ferguson	624
Challenger	624
New Holland	575
Lexion[9]	420

9. 420 es la velocidad del eje trasero en las cosechadoras Lexion (la velocidad mostrada en el monitor de la cabina también será 420). La velocidad del eje de salida es 750 rpm.

IMPORTANTE:
Verifique que la velocidad de la cuchilla esté dentro de los valores de la tabla. Consulte el procedimiento en *Control de la velocidad de la cuchilla, página 76*.

IMPORTANTE:
Bajo condiciones normales de corte, la velocidad de la cuchilla tomada en la polea de mando de la cuchilla debe estar entre 600 y 640 rpm (1200 a 1280 spm). Si se configura en el nivel bajo del cuadro, la cuchilla podría detenerse.

Tabla 3.7 Velocidad de la cuchilla de la plataforma FD75

Tamaño de la plataforma	Rango de velocidad (rpm) recomendado del mando de cuchilla	
	Mando de cuchilla simple	Mando de cuchilla doble
30 ft	600 a 700	—
35 ft	550 a 650	—
40 ft	525 a 600	550 a 700
45 ft	—	550 a 700

Control de la velocidad de la cuchilla

Esta sección incluye el procedimiento para controlar la velocidad de la cuchilla. Si es mayor al rango especificado, comuníquese con su concesionario de MacDon.

PRECAUCIÓN

Detenga cosechadora el motor y quite la llave antes de realizar ajustes en la máquina. Un niño o incluso una mascota podrían encender la unidad.

1. Detenga el motor de la cosechadora y retire la llave del arranque.
2. Abra la tapa lateral izquierda (A).

PRECAUCIÓN

Asegúrese de que no haya ninguna persona cerca antes de arrancar el motor.

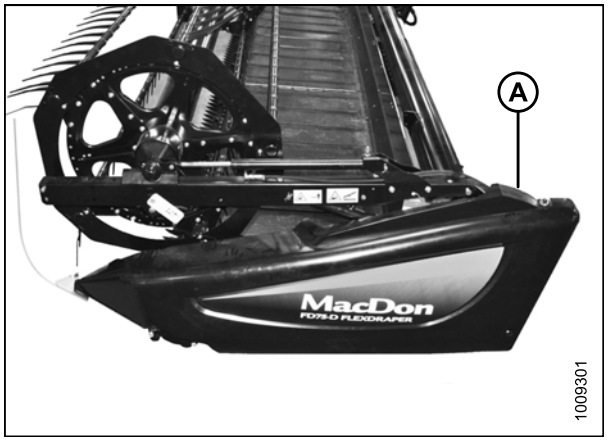

Figura 3.61: Tapa lateral izquierda

3. Encienda el motor de la cosechadora, enganche el mando de la plataforma y haga funcionar la cosechadora a la velocidad (rpm) de funcionamiento.
4. Mida la velocidad (rpm) de la polea de la caja del mando de la cuchilla (A) con un tacómetro portátil.
5. Apague la cosechadora.
6. Compare la velocidad (rpm) de la polea medida con los valores de la tabla de velocidad de la cuchilla. Consulte *3.7.7 Velocidad de la cuchilla, página 75*.
7. Si es mayor al rango especificado para su plataforma, comuníquese con su concesionario de MacDon.

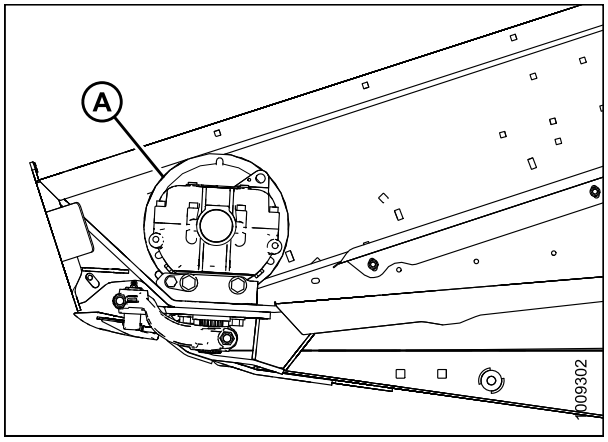

Figura 3.62: Polea del mando de la cuchilla

3.7.8 Altura del molinete

El tipo y la condición del cultivo determinan la altura de operación del molinete.

Establezca la altura del molinete para transportar el material detrás de la cuchilla en las lonas, con una perturbación y un daños mínimos para la cosecha. También consulte *3.7.9 Posición de avance-retroceso del molinete, página 77*.

La altura del molinete se controla con los interruptores en la cabina.

Tabla 3.8 Altura del molinete

Condición del cultivo	Posición del molinete
Arroz revolcado	Bajo (también cambie el ajuste de leva o la velocidad del molinete)
Base densa o frondosa (todas)	Elevado

Indicadores de que el molinete puede estar demasiado bajo:

- Pérdida de cosecha en el tubo trasero de la plataforma
- Alteración de la cosecha en las lonas por los dientes del molinete
- Cosecha empujada por las barras de dientes

Indicadores de que el molinete puede estar demasiado alto:

- Atascamiento de la barra de corte
- Dejar cultivos revolcados sin cortar
- Granos que caen delante de la barra de corte

Consulte *3.6.2 Configuraciones de la plataforma, página 46* para conocer la altura del molinete recomendada en cultivos y condiciones de cosecha específicos.

IMPORTANTE:
Mantenga la separación adecuada para evitar que los dientes choquen con la cuchilla o el suelo. Consulte *5.13.1 Separación del molinete y la barra de corte, página 368*.

3.7.9 Posición de avance-retroceso del molinete

La posición avance-retroceso del molinete es un factor crítico para obtener buenos resultados en condiciones adversas. La posición del molinete se configura en fábrica para condiciones normales, y se puede ajustar hacia adelante o hacia atrás mediante los controles de la cabina, según sea necesario.

El molinete también se puede mover aproximadamente 9 pulgadas (227 mm) más hacia atrás al reposicionar los cilindros de avance-retroceso en los brazos del molinete para acomodarse a ciertas condiciones de cultivo.

Para plataformas con molinete doble, consulte *Reposicionamiento de los cilindros de avance-retroceso, página 79*.

Si la cosechadora está equipada con la opción de conversión rápida del molinete para cosecha múltiple, consulte *3.7.10 Reposicionamiento de los cilindros de avance-retroceso con la opción de conversión rápida del molinete para cosecha múltiple, página 82*.

Se proporciona una calcomanía (A) en el brazo de soporte derecho del molinete para identificar la posición del molinete. El límite de retroceso del disco de leva (B) es el indicador de calibrador.

Para cultura en pie, centre el molinete sobre la barra de corte (4 a 5 en la calcomanía).

Para los cultivos que están bajos, enredados o inclinados, puede ser necesario mover el molinete por delante de la barra de corte (a un número más bajo en la calcomanía).

IMPORTANTE:
Si existen dificultades para recoger la cosecha aplanada, ajuste el ángulo de plataforma a una posición más inclinada. Consulte *Verificación del ángulo de la plataforma, página 70* para obtener detalles de ajuste. Ajuste la posición del molinete solo si los ajustes del ángulo de plataforma no son satisfactorios.

Consulte *3.6.2 Configuraciones de la plataforma, página 46* para conocer las posiciones de molinete recomendadas en cultivos y condiciones de cultivo específicos.

NOTA:
En cultivos que son difíciles de recoger, como el arroz, o cultivos muy revolcados, que requieren posicionamiento completo hacia delante del molinete, los dientes de molinete se puede configurar para proporcionar la ubicación adecuada del cultivo en las lonas. Consulte *3.7.11 Ángulo de los dientes del molinete, página 84* para obtener detalles de ajuste.

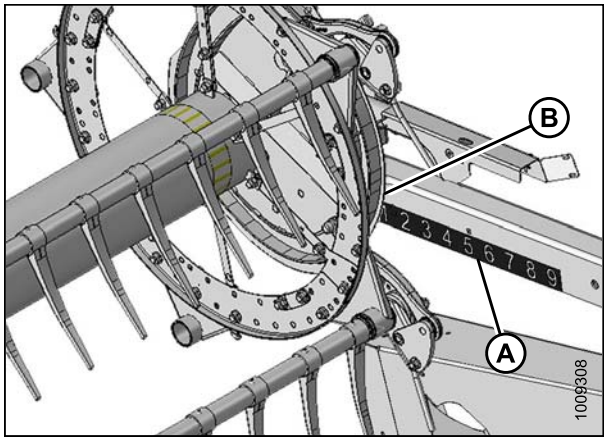

Figura 3.63: Calcomanía de avance/retroceso

Ajuste de la posición de avance-retroceso del molinete

Para ajustar la posición de avance-retroceso del molinete, siga estos pasos:

1. Seleccione el modo de AVANCE-RETROCESO en el interruptor del selector de la cabina.
2. Opere los sistemas hidráulicos para mover el molinete a la posición deseada, con el calibrador como referencia.
3. Verifique la separación del molinete a la barra de corte después de hacer cambios en el ajuste de leva. Consulte los siguientes procedimientos de mediciones y ajustes:
   - *5.13.1 Separación del molinete y la barra de corte, página 368*
   - *5.13.2 "Cara triste" del molinete, página 371*.

   IMPORTANTE:
   Operar el molinete demasiado hacia adelante puede hacer que los dientes choquen contra el suelo. Baje los patines o ajuste la inclinación de la plataforma según se requiere al momento de operar el molinete en esta posición para evitar dañar los dientes.

Reposicionamiento de los cilindros de avance-retroceso

El molinete puede moverse aproximadamente 9 pulgadas (227 mm) más lejos al reposicionar los cilindros de avance-retroceso en los brazos del molinete. Esta opción puede ser conveniente al cosechar canola con corte directo. Si se instala la opción de conversión rápida de molinete para cosecha múltiple, consulte *3.7.10 Reposicionamiento de los cilindros de avance-retroceso con la opción de conversión rápida del molinete para cosecha múltiple, página 82*. Para reposicionar los cilindros en un molinete doble, siga estos pasos:

PRECAUCIÓN

Detenga cosechadora el motor y quite la llave antes de realizar ajustes en la máquina. Un niño o incluso una mascota podrían encender la unidad.

1. Coloque el molinete totalmente hacia atrás con los brazos de soporte en posición horizontal.
2. Detenga el motor y retire la llave.

Reposicione el cilindro del brazo central de la siguiente manera:

NOTA:
Los componentes del molinete no se muestran para preservar la claridad.

3. Quite los cuatro tornillos (A) que aseguran el soporte del cilindro (B) al brazo del molinete.
4. Empuje el molinete hacia atrás hasta que el soporte (B) se alinee con el grupo de orificios posteriores (C).
5. Vuelva a instalar los cuatro tornillos (A) para asegurar el soporte al brazo del molinete en la nueva posición.

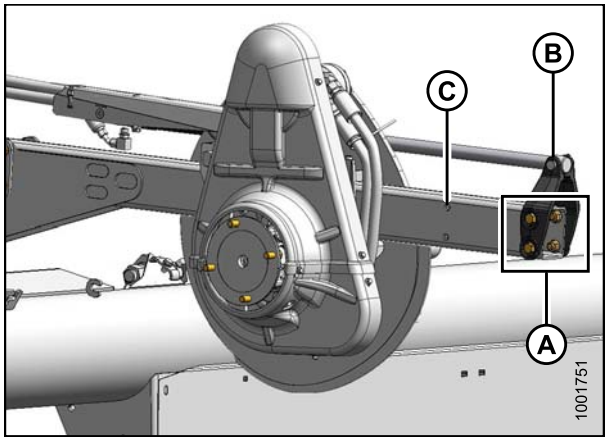

Figura 3.64: Posición de avance

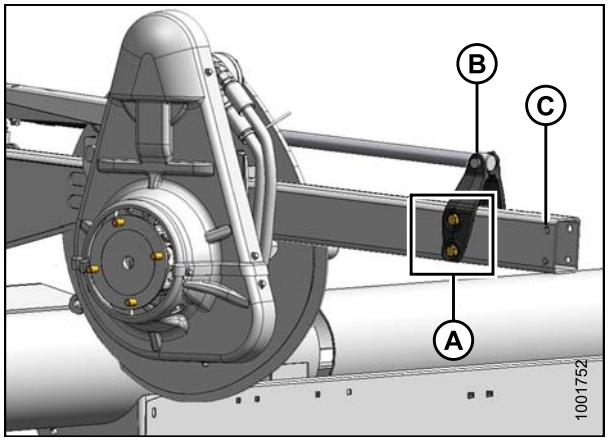

Figura 3.65: Posición de retroceso

Reposicione el cilindro del brazo derecho de la siguiente manera:

NOTA:
Los componentes del molinete no se muestran para preservar la claridad.

6. Quite los cuatro tornillos (A) que aseguran el soporte del cilindro (B) al brazo del molinete.
7. Empuje el molinete hacia atrás hasta que el soporte (B) se alinee con el grupo de orificios posteriores (C).
8. Vuelva a instalar los cuatro tornillos (A) para asegurar el soporte al brazo del molinete en la nueva posición.

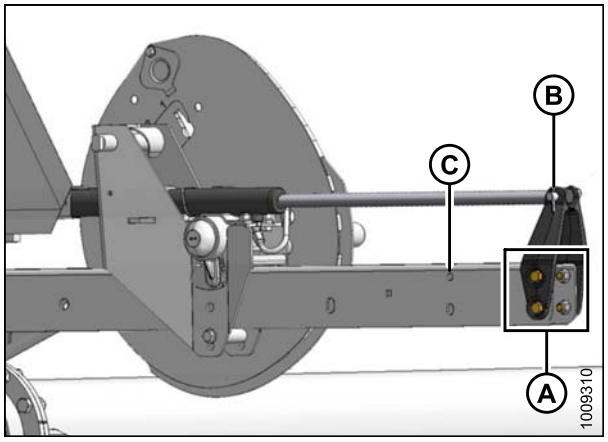

Figura 3.66: Posición de avance

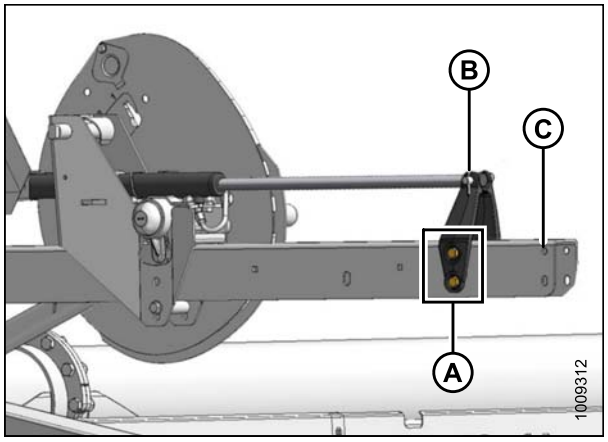

Figura 3.67: Posición de retroceso

Vuelva a colocar el cilindro del brazo izquierdo de la siguiente manera:

NOTA:
Los componentes del molinete no se muestran para preservar la claridad.

9. Retire la clavija (A) que asegura el cilindro (B) al ensamble de luz/soporte (C).
10. Retire los tornillos (D) que aseguran el soporte (C) al brazo del molinete y retire el ensamble de luz/soporte.
11. Si fuera necesario, retire el sujetacable que asegura el arnés al soporte o brazo del molinete.
12. Pivote la luz a la posición de trabajo como se muestra.

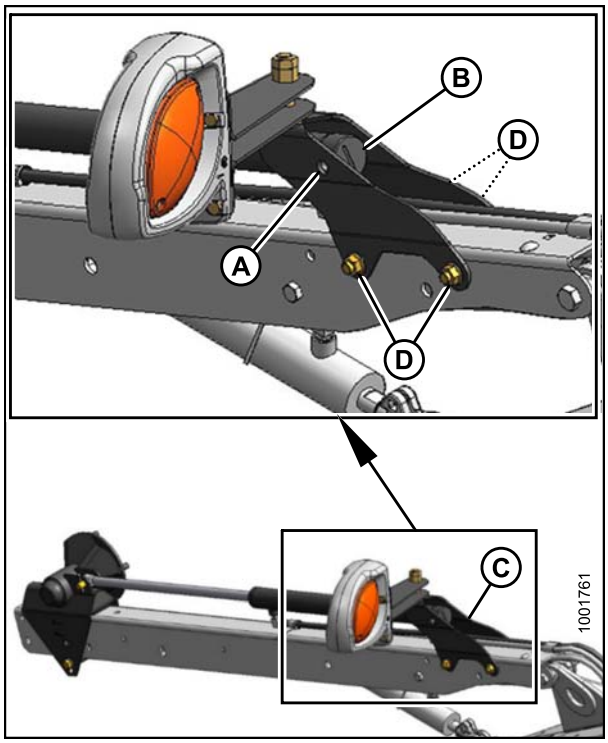

Figura 3.68: Posición de avance

13. Vuelva a ubicar el ensamble de luz/soporte (C) en el brazo del molinete, tal como se muestra, y vuelva a instalar los cuatro tornillos (D) para asegurar el soporte al brazo del molinete. Ajuste los tornillos.
14. Empuje el molinete hacia atrás y vuelva a instalar el cilindro (B) en el soporte con la clavija (A). Asegure la clavija con una clavija pasadora.
15. Asegure el arnés de luz al soporte con un amarre de sujetacable.
16. Verifique la separación entre el molinete y la chapa posterior, el sinfín superior (si está instalado) y las abrazaderas del molinete.
17. Ajuste el ángulo de las púas del molinete (si fuera necesario). Para ver los procedimientos de ajuste, consulte *3.7.11 Ángulo de los dientes del molinete, página 84*.

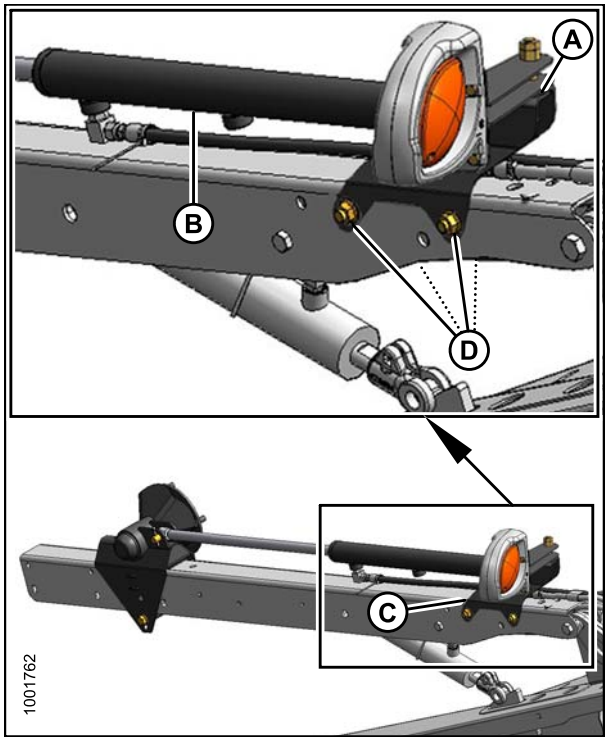

Figura 3.69: Posición de retroceso

3.7.10 Reposicionamiento de los cilindros de avance-retroceso con la opción de conversión rápida del molinete para cosecha múltiple

El molinete puede moverse aproximadamente 9 pulgadas (227 mm) más lejos al reposicionar los cilindros de avance-retroceso en los brazos del molinete. La opción de conversión para cosecha múltiple es aplicable solo para las plataformas de molinete doble.

⚠ PRECAUCIÓN

Detenga cosechadora el motor y quite la llave antes de realizar ajustes en la máquina. Un niño o incluso una mascota podrían encender la unidad.

1. Coloque el molinete totalmente hacia atrás con los brazos de soporte en posición horizontal.
2. Detenga el motor y quite la llave.

Vuelva a colocar el cilindro del brazo izquierdo de la siguiente manera:

NOTA:
Los componentes del molinete no se muestran para preservar la claridad.

3. Retire la clavija pasadora (A) y retire el pasador de horquilla (B).
4. Empuje el molinete hacia atrás hasta que el barril del cilindro (C) se alinee con el agujero de retroceso en el soporte (D).
5. Vuelva a instalar el pasador de horquilla (B) en la nueva posición y asegure con la clavija pasadora (A).

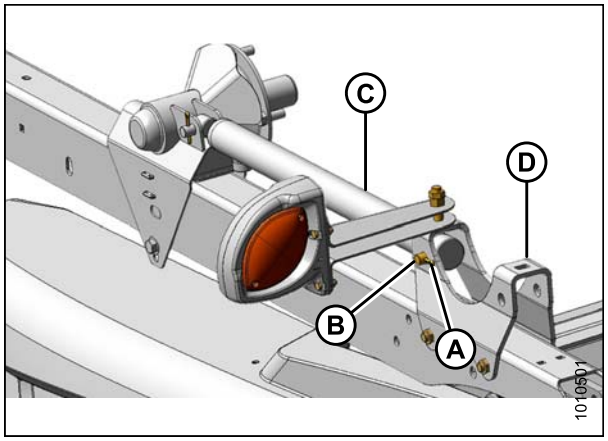

Figura 3.70: Posición de avance – Brazo izquierdo

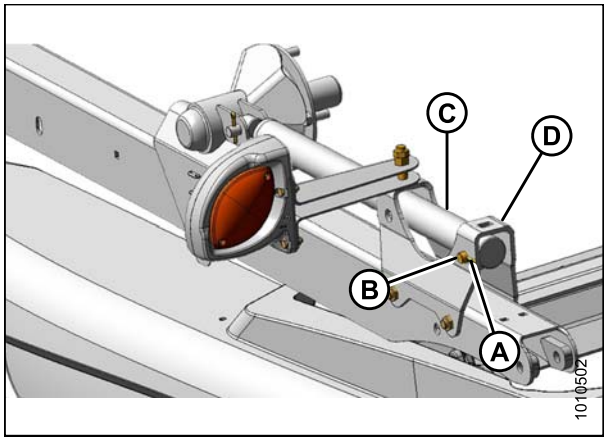

Figura 3.71: Posición de retroceso – Brazo izquierdo

Reposicione el cilindro del brazo central de la siguiente manera:

NOTA:
Los componentes del molinete no se muestran para preservar la claridad.

6. Retire la clavija pasadora (A) y retire el pasador de horquilla (B).
7. Empuje el molinete hacia atrás hasta que el barril del cilindro (C) se alinee con el agujero de retroceso en el soporte (D).
8. Vuelva a instalar el pasador de horquilla (B) en la nueva posición y asegure con la clavija pasadora (A).

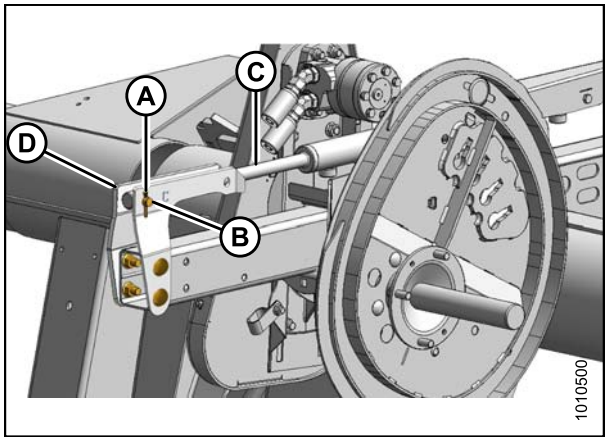

Figura 3.72: Posición de avance – Brazo central

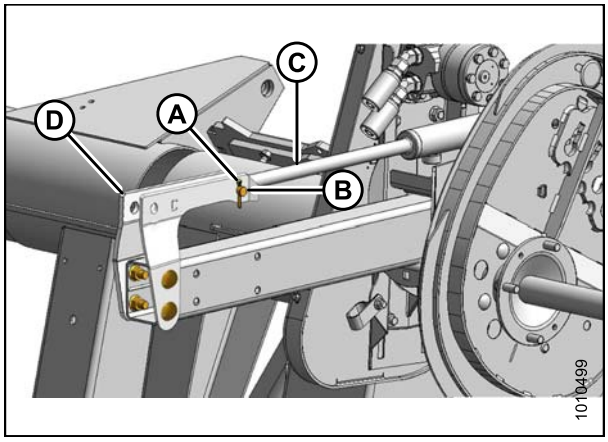

Figura 3.73: Posición de retroceso – Brazo central

Reposicione el cilindro del brazo derecho de la siguiente manera:

NOTA:
Los componentes del molinete no se muestran para preservar la claridad.

9. Retire la clavija pasadora (A) y retire el pasador de horquilla (B).
10. Empuje el molinete hacia atrás hasta que el barril del cilindro (C) se alinee con el agujero de retroceso en el soporte (D).
11. Vuelva a instalar el pasador de horquilla (B) en la nueva posición y asegure con la clavija pasadora (A).

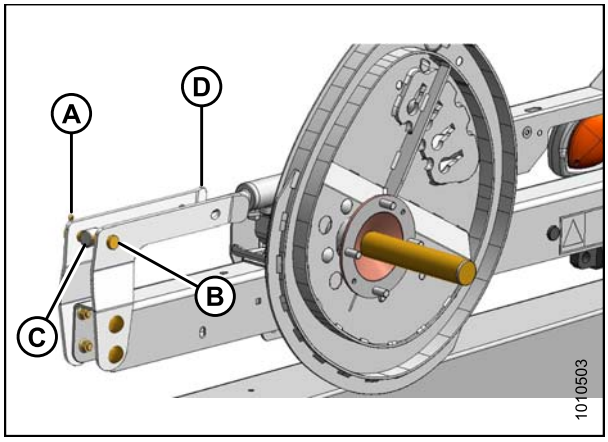

Figura 3.74: Posición de avance – Brazo derecho

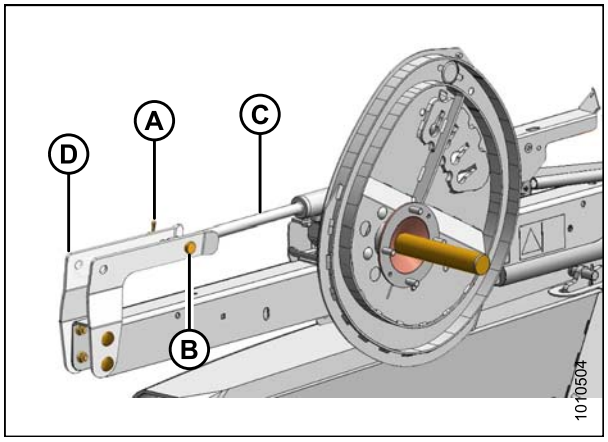

Figura 3.75: Posición de retroceso – Brazo derecho

3.7.11 Ángulo de los dientes del molinete

El molinete de recolección está diseñado para recolectar cultivos aplanados, así como muy revolcados.

No siempre es necesario aumentar el ángulo de los dientes (mayor ajuste de leva) para recolectar cultivos revolcados; en lugar de ello, los ajustes de leva se utilizan principalmente para determinar cómo la cosecha se enviará a las lonas.

La posición de los dientes con respecto al piso (el ángulo de los dientes) no se ve significativamente afectada por el ajuste del excéntrico. Por ejemplo, el rango de la posición de leva es de 33°, pero el rango del ángulo de los dientes correspondiente es de solo 5° en el punto más bajo de la rotación del molinete.

Para obtener un mayor rendimiento, utilice el ajuste de leva mínimo, que enviará la cosecha detrás del borde trasero de la barra de corte y a las lonas. Consulte *3.6.2 Configuraciones de la plataforma, página 46*.

Ajuste de la calibración de leva del molinete

A continuación, se describe la función de cada ajuste de leva y se incluyen lineamientos para la configuración en varias condiciones de cultivo.

Los números del ajuste figuran sobre las ranuras en el disco de leva. Consulte *Ajuste de leva del molinete, página 86*.

Con la posición de leva 1 y la posición del molinete 6 o 7, se logra un flujo de cultivo más uniforme en las lonas sin amontonar el material ni dañarlo.

- El cultivo se libera bastante cerca de la barra de corte, y funciona mejor cuando la barra de corte se encuentra en el suelo.
- Algunos cultivos no se liberarán después de la barra de corte cuando esta se levante del suelo y el molinete se empuje hacia adelante. Inicialmente, ajuste la velocidad del molinete de modo tal que sea igual a la velocidad de avance.

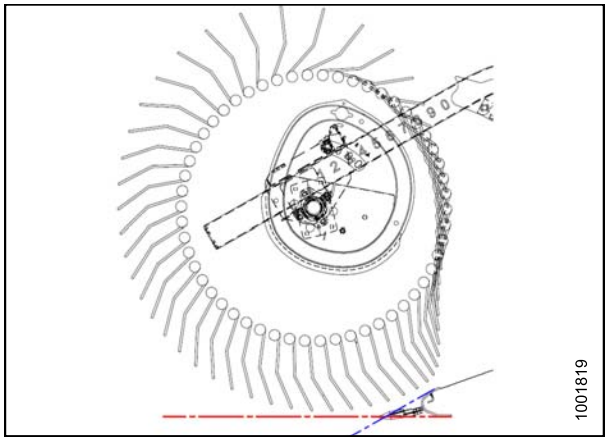

Figura 3.76: Perfil del diente: posición 1

La posición de leva 2 y posición de molinete 3 o 4, es la posición de inicio recomendada para la mayoría de los cultivos y condiciones.

- Mediante este ajuste se ofrece una velocidad de diente aproximadamente un 20 % más rápida que la velocidad del molinete.
- Si los cultivos suelen atascarse en la barra de corte cuando el molinete está en la posición de avance, debería aumentarse el ajuste de leva para empujar el cultivo después del borde trasero de la barra de corte.
- Si el cultivo se amontona o el flujo a lo largo de las lonas se ve interrumpido, debería disminuirse el ajuste de leva.

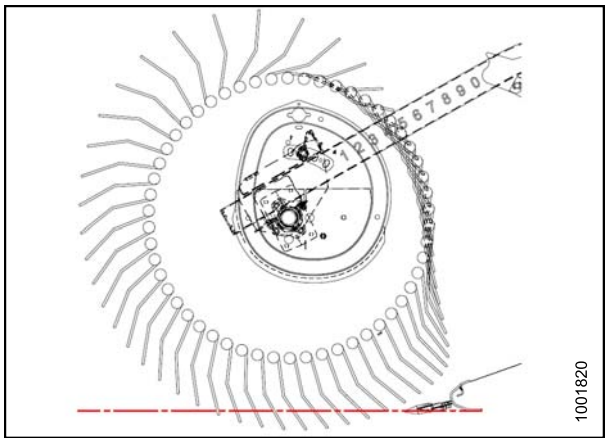

Figura 3.77: Perfil del diente: posición 2

La posición de leva 3 y la posición del molinete 6 o 7 se utilizan principalmente para lograr un rastrojo más largo.

- Mediante esta posición se permite que el molinete avance y levante el cultivo a lo largo de la cuchilla hacia las lonas.
- Mediante este ajuste se ofrece una velocidad de diente aproximadamente un 30 % más rápida que la velocidad del molinete.

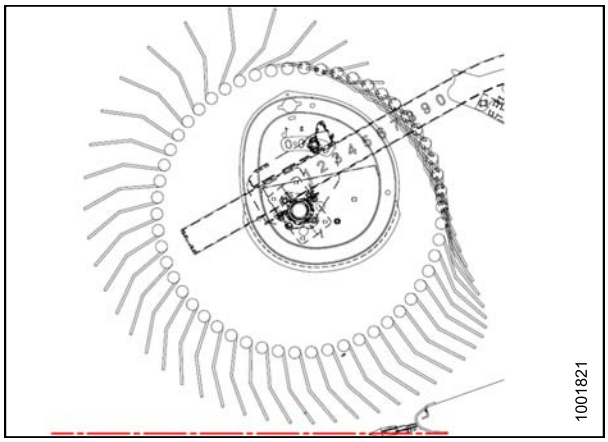

Figura 3.78: Perfil del diente: posición 3

La posición de leva 4 y la posición del molinete 2 o 3 se usan con el molinete completamente hacia adelante para dejar la mayor cantidad posible de rastrojo en los cultivos revolcados.

- Mediante esta posición se permite que el molinete avance y levante el cultivo a lo largo de la cuchilla hacia las lonas.
- Mediante este ajuste se ofrece una velocidad de diente aproximadamente un 35 % más rápida que la velocidad del molinete.

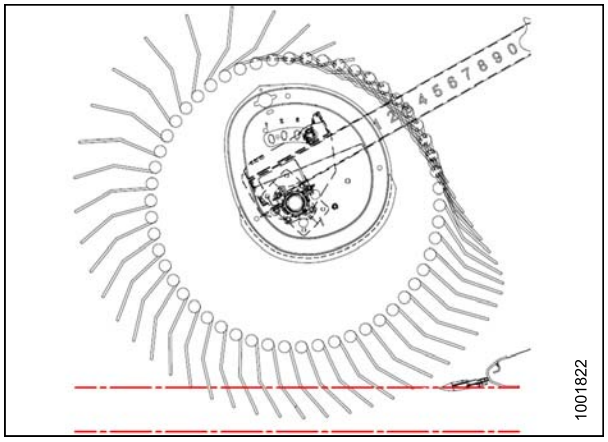

Figura 3.79: Perfil del diente: posición 4

La posición de leva 4, el ángulo de la plataforma en máximo y el molinete completamente hacia adelante proporcionan el máximo alcance del molinete debajo de la barra de corte para recolectar los cultivos revolcados y brinda una velocidad de diente aproximadamente un 35 % más rápida que la velocidad del molinete.

- La altura de corte se ajusta en aproximadamente 8 pulgadas (203 mm) para dejar una cantidad significativa de rastrojo. En materiales húmedos, como el arroz, es posible duplicar la velocidad de avance, ya que la cantidad de material que se corta es inferior.

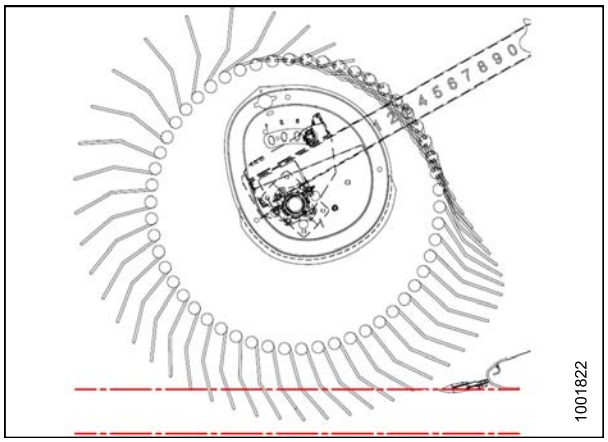

Figura 3.80: Perfil del diente: posición 4

NOTA:
Los ajustes de leva altos con la posición de avance-retroceso del molinete en 4-5 disminuyen enormemente la capacidad de la lona, ya que el molinete interrumpe el flujo del cultivo a lo largo de las lonas. Los dientes continúan enganchados en el cultivo que se mueve sobre las lonas. Se recomiendan ajustes altos de leva solo con el molinete en un ajuste completamente hacia adelante o cercano a este.

IMPORTANTE:
La distancia entre el molinete y la barra de corte siempre debería verificarse luego de realizar ajustes en el ángulo de los dientes del molinete y en la posición de avance-retroceso del molinete.

Consulte *3.6.2 Configuraciones de la plataforma, página 46* para ver los ángulos de los dientes del molinete recomendados en cultivos y condiciones específicos.

Ajuste de leva del molinete

PRECAUCIÓN

Detenga cosechadora el motor y quite la llave antes de realizar ajustes en la máquina. Un niño o incluso una mascota podrían encender la unidad.

1. Con una llave de 3/4 pulgadas (19 mm), gire el pestillo de leva (A) hacia la izquierda para liberar el disco de leva.
2. Utilice la llave en el tornillo (B) para girar el disco de leva y alinear el pestillo (A) con el orificio deseado (**1** a **4**) en (C) en el disco de leva.

   NOTA:
   El tornillo (B) pasa por el disco de leva. Algunas piezas se muestran transparentes por motivos de visibilidad.
3. Gire el pestillo (A) hacia la derecha para enganchar y cerrar el disco de leva.
4. Repita el procedimiento indicado anteriormente para el otro molinete.

   IMPORTANTE:
   Asegure la posición de leva antes de operar la máquina.

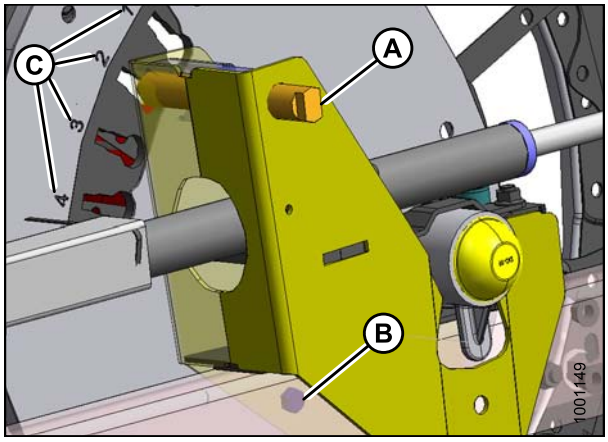

Figura 3.81: Posicionador de leva del molinete

3.7.12 Divisores de cosecha

Los divisores de cosecha sirven para ayudar a dividir la cosecha. Estos divisores son extraíbles para permitir la instalación de cuchillas verticales y disminuir el ancho de transporte.

Extracción de los divisores de cosecha de la plataforma con opción de pestillo

Para quitar los divisores de cosecha de la plataforma con opción de pestillo, siga estos pasos:

PELIGRO

Para evitar lesiones personales o la muerte, a causa de un arranque inesperado o la caída de la máquina elevada, detenga siempre el motor, quite la llave y conecte las trabas de seguridad antes de meterse debajo de la plataforma por cualquier motivo.

1. Baje el molinete, levante la plataforma, detenga el motor, retire la llave y enganche las trabas de seguridad de la plataforma. Para obtener instrucciones, consulte el cosechadora Manual de operador.
2. Abra o quite las tapas laterales de la plataforma. Consulte *3.2.3 Tapas laterales, página 35*.

3. Levante la palanca de seguridad (A).
4. Sostenga el divisor (B), empuje la palanca (C) para abrir el pestillo y baje el divisor.

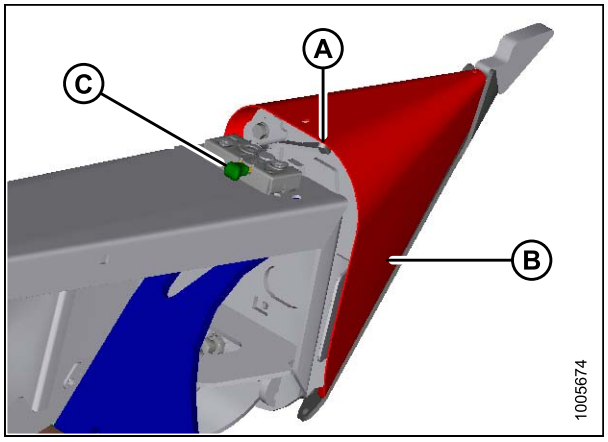

Figura 3.82: Divisor de cosecha

5. Desprenda el divisor de la chapa lateral y guárdelo del siguiente modo:
   a. Coloque la clavija (A) del divisor en el orificio de la chapa lateral en el lugar que se muestra.
   b. Levante el divisor y coloque las lengüetas (B) del divisor en el soporte la chapa lateral. Asegúrese de que las lengüetas se enganchen al soporte.
6. Cierre o reemplace las tapas laterales de la plataforma. Consulte *3.2.3 Tapas laterales, página 35*.

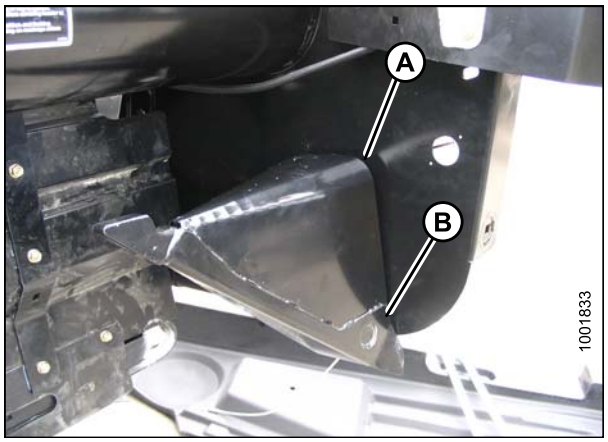

Figura 3.83: Divisor de cosecha guardado

Extracción de los divisores de cosecha de la plataforma sin opción de pestillo

Para quitar los divisores de cosecha de la plataforma sin opción de pestillo, siga estos pasos:

⚠ PELIGRO

Para evitar lesiones personales o la muerte, a causa de un arranque inesperado o la caída de la máquina elevada, detenga siempre el motor, quite la llave y conecte las trabas de seguridad antes de meterse debajo de la plataforma por cualquier motivo.

1. Baje el molinete, levante la plataforma, detenga el motor, retire la llave y enganche las trabas de seguridad. Para obtener instrucciones, consulte el cosechadora Manual de operador.
2. Abra o quite las tapas laterales de la plataforma. Consulte *3.2.3 Tapas laterales, página 35*.

3. Quite el tornillo (A), la arandela de bloqueo y la arandela plana.
4. Baje el divisor (B) y despréndalo de la chapa lateral.
5. Cierre o reemplace las tapas laterales de la plataforma. Consulte *3.2.3 Tapas laterales, página 35*.

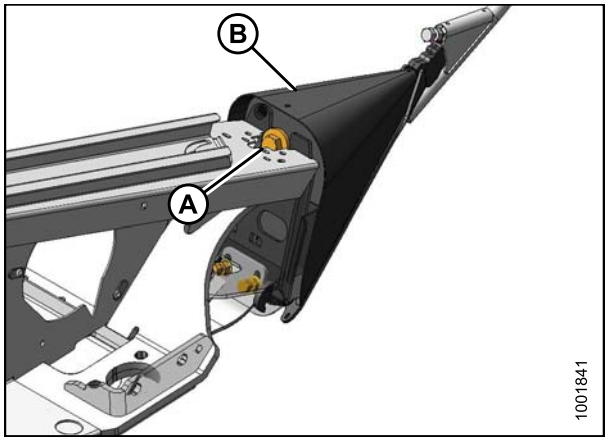

Figura 3.84: Divisor de cosecha

Instalación de los divisores de cosecha en la plataforma con opción de pestillo

Para instalar los divisores de cosecha en la plataforma con opción de pestillo, siga estos pasos:

PELIGRO

Para evitar lesiones personales o la muerte, a causa de un arranque inesperado o la caída de la máquina elevada, detenga siempre el motor, quite la llave y conecte las trabas de seguridad antes de meterse debajo de la plataforma por cualquier motivo.

1. Baje el molinete, levante la plataforma, detenga el motor, retire la llave y enganche las trabas de seguridad. Para obtener instrucciones, consulte el cosechadora Manual de operador.
2. Abra la plataforma y quite las tapas laterales.
3. En el lugar en donde se guarda el divisor, levántelo para desenganchar las lengüetas (A) en el extremo inferior, y luego bájelo ligeramente para desenganchar la clavija (B) de la chapa lateral.

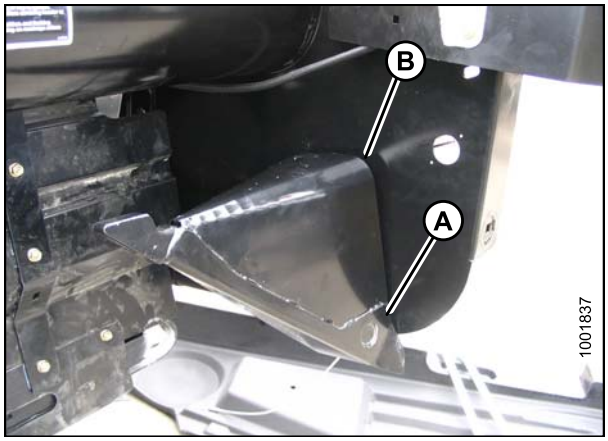

Figura 3.85: Divisor de cosecha guardado

4. Coloque el divisor de cosecha como se muestra al colocar las lengüetas (A) en los orificios de la chapa lateral.
5. Levante el extremo delantero del divisor hasta que la clavija (B) en la parte superior del divisor enganche y cierre el pestillo (C).
6. Empuje la palanca de seguridad (D) hacia abajo para bloquear la clavija en el pestillo.

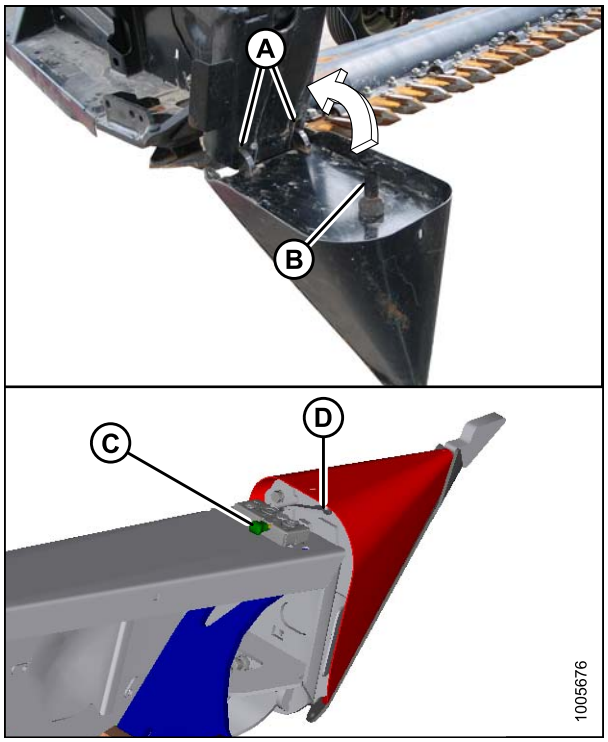

Figura 3.86: Divisor de cosecha

7. Controle que el divisor **NO** se mueva lateralmente. Ajuste los tornillos (A) según se requiera para ajustar el divisor y eliminar el juego lateral al jalar la punta del divisor.
8. Cierre o instale los las tapas laterales.



Figura 3.87: Divisor de cosecha

Instalación de los divisores de cosecha en la plataforma sin opción de pestillo

Para instalar los divisores de cosecha en la plataforma sin opción de pestillo, siga estos pasos:

PELIGRO

Para evitar lesiones personales o la muerte, a causa de un arranque inesperado o la caída de la máquina elevada, detenga siempre el motor, quite la llave y conecte las trabas de seguridad antes de meterse debajo de la plataforma por cualquier motivo.

1. Baje el molinete, levante la plataforma, detenga el motor, retire la llave y enganche las trabas de seguridad. Para obtener instrucciones, consulte el cosechadora Manual de operador.
2. Abra o quite las tapas laterales. Consulte *3.2.3 Tapas laterales, página 35*.

3. Saque el divisor de cosecha del almacenamiento.
4. Coloque el divisor de cosecha como se muestra al colocar las lengüetas (A) en los orificios de la chapa lateral.

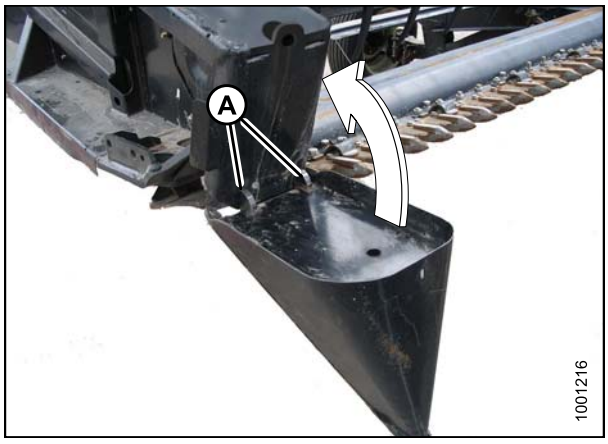

Figura 3.88: Divisor de cosecha

5. Levante el extremo delantero del divisor e instale el tornillo (A) y la arandela escalonada especial (B) (paso hacia el divisor). Ajuste el tornillo.
6. Controle que el divisor no se mueva lateralmente. Ajuste los tornillos (C) según se requiera para ajustar el divisor y eliminar el juego lateral al jalar la punta del divisor.
7. Cierre la tapa lateral. Consulte *3.2.3 Tapas laterales, página 35*.

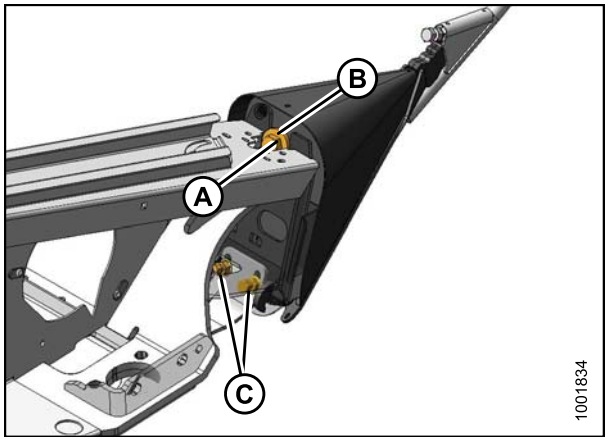

Figura 3.89: Divisor de cosecha

3.7.13 Barras abresurcos para cosecha

Las barras abresurcos para cosecha se utilizan junto con los divisores de cosecha. Las barras abresurcos para cosecha extraíbles son más útiles cuando los cultivos están bajos, pero para cultura en pie se recomienda utilizar solo divisores de cosecha .

Tabla 3.9 Uso recomendado de barras abresurcos para cosecha

Con barras abresurcos	Sin barras abresurcos
Alfalfa	Granos comestibles
Canola	Milo
Lino	Arroz
Semillas para césped	Soja
Lentejas	Cereal de espiga
Cereal revolcado	
Guisantes	
Soja	
Pasto de Sudán	
Forraje de invierno	

Extracción de las barras abresurcos para cosecha

Para quitar las barras abresurcos, siga estos pasos:

1. Afloje el tornillo (B) y quite la barra (A).

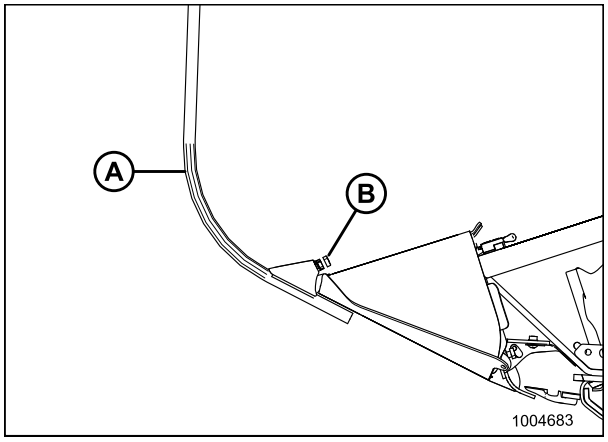

Figura 3.90: Barra abresurcos para cosecha

2. Guarde ambas barras en el lado interno de la chapa lateral derecha.

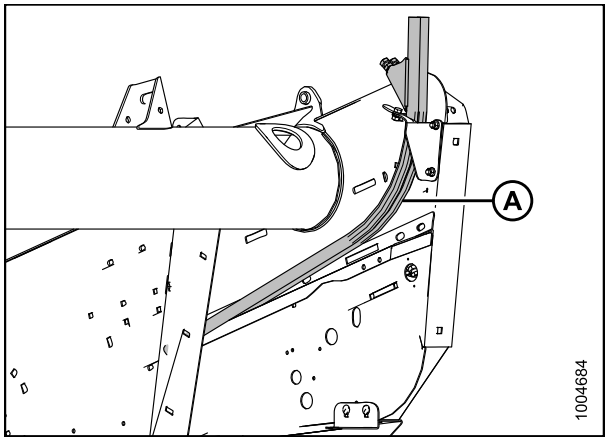

Figura 3.91: Barra abresurcos guardada

Abresurcos para arroz

Se pueden instalar y utilizar abresurcos para arroz especiales opcionales cuando sea necesario. Consulte *6.3.3 Barras abresurcos para arroz, página 431*.

Los procedimientos de instalación y extracción son los mismos que para los de los divisores de cosecha estándar.

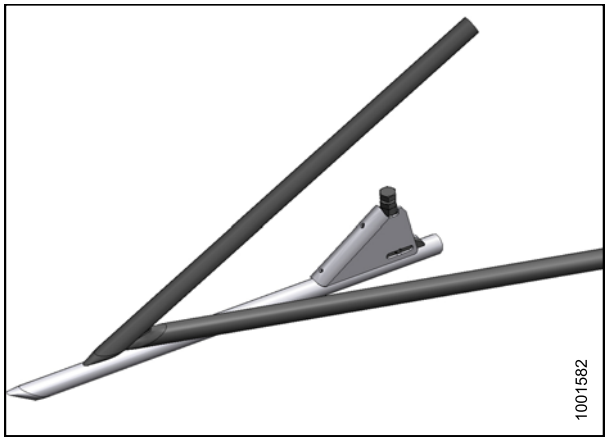

Figura 3.92: Barra abresurcos para arroz

3.8 Control automático de altura de la plataforma (AHHC)

La función de control automático de altura de la plataforma (Auto Header Height Control, AHHC) de MacDon funciona junto con la opción AHHC, que se encuentra disponible en algunos modelos de cosechadoras.

Se instala un sensor en el cuadro del indicador de flotación (A) en el adaptador de la cosechadora CA25. Este sensor envía una señal a la cosechadora para que pueda mantener una altura de corte consistente y una flotación del adaptador óptima mientras la plataforma sigue el contorno del terreno.

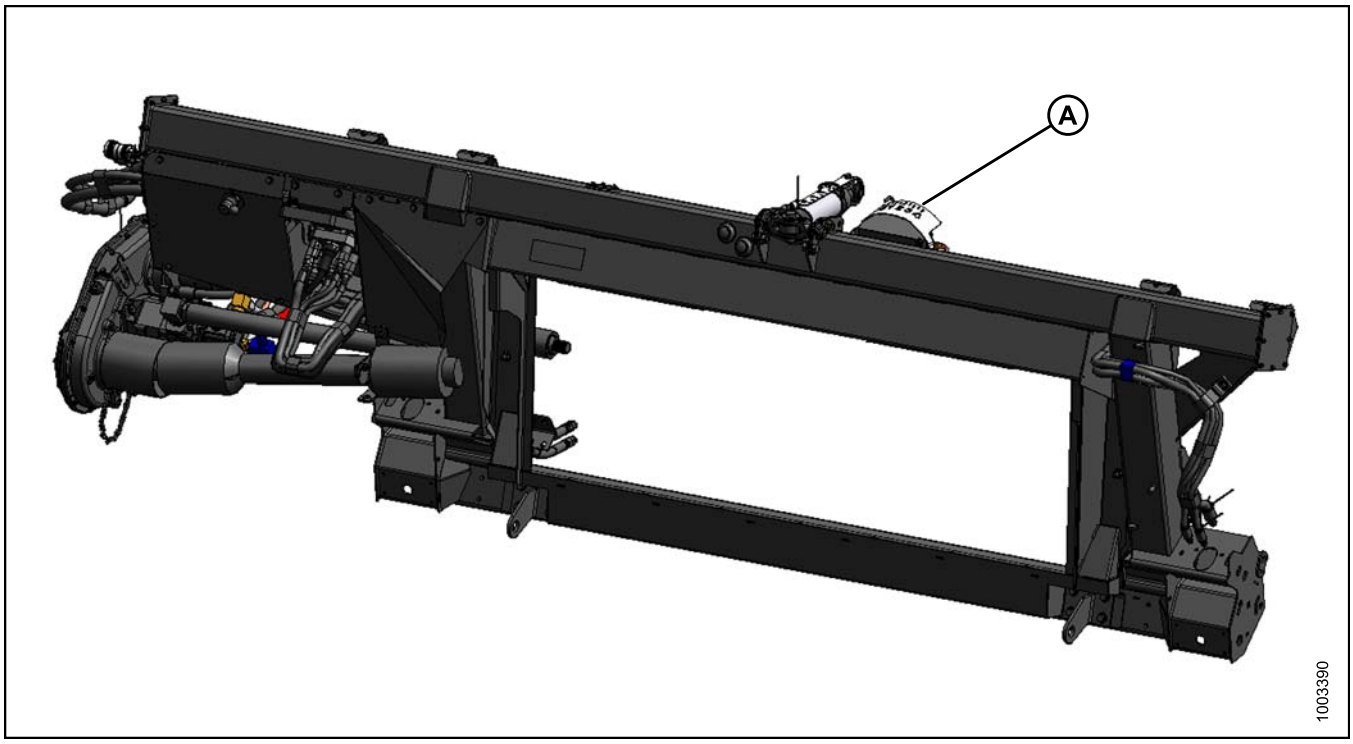

Figura 3.93: Adaptador de la cosechadora CA25

Los adaptadores de cosechadora CA25 vienen equipados desde fábrica con el AHHC. Sin embargo, antes de usar la función de AHHC, debe realizar lo siguiente:

1. Asegúrese de que el rango de tensión de salida del sensor de AHHC sea el adecuado para la cosechadora. Para obtener más información, consulte *3.8.1 Rango de tensión de salida del sensor de control automático de altura de la plataforma. Requisitos de la cosechadora, página 96*.
2. Prepare la cosechadora para utilizar la función de AHHC (solo para algunos modelos de cosechadoras; consulte las instrucciones de su cosechadora).
3. Calibre el sistema de AHHC para que la cosechadora pueda interpretar la información correctamente desde el sensor de altura del adaptador de la cosechadora (consulte las instrucciones de su cosechadora).

   NOTA:
   Una vez finalizada la calibración, podrá utilizar la función de AHHC en el campo. Para cada cosechadora, pueden utilizarse ciertas configuraciones operativas para mejorar el rendimiento de la función de AHHC (consulte las instrucciones de su cosechadora).

NOTA:
Si su adaptador para cosechadora CA25 no está equipado para funcionar con un modelo específico de cosechadora, deberá instalar el paquete adecuado de compleción para la cosechadora. Los paquetes de compleción traen instrucciones para la instalación del sensor de AHHC en el adaptador de la cosechadora.

Consulte las siguientes instrucciones sobre su modelo específico de cosechadora.

- *3.8.2 Cosechadoras Challenger series 6 y 7, página 99*
- *3.8.3 Cosechadoras Case IH 2300/2500 y 5088/6088/7088, página 107*
- *3.8.4 Cosechadoras Case IH 5130/6130/7130, 7010/8010, 7120/8120/9120 y 7230/8230/9230, página 112*
- *3.8.5 Cosechadoras Gleaner R62/R72, página 121*
- *3.8.6 Cosechadoras Gleaner R65/R75, página 124*
- *3.8.7 Cosechadoras John Deere serie 50, página 134*
- *3.8.8 Cosechadoras John Deere serie 60, página 138*
- *3.8.9 Cosechadoras John Deere serie 70, página 144*
- *3.8.10 Cosechadoras John Deere serie S, página 151*
- *3.8.11 Cosechadoras Lexion serie 500, página 157*
- *3.8.12 Cosechadoras Lexion serie 700, página 165*
- *3.8.13 Cosechadoras New Holland, página 172*

3.8.1 Rango de tensión de salida del sensor de control automático de altura de la plataforma. Requisitos de la cosechadora

La salida del sensor de control automático de altura de la plataforma (AHHC) debe encontrarse dentro de un rango de tensión específico para cada cosechadora, o la función de AHHC no funcionará adecuadamente.

Tabla 3.10 Límites de tensión de la cosechadora

Cosechadora	Límite de tensión baja	Límite de tensión alta	Rango (diferencia entre los límites alto y bajo)
Challenger, Gleaner A, Massey Ferguson	0.5 V	4.5 V	2.5 V
Case IH 5088/6088/7088, 5130/6130/7130, 7010/8010, 7120/8120/9120 y 7230/8230/9230	0.5 V	4.5 V	2.5 V
Case IH 2300/2500	2.8 V	7.2 V	4.0 V
Gleaner series R y S	0.5 V	4.5 V	2.5 V
John Deere series 50, 60, 70 y S	0.5 V	4.5 V	2.5 V
Lexion series 500/600/700	0.5 V	4.5 V	2.5 V
New Holland CR/CX: Sistema de 5 V	0.7 V	4.3 V	2.5 V
New Holland CR/CX: Sistema de 10 V	2.8 V	7.2 V	4.1 a 4.4 V

NOTA:
Algunos modelos de cosechadoras no son compatibles con la verificación de la tensión de salida del sensor desde la cabina (primeras series 23/2588 , Lexion series 500/700.) Para estos modelos, controle manualmente la tensión de salida. Consulte *Verificación manual del rango de tensión, página 96*.

Verificación manual del rango de tensión

Puede verificar manualmente el rango de tensión de salida del sensor de control automático de altura de la plataforma (Auto Header Height Control, AHHC) en la caja del indicador de flotación. Sin embargo, en algunas cosechadoras se puede verificar el rango del tensión desde la cabina. Consulte el Manual del operador de la cosechadora o las instrucciones de AHHC para su modelo de cosechadora en este documento.

1. Coloque la plataforma a 6 pulgadas (150 mm) sobre el suelo y destrabe el bloqueo de flotación del adaptador.

2. Verifique que la conexión del bloqueo de flotación se encuentre sobre amortiguadores de parada (la arandela [A] y la tuerca [B] no pueden moverse) en ambas ubicaciones.

   NOTA:
   Si la plataforma no está ubicada sobre amortiguadores de parada durante los dos pasos siguientes, la tensión podría salirse de su rango durante la operación y provocar una falla del sistema de AHHC.

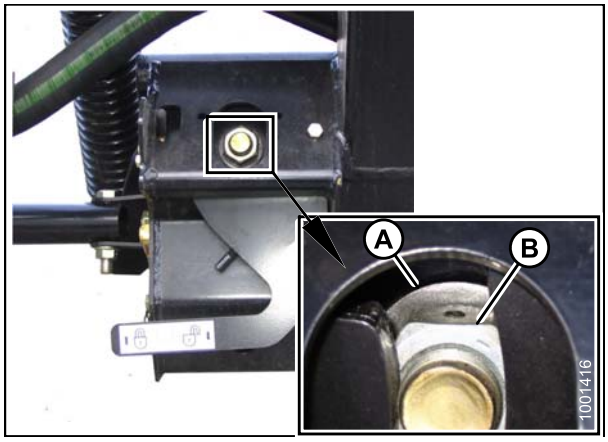

Figura 3.94: Traba de flotación

3. Ajuste el soporte de recogida de cable (B) (si es necesario) hasta que el puntero (A) en el indicador de flotación apunte a "0".

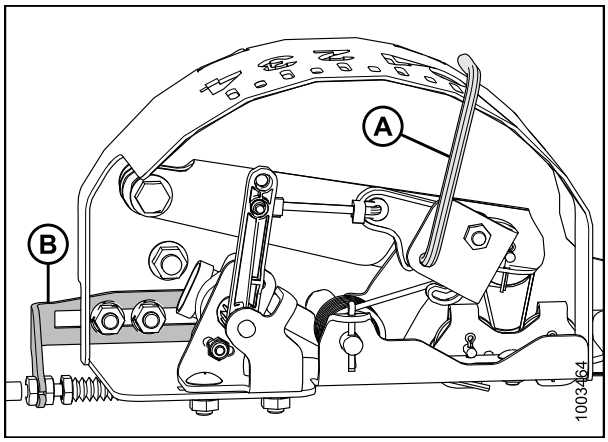

Figura 3.95: Caja del indicador de flotación (Se muestra el ensamble del sensor de AHHC de 5 voltios más común).

4. Con un voltímetro (A), mida la tensión entre los cables de conexión a tierra (clavija 2) y de señal (clavija 3) en el sensor de AHHC en la caja del indicador de flotación. Debe encontrarse en el límite de tensión alto correspondiente a la cosechadora. Consulte la Tabla *3.10 Límites de tensión de la cosechadora, página 96*.

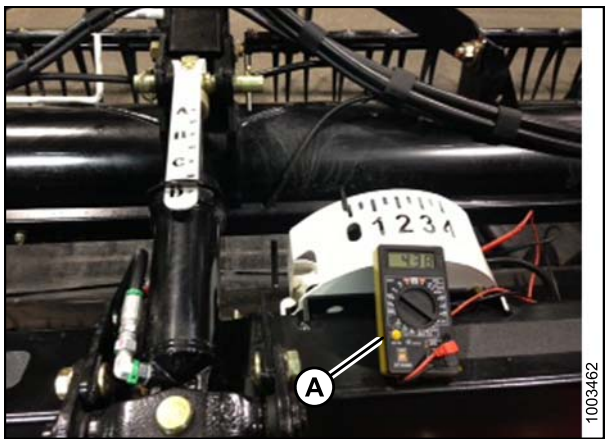

Figura 3.96: Voltímetro entre los cables de conexión a tierra y de señal

5. Baje del todo el embocador de la cosechadora y haga flotar la plataforma hacia arriba hasta quitarla de los amortiguadores de parada (el indicador de flotación debe estar en "4" y el adaptador debe estar completamente separado de la plataforma).

   NOTA:
   Es posible que deba presionar el interruptor para bajar la plataforma durante unos segundos para asegurarse de que el embocador haya bajado por completo.

6. Con un voltímetro (A), mida la tensión entre los cables de conexión a tierra y de señal en el sensor de AHHC en la caja del indicador de flotación. Debe encontrarse en el límite de tensión bajo correspondiente a la cosechadora. Consulte la Tabla *3.10 Límites de tensión de la cosechadora, página 96*.

7. Ajuste los límites de tensión (consulte *Ajuste de los límites de tensión, página 98*) si la tensión del sensor no se encuentra entre los límites inferior y superior o si el rango entre estos límites no es suficiente (consulte la Tabla *3.10 Límites de tensión de la cosechadora, página 96*).

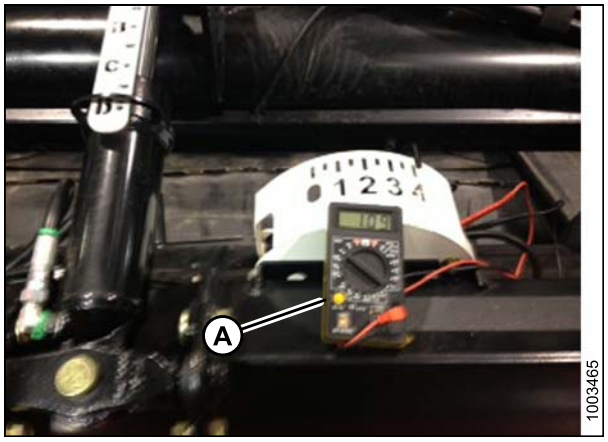

Figura 3.97: Voltímetro entre los cables de conexión a tierra y de señal

Ajuste de los límites de tensión

NOTA:
Los montajes de sensores del Control automático de altura de la plataforma (AHHC) usados para las cosechadoras Lexion y algunas New Holland son ligeramente diferentes de los montajes de sensores utilizados para otros modelos de cosechadoras (los tres tipos se ilustran en este procedimiento).

1. Complete los pasos siguientes para ajustar el límite de tensión alta:

   a. Extienda completamente el ángulo del puntón; el indicador del ángulo de la plataforma debería estar en "D".

   b. Coloque la plataforma de 6 a 10 pulgadas (de 152 a 254 mm) sobre el suelo; el indicador de flotación debe estar en 0.

   c. Afloje los tornillos de montaje del sensor (A).

   d. Rote el potenciómetro (B) hacia la derecha para aumentar el límite de tensión baja, y hacia la izquierda para reducirlo.

   e. Ajuste los tornillos de montaje del sensor (A).

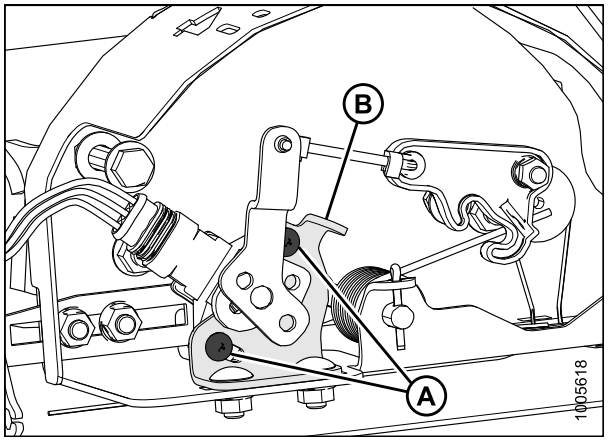

Figura 3.98: Montaje del sensor de AHHC para uso con cosechadoras Lexion

2. Complete los pasos siguientes para ajustar el límite de tensión baja:
   a. Extienda completamente el ángulo del puntón; el indicador del ángulo de la plataforma debería estar en "D".
   b. Baje completamente la plataforma al suelo; el indicador de flotación debería estar en 4.
   c. Afloje los tornillos de montaje (A).
   d. Rote el potenciómetro (B) hacia la derecha para aumentar el límite de tensión baja, y hacia la izquierda para reducirlo.
   e. Ajuste los tornillos de montaje del sensor (A).

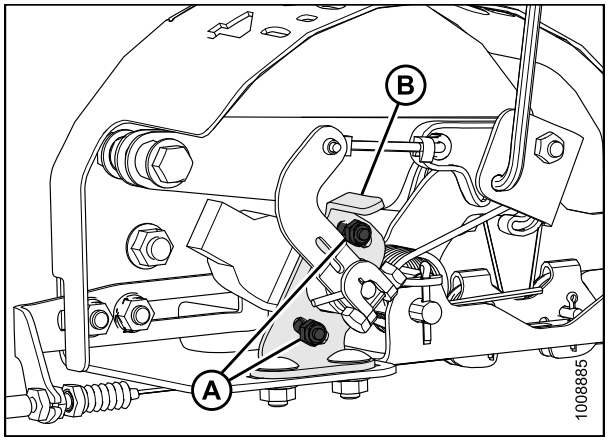

Figura 3.99: Montaje del sensor de AHHC de10 voltios para uso con algunas cosechadoras New Holland

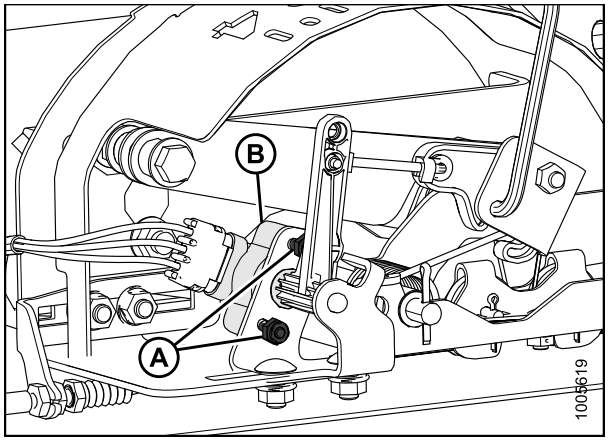

Figura 3.100: Montaje del sensor AHHC de 5 voltios más común

3.8.2 Cosechadoras Challenger series 6 y 7

Control del rango de tensión desde la cabina de la cosechadora (Challenger series 6 y 7)

NOTA:
Es posible que se hayan producido cambios en los controles o pantallas de la cosechadora desde que se publicó este documento. Consulte el Manual del operador de la cosechadora para obtener las actualizaciones.

Para verificar el rango de tensión de salida del sensor desde la cabina de la cosechadora, siga estos pasos:

1. Coloque la plataforma a 6 pulgadas (150 mm) sobre el suelo y destrabe el bloqueo de flotación del adaptador.

2. Verifique que la conexión del bloqueo de flotación se encuentre sobre amortiguadores de parada (la arandela [A] y la tuerca [B] no pueden moverse) en ambas ubicaciones.

   NOTA:
   Si la plataforma no está ubicada sobre amortiguadores de parada durante los dos pasos siguientes, la tensión podría salirse de su rango durante la operación y provocar una falla del sistema de AHHC.

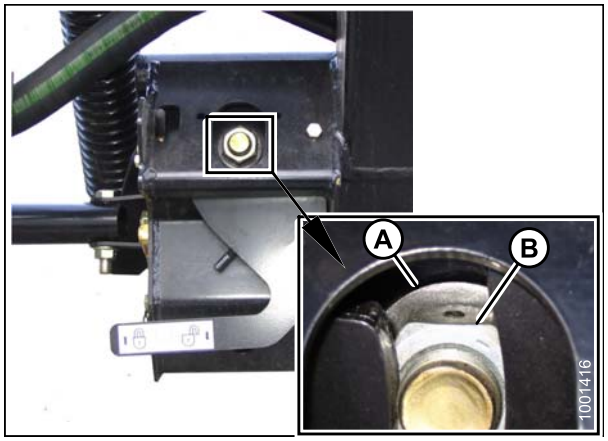

Figura 3.101: Traba de flotación

3. Ajuste el soporte de recogida de cable (B) (si es necesario) hasta que el puntero (A) en el indicador de flotación apunte a "0".

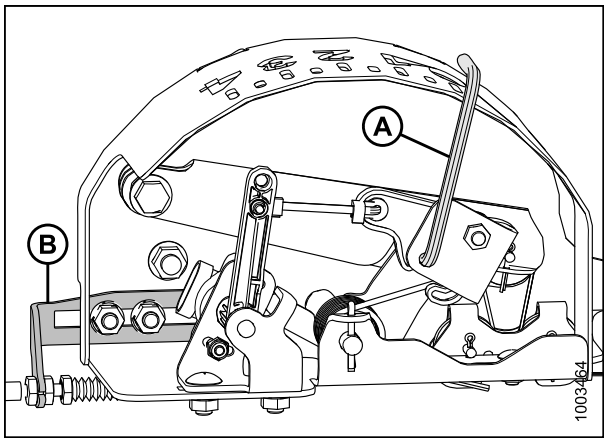

Figura 3.102: Caja del indicador de flotación

4. Vaya a la página CAMPO en el monitor de la cosechadora y, a continuación, presione el ícono de diagnóstico. Aparece la página VARIOS.
5. Presione el botón DIAGNÓSTICO DE VMM (A). Aparece la página DIAGNÓSTICO DE VMM.

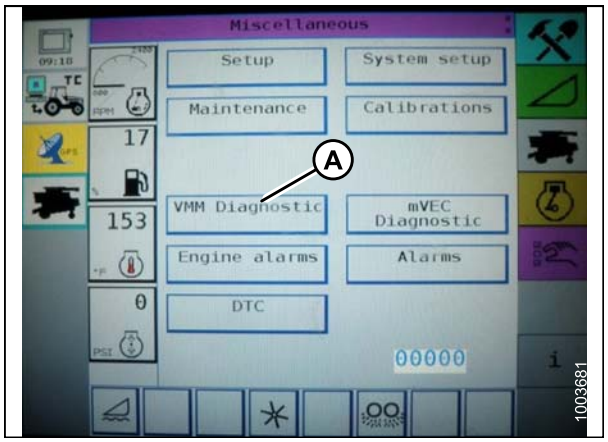

Figura 3.103: Pantalla de la cosechadora Challenger

6. Vaya a la pestaña ENTRADA ANALÓGICA, y luego seleccione MÓDULO 3 DE VMM al presionar el cuadro de texto que está debajo de las cuatro pestañas. La tensión del sensor de AHHC ahora aparece en la pantalla como POTENCIÓMETRO DERECHO DE ALTURA DE LA PLATAFORMA y POTENCIÓMETRO IZQUIERDO DE ALTURA DE LA PLATAFORMA. Ambas lecturas deben ser idénticas.

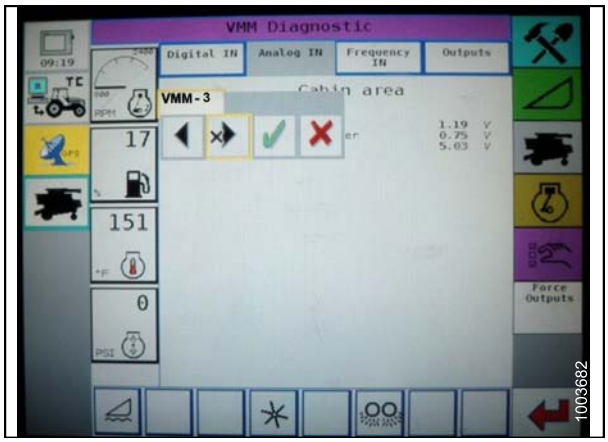

Figura 3.104: Pantalla de la cosechadora Challenger

7. Baje el embocador de la cosechadora por completo; el adaptador debe estar completamente separado de la plataforma).

   NOTA:
   Es posible que deba presionar el interruptor para bajar la plataforma durante unos segundos para asegurarse de que el embocador haya bajado por completo.

8. Lea la tensión.
9. Eleve la plataforma de manera que la barra de corte esté a 6 pulgadas (150 mm) del suelo.
10. Lea la tensión.
11. Ajuste los límites de tensión (consulte *Ajuste de los límites de tensión, página 98*) si la tensión del sensor no se encuentra entre los límites inferior y superior o si el rango entre estos límites no es suficiente (consulte la Tabla *3.10 Límites de tensión de la cosechadora, página 96*).

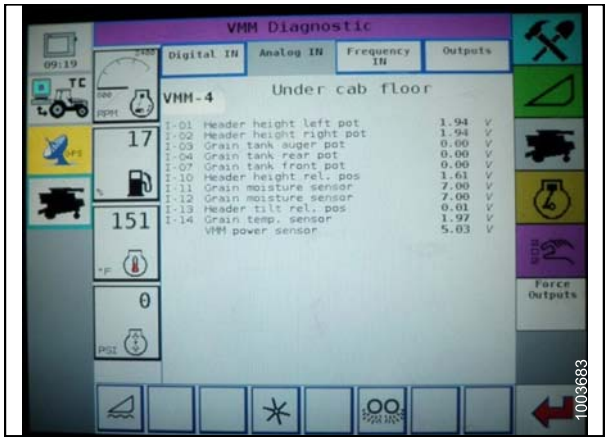

Figura 3.105: Pantalla de la cosechadora Challenger

Activación del control automático de altura de la plataforma (Challenger serie 6)

NOTA:
Es posible que se hayan producido cambios en los controles o pantallas de la cosechadora desde que se publicó este documento. Consulte el Manual del operador de la cosechadora para obtener las actualizaciones.

Se requieren los siguientes componentes del sistema para que funcione el control automático de altura de la plataforma:

- El módulo principal (tablero de PCB) y el módulo del controlador de la plataforma (tablero de PCB) montados en una caja de tarjetas en el Módulo del panel de fusibles (FP).
- Instrucciones del operador desde la manija de control multifunción.
- Instrucciones del operador montadas en el panel del módulo de la consola de control (CC).

NOTA:
Además de los componentes mencionados anteriormente, la válvula de control de elevación de la plataforma electro-hidráulica también es una parte integral del sistema.

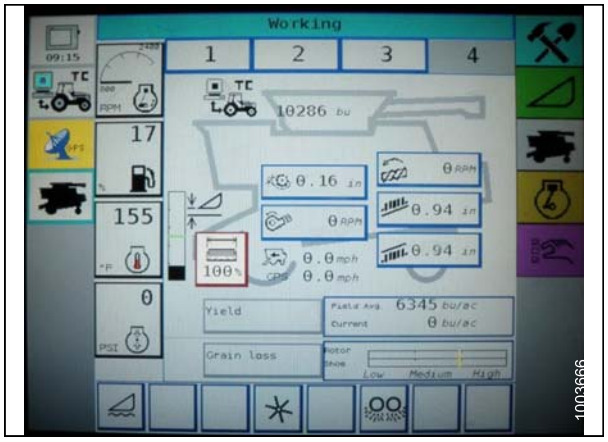

Figura 3.106: Pantalla de la cosechadora Challenger

Active el AHHC de la siguiente manera:

1. Desplácese por las opciones de control de la plataforma en la pantalla de la cosechadora mediante el uso del interruptor de control de la plataforma, hasta que aparezca el ícono AHHC en el primer cuadro de mensaje. El AHHC ajustará la altura de la plataforma en relación al suelo de acuerdo con la configuración de la altura y la configuración de la sensibilidad.

Calibración del control automático de altura de la plataforma (Challenger serie 6)

NOTA:
Para obtener el mejor desempeño del sistema de control automático de altura de la plataforma (AHHC), ejecute estos procedimientos con la unión central fijada en D. Una vez terminada la instalación y la calibración, ajuste la unión central de nuevo hacia el ángulo de la plataforma deseado. Consulte la sección *3.7.3 Ángulo de la plataforma, página 70*.

NOTA:
Es posible que se hayan producido cambios en los controles o pantallas de la cosechadora desde que se publicó este documento. Consulte el Manual del operador de la cosechadora para obtener las actualizaciones.

Para calibrar el sistema de AHHC, siga estos pasos:

1. Asegúrese de que la unión central esté en D.

2. En la página CAMPO, presione el ícono de DIAGNÓSTICO. Aparece la página VARIOS.

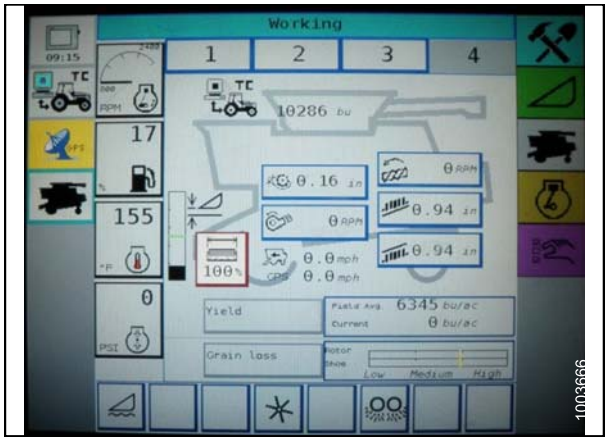

Figura 3.107: Pantalla de la cosechadora Challenger

3. Presione el botón de CALIBRACIONES. Aparece la página CALIBRACIONES.

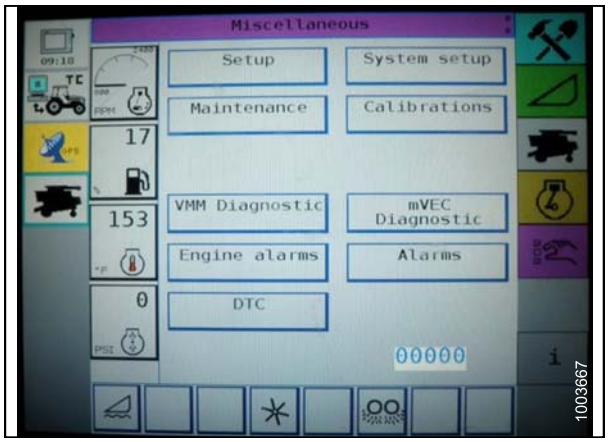

Figura 3.108: Pantalla de la cosechadora Challenger

4. Presione el botón de PLATAFORMA. La página de CALIBRACIÓN DE LA PLATAFORMA muestra una advertencia.

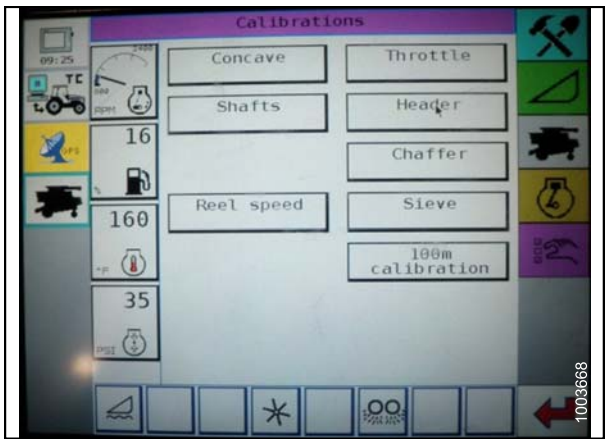

Figura 3.109: Pantalla de la cosechadora Challenger

5. Lea el mensaje de advertencia y luego presione el botón de la marca de verificación color verde.

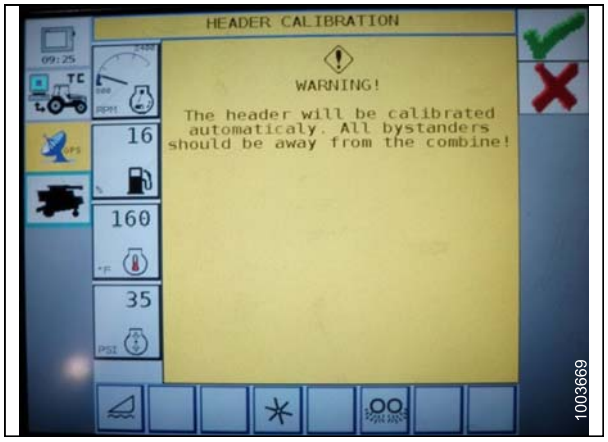

Figura 3.110: Pantalla de la cosechadora Challenger

6. Siga las indicaciones en pantalla para completar la calibración.

   NOTA:
   El procedimiento de calibración se puede cancelar en cualquier momento al presionar el botón Cancelar en la esquina inferior derecha de la pantalla. Mientras se está ejecutando la calibración de la plataforma, también se puede cancelar la calibración con los botones Arriba, Abajo, Inclinación derecha o Inclinación izquierda en la manija de control.

   NOTA:
   Si la cosechadora no tiene inclinación de plataforma instalada o si esta no funciona, es posible que reciba advertencias durante la calibración. Presione la marca de verificación de color verde si aparecen estas advertencias. Esto no afectará la calibración del AHHC.

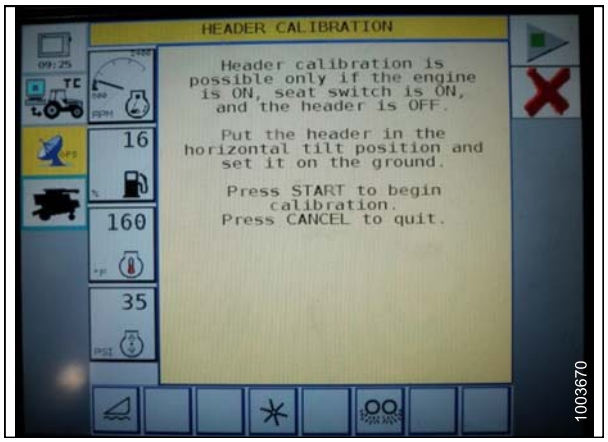

Figura 3.111: Pantalla de la cosechadora Challenger

Ajuste de la altura de la plataforma (Challenger serie 6)

Una vez activado el control automático de altura de la plataforma (AHHC), presione y suelte el botón inferior del mango de control. El AHHC bajará automáticamente la plataforma a la configuración de altura seleccionada.

NOTA:
Es posible que se hayan producido cambios en los controles o pantallas de la cosechadora desde que se publicó este documento. Consulte el Manual del operador de la cosechadora para obtener las actualizaciones.

La altura seleccionada del AHHC se ajusta con la perilla de ajuste de altura en la consola de control. Al girar la perilla hacia la derecha se aumenta la altura seleccionada y al girarla hacia la izquierda se la reduce.



Figura 3.112: Perilla de ajuste de altura en la consola de control de la cosechadora

Ajuste de la tasa de elevación/descenso de la plataforma (Challenger serie 6)

NOTA:
Es posible que se hayan producido cambios en los controles o pantallas de la cosechadora desde que se publicó este documento. Consulte el Manual del operador de la cosechadora para obtener las actualizaciones.

1. presione el ícono de la plataforma en la página CAMPO. Aparece la página PLATAFORMA.

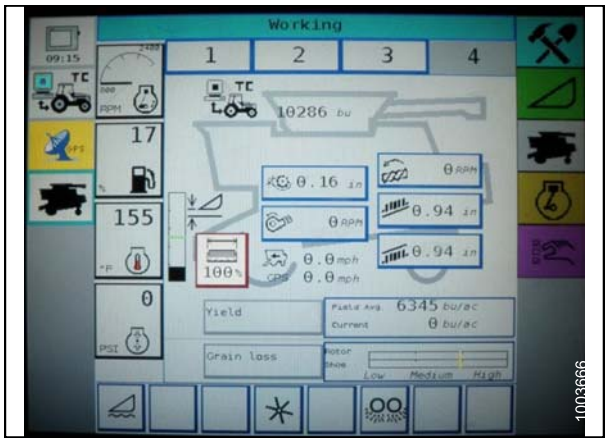

Figura 3.113: Pantalla de la cosechadora Challenger

2. Presione CONTROL DE LA PLATAFORMA (A). Aparece la página CONTROL DE LA PLATAFORMA.

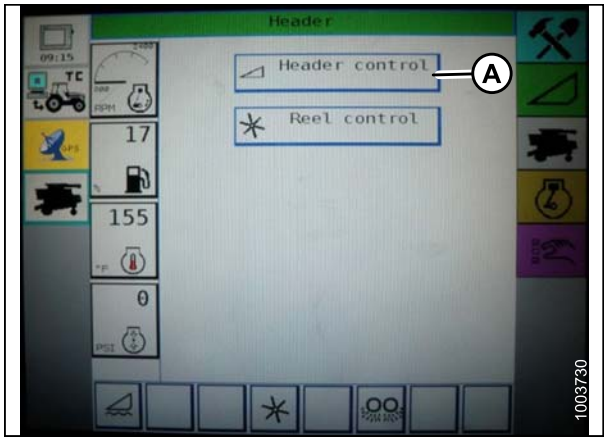

Figura 3.114: Pantalla de la cosechadora Challenger

3. Vaya a la pestaña CONFIGURACIÓN DE LA TABLA
4. Presione la flecha hacia arriba en MAX UP PWM para aumentar el número del porcentaje e incrementar la velocidad de elevación; presione la flecha hacia abajo en MAX UP PWM para disminuir el número del porcentaje y reducir la velocidad de elevación.
5. Presione la flecha hacia arriba en MAX DOWN PWM para aumentar el número del porcentaje e incrementar la velocidad de descenso; presione la flecha hacia abajo en MAX DOWN PWM para disminuir el número del porcentaje y reducir la velocidad de descenso.

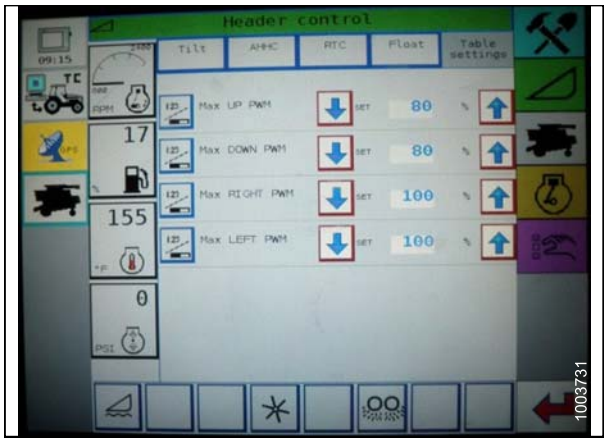

Figura 3.115: Pantalla de la cosechadora Challenger

Configuración de la sensibilidad del control automático de altura de la plataforma (Challenger serie 6)

El ajuste de sensibilidad controla la distancia que la plataforma de la debe recorrer hacia arriba o hacia abajo antes de que el control automático de altura de la plataforma (AHHC) reaccione para elevar o bajar el embocador. Cuando la sensibilidad está configurada al máximo, solo se requieren pequeños cambios en la altura del suelo para hacer que el embocador se eleve o se baje. Cuando la sensibilidad está configurada al mínimo, se requieren grandes cambios en la altura del suelo para hacer que el embocador se eleve o se baje.

NOTA:
Es posible que se hayan producido cambios en los controles o pantallas de la cosechadora desde que se publicó este documento. Consulte el Manual del operador de la cosechadora para obtener las actualizaciones.

1. Presione el ícono de la PLATAFORMA en la página CAMPO. Aparece la página PLATAFORMA.

2. Presione el botón de CONTROL DE LA PLATAFORMA (A). Aparece la página CONTROL DE LA PLATAFORMA. Puede ajustar la sensibilidad en esta página con las flechas hacia arriba y hacia abajo.

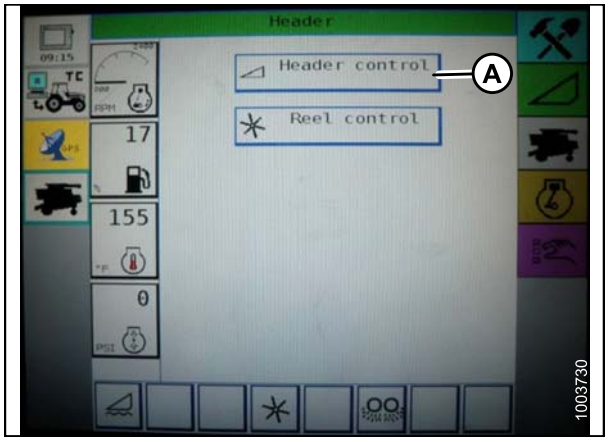

Figura 3.116: Pantalla de la cosechadora Challenger

3. Ajuste la sensibilidad a la configuración máxima.
4. Active el AHHC y presione el botón inferior de la plataforma en la manija de control.
5. Reduzca la sensibilidad hasta que el embocador se mantenga estable y no rebote hacia arriba y hacia abajo.

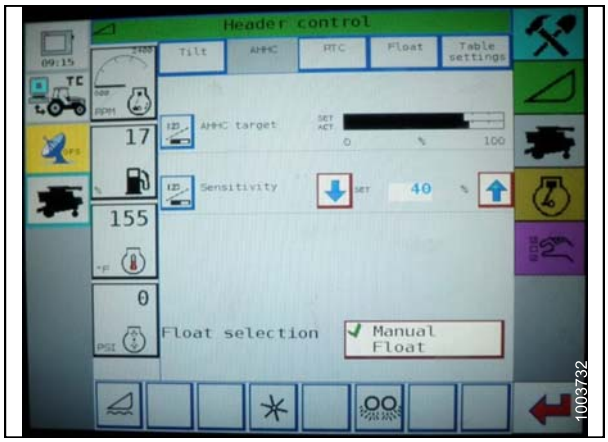

Figura 3.117: Pantalla de la cosechadora Challenger

NOTA:
Esta es la sensibilidad máxima y es solo una configuración inicial. La configuración final debe realizarse en el campo, ya que la reacción del sistema variará con los cambios en la superficie y las condiciones de funcionamiento.

NOTA:
Si no se requiere sensibilidad máxima, una configuración de menor sensibilidad reducirá la frecuencia de las correcciones de altura de la plataforma y el desgaste de los componentes. Al abrir parcialmente la válvula del acumulador se amortiguará la acción de los cilindros de elevación de la plataforma y se reducirá la fluctuación de la plataforma.

3.8.3 Cosechadoras Case IH 2300/2500 y 5088/6088/7088

Activación del control automático de altura de la plataforma (Case IH 2300)

NOTA:
Es posible que se hayan producido cambios en los controles o pantallas de la cosechadora desde que se publicó este documento. Consulte el Manual del operador de la cosechadora para obtener las actualizaciones.

1. Gire el interruptor del selector de modos (A) a HT.
2. Configure la altura de la plataforma deseada con la perilla de control de posición (B). El AHHC elevará y bajará la plataforma para mantener fija esta distancia desde el suelo.
3. ENCIENDA el alimentador.
4. Empuje el interruptor BAJAR de la plataforma.

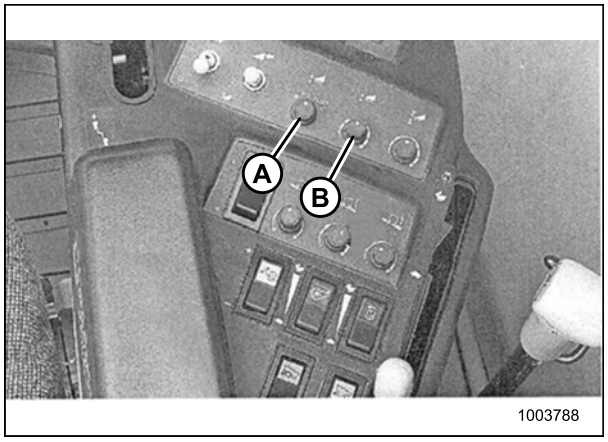

Figura 3.118: Controles de la cosechadora

5. Utilice el control de la tasa de elevación de la plataforma (A) y el control de la tasa de descenso de la plataforma (B) según sea necesario para ajustar la tasa en que se levanta o baja la plataforma para mantener la altura de la plataforma deseada.

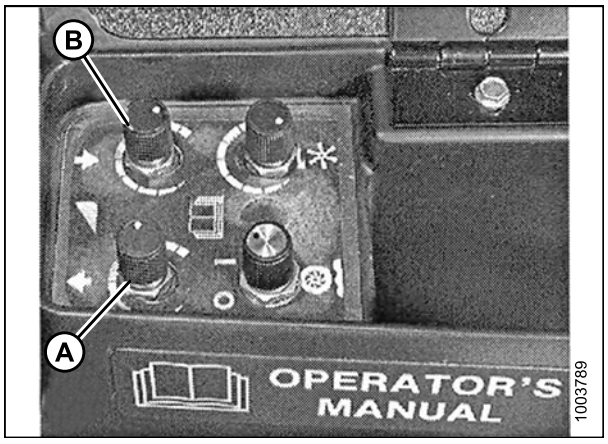

Figura 3.119: Controles de la cosechadora

6. Utilice el control de sensibilidad (A) para configurar la sensibilidad a condiciones cambiantes del suelo.

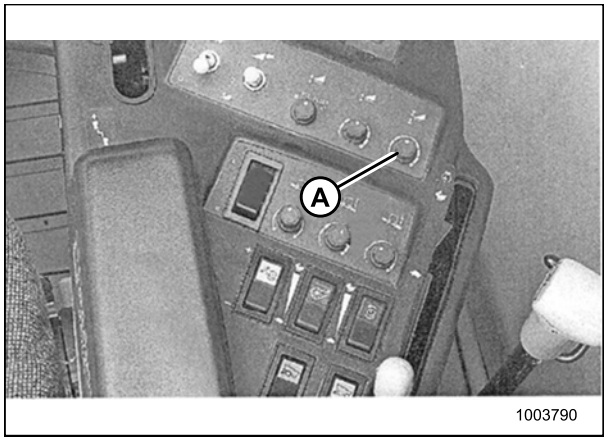

Figura 3.120: Controles de la cosechadora

Calibración del control automático de altura de la plataforma (Case IH 2300/2500 y 5088/6088/7088)

Para el mejor desempeño del sistema de control automático de altura de la plataforma (AHHC), realice la calibración de suelo con la unión central en D. Cuando la calibración esté completa, ajuste la unión central al ángulo de la plataforma deseado. Consulte *3.7.3 Ángulo de la plataforma, página 70*.

NOTA:
Es posible que se hayan producido cambios en los controles o pantallas de la cosechadora desde que se publicó este documento. Consulte el Manual del operador de la cosechadora para obtener las actualizaciones.

Para calibrar el sistema de AHHC, siga estos pasos:

1. Asegúrese de que la unión central esté en D.
2. Configure la flotación en el paquete de plataforma y adaptador (consulte las *3.7.2 Flotación de la plataforma, página 61*). Coloque la posición de avance-retroceso en mitad de rango.
3. Encienda el motor de la cosechadora, pero NO conecte el separador o el embocador.
4. Ubique el interruptor de control de la plataforma (A) en la consola de la derecha, y configúrelo como "HT" (esto es, el modo AHHC).

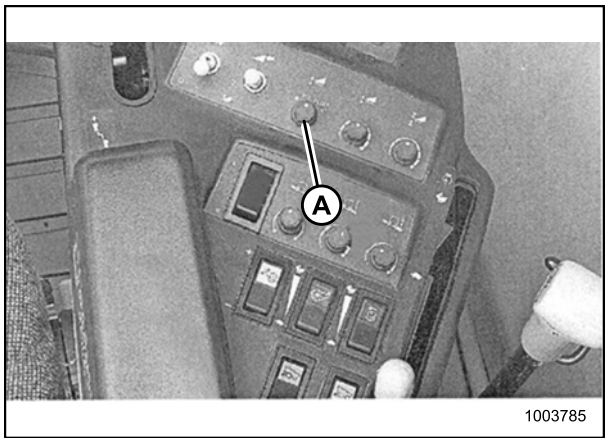

Figura 3.121: Consola del lado derecho

5. Presione el interruptor de descenso de la plataforma (A) en la palanca de mando hasta que el adaptador estén bajados completamente. Es posible que tenga que mantener presionado el interruptor por varios segundos.
6. Presione el interruptor de elevación de la plataforma (A) en la palanca de mando. La plataforma debe detenerse aproximadamente en el punto medio. Continúe presionando el interruptor de elevación de la plataforma, y la plataforma se elevará hasta que el embocador llegue a su límite máximo. El sistema AHHC está calibrado.

   NOTA:
   Si la flotación se configuró más pesada para completar el procedimiento de calibración en el suelo, ajústelo a la flotación de funcionamiento recomendada una vez finalizada la calibración.

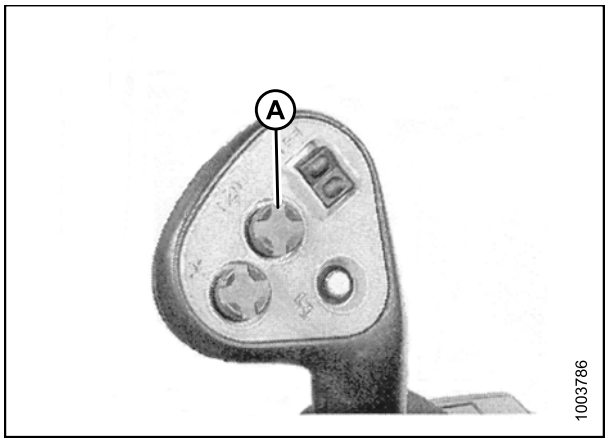

Figura 3.122: Palanca de mando (Case IH 2300/2500)

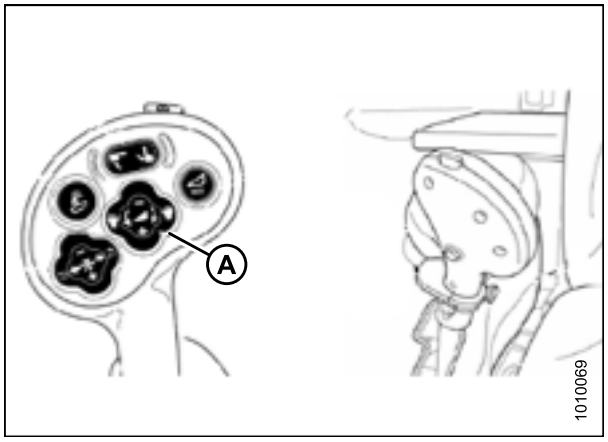

Figura 3.123: Palanca de mando (Case IH 5088/6088/7088)

Configuración de la sensibilidad de altura automática de la plataforma (Case IH 2300/2500 y 5088/6088/7088)

El ajuste de sensibilidad controla la distancia que la plataforma debe recorrer hacia arriba o hacia abajo antes de que el control automático de altura de la plataforma (AHHC) reaccione para elevar o bajar el embocador. Cuando la sensibilidad está configurada al máximo, solo se requieren pequeños cambios en la altura del suelo para hacer que el embocador se eleve o se baje. Cuando la sensibilidad está configurada al mínimo, se requieren grandes cambios en la altura del suelo para hacer que el embocador se eleve o se baje.

NOTA:
Es posible que se hayan producido cambios en los controles o pantallas de la cosechadora desde que se publicó este documento. Consulte el Manual del operador de la cosechadora para obtener las actualizaciones.

1. Use la tecla de CONFIGURACIÓN DE LA PLATAFORMA (M) para visualizar la PANTALLA DE CAMBIO DE SENSIBILIDAD DE LA PLATAFORMA.
2. Use las teclas hacia ARRIBA y hacia ABAJO (E y H) para ajustar el elemento resaltado. El rango de configuración de sensibilidad de la altura es de 0 (menos sensible) a 250 (más sensible) en incrementos de 10.

   NOTA:
   Los ajustes tienen efecto inmediatamente.
   Use la tecla CANCELAR para volver a la configuración original.

3. Use la tecla de CONFIGURACIÓN DE LA PLATAFORMA (M) para resaltar el siguiente elemento a modificar.
4. Use la tecla ENTER (D) para guardar los cambios y regresar a la pantalla del monitor. Si no hay cambios, la pantalla volverá a la pantalla del monitor después de cinco segundos.

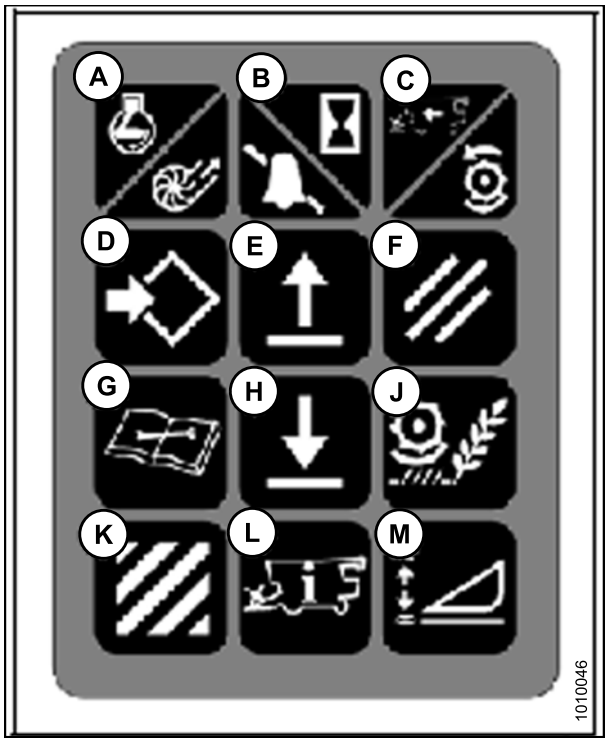

Figura 3.124: Controles de la cosechadora

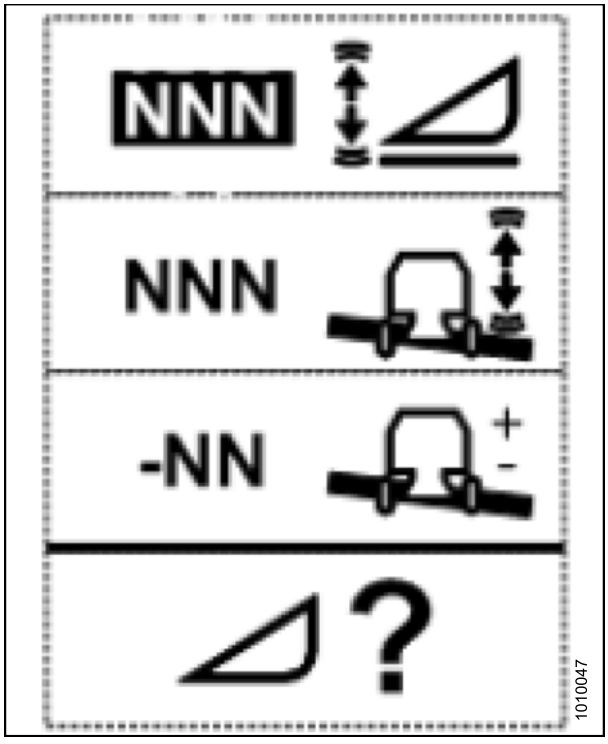

Figura 3.125: Pantalla de cambio de sensibilidad de la altura

3.8.4 Cosechadoras Case IH 5130/6130/7130, 7010/8010, 7120/8120/9120 y 7230/8230/9230

Control del rango de tensión desde la cabina de la cosechadora (Case 8010)

NOTA:
Es posible que se hayan producido cambios en los controles o pantallas de la cosechadora desde que se publicó este documento. Consulte el Manual del operador de la cosechadora para obtener las actualizaciones.

Para verificar el rango de tensión de salida del sensor desde la cabina de la cosechadora mediante la pantalla universal, siga estos pasos:

1. Coloque la plataforma a 6 pulgadas (150 mm) sobre el suelo y destrabe el bloqueo de flotación del adaptador.
2. Verifique que la conexión del bloqueo de flotación se encuentre sobre amortiguadores de parada (la arandela [A] y la tuerca [B] no pueden moverse) en ambas ubicaciones.

   NOTA:
   Si la plataforma no está ubicada sobre amortiguadores de parada durante los dos pasos siguientes, la tensión podría salirse de su rango durante la operación y provocar una falla del sistema de AHHC.

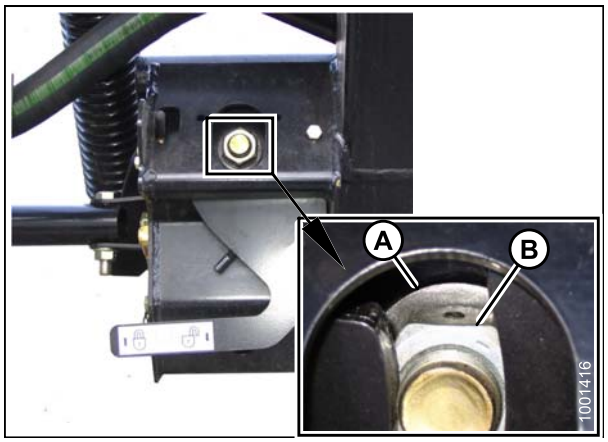

Figura 3.126: Traba de flotación

3. Ajuste el soporte de recogida de cable (B) (si es necesario) hasta que el puntero (A) en el indicador de flotación apunte a "0".

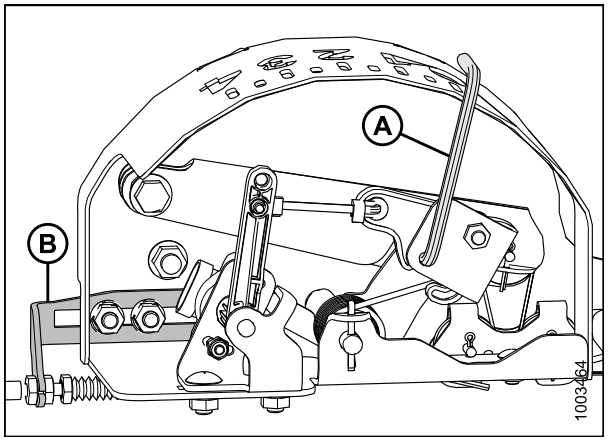

Figura 3.127: Caja del indicador de flotación

4. Asegúrese de que la flotación de la plataforma esté desbloqueada.
5. Seleccione DIAG (A) en la pantalla PRINCIPAL de la pantalla universal. Aparece la pantalla DIAG.

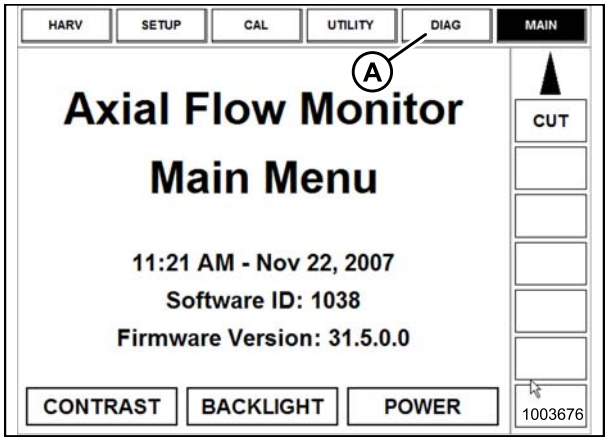

Figura 3.128: Pantalla de cosechadora Case 8010

6. Seleccione SUBSISTEMA (A). Se abre la ventana de SUBSISTEMA.

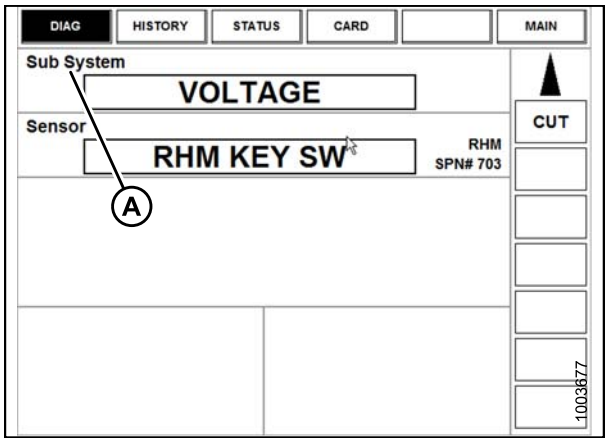

Figura 3.129: Pantalla de cosechadora Case 8010

7. Seleccione ALTURA/INCLINACIÓN DE LA PLATAFORMA (A). Se abre la ventana SENSOR.

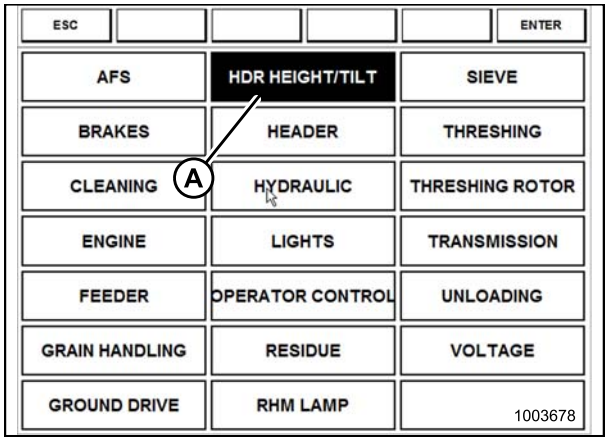

Figura 3.130: Pantalla de cosechadora Case 8010

8. Seleccione SENSOR IZQUIERDO (A). Se muestra la tensión exacta. Eleve y baje la plataforma para ver el rango completo de las lecturas de tensión.

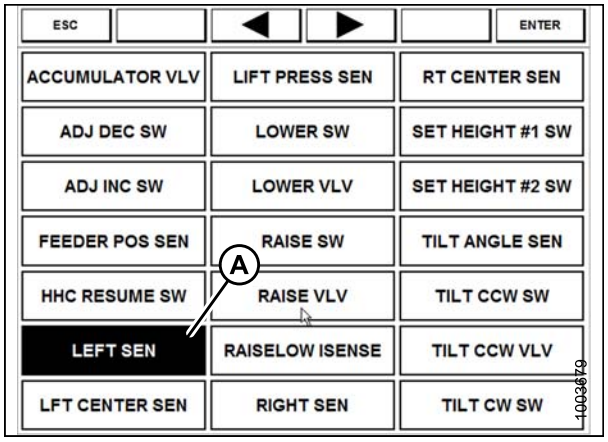

Figura 3.131: Pantalla de cosechadora Case 8010

9. Ajuste los límites de tensión (consulte *Ajuste de los límites de tensión, página 98*) si la tensión del sensor no se encuentra entre los límites inferior y superior o si el rango entre estos límites no es suficiente (consulte la Tabla *3.10 Límites de tensión de la cosechadora, página 96*).



Figura 3.132: Pantalla de cosechadora Case 8010

Verificación del rango de tensión desde la cabina de la cosechadora (Cosechadoras Case IH 5130/6130/7130, 7010/8010; 7120/8120/9120; 7230/8230/9230)

NOTA:
Es posible que se hayan producido cambios en los controles o pantallas de la cosechadora desde que se publicó este documento. Consulte el Manual del operador de la cosechadora para obtener las actualizaciones.

Para controlar el rango de tensión de salida del sensor desde la cabina de la cosechadora mediante la pantalla Pro 600, siga los pasos que aparecen a continuación:

1. Coloque la plataforma a 6 pulgadas (150 mm) sobre el suelo y destrabe el bloqueo de flotación del adaptador.

2. Verifique que la conexión del bloqueo de flotación se encuentre sobre amortiguadores de parada (la arandela [A] y la tuerca [B] no pueden moverse) en ambas ubicaciones.

   NOTA:
   Si la plataforma no está ubicada sobre amortiguadores de parada durante los dos pasos siguientes, la tensión podría salirse de su rango durante la operación y provocar una falla del sistema de AHHC.

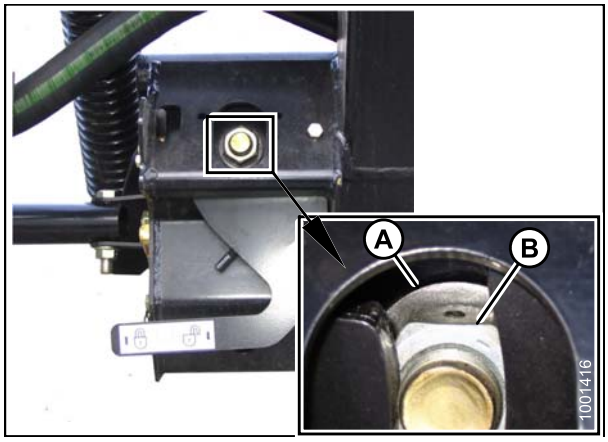

Figura 3.133: Traba de flotación

3. Ajuste el soporte de recogida de cable (B) (si es necesario) hasta que el puntero (A) en el indicador de flotación apunte a "0".

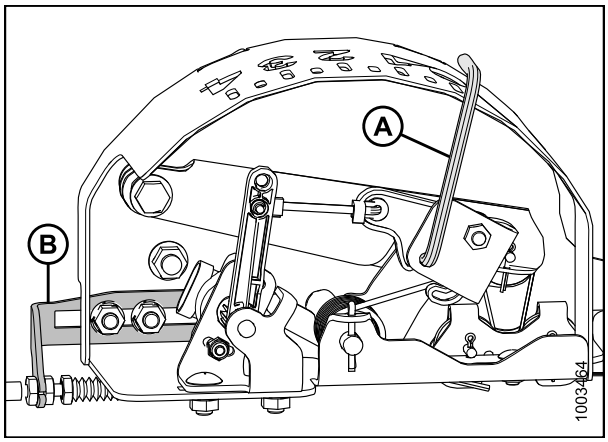

Figura 3.134: Caja del indicador de flotación

4. Asegúrese de que la flotación de la plataforma esté desbloqueada.
5. Seleccione DIAGNÓSTICO (A) en la pantalla PRINCIPAL. Se abre la pantalla DIAGNÓSTICO.
6. Seleccione CONFIGURACIÓN. Se muestra la pantalla CONFIGURACIÓN.

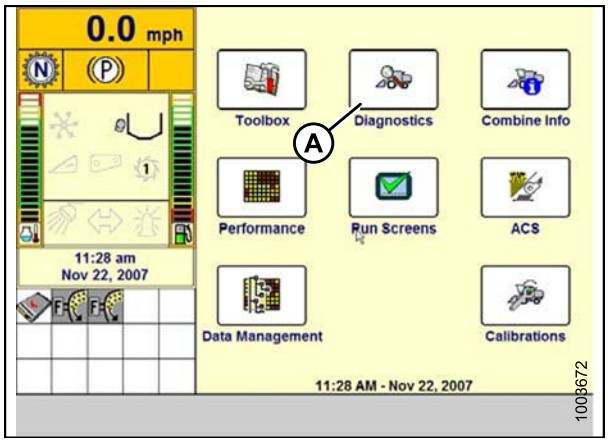

Figura 3.135: Pantalla de la cosechadora Case IH

7. Seleccione la flecha GRUPO (A). Se abre la ventana GRUPO.

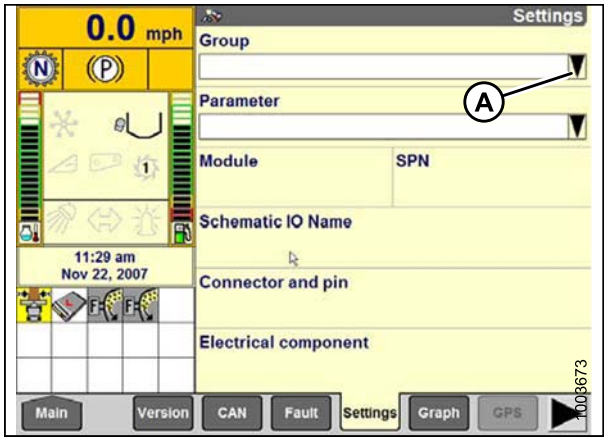

Figura 3.136: Pantalla de la cosechadora Case IH

8. Seleccione ALTURA/INCLINACIÓN DE LA PLATAFORMA (A). Se abre la ventana PARÁMETRO.

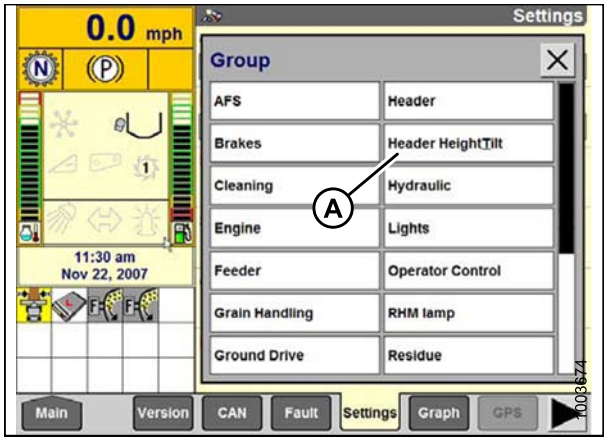

Figura 3.137: Pantalla de la cosechadora Case IH

9. Seleccione SENSOR DE ALTURA DEL LADO IZQUIERDO (A), y luego seleccione el botón GRÁFICO (B). La tensión exacta se muestra en la parte superior de la pantalla. Eleve y baje la plataforma para ver el rango completo de las lecturas de tensión.
10. Ajuste los límites de tensión (consulte *Ajuste de los límites de tensión, página 98*) si la tensión del sensor no se encuentra entre los límites inferior y superior o si el rango entre estos límites no es suficiente (consulte la Tabla *3.10 Límites de tensión de la cosechadora, página 96*).

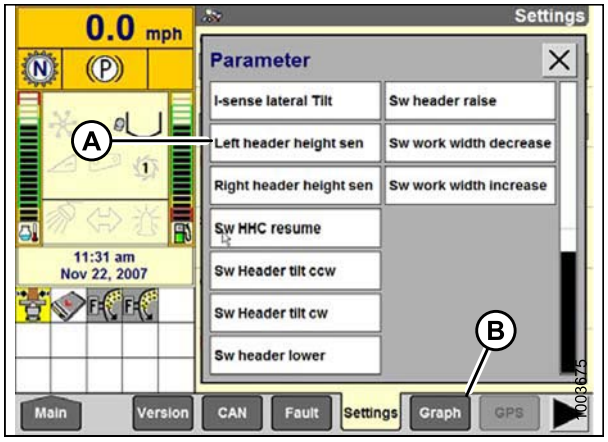

Figura 3.138: Pantalla de la cosechadora Case IH

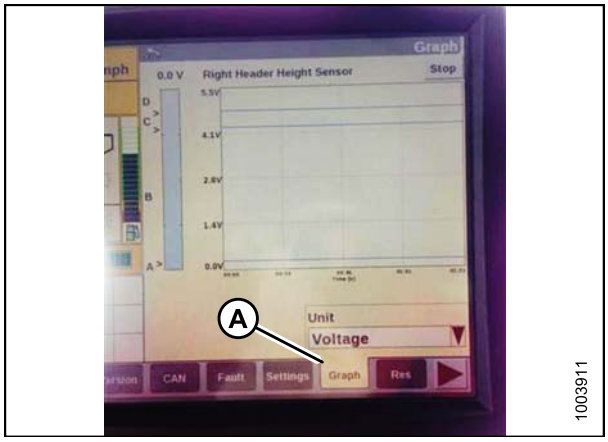

Figura 3.139: Pantalla de la cosechadora Case IH

Calibración del control automático de altura de la plataforma (Case IH 5130/6130/7130, 7010/8010; 7120/8120/9120; 7230/8230/9230)

Para obtener el mejor desempeño del control automático de altura de la plataforma (AHHC), ejecute estos procedimientos con la unión central fijada en D. Una vez terminada la instalación y la calibración, ajuste la unión central de nuevo hacia el ángulo de la plataforma deseado. Consulte *3.7.3 Ángulo de la plataforma, página 70*.

NOTA:
Este procedimiento se aplica a cosechadoras con una versión de software anterior a 28.00. Para instrucciones sobre cómo calibrar el AHHC para cosechadoras con una versión de software 28.00 o posterior, consulte *Calibración del sistema de control automático de altura de la plataforma (cosechadoras Case con versión de software 28.00), página 119*.

NOTA:
Es posible que se hayan producido cambios en los controles o pantallas de la cosechadora desde que se publicó este documento. Consulte el Manual del operador de la cosechadora para obtener las actualizaciones.

Para calibrar el AHHC, siga estos pasos:

1. Asegúrese de que la unión central esté en D.
2. Asegúrese de que estén realizadas todas las conexiones eléctricas e hidráulicas de la plataforma y el adaptador.
3. En la pantalla PRINCIPAL, seleccione CAJA DE HERRAMIENTAS y luego, PLATAFORMA.

4. Configure el ESTILO DE PLATAFORMA apropiado.



Figura 3.140: Pantalla de la cosechadora Case IH

5. Configure la PENDIENTE DE VELOCIDAD AUTOMÁTICA DEL MOLINETE.
6. Configure la FLOTACIÓN DE PRESIÓN DE LA PLATAFORMA como SÍ (si está incluida) y asegúrese de que el MANDO DEL MOLINETE sea HIDRÁULICO.



Figura 3.141: Pantalla de la cosechadora Case IH

7. Instale AVANCE-RETROCESO DEL MOLINETE (si corresponde).
8. Configure la SENSIBILIDAD DE ALTURA en el valor deseado. El punto de inicio recomendado es 180.

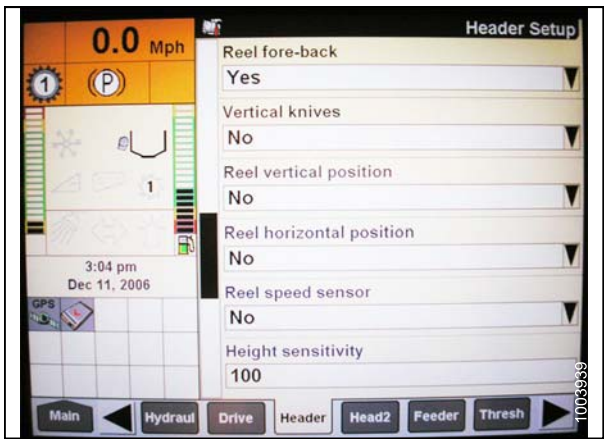

Figura 3.142: Pantalla de la cosechadora Case IH

9. Instale el CONTROL DE AVANCE-RETROCESO y la INCLINACIÓN DE AVANCE-RETROCESO DE LA PLATAFORMA, cuando corresponda.

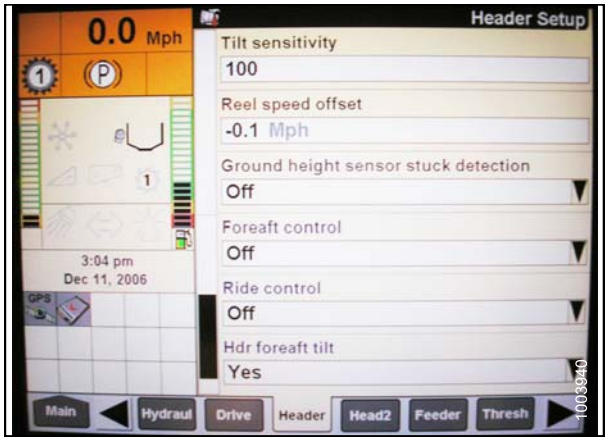

Figura 3.143: Pantalla de la cosechadora Case IH

10. Presione HEAD2 en la parte inferior de la pantalla.
11. Asegúrese de que TIPO DE PLATAFORMA sea A LONA.

    NOTA:
    Si el resistor de reconocimiento está insertado en el arnés de la plataforma, no podrá modificarlo.

12. Configure el tipo de corte como PLATAFORMA.
13. Configure el ANCHO DE LA PLATAFORMA y el USO DE LA PLATAFORMA apropiados.

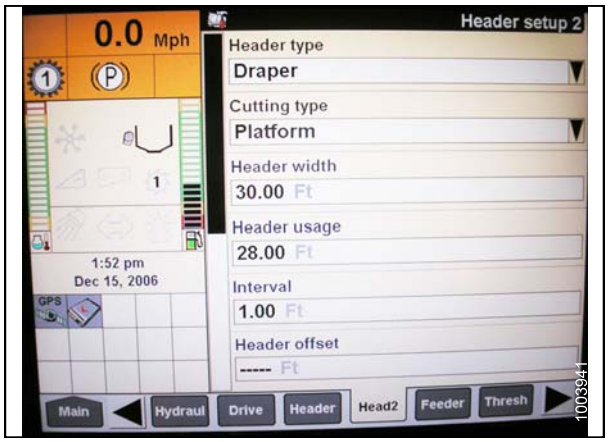

Figura 3.144: Pantalla de la cosechadora Case IH

Calibración del sistema de control automático de altura de la plataforma (cosechadoras Case con versión de software 28.00)

Para obtener el mejor desempeño del control automático de altura de la plataforma (AHHC), ejecute estos procedimientos con la unión central fijada en D. Una vez terminada la instalación y la calibración, ajuste la unión central de nuevo hacia el ángulo de la plataforma deseado. Consulte *3.7.3 Ángulo de la plataforma, página 70*.

NOTA:
Es posible que se hayan producido cambios en los controles o pantallas de la cosechadora desde que se publicó este documento. Consulte el Manual del operador de la cosechadora para obtener las actualizaciones.

1. Asegúrese de que la unión central esté en D.

2. En la pantalla PRINCIPAL, seleccione CAJA DE HERRAMIENTAS y luego, CONFIGURACIÓN DE LA PLATAFORMA.
3. Ubique el campo SUBTIPO DE PLATAFORMA. Este se ubica en las pestañas PLATAFORMA 1 o PLATAFORMA 2.
4. Seleccione 2000 (A).

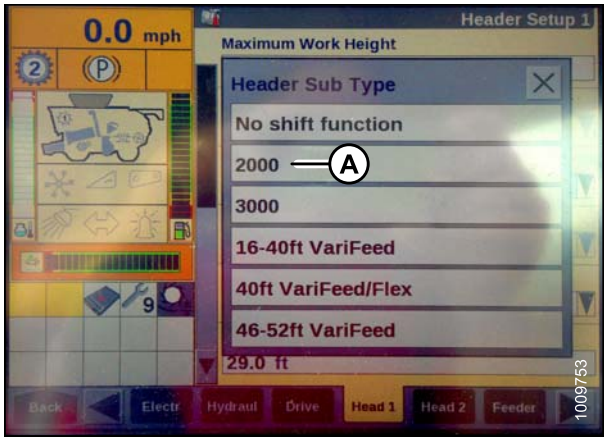

Figura 3.145: Pantalla de la cosechadora

5. Ubique los campos SENSORES DE LA PLATAFORMA y PRESIÓN DE LA PLATAFORMA PLANA. Estos se ubica en las pestañas PLATAFORMA 1 o PLATAFORMA 2 .
6. Seleccione HABILITAR (A) en el campo SENSORES DE LA PLATAFORMA.
7. Seleccione NO (B) en el campo PRESIÓN DE LA PLATAFORMA PLANA.

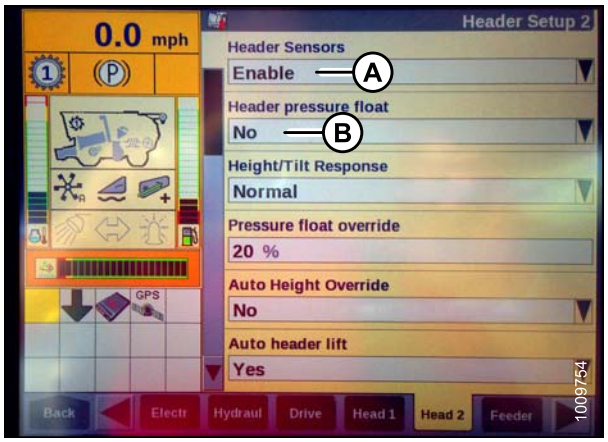

Figura 3.146: Pantalla de la cosechadora

8. Asegúrese de que el ícono de ALTURA AUTOMÁTICA (A) aparezca en el monitor y se muestre como se muestra en (B). Cuando la plataforma está configurada para corte al ras del suelo, esto verifica que la cosechadora está usando correctamente los potenciómetro en la plataforma para sentir la presión del suelo.

   NOTA:

   El campo de ALTURA AUTOMÁTICA (B) puede aparecer en cualquiera de las pestañas EJECUCIÓN, no necesariamente en la pestaña EJECUCIÓN 1 .



Figura 3.147: Pantalla de la cosechadora

3.8.5 Cosechadoras Gleaner R62/R72

Determinación de los requisitos del sistema (Gleaner R62/R72)

NOTA:
Es posible que se hayan producido cambios en los controles o pantallas de la cosechadora desde que se publicó este documento. Consulte el Manual del operador de la cosechadora para obtener las actualizaciones.

Se requieren los siguientes componentes del sistema para que funcione el control automático de altura de la plataforma:

- El módulo principal (tablero de PCB) y el módulo del controlador de la plataforma (tablero de PCB) montados en una caja de tarjetas en el Módulo del panel de fusibles (FP).
- Instrucciones del operador desde la manija de control multifunción.
- Instrucciones del operador montadas en el panel del módulo de la consola de control (CC).

NOTA:
Además de los componentes mencionados anteriormente, la válvula de control de elevación de la plataforma electro-hidráulica también es una parte integral del sistema.

Calibración del control automático de altura de la plataforma (Gleaner R62/R72)

Para obtener el mejor desempeño del control automático de altura de la plataforma (AHHC), ejecute estos procedimientos con la unión central fijada en D. Una vez terminada la instalación y la calibración, ajuste la unión central de nuevo hacia el ángulo de la plataforma deseado. Consulte *3.7.3 Ángulo de la plataforma, página 70*.

NOTA:
Es posible que se hayan producido cambios en los controles o pantallas de la cosechadora desde que se publicó este documento. Consulte el Manual del operador de la cosechadora para obtener las actualizaciones.

Para calibrar el AHHC, siga estos pasos:

1. Asegúrese de que la unión central esté en D.
2. Encienda el motor de la cosechadora y luego presione y mantenga presionado el botón oculto C1 (A) hasta que la luz LED (B) parpadee brevemente.
3. Baje el embocador lo más posible.
4. Presione y mantenga presionado el botón oculto L2 (C) hasta que la luz LED (B) parpadee en forma momentánea. El sistema de AHHC ahora está calibrado.

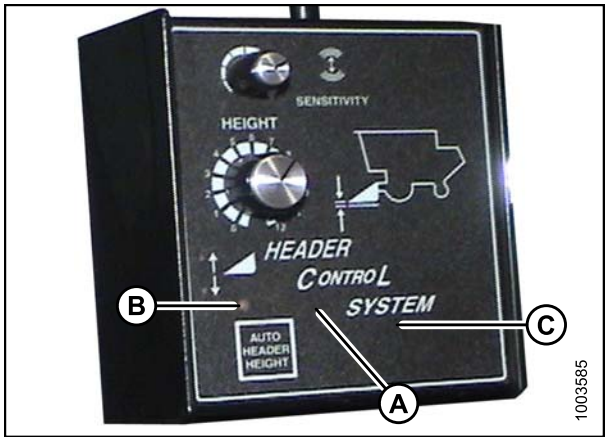

Figura 3.148: Sistema de control de la plataforma de la cosechadora

Configuración de la sensibilidad del control automático de altura de la plataforma (Gleaner serie R62/R72)

NOTA:
Es posible que se hayan producido cambios en los controles o pantallas de la cosechadora desde que se publicó este documento. Consulte el Manual del operador de la cosechadora para obtener las actualizaciones.

1. Active el embrague de trilla principal (A) y el embrague de la plataforma (B).

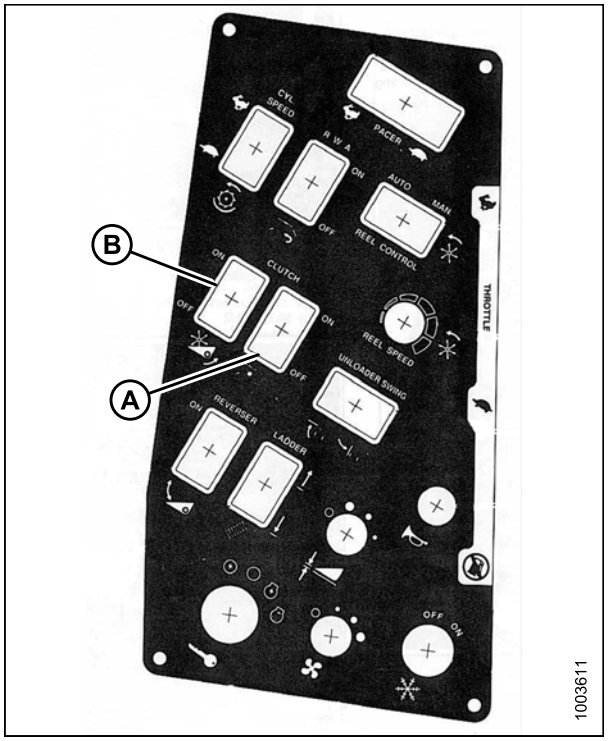

Figura 3.149: Consola de control de la cosechadora

2. Aumente la velocidad del acelerador (A) por encima de las 2000 rpm.

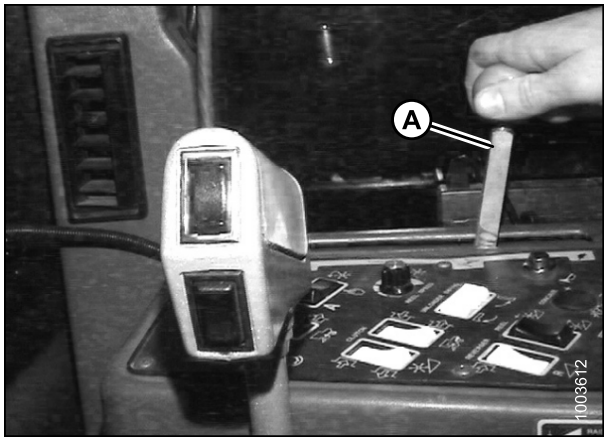

Figura 3.150: Acelerador

3. Presione el botón ALTURA AUTOMÁTICA DE LA PLATAFORMA (A). La luz LED (B) debe parpadear constantemente, lo cual indica que se encuentra en modo de espera hasta recibir una respuesta del operador.

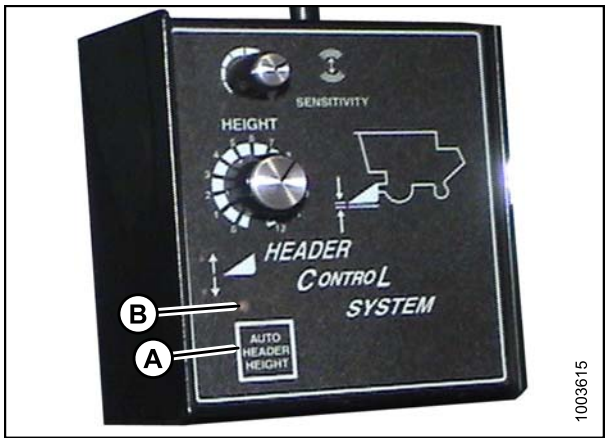

Figura 3.151: Sistema de control de la plataforma de la cosechadora

4. Presione brevemente el botón para bajar la plataforma (A). La plataforma debe bajar automáticamente y la luz LED debe permanecer iluminada para indicar que el sistema de altura automática está activado y en funcionamiento.

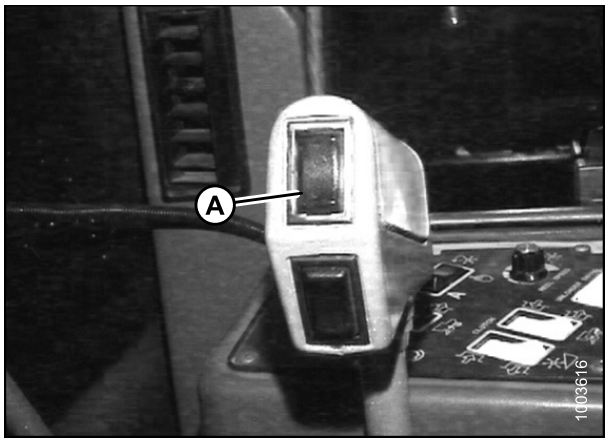

Figura 3.152: Botón para bajar la plataforma

5. Gire el dial de altura (A) para aumentar o disminuir la presión del suelo.
6. Gire el dial de sensibilidad (B) para controlar qué tan rápidamente reacciona el AHHC a las diferentes condiciones del suelo

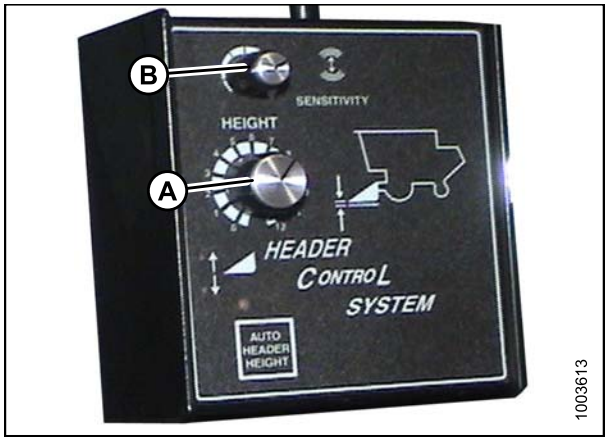

Figura 3.153: Sistema de control de la plataforma de la cosechadora

3.8.6 Cosechadoras Gleaner R65/R75

Control del rango de tensión desde la cabina de la cosechadora (Gleaner serie R65/R75)

NOTA:
Es posible que se hayan producido cambios en los controles o pantallas de la cosechadora desde que se publicó este documento. Consulte el Manual del operador de la cosechadora para obtener las actualizaciones.

Para verificar el rango de tensión de salida de los sensores desde la cabina de la cosechadora, siga estos pasos:

1. Coloque la plataforma a 6 pulgadas (150 mm) sobre el suelo y destrabe el bloqueo de flotación del adaptador.
2. Verifique que la conexión del bloqueo de flotación se encuentre sobre amortiguadores de parada (la arandela [A] y la tuerca [B] no pueden moverse) en ambas ubicaciones.

   NOTA:
   Si la plataforma no está ubicada sobre amortiguadores de parada durante los dos pasos siguientes, la tensión podría salirse de su rango durante la operación y provocar una falla del sistema de AHHC.

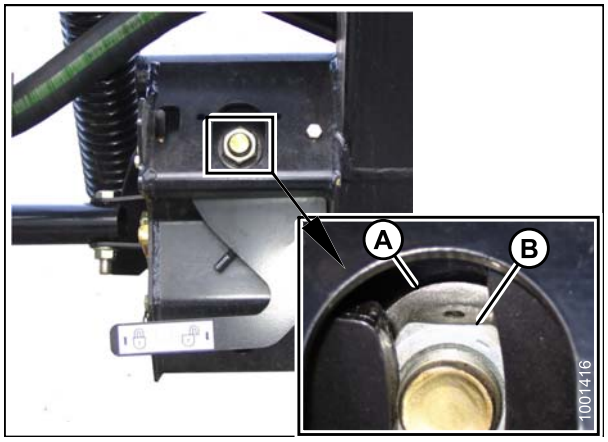

Figura 3.154: Traba de flotación

3. Asegúrese de que el puntero (A) en la caja del indicador de flotación esté en ‘0’. Si fuera necesario, ajuste el soporte de recogida de cable (B) hasta que el puntero esté en ‘0’.

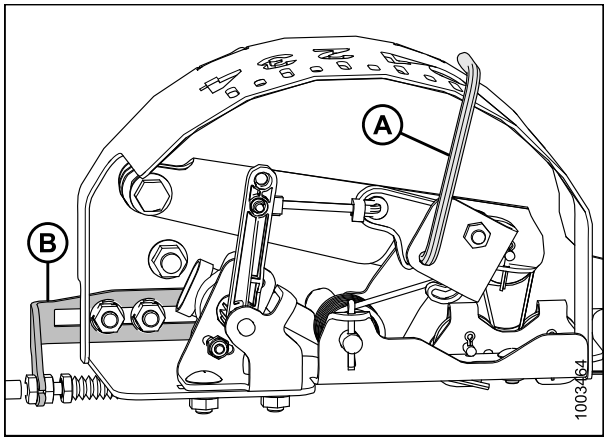

Figura 3.155: Caja del indicador de flotación

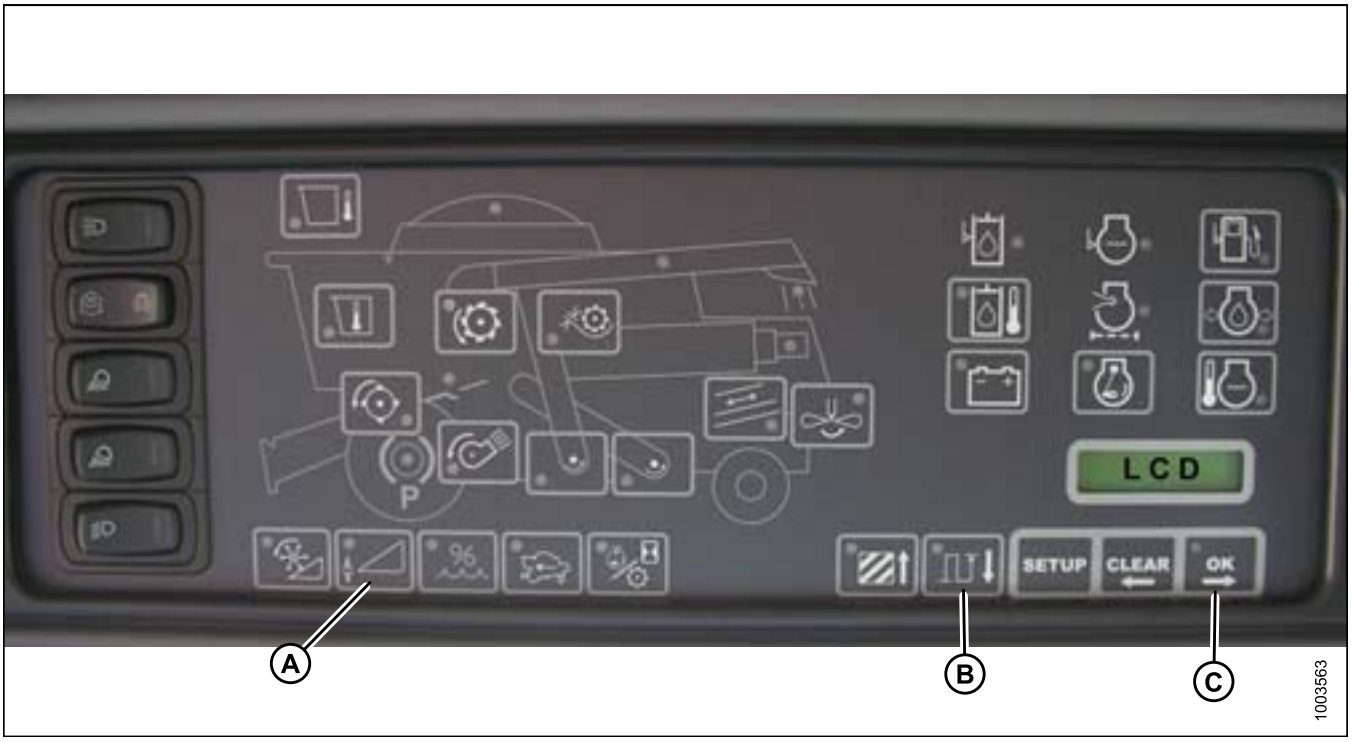

Figura 3.156: Pantalla de elevación de la plataforma de la cosechadora

Activación del control automático de altura de la plataforma (Gleaner serie R65/R75)

NOTA:
Es posible que se hayan producido cambios en los controles o pantallas de la cosechadora desde que se publicó este documento. Consulte el Manual del operador de la cosechadora para obtener las actualizaciones.

Se requieren los siguientes componentes del sistema para que funcione el control automático de altura de la plataforma:

- Módulo principal (tablero de PCB) y módulo del controlador de la plataforma (tablero de PCB) montados en una caja de tarjetas en el Módulo del panel de fusibles (FP)
- Instrucciones del operador mediante la manija de control multifunción
- Instrucciones del operador montadas en el panel del módulo de la consola de control (CC)

NOTA:
Además de los componentes mencionados anteriormente, la válvula de control de elevación de la plataforma electro-hidráulica también es una parte integral del sistema.



Figura 3.157: AHHC de cosechadoras

1. Presione el botón de MODO AUTOMÁTICO (A) hasta que la luz LED del AHHC (B) empiece a parpadear. Si la luz de RTC está parpadeando, presione nuevamente el botón de MODO AUTOMÁTICO (A) hasta que cambie a AHHC.
2. Presione brevemente el botón (A) en la manija de control. La luz de AHHC debe dejar de parpadear y permanecer estable. La plataforma también debe bajar hasta el suelo. El AHHC ahora está activado, y se puede ajustar la altura y sensibilidad.
3. Use los controles para ajustar la altura y la sensibilidad a condiciones de suelo cambiantes, como desniveles poco profundos y zanjas de drenaje.

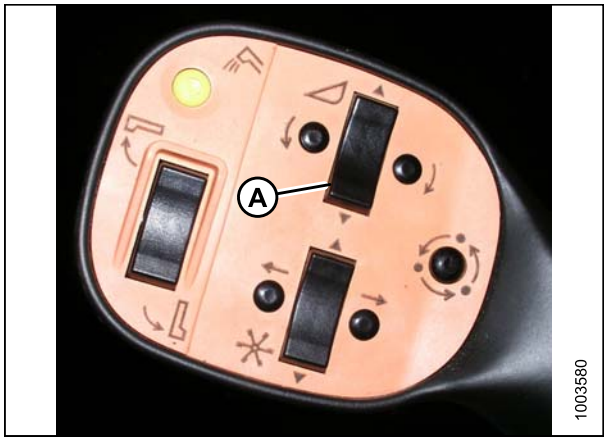

Figura 3.158: Manija de control

Calibración del control automático de altura de la plataforma (Gleaner R65/R75)

La calibración debe realizarse sobre un terreno plano y nivelado, sin que los embragues de la plataforma estén accionados. La altura y la inclinación de la plataforma no deben estar en modo automático ni de espera. Las rpm del motor también deben ser superiores a 2000 rpm. La opción de inclinación de la plataforma en cosechadoras 2004 y modelos anteriores no funciona con plataformas MacDon. Este sistema deberá retirarse y desactivarse para poder calibrar el control automático de altura de la plataforma (AHHC). Consulte las instrucciones en el manual de la cosechadora.

NOTA:
Es posible que se hayan producido cambios en los controles o pantallas de la cosechadora desde que se publicó este documento. Consulte el Manual del operador de la cosechadora para obtener las actualizaciones.

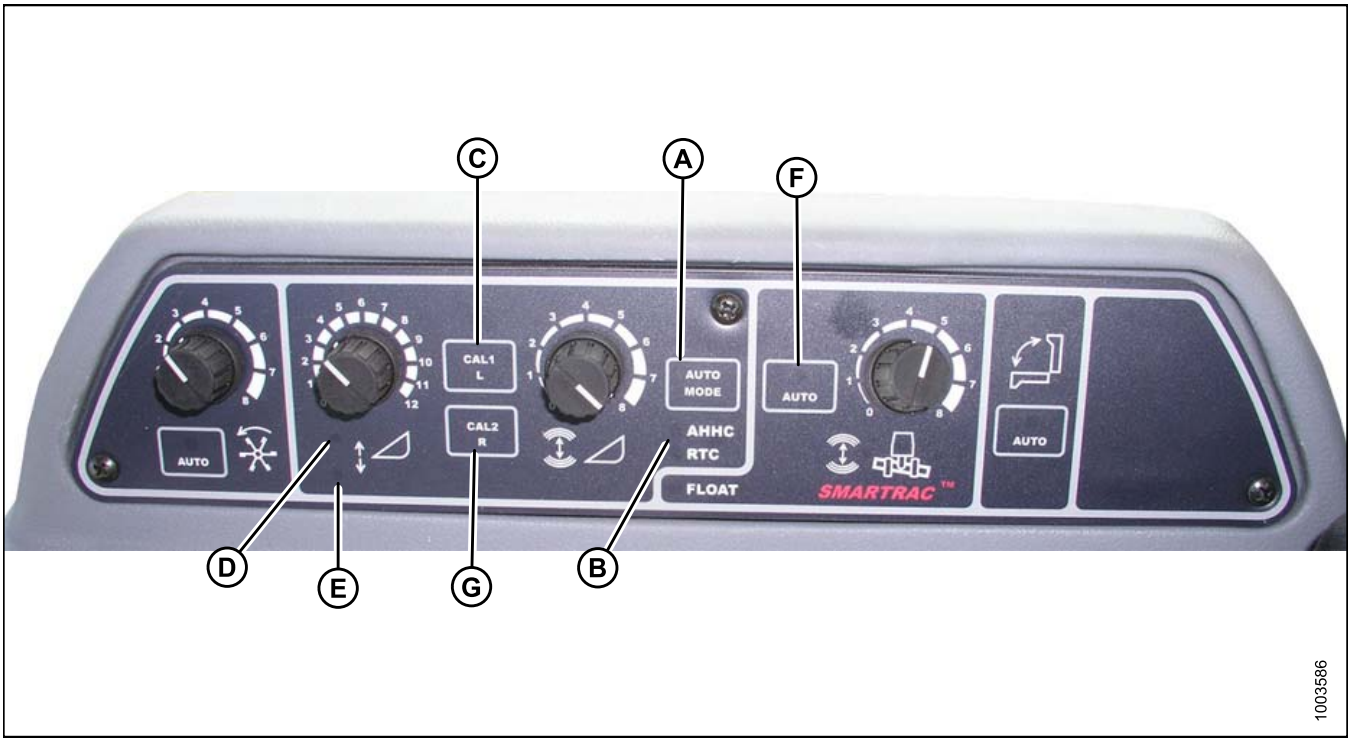

Figura 3.159: AHHC de cosechadoras

A: Botón de MODO AUTOMÁTICO
B: Luz del AHHC
C: Botón CAL1
D: Elevar plataforma
E: Bajar plataforma
F: Modo automático
G: Botón CAL2

NOTA:
Para obtener el mejor desempeño del control automático de altura de la plataforma (AHHC), ejecute estos procedimientos con la unión central fijada en D. Una vez terminada la instalación y la calibración, ajuste la unión central de nuevo hacia el ángulo de la plataforma deseado. Consulte *3.7.3 Ángulo de la plataforma, página 70*.

1. Asegúrese de que la unión central esté en D.
2. Presione el botón de MODO AUTOMÁTICO (A) hasta que la luz del AHHC (B) esté iluminada.
3. Mantenga presionado el botón CAL1 (C) hasta que parpadeen las siguientes luces: elevar plataforma (D), bajar plataforma (E), modo de inclinación automática (F) y AHHC (B).
4. Baje la plataforma completamente y continúe presionando el botón Bajar plataforma durante 5 a 8 segundos para asegurar que el adaptador se haya separado de la plataforma.

5. Presione el botón CAL2 (G) hasta que la luz de descenso de la plataforma (E) deje de parpadear, y suéltelo cuando la luz de elevación de la plataforma (D) comience a parpadear.
6. Eleve la plataforma a su altura máxima (asegúrese de que la plataforma esté apoyada sobre los amortiguadores de parada).
7. Presione el botón CAL2 (G) hasta que la luz de elevación de la plataforma (D) se apague.

NOTA:
Los siguientes pasos solo se aplican a cosechadoras de 2005 en adelante con el embocador Smartrac.

8. Espere que la luz de INCLINACIÓN A LA IZQUIERDA de la plataforma (no se muestra) comience a parpadear, y luego incline la plataforma a la posición izquierda máxima.
9. Presione el botón CAL2 (G) hasta que la luz de INCLINACIÓN A LA IZQUIERDA de la plataforma (no se muestra) deje de parpadear, y suelte el botón cuando la luz de INCLINACIÓN A LA DERECHA de la plataforma (no se muestra) comience a parpadear.
10. Incline la plataforma a la posición derecha máxima.
11. Presione el botón CAL2 (G) hasta que todas las luces siguientes parpadeen: elevar plataforma (D), bajar plataforma (E), modo de altura automática (A), plataforma derecha y plataforma izquierda (no se muestran), y modo de inclinación automática (F).
12. Centre la plataforma.
13. Presione el botón CAL1 (C) para salir de la calibración y guardar todos los valores en la memoria. Todas las luces deben dejar de parpadear.

Apagado del acumulador (Cosechadora Gleaner serie R65/R75)

El acumulador afectará el tiempo de reacción de la cosechadora e inhibirá de gran manera el desempeño del control automático de altura de la plataforma.

Consulte el Manual del operador de la cosechadora para obtener el procedimiento apropiado acerca de cuándo se debe apagar o encender el acumulador. Para obtener el mejor desempeño, apague el acumulador del embocador.

NOTA:
El acumulador está ubicado frente a la viga del eje izquierdo delantero.



Figura 3.160: Interruptor de encendido/apagado del acumulador de la cosechadora
A: Palanca del acumulador (Posición apagado)

Ajuste de la tasa de elevación y descenso de la plataforma (Gleaner R65/R75)

NOTA:
Es posible que se hayan producido cambios en los controles o pantallas de la cosechadora desde que se publicó este documento. Consulte el Manual del operador de la cosechadora para obtener las actualizaciones.

La estabilidad del sistema de control automático de la altura de la plataforma está afectada por las tasas de flujo hidráulico. Asegúrese de que los restrictores ajustables de elevación (A) y descenso (B) de la plataforma en el bloque de la válvula hidráulica estén ajustados de manera que tarden aproximadamente seis segundos en elevar la plataforma del nivel del suelo a la altura máxima (con los cilindros hidráulicos totalmente extendidos) y aproximadamente seis segundos en bajar la plataforma de la altura máxima al nivel del suelo.

NOTA:
Realice este ajuste con el sistema hidráulico a temperatura normal de funcionamiento (130 °F [54.4 °C]) y el motor a máxima potencia.

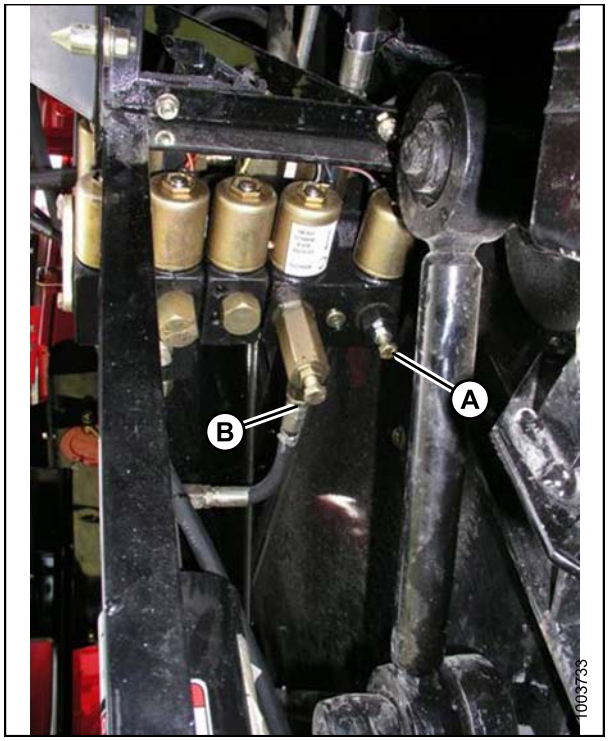

Figura 3.161: Restrictores ajustables de elevación y descenso de la plataforma

Ajuste de la presión del suelo (Gleaner R65/R75)

NOTA:
Es posible que se hayan producido cambios en los controles o pantallas de la cosechadora desde que se publicó este documento. Consulte el Manual del operador de la cosechadora para obtener las actualizaciones.

Para ajustar la altura de la plataforma, asegúrese de que la plataforma esté en modo de Control automático de la altura de la plataforma (Auto Header Height Control, AHHC). Este se indica mediante la luz AUTO MODE LED (A), que aparece encendida de manera sólida y continua. La plataforma bajará a la altura (presión del suelo) correspondiente a la posición seleccionada con la perilla de control de altura (B).

Gire la perilla hacia la izquierda para una presión mínima del suelo y hacia la derecha para una presión máxima del suelo.



Figura 3.162: Consola de AHHC

NOTA:
La presión de suelo ideal es, en la mayoría de los casos, un número de separación de la altura automática de la plataforma entre tener la plataforma totalmente suspendida del suelo (B) a que solo se asiente sobre este (A).

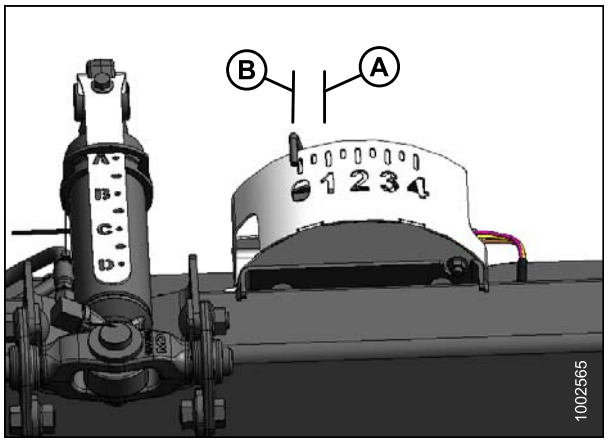

Figura 3.163: Caja del indicador de flotación

Ajuste de la sensibilidad del control automático de altura de la plataforma (Gleaner R65/R75)

NOTA:
Es posible que se hayan producido cambios en los controles o pantallas de la cosechadora desde que se publicó este documento. Consulte el Manual del operador de la cosechadora para obtener las actualizaciones.



Figura 3.164: Consola de control automático de altura de la plataforma (AHHC)

El dial de ajuste de sensibilidad (A) controla la distancia que debe recorrer la plataforma hacia arriba o hacia abajo antes de que el AHHC reaccione para elevar o bajar el embocador.

Cuando el dial de ajuste de sensibilidad (A) está configurado al máximo (girado completamente hacia la derecha), solo se requieren pequeños cambios en la altura del suelo para que el embocador se eleve o baje. En esta posición, la barra de corte se mueve hacia arriba y hacia abajo una distancia de aproximadamente 3/4 in (19 mm) antes de que el módulo de control active la válvula de control hidráulico para elevar o bajar el bastidor de la plataforma.

Cuando el dial de ajuste de sensibilidad (A) está configurado al mínimo (girado completamente hacia la izquierda), se requieren grandes cambios en la altura del suelo para que el embocador se eleve o baje. En esta posición, la barra de corte se mueve hacia arriba y hacia abajo aproximadamente 2 pulgadas (51 mm) antes de que el módulo de control active la válvula de control hidráulico para elevar o bajar el bastidor de la plataforma.

La entrada LÍNEA DE SENSIBILIDAD DE LA PLATAFORMA también cambia el rango de la sensibilidad. Conectada a una lona, la posición hacia la izquierda (menos sensible) permite aproximadamente 4 pulgadas (102 mm) de desplazamiento vertical antes de que se inicie la corrección.

Solución de problemas de fallas de diagnóstico y alarmas (Cosechadoras Gleaner serie R65/R75)

NOTA:
Es posible que se hayan producido cambios en los controles o pantallas de la cosechadora desde que se publicó este documento. Consulte el Manual del operador de la cosechadora para obtener las actualizaciones.

Tipo de pantalla:

Visualización en el tacómetro (A) como “XX” o “XXX”.



Figura 3.165: Tacómetro

Visualización en la pantalla de LCD (A) como “XX pulgadas” o “XXX cm”.

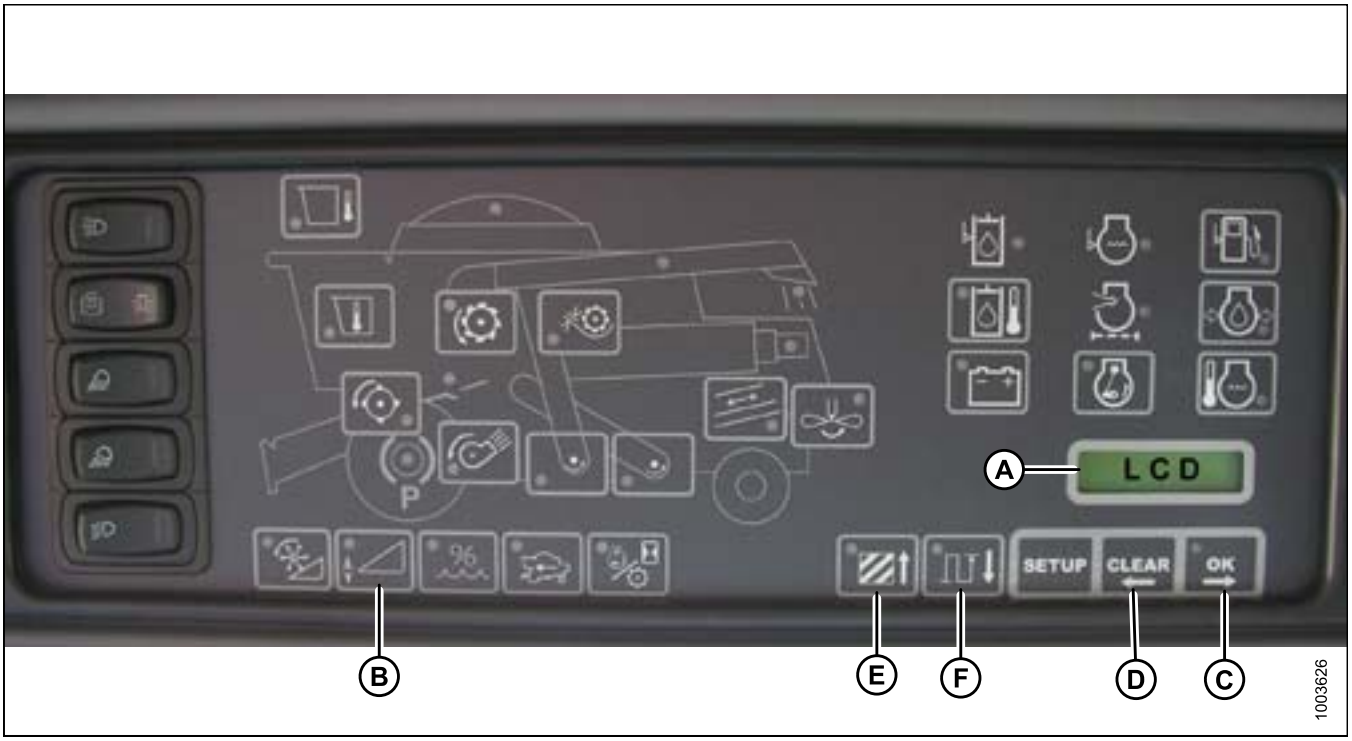

Figura 3.166: Pantalla de LCD de la cosechadora

Condiciones de alarma:

Si se indica un error en el mensaje recibido desde el panel de fusibles, sonará una alarma. La pantalla de LCD en el EIP indica el error en el sistema de la plataforma como HDR CTRL seguido por HGT ERR para altura, y HDR CTRL seguido por TILT ERR para inclinación. El LED de altura de la plataforma se enciende de color amarillo dos veces cada segundo.

La alarma también se distingue por el sonido del zumbador que suena cinco veces cada 10 segundos.

NOTA:
Si el interruptor de altura de la plataforma (B) se presiona durante cinco segundos o más, el EIP ingresa a modo de diagnóstico de control automático de altura o inclinación de la plataforma (HTC).

Cuando se produce una condición de alarma, el LED verde del interruptor se enciende y se apaga (de color verde, amarillo o rojo, según la entrada).

Además, aparece un mensaje en la pantalla de LCD para identificar la naturaleza de la alarma. Por ejemplo, se encenderán HYD TEMP, OPEN, SHRT en forma alternativa.

Fallas de diagnóstico:

Al presionar el interruptor de altura de la plataforma (B) durante un mínimo de cinco segundos, el panel de instrumentos electrónicos (Electronic Instrument Panel, EIP) entrará en modo de diagnóstico de la plataforma.

La pantalla de LCD (que aparece en la página anterior) mostrará el mensaje HDR DIAG cuando el EIP ingrese al modo de diagnóstico de la plataforma.

En este modo, luego de tres segundos, se mostrarán las etiquetas de los parámetros de falla de la plataforma en la pantalla de LCD del EIP.

NOTA:
Toda la información que se muestra es de solo lectura.

Los botones OK (C) y BORRAR (D) permiten al operador desplazarse por la lista de parámetros.

NOTA:
Si no hay códigos de falla activos, la pantalla de LCD del EIP mostrará NO HAY CÓDIGOS.

Cuando se muestre un parámetro, su etiqueta aparecerá durante tres segundos, después de los cuales se mostrará automáticamente su valor.

Si presiona el botón OK (C) cuando se muestra el valor, se mostrará el siguiente parámetro y su etiqueta.

Cuando se muestra la etiqueta de un parámetro y se presiona el botón OK (C) antes de los tres segundos, se mostrará el valor de los parámetros.

Si presiona ÁREA (E), se mostrarán las diferentes opciones.

NOTA:
Cuando aparece IZQUIERDA en la pantalla de LCD, presione el botón OK (C), y se mostrará la tensión del control automático de altura de la plataforma (AHHC) en la pantalla.

Presione el botón DIST (F) para recorrer la tabla.

Presione el botón BORRAR (D) para salir del diagnóstico de la plataforma y regresar al modo normal.

Consulte *3.8.14 Funcionamiento del sensor, página 180*.

3.8.7 Cosechadoras John Deere serie 50

Verificación del rango de tensión desde la cabina de la cosechadora (John Deere serie 50)

NOTA:
Es posible que se hayan producido cambios en los controles o pantallas de la cosechadora desde que se publicó este documento. Consulte el Manual del operador de la cosechadora para obtener las actualizaciones.

Para verificar el rango de tensión de salida del sensor desde la cabina de la cosechadora, siga estos pasos:

1. Coloque la plataforma a 6 pulgadas (150 mm) sobre el suelo y destrabe el bloqueo de flotación del adaptador.
2. Verifique que la conexión del bloqueo de flotación se encuentre sobre amortiguadores de parada (la arandela [A] y la tuerca [B] no pueden moverse) en ambas ubicaciones.

   NOTA:
   Si la plataforma no está ubicada sobre amortiguadores de parada durante los dos pasos siguientes, la tensión podría salirse de su rango durante la operación y provocar una falla del sistema de AHHC.

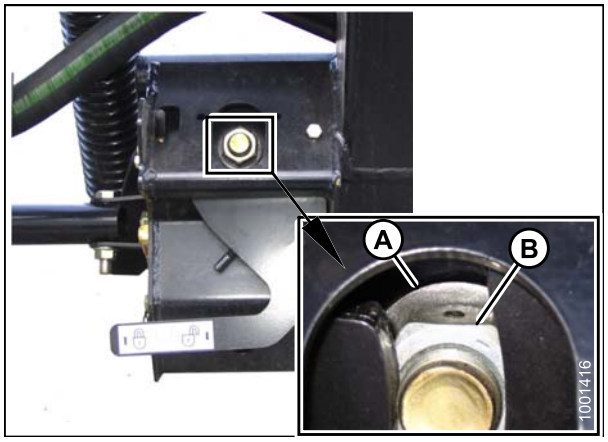

Figura 3.167: Traba de flotación

3. Ajuste el soporte de recogida de cable (B) (si es necesario) hasta que el puntero (A) en el indicador de flotación apunte a "0".

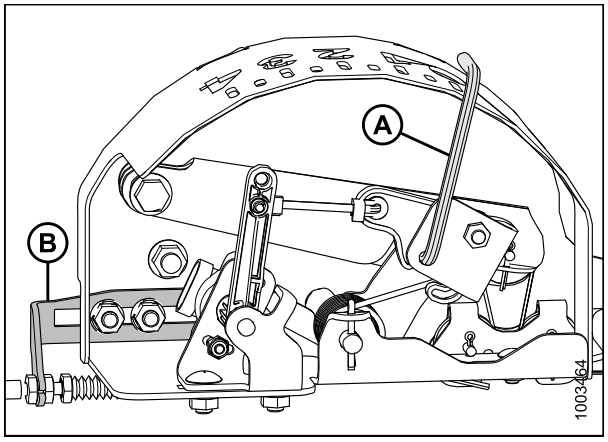

Figura 3.168: Caja del indicador de flotación

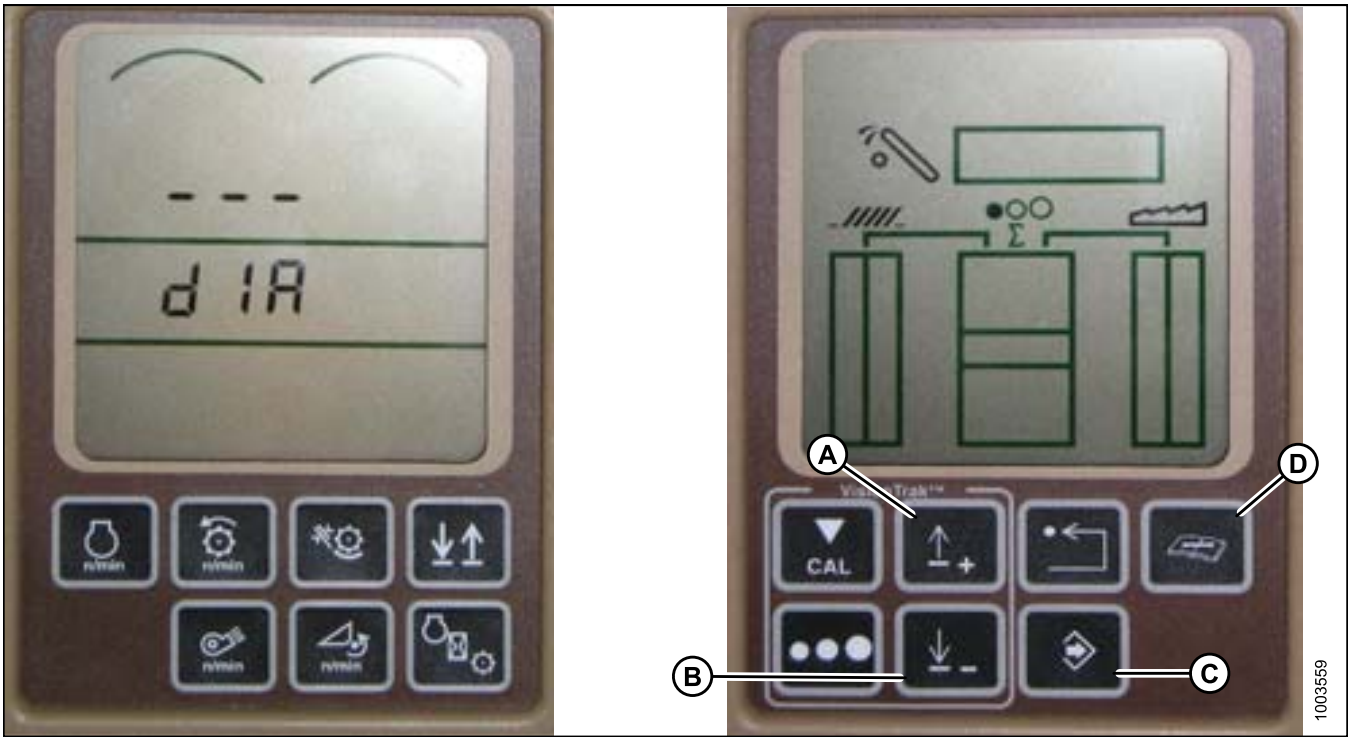

Figura 3.169: Monitor del sistema de altura de la plataforma (Header Height System, HHS) de la cosechadora

4. Presione el botón DIAGNÓSTICO (D) en el monitor, y aparecerá DIA.
5. Presione el botón ARRIBA (A) hasta que aparezca EO1 en el monitor (esos son los ajustes de la plataforma).
6. Presione el botón ENTER (C).
7. Presione el botón ARRIBA (A) o el botón ABAJO (B) hasta que aparezca 24 en la parte superior del monitor (esta es la lectura del tensión del sensor).
8. Asegúrese de que la flotación de la plataforma esté desbloqueada.
9. Arranque la cosechadora y baje por completo el embocador hasta el nivel del suelo.

   NOTA:
   Es posible que deba presionar el interruptor para bajar la plataforma durante unos segundos para asegurarse de que el embocador haya bajado por completo.

10. Controle la lectura del sensor en el monitor.
11. Eleve la plataforma hasta que esté separada del suelo y luego controle nuevamente la lectura del sensor.
12. Ajuste los límites de tensión (consulte *Ajuste de los límites de tensión, página 98*) si la tensión del sensor no se encuentra entre los límites inferior y superior o si el rango entre estos límites no es suficiente (consulte la Tabla *3.10 Límites de tensión de la cosechadora, página 96*).

Calibración del control automático de altura de la plataforma (John Deere serie 50)

Para obtener el mejor desempeño del control automático de altura de la plataforma (AHHC), ejecute estos procedimientos con la unión central fijada en D. Una vez terminada la instalación y la calibración, ajuste la unión central de nuevo hacia el ángulo de la plataforma deseado. Consulte *3.7.3 Ángulo de la plataforma, página 70*.

NOTA:
Es posible que se hayan producido cambios en los controles o pantallas de la cosechadora desde que se publicó este documento. Consulte el Manual del operador de la cosechadora para obtener las actualizaciones.

1. Asegúrese de que la unión central esté en D.
2. Coloque la plataforma sobre los amortiguadores de parada y desbloquee la flotación del adaptador.
3. Coloque las alas en la posición de bloqueo.
4. Arranque la cosechadora.
5. Presione el botón DIAGNÓSTICO (D) en el monitor, y aparecerá DIA.
6. Presione el botón CAL (B): "DIA - CAL" aparecerá en el monitor.

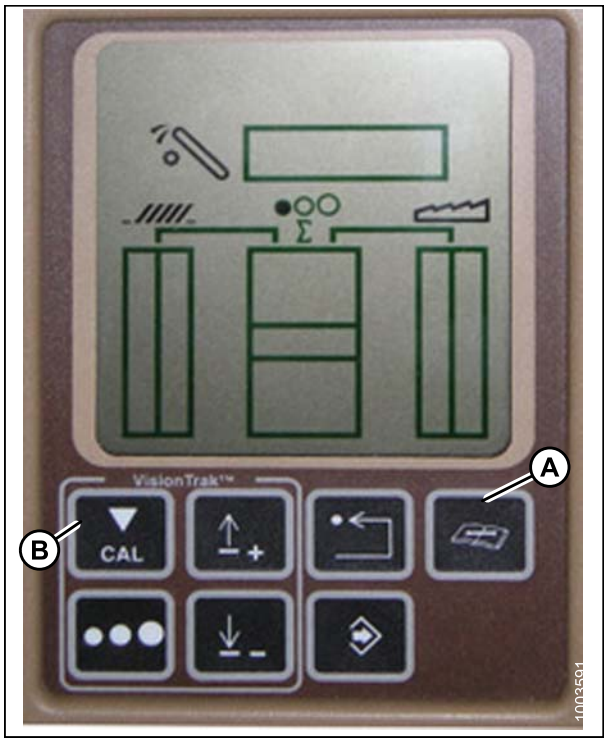

Figura 3.170: Pantalla de la cosechadora

7. Presione los botones ARRIBA o ABAJO hasta que aparezca "HDR" en el monitor.
8. Presione el botón ENTER: "HDR H-DN" aparecerá en el monitor.

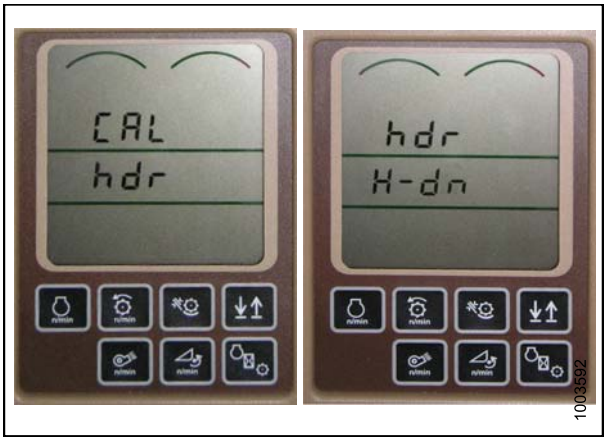

Figura 3.171: Pantalla de la cosechadora

9. Baje el embocador completamente hasta al suelo.

   NOTA:
   Es posible que deba presionar el interruptor para bajar la plataforma durante unos segundos para asegurarse de que el embocador haya bajado por completo.

10. Presione el botón CAL (A) para guardar la calibración de la plataforma: "HDR H-UP" aparecerá en el monitor.
11. Eleve la plataforma a tres pies del suelo y presione el botón CAL (A): "EOC" aparecerá en el monitor.
12. Oprima el botón ENTER (B) para guardar la calibración de la plataforma. Su AHHC está calibrado.

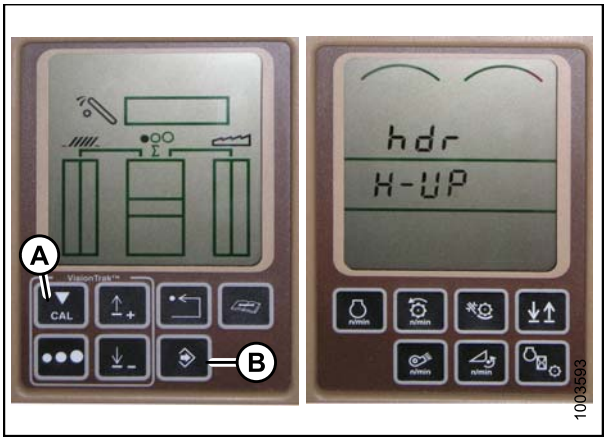

Figura 3.172: Pantalla de la cosechadora

13. Ajuste los límites de tensión (consulte *Ajuste de los límites de tensión, página 98*) si la tensión del sensor no se encuentra entre los límites inferior y superior o si el rango entre estos límites no es suficiente (consulte la Tabla *3.10 Límites de tensión de la cosechadora, página 96*).

    NOTA:
    Cuando finalice la calibración, se deben realizar configuraciones específicas de operación de la cosechadora para asegurar la operación adecuada en el campo.

3.8.8 Cosechadoras John Deere serie 60

Verificación del rango de tensión desde la cabina de la cosechadora (John Deere serie 60)

NOTA:
Es posible que se hayan producido cambios en los controles o pantallas de la cosechadora desde que se publicó este documento. Consulte el Manual del operador de la cosechadora para obtener las actualizaciones.

Para verificar el rango de tensión de salida del sensor desde la cabina de la cosechadora, siga estos pasos:

1. Coloque la plataforma a 6 pulgadas (150 mm) sobre el suelo y destrabe el bloqueo de flotación del adaptador.
2. Verifique que la conexión del bloqueo de flotación se encuentre sobre amortiguadores de parada (la arandela [A] y la tuerca [B] no pueden moverse) en ambas ubicaciones.

   NOTA:
   Si la plataforma no está ubicada sobre amortiguadores de parada durante los dos pasos siguientes, la tensión podría salirse de su rango durante la operación y provocar una falla del sistema de AHHC.

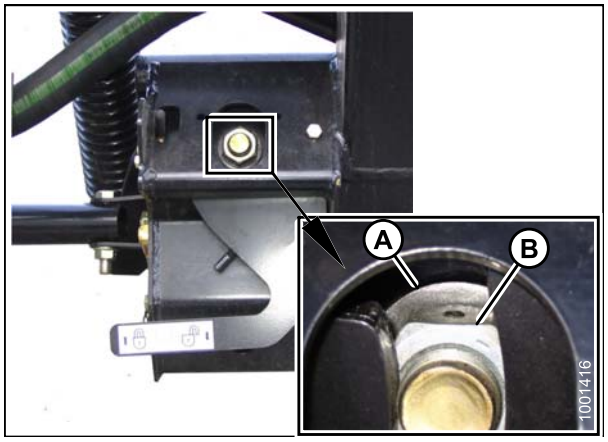

Figura 3.173: Traba de flotación

3. Ajuste el soporte de recogida de cable (B) (si es necesario) hasta que el puntero (A) en el indicador de flotación apunte a "0".

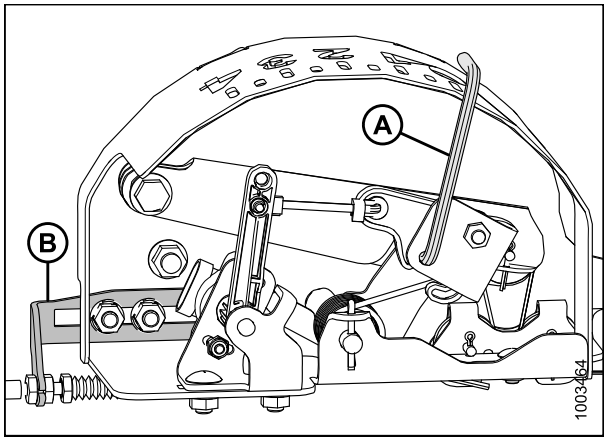

Figura 3.174: Caja del indicador de flotación

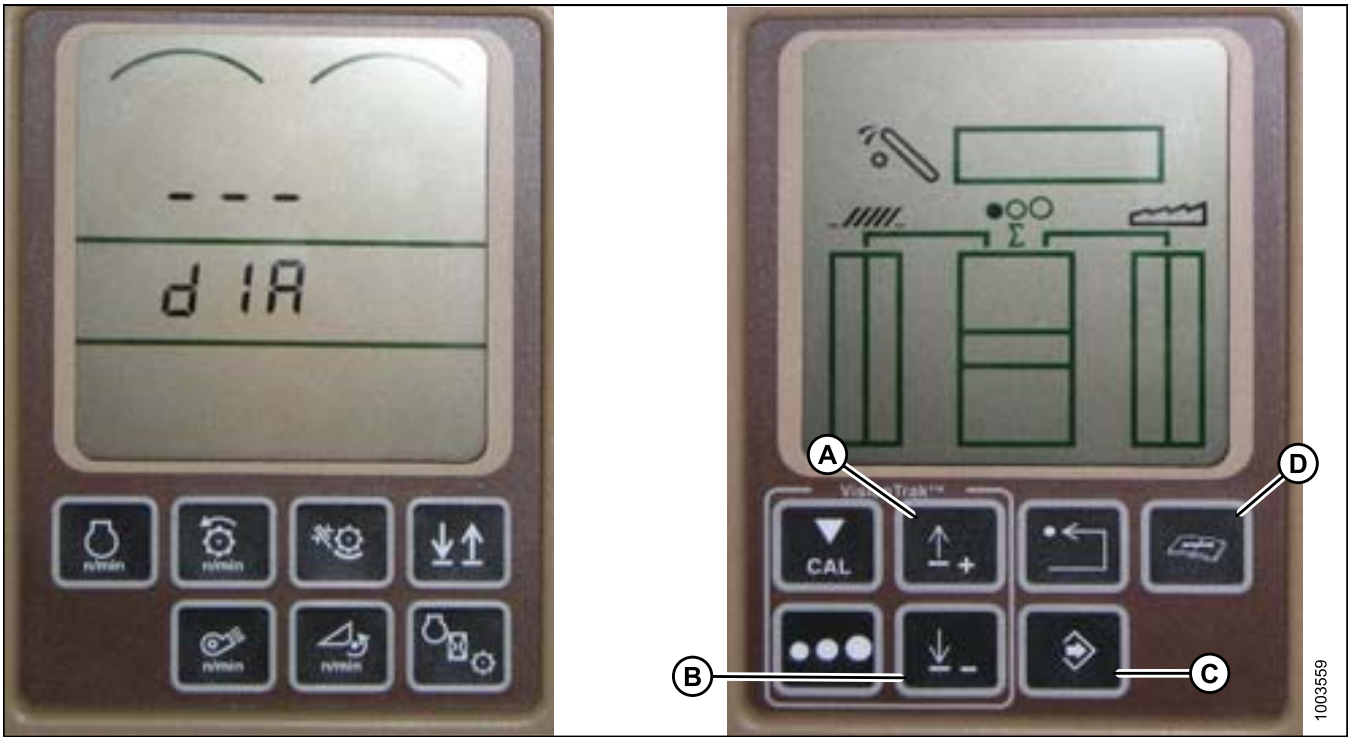

Figura 3.175: Monitor del sistema de altura de la plataforma (Header Height System, HHS) de la cosechadora

4. Ajuste los límites de tensión (consulte *Ajuste de los límites de tensión, página 98*) si la tensión del sensor no se encuentra entre los límites inferior y superior o si el rango entre estos límites no es suficiente (consulte la Tabla *3.10 Límites de tensión de la cosechadora, página 96*).

Calibración del control automático de altura de la plataforma (John Deere serie 60)

Para obtener el mejor desempeño del control automático de altura de la plataforma (AHHC), ejecute estos procedimientos con la unión central fijada en D. Una vez terminada la instalación y la calibración, ajuste la unión central de nuevo hacia el ángulo de la plataforma deseado. Consulte *3.7.3 Ángulo de la plataforma, página 70*.

NOTA:
Es posible que se hayan producido cambios en los controles o pantallas de la cosechadora desde que se publicó este documento. Consulte el Manual del operador de la cosechadora para obtener las actualizaciones.

1. Asegúrese de que la unión central esté en D.
2. Coloque la plataforma sobre los amortiguadores de parada y desbloquee la flotación del adaptador.
3. Coloque las alas en la posición de bloqueo.
4. Arranque la cosechadora.

5. Presione el botón DIAGNÓSTICO (A) en el monitor. En el monitor aparecerá "DIA".
6. Presione el botón CAL (B). En el monitor aparecerá "DIA-CAL" .

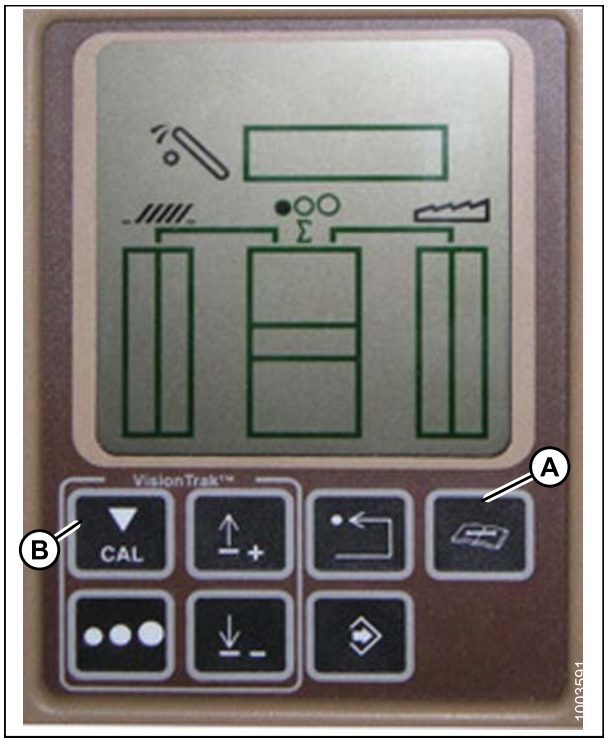

Figura 3.176: Pantalla de la cosechadora

7. Presione los botones ARRIBA o ABAJO hasta que aparezca "HDR" en el monitor.
8. Presione el botón enter. HDR H-DN aparece en el monitor.

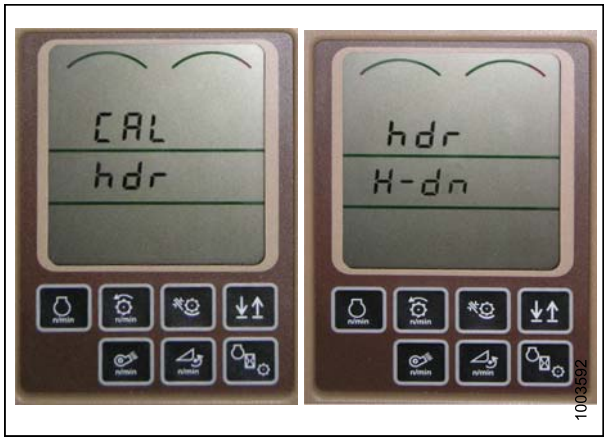

Figura 3.177: Pantalla de la cosechadora

9. Baje el embocador completamente hasta al suelo.

NOTA:
Es posible que deba presionar el interruptor para bajar la plataforma durante unos segundos para asegurarse de que el embocador haya bajado por completo.

10. Presione el botón CAL (A) para guardar la calibración de la plataforma. En el monitor aparecerá "HDR H-UP".
11. Eleve la plataforma a 3 pies sobre el suelo y presione el botón CAL (A). En el monitor aparecerá "EOC".
12. Oprima el botón ENTER (B) para guardar la calibración de la plataforma. Su AHHC está calibrado.

NOTA:
Si aparece un código de error durante la calibración, el sensor está fuera del rango de tensión y deberá ajustarse. Consulte *Verificación del rango de tensión desde la cabina de la cosechadora (John Deere serie 60), página 138*.

NOTA:
Cuando finalice la calibración, ajuste las configuraciones específicas de operación de la cosechadora para asegurar la operación adecuada en el campo.

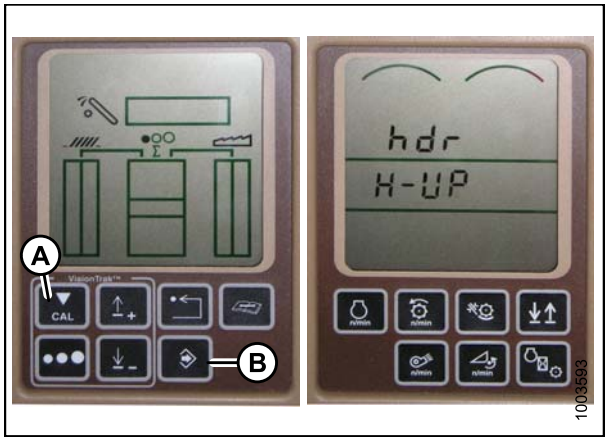

Figura 3.178: Pantalla de la cosechadora

Apagado del acumulador (John Deere serie 60)

NOTA:
Es posible que se hayan producido cambios en los controles o pantallas de la cosechadora desde que se publicó este documento. Consulte el Manual del operador de la cosechadora para obtener las actualizaciones.

1. Presione el botón DIAGNÓSTICO (A) en el monitor. En el monitor aparecerá "DIA".
2. Presione el botón ARRIBA (B) hasta que aparezca EO1 en el monitor, y entonces presione ENTER (D). Este es el ajuste de la plataforma.
3. Presione el botón ARRIBA (B) o ABAJO (C) hasta que aparezca ‘132’ en la parte superior del monitor. Esta es la lectura del acumulador.
4. Presione ENTER (D) para seleccionar ‘132’ como la lectura del acumulador (esto le permitirá cambiar la pantalla a un número de tres dígitos para que tenga un ‘0’, por ejemplo, ‘x0x’).
5. Presione el botón ARRIBA (B) o ABAJO (C) hasta que aparezca el número deseado, y luego presione el botón CAL (E) .
6. Presione ENTER (D) para guardar los cambios. El acumulador se encuentra ahora desactivado.

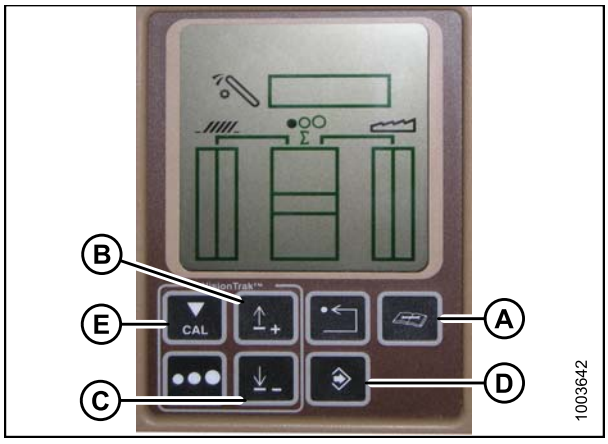

Figura 3.179: Pantalla de la cosechadora

Configuración de la altura de la plataforma sensora de granos a 50 (John Deere serie 60)

NOTA:
Es posible que se hayan producido cambios en los controles o pantallas de la cosechadora desde que se publicó este documento. Consulte el Manual del operador de la cosechadora para obtener las actualizaciones.

Para configurar la altura de la plataforma sensora de granos, siga estos pasos:

1. Presione el botón DIAGNÓSTICO (D) en el monitor, y aparecerá DIA.
2. Presione el botón ARRIBA (B) hasta que aparezca EO1 en el monitor, y entonces presione ENTER (D). Este es el ajuste de la plataforma.
3. Presione el botón ARRIBA (B) o ABAJO (C) hasta que aparezca "128" en la parte superior del monitor. Esta es la lectura para el sensor.
4. Presione ENTER (D) para seleccionar "128" como la lectura del sensor (esto le permitirá cambiar la pantalla a un número de tres dígitos para que contenga un "50").
5. Presione el botón ARRIBA (B) o ABAJO (C) hasta que aparezca el número deseado, y luego presione el botón CAL (E) .
6. Presione ENTER (D) para guardar los cambios. La altura está configurada.

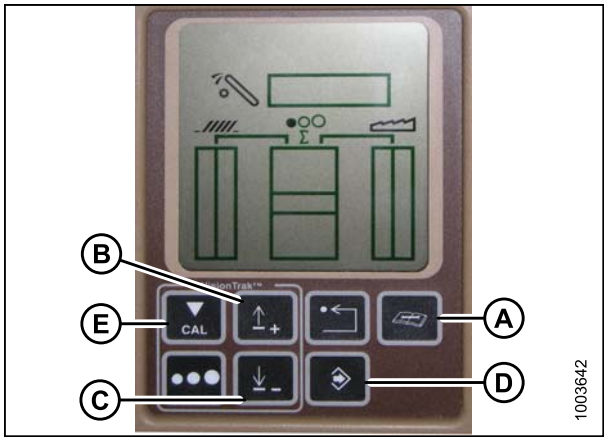

Figura 3.180: Pantalla de la cosechadora

NOTA:
NO utilice la función de flotación activa de la plataforma (A) junto con el control automático de altura de la plataforma (AHHC) MacDon, ya que los dos sistemas se contrarrestan entre ellos. El símbolo de la plataforma (B) en la pantalla NO debe presentar una línea ondulante debajo de él y debe aparecer exactamente como se muestra en la pantalla activa de control de la plataforma en la figura *3.181: Pantalla de la cosechadora, página 142*.

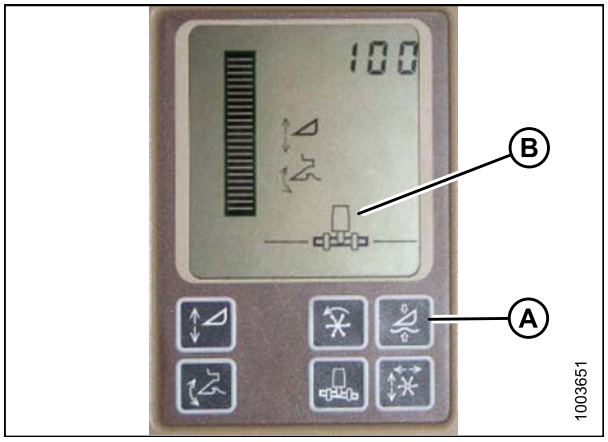

Figura 3.181: Pantalla de la cosechadora

Configuración de la sensibilidad del control automático de altura de la plataforma (John Deere serie 60)

También conocida como ajuste de banda muerta.

NOTA:
Es posible que se hayan producido cambios en los controles o pantallas de la cosechadora desde que se publicó este documento. Consulte el Manual del operador de la cosechadora para obtener las actualizaciones.

1. Presione el botón DIAGNÓSTICO (A) en el monitor. En el monitor aparecerá "DIA".
2. Presione el botón ARRIBA (B) hasta que aparezca EO1 en el monitor, y entonces presione ENTER (D). Este es el ajuste de la plataforma.
3. Presione el botón ARRIBA (B) o ABAJO (C) hasta que aparezca 112 en el monitor. Esta es su configuración de sensibilidad.

   NOTA:
   Mientras más baja sea la lectura, más alta será la sensibilidad. El rango de funcionamiento ideal es, por lo general, entre 50 y 80.

4. Presione ENTER (D) para seleccionar "112" como la configuración de sensibilidad (esto le permitirá cambiar el primer dígito de la secuencia numérica).
5. Presione el botón ARRIBA (B) o ABAJO (C) hasta que aparezca el número deseado, y luego presione el botón CAL (E). Esto lo llevará al segundo dígito. Repita este procedimiento hasta lograr la configuración deseada.
6. Presione ENTER (D) para guardar los cambios.

   NOTA:
   Los números que se muestran en las pantallas en estas ilustraciones solo son para propósitos de referencia; no pretenden representar las configuraciones específicas para su equipo.

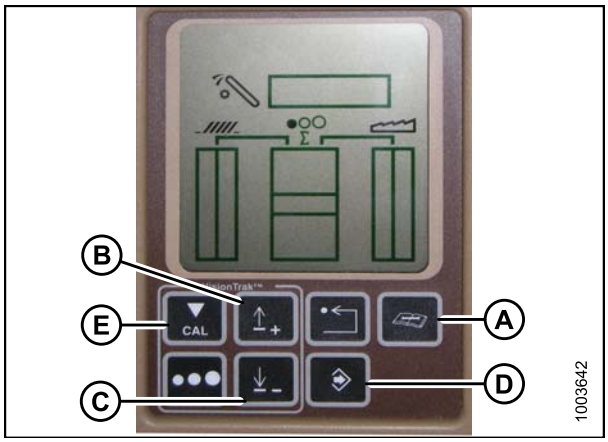

Figura 3.182: Pantalla de la cosechadora

Ajuste del umbral para la válvula de tasa de goteo (John Deere serie 60)

Esto ajusta el punto en el cual la válvula del restrictor se abre para permitir el flujo total a los cilindros de elevación.

NOTA:
Es posible que se hayan producido cambios en los controles o pantallas de la cosechadora desde que se publicó este documento. Consulte el Manual del operador de la cosechadora para obtener las actualizaciones.

1. Presione el botón DIAGNÓSTICO (D) en el monitor, y aparecerá DIA.
2. Presione el botón ARRIBA (B) hasta que aparezca EO1 en el monitor, y entonces presione ENTER (D). Este es el ajuste de la plataforma.
3. Presione el botón ARRIBA (B) o ABAJO hasta que aparezca "114" en la parte superior del monitor. Esta es la configuración que se ajusta cuando comienza la tasa de goteo rápida con respecto a la banda inactiva.

   NOTA:
   La configuración predeterminada es 100. El rango de funcionamiento ideal es, por lo general, entre 60 y 85.

4. Presione ENTER (C) para seleccionar 114 como la tasa de goteo rápida (esto le permitirá cambiar el primer dígito de la secuencia numérica).
5. Presione el botón ARRIBA (B) o ABAJO (E) hasta que aparezca el número deseado, y luego presione el botón CAL (D). Esto lo llevará al segundo dígito. Repita este procedimiento hasta lograr la configuración deseada.
6. Presione ENTER (C) para guardar los cambios.

   NOTA:
   Los números que se muestran en las pantallas en estas ilustraciones solo son para propósitos de referencia; no pretenden representar las configuraciones específicas para su equipo.

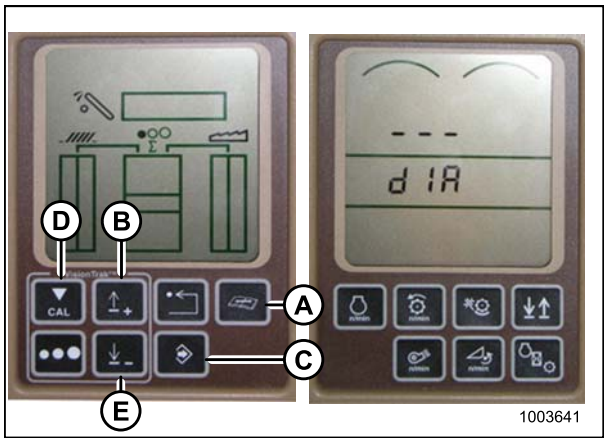

Figura 3.183: Pantalla de la cosechadora

3.8.9 Cosechadoras John Deere serie 70

Verificación del rango de tensión desde la cabina de la cosechadora (John Deere serie 70)

NOTA:
Es posible que se hayan producido cambios en los controles o pantallas de la cosechadora desde que se publicó este documento. Consulte el Manual del operador de la cosechadora para obtener las actualizaciones.

Para verificar el rango de tensión de salida del sensor desde la cabina de la cosechadora, siga estos pasos:

1. Coloque la plataforma a 6 pulgadas (150 mm) sobre el suelo y destrabe el bloqueo de flotación del adaptador.

2. Verifique que la conexión del bloqueo de flotación se encuentre sobre amortiguadores de parada (la arandela [A] y la tuerca [B] no pueden moverse) en ambas ubicaciones.

   NOTA:
   Si la plataforma no está ubicada sobre amortiguadores de parada durante los dos pasos siguientes, la tensión podría salirse de su rango durante la operación y provocar una falla del sistema de AHHC.

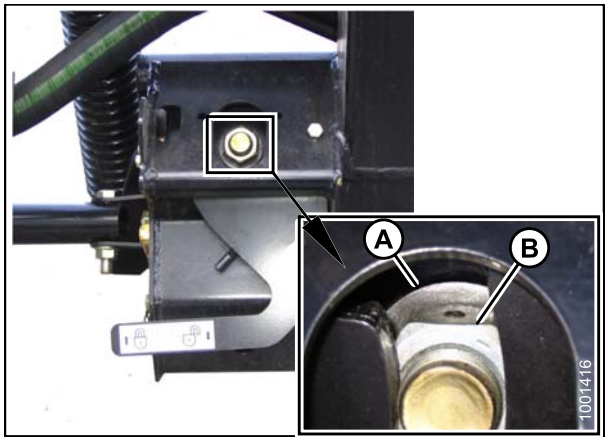

Figura 3.184: Traba de flotación

3. Ajuste el soporte de recogida de cable (B) (si es necesario) hasta que el puntero (A) en el indicador de flotación apunte a "0".

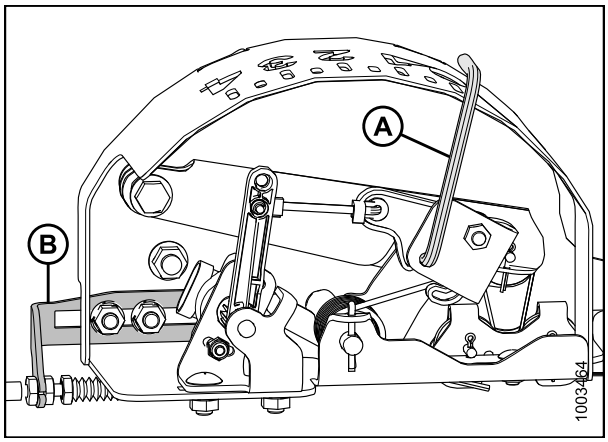

Figura 3.185: Caja del indicador de flotación

4. Presione el botón PÁGINA DE INICIO (A) en la página principal del monitor.



Figura 3.186: Pantalla de la cosechadora

5. Asegúrese de que los tres íconos (A) que figuran en la ilustración a la derecha aparezcan en el monitor.



Figura 3.187: Pantalla de la cosechadora

6. Utilice la perilla de desplazamiento (A) para resaltar el ícono del medio (la "i" verde) y presione el botón de la marca de verificación (B) para seleccionarlo. Esto lo llevará al Centro de mensajes.

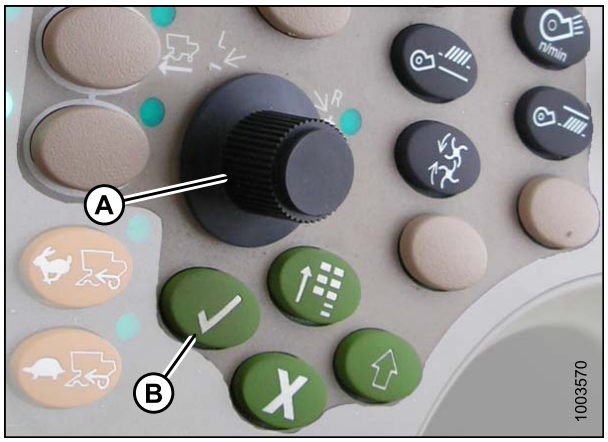

Figura 3.188: Controles de la cosechadora

7. Utilice la perilla de desplazamiento para resaltar DIRECCIONES DE DIAGNÓSTICO (A) en la columna derecha, y presione el botón de la marca de verificación para seleccionarlo.
8. Utilice la perilla de desplazamiento para resaltar la casilla desplegable (B) y presione el botón de la marca de verificación para seleccionarla.



Figura 3.189: Pantalla de la cosechadora

9. Utilice la perilla de desplazamiento para resaltar VEHÍCULO LC 1.001, y se resaltará (A). Presione el botón de la marca de verificación para seleccionarlo .



Figura 3.190: Pantalla de la cosechadora

10. Utilice la perilla de desplazamiento para resaltar la flecha hacia abajo (A) y presione el botón de la marca de verificación para desplazarse por la lista hasta que se muestre DATOS 029 (B) y la lectura de la tensión (C) en el monitor.

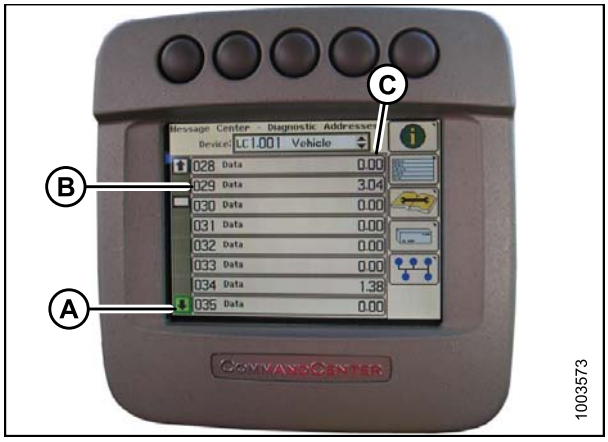

Figura 3.191: Pantalla de la cosechadora

11. Asegúrese de que la flotación de la plataforma esté desbloqueada.
12. Arranque la cosechadora y baje por completo el embocador hasta el nivel del suelo.

    NOTA:
    Es posible que deba presionar el interruptor para bajar la plataforma durante unos segundos para asegurarse de que el embocador haya bajado por completo.

13. Controle la lectura del sensor en el monitor.
14. Eleve la plataforma hasta que esté separada del suelo y luego controle nuevamente la lectura del sensor.
15. Ajuste los límites de tensión (consulte *Ajuste de los límites de tensión, página 98*) si la tensión del sensor no se encuentra entre los límites inferior y superior o si el rango entre estos límites no es suficiente (consulte la Tabla *3.10 Límites de tensión de la cosechadora, página 96*).

Calibración de la velocidad del embocador (John Deere serie 70)

Debe calibrar la velocidad del embocador antes de calibrar el sistema de control automático de altura de la plataforma (AHHC). Consulte el Manual del operador de la cosechadora para obtener instrucciones.

Calibración del control automático de altura de la plataforma (John Deere serie 70)

Para obtener el mejor desempeño del control automático de altura de la plataforma (AHHC), ejecute estos procedimientos con la unión central fijada en D. Una vez terminada la instalación y la calibración, ajuste la unión central de nuevo hacia el ángulo de la plataforma deseado. Consulte *3.7.3 Ángulo de la plataforma, página 70*.

NOTA:
Es posible que se hayan producido cambios en los controles o pantallas de la cosechadora desde que se publicó este documento. Consulte el Manual del operador de la cosechadora para obtener las actualizaciones.

1. Asegúrese de que la unión central esté en D.
2. Coloque la plataforma sobre los amortiguadores de parada y desbloquee la flotación del adaptador.
3. Coloque las alas en la posición de bloqueo.
4. Arranque la cosechadora.
5. Presione el cuarto botón de la izquierda en la parte superior del monitor (A) para seleccionar el ícono que parece un libro abierto con una llave sobre este (B).
6. Presione el botón superior (A) por segunda vez para ingresar al modo de diagnóstico y calibración.



Figura 3.192: Pantalla de la cosechadora

7. Use la perilla de deslizamiento (A) para resaltar la opción PLATAFORMA, y presione el botón de la marca de verificación (B) para seleccionarla.
8. Use la perilla de deslizamiento (A) para resaltar el ícono derecho inferior que parece una flecha en un diamante, y presione el botón de la marca de verificación (B) para seleccionarlo.
9. Siga los pasos que aparecen en el monitor para realizar la calibración.

NOTA:
Si aparece un código de error en la pantalla, el sensor no está en el rango de trabajo correcto. Consulte *Verificación del rango de tensión desde la cabina de la cosechadora (John Deere serie 70), página 144* para verificar y ajustar el rango.

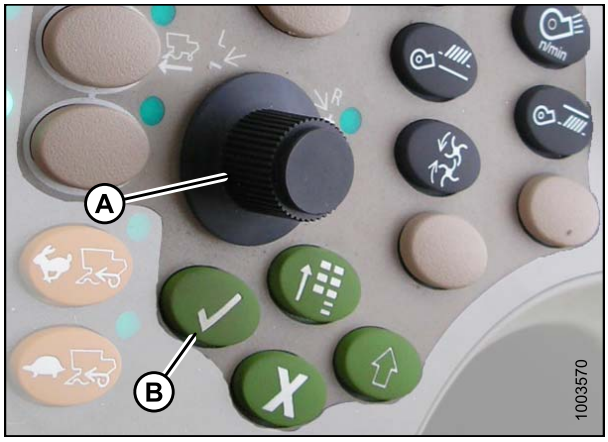

Figura 3.193: Consola de control de la cosechadora

Configuración de la sensibilidad del control automático de altura de la plataforma (John Deere serie 70)

NOTA:
Es posible que se hayan producido cambios en los controles o pantallas de la cosechadora desde que se publicó este documento. Consulte el Manual del operador de la cosechadora para obtener las actualizaciones.

1. Presione el botón (A) dos veces, y en el monitor aparecerá la configuración de la sensibilidad actual (mientras más baja sea la lectura, más lenta será la tasa).
2. Utilice la perilla de desplazamiento (B) para ajustar la configuración de sensibilidad. Se guardará automáticamente el ajuste.

NOTA:
Si la página permanece inactiva durante un período de tiempo corto, regresará automáticamente a la página anterior. Al presionar el botón de la marca de verificación (C), el monitor también regresará a la página anterior.

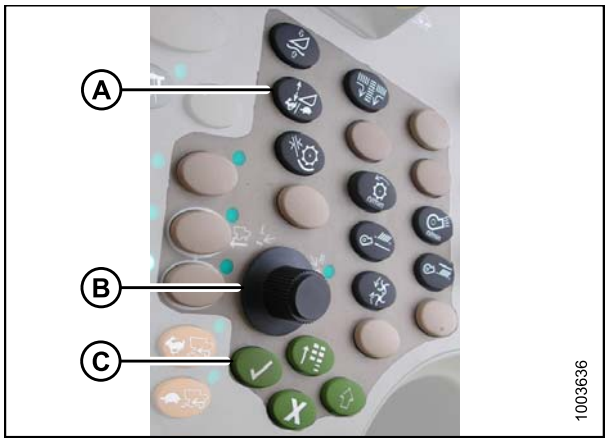

Figura 3.194: Consola de control de la cosechadora

NOTA:
Los números que se muestran en las pantallas en estas ilustraciones solo son para propósitos de referencia; no pretenden representar las configuraciones específicas para su equipo.



Figura 3.195: Pantalla de la cosechadora

Ajuste de la tasa de elevación y descenso manual de la plataforma (John Deere serie 70)

NOTA:
Es posible que se hayan producido cambios en los controles o pantallas de la cosechadora desde que se publicó este documento. Consulte el Manual del operador de la cosechadora para obtener las actualizaciones.

1. Presione el botón (A), y en el monitor aparecerá la configuración de la tasa de elevación y descenso actual (mientras más baja sea la lectura, más lenta será la tasa).
2. Utilice la perilla de desplazamiento (B) para ajustar la tasa. Se guardará automáticamente el ajuste.

   NOTA:
   Si la página permanece inactiva durante un período de tiempo corto, regresará automáticamente a la página anterior. Al presionar el botón de la marca de verificación (C), el monitor también regresará a la página anterior.

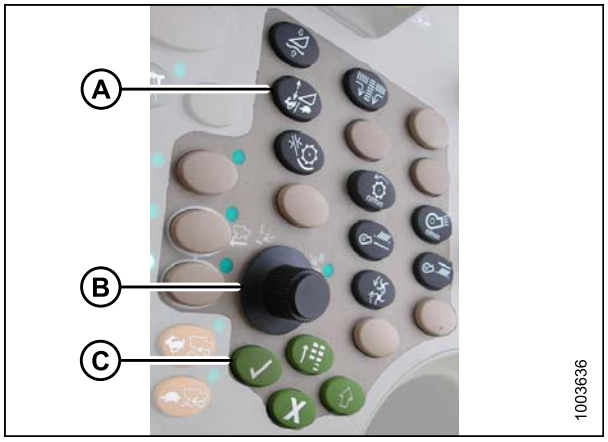

Figura 3.196: Consola de control de la cosechadora

NOTA:
Los números que se muestran en las pantallas en estas ilustraciones solo son para propósitos de referencia; no pretenden representar las configuraciones específicas para su equipo.



Figura 3.197: Pantalla de la cosechadora

3.8.10 Cosechadoras John Deere serie S

Verificación del rango de tensión desde la cabina de la cosechadora (John Deere serie S)

NOTA:
Es posible que se hayan producido cambios en los controles o pantallas de la cosechadora desde que se publicó este documento. Consulte el Manual del operador de la cosechadora para obtener las actualizaciones.

Para verificar el rango de tensión de salida del sensor desde la cabina de la cosechadora, siga estos pasos:

1. Coloque la plataforma a 6 pulgadas (150 mm) sobre el suelo y destrabe el bloqueo de flotación del adaptador.
2. Verifique que la conexión del bloqueo de flotación se encuentre sobre amortiguadores de parada (la arandela [A] y la tuerca [B] no pueden moverse) en ambas ubicaciones.

   NOTA:
   Si la plataforma no está ubicada sobre amortiguadores de parada durante los dos pasos siguientes, la tensión podría salirse de su rango durante la operación y provocar una falla del sistema de AHHC.

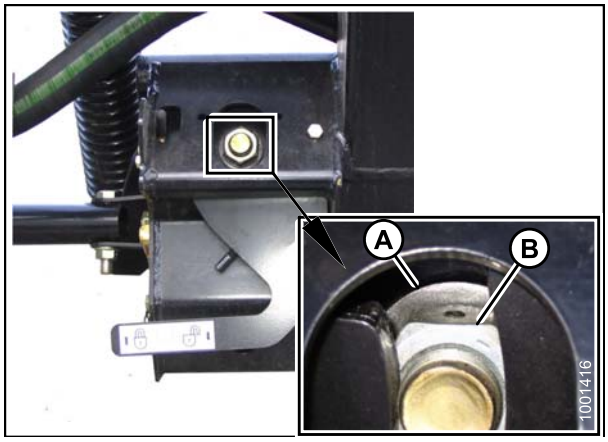

Figura 3.198: Traba de flotación

3. Ajuste el soporte de recogida de cable (B) (si es necesario) hasta que el puntero (A) en el indicador de flotación apunte a "0".

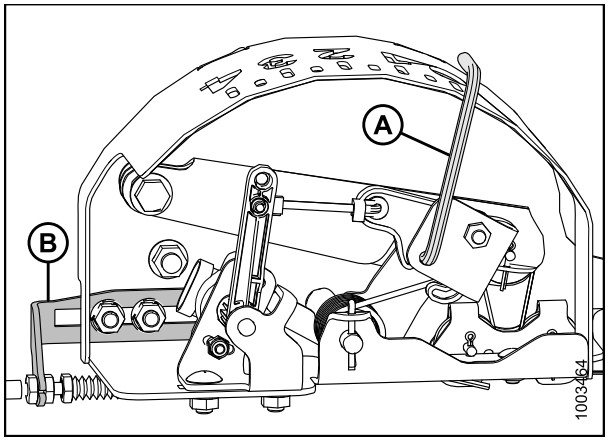

Figura 3.199: Caja del indicador de flotación

4. Presione el ícono CALIBRACIÓN (A) en la página principal del monitor. Aparece la página CALIBRACIÓN.



Figura 3.200: Pantalla de la cosechadora

5. Presione el ícono LECTURAS DE DIAGNÓSTICO (A) en la página CALIBRACIÓN. Aparece la página LECTURAS DE DIAGNÓSTICO. Desde esta página se puede acceder a las calibraciones, las opciones de la plataforma y la información de diagnóstico.

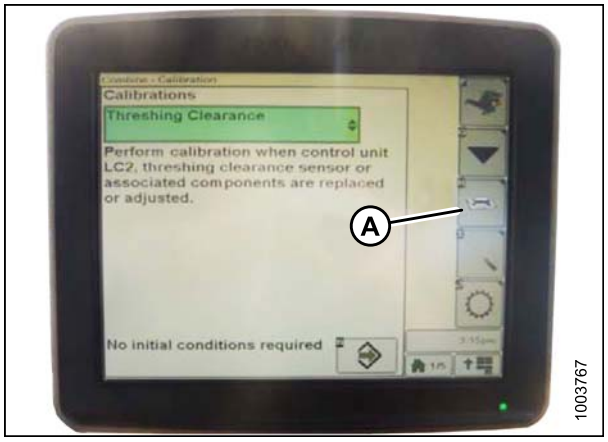

Figura 3.201: Pantalla de la cosechadora

6. Seleccione REANUDAR AHHC (A), y aparecerá una lista de las opciones de calibración.



Figura 3.202: Pantalla de la cosechadora

7. Seleccione la opción DETECCIÓN DE AHHC.
8. Presione el ícono que se asemeja a una flecha en una casilla (A). Aparece el menú DETECCIÓN DE AHHC y se muestran cinco páginas de información.



Figura 3.203: Pantalla de la cosechadora

9. Presione el ícono (A) hasta que figure "Página 5" cerca de la parte superior de la página, y aparezcan las siguientes lecturas del sensor:
   - ALTURA EN EL LADO IZQUIERDO DE LA PLATAFORMA
   - ALTURA EN EL CENTRO DE LA PLATAFORMA
   - ALTURA EN EL LADO DERECHO DE LA PLATAFORMA

   Se muestra una lectura únicamente para el sensor de altura central de la plataforma. En la plataforma MacDon hay solo un sensor, ubicado en la caja del indicador de flotación en la parte superior del adaptador CA25.



Figura 3.204: Pantalla de la cosechadora

10. Asegúrese de que la flotación de la plataforma esté desbloqueada.
11. Arranque la cosechadora y baje por completo el embocador hasta el nivel del suelo.

    NOTA:
    Es posible que deba presionar el interruptor para bajar la plataforma durante unos segundos para asegurarse de que el embocador haya bajado por completo.

12. Controle la lectura del sensor en el monitor.
13. Ajuste los límites de tensión (consulte *Ajuste de los límites de tensión, página 98*) si la tensión del sensor no se encuentra entre los límites inferior y superior o si el rango entre estos límites no es suficiente (consulte la Tabla *3.10 Límites de tensión de la cosechadora, página 96*).

Calibración del control automático de altura de la plataforma (John Deere serie S)

Para obtener el mejor desempeño del control automático de altura de la plataforma (AHHC), ejecute estos procedimientos con la unión central fijada en D. Una vez terminada la instalación y la calibración, ajuste la unión central de nuevo hacia el ángulo de la plataforma deseado. Consulte *3.7.3 Ángulo de la plataforma, página 70*.

NOTA:
Es posible que se hayan producido cambios en los controles o pantallas de la cosechadora desde que se publicó este documento. Consulte el Manual del operador de la cosechadora para obtener las actualizaciones.

Para calibrar el AHHC, siga estos pasos:

1. Asegúrese de que la unión central esté en D.
2. Coloque la plataforma sobre los amortiguadores de parada y desbloquee la flotación del adaptador.
3. Coloque las alas en la posición de bloqueo.
4. Presione el ícono de DIAGNÓSTICO (A) en la página principal del monitor. Aparece la página CALIBRACIÓN.



Figura 3.205: Pantalla de la cosechadora

5. Seleccione SEPARACIÓN DE TRILLA (A) y aparecerá una lista de opciones de calibración.

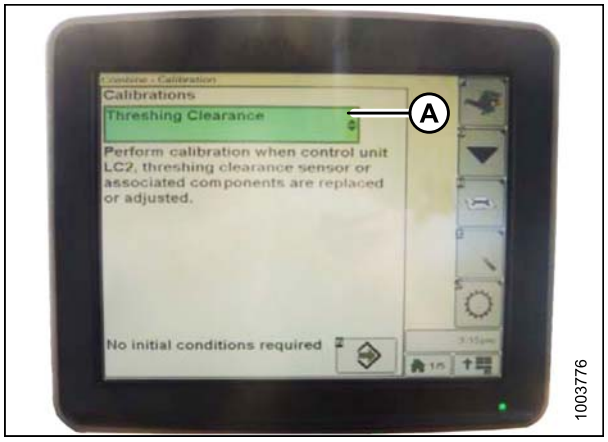

Figura 3.206: Pantalla de la cosechadora

6. Seleccione VELOCIDAD DEL EMBOCADOR (A) y calíbrela.
7. Seleccione PLATAFORMA (B) y calíbrela.

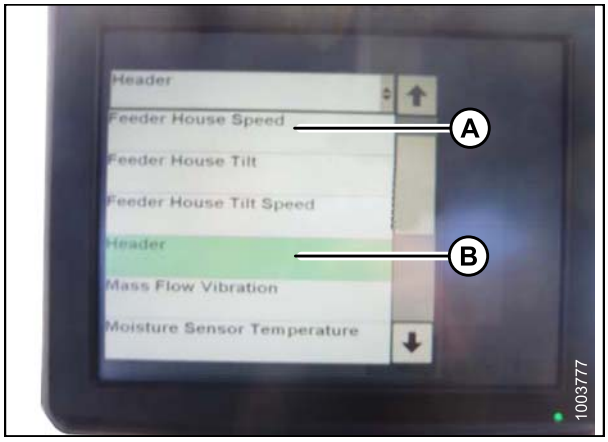

Figura 3.207: Pantalla de la cosechadora

8. Presione el ícono (A) con la opción VELOCIDAD DEL EMBOCADOR o PLATAFORMA seleccionada, y el ícono se pondrá de color verde.

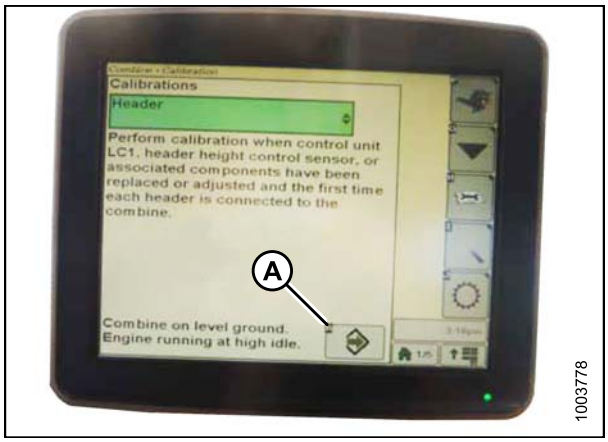

Figura 3.208: Pantalla de la cosechadora

9. Haga clic en el botón (A) y aparecerán instrucciones en la pantalla para guiarlo por los pasos de calibración restantes.

   NOTA:
   Si aparece un código de error durante la calibración, el sensor está fuera del rango de tensión y deberá ajustarse. Consulte *Verificación del rango de tensión desde la cabina de la cosechadora (John Deere serie S), página 151*.

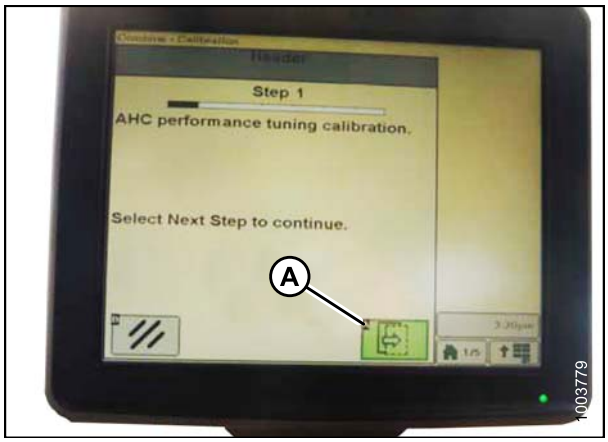

Figura 3.209: Pantalla de la cosechadora

Configuración de la sensibilidad del control automático de altura de la plataforma (John Deere serie S)

NOTA:
Es posible que se hayan producido cambios en los controles o pantallas de la cosechadora desde que se publicó este documento. Consulte el Manual del operador de la cosechadora para obtener las actualizaciones.

1. Presione el botón (A) dos veces, y en el monitor aparecerá la configuración de sensibilidad actual.



Figura 3.210: Centro de comandos de la cosechadora

2. Presione el ícono '-' o '+' (A) para ajustar las tasas.

   NOTA:
   Los números que se muestran en las pantallas en estas ilustraciones solo son para propósitos de referencia; no pretenden representar las configuraciones específicas para su equipo.



Figura 3.211: Pantalla de la cosechadora

Ajuste de la tasa de elevación y descenso manual de la plataforma (John Deere s erie S)

NOTA:
Es posible que se hayan producido cambios en los controles o pantallas de la cosechadora desde que se publicó este documento. Consulte el Manual del operador de la cosechadora para obtener las actualizaciones.

1. Presione el botón (A), y en el monitor aparecerá la configuración de sensibilidad actual.



Figura 3.212: Centro de comandos de la cosechadora

2. Presione el ícono '-' o '+' (A) para ajustar las tasas.

   NOTA:
   Los números que se muestran en las pantallas en estas ilustraciones solo son para propósitos de referencia; no pretenden representar las configuraciones específicas para su equipo.

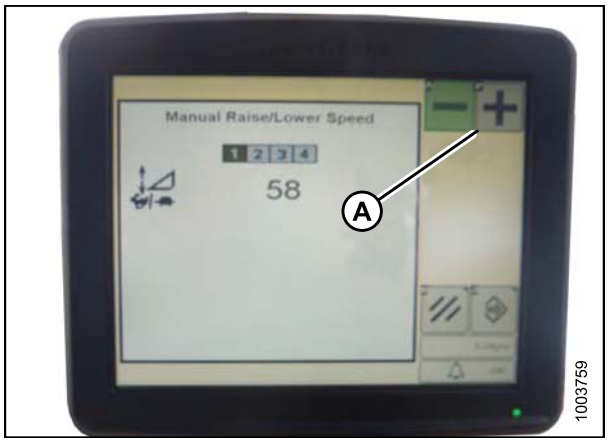

Figura 3.213: Pantalla de la cosechadora

3.8.11 Cosechadoras Lexion serie 500

Calibración del control automático de altura de la plataforma (Lexion serie 500)

Para obtener el mejor desempeño del control automático de altura de la plataforma (AHHC), ejecute estos procedimientos con la unión central fijada en D. Una vez terminada la instalación y la calibración, ajuste la unión central de nuevo hacia el ángulo de la plataforma deseado. Consulte *3.7.3 Ángulo de la plataforma, página 70*.

NOTA:
Es posible que se hayan producido cambios en los controles o pantallas de la cosechadora desde que se publicó este documento. Consulte el Manual del operador de la cosechadora para obtener las actualizaciones.

Para calibrar el AHHC, siga estos pasos:

1. Asegúrese de que la unión central esté en D.

2. Use la tecla ‘<’ (A) o la tecla ‘>’ (B) para seleccionar PLATAFORMA AUTOMÁTICA, y presione la tecla OK (C). La ventana "E5" muestra si la altura automática de la plataforma está activada o desactivada.

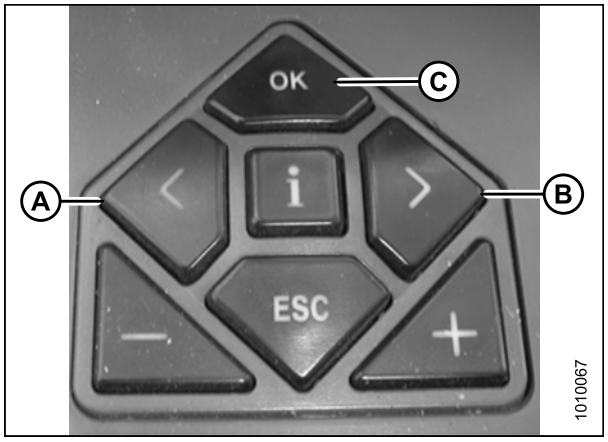

Figura 3.214: Controles de la cosechadora

3. Use la tecla "-" (A) o la tecla "+" (B) para activar el AHHC, y presione la tecla OK (C).
4. Accione el mecanismo trillador y la plataforma.

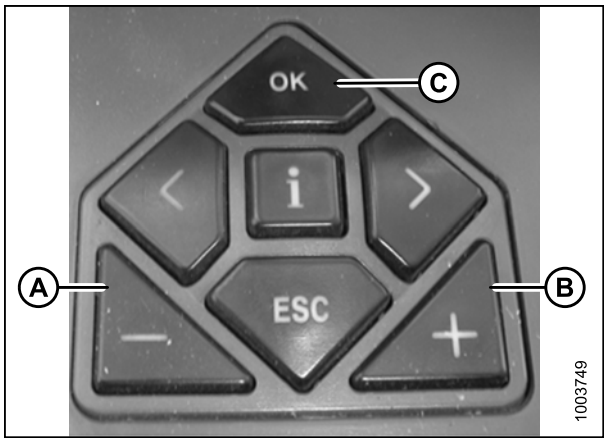

Figura 3.215: Controles de la cosechadora

5. Use la tecla ‘<’ o ‘>’ para seleccionar LÍMITES DE ALTURA DE CORTE, y presione la tecla OK (C).
6. Siga el procedimiento mostrado en la pantalla para programar los límites superior e inferior de la plataforma en el CEBIS.

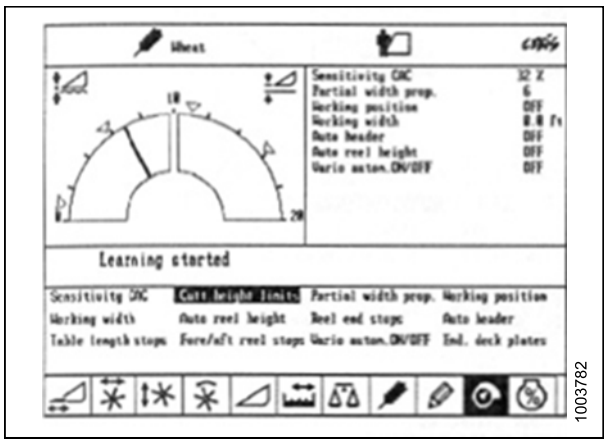

Figura 3.216: Pantalla de la cosechadora

7. Use la tecla ‘<’ o ‘>’ para seleccionar CAC DE SENSIBILIDAD, y presione la tecla OK (C).

   NOTA:
   La configuración de la sensibilidad del sistema de AHHC influye en la velocidad de reacción del AHHC en la plataforma.

8. Use la tecla “-” o la tecla “+” para cambiar la configuración de velocidad de reacción, y presione la tecla OK (C).

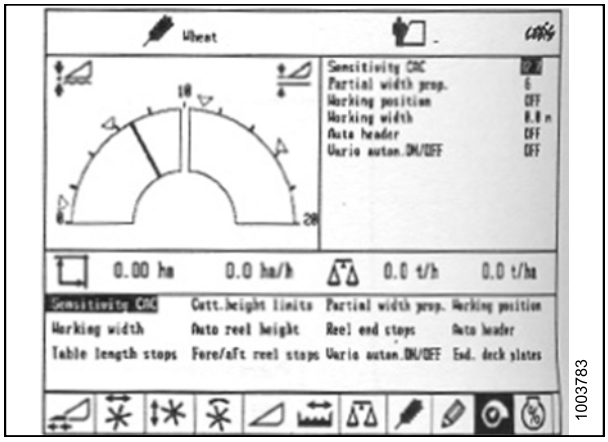

Figura 3.217: Pantalla de la cosechadora

9. Use la línea (A) o el valor (B) para determinar la configuración de sensibilidad.

   NOTA:
   La configuración se puede ajustar de 0 % a 100 %. Cuando la sensibilidad se ajusta en 0 %, las señales de las bandas sensibles no tienen efecto en el ajuste automático de la altura de corte. Cuando la sensibilidad se ajusta en 100 %, las señales de las bandas sensibles tienen el efecto máximo en el ajuste automático de la altura de corte. El punto de inicio recomendado es 50 %.

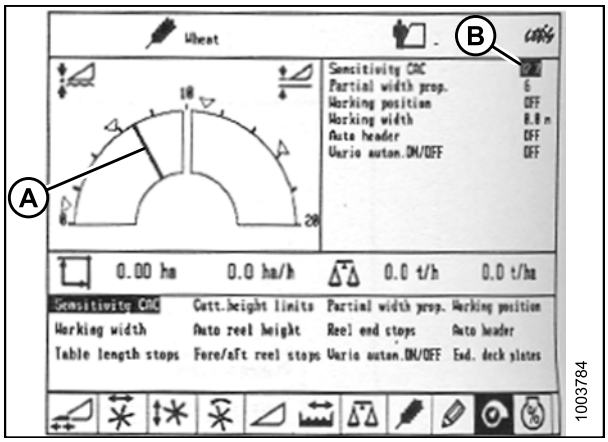

Figura 3.218: Pantalla de la cosechadora

Configuración de la altura de corte (Lexion serie 500)

Se pueden programar las alturas de corte en la altura de corte preconfigurada y en los sistemas de contorno automático. Utilice el sistema de la altura de corte preconfigurada para alturas de corte mayores a 5.9 pulgadas (150 mm) y utilice el sistema de contorno automático para alturas de corte menores que 5.9 pulgadas (150 mm).

Configuración de la altura de corte preconfigurada (Lexion serie 500)

NOTA:
Es posible que se hayan producido cambios en los controles o pantallas de la cosechadora desde que se publicó este documento. Consulte el Manual del operador de la cosechadora para obtener las actualizaciones.

1. Encienda el motor.
2. Active el interruptor de activación de la máquina.
3. Enganche el mecanismo de trilla.
4. Enganche la plataforma.

5. Presione por un momento el botón (A) para activar el sistema de contorno automático o presione por un momento el botón (B) para activar el sistema de altura de corte preconfigurada.

   NOTA:
   El botón (A) se utiliza solamente con la función de control automático de altura de la plataforma (AHHC). El botón (B) se utiliza solamente con la función de volver al corte.



Figura 3.219: Botones de la palanca de mando

6. Utilice la tecla '<' (C) o la tecla '>' (D) para seleccionar la ventana de ALTURA DE CORTE y presione la tecla OK (E).
7. Utilice la tecla '-' (A) o la tecla '+' (B) para seleccionar la altura de corte deseada. Una flecha indica la altura de corte seleccionada en la escala.

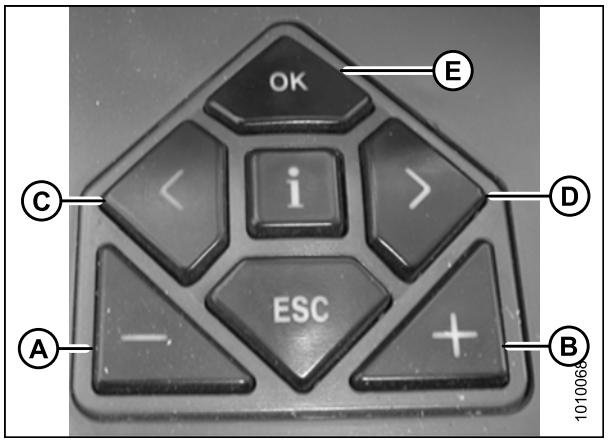

Figura 3.220: Controles de la cosechadora

8. Presione brevemente el botón (A) o el botón (B) para seleccionar el valor de consigna.
9. Repita el Paso *7., página 160* para alcanzar el valor de consigna.



Figura 3.221: Botones de la palanca de mando

Configuración manual de la altura de corte (Lexion serie 500)

NOTA:
Es posible que se hayan producido cambios en los controles o pantallas de la cosechadora desde que se publicó este documento. Consulte el Manual del operador de la cosechadora para obtener las actualizaciones.

1. Utilice el botón (A) para elevar la plataforma o el botón (B) para bajarla hasta la altura de corte deseada.
2. Presione y mantenga presionado el botón (C) durante tres segundos para guardar la altura de corte en el CEBIS (sonará una alarma cuando se haya guardado la nueva configuración).
3. Si desea, programe un segundo valor de consigna con el botón (A) para elevar la plataforma o el botón (B) para bajarla hasta la altura de corte deseada, y presione brevemente el botón (C) para guardar el segundo valor de consigna en el CEBIS (sonará una alarma cuando se haya guardado la nueva configuración).

NOTA:
Para cortar por encima del nivel del suelo, repita el Paso *1., página 161* y utilice el botón (D) en vez del botón (C) al repetir el Paso *2., página 161*.

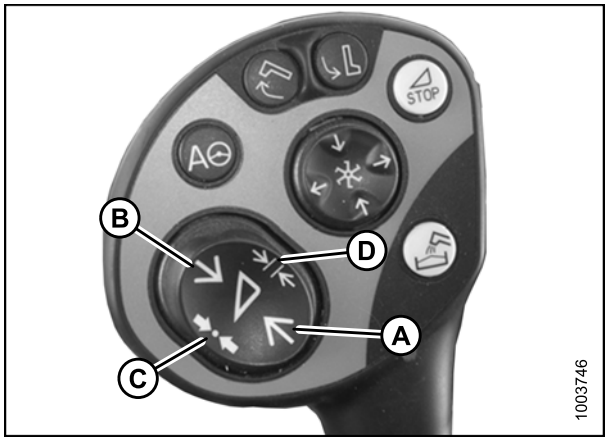

Figura 3.222: Botones de la palanca de mando

Configuración de la sensibilidad del control automático de altura de la plataforma (Lexion serie 500)

La configuración de la sensibilidad del sistema de control automático de altura de la plataforma (AHHC) influye en la velocidad de reacción del AHHC en la plataforma.

NOTA:
Los límites superior e inferior de la plataforma deben estar sincronizados en el CEBIS antes de ajustar la sensibilidad del sistema de AHHC. La configuración se puede ajustar de 0 % a 100 %. Cuando la sensibilidad se ajusta en 0 %, las señales de las bandas sensibles no tienen efecto en el ajuste automático de la altura de corte. Cuando la sensibilidad se ajusta en 100 %, las señales de las bandas sensibles tienen el efecto máximo en el ajuste automático de la altura de corte. El punto de inicio recomendado es 50 %.

NOTA:
Es posible que se hayan producido cambios en los controles o pantallas de la cosechadora desde que se publicó este documento. Consulte el Manual del operador de la cosechadora para obtener las actualizaciones.

1. Use la tecla ‘<’ (C) o ‘>’ (D) para seleccionar CAC DE SENSIBILIDAD, y presione la tecla OK (E).
2. Use la tecla "-" (A) o la tecla "+" (B) para cambiar la configuración de velocidad de reacción, y presione la tecla OK (E).

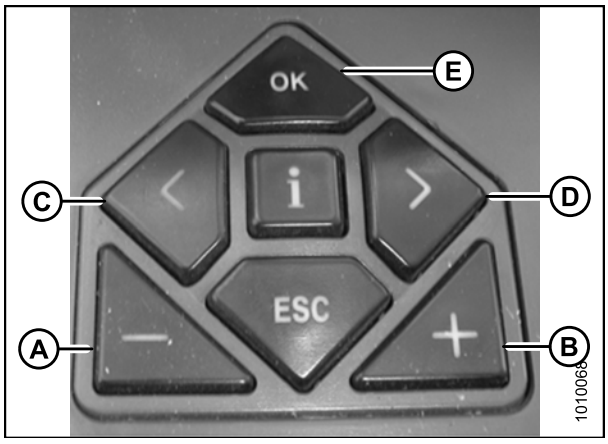

Figura 3.223: Controles de la cosechadora

3. Use la línea (A) o el valor (B) para determinar la configuración de sensibilidad.

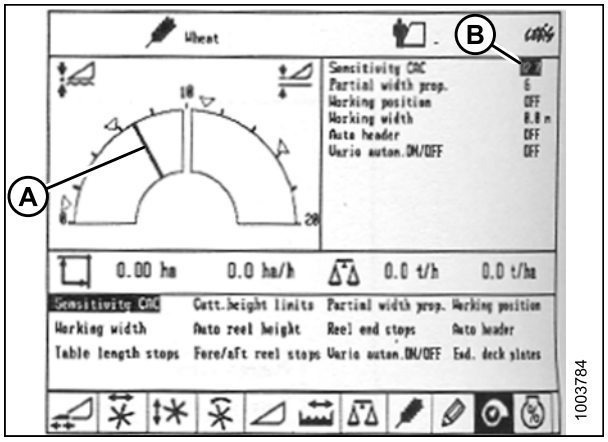

Figura 3.224: Pantalla de la cosechadora

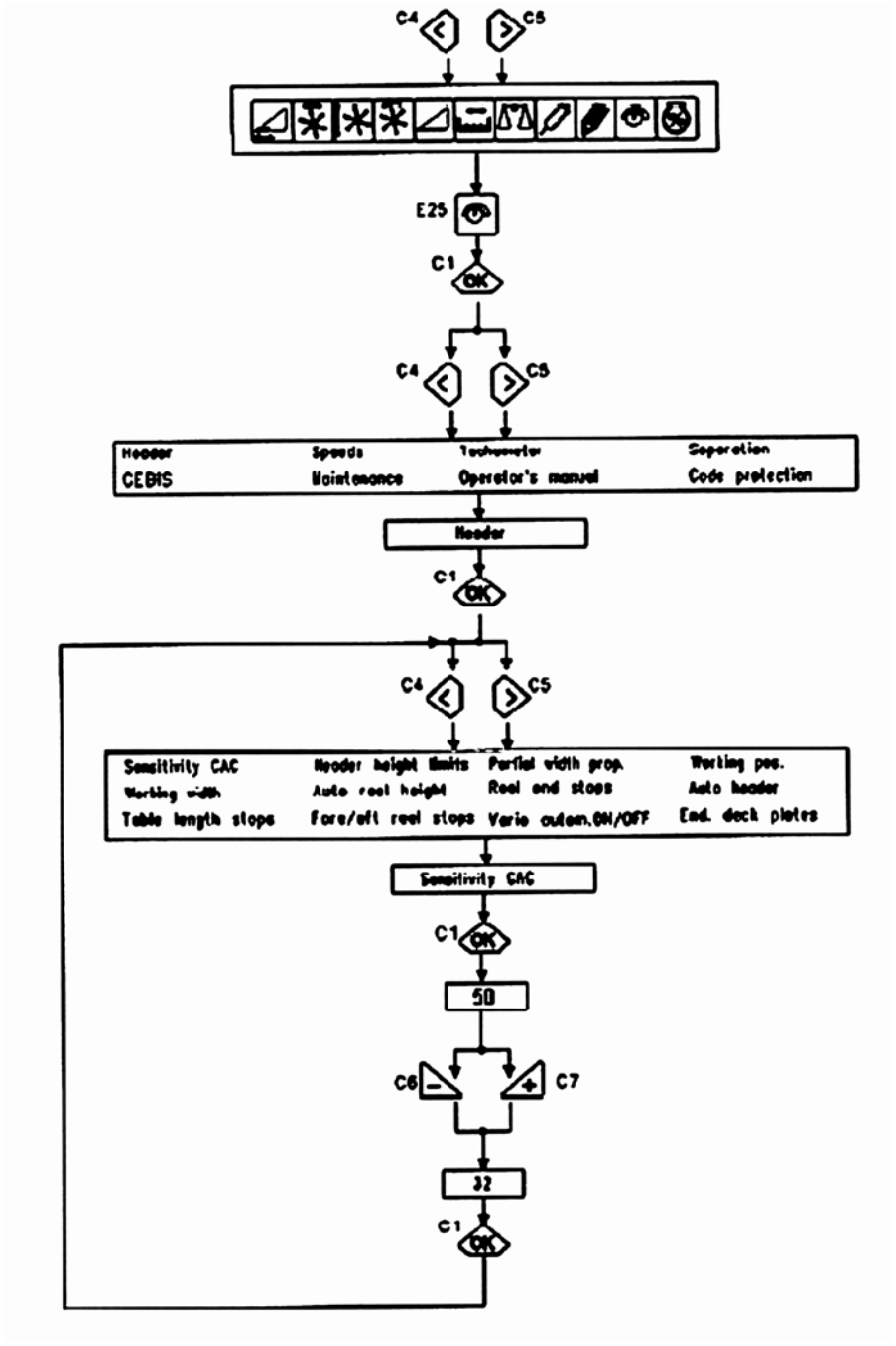

Figura 3.225: Diagrama de flujo para configurar la sensibilidad del optimizador de flotación

Ajuste de velocidad automática del molinete (Lexion serie 700)

NOTA:
Es posible que se hayan producido cambios en los controles o pantallas de la cosechadora desde que se publicó este documento. Consulte el Manual del operador de la cosechadora para obtener las actualizaciones.

1. Utilice la perilla de control (A) para resaltar el ícono PLATAFORMA/MOLINETE (B), y presione la perilla de control (A) para seleccionarlo. Se abre la ventana de PLATAFORMA/MOLINETE.

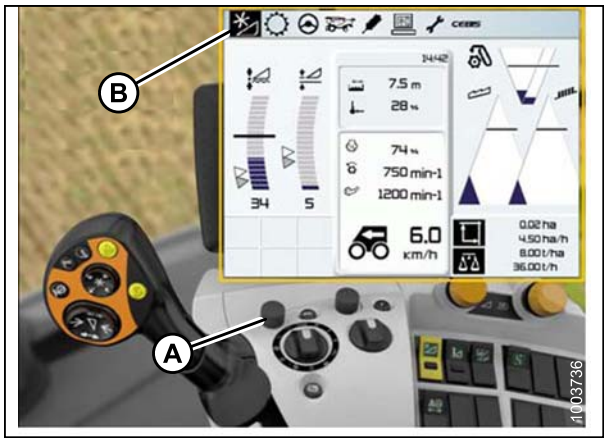

Figura 3.226: Consola, palanca de mando y pantalla de la cosechadora

2. Utilice la perilla de control (A) para seleccionar VELOCIDAD DEL MOLINETE (B), y ajuste la velocidad del molinete (si NO está utilizando la velocidad automática del molinete). Aparece un gráfico en la pantalla.



Figura 3.227: Consola, palanca de mando y pantalla de la cosechadora

3. Seleccione el VALOR ACTUAL (A) en la ventana VELOCIDAD AUTOMÁTICA DEL MOLINETE (si está utilizando la velocidad automática del molinete). Se abre la ventana de VALOR ACTUAL y muestra la velocidad automática del molinete.



Figura 3.228: Consola, palanca de mando y pantalla de la cosechadora

4. Utilice la perilla de control (A) para aumentar o reducir la velocidad del molinete.



Figura 3.229: Consola, palanca de mando y pantalla de la cosechadora

3.8.12 Cosechadoras Lexion serie 700

Calibración del control automático de altura de la plataforma (Lexion serie 700)

Para obtener el mejor desempeño del control automático de altura de la plataforma (AHHC), ejecute estos procedimientos con la unión central fijada en D. Una vez terminada la instalación y la calibración, ajuste la unión central de nuevo hacia el ángulo de la plataforma deseado. Consulte *3.7.3 Ángulo de la plataforma, página 70*.

NOTA:
Es posible que se hayan producido cambios en los controles o pantallas de la cosechadora desde que se publicó este documento. Consulte el Manual del operador de la cosechadora para obtener las actualizaciones.

Para calibrar el AHHC, siga estos pasos:

1. Asegúrese de que la unión central esté en D.
2. Asegúrese de que la flotación de la plataforma esté desbloqueada (A).

3. Utilice la perilla de control (A) para resaltar el ícono CONTORNO AUTOMÁTICO (B), y presione la perilla de control (A) para seleccionarlo.

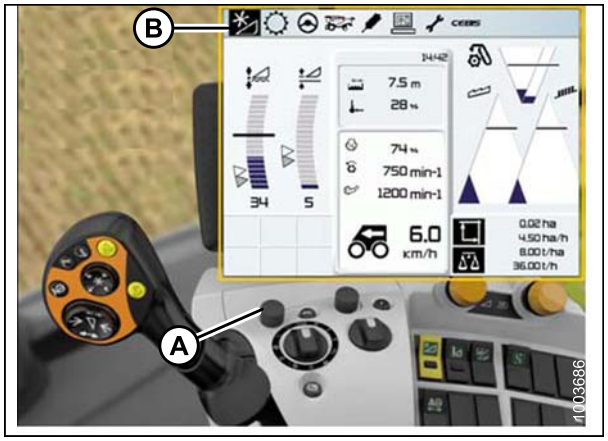

Figura 3.230: Consola, palanca de mando y pantalla de la cosechadora

4. Use la perilla de control (A) para resaltar el ícono que parece una plataforma con flechas hacia arriba y hacia abajo (no se muestra), y presione la perilla de control (A) para seleccionarlo. El ícono de la plataforma resaltado (B) se mostrará en la pantalla.



Figura 3.231: Consola, palanca de mando y pantalla de la cosechadora

5. Use la perilla de control (A) para resaltar el ícono que parece una plataforma con flechas hacia arriba y hacia abajo (C), y presione la perilla de control (A) para seleccionarlo.



Figura 3.232: Consola, palanca de mando y pantalla de la cosechadora

6. Use la perilla de control (A) para resaltar el ícono que parece un destornillador (B).
7. Accione la trilla y el embocador de la cosechadora.
8. Presione la perilla de control (A), y un gráfico de barras de progreso aparecerá.



Figura 3.233: Consola, palanca de mando y pantalla de la cosechadora

9. Eleve el embocador por completo y el gráfico de barras de progreso avanzará al 25 % (A).
10. Baje el embocador por completo y el gráfico de barras de progreso avanzará al 50 % (A).
11. Eleve el embocador por completo y el gráfico de barras de progreso avanzará al 75 % (A).
12. Baje el embocador por completo y el gráfico de barras de progreso avanzará al 100% (A).



Figura 3.234: Consola, palanca de mando y pantalla de la cosechadora

13. Asegúrese de que el gráfico de barras de progreso muestre 100 % (A). El procedimiento de calibración ha concluido.

NOTA:
Si la tensión no está dentro del rango de 0.5 a 4.5 voltios en algún momento durante el proceso de calibración, el monitor indicará que el procedimiento de lectura no ha concluido.

NOTA:
Si la flotación de la plataforma está establecida como demasiado liviana, aparecerá un mensaje de error. Retroceda tres vueltas completas los tornillos de ajuste para ajustar la flotación a aproximadamente 100 a 125 lb.



Figura 3.235: Consola, palanca de mando y pantalla de la cosechadora

Configuración de la altura de corte (Lexion serie 700)

NOTA:
Es posible que se hayan producido cambios en los controles o pantallas de la cosechadora desde que se publicó este documento. Consulte el Manual del operador de la cosechadora para obtener las actualizaciones.

1. Baje la plataforma hasta la altura de corte o la configuración de la presión del suelo deseadas. La caja del indicador de flotación debe estar configurada en 1.5.

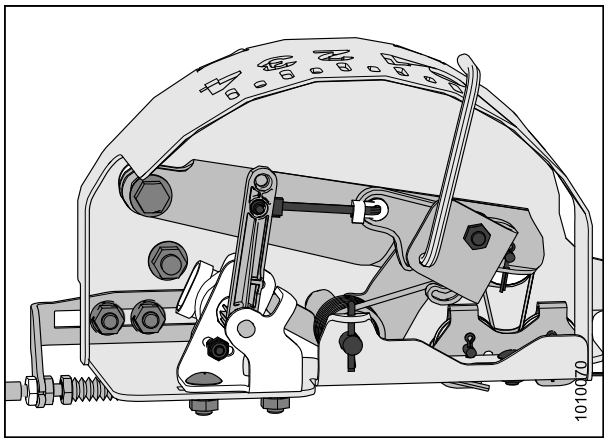

Figura 3.236: Caja del indicador de flotación

2. Sujete el lado izquierdo del interruptor de elevación y descenso de la plataforma (A) hasta escuchar un sonido.

   NOTA:
   Puede establecer dos alturas de corte diferentes.



Figura 3.237: Consola, palanca de mando y pantalla de la cosechadora

Configuración de la sensibilidad del control automático de altura de la plataforma (Lexion serie 700)

NOTA:
Es posible que se hayan producido cambios en los controles o pantallas de la cosechadora desde que se publicó este documento. Consulte el Manual del operador de la cosechadora para obtener las actualizaciones.

1. Utilice la perilla de control (A) para resaltar el ícono PLATAFORMA/MOLINETE (B), y presione la perilla de control (A) para seleccionarlo. Se abre la ventana de PLATAFORMA/MOLINETE.
2. Seleccione el ícono de PLATAFORMA.

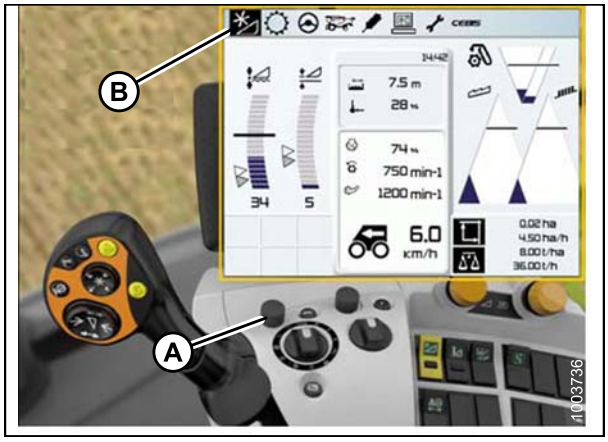

Figura 3.238: Consola, palanca de mando y pantalla de la cosechadora

3. Seleccione el ícono de CONFIGURACIÓN DEL PARÁMETRO DE SUJECIÓN FRONTAL (A). Aparece una lista de configuraciones.
4. Seleccione CAC DE SENSIBILIDAD (B) de la lista.



Figura 3.239: Consola, palanca de mando y pantalla de la cosechadora

5. Seleccione el ícono de CAC DE SENSIBILIDAD (A).

   NOTA:
   Para configurar la sensibilidad, debe cambiar el Ajuste de altura de corte del valor predeterminado "0". Las configuraciones de 1 a 50 proporcionan una respuesta más rápida, mientras que las configuraciones de -1 a -50 proporcionan una respuesta más lenta. Para mejores resultados, haga ajustes en incrementos de cinco.



Figura 3.240: Pantalla de la cosechadora

6. Aumente la configuración del AJUSTE DE ALTURA DE CORTE si el tiempo de reacción entre la plataforma y el adaptador es muy lento al cortar al ras del suelo, y disminuya la configuración del AJUSTE DE ALTURA DE CORTE si el tiempo de reacción entre la plataforma y el adaptador es muy rápido.
7. Aumente la sensibilidad si la plataforma se baja muy lentamente, y disminuya la sensibilidad si la plataforma golpea el suelo con mucha fuerza o se baja muy rápidamente.

Ajuste de velocidad automática del molinete (Lexion serie 700)

NOTA:
Es posible que se hayan producido cambios en los controles o pantallas de la cosechadora desde que se publicó este documento. Consulte el Manual del operador de la cosechadora para obtener las actualizaciones.

1. Utilice la perilla de control (A) para resaltar el ícono PLATAFORMA/MOLINETE (B), y presione la perilla de control (A) para seleccionarlo. Se abre la ventana de PLATAFORMA/MOLINETE.

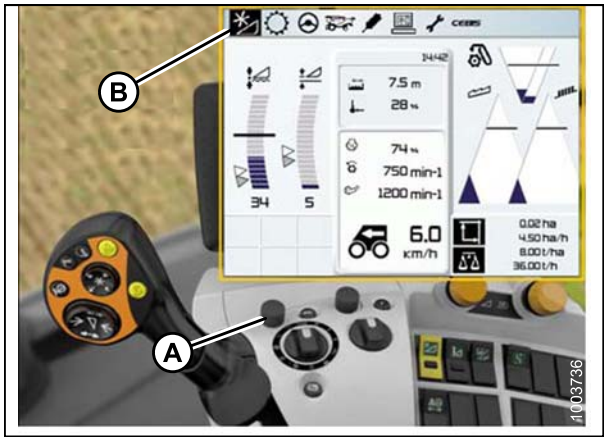

Figura 3.241: Consola, palanca de mando y pantalla de la cosechadora

2. Utilice la perilla de control (A) para seleccionar VELOCIDAD DEL MOLINETE (B), y ajuste la velocidad del molinete (si NO está utilizando la velocidad automática del molinete). Aparece un gráfico en la pantalla.



Figura 3.242: Consola, palanca de mando y pantalla de la cosechadora

3. Seleccione el VALOR ACTUAL (A) en la ventana VELOCIDAD AUTOMÁTICA DEL MOLINETE (si está utilizando la velocidad automática del molinete). Se abre la ventana de VALOR ACTUAL y muestra la velocidad automática del molinete.



Figura 3.243: Consola, palanca de mando y pantalla de la cosechadora

4. Utilice la perilla de control (A) para aumentar o reducir la velocidad del molinete.



Figura 3.244: Consola, palanca de mando y pantalla de la cosechadora

3.8.13 Cosechadoras New Holland

Control del rango de tensión desde la cabina de la cosechadora (New Holland)

NOTA:
Es posible que se hayan producido cambios en los controles o pantallas de la cosechadora desde que se publicó este documento. Consulte el Manual del operador de la cosechadora para obtener las actualizaciones.

Para verificar el rango de tensión de salida del sensor desde la cabina de la cosechadora, siga estos pasos:

1. Coloque la plataforma a 6 pulgadas (150 mm) sobre el suelo y destrabe el bloqueo de flotación del adaptador.
2. Verifique que la conexión del bloqueo de flotación se encuentre sobre amortiguadores de parada (la arandela [A] y la tuerca [B] no pueden moverse) en ambas ubicaciones.

   NOTA:
   Si la plataforma no está ubicada sobre amortiguadores de parada durante los dos pasos siguientes, la tensión podría salirse de su rango durante la operación y provocar una falla del sistema de AHHC.

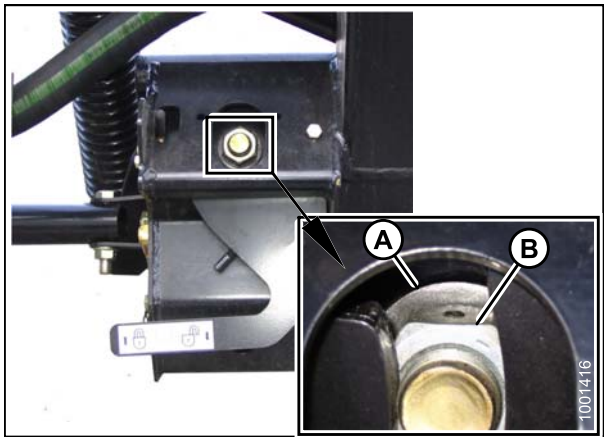

Figura 3.245: Traba de flotación

3. Ajuste el soporte de recogida de cable (B) (si es necesario) hasta que el puntero (A) en el indicador de flotación apunte a "0".

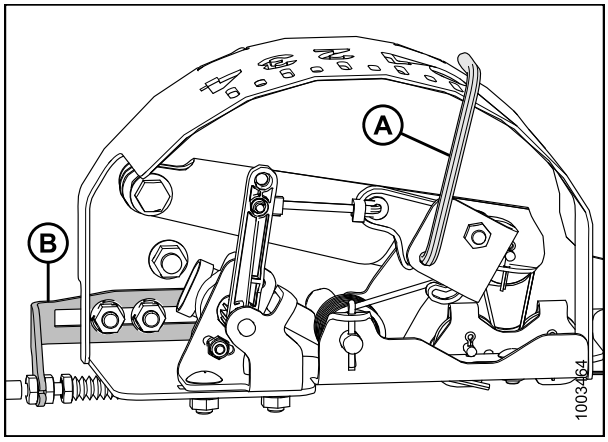

Figura 3.246: Montaje del sensor de AHHC de 5 voltios

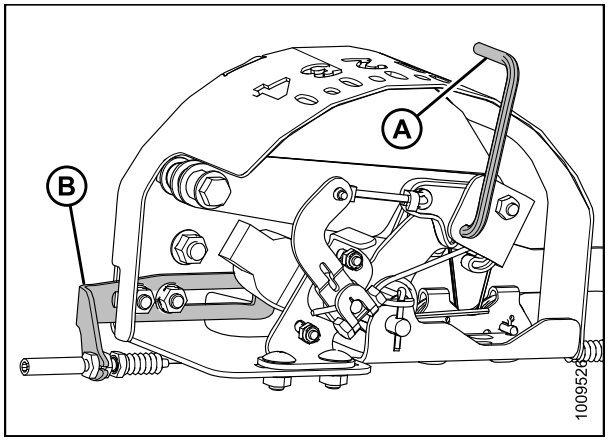

Figura 3.247: Montaje del sensor de AHHC de 10 voltios

4. Asegúrese de que la flotación de la plataforma esté desbloqueada.
5. Seleccione DIAGNÓSTICO (A) en la pantalla principal. Se muestra la pantalla de DIAGNÓSTICO.
6. Seleccione CONFIGURACIÓN. Se muestra la pantalla CONFIGURACIÓN.

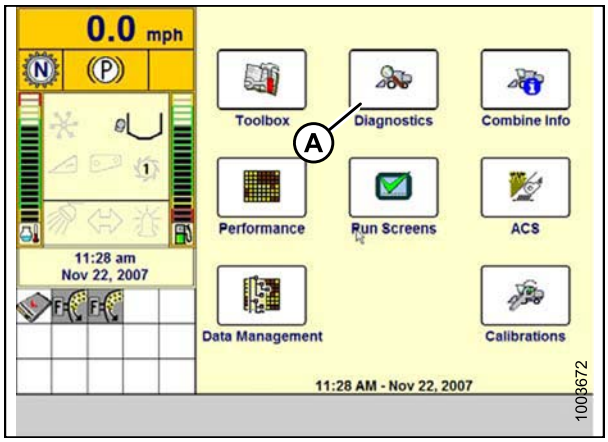

Figura 3.248: Pantalla de la cosechadora

7. Seleccione la flecha GRUPO (A). Se abre la ventana GRUPO.

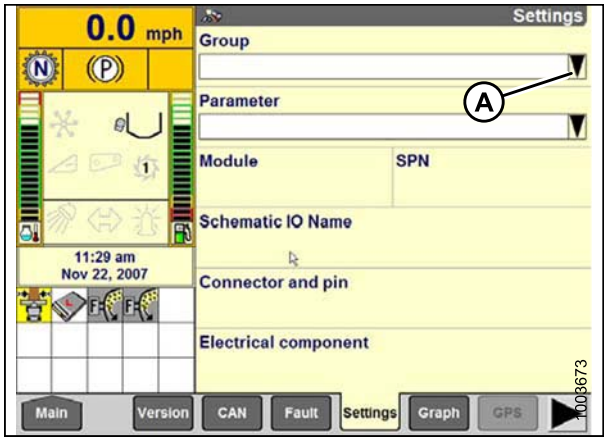

Figura 3.249: Pantalla de la cosechadora

8. Seleccione ALTURA/INCLINACIÓN DE LA PLATAFORMA (A). Se abre la ventana PARÁMETRO.

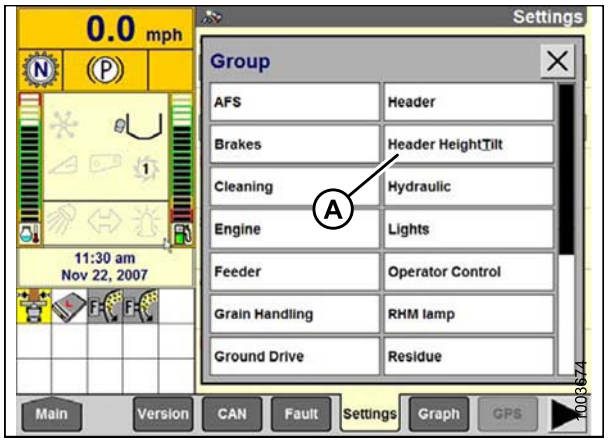

Figura 3.250: Pantalla de la cosechadora

9. Seleccione SENSOR DE ALTURA DEL LADO IZQUIERDO (A), y luego seleccione el botón GRÁFICO (B). La tensión exacta se muestra en la parte superior de la pantalla.
10. Eleve y baje la plataforma para ver el rango completo de las lecturas de tensión.
11. Ajuste los límites de tensión (consulte *Ajuste de los límites de tensión, página 98*) si la tensión del sensor no se encuentra entre los límites inferior y superior o si el rango entre estos límites no es suficiente (consulte la Tabla *3.10 Límites de tensión de la cosechadora, página 96*).

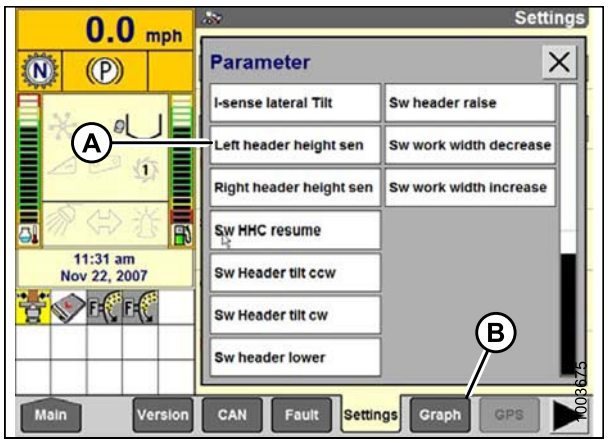

Figura 3.251: Pantalla de la cosechadora

Activación del control automático de altura de la plataforma (New Holland serie CR/CX)

NOTA:
Es posible que se hayan producido cambios en los controles o pantallas de la cosechadora desde que se publicó este documento. Consulte el Manual del operador de la cosechadora para obtener las actualizaciones.

1. Seleccione FLOTACIÓN LATERAL DE LA PLATAFORMA en la pantalla de la cosechadora y presione ENTER.
2. Utilice las teclas de navegación hacia arriba y hacia abajo para moverse entre las opciones y seleccione INSTALADO en la ventana abierta.

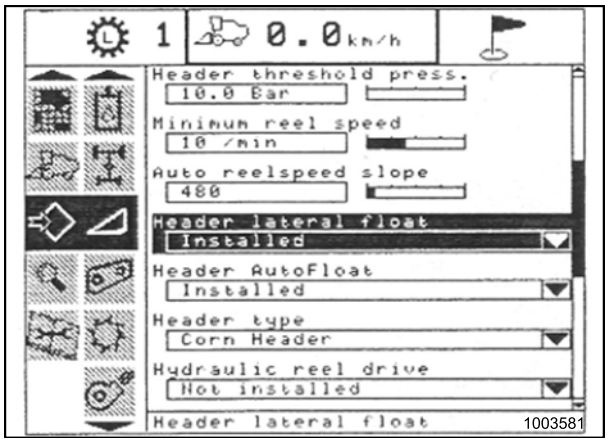

Figura 3.252: Pantalla de la cosechadora

3. Seleccione FLOTACIÓN AUTOMÁTICA DE LA PLATAFORMA en la pantalla de la cosechadora y presione ENTER.
4. Utilice las teclas de navegación hacia arriba y hacia abajo para moverse entre las opciones y seleccione INSTALADO en la ventana abierta.

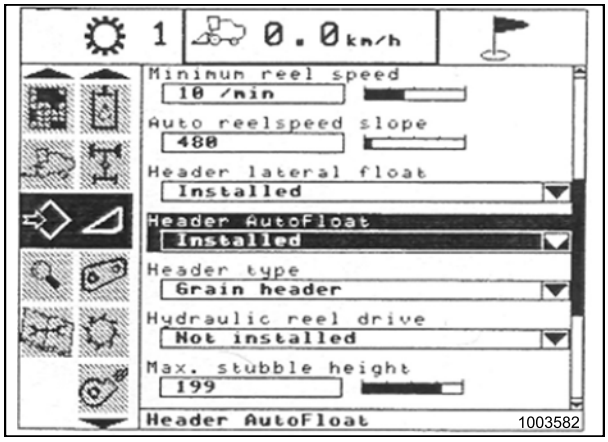

Figura 3.253: Pantalla de la cosechadora

Calibración del control automático de altura de la plataforma (New Holland serie CR/CX)

Para obtener el mejor desempeño del control automático de altura de la plataforma (AHHC), ejecute estos procedimientos con la unión central fijada en D. Una vez terminada la instalación y la calibración, ajuste la unión central de nuevo hacia el ángulo de la plataforma deseado. Consulte *3.7.3 Ángulo de la plataforma, página 70*.

NOTA:
Es posible que se hayan producido cambios en los controles o pantallas de la cosechadora desde que se publicó este documento. Consulte el Manual del operador de la cosechadora para obtener las actualizaciones.

Verifique las siguientes condiciones antes de iniciar el procedimiento de calibración de la plataforma:

- La plataforma está conectada a la cosechadora.
- La cosechadora está a nivel del suelo, con la plataforma nivelada al suelo.
- La plataforma está colocada sobre amortiguadores de parada y la unión central está en D.
- El motor está funcionando.
- La cosechadora no está en movimiento.
- No se recibieron fallas desde el módulo del controlador de altura de la plataforma (Header Height Controller, HHC).
- El alimentador de la plataforma no está conectado.
- Los botones de flotación laterales NO están presionados.
- La tecla ESC NO está presionada.

Para calibrar el control automático de altura de la plataforma, siga estos pasos:

1. En la pantalla de la cosechadora, seleccione CALIBRACIÓN, y luego presione la tecla de flecha de navegación hacia la derecha para ingresar a la casilla de información.
2. Seleccione PLATAFORMA (A), y presione ENTER. Se abre la ventana de CALIBRACIÓN.

   NOTA:
   Puede utilizar las teclas de navegación hacia arriba y hacia abajo para moverse entre las opciones.

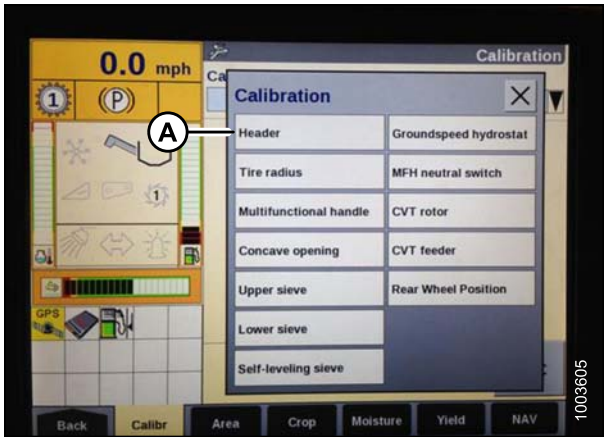

Figura 3.254: Pantalla de la cosechadora

3. Siga los pasos de calibración en el orden en que aparecen en la ventana. Mientras avanza por el proceso de calibración, la pantalla se actualizará automáticamente para mostrar el paso siguiente.

   NOTA:
   Presionar la tecla ESC durante cualquiera de los pasos, o dejar que el sistema permanezca inactivo por más de tres minutos, provocará que el procedimiento de calibración se detenga.

   NOTA:
   Para leer una explicación de los códigos de error, consulte el Manual del operador de la cosechadora.

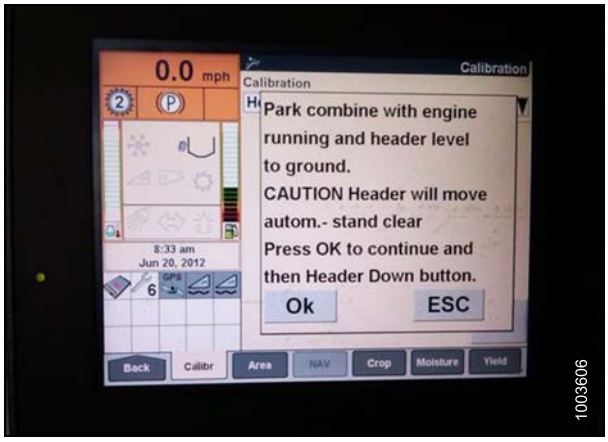

Figura 3.255: Pantalla de la cosechadora

4. Asegúrese de que el mensaje CALIBRACIÓN EXITOSA se muestre en la pantalla cuando todos los pasos se hayan completado, y salga del menú CALIBRACIÓN al presionar la tecla ENTER o ESC.

   NOTA:
   Si la flotación se configuró más pesada para completar el procedimiento de calibración en el suelo, ajústelo a la flotación de funcionamiento recomendada una vez finalizada la calibración.

5. Realice la calibración de la altura máxima del rastrojo si la unidad no funciona adecuadamente.

Calibración de la altura máxima del rastrojo

En este procedimiento se describe cómo calibrar el contador del área para saber a qué altura debería detenerse o comenzar a contar. Cuando se levanta la plataforma sobre este nivel, el contador del área supone que no se está cortando cultivo alguno. Por lo tanto, debe elevar la plataforma hasta una altura específica que siempre superará cuando no se esté cortando, y deberá bajar la plataforma hasta una altura específica bajo la cual se mantendrá siempre que corte.

Seleccione la altura de la plataforma que corresponda, según la descripción mencionada anteriormente.

IMPORTANTE:

- Si el valor está configurado demasiado bajo, posiblemente NO se pueda contar el área, ya que a veces la plataforma se elevará por encima de este umbral a pesar de que la cosechadora todavía esté cortando.
- Si el valor está configurado demasiado alto, el contador del área continuará contando incluso cuando la plataforma esté elevada (aunque por debajo de este umbral) y la cosechadora ya no esté cortando más.

1. Seleccione la ventana de calibración de ALTURA MÁXIMA DEL RASTROJO.
   Mensaje: “Configure la plataforma a la altura máxima del rastrojo deseada”.

   Mensaje: “Luego, presione ENTER”.

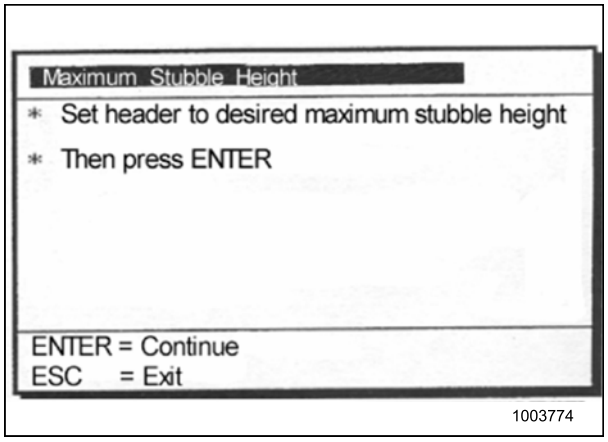

Figura 3.256: Ventana de calibración

2. Mueva la plataforma a la posición correcta mediante el uso del interruptor del control de la plataforma hacia arriba o abajo en la manija multifunción.
3. Presione ENTER para continuar.
   Mensaje: “Calibración exitosa”.
4. Presione ENTER o ESC para cerrar la ventana de calibración. La calibración ha concluido.

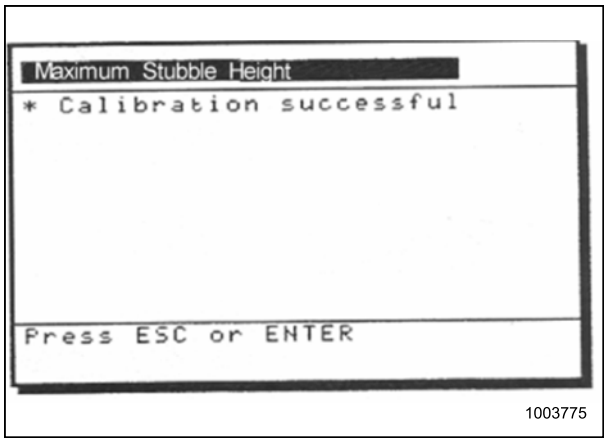

Figura 3.257: Ventana de calibración

Ajuste de la tasa de elevación de la plataforma (New Holland serie CR/CX)

En caso de ser necesario, se puede ajustar la tasa de elevación de la plataforma (la primera velocidad en el interruptor oscilante de altura de la plataforma del mango multifuncional).

NOTA:
Es posible que se hayan producido cambios en los controles o pantallas de la cosechadora desde que se publicó este documento. Consulte el Manual del operador de la cosechadora para obtener las actualizaciones.

1. Seleccione TASA DE ELEVACIÓN DEL CABEZAL en la pantalla de la cosechadora.
2. Utilice los botones ‘+’ o ‘–’ para cambiar la configuración.
3. Presione ENTER para guardar la configuración nueva.

NOTA:
La tasa de elevación puede modificarse de 32 a 236 en pasos de 34. La configuración de fábrica es 100.

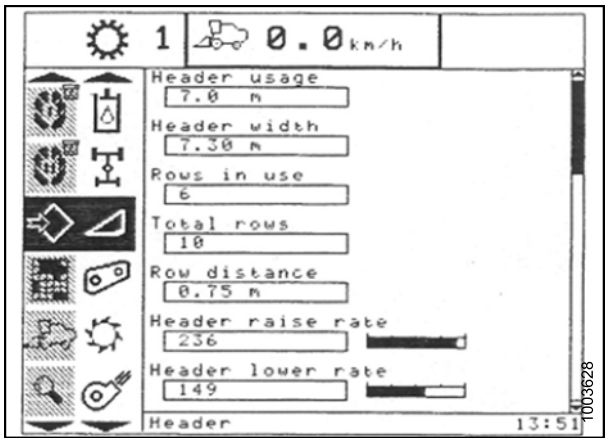

Figura 3.258: Pantalla de la cosechadora

Configuración de la velocidad para bajar la plataforma a 50 (New Holland serie CR/CX)

En caso de ser necesario, se puede ajustar la tasa de descenso de la plataforma (con el botón de control automático de la altura de la plataforma o la segunda velocidad en el interruptor oscilante de altura de la plataforma del mango multifuncional).

NOTA:
Es posible que se hayan producido cambios en los controles o pantallas de la cosechadora desde que se publicó este documento. Consulte el Manual del operador de la cosechadora para obtener las actualizaciones.

1. Seleccione TASA DE DESCENSO DEL CABEZAL en la pantalla de la cosechadora.
2. Utilice los botones ‘+’ o ‘–’ para cambiar la configuración a 50.
3. Presione ENTER para guardar la configuración nueva.

NOTA:
La tasa de descenso puede modificarse de 2 a 247 en pasos de 7. Se encuentra establecida de fábrica en 100.

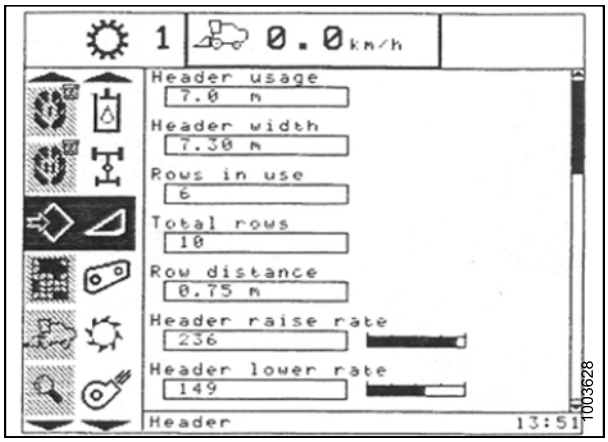

Figura 3.259: Pantalla de la cosechadora

Configuración de la sensibilidad del control automático de altura de la plataforma en 200 (New Holland serie CR/CX)

NOTA:
Es posible que se hayan producido cambios en los controles o pantallas de la cosechadora desde que se publicó este documento. Consulte el Manual del operador de la cosechadora para obtener las actualizaciones.

Para configurar la sensibilidad del control automático de altura de la plataforma, siga estos pasos:

1. Active la trilla y el embocador.
2. Seleccione SENSIBILIDAD DE LA ALTURA en la pantalla de la cosechadora.
3. Utilice los botones '+' o '–' para cambiar la configuración a 200.
4. Presione ENTER para guardar la configuración nueva.

NOTA:
La sensibilidad puede modificarse de 10 a 250 en pasos de 10. Se encuentra establecida de fábrica en 100.

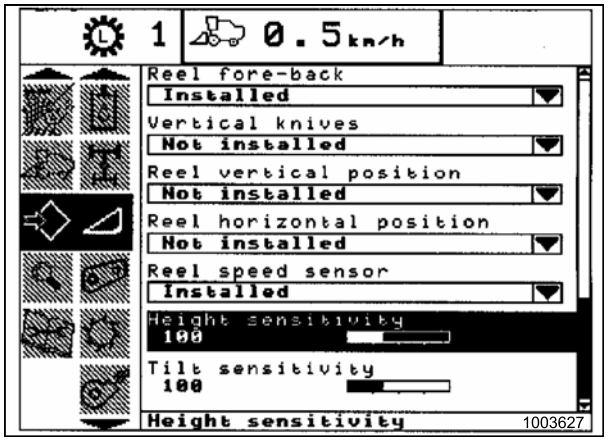

Figura 3.260: Pantalla de la cosechadora

3.8.14 Funcionamiento del sensor

Los sensores de posición proporcionados con el sistema de control automático de altura de la plataforma son sensores de serie industrial de (1 K) 1000 ohm, que contienen conectores sellados. Las tensiones operativas normales de la señal de los sensores son de 10 % (0.5 V de CC) y de 90 % (4.5 V de CC).

Se considera que si un sensor funciona con una tensión de señal inferior al 5 % es porque tiene un cortocircuito, y si un sensor tiene una tensión de señal superior al 95 % es debido a que está abierto. Un aumento en la tensión del sensor corresponde a un aumento en la altura de la plataforma.

Cada sensor está fabricado con un cable de corriente y un cable de conexión a tierra. Dentro del sensor, estos dos cables están conectados por una banda de filamentos de alta resistencia (C). La resistencia medida en los cables de corriente (A) y de conexión a tierra (B) debería proporcionar un valor constante entre 800 y 1200 ohm (0.8 y 1.2 k) con una lectura nominal de 1000 ohm (1 k).

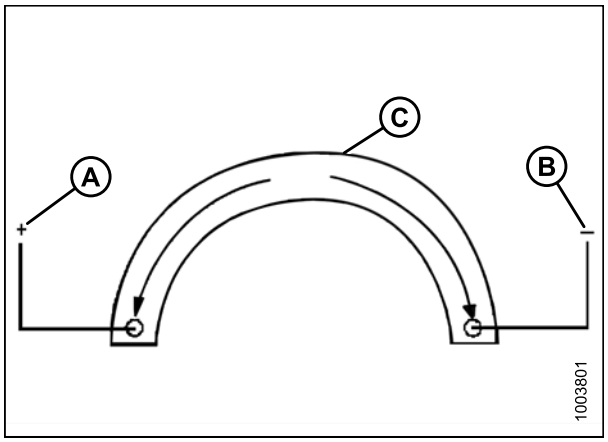

Figura 3.261: Cables de corriente, descarga a tierra y señal

Además de los cables de corriente (A) y de conexión a tierra (B), hay un cable de señal (C) conectado internamente a un contacto móvil conectado a un brazo externo que arrastra la banda de filamentos de alta resistencia. Cuando el brazo externo gira y el contacto se acerca o se aleja de la conexión del cable de corriente, la resistencia medida en el cable de señal (C) cambia.

La resistencia medida entre los cables de señal y de conexión a tierra debe aumentar uniformemente desde un valor bajo (80 a 100 ohm) hasta un valor alto (800 a 1200 ohm). Esto puede observarse si se conecta un ohmímetro en los cables de señal y de corriente y se gira el vástago del sensor. Cuando se aplica una tensión de entrada a la banda de filamentos de alta resistencia a través del cable de corriente (A), la tensión de salida (o “medida”) en el cable de señal (C) se modifica por esta resistencia variable.

NOTA:
Los cables de corriente y de conexión a tierra pueden diferir según la cosechadora.

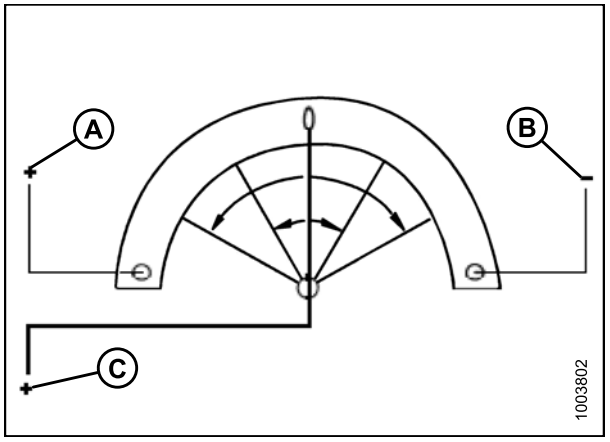

Figura 3.262: Cables de corriente, descarga a tierra y señal

3.9 Nivelación de la plataforma

Del adaptador viene configurado de fábrica para proporcionar el nivel adecuado para la plataforma, y normalmente no debería requerir ajustes.

Si la plataforma **NO** está nivelada, realice los siguientes controles antes de ajustar las conexiones de nivelación:

- Controle la presión de los neumáticos de la cosechadora.
- Verifique que el embocador de la cosechadora esté nivelado. Consulte el Manual del operador de la cosechadora para obtener instrucciones.
- Verifique que del adaptador esté nivelado y paralelo con respecto al embocador.

NOTA:
Los resortes de flotación del adaptador no se usan para nivelar la plataforma.

Para hacer ajustes menores en la nivelación de la plataforma, siga estos pasos:

1. Estacione la cosechadora en un terreno nivelado.
2. Coloque la plataforma aproximadamente a 6 pulgadas (150 mm) del suelo, y verifique que la conexión de flotación este sobre amortiguadores de parada. Note los extremos superior e inferior de la plataforma.
3. Eganche las trabas de flotación de las alas (A). Consulte *5.16.1 Verificación del balance de las alas, página 414* y *5.16.2 Ajuste del balance de las alas, página 419*.
4. Verifique y configure el ajuste de flotación. Consulte *Control y ajuste de la flotación de la plataforma, página 62*.
5. Ajuste el nivel con una tuerca (A) en cada traba de flotación de la siguiente manera. Realice ajustes pequeños (1/4 a 1/2 giro), y de cada lado de igual forma, pero en direcciones opuestas:

   NOTA:
   No es necesario aflojar el prisionero (B) para ajustes de hasta medio giro de la tuerca (A).

   a. Gire la tuerca del lado inferior **hacia la derecha** para elevar la plataforma.

   b. Gire la tuerca del lado superior **hacia la izquierda** para bajar la plataforma.

   NOTA:
   Ajustar más de dos giros en cada dirección puede perjudicar la flotación de la plataforma.

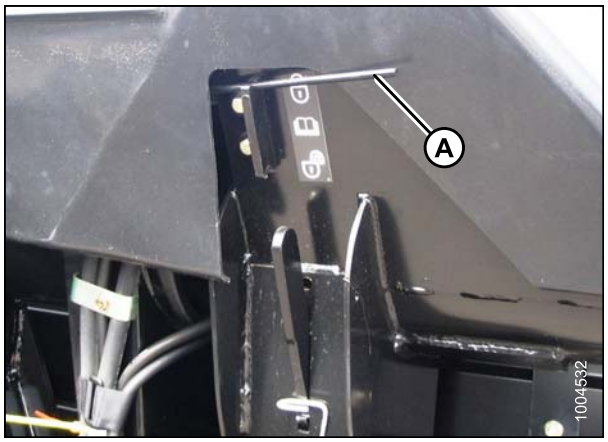

Figura 3.263: Bloqueo del ala

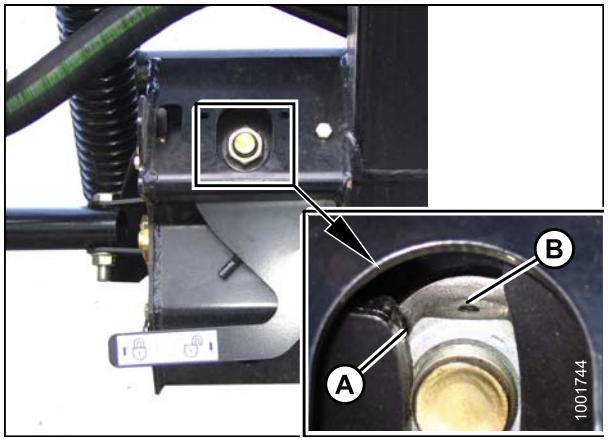

Figura 3.264: Traba de flotación

NOTA:
Siempre asegúrese de que haya una separación mínima de 1/8 pulgadas (2 a 3 mm) (A) entre el bastidor y la parte posterior de la palanca acodada.

NOTA:
Se debe verificar la flotación después de nivelar la plataforma. Consulte *Control y ajuste de la flotación de la plataforma, página 62*.

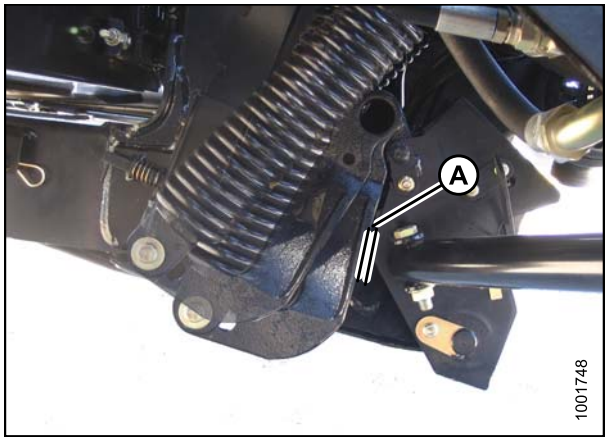

Figura 3.265: Palanca acodada

3.10 Desconexión de la barra de corte

Para quitar el material atrapado en la barra de corte, siga estos pasos:

1. Detenga el movimiento hacia adelante de la máquina y desenganche los mandos de la plataforma.
2. Levante la plataforma para evitar que se llene de suciedad y active el embrague de arranque de la plataforma.
3. Si **NO** se quita lo atorado, desactive el embrague de la plataforma y levántela completamente.

ATENCIÓN

Si baja el molinete en rotación en una barra de corte obstruida, los componentes del molinete se dañarán.

PRECAUCIÓN

Detenga el motor y quite las llaves antes de quitar el material atascado en la plataforma. Un niño o incluso una mascota podrían encender la unidad.

4. Apague el motor y quite la llave.
5. Conecte las trabas de seguridad de la plataforma.

ATENCIÓN

Use guantes gruesos cuando manipule o esté cerca de las cuchi.

6. Limpie la barra de corte a mano.

NOTA:
Si persiste la obstrucción de la barra de corte, consulte *7 Resolución de problemas, página 435*.

3.11 Desconexión del adaptador

Para quitar el atasco del adaptador, siga estos pasos:

1. Detenga el movimiento hacia adelante de la máquina y desenganche los mandos de la plataforma.
2. Levante ligeramente la plataforma del suelo y eleve el molinete.
3. Revierta la alimentación de la cosechadora según las indicaciones del fabricante (la alimentación de reversa varía para las distintas cosechadoras).
4. Vuelva a enganchar el mando de la plataforma.

3.12 Sinfín superior (UCA)

El UCA mejora el envío de cosechas muy voluminosas desde la plataforma hacia la cosechadora.

Los brazos del batidor extraíbles ayudan a enviar el material hacia la abertura de la plataforma, y en caso de que se envuelva el material, se pueden extraer.

IMPORTANTE:
El motor del mando del sinfín superior debe estar equipado con un kit de drenaje de la carcasa cuando se utiliza en plataformas de mando de lona simple. Consulte con el concesionario de MacDon para obtener detalles.

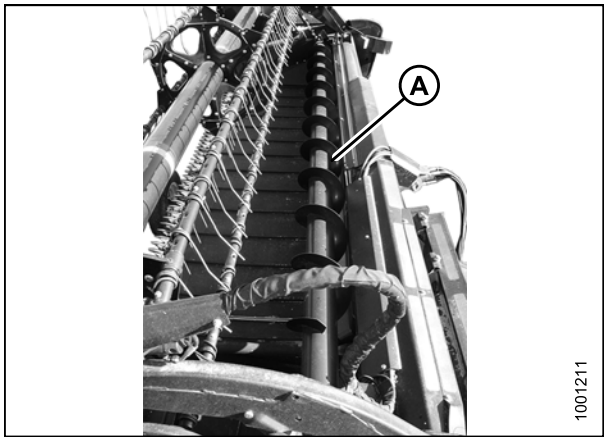

Figura 3.266: Sinfín superior

3.12.1 Extracción de los brazos del batidor

Para quitar de los brazos del batidor, siga estos pasos:

PRECAUCIÓN

Detenga el motor y quite las llaves antes de quitar el material atascado en la plataforma. Un niño o incluso una mascota podrían encender la unidad.

1. Baje la plataforma hasta el suelo, apague el motor y retire la llave.
2. Quite los tornillos (A) que aseguran las barras (B) y las abrazaderas (C) a los tubos del sinfín, y retire las barras y las abrazaderas.

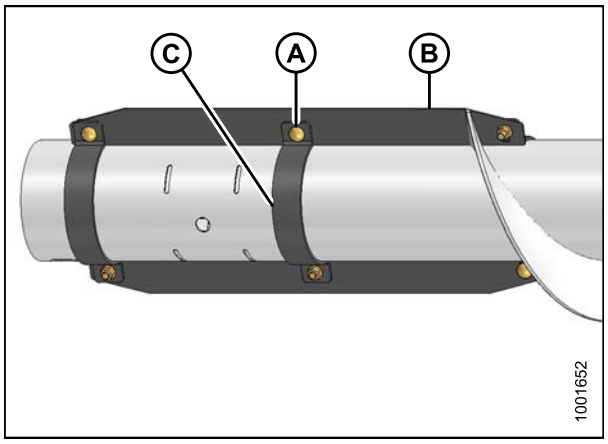

Figura 3.267: Brazos del batidor

3.12.2 Instalación de los brazos del batidor

Para instalar los brazos del batidor, siga estos pasos:

1. Coloque brazos del batidor (B) con un conjunto de abrazaderas (C) en el tubo del sinfín y asegúrelo, sin ajustar, con tornillos cabeza de hongo (A) y tuercas. La cabeza de los tornillos **DEBEN** mirar en dirección a la rotación del sinfín.
2. Coloque el conjunto de abrazaderas restantes en el tubo y acóplelo, sin ajustar, al brazo del batidor, con tornillos cabeza de hongo y tuercas. Las cabezas de los tornillos **DEBEN** mirar en dirección a la rotación del sinfín.
3. Coloque abrazaderas en el segundo brazo del batidor y asegure con tornillos cabeza de hongo y tuercas.
4. Ajuste los tornillos.

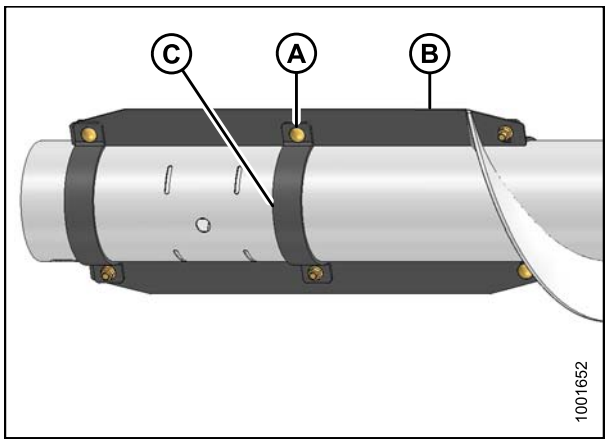

Figura 3.268: Brazos del batidor

3.13 Transporte de la plataforma

PRECAUCIÓN

NO conduzca cosechadora con la plataforma acoplada en la autovía o carretera de noche o en condiciones que disminuyan su visibilidad, como neblina o lluvia. El ancho de la plataforma podría no ser visible en estas condiciones.

3.13.1 Transporte de la plataforma en la cosechadora

ATENCIÓN

- **Revise las leyes locales relacionadas con los reglamentos sobre el ancho y los requisitos de iluminación o señales antes del transporte en carreteras.**
- **Siga todos los procedimientos recomendados en el Manual del operador de la cosechadora para transportar, remolcar, etc.**
- **Desenganche el embrague de mando de la plataforma al ir y al volver del campo.**
- **Antes de conducir la cosechadora en carretera, asegúrese de que las luces parpadeantes ámbar, las luces traseras rojas y las luces delanteras estén limpias y funcionen adecuadamente. Gire las luces ámbar para una mejor visibilidad al acercarse al tráfico. Siempre utilice estas luces en la carretera para advertir adecuadamente su presencia a los otros vehículos.**
- **NO utilice las luces de campo en carreteras, ya que podría confundir a los otros conductores.**
- **Antes de conducir en carretera, limpie los reflectores y la señalización de vehículo lento. Ajuste el espejo retrovisor y limpie las ventanas.**
- **Baje el molinete completamente y levante la plataforma, a menos que se esté transportando por un terreno montañoso. Mantenga una visibilidad adecuada y tenga cuidado con las obstrucciones en la carretera, los vehículos que circulan en sentido contrario y los puentes.**
- **Cuando viaje cuesta abajo, disminuya la velocidad y mantenga la plataforma a una altura mínima. Así tendrá una estabilidad máxima en caso de que el movimiento hacia adelante se detenga por cualquier motivo. Levante la plataforma completamente en la parte inferior de la pendiente para evitar que toque con el suelo.**
- **La velocidad de viaje debe ser de tal manera que se mantenga la estabilidad de la máquina y su total control en todo momento.**

3.13.2 Arrastre

Las plataformas con la opción de auto-trailer/ruedas estabilizadoras se pueden remolcar detrás de un tractor agrícola o de una hileradora MacDon configurados adecuadamente. Consulte el Manual del operador de cosechadora para obtener instrucciones.

Acoplamiento de la plataforma a un vehículo de remolque

ATENCIÓN

Para evitar lesiones corporales o daños en la máquina provocados por la pérdida de control, tenga en cuenta lo siguiente:

- **El peso del vehículo de remolque debe exceder el peso de la plataforma para asegurar un adecuado rendimiento de frenado y control.**
- **NO remolque con cualquier vehículo de carretera. Utilice solo un tractor agrícola, una cosechadora agrícola o una hileradora MacDon bien configurada.**
- **Asegúrese de que el molinete esté abajo y totalmente sobre los brazos de soporte para aumentar la estabilidad de la plataforma durante el transporte. Para plataformas con molinete hidráulico de avance/retroceso, nunca conecte los acopladores de avance/retroceso entre sí. Esto completaría el circuito y permitiría que el molinete se arrastre hacia adelante durante el transporte, de modo que se genere inestabilidad.**
- **Compruebe que todas las clavijas estén correctamente aseguradas en la posición de transporte en los soportes de las ruedas, sujetador y soporte de la barra de corte.**
- **Compruebe el estado y la presión de los neumáticos antes del transporte.**
- **Conecte el sujetador al vehículo de remolque con una clavija de sujeción adecuada con un pasador de bloqueo de resorte u otro sujetador adecuado.**
- **Acople la cadena de sujeción de seguridad al vehículo de remolque. Ajuste de longitud de la cadena de seguridad para eliminar toda la distensión, excepto la necesaria para los giros.**
- **Conecte el conector de 7 polos del arnés de cableado de la plataforma al receptáculo de acoplamiento en el vehículo de remolque. (El receptáculo de 7 polos está disponible en la tienda de partes de su concesionario de MacDon).**
- **Asegúrese de que las luces funcionen correctamente y limpie la señal de vehículo de movimiento lento y otros reflectores. Utilice luces parpadeantes de precaución, a menos que la ley lo prohíba.**

Arrastre de la plataforma

ATENCIÓN

Previsto para la opción de auto-trailer. Para evitar lesiones corporales o daños en la máquina provocados por la pérdida de control, tenga en cuenta lo siguiente:

- **NO exceda una velocidad de 25 mph (40 km/h). Reduzca la velocidad del transporte a menos de 5 mph (8 km/h) en las esquinas y en condiciones resbaladizas o adversas.**
- **Gire en las esquinas solo a una velocidad muy baja (5 mph [8 km/h]) o menos). En las curvas, disminuye la estabilidad de la plataforma, ya que la rueda frontal se mueve hacia la izquierda.**
- **NO acelere al iniciar o concluir un giro.**
- **Obedezca todos las reglas de tránsito de su área cuando se traslade por carreteras públicas. Utilice luces parpadeantes ámbar, a menos que la ley lo prohíba.**

3.13.3 Conversión de la posición de transporte a la de trabajo

Para convertir la plataforma de la posición de transporte a posición de trabajo, siga estos pasos:

Extracción de barra de tiro

Quite la barra de tiro de la siguiente manera:

1. Bloquee los neumáticos para evitar que la plataforma ruede y se desenganche del vehículo de arrastre.
2. Desconecte el conector de cableado (A) en la barra de tiro.
3. Quite la clavija (B) de la barra de tiro y desensamble la sección exterior (C) de la sección interna (D).

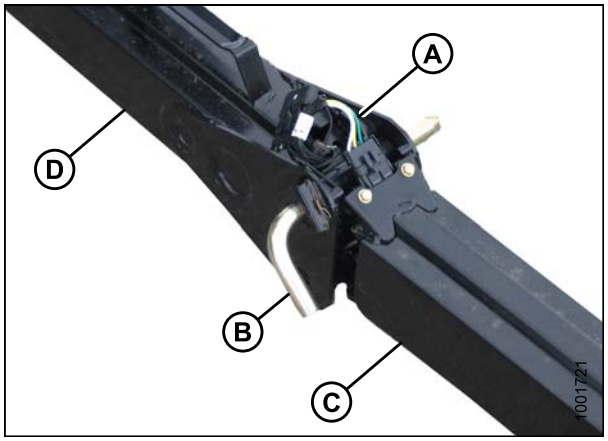

Figura 3.269: Ensamble de barra de tiro

4. Desconecte el conector de cableado (A) en la rueda frontal.

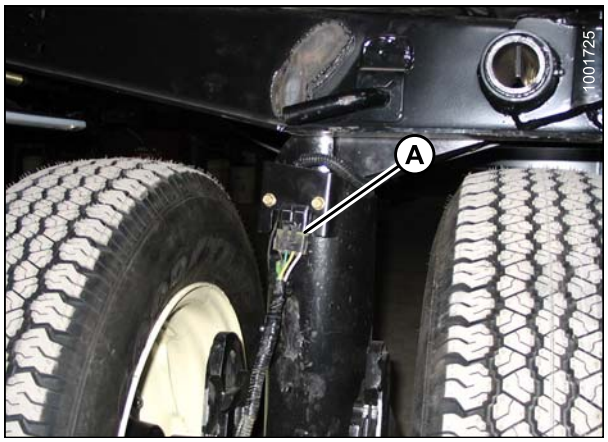

Figura 3.270: Conector de cableado

5. Quite el pasador de horquilla (A) y déjelo a un lado para reinstalarlo luego.
6. Empuje el pestillo (B) y levante la barra de tiro (C) del gancho. Libere el pestillo.
7. Vuelva a instalar el pasador de horquilla.

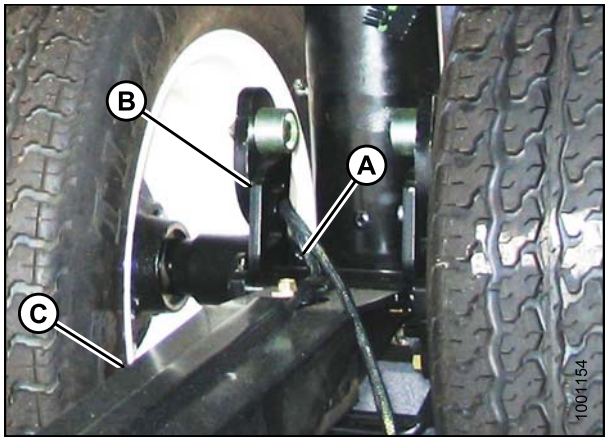

Figura 3.271: Pestillo de la barra de tiro

Almacenamiento de barra de remolque

Almacene la barra de remolque de la siguiente manera:

1. En el extremo izquierdo de la plataforma, coloque el extremo interior de la mitad externa de la barra de remolque en el armazón (A) en el tubo trasero de la plataforma.
2. Para los extremos de horquilla o pasador de la barra de remolque, asegure el soporte (B) en la chapa lateral con un pasador sujetador (C). Asegure con un pasador clavija.
3. Instale la correa de goma (D) en el armazón (A).

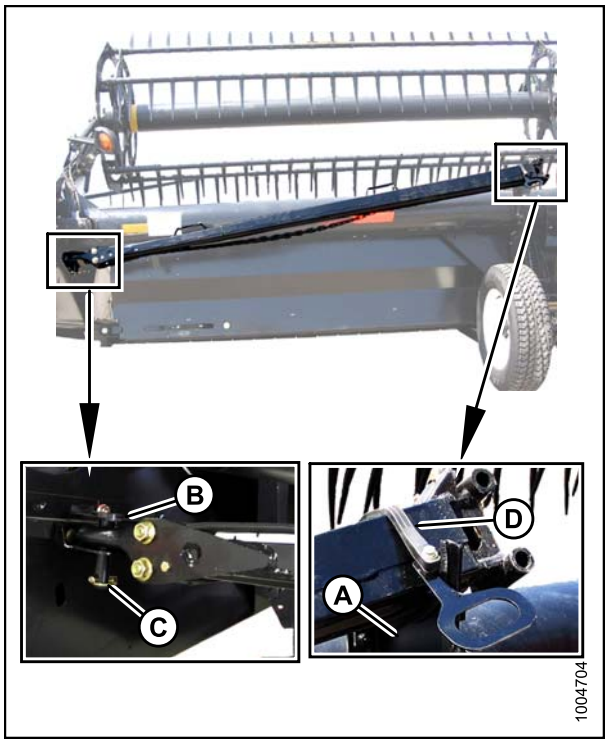

Figura 3.272: Almacenamiento de la barra de remolque

4. En el extremo derecho de la plataforma, coloque el extremo interior de la mitad interna de la barra de remolque en el armazón (A) en el tubo trasero de la plataforma.
5. Asegure el extremo del tubo en el soporte (B) con un pasador de horquilla (C). Asegure con una horquilla.
6. Instale la correa de goma (D) en el armazón (A).

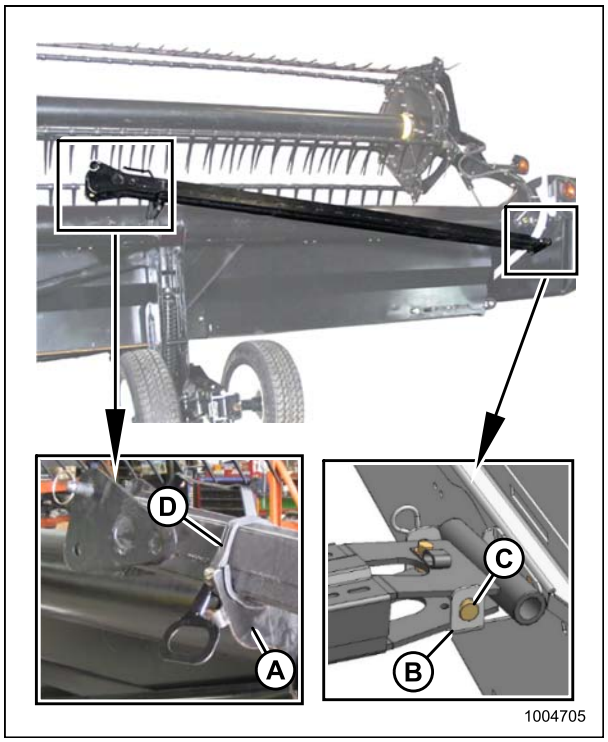

Figura 3.273: Almacenamiento de la barra de remolque

7. Acople la plataforma a la cosechadora. Consulte *4 Acoplamiento o desacoplamiento de la plataforma, página 207*.
8. Coloque las ruedas de transporte en la posición de trabajo. Consulte:
   - *Movimiento de ruedas frontales (del lado izquierdo) a la posición de trabajo, página 192*
   - *Movimiento de las ruedas traseras (del lado derecho) a la posición de trabajo, página 194*

Movimiento de ruedas frontales (del lado izquierdo) a la posición de trabajo

Para mover las ruedas de transporte frontales (del lado izquierdo) a la posición de trabajo, siga estos pasos:

PELIGRO

Para evitar lesiones personales o la muerte, a causa de un arranque inesperado o la caída de la máquina elevada, detenga siempre el motor, quite la llave y conecte las trabas de seguridad antes de meterse debajo de la plataforma por cualquier motivo.

1. Levante la plataforma completamente. Conecte las trabas de seguridad de la plataforma.

2. Gire el ensamble de las ruedas frontales (A), para que las ruedas queden alineadas con el bastidor inferior.
3. Quite la clavija (B) y jale el ensamble de las ruedas hacia la parte trasera de la plataforma. Inserte la clavija (B) en el orificio (C) en la parte superior de la pata.
4. Jale la manija (D) hacia arriba para liberar y bajar la conexión en el soporte vertical.

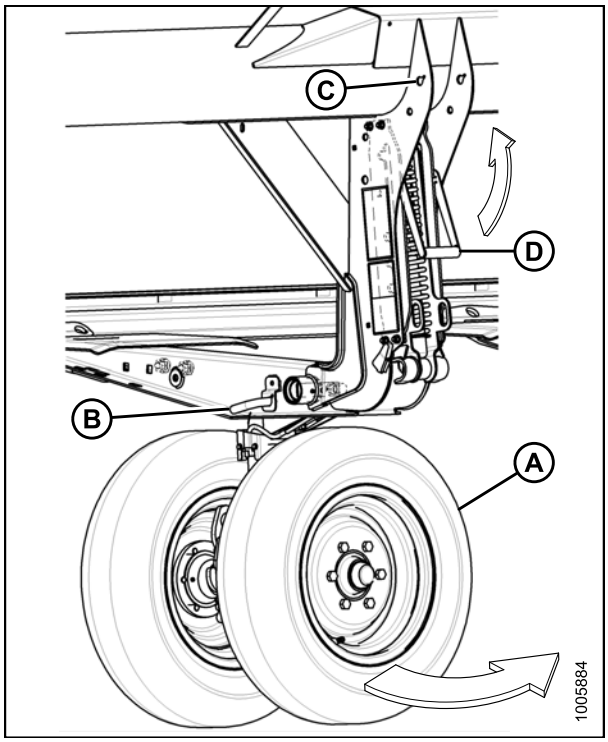

Figura 3.274: Ruedas frontales (del lado izquierdo)

5. Alinee el gancho de elevación (A) con la lengüeta (B) y eleve el ensamble de las ruedas para enganchar la clavija en el gancho (A). Asegúrese de que el pestillo (C) esté enganchado.
6. Instale el pasador de horquilla (D) y asegúrelo con una horquilla al centro del eje.

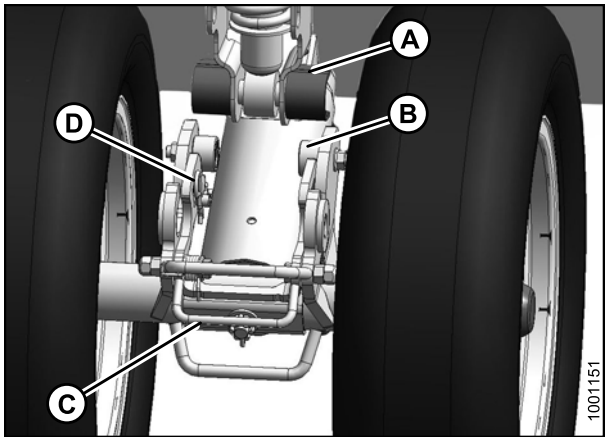

Figura 3.275: Ruedas frontales (del lado izquierdo)

7. Levante el ensamble de las ruedas a la altura deseada y deslice la conexión (A) en la ranura apropiada del soporte vertical.
8. Baje la manija (B) para bloquearlo.

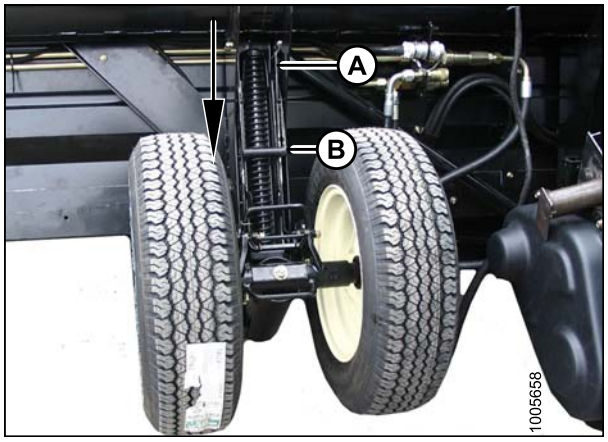

Figura 3.276: Ruedas frontales (del lado izquierdo)

Movimiento de las ruedas traseras (del lado derecho) a la posición de trabajo

Para mover las ruedas de transporte (derechas) traseras a la posición de trabajo, siga estos pasos:

1. Tire el pasador (A) en la rueda izquierda detrás de la plataforma. Gire la rueda hacia la derecha y bloquéela con el pasador (A).

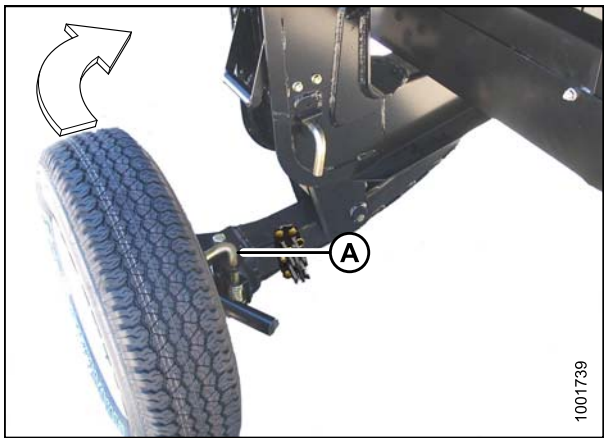

Figura 3.277: Rueda trasera izquierda

2. Retire el pasador (A) y almacénelo en (B).
3. Tire la manija (C) hacia arriba para liberar.
4. Levante la rueda a la altura deseada y enganche el canal de soporte en la ranura (D) del soporte vertical.
5. Tire la manija (C) hacia abajo para trabar.

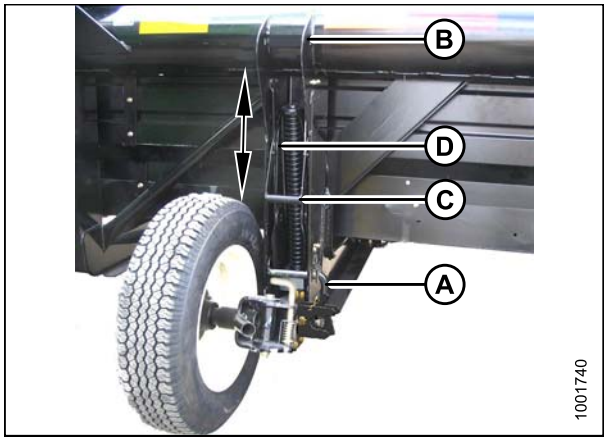

Figura 3.278: Rueda trasera izquierda

6. Tire el pasador (A) en la abrazadera (B) de la rueda izquierda frente a la barra de corte. Desenganche la abrazadera de la barra de corte y baje la abrazadera contra el eje (C).
7. Retire el pasador (D), baje el soporte (E) hacia al eje y vuelva a insertar el pasador en el soporte.
8. Gire el eje (C) a la derecha hacia la parte posterior de la plataforma.

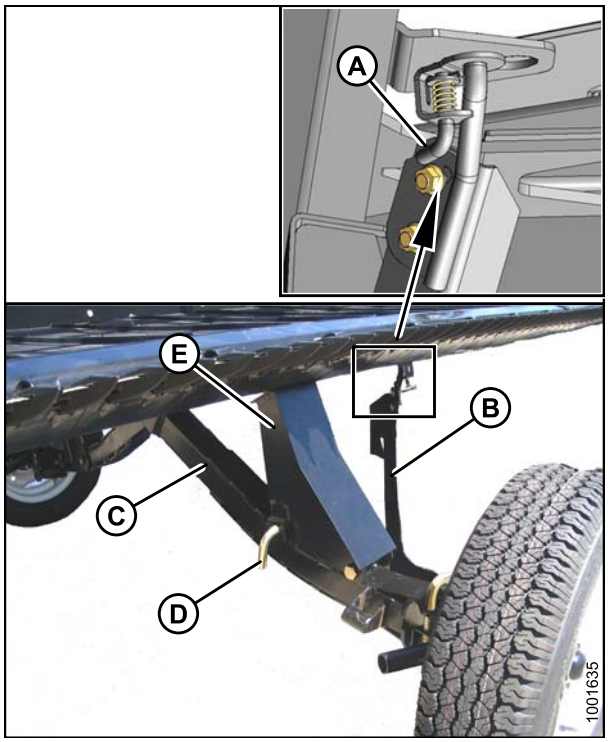

Figura 3.279: Eje trasero derecho

9. Tire el pasador (A) en la rueda derecha, gire la rueda hacia la izquierda hasta la posición mostrada y bloquee con el pasador (A).
10. Retire la horquilla (B) del pestillo (C).
11. Levante la rueda, levante el pestillo (C) y enganche la lengüeta (D) en el eje izquierdo. Asegúrese de que el pestillo cierre.
12. Asegure el pestillo con la horquilla (B), con el extremo abierto del pasador hacia la parte posterior de la cosechadora.

NOTA:
Instalar la horquilla con el extremo abierto hacia la barra de corte ocasionará que el cultivo la saque durante el funcionamiento.

IMPORTANTE:
Compruebe que las ruedas estén bloqueadas y que la manija esté en posición de bloqueo.

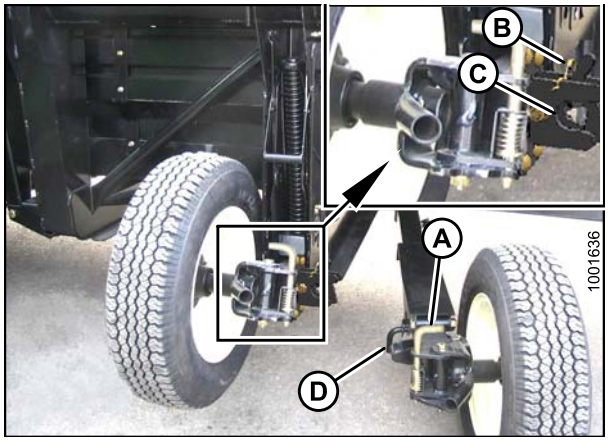

Figura 3.280: Ejes traseros

13. La conversión está completa cuando las ruedas están como se muestra.

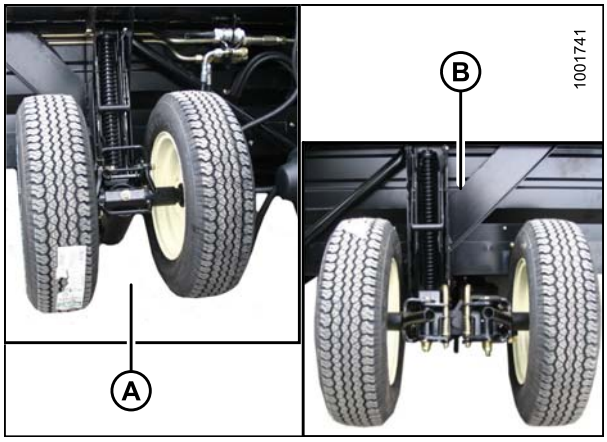

Figura 3.281: Posición de trabajo

A: lado izquierdo **B: lado derecho**

3.13.4 Conversión de la posición de trabajo a la de transporte

Para convertir la plataforma de la posición de trabajo a posición de transporte, siga estos pasos:

PELIGRO

Para evitar lesiones personales o la muerte, a causa de un arranque inesperado o la caída de la máquina elevada, detenga siempre el motor, quite la llave y conecte las trabas de seguridad antes de meterse debajo de la plataforma por cualquier motivo.

Movimiento de ruedas frontales (del lado izquierdo) a la posición de transporte

Para mover las ruedas de transporte izquierdas a una posición de transporte, siga estos pasos:

ATENCIÓN

Manténgase alejado de las ruedas y libere la conexión con cuidado, ya que las ruedas caerán al soltar el mecanismo.

1. Jale la manija (B) para liberar y elevar la conexión (A) completamente hacia arriba en el soporte vertical.

PELIGRO

Para evitar lesiones personales o la muerte, a causa de un arranque inesperado o la caída de la máquina elevada, detenga siempre el motor, quite la llave y conecte las trabas de seguridad antes de meterse debajo de la plataforma por cualquier motivo.

2. Levante la plataforma completamente, detenga el motor y retire la llave del arranque. Conecte las trabas de seguridad de la plataforma.

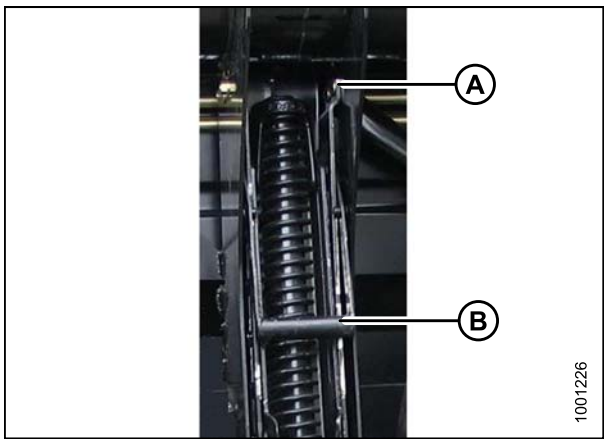

Figura 3.282: Conexión de la rueda

3. Quite la horquilla y el pasador de horquilla (A).
4. Jale la manija con pestillo (B) para liberar la conexión de suspensión (C), y jale la conexión de suspensión (C) del husillo (D).
5. Baje lentamente las ruedas.

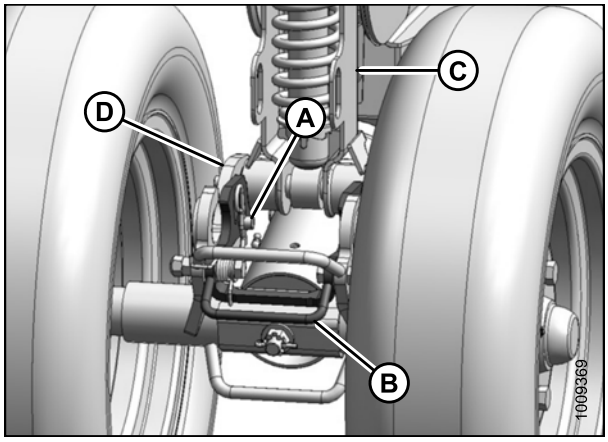

Figura 3.283: Ruedas

6. Baje la manija (B) para que se bloquee.

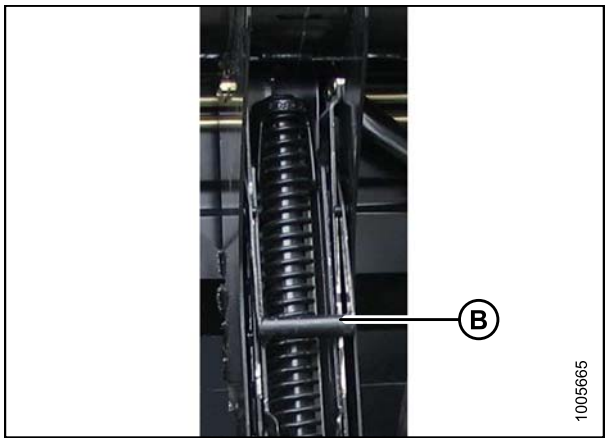

Figura 3.284: Conexión de la rueda

7. Quite el pasador (A) del aojamiento en la parte superior de la pata (B).
8. Mueva y gire las ruedas hacia la derecha de modo que el conector (C) gire hacia el extremo frontal de la plataforma.
9. Inserte el pasador (A) y gire para bloquearlo.
10. Baje la plataforma para que las ruedas izquierdas solo toquen el suelo.

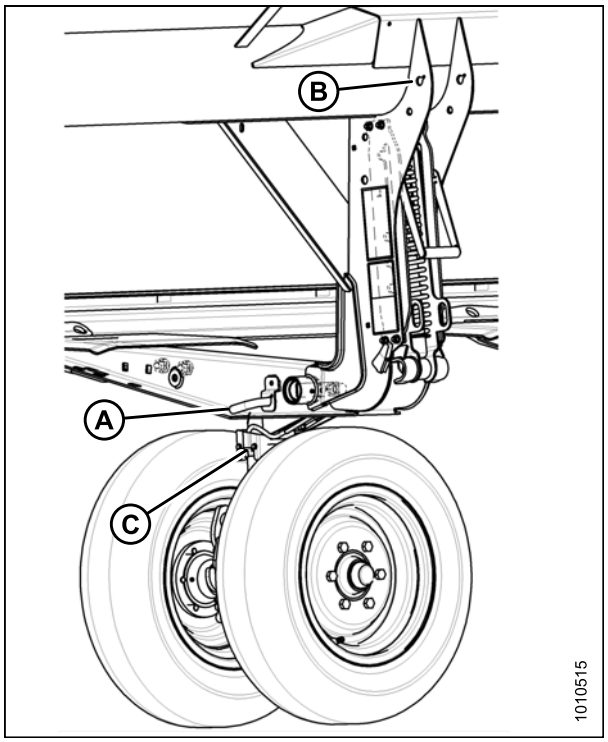

Figura 3.285: Ruedas

Movimiento de las ruedas traseras (del lado derecho) a la posición de transporte

Para mover las ruedas de transporte (derechas) traseras a la posición de transporte, siga estos pasos:

1. Retire la horquilla (A) del pestillo (B).
2. Levante el pestillo(B), desenganche el eje derecho (C) y baje hasta el suelo.

ATENCIÓN

Manténgase alejado de las ruedas y libere la conexión con cuidado, ya que las ruedas caerán al soltar el mecanismo.

3. Tire la manija (D) con cuidado para liberar el resorte y dejar que la rueda caiga al suelo.
4. Levante la rueda y la conexión con la manija (E) y ubique la conexión en la segunda ranura desde la parte inferior.
5. Baje la manija (C) para bloquear.

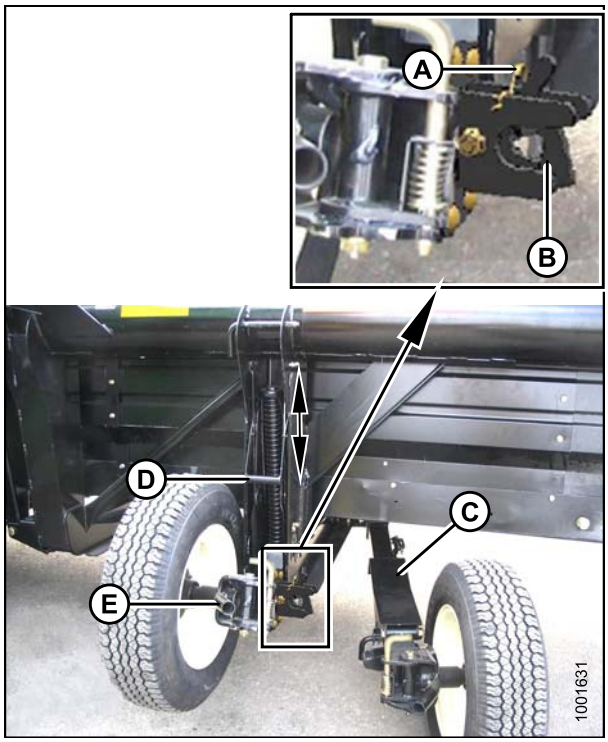

Figura 3.286: Ejes

6. Retire el pasador (A) e instale en (B) para asegurar la conexión. Gire el pasador (A) para bloquear.
7. Tire el pasador (D), gire la rueda (C) hacia la izquierda 90° y vuelva a bloquear con el pasador (D).

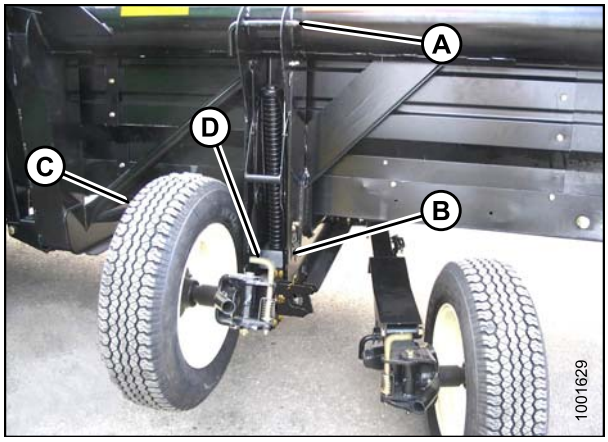

Figura 3.287: Ruedas

8. La rueda izquierda ahora está en la posición de transporte, como se muestra.



Figura 3.288: Posición de transporte

9. Tire el pasador (A), y gire la rueda (B) hacia la derecha 90.

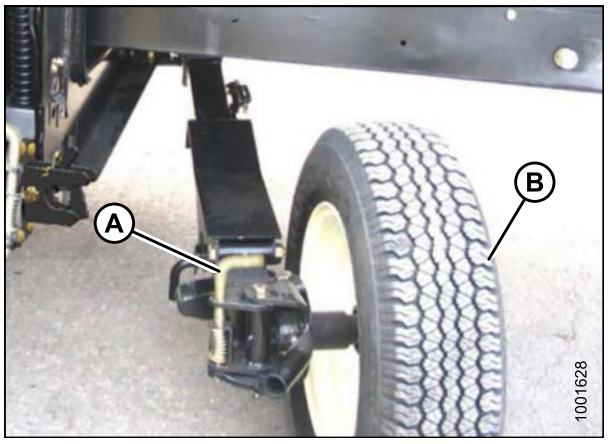

Figura 3.289: Rueda trasera derecha

10. Bloquee la rueda (A) con el pasador (B). Mueva el eje derecho (C) al frente de la plataforma.

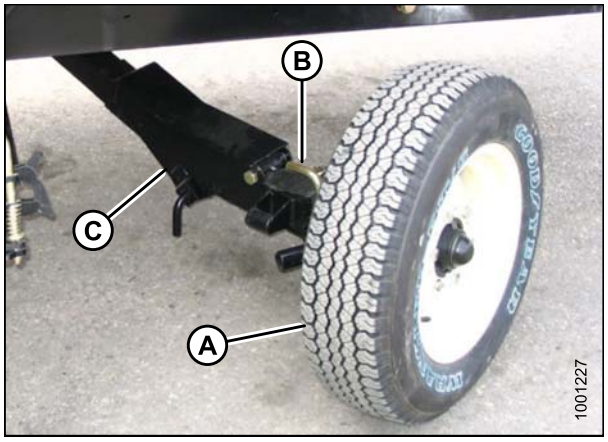

Figura 3.290: Rueda trasera derecha

11. Retire el pasador (A), eleve el soporte (B) a la posición mostrada y vuelva a insertar el pasador (A).

    IMPORTANTE:
    Asegúrese de que el pasador (A) enganche el tubo en el eje.

12. Gire la abrazadera (C) a la posición que se muestra e insértela en la ranura (D) detrás de la barra de corte. Ubique la abrazadera de modo que el pasador (E) enganche el agujero en el soporte (F). La rueda derecha ahora está en la posición de transporte.
13. Desenganche las trabas de elevación del cilindro de la plataforma.
14. Separe las conexiones eléctricas e hidráulicas de la plataforma del cosechadora. Consulte *4 Acoplamiento o desacoplamiento de la plataforma, página 207*.
15. Inicie cosechadora y baje la plataforma al suelo.

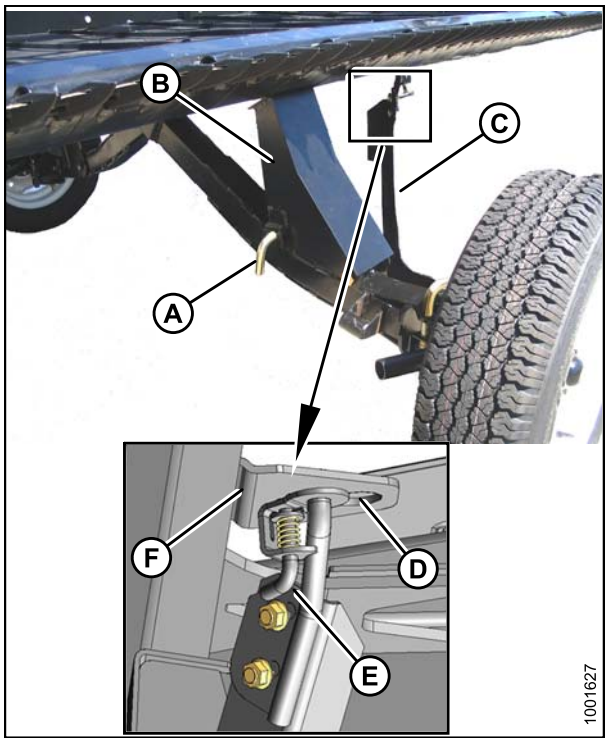

Figura 3.291: Rueda trasera derecha

Acoplamiento de la barra de tiro

La barra de tiro incluye dos secciones que facilitan el almacenamiento y la manipulación.

1. En el lado derecho de la plataforma, desenganche la correa de goma (D) del armazón (A).
2. Quite el pasador de horquilla (C). Separe el extremo del tubo del soporte (B).
3. Reemplace el pasador de horquilla.
4. Levante y retire la mitad interna de la barra de tiro de la plataforma y colóquela cerca del lado izquierdo de la plataforma.

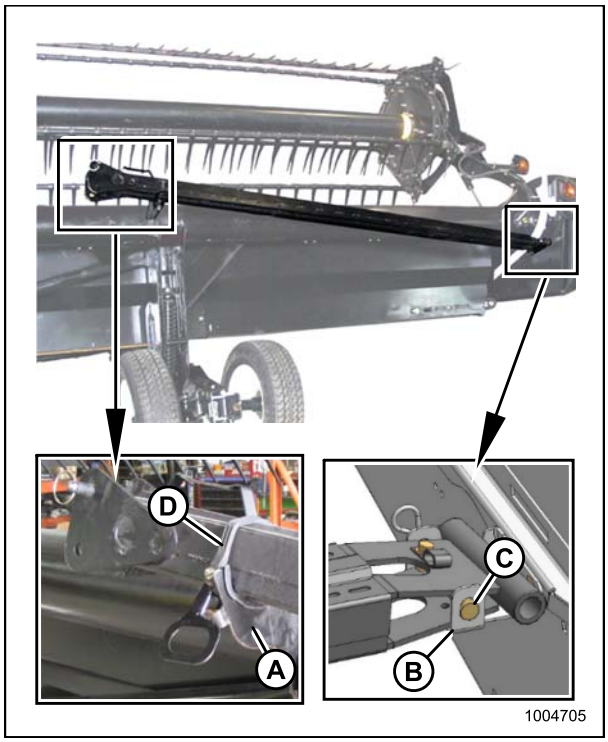

Figura 3.292: Barra de tiro

5. En el lado izquierdo de la plataforma, desenganche la correa de goma (D) del armazón (A).
6. Quite el pasador sujetador (C) del soporte (B) y quite la barra de tiro.
7. Instale la correa de goma (D) en el armazón (A).

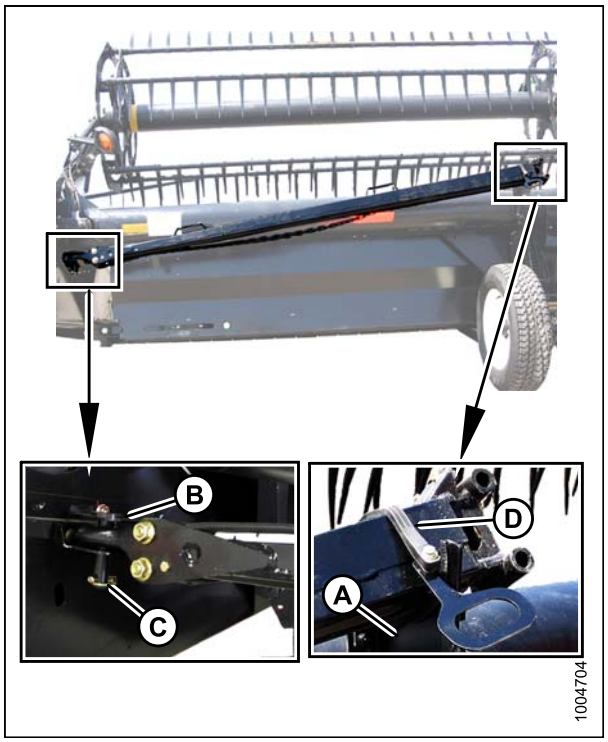

Figura 3.293: Barra de tiro

8. Conecte la mitad externa (B) de la barra de tiro a la mitad interna (A).

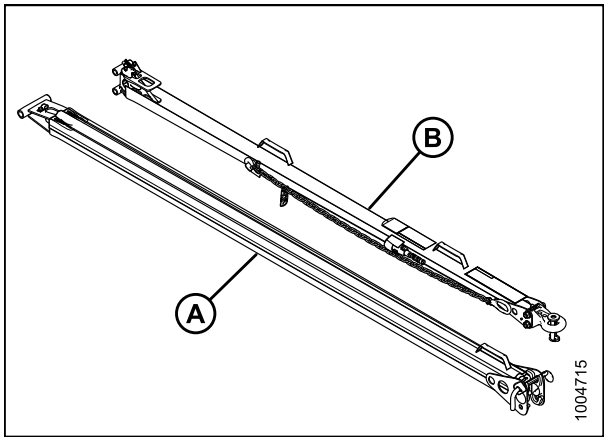

Figura 3.294: Barra de tiro

9. Levante la mitad externa (B) e insértela en la mitad interna (A).

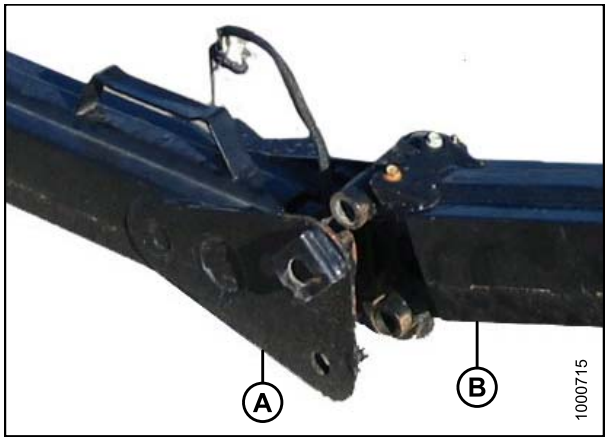

Figura 3.295: Barra de tiro

10. Asegure las dos mitades juntas con el pasador en L (A), y luego gire para asegurar. Asegure el pasador con el anillo (B).
11. Conecte el arnés eléctrico al conector (C).

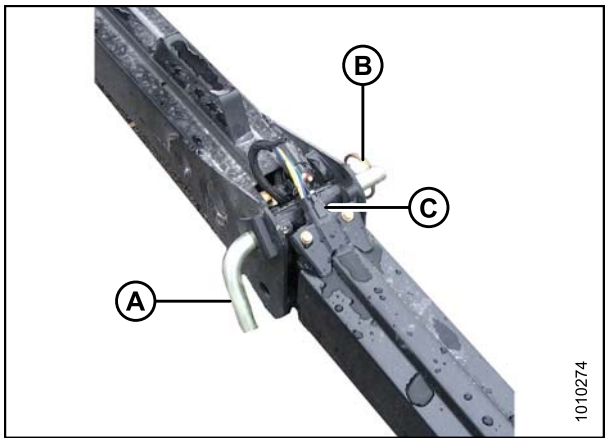

Figura 3.296: Barra de tiro

12. Coloque la barra de tiro (A) en el eje y presione el pestillo (B) hasta que los pasadores de la barra de tiro caigan en los ganchos (C).
13. Verifique que el pestillo (B) esté enganchado a la barra de tiro.
14. Instale el pasador de horquilla (C) y asegúrelo con una horquilla.

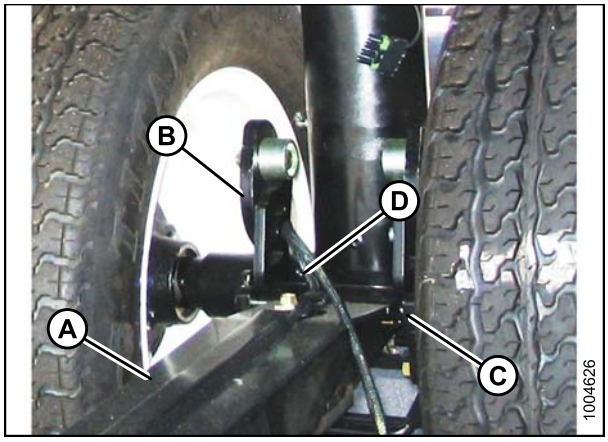

Figura 3.297: Barra de tiro

15. Realice la conexión eléctrica (A) en la rueda frontal.

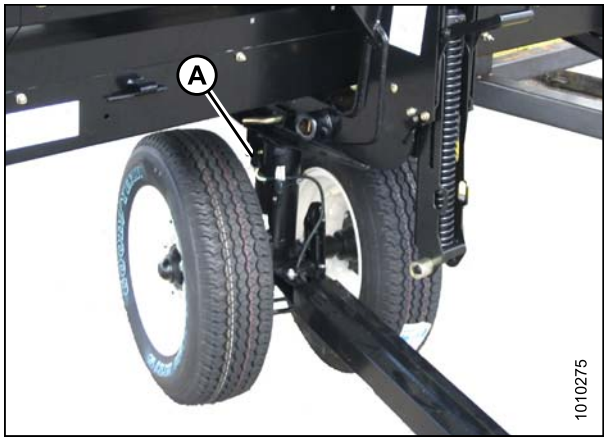

Figura 3.298: Arnés de barra de tiro

3.14 Almacenamiento de la plataforma

Se debe hacer lo siguiente al final de cada temporada de funcionamiento:

ATENCIÓN

Nunca utilice gasolina, nafta o productos inflamables para la limpieza. Estos materiales pueden ser tóxicos o inflamables.

ATENCIÓN

Cubra la barra de corte y los puntones de la cuchilla para prevenir lesiones por contacto accidental.

1. Limpie la plataforma exhaustivamente.
2. Guarde la máquina en un lugar seco y protegido, de ser posible. Si la guarda afuera, siempre cúbrala con una tela a prueba de agua y otros materiales de protección.

   NOTA:
   Si la máquina se guarda afuera, retire las lonas y almacénelas en un lugar seco y oscuro. Si no se retiran las lonas, almacene la plataforma con la barra de corte bajada para que el agua o la nieve no se acumulen en las lonas. Esta acumulación de peso implica una presión excesiva en las lonas y la plataforma.
3. Apoye la plataforma sobre bloques para mantener la barra de corte alejada del suelo.
4. Baje completamente el molinete. Si lo guarda afuera, ate el molinete al bastidor para prevenir la rotación causada por el viento.
5. Vuelva a pintar todas las superficies gastadas o astilladas para prevenir el óxido.
6. Afloje las correas de mando.
7. Lubrique la plataforma exhaustivamente, con grasa en exceso en las juntas para mantener los rodamientos libre de humedad. Aplique grasa a las roscas expuestas, barras del cilindro y superficies deslizantes de los componentes. Engrase los componentes de la cuchilla para prevenir la aparición de óxido.
8. Revise si hay componentes gastados o rotos, y repárelos o encargue piezas de reemplazo a su concesionario de MacDon. Al notar estos elementos oportunamente, ahorrará tiempo y esfuerzo al inicio de la siguiente temporada.
9. Reemplace o ajuste cualquier pieza faltante o suelta.

4 Acoplamiento o desacoplamiento de la plataforma

Este capítulo incluye instrucciones para instalar, acoplar, y desacoplar la plataforma.

Cosechadora	Sección
Case IH 7010, 8010, 7120, 8120, 9120, 5088, 6088, 7088, 5130, 6130, 7130, 7230, 8230, 9230	*4.2 Cosechadoras Case IH, página 209*
John Deere series 60, 70 y S	*4.3 Cosechadoras John Deere, página 217*
Lexion series 500 y 700 (Serie R)	*4.4 Cosechadoras Lexion, página 225*
New Holland CR, CX	*4.5 Cosechadoras New Holland, página 233*
Gleaner series R y S, Challenger 660, 670, 680B, 540C, 560C, Massey Ferguson 9690, 9790, 9895, 9520, 9540, 9560	*4.6 Cosechadoras Challenger, Gleaner y Massey Ferguson, página 243*

NOTA:
Asegúrese de que las funciones aplicables (Control automático de la altura de la plataforma [AHHC], Opción de la plataforma a lona, Opción de unión central hidráulica, Mando hidráulico del molinete, etc.) estén habilitadas en la cosechadora y en la computadora de la cosechadora. Si no están habilitadas, es posible que el plataforma no funcione correctamente.

4.1 Configuración del adaptador

Las siguientes secciones describen pautas de configuración recomendadas para el adaptador, según la cosechadora y el cultivo. Las recomendaciones no pueden cubrir todas las condiciones.

Si surgen problemas de alimentación con la operación del adaptador, consulte *7 Resolución de problemas, página 435*.

4.1.1 Uso de extensiones de las alas

El kit de extensión de las alas podría mejorar la alimentación en ciertas cosechas, como el arroz o cultivos pesados verdes, pero no se recomienda su uso en cereales.

Consulte *6.4.1 Alas del sinfín de alimentación CA25 , página 432* para obtener más información.

Para obtener información sobre el servicio, consulte:

- *Instalación de las Extensiones de las alas, página 314*
- *Extracción de las extensiones de las alas, página 315*

4.1.2 Utilización del esquinero de alimentación

Puede proveerse un kit de esquinero de alimentación con su plataforma con el objetivo de mejorar la alimentación en ciertos cultivos, como el arroz. **NO** se recomienda su uso en cereales.

Para obtener información sobre los servicios, consulte *5.11 Deflectores de alimentación y esquinero de alimentación del adaptador, página 350*.

4.1.3 Ajuste de la velocidad del sinfín

El sinfín del adaptador es accionado por cadena desde un piñón montado en el cardán de la cosechadora y se encuentra en la caja de engranajes del mando.

La velocidad del sinfín está determinada por el cardán de la cosechadora, y se adapta a cada cosechadora en particular, de modo que no necesita ningún ajuste. Sin embargo, hay piñones del mando opcionales disponibles para cambiar la velocidad del sinfín y optimizar su desempeño. Consulte con su concesionario de MacDon.

NOTA:
Para casos especiales, hay piñones de 20, 22 y 26 dientes disponibles para cambiar la velocidad del sinfín de alimentación del adaptador. Consulte con su concesionario de MacDon.

4.2 Cosechadoras Case IH

4.2.1 Acoplamiento de la plataforma a la cosechadora Case IH

Para acoplar la plataforma la plataforma FlexDraper® FD75 y el módulo a una cosechadora Case IH, siga estos pasos:

1. Asegúrese de que la manija (A) esté colocada de manera que los ganchos (B) puedan engancharse al adaptador.

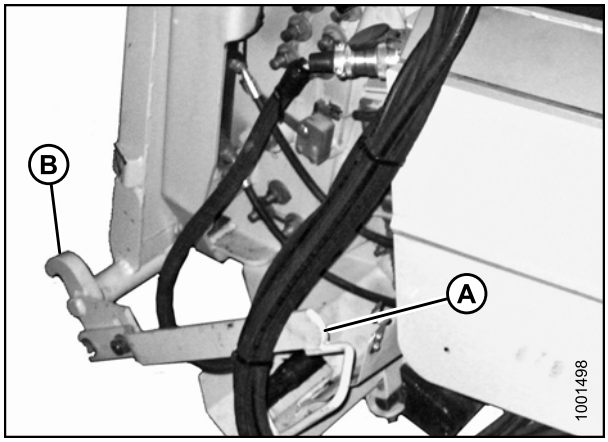

Figura 4.1: Trabas del embocador

ATENCIÓN

Nunca encienda ni mueva la máquina hasta asegurarse de que los transeúntes se hayan retirado del área.

2. Encienda el motor y eleve lentamente la cosechadora hasta la plataforma hasta que el soporte del embocador (A) se encuentre directamente debajo del bastidor superior del adaptador. (B).
3. Levante ligeramente el embocador para elevar plataforma con cuidado de que el soporte del alimentador se encuentre correctamente enganchado en el bastidor del adaptador

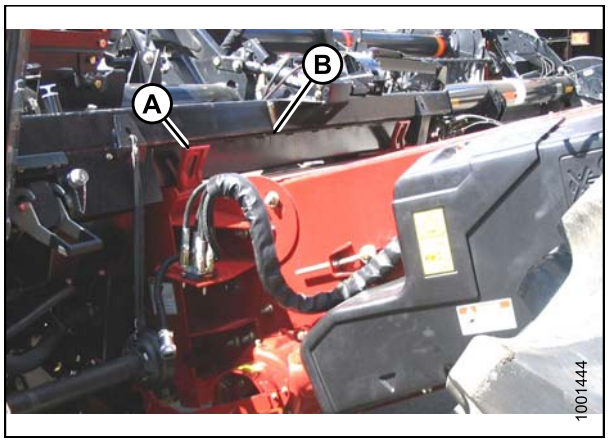

Figura 4.2: Cosechadora y módulo del adaptador

PELIGRO

Para evitar lesiones en el cuerpo o la muerte a causa de un arranque inesperado-cuando se encuentre en la máquina, apague el motor y quite la llave del arranque antes de retirarse del asiento del operador por cualquier motivo.

4. Detenga el motor y retire la llave del arranque.

5. Levante la palanca (A) en del adaptador a la izquierda del embocador y empuje la manija (B) en la cosechadora para activar las trabas (C) en ambos lados del embocador.
6. Empuje hacia abajo la palanca (A) para que la ranura en la palanca enganche la manija para trabarla en su lugar.
7. Si la traba (C) no engancha por completo la clavija en el adaptador cuando la palanca (A) y la manija (B) están enganchadas, afloje los tornillos (D) y ajuste la traba según sea necesario. Vuelva a ajustar los tornillos.

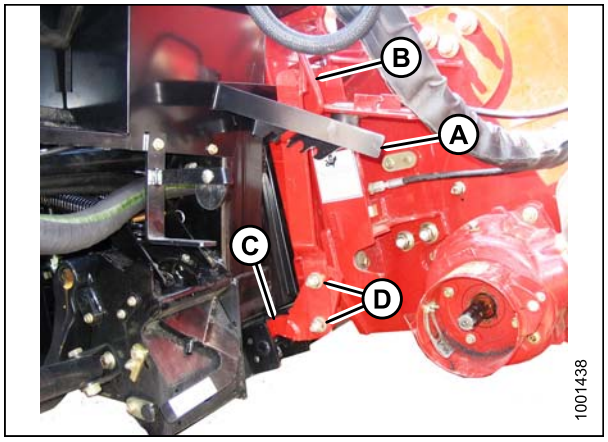

Figura 4.3: Cosechadora y módulo del adaptador

8. Abra la cubierta del receptáculo (A) en la plataforma.
9. Pulse el botón de bloqueo (B) y tire de la manija (C) hasta que este abierto por completo.
10. Limpie la cara del acoplador en la plataforma.

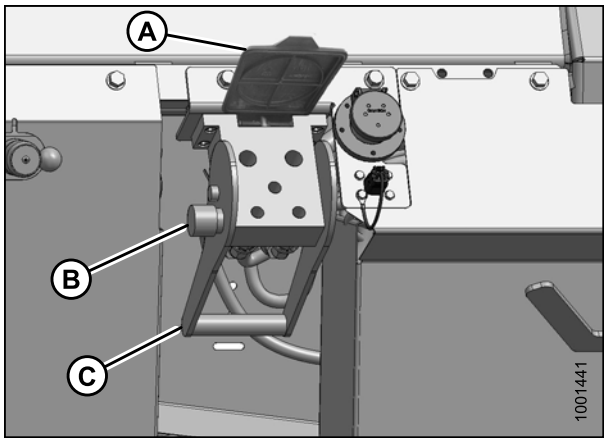

Figura 4.4: Receptáculo deladaptador

11. Quite el acoplador (A) de la cosechadora y limpie las superficies de acoplamiento.

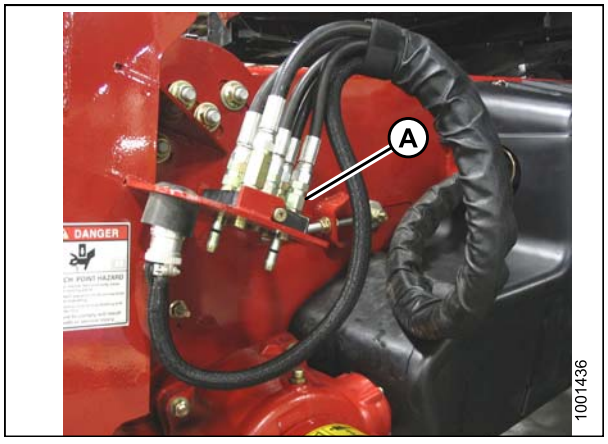

Figura 4.5: Cosechadora

12. Coloque el acoplador en el receptáculo de la plataforma (A) y empuje la manija (B) (no se muestra) para enganchar las clavijas del acoplador al receptáculo.
13. Empuje la manija (B) hasta la posición cerrada hasta que el botón de bloqueo (C) se destrabe.

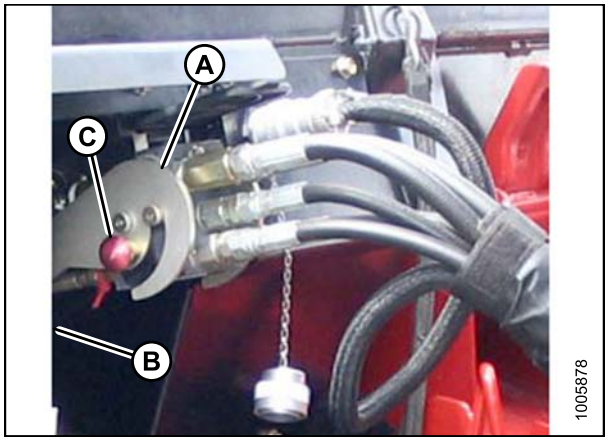

Figura 4.6: Conexión hidráulica

14. Quite la cubierta del receptáculo eléctrico (A). Asegúrese de que el receptáculo esté limpio y no presente signos de daños.

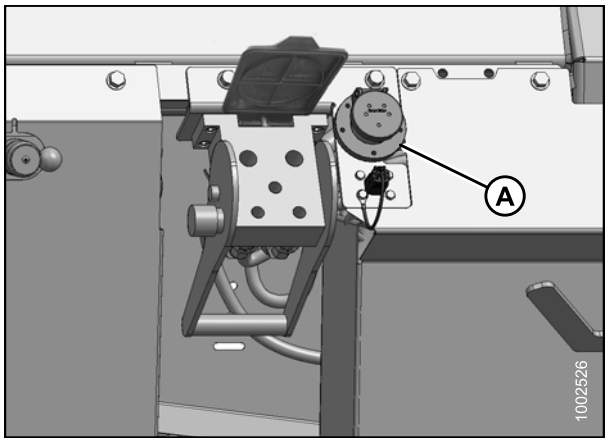

Figura 4.7: Receptáculo eléctrico

15. Quite el conector eléctrico (A) de la taza de almacenamiento en la cosechadora y diríjala hacia el receptáculo del adaptador.

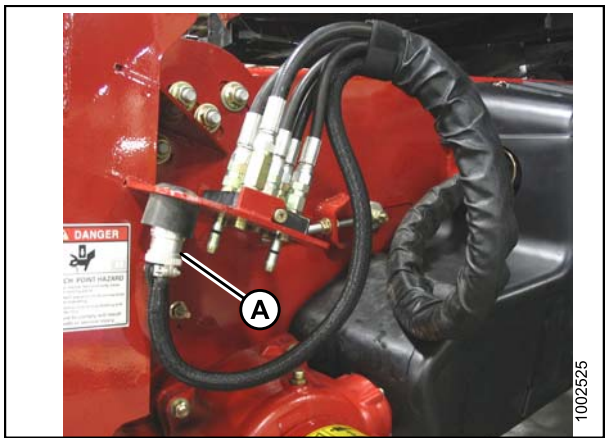

Figura 4.8: Cosechadora

16. Alinee las lengüetas del conector (A) con las ranuras en el receptáculo (B), empuje el conector en el receptáculo y gire el collarín en el conector para trabarlo en su lugar.

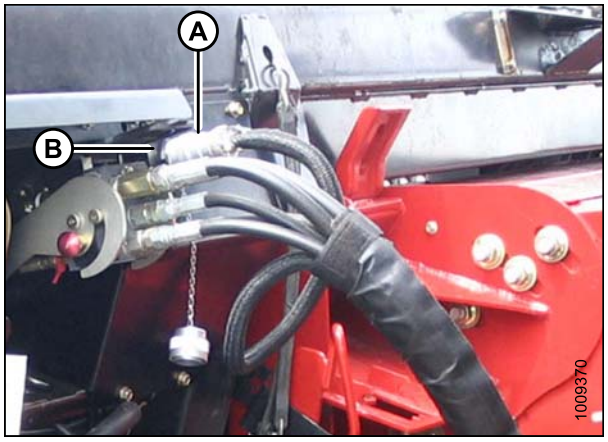

Figura 4.9: Conexión eléctrica

17. Gire el disco (A) en el gancho de almacenamiento del mando del adaptador y quite el mando del gancho.

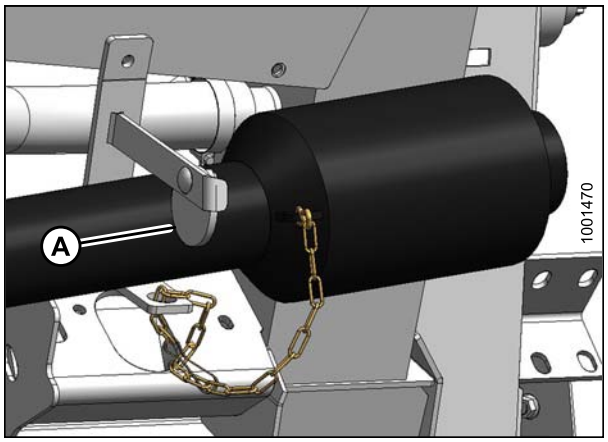

Figura 4.10: Disco en el gancho del mando del módulo de flotación del adaptador

18. Tense el collarín (A) en el extremo del mando y empújelo hacia el eje de salida de la cosechadora (B) hasta que se bloquee el collarín.

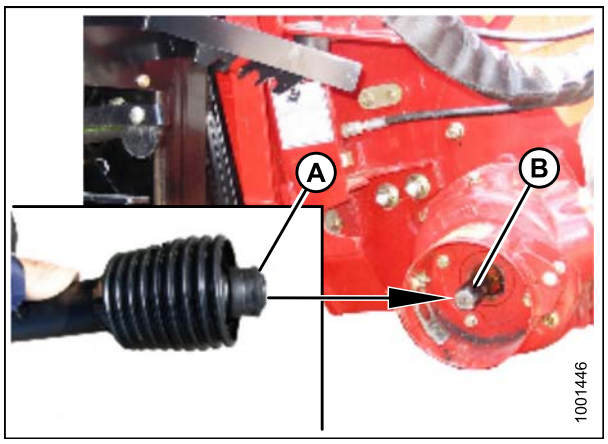

Figura 4.11: Eje de salida de la cosechadora

19. Desenganche las trabas de flotación del adaptador al alejar el pestillo (A) del adaptador y al mover las dos palancas (B) de la traba de flotación de la plataforma a la posición más baja (DESBLOQUEO).

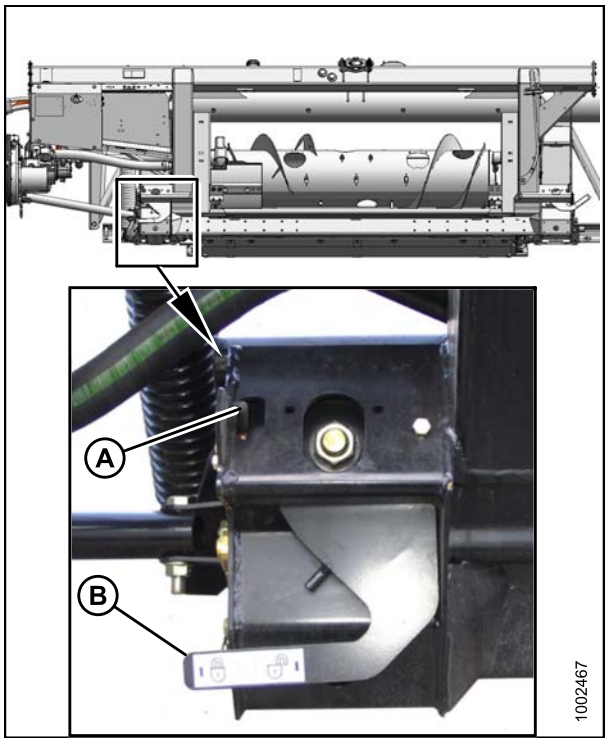

Figura 4.12: Traba de flotación en la posición de DESBLOQUEO

4.2.2 Desacoplamiento de la plataforma de la cosechadora Case IH

Para desacoplar la plataforma de una cosechadora Case IH, siga estos pasos:

⚠ PELIGRO

Para evitar lesiones personales o la muerte, a causa de un arranque inesperado o la caída de la máquina elevada, detenga siempre el motor, quite la llave y conecte las trabas de seguridad antes de meterse debajo de la plataforma por cualquier motivo.

⚠ PELIGRO

Para evitar lesiones en el cuerpo o la muerte a causa de un arranque inesperado-cuando se encuentre en la máquina, apague el motor y quite la llave del arranque antes de retirarse del asiento del operador por cualquier motivo.

1. Elija una área nivelada y ubique la plataforma ligeramente levantada del suelo. Detenga el motor y extraiga la llave.

2. Enganche ambas trabas de flotación al levantar la palanca (A) de cada traba hasta que se fije en la posición de bloqueo.

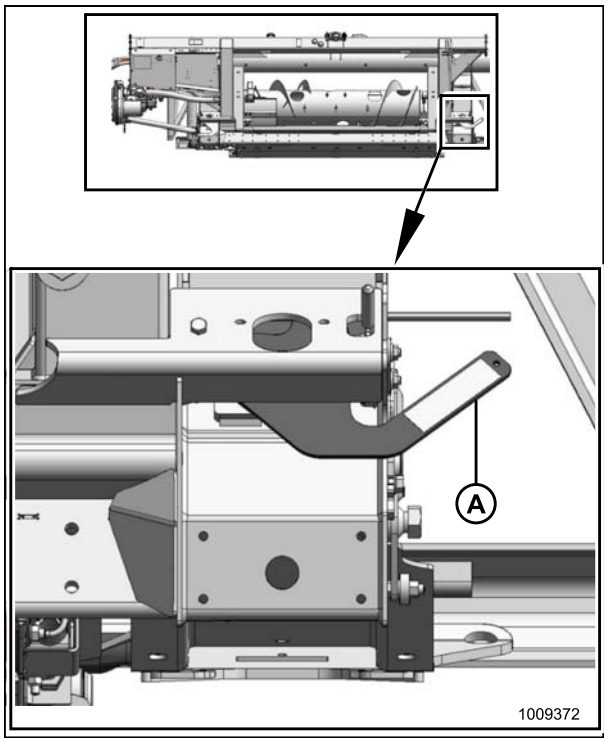

Figura 4.13: Flotación bloqueada

IMPORTANTE:
Si están instaladas las ruedas de auto-trailer, la plataforma se puede desacoplar en modo Transporte o de Trabajo. Si la desacopla con las ruedas en modo de Trabajo, coloque las ruedas en posición de almacenamiento o en la posición de trabajo más elevada.; ootro modo, la plataforma podría inclinarse hacia adelante y se dificultaría el reacoplamiento. Consulte la *3.7.1 Altura de corte, página 55*.

IMPORTANTE:
Si están instaladas las ruedas estabilizadoras, acomódelas para su almacenamiento o en la posición de trabajo más elevada. De lo contrario, la plataforma podría inclinarse hacia adelante y se dificultaría el reacoplamiento. Consulte la *3.7.1 Altura de corte, página 55*.

3. Desconecte el mando (A) de la cosechadora.

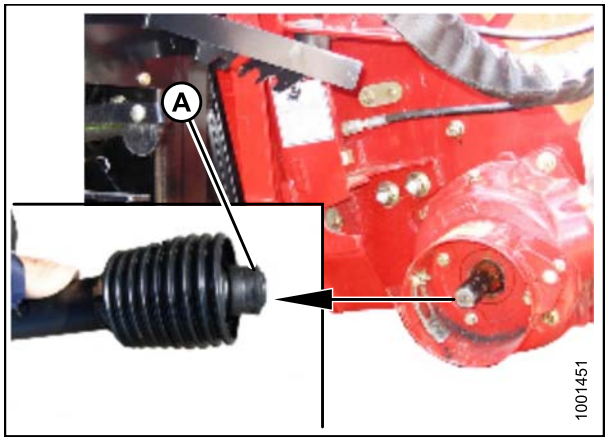

Figura 4.14: Mando

4. Deslice el mando en el gancho (A) de modo que el disco (B) caiga para asegurar el mando.

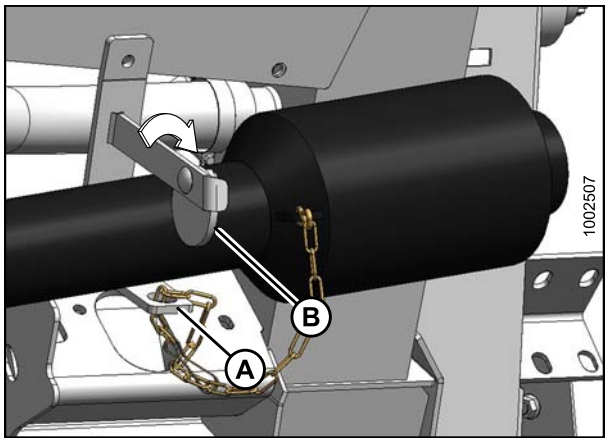

Figura 4.15: Mando

5. Retire el conector eléctrico (A) y reemplace la cubierta (B).
6. Pulse el botón de bloqueo (C) y tire la manija (D) hasta liberar el acoplador (E).

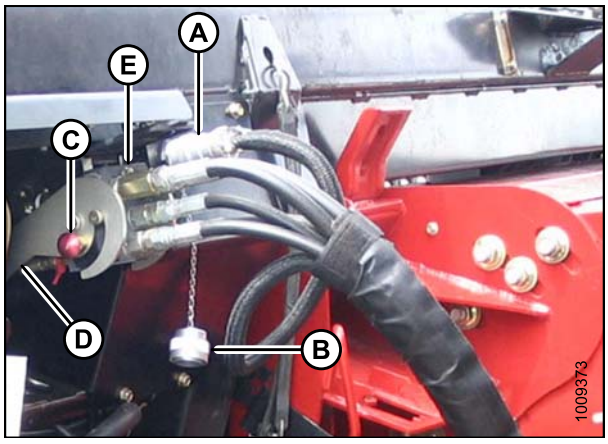

Figura 4.16: Acoplador múltiple

7. Ubique el acoplador (A) en la placa de almacenamiento (B) en la cosechadora.
8. Coloque el conector eléctrico (C) en la taza de almacenamiento (D).

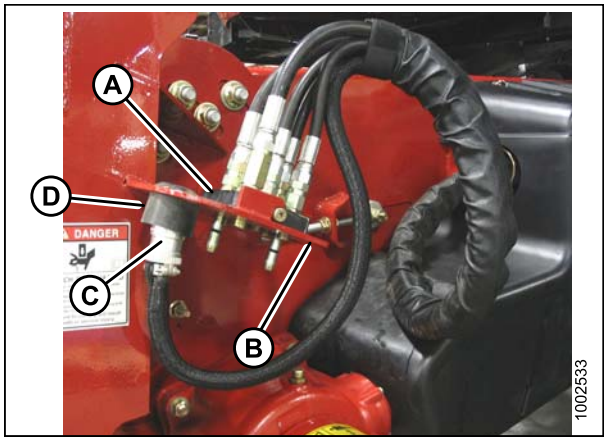

Figura 4.17: Almacenamiento del acoplador

9. Empuje la manija (A) a la posición cerrada hasta que el botón de bloqueo (B) se destrabe. Cierre la cubierta (C).

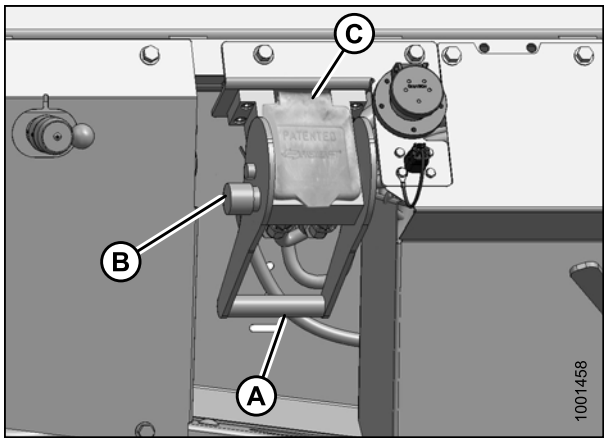

Figura 4.18: Receptáculo de la plataforma

10. Levante la palanca (A), tire y baje la manija (B) para desenganchar la traba del embocador/adaptador (C).
11. Baje el embocador hasta que se desenganche del soporte del adaptador.
12. Aleje lentamente la cosechadora de la plataforma.

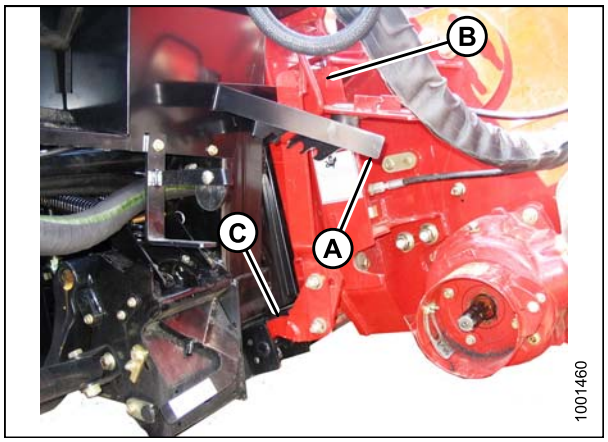

Figura 4.19: Trabas del embocador

4.3 Cosechadoras John Deere

4.3.1 Acoplamiento de la plataforma a la cosechadora John Deere

Para acoplar la plataforma a una cosechadora John Deere, realice los pasos siguientes:

PELIGRO

Para evitar lesiones en el cuerpo o la muerte a causa de un arranque inesperado-cuando se encuentre en la máquina, apague el motor y quite la llave del arranque antes de retirarse del asiento del operador por cualquier motivo.

1. Empuje la manija (A) en el receptáculo del acoplador de la cosechadora hacia el embocador para replegar las clavijas (B) en las esquinas inferiores de este. Limpie el receptáculo.

ATENCIÓN

Nunca encienda ni mueva la máquina hasta asegurarse de que los transeúntes se hayan retirado del área.

2. Encienda el motor y suba lentamente la cosechadora hasta el cabezal hasta que el soporte del alimentador (C) se encuentre directamente debajo del miembro cruzado superior del adaptador (D).
3. Levante el alimentador hasta el cabezal de elevación, asegurándose de que el soporte del alimentador se encuentre correctamente enganchado a la estructura del adaptador.
4. Levante ligeramente la plataforma del suelo.
5. Detenga el motor y retire la llave del arranque.
6. Levante la manija (A) en el adaptador para liberar el acoplador (B) de la posición de almacenamiento. Quite el acoplador y empuje la manija de regreso al adaptador para su almacenamiento.

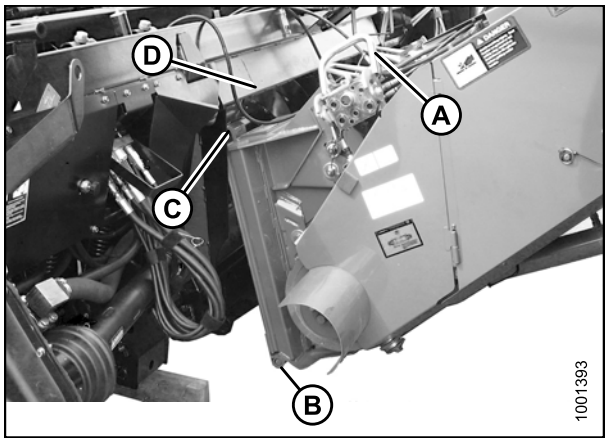

Figura 4.20: Cosechadora y adaptador

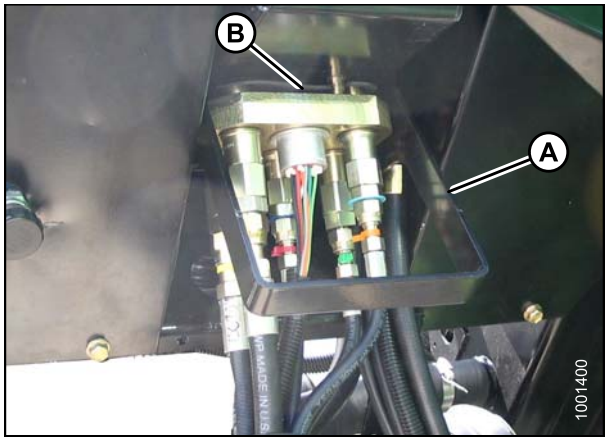

Figura 4.21: Almacenamiento del acoplador

7. Coloque el acoplador (A) sobre el receptáculo y empuje la manija (B) de manera que las lengüetas en el acoplador queden enganchadas en esta.
8. Tire la manija (B) hasta lograr una posición horizontal completa y asegúrese de que el acoplador (A) esté completamente enganchado en el receptáculo, y que las clavijas del embocador (C) están enganchadas en los soportes del adaptador.
9. Controle que los tornillos (D) estén ajustados.

   NOTA:
   Si las clavijas (C) no se encuentran completamente enganchadas a las abrazaderas del adaptador, afloje los pernos (D) y ajuste la abrazadera según sea necesario. Vuelva a ajustar los tornillos.

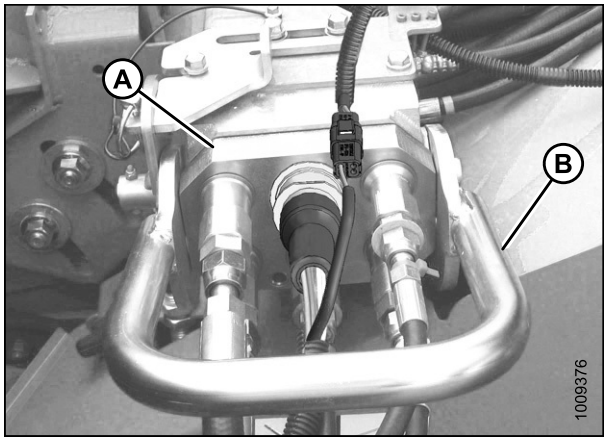

Figura 4.22: Acoplador

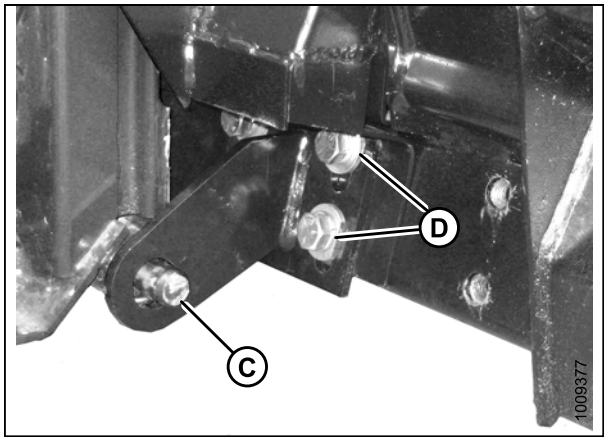

Figura 4.23: Clavija del embocador

10. Deslice el pestillo (A) para trabar la manija (B) en posición y asegúrelo con un pasador clavija (C).
11. Conecte el arnés (D) al conector de la cosechadora (E) (solo si el adaptador cuenta con un selector de inclinación de la plataforma/posición de avance-retroceso del molinete).

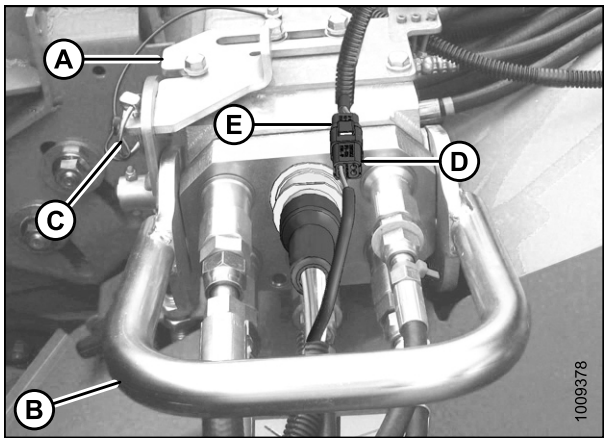

Figura 4.24: Acoplador

12. Gire el disco (A) en el gancho de almacenamiento del mando del adaptador y quite el mando del gancho.

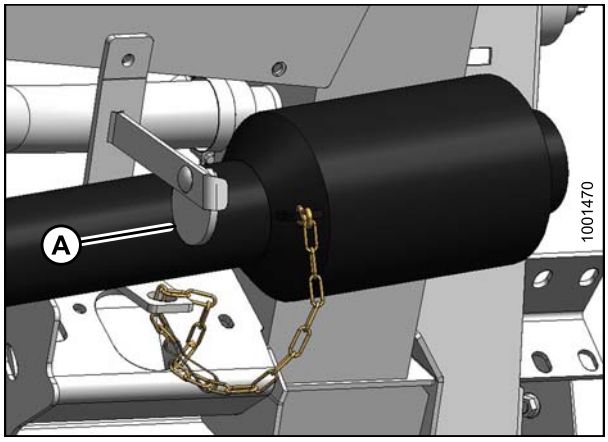

Figura 4.25: Mando

13. Tense el collarín (A) en el extremo del mando y empújelo hacia el eje de salida de la cosechadora (B) hasta que se bloquee el collarín.

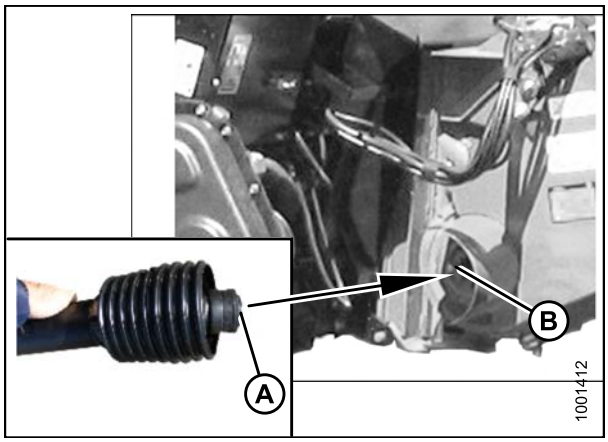

Figura 4.26: Mando

14. Desenganche ambas trabas de flotación del adaptador al alejar el pestillo (A) del adaptador y mover ambas palancas de bloqueo de flotación de la plataforma (B) hacia abajo (DESBLOQUEO).

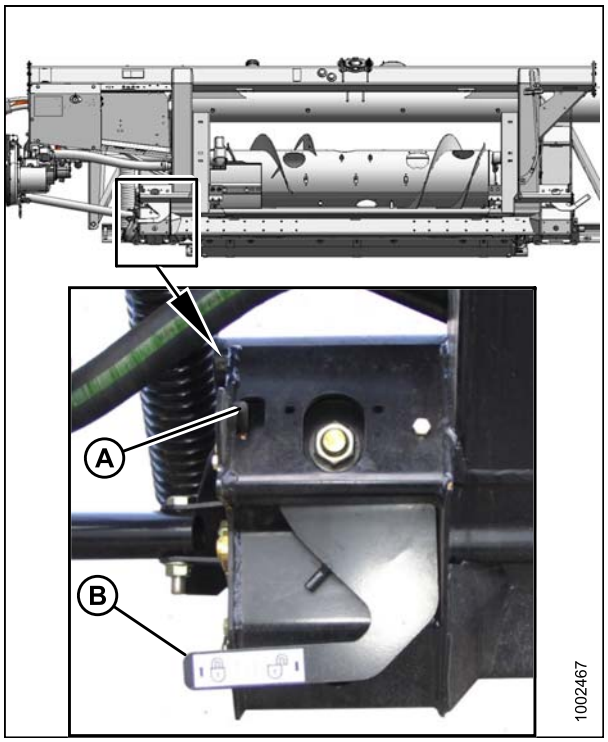

Figura 4.27: Traba de flotación en la posición de DESBLOQUEO

4.3.2 Desacoplamiento de la plataforma de la cosechadora John Deere

PELIGRO

Para evitar lesiones personales o la muerte, a causa de un arranque inesperado o la caída de la máquina elevada, detenga siempre el motor, quite la llave y conecte las trabas de seguridad antes de meterse debajo de la plataforma por cualquier motivo.

PELIGRO

Para evitar lesiones en el cuerpo o la muerte a causa de un arranque inesperado-cuando se encuentre en la máquina, apague el motor y quite la llave del arranque antes de retirarse del asiento del operador por cualquier motivo.

1. Elija una área nivelada y ubique la plataforma ligeramente levantada del suelo. Detenga el motor y extraiga la llave.

2. Enganche ambas trabas de flotación de la plataforma al levantar la palanca (A) de cada traba hasta que se fije en la posición de bloqueo.

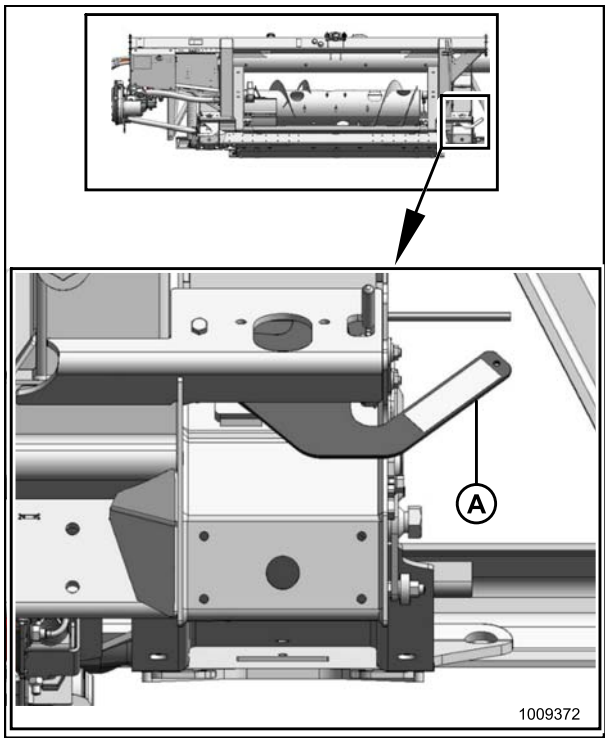

Figura 4.28: Flotación bloqueada

IMPORTANTE:
Si están instaladas las ruedas de auto-trailer, la plataforma se puede desacoplar en modo Transporte o de Trabajo. Si la desacopla con las ruedas en modo de Trabajo, coloque las ruedas en posición de almacenamiento o en la posición de trabajo más elevada.; ootro modo, la plataforma podría inclinarse hacia adelante y se dificultaría el reacoplamiento. Consulte la *3.7.1 Altura de corte, página 55*.

IMPORTANTE:
Si están instaladas las ruedas estabilizadoras, acomódelas para su almacenamiento o en la posición de trabajo más elevada. De lo contrario, la plataforma podría inclinarse hacia adelante y se dificultaría el reacoplamiento. Consulte la *3.7.1 Altura de corte, página 55*.

3. Abra el blindaje (A) de la cosechadora. Tire del collarín en el mando (B) y retire el mando del eje de salida de la cosechadora.

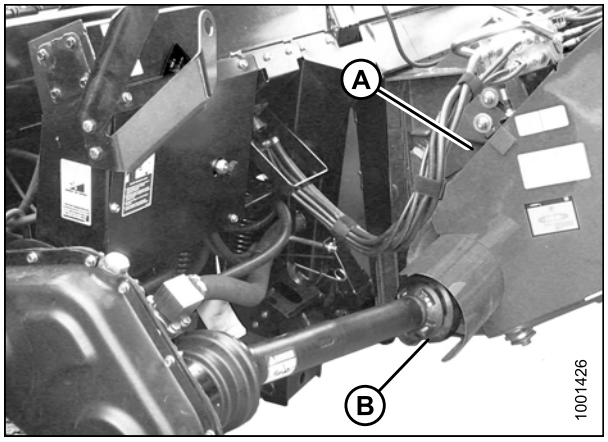

Figura 4.29: Mando

4. Deslice el mando en el gancho (A) para que el disco (B) caiga y asegure el mando.

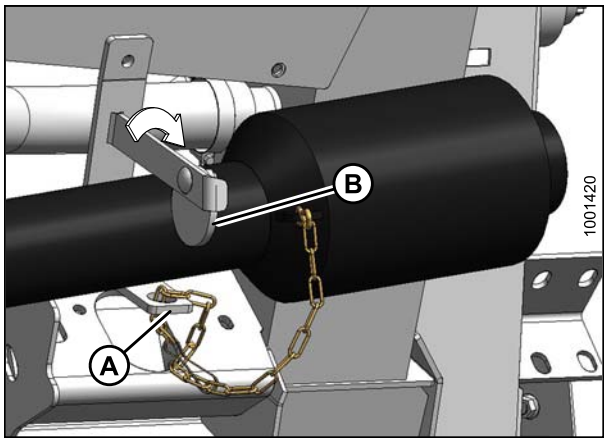

Figura 4.30: Mando

5. Levante la manija (A) en el adaptador.

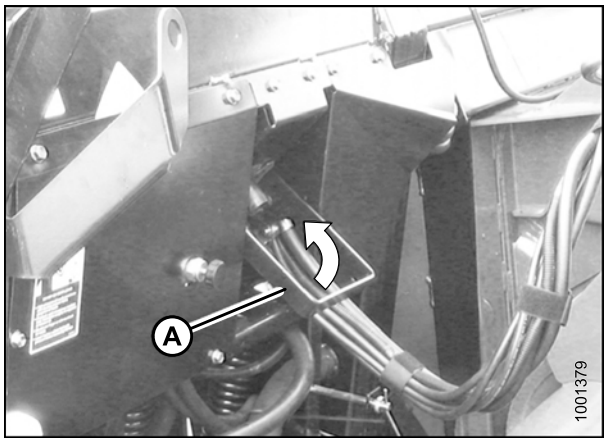

Figura 4.31: Almacenamiento del acoplador

6. Desconecte el arnés (A) del conector de la cosechadora.
7. Retire el pasador clavija (B) y deslice la traba (C) para liberar la manija (D).
8. Levante la manija (D) hasta lograr una posición vertical completa para liberar el acoplador (E) de la cosechadora.

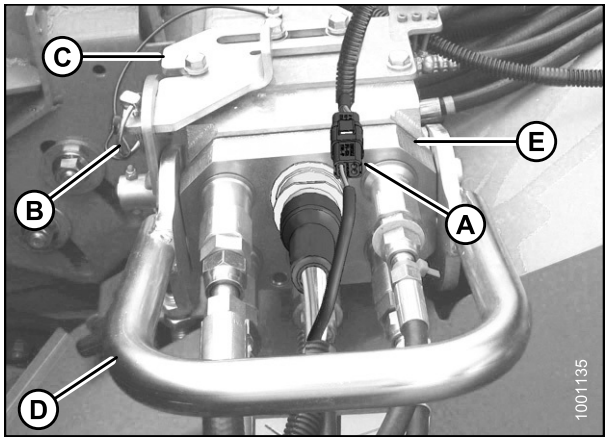

Figura 4.32: Acoplador múltiple

9. Ubique el acoplador (A) en el receptáculo del adaptador y baje la manija (B) para bloquear el acoplador.

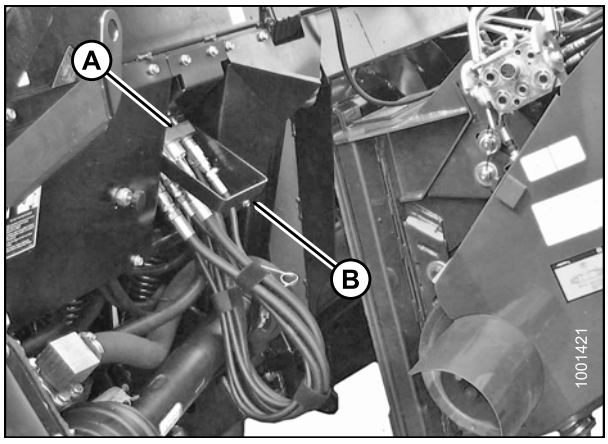

Figura 4.33: Almacenamiento del acoplador

10. Empuje la manija (A) en la cosechadora hacia el embocador para desacoplar la clavija del embocador (B) del adaptador.

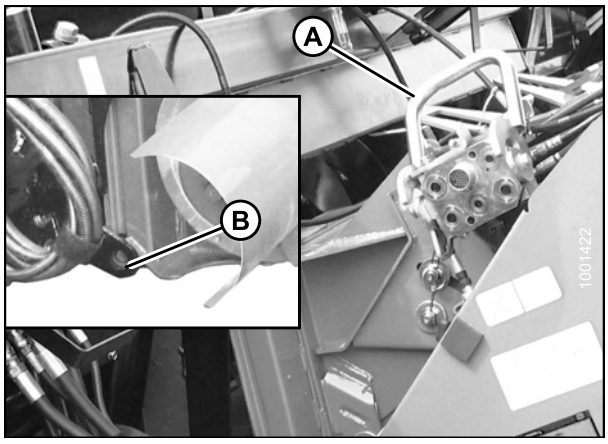

Figura 4.34: Trabas del embocador

11. Baje el embocador hasta que el soporte (A) se desenganche y libere el soporte del adaptador (B).
12. Aleje lentamente la cosechadora del adaptador.

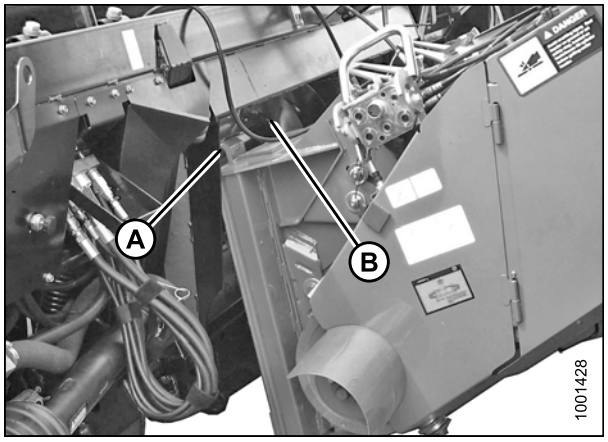

Figura 4.35: Plataforma/embocador

4.4 Cosechadoras Lexion

4.4.1 Acoplamiento de la plataforma a la cosechadora Lexion

PELIGRO

Para evitar lesiones en el cuerpo o la muerte a causa de un arranque inesperado-cuando se encuentre en la máquina, apague el motor y quite la llave del arranque antes de retirarse del asiento del operador por cualquier motivo.

Para acoplar la plataforma a una cosechadora Lexion, realice los pasos siguientes:

1. Mueva la manija (A) en el adaptador de la cosechadora CA25 hasta la posición elevada y asegúrese de que las clavijas (B) en las esquinas inferiores del adaptador se encuentren replegadas.

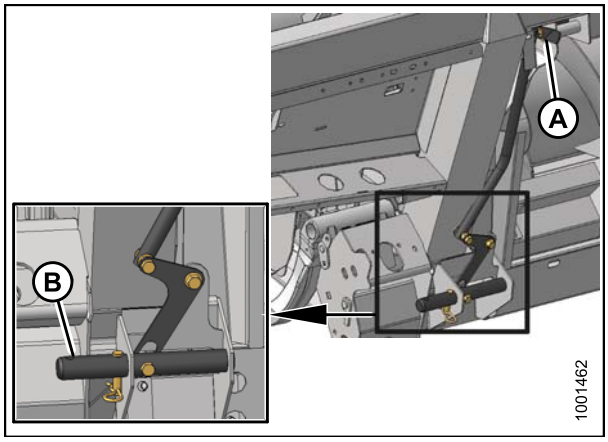

Figura 4.36: Clavijas replegadas

ATENCIÓN

Nunca encienda ni mueva la máquina hasta asegurarse de que los transeúntes se hayan retirado del área.

2. Encienda el motor y suba lentamente la cosechadora hasta el adaptador hasta que el alimentador se encuentre directamente debajo del miembro cruzado superior del adaptador.
3. Levante el alimentador hasta el cabezal de elevación, asegurándose de que los postes del alimentador (A) estén correctamente enganchados en la estructura del adaptador (B).
4. Levante ligeramente la plataforma del suelo.
5. Detenga el motor y retire la llave del arranque.

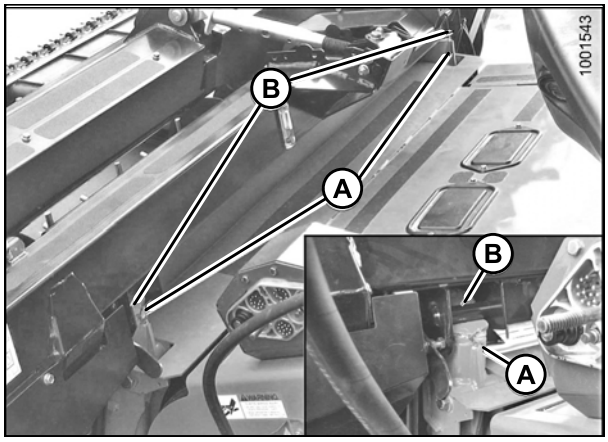

Figura 4.37: Plataforma en la cosechadora

6. Quite el tornillo de bloqueo (B) de la clavija del adaptador (A).

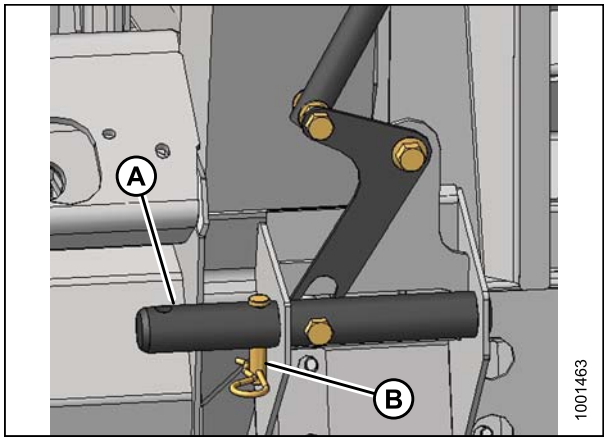

Figura 4.38: tornillos de bloqueo

7. Baje la manija (A) para enganchar las clavijas del adaptador (B) al alimentador. Vuelva a insertar el tornillo de bloqueo (C) y asegúrela con una chaveta.
8. Detenga el motor y retire la llave del arranque.

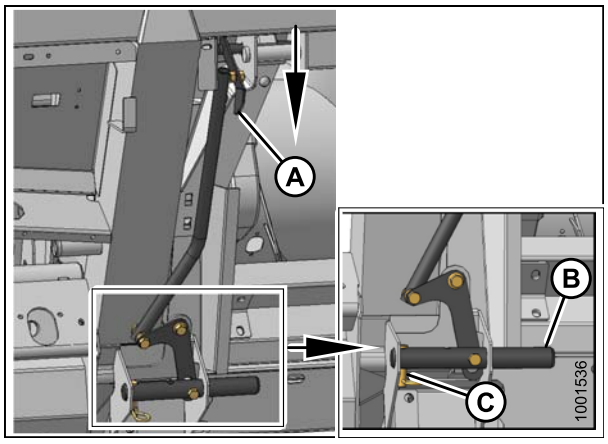

Figura 4.39: Enganche de las clavijas

9. Desatornille la perilla (A) en el acoplador de la cosechadora (B) para liberar el acoplador del receptáculo de la cosechadora y limpiarlo.

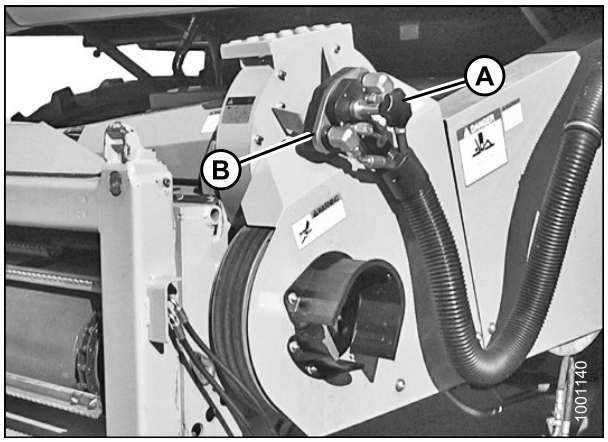

Figura 4.40: Acoplador de la cosechadora

10. Ubique la cubierta del receptáculo del adaptador (A) en el receptáculo de la cosechadora.

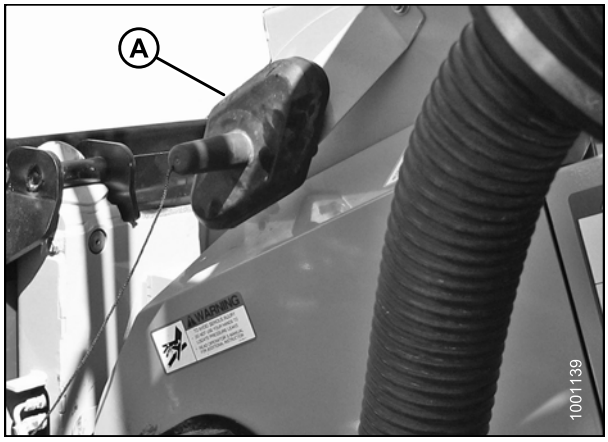

Figura 4.41: Cubierta del receptáculo

11. Limpie la superficie de acoplamiento del acoplador (A) y colóquelo sobre el receptáculo del adaptador (B).
12. Gire la perilla (C) para asegurar el acoplador al receptáculo.
13. Conecte el arnés de la cosechadora (D) al receptáculo del selector de inclinación de la plataforma/posición avance-retroceso del molinete (E).

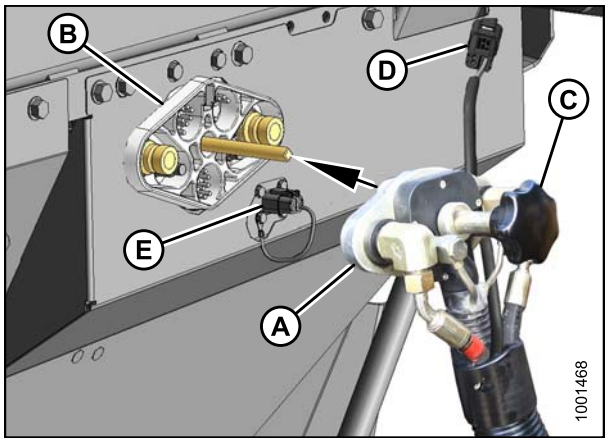

Figura 4.42: Acoplador

14. Gire el disco (A) en el gancho de almacenamiento del mando del adaptador y quite el mando del gancho.

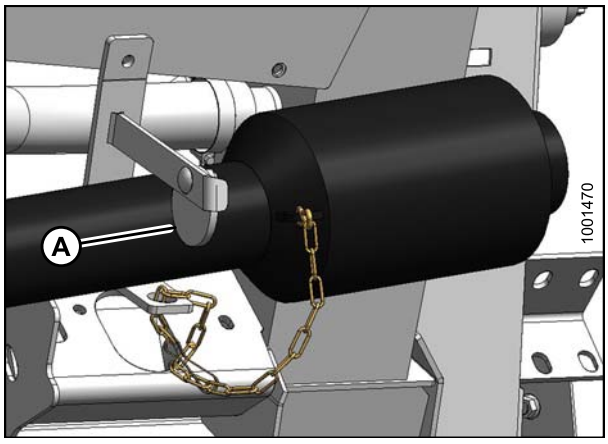

Figura 4.43: Mando

15. Acople el mando (A) al eje de salida de la cosechadora.

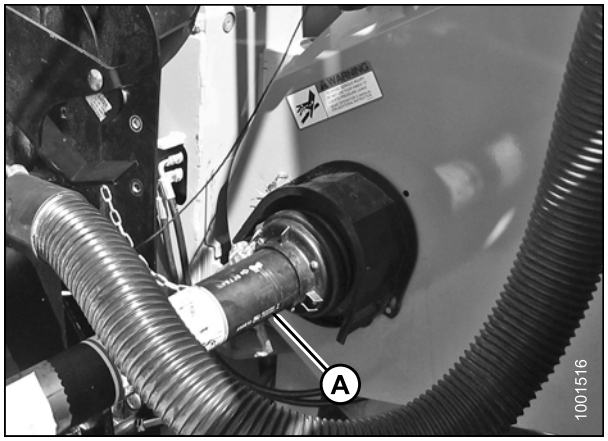

Figura 4.44: Mando y eje de salida

16. Desenganche ambas trabas de flotación del adaptador al alejar el pestillo (A) del adaptador y mover ambas palancas de bloqueo de flotación de la plataforma (B) hacia abajo (DESBLOQUEO).

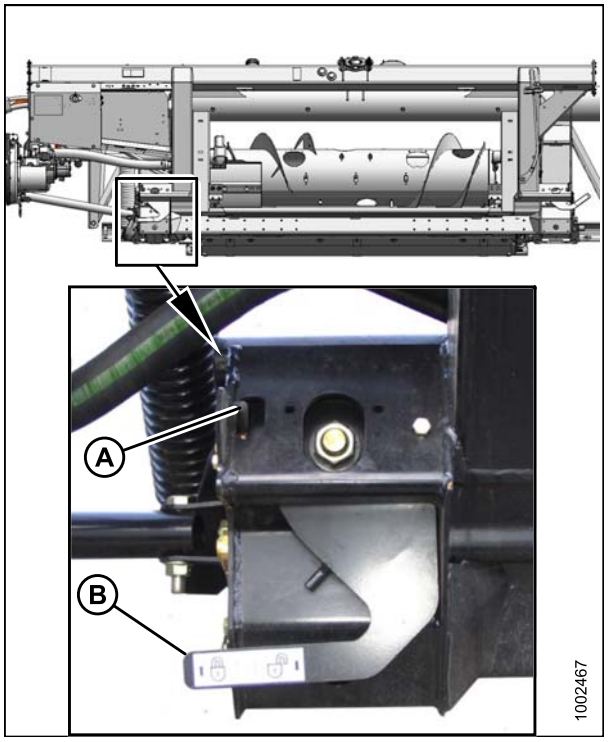

Figura 4.45: Traba de flotación en la posición de DESBLOQUEO

4.4.2 Desacoplamiento de la plataforma de la cosechadora Lexion

PELIGRO

Para evitar lesiones personales o la muerte, a causa de un arranque inesperado o la caída de la máquina elevada, detenga siempre el motor, quite la llave y conecte las trabas de seguridad antes de meterse debajo de la plataforma por cualquier motivo.

PELIGRO

Para evitar lesiones en el cuerpo o la muerte a causa de un arranque inesperado-cuando se encuentre en la máquina, apague el motor y quite la llave del arranque antes de retirarse del asiento del operador por cualquier motivo.

Para desacoplar una plataforma de la cosechadora, siga estos pasos:

1. Elija una área nivelada. Levante ligeramente la plataforma del suelo. Detenga el motor y extraiga la llave.
2. Enganche las trabas de flotación del adaptador al levantar la palanca (A) de ambas trabas hasta que se fijen en la posición de bloqueo.

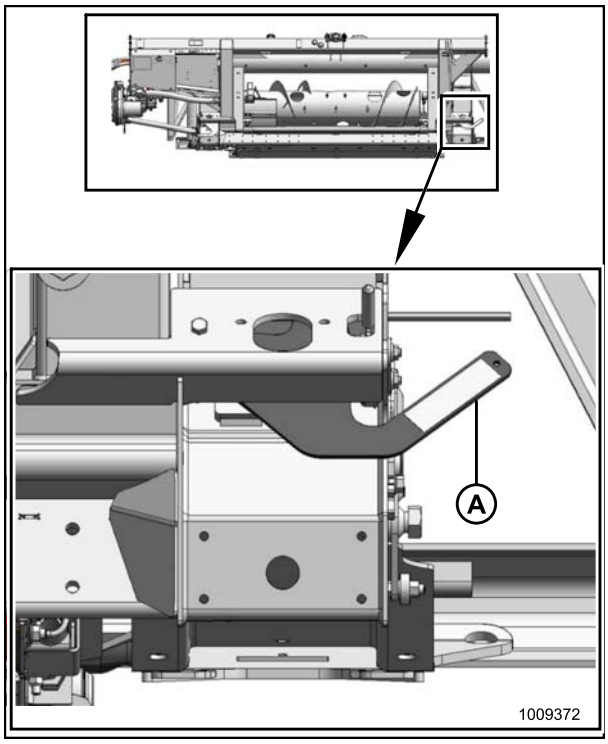

Figura 4.46: Flotación bloqueada

IMPORTANTE:
Si están instaladas las ruedas de auto-trailer, la plataforma se puede desacoplar en modo Transporte o de Trabajo. Si la desacopla con las ruedas en modo de Trabajo, coloque las ruedas en posición de almacenamiento o en la posición de trabajo más elevada.; ootro modo, la plataforma podría inclinarse hacia adelante y se dificultaría el reacoplamiento. Consulte la *3.7.1 Altura de corte, página 55*.

IMPORTANTE:
Si están instaladas las ruedas estabilizadoras, acomódelas para su almacenamiento o en la posición de trabajo más elevada. De lo contrario, la plataforma podría inclinarse hacia adelante y se dificultaría el reacoplamiento. Consulte la *3.7.1 Altura de corte, página 55*.

3. Desconecte el mando (A) de la cosechadora.

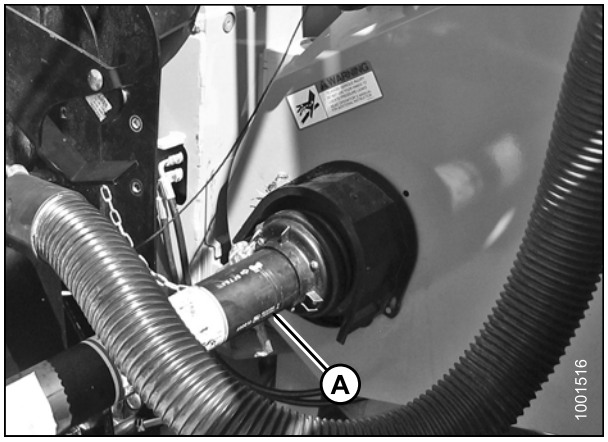

Figura 4.47: Mando

4. Deslice el mando en el gancho (A) de modo que el disco (B) caiga para asegurar el mando.

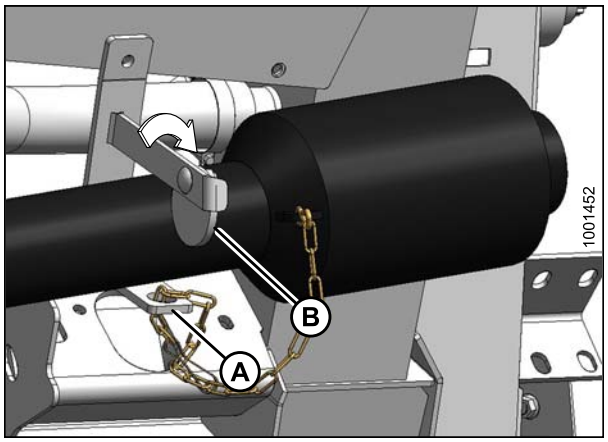

Figura 4.48: Mando

5. Desconecte el conector eléctrico (A) del receptáculo del adaptador .
6. Desatornille la manija (B) en el acoplador (C) para liberar el acoplador del adaptador.

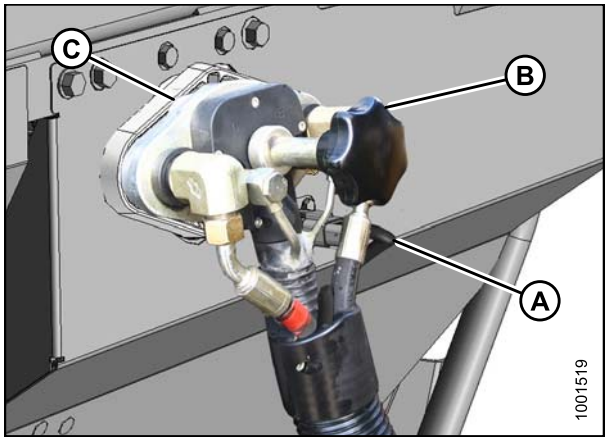

Figura 4.49: Acoplador

7. Retire la cubierta (A) del receptáculo de la cosechadora.

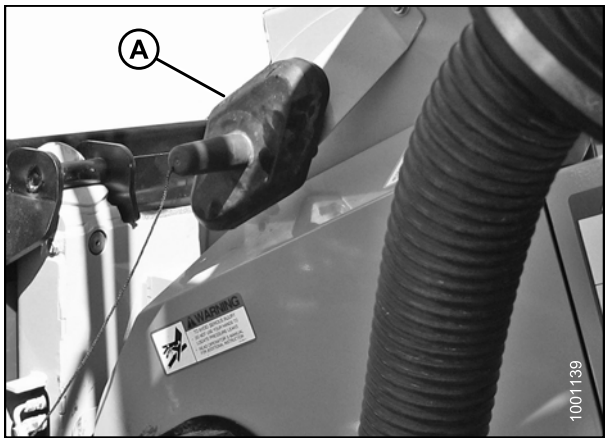

Figura 4.50: Cubierta

8. Coloque el acoplador (A) en el receptáculo de la cosechadora y gire la manija (B) para asegurar el acoplador al receptáculo.

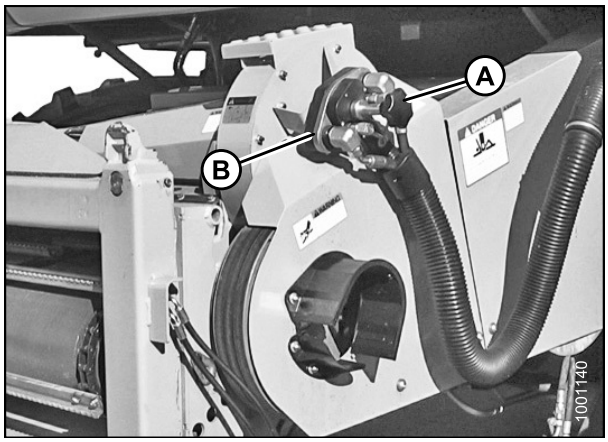

Figura 4.51: Acoplador de la cosechadora

9. Coloque la cubierta (A) en el receptáculo del adaptador.

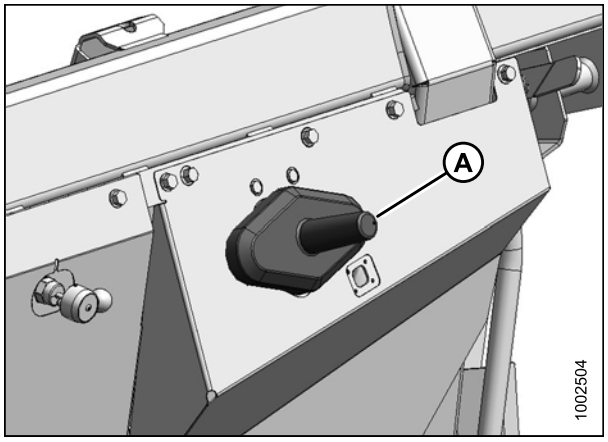

Figura 4.52: Adaptador

10. Quite la clavija de bloqueo (A) de la clavija del adaptador (B).
11. Levante la manija (C) para desenganchar las clavijas del adaptador (B) del embocador. Vuelva a colocar el tornillo de bloqueo (A) en la clavija del adaptador, y asegure con una chaveta.

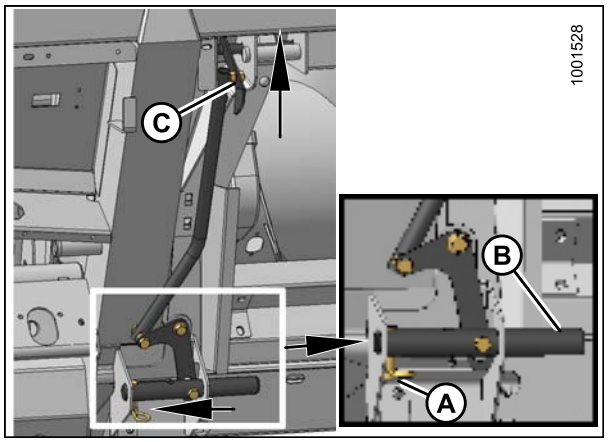

Figura 4.53: Trabas del embocador

12. Baje el embocador al suelo hasta que los postes del embocador (A) se desenganchen del adaptador (B).
13. Aleje lentamente la cosechadora del adaptador.

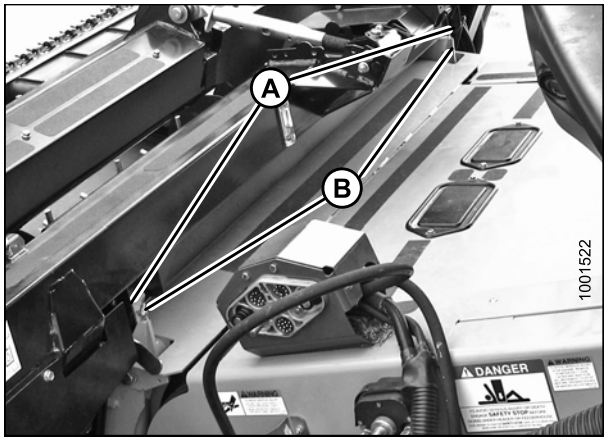

Figura 4.54: Plataforma en la cosechadora

4.5 Cosechadoras New Holland

4.5.1 Acoplamiento de la plataforma a la cosechadora New Holland CR/CX

PELIGRO

Para evitar lesiones en el cuerpo o la muerte a causa de un arranque inesperado-cuando se encuentre en la máquina, apague el motor y quite la llave del arranque antes de retirarse del asiento del operador por cualquier motivo.

Para acoplar una plataforma a una cosechadora New Holland, siga estos pasos:

1. Asegúrese de que la manija (A) esté colocada de manera que los ganchos (B) puedan enganchar al adaptador.

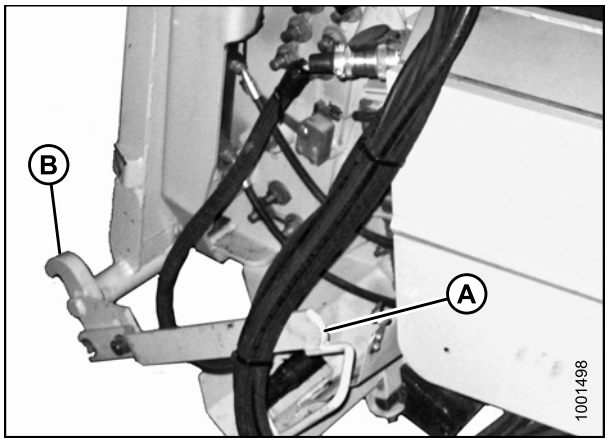

Figura 4.55: Trabas del embocador

ATENCIÓN

Nunca encienda ni mueva la máquina hasta asegurarse de que los transeúntes se hayan retirado del área.

2. Encienda el motor y suba lentamente la cosechadora hasta el adaptador hasta que el soporte del alimentador (A) se encuentre directamente debajo del miembro cruzado superior del adaptador (B).
3. Levante el alimentador hasta el cabezal de elevación, asegurándose de que el soporte del alimentador se encuentre correctamente enganchado a la estructura del adaptador.
4. Detenga el motor y retire la llave del arranque.

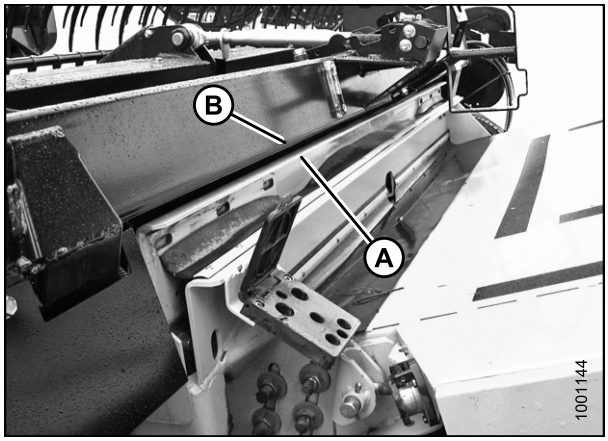

Figura 4.56: Plataforma en la cosechadora

5. Levante la palanca (A) en el adaptador a la izquierda del alimentador y empuje la manija (B) en la cosechadora para que los ganchos (C) se enganchen en las clavijas (D) a ambos lados del alimentador.
6. Empuje hacia abajo la palanca (A) para que la ranura en la palanca enganche la manija para trabarla en su lugar.
7. Si los ganchos (C) no se enganchan por completo en las clavijas del adaptador cuando (A) y (B) están enganchados, afloje los tornillos (E) y ajuste las trabas según sea necesario. Vuelva a ajustar los tornillos.

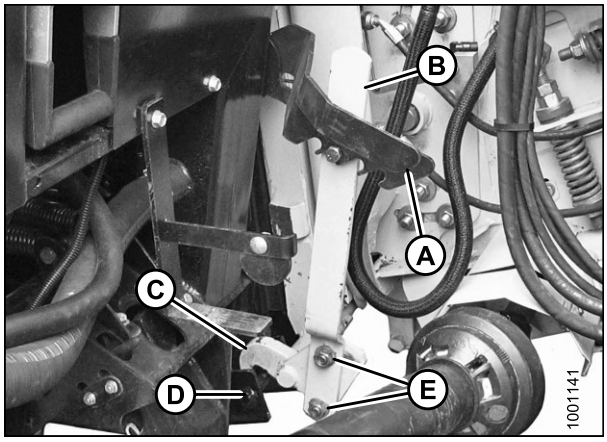

Figura 4.57: Trabas del embocador

8. Abra la cubierta del receptáculo (A) en el adaptador.
9. Pulse el botón de bloqueo (B) y tire de la manija (C) hasta que este abierta por completo.
10. Limpie la cara del acoplador en el adaptador.

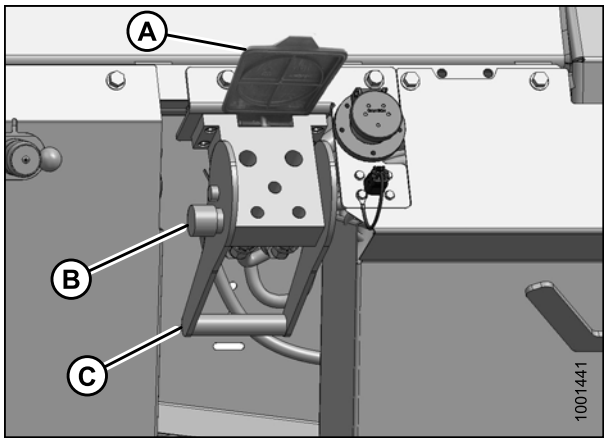

Figura 4.58: Receptáculo del adaptador

11. Quite el acoplador rápido hidráulico (A) de la placa de almacenamiento en la cosechadora y limpie la superficie de acoplamiento del acoplador.

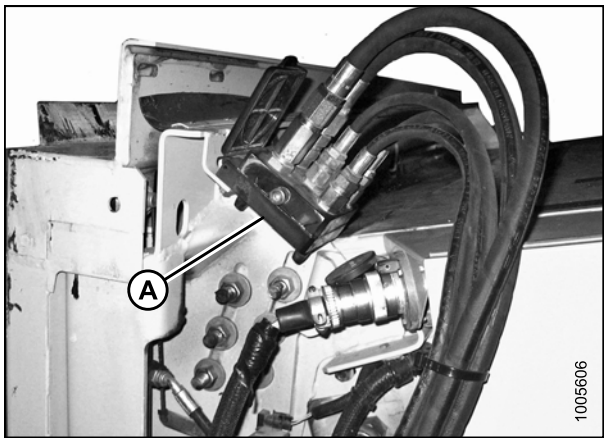

Figura 4.59: Acoplador de la cosechadora

12. Coloque el acoplador (A) en el receptáculo del adaptador y empuje la manija (B) para enganchar las clavijas al receptáculo.
13. Empuje la manija (B) hasta la posición cerrada hasta que el botón de bloqueo (C) se destrabe.
14. Quite la cubierta del receptáculo eléctrico del adaptador.
15. Quite el conector (D) de la cosechadora.
16. Alinee las lengüetas en el conector (D) con las ranuras en el receptáculo del adaptador y empuje el conector en el receptáculo. Gire el collarín en el conector para trabarlo en su lugar.

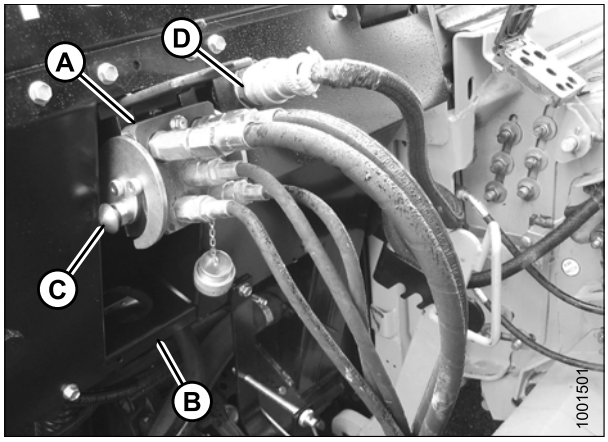

Figura 4.60: Conexiones

17. Gire el disco (A) en el gancho de almacenamiento del mando del adaptador y quite el mando del gancho.

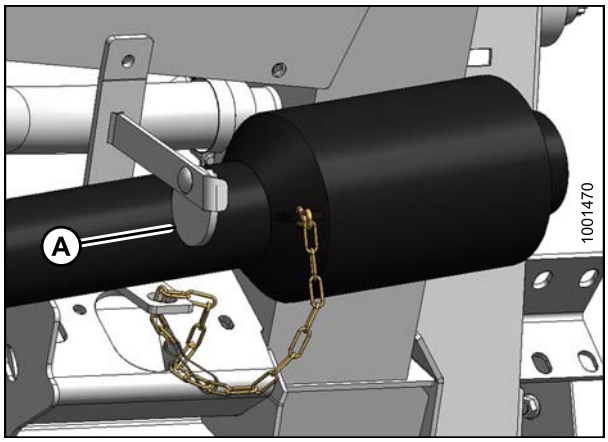

Figura 4.61: Mando

18. Tense el collarín en el extremo del mando y empújelo hacia el eje de salida de la cosechadora (A) hasta que se bloquee el collarín.

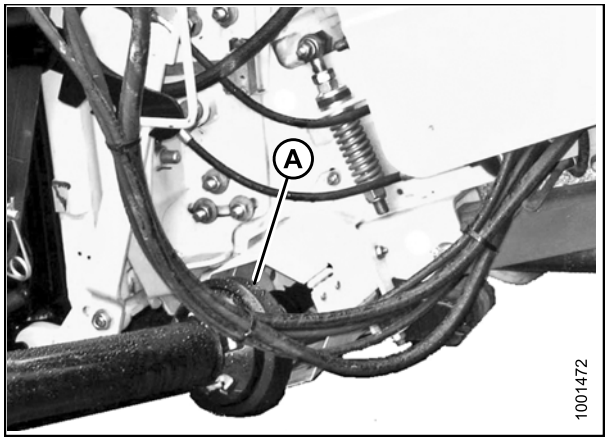

Figura 4.62: Mando y eje de salida

19. Desenganche las trabas de flotación del adaptador al alejar el pestillo (A) del adaptador y al mover las dos palancas (B) de la traba de flotación de la plataforma a la posición más baja (DESBLOQUEO).

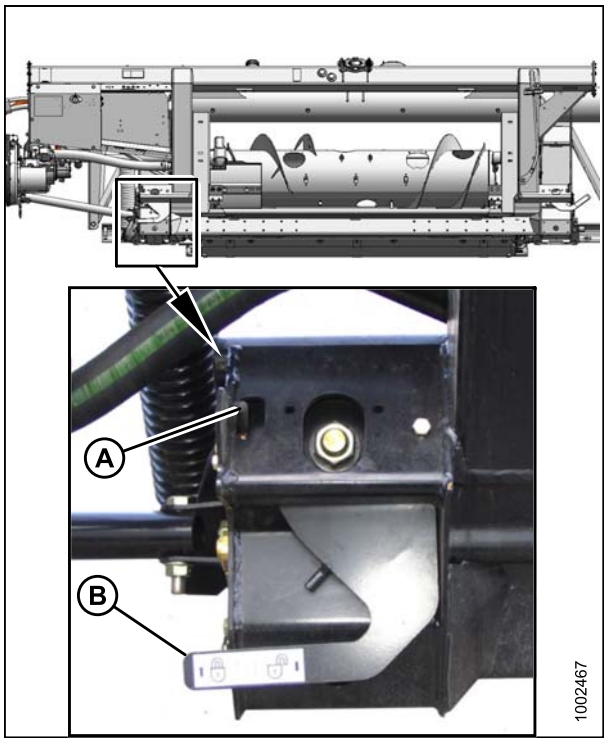

Figura 4.63: Traba de flotación en la posición de DESBLOQUEO

4.5.2 Desacoplamiento de la plataforma de la cosechadora New Holland

⚠ PELIGRO

Para evitar lesiones personales o la muerte, a causa de un arranque inesperado o la caída de la máquina elevada, detenga siempre el motor, quite la llave y conecte las trabas de seguridad antes de meterse debajo de la plataforma por cualquier motivo.

⚠ PELIGRO

Para evitar lesiones en el cuerpo o la muerte a causa de un arranque inesperado-cuando se encuentre en la máquina, apague el motor y quite la llave del arranque antes de retirarse del asiento del operador por cualquier motivo.

Para desacoplar la plataforma de una cosechadora New Holland, siga estos pasos:

1. Elija una área nivelada. Levante ligeramente la plataforma del suelo. Detenga el motor y extraiga la llave.

2. Enganche las trabas de flotación del adaptador al levantar la palanca (A) de cada traba hasta que se fije en la posición de bloqueo.

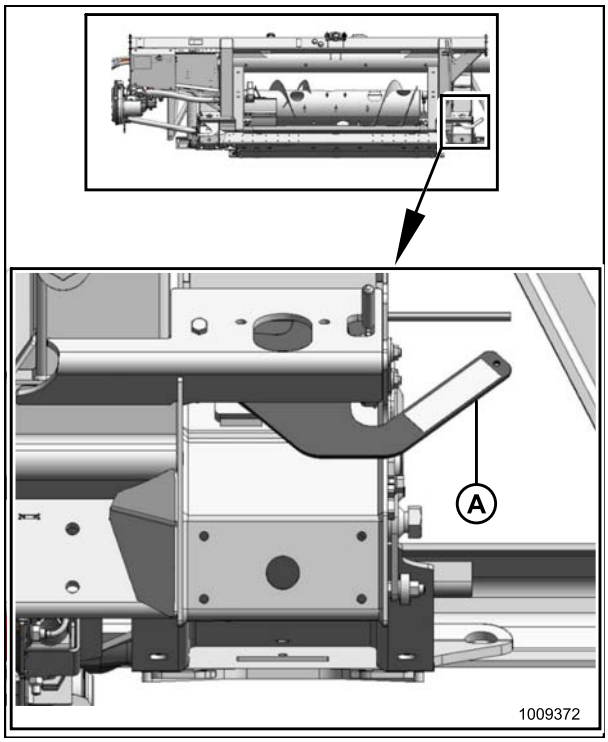

Figura 4.64: Flotación bloqueada

IMPORTANTE:
Si están instaladas las ruedas de auto-trailer, la plataforma se puede desacoplar en modo Transporte o de Trabajo. Si la desacopla con las ruedas en modo de Trabajo, coloque las ruedas en posición de almacenamiento o en la posición de trabajo más elevada.; ootro modo, la plataforma podría inclinarse hacia adelante y se dificultaría el reacoplamiento. Consulte la *3.7.1 Altura de corte, página 55*.

IMPORTANTE:
Si están instaladas las ruedas estabilizadoras, acomódelas para su almacenamiento o en la posición de trabajo más elevada. De lo contrario, la plataforma podría inclinarse hacia adelante y se dificultaría el reacoplamiento. Consulte la *3.7.1 Altura de corte, página 55*.

3. Desconecte el mando (A) de la cosechadora.

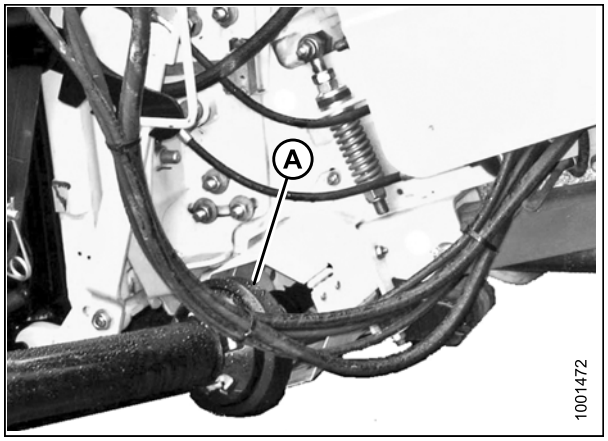

Figura 4.65: Mando

4. Deslice el mando en el gancho (A) de modo que el disco (B) caiga para asegurar el mando.

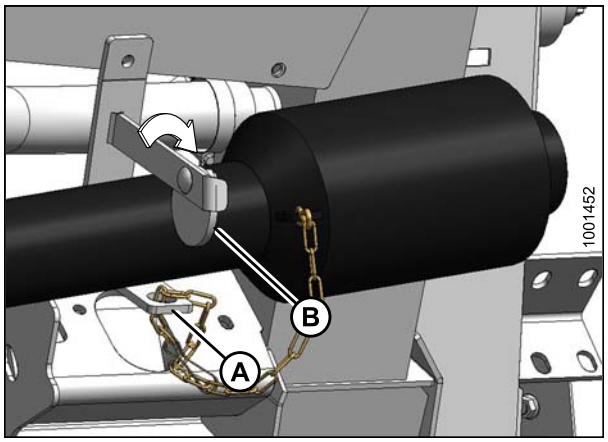

Figura 4.66: Mando

5. Pulse el botón de bloqueo (B) y tire la manija (C) hasta liberar el acoplador (A).

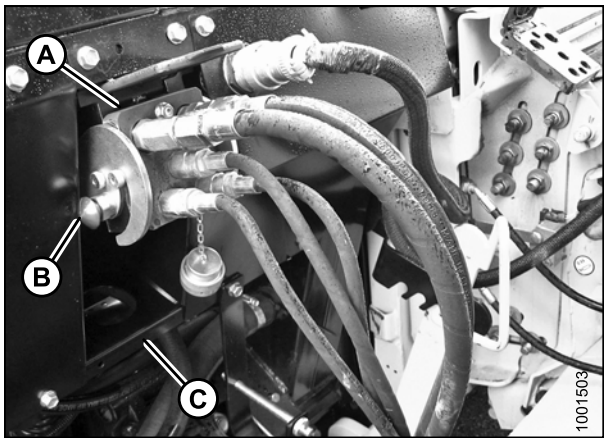

Figura 4.67: Conexiones del adaptador

6. Empuje la manija (A) a la posición cerrada hasta que el botón de bloqueo (B) se destrabe. Cierre la cubierta (C).

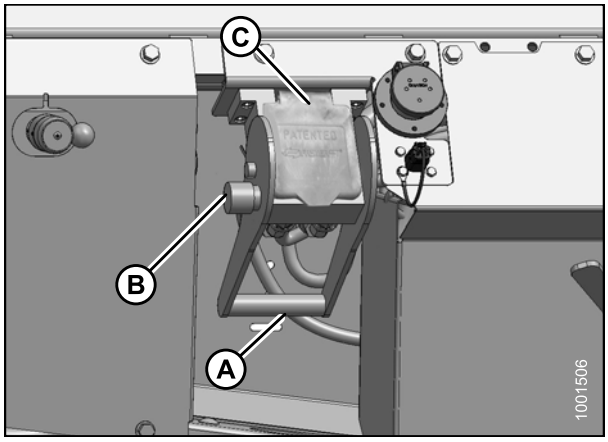

Figura 4.68: Receptáculos del adaptador

7. Ubique el acoplador (A) en la placa de almacenamiento (B) en la cosechadora.

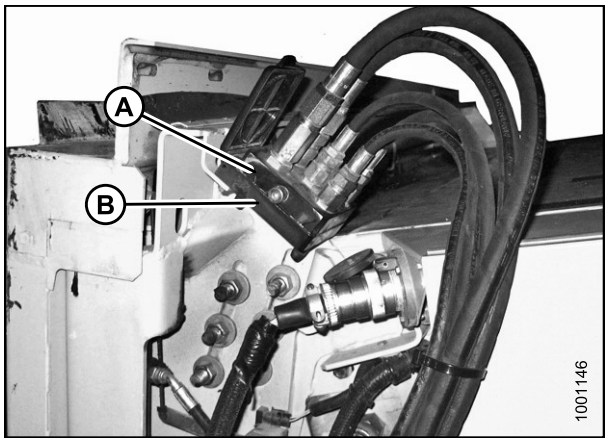

Figura 4.69: Acoplador de la cosechadora

8. Desconecte el conector eléctrico (A) del adaptador.

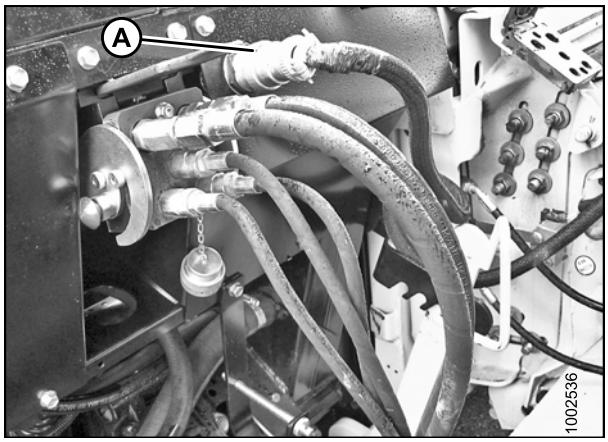

Figura 4.70: Conexiones del adaptador

9. Conecte el conector eléctrico a la cosechadora en (A).

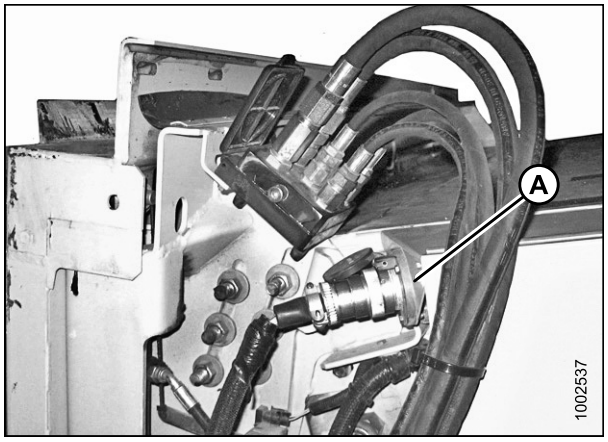

Figura 4.71: Acopladores de la cosechadora

10. Vuelva a colocar la cubierta (A) en el receptáculo del adaptador.

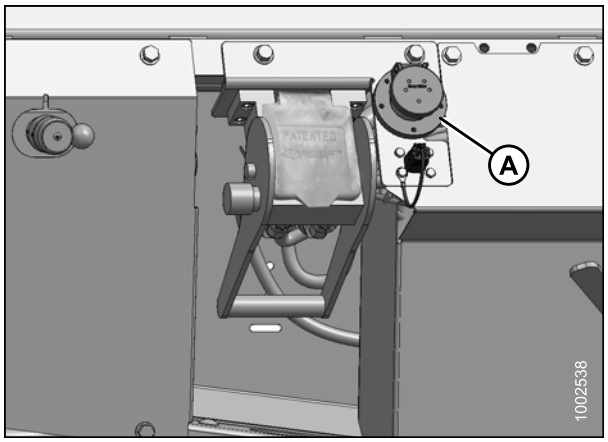

Figura 4.72: Receptáculos del adaptador

11. Levante la palanca (A), tire y baje la manija (B) para desenganchar la traba del embocador/adaptador (C).

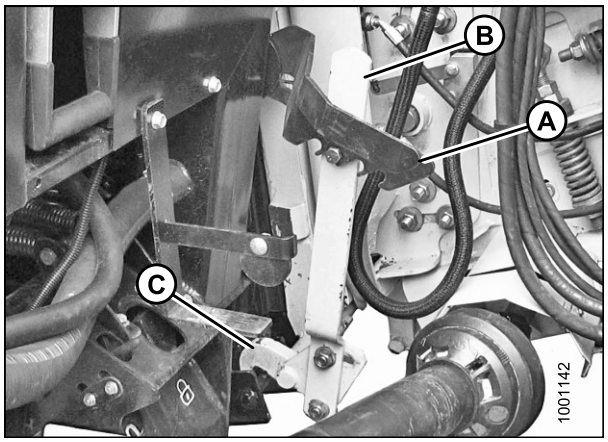

Figura 4.73: Trabas del embocador

12. Baje el embocador hasta que se (A) desenganche del soporte del adaptador (B).
13. Aleje lentamente la cosechadora de la plataforma.

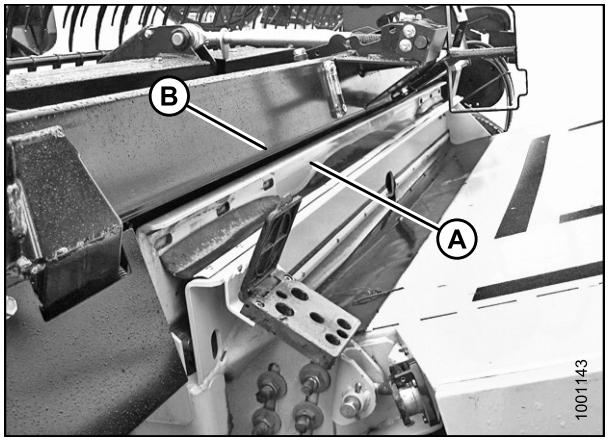

Figura 4.74: Plataforma en la cosechadora

4.5.3 Deflectores del alimentador CR

Cosechadoras New Holland: Se han instalado deflectores de alimentadores cortos de fábrica en el adaptador para mejorar la alimentación del embocador. Es posible que también estén instalados como opción en máquinas anteriores. Si es necesario, pueden quitarse. Consulte *5.11.3 Reemplazo de los deflectores de alimentación, página 350*.

Los kits de alimentadores largos se proporcionan para cosechadoras de embocador estrecho, y pueden instalarse para reemplazar los deflectores de alimentadores cortos.

Modelo de cosechadora	Tamaño de embocador	Tamaño de kit de alimentador	Número de pieza
CR970, 9070, 9080, 9090	Ancho	Corto: 7 a 7/8 pulgadas (200 mm)	MD #B5405
CR960, 9060, 940, 9040	Estrecho	Largo: 12 a 13/16 pulgadas (325 mm)	MD #B5404

4.6 Cosechadoras Challenger, Gleaner y Massey Ferguson

4.6.1 Acoplamiento de la plataforma a las cosechadoras Challenger, Gleaner, o Massey Ferguson

Para acoplar una plataforma a una cosechadora Challenger, Gleaner, o Massey Ferguson, realice los pasos siguientes:

1. Repliegue las lengüetas (A) en la base del embocador con la manija de bloqueo (B).

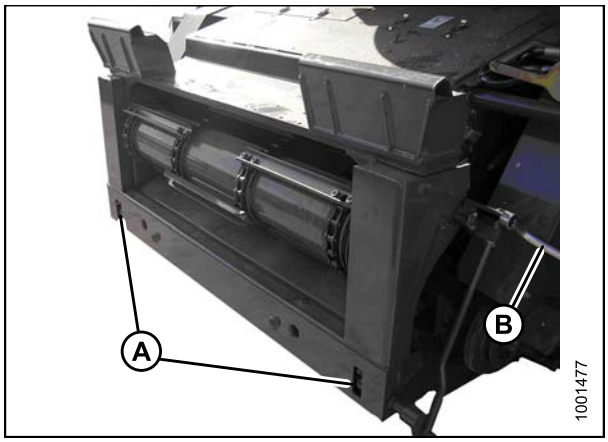

Figura 4.75: Challenger y Massey Ferguson

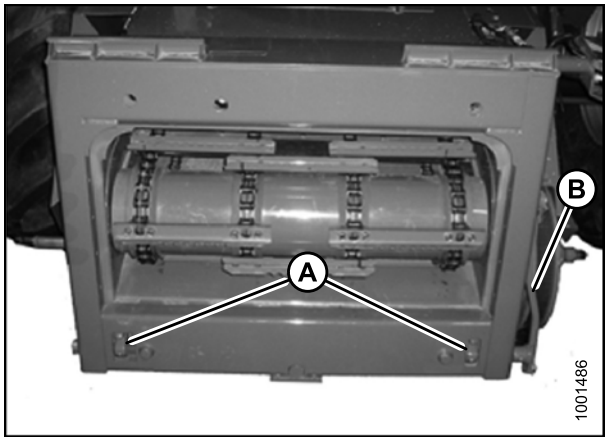

Figura 4.76: Gleaner series R y S

ATENCIÓN

Nunca encienda ni mueva la máquina hasta asegurarse de que los transeúntes se hayan retirado del área.

2. Encienda el motor y suba lentamente la cosechadora hasta el cabezal hasta que el alimentador se encuentre directamente debajo del miembro cruzado superior del adaptador (A) y las clavijas de alineación (B) se encuentren alineadas con los orificios (C) en la estructura del adaptador.

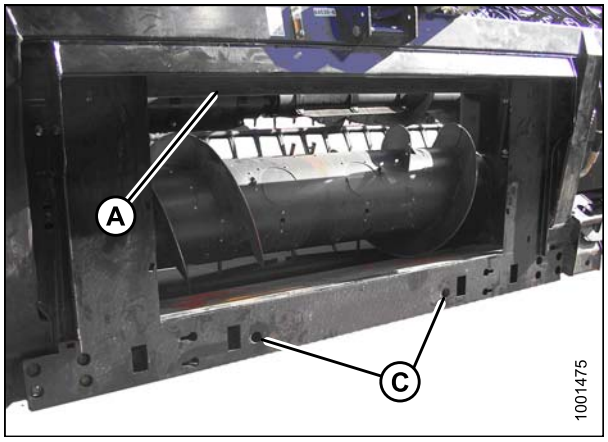

Figura 4.77: Adaptador

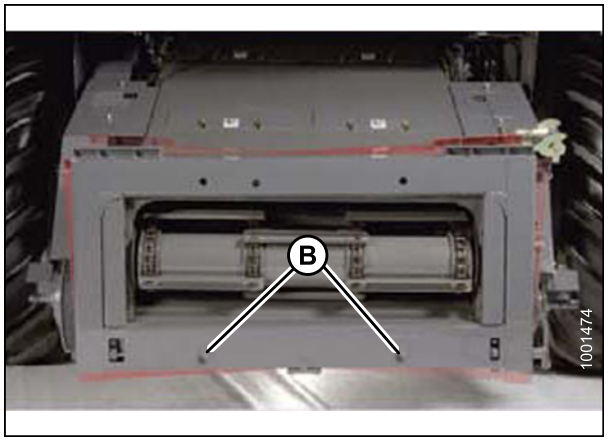

Figura 4.78: Clavijas de alineación para Challenger y Massey Ferguson

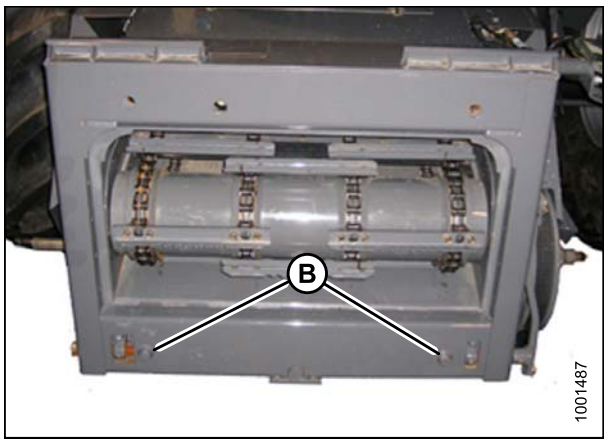

Figura 4.79: Clavijas de alineación para Gleaner serie R y S

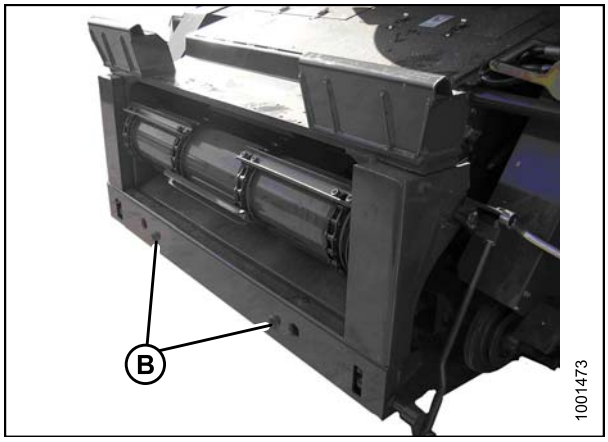

Figura 4.80: Clavijas de alineación para Gleaner modelo LL

3. Levante el alimentador hasta el cabezal de elevación, asegurándose de que el soporte del alimentador (A) y las clavijas de alineación estén correctamente enganchadas a la estructura del adaptador.
4. Levante ligeramente la plataforma del suelo.



Figura 4.81: Alimentador y adaptador

PELIGRO

Para evitar lesiones en el cuerpo o la muerte a causa de un arranque inesperado-cuando se encuentre en la máquina, apague el motor y quite la llave del arranque antes de retirarse del asiento del operador por cualquier motivo.

5. Detenga el motor y retire la llave del arranque.
6. Enganche las lengüetas (A) con el adaptador mediante el uso de la manija de bloqueo (B).

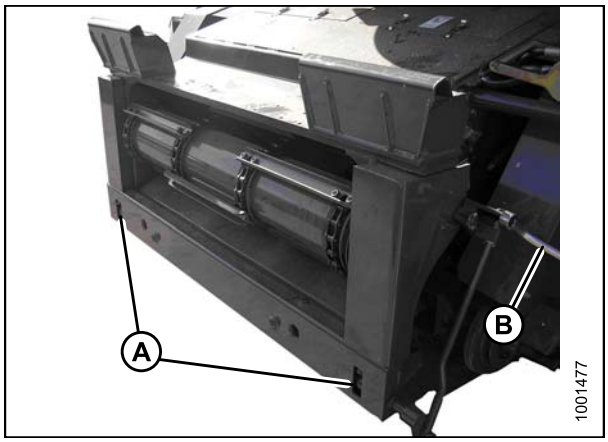

Figura 4.82: Challenger y Massey Ferguson

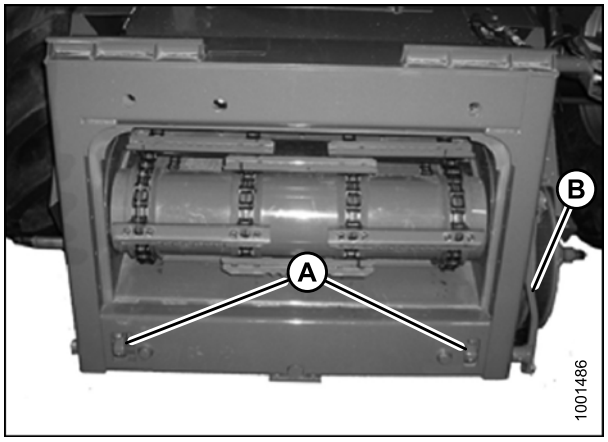

Figura 4.83: Gleaner series R y S

7. Levante la manija (A) para liberar el acoplador (B) del adaptador.

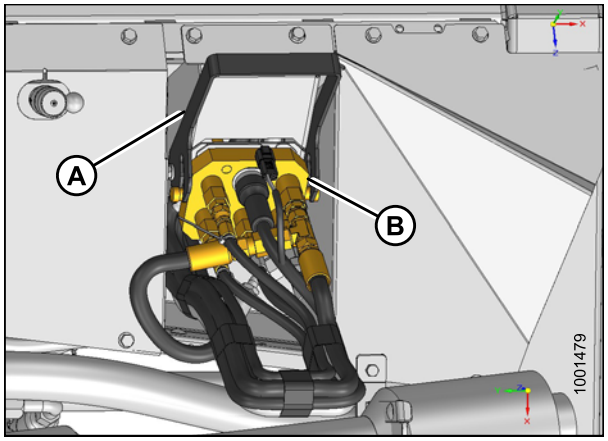

Figura 4.84: Acoplador del adaptador

8. Empuje la manija (A) en la cosechadora hasta que se abra por completo.
9. Limpie las superficies de acoplamiento del acoplador (B) y el receptáculo, si fuera necesario.

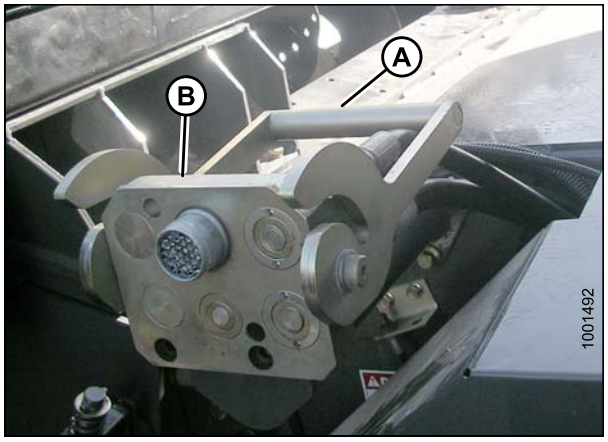

Figura 4.85: Receptáculo de la cosechadora

10. Coloque el acoplador (A) en el receptáculo de la cosechadora y tire de la manija (B) para enganchar por completo el acoplador al receptáculo.
11. Conecte el arnés del selector de inclinación de la plataforma/posición avance-retroceso del molinete (C) al arnés de la cosechadora (D).

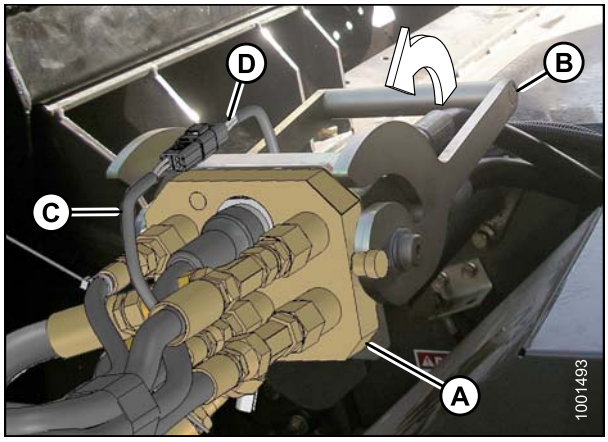

Figura 4.86: Acoplador

12. Gire el disco (A) en el gancho de almacenamiento del mando del adaptador y quite el mando del gancho.

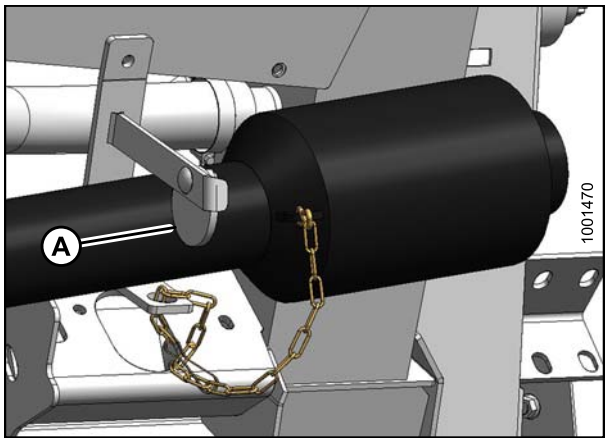

Figura 4.87: Mando

13. Tense el collarín (A) en el extremo del mando y empújelo hacia el eje de salida de la cosechadora (B) hasta que se bloquee el collarín.

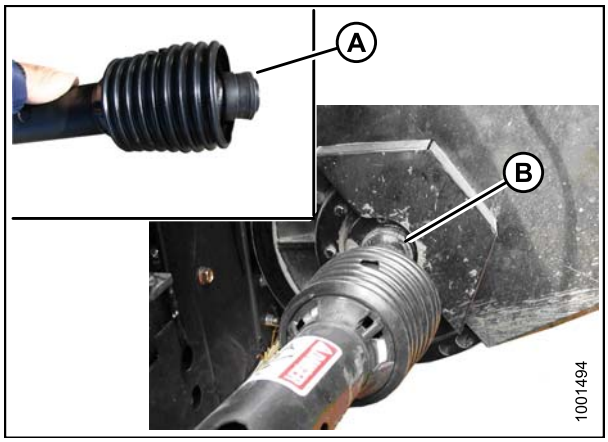

Figura 4.88: Mando

14. Desenganche las trabas de flotación del adaptador al alejar el pestillo (A) del adaptador y al mover las dos palancas (B) de la traba de flotación de la plataforma a la posición más baja (DESBLOQUEO).
15. Desconecte ambas trabas de flotación de la plataforma al empujar la manija de la traba de flotación (A) hacia abajo y al colocarla debajo del gancho (DESBLOQUEO).

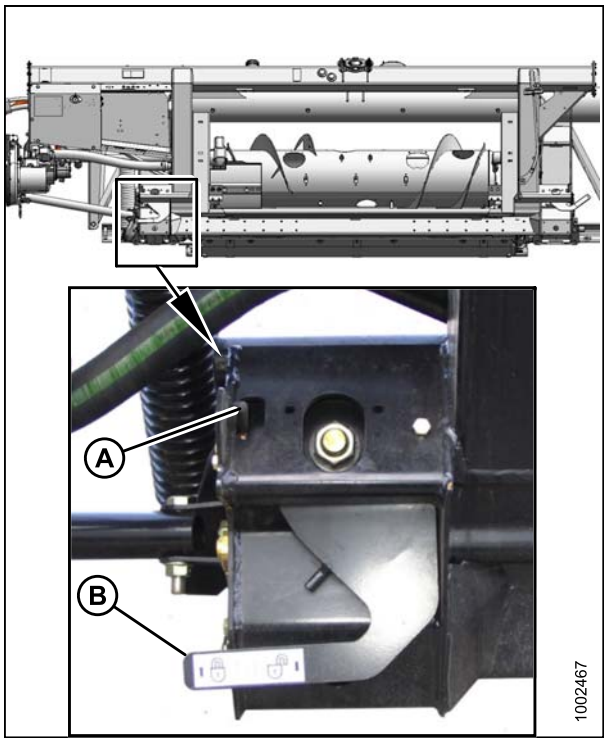

Figura 4.89: Traba de flotación en la posición de DESBLOQUEO

4.6.2 Desacoplamiento de la plataforma de las cosechadoras Challenger, Gleaner o Massey Ferguson

Para desacoplar una plataforma de una cosechadora Challenger, Gleaner o Massey Ferguson, realice los pasos siguientes:

⚠ PELIGRO

Para evitar lesiones en el cuerpo o la muerte a causa de un arranque inesperado-cuando se encuentre en la máquina, apague el motor y quite la llave del arranque antes de retirarse del asiento del operador por cualquier motivo.

1. Elija una área nivelada. Levante ligeramente la plataforma del suelo. Detenga el motor y extraiga la llave.

⚠ PELIGRO

Para evitar lesiones personales o la muerte, a causa de un arranque inesperado o la caída de la máquina elevada, detenga siempre el motor, quite la llave y conecte las trabas de seguridad antes de meterse debajo de la plataforma por cualquier motivo.

2. Enganche las trabas de flotación al levantar la palanca (A) de cada traba hasta que se fije en la posición de bloqueo.

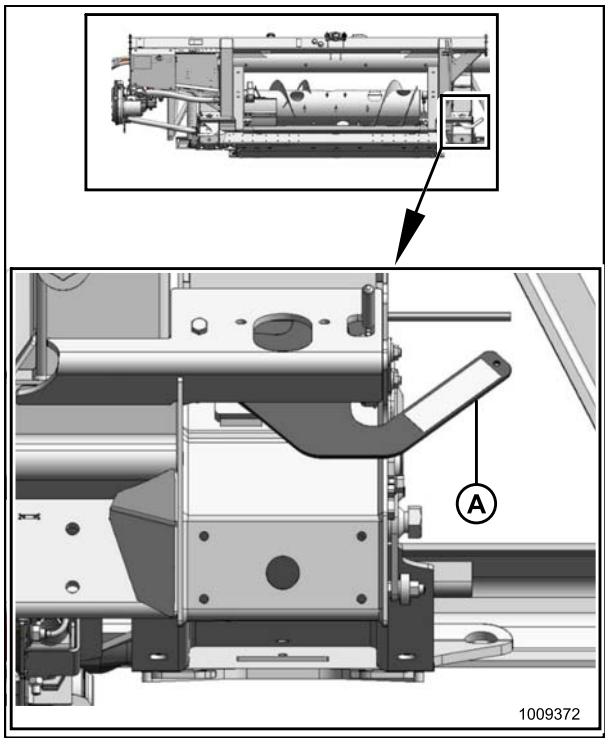

Figura 4.90: Flotación bloqueada

IMPORTANTE:
Si están instaladas las ruedas de auto-trailer, la plataforma se puede desacoplar en modo Transporte o de Trabajo. Si la desacopla con las ruedas en modo de Trabajo, coloque las ruedas en posición de almacenamiento o en la posición de trabajo más elevada.; ootro modo, la plataforma podría inclinarse hacia adelante y se dificultaría el reacoplamiento. Consulte la *3.7.1 Altura de corte, página 55*.

IMPORTANTE:
Si están instaladas las ruedas estabilizadoras, acomódelas para su almacenamiento o en la posición de trabajo más elevada. De lo contrario, la plataforma podría inclinarse hacia adelante y se dificultaría el reacoplamiento. Consulte la *3.7.1 Altura de corte, página 55*.

3. Desconecte el mando del eje de salida de la cosechadora (A).

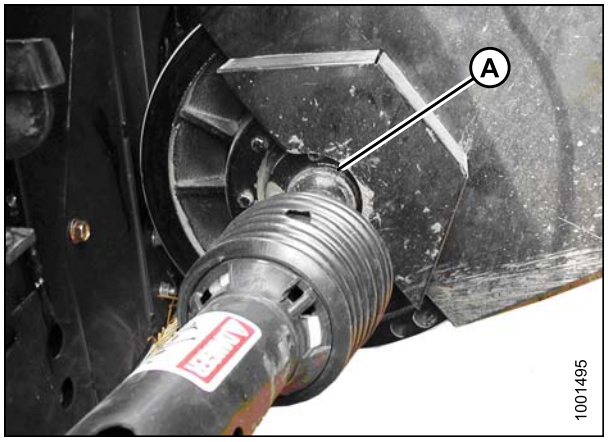

Figura 4.91: Desconexión del mando

4. Deslice el mando en el gancho (A) de modo que el disco (B) caiga para asegurar el mando.

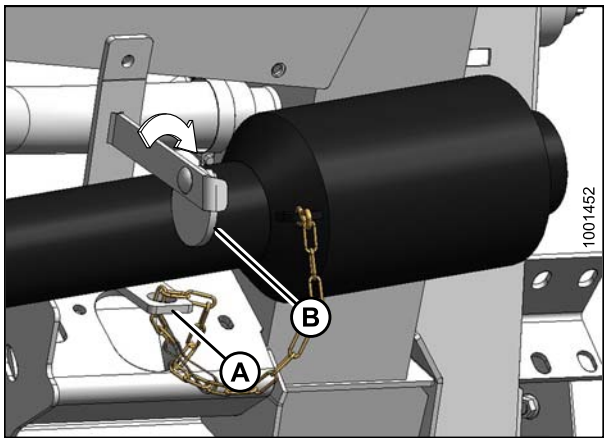

Figura 4.92: Mando

5. Desconecte el arnés en el conector (A).
6. Mueva la manija (B) en el acoplamiento múltiple de la cosechadora a la posición completamente abierta para liberar el acoplador (C) de la cosechadora.

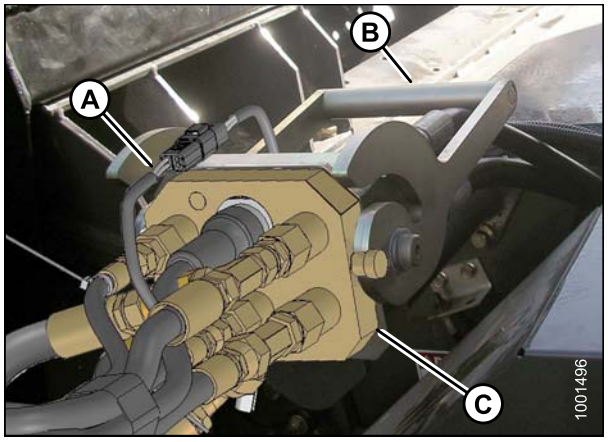

Figura 4.93: Acopladores

7. Levante la manija (A) en el adaptador y ubique el acoplador (B) en el receptáculo del adaptador.
8. Baje la manija (A) para bloquear el acoplador.

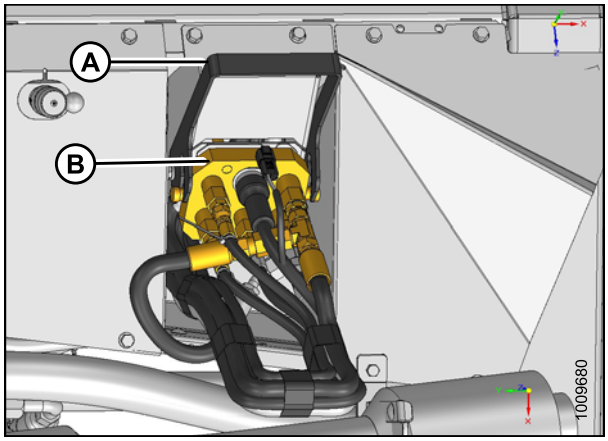

Figura 4.94: Acopladores del adaptador

9. Repliegue las lengüetas (A) en la base del embocador con la manija de bloqueo (B).

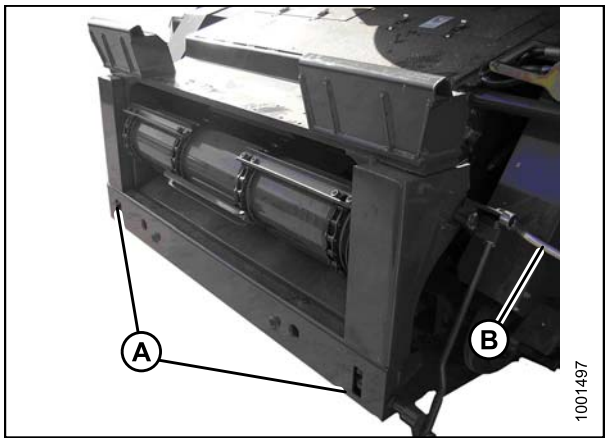

Figura 4.95: Challenger y Massey Ferguson

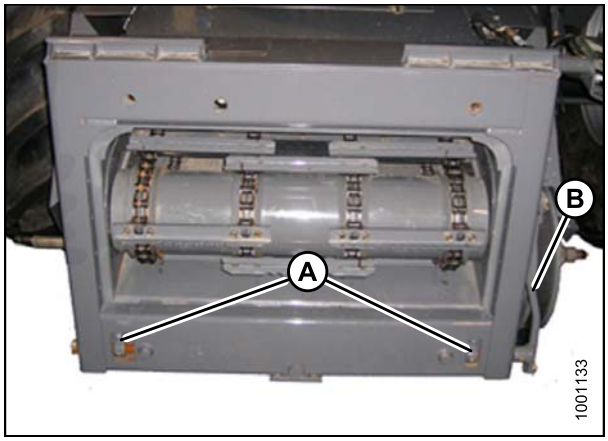

Figura 4.96: Gleaner series R y S

10. Baje el embocador hasta que el soporte (A) se desenganche y libere el soporte del adaptador.
11. Aleje lentamente la cosechadora del adaptador.

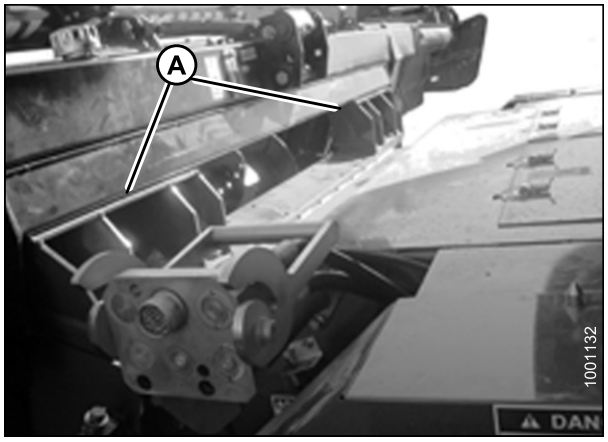

Figura 4.97: Adaptador en la cosechadora

4.7 Acoplamiento y desacoplamiento de la plataforma del adaptador y de la cosechadora

Estos procedimientos son los mismos para todas las marcas y modelos de cosechadoras. Estos plataformas se pueden acoplar al adaptador desde la configuración para transporte o para trabajo.

En los procedimientos que siguen, el adaptador permanece acoplado a la cosechadora. Utilice este procedimiento en las siguientes situaciones:

- al desacoplar la plataforma para utilizarla en un hileradora,
- al cambiar las plataformas, y
- al realizar mantenimiento.

4.7.1 Desacoplamiento de la plataforma del adaptador y de la cosechadora

Para desprender la plataforma del adaptador y de la cosechadora, siga estos pasos:

PELIGRO

Para evitar lesiones personales o la muerte, a causa de un arranque inesperado o la caída de la máquina elevada, detenga siempre el motor, quite la llave y conecte las trabas de seguridad antes de meterse debajo de la plataforma por cualquier motivo.

PRECAUCIÓN

Mantenga las manos alejadas del área entre los puntones y la cuchilla en todo momento.

ATENCIÓN

Use guantes gruesos cuando manipule o esté cerca de las cuchi.

1. Encienda el motor y baje la plataforma. Incline la plataforma hasta que el cilindro (B) se encuentre completamente extendido y el indicador (A) se encuentre en “D”. Esto aumentará la separación debajo de la lona del alimentador del adaptador.
2. Levante el molinete por completo.
3. Detenga el motor y extraiga la llave.
4. Enganche las trabas de seguridad del molinete.

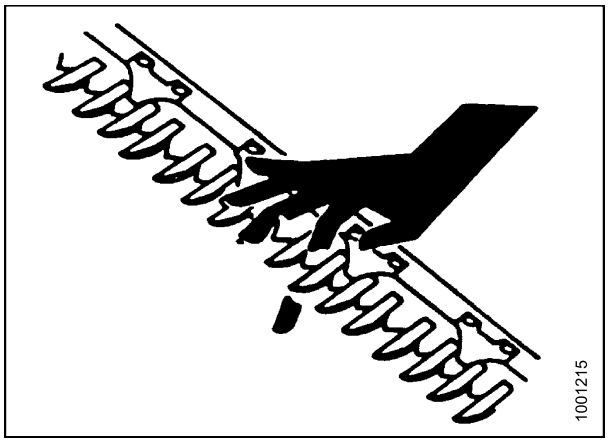

Figura 4.98: Peligro de la barra de corte

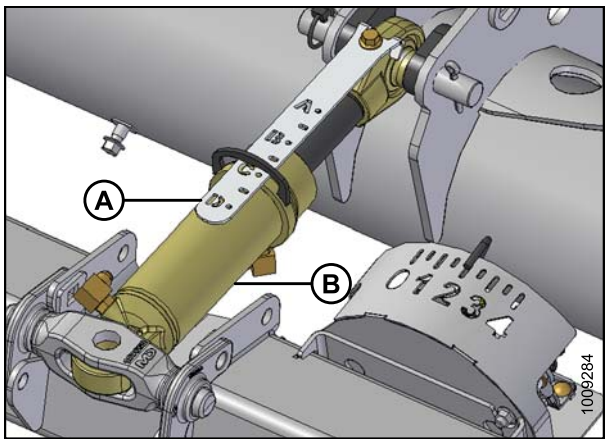

Figura 4.99: Unión central

5. Enganche las trabas de flotación al levantar la palanca (A) hasta que se trabe en la posición de bloqueo.

   NOTA:
   Las ruedas de auto-trailer/estabilizadoras pueden usarse para sostener la plataforma.

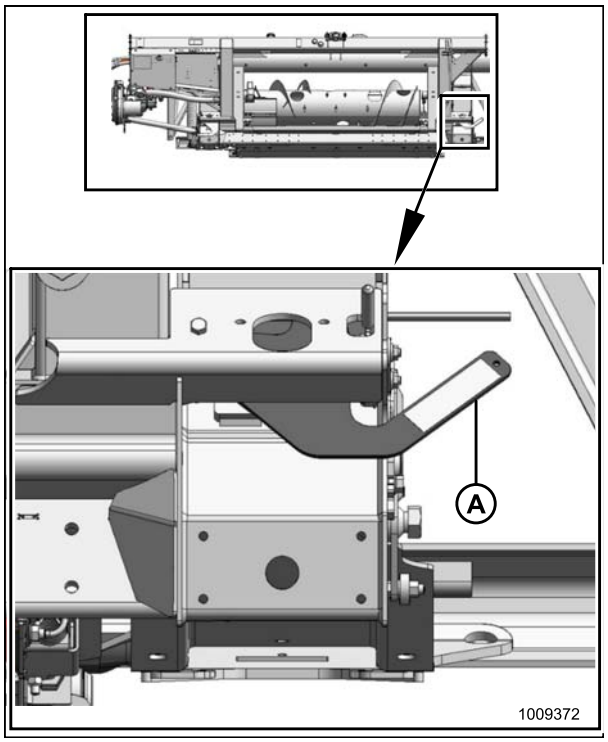

Figura 4.100: Flotación bloqueada

6. Quite los dos tornillos de cabeza hexagonal (A) que conectan el rellenador (B) a la batea de paso en las esquinas frontales, pliegue el rellenador posterior (B) para tener acceso al pestillo. Este procedimiento se muestra en la imagen siguiente.

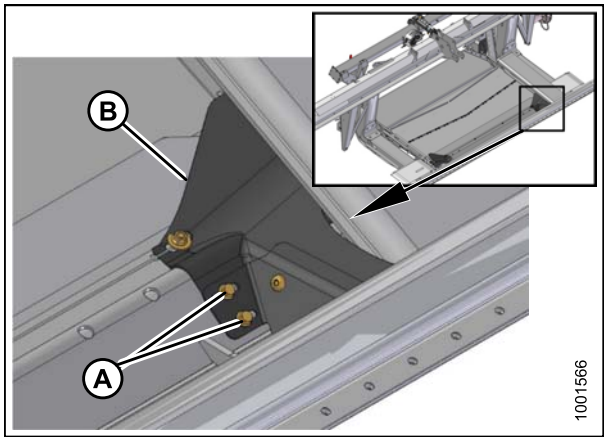

Figura 4.101: Rellenadores

7. Quite la tuerca de 9/16 pulgadas del tornillo (C).
8. Gire el pestillo (A) hacia abajo con una llave de 15/16 pulgadas (24 mm) en el hexagonal (B) para levantar ligeramente la cubierta de alimentación de modo que pueda retirarse ese tornillo (C).
9. Gire el pestillo (A) hacia arriba y hacia la parte posterior para bajar la plataforma del adaptador y desenganchar el tubo de la batea de paso (D).
10. Vuelva a instalar el tornillo (C).
11. Repita el procedimiento para el otro lado de la cubierta de la lona de alimentación.
12. Desenganche las trabas de seguridad del molinete, arranque el motor, baje el molinete y levante la plataforma por completo. Detenga el motor, quite la llave y enganche las trabas de seguridad de elevación de la cosechadora.
13. Afloje la tuerca y el tornillo (A) y desenganche el gancho (B) de la pata en ambos lados del adaptador.
14. Gire el gancho a (B) 90° para el almacenamiento, y vuelva a ajustar el tornillo (A) y la tuerca.

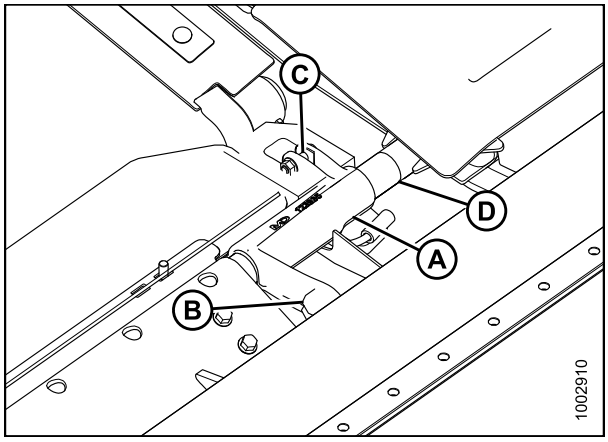

Figura 4.102: Pestillo del adaptador

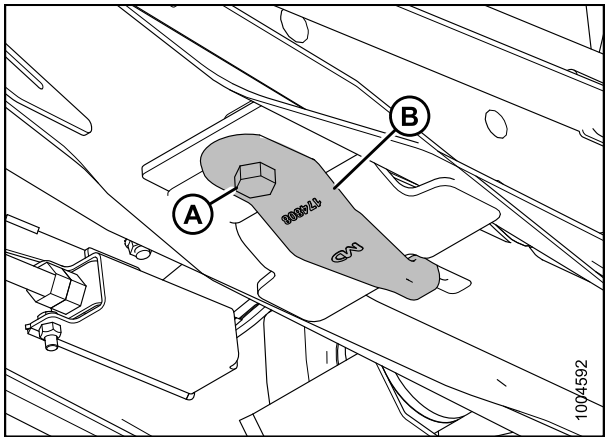

Figura 4.103: Parte inferior del adaptador

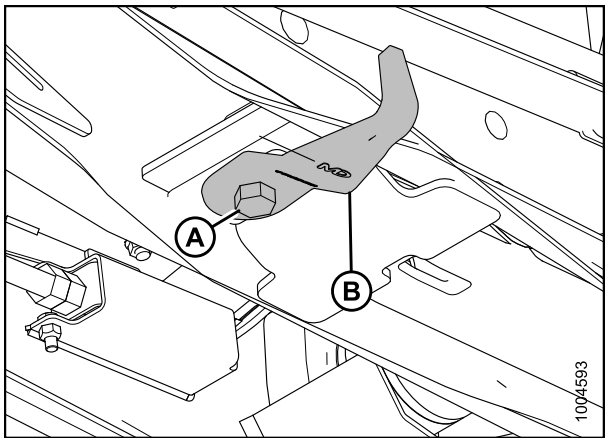

Figura 4.104: Parte inferior del adaptador

15. Coloque un bloque de 6 pulgadas (150 mm) (A) debajo de la pata de la plataforma. Este proceso lo ayudará a desconectar la unión central.
16. Desenganche las trabas del cilindro de elevación de la cosechadora, arranque el motor y baje la plataforma hasta que la pata de la plataforma se asiente en el bloque o las ruedas del estabilizador estén en el suelo.

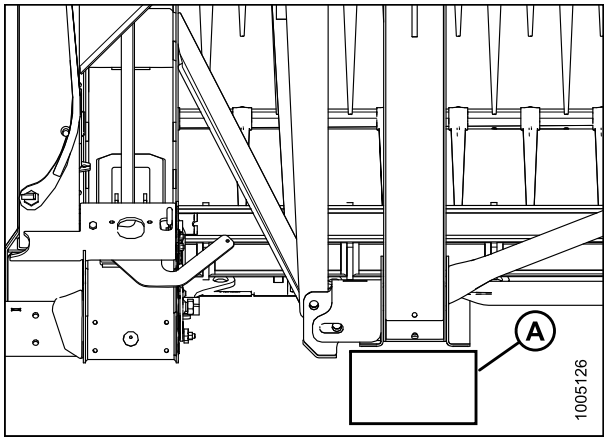

Figura 4.105: Pata de la plataforma en el bloque

17. Desconecte la unión central hidráulica:
    a. Quite el pasador clavija y el pasador de chaveta (A) y luego levante la unión central (B) para que quede separada del soporte.
    b. Reemplace la clavija (A) y asegúrela con el pasador clavija.

NOTA:
Posiblemente, se deba levantar o bajar el embocador o se deba ajustar la longitud de la unión para aliviar la carga sobre esta.

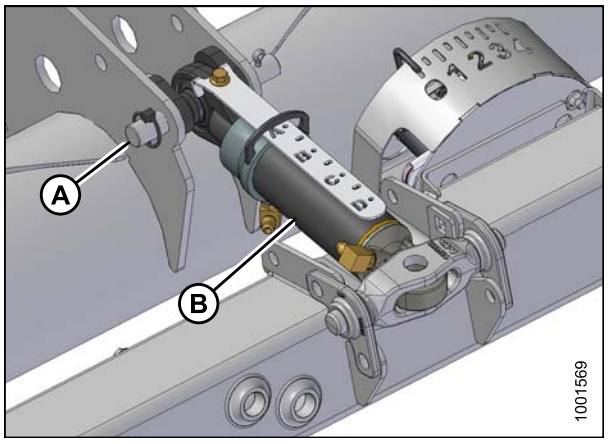

Figura 4.106: Unión central hidráulica

NOTA:

- Si se encuentra en el suelo: Empuje el molinete completamente hacia adelante para reducir la pérdida de aceite.
- Si se encuentra en transporte: Tire el molinete completamente hacia atrás.

18. Desconecte el conector eléctrico (B).
19. Desconecte la cuchilla y las mangueras hidráulicas del mando de la lona (B) en el soporte. Cierre los extremos de inmediato para evitar una pérdida de aceite.
20. Almacene y asegure las mangueras en el bastidor del adaptador.

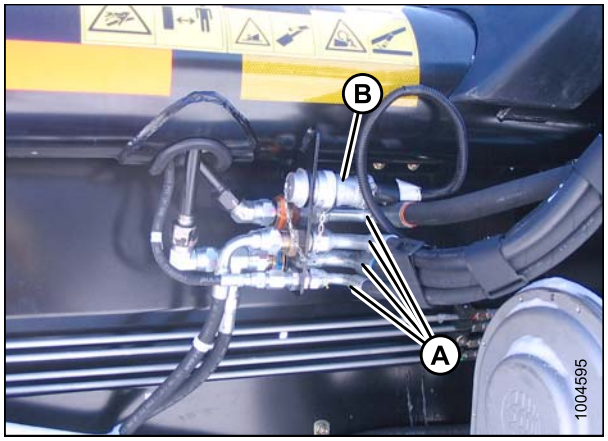

Figura 4.107: Conexiones de la plataforma

21. Si existen desconexiones rápidas, realice las desconexiones de la siguiente manera:
    a. Alinee la ranura (A) del collarín con la clavija (B) del conector.
    b. Empuje el collarín hacia la clavija y tire del conector para desengancharlo.
    c. Instale los tapones o las tapas en los extremos de la manguera (si está equipada).

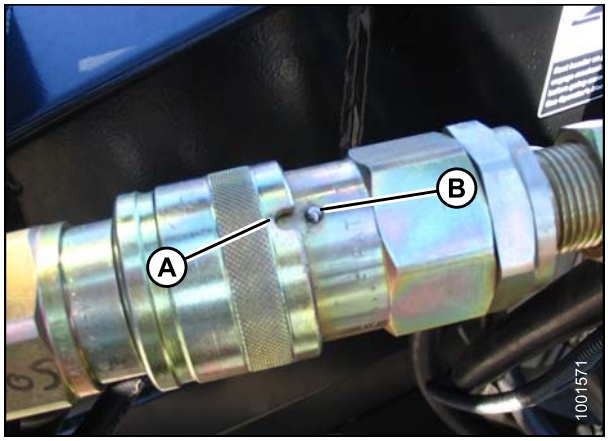

Figura 4.108: Desconexión rápida

22. Desconecte el sistema hidráulico del molinete (A). Cierre el extremo de inmediato para evitar una pérdida de aceite.

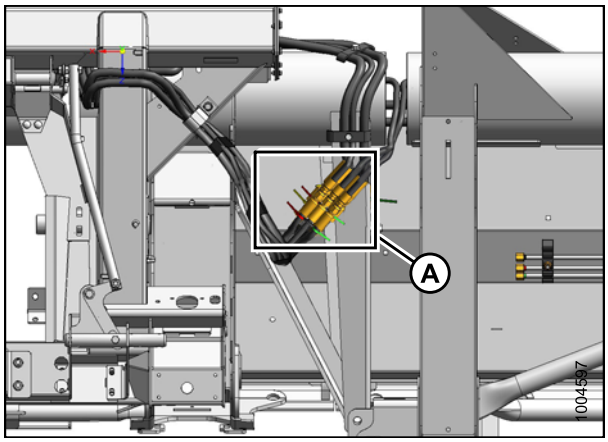

Figura 4.109: Sistema hidráulico del molinete

23. Almacene y asegure las mangueras en el bastidor del adaptador.
24. Asegúrese de que la plataforma se encuentre en el suelo o sobre las ruedas en modo de transporte.
25. Arranque el motor y aleje lentamente la cosechadora de la plataforma.
26. Detenga el motor y extraiga la llave.



Figura 4.110: Almacenamiento de la manguera

4.7.2 Acoplamiento de la plataforma al adaptador y a la cosechadora

Se puede acoplar la FD75 al adaptador desde la configuración de Trabajo o Transporte.

PELIGRO

Para evitar lesiones en el cuerpo o la muerte a causa de un arranque inesperado-cuando se encuentre en la máquina, apague el motor y quite la llave del arranque antes de retirarse del asiento del operador por cualquier motivo.

NOTA:
Las ruedas de auto-trailer/estabilizadoras pueden usarse para sostener la plataforma. Consulte *3.7.1 Altura de corte, página 55*.

1. Trabe la conexión hidráulica central (A) con una clavija (o una herramienta equivalente) en (B).

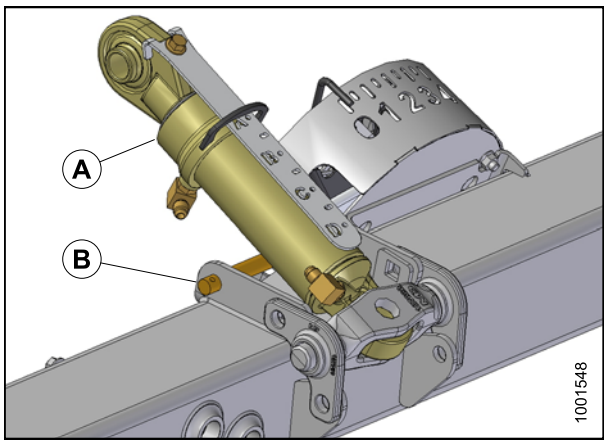

Figura 4.111: Unión central

2. Asegúrese de que los ganchos (A) se encuentren en la posición de almacenamiento como se muestra y que no interfieran con el ingreso de los brazos del adaptador al canal (B).

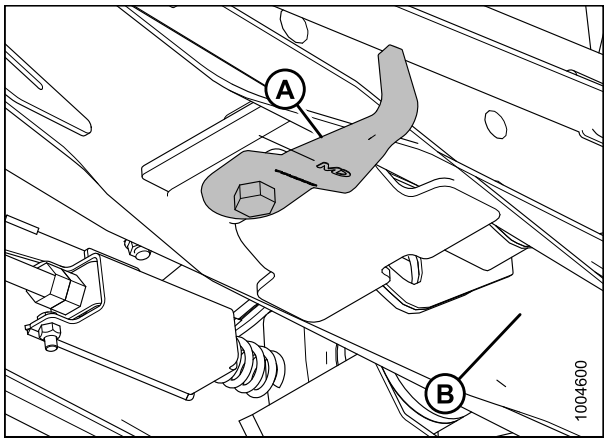

Figura 4.112: Parte inferior de la plataforma

3. Asegúrese de que los pestillos (A) en las esquinas delanteras del adaptador estén girados hacia la parte posterior del adaptador.

ATENCIÓN

Asegúrese de que no haya ninguna persona cerca de la máquina antes de encender el motor o activar los mandos de la plataforma.

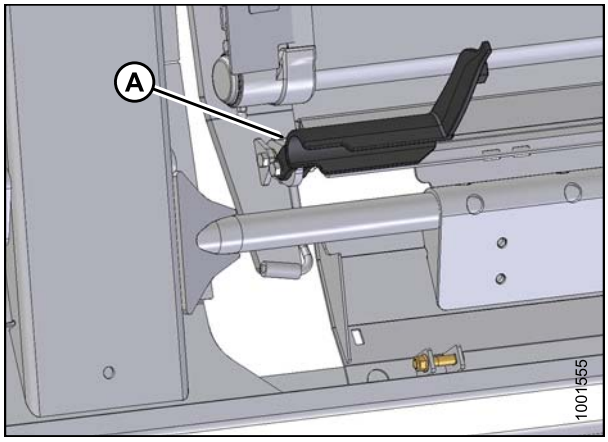

Figura 4.113: Pestillos

4. Arranque el motor y baje el embocador de la cosechadora para que los brazos del adaptador (B) estén alineados con los canales de balance de la plataforma (B).
5. Conduzca un poco hacia adelante mientras mantiene la alineación entre los brazos del adaptador (A) y los canales de balance de la plataforma (B).
6. Mantenga los brazos del adaptador (A) justo debajo de los canales de balance (B) para asegurarse de que las patas del adaptador se asienten adecuadamente en los soportes de conexión de la plataforma en (C).

   IMPORTANTE:
   Mantenga alejadas las mangueras hidráulicas para evitar que se produzcan daños al momento de conducir hacia la plataforma.
7. Continúe hacia adelante hasta que los brazos del adaptador (A) entren en contacto en los canales de balance (C).
8. Ajuste la longitud de la unión central (A) con el sistema hidráulico del ángulo de la plataforma hasta aproximadamente alinear el ojo (B) de la unión central con el orificio del soporte de la plataforma.
9. Apague el motor y quite la llave.

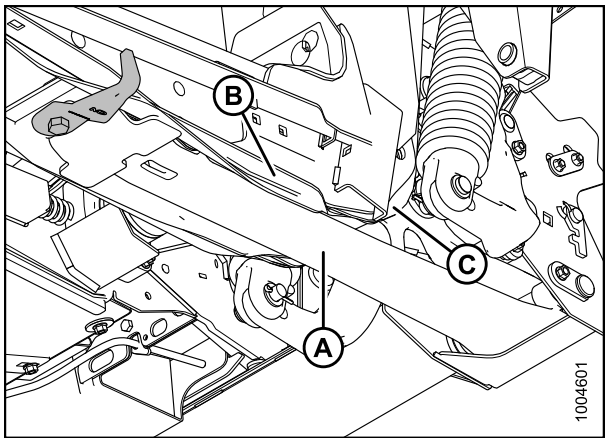

Figura 4.114: Parte inferior del adaptador

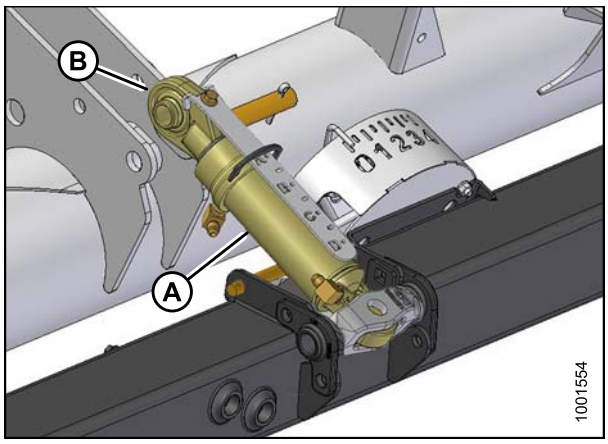

Figura 4.115: Unión central

10. Conecte la unión central:
    a. Retire una parte de la clavija (B) fuera del soporte y quite la traba desde debajo de la unión central (A).
    b. Instale la clavija (B) a través de la unión central (A) y el soporte y asegúrela con un pasador clavija.

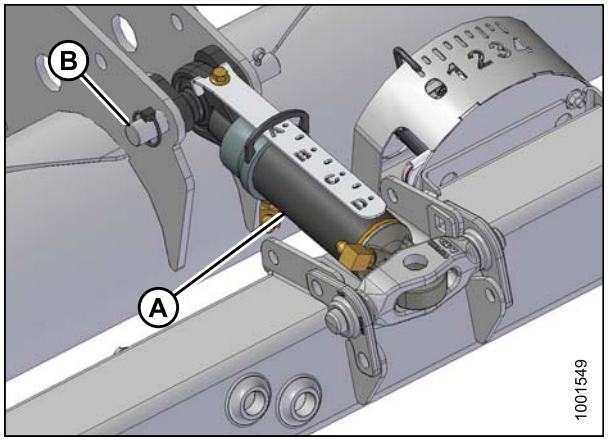

Figura 4.116: Unión central

11. Conecte el sistema hidráulico del molinete (A) en el extremo derecho del adaptador de modo que coincidan los precintos de colores.

ATENCIÓN

Siempre conecte la unión central antes de elevar la plataforma por completo.

ATENCIÓN

Asegúrese de que no haya ninguna persona cerca de la máquina antes de encender el motor o activar los mandos de la plataforma.

12. Arranque el motor y eleve el adaptador lentamente mientras se asegura de que las patas del adaptador se enganchen a las patas de la plataforma.
13. Levante la plataforma por completo, detenga el motor y quite la llave.
14. Enganche los amortiguadores del cilindro de elevación de la plataforma en la cosechadora.

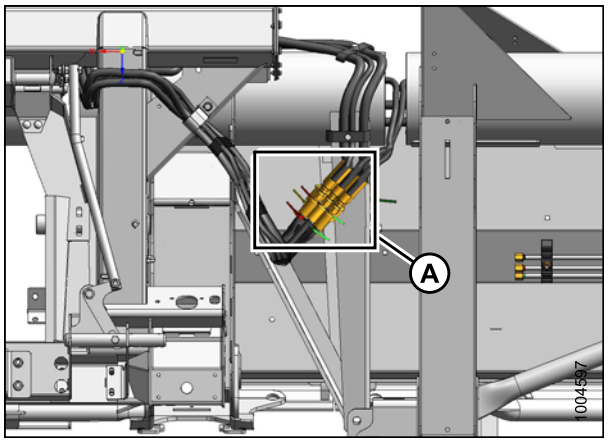

Figura 4.117: Sistema hidráulico del molinete

15. Afloje la tuerca y el tornillo (A) y vuelva a colocar el gancho (B) como se muestra para conectar el brazo del adaptador. Ajuste el tornillo y la tuerca (A).
16. Quite las trabas del cilindro de elevación, arranque el motor y baje la plataforma al suelo. Ajuste el ángulo de la plataforma lo más superficial que sea posible (unión central más corta).
17. Levante el molinete por completo.

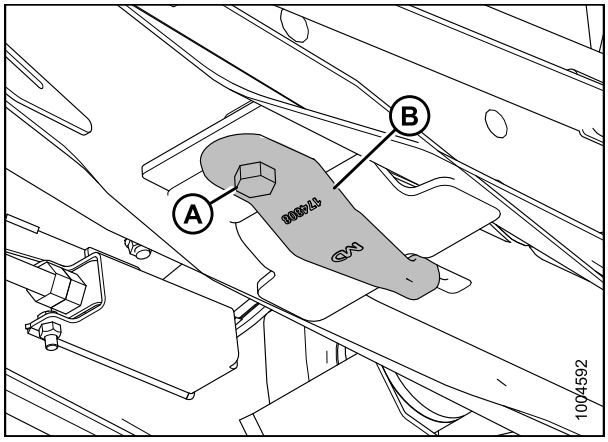

Figura 4.118: Parte inferior del adaptador

⚠ PELIGRO

Para evitar lesiones personales o la muerte, a causa de un arranque inesperado o la caída de la máquina elevada, detenga siempre el motor, quite la llave y conecte las trabas de seguridad antes de meterse debajo de la plataforma por cualquier motivo.

18. Apague el motor y quite la llave del arranque.
19. Enganche las trabas de seguridad del molinete.

⚠ PRECAUCIÓN

Mantenga las manos alejadas del área entre los puntones y la cuchilla en todo momento.

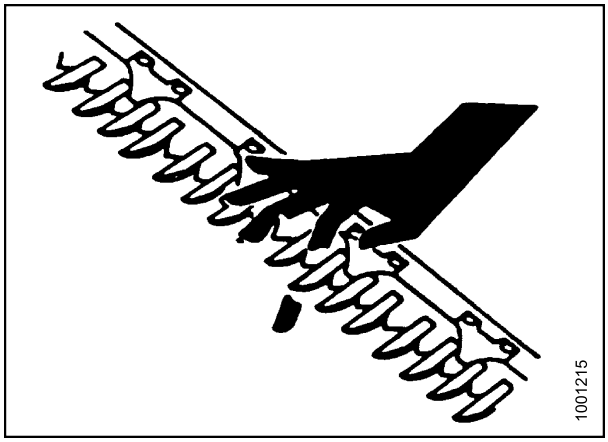

Figura 4.119: Peligro de la barra de corte

20. Quite el tornillo (A) en ambos lados de la abertura para permitir el acoplamiento de la cubierta del adaptador.
21. Gire el pestillo (B) hacia adelante y hacia abajo para acoplar el tubo de la batea de paso (C).

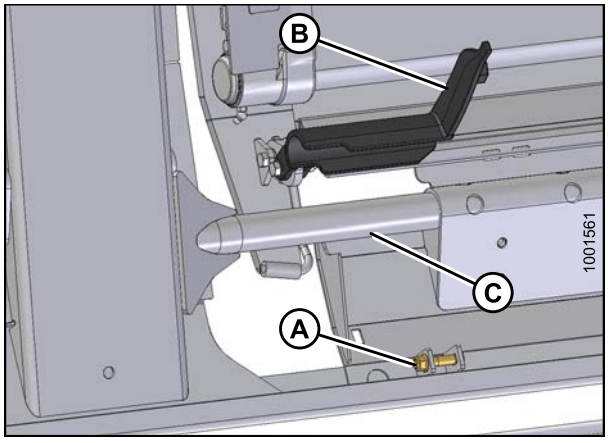

Figura 4.120: Pestillo del adaptador

22. Gire el pestillo (A) hacia abajo con una llave de 15/16 pulgadas en el hexagonal (B) para elevar la cubierta de alimentación de modo que pueda volver a instalarse el tornillo (C) para trabar la posición del pestillo.
23. Repita el procedimiento para el otro lado de la cubierta de la lona del alimentación.

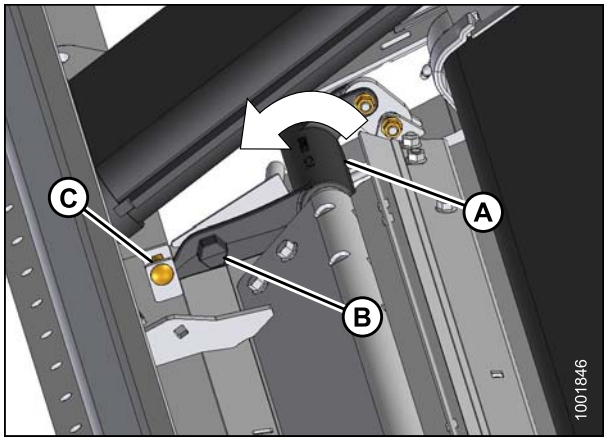

Figura 4.121: Pestillo del adaptador

24. Instale los rellenadores (A) en cada esquina frontal de la cubierta de alimentación con dos tornillos de cabeza hexagonal de 3/8 pulgadas x 0.75 de longitud (B) en cada ubicación.

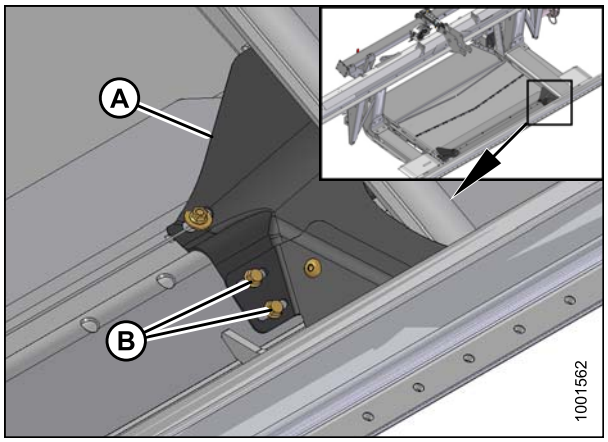

Figura 4.122: Rellenadores

25. Conecte la cuchilla y las mangueras hidráulicas del mando de la lona (B) en el soporte.
26. Conecte el conector eléctrico (B).

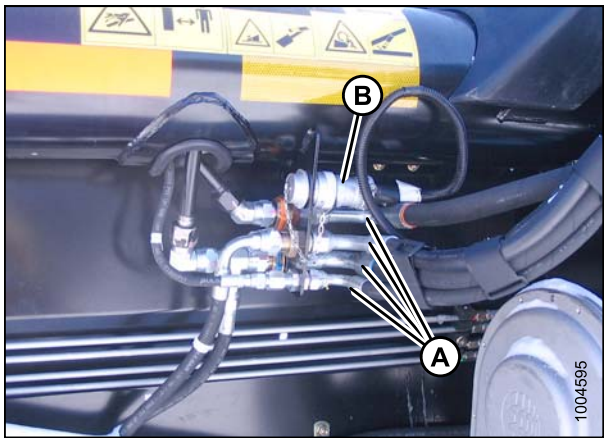

Figura 4.123: Conexiones de la plataforma

27. Si se instalan desconexiones rápidas, realice las conexiones de la siguiente manera:
    a. Quite las cubiertas (si están instaladas) de los receptáculos y los extremos de las mangueras.
    b. Verifique los conectores y límpielos si es necesario.
    c. Empuje el conector de la manguera hacia el receptáculo de acoplamiento hasta que el collarín del receptáculo quede en la posición trabada.

    NOTA:
    Asegúrese de que las mangueras estén alejadas del mando y de la estructura adyacente.

    NOTA:
    No es necesario purgar el sistema al aflojar los accesorios.

28. Verifique la flotación y confirme que la plataforma esté nivelada. Consulte:
    - *Control y ajuste de la flotación de la plataforma, página 62*.
    - *3.9 Nivelación de la plataforma, página 182*.
29. Arranque la cosechadora y realice lo siguiente:
    - Levante y baje el molinete para asegurarse de que las mangueras estén correctamente conectadas.
    - Opere la plataforma para asegurarse de que las mangueras estén correctamente conectadas.
30. Verifique que no haya pérdidas.



Figura 4.124: Desconexión rápida

5 Mantenimiento y servicio

5.1 Preparación para dar servicio

Las siguientes instrucciones son para ayudar al operador con el uso de la plataforma.

Puede encontrar información detallada sobre el mantenimiento, el servicio y las piezas en el catálogo de piezas y el manual técnico, que puede solicitar en su concesionario de MacDon.

⚠ ATENCIÓN

Para evitar lesiones personales, antes de dar servicio a la plataforma o abrir las cubiertas del mando:

1. **Baje la plataforma por completo. Si es necesario dar el servicio en la posición elevada, siempre enganche las trabas de seguridad.**
2. **Detenga el motor y extraiga la llave.**
3. **Ponga el freno de mano.**
4. **Espere a que se detengan todas las piezas en movimiento.**

5.2 Especificaciones de mantenimiento

5.2.1 Fluidos y lubricantes recomendados

Su máquina puede funcionar a máxima eficiencia solo si se utilizan lubricantes limpios.

- Utilice recipientes limpios para manejar todos los lubricantes.
- Almacénelos en una área protegida del polvo, la humedad y otros contaminantes.

Lubricante	Especificación	Descripción	Uso	Capacidades
Grasa	SAE multipropósito	Rendimiento a alta temperatura y presión extrema (EP2) con 1 % máx. de disulfuro de molibdeno (NLGI Grado 2) base de litio	Cuando sea necesario, a menos que se especifique lo contrario.	—
		Rendimiento a alta temperatura y presión extrema (EP) con 10 % máx. de disulfuro de molibdeno (NLGI Grado 2) base de litio	Juntas deslizantes del mando	—
Lubricante para engranajes	SAE 85W-140	clase de servicio API GL-5	Caja de mando de la cuchilla	2.3 cuartos de galón (2.2 litros)
			Caja de engranajes de mando principal	2.6 cuartos de galón (2.5 litros)
Aceite hidráulico	SAE 15W-40	En conformidad con las especificaciones de SAE para aceite para máquinas de clase de API SJ y CH-4.	Depósito de sistemas de mando de la plataforma	16 galones estadounidenses (60 litros)

5.2.2 Instalación de una cadena del rodillo

Para instalar una cadena del rodillo, siga estos pasos:

⚠ PELIGRO

Para evitar lesiones en el cuerpo o la muerte a causa de un arranque inesperado-cuando se encuentre en la máquina, apague el motor y quite la llave del arranque antes de retirarse del asiento del operador por cualquier motivo.

1. Ubique los extremos de la cadena en el piñón.
2. Instale el conector de clavija (A) en la cadena, de preferencia en la parte trasera del piñón.
3. Instale el conector (B) en las clavijas.
4. Instale el clip de resorte (C) en la clavija delantera (D) con el extremo cerrado de la pinza en dirección de la rotación del piñón.
5. Coloque un brazo del clip en la ranura de la clavija posterior (E).
6. Presione el otro brazo del clip de resorte sobre la parte superior de la clavija posterior (E) hasta que se deslice por la ranura. **NO** presione el clip longitudinalmente desde el extremo cerrado.
7. Asegúrese de que el clip esté posicionado en las ranuras de las clavijas.

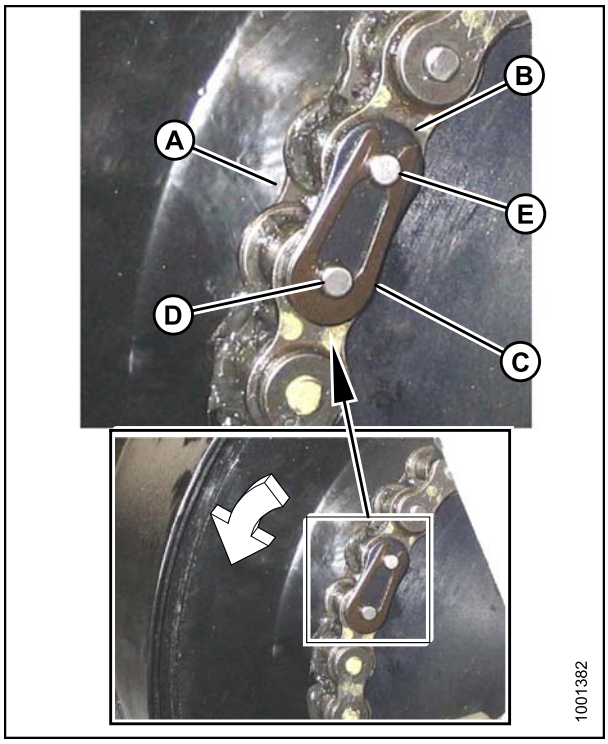

Figura 5.1: La flecha muestra la dirección de rotación.

5.2.3 Instalación de un rodamiento sellado

Para instalar un rodamiento sellado, siga estos pasos:

1. Limpie el eje y pase una capa de antioxidante.
2. Instale la brida (A), el rodamiento (B), la segunda brida (C) y el collarín de bloqueo (D).

   NOTA:
   La leva de bloqueo está solo a un lado del rodamiento.
3. Instale (pero **NO** ajuste) los tornillos de la brida (E).
4. Cuando el eje esté ubicado correctamente, trabe el collarín de bloqueo con un golpe. El collarín debe trabarse en la misma dirección en la que gira el eje. Ajuste el tornillo prisionero en el collarín.
5. Ajuste los tornillos de la brida.
6. Afloje los tornillos de la brida en el rodamiento de acoplamiento una vuelta, y vuelva a ajustarlos. Así, el rodamiento se alineará.

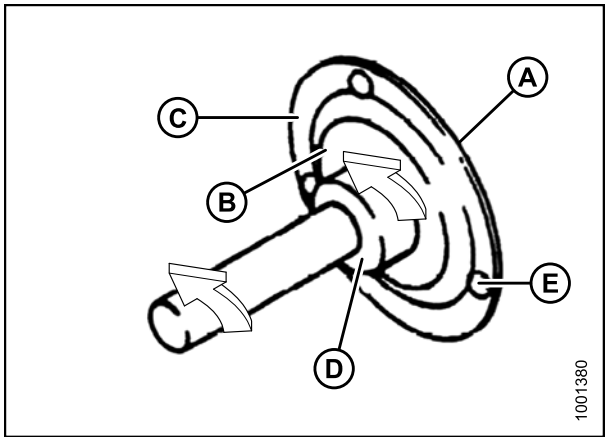

Figura 5.2: Rodamiento sellado

5.3 Requisitos de mantenimiento

El siguiente cronograma de mantenimiento es una lista de los procedimientos de mantenimiento periódicos, organizada por intervalos de servicio. Un mantenimiento regular es la mejor prevención contra el desgaste temprano y las averías inoportunas. Al cumplir con este cronograma aumentará la vida útil de la máquina.

Para obtener instrucciones detalladas, consulte los encabezados específicos en esta sección. Utilice los líquidos y lubricantes especificados; consulte *5.2.1 Fluidos y lubricantes recomendados, página 266*.

Registre las horas de operación y utilice el Registro de mantenimiento de la siguiente página para conservar un registro del mantenimiento programado. Saque copias de la página del Registro de mantenimiento según se requiera.

Intervalos de servicio: Los intervalos de servicio recomendados están en horas de operación. Cuando un intervalo de servicio se da en más de un período de tiempo, p. ej., “100 horas o anualmente”, dé servicio a la máquina en función del intervalo que se cumpla primero.

NOTA:
Los intervalos recomendados son para condiciones normales. Dé servicio a la máquina con mayor frecuencia si se opera bajo condiciones adversas (polvo excesivo, carga pesada, etc.).

ATENCIÓN

Siga cuidadosamente los mensajes de seguridad. Consulte *5.1 Preparación para dar servicio, página 265* y Seguridad de mantenimiento (*1 Seguridad, página 1*).

5.3.1 Programación/registro de mantenimiento

Copie esta página para continuar con el registro.

Registro de mantenimiento	Acción:	✓ - Verificar							♦ - Lubricar							▲ - Cambiar						
Lectura de contador de horas																						
Fecha																						
Servicio realizado por																						
Primer uso, consultar *5.3.2 Inspección de prueba de funcionamiento, página 271*																						
Final de temporada, consultar *5.3.4 Servicio al fin de la temporada, página 272*																						
10 horas o a diario[10]																						
✓	Líneas y mangueras hidráulicas[11]																					
✓	Sujetadores, puntones y secciones de la cuchilla[11]																					
✓	Presión de los neumáticos[11]																					
♦	Cuchilla (excepto en condiciones de arena)[11]																					
25 horas																						
✓	Nivel de aceite hidráulico en depósito[11]																					
♦	Cabeza(s) de cuchilla[11]																					
50 horas																						
✹	Rodamientos del rodillo de lona																					
♦	Mando y mandos universales																					
▲	Aceite de la caja de mando de la cuchilla - solo las primeras 50 horas																					
100 horas o anualmente[10]																						
✓	Separación entre el sinfín, la batea y la lona de alimentación																					
✓	Sello de la lona																					
✓	Nivel de lubricante de la caja de engranajes																					

10. Lo que ocurra primero.
11. Normalmente no se requiere un registro del mantenimiento diario, pero es decisión del propietario/operador.

Registro de mantenimiento	Acción:	✓ - Verificar							♦ - Lubricar							▲ - Cambiar						
✓	Tensión de la cadena de mando del molinete																					
✓	Separación entre los dientes de molinete y barra de corte																					
✓	Tensión de la correa de mando de la cuchilla																					
✓	Ajuste de los tornillos de las ruedas																					
✓	Nivel del lubricante de la caja de mando de la cuchilla																					
✓	tornillos de montaje de la caja de mando de la cuchilla																					
♦	Cadena de mando del sinfín																					
♦	Pivotes de flotación																					
♦	Tensores de resortes de flotación																					
♦	Cadena de mando del molinete																					
♦	Rodamiento derecho del sinfín superior																					
250 horas o anualmente[10]																						
✓	Sello de la lona																					
♦	Pivotes del sinfín del adaptador																					
♦	Soporte central y junta en U del sinfín superior																					
♦	Junta en U del mando del molinete																					
♦	Conexión de palanca acodada																					
♦	Bujes de pivote del eje de transporte																					
▲	Filtro de aceite hidráulico																					
500 horas o anualmente[10]																						
✓	Sello de la lona																					
♦	Rodamientos del eje del molinete																					

Registro de mantenimiento	Acción:	✓ - Verificar							♦ - Lubricar							▲ - Cambiar						
♦	Rodamientos de las ruedas de auto-trailer/estabilizadoras																					
✓	Tensión de la cadena de la caja de engranajes																					
1000 horas o 3 años[10]																						
▲	Lubricante de la caja de mando de la cuchilla																					
▲	Lubricante de la caja de engranajes																					
▲	Aceite hidráulico																					

5.3.2 Inspección de prueba de funcionamiento

Una inspección de prueba de funcionamiento incluye la verificación de correas, líquidos y una inspección general de la máquina para saber si hay piezas sueltas u otras áreas de preocupación. La inspección de prueba de funcionamiento asegura que todos los componentes puedan funcionar por un período de tiempo prolongado sin la necesidad de servicio ni mantenimiento.

Programación	Elemento	Consulte
A los 5 minutos	Revise el nivel de aceite hidráulico del depósito.	*Verificación del nivel de aceite en el depósito hidráulico, página 289*
A las 5 horas	Verifique si hay piezas sueltas. Ajuste al par de torsión requerido.	*8.1 Especificaciones del par de torsión, página 457*
	Verifique la tensión de la correa del mando de la cuchilla. Revise periódicamente durante las primeras 50 horas.	*Tensión de las correas del mando de la cuchilla , página 338*
A las 10 horas	Revise los tornillos de montaje de la caja de mando de la cuchilla.	*Verificación de los tornillos de montaje, página 330*
A las 50 horas	Cambie el aceite de la caja de engranajes del adaptador.	*Cambio de aceite en la caja de engranajes del mando de la plataforma, página 287*
	Cambie el filtro de aceite hidráulico del adaptador.	*5.4.2 Cambio del filtro de aceite, página 291*
	Cambie el lubricante de la caja del mando de la cuchilla.	*Cambio de aceite en la caja del mando de la cuchilla, página 336*
	Revise la tensión de la cadena de la caja de engranajes.	*5.6.5 Ajuste de la tensión en la cadena del mando de la caja de engranajes, página 300*

5.3.3 Servicio anual/de pretemporada

Realice las siguientes acciones al inicio de cada temporada de funcionamiento.

ATENCIÓN

- **Revise este manual para refrescar su conocimiento en cuanto a las recomendaciones de seguridad y funcionamiento.**
- **Revise todas las calcomanías de seguridad y otras calcomanías en la plataforma y tome nota de las áreas peligrosas.**
- **Asegúrese de que todos los blindajes y puntones estén instalados y asegurados correctamente. Nunca altere o quite el equipo de seguridad.**
- **Asegúrese de comprender y practicar el uso seguro de todos los controles. Identifique las características de funcionamiento y la capacidad de la máquina.**
- **Revise el botiquín de primeros auxilios y el extinguidor. Identifique dónde se encuentran y cómo usarlos.**

1. Ajuste la tensión de las correas del mando, consulte *Tensión de las correas del mando de la cuchilla , página 338*.
2. Realice todo el mantenimiento anual, consulte *5.3.1 Programación/registro de mantenimiento, página 269*.

5.3.4 Servicio al fin de la temporada

Realice lo siguiente al final de cada temporada de funcionamiento.

ATENCIÓN

Nunca utilice gasolina, nafta o productos inflamables para la limpieza. Estos materiales pueden ser tóxicos o inflamables.

ATENCIÓN

Cubra la barra de corte y los puntones de la cuchilla para prevenir lesiones por contacto accidental.

1. Limpie la plataforma exhaustivamente.
2. Guarde la máquina en un lugar seco y protegido, de ser posible. Si la guarda afuera, siempre cúbrala con una tela a prueba de agua y otros materiales de protección.
3. Si la máquina se guarda afuera, retire las lonas y almacénelas en un lugar seco y oscuro.

   NOTA:
   Si no se retiran las lonas, almacene la plataforma con la barra de corte bajada para que el agua o la nieve no se acumulen en las lonas. Esta acumulación de peso implica una presión excesiva en las lonas y la plataforma.
4. Apoye la plataforma sobre bloques para mantener la barra de corte alejada del suelo.
5. Baje completamente el molinete. Si lo guarda afuera, ate el molinete al bastidor para prevenir la rotación causada por el viento.
6. Vuelva a pintar todas las superficies gastadas o astilladas para prevenir el óxido.
7. Afloje las correas de mando.

8. Lubrique la plataforma exhaustivamente, con grasa en exceso en las juntas para mantener los rodamientos libre de humedad. Aplique grasa a las roscas expuestas, barras del cilindro y superficies deslizantes de los componentes. Engrase los componentes de la cuchilla para prevenir la aparición de óxido.
9. Revise si hay componentes gastados o rotos, y repárelos o encargue piezas de reemplazo a su concesionario de MacDon. Al notar estos elementos oportunamente, ahorrará tiempo y esfuerzo al inicio de la siguiente temporada.
10. Reemplace o ajuste cualquier pieza faltante o suelta. Consulte *5.2 Especificaciones de mantenimiento, página 266*.

5.3.5 Verificación de las líneas y mangueras hidráulicas

Verifique diariamente que las líneas y mangueras hidráulicas no tengan signos de pérdidas.



Figura 5.3: Precaución por presión alta

PRECAUCIÓN

- **Evite los líquidos de alta presión. El líquido derramado podría penetrar en la piel y provocar lesiones graves. Libere la presión antes de desconectar las líneas hidráulicas. Ajuste todas las conexiones antes de aplicar presión. Mantenga las manos y el cuerpo lejos de las boquillas y de los orificios pequeños que expulsan fluidos a grandes presiones.**
- **Si se inyecta CUALQUIER líquido en la piel, este deberá ser extraído quirúrgicamente en pocas horas por un médico que esté familiarizado con este tipo de lesión; de lo contrario, podría formarse una gangrena.**
- **Utilice una pieza de cartón o papel para buscar pérdidas.**

IMPORTANTE:
Mantenga los conectores y las puntas del acoplador hidráulico limpios. El polvo, la suciedad, el agua y los materiales extraños son la causa principal de los daños en el sistema hidráulico. NO intente dar servicio al sistema hidráulico en el campo. Los ajustes de precisión requieren ATENCIÓN EN UNA SALA AISLADA DE CONTAMINACIÓN.

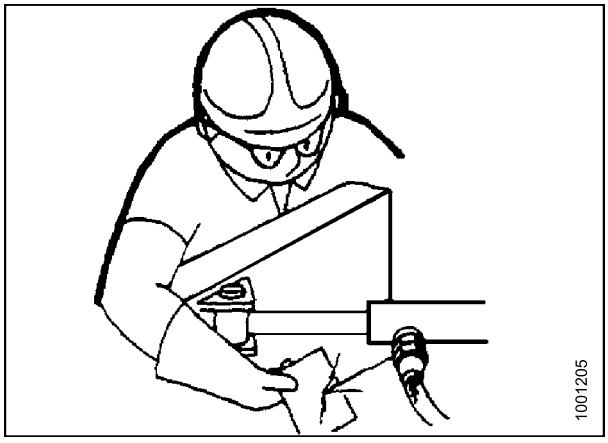

Figura 5.4: Verificación de pérdidas

5.3.6 Lubricación y servicio

ATENCIÓN

Para evitar lesiones personales, antes de dar servicio a la plataforma o abrir las cubiertas del mando, siga los procedimientos en *5.1 Preparación para dar servicio, página 265*.

Consulte *5.2.1 Fluidos y lubricantes recomendados, página 266* para conocer los lubricantes recomendados.

Registre las horas de operación y utilice el Registro de mantenimiento suministrado para conservar un registro del mantenimiento programado. Consulte *5.3.1 Programación/registro de mantenimiento, página 269*.

Intervalos de servicio

Consulte las ilustraciones en las siguientes páginas para identificar las distintas ubicaciones que requieren lubricación y servicio. Las ilustraciones están organizadas según la frecuencia del servicio que se requiere.

IMPORTANTE:
A menos que se especifique lo contrario, use grasa de rendimiento a alta temperatura y presión extrema (EP2) con 1 % máximo de base de litio con disulfuro de molibdeno (NLGI Grado 2).

Cuchilla: Excepto en condiciones arenosas.

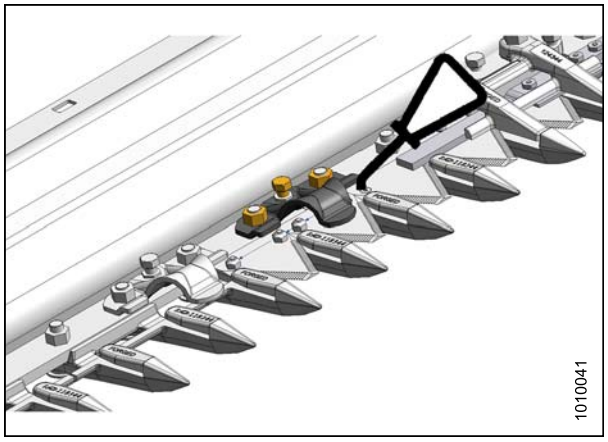

Figura 5.5: Cada 10 horas o diariamente

Cabeza de la cuchilla:

NOTA:
Para evitar la interferencia o el desgaste excesivo provocados por la presión de la cuchilla en los puntones, **NO** engrase en exceso la cabeza de la cuchilla (A). Solo se requiere un bombeo o dos con la pistola mecánica de engrase (**NO** use una pistola eléctrica de engrase). Si se requieren más de seis a ocho dosis de grasa para llenar la cavidad, reemplace el sello en la cabeza de la cuchilla. Consulte *5.8.3 Extracción del rodamiento de la cabeza de la cuchilla, página 318*.

NOTA:
Verifique si hay signos de calor excesivo en los primeros puntones después del engrase. Si es necesario, reduzca la presión al presionar la bola de control en el accesorio de engrase.



Figura 5.6: Cada 25 horas

A: Cabeza de la cuchilla (cuchilla simple: 1 lugar) (cuchilla doble: 2 lugares)

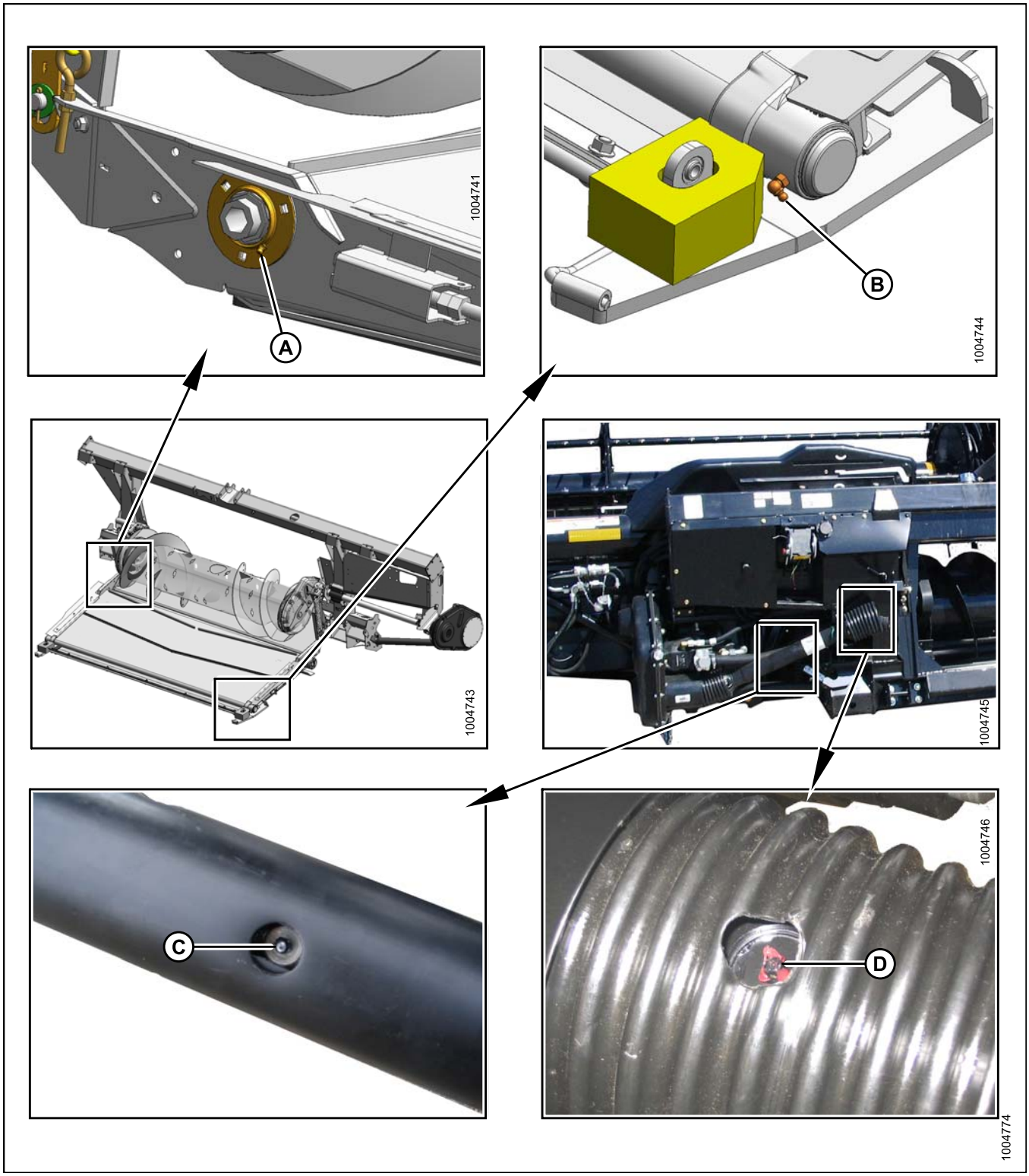

Figura 5.7: Cada 50 horas

A: rodamiento del rodillo de mando
B: rodamiento de rodillo tensor (ambos lados)
C: junta de deslizamiento del mando[12]
D: mando universal (2 lugares)

12. Use grasa de rendimiento a alta temperatura y presión extrema (EP2) con un 10 % máximo de base de litio con disulfuro de molibdeno (NLGI Grado 2).

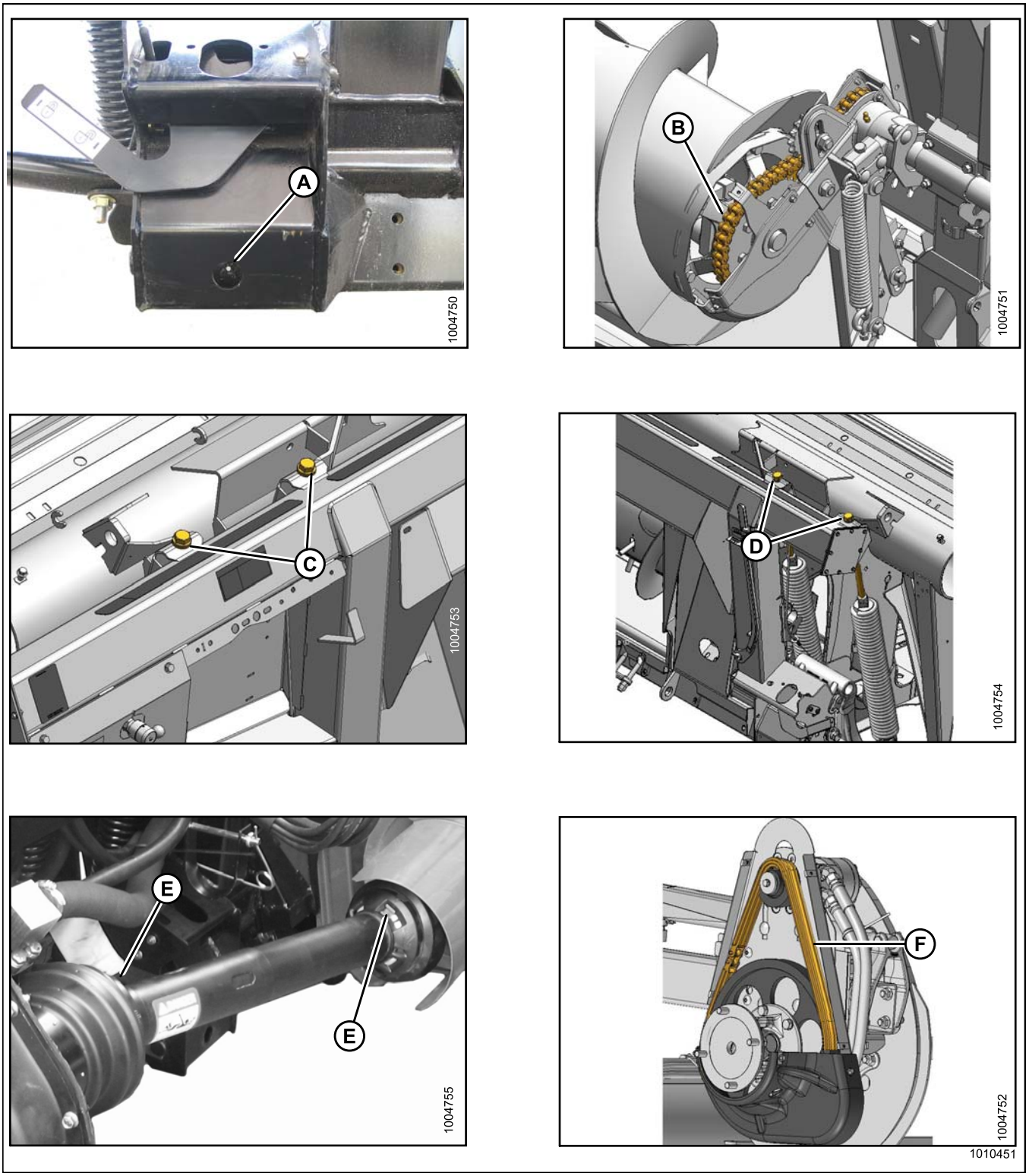

Figura 5.8: Cada 100 horas

A: pivote de flotación: derecho e izquierdo
B: cadena de mando del sinfín. Consulte *Lubricación de la cadena de mando del sinfín, página 285*
C: tensores de resorte de flotación del lado izquierdo
D: tensores de resorte de flotación del lado derecho
E: protección del mando (2 lugares)
F: cadena de mando del molinete (1 lugar). Consulte *Lubricación de la cadena del mando del molinete, página 284*

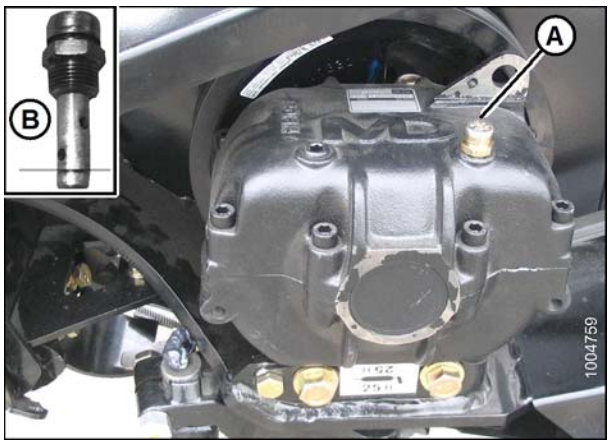

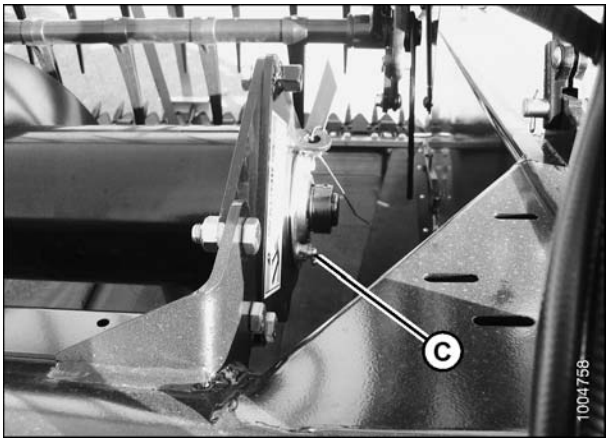

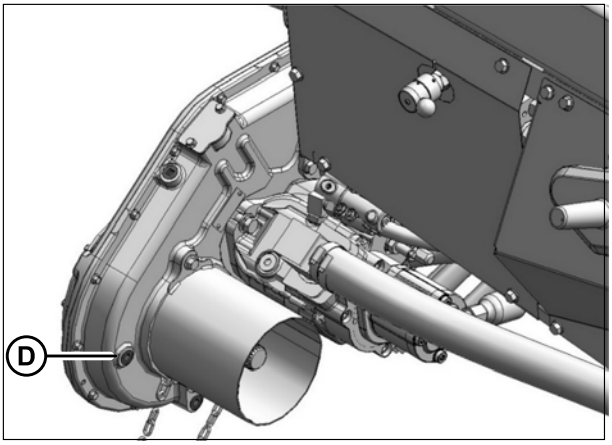

1010453

Figura 5.9: Cada 100 horas (continuación)

A: caja de mando de la cuchilla (verifique el nivel de aceite entre el orificio inferior y el extremo de la varilla de aceite)
B: rodamiento del sinfín superior (1 lugar)
C: nivel de aceite de la caja de engranajes del mando principal. Consulte *Lubricación de la caja de engranaje del mando de la plataforma, página 286*

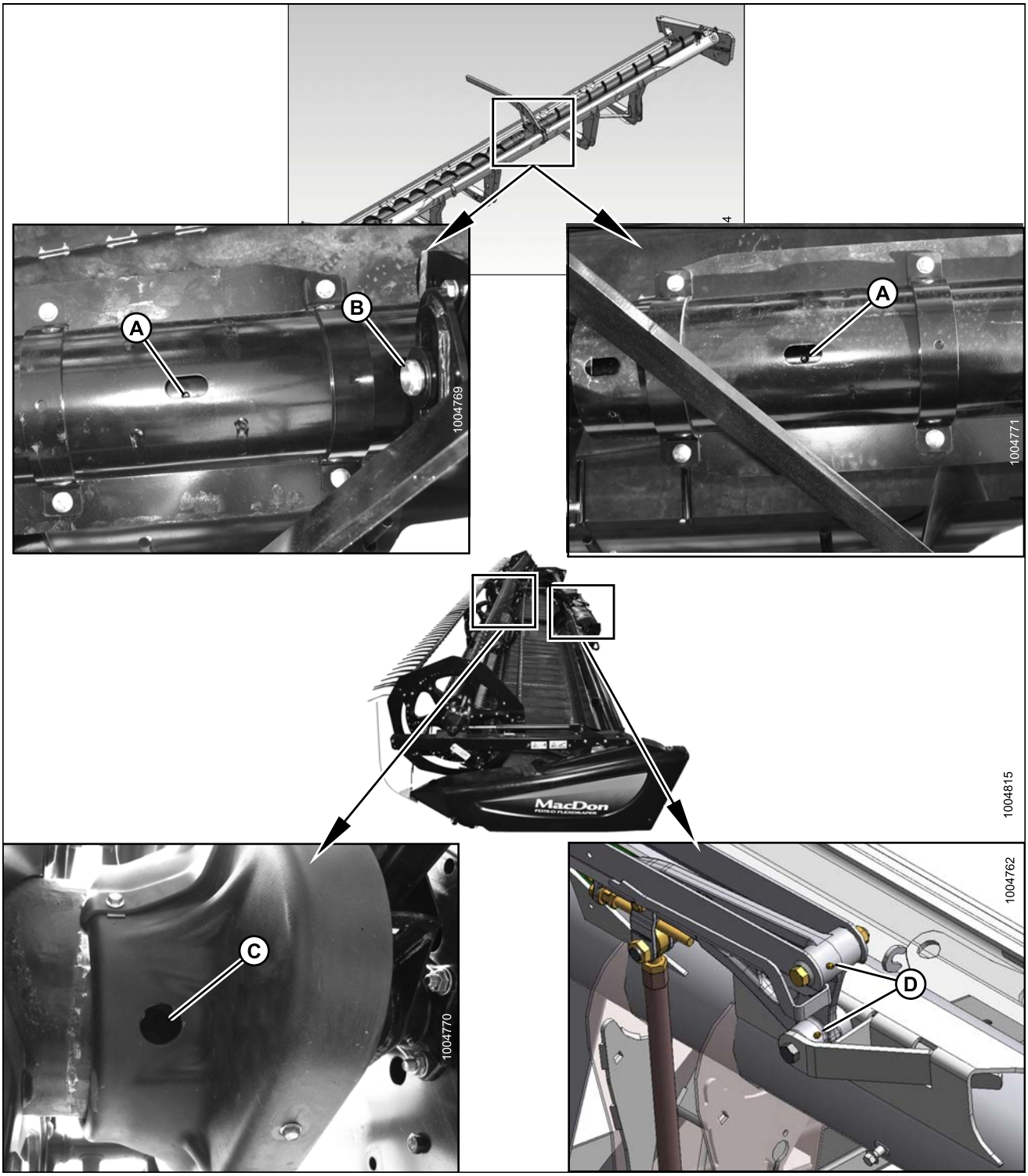

Figura 5.10: Cada 250 horas

A: junta en U y rodamiento del sinfín superior[13]
B: rodamiento del sinfín superior (2 lugares)
C: junta en U del molinete (1 lugar)
D: unión flexible (2 lugares) (ambos lados)

13. La junta en U tiene una lubricación extendida cruzada y un kit de rodamientos. Detenga el engrase cuando se dificulte o si la junta en U deja de tomar grasa. El engrase excesivo dañará la junta en U. Seis u ocho bombeos son suficientes en el primer engrase (de fábrica). Disminuya el intervalo de engrase a medida que la junta en U se desgasta y requiere más de seis bombeos.

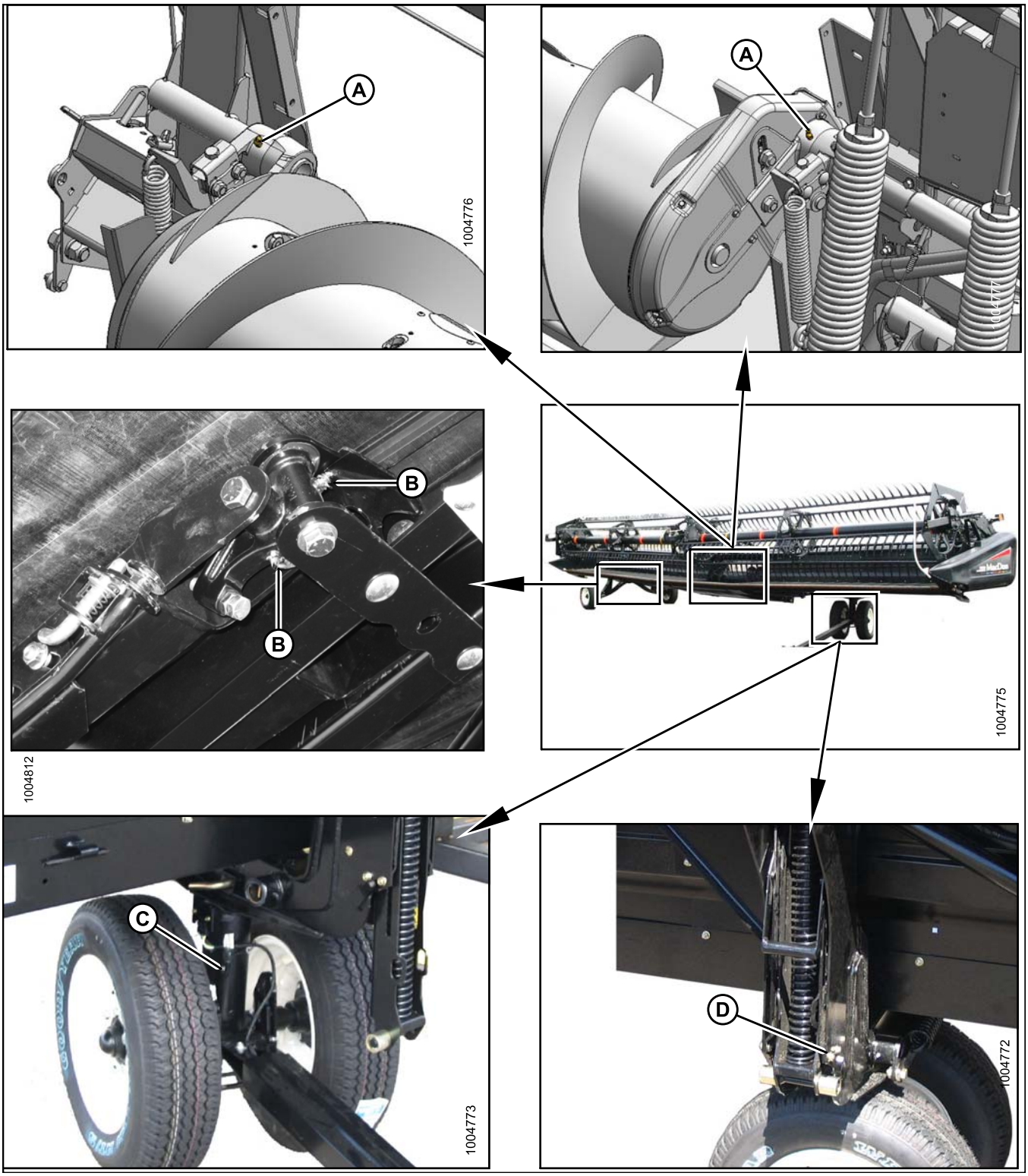

Figura 5.11: Cada 250 horas

A: pivotes del sinfín
B: pivotes del eje trasero
C: pivote de la rueda frontal (1 lugar)
D: Pivote del bastidor/rueda (1 lugar) (ambos lados)

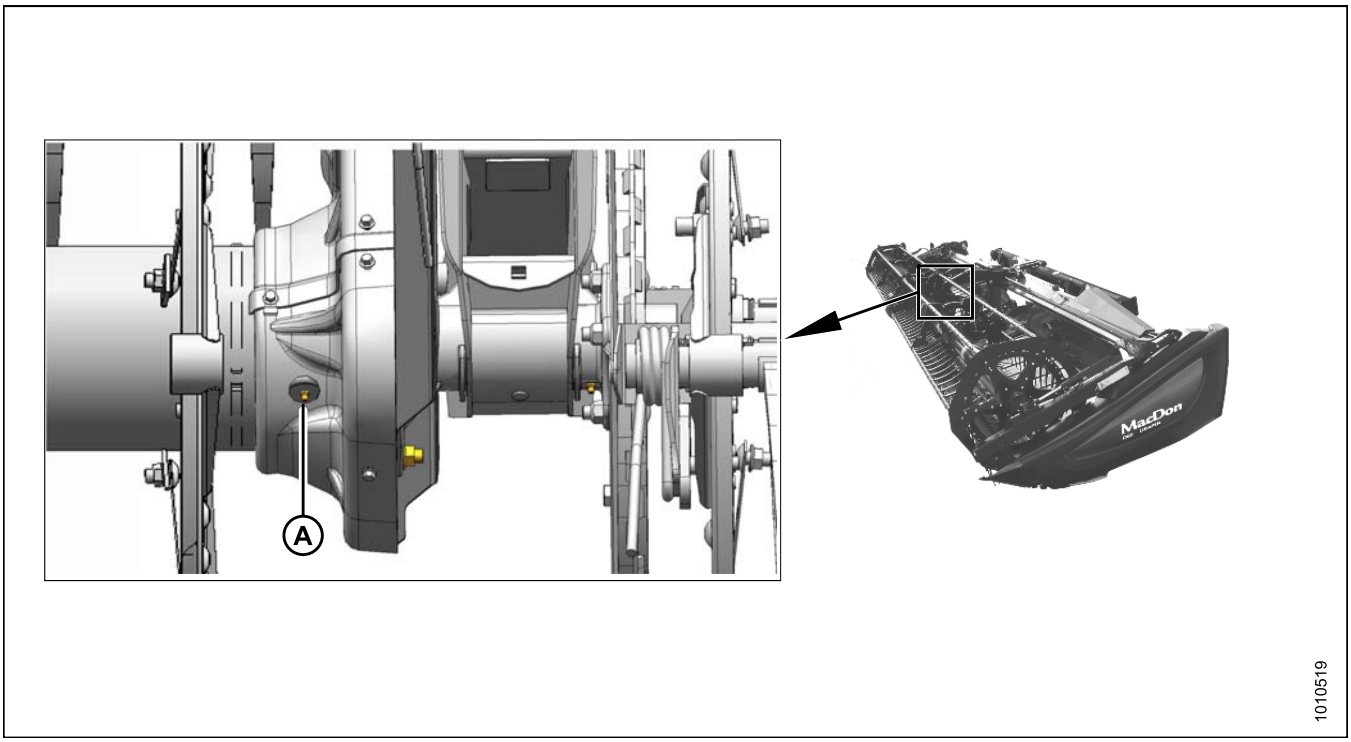

Figura 5.12: Cada 250 horas (continuación)

A: junta en U del molinete doble[14]

14. La junta en U tiene una lubricación extendida cruzada y un kit de rodamientos. Detenga el engrase cuando se dificulte o si la junta en U deja de tomar grasa. El engrase excesivo dañará la junta en U. Seis u ocho bombeos son suficientes en el primer engrase (de fábrica). Disminuya el intervalo de engrase a medida que la junta en U se desgasta y requiere más de seis bombeos.

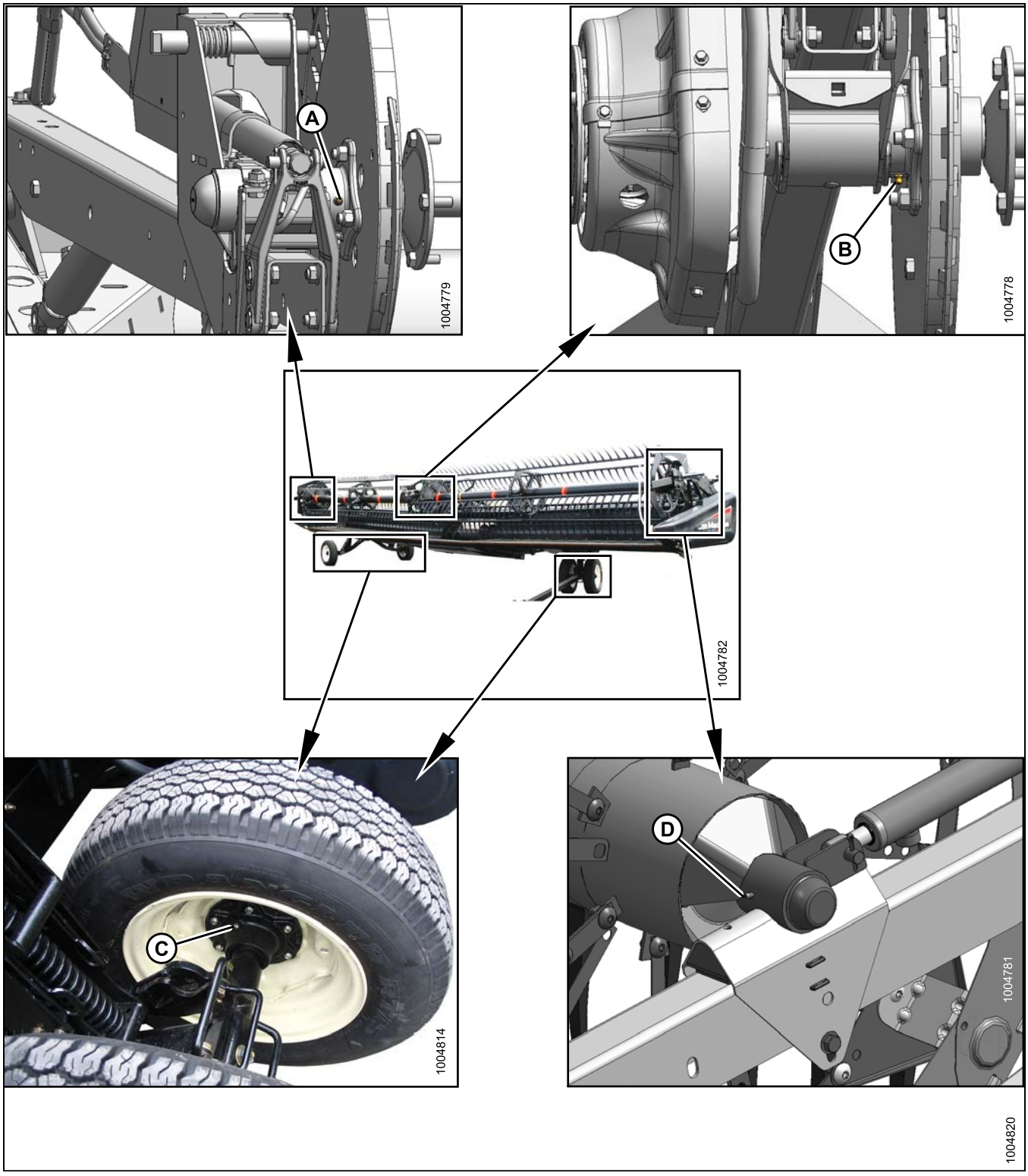

Figura 5.13: Cada 500 horas

A: rodamiento derecho del molinete (1lugar)
B: rodamiento central del molinete (1 lugar)
C: rodamientos de rueda (4 lugares)
D: rodamiento izquierdo del molinete (1 lugar)

Procedimiento de engrase

Los puntos de engrase están marcados en la máquina con calcomanías que muestran una pistola de engrase y el intervalo de engrase en horas de funcionamiento. Las calcomanías maestras que indican la ubicación de los puntos de engrase se encuentran en el bastidor posterior del adaptador y de la plataforma.

Utilice los lubricantes recomendados especificados en este manual. Consulte *5.2.1 Fluidos y lubricantes recomendados, página 266*.

PELIGRO

Para evitar lesiones en el cuerpo o la muerte a causa de un arranque inesperado-cuando se encuentre en la máquina, apague el motor y quite la llave del arranque antes de retirarse del asiento del operador por cualquier motivo.

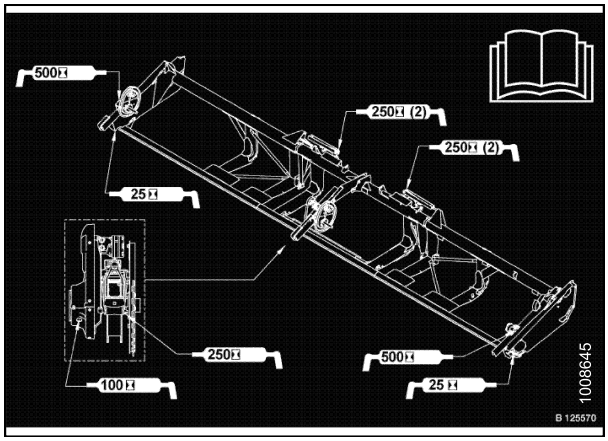

Figura 5.14: Calcomanía de engrase de FD75

1. Limpie los accesorios con un paño limpio antes del engrase, para evitar la inyección de suciedad o polvo.
2. Inyecte la grasa a través del accesorio con la pistola de engrase hasta que la grasa desborde el accesorio (salvo que se indique lo contrario).
3. Deje el excedente de grasa en el accesorio para mantener alejada la suciedad.
4. Reemplace todo accesorio flojo o roto de inmediato.
5. Quite y limpie completamente todo accesorio que no deba engrasarse. También limpie las trayectorias del lubricante. Reemplace el accesorio de ser necesario.
6. Utilice grasa para alta temperatura y presión extrema limpia, tal como se indica.

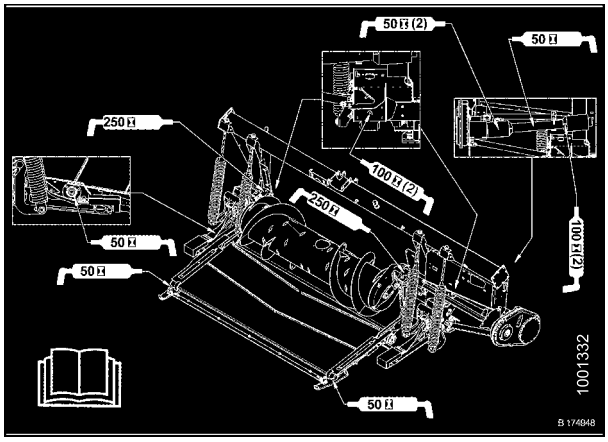

Figura 5.15: Calcomanía de engrase del adaptador CA25

Lubricación de la cadena del mando del molinete

1. Quite los seis tornillos (B) que aseguran la cubierta superior (A) al mando del molinete y a la cubierta inferior (C).

   NOTA:
   También se puede quitar la cubierta inferior (C) al retirar los tres tornillos (D).

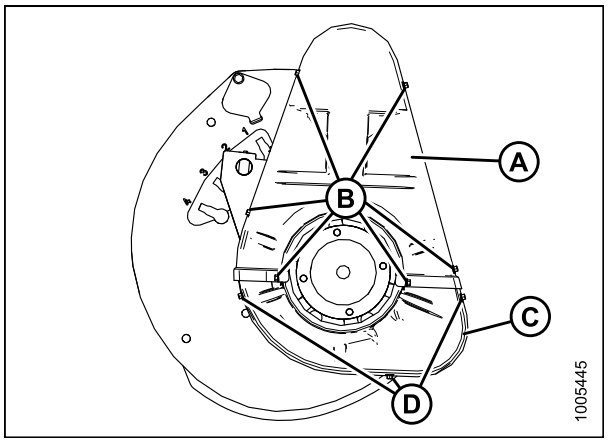

Figura 5.16: Cubierta del mando

2. Aplique una abundante cantidad de grasa a la cadena (A).

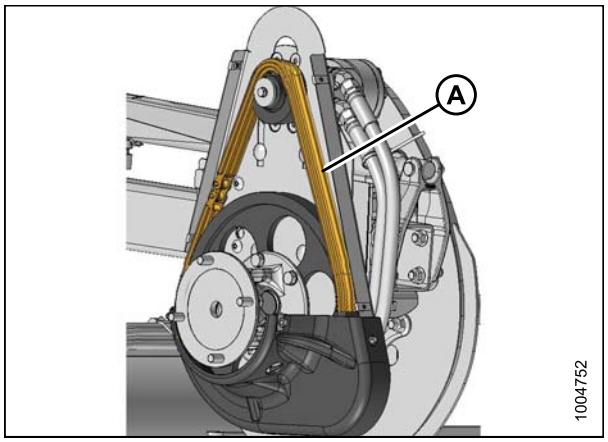

Figura 5.17: Cadena del mando

3. Coloque la cubierta inferior (C) primero (si la ha retirado antes) y asegúrela con tres tornillos (D).
4. Instale la cubierta superior (A) con los seis tornillos (B).

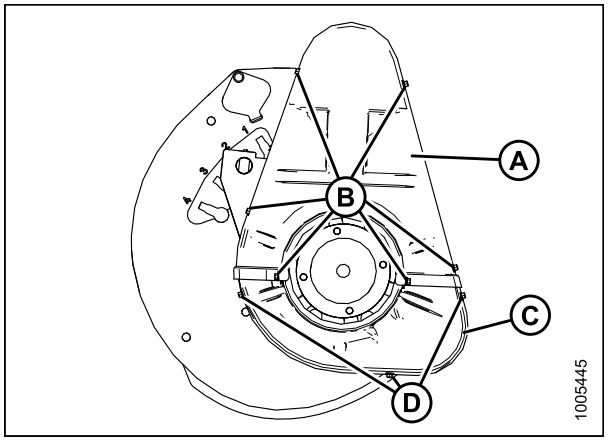

Figura 5.18: Cubierta del mando del molinete

Lubricación de la cadena de mando del sinfín

Lubrique la cadena de mando del sinfín cada 100 horas. Esto se puede realizar con el adaptador acoplado a la cosechadora, pero es más fácil si el adaptador está desacoplado.

La cubierta de mando del sinfín está compuesta de una mitad superior y una inferior. Solo es necesario retirar la mitad superior para engrasar la cadena.

Para lubricar la cadena de mando del sinfín, siga estos pasos:

1. Retire los seis tornillos (A) que aseguran la mitad superior (C).
2. Afloje dos tornillos (B) en la parte posterior de la cubierta.
3. Gire la mitad superior (C) hacia adelante para retirarla.

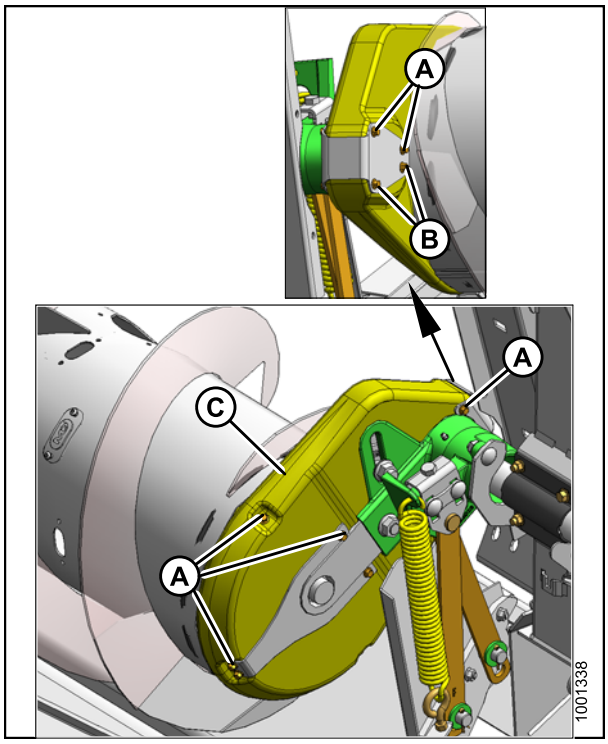

Figura 5.19: Mando del sinfín

4. Aplique grasa libremente a la cadena (A), el piñón de mando (B) y el piñón tensor (C).

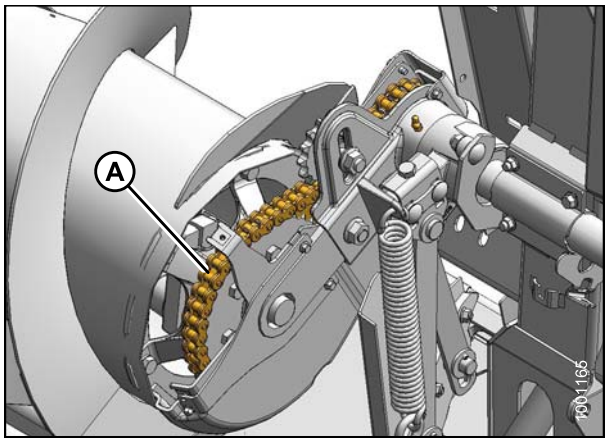

Figura 5.20: Cadena de mando del sinfín

5. Reinstale la cubierta (C) con el reborde hacia adentro en el tubo del sinfín y gírela hacia atrás para engancharla en el soporte posterior.
6. Vuelva a colocar y ajustar los tornillos (A) y (B).

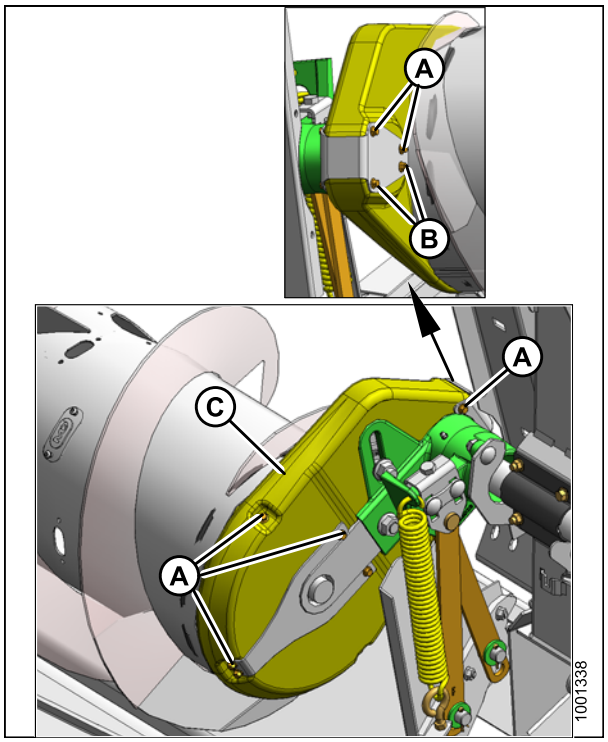

Figura 5.21: Mando del sinfín

Lubricación de la caja de engranaje del mando de la plataforma

Control del nivel de aceite en la caja de engranajes del mando de la plataforma

PELIGRO

Para evitar lesiones en el cuerpo o la muerte a causa de un arranque inesperado-cuando se encuentre en la máquina, apague el motor y quite la llave del arranque antes de retirarse del asiento del operador por cualquier motivo.

Controle el nivel de aceite cada 100 horas de la siguiente manera:

1. Coloque la barra de corte en la posición de trabajo. Detenga la cosechadora y retire la llave del arranque.
2. Quite la clavija (A). El nivel del aceite debe estar en la parte inferior del orificio.
3. Instale la clavija (A).
4. Agregue aceite de ser necesario. Consulte *Adición de aceite a la caja de engranaje del mando de la plataforma, página 287*.

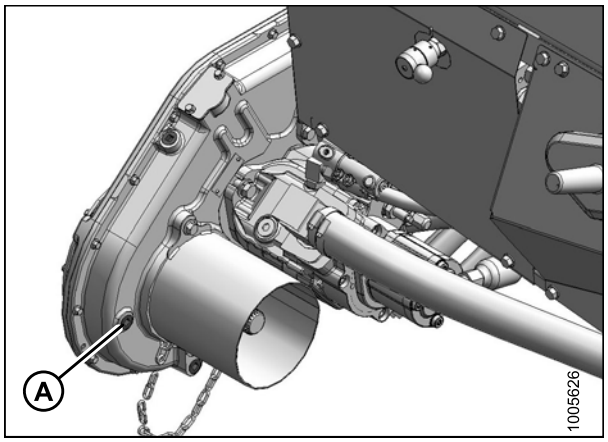

Figura 5.22: Caja de engranajes

Adición de aceite a la caja de engranaje del mando de la plataforma

PELIGRO

Para evitar lesiones en el cuerpo o la muerte a causa de un arranque inesperado-cuando se encuentre en la máquina, apague el motor y quite la llave del arranque antes de retirarse del asiento del operador por cualquier motivo.

Para agregar aceite a la caja de engranaje del mando de la plataforma, siga estos pasos:

1. Baje la barra de corte hasta el suelo. La caja de engranaje debe estar en posición de trabajo. Apague la cosechadora y quite la llave del arranque.
2. Quite el conector (A) y el tapón de llenado (B).
3. Añada aceite SAE 85W-140 (Categoría de servicio API GL-5) en (B) hasta que salga del orificio (A).
4. Vuelva a colocar el conector (A) y el tapón de llenado (B).

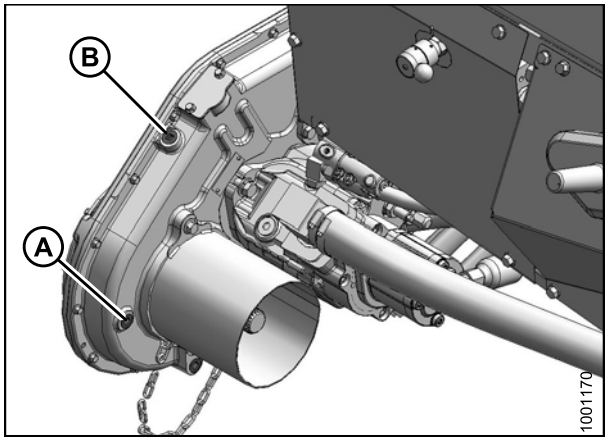

Figura 5.23: Caja de engranajes

Cambio de aceite en la caja de engranajes del mando de la plataforma

Para cambiar el lubricante de la caja de engranajes del mando de la plataforma, siga estos pasos:

PELIGRO

Para evitar lesiones en el cuerpo o la muerte a causa de un arranque inesperado-cuando se encuentre en la máquina, apague el motor y quite la llave del arranque antes de retirarse del asiento del operador por cualquier motivo.

Cambie el lubricante de la caja de engranajes del mando de la plataforma después de las primeras 50 horas de funcionamiento, y cada 1000 horas (o 3 años) de ahí en adelante.

1. Levante o baje la plataforma para colocar el conector de drenaje de aceite (A) en su punto más bajo. Detenga la cosechadora y retire la llave del arranque.
2. Coloque un contenedor adecuado (aproximadamente 1 galón estadounidense [4 litros]) debajo del drenaje de la caja de engranajes para recolectar el aceite.
3. Quite el tapón de drenaje (A) y el tapón de llenado (C), y luego deje drenar el aceite.
4. Vuelva a colocar el tapón de drenaje (A) y quite el tapón del nivel de aceite (B).
5. Añada aceite SAE 85W-140 (Categoría de servicio API GL-5) en el conector de llenado (C). La caja de engranajes tiene una capacidad aproximada de 5 pintas estadounidenses (2.5 litros).
6. Vuelva a colocar el tapón del nivel de aceite (B) y el tapón de llenado (C).

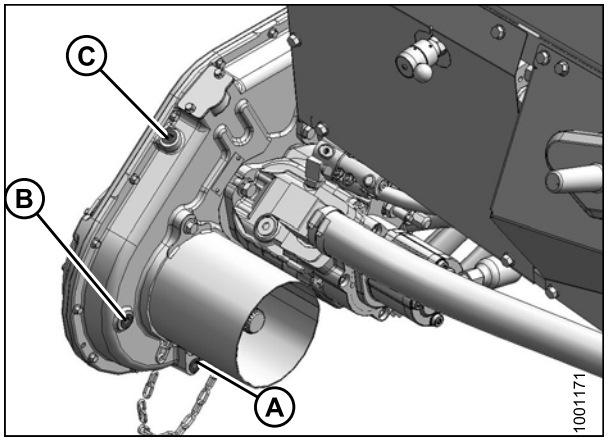

Figura 5.24: Caja de engranajes

5.4 Sistemas hidráulicos

Los mandos del sistema hidráulico del adaptador de la cosechadora CA25 accionan la lona de alimentación del adaptador, las lonas de la plataforma y los mandos de la cuchilla. La cosechadora incluye los sistemas hidráulicos del molinete.

5.4.1 Depósito

El bastidor del adaptador se utiliza como depósito.

Consulte *5.2.1 Fluidos y lubricantes recomendados, página 266* para conocer los requerimientos de aceite.

Verificación del nivel de aceite en el depósito hidráulico

Verifique el nivel de aceite cada 25 horas en el visor inferior (A) y superior (B) con la barra de corte apenas al ras del suelo. Verifique el nivel cuando el aceite esté frío, y con la unión central retraída.

- **Máximo – terreno empinado (C):** Mantenga el nivel de manera que el visor inferior (A) esté lleno, y el visor superior (B) solo esté lleno hasta la mitad.
- **Nominal – terreno normal (D):** Mantenga el nivel de manera que el visor inferior (A) esté lleno, y el visor superior (B) esté vacío.
- **Mínimo – terreno nivelado (E):** Si lo desea, para las pendientes iguales o menores a 6 grados, el nivel de aceite se puede mantener ligeramente bajo. Mantenga el nivel de manera que el visor inferior (A) esté lleno hasta la mitad o un poco más.

NOTA:
Cuando la temperatura ambiente exceda los 95 °F (35 °C), es posible que se deba disminuir ligeramente el nivel del aceite para evitar que se rebalse por el respiradero debido a las temperaturas de funcionamiento.

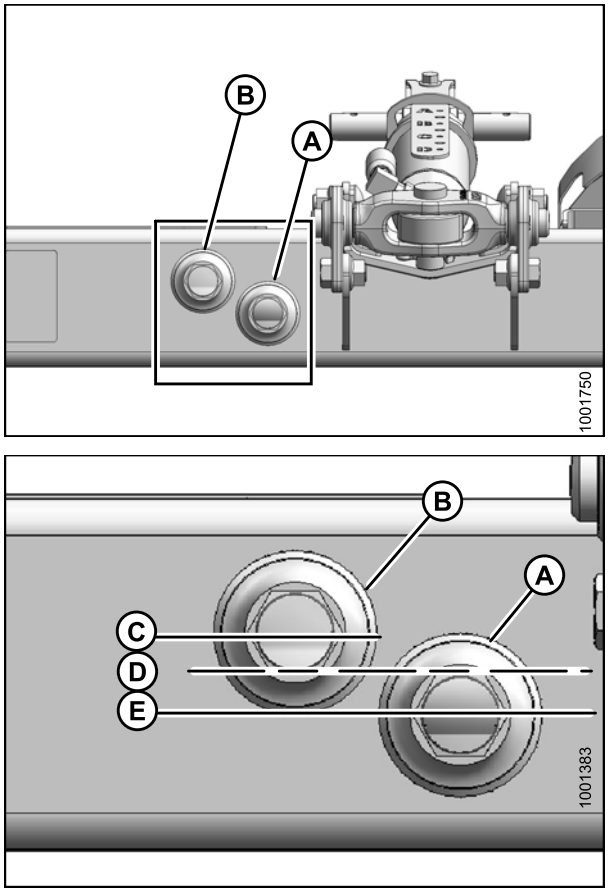

Figura 5.25: Visores del nivel de aceite

Adición de aceite

Para agregar aceite al depósito, siga estos pasos:

PELIGRO

Para evitar lesiones en el cuerpo o la muerte a causa de un arranque inesperado-cuando se encuentre en la máquina, apague el motor y quite la llave del arranque antes de retirarse del asiento del operador por cualquier motivo.

1. Limpie la suciedad o los residuos de la tapa de llenado (A).
2. Gire la tapa de llenado (A) hacia la izquierda hasta que quede suelta y pueda retirarla.
3. Añada aceite caliente (aproximadamente 70 °F [21 °C]) y llene hasta el nivel requerido. Consulte *5.2.1 Fluidos y lubricantes recomendados, página 266* para acceder a las especificaciones.

   IMPORTANTE:
   El aceite caliente fluirá por la pantalla mejor que el aceite frío. NO QUITE LA PANTALLA.
4. Vuelva a instalar la tapa de llenado (A).

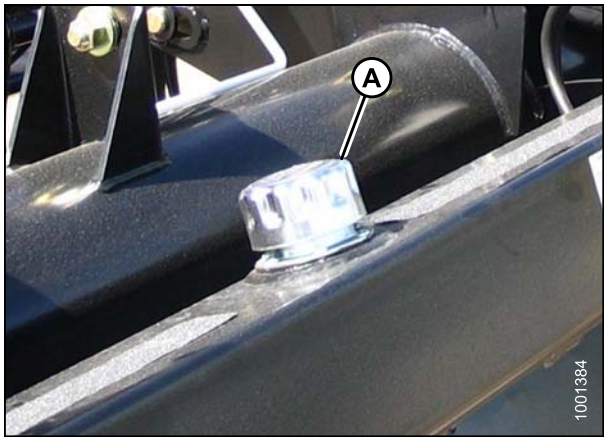

Figura 5.26: Depósito de aceite

Cambio de aceite

Para cambiar el aceite del depósito, siga estos pasos:

Cambie el aceite cada 1000 horas o 3 años.

1. Separe la plataforma del adaptador. Consulte *4 Acoplamiento o desacoplamiento de la plataforma, página 207*.
2. Levante el embocador y enganche las trabas de seguridad del cilindro de elevación.

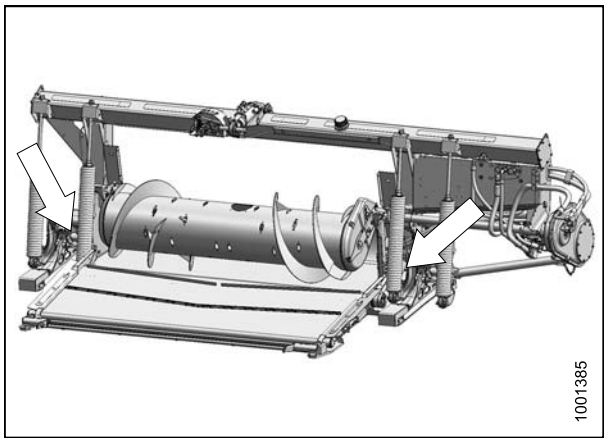

Figura 5.27: Drenajes del depósito del adaptador

3. Coloque un contenedor adecuado (de por lo menos 8 galones estadounidenses [30 litros]) debajo de cada uno de los dos drenajes (A) ubicados en la parte inferiorde cada bastidor lateral.
4. Quite los tapones de drenaje (A) con una llave hexagonal de 1-1/2 pulgadas y deje drenar el aceite.
5. Vuelva a colocar los tapones de drenaje cuando el depósito esté vacío.
6. Cambie el filtro, si fuera necesario. Consulte *5.4.2 Cambio del filtro de aceite, página 291*.
7. Añada aproximadamente 16 galones estadounidenses (60 litros) de aceite al depósito. Consulte *Adición de aceite, página 289*.

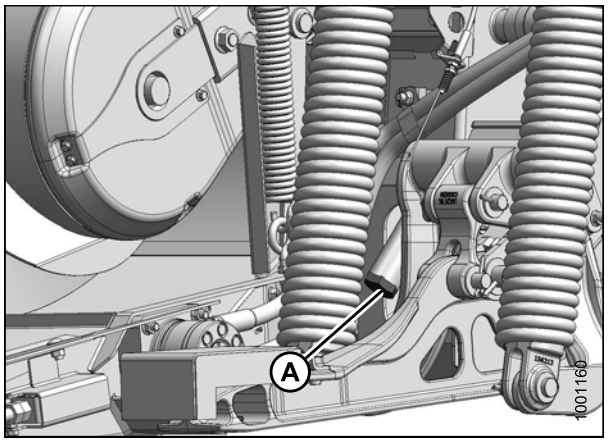

Figura 5.28: Drenaje del depósito

5.4.2 Cambio del filtro de aceite

Cambie el filtro de aceite después de las primeras 50 horas de funcionamiento y cada 250 horas de ahí en adelante.

Según el colector instalado, solicite la pieza de filtro MD #123989 para el colector Bosch o MD #151975 para el colector Parker a su concesionario de MacDon.

Para cambiar el filtro de aceite, siga estos pasos:

PELIGRO

Para evitar lesiones en el cuerpo o la muerte a causa de un arranque inesperado-cuando se encuentre en la máquina, apague el motor y quite la llave del arranque antes de retirarse del asiento del operador por cualquier motivo.

1. Quite los cinco tornillos (A) y quite la tapa (B).

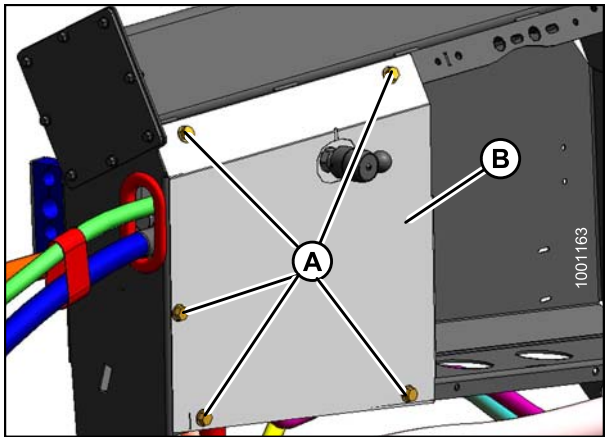

Figura 5.29: Sistemas hidráulicos del adaptador

2. Limpie alrededor de la superficie de acoplamiento del filtro (B) y el bloque de válvulas (A).
3. Quite el filtro roscado (B) y limpie el puerto de filtro expuesto en el bloque de válvulas.
4. Aplique una capa fina de aceite limpio a la junta tórica suministrada con el filtro nuevo.
5. Gire el filtro hacia el bloque de válvulas hasta que la junta tórica entre en contacto con la superficie de acoplamiento. Ajuste el filtro 1/2 a 3/4 vueltas adicionales a mano.

   IMPORTANTE:
   NO utilice una llave para filtro para instalar el filtro. Si ajusta demasiado, la junta tórica y el filtro podrían dañarse.

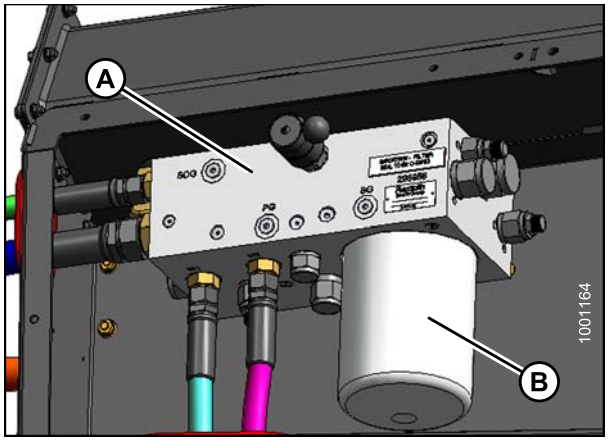

Figura 5.30: Sistemas hidráulicos del adaptador

6. Vuelva a instalar la cubierta (B) con los tornillos (A).

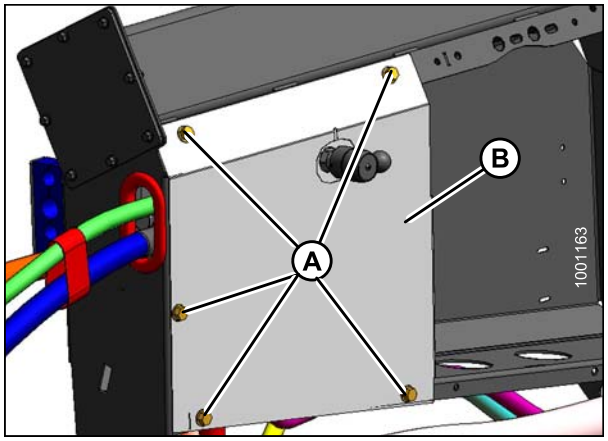

Figura 5.31: Sistemas hidráulicos del adaptador

5.5 eléctrico

Utilice cinta eléctrica y clips de alambre, según se requiera, para evitar que los cables se arrastren o rocen.

Mantenga las luces limpias y reemplace las bombillas defectuosas.

5.5.1 Reemplazo de las bombillas

Para reemplazar una bombilla, siga estos pasos:

1. Con un destornillador phillips, quite los tornillos (A) del dispositivo y quite la lente de plástico.
2. Reemplace la bombilla y vuelva a colocar la lente de plástico y los tornillos.

   NOTA:
   Utilice la bombilla #1156 para las luces delimitadoras de color ámbar y #1157 para la luz trasera de color rojo (opción de auto-trailer).

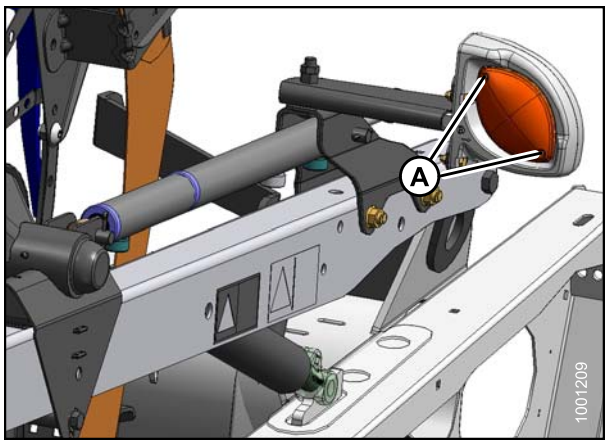

Figura 5.32: Luz delimitadora

5.6 Mando de la plataforma

El mando de la plataforma consta de un mando desde la cosechadora hasta la caja de engranaje del adaptador de la cosechadora CA25, que activa el sinfín de alimentación y la bomba hidráulica. La bomba suministra energía hidráulica a las lonas, la cuchillas y equipo opcional.

5.6.1 Extracción del mando

Para quitar el mando, siga estos pasos:

⚠ PELIGRO

Para evitar lesiones en el cuerpo o la muerte a causa de un arranque inesperado-cuando se encuentre en la máquina, apague el motor y quite la llave del arranque antes de retirarse del asiento del operador por cualquier motivo.

NOTA:
El mando normalmente permanece conectado al adaptador, y se guarda en el gancho provisto cuando no está en uso.

1. Si el adaptador está conectado a la cosechadora, quite el mando de la cosechadora al jalar el collarín de desconexión rápida para liberar la unión del mando del eje de la cosechadora.
2. Quite las dos tuercas (A) que sujetan el blindaje (B) a la caja de engranaje.
3. Deslice el blindaje sobre el blindaje del mando para dejar al descubierto la desconexión rápida en la caja de engranaje. **NO** desconecte la fijación (C).
4. Jale el collarín de desconexión rápida para liberar la unión del mando y jale el mando fuera del eje.
5. Deslice el blindaje (B) del mando.

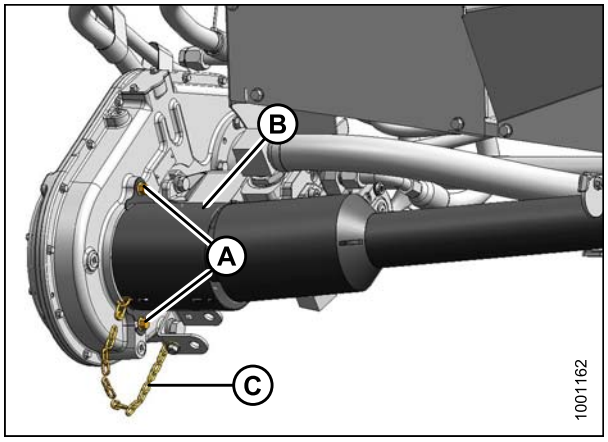

Figura 5.33: Mando

6. Gire el disco (A) en el gancho de almacenamiento del mando del adaptador y quite el mando del gancho.

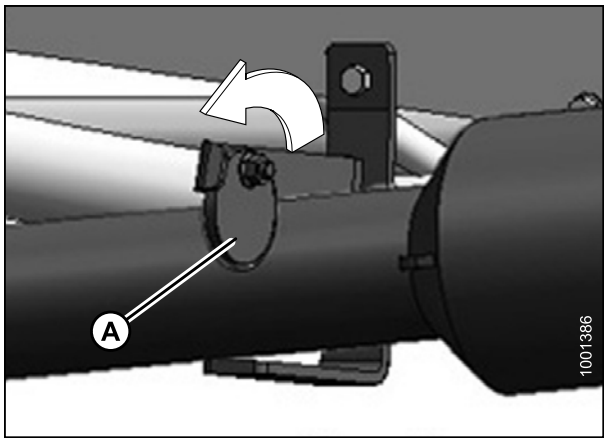

Figura 5.34: Mando

5.6.2 Instalación del mando

Para instalar el mando, siga estos pasos:

PELIGRO

Para evitar lesiones en el cuerpo o la muerte a causa de un arranque inesperado-cuando se encuentre en la máquina, apague el motor y quite la llave del arranque antes de retirarse del asiento del operador por cualquier motivo.

IMPORTANTE:
Si las ranuras del eje de salida de la cosechadora coinciden con las ranuras del eje de entrada del adaptador, verifique que el mando esté instalado con un puntón más largo en el extremo de la caja de engranaje del adaptador.

IMPORTANTE:
Verifique que el mando cumpla con las especificaciones de longitud. Consulte *2.2 Especificaciones, página 24*.

1. Deslice el mando en el gancho (A) de modo que el disco (B) caiga para asegurar el mando.

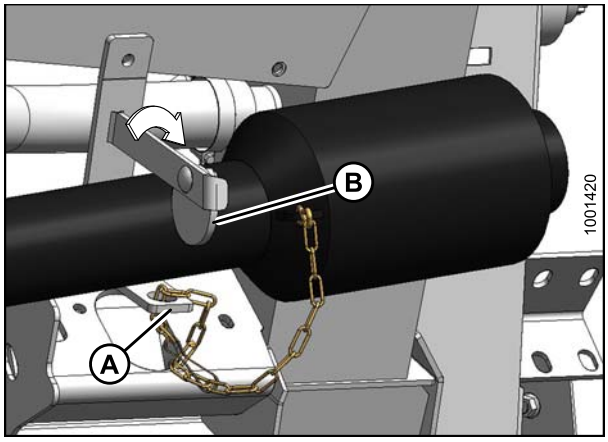

Figura 5.35: Mando

2. Deslice el blindaje (B) sobre el mando.
3. Coloque el mando de desconexión rápida en el eje de la caja de engranaje del adaptador, tense el collarín y deslícelo en el eje hasta que la unión se trabe en el eje. Libere el collarín.
4. Coloque el blindaje (B) en la caja de engranaje y asegúrelo con tuercas (A).
5. Vuelva a conectar el otro extremo de la cosechadora en caso de ser necesario.

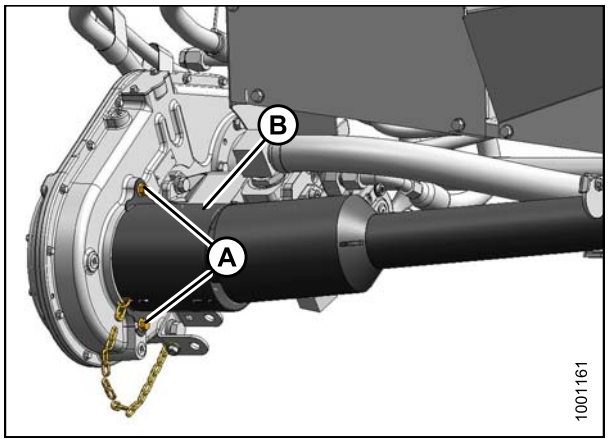

Figura 5.36: Mando

5.6.3 Extracción de la protección del mando

La protección del mando principal normalmente permanece conectada al mando, pero se puede quitar para darle mantenimiento.

PELIGRO

Para evitar lesiones en el cuerpo o la muerte a causa de un arranque inesperado-cuando se encuentre en la máquina, apague el motor y quite la llave del arranque antes de retirarse del asiento del operador por cualquier motivo.

NOTA:
NO es necesario quitar el mando del adaptador para poder quitar la protección del mando.

Para quitar una protección del mando principal, siga estos pasos:

1. Gire el disco (B) en el gancho de almacenamiento del mando del adaptador (A) y quite el mando del gancho.

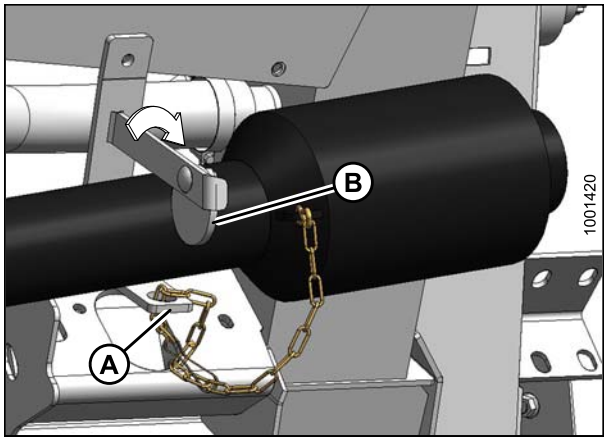

Figura 5.37: Mando

2. Eleve el extremo de la cosechadora del mando (A) del gancho y extienda el mando hasta que se separe. Sostenga el extremo del adaptador del mando para evitar que se caiga y golpee el suelo.



Figura 5.38: Protección

3. Libere el engrasador/traba (A) con un destornillador.

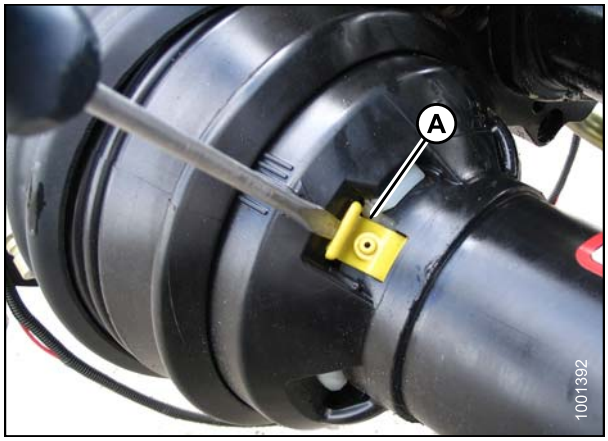

Figura 5.39: Protección

4. Gire el anillo de fijación de la protección (A) hacia la izquierda con un destornillador hasta que las lengüetas (B) estén alineadas con las ranuras de la protección.
5. Jale la protección del mando.

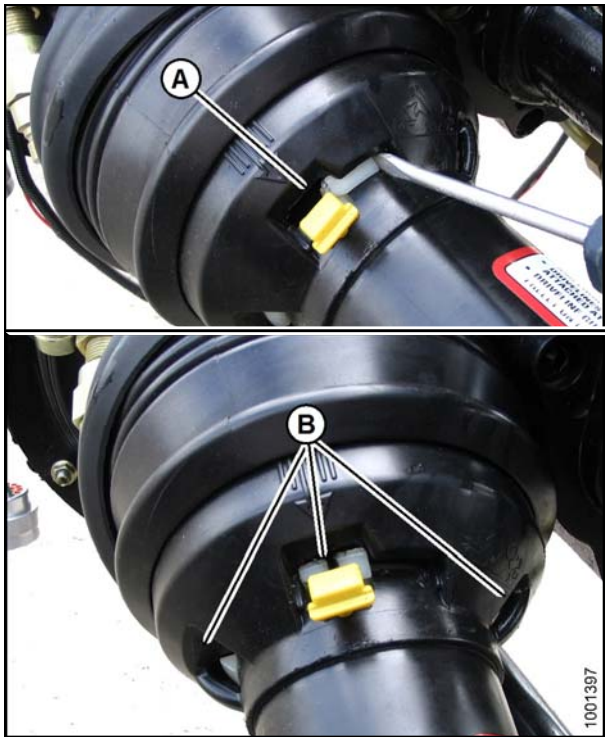

Figura 5.40: Protección

5.6.4 Instalación de la protección del mando

Para instalar las protecciones del mando principales, siga estos pasos:

1. Deslice la protección sobre el mando y alinee la lengüeta ranurada en el anillo de fijación (A) con la flecha (B) en la protección.



Figura 5.41: Protección

2. Presione la protección sobre el anillo hasta que se vea el anillo de fijación en las ranuras (A).

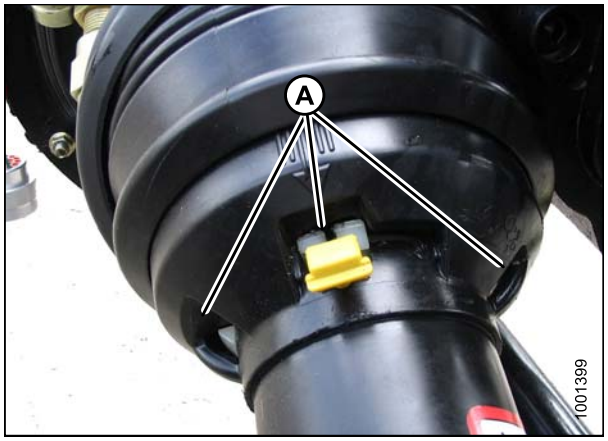

Figura 5.42: Protección

3. Gire el anillo (A) hacia la derecha con un destornillador para sujetar el anillo a la protección.



Figura 5.43: Protección

4. Presione el engrasador (A) en la protección.



Figura 5.44: Protección

5. Vuelva a acoplar el mando.

   NOTA:
   Las ranuras están codificadas para que las universales estén alineadas. Alinee la soldadura (A) con la ranura faltante (B) al ensamblar.

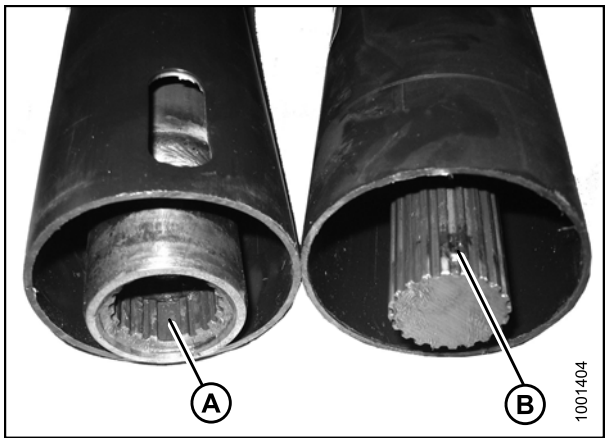

Figura 5.45: Mando

6. Deslice el eje del mando en el gancho (A) para que el disco (B) caiga para asegurar el eje del mando, o conéctelo a la cosechadora.

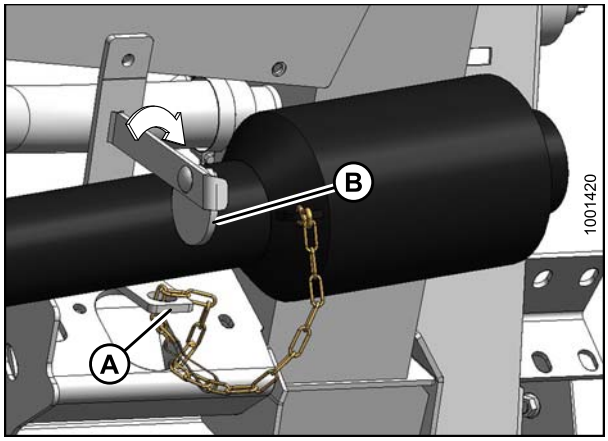

Figura 5.46: Mando

5.6.5 Ajuste de la tensión en la cadena del mando de la caja de engranajes

La cadena dentro de la caja de engranajes se ha tensado en fábrica y no necesita mantenimiento; solo se tiene que ajustar la tensión cada 500 horas o cada año. Para ajustar la tensión de la cadena, siga estos pasos:

PELIGRO

Para evitar lesiones en el cuerpo o la muerte a causa de un arranque inesperado-cuando se encuentre en la máquina, apague el motor y quite la llave del arranque antes de retirarse del asiento del operador por cualquier motivo.

1. Baje la plataforma, detenga el motor y retire la llave.
2. Saque los dos tornillos y la cadena que ajusta la tapa (A). Verifique que la junta (B) no esté dañada.
3. Quite la placa retenedora (C).
4. Ajuste el tornillo (D) a 60 pulgadas lb (6.8 N m) y luego desajústelo 1-2/3 vueltas.
5. Vuelva a instalar la placa retenedora (C).
6. Vuelva a instalar la cadena que ajusta la tapa (A) y la junta (B). Ajuste el hardware a 84 pulgadas lb (9.5 N m).

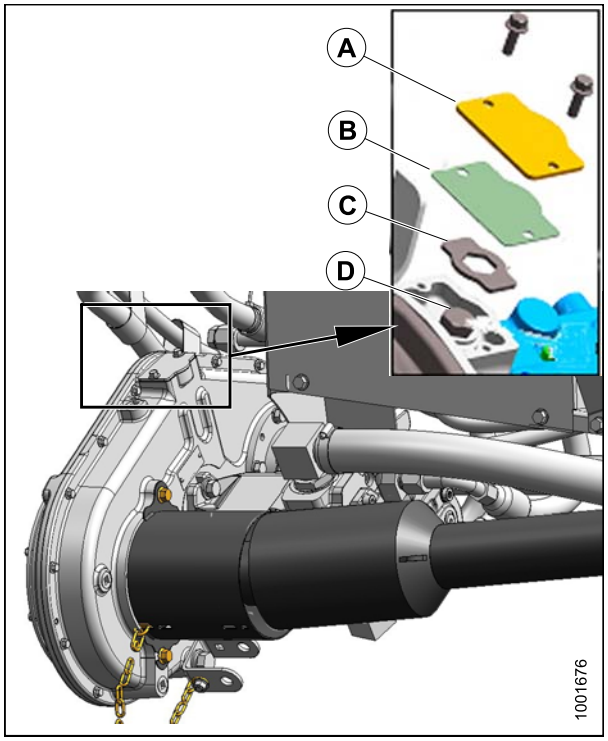

Figura 5.47: Tensor de cadena

5.7 Sinfín

El sinfín del adaptador de la cosechadora CA25 alimenta la cosecha cortada desde las cubiertas de lonas hasta el embocador de la cosechadora.

5.7.1 Ajuste del sinfín a la separación de la batea

IMPORTANTE:
Se debe mantener una distancia adecuada entre el sinfín y la batea del sinfín. Muy poca separación puede ocasionar que los dientes o alas entren en contacto y dañen la lona o la batea central bajo ciertas orientaciones de la plataforma. Busque evidencia de contacto al engrasar el adaptador.

Para ajustar la separación entre el sinfín y la bandeja, siga estos pasos:

1. Extienda la unión central al máximo para lograr el ángulo de plataforma más empinado, y ubique la plataforma a 6 a10 pulgadas (150 a 254 mm) del suelo.
2. Bloquee las alas de la plataforma. Consulte *Bloqueo/Desbloqueo de las alas de la plataforma, página 67*.

PELIGRO

Para evitar lesiones en el cuerpo o la muerte a causa de un arranque inesperado-cuando se encuentre en la máquina, apague el motor y quite la llave del arranque antes de retirarse del asiento del operador por cualquier motivo.

3. Apague la cosechadora y quite la llave del arranque.
4. Verifique que la conexión del bloqueo de flotación se encuentre sobre amortiguadores de parada (la arandela [A] y la tuerca [B] no pueden moverse) en ambas ubicaciones.

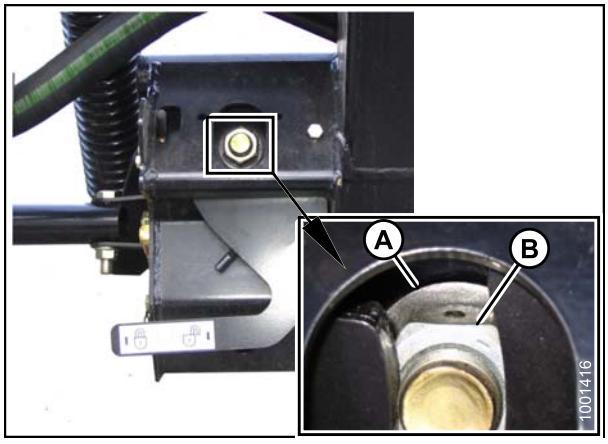

Figura 5.48: Traba de flotación

5. Verifique que las barras de conexión (A) estén contra los clavos (B) en el extremo inferior de las barras en ambos extremos del sinfín.

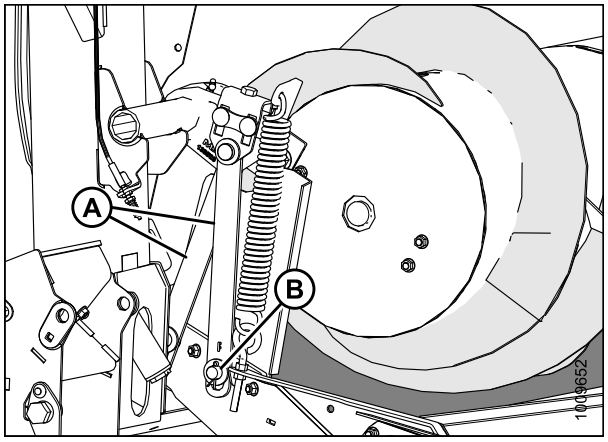

Figura 5.49: Barras de conexión

6. Afloje dos tuercas (B).
7. Establezca la separación (C) en 3/16 a 3/8 pulgadas (5 a 10 mm) con el tornillo de ajuste (A). Gire el tornillo hacia la derecha para aumentar la separación, y hacia la izquierda para disminuirla.

   NOTA:
   La separación aumenta a 1 a 1-1/2 pulgadas (25 a 40 mm) cuando la unión central se retrae completamente para un ángulo de plataforma más plano.
8. Repita los pasos *6., página 302* y *7., página 302* para el otro extremo del sinfín.
9. Ajuste las tuercas (B) en ambos lados del sinfín de alimentación. Ajuste hasta 79-87 ft lb (106-118 N m).

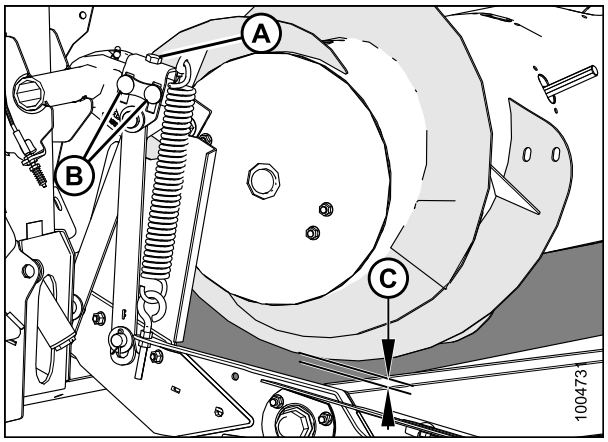

Figura 5.50: Separación del sinfín

5.7.2 Ajuste de la tensión de la cadena del mando del sinfín

El sinfín es accionado por cadena desde el sistema de mando del adaptador por un piñón que está unido al lado del sinfín.

Para ajustar la tensión de la cadena, siga estos pasos:

PELIGRO

Para evitar lesiones en el cuerpo o la muerte a causa de un arranque inesperado-cuando se encuentre en la máquina, apague el motor y quite la llave del arranque antes de retirarse del asiento del operador por cualquier motivo.

1. Separe la plataforma de la cosechadora. Consulte las instrucciones en *4 Acoplamiento o desacoplamiento de la plataforma, página 207*.
2. Retire los seis tornillos (A) que aseguran la cubierta superior a la cadena del sinfín.
3. Retire los tres tornillos (B) y afloje los dos tornillos (E) que aseguran la cubierta inferior.
4. Retire el retenedor de cubierta (F).
5. Gire la cubierta superior (C) y la cubierta inferior (D) hacia adelante para retirarlas.

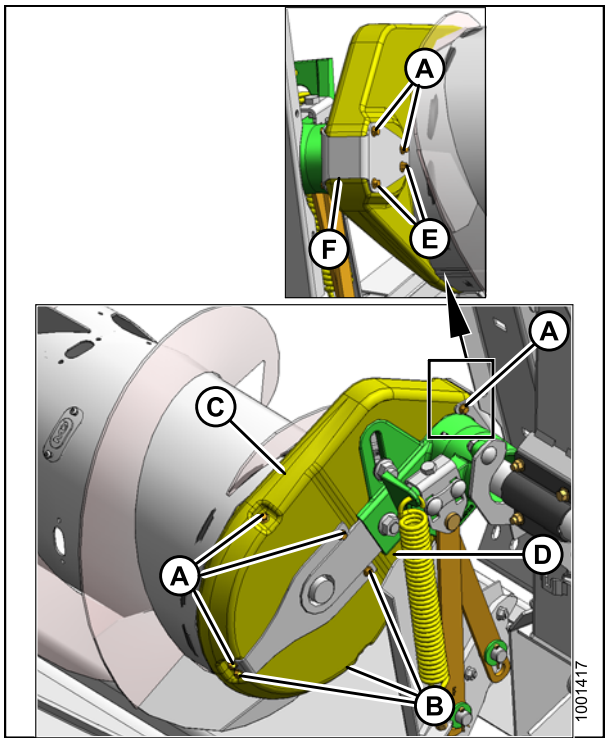

Figura 5.51: Mando del sinfín

6. Afloje el tornillo (A) que asegura el piñón tensor.
7. Gire el sinfín en sentido inverso para eliminar la holgura en la parte inferior de la cadena (B).
8. Empuje el piñón tensor hacia abajo para eliminar la holgura restante en la parte superior.
9. Gire el sinfín hacia adelante y hacia atrás para verificar la holgura, y repita el paso anterior si fuera necesario. Una pequeña cantidad de holgura es aceptable.

   NOTA:
   NO use demasiada fuerza en el tensor para ajustar la cadena.
10. Ajuste el tornillo tensor (A) hasta 215 ft lb (290 N m).

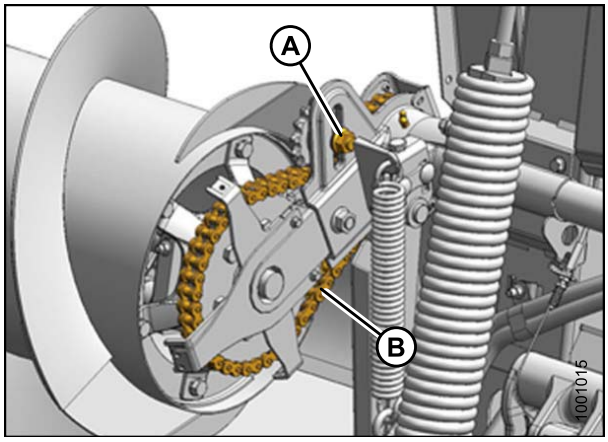

Figura 5.52: Mando del sinfín

11. Reinstale las cubiertas (C) y (D). Enganche el reborde hacia adentro de la cubierta dentro del tubo del sinfín y rote la cubierta para enganchar soporte posterior.
12. Instale el retenedor de cubierta (F).
13. Vuelva a colocar y ajustar los tornillos (A), (B) y (E).

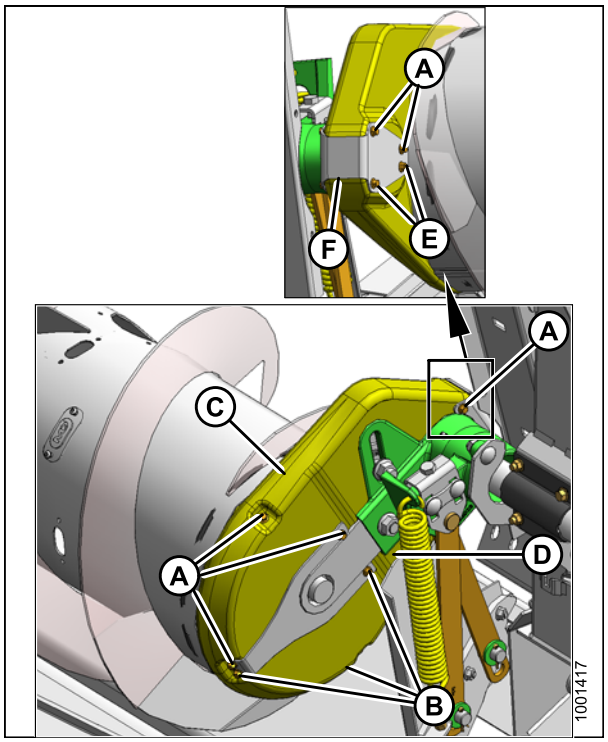

Figura 5.53: Mando del sinfín

5.7.3 Extracción de la cadena de mando del sinfín

El tensor de cadena solo puede eliminar la holgura de un solo paso. Cuando la cadena se gaste o se estire más allá de los límites del tensor, tendrá que cambiarla.

Para reemplazar la cadena de mando del sinfín, siga estos pasos:

PELIGRO

Para evitar lesiones en el cuerpo o la muerte a causa de un arranque inesperado-cuando se encuentre en la máquina, apague el motor y quite la llave del arranque antes de retirarse del asiento del operador por cualquier motivo.

1. Separe la plataforma de la cosechadora. Consulte las instrucciones en *4 Acoplamiento o desacoplamiento de la plataforma, página 207*.
2. Retire los seis tornillos (A) que aseguran la cubierta superior a la cadena del sinfín.
3. Retire los tres tornillos (B) y afloje los dos tornillos (E) que aseguran la cubierta inferior.
4. Retire el retenedor de cubierta (F).
5. Gire la cubierta superior (C) y la cubierta inferior (D) hacia adelante para retirarlas.

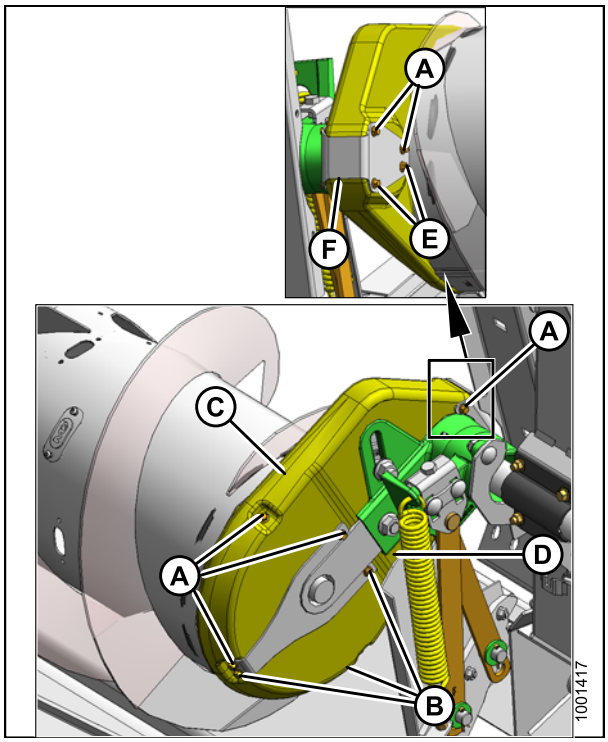

Figura 5.54: Mando del sinfín

6. Afloje eltornillo del piñón tensor (A) y eleve este piñón (B) hasta la posición más elevada, para liberar la tensión de la cadena. Ajuste eltornillo (A) para sujetar el piñón.

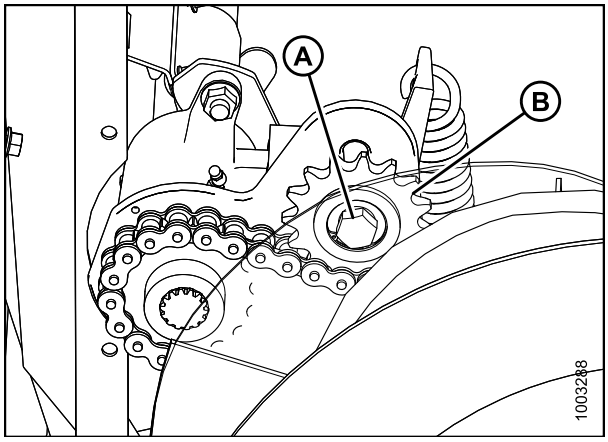

Figura 5.55: Mando del sinfín

7. Retire el tornillo que está más abajo (A) y afloje el que está más arriba (B). Gire la abrazadera (C) y deslice el ensamble del mando hacia la derecha.

   NOTA:
   Esto permitirá que el piñón de mando caiga del eje.

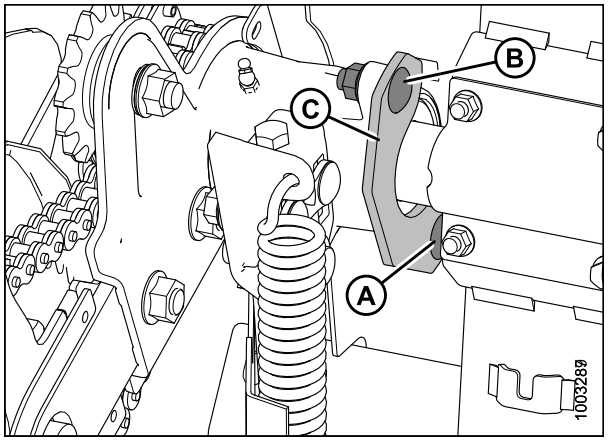

Figura 5.56: Soporte del sinfín

8. Con una palanca (A), deslice el ensamble del tambor hacia el lado derecho del CA25.

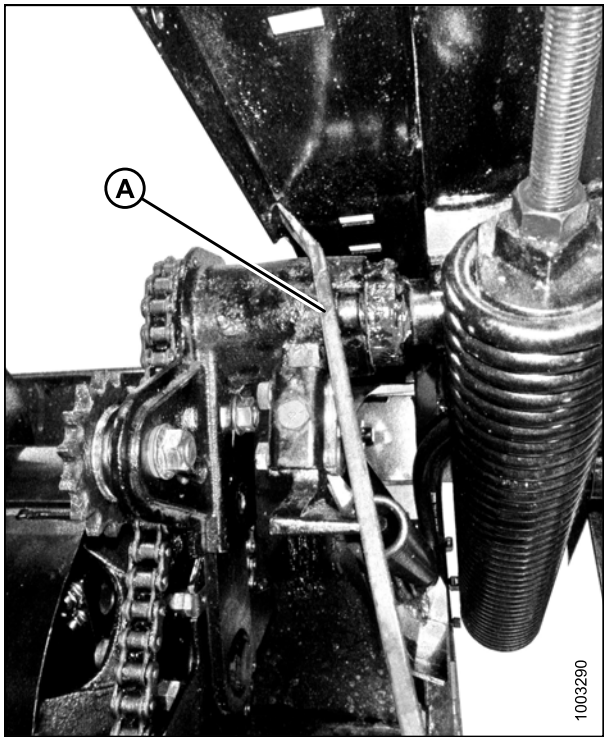

Figura 5.57: Mando del sinfín

NOTA:
Cuando el tambor empiece a deslizarse hacia la derecha, el piñón de mando caerá.

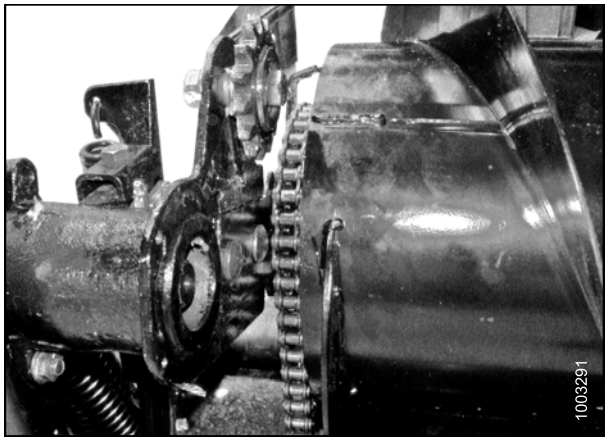

Figura 5.58: Mando del sinfín

9. Coloque un bloque de madera (A) debajo del extremo de mando del sinfín para prevenir que el sinfín caiga a la lona de alimentación y la dañe.

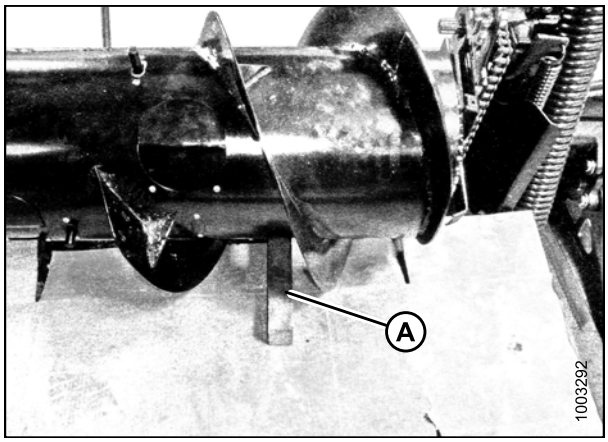

Figura 5.59: Sinfín

10. Retire los dos tornillos y tuercas (A), y separe la carcasa de mando del soporte de ensamble del sinfín.

NOTA:
Es posible que tenga que levantar o sostener el tambor para retirar los tornillos.

NOTA:
Los tornillos en la carcasa del lado izquierdo son más largos que los tornillos en la carcasa del lado derecho.

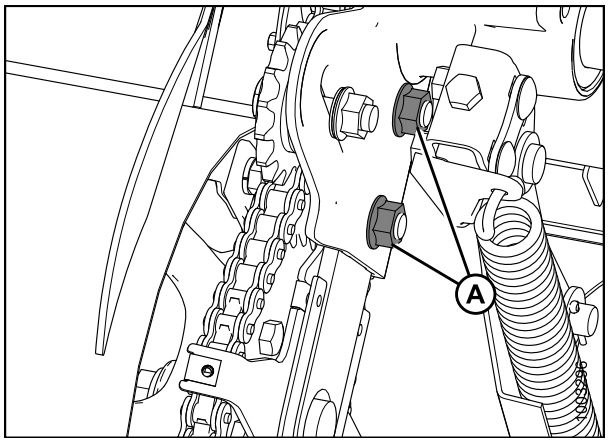

Figura 5.60: Soporte del sinfín

11. Deslice la carcasa izquierda (A) de nuevo a su posición para que la cadena sin fin (B) se pueda retirar.

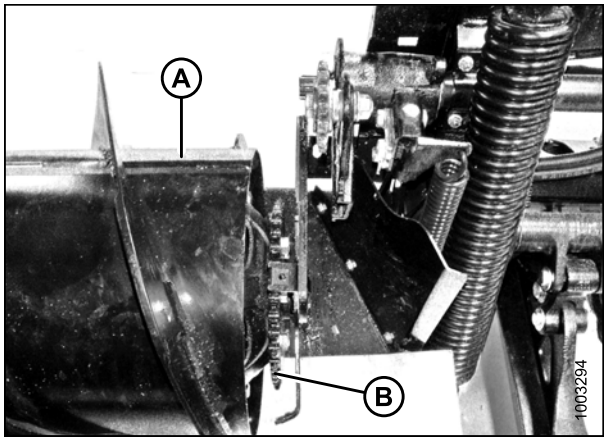

Figura 5.61: Mando del sinfín

5.7.4 Instalación de la cadena del mando del sinfín

Para instalar la cadena de mando del sinfín, siga estos pasos:

1. Coloque la cadena de mando sobre el piñón. Deslice la carcasa izquierda hacia el tambor y monte solo lo suficiente para que quede expuesta 1/2 pulgadas (13 mm) del eje de mando. Atornille el ensamble.

   NOTA:
   Bloquear el lado izquierdo del tambor puede facilitar este paso.

2. Si usó un bloque, retírelo. Antes de conectar la cadena al ensamble de mando, gire el tambor hacia adelante y hacia atrás un par de veces. Esto asegurará que el tambor se ha reconstruido correctamente.

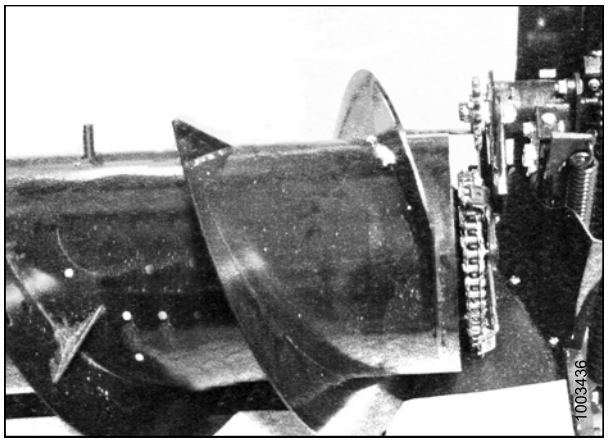

Figura 5.62: Mando del sinfín

3. Alinee el piñón en el eje y coloque el piñón de mando (A) en la cadena (B).

   NOTA:
   El soporte del piñón de mando (A) mira hacia el sinfín.

4. Deslice el ensamble del tambor completo a su lugar y atornille la abrazadera (C) sobre la carcasa.

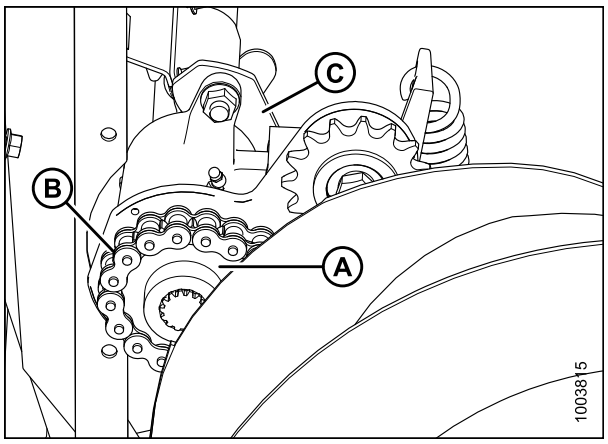

Figura 5.63: Mando del sinfín

5. Afloje el tornillo (A) que asegura el piñón tensor (B).
6. Gire el sinfín en sentido inverso para eliminar la holgura en la parte inferior de la cadena (C).

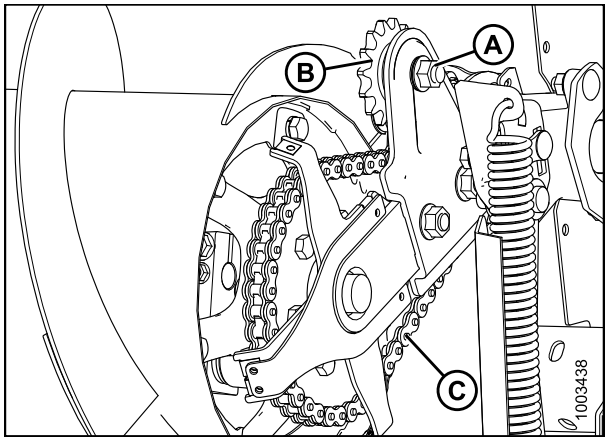

Figura 5.64: Mando del sinfín

7. Empuje el piñón tensor (A) hacia abajo para eliminar la holgura restante en la parte superior (B).
8. Gire el sinfín hacia adelante y hacia atrás para verificar la holgura, y repita el paso anterior si fuera necesario. Una pequeña cantidad de holgura es aceptable.

   NOTA:
   No use demasiada fuerza en el piñón tensor (A) para ajustar la cadena (B).

9. Ajuste el tornillo tensor (C) a 121 a 134 ft lb (163 a 181 N m).

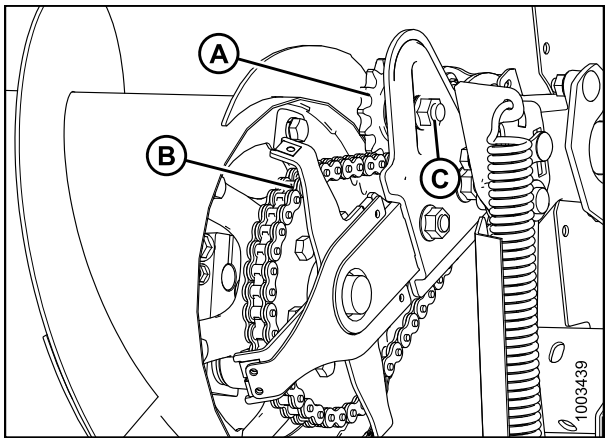

Figura 5.65: Mando del sinfín

10. Reinstale las cubiertas (C) y (D). Enganche el reborde hacia adentro de la cubierta dentro del tubo del sinfín y rote la cubierta para enganchar soporte posterior.
11. Instale el retenedor de cubierta (F).
12. Vuelva a colocar y ajustar los tornillos (A), (B) y (E).

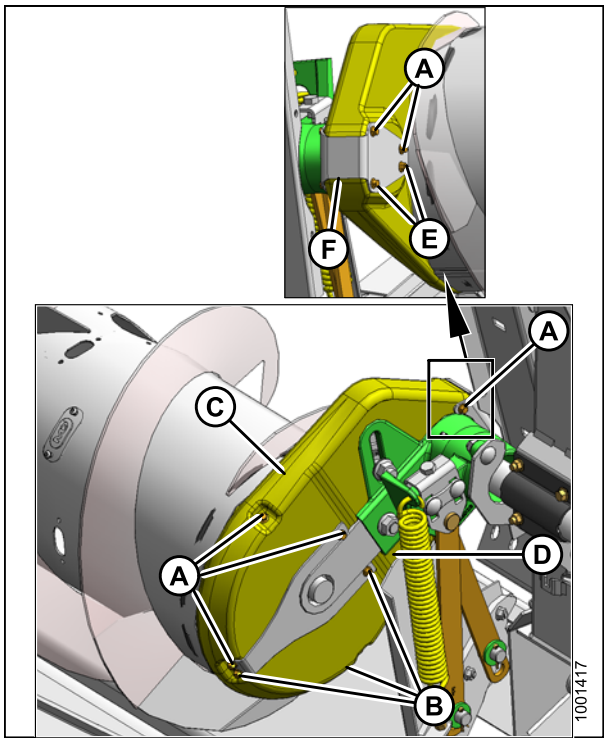

Figura 5.66: Mando del sinfín

5.7.5 Dientes del sinfín

El sinfín CA25 utiliza dientes retráctiles para alimentar la cosecha hasta el embocador de la cosechadora. Algunas condiciones pueden requerir la extracción o incorporación de dientes para una óptima alimentación de la cosecha. Se deben reemplazar los dientes gastados o dañados.

Extracción de dientes del sinfín de alimentación

PELIGRO

Para evitar lesiones en el cuerpo o la muerte a causa de un arranque inesperado-cuando se encuentre en la máquina, apague el motor y quite la llave del arranque antes de retirarse del asiento del operador por cualquier motivo.

1. Eleve el molinete, detenga la cosechadora y retire la llave del arranque.
2. Enganche las trabas de seguridad del molinete.

3. Quite los tornillos (A) y quite la tapa de acceso (B).

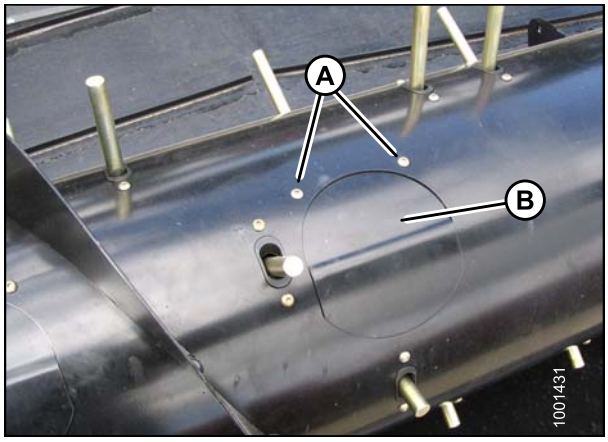

Figura 5.67: Sinfín

4. Retire la chaveta (A) de la parte interna del sinfín y saque el diente (B) del buje (C).
5. Haga girar el diente hacia afuera del buje en la parte interna del sinfín, jálelo de la guía de plástico (D) y retírelo del sinfín.

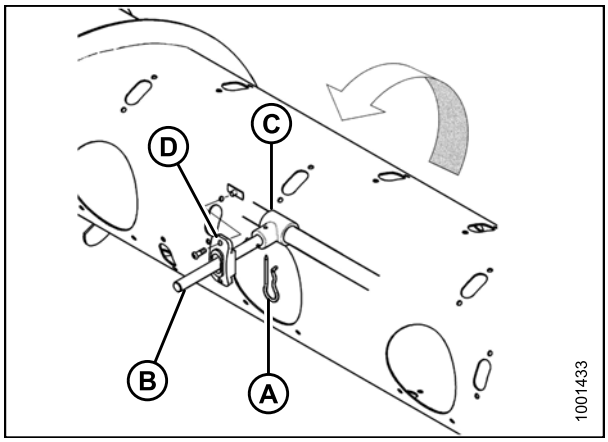

Figura 5.68: Sinfín

NOTA:
Si se está reemplazando el sexto diente (A) opuesto al lado de mando, también deberá retirar el tubo de mando (B). Este diente en particular no se puede retirar para una operación normal.

6. Si no se vuelve a instalar el diente, continúe con el paso siguiente. De lo contrario, consulte *Instalación de dientes del sinfín de alimentación, página 312*.

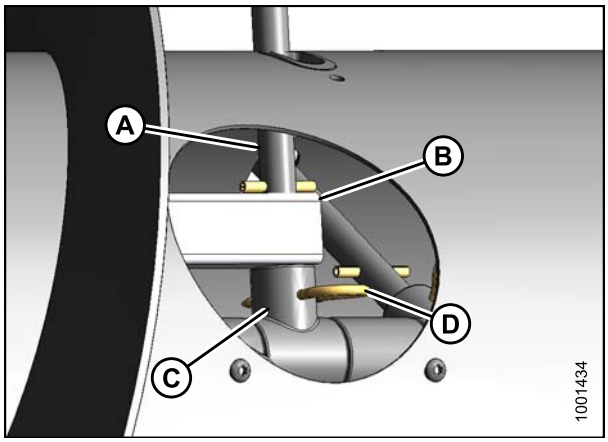

Figura 5.69: Sinfín interno

7. Quite los tornillos (A) que aseguran la guía de plástico (B) al sinfín y quite la guía del sinfín interno.

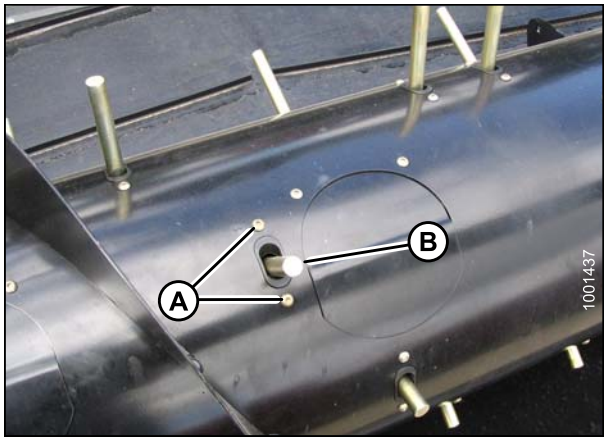

Figura 5.70: Sinfín

8. Coloque la cubierta (A) del sinfín interno sobre el orificio y asegúrela con tornillos (B). Revista los tornillos con Loctite® n.º 243 (o equivalente) y ajústelos a 75 pulgadas lb (8.5 N m).

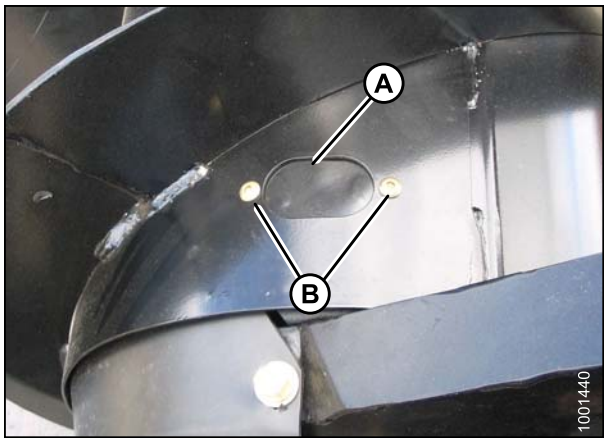

Figura 5.71: Sinfín

Instalación de dientes del sinfín de alimentación

1. Retire la tapa de acceso (si corresponde).
2. Inserte el diente (B) en la guía de plástico (D) de adentro del sinfín.
3. Inserte el diente en el buje (C).

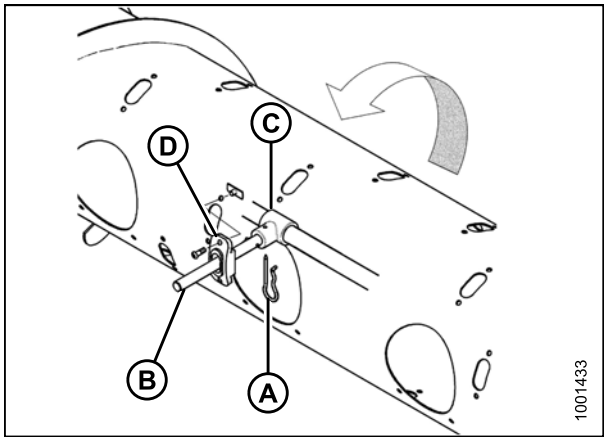

Figura 5.72: Diente

A - Chaveta
B - Diente
C - Buje
D - Guía de plástico

NOTA:
También se debe insertar el diente n.° 6 (A) en el tubo cuadrado (B).

4. Asegure el diente (A) en el buje (C) con una chaveta (D). Instale la chaveta con el extremo cerrado hacia la rotación hacia adelante del sinfín.

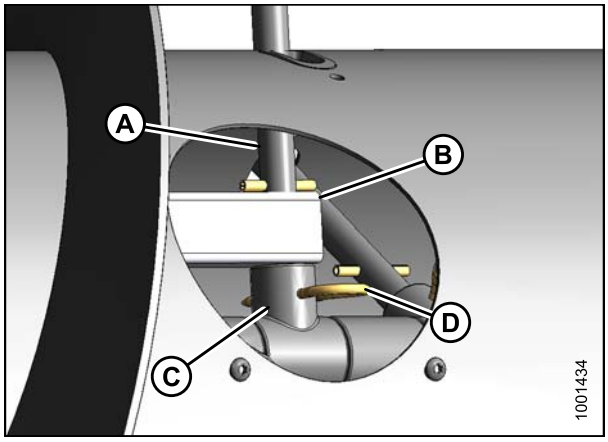

Figura 5.73: Diente

5. Reemplace la tapa de acceso (B) y asegúrela con tornillos (A). Revista los tornillos con Loctite® n.º 243 (o equivalente) y ajústelos a 75 pulgadas lb (8.5 N m).

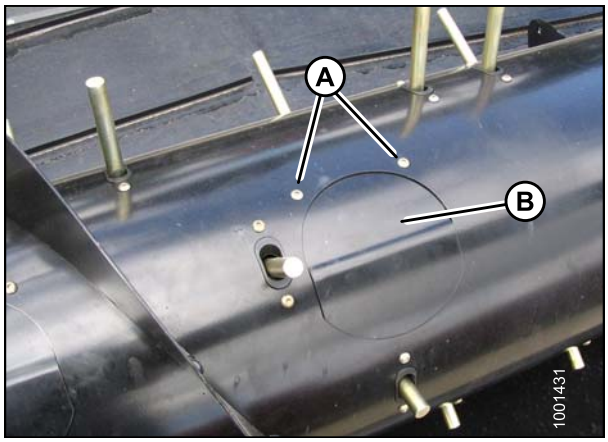

Figura 5.74: Sinfín

Reemplazo de las guías de dientes del sinfín

1. Quite el diente (B) y la guía de plástico (D). Consulte *Extracción de dientes del sinfín de alimentación, página 310*.

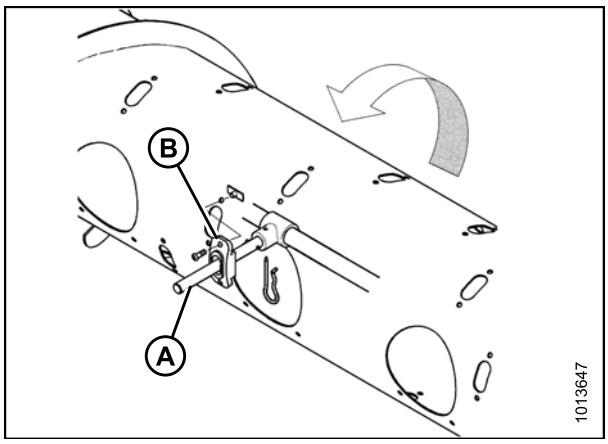

Figura 5.75: Sinfín

2. Coloque la guía de plástico (B) del sinfín interno y asegúrela con tornillos (A). Revista los tornillos con Loctite® n.º 243 (o equivalente) y ajústelos a 75 pulgadas lb (8.5 N m).
3. Vuelva a instalar el diente. Consulte *Instalación de dientes del sinfín de alimentación, página 312*.

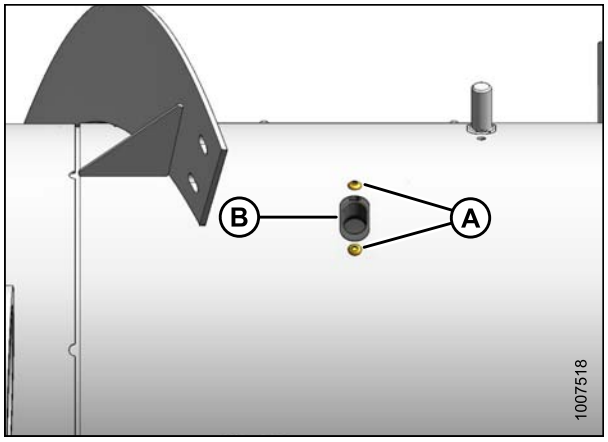

Figura 5.76: Sinfín

5.7.6 Extensiones de las alas

Instalación de las Extensiones de las alas

1. Coloque las extensiones de alas (A) hacia afuera de las alas del sinfín (B). Ajuste las piezas manualmente y asegúrese de que las cabezas de los tornillos de cabeza de hongo estén en el lado de la cosecha (interior) y que las tuercas (C) estén en el exterior de las alas.

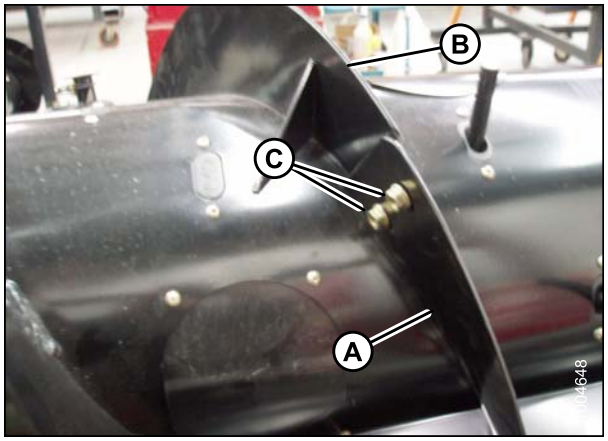

Figura 5.77: Extensión de las alas

2. Estire las extensiones de las alas (A) para que calcen en el tubo del sinfín. Use los agujeros con ranuras en la extensión de las alas para obtener el mejor agarre alrededor del tubo del sinfín.

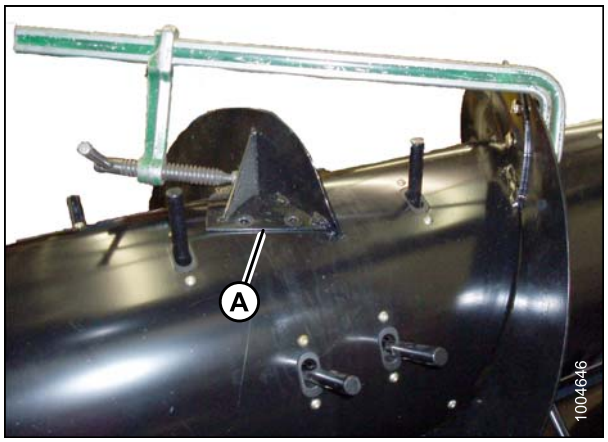

Figura 5.78: Extensión de las alas

3. Con las alas en el lugar deseado, marque agujeros (A) (tres por extensión), y perfore agujeros de 3/8 pulgadas (76 mm) en el tubo del sinfín.

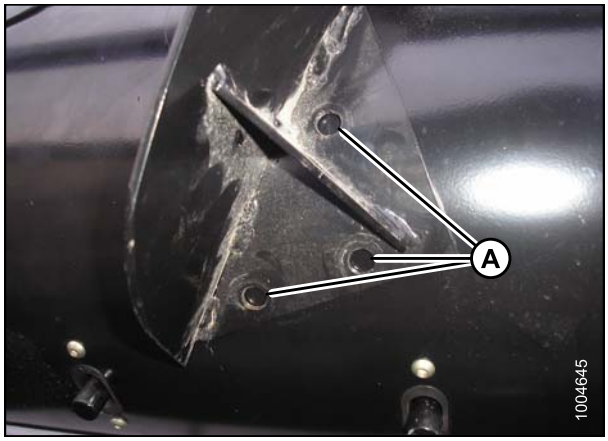

Figura 5.79: Extensión de las alas

4. Instale los tornillos. Retire la cubierta de acceso más cercana (A) para acceder al interior del tambor e instalar las tuercas. Ajuste todas las piezas.
5. Reemplace la cubierta de acceso, y agregue Loctite® n.° 272 para cubrir las piezas y prevenir que se suelten.

NOTA:
Idealmente, las extensiones de las alas calzarán ajustadas en el tubo del sinfín. Sin embargo, no es raro que la extensión del ala derecha se superponga con el panel de cubierta, lo que genera una brecha hasta el tubo del sinfín. Incluso sin interferencia con la cubierta, no es raro que quede un espacio vacío. El material de cultivo puede infiltrarse en este espacio, pero en general esto no afectará el rendimiento. Si lo desea, puede utilizar sellador de silicona para llenar estos vacíos y evitar que ingrese el cultivo.

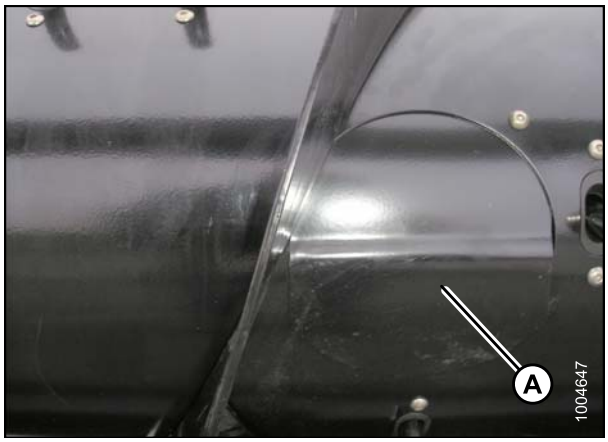

Figura 5.80: Cubierta de acceso del sinfín

Extracción de las extensiones de las alas

Para quitar las extensiones de las alas del sinfín del adaptador, siga estos pasos:

1. Retire la tapa de acceso (A).
2. Quite los cinco tornillos (B), arandelas y tuercas que aseguran la extensión de las alas (C) al sinfín.
3. Quite la extensión (C).
4. Repita el procedimiento para la otra extensión de las alas.
5. Vuelva a colocar la tapa de acceso (A).

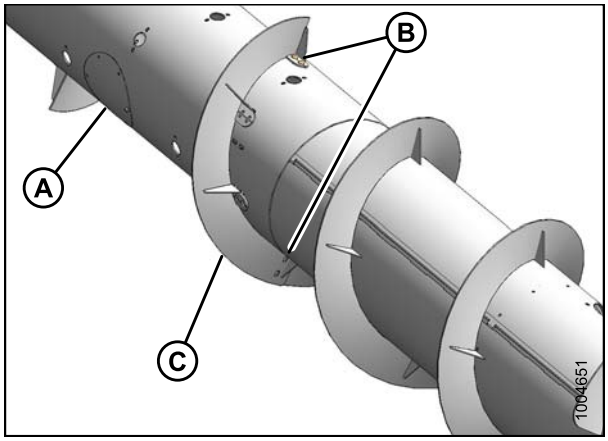

Figura 5.81: Extensiones de las alas del sinfín

5.8 Cuchilla

PRECAUCIÓN

Mantenga las manos alejadas del área entre los puntones y la cuchilla en todo momento.

ATENCIÓN

Para evitar que se produzcan lesiones personales, antes de realizar tareas de mantenimiento en la máquina o abrir las cubiertas del mando, consulte la *5.1 Preparación para dar servicio, página 265*.

ATENCIÓN

Use guantes gruesos cuando manipule o esté cerca de las cuchi.

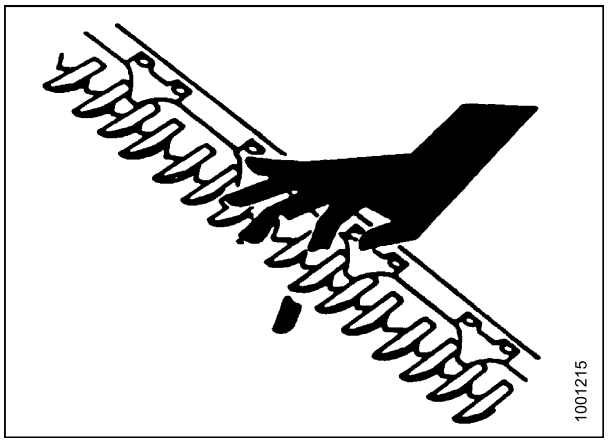

Figura 5.82: Peligro de la barra de corte

5.8.1 Reemplazo de la sección de la cuchilla

Revise diariamente que las secciones de la cuchilla estén empernadas firmemente a la parte trasera de la cuchilla y que no estén gastadas ni rotas. Las secciones gastadas o dañadas dejan plantas sin cortar. Una sección gastada o dañada puede reemplazarse sin quitar la cuchilla de la barra de corte.

Las secciones dentadas gruesas duran más que las secciones dentadas finas en condiciones arenosas o de suciedad.

Las secciones dentadas finas tienen un mejor desempeño en hierbas de tallo fino y plantas con tallos más fibrosos.

Para reemplazar una sección, siga estos pasos:

1. Golpee la cuchilla según sea necesario para centrar la sección (A) entre los puntones.
2. Retire las tuercas (B).
3. Retire las barras (C) y levante la sección de la barra de la cuchilla.
4. Si la sección está debajo de una barra de empalme (D), retire la barra.
5. Limpie la parte trasera de la cuchilla y coloque la nueva sección en la cuchilla.

   IMPORTANTE:
   NO mezcle secciones finas y gruesas en la misma cuchilla.

6. Vuelva a colocar las barras (C) o (D) e instale las tuercas de bloqueo (B).

   NOTA:
   Si va a reemplazar un tornillo, asegúrese de insertarlo completamente. No utilice la tuerca para introducir el tornillo en la barra de la cuchilla.

7. Ajuste las tuercas a 7 ft lb (9.5 N m).

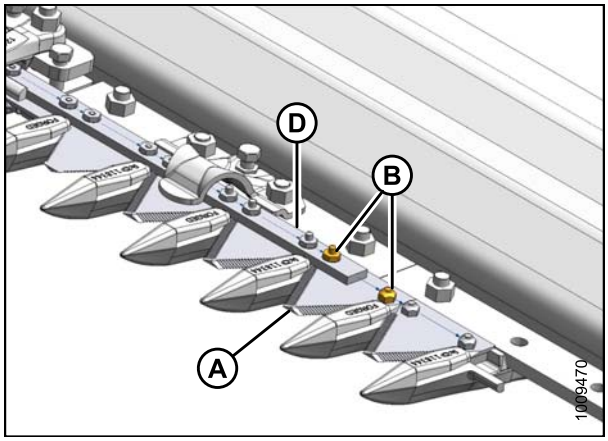

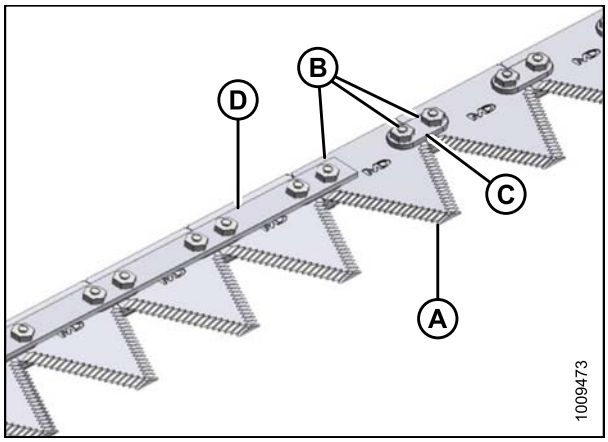

Figura 5.83: Barra de corte

5.8.2 Extracción de la cuchilla

⚠ PRECAUCIÓN

Quédese detrás de la cuchilla durante la remoción, a fin de reducir el riesgo de lesiones por los bordes filosos. Use guantes gruesos cuando manipule la cuchilla.

Golpee la cuchilla manualmente hacia su límite externo y limpie el área alrededor de la cabeza de la cuchilla.

1. Envuelva una cadena alrededor de la cabeza de la cuchilla y jale la cuchilla.
2. Para el **MANDO DE CUCHILLA SIMPLE** con placa de empalme, quite los tornillos de la placa de empalme y jale la cuchilla de ambos extremos.

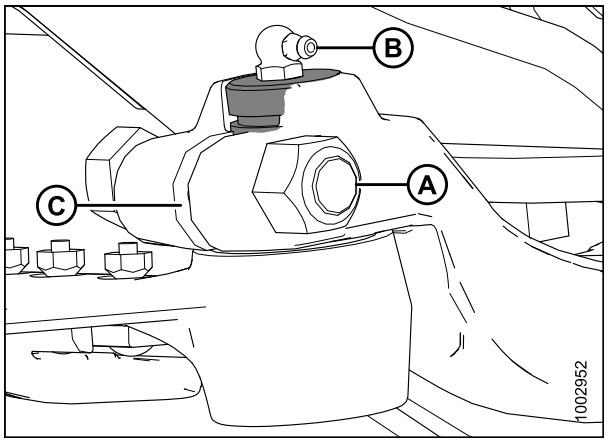

Figura 5.84: Cabeza de la cuchilla

5.8.3 Extracción del rodamiento de la cabeza de la cuchilla

Procedimiento para quitar el rodamiento de la cabeza de la cuchilla

1. Golpee la cuchilla manualmente hacia su límite externo y limpie el área alrededor de la cabeza de la cuchilla.
2. Retire el tornillo (A).
3. Retire el engrasador (B) de la clavija.
4. Use un destornillador o un cincel en la ranura (C) para liberar la carga en la clavija de la cabeza de la cuchilla.
5. Separe la clavija hacia arriba con un destornillador en la ranura de la clavija hasta que esta esté separada de la cabeza de la cuchilla.
6. Empuje el conjunto de cuchillas hacia adentro hasta que esté separado del brazo de salida.
7. Selle el rodamiento en la cabeza de la cuchilla con plástico o cinta, a menos que esté por reemplazarlo.

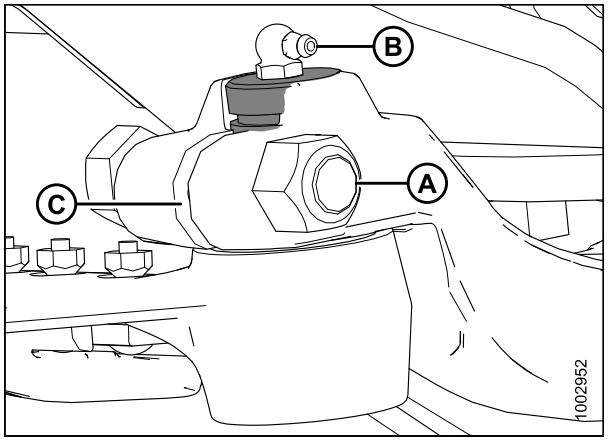

Figura 5.85: Cabeza de la cuchilla

8. Utilice una herramienta de extremo plano (A) con aproximadamente el mismo diámetro que la clavija (A). Golpee el sello (B), el rodamiento (C), el conector (D) y la junta tórica (E) desde la parte inferior de la cabeza de la cuchilla.

   NOTA:
   El sello (B) puede reemplazare sin quitar el rodamiento. Al momento de cambiar el sello, revise si la clavija y el rodamiento de aguja están gastados. Reemplácelos de ser necesario.

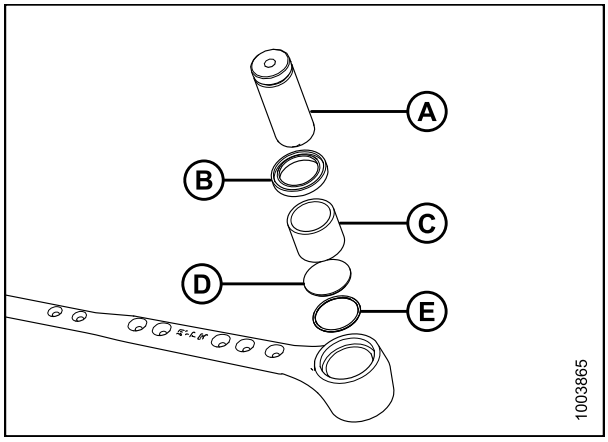

Figura 5.86: Ensamble del rodamiento de la cabeza de la cuchilla

5.8.4 Instalación del rodamiento de la cabeza de la cuchilla

Para instalar el rodamiento de la cabeza de la cuchilla, siga estos pasos:

1. Coloque la junta tórica (E) y la clavija (D) en la cabeza de la cuchilla.

   IMPORTANTE:
   Instale el rodamiento con el extremo estampado (el extremo con marcas de identificación) hacia arriba.

2. Utilice una herramienta de extremo plano (A) con aproximadamente el mismo diámetro que el rodamiento (C), empuje el rodamiento en la cabeza de la cuchilla hasta que la parte superior del rodamiento esté alineada con el paso de la cabeza de la cuchilla.

3. Instale el sello (B) en la cabeza de la cuchilla con el labio hacia afuera.

   IMPORTANTE:
   Para evitar un fallo prematuro de la cabeza de la cuchilla o de la caja del mando de la cuchilla, asegúrese de que los ajustes de la clavija de la cabeza de la cuchilla con el rodamiento de aguja y el brazo exterior no queden flojos.

4. Instale la cuchilla. Consulte *Instalación de la cuchilla5.8.5 Instalación de la cuchilla, página 320*.

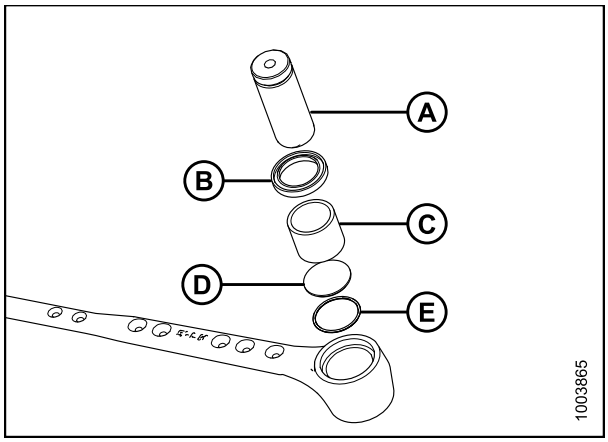

Figura 5.87: Ensamble del rodamiento de la cabeza de la cuchilla

5.8.5 Instalación de la cuchilla

PRECAUCIÓN

Quédese detrás de la cuchilla durante la instalación para reducir el riesgo de lesiones por los bordes filosos. Use guantes gruesos cuando manipule la cuchilla.

Para instalar una cuchilla, siga estos pasos:

1. Deslice la cuchilla en su lugar y alinee la cabeza de la cuchilla con el brazo exterior.

   NOTA:
   Para que resulte fácil quitar o instalar la clavija de la cabeza de la cuchilla, quite el engrasador de la clavija.

2. Instale la clavija de la cabeza de la cuchilla (A) a través del brazo de salida y hacia la cabeza de la cuchilla.
3. Ajuste la ranura (B) en la clavija de la cabeza de la cuchilla a 1/16 pulgadas (1.5 mm) por encima (C). Instale el tornillo de cabeza hexagonal de 5/8 pulgadas x 3 (D) y la tuerca, y aplique un par de torsión a 160 ft lb (217 N m).

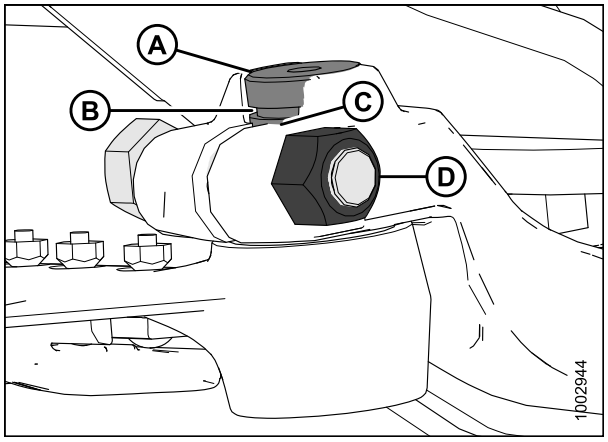

Figura 5.88: Cabeza de la cuchilla

4. Instale el engrasador (A) en la clavija de la cabeza de la cuchilla y gírelo para obtener un fácil acceso.

   IMPORTANTE:
   Aplique una cantidad suficiente de grasa en la cabeza de la cuchilla para iniciar un leve movimiento hacia abajo. Aplicar más grasa que la debida podría generar una mala alineación de la cuchilla, lo que provoca que los puntones se sobrecalienten y que los sistemas de mando se sobrecarguen.

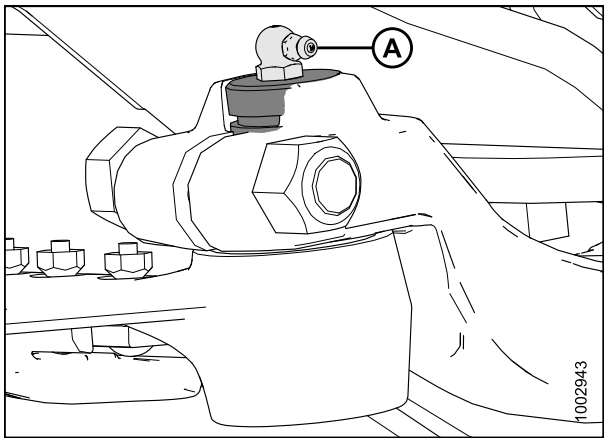

Figura 5.89: Cabeza de la cuchilla

5.8.6 Cuchilla de repuesto

Es posible que haya una cuchilla de repuesto en el tubo del bastidor de la plataforma en el extremo izquierdo. Verifique que la cuchilla esté asegurada en su lugar.



Figura 5.90: Cuchilla de repuesto

5.8.7 Puntones de la cuchilla

Revise **DIARIAMENTE** que los puntones estén alineados y que las secciones de la cuchilla estén en contacto con la superficie de corte de cada puntón.

Ajuste de los puntones de la cuchilla

Para ajustar los puntones de la cuchilla, siga estos pasos:

NOTA:
La herramienta de enderezamiento de puntones (MD #140135) está disponible en su concesionario de MacDon.

1. Para ajustar los extremos de los puntones hacia arriba, coloque la herramienta como se indica y jale.



Figura 5.91: Ajuste hacia arriba

2. Para ajustar los extremos de los puntones hacia abajo, coloque la herramienta como se indica y empuje hacia abajo.

   SUGERENCIAS:
   Si tiene problemas para cortar material enredado o de tallos finos, coloque un sujetador de cuchilla en cada puntón y reemplace los puntones inferiores por puntones recortados.

3. Si el material es difícil de cortar, coloque puntones recortados con protección superior y placa de ajuste. Hay un kit disponible en su concesionario de MacDon. Consulte *6.2.3 Kit de conversión de puntón recortado, página 429*.



Figura 5.92: Ajuste hacia abajo

Reemplazo de los puntones puntiagudos en una plataforma de cuchilla simple

Para reemplazar los puntones puntiagudos en una plataforma de cuchilla simple, siga estos pasos:

⚠ PRECAUCIÓN

Para evitar lesiones personales a causa de la caída del molinete elevado, conecte siempre las trabas de seguridad del molinete antes de meterse debajo de este por cualquier motivo.

1. Golpee la cuchilla para que las secciones de la cuchilla estén distanciadas equitativamente entre los puntones.
2. Quite las dos tuercas (B) y los dos tornillos que conectan el puntón (A) y el sujetador (C) (si corresponde) a la barra de corte.
3. Quite el puntón, el sujetador y la placa de desgaste de plástico (si están instalados).
4. Coloque un puntón nuevo (A) y la placa de desgaste de plástico (si corresponde) en la barra de corte, e instale los tornillos.

   IMPORTANTE:
   Los cuatro primeros puntones exteriores de los lados de la plataforma de mando no tienen una placa de revestimiento. Verifique que se haya instalado el reemplazo adecuado.

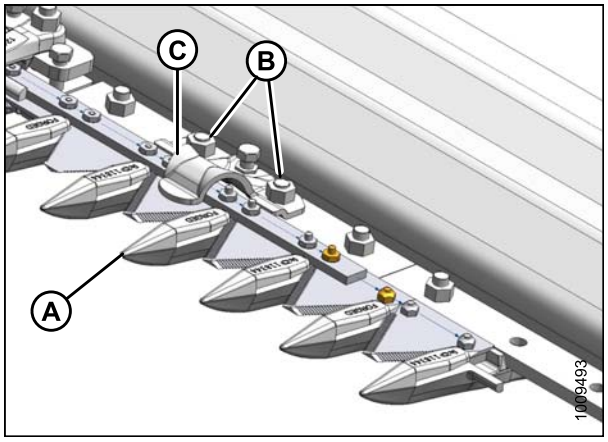

Figura 5.93: Barra de corte

5. Instale el sujetador y asegúrelo con tuercas. Ajuste las tuercas hasta 50 ft lb (68 N m).
6. Revise y ajuste la separación entre el sujetador y la cuchilla. Consulte *Revisión de los sujetadores de la cuchilla, página 326*.

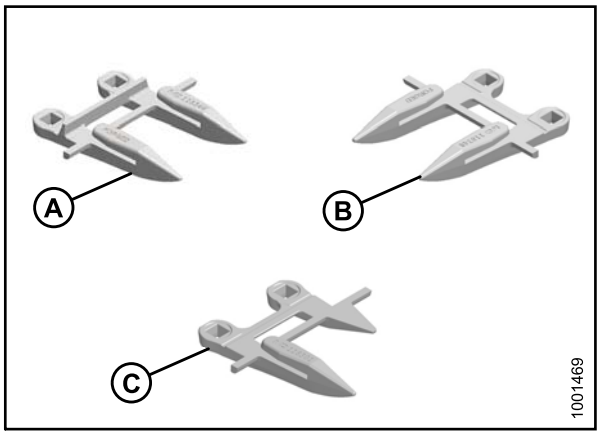

Figura 5.94: Puntones

A: normal **B: lado del mando** **C: medio puntón (extremo)**

Reemplazo de los puntones puntiagudos en una plataforma de cuchilla doble

⚠ PRECAUCIÓN

Para evitar lesiones personales a causa de la caída del molinete elevado, conecte siempre las trabas de seguridad del molinete antes de meterse debajo de este por cualquier motivo.

Consulte *Reemplazo de los puntones puntiagudos en una plataforma de cuchilla simple, página 322* para obtener información sobre el reemplazo de puntones típicos.

El puntón cerca del centro de la plataforma de cuchilla doble (en donde las dos cuchillas se superponen) requiere un procedimiento de reemplazo ligeramente distinto.

Para reemplazar el puntón puntiagudo central o la guía superior central de una plataforma de cuchilla doble, siga estos pasos:

1. Quite los dos tornillos y tuercas (B) que conectan el puntón de la cuchilla (A) y la guía superior (C) a la barra de corte.
2. Quite el puntón de la cuchilla, la placa de desgaste de plástico (si está instalada), la guía superior (C) y la barra de ajuste (D).

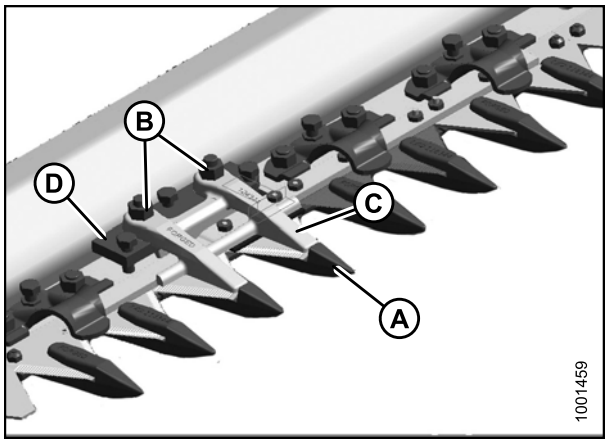

Figura 5.95: Puntón de cuchilla doble

3. Coloque la placa de desgaste de plástico (si corresponde), el puntón de reemplazo (A), la barra de ajuste y la guía superior (B). Instale los tornillos, pero **NO** los ajuste.

   IMPORTANTE:
   Asegúrese de que el puntón central (A) (lado derecho de la división de la barra de corte) tenga las superficies de corte compensadas.

   NOTA:
   La guía superior (B) debe adaptarse a las dos cuchillas que se superponen en el lugar del puntón central de la plataforma de cuchilla doble. Asegúrese de que el reemplazo sea la pieza correcta.

4. Revise y ajuste la separación entre el sujetador y la cuchilla. Consulte *Revisión de los sujetadores de la cuchilla, página 326*.

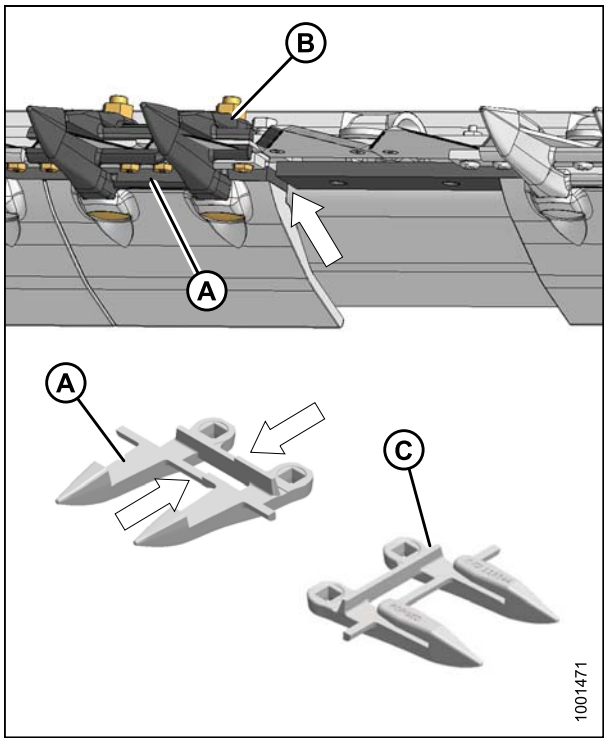

Figura 5.96: Puntón de cuchilla doble

Reemplazo de los puntones recortados en una plataforma de cuchilla simple

PRECAUCIÓN

Para evitar lesiones personales a causa de la caída del molinete elevado, conecte siempre las trabas de seguridad del molinete antes de meterse debajo de este por cualquier motivo.

Los puntones recortados están diseñados para cortar cultivos resistentes y están instalados de fábrica en los extremos exteriores de plataformas específicas.

Para reemplazar los puntones recortados, siga estos pasos:

1. Retire las dos tuercas (A) y los tornillos que sujetan el puntón recortado (B) y la guía superior (C) a la barra de corte.
2. Quite el puntón, la placa de desgaste de plástico (si está instalada), la guía superior y la barra de ajuste (D).
3. Ubique la placa de desgaste de plástico (si corresponde), el puntón recortado de reemplazo (B), la barra de ajuste (D), la guía superior (C), e instale los tornillos y tuercas (A). **NO** ajuste.

   IMPORTANTE:
   Registre la posición de las juntas en la barra de ajuste (D). La barra se debe volver a instalar en la misma posición. Las juntas no deben ser adyacentes entre sí.

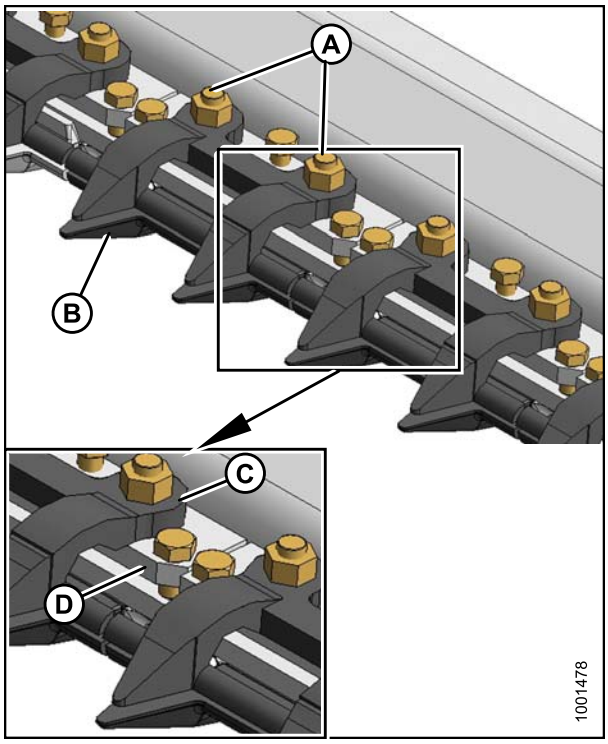

Figura 5.97: Puntones recortados

   IMPORTANTE:
   Los cuatro primeros puntones exteriores de los lados de la plataforma de mando **NO** tienen una placa de revestimiento como los puntones regulares. Asegúrese de que haya instalado el reemplazo adecuado.

4. Revise y ajuste la separación entre el sujetador y la cuchilla. Consulte *Revisión de los sujetadores de la cuchilla, página 326*.

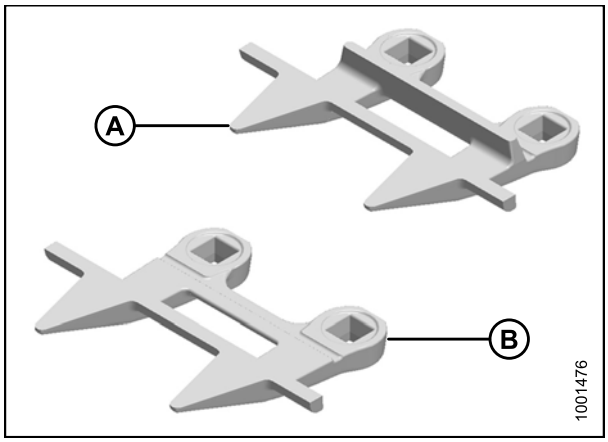

Figura 5.98: Puntones recortados

Reemplazo de los puntones recortados en una plataforma de cuchilla doble

Consulte *Reemplazo de los puntones recortados en una plataforma de cuchilla simple, página 324* para obtener información sobre el reemplazo de puntones típicos.

El puntón en el centro de la plataforma de cuchilla doble, en donde las dos cuchillas se superponen, requiere un procedimiento de reemplazo ligeramente distinto.

Para reemplazar el puntón central o la guía superior central, siga estos pasos:

1. Quite las dos tuercas (A) y los tornillos que conectan el puntón (B), la guía superior (C) y la barra de ajuste (D) a la barra de corte.
2. Quite el puntón, la placa de desgaste de plástico (si está instalada), la guía superior (C) y la barra de ajuste (D).
3. Coloque la placa de desgaste de plástico (si corresponde), el puntón de reemplazo (B), la barra de ajuste (D), la guía superior (C) e instale los tornillos, pero **NO** los ajuste.

   IMPORTANTE:
   Asegúrese de que el puntón central (B) tenga las superficies de corte compensadas. La guía superior (C), que es un puntón recortado normal invertido, debe adaptar las dos cuchillas que se superponen en el lugar del puntón central de la plataforma de cuchilla doble. Asegúrese de que los reemplazos sean la pieza correcta.

4. Revise y ajuste la separación entre el sujetador y la cuchilla. Consulte *Revisión de los sujetadores de la cuchilla, página 326*.

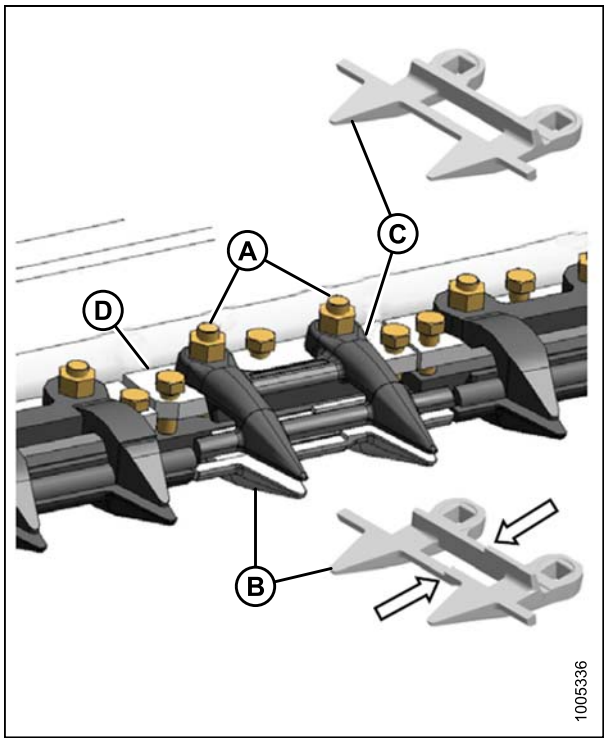

Figura 5.99: Puntones recortados

Revisión de los sujetadores de la cuchilla

Revise diariamente que los sujetadores de la cuchilla estén preparados para evitar que las secciones de la cuchilla levanten los puntones, al tiempo que permiten que la cuchilla se deslice sin doblarse. Si existe evidencia de que los sujetadores no están ajustados adecuadamente, revise la separación entre el sujetador y la sección de la cuchilla con un calibrador de bujías.

Consulte:

- *Ajuste de los sujetadores con puntones puntiagudos, página 327*
- *Ajuste de los sujetadores con puntones recortados, página 328*

NOTA:
Los puntones deben estar alineados antes de ajustar los sujetadores. Consulte *Ajuste de los puntones de la cuchilla, página 321*.

Ajuste de los sujetadores con puntones puntiagudos

Para ajustar la separación entre los sujetadores y la cuchilla de la plataforma con puntones puntiagudos, siga estos pasos:

1. Revise la separación (A) entre el sujetador normal y la sección de la cuchilla con un calibrador de bujías. La separación debe tener de 0.004 a 0.024 in (0.1 a 0.6 mm).
2. Ajuste según se requiera al girar el tornillo (B).

   NOTA:
   Para ajustes mayores, tal vez sea necesario aflojar las tuercas (C), girar el tornillo de ajuste (B) y volver a ajustar las tuercas (C).

3. Revise las separaciones entre el sujetador del puntón central (A) y la sección de la cuchilla con un calibrador de bujías. Las separaciones deben ser las siguientes:
   - 0.004 a 0.016 in (0.1 a 0.4 mm) en la punta de la guía (B)
   - 0.004 a 0.040 in (0.1 a 1 mm) en la parte trasera de la guía (C)
4. De ser necesario, ajuste las separaciones de la siguiente manera:
   a. Ajuste las tuercas (D) a 35 ft lb (46 N m).
   b. Gire los tres tornillos de ajuste (E) según sea necesario.
   c. Ajuste las tuercas (D) a 53 ft lb (72 N m).
5. Después de ajustar todos los sujetadores, opere la plataforma a una velocidad de motor baja y escuche si hay ruido debido a una separación insuficiente. La separación insuficiente también hará que la cuchilla y los puntones se recalienten. Vuelva a ajustar según sea necesario.

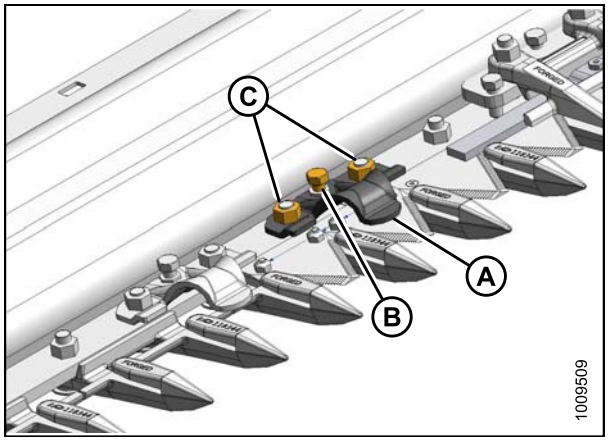

Figura 5.100: Separación del sujetador

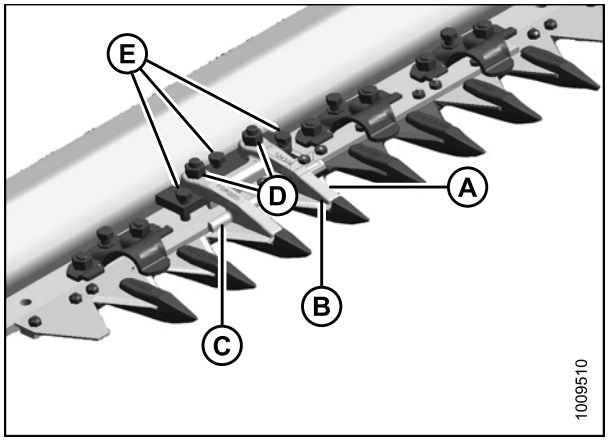

Figura 5.101: Separación del sujetador

Ajuste de los sujetadores con puntones recortados

Para ajustar la separación entre los sujetadores y la cuchilla para todos los puntones recortados, sigas estos pasos:

1. Revise las separaciones entre el sujetador del puntón central (A) y la sección de la cuchilla con un calibrador de bujías. Las separaciones deben ser las siguientes:
   - 0.004 a 0.016 in (0.1 a 0.4 mm) en la punta de la guía (B)
   - 0.004 a 0.040 in (0.1 a 1 mm) en la parte trasera de la guía (C)
2. De ser necesario, ajuste las separaciones de la siguiente manera:
   a. Ajuste las tuercas (D) a 35 ft lb (46 N m).
   b. Gire los tres tornillos de ajuste (E) según sea necesario.
   c. Ajuste las tuercas (D) a 53 ft lb (72 N m).
3. Después de ajustar todos los sujetadores, opere la plataforma a una velocidad de motor baja y escuche si hay ruido debido a una separación insuficiente. La separación insuficiente también hará que la cuchilla y los puntones se recalienten. Vuelva a ajustar según sea necesario.

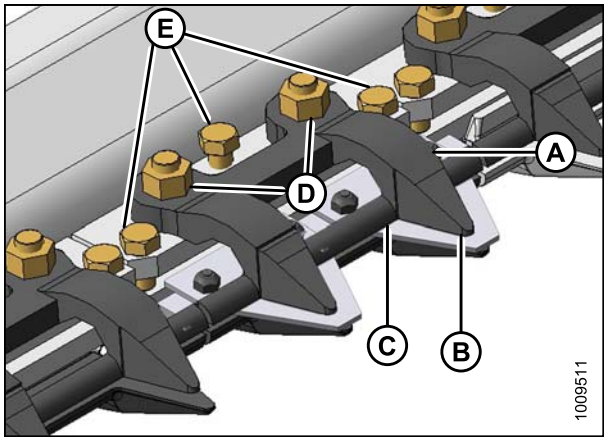

Figura 5.102: Puntones recortados

5.8.8 Blindaje de la cabeza de la cuchilla

El blindaje se conecta a la chapa lateral y reduce la abertura de la cabeza de la cuchilla para evitar que la cosecha cortada se acumule en el corte de la cabeza de la cuchilla, especialmente en cultivos revolcados.

Los blindajes y las piezas de montaje están disponibles en su concesionario de MacDon.

IMPORTANTE:
Deben quitarse los blindajes cuando corte con la barra de corte al ras del suelo en condiciones de lodo. El lodo podría acumularse en la cavidad detrás del blindaje y provocar fallas en la caja del mando de la cuchilla.

Instalación del blindaje de la cabeza de la cuchilla

El blindaje de la cabeza de la cuchilla viene en forma aplanada y puede doblarse para seguir la instalación en las barras de corte con puntones recortados o puntiagudos y en las plataformas de cuchilla doble. Los blindajes son ligeramente distintas según el tamaño de la plataforma y la configuración del puntón. Asegúrese de utilizar la el blindaje adecuado. Consulte el catálogo de piezas de la plataforma para conocer cuáles son las piezas de reemplazo adecuadas.

⚠ PELIGRO

Para evitar lesiones personales o la muerte, a causa de un arranque inesperado o la caída de la máquina elevada, detenga siempre el motor, quite la llave y conecte las trabas de seguridad antes de meterse debajo de la plataforma por cualquier motivo.

1. Levante el molinete completamente, baje la plataforma hasta el suelo, apague el motor cosechadoray quite la llave.
2. Enganche las trabas del brazo del molinete.

⚠ ATENCIÓN

Use guantes gruesos cuando manipule o esté cerca de las cuchi.

3. Coloque el blindaje de la cabeza de la cuchilla (A) contra la chapa lateral, tal como se muestra. Oriente el blindaje de tal modo que el corte coincida con el perfil de la cabeza de la cuchilla o los sujetadores.
4. Doble el blindaje a lo largo de la hendidura para que coincida con la chapa lateral.
5. Alinee lo orificios de montaje y luego instale dos tornillos de cabeza de 3/8 pulgadas x 1/2 Torx® (B).
6. Levante los tornillos solo lo suficiente como para que el blindaje pueda ajustarse lo más cerca posible de la cabeza de la cuchilla.
7. Gire manualmente la polea de la caja del mando de la cuchilla para mover la cuchilla y verificar las áreas de contacto entre la cabeza de la cuchilla y el blindaje.
8. En caso de ser necesario, ajuste el blindaje para evitar cualquier interferencia con la cuchilla.
9. Ajuste los tornillos.

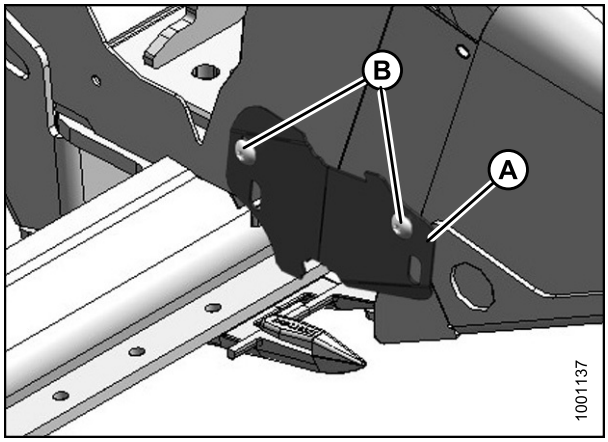

Figura 5.103: Blindaje de la cabeza de la cuchilla

5.9 Cuchilla y mando de la cuchilla

5.9.1 Caja de mando de la cuchilla

La caja de mando de la cuchilla convierte el movimiento giratorio en movimiento recíproco a la cuchilla. Es accionada por la correa desde un motor hidráulico que es activado por la bomba hidráulica del adaptador.

ATENCIÓN

Para evitar que se produzcan lesiones personales, antes de realizar tareas de mantenimiento en la máquina o abrir las cubiertas del mando, consulte la *5.1 Preparación para dar servicio, página 265*.

Verificación de los tornillos de montaje

Verifique la torsión en los cuatro tornillos de montaje de la caja de mando de la cuchilla (A) y (B) después de las 10 primeras horas de funcionamiento y cada 100 horas de ahí en adelante.

1. Primero ajuste los tornillos laterales (A), luego los tornillos inferiores (B). Ajuste hasta 200 ft lb (271 N m).

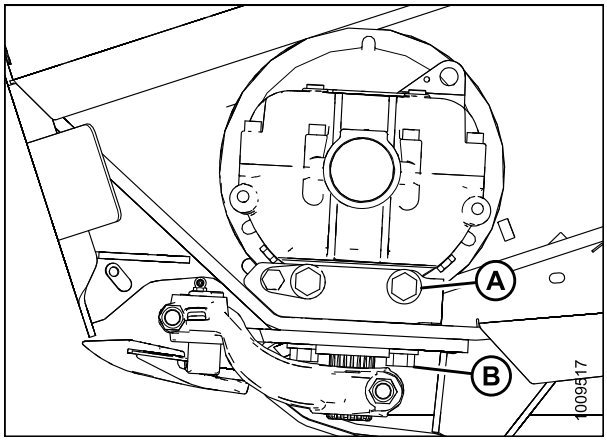

Figura 5.104: Caja de mando de la cuchilla

Extracción de la caja de mando de la cuchilla

1. Abra la tapa lateral. Consulte *Apertura de las tapas laterales, página 35*.
2. Afloje los dos tornillos (A) que aseguran el ensamble del motor al extremo de la plataforma.
3. Afloje la correa al girar el tornillo tensor (B) hacia la izquierda.

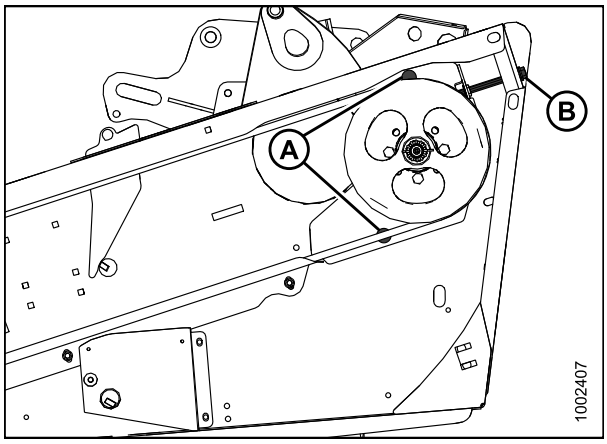

Figura 5.105: Mando de la cuchilla

4. Abra la tapa de acceso (A) en el extremo detrás de la barra de corte para que haya una separación entre la polea de la caja del mando de la cuchilla y la chapa lateral.

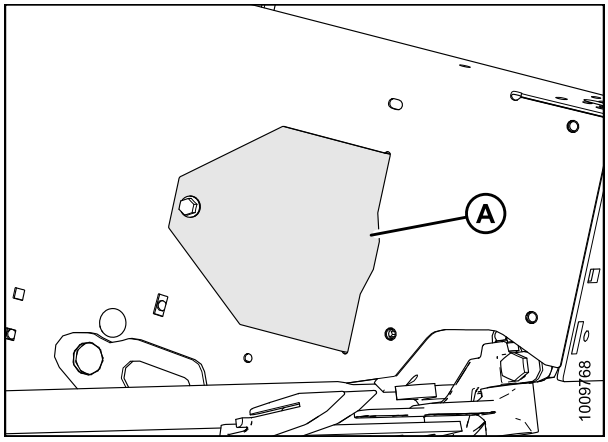

Figura 5.106: Cubierta de acceso

5. Retire la correa (A) de la polea de mando (B).
6. Deslice la correa (A) por encima y por detrás de la polea de la caja del mando de la cuchilla (C). Utilice una muesca en la polea para ayudarse a quitar la correa.

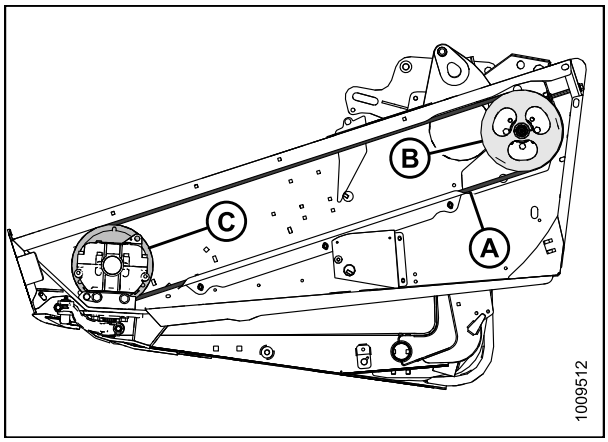

Figura 5.107: Mando de la cuchilla

7. Golpee la cuchilla manualmente hacia su límite externo y limpie el área alrededor de la cabeza de la cuchilla.
8. Retire el tornillo (A).
9. Retire el engrasador (B) de la clavija.
10. Use un destornillador o un cincel en la ranura (C) para liberar la carga en la clavija de la cabeza de la cuchilla.
11. Separe la clavija hacia arriba con un destornillador en la ranura de la clavija hasta que esta esté separada de la cabeza de la cuchilla.
12. Empuje el conjunto de cuchillas hacia adentro hasta que esté separado del brazo de salida.
13. Selle el rodamiento en la cabeza de la cuchilla con plástico o cinta, a menos que esté por reemplazarlo.

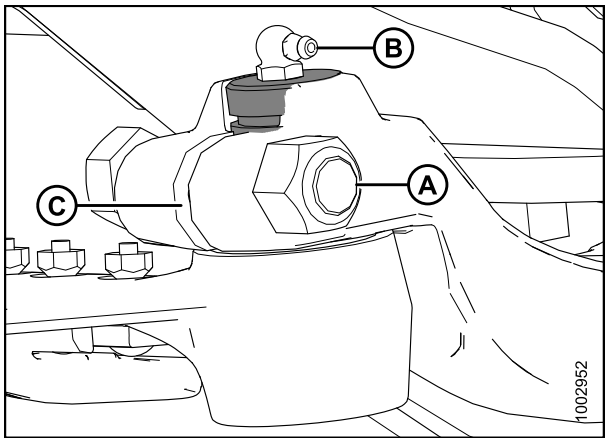

Figura 5.108: Cabeza de la cuchilla

14. Retire el tornillo (A) que sujeta el brazo del mando de la cuchilla al eje de salida de la caja del mando de la cuchilla.
15. Retire el brazo del mando de la cuchilla (B) del eje de salida de la caja del mando de la cuchilla.
16. Retire los cuatro tornillos de montaje (C, D) de la caja del mando de la cuchilla.

    NOTA:
    NO retire el tornillo (E), ya que se encuentra configurado de fábrica. Se utiliza para ubicar la caja del mando de la cuchilla en la posición de avance-retroceso adecuada.

17. Retire la caja del mando de la cuchilla y colóquela en un banco para el desmontaje.

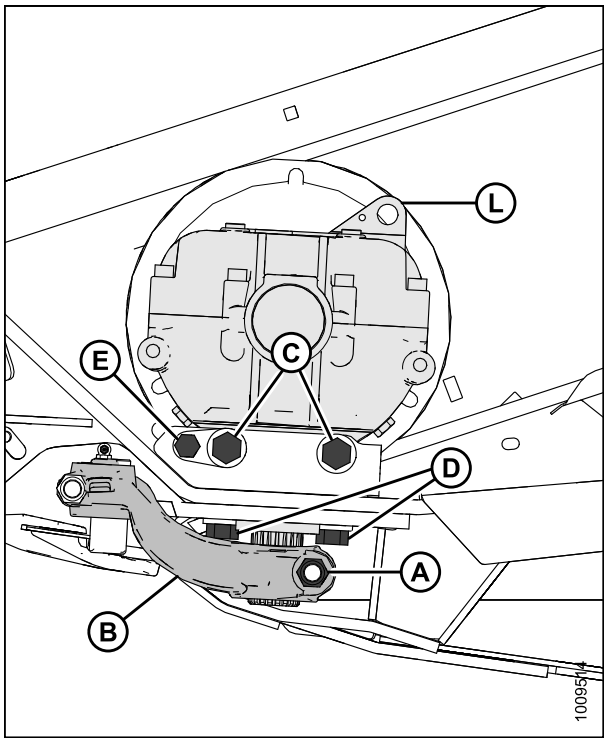

Figura 5.109: Caja de mando de la cuchilla

⚠ ATENCIÓN

La caja de mando de la cuchilla con la polea pesa alrededor de (35 kg). Tenga cuidado cuando realice extracciones o instalaciones. La lengüeta (L) se puede utilizar para realizar elevaciones.

18. Para las plataformas de cuchilla doble, repita el procedimiento en el extremo opuesto.

Extracción de la polea de la caja de mando de la cuchilla

Para quitar la polea de la caja de mando de la cuchilla, siga estos pasos:

1. Afloje y quite el tornillo de apriete de la polea de la caja de mando de la cuchilla (A) y la tuerca (B), y quite la polea de la caja de mando de la cuchilla (C).
2. Quite la polea con un extractor de tres mordazas.

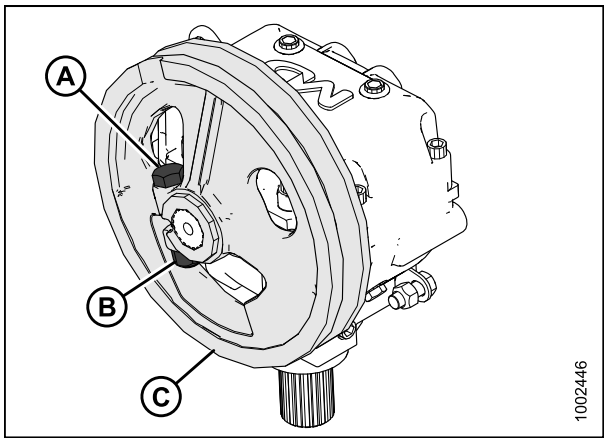

Figura 5.110: Polea y caja de mando de la cuchilla

Instalación de la polea de la caja de mando de la cuchilla

Para instalar la polea de la caja de mando de la cuchilla, siga estos pasos:

1. Asegúrese de que las ranuras y los calibres en la polea o brazo del mando no tengan pintura ni solvente.
2. Aplique adhesivo Loctite® n.º 243 (o equivalente) en la ranura. Aplique en las dos bandas (A) alrededor del eje, como se muestra: con una banda en el extremo de la ranura y una banda aproximadamente a medio camino.
3. Instale la polea (B) hasta que esté alineada con el extremo del eje.
4. Asegure la polea con un tornillo de cabeza hexagonal de 5/8 pulgadas x 3 con tuerca de seguridad NC de rosca distorsionada y ajuste a 160 ft lb (217 N m).

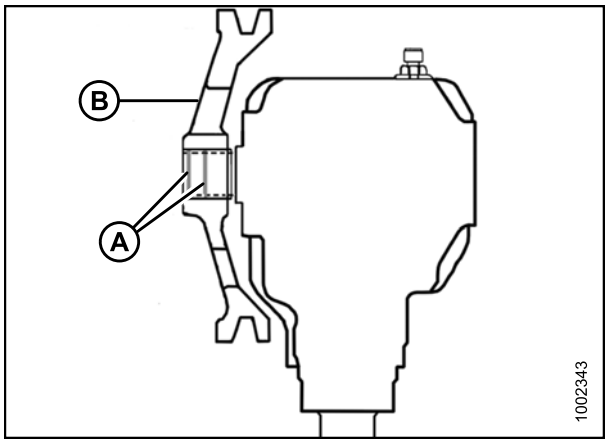

Figura 5.111: Caja de mando de la cuchilla

Instalación de la caja de mando de la cuchilla

Se puede utilizar este procedimiento para las plataformas de cuchillas simples y dobles.

NOTA:
Si se quitó la polea de la caja de mando de la cuchilla, consulte *Instalación de la polea de la caja de mando de la cuchilla, página 333*. Si no se quitó la polea de allí, proceda al paso *1., página 333*.

ATENCIÓN

La caja de mando de la cuchilla con la polea pesa alrededor de (35 kg). Tenga cuidado cuando realice extracciones o instalaciones. La lengüeta (L) se puede utilizar para realizar elevaciones.

1. Coloque la caja de mando de la cuchilla en su posición en el montaje de la plataforma y ubique la correa en la polea.
2. Instale dos tornillos de cabeza hexagonal de 5/8 pulgadas x 1,75 de grado 8 (A) en el lateral y dos tornillos de cabeza hexagonal de 5/8 pulgadas x 2,25 de grado 8 (B) debajo, para montar la caja de mando de la cuchilla en el bastidor.
3. Ajuste ligeramente los tornillos laterales de la caja de mando de la cuchilla (A) primero y luego los tornillos inferiores (B) para asegurarse de que se realice un contacto adecuado con las superficies de montaje verticales y horizontales. **NO** aplique un par de torsión en los tornillos en este momento.

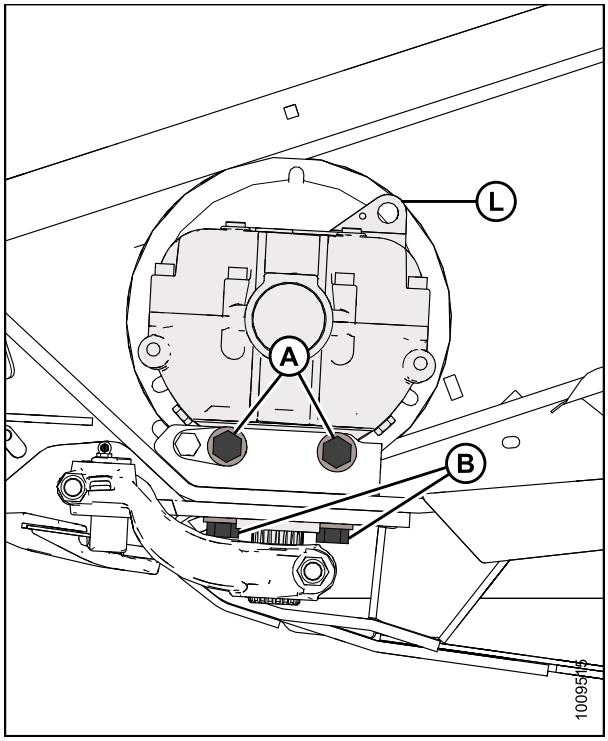

Figura 5.112: Caja de mando de la cuchilla

4. Aplique Loctite® n.° 243 en el eje de salida en dos bandas, como se muestra en (A).
5. Deslice el brazo de salida (B) hacia el eje de salida. Gire la polea para asegurarse de que el brazo del mando se aleje del bastidor en el golpe interno para garantizar una colocación adecuada en las ranuras.

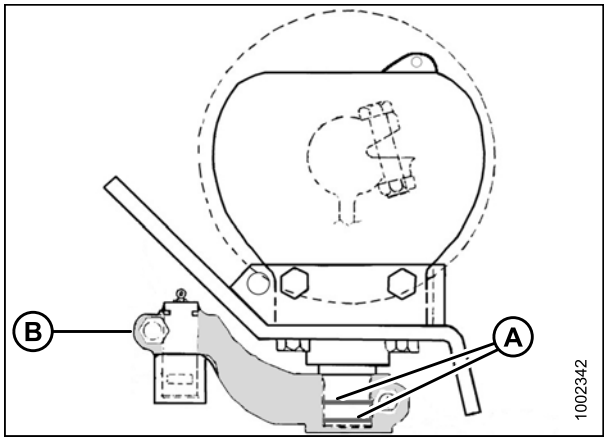

Figura 5.113: Caja de mando de la cuchilla

6. Coloque el brazo de salida (A) en la posición externa más lejana. Mueva el brazo de salida (A) hacia arriba o hacia abajo en el eje ranurado hasta que casi entre en contacto con la cabeza de la cuchilla (B). Se configurará la distancia exacta (C) cuando se instale la clavija de la cabeza de la cuchilla.

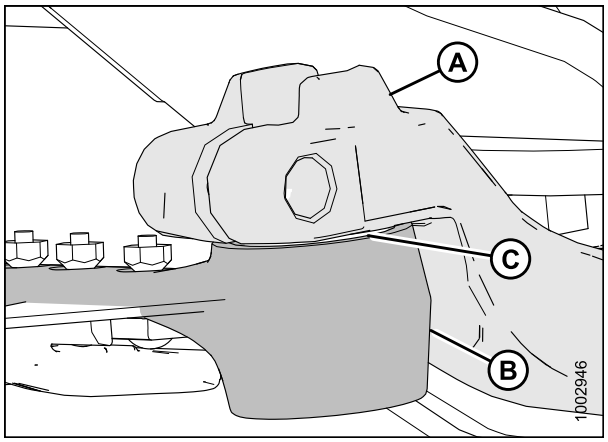

Figura 5.114: Cabeza de la cuchilla

7. Aplique un par de torsión al tornillo del brazo de salida (B) a 160 ft lb (217 N m) para asegurar el brazo al eje de salida del mando de la cuchilla.

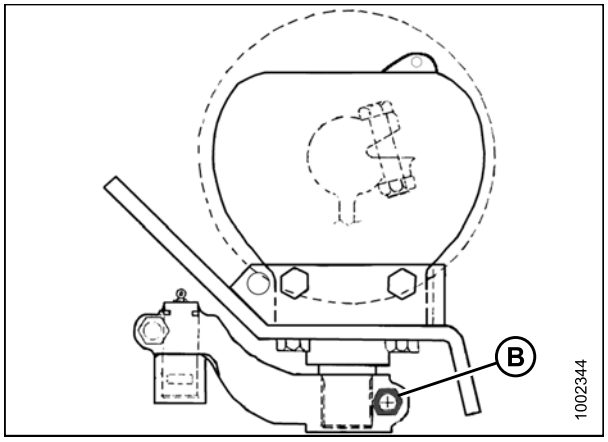

Figura 5.115: Caja de mando de la cuchilla

NOTA:
Para que resulte fácil quitar o instalar la clavija de la cabeza de la cuchilla, quite el engrasador de la clavija.

8. Instale la clavija de la cabeza de la cuchilla (A) a través del brazo de salida y hacia la cabeza de la cuchilla.
9. Ajuste la ranura (B) en la clavija de la cabeza de la cuchilla a 1/16 pulgadas (1.5 mm) por encima (C). Instale el tornillo de cabeza hexagonal de 5/8 pulgadas x 3 (D) y la tuerca, y aplique un par de torsión a 160 ft lb (217 N m).

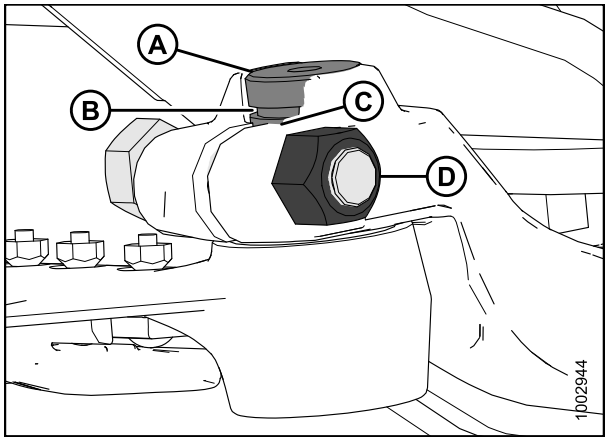

Figura 5.116: Cabeza de la cuchilla

10. Instale el engrasador (A) en la clavija de la cabeza de la cuchilla y gírelo para obtener un fácil acceso.

IMPORTANTE:
Aplique una cantidad suficiente de grasa en la cabeza de la cuchilla para iniciar un leve movimiento hacia abajo. Aplicar más grasa que la debida podría generar una mala alineación de la cuchilla, lo que provoca que los puntones se sobrecalienten y que los sistemas de mando se sobrecarguen.

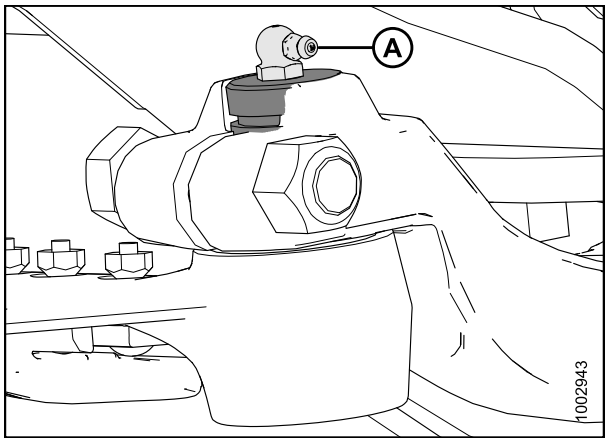

Figura 5.117: Cabeza de la cuchilla

11. Verifique la alineación de la polea de la caja de mando de la cuchilla y de la polea de mando. Si se deben realizar ajustes, comuníquese con su concesionario MacDon.
12. Primero, ajuste los tornillos laterales de la caja de mando de la cuchilla (A) y luego los tornillos inferiores (B). Ajuste hasta 200 ft lb (271 N m).
13. Coloque el brazo de salida en la posición de golpe mediano, verifique y asegúrese de que la barra de la cuchilla no entre en contacto con el frente del primer puntón. Si se deben realizar ajustes, comuníquese con su concesionario MacDon.
14. Instale y ajuste las correas de mando de la cuchilla. Consulte *5.9.2 Correas de mando de la cuchilla , página 336*.
15. Cierre la tapa lateral. Consulte *Cierre las tapas laterales, página 36*.

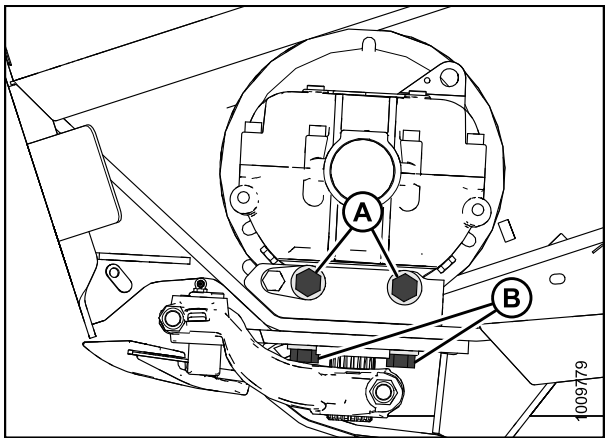

Figura 5.118: Caja de mando de la cuchilla

Cambio de aceite en la caja del mando de la cuchilla

Cambie el lubricante de la caja del mando de la cuchilla después de las primeras 50 horas de funcionamiento y cada 1000 horas (o 3 años) de ahí en adelante.

Para cambiar el aceite en la caja del mando de la cuchilla, siga estos pasos:

1. Levante la plataforma para que se pueda colocar un contenedor adecuado debajo del drenaje de la caja de la cuchilla para que se acumule el aceite.
2. Abra la/s tapa/s lateral/es. Consulte *Apertura de las tapas laterales, página 35*.
3. Quite el respiradero/la varilla de aceite (A) y el tapón de drenaje (B).
4. Deje drenar el aceite.
5. Vuelva a instalar el tapón de drenaje (B).
6. Añada aceite en la caja del mando de la cuchilla. Consulte *5.2.1 Fluidos y lubricantes recomendados, página 266* para conocer las cantidades.
7. Cierre la/s tapa/s lateral/es. Consulte *Cierre las tapas laterales, página 36*.

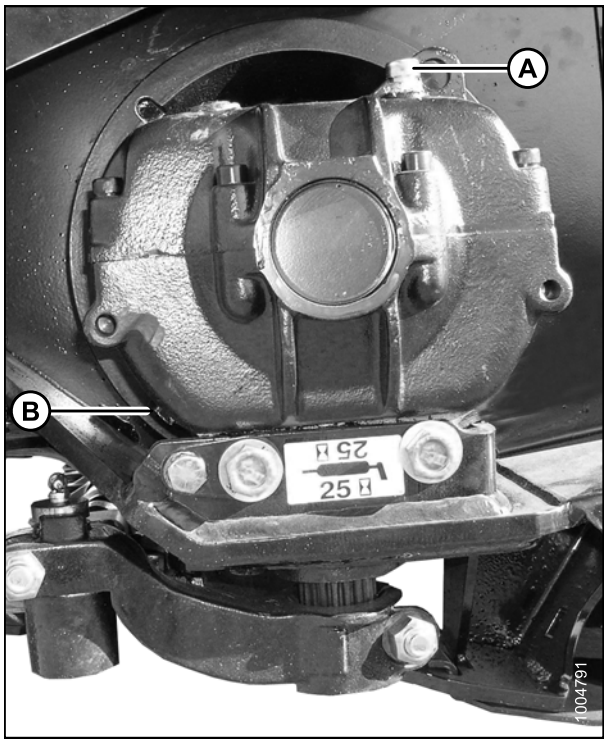

Figura 5.119: Caja de mando de la cuchilla

5.9.2 Correas de mando de la cuchilla

La caja de mando de la cuchilla se activa con una correa en V desde un motor hidráulico en la chapa lateral izquierda de la plataforma. Se utiliza un sistema de mando idéntico en el extremo opuesto para las plataformas de cuchilla doble de 40 y 45 pies.

Extracción de las correas del mando de la cuchilla

Este procedimiento describe la extracción de la correa del mando de la cuchilla en plataformas de cuchilla simple y plataformas de cuchilla doble.

NOTA:
El procedimiento es el mismo para ambos extremos de una plataforma de cuchilla doble.

1. Abra la tapa lateral. Consulte *Apertura de las tapas laterales, página 35*.
2. Afloje los dos tornillos (A) que aseguran el ensamble del motor al extremo de la plataforma.
3. Afloje la correa al girar el tornillo tensor (B) hacia la izquierda.

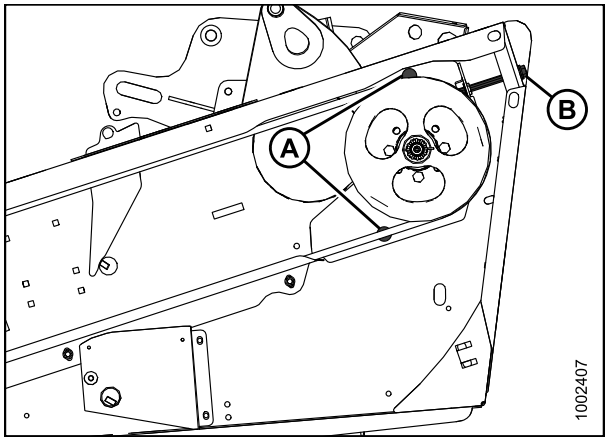

Figura 5.120: Mando de la cuchilla

4. Abra la tapa de acceso (A) en el extremo detrás de la barra de corte para que haya una separación entre la polea de la caja del mando de la cuchilla y la chapa lateral.

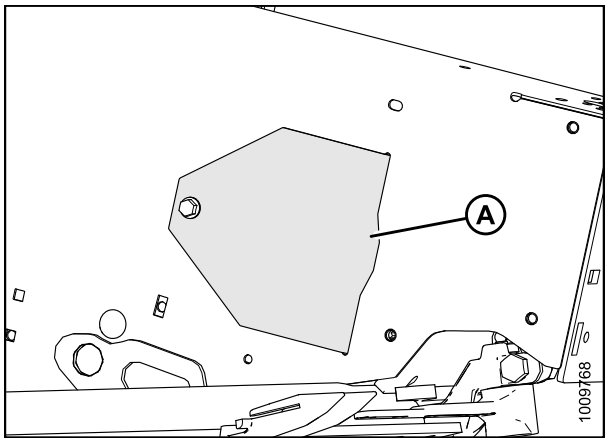

Figura 5.121: Tapa de acceso

5. Quite la correa (A) de la polea del mando (B).
6. Deslice la correa (A) por encima y por detrás de la polea de la caja del mando de la cuchilla (C). Utilice una muesca en la polea para ayudarse a quitar la correa.

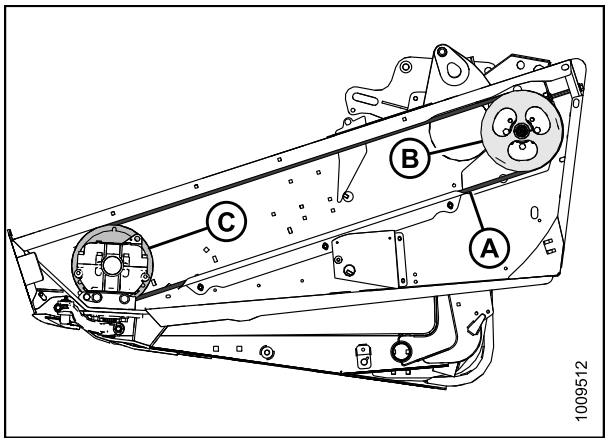

Figura 5.122: Mando de la cuchilla

Instalación de correas del mando de la cuchilla

NOTA:
El procedimiento es el mismo para ambos extremos de la plataforma de cuchilla doble.

1. Pase la correa del mando de la cuchilla (A) a través de la polea de la caja del mando de la cuchilla (C) y la polea del mando de la cuchilla (B). Utilice una muesca en la polea (C) para ayudarse a instalar la correa.

   NOTA:
   Cuando instale la correa nueva, nunca haga palanca con ella sobre la polea. Asegúrese de que el motor del mando esté completamente hacia adelante.

2. Tense la correa de mando de la cuchilla. Consulte *Tensión de las correas del mando de la cuchilla , página 338*.

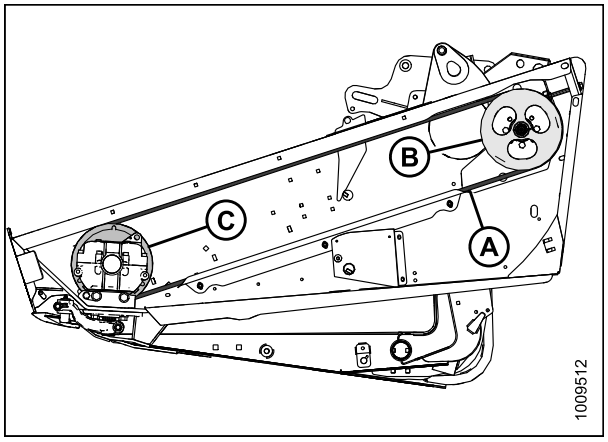

Figura 5.123: Mando de la cuchilla

3. Vuelva a instalar la tapa de acceso (A) y asegúrela con tornillos.
4. Cierre la tapa lateral. Consulte *Cierre las tapas laterales, página 36*.

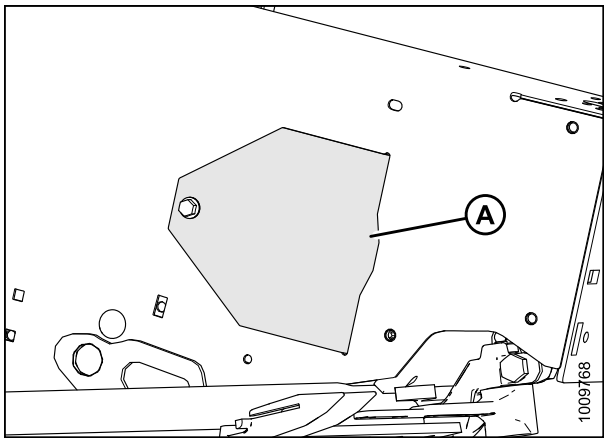

Figura 5.124: Tapa de acceso

Tensión de las correas del mando de la cuchilla

IMPORTANTE:
Para prolongar la vida útil del mando y la correa, **NO** ajuste demasiado la correa.

1. Abra la tapa lateral izquierda.
2. Afloje los dos tornillos (A) que aseguran el ensamble del motor al extremo de la plataforma.
3. Gire el tornillo de ajuste (B) hacia la derecha para mover el motor del mando hasta que una fuerza de 20 lb (80 N) desvíe la correa (C) 3/4 in (18 mm) al medio.

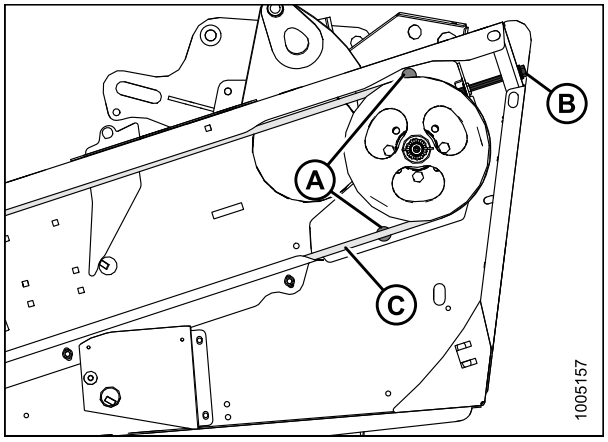

Figura 5.125: Se muestra el lado izquierdo; el derecho es el lado opuesto en las plataformas de cuchilla doble.

4. Asegúrese de que la separación entre la correa (A) y la guía de la correa (B) sea de 1/32 pulgadas (1 mm).
5. Afloje los tres tornillos (C) y ajuste la posición de la guía (B) según se requiera.
6. Ajuste los tornillos (C).
7. Cierre la tapa lateral.

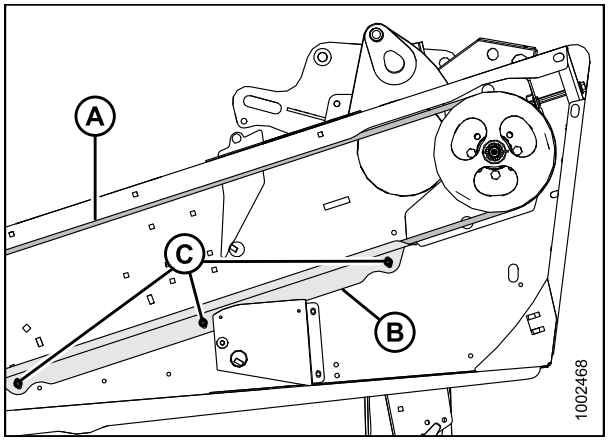

Figura 5.126: Mando de la cuchilla

5.10 Lona de alimentación del adaptador

ATENCIÓN

Para evitar que se produzcan lesiones personales, antes de realizar tareas de mantenimiento en la máquina o abrir las cubiertas del mando, consulte la *5.1 Preparación para dar servicio, página 265*.

5.10.1 Reemplazo de la lona de alimentación del Adaptador

Se debe reemplazar o reparar la lona si se encuentra gastada, no tiene tablillas o está rota.

1. Si la plataforma está acoplada a la cosechadora, sepárela del adaptador. Consulte *4.7.1 Desacoplamiento de la plataforma del adaptador y de la cosechadora, página 253*.

PRECAUCIÓN

Para evitar lesiones en el cuerpo o la muerte por un encendido no intencional de la máquina, siempre detenga cosechadora el motor y quite las llaves antes de realizar ajustes a la máquina.

2. Levante la plataforma por completo, detenga el motor y quite la llave. Conecte las trabas de seguridad de la plataforma.
3. Para aflojar la tensión de la lona, afloje la contratuerca (A) y, a continuación, sujete la tuerca (B) con una llave y gire el tornillo (C) hacia la izquierda para liberar la tensión. Repita en el lado opuesto.
4. Desenganche las trabas de seguridad de la plataforma y baje el embocador y el adaptador hasta colocarlos en los bloques para mantener el adaptador ligeramente levantado del suelo.

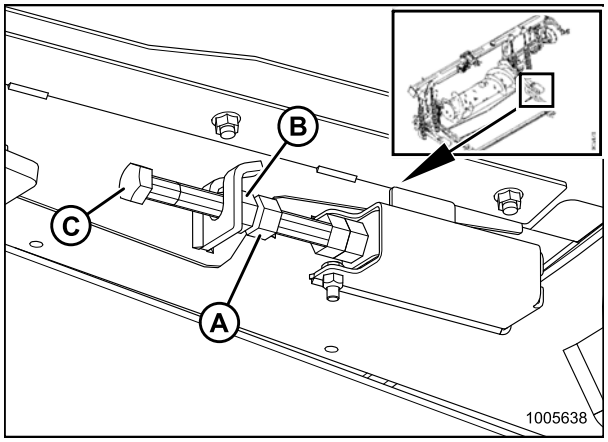

Figura 5.127: Tensor

5. Retire las correas del conector de la lona (A) a lo largo de la junta de la lona.
6. Tire la lona de la cubierta.

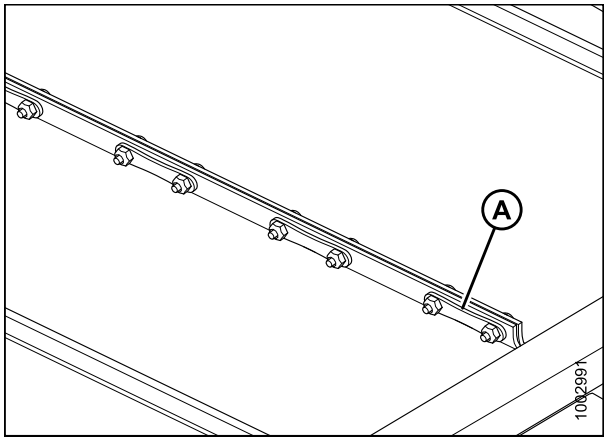

Figura 5.128: Conector de la lona

7. Instale la nueva lona sobre el rodillo de mando (A) con la brida Chevron (B) hacia el frente del adaptador. Asegúrese de que las guías de la lona entren en las ranuras del rodillo de mando (C).
8. Estire la lona a lo largo de la cubierta del adaptador y sobre los soportes de la lona (D).

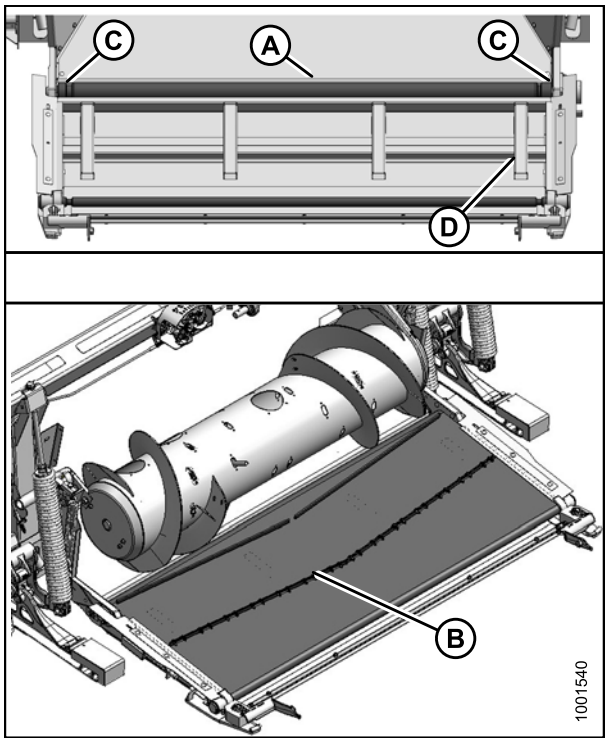

Figura 5.129: Lona del adaptador

9. Conecte la junta de la lona con las correas (A). Asegure con tuercas y tornillos. Las cabezas de los tornillos deben mirar hacia la parte posterior de la cubierta. Ajuste las tuercas para que las cabezas de los tornillos estén aproximadamente alineadas con las tuercas.
10. Ajuste la tensión de la lona. Consulte las instrucciones en *5.10.2 Ajuste de la tensión de la lona de alimentación, página 341*.

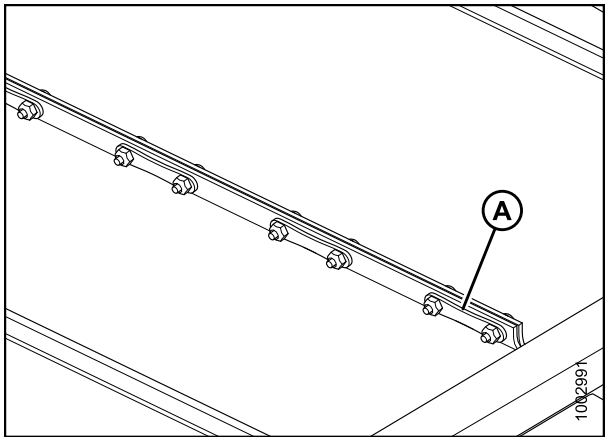

Figura 5.130: Correas del conector de lona

5.10.2 Ajuste de la tensión de la lona de alimentación

PELIGRO

Para evitar lesiones personales o la muerte, a causa de un arranque inesperado o la caída de la máquina elevada, detenga siempre el motor, quite la llave y conecte las trabas de seguridad antes de meterse debajo de la plataforma por cualquier motivo.

1. Levante la plataforma completamente, detenga el motor y retire la llave. Conecte las trabas de seguridad de la plataforma.
2. Verifique que la guía de la lona (línea de goma en la parte inferior de la lona) esté adecuadamente enganchada en la ranura del rodillo de mando, y que el rodillo tensor esté entre las guías.

3. Afloje la contratuerca (A).
4. Sostenga la tuerca (B) con una llave y gire el tornillo (C) hacia la derecha para aumentar la tensión, o hacia la izquierda para disminuirla .

   IMPORTANTE:
   Ajuste ambos lados por igual.

5. La tensión correcta se logra cuando el retenedor (D) está alineado con el sujetador de resorte y el tornillo (E) queda libre.

   NOTA:
   La tensión de la lona debe ser suficiente como para evitar que se deslice y cuelgue por debajo de la barra de corte.

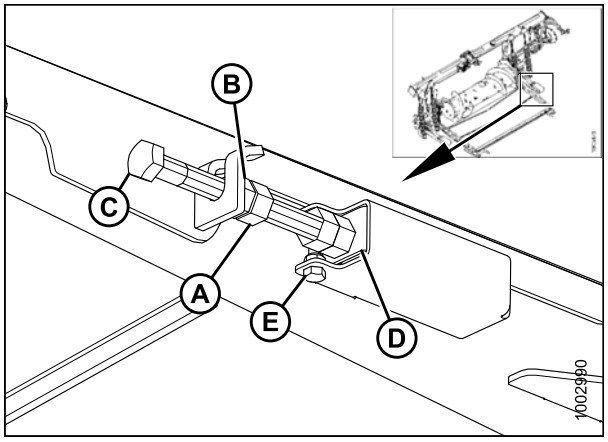

Figura 5.131: Tensor

6. Ajuste la contratuerca (A).

5.10.3 Rodillo de Mando del Adaptador

Extracción del rodillo de mando de la lona de alimentación del adaptador

1. Si la plataforma está acoplada a la cosechadora, sepárela del adaptador. Consulte las instrucciones en *4.7.1 Desacoplamiento de la plataforma del adaptador y de la cosechadora, página 253*.

PRECAUCIÓN

Para evitar lesiones en el cuerpo o la muerte por un encendido no intencional de la máquina, siempre detenga cosechadora el motor y quite las llaves antes de realizar ajustes a la máquina.

2. Levante la plataforma por completo, detenga el motor y quite la llave. Conecte las trabas de seguridad de la plataforma.
3. Afloje la contratuerca (A).
4. Sostenga la tuerca (B) con una llave y gire el tornillo (C) hacia la izquierda para disminuir la tensión. Repita en el lado opuesto.

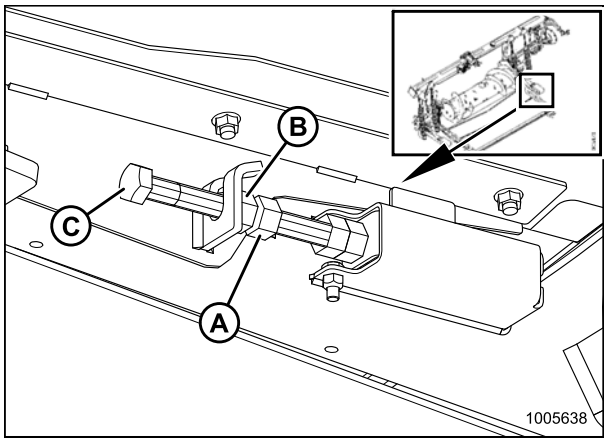

Figura 5.132: Tensor

5. Retire las correas del conector de lona (A) a lo largo de la junta de la lona.
6. Abra la lona.

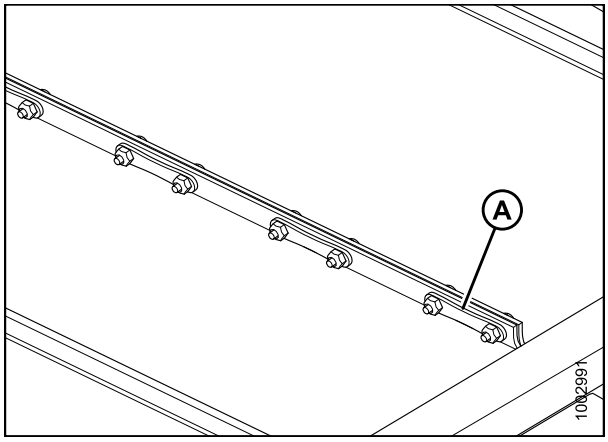

Figura 5.133: Conexión de la lona

7. Afloje el tornillo prisionero y destrabe el collarín de bloqueo del rodamiento (A).
8. Retire los tres tornillos (B).
9. Retire el rodamiento y las bridas (C).

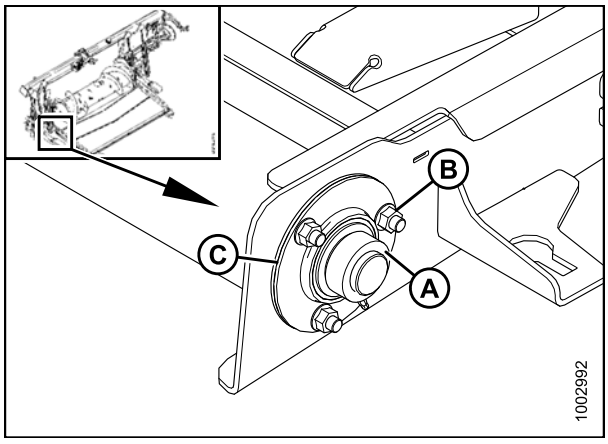

Figura 5.134: Rodamiento

10. Retire los cuatro tornillos (A) que aseguran el motor hidráulico (B) al bastidor. Deslice el motor hidráulico (B) fueran del rodillo de mando.
11. Retire el rodillo de mando (C).

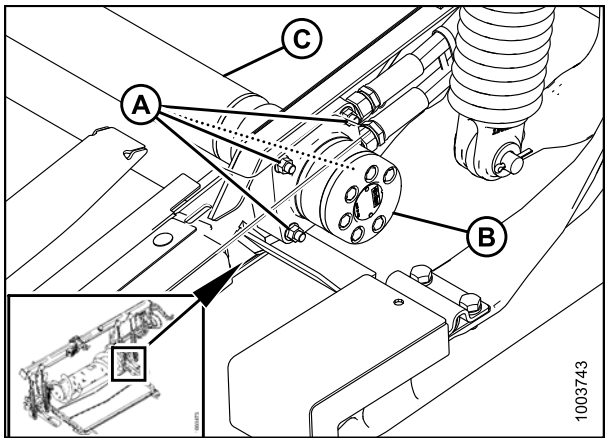

Figura 5.135: Motor hidráulico

Instalación del rodillo de mando de la lona de alimentación del adaptador

1. Aplique grasa en la ranura.
2. Coloque el rodillo (C) en el bastidor del adaptador.
3. Deslice el motor (B) en el rodillo de mando. Asegure el motor a la cubierta de alimentación con cuatro tornillos (A).

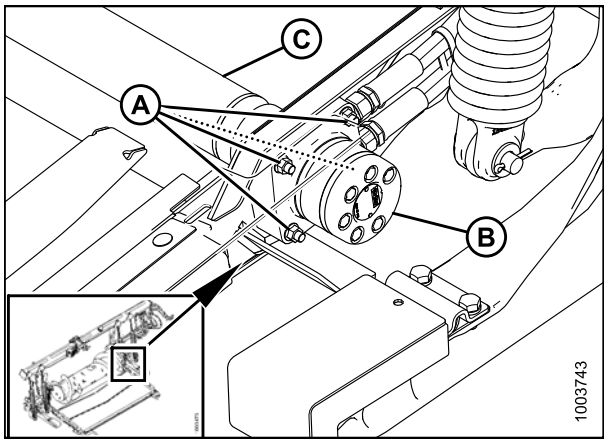

Figura 5.136: Motor

4. Instale el rodamiento y las bridas (C).
5. Instale tres tornillos (B) para asegurar el rodamiento y las bridas a la cubierta de alimentación.
6. Trabe el collarín del rodamiento (A) y ajuste el tornillo prisionero.
7. Instale la lona de la cubierta de alimentación. Consulte *5.10.1 Reemplazo de la lona de alimentación del Adaptador, página 340*.
8. Tense la lona de alimentación. Consulte *5.10.2 Ajuste de la tensión de la lona de alimentación, página 341*.
9. Acople la plataforma al adaptador. Consulte las instrucciones en *4.7.2 Acoplamiento de la plataforma al adaptador y a la cosechadora, página 258*.
10. Gire el tornillo de ajuste (A) hacia la derecha hasta que toque la carcasa del rodamiento (B). Asegure con la contratuerca (C).
11. Instale la lona de la cubierta de alimentación. Consulte *5.10.1 Reemplazo de la lona de alimentación del Adaptador, página 340*.
12. Tense la lona de alimentación. Consulte *5.10.2 Ajuste de la tensión de la lona de alimentación, página 341*.

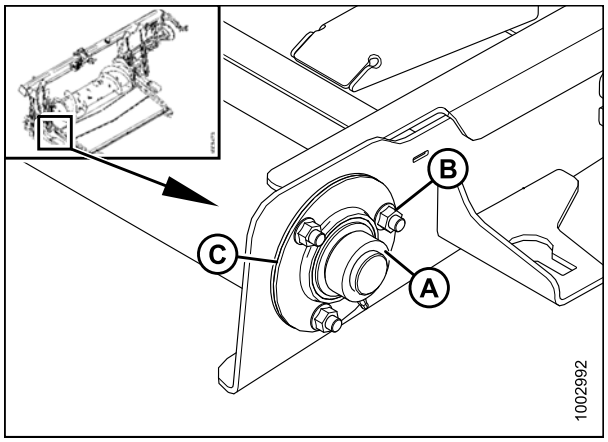

Figura 5.137: Rodamiento

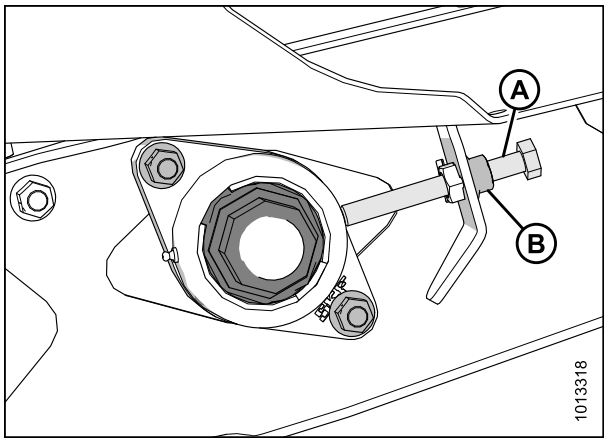

Figura 5.138: Rodamiento

Reemplazo del rodamiento del rodillo de mando de la lona de alimentación del adaptador

Extracción del rodamiento del rodillo de mando de la lona de alimentación del adaptador

1. Extraiga la plataforma del adaptador. Consulte las instrucciones en *4.7.1 Desacoplamiento de la plataforma del adaptador y de la cosechadora, página 253*.

PRECAUCIÓN

Para evitar lesiones en el cuerpo o la muerte por un encendido no intencional de la máquina, siempre detenga cosechadora el motor y quite las llaves antes de realizar ajustes a la máquina.

2. Levante la plataforma por completo, detenga el motor y quite la llave. Conecte las trabas de seguridad de la plataforma.
3. Afloje la contratuerca (A).
4. Sostenga la tuerca (B) con una llave y gire el tornillo (C) hacia la izquierda para disminuir la tensión. Repita en el lado opuesto.

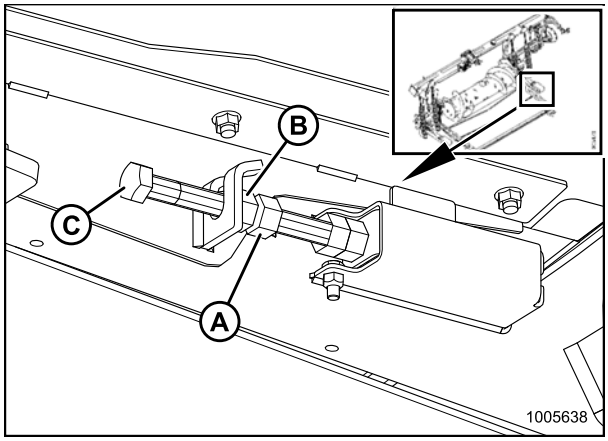

Figura 5.139: Tensor

5. Afloje el tornillo prisionero y destrabe el collarín de bloqueo del rodamiento (A).
6. Retire los tres tornillos (B).
7. Retire el rodamiento y las bridas (C).

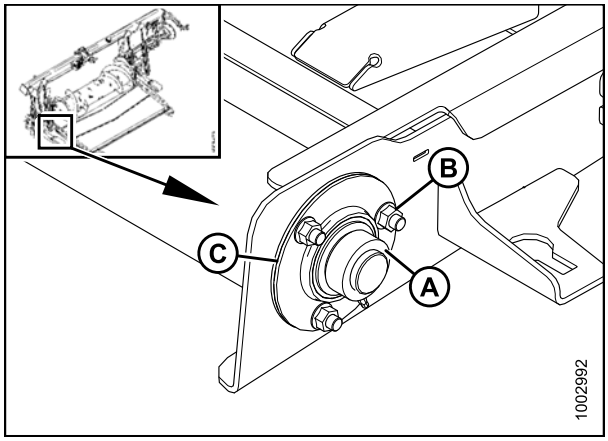

Figura 5.140: Rodamiento

Instalación del rodamiento del rodillo de mando de la lona de alimentación del adaptador

1. Instale el nuevo rodamiento y las bridas (C).
2. Instale tres tornillos (B) para asegurar el rodamiento y las bridas a la cubierta de alimentación.
3. Trabe el collarín del rodamiento (A) y ajuste el tornillo prisionero.
4. Tense la lona de alimentación. Consulte *5.10.2 Ajuste de la tensión de la lona de alimentación, página 341*.
5. Acople la plataforma al adaptador. Consulte *4.7.2 Acoplamiento de la plataforma al adaptador y a la cosechadora, página 258* para conocer el procedimiento.

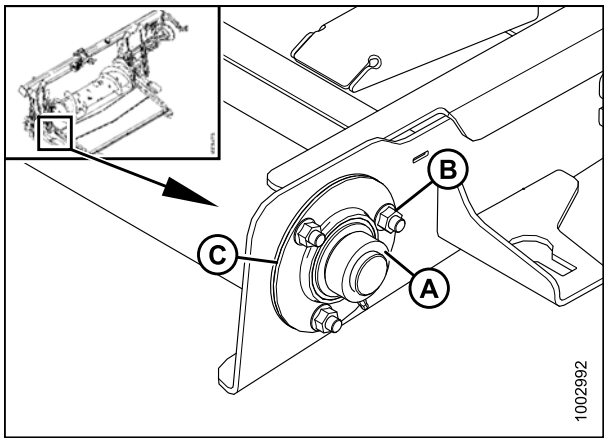

Figura 5.141: Rodillo de mando

5.10.4 Rodillo tensor del adaptador

Extracción del rodillo tensor de la lona de alimentación del adaptador

Se muestra el lado izquierdo:

1. Extraiga la plataforma del adaptador. Consulte *4.7.1 Desacoplamiento de la plataforma del adaptador y de la cosechadora, página 253*.
2. Deje el adaptador conectado a la cosechadora. Enganche las trabas de seguridad del embocador.
3. Afloje la contratuerca (A).
4. Sostenga la tuerca (B) con una llave y gire el tornillo (C) hacia la izquierda para disminuir la tensión. Repita en el lado opuesto.

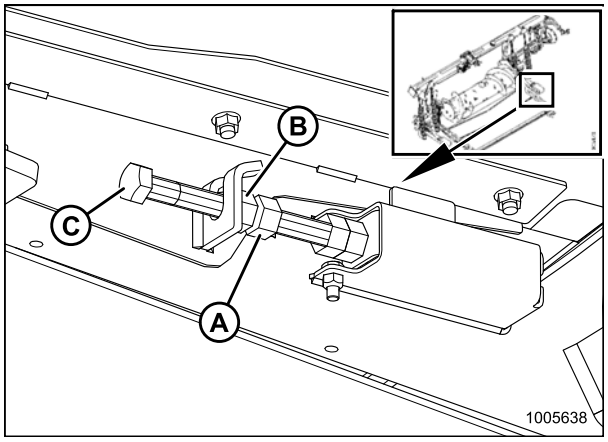

Figura 5.142: Tensor

5. Quite las correas del conector de la lona (A).
6. Abra la lona de alimentación.

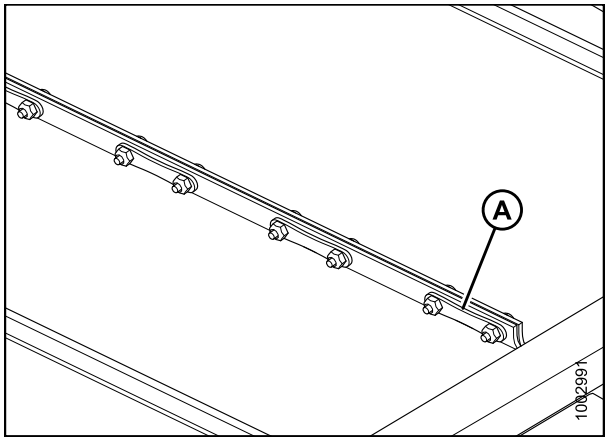

Figura 5.143: Conector de la lona

7. Quite los dos tornillos (A) ubicados en ambos extremos del rodillo tensor.
8. Quite el ensamble del rodillo tensor (B).

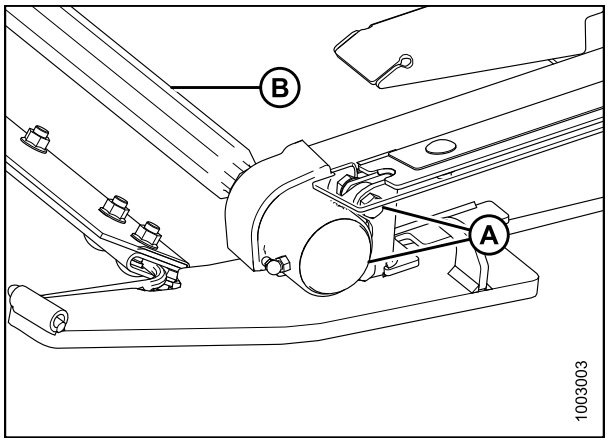

Figura 5.144: Rodillo tensor

Reemplazo del rodamiento del rodillo tensor de la lona de alimentación del acondicionador del del adaptador

1. Quite la tapa antisuciedad (A).

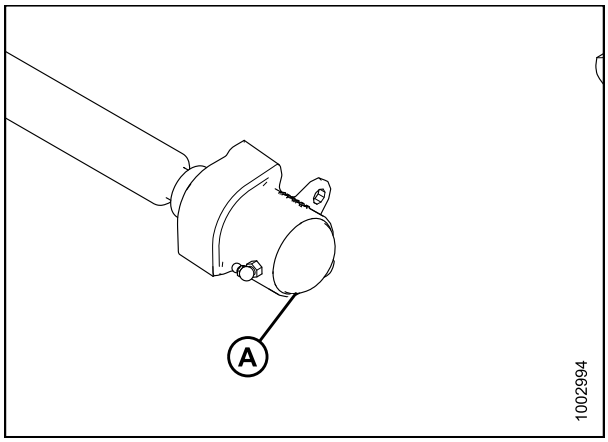

Figura 5.145: Rodillo tensor

2. Quite la tuerca (A).
3. Con un martillo, golpee el montaje del rodamiento (B) hasta que se salga del eje.

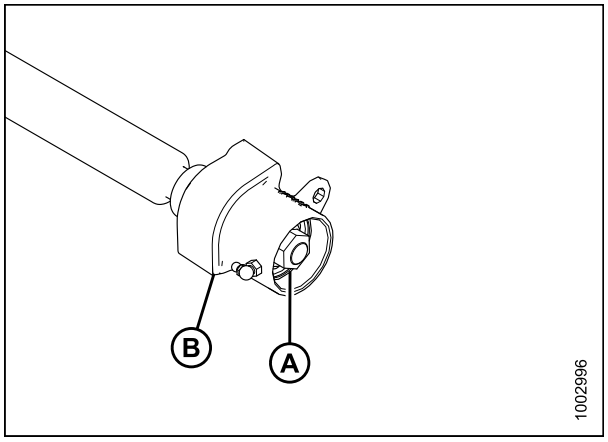

Figura 5.146: Rodillo tensor

4. Asegure la carcasa (D) y quite el anillo de retención interno (A), el rodamiento (B) y dos sellos (C).
5. Instale los sellos (C) en la carcasa (D).

   NOTA:
   El lado plano del sello debe mirar hacia adentro.

6. Aplique aceite en el eje. Gire a mano la carcasa (D) con los sellos (C) hacia el eje, con cuidado de que no se dañen los sellos.
7. Instale el rodamiento (B).
8. Instale el anillo de retención (A).

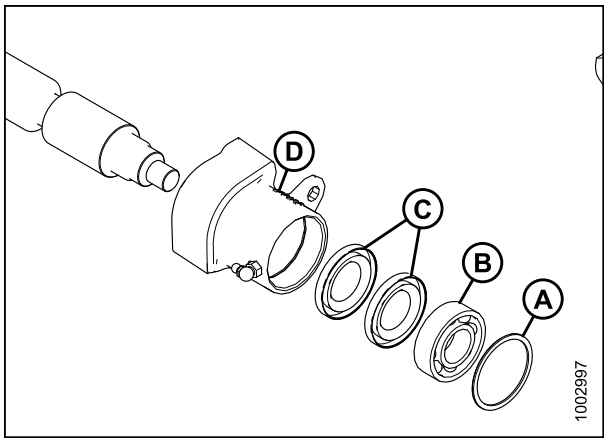

Figura 5.147: Montaje del rodamiento

9. Instale la tuerca (A) para asegurar el montaje del rodamiento al eje.
10. Instale la tapa antisuciedad (B).
11. Bombee grasa en el montaje del rodamiento.

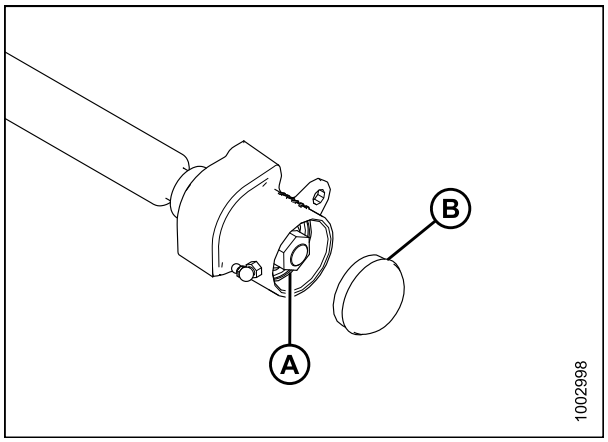

Figura 5.148: Rodillo tensor

Instalación del rodillo tensor de la lona de alimentación del adaptador

1. Coloque el ensamble del rodillo tensor (B) en la cubierta del adaptador .
2. Instale dos tornillos (A) en ambos extremos del rodillo tensor.

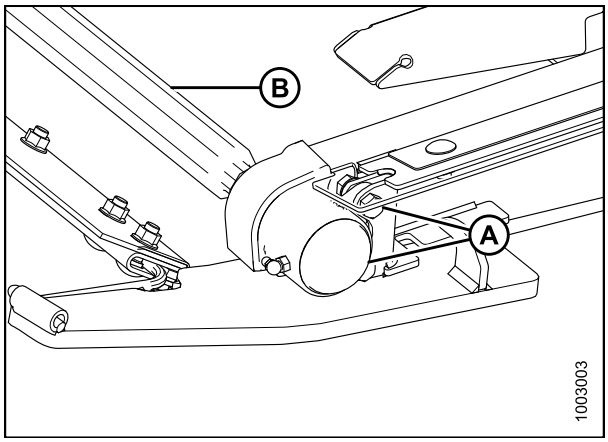

Figura 5.149: Rodillo tensor

3. Cierre la lona de alimentación y conecte con las correas del conector (A), tornillos y tuercas.
4. Tense la lona de alimentación. Consulte *5.10.2 Ajuste de la tensión de la lona de alimentación, página 341*.
5. Acople la plataforma al adaptador. Consulte *4.7.2 Acoplamiento de la plataforma al adaptador y a la cosechadora, página 258*.

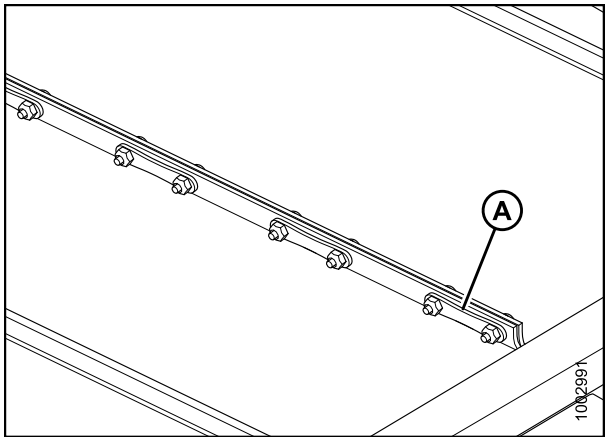

Figura 5.150: Conector de la lona

5.11 Deflectores de alimentación y esquinero de alimentación del adaptador

5.11.1 Instalación del esquinero de alimentación

Para instalar el esquinero de alimentación al adaptador, siga estos pasos:

1. Separe la plataforma de la cosechadora. Consulte *4 Acoplamiento o desacoplamiento de la plataforma, página 207* para su cosechadora específica.
2. Coloque el esquinero de alimentación (A) de modo que la muesca (B) esté en la esquina del bastidor. Asegúrela al adaptador con cuatro tornillos y tuercas (C). Tuercas hacia la cosechadora.
3. Repita en el lado opuesto.
4. Acople la plataforma a la cosechadora. Consulte *4 Acoplamiento o desacoplamiento de la plataforma, página 207*.

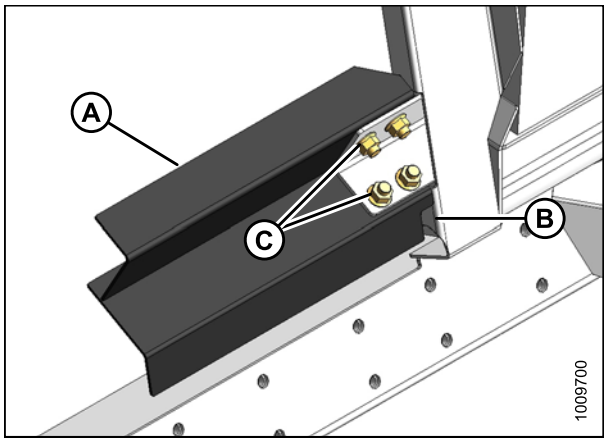

Figura 5.151: Esquinero de alimentación

5.11.2 Extracción del esquinero de alimentación

Para extraer el esquinero de alimentación del adaptador, siga estos pasos:

1. Separe la plataforma de la cosechadora. Consulte *4 Acoplamiento o desacoplamiento de la plataforma, página 207* para su cosechadora específica.
2. Quite los cuatro tornillos y tuercas (A) que aseguran el esquinero de alimentación (B) al bastidor del adaptador, y retire el esquinero.
3. Repita en el lado opuesto.
4. Acople la plataforma a la cosechadora. Consulte *4 Acoplamiento o desacoplamiento de la plataforma, página 207*.

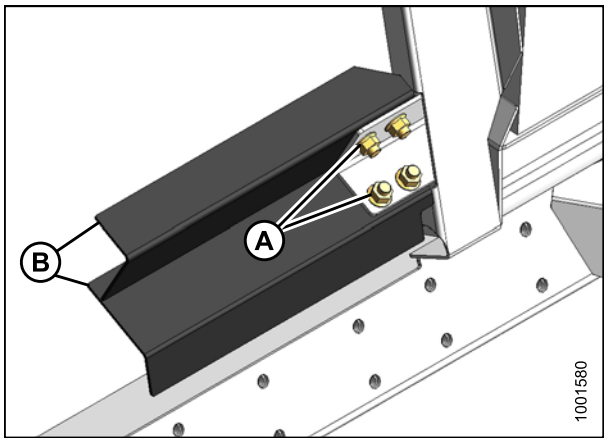

Figura 5.152: Esquinero de alimentación

5.11.3 Reemplazo de los deflectores de alimentación

Para reemplazar los deflectores del alimentador en las cosechadoras modelo New Holland CR, siga estos pasos:

1. Separe la plataforma de la cosechadora. Consulte *4 Acoplamiento o desacoplamiento de la plataforma, página 207* para su cosechadora específica.

2. Determine la posición del deflector utilizado (A) al medir el espacio (B) entre el borde delantero del deflector y la batea.

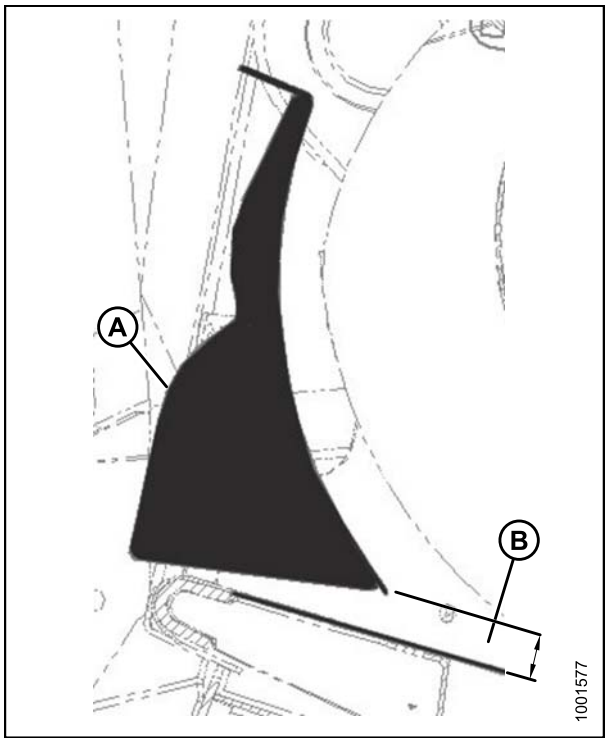

Figura 5.153: Vista del extremo del deflector de alimentación

3. Quite dos tornillos y tuercas (B) que aseguran el deflector (A) al bastidor deladaptador y retire el deflector.
4. Posicione el deflector de reemplazo y asegúrelo con tornillos y tuercas (B) (con las tuercas hacia la cosechadora). Mantenga el espacio previo entre el borde delantero del deflector y la batea.
5. Repita el procedimiento para el otro deflector.
6. Acople la plataforma a la cosechadora. Consulte *4 Acoplamiento o desacoplamiento de la plataforma, página 207*.
7. Luego de acoplar la plataforma a la cosechadora, extienda completamente la unión central y controle la separación entre el deflector y la batea. Mantenga el espacio de 3/4 a 1 pulgada (19 a 25 mm).

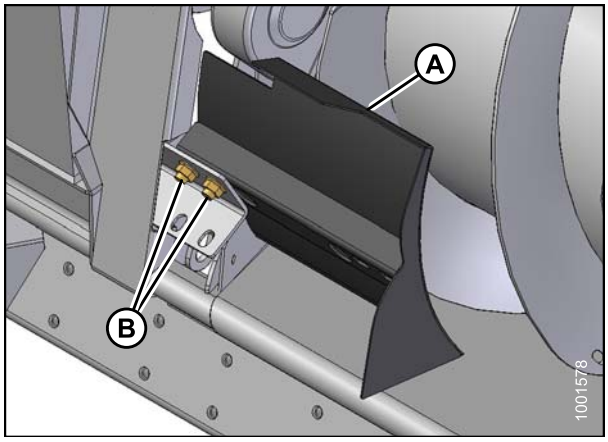

Figura 5.154: Deflector de alimentación

5.12 Lonas de la plataforma

Se debe reemplazar o reparar la lona si se encuentra gastada, no tiene tablillas o está rota.

5.12.1 Extracción de lonas

Para quitar una lona lateral, siga estos pasos:

PRECAUCIÓN

Para evitar lesiones personales a causa de la caída del molinete elevado, conecte siempre las trabas de seguridad del molinete antes de meterse debajo de este por cualquier motivo.

1. Levante el molinete y enganche las trabas de seguridad del molinete.
2. Levante la plataforma y enganche las trabas de seguridad.
3. Mueva la lona hasta que la junta de la lona esté en el área de trabajo.
4. Libere la tensión de la lona. Consulte *5.12.3 Ajuste de la tensión de la lona lateral , página 353*.
5. Quite los tornillos (A) y los conectores de tubo (B) en la junta de la lona.
6. Jale la lona de la cubierta.

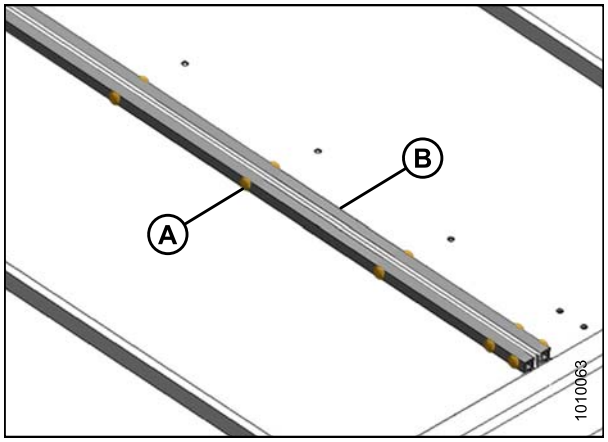

Figura 5.155: Conector de la lona

5.12.2 Instalación de las lonas

Para instalar una lona lateral, siga estos pasos:

PRECAUCIÓN

Para evitar lesiones personales a causa de la caída del molinete elevado, conecte siempre las trabas de seguridad del molinete antes de meterse debajo de este por cualquier motivo.

NOTA:
Verifique la altura de la cubierta antes de instalar las lonas. Consulte *5.12.5 Ajuste de altura de la cubierta, página 357*.

1. Aplique talco (para bebés) o una mezcla de lubricante de grafito/talco en la superficie de la lona que forma el sello con la barra de corte, así como en las guías de lona inferiores.
2. Inserte la lona en el extremo exterior de la cubierta, debajo de los rodillos. Tire de la lona hacia adentro la cubierta mientras se introduce por el extremo.
3. Introduzca la lona hasta que pueda envolverse alrededor del rodillo de mando.
4. De la misma manera, inserte el otro extremo en la cubierta sobre los rodillos. Tire de la lona por completo hacia la cubierta.



Figura 5.156: Instalación de la lona

5. Acople los extremos de la lona con conectores de tubo (B), tornillos (A) con la cabeza hacia la apertura central, y tuercas.
6. Ajuste la tensión. Consulte *5.12.3 Ajuste de la tensión de la lona lateral , página 353*.

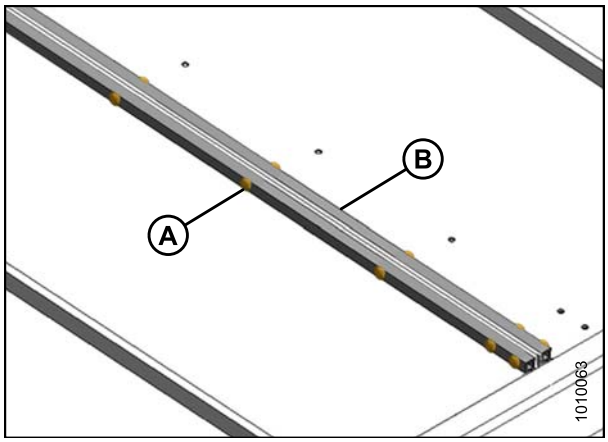

Figura 5.157: Conector de lona

7. Verifique que se haya creado un sello entre las lonas y la barra de corte. Debería haber una separación de 0.04 a 0.08 pulgadas (1 a 2 mm) (A) entre la barra de corte (C) y la lona (B).
8. Para conseguir la separación adecuada, consulte *5.12.5 Ajuste de altura de la cubierta, página 357*.

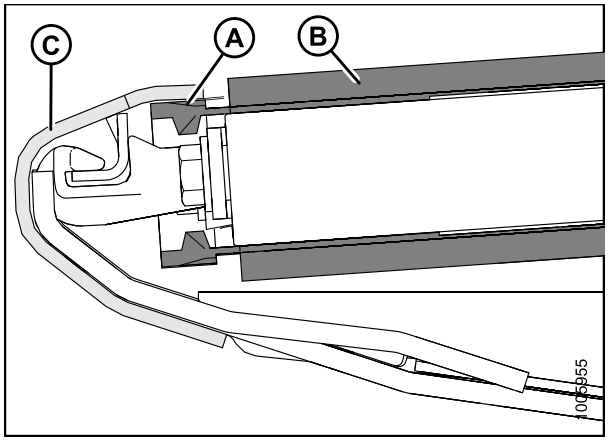

Figura 5.158: Sello de la lona

5.12.3 Ajuste de la tensión de la lona lateral

⚠ PRECAUCIÓN

Para evitar lesiones en el cuerpo o la muerte por un encendido no intencional o la caída de una máquina elevada, siempre detenga el motor y extraiga la llave, y coloque de los amortiguadores del cilindro de elevación antes de colocarse debajo de la máquina por cualquier motivo.

NOTA:
Las lonas vienen tensadas de fábrica y NO deberían requerir ajuste. Si fuera necesario ajustarla, la lona debe estar apenas tensa para evitar que se resbale o se hunda debajo de la barra de corte.

1. Asegúrese de que la barra blanca (A) esté aproximadamente a la mitad de la ventana.

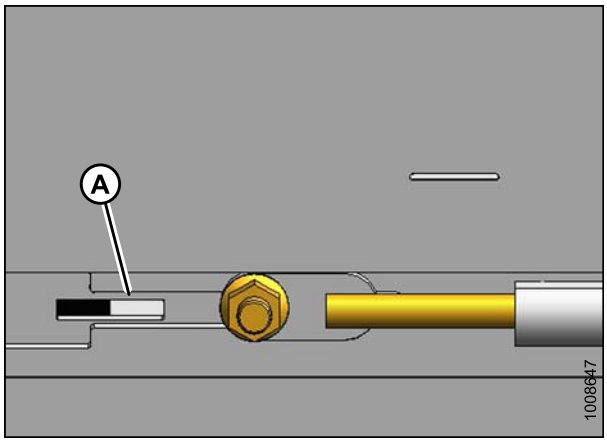

Figura 5.159: Ajustador de tensión: Se muestra el lado izquierdo, el derecho está en el lado opuesto.

ATENCIÓN

Controle que no haya ningún transeúnte en el área.

2. Encienda el motor y eleve la plataforma.
3. Detenga el motor, retire la llave y enganche las trabas de seguridad de la plataforma.
4. Controle que la guía de la lona (la vía de caucho que se encuentra debajo de la lona) esté correctamente enganchada en la ranura del rodillo de mando.

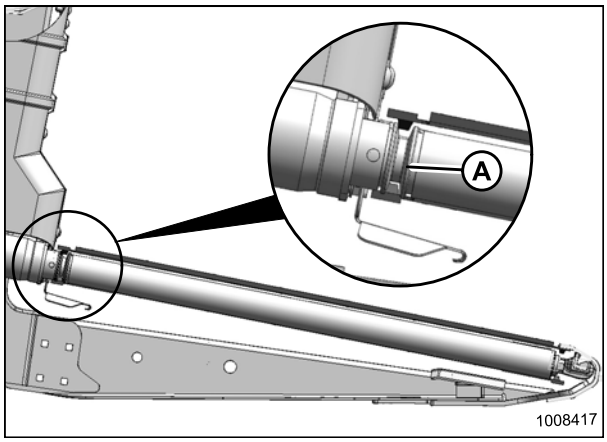

Figura 5.160: Rodillo de mando

5. Verifique que el rodillo tensor esté entre las guías.

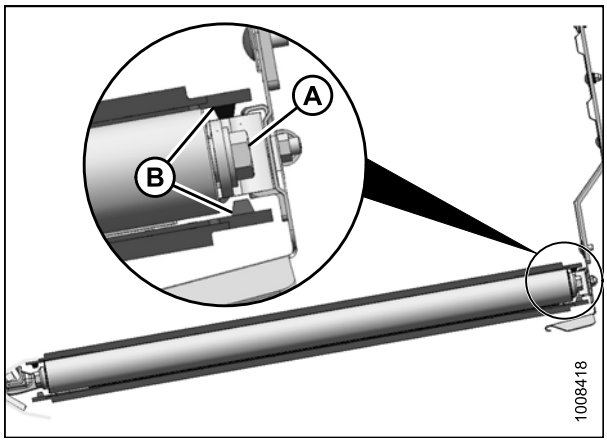

Figura 5.161: Rodillo tensor

IMPORTANTE:
NO ajuste la tuerca (C). Esta tuerca se utiliza para la alineación de la lona únicamente.

6. Gire el tornillo de ajuste (A) hacia la izquierda para aflojar, y la barra blanca indicadora (B) se moverá hacia afuera en la dirección de la flecha (D) para indicar que la lona se está aflojando. Afloje hasta que la barra esté aproximadamente a la mitad de la ventana.
7. Gire el tornillo de ajuste (A) a la derecha para ajustar, y la barra blanca indicadora (B) se moverá hacia adentro en la dirección de la flecha (E) para indicar que la lona se está ajustando. Ajuste hasta que la barra esté aproximadamente a la mitad de la ventana.

IMPORTANTE:

- Para evitar la falla prematura de la lona, los rodillos de la lona o los componentes de ajuste, no opere con un ajuste tenso en el que no se pueda ver la barra blanca.
- También, para evitar que la lona recoja basura, asegúrese de que esté lo suficientemente ajustada de manera que no se hunda debajo del punto donde la barra de corte toca con el suelo.

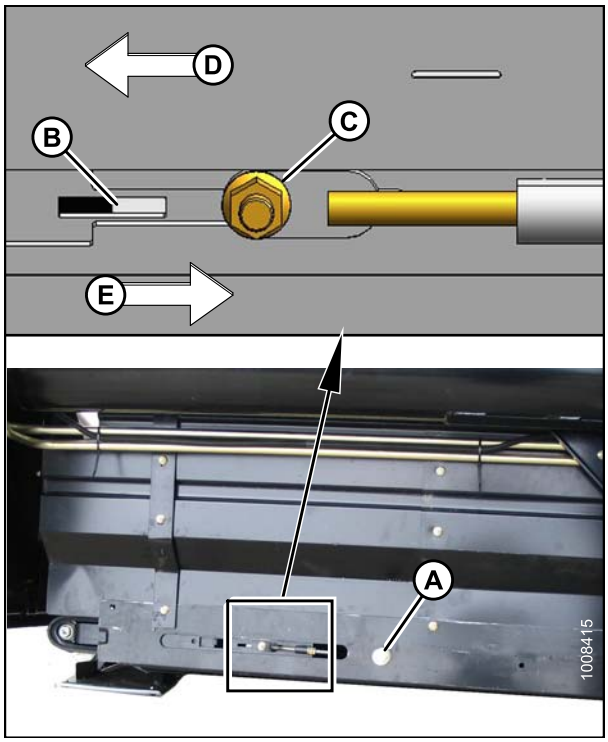

Figura 5.162: Ajustador de tensión: Se muestra el lado izquierdo, el derecho está en a la inversa.

5.12.4 Ajuste de la alineación de la lona de la plataforma

Cada cubierta de lona tiene un rodillo de mando fijo (A) y un rodillo tensor con resortes (B), que se pueden alinear mediante varillas de ajuste de modo que la lona se ubique adecuadamente en los rodillos.

Si la lona se desplaza de forma incorrecta, consulte las siguientes indicaciones para corregir este problema:

ATENCIÓN

Para evitar que se produzcan lesiones personales, antes de realizar tareas de mantenimiento en la máquina o abrir las cubiertas del mando, consulte la *5.1 Preparación para dar servicio, página 265*.

Tabla 5.1 Alineación de la lona de la plataforma

Alineación	Ubicación	Ajuste	Método
Hacia atrás	Rodillo **de mando**	Aumentar **"X"**	Ajustar tuerca (C)
Hacia adelante		Disminuir **"X"**	Aflojar la tuerca (C)
Hacia atrás	Rodillo **tensor**	Aumentar **"Y"**	Ajustar tuerca (C)
Hacia adelante		Disminuir **"Y"**	Aflojar la tuerca (C)

1. Consulte la Tabla *5.1 Alineación de la lona de la plataforma, página 356* para determinar qué rodillo requiere ajustes y cuál es el ajuste requerido.

   NOTA:
   Para cambiar **"X"**, el extremo posterior del rodillo se ajusta con el mecanismo de ajuste en el extremo interior de la cubierta.

2. Ajuste el rodillo **de mando** en **"X"** de la siguiente manera:
   a. Afloje las tuercas (A) y la contratuerca (B).
   b. Gire la tuerca de ajuste (C).

3. Ajuste el rodillo **tensor** en **"Y"** de la siguiente manera:
   a. Afloje la tuerca (A) y la contratuerca (B).
   b. Gire la tuerca de ajuste (C).

4. Si la lona no se alinea en el extremo del rodillo tensor después de ajustar el rodillo tensor, es posible que el rodillo de mando no esté perpendicular a la cubierta. Ajuste el rodillo de mando y vuelva a ajustar el rodillo tensor.

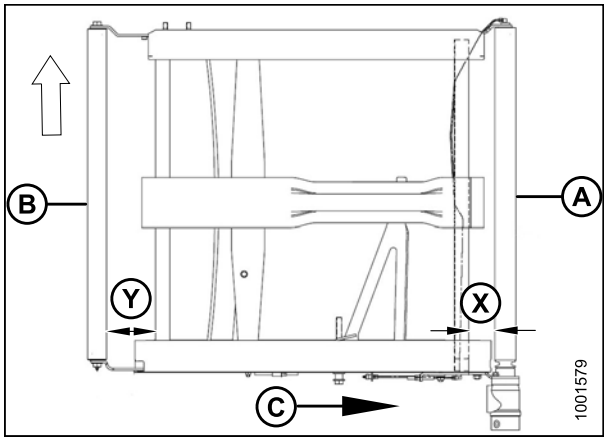

Figura 5.163: Ajustes

A - Rodillo de mando **B - Rodillo tensor**
C - Dirección de la lona
X - Ajuste del rodillo de mando **Y - Ajuste del rodillo tensor**

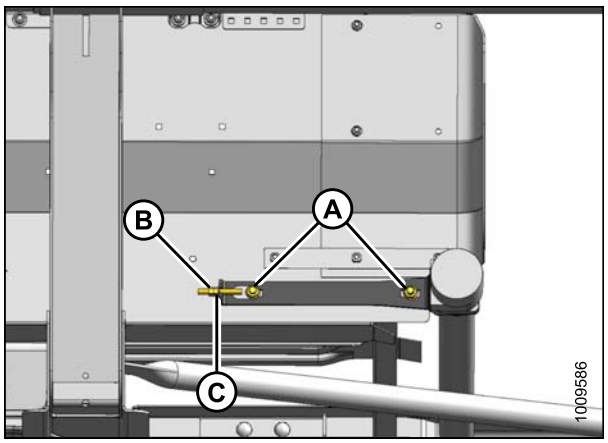

Figura 5.164: Rodillo de mando

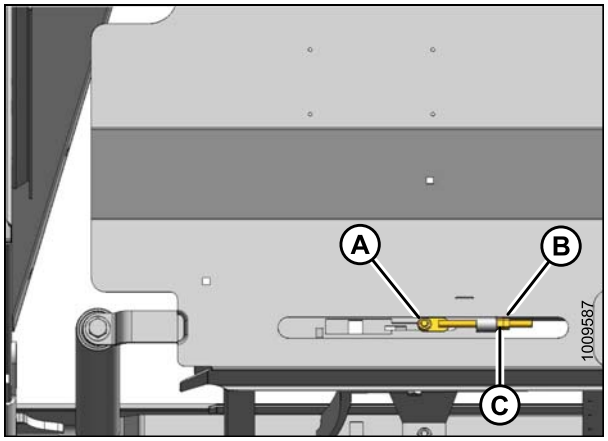

Figura 5.165: Rodillo tensor

5.12.5 Ajuste de altura de la cubierta

Para evitar que el material ingrese a las lonas y a la barra de corte, mantenga la altura de la cubierta de modo que la lona circule justo debajo de la barra de corte con una separación máxima de 1/32 pulgadas (1 mm) (A), o con la lona desviada ligeramente hacia abajo (hasta 1/16 in [1.5 mm]) para crear un sello.

NOTA:
La medición se toma en los soportes con la plataforma en la posición de trabajo y con las cubiertas totalmente deslizadas hacia adelante.

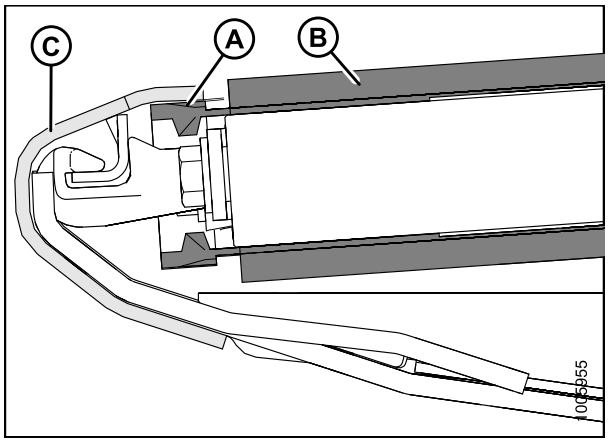

Figura 5.166: Sello de la lona

A - Espacio (lona o barra de corte) **B - Lona**
C - Barra de corte

PRECAUCIÓN

Para evitar lesiones personales a causa de la caída del molinete elevado, conecte siempre las trabas de seguridad del molinete antes de meterse debajo de este por cualquier motivo.

PELIGRO

Para evitar lesiones personales o la muerte, a causa de un arranque inesperado o la caída de la máquina elevada, detenga siempre el motor, quite la llave y conecte las trabas de seguridad antes de meterse debajo de la plataforma por cualquier motivo.

Para ajustar la altura de la cubierta, siga estos pasos:

1. Afloje la tensión en la lona. Consulte *5.12.3 Ajuste de la tensión de la lona lateral , página 353*.
2. Levante la lona en el extremo delantero depués de la barra de corte para exponer el soporte.
3. Afloje dos tuercas de bloqueo (A) **SOLO MEDIO GIRO** en el soporte de la cubierta (B).

   NOTA:
   Hay de dos a cuatro soportes por cubierta según el tamaño de la plataforma.

4. Golpee la cubierta (C) para bajarla en relación con los soportes. Golpee el soporte (B) para levantar la cubierta en relación con los soportes.

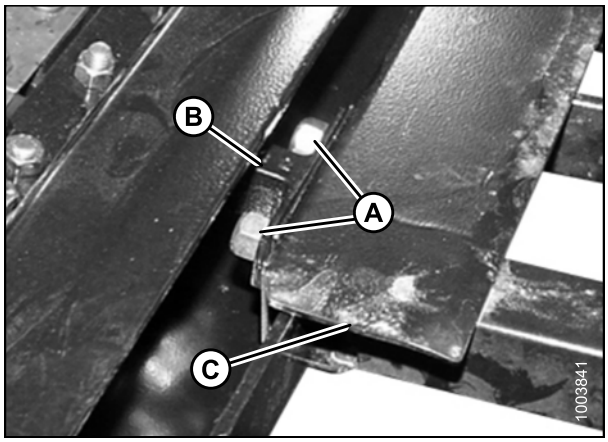

Figura 5.167: Soporte de la cubierta

5. Configure la cubierta (A) a 5/16 a 3/8 in (8 a 9 mm) debajo de la barra de corte (C) para crear un sello.
6. Ajuste las piezas del soporte de la cubierta (D).
7. Verifique la dimensión (B) nuevamente; debería estar a 5/16 a 3/8 in (8 a 9 mm).
8. Tense la lona. Consulte *5.12.3 Ajuste de la tensión de la lona lateral , página 353*.

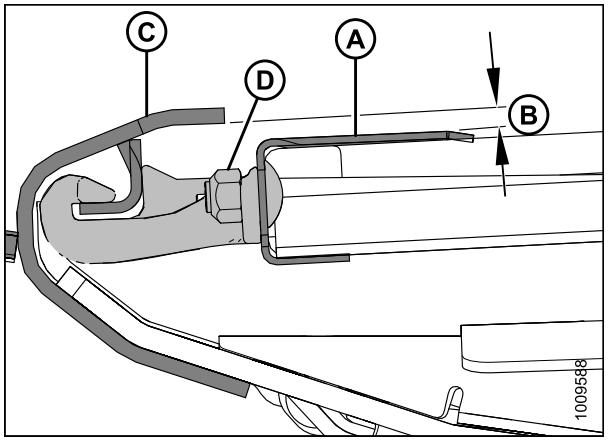

Figura 5.168: Soporte de cubierta

5.12.6 Mantenimiento del rodillo de la lona

Los rodillos de la lona tienen rodamientos no engrasables. El sello externo debe revisarse cada 200 horas (con mayor frecuencia en condiciones arenosas) para que el rodamiento tenga una vida útil máxima.

Inspección del rodamiento del rodillo de la lona lateral

Si se sospecha que hay un rodamiento defectuoso en uno de los rodillos de la lona, una manera rápida de verificarlo es utilizar un termómetro infrarrojo.

1. Conecte la plataforma y opérela por aproximadamente tres minutos
2. Verifique la temperatura de cada uno de los brazos del rodillo (A), (B) y (C) en cada plataforma. La temperatura no debe superar los 80 °F (44 °C) sobre la temperatura ambiente.

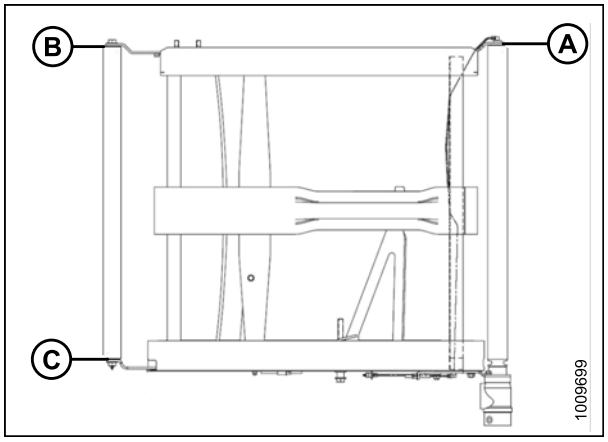

Figura 5.169: Brazos del rodillo

Rodillo tensor de la lona lateral

Extracción del rodillo tensor de la lona lateral

1. Si el conector de la lona no está visible, active la plataforma hasta que el conector esté accesible, de preferencia cerca del extremo exterior de la cubierta.

PRECAUCIÓN

Para evitar lesiones en el cuerpo o la muerte por un encendido no intencional o la caída de una máquina elevada, siempre detenga el motor y extraiga la llave, y coloque de los amortiguadores del cilindro de elevación antes de colocarse debajo de la máquina por cualquier motivo.

2. Levante la plataforma y el molinete, y luego apague la cosechadora.
3. Conecte las trabas de seguridad de la cosechadora y las trabas de seguridad del cilindro de elevación del molinete.
4. Afloje la lona al girar el tornillo de ajuste (A) hacia la izquierda.
5. Quite los tornillos (A) y los conectores de tubo (B) en la junta de la lona para desenganchar la lona.
6. Jale la lona del rodillo tensor.

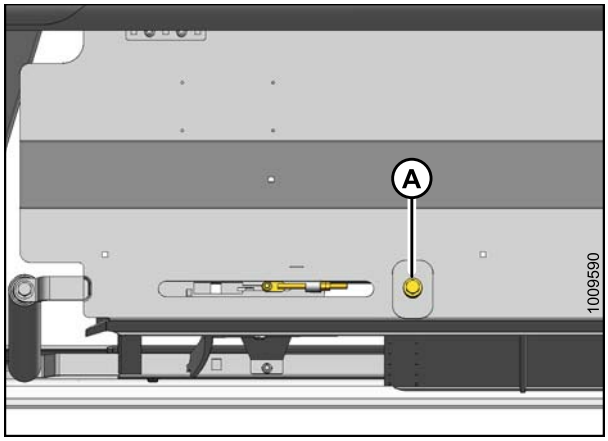

Figura 5.170: Tensor

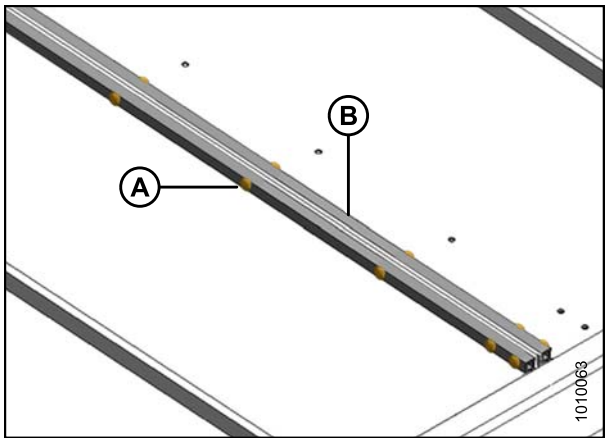

Figura 5.171: Conector de la lona

7. Quite los tornillos (A) y arandelas (C) de los extremos del rodillo tensor.
8. Extienda los brazos del rodillo (B) y (C) y quite el rodillo tensor.

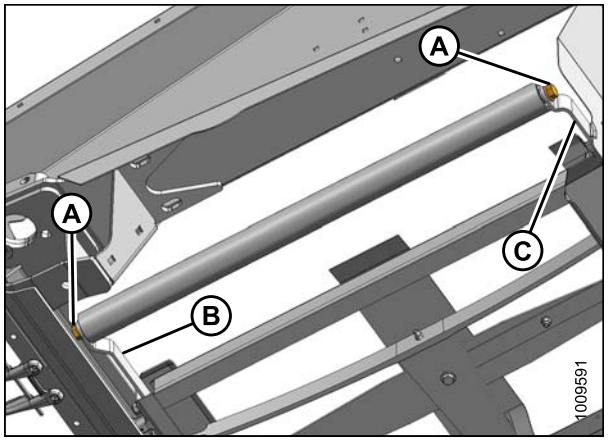

Figura 5.172: Rodillo tensor

Reemplazo del rodamiento del rodillo tensor de la lona lateral

1. Retire el montaje del rodillo tensor de la lona. Consulte *Extracción del rodillo tensor de la lona lateral, página 359*.
2. Retire el montaje del rodamiento (A) y el sello (B) del tubo del rodillo (C) del siguiente modo:
   a. Acople un martillo deslizante (D) al eje roscado (E) en el montaje del rodamiento.
   b. Retire el sello (B) y el montaje del rodamiento (A).
3. Limpie la parte interna del tubo del rodillo (C). Verifique que el tubo no se haya gastado ni dañado y reemplácelo de ser necesario.

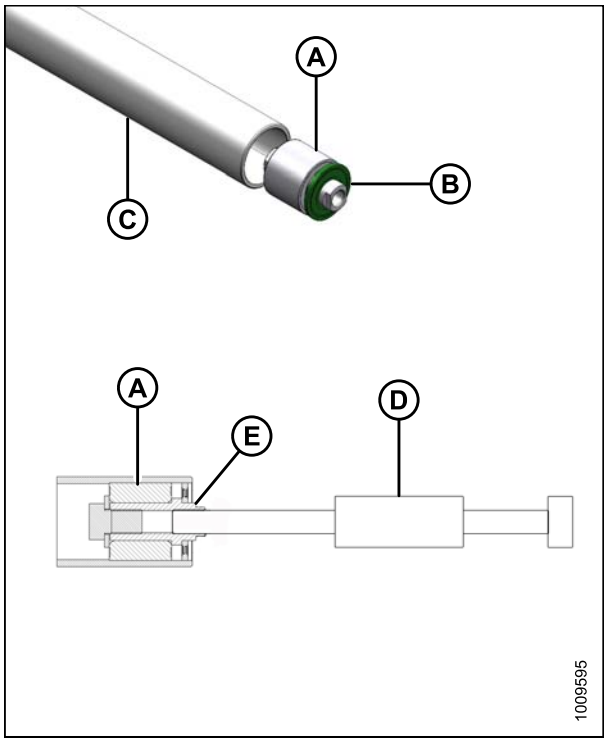

Figura 5.173: Rodamiento del rodillo tensor

4. Instale un montaje de rodamiento nuevo (A) en el rodillo al empujar el anillo externo del rodamiento. El rodamiento estará colocado completamente cuando se logre la dimensión de 9/16 pulgadas (14 mm) (B).
5. Aplique la grasa recomendada en frente del rodamiento. Consulte *5.2.1 Fluidos y lubricantes recomendados, página 266*.
6. Coloque el sello (C) en la abertura del rodillo y coloque una arandela plana (D. I. 1 pulg. x D. E. 2 pulgadas) en el sello.
7. Coloque el sello en la abertura del rodillo con un conector adecuado en la arandela hasta que se inserte en el montaje del rodamiento (A). El sello (C) estará colocado completamente cuando se logre la dimensión de 1/8 pulgadas (3 mm) (D).

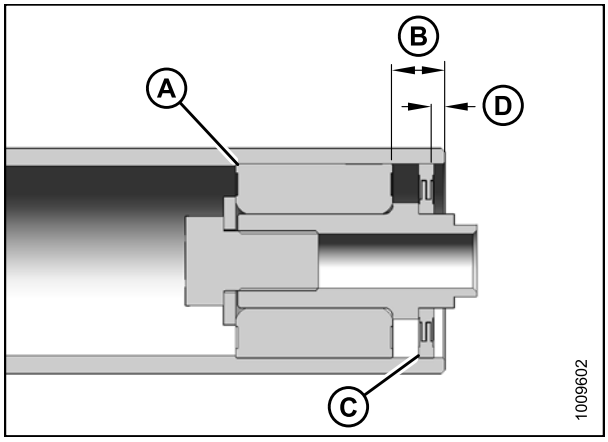

Figura 5.174: Rodamiento del rodillo tensor

Instalación del rodillo tensor de la lona lateral

1. Coloque el eje con mangueta en el rodillo tensor del brazo delantero (B) en la plataforma.
2. Empuje el rodillo para desviar ligeramente el brazo delantero del deflector de modo que el eje con mangueta en la parte posterior del rodillo pueda deslizarse hacia el brazo trasero (C).
3. Instale tornillos (A) con arandelas y ajústelos a 70 ft lb (93 N m).
4. Envuelva la lona sobre el rodillo tensor, vuelva a conectarla y ajuste la tensión. Consulte *5.12.2 Instalación de las lonas, página 352*.
5. Opere la máquina para verificar que la lona esté alineada correctamente. Ajuste la alineación, de ser necesario. Consulte *5.12.4 Ajuste de la alineación de la lona de la plataforma, página 355*.

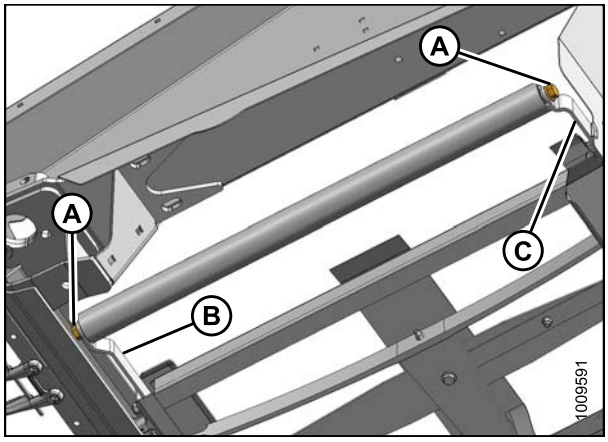

Figura 5.175: Rodillo tensor

Rodillo de mando de la cubierta de la lona lateral

Extracción del rodillo de mando de la lona lateral

1. Si el conector de la lona no está visible, active la plataforma hasta que el conector esté accesible, de preferencia cerca del extremo exterior de la cubierta.

PRECAUCIÓN

Para evitar lesiones en el cuerpo o la muerte por un encendido no intencional o la caída de una máquina elevada, siempre detenga el motor y extraiga la llave, y coloque de los amortiguadores del cilindro de elevación antes de colocarse debajo de la máquina por cualquier motivo.

2. Levante la plataforma y el molinete y luego apague el motor.
3. Conecte las trabas de seguridad del cilindro de elevación de la plataforma y las trabas de seguridad del cilindro de elevación del molinete.

4. Afloje la lona al girar el tornillo de ajuste (A) hacia la izquierda.

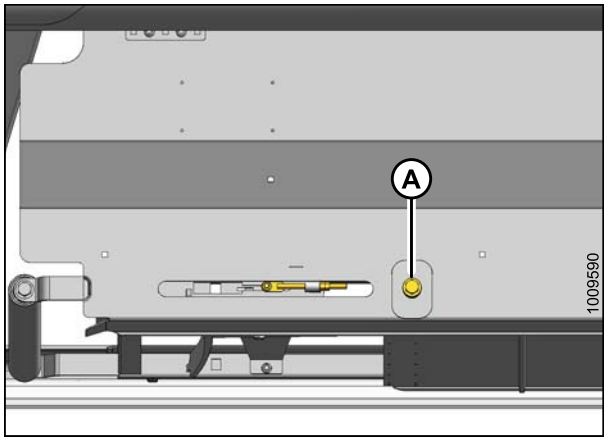

Figura 5.176: Tensor

5. Quite los tornillos (A) y los conectores de tubo (B) en la junta de la lona para desenganchar la lona.
6. Jale la lona del rodillo de mando.

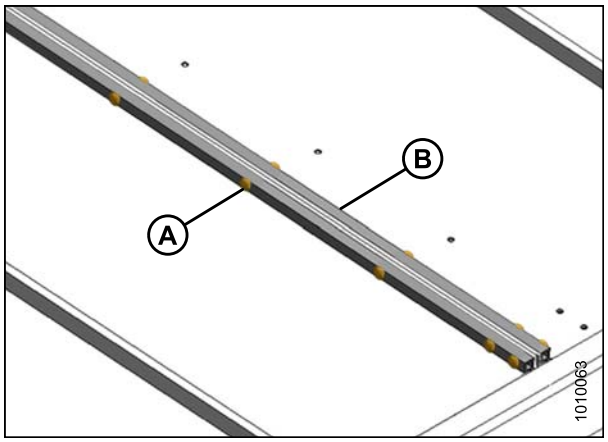

Figura 5.177: Conector de la lona

7. Alinee los tornillos con el orificio (A) en la protección. Quite los dos tornillos de presión que sostienen el motor en el rodillo de mando.

   NOTA:
   Los tornillos de presión están a 1/4 de distancia.
8. Quite los cuatro tornillos (B) que sostienen el motor al brazo del rodillo de mando.

   NOTA:
   Tal vez sea necesario quitar el blindaje de plástico (C) para tener acceso al tornillo superior.

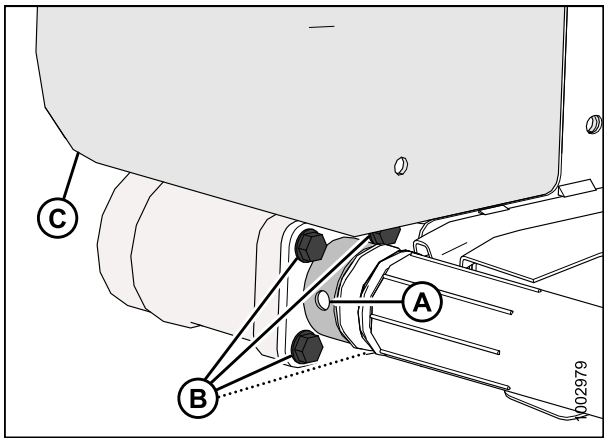

Figura 5.178: rodillo de mando

9. Quite el tornillo (A) que asegura el otro extremo del rodillo de mando (B) al brazo de soporte.
10. Quite el rodillo de mando (B).

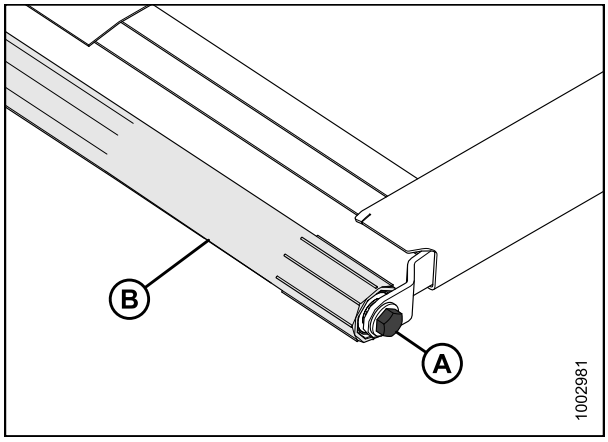

Figura 5.179: rodillo de mando

Reemplazo del rodamiento del rodillo de mando de la lona lateral

1. Retire el montaje del rodillo tensor de la lona. Consulte *Extracción del rodillo de mando de la lona lateral, página 361*.
2. Retire el montaje del rodamiento (A) y el sello (B) del tubo del rodillo (C) del siguiente modo:
   a. Acople un martillo deslizante (D) al eje roscado (E) en el montaje del rodamiento.
   b. Retire el sello (B) y el montaje del rodamiento (A).
3. Limpie la parte interna del tubo del rodillo (C). Verifique que el tubo no se haya gastado ni dañado y reemplácelo de ser necesario.

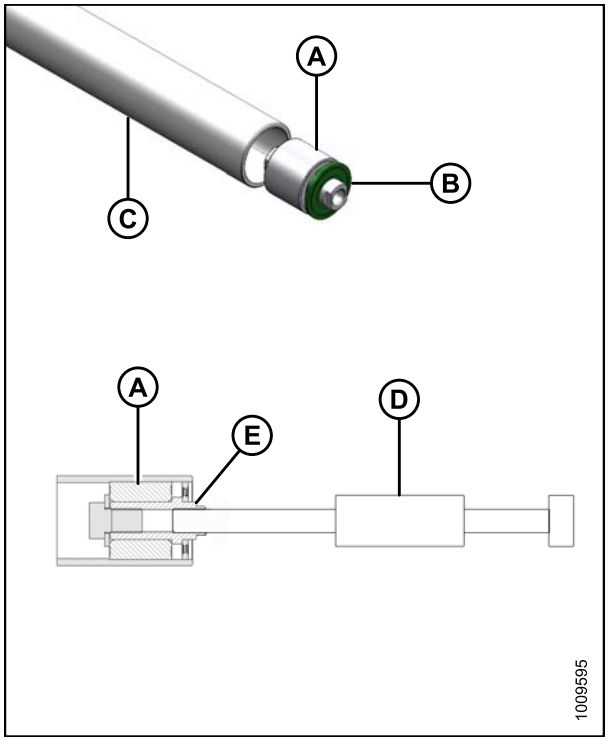

Figura 5.180: Rodamiento del rodillo de mando

4. Instale un montaje de rodamiento nuevo (A) en el rodillo al empujar el anillo externo del rodamiento. El rodamiento estará colocado completamente cuando se logre la dimensión de 9/16 pulgadas (14 mm) (B).
5. Aplique la grasa recomendada en frente del rodamiento. Consulte *5.2.1 Fluidos y lubricantes recomendados, página 266*.
6. Coloque el sello (C) en la abertura del rodillo y coloque una arandela plana (D. I. 1 pulg. x D. E. 2 pulgadas) en el sello.
7. Coloque el sello en la abertura del rodillo con un conector adecuado en la arandela hasta que se inserte en el montaje del rodamiento (A). El sello (C) estará colocado completamente cuando se logre la dimensión de 1/8 pulgadas (3 mm) (D).

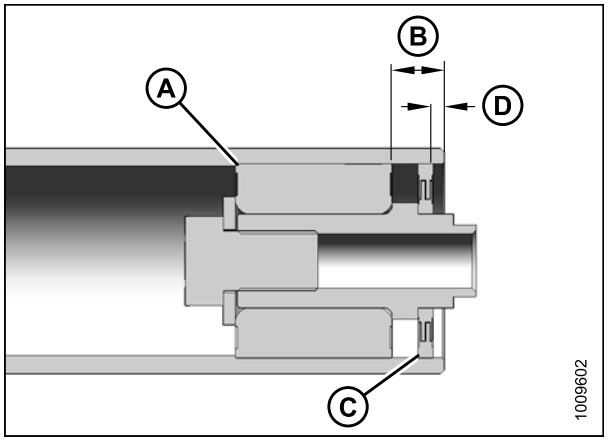

Figura 5.181: Rodamiento del rodillo de mando

Instalación del rodillo de mando de la lona lateral

1. Posicione el rodillo de mando (B) entre los brazos de soporte del rodillo.
2. Instale el tornillo (A) que sostiene el rodillo de mando al brazo más cercano a la barra de corte. Ajuste el tornillos hasta 70 ft lb (95 N m).
3. Aplique grasa al eje del motor e insértelo en el extremo del rodillo de mando.

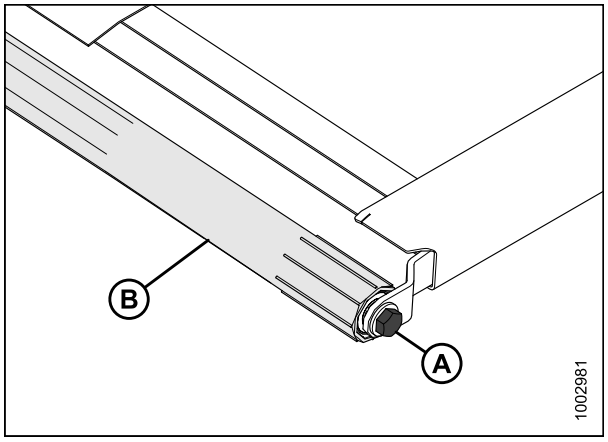

Figura 5.182: Rodillo de mando

4. Asegure el motor al soporte del rodillo con cuatro tornillos (A). Ajuste hasta 20 ft lb (27 N m).

   NOTA:
   Ajuste todos los tornillos sueltos y vuelva a instalar el blindaje de plástico (B) si lo había quitado.

5. Ajuste los dos tornillos prisioneros a través del orificio de acceso (C).

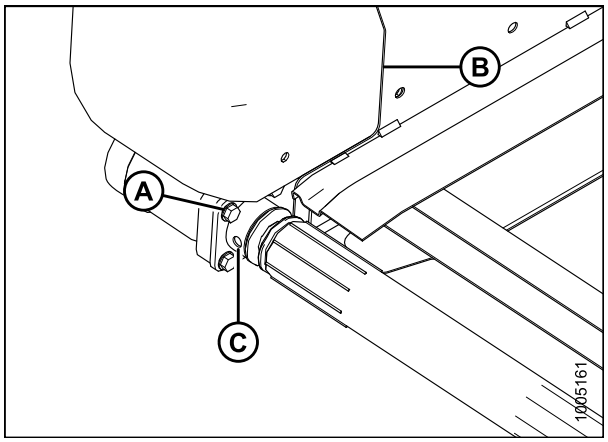

Figura 5.183: Rodillo de mando

6. Envuelva la lona alrededor del rodillo de mando y acople los extremos de la lona con conectores de tubo (B), tornillos (A) y tuercas.

   NOTA:
   La cabeza de los tornillos debe apuntar hacia la abertura central.

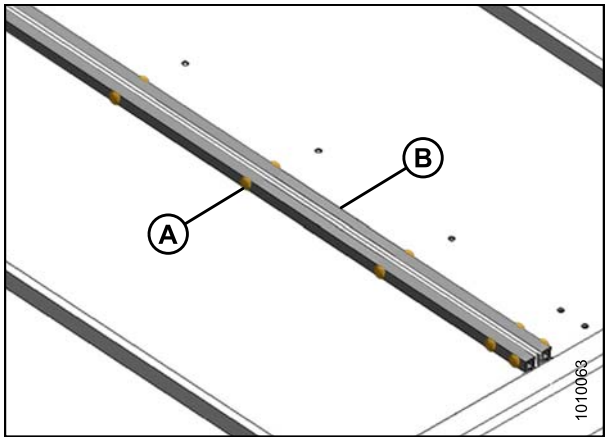

Figura 5.184: Conector de la lona

7. Tense la lona con el tornillo tensor (A) y siga las instrucciones de la calcomanía para hacerlo correctamente.
8. Desenganche el molinete y las trabas de seguridad de la plataforma.
9. Arranque el motor, y baje la plataforma y el molinete.
10. Opere la máquina para verificar que la lona esté alineada correctamente.
11. Si se necesita ajustar, consulte *5.12.4 Ajuste de la alineación de la lona de la plataforma, página 355*.

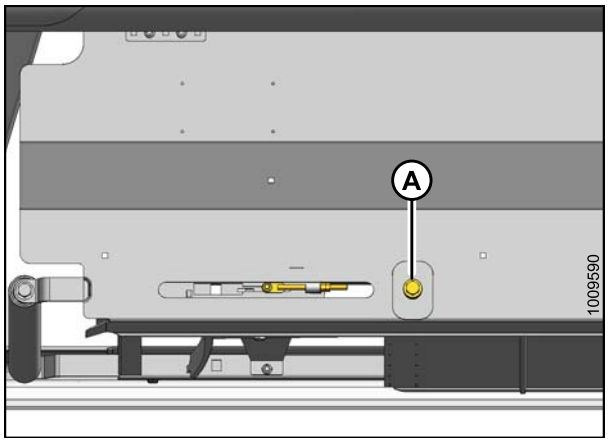

Figura 5.185: Tensor de la lona

5.12.7 Reemplazo de los deflectores de lona

Extracción de deflectores de lona estrechos

Para quitar los deflectores de lona estrechos, siga estos pasos:

NOTA:
Se ilustra la extracción del extremo izquierdo.

1. Eleve el molinete completamente y baje la plataforma hasta el suelo.
2. Desplace las cubiertas para dejar un espacio de trabajo en un extremo de la plataforma si se ha instalado el desplazamiento de plataforma hidráulico; de lo contrario, mueva las cubiertas manualmente después de apagar la hileradora.

PRECAUCIÓN

Para evitar lesiones en el cuerpo o la muerte por un encendido no intencional o la caída de una máquina elevada, siempre detenga el motor y extraiga la llave, y coloque de los amortiguadores del cilindro de elevación antes de colocarse debajo de la máquina por cualquier motivo.

3. Detenga el motor, retire la llave y enganche las trabas de seguridad del molinete.
4. Abra la tapa lateral.

5. Quite los dos tornillos de cabeza Torx® (A) y las tuercas de bloqueo.
6. Quite los tres tornillos de cabeza de hongo (B) y las tuercas de bloqueo, y quite el deflector trasero (C).

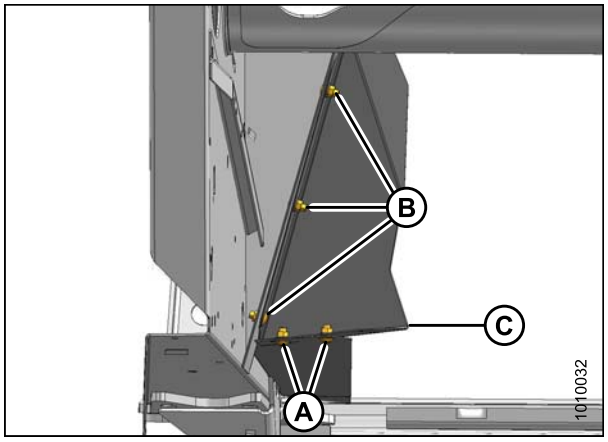

Figura 5.186: Deflector trasero

7. Quite los cuatro tornillos (A) y el deflector (B).
8. Repita los pasos anteriores en el extremo opuesto.

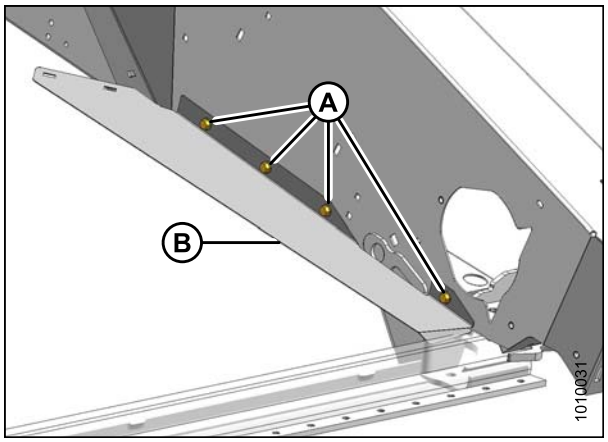

Figura 5.187: Deflector delantero

Instalación de deflectores de lona estrechos

Los deflectores estrechos pueden reemplazar a los deflectores anchos si hay una aglomeración en los extremos de la plataforma cuando se posicionan las cubiertas para la entrega en el centro.

Para instalar los deflectores de lona estrechos, siga estos pasos:

NOTA:
Se ilustra la instalación del extremo izquierdo.

1. Eleve el molinete completamente y baje la plataforma hasta el suelo.
2. Desplace las cubiertas para dejar un espacio de trabajo en un extremo de la plataforma si se ha instalado el desplazamiento de plataforma hidráulico; de lo contrario, mueva las cubiertas manualmente después de apagar la hileradora.

⚠ PRECAUCIÓN

Para evitar lesiones en el cuerpo o la muerte por un encendido no intencional o la caída de una máquina elevada, siempre detenga el motor y extraiga la llave, y coloque de los amortiguadores del cilindro de elevación antes de colocarse debajo de la máquina por cualquier motivo.

3. Detenga el motor, retire la llave y enganche las trabas de seguridad del molinete.
4. Abra la tapa lateral.

5. Coloque el deflector delantero (B) en la chapa lateral e instale temporalmente los tornillos autorroscantes delanteros y traseros de 3/8 pulgadas x 5/8 (A).
6. Verifique el ajuste del extremo delantero en la barra de corte. No debe haber ningún espacio entre el deflector y la barra de corte. Quite y doble el deflector según se requiera para obtener el mejor ajuste.
7. Instale los cuatro tornillos autorroscantes de 3/8 pulgadas x 5/8 (A) y ajústelos.

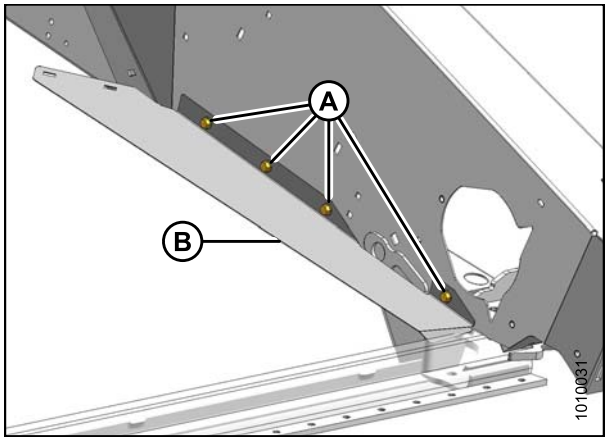

Figura 5.188: Deflector delantero

8. Coloque el deflector trasero (C) como se muestra e instale los tres tornillos de cabeza de hongo de 3/8 in x 3/4 (B) y las tuercas de bloqueo. La orientación de los tornillos no es importante.
9. Instale dos tornillos de cabeza Torx® (A) y las tuercas de bloqueo con las cabezas mirando hacia abajo.
10. Ajuste todos los tornillos pasadores.
11. Repita los pasos anteriores en el extremo opuesto.

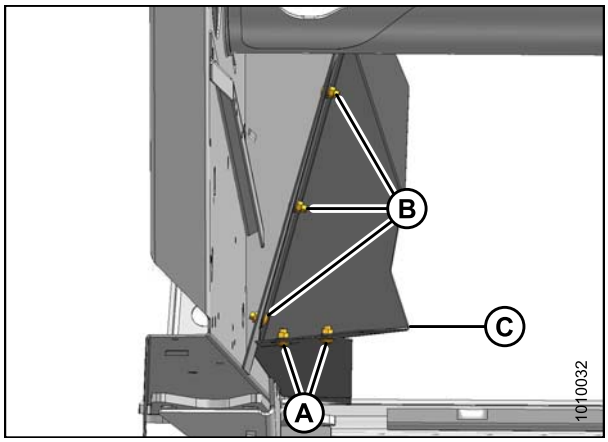

Figura 5.189: Deflector trasero

5.13 Molinete

ATENCIÓN

Para evitar que se produzcan lesiones personales, antes de realizar tareas de mantenimiento en la máquina o abrir las cubiertas del mando, consulte la *5.1 Preparación para dar servicio, página 265*.

5.13.1 Separación del molinete y la barra de corte

La separación mínima entre los dientes del molinete y la barra de corte asegura que los dientes del molinete no entren en contacto con la barra de corte durante el funcionamiento. La separación se ajusta en fábrica, pero pueden ser necesarios algunos ajustes antes de que la plataforma se ponga en funcionamiento.

Las separaciones entre dientes y puntones/barra de corte con los molinetes bajados completamente se muestran en la Tabla *5.2 Separación entre los dientes y los puntones/la barra de corte, página 368*.

IMPORTANTE:
Estas mediciones se deben tomar en **ambos extremos de cada molinete y en las ubicaciones de flexión de la barra de corte** con la plataforma en el modo de "cara triste".

Tabla 5.2 Separación entre los dientes y los puntones/la barra de corte

Ancho de la plataforma	"X" +/- 1/8 pulgadas (3 mm) en los extremos del molinete y las ubicaciones de flexión
30 ft	3/4 pulgadas (20 mm)
35 ft	
40 ft	
45 ft	

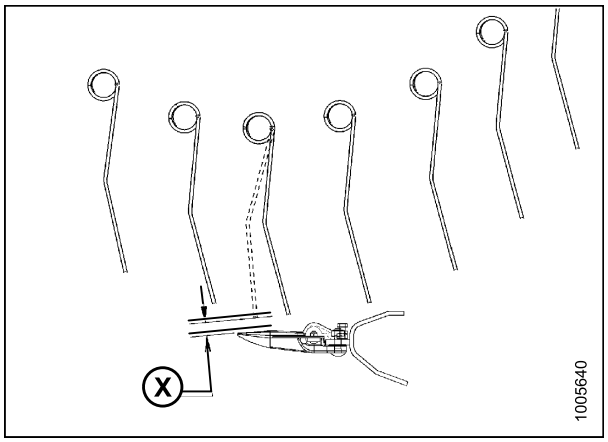

Figura 5.190: Separación de los dientes

Medición de la separación del molinete

Para medir la separación del puntón y la barra de corte, siga estos pasos:

PELIGRO

Para evitar lesiones personales o la muerte, a causa de un arranque inesperado o la caída de la máquina elevada, detenga siempre el motor, quite la llave y conecte las trabas de seguridad antes de meterse debajo de la plataforma por cualquier motivo.

1. Estacione la plataforma en un terreno nivelado.

2. Mueva las manijas de resorte (A) hasta la posición (DESBLOQUEO).

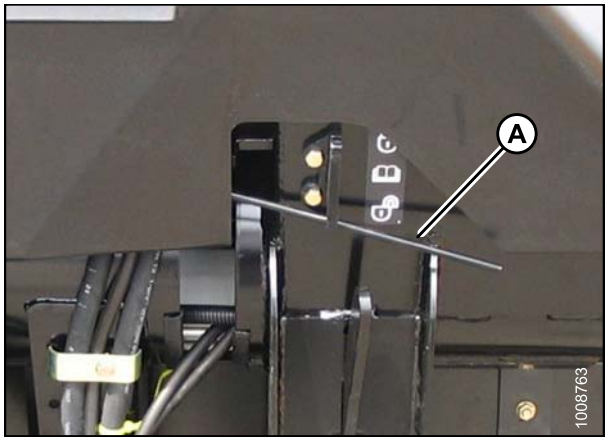

Figura 5.191: Bloqueo de ala en posición de DESBLOQUEO

3. Levante la plataforma y coloque dos bloques (A) de 6 pulgadas (150 mm) debajo de la barra de corte justo dentro de los puntos de flexión del ala.
4. Baje la plataforma por completo para que pueda flexionarse en el modo "cara triste" .

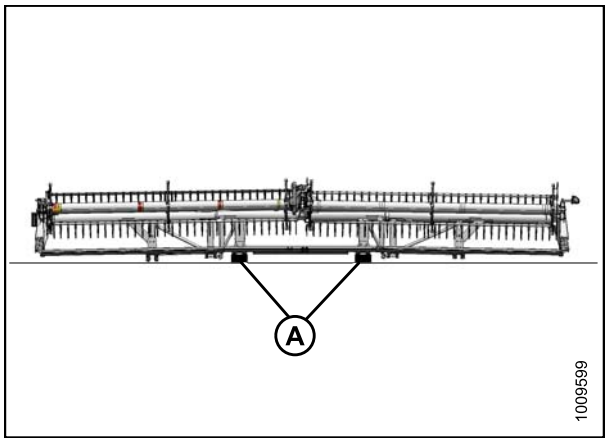

Figura 5.192: Ubicaciones del bloque FlexDraper®

5. Coloque la posición de avance-retroceso en posición media en la calcomanía del indicador del brazo del molinete (A).
6. Baje el molinete por completo.
7. Apague el motor. Retire la llave del arranque.

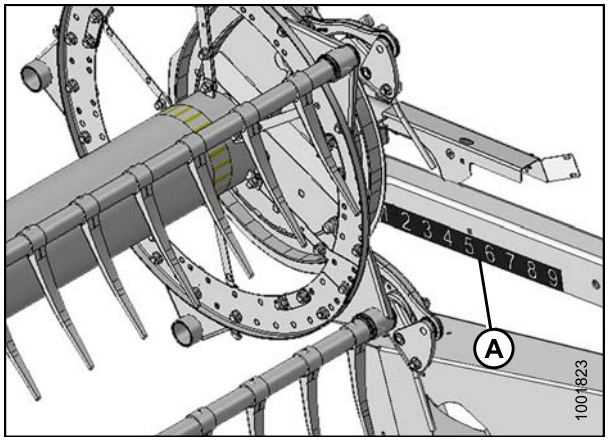

Figura 5.193: Posición avance-retroceso

8. Mida la separación (X) entre los puntos (Y) y (Z) en los extremos (A) de cada molinete y los lugares de flexión (B).

   NOTA:
   El molinete está ajustado de fábrica para ofrecer mayor separación en el centro que en los extremos (cara triste), a fin de compensar la flexión del molinete.

9. Revise todos los posibles puntos de contacto entre los puntos (Y) y (Z). Según la posición avance-retroceso del molinete, la separación mínima puede estar en el puntón, el sujetador o la barra de corte.

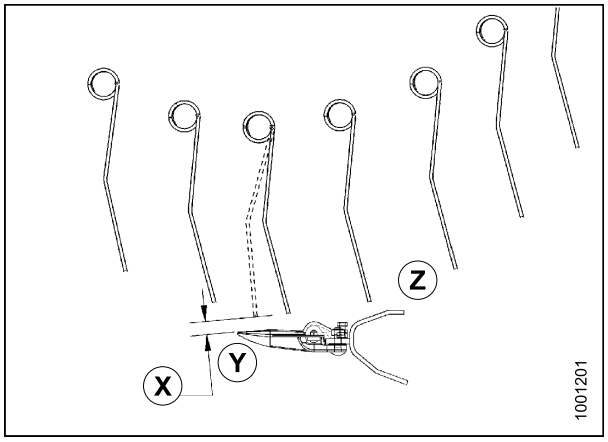

Figura 5.194: Separación

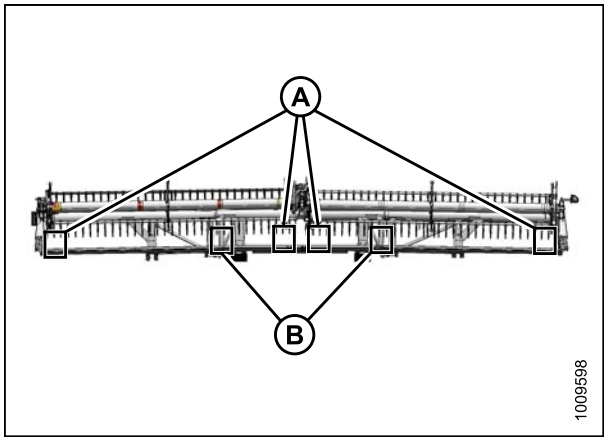

Figura 5.195: Lugares de medición

10. En caso de ser necesario, consulte *Ajuste de la separación del molinete, página 370* para acceder al procedimiento de ajuste.

Ajuste de la separación del molinete

PELIGRO

Para evitar lesiones personales o la muerte, a causa de un arranque inesperado o la caída de la máquina elevada, detenga siempre el motor, quite la llave y conecte las trabas de seguridad antes de meterse debajo de la plataforma por cualquier motivo.

1. Ajuste los cilindros de elevación de brazo del molinete externo para establecer la separación en los extremos externos del molinete de la siguiente manera:
   a. Afloje el tornillo (A).
   b. Gire la varilla del cilindro (B) fuera de la horquilla para elevar el molinete y aumentar la separación de la barra de corte, o gire la varilla del cilindro hacia la horquilla para bajar el molinete y disminuir la separación.
   c. Ajuste el tornillo (A).
   d. Repita en el lado opuesto.

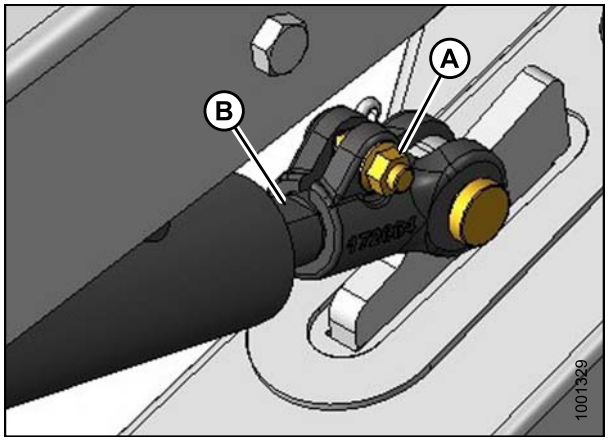

Figura 5.196: Brazo del molinete externo

2. Ajuste la parada del cilindro de elevación de brazo central (A) para cambiar la separación en los extremos internos de los molinetes y la separación en los puntos de flexión de la siguiente manera:
   a. Afloje la tuerca (B).
   b. Gire la tuerca (C) hacia la izquierda para elevar el molinete y aumentar la separación de la barra de corte; o bien hacia la derecha para bajar el molinete y disminuir la separación.
   c. Ajuste la tuerca (B).

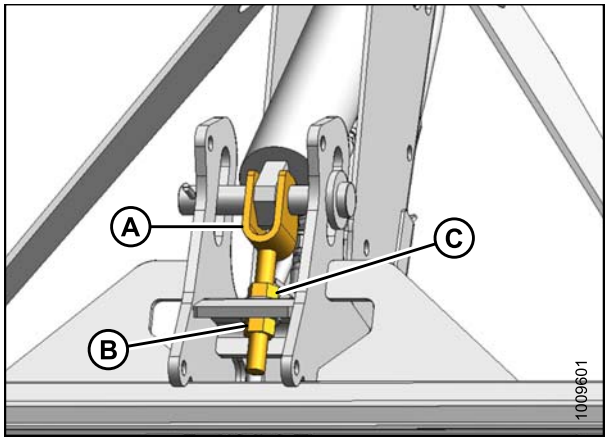

Figura 5.197: Buscar en la parte inferior del brazo

5.13.2 "Cara triste" del molinete

El molinete está ajustado de fábrica para ofrecer mayor separación en el centro que en los extremos ("cara triste"), a fin de compensar la flexión del molinete.

Ajuste de "cara triste" del molinete

La "cara triste" se ajusta al reposicionar las piezas que conectan los brazos del tubo del molinete a los discos del molinete.

NOTA:
Mida el perfil de "cara triste" antes de desarmar el molinete para darle servicio, de modo que se pueda mantener el perfil durante el rearmado.

1. Coloque el molinete sobre la barra de corte (entre ‘4’ y ‘5’ en la calcomanía de posición de avance-retroceso). Esta posición ofrece la separación adecuada en todas las posiciones de avance-retroceso del molinete.
2. Registre la medición de cada ubicación del disco del molinete en cada tubo del molinete.

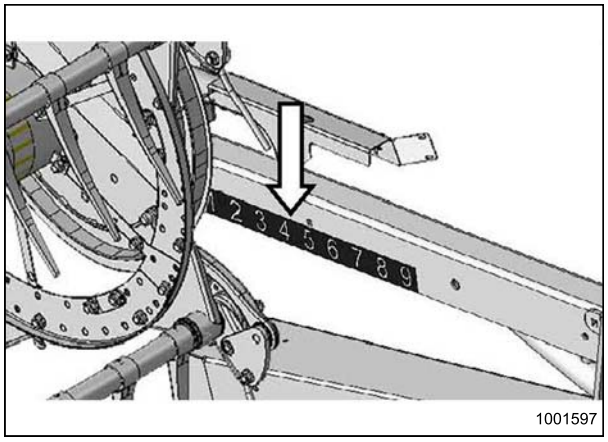

Figura 5.198: Calcomanía de posición de avance-retroceso

3. Desde el disco del molinete más cercano al centro de la plataforma, avance hacia los extremos ajustando el perfil de la plataforma de la siguiente manera:
   a. Retire los tornillos (A).
   b. Afloje el tornillo (B) y ajuste el brazo (C) hasta que se obtenga la medición deseada entre el tubo del molinete y la barra de corte.

      NOTA:
      Deje que los tubos del molinete se curven naturalmente y coloque las piezas como corresponda.

   c. Vuelva a colocar los tornillos (A) en los orificios alineados y ajústelos.

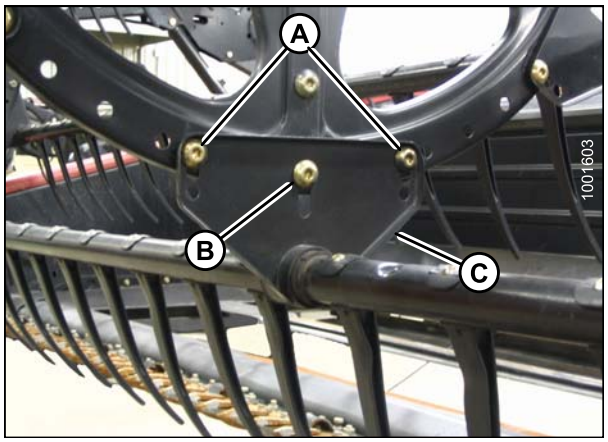

Figura 5.199: Brazo del molinete

5.13.3 Centrado de molinete

El molinete debe estar centrado entre las chapas laterales.

Para centrar los molinetes, siga estos pasos:

1. Levante la plataforma lo suficiente para poner bloques de 6 pulgadas debajo de los patines exteriores. Baje la plataforma lentamente para colocarla en "sonrisa total".

2. Afloje el tornillo (A) en cada abrazadera (B).
3. Mueva el extremo del brazo de soporte central del molinete (C) hacia adelante y hacia el costado, tal como se requiera para centrar ambos molinetes.
4. Ajuste los tornillos (A) a 265 ft lb (359 N m).

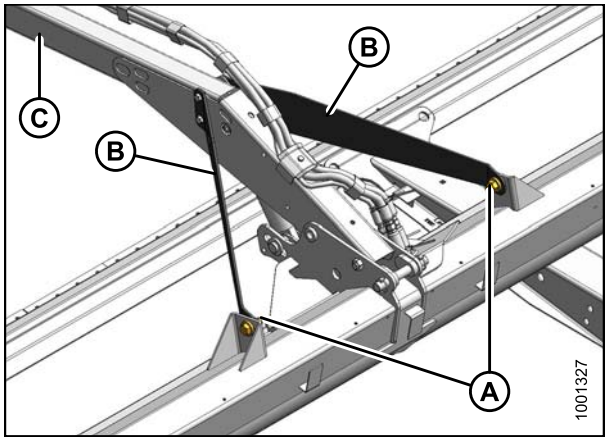

Figura 5.200: Brazo de soporte central del molinete

5.13.4 Dientes del molinete

IMPORTANTE:
Mantenga los dientes del molinete en buena condición. Enderécelos o reemplácelos según se requiera.

Extracción de los dientes de acero

PRECAUCIÓN

Para evitar lesiones personales a causa de la caída del molinete elevado, conecte siempre las trabas de seguridad del molinete antes de meterse debajo de este por cualquier motivo.

1. Baje la plataforma y levante el molinete. Enganche las trabas de seguridad del molinete.

PRECAUCIÓN

Para evitar lesiones en el cuerpo o la muerte por un encendido no intencional o la caída de una máquina elevada, siempre detenga el motor y extraiga la llave, y coloque de los amortiguadores del cilindro de elevación antes de colocarse debajo de la máquina por cualquier motivo.

2. Apague el motor y quite la llave del arranque.
3. Quite los bujes de la barra de dientes correspondiente en los discos centrales e izquierdos. Consulte *Cómo quitar los bujes de los molinetes de 5, 6 o 9 paletas, página 376*.

4. Acople temporalmente los brazos del molinete (B) al disco del molinete, en los lugares de acoplamiento originales (A).
5. Corte los dientes dañados para poder retirarlos del tubo.
6. Quite los tornillos de los dientes existentes y deslice los dientes para reemplazar el que se cortó en el paso anterior. Quite los brazos del molinete (B) del tubo según se requiera.

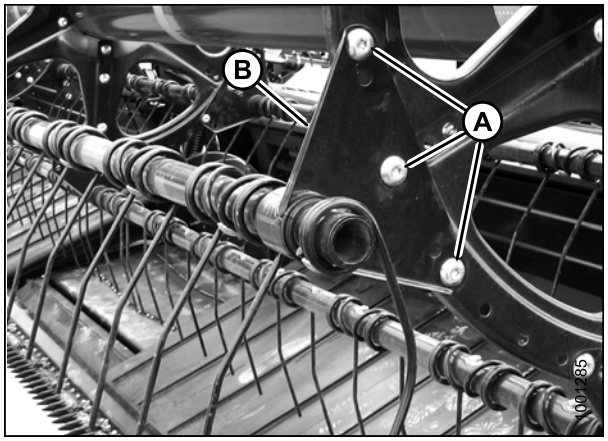

Figura 5.201: Brazo del molinete

Instalación de los dientes de acero

PRECAUCIÓN

Para evitar lesiones personales a causa de la caída del molinete elevado, conecte siempre las trabas de seguridad del molinete antes de meterse debajo de este por cualquier motivo.

IMPORTANTE:
Asegúrese de que la barra de dientes tenga un soporte en todo momento para evitar dañar la barra u otros componentes.

1. Deslice los dientes nuevos y el brazo del molinete (A) en el extremo de la barra.
2. Instale los bujes de la barra de dientes. Consulte *5.13.5 Bujes de la barra de dientes, página 376*.
3. Conecte los dientes a la barra de dientes con tornillos y tuercas (B).

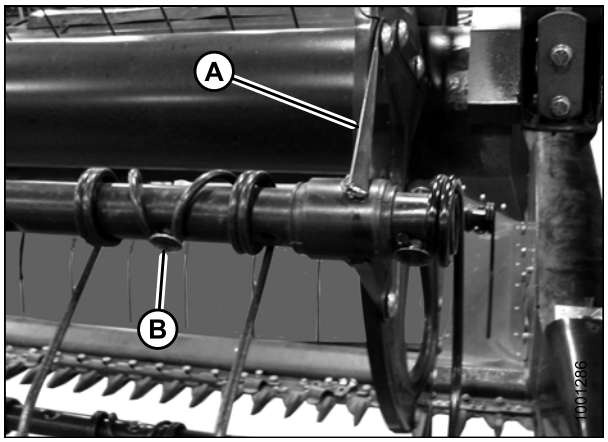

Figura 5.202: Barra de dientes

Extracción de dientes de plástico

PRECAUCIÓN

Para evitar lesiones personales a causa de la caída del molinete elevado, conecte siempre las trabas de seguridad del molinete antes de meterse debajo de este por cualquier motivo.

1. Quite el tornillo (A) con una llave de cabeza Torx® Plus 27 IP .

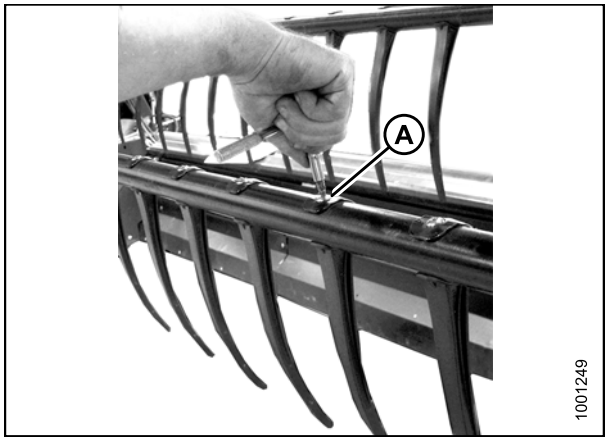

Figura 5.203: Dientes de plástico

2. Presione el clip superior del diente hacia la barra del molinete y sáquelo de la barra de dientes.



Figura 5.204: Dientes de plástico

Instalación de dientes de plástico

⚠ PRECAUCIÓN

Para evitar lesiones personales a causa de la caída del molinete elevado, conecte siempre las trabas de seguridad del molinete antes de meterse debajo de este por cualquier motivo.

1. Coloque el diente en la parte trasera de la barra de dientes y enganche la lengüeta en el fondo del diente en el orificio inferior de la barra de dientes.
2. Levante suavemente la brida superior y gire el diente hasta que la lengüeta de la brida superior se enganche en el orificio inferior de la barra de dientes.



Figura 5.205: Dientes de plástico

IMPORTANTE:
NO aplique fuerza al diente antes de ajustar el tornillo de montaje. Si aplica fuerza al diente sin ajustar el tornillo, el diente se quebrará o las clavijas se romperán.

3. Instale el tornillo (A) y ajuste a 75 a 80 pulgadas lb (8.5 a 9.0 N m) con una llave de cabeza Torx®-Plus 27 IP.

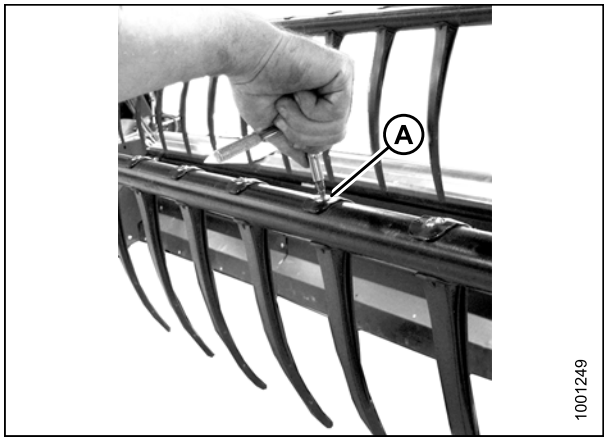

Figura 5.206: Dientes de plástico

5.13.5 Bujes de la barra de dientes

Cómo quitar los bujes de los molinetes de 5, 6 o 9 paletas

⚠ PRECAUCIÓN

Para evitar lesiones personales a causa de la caída del molinete elevado, conecte siempre las trabas de seguridad del molinete antes de meterse debajo de este por cualquier motivo.

NOTA:
Si solo debe reemplazar el buje del extremo de leva, consulte **Bujes del extremo de leva**.

Bujes de sección final y disco central

1. Baje la plataforma, levante el molinete por completo y conecte las trabas de seguridad del molinete.

   IMPORTANTE:
   Asegúrese de que la barra de dientes tenga un soporte en todo momento para evitar dañar la barra u otros componentes.

2. Quite las tapas laterales del molinete y el soporte de estas (C) de la sección final del molinete en la ubicación de la barra de dientes correspondiente.

   NOTA:
   No hay tapas laterales en el disco central.

3. Quite los tornillos (A) que fijan el brazo (B) al disco.

   IMPORTANTE:
   Observe las ubicaciones de los orificios en el brazo y el disco y asegúrese de que los tornillos se vuelvan a instalar en las ubicaciones originales.

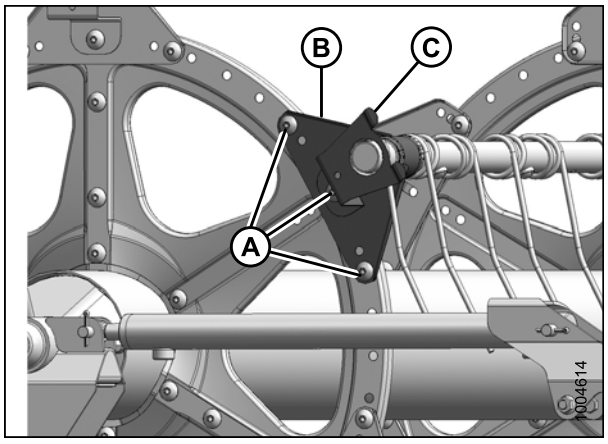

Figura 5.207: Sección final

4. Libere las abrazaderas del buje (A) con un destornillador pequeño para separar los dientes. Quite la abrazadera de la barra de dientes.

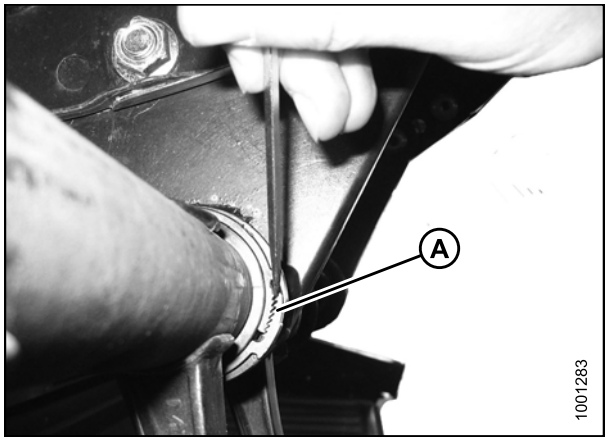

Figura 5.208: Abrazadera del buje

5. Gire el brazo (A) lejos del disco, deslícelo hacia adentro fuera del buje y quite las mitades del buje (B). Si es necesario, quite el siguiente diente, de modo que el brazo pueda deslizarse fuera del buje. Consulte:
   - *Extracción de dientes de plástico, página 374*
   - *Extracción de los dientes de acero, página 373*

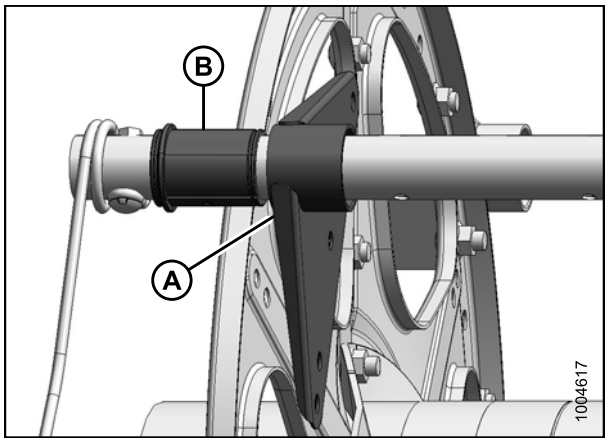

Figura 5.209: Buje

Bujes del extremo de leva

NOTA:
Para quitar los cojinetes del extremo de leva es necesario mover la barra de dientes a lo largo de los brazos del disco para exponer el buje.

6. En el extremo de leva, quite las tapas laterales y su soporte (A) en la ubicación correspondiente de la barra de dientes en el extremo de leva.

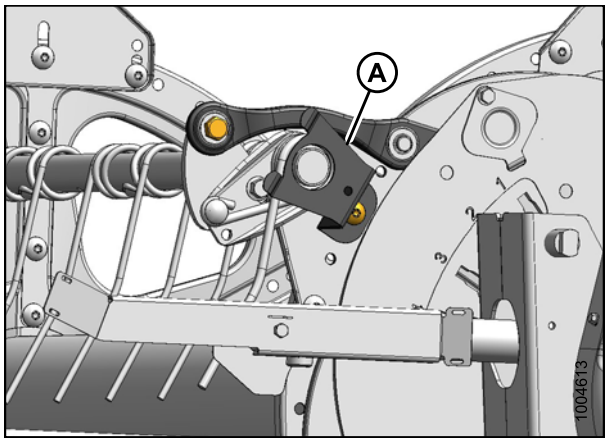

Figura 5.210: Extremo de leva

7. En la sección final, quite las tapas laterales y su soporte (C) en la ubicación correspondiente de la barra de dientes.

   NOTA:
   No hay tapas laterales en los discos centrales.

8. En la sección final y en los discos centrales, instale los tornillos (A) que fijan el brazo (B) al disco.

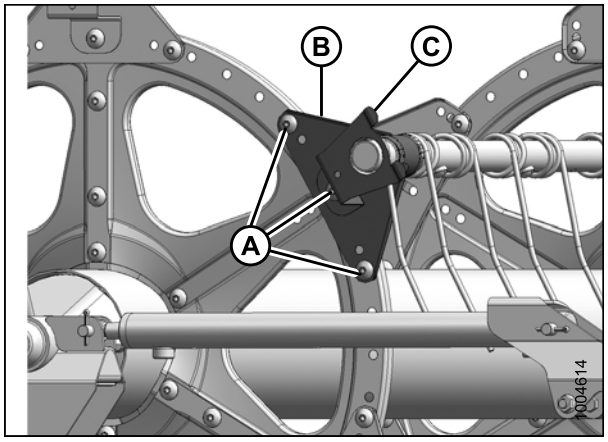

Figura 5.211: Sección final

9. En las ubicaciones del soporte de la barra de dientes (si está instalado), libere las abrazaderas del buje o desconecte los canales del soporte del soporte del tubo, según qué barra de dientes desee mover. Hay tres barras de dientes (B) que requieren que se desconecten los canales y otras dos (C) solo requieren quitar la abrazadera del buje.

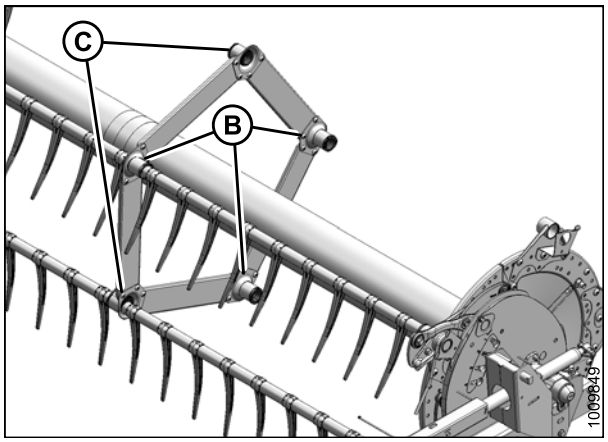

Figura 5.212: Soportes de la barra de dientes

10. Quite el tornillo (A) en la conexión de leva de modo que la barra de dientes (B) pueda girar.

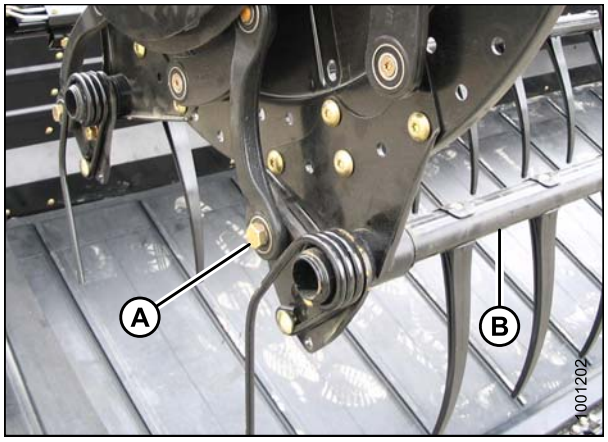

Figura 5.213: Extremo de leva

11. Libere las abrazaderas del buje (A) en el disco de leva con un destornillador pequeño para separar los dientes. Quite las abrazaderas de los bujes.

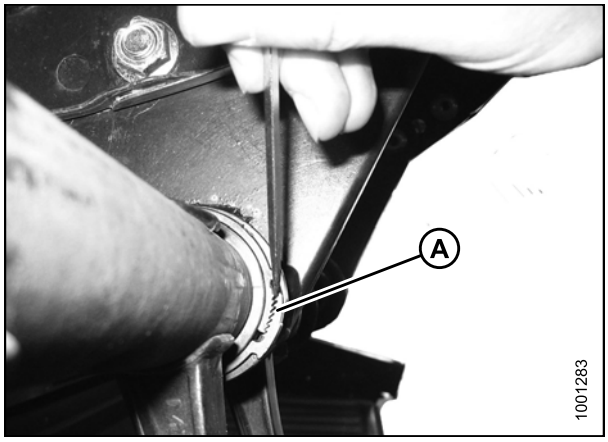

Figura 5.214: Abrazadera del buje

12. Deslice la barra de dientes (A) hacia afuera para exponer el buje. Quite las mitades del buje (B). Si es necesario, quite el siguiente diente, de modo que el brazo pueda deslizarse fuera del buje. Consulte:
    - *Extracción de dientes de plástico, página 374*
    - *Extracción de los dientes de acero, página 373*

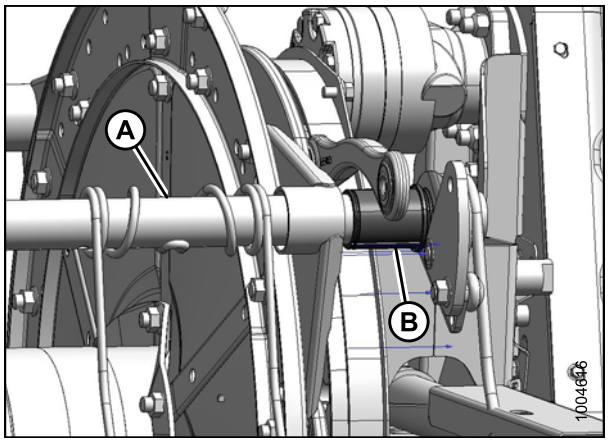

Figura 5.215: Extremo de leva

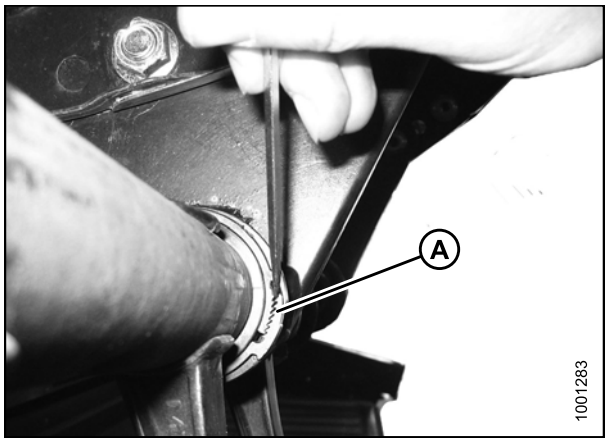

Figura 5.216: Abrazadera del buje

13. Deslice el soporte (A) hacia afuera de las mitades del buje (B).

    NOTA:
    Las dos barras de dientes tienen soportes ensamblados del lado contrario al que se muestra. Esos soportes (A) pueden girarse para que la brida se aleje de los canales antes de que puedan quitarse del buje. La barra de dientes también puede moverse ligeramente hacia afuera.

14. Quite las mitades del buje (B).

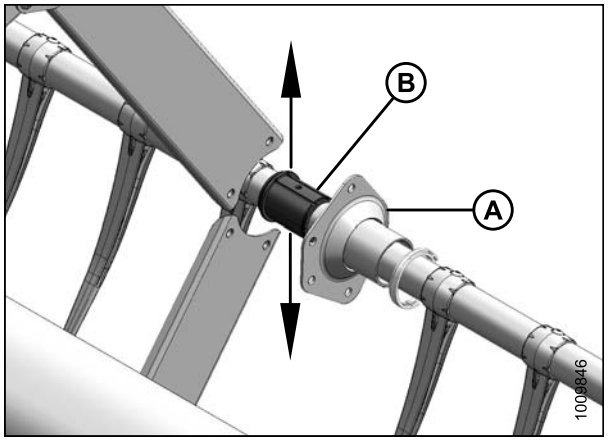

Figura 5.217: Soporte

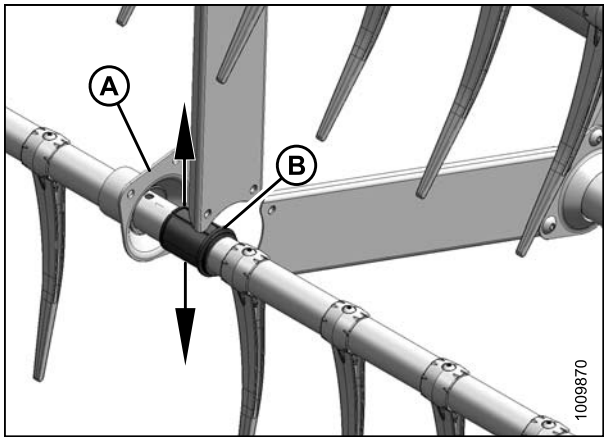

Figura 5.218: Soporte opuesto

Instalación de bujes en molinetes de 5, 6 o 9 paletas

⚠ PRECAUCIÓN

Para evitar lesiones personales a causa de la caída del molinete elevado, conecte siempre las trabas de seguridad del molinete antes de meterse debajo de este por cualquier motivo.

IMPORTANTE:
Asegúrese de que la barra de dientes tenga un soporte en todo momento para evitar dañar la barra u otros componentes.

NOTA:
Para instalar las abrazaderas de los bujes se recomienda usar un par de pinzas de bloqueo de canal modificadas. Asegure las pinzas (A) en un tornillo de banco y realice una muesca (B) en el extremo de cada brazo para que se ajuste a la abrazadera (C).

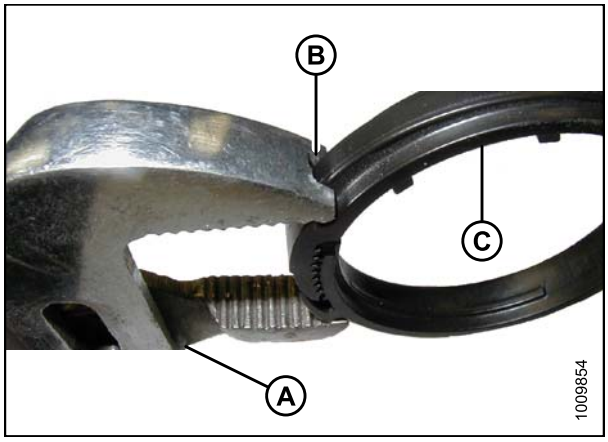

Figura 5.219: Pinzas modificadas

Bujes del extremo de leva

1. Coloque las mitades de los bujes (B) en la barra de dientes con el extremo sin brida de forma adyacente al brazo del molinete, y ubique la lengüeta de cada mitad en el orificio de la barra de dientes.
2. Deslice la barra de dientes (A) hacia la sección final para insertar el buje (B) en el brazo del molinete. Si se han instalado /s, asegúrese de que los bujes de esas ubicaciones se deslicen hacia el soporte.
3. Vuelva a instalar los dientes si se han quitado. Consulte:
   - *Instalación de los dientes de acero, página 374*
   - *Instalación de dientes de plástico, página 375*
4. Instale la abrazadera del buje (A) en la barra de dientes de forma adyacente al extremo sin brida del buje (B).
5. Coloque la abrazadera (A) en los bujes (B) de modo que los bordes de la abrazadera y del buje estén alineados cuando la abrazadera se coloque en la ranura del buje y se instalen las lengüetas de bloqueo.

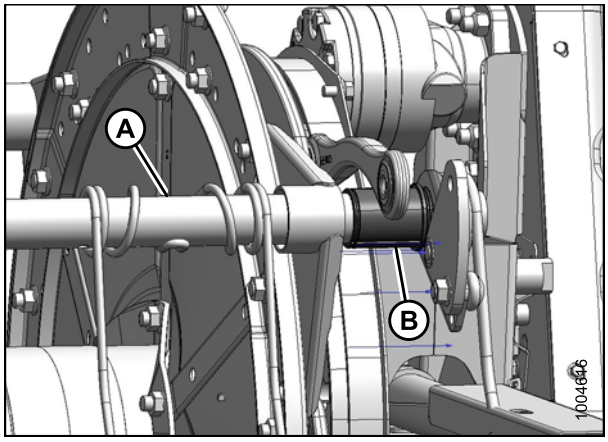

Figura 5.220: Extremo de leva

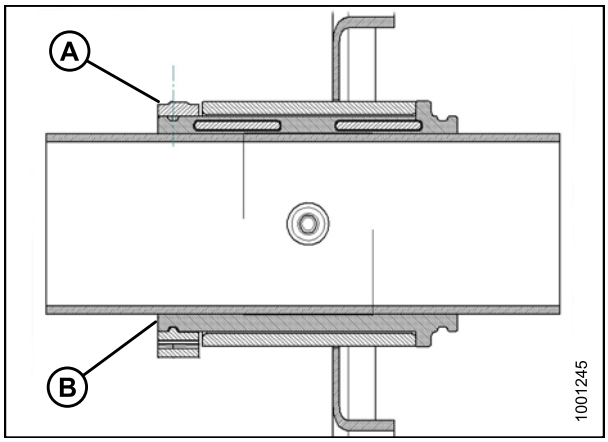

Figura 5.221: Buje

6. Ajuste la abrazadera (A) con pinzas de bloqueo de canal modificadas (B) de modo que la presión del diente **NO** mueva la abrazadera.

   IMPORTANTE:
   Si se ajusta en exceso la abrazadera, podría romperse.

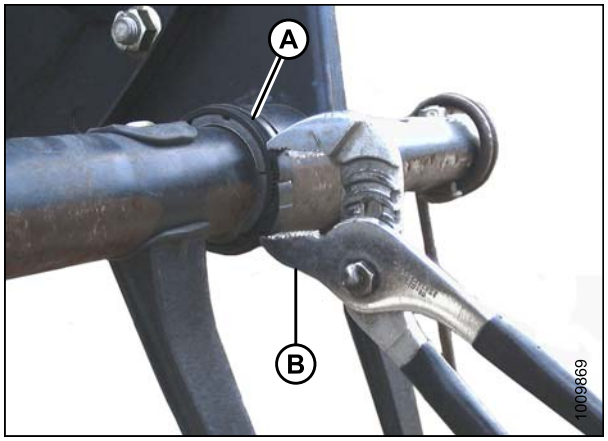

Figura 5.222: Instalación de la abrazadera

7. Alinee la barra de dientes (B) con el brazo de leva e instale el tornillo (A). Ajuste el tornillo hasta 120 ft lb (165 N m).

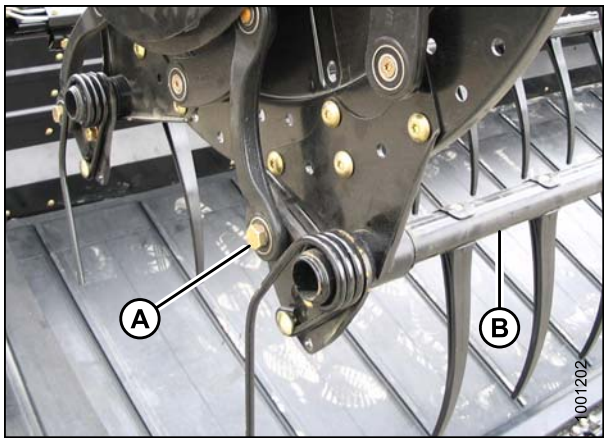

Figura 5.223: Extremo de leva

8. En el disco central, instale los tornillos (A) que fijan el brazo (B) al disco.
9. En la sección final, instale con tornillos el brazo del molinete (B) y el soporte de la tapa lateral (C) desde la sección final del molinete en la ubicación correspondiente la barra de dientes (A).

   NOTA:
   No hay tapas laterales en los discos centrales.

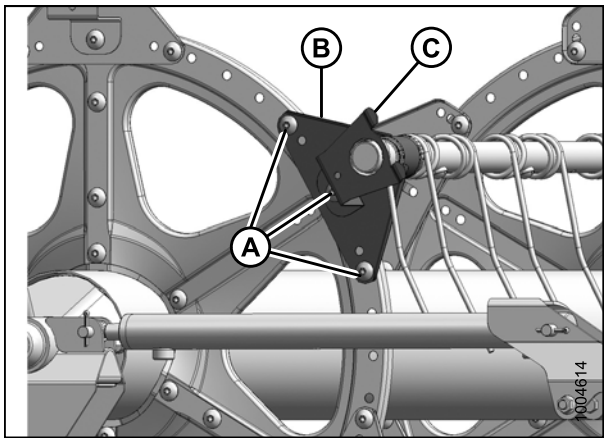

Figura 5.224: Sección final

10. En el extremo de leva, instale el soporte de la tapa lateral (A) en la ubicación correspondiente de la barra de dientes en el extremo de leva.
11. Reinstalación de las tapas laterales del molinete Consulte *5.13.6 Tapas laterales del molinete, página 387*.

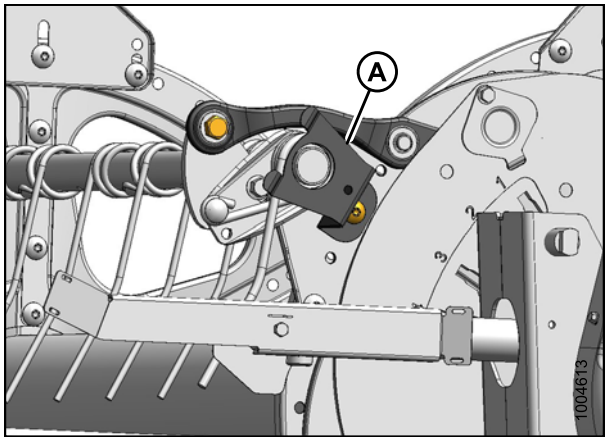

Figura 5.225: Extremo de leva

Bujes de sección final y disco central

12. Coloque las mitades de los bujes (B) en la barra de dientes con el extremo sin brida de forma adyacente al brazo del molinete, y ubique la lengüeta de cada mitad en el orificio de la barra de dientes.
13. Deslice el brazo del molinete (A) en el buje (B) y colóquelo contra el disco en la posición original.
14. Vuelva a instalar los dientes si se han quitado. Consulte:
    - *Instalación de los dientes de acero, página 374*
    - *Instalación de dientes de plástico, página 375*

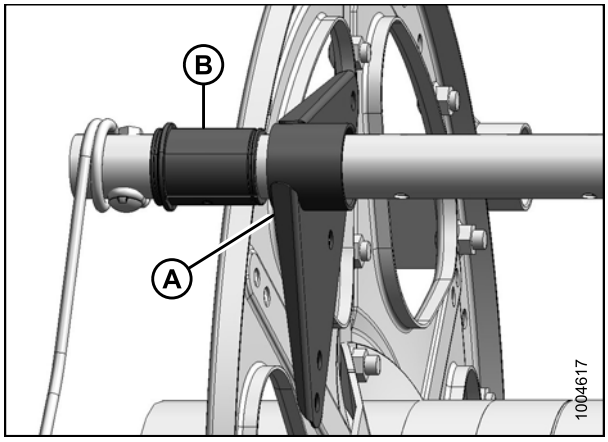

Figura 5.226: Sección final

15. Instale la abrazadera del buje (A) en la barra de dientes de forma adyacente al extremo sin brida del buje (B).
16. Coloque la abrazadera (A) en los bujes (B) de modo que los bordes de la abrazadera y del buje estén alineados cuando la abrazadera se coloque en la ranura del buje y se instalen las lengüetas de bloqueo.

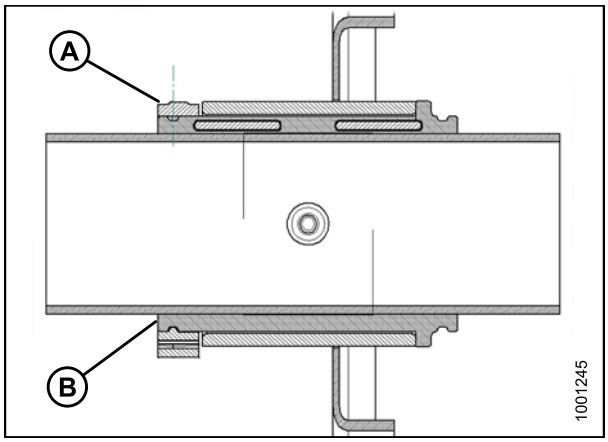

Figura 5.227: Buje

17. Ajuste la abrazadera (A) con pinzas de bloqueo de canal modificadas (B) de modo que la presión del diente **NO** mueva la abrazadera.

    IMPORTANTE:
    Si se ajusta en exceso la abrazadera, podría romperse.

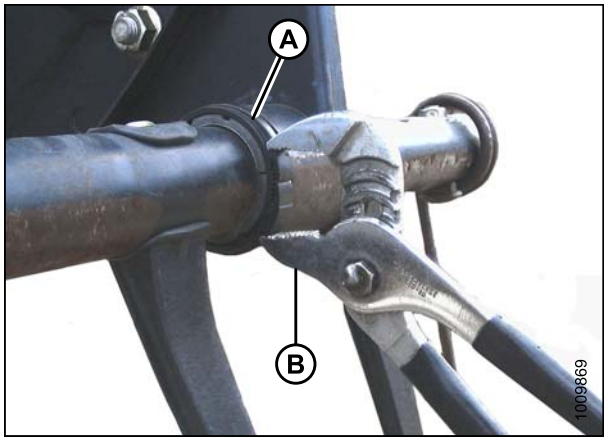

Figura 5.228: Abrazadera

18. En el disco central, instale los tornillos (A) que fijan el brazo (B) al disco.
19. En la sección final, instale con tornillos el brazo del molinete (B) y el soporte de la tapa lateral (C) en la ubicación correspondiente la barra de dientes (A). Reinstalación de las tapas laterales

    NOTA:
    No hay tapas laterales en los discos centrales.

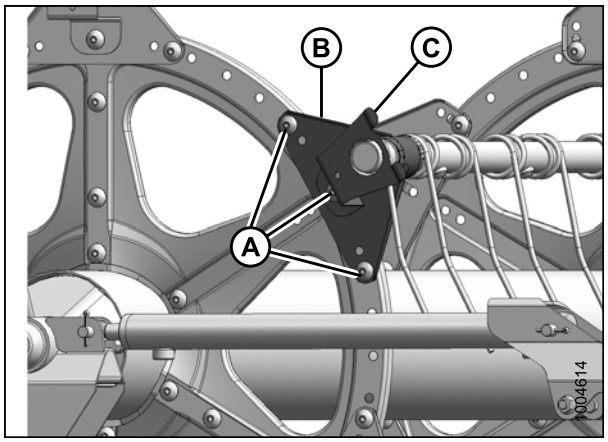

Figura 5.229: Sección final

Bujes del soporte la barra de dientes (si están instalados)

20. Coloque las mitades de los bujes (B) en la barra de dientes con el extremo sin brida de forma adyacente al brazo del molinete, y ubique la lengüeta de cada mitad en el orificio de la barra de dientes.
21. Deslice el soporte (C) hacia el buje (B). Para la barra de dientes opuesta, gire el soporte (C) o mueva ligeramente la barra de dientes de modo que queden libres los canales (D).

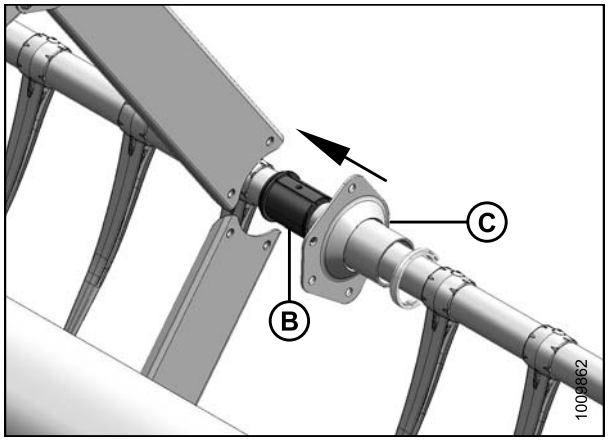

Figura 5.230: Soporte

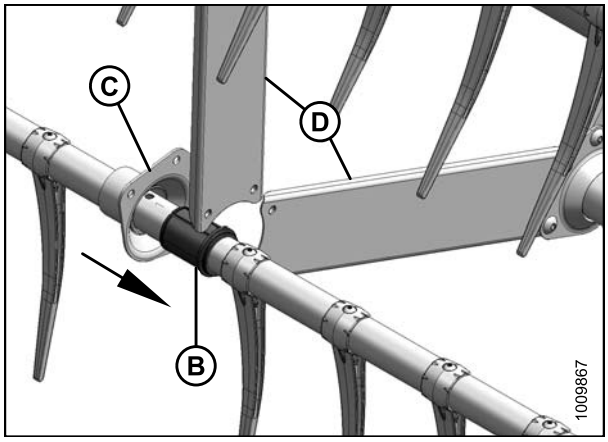

Figura 5.231: Soporte opuesto

22. Instale la abrazadera del buje (A) en la barra de dientes de forma adyacente al extremo sin brida del buje (B).
23. Coloque la abrazadera (A) en los bujes (B) de modo que los bordes de la abrazadera y del buje estén alineados cuando la abrazadera se coloque en la ranura del buje y se instalen las lengüetas de bloqueo.

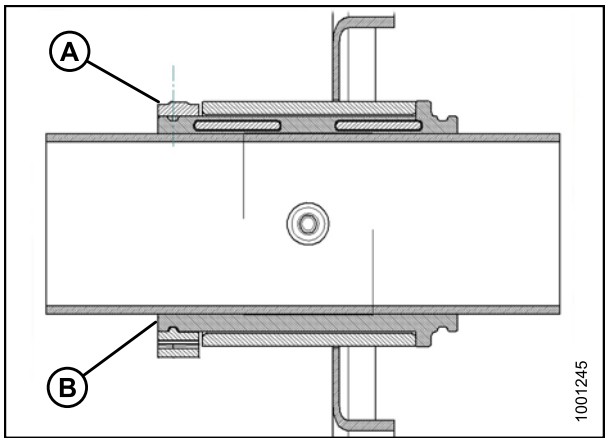

Figura 5.232: Abrazadera del buje

24. Ajuste la abrazadera (A) con pinzas de bloqueo de canal modificadas (B) de modo que la presión del diente no mueva la abrazadera.

    IMPORTANTE:
    Si se ajusta en exceso la abrazadera, podría romperse.

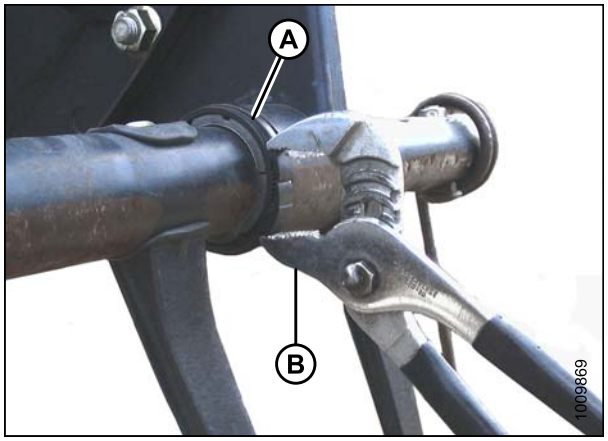

Figura 5.233: Abrazadera

25. Vuelva a acoplar los canales (C) al soporte (A) con tornillos (B) y tuercas. Ajuste las tuercas a 32 ft lb (43 N m).
26. Vuelva a instalar con tornillos cualquier diente (D) que se haya quitado (E). Consulte para *Instalación de dientes de plástico, página 375*.

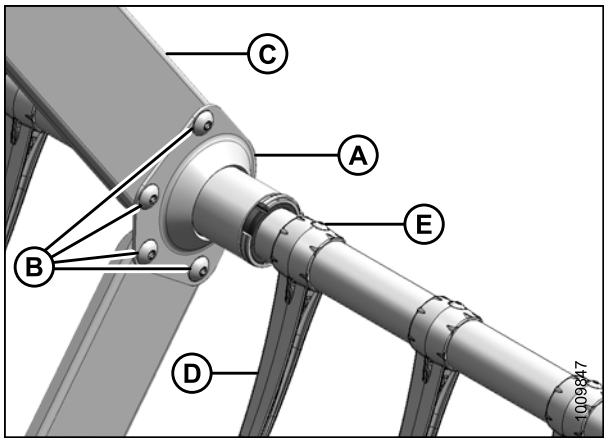

Figura 5.234: Soporte

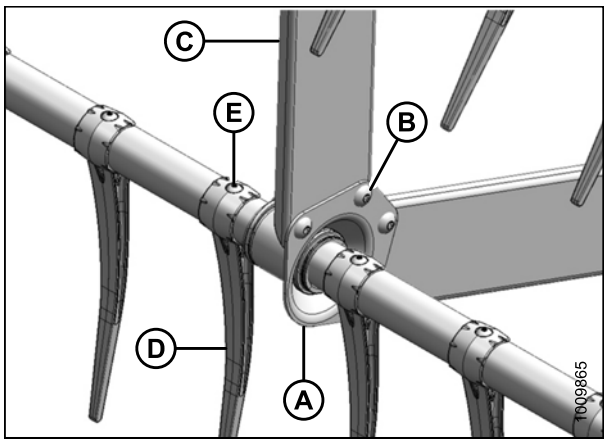

Figura 5.235: Soporte opuesto

5.13.6 Tapas laterales del molinete

Los soportes y tapas laterales del molinete no necesitan de mantenimiento regular, pero se deben revisar periódicamente para saber si están dañados o sueltos o si les faltan tornillos. Los soportes y tapas laterales que estén ligeramente abollados o deformados pueden repararse. Los componentes que presentan daño severo deben reemplazarse.

Las tapas laterales del molinete pueden conectarse a cualquier extremo del molinete.

Reemplazo de la tapa lateral

PRECAUCIÓN

Para evitar lesiones en el cuerpo o la muerte por un encendido no intencional de la máquina, siempre detenga cosechadora el motor y quite las llaves antes de realizar ajustes a la máquina.

1. Baje la plataforma y el molinete, y luego apague el motor. Retire la llave del arranque.
2. Gire manualmente el molinete para acceder a la tapa lateral (A) que se va a reemplazar.
3. Quite los tres tornillos (B).

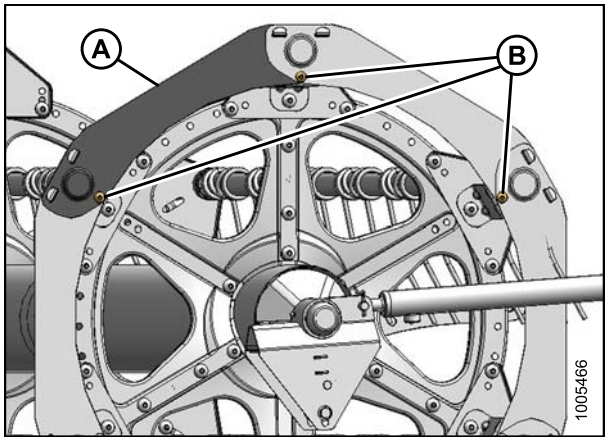

Figura 5.236: Tapas laterales del molinete

4. Levante el extremo de la tapa lateral (A) del soporte (B).

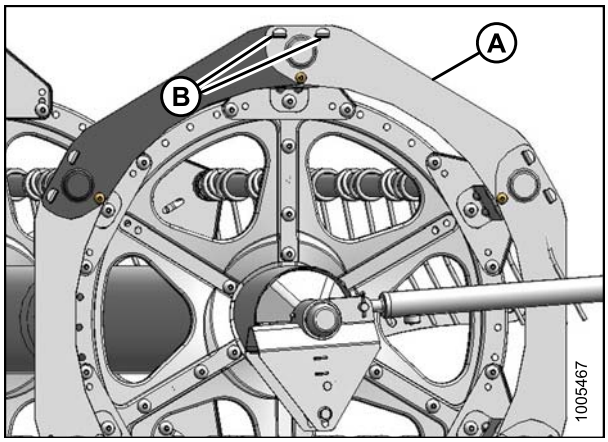

Figura 5.237: Tapas laterales del molinete

5. Levante la tapa lateral de los soportes.

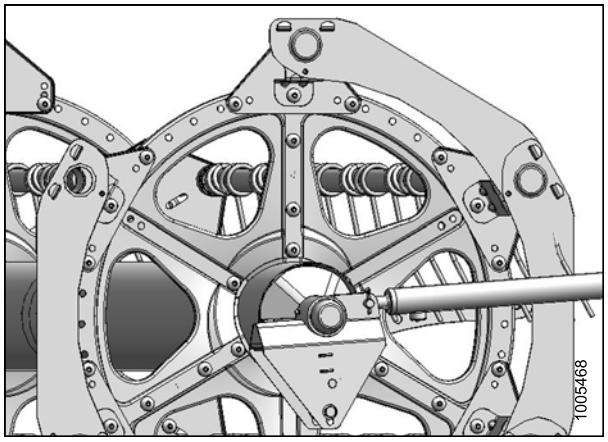

Figura 5.238: Tapas laterales del molinete

6. Retire la tapa lateral (A) del soporte (B), y coloque una nueva (C) en los soportes.
7. Vuelva a conectar el extremo de la tapa lateral (A) al soporte (B).
8. Vuelva a instalar los tornillos (D).
9. Ajuste todas las piezas.

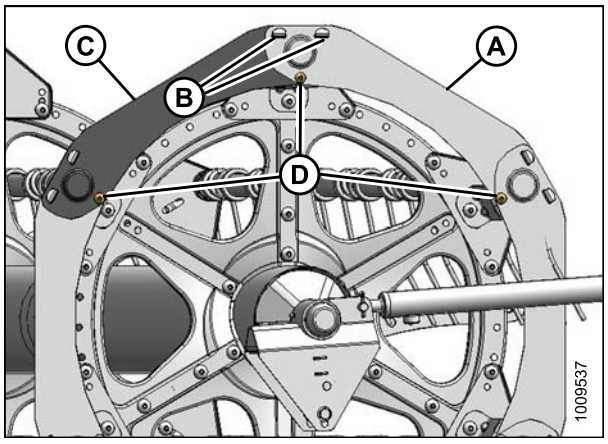

Figura 5.239: Tapas laterales del molinete

Reemplazo del soporte

⚠ PELIGRO

Para evitar lesiones en el cuerpo o la muerte a causa de un arranque inesperado-cuando se encuentre en la máquina, apague el motor y quite la llave del arranque antes de retirarse del asiento del operador por cualquier motivo.

1. Baje la plataforma y el molinete y apague el motor. Retire la llave del arranque.

2. Gire manualmente el molinete para acceder al soporte de la tapa lateral (A) que se va a reemplazar.
3. Quite el tornillo (B) del soporte (A).
4. Quite los tornillos (C) del soporte (A) y los dos soportes adyacentes.

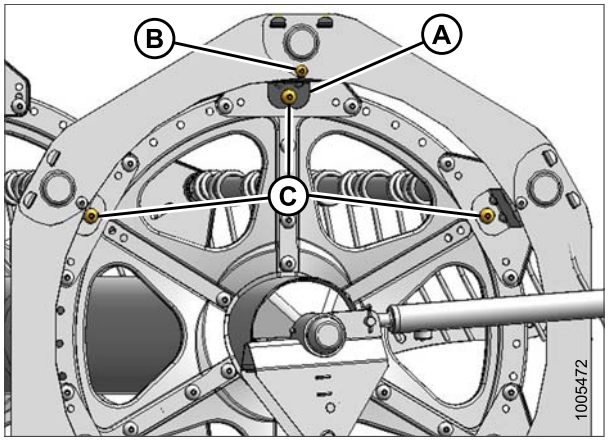

Figura 5.240: Soportes de tapa lateral

5. Retire las tapas laterales (A) de la barra de dientes y gire el soporte (B) hacia el molinete para sacarlo.
6. Inserte las lengüetas del soporte nuevo (B) en las ranuras de las tapas laterales y hágalas girar hacia las tapas laterales. Asegúrese de que las lengüetas se enganchen a ambas tapa laterales.
7. Asegure el soporte (B) al disco con un tornillo (C) y una tuerca. NO ajuste.
8. Asegure las tapas laterales (A) al soporte (B) con un tornillo (C) y una tuerca. NO ajuste.
9. Vuelva a acoplar los soportes con tornillos (C) y tuercas.
10. Controle el espacio libre entre la barra de dientes y el soporte de la tapa lateral, y ajuste si es necesario.
11. Ajuste las tuercas a 20 ft lb (27 N m).

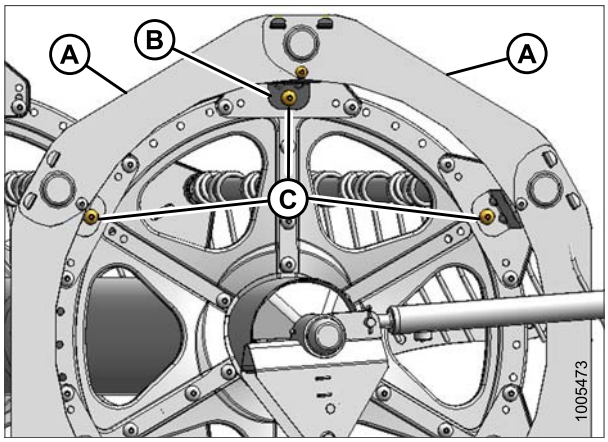

Figura 5.241: Soportes de tapa lateral

5.14 Mando del molinete

El molinete se acciona de manera hidráulica a través de una caja de cadena que está conectada al extremo derecho en las plataformas de molinete simple, y entre los molinetes en las plataformas de molinete doble.

5.14.1 Reemplazo del piñón del mando del molinete

Para los modelos de cosechadora New Holland y Case IH, se tiene que configurar el tamaño del piñón del molinete de la cosechadora para optimizar el control automático de velocidad de avance del molinete. Para obtener mayor información, consulte el manual de servicio de la cosechadora.

Extracción de la cubierta del mando

1. Quite los seis tornillos (B) que aseguran la cubierta superior (A) al mando del molinete y a la cubierta inferior (C).

   NOTA:
   También se puede quitar la cubierta inferior (C) al retirar los tres tornillos (D).

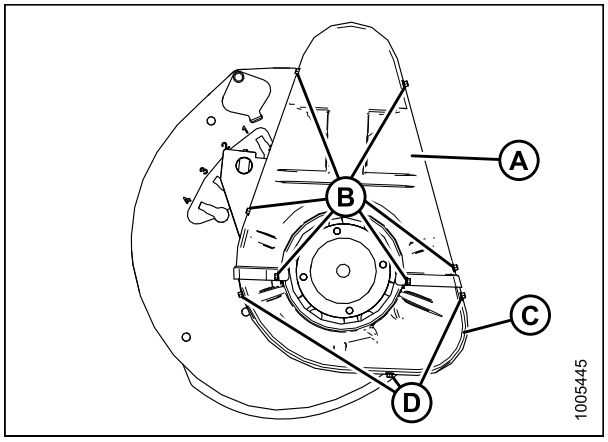

Figura 5.242: Cubierta del mando

Aflojar la cadena del mando

1. Afloje las tuercas (A). Deslice el motor (B) y el montaje del motor (C) hacia abajo del eje del molinete.

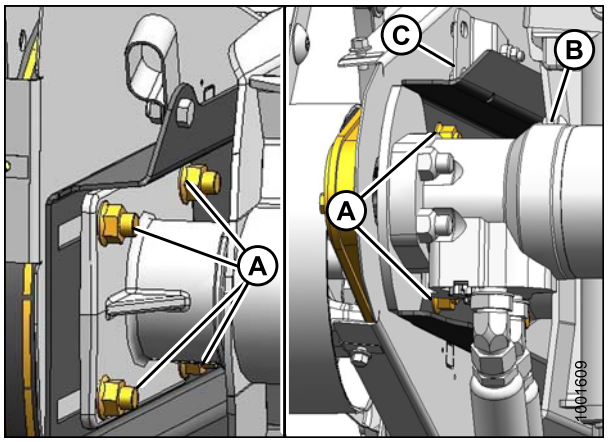

Figura 5.243: Mando del molinete

Extracción del piñón del mando

1. Quite la cadena del mando (A) del piñón del mando (B).

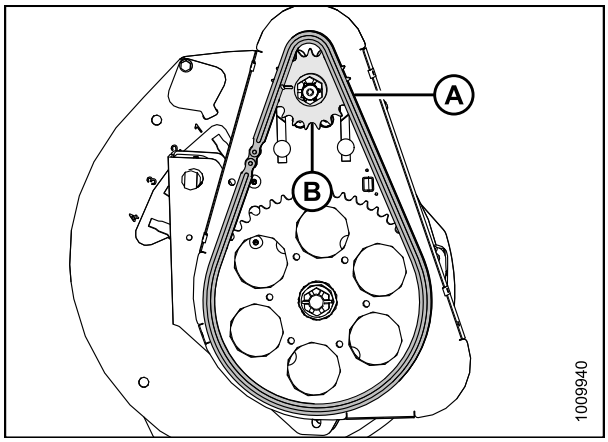

Figura 5.244: Mando del molinete

2. Quite la clavija pasadora (A), la tuerca ranurada (B) y la arandela plana (C) del eje del motor.
3. Quite el piñón del mando (D). Asegúrese de que la llave permanezca en el eje.

IMPORTANTE:
NO utilice ninguna palanca ni martillo para quitar el piñón del mando (D). Esto dañará el motor. Utilice un extractor en caso de que el piñón del mando no salga con la mano.

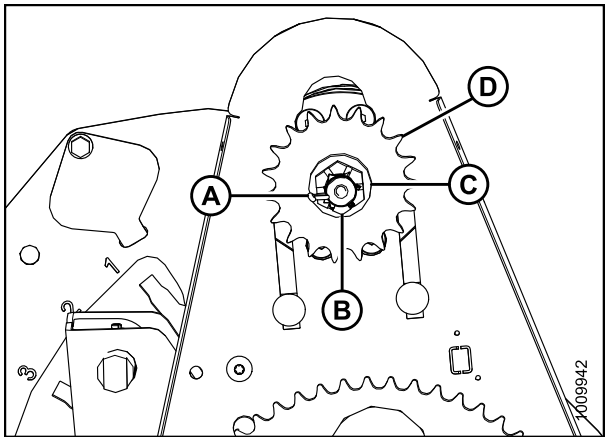

Figura 5.245: Mando del molinete

Instalación del piñón del mando

1. Instale el nuevo piñón del mando (D), la arandela plana (C) y la tuerca ranurada (B) en el eje del motor.
2. Ajuste la tuerca hasta 40 ft lb (54 N m). Ajuste hasta la siguiente ranura, en caso de ser necesario, para instalar la clavija pasadora (A).

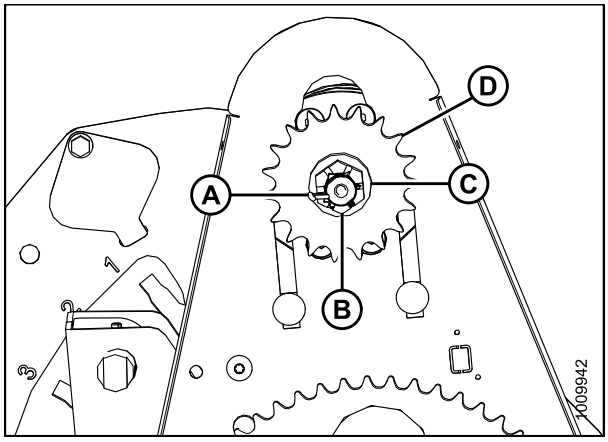

Figura 5.246: Piñón del mando del molinete

3. Instale la cadena (A) en el piñón del mando (B).

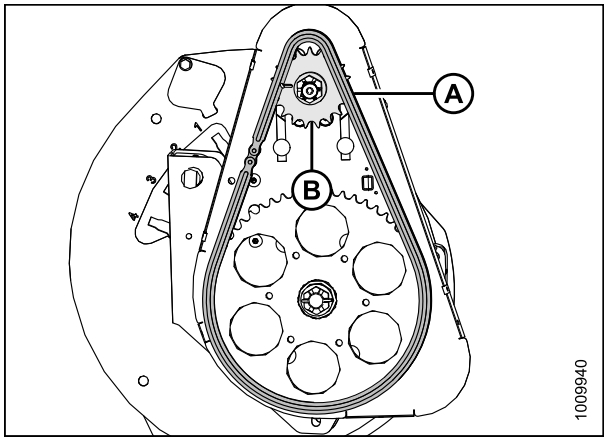

Figura 5.247: Mando del molinete

Ajuste de la cadena del mando

1. Asegúrese de que los seis tornillos (B) que aseguran el montaje del motor a la caja de la cadena estén flojos.
2. Deslice el motor y el montaje del motor hacia arriba hasta que la cadena (A) esté tensa, y ajuste los tornillos (tuercas en la parte trasera).
3. Debe haber una holgura de 1/8 pulgadas (3 mm) en la cadena. Ajuste de ser necesario.
4. Ajuste los tornillos (B) hasta 54 ft lb (73 N m).

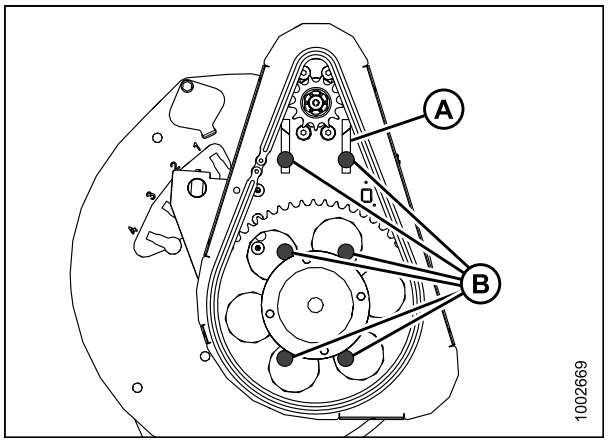

Figura 5.248: Mando del molinete

Instalación de la cubierta del mando

1. Coloque la cubierta inferior (C) primero (si la ha retirado antes) y asegúrela con tres tornillos (D).
2. Instale la cubierta superior (A) con los seis tornillos (B).

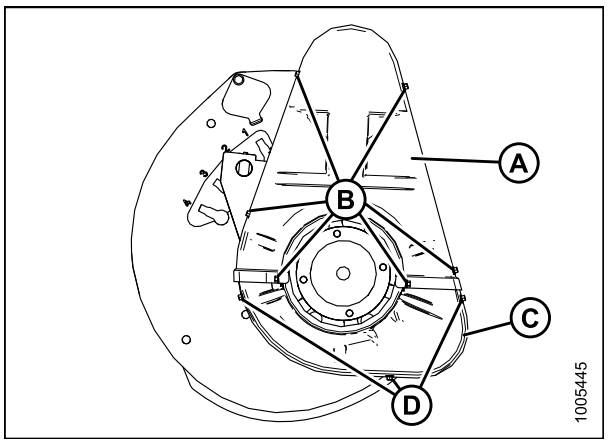

Figura 5.249: Cubierta del mando del molinete

5.14.2 Reemplazo de la junta en U del molinete doble

La junta en U del mando del molinete permite el movimiento entre los dos molinetes. Así, ambos molinetes pueden moverse independientemente.

Lubrique la junta en U de acuerdo con los requisitos. Consulte *5.3.6 Lubricación y servicio, página 274*. La junta en U debe reemplazarse si presenta daño o desgaste severo. Consulte *Extracción de la junta en U del molinete doble, página 393*.

Extracción de la cubierta del mando

1. Quite los seis tornillos (B) que aseguran la cubierta superior (A) al mando del molinete y a la cubierta inferior (C).

   NOTA:
   También se puede quitar la cubierta inferior (C) al retirar los tres tornillos (D).

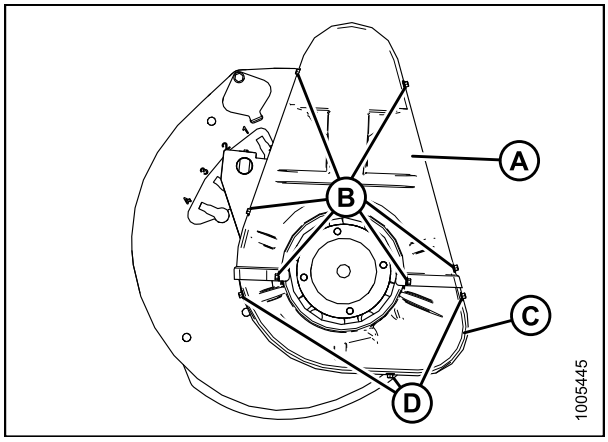

Figura 5.250: Molinete doble

Extracción de la junta en U del molinete doble

Para quitar la junta en U, siga estos pasos:

1. Sostenga el extremo interior del molinete derecho con un cargador del extremo frontal y eslingas de nylon (o un equivalente).

   IMPORTANTE:
   Para evitar dañar o abollar el tubo central, apoye el molinete lo más cerca posible del disco del extremo.

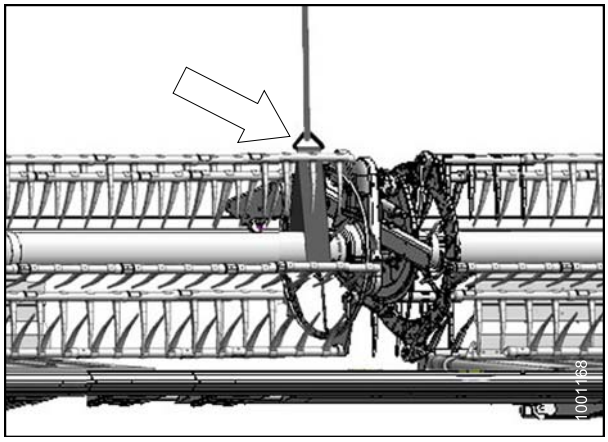

Figura 5.251: Molinete y soporte del molinete

2. Quite los cuatro tornillos (A) que conectan el tubo del molinete a la brida de la junta en U (B) y mueva el molinete a un lado para desenganchar el eje con mangueta de la junta en U.

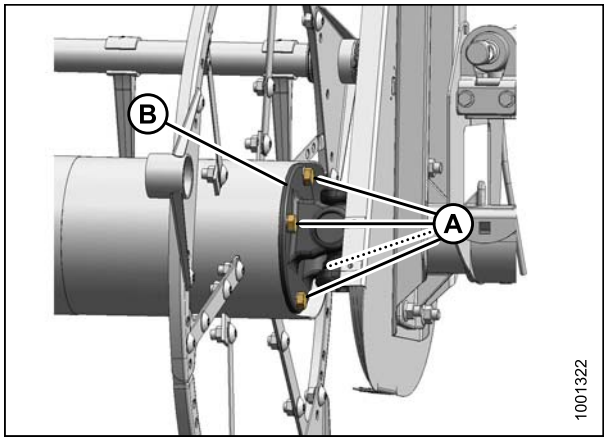

Figura 5.252: Junta en U

3. Quite los seis tornillos (A) que conectan la brida de la junta en U (B) al piñón accionado.
4. Quite la junta en U.

NOTA:
Tal vez sea necesario mover el molinete derecho hacia un lado para que la junta en U libere el tubo del molinete.

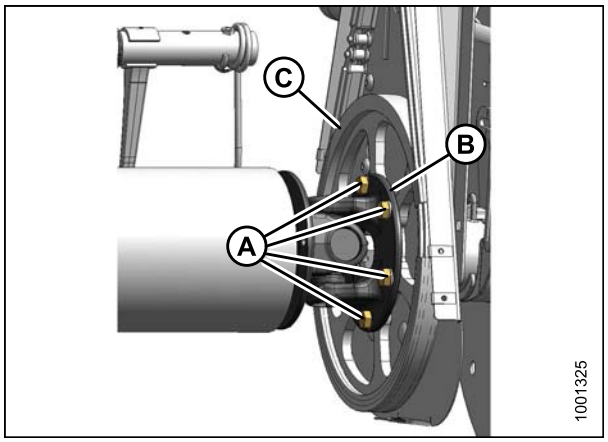

Figura 5.253: Junta en U

Instalación de la junta en U del molinete doble

Para instalar la junta en U, siga estos pasos:

NOTA:
Tal vez sea necesario mover el molinete derecho hacia un lado para que la junta en U libere el tubo del molinete.

1. Coloque la brida de la junta en U (B) en el piñón accionado (C), como se muestra. Instale seis tornillos (A) y ajústelos a mano. **NO** utilice herramientas de ajuste aún.

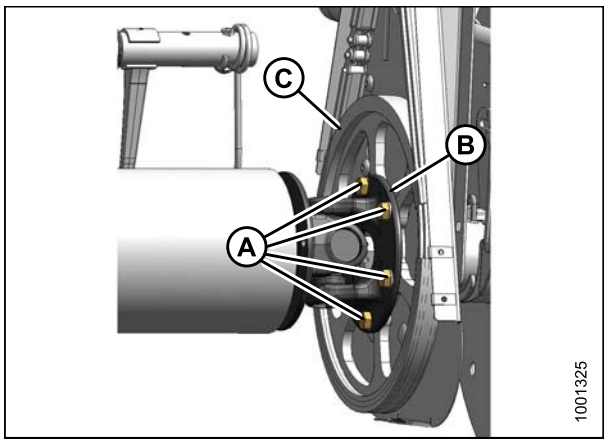

Figura 5.254: Junta en U

2. Coloque el tubo del molinete derecho contra el mando del molinete y enganche el eje con mangueta en el orificio guía de la junta en U.
3. Gire el molinete hasta que los orificios en el extremo del tubo del molinete y la brida de la junta en U (B) estén alineados.
4. Instale cuatro tornillos (A) y ajuste a 70 a 80 ft lb (95 a 108 N m).

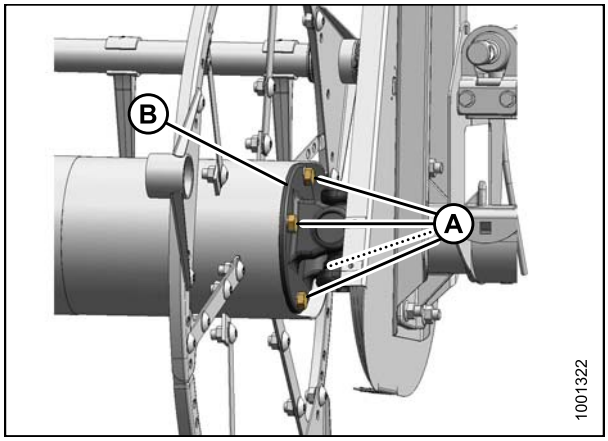

Figura 5.255: Junta en U

5. Quite el soporte del molinete temporal.

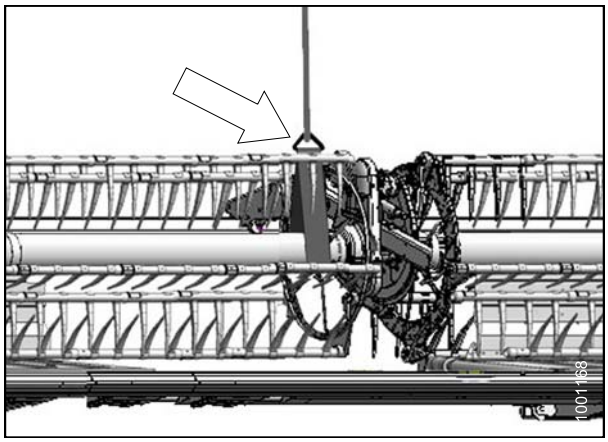

Figura 5.256: Molinete y soporte del molinete

Instalación de la cubierta del mando

1. Coloque la cubierta inferior (C) primero (si la ha retirado antes) y asegúrela con tres tornillos (D).
2. Instale la cubierta superior (A) con los seis tornillos (B).

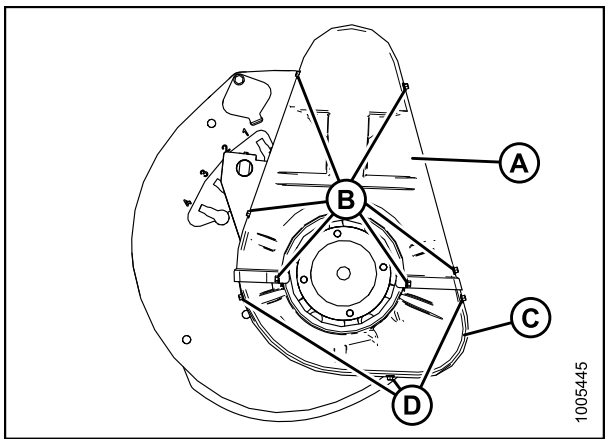

Figura 5.257: Cubierta del mando de molinete doble

5.14.3 Reemplazo del motor del mando del molinete

El motor del mando del molinete no necesita de mantenimiento o servicio regular. Si surgen problemas con el motor, se lo deberá retirar y brindarle servicio en el concesionario de MacDon.

Extracción de la cubierta del mando

1. Quite los seis tornillos (B) que aseguran la cubierta superior (A) al mando del molinete y a la cubierta inferior (C).

   NOTA:
   También se puede quitar la cubierta inferior (C) al retirar los tres tornillos (D).

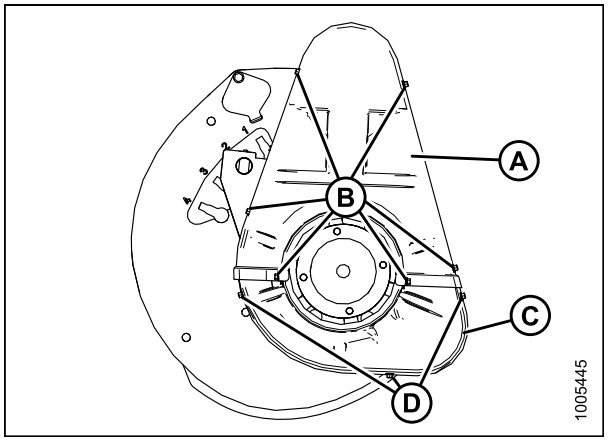

Figura 5.258: Cubierta del mando

Aflojar la cadena del mando

1. Afloje las tuercas (A). Deslice el motor (B) y el montaje del motor (C) hacia abajo del eje del molinete.

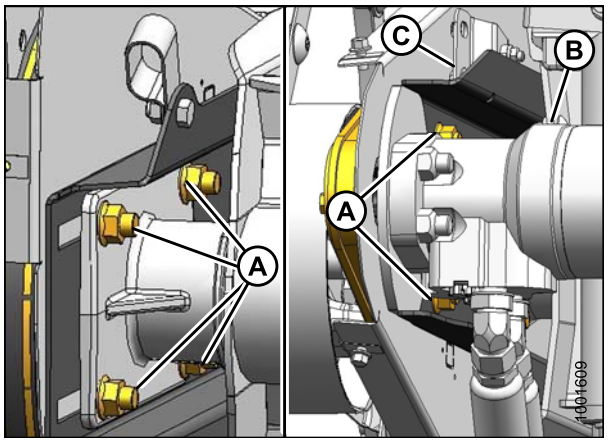

Figura 5.259: Mando del molinete

Extracción del piñón del mando

1. Quite la cadena del mando (A) del piñón del mando (B).

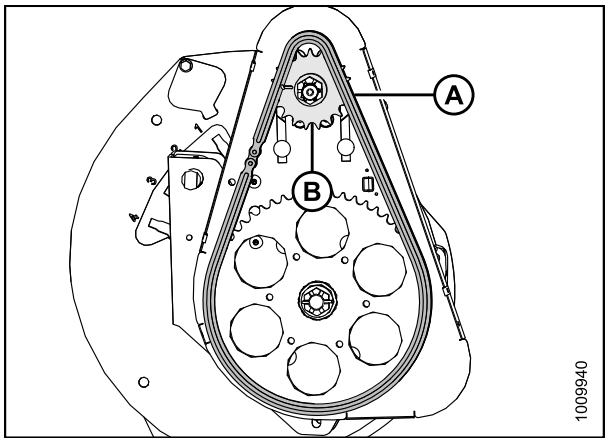

Figura 5.260: Mando del molinete

2. Quite la clavija pasadora (A), la tuerca ranurada (B) y la arandela plana (C) del eje del motor.
3. Quite el piñón del mando (D). Asegúrese de que la llave permanezca en el eje.

   IMPORTANTE:
   NO utilice ninguna palanca ni martillo para quitar el piñón del mando (D). Esto dañará el motor. Utilice un extractor en caso de que el piñón del mando no salga con la mano.

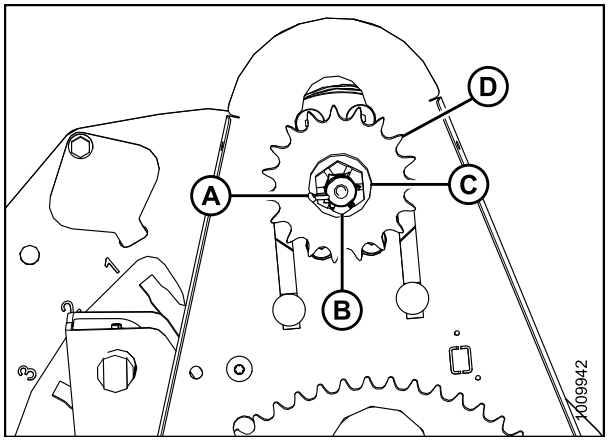

Figura 5.261: Mando del molinete

Extracción del motor del mando del molinete

Para quitar el motor del mando del molinete de una plataforma de molinete simple o doble, siga estos pasos:

1. Desconecte las líneas hidráulicas (A) del motor (B). Tape las líneas y los puertos abiertos.
2. Deslice el motor (B) y el soporte del motor (C) hacia arriba o hacia abajo para que los tornillos de fijación (D) queden expuestos en los orificios y las ranuras de la placa trasera.

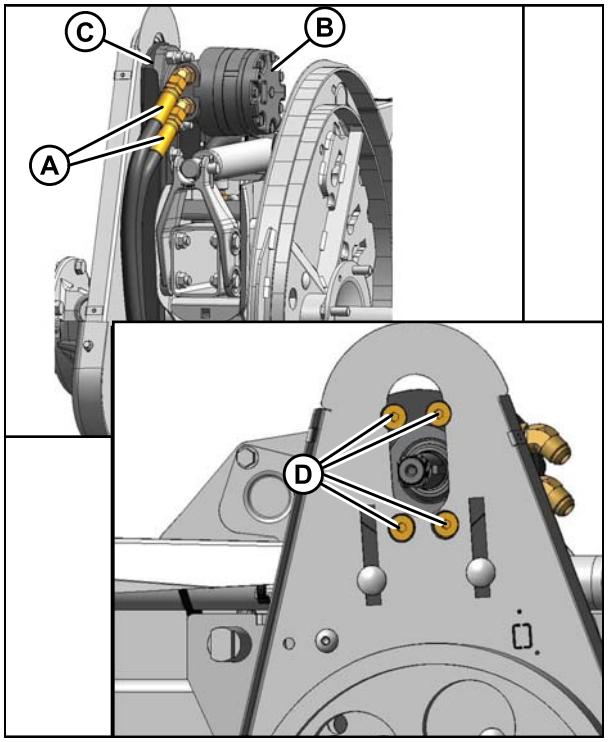

Figure 5.262: Motor del mando del molinete

3. Quite las cuatro tuercas (A) y los tornillos de fijación, y quite el motor (B) del soporte del motor (C). Tome el espaciador (si está instalado) que está en medio del motor (B) y soporte del motor (C)

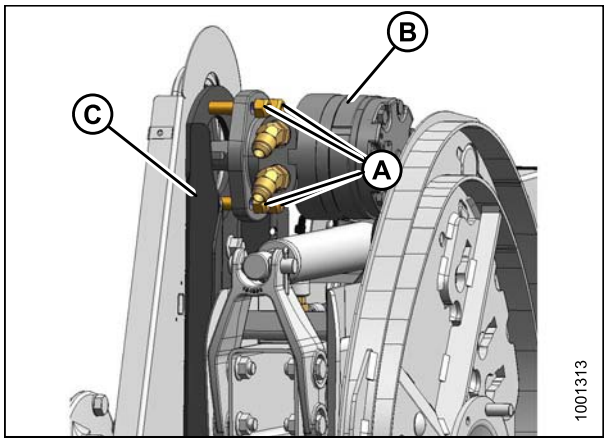

Figure 5.263: Motor del mando del molinete

Instalación del motor del mando del molinete

Para instalar el motor hidráulico del mando del molinete, siga estos pasos:

1. Deslice el soporte del motor (A) hacia arriba o hacia abajo para que se pueda acceder a los orificios de montaje a través de las aberturas en la caja de la cadena.
2. Conecte el motor hidráulico (B) y el espaciador (C) al soporte del motor con cuatro tornillos avellanados (D) de 1/2 pulgadas x 1.75.
3. Asegure el motor con cuatro tuercas de bloqueo (E).
4. Ajuste las tuercas a 54 ft lb (73 N m).
5. Si va a instalar un motor nuevo, instale los accesorios (F) del motor antiguo en el nuevo.

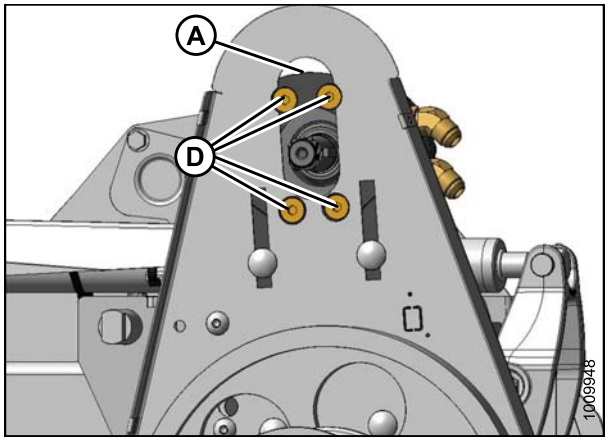

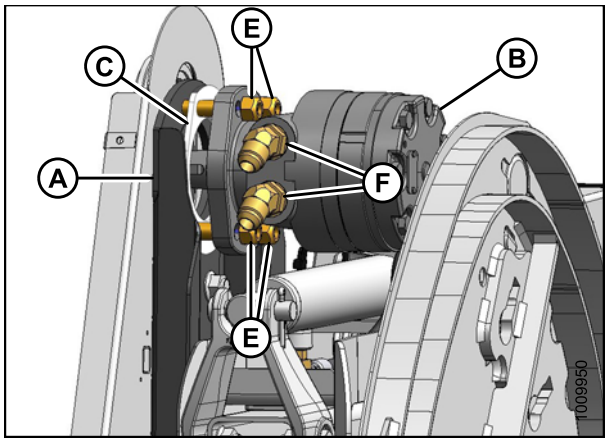

Figura 5.264: Motor del mando del molinete

6. Vuelva a conectar las líneas hidráulicas (A) al motor (B).

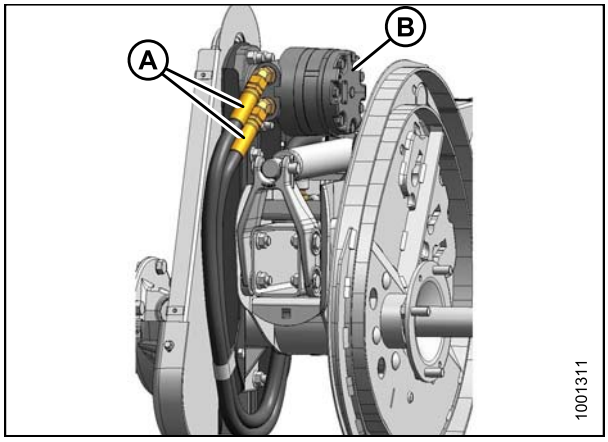

Figura 5.265: Mando del molinete

Instalación del piñón del mando

1. Instale el nuevo piñón del mando (D), la arandela plana (C) y la tuerca ranurada (B) en el eje del motor.
2. Ajuste la tuerca hasta 40 ft lb (54 N m). Ajuste hasta la siguiente ranura, en caso de ser necesario, para instalar la clavija pasadora (A).

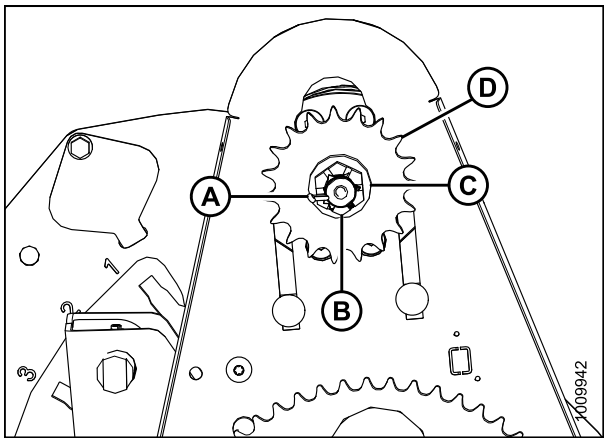

Figura 5.266: Piñón del mando del molinete

3. Instale la cadena (A) en el piñón del mando (B).

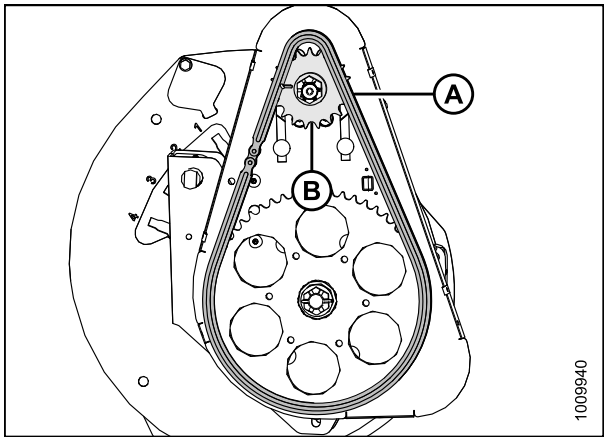

Figura 5.267: Mando del molinete

Ajuste de la cadena del mando

1. Asegúrese de que los seis tornillos (B) que aseguran el montaje del motor a la caja de la cadena estén flojos.
2. Deslice el motor y el montaje del motor hacia arriba hasta que la cadena (A) esté tensa, y ajuste los tornillos (tuercas en la parte trasera).
3. Debe haber una holgura de 1/8 pulgadas (3 mm) en la cadena. Ajuste de ser necesario.
4. Ajuste los tornillos (B) hasta 54 ft lb (73 N m).

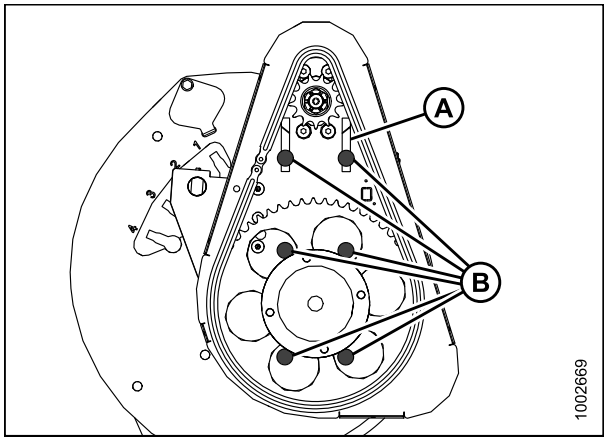

Figura 5.268: Mando del molinete

Instalación de la cubierta del mando

1. Coloque la cubierta inferior (C) primero (si la ha retirado antes) y asegúrela con tres tornillos (D).
2. Instale la cubierta superior (A) con los seis tornillos (B).

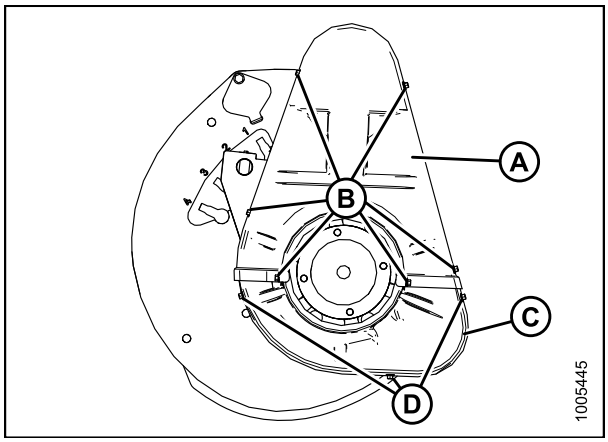

Figura 5.269: Cubierta del mando del molinete

5.14.4 Reemplazo de la cadena del mando

La cadena del mando en un mando de molinete doble de alta torsión puede reemplazarse mediante dos métodos. Consulte:

- *Método de desconexión del mando del molinete, página 402*
- *Procedimiento de ruptura de la cadena, página 404*

Ambos procedimientos son aceptables, pero se prefiere el método que consiste en desconectar el mando del molinete, ya que la integridad de la cadena no se ve afectada.

Extracción de la cubierta del mando

1. Quite los seis tornillos (B) que aseguran la cubierta superior (A) al mando del molinete y a la cubierta inferior (C).

   NOTA:
   También se puede quitar la cubierta inferior (C) al retirar los tres tornillos (D).

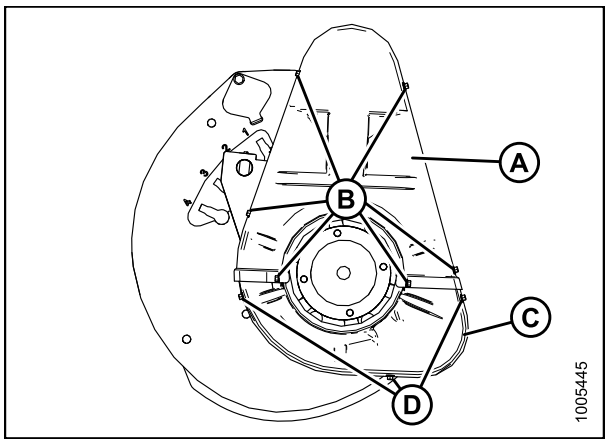

Figura 5.270: Molinete doble

Aflojar la cadena del mando

1. Afloje las tuercas (A). Deslice el motor (B) y el montaje del motor (C) hacia abajo del eje del molinete.

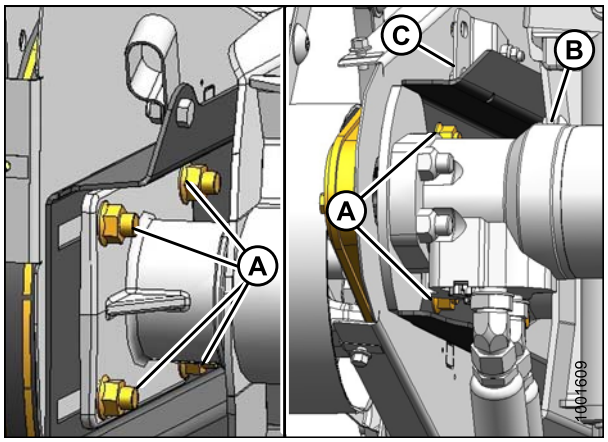

Figura 5.271: Mando del molinete

Método de desconexión del mando del molinete

1. Sostenga el extremo interior del molinete derecho con un cargador del extremo frontal y eslingas de nylon (o un equivalente).

   NOTA:
   Para evitar dañar o abollar el tubo central, apoye el molinete lo más cerca posible del disco del extremo.



Figura 5.272: Molinete y soporte del molinete

2. Quite los cuatro tornillos (A) que conectan el tubo del molinete a la junta en U (B).

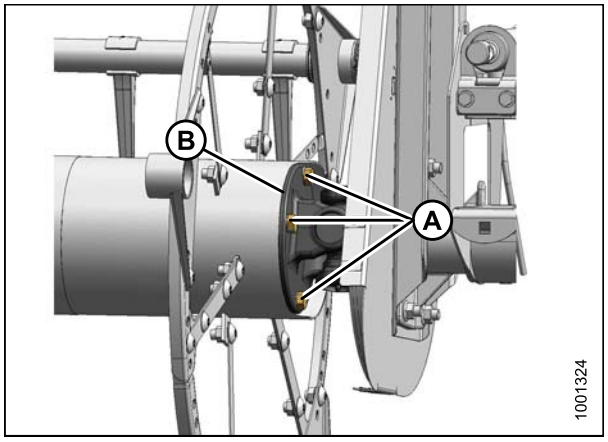

Figura 5.273: Junta en U

3. Mueva el molinete derecho hacia un lado para separar el tubo del molinete (A) y la junta en U (B).
4. Quite la cadena (C).
5. Pase una cadena nueva (C) a través de la junta en U (B) y ubíquela sobre los piñones.

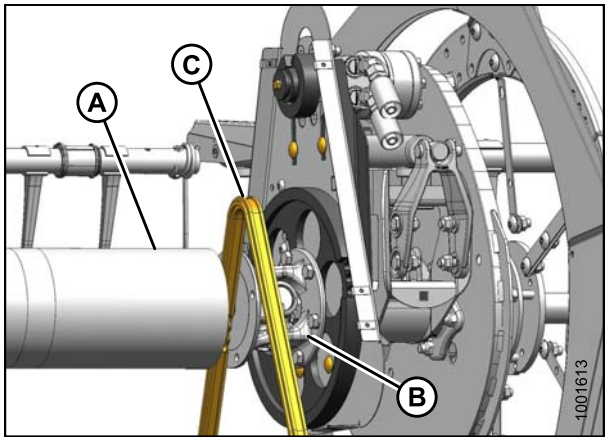

Figura 5.274: Cadena de mando del molinete

6. Coloque el tubo del molinete derecho (A) contra el mando del molinete y enganche el eje con mangueta en el orificio guía de la junta en U (B).
7. Gire el molinete hasta que los orificios en el extremo del tubo del molinete y la junta en U estén alineados.
8. Aplique adhesivo Loctite® #243 (o su equivalente) a cuatro tornillos de 1/2 pulgadas (A) e instálelos con arandelas de bloqueo.
9. Ajuste hasta 75–85 ft lb (102–115 N m).

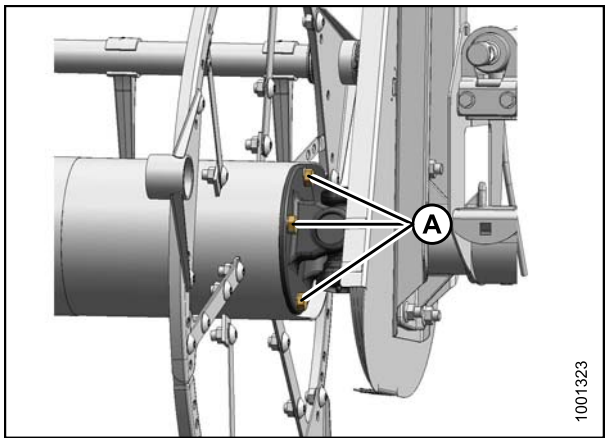

Figura 5.275: Junta en U

10. Quite el soporte del molinete temporal.
11. Ajuste la cadena del mando. Consulte *Ajuste de la cadena del mando, página 400*.



Figura 5.276: Molinete y soporte del molinete

Procedimiento de ruptura de la cadena

1. Esmerile la cabeza de un remache en la cadena (A), retire el remache y saque la cadena.
2. Esmerile la cabeza de uno de los remaches en la cadena nueva y retire el remache para separar la cadena.
3. Ubique los extremos de la cadena en el piñón (B).

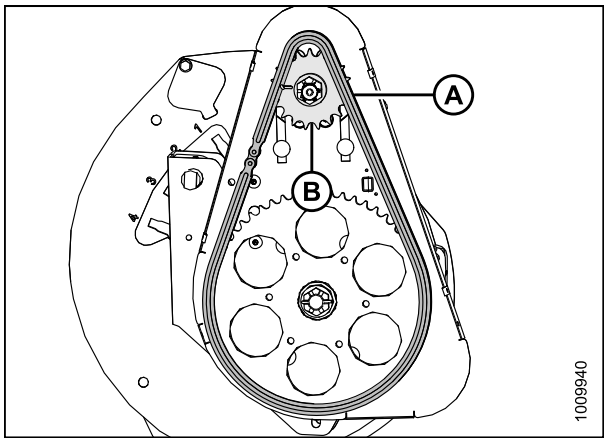

Figura 5.277: Mando del molinete

4. Instale el conector de clavijas (A) (no disponible como pieza de MacDon) en la cadena, preferentemente, desde la parte trasera del piñón.
5. Instale el conector (B) en las clavijas.
6. Instale el clip de resorte (C) en la clavija delantera (D) con el extremo cerrado de la pinza en dirección de la rotación del piñón.
7. Coloque un brazo del clip en la ranura de la clavija posterior (E).
8. Presione el otro brazo del clip de resorte sobre la parte superior de la clavija posterior (E) hasta que se deslice por la ranura. **NO** presione el clip longitudinalmente desde el extremo cerrado.
9. Asegúrese de que el clip esté posicionado en las ranuras de las clavijas.

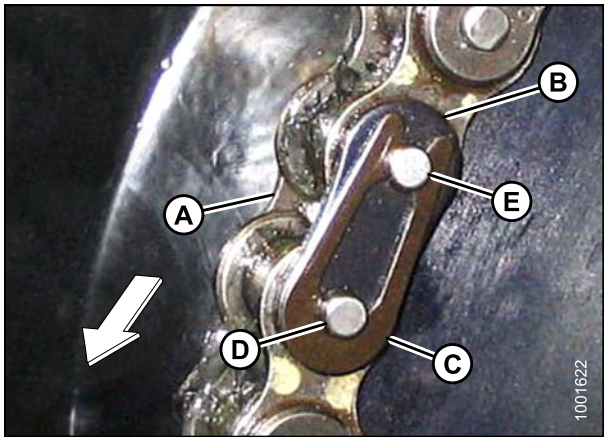

Figura 5.278: Cadena

Ajuste de la cadena del mando

1. Asegúrese de que los seis tornillos (B) que aseguran el montaje del motor a la caja de la cadena estén flojos.
2. Deslice el motor y el montaje del motor hacia arriba hasta que la cadena (A) esté tensa, y ajuste los tornillos (tuercas en la parte trasera).
3. Debe haber una holgura de 1/8 pulgadas (3 mm) en la cadena. Ajuste de ser necesario.
4. Ajuste los tornillos (B) hasta 54 ft lb (73 N m).

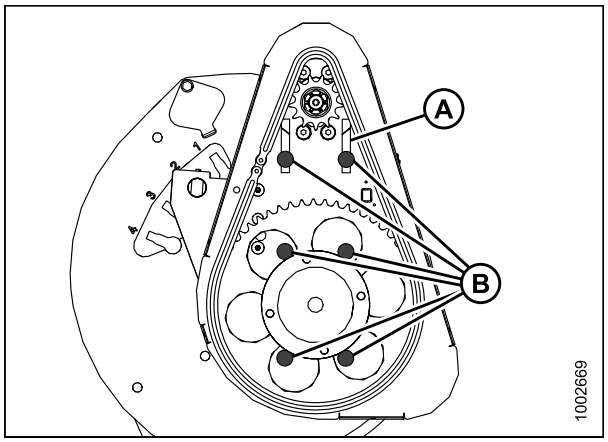

Figura 5.279: Mando del molinete

Instalación de la cubierta del mando

1. Coloque la cubierta inferior (C) primero (si la ha retirado antes) y asegúrela con tres tornillos (D).
2. Instale la cubierta superior (A) con los seis tornillos (B).

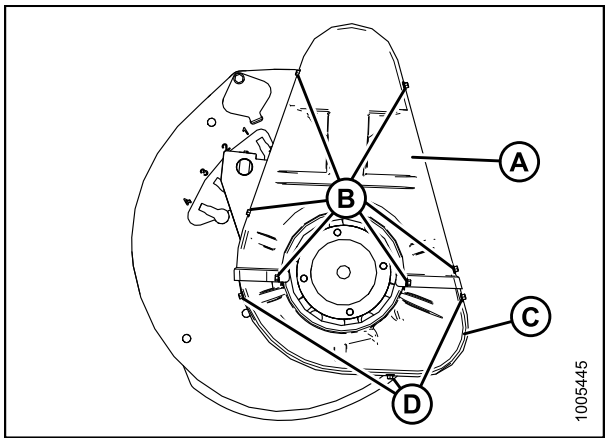

Figura 5.280: Cubierta del mando de molinete doble

5.14.5 Ajuste de la tensión de la cadena del mando del molinete

Extracción de la cubierta del mando

1. Quite los seis tornillos (B) que aseguran la cubierta superior (A) al mando del molinete y a la cubierta inferior (C).

   NOTA:
   También se puede quitar la cubierta inferior (C) al retirar los tres tornillos (D).

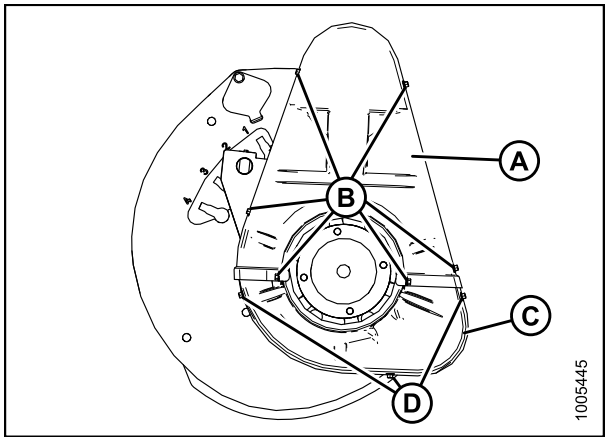

Figura 5.281: Cubierta del mando

Ajuste de la cadena del mando

1. Asegúrese de que los seis tornillos (B) que aseguran el montaje del motor a la caja de la cadena estén flojos.
2. Deslice el motor y el montaje del motor hacia arriba hasta que la cadena (A) esté tensa, y ajuste los tornillos (tuercas en la parte trasera).
3. Debe haber una holgura de 1/8 pulgadas (3 mm) en la cadena. Ajuste de ser necesario.
4. Ajuste los tornillos (B) hasta 54 ft lb (73 N m).

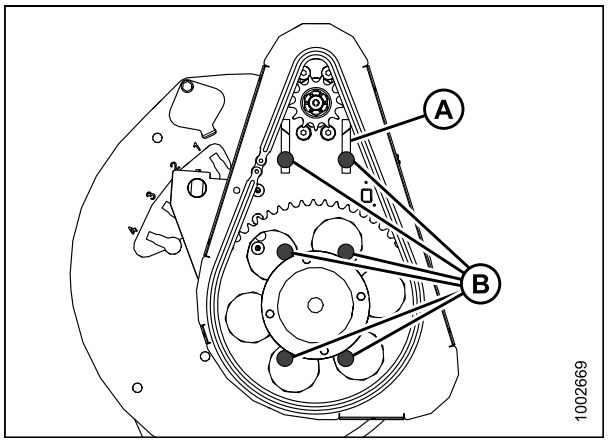

Figura 5.282: Mando del molinete

Instalación de la cubierta del mando

1. Coloque la cubierta inferior (C) primero (si la ha retirado antes) y asegúrela con tres tornillos (D).
2. Instale la cubierta superior (A) con los seis tornillos (B).

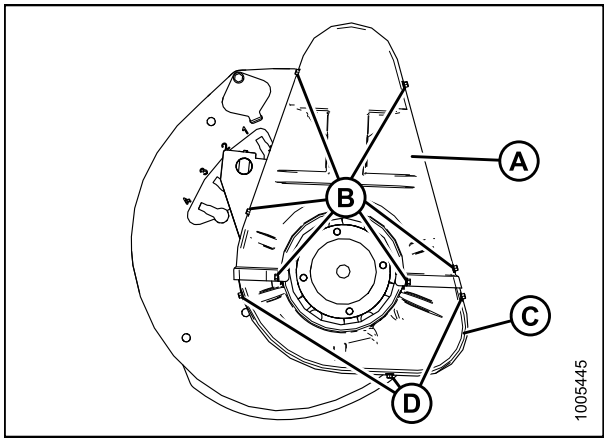

Figura 5.283: Cubierta del mando del molinete

5.14.6 Reemplazo del sensor de velocidad del molinete

El sistema del sensor de velocidad del molinete se ubica dentro de la cubierta del mando del molinete.

Extracción de la cubierta del mando

1. Quite los seis tornillos (B) que aseguran la cubierta superior (A) al mando del molinete y a la cubierta inferior (C).

   NOTA:
   También se puede quitar la cubierta inferior (C) al retirar los tres tornillos (D).

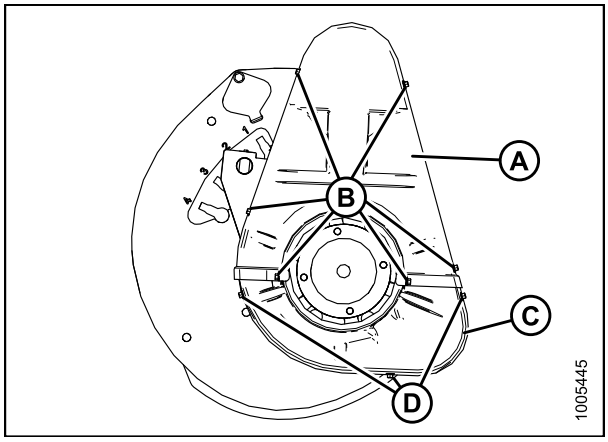

Figura 5.284: Cubierta del mando

Reemplazo del sensor de una cosechadora AGCO

Para reemplazar el sensor de velocidad del molinete de una cosechadora AGCO, siga estos pasos:

1. Desconecte el conector (A).

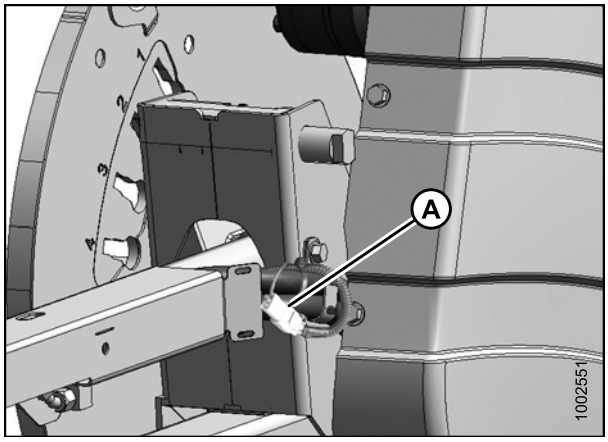

Figura 5.285: Arnés eléctrico

2. Corte el sujetacable (A) que asegura el arnés a la cubierta.
3. Quite los tornillos (B) y retire el sensor (C) y el arnés. Doble la cubierta (D) (de ser necesario) para quitar el arnés.
4. Alimente el cable del sensor nuevo detrás de la cubierta (D) a través de la carcasa de la cadena.
5. Coloque el sensor nuevo en el soporte (E) y sujételo con dos tornillos (B).
6. Ajuste el espacio entre el disco del sensor (F) y el sensor (C) a 0.02 pulgadas (0.5 mm).

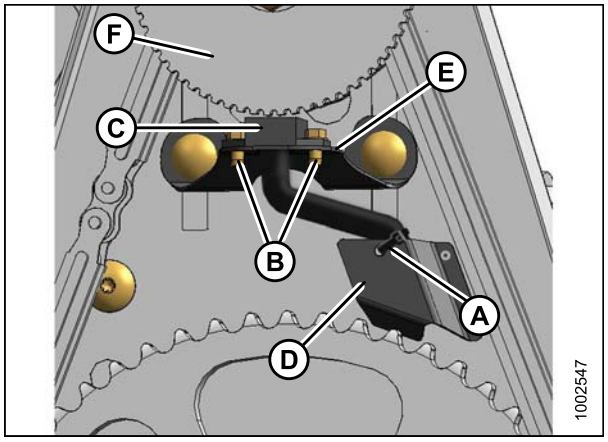

Figura 5.286: Sensor de velocidad

7. Conéctelo al arnés en (A).

IMPORTANTE:
Asegúrese de que el arnés eléctrico del sensor NO tenga contacto con la cadena o el piñón.

8. Vuelva a instalar la cubierta. Consulte *Instalación de la cubierta del mando, página 406*.

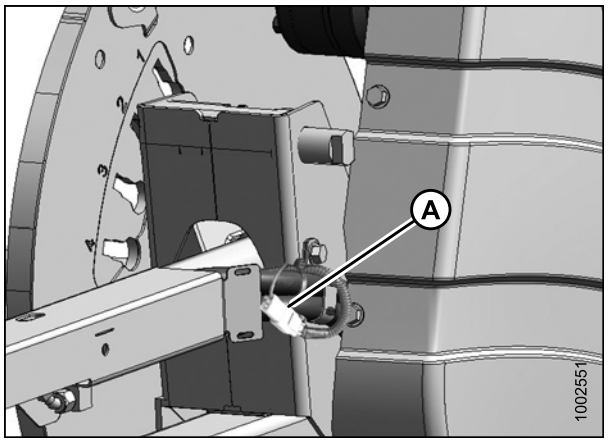

Figura 5.287: Arnés eléctrico

Reemplazo del sensor de John Deere

Para reemplazar el sensor de velocidad del molinete de una cosechadora John Deere, siga estos pasos:

1. Desconecte el conector (D).
2. Quite la tuerca superior (C) y retire el sensor (B).
3. Quite la tuerca superior del sensor nuevo y coloque el sensor en el soporte. Asegure con la tuerca superior (C).
4. Ajuste el espacio entre el disco del sensor (A) y el sensor (B) a 1/8 pulgadas (3 mm) con la tuerca (C).
5. Conéctelo al arnés en (D).

IMPORTANTE:
Asegúrese de que el arnés eléctrico del sensor NO tenga contacto con la cadena o el piñón.

6. Vuelva a instalar la cubierta. Consulte *Instalación de la cubierta del mando, página 406*.

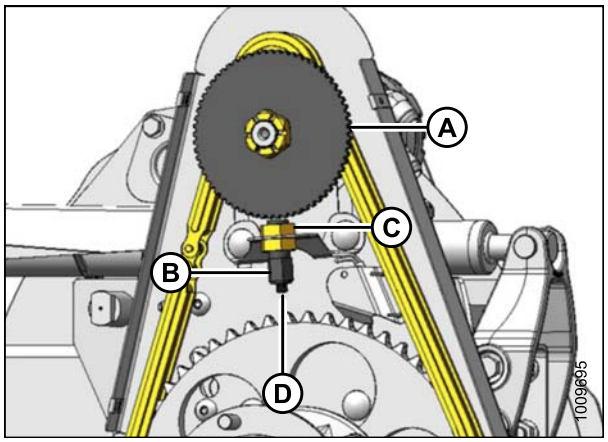

Figura 5.288: Sensor de velocidad

Reemplazo del sensor de las cosechadoras Lexion serie 400

Para reemplazar el sensor de velocidad del molinete de una cosechadora Lexion serie 400, siga estos pasos:

1. Desconecte el conector (C).
2. Quite las tuercas superiores (D) y retire el sensor (B).
3. Quite la tuerca superior del sensor nuevo y colóquelo en el soporte. Asegure con la tuerca superior (D).
4. Ajuste el espacio entre el disco del sensor (A) y el sensor (B) a 0.12 pulgadas (3 mm) con las tuercas (D).
5. Conéctelo al arnés en (C).

   IMPORTANTE:
   Asegúrese de que el arnés eléctrico del sensor NO tenga contacto con la cadena o el piñón.
6. Vuelva a instalar la cubierta. Consulte *Instalación de la cubierta del mando, página 406*.

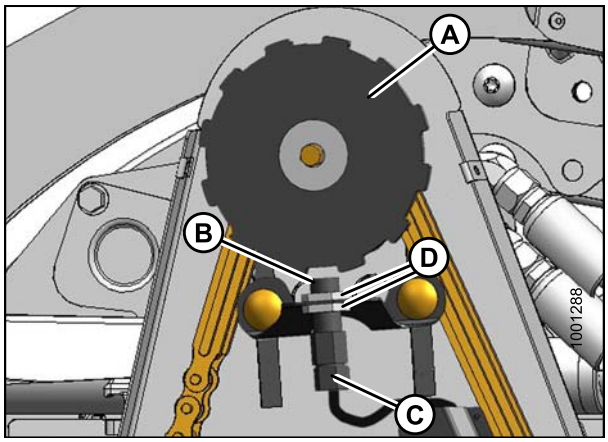

Figura 5.289: Sensor de velocidad

Reemplazo del sensor de las cosechadoras Lexion serie 500/700

Para reemplazar el sensor de velocidad del molinete de una cosechadora Lexion serie 500 o 700, siga estos pasos:

1. Desconecte el conector (C).
2. Quite el tornillo (D) que sujeta el sensor y quite el sensor (B).
3. Coloque el sensor nuevo en el soporte y asegúrelo con el tornillo (D).
4. Ajuste el espacio entre el disco del sensor (A) y el sensor (B) a 1/8 pulgadas (3 mm) al doblar el soporte (E).
5. Conéctelo al arnés en (C).

   IMPORTANTE:
   Asegúrese de que el arnés eléctrico del sensor NO tenga contacto con la cadena o el piñón.
6. Vuelva a instalar la cubierta. Consulte *Instalación de la cubierta del mando, página 406*.

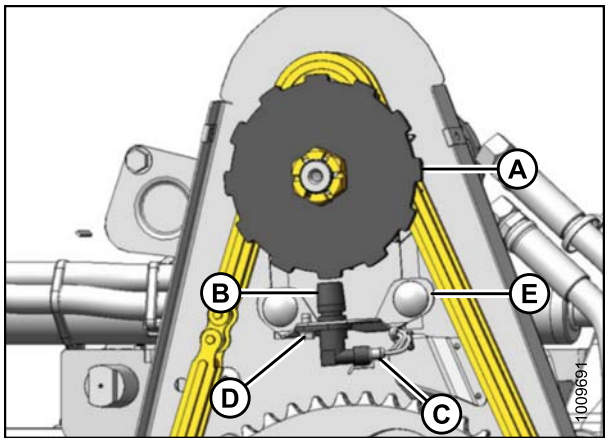

Figura 5.290: Sensor de velocidad

Instalación de la cubierta del mando

1. Coloque la cubierta inferior (C) primero (si la ha retirado antes) y asegúrela con tres tornillos (D).
2. Instale la cubierta superior (A) con los seis tornillos (B).

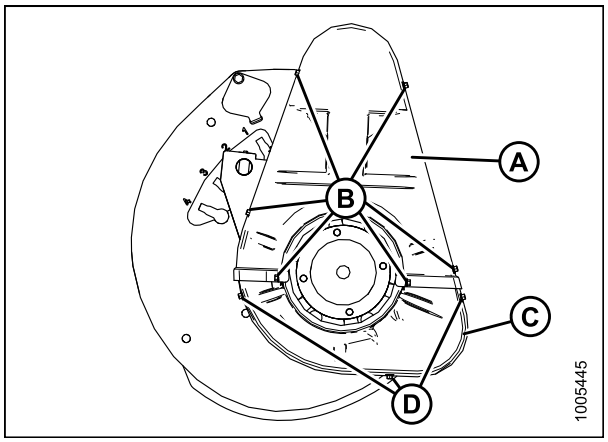

Figura 5.291: Cubierta del mando del molinete

5.15 Sistema de transporte (Opcional)

Consulte *6.3.4 Ruedas de auto-trailer/estabilizadoras, página 431* para obtener más información.

5.15.1 Verificación del ajuste de los tornillos de las ruedas

Si se ha instalado un sistema de transporte, siga el procedimiento para ajustar los tornillos de las ruedas.

IMPORTANTE:
Cada vez que retire y vuelva a instalar una rueda, verifique el ajuste después de una hora de funcionamiento y cada 100 horas de ahí en adelante. Mantenga un ajuste de 80 a 90 ft lb (110 a 120 N m). Siga la secuencia de ajuste de tornillos tal como se muestra.

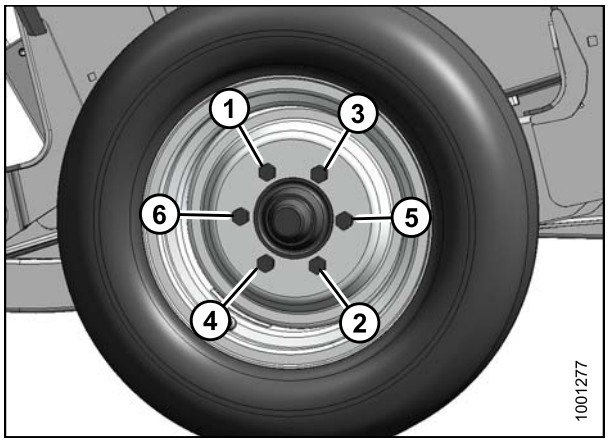

Figura 5.292: Secuencia de ajuste de tornillos

5.15.2 Verificación del ajuste de los tornillos del eje

Si se ha instalado un sistema de transporte, siga este procedimiento para ajustar los tornillos del eje.

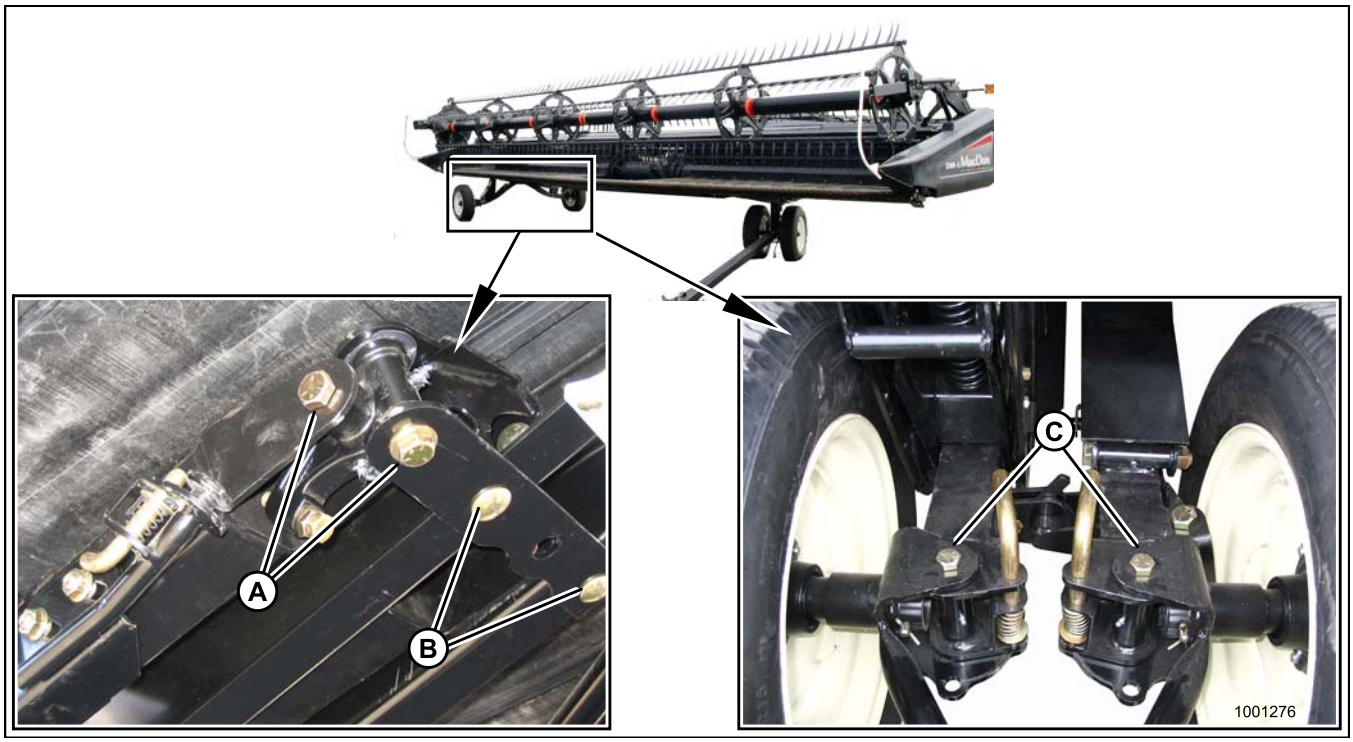

Figura 5.293: tornillos del eje

1. Revise y ajuste los tornillos del eje **DIARIAMENTE** hasta que se mantenga el siguiente ajuste:
   - (A): 180 ft lb (244 N m)
   - (B): 150 ft lb (203 N m)
   - (C): 180 ft lb (244 N m)

5.15.3 Control de la presión de los neumáticos

Verifique la presión de los neumáticos diariamente. Mantenga la presión recomendada en la siguiente tabla:

Tamaño	Rango de la carga	Presión
ST205/75 R15	D	65 psi (448 kPa)
	E	80 psi (552 kPa)

⚠ PRECAUCIÓN

- **Brinde servicio a los neumáticos de manera segura.**
- **Un neumático puede explotar durante el inflado y causar lesiones graves o la muerte.**
- **NO se pare sobre los neumáticos. Utilice un mandril con pinza y una manguera de extensión.**
- **NUNCA aumente la presión de aire más allá de la presión especificada en la pared lateral del neumático para asentar el talón sobre la llanta.**
- **Reemplace el neumático si tiene un defecto.**
- **Reemplace una llanta que tenga grietas, desgaste o corrosión severa.**
- **NUNCA suelde una llanta.**
- **NUNCA use la fuerza en una llanta inflada o parcialmente inflada.**
- **Asegúrese de que el neumático esté colocado correctamente antes de inflarlo hasta la presión de operación.**
- **Si el neumático no está en la posición correcta sobre la llanta, o tiene demasiado aire, el talón del neumático puede aflojarse en un lado y provocar que el aire se escape a alta velocidad y con gran fuerza. Una fuga de aire de esta naturaleza puede empujar el neumático en cualquier dirección y poner en peligro a cualquier persona en la zona.**
- **Asegúrese de que todo el aire se haya eliminado del neumático antes de extraerlo de la llanta.**
- **NO retire, instale o haga reparaciones en un neumático en la llanta a menos que tenga el equipo adecuado y la experiencia para realizar el trabajo. Lleve el neumático y la llanta a un taller de reparación de neumáticos calificado.**

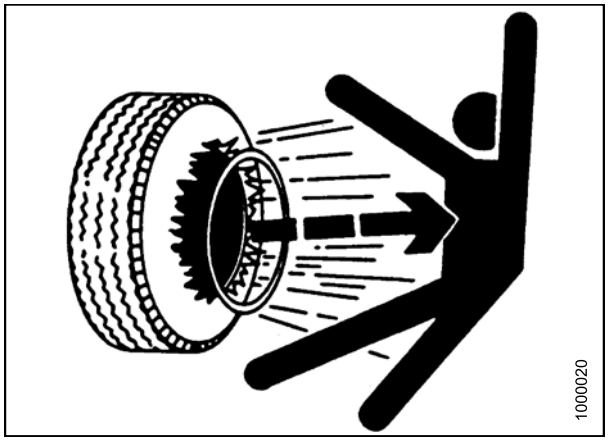

Figura 5.294: Advertencia de inflado

5.16 Control y ajuste del balance del ala de la plataforma

La flotación del ala de la plataforma permite que las alas reaccionen frente a las condiciones cambiantes del suelo. Si se configuran muy livianas, las alas rebotarán en el suelo. Si se configuran muy pesadas, las alas se enterrarán. Las alas se deben balancear para que el sistema de flotación trabaje correctamente.

ATENCIÓN

Para evitar que se produzcan lesiones personales, antes de realizar tareas de mantenimiento en la máquina o abrir las cubiertas del mando, consulte la *5.1 Preparación para dar servicio, página 265*.

5.16.1 Verificación del balance de las alas

Este procedimiento describe cómo verificar el balance de cada ala.

Si un ala tiene tendencia a estar en posición de "sonrisa" (A) o de "cara triste" (B), el balance de las alas podría requerir un ajuste. Realice los siguientes pasos para verificar si las alas están mal balanceadas y en qué grado:

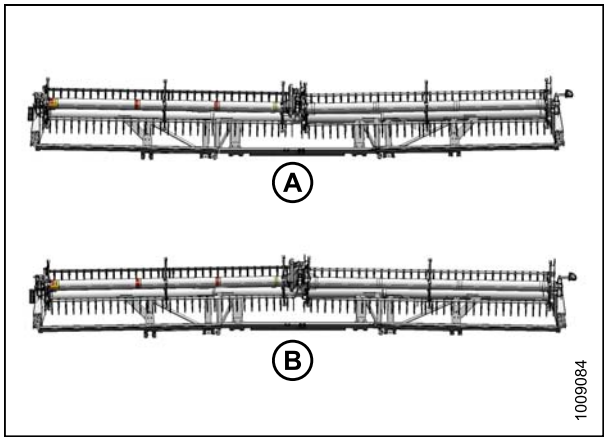

Figura 5.295: Mal balance de alas

1. Ajuste la unión central de la plataforma aproximadamente en el espacio medio entre '**B**' y '**C**' en el indicador (A).
2. Estacione la cosechadora en suelo nivelado y eleve la plataforma hasta que la barra de corte se encuentre de 6 a 10 pulgadas (152 a 254 mm) sobre el nivel del suelo.

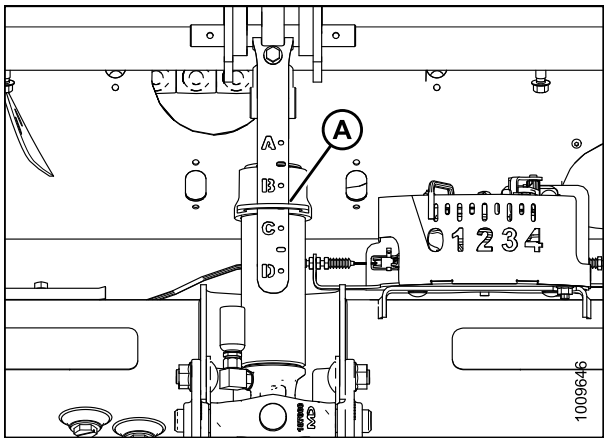

Figura 5.296: Unión central

PRECAUCIÓN

Para evitar lesiones en el cuerpo o la muerte por un encendido no intencional de la máquina, siempre detenga cosechadora el motor y quite las llaves antes de realizar ajustes a la máquina.

3. Detenga el motor y extraiga la llave.
4. Mueva las ruedas estabilizadoras/auto-trailer (si están instadas), de modo que queden sostenidas por la plataforma. Consulte *3.7.1 Altura de corte, página 55*.

5. Extraiga la cubierta de conexión (A) al retirar el tornillo (B) y girar la cubierta hacia arriba hasta que pueda elevarse el extremo interior.

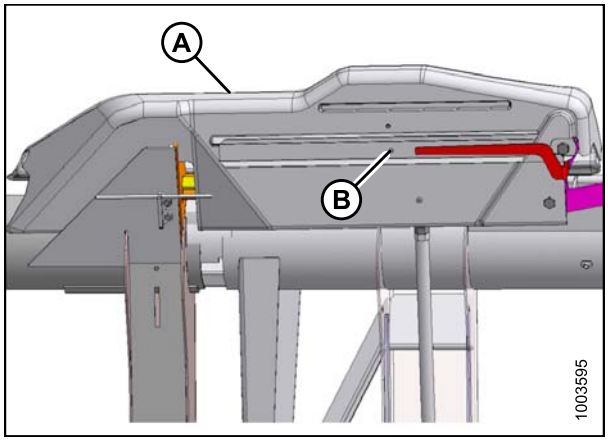

Figura 5.297: Cubierta de conexión

NOTA:
Consulte la calcomanía (A) dentro de cada cubierta de conexión.

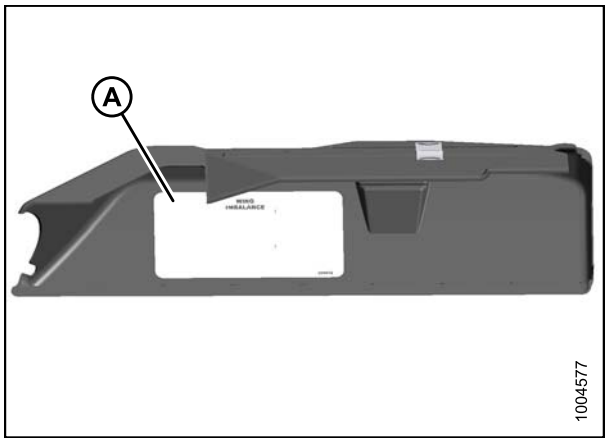

Figura 5.298: Cubierta de conexión

6. Desbloquee las alas al mover las manijas de resorte (A) para bajar a la posición de DESBLOQUEO.

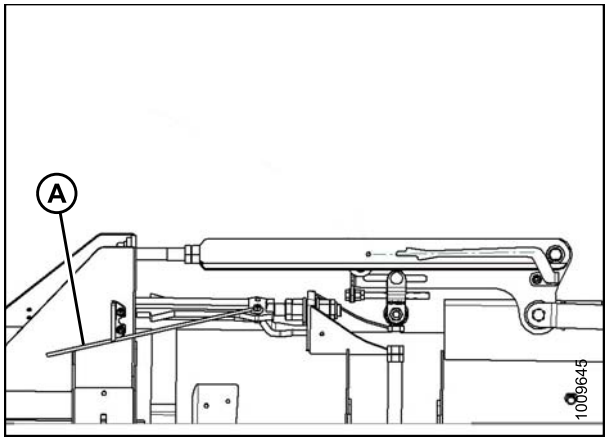

Figura 5.299: Bloqueo de ala en posición de DESBLOQUEO

7. Tome la llave (A) de la pata del adaptador del lado derecho.

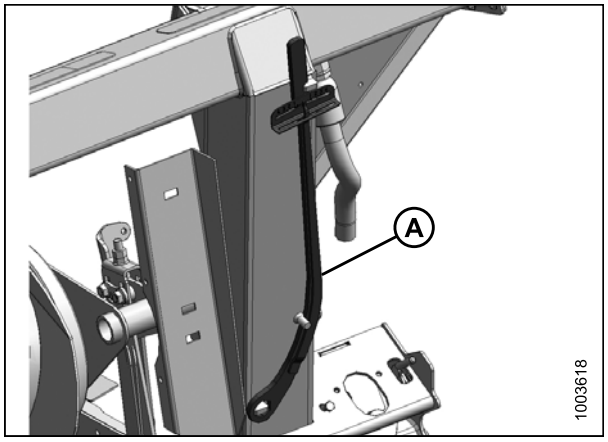

Figura 5.300: Llave de torsión

8. Coloque la llave de torsión (A) en el tornillo (B).

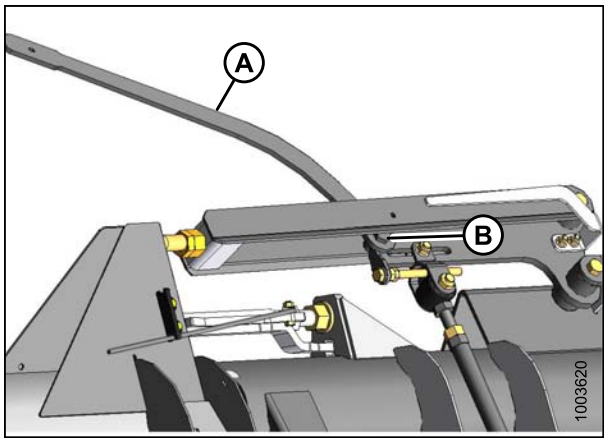

Figura 5.301: Balance de la conexión

9. Verifique que el puntero (D) esté correctamente ubicado del siguiente modo:
   a. Utilice la llave (A) para mover la palanca acodada (B), de modo que el borde inferior de la palanca acodada quede paralelo a la conexión superior (C).
   b. Verifique que el puntero (D) esté alineado con la conexión superior (C). Doble el puntero si es necesario.

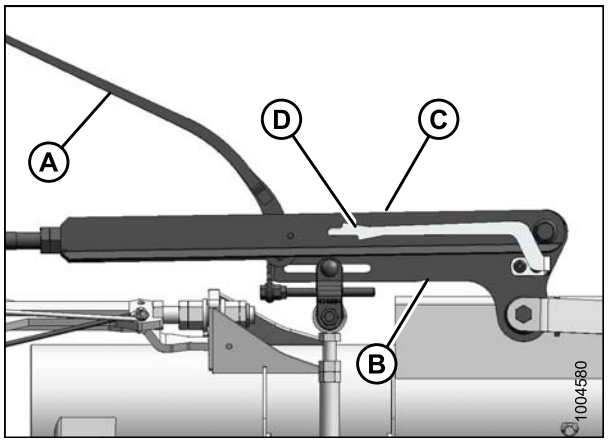

Figura 5.302: Balance de la conexión

10. Mueva el ala hacia arriba con la llave de torsión (A) hasta que la pestaña de alineación inferior del puntero (C) se alinee con el borde superior de la conexión superior (B). Observe la lectura del indicador (A) en la llave y regístrela.

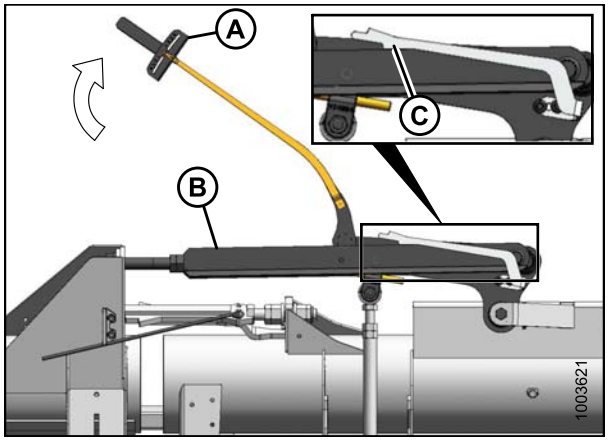

Figura 5.303: Balance de la conexión

11. Mueva el ala hacia abajo con la llave de torsión (A) hasta que la pestaña de alineación superior del puntero (C) se alinee con el borde inferior de la conexión superior (B). Observe la lectura del indicador (A) en la llave y regístrela.

- Si la diferencia entre las lecturas es 1 o menos, el ala está balanceada y no se requieren más ajustes. Siga los pasos a continuación para reinstalar la cubierta de conexión.
- Si la diferencia entre las lecturas es superior a 1, el ala no está balanceada. Consulte *5.16.2 Ajuste del balance de las alas, página 419*.

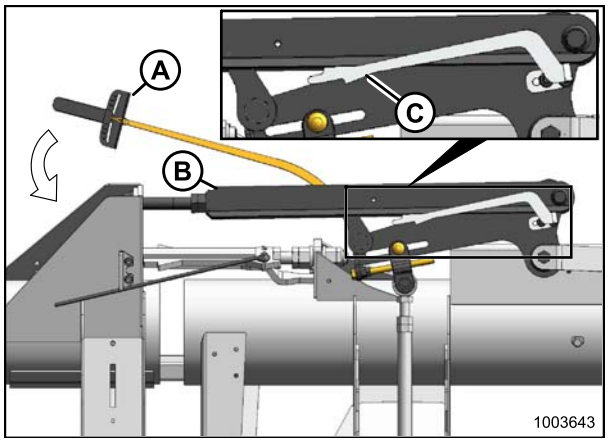

Figura 5.304: Balance de la conexión

- Si el rango del indicador es como el que se muestra a la derecha, el ala está demasiado liviana.

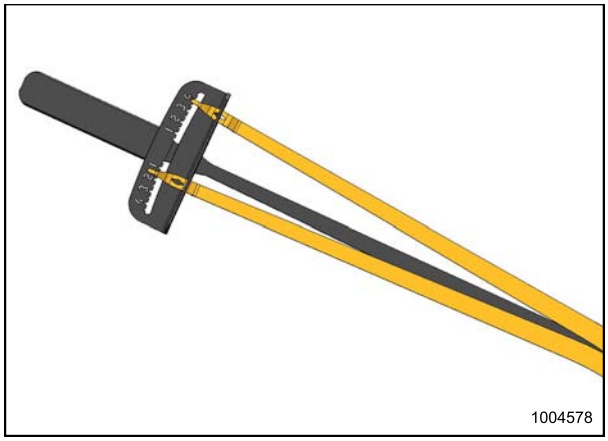

Figura 5.305: Indicador de la llave

- Si el rango del indicador es como el que se muestra a la derecha, el ala está demasiado pesada.

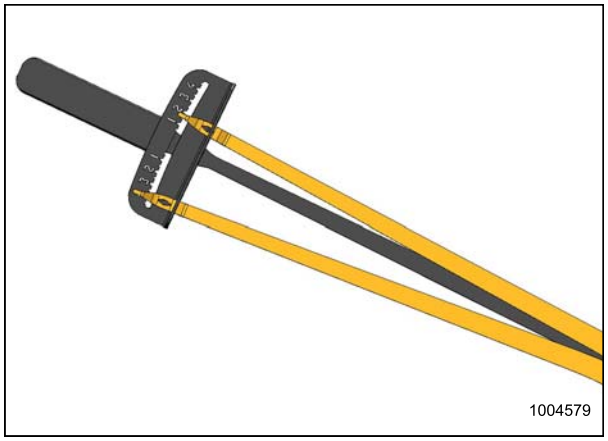

Figura 5.306: Indicador de llave

12. Coloque la llave (A) nuevamente en la pata del adaptador del lado derecho.

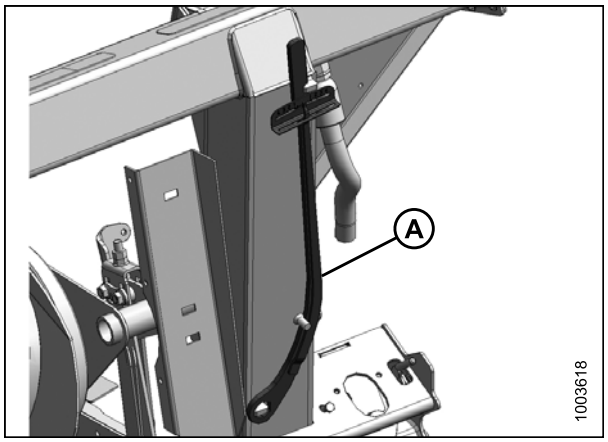

Figura 5.307: Llave de torsión

13. Bloquee las alas al mover las manijas de resorte (A) para subir a la posición de BLOQUEO.

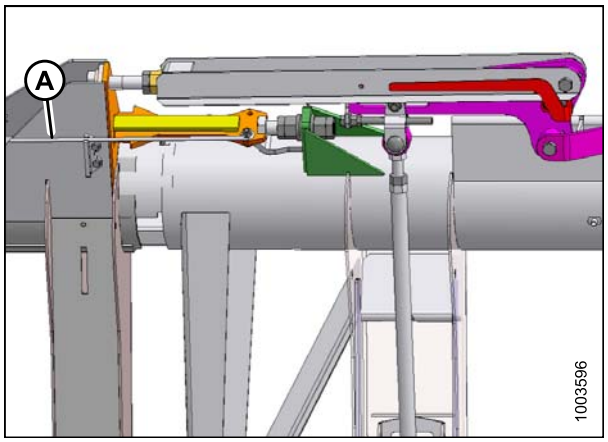

Figura 5.308: Bloqueo de ala en posición de bloqueo

14. Vuelva a instalar la cubierta de conexión (A), al asegurar el tornillo (B).

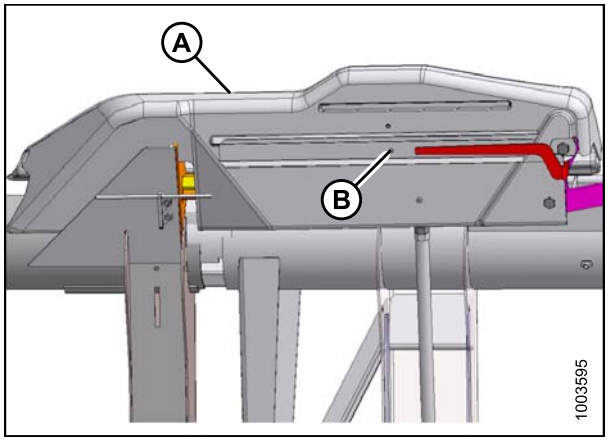

Figura 5.309: Cubierta de conexión

5.16.2 Ajuste del balance de las alas

Antes de proceder, verifique el balance de las alas para controlar cómo ajustar el ala. Consulte *5.16.1 Verificación del balance de las alas, página 414*.

NOTA:
Se muestra el lado izquierdo.

1. Extienda la unión central de la plataforma entre B y C en el indicador (A).
2. Estacione la cosechadora en suelo nivelado y eleve la plataforma hasta que la barra de corte se encuentre de 6 a 10 pulgadas (152 a 254 mm) sobre el nivel del suelo.

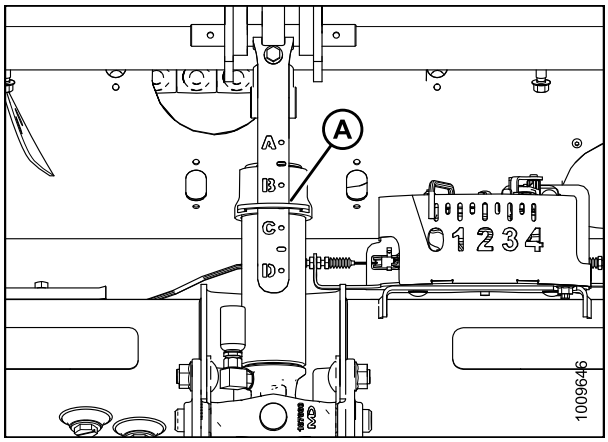

Figura 5.310: Unión central

PRECAUCIÓN

Para evitar lesiones en el cuerpo o la muerte por un encendido no intencional de la máquina, siempre detenga cosechadora el motor y quite las llaves antes de realizar ajustes a la máquina.

3. Detenga el motor y extraiga la llave.
4. Mueva las ruedas estabilizadoras/auto-trailer (si están instadas), de modo que queden sostenidas por la plataforma. Consulte *3.7.1 Altura de corte, página 55*.

5. Extraiga la cubierta de conexión (A) mediante la extracción del tornillo (B).

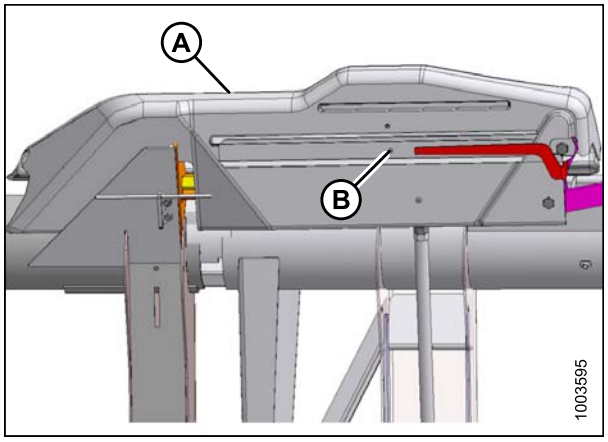

Figura 5.311: Cubierta de conexión

NOTA:
Consulte la etiqueta (A) dentro de cada cubierta de conexión.

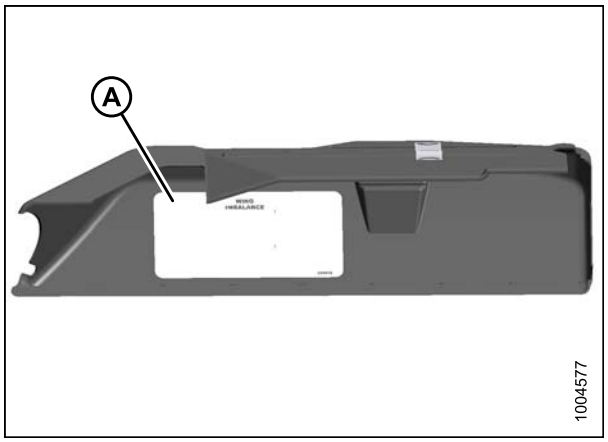

Figura 5.312: Cubierta de conexión

6. Desbloquee las alas al mover la manija (A) para bajar a la posición de DESBLOQUEO.

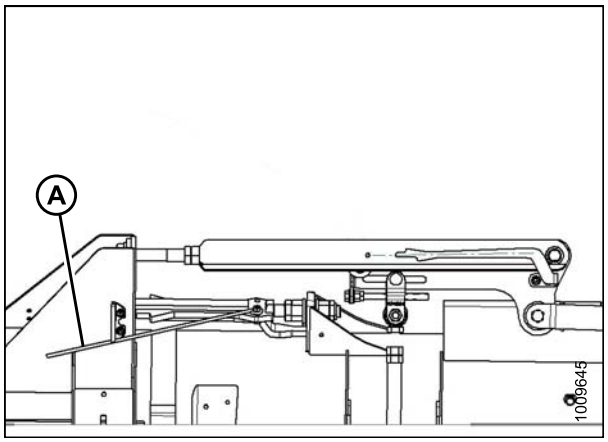

Figura 5.313: Bloqueo de ala en posición de DESBLOQUEO

7. Tome la llave (A) de la pata del adaptador.

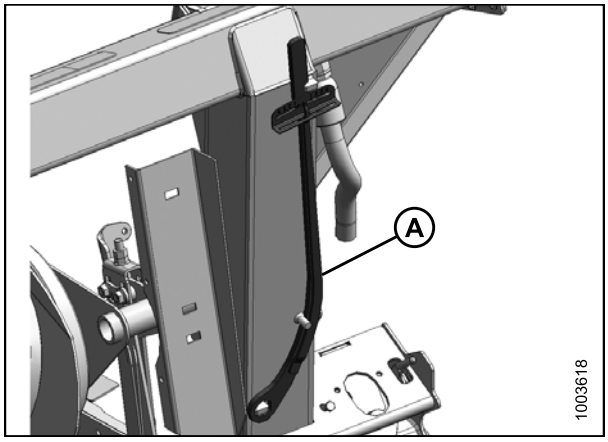

Figura 5.314: Llave de torsión

8. Coloque la llave de torsión (A) en el tornillo (B).

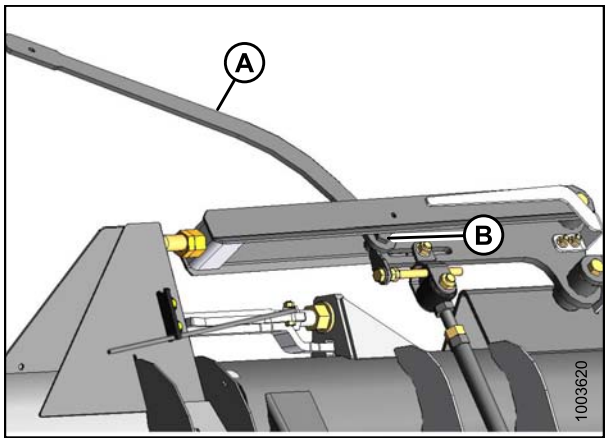

Figura 5.315: Balance de la conexión

9. Afloje el tornillo de horquilla (A) del ala que requiere ajuste, según lo haya determinado el control de balance del ala.

   NOTA:
   NO afloje ninguna otra pieza.

10. Ajuste el tornillo (B) y ajuste la dimensión (C) según la Tabla *5.3 Tabla de balance de alas, página 422*.

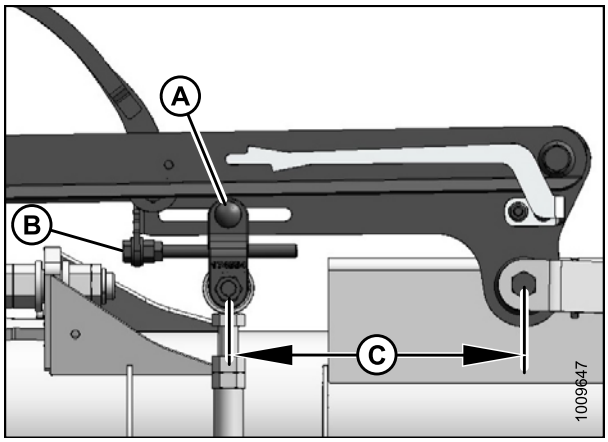

Figura 5.316: Conexión de balance

Tabla 5.3 Tabla de balance de alas

Configuración de la plataforma	Dimensiones de las alas (B)[15]	
	Ala izquierda in (mm) (mm)	Ala derecha in (mm)
30 pies	11-13/32 (290)	11-1/4 (285)
35 pies	11-13/16 (300)	11-13/16 (300)
40 pies, mando de cuchilla simple (single-knife drive, SKD)	12 (305)	12-19/32 (320)
40 pies, mando de cuchilla doble (double-knife drive, DKD)	12 (305)	12-3/16 (310)
40 pies, bastidor dividido y mando de cuchilla doble (DKD)	12 (305)	12-3/16 (310)
45 pies, bastidor dividido y mando de cuchilla doble (DKD)	12-3/16 (310)	12-3/16 (310)

11. Vuelva a controlar el balance del ala. Consulte *5.16.1 Verificación del balance de las alas, página 414*.
12. Si es necesario, realice los siguientes ajustes:
    - Si el ala está demasiado pesada, gire el tornillo de ajuste(B) para mover la horquilla (C) hacia afuera (D).
    - Si el ala está demasiado ligera, gire el tornillo de ajuste (B) para mover la horquilla (C) hacia adentro (D).
13. Ajuste la horquilla (C) en posición si es necesario, hasta que las lecturas del indicador se encuentren dentro de un incremento.
14. Ajuste el tornillo de horquilla (A).
15. Mueva la manija hasta la posición de BLOQUEO.
16. Si no se engancha el bloqueo, mueva el ala hacia arriba y hacia abajo con la llave de torsión hasta que se trabe. Cuando se bloquee, habrá un poco de movimiento en la conexión.
17. Si la barra de corte no está rígida cuando las alas están en modo de bloqueo, deberán realizarse más ajustes. Contáctese con el concesionario de MacDon.

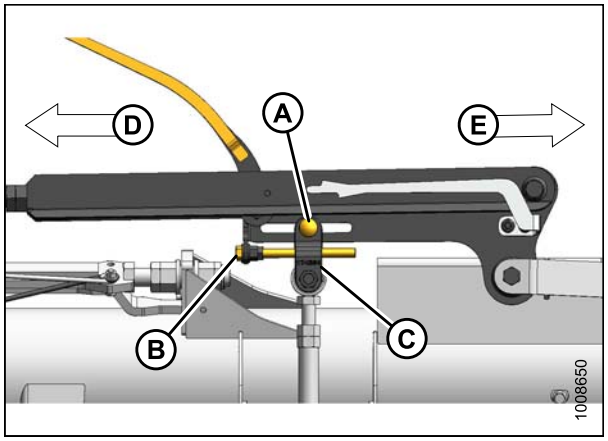

Figura 5.317: Conexión de balance

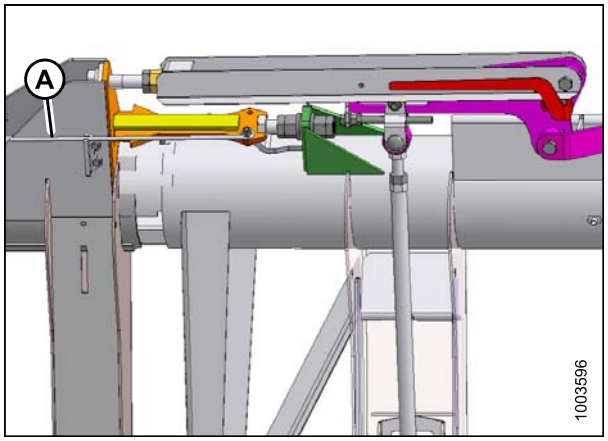

Figura 5.318: Bloqueo de ala en posición de bloqueo

15. Estas dimensiones corresponden a los ajustes iniciales. Se requerirán más ajustes si el concesionario instaló kits adicionales.

18. Reemplace la llave de torsión en el bastidor del adaptador.
19. Vuelva a instalar la cubierta de conexión (A) y asegúrela con el tornillo (B).

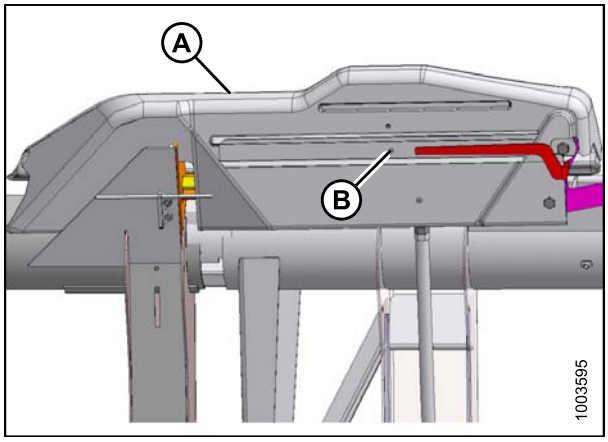

Figura 5.319: Cubierta de conexión

6 Opciones y accesorios

Los siguientes accesorios y opciones están disponibles para que los use con su plataforma. La mayoría viene con instrucciones de instalación. Consulte con el concesionario de MacDon para obtener información de disponibilidad y pedidos.

6.1 Molinete

6.1.1 Kit de conversión rápida de molinete para cosecha múltiple

Este kit disminuye el tiempo requerido para cambiar la posición del cilindro de avance-retroceso en el brazo de soporte del molinete desde la ubicación de funcionamiento normal hasta la ubicación de retroceso, que minimiza las perturbaciones en la cosecha. Los cilindros de avance-retroceso del molinete también pueden volver a ubicarse rápidamente en su posición de funcionamiento normal.

MD #B5943

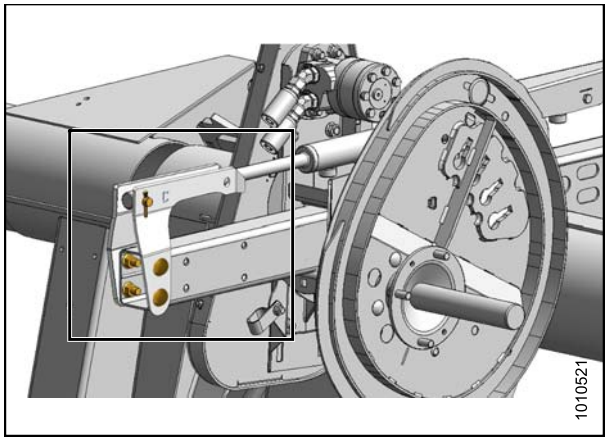

Figura 6.1: Brazo central: izquierda y derecha similar

6.1.2 Kit de barras de molinete para cultivos revolcados

Los dientes de acero se acoplan a los extremos de cada dos barras de dientes y ayudan a eliminar el material en cultivos pesadas y difíciles de cortar, como el arroz revolcado.

Cada kit contiene tres dientes para el extremo de leva y tres dientes para el extremo de cola del molinete. Las instrucciones de material, instalación y ajuste vienen con el kit.

MD #B4831

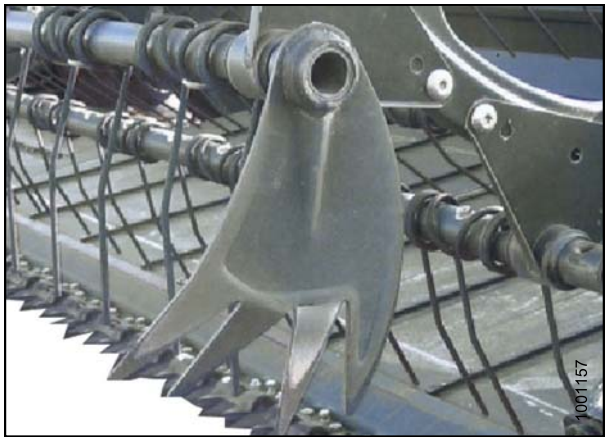

Figura 6.2: Diente para cultivos revolcados

6.1.3 Kit para agregar barras de molinete PR15

Este kit permite la conversión de un molinete de seis barras a un molinete de nueve barras.

Solicite los paquetes según el tipo y tamaño de la plataforma:

- 30 ft: dientes de plástico MD #B5278[16]
- 30 ft: dientes de acero MD #B5657
- 35 ft: dientes de plástico MD #B5674

NOTA:
Debe solicitar tapas laterales adicionales al convertir el molinete.

6.1.4 Kit de tapa lateral del molinete

Las tapas de acero se acoplan a los extremos del molinete y ayudan a eliminar el material en cultivos pesados y difíciles de cortar. Son equipos estándar en todas las plataformas, a excepción de las plataformas de nueve paletas. Consulte con el concesionario de MacDon para obtener detalles. Las instrucciones de instalación y ajuste vienen con el kit.

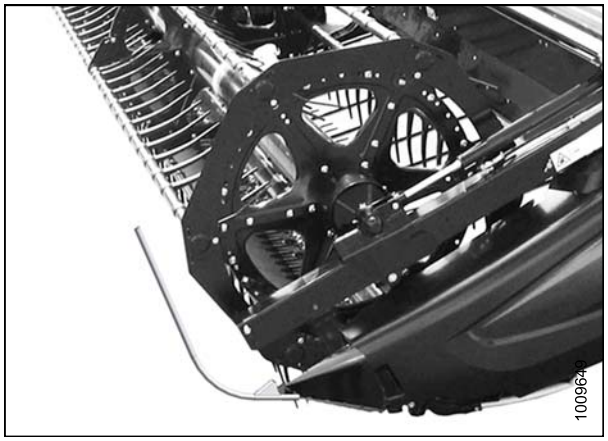

Figura 6.3: Tapas laterales del molinete

16. Solo unidades de molinete doble

6.1.5 Kit de refuerzo de la barra de dientes del molinete

El kit de refuerzo de la barra de dientes del molinete está disponible para molinetes de cinco y seis paletas cuando se cortan cultivos extremadamente pesados que implican cargas altas para el molinete.

- 5 paletas: MD #B5825
- 6 paletas: MD #B5826

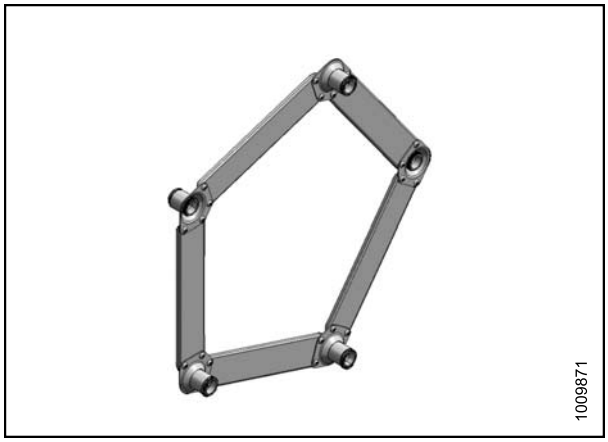

Figura 6.4: Se muestra un molinete de 5 paletas (similar a uno de 6 paletas).

6.2 Barra de corte

6.2.1 Placa protectora de la barra de corte

Disponible como un accesorio, se recomienda para cortar al ras del suelo en superficies donde la tierra se adhiere al acero.

Paquetes por tamaño de la plataforma:

- 30 ft: MD #B4839
- 35 ft: MD #B4840
- 40 ft: MD #B4841
- 45 ft: MD #B5114



Figura 6.5: Placa protectora de la barra de corte

6.2.2 Blindaje de la cabeza de la cuchilla

Los blindajes se conectan a las chapas laterales y reducen la abertura de la cabeza de la cuchilla para evitar que la cosecha cortada se acumule sobre ella, especialmente en cultivos revolcados, que podrían dañar la caja del mando de la cuchilla y la chapa lateral.

Solicite el kit según el tamaño de la plataforma y el tipo de puntones.

Puntones regulares:

- 30 ft y más grandes: MD #220101

Puntones recortados:

- 30 ft y más grandes: MD #220103

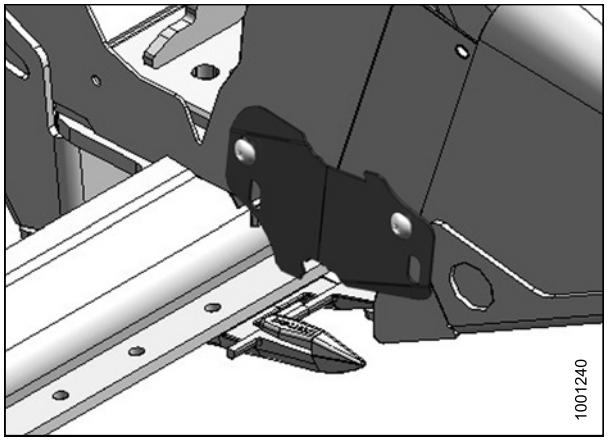

Figura 6.6: Blindaje de la cabeza de la cuchilla

6.2.3 Kit de conversión de puntón recortado

Los puntones recortados, completos con guías superiores y patines de ajuste, están diseñados para cortar cosechas duras.

Las instrucciones de instalación y ajuste vienen con el kit.

Solicite el paquete de acuerdo con la longitud de su plataforma:

- 30 ft: MD #B5012
- 35 ft: MD #B5013

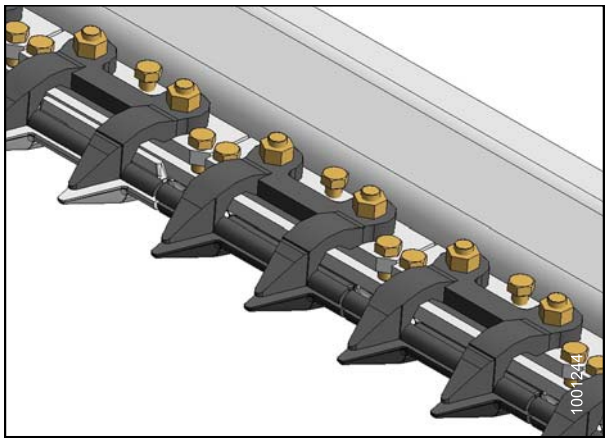

Figura 6.7: Puntones recortados

6.2.4 Montajes de cuchilla vertical

Los montajes de cuchilla vertical, [17] permiten la instalación de cuchillas orientadas verticalmente en ambos extremos de la plataforma

Las instrucciones de instalación y ajuste vienen con el paquete.

Solicite los paquetes según sean para el lado izquierdo o derecho:

- Lado izquierdo: MD #B5757
- Lado derecho: MD #B5758

NOTA:
Si se monta en plataformas múltiples, también necesitará el kit de plomería de cuchilla vertical auxiliar MD #B5406.

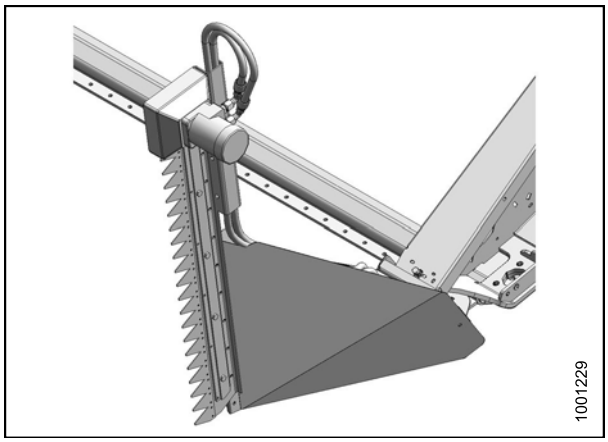

Figura 6.8: Montaje de cuchilla vertical

17. que deben comprarse a un proveedor distinto,

6.3 Plataforma

6.3.1 Kit de pestillos divisores

Los pestillos se acoplan a las chapas laterales. Permiten que se quiten rápidamente los conos divisores de las chapas laterales para adaptar zonas de almacenamiento y, de ser necesario, reducir el ancho de transporte de la plataforma. Las instrucciones de instalación vienen con el kit.

MD #B5607

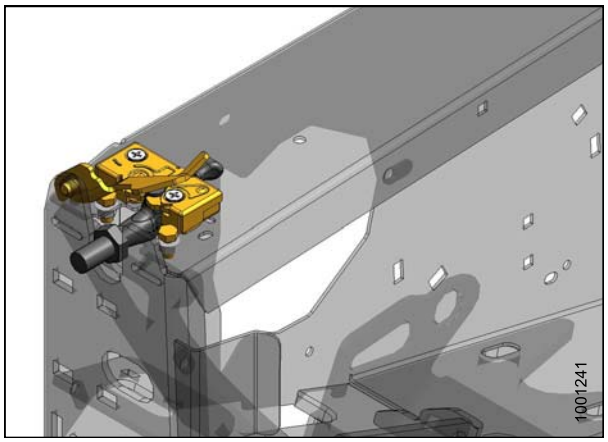

Figura 6.9: Pestillo divisor

6.3.2 Ruedas estabilizadoras

Las ruedas estabilizadoras ayudan a estabilizar la plataforma en condiciones de trabajo que podrían hacer que la plataforma rebote y provoque una altura de corte irregular. Las instrucciones de instalación y ajuste vienen con el kit.

Disponible como un accesorio para utilizarse con plataformas de 30, 35, 40 y 45 ft.

MD #C1986

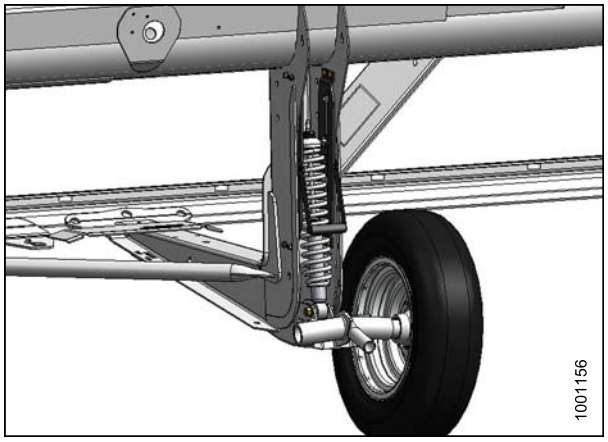

Figura 6.10: Rueda estabilizadora

6.3.3 Barras abresurcos para arroz

Las barras abresurcos para arroz se acoplan a los conos de las chapas laterales derecha e izquierda, y realizan la misma función que los divisores de cosecha de equipo estándar en cultivos de arroz altos y enredados. Las instrucciones de instalación vienen con el kit.

MD #B5609

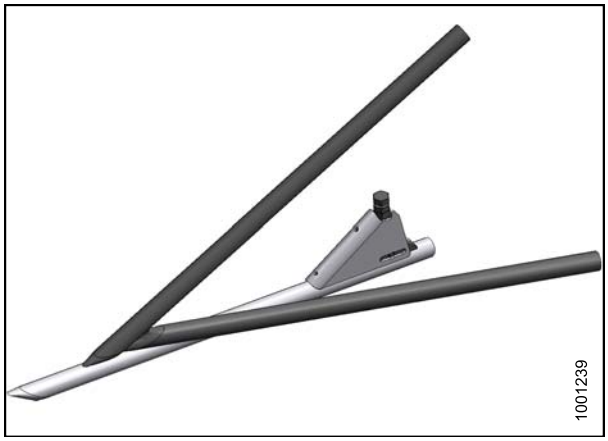

Figura 6.11: Barra abresurcos para arroz

6.3.4 Ruedas de auto-trailer/estabilizadoras

Las ruedas de auto-trailer/estabilizadoras ayudan a estabilizar la plataforma en condiciones de trabajo que podrían hacer que la plataforma rebote y provoque una altura de corte irregular. Este sistema es similar a la opción de rueda estabilizadora.

Las ruedas de auto-trailer/estabilizadoras se convierten al modo de transporte para permitir remolcar la plataforma detrás de una hileradora MacDon configurada adecuadamente (o un tractor agrícola) a baja velocidad. Se incluye una polea de remolque en el kit.

Para utilizarse en plataformas de 30, 35, 40 y 45 ft

MD #C1997



Figura 6.12: Ruedas de transporte/estabilizadoras

6.4 Entrega de cosecha

6.4.1 Alas del sinfín de alimentación CA25

Las extensiones de las alas están disponibles como una opción para el sinfín de alimentación CA25 .

El kit de extensión de las alas, podría mejorar la alimentación en ciertas cosechas, como el arroz o cultivos pesados verdes. No se recomienda su uso en cereales.

MD #B4829

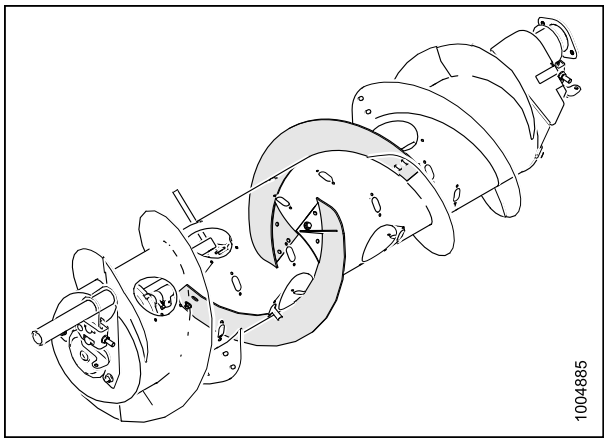

Figura 6.13: Alas del sinfín de alimentación CA25

6.4.2 Kit de sello de adaptador europeo

El kit de sello de adaptador europeo rodea el área de transición de la lona de alimentación y el área de la lona lateral cerca de la parte frontal de la plataforma y también incluye aletas de goma para cerrar las áreas entre el adaptador y la plataforma.

NO SE RECOMIENDA usar este kit si hay rocas.

MD #B5612

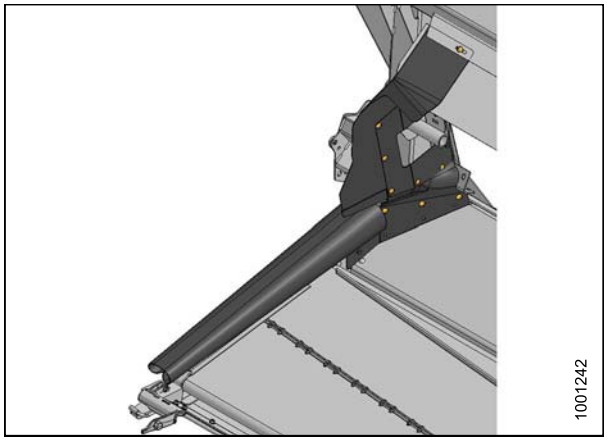

Figura 6.14: Kit de sello de adaptador europeo

6.4.3 Deflector de lona (Estrecho)

Los deflectores de metal estrechos se acoplan al lado interno de los extremos para evitar que el material se salga por el espacio entre el extremo y la lona, minimizando el remanente del molinete en cosechas frondosas.

Consulte el Catálogo de piezas de la y la Plataforma FD75 FlexDraper®® para cosechadoras para averiguar las piezas requeridas.

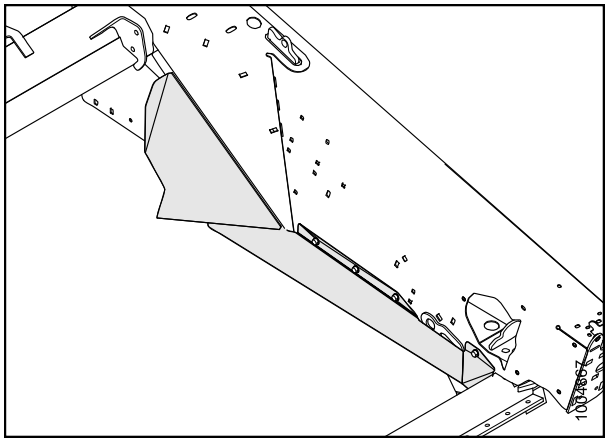

Figura 6.15: Deflector de lona

6.4.4 Esquinero de alimentación

Los kits de esquineros de alimentación están disponibles como una opción para mejorar la alimentación en ciertos cultivos, como el arroz. **NO** se recomienda su uso en cereales.

El modelo de cosechadora determina qué kit de esquineros de alimentación se requiere.

Solicite el paquete correcto enumerado a continuación para su cosechadora:

- Lexion (cuerpo estrecho) – MD #B4830
- Lexion (cuerpo ancho) – MD #B4920
- CIH 2377/88 y 2577/2588 – MD #B4830
- JD CTS/STS – MD #B4921
- CIH 7010/8010 – MD #B4922
- NH CR 970/980/9070/9080 – MD #B4922
- NH CX/TX CIH 2366 – MD #B4920
- NH CR 940/960/9040/9060 – MD #B4923

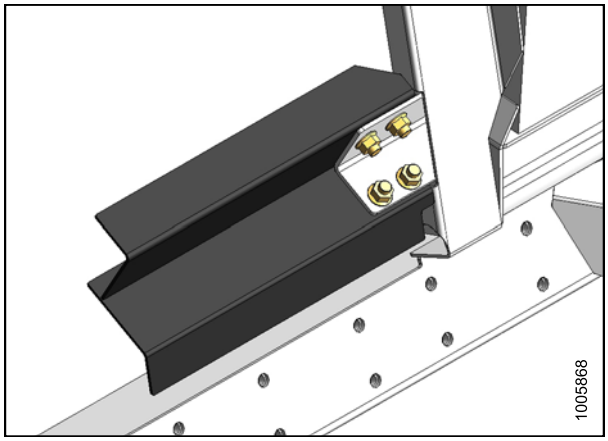

Figura 6.16: Esquinero de alimentación

6.4.5 Sinfín superior (UCA)

Conectado al frente del tubo trasero, el UCA mejora la alimentación de la cosecha en el centro de la plataforma en condiciones de cultivo pesado. Ideal para la cosecha de alto volumen de forrajes, avena, canola, mostaza y otros cultivos altos, frondosos y difíciles de alimentar.

Se requiere el paquete, según la longitud de su plataforma:

- 25 ft: MD #B4846
- 30 ft: MD #B4847
- 35 ft: MD #B4848
- 40 ft: MD #B4849
- 45 ft: MD #B4849

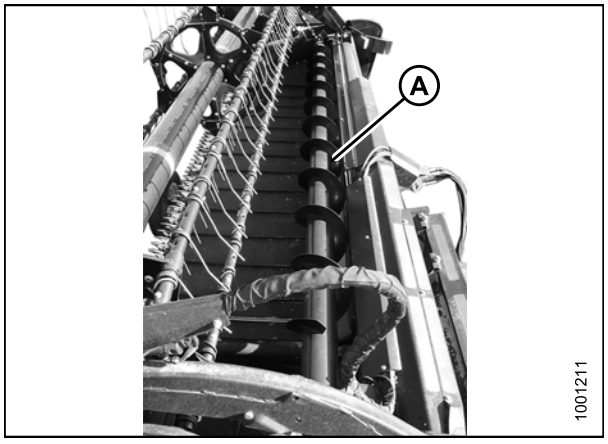

Figura 6.17: Sinfín superior

7 Resolución de problemas

7.1 Pérdida de cultivo en la barra de corte

Síntoma	Problema	Solución	Sección
No recolecta los cultivos caídos.	La barra de corte está demasiado alta.	Baje la barra de corte.	*3.7.1 Altura de corte, página 55*
	El ángulo de la plataforma es demasiado bajo.	Aumente el ángulo de la plataforma.	*3.7.3 Ángulo de la plataforma, página 70*
	El molinete está demasiado alto.	Baje el molinete.	*3.7.8 Altura del molinete, página 77*
	El molinete está demasiado hacia atrás.	Mueva el molinete hacia adelante.	*3.7.9 Posición de avance-retroceso del molinete, página 77*
	La velocidad de avance es demasiado rápida para la velocidad del molinete.	Reduzca la velocidad de avance o aumente la velocidad del molinete.	• *3.7.4 Velocidad del molinete, página 71* • *3.7.5 Velocidad de avance, página 72*
	Los dientes del molinete no levantan el cultivo suficientemente.	Aumente la fuerza del paso del diente.	*3.7.11 Ángulo de los dientes del molinete, página 84*
		Instale los puntones del elevador.	Consulte a su concesionario de MacDon.
Los extremos del cultivo se rompen.	La velocidad del molinete es demasiado alta.	Reduzca la velocidad del molinete.	*3.7.4 Velocidad del molinete, página 71*
	El molinete está demasiado bajo.	Levante el molinete.	*3.7.8 Altura del molinete, página 77*
	La velocidad de avance es demasiado alta.	Reduzca la velocidad de avance.	*3.7.5 Velocidad de avance, página 72*
	Cosecha demasiado madura	Realice las operaciones durante la noche, cuando la humedad es mayor.	—

Síntoma	Problema	Solución	Sección
Los granos cortados caen delante de la barra de corte.	La velocidad de avance es demasiado baja.	Aumente la velocidad de avance.	*3.7.5 Velocidad de avance, página 72*
	La velocidad del molinete es demasiado baja.	Aumente la velocidad del molinete.	*3.7.4 Velocidad del molinete, página 71*
	El molinete está demasiado alto.	Baje el molinete.	*3.7.8 Altura del molinete, página 77*
	La barra de corte está demasiado alta.	Baje la barra de corte.	*3.7.1 Altura de corte, página 55*
	El molinete está demasiado hacia adelante.	Mueva el molinete hacia atrás sobre los brazos.	*3.7.9 Posición de avance-retroceso del molinete, página 77*
	La velocidad de corte es superior a 6 mph (10 km/h) con un piñón de mando del molinete que tiene un par de torsión alto (10 dientes).	Reemplácelo con un piñón de mando del molinete que tenga un par de torsión estándar (19 dientes).	• Consulte a su concesionario de MacDon. • *5.14.1 Reemplazo del piñón del mando del molinete, página 390*
	Componentes de la cuchilla desgastados o rotos	Reemplace los componentes.	*5.8 Cuchilla, página 316*
Bandas de material sin cortar	Amontonamiento de cosecha sin cortar	Deje el espacio suficiente para que se pueda alimentar la barra de corte con el cultivo.	—
	Secciones de la cuchilla rotas	Reemplace las secciones rotas.	*5.8.1 Reemplazo de la sección de la cuchilla, página 316*
Rebotes excesivos a una velocidad de trabajo normal	La flotación está ajustada como demasiado ligera.	Ajuste la flotación de la plataforma.	*3.7.2 Flotación de la plataforma, página 61*
Las barras abresurcos arruinan la cultura en pie.	Las barras abresurcos son demasiado largas.	Quite la barra abresurcos.	*3.7.13 Barras abresurcos para cosecha, página 92*
Los cultivos tupidos o enredados pasan sobre las barras abresurcos y se acumulan en las chapas laterales.	Las barras abresurcos no proporcionan suficiente separación.	Instale barras abresurcos largas.	*3.7.13 Barras abresurcos para cosecha, página 92*

Síntoma	Problema	Solución	Sección
El cultivo no se corta en los extremos.	El molinete no se encuentra en la posición de "cara triste" o no está centrado en la plataforma.	Ajuste la "cara triste" o la posición horizontal del molinete.	• *3.7.9 Posición de avance-retroceso del molinete, página 77* • *5.13.2 "Cara triste" del molinete, página 371*
	Los sujetadores de la cuchilla no están ajustados adecuadamente.	Ajuste los sujetadores para que la cuchilla pueda funcionar adecuadamente, sin que las secciones levanten los puntones.	*Revisión de los sujetadores de la cuchilla, página 326*
	Los puntones o las secciones de la cuchilla están desgastados o rotos.	Reemplace todas las piezas de corte desgastadas o rotas.	*5.8 Cuchilla, página 316*
	La plataforma no está nivelada.	Nivele la plataforma.	*3.9 Nivelación de la plataforma, página 182*
	Los dientes del molinete no levantan el cultivo adecuadamente adelante de la cuchilla.	Ajuste la posición del molinete o el paso del diente.	• *3.7.9 Posición de avance-retroceso del molinete, página 77* • *3.7.11 Ángulo de los dientes del molinete, página 84*
	El divisor deja el cultivo grueso en los extremos, lo que impide que haya una buena alimentación debido a que el material sortea los protectores de corte.	Reemplace 3 o 4 puntones del extremo con puntones recortados.	• Consulte a su concesionario de MacDon. • *5.8.7 Puntones de la cuchilla, página 321* • *6.2.3 Kit de conversión de puntón recortado, página 429*
El cultivo se acumula en el espacio entre el corte de la chapa lateral y la cabeza de la cuchilla.	Los extremos del cultivo se escapan del orificio de la cabeza de la cuchilla en la chapa lateral.	Agregue blindajes para la cabeza de la cuchilla, excepto en suelos húmedos o pegajosos.	*6.2.2 Blindaje de la cabeza de la cuchilla, página 428*

7.2 Acción de corte y componentes de la cuchilla

Síntoma	Problema	Solución	Sección
Corte irregular o desigual del cultivo	Los sujetadores de la cuchilla no están ajustados adecuadamente.	Ajuste los sujetadores.	*Revisión de los sujetadores de la cuchilla, página 326*
	Los puntones o las secciones de la cuchilla están desgastados o rotos.	Reemplace todas las piezas de corte desgastadas o rotas.	*5.8 Cuchilla, página 316*
	La cuchilla no funciona a la velocidad recomendada.	Verifique la velocidad del motor de la cosechadora.	Consulte el Manual del operador de la cosechadora.
	La velocidad de avance es demasiado rápida para la velocidad del molinete.	Reduzca la velocidad de avance o aumente la velocidad del molinete.	• *3.7.4 Velocidad del molinete, página 71* • *3.7.5 Velocidad de avance, página 72*
	Los dientes del molinete no levantan el cultivo adecuadamente adelante de la cuchilla.	Ajuste la posición del molinete o el paso del diente.	• *3.7.9 Posición de avance-retroceso del molinete, página 77* • *3.7.11 Ángulo de los dientes del molinete, página 84*
	La barra de corte está demasiado alta.	Disminuya la altura de corte.	*3.7.1 Altura de corte, página 55*
	El ángulo de la plataforma es demasiado plano.	Empine el ángulo de la plataforma.	*3.7.3 Ángulo de la plataforma, página 70*
	La cuchilla está doblada y se genera interferencia entre las piezas de corte.	Enderece la cuchilla doblada y alinee los puntones.	*5.8.7 Puntones de la cuchilla, página 321*
	El borde de corte de los puntones no está lo suficientemente cerca o paralelo con respecto a las secciones de la cuchilla.	Alinee los puntones.	
	Cultivo enredado o difícil de cortar	Instale puntones recortados.	• Consulte a su concesionario de MacDon. • *Revisión de los sujetadores de la cuchilla, página 326* • *6.2.3 Kit de conversión de puntón recortado, página 429*

Síntoma	Problema	Solución	Sección
Corte irregular o desigual del cultivo	El molinete está demasiado hacia atrás.	Mueva el molinete hacia adelante.	*3.7.9 Posición de avance-retroceso del molinete, página 77*
	Correa del mando de la cuchilla floja.	Ajuste la tensión de la correa del mando.	*5.9.2 Correas de mando de la cuchilla , página 336*
Obstrucción de la cuchilla	El molinete está demasiado alto o demasiado hacia adelante.	Baje el molinete o muévalo hacia atrás.	• *3.7.8 Altura del molinete, página 77* • *3.7.9 Posición de avance-retroceso del molinete, página 77*
	La velocidad de avance es demasiado baja.	Aumente la velocidad de avance.	*3.7.5 Velocidad de avance, página 72*
	Afloje la correa del mando de la cuchilla.	Ajuste la tensión de la correa del mando.	*5.9.2 Correas de mando de la cuchilla , página 336*
	Ajuste inadecuado del sujetador de la cuchilla	Ajuste el sujetador.	*Revisión de los sujetadores de la cuchilla, página 326*
	Sección de la cuchilla obsoleta o rota	Reemplace la sección de la cuchilla.	*5.8.1 Reemplazo de la sección de la cuchilla, página 316*
	Puntones doblados o rotos	Alinee o reemplace los puntones.	*5.8.7 Puntones de la cuchilla, página 321*
	Los dientes del molinete no levantan el cultivo adecuadamente adelante de la cuchilla.	Ajuste la posición del molinete o el paso del diente.	• *3.7.9 Posición de avance-retroceso del molinete, página 77* • *3.7.11 Ángulo de los dientes del molinete, página 84*
	Los dientes de recolección de acero entran en contacto con la cuchilla.	Aumente la separación entre el molinete y la barra de corte o ajuste la posición de “cara triste”.	• *5.13.1 Separación del molinete y la barra de corte, página 368* • *5.13.2 "Cara triste" del molinete, página 371*
	La flotación está demasiado pesada.	Ajuste los resortes para lograr una flotación más ligera.	*3.7.2 Flotación de la plataforma, página 61*

Síntoma	Problema	Solución	Sección
Obstrucción de la cuchilla	Acumulación de barro o suciedad en la barra de corte	Levante la barra de corte al bajar los patines.	*Corte al ras del suelo, página 59*
		Instale secciones de corte.	*Instalación del blindaje de la cabeza de la cuchilla, página 328*
		Aplane el ángulo de la plataforma.	*3.7.3 Ángulo de la plataforma, página 70*
	La cuchilla no funciona a la velocidad recomendada.	Verifique la velocidad del motor de la cosechadora.	Consulte el Manual del operador de la cosechadora.
Vibración excesiva de la plataforma	Los sujetadores de la cuchilla no están ajustados adecuadamente.	Ajuste los sujetadores.	*Revisión de los sujetadores de la cuchilla, página 326*
	La cuchilla no funciona a la velocidad recomendada.	Verifique la velocidad del motor de la cosechadora.	Consulte el Manual del operador de la cosechadora.
	Desgaste excesivo de la cuchilla	Reemplace la cuchilla.	• *5.8.2 Extracción de la cuchilla, página 318* • *5.8.5 Instalación de la cuchilla, página 320*
	Clavija de la cabeza de la cuchilla o brazo del mando flojos o desgastados	Ajuste o reemplace las piezas.	*5.8.1 Reemplazo de la sección de la cuchilla, página 316*
Vibración excesiva del adaptador y de la plataforma	Velocidad incorrecta de la cuchilla	Ajuste la velocidad de la cuchilla.	*3.7.7 Velocidad de la cuchilla, página 75*
	Juntas en U del mando desgastadas	Reemplace las juntas en U.	Consulte a su concesionario de MacDon.
	Barra de corte doblada	Enderece la barra de corte.	Consulte a su concesionario de MacDon.
Ruptura excesiva de las secciones o los puntones de la cuchilla	Los sujetadores de la cuchilla no están ajustados adecuadamente.	Ajuste los sujetadores.	*Revisión de los sujetadores de la cuchilla, página 326*
	La barra de corte está demasiado baja y hay muchas piedras en el suelo.	Levante la barra de corte al usar los patines.	*Corte al ras del suelo, página 59*
	La flotación está ajustada como demasiado pesada.	Ajuste los resortes de flotación para lograr una flotación más ligera.	*3.7.2 Flotación de la plataforma, página 61*
	Puntones doblados o rotos	Enderécelos o reemplácelos.	*5.8.7 Puntones de la cuchilla, página 321*
	El ángulo de la plataforma es demasiado empinado.	Aplane el ángulo de la plataforma.	*3.7.3 Ángulo de la plataforma, página 70*

Síntoma	Problema	Solución	Sección
Ruptura de la parte posterior de la cuchilla	Puntones doblados o rotos	Enderécelos o reemplácelos.	*5.8.7 Puntones de la cuchilla, página 321*
	Clavija de la cabeza de la cuchilla desgastada	Reemplace la clavija de la cabeza de la cuchilla.	• *5.8.3 Extracción del rodamiento de la cabeza de la cuchilla, página 318* • *5.8.4 Instalación del rodamiento de la cabeza de la cuchilla, página 319*
	Cuchilla obsoleta	Reemplace la cuchilla.	• *5.8.2 Extracción de la cuchilla, página 318* • *5.8.5 Instalación de la cuchilla, página 320*

7.3 Entrega del molinete

Síntoma	Problema	Solución	Sección
El molinete no libera el material de cultura en pie normal	La velocidad del molinete es demasiado alta.	Reduzca la velocidad del molinete.	*3.7.4 Velocidad del molinete, página 71*
	El molinete está demasiado bajo.	Levante el molinete.	*3.7.8 Altura del molinete, página 77*
	Los dientes del molinete son muy agresivos.	Reduzca la calibración de leva del molinete.	*3.7.11 Ángulo de los dientes del molinete, página 84*
	El molinete está demasiado hacia atrás.	Mueva el molinete hacia adelante.	*3.7.9 Posición de avance-retroceso del molinete, página 77*
El molinete no libera material en cultivos en pie y revolcados (molinete completamente bajado).	Dientes del molinete muy agresivos para cultura en pie	Reduzca la calibración de leva del molinete (1 o 2).	*3.7.11 Ángulo de los dientes del molinete, página 84*
El cultivo se enreda en el extremo del molinete.	Los dientes del molinete son muy agresivos.	Reduzca la calibración de leva del molinete.	*3.7.11 Ángulo de los dientes del molinete, página 84*
	El molinete está demasiado bajo.	Levante el molinete.	*3.7.8 Altura del molinete, página 77*
	La velocidad del molinete es demasiado alta.	Reduzca la velocidad del molinete.	*3.7.4 Velocidad del molinete, página 71*
	Condiciones de cultivo	Instalación de las tapas laterales opcionales	Consulte a su concesionario de MacDon.
	El molinete no está centrado en la plataforma.	Centre el molinete en la plataforma.	*5.13.3 Centrado de molinete, página 372*
El molinete libera el cultivo demasiado rápido.	Los dientes del molinete no son suficientemente agresivos.	Aumente la calibración de leva del molinete.	*3.7.11 Ángulo de los dientes del molinete, página 84*
	El molinete está demasiado hacia adelante.	Mueva el molinete hacia atrás.	*3.7.9 Posición de avance-retroceso del molinete, página 77*
El molinete no se levanta.	Los acopladores de elevación del molinete son incompatibles o defectuosos.	Cambie el acoplador rápido.	—
El molinete no gira.	Los acopladores rápidos no están conectados correctamente.	Conecte los acopladores.	Consulte el Manual del operador de la cosechadora.
	La cadena de mando del molinete está desconectada.	Conecte la cadena.	*5.14.4 Reemplazo de la cadena del mando , página 401*

Síntoma	Problema	Solución	Sección
El movimiento del molinete está desbalanceado sin ninguna carga.	Hay demasiada distensión en la cadena de transmisión del molinete.	Ajuste la cadena.	*5.14.5 Ajuste de la tensión de la cadena del mando del molinete, página 405*
El movimiento del molinete está desbalanceado o se detiene en cultivos pesados.	La velocidad del molinete es demasiado alta.	Reduzca la velocidad del molinete.	*3.7.4 Velocidad del molinete, página 71*
	Los dientes del molinete no son suficientemente agresivos.	Mueva a una muesca a un paso de diente más agresivo.	*3.7.11 Ángulo de los dientes del molinete, página 84*
	El molinete está demasiado bajo.	Levante el molinete.	*3.7.8 Altura del molinete, página 77*
	La válvula de alivio de la cosechadora (no en el adaptador de la cosechadora) tiene una configuración de alivio de presión baja.	Aumente la configuración de alivio de presión según las recomendaciones del fabricante.	Consulte el Manual del operador de la cosechadora.
	Nivel bajo de aceite en el depósito de la cosechadora **NOTA:** A veces hay más de un depósito.	Llene hasta el nivel adecuado.	
	Mal funcionamiento de la válvula de alivio	Reemplace la válvula de alivio.	
	Cortar cultivos difíciles con un piñón de mando de molinete con un par de torsión estándar (19 dientes)	Reemplácelo con un piñón de mando del molinete que tenga un par de torsión alto (10 o 14 dientes).	*5.14.1 Reemplazo del piñón del mando del molinete, página 390*
Dientes de plástico cortados en la punta	La separación entre el molinete y la barra de corte es insuficiente.	Aumente la separación.	*5.13.1 Separación del molinete y la barra de corte, página 368*
Dientes de plástico doblados hacia atrás en la punta	El molinete excava en el suelo con una velocidad menor que la velocidad de avance.	Eleve la plataforma.	*3.7.1 Altura de corte, página 55*
		Disminuya la inclinación de plataforma.	*3.7.3 Ángulo de la plataforma, página 70*
		Mueva el molinete hacia atrás.	*3.7.9 Posición de avance-retroceso del molinete, página 77*

Síntoma	Problema	Solución	Sección
Dientes de plástico doblados hacia adelante en la punta (contrario a lo anterior)	El molinete excava en el suelo con una velocidad mayor que la velocidad de avance.	Eleve la plataforma.	*3.7.1 Altura de corte, página 55*
		Disminuya la inclinación de plataforma.	*3.7.3 Ángulo de la plataforma, página 70*
		Mueva el molinete hacia atrás.	*3.7.9 Posición de avance-retroceso del molinete, página 77*
Dientes de plástico doblados cerca de la barra de dientes	Acumulación excesiva de fajos de cultivos en la barra de corte durante el funcionamiento del molinete	Corrija los problemas de acumulación/corte.	*3.10 Desconexión de la barra de corte, página 184*
		Detenga el molinete antes de que la acumulación se vuelva excesiva.	

7.4 Plataforma y lonas

Síntoma	Problema	Solución	Sección
Elevación de plataforma insuficiente	Presión de liberación baja	Aumente la presión de liberación.	Consulte el Manual del operador de la cosechadora.
Velocidad de la lona lateral insuficiente	Control de velocidad ajustado demasiado bajo	Aumente el ajuste de control.	*3.7.6 Velocidad de la lona, página 73*
	Presión de liberación demasiado baja	Aumente la presión de liberación al ajuste recomendado.	Consulte a su concesionario de MacDon.
	Bomba de engranajes desgastada	Reemplace la bomba.	
	Mando de la plataforma de la cosechadora demasiado bajo	Ajústelo para corregir la velocidad de acuerdo al modelo de la cosechadora.	Consulte el Manual del operador de la cosechadora.
	Compensador de presión (V7) ajustado demasiado bajo	Ajústelo para aumentar el nivel.	
La lona no se mueve.	Las lonas están flojas.	Ajuste las lonas.	*5.12.3 Ajuste de la tensión de la lona lateral , página 353*
	El mando o el rodillo tensor contienen materiales.	Afloje la lona y limpie los rodillos.	
	La tablilla o la barra del conector están atascadas por el bastidor o la presencia de materiales.	Afloje la lona y quite la obstrucción.	
	El rodamiento del rodillo quedó atrapado.	Reemplace el rodamiento del rodillo.	*5.12.6 Mantenimiento del rodillo de la lona, página 358*
	Nivel bajo de aceite hidráulico	Llene el depósito hasta el nivel máximo.	*Adición de aceite, página 289*
	Ajuste incorrecto de liberación en la válvula de control del flujo	Ajuste la liberación.	Consulte a su concesionario de MacDon.
Detención de la lona	El material no sale de manera uniforme de la cuchilla.	Baje el molinete.	*3.7.8 Altura del molinete, página 77*
		Instale puntones recortados.	*6.2.3 Kit de conversión de puntón recortado, página 429*
	El material se acumula dentro o debajo del borde delantero de la lona.	Ajuste la altura de la cubierta.	*5.12.5 Ajuste de altura de la cubierta, página 357*

Síntoma	Problema	Solución	Sección
Contraalimentación del sinfín del adaptador	El sinfín está ajustado demasiado alto.	Verifique el mecanismo de reversa del sinfín.	Consulte el Manual del operador de la cosechadora.
		Sinfín inferior	*5.7.1 Ajuste del sinfín a la separación de la batea, página 301*
	John Deere: La cadena del alimentador funciona demasiado lento.	Haga funcionar la cadena del alimentador a alta velocidad.	Consulte el Manual del operador de la cosechadora.
	John Deere: Equipada con una cadena del alimentador con 4 pasos por barra	Reemplácela con una cadena de alimentador de 6 pasos por barra o quite el resto de las barras.	
	Case: Tambor de retardo de piedra instalado o barras de la cadena del alimentador lisas instaladas	Instale el tambor estándar o rellene las ranuras del tambor de retardo de piedra, o bien instale barras de cadena del alimentador dentadas.	
Vacilación en el flujo de cosechas voluminosas	El ángulo de la plataforma es demasiado plano.	Empine el ángulo de la plataforma.	*3.7.3 Ángulo de la plataforma, página 70*
	Sobrecarga de material sobre las lonas	Aumente la velocidad de la lona lateral.	*3.7.6 Velocidad de la lona, página 73*
		Instale el sinfín superior (UCA).	Consulte a su concesionario de MacDon.
		Agregue extensiones de las alas.	*4.1.1 Uso de extensiones de las alas, página 207*
	Acumulación de material en los extremos del sinfín	Instale esquineros de alimentación.	*4.1.2 Utilización del esquinero de alimentación, página 207*
	CASE: Los bloques de retardo de piedra interfieren con el flujo de la cosecha.	Ajuste los bloques a una altura mínima.	Consulte el Manual del operador de la cosechadora.
	Las lonas laterales funcionan demasiado rápido, y se acumula material en el centro de la lona de alimentación.	Reduzca la velocidad de la lona lateral de la plataforma.	*3.7.6 Velocidad de la lona, página 73*
	El tambor de la cadena del alimentador está demasiado bajo.	Mueva el tambor a la posición de maíz.	Consulte el Manual del operador de la cosechadora.

Síntoma	Problema	Solución	Sección
El sinfín del adaptador envuelve la cosecha.	Cosecha susceptible de envoltura (lino)	Agregue extensiones de las alas o esquineros de alimentación.	• *4.1.2 Utilización del esquinero de alimentación, página 207* • *4.1.1 Uso de extensiones de las alas, página 207*
	La velocidad del sinfín es demasiado rápida.	Instale el kit de desaceleración.	Consulte a su concesionario de MacDon.
El tambor del alimentador de la cosechadora envuelve la cosecha.	Cosecha susceptible de envoltura (lino)	Instale esquineros de alimentación.	*4.1.2 Utilización del esquinero de alimentación, página 207*
La cosecha retrocede o vacila en la lona de alimentación.	Detención de la lona de alimentación	Limpie los residuos de la batea de poliuretano.	—
		Verifique la tensión de la lona de alimentación.	*5.12.4 Ajuste de la alineación de la lona de la plataforma, página 355*
		Reemplace los rodamientos del rodillo.	*Reemplazo del rodamiento del rodillo de mando de la lona de alimentación del adaptador, página 345*
		Verifique el motor de la lona de alimentación.	—
	Obstrucción en cultivos pesados entre el sinfín del adaptador y la lona de alimentación.	Verifique la separación del sinfín.	*5.7.1 Ajuste del sinfín a la separación de la batea, página 301*
		Consulte “Contraalimentación del sinfín del adaptador” que figura anteriormente en esta tabla.	—
	Separación excesiva entre el sinfín y el rodillo de mando	Sinfín inferior	*5.7.1 Ajuste del sinfín a la separación de la batea, página 301*
	La velocidad del sinfín es demasiado lenta.	Instale el kit de aceleración del sinfín.	Consulte a su concesionario de MacDon.
Contraalimentación de las lonas laterales	Las lonas laterales funcionan demasiado lento con cultivos pesados.	Aumente la velocidad de la lona lateral.	*3.7.6 Velocidad de la lona, página 73*

Síntoma	Problema	Solución	Sección
El cultivo se lanza por las aberturas y debajo de la lona lateral del lado opuesto.	Las lonas laterales funcionan demasiado rápido con cultivos livianos.	Reduzca la velocidad de la lona lateral.	*3.7.6 Velocidad de la lona, página 73*
	Superposición excesiva de la lona del alimentador	Centre los rodillos del mando de la lona lateral sobre los deflectores laterales de la lona de alimentación.	Consulte a su concesionario de MacDon.
Mayor alimentación de cultivo en los laterales del embocador que en el centro	El sinfín no entrega el cultivo adecuadamente.	Agregue extensiones de las alas.	*4.1.1 Uso de extensiones de las alas, página 207*
		Instale esquineros de alimentación.	*4.1.2 Utilización del esquinero de alimentación, página 207*
		Quite los dientes externos del sinfín.	*Extracción de dientes del sinfín de alimentación, página 310*
		Instale el kit de aceleración del sinfín.	Consulte a su concesionario de MacDon.
Mayor alimentación de cultivo en el centro del embocador que en los laterales	El sinfín no entrega el cultivo adecuadamente.	Agregue los dientes externos del sinfín.	*Extracción de dientes del sinfín de alimentación, página 310*
		Quite las extensiones de las alas.	*4.1.1 Uso de extensiones de las alas, página 207*
		Retire el esquinero de alimentación.	*4.1.2 Utilización del esquinero de alimentación, página 207*
El cultivo se acumula en el espacio entre el corte de la chapa lateral y la cabeza de la cuchilla.	Los extremos del cultivo se escapan del orificio de la cabeza de la cuchilla en la chapa lateral.	Agregue blindajes, excepto en suelos húmedos o pegajosos.	*5.8.8 Blindaje de la cabeza de la cuchilla, página 328*
El material se acumula dentro o debajo del borde delantero de la lona.	La altura de la cubierta no está bien ajustada.	Ajuste la altura de la cubierta.	*5.12.5 Ajuste de altura de la cubierta, página 357*
El material se enreda en los brazos del batidor del sinfín superior (UCA).	Las condiciones de cultivo no requieren de los brazos del batidor.	Quite los brazos del batidor.	*3.12 Sinfín superior (UCA), página 186*
El material se acumula en los deflectores de los extremos y sale en grandes cantidades.	Los deflectores de los extremos son demasiado anchos.	Corte los deflectores o reemplácelos con deflectores estrechos (MD n.° 172381).	—

Síntoma	Problema	Solución	Sección
La barra de corte empuja la suciedad a lo largo de toda su extensión.	La altura de la plataforma es demasiado baja.	Levante la altura de la plataforma con el control del optimizador de flotación.	Consulte el Manual del operador de la cosechadora.
	Flotación bloqueada	Desbloquee la flotación.	*3.7.2 Flotación de la plataforma, página 61*
	La flotación está ajustada como demasiado pesada.	Reajuste la flotación.	
	El ángulo de la plataforma es demasiado empinado.	Ajuste la plataforma a un ángulo óptimo.	*3.7.3 Ángulo de la plataforma, página 70*
La suciedad se ve arrastrada a la viga inferior del adaptador de la cosechadora.	La placa del frente de la cosechadora no está instalada correctamente.	Quite el adaptador y verifique la placa del frente de la cosechadora.	Consulte el Manual del operador de la cosechadora.
	El ángulo de la plataforma es demasiado plano.	Aumente el ángulo de la plataforma.	*3.7.3 Ángulo de la plataforma, página 70*
	La flotación es demasiado liviana; las patas no se apoyan sobre los amortiguadores.	Realice los ajustes necesarios para lograr una flotación más pesada.	*3.7.2 Flotación de la plataforma, página 61*
Interferencia del ensamble de flotación del ala	Flotación bloqueada	Desconecte el bloqueo de flotación del adaptador.	*3.7.2 Flotación de la plataforma, página 61*
	La flotación está ajustada como demasiado pesada.	Ajuste los resortes del adaptador de manera tal que logre una flotación más liviana.	
El molinete entra en contacto con la chapa lateral, especialmente en la condición de "sonrisa".	El molinete no está centrado en la plataforma.	Centre el molinete en la plataforma.	*5.13.3 Centrado de molinete, página 372*
	La abrazadera del brazo del molinete floja.	Coloque el molinete en la parte central de la plataforma y ajuste la abrazadera.	
Los dientes del molinete se cortan en los puntos de la bisagra de la plataforma en la condición de "cara triste".	La separación del molinete no es adecuada.	Ajuste la distancia entre el molinete y la barra de corte.	*Ajuste de la separación del molinete, página 370*
		Ajuste la posición de "cara triste" del molinete en los tubos de dientes.	*5.13.2 "Cara triste" del molinete, página 371*

Síntoma	Problema	Solución	Sección
Rastrojos más largos en el centro que en los extremos, o la barra de corte empuja la suciedad hacia los extremos.	Hay demasiado peso en las alas.	Ajuste el balance de las alas.	*5.16.1 Verificación del balance de las alas, página 414*
Rastrojos más largos en los extremos que en el centro, o la barra de corte empuja la suciedad hacia el centro.	Hay demasiado peso en el centro de la plataforma.		
Las alas no pueden alcanzar la posición de "cara triste" sin que se ejerza una fuerza excesiva hacia abajo.	Las alas están demasiado livianas.	Ajuste el balance de las alas.	*5.16.1 Verificación del balance de las alas, página 414*

7.5 Corte de porotos

Síntoma	Problema	Solución	Sección
Pérdidas excesivas en los divisores	La barra abresurcos aplasta el cultivo y rompe las vainas.	Quite la barra abresurcos.	*3.7.13 Barras abresurcos para cosecha, página 92*
	Las plantas se acumulan en la chapa lateral.	Instale la barra abresurcos.	
Los extremos del molinete se envuelven con el cultivo.	El cultivo sin cortar interfiere en los extremos del molinete.	Agregue tapas laterales al molinete.	Consulte a su concesionario MacDon.
El molinete se envuelve con el cultivo.	El molinete está demasiado bajo.	Levante el molinete.	*3.7.8 Altura del molinete, página 77*
Las plantas se rompen o quedan en el camino, total o parcialmente	La plataforma se aleja del suelo.	Baje la plataforma al suelo y haga operar los patines o la barra de corte.	*Corte al ras del suelo, página 59*
	La flotación es demasiado ligera; la barra de corte no sigue la dirección del suelo.	Ajuste la flotación para: • Suelo seco: 100 a 150 lb • Suelo húmedo: 50 a 100 lb	*3.7.2 Flotación de la plataforma, página 61*
	El molinete está demasiado alto.	Repliegue por completo los cilindros del molinete.	*3.7.8 Altura del molinete, página 77*
	El molinete está demasiado alto con los cilindros completamente replegados.	Ajuste la altura del molinete.	*Ajuste de la separación del molinete, página 370*
	El paso del diente tiene demasiada demora.	Ajuste el paso del diente.	*3.7.11 Ángulo de los dientes del molinete, página 84*
	El molinete está demasiado atrás en los brazos de soporte del molinete.	Mueva el molinete hacia adelante hasta que el extremo roce la superficie del suelo con la plataforma en el suelo y la unión central correctamente ajustada.	*3.7.9 Posición de avance-retroceso del molinete, página 77*

Síntoma	Problema	Solución	Sección
Las plantas se rompen o quedan en el camino, total o parcialmente	El ángulo de la plataforma es demasiado poco profundo.	Alargue la unión central. Si realiza cortes sobre el suelo, se puede aumentar el ángulo de la plataforma al replegar por completo los cilindros de elevación.	*3.7.3 Ángulo de la plataforma, página 70*
	El molinete es demasiado lento.	Ajuste la velocidad del molinete para que sea marginalmente más alta que la velocidad de avance.	*3.7.4 Velocidad del molinete, página 71*
	La velocidad de avance es demasiado alta.	Disminuya la velocidad de avance.	*3.7.5 Velocidad de avance, página 72*
	Los patines de la plataforma están ajustados demasiado bajos.	Levante los patines a la posición máxima.	*Corte al ras del suelo, página 59*
	La suciedad se acumula en la parte inferior de la barra de corte y la levanta del suelo.	Instale la placa protectora de la barra de corte en la parte inferior de esta y los patines.	Consulte a su concesionario MacDon.
	Secciones de la cuchilla desgastadas o dañadas	Reemplace las secciones o toda la cuchilla.	• *5.8.1 Reemplazo de la sección de la cuchilla, página 316* • *5.8.2 Extracción de la cuchilla, página 318* • *5.8.5 Instalación de la cuchilla, página 320*
	La suciedad se acumula en la parte inferior de la barra de corte con la placa protectora y levanta la barra de corte del suelo.	El suelo está demasiado húmedo, espere que se seque.	—
		Limpie manualmente la parte inferior de la barra de corte cuando el nivel de acumulación sea inaceptable.	
	La placa protectora de plástico de la barra de corte se ha instalado sobre las placas protectoras de acero.	Quite la placa protectora de la barra de corte de acero cuando la instale la placa de plástico.	

Síntoma	Problema	Solución	Sección
Las plantas se rompen o quedan en el camino, total o parcialmente	La plataforma no está nivelada.	Nivele la plataforma.	*3.9 Nivelación de la plataforma, página 182*
	Hay partes de plantas que se quedan atascadas en los extremos de los puntones puntiagudos (sucede con más frecuencia en los cultivos de frijoles que se cortan por hileras y forman montículos).	Instale el kit de puntones recortados.	Consulte a su concesionario MacDon.
Las plantas quedan atrapadas entre la parte superior de la lona y la barra de corte.	La barra de corte se llenó de residuos, pero la separación entre la lona y la barra de corte está correctamente ajustada.	Quite manualmente la suciedad de la cavidad de la barra de corte para evitar que se produzcan daños en las lonas.	—
El cultivo se acumula en los puntones y no se mueve hacia las lonas.	El paso del diente del molinete tiene demasiada demora.	Aumente la fuerza del diente (posición de leva).	*3.7.11 Ángulo de los dientes del molinete, página 84*
	El molinete está demasiado alto en relación con la cuchilla.	Vuelva a ajustar la altura mínima del molinete con los cilindros completamente replegados.	*Ajuste de la separación del molinete, página 370*
	El molinete está demasiado lejos de la barra de corte.	Cambie la ubicación del molinete.	*3.7.9 Posición de avance-retroceso del molinete, página 77*
Los puntones de la barra de corte se rompen.	La flotación es insuficiente.	Aumente la flotación.	*3.7.2 Flotación de la plataforma, página 61*
	Cantidad excesiva de rocas en el campo	Considere instalar puntones recortados opcionales. **Consejo**: Pruebe con algunos puntones recortados en una sección de la barra de corte para comparar el rendimiento de los dos estilos de puntones diferentes.	• *6.2.3 Kit de conversión de puntón recortado, página 429* • Consulte a su concesionario de MacDon.

Síntoma	Problema	Solución	Sección
El molinete rompe las vainas.	El molinete funciona demasiado rápido.	Reduzca la velocidad del molinete.	*3.7.4 Velocidad del molinete, página 71*
	Las vainas de frijoles están demasiado secas.	Realice cortes durante las noches en que el rocío sea más fuerte, una vez que las vainas se hayan suavizado.	—
	El paso del diente del molinete no es lo suficientemente fuerte.	Aumente la fuerza del diente (posición de leva).	*3.7.11 Ángulo de los dientes del molinete, página 84*
	El molinete está demasiado lejos de la sección C de la barra de corte.	Cambie la ubicación del molinete.	
La barra de corte empuja demasiados residuos y suciedad.	La plataforma es demasiado pesada.	Vuelva a ajustar la flotación para lograr que la plataforma sea más ligera.	*3.7.2 Flotación de la plataforma, página 61*
	El ángulo de la plataforma es demasiado empinado.	Disminuya el ángulo de la plataforma con los cilindros de elevación.	*3.7.3 Ángulo de la plataforma, página 70*
		Acorte la unión central.	
	Los puntones regulares empujan la suciedad y se obstruyen, o bien se obstruyen y luego empujan la suciedad.	Instale el kit de conversión de puntones recortados.	Consulte a su concesionario MacDon.
	Soporte inadecuado para la plataforma	Instale los patines centrales en la plataforma.	Consulte a su concesionario de MacDon.
La barra de corte empuja demasiada suciedad en algunas ubicaciones a lo largo del campo.	Hay rastros de neumáticos o crestas los cultivos en filas provocados por la plantación de semillas o las operaciones de rociado.	Realice un corte angular en las crestas o corte las filas, para permitir que la cuchilla y los puntones se limpien mejor.	—
	Tierra ondulada a lo largo de la extensión del campo debido al cultivo	Corte a 90° en las partes onduladas, siempre que la cuchilla pueda flotar sin enterrarse.	

Síntoma	Problema	Solución	Sección
La barra de corte se llena con suciedad.	Hay un espacio excesivo entre la parte superior del frente de la lona y la barra de corte.	Ajuste los ganchos de la cubierta para obtener un espacio adecuado entre la barra de corte y la lona.	*5.12.5 Ajuste de altura de la cubierta, página 357*
		Levante la plataforma por completo en cada uno de los extremos del campo o según sea necesario, y desplace las cubiertas hacia atrás y adelante para ayudar a limpiar la barra de corte.	—
El molinete junta las plantas extrañas en la misma ubicación.	Los dientes (de acero) del molinete están doblados y enganchan las plantas de modo que las quitan del flujo del cultivo hacia las lonas.	Enderece los dientes (acero).	—
	La acumulación de suciedad en la punta de los dientes no permite que las plantas se deslicen desde los dientes hacia las lonas.	Levante el molinete.	*3.7.8 Altura del molinete, página 77*
		Ajuste la ubicación de avance-retroceso del molinete para quitar los dientes del suelo.	*3.7.9 Posición de avance-retroceso del molinete, página 77*
El molinete arrastra cantidades excesivas de plantas o partes de estas.	Acumulación excesiva de cultivo en las lonas (hasta la altura del tubo central del molinete)	Aumente la velocidad de la lona.	*3.7.6 Velocidad de la lona, página 73*
	El paso del diente tiene demasiada demora.	Aumente el paso del diente.	*3.7.11 Ángulo de los dientes del molinete, página 84*

8 Referencia

8.1 Especificaciones del par de torsión

Las siguientes tablas proporcionan los valores del par de torsión correctos para tornillos, tornillos con cabeza y accesorios hidráulicos.

- Ajuste todos los tornillos hasta el valor de torsión indicado en las tablas (a menos que se especifique lo contrario en este manual).
- Reemplace las piezas con la misma fuerza y grado de atornillamiento.
- Utilice las tablas de valor de torsión como una guía, y revise periódicamente el ajuste de los tornillos.
- Comprenda las categorías de torsión de los tornillos y tornillos con cabeza utilizando con ayuda de las marcas de identificación en su cabeza.

8.1.1 Especificaciones del par de torsión del tornillo SAE

Los valores de ajuste que figuran en las siguientes tablas son válidos para roscas y cabezas sin grasa ni aceite, por lo que **NO** debe colocar grasa ni aceite en los tornillos ni en los tornillos con cabeza a menos que se especifique lo contrario en este manual.

Tabla 8.1 Tornillo SAE grado 5 y tuerca de giro libre grado 5

Tamaño nominal (A)	Par de torsión (ft lb) (*pulg. lb)		Par de torsión (N m)	
	Mín.	Máx.	Mín.	Máx.
1/4-20	*106	*117	11.9	13.2
5/16-18	*218	*241	24.6	27.1
3/8-16	32	36	44	48
7/16-14	52	57	70	77
1/2-13	79	87	106	118
9/16-12	114	126	153	170
5/8-11	157	173	212	234
3/4-10	281	311	380	420
7/8-9	449	496	606	669
1-8	611	676	825	912

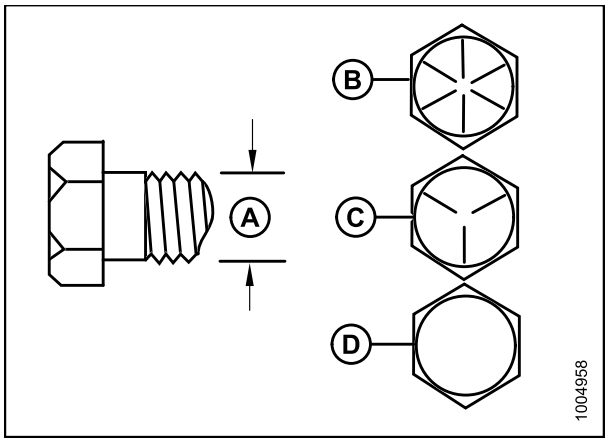

Figura 8.1: Grados del tornillo

A: Tamaño nominal **B: SAE-8**
C: SAE-5 **D: SAE-2**

Tabla 8.2 Tornillo SAE grado 5 y tuerca con rosca distorsionada grado F

Tamaño nominal (A)	Par de torsión (ft lb) (*pulg. lb)		Par de torsión (N m)	
	Mín.	Máx.	Mín.	Máx.
1/4-20	*72	*80	8.1	9
5/16-18	*149	*164	16.7	18.5
3/8-16	22	24	30	33
7/16-14	35	39	48	53
1/2-13	54	59	73	80
9/16-12	77	86	105	116
5/8-11	107	118	144	160
3/4-10	192	212	259	286
7/8-9	306	338	413	456
1-8	459	507	619	684

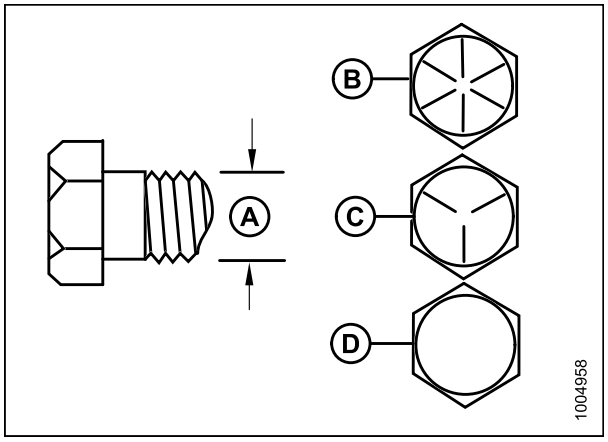

Figura 8.2: Grados del tornillo

A: Tamaño nominal **B: SAE-8**
C: SAE-5 **D: SAE-2**

Tabla 8.3 Tornillo SAE grado 8 y tuerca con rosca distorsionada grado G

Tamaño nominal (A)	Par de torsión (ft lb) (*pulg. lb)		Par de torsión (N m)	
	Mín.	Máx.	Mín.	Máx.
1/4-20	*150	*165	16.8	18.6
5/16-18	18	19	24	26
3/8-16	31	34	42	46
7/16-14	50	55	67	74
1/2-13	76	84	102	113
9/16-12	109	121	148	163
5/8-11	151	167	204	225
3/4-10	268	296	362	400
7/8-9	432	477	583	644
1-8	647	716	874	966

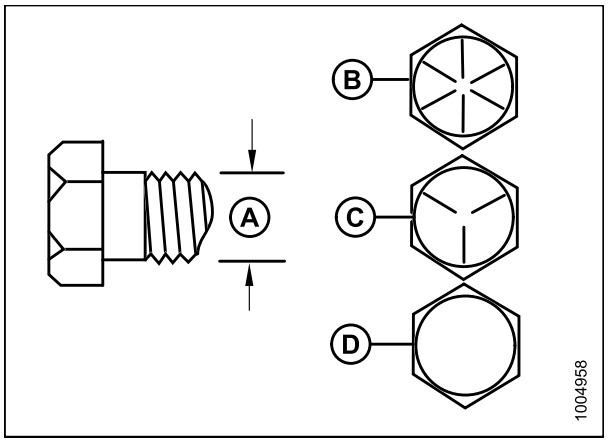

Figura 8.3: Grados del tornillo

A: Tamaño nominal **B: SAE-8**
C: SAE-5 **D: SAE-2**

Tabla 8.4 tornillo SAE grado 8 y tuerca de giro libre grado 8

Tamaño nominal (A)	Par de torsión (ft lb) (*pulg. lb)		Par de torsión (N m)	
	Mín.	Máx.	Mín.	Máx.
1/4-20	*150	*165	16.8	18.6
5/16-18	26	28	35	38
3/8-16	46	50	61	68
7/16-14	73	81	98	109
1/2-13	111	123	150	166
9/16-12	160	177	217	239
5/8-11	221	345	299	330
3/4-10	393	435	531	587
7/8-9	633	700	855	945
1-8	863	954	1165	1288

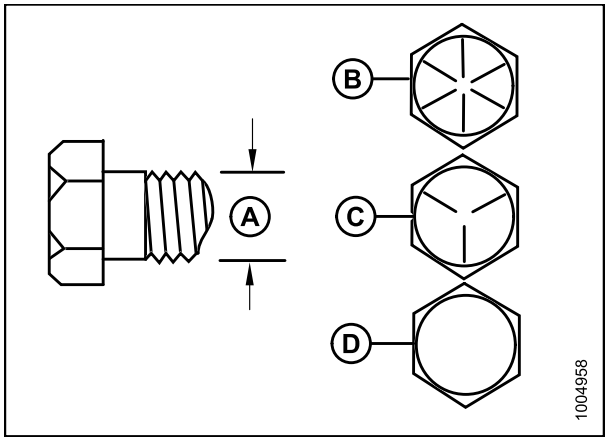

Figura 8.4: Grados del tornillo

A: Tamaño nominal **B: SAE-8**
C: SAE-5 **D: SAE-2**

8.1.2 Especificaciones del tornillo métrico

Tabla 8.5 Tornillos métricos clase 8.8 y tuerca de giro libre clase 9

Tamaño nominal (A)	Par de torsión (ft lb) (*pulg. lb)		Par de torsión (N m)	
	Mín.	Máx.	Mín.	Máx.
3-0.5	*13	*14	1.4	1.6
3.5-0.6	*20	*22	2.2	2.5
4-0.7	*29	*32	3.3	3.7
5-0.8	*59	*66	6.7	7.4
6-1	*101	*112	11.4	12.6
8-1.25	20	23	28	30
10-1.5	40	45	55	60
12-1.75	70	78	95	105
14-2	113	124	152	168
16-2	175	193	236	261
20-2.5	341	377	460	509
24-3	589	651	796	879

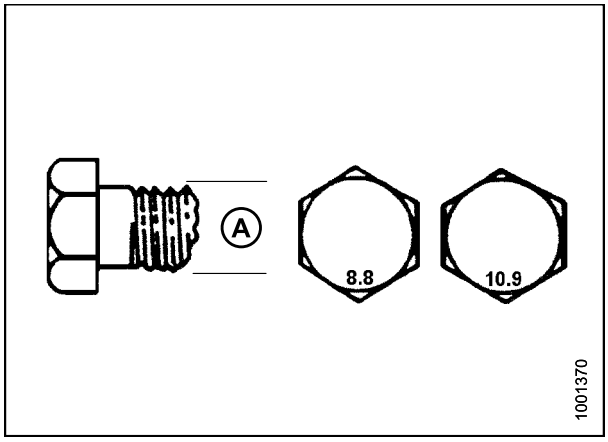

Figura 8.5: Grados del tornillo

Tabla 8.6 Tornillos métricos clase 8.8 y tuerca con rosca distorsionada clase 9

Tamaño nominal (A)	Par de torsión (ft lb) (*pulg. lb)		Par de torsión (N m)	
	Mín.	Máx.	Mín.	Máx.
3-0.5	*9	*10	1	1.1
3.5-0.6	*14	*15	1.5	1.7
4-0.7	*20	*22	2.3	2.5
5-0.8	*40	*45	4.5	5
6-1	*69	*76	7.7	8.6
8-1.25	*167	*185	18.8	20.8
10-1.5	28	30	37	41
12-1.75	48	53	65	72
14-2	77	85	104	115
16-2	119	132	161	178
20-2.5	233	257	314	347
24-3	402	444	543	600

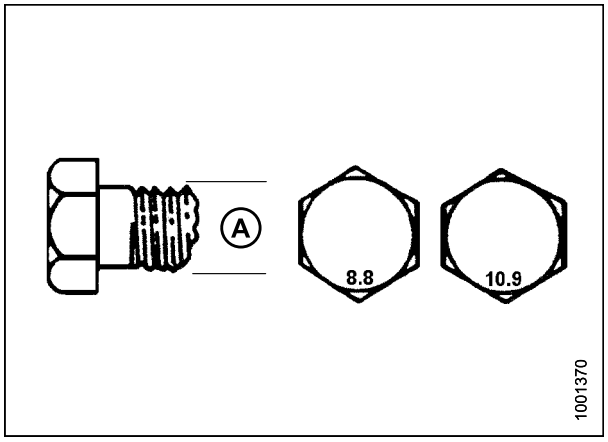

Figura 8.6: Grados del tornillo

Tabla 8.7 Tornillos métricos clase 10.9 y tuerca de giro libre clase 10

Tamaño nominal (A)	Par de torsión (ft lb) (*pulg. lb)		Par de torsión (N m)	
	Mín.	Máx.	Mín.	Máx.
3-0.5	*18	*19	1.8	2
3.5-0.6	*27	*30	2.8	3.1
4-0.7	*41	*45	4.2	4.6
5-0.8	*82	*91	8.4	9.3
6-1	*140	*154	14.3	15.8
8-1.25	28	31	38	42
10-1.5	56	62	75	83
12-1.75	97	108	132	145
14-2	156	172	210	232
16-2	242	267	326	360
20-2.5	472	521	637	704
24-3	815	901	1101	1217

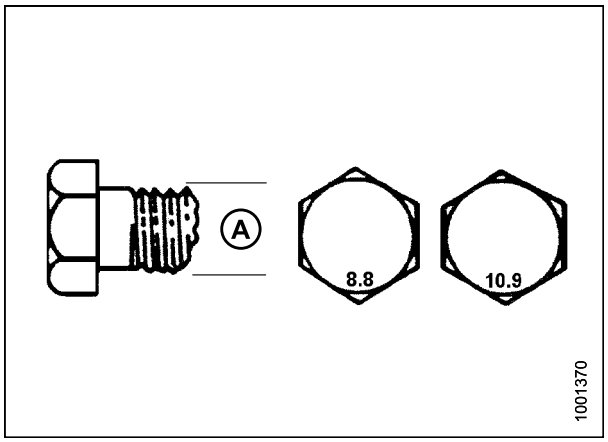

Figura 8.7: Grados del tornillo

Tabla 8.8 Tornillos métricos clase 10.9 y tuerca con rosca distorsionada clase 10

Tamaño nominal (A)	Par de torsión (ft lb) (*pulg. lb)		Par de torsión (N m)	
	Mín.	Máx.	Mín.	Máx.
3-0.5	*12	*13	1.3	1.5
3.5-0.6	*19	*21	2.1	2.3
4-0.7	*28	*31	3.1	3.4
5-0.8	*56	*62	6.3	7
6-1	*95	*105	10.7	11.8
8-1.25	19	21	26	29
10-1.5	38	42	51	57
12-1.75	66	73	90	99
14-2	106	117	143	158
16-2	165	182	222	246
20-2.5	322	356	434	480
24-3	556	614	750	829

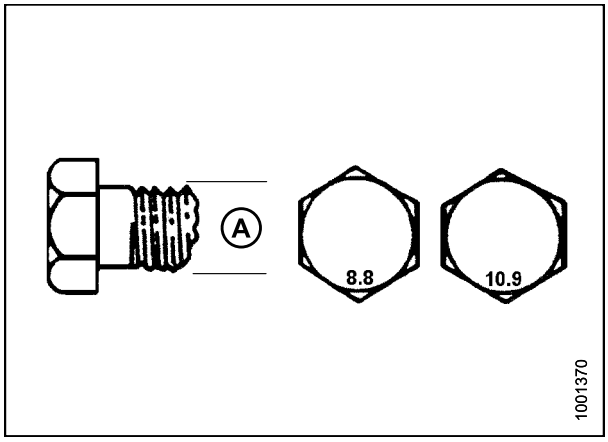

Figura 8.8: Grados del tornillo

8.1.3 Especificaciones de tornillo métrico; Cómo atornillar en fundición de aluminio

Tabla 8.9 Cómo atornillar el tornillo métrico en una fundición de aluminio

Tamaño nominal (A)	Par de torsión del tornillo			
	8.8 (Fundición de aluminio)		10.9 (Fundición de aluminio)	
	ft lb	N m	ft lb	N m
M3	–	–	1	–
M4	–	–	2.6	4
M5	–	–	5.5	8
M6	6	9	9	12
M8	14	20	20	28
M10	28	40	40	55
M12	52	70	73	100
M14	–	–	–	–
M16	–	–	–	–

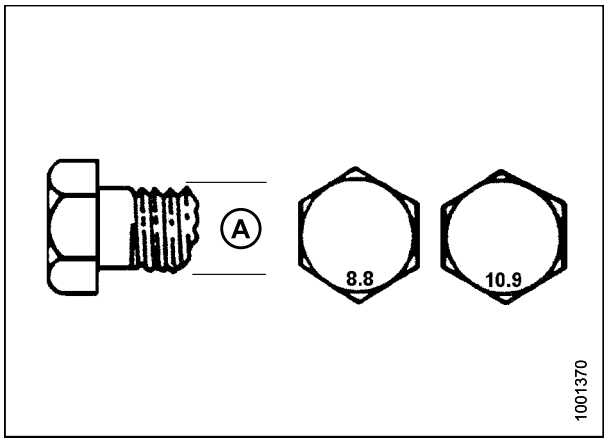

Figura 8.9: Grados del tornillo

8.1.4 Accesorios hidráulicos abocinados

1. Verifique que el accesorio abocinado (A) y el asiento abocinado (B) no tengan defectos que puedan ocasionar fugas.
2. Alinee el tubo (C) con el accesorio (D) y la tuerca roscada (E) sobre el accesorio sin lubricación hasta que haya contacto entre las superficies abocinadas.
3. Ajuste la tuerca del accesorio (E) hasta lograr el número especificado de caras planas del ajuste manual (Flats from finger tight, FFFT) o hasta lograr cierto valor del par de torsión en la Tabla *8.10 Accesorios de tubo hidráulicos y abocinados, página 463*.
4. Use dos llaves para prevenir que el accesorio (D) rote. Coloque una llave en el cuerpo del accesorio (D) y ajuste la tuerca (E) con la otra llave hasta lograr el par de torsión indicado.
5. Evalúe la condición final de la conexión.

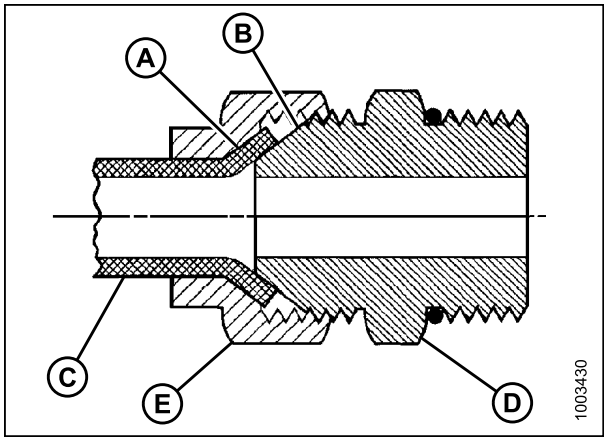

Figura 8.10: Accesorio hidráulico

Tabla 8.10 Accesorios de tubo hidráulicos y abocinados

Tamaño del diámetro de SAE	Tamaño de la rosca (pulgadas)	Valores de par de torsión[18]		Caras de un ajuste manual (FFFT)	
		ft lb	N m	Tubo	Manguera o tuerca de pivote
-2	5/16–24	3-4	4-5	—	—
-3	3/8–24	5-6	7-8	—	—
-4	7/16-20	13-14	18-19	2-1/2	2
-5	1/2-20	14-15	19-21	2	2
-6	9/16-18	22-24	30-33	2	1-1/2
-8	3/4-16	42-46	57-63	2	1-1/2
-10	7/8-14	60-66	81-89	1-1/2	1-1/2
-12	1-1/16–12	83-91	113-124	1-1/2	1-1/4
-14	1-3/16–12	100-110	136-149	1-1/2	1-1/4
-16	1-5/16–12	118-130	160-176	1-1/2	1
-20	1-5/8–12	168-184	228-250	1	1
-24	1-7/8–12	195-215	264-291	1	1
-32	2-1/2–12	265-291	359-395	1	1
-40	3-12	—	—	1	1

18. Los valores de par de torsión indicados se basan en conexiones lubricadas como en el reensamblaje.

8.1.5 Accesorios hidráulicos roscados con junta tórica (ORB) (Ajustables)

1. Inspeccione la junta tórica (A) y el asiento (B) para controlar si hay suciedad o defectos evidentes.
2. Retire hacia atrás la tuerca de bloqueo (C) lo más lejos posible. Asegúrese de que la arandela (D) esté floja y esté lo más cerca posible de la tuerca de bloqueo (C).
3. Verifique que la junta tórica (A) **NO** esté en las roscas, y ajústela si fuera necesario.
4. Aplique el aceite del sistema hidráulico a la junta tórica (A).

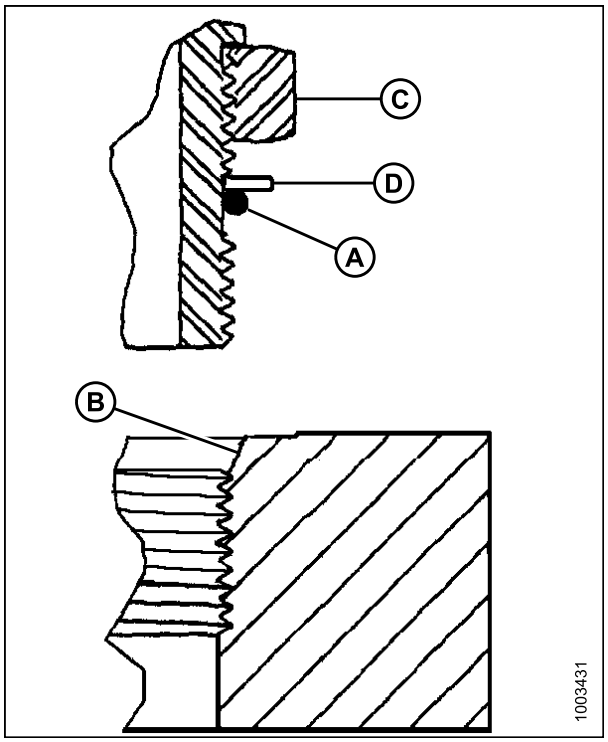

Figura 8.11: Accesorio hidráulico

5. Instale el accesorio (B) en el puerto hasta que la arandela (D) y la junta tórica (A) entren en contacto con la cara de la pieza (E).
6. Posicione los accesorios de ángulo al desatornillar no más de una vuelta.
7. Gire hacia abajo la tuerca de bloqueo (C) hasta la arandela (D) y ajuste hasta el par de torsión indicado. Utilice dos llaves, una en el accesorio (B) y la otra en la tuerca de bloqueo (C).
8. Controle la condición final del accesorio.

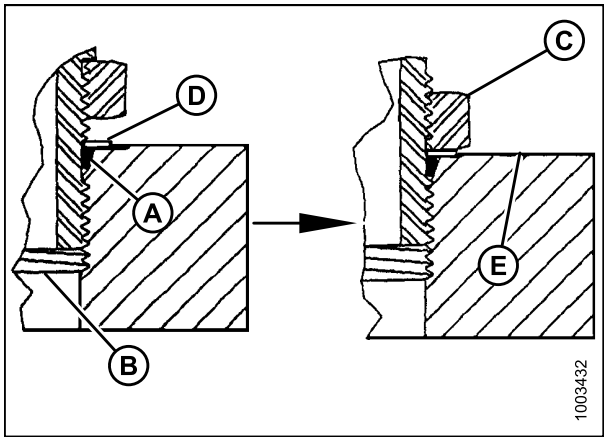

Figura 8.12: Accesorio hidráulico

Tabla 8.11 Accesorios hidráulicos roscados con junta tórica (ORB) (Ajustables)

Tamaño del diámetro de SAE	Tamaño de la rosca (pulgadas)	Valores de par de torsión[19]	
		ft lb (*pulg. lb)	N m
-2	5/16 a 24	*53 a 62	6 a 7
-3	3/8 a 24	*106 a 115	12 a 13
-4	7/16 a 20	14 a 15	19 a 21
-5	1/2 a 20	15 a 24	21 a 33
-6	9/16 a 18	19 a 21	26 a 29
-8	3/4 a 16	34 a 37	46 a 50
-10	7/8 a 14	55 a 60	75 a 82
-12	1-1/16 a 12	88 a 97	120 a 132
-14	1-3/8 a 12	113 a 124	153 a 168
-16	1-5/16 a 12	130 a 142	176 a 193
-20	1-5/8 a 12	163 a 179	221 a 243
-24	1-7/8 a 12	199 a 220	270 a 298
-32	2-1/2 a 12	245 a 269	332 a 365

19. Los valores de par de torsión indicados se basan en conexiones lubricadas como en el reensamblaje.

8.1.6 Accesorios hidráulicos roscados con junta tórica (ORB) (No ajustables)

1. Inspeccione la junta tórica (A) y el asiento (B) para controlar si hay suciedad o defectos evidentes.
2. Verifique que la junta tórica (A) **NO** esté en las roscas, y ajústela si fuera necesario.
3. Aplique el aceite del sistema hidráulico a la junta tórica.
4. Instale el accesorio (C) en el puerto hasta que el accesorio esté ajustado a mano.
5. Ajuste el accesorio (C) de acuerdo con los valores en la Tabla *8.12 Accesorios hidráulicos roscados con junta tórica (ORB) (No ajustables), página 466*.
6. Controle la condición final del accesorio.

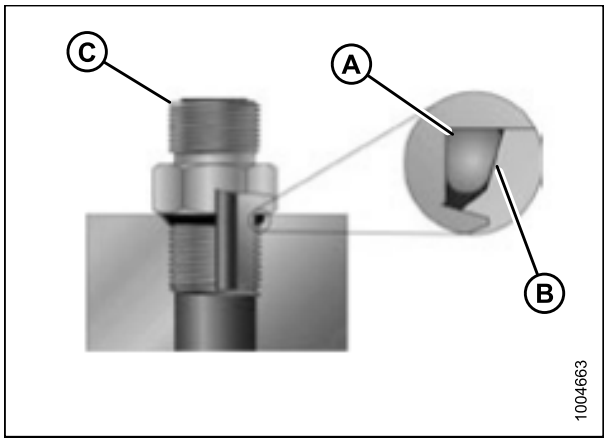

Figura 8.13: Accesorio hidráulico

Tabla 8.12 Accesorios hidráulicos roscados con junta tórica (ORB) (No ajustables)

Tamaño del diámetro de SAE	Tamaño de la rosca (pulgadas)	Valores de par de torsión[20]	
		ft lb (*pulg. lb)	N m
-2	5/16 a 24	*53 a 62	6 a 7
-3	3/8 a 24	*106 a 115	12 a 13
-4	7/16 a 20	14 a 15	19 a 21
-5	1/2 a 20	15 a 24	21 a 33
-6	9/16 a 18	19 a 21	26 a 29
-8	3/4 a 16	34 a 37	46 a 50
-10	7/8 a 14	55 a 60	75 a 82
-12	1-1/16 a 12	88 a 97	120 a 132
-14	1-3/8 a 12	113 a 124	153 a 168
-16	1-5/16 a 12	130 a 142	176 a 193
-20	1-5/8 a 12	163 a 179	221 a 243
-24	1-7/8 a 12	199 a 220	270 a 298
-32	2-1/2 a 12	245 a 269	332 a 365

20. Los valores de par de torsión indicados se basan en conexiones lubricadas como en el reensamblaje.

8.1.7 Accesorios hidráulicos del sello de cara de junta tórica (ORFS)

1. Verifique los componentes para asegurarse de que las superficies de sellado y las roscas del accesorio no presenten asperezas, muescas, rayones ni material extraño.



Figura 8.14: Accesorio hidráulico

2. Aplique el aceite del sistema hidráulico a la junta tórica (B).
3. Alinee el ensamble del tubo o la manguera para que la cara plana del manguito (A) o (C) entre en pleno contacto con la junta tórica (B).
4. Enrosque la tuerca del tubo o la manguera (D) hasta ajustarla manualmente. La tuerca debe girar libremente hasta que llegue al fondo.
5. Ajuste los accesorios (C) de acuerdo con los valores en la Tabla *8.13 Accesorios hidráulicos del sello de cara de junta tórica (ORFS), página 468*.

   NOTA:
   Si corresponde, sujete la llave hexagonal al cuerpo del accesorio (E) para evitar que este y la manguera giren cuando ajuste la tuerca del accesorio (D).

6. Utilice tres llaves al ensamblar las uniones o al juntar dos mangueras.
7. Controle la condición final del accesorio.

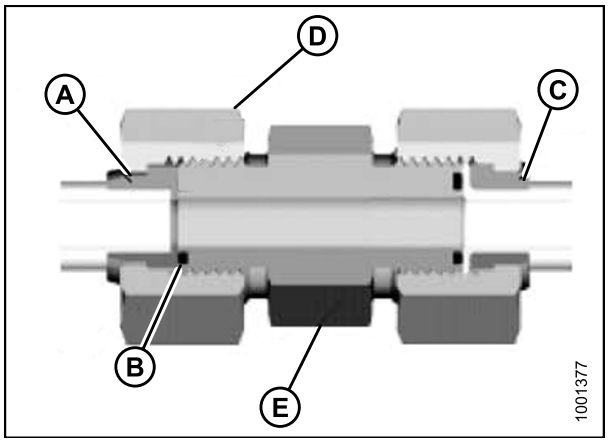

Figura 8.15: Accesorio hidráulico

Tabla 8.13 Accesorios hidráulicos del sello de cara de junta tórica (ORFS)

Tamaño del diámetro de SAE	Tamaño de la rosca (pulgadas)	Diámetro externo del tubo (pulgadas)	Valores de par de torsión[21]	
			ft lb	N m
-3	Nota[22]	3/16	–	–
-4	9/16	1/4	18 a 21	25 a 28
-5	Nota[22]	5/16	–	–
-6	11/16	3/8	29 a 32	40 a 44
-8	13/16	1/2	41 a 45	55 a 61
-10	1	5/8	59 a 65	80 a 88
-12	1-3/16	3/4	85 a 94	115 a 127
-14	Nota[22]	7/8	–	–
-16	1-7/16	1	111 a 122	150 a 165
-20	1-11/16	1-1/4	151 a 167	205 a 226
-24	1-2	1-1/2	232 a 256	315 a 347
-32	2-1/2	2	376 a 414	510 a 561

21. Los valores de par de torsión y ángulos indicados se basan en conexiones lubricadas, como en el reensamblaje.
22. El extremo del tipo del sello de cara de junta tórica no está definido para este tamaño del tubo.

8.2 Tabla de conversión

Tabla 8.14 Tabla de conversión

Cantidad	Unidades de pulgada-libra		Factor	Unidades del SI (Sistema métrico)	
	Nombre de la unidad	Abreviatura		Nombre de la unidad	Abreviatura
Área	Acres	acres	x 0.4047 =	Hectáreas	ha
Flujo	galones estadounidenses por minuto	gpm	x 3.7854 =	Litros por minuto	l/min
Fuerza	Libra-fuerza	lb	x 4.4482 =	Newtons	N
Longitud	Pulgada	pulgadas	x 25.4 =	Milímetros	mm
	Pie	ft	x 0.305 =	Metros	m
Potencia	Caballos de fuerza	hp	x 0.7457 =	Kilovatios	kW
Presión	Libras por pulgada cuadrada	psi	x 6.8948 =	Kilopascales	kPa
			x .00689 =	Megapascales	MPa
			÷ 14.5038 =	Bar (No pertenece al SI)	bar
Par de torsión	Libra-pie o pie-libra	ft lb	x 1.3558 =	Metros newton	N m
	Libra-pulgada o pulgada-libra	pulgadas lb	x 0.1129 =	Metros newton	N m
Temperatura	Grados Fahrenheit	˚F	(˚F-32) x 0.56 =	Celsius	˚C
Velocidad	Pies por minuto	ft/min	x 0.3048 =	Metros por minuto	m/min
	Pies por segundo	ft/s	x 0.3048 =	Metros por segundo	m/s
	Millas por hora	mph	x 1.6063 =	Kilómetros por hora	km/h
Volumen	Galones estadounidenses	gal EE. UU.	x 3.7854 =	Litros	l
	Onzas	oz	x 29.5735 =	Mililitros	ml
	Pulgadas cúbicas	in^3	x 16.3871 =	Centímetros cúbicos	cm^3 o cc
Peso	Libras	lb	x 0.4536 =	Kilogramos	kg

8.3 Descarga y ensamble

Consulte las instrucciones específicas de su plataforma para conocer los procedimientos de descarga, ensamble e instalación que están incluidos con su envío. Los números de piezas se muestran en la siguiente tabla:

Destino del envío	Descripción de la plataforma	Número de pieza de MacDon
Norteamérica	Plataforma FlexDraper® FD75 y adaptador para cosechadora CA25	MD #147698
Exportación (fuera de Norteamérica)	Plataforma FlexDraper® FD75 y adaptador para cosechadora CA25	MD #147699

Índice

A

A continuación, se encuentra la sección del control automático de altura de la plataforma (AHHC), *Ver* específico de cada cosechadora.
abresurcos para arroz 93
aceites
  caja de engranaje del mando de la plataforma
    adición de aceite 287
    cambio de aceite 287
    control del nivel de aceite 286
  caja de mando de la cuchilla
    cambio de aceite 336
  sistema hidráulico
    adición de aceite 289
    cambio de aceite 290
    cambio del filtro de aceite 291
    verificación del nivel de aceite 289
adaptadores
  acoplamiento a la cosechadora y la plataforma 258
  configuración 207
    deflectores de alimentación 242
    mando del sinfín 208
  deflectores del alimentador 242
  desacoplamiento de la cosechadora y la plataforma 253
  desconexión del adaptador 185
  esquinero de alimentación
    extracción 350
    instalación 350
    kits 207
  extensión de las alas
    extracción 315
  extensiones de la alas
    instalación 314
  guía de dientes del sinfín
    reemplazo 313
  identificación del componente 29
  kit de sello europeo 432
  lona de alimentación 340
    ajuste de la tensión de la lona 341
    reemplazo de la lona de alimentación 340
    rodamiento del rodillo de mando 345
      extracción 345
      instalación 346
    rodamiento del rodillo tensor
      reemplazo 347
    rodillo de mando
      extracción 342
      instalación 344
    rodillo tensor
      extracción 346
      instalación 349
  sinfín 301
    mando del sinfín 208
    resortes de tensión 51
AHHC
  definiciones 21
Alas del sinfín de alimentación CA25 432
altura de la cubierta
  ajuste 357
ángulo de los dientes del molinete 84
API
  definiciones 21
arrastre 188
  acoplamiento de la barra de tiro 201
  arrastre de la plataforma 189
  conversión de la posición de trabajo a la de transporte 196
  conversión de la posición de transporte a la de trabajo 190
  movimiento de ruedas frontales (del lado izquierdo) a la posición de trabajo 192
  movimiento de ruedas frontales (del lado izquierdo) a la posición de transporte 196
ASTM
  definiciones 21

B

balance de las alas
  ajuste del balance de las alas 419
  verificación del balance de las alas 414
barras abresurcos 92
  extracción 92
barras abresurcos para arroz 431
barras abresurcos para cosecha 92
  extracción 92
barras de corte
  desconexión 184
  placa protectora 428
barras de dientes
  buje 376
    eliminación de los molinetes de 5, 6 o 9 paletas 376
    instalación en molinetes de 5, 6 o 9 paletas 380
  kit de barra de dientes 427
  kit para agregar barras de molinete 426
barras de remolque
  almacenamiento 191

barras de tiro
acoplamiento 201
extracción 190
bombillas
reemplazo 293
brazos del batidor
extracción 186
instalación 187

C

cadenas de mando
lubricación 285
cadenas del mando del molinete
reemplazo de la cadena – mando de molinete doble (DR) 401
desconexión del método del molinete 402
Procedimiento de ruptura de la cadena 404
cadenas del rodillo
instalación 266
caja de mando del conector, *Ver* cuchillas
cajas de engranajes
cadena del mando
ajuste 300
mando de la plataforma
adición de aceite 287
cambio de aceite 287
control del nivel de aceite 286
lubricación 286
cajas de movimientos oscilatorios, *Ver* cuchillas
camiones
definiciones 21
configuración recomendada
molinete 52
configuraciones recomendadas
plataforma 46
control automático de altura de la plataforma
Cosechadoras Case IH 2300
ajuste
sensibilidad 110
Cosechadoras Case IH 2500
ajuste
sensibilidad 110
calibración
AHHC 109
Cosechadoras Case IH 5088/6088/7088
ajuste
sensibilidad 110
calibración
AHHC 109
Cosechadoras Case IH 7010
calibración
AHHC 117
Cosechadoras Case IH 7120/8120/9120
calibración
AHHC 117
Cosechadoras Case IH 7230/8230/9230
calibración
AHHC 117
Cosechadoras Case IH 8010
calibración
AHHC 117
tensión de salida del sensor
verificación manual del rango de tensión 112
Cosechadoras Case IH con versión de software 28.00
calibración del AHHC 119
Cosechadoras Challenger serie 6
ajuste
sensibilidad 106
calibración
AHHC 102
tensión de salida del sensor
verificación del rango de tensión desde la cabina 99
Cosechadoras Gleaner serie R62/R72
ajuste
sensibilidad 122
Cosechadoras Gleaner serie R65/R75
activación del AHHC 125
ajuste
sensibilidad 130
calibración
AHHC 127
solución de problemas de fallas y alarmas 131
tensión de salida del sensor
verificación del rango de tensión desde la cabina 124
Cosechadoras John Deere serie 50
calibración
del AHHC 136
Cosechadoras John Deere serie 60
ajuste
altura de la plataforma sensora de granos 142
sensibilidad 142
umbral para la válvula de tasa de goteo 143
Cosechadoras Lexion serie 500
ajuste
sensibilidad 161
calibración
AHHC 157
tensión de salida del sensor
ajuste de los límites de tensión 98
Cosechadoras Lexion serie 700

ajuste
sensibilidad 168
calibración
AHHC 165
tensión de salida del sensor
ajuste de los límites de tensión 98
Cosechadoras New Holland serie CR/CX
calibración
AHHC 176
tensión de salida del sensor
ajuste de los límites de tensión para otras cosechadoras New Holland 98
verificación del rango de tensión desde la cabina 172
control automático de altura de la plataforma (AHHC)
Cosechadoras Case IH 2300 107
activación del AHHC 107
calibración
AHHC 109
altura máxima del rastrojo 177
funcionamiento del AHHC 94
funcionamiento del sensor 180
tensión de salida del sensor
requisitos de tensión de salida de la cosechadora 96
verificación manual del rango de tensión 96
Cosechadoras Case IH 2500 107
calibración
altura máxima del rastrojo 177
funcionamiento del AHHC 94
funcionamiento del sensor 180
tensión de salida del sensor
requisitos de tensión de salida de la cosechadora 96
verificación manual del rango de tensión 96
Cosechadoras Case IH 5088/6088/7088 107
calibración
altura máxima del rastrojo 177
funcionamiento del AHHC 94
funcionamiento del sensor 180
tensión de salida del sensor
requisitos de tensión de salida de la cosechadora 96
verificación manual del rango de tensión 96
Cosechadoras Case IH 5130/6130/7130 112
calibración
AHHC 117
altura máxima del rastrojo 177
funcionamiento del AHHC 94
funcionamiento del sensor 180
tensión de salida del sensor 96
requisitos de tensión de salida de la cosechadora 96
verificación del rango de tensión desde la cabina 114
Cosechadoras Case IH 7010 112
calibración
altura máxima del rastrojo 177
funcionamiento del AHHC 94
funcionamiento del sensor 180
tensión de salida del sensor
requisitos de tensión de salida de la cosechadora 96
verificación del rango de tensión desde la cabina 114
verificación manual del rango de tensión 96
Cosechadoras Case IH 7120/8120/9120 112
calibración
altura máxima del rastrojo 177
funcionamiento del AHHC 94
funcionamiento del sensor 180
tensión de salida del sensor
requisitos de tensión de salida de la cosechadora 96
verificación del rango de tensión desde la cabina 114
verificación manual del rango de tensión 96
Cosechadoras Case IH 7230/8230/9230 112
calibración
altura máxima del rastrojo 177
funcionamiento del AHHC 94
funcionamiento del sensor 180
tensión de salida del sensor
requisitos de tensión de salida de la cosechadora 96
verificación del rango de tensión desde la cabina 114
verificación manual del rango de tensión 96
Cosechadoras Case IH 8010 112
calibración
altura máxima del rastrojo 177
funcionamiento del AHHC 94
funcionamiento del sensor 180
tensión de salida del sensor
requisitos de tensión de salida de la cosechadora 96
verificación del rango de tensión desde la cabina 114
verificación manual del rango de tensión 96
Cosechadoras Challenger serie 6 99

ÍNDICE

activación del AHHC 101
ajuste
altura de la plataforma 104
tasa de elevación y descenso..... 105
calibración
altura máxima del rastrojo 177
funcionamiento del AHHC 94
funcionamiento del sensor..... 180
tensión de salida del sensor
requisitos de tensión de salida de la cosechadora..... 96
verificación manual del rango de tensión 96
Cosechadoras Challenger serie 7..... 99
calibración
altura máxima del rastrojo 177
funcionamiento del AHHC 94
funcionamiento del sensor..... 180
tensión de salida del sensor
requisitos de tensión de salida de la cosechadora..... 96
verificación del rango de tensión desde la cabina 99
verificación manual del rango de tensión 96
Cosechadoras Gleaner serie R62/R72..... 121
calibración
AHHC 121
altura máxima del rastrojo 177
determinación de los requisitos del sistema..... 121
funcionamiento del AHHC 94
funcionamiento del sensor..... 180
requisitos de tensión de salida de la cosechadora 96
tensión de salida del sensor
verificación manual del rango de tensión 96
Cosechadoras Gleaner serie R65/R75..... 124
ajuste
presión del suelo 129
tasa de elevación y descenso..... 129
apagado del acumulador 128
calibración
altura máxima del rastrojo 177
funcionamiento del AHHC 94
funcionamiento del sensor..... 180
tensión de salida del sensor
requisitos de tensión de salida de la cosechadora..... 96
verificación manual del rango de tensión 96
cosechadoras John Deere serie 50 134
Cosechadoras John Deere serie 50
calibración
altura máxima del rastrojo 177
funcionamiento del AHHC 94
funcionamiento del sensor..... 180
tensión de salida del sensor
requisitos de tensión de salida de la cosechadora..... 96
verificación del rango de tensión desde la cabina 134
verificación manual del rango de tensión 96
cosechadoras John Deere serie 60 138
apagado del acumulador 141
Cosechadoras John Deere serie 60
calibración
AHHC 139
altura máxima del rastrojo 177
funcionamiento del AHHC 94
funcionamiento del sensor..... 180
tensión de salida del sensor
requisitos de tensión de salida de la cosechadora..... 96
verificación del rango de tensión desde la cabina 138
verificación manual del rango de tensión 96
cosechadoras John Deere serie 70 144
ajuste
sensibilidad 149
tasa de elevación y descenso manual..... 150
calibración
velocidad del embocador 148
Cosechadoras John Deere serie 70
calibración
AHHC 148
altura máxima del rastrojo 177
funcionamiento del AHHC 94
funcionamiento del sensor..... 180
tensión de salida del sensor
requisitos de tensión de salida de la cosechadora..... 96
verificación del rango de tensión desde la cabina 144
verificación manual del rango de tensión 96
cosechadoras John Deere serie S..... 151
ajuste
sensibilidad 155
tasa de elevación y descenso manual..... 156
Cosechadoras John Deere serie S
calibración
AHHC 154

altura máxima del rastrojo 177
funcionamiento del AHHC 94
funcionamiento del sensor 180
tensión de salida del sensor
requisitos de tensión de salida de la cosechadora 96
verificación del rango de tensión desde la cabina 151
verificación manual del rango de tensión 96
cosechadoras Lexion serie 500 157
ajuste
altura de corte 159
altura de corte preconfigurada 159
Cosechadoras Lexion serie 500
ajuste
manual de la altura de corte 160
calibración
altura máxima del rastrojo 177
funcionamiento del AHHC 94
funcionamiento del sensor 180
tensión de salida del sensor
verificación manual del rango de tensión 96
Cosechadoras Lexion serie 700 165
ajuste
altura de corte 168
velocidad automática del molinete 164, 170
calibración
altura máxima del rastrojo 177
funcionamiento del AHHC 94
funcionamiento del sensor 180
tensión de salida del sensor
verificación manual del rango de tensión 96
Cosechadoras New Holland serie CR/CX 172
activación del AHHC 174
ajuste
sensibilidad 179
tasa de descenso de la plataforma 179
tasa de elevación de la plataforma 178
calibración
altura máxima del rastrojo 177
funcionamiento del AHHC 94
funcionamiento del sensor 180
tensión de salida del sensor
requisitos de tensión de salida de la cosechadora 96
verificación manual del rango de tensión 96
correas
correa de mando de la cuchilla
extracción de la correa – cuchilla simple (SK), cuchilla doble (DK) 336
instalación de correas – cuchilla simple (SK), cuchilla doble (DK) 337
tensión de correas – SK, DK 338
corte
al ras del suelo 59
altura 55
sobre el nivel del suelo 55
ajuste de las ruedas estabilizadoras 58
ajuste de las ruedas estabilizadoras/auto-trailer 56
cosechadoras
acoplamiento de la plataforma a
Case IH 209
Challenger 243
Gleaner 243
John Deere 217
Lexion series 500 y 700 225
Massey Ferguson 243
New Holland CR/CX 233
acoplamiento o desacoplamiento de la plataforma 207
desacoplar de la plataforma
Case IH 213
Challenger 248
Gleaner 248
John Deere 220
Lexion 229
Massey Ferguson 248
New Holland CR/CX 236
transporte de la plataforma 188
Cosechadoras Case IH
acoplamiento a la plataforma 209
desacoplar de la plataforma 213
Cosechadoras Challenger
acoplamiento de la plataforma a la cosechadora 243
desacoplar de la plataforma 248
Cosechadoras Gleaner
acoplamiento de la plataforma a la cosechadora 243
desacoplar de la plataforma 248
Cosechadoras John Deere
acoplamiento a la plataforma 217
desacoplar de la plataforma 220
reemplazo del sensor de velocidad del molinete 408
cosechadoras Lexion
acoplamiento a la plataforma 225
reemplazo
sensor de velocidad del molinete 409
reemplazo del sensor de velocidad del molinete 409

Cosechadoras Lexion
acoplamiento a la plataforma 225
desacoplar de la plataforma 229
Cosechadoras Massey Ferguson
acoplamiento de la plataforma a la cosechadora 243
desacoplar de la plataforma 248
Cosechadoras New Holland CR/CX
acoplamiento a la plataforma 233
deflectores del alimentador 242
desacoplar de la plataforma 236
cubiertas de conexión 40
extracción 40
instalación 41
cubiertas de la lona lateral
reemplazo del rodamiento del rodillo de mando 363
rodamiento del rodillo
inspección del rodamiento del rodillo de la lona 358
rodamiento del rodillo tensor
reemplazo de rodamiento 360
rodillo de mando
extracción del rodillo de mando 361
instalación del rodillo de mando 364
rodillo tensor
extracción del rodillo tensor 359
instalación del rodillo tensor 361
cuchillas 316, 324
blindaje de la cabeza de la cuchilla 328, 428
instalación 328
caja de mando de la cuchilla 330
cambio de aceite 336
extracción 330
extracción de la polea 332
instalación 333
instalación de la polea 333
tornillos de montaje 330
control de la velocidad 76
correa de mando de la cuchilla, *Ver* correas
extracción de la cuchilla 318
instalación de la cuchilla 320
montajes de cuchilla vertical 429
puntones de la cuchilla
ajuste 321
reemplazo de los puntones puntiagudos – plataforma de cuchilla simple 322
reemplazo de los puntones puntiagudos – Plataforma DK 323
Reemplazo de los puntones recortados – Plataforma DK 325
Reemplazo de los puntones recortados – Plataforma SK 324
revisión 321
resolución de problemas 438
rodamiento de la cabeza de la cuchilla
extracción 318
instalación 319
sección de la cuchilla
reemplazo 316
sujetadores
ajuste de plataformas con puntones puntiagudos 327
ajuste en plataformas con puntones recortados 328
revisión 326
ubicación de repuesto 321
velocidad de la cuchilla 75
cuchillas de repuesto 321

D

definición de términos 21
deflectores del alimentador 242
reemplazo 350
deflectores del alimentador CR 242
depósito
sistemas hidráulicos 289
descarga 470
dientes
sinfín de alimentación 310
extracción 310
instalación 312
dientes de acero
extracción 373
instalación 374
dientes del molinete 373
diente de acero
extracción 373
instalación 374
diente de plástico
extracción 374
instalación 375
divisores de cosecha 87
extracción de la plataforma con opción de pestillo 87
extracción de la plataforma sin opción de pestillo 88
instalación en la plataforma con opción de pestillo 89
instalación en la plataforma sin opción de pestillo 90
DK
definiciones 21
DR
definiciones 21

E

eléctrico
mantenimiento 293
reemplazo de las bombillas 293
encendido
verificación diaria 42
especificación del par de torsión
tornillos del eje 412
especificaciones 24
especificaciones del par de torsión 457
especificaciones del par de torsión 457
Accesorios de roscado con junta tórica (ORB) (no ajustables) 466
Accesorios de sello de cara de junta tórica (ORFS) 467
accesorios hidráulicos abocinados 462
accesorios hidráulicos roscados con junta tórica (ORB) (Ajustables) 464
especificaciones del par de torsión del tornillo SAE 457
especificaciones del tornillo métrico 459
cómo atornillar en fundición de aluminio 462
esquinero de alimentación 207, 433
extracción 350
instalación 350
extensión de las alas 207
extracción 315
extensiones de la alas
instalación 314

F

flotación
bloqueos de flotación de las alas 66
flotación de la plataforma
control y ajuste 62
flotaciones
bloqueos de flotación de las alas
desbloquear 67–68
fluidos y lubricantes recomendados 266

G

glosario 21
GSL
definiciones 21

I

identificación del componente 28
Adaptador de la cosechadora CA25 29
Plataforma FlexDraper FD75® 28
inspección
prueba de funcionamiento 271
inspección de prueba de funcionamiento 271
instalación de la plataforma 470
intervalo de servicio 274

J

juntas en U
mando del molinete 393

K

kit de conversión de puntón recortado 429
kits de barras de molinete para cultivos revolcados 425
kits de conversión rápida de molinete para cosecha múltiple 82, 425
kits de pestillos divisores 430
Kits de sello de adaptador europeo 432

L

las ruedas estabilizadoras/auto-trailer
ajuste 56
leva
ajuste 86
lonas
adaptador 340
Ajuste de la tensión 353
Alineación 355
deflector estrecho 433
extracción 365
instalación 366
extracción 352
instalación 352
resolución de problemas 445
velocidad 73
lonas de alimentación 340
ajuste de la tensión 341
ajuste de la velocidad 75
reemplazo 340
rodamiento del rodillo de mando 345
extracción 345
instalación 346
rodamiento del rodillo tensor
reemplazo 347
rodillo de mando
extracción 342
instalación 344
rodillo tensor
extracción 346
instalación 349
lonas de la plataforma 352
ajuste de la alineación 355
ajuste de la tensión de la lona lateral 353

extracción de lona 352
instalación de la lona 352
lonas laterales
ajuste de velocidad 74
lubricación y mantenimiento
cadena de mando del sinfín 285
lubricación y servicio 274
lubricación de la caja de engranaje del mando de la plataforma 286
procedimiento de engrase 283–284

M

mandos
extracción 294
instalación 295
plataforma 294
protección del mando
extracción 296
instalación 298
mandos de la plataforma 294
extracción de la protección del mando 296
extracción de los mandos 294
instalación de la protección del mando 298
instalación del mando 295
mandos del molinete 390
ajuste de la tensión de la cadena 405
junta en U del mando del molinete 393
piñones 72
mandos principales
ajuste de la tensión en la cadena del mando de la caja de engranajes 300
mantenimiento
almacenamiento 205
anual 272
eléctrico 293
especificaciones 266
fin de la temporada 272
intervalos de servicio 274
preparación para dar servicio 265
pretemporada 272
programación/registro 269
requisitos 268
rodillo de la lona 358
mantenimiento y servicio general
seguridad en el mantenimiento 5
modos de flexión
operación en modo de flexión 67
modos de operación
modo de flexión 67
modo rígido 68
modos rígidos
operación en modo rígido 68
molinetes, *Ver* molinetes de recolección PR15
molinetes de recolección, *Ver* Molinetes de recolección PR15
Molinetes de recolección PR15
ajuste de "cara triste" 371
ajuste de la separación del molinete 370
ajuste de leva 86
ajustes del molinete 84
altura 77
buje de la barra de dientes 376
eliminación de los molinetes de 5, 6 o 9 paletas 376
instalación en molinetes de 5, 6 o 9 paletas 380
cadena del mando
reemplazo – mando de molinete doble (DR) 401
"cara triste" 371
centrado
molinete doble 372
mando del molinete
extracción de la junta en U – molinete doble (DR) 393
instalación de la junta en U – molinete doble (DR) 394
medición de la separación del molinete 368
piñón del mando del molinete 390
posición avance-retroceso 77
ajuste 78
reposicionamiento de cilindro – DR con kit de opción rápida de molinete para cosecha múltiple 82
reposicionamiento de cilindros – DR 79
reemplazo del sensor de velocidad del molinete 407
cosechadoras AGCO 407
John Deere 408
Lexion 400 409
Lexion 500/700 409
separación del molinete y la barra de corte 368
tapa lateral del molinete 387
reemplazo 387
reemplazo del soporte 388
traba de seguridad 33
desenganche 34
enganche 33
molinetes dobles
centrado 372
motores
mando del molinete 396, 398
motores del mando del molinete
reemplazo del motor 396, 398

N

números de modelo
registro v
números de serie
registro v
ubicación v

O

opciones 425
abresurcos para arroz 93
Alas del sinfín de alimentación CA25 432
barra abresurcos para arroz 431
blindaje de la cabeza de la cuchilla 328, 428
deflector de lona (estrecho) 433
esquinero de alimentación 433
kit de barra de dientes 427
kit de barras de molinete para cultivos revolcados 425
kit de conversión de puntón recortado 429
kit de conversión rápida de molinete para cosecha múltiple 425
kit de montaje de cuchilla vertical 429
kit de pestillos divisores 430
kit de sello de adaptador europeo 432
kit de tapa lateral del molinete 426
kit para agregar barras de molinete PR15 426
piñones de mando del molinete 72
piñones del mando del sinfín 208
placa protectora de la barra de corte 428
rueda de auto-trailer/estabilizadora 431
rueda estabilizadora 430
sinfín superior 186, 434
sistema de transporte 411
operaciones 31

P

patines, *Ver* cortando al ras del suelo
ajuste de patín externo 60
ajuste de patín interno 59
período de funcionamiento 43
piñones
piñones de mando del molinete opcionales 72
reemplazo del piñón del mando del molinete 390
plataformas
accesorios 46
acoplamiento a la cosechadora y el adaptador 258
altura de la cubierta
ajuste 357
ángulo de la plataforma 70
verificación 70
arrastre de la plataforma 188
configuración 46
configuraciones recomendadas 46
controles 45
definiciones 21
desacoplamiento de la cosechadora y del adaptador 253
ensamble 470
flotación 61
nivelación 182
resolución de problemas 445
traba de seguridad 33
trabas de flotación 66
transporte 188
transporte en la cosechadora 188
variables de funcionamiento 55
plataformas serie D
definiciones 21
plataformas serie FD
definiciones 21
poleas
instalación 333
posición de avance-retroceso del molinete
reposicionamiento de cilindro – DR 82
reposicionamiento de cilindros con el kit de opción rápida del molinete para cosecha múltiple 82
preparación de servicio 265
preparación para dar servicio 265
presión/inflado de neumáticos 413
Procedimiento de apagado 44
procedimiento de engrase 283–284
puntones
kit de conversión de puntón recortado 429
puntones de la cuchilla 321
ajuste 321
reemplazo de los puntones puntiagudos – plataforma de cuchilla simple 322
reemplazo de los puntones puntiagudos – Plataforma DK 323
Reemplazo de los puntones recortados – Plataforma DK 325
Reemplazo de los puntones recortados – Plataforma SK 324

R

referencias
definición de términos 21
descarga y ensamble 470
tabla de conversión 469
remolque
acoplamiento de la plataforma a un vehículo de remolque 189

movimiento de las ruedas traseras (del lado derecho) a la posición de trabajo 194
movimiento de las ruedas traseras (del lado derecho) a la posición de transporte 198
resolución de problemas 435
acción de corte y componentes de la cuchilla 438
corte de porotos 451
pérdida de cultivo en la barra de corte 435
plataformas y lonas 445
responsabilidad del operador..... 31
responsabilidad del propietario 31
rodamientos
cabeza de la cuchilla
extracción..... 318
instalación 319
lona de alimentación
rodillo de mando
extracción 345
instalación..... 346
rodillo tensor
reemplazo 347
lona lateral
rodillo de mando
reemplazo 363
rodillo tensor
reemplazo 360
rodillo de la lona lateral
inspección 358
rodamientos sellados
instalación 267
rodillos de mando
cubierta de la lona lateral
extracción..... 361
instalación 364
lona de alimentación
extracción..... 342
extracción del rodamiento..... 345
instalación 344
instalación de rodamiento..... 346
lona lateral
reemplazo de rodamiento 363
rodillos tensores
lona de alimentación
extracción..... 346
instalación 349
reemplazo de rodamiento 347
lona lateral
instalación del rodillo 361
reemplazo del rodamiento del rodillo 360
lonas laterales
extracción..... 359
rpm
definiciones..... 21
ruedas de auto-trailer/estabilizadoras..... 431
ruedas estabilizadoras 430
ajuste 58
ruedas y neumáticos
ajuste de los tornillos de las ruedas 411
presión/inflado de neumáticos..... 413

S

SAE
definiciones..... 21
par de torsión del tornillo..... 457
segaderas, *Ver* cuchillas
segadora y mandos de la segadora, *Ver* cuchillas
seguridad..... 1
calcomanías de señales de seguridad 8
instalación de calcomanías..... 8
interpretación de calcomanías 13
mantenimiento y servicio general 5
operacional..... 32
palabras de advertencia..... 2
seguridad general 3
seguridad hidráulica 7
símbolos de alerta..... 1
trabas de la plataforma 33
trabas del molinete 33
ubicaciones de la calcomanía 9
verificación diaria de encendido 42
sensores de velocidad
reemplazo del sensor de velocidad
AGCO 407
John Deere..... 408
Lexion 400..... 409
Lexion 500/700 409
servicio al fin de la temporada 272
servicio anual/de pretemporada..... 272
sinfines 301
cadena del mando
ajuste..... 302
extracción..... 304
instalación 308
lubricación..... 285
diente 310
extracción..... 310
instalación 312
extensión de las alas 207
extracción..... 315
extensiones de la alas
instalación 314
guía de dientes
reemplazo 313
mando..... 208
resorte de tensión 51
sinfines de alimentación

ajuste de la separación entre el sinfín y la batea 301
instalación de dientes 312
sinfines superiores 186, 434
extracción de los brazos del batidor 186
Instalación de los brazos del batidor 187
sistema de transporte 411
ajuste de los tornillos de las ruedas 411
ajuste de tornillos del eje 412
barra de remolque
almacenamiento 191
barra de tiro
acoplamiento 201
extracción 190
conversión de la posición de trabajo a la de transporte 196
movimiento de las ruedas traseras (del lado derecho) a la posición de transporte 198
movimiento de ruedas frontales (del lado izquierdo) a la posición de transporte 196
conversión de la posición de transporte a la de trabajo 190
movimiento de las ruedas traseras (del lado derecho) a la posición de trabajo 194
movimiento de ruedas frontales (del lado izquierdo) a la posición de trabajo 192
presión/inflado de neumáticos 413
sistemas hidráulicos 289
accesorios
abocinados 462
Roscado con junta tórica (ORB) ajustable 464
Roscado con junta tórica (ORB) no ajustable 466
Sello de cara de junta tórica (ORFS) 467
aceite
adición 289
cambio 290
verificación del nivel 289
depósito 289
filtro de aceite
cambio de filtro 291
líneas y mangueras 273
seguridad hidráulica 7
SK
definiciones 21
solución de problemas
entrega del molinete 442
spm
definiciones 21
SR
definiciones 21
sujetadores, *Ver* sujetadores de la cuchilla

T

tablas de conversión 469
tapas laterales 35
ajuste 39
apertura 35
cierre 36
extracción 37
instalación 38
tapas laterales del molinete 387
kit de tapa lateral del molinete 426
reemplazo 387
reemplazo del soporte 388
tensión de la cadena
mando del molinete
ajuste 405
tiro
acoplamiento de la barra de tiro 190
tornillos de montaje
caja de mando de la cuchilla 330
tornillos del eje 412
tornillos métricos
especificaciones del par de torsión 459
trabas del ala 67
tractores
definiciones 21

U

ubicación de la calcomanía 9
uniones centrales 21
Ver también uniones hidráulicas

V

variables de funcionamiento 55
velocidad
velocidad de avance 72
velocidad de la lona 73
velocidad de la lona de alimentación 75
velocidad de la lona lateral 74
velocidad del molinete 71
velocidad de avance 72
velocidad del molinete 71
verificación diaria de encendido 42

MacDon Industries Ltd.
680 Moray Street
Winnipeg, Manitoba
Canada R3J 3S3
t. (204) 885-5590
f. (204) 832-7749

MacDon, Inc.
10708 N. Pomona Avenue
Kansas City, Missouri
United States 64153-1924
t. (816) 891-7313
f. (816) 891-7323

MacDon Australia Pty. Ltd.
A.C.N. 079 393 721
P.O. Box 243, Suite 3, 143 Main Street
Greensborough, Victoria, Australia 3088
t. 03 9432 9982
f. 03 9432 9972

LLC MacDon Russia Ltd.
123317 Moscow, Russia
10 Presnenskaya nab, Block C
Floor 5, Office No. 534, Regus Business Centre
t. +7 495 775 6971
f. +7 495 967 7600

CLIENTES
MacDon.com/world

CONCESIONARIOS
Portal.MacDon.com

Las marcas de los productos son las marcas de sus respectivos fabricantes y/o distribuidores.

Impreso en Canadá