FLEX-FLOAT TECHNOLOGY®

MacDon

Серия FD1
Жатка FlexDraper® для комбайнов с модулем флотации FM100

Каталог запчастей

215429 Редакция B

Перевод оригинальной инструкции

Сделано по технологии MacDon FLEX-FLOAT®

Специалисты в уборке урожая.

Полотняная жатка FlexDraper® серии FD1 для комбайнов и модуля флотации FM100

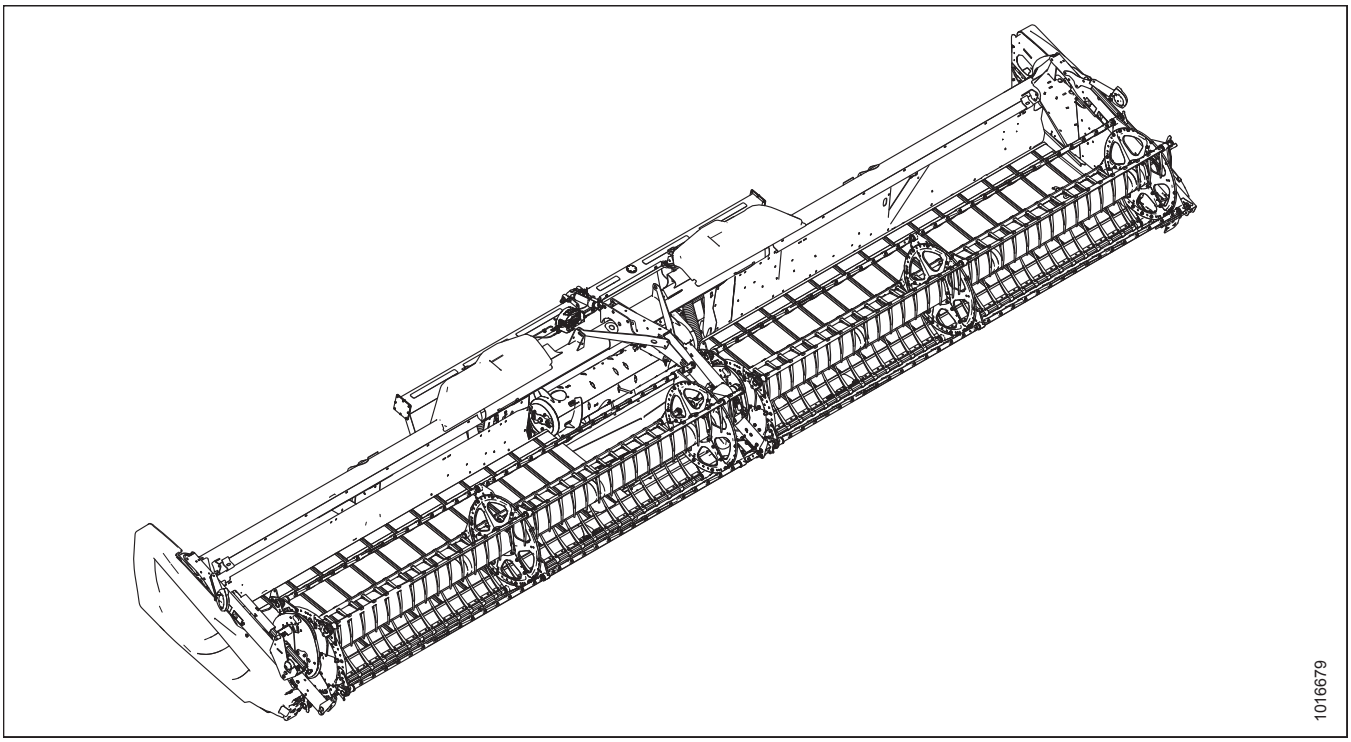

Переведено: Февраль 2021 г.

ПРИМЕЧАНИЕ:

Постоянно обновляйте публикации MacDon. Самую последнюю редакцию можно загрузить с нашего веб-сайта (*www.macdon.com*) или с сайтов для наших дилеров (*https://portal.macdon.com*) (требуется регистрация).

Данный документ доступен на чешском, английском, французском, польском, португальском, русском, испанском, и украинском языках. Самую последнюю редакцию можно загрузить с нашего международного сайта (*www.macdon.com/world*) или со специального сайта для наших дилеров ((*https://portal.macdon.com*)) (требуется логин).

© MacDon Industries, Ltd., 2020

Информация, содержащаяся в этом документе, основана на данных, которые были действительны и доступны на момент его выхода из печати. MacDon Industries, Ltd. не дает каких-либо заверений или гарантий, явных или подразумеваемых, в отношении информации, содержащейся в опубликованном документе. MacDon Industries, Ltd. сохраняет за собой право вносить изменения в любое время и без дополнительного предупреждения.

Введение

В этом каталоге перечислены все запасные части, которые можно заказать к полотняной жатке FlexDraper серии FD1 компании MacDon.® Жатка для комбайна (разделы *1 Рама жатки, делители и щитки, страница 1*–*71 (Опция) Вертикальный нож в сборе — части для обслуживания, страница 263*) и копирующий модуль FM100 (разделы *72 Рама и компоненты модуля флотации, страница 265*–*144 Чистики (дополнительное оборудование), страница 489*).

При заказе обязательно указывайте соответствующий номер запчасти. Некоторые детали зависят от размера жатки; убедитесь, что вы заказали деталь с правильным номером для вашего устройства.

Жирный шрифт используется для обозначения изменений, внесенных в текущей версии документа. В каждой новой редакции каталога предыдущие изменения будут переписаны обычным шрифтом.

В этом каталоге правая и левая сторона определяются со стороны оператора, сидящего в комбайне. Для обозначения переднего расположения на рисунках иногда используется стрелка.

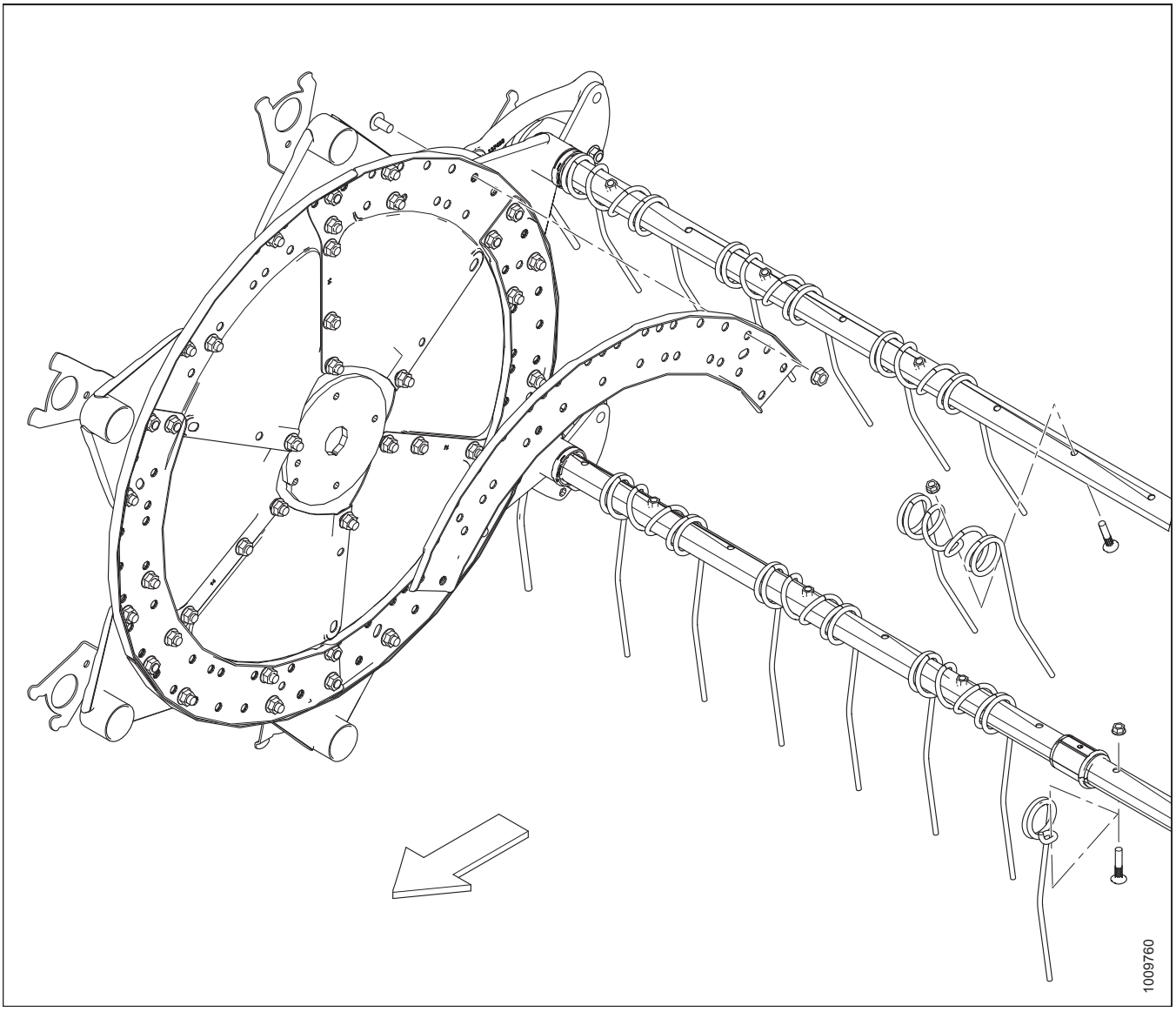

Сокращения

A/R — по необходимости (кол-во различается)	ASSY — в сборе	BHRN — полукруглая головка с ребристым подголовком
BV — шаровой кран	CCW — против часовой стрелки	CON — коническая (пружинная шайба)
CSK — зенковка	C/W — в комплекте с	CW — по часовой стрелке
DBLE — двойной	DK — двойной нож	DR — сдвоенное мотовило
DT — деформированная резьба	FLG — фланец	GA — калибр
GR — марка	GS — семенник трав	HD — головка
HDR — жатка	HFA — гидравлический продольного перемещения	HH — шестигранная головка
HNBR — гидрированный бутадиен-нитрильный каучук	HYD — гидравлический	ВД — внутренний диаметр
IP — Internal Plus (Torx Plus)	KP — давление ножа	KR — возврат ножа
LG — длина	LH — левосторонний (определяется по положению оператора лицом вперед)	LK — стопорный
MACH — машина	MD — MacDon	MFA — ручной привод продольного перемещения
MY — модельный год	NC — американская нормальная крупная резьба	NF — американская нормальная мелкая резьба
NSS — не продается отдельно	НД — наружный диаметр	OPT — в дополнительной комплектации
PO — с сервоприводом	PT — прицепная (косилка-плющилка)	RC — роликовая цепь
REF — ссылка, номер детали, встречающийся в каталоге	REG — стандартный	RH — правосторонний (определяется по положению оператора лицом вперед)
RHSN — болт с полукруглой головкой и квадратным подголовком или болт с квадратным подголовком	RHSSN — укороченный с полукруглой головкой, квадратным подголовком	RTD — подающий шнек
SAE — Общество автомобильных инженеров (выпуск деталей подчиняется предъявляемым этим обществом требованиям)	SD — боковое полотно	SER — с насечкой
SK — одинарный нож	SKT HD — головка под торцевой ключ	SMTH — гладкий
SMV — медленно движущееся транспортное средство	SOCK — гнездо	SP — самоходная (косилка) жатка
SPCL — специальный	SPH — сферический	SPI — количество зубцов на дюйм (сегменты ножа)
SR — одинарное мотовило	STL — сталь (нерж.)	STR — стандарт
STVR — самоконтрящаяся	РЕЗЬБА ПО ВСЕЙ ДЛИНЕ — резьба по всей длине	THD — резьба

UCA — верхний поперечный шнек	UDK — несинхронизированный двойной нож	NC — унифицированная крупная резьба
UNEF — унифицированная мелкая резьба для специального применения	UNF — унифицированная мелкая резьба	UNS — серия унифицированной специальной резьбы
VK — вертикальный нож	ZP — оцинкованный	

Разделения серийного номера

Сторона серийного номера, на которой появляется дефис (-), определяет, какая деталь будет использоваться с номером до или после указанного серийного номера.

Пример

- -162249 используется на машинах вплоть до серийного номера 166249
- 166250- используется на машинах, включая серийный номер 166250 и после него

Сводное описание изменений: серии FD1 и FM100 (215429, ред. B)

В этом списке представлены изменения, внесенные с момента последней редакции (215123 Ред. A; 215429 Ред. A не печаталась).

Раздел	Описание изменения	Только для внутреннего пользования
1 Рама жатки, делители и щитки, страница 1	Отредактировано описание монтажного приспособления 174391 с включением жаток FD125.	ECN 59457 Технические издания
2 Рама жатки — боковые щитки, страница 5	Заменены красные боковые щитки 304601 и 304602 на красные боковые щитки 304560 и 304561 для жаток серии FD1.	ECN 59492
3 Петли и верхнее соединение гибкой рамы, страница 9	Набор гаечных ключей 229510 заменен на 311859.	ECN 57874
4 Балансировочный механизм, страница 13	Швеллер нижнего звена 245979 заменен на 304090.	ECN 58661
	Угловые рычаги в сборе 304643, 304644, 304110, 304646 и 304647 заменены на 304917, 304918, 304916, 304919 и 304920. Игольчатый подшипник 304411 заменен на 304307. Отредактированы сноски с отражением изменений деталей.	ECN 58930 Инженерная документация
	Отредактировано описание углового рычага в сборе 304917 с включением жаток FD125. Отредактированы описания щитков углового рычага 279832 и 294062 с включением 25-футовых жаток.	ECN 59457
	Заменено уплотнение 258604 на 113222.	Детали
	Добавлен игольчатый подшипник 100500 для обслуживания предыдущих моделей. Для ясности добавлена сноска в игольчатый подшипник 304307 копирующего катка. Внесено изменение в иллюстрации с 1023850 по 1033433 для показа правильного количества игольчатых подшипников копирующего катка 304307.	Опора
5 Противорежущие пальцы, прижимы и износные пластины — с одинарным ножом, справа, страница 19	Прижимы 118499 заменены на 118162. Прижимы теперь будут обслуживаться как отдельные детали, а не упаковками по 25 штук.	ECN 60267
	Отредактирована сноска для ограничителя 118344, прижима 118162 и пластины компенсации износа 129297 с включением количеств для 25-футовых машин. Отредактировано описание комплектов крышек 220101 и 220103 с включением жаток FD125.	ECN 59457
6 Противорежущие пальцы, прижимы и износные пластины — с одинарным ножом, посредине и слева, страница 21	Прижимы 118499 заменены на 118162. Прижимы теперь будут обслуживаться как отдельные детали, а не упаковками по 25 штук.	ECN 60267
	Отредактирована сноска для ограничителя 118344, прижима 118162 и пластины компенсации износа 129297 с включением количеств для 25-футовых машин. Отредактировано описание комплектов крышек 220101 и 220103 с включением жаток FD125.	ECN 59457

Раздел	Описание изменения	Только для внутреннего пользования
7 Противорежущие пальцы, прижимы и износные пластины — с двойным ножом, справа, страница 25	Прижимы 118499 заменены на 118162. Прижимы теперь будут обслуживаться как отдельные детали, а не упаковками по 25 штук.	ECN 60267
8 Противорежущие пальцы, прижимы и износные пластины — с двойным ножом, посредине и слева, страница 29	Прижимы 118499 заменены на 118162. Прижимы теперь будут обслуживаться как отдельные детали, а не упаковками по 25 штук.	ECN 60267
9 Компоненты ножа и его головки, страница 33	Добавлен комплект центрального перекрытия для сверхгрубой резки 335326. Добавлена пояснительная сноска.	ECN 60218
10 Сегментированные ножи — жатки с одинарными ножами, сегменты с крупными зубьями, страница 39	Добавлены детали для обслуживания сегментов с мелкими зубьями для жаток FD125.	ECN 59457
11 Сегментированные ножи — жатки с одинарными ножами, сегменты с крупными зубьями, страница 43	Добавлены детали для обслуживания сегментов с крупными зубьями для жаток FD125.	ECN 59457
13 Сегментированные ножи — жатки с двойными ножами, сегменты с крупными зубьями, страница 51	Добавлена сноска к правому сегменту головки 279428, поясняющая, что запасной сегмент головки на внешнем конце на одно отверстие короче, чем нож, установленный на заводе.	Опора
14 Привод ножа, страница 55	Изъято «ПОЛИ» из описаний фиксатора 120141 и щитков 120140 и 120194.	Технические издания
	Добавлен 25 фут. чехол ножа 220010 в список.	ECN 59452
15 Гидравлические линии привода ножа – одинарный нож (7,6–10,7 м [25–35 футов]), страница 59	Отредактировано название с включением 25-футовых жаток. Добавлены строки 326075 и 326078. Добавлена сноска в держатель 174499 для уточнения количества. Добавлены болт 136113 и гайка 136441 для жатки FD125, добавлены сноски к креплению для ясности. Внесено изменение в рисунки с 1020167 по 1033543 для отражения изменений.	ECN 59515 ECN 60371
19 Деки привода боковых полотен, страница 69	Планка 220015 заменена на 304783.	ECN 59148
	Внесены изменения в описания комплектов 294858 и 294859 прижимов для полотна.	ECN 58960
	Добавлен ремонтный комплект 304316 Flex Hinge и детали для обслуживания в список. Внесено изменение в рисунки с 1029451 по 1033265 для отражения изменений.	ECN 58896
	Добавлены 25 фут. ЛЕВ. и ПРАВ. деки 325165 и 326166. Добавлена 25 фут. полотняная жатка 220636. Внесено изменение в сноску опоры деки 120009. Внесено изменение в иллюстрацию 1033265 для отображения нового контекста.	ECN 59457

Раздел	Описание изменения	Только для внутреннего пользования
22 Подбирающее мотовило — жатки с одинарным мотовилом (7,6 м [25-футов]), страница 81	Добавлена новая глава о подбирающем мотовиле для жаток с одинарным мотовилом с новой иллюстрацией 1033505.	ECN 59525 ECN 60372
23 Подбирающее мотовило — жатки со сдвоенным мотовилом (9,1–13,7 м [30–45 футов]), страница 85	Добавлена новая распорка звена 304954 для 2021 модельного года, распорка звена 279700 остается доступной для 2020 модельного года и ранее. Регулирующие рычаги пальцев граблины 137293 и 137297 выполнены с сервисным кодом 5, теперь обслуживаются рычагом звена эксцентрикового механизма 304955. Добавлены подшипник 273347, подшипник следящего элемента эксцентрика 273524 и стопорное кольцо 273536. Для наглядности добавлены сноски и пробелы в серийный номер.	ECN 59401
	Изменены описания центральных труб (позиция № 33) и добавлены пояснительные сноски о том, какие детали используются для 3-дисковых и 4-дисковых мотовил.	Опора
25 Компоненты мотовила — одинарное мотовило, правый рычаг, страница 99	Добавлена новая глава о компонентах жатки с одинарным мотовилом с правым рычагом, с новой иллюстрацией 1033535.	ECN 59525
27 Компоненты мотовила — сдвоенное мотовило, центральный рычаг, страница 109	Добавлены 48-зубчатая звездочка 164141 и 70-звенная цепь 164109 для скоростных машин со сдвоенным мотовилом и высоким крутящим моментом в конфигурации для неевропейских стран.	Инженерная документация G279267 ECN 58938
	Для пояснения в перечень для гидромотора 273258 добавлена корончатая гайка 137375.	Технические издания
	В качестве опции для оборудования с высоким крутящим моментом добавлен подшипниковый мотор повышенной мощности 273078. Добавлен комплект уплотнения 311620.	ECN 58772
	Литой зажим 164855 заменен на 304956.	ECN 59131
	Изъята разрезная стопорная шайба 18638. Шайба является избыточной, поскольку теперь на монтажные болты крестовины 21491 и 21575 наносится резьбовой фиксатор. Сделана выноска (A) для болта 21821, была (W). Внесено изменение в рисунки с 1029497 по 1033557 для отражения изменений.	ECN 60246
28 Компоненты мотовила — одинарное/сдвоенное мотовило, левый рычаг, страница 115	Отредактировано название с включением жаток с одинарным мотовилом.	ECN 59525
30 Опорные рычаги мотовила и подъемные цилиндры — внешние рычаги, страница 123	Добавлены диагональные распорки 326097 и 326181, проставки 172158 и 174333, болты 30811 и 30824 и шайба Nordlock 176009. Исправлены выноски с H по M для узла прав. кронштейна отражателя. Внесено изменение в рисунки с 1026520 по 1033474 для отражения изменений.	ECN 59457 ECN 59525 Технические издания
	В список добавлены комплекты коротких распорок мотовила B6890 и 326192.	ECN 59525

Раздел	Описание изменения	Только для внутреннего пользования
31 Гидравлические линии привода мотовила – подъем и продольное перемещение – одинарное мотовило (7,6 м [25 футов]), страница 127	Добавлена новая тема по гидравлическим линиям привода жатки с одинарным мотовилом с новой иллюстрацией 1033475.	ECN 59457 ECN 59515 ECN 60373
32 Гидравлические линии привода мотовила – подъем и продольное перемещение – сдвоенное мотовило (9,1–13,7 м [30–45 футов]), страница 131	Отредактировано название темы для жаток со сдвоенным мотовилом.	ECN 59457
	Изолированный зажим 123628 заменен на 136410.	ECN 58600
33 Компоненты электрической системы — серия FD1, страница 137	Добавлен жгут 326072 для FD125. Отредактированы сноски для кабельной стяжки 21763, зажима 135233. Добавлена кабельная стяжка 30753 и проставка 134442. Внесено изменение в рисунки с 1023909 по 1033440 для отображения изменений.	ECN 59515
34 Копирующие башмаки — на концах и в центре, страница 141	Стальные копирующие башмаки 328068, 328069 и 328070 заменены на 313871, 313873 и 313875.	ECN 59773
	Замена везде «ПОЛИ» на «ПОЛИМЕР».	Технические издания
35 Наклейки и отражатели, страница 145	Наклейка «Только опрокидывание» (MD № 304464) заменена на наклейку «Запрещено поднимать!» MD № 304865. Внесено изменение в рисунки с 1029693 по 1033230 для отражения изменений.	ECN 58722
36 Наклейки — идентификация изделия, страница 149	Добавлена наклейка 304140 для жаток FD125, внесено изменение в иллюстрации с 1029690 по 1033444 для отображения изменений.	ECN 59501
(Опция) Удлинители заднего щитка	Изъят раздел из каталога запасных частей.	Технические издания
41 (Опция) Комплекты трубчатых распорок, страница 159	Добавлены 25 фут. комплекты крепления трубы 326152 и 326153, обновлен рисунок с 1029598 по 1033473 для отображения изменений.	ECN 59452
42 Стеблеподъемники (дополнительное оборудование), страница 163	Отредактированы сноски с включением количеств для 25-футовых жаток.	ECN 59457
46 Комплект концевых пальцев мотовила (дополнительное оборудование), страница 171	Добавлено пояснение о несовместимости с левым концом жаток FD125.	ECN 59457 Инженерная документация
47 (Опция) Острый противорежущий палец, одинарный нож, страница 173	Добавлена новая глава о наборах заостренных противорежущих пальцев одинарного ножа с новой иллюстрацией 1031824.	ECN 59175
48 (Опция) Острый противорежущий палец, двойной нож, страница 175	Добавлена новая глава о наборах заостренных противорежущих пальцев двойного ножа с новой иллюстрацией 1031497.	ECN 59175

Раздел	Описание изменения	Только для внутреннего пользования
50 Делители для скашивания риса (дополнительное оборудование), страница 179	Добавлена поясняющая сноска к торцевому ключу 164009. Торцевой ключ 164009 не входит в комплект делителей для скашивания риса, а хранится в футляре для руководства по жатке.	Опора
51 Камнеуловитель (дополнительное оборудование), страница 181	Отредактировано описание связки B5084 с включением 25-футовых жаток.	Проектирование
61 (Опция) Верхний поперечный шнек – левая сторона, для жаток 7,6–12,2 м (25–40 футов) , страница 215	Отредактировано название с включением 25-футовых жаток. Добавлены 25 фут. комплекты UCA гибкой жатки B6872 и B6873. В список добавлены шнек 326025 и гидравлический шланг 326086.	ECN 59501
62 (Опция) Верхний поперечный шнек – правая сторона, для жаток 7,6–12,2 м (25–40 футов) , страница 221	Отредактировано название с включением 25-футовых жаток. Добавлены шнек 326024, центральная опора 326180 и болт 21491. Внесено изменение в рисунки с 1029495 по 1033534 для отражения изменений.	ECN 59501
	Плоская шайба НД 7/8 дюймов 184586 заменена на плоскую шайбу НД 1 3/8 дюйма 184589.	ECN 59821
63 (Опция) Верхний поперечный шнек — левая сторона, 13,7 м (45 футов) Жатки, страница 225	Добавлен комплект уплотнения 174304 и гайка 137375 в качестве деталей для обслуживания для гидромоторов 255829 и 283002.	Технические издания
66 (Опция) Вертикальный нож — стандартный рычаг мотовила, левая сторона (2019), страница 241	Шланг 294509 заменен на 294985.	ECN 58466
67 (Опция) Вертикальный нож — стандартный рычаг мотовила, правая сторона (2019), страница 245	Шланг 294509 заменен на 294985. Добавлен шланг 294995 и фитинг 50102 только для жатки D1 XL и добавлены сноски для пояснения.	ECN 58466
69 (Опция) Комплекты шлангов для вертикального ножа — стандартные и короткие рычаги мотовила, одинарное мотовило, страница 259	Добавлена новая глава с новым рисунком 1033536.	ECN 59525
70 (Опция) Комплекты шлангов для вертикального ножа — стандартные и короткие рычаги мотовила, сдвоенное мотовило, страница 261	Отредактировано название для жаток со сдвоенным мотовилом.	ECN 59525
	Добавлено примечание для пояснения, что комплекты вертикальных ножей можно использовать вместе с комплектами шлангов.	Технические издания
	Добавлен шланг 255465 одинарного вертикального ножа. Внесено изменение в рисунки с 1020870 по 1030343 для отражения изменений.	ECN 57858 ECN 58466

Раздел	Описание изменения	Только для внутреннего пользования
73 Центральное полотно — рама, передние тяги и пальцы шарнира, страница 269	Дека подающего полотна в сборе 213001 заменена на 335286.	ECN 59065
74 Центральное полотно — привод и ролики полотна, страница 271	Корпус с подшипником 213272 заменен на 335178.	ECN 59815
75 Центральное полотно — поддон, страница 275	Задние чистики 213496 и 213497 заменены на 304927 и 304926.	ECN 58952
	Поддон деки подающего полотна из нержавеющей стали 213049 заменен на 240264. Внесено изменение в рисунки с 1027542 по 1033431 для отражения изменений.	ECN 59065
77 Модуль флотации — центральные и угловые уплотнения, страница 281	Болт 197171 заменен на 30715, отредактированы все выноски с J до F. Внесены изменения в иллюстрации с 1029480 до 1033273 для отражения изменений.	ECN 59302
78 Модуль флотации — боковые уплотнения, страница 283	Фиксаторы щитка 213653 и 213666 заменены на 304775 и 304779. Фиксатор бокового чистика 304157 заменен на 304786. Внесено изменение в рисунки с 1017356 по 1033239 для отражения изменений.	ECN 59193 ECN 59179
79 Шнек в сборе и пакеты полной комплектации, страница 285	Привод шнека в сборе 308869 заменен на 304974. В сноску для 304974 включено пояснение о том, что средние, широкие и узкие комплекты расширения относятся к дополнительной комплектации и требуются только в случае повреждения компонентов шнековой спирали.	ECN 59123 Опора
	Крышка 248291 заменена на 304494.	ECN 58279
	Привод шнека в сборе 307974 заменен на 335242. Стандартный комплект дооснащения 308870 заменен на 335244, а широкий комплект дооснащения 308872 заменен на 335245. Отредактирована пояснительная сноска.	ECN 59724
	Пакет с пятью пальцами 287802 и направляющей 187081 заменен на комплект пальцев 337152 и направляющей 337143 для 2021 модельного года. Внесено изменение в рисунки с 1017101 по 1033423 для отражения изменений.	ECN 59724

Раздел	Описание изменения	Только для внутреннего пользования
80 Шнек в сборе и пакеты полной комплектации — конфигурация, страница 289	Привод шнека в сборе 308869 заменен на 304974. В сноску для 304974 включено пояснение о том, что средние, широкие и узкие комплекты расширения относятся к дополнительной комплектации и требуются только в случае повреждения компонентов шнековой спирали.	ECN 59123 Опора
	Актуализирована конфигурация AGCO IDEAL™ 7/8/9; теперь для комбайнов серии IDEAL™ требуется узкий комплект расширения шнека (308871).	ECN 59301
	Привод шнека в сборе 307974 заменен на 335242. Стандартный комплект дооснащения 308870 заменен на 335244, а широкий комплект дооснащения 308872 заменен на 335245. Отредактирована пояснительная сноска.	ECN 59724
	Пакет с пятью пальцами 287802 и направляющей 187081 заменен на комплект пальцев 337152 и направляющей 337143 для 2021 модельного года. Внесено изменение в рисунки с 1027772 по 1033424 для отражения изменений.	ECN 59724
81 Внутренние компоненты шнека, страница 293	Привод шнека в сборе 308869 заменен на 304974. В сноску для 304974 включено пояснение о том, что средние, широкие и узкие комплекты расширения относятся к дополнительной комплектации и требуются только в случае повреждения компонентов шнековой спирали.	ECN 59123 Опора
	Привод шнека в сборе 307974 заменен на 335242. Стандартный комплект дооснащения 308870 заменен на 335244, а широкий комплект дооснащения 308872 заменен на 335245. Отредактирована пояснительная сноска.	ECN 59724
	Добавлен держатель пальца 337206, комплект для пальца 337152 и направляющая 337143 для 2021 модельного года и позже. Держатель пальца 276265, пакете с пятью пальцами 287802 и направляющая 187081, будут недоступны после 2020 модельного года. В целях ясности добавлены пробелы в серийный номер. Внесено изменение в рисунки с 1029905 по 1033425 для отражения изменений.	ECN 59724
	Добавлен комплект разъемного держателя пальца 276839 для 2021 модельного года и последующих. Комплект разъемных держателей пальцев 213026 не доступен после 2020 модельного года. В целях ясности добавлены пробелы в серийный номер.	ECN 60159

Раздел	Описание изменения	Только для внутреннего пользования
82 Шнек в сборе — детали для обслуживания, страница 297	Вал 213549 заменен на 304514.	ECN 59386
	Левый опорный рычаг шнека 301963 заменен на 304931.	ECN 58894
	Привод шнека в сборе 308869 заменен на 304974. В сноску для 304974 включено пояснение о том, что средние, широкие и узкие комплекты расширения относятся к дополнительной комплектации и требуются только в случае повреждения компонентов шнековой спирали. Добавлен комплект дооснащения щитка реверса 328500, болты 135785 и 136841, а также гайка 152668. Добавлена пояснительная сноска. Обновлены рисунки с 1029907 по 1032001 для отражения изменений.	ECN 59094 ECN 59123 Опора
	Привод шнека в сборе 307974 заменен на 335242. Стандартный комплект дооснащения 308870 заменен на 335244, а широкий комплект дооснащения 308872 заменен на 335245. Отредактирована пояснительная сноска.	ECN 59724
	Пластина шариковой обоймы 213557 заменена на 337124, добавлен ступенчатый болт 320237. Внесено изменение в рисунки с 1032001 по 1033277 для отражения изменений.	ECN 59472
	Добавлена сноска для литого упора 304520 и плеча кривошипа оси пальца 304521 о необходимости их замены парами на машинах 2019 модельного года и ранее.	Опора
85 Насос в сборе, страница 315	Насос бокового полотна 240940 заменен на 311466. Фитинг 301836 заменен на 294833.	ECN 58342 ECN 58635
	Добавлен вставной клапан 311727 в качестве детали для обслуживания насоса бокового полотна 311466.	ECN 59413
	Стопорные шайбы 18638 и 18637 заменены на плоские шайбы 184714 и 30191, для ясности внесены изменения в сноски комплектов 136246 и 112866 с разъемными фланцами.	ECN 59608
86 Приводной вал и опоры, страница 321	В сноски по карданному валу 187551, кронштейну подвеса 133166 и диску замка 133165 включены комбайны серии Case IH 2300/2500.	ECN 58298 ECN 59438
87 Гидравлическое оборудование — компоненты рамы, страница 329	Добавлена накладка 31889.	G213185
	Держатель шлангов 283850 заменен на держатель шланга в сборе 294949, добавлена накладка 109791 в качестве детали для обслуживания. Внесено изменение в рисунки с 1020635 по 1032066 для отражения изменений.	ECN 58941 ECN 59725
88 Гидравлическое оборудование — центральное соединение и механизм наклона жатки/продольного перемещения мотовила, страница 331	Шланг механизма наклона назад 213308 заменен на шланг 311491. Добавлен комплект обслуживания шланга механизма наклона 311750 для обслуживания предыдущих моделей. Добавлены две черные кабельные стяжки 21763. Обновлены рисунки с 1020615 по 1032069 для отражения изменений.	ECN 58941
93 Кнопка селектора угла атаки жатки/выдвижения мотовила, страница 347	Отредактирована сноска для опоры 220734 с включением комбайнов John Deere серии 50.	ECN 59631

Раздел	Описание изменения	Только для внутреннего пользования
94 Рычажный механизм системы флотации и компоненты, страница 349	Набор гаечных ключей 229510 заменен на 311859.	ECN 57874
	Отредактирована сноска для пружинных узлов 304034 и 304035 с уточнением места установки на угловом рычаге для жаток FD125.	Проектирование
	Шарнирный палец 248732 заменен на пластину 301633 и штифт 335144. Внесено изменение в рисунки с 1029896 по 1033294 для отражения изменений.	ECN 59511
96 Компоненты электрической системы — FM100, страница 357	Пылезащитный колпачок 134782 заменен на 134746.	ECN 59647
100 AGCO Gleaner – Детали для переоборудования подающего шнека, страница 365	Добавлена новая глава о запасных частях AGCO Gleaner с новой иллюстрацией 1033442.	ECN 60099
102 AGCO Challenger/Massey Ferguson и Gleaner – Дооснащение гидравлической части, страница 369	Верхняя крышка подающего шнека 276285 заменена на 304785.	ECN 58611
103 AGCO IDEAL™ – Дооснащение гидравлической части, страница 375	Добавлена новая глава о деталях для дооснащения гидравлики IDEAL™. Кронштейн 314463 муфты IDEAL™ заменен на 335059. Изъяты переходной фитинг 252650, отводной тройник 136181, обратный клапан 187031, тройник 135598 и байпасный шланг мотовила 287878. Добавлен переходной фитинг 184461. Внесено изменение в рисунки с 1027577 по 1032054 для отражения изменений.	ECN 59333
104 AGCO — пакет полной комплектации электрооборудования, страница 379	Пылезащитный колпачок 134782 заменен на 134746.	ECN 59647
107 Case IH и New Holland CR/CX — пакет полной комплектации электрооборудования, страница 385	Верхняя крышка подающего шнека 276285 заменена на 304785.	ECN 58611
106 Серия Case IH 2300/2500 – Дооснащение копирующего модуля, страница 383	Добавлена новая глава о дооснащении механической части серии Case IH 2300/2500 с новой иллюстрацией 1032085.	ECN 58298 ECN 59438
	Рама 322593 заменена на 335270.	ECN 59758
108 Серия Case IH 2300/2500 – Дооснащение гидравлики, страница 389	Добавлена новая глава о дооснащении гидравлической части серии Case IH 2300/2500 с новой иллюстрацией 1032086.	ECN 58298 ECN 59438
	Верхняя крышка подающего шнека 276285 заменена на 304785.	ECN 59883
	Добавлены заглушки 136265, 136325, 136326, 136741 и пылезащитные колпачки 21856 и 21858. Внесено изменение в рисунки с 1032086 по 1033435 для отражения изменений.	ECN 60361

Раздел	Описание изменения	Только для внутреннего пользования
109 Case IH и New Holland CR/CX — пакет полной комплектации электрооборудования, страница 393	Пылезащитный колпачок 134782 заменен на 134746.	ECN 59647
110 Серия Case IH 2300/2500 – Дооснащение электрики, страница 395	Добавлена новая глава о дооснащении электрической части серии Case IH 2300/2500 с новой иллюстрацией 1032087.	ECN 58298 ECN 59438
	Пылезащитный колпачок 134782 заменен на 134746.	ECN 59647
112 Комплект переоборудования щитков New Holland CR Fillers Conversion Kit, страница 399	Комплект переоборудования чистиков B6196 New Holland CR заменен на B6886. Пакет с пятью пальцами 287802 и направляющая 187081 заменены на комплект пальцев 337152 и направляющую 337143. Внесено изменение в рисунки с 1017379 по 1033426 для отражения изменений.	ECN 59766
113 Серия CLAAS Lexion 500/700 — пакет полной комплектации модуля флотации, страница 401	Рамка наклонной камеры 304654 и сварная конструкция защелки 156232 заменены на 304788 и 304980.	ECN 59095
114 Серия CLAAS Lexion 500/700 — пакет полной комплектации гидравлического оборудования, страница 405	Верхняя крышка подающего шнека 276285 заменена на 304785.	ECN 58611
	Распределитель 213366 заменен на 335341, добавлены уплотнительное кольцо 320284 и винт 136108 в качестве деталей для обслуживания. Для ясности добавлены пробелы в серийный номер.	ECN 60374
	Для ясности добавлены ярлыки портов в описаниях деталей для обслуживания распределителя 213366.	Опора
115 Серия CLAAS Lexion 500/700 — комплект полной комплектации электрического оборудования, страница 411	Пылезащитный колпачок 134782 заменен на 134746.	ECN 59647
117 John Deere серия 50 – Переоборудование копирующего модуля, страница 415	Добавлена новая глава о переоборудовании копирующего модуля John Deere серии 50 с новой иллюстрацией 1033538.	ECN 59631
119 Серия John Deere 50 – переоборудование гидравлики, страница 419	Добавлена новая глава о дооснащении гидравлической части John Deere серии 50с новой иллюстрацией 1033539.	ECN 59631
120 Серия John Deere 60/70 S/T — пакет полной комплектации гидравлического оборудования, страница 423	Добавлено пояснение о деталях обслуживания многоканальных муфт Faster и Parker (не продаются отдельно). Изменены описания деталей для обслуживания Faster для ясности.	ECN 57909 ECN 59098
	Верхняя крышка подающего шнека 276285 заменена на 304785.	ECN 58611
	Обратный клапан 287014 заменен на 335342, добавлено уплотнительное кольцо 320284 в качестве детали для обслуживания. Для ясности добавлены пробелы в серийный номер.	ECN 60374

Раздел	Описание изменения	Только для внутреннего пользования
121 Серия John Deere 50 – дооснащение гидравлического оборудования, страница 427	Добавлена новая глава о дооснащении электрической части John Deere серии 50 с новой иллюстрацией 1033540.	ECN 59631
122 Серия John Deere 60/70 S/T — пакет полной комплектации электрического оборудования, страница 429	Пылезащитный колпачок 134782 заменен на 134746.	ECN 59647
123 Versatile — модернизация системы электрооборудования, страница 431	Рамка наклонной камеры 304654 и сварная конструкция защелки 156232 заменены на 304788 и 304980.	ECN 59095
124 Versatile — модернизация системы электрооборудования, страница 435	Верхняя крышка подающего шнека 276285 заменена на 304785.	ECN 58611
125 Versatile — модернизация системы электрооборудования, страница 439	Пылезащитный колпачок 134782 заменен на 134746.	ECN 59647
126 Комплекты переоборудования шнеков — пальцы и спирали шнеков, страница 441	Комплекты переоборудования шнека B6189 и B6190 заменены на B6884 и B6885. Пакет с пятью пальцами 287802 и направляющая 187081 заменены на комплект пальцев 337152 и направляющую 337143. Внесено изменение в рисунки с 1017363 по 1033427 для отражения изменений.	ECN 59766
128 Комплекты зубчатых пар, страница 445	Съемник шестерен в сборе 276857 заменен на 304800. Актуализированы пояснительные сноски на комплекты переоборудования зубчатых пар B6191 и B6192.	ECN 58629
130 Комплект переоборудования AGCO Challenger / Massey Ferguson, страница 449	Комплект переоборудования AGCO Challenger/Massey Ferguson B6201 заменен на B6881. Пакет с пятью пальцами 287802 и направляющая 187081 заменены на комплект пальцев 337152 и направляющую 337143. Внесено изменение в рисунки с 1017402 по 1033428 для отражения изменений.	ECN 59766
131 Комплект переоборудования AGCO Gleaner, страница 451	Комплект переоборудования AGCO Gleaner B6197 заменен на B6958.	ECN 59766
132 Комплект переоборудования AGCO IDEAL™, страница 455	Комплект переоборудования AGCO IDEAL™ B6674 заменен на B6882. Пакет с пятью пальцами 287802 и направляющая 187081 заменены на комплект пальцев 337152 и направляющую 337143. Внесено изменение в рисунки с 1032048 по 1033429 для отражения изменений.	ECN 59766
	Многоканальная муфта 294387 заменена на 335008. Фитинги 184461 для обслуживания многоканальной муфты 335008, изъяты кабельные стяжки 40701 и 49232. Внесено изменение в рисунок 1033429 для отображения изменений.	ECN 60273

Раздел	Описание изменения	Только для внутреннего пользования
134 Комплект накладок шнека, страница 463	Добавлена новая глава для комплекта накладок шнека 114382. Новый рисунок 1033677.	Опора
135 Комплекты переоборудования John Deere, страница 465	Комплекты переоборудования John Deere B6198 и B6199 заменены на B6887 и B6957. Пакет с пятью пальцами 287802 и направляющая 187081 заменены на комплект пальцев 337152 и направляющую 337143. Внесено изменение в рисунки с 1017387 по 1033430 для отражения изменений.	ECN 59766
137 Датчик высоты мотовила, страница 473	Добавлена плоская шайба 184701, обновлена иллюстрация с 1017325 по 1033226 для показа изменений.	ECN 58895
CA25 на комплекте FD1	Изъят раздел из каталога запасных частей.	Технические издания
143 Комплекты регулирования скорости боковых полотен из кабины (дополнительное оборудование), страница 485	Заменено «ТОЛЬКО ОБСЛУЖИВАНИЕ» на «2019 ГОД И РАНЕЕ» в описаниях деталей, где применимо.	Технические издания
По всему документу	Добавлен символ товарного знака (™) к ссылкам AGCO IDEAL, где это применимо.	Технические издания

Введение i
Сокращения ii
Разделения серийного номера iv
Сводное описание изменений: серии FD1 и FM100 (215429, ред. B) v

1 Рама жатки, делители и щитки 1
2 Рама жатки — боковые щитки 5
3 Петли и верхнее соединение гибкой рамы 9
4 Балансировочный механизм 13
5 Противорежущие пальцы, прижимы и износные пластины — с одинарным ножом, справа 19
6 Противорежущие пальцы, прижимы и износные пластины — с одинарным ножом, посредине и слева 21
7 Противорежущие пальцы, прижимы и износные пластины — с двойным ножом, справа 25
8 Противорежущие пальцы, прижимы и износные пластины — с двойным ножом, посредине и слева 29
9 Компоненты ножа и его головки 33
10 Сегментированные ножи — жатки с одинарными ножами, сегменты с крупными зубьями 39
11 Сегментированные ножи — жатки с одинарными ножами, сегменты с крупными зубьями 43
12 Сегментированные ножи — жатки с двойными ножами, сегменты с мелкими зубьями 47
13 Сегментированные ножи — жатки с двойными ножами, сегменты с крупными зубьями 51
14 Привод ножа 55
15 Гидравлические линии привода ножа – одинарный нож (7,6–10,7 м [25–35 футов]) 59
16 Гидравлический привод ножа — одинарный нож (12,2 м [40 футов]) 61
17 Гидравлический привод ножа — двойной нож (12,2–13,7 м [40–45 футов]) 63
18 Редуктор привода ножа 67
19 Деки привода боковых полотен 69
20 Дефлекторы полотна 77
21 Привод передвижения столов — механическое передвижение 79
22 Подбирающее мотовило — жатки с одинарным мотовилом (7,6 м [25-футов]) 81
23 Подбирающее мотовило — жатки со сдвоенным мотовилом (9,1–13,7 м [30–45 футов]) 85
24 Компоненты боковых щитков мотовила 97
25 Компоненты мотовила — одинарное мотовило, правый рычаг 99
26 Компоненты мотовила — сдвоенное мотовило, правый рычаг 105
27 Компоненты мотовила — сдвоенное мотовило, центральный рычаг 109
28 Компоненты мотовила — одинарное/сдвоенное мотовило, левый рычаг 115
29 Рычаги опоры мотовила и подъемные цилиндры — центральный рычаг 119
30 Опорные рычаги мотовила и подъемные цилиндры — внешние рычаги 123
31 Гидравлические линии привода мотовила – подъем и продольное перемещение – одинарное мотовило (7,6 м [25 футов]) 127
32 Гидравлические линии привода мотовила – подъем и продольное перемещение – сдвоенное мотовило (9,1–13,7 м [30–45 футов]) 131
33 Компоненты электрической системы — серия FD1 137
34 Копирующие башмаки — на концах и в центре 141
35 Наклейки и отражатели 145
36 Наклейки — идентификация изделия 149

37 Наклейки — французский язык 151
38 Наклейки — португальский язык 153
39 Наклейки — русский язык 155
40 Наклейки — испанский язык 157
41 (Опция) Комплекты трубчатых распорок 159
42 Стеблеподъемники (дополнительное оборудование) 163
43 Рейка стеблеподъемников (дополнительное оборудование) 165
44 (Опция) Ножной переключатель 167
45 Комплект быстрого переоборудования мотовила для сбора разных зерновых культур (дополнительное оборудование) 169
46 Комплект концевых пальцев мотовила (дополнительное оборудование) 171
47 (Опция) Острый противорежущий палец, одинарный нож 173
48 (Опция) Острый противорежущий палец, двойной нож 175
49 Комплект удлинителя рычага мотовила (дополнительное оборудование) 177
50 Делители для скашивания риса (дополнительное оборудование) 179
51 Камнеуловитель (дополнительное оборудование) 181
52 Комплект короткого крепления для центрального рычага мотовила/защелок делителя (дополнительное оборудование) 183
53 Комплект для транспортировки на малой скорости — электропроводка сцепного устройства (дополнительное оборудование) 185
54 Комплект для транспортировки на малой скорости — транспортировочная сцепка (дополнительно) 189
55 Комплект для транспортировки на малой скорости — колеса и опоры (дополнительно) 193
56 Стабилизирующие колеса (дополнительное оборудование) 203
57 Стабилизирующие колеса — дополнительные (дополнительное оборудование) 207
58 (Опция) Укороченные противорежущие пальцы с прижимами из листового металла 209
59 (Опция) Фонари для освещения стерни 211
60 Комплект усиления граблин мотовила (дополнительное оборудование) 213
61 (Опция) Верхний поперечный шнек – левая сторона, для жаток 7,6–12,2 м (25–40 футов) 215
62 (Опция) Верхний поперечный шнек – правая сторона, для жаток 7,6–12,2 м (25–40 футов) 221
63 (Опция) Верхний поперечный шнек — левая сторона, 13,7 м (45 футов) Жатки 225
64 (Опция) Верхний поперечный шнек — правая сторона, 13,7 м (45 футов) Жатки 229
65 (Опция) Вертикальный нож — стандартный рычаг мотовила (модели 2018 года и более ранние) 233
66 (Опция) Вертикальный нож — стандартный рычаг мотовила, левая сторона (2019) 241
67 (Опция) Вертикальный нож — стандартный рычаг мотовила, правая сторона (2019) 245
68 Вертикальный нож — короткие рычаги мотовила (дополнительное оборудование) 251
69 (Опция) Комплекты шлангов для вертикального ножа — стандартные и короткие рычаги мотовила, одинарное мотовило 259
70 (Опция) Комплекты шлангов для вертикального ножа — стандартные и короткие рычаги мотовила, сдвоенное мотовило 261
71 (Опция) Вертикальный нож в сборе — части для обслуживания 263
72 Рама и компоненты модуля флотации 265
73 Центральное полотно — рама, передние тяги и пальцы шарнира 269
74 Центральное полотно — привод и ролики полотна 271

75 Центральное полотно — поддон ... 275
76 Модуль флотации — детали крепления ... 279
77 Модуль флотации — центральные и угловые уплотнения ... 281
78 Модуль флотации — боковые уплотнения ... 283
79 Шнек в сборе и пакеты полной комплектации ... 285
80 Шнек в сборе и пакеты полной комплектации — конфигурация ... 289
81 Внутренние компоненты шнека ... 293
82 Шнек в сборе — детали для обслуживания ... 297
83 Рычажный механизм флотации шнека ... 307
84 Приводы ... 309
85 Насос в сборе ... 315
86 Приводной вал и опоры ... 321
87 Гидравлическое оборудование — компоненты рамы ... 329
88 Гидравлическое оборудование — центральное соединение и механизм наклона жатки/продольного перемещения мотовила ... 331
89 Гидравлическое оборудование — привод центрального полотна ... 335
90 Гидравлическое оборудование — соединения приводов жатки ... 337
91 Гидравлическое оборудование — коллектор привода в сборе ... 341
92 Коллектор привода в сборе — детали для обслуживания ... 345
93 Кнопка селектора угла атаки жатки/выдвижения мотовила ... 347
94 Рычажный механизм системы флотации и компоненты ... 349
95 Индикатор флотации и система автоматического контроля высоты жатки (автоконтур) ... 353
96 Компоненты электрической системы — FM100 ... 357
97 Наклейки — FM100 ... 359
98 AGCO Challenger/Massey Ferguson — пакет полной комплектации модуля флотации ... 361
99 AGCO Gleaner — пакет полной комплектации модуля флотации ... 363
100 AGCO Gleaner – Детали для переоборудования подающего шнека ... 365
101 AGCO IDEAL™ — пакет полной комплектации копирующего модуля ... 367
102 AGCO Challenger/Massey Ferguson и Gleaner – Дооснащение гидравлической части ... 369
103 AGCO IDEAL™ – Дооснащение гидравлической части ... 375
104 AGCO — пакет полной комплектации электрооборудования ... 379
105 Case IH и New Holland CR/CX — пакет полной комплектации модуля флотации ... 381
106 Серия Case IH 2300/2500 – Дооснащение копирующего модуля ... 383
107 Case IH и New Holland CR/CX — пакет полной комплектации электрооборудования ... 385
108 Серия Case IH 2300/2500 – Дооснащение гидравлики ... 389
109 Case IH и New Holland CR/CX — пакет полной комплектации электрооборудования ... 393
110 Серия Case IH 2300/2500 – Дооснащение электрики ... 395
111 Автоматический контроль высоты жатки New Holland 10 В Комплект преобразователя ... 397
112 Комплект переоборудования щитков New Holland CR Fillers Conversion Kit ... 399
113 Серия CLAAS Lexion 500/700 — пакет полной комплектации модуля флотации ... 401
114 Серия CLAAS Lexion 500/700 — пакет полной комплектации гидравлического оборудования ... 405
115 Серия CLAAS Lexion 500/700 — комплект полной комплектации электрического оборудования ... 411
116 Комплект резистора высоты мотовила CLAAS ... 413

117 John Deere серия 50 – Переоборудование копирующего модуля 415
118 Серия John Deere 60/70 S/T — пакет полной комплектации модуля флотации 417
119 Серия John Deere 50 – переоборудование гидравлики 419
120 Серия John Deere 60/70 S/T — пакет полной комплектации гидравлического оборудования 423
121 Серия John Deere 50 – дооснащение гидравлического оборудования 427
122 Серия John Deere 60/70 S/T — пакет полной комплектации электрического оборудования 429
123 Versatile — модернизация системы электрооборудования 431
124 Versatile — модернизация системы электрооборудования 435
125 Versatile — модернизация системы электрооборудования 439
126 Комплекты переоборудования шнеков — пальцы и спирали шнеков 441
127 Комплекты переоборудования шестеренчатых насосов 443
128 Комплекты зубчатых пар 445
129 Комплект звездочек и цепи 447
130 Комплект переоборудования AGCO Challenger / Massey Ferguson 449
131 Комплект переоборудования AGCO Gleaner 451
132 Комплект переоборудования AGCO IDEAL™ 455
133 Комплект для ремонта вмятин на шнеке 461
134 Комплект накладок шнека 463
135 Комплекты переоборудования John Deere 465
136 Комплект переоборудования Ростсельмаш 467
137 Датчик высоты мотовила 473
138 Датчики скорости мотовила 475
139 Комплекты спиралей шнеков (дополнительное оборудование) 477
140 Система автоматического контроля высоты жатки (автоконтур) на двух датчиках (дополнительное оборудование) 479
141 (Опция) Полный комплект разделительных чистиков FM100 – FD1 481
142 (Опция) Оборудование для холмистой местности 483
143 Комплекты регулирования скорости боковых полотен из кабины (дополнительное оборудование) 485
144 Чистики (дополнительное оборудование) 489
Указатель 492

1 Рама жатки, делители и щитки

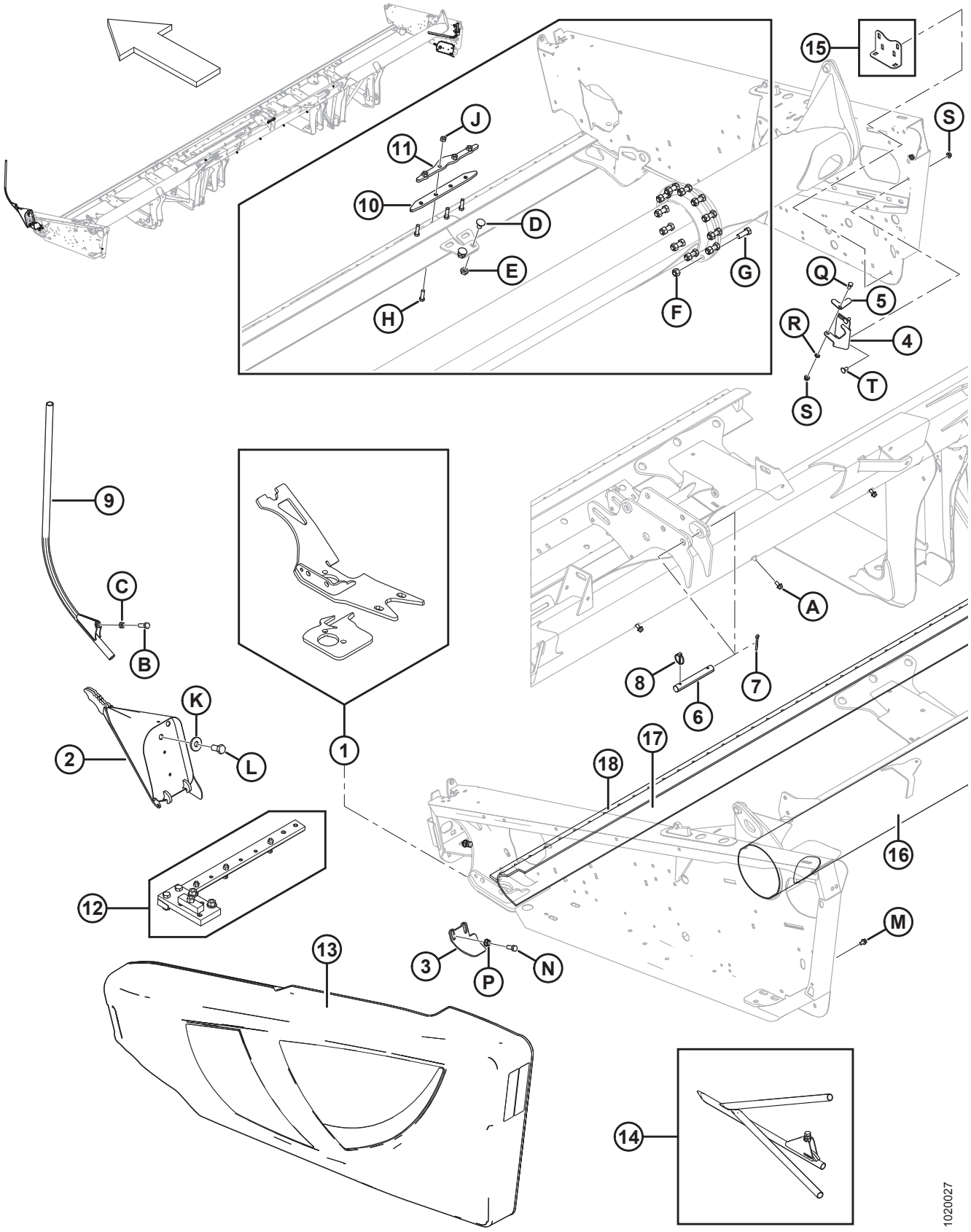

РАМА ЖАТКИ, ДЕЛИТЕЛИ И ЩИТКИ

Ссылка	Номер детали	Описание	Кол-во	Серийный номер
1	123751	КОМПЛЕКТ — КРЕПЛЕНИЕ ЛЕВОГО ПРИВОДА МКШ	A/R	
	123752	КОМПЛЕКТ — КРЕПЛЕНИЕ ПРАВОГО ПРИВОДА МКШ	A/R	
2	123660	ДЕЛИТЕЛЬ — ЛЕВЫЙ, СВАРНОЙ	1	
	123661	ДЕЛИТЕЛЬ — ПРАВЫЙ, СВАРНОЙ	1	
3	245678	ЗАЩИТНЫЙ КОЖУХ — ЛЕВЫЙ ЩИТОК	1	
	245677	ЗАЩИТНЫЙ КОЖУХ — ПРАВЫЙ ЩИТОК	1	
4	253499	КРОНШТЕЙН — ХРАНЕНИЕ ДЕЛИТЕЛЯ	1	
5	132420	ВЫСТУП — ЗАПОРНЫЙ, ХРАНЕНИЕ ДЕЛИТЕЛЯ	1	
6	125363	ПАЛЕЦ	1	
7	18609	ШПЛИНТ 1/4 ДИАМ. × 2 ОЦИНК.	1	
8	102264	ШТИФТ — С КОЛЬЦОМ 3/16 × 1-9/16	1	
9	120127	ДЕЛИТЕЛЬ — ТРУБКА, СВАРНАЯ	2	
10	258150	ШТАНГА — СТЫКОВОЕ СОЕДИНЕНИЕ НОЖЕВОГО БРУСА [1]	1	
11	255442	ШТАНГА — СТЫКОВОЕ СОЕДИНЕНИЕ НОЖЕВОГО БРУСА [1]	1	
12	174391	МОНТАЖНОЕ ПРИСПОСОБЛЕНИЕ В СБОРЕ — КРЕПЛЕНИЕ МКШ, **25–45 ФУТОВ** [2]	A/R	
13	REF	БОКОВОЙ ЩИТОК С ОТРАЖАТЕЛЯМИ [3]		
14	REF	ДЕЛИТЕЛЬ — ДЛЯ СКАШИВАНИЯ РИСА, В СБОРЕ [4]		
15	REF	УГОЛОК — ДЕЛИТЕЛЬ, МЕСТО ХРАНЕНИЯ [5]	OPT	
16	294673	КОМПЛЕКТ — ТРУБА ЗАДНЯЯ, РЕМОНТНАЯ СЕКЦИЯ, ДЛИНА 1500 ММ	A/R	
17	294671	КОМПЛЕКТ — НОЖЕВОЙ БРУС, РЕМОНТНАЯ ДЕТАЛЬ, ДЛИНА 1300 ММ (30–45 ФУТОВ)	A/R	
	294681	КОМПЛЕКТ — НОЖЕВОЙ БРУС, РЕМОНТНАЯ ДЕТАЛЬ, ДЛИНА 4491 ММ (30–45 ФУТОВ)	A/R	
18	294672	КОМПЛЕКТ — ЗАЩИТНЫЙ БРУС, ДЛИНА 1530 ММ	A/R	
A	21821	БОЛТ — С ШЕСТИГРАННОЙ ГОЛОВКОЙ, ФЛАНЦЕВЫЙ (С ЗАЗУБР.), 3/8 NC × 0,75; КЛАСС ПРОЧНОСТИ 5, ОЦИНК. [6]		

1. Только жатки с разъемной рамой.
2. Необходимо для правильной установки крепления МКШ (MD № 123751 или 123752). Поставляется в комплекте с инструкциями.
3. См. раздел *2 Рама жатки — боковые щитки, страница 5*.
4. См. раздел *50 Делители для скашивания риса (дополнительное оборудование), страница 179*.
5. См. раздел *52 Комплект короткого крепления для центрального рычага мотовила/защелок делителя (дополнительное оборудование), страница 183*.
6. См. раздел *21 Привод передвижения столов — механическое передвижение, страница 79*.

РАМА ЖАТКИ, ДЕЛИТЕЛИ И ЩИТКИ

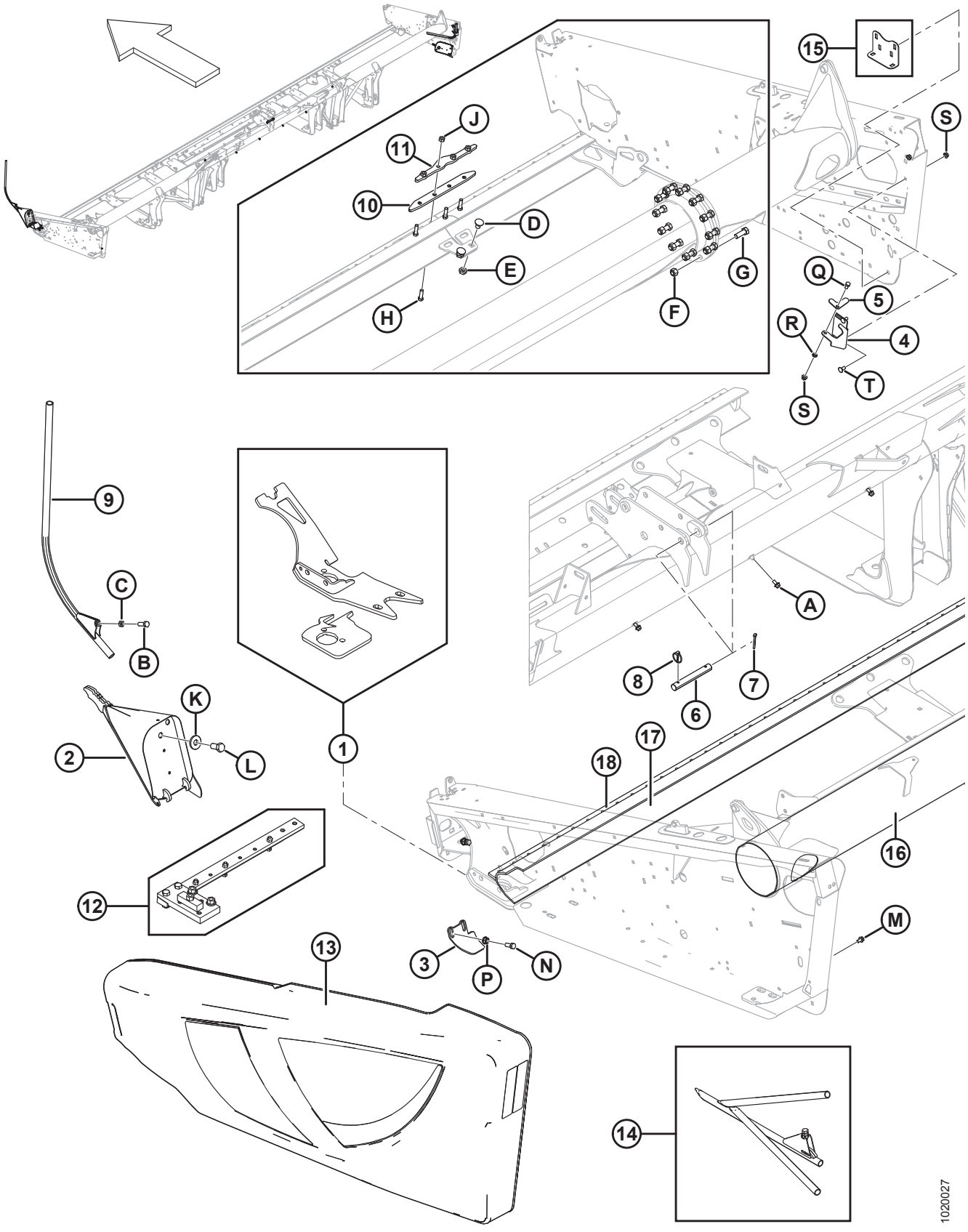

РАМА ЖАТКИ, ДЕЛИТЕЛИ И ЩИТКИ

Ссылка	Номер детали	Описание	Кол-во	Серийный номер
B	18723	БОЛТ — ШЕСТИГР. ГОЛОВКА 1/2 NC × 1,5 ДЛ. ПОЛНАЯ РЕЗЬБА GR5 ОЦИНК.		
C	21056	ГАЙКА — ШЕСТИГР. СТОПОР. 1/2-13 UNC GR5 ОЦИНК.		
D	117015	БОЛТ — RHSSN 5/8 NC × 1,0 GR5 ОЦИНК.		
E	21941	ГАЙКА — ШЕСТИГРАННАЯ СТОПОРНАЯ (DT) 5/8-11 UNC GR5 ОЦИНК.		
F	134438	ГАЙКА — ШЕСТИГРАННАЯ СТОПОРНАЯ DT (С ДЕФОРМИРОВАННОЙ РЕЗЬБОЙ) 5/8-11 GR8, ОЦИНКОВАННАЯ		
G	135340	БОЛТ — НН 5/8 NC × ДЛИНА 1,75, GR8, ОЦИНКОВАННЫЙ		
H	113814	БОЛТ — НН 7/16 NC × ДЛИНА 1,5, GR5, ОЦИНКОВАННЫЙ		
J	18654	ГАЙКА — ШЕСТИГР. 7/16-14 UNC GR5 ОЦИНК.		
K	6647	ШАЙБА — ПЛОСКАЯ		
L	135579	БОЛТ — ШЕСТИГР. ГОЛОВКА, 3/4-16 UNF (американская унифицированная мелкая резьба)		
M	101898	ВИНТ — ШЕСТИГР. ГОЛОВКА С ШАЙБОЙ РЕЗЬБОНАКАТНЫЙ 3/8 NC × 5/8		
N	21491	БОЛТ — НН 1/2 NC × ДЛИНОЙ 1,25 GR5, ОЦИНК.		
P	21383	ГАЙКА — ФЛАНЦ. 0,500-13 UNC (С ЗАЗУБР. НА ТОРЦЕ)		
Q	21567	БОЛТ — ШЕСТИГР. ГОЛОВКА 0,375-16 UNC × 0,75 ДЛ.		
R	18637	ШАЙБА — ОБЫЧН. СТОПОРНАЯ 3/8 ДЮЙМА НОМ. ВД ОЦИНК.		
S	30228	ГАЙКА — ФЛАНЦ., DT, ГЛАДКИЙ ТОРЕЦ 0,375-16 UNC		
T	21863	БОЛТ — RHSSN 3/8 NC × 0,75 ДЛ. GR5 ОЦИНК.		

2 Рама жатки — боковые щитки

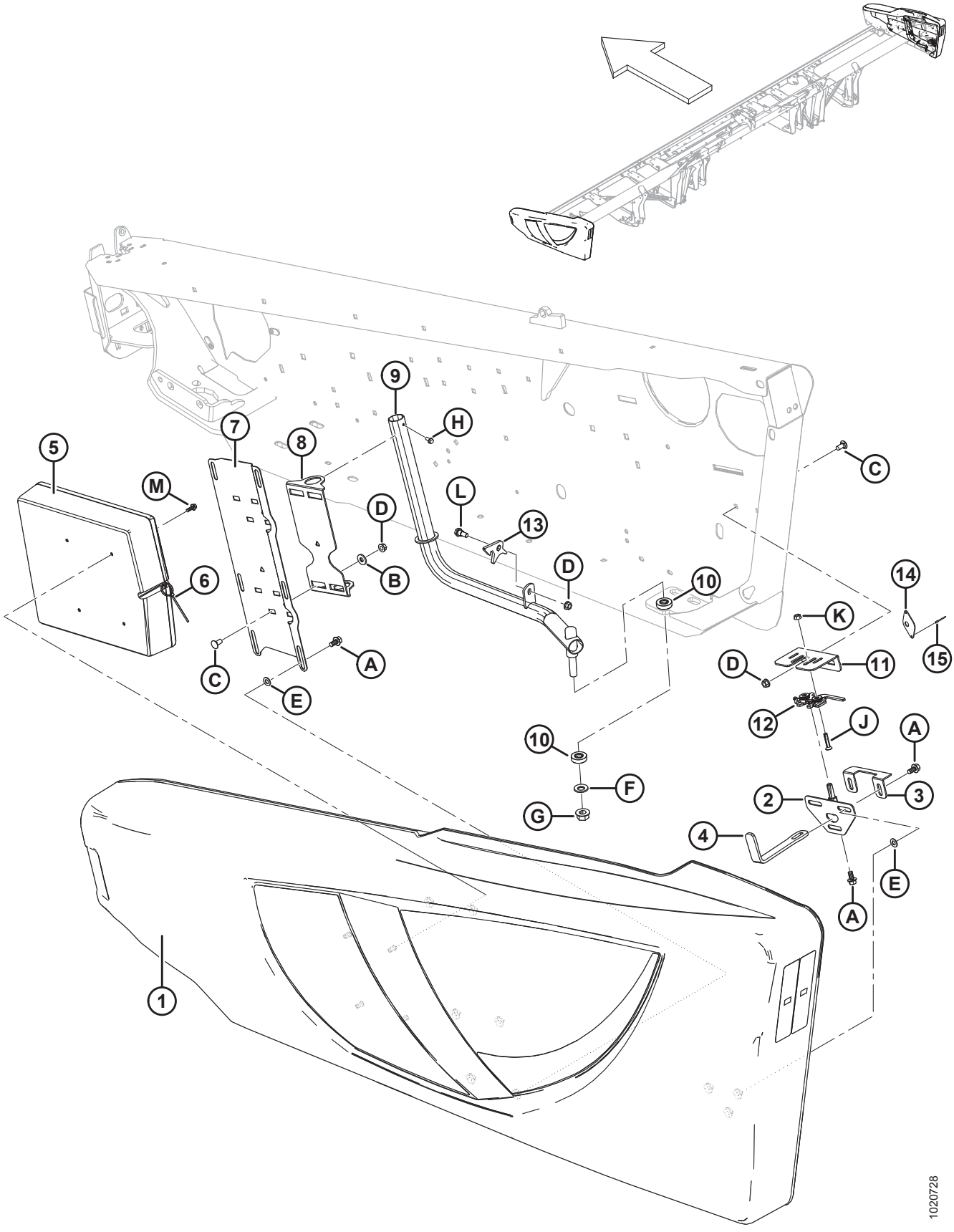

РАМА ЖАТКИ — БОКОВЫЕ ЩИТКИ

Ссылка	Номер детали	Описание	Кол-во	Серийный номер
1	255004	ЩИТОК - ЛЕВЫЙ, В КОМПЛЕКТЕ С БАРАШКОВЫМИ ГАЙКАМИ, ЧЕРНЫЙ [7]	1	
	255019	ЩИТОК – ПРАВ., В КОМПЛЕКТЕ С ГАЙКАМИ-БАРАШКАМИ, ЧЕРНЫЙ [7]	1	
	304560	**ЩИТОК В СБОРЕ – КРАСНЫЙ, ЛЕВЫЙ, С ЧЕРНЫМ ШТРИХОМ** [7]	**1**	
	304561	**ЩИТОК В СБОРЕ — КРАСНЫЙ, ПРАВЫЙ, С ЧЕРНЫМ ШТРИХОМ** [7]	**1**	
	165524	ОТРАЖАТЕЛЬ - КРАСНЫЙ, 230 ММ [8]		
2	253624	ПАЛЕЦ — ЗАЩЕЛКА БОКОВОГО ЩИТКА, СВАРНАЯ	2	
3	253627	ДЕРЖАТЕЛЬ — БОКОВОЙ ЩИТОК	2	
4	253164	ОПОРА — ЗАЩЕЛКА БОКОВОГО ЩИТКА	2	
5	220107	КОРОБ — ДЛЯ ХРАНЕНИЯ РУКОВОДСТВА (ТОЛЬКО ЛЕВЫЙ БОКОВОЙ ЩИТОК)	1	
	164009	ГНЕЗДО — TORX PLUS IP 27	A/R	
6	21763	КРЕПЛЕНИЕ — КАБЕЛЬНАЯ СТЯЖКА (ЧЕРНАЯ)	1	
7	253297	ОПОРА — ЛЕВЫЙ ЩИТОК	1	
	253298	ОПОРА — ПРАВЫЙ ЩИТОК	1	
8	253299	ШАРНИР — ЩИТОК	2	
9	255678	ЛЕВЫЙ ЩИТОК ТРУБЧАТОЙ СВАРНОЙ КОНСТРУКЦИИ	1	
	255679	ПРАВЫЙ ЩИТОК ТРУБЧАТОЙ СВАРНОЙ КОНСТРУКЦИИ	1	
10	125176	ПОДШИПНИК — УПОРНЫЙ	4	
11	253601	ОПОРА — ЛЕВАЯ ЗАЩЕЛКА БОКОВОГО ЩИТКА	1	
	253602	ОПОРА — ПРАВАЯ ЗАЩЕЛКА БОКОВОГО ЩИТКА	1	
12	134003	УЗЕЛ — ЛЕВАЯ ЗАЩЕЛКА ЗАМКА	1	
	134002	УЗЕЛ — ПРАВАЯ ЗАЩЕЛКА ЗАМКА	1	
13	255041	ЗАЩЕЛКА — БОКОВОЙ ЩИТОК	2	
14	165858	НАПРАВЛЯЮЩАЯ — ЗАЩЕЛКА БОКОВОГО ЩИТКА (ТОЛЬКО МОДЕЛИ НА ЭКСПОРТ)	1	
15	14338	ЗАКЛЕПКА — ГЛУХАЯ 1/8 × 0,125 (ТОЛЬКО МОДЕЛИ НА ЭКСПОРТ)	2	
A	21821	БОЛТ — ШЕСТИГР. ГОЛОВКА ФЛАНЦЕВ. (С ЗАЗУБР.) 3/8 NC × 0,75 GR5 ОЦИНК.		

7. Наклейки на боковой щиток см. в разделах *36 Наклейки — идентификация изделия, страница 149*.
8. См. раздел *35 Наклейки и отражатели, страница 145*. Отражатель (MD № 165524) используется только на правом боковом щитке.

РАМА ЖАТКИ — БОКОВЫЕ ЩИТКИ

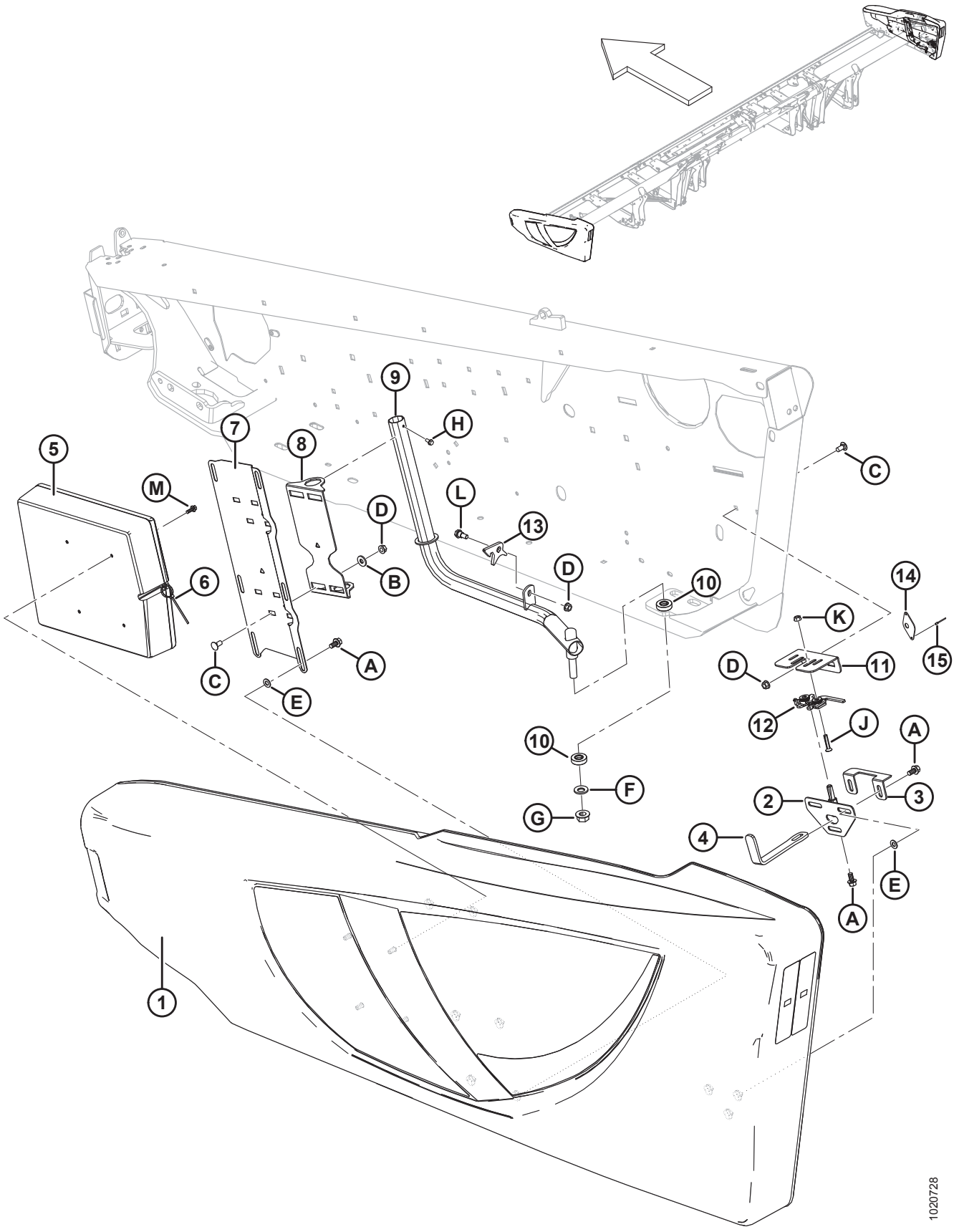

РАМА ЖАТКИ — БОКОВЫЕ ЩИТКИ

Ссылка	Номер детали	Описание	Кол-во	Серийный номер
B	20535	ШАЙБА — ПЛОСКАЯ		
C	21863	БОЛТ — RHSSN 3/8 NC × 0,75 ДЛ. GR5 ОЦИНК.		
D	30228	ГАЙКА — ФЛАНЦ., DT, ГЛАДКИЙ ТОРЕЦ 0,375-16 UNC		
E	18598	ШАЙБА — ПЛОСКАЯ SAE, ВНУТР. ДИАМ. 13/32 × 13/16 ДЮЙМА НД ОЦИНК.		
F	184718	ШАЙБА — КОНИЧЕСКАЯ ПРУЖИННАЯ M16, СТАЛЬНАЯ, SAE 1050-1075		
G	50225	ГАЙКА — ФЛАНЦ., DT, ГЛАДКИЙ ТОРЕЦ, 0,625-11 UNC		
H	21055	ВИНТ — САМОРЕЗ ШЕСТИГР. С БУРТИКОМ ПОД ГОЛОВКОЙ 1/4 NC × 1/2		
J	30504	ВИНТ — ПЛОСКИЙ CSK (УТОПЛЕННЫЙ) ТОЧЕН. (С ГОЛОВКОЙ ПОД ШЛИЦ) 5/16 NC × ДЛИНА 1-1/2, GR5 ОЦИНК.		
K	30280	ГАЙКА — ФЛАНЦ. БОК. ЗАМК. ГЛАДК. ТОРЕЦ 5/16 NC GR5 ОЦИНК.		
L	172259	БОЛТ — С БУРТИКОМ 0,375-16 UNC		
M	NSS	БОЛТ — НН ФЛАНЦ., С ЗАЗУБР., 1/4-20 × 0,625-GR5-AA3L		

3 Петли и верхнее соединение гибкой рамы

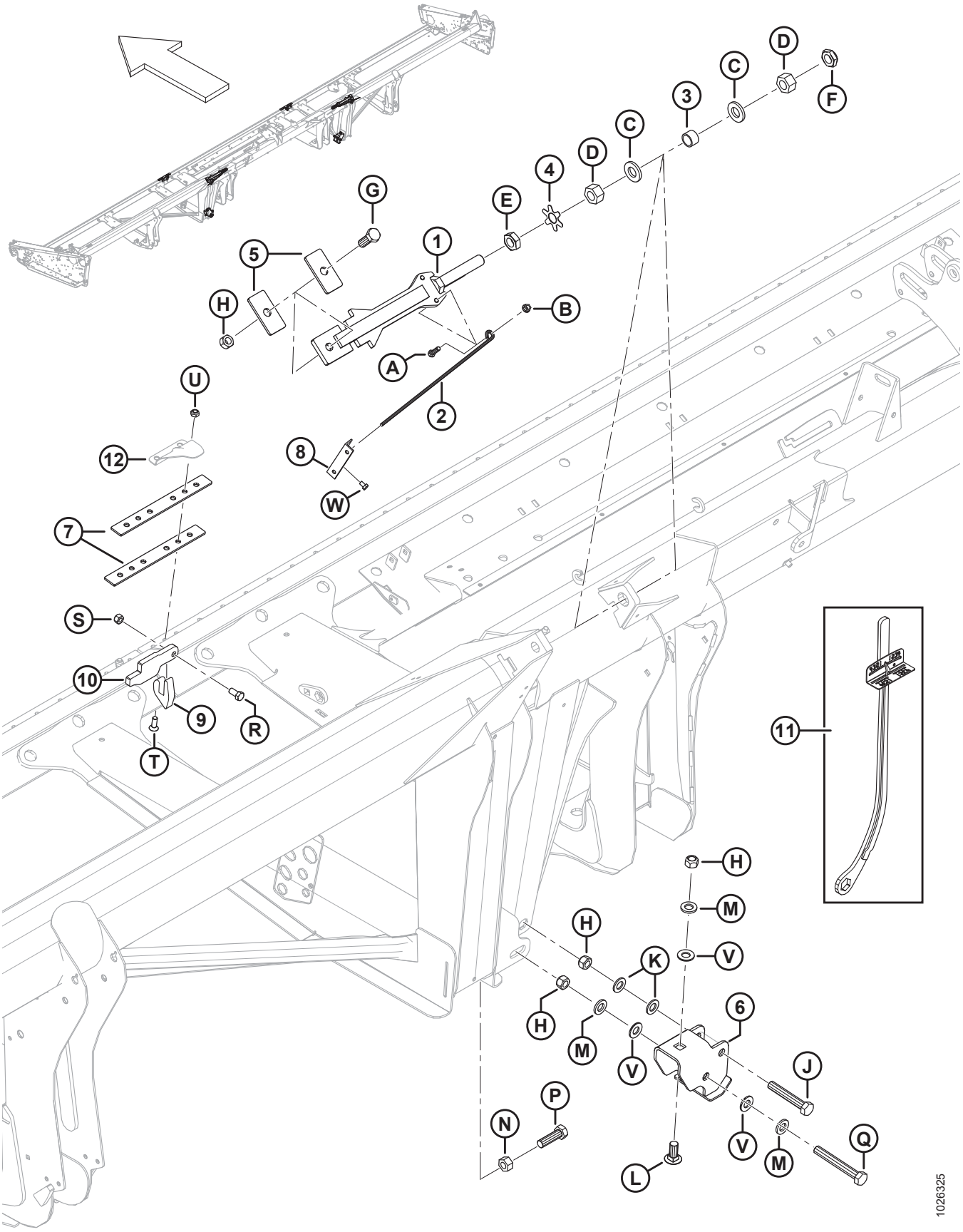

ПЕТЛИ И ВЕРХНЕЕ СОЕДИНЕНИЕ ГИБКОЙ РАМЫ

Ссылка	Номер детали	Описание	Кол-во	Серийный номер
1	123753	СВАРНАЯ ШТАНГА — ЗАМОК КРЫЛА	2	
2	132246	РУЧКА — ПРУЖИНА	2	
3	132254	ПРОСТАВКА	2	
4	220554	ПЛАСТИНА — ЛАПКА ШАЙБЫ 1 ДЮЙМ ГАЙКА	2	
5	132257	ШТАНГА — СТОПОР	4	
6	172976	ШВЕЛЛЕР — СВАРНАЯ ПЕТЛЯ	2	
7	132906	ПЛАНКА — ГИБКАЯ	4	
8	165594	НАПРАВЛЯЮЩАЯ — ПЛАСТИК	2	
9	294674	КОМПЛЕКТ — НАКОНЕЧНИК ПЕТЛИ	2	
10	294675	КОМПЛЕКТ — ПОДКЛАДНАЯ ПЛАНКА ПЕТЛИ	2	
11	**311859**	**ИНСТРУМЕНТ — ДИНАМОМЕТРИЧЕСКИЙ КЛЮЧ**	**A/R**	
12	ССЫЛКА	КРЫШКА — НА ПЕТЛЯХ, РАЗЪЕМНАЯ [9]		
A	21264	БОЛТ — НН 3/8 NC × ДЛИНОЙ 1,25 GR5, ОЦИНК.		
B	30228	ГАЙКА — ФЛАНЦ. DT ГЛАДКИЙ ТОРЕЦ 0,375-16 UNC		
C	31774	ШАЙБА — ПЛОСКАЯ		
D	123755	ГАЙКА — ШЕСТИГР. 1,0-14 UNS GR5, ОЦИНКОВАННАЯ		
E	123756	ГАЙКА — ШЕСТИГР. СТОПОР. 1,0-14 UNS GR5, ОЦИНКОВАННАЯ		
F	220187	ГАЙКА — СТОПОРНАЯ (С ДЕФОРМИРОВАННОЙ РЕЗЬБОЙ) 1,0-14 UNS (американская специальная унифицированная резьба) GR C		
G	30512	БОЛТ — НН 3/4 NC × ДЛИНОЙ 2,0 GR5, ОЦИНК.		
H	18689	ГАЙКА — ШЕСТИГР. СТОПОР. DT 0,750-10 UNC		
J	120703	БОЛТ — ШЕСТИГР. ГОЛОВКА, СПЕЦ. 3/4 NC × 4,5 ДЛ. GR5 ОЦИНК.		
K	18601	ШАЙБА — ПЛОСКАЯ SAE, ВНУТР. ДИАМ. 13/16 × 1,5 ДЮЙМА. НД ОЦИНК.		
L	252517	БОЛТ — RHSN 3/4-10 × 1,75-GR5-AA1J		
M	21540	ШАЙБА — ЗАКАЛЕННАЯ		
N	18593	ГАЙКА — ШЕСТИГР. 3/4-10 UNC GR5 ОЦИНК.		
P	172924	БОЛТ — ШЕСТИГР. ГОЛОВКА 3/4 NC × 2,5 ДЛ. ПОЛНАЯ РЕЗЬБА GR5 ОЦИНК.		
Q	30549	БОЛТ — НН 3/4 NC × ДЛИНОЙ 5,5 GR5, ОЦИНК.		

9. См. раздел *6 Противорежущие пальцы, прижимы и износные пластины — с одинарным ножом, посредине и слева, страница 21*.

ПЕТЛИ И ВЕРХНЕЕ СОЕДИНЕНИЕ ГИБКОЙ РАМЫ

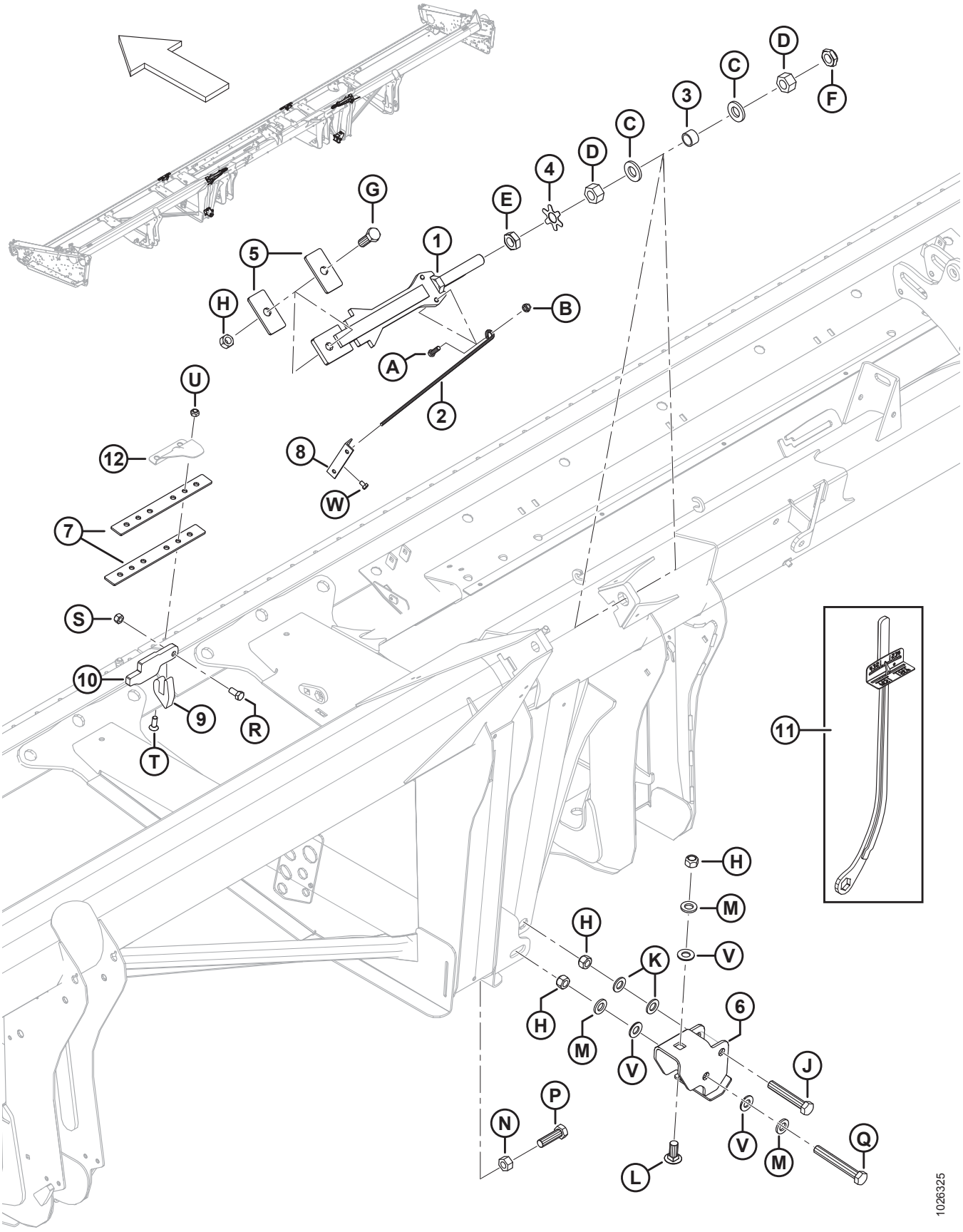

ПЕТЛИ И ВЕРХНЕЕ СОЕДИНЕНИЕ ГИБКОЙ РАМЫ

Ссылка	Номер детали	Описание	Кол-во	Серийный номер
R	21575	БОЛТ — НН 1/2 NC × ДЛИНОЙ 1,0 GR5, ОЦИНК.		
S	18697	ГАЙКА — ШЕСТИГРАННАЯ СТОПОРНАЯ DT 0,500-13 UNC		
T	135315	ВИНТ — УТОПЛ. С ПЛОСКОЙ ГОЛОВКОЙ ПОД КЛЮЧ, 7/16 × 1,25 ДЛИНОЙ GR5 ОЦИНК.		
U	20213	ГАЙКА — ШЕСТИГРАННАЯ СТОПОРНАЯ DT 7/16-14 UNC ОЦИНК.		
V	176009	ШАЙБА — NORDLOCK 3/4 ДЮЙМА SP		
W	111099	БОЛТ — ШЕСТИГР. ГОЛОВКА 5/16 NC × 0,5 ДЛ. GR5 ОЦИНК.		

4 Балансировочный механизм

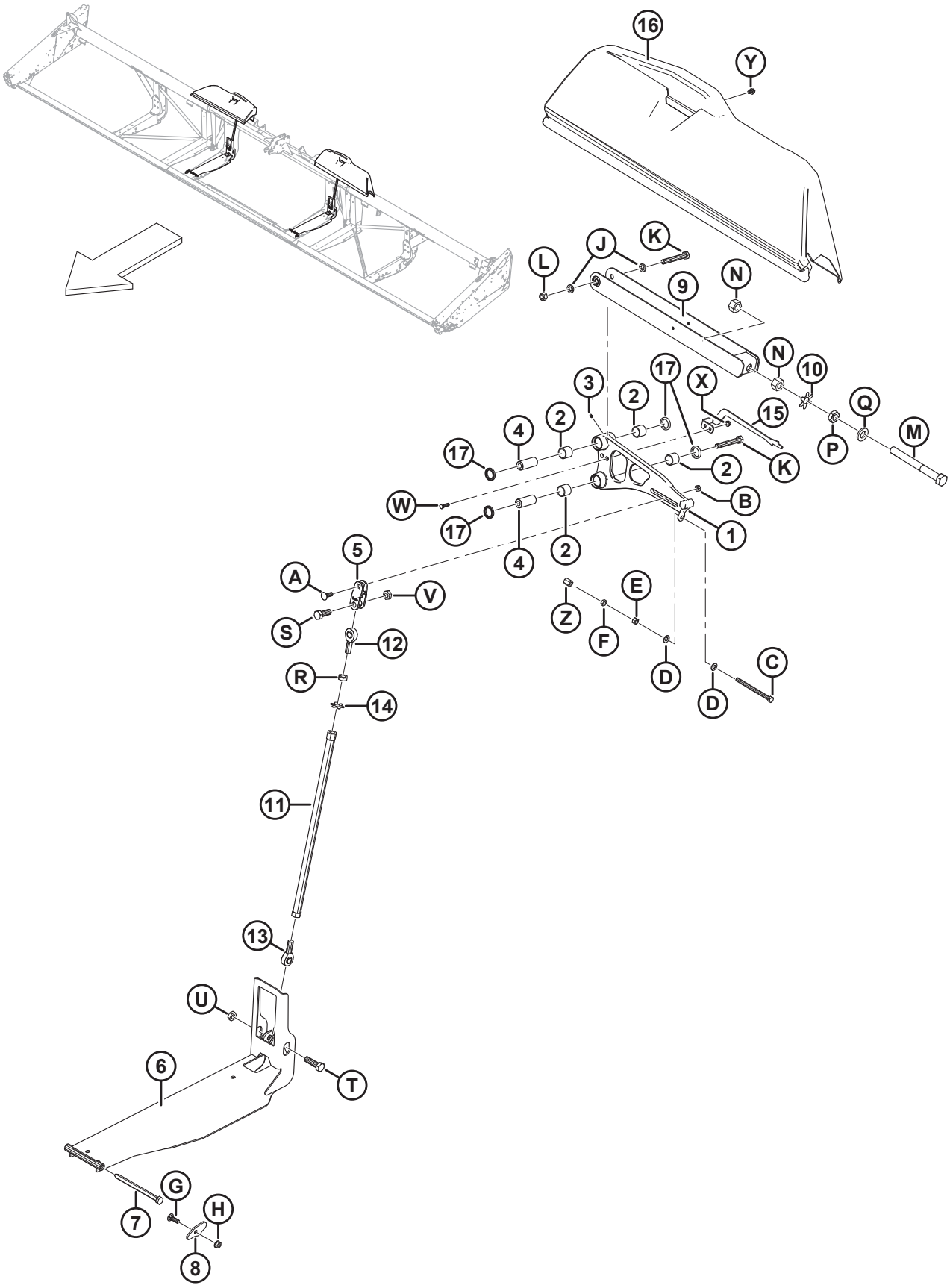

БАЛАНСИРОВОЧНЫЙ МЕХАНИЗМ

Ссылка	Номер детали	Описание	Кол-во	Серийный номер
1	**304917**	**УЗЕЛ – УГЛОВОЙ РЫЧАГ, 25 И 30 ФУТОВ** [10]	**2**	
	304918	**УСТРОЙСТВО В СБОРЕ — УГЛОВОЙ РЫЧАГ, 35 ФУТОВ** [10]	**2**	
	304916	**УЗЕЛ – УГЛОВОЙ РЫЧАГ, 40 ФУТОВ, ОДИНАРНЫЙ НОЖ / 40 ФУТОВ ПРАВ. ДВОЙНОЙ НОЖ** [11]	**2**	
	304919	**УЗЕЛ - УГЛОВОЙ РЫЧАГ, 45 ФУТОВ ПРАВ. / 40 ФУТОВ ЛЕВ. ДВОЙНОЙ НОЖ** [10]	**1**	
	304920	**УСТРОЙСТВО В СБОРЕ — УГЛОВОЙ РЫЧАГ, 45 ФУТОВ ЛЕВ.** [10]	**1**	
2	**304307**	**ПОДШИПНИК - ИГОЛЬЧАТЫЙ 38 ММ КОПИРУЮЩЕГО КАТКА** [12]	**8**	
	100500	**ПОДШИПНИК – ИГОЛЬЧАТЫЙ (2019 ГОД И РАНЕЕ)** [13]	**A/R**	**-371189**
3	18671	ФИТИНГ — СМАЗОЧН. 1/4-28 UNF	4	
4	145492	ШТИФТ — КОЛЕНЧАТЫЙ РЫЧАГ	4	
5	172896	ХОМУТ — КОЛЕНЧАТЫЙ РЫЧАГ, МЕХАНИЧЕСКОЙ ОБРАБОТКИ	2	
6	**304090**	**ШВЕЛЛЕР, СВАРНОЙ — НИЖНЕЕ ЗВЕНО**	**2**	
7	174418	ШТИФТ — ШЕСТИГР. ГОЛОВКА 5/8 × 8 ДЛ.	2	
8	174416	ПЛАСТИНА — СТОПОРНАЯ ГАЙКА БОЛТА СИСТЕМЫ ФЛОТАЦИИ	2	
9	172480	ОПОРА — ЗВЕНО, СВАРНОЕ	2	
10	220554	ПЛАСТИНА — ЛАПКА ШАЙБЫ 1 ДЮЙМ ГАЙКА	2	
11	172830	СВАРНАЯ ТРУБКА — СТЕРЖЕНЬ, РАБ. НА СЖАТИЕ	2	
12	172826	ПРОУШИНА ШТОКА — ЗВЕНО, ТЕФЛОНОВАЯ ПОДЛОЖКА (ПРАВАЯ РЕЗЬБА)	2	
13	172831	ПРОУШИНА ШТОКА — ЗВЕНО, ТЕФЛОНОВАЯ ПОДЛОЖКА (ЛЕВАЯ РЕЗЬБА)	2	
14	220553	ПЛАСТИНА — ЛАПКА ШАЙБЫ 3/4 ДЮЙМА ГАЙКА	2	

10. Включает в себя четыре подшипника (MD № 304307), четыре уплотнения (MD № 113222) и два смазочных фитинга (MD № 18671).
11. Включает в себя четыре подшипника (MD № 304307), четыре уплотнения (MD № 113222) и два смазочных фитинга (MD № 18671). Для 40-футовых жаток с одинарными ножами требуется две одинаковые опоры (MD № 304916) на правой и левой стороне. Для 40-футовых жаток с двойным ножом нужны две разные опоры: справа (MD № 304916) и слева (MD № 304919).
12. Игольчатый подшипник копирующего катка (MD № 304307) НЕ совместим с 2019 модельным годом и предыдущими с узлами одноопорного углового рычага. Для обслуживания машин 2019 модельного года и ранее закажите игольчатый подшипник (MD № 100500) или комплект углового рычага в сборе.
13. Игольчатый подшипник (MD № 100500) является деталью для обслуживания только машин 2019 модельного года и раннее с узлами одноопорных шатунов. Для машин 2020 модельного года и позднее или машин, для которых использовались спаренные подшипники углового рычага в сборе, закажите игольчатый подшипник (MD № 304307)копирующего катка.

БАЛАНСИРОВОЧНЫЙ МЕХАНИЗМ

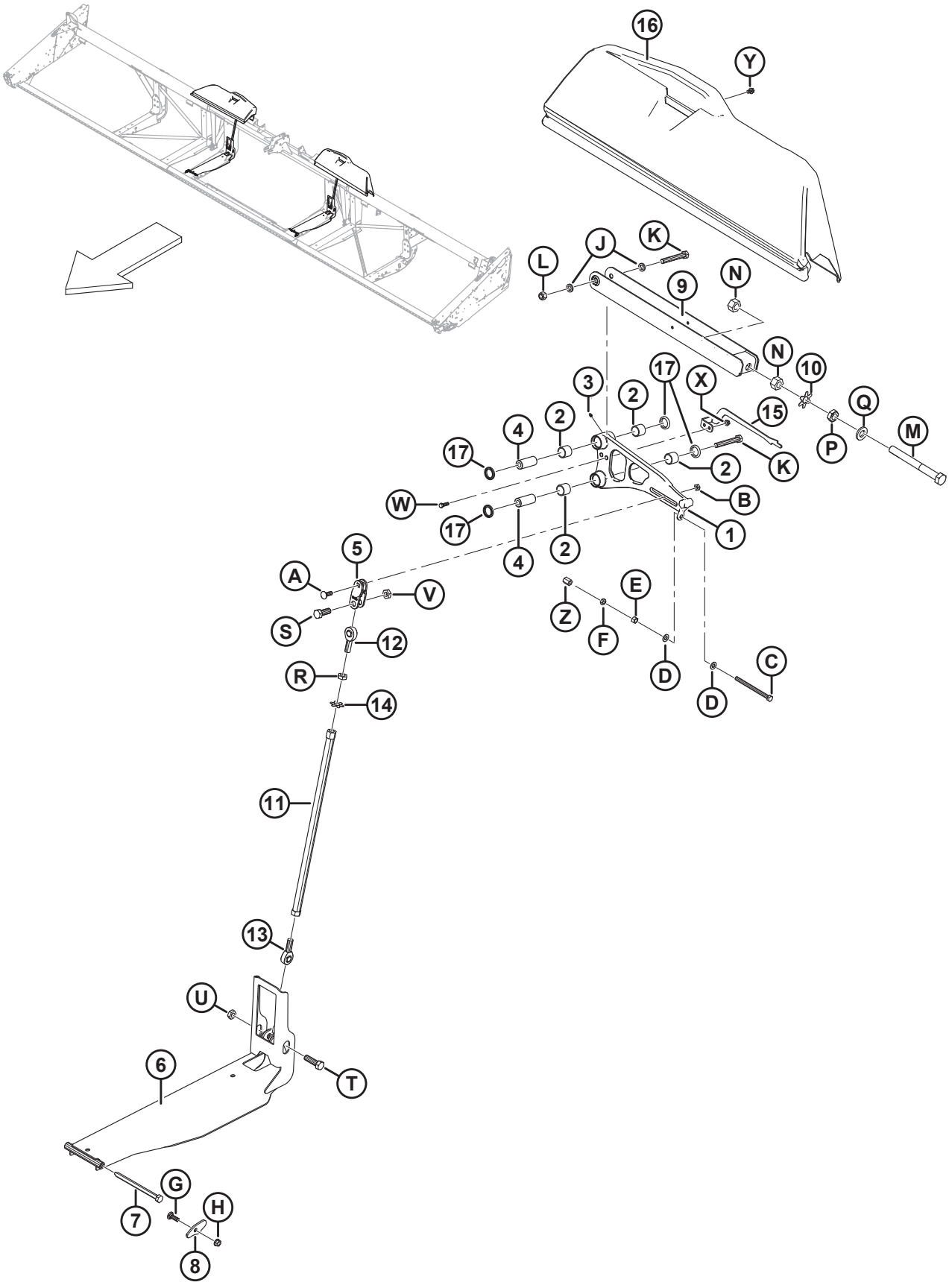

БАЛАНСИРОВОЧНЫЙ МЕХАНИЗМ

Ссылка	Номер детали	Описание	Кол-во	Серийный номер
15	229013	ИНДИКАТОР — ГИБКОЕ КРЫЛО, ЛЕВОЕ	1	
	229014	ИНДИКАТОР — ГИБКОЕ КРЫЛО, ПРАВОЕ	1	
	229019	ИНДИКАТОР — ГИБКОЕ КРЫЛО, ЛЕВОЕ 45 ФУТОВ	1	
16	279832	ЩИТОК – ЛЕВЫЙ УГЛОВОЙ РЫЧАГ, **25- И 30-ФУТОВЫЕ ЖАТКИ**	1	
	294062	ЩИТОК – ПРАВЫЙ УГЛОВОЙ РЫЧАГ, **25- И 30-ФУТОВЫЕ ЖАТКИ**	1	
	294059	ЗАЩИТНЫЙ КОЖУХ — ЛЕВЫЙ КОЛЕНЧАТЫЙ РЫЧАГ, 35 ФУТОВ	1	
	279797	ЩИТОК — ПРАВЫЙ КОЛЕНЧАТЫЙ РЫЧАГ, 35 ФУТОВ	1	
	294060	ЗАЩИТНЫЙ КОЖУХ — ЛЕВЫЙ КОЛЕНЧАТЫЙ РЫЧАГ, 40 И 45 ФУТОВ	1	
	294057	ЗАЩИТНЫЙ КОЖУХ — ПРАВЫЙ КОЛЕНЧАТЫЙ РЫЧАГ, 40 И 45 ФУТОВ	1	
17	**113222**	**УПЛОТНЕНИЕ**	**8**	
A	21469	БОЛТ — RHSN 1/2 NC × 1,5 ДЛ. GR5 ОЦИНК.		
B	137727	ГАЙКА × ШЕСТИГР. ЗАЖИМН. СТОПОР., DT 1/2-13 UNC GR5 ОЦИНК.		
C	50226	БОЛТ — ШЕСТИГР. ГОЛОВКА 1/2 NC × 6,5 ПОЛНАЯ РЕЗЬБА GR5 ОЦИНК.		
D	135369	ШАЙБА — 1/2 ДЮЙМА ЗАКАЛЕННАЯ		
E	18591	ГАЙКА — ШЕСТИГР. 1/2-13 UNC GR5 ОЦИНК.		
F	21056	ГАЙКА — ШЕСТИГР. СТОПОР. 1/2-13 UNC GR5 ОЦИНК.		
G	21469	БОЛТ — RHSN 1/2 NC × 1,5 ДЛ. GR5 ОЦИНК.		
H	50186	ГАЙКА — ФЛАНЦ. СТОПОРНАЯ ГЛАДК. ТОРЕЦ DT 0,500-13 UNC GR5		
J	103361	ШАЙБА — ПЛОСКАЯ		
K	135464	БОЛТ — НН 5/8 NC × ДЛИНА 4,5, GR8, ОЦИНКОВАННЫЙ		
L	18666	ГАЙКА — ШЕСТИГРАННАЯ СТОПОРНАЯ DT 5/8-11 UNC ОЦИНК.		
M	123788	БОЛТ — НН 1,0-14 UNF × 9,5 ДЛИНА (6 ДЮЙМОВ РЕЗЬБА)		
N	123755	ГАЙКА — ШЕСТИГР. 1,0-14 UNF GR5, ОЦИНКОВАННАЯ		
P	123756	ГАЙКА — ШЕСТИГР. СТОПОР. 1-14 UNF GR5, ОЦИНКОВАННАЯ		
Q	31774	ШАЙБА — ПЛОСКАЯ		
R	7674	ГАЙКА — ШЕСТИГР. СТОПОР. 3/4-16 UNF GR5 ОЦИНК.		
S	30512	БОЛТ — НН 3/4 NC × ДЛИНОЙ 2,0 GR5, ОЦИНК.		
T	19957	БОЛТ — НН 3/4 NC × ДЛИНОЙ 2,5 GR5, ОЦИНК.		

БАЛАНСИРОВОЧНЫЙ МЕХАНИЗМ

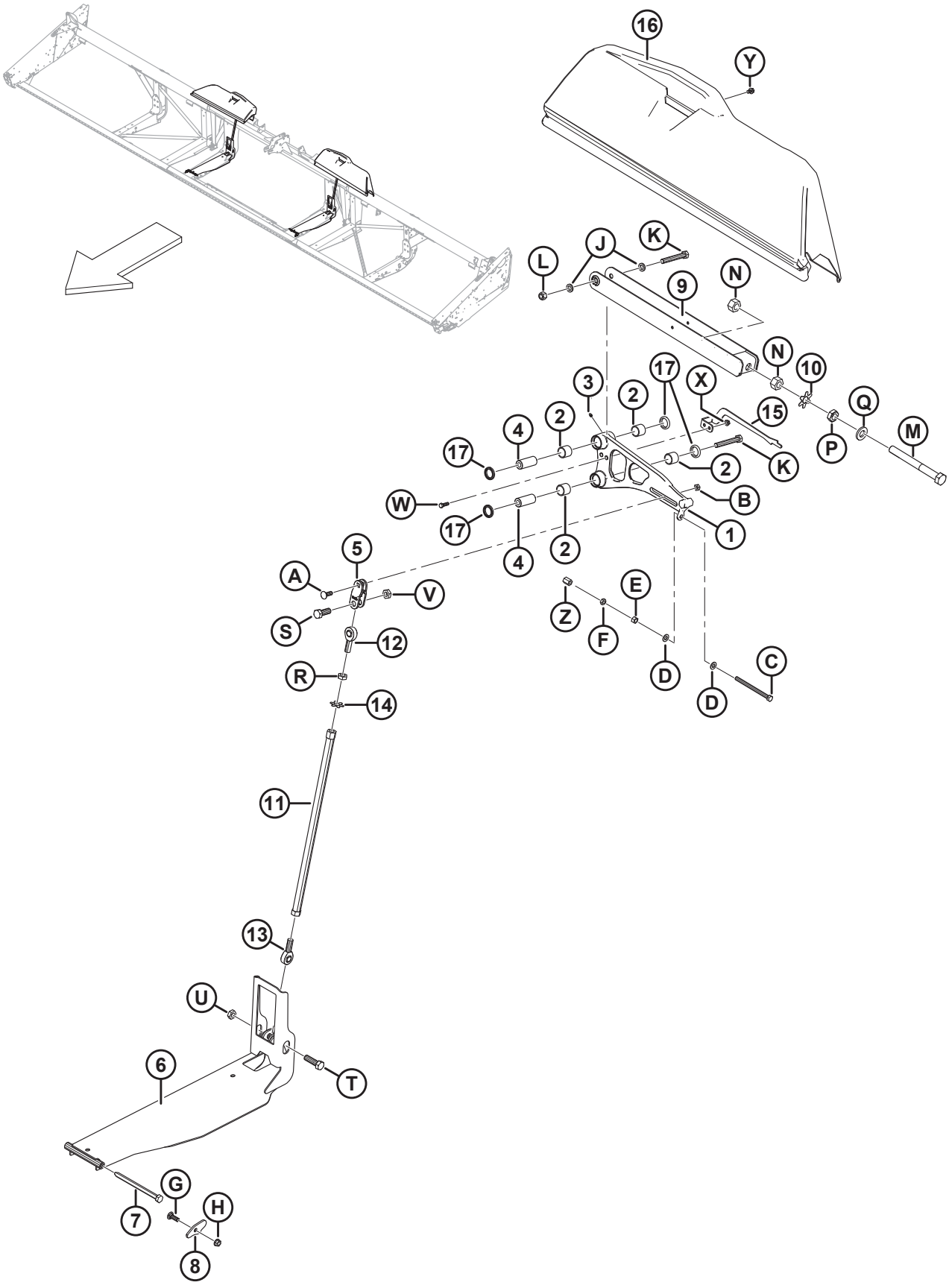

БАЛАНСИРОВОЧНЫЙ МЕХАНИЗМ

Ссылка	Номер детали	Описание	Кол-во	Серийный номер
U	102636	ГАЙКА — ШЕСТИГРАННАЯ DT 0,750-10 UNC		
V	123517	ГАЙКА — ШЕСТИГР. СТОПОР., DT 3/4-10 UNC GR5 ОЦИНК.		
W	21264	БОЛТ — НН 3/8 NC × ДЛИНОЙ 1,25 GR5, ОЦИНК.		
X	30228	ГАЙКА — ФЛАНЦ. DT ГЛАДКИЙ ТОРЕЦ 0,375-16 UNC		
Y	101898	ВИНТ — ШЕСТИГР. ГОЛОВКА С ШАЙБОЙ РЕЗЬБОНАКАТНЫЙ 3/8 NC × 5/8		
Z	252870	ГАЙКА — ШЕСТИГРАННАЯ, СТЯЖНАЯ 1/2-13 × GR5-AA1J		

5 Противорежущие пальцы, прижимы и износные пластины — с одинарным ножом, справа

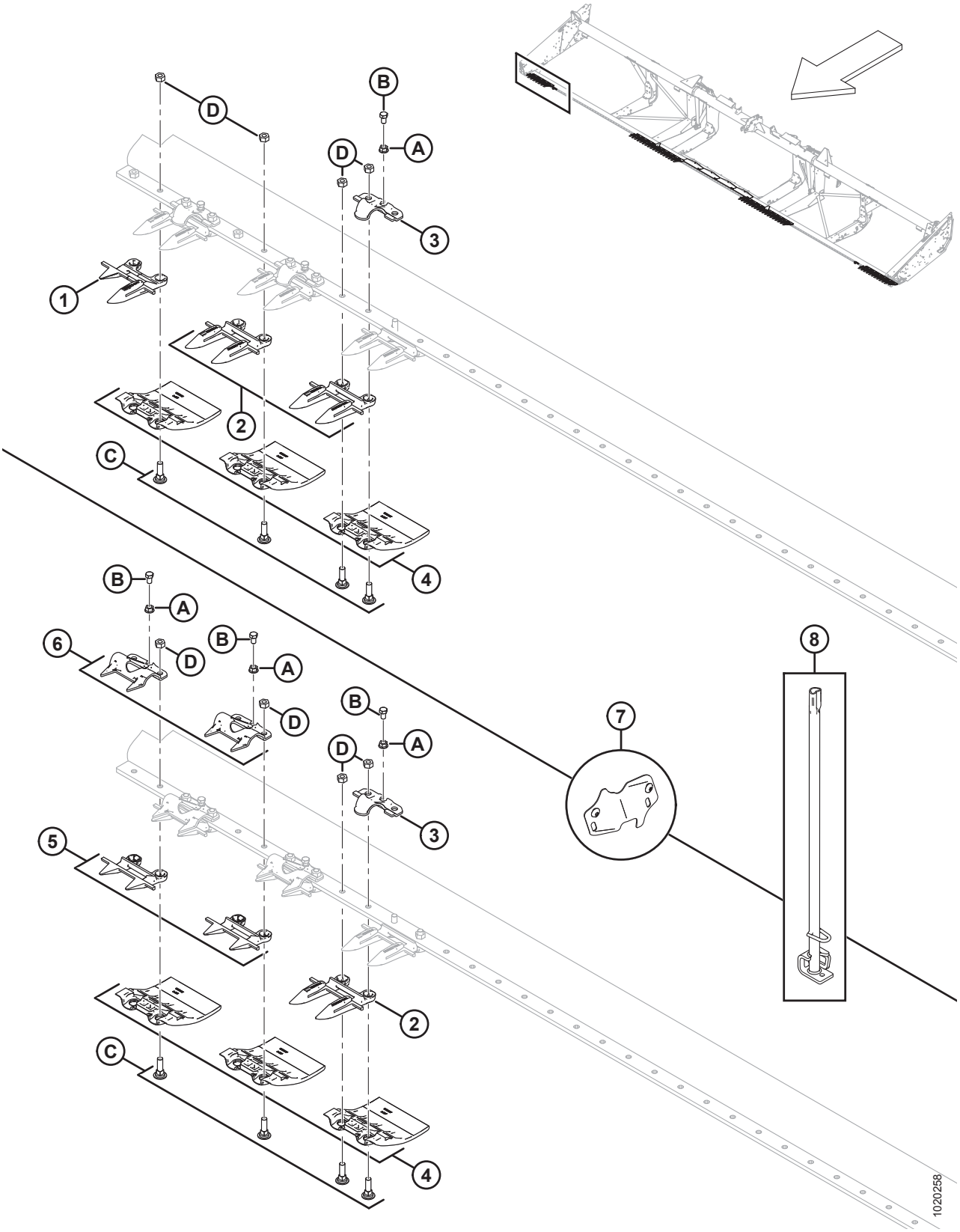

ПРОТИВОРЕЖУЩИЕ ПАЛЬЦЫ, ПРИЖИМЫ И ИЗНОСНЫЕ ПЛАСТИНЫ — С ОДИНАРНЫМ НОЖОМ, СПРАВА

ПРИМЕЧАНИЕ:

Рисунок, ВВЕРХУ: одинарный нож, правая сторона с острыми противорежущими пальцами, ВНИЗУ: одинарный нож, правая сторона с двойными противорежущими пальцами на конце.

Ссылка	Номер детали	Описание	Кол-во	Серийный номер
1	118302	КОЖУХ РЕЖУЩЕГО АППАРАТА — ПРАВЫЙ, НАРУЖНЫЙ	1	
2	118344	ПРОТИВОРЕЖУЩИЙ ПАЛЕЦ — ОСТРЫЙ [14]		
3	**118162**	**ЗАЖИМ – ПРИЖИМ** [15]		
4	129297	ИЗНОСНАЯ ПЛАСТИНА – ПОД НОЖЕВЫМ БРУСОМ, ПОЛИМЕР [16]		
5	118346	КОЖУХ РЕЖУЩЕГО АППАРАТА — ДВОЙНОЙ ПРОТИВОРЕЖУЩИЙ ПАЛЕЦ, С ИЗНОСНОЙ ПЛАНКОЙ	4	
6	118351	НАПРАВЛЯЮЩАЯ — ДВОЙНОЙ ПРОТИВОРЕЖУЩИЙ ПАЛЕЦ ИЗ ЛИСТОВОГО МЕТАЛЛА, С ОТВЕРСТИЕМ	4	
7	220103	КОМПЛЕКТ - КРЫШКА, ВЫРЕЗ НОЖА **(25–45 ФУТОВ, С ТУПЫМИ ПРОТИВОРЕЖУЩИМИ ПАЛЬЦАМИ)** [17]	1	
	220101	КОМПЛЕКТ – КРЫШКА, ВЫРЕЗ ДЛЯ НОЖА **(25–45 ФУТОВ)** [18]	1	
8	140135	ИНСТРУМЕНТ СВАРНОЙ — ИНСТРУМЕНТ ДЛЯ ВЫПРЯМЛЕНИЯ ПРОТИВОРЕЖУЩИХ ПАЛЬЦЕВ	1	
A	118193	ГАЙКА — ФЛАНЦЕВАЯ ШЕСТИГРАННАЯ 0,375 UNC		
B	118154	БОЛТ — ШЕСТИГР. ГОЛОВКА 3/8 NC × 5/8 ПОЛНАЯ РЕЗЬБА, КЛАСС ПРОЧНОСТИ 8, ОЦИНК.		
C	120558	БОЛТ — RHSN СПЕЦИАЛЬНЫЙ, 7/16 NC × 1,5 ДЛ., КЛАСС ПРОЧНОСТИ 5, ОЦИНК.		
D	18654	ГАЙКА — ШЕСТИГР. 7/16-14 UNC GR5 ОЦИНК.		

14. Количество в комплекте: 25 футов = 45, 30 футов = 55, 35 футов = 65, 40 футов = 75, 25 футов с тупыми концами = 42, 30 футов с тупыми концами = 52, 35 футов с тупыми концами = 62.
15. Количество в комплекте: 25 футов = 24, 30 футов = 29, 35 футов = 33, 40 футов = 39, 25 футов с тупыми концами = 20, 30 футов с тупыми концами = 26, 35 футов с тупыми концами = 30.
16. Количество в комплекте: 25 футов = 50, 30 футов = 60, 35 футов = 70, 40 футов = 80.
17. Используется с тупыми противорежущими пальцами и прижимами из листового металла. Включает две крышки и винты (MD № 105137).
18. Используется с острыми противорежущими пальцами и коваными прижимами. Включает две крышки и винты (MD № 105137).

6 Противорежущие пальцы, прижимы и износные пластины — с одинарным ножом, посредине и слева

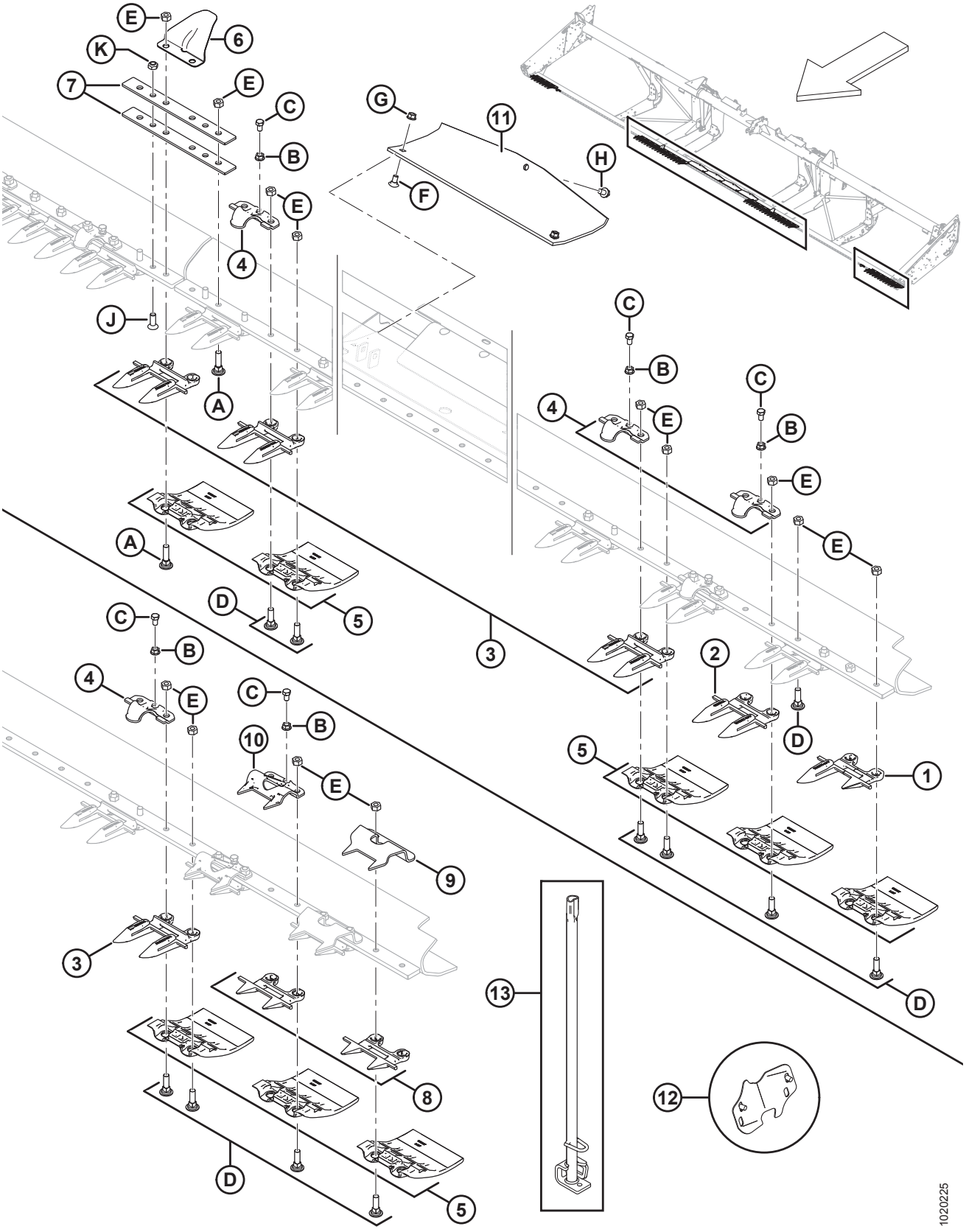

ПРОТИВОРЕЖУЩИЕ ПАЛЬЦЫ, ПРИЖИМЫ И ИЗНОСНЫЕ ПЛАСТИНЫ — С ОДИНАРНЫМ НОЖОМ, ПОСРЕДИНЕ И СЛЕВА

ПРИМЕЧАНИЕ:

Рисунок, ВВЕРХУ: одинарный нож, середина и левый конец (заостренные) ВНИЗУ: одинарный нож, левая сторона с двойными противорежущими пальцами на конце.

Ссылка	Номер детали	Описание	Кол-во	Серийный номер
1	118301	КОЖУХ РЕЖУЩЕГО АППАРАТА — ЛЕВЫЙ, НАРУЖНЫЙ	1	
2	118345	КОЖУХ РЕЖУЩЕГО АППАРАТА — ОСТРОКОНЕЧНЫЙ, БЕЗ ИЗНОСНОЙ ПЛАНКИ	3	
3	118344	ПРОТИВОРЕЖУЩИЙ ПАЛЕЦ — ОСТРЫЙ [19]		
4	**118162**	**ЗАЖИМ – ПРИЖИМ** [20]		
5	129297	ИЗНОСНАЯ ПЛАСТИНА – ПОД НОЖЕВЫМ БРУСОМ, ПОЛИМЕР [21]		
6	220114	КРЫШКА — НА ПЕТЛЯХ, РАЗЪЕМНАЯ [22]	2	
7	132906	ПЛАНКА — ГИБКАЯ	4	
8	118347	КОЖУХ РЕЖУЩЕГО АППАРАТА — ДВОЙНОЙ ПРОТИВОРЕЖУЩИЙ ПАЛЕЦ, БЕЗ ИЗНОСНОЙ ПЛАНКИ	4	
9	165209	НАПРАВЛЯЮЩАЯ — ДВОЙНОЙ ПРОТИВОРЕЖУЩИЙ ПАЛЕЦ ИЗ ЛИСТОВОГО МЕТАЛЛА, КОНЕЦ ГОЛОВКИ НОЖА	2	
10	118351	НАПРАВЛЯЮЩАЯ — ДВОЙНОЙ ПРОТИВОРЕЖУЩИЙ ПАЛЕЦ ИЗ ЛИСТОВОГО МЕТАЛЛА, С ОТВЕРСТИЕМ	2	
11	151551	БАШМАК — КОПИРУЮЩИЙ, ПОДДОН	4	
12	220103	КОМПЛЕКТ - КРЫШКА, ВЫРЕЗ НОЖА **(25–45 ФУТОВ, С ТУПЫМИ ПРОТИВОРЕЖУЩИМИ ПАЛЬЦАМИ)** [23]	1	
	220101	КОМПЛЕКТ – КРЫШКА, ВЫРЕЗ ДЛЯ НОЖА **(25–45 ФУТОВ)** [24]	1	
13	140135	ИНСТРУМЕНТ СВАРНОЙ — ИНСТРУМЕНТ ДЛЯ ВЫПРЯМЛЕНИЯ ПРОТИВОРЕЖУЩИХ ПАЛЬЦЕВ	1	
A	120639	БОЛТ — RHSN СПЕЦИАЛЬНЫЙ, 7/16 NC × 1,75 ДЛ., КЛАСС ПРОЧНОСТИ 5, ОЦИНК.		
B	118193	ГАЙКА — ФЛАНЦЕВАЯ ШЕСТИГРАННАЯ 0,375 UNC		

19. Количество в комплекте: 25 футов = 45, 30 футов = 55, 35 футов = 65, 40 футов = 75, 25 футов с тупыми концами = 42, 30 футов с тупыми концами = 52, 35 футов с тупыми концами = 62.
20. Количество в комплекте: 25 футов = 24, 30 футов = 29, 35 футов = 33, 40 футов = 39, 25 футов с тупыми концами = 20, 30 футов с тупыми концами = 26, 35 футов с тупыми концами = 30.
21. Количество в комплекте: 25 футов = 50, 30 футов = 60, 35 футов = 70, 40 футов = 80.
22. Для разъемном рамы 40-футовой жатки требуются три штуки (экспортные модификации). Для разъемной рамы 40 футов предусмотрен специальный крепеж, см.
    Раздел *7 Противорежущие пальцы, прижимы и износные пластины — с двойным ножом, справа, страница 25*.
23. Используется с тупыми противорежущими пальцами и прижимами из листового металла. Включает две крышки и винты (MD № 105137).
24. Используется с острыми противорежущими пальцами и коваными прижимами. Включает две крышки и винты (MD № 105137).

ПРОТИВОРЕЖУЩИЕ ПАЛЬЦЫ, ПРИЖИМЫ И ИЗНОСНЫЕ ПЛАСТИНЫ — С ОДИНАРНЫМ НОЖОМ, ПОСРЕДИНЕ И СЛЕВА

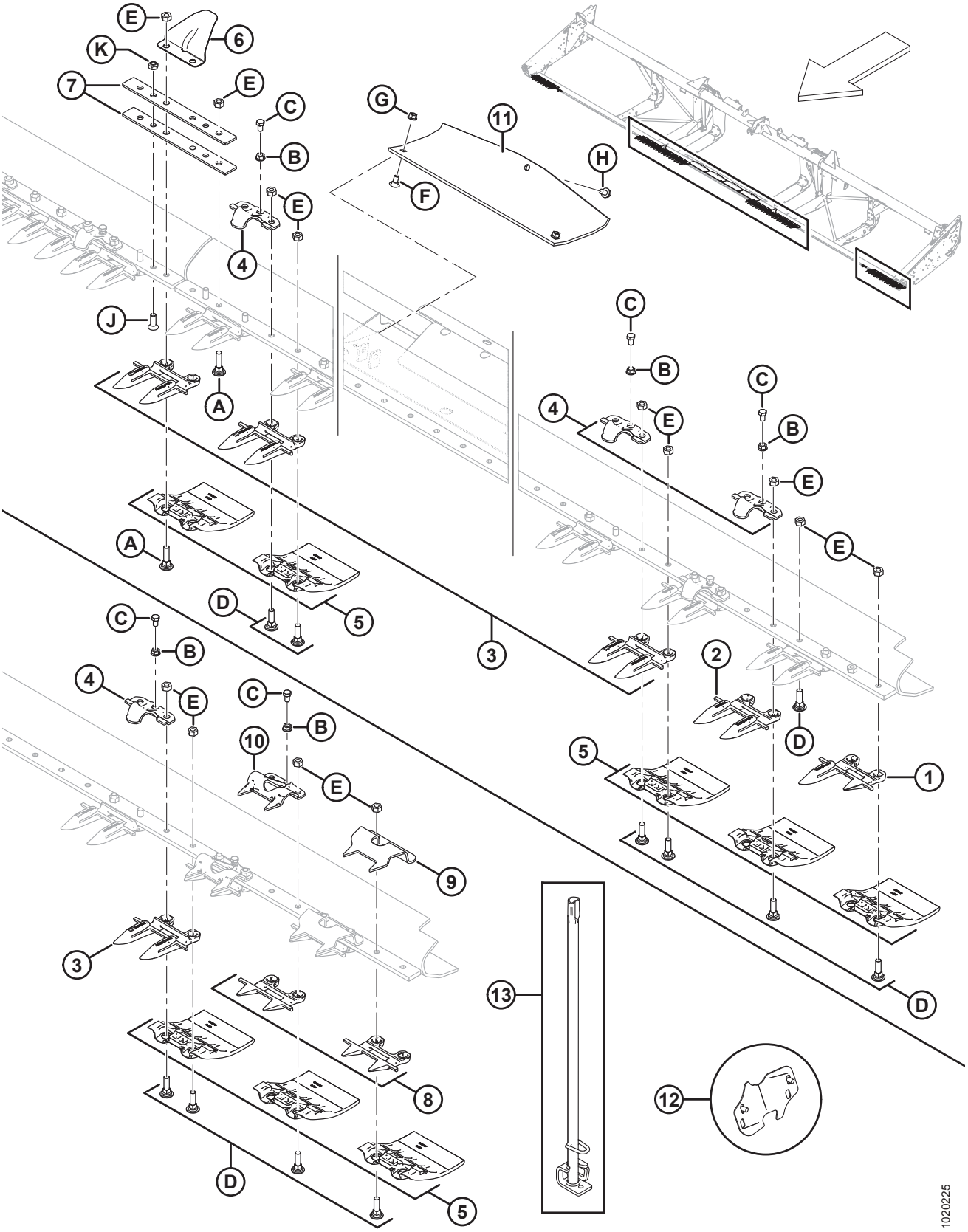

ПРОТИВОРЕЖУЩИЕ ПАЛЬЦЫ, ПРИЖИМЫ И ИЗНОСНЫЕ ПЛАСТИНЫ — С ОДИНАРНЫМ НОЖОМ, ПОСРЕДИНЕ И СЛЕВА

Ссылка	Номер детали	Описание	Кол-во	Серийный номер
C	118154	БОЛТ — ШЕСТИГР. ГОЛОВКА 3/8 NC × 5/8 ПОЛНАЯ РЕЗЬБА, КЛАСС ПРОЧНОСТИ 8, ОЦИНК.		
D	120558	БОЛТ — RHSN СПЕЦИАЛЬНЫЙ, 7/16 NC × 1,5 ДЛ., КЛАСС ПРОЧНОСТИ 5, ОЦИНК.		
E	18654	ГАЙКА — ШЕСТИГР. 7/16-14 UNC GR5 ОЦИНК.		
F	21472	БОЛТ — RHSN 3/8 NC × 0,75 GR5 ОЦИНК.		
G	30228	ГАЙКА — ФЛАНЦ. DT ГЛАДКИЙ ТОРЕЦ 0,375-16 UNC		
H	101898	ВИНТ — ШЕСТИГР. ГОЛОВКА С ШАЙБОЙ РЕЗЬБОНАКАТНЫЙ 3/8 NC × 5/8		
J	135315	ВИНТ — УТОПЛ. С ПЛОСКОЙ ГОЛОВКОЙ ПОД КЛЮЧ, 7/16 × 1,25 ДЛИНОЙ GR5 ОЦИНК.		
K	20213	ГАЙКА — ШЕСТИГРАННАЯ СТОПОРНАЯ DT 7/16-14 UNC ОЦИНК.		

7 Противорежущие пальцы, прижимы и износные пластины — с двойным ножом, справа

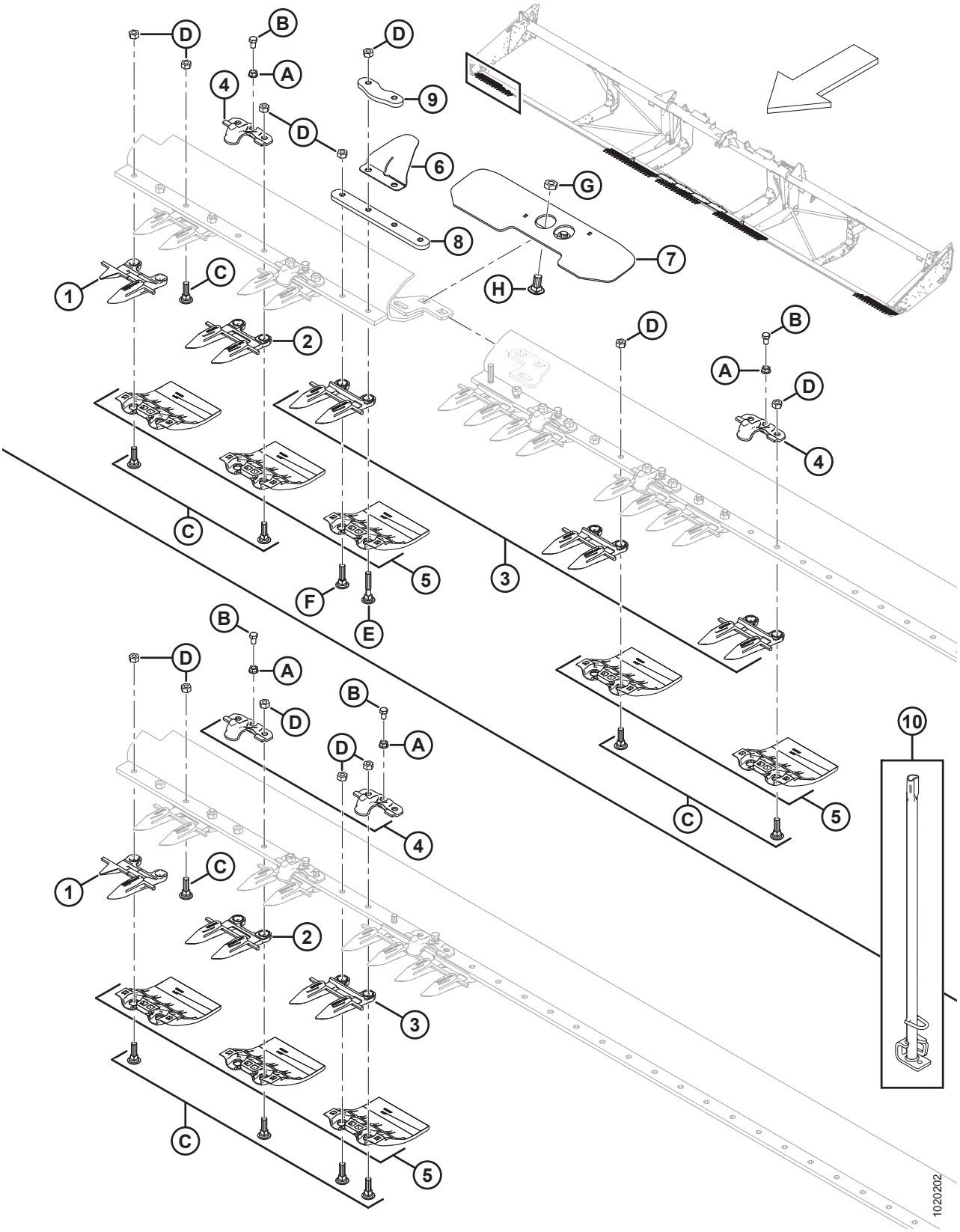

ПРОТИВОРЕЖУЩИЕ ПАЛЬЦЫ, ПРИЖИМЫ И ИЗНОСНЫЕ ПЛАСТИНЫ — С ДВОЙНЫМ НОЖОМ, СПРАВА

ПРИМЕЧАНИЕ:

Рисунок, ВВЕРХУ: двойной нож, правый конец разъемной рамы, НИЖНЯЯ ЧАСТЬ: двойной нож, стандартный правый конец.

Ссылка	Номер детали	Описание	Кол-во	Серийный номер
	B6677	КОМПЛЕКТ – ТУПЫЕ ПРОТИВОРЕЖ. ПАЛЬЦЫ И ПРИЖИМЫ ИЗ ЛИСТ. МЕТАЛЛА, ГИБК. ЖАТКИ 30 ФУТ. [25]		
	B6678	КОМПЛЕКТ – ТУПЫЕ ПРОТИВОРЕЖ. ПАЛЬЦЫ И ПРИЖИМЫ ИЗ ЛИСТ. МЕТАЛЛА, ГИБК. ЖАТКИ 35 ФУТ. [25]		
	B6679	КОМПЛЕКТ – ТУПЫЕ ПРОТИВОРЕЖ. ПАЛЬЦЫ И ПРИЖИМЫ ИЗ ЛИСТ. МЕТАЛЛА, ГИБК. ЖАТКИ 40 ФУТ. [25]		
	B6680	КОМПЛЕКТ – ТУПЫЕ ПРОТИВОРЕЖ. ПАЛЬЦЫ И ПРИЖИМЫ ИЗ ЛИСТ. МЕТАЛЛА, ГИБК. ЖАТКИ 45 ФУТ. [25]		
1	118302	КОЖУХ РЕЖУЩЕГО АППАРАТА — ПРАВЫЙ, НАРУЖНЫЙ	1	
2	118345	КОЖУХ РЕЖУЩЕГО АППАРАТА — ОСТРОКОНЕЧНЫЙ, БЕЗ ИЗНОСНОЙ ПЛАНКИ (3 ШТ. НА КОНЕЦ)	3	
3	118344	ПРОТИВОРЕЖУЩИЙ ПАЛЕЦ — ЗАОСТРЕННЫЙ [26]		
4	**118162**	**ЗАЖИМ – ПРИЖИМ** [27]		
5	129297	ПРОТИВОИЗНОСНАЯ ПЛАСТИНА — ПОД НОЖЕВЫМ БРУСОМ, ПОЛИЭТИЛЕНОВАЯ [28]		
6	220114	КРЫШКА — НА ПЕТЛЯХ, РАЗЪЕМНАЯ (ТОЛЬКО ЖАТКИ С РАЗЪЕМНОЙ РАМОЙ)	1	
7	125418	ОПОРА — СВАРНОЕ СОЕДИНЕНИЕ РАЗЪЕМНОГО НОЖЕВОГО БРУСА (ТОЛЬКО 40-ФУТОВЫЕ ЖАТКИ С РАЗЪЕМНОЙ РАМОЙ)	1	
	253552	ОПОРА — СВАРНОЕ СОЕДИНЕНИЕ РАЗЪЕМНОГО НОЖЕВОГО БРУСА (ТОЛЬКО 45-ФУТОВЫЕ ЖАТКИ С РАЗЪЕМНОЙ РАМОЙ)	1	
8	294460	ШТАНГА — СТЫКОВОЕ СОЕДИНЕНИЕ НОЖЕВОГО БРУСА (ТОЛЬКО ДЛЯ ЖАТКИ С РАЗЪЕМНОЙ РАМОЙ)	1	
9	220115	ШТАНГА — СТЫКОВОЕ СОЕДИНЕНИЕ НОЖЕВОГО БРУСА (ТОЛЬКО ДЛЯ ЖАТКИ С РАЗЪЕМНОЙ РАМОЙ)	1	
10	140135	ИНСТРУМЕНТ СВАРНОЙ — ИНСТРУМЕНТ ДЛЯ ВЫПРЯМЛЕНИЯ ПРОТИВОРЕЖУЩИХ ПАЛЬЦЕВ	1	

25. Тупые противорежущие пальцы с прижимами из листового металла предназначены для использования с экспортными 30–35-футовыми гибкими жатками и экспортными 40–45-футовыми гибкими жатками с разъемной рамой. Информация по деталям для обслуживания приведена в разделе *58 (Опция) Укороченные противорежущие пальцы с прижимами из листового металла, страница 209*. Комплекты доступны только через отдел комплексных товаров.
26. Количество в комплекте для ножевого бруса: 40 футов = 71, 45 футов = 81.
27. Количество в комплекте ножевого бруса: 40 футов = 38, 45 футов = 42, 45 футов разъемная рама (экспорт) = 43.
28. Количество в комплекте для ножевого бруса: 40 футов = 80, 45 футов = 90.

ПРОТИВОРЕЖУЩИЕ ПАЛЬЦЫ, ПРИЖИМЫ И ИЗНОСНЫЕ ПЛАСТИНЫ — С ДВОЙНЫМ НОЖОМ, СПРАВА

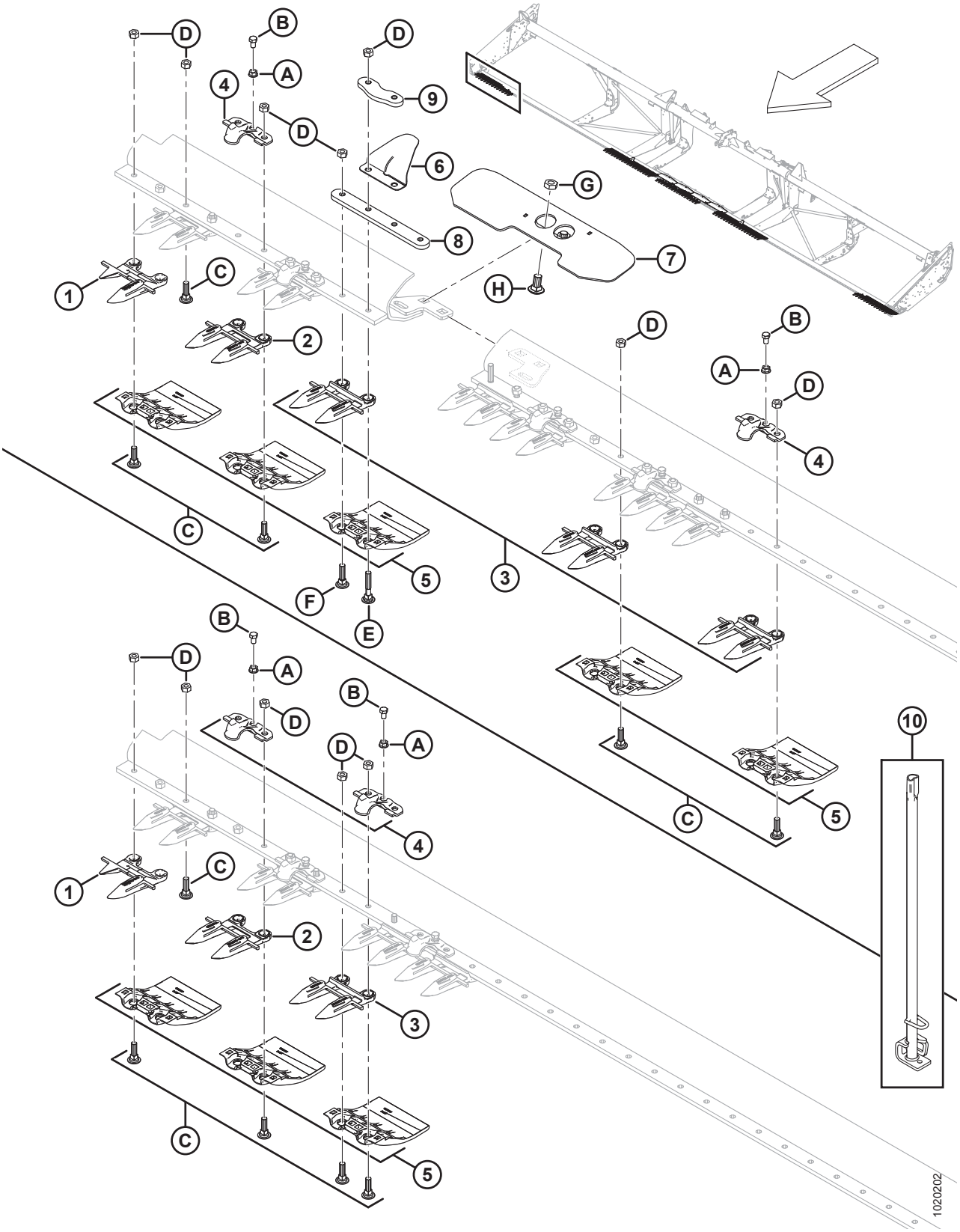

ПРОТИВОРЕЖУЩИЕ ПАЛЬЦЫ, ПРИЖИМЫ И ИЗНОСНЫЕ ПЛАСТИНЫ — С ДВОЙНЫМ НОЖОМ, СПРАВА

Ссылка	Номер детали	Описание	Кол-во	Серийный номер
A	118193	ГАЙКА — ФЛАНЦЕВАЯ ШЕСТИГРАННАЯ 0,375 UNC		
B	118154	БОЛТ — ШЕСТИГР. ГОЛОВКА 3/8 NC × 5/8 ПОЛНАЯ РЕЗЬБА, КЛАСС ПРОЧНОСТИ 8, ОЦИНК.		
C	120558	БОЛТ — RHSN СПЕЦИАЛЬНЫЙ, 7/16 NC 1,5 ДЛ., КЛАСС ПРОЧНОСТИ 5, ОЦИНК.		
D	18654	ГАЙКА — ШЕСТИГР. 7/16-14 UNC GR5 ОЦИНК.		
E	279575	БОЛТ — RHSN СПЕЦИАЛЬНЫЙ, 7/16 NC × 2,5 ДЛ., КЛАСС ПРОЧНОСТИ 5, ОЦИНК.		
F	120639	БОЛТ — RHSN СПЕЦИАЛЬНЫЙ, 7/16 NC × 1,75 ДЛ., КЛАСС ПРОЧНОСТИ 5, ОЦИНК.		
G	21941	ГАЙКА — ШЕСТИГР. ЗАЖИМН. КОНТР. (НА КОНЦЕ DT), 5/8-11 UNC, КЛАСС ПРОЧНОСТИ 5, ОЦИНК.		
H	103562	БОЛТ — RHSN 5/8 NC × 1,25 GR5 ОЦИНК.		

8 Противорежущие пальцы, прижимы и износные пластины — с двойным ножом, посредине и слева

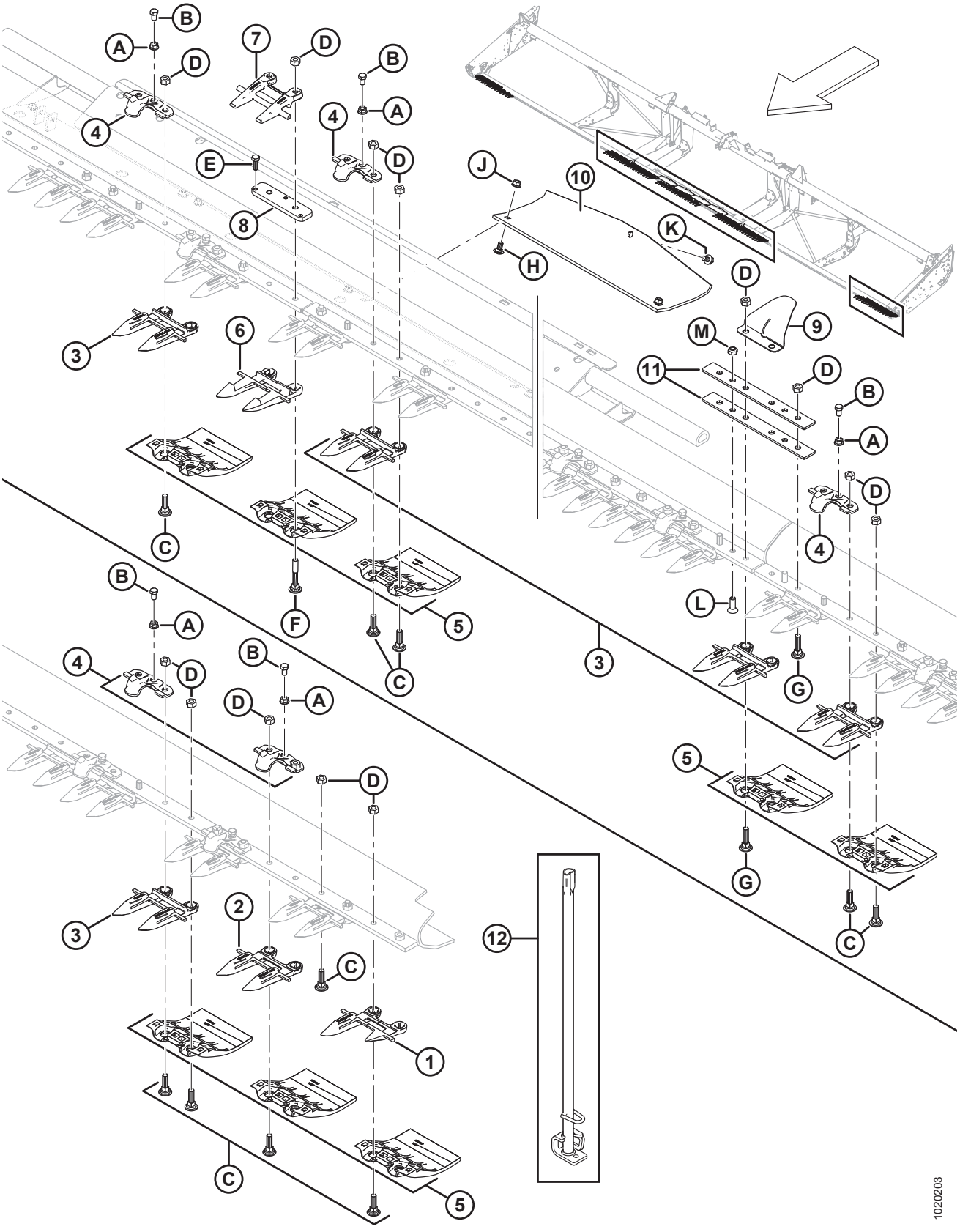

ПРОТИВОРЕЖУЩИЕ ПАЛЬЦЫ, ПРИЖИМЫ И ИЗНОСНЫЕ ПЛАСТИНЫ — С ДВОЙНЫМ НОЖОМ, ПОСРЕДИНЕ И СЛЕВА

ПРИМЕЧАНИЕ:

Рисунок, ВВЕРХУ: двойной нож, посредине, НИЖНЯЯ ЧАСТЬ: двойной нож, левый конец.

Ссылка	Номер детали	Описание	Кол-во	Серийный номер
	B6677	КОМПЛЕКТ – ТУПЫЕ ПРОТИВОРЕЖ. ПАЛЬЦЫ И ПРИЖИМЫ ИЗ ЛИСТ. МЕТАЛЛА, ГИБК. ЖАТКИ 30 ФУТ. [29]		
	B6678	КОМПЛЕКТ – ТУПЫЕ ПРОТИВОРЕЖ. ПАЛЬЦЫ И ПРИЖИМЫ ИЗ ЛИСТ. МЕТАЛЛА, ГИБК. ЖАТКИ 35 ФУТ. [29]		
	B6679	КОМПЛЕКТ – ТУПЫЕ ПРОТИВОРЕЖ. ПАЛЬЦЫ И ПРИЖИМЫ ИЗ ЛИСТ. МЕТАЛЛА, ГИБК. ЖАТКИ 40 ФУТ. [29]		
	B6680	КОМПЛЕКТ – ТУПЫЕ ПРОТИВОРЕЖ. ПАЛЬЦЫ И ПРИЖИМЫ ИЗ ЛИСТ. МЕТАЛЛА, ГИБК. ЖАТКИ 45 ФУТ. [29]		
1	118301	КОЖУХ РЕЖУЩЕГО АППАРАТА — ЛЕВЫЙ, НАРУЖНЫЙ	1	
2	118345	КОЖУХ РЕЖУЩЕГО АППАРАТА — ОСТРОКОНЕЧНЫЙ, БЕЗ ИЗНОСНОЙ ПЛАНКИ (3 ШТ. НА КОНЕЦ)	3	
3	118344	ПРОТИВОРЕЖУЩИЙ ПАЛЕЦ — ЗАОСТРЕННЫЙ [30]		
4	**118162**	**ЗАЖИМ – ПРИЖИМ** [31]		
5	129297	ПРОТИВОИЗНОСНАЯ ПЛАСТИНА — ПОД НОЖЕВЫМ БРУСОМ, ПОЛИЭТИЛЕНОВАЯ [32]		
6	124338	КОЖУХ РЕЖУЩЕГО АППАРАТА — ЦЕНТР, ОСТРЫЕ ПРОТИВОРЕЖУЩИЕ ПАЛЬЦЫ	1	
7	124344	НАПРАВЛЯЮЩАЯ — ВЕРХНЯЯ ЦЕНТРАЛЬНАЯ	1	
8	34980	ШТАНГА — РЕГУЛЯТОР	1	
9	220114	КРЫШКА — НА ПЕТЛЯХ, РАЗЪЕМНАЯ	2	
10	151551	БАШМАК — КОПИРУЮЩИЙ, ПОДДОН	4	
11	132906	ПЛАНКА — ГИБКАЯ	4	
12	140135	ИНСТРУМЕНТ СВАРНОЙ — ИНСТРУМЕНТ ДЛЯ ВЫПРЯМЛЕНИЯ ПРОТИВОРЕЖУЩИХ ПАЛЬЦЕВ	1	
A	118193	ГАЙКА — ФЛАНЦЕВАЯ ШЕСТИГРАННАЯ 0,375 UNC		
B	118154	БОЛТ — ШЕСТИГР. ГОЛОВКА 3/8 NC × 5/8 ПОЛНАЯ РЕЗЬБА, КЛАСС ПРОЧНОСТИ 8, ОЦИНК.		

29. Тупые противорежущие пальцы с прижимами из листового металла предназначены для использования с экспортными 30–35-футовыми гибкими жатками и экспортными 40–45-футовыми гибкими жатками с разъемной рамой. Информация по деталям для обслуживания приведена в разделе *58 (Опция) Укороченные противорежущие пальцы с прижимами из листового металла, страница 209*. Комплекты доступны только через отдел комплексных товаров.
30. Количество в комплекте для ножевого бруса: 40 футов = 71, 45 футов = 81.
31. Количество в комплекте ножевого бруса: 40 футов = 38, 45 футов = 42, 45 футов разъемная рама (экспорт) = 43.
32. Количество в комплекте для ножевого бруса: 40 футов = 80, 45 футов = 90.

ПРОТИВОРЕЖУЩИЕ ПАЛЬЦЫ, ПРИЖИМЫ И ИЗНОСНЫЕ ПЛАСТИНЫ — С ДВОЙНЫМ НОЖОМ, ПОСРЕДИНЕ И СЛЕВА

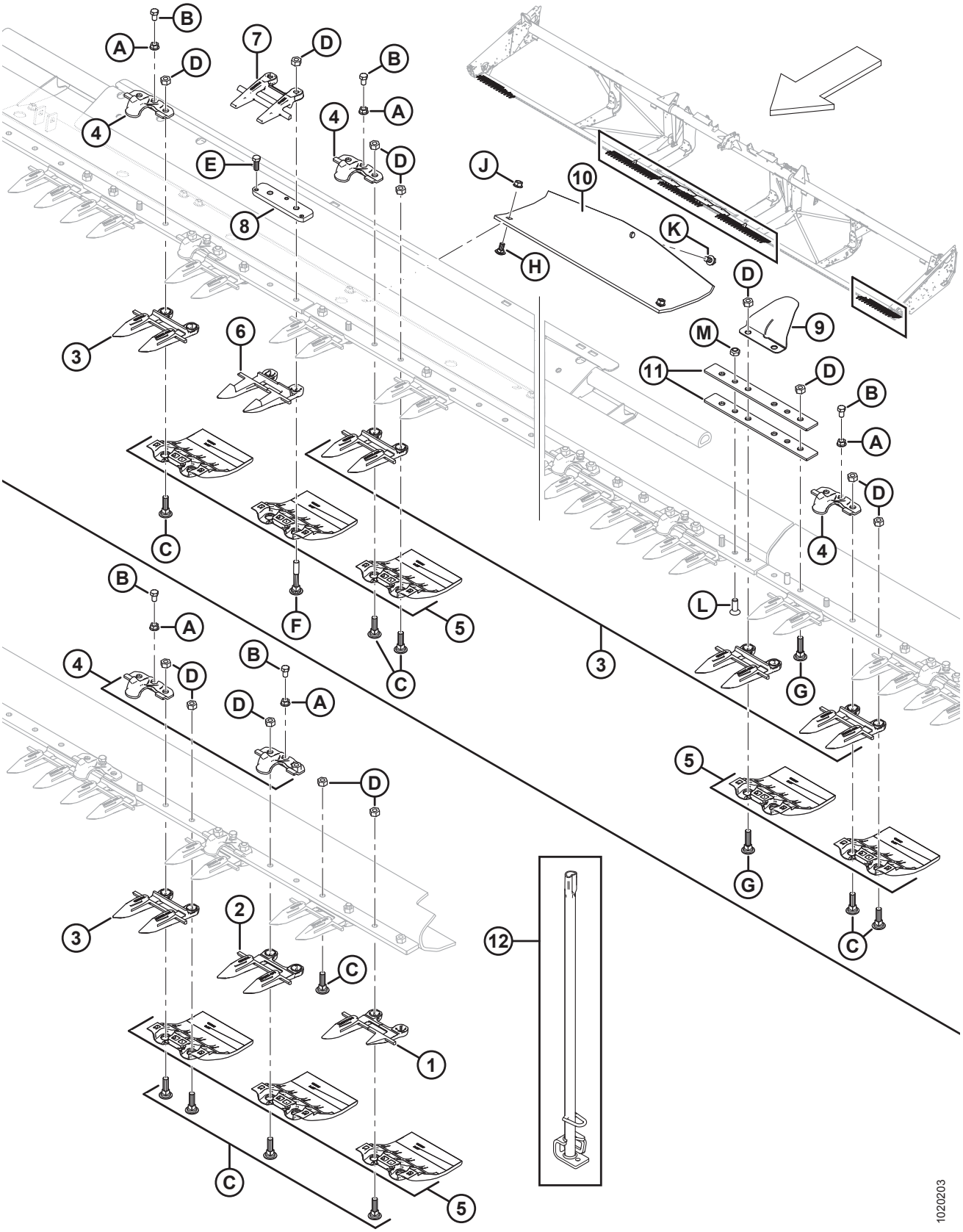

ПРОТИВОРЕЖУЩИЕ ПАЛЬЦЫ, ПРИЖИМЫ И ИЗНОСНЫЕ ПЛАСТИНЫ — С ДВОЙНЫМ НОЖОМ, ПОСРЕДИНЕ И СЛЕВА

Ссылка	Номер детали	Описание	Кол-во	Серийный номер
C	120558	БОЛТ — RHSN СПЕЦИАЛЬНЫЙ, 7/16 NC × 1,5 ДЛ., КЛАСС ПРОЧНОСТИ 5, ОЦИНК.		
D	18654	ГАЙКА — ШЕСТИГР. 7/16-14 UNC GR5 ОЦИНК.		
E	50120	БОЛТ — ШЕСТИГР. ГОЛОВКА 3/8 NC × 1 НЕРЖ. СТАЛЬ		
F	132404	БОЛТ — RHSN СПЕЦИАЛЬНЫЙ, 7/16 NC × 2,75 ДЛ., КЛАСС ПРОЧНОСТИ 5, ОЦИНК.		
G	120639	БОЛТ — RHSN СПЕЦИАЛЬНЫЙ, 7/16 NC × 1,75 ДЛ., КЛАСС ПРОЧНОСТИ 5, ОЦИНК.		
H	21472	БОЛТ — RHSN 3/8 NC × 0,75 GR5 ОЦИНК.		
J	30228	ГАЙКА — ФЛАНЦ. DT ГЛАДКИЙ ТОРЕЦ 0,375-16 UNC		
K	101898	ВИНТ — ШЕСТИГР. ГОЛОВКА С ШАЙБОЙ РЕЗЬБОНАКАТНЫЙ 3/8 NC × 5/8		
L	135315	ВИНТ — УТОПЛ. С ПЛОСКОЙ ГОЛОВКОЙ ПОД КЛЮЧ, 7/16 × 1,25 ДЛИНОЙ GR5 ОЦИНК.		
M	20213	ГАЙКА — ШЕСТИГРАННАЯ СТОПОРНАЯ DT 7/16-14 UNC ОЦИНК.		

9 Компоненты ножа и его головки

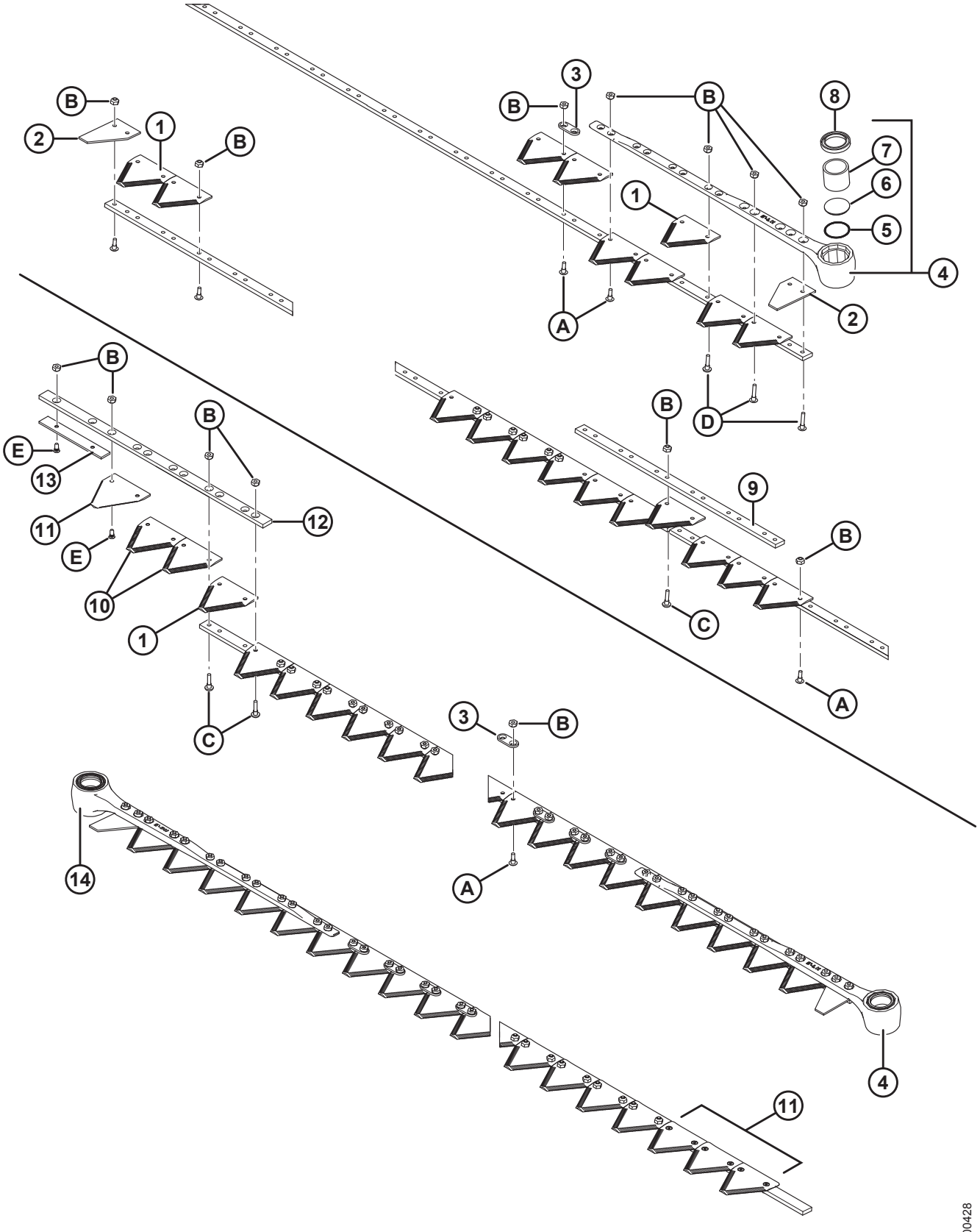

КОМПОНЕНТЫ НОЖА И ЕГО ГОЛОВКИ

ПРИМЕЧАНИЕ:

В верхней части рисунка изображен одинарный нож, в нижней части — двойной.

ПРИМЕЧАНИЕ:

Процедуру обслуживания ножа в сборе см. в следующих разделах.

10 Сегментированные ножи — жатки с одинарными ножами, сегменты с крупными зубьями, страница 39
11 Сегментированные ножи — жатки с одинарными ножами, сегменты с крупными зубьями, страница 43
12 Сегментированные ножи — жатки с двойными ножами, сегменты с мелкими зубьями, страница 47
13 Сегментированные ножи — жатки с двойными ножами, сегменты с крупными зубьями, страница 51

Ссылка	Номер детали	Описание	Кол-во	Серийный номер
1	279641	СЕГМЕНТ ГРУБОЙ РЕЗКИ – 9 ЗУБЦОВ НА ДЮЙМ (УПАК. 25 ШТ.) [33]		
	174845	СЕГМЕНТ ГРУБОЙ РЕЗКИ BUSATIS — 9 SPI (УПАК. 25 ШТ.)	OPT	
	294947	УПАК. СЕГМЕНТОВ – СВЕРХГРУБОЙ РЕЗКИ, 4 ЗУБЦА НА ДЮЙМ (УПАК. 25 ШТ.)	OPT	
	279642	СЕГМЕНТ ТОНКОЙ РЕЗКИ — 14 SPI (УПАК. 25 ШТ.)	OPT	
	118491	СЕГМЕНТ ТОНКОЙ РЕЗКИ BUSATIS — 14 SPI (УПАК. 25 ШТ.)	OPT	
2	279468	СЕГМЕНТ — ТОРЕЦ, ПОЛОВИНЧАТЫЙ (УПАК. 10 ШТ.)	2	
3	174857	ШТАНГА – УСИЛЕНИЯ (25 В УПАКОВКЕ) [34]		
4	132896	ГОЛОВКА В СБОРЕ — ЛЕВ., УГОЛ 5° [35]	1	
5	115670	УПЛОТНИТЕЛЬНОЕ КОЛЬЦО — ГОЛОВКА РЕЖУЩЕГО АППАРАТА	1	
6	113937	ЗАГЛУШКА — ГОЛОВКА РЕЖУЩЕГО АППАРАТА	1	
7	100500	ПОДШИПНИК — ИГОЛЬЧАТЫЙ, ГОЛОВКА РЕЖУЩЕГО АППАРАТА	1	
8	113222	УПЛОТНЕНИЕ — ГОЛОВКА РЕЖУЩЕГО АППАРАТА (УСТАНАВЛИВАТЬ КРОМКОЙ НАРУЖУ)	1	
9	33955	ШТАНГА — СТЫКОВОЕ СОЕДИНЕНИЕ, РЕЖУЩИЕ АППАРАТЫ ИЗ 2 ДЕТАЛЕЙ (ДЛЯ 35- И 40-ФУТОВЫХ С ОДИНАРНЫМИ НОЖАМИ)	1	

33. Количество (отдельные сегменты): 25 футов = 99, 30 футов с одинарным ножом = 119, 35 футов с одинарным ножом = 139, 40 футов с одинарным ножом = 159,
40 футов с двойным ножом = 153, 45 футов с двойным ножом = 173.
34. Количество (отдельные детали): одинарный нож (кроме 35 фут.) = 10, 35 футов, одинарный нож = 20, двойной нож = 20.
35. Включает уплотнительное кольцо (MD № 115670), заглушку (MD № 113937), игольчатый подшипник (MD № 100500) и уплотнение (MD № 113222).

КОМПОНЕНТЫ НОЖА И ЕГО ГОЛОВКИ

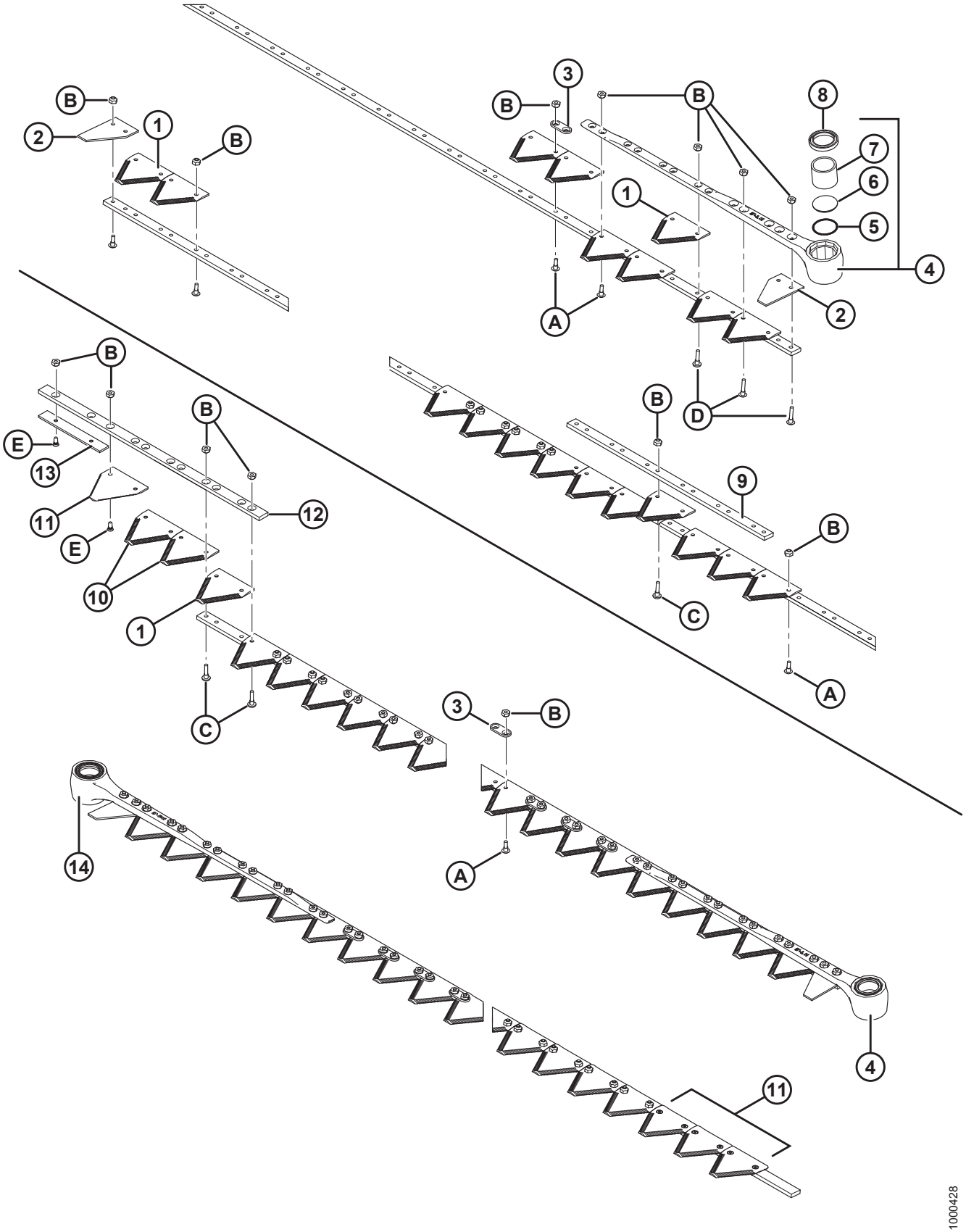

КОМПОНЕНТЫ НОЖА И ЕГО ГОЛОВКИ

Ссылка	Номер детали	Описание	Кол-во	Серийный номер
10	279310	СЕГМЕНТ ГРУБОЙ РЕЗКИ — НИЖНИЙ, CSK 9 SPI (УПАК. 10 ШТ.)	2	
	279851	СЕГМЕНТ ГРУБОЙ РЕЗКИ BUSATIS — НИЖНИЙ, CSK 9 SPI (УПАК. 10 ШТ.)	OPT	
	279312	СЕГМЕНТ ТОНКОЙ РЕЗКИ — НИЖНИЙ, CSK 14 SPI (УПАК. 10 ШТ.)	OPT	
	279850	СЕГМЕНТ ТОНКОЙ РЕЗКИ BUSATIS — НИЖНИЙ, CSK 14 SPI (УПАК. 10 ШТ.)	OPT	
	279996	КОМПЛЕКТ — СЕГМЕНТЫ С МЕЛКИМИ ЗУБЬЯМИ С ПЕРЕКРЫТИЕМ ПО ЦЕНТРУ [36]	OPT	
	279997	КОМПЛЕКТ — СЕГМЕНТЫ С КРУПНЫМИ ЗУБЬЯМИ С ПЕРЕКРЫТИЕМ ПО ЦЕНТРУ [37]	OPT	
	335326	**КОМПЛЕКТ – РЕЖУЩИЙ АППАРАТ СВЕРХГРУБОЙ РЕЗКИ ЦЕНТРАЛЬНОГО ПЕРЕКРЫТИЯ** [38]	**OPT**	
11	279314	СЕГМЕНТ ГРУБОЙ РЕЗКИ — ВЕРХНИЙ, С НАСЕЧКОЙ, 9 ЗУБЦОВ НА ДЮЙМ (УПАК. 10 ШТ.) [39]	4	
	279999	СЕГМЕНТ ГРУБОЙ РЕЗКИ BUSATIS — ВЕРХНИЙ, CSK 9 SPI (УПАК. 10 ШТ.)	OPT	
	279316	СЕГМЕНТ ТОНКОЙ РЕЗКИ — ВЕРХНИЙ, УТОПЛЕННЫЙ, 14 SPI (УПАК. 10 ШТ.)	OPT	
	279848	СЕГМЕНТ ТОНКОЙ РЕЗКИ BUSATIS — ВЕРХНИЙ, CSK 14 SPI (УПАК. 10 ШТ.)	OPT	
12	124880	НАПРАВЛЯЮЩАЯ — ВЕРХНЯЯ, ЛЕВЫЙ РЕЖУЩИЙ АППАРАТ	1	
13	124881	ШТАНГА — ИЗНОСНАЯ, ЛЕВЫЙ РЕЖУЩИЙ АППАРАТ	1	
14	132897	ГОЛОВКА В СБОРЕ — ПРАВ., УГОЛ 5° [40]	1	
A	135628	ВИНТ — BHRN (С ПОЛУКРУГЛОЙ ГОЛОВКОЙ И РЕБРИСТЫМ ПОДГОЛОВКОМ) (№ 12–24 NC × 0,67 ДЮЙМА) (УПАК. 50 ШТ.) [41]		
B	135626	ГАЙКА — ПОТАЙНАЯ, ЦЕНТРАЛЬНАЯ СТОПОРНАЯ, № 12–24 NC (УПАК. 50 ШТ.) [42]		
C	135630	ВИНТ — BHRN (С ПОЛУКРУГЛОЙ ГОЛОВКОЙ И РЕБРИСТЫМ ПОДГОЛОВКОМ) (№ 12–24 NC × 0,920 ДЮЙМА) (УПАК. 50 ШТ.) [43]		

36. Включает четыре верхних сегмента с тонкой насечкой (14 SPI), три нижних сегмента с тонкой насечкой (14 SPI) и весь необходимый крепеж.
37. Включает четыре верхних сегмента с грубой насечкой (9 SPI), три нижних сегмента с грубой насечкой (9 SPI)и весь необходимый крепеж.
38. Включает четыре верхние утопленные секции сверхгрубой резки (4 SPI), три нижние утопленные секции сверхгрубой резки (4 SPI)и все требуемые крепежные детали.
39. Устанавливать зубцами вниз.
40. Включает уплотнительное кольцо (MD № 115670), заглушку (MD № 113937), игольчатый подшипник (MD № 100500) и уплотнение (MD № 113222).
41. Упаковка 1000 шт. — MD № 135629.
42. Упаковка 2000 шт. — MD № 135627.
43. Упаковка 1000 шт. — MD № 135631.

КОМПОНЕНТЫ НОЖА И ЕГО ГОЛОВКИ

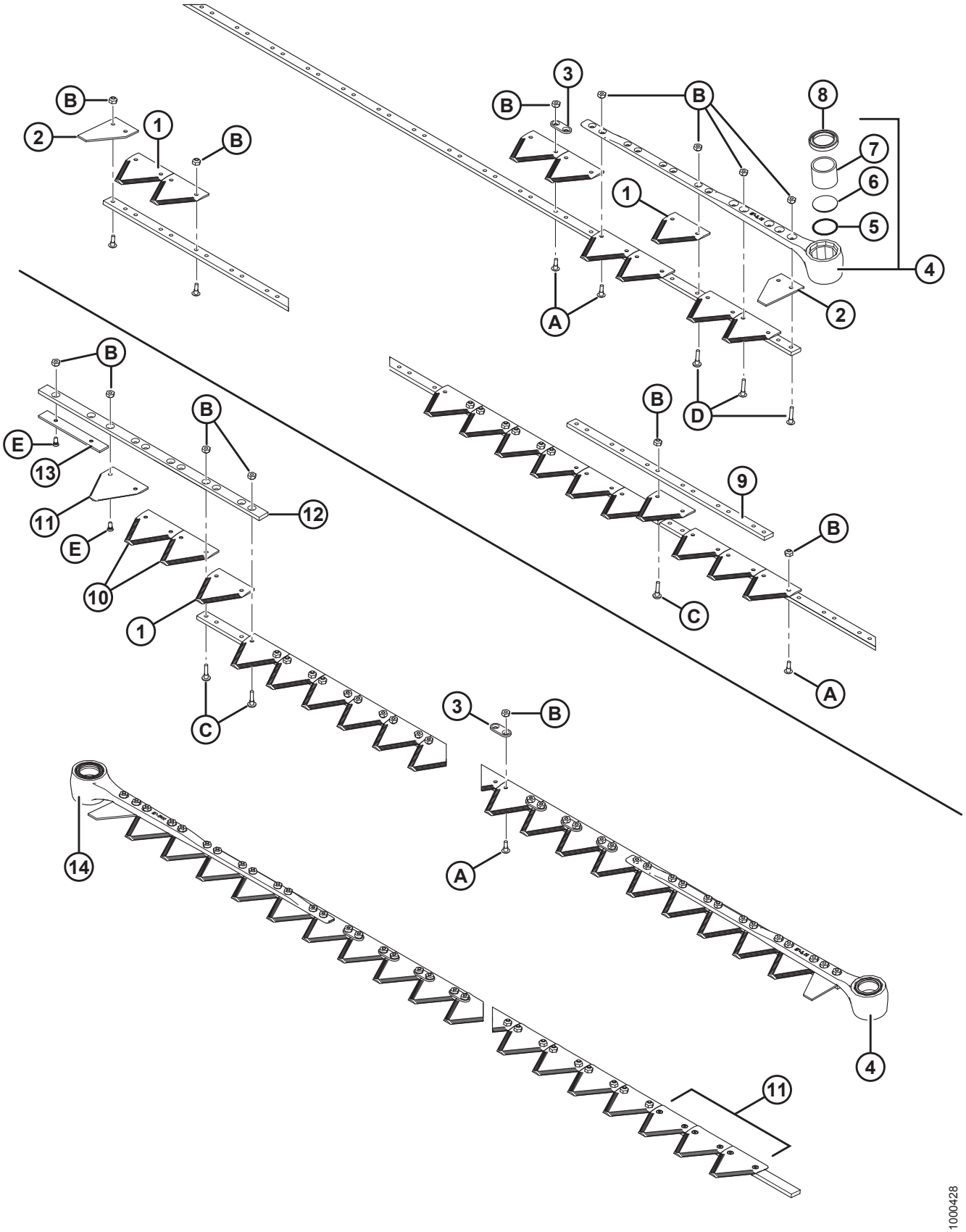

Ссылка	Номер детали	Описание	Кол-во	Серийный номер
D	135632	ВИНТ — BHRN (С ПОЛУКРУГЛОЙ ГОЛОВКОЙ И РЕБРИСТЫМ ПОДГОЛОВКОМ) (№ 12–24 NC × 1,05 ДЮЙМА) (УПАК. 50 ШТ.) [44]		
E	174165	ВИНТ — 90° УТОПЛЕННЫЙ, ПОД ТОРЦОВ. КЛЮЧ, #12-24 NC × 0,5 ДЮЙМА. (УПАК. 50 ШТ.)		

44. Упаковка 1000 шт. — MD № 135633.

10 Сегментированные ножи — жатки с одинарными ножами, сегменты с крупными зубьями

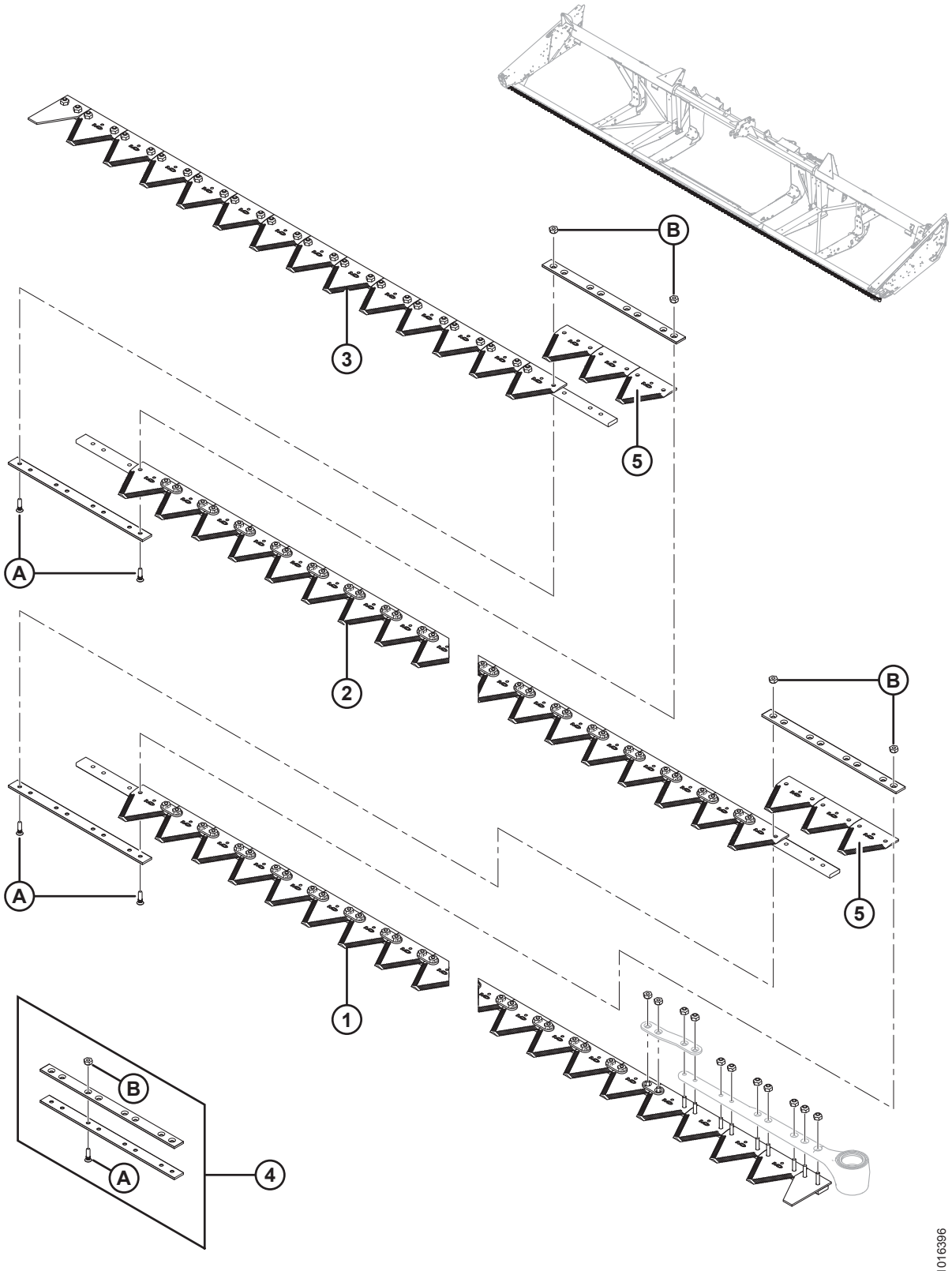

ПРИМЕЧАНИЕ:

Ножи для жаток 7,6–13,7 м (25–45 футов) продаются сегментами, комплект сегмента (без головки ножа) см. в таблицах ниже:

Ссылка	Номер детали	Описание	Кол-во	Серийный номер
		7,6 МЕТРА (25 ФУТОВ)		
1	**279398**	**ЛЕВЫЙ СЕГМЕНТ ГОЛОВКИ**	**1**	
2	**279399**	**ЦЕНТРАЛЬНЫЙ СЕГМЕНТ**	**1**	
3	**279401**	**ПРАВЫЙ ХВОСТОВОЙ СЕГМЕНТ**	**1**	
4	**129043**	**КОМПЛЕКТ СТЫКОВОГО СОЕДИНЕНИЯ MACDON** [45]	**2**	
5	**279642**	**СЕГМЕНТ — KONDEX ТОНКОЙ РЕЗКИ, 9 SPI (УПАК. 25 ШТ.)**	**6**	
	118491	**СЕГМЕНТ — BUSATIS ТОНКОЙ РЕЗКИ, 9 SPI (УПАК. 25 ШТ.)**	**6**	
		9,1 МЕТРА (30 ФУТОВ)		
1	279398	ЛЕВЫЙ СЕГМЕНТ ГОЛОВКИ	1	
2	279399	ЦЕНТРАЛЬНЫЙ СЕГМЕНТ	2	
3	279402	ПРАВЫЙ ХВОСТОВОЙ СЕГМЕНТ	1	
4	129043	КОМПЛЕКТ СТЫКОВОГО СОЕДИНЕНИЯ MACDON [45]	3	
5	279642	СЕГМЕНТ — KONDEX ТОНКОЙ РЕЗКИ, 9 SPI (УПАК. 25 ШТ.)	9	
	118491	СЕГМЕНТ — BUSATIS ТОНКОЙ РЕЗКИ, 9 SPI (УПАК. 25 ШТ.)	9	
		10,7 МЕТРА (35 ФУТОВ)		
1	279398	ЛЕВЫЙ СЕГМЕНТ ГОЛОВКИ	1	
2	279399	ЦЕНТРАЛЬНЫЙ СЕГМЕНТ	2	
3	279403	ПРАВЫЙ ХВОСТОВОЙ СЕГМЕНТ	1	
4	129043	КОМПЛЕКТ СТЫКОВОГО СОЕДИНЕНИЯ MACDON [45]	3	
5	279642	СЕГМЕНТ — KONDEX ТОНКОЙ РЕЗКИ, 9 SPI (УПАК. 25 ШТ.)	9	
	118491	СЕГМЕНТ — BUSATIS ТОНКОЙ РЕЗКИ, 9 SPI (УПАК. 25 ШТ.)	9	
		12,2 МЕТРА (40 ФУТОВ)		
1	279398	ЛЕВЫЙ СЕГМЕНТ ГОЛОВКИ	1	
2	279399	ЦЕНТРАЛЬНЫЙ СЕГМЕНТ	3	
3	279404	ПРАВЫЙ ХВОСТОВОЙ СЕГМЕНТ	1	
4	129043	КОМПЛЕКТ СТЫКОВОГО СОЕДИНЕНИЯ MACDON [45]	4	
5	279642	СЕГМЕНТ — KONDEX ТОНКОЙ РЕЗКИ, 9 SPI (УПАК. 25 ШТ.)	12	
	118491	СЕГМЕНТ — BUSATIS ТОНКОЙ РЕЗКИ, 9 SPI (УПАК. 25 ШТ.)	12	

45. Включает две стыковые накладки и крепежные детали.

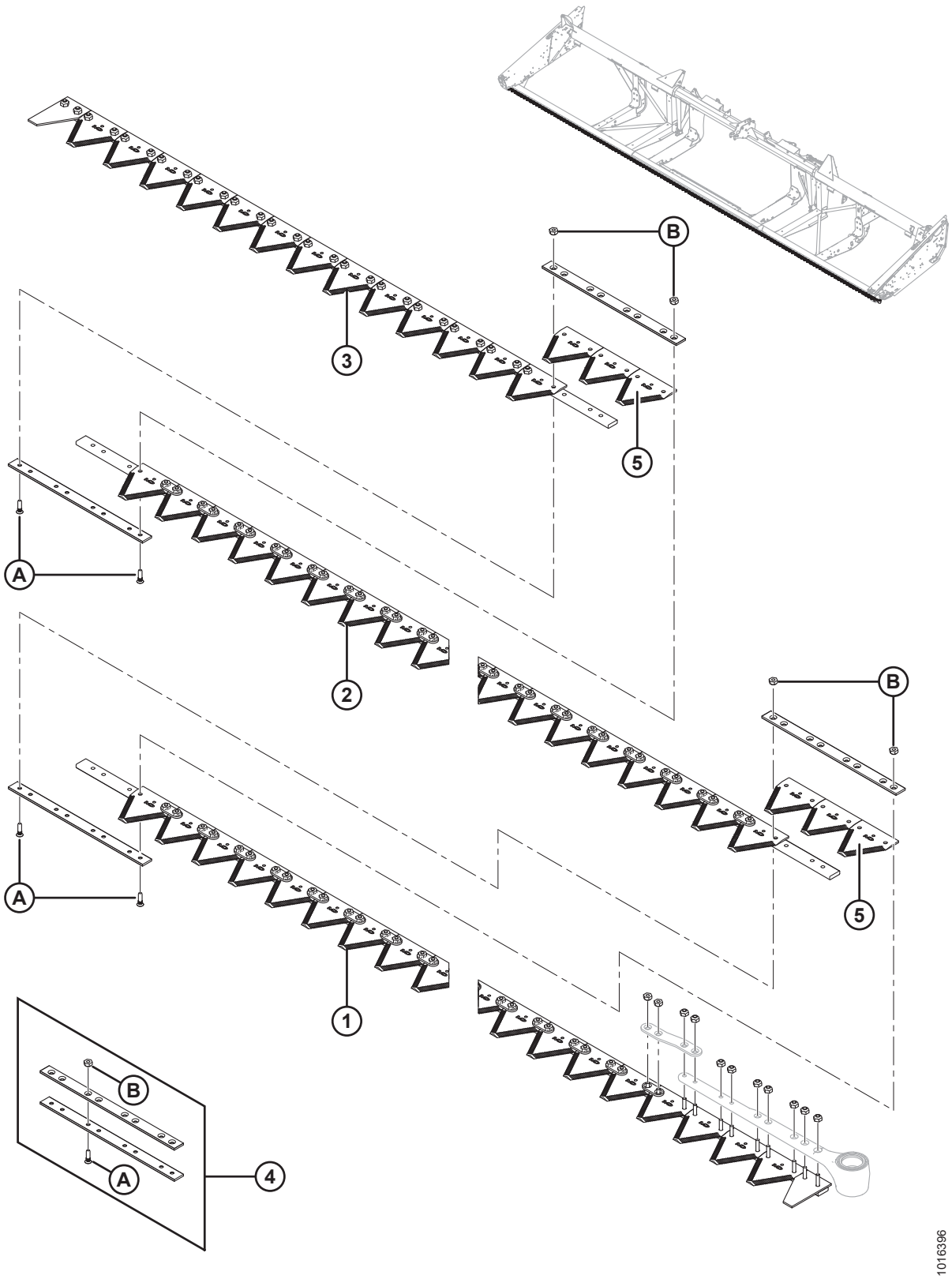
B
3
5
A
2
B
5
A
1
B
A
4
1016396

Ссылка	Номер детали	Описание	Кол-во	Серийный номер
A	129299	ВИНТ — 90° УТОПЛЕННЫЙ, ПОД ТОРЦОВ. КЛЮЧ, #12-24 NC × 0,812 ДЮЙМА		
B	135626	ГАЙКА — CSK, ЦЕНТРАЛЬНАЯ СТОПОРНАЯ, #12-24 NC (УПАК. 50 ШТ.)		

11 Сегментированные ножи — жатки с одинарными ножами, сегменты с крупными зубьями

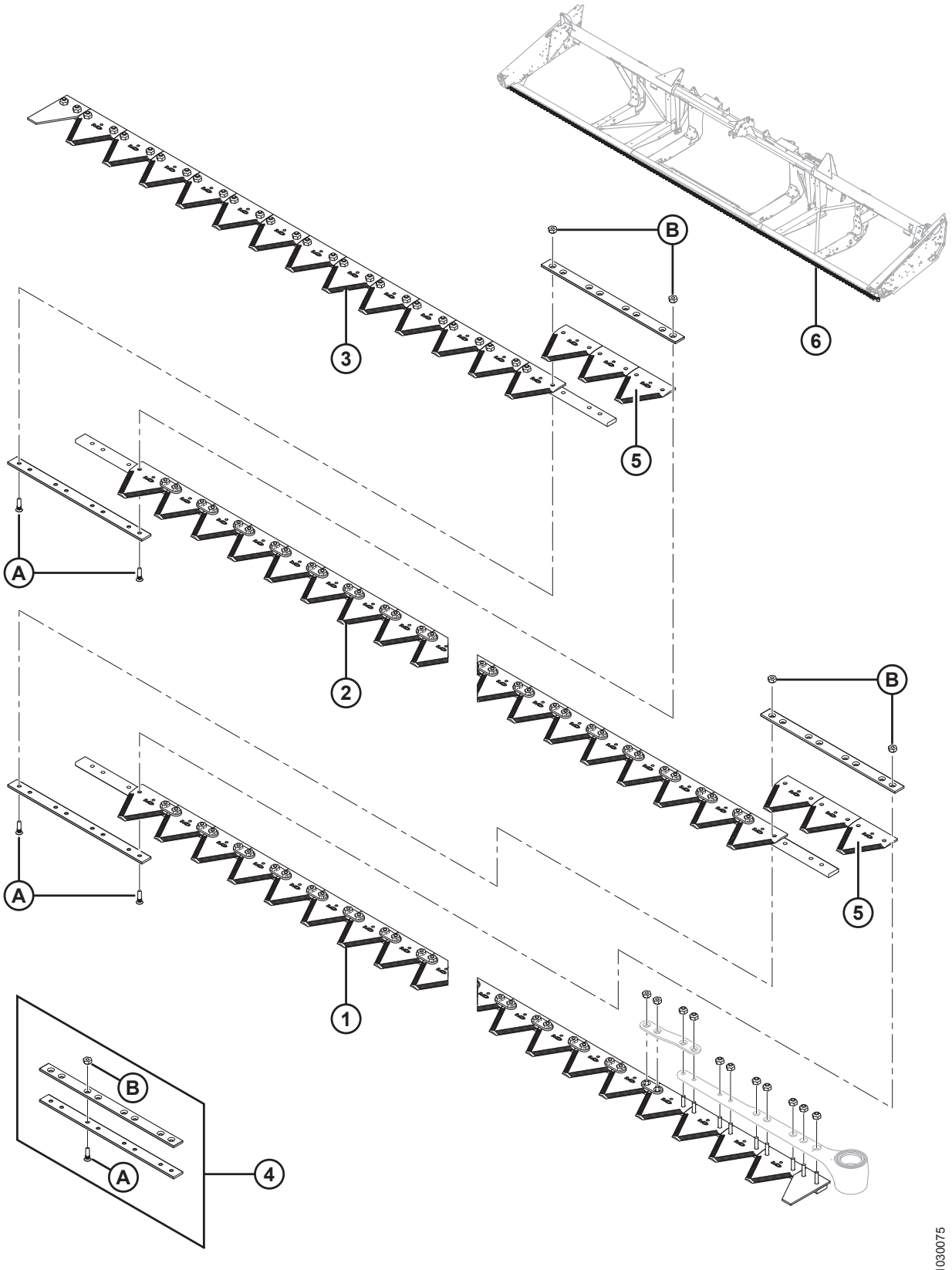

ПРИМЕЧАНИЕ:

Ножи для жаток 7,6–13,7 м (25–45 футов) продаются сегментами, комплект сегмента (без головки ножа) см. в таблицах ниже:

Ссылка	Номер детали	Описание	Кол-во	Серийный номер
		7,6 МЕТРА (25 ФУТОВ)		
1	**279405**	**ЛЕВЫЙ СЕГМЕНТ ГОЛОВКИ**	**1**	
2	**279406**	**ЦЕНТРАЛЬНЫЙ СЕГМЕНТ**	**1**	
3	**279408**	**ПРАВЫЙ ХВОСТОВОЙ СЕГМЕНТ**	**1**	
4	**129043**	**КОМПЛЕКТ СТЫКОВОГО СОЕДИНЕНИЯ MACDON** [46]	**2**	
5	**279641**	**СЕГМЕНТ — KONDEX ГРУБОЙ РЕЗКИ, 9 SPI (УПАК. 25 ШТ.)**	**6**	
	174845	**СЕГМЕНТ — BUSATIS ГРУБОЙ РЕЗКИ, 9 SPI (УПАК. 25 ШТ.)**	**6**	
		9,1 МЕТРА (30 ФУТОВ)		
1	279405	ЛЕВЫЙ СЕГМЕНТ ГОЛОВКИ	1	
2	279406	ЦЕНТРАЛЬНЫЙ СЕГМЕНТ	2	
3	279409	ПРАВЫЙ ХВОСТОВОЙ СЕГМЕНТ	1	
4	129043	КОМПЛЕКТ СТЫКОВОГО СОЕДИНЕНИЯ MACDON [46]	3	
5	279641	СЕГМЕНТ — KONDEX ГРУБОЙ РЕЗКИ, 9 SPI (УПАК. 25 ШТ.)	9	
	174845	СЕГМЕНТ — BUSATIS ГРУБОЙ РЕЗКИ, 9 SPI (УПАК. 25 ШТ.)	9	
6	294795	КОМПЛЕКТ — 30-ФУТОВЫЙ ОДИНАРНЫЙ НОЖ [47]	A/R	
		10,7 МЕТРА (35 ФУТОВ)		
1	279405	ЛЕВЫЙ СЕГМЕНТ ГОЛОВКИ	1	
2	279406	ЦЕНТРАЛЬНЫЙ СЕГМЕНТ	2	
3	279410	ПРАВЫЙ ХВОСТОВОЙ СЕГМЕНТ	1	
4	129043	КОМПЛЕКТ СТЫКОВОГО СОЕДИНЕНИЯ MACDON [46]	3	
5	279641	СЕГМЕНТ — KONDEX ГРУБОЙ РЕЗКИ, 9 SPI (УПАК. 25 ШТ.)	9	
	174845	СЕГМЕНТ — BUSATIS ГРУБОЙ РЕЗКИ, 9 SPI (УПАК. 25 ШТ.)	9	
6	294796	КОМПЛЕКТ — 35-ФУТОВЫЙ ОДИНАРНЫЙ НОЖ [48]	A/R	

46. Включает две стыковые накладки и крепежные детали.
47. Комплект предназначен для полной замены ножевого бруса. В комплект входят левый головной сегмент (MD № 279405), центральный сегмент (MD № 279406), правый хвостовой сегмент (MD № 279409), комплект стыкового соединения MacDon (MD № 129043) и сегмент грубой резки Kondex (MD № 279641).
48. Комплект предназначен для полной замены ножевого бруса. В комплект входят левый головной сегмент (MD № 279405), центральный сегмент (MD № 279406), правый хвостовой сегмент (MD № 279410) комплект стыкового соединения MacDon (MD № 129043) и сегмент грубой резки Kondex (MD № 279641).

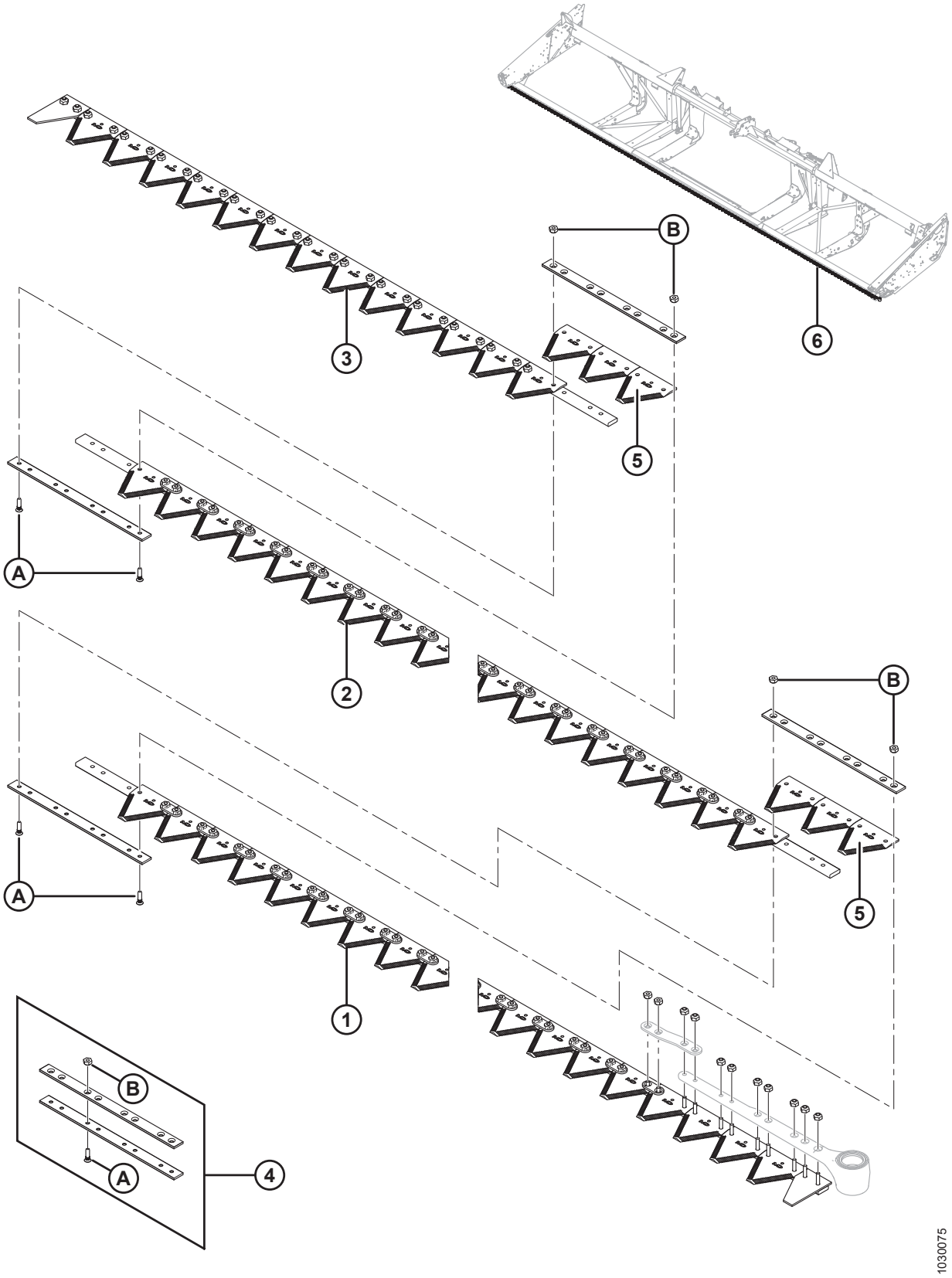
B
3
6
5
A
2
B
A
5
1
B
A
4
1030075

Ссылка	Номер детали	Описание	Кол-во	Серийный номер
		12,2 МЕТРА (40 ФУТОВ)		
1	279405	ЛЕВЫЙ СЕГМЕНТ ГОЛОВКИ	1	
2	279406	ЦЕНТРАЛЬНЫЙ СЕГМЕНТ	3	
3	279411	ПРАВЫЙ ХВОСТОВОЙ СЕГМЕНТ	1	
4	129043	КОМПЛЕКТ СТЫКОВОГО СОЕДИНЕНИЯ MACDON [46]	4	
5	279641	СЕГМЕНТ — KONDEX ГРУБОЙ РЕЗКИ, 9 SPI (УПАК. 25 ШТ.)	12	
	174845	СЕГМЕНТ — BUSATIS ГРУБОЙ РЕЗКИ, 9 SPI (УПАК. 25 ШТ.)	12	
6	294797	КОМПЛЕКТ — 40-ФУТОВЫЙ ОДИНАРНЫЙ НОЖ [49]	A/R	
A	129299	ВИНТ — 90° УТОПЛЕННЫЙ, ПОД ТОРЦОВ. КЛЮЧ, #12-24 NC × 0,812 ДЮЙМА		
B	135626	ГАЙКА — CSK, ЦЕНТРАЛЬНАЯ СТОПОРНАЯ, #12-24 NC (УПАК. 50 ШТ.)		

49. Комплект предназначен для полной замены ножевого бруса. В комплект входят левый головной сегмент (MD № 279405), центральный сегмент (MD № 279406), правый хвостовой сегмент (MD № 279411), комплект стыкового соединения MacDon (MD № 129043) и сегмент грубой резки Kondex (MD № 279641).

12 Сегментированные ножи — жатки с двойными ножами, сегменты с мелкими зубьями

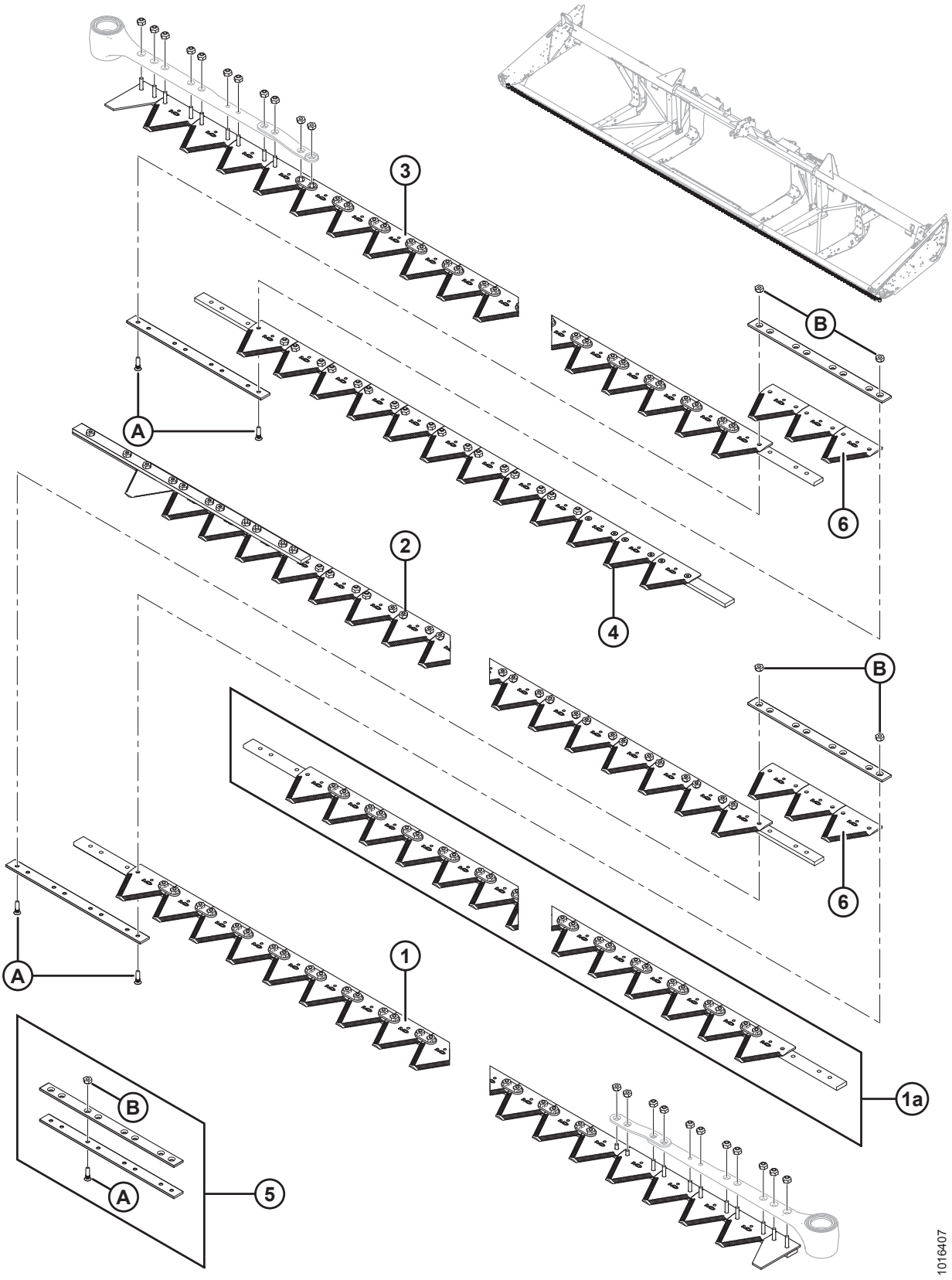

СЕГМЕНТИРОВАННЫЕ НОЖИ — ЖАТКИ С ДВОЙНЫМИ НОЖАМИ, СЕГМЕНТЫ С МЕЛКИМИ ЗУБЬЯМИ

ПРИМЕЧАНИЕ:

Ножи для жаток 9,1–13,7 м (30–45 футов) продаются по сегментам, комплект сегмента (без головки ножа) см. в таблицах ниже.

Ссылка	Номер детали	Описание	Кол-во	Серийный номер
		9,1 МЕТРА (30 ФУТОВ)		
1	279398	ЛЕВЫЙ СЕГМЕНТ ГОЛОВКИ	1	
2	279417	ЛЕВЫЙ СЕГМЕНТ, ХВОСТОВОЙ	1	
3	279412	ПРАВЫЙ СЕГМЕНТ ГОЛОВКИ	1	
4	279418	ПРАВЫЙ ХВОСТОВОЙ СЕГМЕНТ	1	
5	129043	КОМПЛЕКТ СТЫКОВОГО СОЕДИНЕНИЯ MACDON [50]	2	
6	279642	СЕГМЕНТ — KONDEX ТОНКОЙ РЕЗКИ, 9 SPI (УПАК. 25 ШТ.)	6	
	118491	СЕГМЕНТ — BUSATIS ТОНКОЙ РЕЗКИ, 9 SPI (УПАК. 25 ШТ.)	6	
		10,7 МЕТРА (35 ФУТОВ)		
1	279398	ЛЕВЫЙ СЕГМЕНТ ГОЛОВКИ	1	
2	279419	ЛЕВЫЙ СЕГМЕНТ, ХВОСТОВОЙ	1	
3	279412	ПРАВЫЙ СЕГМЕНТ ГОЛОВКИ	1	
4	279420	ПРАВЫЙ ХВОСТОВОЙ СЕГМЕНТ	1	
5	129043	КОМПЛЕКТ СТЫКОВОГО СОЕДИНЕНИЯ MACDON [50]	2	
6	279642	СЕГМЕНТ — KONDEX ТОНКОЙ РЕЗКИ, 9 SPI (УПАК. 25 ШТ.)	6	
	118491	СЕГМЕНТ — BUSATIS ТОНКОЙ РЕЗКИ, 9 SPI (УПАК. 25 ШТ.)	6	
		12,2 МЕТРА (40 ФУТОВ)		
1	279398	ЛЕВЫЙ СЕГМЕНТ ГОЛОВКИ	1	
1a	279399	ЦЕНТРАЛЬНЫЙ СЕГМЕНТ (ПО 1 НА СТОРОНУ)	2	
2	279421	ЛЕВЫЙ СЕГМЕНТ, ХВОСТОВОЙ	1	
3	279412	ПРАВЫЙ СЕГМЕНТ ГОЛОВКИ	1	
4	279422	ПРАВЫЙ ХВОСТОВОЙ СЕГМЕНТ	1	
5	129043	КОМПЛЕКТ СТЫКОВОГО СОЕДИНЕНИЯ MACDON [50]	4	
6	279642	СЕГМЕНТ — KONDEX ТОНКОЙ РЕЗКИ, 9 SPI (УПАК. 25 ШТ.)	12	
	118491	СЕГМЕНТ — BUSATIS ТОНКОЙ РЕЗКИ, 9 SPI (УПАК. 25 ШТ.)	12	
		13,7 МЕТРА (45 ФУТОВ)		
1	279398	ЛЕВЫЙ СЕГМЕНТ ГОЛОВКИ	1	
1a	279399	ЦЕНТРАЛЬНЫЙ СЕГМЕНТ (ПО 1 НА СТОРОНУ)	2	

50. Включает две стыковые накладки и крепежные детали.

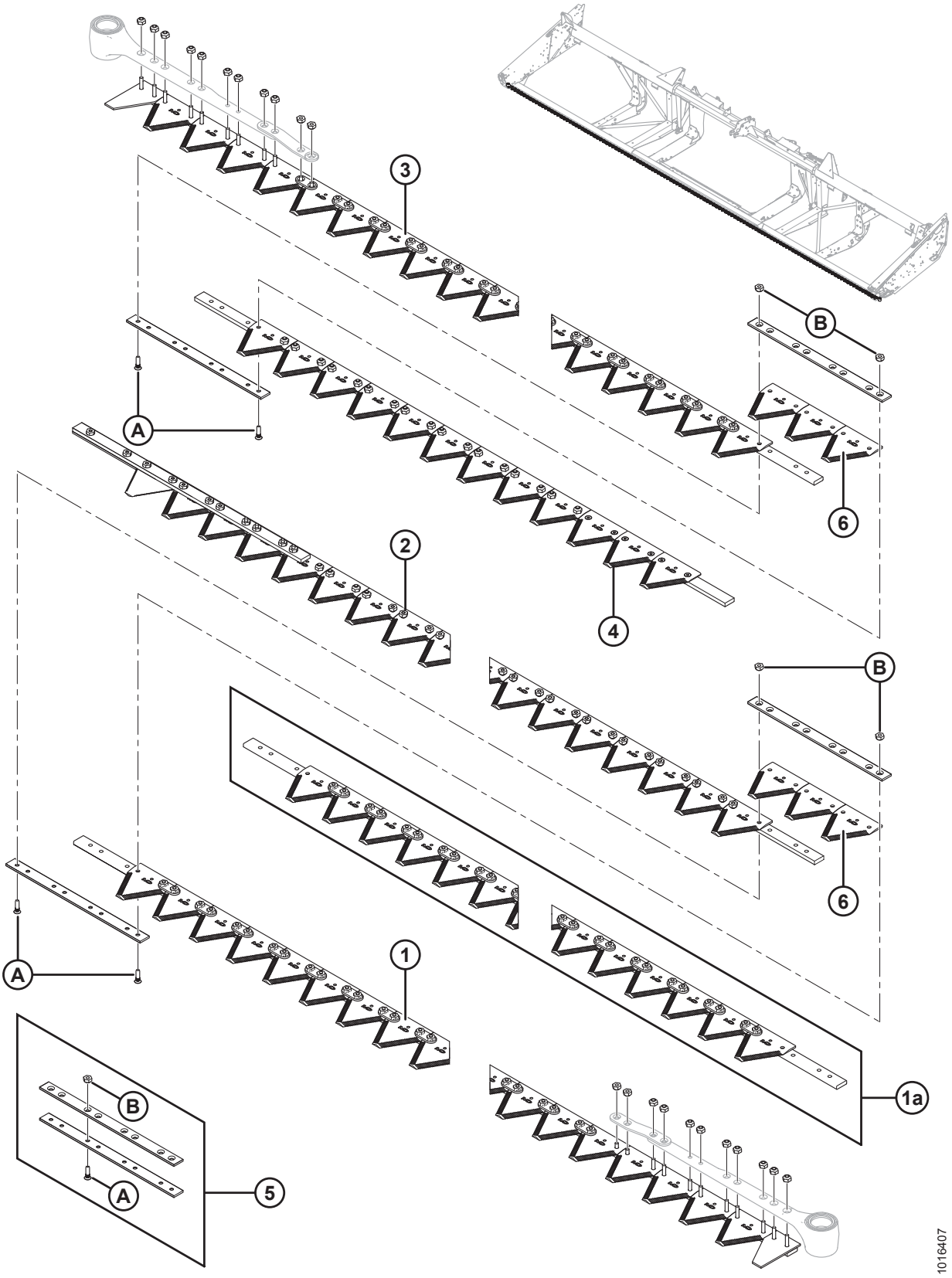
3
B
A
6
2
4
B
6
A
1
1a
B
A
5
1016407

СЕГМЕНТИРОВАННЫЕ НОЖИ — ЖАТКИ С ДВОЙНЫМИ НОЖАМИ, СЕГМЕНТЫ С МЕЛКИМИ ЗУБЬЯМИ

Ссылка	Номер детали	Описание	Кол-во	Серийный номер
2	279423	ЛЕВЫЙ СЕГМЕНТ, ХВОСТОВОЙ	1	
3	279412	ПРАВЫЙ СЕГМЕНТ ГОЛОВКИ	1	
4	279424	ПРАВЫЙ ХВОСТОВОЙ СЕГМЕНТ	1	
5	129043	КОМПЛЕКТ СТЫКОВОГО СОЕДИНЕНИЯ MACDON [50]	4	
6	279642	СЕГМЕНТ — KONDEX ТОНКОЙ РЕЗКИ, 9 SPI (УПАК. 25 ШТ.)	12	
	118491	СЕГМЕНТ — BUSATIS ТОНКОЙ РЕЗКИ, 9 SPI (УПАК. 25 ШТ.)	12	
A	129299	ВИНТ — 90° УТОПЛЕННЫЙ, ПОД ТОРЦОВ. КЛЮЧ, #12-24 NC × 0,812 ДЮЙМА		
B	135626	ГАЙКА — CSK, ЦЕНТРАЛЬНАЯ СТОПОРНАЯ, #12-24 NC (УПАК. 50 ШТ.)		

13 Сегментированные ножи — жатки с двойными ножами, сегменты с крупными зубьями

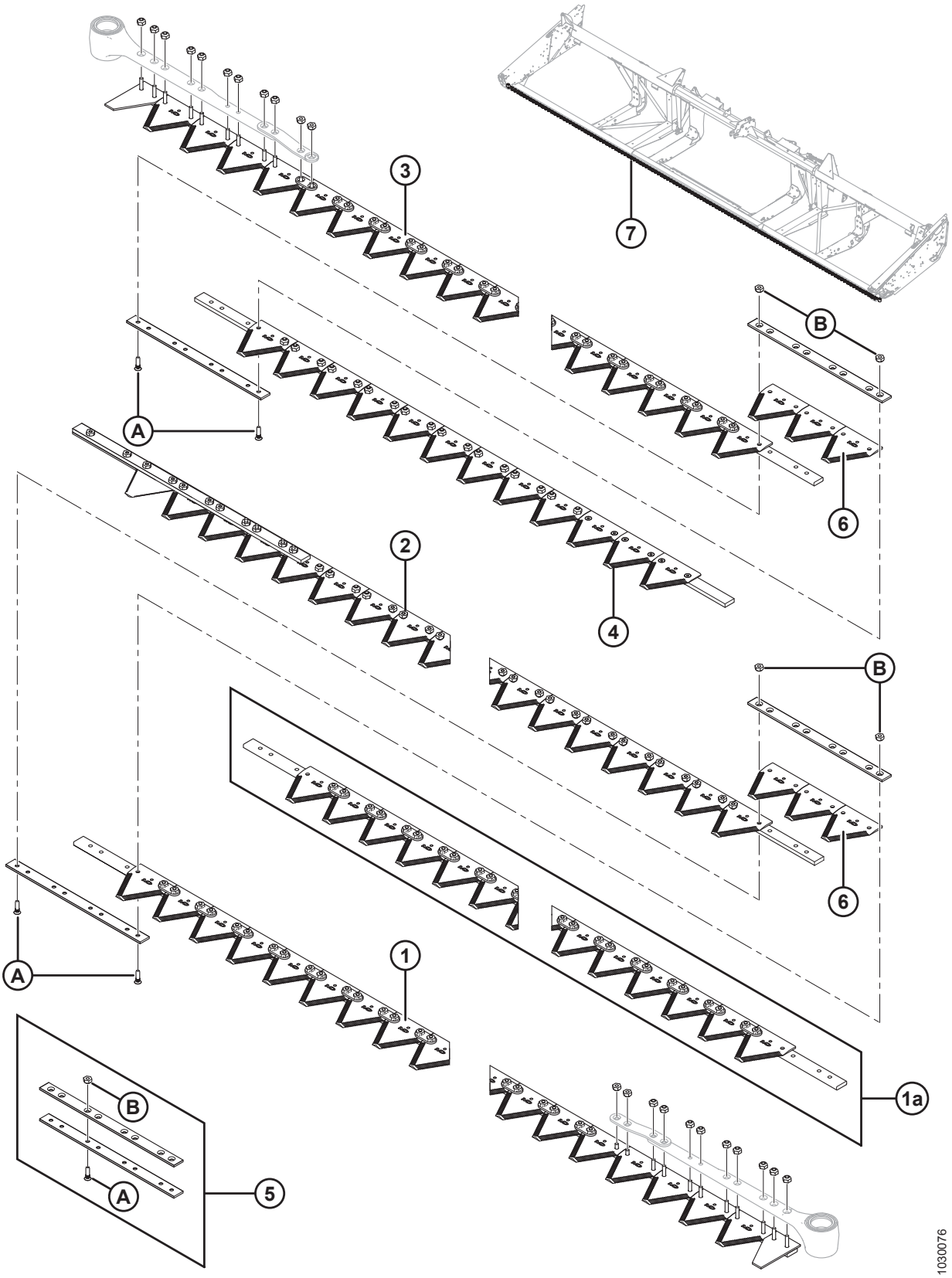

ПРИМЕЧАНИЕ:

Ножи для жаток 9,1–13,7 м (30–45 футов) продаются по сегментам, комплект сегмента (без головки ножа) см. в таблицах ниже.

Ссылка	Номер детали	Описание	Кол-во	Серийный номер
		9,1 МЕТРА (30 ФУТОВ)		
1	279405	ЛЕВЫЙ СЕГМЕНТ ГОЛОВКИ	1	
2	279430	ЛЕВЫЙ СЕГМЕНТ, ХВОСТОВОЙ	1	
3	279428	ПРАВЫЙ СЕГМЕНТ ГОЛОВКИ [51]	1	
4	279432	ПРАВЫЙ ХВОСТОВОЙ СЕГМЕНТ	1	
5	129043	КОМПЛЕКТ СТЫКОВОГО СОЕДИНЕНИЯ MACDON [52]	2	
6	279641	СЕГМЕНТ — KONDEX ГРУБОЙ РЕЗКИ, 9 SPI (УПАК. 25 ШТ.)	6	
	174845	СЕГМЕНТ — BUSATIS ГРУБОЙ РЕЗКИ, 9 SPI (УПАК. 25 ШТ.)	6	
7	294791	КОМПЛЕКТ — 30-ФУТОВЫЙ ДВОЙНОЙ НОЖ [53]	A/R	
		10,7 МЕТРА (35 ФУТОВ)		
1	279405	ЛЕВЫЙ СЕГМЕНТ ГОЛОВКИ	1	
2	279431	ЛЕВЫЙ СЕГМЕНТ, ХВОСТОВОЙ	1	
3	279428	ПРАВЫЙ СЕГМЕНТ ГОЛОВКИ [51]	1	
4	279433	ПРАВЫЙ ХВОСТОВОЙ СЕГМЕНТ	1	
5	129043	КОМПЛЕКТ СТЫКОВОГО СОЕДИНЕНИЯ MACDON [52]	2	
6	279641	СЕГМЕНТ — KONDEX ГРУБОЙ РЕЗКИ, 9 SPI (УПАК. 25 ШТ.)	6	
	174845	СЕГМЕНТ — BUSATIS ГРУБОЙ РЕЗКИ, 9 SPI (УПАК. 25 ШТ.)	6	
7	294792	КОМПЛЕКТ — 35-ФУТОВЫЙ ДВОЙНОЙ НОЖ [54]	A/R	

51. Правый сегмент головки (MD №279428) на внешнем конце на одно отверстие короче, чем заводской нож.
52. Включает две стыковые накладки и крепежные детали.
53. Комплект предназначен для полной замены ножевого бруса. В комплект входят левый головной сегмент (MD № 279405), левый хвостовой сегмент (MD № 279430), правый головной сегмент (MD № 279428), правый хвостовой сегмент (MD № 279432), комплект стыкового соединения MacDon (MD № 129043) и сегмент грубой резки Kondex (MD № 279641).
54. Комплект предназначен для полной замены ножевого бруса. В комплект входят левый головной сегмент (MD № 279405), левый хвостовой сегмент (MD № 279431), правый головной сегмент (MD № 279428), правый хвостовой сегмент (MD № 279433), комплект стыкового соединения MacDon (MD № 129043) и сегмент грубой резки Kondex (MD № 279641).

СЕГМЕНТИРОВАННЫЕ НОЖИ — ЖАТКИ С ДВОЙНЫМИ НОЖАМИ, СЕГМЕНТЫ С КРУПНЫМИ ЗУБЬЯМИ

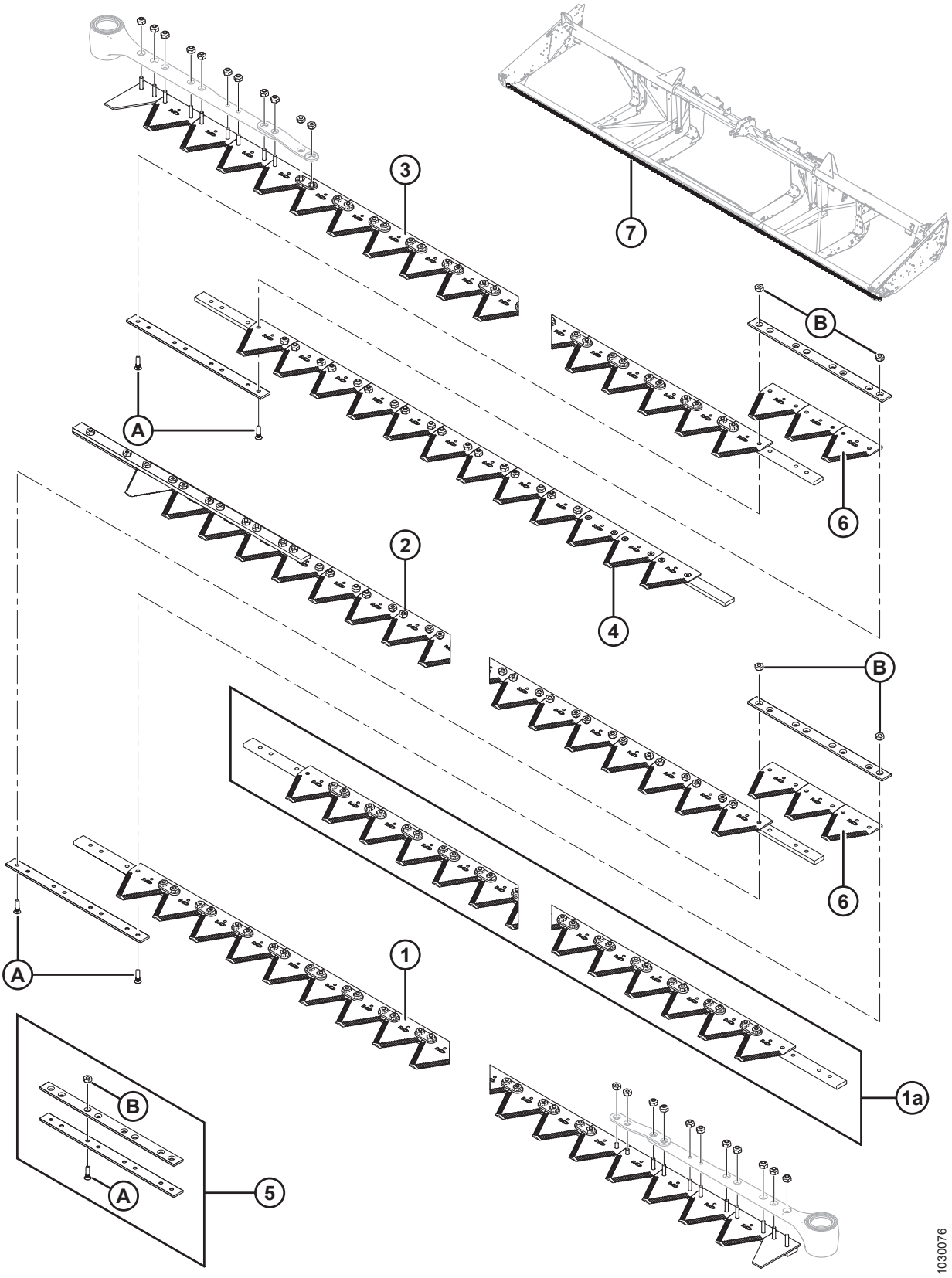

СЕГМЕНТИРОВАННЫЕ НОЖИ — ЖАТКИ С ДВОЙНЫМИ НОЖАМИ, СЕГМЕНТЫ С КРУПНЫМИ ЗУБЬЯМИ

Ссылка	Номер детали	Описание	Кол-во	Серийный номер
		12,2 МЕТРА (40 ФУТОВ)		
1	279405	ЛЕВЫЙ СЕГМЕНТ ГОЛОВКИ	1	
1a	279406	ЦЕНТРАЛЬНЫЙ СЕГМЕНТ (ПО 1 НА СТОРОНУ)	2	
2	279434	ЛЕВЫЙ СЕГМЕНТ, ХВОСТОВОЙ	1	
3	279428	ПРАВЫЙ СЕГМЕНТ ГОЛОВКИ [51]	1	
4	279435	ПРАВЫЙ ХВОСТОВОЙ СЕГМЕНТ	1	
5	129043	КОМПЛЕКТ СТЫКОВОГО СОЕДИНЕНИЯ MACDON [52]	4	
6	279641	СЕГМЕНТ — KONDEX ГРУБОЙ РЕЗКИ, 9 SPI (УПАК. 25 ШТ.)	12	
	174845	СЕГМЕНТ — BUSATIS ГРУБОЙ РЕЗКИ, 9 SPI (УПАК. 25 ШТ.)	12	
7	294793	КОМПЛЕКТ — 40-ФУТОВЫЙ ДВОЙНОЙ НОЖ [55]	A/R	
		13,7 МЕТРА (45 ФУТОВ)		
1	279405	ЛЕВЫЙ СЕГМЕНТ ГОЛОВКИ	1	
1a	279406	ЦЕНТРАЛЬНЫЙ СЕГМЕНТ (ПО 1 НА СТОРОНУ)	2	
2	279436	ЛЕВЫЙ СЕГМЕНТ, ХВОСТОВОЙ	1	
3	279428	ПРАВЫЙ СЕГМЕНТ ГОЛОВКИ [51]	1	
4	279437	ПРАВЫЙ ХВОСТОВОЙ СЕГМЕНТ	1	
5	129043	КОМПЛЕКТ СТЫКОВОГО СОЕДИНЕНИЯ MACDON [52]	4	
6	279641	СЕГМЕНТ — KONDEX ГРУБОЙ РЕЗКИ, 9 SPI (УПАК. 25 ШТ.)	12	
	174845	СЕГМЕНТ — BUSATIS ГРУБОЙ РЕЗКИ, 9 SPI (УПАК. 25 ШТ.)	12	
7	294794	КОМПЛЕКТ — 45-ФУТОВЫЙ ДВОЙНОЙ НОЖ [56]	A/R	
A	129299	ВИНТ — 90° УТОПЛЕННЫЙ, ПОД ТОРЦОВ. КЛЮЧ, #12-24 NC × 0,812 ДЮЙМА		
B	135626	ГАЙКА — CSK, ЦЕНТРАЛЬНАЯ СТОПОРНАЯ, #12-24 NC (УПАК. 50 ШТ.)		

55. Комплект предназначен для полной замены ножевого бруса. В комплект входят левый головной сегмент (MD № 279405), центральный сегмент (MD № 279406), левый хвостовой сегмент (MD № 279434), правый головной сегмент (MD № 279428), правый хвостовой сегмент (MD № 279435), комплект стыкового соединения MacDon (MD № 129043) и сегмент грубой резки Kondex (MD № 279641).
56. Комплект предназначен для полной замены ножевого бруса. В комплект входят левый головной сегмент (MD № 279405), центральный сегмент (MD № 279406), левый хвостовой сегмент (MD № 279436), правый головной сегмент (MD № 279428), правый хвостовой сегмент (MD № 279437), комплект стыкового соединения MacDon (MD № 129043) и сегмент грубой резки Kondex (MD № 279641).

14 Привод ножа

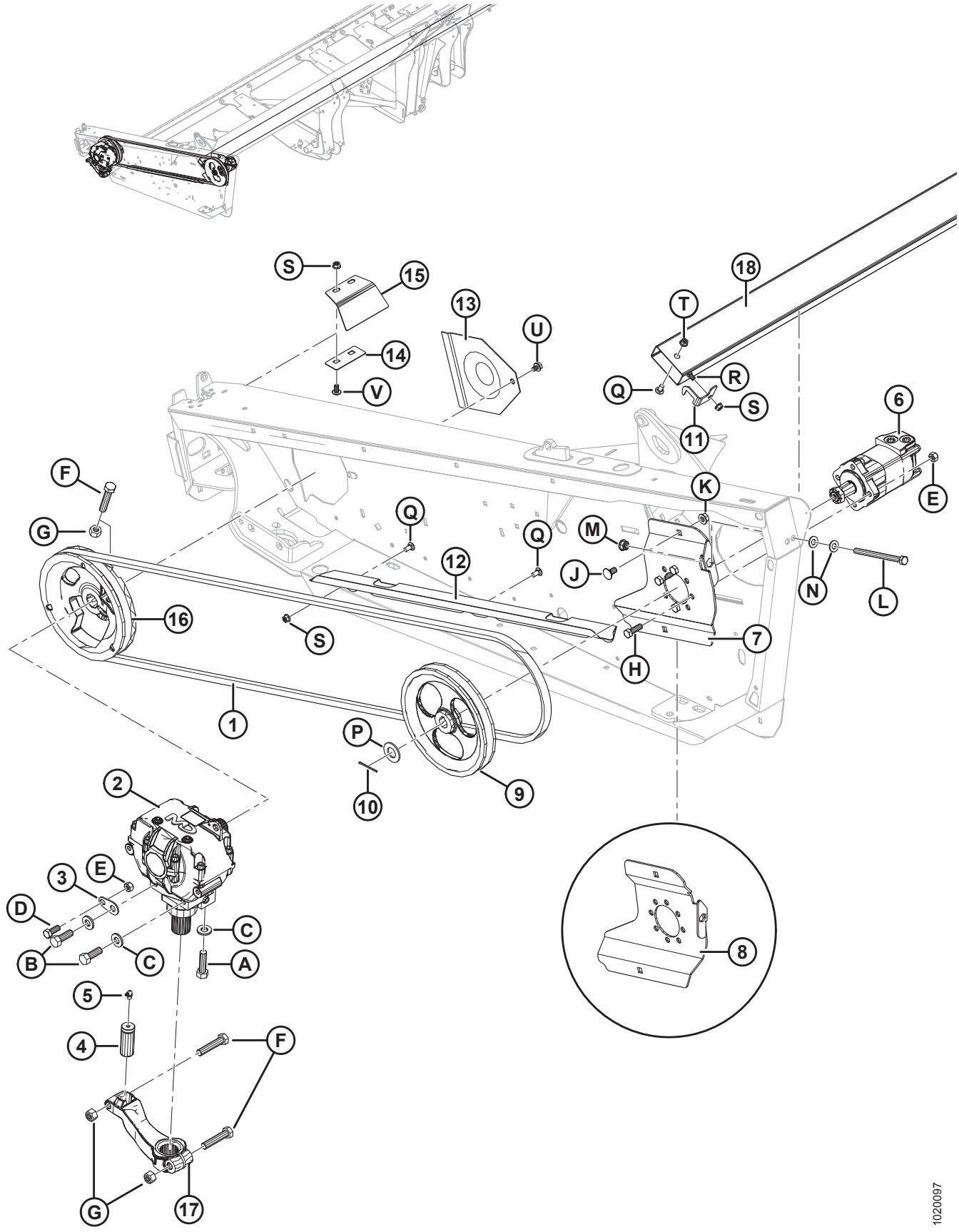

ПРИВОД НОЖА

Ссылка	Номер детали	Описание	Кол-во	Серийный номер
1	145706	РЕМЕНЬ — ПРИВОД SK [57]	1	
2	100532	МКШ В СБОРЕ [58]	1	
3	132033	ПЛАСТИНА — ПРИВОД МКШ, УСТАНОВОЧНЫЙ ВЫСТУП [57]	1	
4	113229	ШТИФТ — ГОЛОВКА НОЖА [57]	1	
5	21194	ФИТИНГ — СМАЗКА, 90 ГРАДУСОВ, 1/8 NPT [57]	1	
6	174217	МОТОР — ПРИВОД НОЖА, EATON [57]	1	
	174304	КОМПЛЕКТ УПЛОТНЕНИЯ		
7	294112	КРОНШТЕЙН — ОПОРА МОТОРА, СВАРНАЯ, EATON	1	
8	174270	КРОНШТЕЙН — ОПОРА МОТОРА, СВАРНАЯ, ПРАВАЯ DK, EATON	1	
9	174215	ШКИВ — ПРИВОД МКШ [57]	1	
10	21006	ШПЛИНТ 1/8 ДИАМ. × 2,0 ОЦИНК. [57]	1	
11	125530	КРОНШТЕЙН — СТОПОРНАЯ ГАЙКА НОЖА, ЛЕВАЯ	1	
12	245943	НАПРАВЛЯЮЩАЯ — РЕМЕНЬ [57]	1	
13	102509	ЩИТОК [57]	1	
14	120141	ФИКСАТОР – ЩИТОК ПРИВОДА МКШ [57]	1	
15	120140	ЩИТОК – КРЕПЛЕНИЕ ЛЕВОГО МКШ	1	
	120194	ЩИТОК – КРЕПЛЕНИЕ ПРАВОГО МКШ	1	
16	252752	ШКИВ В СБОРЕ — МКШ, ОДИНАРНЫЙ НОЖ [57]	1	
17	174992	РЫЧАГ — ПРИВОД МКШ [57]	1	
18	**220010**	**ТРУБА – ЧЕХОЛ НОЖА, 25 ФУТОВ** [59]	**1**	
	220011	ТРУБА – ФУТЛЯР НОЖА, 30 ФУТОВ [59]	1	
	220012	ТРУБА — ХРАНЕНИЕ НОЖА, 35 ФУТОВ [59]	1	
	220013	ТРУБА — ХРАНЕНИЕ НОЖА, 40 ФУТОВ [59]	1	
	125764	ТРУБА — ХРАНЕНИЕ НОЖА, 40- И 45-ФУТОВАЯ ЖАТКА С ДВОЙНЫМ НОЖОМ [59]	1	
A	120900	БОЛТ — ШЕСТИГР. ГОЛОВКА L9 5/8-11 UNC × 2,25 ДЛ.		
B	120899	БОЛТ — ШЕСТИГР. ГОЛОВКА L9 5/8-11 UNC × 1,75 ДЛ.		
C	120901	ШАЙБА — ПЛОСКАЯ, УПРОЧНЕННАЯ, 5/8 ДЮЙМА НОМИНАЛ (L9)		

57. Для полотняных жаток с несинхронизированными двойными ножами, 2 штуки.
58. Для жаток с несинхронизированными двойными ножами, 2 шт. Детали для ремонта см. в разделе *18 Редуктор привода ножа, страница 67*.
59. Расположена внутри круглой обратной трубы рамы.

ПРИВОД НОЖА

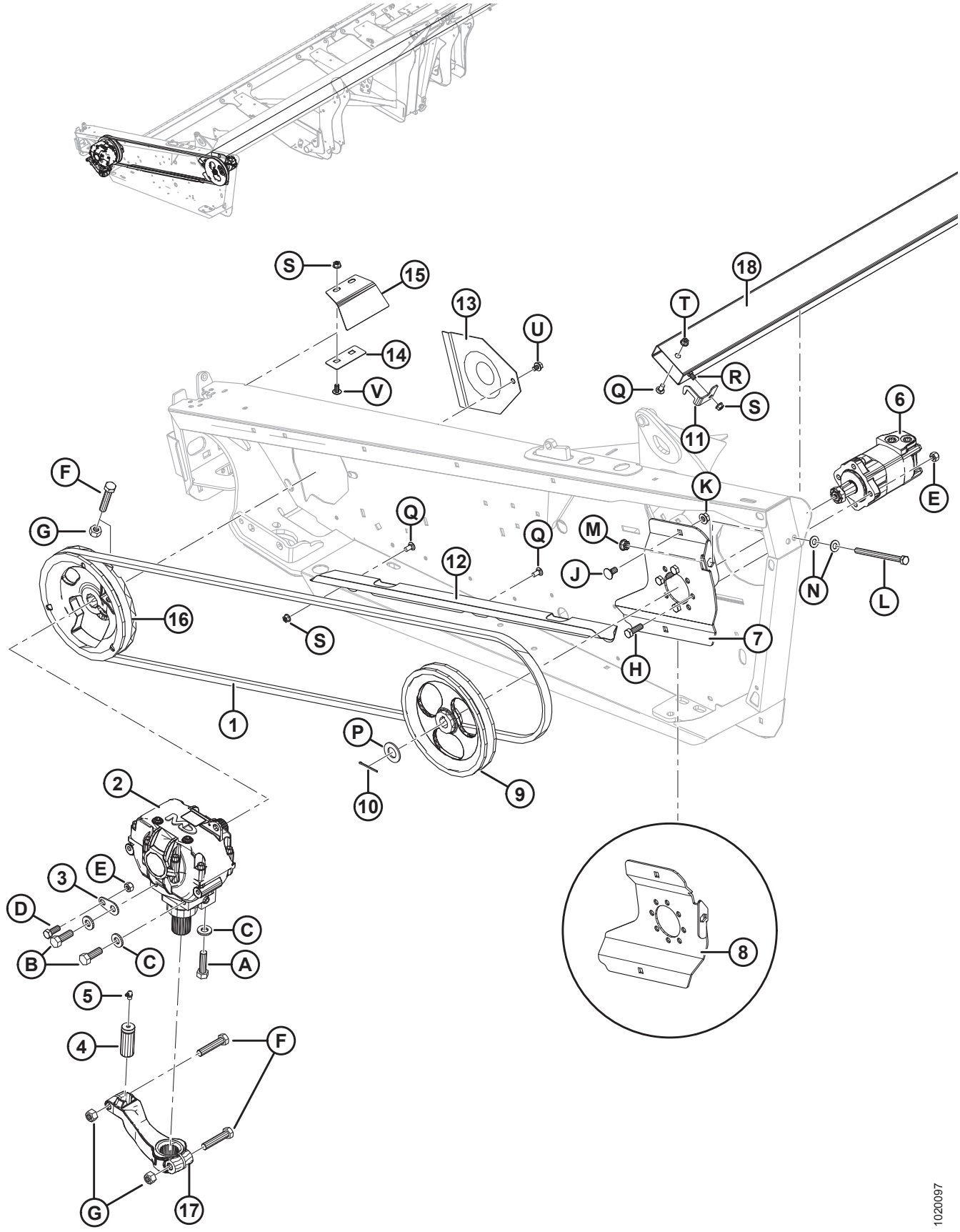

S
15
13
U
18
T
14
V
Q
R
S
11
6
F
K
E
G
Q
Q
M
12
J
N
L
16
S
7
H
1
P
10
9
2
E
3
D
C
B
C
A
8
5
4
F
G
17
1020097

Ссылка	Номер детали	Описание	Кол-во	Серийный номер
D	21491	БОЛТ — НН 1/2 NC × ДЛИНОЙ 1,25 GR5, ОЦИНК.		
E	18697	ГАЙКА — ШЕСТИГРАННАЯ СТОПОРНАЯ DT 0,500-13 UNC		
F	21583	БОЛТ — НН 5/8 NC × ДЛИНОЙ 3,0 GR5, ОЦИНК.		
G	18666	ГАЙКА — ШЕСТИГРАННАЯ СТОПОРНАЯ DT 5/8-11 UNC ОЦИНК.		
H	18723	БОЛТ — НН 1/2 NC × ДЛИНОЙ 1,5 GR5, ОЦИНК.		
J	21066	БОЛТ — RHSN 1/2 NC × 1 GR5 ОЦИНК.		
K	50186	ГАЙКА — ФЛАНЦ. СТОПОРНАЯ ГЛАДК. ТОРЕЦ DT 0,500-13 UNC GR5		
L	50226	БОЛТ — ШЕСТИГР. ГОЛОВКА 1/2 NC × 6,5 ПОЛНАЯ РЕЗЬБА GR5 ОЦИНК.		
M	21383	ГАЙКА — ФЛАНЦ. 0,500-13 UNC (С ЗАЗУБР. НА ТОРЦЕ)		
N	18599	ШАЙБА — ПЛОСКАЯ SAE, ВНУТР. ДИАМ. 17/32 × 1-1/16 ДЮЙМА НД ОЦИНК.		
P	18603	ШАЙБА — ПЛОСКАЯ SAE ВНУТР. ДИАМ. 1-1/16 × 2,0 ДЮЙМА. НД ОЦИНК.		
Q	21863	БОЛТ — RHSSN 3/8 NC × 0,75 ДЛ. GR5 ОЦИНК.		
R	21472	БОЛТ — RHSN 3/8 NC × 0,75 GR5 ОЦИНК.		
S	30228	ГАЙКА — ФЛАНЦ. DT ГЛАДКИЙ ТОРЕЦ 0,375-16 UNC		
T	21452	ГАЙКА — ФЛАНЦ. (С ЗАЗУБР. НА ТОРЦЕ) 0,375-16 UNC		
U	30693	БОЛТ — ФЛАНЦЕВЫЙ (С ЗАЗУБР.) 0,375-16 UNC × 0,50 ДЛ.		
V	135157	ВИНТ — ДЛЯ МЕТАЛЛА		

15 Гидравлические линии привода ножа – одинарный нож (7,6–10,7 м [25–35 футов])

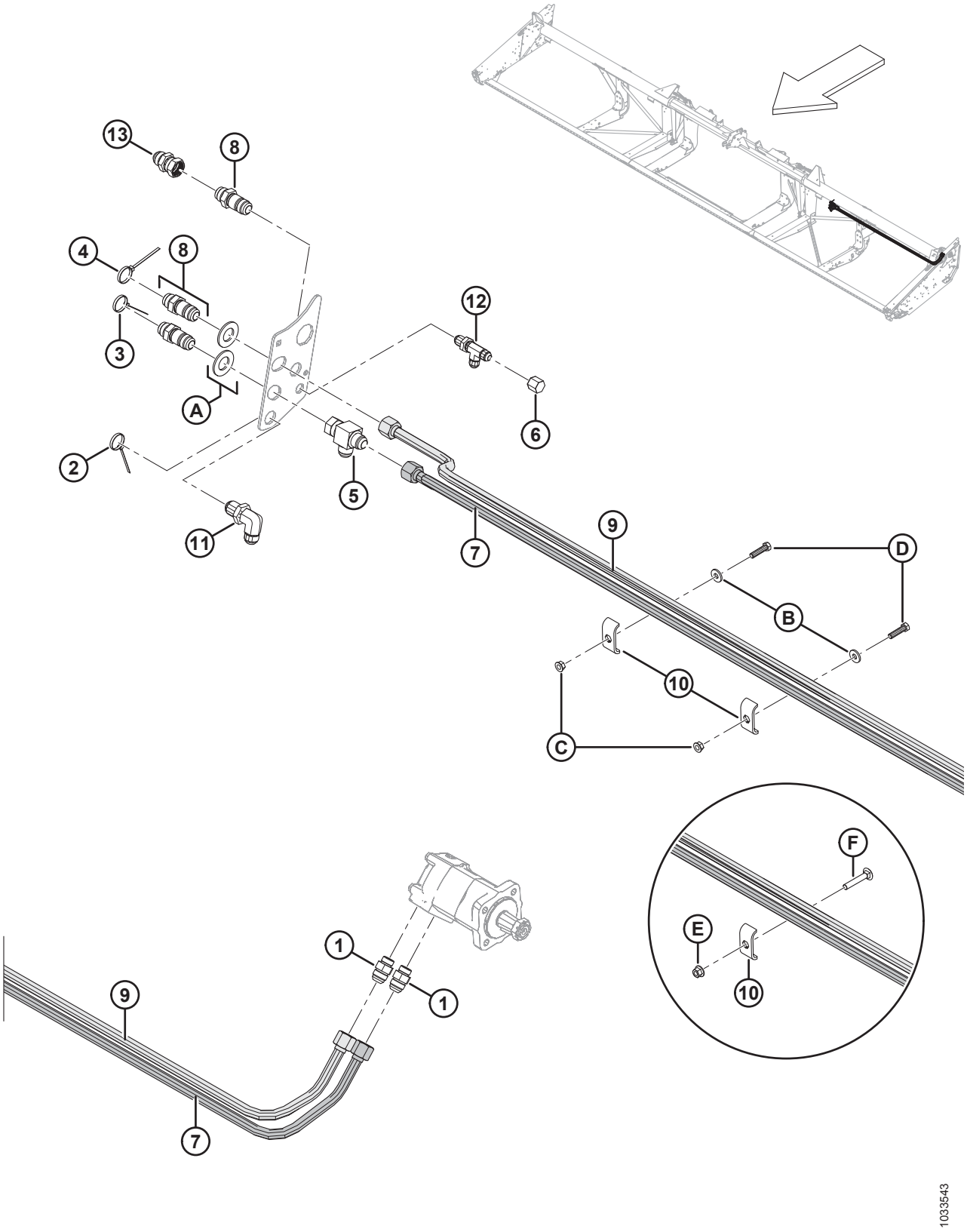

ГИДРАВЛИЧЕСКИЕ ЛИНИИ ПРИВОДА НОЖА – ОДИНАРНЫЙ НОЖ (7,6–10,7 М [25–35 ФУТОВ])

Ссылка	Номер детали	Описание	Кол-во	Серийный номер
1	30610	ФИТИНГ — СОЕДИНИТЕЛЬ ГИДР. ЛИНИИ	2	
2	40702	КРЕПЛЕНИЕ — КАБЕЛЬНАЯ СТЯЖКА (КРАСНАЯ)	1	
3	40703	КРЕПЛЕНИЕ — КАБЕЛЬНАЯ СТЯЖКА (СИНЯЯ)	1	
4	40704	КРЕПЛЕНИЕ — КАБЕЛЬНАЯ СТЯЖКА (ОРАНЖЕВАЯ)	1	
5	50086	ФИТИНГ — ГИДРАВЛ. ЛИНИИ, ТРОЙНИК	1	
6	108233	КРЫШКА — 1/2 ДЮЙМА ТРУБА	1	
7	**326078**	**ЛИНИЯ – ГИБКАЯ, 25 ФУТОВ, ПРИВОД НОЖА, ВОЗВРАТ**	**1**	
	132772	ЛИНИЯ — ГИБКАЯ, 30 ФУТОВ, ПРИВОД НОЖА, ВОЗВРАТНАЯ	1	
	132900	ЛИНИЯ — ГИБКАЯ, 35 ФУТОВ, ПРИВОД НОЖА, ВОЗВРАТНАЯ	1	
8	135372	ФИТИНГ — 3/4 ДЮЙМА ГИДР. ПЕРЕБОРКА, РАСТРУБНЫЙ ПЕРЕХОДНИК 37°	3	
9	**326075**	**ЛИНИЯ – ГИБКАЯ, 25 ФУТОВ, ДАВЛЕНИЕ ПРИВОДА НОЖА**	**1**	
	174250	ЛИНИЯ — ГИБКАЯ, 30 ФУТОВ, ДАВЛЕНИЕ ПРИВОДА НОЖА	1	
	174251	ЛИНИЯ — ГИБКАЯ, 35 ФУТОВ, ДАВЛЕНИЕ ПРИВОДА НОЖА	1	
10	174499	ДЕРЖАТЕЛЬ – ШЛАНГ [60]		
11	252210	ФИТИНГ — 3/4 ДЮЙМА ГИДР. ПЕРЕБОРКА, РАСТРУБНЫЙ ПЕРЕХОДНИК 37° 90	1	
12	252211	ФИТИНГ — 1/2 ДЮЙМА ГИДР. ПЕРЕБОРКА, РАСТРУБНЫЙ ТРОЙНИК С БОКОВЫМ ОТВОДОМ 37°	1	
13	252414	ФИТИНГ — УДЛИНИТЕЛЬ-РАСШИРИТЕЛЬ 12-12	1	
A	18603	ШАЙБА — ПЛОСКАЯ SAE ВНУТР. ДИАМ. 1-1/16 × 2,0 ДЮЙМА. НД ОЦИНК.		
B	20535	ШАЙБА - ПЛОСКАЯ [61]		
C	21452	ГАЙКА – ФЛАНЦЕВАЯ (С ЗАЗУБР. НА ТОРЦЕ) 0,375-16 UNC [61]		
D	21561	БОЛТ – ШЕСТИГР. ГОЛОВКА 3/8 NC X 1,5 ДЛ. КЛАСС ПРОЧНОСТИ 5 ОЦИНК. [61]		
E	**136441**	**ГАЙКА – ШЕСТИГРАННАЯ, ФЛАНЦ. (С ЗАЗУБР. НА ТОРЦЕ) M10 X 1,5-8-AA1J** [62]		
F	**136113**	**БОЛТ – С КРУГЛОЙ ГОЛОВКОЙ, С КВАДРАТНЫМ ПОДГОЛОВНИКОМ, M10 × 1,5 × 60-8,8-AA1J** [62]		

60. Количество: 25 футов = 1, 30–35 футов = 2.
61. Только 30–35 футов.
62. Только для 25 фут.

16 Гидравлический привод ножа — одинарный нож (12,2 м [40 футов])

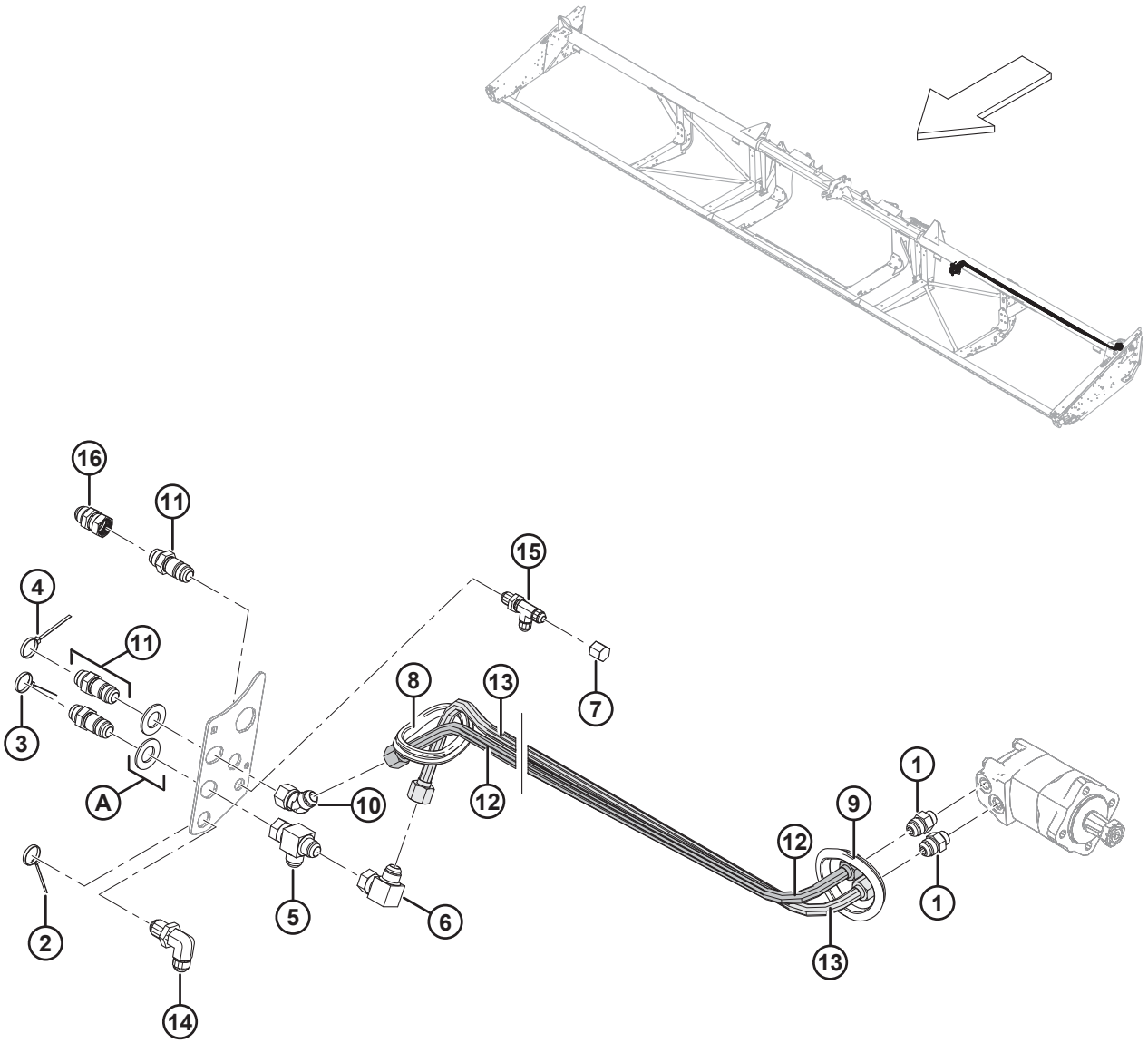

1020168

ГИДРАВЛИЧЕСКИЙ ПРИВОД НОЖА — ОДИНАРНЫЙ НОЖ (12,2 М [40 ФУТОВ])

Ссылка	Номер детали	Описание	Кол-во	Серийный номер
1	30610	ФИТИНГ — СОЕДИНИТЕЛЬ ГИДР. ЛИНИИ	2	
2	40702	КРЕПЛЕНИЕ — КАБЕЛЬНАЯ СТЯЖКА (КРАСНАЯ)	1	
3	40703	КРЕПЛЕНИЕ — КАБЕЛЬНАЯ СТЯЖКА (СИНЯЯ)	1	
4	40704	КРЕПЛЕНИЕ — КАБЕЛЬНАЯ СТЯЖКА (ОРАНЖЕВАЯ)	1	
5	50086	ФИТИНГ — ГИДРАВЛ. ЛИНИИ, ТРОЙНИК	1	
6	50175	ФИТИНГ — КОЛЕНО 90° ГИДР. ЛИНИИ	1	
7	108233	КРЫШКА — 1/2 ДЮЙМА ТРУБА	1	
8	125377	ВТУЛКА — 91 ММ ВНУТР. ДИАМ.	1	
9	125722	ВТУЛКА — 90 ММ ВНУТР. ДИАМ.	2	
10	135240	ФИТИНГ — КОЛЕНО 45° ГИДР. ЛИНИИ	1	
11	135372	ФИТИНГ — 3/4 ДЮЙМА ГИДР. ПЕРЕБОРКА, РАСТРУБНЫЙ ПЕРЕХОДНИК 37°	3	
12	174254	ЛИНИЯ — ГИБКАЯ, 40 ФУТОВ SK, ДАВЛЕНИЕ ПРИВОДА НОЖА	1	
13	174257	ЛИНИЯ — ГИБКАЯ, 40 ФУТОВ SK, ВОЗВРАТ ПРИВОДА НОЖА	1	
14	252210	ФИТИНГ — 3/4 ДЮЙМА ГИДР. ПЕРЕБОРКА, РАСТРУБНЫЙ ПЕРЕХОДНИК 37° 90	1	
15	252211	ФИТИНГ — 1/2 ДЮЙМА ГИДР. ПЕРЕБОРКА, РАСТРУБНЫЙ ТРОЙНИК С БОКОВЫМ ОТВОДОМ 37°	1	
16	252414	ФИТИНГ — УДЛИНИТЕЛЬ-РАСШИРИТЕЛЬ 12-12	1	
A	18603	ШАЙБА — ПЛОСКАЯ SAE ВНУТР. ДИАМ. 1-1/16 × 2,0 ДЮЙМА. НД ОЦИНК.		

17 Гидравлический привод ножа — двойной нож (12,2–13,7 м [40–45 футов])

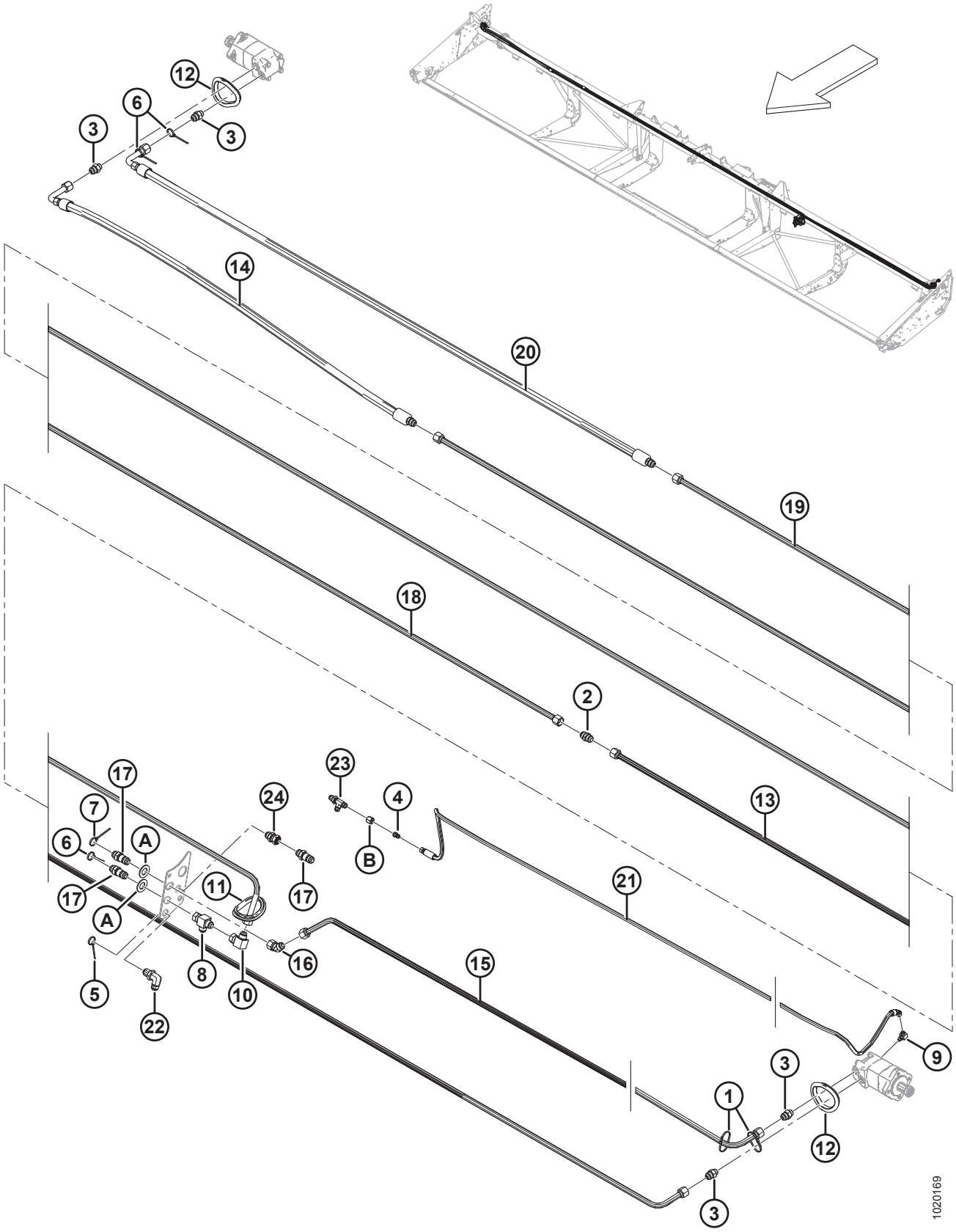

ГИДРАВЛИЧЕСКИЙ ПРИВОД НОЖА — ДВОЙНОЙ НОЖ (12,2–13,7 М [40–45 ФУТОВ])

Ссылка	Номер детали	Описание	Кол-во	Серийный номер
1	21763	КРЕПЛЕНИЕ — КАБЕЛЬНАЯ СТЯЖКА (ЧЕРНАЯ)	2	
2	30376	ФИТИНГ — ШТУЦЕР ГИДР. ЛИНИИ	1	
3	30610	ФИТИНГ — СОЕДИНИТЕЛЬ ГИДР. ЛИНИИ	4	
4	30981	ФИТИНГ — ПЕРЕХОДНИК ГИДР. РЕДУКТОРА 1/2 × 3/8	1	
5	40702	КРЕПЛЕНИЕ — КАБЕЛЬНАЯ СТЯЖКА (КРАСНАЯ)	1	
6	40703	КРЕПЛЕНИЕ — КАБЕЛЬНАЯ СТЯЖКА (СИНЯЯ)	3	
7	40704	КРЕПЛЕНИЕ — КАБЕЛЬНАЯ СТЯЖКА (ОРАНЖЕВАЯ)	1	
8	50086	ФИТИНГ — ГИДРАВЛ. ЛИНИИ, ТРОЙНИК	1	
9	50104	ФИТИНГ — КОЛЕНО 90° ГИДР. ЛИНИИ	1	
10	50175	ФИТИНГ — КОЛЕНО 90° ГИДР. ЛИНИИ	1	
11	125377	ВТУЛКА — 91 ММ ВНУТР. ДИАМ.	1	
12	125722	ВТУЛКА — 90 ММ ВНУТР. ДИАМ.	3	
13	125670	ЛИНИЯ — ПРИВОД ДВОЙНОГО НОЖА, МЕЖДУ ЛЕВЫМ И ПРАВЫМ МОТОРАМИ	1	
14	125672	ШЛАНГ — ГИДРАВЛИЧЕСКИЙ, 40-ФУТОВАЯ ЖАТКА, СОЕДИНИТЕЛЬ ДВОЙНОГО НОЖА К ПРАВОМУ МОТОРУ	1	
	165294	ШЛАНГ — ГИДРАВЛИЧЕСКИЙ, 45-ФУТОВАЯ ЖАТКА, ДВОЙНОЙ НОЖ К ПРАВ. МОТОРУ/ОТ ПРАВ. МОТОРА	1	
15	125777	ЛИНИЯ — 40 ФУТОВ, ДАВЛЕНИЕ ПРИВОДА НОЖА	1	
	125780	ЛИНИЯ — 45 ФУТОВ, ДАВЛЕНИЕ ПРИВОДА НОЖА	1	
16	135240	ФИТИНГ — КОЛЕНО 45° ГИДР. ЛИНИИ	1	
17	135372	ФИТИНГ — 3/4 ДЮЙМА ГИДР. ПЕРЕБОРКА, РАСТРУБНЫЙ ПЕРЕХОДНИК 37°	3	
18	165297	ЛИНИЯ — СОЕДИНИТЕЛЬ	1	
19	174253	ЛИНИЯ — ПРИВОД ДВОЙНОГО НОЖА, ВОЗВРАТ ОТ ПРАВ. МОТОРА	1	
20	174256	ШЛАНГ — ГИДРАВЛИЧЕСКИЙ, 40-ФУТОВАЯ ЖАТКА, ДВОЙНОЙ НОЖ, ВОЗВРАТНЫЙ ОТ ПРАВ. МОТОРА	1	
	165294	ШЛАНГ — ГИДРАВЛИЧЕСКИЙ, 45-ФУТОВАЯ ЖАТКА, ДВОЙНОЙ НОЖ К ПРАВ. МОТОРУ/ОТ ПРАВ. МОТОРА	1	
21	174300	ШЛАНГ — 40 ФУТОВ, СЛИВ ИЗ КОРПУСА	1	
	174299	ШЛАНГ — 45 ФУТОВ, СЛИВ ИЗ КОРПУСА	1	
22	252210	ФИТИНГ — 3/4 ДЮЙМА ГИДР. ПЕРЕБОРКА, РАСТРУБНЫЙ ПЕРЕХОДНИК 37° 90	1	
23	252211	ФИТИНГ — 1/2 ДЮЙМА ГИДР. ПЕРЕБОРКА, РАСТРУБНЫЙ ТРОЙНИК С БОКОВЫМ ОТВОДОМ 37°	1	

ГИДРАВЛИЧЕСКИЙ ПРИВОД НОЖА — ДВОЙНОЙ НОЖ (12,2–13,7 М [40–45 ФУТОВ])

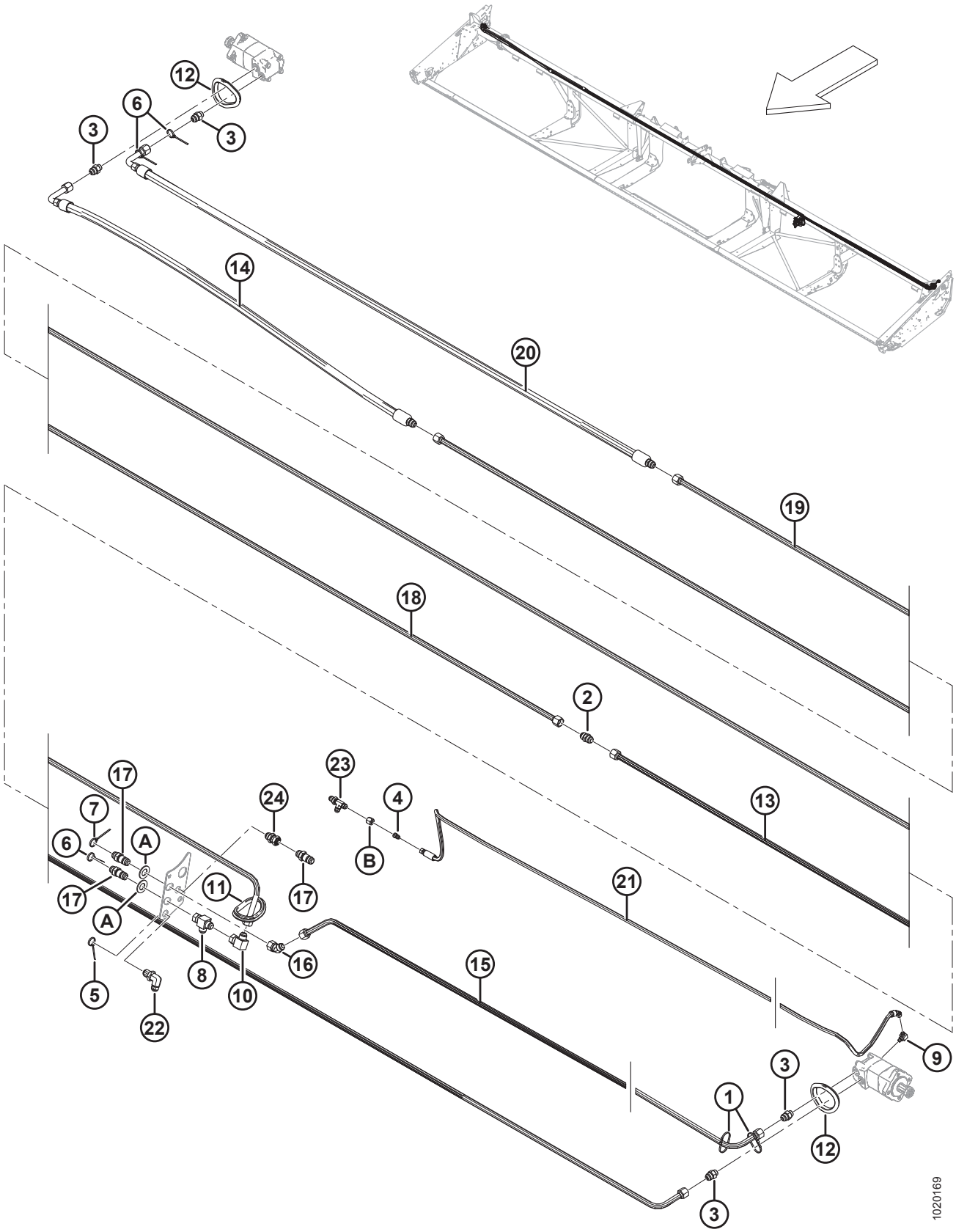

ГИДРАВЛИЧЕСКИЙ ПРИВОД НОЖА — ДВОЙНОЙ НОЖ (12,2–13,7 М [40–45 ФУТОВ])

Ссылка	Номер детали	Описание	Кол-во	Серийный номер
24	252414	ФИТИНГ — УДЛИНИТЕЛЬ-РАСШИРИТЕЛЬ 12-12	1	
A	18603	ШАЙБА — ПЛОСКАЯ SAE ВНУТР. ДИАМ. 1-1/16 × 2,0 ДЮЙМА. НД ОЦИНК.		
B	21069	ГАЙКА — ТРУБНАЯ 37° JIC 1/2 ДЮЙМА		

18 Редуктор привода ножа

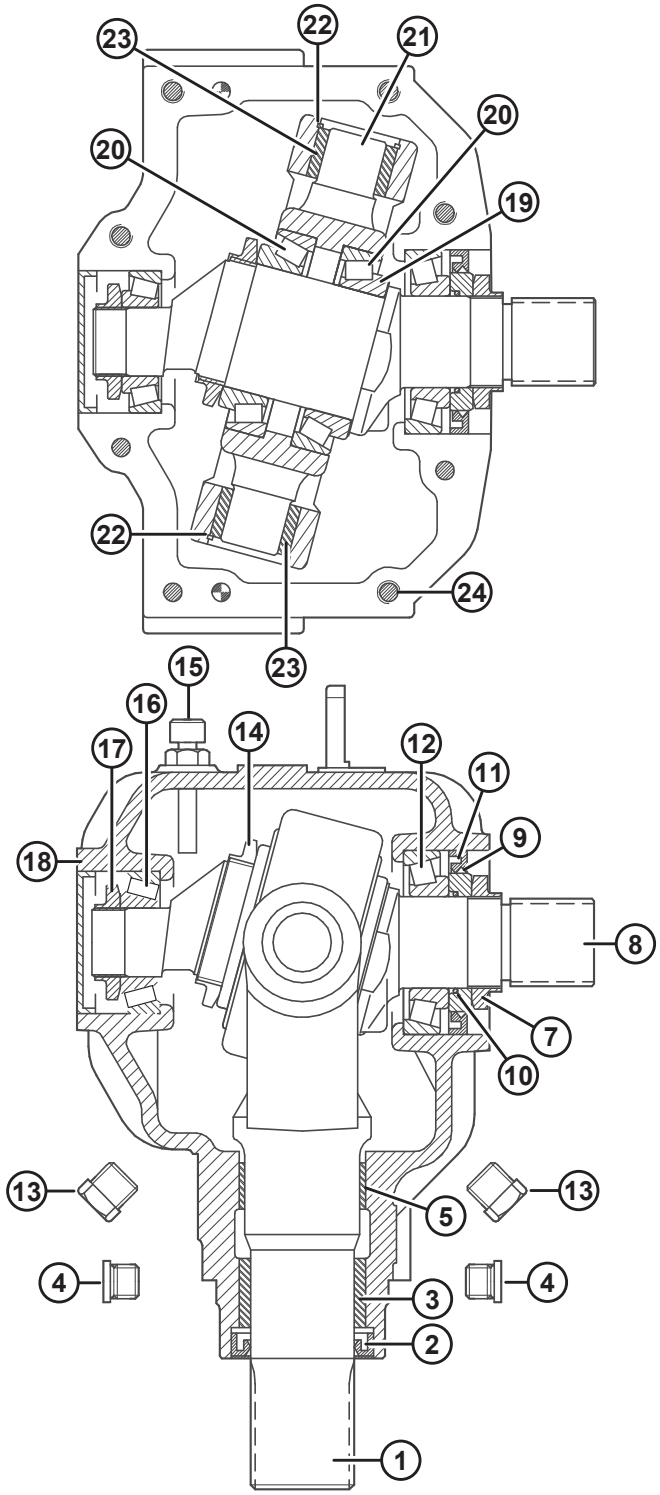

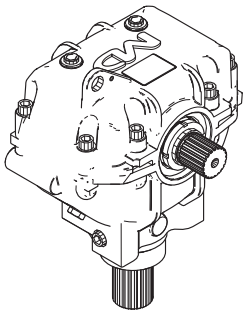

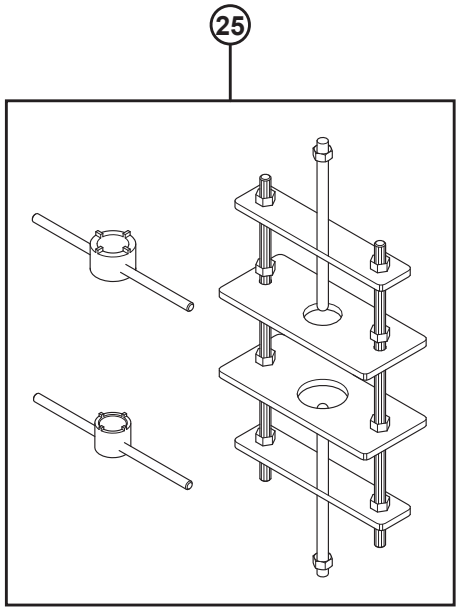

1016902

ПРИМЕЧАНИЕ:

Перед сборкой нанесите на вилку выходного вала (MD № 100706) и входной вал (MD № 100710) фиксирующий герметик (Loctite® 603 или аналог).

Ссылка	Номер детали	Описание	Кол-во	Серийный номер
	100532	МКШ В СБОРЕ	1	
1	100706	ВИЛКА — ВЫХОДНАЯ	1	
2	100707	САЛЬНИК, ВЫХОДНОЙ ВАЛ	1	
3	100708	ВТУЛКА — БРОНЗОВАЯ	1	
4	252423	ЗАГЛУШКА — С ШЕСТИГР. УГЛУБЛ.	2	
5	100726	ВТУЛКА — СТАЛЬНАЯ	1	
7	100709	ГАЙКА — СПЕЦИАЛЬНАЯ	1	
8	100710	ВАЛ — ВХОДНОЙ	1	
9	102629	ПРОСТАВКА — НД 60 ММ	1	
10	100712	УПЛОТНИТЕЛЬНОЕ КОЛЬЦО	1	
11	102630	САЛЬНИК, ВХОДНОЙ ВАЛ, ВД 60 ММ	1	
12	100714	ПОДШИПНИК В СБОРЕ — ОБОЙМА И КОНУС	1	
13	103096	ЗАГЛУШКА — СЛИВ МАСЛА	2	
14	100715	ГАЙКА — СТОПОРНАЯ, M55 × 2 ДЮЙМА	1	
15	100716	ЗАГЛУШКА — САПУН, С МАСЛЯНЫМ ЩУПОМ	1	
16	100717	ПОДШИПНИК В СБОРЕ — ОБОЙМА И КОНУС	1	
17	100718	ГАЙКА — СТОПОРНАЯ, M30 × 1,5 ДЮЙМА	1	
18	100719	КОЛПАЧОК — ПЫЛЕЗАЩИТНЫЙ	1	
19	113152	РЕГУЛИРОВОЧНАЯ ПРОКЛАДКА — ВХОДНОЙ ВАЛ	1	
20	100720	ПОДШИПНИК В СБОРЕ — ОБОЙМА И КОНУС	2	
21	100721	ШАРНИР	1	
22	100722	КОЛЬЦО — СТОПОРНОЕ, ВНУТРЕННЕЕ	2	
23	100723	ВТУЛКА — БРОНЗОВАЯ	2	
24	113153	БОЛТ — ПОД ТОРЦОВЫЙ КЛЮЧ, M10 × 50 ММ	8	
25	139003	НАБОР ИНСТРУМЕНТОВ — СБОРКА И РАЗБОРКА РЕДУКТОРА ПРИВОДА РЕЖУЩЕГО АППАРАТА	A/R	

19 Деки привода боковых полотен

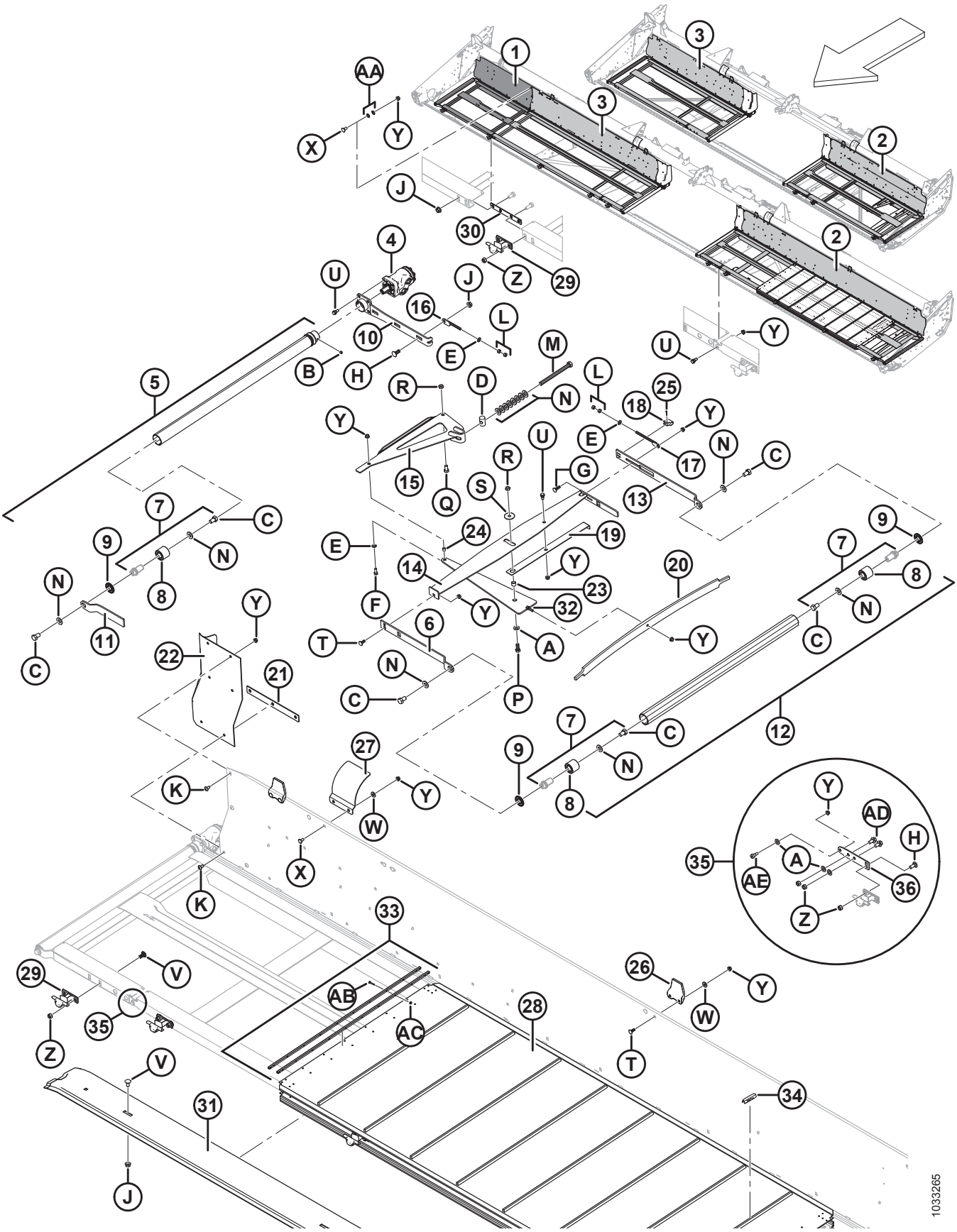

ДЕКИ ПРИВОДА БОКОВЫХ ПОЛОТЕН

Ссылка	Номер детали	Описание	Кол-во	Серийный номер
1	245042	СВАРНАЯ НАПРАВЛЯЮЩАЯ — ВНЕШНЯЯ (40 ФУТОВ, ПРАВ.)	1	
	125602	СВАРНАЯ НАПРАВЛЯЮЩАЯ — ВНЕШНЯЯ (45 ФУТОВ, ЛЕВ.)	1	
	125607	СВАРНАЯ НАПРАВЛЯЮЩАЯ — ВНЕШНЯЯ (45 ФУТОВ, ПРАВ.)	1	
2	**326165**	**СВАРНАЯ ДЕКА – 25-ФУТОВЫЕ ГИБКИЕ ЖАТКИ, ЛЕВ., С НАКЛЕЙКОЙ**	**1**	
	123950	СВАРНАЯ ДЕКА — 30 ФУТОВ, ЛЕВАЯ, С НАКЛЕЙКОЙ, ГИБКАЯ	1	
	123952	СВАРНАЯ НАПРАВЛЯЮЩАЯ — 35 ФУТОВ, ЛЕВАЯ, С НАКЛЕЙКОЙ, ГИБКАЯ	1	
	123954	СВАРНАЯ НАПРАВЛЯЮЩАЯ — 40 ФУТОВ, ЛЕВАЯ, С НАКЛЕЙКОЙ, ГИБКАЯ	1	
	123957	СВАРНАЯ НАПРАВЛЯЮЩАЯ — 45 ФУТОВ, ЛЕВАЯ, С НАКЛЕЙКОЙ, ГИБКАЯ	1	
3	**326166**	**СВАРНАЯ ДЕКА – 25-ФУТОВЫЕ ГИБКИЕ ЖАТКИ, ПРАВ., С НАКЛЕЙКОЙ**	**1**	
	123951	СВАРНАЯ НАПРАВЛЯЮЩАЯ — 30 ФУТОВ, ПРАВАЯ, С НАКЛЕЙКОЙ, ГИБКАЯ	1	
	123953	СВАРНАЯ НАПРАВЛЯЮЩАЯ — 35 ФУТОВ, ПРАВАЯ, С НАКЛЕЙКОЙ, ГИБКАЯ	1	
	123955	СВАРНАЯ НАПРАВЛЯЮЩАЯ — 40 ФУТОВ, ПРАВАЯ, С НАКЛЕЙКОЙ, ГИБКАЯ	1	
	123956	СВАРНАЯ ДЕКА - 40 ФУТОВ ПРАВ., ГИБКАЯ, РАЗЪЕМНАЯ (ВНУТР.) / 45 ФУТОВ ПРАВ., ГИБКАЯ С НАКЛЕЙКОЙ	1	
4	220936	ГИДРОМОТОР — HYD DANFOSS 2,44 CI	2	
	220944	КОМПЛЕКТ УПЛОТНЕНИЯ		
	123306	ШПОНКА СЕГМЕНТНАЯ (1/4 × 1 НОМ.)		
5	255383	УСТРОЙСТВО В СБОРЕ – РЕЗИНОВЫЙ ВАЛЕЦ С ВИНТАМИ [63]	2	
6	145106	РЫЧАГ — ОПОРА РОЛИКА	2	
7	165735	ШТИФТ В СБОРЕ — РОЛИК ПОЛОТНА	6	
8	132607	ПОДШИПНИК — ДВУХРЯДНЫЙ ШАРИКОВЫЙ, НД 52 × ОТВЕРСТИЕ 25	6	
9	120845	САЛЬНИК	6	
10	253160	РЫЧАГ — СВАРНОЙ	2	
11	145148	РЫЧАГ — ЛЕВАЯ ОПОРА РОЛИКА	1	
	120058	РЫЧАГ — ПРАВАЯ ОПОРА РОЛИКА	1	

63. Включает стальное дисковое уплотнение (MD № 120845), палец вальца привода полотна (MD № 165735) и два установочных винта (MD № 132451).

ДЕКИ ПРИВОДА БОКОВЫХ ПОЛОТЕН

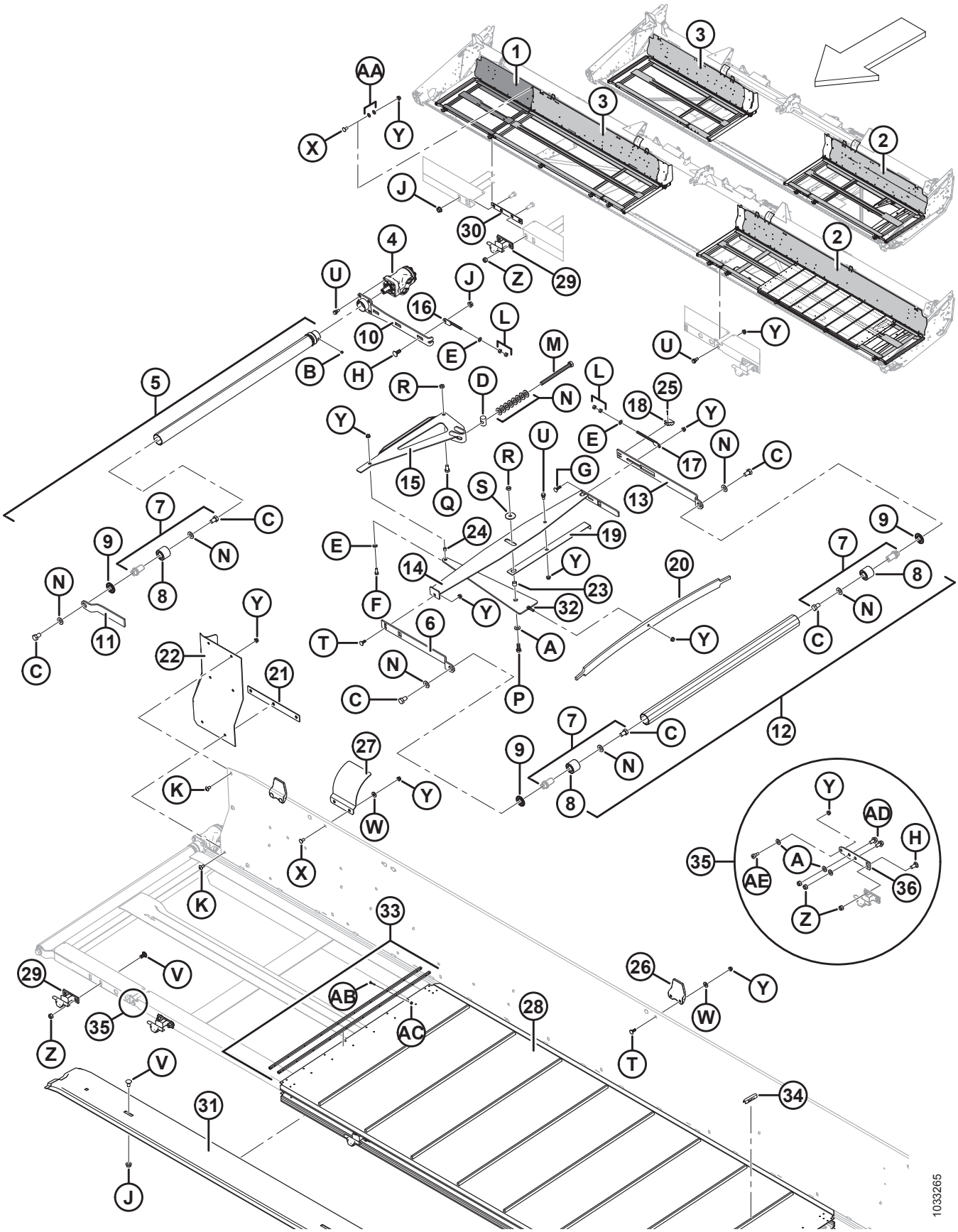

ДЕКИ ПРИВОДА БОКОВЫХ ПОЛОТЕН

Ссылка	Номер детали	Описание	Кол-во	Серийный номер
12	174714	НАТЯЖНОЙ РОЛИК В СБОРЕ [64]	2	
13	145122	РЫЧАГ, ЗАДНЯЯ ОПОРА	2	
14	220183	ЭЛЕМЕНТ — ЛЕВЫЙ СТАБИЛИЗАТОР, СВАРНОЙ	1	
	220184	ЭЛЕМЕНТ — ПРАВЫЙ СТАБИЛИЗАТОР, СВАРНОЙ	1	
15	220181	КОЛЕНЧАТЫЙ РЫЧАГ, СВАРНОЙ	2	
16	145593	ТЯГА — РЕГУЛЯТОР, СВАРНАЯ	2	
17	145345	ТЯГА — РЕГУЛЯТОР, СВАРНАЯ	2	
18	145357	ПЕТЛЯ — РЫЧАГ НАПРАВЛЯЮЩЕГО РОЛИКА	2	
19	145428	ИНДИКАТОР	2	
21	145548	ПЛАСТИНЧАТАЯ ПРУЖИНА — НАТЯЖИТЕЛЬ	2	
21	**304783**	**СВАРНАЯ ШТАНГА**	**2**	
22	125588	ЛЕВЫЙ УДЛИНИТЕЛЬ — ЗАДНИЙ ЩИТОК	1	
	125589	ПРАВЫЙ УДЛИНИТЕЛЬ — ЗАДНИЙ ЩИТОК	1	
23	132531	ПРОСТАВКА	2	
24	132532	ПРОСТАВКА	2	
25	18604	ШПЛИНТ 3/32 ДИАМ. × 3/4 ОЦИНК.	2	
26	145840	НАПРАВЛЯЮЩАЯ — ЗАДНИЙ ЩИТОК [65]	4	
27	125294	ЗАЩИТНЫЙ КОЖУХ — ГИБКОЕ СОЕДИНЕНИЕ ЗАДНЕЙ ТРУБКИ	2	
28	**220636**	**ПОЛОТНЯНАЯ ЖАТКА – 25 ФУТОВ ЛЕНТА WCCO**	**2**	
	172195	ПОЛОТНО — 30 ФУТОВ LEGG	2	
	172196	ПОЛОТНО — 35 ФУТОВ LEGG	2	
	220639	ПОЛОТНО — 40 ФУТОВ ЛЕНТА WCCO	2	
	220640	ПОЛОТНО — 45 ФУТОВ ЛЕНТА WCCO	2	
	220642	ПОЛОТНО — 150 ФУТОВ, РУЛОН	A/R	
	220641	ЛЕНТОЧНАЯ ЖАТКА – РЕМОНТНЫЙ КОМПЛЕКТ [66]	A/R	
29	120009	ОПОРА – НАПРАВЛЯЮЩАЯ (ЛИТАЯ) [67]	8	
30	132692	ПЛАНКА — СВАРНАЯ [68]	1	

64. Включает уплотнение из стального диска (MD № 120845) и палец вальца привода полотна в сборе (MD № 165735).
65. Количество — 3 штуки для 40-футовой с гибким разъемом, 2 штуки для 45-футовой.
66. Включает в себя полотно 20-дюймового транспортера и две стыковочные планки.
67. Количество 6 шт. для 25-футовой жатки, 10 шт. для 40-футовой жатки и 12 шт. для 45-футовой жатки.
68. Используется только на гибких 40-футовых жатках с разъемными рамами и гибких 45-футовых жатках. Одна для гибкой разъемной рамы 40-футовой жатки и две для гибкой рамы 45-футовой жатки.

ДЕКИ ПРИВОДА БОКОВЫХ ПОЛОТЕН

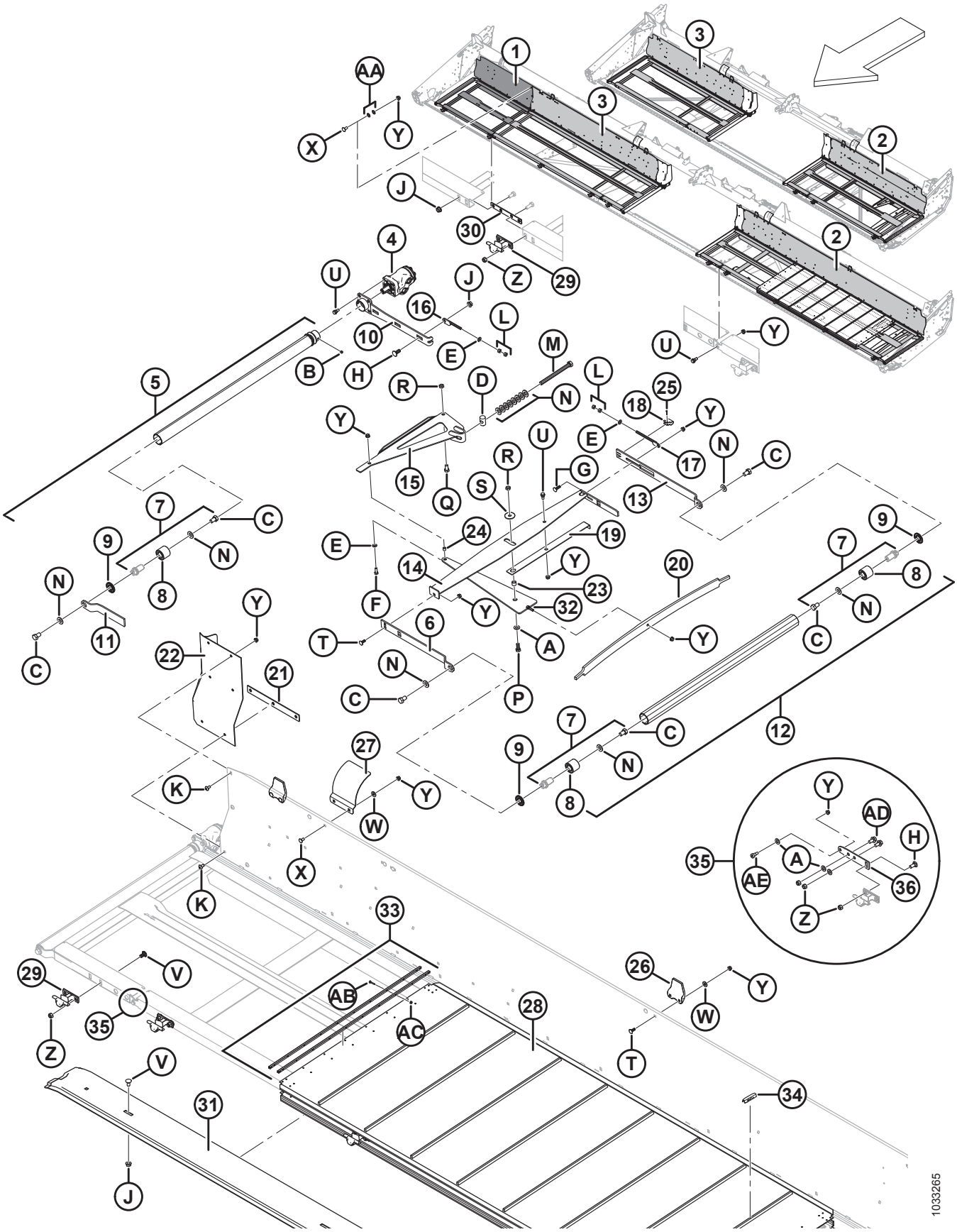

ДЕКИ ПРИВОДА БОКОВЫХ ПОЛОТЕН

Ссылка	Номер детали	Описание	Кол-во	Серийный номер
31	220387	ОПОРА — НИЖНИЙ ТРЕК ПОЛОТНА, 30 ФУТОВ, ГИБК.	2	
	220384	ОПОРА — НИЖНИЙ ТРЕК ПОЛОТНА, 35 ФУТОВ, ГИБК.	2	
	220264	ОПОРА — НИЖНИЙ ТРЕК ПОЛОТНА, 40-ФУТОВАЯ ЖАТКА, ГИБК./ 35-ФУТОВАЯ ЖАТКА — ЖЕСТК.	2	
	220262	ОПОРА — НИЖНИЙ ТРЕК ПОЛОТНА, 45 ФУТОВ, ГИБК.	2	
32	120462	ЭЛЕМЕНТ — СВАРНОЙ ПРИЖИМНОЙ	2	
33	132777	КОМПЛЕКТ — СОЕДИНЕНИЕ ПЛАНКАМИ	A/R	
	172710	КОМПЛЕКТ — ПРИНАДЛЕЖНОСТИ ДЛЯ СТЫКОВКИ ПОЛОТНЯНОЙ ЖАТКИ	A/R	
34	294858	**ПРИЖИМЫ ДЛЯ ПОЛОТНЯНОЙ ЖАТКИ - КОНИЧЕСКИЙ ШИП, 25 ШТ. В УПАКОВ.** [69]	A/R	
	294859	**ПРИЖИМЫ ДЛЯ ПОЛОТНЯНОЙ ЖАТКИ - ПРЯМОЙ ШИП, 25 ШТ. В УПАКОВ.** [69]	A/R	
35	**304316**	**КОМПЛЕКТ – РЕМОНТ ПЕТЛИ ГИБК.** [70]	**A/R**	
36	**304263**	**ПЕТЛЯ - ГИБК., РАМА ДЕКИ, ЛЕВ.**	**1**	
	304317	**ПЕТЛЯ - ГИБК., РАМА ДЕКИ, ПРАВ.**	**1**	
A	18599	ШАЙБА — ПЛОСКАЯ SAE, ВД 17/13 × 1 1/16 ДЮЙМА НД, ОЦИНК.		
B	132451	ВИНТ — УСТАНОВОЧНЫЙ ШЕСТИГР. ПОД ТОРЦОВЫЙ КЛЮЧ С ЗАСВЕРЛЕННЫМ КОНЦОМ 3/8 NC × 3/8 ДЛ.		
C	145249	БОЛТ — ШЕСТИГР. ГОЛОВКА 5/8 NF × 1,0 ДЛ. GR5 ОЦИНК.		
D	145361	ГАЙКА — СПЕЦИАЛЬНАЯ		
E	18598	ШАЙБА — ПЛОСКАЯ SAE, ВНУТР. ДИАМ. 13/32 × 13/16 ДЮЙМА НД ОЦИНК.		
F	20077	БОЛТ — ШЕСТИГР. ГОЛОВКА 3/8 NC × 1,0 ДЛ. GR5 ОЦИНК.		
G	19966	БОЛТ — RHSN 3/8 NC × 1,25 ДЛ. GR5 ОЦИНК.		
H	21471	БОЛТ — RHSN 1/2 NC × 1,25 GR5 ОЦИНК.		
J	50186	ГАЙКА — ФЛАНЦ. СТОПОРНАЯ ГЛАДК. ТОРЕЦ DT 0,500-13 UNC GR5		
K	135157	ВИНТ — ДЛЯ МЕТАЛЛА		
L	18590	ГАЙКА — ШЕСТИГР. 3/8-16 UNC GR5 ОЦИНК.		
M	135906	БОЛТ — ШЕСТИГР. ГОЛОВКА 5/8 NC × 7,5 ДЛ. ПОЛНАЯ РЕЗЬБА GR5 ОЦИНК.		

69. В комплекте 25 прижимов (не продается отдельно) и инструкции.
70. В комплект входит прав. петля (MD № 304317), лев. петля (MD № 304263) и крепеж.

ДЕКИ ПРИВОДА БОКОВЫХ ПОЛОТЕН

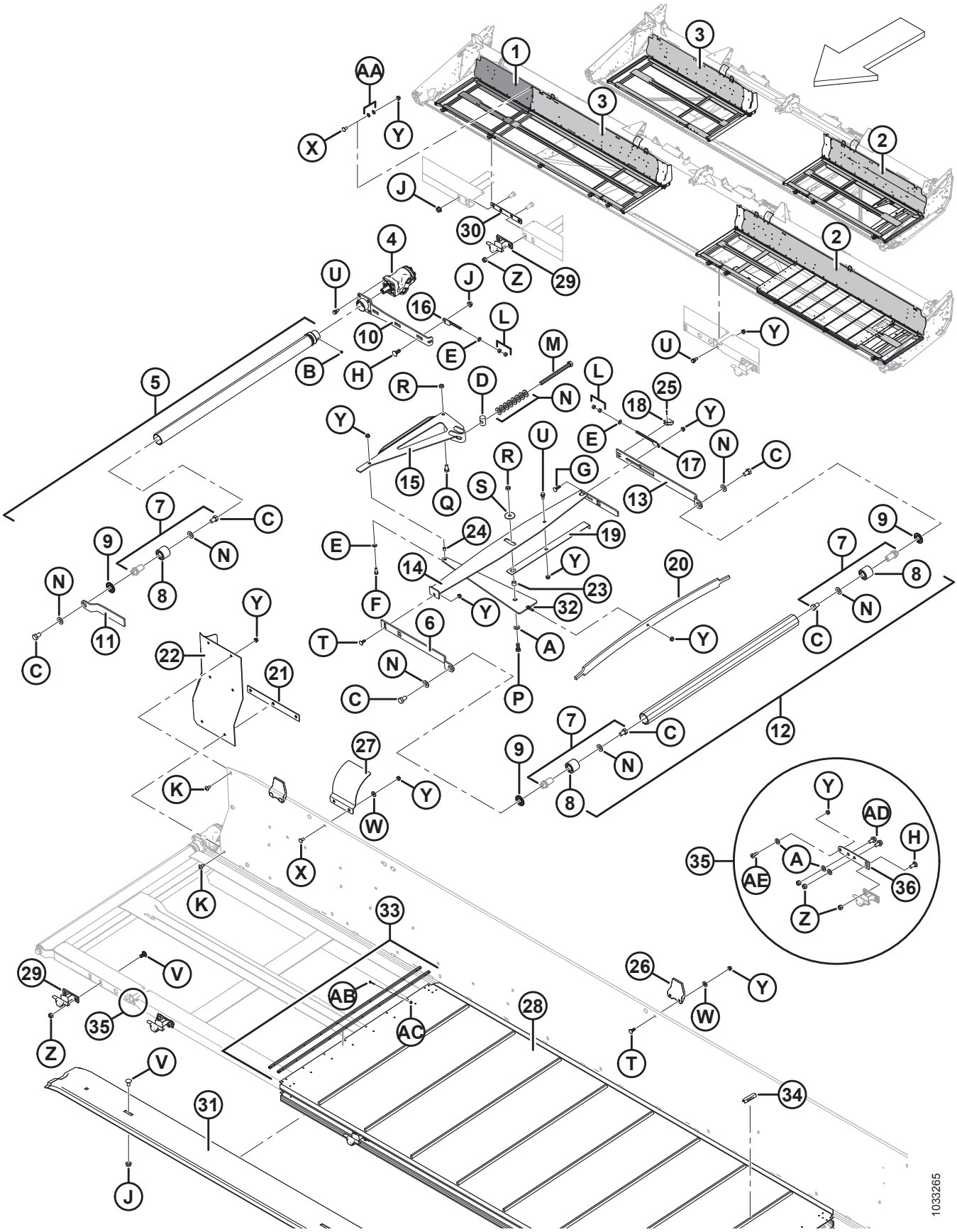

Ссылка	Номер детали	Описание	Кол-во	Серийный номер
N	30441	ШАЙБА — ЗАКАЛЕННАЯ		
P	21491	БОЛТ — НН 1/2 NC × ДЛИНОЙ 1,25 GR5, ОЦИНК.		
Q	21575	БОЛТ — НН 1/2 NC × ДЛИНОЙ 1,0 GR5, ОЦИНК.		
R	137727	ГАЙКА — ШЕСТИГР. СТОПОР. DT 1/2-13 UNC GR5, ОЦИНК.		
S	42592	ШАЙБА — ПЛОСКАЯ		
T	19965	БОЛТ — RHSN 3/8 NC × 1,0 GR5 ОЦИНК.		
U	172259	БОЛТ — С БУРТИКОМ 0,375-16 UNC		
V	21066	БОЛТ — RHSN 1/2 NC × 1 GR5 ОЦИНК.		
W	20535	ШАЙБА — ПЛОСКАЯ		
X	21863	БОЛТ — RHSSN 3/8 NC × 0,75 ДЛ. GR5 ОЦИНК.		
Y	30228	ГАЙКА — ФЛАНЦ. DT ГЛАДКИЙ ТОРЕЦ 0,375-16 UNC		
Z	18697	ГАЙКА — ШЕСТИГРАННАЯ СТОПОРНАЯ DT 0,500-13 UNC		
AA	172363	ШАЙБА — ТАРЕЛЬЧАТАЯ 3/8 [71]		
AB	165434	ВИНТ — ПОЛУКРУГЛАЯ ГОЛОВКА С РЕБРИСТЫМ ПОДГОЛОВКОМ		
AC	135626	ГАЙКА - С ПОТАЙНОЙ ГОЛОВКОЙ, ЦЕНТР. СТОПОРНАЯ (КОЛ-ВО 50) [72]		
AD	**21449**	**БОЛТ – С ШЕСТИГР. ГОЛОВКОЙ, ФЛАНЦ., 1/2-13 × 1, КЛАСС ПРОЧНОСТИ 5 - AA1J**		
AE	**320031**	**ВИНТ – ГОЛОВКА С ВНУТР. ШЕСТИГР., С БУРТИКОМ, 1/2-3/8-GR8-ОЦИНК.**		

71. Только 40–45-футовые жатки.
72. Включает 50 центральных стопорных гаек с потайной головкой (MD № 30669).

20 Дефлекторы полотна

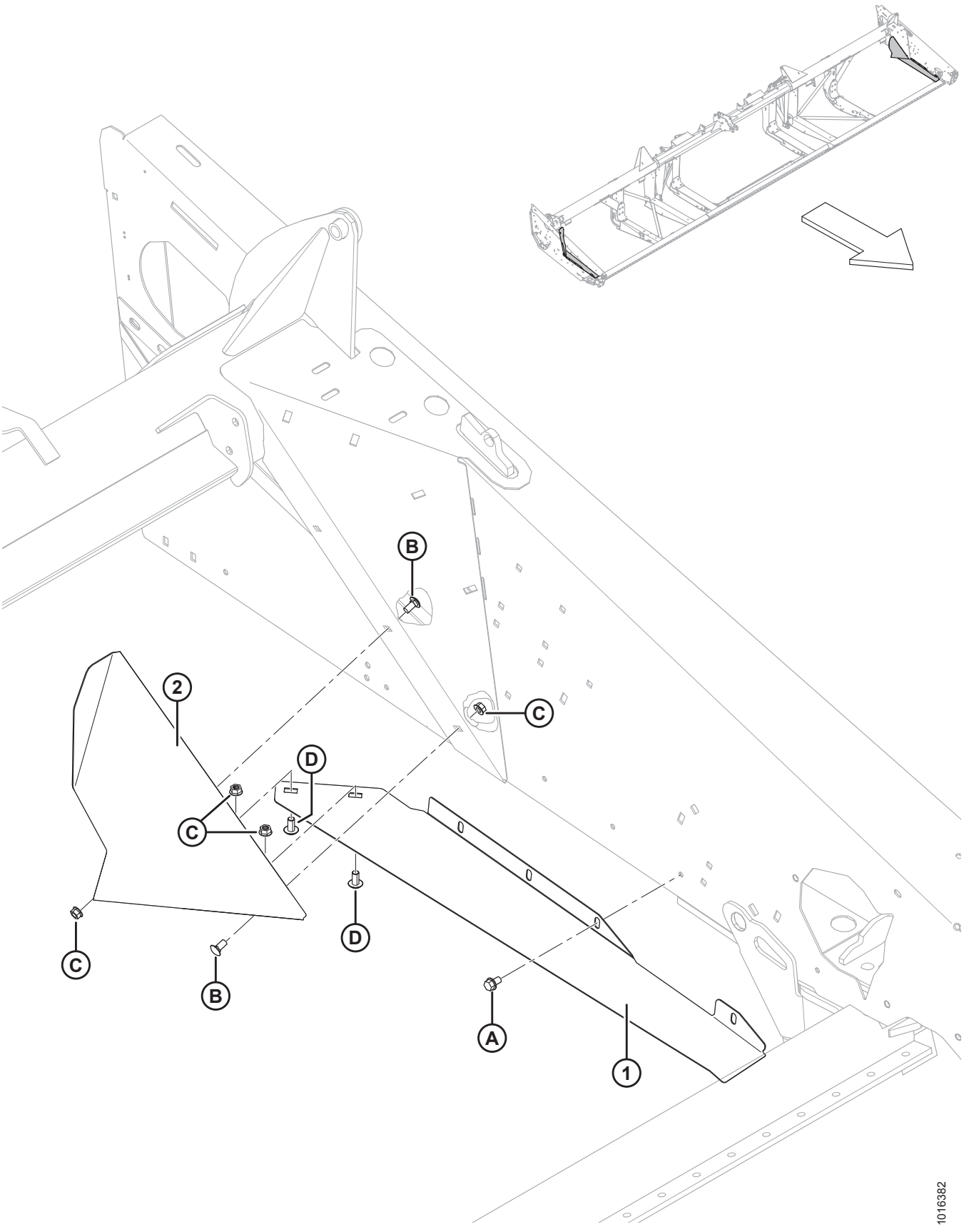

ДЕФЛЕКТОРЫ ПОЛОТНА

Ссылка	Номер детали	Описание	Кол-во	Серийный номер
1	304257	ДЕФЛЕКТОР — УГЛ., ЛЕВЫЙ	1	
	304258	ДЕФЛЕКТОР — УГЛ., ПРАВЫЙ	1	
2	125741	ДЕФЛЕКТОР — ЛЕВЫЙ	1	
	125742	ДЕФЛЕКТОР — ПРАВЫЙ	1	
A	101898	ВИНТ — ШЕСТИГР. ГОЛОВКА С ШАЙБОЙ РЕЗЬБОНАКАТНЫЙ 3/8 NC × 5/8		
B	21863	БОЛТ — RHSSN 3/8 NC × 0,75 ДЛ. GR5 ОЦИНК.		
C	30228	ГАЙКА — ФЛАНЦ. DT ГЛАДКИЙ ТОРЕЦ 0,375-16 UNC		
D	135157	ВИНТ — ДЛЯ МЕТАЛЛА		

21 Привод передвижения столов — механическое передвижение

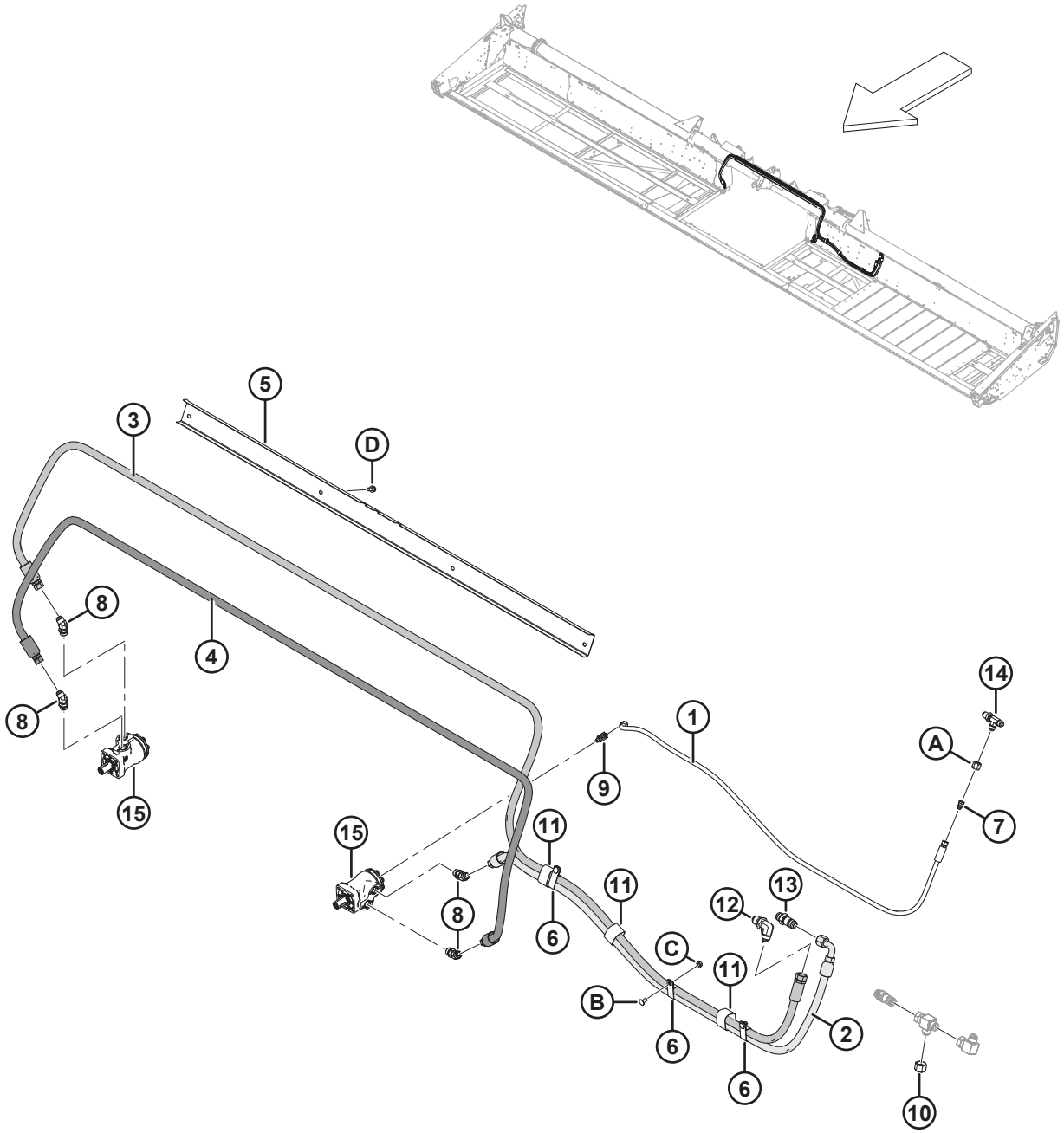

ПРИВОД ПЕРЕДВИЖЕНИЯ СТОЛОВ — МЕХАНИЧЕСКОЕ ПЕРЕДВИЖЕНИЕ

Ссылка	Номер детали	Описание	Кол-во	Серийный номер
	295691	КОМПЛЕКТ — FM100 НА FD75 [73]		
1	245590	ШЛАНГ — ГИДР. 1/4 ДЮЙМА ВД, ДЛИНА 1810 ММ, МЕТАЛ. АРМИРОВ.	1	
2	279284	ШЛАНГ — ГИДР. 5/8 ДЮЙМА ВД, ДЛИНА 1840 ММ, МЕТАЛ. АРМИРОВ.	1	
3	279285	ШЛАНГ — ГИДР. 5/8 ДЮЙМА ВД, ДЛИНА 4770 ММ, МЕТАЛ. АРМИРОВ.	1	
4	279286	ШЛАНГ — ГИДР. 5/8 ДЮЙМА ВД, ДЛИНА 3440 ММ, МЕТАЛ. АРМИРОВ.	1	
5	304031	ДЕРЖАТЕЛЬ — ШЛАНГИ	1	
6	252942	ХОМУТ — ИЗОЛИРОВАННЫЙ 1 ДЮЙМ	3	
7	30981	ФИТИНГ — ПЕРЕХОДНИК ГИДР. РЕДУКТОРА 1/2 × 3/8	1	
8	50103	ФИТИНГ — КОЛЕНО 45° ГИДР. ЛИНИИ В КОМПЛЕКТЕ С УПЛОТНИТЕЛЬНЫМ КОЛЬЦОМ	4	
9	50104	ФИТИНГ — КОЛЕНО 90° ГИДР. ЛИНИИ	1	
10	30999	КРЫШКА — 3/4 ДЮЙМА ТРУБА, РАСТРУБ 37°	1	
11	135443	КРЕПЛЕНИЕ — РЕМЕННОЙ ХОМУТ 4 ДЮЙМА ДЛИНА	3	
12	252210	ФИТИНГ — 3/4 ДЮЙМА ГИДР. ПЕРЕБОРКА, РАСТРУБНЫЙ ПЕРЕХОДНИК 37° 90	1	
13	135372	ФИТИНГ — 3/4 ДЮЙМА ГИДР. ПЕРЕБОРКА, РАСТРУБНЫЙ ПЕРЕХОДНИК 37°	1	
14	252211	ФИТИНГ — 1/2 ДЮЙМА ГИДР. ПЕРЕБОРКА, РАСТРУБНЫЙ ТРОЙНИК С БОКОВЫМ ОТВОДОМ 37°	1	
15	REF	МОТОР — ГИДРАВЛИЧЕСКИЙ [74]		
A	21069	ГАЙКА — ТРУБНАЯ 37° JIC 1/2 ДЮЙМА		
B	21863	БОЛТ — RHSSN 3/8 NC × 0,75 ДЛ. GR5 ОЦИНК.		
C	30228	ГАЙКА — ФЛАНЦ. DT ГЛАДКИЙ ТОРЕЦ 0,375-16 UNC		
D	21821	БОЛТ — ШЕСТИГР. ГОЛОВКА ФЛАНЦЕВ. (С ЗАЗУБР.) 3/8 NC × 0,75 GR5 ОЦИНК.		

73. Комплект переоборудования гибкой жатки для установки FM100 в FD75. Комплект содержит все перечисленные детали.
74. См. раздел *19 Деки привода боковых полотен, страница 69*.

22 Подбирающее мотовило — жатки с одинарным мотовилом (7,6 м [25-футов])

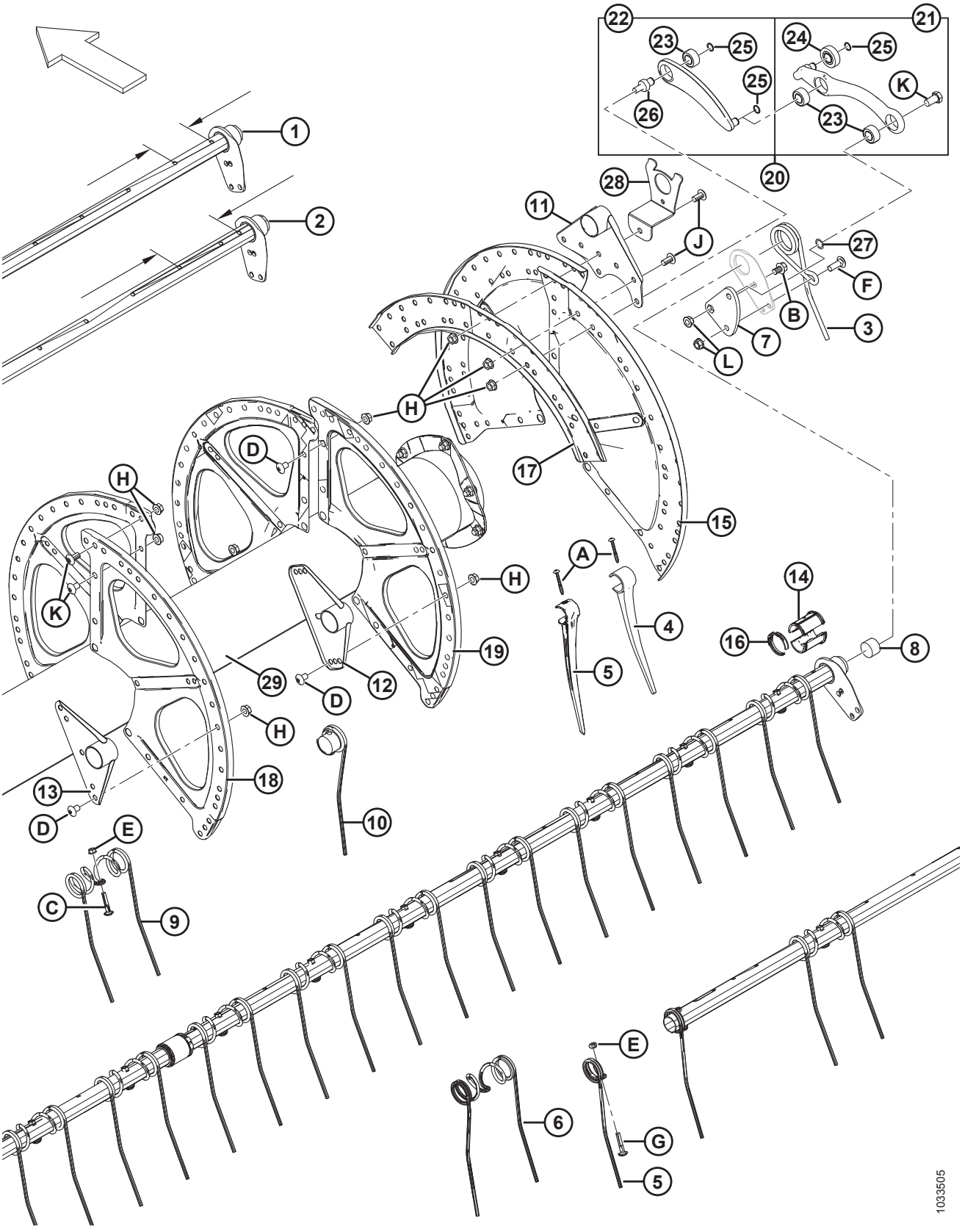

ПОДБИРАЮЩЕЕ МОТОВИЛО — ЖАТКИ С ОДИНАРНЫМ МОТОВИЛОМ (7,6 М [25-ФУТОВ])

ВАЖНО:

Количественные значения для узкоразведенных (№ 1) и широкоразведенных (№ 2) граблин разные. Узкоразведенная граблина = 120 мм/ широкоразведенная граблина = 196 мм. Места измерения показаны на рисунке.

Ссылка	Номер детали	Описание	Кол-во 6 граблин	Серийный номер
1	**326207**	**ГРАБЛИНА - 25 ФУТОВ ГИБК., УЗК.** [75]		
2	**326208**	**ГРАБЛИНА - 25 ФУТОВ ГИБК., ШИРОК.** [75]		
3	**245084**	**ПАЛЕЦ – СТОРОНА ЭКСЦЕНТРИКА**	**6**	
4	**174849**	**ПАЛЕЦ - ПЛАСТМАСС. ВЫСОКОПРОЧНЫЙ (В УПАКОВКЕ 10 ШТ.)** [76]		
5	**311482**	**ПАЛЕЦ - ПЛАСТМАСС., ЛЕВ., УГЛОВ. 52 ММ (В УПАКОВКЕ 10 ШТ.)**	**6**	
6	**137971**	**ПАЛЕЦ – ДВОЙНОЙ, ХВОСТОВИК ПРАВОГО МОТОВИЛА**	**6**	
7	**137285**	**РЫЧАГ – УГЛОВОЙ, МЕХАНИЧЕСКАЯ ОБРАБОТКА**	**6**	
8	**137980**	**ЗАГЛУШКА – ГРАБЛИНА**	**12**	
9	**137092**	**ПАЛЕЦ** [77]		
10	**137754**	**ПАЛЕЦ — ОДИНАРНЫЙ, КОНЦЕНТРИЧЕСКИЙ (ПРАВ.)** [78]		
11	**137506**	**РЫЧАГ СВАРНОЙ – СТОРОНА ЭКСЦЕНТРИКА**	**6**	
12	**137535**	**СВАРНОЙ РЫЧАГ** [79]		
13	**137543**	**РЫЧАГ СВАРНОЙ – СТОРОНА ХВОСТОВИКА**	**6**	
14	**220939**	**ПОЛУВТУЛКА – ГРАБЛИНА (25 ШТ. В УПАКОВКЕ)** [80]		
15	**137536**	**СЕГМЕНТ – СТОРОНА ЭКСЦЕНТРИКА, 14 GA**	**3**	
16	**220941**	**ХОМУТ – ВТУЛКА ГРАБЛИНЫ, ЦЕНТРАЛЬНОЕ РЕБРО (5 ШТ. В УПАКОВКЕ)** [81]		
17	**137532**	**ШВЕЛЛЕР – ДИСК ЭКСЦЕНТРИКА**	**3**	
18	**137142**	**СЕГМЕНТ - ХВОСТОВИК, 16 GA** [82]	**3**	
19	**137277**	**СЕГМЕНТ – СЕРЕДИНА, 18 GA** [83]		
20	**304955**	**РЫЧАГ – ЗВЕНО ЭКСЦЕНТРИКОВОГО МЕХАНИЗМА** [84]	**6**	

75. Количество (6 граблин): 25 футов сталь = 3, 25 футов пластмасса = 3.
76. Количество (6 граблин): 25 футов пластмасса = 297.
77. Количество (6 граблин): 25 футов сталь = 144.
78. Количество (6 граблин) для 25-футовых, стальн. = 9.
79. Количество (6 граблин): 25 футов сталь и пластмасса = 18.
80. Включает 25 втулок граблины. Кол-во (6 граблин): 25 футов сталь и пластмасса = 60.
81. Кол-во (6 граблин): 25 футов сталь и пластмасса = 30.
82. Используется на хвостовике (левом) мотовила.
83. Количество (6 граблин): 25 футов сталь и пластмасса = 9.
84. Включает в себя рычаг в сборе (MD № 311615), рычаг управления пальцами граблины в сборе (MD № 311617), распорку звена (MD № 304954) и два стопорных кольца (MD № 273536).

ПОДБИРАЮЩЕЕ МОТОВИЛО — ЖАТКИ С ОДИНАРНЫМ МОТОВИЛОМ (7,6 М [25-ФУТОВ])

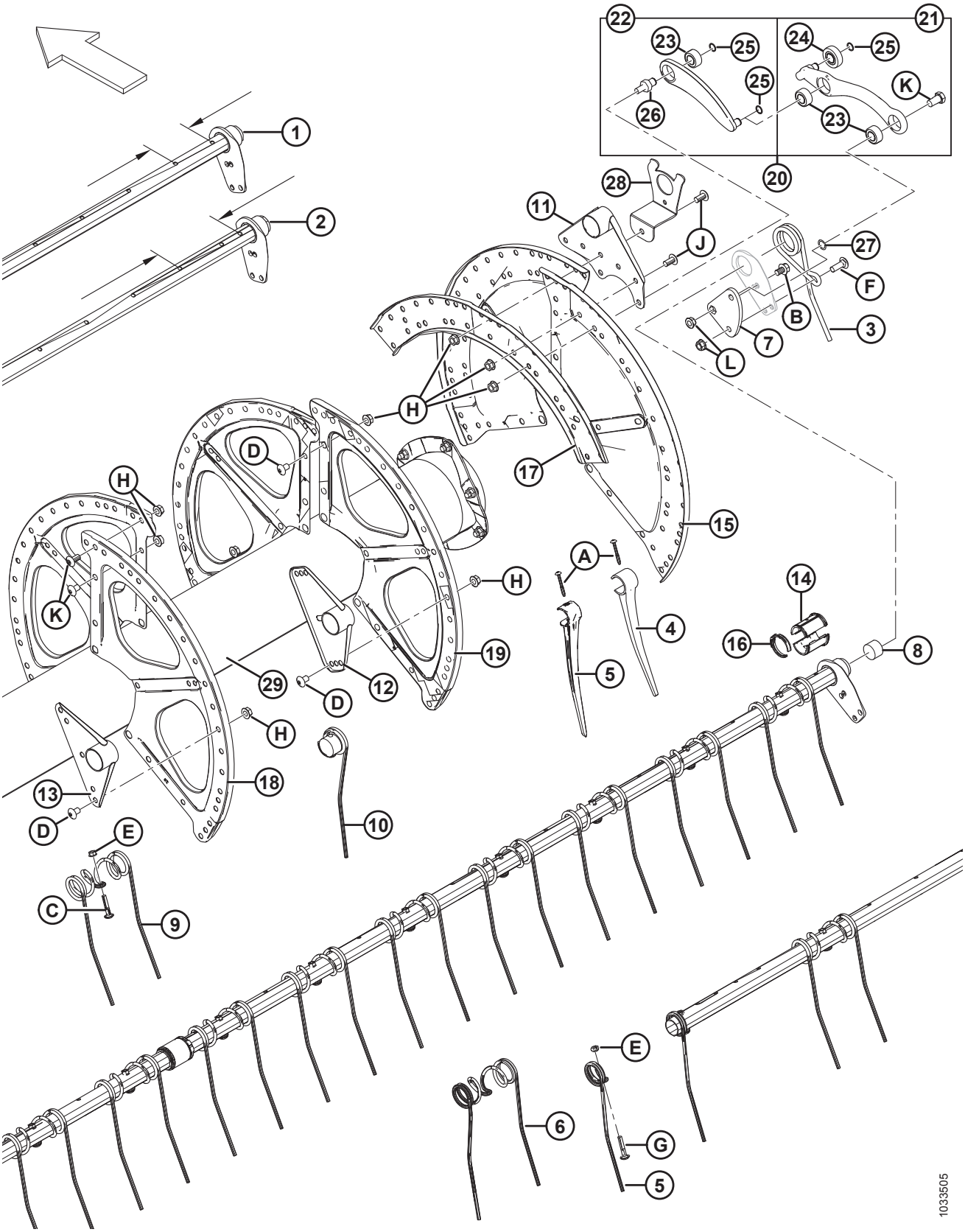

ПОДБИРАЮЩЕЕ МОТОВИЛО — ЖАТКИ С ОДИНАРНЫМ МОТОВИЛОМ (7,6 М [25-ФУТОВ])

Ссылка	Номер детали	Описание	Кол-во 6 граблин	Серийный номер
21	311617	РЫЧАГ – СИСТЕМА УПРАВЛЕНИЯ ПАЛЬЦАМИ ГРАБЛИНЫ В СБОРЕ [85]	6	
22	311615	РЫЧАГ – В СБОРЕ [86]	6	
23	273347	ПОДШИПНИК	18	
24	273524	ПОДШИПНИК – СЛЕДЯЩИЙ ЭЛЕМЕНТ ЭКСЦЕНТРИКА	6	
25	273536	КОЛЬЦО – ВНЕШН. СТОПОРНОЕ	18	
26	304954	ШПИЛЬКА – ЗВЕНО	6	
27	137529	РЕГУЛИРОВОЧНАЯ ПРОКЛАДКА – ПОДШИПНИК КРИВОШИПА	6	
28	REF	ОПОРА – БОКОВОЙ ЩИТОК МОТОВИЛА [87]		
29	137909	ЦЕНТРАЛЬНАЯ ТРУБА – 25 ФУТОВ, С ОТРАЖАТЕЛЯМИ	1	
A	252687	ВИНТ – TORX, 48° ДВОЙН. РЕЗЬБА 1/4 × 2 1/4, ОЦИНК.		
B	105066	БОЛТ – С ШЕСТИГР. ГОЛОВКОЙ, ФЛАНЦЕВЫЙ (С ЗАЗУБР. ФЛАНЦЕМ) 1/2 NC × 0,75, КЛАСС ПРОЧНОСТИ 5, ОЦИНК.		
C	137118	БОЛТ – BHRN 3/8 NC, С ФИКСАТОРОМ		
D	105135	ВИНТ — ДЛЯ МЕТАЛЛА		
E	30228	ГАЙКА – ФЛАНЦЕВАЯ DT ГЛАДК. ТОРЕЦ 0,375-16 UNC		
F	21469	БОЛТ — С КРУГЛОЙ ГОЛОВКОЙ, С КВАДРАТНЫМ ПОДГОЛОВНИКОМ 1/2 NC X 1,5 ДЛИНА, КЛАСС ПРОЧНОСТИ 5 ОЦИНК.		
G	137118	БОЛТ – КРУГЛ. ГОЛОВКА 3/8 NC С РЕБРИСТЫМ ПОДГОЛОВКОМ NC		
H	50186	ГАЙКА — ФЛАНЦ. СТОПОРНАЯ ГЛАДК. ТОРЕЦ DT 0,500-13 UNC, КЛАСС ПРОЧНОСТИ 5		
J	105136	ВИНТ — ДЛЯ МЕТАЛЛА		
K	105141	БОЛТ – СТОПОРНЫЙ, С БУРТИКОМ		
L	21383	ГАЙКА — ФЛАНЦ. 0,500-13 UNC (ЗАЗУБР. ТОРЕЦ)		

85. Включает два подшипника (MD № 273347), подшипник следящего элемента эксцентрика (MD № 273524) и два стопорных кольца.
86. Включает подшипник (MD № 273347) и стопорное кольцо (MD № 273536).
87. См. раздел *24 Компоненты боковых щитков мотовила, страница 97*.

23 Подбирающее мотовило — жатки со сдвоенным мотовилом (9,1–13,7 м [30–45 футов])

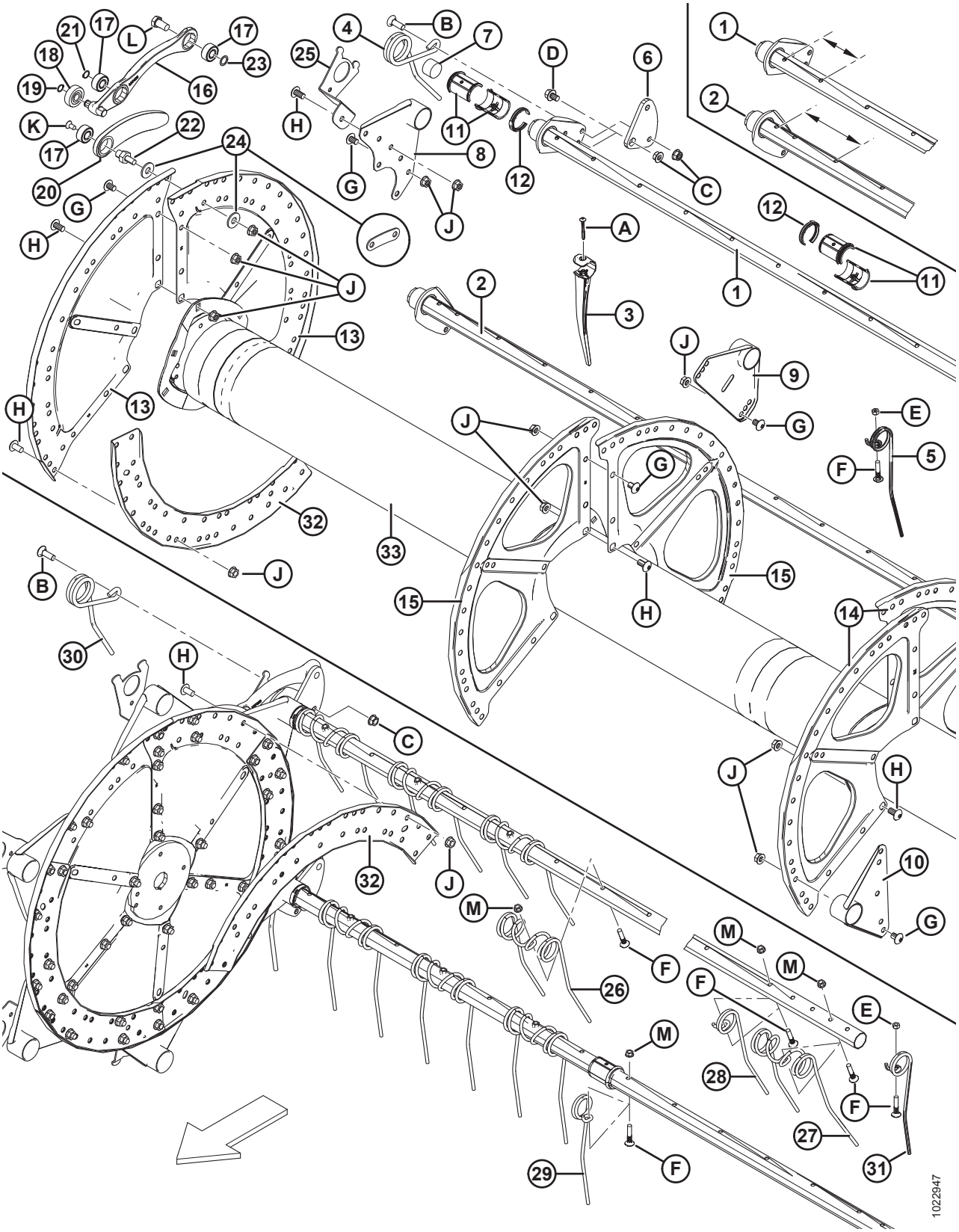

ПОДБИРАЮЩЕЕ МОТОВИЛО — ЖАТКИ СО СДВОЕННЫМ МОТОВИЛОМ (9,1–13,7 М [30–45 ФУТОВ])

ПРИМЕЧАНИЕ:

Рисунок, ВВЕРХУ: правое мотовило, ВНИЗУ: левое мотовило.

ВАЖНО:

Количества для узкоразведенной (№ 1) и широкоразведенной (№ 2) граблины разные. Узкоразведенная граблина = 120 мм/широкоразведенная граблина = 196 мм. На рисунке указаны места измерений.

Ссылка	Номер детали	Описание	Кол-во 5/6/9 планок	Серийный номер
	B5657	КОМПЛЕКТ – ПЕРЕОБОРУДОВАНИЕ ГРАБЛИНЫ 30-ФУТОВОГО СДВОЕННОГО МОТОВИЛА, 6 - 9 ГРАБЛИН, СТАЛЬНЫЕ ПАЛЬЦЫ, 6 ДЮЙМОВ ИНТЕРВАЛ [88]		
	B5938	КОМПЛЕКТ – ПЕРЕОБОРУДОВАНИЕ ГРАБЛИНЫ 30-ФУТОВОГО СДВОЕННОГО МОТОВИЛА, 5-6 ГРАБЛИН, ПЛАСТМАССОВЫЕ ПАЛЬЦЫ 6 ДЮЙМОВ ИНТЕРВАЛ [88]		
	B5674	КОМПЛЕКТ – ПЕРЕОБОРУДОВАНИЕ ГРАБЛИНЫ 35-ФУТОВОГО СДВОЕННОГО МОТОВИЛА, 5-6 ГРАБЛИН, ПЛАСТМАССОВЫЕ ПАЛЬЦЫ 6 ДЮЙМОВ ИНТЕРВАЛ [88]		
	B6347	КОМПЛЕКТ – ПЕРЕОБОРУДОВАНИЕ ГРАБЛИНЫ 30-ФУТОВОГО СДВОЕННОГО МОТОВИЛА, 6-9 ГРАБЛИН, ПЛАСТМАССОВЫЕ ПАЛЬЦЫ 4 ДЮЙМОВ ИНТЕРВАЛ [88]		
	B6344	КОМПЛЕКТ – ПЕРЕОБОРУДОВАНИЕ ГРАБЛИНЫ 30-ФУТОВОГО СДВОЕННОГО МОТОВИЛА, 5-6 ГРАБЛИН, ПЛАСТМАССОВЫЕ ПАЛЬЦЫ 4 ДЮЙМОВ ИНТЕРВАЛ [88]		
	B6345	КОМПЛЕКТ – ПЕРЕОБОРУДОВАНИЕ ГРАБЛИНЫ 35-ФУТОВОГО СДВОЕННОГО МОТОВИЛА, 5-6 ГРАБЛИН, ПЛАСТМАССОВЫЕ ПАЛЬЦЫ 4 ДЮЙМОВ ИНТЕРВАЛ [88]		
		2018 Г. И ПОЗДНЕЕ (ШАГ ПАЛЬЦЕВ 4 ДЮЙМА)		
1	255749	ГРАБЛИНА — УЗКОРАЗВЕДЕННАЯ (30-ФУТОВЫЕ ЖАТКИ) [89]	6/6/10	321190–
	255716	ГРАБЛИНА — УЗКОРАЗВЕДЕННАЯ (35-ФУТОВЫЕ ЖАТКИ) [90]	6/6/10	321190–
	255908	ГРАБЛИНА — УЗКОРАЗВЕДЕННАЯ (40-ФУТОВЫЕ ЖАТКИ) [90]	6/6/0	321190–
	255738	ГРАБЛИНА — УЗКОРАЗВЕДЕННАЯ (45-ФУТОВЫЕ ЖАТКИ) [91]	6/0/0	321190–
2	255746	ГРАБЛИНА — ШИРОКОРАЗВЕД. (30-ФУТОВЫЕ ЖАТКИ) [89]	4/6/8	321190–
	255712	ГРАБЛИНА — ШИРОКОРАЗВЕД. (35-ФУТОВЫЕ ЖАТКИ) [90]	4/6/8	321190–
	255905	ГРАБЛИНА — ШИРОКОРАЗВЕД. (40-ФУТОВЫЕ ЖАТКИ) [90]	4/6/0	321190–
	255735	ГРАБЛИНА — ШИРОКОРАЗВЕД. (45-ФУТОВЫЕ ЖАТКИ) [91]	4/0/0	321190–

88. Комплекты можно приобрести только через отдел комплексных товаров.
89. 3-диск.
90. 3 или 4-диск./пластиковые пальцы.
91. 4-диск./пластиковые пальцы.

ПОДБИРАЮЩЕЕ МОТОВИЛО — ЖАТКИ СО СДВОЕННЫМ МОТОВИЛОМ (9,1–13,7 М [30–45 ФУТОВ])

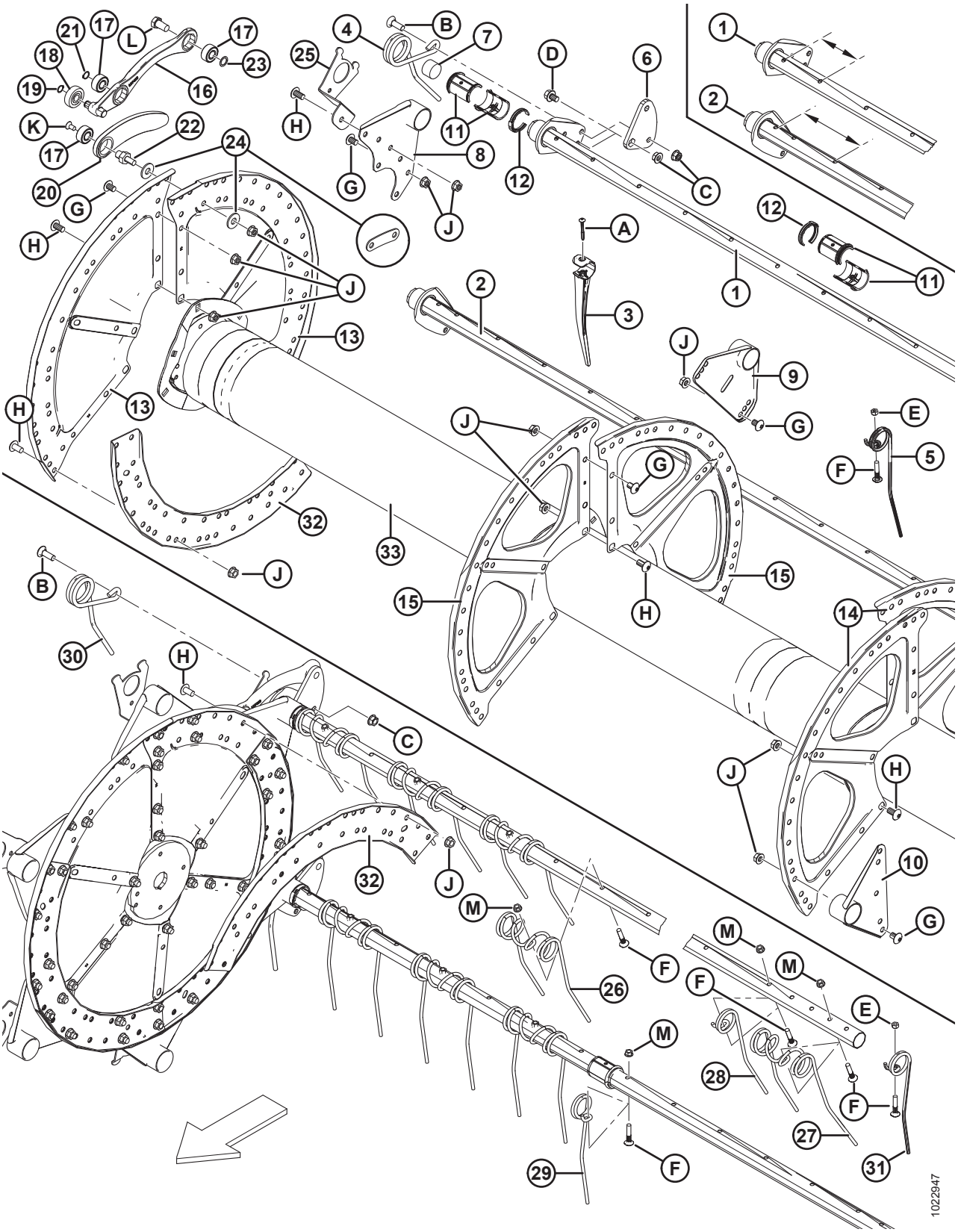

ПОДБИРАЮЩЕЕ МОТОВИЛО — ЖАТКИ СО СДВОЕННЫМ МОТОВИЛОМ (9,1–13,7 М [30–45 ФУТОВ])

Ссылка	Номер детали	Описание	Кол-во 5/6/9 планок	Серийный номер
		2017 Г. И РАНЕЕ (ШАГ ПАЛЬЦЕВ 6 ДЮЙМОВ)		
1	137415	ГРАБЛИНА — УЗКОРАЗВЕДЕННАЯ (30-ФУТОВЫЕ ЖАТКИ) [89]	6/6/10	-321189
	137570	ГРАБЛИНА — УЗКОРАЗВЕДЕННАЯ (35-ФУТОВЫЕ ЖАТКИ) [92]	6/6/10	-321189
	245266	ГРАБЛИНА — УЗКОРАЗВЕДЕННАЯ (35-ФУТОВЫЕ ЖАТКИ) [93]	6/6/10	-321189
	137568	ГРАБЛИНА — УЗКОРАЗВЕДЕННАЯ (40-ФУТОВЫЕ ЖАТКИ) [94]	6/6/0	-321189
	253839	ГРАБЛИНА — УЗКОРАЗВЕДЕННАЯ (45-ФУТОВЫЕ ЖАТКИ) [92]	6/0/0	-321189
2	137416	ГРАБЛИНА — ШИРОКОРАЗВЕД. (30-ФУТОВЫЕ ЖАТКИ) [89]	4/6/8	-321189
	137571	ПЛАНКА ГРАБЛИН — ШИРОКОРАЗВЕД. (35-ФУТОВАЯ ЖАТКА) [92]	4/6/8	-321189
	245267	ГРАБЛИНА — ШИРОКОРАЗВЕД. (35-ФУТОВЫЕ ЖАТКИ) [93]	4/6/8	-321189
	137569	ГРАБЛИНА — ШИРОКОРАЗВЕД. (40-ФУТОВЫЕ ЖАТКИ) [94]	4/6/0	-321189
	253503	ГРАБЛИНА — ШИРОКОРАЗВЕД. (45-ФУТОВЫЕ ЖАТКИ) [92]	4/0/0	-321189
3	174849	ПАЛЕЦ — ПЛАСТИКОВЫЙ, ВЫСОКОПРОЧНЫЙ (УПАК. 10 ШТ.) [95]		
4	245084	ПАЛЕЦ — СТОРОНА ЭКСЦЕНТРИКА (ПРАВОЕ МОТОВИЛО)	5/6/9	
5	164894	ПАЛЕЦ — СТОРОНА ХВОСТОВИКА (ПРАВОЕ МОТОВИЛО) [96]		
6	137285	РЫЧАГ — КРИВОШИП, МЕХАНИЧЕСКАЯ ОБРАБОТКА	10/12/18	
7	137980	ЗАГЛУШКА — ТРУБА ПАЛЬЦЕВ ГРАБЛИНЫ	20/24/36	
8	137506	РЫЧАГ СВАРНОЙ — СТОРОНА ЭКСЦЕНТРИКА	10/12/18	
9	137535	СВАРНОЙ РЫЧАГ [97]		
10	137543	РЫЧАГ СВАРНОЙ — ТОРЕЦ ХВОСТОВИКА	10/12/18	
11	220939	ПОЛУВТУЛКА — ПЛАНКА ГРАБЛИН (КОРОБКА 25 ШТ.)	60/72/108	
12	220941	ХОМУТ — ВТУЛКА ГРАБЛИНЫ, С ЦЕНТРАЛЬНЫМ РЕБРОМ (УПАК. 5 ШТ.) [98]		

92. 3-диск./стальные или пластиковые пальцы.
93. 4-диск./стальные или пластиковые пальцы.
94. 3 или 4-диск./стальные или пластиковые пальцы.
95. Кол-ва, шаг 4 дюйма (5/6/9 планок): 30-фут. пластиковые = 428/562/820, 35-фут. пластиковые = 516/618/0, 40-фут. пластиковые = 606/0/0, 45-фут. пластиковые = 638/0/0.
    Кол-ва, шаг 6 дюймов (5/6/9 планок): 30-фут. пластиковые = 280/336/504, 35-фут. пластиковые = 332/399/598, 40-фут. пластиковые = 384/462/0, 45-фут. пластиковые = 433/0/0.
96. Кол-во (5/6/9 планок): 30–35-футовые жатки, стальные и пластиковые пальцы = 5/6/9, 40-футовые жатки, стальные и пластиковые пальцы = 5/6/0, 45-футовые жатки, пластиковые пальцы = 5/0/0.
97. Кол-во (5/6/9 планок): 30–35-футовые жатки, стальные и пластиковые пальцы = 10/12/18, 40-футовые жатки, стальные и пластиковые пальцы = 10/12/0,
    45-футовые жатки, пластиковые пальцы = 10/0/0.
98. Кол-во (5/6/9 планок): 30-футовые жатки, стальные и пластиковые пальцы = 15/18/27, 35-футовые жатки, стальные и пластиковые пальцы = 15/17/27, 40-футовые жатки, стальные и пластиковые пальцы = 15/18/0, 45-футовые жатки, пластиковые пальцы = 15/0/0.

ПОДБИРАЮЩЕЕ МОТОВИЛО — ЖАТКИ СО СДВОЕННЫМ МОТОВИЛОМ (9,1–13,7 М [30–45 ФУТОВ])

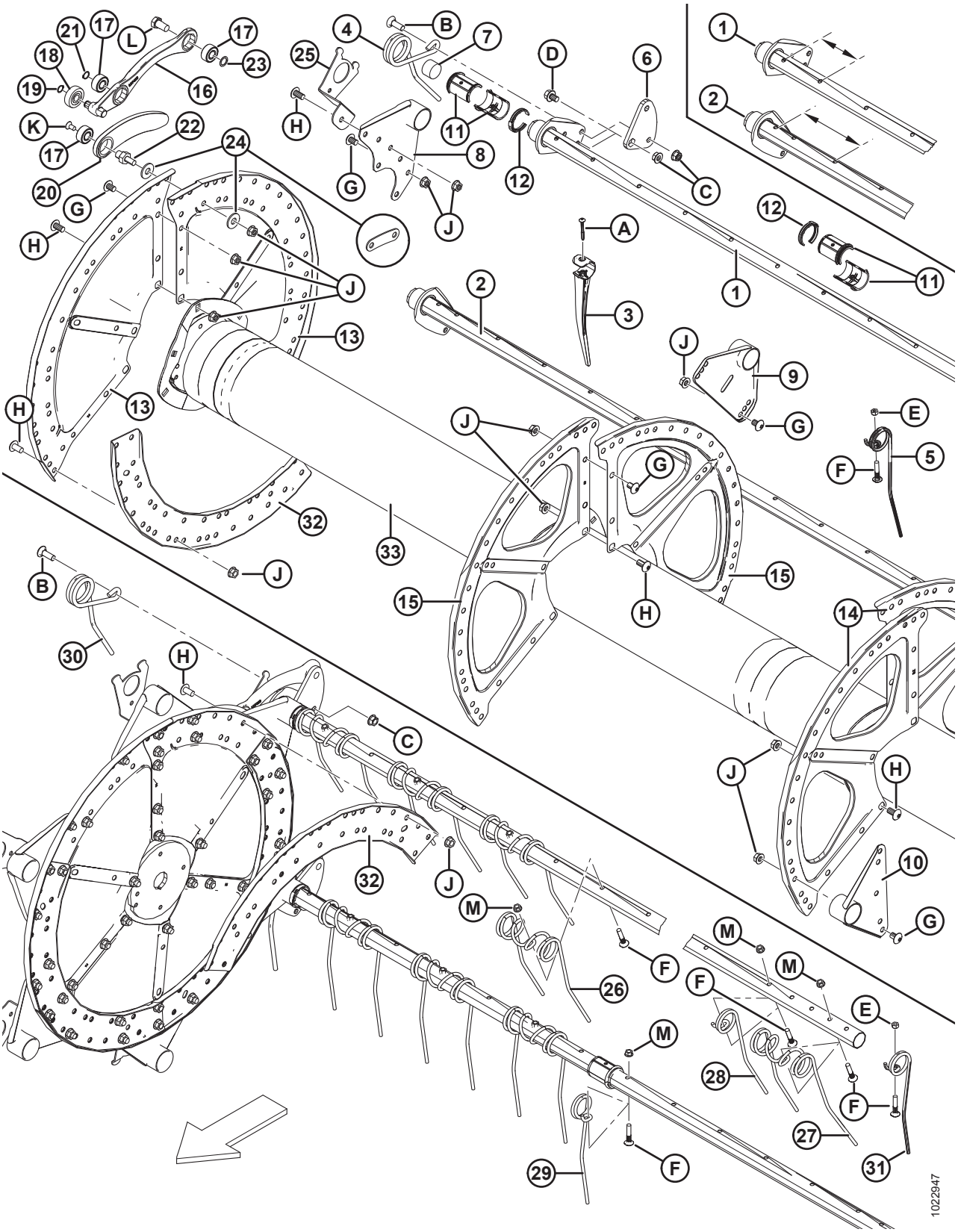

Ссылка	Номер детали	Описание	Кол-во 5/6/9 планок	Серийный номер
13	137536	СЕГМЕНТ — СТОРОНА ЭКСЦЕНТРИКА, 14 GA	6/6/6	
14	137142	СЕГМЕНТ — ТОРЕЦ ХВОСТОВИКА, 16 GA	6/6/6	
15	137277	СЕГМЕНТ — СЕРЕДИНА ПРОЛЕТА, 18 GA	6/6/6	
16	**311617**	**РЫЧАГ – СИСТЕМА УПРАВЛЕНИЯ ПАЛЬЦАМИ ГРАБЛИНЫ В СБОРЕ** [99]	**10/12/18**	**396190–**
	304955	**РЫЧАГ – ЗВЕНО ЭКСЦЕНТРИКОВОГО МЕХАНИЗМА** [100]	**10/12/18**	**-396189**
17	**273347**	**ПОДШИПНИК**	**30/36/54**	**396190–**
	273265	ПОДШИПНИК	30/36/54	**-396189**
18	**273524**	**ПОДШИПНИК – СЛЕДЯЩИЙ ЭЛЕМЕНТ ЭКСЦЕНТРИКА**	**10/12/18**	**396190–**
	50184	ПОДШИПНИК — СЛЕДЯЩИЙ ЭЛЕМЕНТ КУЛАЧКА	10/12/18	**-396189**
19	**273536**	**КОЛЬЦО – ВНЕШН. СТОПОРНОЕ**	**10/12/18**	**396190–**
	30523	КОЛЬЦО — ВНЕШ. СТОПОРНОЕ	10/12/18	**-396189**
20	**311615**	**РЫЧАГ – В СБОРЕ** [101]	**10/12/18**	**396190–**
	304955	**РЫЧАГ – ЗВЕНО ЭКСЦЕНТРИКОВОГО МЕХАНИЗМА** [100]	**10/12/18**	**-396189**
21	**273536**	**КОЛЬЦО – ВНЕШН. СТОПОРНОЕ**	**10/12/18**	**396190–**
	137523	КОЛЬЦО — ВНЕШ. СТОПОРНОЕ	10/12/18	**-396189**
22	**304954**	**ШПИЛЬКА – ЗВЕНО**	**10/12/18**	**396190–**
	279700	ШПИЛЬКА — СОЕДИНЕНИЕ (КОРОБКА 5 ШТ.)	10/12/18	**-396189**
23	137529	РЕГУЛИРОВОЧНАЯ ПРОКЛАДКА — КОРЕННОЙ ПОДШИПНИК	10/12/18	
24	137699	ШАЙБА — USS, ЗАКАЛЕННАЯ, ПЛОСКАЯ 1/2 НОМ. ВД (ТОЛЬКО С 5 ПЛАНКАМИ) [102]	20/0/0	244010–
	220025	СТЯЖКА — ШТИФТ СОЕДИНЕНИЯ (ТОЛЬКО С 5 ПЛАНКАМИ) [103]	20/0/0	–244009

99. Включает два подшипника (MD № 273347), подшипник следящего элемента эксцентрика (MD № 273524) и два стопорных кольца. Для машин 2020 модельного года и более ранних закажите рычаг звена эксцентрикового механизма (MD № 304955).
100. Включает в себя рычаг в сборе (MD № 311615), рычаг управления пальцами граблины в сборе (MD № 311617), распорку звена (MD № 304954) и два стопорных кольца (MD № 273536).
101. Включает подшипник (MD № 273347) и стопорное кольцо (MD № 273536). Для машин 2020 модельного года и более ранних закажите рычаг звена эксцентрикового механизма (MD № 304955).
102. Сменная деталь для машин с 5 планками, выпущенных в 2014 г. и позднее. Для машин, выпущенных в 2013 г. и раньше, закажите стяжку MD № 220025.
103. Сменная деталь для машин с 5 планками, выпущенных в 2013 г. и раньше. Для машин, выпущенных в 2014 и позднее, закажите шайбу MD № 137699.

ПОДБИРАЮЩЕЕ МОТОВИЛО — ЖАТКИ СО СДВОЕННЫМ МОТОВИЛОМ (9,1–13,7 М [30–45 ФУТОВ])

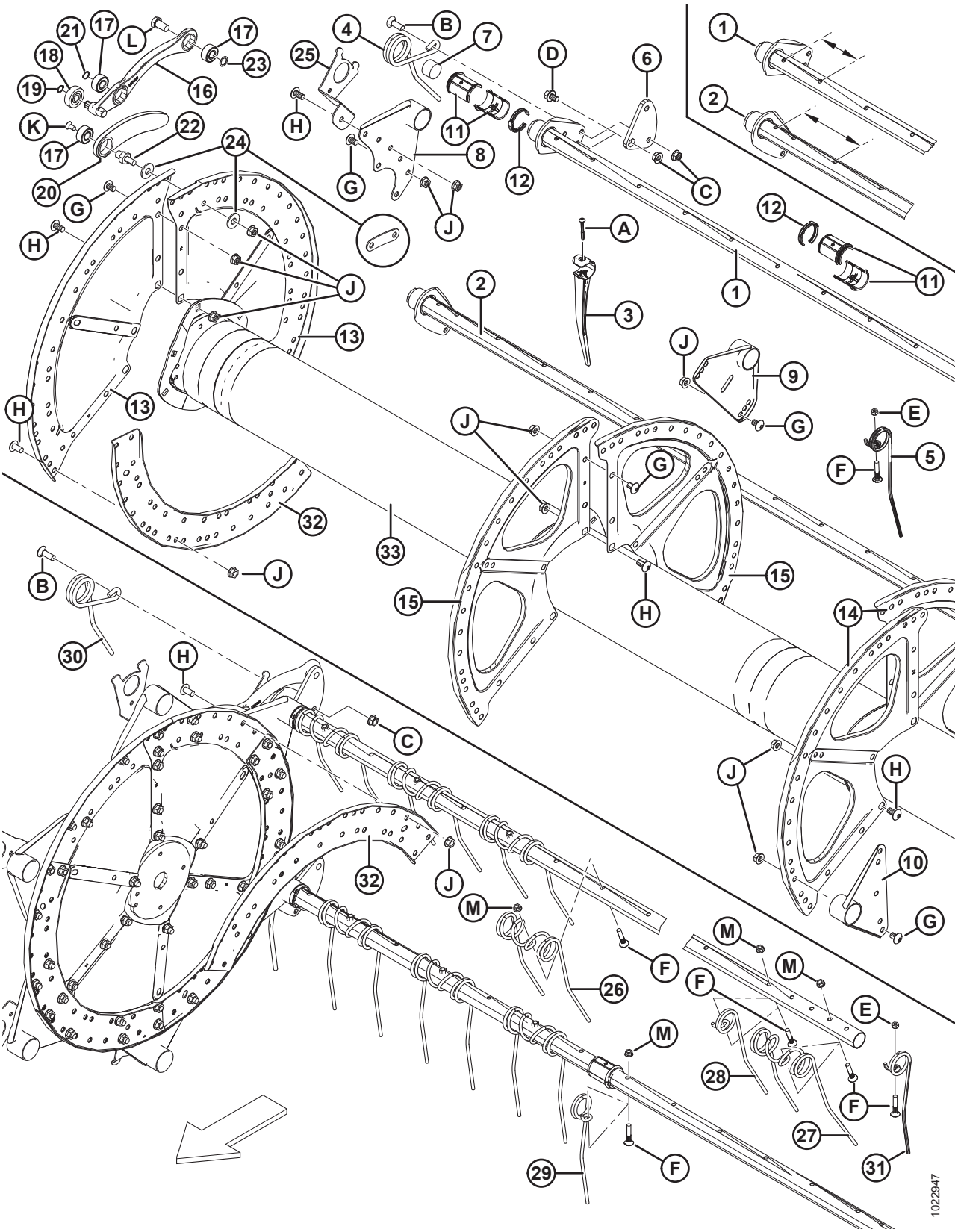

ПОДБИРАЮЩЕЕ МОТОВИЛО — ЖАТКИ СО СДВОЕННЫМ МОТОВИЛОМ (9,1–13,7 М [30–45 ФУТОВ])

Ссылка	Номер детали	Описание	Кол-во 5/6/9 планок	Серийный номер
25	REF	КРЕПЛЕНИЕ — БОКОВОЙ ЩИТОК МОТОВИЛА [104]		
26	137092	ПАЛЕЦ — ДВОЙНОЙ, СТАЛЬНОЙ [105]		
27	137971	ПАЛЕЦ — ДВОЙНОЙ, ХВОСТОВИК ПРАВОГО МОТОВИЛА [106]		
28	137519	ПАЛЕЦ — ОДИНАРНЫЙ, КОНЦЕНТРИЧЕСКИЙ, ЛЕВОЕ СМЕЩЕНИЕ [107]		
29	137754	ПАЛЕЦ — ОДИНАРНЫЙ, КОНЦЕНТРИЧЕСКИЙ, ПРАВОЕ СМЕЩЕНИЕ [108]		
30	164895	ПАЛЕЦ — СТОРОНА ЭКСЦЕНТРИКА (ЛЕВОЕ МОТОВИЛО)	5/6/9	
31	245083	ПАЛЕЦ — КОНЕЦ ХВОСТОВИКА (ЛЕВОЕ МОТОВИЛО) [109]		
32	137532	ШВЕЛЛЕР — ДИСК ЭКСЦЕНТРИКА [110]	6/6/6	

104. См. раздел *24 Компоненты боковых щитков мотовила, страница 97*.
105. Кол-во (5/6/9 планок): 30-футовые жатки, стальные пальцы = 135/162/243, 35-футовые жатки, стальные пальцы = 156/186/280, 40-футовые жатки, стальные пальцы = 182/219/0.
106. Количество: 30 футов = 3, 35 футов = 3. Используются только на мотовилах со стальными пальцами.
107. Кол-во (5/6/9 планок): 30-футовые жатки, стальные пальцы = 5/6/9, 35-футовые жатки, стальные пальцы = 9/12/17, 40-футовые жатки, стальные пальцы = 11/12/0.
108. Кол-во (5/6/9 планок): 30-футовые жатки, стальные пальцы = 4/6/8, 35-футовые жатки, стальные пальцы = 3/3/5, 40-футовые жатки, стальные пальцы = 2/3/0.
109. Кол-во (5/6/9 планок): 30–35-футовые жатки, стальные и пластиковые пальцы = 5/6/9, 40-футовые жатки, стальные и пластиковые пальцы = 5/6/0, 45-футовые жатки, пластиковые пальцы = 5/0/0.
110. Модели 2014 г. и позднее.

ПОДБИРАЮЩЕЕ МОТОВИЛО — ЖАТКИ СО СДВОЕННЫМ МОТОВИЛОМ (9,1–13,7 М [30–45 ФУТОВ])

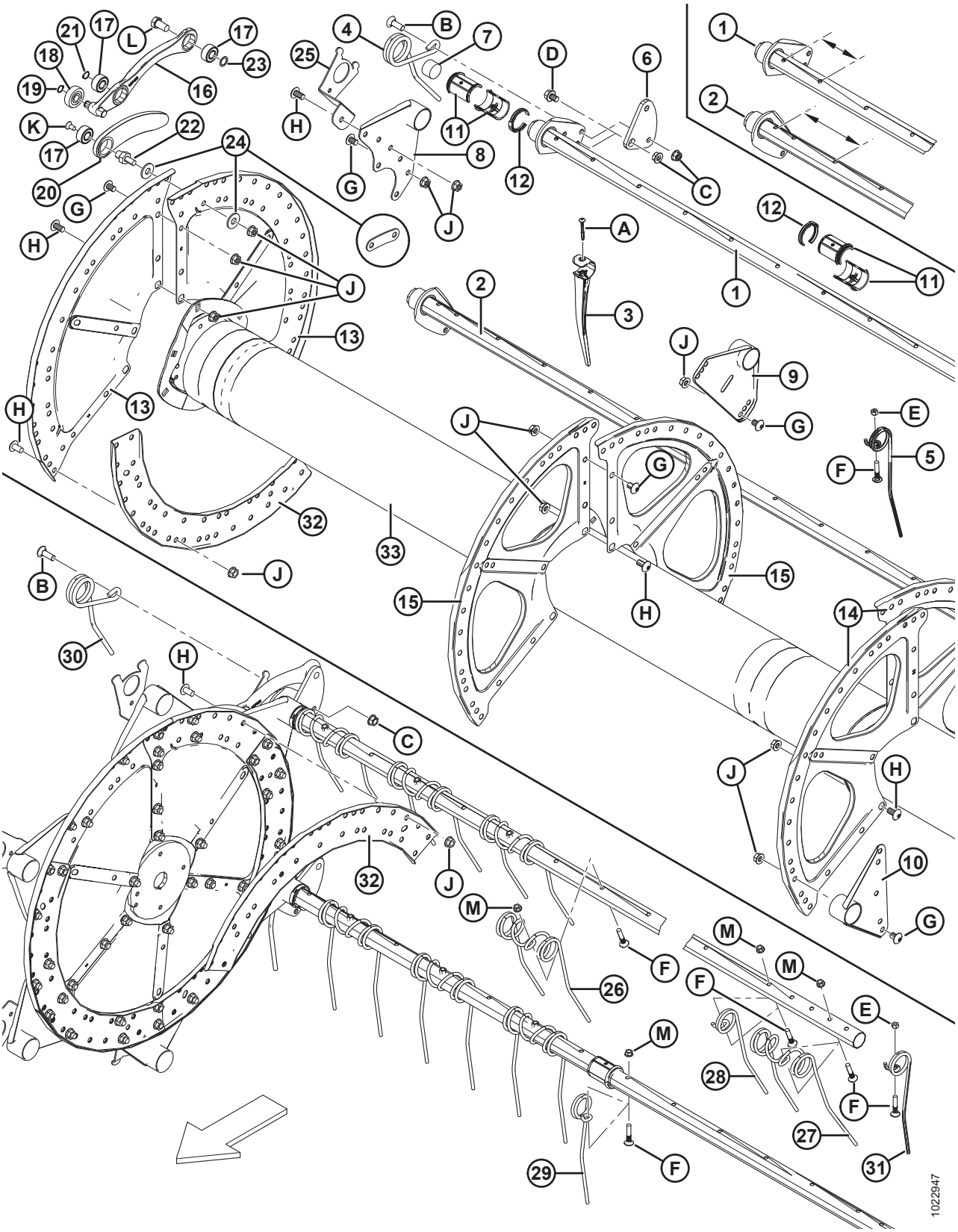

ПОДБИРАЮЩЕЕ МОТОВИЛО — ЖАТКИ СО СДВОЕННЫМ МОТОВИЛОМ (9,1–13,7 М [30–45 ФУТОВ])

Ссылка	Номер детали	Описание	Кол-во 5/6/9 планок	Серийный номер
33	137910	ЦЕНТРАЛЬНАЯ ТРУБА - 30 ФУТОВ ЛЕВАЯ в комплекте с ОТРАЖАТЕЛЯМИ (МОТОВИЛО 3 ДИСКА) [111].	1	
	137913	ЦЕНТРАЛЬНАЯ ТРУБА - 30 ФУТОВ ПРАВАЯ В КОМПЛЕКТЕ С ОТРАЖАТЕЛЯМИ (**МОТОВИЛО 3 ДИСКА**) [111]	1	
	137915	ЦЕНТРАЛЬНАЯ ТРУБА - 35 ФУТОВ ЛЕВАЯ В КОМПЛЕКТЕ С ОТРАЖАТЕЛЯМИ **(МОТОВИЛО 3 ДИСКА)** [111]	1	
	137916	ЦЕНТРАЛЬНАЯ ТРУБА - 35 ФУТОВ ПРАВАЯ В КОМПЛЕКТЕ С ОТРАЖАТЕЛЯМИ (**МОТОВИЛО 3 ДИСКА**) [111]	1	
	245272	ЦЕНТРАЛЬНАЯ ТРУБА - 35 ФУТОВ ЛЕВАЯ в комплекте с ОТРАЖАТЕЛЯМИ (МОТОВИЛО 4 ДИСКА) [112].	1	
	245273	ЦЕНТРАЛЬНАЯ ТРУБА - 35 ФУТОВ ПРАВАЯ В КОМПЛЕКТЕ С ОТРАЖАТЕЛЯМИ (**МОТОВИЛО 4 ДИСКА**) [112]	1	
	137917	ЦЕНТРАЛЬНАЯ ТРУБА - 40 ФУТОВ ЛЕВАЯ В КОМПЛЕКТЕ С ОТРАЖАТЕЛЯМИ **(МОТОВИЛО 3 ДИСКА)** [111]	1	
	137918	ЦЕНТРАЛЬНАЯ ТРУБА - 40 ФУТОВ ПРАВАЯ В КОМПЛЕКТЕ С ОТРАЖАТЕЛЯМИ (**МОТОВИЛО 3 ДИСКА**) [111]	1	
	245276	ЦЕНТРАЛЬНАЯ ТРУБА - 40 ФУТОВ ЛЕВАЯ В КОМПЛЕКТЕ С ОТРАЖАТЕЛЯМИ **(МОТОВИЛО 4 ДИСКА)** [112]	1	
	245277	ЦЕНТРАЛЬНАЯ ТРУБА - 40 ФУТОВ ПРАВАЯ В КОМПЛЕКТЕ С ОТРАЖАТЕЛЯМИ (**МОТОВИЛО 4 ДИСКА**) [112]	1	
	137968	ЦЕНТРАЛЬНАЯ ТРУБА - 45 ФУТОВ ЛЕВАЯ В КОМПЛЕКТЕ С ОТРАЖАТЕЛЯМИ **(МОТОВИЛО 3 ДИСКА)** [111]	1	
	137969	ЦЕНТРАЛЬНАЯ ТРУБА - 45 ФУТОВ ПРАВАЯ В КОМПЛЕКТЕ С ОТРАЖАТЕЛЯМИ (**МОТОВИЛО 3 ДИСКА**) [111]	1	
	253514	ЦЕНТРАЛЬНАЯ ТРУБА - 45 ФУТОВ ЛЕВАЯ В КОМПЛЕКТЕ С ОТРАЖАТЕЛЯМИ **(МОТОВИЛО 4 ДИСКА)** [112]	1	
	253515	ЦЕНТРАЛЬНАЯ ТРУБА - 45 ФУТОВ ПРАВАЯ В КОМПЛЕКТЕ С ОТРАЖАТЕЛЯМИ (**МОТОВИЛО 4 ДИСКА**) [112]	1	
A	252687	ВИНТ — УСТАНОВ., TORX, 48°, ДВОЙН. СПИРАЛЬ 1/4 × 2 1/4, ОЦИНК.		
B	21469	БОЛТ — RHSN 1/2 NC × 1,5 ДЛ. GR5 ОЦИНК.		
C	21383	ГАЙКА — ФЛАНЦ. 0,500-13 UNC (С ЗАЗУБР. НА ТОРЦЕ)		
D	105066	БОЛТ — ШЕСТИГР. ГОЛОВКА ФЛАНЦЕВ. (С ЗАЗУБР.) 1/2 NC × 0,75 GR5		
E	18669	ГАЙКА — ШЕСТИГРАННАЯ СТОПОРНАЯ DT 3/8-16 UNC ОЦИНК.		

111. 3 диска
112. 4 диска

ПОДБИРАЮЩЕЕ МОТОВИЛО — ЖАТКИ СО СДВОЕННЫМ МОТОВИЛОМ (9,1–13,7 М [30–45 ФУТОВ])

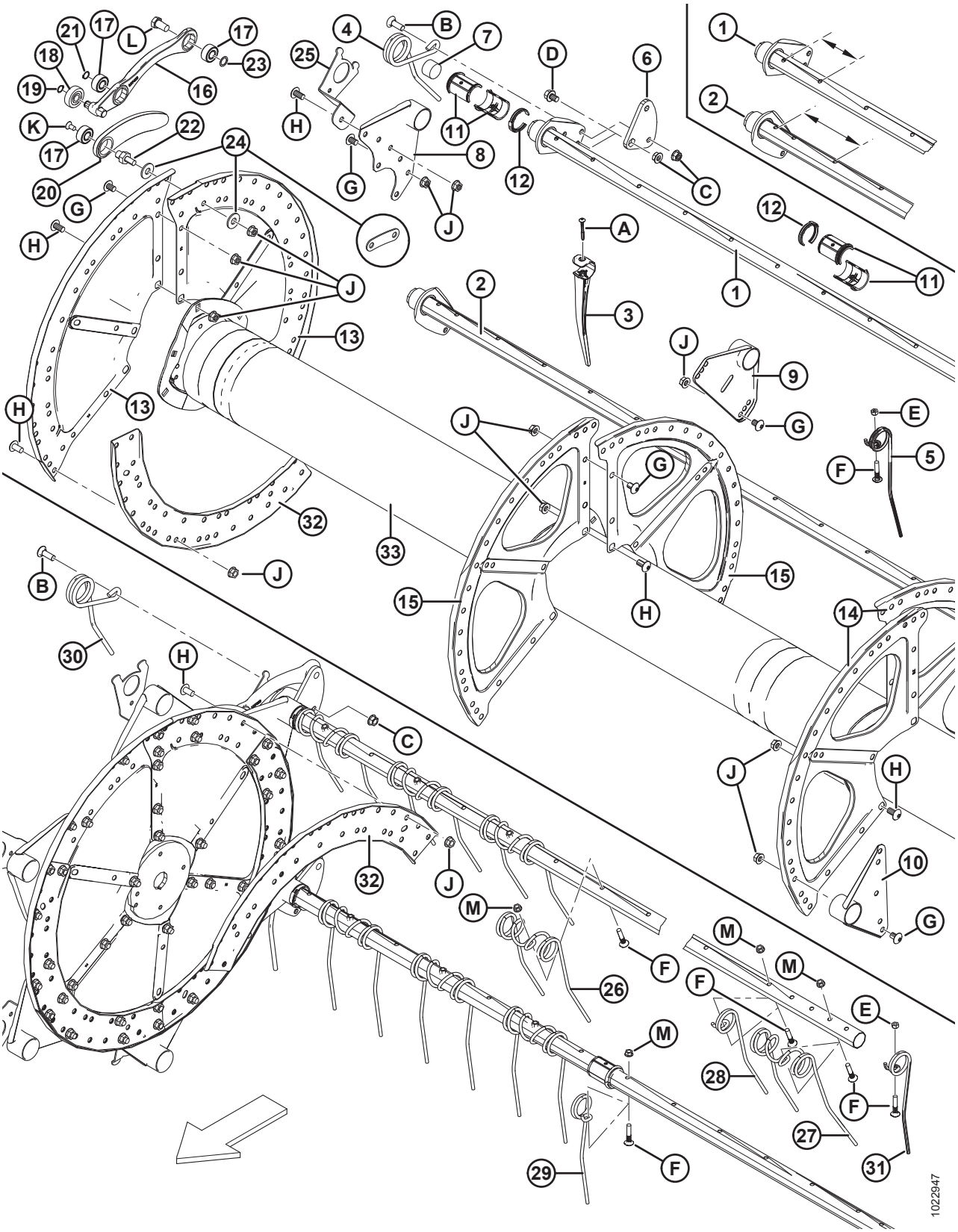

ПОДБИРАЮЩЕЕ МОТОВИЛО — ЖАТКИ СО СДВОЕННЫМ МОТОВИЛОМ (9,1–13,7 М [30–45 ФУТОВ])

Ссылка	Номер детали	Описание	Кол-во 5/6/9 планок	Серийный номер
F	137118	БОЛТ — BHRN 3/8 NC, С ФИКСАТОРОМ		
G	105135	ВИНТ — ДЛЯ МЕТАЛЛА, ПОЛУКРУГЛАЯ ГОЛОВКА TORX, 1/2 × 0,75 ДЮЙМА ДЛИНА		
H	105136	ВИНТ — ДЛЯ МЕТАЛЛА, ПОЛУКРУГЛАЯ ГОЛОВКА TORX, 1/2 × 1,0 ДЮЙМА ДЛИНА		
J	50186	ГАЙКА — ФЛАНЦ. СТОПОРНАЯ ГЛАДК. ТОРЕЦ DT 0,500-13 UNC GR5		
K	113420	БОЛТ - С ПОТАЙНОЙ ГОЛОВКОЙ TORX 3/8 NC X ДЛ. 3/4 [113]		**-396189**
L	105141	БОЛТ С БУРТИКОМ, 5/8-18 UNF, 30 ММ ДЛ., ОЦИНК., GR5		
M	30228	ГАЙКА — ФЛАНЦЕВАЯ DT ГЛАДК. ТОРЕЦ 0,375-16 UNC		

113. На машинах 2021 модельного года и более поздних используется стопорное кольцо MD № 273536.

24 Компоненты боковых щитков мотовила

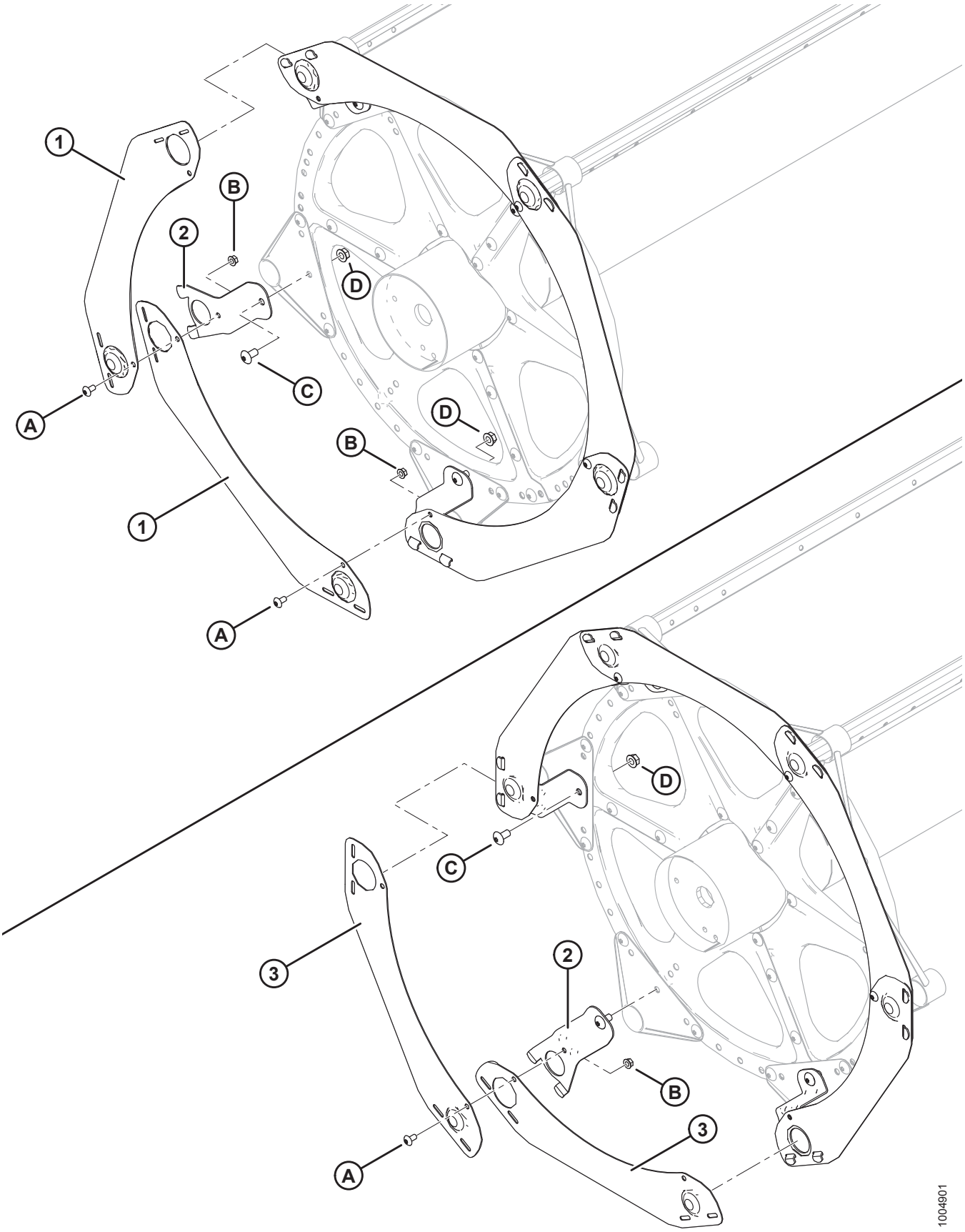

КОМПОНЕНТЫ БОКОВЫХ ЩИТКОВ МОТОВИЛА

Ссылка	Номер детали	Описание	Кол-во 5/6/9 планок	Серийный номер
1	164754	БОКОВОЙ ЩИТОК — С 5 ПЛАНКАМИ, СЕГМЕНТИРОВАННЫЙ, СЕРИЯ 5	5	
2	164958	ОПОРА — БОКОВОЙ ЩИТОК МОТОВИЛА	5/6/9	
3	164965	БОКОВОЙ ЩИТОК — С 6 ПЛАНКАМИ, СЕГМЕНТИРОВАННЫЙ, СЕРИЯ 5	6	
	164967	БОКОВОЙ ЩИТОК — С 9 ПЛАНКАМИ, СЕГМЕНТИРОВАННЫЙ, СЕРИЯ 5	9	
A	135157	ВИНТ — ДЛЯ МЕТАЛЛА, ШИРОКАЯ ПОЛУКРУГЛАЯ ГОЛОВКА TORX 3/8 × 0,75 ДЮЙМА		
B	30228	ГАЙКА — ФЛАНЦЕВАЯ DT ГЛАДК. ТОРЕЦ 0,375-16 UNC		
C	105136	ВИНТ — ДЛЯ МЕТАЛЛА, ШИРОКАЯ ПОЛУКРУГЛАЯ ГОЛОВКА TORX 1/2 × 1 ДЮЙМ		
D	50186	ГАЙКА — ФЛАНЦЕВАЯ КОНТРГАЙКА ГЛАДК. ПОВЕРХН. DT 0,500-13 UNC, КЛАСС ПРОЧНОСТИ 5		

25 Компоненты мотовила — одинарное мотовило, правый рычаг

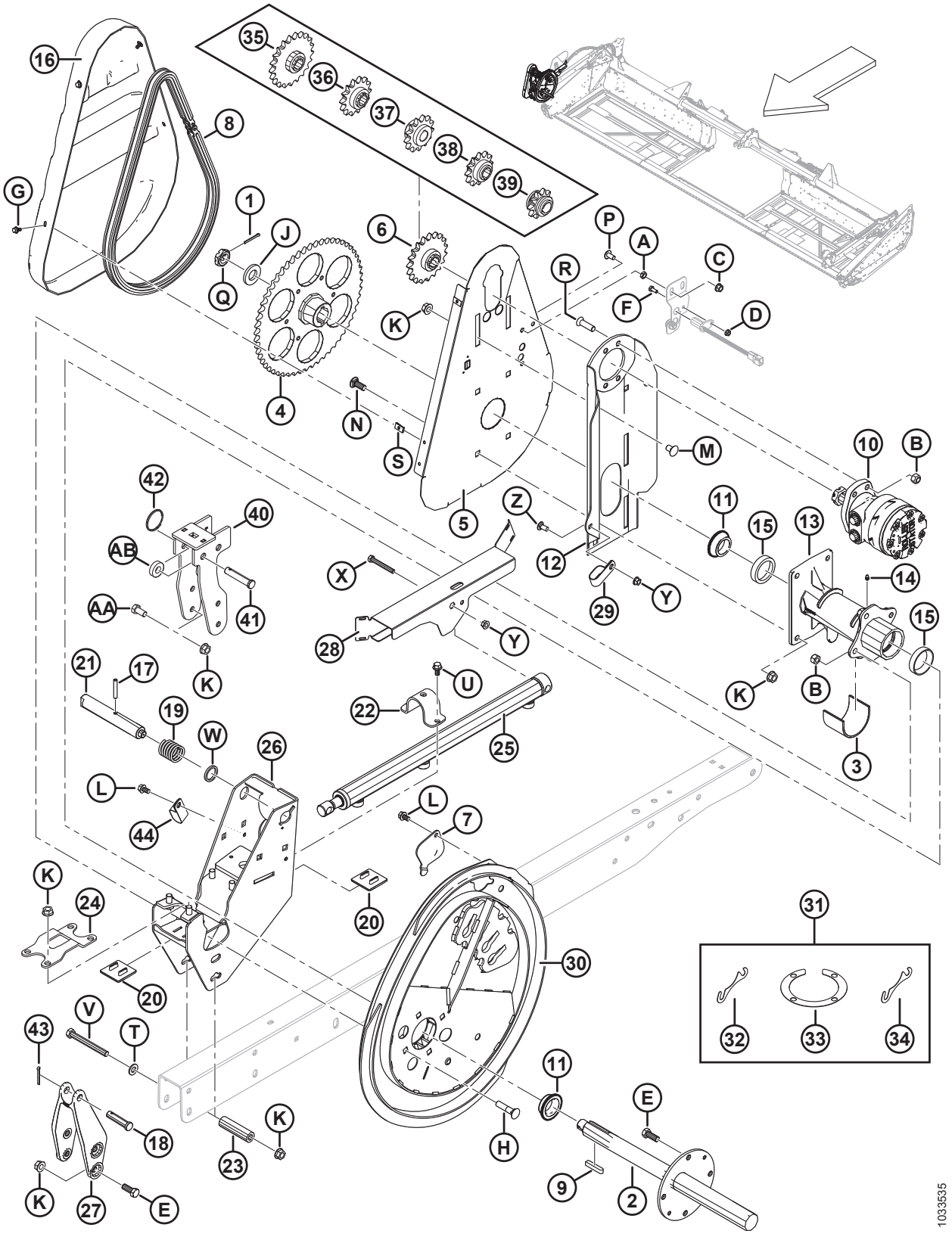

КОМПОНЕНТЫ МОТОВИЛА — ОДИНАРНОЕ МОТОВИЛО, ПРАВЫЙ РЫЧАГ

Ссылка	Номер детали	Описание	Кол-во	Серийный номер
1	18607	ШПЛИНТ 5/32 ДИАМ. × 1,5 ОЦИНК.	1	
2	137291	ВАЛ ПРИВОДА МОТОВИЛА	1	
3	137315	ВТУЛКА	1	
4	137347	ЗВЕЗДОЧКА — МЕХАНИЧЕСКАЯ ОБРАБОТКА, 56 ЗУБЬЕВ, RC 60	1	
5	137352	ОПОРА — ЗАДНИЙ ЩИТОК ПРИВОДА МОТОВИЛА	1	
6	137354	ЗВЕЗДОЧКА – RC 60, 19 ЗУБЬЕВ	1	
7	137476	КРЫШКА — ДОСТУП К ПОДШИПНИКУ ЭКСЦЕНТРИКА	1	
8	137515	ЦЕПЬ — RC-60, 76 ЗВЕНЬЕВ, КЛЕПКА, ЗАМКНУТАЯ	1	
9	137721	ШПОНКА — ВАЛ ПРИВОДА МОТОВИЛА	2	
10	273258	ГИДРОМОТОР, 15,9 КУБ. ДЮЙМА СЕРИЯ 506 [114]	1	
	273259	КОМПЛЕКТ УПЛОТНЕНИЯ		
	137375	ГАЙКА — ШЛИЦ. СТОПОРН. 1,0-20 UNEF (унифицированная мелкая резьба для специальных применений)	ОРТ	
11	164213	ПОДШИПНИК — КОНИЧЕСКИЙ, В КОМПЛЕКТЕ С УПЛОТНЕНИЕМ	2	
12	164750	ОПОРА МОТОРА СВАРНАЯ	1	
13	164817	СТУПИЦА ПРИВОДА МОТОВИЛА С НАРУЖНЫМИ КОЛЬЦАМИ ПОДШИПНИКА	1	
14	18671	ФИТИНГ — СМАЗОЧН. 1/4-28 UNF	1	
15	164214	ПОДШИПНИК — НАРУЖНОЕ КОЛЬЦО	2	
16	164955	КРЫШКА – ПРИВОД МОТОВИЛА	1	
17	16681	ШТИФТ ПРУЖИННЫЙ 5/16 ДИАМ. × 2,0 ДЛ.	1	
18	18725	ШТИФТ — С ОТВЕРСТИЕМ ПОД ШПЛИНТ	1	
19	137221	ПРУЖИНА СЖАТИЯ	1	
20	137626	НАКЛАДКА — ИЗНОСНАЯ ПРИВОДА МОТОВИЛА	2	
21	164815	ШТИФТ — ЭКСЦЕНТРИКОВАЯ ЗАЩЕЛКА	1	
22	164930	ХОМУТ — ПРОДОЛЬНЫЙ	1	
23	164945	ПРОСТАВКА	1	
24	164953	ЗАЖИМ — СТУПИЦА ПРИВОДА	1	
25	164933	ЦИЛИНДР — ПРОДОЛЬНЫЙ	1	
	113435	КОМПЛЕКТ УПЛОТНЕНИЯ		
26	279979	ОПОРА СВАРНАЯ — ПРАВЫЙ ЭКСЦЕНТРИК	1	

114. Гайка и ключ поставляются с мотором (MD № 273258). Допускается обслуживание гайки с помощью контргайки с прорезью (MD № 137375).

КОМПОНЕНТЫ МОТОВИЛА — ОДИНАРНОЕ МОТОВИЛО, ПРАВЫЙ РЫЧАГ

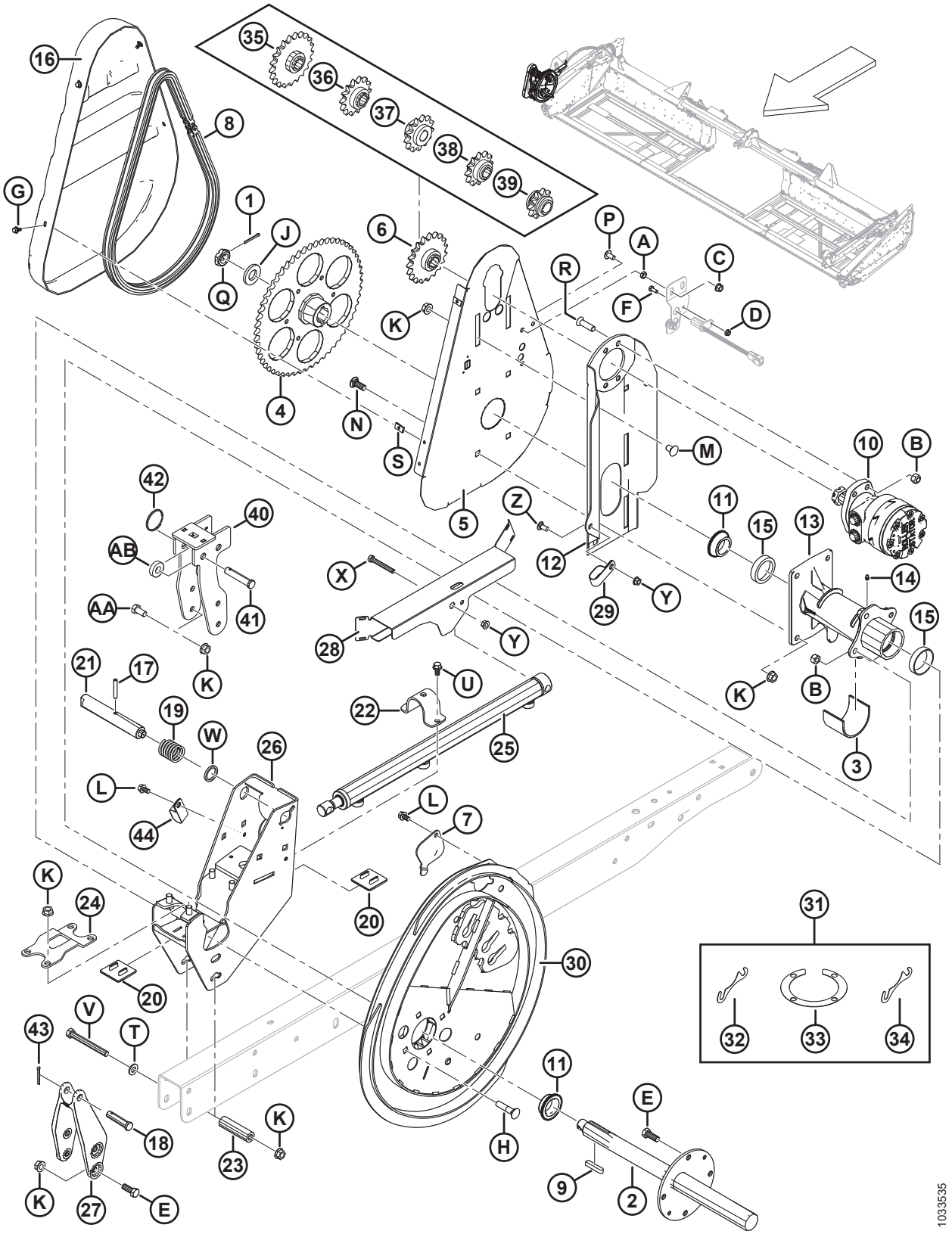

КОМПОНЕНТЫ МОТОВИЛА — ОДИНАРНОЕ МОТОВИЛО, ПРАВЫЙ РЫЧАГ

Ссылка	Номер детали	Описание	Кол-во	Серийный номер
27	164887	ОТЛИВКА – ПРОДОЛЬН. ПРАВ. РЫЧАГ	1	
28	123670	ЩИТОК – ПРАВЫЙ, ОДИНАРНЫЙ	1	
29	103738	ЗАЖИМ — ПВХ ИЗОЛИРОВАННЫЙ 13/16 ДЮЙМА РАЗМЕР ТРУБЫ	1	
30	294634	КОМПЛЕКТ ЭКСЦЕНТРИКА [115]	1	
31	294631	КОМПЛЕКТ – РЕГУЛИРОВОЧНЫЕ ПРОКЛАДКИ ЭКСЦЕНТРИКА [116]	A/R	
32	137753	РЕГУЛИРОВОЧНОЕ КОЛЬЦО — ФЛАНЕЦ НА 4 БОЛТАХ	A/R	
33	164061	РЕГУЛИРОВОЧНАЯ ПРОКЛАДКА – МЕЖДУ СТУПИЦЕЙ И ЭКСЦЕНТРИКОМ	A/R	
34	245199	РЕГУЛИРОВОЧНАЯ ПРОКЛАДКА – МЕЖДУ СТУПИЦЕЙ И ЭКСЦЕНТРИКОМ	A/R	
35	137350	ЗВЕЗДОЧКА – 21 ЗУБ, RC 60 [117]	OPT	
36	137356	ЗВЕЗДОЧКА – 14 ЗУБЬЕВ, 3000 ФУНТ/КВ. ДЮЙМ (НИЖНЯЯ, ТОЛЬКО ДЛЯ РИСА) [117]	OPT	
37	164126	ЗВЕЗДОЧКА – 13 ЗУБЬЕВ, RC 60 [117]	OPT	
38	137970	ЗВЕЗДОЧКА – 12 ЗУБЬЕВ, 2500 ФУНТ/КВ. ДЮЙМ (НИЖНЯЯ, ТОЛЬКО ДЛЯ РИСА) [117]	OPT	
39	137348	ЗВЕЗДОЧКА – 10 ЗУБЬЕВ, 2000 ФУНТ/КВ. ДЮЙМ (НИЖНЯЯ, ТОЛЬКО ДЛЯ РИСА) [117]	OPT	
40	304017	КРОНШТЕЙН — ПРАВЫЙ, СВАРНОЙ, ЭКСЦЕНТРИКА (ТОЛЬКО МОДЕЛИ ДЛЯ ЭКСПОРТА)	1	
41	18738	ШТИФТ — С ОТВЕРСТИЕМ ПОД ШПЛИНТ (ТОЛЬКО МОДЕЛИ ДЛЯ ЭКСПОРТА)	1	
42	118137	КОЛЬЦО (ТОЛЬКО МОДЕЛИ ДЛЯ ЭКСПОРТА)	1	
43	18648	ШПЛИНТ 3/16 ДИАМ. × 1,25 ОЦИНК.	1	
44	50022	ХОМУТ — ИЗОЛИРОВАННЫЙ 15/16 ДЮЙМА	1	
A	18664	ГАЙКА — ШЕСТИГР. СТОПОР. 3/8-16 UNC GR5 ОЦИНК.		
B	18697	ГАЙКА — ШЕСТИГРАННАЯ СТОПОРНАЯ DT 0,500-13 UNC		
C	21452	ГАЙКА — ФЛАНЦ. (С ЗАЗУБР. НА ТОРЦЕ) 0,375-16 UNC		
D	21455	ГАЙКА — ФЛАНЦ. (С ЗАЗУБР. НА ТОРЦЕ) 1/4 NC GR5 ОЦИНК.		

115. Включает комплект регулировочных прокладок эксцентрика (MD № 294631).
116. Включает четыре прокладки (MD № 164061), две кольцевые прокладки (MD № 137753) и прокладку (MD № 245199).
117. Большой момент затяжки, только мотовила со стальными пальцами. Требуется на комбайнах, имеющих низкое давление привода мотовила.

КОМПОНЕНТЫ МОТОВИЛА — ОДИНАРНОЕ МОТОВИЛО, ПРАВЫЙ РЫЧАГ

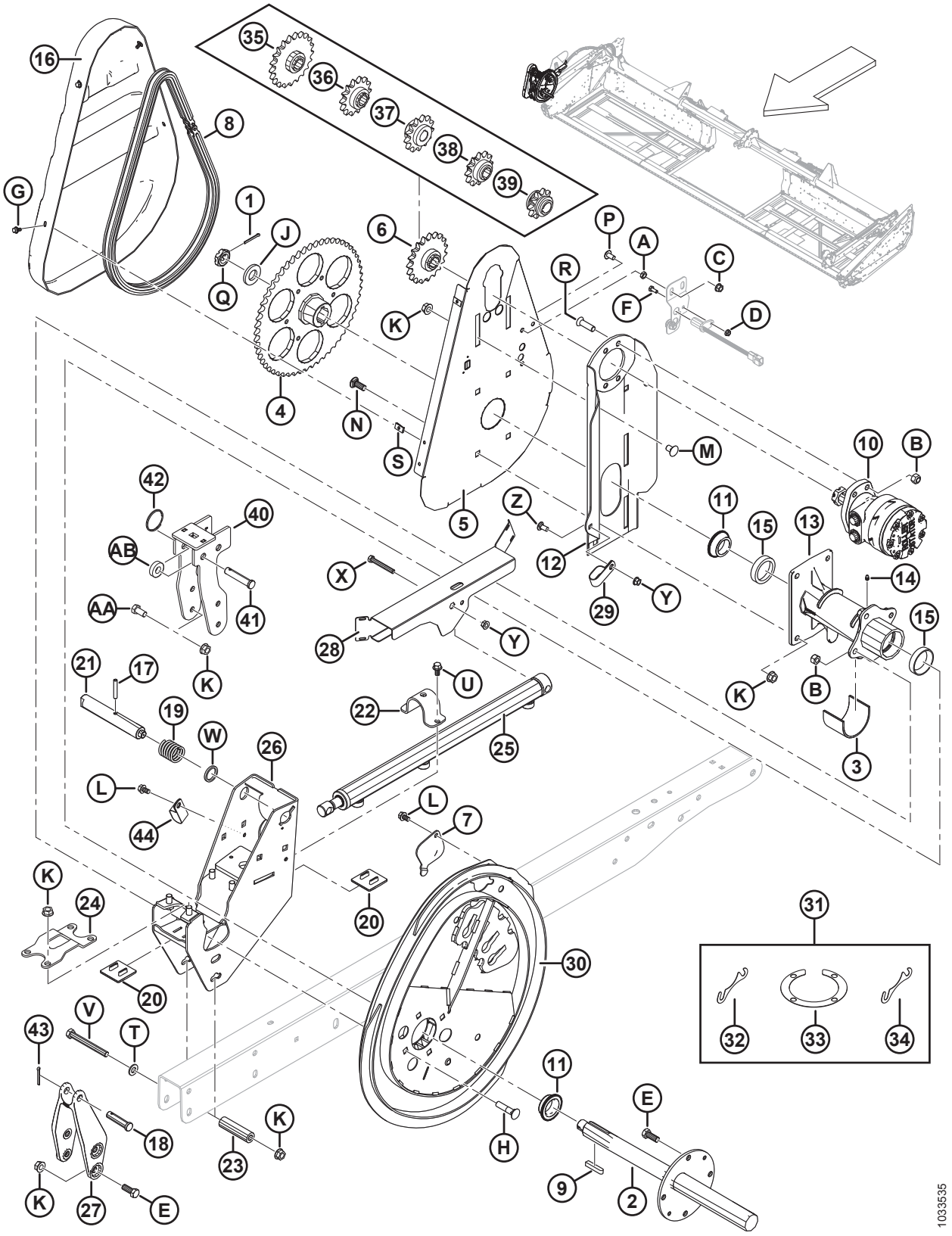

КОМПОНЕНТЫ МОТОВИЛА — ОДИНАРНОЕ МОТОВИЛО, ПРАВЫЙ РЫЧАГ

Ссылка	Номер детали	Описание	Кол-во	Серийный номер
E	21491	БОЛТ — НН 1/2 NC × ДЛИНОЙ 1,25 GR5, ОЦИНК.		
F	21572	БОЛТ — ШЕСТИГР. ГОЛОВКА 1/4 NC × 1,25 ДЛ. GR5 ОЦИНК.		
G	21968	БОЛТ — ШЕСТИГР. ГОЛОВКА ФЛАНЦЕВ. (С ЗАЗУБР.) 1/4 NC × 0,5 GR5 ОЦИНК.		
H	30027	БОЛТ — RHSN 1/2 NC × 2,25 ДЛ. GR5 ОЦИНК.		
J	31774	ШАЙБА – ПЛОСКАЯ		
K	50186	ГАЙКА — ФЛАНЦЕВАЯ СТОПОРН. ГЛАДК. ТОРЕЦ DT 0,500-13 UNC GR5		
L	101898	ВИНТ — ШЕСТИГР. ГОЛОВКА С ШАЙБОЙ РЕЗЬБОНАКАТНЫЙ 3/8 NC × 5/8		
M	105069	БОЛТ — RHSSN 1/2 NC × 0,75 GR5 ОЦИНК.		
N	114233	БОЛТ — RHSSN 1/2 NC × 1,25 GR5 ОЦИНК.		
P	135157	ВИНТ — ДЛЯ МЕТАЛЛА		
Q	137375	ГАЙКА — ШЛИЦ. СТОПОРН. 1 ДЮЙМ — 20 UNEF — ОЦИНК.		
R	137503	БОЛТ — CSK ПОД ТОРЦОВЫЙ КЛЮЧ 1/2 NC × 1,75 GR. 5 ОЦИНК.		
S	137702	ГАЙКА — 1/4-20 ЛИСТОВОЙ МЕТАЛЛ		
T	18599	ШАЙБА — ПЛОСКАЯ SAE, ВНУТР. ДИАМ. 17/32 × 1-1/16 ДЮЙМА НД ОЦИНК.		
U	21821	БОЛТ — ШЕСТИГР. ГОЛОВКА ФЛАНЦЕВ. (С ЗАЗУБР.) 3/8 NC × 0,75 GR5 ОЦИНК.		
V	30209	БОЛТ — НН 1/2 NC × ДЛИНОЙ 4,5 GR5, ОЦИНК.		
W	273304	ШАЙБА — ЭКСЦЕНТРИКОВАЯ ЗАЩЕЛКА		
X	30035	БОЛТ – ШЕСТИГР. ГОЛОВКА 3/8 NC X 2,75 ДЛ. КЛАСС ПРОЧНОСТИ 5 ОЦИНК.		
Y	30228	ГАЙКА — ФЛАНЦ. DT ГЛАДКИЙ ТОРЕЦ 0,375-16 UNC		
Z	21863	БОЛТ — RHSSN 3/8 NC × 0,75 ДЛ. GR5 ОЦИНК.		
AA	21575	БОЛТ — НН 1/2 NC × ДЛИНОЙ 1,0 GR5, ОЦИНК.		
AB	40915	ШАЙБА — ПЛОСКАЯ		

26 Компоненты мотовила — сдвоенное мотовило, правый рычаг

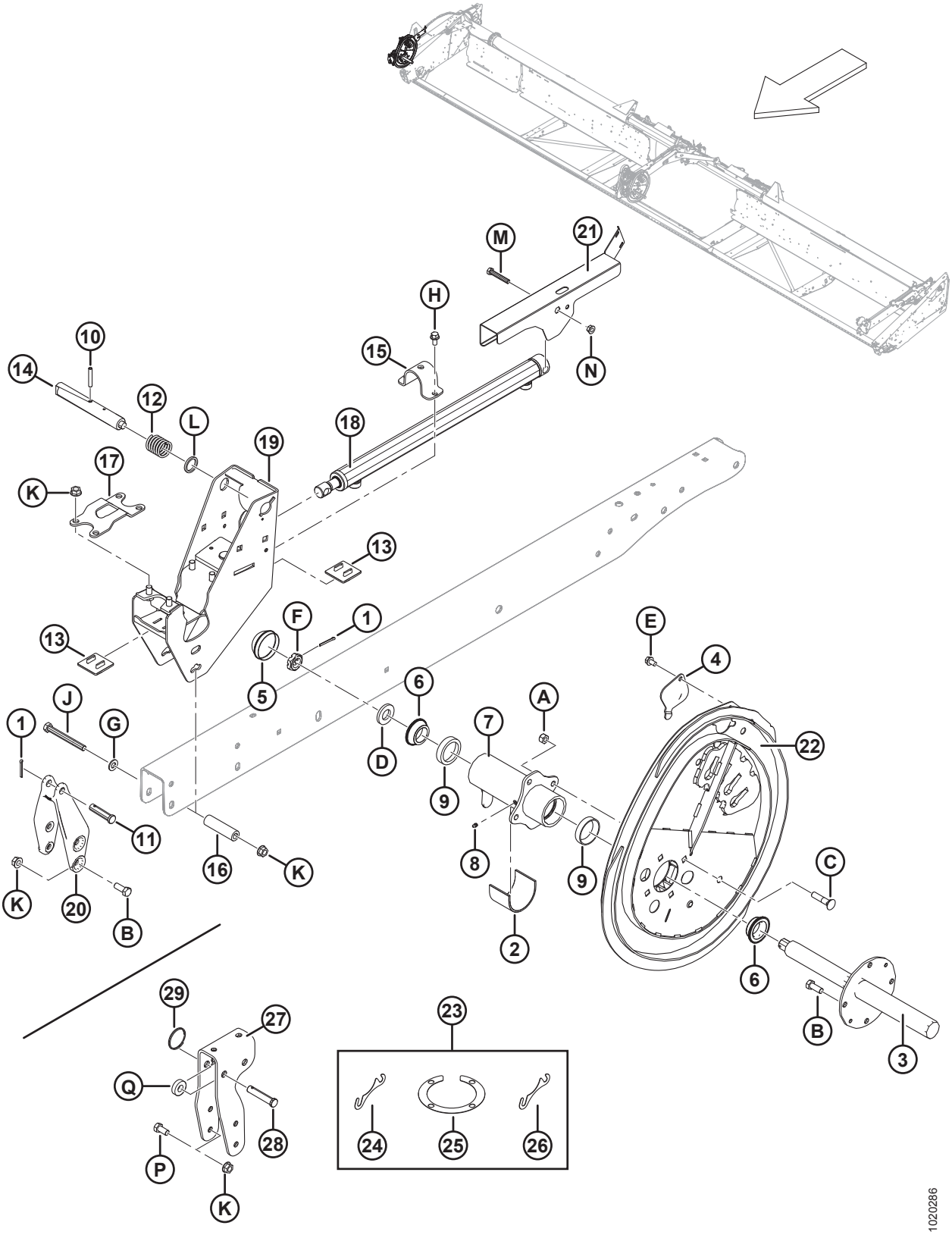

КОМПОНЕНТЫ МОТОВИЛА — СДВОЕННОЕ МОТОВИЛО, ПРАВЫЙ РЫЧАГ

Ссылка	Номер детали	Описание	Кол-во	Серийный номер
1	18648	ШПЛИНТ 3/16 ДИАМ. × 1,25 ОЦИНК.	2	
2	137315	ВТУЛКА	1	
3	137451	ВАЛ ПРИВОДА МОТОВИЛА, ПРАВ.	1	
4	137476	КРЫШКА — ДОСТУП К ПОДШИПНИКУ ЭКСЦЕНТРИКА	1	
5	140250	КОЛПАЧОК — ПЫЛЕЗАЩИТНЫЙ	1	
6	164213	ПОДШИПНИК — КОНИЧЕСКИЙ, В КОМПЛЕКТЕ С УПЛОТНЕНИЕМ	2	
7	164821	СТУПИЦА — ПРАВ. МОТОВИЛО В КОМПЛЕКТЕ С НАРУЖНЫМИ КОЛЬЦАМИ	1	
8	18671	ФИТИНГ — СМАЗОЧН. 1/4-28 UNF	1	
9	164214	ПОДШИПНИК — НАРУЖНОЕ КОЛЬЦО	2	
10	16681	ШТИФТ ПРУЖИННЫЙ 5/16 ДИАМ. × 2,0 ДЛ.	1	
11	18725	ШТИФТ — С ОТВЕРСТИЕМ ПОД ШПЛИНТ	1	
12	137221	ПРУЖИНА СЖАТИЯ	1	
13	137626	НАКЛАДКА — ИЗНОСНАЯ, ПРИВОДА МОТОВИЛА	2	
14	137456	ШТИФТ — ЭКСЦЕНТРИКОВАЯ ЗАЩЕЛКА	1	
15	164930	ХОМУТ — ПРОДОЛЬНЫЙ	1	
16	164945	ПРОСТАВКА	1	
17	164953	ЗАЖИМ — СТУПИЦА ПРИВОДА	1	
18	164933	ЦИЛИНДР — ПРОДОЛЬНОГО ПЕРЕМЕЩЕНИЯ	1	
	113435	КОМПЛЕКТ УПЛОТНЕНИЯ		
19	279979	ОПОРА СВАРНАЯ — ПРАВЫЙ ЭКСЦЕНТРИК	1	
20	164887	ОТЛИВКА — ПРОДОЛЬН. ПРАВ. РЫЧАГ	1	
21	123627	ЩИТОК — ПРАВЫЙ ДВОЙНОЙ (ПРАВЫЙ РЫЧАГ НА ПРАВОМ МОТОВИЛЕ)	1	
22	294634	КОМПЛЕКТ ЭКСЦЕНТРИКА [118]	1	
23	294631	КОМПЛЕКТ — РЕГУЛИРОВОЧНЫЕ ПРОКЛАДКИ ЭКСЦЕНТРИКА [119]	A/R	
24	164061	РЕГУЛИРОВОЧНАЯ ПРОКЛАДКА — МЕЖДУ СТУПИЦЕЙ И ЭКСЦЕНТРИКОМ (1,2 ММ)	A/R	
25	137753	РЕГУЛИРОВОЧНАЯ ПРОКЛАДКА — ФЛАНЕЦ НА 4 БОЛТАХ	A/R	
26	245199	РЕГУЛИРОВОЧНАЯ ПРОКЛАДКА — МЕЖДУ СТУПИЦЕЙ И ЭКСЦЕНТРИКОМ (0,6 ММ)	A/R	

118. Включает комплект регулировочных прокладок эксцентрика (MD № 294631).
119. Включает четыре регулировочные прокладки (MD № 164061), два регулировочных кольца (MD № 137753) и регулировочную прокладку (MD № 245199).

КОМПОНЕНТЫ МОТОВИЛА — СДВОЕННОЕ МОТОВИЛО, ПРАВЫЙ РЫЧАГ

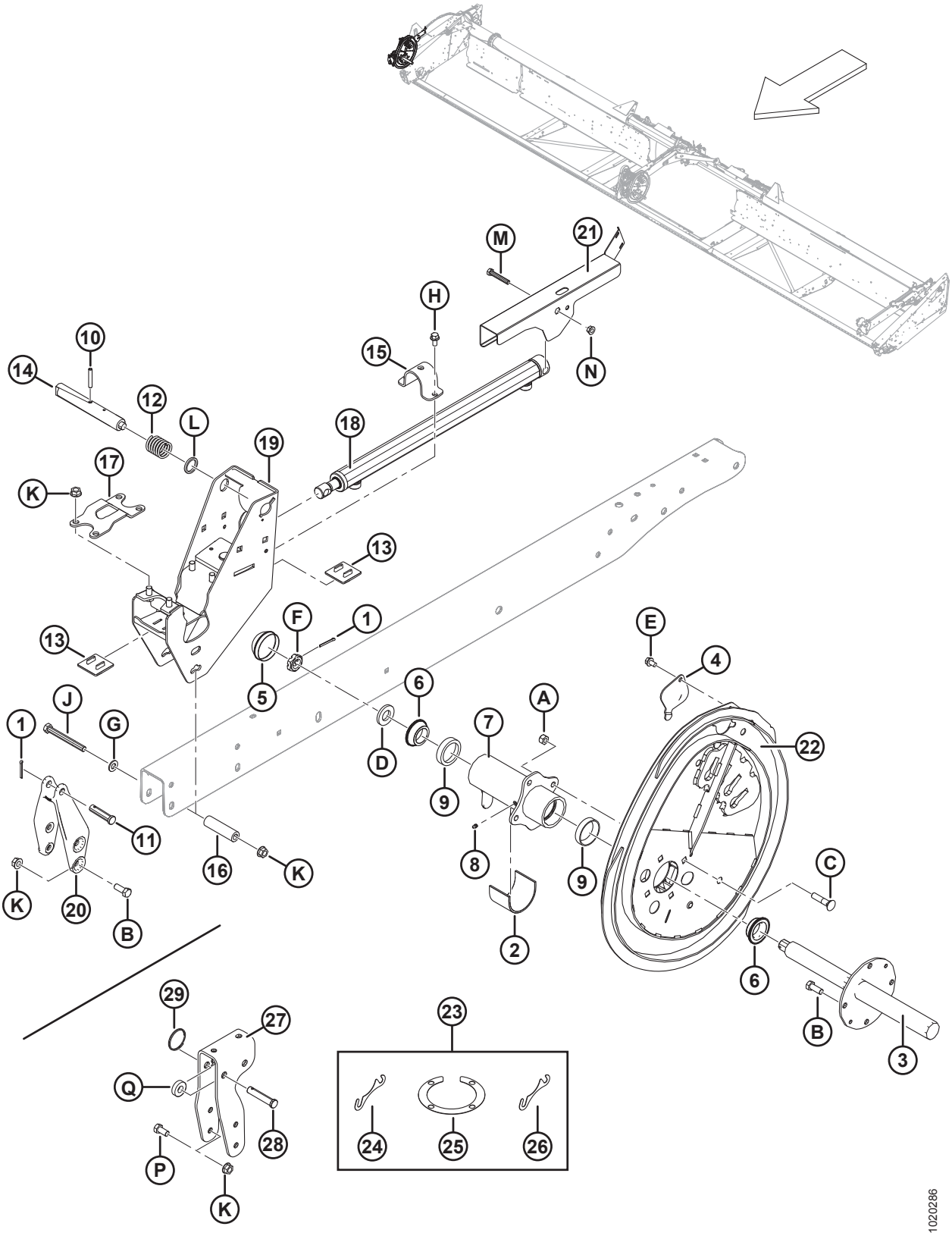

КОМПОНЕНТЫ МОТОВИЛА — СДВОЕННОЕ МОТОВИЛО, ПРАВЫЙ РЫЧАГ

Ссылка	Номер детали	Описание	Кол-во	Серийный номер
27	304017	КРОНШТЕЙН — ФЛАНЕЦ КРОНШТЕЙНА ДЛЯ ПРАВОГО ЭКСЦЕНТРИКА (ТОЛЬКО МОДЕЛИ ДЛЯ ЭКСПОРТА)	1	
28	18624	ШТИФТ — С ОТВЕРСТИЕМ ПОД ШПЛИНТ (ТОЛЬКО МОДЕЛИ ДЛЯ ЭКСПОРТА)	1	
29	118137	КОЛЬЦО (ТОЛЬКО МОДЕЛИ ДЛЯ ЭКСПОРТА)	1	
A	18697	ГАЙКА — ШЕСТИГРАННАЯ СТОПОРНАЯ DT 0,500-13 UNC		
B	21491	БОЛТ — НН 1/2 NC × ДЛИНОЙ 1,25 GR5, ОЦИНК.		
C	30027	БОЛТ — RHSN 1/2 NC × 2,25 ДЛ. GR5 ОЦИНК.		
D	31774	ШАЙБА — ПЛОСКАЯ		
E	101898	ВИНТ — ШЕСТИГР. ГОЛОВКА С ШАЙБОЙ РЕЗЬБОНАКАТНЫЙ 3/8 NC × 5/8		
F	137375	ГАЙКА — КОРОНЧАТ. ЗАЖИМН. 1 ДЮЙМ — 20 UNEF — ОЦИНК.		
G	18599	ШАЙБА — ПЛОСКАЯ SAE, ВНУТР. ДИАМ. 17/32 × 1-1/16 ДЮЙМА НД ОЦИНК.		
H	21821	БОЛТ — ШЕСТИГР. ГОЛОВКА ФЛАНЦЕВ. (С ЗАЗУБР.) 3/8 NC × 0,75 GR5 ОЦИНК.		
J	30209	БОЛТ — НН 1/2 NC × ДЛИНОЙ 4,5 GR5, ОЦИНК.		
K	50186	ГАЙКА — ФЛАНЦЕВАЯ СТОПОРН. ГЛАДК. ТОРЕЦ DT 0,500-13 UNC GR5		
L	273304	ШАЙБА — ЭКСЦЕНТРИКОВАЯ ЗАЩЕЛКА		
M	20055	БОЛТ — С ШЕСТИГРАННОЙ ГОЛОВКОЙ, 3/8 NC ДЛИНОЙ 2,25 ДЮЙМА, КЛАСС ПРОЧНОСТИ 5, ОЦИНК.		
N	30228	ГАЙКА — ФЛАНЦ. DT ГЛАДКИЙ ТОРЕЦ 0,375-16 UNC		
P	21575	БОЛТ — НН 1/2 NC × ДЛИНОЙ 1,0 GR5, ОЦИНК.		
Q	40915	ШАЙБА — ПЛОСКАЯ		

27 Компоненты мотовила — сдвоенное мотовило, центральный рычаг

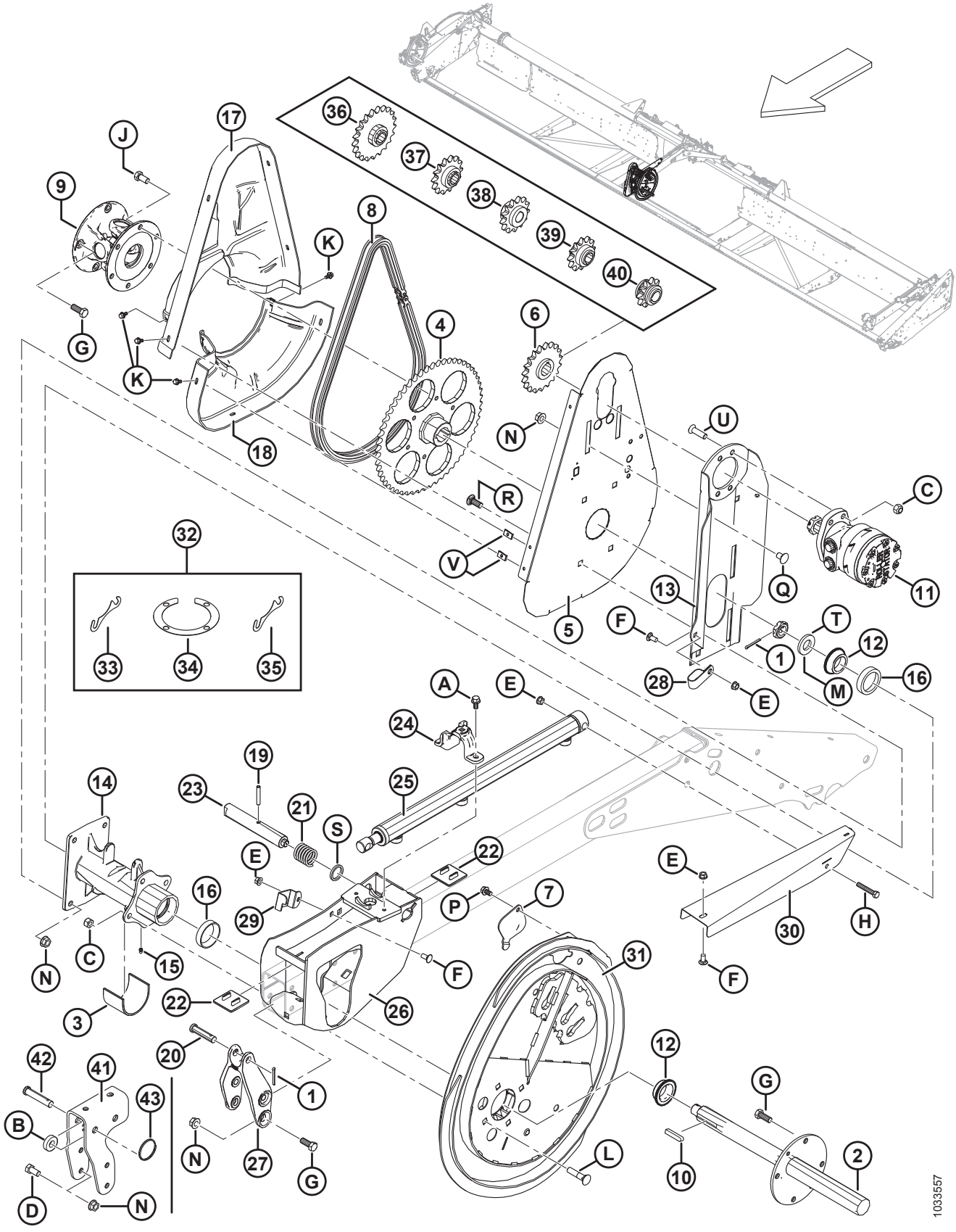

КОМПОНЕНТЫ МОТОВИЛА — СДВОЕННОЕ МОТОВИЛО, ЦЕНТРАЛЬНЫЙ РЫЧАГ

Ссылка	Номер детали	Описание	Кол-во	Серийный номер
1	18648	ШПЛИНТ 3/16 ДИАМ. × 1,25 ОЦИНК.	2	
2	137291	ВАЛ ПРИВОДА МОТОВИЛА	1	
3	137315	ВТУЛКА	1	
4	137347	ЗВЕЗДОЧКА — МЕХАНИЧЕСКАЯ ОБРАБОТКА, 56 ЗУБЬЕВ, RC 60	1	
	164141	**ЗВЕЗДОЧКА - СТАНОЧНАЯ ОБРАБОТКА 48 ЗУБЬЕВ, RC 60** [120]	**1**	
5	137352	ОПОРА — ЗАДНИЙ ЩИТОК ПРИВОДА МОТОВИЛА	1	
6	137354	ЗВЕЗДОЧКА — RC 60, 19 ЗУБЬЕВ	1	
7	137476	КРЫШКА — ДОСТУП К ПОДШИПНИКУ ЭКСЦЕНТРИКА	1	
8	137515	ЦЕПЬ — RC-60, 76 ЗВЕНЬЕВ, КЛЕПКА, ЗАМКНУТАЯ	1	
	164109	**ЦЕПЬ – RC-60, 70 ЗВЕНЬЕВ, КЛЕПКА, ЗАМКНУТАЯ** [120]	**1**	
9	137691	КАРДАННЫЙ ШАРНИР ПРИВОДА МОТОВИЛА	1	
	137825	КРЕСТОВИНА В СБОРЕ		
	137826	ВИЛКА — ФЛАНЕЦ, 4 БОЛТА		
	137827	ВИЛКА — ФЛАНЕЦ, 6 БОЛТОВ		
10	137721	ШПОНКА — ВАЛ ПРИВОДА МОТОВИЛА	2	
11	273258	ГИДРОМОТОР, 15,9 КУБ. ДЮЙМА СЕРИЯ 506	1	
	273259	КОМПЛЕКТ УПЛОТНЕНИЙ [121]		
	273078	**МОТОР – ГИДР., 260 КУБ.СМ, ПОДШИПНИКОВЫЙ ПОВЫШЕННОЙ МОЩНОСТИ** [122]	**OPT**	
	311620	**КОМПЛЕКТ УПЛОТНЕНИЙ** [123]		
	137375	**ГАЙКА — ШЛИЦ. СТОПОРН. 1,0-20 UNEF (унифицированная мелкая резьба для специальных применений)**	**OPT**	
12	164213	ПОДШИПНИК — КОНИЧЕСКИЙ, В КОМПЛЕКТЕ С УПЛОТНЕНИЕМ	2	
13	164750	ОПОРА СВАРНАЯ МОТОРА	1	
14	164817	СТУПИЦА ПРИВОДА МОТОВИЛА В КОМПЛЕКТЕ С НАРУЖНЫМИ КОЛЬЦАМИ ПОДШИПНИКА	1	
15	18671	ФИТИНГ — СМАЗОЧН. 1/4-28 UNF	1	
16	164214	ПОДШИПНИК — НАРУЖНОЕ КОЛЬЦО	2	
17	164947	ЩИТОК — ПРИВОДА МОТОВИЛА ВЕРХНЯЯ ПОЛОВИНА	1	

120. Только для сдвоенного мотовила в конфигурации для неевропейских стран, только мотовилас высоким крутящим моментом, скоростные.
121. Для мотора со стандартным крутящим моментом (MD № 273258).
122. Опциональный мотор для работы с высоким крутящим моментом.
123. Для мотора с высоким крутящим моментом (MD № 273078).

КОМПОНЕНТЫ МОТОВИЛА — СДВОЕННОЕ МОТОВИЛО, ЦЕНТРАЛЬНЫЙ РЫЧАГ

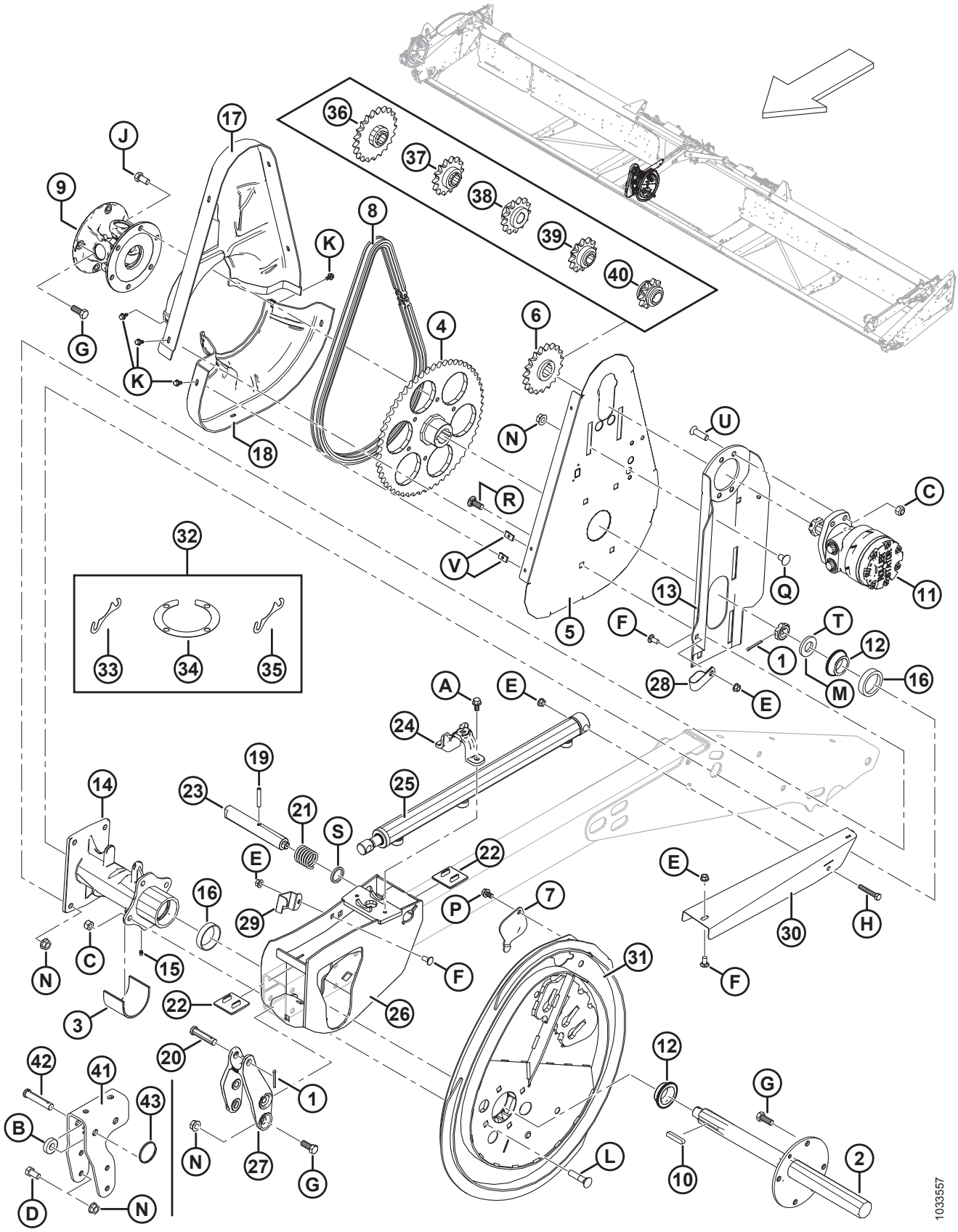

Ссылка	Номер детали	Описание	Кол-во	Серийный номер
18	164948	ЩИТОК — НИЖНИЙ, ПРИВОДА СДВОЕННОГО МОТОВИЛА	1	
19	16681	ШТИФТ ПРУЖИННЫЙ 5/16 ДИАМ. × 2,0 ДЛ.	1	
20	18725	ШТИФТ — С ОТВЕРСТИЕМ ПОД ШПЛИНТ	1	
21	137221	ПРУЖИНА СЖАТИЯ	1	
22	137626	НАКЛАДКА — ИЗНОСНАЯ, ПРИВОДА МОТОВИЛА	2	
23	164815	ШТИФТ — ЭКСЦЕНТРИКОВАЯ ЗАЩЕЛКА	1	
24	**304956**	**ОТЛИВКА — ЗАЖИМ, ПРОДОЛЬНЫЙ ЦИЛИНДР**	**1**	
25	164933	ЦИЛИНДР — ПРОДОЛЬНОГО ПЕРЕМЕЩЕНИЯ	1	
	113435	КОМПЛЕКТ УПЛОТНЕНИЯ		
26	253092	ОПОРА, СВАРНАЯ — ПРИВОД ДВОЙНОГО МОТОВИЛА	1	
27	164885	ОТЛИВКА — ПРОДОЛЬНЫЙ ЦЕНТРАЛЬНЫЙ РЫЧАГ	1	
28	103738	ЗАЖИМ — ПВХ ИЗОЛИРОВАННЫЙ 13/16 ДЮЙМА РАЗМЕР ТРУБЫ	1	
29	164858	ФИКСАТОР — ШЛАНГ	1	
30	294065	ЩИТОК — ПРОДОЛЬНЫЕ ШЛАНГИ, ПРИВОД ДВОЙНОГО МОТОВИЛА	1	
31	294634	**КОМПЛЕКТ ЭКСЦЕНТРИКА** [124]	1	
32	294631	**КОМПЛЕКТ – РЕГУЛИРОВОЧНЫЕ ПРОКЛАДКИ ЭКСЦЕНТРИКА** [125]	A/R	
33	164061	РЕГУЛИРОВОЧНАЯ ПРОКЛАДКА — МЕЖДУ СТУПИЦЕЙ И ЭКСЦЕНТРИКОМ (1,2 ММ)	A/R	
34	137753	РЕГУЛИРОВОЧНАЯ ПРОКЛАДКА — ФЛАНЕЦ НА 4 БОЛТАХ	A/R	
35	245199	РЕГУЛИРОВОЧНАЯ ПРОКЛАДКА — МЕЖДУ СТУПИЦЕЙ И ЭКСЦЕНТРИКОМ (0,6 ММ)	A/R	
36	137350	ЗВЕЗДОЧКА — 21 ЗУБ, RC 60 [126]	OPT	
37	137356	ЗВЕЗДОЧКА — 14 ЗУБЬЕВ, 3000 ЗУБЦОВ НА ДЮЙМ (ТОЛЬКО ДЛЯ ПОЛЕГЛОГО РИСА) [126]	OPT	
38	164126	ЗВЕЗДОЧКА — 13 ЗУБЬЕВ, RC 60 [126]	OPT	
39	137970	ЗВЕЗДОЧКА — 12 ЗУБЬЕВ, 2500 ФУНТОВ/КВ. ДЮЙМ (ТОЛЬКО ДЛЯ ПОЛЕГЛОГО РИСА) [126]	OPT	
40	137348	ЗВЕЗДОЧКА — 10 ЗУБЬЕВ, 2000 ФУНТОВ/КВ. ДЮЙМ (ТОЛЬКО ДЛЯ ПОЛЕГЛОГО РИСА) [126]	OPT	
41	304018	КРОНШТЕЙН — ФЛАНЕЦ КРОНШТЕЙНА ДЛЯ ЦЕНТРАЛЬНОГО ЭКСЦЕНТРИКА (ТОЛЬКО МОДЕЛИ ДЛЯ ЭКСПОРТА)	1	

124. Включает комплект регулировочных прокладок эксцентрика (MD № 294631).
125. Включает четыре прокладки (MD № 164061), две кольцевые прокладки (MD № 137753) и прокладку (MD № 245199).
126. Высокий крутящий момент, только мотовила со стальными пальцами. Требуется на комбайнах, имеющих низкое давление привода мотовила.

КОМПОНЕНТЫ МОТОВИЛА — СДВОЕННОЕ МОТОВИЛО, ЦЕНТРАЛЬНЫЙ РЫЧАГ

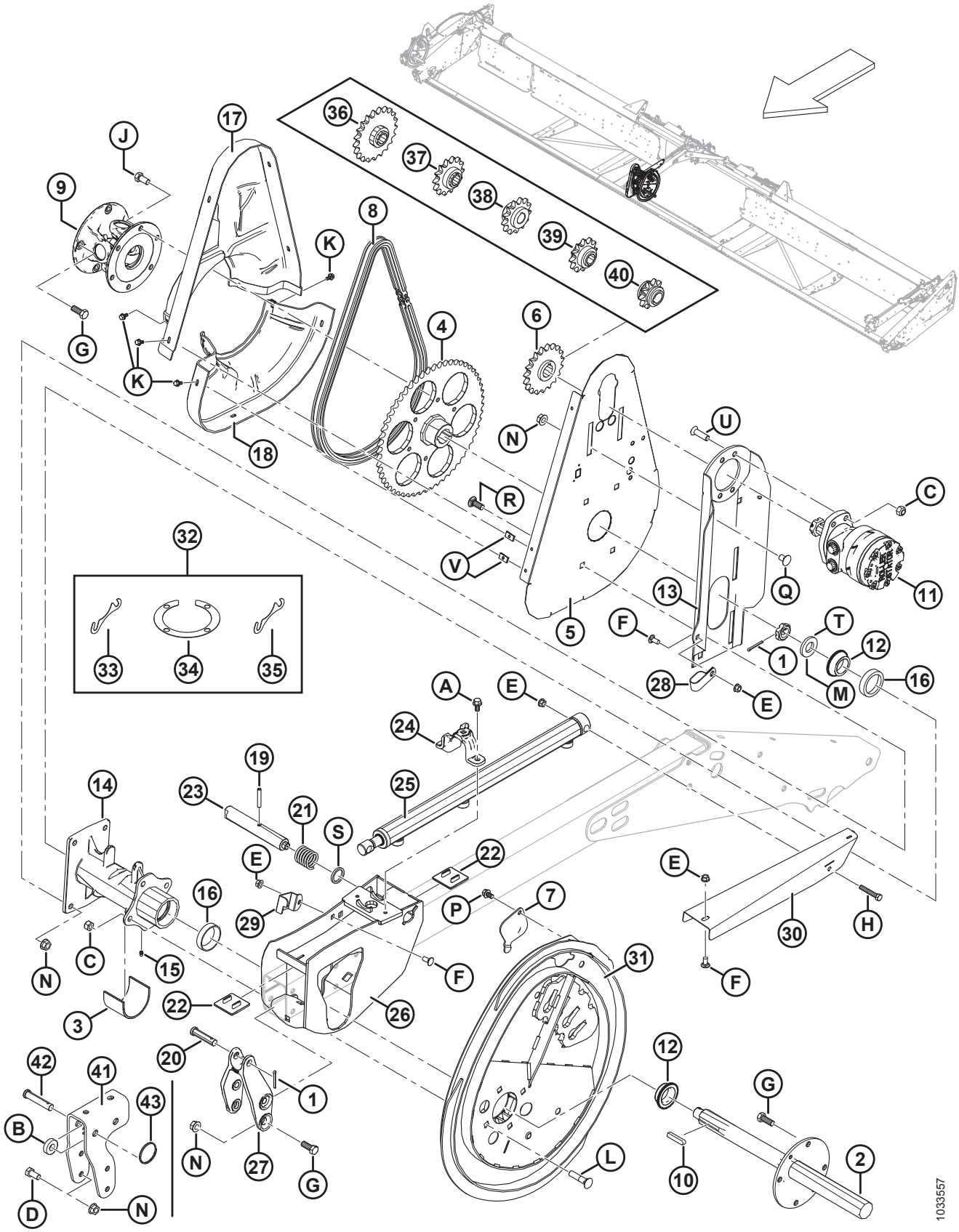

Ссылка	Номер детали	Описание	Кол-во	Серийный номер
42	18624	ШТИФТ — С ОТВЕРСТИЕМ ПОД ШПЛИНТ (ТОЛЬКО МОДЕЛИ ДЛЯ ЭКСПОРТА)	1	
43	118137	КОЛЬЦО (ТОЛЬКО МОДЕЛИ ДЛЯ ЭКСПОРТА)	1	
A	21821	БОЛТ — ШЕСТИГР. ГОЛОВКА ФЛАНЦЕВ. (С ЗАЗУБР.) 3/8 NC × 0,75 GR5 ОЦИНК.		
B	40915	ШАЙБА — ПЛОСКАЯ		
C	18697	ГАЙКА — ШЕСТИГРАННАЯ СТОПОРНАЯ DT 0,500-13 UNC		
D	21575	БОЛТ — НН 1/2 NC × ДЛИНОЙ 1,0 GR5, ОЦИНК.		
E	30228	ГАЙКА — ФЛАНЦ. DT ГЛАДКИЙ ТОРЕЦ 0,375-16 UNC		
F	21863	БОЛТ — RHSSN 3/8 NC × 0,75 ДЛ. GR5 ОЦИНК.		
G	21491	БОЛТ — НН 1/2 NC × ДЛИНОЙ 1,25 GR5, ОЦИНК.		
H	20055	БОЛТ — С ШЕСТИГРАННОЙ ГОЛОВКОЙ, 3/8 NC ДЛИНОЙ 2,25 ДЮЙМА, КЛАСС ПРОЧНОСТИ 5, ОЦИНК.		
J	21575	БОЛТ — НН 1/2 NC × ДЛИНОЙ 1,0 GR5, ОЦИНК.		
K	21968	БОЛТ — С ШЕСТИГРАННОЙ ГОЛОВКОЙ, ФЛАНЦЕВЫЙ (ЗАЗУБР. ТОРЕЦ), 1/4 NC × 0,5, КЛАСС ПРОЧНОСТИ 5, ОЦИНК.		
L	30027	БОЛТ — RHSN 1/2 NC × 2,25 ДЛ. GR5 ОЦИНК.		
M	31774	ШАЙБА — ПЛОСКАЯ		
N	50186	ГАЙКА — ФЛАНЦЕВАЯ СТОПОРН. ГЛАДК. ТОРЕЦ DT 0,500-13 UNC GR5		
P	101898	ВИНТ — ШЕСТИГР. ГОЛОВКА С ШАЙБОЙ РЕЗЬБОНАКАТНЫЙ 3/8 NC × 5/8		
Q	105069	БОЛТ — RHSSN 1/2 NC × 0,75, КЛАСС ПРОЧНОСТИ 5, ОЦИНК.		
R	114233	БОЛТ — RHSSN 1/2 NC × 1,25, КЛАСС ПРОЧНОСТИ 5, ОЦИНК.		
S	273304	ШАЙБА — ЭКСЦЕНТРИКОВАЯ ЗАЩЕЛКА		
T	137375	ГАЙКА — КОРОНЧАТ., ЗАЖИМН. 1 ДЮЙМ 20 UNEF, ОЦИНК.		
U	137503	БОЛТ — CSK ПОД ТОРЦОВЫЙ КЛЮЧ 1/2 NC × 1,75 GR. 5, ОЦИНК.		
V	137702	ГАЙКА — 1/4–20 ЛИСТОВОЙ МЕТАЛЛ		

28 Компоненты мотовила — одинарное/сдвоенное мотовило, левый рычаг

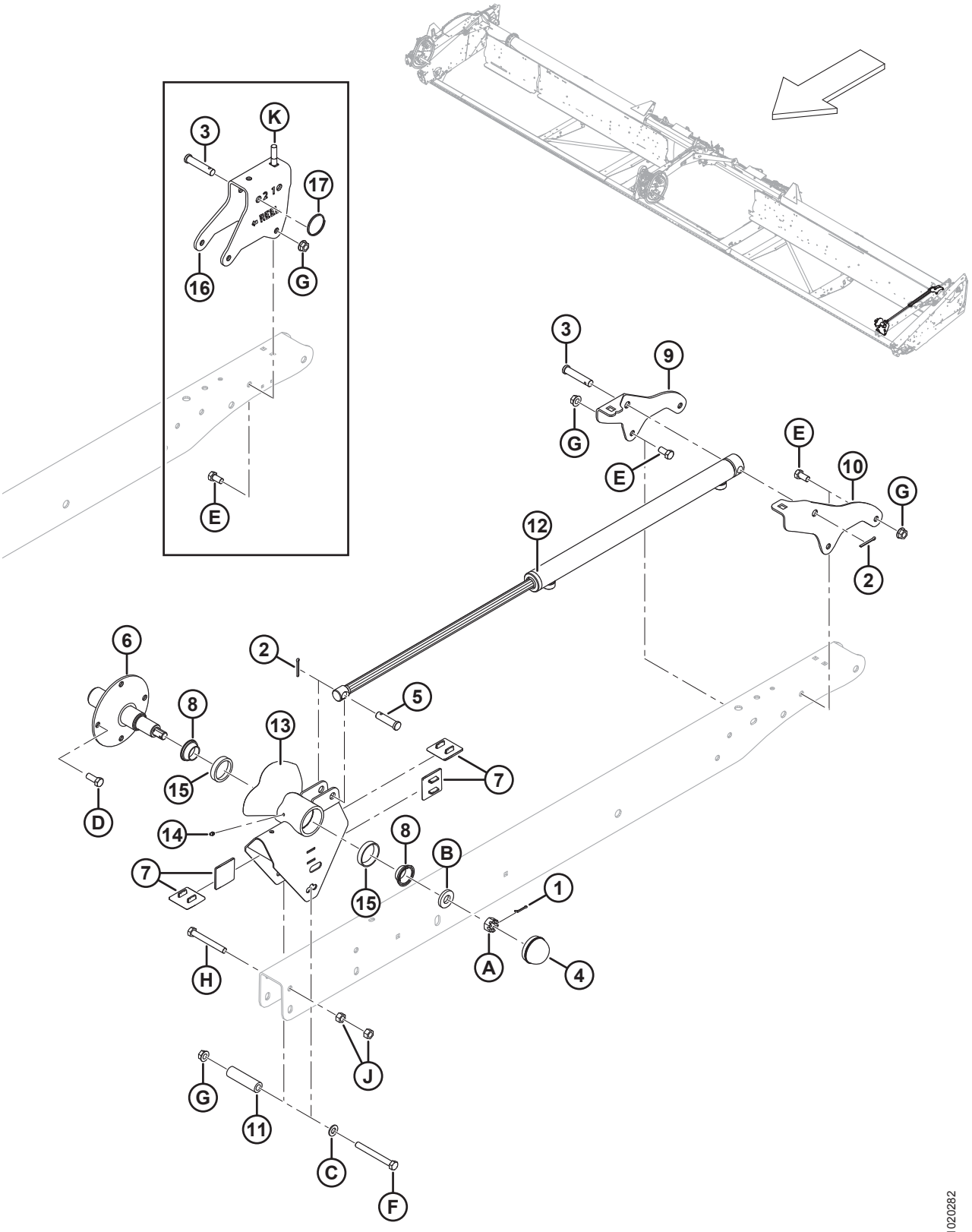

КОМПОНЕНТЫ МОТОВИЛА — ОДИНАРНОЕ/СДВОЕННОЕ МОТОВИЛО, ЛЕВЫЙ РЫЧАГ

Ссылка	Номер детали	Описание	Кол-во	Серийный номер
1	18605	ШПЛИНТ 1/8 ДИАМ. × 1 ОЦИНК.	1	
2	18648	ШПЛИНТ 3/16 ДИАМ. × 1,25 ОЦИНК.	2	
3	18738	ШТИФТ — С ОТВЕРСТИЕМ ПОД ШПЛИНТ	1	
4	30520	КОЛПАЧОК — ПЫЛЕЗАЩИТНЫЙ	1	
5	103879	ШТИФТ — С ОТВЕРСТИЕМ ПОД ШПЛИНТ	1	
6	105364	ВАЛ, ЗАДН., КОНЕЦ	1	
7	137626	НАКЛАДКА — ИЗНОСНАЯ, ПРИВОДА МОТОВИЛА	4	
8	164216	ПОДШИПНИК — КОНИЧЕСКИЙ, В КОМПЛЕКТЕ С УПЛОТНЕНИЕМ	2	
9	164780	ОПОРА — ЛЕВЫЙ РЫЧАГ ПРОДОЛЬНОГО ПЕРЕМЕЩЕНИЯ (ВНУТРЕННЯЯ СТОРОНА)	1	
10	164781	ОПОРА — ЛЕВЫЙ РЫЧАГ ПРОДОЛЬНОГО ПЕРЕМЕЩЕНИЯ (НАРУЖНАЯ СТОРОНА)	1	
11	164945	ПРОСТАВКА	1	
12	164934	ЦИЛИНДР — ПРОДОЛЬНОГО ПЕРЕМЕЩЕНИЯ	1	
	113435	КОМПЛЕКТ УПЛОТНЕНИЯ		
13	253290	ОПОРА — ХВОСТОВОЙ ЧАСТИ, В КОМПЛЕКТЕ С НАРУЖНЫМИ КОЛЬЦАМИ	1	
14	18671	ФИТИНГ — СМАЗОЧН. 1/4-28 UNF	1	
15	164215	ПОДШИПНИК РОЛИКОВЫЙ, НАРУЖНОЕ КОЛЬЦО	2	
16	304019	КРОНШТЕЙН — ЛЕВАЯ ОПОРА ХВОСТОВОЙ ЧАСТИ (ТОЛЬКО МОДЕЛИ НА ЭКСПОРТ)	1	
17	118137	КОЛЬЦО (ТОЛЬКО МОДЕЛИ ДЛЯ ЭКСПОРТА)	1	
A	5512	ГАЙКА — ШЕСТИГР. ШЛИЦ., 0,750-16 UNF ОЦИНК.		
B	16235	ШАЙБА — ПЛОСКАЯ		
C	18599	ШАЙБА — ПЛОСКАЯ SAE, ВНУТР. ДИАМ. 17/32 × 1-1/16 ДЮЙМА НД ОЦИНК.		
D	21491	БОЛТ — НН 1/2 NC × ДЛИНОЙ 1,25 GR5, ОЦИНК.		
E	21575	БОЛТ — НН 1/2 NC × ДЛИНОЙ 1,0 GR5, ОЦИНК.		
F	30209	БОЛТ — НН 1/2 NC × ДЛИНОЙ 4,5 GR5, ОЦИНК.		
G	50186	ГАЙКА — ФЛАНЦЕВАЯ СТОПОРН. ГЛАДК. ТОРЕЦ DT 0,500-13 UNC GR5		
H	21589	БОЛТ — С ШЕСТИГРАННОЙ ГОЛОВКОЙ, 1/2 NC ДЛИНОЙ 4,0 ДЮЙМА, КЛАСС ПРОЧНОСТИ 5, ОЦИНК.		

КОМПОНЕНТЫ МОТОВИЛА — ОДИНАРНОЕ/СДВОЕННОЕ МОТОВИЛО, ЛЕВЫЙ РЫЧАГ

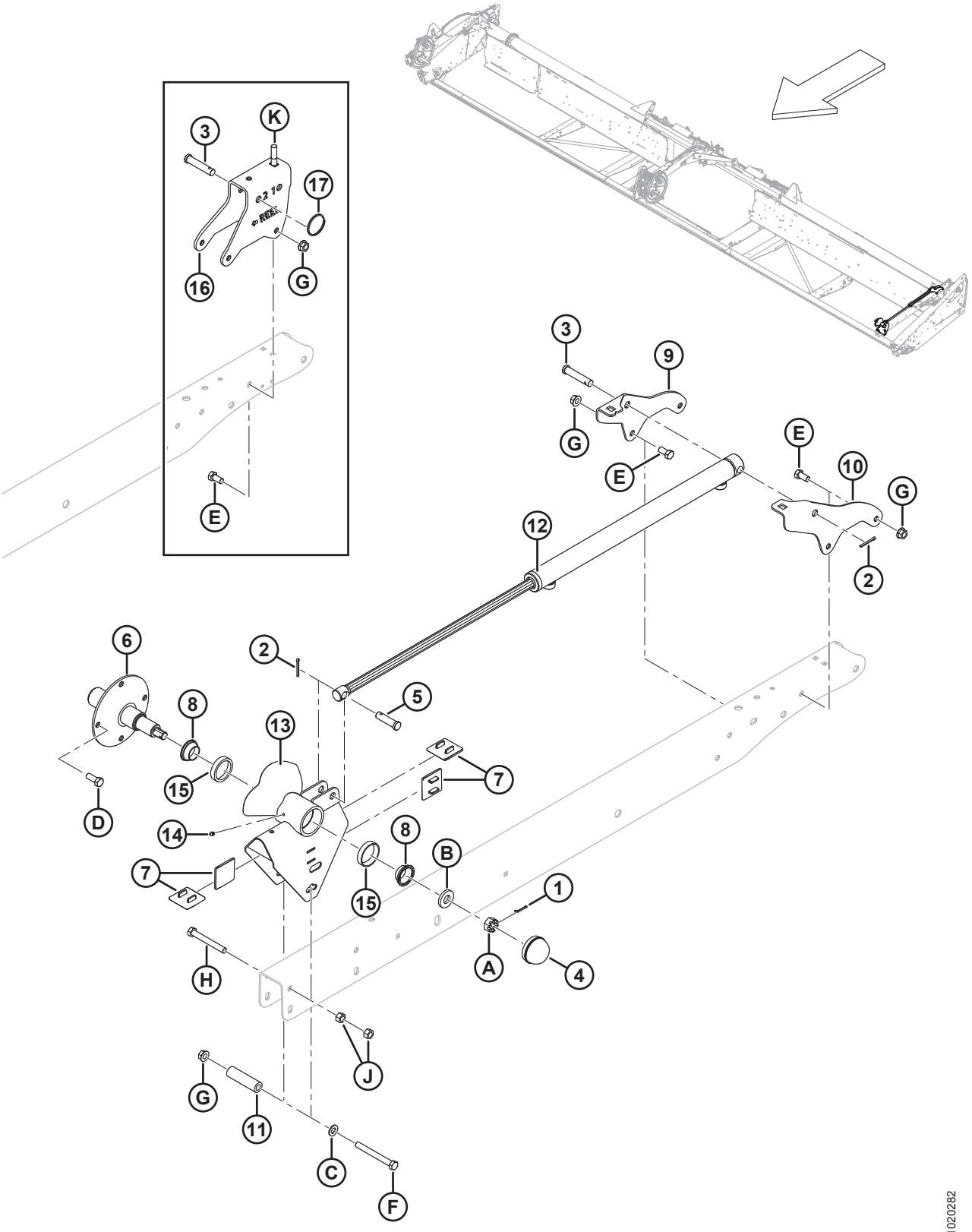

КОМПОНЕНТЫ МОТОВИЛА — ОДИНАРНОЕ/СДВОЕННОЕ МОТОВИЛО, ЛЕВЫЙ РЫЧАГ

Ссылка	Номер детали	Описание	Кол-во	Серийный номер
J	18591	ГАЙКА — ШЕСТИГР. 1/2-13 UNC GR5 ОЦИНК.		
K	30027	БОЛТ — RHSN 1/2 NC × 2,25 ДЛ. GR5 ОЦИНК.		

29 Рычаги опоры мотовила и подъемные цилиндры — центральный рычаг

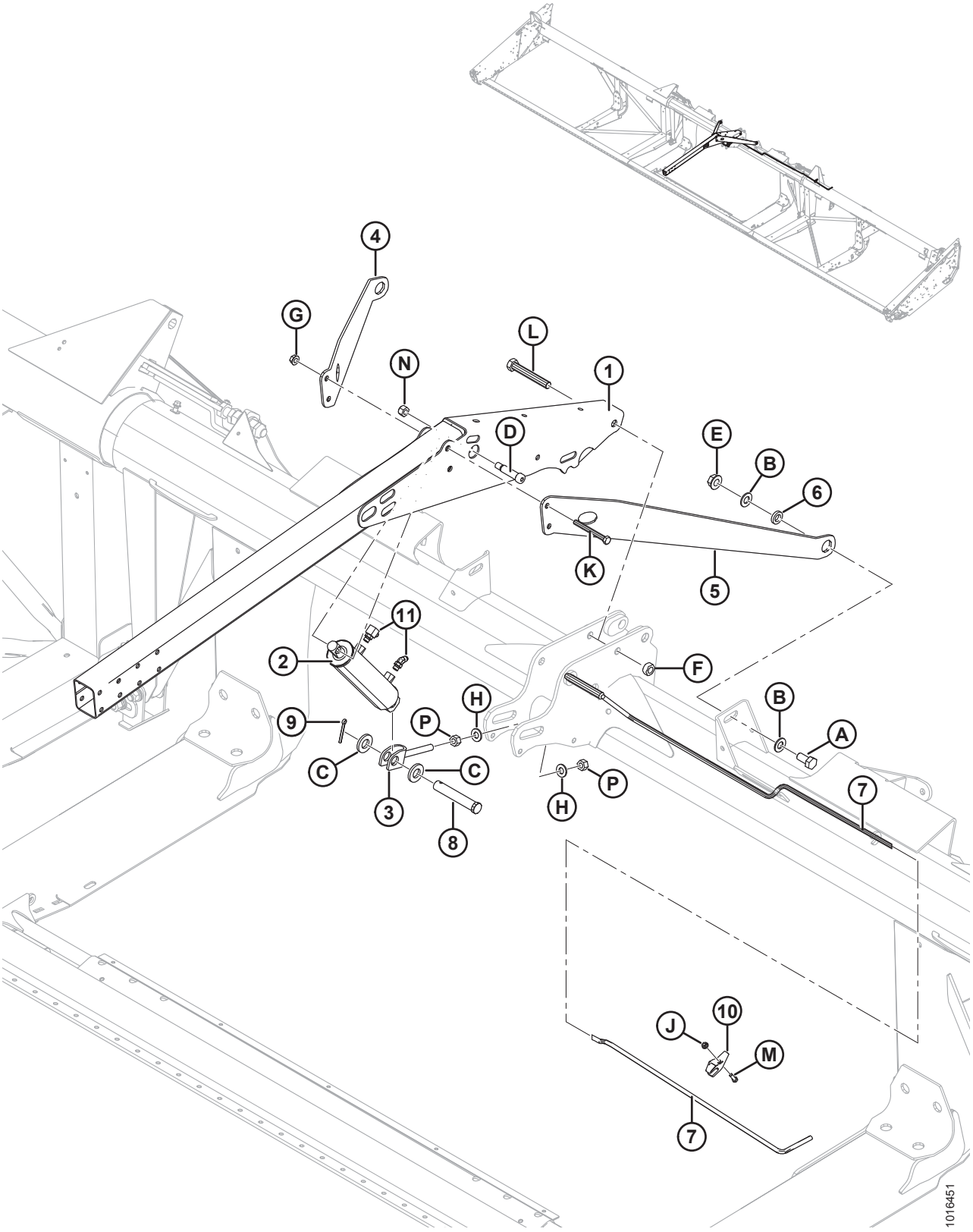

Ссылка	Номер детали	Описание	Кол-во	Серийный номер
1	164773	РЫЧАГ — ЦЕНТРАЛЬНЫЙ, СВАРНОЙ	1	
2	245671	ГИДРОЦИЛИНДР — ЦЕНТРАЛЬНЫЙ	1	
	132476	КОМПЛЕКТ УПЛОТНЕНИЯ		
3	253412	СКОБА, СВАРНАЯ	1	
4	125433	СТЯЖКА — ПРАВЫЙ РЫЧАГ МОТОВИЛА	1	
	164800	СТЯЖКА — ПРАВАЯ КОРОТКАЯ (ТОЛЬКО МОДЕЛИ НА ЭКСПОРТ)	1	
5	125435	СТЯЖКА — ЛЕВЫЙ РЫЧАГ МОТОВИЛА	1	
	164825	СТЯЖКА — ЛЕВАЯ КОРОТКАЯ (ТОЛЬКО МОДЕЛИ НА ЭКСПОРТ)	1	
6	145461	ПРОСТАВКА — ДИАГОНАЛЬНАЯ РАСПОРКА	2	
7	304221	ШПИЛЬКА — ЦЕНТР. ОГРАНИЧИТЕЛЬ СВАРНОЙ, ГИБКИЙ	1	
8	49341	ШТИФТ — С ОТВЕРСТИЕМ ПОД ШПЛИНТ	1	
9	18609	ШПЛИНТ 1/4 ДИАМ. × 2 ОЦИНК.	1	
10	165734	НАПРАВЛЯЮЩАЯ — ГИБКИЙ ОГРАНИЧИТЕЛЬ МОТОВИЛА, ПЛАСТИК	1	
11	ССЫЛКА	ФИТИНГИ ГИДРАВЛИЧЕСКОГО ОБОРУДОВАНИЯ [127]		
A	30811	БОЛТ — С ШЕСТИГРАННОЙ ГОЛОВКОЙ, 3/4 NC × 2,0 ДЛ.; КЛАСС ПРОЧНОСТИ 8, ОЦИНК.		
B	176009	ШАЙБА — NORDLOCK 3/4 ДЮЙМА SP		
C	174858	ШАЙБА — ПЛОСКАЯ		
D	135737	БОЛТ — С БУРТИКОМ, ПОД ТОРЦОВЫЙ КЛЮЧ, 3/4 × 2,25 ДЛ.		
E	135367	ГАЙКА — ФЛАНЦ., DT, ГЛАДКИЙ ТОРЕЦ 0,75-10 UNC GR. G		
F	102636	ГАЙКА — ШЕСТИГР. DT 0,750-10 UNC, БОК. ЗАМК.		
G	50186	ГАЙКА — ФЛАНЦЕВАЯ СТОПОРН. ГЛАДК. ТОРЕЦ DT 0,500-13 UNC GR5		
H	30441	ШАЙБА — ЗАКАЛЕННАЯ		
J	30280	ГАЙКА — ФЛАНЦ. БОК. ЗАМК. ГЛАДК. ТОРЕЦ 5/16 NC GR5 ОЦИНК.		
K	30209	БОЛТ — НН 1/2 NC × ДЛИНОЙ 4,5 GR5, ОЦИНК.		
L	30549	БОЛТ — С ШЕСТИГР. ГОЛОВКОЙ 3/4-10 × 5,5; КЛАСС ПРОЧНОСТИ 5-AA1J		
M	21087	БОЛТ — ШЕСТИГР. ГОЛОВКА 5/16 NC × 1,0 ДЛ. GR5 ОЦИНК.		

127. См. раздел *32 Гидравлические линии привода мотовила – подъем и продольное перемещение – сдвоенное мотовило (9,1–13,7 м [30–45 футов]), страница 131*.

РЫЧАГИ ОПОРЫ МОТОВИЛА И ПОДЪЕМНЫЕ ЦИЛИНДРЫ — ЦЕНТРАЛЬНЫЙ РЫЧАГ

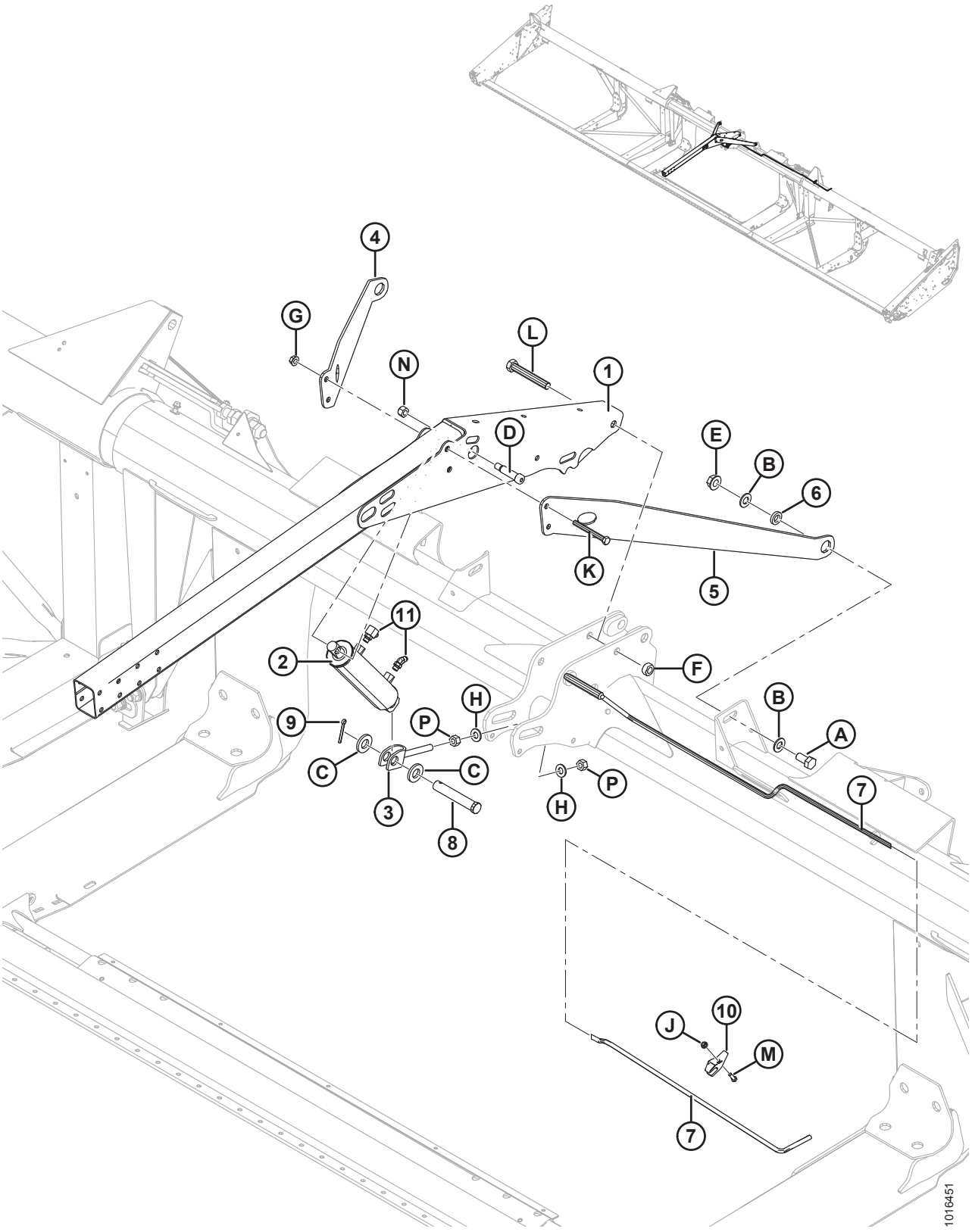

Ссылка	Номер детали	Описание	Кол-во	Серийный номер
N	18666	ГАЙКА — ШЕСТИГРАННАЯ СТОПОРНАЯ DT 5/8-11 UNC ОЦИНК.		
P	18592	ГАЙКА — ШЕСТИГР. 5/8-11 UNC GR5 ОЦИНК.		

30 Опорные рычаги мотовила и подъемные цилиндры — внешние рычаги

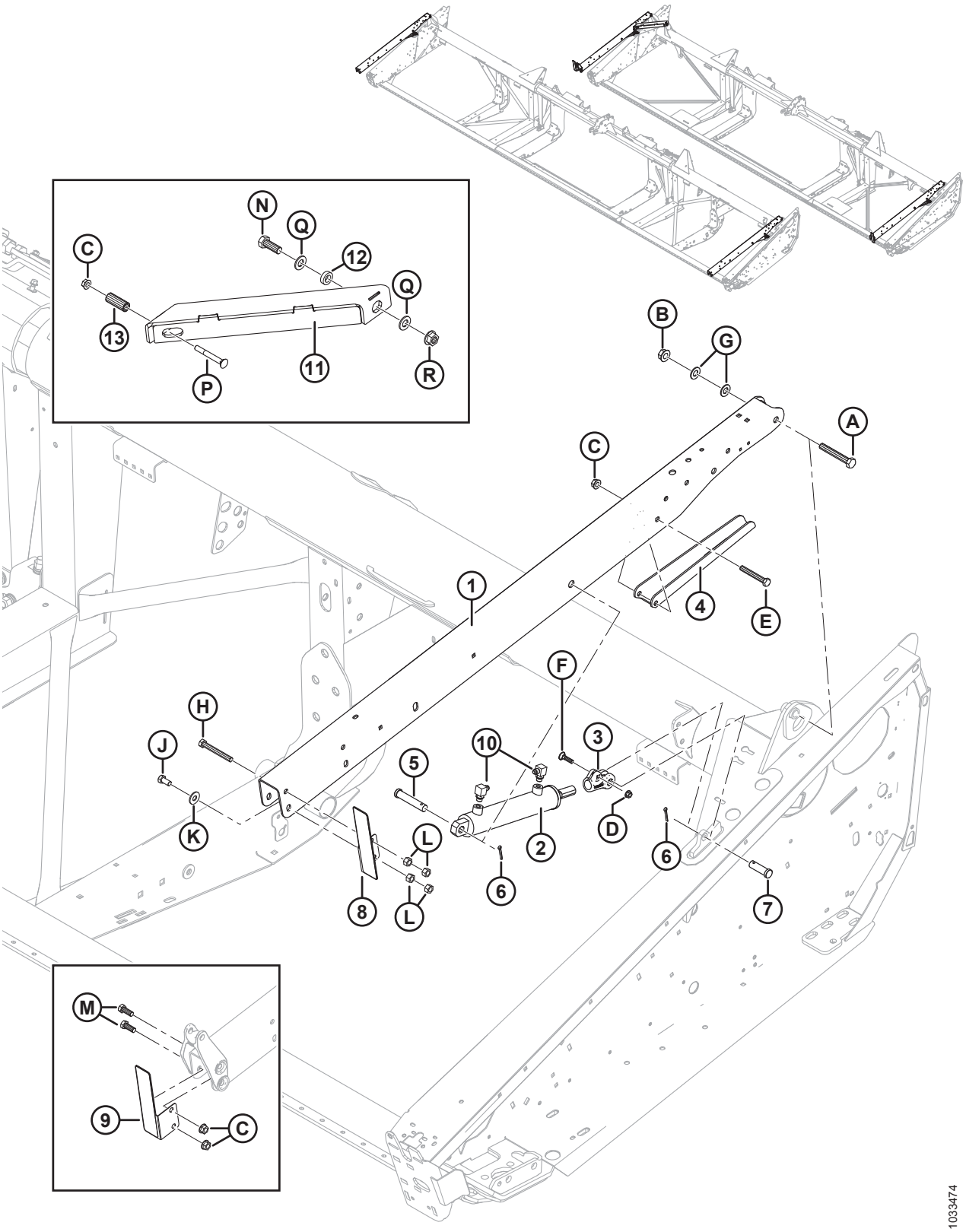

ОПОРНЫЕ РЫЧАГИ МОТОВИЛА И ПОДЪЕМНЫЕ ЦИЛИНДРЫ — ВНЕШНИЕ РЫЧАГИ

Ссылка	Номер детали	Описание	Кол-во	Серийный номер
	B6890	**КОМПЛЕКТ - FD125E КОРОТКАЯ РАСПОРКА МОТОВИЛА** [128]		
1	255282	РЫЧАГ — НАРУЖНЫЙ В КОМПЛЕКТЕ С НАКЛЕЙКАМИ [129]	2	
	255788	РЫЧАГ — НАРУЖНЫЙ В КОМПЛЕКТЕ С НАКЛЕЙКАМИ (ТОЛЬКО МОДЕЛИ ДЛЯ ЭКСПОРТА) [129]	2	
2	245993	ШЛАНГ — ГИДР., ЛЕВЫЙ	1	
	132475	КОМПЛЕКТ УПЛОТНЕНИЯ		
	245992	ШЛАНГ — ГИДР., ПРАВЫЙ	1	
	132474	КОМПЛЕКТ УПЛОТНЕНИЯ		
	174879	САПУН — С ВЫСТУПОМ С УПЛОТНИТЕЛЬНЫМ КОЛЬЦОМ № 6		
3	304314	ХОМУТ	2	
4	304222	ОПОРА — ОГРАНИЧИТЕЛЬ МОТОВИЛА	2	
5	20312	ШТИФТ — С ОТВЕРСТИЕМ ПОД ШПЛИНТ	2	
6	18648	ШПЛИНТ 3/16 ДИАМ. × 1,25 ОЦИНК.	4	
7	18626	ШТИФТ — С ОТВЕРСТИЕМ ПОД ШПЛИНТ	2	
8	294068	УЗЕЛ — КРОНШТЕЙН С ОТРАЖАТЕЛЕМ, ЛЕВЫЙ [130]	1	
9	294069	УЗЕЛ — КРОНШТЕЙН С ОТРАЖАТЕЛЕМ, ПРАВЫЙ [130]	1	
10	REF	ФИТИНГИ - ГИДРАВЛИЧЕСКИЕ ЛИНИИ [131]		
11	**326097**	**РАСПОРКА – ДИАГОНАЛЬН. СВАРН.** [132]	**1**	
	326181	**РАСПОРКА - ДИАГОНАЛЬНАЯ, СВАРНАЯ КОРОТК. (ТОЛЬКО НА ЭКСПОРТ)** [132]	**1**	
	326192	**КОМПЛЕКТ – КОРОТКАЯ РАСПОРКА ОДИНАРНОГО МОТОВИЛА ГИБК.** [133]	**A/R**	
12	**172158**	**ПРОСТАВКА – ДИАГОНАЛЬНАЯ РАСПОРКА** [132]	**1**	
13	**174333**	**ПРОСТАВКА** [132]	**1**	

128. Включает комплект коротких распорок для гибких жаток с одним мотовилом (MD № 326192) Комплекты доступны только через отдел комплексных товаров.
129. Включает наклейки (MD № 131393, 174632).
130. Включает отражатель (MD № 115146).
131. См. Разделы *31 Гидравлические линии привода мотовила – подъем и продольное перемещение – одинарное мотовило (7,6 м [25 футов]), страница 127* и *32 Гидравлические линии привода мотовила – подъем и продольное перемещение – сдвоенное мотовило (9,1–13,7 м [30–45 футов]), страница 131*.
132. Только для жаток 25 фут. с одинарным мотовилом.
133. Только экспорт. Комплект включает в себя короткую диагональную распорку (MD № 326181), крепеж и инструкции.

ОПОРНЫЕ РЫЧАГИ МОТОВИЛА И ПОДЪЕМНЫЕ ЦИЛИНДРЫ — ВНЕШНИЕ РЫЧАГИ

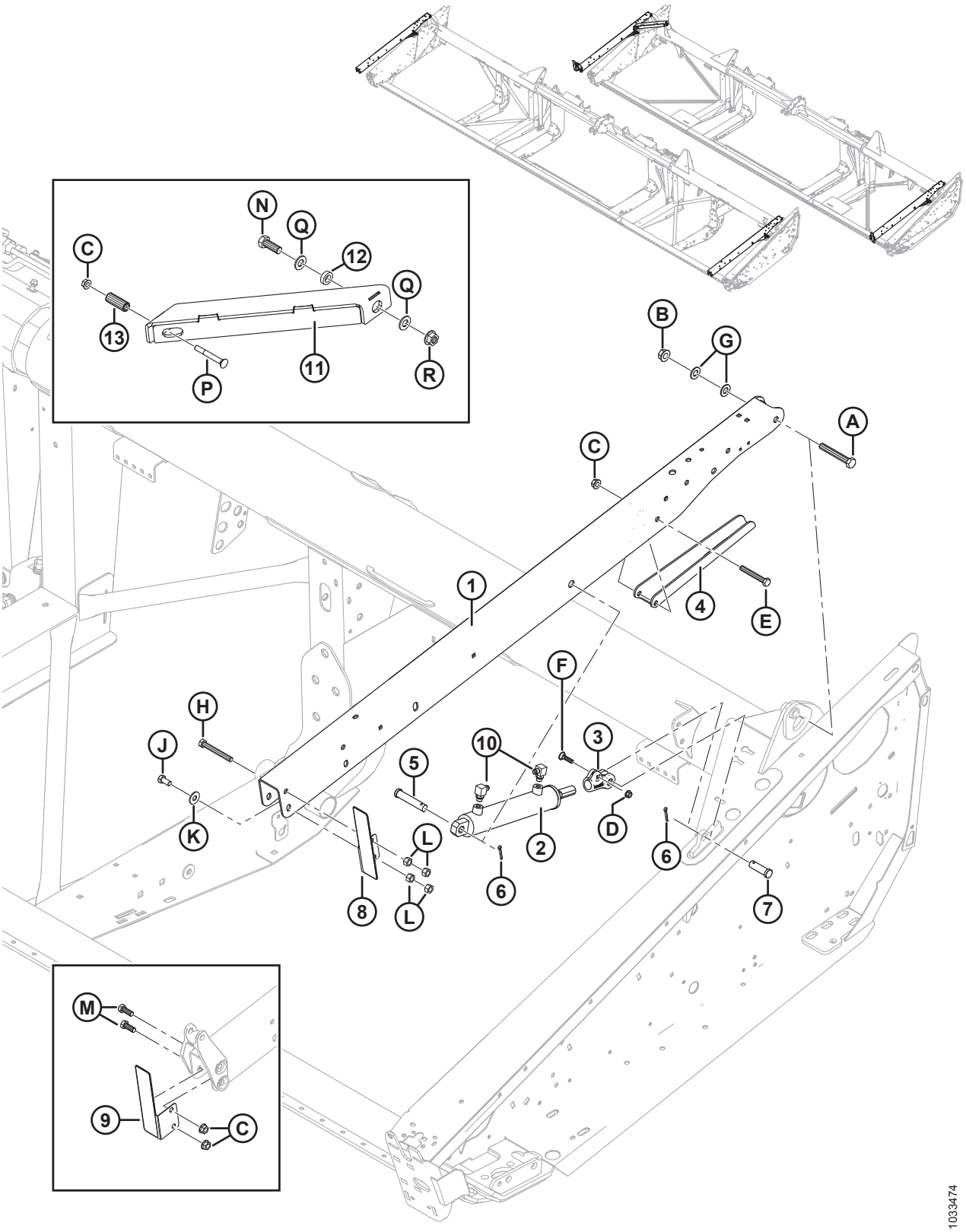

Ссылка	Номер детали	Описание	Кол-во	Серийный номер
A	172922	БОЛТ — НН 5/8 NC × ДЛИНОЙ 4,125 GR5, ОЦИНК.		
B	50225	ГАЙКА — ФЛАНЦ. DT ГЛАДКИЙ ТОРЕЦ 0,625-11 UNC		
C	50186	ГАЙКА — ФЛАНЦЕВАЯ СТОПОРН. ГЛАДК. ТОРЕЦ DT 0,500-13 UNC GR5		
D	30228	ГАЙКА — ФЛАНЦ. DT ГЛАДКИЙ ТОРЕЦ 0,375-16 UNC		
E	21581	БОЛТ — НН 1/2 NC × ДЛИНОЙ 3,5 GR5, ОЦИНК.		
F	21484	БОЛТ — RHSN 3/8-16 × 1,5 GR5 ОЦИНК.		
G	18600	ШАЙБА — ПЛОСКАЯ SAE, ВНУТР. ДИАМ. 21/32 × 1-5/16 ДЮЙМА НД ОЦИНК.		
H	21589	БОЛТ — С ШЕСТИГР. ГОЛОВКОЙ 1/2-13 × 4,0 КЛАСС ПРОЧНОСТИ 5-AA1J		
J	21575	БОЛТ — С ШЕСТИГР. ГОЛОВКОЙ 1/2-13 × 1,0; КЛАСС ПРОЧНОСТИ 5-AA1J		
K	184589	ШАЙБА — ПЛОСКАЯ		
L	18591	ГАЙКА — ШЕСТИГР. 1/2-13 UNC GR5 ОЦИНК.		
M	21491	БОЛТ — С ШЕСТИГР. ГОЛОВКОЙ 1/2-13X1,25 КЛАСС ПРОЧНОСТИ 5-AA1J		
N	**30811**	**БОЛТ – С ШЕСТИГР. ГОЛОВКОЙ 3/4-10 × 2,0; КЛАСС ПРОЧНОСТИ 8-AA1J**		
P	**30824**	**БОЛТ – С КРУГЛОЙ ГОЛОВКОЙ, С КВАДРАТНЫМ ПОДГОЛОВНИКОМ 1/2-13 × 4,0; КЛАСС ПРОЧНОСТИ 5-AA1J**		
Q	**176009**	**ШАЙБА – NORDLOCK 3/4 ДЮЙМА SP**		
R	**135367**	**ГАЙКА - БАРАШКОВАЯ С ДЕФОРМИРОВАННОЙ РЕЗЬБОЙ 3/4-10 UNC КЛАСС ПРОЧНОСТИ 8 AA1J**		

31 Гидравлические линии привода мотовила – подъем и продольное перемещение – одинарное мотовило (7,6 м [25 футов])

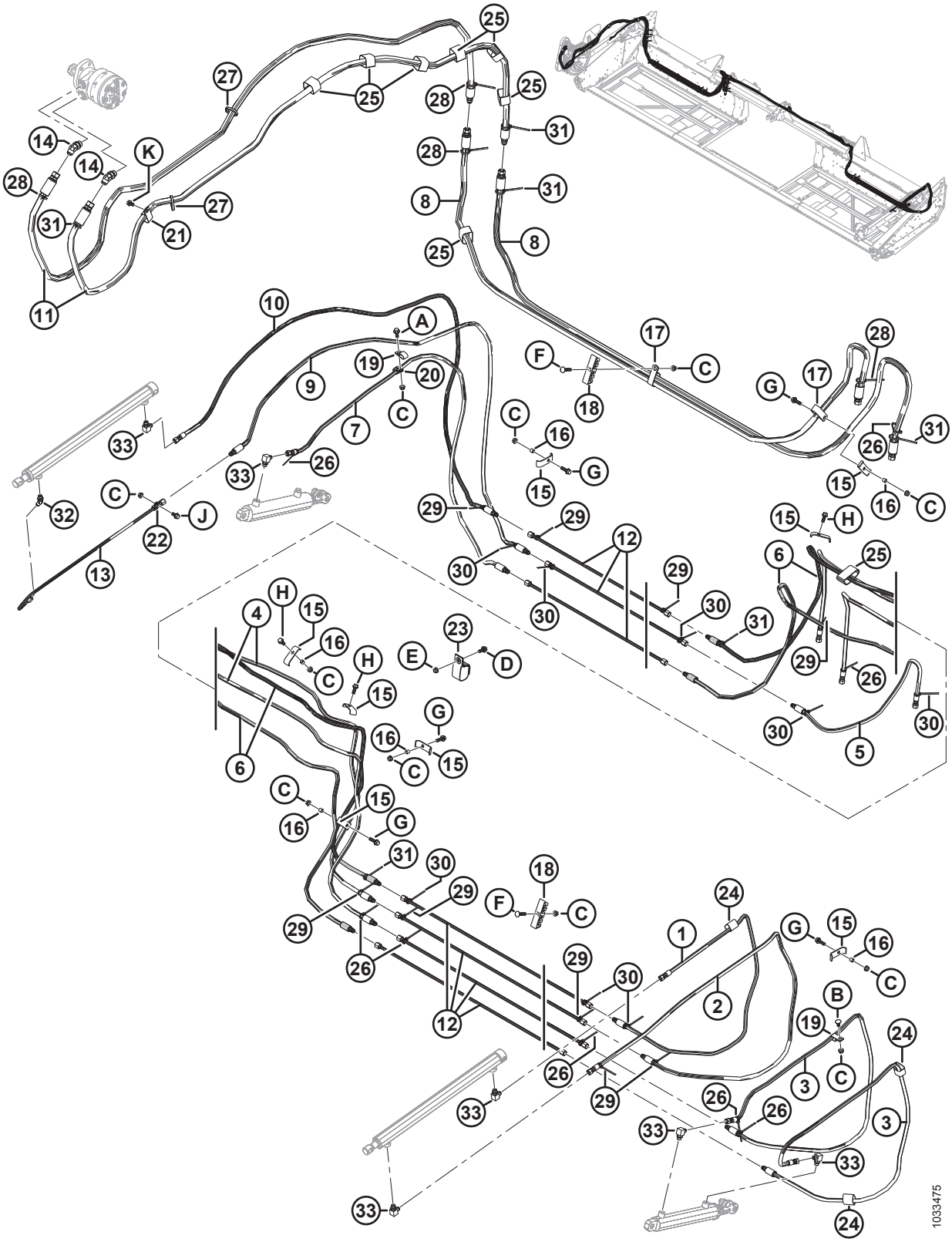

ГИДРАВЛИЧЕСКИЕ ЛИНИИ ПРИВОДА МОТОВИЛА – ПОДЪЕМ И ПРОДОЛЬНОЕ ПЕРЕМЕЩЕНИЕ – ОДИНАРНОЕ МОТОВИЛО (7,6 М [25 ФУТОВ])

Ссылка	Номер детали	Описание	Кол-во	Серийный номер
1	220611	ШЛАНГ – ГИДР. 1/4 ДЮЙМА ВНУТР. ДИАМ., 2270 ММ ДЛ., 100R17, МЕТАЛЛ. УСИЛ.	1	
2	220610	ШЛАНГ – ГИДР. 1/4 ДЮЙМА ВНУТР. ДИАМ., 2285 ММ ДЛ., 100R17, МЕТАЛЛ. УСИЛ.	1	
3	220612	ШЛАНГ – ГИДР. 1/4 ДЮЙМА ВНУТР. ДИАМ., 2025 ММ ДЛ., 100R17, МЕТАЛЛ. УСИЛ.	2	
4	326100	ШЛАНГ – ГИДР. 1/4 ДЮЙМА ВНУТР. ДИАМ., 4870 ММ ДЛ., 100R17, МЕТАЛЛ. УСИЛ.	2	
5	220625	ШЛАНГ – ГИДР. 1/4 ДЮЙМА ВНУТР. ДИАМ., 885 ММ ДЛ., 100R17, МЕТАЛЛ. УСИЛ.	1	
6	220613	ШЛАНГ – ГИДР. 1/4 ДЮЙМА ВНУТР. ДИАМ., 5470 ММ ДЛ., 100R17, МЕТАЛЛ. УСИЛ.	2	
7	220614	ШЛАНГ – ГИДР. 1/4 ДЮЙМА ВНУТР. ДИАМ., 1980 ММ ДЛ., 100R17, МЕТАЛЛ. УСИЛ.	1	
8	326096	ШЛАНГ – ГИДР. 1/2 ДЮЙМА ВНУТР. ДИАМ., 3150 ММ ДЛ., 100R17, МЕТАЛЛ. УСИЛ.	2	
9	220609	ШЛАНГ – ГИДР. 1/4 ДЮЙМА ВНУТР. ДИАМ., 2525 ММ ДЛ., 100R17, МЕТАЛЛ. УСИЛ.	1	
10	220608	ШЛАНГ – ГИДР. 1/4 ДЮЙМА ВНУТР. ДИАМ., 2525 ММ ДЛ., 100R17, МЕТАЛЛ. УСИЛ.	1	
11	172978	ШЛАНГ – ГИДР. 1/2 ДЮЙМА ВНУТР. ДИАМ., 3000 ММ ДЛ., 100R17, МЕТАЛЛ. УСИЛ.	1	
12	326093	ЛИНИЯ — ГИДРАВЛИЧЕСКАЯ	7	
13	253815	ЛИНИЯ - ГИДР.	1	
14	50103	ФИТИНГ — КОЛЕНО 45° ГИДР. ЛИНИИ В КОМПЛЕКТЕ С УПЛОТНИТЕЛЬНЫМ КОЛЬЦОМ 10-10	2	
15	103351	ДЕРЖАТЕЛЬ	8	
16	294121	ПРОСТАВКА	6	
17	252942	ХОМУТ — ИЗОЛИРОВАННЫЙ 1 ДЮЙМ	4	
18	220478	ХОМУТ	5	
19	135234	ХОМУТ — ШЛАНГ С ДВОЙНОЙ ИЗОЛЯЦИЕЙ	2	
20	135716	ХОМУТ – ИЗОЛИРОВАННЫЙ, 5/8 ДЮЙМА	1	
21	50022	ХОМУТ – ИЗОЛИРОВАННЫЙ, 15/16 ДЮЙМА	1	
22	136410	ХОМУТ — ИЗОЛИРОВАННЫЙ, 3/8 ДЮЙМА	1	
23	253305	РЕМЕННОЙ ХОМУТ — ПОДВЕСНОЙ, 4 ДЮЙМА ДЛ.	1	
24	135443	КРЕПЕЖНАЯ ДЕТАЛЬ — РЕМЕННОЙ ХОМУТ 4 ДЮЙМА ДЛИНОЙ	3	
25	135444	РЕМЕННОЙ ХОМУТ 6 ДЮЙМОВ ДЛИНОЙ	8	

ГИДРАВЛИЧЕСКИЕ ЛИНИИ ПРИВОДА МОТОВИЛА – ПОДЪЕМ И ПРОДОЛЬНОЕ ПЕРЕМЕЩЕНИЕ – ОДИНАРНОЕ МОТОВИЛО (7,6 М [25 ФУТОВ])

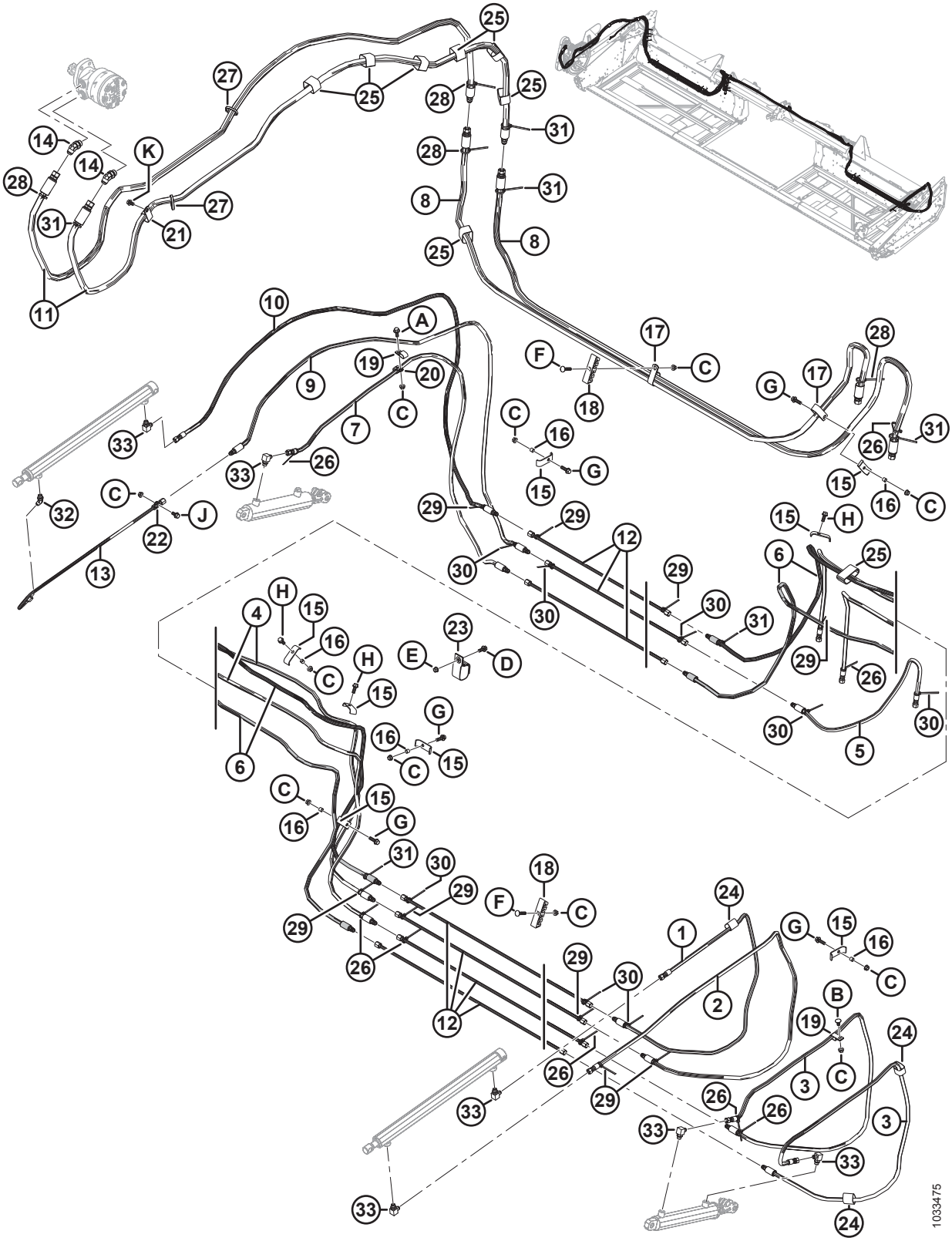

ГИДРАВЛИЧЕСКИЕ ЛИНИИ ПРИВОДА МОТОВИЛА – ПОДЪЕМ И ПРОДОЛЬНОЕ ПЕРЕМЕЩЕНИЕ – ОДИНАРНОЕ МОТОВИЛО (7,6 М [25 ФУТОВ])

Ссылка	Номер детали	Описание	Кол-во	Серийный номер
26	**21763**	**КРЕПЕЖНАЯ ДЕТАЛЬ – КАБЕЛЬНАЯ СТЯЖКА, ЧЕРНАЯ, ДЛИНА 160 ММ**	**8**	
27	**30753**	**КРЕПЕЖНАЯ ДЕТАЛЬ — КАБЕЛЬНАЯ СТЯЖКА, ЧЕРНАЯ, ДЛИНА 305 ММ**	**2**	
28	**40701**	**КРЕПЕЖНАЯ ДЕТАЛЬ — КАБЕЛЬНАЯ СТЯЖКА, ЖЕЛТАЯ**	**4**	
29	**40702**	**КРЕПЕЖНАЯ ДЕТАЛЬ — КАБЕЛЬНАЯ СТЯЖКА, КРАСНАЯ**	**9**	
30	**49227**	**КРЕПЕЖНАЯ ДЕТАЛЬ — КАБЕЛЬНАЯ СТЯЖКА, ЗЕЛЕНАЯ**	**8**	
31	**49232**	**КРЕПЕЖНАЯ ДЕТАЛЬ — КАБЕЛЬНАЯ СТЯЖКА (БЕЛАЯ)**	**6**	
32	**30284**	**ФИТИНГ — КОЛЕНО 45° ГИДР. ЛИНИИ В КОМПЛЕКТЕ С УПЛОТНИТЕЛЬНЫМ КОЛЬЦОМ 6-6**	**1**	
33	**30282**	**ФИТИНГ — КОЛЕНО 90° ГИДР. ЛИНИИ В КОМПЛЕКТЕ С УПЛОТНИТЕЛЬНЫМ КОЛЬЦОМ 6-6**	**6**	
A	**21447**	**БОЛТ – ШЕСТИГР. ГОЛОВКА FLG (С ЗАЗУБР.) 3/8 NC × 1,0, КЛАСС ПРОЧНОСТИ 5, ОЦИНК.**		
B	**21472**	**БОЛТ — RHSN 3/8 NC × 0,75 GR5 ОЦИНК.**		
C	**30228**	**ГАЙКА — ФЛАНЦ. DT ГЛАДКИЙ ТОРЕЦ 0,375-16 UNC**		
D	**21975**	**БОЛТ – С ШЕСТИГР. ГОЛОВКОЙ, ФЛАНЦ., ЗАЗУБР., 3/8-16 × 1,0, КЛАСС ПРОЧНОСТИ 5, AA1J**		
E	**118193**	**ГАЙКА — ФЛАНЦЕВАЯ ШЕСТИГРАННАЯ 0,375 UNC**		
F	**50197**	**БОЛТ – С КРУГЛОЙ ГОЛОВКОЙ, С КВАДРАТНЫМ ПОДГОЛОВНИКОМ 3/8-16 × 1,75-КЛАСС ПРОЧНОСТИ 5-AA1J**		
G	**30936**	**БОЛТ – С ШЕСТИГР. ГОЛОВКОЙ, ФЛАНЦ., ЗАЗУБР., 3/8-16 × 1,25, КЛАСС ПРОЧНОСТИ 5, AA1J**		
H	**135193**	**ВИНТ - ШЕСТИГР. ГОЛ., С БУРТИКОМ ПОД ГОЛОВКОЙ 3/8 NC X 1.0-AA1J**		
J	**21821**	**БОЛТ – С ШЕСТИГР. ГОЛОВКОЙ, ФЛАНЦ., ЗАЗУБР., 3/8-16 × 0375, КЛАСС ПРОЧНОСТИ 5-AA1J**		
K	**101898**	**ВИНТ – ШЕСТИГР. ГОЛ., С БУРТИКОМ ПОД ГОЛОВКОЙ 3/8 NC × 5/8**		

32 Гидравлические линии привода мотовила – подъем и продольное перемещение – сдвоенное мотовило (9,1–13,7 м [30–45 футов])

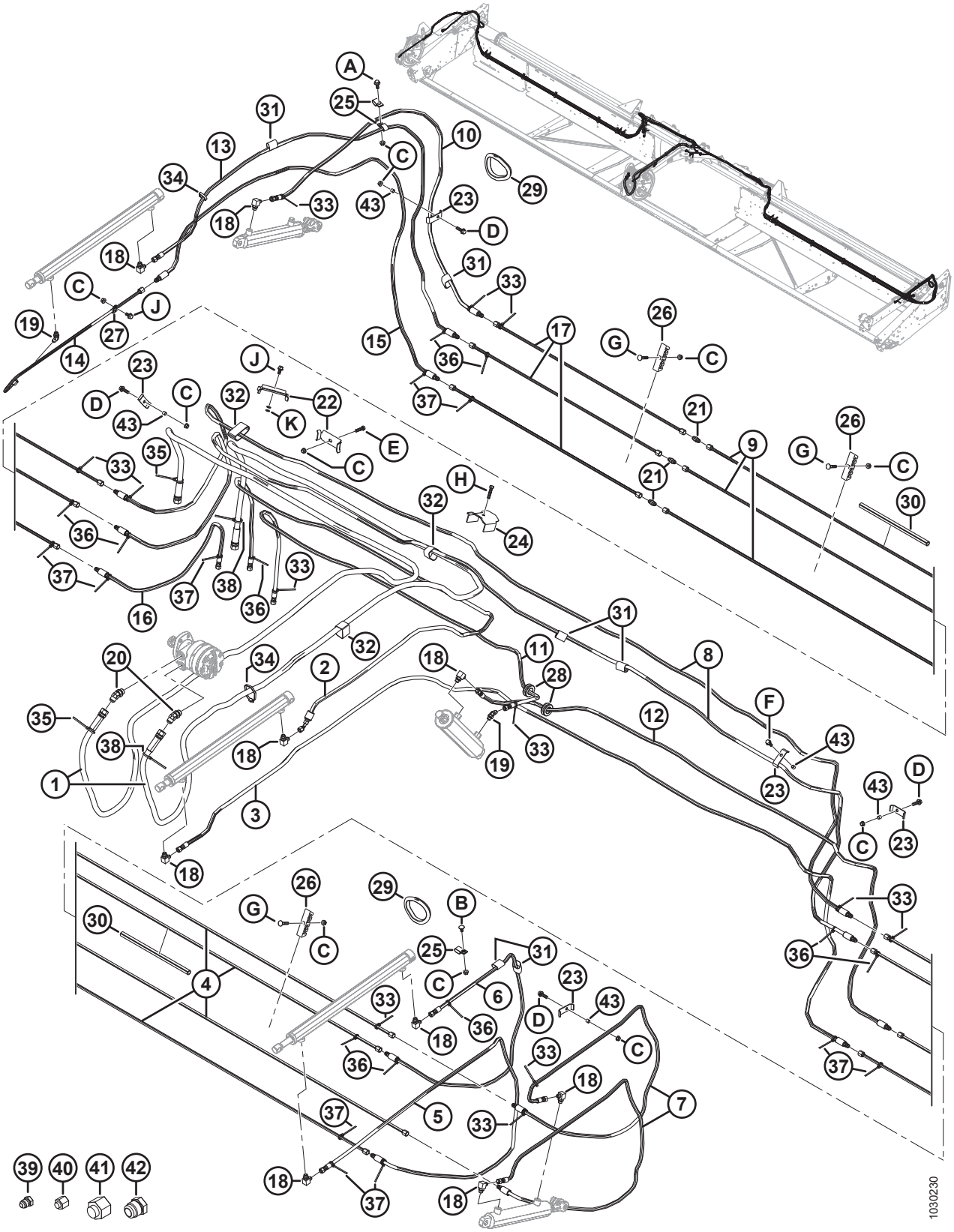

ГИДРАВЛИЧЕСКИЕ ЛИНИИ ПРИВОДА МОТОВИЛА – ПОДЪЕМ И ПРОДОЛЬНОЕ ПЕРЕМЕЩЕНИЕ – СДВОЕННОЕ МОТОВИЛО (9,1–13,7 М [30–45 ФУТОВ])

Ссылка	Номер детали	Описание	Кол-во	Серийный номер
1	172758	ШЛАНГ — ГИДР., МОТОР ПРИВОДА МОТОВИЛА, НАПОРНАЯ И ВОЗВРАТНАЯ ЛИНИЯ	2	
2	220241	ШЛАНГ — ГИДР., ПРИВОДА ПРОДОЛЬНОГО ПЕРЕМЕЩЕНИЯ ЦЕНТР. МОТОВИЛА ВНУТРЬ	1	
3	220607	ШЛАНГ — ГИДР., ПРИВОДА ПРОДОЛЬНОГО ПЕРЕМЕЩЕНИЯ ЦЕНТР. МОТОВИЛА НАРУЖУ	1	
4	220598	ЛИНИЯ — ГИДР., ЛЕВАЯ СТОРОНА (30 ФУТОВ)	4	
	220597	ЛИНИЯ — ГИДР., ЛЕВАЯ СТОРОНА (35 ФУТОВ)	4	
	123676	ЛИНИЯ — ГИДР., ЛЕВАЯ СТОРОНА (40 ФУТОВ)	4	
	123702	ЛИНИЯ — ГИДР., ЛЕВАЯ СТОРОНА (45 ФУТОВ)	4	
5	220610	ШЛАНГ — ГИДР., ЛЕВОЕ МОТОВИЛО (ПРИВОД ПРОДОЛЬНОГО ПЕРЕМЕЩЕНИЯ ВНУТРЬ)	1	
6	220611	ШЛАНГ — ГИДР., ЛЕВОЕ МОТОВИЛО (ПРИВОД ПРОДОЛЬНОГО ПЕРЕМЕЩЕНИЯ НАРУЖУ)	1	
7	220612	ШЛАНГ — ГИДР., ПРИВОД ПОДЪЕМА МОТОВИЛА	2	
8	220613	ШЛАНГ — ГИДР., ПРИВОД ПОДЪЕМА МОТОВИЛА СЛЕВА НАПРАВО И ПРОДОЛЬНОГО ПЕРЕМЕЩЕНИЯ ВДОЛЬ ОТВЕРСТИЯ	2	
9	220598	ЛИНИЯ — ГИДР., ПРАВАЯ СТОРОНА (30-ФУТОВАЯ ЖАТКА)	3	
	220597	ЛИНИЯ — ГИДР., ПРАВАЯ СТОРОНА (35-ФУТОВАЯ ЖАТКА)	3	
	220589	ЛИНИЯ — ГИДР., ПРАВАЯ СТОРОНА (40- И 45-ФУТОВАЯ ЖАТКА)	3	
10	220614	ШЛАНГ — ГИДР., ПРИВОДА ПОДЪЕМА ПРАВОГО МОТОВИЛА	1	
11	220615	ШЛАНГ — ГИДР., ЦЕНТР. МОТОВИЛО (ПРИВОД ПОДЪЕМА ВНУТРЬ)	1	
12	220616	ШЛАНГ — ГИДР., ЦЕНТР. МОТОВИЛО (ПРИВОД ПОДЪЕМА НАРУЖУ)	1	
13	220608	ШЛАНГ — ГИДР., ПРАВОЕ МОТОВИЛО (ПРИВОД ПРОДОЛЬНОГО ПЕРЕМЕЩЕНИЯ ВНУТРЬ)	1	
14	253815	ШЛАНГ — ГИДР., ПРАВОЕ МОТОВИЛО (ПРИВОД ПРОДОЛЬНОГО ПЕРЕМЕЩЕНИЯ НАРУЖУ)	1	
15	220609	ШЛАНГ — ГИДР., ПРАВОЕ МОТОВИЛО (С ПРИВОДА ПРОДОЛЬНОГО ПЕРЕМЕЩЕНИЯ НА ВЫХОДНУЮ ЛИНИЮ)	1	
16	220625	ШЛАНГ — ГИДР., ПРИВОДА ПРОДОЛЬНОГО ПЕРЕМЕЩЕНИЯ МОТОВИЛА (ЛИНИЯ ПРОДОЛЬНОГО ПЕРЕМЕЩЕНИЯ К КОМБАЙНУ)	1	
17	220591	ЛИНИЯ — ГИДР. (40-ФУТОВАЯ ЖАТКА)	3	
	220590	ЛИНИЯ — ГИДР. (45-ФУТОВАЯ ЖАТКА)	3	
18	30282	ФИТИНГ — КОЛЕНО 90° ГИДР. ЛИНИИ В КОМПЛЕКТЕ С УПЛОТНИТЕЛЬНЫМ КОЛЬЦОМ 6-6	9	
19	30284	ФИТИНГ — КОЛЕНО 45° ГИДР. ЛИНИИ В КОМПЛЕКТЕ С УПЛОТНИТЕЛЬНЫМ КОЛЬЦОМ 6-6	2	

ГИДРАВЛИЧЕСКИЕ ЛИНИИ ПРИВОДА МОТОВИЛА – ПОДЪЕМ И ПРОДОЛЬНОЕ ПЕРЕМЕЩЕНИЕ – СДВОЕННОЕ МОТОВИЛО (9,1–13,7 М [30–45 ФУТОВ])

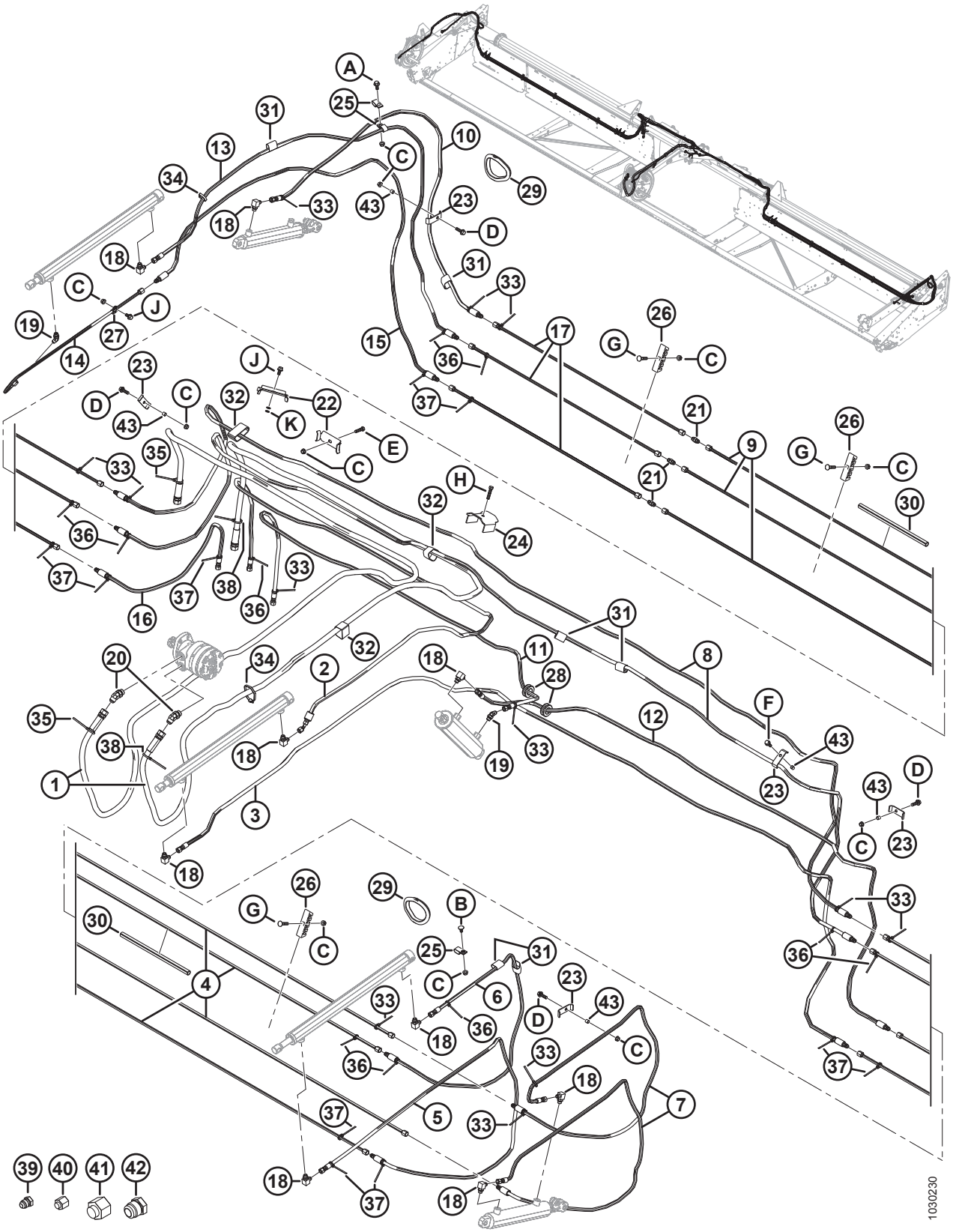

ГИДРАВЛИЧЕСКИЕ ЛИНИИ ПРИВОДА МОТОВИЛА – ПОДЪЕМ И ПРОДОЛЬНОЕ ПЕРЕМЕЩЕНИЕ – СДВОЕННОЕ МОТОВИЛО (9,1–13,7 М [30–45 ФУТОВ])

Ссылка	Номер детали	Описание	Кол-во	Серийный номер
20	50103	ФИТИНГ — КОЛЕНО 45° ГИДР. ЛИНИИ В КОМПЛЕКТЕ С УПЛОТНИТЕЛЬНЫМ КОЛЬЦОМ 10-10	2	
21	30375	ФИТИНГ — ШТУЦЕР ГИДР. ЛИНИИ (ТОЛЬКО 40–45 ФУТОВ)	3	
22	294080	ДЕРЖАТЕЛЬ	2	
23	103351	ДЕРЖАТЕЛЬ	7	
24	123599	ДЕРЖАТЕЛЬ — ГИДР. ШЛАНГ, ЦЕНТРАЛЬНЫЙ РЫЧАГ	1	
25	135234	ХОМУТ — ШЛАНГ С ДВОЙНОЙ ИЗОЛЯЦИЕЙ	3	
26	220478	ХОМУТ [134]		
27	**136410**	**ХОМУТ – ИЗОЛ. 3/8 ДЮЙМА (ЛИНИЯ У ПРАВОГО ЦИЛИНДРА ПРОДОЛЬНОГО ПЕРЕМЕЩЕНИЯ)**	**1**	
28	220617	ВТУЛКА — РЕЗИНОВАЯ, 25 ММ ВНУТР. ДИАМ.	2	
29	125722	ПРОХОДНАЯ ВТУЛКА — РЕЗИНОВАЯ, 99 ММ ВНУТР. ДИАМ. (ТОЛЬКО 40–45-ФУТОВЫЕ ЖАТКИ)	2	
30	26671	ТРУБОПРОВОД (ТОЛЬКО НА 45 ФУТОВ)	1	
31	135443	КРЕПЛЕНИЕ — РЕМЕННОЙ ХОМУТ 4 ДЮЙМА ДЛИНА	11	
32	135444	КРЕПЛЕНИЕ — РЕМЕННОЙ ХОМУТ 6 ДЮЙМОВ ДЛИНА	8	
33	21763	КРЕПЛЕНИЕ — КАБЕЛЬНАЯ СТЯЖКА (ЧЕРНАЯ), ДЛИНА 190 ММ	13	
34	30753	КРЕПЛЕНИЕ — КАБЕЛЬНАЯ СТЯЖКА (ЧЕРНАЯ), ДЛИНА 365 ММ	7	
35	40701	КРЕПЛЕНИЕ — КАБЕЛЬНАЯ СТЯЖКА (ЖЕЛТАЯ)	2	
36	40702	КРЕПЛЕНИЕ — КАБЕЛЬНАЯ СТЯЖКА (КРАСНАЯ)	10	
37	49227	КРЕПЛЕНИЕ — КАБЕЛЬНАЯ СТЯЖКА (ЗЕЛЕНАЯ)	10	
38	49232	КРЕПЛЕНИЕ — КАБЕЛЬНАЯ ОБВЯЗКА (БЕЛАЯ)	2	
39	50178	ЗАГЛУШКА — 3/8 ДЮЙМА ТРУБА [135]	6	
40	30813	КРЫШКА — 3/8 ДЮЙМА ТРУБА, РАСТРУБ 37° [135]	6	
41	30999	КРЫШКА — 3/4 ДЮЙМА ТРУБА, РАСТРУБ 37° [135]	2	
42	103576	ЗАГЛУШКА — 3/4 ДЮЙМА ТРУБА [135]	2	
43	294121	ПРОСТАВКА	6	
A	21447	БОЛТ — ШЕСТИГР. ГОЛОВКА, ДЛИН. ФЛАНЦ. (С ЗАЗУБР.) 3/8 NC × 1,0, КЛАСС ПРОЧНОСТИ 5, ОЦИНК.		
B	21472	БОЛТ — RHSN 3/8 NC × 0,75, КЛАСС ПРОЧНОСТИ 5, ОЦИНК.		
C	30228	ГАЙКА — ФЛАНЦ. DT ГЛАДКИЙ ТОРЕЦ 0,375-16 UNC		

134. Количество: 8 футов = 6, 35 футов = 30, 40 футов = 10, 45 футов = 12.
135. Только для отгрузки.

ГИДРАВЛИЧЕСКИЕ ЛИНИИ ПРИВОДА МОТОВИЛА – ПОДЪЕМ И ПРОДОЛЬНОЕ ПЕРЕМЕЩЕНИЕ – СДВОЕННОЕ МОТОВИЛО (9,1–13,7 М [30–45 ФУТОВ])

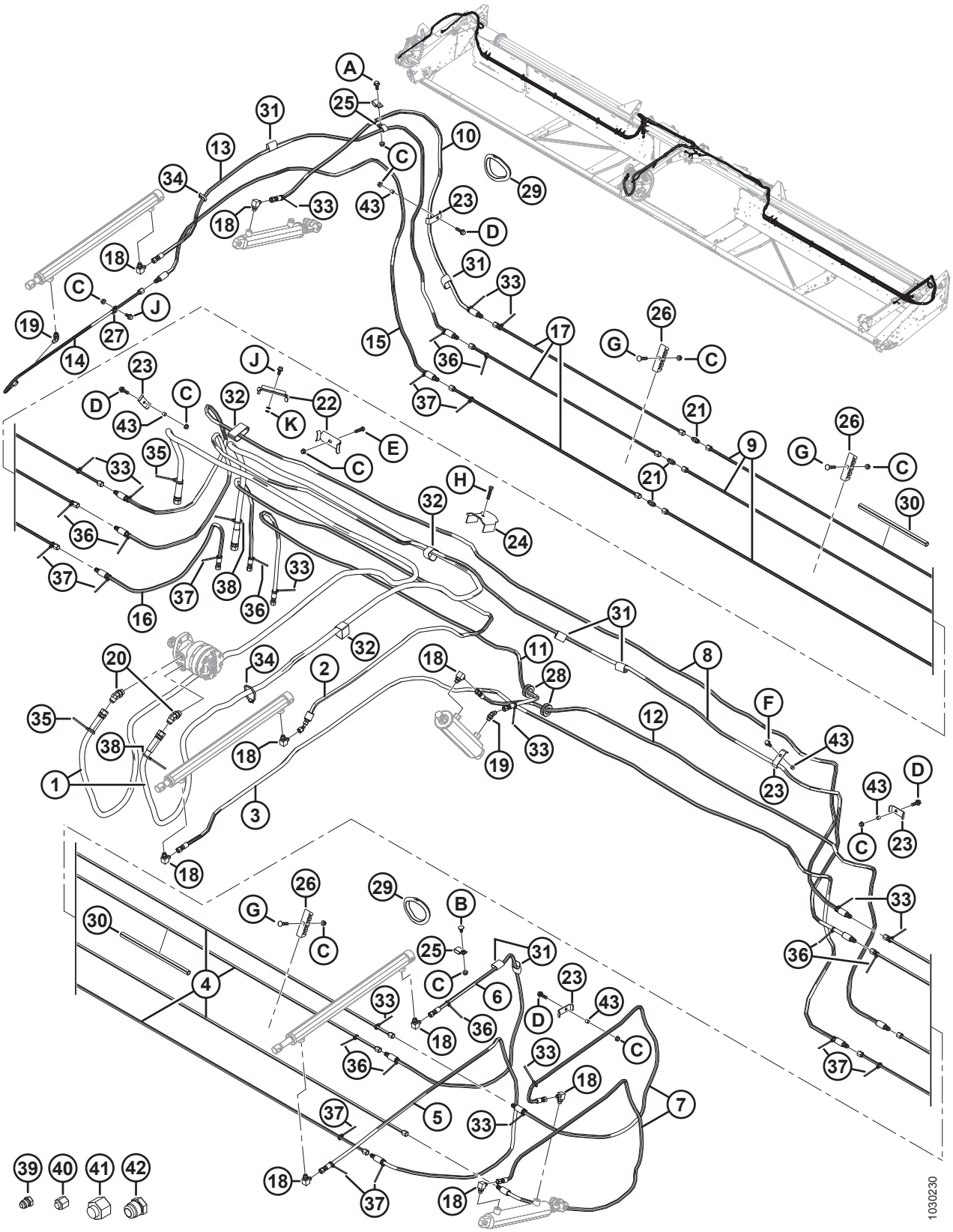

ГИДРАВЛИЧЕСКИЕ ЛИНИИ ПРИВОДА МОТОВИЛА – ПОДЪЕМ И ПРОДОЛЬНОЕ ПЕРЕМЕЩЕНИЕ – СДВОЕННОЕ МОТОВИЛО (9,1–13,7 М [30–45 ФУТОВ])

Ссылка	Номер детали	Описание	Кол-во	Серийный номер
D	30936	БОЛТ — ШЕСТИГР. ГОЛОВКА, ФЛАНЦ. (С ЗАЗУБРИНАМИ) 3/8 NC × 1,25, КЛАСС ПРОЧНОСТИ 5, ОЦИНК.		
E	21561	БОЛТ — НН 3/8 NC × ДЛИНОЙ 1,5 GR5, ОЦИНК.		
F	135193	ВИНТ — ШЕСТИГР. ГОЛОВКА С ШАЙБОЙ, РЕЗЬБОНАКАТНЫЙ 3/8 NC × 1,0		
G	50197	БОЛТ — RHSN 3/8-16 × 1,75, КЛАСС ПРОЧНОСТИ 5, ОЦИНК.		
H	20078	БОЛТ — С ШЕСТИГР. ГОЛОВКОЙ 3/8 NC × 1,75 ДЛ., КЛАСС ПРОЧНОСТИ 5, ОЦИНК.		
J	21821	БОЛТ — С ШЕСТИГР. ГОЛ., ФЛАНЦ. (С ЗАЗУБРИНАМИ) 3/8 NC × 0,75, КЛАСС ПРОЧНОСТИ 5, ОЦИНК.		
K	133521	ШАЙБА – 3/8 × 5/8; 0,062		

33 Компоненты электрической системы — серия FD1

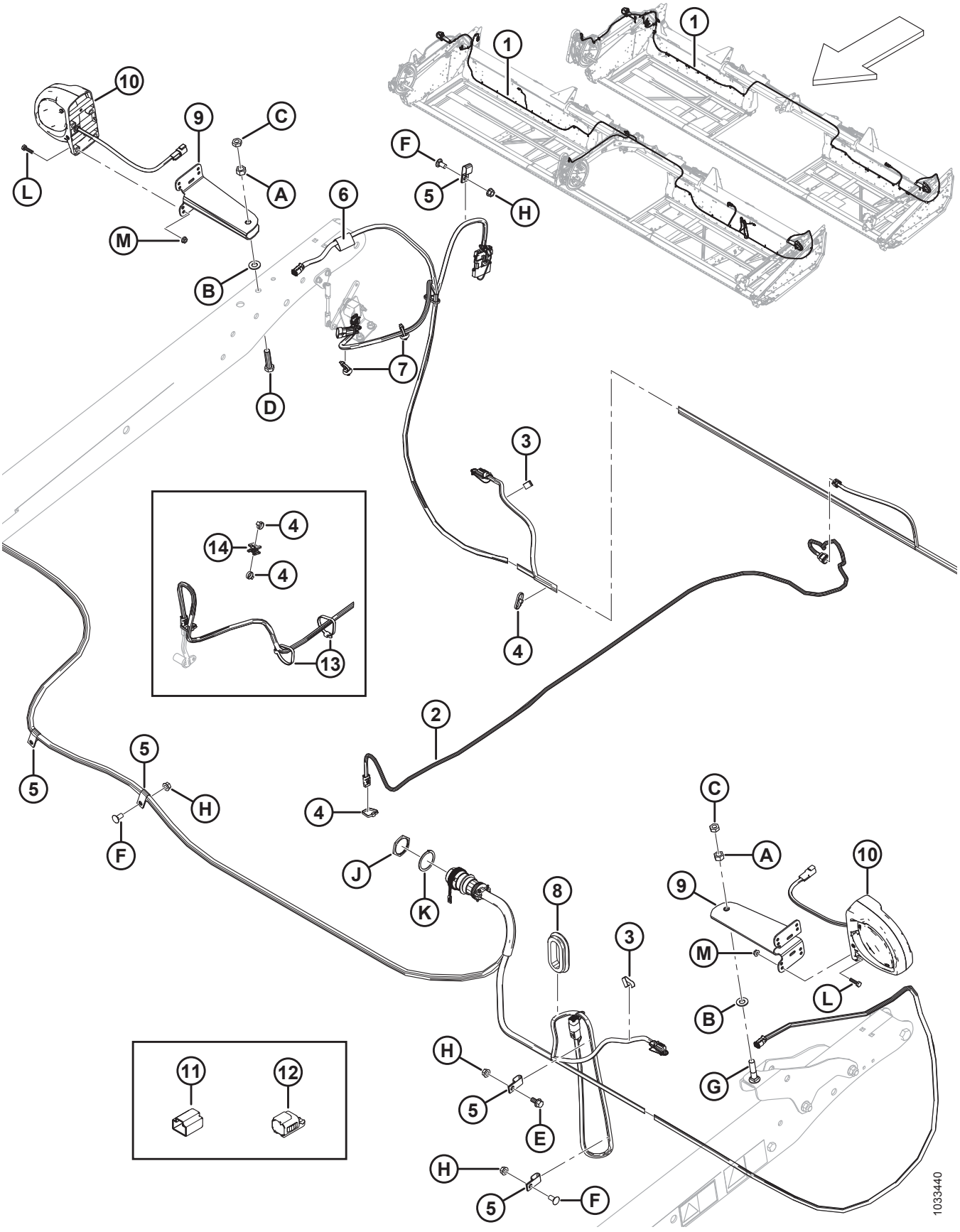

ПРИМЕЧАНИЕ:

Конкретные детали жгута проводов см. в каталоге деталей электрических разъемов (MD № 169641).

Ссылка	Номер детали	Описание	Кол-во	Серийный номер
1	**326072**	**ЖГУТ ПРОВОДОВ – FD125**	**1**	
	304385	ЖГУТ ПРОВОДОВ – FD130	1	
	304386	ЖГУТ ПРОВОДОВ – FD135	1	
	304387	ЖГУТ ПРОВОДОВ – FD140	1	
	304388	ЖГУТ ПРОВОДОВ – FD145	1	
2	255328	ЖГУТ ПРОВОДОВ — СИСТЕМА УПРАВЛЕНИЯ СКОРОСТЬЮ МОТОВИЛА, СЕРИЯ FD1	1	
3	21218	ПРИЖИМ — ПРОВОДА	2	
4	21763	КРЕПЕЖНАЯ ДЕТАЛЬ – КАБЕЛЬНАЯ СТЯЖКА, ЧЕРНАЯ, **ДЛИНА 160 ММ** [136]	A/R	
5	135233	ХОМУТ – ШЛАНГ С ДВОЙНОЙ ИЗОЛЯЦИЕЙ [137]	**A/R**	
6	135443	КРЕПЛЕНИЕ — РЕМЕННОЙ ХОМУТ 4 ДЮЙМА ДЛИНА	1	
7	136655	КРЕПЛЕНИЕ — УСТАНОВКА «ЕЛОЧКОЙ» СО СТЯЖКОЙ [138]	2	
8	172877	ВТУЛКА – 2,38 ДЮЙМА ВНУТР. ДИАМ. [139]	A/R	
9	125343	КРОНШТЕЙН — ОСВЕЩЕНИЕ ЖАТКИ	2	
10	203547	ФОНАРЬ — ГАБАРИТНЫЙ	2	
	139630	РАССЕИВАТЕЛЬ — ЖЕЛТЫЙ	A/R	
11	134954	ПЫЛЕЗАЩИТНЫЙ КОЛПАЧОК — ЗАГЛУШКА, 3 ПОЗ., DTM [140]	A/R	
12	134741	КРЫШКА — ЗАГЛУШКА, DEUTSCH, DT, 2 ПОЗ. [141]	A/R	
13	**30753**	**КРЕПЛЕНИЕ – КАБЕЛЬНАЯ СТЯЖКА, ЧЕРНАЯ, ДЛ. 305 ММ** [142]	**2**	
14	**134442**	**ПРОСТАВКА – ДВОЙНАЯ ПОВОРОТНАЯ РАМА** [142]	**15**	
A	18591	ГАЙКА — ШЕСТИГР. 1/2-13 UNC GR5 ОЦИНК.		
B	18599	ШАЙБА — ПЛОСКАЯ SAE, ВНУТР. ДИАМ. 17/32 × 1-1/16 ДЮЙМА НД ОЦИНК.		
C	21056	ГАЙКА — ШЕСТИГР. СТОПОР. 1/2-13 UNC GR5 ОЦИНК.		

136. Количество: 25 футов = 38, 30 футов = 23, 35 футов = 31, 40 футов = 39, 45 футов = 47.
137. Количество: 25 футов = 4, 30–45 футов = 7.
138. Расположено рядом с правым фонарем жатки в сборе
139. Количество: 30–40 футов = 1, 45 футов = 2.
140. Колпачок, необходимый для закрывания гнезда, когда датчик скорости мотовила не устанавливается.
141. Крышки, необходимые для защиты разъемов левого и правого фонарей (P521 и P520), так как эти фонари не устанавливаются в экспортном исполнении.
142. Только для 25 фут.

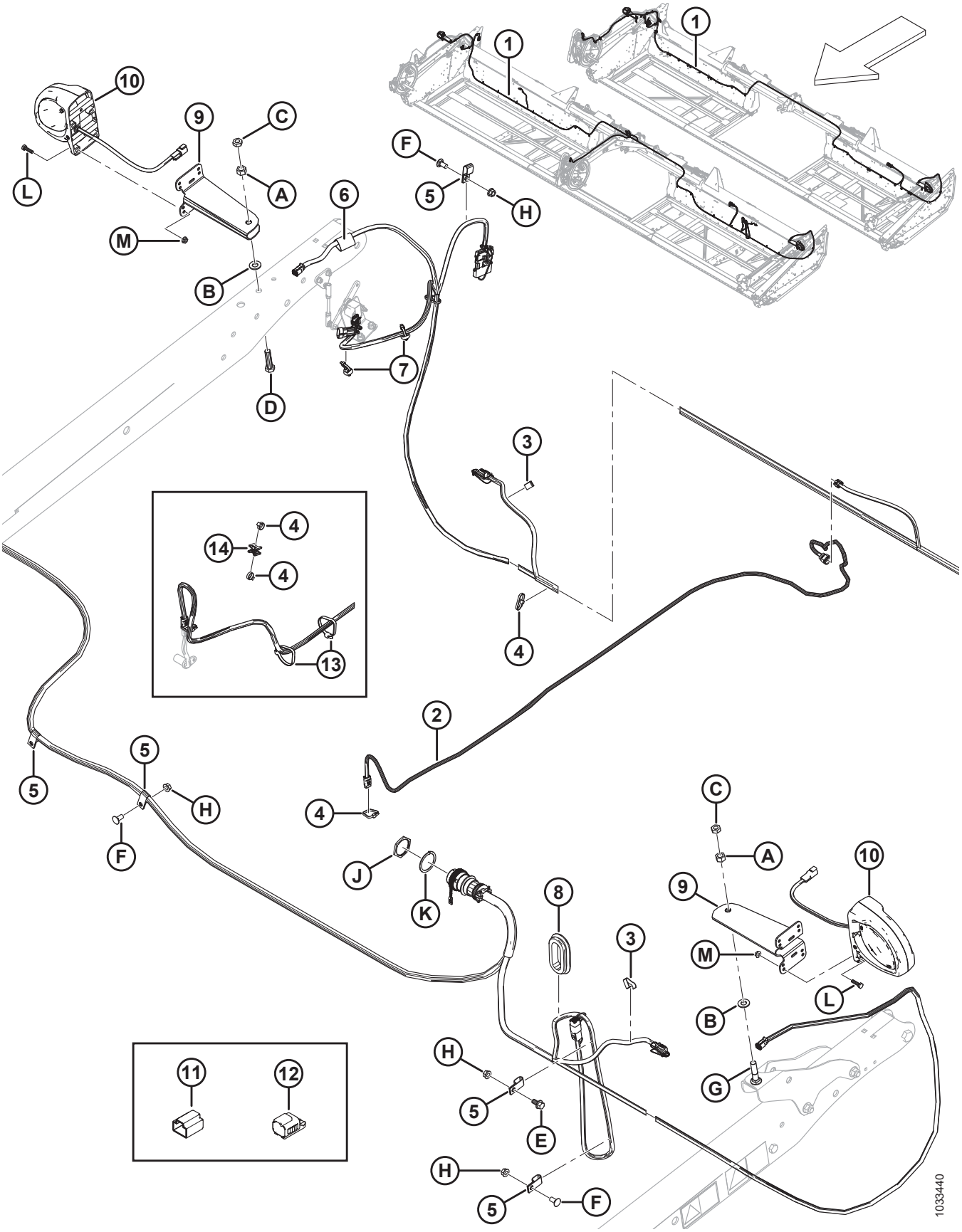
1
1
10
9
C
A
L
M
B
F
5
H
6
7
D
3
4
4
14
4
13
2
4
5
5
H
F
J
K
8
3
C
A
10
9
M
L
B
G
H
5
E
H
5
F
11
12
1033440

Ссылка	Номер детали	Описание	Кол-во	Серийный номер
D	21576	БОЛТ — НН 1/2 NC × ДЛИНОЙ 2,0 GR5, ОЦИНК.		
E	21821	БОЛТ — ШЕСТИГР. ГОЛОВКА ФЛАНЦЕВ. (С ЗАЗУБР.) 3/8 NC × 0,75 GR5 ОЦИНК.		
F	21863	БОЛТ — RHSSN 3/8 NC × 0,75 ДЛ. GR5 ОЦИНК.		
G	30027	БОЛТ — RHSN 1/2 NC × 2,25 ДЛ. GR5 ОЦИНК.		
H	30228	ГАЙКА — ФЛАНЦ. DT ГЛАДКИЙ ТОРЕЦ 0,375-16 UNC		
J	134010	ГАЙКА — ПАНЕЛЬ, HD30, РАЗМЕР 24		
K	134011	ШАЙБА — СТОПОРНАЯ ПРУЖИНА, DEUTSCH HD, РАЗМЕР 24		
L	21573	БОЛТ — ШЕСТИГР. ГОЛОВКА 1/4 NC × 1,0 ДЛ. GR5 ОЦИНК.		
M	21455	ГАЙКА — ФЛАНЦ. (С ЗАЗУБР. НА ТОРЦЕ) 1/4 NC GR5 ОЦИНК.		

34 Копирующие башмаки — на концах и в центре

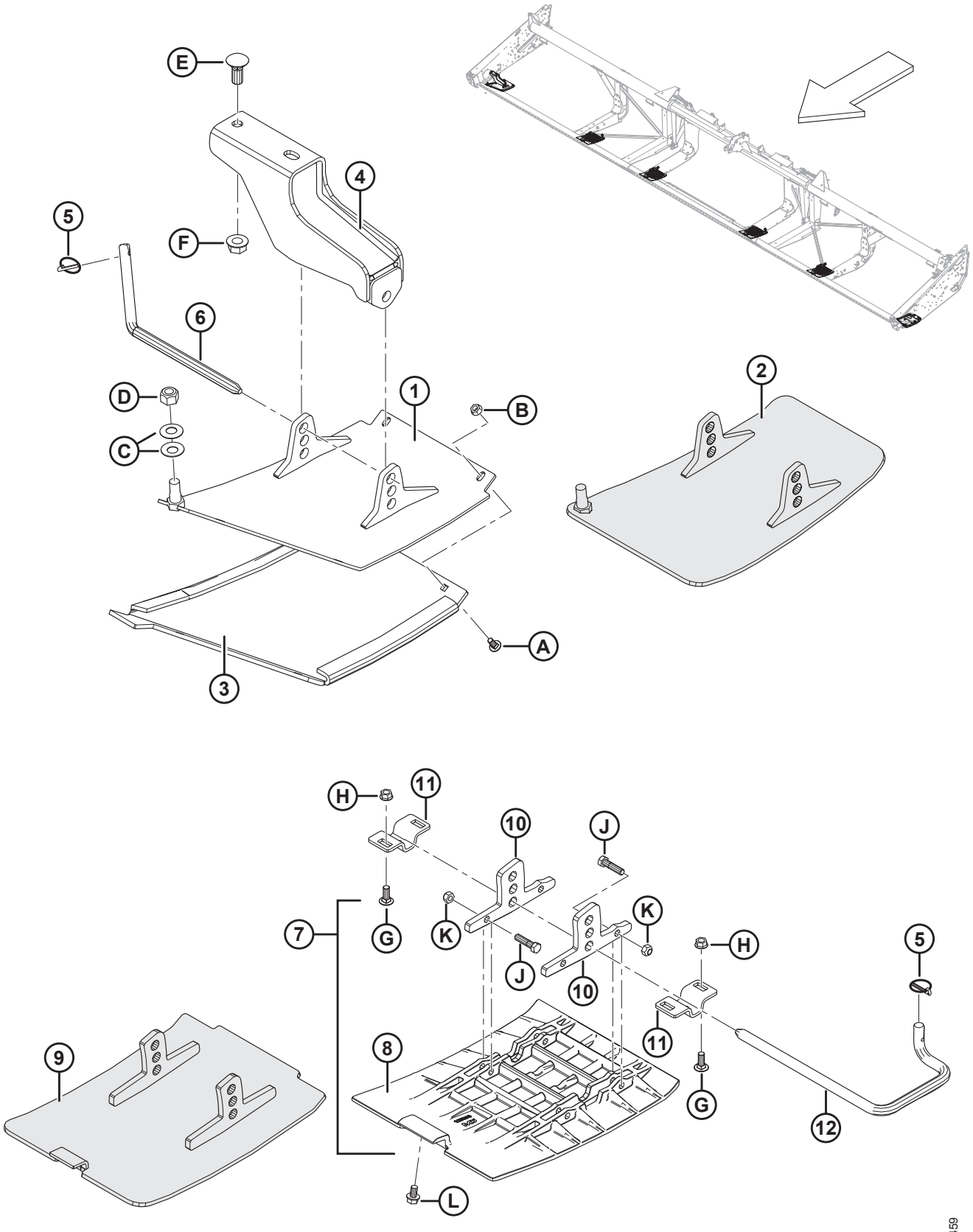

КОПИРУЮЩИЕ БАШМАКИ — НА КОНЦАХ И В ЦЕНТРЕ

Ссылка	Номер детали	Описание	Кол-во	Серийный номер
	B4963	КОМПЛЕКТ - ВНЕШНИЕ КОПИРУЮЩИЕ БАШМАКИ (ПОЛИМЕР) [143]	1	
	B5615	КОМПЛЕКТ – ВНУТРЕННИЕ КОПИРУЮЩИЕ БАШМАКИ **(ПОЛИМЕРНЫЕ)** [143]	2	
	B6583	КОМПЛЕКТ — КОПИРУЮЩИЕ БАШМАКИ (СТАЛЬНЫЕ) [143]	1	
1	172133	БАШМАК – ЛЕВ., СВАРНОЙ **(ТОЛЬКО ПОЛИМЕР)**	1	
	172134	БАШМАК – ПРАВ., СВАРНОЙ **(ТОЛЬКО ПОЛИМЕР)**	1	
2	**313875**	**БАШМАК — ЛЕВ., СВАРНОЙ (ТОЛЬКО СТАЛЬНОЙ)**	**1**	
	313873	**БАШМАК — ПРАВ., СВАРНОЙ (ТОЛЬКО СТАЛЬНОЙ)**	**1**	
3	165188	БАШМАК – ЛЕВ., ПЛАСТИКОВЫЙ, СМЕННЫЙ **(ТОЛЬКО ПОЛИМЕР)**	1	
	165386	БАШМАК – ПРАВ., ПЛАСТИКОВЫЙ, СМЕННЫЙ **(ТОЛЬКО ПОЛИМЕР)**	1	
4	165727	ОПОРА — НАРУЖНЫЙ БАШМАК, СВАРНАЯ	2	
5	50193	ЧЕКА — ШТИФТ С ЧЕКОЙ	6	
6	165722	ШТАНГА — ЗАЦЕПЛЕНИЕ	2	
7	245396	КОМПЛЕКТ — БАШМАК, ЦЕНТРАЛЬНЫЙ [144]	4	
	245397	КОМПЛЕКТ — КРЕПЕЖ ЦЕНТРАЛЬНОГО БАШМАКА [145]	A/R	
8	125393	БАШМАК - ЦЕНТР **(ТОЛЬКО ПОЛИМЕР)**	4	
9	**313871**	**БАШМАК — СВАРНОЙ, ЦЕНТРАЛЬНЫЙ (ТОЛЬКО СТАЛЬНОЙ)**	**4**	
10	NSS	ПРОУШИНА **(ТОЛЬКО ПОЛИМЕР)** [146]	8	
11	165429	КРОНШТЕЙН — ОПОРА БАШМАКА	8	
12	165168	ШТАНГА — ЗАЦЕПЛЕНИЕ, ЛЕВАЯ	4	
	165588	ШТАНГА — ЗАЦЕПЛЕНИЕ, ПРАВАЯ	4	
A	21281	БОЛТ — RHSN 5/16 NC × 0,75 GR5 ОЦИНК.		
B	21403	ГАЙКА — ФЛАНЦ. (С ЗАЗУБР. НА ТОРЦЕ) 5/16 NC GR5 ОЦИНК.		
C	135448	ШАЙБА — ТАРЕЛЬЧАТАЯ		
D	18666	ГАЙКА — ШЕСТИГРАННАЯ СТОПОРНАЯ DT 5/8-11 UNC ОЦИНК.		

143. Комплекты доступны только в отделе комплексных товаров.
144. Включает башмак (MD № 125393), две проушины (не продаются по отдельности) и крепеж (MD № 21561, 18669).
145. Включает две проушины (не продаются по отдельности) и крепеж (MD № 21561, 18669).
146. Не продается отдельно; для обслуживания этой детали закажите комплект крепления центр. Башмака (MD № 245397).

КОПИРУЮЩИЕ БАШМАКИ — НА КОНЦАХ И В ЦЕНТРЕ

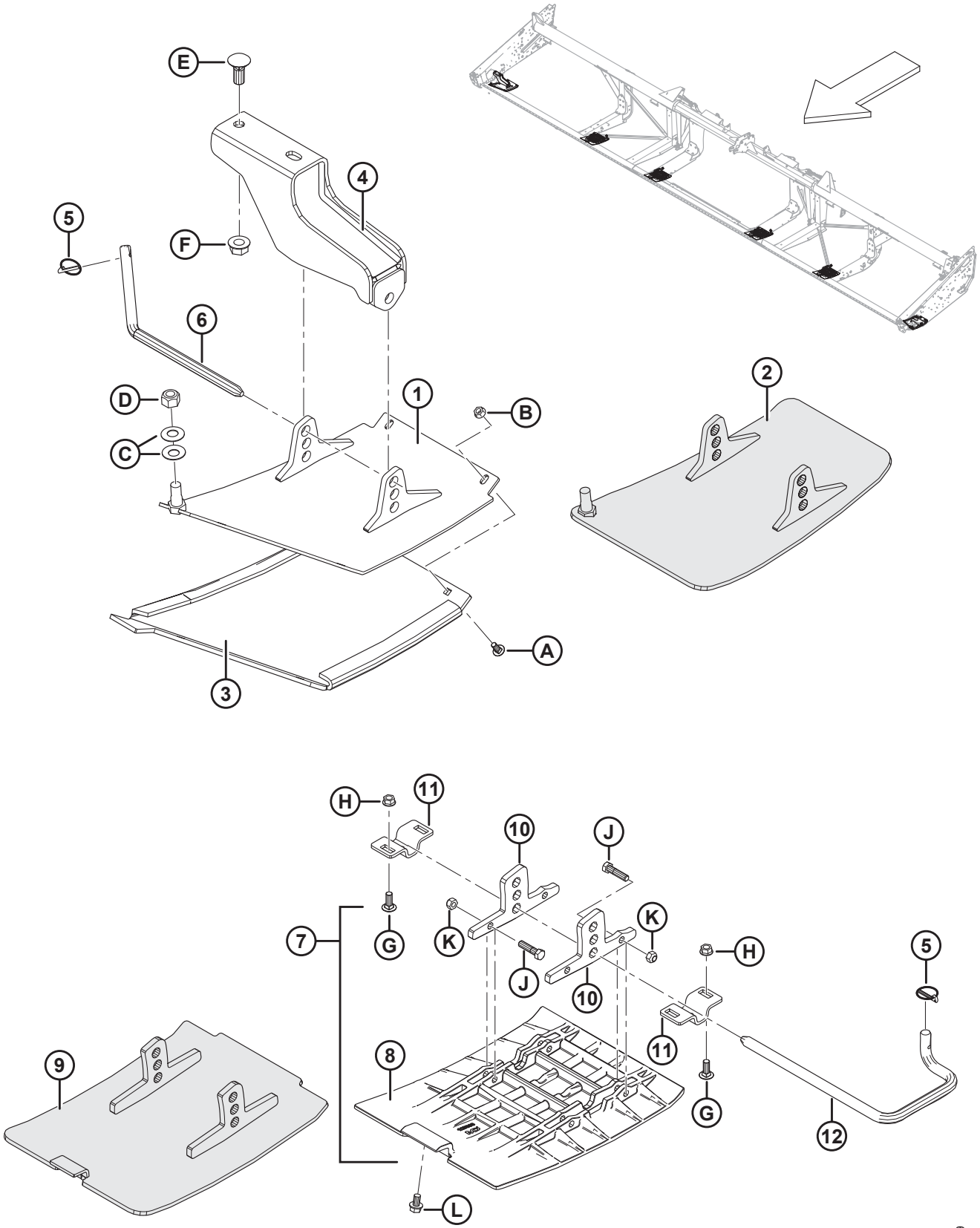

КОПИРУЮЩИЕ БАШМАКИ — НА КОНЦАХ И В ЦЕНТРЕ

Ссылка	Номер детали	Описание	Кол-во	Серийный номер
E	18523	БОЛТ — RHSN 5/8 NC × 1,5 GR5 ОЦИНК.		
F	50225	ГАЙКА — ФЛАНЦ. DT ГЛАДКИЙ ТОРЕЦ 0,625-11 UNC		
G	19965	БОЛТ — RHSN 3/8 NC × 1,0 GR5 ОЦИНК.		
H	30228	ГАЙКА — ФЛАНЦ. DT ГЛАДКИЙ ТОРЕЦ 0,375-16 UNC		
J	21561	БОЛТ — НН 3/8 NC × ДЛИНОЙ 1,5 GR5, ОЦИНК.		
K	18669	ГАЙКА — ШЕСТИГРАННАЯ СТОПОРНАЯ DT 3/8-16 UNC ОЦИНК.		
L	101898	ВИНТ — ШЕСТИГР. ГОЛОВКА С ШАЙБОЙ РЕЗЬБОНАКАТНЫЙ 3/8 NC × 5/8		

35 Наклейки и отражатели



1



2



3



4

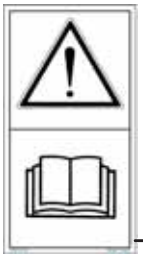
5

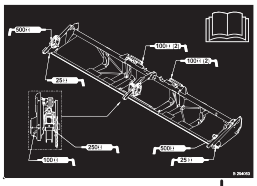
6



7


8


9


10



11



12

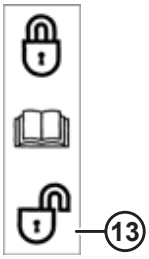
13


14


15

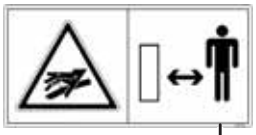
16


17

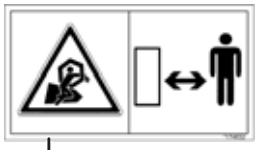
18

19


20


21


22



23


24


25

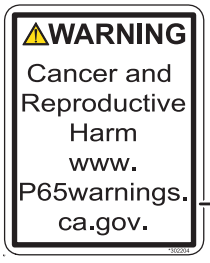

26


27

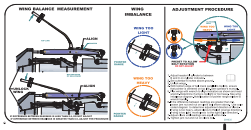
28


29


30


31


32

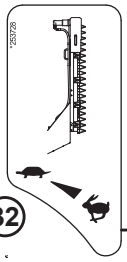
33

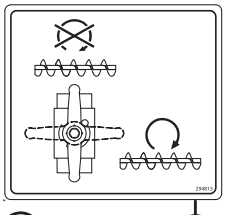
34


35

36

1033230

Ссылка	Номер детали	Описание	Кол-во	Серийный номер
1	23164	НАКЛЕЙКА — 25 ЧАСОВ ЖИДК. СМАЗКА		
2	32070	НАКЛЕЙКА — НОМЕР ПАТЕНТА		
3	109843	НАКЛЕЙКА — ОБЩЕЕ ПРЕДУПРЕЖДЕНИЕ		
4	111221	НАКЛЕЙКА — ДАВЛЕНИЕ В ШИНАХ		
5	113482	НАКЛЕЙКА — ОБЩАЯ ОПАСНОСТЬ		
6	294063	НАКЛЕЙКА — КОНСИСТЕНТНАЯ СМАЗКА, ГИБКАЯ ЖАТКА		
7	129313	НАКЛЕЙКА — ВАЖНО: ПРОТИВОРЕЖУЩИЕ ПАЛЬЦЫ		
8	131391	НАКЛЕЙКА — ОПАСНОСТЬ ОТ ЖАТКИ		
9	131392	НАКЛЕЙКА — ОПАСНОСТЬ ОТ МОТОВИЛА		
10	131393	НАКЛЕЙКА — ОПАСНОСТЬ ОТ МОТОВИЛА		
11	158217	НАКЛЕЙКА — ПОЛОЖЕНИЕ МОТОВИЛА		
12	165489	НАКЛЕЙКА — РЕГУЛИРОВКА БАЛАНСА ЛЕВОГО КРЫЛА		
	165490	НАКЛЕЙКА — РЕГУЛИРОВКА БАЛАНСА ПРАВОГО КРЫЛА		
13	165218	НАКЛЕЙКА — БЛОКИРОВКА КРЫЛА		
14	165993	НАКЛЕЙКА — ГИБКИЙ ИНДИКАТОР		
15	174676	НАКЛЕЙКА — БЛОКИРОВКА ОГРАНИЧИТЕЛЯ МОТОВИЛА		
16	166466	НАКЛЕЙКА — ЖИДКОСТЬ ПОД ВЫСОКИМ ДАВЛЕНИЕМ		
17	174436	НАКЛЕЙКА — ЖИДКОСТЬ ПОД ВЫСОКИМ ДАВЛЕНИЕМ		
18	174632	НАКЛЕЙКА — ЗАХЛЕСТЫВАНИЕ МОТОВИЛОМ		
19	184372	НАКЛЕЙКА — ПРОЧИТАЙТЕ РУКОВОДСТВО		
20	220797	НАКЛЕЙКА — ВНИМАНИЕ, ОПРОКИДЫВАНИЕ		
21	220798	НАКЛЕЙКА — ВНИМАНИЕ, ПРОГИБ СЦЕПКИ		
22	184422	НАКЛЕЙКА — ЗАХЛЕСТЫВАНИЕ ЛЕНТОЙ		
23	193034	НАКЛЕЙКА — ТРАНСПОРТНАЯ НАСТРОЙКА КОПИРУЮЩЕГО КОЛЕСА		
24	220084	НАКЛЕЙКА — НАТЯЖЕНИЕ ПОЛОТНА, ЛЕВОГО		
	279528	НАКЛЕЙКА — НАТЯЖЕНИЕ ПОЛОТНА, ПРАВОГО		
25	**304865**	**НАКЛЕЙКА - ЗАПРЕЩЕНО ПОДНИМАТЬ**		
26	302204	НАКЛЕЙКА — «ЗАКОНОПРОЕКТ 65 ШТАТА КАЛИФОРНИЯ»		
27	220799	НАКЛЕЙКА — ТРАНСПОРТНАЯ СЦЕПКА		
28	284635	НАКЛЕЙКА — БАЛАНС ЛЕВОГО КРЫЛА		
	284636	НАКЛЕЙКА — БАЛАНС ПРАВОГО КРЫЛА		

НАКЛЕЙКИ И ОТРАЖАТЕЛИ

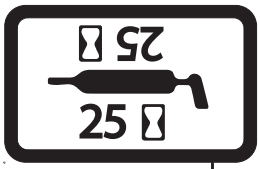

1



2



3



4

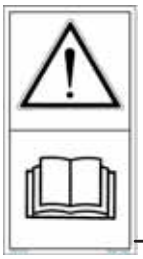
5

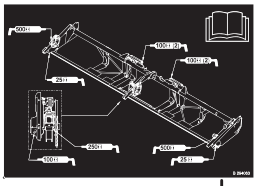
6



7


8


9


10



11



12

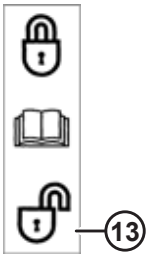
13


14


15

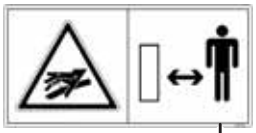
16


17

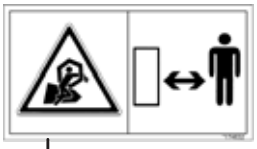
18

19


20


21


22



23


24


25

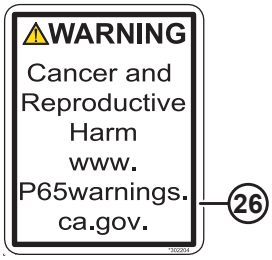

26


27

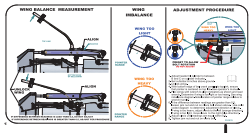
28


29


30


31


32

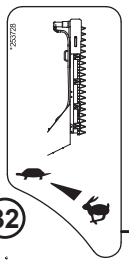
33

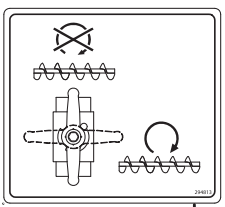
34


35

36

1033230

НАКЛЕЙКИ И ОТРАЖАТЕЛИ

Ссылка	Номер детали	Описание	Кол-во	Серийный номер
29	245476	НАКЛЕЙКА — НАТЯЖЕНИЕ ПРИВОДНОГО РЕМНЯ НОЖА (ЛЕВ.)		
	245477	НАКЛЕЙКА — НАТЯЖЕНИЕ ПРИВОДНОГО РЕМНЯ НОЖА (ПРАВ.)		
30	252996	ПРЕДУПРЕЖДАЮЩАЯ НАКЛЕЙКА — РАСПЫЛЕНИЕ ЖИДКОСТИ		
31	279085	НАКЛЕЙКА — «ОСТОРОЖНО, ШНЕК»		
32	174684	НАКЛЕЙКА — «ВЕРТИКАЛЬНЫЙ НОЖ»		
33	253728	НАКЛЕЙКА — «ВЕРТИКАЛЬНЫЙ НОЖ ГИДР».		
34	294813	НАКЛЕЙКА — КЛАПАН ВЕРХНЕГО ПОПЕРЕЧНОГО ШНЕКА		
35	245962	НАКЛЕЙКА — ИНДИКАТОР		
36	115145	ОТРАЖАТЕЛЬ — ФЛУОРЕСЦЕНТНЫЙ КРАСНО-ОРАНЖЕВЫЙ, 230 ММ ДЛИНОЙ [147]		
	115146	ОТРАЖАТЕЛЬ — ЖЕЛТЫЙ, 230 ММ ДЛИНОЙ [147]		
	115147	ОТРАЖАТЕЛЬ — КРАСНЫЙ, 230 ММ ДЛИНОЙ [147]		
	132852	ОТРАЖАТЕЛЬ — ЖЕЛТЫЙ, ДЛИНОЙ 638 ММ [148]		
	165524	ОТРАЖАТЕЛЬ — КРАСНЫЙ, ДЛИНОЙ 230 ММ [149]		

147. Отражатель прямоугольный, используется на металлических поверхностях.
148. Для использования на центральной трубе мотовила.
149. Отражатель имеет закругленные углы для использования на пластиковых поверхностях.

36 Наклейки — идентификация изделия

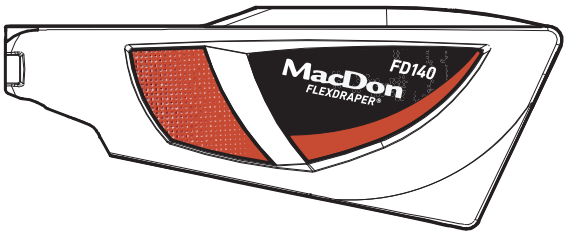

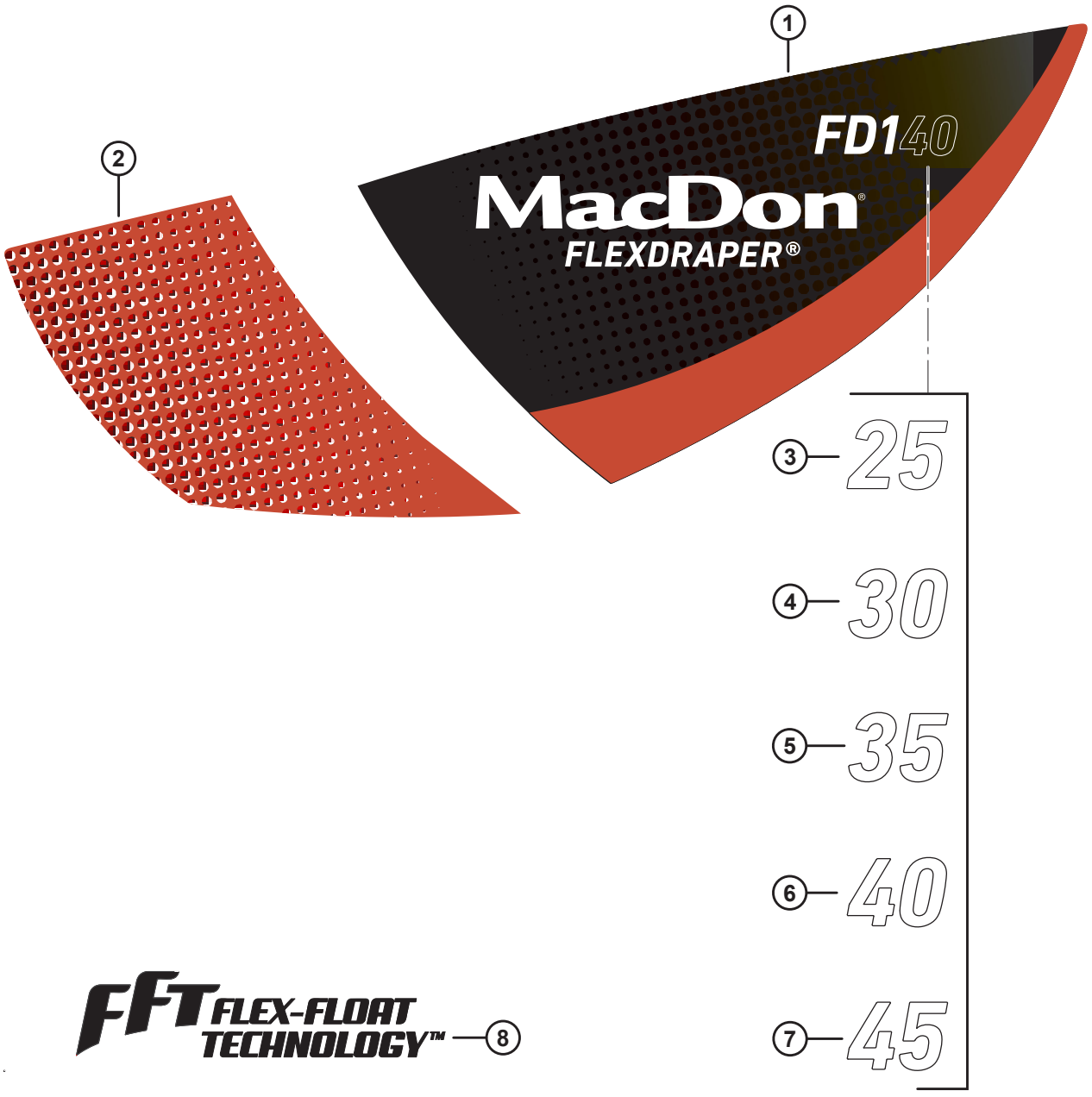

1033444

НАКЛЕЙКИ — ИДЕНТИФИКАЦИЯ ИЗДЕЛИЯ

Ссылка	Номер детали	Описание	Кол-во	Серийный номер
1	304083	НАКЛЕЙКА — FD1, ЛЕВАЯ, С КРАСНЫМ ШТРИХОМ		
	304084	НАКЛЕЙКА — FD1, ПРАВАЯ, С КРАСНЫМ ШТРИХОМ		
	304114	НАКЛЕЙКА — FD1, ЛЕВАЯ, С ЗЕЛЕНЫМ ШТРИХОМ		
	304115	НАКЛЕЙКА — FD1, ПРАВАЯ, С ЗЕЛЕНЫМ ШТРИХОМ		
	304116	НАКЛЕЙКА — FD1, ЛЕВАЯ, С ЖЕЛТЫМ ШТРИХОМ		
	304117	НАКЛЕЙКА — FD1, ПРАВАЯ, С ЖЕЛТЫМ ШТРИХОМ		
	304118	НАКЛЕЙКА — FD1, ЛЕВАЯ, С СЕРЫМ ШТРИХОМ		
	304119	НАКЛЕЙКА — FD1, ПРАВАЯ, С СЕРЫМ ШТРИХОМ		
	304120	НАКЛЕЙКА — FD1, ЛЕВАЯ, С ЯРКО-ЗЕЛЕНЫМ ШТРИХОМ		
	304121	НАКЛЕЙКА — FD1, ПРАВАЯ, С ЯРКО-ЗЕЛЕНЫМ ШТРИХОМ		
	304122	НАКЛЕЙКА — FD1, ЛЕВАЯ, С ЧЕРНЫМ ШТРИХОМ		
	304123	НАКЛЕЙКА — FD1, ПРАВАЯ, С ЧЕРНЫМ ШТРИХОМ		
2	255014	НАКЛЕЙКА — ЛЕВАЯ ПЕРЕДНЯЯ ЧАСТЬ, КРАСНАЯ		
	255021	НАКЛЕЙКА — ПРАВАЯ ПЕРЕДНЯЯ ЧАСТЬ, КРАСНАЯ		
	255131	НАКЛЕЙКА — ЛЕВАЯ ПЕРЕДНЯЯ ЧАСТЬ, ЗЕЛЕНАЯ		
	255133	НАКЛЕЙКА — ПРАВАЯ ПЕРЕДНЯЯ ЧАСТЬ, ЗЕЛЕНАЯ		
	255259	НАКЛЕЙКА — ЛЕВАЯ ПЕРЕДНЯЯ ЧАСТЬ, ЖЕЛТАЯ		
	255260	НАКЛЕЙКА — ПРАВАЯ ПЕРЕДНЯЯ ЧАСТЬ, ЖЕЛТАЯ		
	255115	НАКЛЕЙКА — ЛЕВАЯ ПЕРЕДНЯЯ ЧАСТЬ, СЕРАЯ		
	255316	НАКЛЕЙКА — ПРАВАЯ ПЕРЕДНЯЯ ЧАСТЬ, СЕРАЯ		
	255116	НАКЛЕЙКА — ЛЕВАЯ ПЕРЕДНЯЯ ЧАСТЬ, ЛИМОННОГО ЦВЕТА		
	255317	НАКЛЕЙКА — ПРАВАЯ ПЕРЕДНЯЯ ЧАСТЬ, ЛИМОННОГО ЦВЕТА		
	255117	НАКЛЕЙКА — ЛЕВАЯ ПЕРЕДНЯЯ ЧАСТЬ, ЧЕРНАЯ		
	255318	НАКЛЕЙКА — ПРАВАЯ ПЕРЕДНЯЯ ЧАСТЬ, ЧЕРНАЯ		
3	**304140**	**НАКЛЕЙКА – «25»**		
4	304141	НАКЛЕЙКА — «30»		
5	304142	НАКЛЕЙКА — «35»		
6	304143	НАКЛЕЙКА — «40»		
7	304144	НАКЛЕЙКА — «45»		
8	245093	НАКЛЕЙКА — FFT		

37 Наклейки — французский язык



1



2

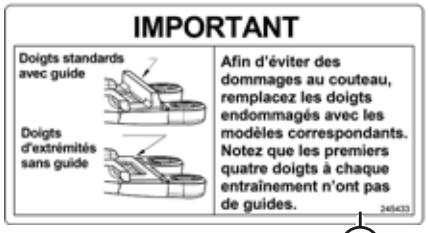

3



4



5

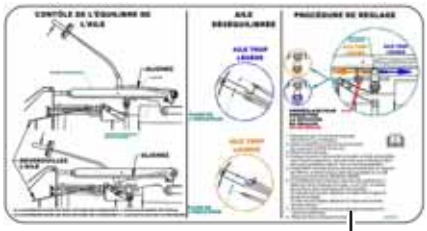

6

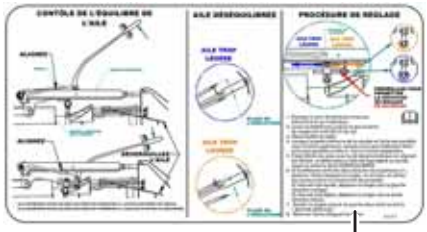

7



8



9

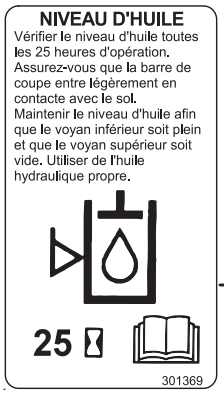

10

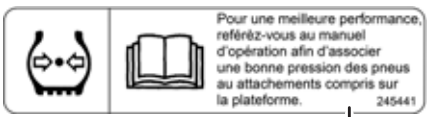

11



12

1023910

НАКЛЕЙКИ — ФРАНЦУЗСКИЙ ЯЗЫК

Ссылка	Номер детали	Описание	Кол-во	Серийный номер
1	245428	НАКЛЕЙКА — НАТЯЖЕНИЕ ЛЕВОГО ПОЛОТНА, ФРАНЦУЗСКИЙ		
2	245432	НАКЛЕЙКА — НАТЯЖЕНИЕ ПРАВОГО ПОЛОТНА, ФРАНЦУЗСКИЙ		
3	245433	НАКЛЕЙКА — ВАЖНО: ПРОТИВОРЕЖУЩИЕ ПАЛЬЦЫ, ФРАНЦУЗСКИЙ		
4	245434	НАКЛЕЙКА — РЕГУЛИРОВКА БАЛАНСИРОВКИ ЛЕВОГО КРЫЛА, ФРАНЦУЗСКИЙ		
5	245435	НАКЛЕЙКА — РЕГУЛИРОВКА БАЛАНСИРОВКИ ПРАВОГО КРЫЛА, ФРАНЦУЗСКИЙ		
6	284672	НАКЛЕЙКА — БАЛАНСИРОВКА ЛЕВОГО КРЫЛА, ФРАНЦУЗСКИЙ		
7	284673	НАКЛЕЙКА — БАЛАНСИРОВКА ПРАВОГО КРЫЛА, ФРАНЦУЗСКИЙ		
8	245438	НАКЛЕЙКА — ВАЖНО: РАБОЧАЯ ТЕМПЕРАТУРА МАСЛА, ФРАНЦУЗСКИЙ		
9	245439	НАКЛЕЙКА — СЛИВ МАСЛА ИЗ АДАПТЕРА, ФРАНЦУЗСКИЙ		
10	301369	НАКЛЕЙКА — УРОВЕНЬ МАСЛА В АДАПТЕРЕ, ФРАНЦУЗСКИЙ		
11	245441	НАКЛЕЙКА — ДАВЛЕНИЕ В ШИНАХ, ФРАНЦУЗСКИЙ		
12	245443	НАКЛЕЙКА — НАСТРОЙКА КОПИРУЮЩЕГО КОЛЕСА, ФРАНЦУЗСКИЙ		

38 Наклейки — португальский язык



1



2



3



4

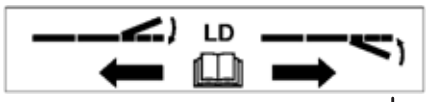

5



6



7



8



9

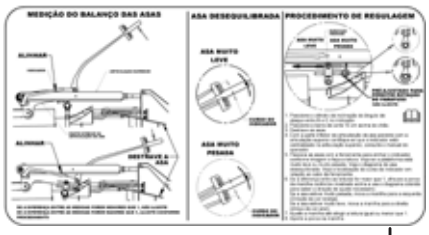

10



11

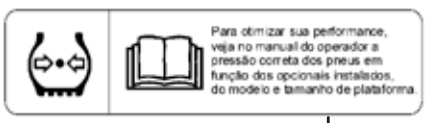

12

1023914

НАКЛЕЙКИ — ПОРТУГАЛЬСКИЙ ЯЗЫК

Ссылка	Номер детали	Описание	Кол-во	Серийный номер
1	220817	НАКЛЕЙКА — ВАЖНО: ПРОТИВОРЕЖУЩИЕ ПАЛЬЦЫ, ПОРТУГАЛЬСКИЙ		
2	220818	НАКЛЕЙКА — ВАЖНО: РАБОЧАЯ ТЕМПЕРАТУРА МАСЛА, ПОРТ.		
3	220819	НАКЛЕЙКА — СЛИВ МАСЛА ИЗ АДАПТЕРА, ПОРТУГАЛЬСКИЙ		
4	220820	НАКЛЕЙКА — РЕГУЛИРОВКА БАЛАНСИРОВКИ ЛЕВОГО КРЫЛА, ПОРТУГАЛЬСКИЙ		
5	220821	НАКЛЕЙКА — РЕГУЛИРОВКА БАЛАНСИРОВКИ ПРАВОГО КРЫЛА, ПОРТУГАЛЬСКИЙ		
6	301496	НАКЛЕЙКА — «УРОВЕНЬ МАСЛА В АДАПТЕРЕ, ПОРТУГАЛЬСКИЙ»		
7	220823	НАКЛЕЙКА — НАСТРОЙКА КОПИРУЮЩЕГО КОЛЕСА, ПОРТУГАЛЬСКИЙ		
8	220824	НАКЛЕЙКА — НАТЯЖЕНИЕ ЛЕВОГО ПОЛОТНА, ПОРТУГАЛЬСКИЙ		
9	284668	НАКЛЕЙКА — БАЛАНСИРОВКА ЛЕВОГО КРЫЛА, ПОРТУГАЛЬСКИЙ		
10	284669	НАКЛЕЙКА — БАЛАНСИРОВКА ПРАВОГО КРЫЛА, ПОРТУГАЛЬСКИЙ		
11	220836	НАКЛЕЙКА — НАТЯЖЕНИЕ ПРАВОГО ПОЛОТНА, ПОРТУГАЛЬСКИЙ		
12	220885	НАКЛЕЙКА — ДАВЛЕНИЕ В ШИНАХ, ПОРТУГАЛЬСКИЙ		

39 Наклейки — русский язык

1



2



3



4



5



6

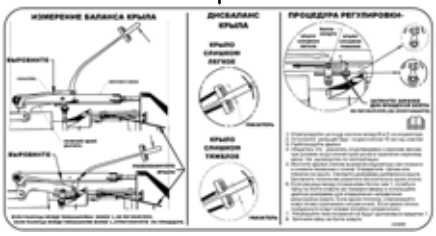

7

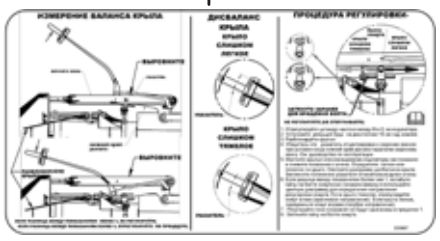

8

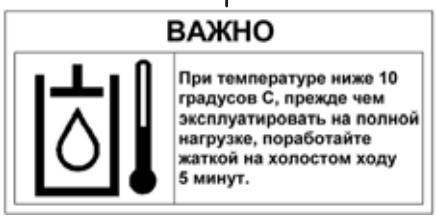

9



10



11

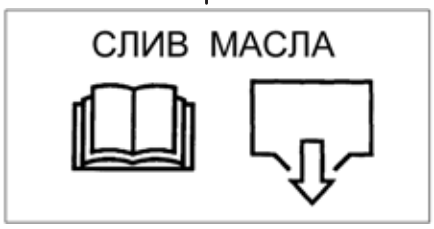

12



13

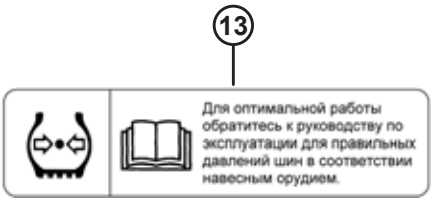

1023915

НАКЛЕЙКИ — РУССКИЙ ЯЗЫК

Ссылка	Номер детали	Описание	Кол-во	Серийный номер
1	220831	НАКЛЕЙКА — НАТЯЖЕНИЕ ЛЕВОГО ПОЛОТНА, РУССКИЙ		
2	220832	НАКЛЕЙКА — ВАЖНО: ПРОТИВОРЕЖУЩИЕ ПАЛЬЦЫ, РУССКИЙ		
3	220833	НАКЛЕЙКА — ТРАНСПОРТНАЯ НАСТРОЙКА КОПИРУЮЩЕГО КОЛЕСА, РУССКИЙ		
4	220834	НАКЛЕЙКА — НАТЯЖЕНИЕ ПРАВОГО ПОЛОТНА, РУССКИЙ		
5	220863	НАКЛЕЙКА — НАСТРОЙКА КОПИРУЮЩЕГО КОЛЕСА, РУССКИЙ		
6	284670	НАКЛЕЙКА — БАЛАНС ПРАВОГО КРЫЛА, РУССКИЙ		
7	284671	НАКЛЕЙКА — БАЛАНСИРОВКА ЛЕВОГО КРЫЛА, РУССКИЙ		
8	220868	НАКЛЕЙКА — ВАЖНО: РАБОЧАЯ ТЕМПЕРАТУРА МАСЛА РУССКИЙ		
9	220869	НАКЛЕЙКА — РЕГУЛИРОВКА БАЛАНСА ЛЕВОГО КРЫЛА, РУССКИЙ		
10	220870	НАКЛЕЙКА — РЕГУЛИРОВКА БАЛАНСА ПРАВОГО КРЫЛА, РУССКИЙ		
11	220871	НАКЛЕЙКА — СЛИВ МАСЛА ИЗ АДАПТЕРА, РУССКИЙ		
12	301497	НАКЛЕЙКА — УРОВЕНЬ МАСЛА В АДАПТЕРЕ, РУССКИЙ		
13	166309	НАКЛЕЙКА — ДАВЛЕНИЕ В ШИНАХ, РУССКИЙ		

40 Наклейки — испанский язык



1



2



3



4

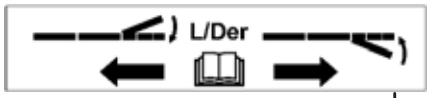

5



6



7



8

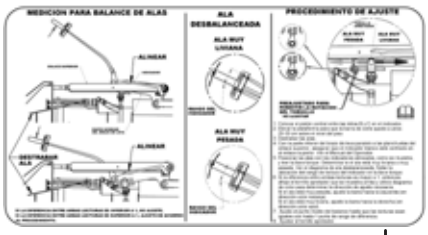

9

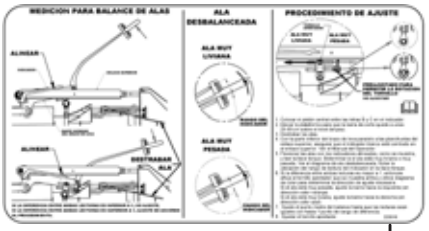

10



11

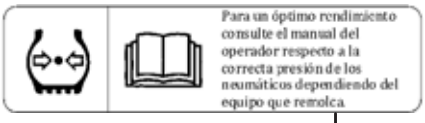

12

1023916

НАКЛЕЙКИ — ИСПАНСКИЙ ЯЗЫК

Ссылка	Номер детали	Описание	Кол-во	Серийный номер
1	220807	НАКЛЕЙКА — ВАЖНО: ПРОТИВОРЕЖУЩИЕ ПАЛЬЦЫ, ИСПАНСКИЙ		
2	220808	НАКЛЕЙКА — ВАЖНО: РАБОЧАЯ ТЕМПЕРАТУРА МАСЛА ИСПАНСКИЙ		
3	220809	НАКЛЕЙКА — СЛИВ МАСЛА ИЗ АДАПТЕРА, ИСПАНСКИЙ		
4	220810	НАКЛЕЙКА — РЕГУЛИРОВКА БАЛАНСИРОВКИ ЛЕВОГО КРЫЛА, ИСПАНСКИЙ		
5	220811	НАКЛЕЙКА — РЕГУЛИРОВКА БАЛАНСА ПРАВОГО КРЫЛА, ИСПАНСКИЙ		
6	301495	НАКЛЕЙКА — УРОВЕНЬ МАСЛА В АДАПТЕРЕ, ИСПАНСКИЙ		
7	220813	НАКЛЕЙКА — НАСТРОЙКА КОПИРУЮЩЕГО КОЛЕСА, ИСПАНСКИЙ		
8	220814	НАКЛЕЙКА — НАТЯЖЕНИЕ ЛЕВОГО ПОЛОТНА, ИСПАНСКИЙ		
9	284666	НАКЛЕЙКА — БАЛАНСИРОВКА ЛЕВОГО КРЫЛА, ИСПАНСКИЙ		
10	284667	НАКЛЕЙКА — БАЛАНСИРОВКА ПРАВОГО КРЫЛА, ИСПАНСКИЙ		
11	220835	НАКЛЕЙКА — НАТЯЖЕНИЕ ПРАВОГО ПОЛОТНА, ИСПАНСКИЙ		
12	220876	НАКЛЕЙКА — ДАВЛЕНИЕ В ШИНАХ, ИСПАНСКИЙ		

41 (Опция) Комплекты трубчатых распорок

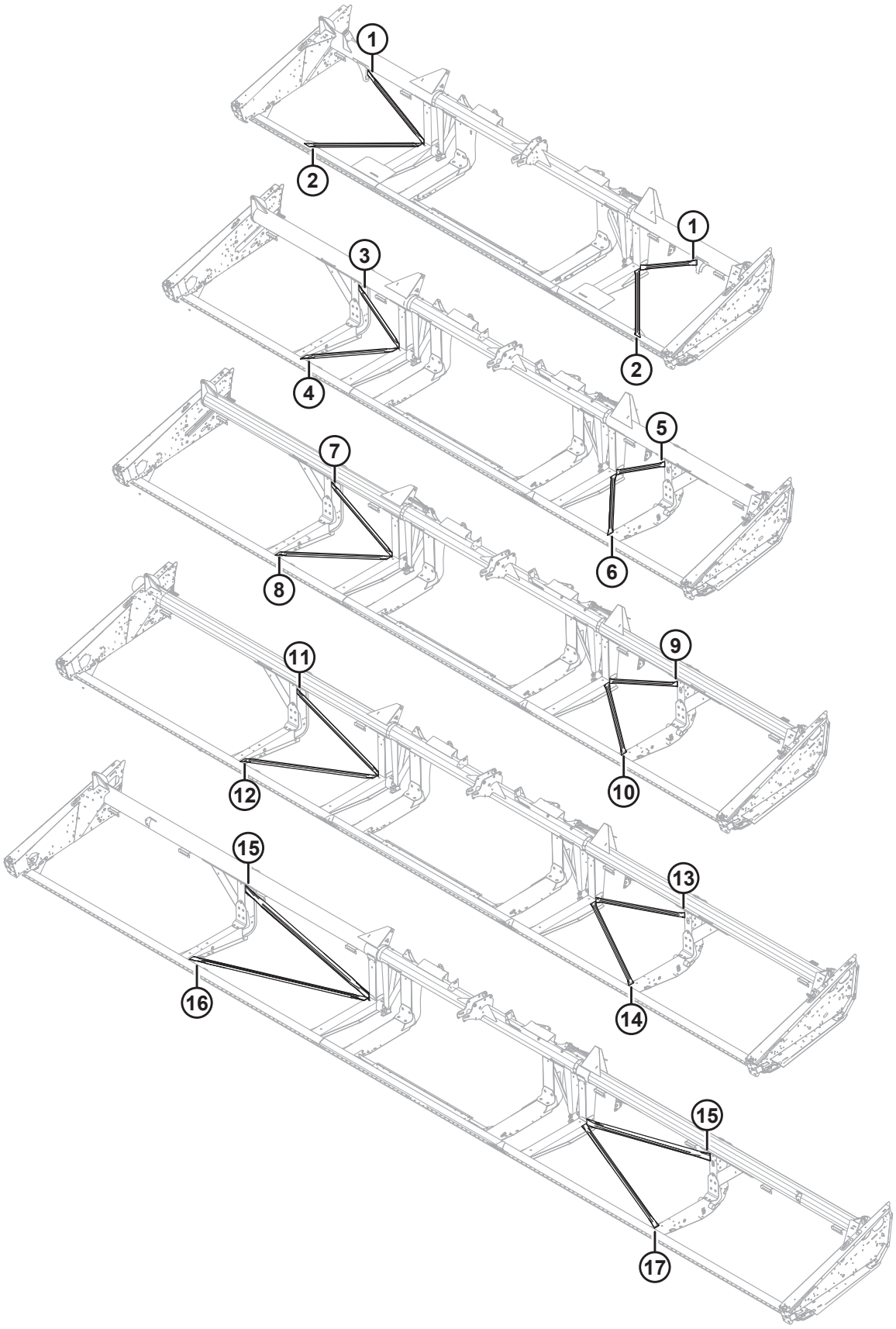

(ОПЦИЯ) КОМПЛЕКТЫ ТРУБЧАТЫХ РАСПОРОК

ВАЖНО:

Комплекты поставляются компанией MacDon Industries Ltd. для устранения повреждений оборудования, произведенного компанией MacDon Industries Ltd, вызванных действиями конечных пользователей. Получение и установка вами этих деталей предполагает, что вы принимаете на себя все риски и всю ответственность, возникающие в связи с их установкой. Компания MacDon Industries Ltd. и ее дочерние предприятия снимают с себя любую ответственность, возникающую в связи с установкой этих деталей. Если для установки этих деталей требуются сварочные работы, такие работы должны выполняться специалистами, сертифицированными уполномоченными на то организациями, находящимися в вашей юрисдикции, и обладающими требуемой квалификацией в области проведения сварочных работ и/или сертификатами.

ПРИМЕЧАНИЕ:

Комплекты упоров могут использоваться на жатках с одинарными или двойными ножами и стандартными или разъемными рамами.

Ссылка	Номер детали	Описание	Кол-во	Серийный номер
1	**326152**	**КОМПЛЕКТ - ТРУБКА ДИАГ. РАСПОРКА, 25 ФУТОВ ГИБК., ВЕРТИКАЛЬН.**	**2**	
2	**326153**	**КОМПЛЕКТ - ТРУБКА ДИАГ. РАСПОРКА, 25 ФУТОВ ГИБК., ГОРИЗОНТАЛЬН.**	**2**	
3	294657	КОМПЛЕКТ — ТРУБЧАТЫЕ ДИАГОНАЛЬНЫЕ РАСПОРКИ 30-ФУТОВЫХ ГИБКИХ ЖАТОК, ВЕРТИКАЛЬНЫЕ ПРАВЫЕ	1	
4	294658	КОМПЛЕКТ — ТРУБЧАТЫЕ ДИАГОНАЛЬНЫЕ РАСПОРКИ 30-ФУТОВЫХ ГИБКИХ ЖАТОК, ГОРИЗОНТАЛЬНЫЕ ПРАВЫЕ	1	
5	294655	КОМПЛЕКТ — ТРУБЧАТЫЕ ДИАГОНАЛЬНЫЕ РАСПОРКИ 30-ФУТОВЫХ ГИБКИХ ЖАТОК, ВЕРТИКАЛЬНЫЕ ЛЕВЫЕ	1	
6	294656	КОМПЛЕКТ — ТРУБЧАТЫЕ ДИАГОНАЛЬНЫЕ РАСПОРКИ 30-ФУТОВЫХ ГИБКИХ ЖАТОК, ГОРИЗОНТАЛЬНЫЕ ЛЕВЫЕ	1	
7	294653	КОМПЛЕКТ — ТРУБЧАТЫЕ ДИАГОНАЛЬНЫЕ УПОРЫ 35-ФУТОВЫХ ГИБКИХ ЖАТОК, ВЕРТИКАЛЬНЫЕ ПРАВЫЕ	1	
8	294654	КОМПЛЕКТ — ТРУБЧАТЫЕ ДИАГОНАЛЬНЫЕ РАСПОРКИ 35-ФУТОВЫХ ГИБКИХ ЖАТОК, ГОРИЗОНТАЛЬНЫЕ ПРАВЫЕ	1	
9	294651	КОМПЛЕКТ — ТРУБЧАТЫЕ ДИАГОНАЛЬНЫЕ РАСПОРКИ 35-ФУТОВЫХ ГИБКИХ ЖАТОК, ВЕРТИКАЛЬНЫЕ ЛЕВЫЕ	1	
10	294652	КОМПЛЕКТ — ТРУБЧАТЫЕ ДИАГОНАЛЬНЫЕ РАСПОРКИ 35-ФУТОВЫХ ГИБКИХ ЖАТОК, ГОРИЗОНТАЛЬНЫЕ ЛЕВЫЕ	1	
11	294661	КОМПЛЕКТ — ТРУБЧАТЫЕ ДИАГОНАЛЬНЫЕ РАСПОРКИ 40-ФУТОВЫХ ГИБКИХ ЖАТОК, ВЕРТИКАЛЬНЫЕ ПРАВЫЕ	1	
12	294669	КОМПЛЕКТ — ТРУБЧАТЫЕ ДИАГОНАЛЬНЫЕ РАСПОРКИ 40-ФУТОВЫХ ГИБКИХ ЖАТОК, ГОРИЗОНТАЛЬНЫЕ ПРАВЫЕ	1	
13	294659	КОМПЛЕКТ — ТРУБЧАТЫЕ ДИАГОНАЛЬНЫЕ РАСПОРКИ 40-ФУТОВЫХ ГИБКИХ ЖАТОК, ВЕРТИКАЛЬНЫЕ ЛЕВЫЕ	1	
14	294660	КОМПЛЕКТ — ТРУБЧАТЫЕ ДИАГОНАЛЬНЫЕ РАСПОРКИ 40-ФУТОВЫХ ГИБКИХ ЖАТОК, ГОРИЗОНТАЛЬНЫЕ ЛЕВЫЕ	1	
15	294636	КОМПЛЕКТ — ТРУБЧАТЫЕ ДИАГОНАЛЬНЫЕ РАСПОРКИ 45-ФУТОВЫХ ГИБКИХ ЖАТОК, ВЕРТИКАЛЬНЫЕ	2	

(ОПЦИЯ) КОМПЛЕКТЫ ТРУБЧАТЫХ РАСПОРОК

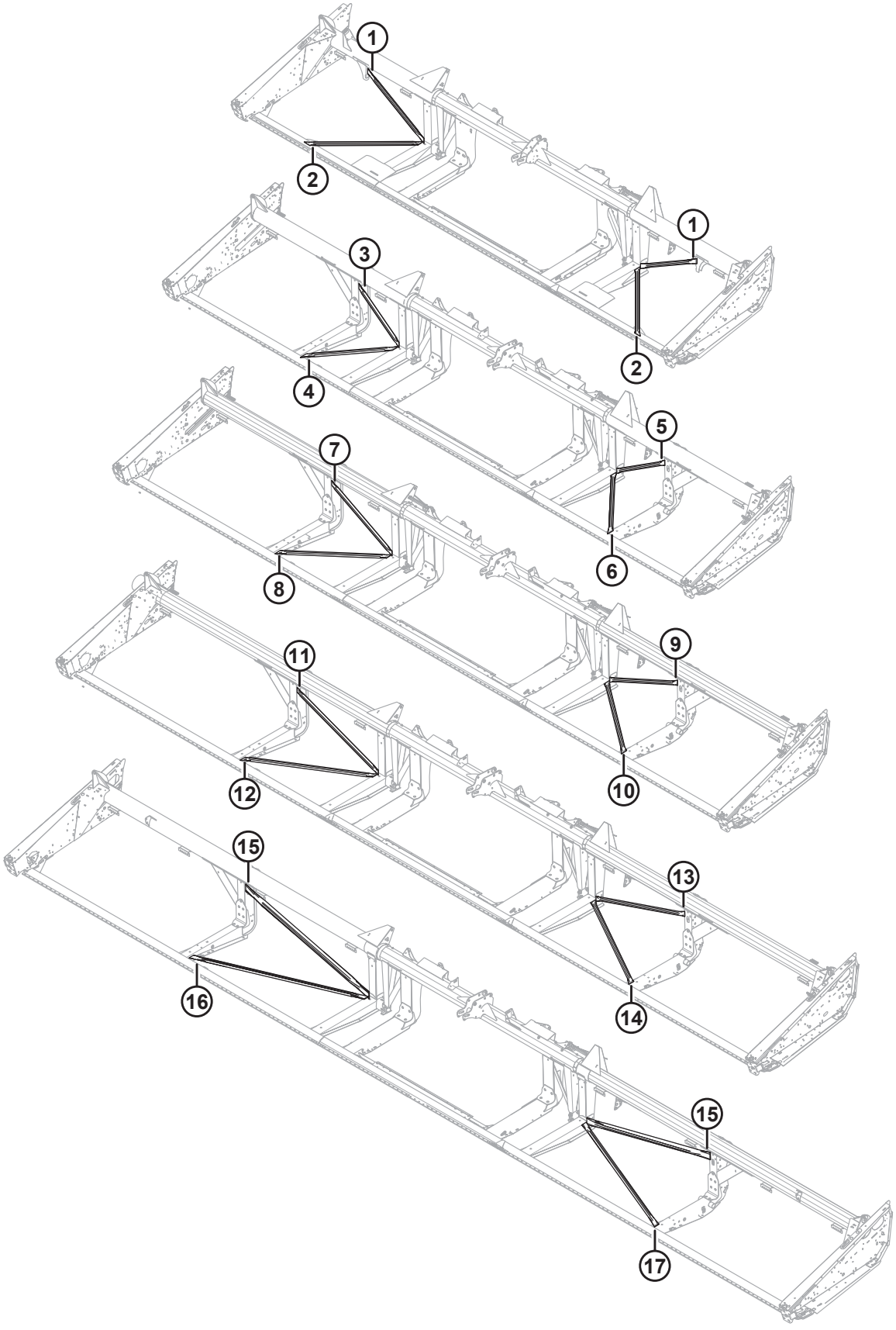

(ОПЦИЯ) КОМПЛЕКТЫ ТРУБЧАТЫХ РАСПОРОК

Ссылка	Номер детали	Описание	Кол-во	Серийный номер
16	304547	КОМПЛЕКТ – ТРУБЧАТЫЕ ДИАГОНАЛЬНЫЕ РАСПОРКИ 45-ФУТОВЫХ ГИБКИХ ЖАТОК, ГОРИЗОНТАЛЬНЫЕ ПРАВЫЕ	1	
17	304548	КОМПЛЕКТ – ТРУБЧАТЫЕ ДИАГОНАЛЬНЫЕ РАСПОРКИ 45-ФУТОВЫХ ГИБКИХ ЖАТОК, ГОРИЗОНТАЛЬНЫЕ ЛЕВЫЕ	1	

42 Стеблеподъемники (дополнительное оборудование)

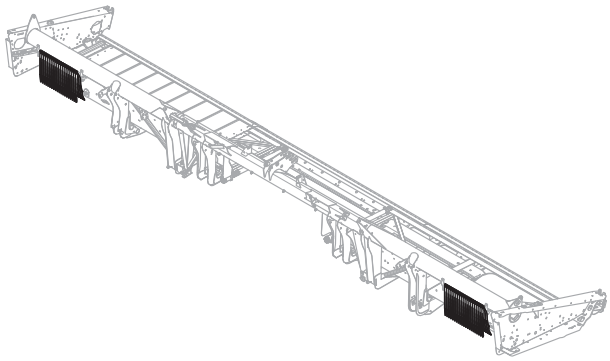

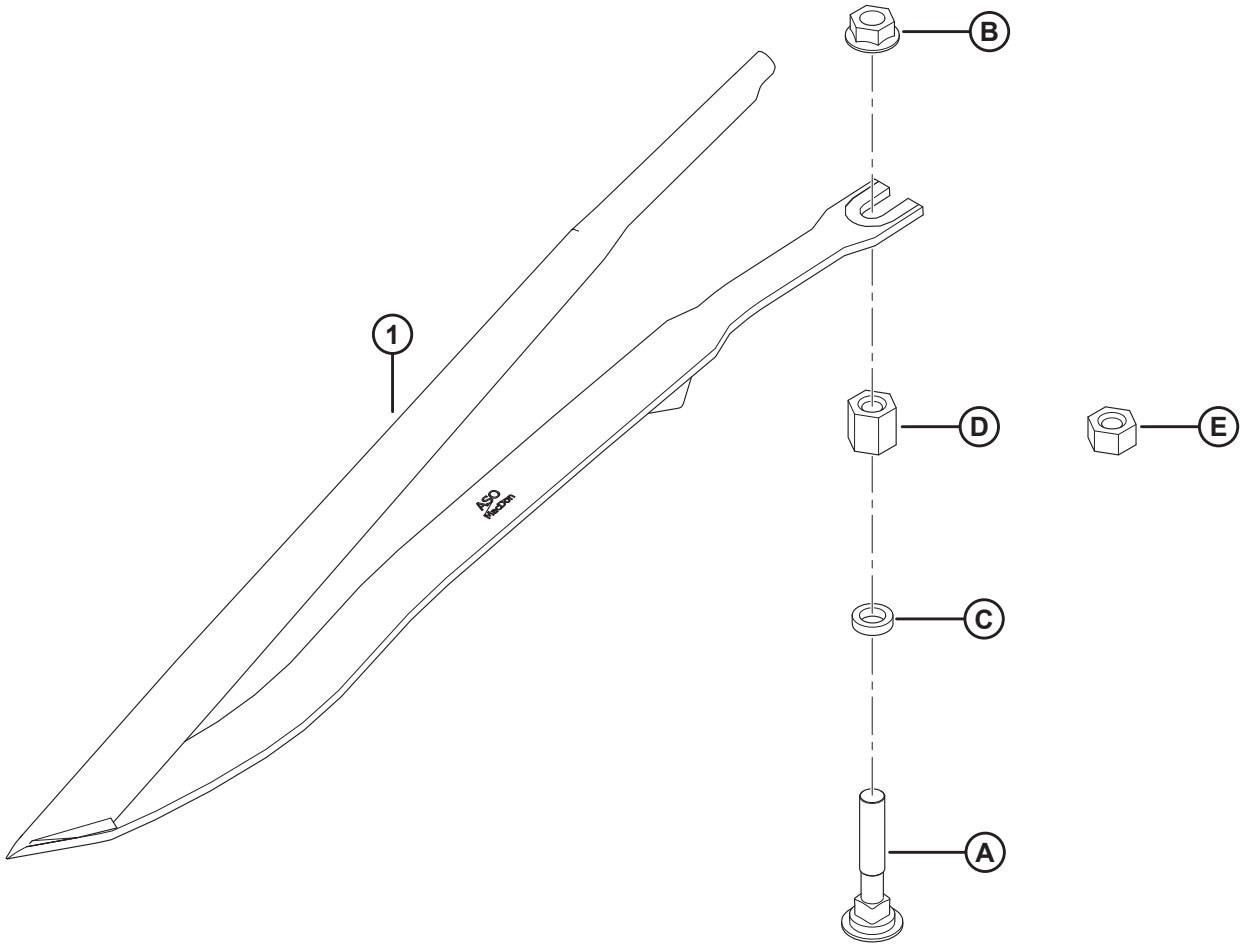

1020487

СТЕБЛЕПОДЪЕМНИКИ (ДОПОЛНИТЕЛЬНОЕ ОБОРУДОВАНИЕ)

Ссылка	Номер детали	Описание	Кол-во	Серийный номер
	B6411	КОМПЛЕКТ – СТЕБЛЕПОДЪЕМНИКИ [150]		
1	255929	СТАЛЬНОЙ СТЕБЛЕПОДЪЕМНИК [151]	10	
A	279575	БОЛТ — RHSN 7/16-14 × 2,5, КЛАСС ПРОЧНОСТИ 5, ОЦИНК.		
B	21761	ГАЙКА — ФЛАНЦ. С ГЛАДК. ТОРЦОМ 1/16 NC, КЛАСС ПРОЧНОСТИ 5, ОЦИНК.		
C	255930	ШАЙБА — ПЛОСКАЯ		
D	255927	ГАЙКА — ШЕСТИГРАННАЯ, СТЯЖНАЯ 7/16-14, 20 ММ ДЛИН.		
E	255928	ГАЙКА — ШЕСТИГРАННАЯ, СТЯЖНАЯ 7/16-14, 11 ММ ДЛИН.		

150. Количество необходимых комплектов зависит от ширины жатки. Количество в комплекте для жатки: 25–30 футов = 3, 35–40 футов = 4, 45 футов = 5. Комплекты можно приобрести через отдел комплексных товаров только с новой жаткой. Для существующих жаток закажите стальные стеблеподъемники (MD № 255929) и крепеж A – E сколько требуется.
151. Единый комплект, включающий десять стальных стеблеподъемников (MD № 255929). Количество в комплекте для жатки: 25–30 футов = 30, 35–40 футов = 40, 45 футов = 50.

43 Рейка стеблеподъемников (дополнительное оборудование)

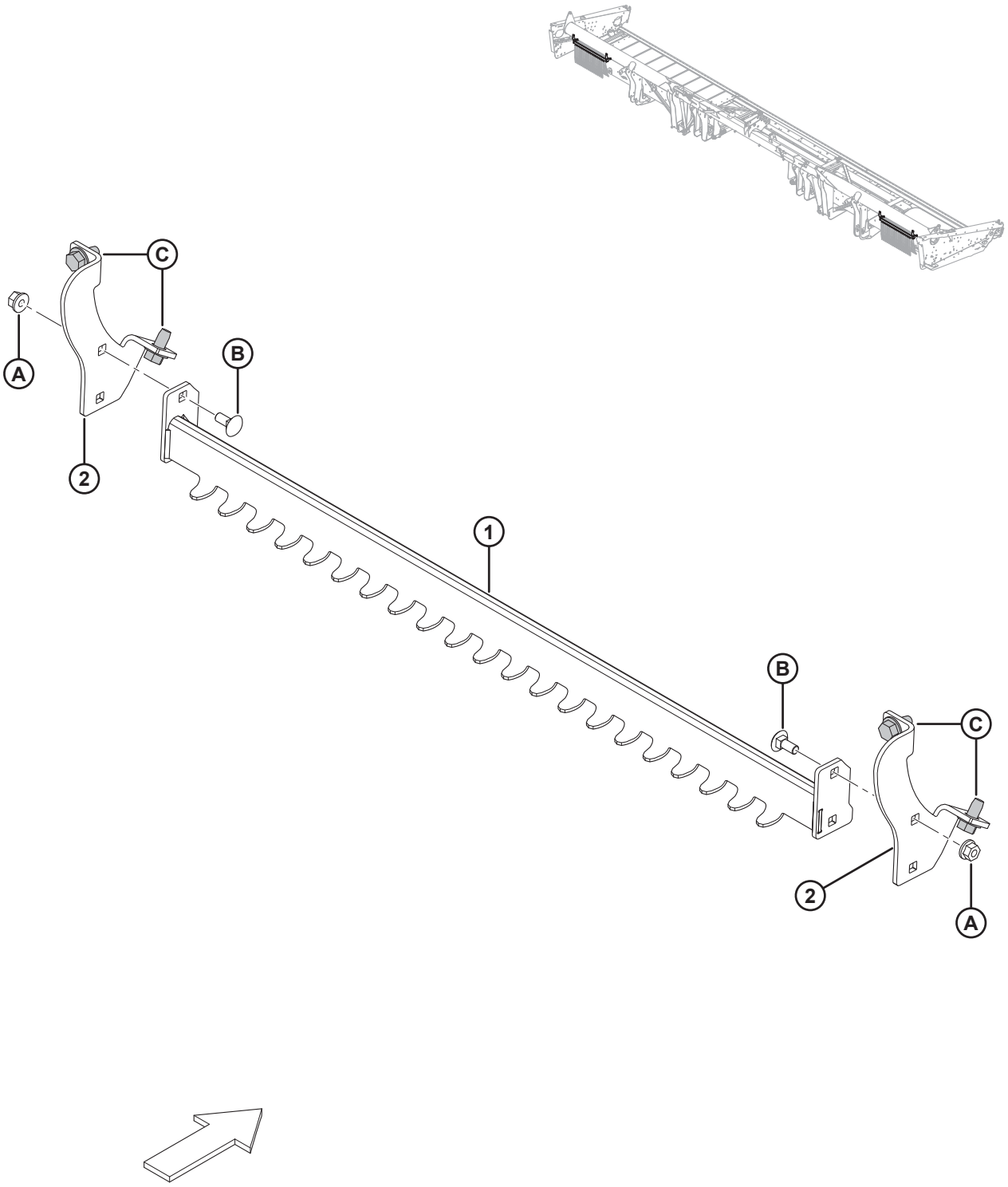

1020488

РЕЙКА СТЕБЛЕПОДЪЕМНИКОВ (ДОПОЛНИТЕЛЬНОЕ ОБОРУДОВАНИЕ)

Ссылка	Номер детали	Описание	Кол-во	Серийный номер
	B6376	РЕЙКА СТЕБЛЕПОДЪЕМНИКОВ [152]		
1	279636	ОПОРА — РЕЙКА ПОДЪЕМНИКОВ, СВАРНАЯ	2	
2	279876	ОПОРА — РЕЙКА ПОДЪЕМНИКОВ	4	
A	152863	ГАЙКА — ФЛАНЦЕВАЯ, ШЕСТИГРАННАЯ, STVR СТОПОРНАЯ M8 × 1,25-10-AA2L		
B	197171	БОЛТ — RHSN M8 × 1,25 × 20-8,8-A2L		
C	136209	ВИНТ — С БУРТИКОМ ПОД ШЕСТИГР. ГОЛОВКОЙ M10 × 1,5 × 20-450HV-A3L		

152. Комплекты доступны только через отдел комплексных товаров.

44 (Опция) Ножной переключатель

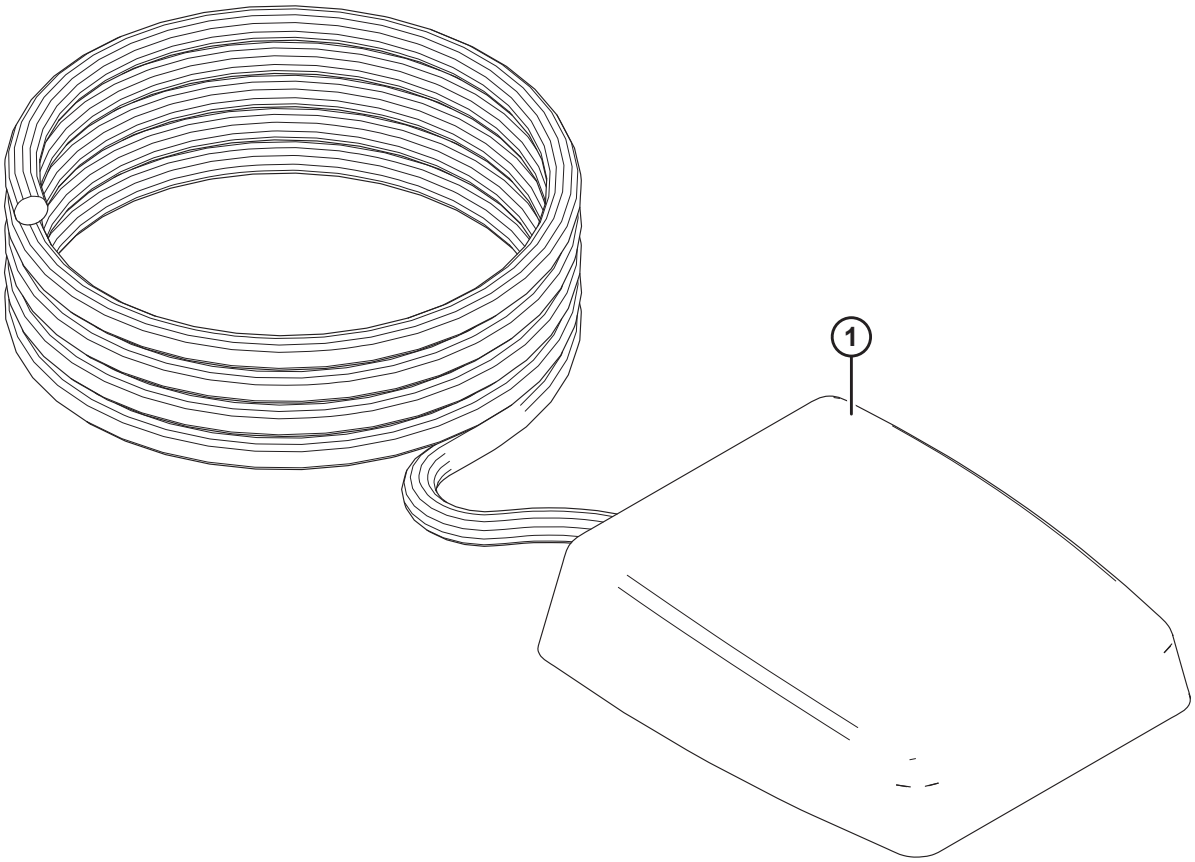

1026305

(ОПЦИЯ) НОЖНОЙ ПЕРЕКЛЮЧАТЕЛЬ

Ссылка	Номер детали	Описание	Кол-во	Серийный номер
	B6212	КОМПЛЕКТ — НОЖНОЙ ПЕРЕКЛЮЧАТЕЛЬ НАКЛОНА ЖАТКИ [153]		
1	287537	КОМПЛЕКТ — НОЖНОЙ ПЕРЕКЛЮЧАТЕЛЬ [154]	1	

153. Комплекты можно приобрести только через отдел комплексных товаров.
154. Комплект обеспечивает дополнительный способ управления выбором между режимом продольного перемещения и наклона мотовила на комбайнах AGCO (Challenger, Gleaner или Massey Ferguson) или John Deere с копирующим модулем MacDon FM100 и полотняной или гибкой® жаткой. Ножной переключатель может использоваться для переключения в режим наклона вместо стандартного селекторного переключателя. В комплект входят ножной переключатель и инструкции.

45 Комплект быстрого переоборудования мотовила для сбора разных зерновых культур (дополнительное оборудование)

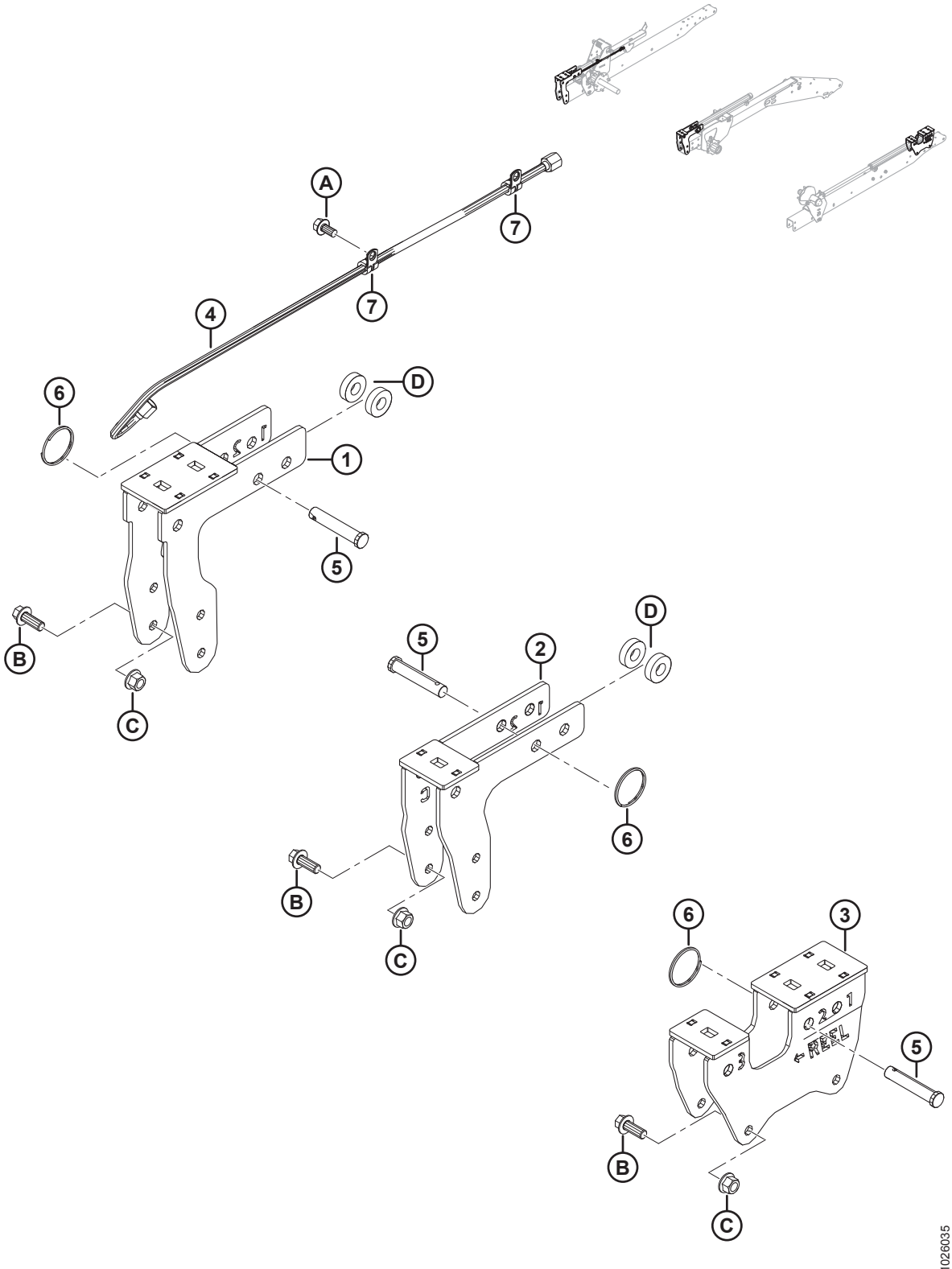

КОМПЛЕКТ БЫСТРОГО ПЕРЕОБОРУДОВАНИЯ МОТОВИЛА ДЛЯ СБОРА РАЗНЫХ ЗЕРНОВЫХ КУЛЬТУР (ДОПОЛНИТЕЛЬНОЕ ОБОРУДОВАНИЕ)

Ссылка	Номер детали	Описание	Кол-во	Серийный номер
	B6590	КОМПЛЕКТ — ДЛЯ БЫСТРОГО ПЕРЕОБОРУДОВАНИЯ МОТОВИЛА ПОД РАЗНЫЕ КУЛЬТУРЫ [155]		
1	294598	КРОНШТЕЙН — КРОНШТЕЙН ПРАВОГО ЭКСЦЕНТРИКА	1	
2	294601	КРОНШТЕЙН — КРОНШТЕЙН ЦЕНТРАЛЬНОГО ЭКСЦЕНТРИКА	1	
3	294599	КРОНШТЕЙН — КРОНШТЕЙН ЛЕВОГО ЭКСЦЕНТРИКА	1	
4	245362	ШЛАНГ — ГИДР., ВНУТР. ДИАМ. 0,25 ДЮЙМА, ДЛИНА 950 ММ, 100R17, МЕТАЛЛИЧЕСКОЕ АРМИРОВАНИЕ	1	
5	18624	ШТИФТ — ШТИФТ С ПЛОСКОЙ ГОЛОВКОЙ И ОТВЕРСТИЕМ ПОД ШПЛИНТ, 15,71 ММ, 70 ММ, ОЦИНК.	3	
6	118137	КОЛЬЦО — ВНЕШНЕЕ, 2 ДЮЙМА, 0,087	3	
7	135233	ХОМУТ — ШЛАНГ С ДВОЙНОЙ ИЗОЛЯЦИЕЙ	2	
A	101898	ВИНТ — ШЕСТИГР. ГОЛОВКА С ШАЙБОЙ РЕЗЬБОНАКАТНЫЙ 3/8 NC × 5/8		
B	148798	БОЛТ — ФЛАНЦЕВЫЙ, ШЕСТИГР. ГОЛОВКА, M12 × 1,75 × 30-10,9-A3L		
C	136431	ГАЙКА — ФЛАНЦЕВАЯ, ШЕСТИГРАННАЯ, СТОПОРНАЯ, M12 × 1,75-10-A3L		
D	40915	ШАЙБА — ПЛОСКАЯ		

155. Комплект необходим для ускоренного изменения положения мотовила из текущего в положение для семян рапса/канолы. Предназначен для западноевропейских и североамериканских рынков, где используются методы прямого комбайнирования рапса. Включает все перечисленные детали и инструкции. Комплекты можно приобрести только через отдел комплексных товаров.

46 Комплект концевых пальцев мотовила (дополнительное оборудование)

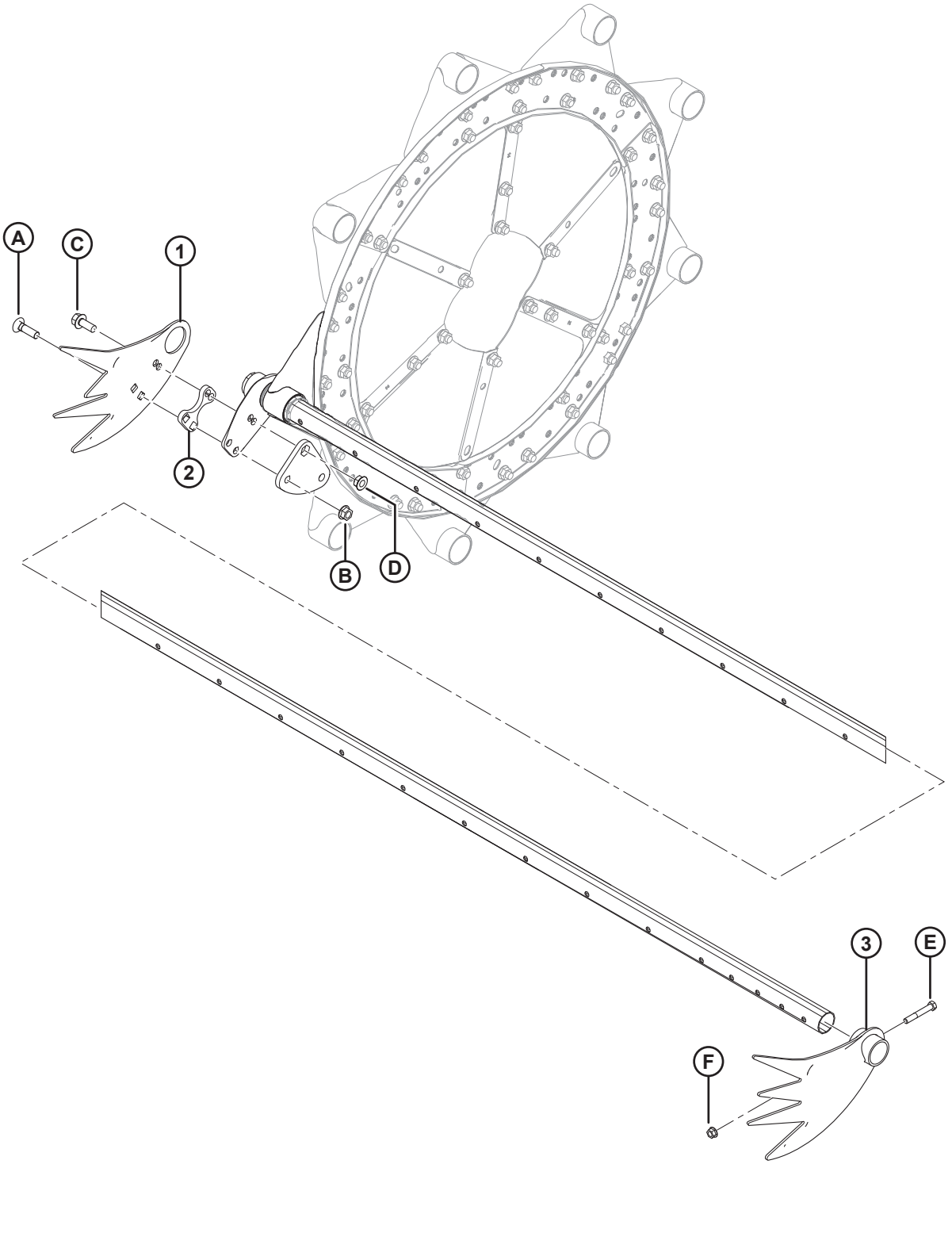

КОМПЛЕКТ КОНЦЕВЫХ ПАЛЬЦЕВ МОТОВИЛА (ДОПОЛНИТЕЛЬНОЕ ОБОРУДОВАНИЕ)

ПРИМЕЧАНИЕ:

Комплект **НЕ** совместим на левом конце жаток FD125.

Ссылка	Номер детали	Описание	Кол-во	Серийный номер
	B4831	КОМПЛЕКТ — ПОДБИРАЮЩЕЕ МОТОВИЛО, КОНЦЕВЫЕ ПАЛЬЦЫ [156]		
1	137794	ПАЛЕЦ — ДЛЯ ПОЛЕГЛЫХ КУЛЬТУР, СТОРОНА ЭКСЦЕНТРИКА	3	
2	137795	РЕГУЛИРОВОЧНАЯ ПРОКЛАДКА — ПАЛЕЦ ДЛЯ ПОЛЕГЛЫХ КУЛЬТУР	3	
3	137924	ПАЛЕЦ — ДЛЯ ПОЛЕГЛЫХ КУЛЬТУР, СТОРОНА ХВОСТОВИКА	3	
A	30515	БОЛТ — RHSN 1/2 NC × 1-3/4 ДЮЙМА, GR5		
B	50186	ГАЙКА — ФЛАНЦЕВ. СТОПОР, ГЛАДКАЯ 1/2 NC DT		
C	30368	БОЛТ — ФЛАНЦ., 1/2 NC × 1-1/4 ДЮЙМА, GR5		
D	21383	ГАЙКА — ЗУБЧ. ФЛАНЕЦ, СТОПОРНАЯ, 1/2 NC		
E	21102	БОЛТ — ШЕСТИГР. ГОЛОВКА, 3/8 NC × 2-1/2 ДЮЙМА, GR5		
F	30228	ГАЙКА — СТОПОР, С ГЛАДКИМ ТОРЦОМ 3/8 NC DT		

156. Комплекты доступны только через отдел комплексных товаров.

47 (Опция) Острый противорежущий палец, одинарный нож

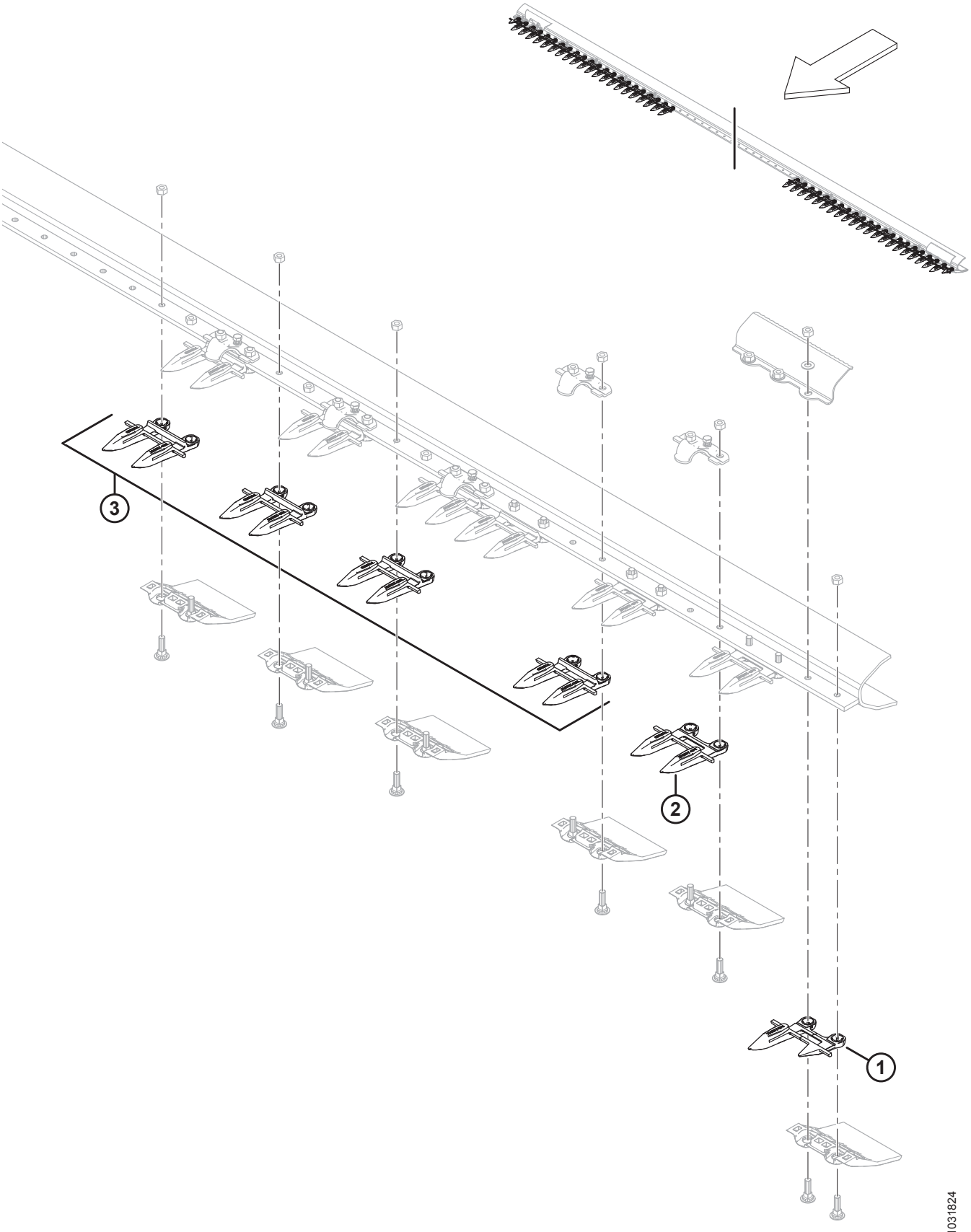

(ОПЦИЯ) ОСТРЫЙ ПРОТИВОРЕЖУЩИЙ ПАЛЕЦ, ОДИНАРНЫЙ НОЖ

ПРИМЕЧАНИЕ:

Иллюстрация; показан левый конец (правый конец аналогичен). Только одинарный нож, заостренные противорежущие пальцы.

Ссылка	Номер детали	Описание	Кол-во	Серийный номер
	304990	КОМПЛЕКТ - ПРОТИВОРЕЖУЩИЕ ПАЛЬЦЫ ОСТРЫЕ 25 ФУТОВ ОДИНАРНЫЙ НОЖ [157]		
	304991	**КОМПЛЕКТ - ПРОТИВОРЕЖУЩИЕ ПАЛЬЦЫ ОСТРЫЕ 30 ФУТОВ ОДИНАРНЫЙ НОЖ** [157]		
	304992	**КОМПЛЕКТ - ПРОТИВОРЕЖУЩИЕ ПАЛЬЦЫ ОСТРЫЕ 35 ФУТОВ ОДИНАРНЫЙ НОЖ** [157]		
	304993	**КОМПЛЕКТ - ПРОТИВОРЕЖУЩИЕ ПАЛЬЦЫ ОСТРЫЕ 40 ФУТОВ ОДИНАРНЫЙ НОЖ** [157]		
1	**118301**	**ПРОТИВОРЕЖУЩИЙ ПАЛЕЦ — КРАЙНИЙ, ЛЕВЫЙ (СО СТОРОНЫ ПРИВОДА)**	**1**	
	118302	**ПРОТИВОРЕЖУЩИЙ ПАЛЕЦ — КРАЙНИЙ, ПРАВЫЙ**	**1**	
2	**118345**	**ПРОТИВОРЕЖУЩИЙ ПАЛЕЦ — ОСТРЫЙ, БЕЗ ПРОТИВОИЗНОСНОЙ ПЛАНКИ (НА СТОРОНЕ ПРИВОДА)**	**3**	
3	**118344**	ПРОТИВОРЕЖУЩИЙ ПАЛЕЦ — ОСТРЫЙ [158]		

157. Включает все перечисленные детали.

158. Количество в одном комплекте: 25 футов = 45, 30 футов = 55, 35 футов = 65, 40 футов = 75.

48 (Опция) Острый противорежущий палец, двойной нож

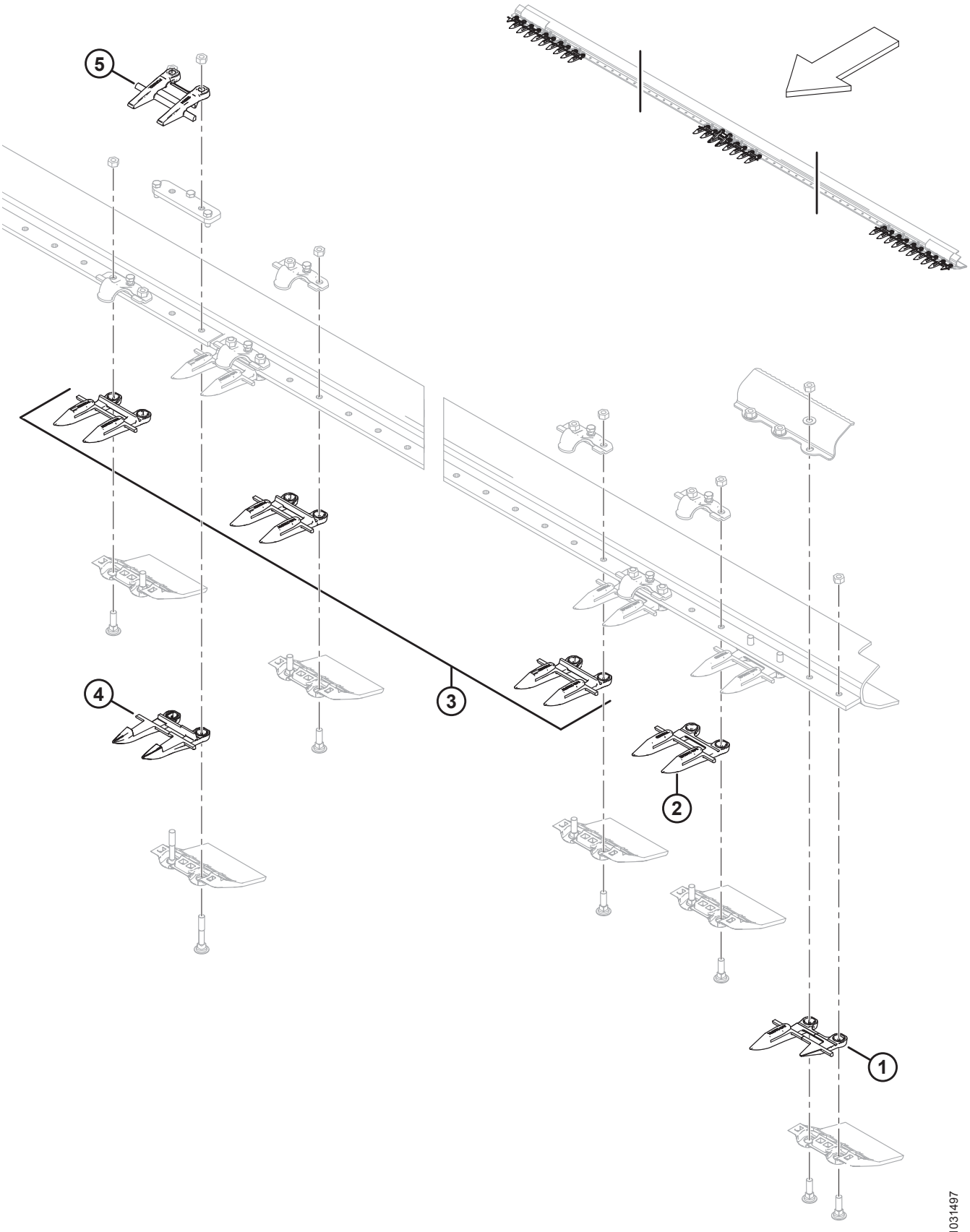

(ОПЦИЯ) ОСТРЫЙ ПРОТИВОРЕЖУЩИЙ ПАЛЕЦ, ДВОЙНОЙ НОЖ

ПРИМЕЧАНИЕ:

На рисунке показаны левая сторона и середина (правая сторона аналогична). Только для жаток с двойными ножами и заостренными противорежущими пальцами.

Ссылка	Номер детали	Описание	Кол-во	Серийный номер
	304985	КОМПЛЕКТ - ПРОТИВОРЕЖУЩИЕ ПАЛЬЦЫ ОСТРЫЕ 25 ФУТОВ ДВОЙНОЙ НОЖ [159]		
	304986	**КОМПЛЕКТ - ПРОТИВОРЕЖУЩИЕ ПАЛЬЦЫ ОСТРЫЕ 30 ФУТОВ ДВОЙНОЙ НОЖ** [159]		
	304987	**КОМПЛЕКТ - ПРОТИВОРЕЖУЩИЕ ПАЛЬЦЫ ОСТРЫЕ 35 ФУТОВ ДВОЙНОЙ НОЖ** [159]		
	304988	**КОМПЛЕКТ - ПРОТИВОРЕЖУЩИЕ ПАЛЬЦЫ ОСТРЫЕ 40 ФУТОВ ДВОЙНОЙ НОЖ** [159]		
	304989	**КОМПЛЕКТ - ПРОТИВОРЕЖУЩИЕ ПАЛЬЦЫ ОСТРЫЕ 45 ФУТОВ ДВОЙНОЙ НОЖ** [159]		
1	**118301**	**ПРОТИВОРЕЖУЩИЙ ПАЛЕЦ — КРАЙНИЙ, ЛЕВЫЙ**	**1**	
	118302	**ПРОТИВОРЕЖУЩИЙ ПАЛЕЦ — КРАЙНИЙ, ПРАВЫЙ**	**1**	
2	**118345**	**ПРОТИВОРЕЖУЩИЙ ПАЛЕЦ — ОСТРОКОНЕЧНЫЙ, БЕЗ ИЗНОСНОЙ ПЛАНКИ (3 ШТ. НА КАЖДУЮ СТОРОНУ ПО КРАЯМ)**	**6**	
3	**118344**	ПРОТИВОРЕЖУЩИЙ ПАЛЕЦ — ОСТРЫЙ [160]		
4	**124338**	**ПРОТИВОРЕЖУЩИЙ ПАЛЕЦ — ЦЕНТР, ОСТРЫЕ ПРОТИВОРЕЖУЩИЕ ПАЛЬЦЫ**	**1**	
5	**124344**	**ПРОТИВОРЕЖУЩИЙ ПАЛЕЦ — ВЕРХНИЙ, ЦЕНТРАЛЬНЫЙ**	**1**	

159. Включает все перечисленные детали.

160. Количество в одном комплекте: 25 футов = 41, 30 футов = 51, 35 футов = 61, 40 футов = 71, 45 футов = 81.

49 Комплект удлинителя рычага мотовила (дополнительное оборудование)

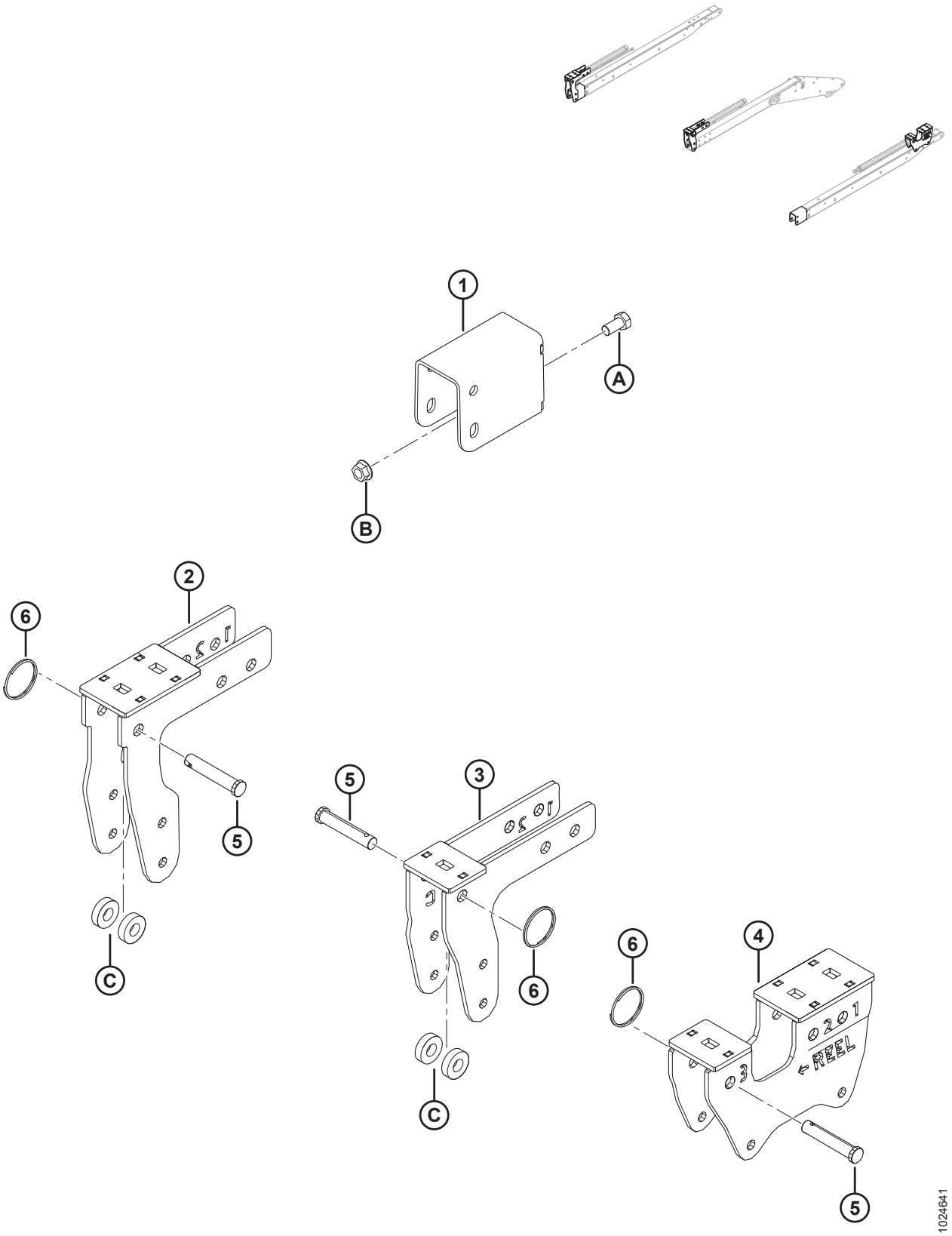

КОМПЛЕКТ УДЛИНИТЕЛЯ РЫЧАГА МОТОВИЛА (ДОПОЛНИТЕЛЬНОЕ ОБОРУДОВАНИЕ)

ПРИМЕЧАНИЕ:

Комплект удлинителя рычага мотовила (MD № B6591) **НЕ**совместим с опорами вертикальных ножей (MD № B6137 и B6138).

Ссылка	Номер детали	Описание	Кол-во	Серийный номер
	B6591	КОМПЛЕКТ — УДЛИНИТЕЛЬ РЫЧАГА МОТОВИЛА (ТОЛЬКО ЭКСПОРТНОЕ ИСПОЛНЕНИЕ) [161]		
1	245926	ОПОРА СВАРНАЯ	2	
2	294598	КРОНШТЕЙН — ПРАВ. ЭКСЦЕНТРИКА, СВАРНОЙ	1	
3	294601	КРОНШТЕЙН — ЦЕНТРАЛЬНЫЙ ЭКСЦЕНТРИКА, СВАРНОЙ	1	
4	294599	КРОНШТЕЙН — ЛЕВ. ЭКСЦЕНТРИКА, СВАРНОЙ	1	
5	18624	ШТИФТ — ШТИФТ С ПЛОСКОЙ ГОЛОВКОЙ И ОТВЕРСТИЕМ ПОД ШПЛИНТ, 15,71 ММ, 70 ММ, ОЦИНК.	3	
6	118137	КОЛЬЦО — ВНЕШНЕЕ, 2 ДЮЙМА, 0,087	3	
A	21575	БОЛТ — НН 1/2 NC × ДЛИНОЙ 1,0 GR5, ОЦИНК.		
B	50186	ГАЙКА — ФЛАНЦЕВ. СТОПОРН. ГЛАДК. ТОРЕЦ DT 0,500-13 UNC, КЛАСС ПРОЧНОСТИ 5		
C	40915	ШАЙБА — ПЛОСКАЯ		

161. Комплект обеспечивает увеличенный диапазон продольного перемещения (от крайнего переднего до крайнего заднего положения) на жатках с короткими рычагами мотовила. Комплект включает все перечисленные детали и инструкции. Комплекты можно приобрести только через отдел комплексных товаров.

50 Делители для скашивания риса (дополнительное оборудование)

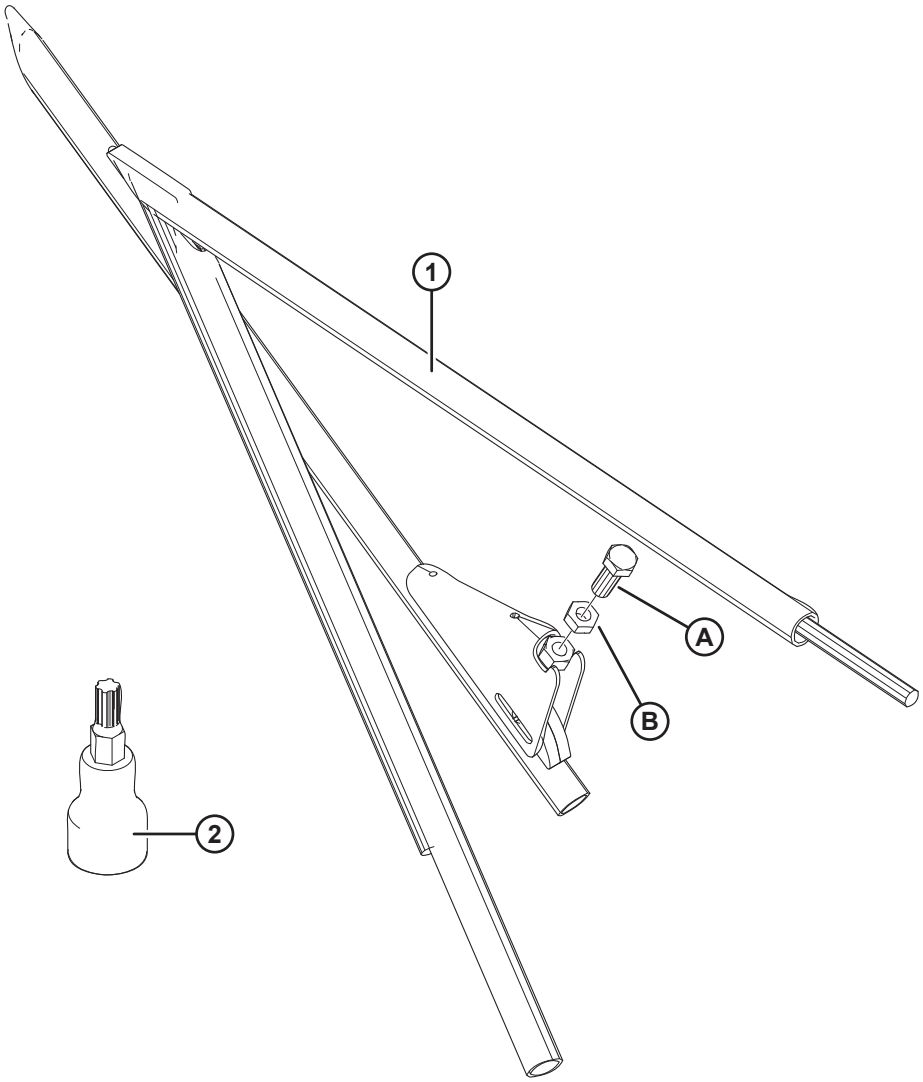

1005115

ДЕЛИТЕЛИ ДЛЯ СКАШИВАНИЯ РИСА (ДОПОЛНИТЕЛЬНОЕ ОБОРУДОВАНИЕ)

Ссылка	Номер детали	Описание	Кол-во	Серийный номер
	B5609	КОМПЛЕКТ — ДЕЛИТЕЛИ ДЛЯ СКАШИВАНИЯ РИСА [162]		
1	123681	ДЕЛИТЕЛЬ — ЛЕВ. ТРУБКА ДЛЯ СКАШИВАНИЯ РИСА, СВАРНАЯ	1	
	123682	ДЕЛИТЕЛЬ — ПРАВ. ТРУБКА ДЛЯ СКАШИВАНИЯ РИСА, СВАРНАЯ	1	
2	164009	ТОРЦЕВОЙ КЛЮЧ - TORX PLUS IP 27 [163]	1	
A	172875	ВИНТ — УСТАНОВОЧНЫЙ		
B	21056	ГАЙКА — ШЕСТИГР. СТОПОР. 1/2-13 UNC GR5 ОЦИНК.		

162. Комплекты доступны только через отдел продаж.
163. Торцевой ключ (MD № 164009) не входит в комплект, хранится в футляре с инструкцией по эксплуатации жатки.

51 Камнеуловитель (дополнительное оборудование)

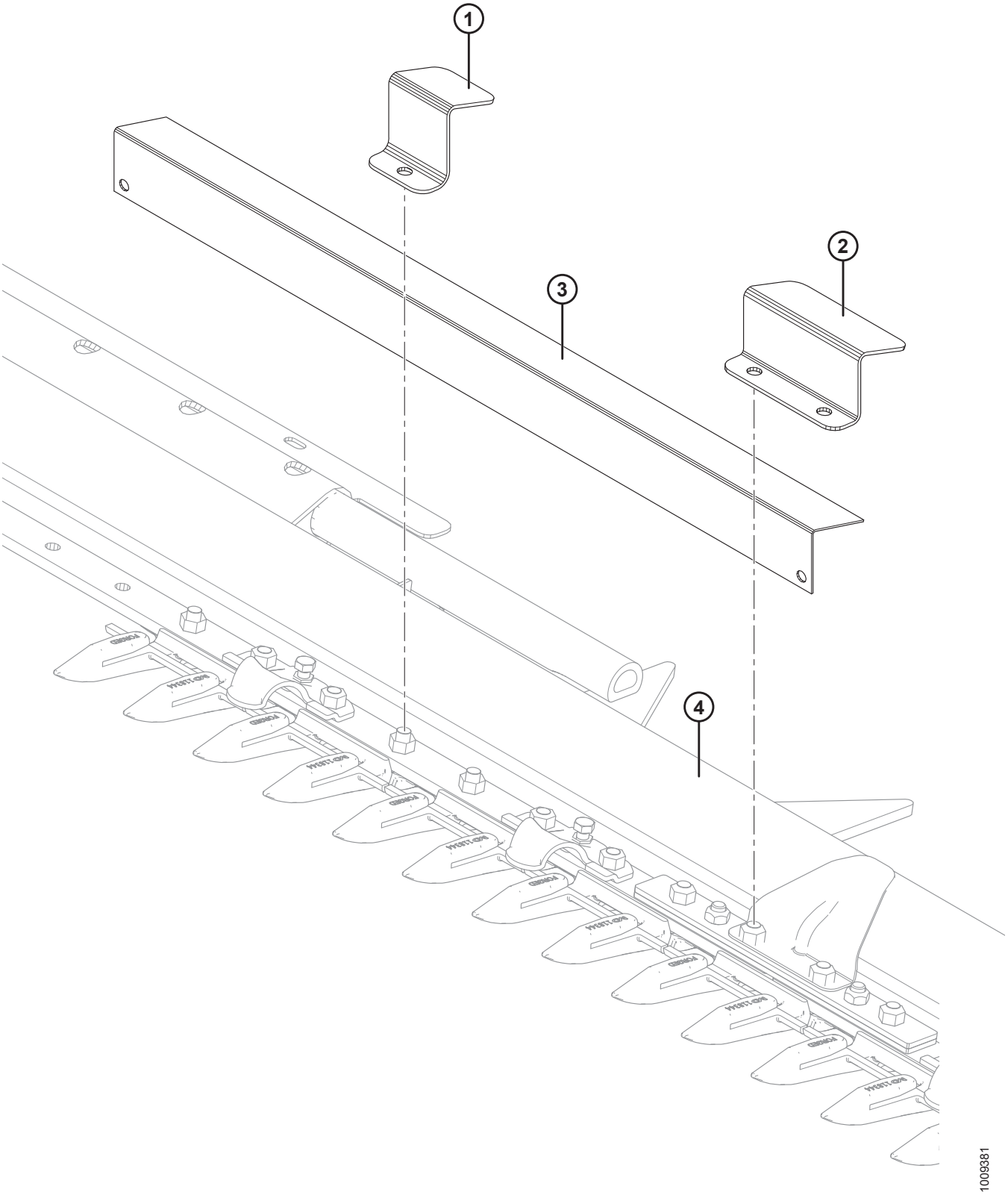

КАМНЕУЛОВИТЕЛЬ (ДОПОЛНИТЕЛЬНОЕ ОБОРУДОВАНИЕ)

Ссылка	Номер детали	Описание	Кол-во	Серийный номер
	B5084	КОМПЛЕКТ – КАМНЕУЛОВИТЕЛЬ (ЖАТКИ 25–35 ФУТОВ) [164]		
	B5085	КОМПЛЕКТ — КАМНЕУЛОВИТЕЛЬ (40–45-ФУТОВАЯ ЖАТКА) [164]		
1	129577	ОПОРА — ЗАЖИМ КАМНЕУЛОВИТЕЛЯ [165]		
2	129578	ОПОРА — ЗАЖИМ КАМНЕУЛОВИТЕЛЯ [166]	2	
3	129581	ОПОРА — КАМНЕУЛОВИТЕЛЬ, ДЛИНА 990 ММ	3	
	129582	ОПОРА — КАМНЕУЛОВИТЕЛЬ, ДЛИНА 913 ММ	4	
	129584	ОПОРА — КАМНЕУЛОВИТЕЛЬ, ДЛИНА 888 ММ	2	
	129589	ОПОРА — КАМНЕУЛОВИТЕЛЬ, ДЛИНА 1066 ММ	2	
4	REF	НОЖЕВОЙ БРУС		

164. Комплекты доступны только в отделе комплексных товаров.
165. Количество: 25–35 футов = 32, 40–45 футов = 40.
166. Для использования с гибким соединением.

52 Комплект короткого крепления для центрального рычага мотовила/защелок делителя (дополнительное оборудование)

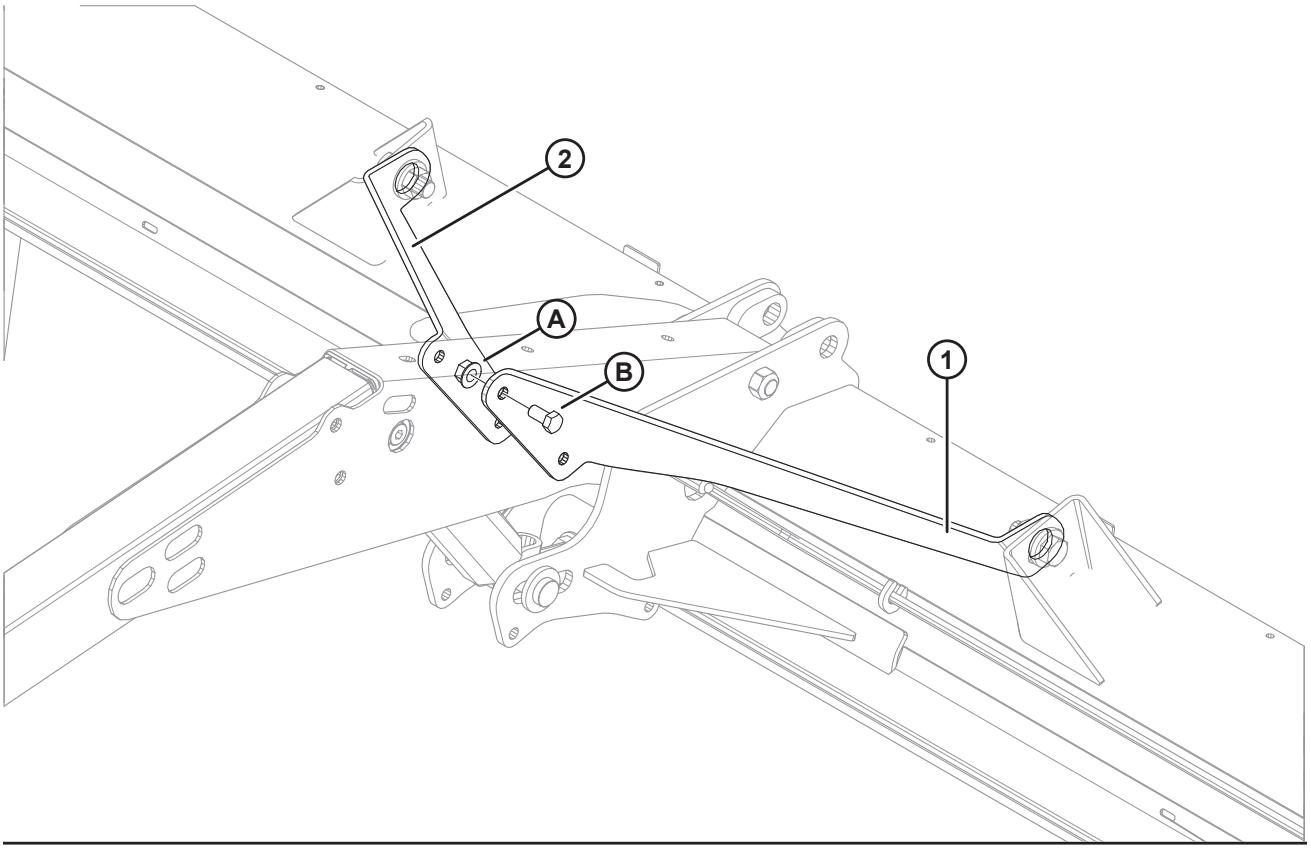

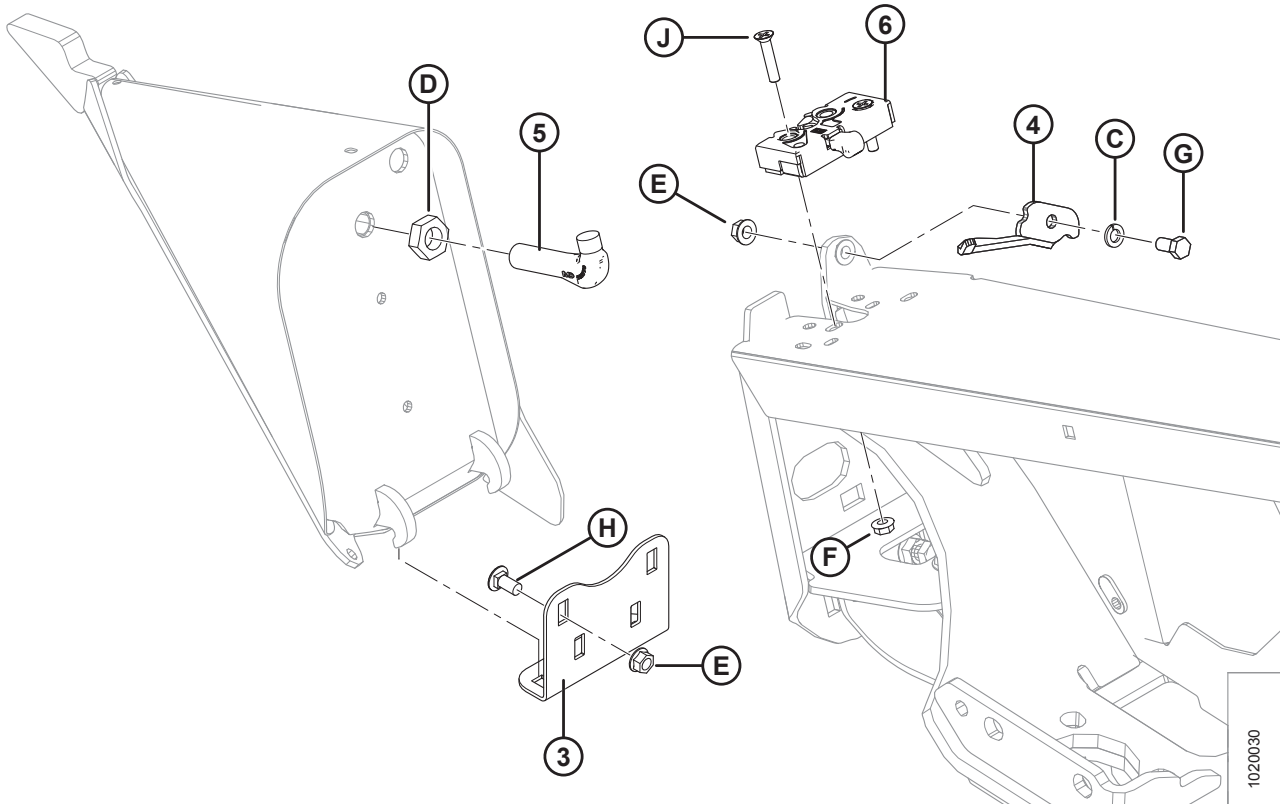

КОМПЛЕКТ КОРОТКОГО КРЕПЛЕНИЯ ДЛЯ ЦЕНТРАЛЬНОГО РЫЧАГА МОТОВИЛА/ЗАЩЕЛОК ДЕЛИТЕЛЯ (ДОПОЛНИТЕЛЬНОЕ ОБОРУДОВАНИЕ)

Ссылка	Номер детали	Описание	Кол-во	Серийный номер
	B5605	КОМПЛЕКТ — КОРОТКАЯ СТЯЖКА ДЛЯ ЦЕНТРАЛЬНОГО РЫЧАГА МОТОВИЛА [167]		
1	164825	РАСПОРКА — КОРОТКАЯ, ЛЕВАЯ	1	
2	164800	РАСПОРКА — КОРОТКАЯ, ПРАВАЯ	1	
A	50186	ГАЙКА — ФЛАНЦЕВАЯ СТОПОРН. ГЛАДК. ТОРЕЦ DT 0,500-13 UNC GR5		
B	21575	БОЛТ — НН 1/2 NC × ДЛИНОЙ 1,0 GR5, ОЦИНК.		
	B6158	КОМПЛЕКТ — ЗАЩЕЛКИ ДЕЛИТЕЛЯ [167]		
3	255791	УГОЛОК — ДЕЛИТЕЛЬ, МЕСТО ХРАНЕНИЯ [168]	2	
4	132248	ЗАЩЕЛКА — LH, СТРАХОВКА ДЕЛИТЕЛЯ	1	
	132253	ЗАЩЕЛКА — ПРАВАЯ, СТРАХОВКА ДЕЛИТЕЛЯ	1	
5	132773	КРЮК — ЗАЩЕЛКА ДЕЛИТЕЛЯ	2	
6	120932	ЗАЩЕЛКА — ЛЕВАЯ	1	
	120933	ЗАЩЕЛКА — ПРАВАЯ	1	
C	18637	ШАЙБА — ОБЫЧН. СТОПОРНАЯ 3/8 ДЮЙМА НОМ. ВД ОЦИНК.		
D	7674	ГАЙКА — ШЕСТИГР. СТОПОР. 3/4-16 UNF GR5 ОЦИНК.		
E	30228	ГАЙКА — ФЛАНЦ. DT ГЛАДКИЙ ТОРЕЦ 0,375-16 UNC		
F	30280	ГАЙКА — ФЛАНЦ. БОК. ЗАМК. ГЛАДК. ТОРЕЦ 5/16 NC GR5 ОЦИНК.		
G	21567	БОЛТ — ШЕСТИГР. ГОЛОВКА 0,375-16 UNC × 0,75 ДЛ.		
H	21863	БОЛТ — RHSSN 3/8 NC × 0,75 ДЛ. GR5 ОЦИНК.		
J	30504	ВИНТ — ПЛОСКИЙ CSK (УТОПЛЕННЫЙ) ТОЧЕН. (С ГОЛОВКОЙ ПОД ШЛИЦ) 5/16 NC × ДЛИНА 1-1/2, GR5 ОЦИНК.		

167. Комплекты доступны только через отдел продаж.
168. Используется для хранения делителя на боковине жатки, когда он не используется. См. раздел *1 Рама жатки, делители и щитки, страница 1*для получения информации о положении монтажа на боковине жатки.

53 Комплект для транспортировки на малой скорости — электропроводка сцепного устройства (дополнительное оборудование)

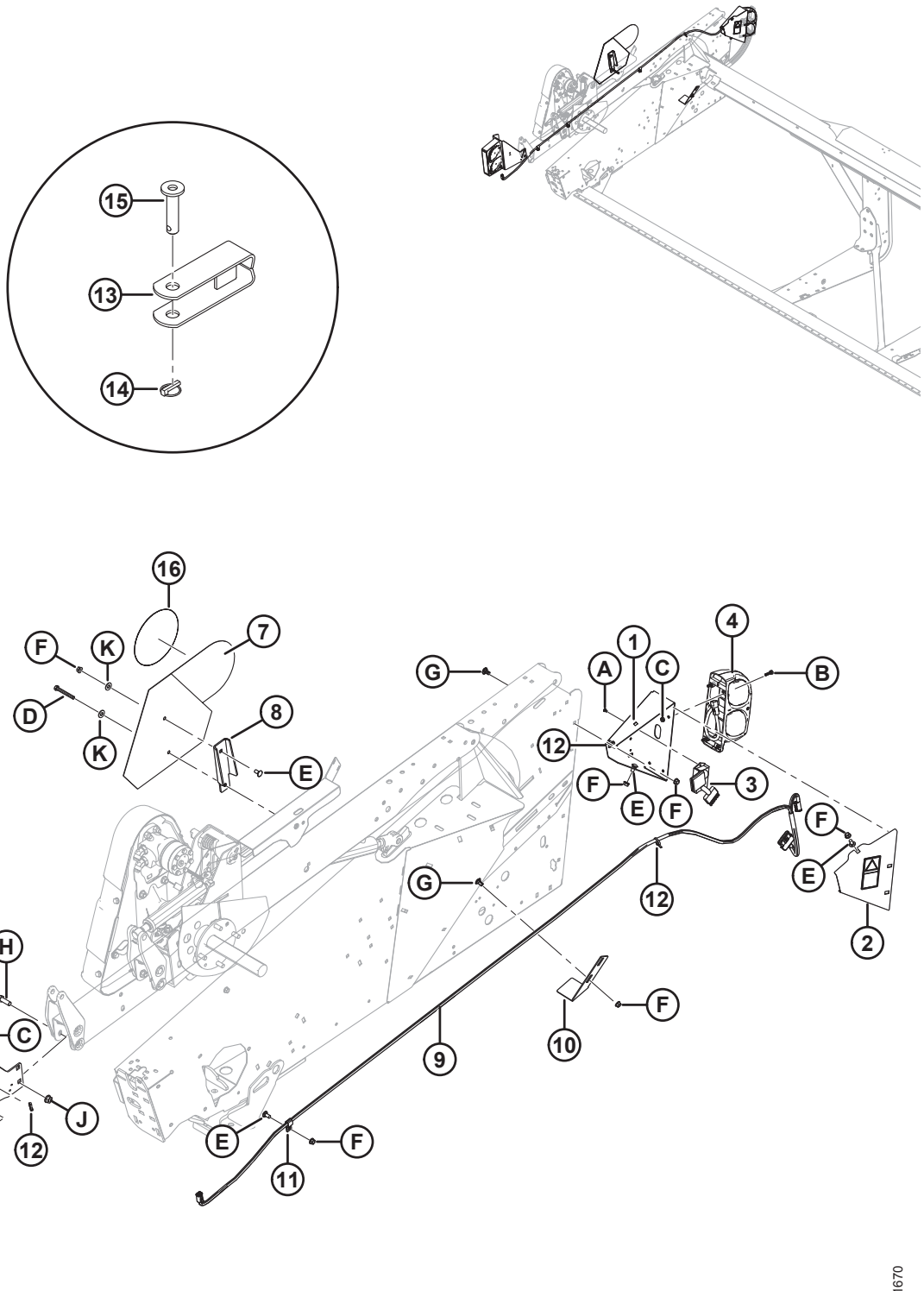

КОМПЛЕКТ ДЛЯ ТРАНСПОРТИРОВКИ НА МАЛОЙ СКОРОСТИ — ЭЛЕКТРОПРОВОДКА СЦЕПНОГО УСТРОЙСТВА (ДОПОЛНИТЕЛЬНОЕ ОБОРУДОВАНИЕ)

Ссылка	Номер детали	Описание	Кол-во	Серийный номер
	B6606	КОМПЛЕКТ – ТРАНСПОРТНЫЕ ФОНАРИ И ЖГУТЫ ПРОВОДОВ (СЕВЕРНАЯ АМЕРИКА И АВСТРАЛИЯ) [169]		
	B6607	КОМПЛЕКТ – ТРАНСПОРТНЫЕ ФОНАРИ И ЖГУТ ПРОВОДОВ (ДЛЯ ЕВРОПЫ) [169]		
1	244727	ОПОРА — ТРАНСПОРТНЫЙ ФОНАРЬ, ЛЕВЫЙ	1	
2	274414	КРЫШКА — С НАКЛЕЙКОЙ ПО ТЕХНИКЕ БЕЗОПАСНОСТИ [170]	1	
3	171068	РЕЛЕ — МОДУЛЬ ОСВЕЩЕНИЯ ПРИ ТРАНСПОРТИРОВКЕ [171]	1	
4	138087	ФОНАРЬ — СТОП-СИГНАЛ/УКАЗАТЕЛЬ ПОВОРОТ/ЗАДН. ГАБАРИТН. [172]	1	
5	294392	ОПОРА — ПРАВ. ЗАДНИЙ ФОНАРЬ SST	1	
	115146	ОТРАЖАТЕЛЬ — ЖЕЛТЫЙ	A/R	
	115147	ОТРАЖАТЕЛЬ — КРАСНЫЙ	A/R	
6	138086	ФОНАРЬ — СТОП-СИГНАЛЫ/УКАЗАТЕЛИ ПОВОРОТА/ЗАДН. ГАБАРИТН. ФОНАРИ [172]	1	
	139630	РАССЕИВАТЕЛЬ — ЖЕЛТЫЙ	1	
	139631	РАССЕИВАТЕЛЬ — КРАСНЫЙ	1	
	139632	РАССЕИВАТЕЛЬ — ЧЕРНЫЙ (НЕПРОЗРАЧНЫЙ)	1	
	139633	РАССЕИВАТЕЛЬ — ПРОЗРАЧНЫЙ (РОССИЯ)	1	
7	258262	УЗЕЛ — КРОНШТЕЙН СО ЗНАКОМ SMV [173]	1	
	115148	НАКЛЕЙКА — «SMV» [171]	1	
	258253	КРОНШТЕЙН - ИДЕНТИФИКАЦИОННЫЙ СИМВОЛ СКОРОСТИ (ЕВРОПА) [174]	A/R	
8	174926	КРОНШТЕЙН — МОНТАЖ SMV	1	
9	254175	ЖГУТ ПРОВОДОВ	1	
10	253500	ОПОРА — НИЖНЯЯ ШТАНГА ДЕЛИТЕЛЯ	1	
11	135233	ХОМУТ — ШЛАНГ С ДВОЙНОЙ ИЗОЛЯЦИЕЙ	2	
12	21763	КРЕПЛЕНИЕ — КАБЕЛЬНАЯ СТЯЖКА (ЧЕРНАЯ)	3	
13	113536	ВИЛКА СВАРНАЯ [171]	1	

169. Комплекты доступны только в отделе комплексных товаров.
170. Включает наклейку (MD № 184422).
171. Только для B6606.
172. Компания MacDon не продает лампочки указателей поворота, задних габаритн. фонарей и стоп-сигналов, но может заменить их красной (задн. габаритн. фонари/стоп-сигналы) лампой 1077 и желтой (указатели поворота) лампой 7506.
173. Включает наклейку SMV (MD № 115148). Только для B6606.
174. Только для B6607.

КОМПЛЕКТ ДЛЯ ТРАНСПОРТИРОВКИ НА МАЛОЙ СКОРОСТИ — ЭЛЕКТРОПРОВОДКА СЦЕПНОГО УСТРОЙСТВА (ДОПОЛНИТЕЛЬНОЕ ОБОРУДОВАНИЕ)

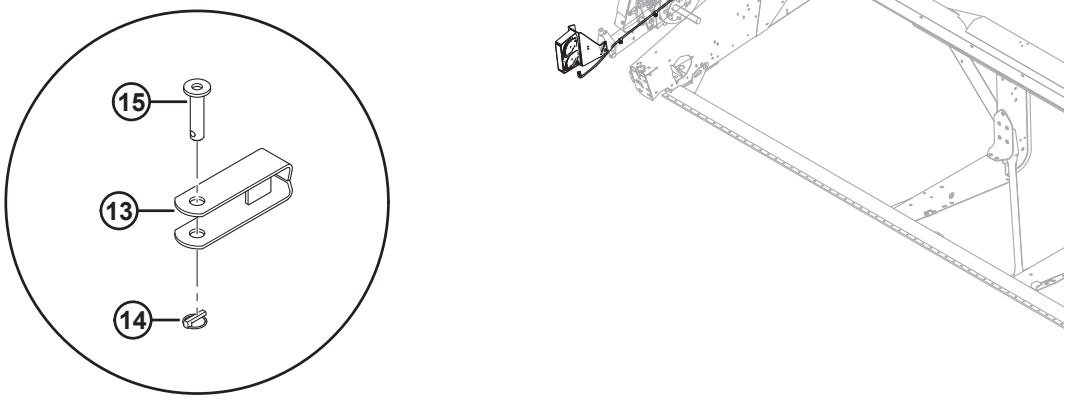

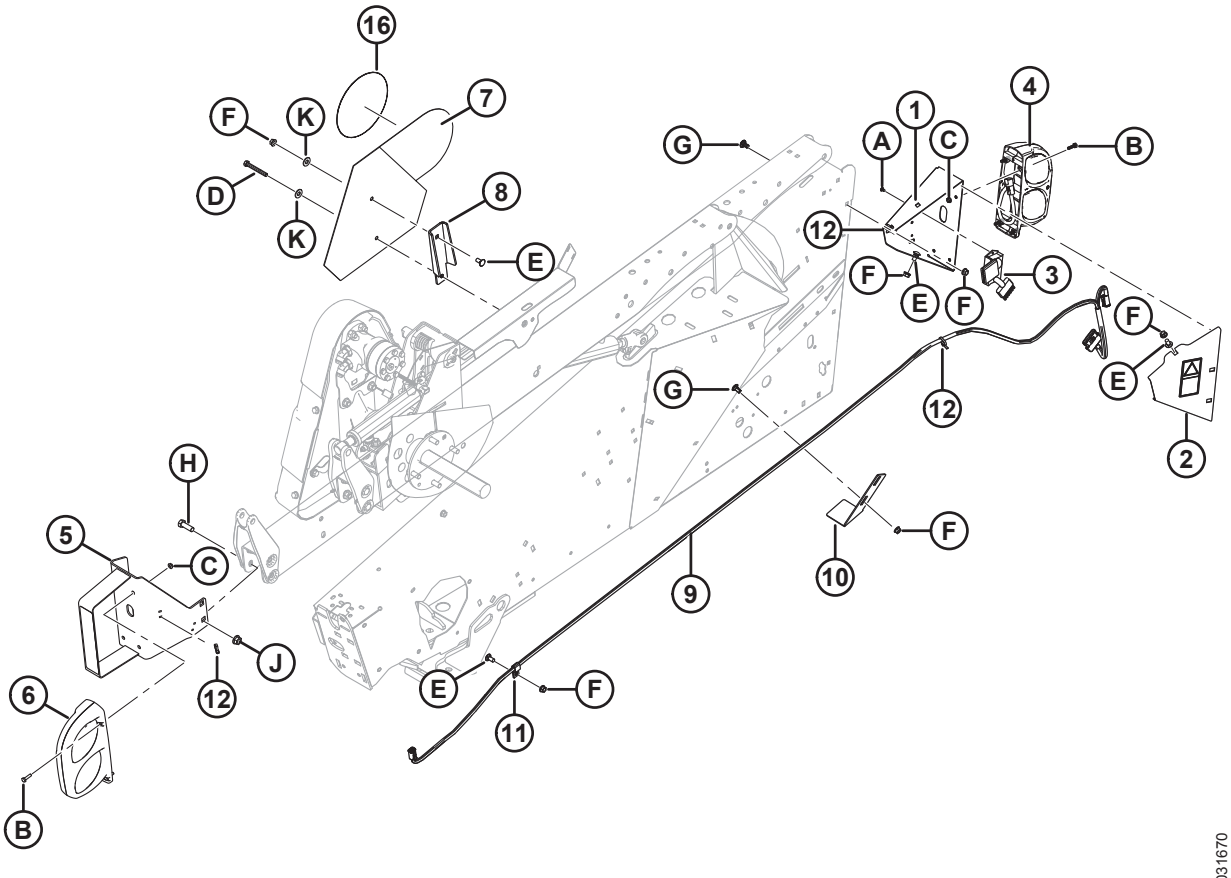

КОМПЛЕКТ ДЛЯ ТРАНСПОРТИРОВКИ НА МАЛОЙ СКОРОСТИ — ЭЛЕКТРОПРОВОДКА СЦЕПНОГО УСТРОЙСТВА (ДОПОЛНИТЕЛЬНОЕ ОБОРУДОВАНИЕ)

Ссылка	Номер детали	Описание	Кол-во	Серийный номер
14	113561	ЧЕКА — ШТИФТ С ЧЕКОЙ [171]	1	
15	118239	ПАЛЕЦ — СЦЕПКА [171]	1	
16	193241	НАКЛЕЙКА — «SIS, 30 КМ/Ч»	1	
	193243	НАКЛЕЙКА — «SIS, 30 КМ/Ч» (МАЛЕНЬКАЯ)	1	
	193242	НАКЛЕЙКА — «SIS, 20 МИЛЬ/Ч»	1	
	193240	НАКЛЕЙКА — «SIS, 20 МИЛЬ/Ч» (МАЛЕНЬКАЯ)	1	
A	136868	ЗАКЛЕПКА — ГЛУХАЯ		
B	21573	БОЛТ — ШЕСТИГР. ГОЛОВКА 1/4 NC × 1,0 ДЛ. GR5 ОЦИНК.		
C	21455	ГАЙКА — ФЛАНЦ. (С ЗАЗУБР. НА ТОРЦЕ) 1/4 NC GR5 ОЦИНК.		
D	21568	БОЛТ — С ШЕСТИГР. ГОЛОВКОЙ 3/8 NC × 3,0 ДЛ.; КЛАСС ПРОЧНОСТИ 5, ОЦИНК. (ОДИНАРНОЕ МОТОВИЛО)		
	21102	БОЛТ — С ШЕСТИГР. ГОЛОВК. 3/8 NC × 2,5 ДЛ.; КЛАСС ПРОЧНОСТИ 5, ОЦИНК. (СДВОЕННОЕ МОТОВИЛО)		
E	21863	БОЛТ — RHSSN 3/8 NC × 0,75 ДЛ. GR5 ОЦИНК.		
F	30228	ГАЙКА — ФЛАНЦ. DT ГЛАДКИЙ ТОРЕЦ 0,375-16 UNC		
G	21472	БОЛТ — RHSN 3/8 NC × 0,75 GR5 ОЦИНК.		
H	18723	БОЛТ — ШЕСТИГР. ГОЛОВКА 1/2 NC × 1,5 ДЛ. ПОЛНАЯ РЕЗЬБА GR5 ОЦИНК.		
J	50186	ГАЙКА — ФЛАНЦ. СТОПОРНАЯ ГЛАДК. ТОРЕЦ DT 0,500-13 UNC GR5		
K	18670	ШАЙБА – ПЛОСКАЯ SAE ВНУТР. ДИАМ. 7/16 X 1,0 ДЮЙМ. НАРУЖН. ДИАМ. AA1J [175]		

175. Только для B6606.

54 Комплект для транспортировки на малой скорости — транспортировочная сцепка (дополнительно)

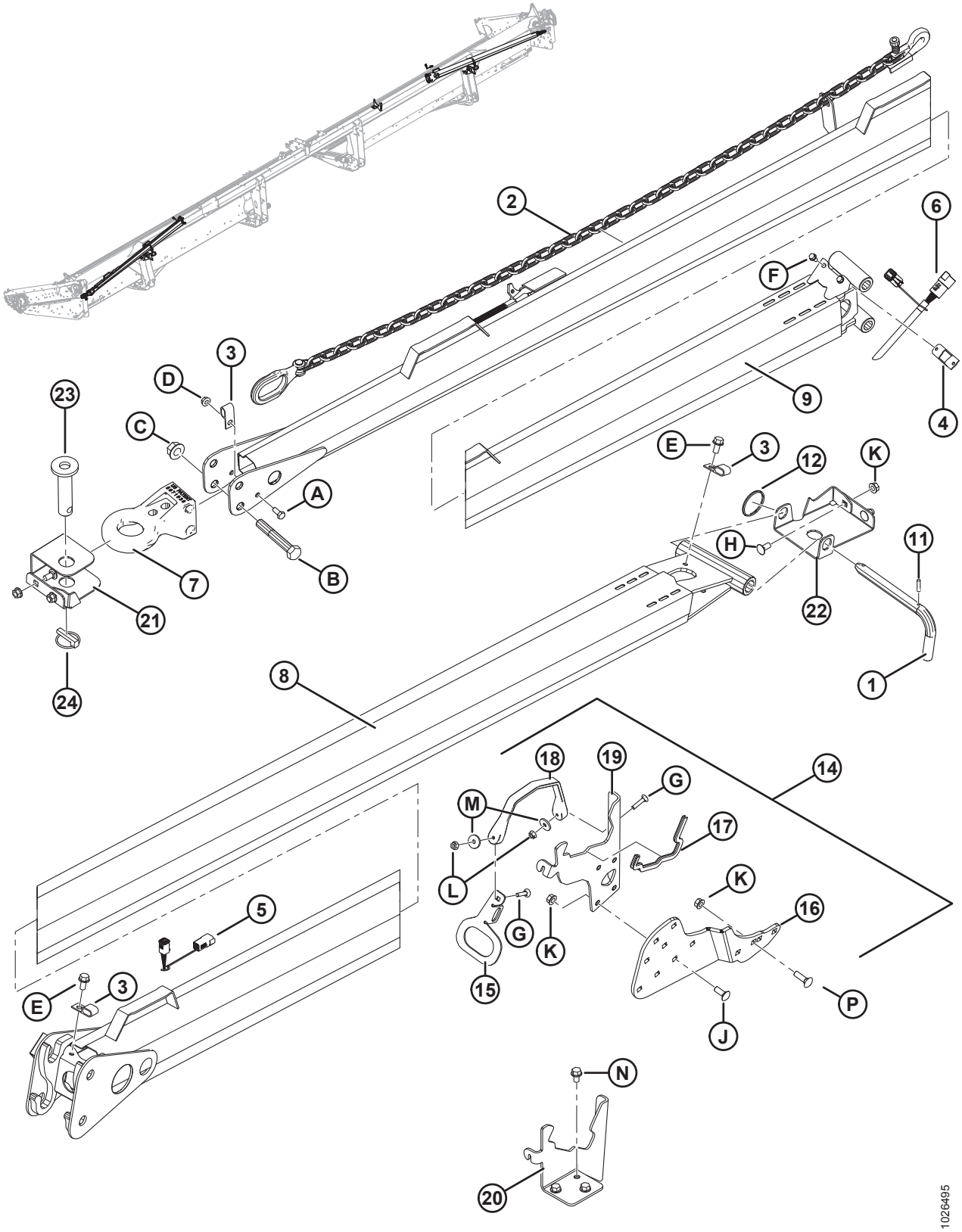

КОМПЛЕКТ ДЛЯ ТРАНСПОРТИРОВКИ НА МАЛОЙ СКОРОСТИ — ТРАНСПОРТИРОВОЧНАЯ СЦЕПКА (ДОПОЛНИТЕЛЬНО)

Ссылка	Номер детали	Описание	Кол-во	Серийный номер
	B6145	КОМПЛЕКТ — ДЛЯ ТРАНСПОРТИРОВКИ (БУКСИРОВОЧНОЕ ДЫШЛО) [176]		
1	144415	УЗЕЛ — L-ОБРАЗНЫЙ ШТИФТ	1	
2	21404	ЦЕПЬ — ПРЕДОХРАНИТЕЛЬНАЯ, 59 ДЛ.	1	
3	39272	ЗАЖИМ — ИЗОЛИРОВАННЫЙ	2	
4	193057	ЗАЖИМ — ЖГУТ ПРОВОДОВ, НЕМЕЦКИЙ РАЗЪЕМ	1	
5	193059	ЖГУТ ПРОВОДОВ — ТРАНСПОРТИРОВОЧНАЯ СЦЕПКА (СО СТОРОНЫ ЖАТКИ)	1	
6	193058	ЖГУТ ПРОВОДОВ — ТРАНСПОРТИРОВОЧНАЯ СЦЕПКА (СО СТОРОНЫ БУКСИРА)	1	
7	113566	ОСНОВАНИЕ СЦЕПКИ	1	
8	193202	СЦЕПКА — СВАРНАЯ (СО СТОРОНЫ ЖАТКИ)	1	
9	193212	СЦЕПКА — С НАКЛЕЙКАМИ (СО СТОРОНЫ БУКСИРА) [177]	1	
11	16010	ШТИФТ ПРУЖИННЫЙ 3/16 ДИАМ. × 1,0 ДЛ.	1	
12	118137	КОЛЬЦО	1	
14	294815	КОМПЛЕКТ — СЦЕПКА, ХРАНЕНИЕ НА ЖАТКЕ	1	
15	193183	ПЛАСТИНА — РУЧКА ЗАЩЕЛКИ	2	
16	294807	УГОЛОК — ОПОРЫ	2	
17	135704	УПЛОТНЕНИЕ — ДЛЯ КРОМОК	2	
18	193187	РЕМЕНЬ — РЕЗИНОВЫЙ	2	
19	244760	ОПОРА — ПОДРАМНИК СЦЕПКИ	2	
20	220326	ОПОРА — ПОДРАМНИК СЦЕПКИ	1	
21	193188	ОПОРА — ЛЕВАЯ ТОРЦЕВАЯ ПЛАСТИНА СЦЕПКИ	1	
22	279065	ОПОРА — ПРАВАЯ ТОРЦЕВАЯ ПЛАСТИНА СЦЕПКИ	1	
23	118239	ПАЛЕЦ — СЦЕПКА	1	
24	113561	ЧЕКА — ШТИФТ С ЧЕКОЙ	1	
A	21558	БОЛТ — ШЕСТИГР. ГОЛОВКА 5/16 NC × 0,75 ДЛ. GR5 ОЦИНК.		
B	19634	БОЛТ — НН 5/8 NC × ДЛИНОЙ 4,0 GR5, ОЦИНК.		
C	50225	ГАЙКА — ФЛАНЦ. DT ГЛАДКИЙ ТОРЕЦ 0,625-11 UNC		

176. Комплекты доступны только через отдел комплексных товаров.
177. Включает наклейки (MD № 220797, 220798).

КОМПЛЕКТ ДЛЯ ТРАНСПОРТИРОВКИ НА МАЛОЙ СКОРОСТИ — ТРАНСПОРТИРОВОЧНАЯ СЦЕПКА (ДОПОЛНИТЕЛЬНО)

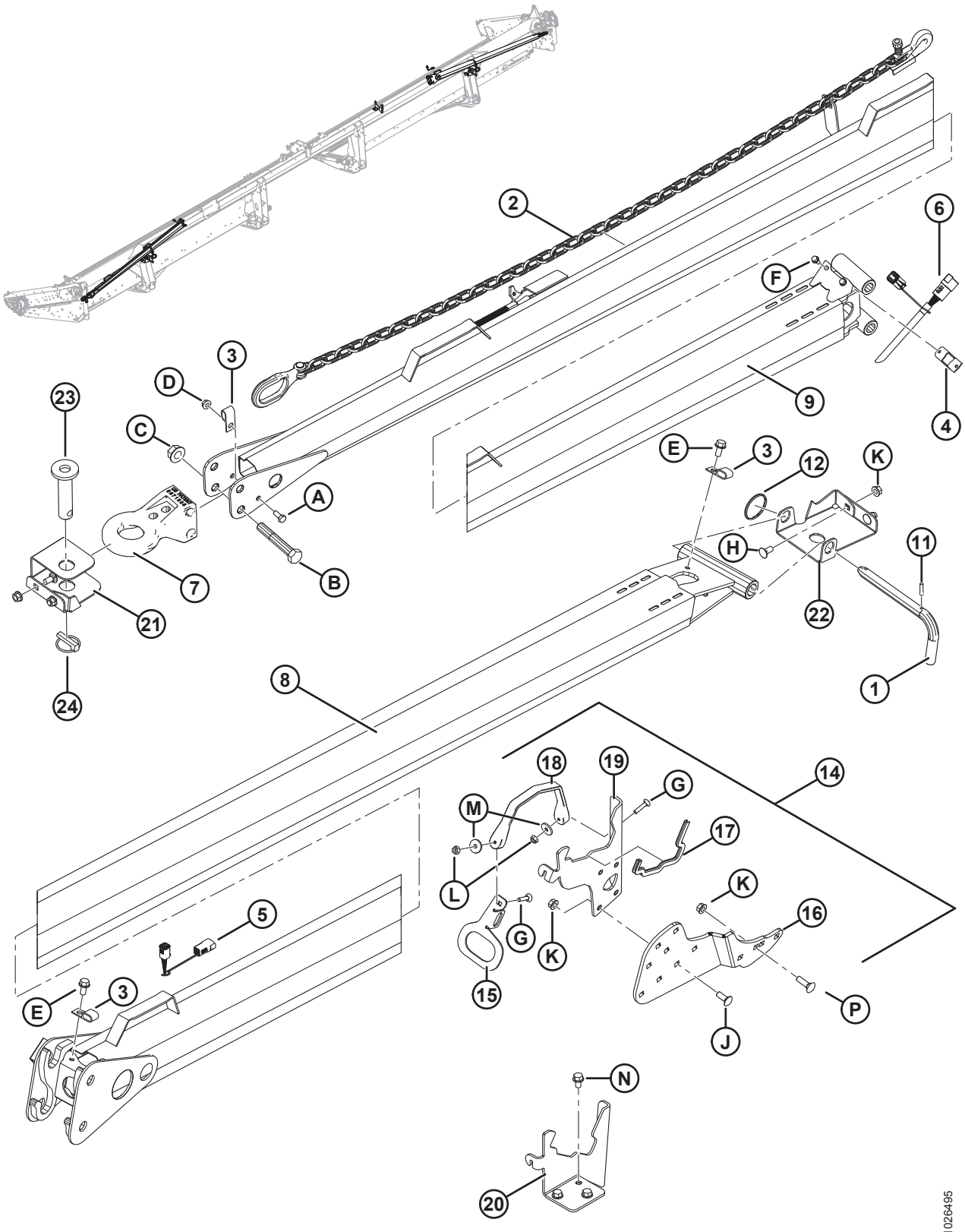

КОМПЛЕКТ ДЛЯ ТРАНСПОРТИРОВКИ НА МАЛОЙ СКОРОСТИ — ТРАНСПОРТИРОВОЧНАЯ СЦЕПКА (ДОПОЛНИТЕЛЬНО)

Ссылка	Номер детали	Описание	Кол-во	Серийный номер
D	30280	ГАЙКА — ФЛАНЦ. БОК. ЗАМК. ГЛАДК. ТОРЕЦ 5/16 NC GR5 ОЦИНК.		
E	101897	ВИНТ — ШЕСТИГР. ГОЛОВКА С ШАЙБОЙ РЕЗЬБОНАКАТНЫЙ 3/8 NC × 3/4		
F	21055	ВИНТ — САМОРЕЗ ШЕСТИГР. С БУРТИКОМ ПОД ГОЛОВКОЙ 1/4 NC × 1/2		
G	135623	БОЛТ — RHSN 1/4 NC × 1,25 ДЛ. GR5 ОЦИНК.		
H	21863	БОЛТ — RHSSN 3/8 NC × 0,75 ДЛ. GR5 ОЦИНК.		
J	100456	БОЛТ — RHSSN 3/8 NC × 1,0 GR5 ОЦИНК.		
K	30228	ГАЙКА — ФЛАНЦ. DT ГЛАДКИЙ ТОРЕЦ 0,375-16 UNC		
L	135248	ГАЙКА — ФЛАНЦ. DT ГЛАДК. ТОРЕЦ 1/4-20 NC GR5 ОЦИНК.		
M	40628	ШАЙБА — ПЛОСКАЯ		
N	101898	ВИНТ — ШЕСТИГР. ГОЛОВКА С ШАЙБОЙ РЕЗЬБОНАКАТНЫЙ 3/8 NC × 5/8		
P	19966	БОЛТ — RHSN 3/8-16 × 1,25 GR5 ОЦИНК.		

55 Комплект для транспортировки на малой скорости — колеса и опоры (дополнительно)

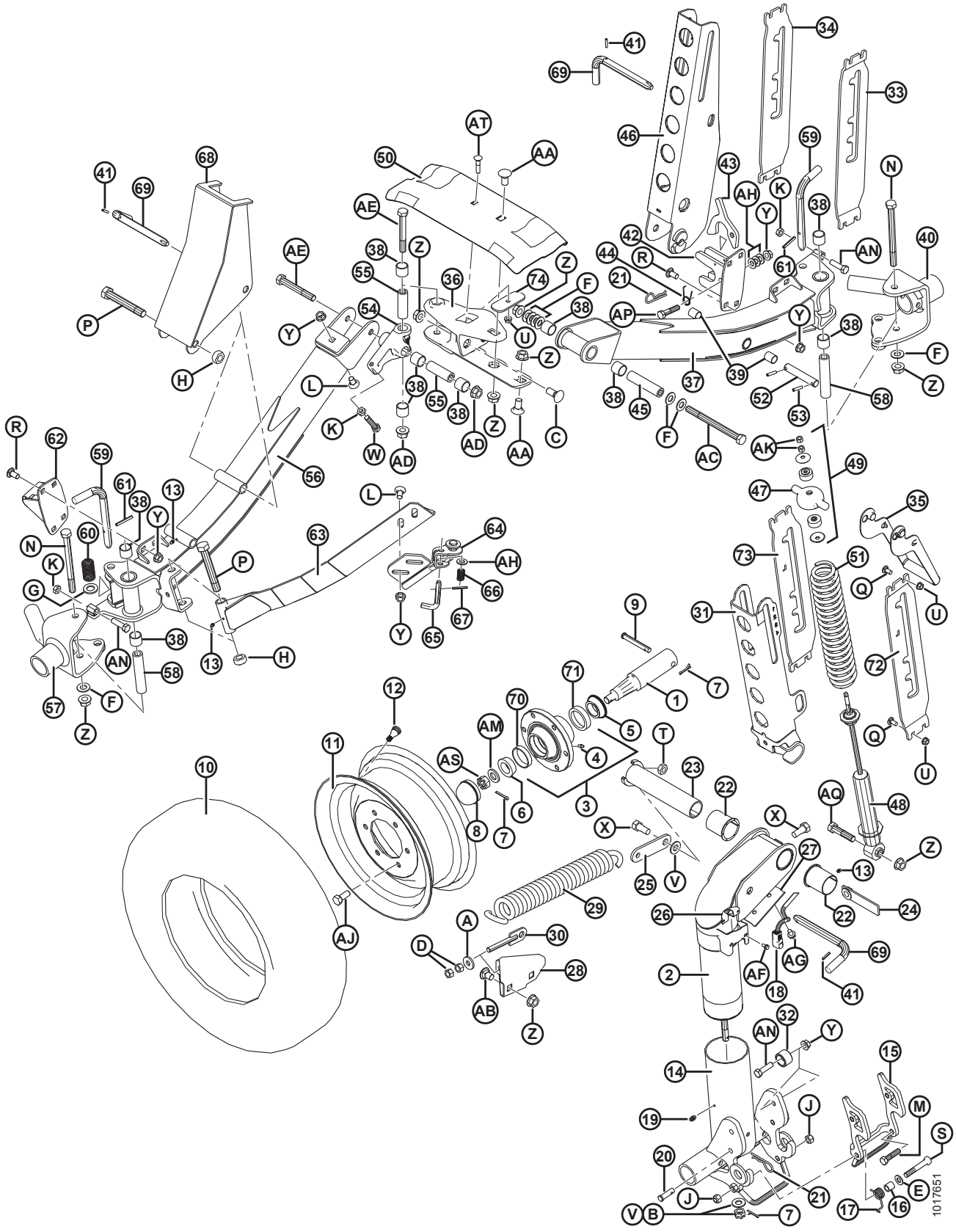

КОМПЛЕКТ ДЛЯ ТРАНСПОРТИРОВКИ НА МАЛОЙ СКОРОСТИ — КОЛЕСА И ОПОРЫ (ДОПОЛНИТЕЛЬНО)

Ссылка	Номер детали	Описание	Кол-во	Серийный номер
	B5224	КОМПЛЕКТ — СТАБИЛИЗИРУЮЩИЕ КОЛЕСА [178]		
	B6449	КОМПЛЕКТ — ТРАНСПОРТНЫЕ ОПОРЫ И СТУПИЦЫ [178]		
1	144378	ЦАПФА	4	
2	244722	СВАРНОЙ ШАРНИР	1	
3	41982	СТУПИЦА — В КОМПЛЕКТЕ С НАРУЖНЫМИ КОЛЬЦАМИ ПОДШИПНИКА [179]	4	
4	50174	ФИТИНГ — СМАЗКА, ДЛЯ ПРИВОДА, 1/4 ДЮЙМА (СТУПИЦА CTD)	4	
	21887	ФИТИНГ — СМАЗОЧН., 1/8 NPT (СТУПИЦА АРМСТРОНГА)	4	
5	30517	ПОДШИПНИК — КОНИЧЕСКИЙ, С УПЛОТНЕНИЕМ	4	
6	21376	ПОДШИПНИК — КОНИЧЕСКИЙ, РОЛИКОВЫЙ (БЕЗ УПЛОТНЕНИЯ)	4	
7	18648	ШПЛИНТ 3/16 ДИАМ. × 1,25 ОЦИНК.	7	
8	30520	КОЛПАЧОК — ПЫЛЕЗАЩИТНЫЙ	4	
9	101007	ШТИФТ — С ОТВЕРСТИЕМ ПОД ШПЛИНТ	4	
10	193031	ШИНА — СТ. 205/75 R15, РАДИАЛЬНАЯ, МЕТАЛЛ. КОРД	4	
11	144531	КОЛЕСО — 15 × 6 LB	4	
12	21153	ШТОК — ВЕНТИЛЬ ШИНЫ В СБОРЕ № TR-415	4	
13	18671	ФИТИНГ — СМАЗОЧН. 1/4-28 UNF	5	
14	144971	СВАРНОЙ ШПИНДЕЛЬ	1	
15	144976	СВАРНАЯ ЗАЩЕЛКА	1	
16	144742	ПРОСТАВКА — 3/4 ДЮЙМА НД × 0,120 СТЕНКА × 19 ДЛИНА	1	
17	144741	ПРУЖИНА — КРУЧЕНИЯ	1	
18	REF	ЖГУТ ПРОВОДОВ [180]		
19	21010	ФИТИНГ — СМАЗОЧН. 90° 1/4-28 КОНИЧ. РЕЗЬБА	2	
20	19927	ШТИФТ — С ОТВЕРСТИЕМ ПОД ШПЛИНТ	1	
21	13125	ЧЕКА	1	
22	35694	ВТУЛКА — ПЛАСТИК	2	
23	144374	ШТИФТ — СВАРНОЙ	1	

178. Комплекты доступны только через отдел продаж.
179. Включает масленку (MD № 50174), наружное кольцо подшипника (MD № 7900) и наружное кольцо подшипника (MD № 30516).
180. См. раздел *53 Комплект для транспортировки на малой скорости — электропроводка сцепного устройства (дополнительное оборудование), страница 185*.

КОМПЛЕКТ ДЛЯ ТРАНСПОРТИРОВКИ НА МАЛОЙ СКОРОСТИ — КОЛЕСА И ОПОРЫ (ДОПОЛНИТЕЛЬНО)

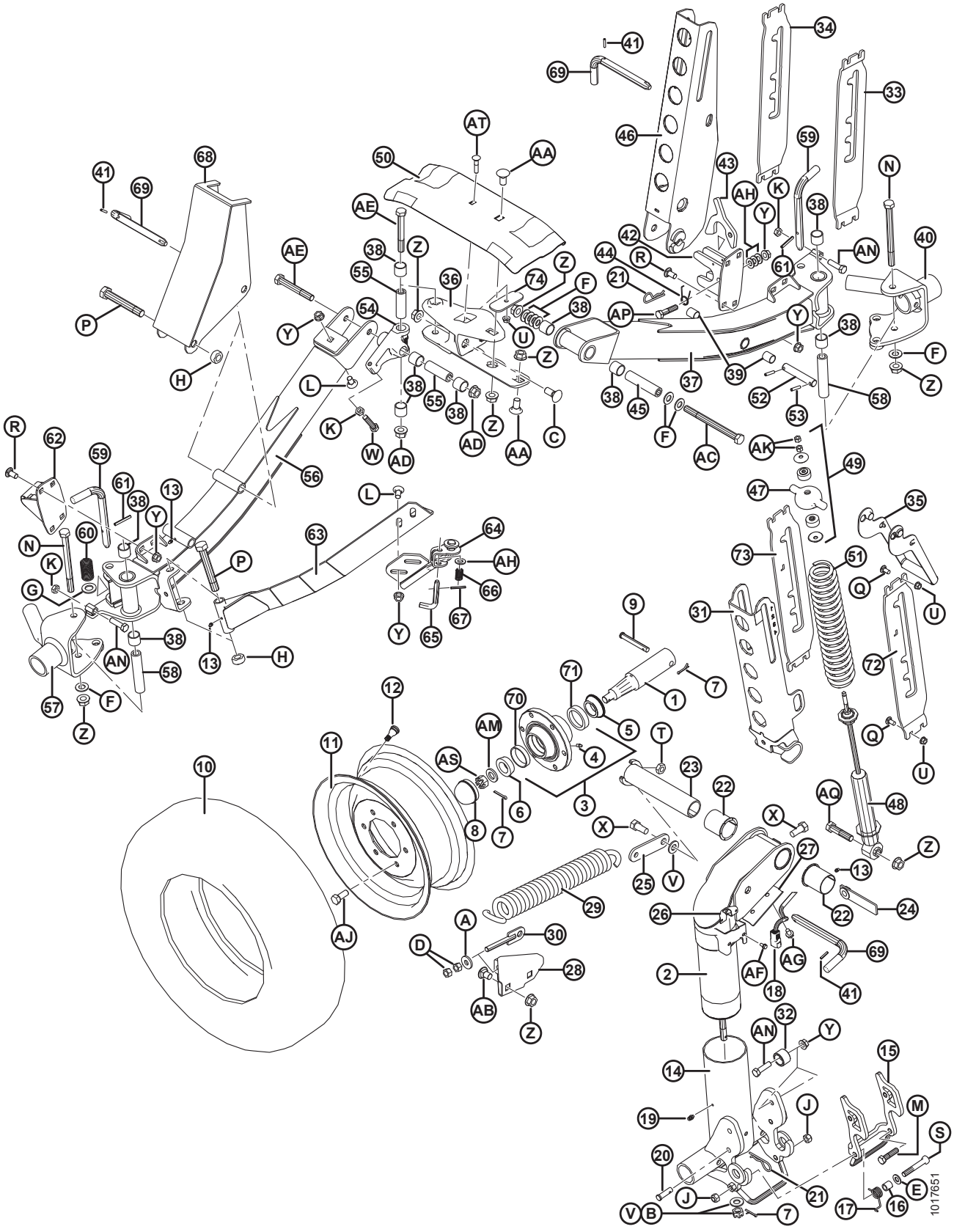

КОМПЛЕКТ ДЛЯ ТРАНСПОРТИРОВКИ НА МАЛОЙ СКОРОСТИ — КОЛЕСА И ОПОРЫ (ДОПОЛНИТЕЛЬНО)

Ссылка	Номер детали	Описание	Кол-во	Серийный номер
24	144577	ШТАНГА — ГАЙКА В СБОРЕ	1	
25	144471	ШТАНГА	1	
26	193057	ЗАЖИМ — ЖГУТ ПРОВОДОВ, НЕМЕЦКИЙ РАЗЪЕМ	1	
27	144739	ДЕРЖАТЕЛЬ	1	
28	144873	ОПОРА — СВАРНАЯ	1	
29	144724	ПРУЖИНА — РАСТЯЖЕНИЯ	1	
30	144425	БОЛТ — С ПРОУШИНОЙ, СВАРНОЙ	1	
31	144968	ШВЕЛЛЕР — СВАРНОЙ	1	
32	193008	РОЛИК	2	
33	193214	ОПОРА — LH (ИСПОЛЬЗУЕТСЯ НА ПРАВОЙ СТОРОНЕ ЖАТКИ)	1	
34	193215	ОПОРА — RH (ИСПОЛЬЗУЕТСЯ НА ПРАВОЙ СТОРОНЕ ЖАТКИ)	1	
35	144899	РУЧКА — СВАРНАЯ	2	
36	125256	ОПОРА — СВАРНАЯ	1	
37	294094	ТРУБА — ОСЬ, С ВТУЛКАМИ [181]	1	
38	133992	ВТУЛКА — КОМПОЗИТНАЯ	10	
39	156501	ВТУЛКА — ПЛАСТИК	2	
40	294036	ШАРНИР — ЛЕВЫЙ, СВАРНОЙ	1	
41	16010	ШТИФТ ПРУЖИННЫЙ 3/16 ДИАМ. × 1,0 ДЛ.	3	
42	193009	ЗАЩЕЛКА — СВАРНАЯ	1	
43	193016	ЗАЩЕЛКА	1	
44	144505	ПРУЖИНА — КРУЧЕНИЯ	1	
45	144880	ПРОСТАВКА	1	
46	144956	ШВЕЛЛЕР — СВАРНОЙ	1	
47	144966	ОТЛИВКА — КРЫШКА ПРУЖИНЫ	2	
48	144934	АМОРТИЗАТОР — TENNECO [182]	2	
49	174922	КОМПЛЕКТ — МОНТАЖ АМОРТИЗАТОРА	2	
50	220099	ОПОРА — ПОЛОТНЯНАЯ ЖАТКА, ТРАНСПОРТНАЯ	1	
51	144962	ПРУЖИНА СЖАТИЯ	2	
52	144376	ШТИФТ — ПРЯМОЙ	1	
53	16266	ШТИФТ ПРУЖИННЫЙ 1/4 ДИАМ. × 1,25 ДЛ.	2	

181. Включает композитную втулку (MD № 133992) и пластиковую втулку (MD № 156501).
182. Включает монтажный комплект амортизатора (MD № 174922).

КОМПЛЕКТ ДЛЯ ТРАНСПОРТИРОВКИ НА МАЛОЙ СКОРОСТИ — КОЛЕСА И ОПОРЫ (ДОПОЛНИТЕЛЬНО)

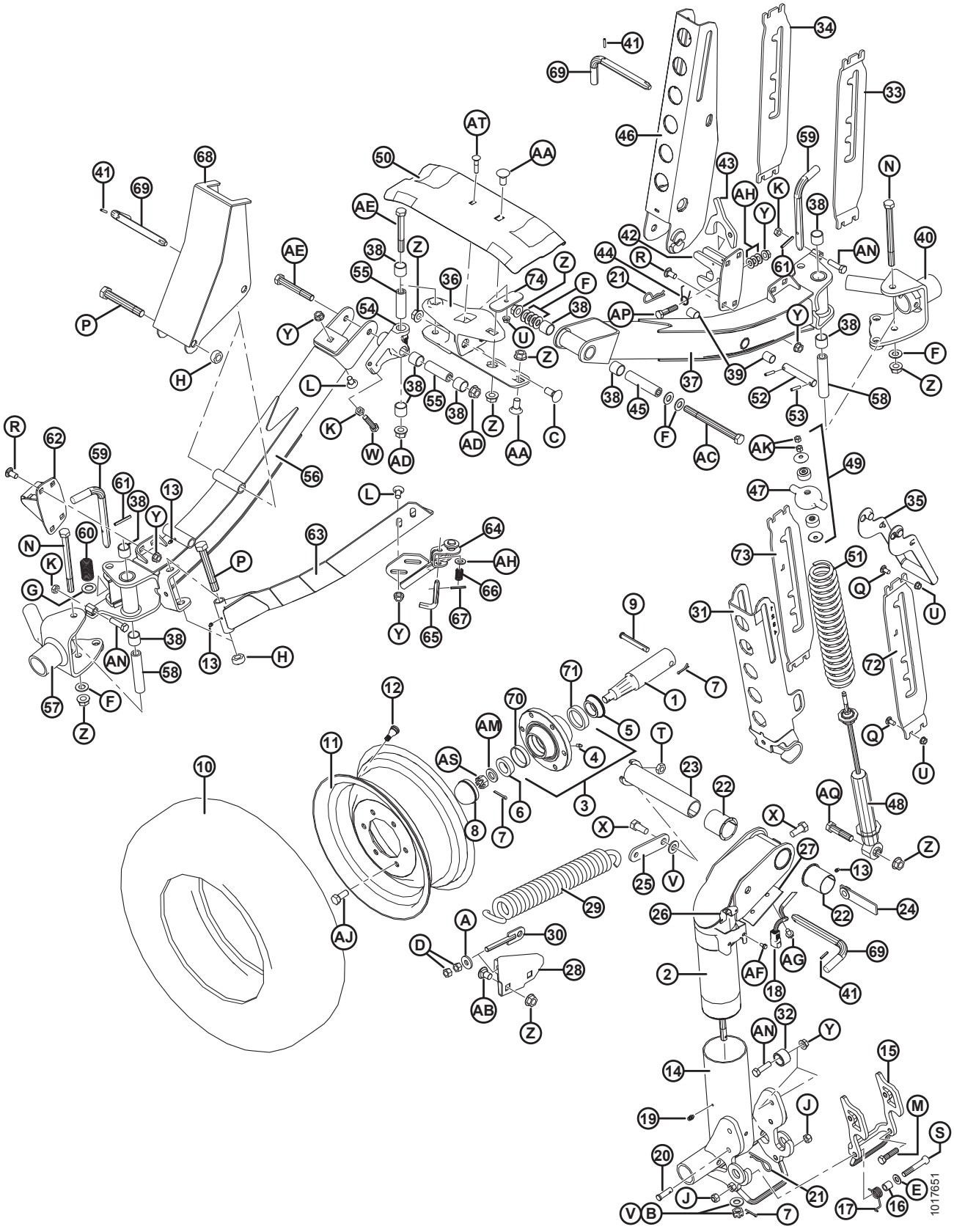

КОМПЛЕКТ ДЛЯ ТРАНСПОРТИРОВКИ НА МАЛОЙ СКОРОСТИ — КОЛЕСА И ОПОРЫ (ДОПОЛНИТЕЛЬНО)

Ссылка	Номер детали	Описание	Кол-во	Серийный номер
54	244748	ШАРНИР — В СБОРЕ С ВТУЛКАМИ [183]	1	
55	244671	ПРОСТАВКА	2	
56	294091	МОСТ — В СБОРЕ, В КОМПЛЕКТЕ С ВТУЛКАМИ [183]	1	
57	294037	ШАРНИР — ПРАВЫЙ, СВАРНОЙ	1	
58	193022	ПРОСТАВКА	2	
59	144989	L-ОБРАЗНЫЙ ШТИФТ	2	
60	29028	ПРУЖИНА СЖАТИЯ	2	
61	2148	ШТИФТ ПРУЖИННЫЙ 1/4 ДИАМ. × 2,0 ДЛ.	2	
62	193014	СВАРНАЯ ЗАЩЕЛКА	1	
63	144324	КРЕПЛЕНИЕ — УГЛОВОЕ, СВАРНОЕ	1	
64	144433	СВАРНАЯ ЗАЩЕЛКА	1	
65	144409	L-ОБРАЗНЫЙ ШТИФТ	1	
66	35618	ПРУЖИНА СЖАТИЯ	1	
67	7642	ШТИФТ ПРУЖИННЫЙ 3/16 ДИАМ. × 1,5 ДЛ.	1	
68	144321	ОПОРА — C-ОБРАЗНАЯ ШТАНГА, СВАРНАЯ	1	
69	144415	УЗЕЛ — L-ОБРАЗНЫЙ ШТИФТ	3	
70	7900	НАРУЖНОЕ КОЛЬЦО — РОЛИКОВЫЙ ПОДШИПНИК	4	
71	30516	НАРУЖНОЕ КОЛЬЦО — РОЛИКОВЫЙ ПОДШИПНИК	4	
72	193216	ОПОРА — LH (ИСПОЛЬЗУЕТСЯ НА ЛЕВОЙ СТОРОНЕ ЖАТКИ)	1	
73	193217	ОПОРА — RH (ИСПОЛЬЗУЕТСЯ НА ЛЕВОЙ СТОРОНЕ ЖАТКИ)	1	
74	125236	ШТАНГА — ЗАТЯГИВАНИЕ ОПОРЫ ПОЛОТНЯНОЙ ЖАТКИ	1	
A	4761	ШАЙБА — ПЛОСКАЯ		
B	6649	ГАЙКА — ШЛИЦЕВ. ШЕСТИГР. 0,625 ДЮЙМА NC ОЦИНК.		
C	18523	БОЛТ — RHSN 5/8 NC × 1,5 GR5 ОЦИНК.		
D	18591	ГАЙКА — ШЕСТИГР. 1/2-13 UNC GR5 ОЦИНК.		
E	18599	ШАЙБА — ПЛОСКАЯ SAE, ВНУТР. ДИАМ. 17/32 × 1-1/16 ДЮЙМА НД ОЦИНК.		
F	18600	ШАЙБА — ПЛОСКАЯ SAE, ВНУТР. ДИАМ. 21/32 × 1-5/16 ДЮЙМА НД ОЦИНК.		
G	18601	ШАЙБА — ПЛОСКАЯ SAE, ВНУТР. ДИАМ. 13/16 × 1,5 ДЮЙМА. НД ОЦИНК.		

183. Включает композитную втулку (MD № 133992) и крепежные детали (MD № 21056, 30833).

КОМПЛЕКТ ДЛЯ ТРАНСПОРТИРОВКИ НА МАЛОЙ СКОРОСТИ — КОЛЕСА И ОПОРЫ (ДОПОЛНИТЕЛЬНО)

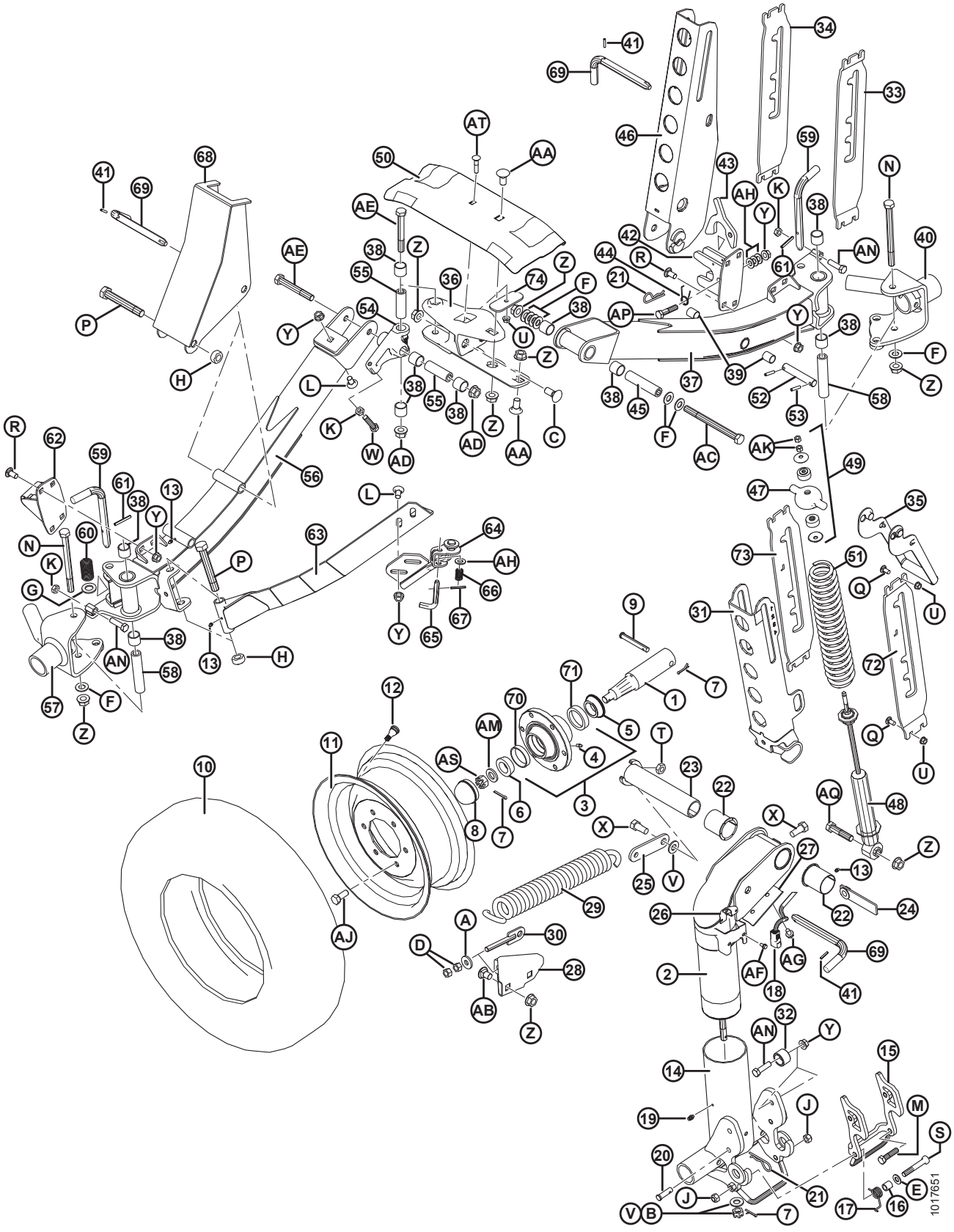

КОМПЛЕКТ ДЛЯ ТРАНСПОРТИРОВКИ НА МАЛОЙ СКОРОСТИ — КОЛЕСА И ОПОРЫ (ДОПОЛНИТЕЛЬНО)

Ссылка	Номер детали	Описание	Кол-во	Серийный номер
H	102636	ГАЙКА — ШЕСТИГРАННАЯ, БОК. ЗАМК. DT 0,750-10 UNC		
J	18697	ГАЙКА — ШЕСТИГРАННАЯ СТОПОРНАЯ DT 0,500-13 UNC		
K	21056	ГАЙКА — ШЕСТИГР. СТОПОР. 1/2-13 UNC GR5 ОЦИНК.		
L	21066	БОЛТ — RHSN 1/2 NC × 1 GR5 ОЦИНК.		
M	21576	БОЛТ — НН 1/2 NC × ДЛИНОЙ 2,0 GR5, ОЦИНК.		
N	21591	БОЛТ — НН 5/8 NC × ДЛИНОЙ 7,5 GR5, ОЦИНК.		
P	21599	БОЛТ — НН 3/4 NC × ДЛИНОЙ 5,0 GR5, ОЦИНК.		
Q	100456	БОЛТ — RHSSN 3/8 NC × 1,0 GR5 ОЦИНК.		
R	21868	БОЛТ — RHSSN 1/2 NC × 1,0 GR5 ОЦИНК.		
S	21560	БОЛТ — НН 1/2 NC × ДЛИНОЙ 3,0 GR5, ОЦИНК.		
T	21941	ГАЙКА — ШЕСТИГРАННАЯ СТОПОРНАЯ (DT) 5/8-11 UNC GR5 ОЦИНК.		
U	30228	ГАЙКА — ФЛАНЦ. DT ГЛАДКИЙ ТОРЕЦ 0,375-16 UNC		
V	30441	ШАЙБА — ЗАКАЛЕННАЯ		
W	30833	БОЛТ — ШЕСТИГР. ГОЛОВКА 1/2 NC × 2,25 ПОЛНАЯ РЕЗЬБА GR5 ОЦИНК.		
X	48050	БОЛТ — С БУРТИКОМ 0,625-11 UNC		
Y	50186	ГАЙКА — ФЛАНЦЕВАЯ СТОПОРН. ГЛАДК. ТОРЕЦ DT 0,500-13 UNC GR5		
Z	50225	ГАЙКА — ФЛАНЦ. DT ГЛАДКИЙ ТОРЕЦ 0,625-11 UNC		
AA	103562	БОЛТ — RHSN 5/8 NC × 1,25 GR5 ОЦИНК.		
AB	117015	БОЛТ — RHSSN 5/8 NC × 1,0 GR5 ОЦИНК.		
AC	193211	БОЛТ — ШЕСТИГР. ГОЛОВКА, 5/8 NC × 7,5 ДЛ. GR8 ОЦИНК.		
AD	188467	ГАЙКА — ФЛАНЦ. DT ГЛАДКИЙ ТОРЕЦ 0,625-18 UNC GR. G		
AE	252305	БОЛТ — ШЕСТИГР. ГОЛОВКА МЕЛК. РЕЗЬБА 5/8-18 × 4,5 GR8 ОЦИНК.		
AF	21055	ВИНТ — САМОРЕЗ ШЕСТИГР. С БУРТИКОМ ПОД ГОЛОВКОЙ 1/4 NC × 1/2		
AG	101898	ВИНТ — ШЕСТИГР. ГОЛОВКА С ШАЙБОЙ РЕЗЬБОНАКАТНЫЙ 3/8 NC × 5/8		
AH	18599	ШАЙБА — ПЛОСКАЯ SAE, ВНУТР. ДИАМ. 17/32 × 1-1/16 ДЮЙМА НД ОЦИНК.		
AJ	18916	БОЛТ — 90° КОЛЕСО 9/16 NF × 1,75 OL		
AK	18866	ГАЙКА — ШЕСТИГР. 3/8-24 UNF GR5 ОЦИНК.		
AM	21540	ШАЙБА — ЗАКАЛЕННАЯ		

КОМПЛЕКТ ДЛЯ ТРАНСПОРТИРОВКИ НА МАЛОЙ СКОРОСТИ — КОЛЕСА И ОПОРЫ (ДОПОЛНИТЕЛЬНО)

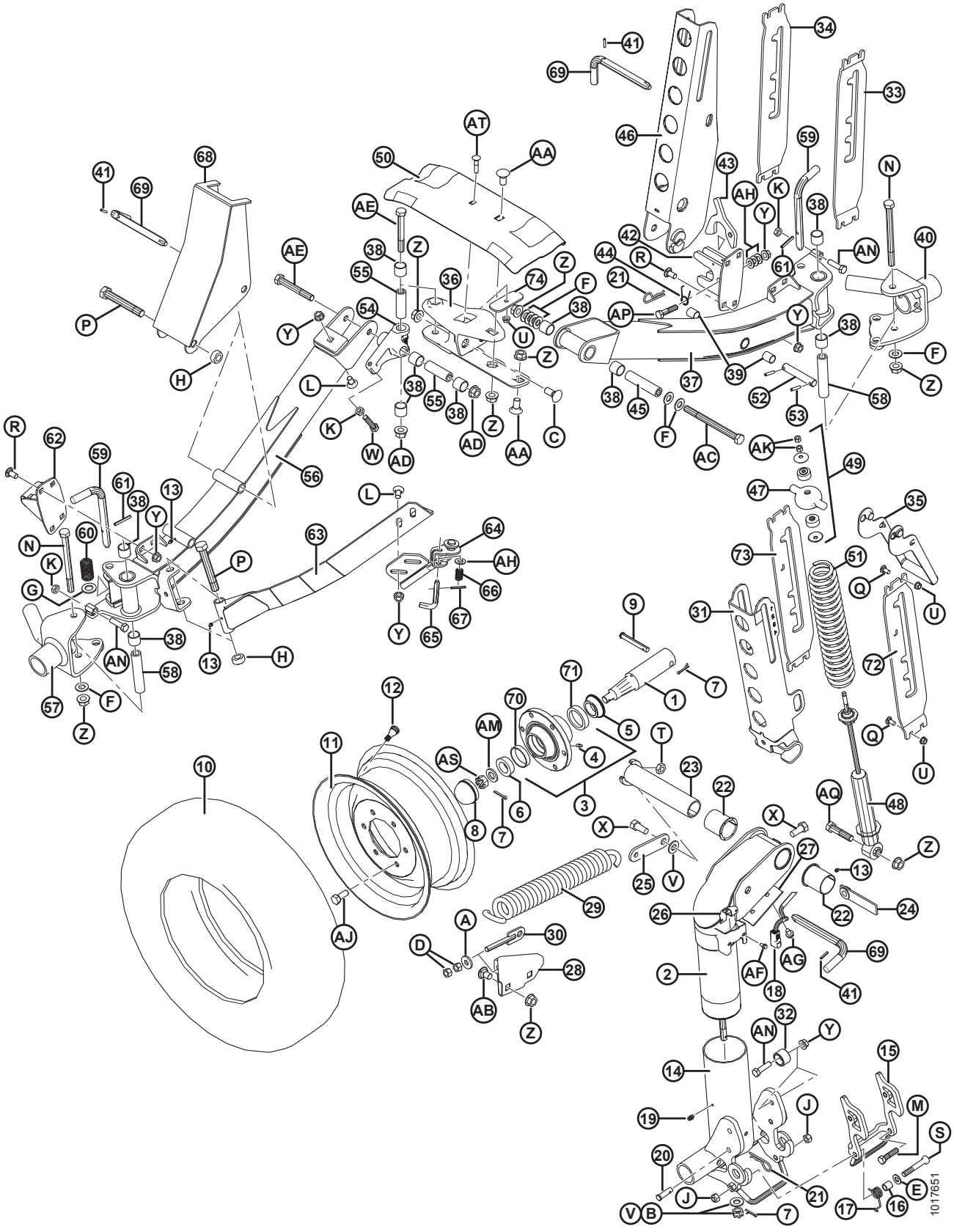

КОМПЛЕКТ ДЛЯ ТРАНСПОРТИРОВКИ НА МАЛОЙ СКОРОСТИ — КОЛЕСА И ОПОРЫ (ДОПОЛНИТЕЛЬНО)

Ссылка	Номер детали	Описание	Кол-во	Серийный номер
AN	50072	БОЛТ — ШЕСТИГР. ГОЛОВКА 1/2 NC × 1,75 ДЛ. ПОЛНАЯ РЕЗЬБА GR5 ОЦИНК.		
AP	21578	БОЛТ — НН 1/2 NC × ДЛИНОЙ 2,25 GR5, ОЦИНК.		
AQ	30922	БОЛТ — ШЕСТИГР. ГОЛОВКА 5/8 NC × 2,75 GR5 ОЦИНК.		
AS	5512	ГАЙКА — ШЕСТИГР. ШЛИЦ., 0,750-16 UNF ОЦИНК.		
AT	50197	БОЛТ — RHSN 3/8 NC × 1,75 ДЛ. GR5 ОЦИНК.		

56 Стабилизирующие колеса (дополнительное оборудование)

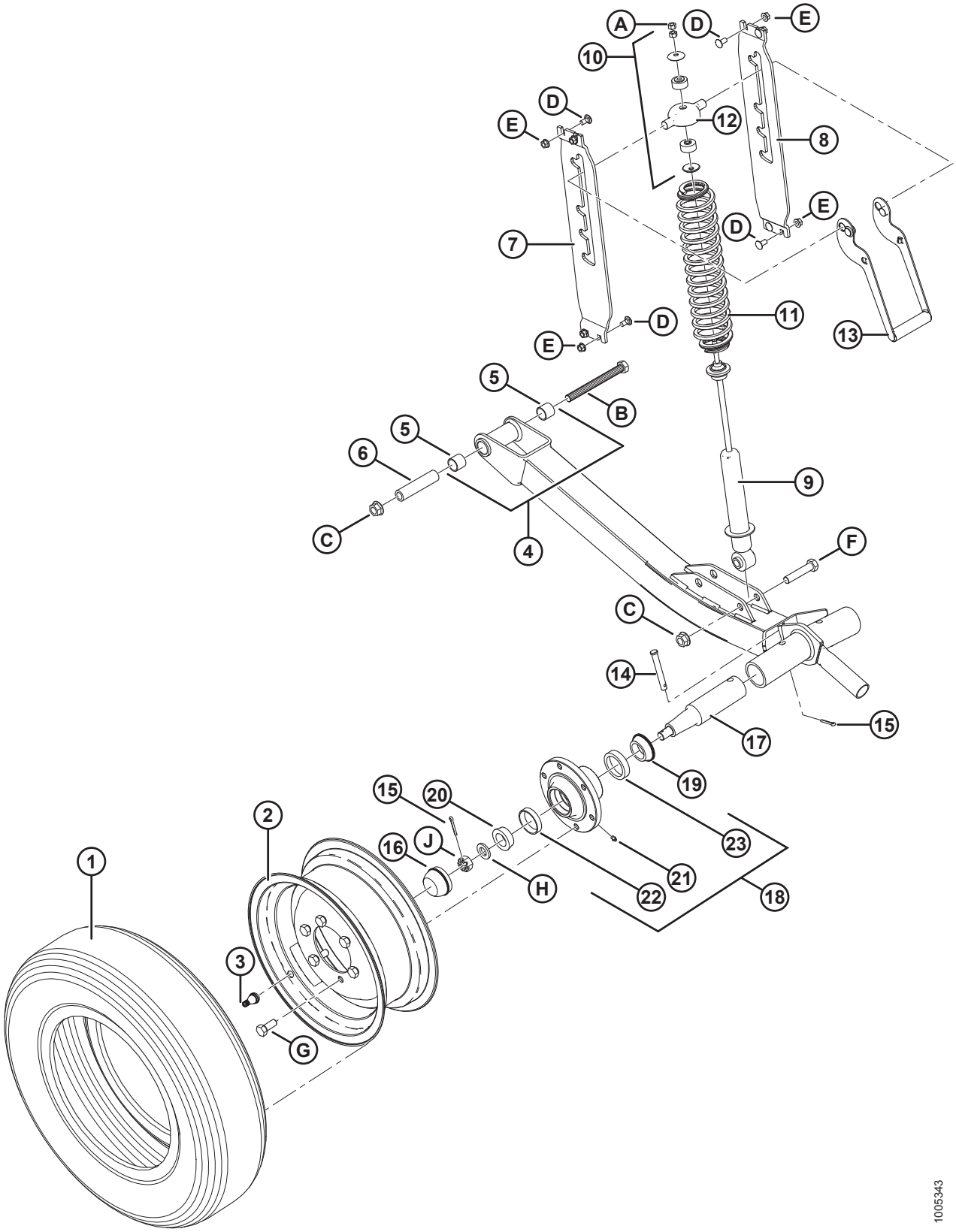

СТАБИЛИЗИРУЮЩИЕ КОЛЕСА (ДОПОЛНИТЕЛЬНОЕ ОБОРУДОВАНИЕ)

Ссылка	Номер детали	Описание	Кол-во	Серийный номер
	C1986	КОМПЛЕКТ — СТАБИЛИЗИРУЮЩИЕ КОЛЕСА (ТОЛЬКО 30–45-ФУТОВЫЕ ЖАТКИ) [184]		
1	193031	ШИНА — СТ. 205/75 R15, РАДИАЛЬНАЯ, МЕТАЛЛ. КОРД	2	
2	144531	КОЛЕСО — 15 × 6 LB	2	
3	21153	ШТОК — ВЕНТИЛЬ ШИНЫ В СБОРЕ № TR-415	2	
4	144860	ТРУБА — ОСЬ, С ВТУЛКАМИ [185]	2	
5	133992	ВТУЛКА — КОМПОЗИТНАЯ	4	
6	144880	ПРОСТАВКА	2	
7	193214	ОПОРА — ЛЕВАЯ	2	
8	193215	ОПОРА — ПРАВАЯ	2	
9	144934	АМОРТИЗАТОР — TENNECO	2	
10	174922	КОМПЛЕКТ — МОНТАЖ АМОРТИЗАТОРА	2	
11	144935	ПРУЖИНА СЖАТИЯ	2	
12	144966	ОТЛИВКА — КРЫШКА ПРУЖИНЫ	2	
13	144899	РУЧКА — СВАРНАЯ	2	
14	101007	ШТИФТ — С ОТВЕРСТИЕМ ПОД ШПЛИНТ	2	
15	18648	ШПЛИНТ 3/16 ДИАМ. × 1,25 ОЦИНК.	2	
16	30520	КОЛПАЧОК — ПЫЛЕЗАЩИТНЫЙ	2	
17	144378	ЦАПФА	2	
18	41982	СТУПИЦА — В КОМПЛЕКТЕ С НАРУЖНЫМИ КОЛЬЦАМИ ПОДШИПНИКА [186]	2	
19	30517	ПОДШИПНИК — КОНИЧЕСКИЙ, ВНУТРЕННИЙ, С УПЛОТНЕНИЕМ	2	
20	21376	ПОДШИПНИК — КОНИЧЕСКИЙ, НАРУЖНЫЙ	2	
21	50174	ФИТИНГ — СМАЗКА ПРИВОДА, 1/4 ДЮЙМА (СТУПИЦА CTD)	2	
	21887	ФИТИНГ — СМАЗОЧН., 1/8 NPT (СТУПИЦА АРМСТРОНГА)	2	
22	7900	ПОДШИПНИК — КОЛЬЦО, НАРУЖНОЕ	2	
23	30516	ПОДШИПНИК — КОЛЬЦО, ВНУТРЕННЕЕ	2	
A	18866	ГАЙКА — ШЕСТИГР. 3/8-24 UNF GR5 ОЦИНК.		

184. Комплекты доступны только через отдел комплексных товаров.
185. Включает две втулки (MD № 133992).
186. Включает масленку (MD № 50174 или 21887) и подшипники (MD № 7900, 30516).

СТАБИЛИЗИРУЮЩИЕ КОЛЕСА (ДОПОЛНИТЕЛЬНОЕ ОБОРУДОВАНИЕ)

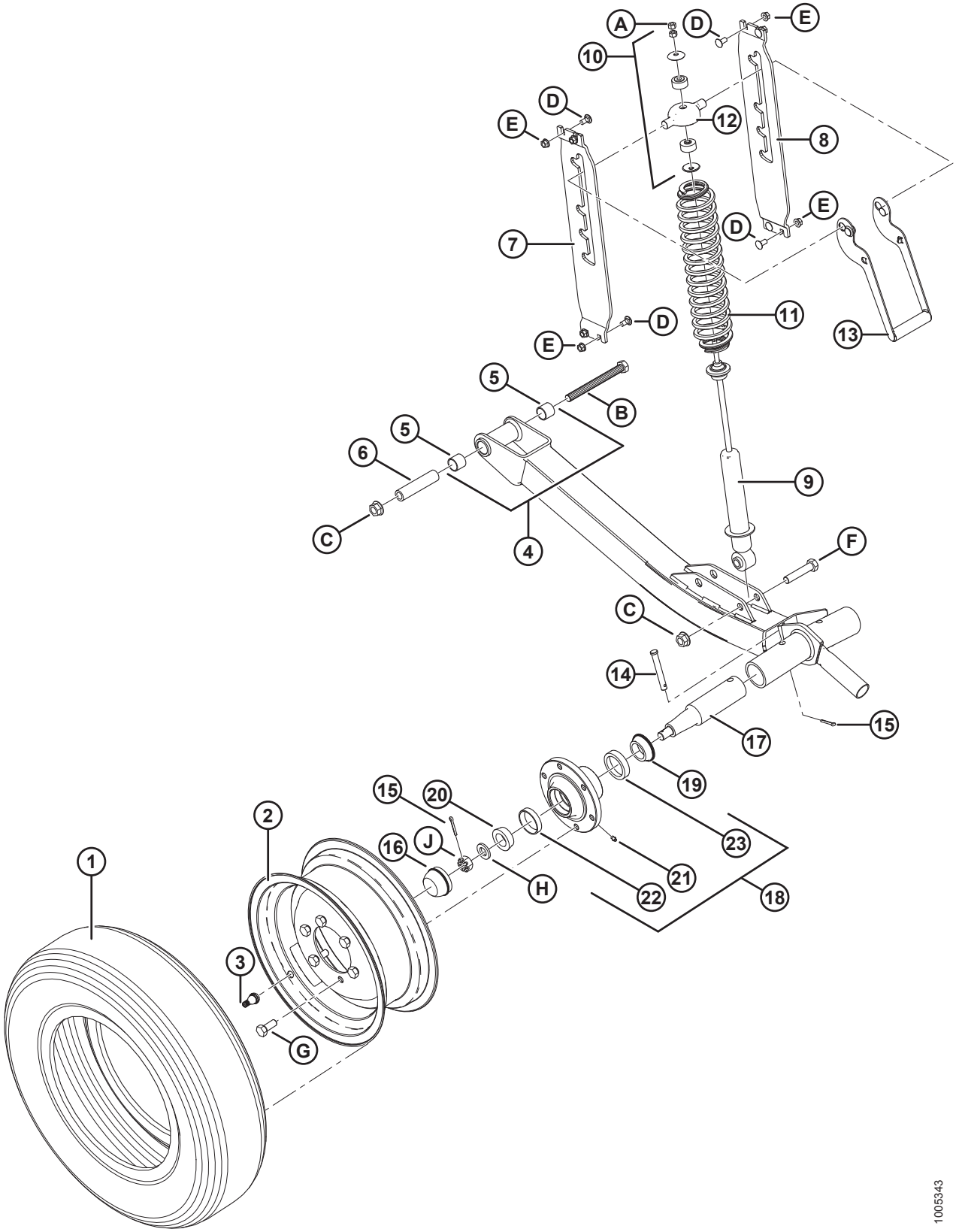

СТАБИЛИЗИРУЮЩИЕ КОЛЕСА (ДОПОЛНИТЕЛЬНОЕ ОБОРУДОВАНИЕ)

Ссылка	Номер детали	Описание	Кол-во	Серийный номер
B	21577	БОЛТ — НН 5/8 NC × ДЛИНОЙ 6,5 GR5, ОЦИНК.		
C	50225	ГАЙКА — ФЛАНЦ. DT ГЛАДК. ТОРЕЦ 5/8-11 UNC		
D	21863	БОЛТ — RHSSN 3/8 NC × 0,75 ДЛ. GR5 ОЦИНК.		
E	30228	ГАЙКА — ФЛАНЦ. DT ГЛАДК. ТОРЕЦ 3/8-16 UNC		
F	21583	БОЛТ — НН 5/8 NC × ДЛИНОЙ 3,0 GR5, ОЦИНК.		
G	18916	БОЛТ — 90° КОЛЕСО 9/16 NF × 1,75 OL		
H	21540	ШАЙБА — ЗАКАЛЕННАЯ		
J	5512	ГАЙКА — ШЕСТИГР. ШЛИЦ., 0,750-16 UNF ОЦИНК.		

57 Стабилизирующие колеса — дополнительные (дополнительное оборудование)

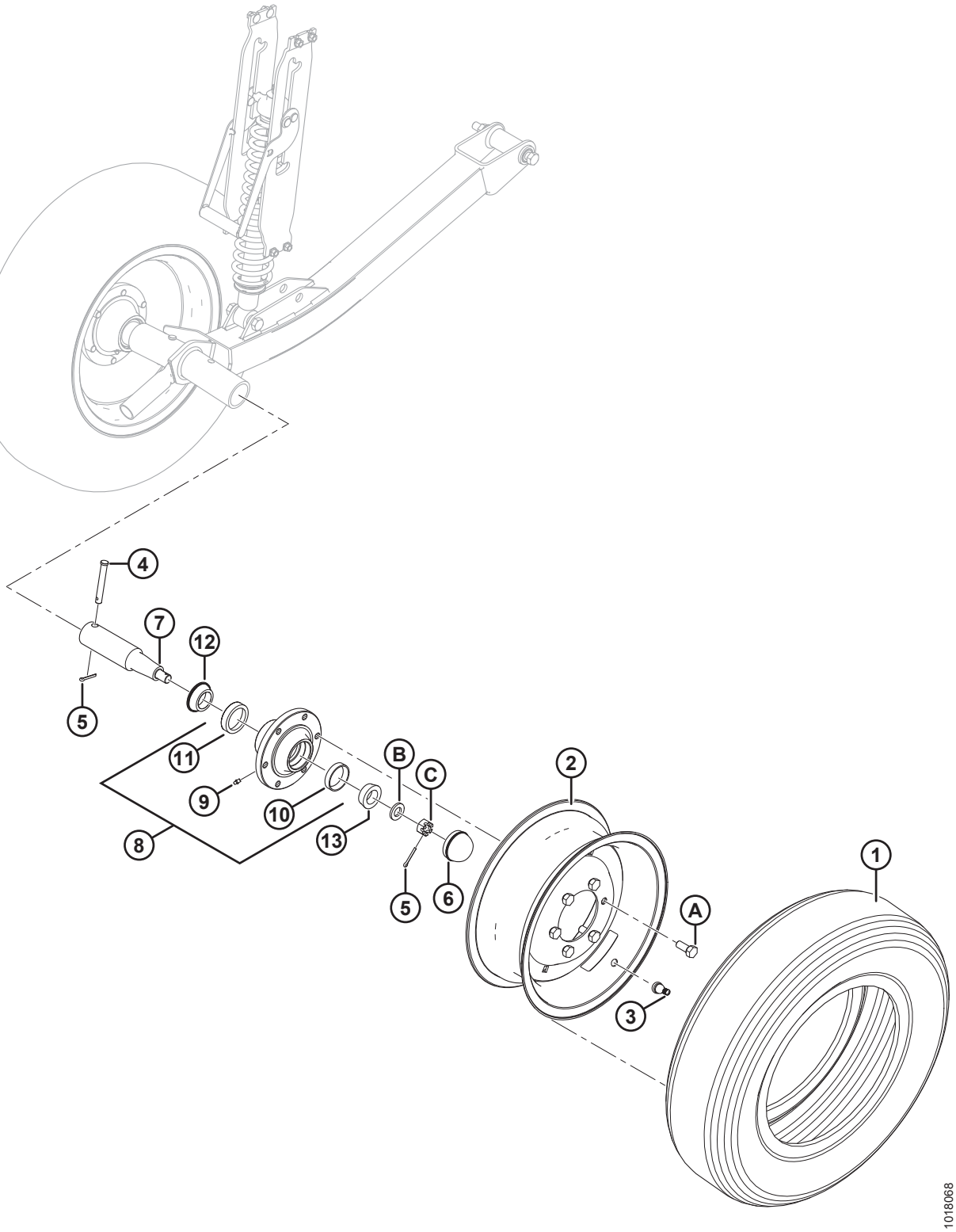

СТАБИЛИЗИРУЮЩИЕ КОЛЕСА — ДОПОЛНИТЕЛЬНЫЕ (ДОПОЛНИТЕЛЬНОЕ ОБОРУДОВАНИЕ)

Ссылка	Номер детали	Описание	Кол-во	Серийный номер
	B6179	КОМПЛЕКТ — ВТОРОЕ СТАБИЛИЗИРУЮЩЕЕ КОЛЕСО [187]		
1	193031	ШИНА — ST 205/75 R15, РАДИАЛЬНАЯ, С МЕТАЛЛИЧЕСКИМ КОРДОМ	1	
2	144531	ДИСК — 15 × 6 LB	1	
3	21153	ШТОК — ВЕНТИЛЬ ШИНЫ В СБОРЕ № TR-415	1	
4	101007	ШТИФТ — С ОТВЕРСТИЕМ ПОД ШПЛИНТ	1	
5	18648	ШПЛИНТ 3/16 ДИАМ. × 1,25 ОЦИНК.	2	
6	30520	КОЛПАЧОК — ПЫЛЕЗАЩИТНЫЙ	1	
7	144378	ЦАПФА	1	
8	41982	СТУПИЦА — В КОМПЛЕКТЕ С НАРУЖНЫМИ КОЛЬЦАМИ ПОДШИПНИКА [188]	1	
9	50174	ФИТИНГ — СМАЗКА ПРИВОДА, 1/4 ДЮЙМА (СТУПИЦА CTD)	1	
	21887	ФИТИНГ — СМАЗОЧН., 1/8 NPT (СТУПИЦА АРМСТРОНГА)	1	
10	7900	ПОДШИПНИК — КОЛЬЦО, НАРУЖНОЕ	1	
11	30516	ПОДШИПНИК — КОЛЬЦО, ВНУТРЕННЕЕ	1	
12	30517	ПОДШИПНИК — КОНИЧЕСКИЙ, ВНУТРЕННИЙ, С УПЛОТНЕНИЕМ	1	
13	21376	ПОДШИПНИК — КОНИЧЕСКИЙ, НАРУЖНЫЙ	1	
A	18916	БОЛТ — 90° КОЛЕСО 9/16 NF × 1,75 OL		
B	21540	ШАЙБА — ЗАКАЛ. ASTM F436 M20-340HV-AB2C		
C	5512	ГАЙКА — ШЕСТИГР. ШЛИЦ., 0,750-16 UNF ОЦИНК.		

187. Комплекты доступны только через отдел комплексных товаров.
188. Включает масленку (MD № 50174 или 21887) и наружные кольца подшипников (MD № 7900, 30516).

58 (Опция) Укороченные противорежущие пальцы с прижимами из листового металла

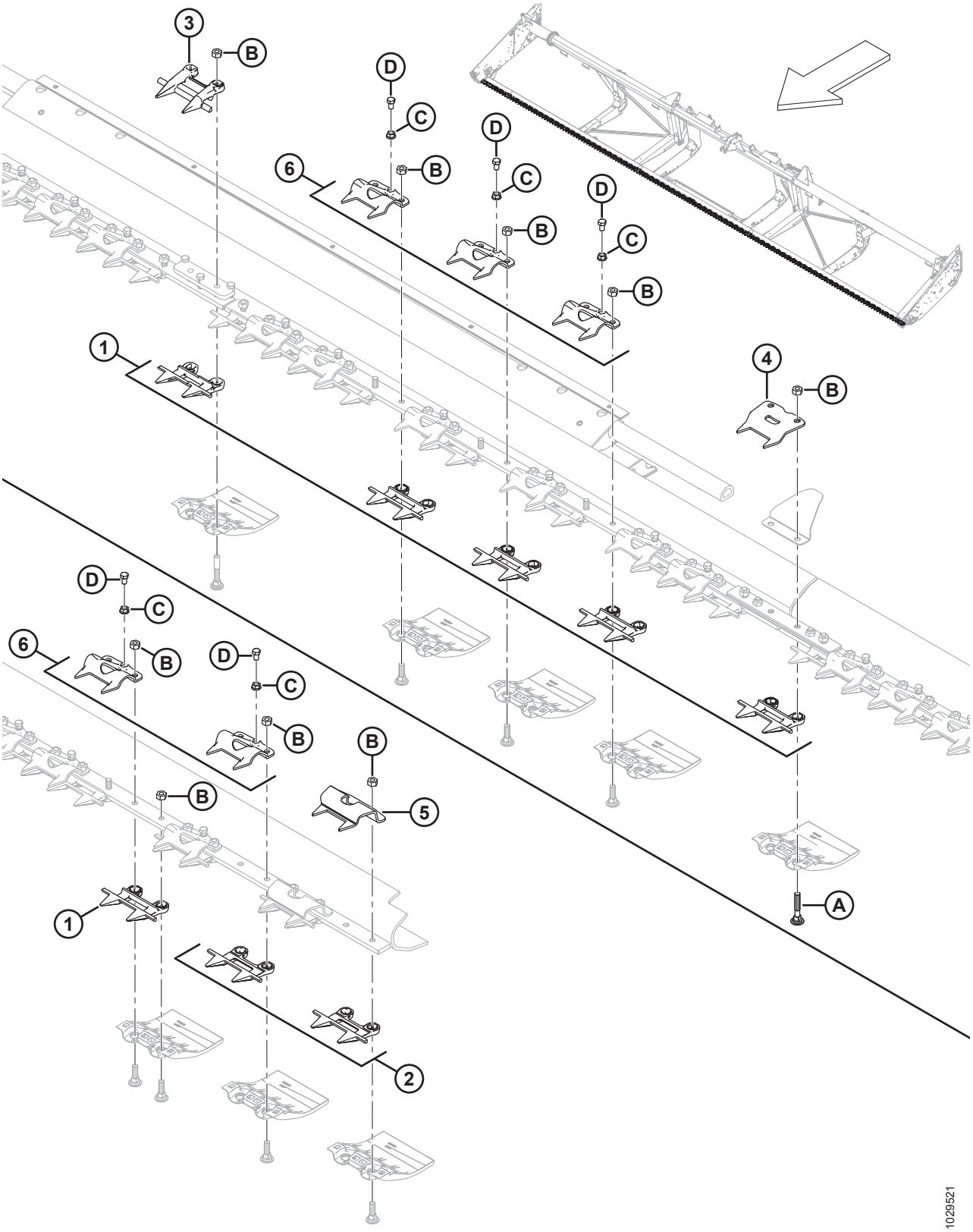

(ОПЦИЯ) УКОРОЧЕННЫЕ ПРОТИВОРЕЖУЩИЕ ПАЛЬЦЫ С ПРИЖИМАМИ ИЗ ЛИСТОВОГО МЕТАЛЛА

ПРИМЕЧАНИЕ:

Изображение; ВЕРХ: середина, НИЗ: левая сторона (правая сторона представляет собой зеркальное отображение). Укороченные противорежущие пальцы с прижимами из листового металла предназначены для использования с экспортными 30–35-футовыми гибкими жатками и экспортными 40–45-футовыми гибкими жатками с разъемной рамой.

Ссылка	Номер детали	Описание	Кол-во	Серийный номер
	B6677	КОМПЛЕКТ – ТУПЫЕ ПРОТИВОРЕЖ. ПАЛЬЦЫ И ПРИЖИМЫ ИЗ ЛИСТ. МЕТАЛЛА, ГИБК. ЖАТКИ 30 ФУТ. [189]		
	B6678	КОМПЛЕКТ – ТУПЫЕ ПРОТИВОРЕЖ. ПАЛЬЦЫ И ПРИЖИМЫ ИЗ ЛИСТ. МЕТАЛЛА, ГИБК. ЖАТКИ 35 ФУТ. [189]		
	B6679	КОМПЛЕКТ – ТУПЫЕ ПРОТИВОРЕЖ. ПАЛЬЦЫ И ПРИЖИМЫ ИЗ ЛИСТ. МЕТАЛЛА, ГИБК. ЖАТКИ 40 ФУТ. [189]		
	B6680	КОМПЛЕКТ – ТУПЫЕ ПРОТИВОРЕЖ. ПАЛЬЦЫ И ПРИЖИМЫ ИЗ ЛИСТ. МЕТАЛЛА, ГИБК. ЖАТКИ 45 ФУТ. [189]		
1	118346	ПРОТИВОРЕЖУЩИЙ ПАЛЕЦ [190]		
2	118347	ПРОТИВОРЕЖУЩИЙ ПАЛЕЦ – ТУПОЙ, БЕЗ ПРОТИВОИЗНОСНОЙ ПЛАНКИ [191]		
3	124775	ПРОТИВОРЕЖУЩИЙ ПАЛЕЦ – ЦЕНТРАЛЬНЫЙ, ТУПОЙ, (ТОЛЬКО 40–45 ФУТ.) [192]		
4	294849	ЗАЖИМ - ПРИЖИМ ИЗ ЛИСТ. МЕТАЛЛА (РАЗЪЕМНОЕ СОЕДИНЕНИЕ) [193]		
5	165209	ЗАЖИМ - ПРИЖИМ ИЗ ЛИСТ. МЕТАЛЛА (КОНЕЦ ГОЛОВКИ НОЖА) [194]		
6	118351	ПРИЖИМ [195]		
A	279575	БОЛТ — RHSN 7/16-14 × 2,5, КЛАСС ПРОЧНОСТИ 5, ОЦИНК.		
B	18654	ГАЙКА — ШЕСТИГР. 7/16-14 UNC GR5 ОЦИНК.		
C	118193	ГАЙКА — ФЛАНЦЕВАЯ ШЕСТИГРАННАЯ 0,375 UNC		
D	118154	БОЛТ – С ШЕСТИГР. ГОЛОВКОЙ РЕЗЬБА ПО ВСЕЙ ДЛИНЕ 3/8-16 × 0,63 КЛАСС ПРОЧНОСТИ 8 - AA1J		

189. Комплекты доступны только через Комплексные товары.
190. Количество в комплекте ножевого бруса: 30 футов = 56, 35 футов = 66, 40 футов = 72, 45 футов = 82.
191. Количество в комплекте для ножевого бруса: 30 футов = 4, 35 футов = 4, 40 футов = 8, 45 футов = 8.
192. Количество в комплекте для ножевого бруса: 30 футов = 0, 35 футов = 0, 40 футов = 1, 45 футов = 1.
193. Количество в комплекте ножевого бруса: 30 футов = 2, 35 футов = 2, 40 футов = 3, 45 футов = 3.
194. Количество в комплекте ножевого бруса: 30 футов = 2, 35 футов = 2, 40 футов = 4, 45 футов = 4.
195. Количество в комплекте для ножевого бруса: 30 футов = 53, 35 футов = 63, 40 футов = 67, 45 футов = 76.

59 (Опция) Фонари для освещения стерни

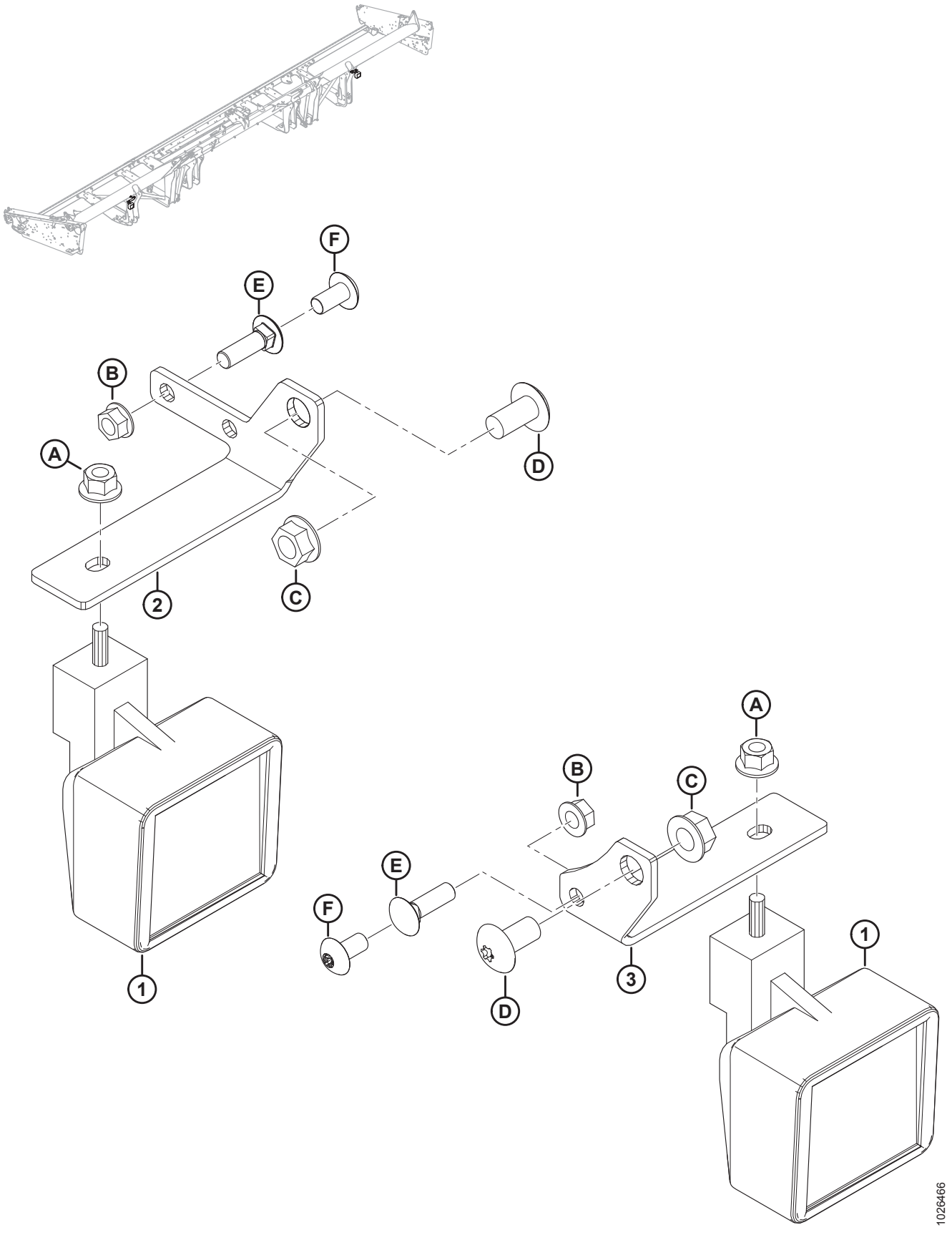

(ОПЦИЯ) ФОНАРИ ДЛЯ ОСВЕЩЕНИЯ СТЕРНИ

Ссылка	Номер детали	Описание	Кол-во	Серийный номер
	B6634	КОМПЛЕКТ — ФОНАРИ ДЛЯ ОСВЕЩЕНИЯ СТЕРНИ (30–45-ФУТОВЫЕ ЖАТКИ С КОМБАЙНАМИ JD) [196]		
1	109717	ФОНАРЬ — РАБОЧЕЕ ОСВЕЩЕНИЕ	2	
2	304021	ОПОРА — ФОНАРЬ ДЛЯ ОСВЕЩЕНИЯ СТЕРНИ, ЛЕВЫЙ	1	
3	245450	ОПОРА — ФОНАРЬ ДЛЯ ОСВЕЩЕНИЯ СТЕРНИ, ПРАВЫЙ	1	
A	50101	ГАЙКА — ФЛАНЦЕВАЯ, ШЕСТИГРАННАЯ, STVR, СТОПОРНАЯ, M10 × 1,5-10-AA1J		
B	30228	ГАЙКА — ФЛАНЦ., С ДЕФОРМ. РЕЗЬБОЙ, С ГЛАДК. ТОРЦОМ, 3/8 NC-GR5-AA1J		
C	50186	ГАЙКА — ФЛАНЦЕВАЯ КОНТРГАЙКА, С ГЛАДК. ТОРЦОМ, С ДЕФОРМ. РЕЗЬБОЙ, DT 1/2-13 UNC-GR5-AA1J		
D	105136	ВИНТ — ДЛЯ МЕТАЛЛА		
E	19966	БОЛТ — RHSN 3/8-16 × 1,25-GR5-AA1J [197]		
F	135157	ВИНТ — ДЛЯ МЕТАЛЛА [198]		

196. Используется только с комбайнами John Deere. Комплекты можно приобрести только через отдел комплексных товаров.
197. Болт используется при монтаже таблички «Медленно движущееся транспортное средство».
198. Винт используется при монтаже опоры на опору жатки. Табличка «Медленно движущееся транспортное средство» не установлена.

60 Комплект усиления граблин мотовила (дополнительное оборудование)

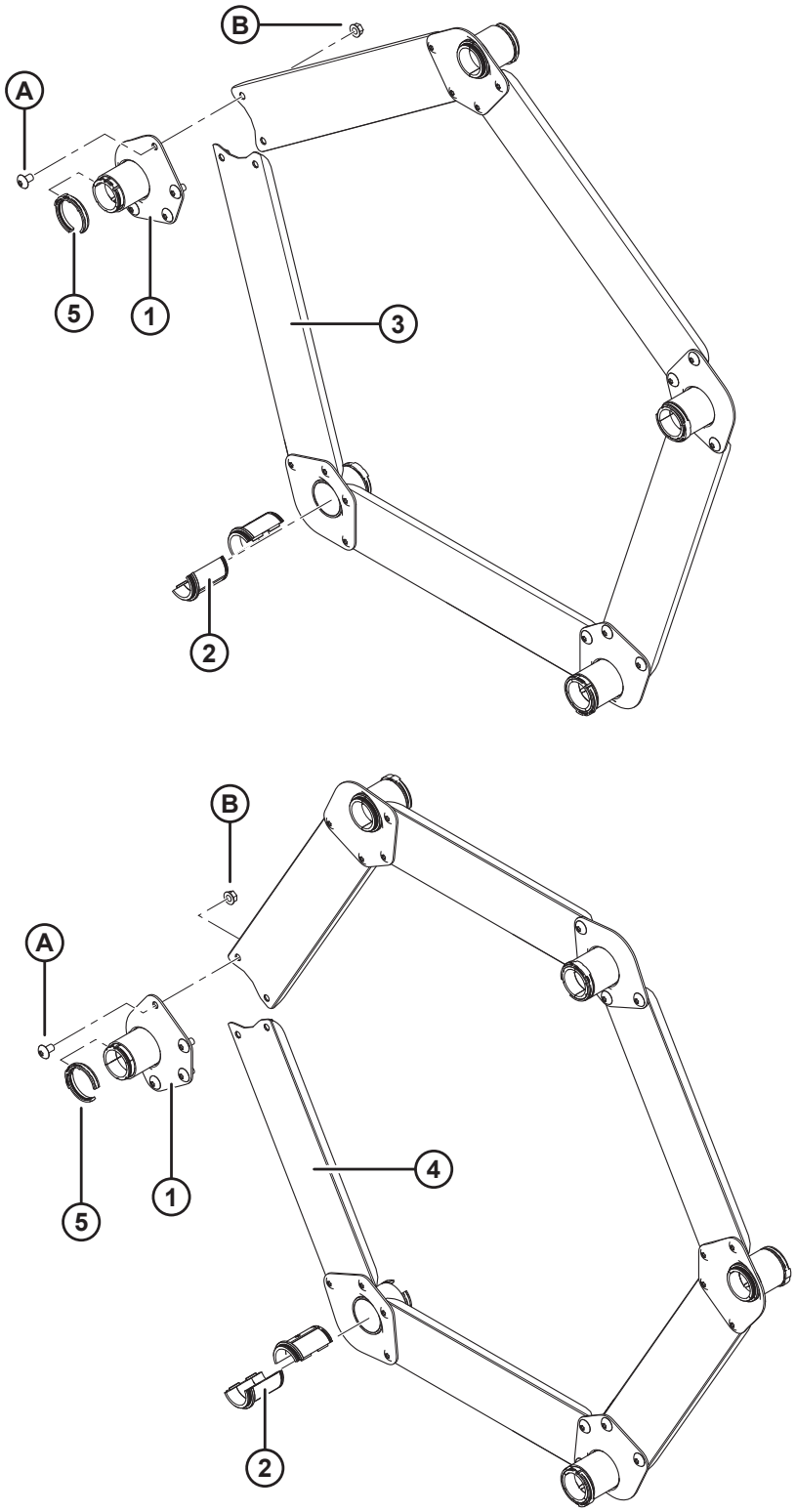

КОМПЛЕКТ УСИЛЕНИЯ ГРАБЛИН МОТОВИЛА (ДОПОЛНИТЕЛЬНОЕ ОБОРУДОВАНИЕ)

ПРИМЕЧАНИЕ:

Рисунок, ВВЕРХУ: 5 планок, ВНИЗУ: 6 планок.

Ссылка	Номер детали	Описание	Кол-во 5/6 планок	Серийный номер
	B5825	КОМПЛЕКТ — УСИЛЕНИЕ ПЛАНКИ ГРАБЛИН D60/5, FD70/5 (ДЛЯ ЖАТОК С МОТОВИЛОМ С 5 ПЛАНКАМИ В УСЛОВИЯХ ВЫСОКОЙ НАГРУЗКИ НА МОТОВИЛО) [199]		
	B5826	КОМПЛЕКТ — УСИЛЕНИЕ ПЛАНКИ ГРАБЛИН D60/5, FD70/5 (ДЛЯ ЖАТОК С МОТОВИЛОМ С 6 ПЛАНКАМИ В УСЛОВИЯХ ВЫСОКОЙ НАГРУЗКИ НА МОТОВИЛО) [199]		
1	164988	ОПОРА — СВАРНАЯ	5/6	
2	220939	ВТУЛКА — ГРАБЛИНЫ (КОРОБКА 25 ШТ.) [200]	10/12	
3	164993	ШВЕЛЛЕР — СОЕДИНИТЕЛЬНАЯ ТЯГА (МОТОВИЛО С 5 ПЛАНКАМИ)	5/0	
4	164995	ШВЕЛЛЕР — СОЕДИНИТЕЛЬНАЯ ТЯГА (МОТОВИЛО С 6 ПЛАНКАМИ)	0/6	
5	220941	ХОМУТ — ВТУЛКА ГРАБЛИНЫ, ЦЕНТРАЛЬНОЕ РЕБРО (КОРОБКА 5 ШТ.) [201]	5/6	
A	135450	ВИНТ — ДЛЯ МЕТАЛЛА		
B	30228	ГАЙКА — ФЛАНЦ. DT ГЛАДКИЙ ТОРЕЦ 0,375-16 UNC		

199. Комплекты доступны только через отдел комплексных товаров.
200. Не продаются по отдельности, для обслуживания граблины необходимо заказать коробку с 25 втулками.
201. Не продаются по отдельности, для обслуживания этой детали необходимо заказать коробку с 5 хомутами втулки граблины.

61 (Опция) Верхний поперечный шнек – левая сторона, для жаток 7,6–12,2 м (25–40 футов)

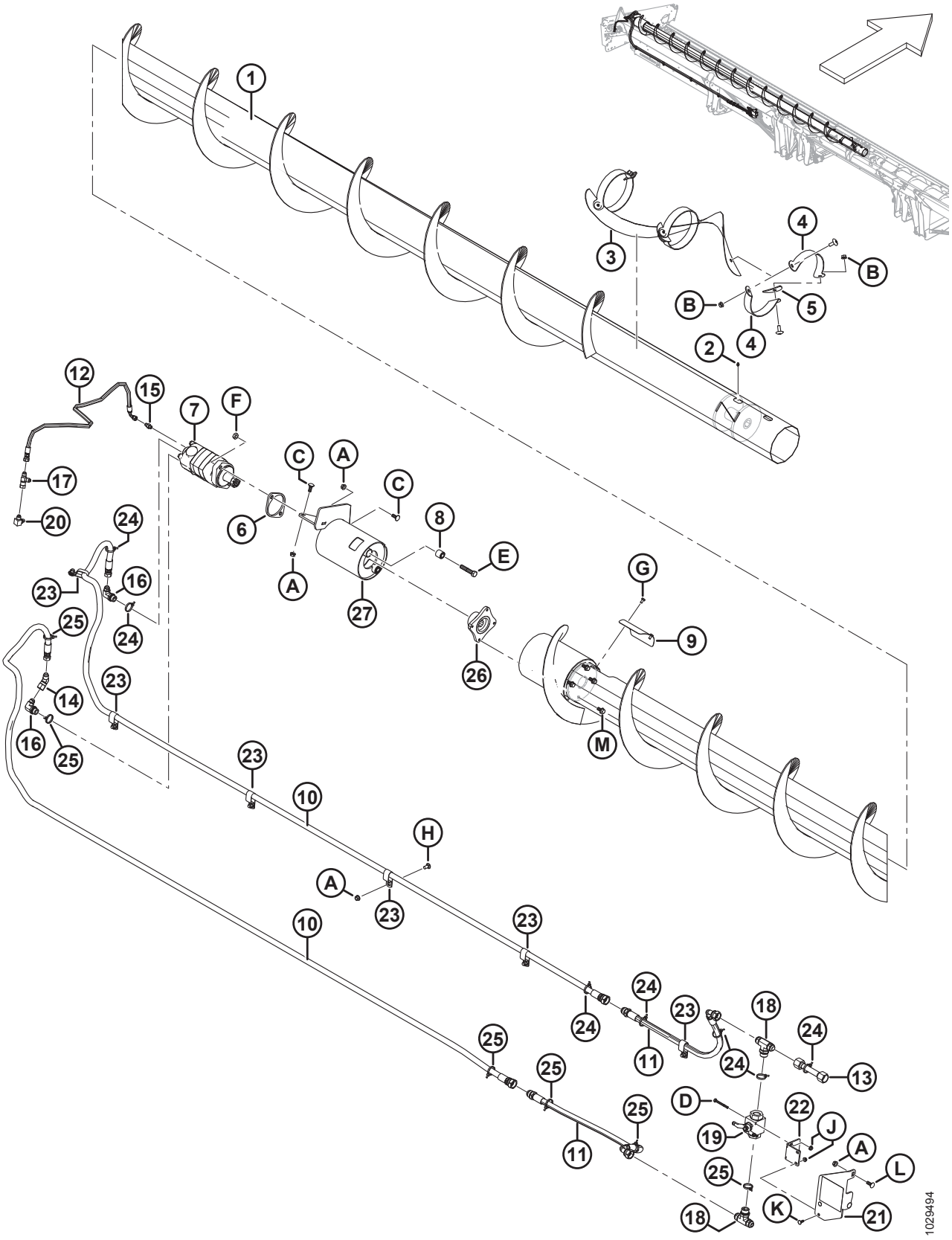

(ОПЦИЯ) ВЕРХНИЙ ПОПЕРЕЧНЫЙ ШНЕК – ЛЕВАЯ СТОРОНА, ДЛЯ ЖАТОК 7,6–12,2 М (25–40 ФУТОВ)

Ссылка	Номер детали	Описание	Кол-во	Серийный номер
	B6872	**КОМПЛЕКТ - СЕРИЯ 1, 25 ФУТОВ UCA (ДЛЯ СЕВЕРНОЙ АМЕРИКИ)** [202]		
	B6462	КОМПЛЕКТ – СЕРИЯ 1, 30 ФУТОВ UCA (СЕВЕРНАЯ АМЕРИКА) [202]		
	B6463	КОМПЛЕКТ — СЕРИЯ 1, 35 ФУТОВ, ВЕРХНИЙ ПОПЕРЕЧНЫЙ ШНЕК (СЕВЕРНАЯ АМЕРИКА) [202]		
	B6464	КОМПЛЕКТ — СЕРИЯ 1, 40 ФУТОВ, ВЕРХНИЙ ПОПЕРЕЧНЫЙ ШНЕК (СЕВЕРНАЯ АМЕРИКА) [202]		
	B6873	**КОМПЛЕКТ – СЕРИЯ 1, ДЛЯ ЕВРОПЫ, 25-ФУТОВАЯ ЖАТКА ДЛЯ КОМБАЙНА UCA** [202]		
	B6585	КОМПЛЕКТ — СЕРИЯ 1, ДЛЯ РЫНКА ЕВРОПЫ, 30-ФУТОВАЯ ЖАТКА ДЛЯ КОМБАЙНА (ВЕРХНИЙ ПОПЕРЕЧНЫЙ ШНЕК, UCA) [202]		
	B6586	КОМПЛЕКТ — СЕРИЯ 1, ДЛЯ РЫНКА ЕВРОПЫ, 35-ФУТОВАЯ ЖАТКА ДЛЯ КОМБАЙНА (ВЕРХНИЙ ПОПЕРЕЧНЫЙ ШНЕК, UCA) [202]		
	B6587	КОМПЛЕКТ — СЕРИЯ 1, ДЛЯ РЫНКА ЕВРОПЫ, 40-ФУТОВАЯ ЖАТКА ДЛЯ КОМБАЙНА (ВЕРХНИЙ ПОПЕРЕЧНЫЙ ШНЕК, UCA) [202]		
1	**326025**	**ШНЕК – СВАРНОЙ, ЛЕВЫЙ, 25 ФУТОВ**	**1**	
	294519	ШНЕК — ВЕРХНИЙ ПОПЕРЕЧНЫЙ ШНЕК, СВАРНОЙ, ЛЕВ., 30-ФУТОВЫЕ САМОХОДНЫЕ ЖАТКИ	1	
	294517	ШНЕК — ВЕРХНИЙ ПОПЕРЕЧНЫЙ ШНЕК, СВАРНОЙ, ЛЕВ., 35-ФУТОВЫЕ САМОХОДНЫЕ ЖАТКИ	1	
	294516	ШНЕК — ВЕРХНИЙ ПОПЕРЕЧНЫЙ ШНЕК, СВАРНОЙ, ЛЕВ., 40-ФУТОВЫЕ САМОХОДНЫЕ ЖАТКИ	1	
2	30934	ФИТИНГ — 1/4-28 КОНИЧЕСКАЯ РЕЗЬБА	1	
3	255881	ВИТКИ ШНЕКА — ЦЕНТРАЛЬНЫЕ ЛЕВЫЕ	1	
4	294424	ОПОРА — ЛЕВАЯ	6	
5	255883	ПЛАСТИНА	3	
6	253446	ПЛАСТИНА — ПРОСТАВКА	1	
7	255829	ГИДРОМОТОР — ВЕРХНИЙ ПОПЕРЕЧНЫЙ ШНЕК (130 КУБ. СМ) [203]	1	
	283002	ГИДРОМОТОР — EATON 2000 (100 КУБ. СМ) [204]	1	
	174304	КОМПЛЕКТ УПЛОТНЕНИЯ		
	137375	ГАЙКА — КОРОН., ЗАЖИМН. 1,0-20 UNEF		
8	21810	ВТУЛКА — РЕЗИНОВАЯ	2	
9	279261	КРЫШКА — ДОСТУП К ВЕРХН., ПОПЕРЕЧН. ШНЕКУ	1	

202. Комплекты доступны только в отделе комплексных товаров.
203. Для использования на всех самоходных жатках и жатках комбайна не для европейского рынка.
204. Для использования на европейском рынке с увеличенной скоростью верхнего поперечного шнека.

(ОПЦИЯ) ВЕРХНИЙ ПОПЕРЕЧНЫЙ ШНЕК – ЛЕВАЯ СТОРОНА, ДЛЯ ЖАТОК 7,6–12,2 М (25–40 ФУТОВ)

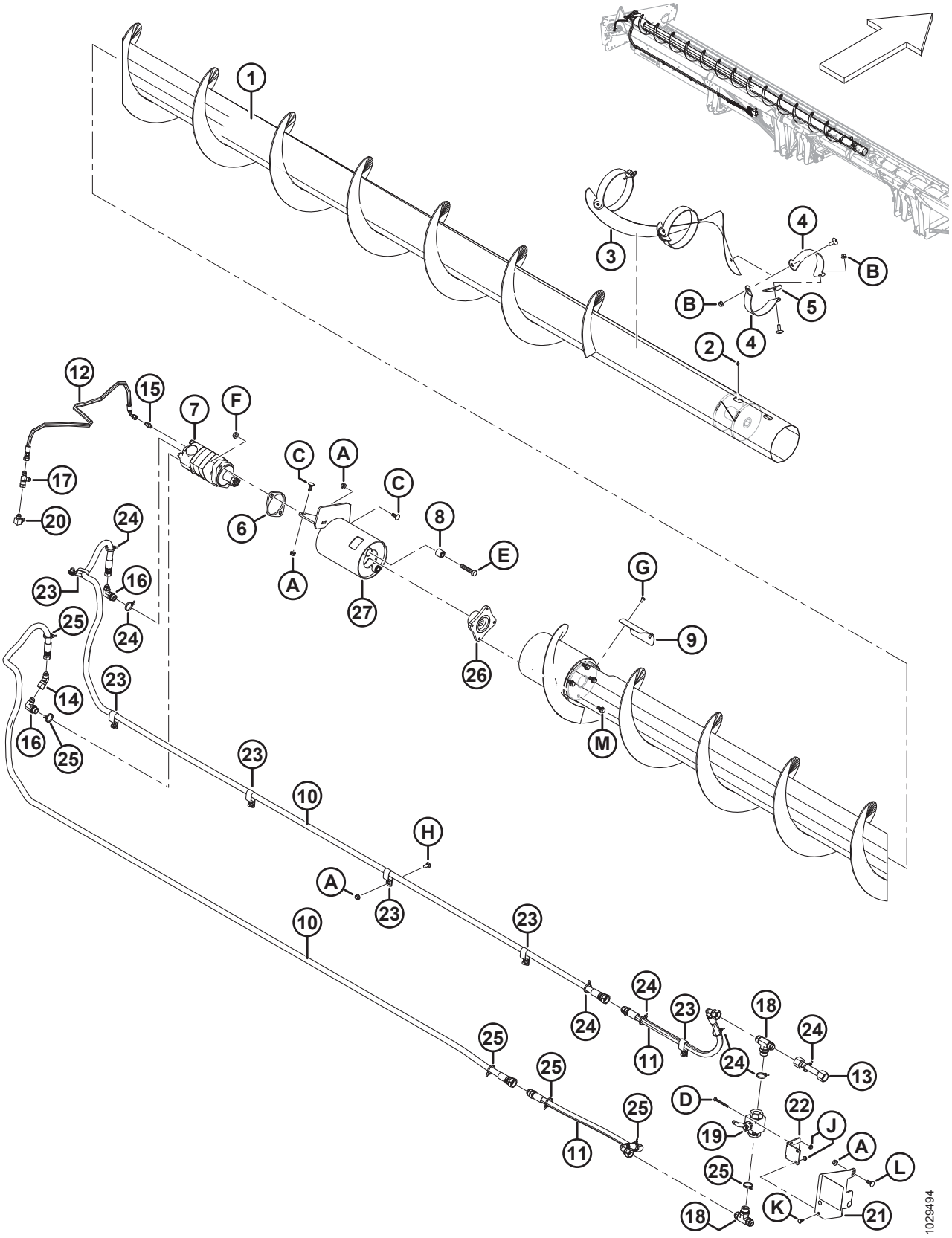

(ОПЦИЯ) ВЕРХНИЙ ПОПЕРЕЧНЫЙ ШНЕК – ЛЕВАЯ СТОРОНА, ДЛЯ ЖАТОК 7,6–12,2 М (25–40 ФУТОВ)

Ссылка	Номер детали	Описание	Кол-во	Серийный номер
10	**326086**	**ШЛАНГ – ГИДРАВЛИЧЕСКИЙ (25-ФУТОВЫЕ ЖАТКИ)**	**2**	
	294221	ШЛАНГ — ГИДРАВЛИЧЕСКИЙ (30-ФУТОВЫЕ ЖАТКИ)	2	
	294222	ШЛАНГ — ГИДРАВЛИЧЕСКИЙ (35-ФУТОВЫЕ ЖАТКИ)	2	
	294223	ШЛАНГ — ГИДРАВЛИЧЕСКИЙ (40-ФУТОВЫЕ ЖАТКИ)	2	
11	294226	ШЛАНГ — ГИДРАВЛИЧЕСКИЙ	2	
12	254248	ШЛАНГ — ГИДРАВЛИЧЕСКИЙ	1	
13	294007	ЛИНИЯ — ГИДРАВЛИЧЕСКАЯ	1	
14	135685	ФИТИНГ — КОЛЕНО 45° ГИДР. ЛИНИИ	1	
15	112184	ФИТИНГ — АДАПТЕР ГИДР. ЛИНИИ (30–40 ФУТОВ)	1	
16	21801	ФИТИНГ — КОЛЕНО 90° ГИДР. ЛИНИИ	2	
17	30873	ФИТИНГ — ГИДРАВЛ. ЛИНИИ, ТРОЙНИК	1	
18	50050	ТРОЙНИК — ГИДР. С ЦИЛИНДРИЧЕСКОЙ РЕЗЬБОЙ, ОТВОДНОЙ, В КОМПЛЕКТЕ С УПЛОТНИТЕЛЬНЫМ КОЛЬЦОМ	2	
19	294263	КРАН — ШАРОВОЙ	1	
20	50104	ФИТИНГ — КОЛЕНО 90° ГИДР. ЛИНИИ	1	
21	294814	КРОНШТЕЙН — КРЕПЛЕНИЕ ШАРОВОГО КРАНА В КОМПЛЕКТЕ С НАКЛЕЙКОЙ [205]	1	
	294006	КРОНШТЕЙН — КРЕПЛЕНИЕ ШАРОВОГО КРАНА, ГИБКОЕ		
22	294009	КРОНШТЕЙН — ПОДВЕС, КРЕПЛЕНИЕ КРАНА	1	
23	103738	ЗАЖИМ — ПВХ ИЗОЛИРОВАННЫЙ 13/16 ДЮЙМА РАЗМЕР ТРУБЫ	7	
24	252795	КРЕПЕЖНАЯ ДЕТАЛЬ — КАБЕЛЬНАЯ СТЯЖКА, РОЗОВАЯ	7	
25	252794	КРЕПЕЖНАЯ ДЕТАЛЬ — КАБЕЛЬНАЯ СТЯЖКА, ПУРПУРНАЯ	6	
26	253722	СТУПИЦА — ГИДРОМОТОР ВЫСОКОПРОИЗВОДИТЕЛЬНОГО ВЕРХНЕГО ПОПЕРЕЧНОГО ШНЕКА	1	
27	296556	ОПОРА – В СБОРЕ [206]	1	
A	30228	ГАЙКА — ФЛАНЦ. DT ГЛАДКИЙ ТОРЕЦ 0,375-16 UNC		
B	135507	ВИНТ — ПО МЕТАЛЛУ, ПОЛУКРУГЛ. ГОЛОВКА TORX, 38 NC X 1 ДЛИНА		
C	19965	БОЛТ — RHSN 3/8-16 × 1 GR5 ОЦИНК.		
D	21854	БОЛТ — НН 1/4 NC × ДЛИНОЙ 2,5 GR5, ОЦИНК.		

205. На кронштейне предусмотрена наклейка (MD № 294813), см. раздел *35 Наклейки и отражатели, страница 145*.

206. Включает две втулки (MD № 21810) и наклейку (MD № 279085).

(ОПЦИЯ) ВЕРХНИЙ ПОПЕРЕЧНЫЙ ШНЕК – ЛЕВАЯ СТОРОНА, ДЛЯ ЖАТОК 7,6–12,2 М (25–40 ФУТОВ)

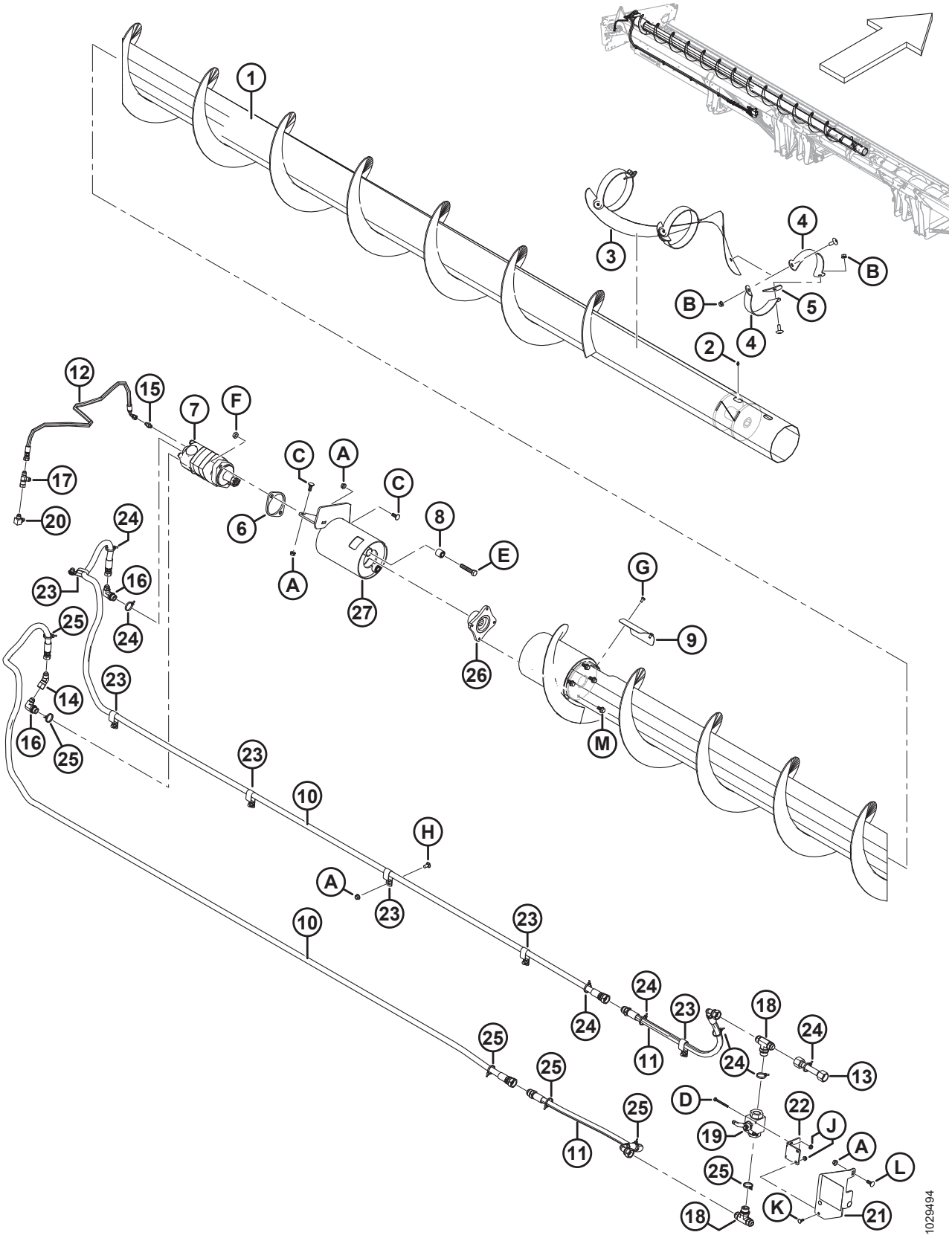

(ОПЦИЯ) ВЕРХНИЙ ПОПЕРЕЧНЫЙ ШНЕК – ЛЕВАЯ СТОРОНА, ДЛЯ ЖАТОК 7,6–12,2 М (25–40 ФУТОВ)

Ссылка	Номер детали	Описание	Кол-во	Серийный номер
E	21760	БОЛТ — С ШЕСТИГРАННОЙ ГОЛОВКОЙ, 1/2 NC × 2,5 ДЛ.; КЛАСС ПРОЧНОСТИ 5, ОЦИНК.		
F	137727	ГАЙКА — ШЕСТИГР. ЗАЖИМН. СТОПОР., ДЕФОРМ. РЕЗЬБА 1/2-13 UNC КЛАСС ПРОЧНОСТИ 5, ОЦИНК.		
G	21580	БОЛТ — С ШЕСТИГР. ГОЛОВКОЙ 1/4 NC × 0,5 ДЛ., КЛАСС ПРОЧНОСТИ 5, ОЦИНК.		
H	21863	БОЛТ — RHSSN 3/8 NC × 0,75 ДЛ. GR5 ОЦИНК.		
J	135248	ГАЙКА — ШЕСТИГР. ФЛАНЦ. ЦЕНТР. СТОПОР.		
K	21476	БОЛТ — RHSN 1/4-20 × 0,75, КЛАСС ПРОЧНОСТИ 5, ОЦИНК.		
L	100456	БОЛТ — RHSSN 3/8 NC × 1,0 GR5 ОЦИНК.		
M	135963	БОЛТ — С ШЕСТИГР. ГОЛОВКОЙ ФЛАНЦЕВ. (ГЛАДКАЯ ПОВЕРХНОСТЬ) 3/8 NC × 0,75; КЛАСС ПРОЧНОСТИ 5, ОЦИНК.		

62 (Опция) Верхний поперечный шнек – правая сторона, для жаток 7,6–12,2 м (25–40 футов)

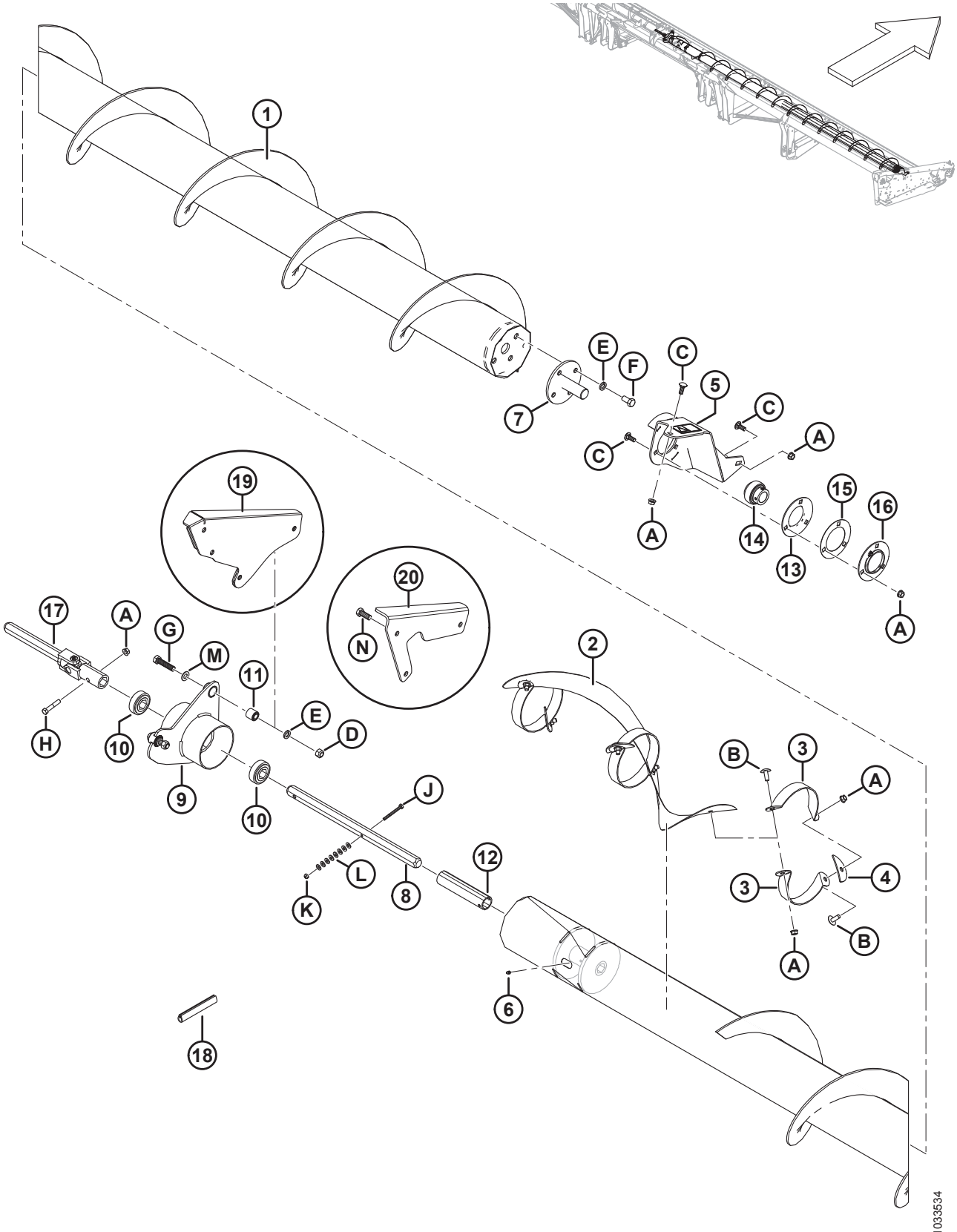

(ОПЦИЯ) ВЕРХНИЙ ПОПЕРЕЧНЫЙ ШНЕК – ПРАВАЯ СТОРОНА, ДЛЯ ЖАТОК 7,6–12,2 М (25–40 ФУТОВ)

Ссылка	Номер детали	Описание	Кол-во	Серийный номер
1	**326024**	**ШНЕК – UCA ПРАВ., СВАРНОЙ, 25 ФУТОВ**	**1**	
	294436	ШНЕК — ВЕРХНИЙ ПОПЕРЕЧНЫЙ ПРАВ., СВАРНОЙ, 30 ФУТОВ	1	
	294437	ШНЕК — ВЕРХНИЙ ПОПЕРЕЧНЫЙ ШНЕК ВЫСОКОПРОИЗВ. ПРАВ., СВАРНОЙ, 35 ФУТОВ	1	
	294438	ШНЕК — ВЕРХНИЙ ПОПЕРЕЧНЫЙ ШНЕК ВЫСОКОПРОИЗВ. ПРАВ., СВАРНОЙ, 40 ФУТОВ	1	
2	294928	ВИТКИ ШНЕКА — ЦЕНТРАЛЬНЫЕ ПРАВЫЕ	1	
3	294425	ОПОРА — ПРАВАЯ	6	
4	255883	ПЛАСТИНА	3	
5	296554	ОПОРА — ПРАВАЯ, ВЕРХНЕГО ПОПЕРЕЧНОГО ШНЕКА, В СБОРЕ	1	
6	30934	ФИТИНГ — 1/4-28 КОНИЧЕСКАЯ РЕЗЬБА	1	
7	132303	ВАЛ — КОНЦЕВОЙ, СВАРНОЙ	1	
	294677	КОМПЛЕКТ — ДИСКА, НЕОКРАШЕННЫЙ [207]		
8	174081	ВАЛ — ШЕСТИГР.	1	
9	172511	ОПОРА — УЗЕЛ ЦЕНТРАЛЬНОЙ ПОДВЕСКИ	1	
10	172507	ПОДШИПНИК — ШАРИКОВЫЙ, ШЕСТИГР. ОТВЕРСТИЕ	2	
11	21810	ВТУЛКА — РЕЗИНОВАЯ	2	
12	174082	ПРОСТАВКА	1	
13	49306	ФЛАНЕЦ	1	
14	21859	ПОДШИПНИК — СФЕР. НАРУЖН. ДИАМ. ВНУТР. КОЛЬЦА, ОТВЕРСТИЕ 1 3/16	1	
15	172340	РЕГУЛИРОВОЧНАЯ ПРОКЛАДКА	1	
16	30661	ФЛАНЕЦ	1	
17	233395	ШАРНИР — КРЕСТОВИНА	1	
18	45427	НАКЛАДКА — ПРАВАЯ	1	
19	174035	ОПОРА - ЦЕНТРАЛЬНАЯ, СВАРНАЯ (ТОЛЬКО ДЛЯ 30-35 ФУТОВ) [208]	1	
20	**326180**	**ОПОРА - ЦЕНТРАЛЬНАЯ, UCA (ТОЛЬКО ДЛЯ 25 ФУТОВ)** [209]	**1**	
A	30228	ГАЙКА — ФЛАНЦ. DT ГЛАДКИЙ ТОРЕЦ 0,375-16 UNC		

207. Запчасть для вала (MD № 132303).
208. Опора требуется только для 30-35 футовых жаток. Опора (MD № 172511) 40-футовой жатки присоединяется непосредственно к раме жатки.
209. Опора требуется только для 25-футовых жаток. Опора (MD № 172511) 40-футовой жатки присоединяется непосредственно к раме жатки.

(ОПЦИЯ) ВЕРХНИЙ ПОПЕРЕЧНЫЙ ШНЕК – ПРАВАЯ СТОРОНА, ДЛЯ ЖАТОК 7,6–12,2 М (25–40 ФУТОВ)

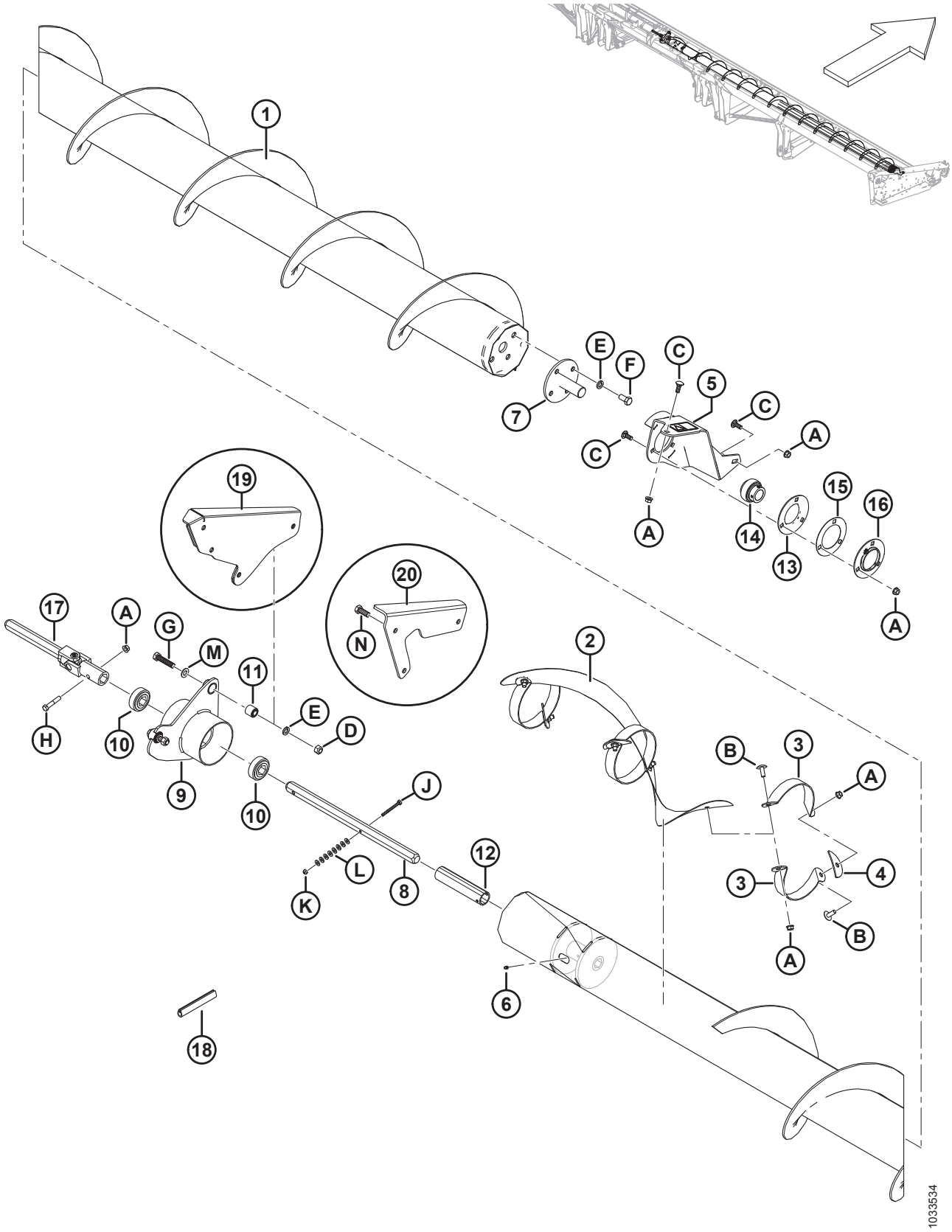

(ОПЦИЯ) ВЕРХНИЙ ПОПЕРЕЧНЫЙ ШНЕК – ПРАВАЯ СТОРОНА, ДЛЯ ЖАТОК 7,6–12,2 М (25–40 ФУТОВ)

Ссылка	Номер детали	Описание	Кол-во	Серийный номер
B	135507	ВИНТ — ДЛЯ МЕТАЛЛА, ШИРОКАЯ ПОЛУКРУГЛАЯ ГОЛОВКА TORX, 3/8 NC × ДЛИНА 1		
C	19965	БОЛТ — RHSN 3/8-16 × 1 GR5 ОЦИНК.		
D	18697	ГАЙКА — ШЕСТИГРАННАЯ СТОПОРНАЯ DT 0,500-13 UNC		
E	18638	ШАЙБА — ОБЫЧН. СТОПОРНАЯ 1/2 ДЮЙМА НОМ. ВНУТР. ДИАМ., ОЦИНК.		
F	21575	БОЛТ — НН 1/2 NC × ДЛИНОЙ 1,0 GR5, ОЦИНК.		
G	21578	БОЛТ — НН 1/2 NC × ДЛИНОЙ 2,25 GR5, ОЦИНК.		
H	21354	БОЛТ — С ШЕСТИГР. ГОЛОВКОЙ 3/8 NC × 2,0 ДЛ., КЛАСС ПРОЧНОСТИ 5, ОЦИНК.		
J	21854	БОЛТ — НН 1/4 NC × ДЛИНОЙ 2,5 GR5, ОЦИНК.		
K	18724	ГАЙКА — ШЕСТИГРАННАЯ СТОПОРНАЯ DT 1/4-20 UNC ОЦИНК.		
L	18596	ШАЙБА — SAE ПЛОСКАЯ ВД 9/32 × НД 5/8 ДЮЙМА, ОЦИНК.		
M	**184589**	**ШАЙБА — ПЛОСКАЯ 9/16 × 1,375 AA1J**		
N	**21491**	**БОЛТ – С ШЕСТИГР. ГОЛОВКОЙ 1/2-13 × 1,25; КЛАСС ПРОЧНОСТИ 5 - AA1J**		

63 (Опция) Верхний поперечный шнек — левая сторона, 13,7 м (45 футов) Жатки

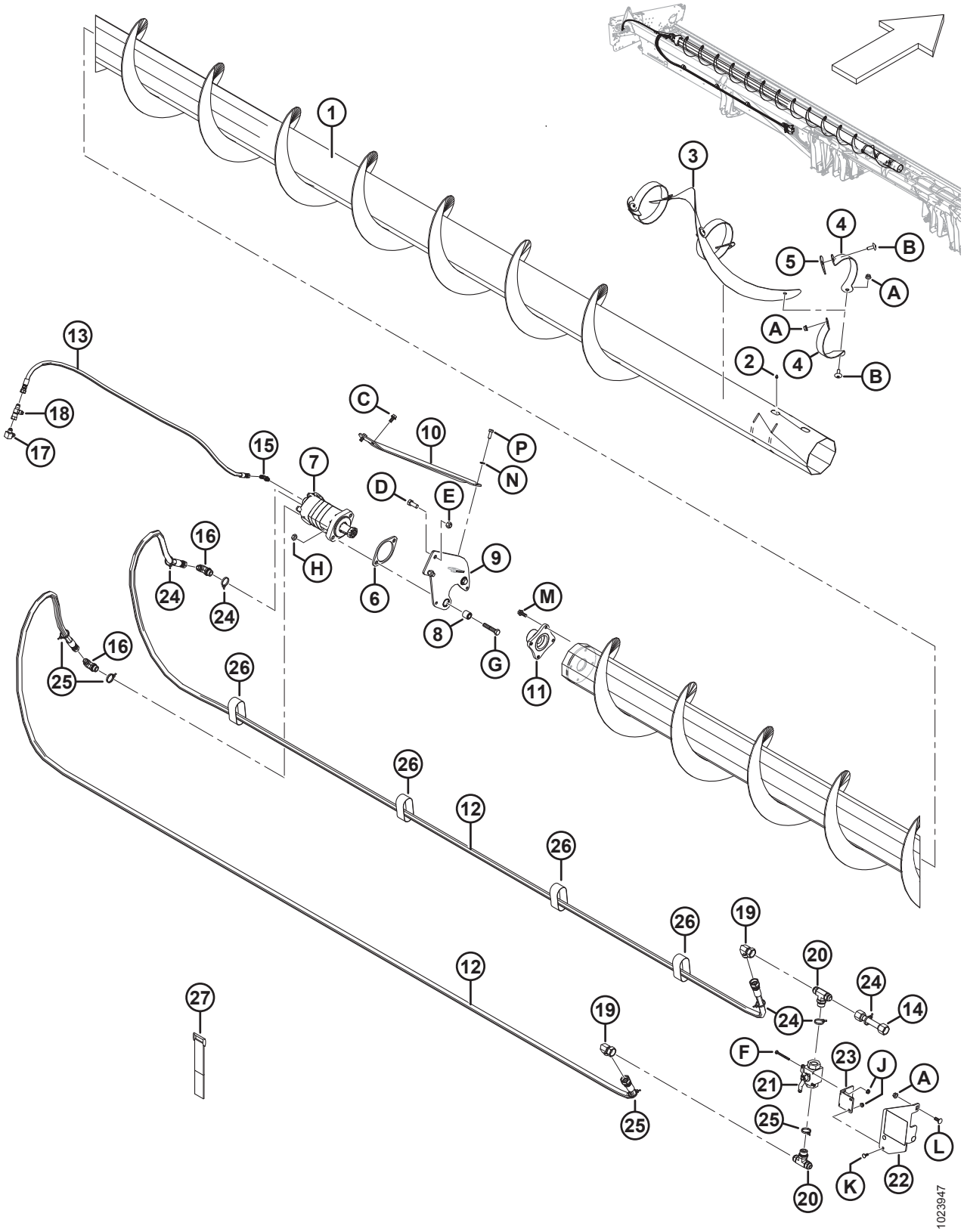

(ОПЦИЯ) ВЕРХНИЙ ПОПЕРЕЧНЫЙ ШНЕК — ЛЕВАЯ СТОРОНА, 13,7 М (45 ФУТОВ) ЖАТКИ

Ссылка	Номер детали	Описание	Кол-во	Серийный номер
	B6465	КОМПЛЕКТ — СЕРИЯ 1, 45 ФУТОВ, ВЕРХНИЙ ПОПЕРЕЧНЫЙ ШНЕК (СЕВЕРНАЯ АМЕРИКА) [210]		
	B6588	КОМПЛЕКТ — СЕРИЯ 1, ДЛЯ РЫНКА ЕВРОПЫ, 45-ФУТОВАЯ ЖАТКА ДЛЯ КОМБАЙНА (ВЕРХНИЙ ПОПЕРЕЧНЫЙ ШНЕК, UCA) [210]		
1	294515	ШНЕК — ВЕРХН. ПОПЕРЕЧН., ЛЕВЫЙ, СВАРНОЙ, 45 ФУТОВ	1	
2	30934	ФИТИНГ — 1/4-28 КОНИЧЕСКАЯ РЕЗЬБА	1	
3	255881	ВИТКИ ШНЕКА — ЦЕНТРАЛЬНЫЕ ЛЕВЫЕ	1	
4	294424	ОПОРА — ЛЕВАЯ	6	
5	255883	ПЛАСТИНА	3	
6	253446	ПЛАСТИНА — ПРОСТАВКА	1	
7	255829	ГИДРОМОТОР — ВЕРХНИЙ ПОПЕРЕЧНЫЙ ШНЕК (130 КУБ. СМ) [211]	1	
	283002	ГИДРОМОТОР — EATON 2000 (100 КУБ. СМ) [212]	1	
	174304	**КОМПЛЕКТ УПЛОТНЕНИЯ**		
	137375	**ГАЙКА — ШЛИЦ. СТОПОРН. 1,0-20 UNEF (унифицированная мелкая резьба для специальных применений)**		
8	21810	ВТУЛКА — РЕЗИНОВАЯ	2	
9	174168	ОПОРА — ЛЕВАЯ ПОДВЕСКА В СБОРЕ	1	
10	279925	РАСПОРКА, ЛЕВАЯ	1	
11	253722	СТУПИЦА — ГИДРОМОТОР ВЫСОКОПРОИЗВОДИТЕЛЬНОГО ВЕРХНЕГО ПОПЕРЕЧНОГО ШНЕКА	1	
12	294224	ШЛАНГ — ГИДРАВЛИЧЕСКИЙ	2	
13	294225	ШЛАНГ — ГИДРАВЛИЧЕСКИЙ	1	
14	294007	ЛИНИЯ — ГИДРАВЛИЧЕСКАЯ	1	
15	135647	ФИТИНГ — КОЛЕНО 90° ГИДР. ЛИНИИ	1	
16	21801	ФИТИНГ — КОЛЕНО 90° ГИДР. ЛИНИИ	2	
17	50104	ФИТИНГ — КОЛЕНО 90° ГИДР. ЛИНИИ	1	
18	30873	ФИТИНГ — ГИДРАВЛ. ЛИНИИ, ТРОЙНИК	1	
19	50175	ФИТИНГ — КОЛЕНО 90° ГИДР. ЛИНИИ	2	
20	50050	ФИТИНГ — ТРОЙНИК ГИДР. ЦИЛИНДР. РЕЗЬБА, ТРОЙНИК С БОКОВЫМ ОТВОДОМ С УПЛОТНИТЕЛЬНЫМ КОЛЬЦОМ	2	

210. Комплекты можно приобрести только через отдел комплексных товаров.
211. Для использования на всех самоходных жатках и жатках комбайна не для европейского рынка.
212. Для использования на европейском рынке с увеличенной скоростью верхнего поперечного шнека.

(ОПЦИЯ) ВЕРХНИЙ ПОПЕРЕЧНЫЙ ШНЕК — ЛЕВАЯ СТОРОНА, 13,7 М (45 ФУТОВ) ЖАТКИ

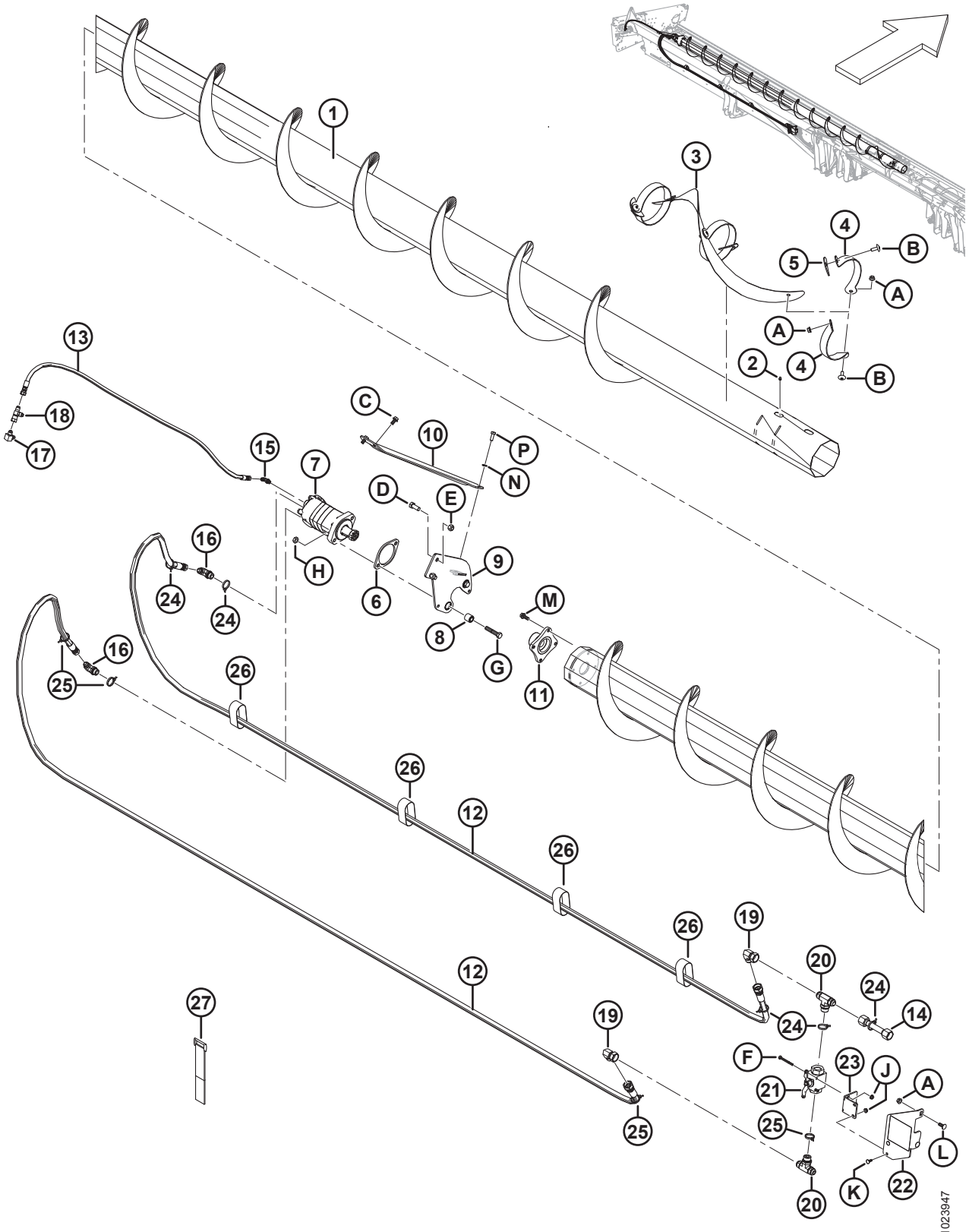

(ОПЦИЯ) ВЕРХНИЙ ПОПЕРЕЧНЫЙ ШНЕК — ЛЕВАЯ СТОРОНА, 13,7 М (45 ФУТОВ) ЖАТКИ

Ссылка	Номер детали	Описание	Кол-во	Серийный номер
21	294263	КРАН — ШАРОВОЙ	1	
22	294814	КРОНШТЕЙН — КРЕПЛЕНИЕ ШАРОВОГО КРАНА В КОМПЛЕКТЕ С НАКЛЕЙКОЙ [213]	1	
	294006	КРОНШТЕЙН — КРЕПЛЕНИЕ ШАРОВОГО КРАНА, ГИБКОЕ		
23	294009	КРОНШТЕЙН — ПОДВЕС, КРЕПЛЕНИЕ КРАНА	1	
24	252795	КРЕПЕЖНАЯ ДЕТАЛЬ — КАБЕЛЬНАЯ СТЯЖКА, РОЗОВАЯ	5	
25	252794	КРЕПЕЖНАЯ ДЕТАЛЬ — КАБЕЛЬНАЯ СТЯЖКА, ПУРПУРНАЯ	4	
26	135444	РЕМЕННОЙ ХОМУТ 6 ДЮЙМА ДЛИНОЙ	4	
27	135443	РЕМЕННОЙ ХОМУТ 4 ДЮЙМА ДЛИНОЙ	3	
A	30228	ГАЙКА — ФЛАНЦ. DT ГЛАДКИЙ ТОРЕЦ 0,375-16 UNC		
B	135507	ВИНТ — ДЛЯ МЕТАЛЛА, С ПОЛУКРУГЛОЙ ГОЛОВКОЙ TORX, 38 NC × 1 ДЛИНА		
C	101897	ВИНТ — ШЕСТИГР. ГОЛОВКА С ШАЙБОЙ РЕЗЬБОНАКАТНЫЙ 3/8 NC × 3/4		
D	21491	БОЛТ — НН 1/2 NC × ДЛИНОЙ 1,25 GR5, ОЦИНК.		
E	18697	ГАЙКА — ШЕСТИГРАННАЯ СТОПОРНАЯ DT 0,500-13 UNC		
F	21854	БОЛТ — НН 1/4 NC × ДЛИНОЙ 2,5 GR5, ОЦИНК.		
G	21760	БОЛТ — С ШЕСТИГРАННОЙ ГОЛОВКОЙ, 1/2 NC × 2,5 ДЛ.; КЛАСС ПРОЧНОСТИ 5, ОЦИНК.		
H	137727	ГАЙКА — ШЕСТИГР. ЗАЖИМН. СТОПОР., ДЕФОРМ. РЕЗЬБА 1/2-13 UNC КЛАСС ПРОЧНОСТИ 5, ОЦИНК.		
J	135248	ГАЙКА — ШЕСТИГР. ФЛАНЦ. ЦЕНТР. СТОПОР.		
K	21476	БОЛТ — RHSN 1/4-20 × 0,75, КЛАСС ПРОЧНОСТИ 5, ОЦИНК.		
L	100456	БОЛТ — RHSSN 3/8 NC × 1,0 GR5 ОЦИНК.		
M	135193	ВИНТ — ШЕСТИГР. ГОЛОВКА С ШАЙБОЙ, РЕЗЬБОНАКАТНЫЙ 3/8 NC × 1,0		
N	18637	ШАЙБА — ОБЫЧН. СТОПОРНАЯ 3/8 ДЮЙМА НОМ. ВНУТР. ДИАМ. ОЦИНК.		
P	20077	БОЛТ — ШЕСТИГР. ГОЛОВКА 3/8 NC × 1,0 ДЛ. GR5 ОЦИНК.		

213. На кронштейне предусмотрена наклейка (MD № 294813), см. раздел *35 Наклейки и отражатели, страница 145*.

64 (Опция) Верхний поперечный шнек — правая сторона, 13,7 м (45 футов) Жатки

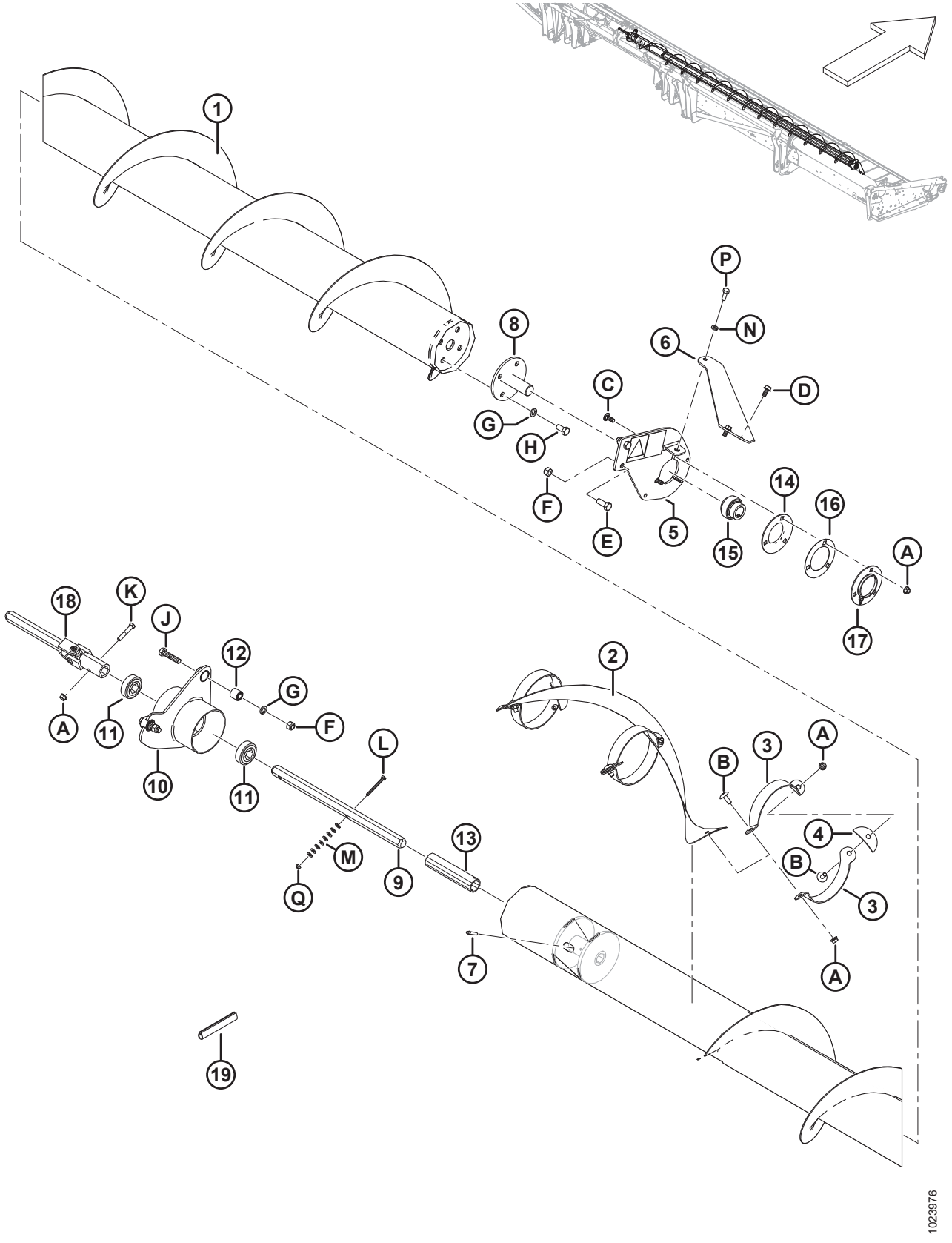

(ОПЦИЯ) ВЕРХНИЙ ПОПЕРЕЧНЫЙ ШНЕК — ПРАВАЯ СТОРОНА, 13,7 М (45 ФУТОВ) ЖАТКИ

Ссылка	Номер детали	Описание	Кол-во	Серийный номер
1	294518	ШНЕК — ВЕРХНИЙ ПОПЕРЕЧНЫЙ ПРАВ., СВАРНОЙ, 45 ФУТОВ	1	
2	294928	ВИТКИ ШНЕКА — ЦЕНТРАЛЬНЫЕ ПРАВЫЕ	1	
3	294425	ОПОРА — ПРАВАЯ	6	
4	255883	ПЛАСТИНА	3	
5	174176	ОПОРА ПРАВ. — НАКЛЕЙКА	1	
6	279926	РАСПОРКА, ПРАВАЯ	1	
7	30934	ФИТИНГ — 1/4-28 КОНИЧЕСКАЯ РЕЗЬБА	1	
8	132303	ВАЛ — КОНЦЕВОЙ, СВАРНОЙ	1	
	294677	КОМПЛЕКТ — ДИСКА, НЕОКРАШЕННЫЙ [214]		
9	174081	ВАЛ — ШЕСТИГР.	1	
10	172511	ОПОРА — УЗЕЛ ЦЕНТРАЛЬНОЙ ПОДВЕСКИ	1	
11	172507	ПОДШИПНИК — ШАРИКОВЫЙ, ШЕСТИГР. ОТВЕРСТИЕ	2	
12	21810	ВТУЛКА — РЕЗИНОВАЯ	2	
13	174082	ПРОСТАВКА	1	
14	49306	ФЛАНЕЦ	1	
15	21859	ПОДШИПНИК — СФЕР. НАРУЖН. ДИАМ. ВНУТР. КОЛЬЦА, ОТВЕРСТИЕ 1 3/16	1	
16	172340	РЕГУЛИРОВОЧНАЯ ПРОКЛАДКА	1	
17	30661	ФЛАНЕЦ	1	
18	233395	ШАРНИР — КРЕСТОВИНА	1	
19	45427	НАКЛАДКА ПРАВАЯ	1	
A	30228	ГАЙКА — ФЛАНЦ. DT ГЛАДКИЙ ТОРЕЦ 0,375-16 UNC		
B	135507	ВИНТ — ДЛЯ МЕТАЛЛА, С ПОЛУКРУГЛОЙ ГОЛОВКОЙ TORX, 38 NC × 1 ДЛИНА		
C	19965	БОЛТ — RHSN 3/8-16 × 1 GR5 ОЦИНК.		
D	101897	ВИНТ — ШЕСТИГР. ГОЛОВКА С ШАЙБОЙ РЕЗЬБОНАКАТНЫЙ 3/8 NC × 3/4		
E	21491	БОЛТ — НН 1/2 NC × ДЛИНОЙ 1,25 GR5, ОЦИНК.		
F	18697	ГАЙКА — ШЕСТИГРАННАЯ КОНТРГАЙКА, ДЕФОРМ. РЕЗЬБА 0,500-13UNC		
G	18638	ШАЙБА — ОБЫЧН. СТОПОРНАЯ 1/2 ДЮЙМА НОМ. ВНУТР. ДИАМ., ОЦИНК.		

214. Запчасть для вала (MD № 132303).

(ОПЦИЯ) ВЕРХНИЙ ПОПЕРЕЧНЫЙ ШНЕК — ПРАВАЯ СТОРОНА, 13,7 М (45 ФУТОВ) ЖАТКИ

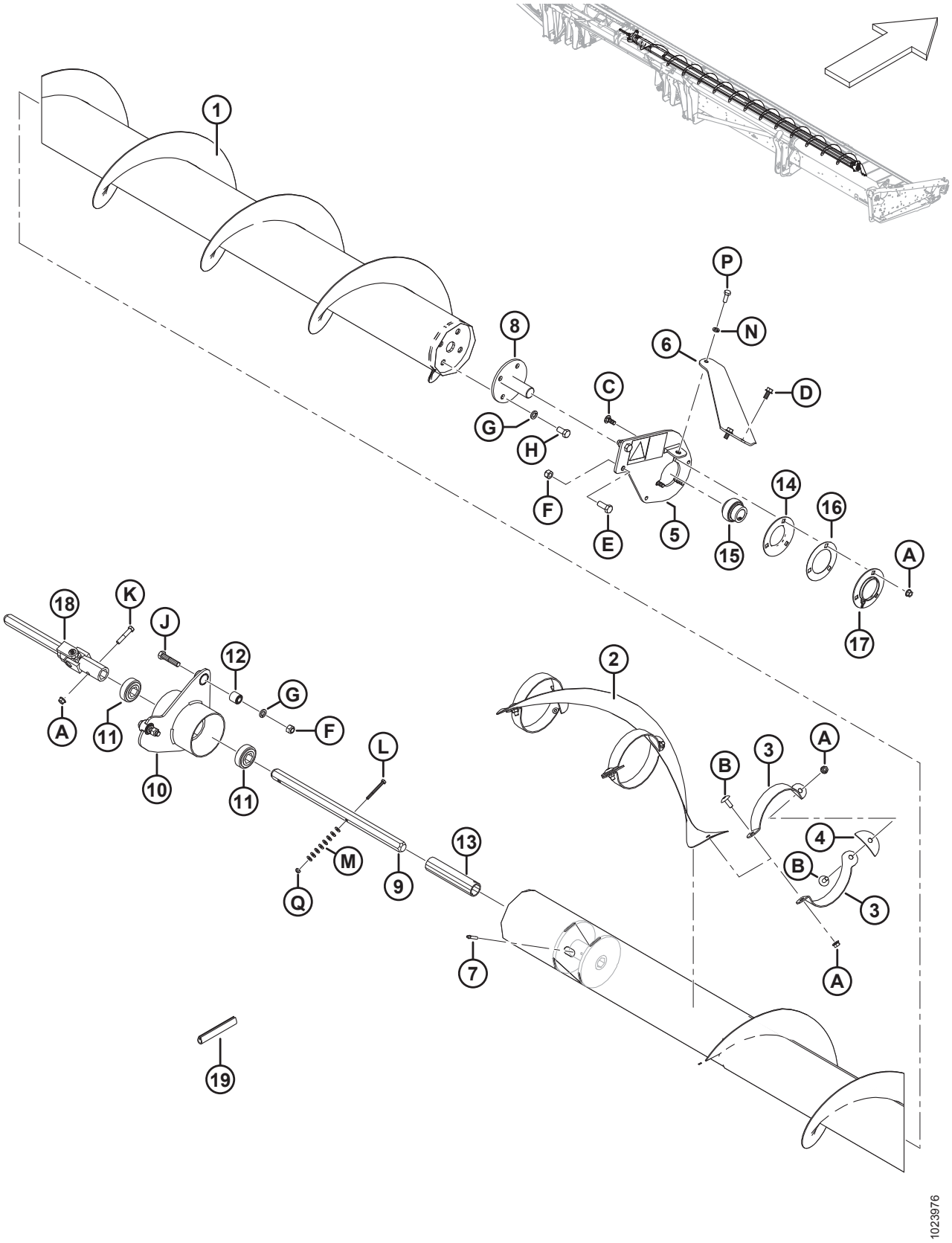

(ОПЦИЯ) ВЕРХНИЙ ПОПЕРЕЧНЫЙ ШНЕК — ПРАВАЯ СТОРОНА, 13,7 М (45 ФУТОВ) ЖАТКИ

Ссылка	Номер детали	Описание	Кол-во	Серийный номер
H	21575	БОЛТ — НН 1/2 NC × ДЛИНОЙ 1,0 GR5, ОЦИНК.		
J	21578	БОЛТ — НН 1/2 NC × ДЛИНОЙ 2,25 GR5, ОЦИНК.		
K	21354	БОЛТ — С ШЕСТИГР. ГОЛОВКОЙ 3/8 NC × 2,0 ДЛ., КЛАСС ПРОЧНОСТИ 5, ОЦИНК.		
L	21854	БОЛТ — НН 1/4 NC × ДЛИНОЙ 2,5 GR5, ОЦИНК.		
M	18596	ШАЙБА — SAE ПЛОСКАЯ ВД 9/32 × НД 5/8 ДЮЙМА, ОЦИНК.		
N	18637	ШАЙБА — ОБЫЧН. СТОПОРНАЯ 3/8 ДЮЙМА НОМ. ВНУТР. ДИАМ. ОЦИНК.		
P	20077	БОЛТ — ШЕСТИГР. ГОЛОВКА 3/8 NC × 1,0 ДЛ. GR5 ОЦИНК.		
Q	18724	ГАЙКА — ШЕСТИГРАННАЯ СТОПОРНАЯ DT 1/4-20 UNC ОЦИНК.		

65 (Опция) Вертикальный нож — стандартный рычаг мотовила (модели 2018 года и более ранние)

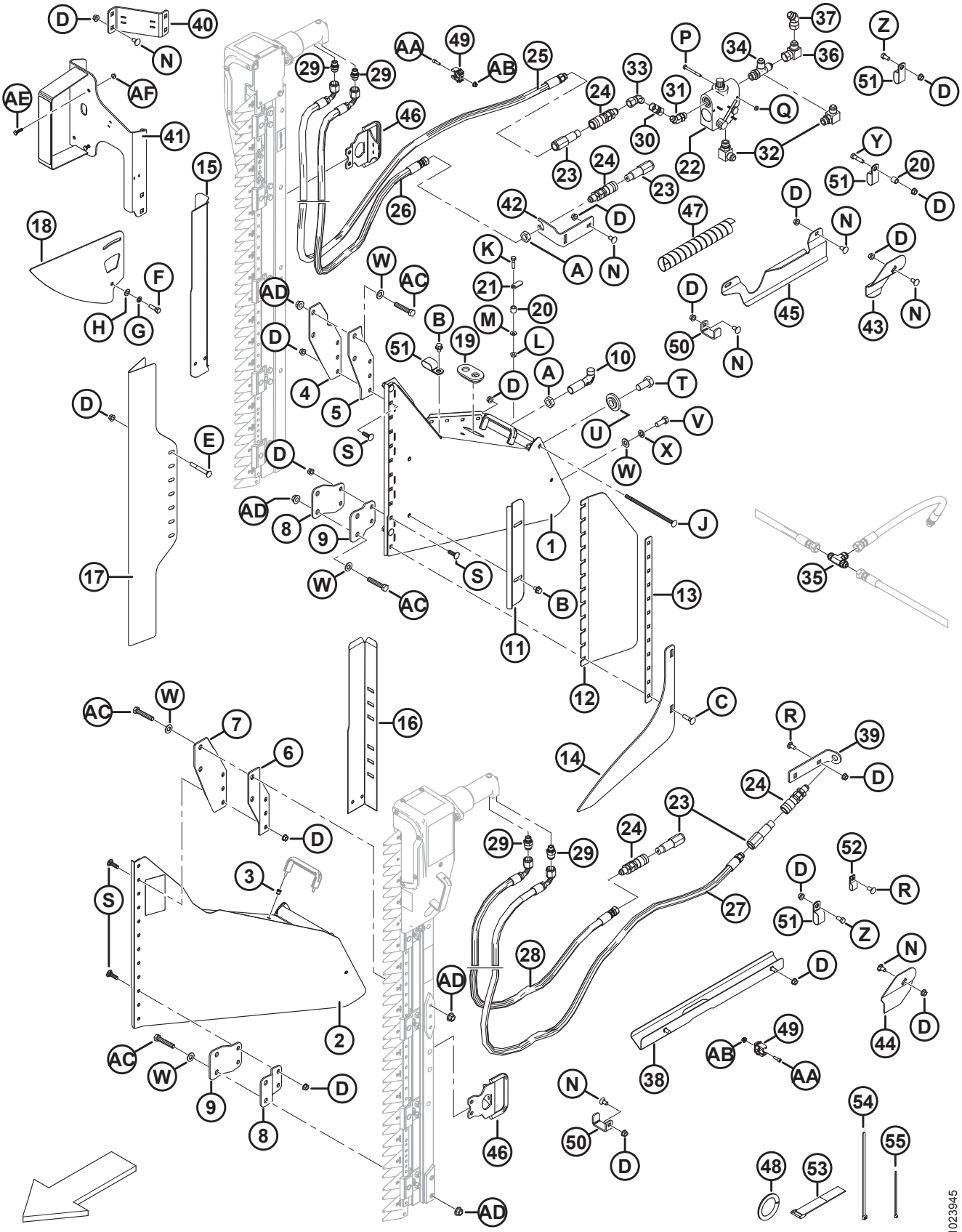

(ОПЦИЯ) ВЕРТИКАЛЬНЫЙ НОЖ — СТАНДАРТНЫЙ РЫЧАГ МОТОВИЛА (МОДЕЛИ 2018 ГОДА И БОЛЕЕ РАННИЕ)

Ссылка	Номер детали	Описание	Кол-во	Серийный номер
1	279494	ОПОРА В СБОРЕ — ПРАВЫЙ ВЕРТ. НОЖ В КОМПЛ. С НАКЛЕЙКОЙ [215]	1	-346189
2	279485	ОПОРА В СБОРЕ — ЛЕВЫЙ ВЕРТ. НОЖ В КОМПЛ. С НАКЛЕЙКОЙ [215]	1	–346189
3	252578	ГАЙКА — M6 × 1 RND 0,7–4,2	4	-346189
4	279156	ОПОРА — ВЕРТ. НОЖ, ВЕРХНЯЯ ПРАВАЯ, НАРУЖН.	1	-346189
5	279157	ОПОРА — ВЕРТ. НОЖ, ВЕРХНЯЯ ПРАВАЯ, ВНУТР.	1	-346189
6	279158	ОПОРА — ВЕРТ. НОЖ, ВЕРХНЯЯ ЛЕВАЯ, НАРУЖН.	1	-346189
7	279159	ОПОРА — ВЕРТ. НОЖ, ВЕРХНЯЯ ЛЕВАЯ, ВНУТР.	1	-346189
8	279498	ОПОРА — ВЕРТ. НОЖ, НИЖНЯЯ, НАРУЖН.	2	-346189
9	279499	ОПОРА — ВЕРТ.НОЖ, НИЖНЯЯ, ВНУТР.	2	-346189
10	132773	КРЮК — ЗАЩЕЛКА ДЕЛИТЕЛЯ	2	-346189
11	174242	ДЕФЛЕКТОР — ВЕРТИКАЛЬНЫЙ НОЖ	2	-346189
12	174321	ДЕФЛЕКТОР — ПЛАСТИКОВЫЙ, ВЕРТИКАЛЬНЫЙ НОЖ	2	-346189
13	174240	ФИКСАТОР — ДЕФЛЕКТОР, ВЕРТИКАЛЬНЫЙ НОЖ	2	-346189
14	220197	ПОДЪЕМНИК — ВЕРТИКАЛЬНЫЙ НОЖ	2	-346189
15	174318	ЩИТОК — ШЛАНГИ, ПРАВЫЙ ВЕРТИКАЛЬНЫЙ НОЖ	1	-346189
16	174322	ЩИТОК — ШЛАНГИ, ЛЕВЫЙ ВЕРТИКАЛЬНЫЙ НОЖ	1	-346189
17	165380	ЩИТОК — ВЕРТИКАЛЬНЫЙ НОЖ	2	-346189
18	174238	НАПРАВЛЯЮЩАЯ — ВЕРХНЯЯ, ВЕРТИКАЛЬНЫЙ НОЖ	2	-346189
19	165103	ВТУЛКА	2	-346189
20	174324	ПРОСТАВКА	3	-346189
21	174243	РЫЧАГ — БЛОКИРОВКИ	2	-346189
22	174422	КЛАПАН [216]	1	-346189
	30054	КОМПЛЕКТ УПЛОТНЕНИЯ		-346189
23	135386	МУФТА — ОХВАТЫВАЕМ., ГИДР. 3/8 ДЮЙМА С ПЛОСКОЙ ПОВЕРХНОСТЬЮ (FASTER) [217]	4	–346189
	111978	КОМПЛЕКТ УПЛОТНЕНИЙ – ОХВАТЫВАЕМ. МУФТА 3/8 (ТОЛЬКО FASTER)		–346189
24	135213	МУФТА — С ВНУТР. РЕЗЬБ., ГИДРАВЛ. 3/8 ДЮЙМА ПЛОСКАЯ ПЕРЕБОРКА	4	-346189

215. Включает наклейку (MD № 174684) и две заклепочных гайки (MD № 252578).
216. Включает комплект уплотнений (MD № 30054).
217. Муфта Faster (MD № 135386) взаимозаменяема с муфтой Parker Hannifin (NSS). Комплект уплотнений (MD № 111978) предназначается исключительно для муфт Faster и не может использоваться с муфтами Parker Hannifin. Различия могут быть определены по длине: муфта Faster = 101 мм, а муфта Parker Hannifin = 84 мм.

(ОПЦИЯ) ВЕРТИКАЛЬНЫЙ НОЖ — СТАНДАРТНЫЙ РЫЧАГ МОТОВИЛА (МОДЕЛИ 2018 ГОДА И БОЛЕЕ РАННИЕ)

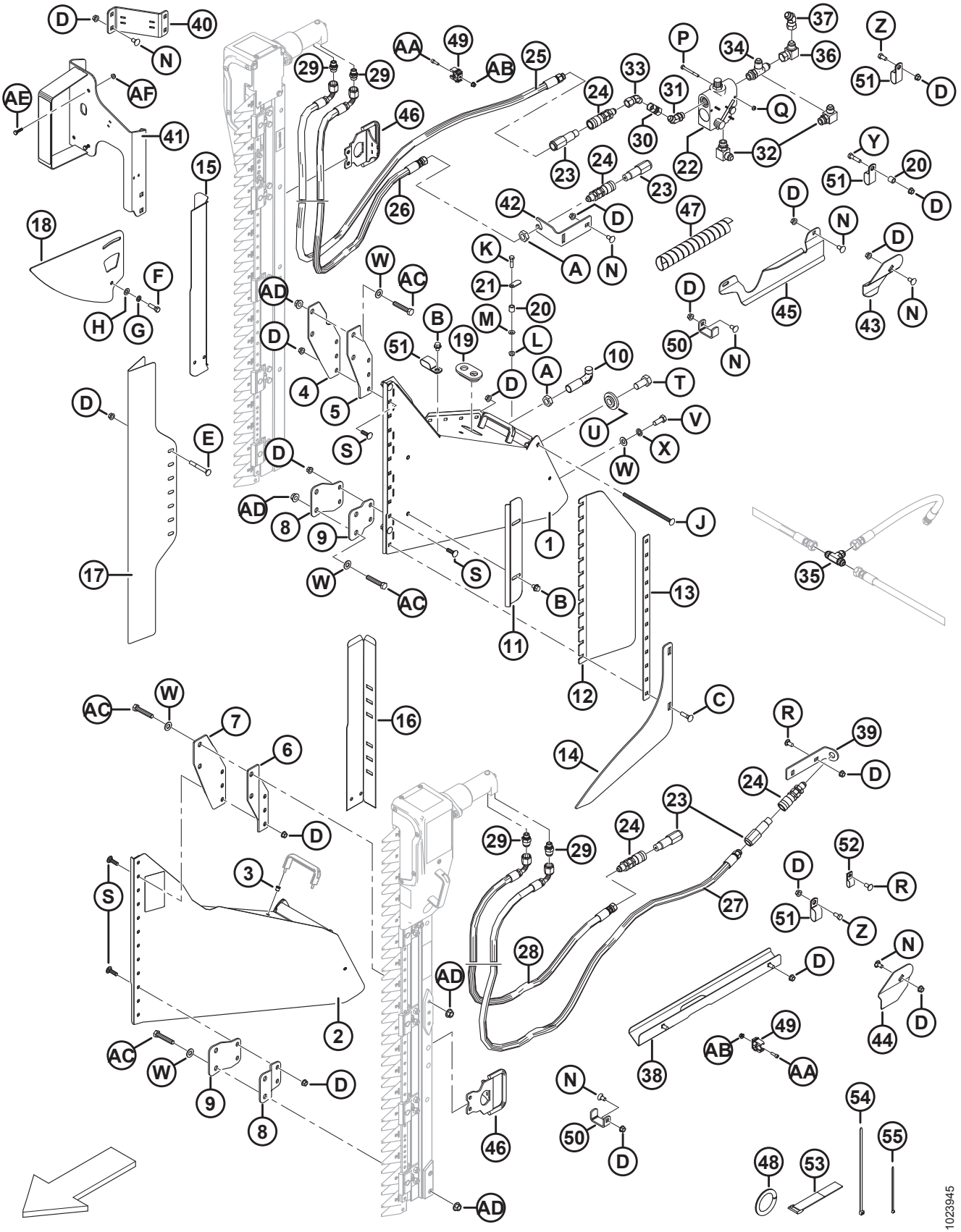

(ОПЦИЯ) ВЕРТИКАЛЬНЫЙ НОЖ — СТАНДАРТНЫЙ РЫЧАГ МОТОВИЛА (МОДЕЛИ 2018 ГОДА И БОЛЕЕ РАННИЕ)

Ссылка	Номер детали	Описание	Кол-во	Серийный номер
25	174262	ШЛАНГ — ПРАВ. ВЕРТ. НОЖА, НАПОРНЫЙ, ДЛИНА 3425 ММ	1	-346189
26	174547	ШЛАНГ — ПРАВ. ВЕРТ. НОЖА, ВОЗВРАТНЫЙ, ДЛИНА 3350 ММ	1	-346189
27	174263	ШЛАНГ — ЛЕВ. ВЕРТ. НОЖА, НАПОРНЫЙ, ДЛИНА 3125 ММ	1	-346189
28	174585	ШЛАНГ — ЛЕВ. ВЕРТ. НОЖА, ВОЗВРАТНЫЙ, ДЛИНА 2750 ММ	1	-346189
29	252296	ФИТИНГ — ПЕРЕХОДНИК 10 JIC × 6 BSPP (ТОЛЬКО ZIEGLER)	4	-346189
	136654	КОМПЛЕКТ УПЛОТНЕНИЙ (ТОЛЬКО ZIEGLER)		-346189
	21746	ФИТИНГ — СОЕДИНИТЕЛЬ ГИДР. ЛИНИИ (ТОЛЬКО SABRE)	4	-346189
30	135540	ФИТИНГ — МУФТА С ДВУСТОРОННЕЙ ВНУТРЕННЕЙ РЕЗЬБОЙ, ГИДР.	1	-346189
31	135241	ФИТИНГ — КОЛЕНО 45° ГИДР. ЛИНИИ С УПЛОТНИТЕЛЬНЫМ КОЛЬЦОМ	1	-346189
32	21843	ФИТИНГ — КОЛЕНО 90° ГИДР. ЛИНИИ	2	-346189
33	135685	ФИТИНГ — КОЛЕНО 45° ГИДР. ЛИНИИ	1	-346189
34	50019	ФИТИНГ — ТРОЙНИК С ЦИЛИНД. РЕЗЬБ. ГИДР. ЛИНИИ С УПЛОТНИТЕЛЬНЫМ КОЛЬЦОМ	1	-346189
35	30551	ФИТИНГ — ТРОЙНИК ГИДР. ЛИНИИ	1	-346189
36	30556	ФИТИНГ — КОЛЕНО 90° ГИДР. ЛИНИИ	1	-346189
37	135434	ФИТИНГ — КОЛЕНО 45°, ПОВОРОТН., SAE	1	-346189
38	174586	ОПОРА СВАРН., ЛЕВЫЙ ВЕРТИКАЛЬНЫЙ НОЖ	1	-346189
39	174538	ОПОРА — ШЛАНГ, ЛЕВЫЙ ВЕРТИКАЛЬНЫЙ НОЖ	1	-346189
40	174883	ОПОРА — ЛАМПА, КОМПЛЕКТ ВЕРТИКАЛЬНОГО НОЖА	1	-346189
41	294393	ОПОРА — ПРАВ. ЗАДН. ЛАМПА, ВЕРТ. НОЖ	1	-346189
42	174521	ОПОРА — МУФТА	1	-346189
43	174514	ДЕРЖАТЕЛЬ — ПРАВЫЙ ШЛАНГ, ВЕРТИКАЛЬНЫЙ НОЖ	1	-346189
44	174513	ДЕРЖАТЕЛЬ — ЛЕВЫЙ ШЛАНГ, ВЕРТИКАЛЬНЫЙ НОЖ	1	-346189
45	125229	НАПРАВЛЯЮЩАЯ — ПРАВЫЕ ШЛАНГИ, ВЕРТИКАЛЬНЫЙ НОЖ	1	-346189
46	279144	РУЧКА — ВЕРТ. НОЖ (ТОЛЬКО ZIEGLER)	2	-346189
47	252537	ЗАЩИТА — ШЛАНГ, СПИРАЛЬН.	1	-346189
48	45427	НАКЛАДКА — ПРАВАЯ (СПЕЦ. 31886)	1	-346189
49	252314	ХОМУТ — ТРУБА, 20 ММ	8	-346189
50	132418	ЗАЖИМ — ШЛАНГ, ВЕРТИКАЛЬНЫЙ НОЖ	3	-346189
51	103738	ЗАЖИМ — ПВХ ИЗОЛИРОВАННЫЙ 13/16 ДЮЙМА РАЗМЕР ТРУБЫ	13	-346189
52	135233	ХОМУТ — ШЛАНГ С ДВОЙНОЙ ИЗОЛЯЦИЕЙ	1	-346189

(ОПЦИЯ) ВЕРТИКАЛЬНЫЙ НОЖ — СТАНДАРТНЫЙ РЫЧАГ МОТОВИЛА (МОДЕЛИ 2018 ГОДА И БОЛЕЕ РАННИЕ)

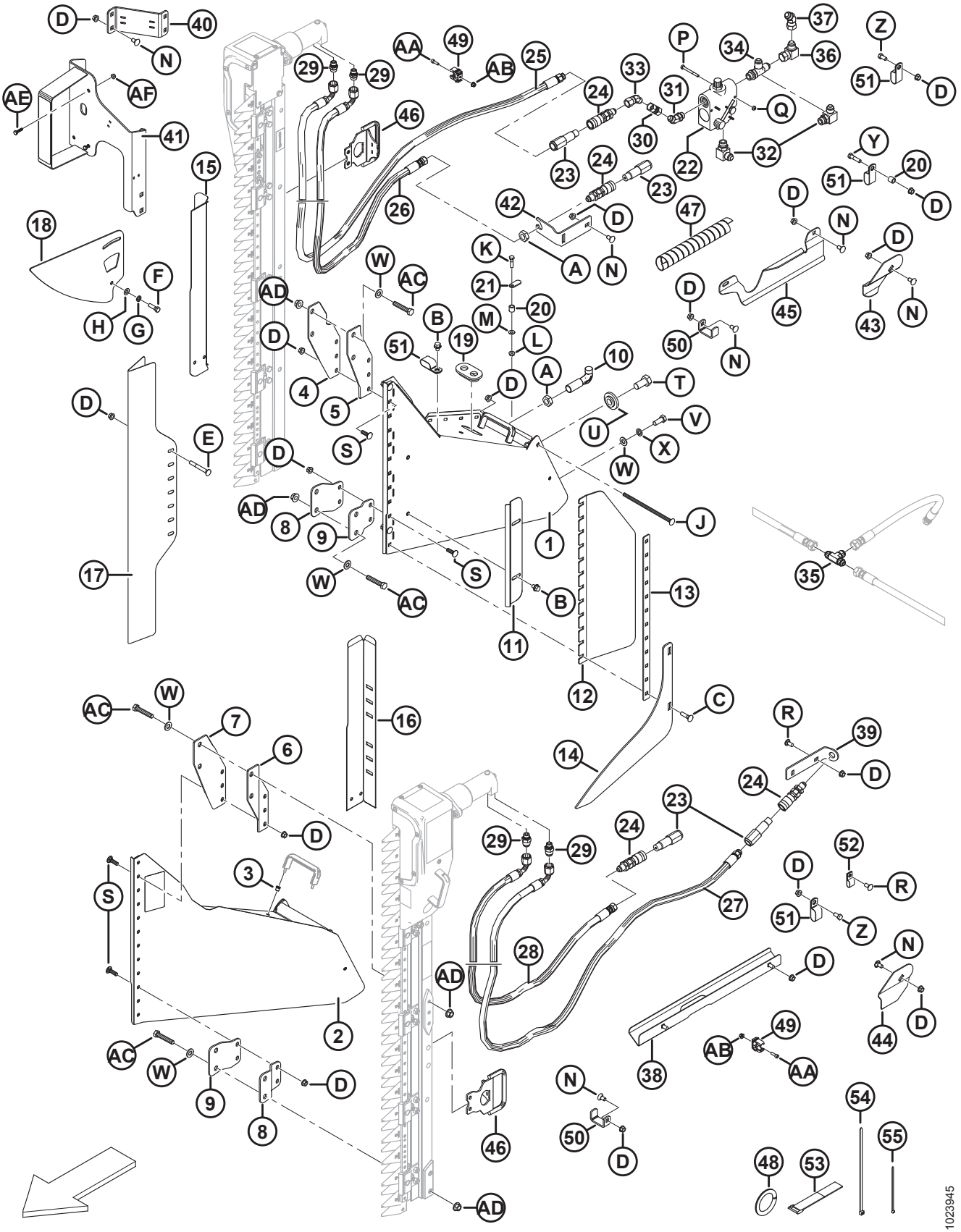

(ОПЦИЯ) ВЕРТИКАЛЬНЫЙ НОЖ — СТАНДАРТНЫЙ РЫЧАГ МОТОВИЛА (МОДЕЛИ 2018 ГОДА И БОЛЕЕ РАННИЕ)

Ссылка	Номер детали	Описание	Кол-во	Серийный номер
53	135443	КРЕПЛЕНИЕ — РЕМЕННОЙ ХОМУТ 4 ДЮЙМА ДЛИНА	3	-346189
54	30753	КРЕПЕЖНАЯ ДЕТАЛЬ — КАБЕЛЬНАЯ СТЯЖКА, ЧЕРНАЯ, ДЛИНА 305 ММ	6	-346189
55	21763	КРЕПЕЖНАЯ ДЕТАЛЬ — КАБЕЛЬНАЯ СТЯЖКА, ЧЕРНАЯ, ДЛИНА 160 ММ	10	-346189
A	7674	ГАЙКА — ШЕСТИГР. СТОПОР. 3/4 16 UNF GR5 ОЦИНК.		
B	30693	БОЛТ — ФЛАНЦЕВЫЙ (С ЗАЗУБР. ФЛАНЦ.) 0,375-16 UNC × 0,5 ДЛ.		
C	21484	БОЛТ — RHSN 3/8 NC × 1,5 ДЛ. GR5 ОЦИНК.		
D	30228	ГАЙКА — ФЛАНЦ. DT ГЛАДКИЙ ТОРЕЦ 0,375-16 UNC		
E	30307	БОЛТ — RHSN 3/8 NC × 3,0 ДЛ. GR5 ОЦИНК.		
F	21264	БОЛТ — НН 3/8 NC × ДЛИНОЙ 1,25 GR5, ОЦИНК.		
G	18637	ШАЙБА — ОБЫЧН. СТОПОРНАЯ 3/8 ДЮЙМА НОМ. ВНУТР. ДИАМ. ОЦИНК.		
H	18598	ШАЙБА — SAE ПЛОСКАЯ ВД 13/32 × НД 13/16 ДЮЙМА, ОЦИНК.		
J	135665	БОЛТ — RHSN 3/8 NC × 8 ДЛ., КЛАСС ПРОЧНОСТИ 5, ОЦИНК.		
K	21526	БОЛТ — С ШЕСТИГРАННОЙ ГОЛОВКОЙ, 5/16 NC ДЛИНОЙ 1,25 ДЮЙМА, КЛАСС ПРОЧНОСТИ 5, ОЦИНК.		
L	30280	ГАЙКА — ФЛАНЦ. БОК. ЗАМК. ГЛАДК. ТОРЕЦ 5/16 NC GR5 ОЦИНК.		
M	184579	ШАЙБА — КОНИЧЕСКАЯ, ПРУЖИННАЯ M8A		
N	21472	БОЛТ — RHSN 3/8 NC × 0,75 GR5 ОЦИНК.		
P	21854	БОЛТ — НН 1/4 NC × ДЛИНОЙ 2,5 GR5, ОЦИНК.		
Q	18724	ГАЙКА — ШЕСТИГРАННАЯ СТОПОРНАЯ DT 1/4-20 UNC ОЦИНК.		
R	21863	БОЛТ — RHSSN 3/8 NC × 0,75 ДЛ. GR5 ОЦИНК.		
S	19966	БОЛТ — RHSN 3/8 NC × 1,25 ДЛ. GR5 ОЦИНК.		
T	135579	БОЛТ — ШЕСТИГР. ГОЛОВКА, 3/4-16 UNF (американская унифицированная мелкая резьба)		
U	220324	ШАЙБА — ВЕРТИКАЛЬНЫЙ НОЖ		
V	21491	БОЛТ — НН 1/2 NC × ДЛИНОЙ 1,25 GR5, ОЦИНК.		
W	18599	ШАЙБА — SAE ПЛОСКАЯ 17/32 ВД × 1 1/16 ДЮЙМА НД, ОЦИНК.		
X	18638	ШАЙБА — ОБЫЧН. СТОПОРНАЯ 1/2 ДЮЙМА НОМ. ВНУТР. ДИАМ., ОЦИНК.		
Y	21561	БОЛТ — НН 3/8 NC × ДЛИНОЙ 1,5 GR5, ОЦИНК.		
Z	21567	БОЛТ — ШЕСТИГР. ГОЛОВКА 0,375-16 UNC × 0,75 ДЛ.		
AA	136652	ВИНТ — ГОЛОВКА ПОД ВНУТР. ШЕСТИГР. M6 × 1 × 20-12,9-A2L		

(ОПЦИЯ) ВЕРТИКАЛЬНЫЙ НОЖ — СТАНДАРТНЫЙ РЫЧАГ МОТОВИЛА (МОДЕЛИ 2018 ГОДА И БОЛЕЕ РАННИЕ)

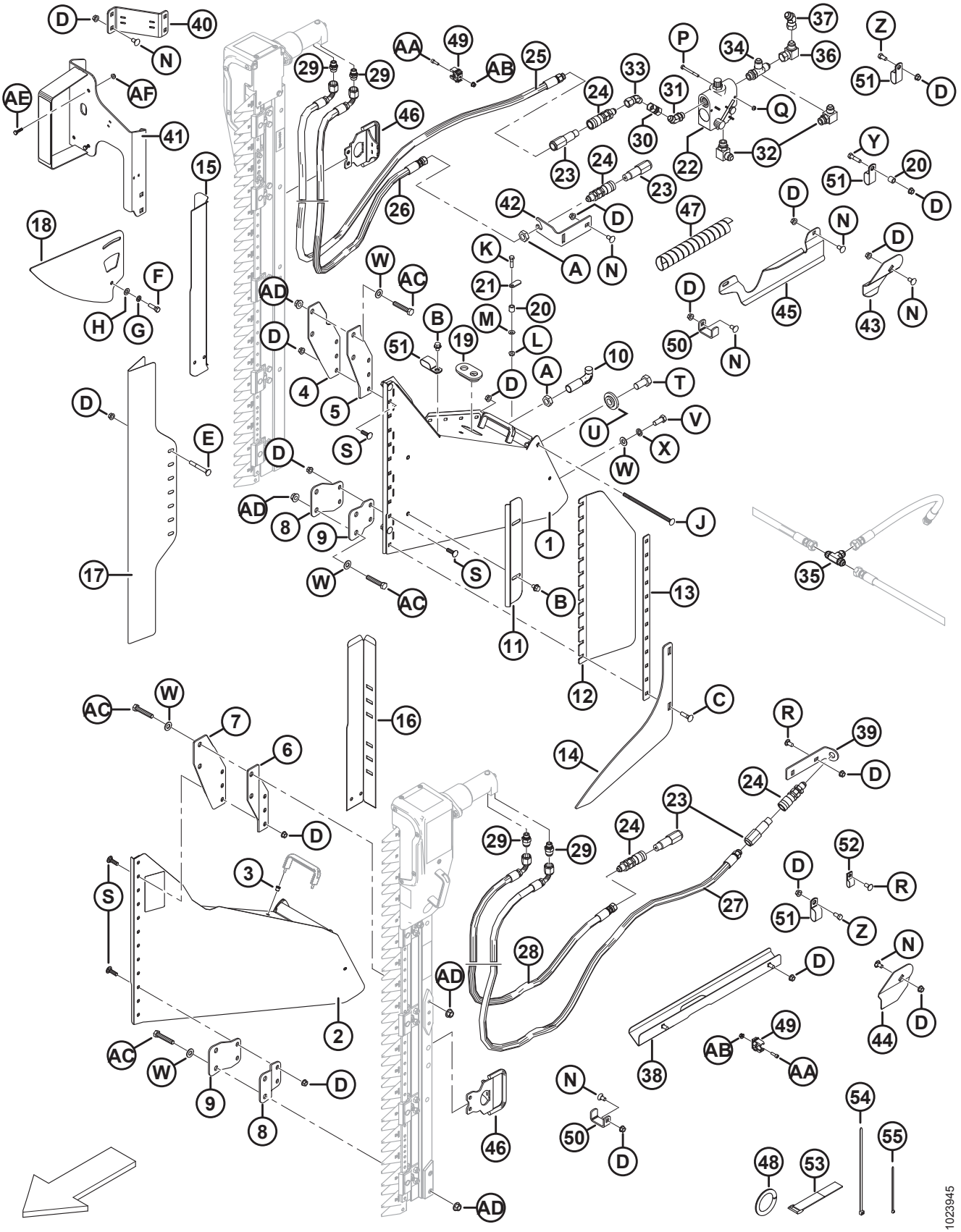

(ОПЦИЯ) ВЕРТИКАЛЬНЫЙ НОЖ — СТАНДАРТНЫЙ РЫЧАГ МОТОВИЛА (МОДЕЛИ 2018 ГОДА И БОЛЕЕ РАННИЕ)

Ссылка	Номер детали	Описание	Кол-во	Серийный номер
AB	152668	ГАЙКА — ФЛАНЦЕВАЯ, ШЕСТИГРАННАЯ, ЦЕНТР., СТОПОРНАЯ M6 × 1-8-A2L		
AC	252541	БОЛТ — С ШЕСТИГР. ГОЛОВКОЙ M12 × 1,75 × 65-8,8-A3L		
AD	148645	ГАЙКА — ФЛАНЦЕВАЯ, ШЕСТИГРАННАЯ, STVR СТОПОРНАЯ, M12 × 1,75-10-A3L		
AE	21573	БОЛТ — ШЕСТИГР. ГОЛОВКА 1/4 NC × 1,0 ДЛ. GR5 ОЦИНК.		
AF	21455	ГАЙКА — ФЛАНЦ. (С ЗАЗУБР. НА ТОРЦЕ) 1/4 NC GR5 ОЦИНК.		

66 (Опция) Вертикальный нож — стандартный рычаг мотовила, левая сторона (2019)

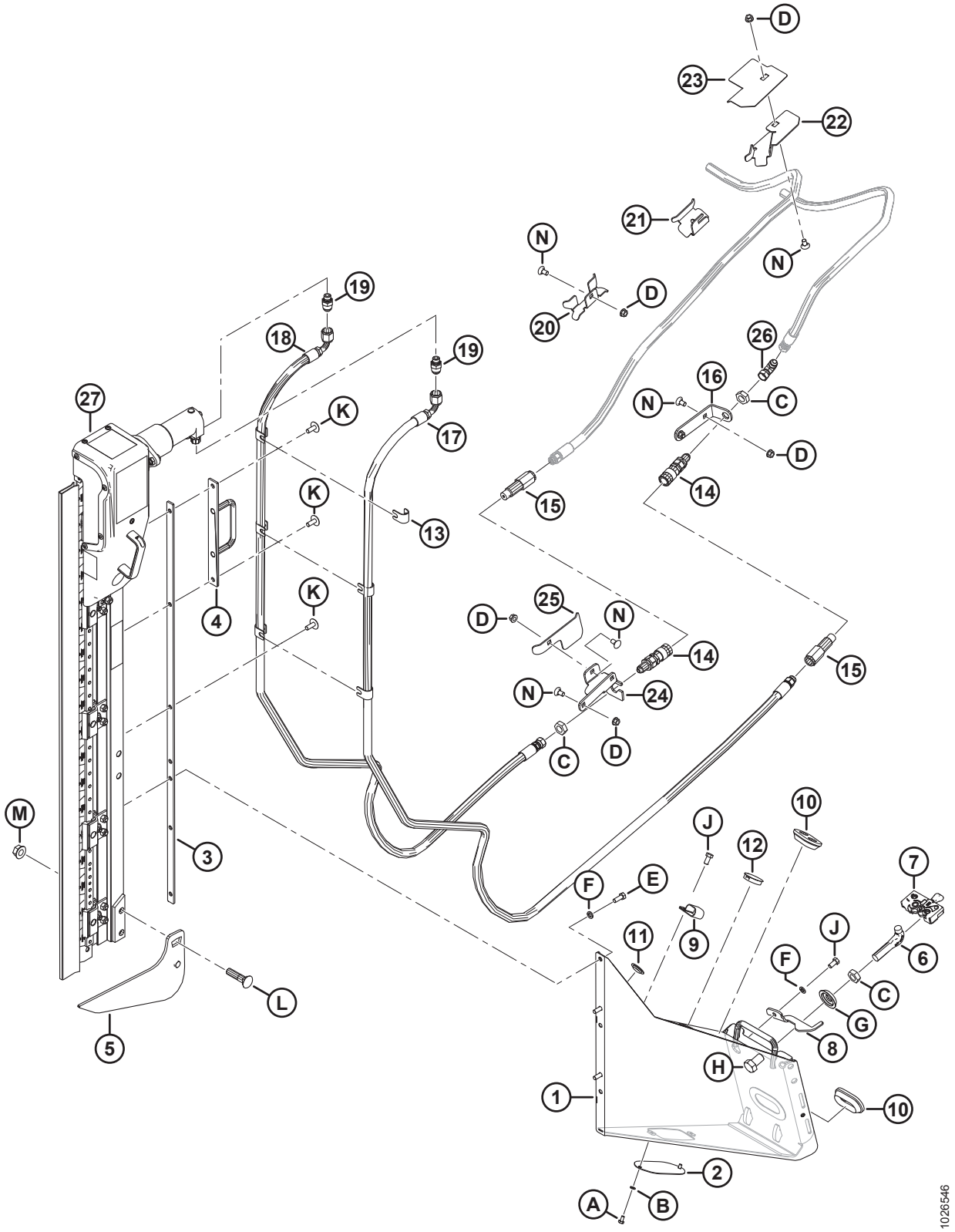

(ОПЦИЯ) ВЕРТИКАЛЬНЫЙ НОЖ — СТАНДАРТНЫЙ РЫЧАГ МОТОВИЛА, ЛЕВАЯ СТОРОНА (2019)

Ссылка	Номер детали	Описание	Кол-во	Серийный номер
	B6608	КОМПЛЕКТ — ОПОРА ВЕРТИКАЛЬНОГО НОЖА D1/FD1, ЛЕВ. [218]		346190–
	B6410	КОМПЛЕКТ — ЛЕВ./ПРАВ. ВЕРТИКАЛЬНЫЕ НОЖИ ZIEGLER ДЛЯ D1/FD1 [219]		346190–
1	294721	ОПОРА В СБОРЕ — ЛЕВ., Н/Д	1	346190–
2	253582	ПЛАСТИНА	1	346190–
3	253668	ОПОРА СВАРНАЯ	1	346190–
4	253570	ОПОРА СВАРНАЯ	1	346190–
5	253708	ПЛАСТИНА ЛЕВАЯ	1	346190–
6	132773	КРЮК — ЗАЩЕЛКА ДЕЛИТЕЛЯ	1	346190–
7	120932	ЗАЩЕЛКА — ЛЕВАЯ	1	346190–
8	132248	ЗАЩЕЛКА — LH, СТРАХОВКА ДЕЛИТЕЛЯ	1	346190–
9	103738	ЗАЖИМ — ПВХ ИЗОЛИРОВАННЫЙ 13/16 ДЮЙМА РАЗМЕР ТРУБЫ	1	346190–
10	165103	ВТУЛКА	2	346190–
11	30433	ЗАГЛУШКА — ПЛАСТИКОВАЯ САМОФИКСИРУЮЩАЯСЯ	2	346190–
12	135613	ЗАГЛУШКА — ПЛАСТИКОВАЯ САМОФИКСИРУЮЩАЯСЯ	1	346190–
13	279798	ОПОРА	6	346190–
14	135213	МУФТА — С ВНУТР. РЕЗЬБ., ГИДРАВЛ. 3/8 ДЮЙМА ПЛОСКАЯ ПЕРЕБОРКА	2	346190–
15	135386	МУФТА — ОХВАТЫВАЕМ., ГИДР. 3/8 ДЮЙМА МУФТА С ПЛОСКИМ ТОРЦЕМ (FASTER) [220]	2	346190–
	111978	КОМПЛЕКТ УПЛОТНЕНИЙ – ОХВАТЫВАЕМ. МУФТА 3/8 (ТОЛЬКО FASTER)		346190–
16	245915	ОПОРА — СОЕДИНИТЕЛЬ ДЛЯ ШЛАНГОВ	1	346190–
17	**294985**	**ШЛАНГ — ГИДР. ЛИНИЯ**	**1**	**346190–**
18	294508	ШЛАНГ — ГИДР. ЛИНИЯ	1	346190–
19	252296	ФИТИНГ — ПЕРЕХОДНИК-10 JIC X-6 BSPP	2	346190–
20	245931	ОПОРА — ШЛАНГА	1	346190–
21	245956	ОПОРА — ШЛАНГА	1	346190–
22	253702	ОПОРА — ШЛАНГА, ЛЕВАЯ	1	346190–

218. Комплекты можно приобрести только через отдел комплексных товаров.
219. Комплект включает два ножа. Комплекты можно приобрести только через отдел комплексных товаров.
220. Муфта Faster (MD № 135386) взаимозаменяема с муфтой Parker Hannifin (NSS). Комплект уплотнений (MD № 111978) предназначается исключительно для муфт Faster и не может использоваться с муфтами Parker Hannifin. Различия могут быть определены по длине: муфта Faster = 101 мм, а муфта Parker Hannifin = 84 мм.

(ОПЦИЯ) ВЕРТИКАЛЬНЫЙ НОЖ — СТАНДАРТНЫЙ РЫЧАГ МОТОВИЛА, ЛЕВАЯ СТОРОНА (2019)

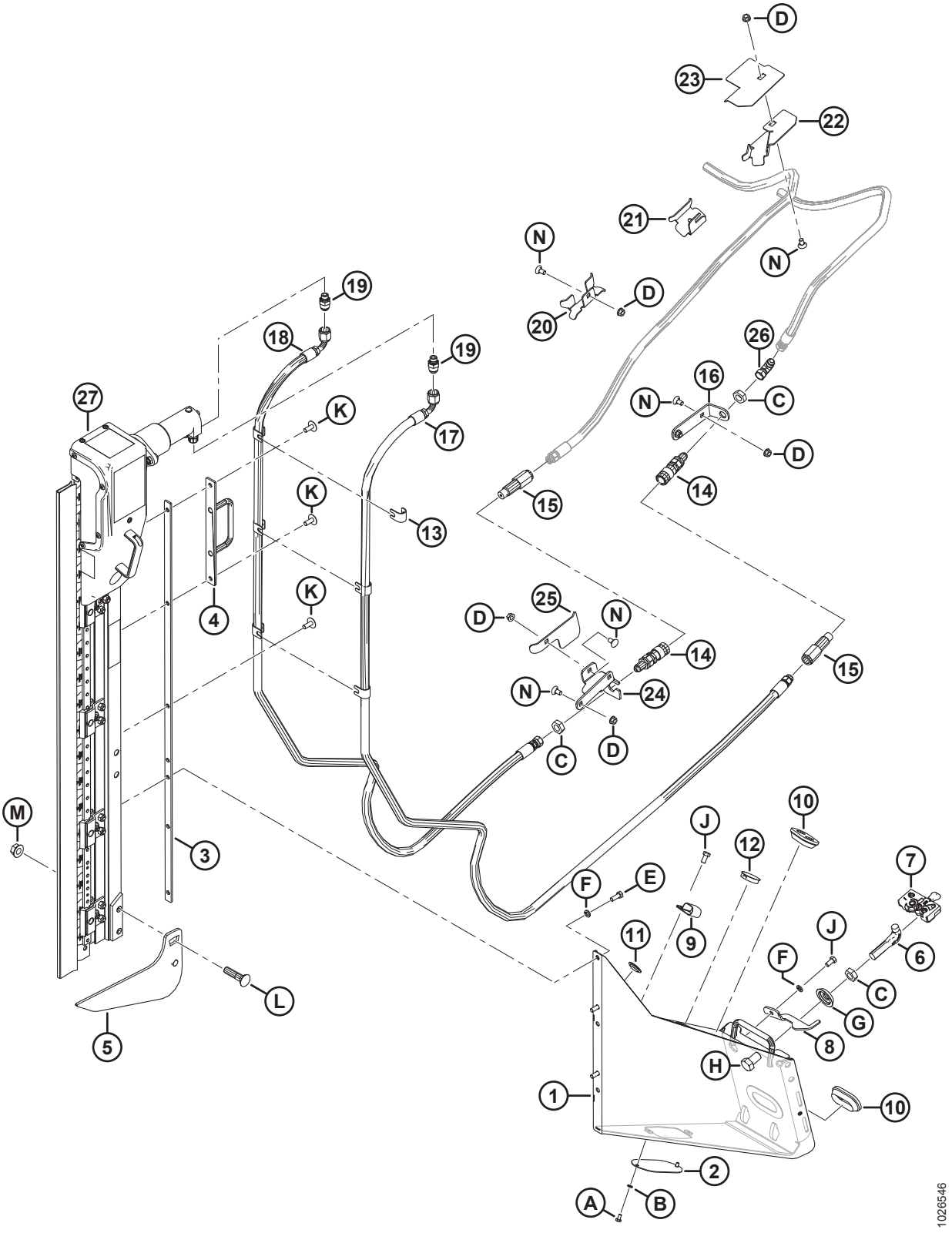

(ОПЦИЯ) ВЕРТИКАЛЬНЫЙ НОЖ — СТАНДАРТНЫЙ РЫЧАГ МОТОВИЛА, ЛЕВАЯ СТОРОНА (2019)

Ссылка	Номер детали	Описание	Кол-во	Серийный номер
23	253704	НАПРАВЛЯЮЩАЯ — ШЛАНГА, ЛЕВАЯ	1	346190–
24	245928	ОПОРА — ЛЕВЫЙ СОЕДИНИТЕЛЬ	1	346190–
25	245936	ДЕФЛЕКТОР — ЛЕВЫЙ ШЛАНГ	1	346190–
26	30314	ФИТИНГ — КОЛЕНО 90° ГИДР. ЛИНИИ	1	346190–
27	NSS	ВЕРТИКАЛЬНЫЙ НОЖ ZIEGLER [221]		346190–
A	21580	БОЛТ — С ШЕСТИГР. ГОЛОВКОЙ 1/4 NC × 0,5 ДЛ., КЛАСС ПРОЧНОСТИ 5, ОЦИНК.		
B	18635	ШАЙБА — СТАНД. СТОПОРНАЯ 1/4 ДЮЙМА НОМ. ВД, ОЦИНК.		
C	7674	ГАЙКА — ШЕСТИГР. СТОПОР. 3/4-16 UNF GR5 ОЦИНК.		
D	30228	ГАЙКА — ФЛАНЦ. DT ГЛАДКИЙ ТОРЕЦ 0,375-16 UNC		
E	20077	БОЛТ — ШЕСТИГР. ГОЛОВКА 3/8 NC × 1,0 ДЛ. GR5 ОЦИНК.		
F	18637	ШАЙБА — ОБЫЧН. СТОПОРНАЯ 3/8 ДЮЙМА НОМ. ВНУТР. ДИАМ. ОЦИНК.		
G	253477	ШАЙБА — ВЕРТИКАЛЬНЫЙ НОЖ		
H	21590	БОЛТ — С ШЕСТИГРАННОЙ ГОЛОВКОЙ, 3/4 NC × ДЛИНОЙ 1,25 ДЮЙМА, КЛАСС ПРОЧНОСТИ 5, ОЦИНК.		
J	21567	БОЛТ — ШЕСТИГР. ГОЛОВКА 0,375-16 UNC × 0,75 ДЛ.		
K	135507	ВИНТ — ДЛЯ МЕТАЛЛА, ШИРОКАЯ ПОЛУКРУГЛАЯ ГОЛОВКА TORX, 38 NC × 1 ДЛ.		
L	30759	БОЛТ — RHSSN 5/8 NC × 2,5 ДЛ., КЛАСС ПРОЧНОСТИ 5, ОЦИНК.		
M	50225	ГАЙКА — ФЛАНЦ. DT ГЛАДКИЙ ТОРЕЦ 0,625-11 UNC		
N	21472	БОЛТ — RHSN 3/8-16 × 0,75, КЛАСС ПРОЧНОСТИ 5		

221. Не продается по отдельности, может заказываться как комплект из двух ножей (MD № B6410). Информация по деталям обслуживания приведена в разделе *71 (Опция) Вертикальный нож в сборе — части для обслуживания, страница 263*.

67 (Опция) Вертикальный нож — стандартный рычаг мотовила, правая сторона (2019)

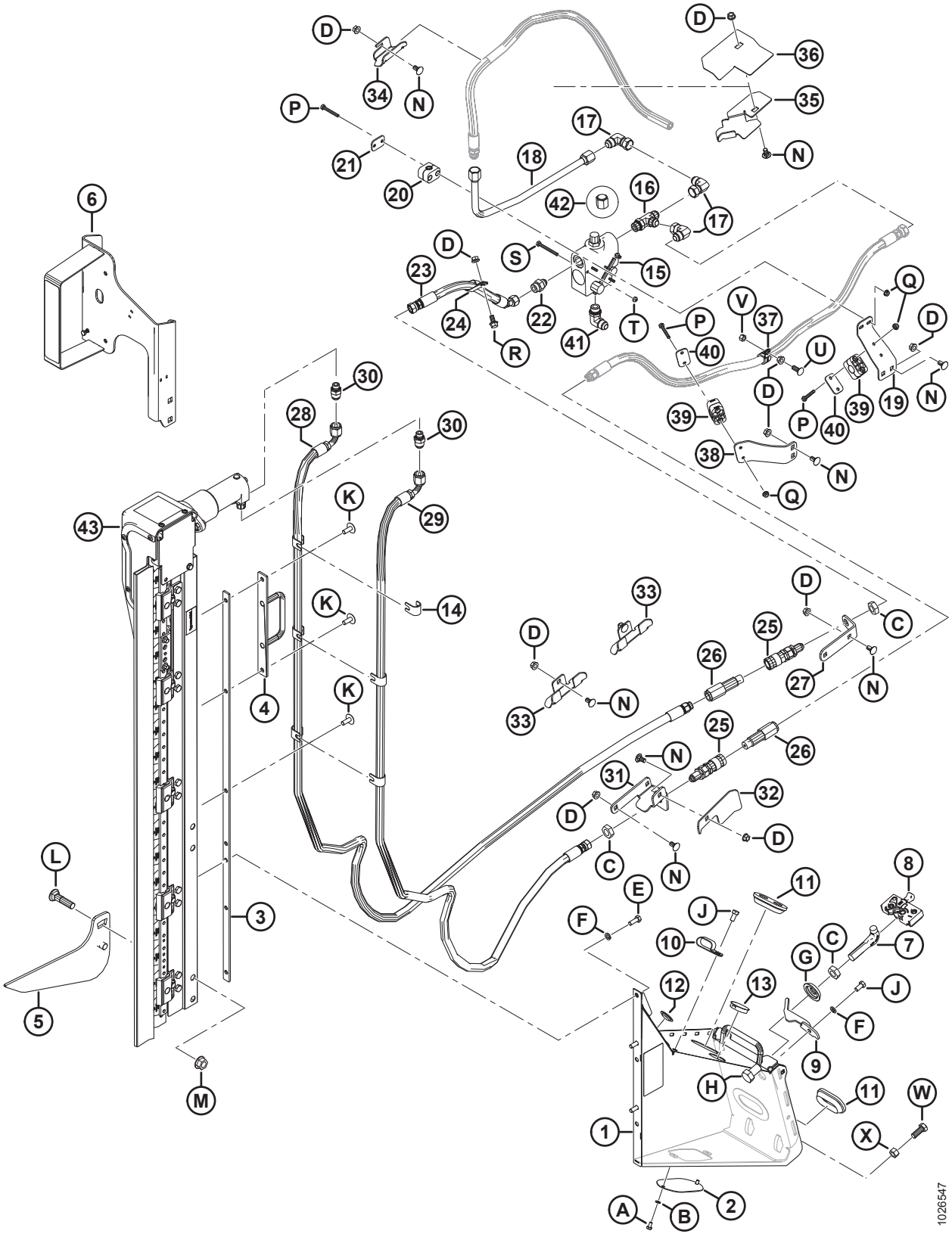

(ОПЦИЯ) ВЕРТИКАЛЬНЫЙ НОЖ — СТАНДАРТНЫЙ РЫЧАГ МОТОВИЛА, ПРАВАЯ СТОРОНА (2019)

Ссылка	Номер детали	Описание	Кол-во	Серийный номер
	B6609	КОМПЛЕКТ — КРЕПЛЕНИЕ ВЕРТИКАЛЬНОГО НОЖА D1/FD1 (ПРАВОГО) [222]		346190–
	B6410	КОМПЛЕКТ — ЛЕВ./ПРАВ. ВЕРТИКАЛЬНЫЕ НОЖИ ZIEGLER ДЛЯ D1/FD1 [223]		346190–
1	294722	ОПОРА В СБОРЕ — ПРАВ., Н/Д	1	346190–
2	253582	ПЛАСТИНА	1	346190–
3	253668	ОПОРА СВАРНАЯ	1	346190–
4	253570	ОПОРА СВАРНАЯ	1	346190–
5	253706	ПЛАСТИНА ПРАВАЯ	1	346190–
6	294393	ОПОРА — ПРАВ. ФОНАРЬ, ВЕРТ. НОЖ	1	346190–
	115146	ОТРАЖАТЕЛЬ — ЖЕЛТЫЙ		346190–
	115147	ОТРАЖАТЕЛЬ — КРАСНЫЙ		346190–
7	132773	КРЮК — ЗАЩЕЛКА ДЕЛИТЕЛЯ	1	346190–
8	120933	ЗАЩЕЛКА — ПРАВАЯ	1	346190–
9	132253	ЗАЩЕЛКА — ПРАВАЯ, СТРАХОВКА ДЕЛИТЕЛЯ	1	346190–
10	103738	ЗАЖИМ — ПВХ ИЗОЛИРОВАННЫЙ 13/16 ДЮЙМА РАЗМЕР ТРУБЫ	7	346190–
11	165103	ВТУЛКА	2	346190–
12	30433	ЗАГЛУШКА — ПЛАСТИКОВАЯ САМОФИКСИРУЮЩАЯСЯ	2	346190–
13	135613	ЗАГЛУШКА — ПЛАСТИКОВАЯ САМОФИКСИРУЮЩАЯСЯ	1	346190–
14	279798	ОПОРА	6	346190–
15	174422	КЛАПАН	1	346190–
	30054	КОМПЛЕКТ УПЛОТНЕНИЯ		346190–
16	50019	ТРОЙНИК — ГИДР. С ЦИЛИНДРИЧЕСКОЙ РЕЗЬБОЙ С БОКОВЫМ ОТВОДОМ В КОМПЛЕКТЕ С УПЛОТНИТЕЛЬНЫМ КОЛЬЦОМ	1	346190–
17	30556	ФИТИНГ — КОЛЕНО 90° ГИДР. ЛИНИИ	3	346190–
18	255471	ЛИНИЯ — ГИДРАВЛИЧЕСКАЯ	1	346190–
19	279001	ОПОРА — ХОМУТ ШЛАНГА	1	346190–
20	252399	ХОМУТ — В СБОРЕ	1	346190–
21	255461	КРЫШКА — ПЛОСКАЯ	1	346190–
22	21881	ФИТИНГ — АДАПТЕР ГИДР. ЛИНИИ	1	346190–

222. Комплекты можно приобрести только через отдел комплексных товаров.

223. Комплект включает два ножа. Комплекты можно приобрести только через отдел комплексных товаров.

(ОПЦИЯ) ВЕРТИКАЛЬНЫЙ НОЖ — СТАНДАРТНЫЙ РЫЧАГ МОТОВИЛА, ПРАВАЯ СТОРОНА (2019)

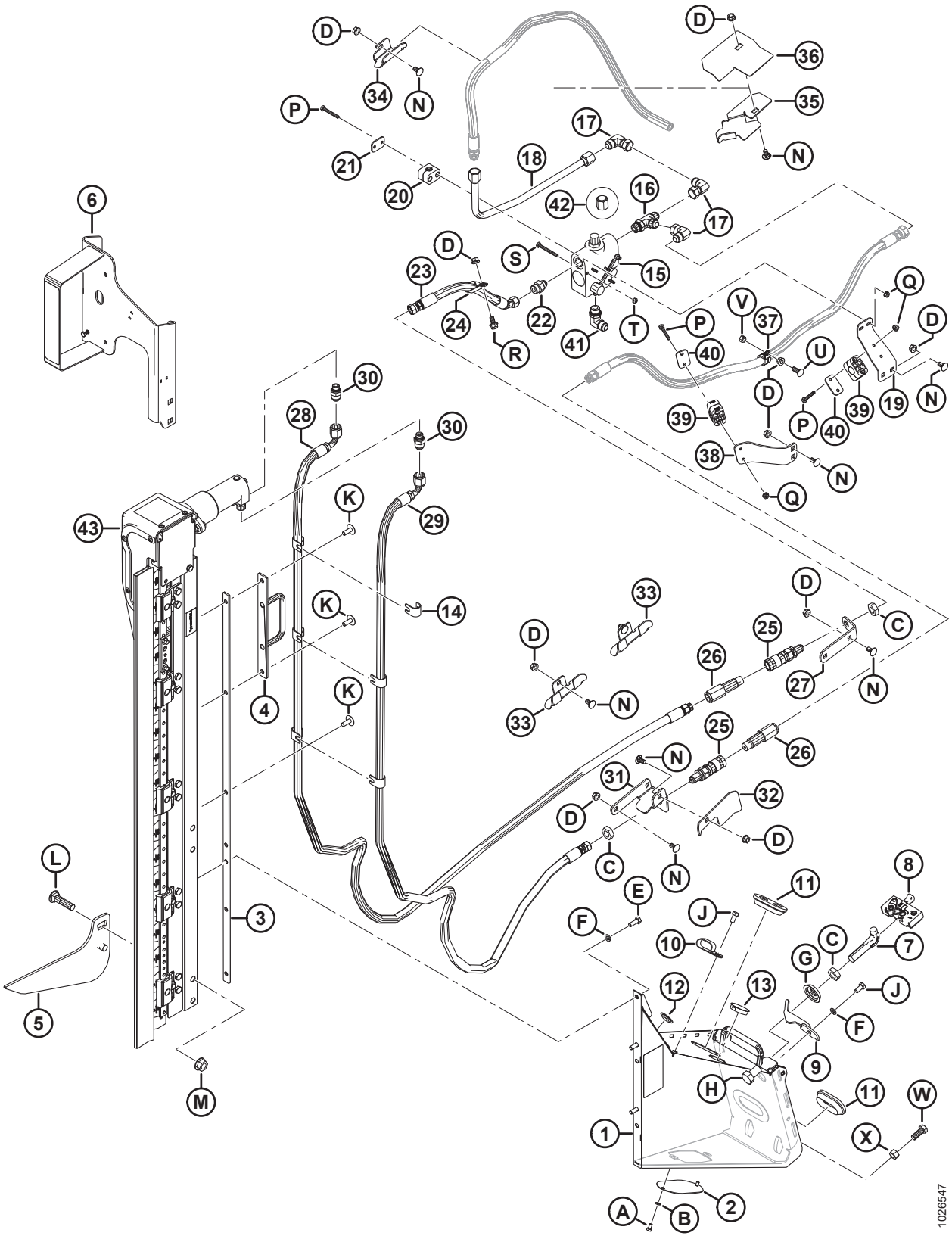

(ОПЦИЯ) ВЕРТИКАЛЬНЫЙ НОЖ — СТАНДАРТНЫЙ РЫЧАГ МОТОВИЛА, ПРАВАЯ СТОРОНА (2019)

Ссылка	Номер детали	Описание	Кол-во	Серийный номер
23	255462	ШЛАНГ — ГИДР. ЛИНИЯ	1	346190–
24	135235	ХОМУТ — ШЛАНГ С ДВОЙНОЙ ИЗОЛЯЦИЕЙ	1	346190–
25	135213	МУФТА — С ВНУТР. РЕЗЬБ., ГИДРАВЛ. 3/8 ДЮЙМА ПЛОСКАЯ ПЕРЕБОРКА	2	346190–
26	135386	МУФТА — ОХВАТЫВАЕМ., ГИДР. 3/8 ДЮЙМА МУФТА С ПЛОСКИМ ТОРЦЕМ (FASTER) [224]	2	346190–
	111978	КОМПЛЕКТ УПЛОТНЕНИЙ – ОХВАТЫВАЕМ. МУФТА 3/8 (ТОЛЬКО FASTER)		346190–
27	245915	ОПОРА — СОЕДИНИТЕЛЬ ДЛЯ ШЛАНГОВ	1	346190–
28	**294985**	**ШЛАНГ — ГИДР. ЛИНИЯ**	**1**	**346190–**
29	294508	ШЛАНГ — ГИДР. ЛИНИЯ	1	346190–
30	252296	ФИТИНГ — ПЕРЕХОДНИК-10 JIC X-6 BSPP	2	346190–
31	245955	ОПОРА — ПРАВЫЙ СОЕДИНИТЕЛЬ	1	346190–
32	279017	ДЕФЛЕКТОР — ПРАВЫЙ ШЛАНГ	1	346190–
33	245931	ОПОРА — ШЛАНГА	2	346190–
34	245956	ОПОРА — ШЛАНГА	1	346190–
35	253703	ОПОРА — ШЛАНГА, ПРАВАЯ	1	346190–
36	253705	НАПРАВЛЯЮЩАЯ — ШЛАНГА, ПРАВАЯ	1	346190–
37	135709	ХОМУТ — ИЗОЛИРОВАННЫЙ, 3/4 ДЮЙМА	1	346190–
38	245946	ОПОРА — ХОМУТ ШЛАНГА	1	346190–
39	252368	ХОМУТ — В СБОРЕ	2	346190–
40	255460	КРЫШКА — ПЛОСКАЯ	2	346190–
41	21843	ФИТИНГ — КОЛЕНО 90° ГИДР. ЛИНИИ	1	346190–
42	112935	КРЫШКА — 5/8 ДЮЙМА ТРУБА, РАСТРУБ 37°	1	346190–
43	NSS	ВЕРТИКАЛЬНЫЙ НОЖ ZIEGLER [225]		346190–
	294995	**ШЛАНГ – ГИДР. 12,5 ДЮЙМОВ ВНУТР. ДИАМ., 520 ММ ДЛ., 100R17, МЕТАЛЛ. УСИЛ. (БЕЗ ИЛЛЮСТРАЦИИ)** [226]	**1**	**346190–**
	50102	**ФИТИНГ — ГИДРАВЛ. ЛИНИИ, ТРОЙНИК (НЕ ПОКАЗАН НА РИСУНКЕ)** [226]	**1**	**346190–**

224. Муфта Faster (MD № 135386) взаимозаменяема с муфтой Parker Hannifin (NSS). Комплект уплотнений (MD № 111978) предназначается исключительно для муфт Faster и не может использоваться с муфтами Parker Hannifin. Различия могут быть определены по длине: муфта Faster = 101 мм, а муфта Parker Hannifin = 84 мм.
225. Не продается по отдельности, может заказываться как комплект из двух ножей (MD № B6410). Информация по деталям обслуживания приведена в разделе *71 (Опция) Вертикальный нож в сборе — части для обслуживания, страница 263*.
226. Только для D1XL. Деталь необходима, чтобы наборы вертикальных ножей (MD № B6608 и B6609) были совместимы с жатками D1 XL.

(ОПЦИЯ) ВЕРТИКАЛЬНЫЙ НОЖ — СТАНДАРТНЫЙ РЫЧАГ МОТОВИЛА, ПРАВАЯ СТОРОНА (2019)

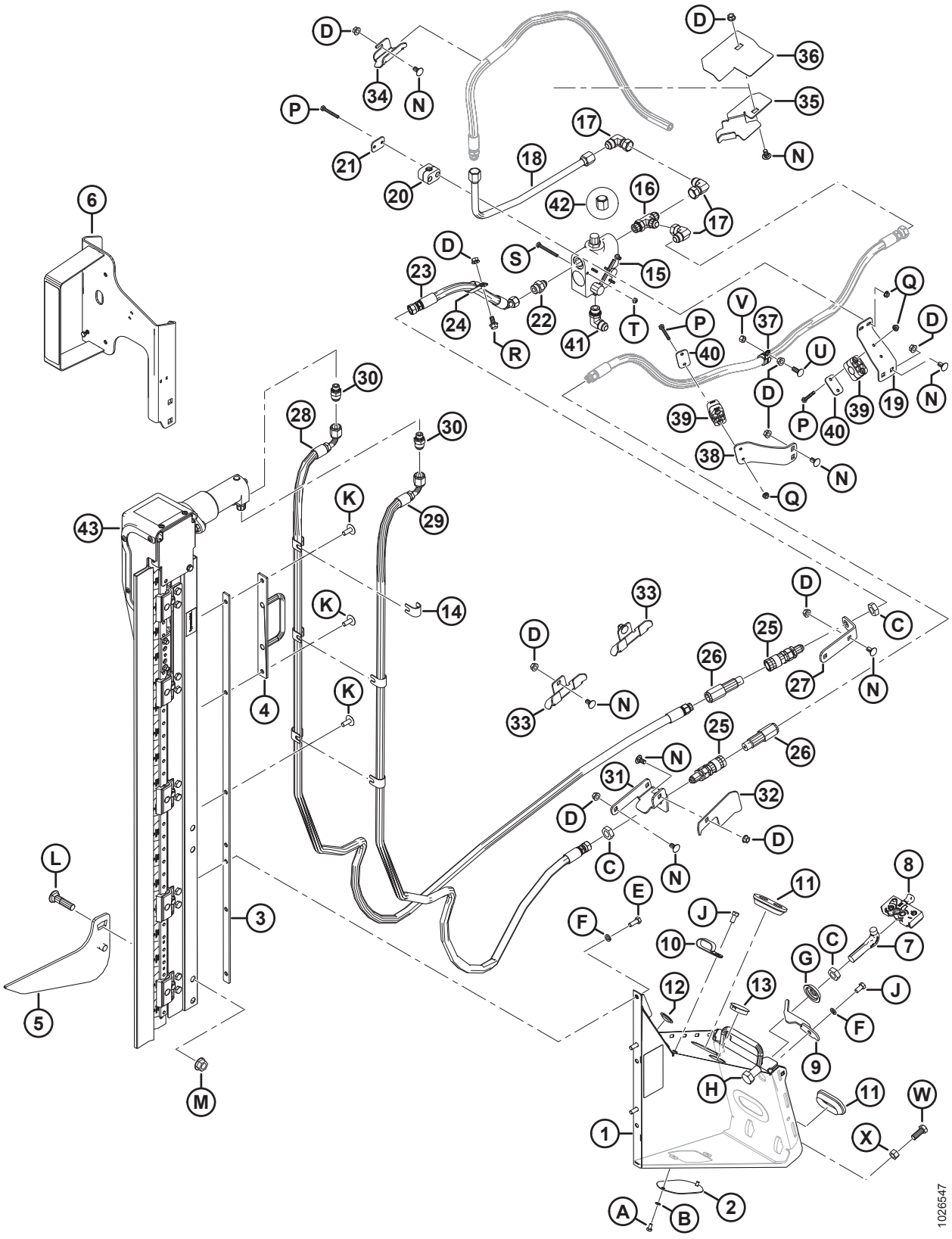

(ОПЦИЯ) ВЕРТИКАЛЬНЫЙ НОЖ — СТАНДАРТНЫЙ РЫЧАГ МОТОВИЛА, ПРАВАЯ СТОРОНА (2019)

Ссылка	Номер детали	Описание	Кол-во	Серийный номер
A	21580	БОЛТ — С ШЕСТИГР. ГОЛОВКОЙ 1/4 NC × 0,5 ДЛ., КЛАСС ПРОЧНОСТИ 5, ОЦИНК.		
B	18635	ШАЙБА — СТАНД. СТОПОРНАЯ 1/4 ДЮЙМА НОМ. ВД, ОЦИНК.		
C	7674	ГАЙКА — ШЕСТИГР. СТОПОР. 3/4-16 UNF GR5 ОЦИНК.		
D	30228	ГАЙКА — ФЛАНЦ. DT ГЛАДКИЙ ТОРЕЦ 0,375-16 UNC		
E	20077	БОЛТ — ШЕСТИГР. ГОЛОВКА 3/8 NC × 1,0 ДЛ. GR5 ОЦИНК.		
F	18637	ШАЙБА — ОБЫЧН. СТОПОРНАЯ 3/8 ДЮЙМА НОМ. ВНУТР. ДИАМ. ОЦИНК.		
G	253477	ШАЙБА — ВЕРТИКАЛЬНЫЙ НОЖ		
H	21590	БОЛТ — С ШЕСТИГРАННОЙ ГОЛОВКОЙ, 3/4 NC × ДЛИНОЙ 1,25 ДЮЙМА, КЛАСС ПРОЧНОСТИ 5, ОЦИНК.		
J	21567	БОЛТ — ШЕСТИГР. ГОЛОВКА 0,375-16 UNC × 0,75 ДЛ.		
K	135507	ВИНТ — ДЛЯ МЕТАЛЛА, ШИРОКАЯ ПОЛУКРУГЛАЯ ГОЛОВКА TORX, 38 NC × 1 ДЛ.		
L	30759	БОЛТ — RHSSN 5/8 NC × 2,5 ДЛ., КЛАСС ПРОЧНОСТИ 5, ОЦИНК.		
M	50225	ГАЙКА — ФЛАНЦ. DT ГЛАДКИЙ ТОРЕЦ 0,625-11 UNC		
N	21472	БОЛТ — RHSN 3/8-16 × 0,75, КЛАСС ПРОЧНОСТИ 5		
P	21570	БОЛТ — С ШЕСТИГРАННОЙ ГОЛОВКОЙ, 1/4 NC × ДЛИНОЙ 2,0 ДЮЙМА, КЛАСС ПРОЧНОСТИ 5, ОЦИНК.		
Q	135248	ГАЙКА — ФЛАНЦ. ГЛАДКИЙ ТОРЕЦ 1/4-20 NC КЛАСС ПРОЧНОСТИ 5, ОЦИНК. КОНТРГАЙКА, ДЕФОРМ.РЕЗЬБА		
R	21821	БОЛТ — ШЕСТИГР. ГОЛ., ФЛАНЦ. (С ЗАЗУБР.) 3/8 NC × 0,75; КЛАСС ПРОЧНОСТИ 5, ОЦИНК.		
S	21854	БОЛТ — НН 1/4 NC × ДЛИНОЙ 2,5 GR5, ОЦИНК.		
T	18724	ГАЙКА — ШЕСТИГРАННАЯ СТОПОРНАЯ DT 1/4-20 UNC ОЦИНК.		
U	100456	БОЛТ — RHSSN 3/8 NC × 1,0 GR5 ОЦИНК.		
V	135511	ГАЙКА — ЦЕНТР. СТОПОРН., 0,375-16 UNC, КЛАСС ПРОЧНОСТИ 5, ОЦИНК.		
W	21491	БОЛТ — НН 1/2 NC × ДЛИНОЙ 1,25 GR5, ОЦИНК.		
X	18591	ГАЙКА — ШЕСТИГР. 1/2-13 UNC GR5 ОЦИНК.		

68 Вертикальный нож — короткие рычаги мотовила (дополнительное оборудование)

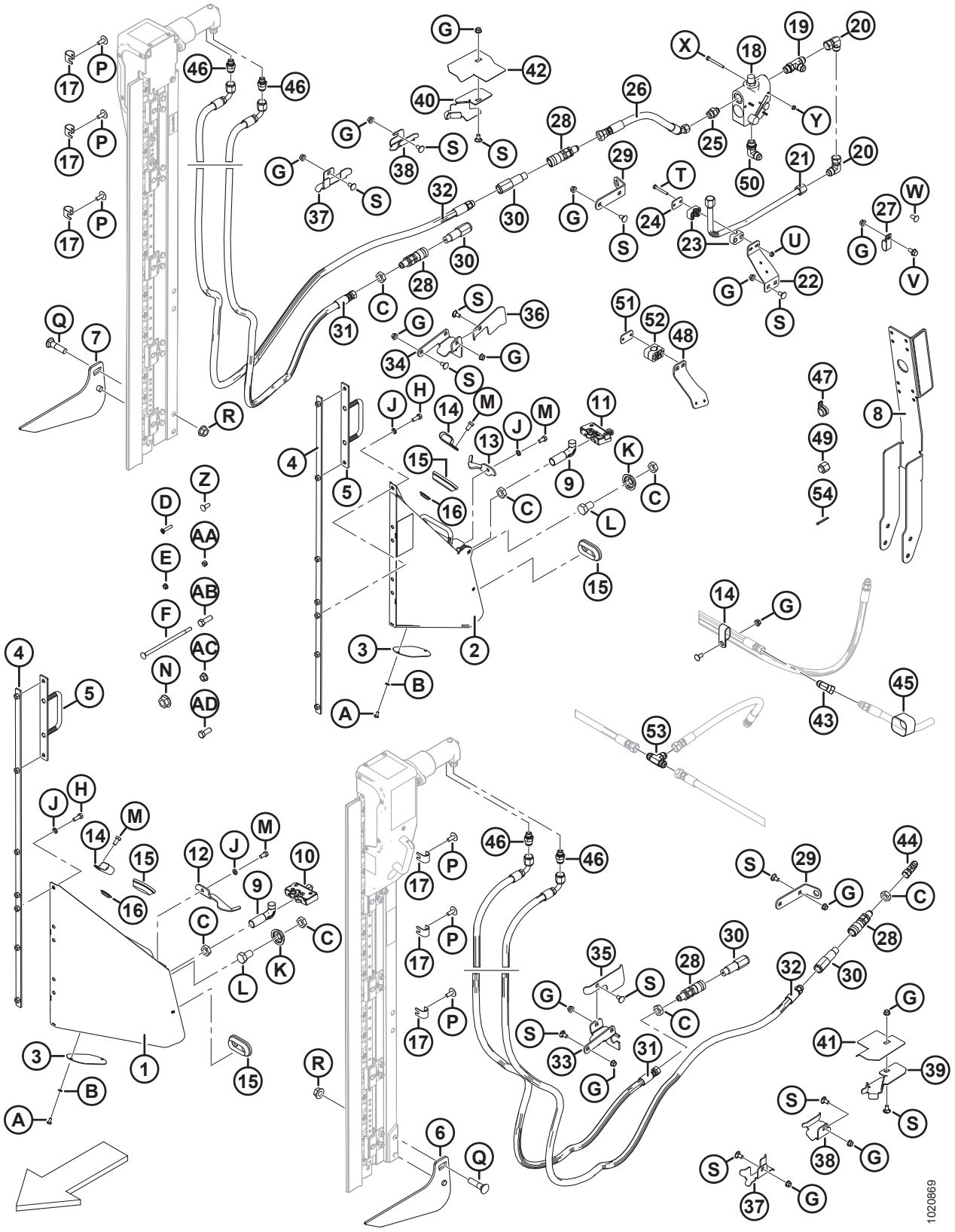

ВЕРТИКАЛЬНЫЙ НОЖ — КОРОТКИЕ РЫЧАГИ МОТОВИЛА (ДОПОЛНИТЕЛЬНОЕ ОБОРУДОВАНИЕ)

ПРИМЕЧАНИЕ:

Крепления вертикального ножа (MD № B6137 и B6138) **НЕ**совместимы с комплектом удлинителя рычага мотовила (MD № B6591).

Ссылка	Номер детали	Описание	Кол-во B6137/B6138	Серийный номер
	B6137	КОМПЛЕКТ — ВЕРТИКАЛЬНЫЙ НОЖ, ЛЕВ. (ТОЛЬКО ДЛЯ ЭКСПОРТНЫХ МОДЕЛЕЙ) [227]	1/0	
	B6138	КОМПЛЕКТ — ВЕРТИКАЛЬНЫЙ НОЖ, ПРАВЫЙ (ТОЛЬКО ДЛЯ ЭКСПОРТНЫХ МОДЕЛЕЙ) [227]	0/1	
1	253681	УЗЕЛ ОПОРЫ (ЛЕВОЙ) [228]	1/0	
2	253680	УЗЕЛ ОПОРЫ (ПРАВОЙ) [228]	0/1	
3	253582	ПЛАСТИНА	1/0	
4	253668	ОПОРА СВАРНАЯ	1/1	
5	253570	ОПОРА СВАРНАЯ	1/1	
6	253708	ПЛАСТИНА ЛЕВАЯ	1/0	
7	253709	ПЛАСТИНА ПРАВАЯ	0/1	
8	253696	ОПОРА В СБОРЕ [229]	0/1	
9	132773	КРЮК — ЗАЩЕЛКА ДЕЛИТЕЛЯ	1/1	
10	120932	ЗАЩЕЛКА (ЛЕВАЯ)	1/0	
11	120933	ЗАЩЕЛКА (ПРАВАЯ)	0/1	
12	132248	ЗАЩЕЛКА — LH, СТРАХОВКА ДЕЛИТЕЛЯ	1/0	
13	132253	ЗАЩЕЛКА — ПРАВАЯ, СТРАХОВКА ДЕЛИТЕЛЯ	0/1	
14	103738	ЗАЖИМ — ПВХ ИЗОЛИРОВАННЫЙ 13/16 ДЮЙМА РАЗМЕР ТРУБЫ	1/7	
15	165103	ВТУЛКА	2/2	
16	253678	ЗАГЛУШКА	3/3	
17	279798	ОПОРА	6/6	
18	174422	КЛАПАН [230]	0/1	
	30054	КОМПЛЕКТ УПЛОТНЕНИЯ		

227. Для установки левого и правого вертикального ножа требуется дополнительный комплект шлангов. Информация по комплекту шлангов для вертикального ножа приведена в разделе *70 (Опция) Комплекты шлангов для вертикального ножа — стандартные и короткие рычаги мотовила, сдвоенное мотовило, страница 261*. Комплекты можно приобрести только через отдел комплексных товаров.
228. Включает пластину (MD № 253582), болт (MD № 21580), шайбу (MD № 18635) и наклейку (MD № 174684).
229. Включает отражатель (MD № 115147).
230. Включает комплект уплотнений (MD № 30054).

ВЕРТИКАЛЬНЫЙ НОЖ — КОРОТКИЕ РЫЧАГИ МОТОВИЛА (ДОПОЛНИТЕЛЬНОЕ ОБОРУДОВАНИЕ)

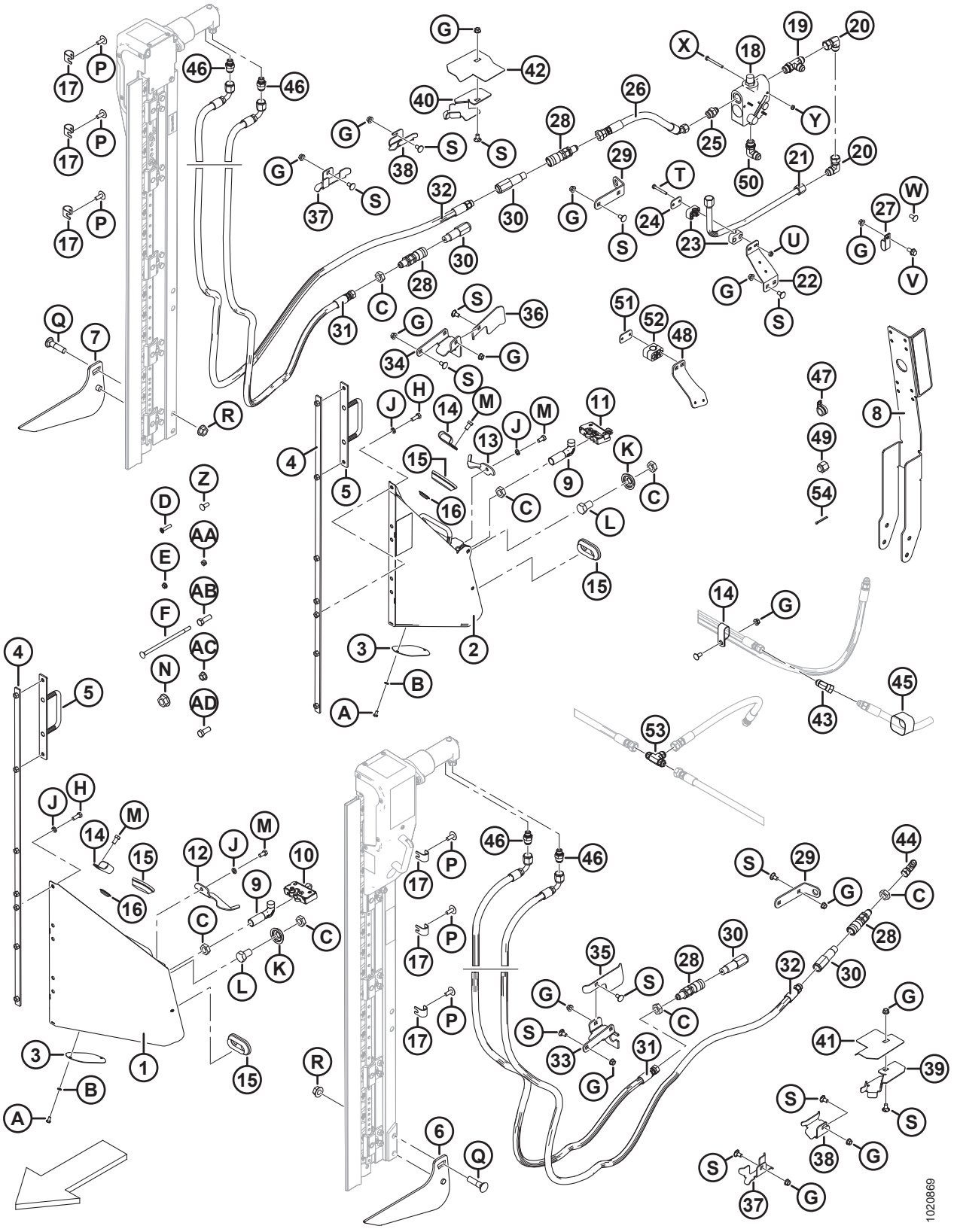

ВЕРТИКАЛЬНЫЙ НОЖ — КОРОТКИЕ РЫЧАГИ МОТОВИЛА (ДОПОЛНИТЕЛЬНОЕ ОБОРУДОВАНИЕ)

Ссылка	Номер детали	Описание	Кол-во B6137/B6138	Серийный номер
19	50019	ТРОЙНИК — ГИДР. С ЦИЛИНДРИЧЕСКОЙ РЕЗЬБОЙ С БОКОВЫМ ОТВОДОМ В КОМПЛЕКТЕ С УПЛОТНИТЕЛЬНЫМ КОЛЬЦОМ	0/1	
20	30556	ФИТИНГ — КОЛЕНО 90° ГИДР. ЛИНИИ	0/3	
21	255471	ЛИНИЯ — ГИДРАВЛИЧЕСКАЯ	0/1	
22	279001	ОПОРА — ХОМУТ ШЛАНГА	0/1	
23	252399	ХОМУТ — В СБОРЕ	0/1	
24	255461	КРЫШКА — ПЛОСКАЯ	0/1	
25	21881	ФИТИНГ — АДАПТЕР ГИДР. ЛИНИИ	0/1	
26	255462	ШЛАНГ — ГИДР. ЛИНИЯ	0/1	
27	135235	ХОМУТ — ШЛАНГ С ДВОЙНОЙ ИЗОЛЯЦИЕЙ	0/1	
28	135213	МУФТА — С ВНУТР. РЕЗЬБ., ГИДРАВЛ. 3/8 ДЮЙМА ПЛОСКАЯ ПЕРЕБОРКА	2/2	
29	245915	ОПОРА — СОЕДИНИТЕЛЬ ДЛЯ ШЛАНГОВ	1/1	
30	135386	МУФТА — ОХВАТЫВАЕМ., ГИДР. 3/8 ДЮЙМА МУФТА С ПЛОСКИМ ТОРЦЕМ (FASTER) [231]	2/2	
	111978	КОМПЛЕКТ УПЛОТНЕНИЙ – ОХВАТЫВАЕМ. МУФТА 3/8 (ТОЛЬКО FASTER)		
31	255509	ШЛАНГ — ГИДР. ЛИНИЯ	1/1	
32	255510	ШЛАНГ — ГИДР. ЛИНИЯ	1/1	
33	245928	ОПОРА — ЛЕВЫЙ СОЕДИНИТЕЛЬ	1/0	
34	245955	ОПОРА — ПРАВЫЙ СОЕДИНИТЕЛЬ	0/1	
35	245936	ДЕФЛЕКТОР — ЛЕВЫЙ ШЛАНГ	1/0	
36	279017	ДЕФЛЕКТОР — ПРАВЫЙ ШЛАНГ	0/1	
37	245931	ОПОРА — ШЛАНГА	1/2	
38	245956	ОПОРА — ШЛАНГА	1/1	
39	253702	ОПОРА — ШЛАНГА, ЛЕВАЯ	1/0	
40	253703	ОПОРА — ШЛАНГА, ПРАВАЯ	0/1	
41	253704	НАПРАВЛЯЮЩАЯ — ШЛАНГА, ЛЕВАЯ	1/0	
42	253705	НАПРАВЛЯЮЩАЯ — ШЛАНГА, ПРАВАЯ	0/1	
43	135685	ФИТИНГ — КОЛЕНО 45° ГИДР. ЛИНИИ	0/1	

231. Муфта Faster (MD № 135386) взаимозаменяема с муфтой Parker Hannifin (NSS). Комплект уплотнений (MD № 111978) предназначается исключительно для муфт Faster и не может использоваться с муфтами Parker Hannifin. Различия могут быть определены по длине: муфта Faster = 101 мм, а муфта Parker Hannifin = 84 мм.

ВЕРТИКАЛЬНЫЙ НОЖ — КОРОТКИЕ РЫЧАГИ МОТОВИЛА (ДОПОЛНИТЕЛЬНОЕ ОБОРУДОВАНИЕ)

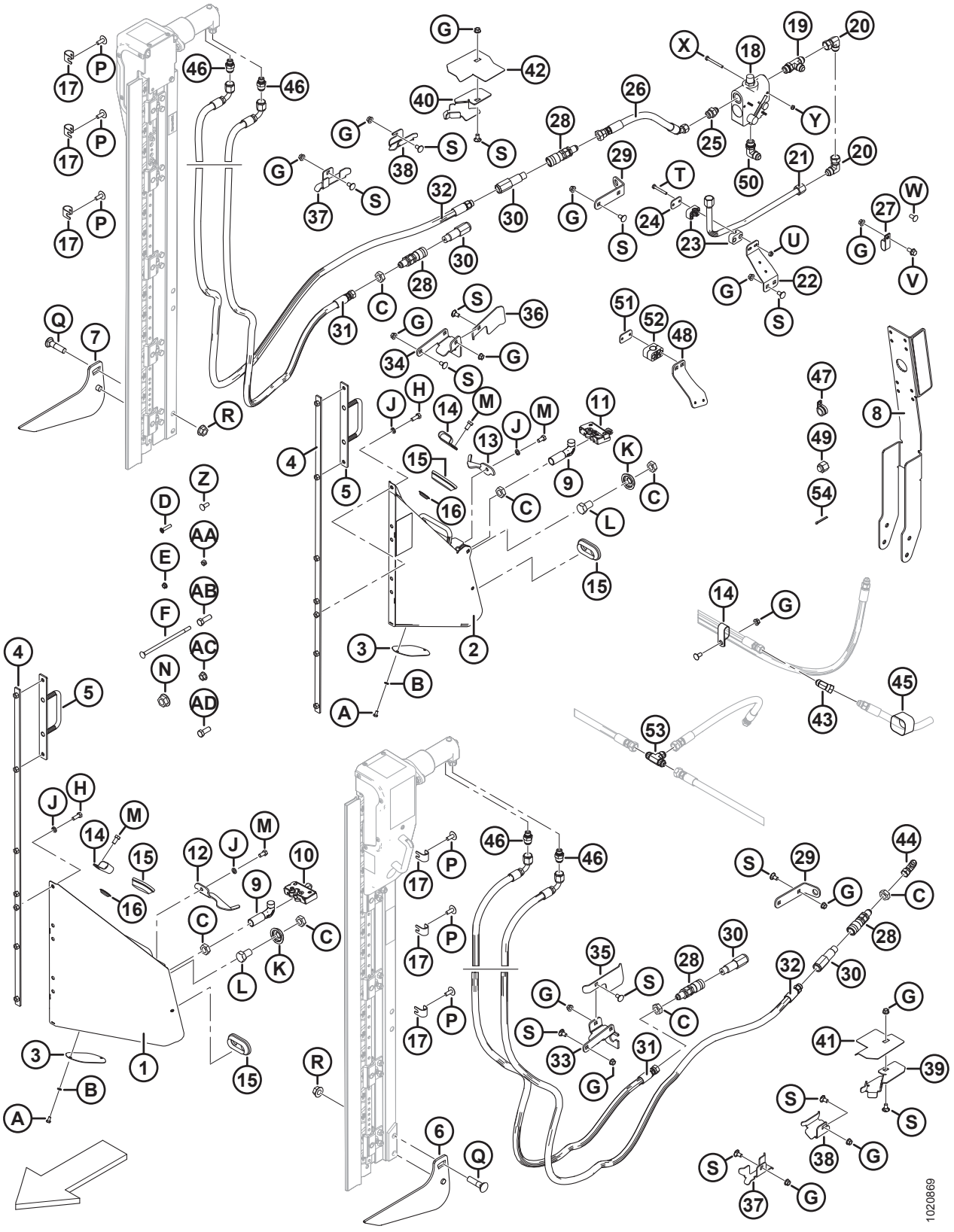

ВЕРТИКАЛЬНЫЙ НОЖ — КОРОТКИЕ РЫЧАГИ МОТОВИЛА (ДОПОЛНИТЕЛЬНОЕ ОБОРУДОВАНИЕ)

Ссылка	Номер детали	Описание	Кол-во B6137/B6138	Серийный номер
44	30314	ФИТИНГ — КОЛЕНО 90° ГИДР. ЛИНИИ	1/0	
45	135443	КРЕПЛЕНИЕ — РЕМЕННОЙ ХОМУТ 4 ДЮЙМА ДЛИНА	0/3	
46	252296	ФИТИНГ — ПЕРЕХОДНИК-10 JIC X-6 BSPP	2/2	
47	135709	ЗАЖИМ — ИЗОЛИРОВАННЫЙ 3/4 ДЮЙМА	0/1	
48	245946	ОПОРА — ХОМУТ ШЛАНГА	0/1	
49	112935	КРЫШКА — 5/8 ДЮЙМА ТРУБКА С РАСТРУБОМ 37 ГРАДУСОВ	0/1	
50	21843	ФИТИНГ — КОЛЕНО 90° ГИДР. ЛИНИИ	0/1	
51	255460	КРЫШКА — ПЛОСКАЯ	0/2	
52	252368	ХОМУТ — В СБОРЕ	0/2	
53	30551	ФИТИНГ — ТРОЙНИК ГИДР. ЛИНИИ	0/1	
54	18607	ШПЛИНТ 5/32 ДИАМ. × 1,5, ОЦИНК.	0/1	
A	21580	БОЛТ — С ШЕСТИГР. ГОЛОВКОЙ 1/4 NC × 0,5 ДЛ., КЛАСС ПРОЧНОСТИ 5, ОЦИНК.		
B	18635	ШАЙБА — ОБЫЧН. СТОПОРНАЯ 1/4 ДЮЙМА НОМ. ВД ОЦИНК.		
C	7674	ГАЙКА — ШЕСТИГР. СТОПОР. 3/4-16 UNF GR5 ОЦИНК.		
D	30504	ВИНТ — ПЛОСКИЙ CSK (УТОПЛЕННЫЙ) ТОЧЕН. (С ГОЛОВКОЙ ПОД ШЛИЦ) 5/16 NC × ДЛИНА 1-1/2, GR5 ОЦИНК.		
E	30280	ГАЙКА — ФЛАНЦ. БОК. ЗАМК. ГЛАДК. ТОРЕЦ 5/16 NC GR5 ОЦИНК.		
F	135665	БОЛТ — RHSN 3/8-16 × 8; КЛАСС ПРОЧНОСТИ 5, ОЦИНК.		
G	30228	ГАЙКА — ФЛАНЦ. DT ГЛАДК. ТОРЕЦ 0,375-16 UNC		
H	20077	БОЛТ — ШЕСТИГР. ГОЛОВКА 3/8 NC × 1,0 ДЛ. GR5 ОЦИНК.		
J	18637	ШАЙБА — ОБЫЧН. СТОПОРНАЯ 3/8 ДЮЙМА НОМ. ВД ОЦИНК.		
K	253477	ШАЙБА — ВЕРТИКАЛЬНЫЙ НОЖ		
L	21590	БОЛТ — С ШЕСТИГРАННОЙ ГОЛОВКОЙ, 3/4 NC × ДЛИНОЙ 1,25 ДЮЙМА, КЛАСС ПРОЧНОСТИ 5, ОЦИНК.		
M	21567	БОЛТ — ШЕСТИГР. ГОЛОВКА 0,375-16 UNC × 0,75 ДЛ.		
N	135367	ГАЙКА — ФЛАНЦ., DT, ГЛАДКИЙ ТОРЕЦ 0,75-10 UNC GR. G		
P	135507	ВИНТ — С ГОЛОВКОЙ ПОД ШЛИЦ, С ПОЛУКРУГЛОЙ ГОЛОВКОЙ TORX, 38 NC × ДЛИНОЙ 1		
Q	30759	БОЛТ — RHSSN 5/8 NC × 2,5 ДЛ., КЛАСС ПРОЧНОСТИ 5, ОЦИНК.		

ВЕРТИКАЛЬНЫЙ НОЖ — КОРОТКИЕ РЫЧАГИ МОТОВИЛА (ДОПОЛНИТЕЛЬНОЕ ОБОРУДОВАНИЕ)

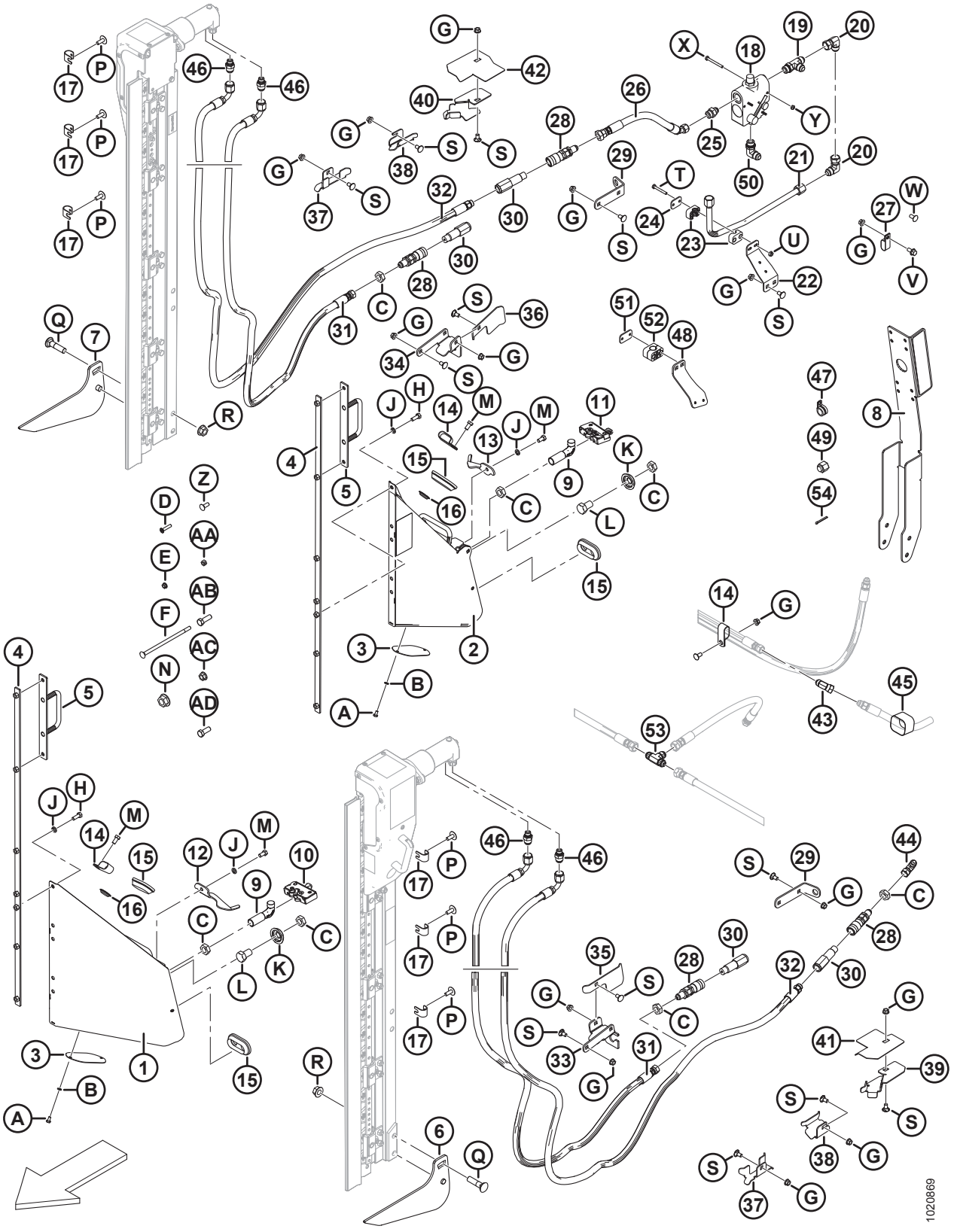

ВЕРТИКАЛЬНЫЙ НОЖ — КОРОТКИЕ РЫЧАГИ МОТОВИЛА (ДОПОЛНИТЕЛЬНОЕ ОБОРУДОВАНИЕ)

Ссыл-ка	Номер детали	Описание	Кол-во B6137/B6138	Серийный номер
R	50225	ГАЙКА — ФЛАНЦ. DT ГЛАДКИЙ ТОРЕЦ 0,625-11 UNC		
S	21472	БОЛТ — RHSN 3/8-16 × 0,75, КЛАСС ПРОЧНОСТИ 5		
T	21570	БОЛТ — С ШЕСТИГРАННОЙ ГОЛОВКОЙ, 1/4 NC × ДЛИНОЙ 2,0 ДЮЙМА, КЛАСС ПРОЧНОСТИ 5, ОЦИНК.		
U	135248	ГАЙКА — ФЛАНЦ. ГЛАДКИЙ ТОРЕЦ 1/4-20 NC GR5, ОЦИНК., CTR LK DT		
V	21821	БОЛТ — ШЕСТИГР. ГОЛОВКА ФЛАНЦЕВ. (С ЗАЗУБР.) 3/8 NC × 0,75 GR5 ОЦИНК.		
W	21863	БОЛТ — RHSSN 3/8 NC × 0,75 ДЛ. GR5 ОЦИНК.		
X	21854	БОЛТ — НН 1/4 NC × ДЛИНОЙ 2,5 GR5, ОЦИНК.		
Y	18724	ГАЙКА — ШЕСТИГРАННАЯ СТОПОРНАЯ DT 1/4-20 UNC ОЦИНК.		
Z	100456	БОЛТ — RHSSN 3/8 NC × 1,0 GR5 ОЦИНК.		
AA	135511	ГАЙКА — ЦЕНТР. СТОПОРН., 0,375-16 UNC, КЛАСС ПРОЧНОСТИ 5, ОЦИНК.		
AB	18723	БОЛТ — ШЕСТИГР. ГОЛОВКА 1/2 NC × 1,5 ДЛ. ПОЛНАЯ РЕЗЬБА GR5 ОЦИНК.		
AC	50186	ГАЙКА — ФЛАНЦ. СТОПОР. ГЛАДК. ТОРЕЦ, DT 0,500-13 UNC, КЛАСС ПРОЧНОСТИ 5		
AD	21491	БОЛТ — НН 1/2 NC × ДЛИНОЙ 1,25 GR5, ОЦИНК.		

69 (Опция) Комплекты шлангов для вертикального ножа — стандартные и короткие рычаги мотовила, одинарное мотовило

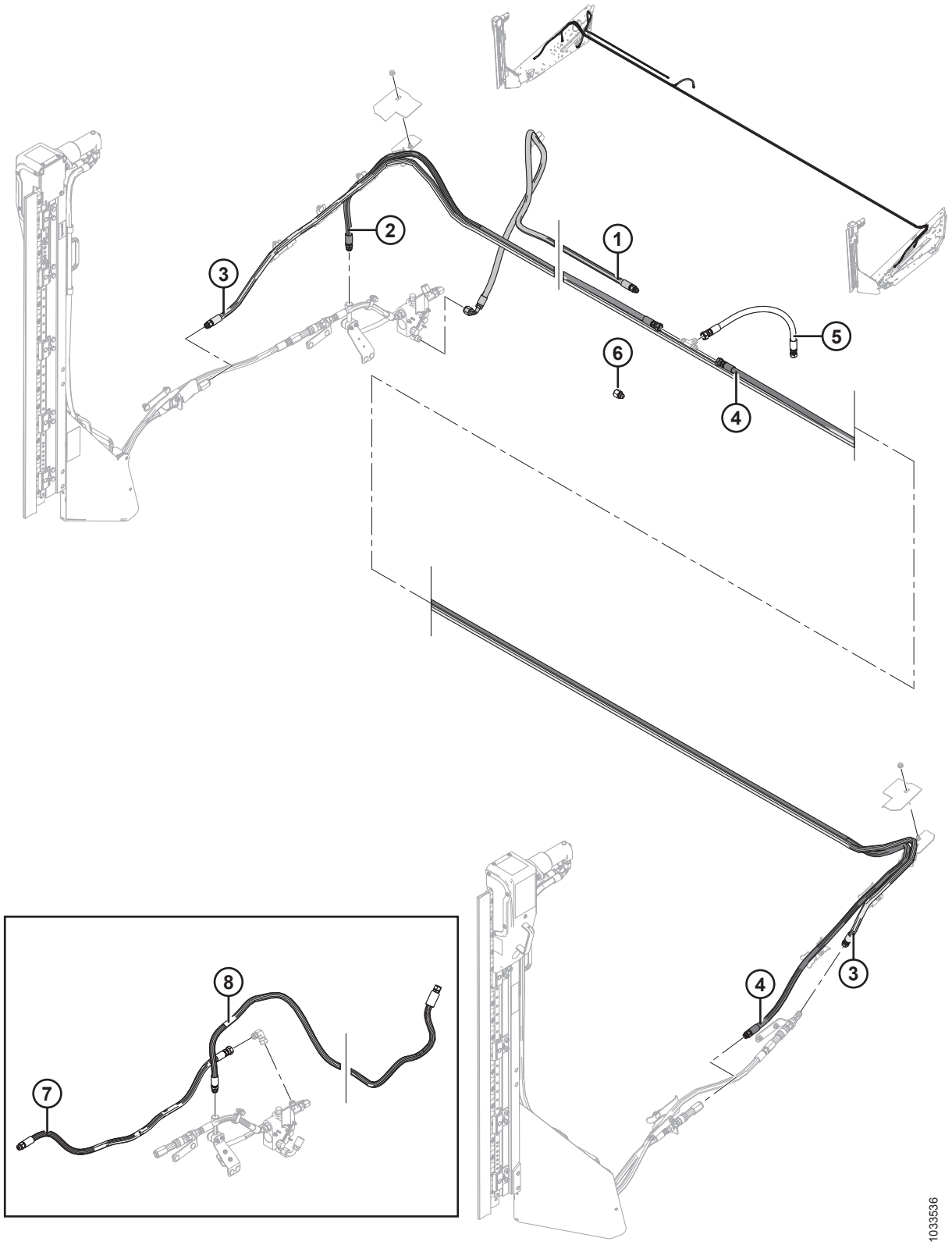

(ОПЦИЯ) КОМПЛЕКТЫ ШЛАНГОВ ДЛЯ ВЕРТИКАЛЬНОГО НОЖА — СТАНДАРТНЫЕ И КОРОТКИЕ РЫЧАГИ МОТОВИЛА, ОДИНАРНОЕ МОТОВИЛО

ПРИМЕЧАНИЕ:

Комплекты шлангов для использования с комплектами вертикальных ножей MD № B6137 и MD № B6138 (короткие рычаги мотовила), или с MD № B6608 и MD № B6609 (стандартные рычаги мотовила).

Ссылка	Номер детали	Описание	Кол-во	Серийный номер
	B6265	**КОМПЛЕКТ - ШЛАНГ ДВОЙНОГО ВЕРТИКАЛЬНОГО НОЖА (25 ФУТОВ ЖЕСТК./ГИБК., ОДИНАРНОЕ МОТОВИЛО)** [232]	**1**	
1	**255947**	**ШЛАНГ – ГИДРАВЛИЧЕСКИЙ**	**1**	
2	**255574**	**ШЛАНГ – ГИДРАВЛИЧЕСКИЙ (25-ФУТОВЫЕ ЖАТКИ, ОДИНАРНОЕ МОТОВИЛО)**	**1**	
3	**255577**	**ШЛАНГ – ГИДРАВЛИЧЕСКИЙ (25-ФУТОВЫЕ ЖАТКИ, ОДИНАРНОЕ МОТОВИЛО)**	**1**	
4	**255580**	**ШЛАНГ – ГИДРАВЛИЧЕСКИЙ (25-ФУТОВЫЕ ЖАТКИ, ОДИНАРНОЕ МОТОВИЛО)**	**1**	
5	**255497**	**ШЛАНГ – ГИДРАВЛИЧЕСКИЙ**	**1**	
6	**30820**	**ФИТИНГ - ПЕРЕХОДНИК АДАПТЕРА (25 ФУТОВ ГИБК., ОДИНАРНОЕ МОТОВИЛО)**	**1**	
7	**255465**	**ШЛАНГ – ГИДРАВЛИЧЕСКИЙ (ТОЛЬКО ДЛЯ ОДИНАРНОГО ВЕРТИКАЛЬНОГО НОЖА)** [233]	**A/R**	
8	**255583**	**ШЛАНГ – ГИДРАВЛИЧЕСКИЙ (ТОЛЬКО 25-ФУТОВЫЕ ЖАТКИ, ОДИНАРНОЕ МОТОВИЛО, ОДИНАРНЫЙ ВЕРТИКАЛЬНЫЙ НОЖ)** [233]	**A/R**	

232. Комплекты доступны только в отделе комплексных товаров.

233. Не включен в комплекты шлангов вертикальных ножей. Шланг используется при самостоятельной установке правого вертикального ножа.

70 (Опция) Комплекты шлангов для вертикального ножа — стандартные и короткие рычаги мотовила, сдвоенное мотовило

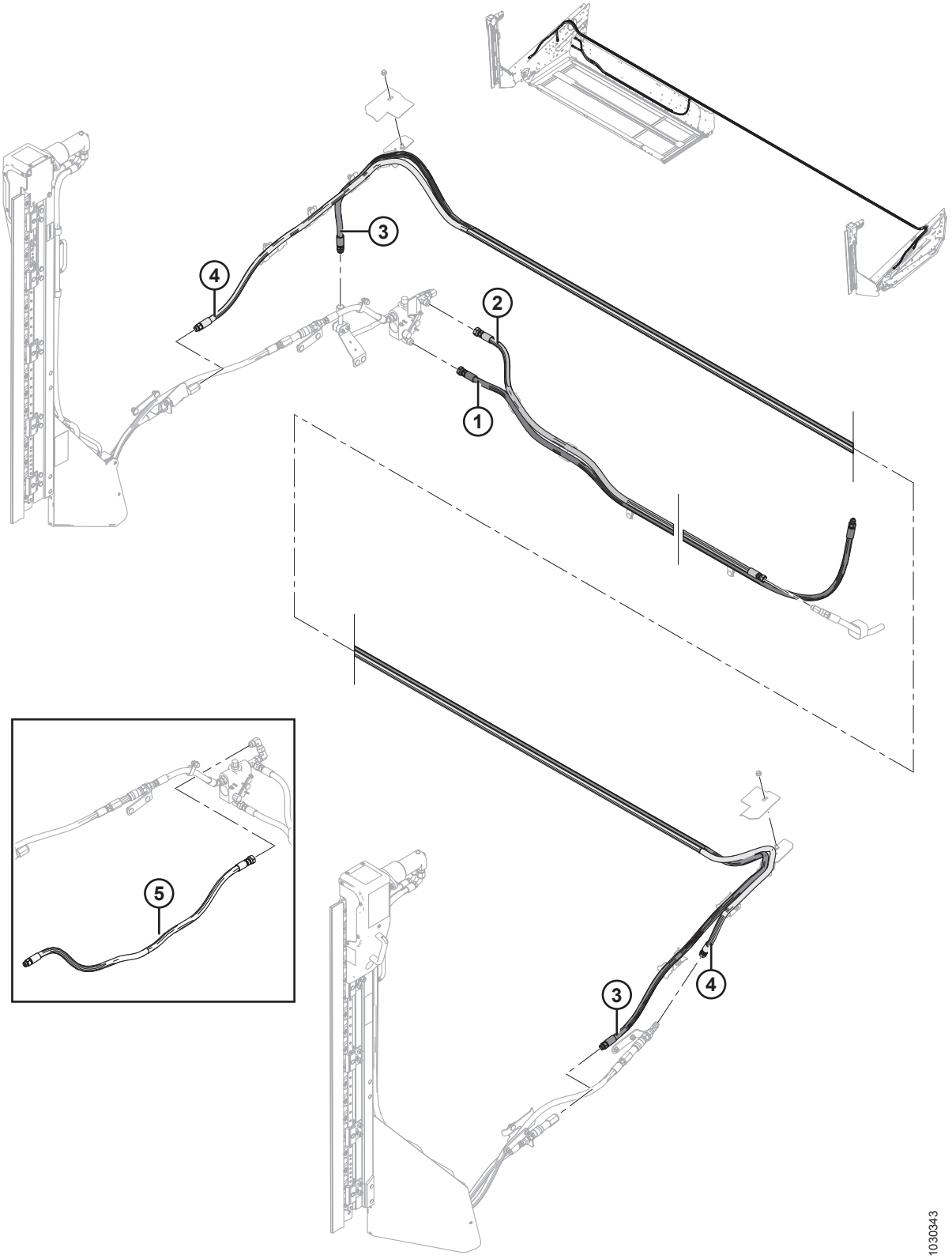

(ОПЦИЯ) КОМПЛЕКТЫ ШЛАНГОВ ДЛЯ ВЕРТИКАЛЬНОГО НОЖА — СТАНДАРТНЫЕ И КОРОТКИЕ РЫЧАГИ МОТОВИЛА, СДВОЕННОЕ МОТОВИЛО

ПРИМЕЧАНИЕ:

Комплекты шлангов для использования с комплектами вертикальных ножей MD № B6137 и MD № B6138 (короткие рычаги мотовила), или с MD № B6608 и MD № B6609 (стандартные рычаги мотовила).

Ссылка	Номер детали	Описание	Кол-во	Серийный номер
	B6247	КОМПЛЕКТ — ШЛАНГ ДВОЙНОГО ВЕРТИКАЛЬНОГО НОЖА (30-ФУТОВЫЕ ЖАТКИ FLEX) [234]		
	B6248	КОМПЛЕКТ — ШЛАНГ ДВОЙНОГО ВЕРТИКАЛЬНОГО НОЖА (35-ФУТОВЫЕ ЖАТКИ FLEX) [234]		
	B6249	КОМПЛЕКТ — ШЛАНГ ДВОЙНОГО ВЕРТИКАЛЬНОГО НОЖА (40-ФУТОВЫЕ ЖАТКИ FLEX) [234]		
	B6250	КОМПЛЕКТ — ШЛАНГ ДВОЙНОГО ВЕРТИКАЛЬНОГО НОЖА (45-ФУТОВЫЕ ЖАТКИ FLEX) [234]		
1	255477	ШЛАНГ — ГИДР. (30-ФУТОВЫЕ ЖАТКИ FLEX)	1	
	255534	ШЛАНГ — ГИДР. (35-ФУТОВЫЕ ЖАТКИ FLEX)	1	
	255535	ШЛАНГ — ГИДР. (40-ФУТОВЫЕ ЖАТКИ FLEX)	1	
	255536	ШЛАНГ — ГИДР. (45-ФУТОВЫЕ ЖАТКИ FLEX)	1	
2	255476	ШЛАНГ — ГИДР. (30-ФУТОВЫЕ ЖАТКИ FLEX)	1	
	255537	ШЛАНГ — ГИДР. (35-ФУТОВЫЕ ЖАТКИ FLEX)	1	
	255538	ШЛАНГ — ГИДР. (40-ФУТОВЫЕ ЖАТКИ FLEX)	1	
	255539	ШЛАНГ — ГИДР. (45-ФУТОВЫЕ ЖАТКИ FLEX)	1	
3	255540	ШЛАНГ — ГИДР. (30-ФУТОВЫЕ ЖАТКИ FLEX)	1	
	255541	ШЛАНГ — ГИДР. (35-ФУТОВЫЕ ЖАТКИ FLEX)	1	
	255542	ШЛАНГ — ГИДР. (40-ФУТОВЫЕ ЖАТКИ FLEX)	1	
	255543	ШЛАНГ — ГИДР. (45-ФУТОВЫЕ ЖАТКИ FLEX)	1	
4	255544	ШЛАНГ — ГИДР. (30-ФУТОВЫЕ ЖАТКИ FLEX)	1	
	255545	ШЛАНГ — ГИДР. (35-ФУТОВЫЕ ЖАТКИ FLEX)	1	
	255546	ШЛАНГ — ГИДР. (40-ФУТОВЫЕ ЖАТКИ FLEX)	1	
	255547	ШЛАНГ — ГИДР. (45-ФУТОВЫЕ ЖАТКИ FLEX)	1	
5	**255465**	**ШЛАНГ – ГИДРАВЛИЧЕСКИЙ (ТОЛЬКО ДЛЯ ОДИНАРНОГО ВЕРТИКАЛЬНОГО НОЖА)** [235]	**A/R**	

234. В комплект входят шланги, требуемые для установки левого и правого вертикального ножа на жатки с короткими рычагами мотовила. Информация по опорам левого и правого вертикального ножа приведена в разделе *68 Вертикальный нож — короткие рычаги мотовила (дополнительное оборудование), страница 251*. Комплекты доступны только через отдел комплексных товаров.
235. Не включен в комплекты шлангов вертикальных ножей. Шланг используется при самостоятельной установке правого вертикального ножа.

71 (Опция) Вертикальный нож в сборе — части для обслуживания

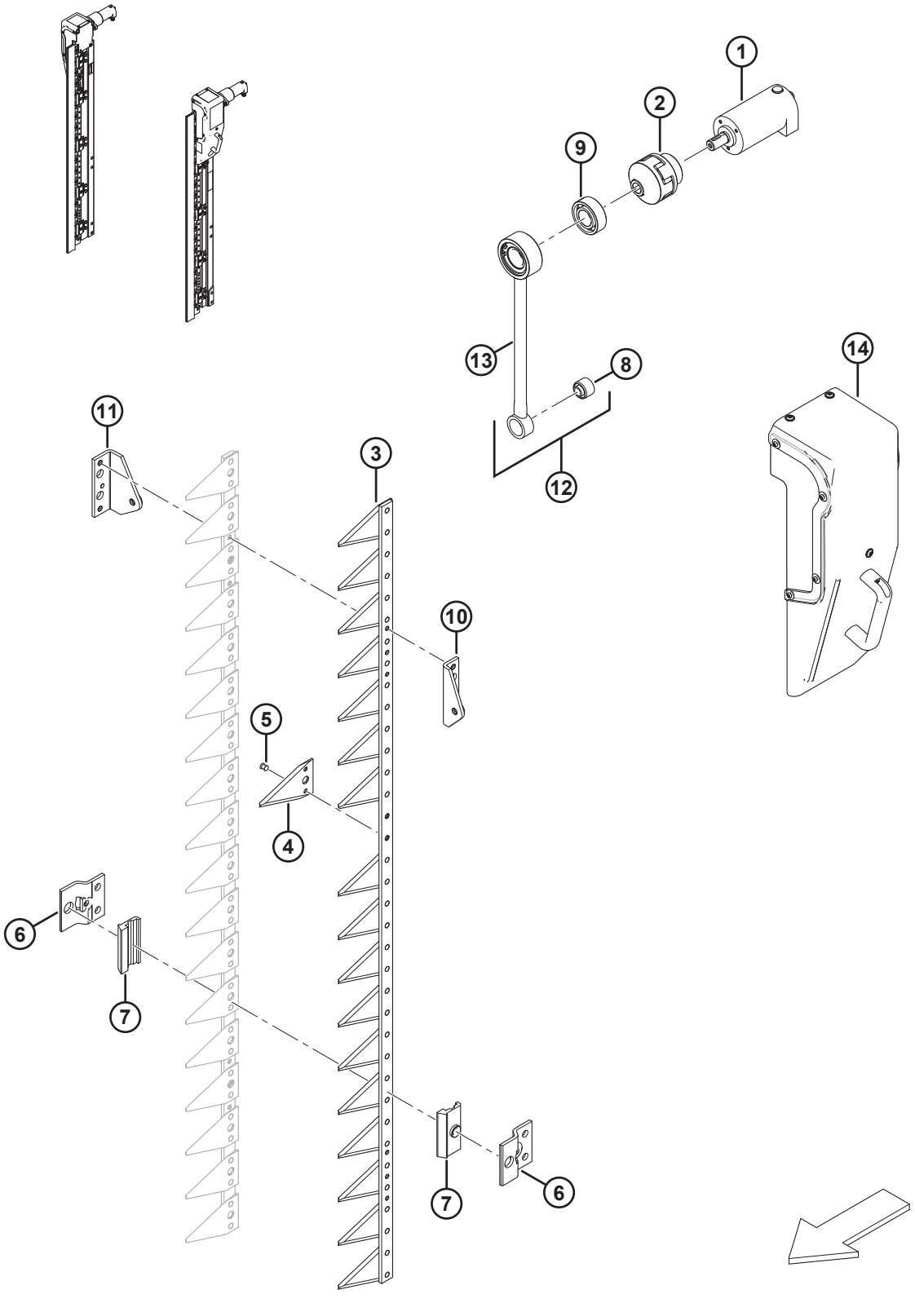

(ОПЦИЯ) ВЕРТИКАЛЬНЫЙ НОЖ В СБОРЕ — ЧАСТИ ДЛЯ ОБСЛУЖИВАНИЯ

ПРИМЕЧАНИЕ:

Все перечисленные части предназначены исключительно для целей обслуживания. Вертикальные ножи могут быть заказаны как комплект из двух штук (MD № B6410).

Ссылка	Номер детали	Описание	Кол-во	Серийный номер
1	304611	ГИДРОМОТОР		
2	304612	МУФТА – ЭЛАСТИЧНАЯ СОЕДИНЕНИЯ ВАЛА		
3	304614	НОЖ В СБОРЕ [236]		
4	304615	СЕГМЕНТ – НОЖА		
5	304616	ЗАКЛЕПКА		
6	304617	ДЕРЖАТЕЛЬ – НОЖА		
7	304618	ПЛАСТИНА – НАПРАВЛЯЮЩАЯ		
8	304619	ВТУЛКА – РЕЗИНОМЕТАЛЛИЧЕСКАЯ		
9	304620	ПОДШИПНИК – САМОУСТАНАВЛИВАЮЩИЙСЯ		
10	304621	ГОЛОВКА – НОЖА ПЕРЕДНЯЯ		
11	304622	ГОЛОВКА – НОЖА ЗАДНЯЯ		
12	304623	СОЕДИНИТЕЛЬНАЯ ШТАНГА В СБОРЕ [237]		
13	304624	ШТАНГА – СОЕДИНИТЕЛЬНАЯ		
14	304625	ЗАЩИТНЫЙ КОЖУХ – ЛЕВЫЙ/ПРАВЫЙ КРИВОШИП [238]		

236. Включает сегменты ножа (MD № 304615) и заклепки (MD № 304616).
237. Включает соединительную штангу (MD № 304624) и втулку (MD № 304619).
238. Включает переднюю панель, которая поставляется в конфигурации левого защитного кожуха. Если ограничитель используется на правом ноже, пластину следует переместить на противоположную сторону ограничителя.

72 Рама и компоненты модуля флотации

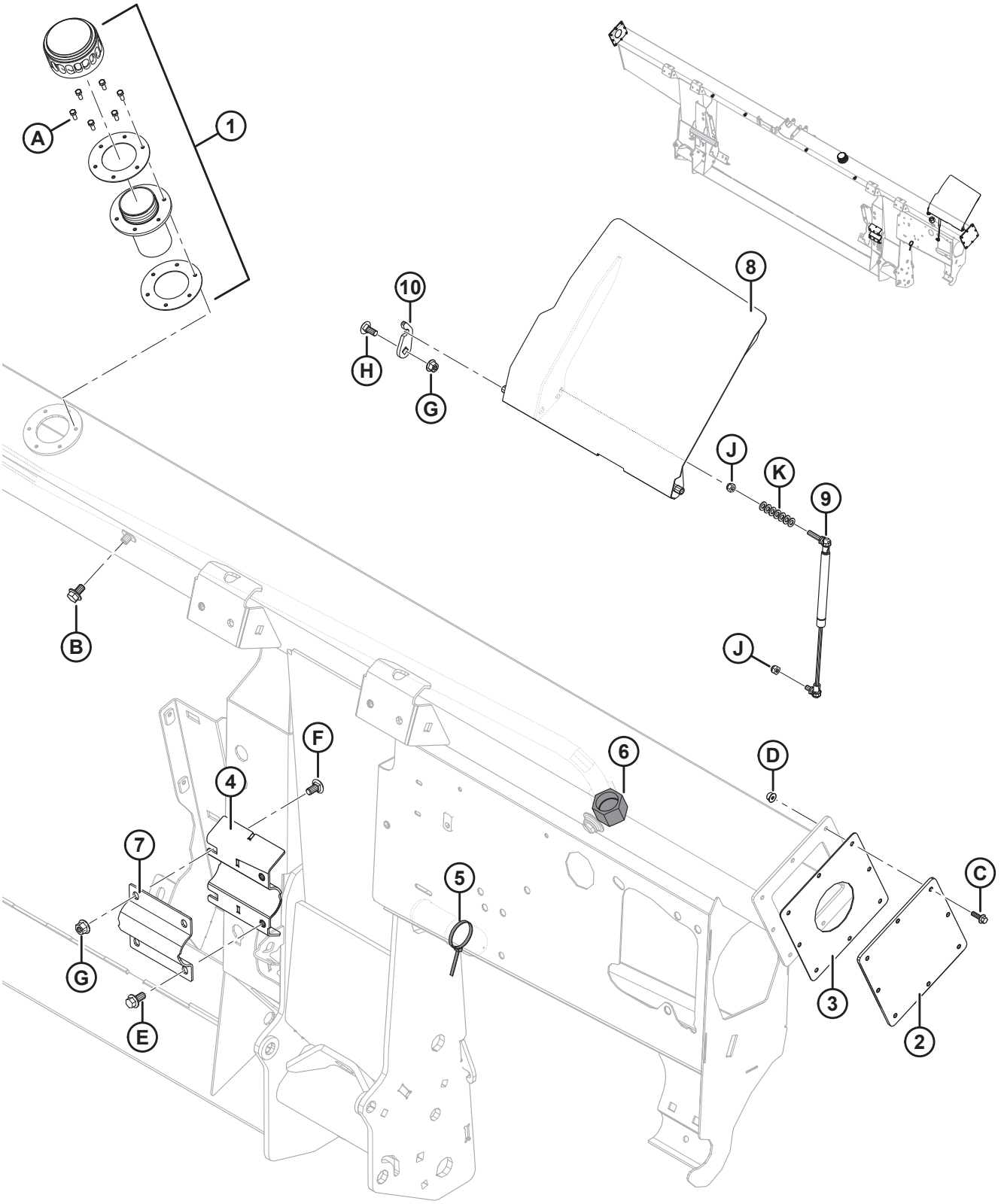

РАМА И КОМПОНЕНТЫ МОДУЛЯ ФЛОТАЦИИ

Ссылка	Номер детали	Описание	Кол-во	Серийный номер
1	133942	КРЫШКА — МАСЛОЗАЛИВНОЙ ГОРЛОВИНЫ [239]	1	
	304658	ПРОКЛАДКА - МАСЛОЗАЛИВНАЯ ГОРЛОВИНА (КОМПЛЕКТ 2 ШТ.) [240]	1	
2	240101	ПЛАСТИНА – ТОРЦЕВАЯ КРЫШКА [241]	2	-371189
3	187112	ПРОКЛАДКА [241]	2	-371189
4	248757	КРОНШТЕЙН — ДОП. СВАРКА (ПРИВАРЕНО К РАМЕ)	1	
5	21763	КРЕПЛЕНИЕ — КАБЕЛЬНАЯ СТЯЖКА (ЧЕРНАЯ)	1	
6	135718	КРЫШКА — ГИДРОСИСТЕМЫ SAE 16, торцовые уплотнительные кольца (ORFS)	1	
7	248756	ХОМУТ — ОСЬ ШНЕКА	1	
8	304325	КРЫШКА — С НАКЛЕЙКОЙ	1	
9	295981	ГАЗОВАЯ ПРУЖИНА	1	
10	213764	ДЕРЖАТЕЛЬ — КРЫШКА	1	
A	135873	ВИНТ — С ГОЛОВКОЙ ПОД ШЛИЦ № 10-32 × 0,5 ДЮЙМА ШЕСТИГРАННЫЙ [242]		
B	REF	БОЛТ — ФЛАНЦЕВЫЙ, С ШЕСТИГР. ГОЛОВКОЙ, TFL M10 × 1,5 × 16-8,8-A3L [243]		
C	136324	БОЛТ — ФЛАНЦЕВЫЙ, С ШЕСТИГР. ГОЛОВКОЙ, TFL M6 × 1 × 20-10,9-A2L		
D	152668	ГАЙКА — ФЛАНЦЕВАЯ, ШЕСТИГРАННАЯ, ЦЕНТР., СТОПОРНАЯ M6 × 1-8-A2L		
E	152655	БОЛТ — С ШЕСТИГР. ГОЛОВКОЙ, ФЛАНЦЕВЫЙ, M10 × 1,5 × 20-8,8-A3L		
F	184657	БОЛТ — RHSSN (с полукруглой головкой и квадратным подголовником), M10 × 1,5 × 20-8,8-A3L		
G	135799	ГАЙКА — ФЛАНЦЕВАЯ, ШЕСТИГРАННАЯ, СТОПОРНАЯ, M10 × 1,5-10-A3L		
H	135785	БОЛТ — RHSN M10 × 1,5 × 25-8,8-A3L		

239. При транспортировке снимите крышку и прокладку заправочного отверстия (не показаны на рисунке). Сохраните шесть винтов (MD № 135873). Замените крышкой маслозаливной горловины (MD № 133942), которая поставляется комплектом: крышка маслозаливной горловины, шейка заливной горловины и прокладки. Прикрепите крышку маслозаливной горловины к раме шестью винтами, сохраненными при транспортировке. Крышка маслозаливной горловины поставляется вместе с рамой или заказывается в качестве запчасти.
240. Включает две прокладки.
241. Деталь для обслуживания только устройств, изготовленных в 2019 модельном году и ранее.
242. При транспортировке поставляется вместе с крышкой и прокладкой заправочного отверстия. При необходимости можно заказать в качестве запчасти.
243. См. раздел *87 Гидравлическое оборудование — компоненты рамы, страница 329*.

РАМА И КОМПОНЕНТЫ МОДУЛЯ ФЛОТАЦИИ

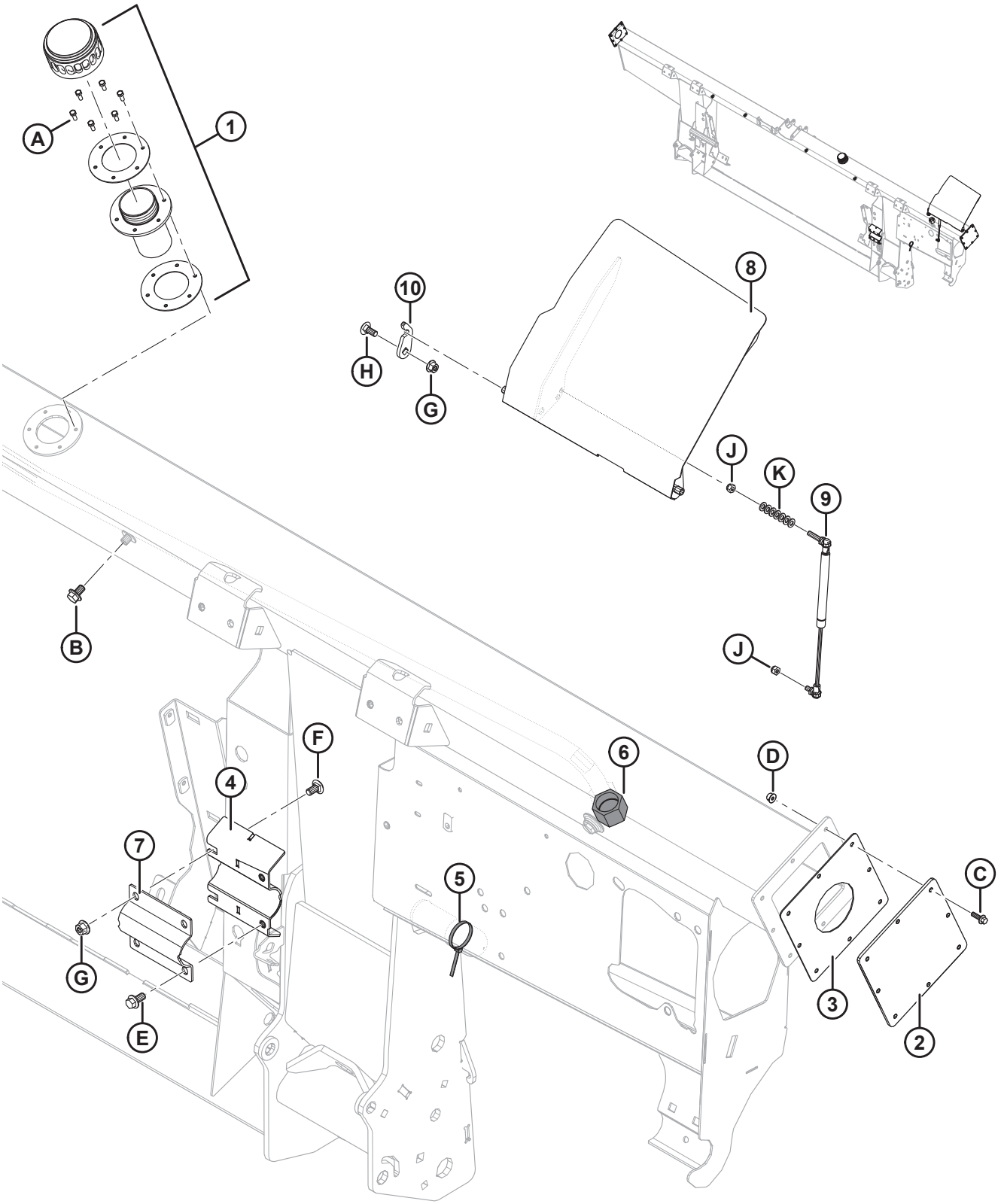

Ссылка	Номер детали	Описание	Кол-во	Серийный номер
J	184688	ГАЙКА — ШЕСТИГРАННАЯ NYLOC M8 × 1,25-8-A2L		
K	184708	ШАЙБА — ПЛОСКАЯ M8-200HV-AA1J		

73 Центральное полотно — рама, передние тяги и пальцы шарнира

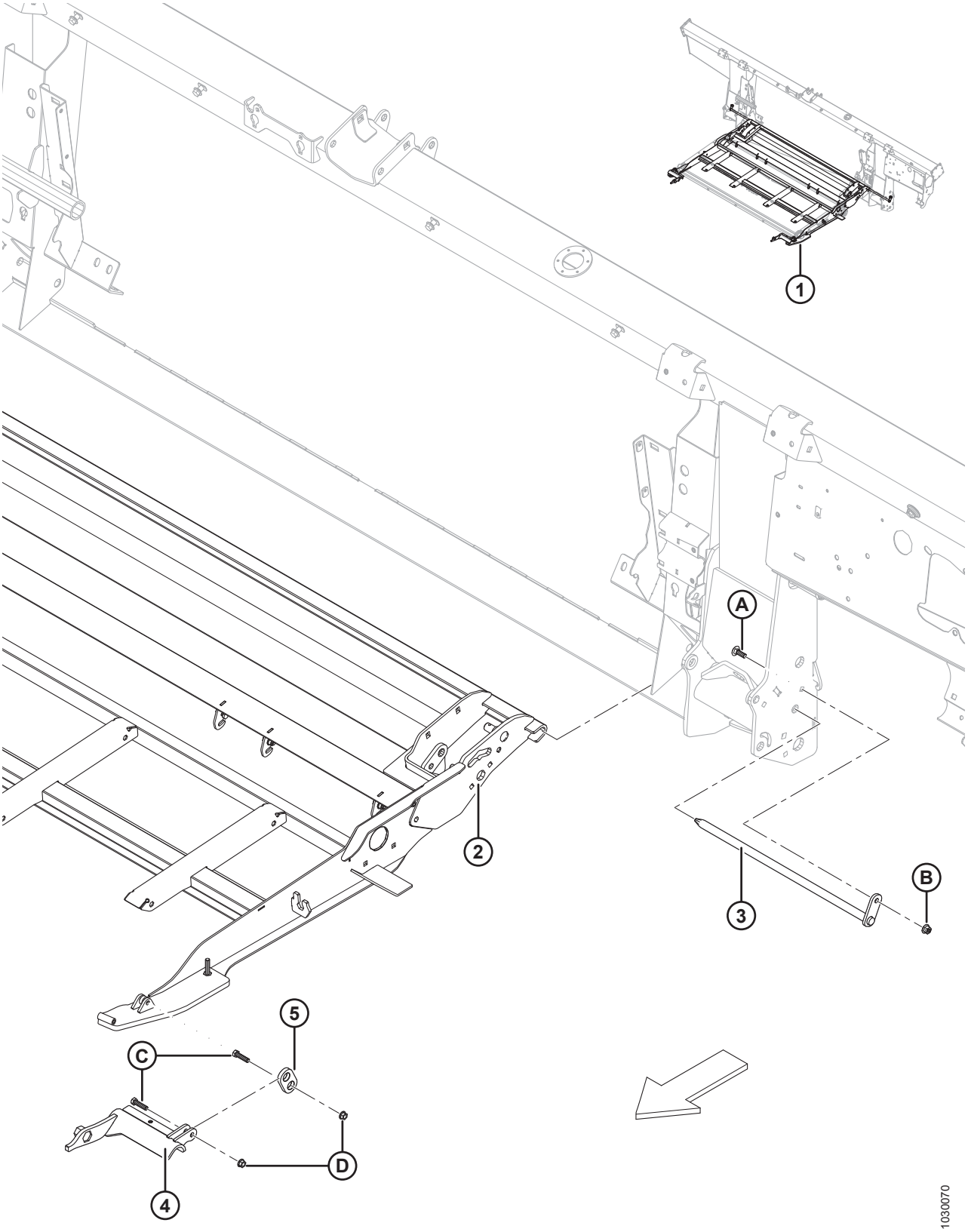

Ссылка	Номер детали	Описание	Кол-во	Серийный номер
1	**335286**	**УЗЕЛ — ПОДАЮЩАЯ ДЕКА** [244]		
2	287760	ДЕРЖАТЕЛЬ — ПОДАЮЩАЯ ДЕКА	1	
3	231368	ПАЛЕЦ — ШАРНИР НАПРАВЛЯЮЩЕЙ, СВАРНОЙ	2	
4	213418	ОПОРА — ЛЕВОЕ СОЕДИНЕНИЕ, АДАПТЕР, МЕХ. ОБР.	1	
	213419	ОПОРА — ПРАВОЕ СОЕДИНЕНИЕ, АДАПТЕР, МЕХ. ОБР.	1	
5	187732	СОЕДИНЕНИЕ — КРЮК В СБОРЕ	2	
A	184662	БОЛТ — RHSN TFL M10 × 1,5 × 30-8,8-A3L		
B	135799	ГАЙКА — ФЛАНЦЕВАЯ, ШЕСТИГРАННАЯ, СТОПОРНАЯ, M10 × 1,5-10-A3L		
C	20078	БОЛТ — С ШЕСТИГР. ГОЛОВКОЙ 3/8 NC × 1,75 ДЛ., КЛАСС ПРОЧНОСТИ 5, ОЦИНК.		
D	30228	ГАЙКА — ФЛАНЦ., DT, ГЛАДКИЙ ТОРЕЦ 0,375-16 UNC		

244. Полный узел, содержит все перечисленные детали из данного раздела, а также из разделов *74 Центральное полотно — привод и ролики полотна, страница 271* и *75 Центральное полотно — поддон, страница 275*.

74 Центральное полотно — привод и ролики полотна

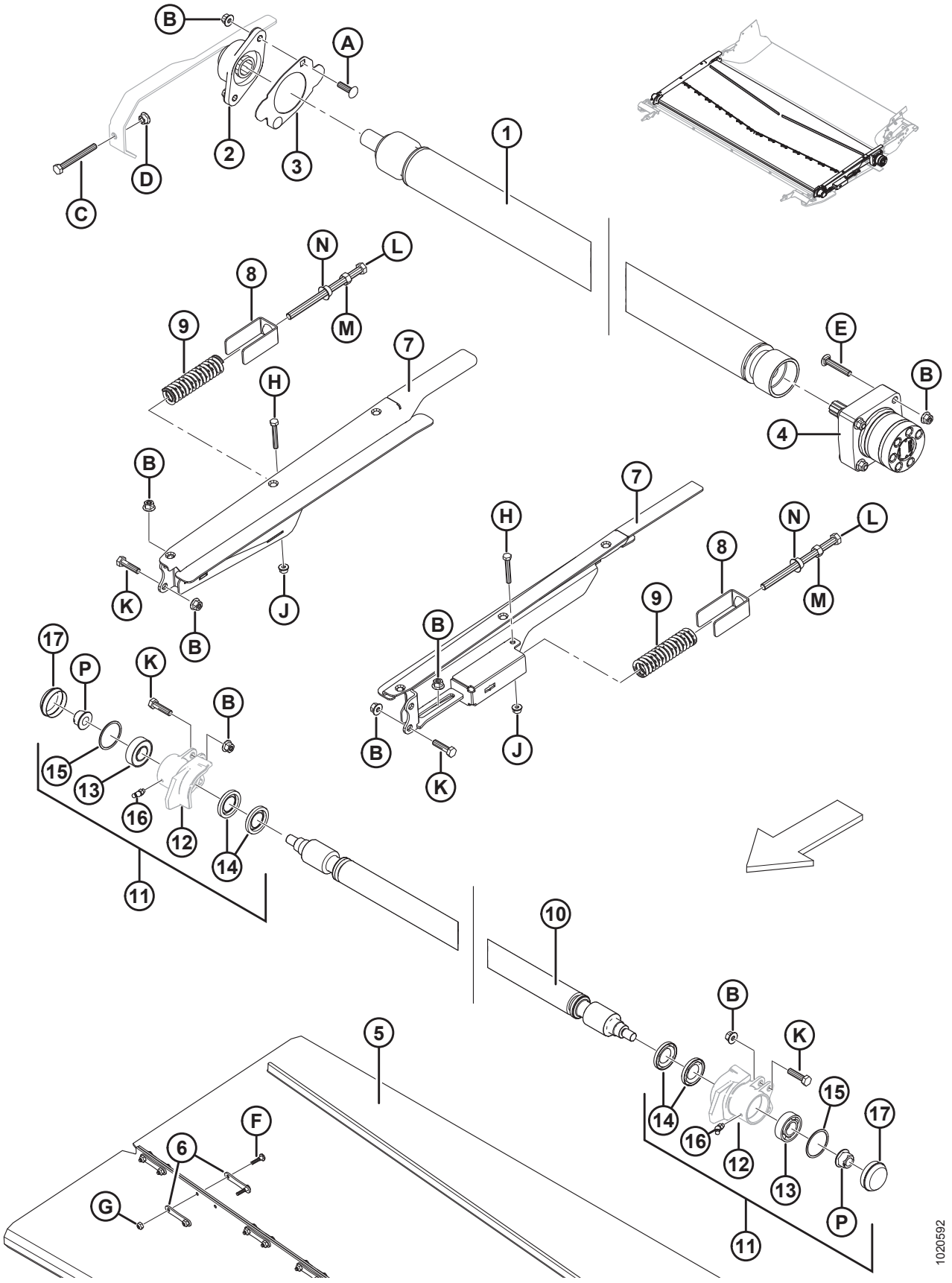

ЦЕНТРАЛЬНОЕ ПОЛОТНО — ПРИВОД И РОЛИКИ ПОЛОТНА

Ссылка	Номер детали	Описание	Кол-во	Серийный номер
1	287933	РОЛИК — ПРИВОД (С ПОКРЫТИЕМ)	1	
2	**335178**	**КОРПУС – С ПОДШИПНИКОМ**	**1**	
3	213279	КРЫШКА — КОРПУС ПОДШИПНИКА	1	
4	245122	ГИДРОМОТОР	1	
	245316	КОМПЛЕКТ УПЛОТНЕНИЯ		
5	304454	ПОЛОТНО — 1988 ММ (78,3 ДЮЙМА) ШИРИНА × ДЛИНА 1712 ММ	1	
6	130283	ПЛАСТИНА — СОЕДИНЕНИЕ ПОЛОТНА	28	
7	287677	ОПОРА — РЯДОМ С НАТЯЖН. РОЛИКОМ, СВАРН., ЛЕВ.	1	
	287678	ОПОРА — РЯДОМ С НАТЯЖН. РОЛИКОМ, СВАРН., ПРАВ.	1	
8	213734	ФИКСАТОР — ПРУЖИНЫ	2	
9	287587	ПРУЖИНА СЖАТИЯ	2	
10	231647	РОЛИК — НАТЯЖНОЙ, СВАРНОЙ	1	
11	287885	КОРПУС — ВНУТР. КОЛЬЦО ПОДШИПНИКА ЛЕВ. НАТЯЖН. РОЛИКА В СБОРЕ	1	
	287883	КОРПУС — ВНУТР. КОЛЬЦО ПОДШИПНИКА ПРАВ. НАТЯЖН. РОЛИКА В СБОРЕ	1	
12	NSS	КОРПУС — ВНУТР. КОЛЬЦО ПОДШИПНИКА ЛЕВ. НАТЯЖН. РОЛИКА, МЕХ. ОБР.	1	
	NSS	КОРПУС — ВНУТР. КОЛЬЦО ПОДШИПНИКА ПРАВ. НАТЯЖН. РОЛИКА, МЕХ. ОБР.	1	
13	118185	ПОДШИПНИК — ШАРИКОВЫЙ ЦИЛ. 52 ММ НАРУЖН. ДИАМ. 25 ММ ВНУТР. ДИАМ.	2	
14	100862	САЛЬНИК	4	
15	118011	КОЛЬЦО — СТОПОРНОЕ, ВНУТРЕННЕЕ	2	
16	21301	ФИТИНГ — СМАЗКА	2	
17	133372	КОЛПАЧОК — ПЫЛЕЗАЩИТНЫЙ	2	
A	136248	БОЛТ — RHSSN TFL M10 × 1,5 × 35-8,8-A3L		
B	135799	ГАЙКА — ФЛАНЦЕВАЯ, ШЕСТИГРАННАЯ, СТОПОРНАЯ, M10 × 1,5-10-A3L		
C	136454	БОЛТ — С ШЕСТИГР. ГОЛОВКОЙ, TFL M10 × 1,5 × 90-8,8-A3L		
D	135927	ГАЙКА — ШЕСТИГРАННАЯ, С ГЛАДКИМ ФЛАНЦЕМ, M10 × 1,5-8-A3L		
E	252701	БОЛТ — RHSSN TFL M10 × 1,5 × 60-8,8-A3L		
F	135630	ВИНТ — BHRN (#12-24 NC × 0,920 ДЮЙМА) ДЛИНА (УПАК. 50 ШТ.)		

ЦЕНТРАЛЬНОЕ ПОЛОТНО — ПРИВОД И РОЛИКИ ПОЛОТНА

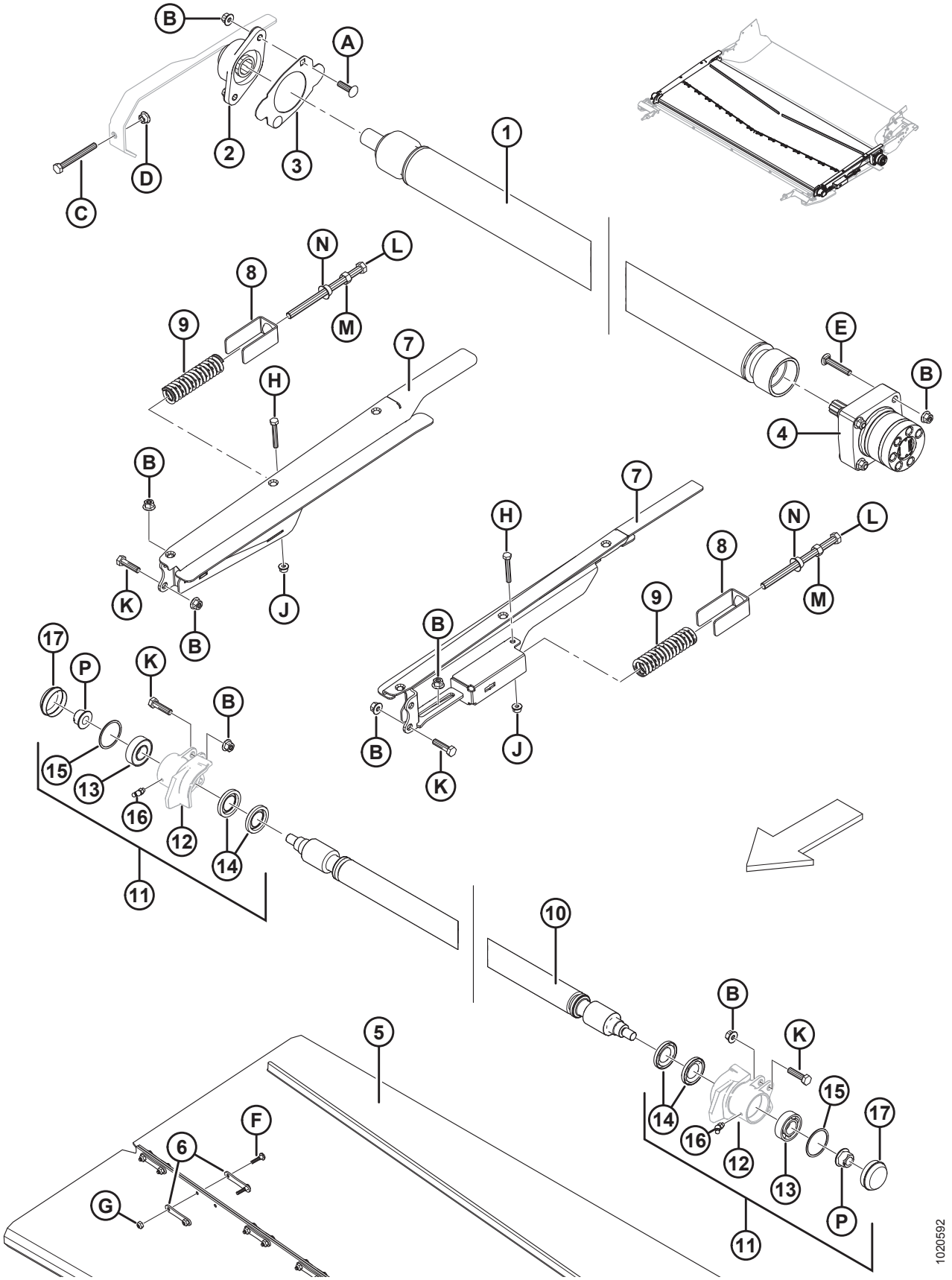

Ссылка	Номер детали	Описание	Кол-во	Серийный номер
G	135626	ГАЙКА — УТОПЛ., ЦЕНТРАЛЬНАЯ СТОПОРНАЯ, #12-24 NC (УПАК. 50 ШТ.)		
H	184655	БОЛТ — С ШЕСТИГР. ГОЛОВКОЙ, M8 × 1,25 × 55-8,8-A2L		
J	135337	ГАЙКА — ФЛАНЦЕВАЯ, ШЕСТИГРАННАЯ, СТОПОРНАЯ, M8 × 1,25-8-A2L		
K	135319	БОЛТ — ШЕСТИГР. ГОЛОВКА, M10 × 1,5 × 40-8,8-A3L		
L	252272	БОЛТ — С ШЕСТИГР. ГОЛОВКОЙ, TFL M12 × 1,75 × 180		
M	184694	ГАЙКА — ШЕСТИГРАННАЯ M12 × 1,75-8-A3L		
N	136036	ГАЙКА — ШЕСТИГРАННАЯ, С ГЛАДКИМ ФЛАНЦЕМ, M12 × 1,75-8-A3L		
P	152520	ГАЙКА — ФЛАНЦЕВАЯ, ШЕСТИГРАННАЯ, СТОПОРНАЯ, M16 × 2-10-A3L		

75 Центральное полотно — поддон

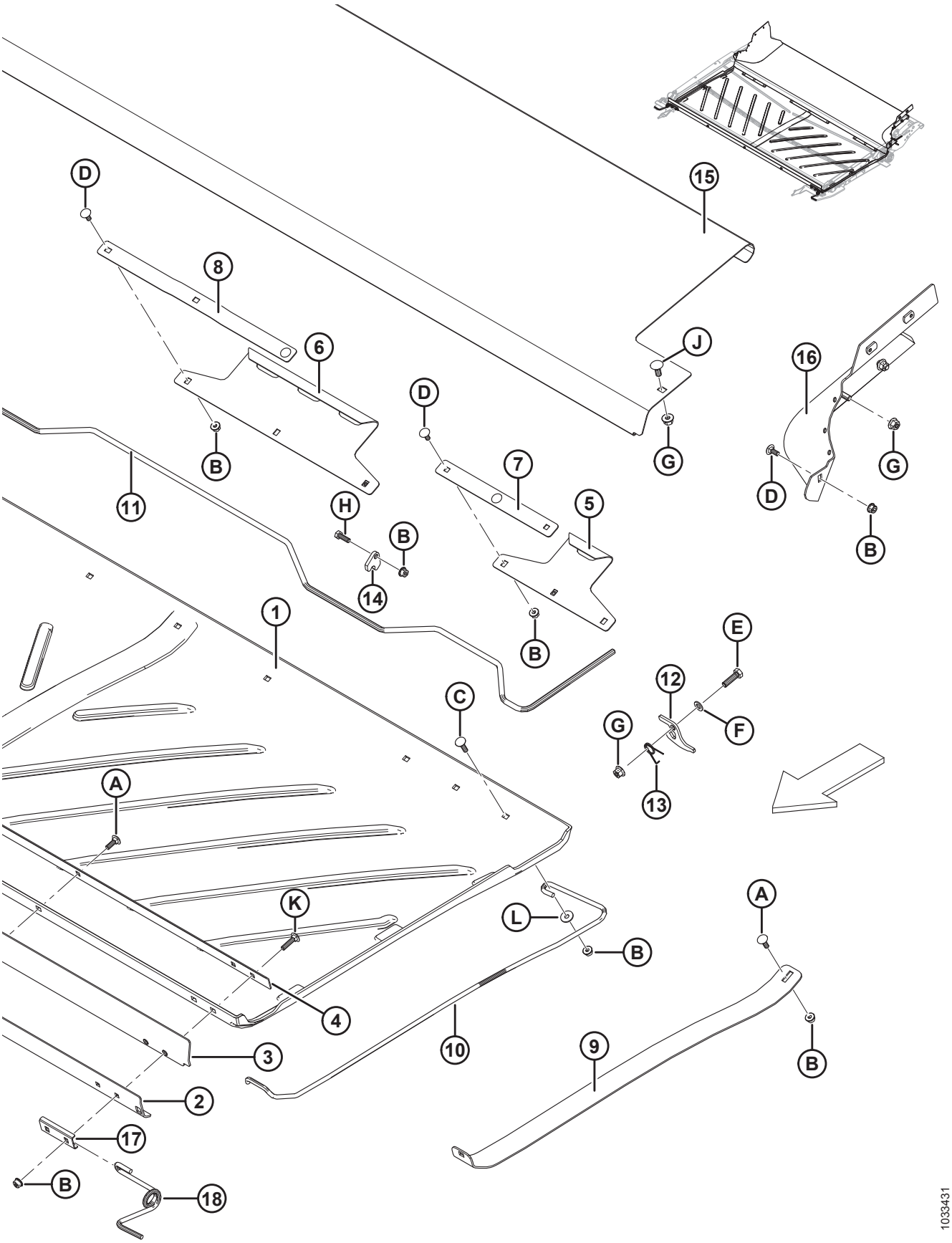

ЦЕНТРАЛЬНОЕ ПОЛОТНО — ПОДДОН

Ссылка	Номер детали	Описание	Кол-во	Серийный номер
1	287768	ПОДДОН — ПОДАЮЩЕЙ ДЕКИ, ПОЛИЭТИЛЕНОВЫЙ	1	
2	295211	ПЛАСТИНА — ПЕРЕДНИЙ БРУС, НАРУЖН.	1	
3	295212	ЩИТОК — ПОДДОНА, ПЕРЕДН.	1	
4	295213	ПЛАСТИНА — ПЕРЕДНИЙ БРУС, ВНУТР.	1	
5	240013	КРЮК — ЗАДН. БОКОВ.	2	
6	240012	КРЮК — ЗАДН. ЦЕНТР.	1	
7	231765	ШТАНГА — БОК. С КРЮКОМ	2	
8	231766	ШТАНГА — ЦЕНТР. С КРЮКОМ	1	
9	304382	ОПОРА — ПОДЪЕМНИК ПОДДОНА	1	
10	295215	ОПОРА — ПРУЖИНА ПОДДОНА, ЛЕВ.	1	
	295216	ОПОРА — ПРУЖИНА ПОДДОНА, ПРАВ.	1	
11	240010	РУЧКА — ЗАЩЕЛКА ПОДДОНА	1	
12	240254	ОПОРА — РУЧКА ЗАЩЕЛКИ ПОДДОНА	2	
13	159020	ПРУЖИНА — КРУЧЕНИЯ, ЛЕВ.	1	
	144505	ПРУЖИНА — КРУЧЕНИЯ, ПРАВ.	1	
14	248914	НАПРАВЛЯЮЩАЯ — ЗАМОК РУЧКИ	6	
15	**240264**	**ПОДДОН – ДЕКА ПОДАЮЩЕГО ПОЛОТНА, НЕРЖ. СТАЛЬ**	**1**	
16	**304927**	**ЧИСТИК – ПРАВ. ЗАДН. УГЛ., СВАРНОЙ**	**1**	
	304926	**ЧИСТИК – ЛЕВ. ЗАДН. УГЛ., СВАРНОЙ**	**1**	
17	287939	ДЕРЖАТЕЛЬ — ПЕРЕД. ПРУЖИНЫ	2	
18	295218	ОПОРА — ПЕРЕД. ПРУЖИНА ПОДДОНА, ПРАВ.	1	
	295219	ОПОРА — ПЕРЕД. ПРУЖИНА ПОДДОНА, ЛЕВ.	1	
A	184648	БОЛТ — RHSN M8 × 1,25 × 25-8,8-A3L		
B	135337	ГАЙКА — ФЛАНЦЕВАЯ, ШЕСТИГРАННАЯ, СТОПОРНАЯ, M8 × 1,25-8-A2L		
C	190752	БОЛТ — С КРУГЛОЙ ГОЛОВКОЙ И КВАДРАТНЫМ ПОДГОЛОВКОМ M8 × 1,25 × 30-8,8-A2L		
D	197171	БОЛТ — RHSN M8 × 1,25 × 20-8,8-A2L		
E	30628	БОЛТ — С ШЕСТИГР. ГОЛОВКОЙ M10 × 1,5 × 35-8,8-A3L		
F	184711	ШАЙБА — ПЛОСКАЯ СТАНД. M10-200HV-A3L		
G	135799	ГАЙКА — ФЛАНЦЕВАЯ, ШЕСТИГРАННАЯ, СТОПОРНАЯ, M10 × 1,5-10-A3L		

ЦЕНТРАЛЬНОЕ ПОЛОТНО — ПОДДОН

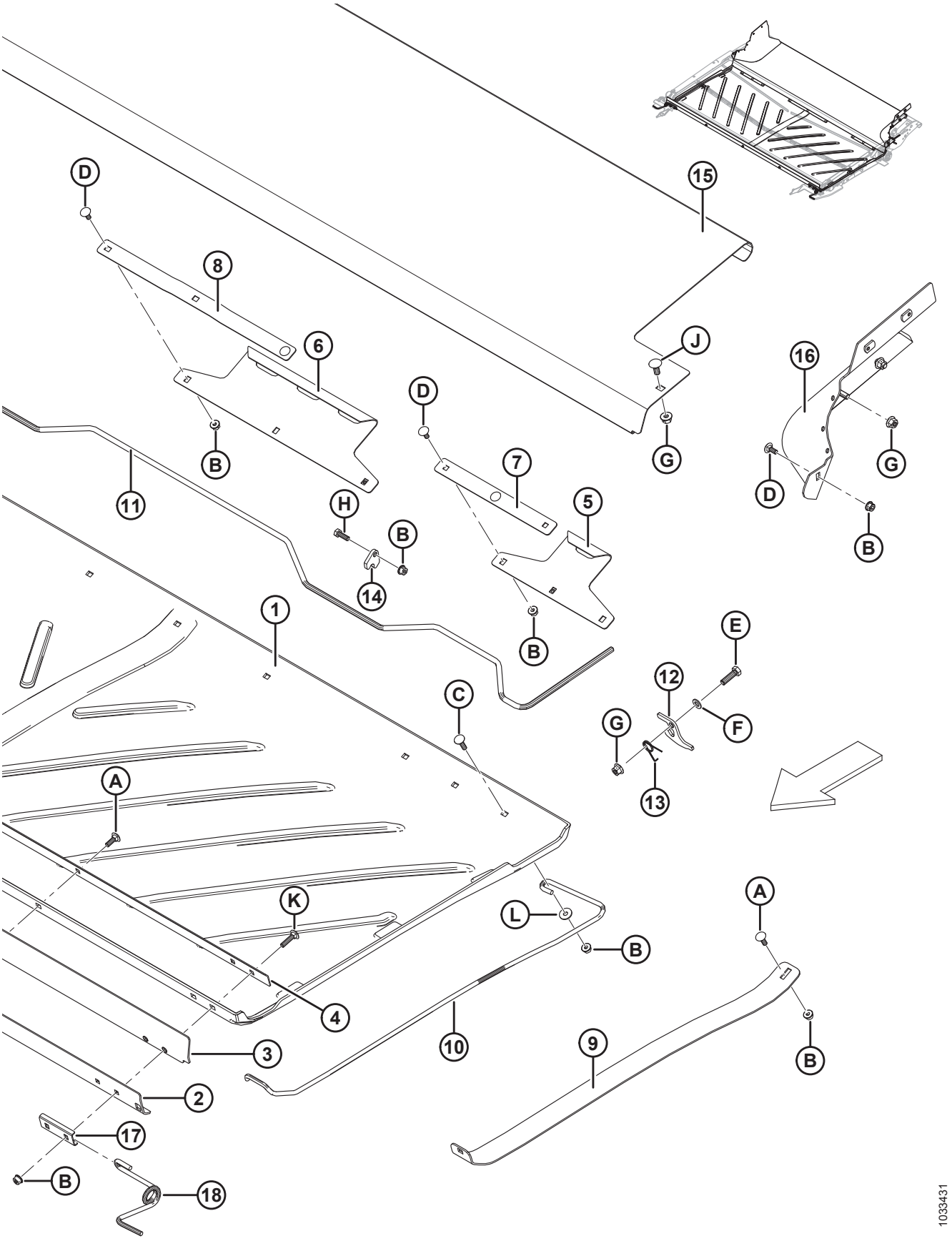

ЦЕНТРАЛЬНОЕ ПОЛОТНО — ПОДДОН

Ссылка	Номер детали	Описание	Кол-во	Серийный номер
H	184652	БОЛТ — С ШЕСТИГР. ГОЛОВКОЙ, TFL M8 × 1,25 × 25-8,8-A2L		
J	135785	БОЛТ — С ПОЛУКРУГЛОЙ ГОЛОВКОЙ И КВАДРАТНЫМ ПОДГОЛОВКОМ M10 × 1,5 × 25-8,8-A3L		
K	136050	БОЛТ — RHSN M8 × 1,25 × 35-8,8-A2L		
L	184709	ШАЙБА — ПЛОСКАЯ БОЛЬШАЯ M8-200HV-A2L		

76 Модуль флотации — детали крепления

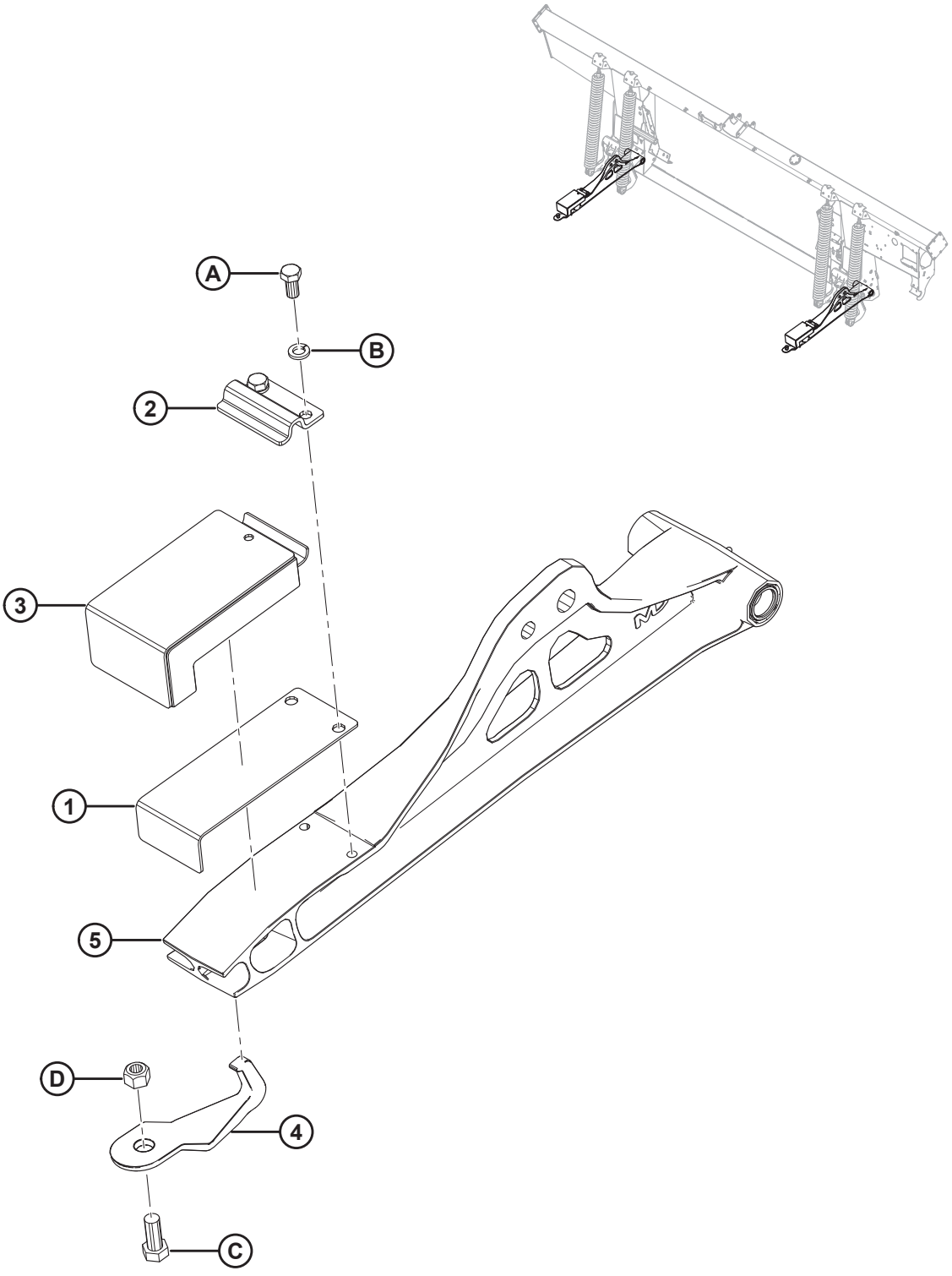

1020496

МОДУЛЬ ФЛОТАЦИИ — ДЕТАЛИ КРЕПЛЕНИЯ

Ссылка	Номер детали	Описание	Кол-во	Серийный номер
	B6458	КОМПЛЕКТ — ГИБКАЯ НАВЕСКА НА КОМБАЙН [245]		
1	125145	ПЛАСТИНА — ПЛАСТИНЧАТАЯ ПРУЖИНА	2	
2	125146	ХОМУТ	2	
3	174769	УЗЕЛ — РЕЗИНОВЫЙ БЛОК, ГИБКИЙ	2	
4	229293	КРЮК — КРЕПЛЕНИЕ ТЯГИ	2	
5	ССЫЛКА	ТЯГА — НИЖНЯЯ, В КОМПЛЕКТЕ С ПОДШИПНИКАМИ [246]		
A	21575	БОЛТ — НН 1/2 NC × ДЛИНОЙ 1,0 GR5, ОЦИНК.		
B	18638	ШАЙБА — ОБЫЧН. СТОПОРНАЯ 1/2 ДЮЙМА НОМ. ВД ОЦИНК.		
C	21594	БОЛТ — ШЕСТИГР. ГОЛОВКА 0,625-11 UNC × 1,50		
D	18666	ГАЙКА — ШЕСТИГРАННАЯ СТОПОРНАЯ DT 5/8-11 UNC ОЦИНК.		

245. Включает все детали, перечисленные в этом разделе, а также в разделах *77 Модуль флотации — центральные и угловые уплотнения, страница 281* и *78 Модуль флотации — боковые уплотнения, страница 283*. Комплекты можно приобрести только через отдел комплексных товаров.
246. См. раздел *94 Рычажный механизм системы флотации и компоненты, страница 349*.

77 Модуль флотации — центральные и угловые уплотнения

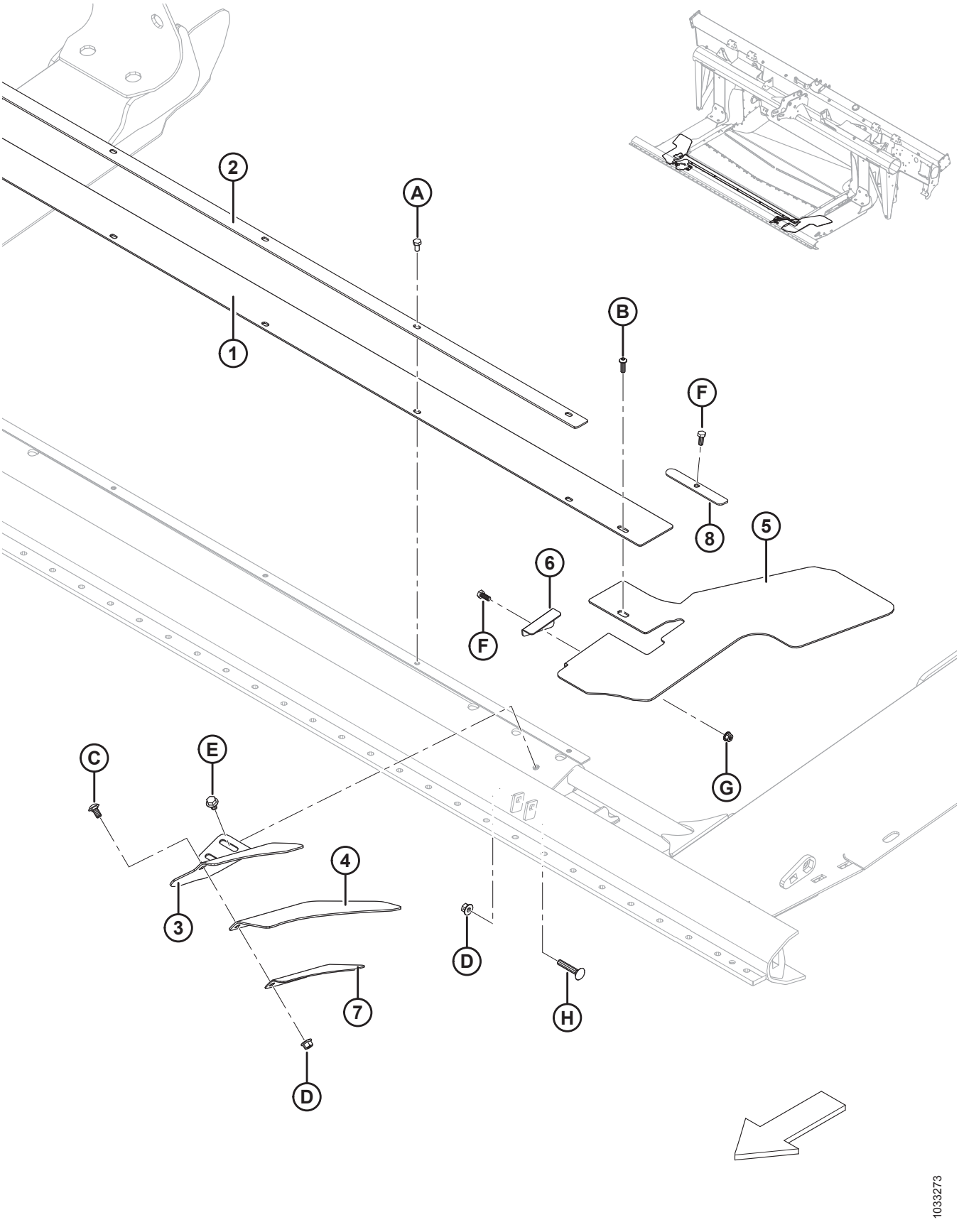

Ссылка	Номер детали	Описание	Кол-во	Серийный номер
	B6450	КОМПЛЕКТ - УДЛИНЕННЫЙ ЦЕНТРАЛЬНЫЙ ЧИСТИК [247]		
1	295261	ЧИСТИК - ПОДДОНА ЦЕНТРАЛЬНЫЙ (93 ММ)	1	
	295542	ЧИСТИК – ПОДДОНА ЦЕНТРАЛЬНЫЙ, УДЛИНЕН. (167 ММ) [248]	1	
2	301126	ДЕРЖАТЕЛЬ — ЦЕНТРАЛЬНЫЙ ЧИСТИК	1	
3	231799	ОПОРА — УПЛОТНЕНИЕ ЛЕВОГО УГЛА	1	
	231800	ОПОРА — УПЛОТНЕНИЕ ПРАВОГО УГЛА	1	
4	304040	ЩИТОК — УГЛОВОЙ ВКЛАДЫШ	2	
5	287774	ЩИТОК — ЛЕВЫЙ УГОЛ ПОДДОНА, ГИБКИЙ	1	
	287773	ЩИТОК — ПРАВЫЙ УГОЛ ПОДДОНА, ГИБКИЙ	1	
6	276117	ДЕРЖАТЕЛЬ — ЩИТОК ПОДДОНА, ЛЕВЫЙ	1	
	276062	ДЕРЖАТЕЛЬ — ЩИТОК ПОДДОНА, ПРАВЫЙ	1	
7	213340	ДЕРЖАТЕЛЬ — УГЛОВОЙ ВКЛАДЫШ, ЛЕВЫЙ	1	
	240418	ДЕРЖАТЕЛЬ — УГЛОВОЙ ВКЛАДЫШ, ПРАВЫЙ	1	
8	301127	ПЛАСТИНА — ФИКСАТОР ЧИСТИКА	2	
A	50139	БОЛТ — С ШЕСТИГР. ГОЛОВКОЙ, TFL M8 × 1,25 × 16-8,8-A2L		
B	184649	ВИНТ — С ВНУТРЕННИМ ШЕСТИГРАННИКОМ В ПОЛУКРУГЛОЙ ГОЛОВКЕ M8 × 1,25 × 25-12,9-A2L		
C	184657	БОЛТ — RHSSN M10 × 1,5 × 20-8,8-A3L		
D	135799	ГАЙКА — ФЛАНЦЕВАЯ, ШЕСТИГРАННАЯ, СТОПОРНАЯ, M10 × 1,5-10-A3L		
E	136231	БОЛТ — С ШЕСТИГРАННОЙ ГОЛОВКОЙ С ФЛАНЦЕМ С ЗАЗУБР., M10 × 1,5 × 16-8,8-A3L		
F	**30715**	**БОЛТ — С ШЕСТИГР. ГОЛОВКОЙ, TFL M8 × 1,25 × 20-8,8-A2L**		
G	135337	ГАЙКА — ФЛАНЦЕВАЯ, ШЕСТИГРАННАЯ, СТОПОРНАЯ, M8 × 1,25-8-A2L		
H	136113	БОЛТ — RHSN M10 × 1,5 × 60-8,8-A3L		

247. Включает удлиненный центральный чистик поддона (MD № 295542) и инструкции по установке. Комплекты доступны только через отдел комплексных товаров.
248. При определенных условиях требуется более длинный центральный чистик поддона (например, для сои).

78 Модуль флотации — боковые уплотнения

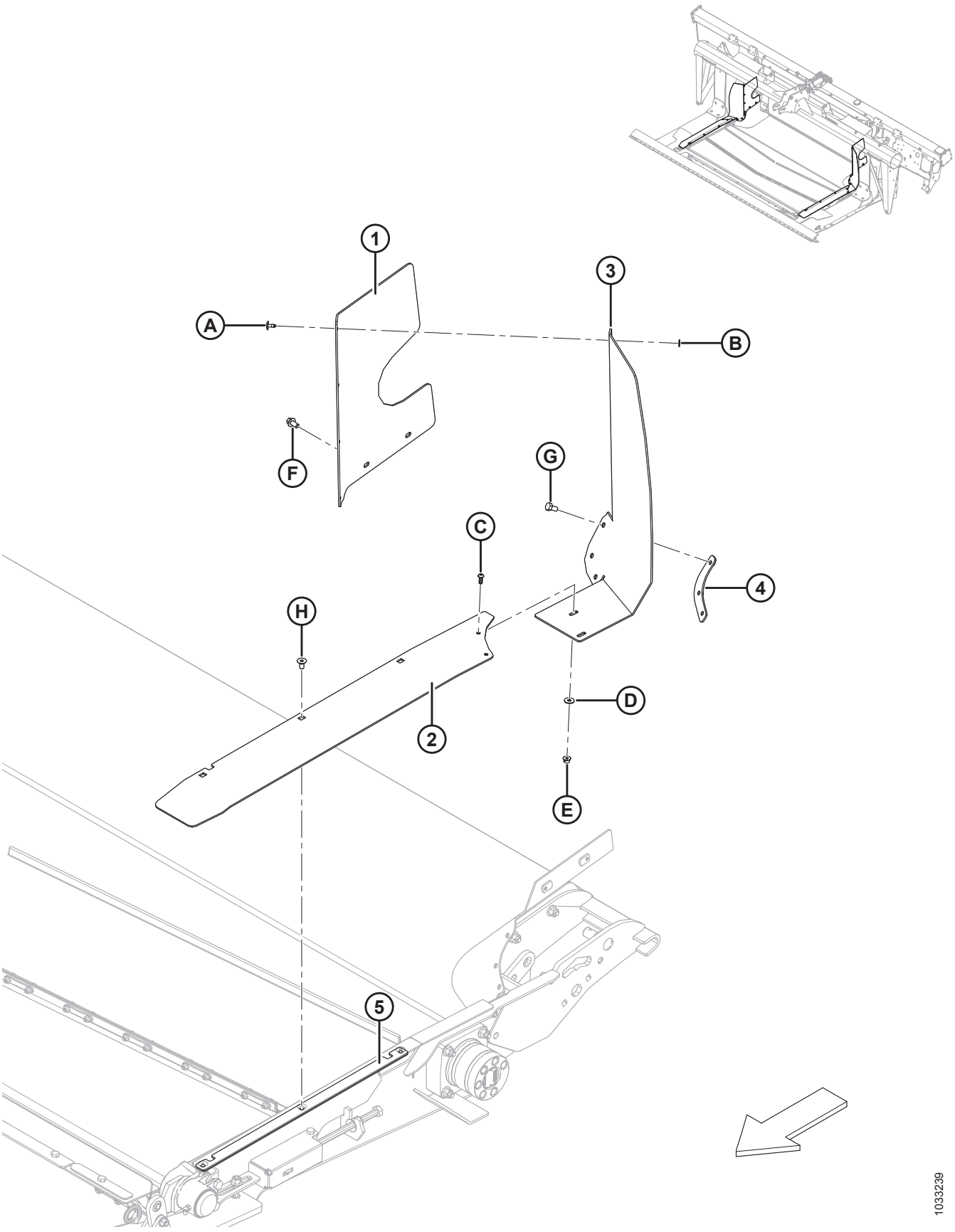

МОДУЛЬ ФЛОТАЦИИ — БОКОВЫЕ УПЛОТНЕНИЯ

Ссылка	Номер детали	Описание	Кол-во	Серийный номер
1	213492	УПЛОТНЕНИЕ — ЛЕВ. ЗАДН. ВЕРХНИЙ	1	
	213493	УПЛОТНЕНИЕ — ПРАВ. ЗАДН. ВЕРХНИЙ	1	
2	304159	УПЛОТНЕНИЕ — СО СТОРОНЫ НАПРАВЛЯЮЩЕЙ, ЛЕВЫЙ ГИБКИЙ	1	
	304158	УПЛОТНЕНИЕ — СО СТОРОНЫ НАПРАВЛЯЮЩЕЙ, ПРАВЫЙ ГИБКИЙ	1	
3	213759	ЩИТОК — НАПРАВЛЯЮЩАЯ ПОДАЧИ, ЛЕВЫЙ, БОКОВОЙ, ГИБКИЙ	1	
	213753	ЩИТОК — НАПРАВЛЯЮЩАЯ ПОДАЧИ, ПРАВЫЙ, БОКОВОЙ, ГИБКИЙ	1	
4	**304779**	**ПЛАСТИНА - ФИКСАТОР ЩИТКА ЛЕВЫЙ**	**1**	
	304775	**ПЛАСТИНА - ФИКСАТОР ЩИТКА ПРАВЫЙ**	**1**	
5	**304786**	**ПЛАСТИНА - ФИКСАТОР БОКОВОГО УПЛОТНЕНИЯ**	**2**	
A	293053	ЗАКЛЕПКА — ВЫТЯЖНАЯ		
B	293054	ШАЙБА — ПЛОСКАЯ, БОЛЬШАЯ, M5-200HV-AA1J		
C	136886	ВИНТ — С ВНУТРЕННИМ ШЕСТИГРАННИКОМ В ГОЛОВКЕ M6 × 1 × 16-10,9-ZB		
D	184706	ШАЙБА — ПЛОСКАЯ БОЛЬШАЯ M6-200HV-A2L		
E	152668	ГАЙКА — ФЛАНЦЕВАЯ, ШЕСТИГРАННАЯ, ЦЕНТР., СТОПОРНАЯ M6 × 1-8-A2L		
F	136485	БОЛТ — ФЛАНЦЕВЫЙ, С ШЕСТИГР. ГОЛОВКОЙ, TFL M8 × 1,25 × 16-8,8-A3L		
G	50139	БОЛТ — С ШЕСТИГР. ГОЛОВКОЙ, TFL M8 × 1,25 × 16-8,8-A2L		
H	252542	ВИНТ — С ВНУТРЕННИМ ШЕСТИГРАННИКОМ В ГОЛОВКЕ, УТОПЛЕННЫЙ TFL M8 × 1,25 × 16-10,9-AA2L		

79 Шнек в сборе и пакеты полной комплектации

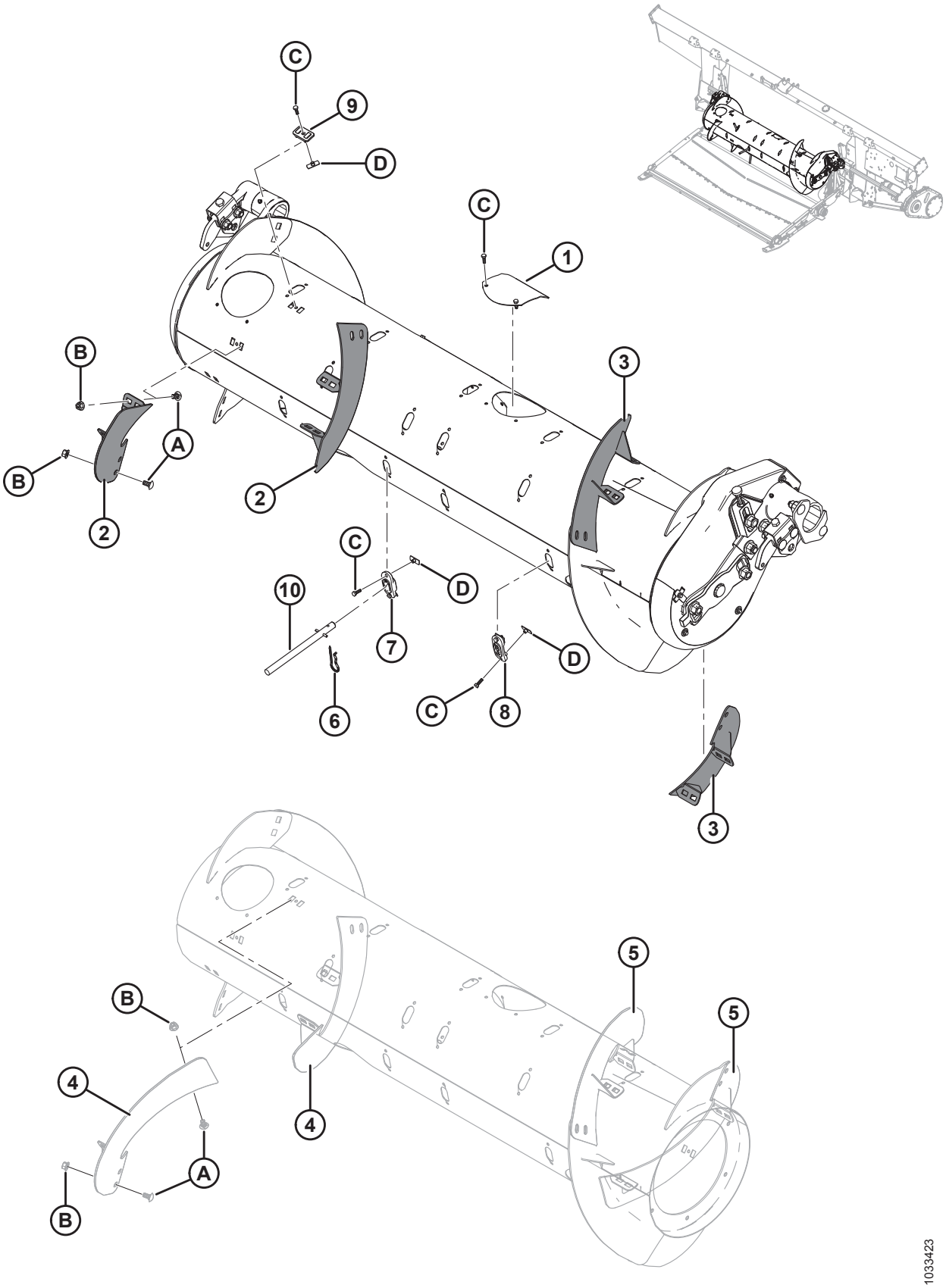

ШНЕК В СБОРЕ И ПАКЕТЫ ПОЛНОЙ КОМПЛЕКТАЦИИ

Ссы-лка	Номер детали	Описание	Кол-во 335244/335245/308871	Серийный номер
	335242	**ПРИВОД ШНЕКА В СБОРЕ С МАГНИТНЫМ ЩИТКОМ (ТОЛЬКО БАЗА)** [249]		
	335244	**ПАКЕТ — ПОЛНОЙ КОМПЛЕКТАЦИИ, ШНЕК СРЕДНЕЙ КОНФИГУРАЦИИ** [250]	**1/0/0**	
	335245	**ПАКЕТ — ПОЛНОЙ КОМПЛЕКТАЦИИ, ШНЕК ШИРОКОЙ КОНФИГУРАЦИИ** [250]	**0/1/0**	
	308871	ПАКЕТ — ПОЛНОЙ КОМПЛЕКТАЦИИ, ШНЕК УЗКОЙ КОНФИГУРАЦИИ [250]	0/0/1	
1	**304494**	**КРЫШКА СВАРНАЯ**	**6/6/6**	
2	287887	ВИТОК ШНЕКА, RTD — ПРАВ., СРЕДНИЙ (ИЗНОСОСТОЙКИЙ)	2/1/0	
3	287888	ВИТОК ШНЕКА, RTD — ЛЕВ., СРЕДНИЙ (ИЗНОСОСТОЙКИЙ)	2/1/0	
4	287890	ВИТОК ШНЕКА, RTD — ПРАВ., ДЛИННЫЙ (ИЗНОСОСТОЙКИЙ)	0/0/2	
5	287889	ВИТОК ШНЕКА, RTD — ЛЕВ., ДЛИННЫЙ (ИЗНОСОСТОЙКИЙ)	0/0/2	
6	123180	ЧЕКА	4/12/0	
7	**337143**	**НАПРАВЛЯЮЩАЯ ПАЛЬЦА**	**4/12/0**	
8	187137	ЗАГЛУШКА	8/0/12	
9	213084	ЗАГЛУШКА — ПРОРЕЗЬ СПИРАЛИ ШНЕКА	4/8/4	
10	**337152**	**КОМПЛЕКТ – ПАЛЕЦ** [251]	**4/12/0**	
	7642	**ШТИФТ – ПОДПРУЖИН. 3/16 ДИАМ. X 1,5 ДЛ.**		
A	184657	БОЛТ — RHSSN M10 × 1,5 × 20-8,8-A3L		

249. Включает все детали, перечисленные в Разделе *81 Внутренние компоненты шнека, страница 293*и Разделе *82 Шнек в сборе — детали для обслуживания, страница 297*. Привод шнека в сборе (MD № 335242) **ТОЛЬКО** в базовой конфигурации, включает детали, общие для средних, широких и узких шнеков. Комплекты дооснащения (MD № 335244, 335245 или 308871) входят в дополнительную комплектацию в качестве ремкомплекта и требуются только в случае повреждения компонентов витка. Информация по замене шнека в сборе (в т.ч. компонентов витка) для конкретных комбайнов приведена в таблице *80.1, страница 290* в разделе *80 Шнек в сборе и пакеты полной комплектации — конфигурация, страница 289* , что обеспечивает возможность подбора требуемой комбинации базового привода шнека (MD № 335242) и пакетов полной комплектации (MD № 335244, 335245 или 308871).
250. Включает все перечисленные детали и крепеж. Информация по количеству деталей в конкретном пакете полной комплектации приведена в перечне запчастей.
251. Включает цельный палец (не продается отдельно), подпружиненный штифт (MD № 7642), направляющую (MD № 337143) и инструкции.

ШНЕК В СБОРЕ И ПАКЕТЫ ПОЛНОЙ КОМПЛЕКТАЦИИ

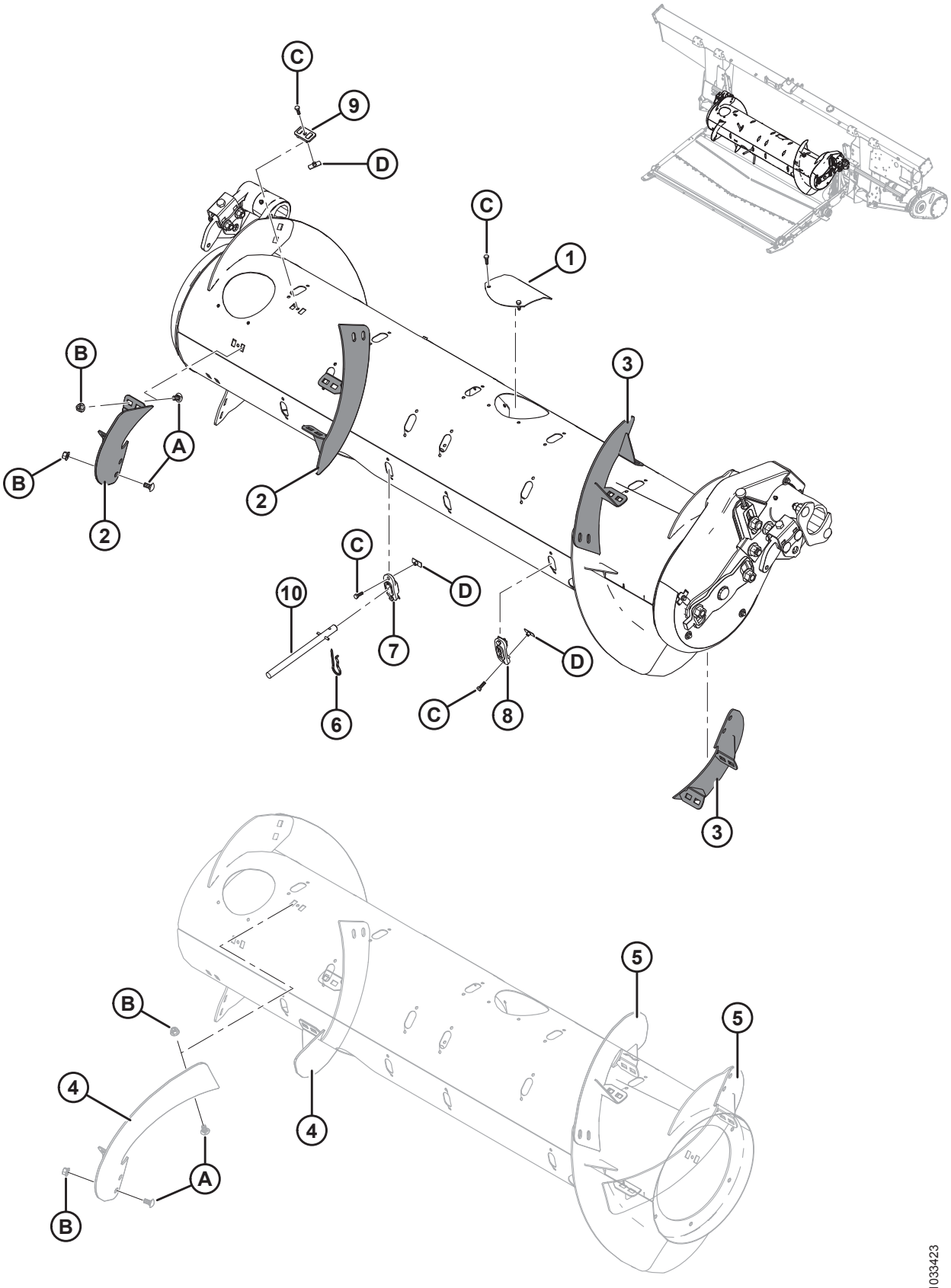

ШНЕК В СБОРЕ И ПАКЕТЫ ПОЛНОЙ КОМПЛЕКТАЦИИ

Ссы-лка	Номер детали	Описание	Кол-во 335244/335245/308871	Серийный номер
B	135799	ГАЙКА — ФЛАНЦЕВАЯ, ШЕСТИГРАННАЯ, СТОПОРНАЯ, M10 × 1,5-10-A3L		
C	252703	БОЛТ — С ШЕСТИГР. ГОЛОВКОЙ, TFL M6 × 1 × 20 × SPCL-12,9-A2L		
D	197263	ГАЙКА — ТРОЙНИК M6 × 1		

80 Шнек в сборе и пакеты полной комплектации — конфигурация

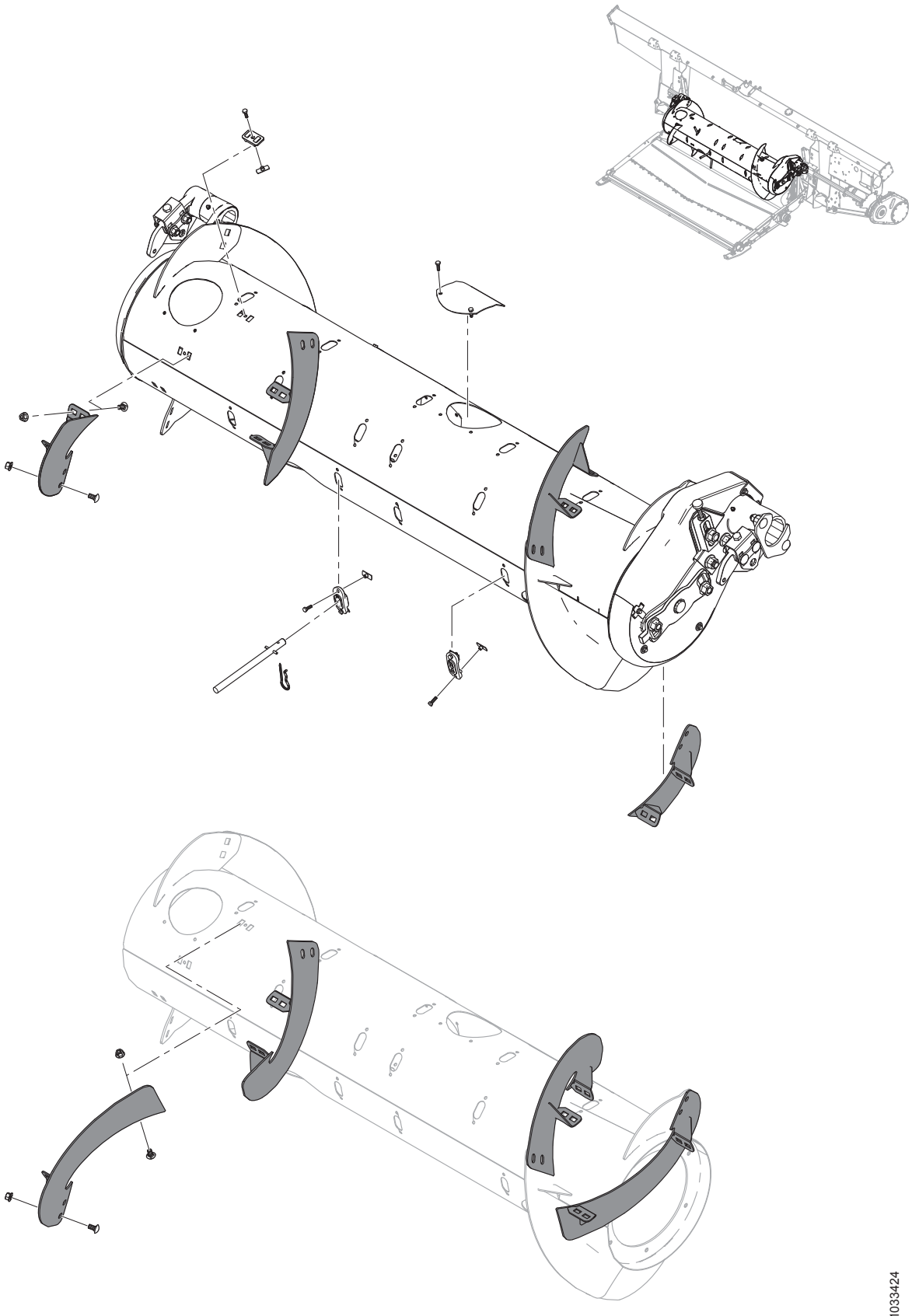

1033424

Таблица 80.1 Таблица конфигураций

ПРИМЕЧАНИЕ:

Привод шнека в сборе (MD № 335242) **ТОЛЬКО** в базовой конфигурации, включает детали, общие для средних, широких и узких шнеков. Комплекты дооснащения (MD № 335244, 335245 или 308871) входят в дополнительную комплектацию в качестве ремкомплекта и требуются только в случае повреждения компонентов витка. Информация по замене шнека в сборе (в т.ч. компонентов витка) для конкретных комбайнов приведена в таблице ниже, что обеспечивает возможность подбора требуемой комбинации базового привода шнека (MD № 335242) и пакетов полной комплектации (MD № 335244, 335245 или 308871). Информацию о деталях для обслуживания комплектов дооснащения см. в разделе *79 Шнек в сборе и пакеты полной комплектации, страница 285*.

ПРИМЕЧАНИЕ:

Для комбайнов, для которых пакет полной комплектации (MD № 335245) поставляется в качестве дополнительного оборудования, рекомендуется пакет полной комплектации (MD № 335244), подходящий для большей части культур, и пакет полной комплектации (MD № 335245), который может повысить производительность комбайнов с широкой наклонной камерой при высокой урожайности культур.

Модель комбайна	Комплект MD №-335242	Комплект MD №-335244	Комплект MD №-335245	Комплект MD №-308871
CASE IH 5/6/7088, 7/8010, 7/8/9120, 5/6/7130, 7/8/9230, 5/6/7140, 7/8/9240	1	1	—	—
NEW HOLLAND CR 970/980, 9070/9080, 8090/9090, X.90, X.80	1	1	—	—
NEW HOLLAND CR 920/940/960, 9020/40/60/65, 6090/7090, 8060/8070/8080	1	—	—	1
NEW HOLLAND CX 8X0, 80X0, 8.X0	1	1	OPT	—
JOHN DEERE 95/96/97/9860, 95/96/9870, S65/66/67/68/690	1	1	—	—
JOHN DEERE T670	1	1	OPT	—
CLAAS 590R/595R, 660/670, 760/770/780	1	1	OPT	—
CLAAS 56/57/580R, 57/585R, 62/63/64/650, 73/74/750	1	1	—	—
AGCO CHALLENGER 660B	1	1	—	—
AGCO CHALLENGER 67/680B, 54/560C, 54/560E	1	1	OPT	—
AGCO MASSEY FERGUSON 96/9795, 9520	1	1	—	—
AGCO MASSEY FERGUSON 9895, 9540, 9560, 9545, 9565, 9380	1	1	OPT	—
AGCO GLEANER R6/75, R6/76, S6/77, S6/7/88, S96/7/8	1	—	—	1

ШНЕК В СБОРЕ И ПАКЕТЫ ПОЛНОЙ КОМПЛЕКТАЦИИ — КОНФИГУРАЦИЯ

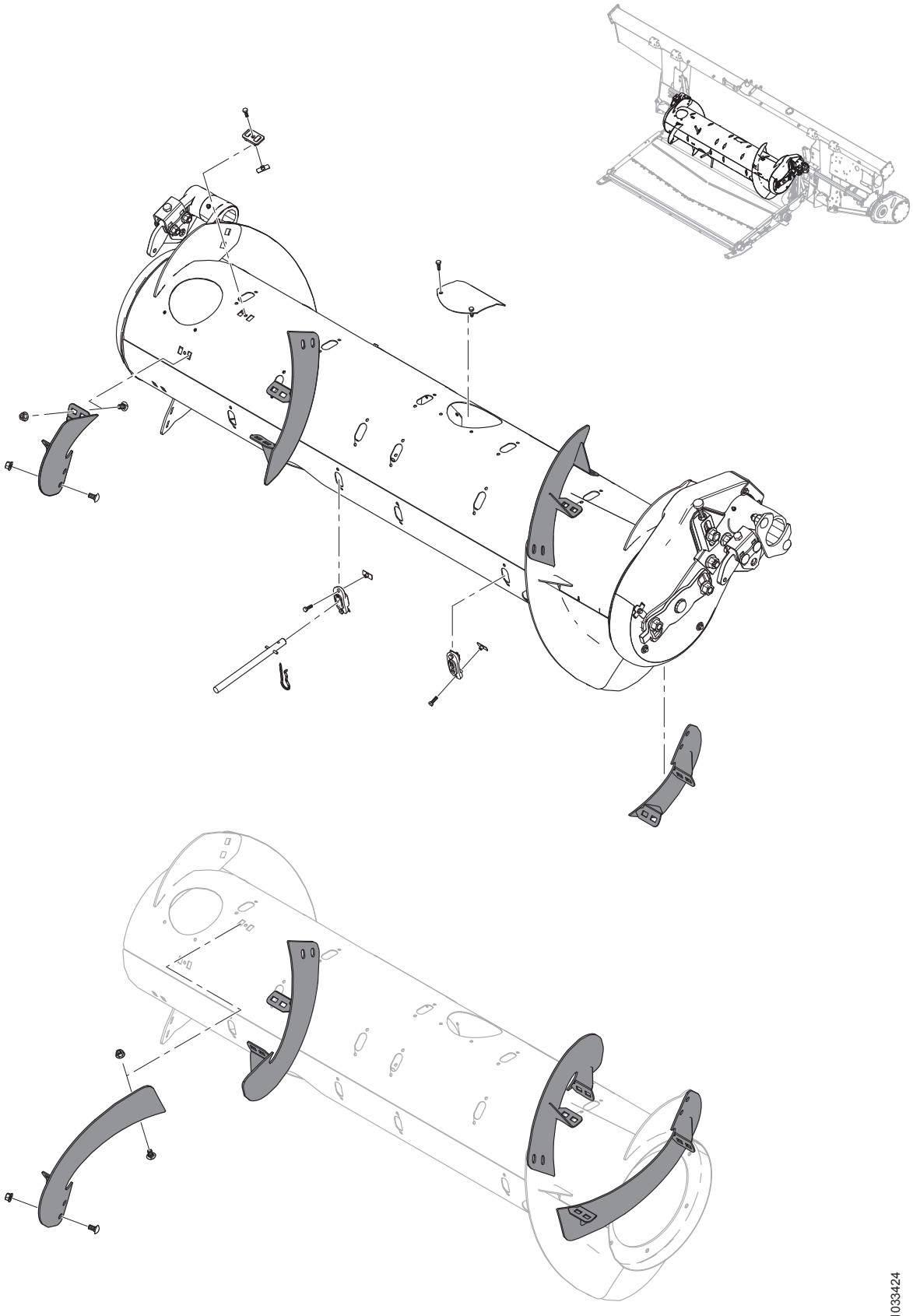

1033424

Таблица 80.1 Таблица конфигураций (продолжение)

Модель комбайна	Комплект MD №-335242	Комплект MD №-335244	Комплект MD №-335245	Комплект MD №-308871
AGCO IDEAL™ 7/8/9	1	—	—	1
VERSATILE RT490	1	1	—	—

81 Внутренние компоненты шнека

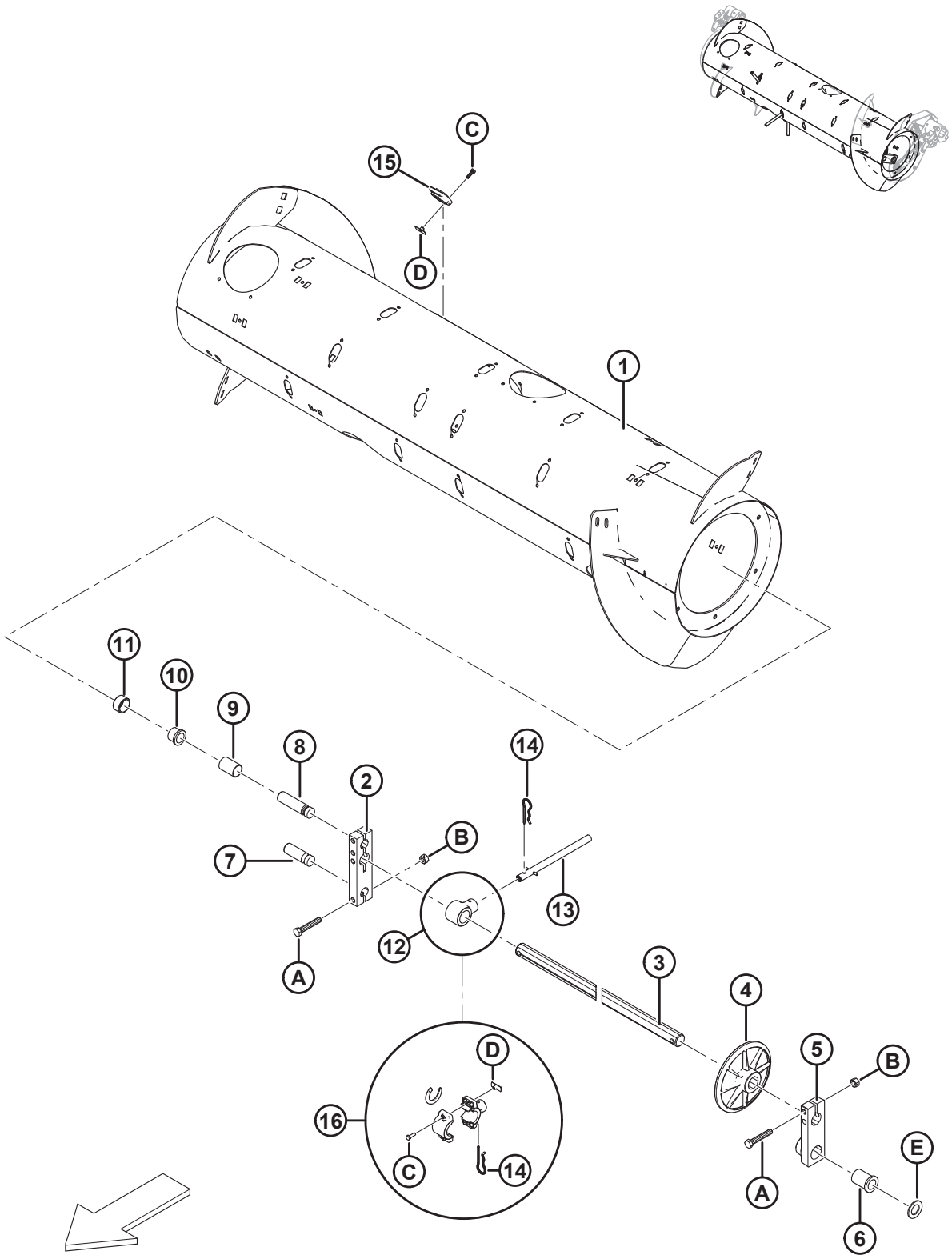

ВНУТРЕННИЕ КОМПОНЕНТЫ ШНЕКА

Ссылка	Номер детали	Описание	Кол-во	Серийный номер
	335242	**УЗЕЛ - ПРИВОД ШНЕКА С МАГНИТНЫМ ЩИТКОМ, ТОЛЬКО ДЕТАЛИ** [252]		
1	308642	БАРАБАН — 14 ДЮЙМОВ СВАРКА	1	
2	213608	БЛОК — ВАЛ ШНЕКА	1	
3	213605	ВАЛ — ПАЛЕЦ	1	
4	248117	КОЛЕСО — НАПРАВЛЯЮЩЕЕ, ПАЛЕЦ ВАЛА	1	
5	248538	ЛИТАЯ ДЕТАЛЬ — БЛОК ШАРНИРА, ЛЕВ., МЕХАНИЧЕСКАЯ ОБРАБОТКА	1	
6	248145	ВТУЛКА — ФЛАНЦЕВАЯ	1	
7	248096	ШТИФТ — ОСЬ	1	
8	213660	ШТИФТ — ОСЬ	1	
9	213657	ПРОСТАВКА	1	
10	133877	ВТУЛКА — ПЛАСТИКОВАЯ ФЛАНЦЕВАЯ 1 ДЮЙМ	1	
11	213656	РОЛИК	1	
12	**337206**	**ДЕРЖАТЕЛЬ – ПАЛЕЦ ШНЕКА (2021 ГОД И ПОЗЖЕ)** [253]	**32**	**396190–**
	276265	ДЕРЖАТЕЛЬ - ПАЛЕЦ ШНЕКА **(2020 ГОД И РАНЕЕ)** [254]	32	**-396189**
13	**337152**	**КОМПЛЕКТ - ПАЛЕЦ (2021 ГОД И ПОЗЖЕ)** [255]	**18**	**396190–**
	7642	**ШТИФТ – ПОДПРУЖИН. 3/16 ДИАМ. X 1,5 ДЛ.**	**A/R**	**396190–**
	287802	ПАЛЕЦ – FM100 (В ПАКЕТЕ 5 ШТ.) **(2020 ГОД И РАНЕЕ)** [256]	18	**-396189**
14	123180	ЧЕКА	18	

252. Включает в себя все детали, перечисленные в разделе *81 Внутренние компоненты шнека, страница 293* и разделе *82 Шнек в сборе — детали для обслуживания, страница 297*. Привод шнека в сборе (MD № 335242) **ТОЛЬКО** в базовой конфигурации, включает детали, общие для средних, широких и узких шнеков. Комплекты дооснащения (MD № 335244, 335245 или 308871) входят в дополнительную комплектацию в качестве ремкомплекта и требуются только в случае повреждения компонентов витка. О замене целиком узла шнека (включая компоненты витка) в вашем конкретном комбайне см. раздел *79 Шнек в сборе и пакеты полной комплектации, страница 285*
253. Для 2021 модельного года и позже.
254. Для 2020 модельного года и ранее.
255. Для 2021 модельного года и позже. Включает цельный палец (не продается отдельно), подпружиненный штифт (MD № 7642), направляющую (MD № 337143) и инструкции.
256. Для модельного года 2020 и ранее. MD № 287802 включает пять пустотелых пальцев. Для обслуживания указанного выше количества пустотелых пальцев закажите MD № 287802 в требуемом количестве.

ВНУТРЕННИЕ КОМПОНЕНТЫ ШНЕКА

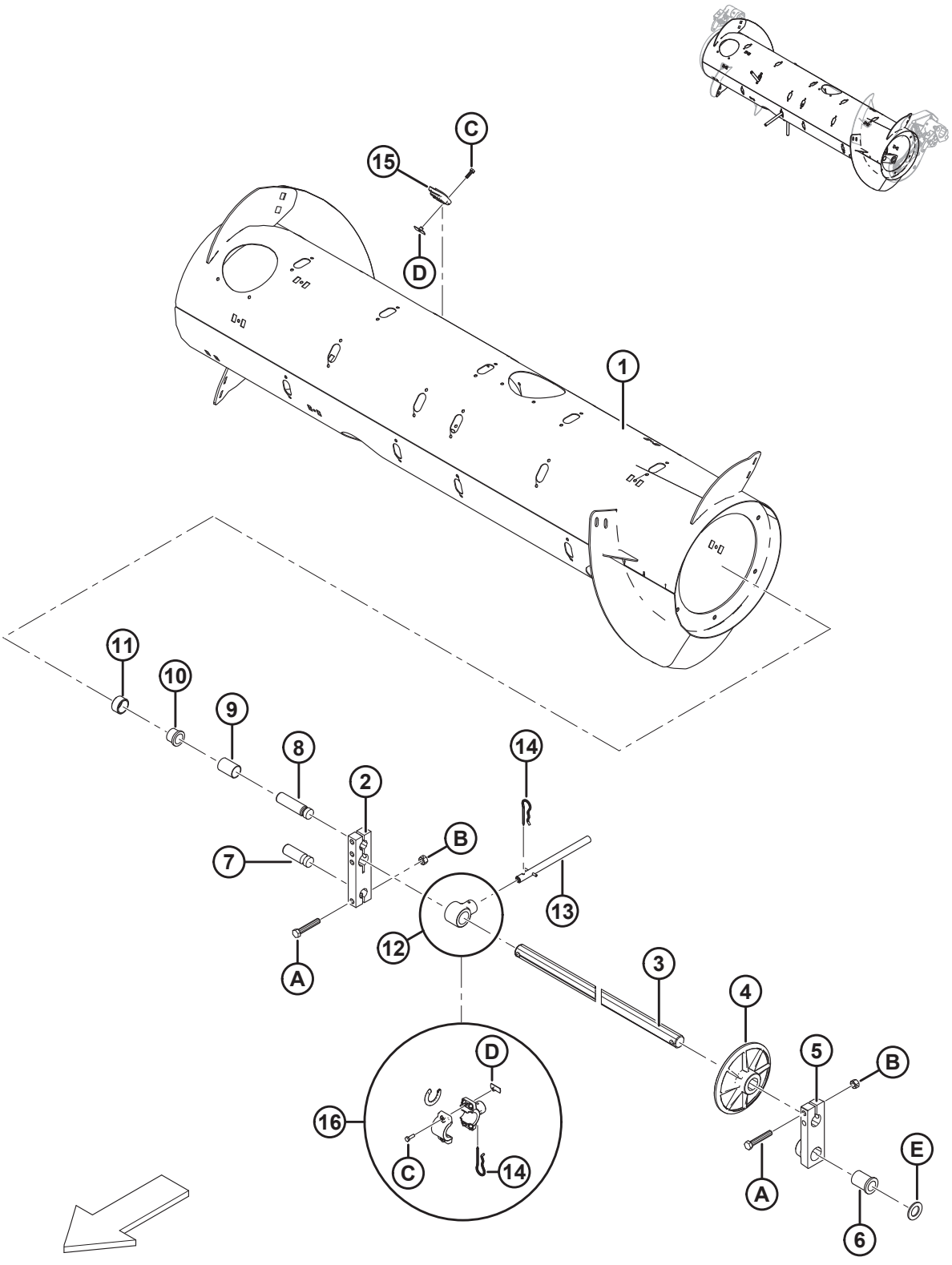

ВНУТРЕННИЕ КОМПОНЕНТЫ ШНЕКА

Ссылка	Номер детали	Описание	Кол-во	Серийный номер
15	**337143**	**НАПРАВЛЯЮЩАЯ (2021 ГОД И ПОЗЖЕ)** [253]	**18**	**396190–**
	187081	НАПРАВЛЯЮЩАЯ **(2020 ГОД И РАНЕЕ)** [254]	18	**-396189**
16	**276839**	**КОМПЛЕКТ - РАЗЪЕМНЫЙ ДЕРЖАТЕЛЬ ПАЛЬЦЕВ 5X (ПАКЕТ 5 ШТ.) (2021 ГОД И ПОЗЖЕ)** [257]	**32**	**396190–**
	213026	КОМПЛЕКТ - РАЗЪЕМНЫЙ ДЕРЖАТЕЛЬ ПАЛЬЦЕВ 5X (ПАКЕТ 5 ШТ.) **(2020 ГОД И РАНЕЕ)** [258]	32	**-396189**
A	184675	БОЛТ — С ШЕСТИГР. ГОЛОВКОЙ M12 × 1,75 × 70-8,8-A3L		
B	136759	ГАЙКА — ШЕСТИГРАННАЯ, ЦЕНТР., СТОПОРНАЯ M12 × 1,75-8-A3L		
C	252703	БОЛТ — С ШЕСТИГР. ГОЛОВКОЙ, TFL M6 × 1 × 20 × SPCL-12,9-A2L		
D	197263	ГАЙКА — ТРОЙНИК M6 × 1		
E	156743	ШАЙБА – ПЛОСКАЯ [259]		

257. Используется для упрощения замены на месте сломанных неразъемных держателей цельных пальцев (MD № 337206). Включает разъемный держатель пальца шнека (не продается отдельно), проставки держателя (не продается отдельно), чеку (MD № 123180) , барашковую гайку (MD № 197263) и болт (MD № 252703).
258. Используется для упрощения замены на месте сломанных неразъемных держателей пустотелых пальцев (MD № 276265). Включает разъемный держатель пальца шнека (не продается отдельно), чеку (MD № 123180) , барашковую гайку (MD № 197263) и болт (MD № 252703).
259. Шайба (MD № 156743) используется, если превышен допуск на втулке (MD № 248145). При необходимости используйте шайбу (шайбы), чтобы обеспечить правильный допуск.

82 Шнек в сборе — детали для обслуживания

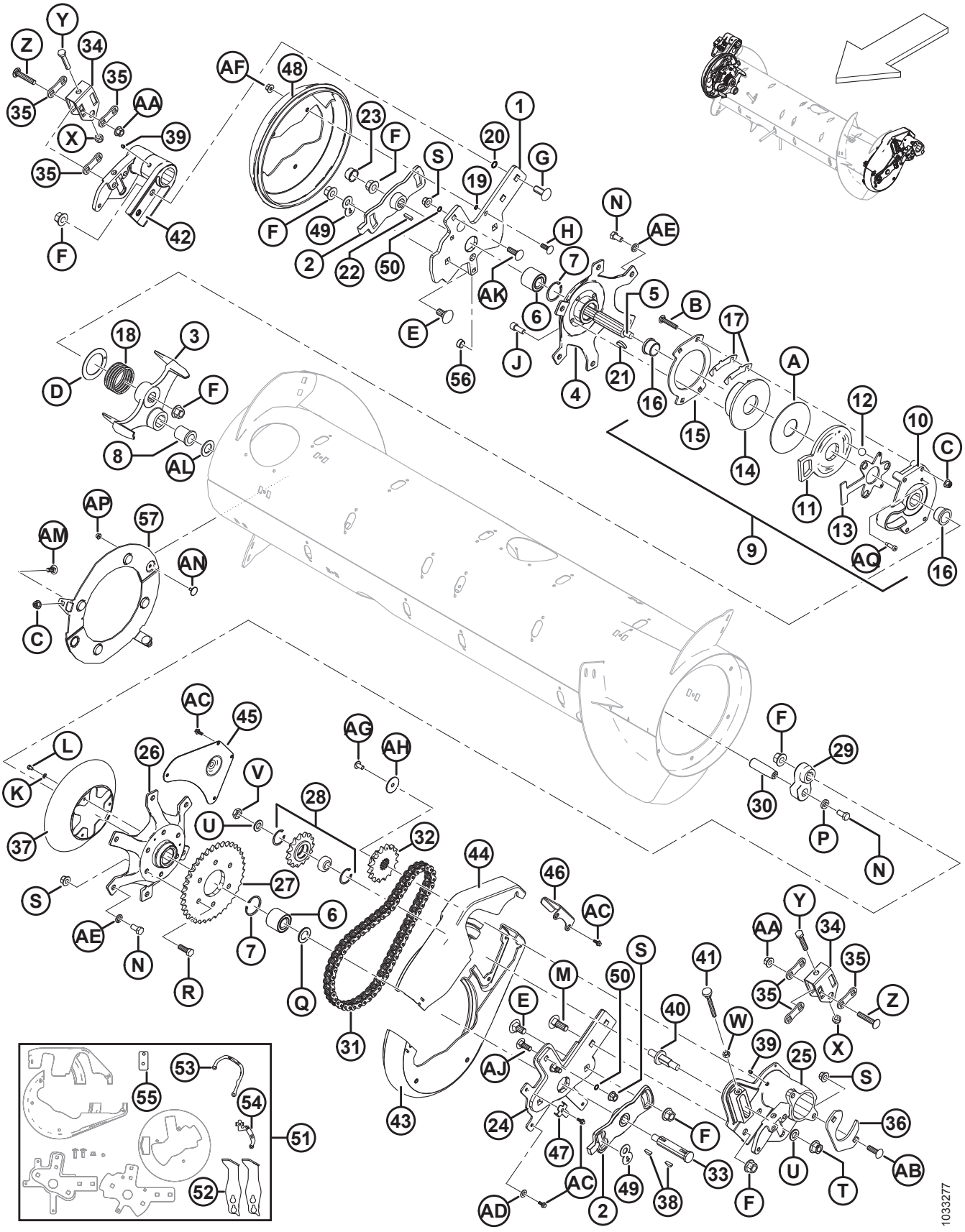

ШНЕК В СБОРЕ — ДЕТАЛИ ДЛЯ ОБСЛУЖИВАНИЯ

Ссылка	Номер детали	Описание	Кол-во	Серийный номер
	335242	**УЗЕЛ - ПРИВОД ШНЕКА С МАГНИТНЫМ ЩИТКОМ, ТОЛЬКО ДЕТАЛИ** [260]		
	B6600	КОМПЛЕКТ — FM100 КОМПЛЕКТ ДЕМПФИРУЮЩИХ УПОРОВ ПОДАЮЩЕГО ШНЕКА [261]		
1	308134	РЕМКОМПЛЕКТ, РЫЧАГ ШНЕКА, ПРАВЫЙ (2017 И РАНЕЕ) [262]	1	-321189
	308850	ПЛАНКА – ПРАВАЯ ОПОРА ШНЕКА (2018 ГОД И ПОЗЖЕ)	1	321190–
2	213851	ЛИТАЯ ДЕТАЛЬ — ПЛАСТИНА СИНХРОНИЗАЦИИ, МЕХ. ОБРАБОТКА	2	
3	304520	ЛИТОЙ УПОР, СТАНОЧНАЯ ОБРАБОТКА [263]	1	
4	213546	СТУПИЦА — ПРАВАЯ, МЕХАНИЧЕСКАЯ ОБРАБОТКА	1	
5	**304514**	**ВАЛ — ШНЕК**	**1**	
6	132607	ПОДШИПНИК — ДВУХРЯДНЫЙ ШАРИКОВЫЙ, НД 52 × ОТВЕРСТИЕ 25	2	
7	21235	КОЛЬЦО — ВНУТР. СТОПОРНОЕ	2	
8	213659	ВТУЛКА — ФЛАНЦЕВАЯ	1	
9	213802	УЗЕЛ — РЕВЕРСИВНАЯ МУФТА [264]	1	
10	213649	КОРПУС МУФТЫ — ЛИТОЙ, МЕХ. ОБРАБОТКА	1	
11	213801	РЫЧАГ — АКТИВАТОР МУФТЫ, МЕХ. ОБРАБОТКА	1	
12	248285	ШАР	3	

260. Включает в себя все детали, перечисленные в разделе *81 Внутренние компоненты шнека, страница 293* и разделе *82 Шнек в сборе — детали для обслуживания, страница 297*. Привод шнека в сборе (MD № 335242) **ТОЛЬКО** в базовой конфигурации, включает детали, общие для средних, широких и узких шнеков. Комплекты дооснащения (MD № 335244, 335245 или 308871) входят в дополнительную комплектацию в качестве ремкомплекта и требуются только в случае повреждения компонентов витка. О замене целиком узла шнека (включая компоненты спирали) в вашем конкретном комбайне см. раздел *79 Шнек в сборе и пакеты полной комплектации, страница 285*.
261. В комплект входят два демпфирующих упора (MD № 301912), правая индикаторная пластина (MD № 276180), левая индикаторная пластина (MD № 276183), проставочная пластина (MD № 308056) и инструкция. Для агрегатов, выпущенных в 2017 модельном году и ранее закажите комплект переоборудования бампера RTD (MD № 308187). Комплекты можно приобрести только через отдел комплексных товаров.
262. Комплект включает в себя опорную планку шнека, правый (MD № 308850), крышку заглушки шнека, прав. (MD № 301994), два уплотнительных кольца (MD № 183508) и крепеж (MD № 135900, 136431). Если ваша машина относится к 2017 и более раннему модельному году, а комплект MD № 308187 (бамперы и индикаторные пластины) установлены, закажите опорную штангу правого шнека MD № 308850. Если комплект не установлен, закажите ремкомплект рычага правого шнека MD № 308134.
263. Литой упор (MD № 304520) и кривошип вала пальца (MD № 304521) заменяются парами при замене рычага на машинах, изготовленных в 2019 модельном году и ранее.
264. Включает корпус (MD № 213649), рычаг (MD № 213801), шариковую обойму (MD № 213557), диски (MD № 213552, 213554), две втулки (MD № 213859), три шарика (MD № 248285), шесть регулировочных прокладок (MD № 276206), пластиковую шайбу (MD № 213731) и крепеж.

ШНЕК В СБОРЕ — ДЕТАЛИ ДЛЯ ОБСЛУЖИВАНИЯ

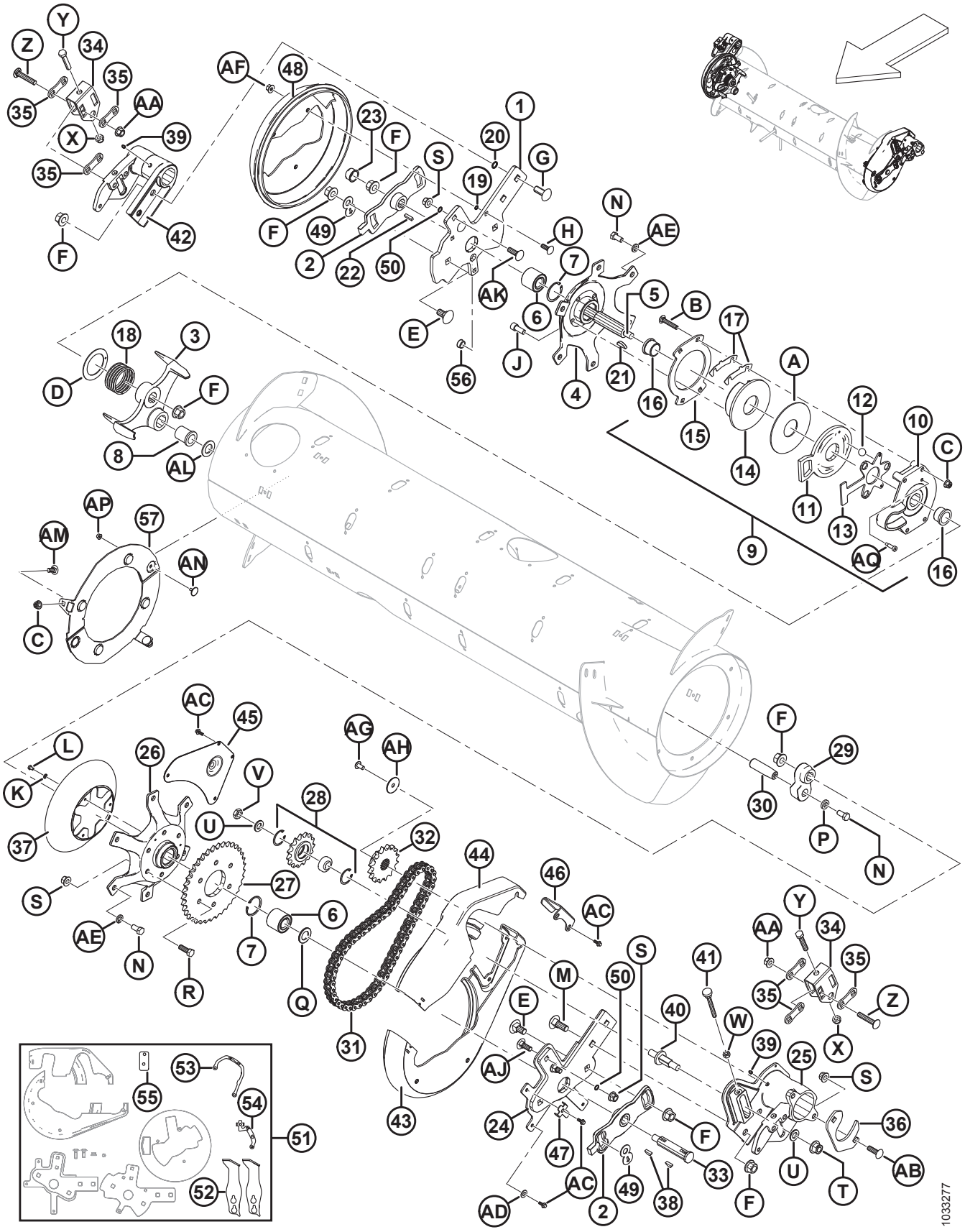

ШНЕК В СБОРЕ — ДЕТАЛИ ДЛЯ ОБСЛУЖИВАНИЯ

Ссылка	Номер детали	Описание	Кол-во	Серийный номер
13	**337124**	**ПЛАСТИНА – ШАРИКОВАЯ ОБОЙМА**	**1**	
14	213552	ДИСК — ТОРМОЗНОЙ, МЕХ. ОБРАБОТКА	1	
15	213554	ДИСК — МУФТА	1	
16	213859	ВТУЛКА — ПЛАСТИКОВАЯ (1 × 1,5 × 1,0 С ФЛАНЦЕМ)	2	
17	276206	ПРОКЛАДКА — МУФТА	6	
18	213679	ПРУЖИНА СЖАТИЯ	1	
19	183506	УПЛОТНИТЕЛЬНОЕ КОЛЬЦО — ГБНК (ЗЕЛЕНОЕ)	3	
20	50083	УПЛОТНИТЕЛЬНОЕ КОЛЬЦО	2	
21	213654	ШПОНКА — СЕГМЕНТНАЯ (1/4 × 1-1/4 НОМ.)	1	
22	213750	ШПОНКА — ПРЯМОУГОЛЬНОГО СЕЧЕНИЯ 6,35 КВ. ММ, ДЛИНА 24 ММ	1	
23	276140	КОЛПАЧОК — ПЛАСТИКОВЫЙ	1	
24	308133	КОМПЛЕКТ – ОБСЛУЖИВАНИЕ, РЫЧАГ ШНЕКА, ЛЕВ. **(2017 И РАНЕЕ)** [265]	1	**-321189**
	304931	**РЫЧАГ - ОПОРА СВАРНАЯ ЛЕВОГО ШНЕКА (2018 ГОД И ПОЗЖЕ)**	**1**	**321190–**
25	276258	ШАРНИР — ШНЕКА, ЛЕВЫЙ, МЕХ. ОБРАБОТКА	1	
26	276141	СТУПИЦА — МЕХАНИЧЕСКАЯ ОБРАБОТКА	1	
27	151793	ЗВЕЗДОЧКА — RC 60 A 37 T	1	
28	9333	СБОРКА — ЗВЕЗДОЧКА [266]	1	
	9213	ПОДШИПНИК — ШАРИКОВЫЙ	1	
	795	КОЛЬЦО — СТОПОРНОЕ	2	
29	304521	РЫЧАГ – ОСЬ ПАЛЬЦА, КРИВОШИП, МЕХ. ОБРАБОТКА [263]	1	
30	248144	ШТИФТ — ОСЬ	1	
31	220317	ЦЕПЬ — RC-60H, 56 ЗВЕНЬЕВ, КЛЕПКА, ЗАМКНУТАЯ	1	
32	151691	ЗВЕЗДОЧКА — RC 60 B 16 T	1	
33	301441	ВАЛ — ШНЕК	1	
34	301810	КРОНШТЕЙН — РЕГУЛЯТОР	2	
35	187428	ПРОСТАВКА	6	

265. Комплект включает опорный рычаг левого шнека (MD № 304931), большую половину крышки левого шнека (MD № 301992), малую половину крышки левого шнека (MD № 301993), два уплотнительных кольца (MD № 183508) и крепеж (MD № 136291, 136431). Если ваша машина относится к 2017 и более раннему модельному году, а комплект MD № 308187 (бамперы и индикаторные пластины) установлен, закажите опорный рычаг левого шнека MD № 304931. Если комплект не установлен, закажите ремкомплект рычага левого шнека MD № 308133.

266. Включает подшипник (MD № 9213) и два стопорных кольца (MD № 795).

ШНЕК В СБОРЕ — ДЕТАЛИ ДЛЯ ОБСЛУЖИВАНИЯ

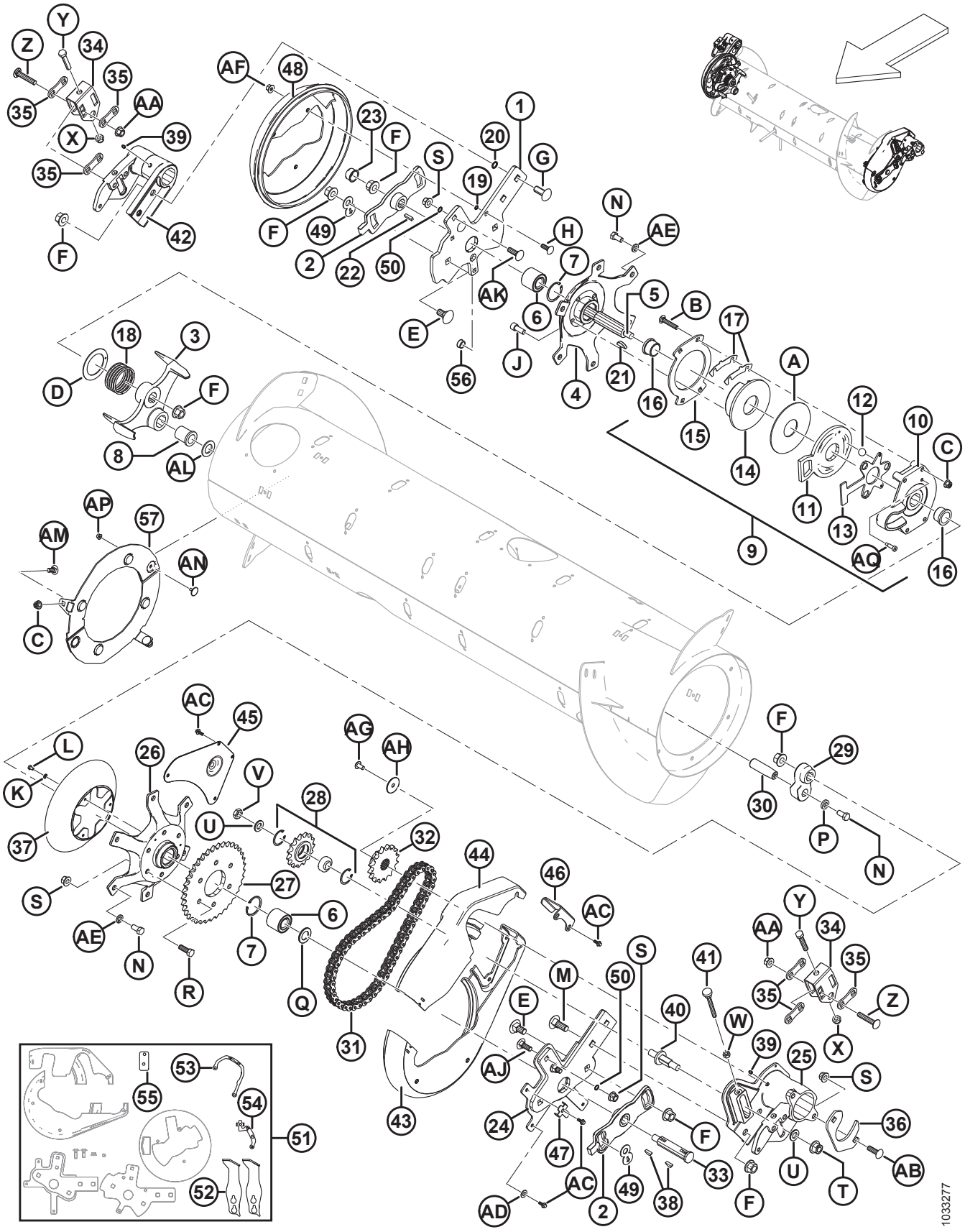

Ссылка	Номер детали	Описание	Кол-во	Серийный номер
36	248388	ХОМУТ — ПЛАСТИНА	1	
37	276118	ЩИТОК — ЦЕПНОЙ ПРИВОД	1	
38	135290	ШПОНКА — СЕГМЕНТНАЯ (1/4 × 7/8 НОМ.)	2	
39	18671	ФИТИНГ — СМАЗОЧН. 1/4-28 UNF	2	
40	213420	ШПИНДЕЛЬ — С РЕЗЬБОВЫМ КОНЦОМ, РЕГУЛИРОВОЧНЫЙ	1	
41	213857	ВИНТ С НАКАТАННОЙ ГОЛОВКОЙ — M10 × 80	1	
42	248232	ШАРНИР — ШНЕКА, ПРАВЫЙ, МЕХ. ОБРАБОТКА	1	
43	301992	КРЫШКА — ШНЕК, ЛЕВ., НИЖНЯЯ ПОЛОВИНА (2018 Г. И ПОЗДНЕЕ)	1	321190–
	213097	КРЫШКА — ШНЕКА, ЛЕВ., НИЖНЯЯ ПОЛОВИНА (2017 Г. И РАНЕЕ)	1	-321189
44	301993	КРЫШКА — ШНЕК, ЛЕВ., ВЕРХНЯЯ ПОЛОВИНА (2018 Г. И ПОЗДНЕЕ)	1	321190–
	213098	КРЫШКА — ШНЕКА, ЛЕВ., ВЕРХНЯЯ ПОЛОВИНА (2017 Г. И РАНЕЕ)	1	-321189
45	213110	ПАНЕЛЬ — СМОТРОВАЯ	1	
46	213112	ПЛАСТИНА — ФИКСАТОР КРЫШКИ	1	
47	213153	КРОНШТЕЙН — ЗАЖИМ	1	
48	301994	КРЫШКА — КОЛПАЧОК ТОРЦА ШНЕКА, ПРАВ.	1	
49	301955	ПЛАСТИНА — БЛОКИРОВКИ	2	
50	183508	УПЛОТНИТЕЛЬНОЕ КОЛЬЦО — ГБНК, ЗЕЛЕНОЕ	2	
51	308187	КОМПЛЕКТ – ПЕРЕОБОРУДОВАНИЕ ДЕМПФЕРА ПОДАЮЩЕГО ШНЕКА (2017 И РАНЕЕ) [267]	1	-321189
52	301912	БАМПЕР — СВАРНАЯ ДЕТАЛЬ FM100 (2017 И ПРЕДШЕСТВУЮЩИЕ МОДЕЛЬНЫЕ ГОДЫ)	2	-321189
53	276180	ПЛАСТИНА — ИНДИКАТОРНАЯ, ПРАВАЯ (2017 И ПРЕДШЕСТВУЮЩИЕ МОДЕЛЬНЫЕ ГОДЫ)	1	-321189
54	276183	ПЛАСТИНА — ИНДИКАТОРНАЯ, ЛЕВАЯ (2017 И ПРЕДШЕСТВУЮЩИЕ МОДЕЛЬНЫЕ ГОДЫ)	1	-321189
55	308056	ПЛАСТИНА — ПРОСТАВОЧНАЯ (2017 И ПРЕДШЕСТВУЮЩИЕ МОДЕЛЬНЫЕ ГОДЫ)	1	-321189
56	308859	ПРОБКА — ОТВЕРСТИЯ	1	

267. Комплект включает два бампера (MD № 301912), опорный рычаг левого шнека (MD № 304931), опорную штангу правого шнека (MD № 301987), большую половину крышки левого шнека (MD № 301993), малую половину крышки левого шнека (MD № 301992), крышку торцевой заглушки правого шнека (MD № 301994), четыре уплотнительных кольца (MD № 183508), левую и правую индикаторные пластины (MD № 276183 и 276180), проставочную пластину (MD № 308056) и крепеж (MD № 136291, 136431 и 135900).

ШНЕК В СБОРЕ — ДЕТАЛИ ДЛЯ ОБСЛУЖИВАНИЯ

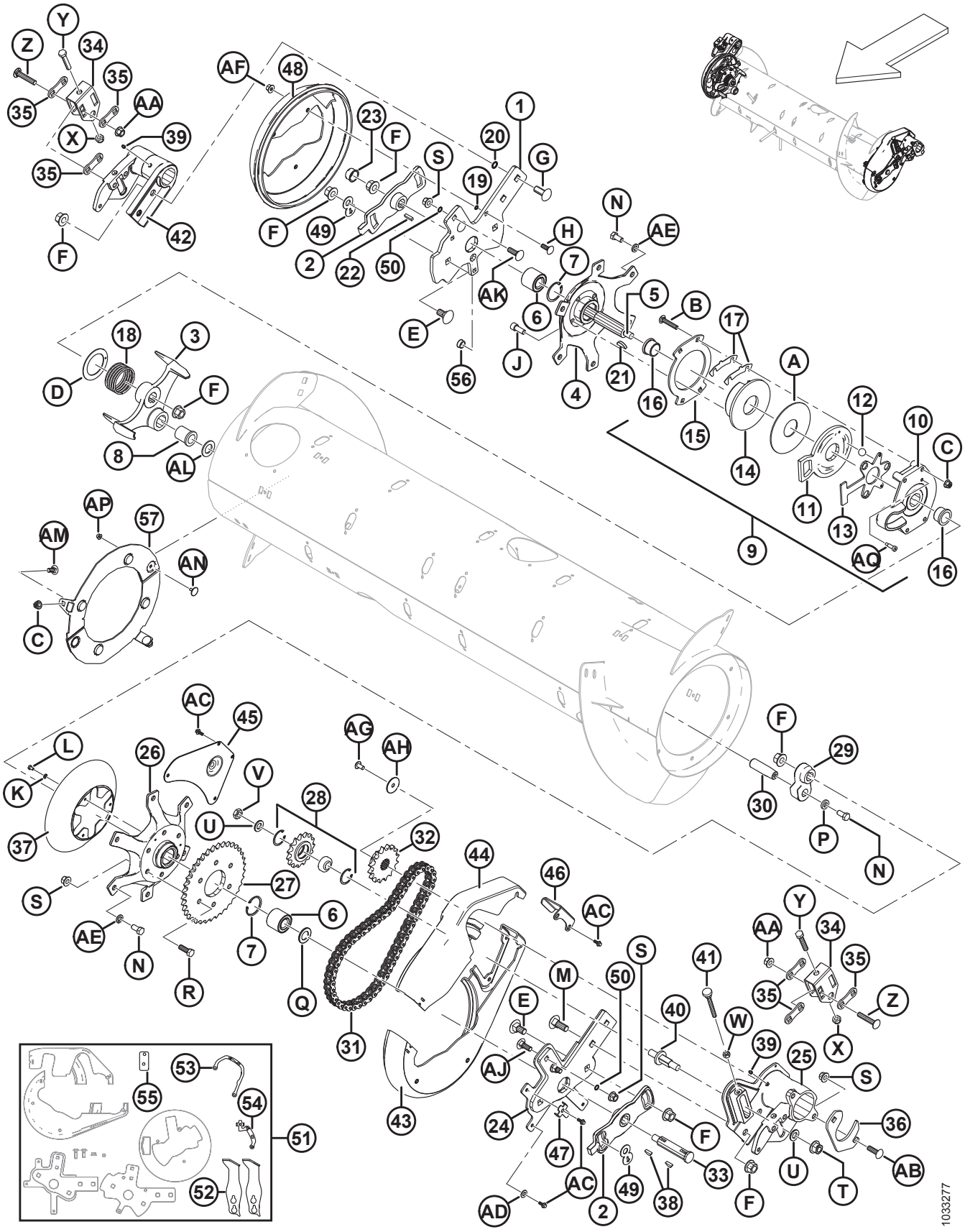

Ссылка	Номер детали	Описание	Кол-во	Серийный номер
57	**328500**	КОМПЛЕКТ ДООСНАЩЕНИЯ ЩИТКА РЕВЕРСА [268]	**1**	
A	213731	ШАЙБА — ПЛАСТИК		
B	252701	БОЛТ — RHSSN TFL M10 × 1,5 × 60-8,8-A3L		
C	135799	ГАЙКА — ФЛАНЦЕВАЯ, ШЕСТИГРАННАЯ, СТОПОРНАЯ, M10 × 1,5-10-A3L		
D	213733	ШАЙБА — УПОРНАЯ		
E	252691	БОЛТ — RHSN M16 × 2 × 35-10,9-A2L		
F	136440	ГАЙКА — ФЛАНЦЕВАЯ, ШЕСТИГРАННАЯ, ЦЕНТР., СТОПОРНАЯ M16 × 2-10-A3L		
G	252638	БОЛТ — RHSSN M16 × 2 × 35-8,8-AA3L		
H	184662	БОЛТ — RHSN TFL M10 × 1,5 × 30-8,8-A3L		
J	50154	ВИНТ — С ВНУТРЕННИМ ШЕСТИГРАННИКОМ В ГОЛОВКЕ TFL M12 × 1,75 × 30-8,8-A3L		
K	184705	ШАЙБА — ПЛОСКАЯ M6-200HV-A2L		
L	136561	БОЛТ — С ШЕСТИГР. ГОЛОВКОЙ, TFL M6 × 1 × 10-8,8-A3L		
M	136757	БОЛТ — С КРУГЛОЙ ГОЛОВКОЙ И КВАДРАТНЫМ ПОДГОЛОВКОМ M16 × 2 × 45-8,8-A2L		
N	50155	БОЛТ — С ШЕСТИГР. ГОЛОВКОЙ, TFL M12 × 1,75 × 25-8,8-A3L		
P	187518	ШАЙБА — ПЛОСКАЯ		
Q	123406	ШАЙБА — ПЛОСКАЯ		
R	152730	БОЛТ — С ШЕСТИГР. ГОЛОВКОЙ, TFL M12 × 1,75 × 35-10,9-A3L		
S	136431	ГАЙКА — ФЛАНЦЕВАЯ, ШЕСТИГРАННАЯ, СТОПОРНАЯ, M12 × 1,75-10-A3L		
T	136736	ГАЙКА — ФЛАНЦЕВАЯ, ШЕСТИГРАННАЯ, ВЕРХН., СТОПОРНАЯ M16 × 1,5-10-A2L		
U	172558	ШАЙБА — NORDLOCK 5/8 ДЮЙМА		
V	252288	ГАЙКА — ШЕСТИГРАННАЯ, НИЗКАЯ, С МЕЛКОЙ РЕЗЬБОЙ, M16 × 1,5-8,8-A3L		
W	30505	ГАЙКА — ШЕСТИГРАННАЯ M10 × 1,5-10-A3L		
X	184695	ГАЙКА — ШЕСТИГРАННАЯ NYLOC M12 × 1,75-8-A3L		
Y	237316	БОЛТ — С ШЕСТИГР. ГОЛОВКОЙ, TFL M12 × 1,75 × 60-8,8-A3L		
Z	252187	БОЛТ — С ПОЛУКРУГЛОЙ ГОЛОВКОЙ И КВАДРАТНЫМ ПОДГОЛОВКОМ M12 × 1,5 × 65-10,9-A3L		

268. Комплект состоит из двух магнитных узлов (NSS), пакета из пяти пальцев (MD № 287802), болтов (MD № 135785, 136841), гаек (MD #135799, 152668) и инструкций.

ШНЕК В СБОРЕ — ДЕТАЛИ ДЛЯ ОБСЛУЖИВАНИЯ

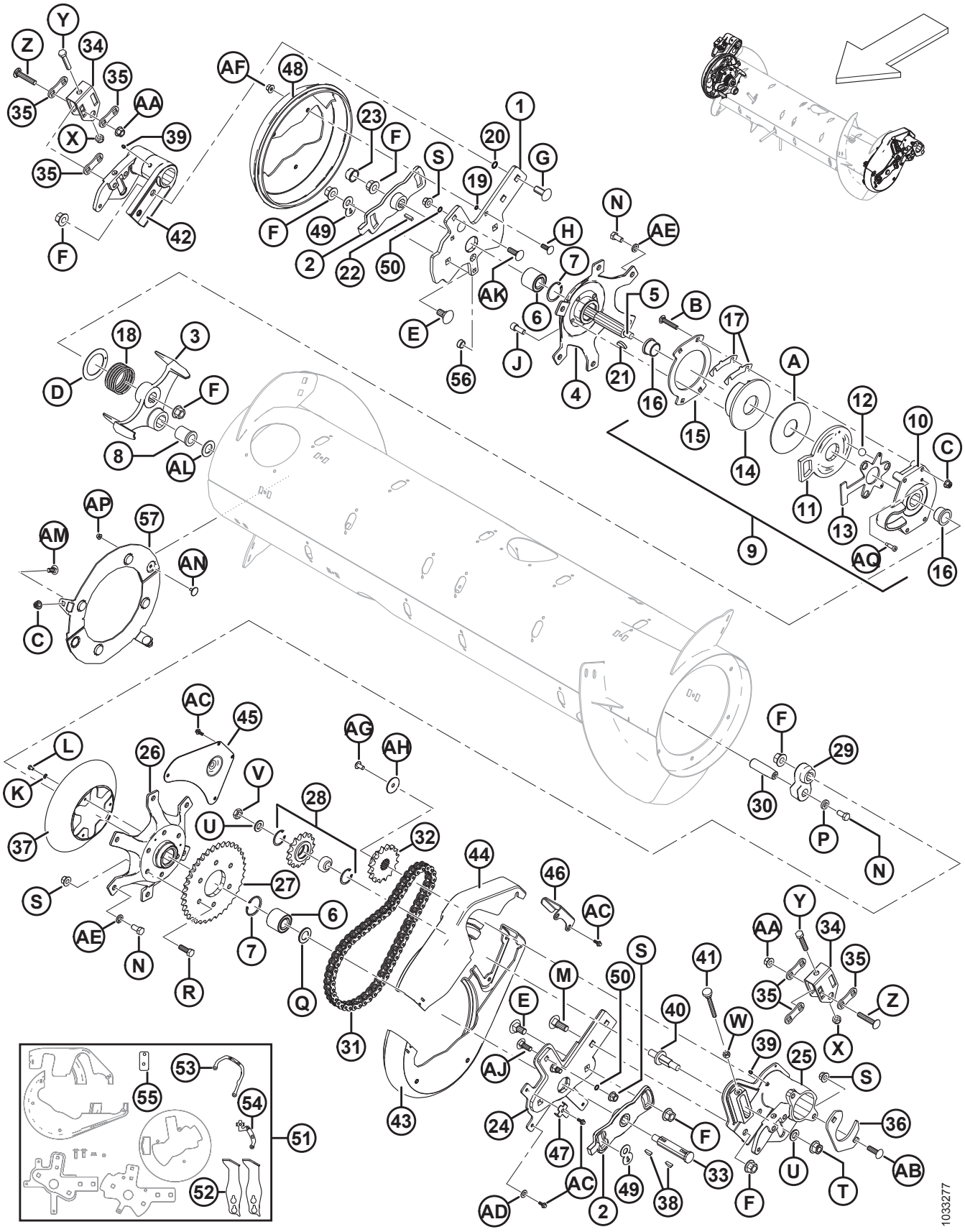

Ссылка	Номер детали	Описание	Кол-во	Серийный номер
AA	252188	ГАЙКА — ФЛАНЦЕВАЯ, ШЕСТИГРАННАЯ, ЦЕНТР., СТОПОРНАЯ, С МЕЛКОЙ РЕЗЬБОЙ M12 × 1,5-10-A3L		
AB	197122	БОЛТ — RHSSN M12 × 1,75 × 40-8,8-A3L		
AC	252639	БОЛТ — С ШЕСТИГР. ГОЛОВКОЙ, ФЛАНЦЕВЫЙ, M6 × 1 × 16 × SPCL-8,8-AA2L		
AD	18598	ШАЙБА — ПЛОСКАЯ SAE, ВНУТР. ДИАМ. 13/32 × 13/16 ДЮЙМА НД ОЦИНК.		
AE	18638	ШАЙБА — ОБЫЧН. СТОПОРНАЯ 1/2 ДЮЙМА НОМ. ВД ОЦИНК.		
AF	136441	ГАЙКА — ШЕСТИГРАННАЯ С ЗУБЦАМИ НА ТОРЦЕ M10 × 1,5-8-A3L		
AG	135157	ВИНТ — ДЛЯ МЕТАЛЛА		
AH	31465	ШАЙБА — ПЛОСКАЯ		
AJ	136291	БОЛТ — С ПОЛУКРУГЛОЙ ГОЛОВКОЙ И КВАДРАТНЫМ ПОДГОЛОВКОМ TFL M12 × 1,75 × 35-8,8-AA1J		
AK	135900	БОЛТ — С ПОЛУКРУГЛОЙ ГОЛОВКОЙ И КВАДРАТНЫМ ПОДГОЛОВКОМ TFL M12 × 1,75 × 40-8,8-AA1J		
AL	156743	ШАЙБА – ПЛОСКАЯ [269]		
AM	**135785**	**БОЛТ — RHSN M10 × 1,5 × 25-8,8-AA1J**		
AN	**136841**	**БОЛТ - ЭЛЕВАТОРНЫЙ, УТОПЛЕННЫЙ M6 X 1 X 16 X -8,8**		
AP	**152668**	**ГАЙКА — ШЕСТИГР., ФЛАНЦ., ЦЕНТР., СТОПОРН. M6 × 1-8**		
AQ	**320237**	**ВИНТ – ГОЛОВКА С ВНУТР. ШЕСТИГР., С БУРТИКОМ, 8 × 20 × SPCL-12,9-ОЦИНК.**		

269. Шайба (MD № 156743) используется, если превышен допуск на втулке (MD № 213659). При необходимости используйте шайбу (шайбы), чтобы обеспечить правильный допуск.

83 Рычажный механизм флотации шнека

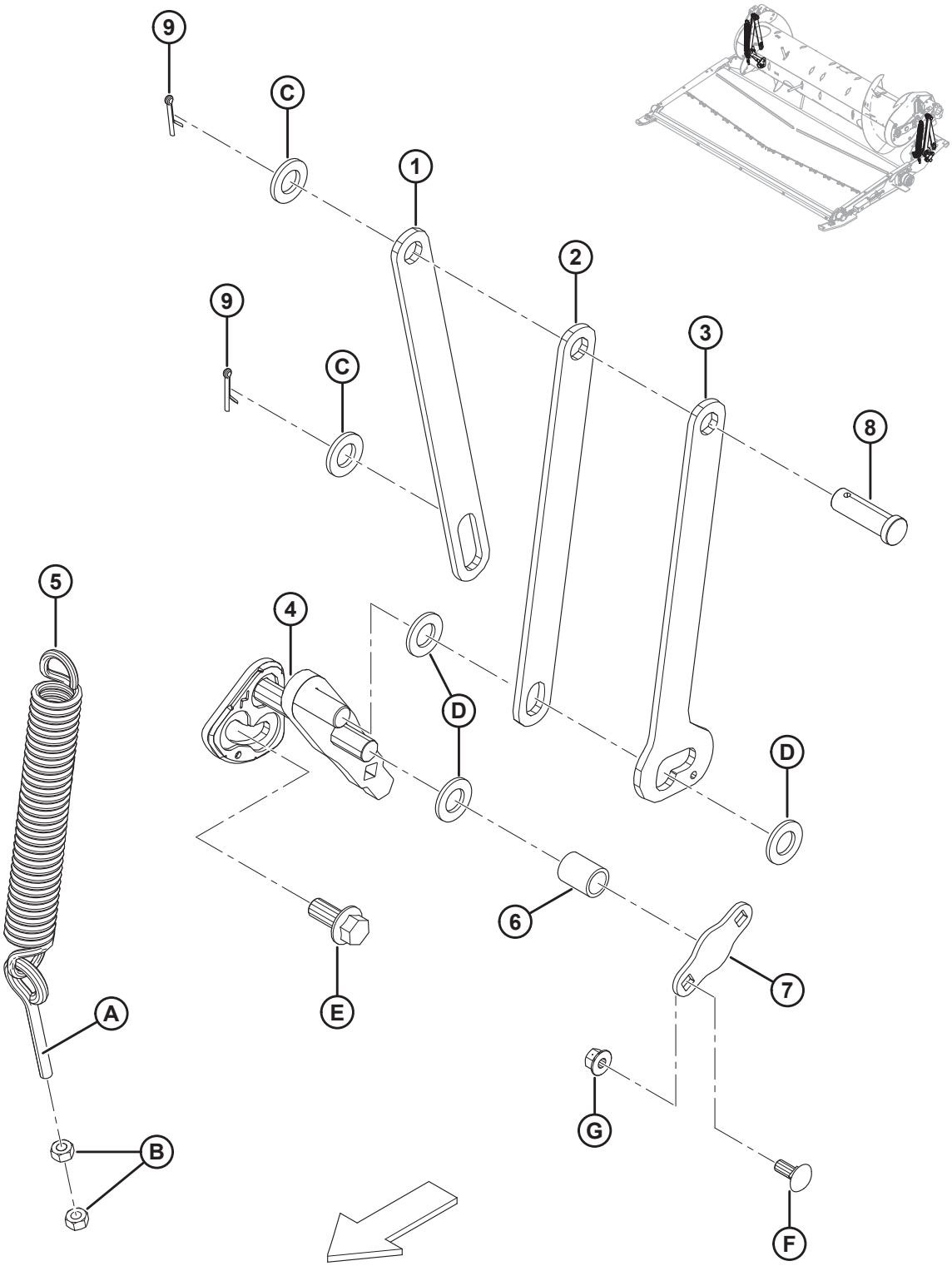

РЫЧАЖНЫЙ МЕХАНИЗМ ФЛОТАЦИИ ШНЕКА

Ссылка	Номер детали	Описание	Кол-во	Серийный номер
1	301805	ШТАНГА — ОПОРА ШНЕКА, ЗАДНЯЯ	2	
2	301806	ШТАНГА — ОПОРА ШНЕКА, ПЕРЕДНЯЯ	2	
3	301807	ШТАНГА — ОПОРА ШНЕКА, ДВА ПОЛОЖЕНИЯ	2	
4	276029	УЗЕЛ — КОЛЕНЧАТЫЙ РЫЧАГ, ЛЕВЫЙ	1	
	276030	УЗЕЛ — КОЛЕНЧАТЫЙ РЫЧАГ, ПРАВЫЙ	1	
5	245966	ПРУЖИНА — РАСТЯЖЕНИЯ	2	
6	248348	ТРУБКА — ПРОСТАВКА	2	
7	248349	ПЛАСТИНА — КРЕПЕЖНАЯ	2	
8	18626	ШТИФТ — С ОТВЕРСТИЕМ ПОД ШПЛИНТ	2	
9	18648	ШПЛИНТ 3/16 ДИАМ. × 1,25 ОЦИНК.	4	
A	231448	РЫМ-БОЛТ		
B	30505	ГАЙКА — ШЕСТИГРАННАЯ M10 × 1,5-10-A3L		
C	112130	ШАЙБА — ЗАКАЛЕННАЯ		
D	18601	ШАЙБА — ПЛОСКАЯ SAE, ВНУТР. ДИАМ. 13/16 × 1,5 ДЮЙМА. НД ОЦИНК.		
E	136378	БОЛТ — ФЛАНЦЕВЫЙ, С ШЕСТИГР. ГОЛОВКОЙ, TFL M16 × 2 × 35-10,9-A3L		
F	135785	БОЛТ — RHSN M10 × 1,5 × 25-8,8-A3L		
G	135799	ГАЙКА — ФЛАНЦЕВАЯ, ШЕСТИГРАННАЯ, СТОПОРНАЯ, M10 × 1,5-10-A3L		

84 Приводы

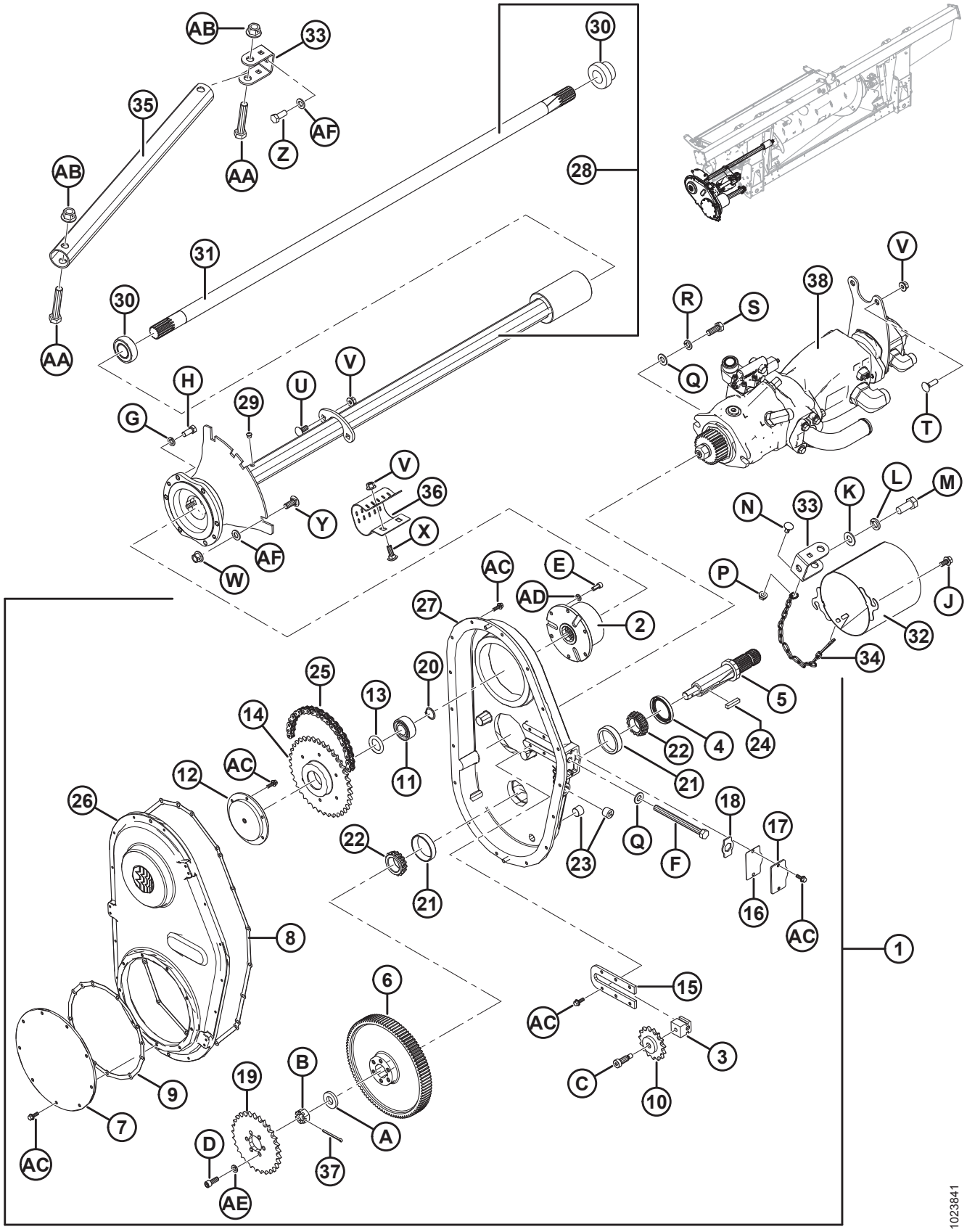

AB
33
30
35
AF
Z
AA
AB
28
31
30
AA
V
38
R
S
Q
T
H
U
V
G
29
V
36
Y
X
AF
W
N
33
K
L
M
P
J
32
34
AC
E
AD
27
2
25
20
13
5
14
4
24
22
AC
12
11
21
26
18
17
22
Q
F
23
21
16
AC
8
1
6
15
AC
3
B
19
C
10
9
7
A
D
37
AC
AE
1023841

Ссылка	Номер детали	Описание	Кол-во	Серийный номер
1	276149	ПРИВОД — РЕДУКТОР (CNH) [270]	1	
	276812	ПРИВОД — РЕДУКТОР (AGCO) [270]	1	
	276811	ПРИВОД — РЕДУКТОР (CLAAS) [270]	1	
	245620	ПРИВОД — РЕДУКТОР (JOHN DEERE) [270]	1	
2	187466	КОМПАКТНОЕ АВТОМАТИЧЕСКОЕ СЦЕПЛЕНИЕ	1	
3	187476	БЛОК — ПОДДЕРЖИВАЮЩИЙ РОЛИК	1	
4	187477	САЛЬНИК	1	
5	187478	ВАЛ	1	
6	187480	ШЕСТЕРНЯ — 97 ЗУБЬЕВ (CNH/JOHN DEERE)	1	
	276353	ШЕСТЕРНЯ — 89 ЗУБЬЕВ (AGCO/CLAAS)	1	
7	187482	КРЫШКА — ЗВЕЗДОЧКА	1	
8	187697	ПРОКЛАДКА — КОРПУС РЕДУКТОРА	1	
9	187698	ПРОКЛАДКА — КРЫШКА ЗВЕЗДОЧКИ	1	
10	187484	ПАРАЗИТНАЯ ЗВЕЗДОЧКА 50C15	1	
11	187485	ПОДШИПНИК — ШАРИКОВЫЙ ДВУХРЯДНЫЙ 3205	1	
12	187486	ОПОРА — ВЕДУЩ. ШЕСТЕРНЯ	1	
13	187487	ПРОКЛАДКА РЕГУЛИРОВОЧНАЯ — КОМПЛЕКТ	1	
14	187492	ЗВЕЗДОЧКА 50B38	1	
15	276679	ПЛАСТИНА — НАТЯЖИТЕЛЬ	1	
16	187696	УПЛОТНЕНИЕ — РЕГУЛИРОВОЧНАЯ КРЫШКА	1	
17	187494	КРЫШКА — РЕГУЛИРОВОЧНАЯ	1	
18	187495	ФИКСАТОР	1	
19	231389	ЗВЕЗДОЧКА — 50A29 (CNH/AGCO)	1	
	187524	КОМПЛЕКТ - ЗВЕЗДОЧКА, 22 ЗУБА (CLAAS) [271]	1	
	248407	ЗВЕЗДОЧКА — 50A37 (JOHN DEERE)	1	
20	18898	КОЛЬЦО — ВНЕШ. СТОПОРНОЕ	1	
21	30701	ПОДШИПНИК — НАРУЖНОЕ КОЛЬЦО	2	
22	30702	ПОДШИПНИК — КОНИЧЕСКИЙ	2	
23	30203	СЛИВНАЯ ПРОБКА МАГНИТНАЯ	3	
24	26846	ШПОНКА	1	

270. Включает позиции № 2–27 и крепежные детали.
271. Включает звездочку и инструкции по установке.

ПРИВОДЫ

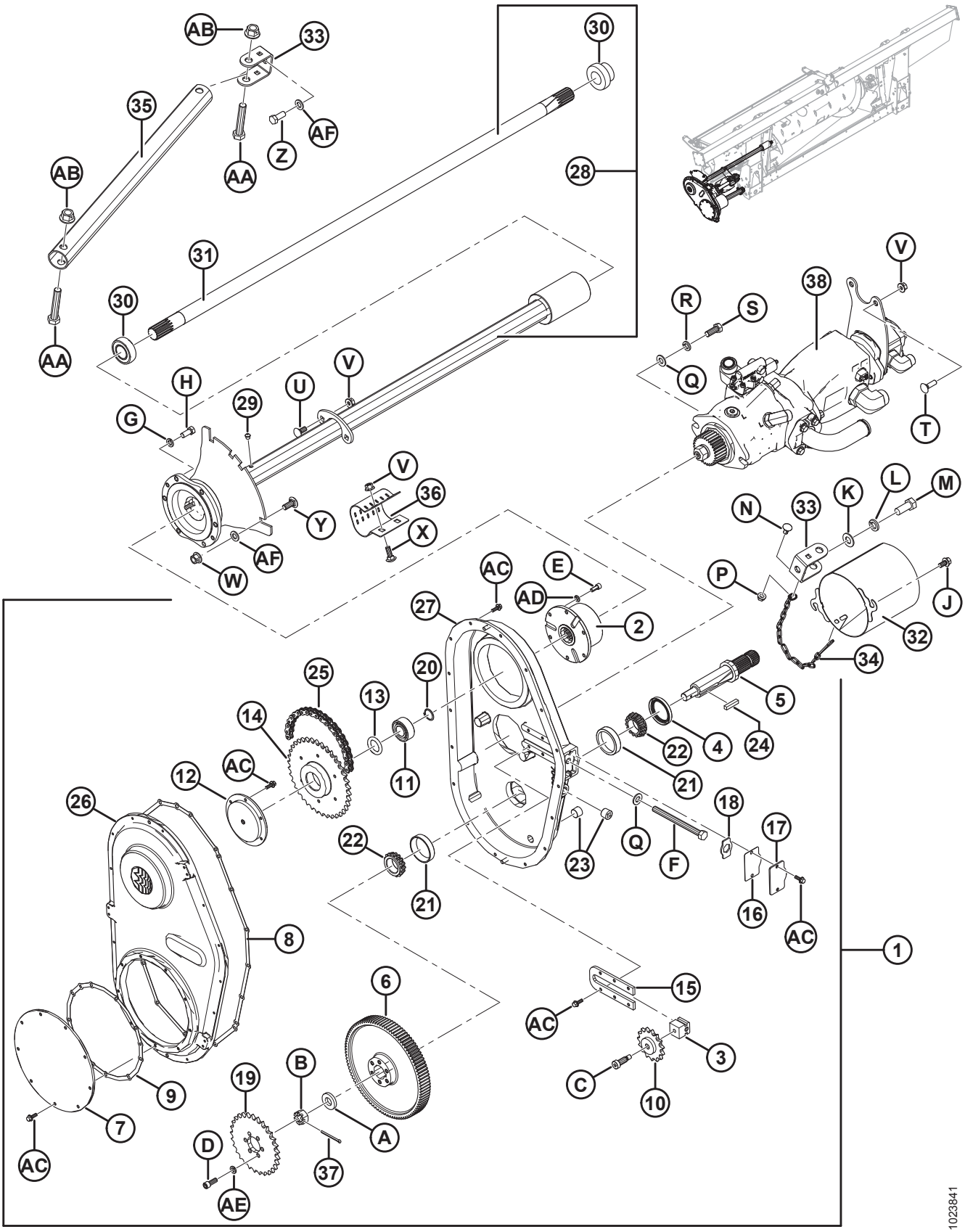

AB
33
30
35
AF
Z
AA
AB
28
31
30
AA
V
38
R
S
Q
T
H
U
V
29
G
V
36
Y
X
AF
W
N
33
K
L
M
P
J
32
34
AC
E
AD
2
27
25
20
13
14
5
4
24
22
21
AC
12
11
26
18
17
22
Q
F
23
21
16
AC
8
1
6
15
AC
3
C
10
B
19
9
7
A
D
37
AC
AE
1023841

Ссылка	Номер детали	Описание	Кол-во	Серийный номер
25	231534	РОЛИКОВАЯ ЦЕПЬ — RC 50 (78 ЗВЕНЬЕВ, ЗАМКНУТАЯ) CNH	1	
	156037	РОЛИКОВАЯ ЦЕПЬ — RC 50 (74 ЗВЕНА, ЗАМКНУТАЯ) AGCO/CLAAS	1	
	248408	РОЛИКОВАЯ ЦЕПЬ — RC 50 (80 ЗВЕНЬЕВ, ЗАМКНУТАЯ) JD	1	
26	187481	КРЫШКА — РЕДУКТОР	1	
27	287914	КОРПУС — РЕДУКТОР	1	
28	301663	ВЫХОДНОЙ ВАЛ В СБОРЕ [272]	1	
29	21425	ПЕРЕПУСКНОЙ КЛАПАН	1	
30	21363	ПОДШИПНИК — СФЕР. НД С ЗАПЛЕЧИКОМ	2	
31	279689	ВАЛ — ВЫХОДНОЙ	1	
32	133421	ЗАЩИТА — СВАРНАЯ	1	
33	187520	КРОНШТЕЙН	2	
34	279081	ЦЕПЬ	1	
35	301902	ТРУБКА — СТОЙКА	1	
36	248850	ХОМУТ	1	
37	135358	ШПЛИНТ ДИАМ. 5/32 × 2,0 ОЦИНК.	1	
38	REF	НАСОС В СБОРЕ [273]		
A	187483	ШАЙБА		
B	5512	ГАЙКА — ШЕСТИГРАННАЯ ШЛИЦОВ. 3/4		
C	135694	БОЛТ — С ЗАПЛЕЧИКОМ, С ВНУТРЕННИМ ШЕСТИГРАННИКОМ 1/2 × 1,0 ДЛ.		
D	135381	БОЛТ — С ВНУТРЕННИМ ШЕСТИГРАННИКОМ, 3/8 × 1,0 ДЛ.		
E	135748	БОЛТ — С ВНУТРЕННИМ ШЕСТИГРАННИКОМ, 5/16 × 0,75 ДЛ.		
F	276680	БОЛТ — С ШЕСТИГР. ГОЛОВКОЙ TFL 1/2-13 × 5,5 GR5 BO		
G	18652	ШАЙБА — ОБЫЧН. СТОПОРНАЯ 7/16 ДЮЙМА НОМ. ВД ОЦИНК.		
H	21522	БОЛТ — НН 7/16 NC × ДЛИНОЙ 1,0 GR5, ОЦИНК.		
J	21821	БОЛТ — ШЕСТИГР. ГОЛОВКА ФЛАНЦЕВ. (С ЗАЗУБР.) 3/8 NC × 0,75 GR5 ОЦИНК.		
K	18600	ШАЙБА — ПЛОСКАЯ SAE, ВНУТР. ДИАМ. 21/32 × 1-5/16 ДЮЙМА НД ОЦИНК.		
L	18639	ШАЙБА — ОБЫЧН. СТОПОРНАЯ 5/8 ДЮЙМА НОМ. ВД ОЦИНК.		

272. Включает перепускной клапан (MD № 21425), два подшипника (MD № 21363) и вал (MD № 279689).
273. См. раздел *85 Насос в сборе, страница 315*.

ПРИВОДЫ

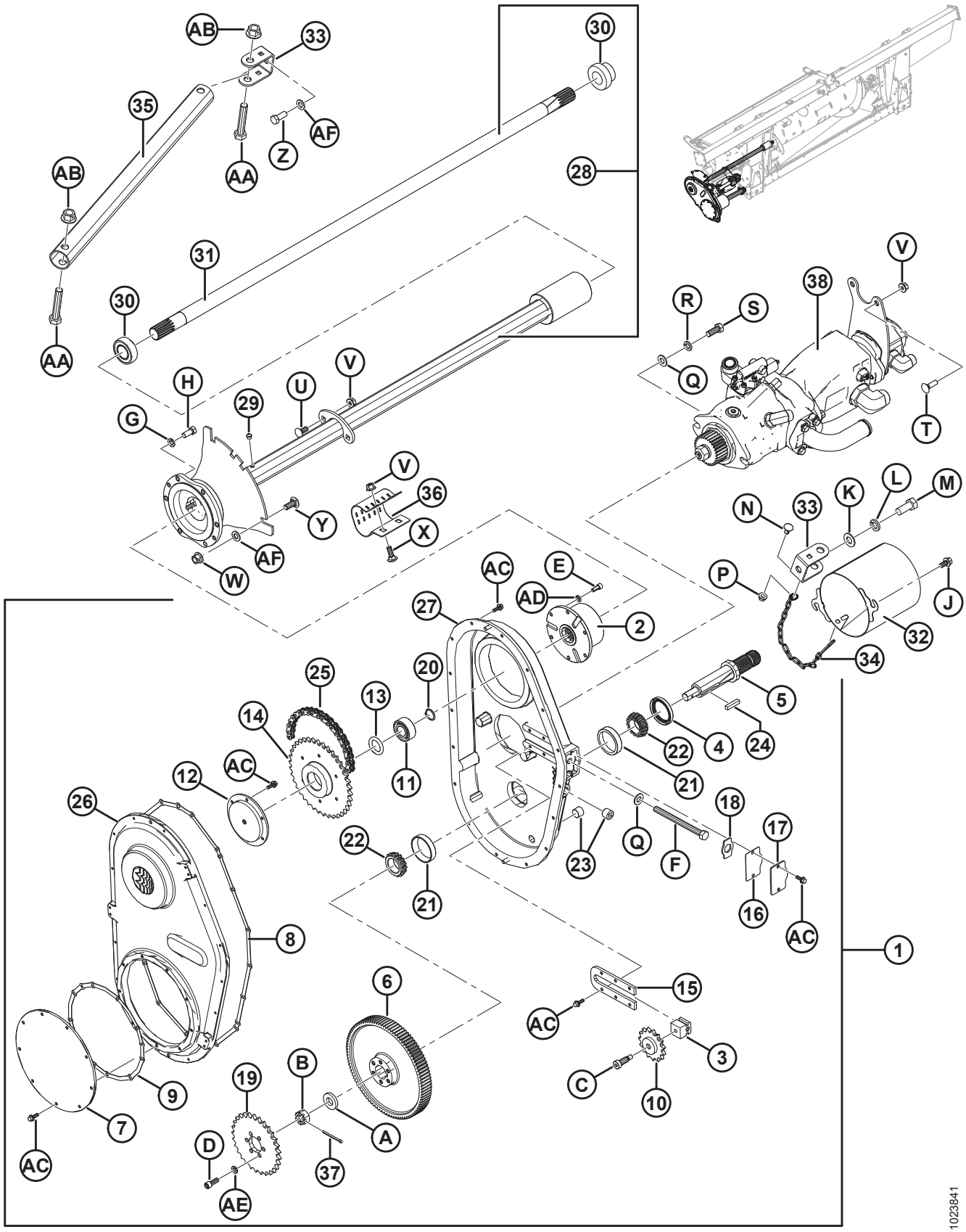

AB
33
30
35
AF
Z
AA
AB
28
31
30
AA
V
38
R
S
Q
T
H
U
V
29
G
V
36
Y
X
AF
W
N
33
K
L
M
P
J
32
34
AC
E
AD
2
27
25
20
13
14
5
4
24
22
21
AC
12
11
26
18
17
22
Q
F
23
21
16
AC
8
1
6
15
AC
3
C
10
B
19
9
7
A
D
37
AC
AE
1023841

Ссылка	Номер детали	Описание	Кол-во	Серийный номер
M	21594	БОЛТ — ШЕСТИГР. ГОЛОВКА 0,625-11 UNC × 1,50		
N	21472	БОЛТ — С КРУГЛОЙ ГОЛОВКОЙ И КВАДРАТНЫМ ПОДГОЛОВКОМ 3/8-16 × 0,75, GR5		
P	30228	ГАЙКА — ФЛАНЦ., DT, ГЛАДКИЙ ТОРЕЦ 0,375-16 UNC		
Q	18599	ШАЙБА — ПЛОСКАЯ SAE, ВНУТР. ДИАМ. 17/32 × 1-1/16 ДЮЙМА НД ОЦИНК.		
R	18638	ШАЙБА — ОБЫЧН. СТОПОРНАЯ 1/2 ДЮЙМА НОМ. ВД ОЦИНК.		
S	21491	БОЛТ — НН 1/2 NC × ДЛИНОЙ 1,25 GR5, ОЦИНК.		
T	135691	БОЛТ — С КРУГЛОЙ ГОЛОВКОЙ И КВАДРАТНЫМ ПОДГОЛОВКОМ TFL M10 × 1,5 × 35-8,8-A3L		
U	135785	БОЛТ — RHSN M10 × 1,5 × 25-8,8-A3L		
V	135799	ГАЙКА — ФЛАНЦЕВАЯ, ШЕСТИГРАННАЯ, СТОПОРНАЯ, M10 × 1,5-10-A3L		
W	136431	ГАЙКА — ФЛАНЦЕВАЯ, ШЕСТИГРАННАЯ, СТОПОРНАЯ, M12 × 1,75-10-A3L		
X	184662	БОЛТ — RHSN TFL M10 × 1,5 × 30-8,8-A3L		
Y	184667	БОЛТ — RHSN M12 × 1,75 × 30-8,8-AA1J		
Z	136137	БОЛТ — С ШЕСТИГР. ГОЛОВКОЙ, TFL M16 × 2 × 35-8,8-AA1J		
AA	136455	БОЛТ — С ШЕСТИГР. ГОЛОВКОЙ M16 × 2 × 85-8,8-A3L		
AB	136440	ГАЙКА — ФЛАНЦЕВАЯ, ШЕСТИГРАННАЯ, ЦЕНТР., СТОПОРНАЯ M16 × 2-10-A3L		
AC	21456	БОЛТ — ШЕСТИГР. ГОЛОВКА ФЛАНЦЕВ. (С ЗАЗУБР.) 1/4 NC × 0,75 GR5 ОЦИНК.		
AD	18636	ШАЙБА — ОБЫЧН. СТОПОРНАЯ 5/16 ДЮЙМА НОМ. ВД ОЦИНК.		
AE	18637	ШАЙБА — ОБЫЧН. СТОПОРНАЯ 3/8 ДЮЙМА НОМ. ВД ОЦИНК.		
AF	184717	ШАЙБА — ПЛОСКАЯ СТАНД. M16-200HV-AA1J		

85 Насос в сборе

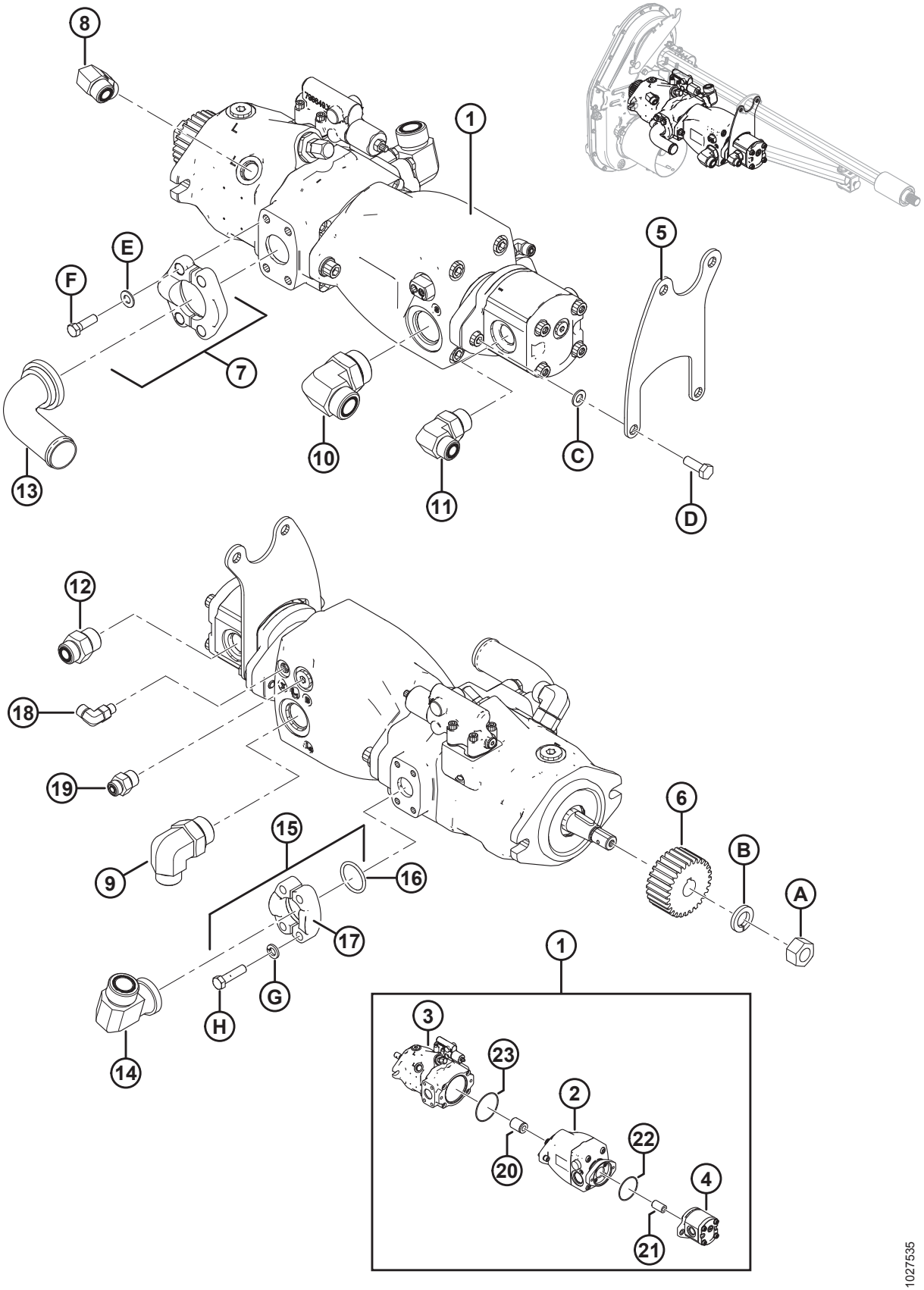

НАСОС В СБОРЕ

ПРИМЕЧАНИЕ:

Некоторые копирующие модули могут поставляться с шестеренными насосами Bosch/Rexroth, которые не продаются отдельно. Для замены шестеренного насоса целиком закажите шестеренный насос Casappa 16 или 19 куб. см и комплект уплотнений, указанный в перечне запчастей. Для установки комплекта уплотнений на шестеренные насосы Bosch/Rexroth закажите комплект уплотнений MD № 187967. Дополнительная информация по шестеренным насосам приведена в техническом руководстве по жатке.

Ссылка	Номер детали	Описание	Кол-во	Серийный номер
1	NSS	НАСОС В СБОРЕ [274]	1	
2	**311466**	**НАСОС — ПОРШНЕВОЙ, БОКОВОЕ ПОЛОТНО**	**1**	
	311727	**КЛАПАН - ВСТАВНОЙ, УПРАВЛЕНИЕ НАСОСОМ**		
3	248089	НАСОС — ПОРШНЕВОЙ, ПРИВОД НОЖА	1	
	294890	КОМПЛЕКТ УПЛОТНЕНИЙ – ПОРШНЕВОЙ НАСОС ПРИВОДА НОЖА С ИНСТРУКЦИЕЙ		
4	187252	НАСОС — ШЕСТЕРЕННЫЙ, 16 КУБ. СМ, ПОДАЮЩЕЕ ПОЛОТНО (CNH/CLAAS)	1	
	295998	НАСОС — ШЕСТЕРЕННЫЙ, 19 КУБ. СМ, ПОДАЮЩЕЕ ПОЛОТНО (JD/AGCO)	1	
	187918	КОМПЛЕКТ УПЛОТНЕНИЙ — ШЕСТЕРЕННЫЙ НАСОС (CASAPPA) [275]		
	REF	КОМПЛЕКТ УПЛОТНЕНИЙ — ШЕСТЕРЕННЫЙ НАСОС (BOSCH/REXROTH) [276]		
5	295242	КРОНШТЕЙН — ЗАДНЯЯ ОПОРА НАСОСА	1	
6	276859	ШЕСТЕРНЯ — ВЕДУЩАЯ, 28 ЗУБЬЕВ, МОДУЛЬ 2.5 (CNH/JD)	1	
	276352	ШЕСТЕРНЯ — ВЕДУЩАЯ, 36 ЗУБЬЕВ, МОДУЛЬ 2.5 (CLAAS/AGCO)	1	
7	136246	КОМПЛЕКТ – РАЗЪЕМНЫЙ ФЛАНЕЦ, 1,5 ДЮЙМА. CD 61 [277]	1	
	135400	УПЛОТНИТЕЛЬНОЕ КОЛЬЦО — 1,859 ДЮЙМА ВД × 0,139 ДЮЙМА. СТЕНКА		
8	136089	ФИТИНГ — КОЛЕНО 90° ГИДР. ЛИНИИ	1	
	44210	УПЛОТНИТЕЛЬНОЕ КОЛЬЦО — № 10 ORB		
	135867	УПЛОТНИТЕЛЬНОЕ КОЛЬЦО — № 10 ORFS (ТОРЦОВОЕ УПЛОТНИТЕЛЬНОЕ КОЛЬЦО)		
9	135901	ФИТИНГ — КОЛЕНО 90° ГИДР. ЛИНИИ	1	
	50220	УПЛОТНИТЕЛЬНОЕ КОЛЬЦО — № 20 ORB		
	135868	УПЛОТНИТЕЛЬНОЕ КОЛЬЦО — № 12 ORFS (ТОРЦОВОЕ УПЛОТНИТЕЛЬНОЕ КОЛЬЦО)		

274. Не обслуживается как цельный узел. Для обслуживания отдельных компонентов см. позиции № 2–4 и 20–23.
275. Используется в шестеренных насосах (MD № 187252 и 295998).
276. Для установки комплекта уплотнений на шестеренные насосы Bosch/Rexroth (NSS) закажите комплект уплотнений (MD № 187967).
277. Включает разъемный фланец (не продается отдельно), уплотнительное кольцо (MD № 135400), четыре болта (MD № 252642) и четыре плоские шайбы (MD № 184714).

НАСОС В СБОРЕ

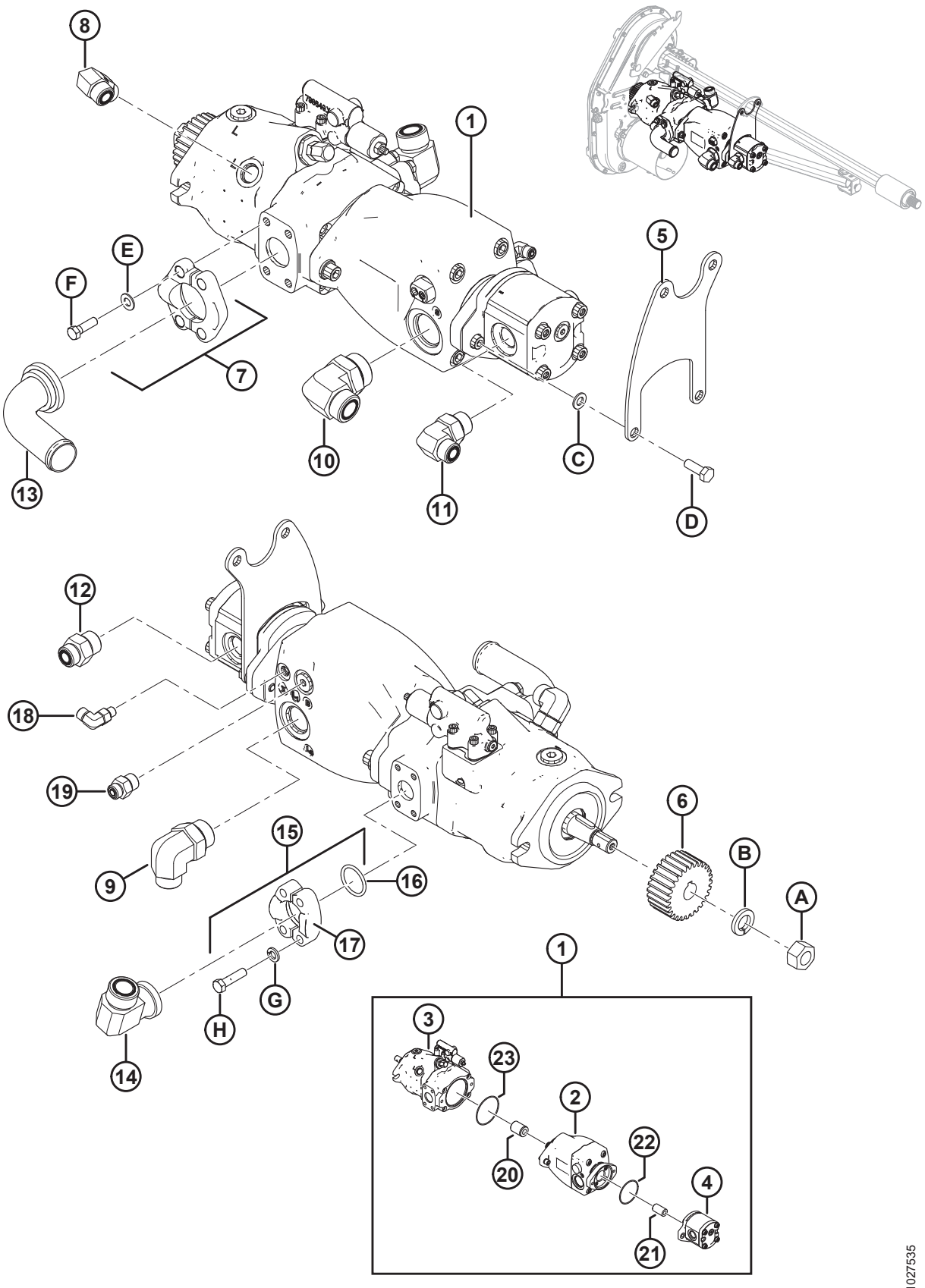

Ссылка	Номер детали	Описание	Кол-во	Серийный номер
10	136766	ФИТИНГ — КОЛЕНО 90° ГИДР. 20-16	1	
	50220	УПЛОТНИТЕЛЬНОЕ КОЛЬЦО — № 20 ORB		
	135554	УПЛОТНИТЕЛЬНОЕ КОЛЬЦО — № 16 ORFS (ТОРЦОВОЕ УПЛОТНИТЕЛЬНОЕ КОЛЬЦО)		
11	136347	ФИТИНГ — КОЛЕНО 90° ГИДР. ЛИНИИ	1	
	30971	УПЛОТНИТЕЛЬНОЕ КОЛЬЦО — № 12 ORB		
	135867	УПЛОТНИТЕЛЬНОЕ КОЛЬЦО — № 10 ORFS (ТОРЦОВОЕ УПЛОТНИТЕЛЬНОЕ КОЛЬЦО)		
12	135786	ФИТИНГ — ПЕРЕХОДНИК	1	
	30971	УПЛОТНИТЕЛЬНОЕ КОЛЬЦО — № 12 ORB		
	135867	УПЛОТНИТЕЛЬНОЕ КОЛЬЦО — № 10 ORFS (ТОРЦОВОЕ УПЛОТНИТЕЛЬНОЕ КОЛЬЦО)		
13	**294833**	**ФИТИНГ — ГИДР. КОЛЕНО КОД 61**	**1**	
14	252208	ФИТИНГ — 90° № 16, ФЛАНЦЕВЫЙ × № 16, С НАРУЖНОЙ РЕЗЬБОЙ, С ТОРЦОВЫМ УПЛОТНИТЕЛЬНЫМ КОЛЬЦОМ	1	
	112868	УПЛОТНИТЕЛЬНОЕ КОЛЬЦО — № 16, ФЛАНЦЕВОЕ		
	135554	УПЛОТНИТЕЛЬНОЕ КОЛЬЦО — № 16 ORFS (ТОРЦОВОЕ УПЛОТНИТЕЛЬНОЕ КОЛЬЦО)		
15	112866	КОМПЛЕКТ – РАЗЪЕМНЫЙ ФЛАНЕЦ, 1 ДЮЙМ, CD 61 [278]	1	
16	112868	УПЛОТНИТЕЛЬНОЕ КОЛЬЦО — 1,296 ДЮЙМА ВД × 0,139 ДЮЙМА. СТЕНКА	1	
17	194033	ФЛАНЕЦ — ПОЛУРАЗЪЕМНЫЙ, 1 ДЮЙМ, КОД 61	2	
18	136447	ФИТИНГ — КОЛЕНО 90° ГИДР. ЛИНИИ	1	
	50223	УПЛОТНИТЕЛЬНОЕ КОЛЬЦО — № 4 ORB		
	135957	УПЛОТНИТЕЛЬНОЕ КОЛЬЦО — № 4 ORFS (ТОРЦОВОЕ УПЛОТНИТЕЛЬНОЕ КОЛЬЦО)		
19	191705	ФИТИНГ — ПЕРЕХОДНИК 6 MORFS × 8 MORB	1	
	44209	УПЛОТНИТЕЛЬНОЕ КОЛЬЦО — № 8 ORB		
	135865	УПЛОТНИТЕЛЬНОЕ КОЛЬЦО — № 6 ORFS (ТОРЦОВОЕ УПЛОТНИТЕЛЬНОЕ КОЛЬЦО)		
20	295139	МУФТА — ШЛИЦЕВАЯ, 13-13T	1	

278. Включает два полуразъемных фланца (MD № 194033), уплотнительное кольцо (MD № 112868), четыре болта (MD № 252640) и четыре плоские шайбы (MD № 30191).

НАСОС В СБОРЕ

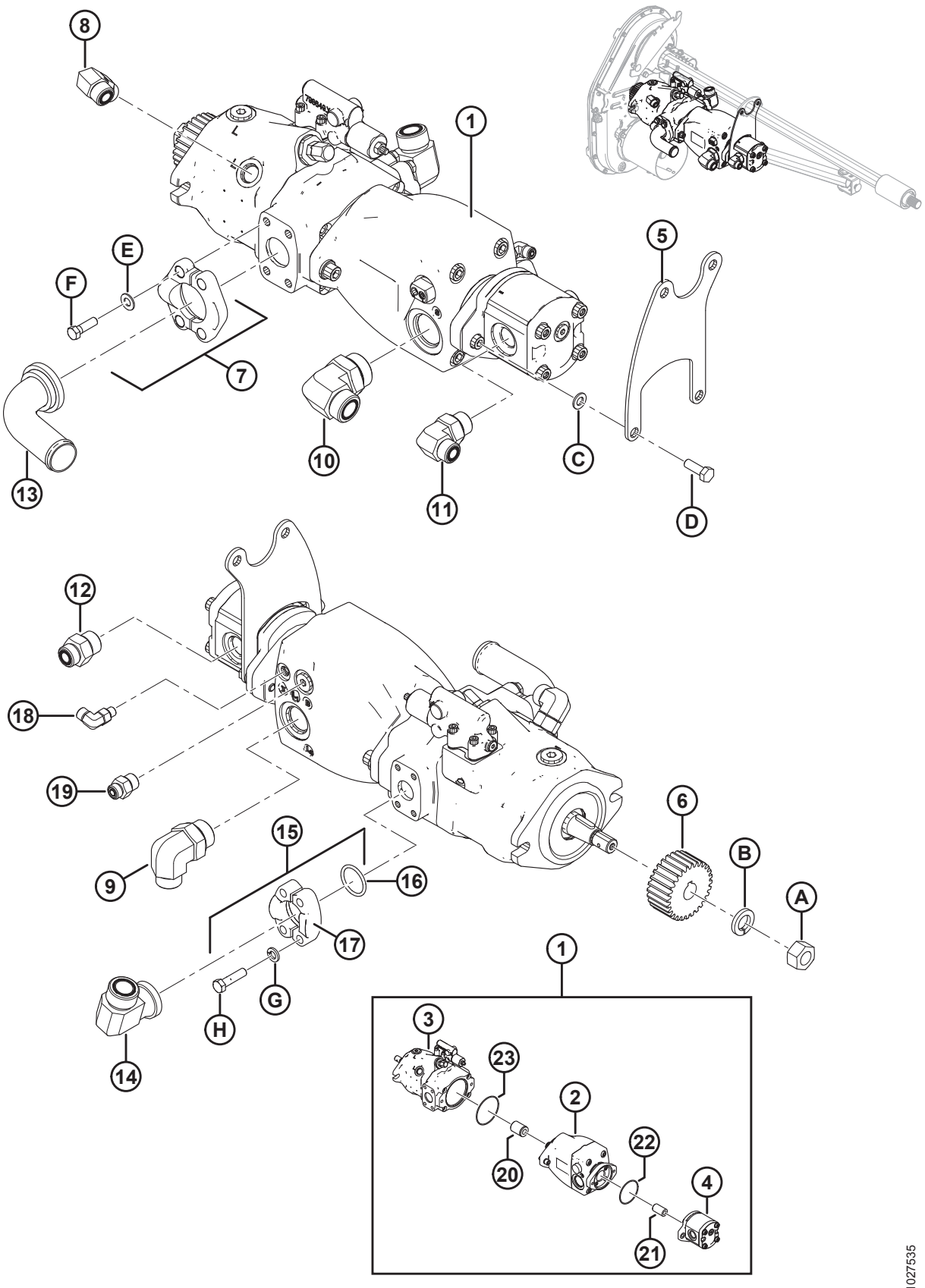

НАСОС В СБОРЕ

Ссылка	Номер детали	Описание	Кол-во	Серийный номер
21	295140	МУФТА — ШЛИЦЕВАЯ, 20-11T	1	
22	136024	УПЛОТНИТЕЛЬНОЕ КОЛЬЦО (3 X 85) [279]	1	
23	294832	УПЛОТНИТЕЛЬНОЕ КОЛЬЦО (3 × 104)	1	
A	18720	ГАЙКА — ШЕСТИГР. 3/4-16 UNF GR5 ОЦИНК.		
B	18640	ШАЙБА — ОБЫЧН. СТОПОРНАЯ 3/4 ДЮЙМА НОМ. ВД ОЦИНК.		
C	184711	ШАЙБА — ПЛОСКАЯ СТАНД. M10-200HV-A3L		
D	184661	БОЛТ — С ШЕСТИГР. ГОЛОВКОЙ, TFL M10 × 1,5 × 30-8,8-A3L		
E	**184714**	**ШАЙБА — ПЛОСКАЯ СТАНД. M12-300HV**		
F	252642	БОЛТ — С ШЕСТИГР. ГОЛОВКОЙ, 1/2-13 × 1,75-GR8-AA3L		
G	**30191**	**ШАЙБА – ЗАКАЛ. ASTM F436 3/8**		
H	252640	БОЛТ — С ШЕСТИГР. ГОЛОВКОЙ, 3/8-16 × 1,25-GR8-AA3L		

279. Уплотнительное кольцо (MD № 136024) входит в комплект переоборудования шестеренного насоса; см. раздел *127 Комплекты переоборудования шестеренчатых насосов, страница 443*. При отдельной замене шестеренного насоса обязательно закажите уплотнительное кольцо (MD № 136024), если оно износилось или повреждено.

86 Приводной вал и опоры

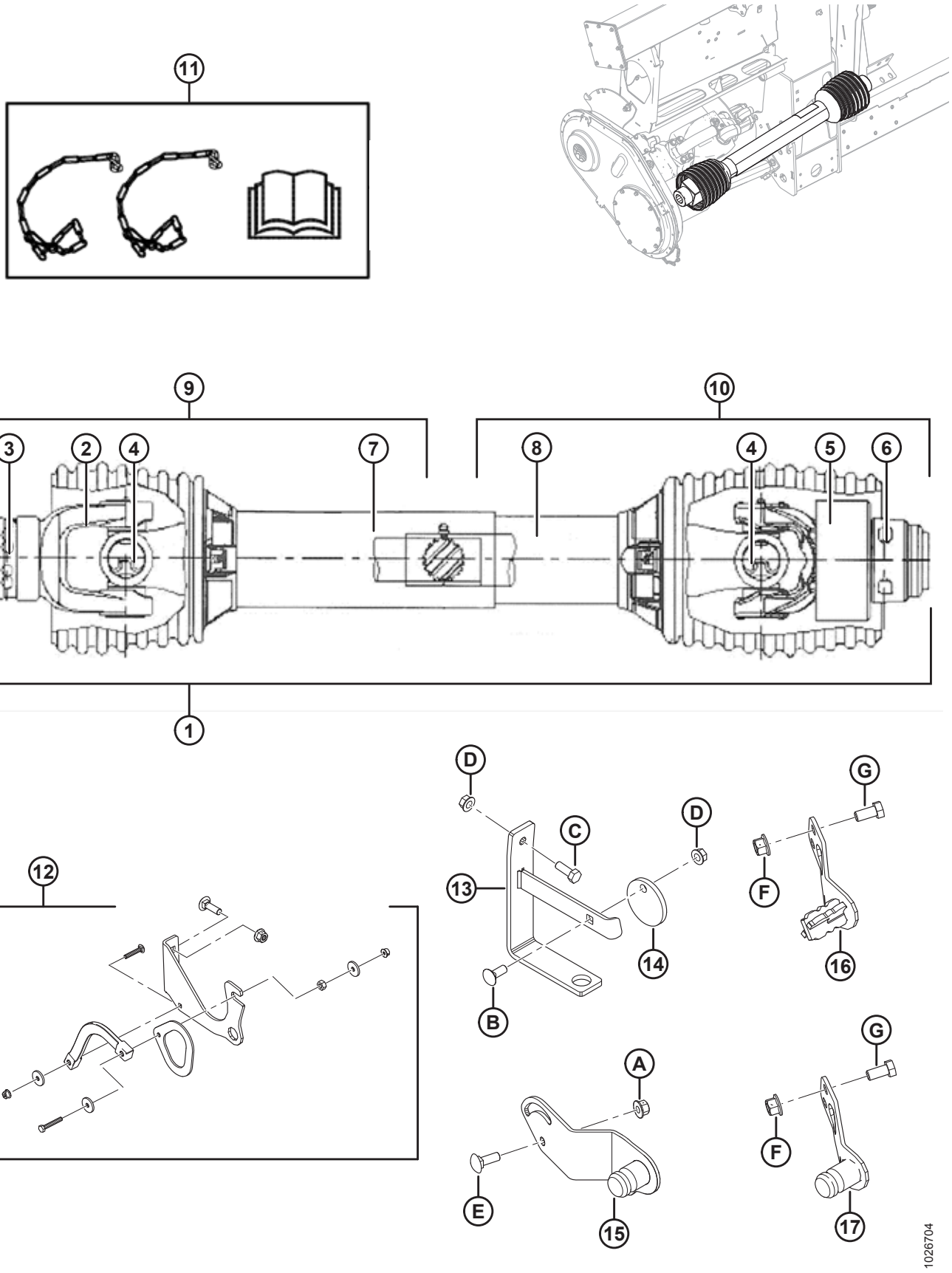

ПРИМЕЧАНИЕ:

Комплекты карданных полувалов на стороне комбайна указываются в перечне под № 9, а полувалов на стороне жатки — под № 10. Чтобы проверить, к какой модели комбайна подходит каждый комплект, см. сноски по отдельным деталям.

Ссылка	Номер детали	Описание	Кол-во	Серийный номер
	B6595	КОМПЛЕКТ - КАРДАННЫЙ ВАЛ (С 6 ШЛИЦАМИ) CE, КОМБАЙН CNH [280]		
	B6596	КОМПЛЕКТ КАРДАНА С 21 ШЛИЦЕМ НА СТОРОНЕ КОМБАЙНА [281]		
1	301996	КАРДАННЫЙ ВАЛ (С 6 ШЛИЦАМИ) — КОМПЛЕКТ (СЕРТИФИЦИРОВАН CE) [282]	1	
	187553	КАРДАННЫЙ ВАЛ (С 21 ШЛИЦЕМ) — КОМПЛЕКТ (СЕРТИФИЦИРОВАН CE) [283]	1	
	187550	ПРИВОДНОЙ ВАЛ (С 21 ШЛИЦЕМ) — КОМПЛЕКТ (СЕРТИФИЦИРОВАН CE) [284]	1	
	187551	КАРДАННЫЙ ВАЛ С ШЕСТИГРАННЫМ ОТВЕРСТИЕМ – КОМПЛЕКТ (СЕРТИФИЦИРОВАН В ЕС) [285]	1	
	314306	КАРДАННЫЙ ВАЛ 1 3/4-20 ШЛИЦЕВ - УКОМПЛЕКТОВАННЫЙ (СЕРТИФИЦИРОВАНО В ЕС) [286]	1	
	301704	КАРДАННЫЙ ВАЛ 38-8 ШЛИЦЕВ – УКОМПЛЕКТОВАННЫЙ (СЕРТИФИЦИРОВАНО В ЕС) [287]	1	
	287814	ЩИТОК — РЕМОНТНЫЙ КОМПЛЕКТ CE	A/R	
2	133634	ВИЛКА — ПРУЖИННЫЙ ФИКСАТОР (С 6 ШЛИЦАМИ)	1	
	133637	ВИЛКА — ПРУЖИННЫЙ ФИКСАТОР (С 21 ШЛИЦЕМ)	1	
	133641	ВИЛКА — ПРУЖИННЫЙ ФИКСАТОР, ШЕСТИГРАННОЕ ОТВЕРСТИЕ [285]	1	
	150890	ВИЛКА — ПРУЖИННЫЙ ФИКСАТОР, 1 3/4-20 ШЛИЦ. [286]	1	
	314657	ВИЛКА — ПРУЖИННЫЙ ФИКСАТОР, 38-8 ШЛИЦ. [287]	1	

280. Серия Case IH Midrange/Flagship 10/20/30/40, все New Holland CR/CX, а также Versatile RT490. Комплекты можно приобрести только через отдел комплексных товаров.
281. Комбайны CNH 2017 года и более поздние. Комплекты можно приобрести только через отдел комплексных товаров.
282. Case IH Midrange/Flagship, серии 10/20/30/40, все New Holland CR/CX.
283. Серия JD STS/S (кроме платформенных соломотрясов с широким корпусом, перечисленных ниже), CLAAS Lexion, AGCO и комбайнов CNH 2017-го и последующих годов выпуска.
284. Платформенный соломотряс с широким корпусом JD — 9650/9660, 9660 WTS и T9670.
285. Серия Case IH 88 и серия 2300/2500.
286. AGCO IDEAL™ 7/8/9.
287. Ростсельмаш 760/780.

ПРИВОДНОЙ ВАЛ И ОПОРЫ

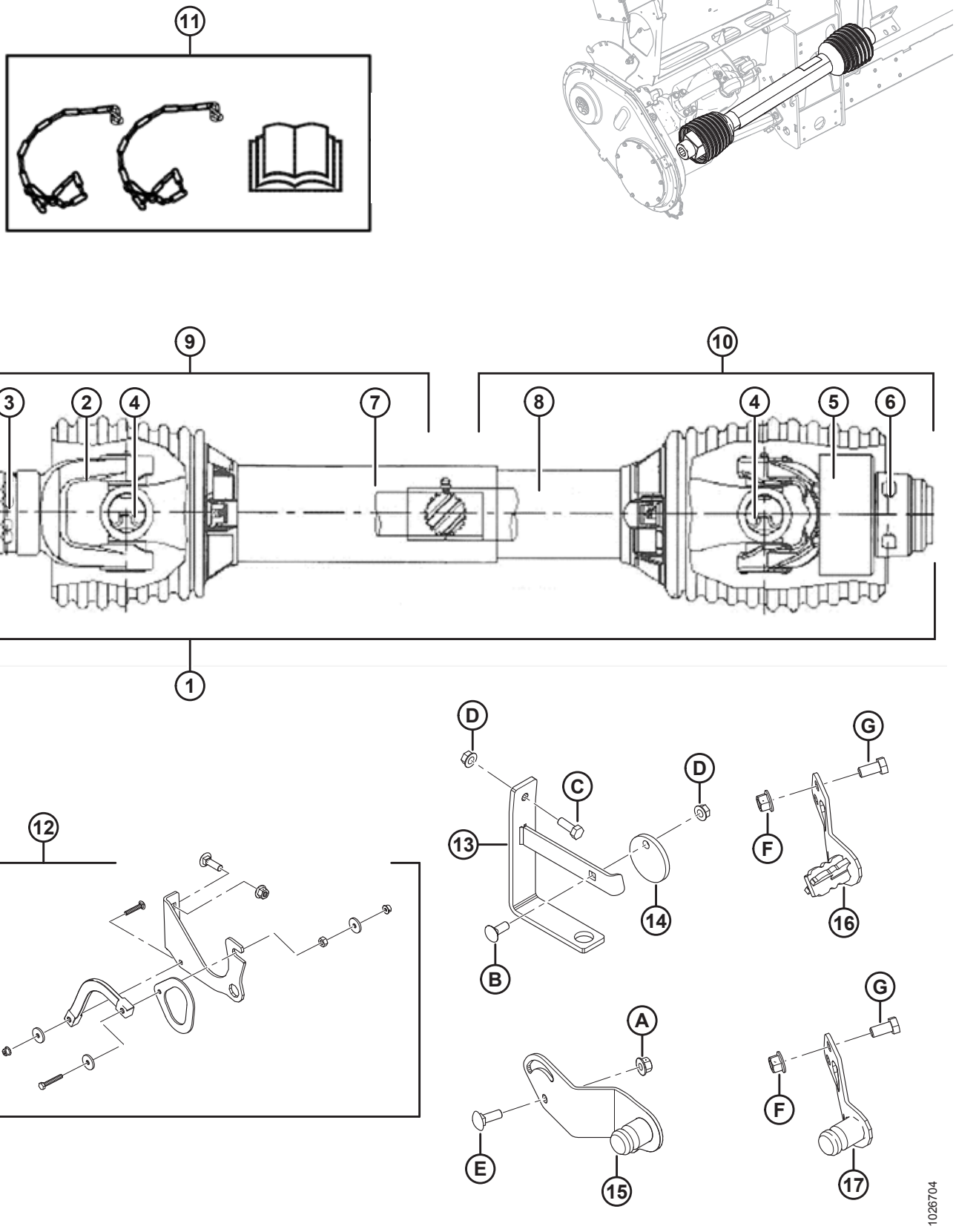

Ссылка	Номер детали	Описание	Кол-во	Серийный номер
3	40095	РЕМОНТНЫЙ КОМПЛЕКТ — ВИЛКА С ПРУЖИННЫМ ФИКСАТОРОМ (С 6 ШЛИЦАМИ И 21 ШЛИЦЕМ)		
	133633	РЕМОНТНЫЙ КОМПЛЕКТ — ВИЛКА С ПРУЖИННЫМ ФИКСАТОРОМ	A/R	
	133640	РЕМОНТНЫЙ КОМПЛЕКТ — ВИЛКА С ПРУЖИННЫМ ФИКСАТОРОМ (ШЕСТИГРАННОЕ ОТВЕРСТИЕ) [285]		
	150891	ВИЛКА — ПРУЖИННЫЙ ФИКСАТОР, (1 3/4-20 ШЛИЦ.) [286]		
	314656	ВИЛКА — ПРУЖИННЫЙ ФИКСАТОР, (38-8 ШЛИЦ.) [287]		
4	142777	КРЕСТОВИНА В СБОРЕ [288]	2	
5	133631	ВИЛКА — СВОБОДНОЕ ПЕРЕМЕЩЕНИЕ	1	
6	133632	РЕМОНТНЫЙ КОМПЛЕКТ — ВИЛКА С АВТОМАТИЧЕСКОЙ БЛОКИРОВКОЙ		
7	322207	КОМПЛЕКТ - ЩИТОК, НАРУЖНЫЙ (6 И 21 ШЛИЦ КАРДАННЫЙ ВАЛ) [289]	1	
	322203	КОМПЛЕКТ - ЩИТОК, НАРУЖНЫЙ (21 ШЛИЦ КАРДАННЫЙ ВАЛ) [290]	1	
	322202	КОМПЛЕКТ - ЩИТОК, НАРУЖНЫЙ (КАРДАН С ШЕСТИГРАННЫМ ОТВЕРСТИЕМ) [291]	1	
	322205	КОМПЛЕКТ - ЩИТОК, НАРУЖНЫЙ (КАРДАННЫЙ ВАЛ СО ШЛИЦАМИ 1 3/4-20, 38-8) [292]	1	
8	322208	КОМПЛЕКТ — КОЖУХ ВНУТРЕННИЙ (КАРДАННЫЙ ВАЛ С 6 И 21 ШЛИЦАМИ) [289]	1	
	322209	КОМПЛЕКТ — КОЖУХ ВНУТРЕННИЙ (КАРДАННЫЙ ВАЛ С 21 ШЛИЦЕМ) [290]	1	
	322210	КОМПЛЕКТ — КОЖУХ ВНУТРЕННИЙ (КАРДАННЫЙ ВАЛ ЖАТКИ С ШЕСТИГРАННЫМ ОТВЕРСТИЕМ) [291]	1	
	322211	КОМПЛЕКТ — КОЖУХ ВНУТРЕННИЙ (КАРДАННЫЙ ВАЛ 1 3/4-20, 38-8 SPL) [292]	1	

288. Включает зажимы и смазочный фитинг.
289. Серия JD STS/S (кроме платформенных соломотрясов с широким корпусом, перечисленных ниже), CLAAS Lexion, AGCO, серия Case IH Midrange/Flagship 10/20/30/40, все New Holland CR/CX, комбайны CNH 2017 и последующих годов, а также Versatile RT490.
290. Платформенные соломотрясы с широким корпусом JD - 9650/9660, 9660 WTS и T9670.
291. Серия Case IH 88 и серия 2300/2500.
292. AGCO IDEAL™ 7/8/9 и Ростсельмаш 760/780.

ПРИВОДНОЙ ВАЛ И ОПОРЫ

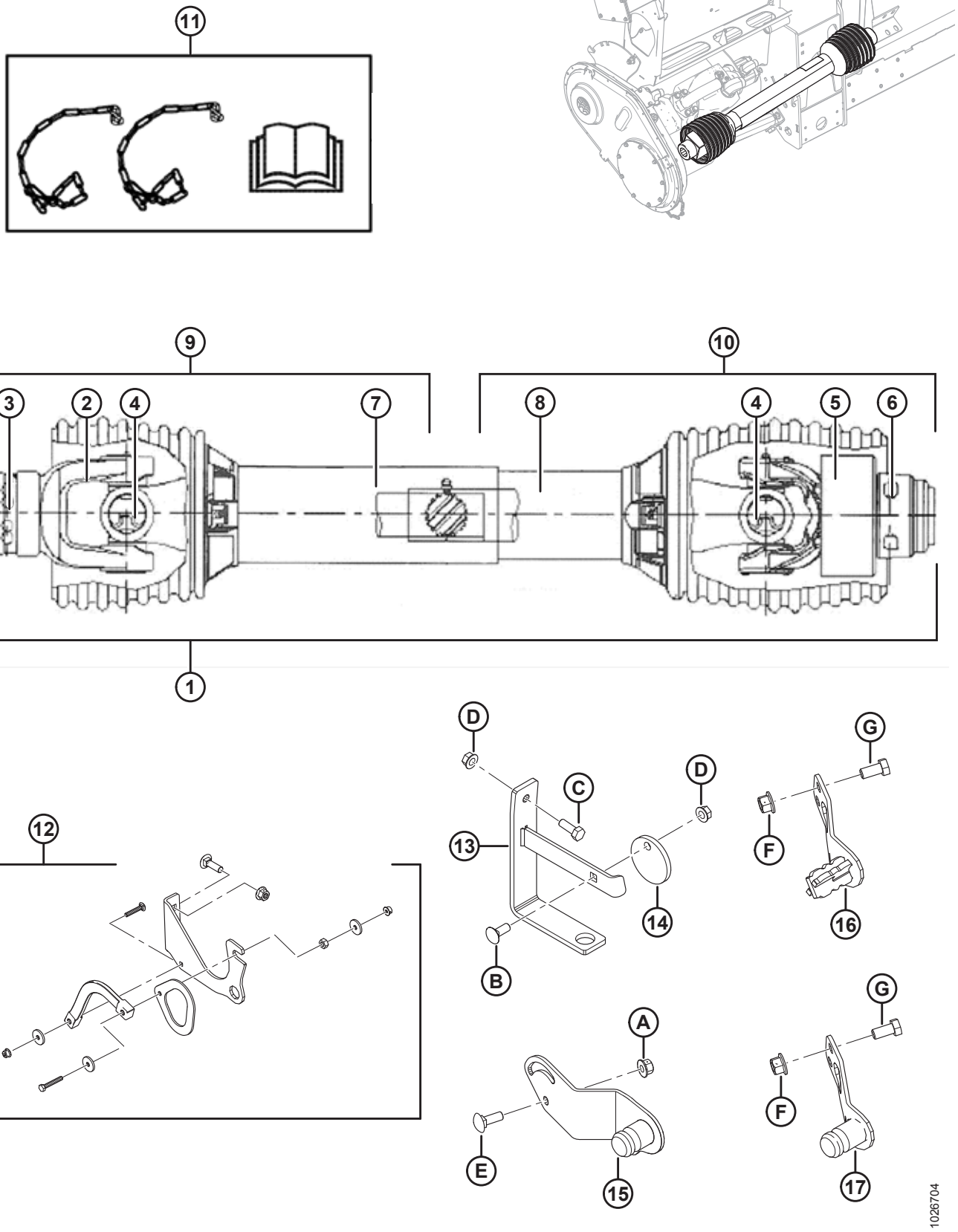

Ссылка	Номер детали	Описание	Кол-во	Серийный номер
9	301997	УЗЕЛ — КРЕСТОВИНА И ПОЛУВАЛ НА СТОРОНЕ КОМБАЙНА (6 ШЛИЦЕВ НА СТОРОНЕ КОМБАЙНА) [293]	1	
	322212	КОМПЛЕКТ — КАРДАННЫЙ ПОЛУВАЛ ВНЕШНИЙ (21 ШЛИЦ СТОРОНА КОМБАЙНА) [294]	1	
	322199	КОМПЛЕКТ — КАРДАННЫЙ ПОЛУВАЛ ВНЕШНИЙ (21 ШЛИЦ СТОРОНА КОМБАЙНА) [290]	1	
	322198	КОМПЛЕКТ — КАРДАННЫЙ ПОЛУВАЛ ВНЕШНИЙ (С ШЕСТИГРАННЫМ ОТВЕРСТИЕМ СТОРОНА КОМБАЙНА) [291]	1	
	314658	УЗЕЛ - ШАРНИР И ПОЛУВАЛ НА СТОРОНЕ КОМБАЙНА (1 3/4-20 ШЛИЦЕВ НА СТОРОНЕ КОМБАЙНА) [295]	1	
	314653	УЗЕЛ — КРЕСТОВИНА И ПОЛУВАЛ НА СТОРОНЕ КОМБАЙНА (38-8 ШЛИЦЕВ, СТОРОНА КОМБАЙНА[296]	1	
	220766	ЩИТОК — РЕМОНТНЫЙ КОМПЛЕКТ CE	A/R	
10	322257	КОМПЛЕКТ — КАРДАННЫЙ ПОЛУВАЛ ВНУТРЕННИЙ (6 И 21 ШЛИЦ СТОРОНА ЖАТКИ) [289]	1	
	322258	КОМПЛЕКТ — КАРДАННЫЙ ПОЛУВАЛ ВНУТРЕННИЙ (21 ШЛИЦ СТОРОНА ЖАТКИ) [290]	1	
	322259	КОМПЛЕКТ — КАРДАННЫЙ ПОЛУВАЛ ВНУТРЕННИЙ (С ШЕСТИГРАННЫМ ОТВЕРСТИЕМ СТОРОНА ЖАТКИ) [291]	1	
	322234	КОМПЛЕКТ — КАРДАННЫЙ ПОЛУВАЛ ВНУТРЕННИЙ (1 3/4-20 И 38-8 ШЛИЦ. СТОРОНА ЖАТКИ) [292]	1	
	220766	ЩИТОК — РЕМОНТНЫЙ КОМПЛЕКТ CE	A/R	
11	171277	КОМПЛЕКТ — ПЕРЕОБОРУДОВАНИЯ CE (ЭКСПОРТ) [297]	A/R	-346189

293. Серии Case IH Midrange/Flagship 10/20/30/40, все New Holland CR/CX, а также Versatile RT490.
294. Серия JD STS/S (кроме перечисленных ниже платформенных соломотрясов с широким корпусом), CLAAS Lexion, AGCO, а также комбайны CNH 2017 года и последующие.
295. AGCO IDEAL™ 7/8/9.
296. Ростсельмаш 760/780.
297. Включает две цепи, наклейки, руководство CE и инструкцию по применению. Обслуживаемая часть только для копирующих модулей до 2018 года выпуска включительно.

ПРИВОДНОЙ ВАЛ И ОПОРЫ

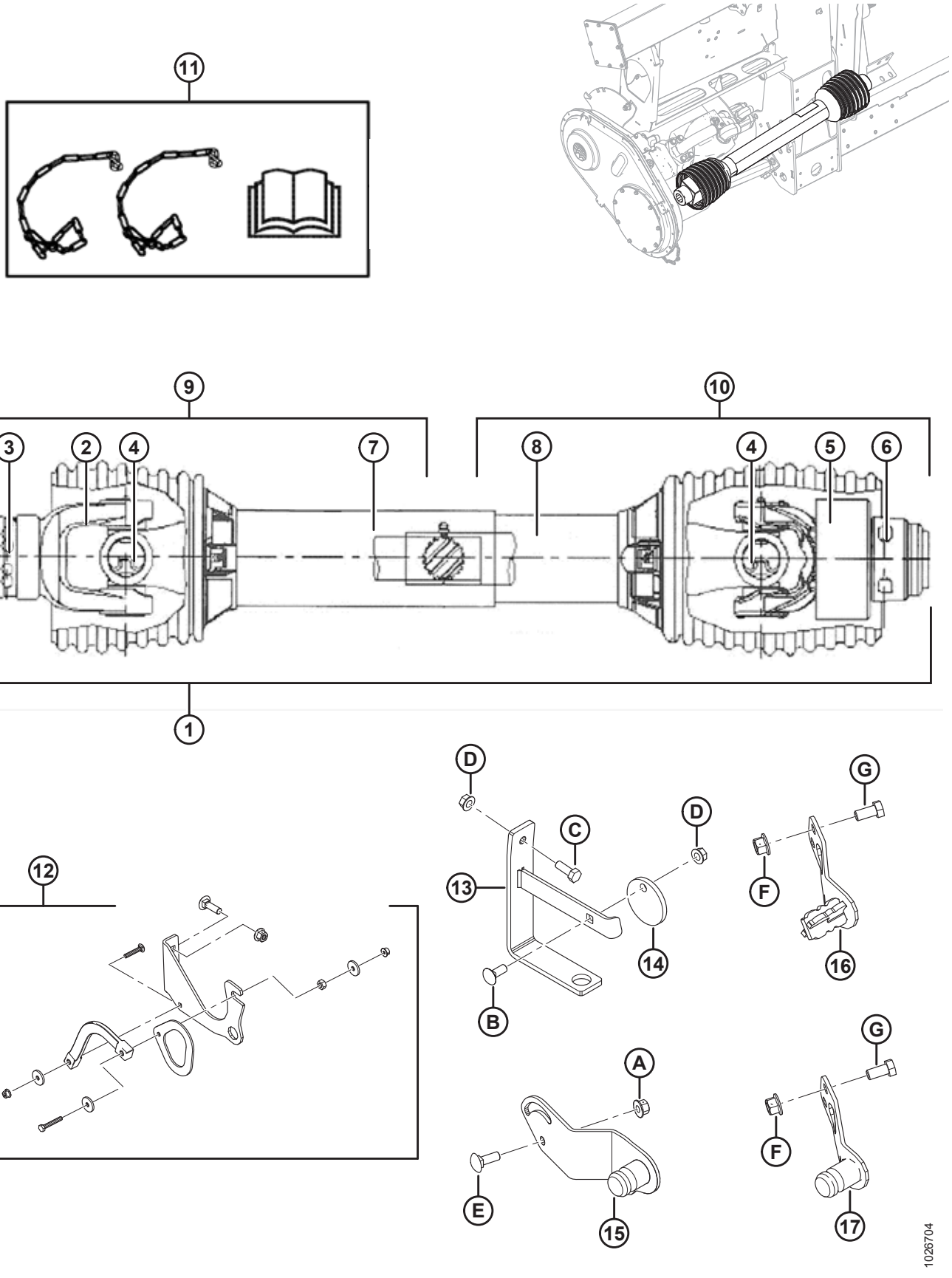

Ссылка	Номер детали	Описание	Кол-во	Серийный номер
12	REF	УЗЕЛ — ОПОРА КАРДАННОГО ВАЛА [298]	1	
13	133166	КРОНШТЕЙН — ПОДВЕС КАРДАННОГО ВАЛА (2016 - БОЛЕЕ РАННИЕ) [299]	1	–301189
14	133165	ДИСК — СТОПОРНЫЙ, ПОДВЕС КАРДАНА ПРИВОДА ЖАТКИ (2016-Й И ПРЕДШЕСТВУЮЩИЕ ГОДЫ ВЫПУСКА) [299]	1	–301189
15	276566	ОПОРА — СВАРНАЯ КОНСТРУКЦИЯ ДЛЯ ХРАНЕНИЯ ВАЛА ОТБОРА МОЩНОСТИ [300]	1	
16	308015	ОПОРА — СВАРНАЯ КОНСТРУКЦИЯ ДЛЯ ХРАНЕНИЯ ВАЛА ОТБОРА МОЩНОСТИ (С 6 ШЛИЦАМИ, CNH) [301]	1	
17	308124	ОПОРА — СВАРНАЯ КОНСТРУКЦИЯ ДЛЯ ХРАНЕНИЯ ВАЛА ОТБОРА МОЩНОСТИ (С 21 ШЛИЦЕМ, CNH) [302]	1	301190–
A	135799	ГАЙКА — ФЛАНЦЕВАЯ, ШЕСТИГРАННАЯ, СТОПОРНАЯ, M10 × 1,5-10-A3L		
B	19965	БОЛТ — RHSN 3/8-16 × 1, КЛАСС ПРОЧНОСТИ 5, ОЦИНК.		
C	20077	БОЛТ С ШЕСТИГР. ГОЛОВКОЙ АМЕРИКАНСКАЯ КРУПНАЯ РЕЗЬБА 3/8 X ДЛ. 1,0 СОРТ 5 ОЦИНК. [303]		
D	30228	ГАЙКА — ФЛАНЦ. DT ГЛАДК. ТОРЕЦ 0,375-16 UNC		
E	184662	БОЛТ — RHSN TFL M10 × 1,5 × 30-8,8-A3L		
F	136431	ГАЙКА — ШЕСТИГР., ФЛАНЦ., СТОПОРНАЯ M12 × 1,75-10		
G	50155	БОЛТ — С ШЕСТИГР. ГОЛОВКОЙ TFL M12 × 1,75 × 25-8,8-AA1J		

298. Включает опору (NSS), крюк (NSS), ремень (NSS) и крепеж. Опорный узел карданного вала заменен на кронштейн (MD № 133166), диск (MD № 133165) и крепеж B–D для копирующих модулей, выпущенных в 2016 модельном году и раньше.
299. Деталь для обслуживания только для копирующих модулей 2016 модельного года и ранее, серия AGCO IDEAL™ 7/8/9, Case IH 2300/2500, а также Ростсельмаш 760/780.
300. Gleaner R/S, CLAAS Lexion, John Deere и AGCO.
301. Case IH Midrange/Flagship, серии 10/20/30/40, все New Holland CR/CX и Versatile RT490.
302. Комбайны CNH 2017-го и последующих модельных годов.
303. Болт E (MD № 184662) и гайка A (MD № 135799) используются для фиксации кронштейна (MD № 133166) подвеса карданного вала для серии AGCO IDEAL™ 7/8/9, Case IH 2300/2500, а также Ростсельмаш 760/780.

87 Гидравлическое оборудование — компоненты рамы

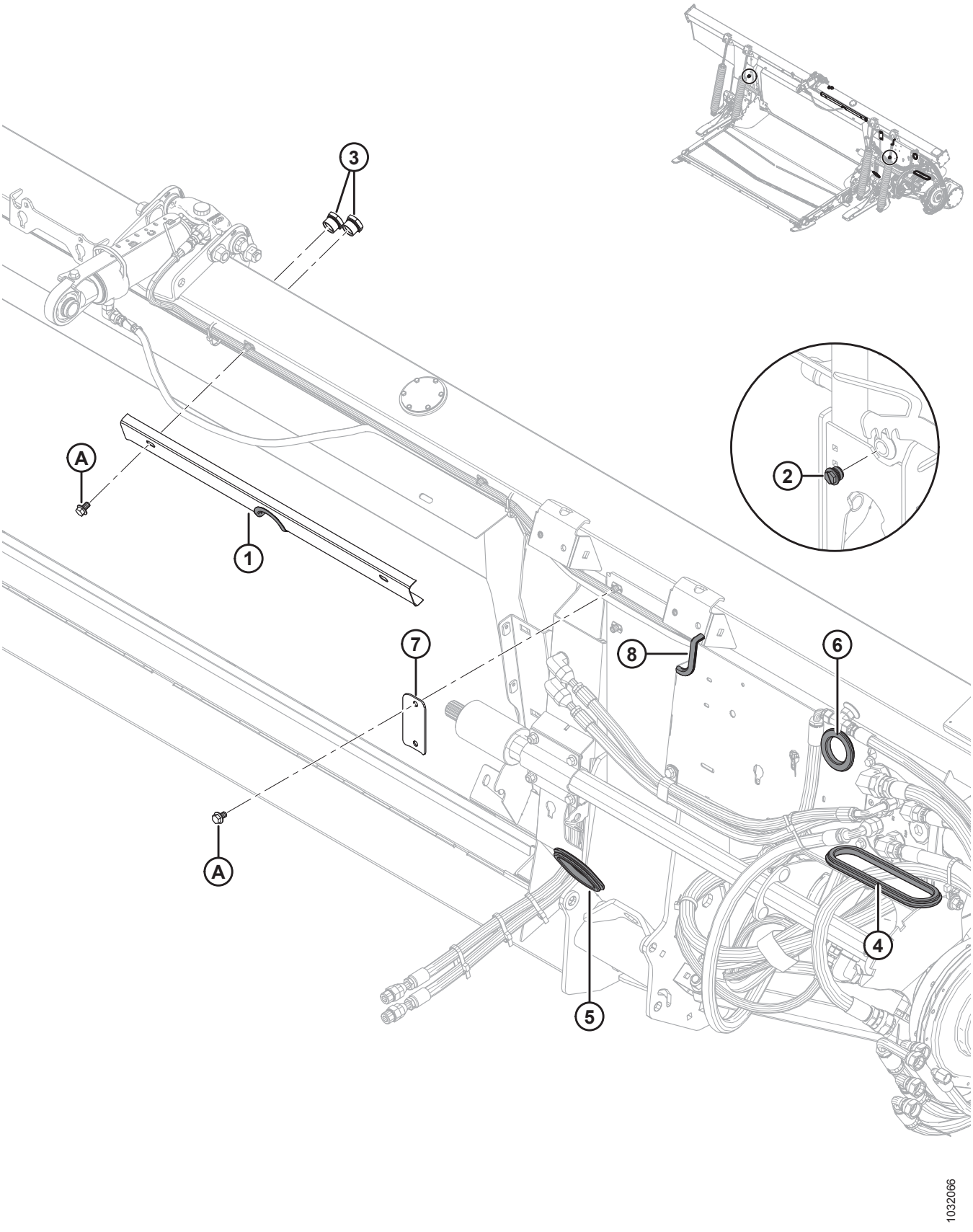

Ссылка	Номер детали	Описание	Кол-во	Серийный номер
1	**294949**	**ДЕРЖАТЕЛЬ ШЛАНГА В СБОРЕ** [304]	**1**	
	109791	**НАКЛАДКА**	**1**	
2	103575	ЗАГЛУШКА – ШЕСТИГР. С УПЛОТНИТЕЛЬНЫМ КОЛЬЦОМ [305]	2	371190–
	156051	ЗАГЛУШКА - № 16 УПЛОТН.ВТУЛКА [306]	2	-371189
3	304668	СМОТРОВОЕ ОКНО	2	
4	276033	ВТУЛКА — РЕЗИНОВАЯ	1	
5	276034	ВТУЛКА — РЕЗИНОВАЯ	1	
6	276560	ВТУЛКА — РЕЗИНОВАЯ	1	
7	287272	ХОМУТ — ШЛАНГ	1	
8	**31889**	**НАКЛАДКА ((СПЕЦ. 31886)**	**1**	
A	136151	БОЛТ — ФЛАНЦЕВЫЙ, С ШЕСТИГР. ГОЛОВКОЙ, TFL M10 × 1,5 × 16-8,8-A3L		

304. Включает держатель с вырезом (не обслуживается отдельно) и накладку (MD № 109791).
305. Для 2020 модельного года и позже. Две сливные пробки расположены в задней части рамы копирующего модуля.
306. Для 2019 модельного года и ранее. Две сливные пробки расположены в задней части рамы копирующего модуля.

88 Гидравлическое оборудование — центральное соединение и механизм наклона жатки/продольного перемещения мотовила

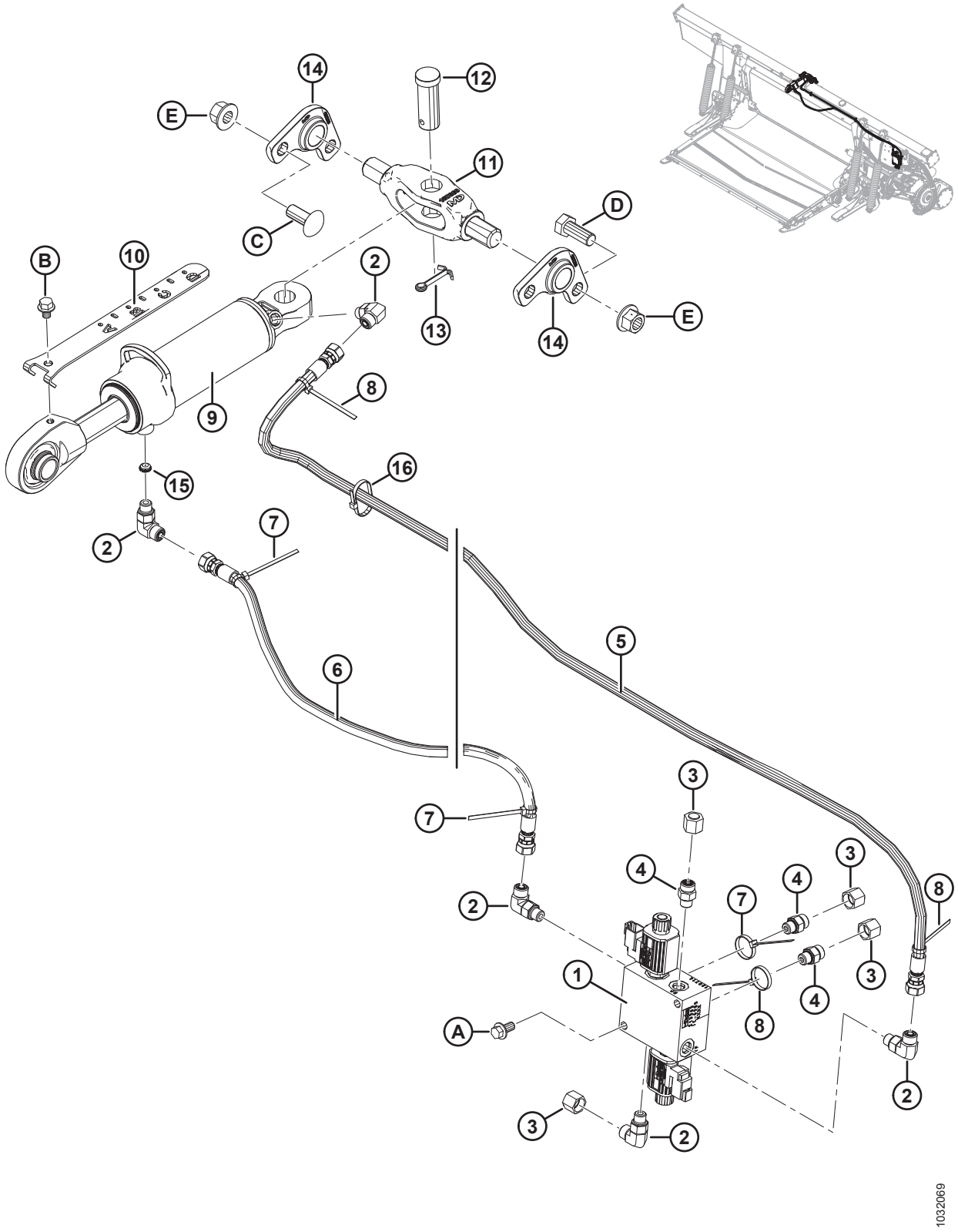

ГИДРАВЛИЧЕСКОЕ ОБОРУДОВАНИЕ — ЦЕНТРАЛЬНОЕ СОЕДИНЕНИЕ И МЕХАНИЗМ НАКЛОНА ЖАТКИ/ ПРОДОЛЬНОГО ПЕРЕМЕЩЕНИЯ МОТОВИЛА

Ссылка	Номер детали	Описание	Кол-во	Серийный номер
1	213363	КОЛЛЕКТОР — СЕЛЕКТОРНЫЙ КЛАПАН	1	
	287449	КАТУШКА — 12 В ПОСТ. ТОКА, 0,625 ДЮЙМА		
	287450	КЛАПАН — ТАРЕЛЬЧАТЫЙ		
	287451	КОМПЛЕКТ УПЛОТНЕНИЙ — ТАРЕЛЬЧАТЫЙ КЛАПАН		
2	136095	ФИТИНГ — КОЛЕНО 90° ГИДР. ЛИНИИ	5	
	50219	УПЛОТНИТЕЛЬНОЕ КОЛЬЦО — № 6 ORB		
	135865	УПЛОТНИТЕЛЬНОЕ КОЛЬЦО — № 6 ORFS (ТОРЦОВОЕ УПЛОТНИТЕЛЬНОЕ КОЛЬЦО)		
3	136325	КРЫШКА — ГИДРОСИСТЕМЫ SAE 6 С ТОРЦОВЫМ УПЛОТНИТЕЛЬНЫМ КОЛЬЦОМ	4	
4	135778	ФИТИНГ — ПЕРЕХОДНИК	3	
	50219	УПЛОТНИТЕЛЬНОЕ КОЛЬЦО — № 6 ORB		
	135865	УПЛОТНИТЕЛЬНОЕ КОЛЬЦО — № 6 ORFS (ТОРЦОВОЕ УПЛОТНИТЕЛЬНОЕ КОЛЬЦО)		
5	213307	ШЛАНГ — ГИДРАВЛИЧЕСКИЙ, МЕХАНИЗМ НАКЛОНА ВПЕРЕД	1	
6	**311491**	**ШЛАНГ — ГИДРАВЛИЧЕСКИЙ, МЕХАНИЗМ НАКЛОНА НАЗАД**	**1**	
	311750	НАБОР - ОБСЛУЖИВАНИЕ ШЛАНГА МЕХАНИЗМА НАКЛОНА [307]	**A/R**	**-371189**
7	40702	КРЕПЕЖНАЯ ДЕТАЛЬ — КАБЕЛЬНАЯ СТЯЖКА, КРАСНАЯ	3	
8	49227	КРЕПЕЖНАЯ ДЕТАЛЬ — КАБЕЛЬНАЯ СТЯЖКА, ЗЕЛЕНАЯ	3	
9	187621	ЦИЛИНДР — ВЕРХНЯЯ ТЯГА	1	
	123978	КОМПЛЕКТ УПЛОТНЕНИЯ		
10	187637	ИНДИКАТОР УГЛА НАКЛОНА ЖАТКИ	1	
11	187660	ШАРНИР — МЕХАНИЧЕСКАЯ ОБРАБОТКА	1	
12	135995	ШТИФТ — С ОТВЕРСТИЕМ ПОД ШПЛИНТ	1	
13	18609	ШПЛИНТ 1/4 ДИАМ. × 2 ОЦИНК.	1	
14	187730	ЛИТАЯ ДЕТАЛЬ — ШАРНИР	2	
15	252692	ОГРАНИЧИТЕЛЬ — № 6 ORB × 0,065 ДЮЙМА	1	
16	**21763**	**КРЕПЛЕНИЕ – СТЯЖКА ПЛАСТИКОВАЯ ЧЕРНАЯ**	**2**	
A	152655	БОЛТ — С ШЕСТИГР. ГОЛОВКОЙ, ФЛАНЦЕВЫЙ, M10 × 1,5 × 20-8,8-A3L		

307. Комплект для обслуживания шланга механизма наклона (MD № 311750) используется для обслуживания ранее произведенных моделей. В комплект входит шланг механизма наклона назад (MD № 311491) и инструкция по установке.

ГИДРАВЛИЧЕСКОЕ ОБОРУДОВАНИЕ — ЦЕНТРАЛЬНОЕ СОЕДИНЕНИЕ И МЕХАНИЗМ НАКЛОНА ЖАТКИ/ ПРОДОЛЬНОГО ПЕРЕМЕЩЕНИЯ МОТОВИЛА

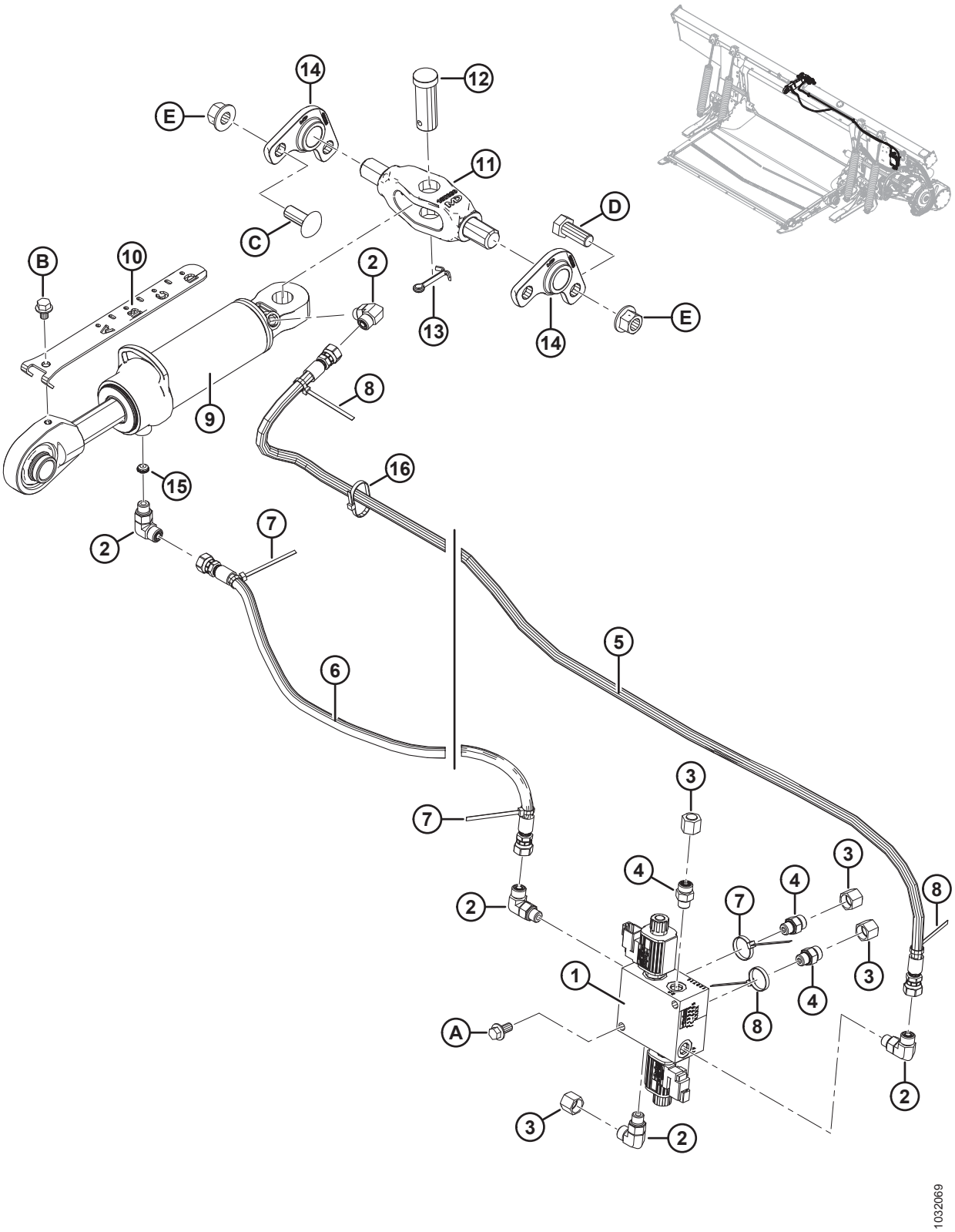

ГИДРАВЛИЧЕСКОЕ ОБОРУДОВАНИЕ — ЦЕНТРАЛЬНОЕ СОЕДИНЕНИЕ И МЕХАНИЗМ НАКЛОНА ЖАТКИ/ ПРОДОЛЬНОГО ПЕРЕМЕЩЕНИЯ МОТОВИЛА

Ссылка	Номер детали	Описание	Кол-во	Серийный номер
B	30693	БОЛТ — ФЛАНЦЕВЫЙ (С ЗАЗУБР.) 0,375-16 UNC × 0,50 ДЛ.		
C	136699	БОЛТ — RHSSN M16 × 2 × 40-8,8-AA3L		
D	111528	БОЛТ — С ШЕСТИГР. ГОЛОВКОЙ, TFL M16 × 2 × 40-8,8-A3L		
E	136440	ГАЙКА — ФЛАНЦЕВАЯ, ШЕСТИГРАННАЯ, ЦЕНТР., СТОПОРНАЯ M16 × 2-10-A3L		

89 Гидравлическое оборудование — привод центрального полотна

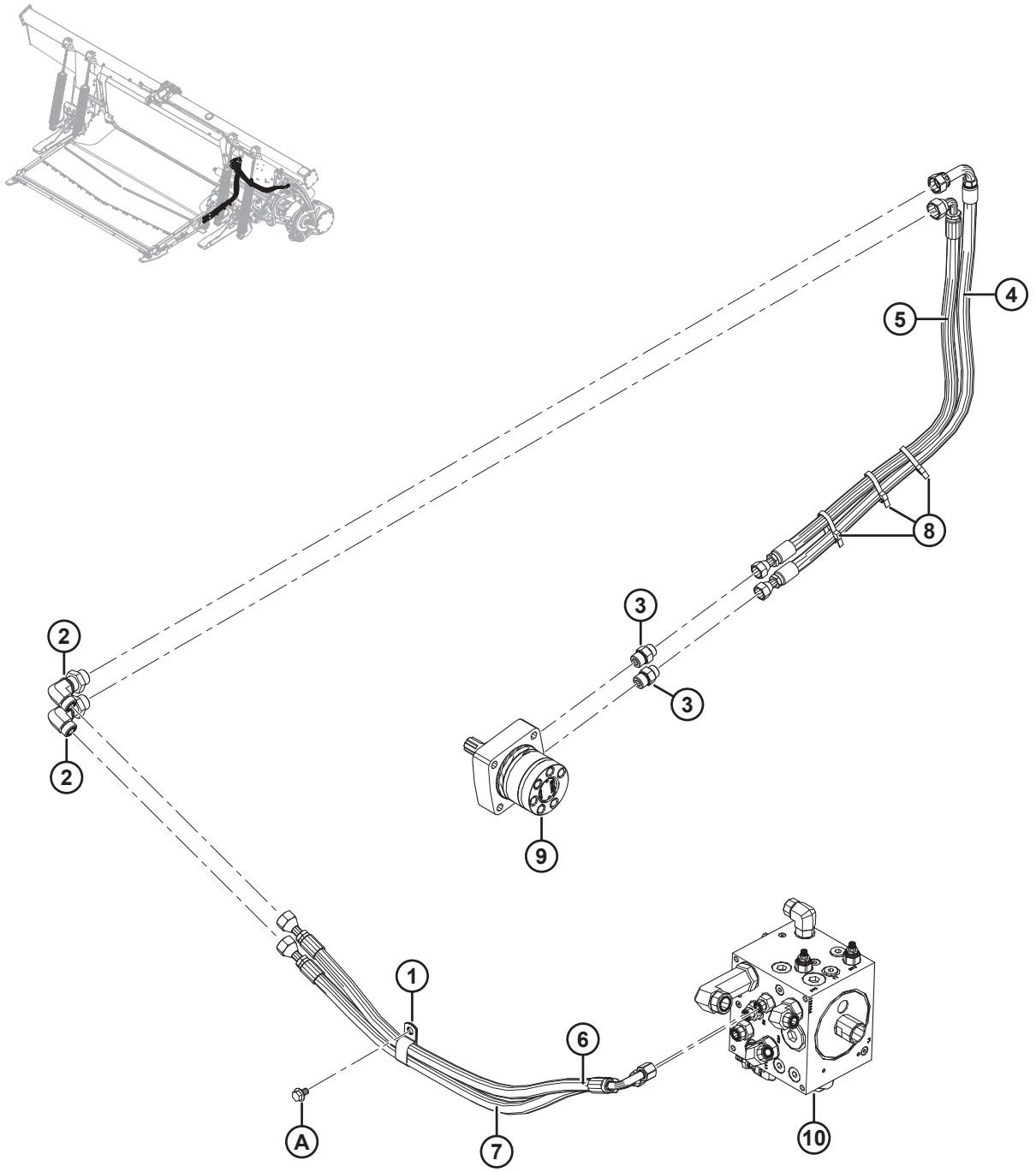

Ссылка	Номер детали	Описание	Кол-во	Серийный номер
1	103738	ЗАЖИМ — ПВХ ИЗОЛИРОВАННЫЙ 13/16 ДЮЙМА РАЗМЕР ТРУБЫ	1	
2	136760	ФИТИНГ — КОЛЕНО 90° ПЕРЕБОРКИ ГИДР. 10-10	2	
	135867	УПЛОТНИТЕЛЬНОЕ КОЛЬЦО — № 10 ORFS (ТОРЦОВОЕ УПЛОТНИТЕЛЬНОЕ КОЛЬЦО)		
3	184463	ФИТИНГ — ПЕРЕХОДНИК 8 MORFS × 10 MORB	2	
	44210	УПЛОТНИТЕЛЬНОЕ КОЛЬЦО — № 10 ORB		
	135866	УПЛОТНИТЕЛЬНОЕ КОЛЬЦО — № 8 ORFS (ТОРЦОВОЕ УПЛОТНИТЕЛЬНОЕ КОЛЬЦО)		
4	213827	ШЛАНГ — ГИДРАВЛИЧЕСКИЙ, НАПОРНЫЙ, НАПРАВЛЯЮЩАЯ ПОДАЧИ	1	
5	213828	ШЛАНГ — ГИДРАВЛИЧЕСКИЙ, ОБРАТНЫЙ, НАПРАВЛЯЮЩАЯ ПОДАЧИ	1	
6	287912	ШЛАНГ — ГИДРАВЛИЧЕСКИЙ, НАПОРНЫЙ, НАПРАВЛЯЮЩАЯ ПОДАЧИ	1	
7	287913	ШЛАНГ — ГИДРАВЛИЧЕСКИЙ, ВОЗВРАТНЫЙ А, ПОДАЮЩАЯ ДЕКА	1	
8	30753	КРЕПЛЕНИЕ — КАБЕЛЬНАЯ СТЯЖКА (ЧЕРНАЯ)	3	
9	REF	ГИДРОМОТОР [308]		
10	REF	РАСПРЕДЕЛИТЕЛЬ — ПРИВОД [309]		
A	136151	БОЛТ — ФЛАНЦЕВЫЙ, С ШЕСТИГР. ГОЛОВКОЙ, TFL M10 × 1,5 × 16-8,8-A3L		

308. См. раздел *74 Центральное полотно — привод и ролики полотна, страница 271*.
309. См. раздел *91 Гидравлическое оборудование — коллектор привода в сборе, страница 341*.

90 Гидравлическое оборудование — соединения приводов жатки

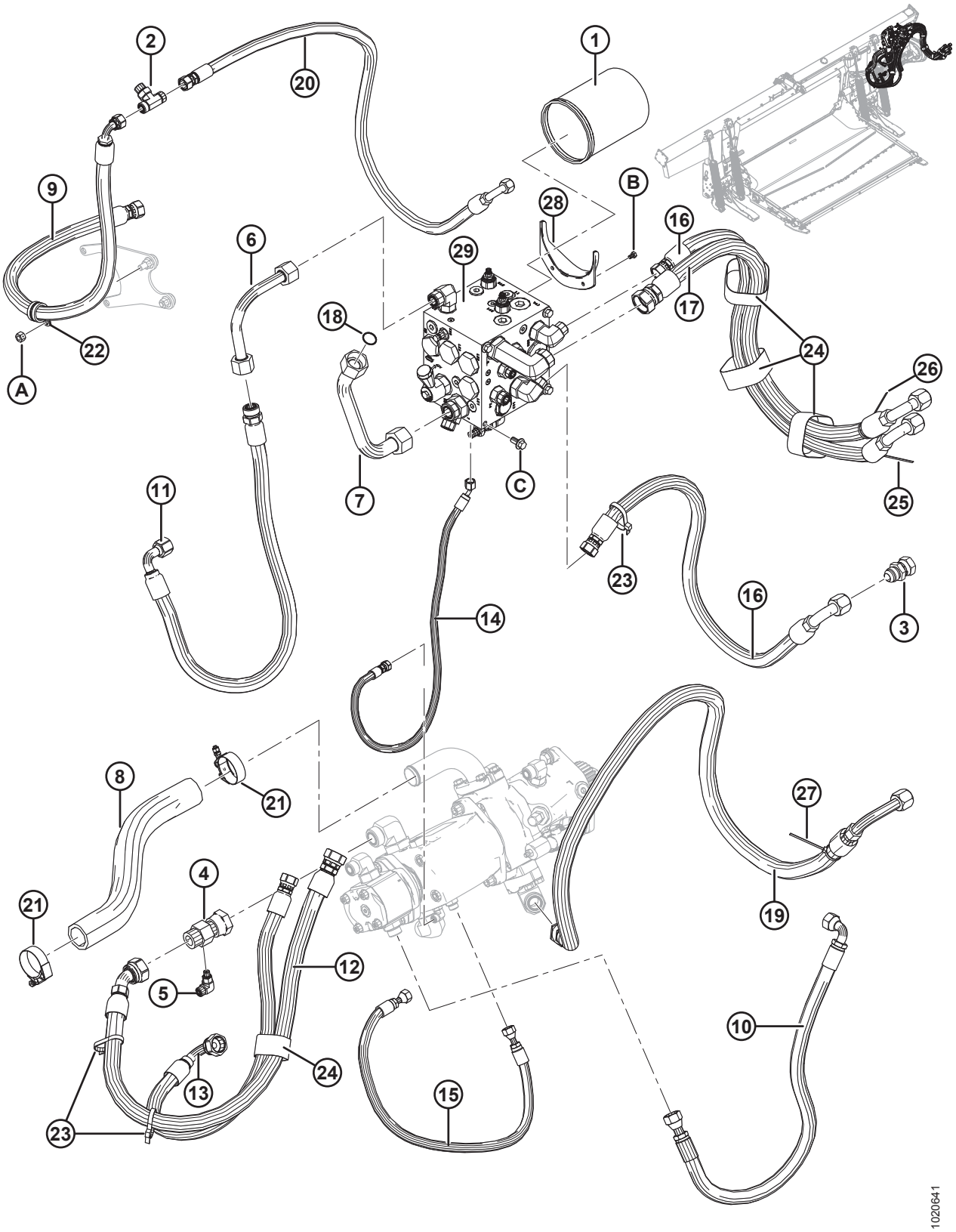

Ссылка	Номер детали	Описание	Кол-во	Серийный номер
1	202986	ЭЛЕМЕНТ — ГИДРАВЛИЧЕСКИЙ ФИЛЬТР	1	
2	136684	ТРОЙНИК — С ТОРЦОВЫМ УПЛОТНИТЕЛЬНЫМ КОЛЬЦОМ 8-8-8	1	
	44209	УПЛОТНИТЕЛЬНОЕ КОЛЬЦО — № 8 ORB		
	135866	УПЛОТНИТЕЛЬНОЕ КОЛЬЦО — № 8 ORFS (ТОРЦОВОЕ УПЛОТНИТЕЛЬНОЕ КОЛЬЦО)		
3	252414	ФИТИНГ — УДЛИНИТЕЛЬ-РАСШИРИТЕЛЬ 12-12	1	
4	252554	ФИТИНГ — ТРОЙНИК ГИДР. ЛИНИИ, ОТВЕРСТИЕ МАНОМЕТРА	1	
	135868	УПЛОТНИТЕЛЬНОЕ КОЛЬЦО — № 16 ORFS (ТОРЦОВОЕ УПЛОТНИТЕЛЬНОЕ КОЛЬЦО)		
5	136337	ФИТИНГ — КОЛЕНО 90° ГИДР. ЛИНИИ	1	
	50223	УПЛОТНИТЕЛЬНОЕ КОЛЬЦО — № 4 ORB		
	135865	УПЛОТНИТЕЛЬНОЕ КОЛЬЦО — № 6 ORFS (ТОРЦОВОЕ УПЛОТНИТЕЛЬНОЕ КОЛЬЦО)		
6	213329	ЛИНИЯ — ГИДР., S2	1	
7	294938	ЛИНИЯ — ОБРАТНАЯ	1	
8	287911	ШЛАНГ — ВСАСЫВАЮЩИЙ	1	
9	213167	ШЛАНГ — СЛИВ ИЗ КОРПУСА (CD)	1	
10	213174	ШЛАНГ — ГИДР., НАПОРНЫЙ, ШЕСТЕРЕННЫЙ НАСОС (P2)	1	
11	213173	ШЛАНГ — ГИДР., ВСАСЫВАЮЩИЙ, ШЕСТЕРЕННЫЙ НАСОС (S2)	1	
12	213862	ШЛАНГ — ГИДР., S1	1	
13	213861	ШЛАНГ — ГИДР. (P1)	1	
14	213864	ШЛАНГ — ГИДР. (LS)	1	
15	276567	ШЛАНГ — ГИДР., ПРОМЫВКИ КОРПУСА	1	
16	287907	ШЛАНГ — ГИДР., FLX SD P И R	2	
17	287908	ШЛАНГ — ГИДР., FLX KR	1	
18	135554	УПЛОТНИТЕЛЬНОЕ КОЛЬЦО — № 16 ORFS (ТОРЦОВОЕ УПЛОТНИТЕЛЬНОЕ КОЛЬЦО)	1	
19	287910	ШЛАНГ — ГИДР., FLX KP	1	
20	287909	ШЛАНГ — ГИДР., FLX CD	1	
21	245753	ХОМУТ — БОЛТ С Т-ОБРАЗНОЙ ГОЛОВКОЙ	2	
22	209032	ХОМУТ — P-ЗАЖИМ, ИЗОЛИРОВАННЫЙ, 1 ДЮЙМ	1	
23	30753	КРЕПЛЕНИЕ — КАБЕЛЬНАЯ СТЯЖКА (ЧЕРНАЯ)	3	
24	135444	КРЕПЛЕНИЕ — РЕМЕННОЙ ХОМУТ 6 ДЮЙМОВ ДЛИНА	4	
	170851	КРЕПЕЖНАЯ ДЕТАЛЬ — РЕМЕННОЙ ХОМУТ 10 ДЮЙМА ДЛИНОЙ	A/R	

ГИДРАВЛИЧЕСКОЕ ОБОРУДОВАНИЕ — СОЕДИНЕНИЯ ПРИВОДОВ ЖАТКИ

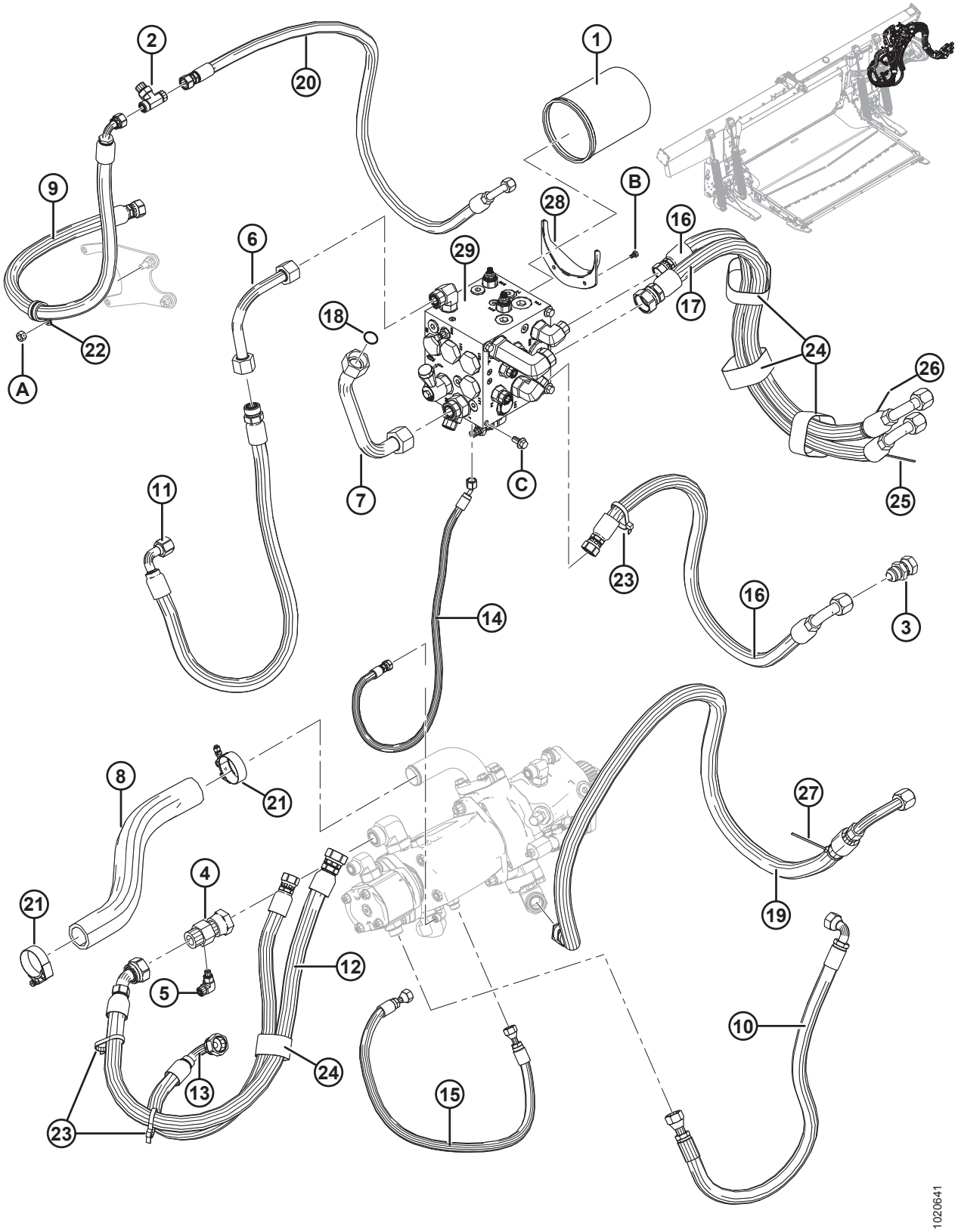

Ссылка	Номер детали	Описание	Кол-во	Серийный номер
25	40702	КРЕПЛЕНИЕ — КАБЕЛЬНАЯ СТЯЖКА (КРАСНАЯ)	1	
26	40703	КРЕПЛЕНИЕ — КАБЕЛЬНАЯ СТЯЖКА (СИНЯЯ)	1	
27	40704	КРЕПЛЕНИЕ — КАБЕЛЬНАЯ СТЯЖКА (ОРАНЖЕВАЯ)	1	
28	213743	ФЛАНЕЦ — ЖЕЛОБ СЛИВА МАСЛА	1	
29	REF	РАСПРЕДЕЛИТЕЛЬ — ПРИВОД [310]		
A	135800	ГАЙКА — ШЕСТИГРАННАЯ, ЦЕНТР., СТОПОРНАЯ SPCL M10 × 1,5-9-A3L		
B	136561	БОЛТ — С ШЕСТИГР. ГОЛОВКОЙ, TFL M6 × 1 × 10-8,8-A3L		
C	152655	БОЛТ — С ШЕСТИГР. ГОЛОВКОЙ, ФЛАНЦЕВЫЙ, M10 × 1,5 × 20-8,8-A3L		

310. См. раздел *91 Гидравлическое оборудование — коллектор привода в сборе, страница 341*.

91 Гидравлическое оборудование — коллектор привода в сборе

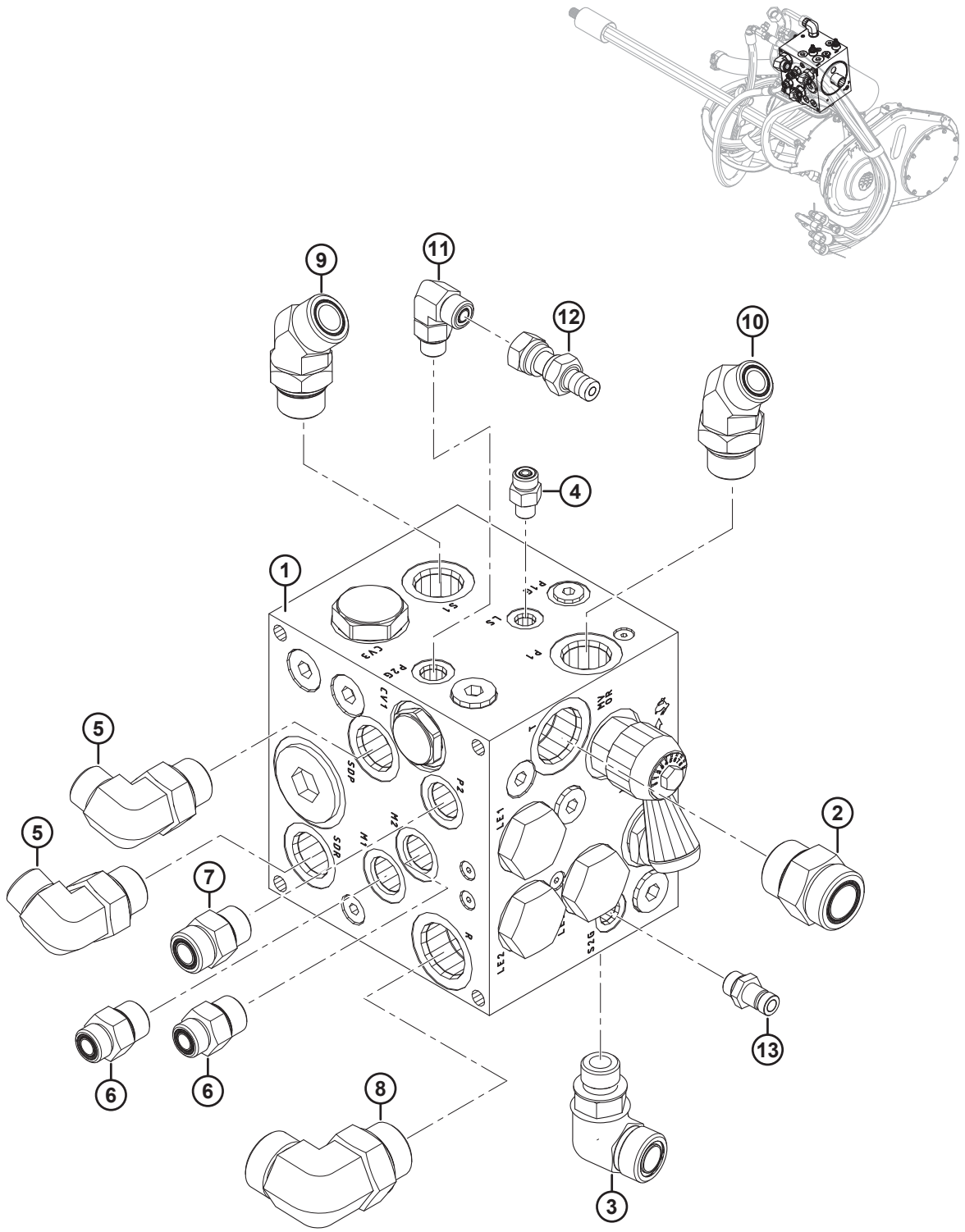

ГИДРАВЛИЧЕСКОЕ ОБОРУДОВАНИЕ — КОЛЛЕКТОР ПРИВОДА В СБОРЕ

Ссылка	Номер детали	Описание	Кол-во	Серийный номер
1	287771	УЗЕЛ — РАСПРЕДЕЛИТЕЛЬ, ПРИВОД [311]	1	
2	135791	ФИТИНГ — ПЕРЕХОДНИК (T)	1	
	50220	УПЛОТНИТЕЛЬНОЕ КОЛЬЦО — № 20 ORB		
	135554	УПЛОТНИТЕЛЬНОЕ КОЛЬЦО — № 16 ORFS (ТОРЦОВОЕ УПЛОТНИТЕЛЬНОЕ КОЛЬЦО)		
3	136303	ФИТИНГ — КОЛЕНО 90° ГИДР. (S2)	1	
	44210	УПЛОТНИТЕЛЬНОЕ КОЛЬЦО — № 10 ORB		
	135868	УПЛОТНИТЕЛЬНОЕ КОЛЬЦО — № 12 ORFS (ТОРЦОВОЕ УПЛОТНИТЕЛЬНОЕ КОЛЬЦО)		
4	135775	ФИТИНГ — ПЕРЕХОДНИК (LS)	1	
	50223	УПЛОТНИТЕЛЬНОЕ КОЛЬЦО — № 4 ORB		
	135957	УПЛОТНИТЕЛЬНОЕ КОЛЬЦО — № 4 ORFS (ТОРЦОВОЕ УПЛОТНИТЕЛЬНОЕ КОЛЬЦО)		
5	136347	ФИТИНГ — КОЛЕНО 90° ГИДР. (SDP, SDR)	2	
	30971	УПЛОТНИТЕЛЬНОЕ КОЛЬЦО — № 12 ORB		
	135867	УПЛОТНИТЕЛЬНОЕ КОЛЬЦО — № 10 ORFS (ТОРЦОВОЕ УПЛОТНИТЕЛЬНОЕ КОЛЬЦО)		
6	184463	ФИТИНГ — ПЕРЕХОДНИК С НАРУЖН. РЕЗЬБОЙ С КОЛЬЦЕВЫМ УПЛ. ПО ЛИЦ. ПОВЕРХН. 8 × 10 С НАРУЖН. РЕЗЬБОЙ С КОЛЬЦЕВЫМ УПЛ. ПО БАЗЕ (M1, M2)	2	
	44210	УПЛОТНИТЕЛЬНОЕ КОЛЬЦО — № 10 ORB		
	135866	УПЛОТНИТЕЛЬНОЕ КОЛЬЦО — № 8 ORFS (ТОРЦОВОЕ УПЛОТНИТЕЛЬНОЕ КОЛЬЦО)		
7	184461	ФИТИНГ — ПЕРЕХОДНИК С НАРУЖН. РЕЗЬБОЙ С КОЛЬЦЕВЫМ УПЛ. ПО ЛИЦ. ПОВЕРХН. 10 × 10 С НАРУЖН. РЕЗЬБОЙ С КОЛЬЦЕВЫМ УПЛ. ПО БАЗЕ (P2)	1	
	44210	УПЛОТНИТЕЛЬНОЕ КОЛЬЦО — № 10 ORB		
	135867	УПЛОТНИТЕЛЬНОЕ КОЛЬЦО — № 10 ORFS (ТОРЦОВОЕ УПЛОТНИТЕЛЬНОЕ КОЛЬЦО)		
8	135734	ФИТИНГ — КОЛЕНО 90° ГИДР. (R)	1	
	50220	УПЛОТНИТЕЛЬНОЕ КОЛЬЦО — № 16 ORB		
	135554	УПЛОТНИТЕЛЬНОЕ КОЛЬЦО — № 16 ORFS (ТОРЦОВОЕ УПЛОТНИТЕЛЬНОЕ КОЛЬЦО)		

311. Информация по деталям обслуживания приведена в разделе *92 Коллектор привода в сборе — детали для обслуживания, страница 345*.

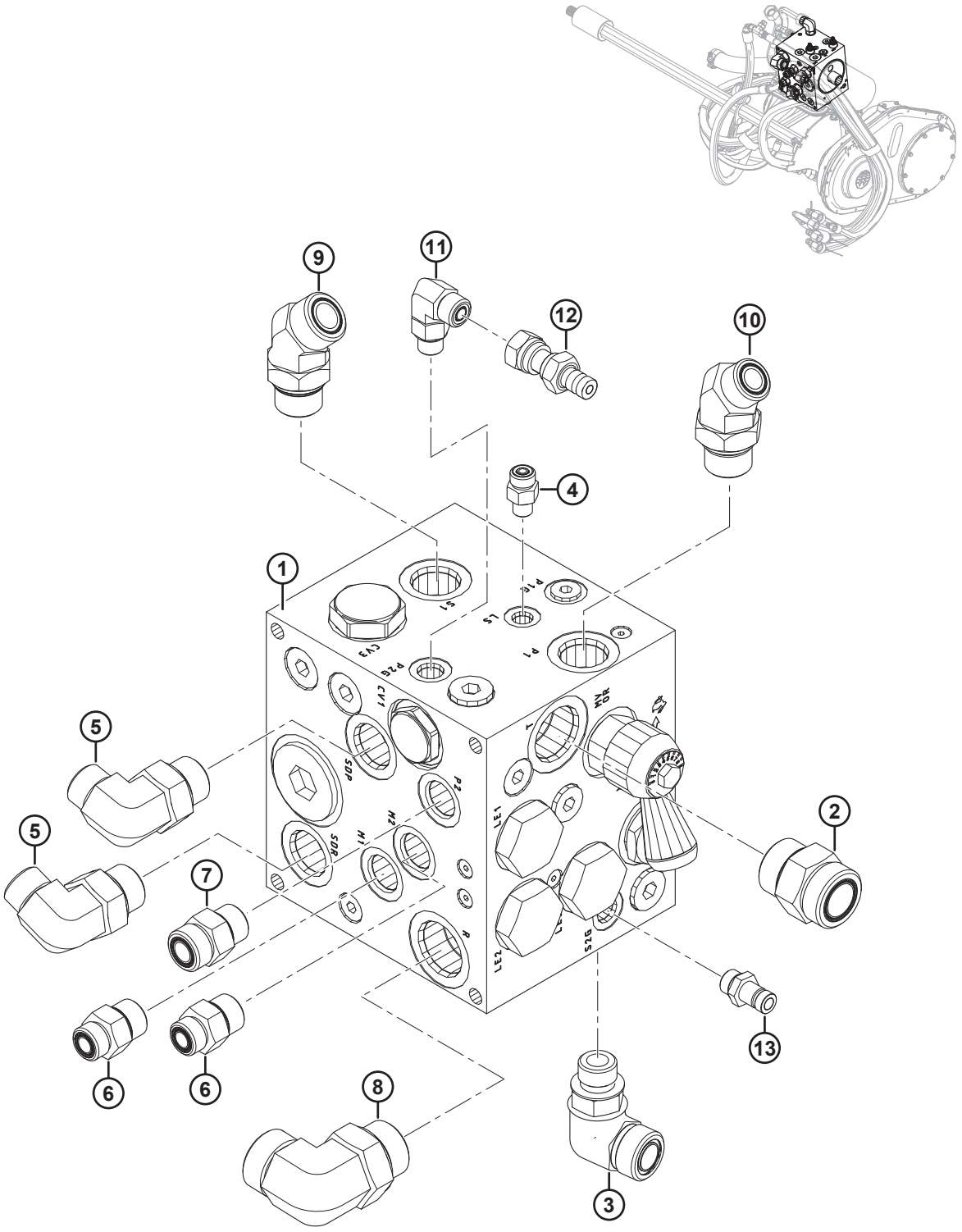
9
11
12
10
4
1
5
5
7
2
6
6
8
13
3
1023846

ГИДРАВЛИЧЕСКОЕ ОБОРУДОВАНИЕ — КОЛЛЕКТОР ПРИВОДА В СБОРЕ

Ссылка	Номер детали	Описание	Кол-во	Серийный номер
9	136418	ФИТИНГ — КОЛЕНО 45° ГИДР. (S1)	1	
	30971	УПЛОТНИТЕЛЬНОЕ КОЛЬЦО — № 12 ORB		
	135868	УПЛОТНИТЕЛЬНОЕ КОЛЬЦО — № 12 ORFS (ТОРЦОВОЕ УПЛОТНИТЕЛЬНОЕ КОЛЬЦО)		
10	136458	ФИТИНГ — КОЛЕНО 45° ГИДР. (P1)	1	
	30971	УПЛОТНИТЕЛЬНОЕ КОЛЬЦО — № 12 ORB		
	135867	УПЛОТНИТЕЛЬНОЕ КОЛЬЦО — № 10 ORFS (ТОРЦОВОЕ УПЛОТНИТЕЛЬНОЕ КОЛЬЦО)		
11	136095	ФИТИНГ — КОЛЕНО 90° ГИДР. (P2G)	1	
	50219	УПЛОТНИТЕЛЬНОЕ КОЛЬЦО — № 6 ORB		
	135865	УПЛОТНИТЕЛЬНОЕ КОЛЬЦО — № 6 ORFS (ТОРЦОВОЕ УПЛОТНИТЕЛЬНОЕ КОЛЬЦО)		
12	252662	ФИТИНГ — ШТУЦЕР ГИДР. ЛИНИИ	1	
13	135587	ШТУЦЕР — ГИДРАВЛИЧЕСКИЙ (S2G)	1	

92 Коллектор привода в сборе — детали для обслуживания

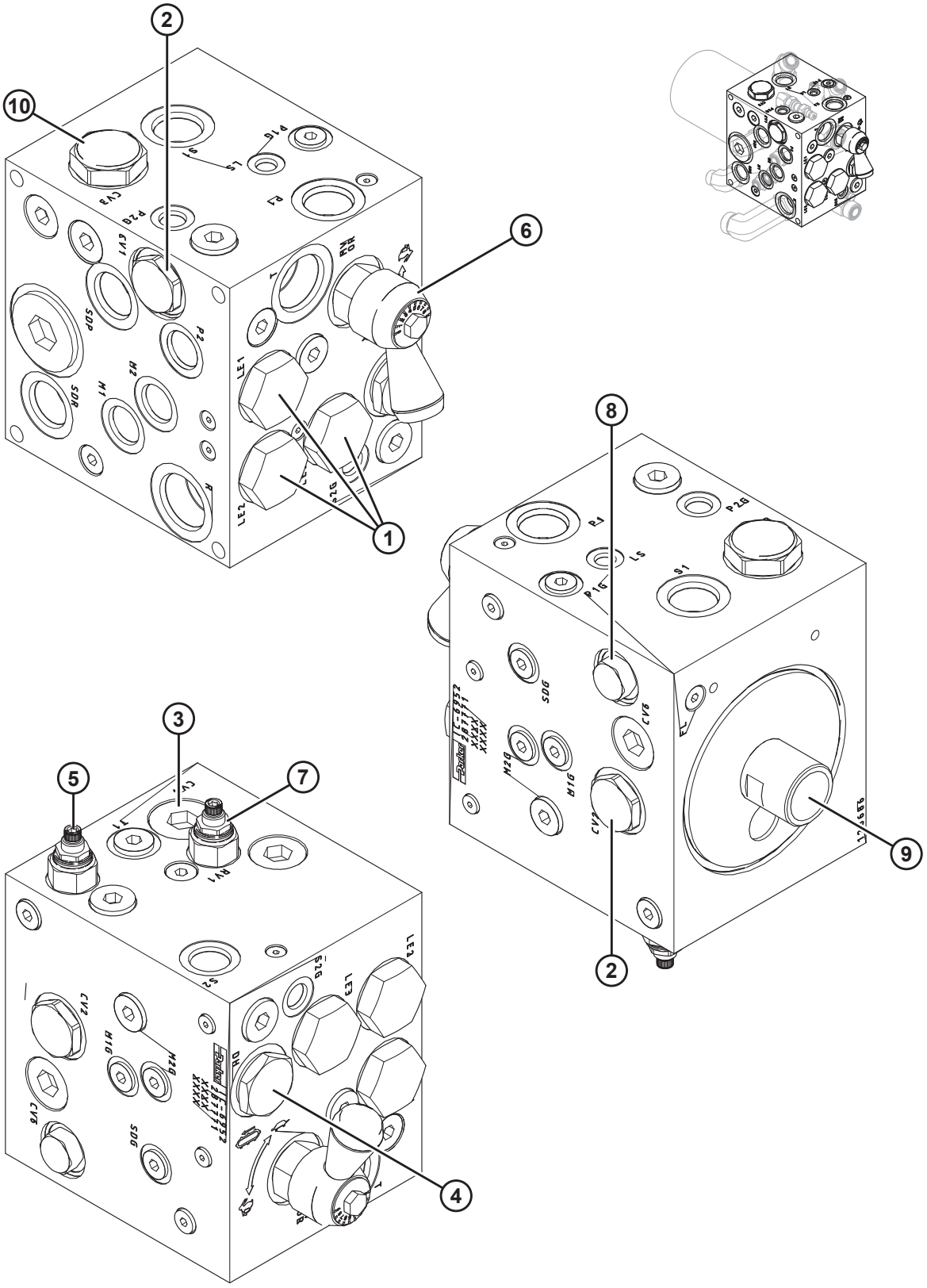

1020628

КОЛЛЕКТОР ПРИВОДА В СБОРЕ — ДЕТАЛИ ДЛЯ ОБСЛУЖИВАНИЯ

Ссылка	Номер детали	Описание	Кол-во	Серийный номер
	287771	УЗЕЛ — РАСПРЕДЕЛИТЕЛЬ, ПРИВОД [312]		
1	287466	КЛАПАН — ЛОГИЧЕСКИЙ ЭЛЕМЕНТ-16 (LE1, LE2, LE3)	3	
	220963	КОМПЛЕКТ УПЛОТНЕНИЯ		
2	287467	КЛАПАН — ОБРАТНЫЙ С ВЫПУСКОМ-12 (CV1, CV2)	2	
	220965	КОМПЛЕКТ УПЛОТНЕНИЯ		
3	287468	КЛАПАН — ПЕРЕПУСКНОЙ, 25 ФУНТ./КВ. ДЮЙМ (CV4) [313]	1	
4	287469	КЛАПАН — ОТВОДНОЙ (DH)	1	
	287473	КОМПЛЕКТ УПЛОТНЕНИЯ		
5	220951	КЛАПАН — Р.О. ПРЕДОХРАНИТЕЛЬНЫЙ, 2500 ФУНТ./КВ. ДЮЙМ (RV2)	1	
	220960	КОМПЛЕКТ УПЛОТНЕНИЯ		
6	287470	КЛАПАН — ИГОЛЬЧАТЫЙ (MVOR)	1	
	287193	РУЧКА РЕГУЛИРОВКИ ПОТОКА		
	220960	КОМПЛЕКТ УПЛОТНЕНИЯ		
7	287613	КЛАПАН — ПРЕДОХРАНИТЕЛЬНЫЙ, 1500 ФУНТ./КВ. ДЮЙМ (RV1)	1	
	220960	КОМПЛЕКТ УПЛОТНЕНИЯ		
8	287471	КЛАПАН — ОБРАТНЫЙ-08 (CV6)	1	
	220965	КОМПЛЕКТ УПЛОТНЕНИЯ		
9	245160	ФИТИНГ — ПЕРЕХОДНИК ФИЛЬТРА	1	
10	287472	КЛАПАН — ОБРАТНЫЙ, РЕГУЛИРУЮЩИЙ 16, 8 ФУНТ./КВ. ДЮЙМ (CV3)	1	
	220961	КОМПЛЕКТ УПЛОТНЕНИЯ		

312. См. раздел *91 Гидравлическое оборудование — коллектор привода в сборе, страница 341*.
313. Перепускной клапан (MD № 287468) находится под заглушкой.

93 Кнопка селектора угла атаки жатки/выдвижения мотовила

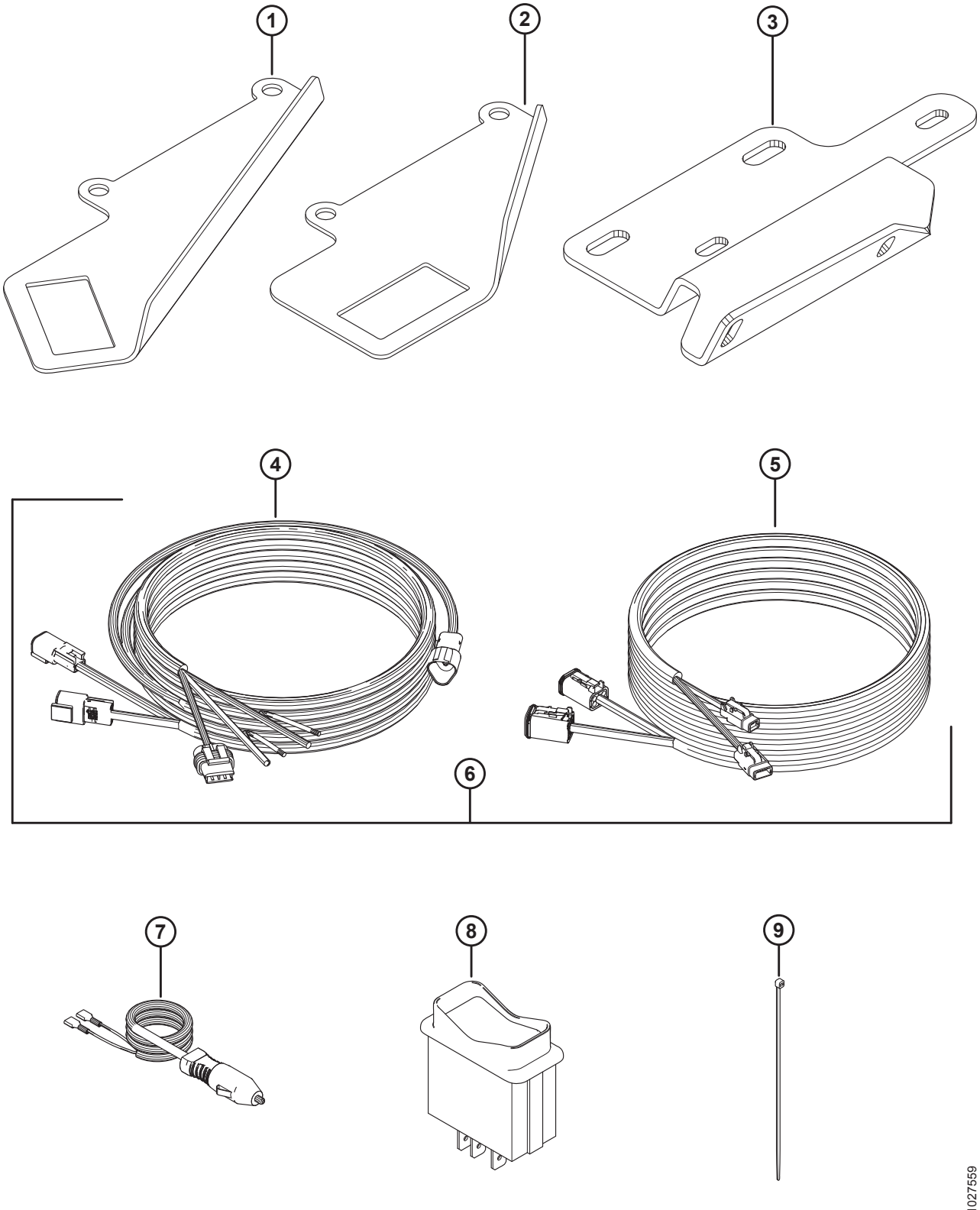

КНОПКА СЕЛЕКТОРА УГЛА АТАКИ ЖАТКИ/ВЫДВИЖЕНИЯ МОТОВИЛА

Ссылка	Номер детали	Описание	Кол-во	Серийный номер
1	158377	ОПОРА — КУЛИСНЫЙ ПЕРЕКЛЮЧАТЕЛЬ, МОНТАЖНЫЙ КРОНШТЕЙН В КАБИНЕ ДЛЯ ПЕРЕКЛЮЧАТЕЛЯ ПРОДОЛЬНОГО ПЕРЕМЕЩЕНИЯ/НАКЛОНА ЖАТКИ [314]	1	
2	220734	ОПОРА – КУЛИСНЫЙ ПЕРЕКЛЮЧАТЕЛЬ, МОНТАЖНЫЙ КРОНШТЕЙН В КАБИНЕ ДЛЯ ПЕРЕКЛЮЧАТЕЛЯ ПРОДОЛЬНОГО ПЕРЕМЕЩЕНИЯ/НАКЛОНА ЖАТКИ [315]	1	
3	304111	ОПОРА — НАКЛОНА ЖАТКИ/СКОРОСТИ ПОЛОТНА [315]	1	
4	304210	ЖГУТ ПРОВОДОВ — ОРГАНЫ УПРАВЛЕНИЯ ПОЛОТНОМ В КАБИНЕ[316]	1	
5	304211	ЖГУТ ПРОВОДОВ — УДЛИНЕНИЕ ПОЛОТНА ИЗ КАБИНЫ [316]	1	
6	304216	КОМПЛЕКТ — ЖГУТ КАБЕЛЕЙ УПРАВЛЕНИЯ ПОЛОТНЯНОЙ ЖАТКОЙ ИЗ КАБИНЫ [317]	A/R	-346189
7	220570	ЖГУТ ПРОВОДОВ — РАЗЪЕМ ПРИКУРИВАТЕЛЯ [318]	1	
8	109064	ПЕРЕКЛЮЧАТЕЛЬ — КУЛИСНЫЙ, НАКЛОН/ПРОДОЛЬНОЕ ПЕРЕМЕЩЕНИЕ ЖАТКИ [316]	1	
9	16661	КРЕПЛЕНИЕ — НЕЙЛОНОВАЯ СТЯЖКА (ЧЕРНАЯ)	12	

314. Все модели комбайнов, кроме CLAAS Lexion серий 500/700 и CNH/NH AFX, CX и CR со встроенным переключателем.
315. Только серии John Deere 50, S и T.
316. Все модели комбайнов, кроме CNH/NH AFX, CX и CR, со встроенным переключателем.
317. Комплект используется для обслуживания моделей 2018 модельного года и ранее со жгутом кабелей управления кабины 2018 года (MD № 213667). Включены жгут проводов органов управления полотном в кабине (MD № 304210) удлинитель жгута проводов управления полотном в кабине (MD № 304211).
318. Дополнительное оборудование на всех моделях комбайнов. Обеспечивает возможность установки без проводки.

94 Рычажный механизм системы флотации и компоненты

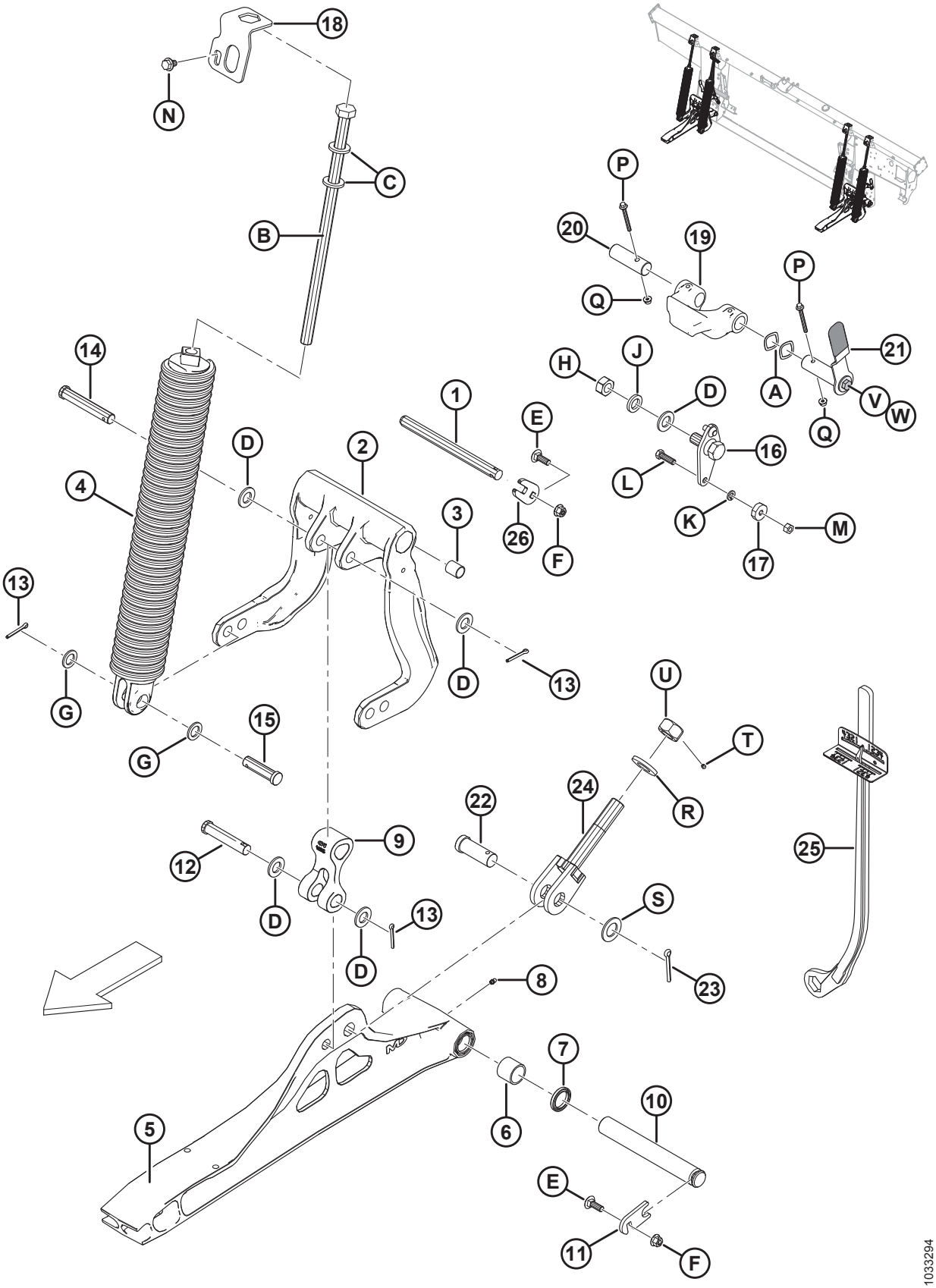

РЫЧАЖНЫЙ МЕХАНИЗМ СИСТЕМЫ ФЛОТАЦИИ И КОМПОНЕНТЫ

Ссылка	Номер детали	Описание	Кол-во	Серийный номер
1	**335144**	**ШТИФТ – ШАРНИР**	**2**	
2	156839	РЫЧАГ — УГЛОВОЙ РЫЧАГ С ВТУЛКАМИ [319]	2	
3	156501	ВТУЛКА — ПЛАСТИК	4	
4	304034	ПРУЖИНА В СБОРЕ [320]		
	304035	ПРУЖИНА В СБОРЕ С ВНУТРЕННЕЙ ПРУЖИНОЙ (УСИЛЕННАЯ) [320]		
5	174816	ТЯГА — НИЖНЯЯ, В КОМПЛЕКТЕ С ПОДШИПНИКАМИ [321]	2	
6	100500	ПОДШИПНИК — ИГОЛЬЧАТЫЙ	4	
7	113222	САЛЬНИК	4	
8	18671	ФИТИНГ — СМАЗОЧН. 1/4-28 UNF	2	
9	156574	ТЯГА — РЫЧАГ	2	
10	248261	ПАЛЕЦ	2	
11	212250	ПЛАСТИНА — ФИКСАТОР ШТИФТА	2	
12	20312	ШТИФТ — С ОТВЕРСТИЕМ ПОД ШПЛИНТ	2	
13	18608	ШПЛИНТ 3/16 ДИАМ. × 1,5 ОЦИНК.	8	
14	156741	ШТИФТ — С ОТВЕРСТИЕМ ПОД ШПЛИНТ	2	
15	30463	ШТИФТ — С ОТВЕРСТИЕМ ПОД ШПЛИНТ	4	
16	125654	ШАРНИР — СВАРН. ДЛЯ СИСТЕМЫ ФЛОТАЦИИ	2	
17	18867	ПОДШИПНИК — ШАРИКОВЫЙ ЦИЛ. НАРУЖН. ДИАМ. С ДВУМЯ УПЛОТНЕНИЯМИ	2	
18	213821	ЗАТВОР — ПРУЖИННЫЙ	4	
19	301513	НИЖНИЙ УПОР — ЛИТАЯ ДЕТАЛЬ, МЕХ. ОБРАБОТКА	2	
20	240455	ШТИФТ — ОСЬ	2	
21	322145	РУЧКА В СБОРЕ – БЛОКИРОВКА ФЛОТАЦИИ [322]	2	
	287701	РУКОЯТКА — РУЧКА		
22	135995	ШТИФТ — С ОТВЕРСТИЕМ ПОД ШПЛИНТ	2	
23	18609	ШПЛИНТ 1/4 ДИАМ. × 2 ОЦИНК.	2	
24	220679	БОЛТ — СВАРНОЙ	2	

319. Включает две пластиковые втулки (MD № 156501).
320. На каждом копирующем модуле предусмотрено четыре пружины, но сочетание пружин (MD № 304034 и MD № 304035) зависит от размера жатки. Для 40–45-футовой жатки нужно 3 × 304034 и 1 × 304035 с внешней стороны справа, для всех жаток меньшего размера нужно 4 × 304034. Пружины установлены в задних монтажных отверстиях углового рычага (MD № 156839) для жаток FD125.
321. Включает два игольчатых подшипника (MD № 100500), два уплотнения (MD № 113222) и масленку (MD № 18671).
322. Включает ручку (MD № 287701), болт (MD № 30627) и шайбу (MD № 184712).

РЫЧАЖНЫЙ МЕХАНИЗМ СИСТЕМЫ ФЛОТАЦИИ И КОМПОНЕНТЫ

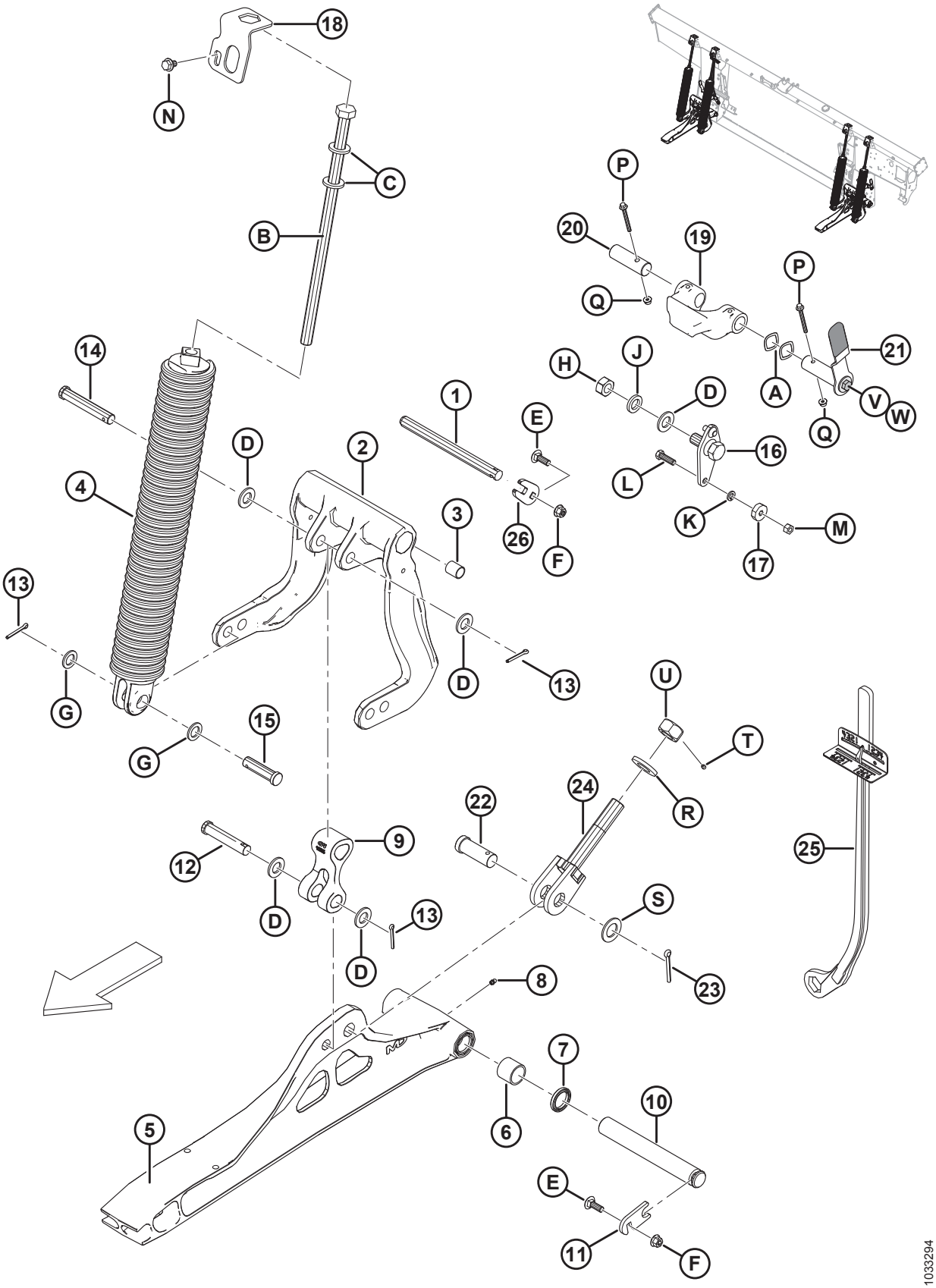

Ссылка	Номер детали	Описание	Кол-во	Серийный номер
25	**311859**	**ИНСТРУМЕНТ — ДИНАМОМЕТРИЧЕСКИЙ КЛЮЧ**	**1**	
26	**301633**	**ПЛАСТИНА**	**2**	
A	252564	ШАЙБА — ВОЛНИСТАЯ		
B	252198	БОЛТ — С ШЕСТИГР. ГОЛОВКОЙ, M20 × 2,5 × 450 × SPCL-8,8-A3L		
C	21540	ШАЙБА — ЗАКАЛЕННАЯ		
D	18601	ШАЙБА — ПЛОСКАЯ SAE, ВНУТР. ДИАМ. 13/16 × 1,5 ДЮЙМА. НД ОЦИНК.		
E	184662	БОЛТ — RHSN TFL M10 × 1,5 × 30-8,8-A3L		
F	135799	ГАЙКА — ФЛАНЦЕВАЯ, ШЕСТИГРАННАЯ, СТОПОРНАЯ, M10 × 1,5-10-A3L		
G	1709	ШАЙБА — ПЛОСКАЯ		
H	102636	ГАЙКА — ШЕСТИГР. DT 0,750-10 UNC, БОК. ЗАМК.		
J	18640	ШАЙБА — ОБЫЧН. СТОПОРНАЯ 3/4 ДЮЙМА НОМ. ВД ОЦИНК.		
K	18637	ШАЙБА — ОБЫЧН. СТОПОРНАЯ 3/8 ДЮЙМА НОМ. ВД ОЦИНК.		
L	21264	БОЛТ — НН 3/8 NC × ДЛИНОЙ 1,25 GR5, ОЦИНК.		
M	18669	ГАЙКА — ШЕСТИГР. ЗАЖИМН. DT 3/8-16 UNC КЛАСС ПРОЧНОСТИ 5 AA1J		
N	136151	БОЛТ — ФЛАНЦЕВЫЙ, С ШЕСТИГР. ГОЛОВКОЙ, TFL M10 × 1,5 × 16-8,8-A3L		
P	136704	БОЛТ — С ШЕСТИГР. ГОЛОВКОЙ, ФЛАНЦЕВЫЙ, M6 × 1 × 60-8,8-AA2L		
Q	152668	ГАЙКА — ФЛАНЦЕВАЯ, ШЕСТИГРАННАЯ, ЦЕНТР., СТОПОРНАЯ M6 × 1-8-A2L		
R	31774	ШАЙБА — ПЛОСКАЯ		
S	156743	ШАЙБА — ПЛОСКАЯ		
T	136596	ВИНТ — КОМПЛЕКТ, ШЕСТИГР. НЕЙЛОН. КОНЧИК 1/4-20 × 1/4-AS-ZNPL		
U	133047	ГАЙКА — НИЖНИЙ УПОР, МЕХАНИЧЕСКАЯ ОБРАБОТКА		
V	30627	БОЛТ — С ШЕСТИГР. ГОЛОВКОЙ, TFL M10 × 1,5 × 25-8,8-A3L		
W	184712	ШАЙБА – ПЛОСКАЯ БОЛЬШАЯ M10-200HV		

95 Индикатор флотации и система автоматического контроля высоты жатки (автоконтур)

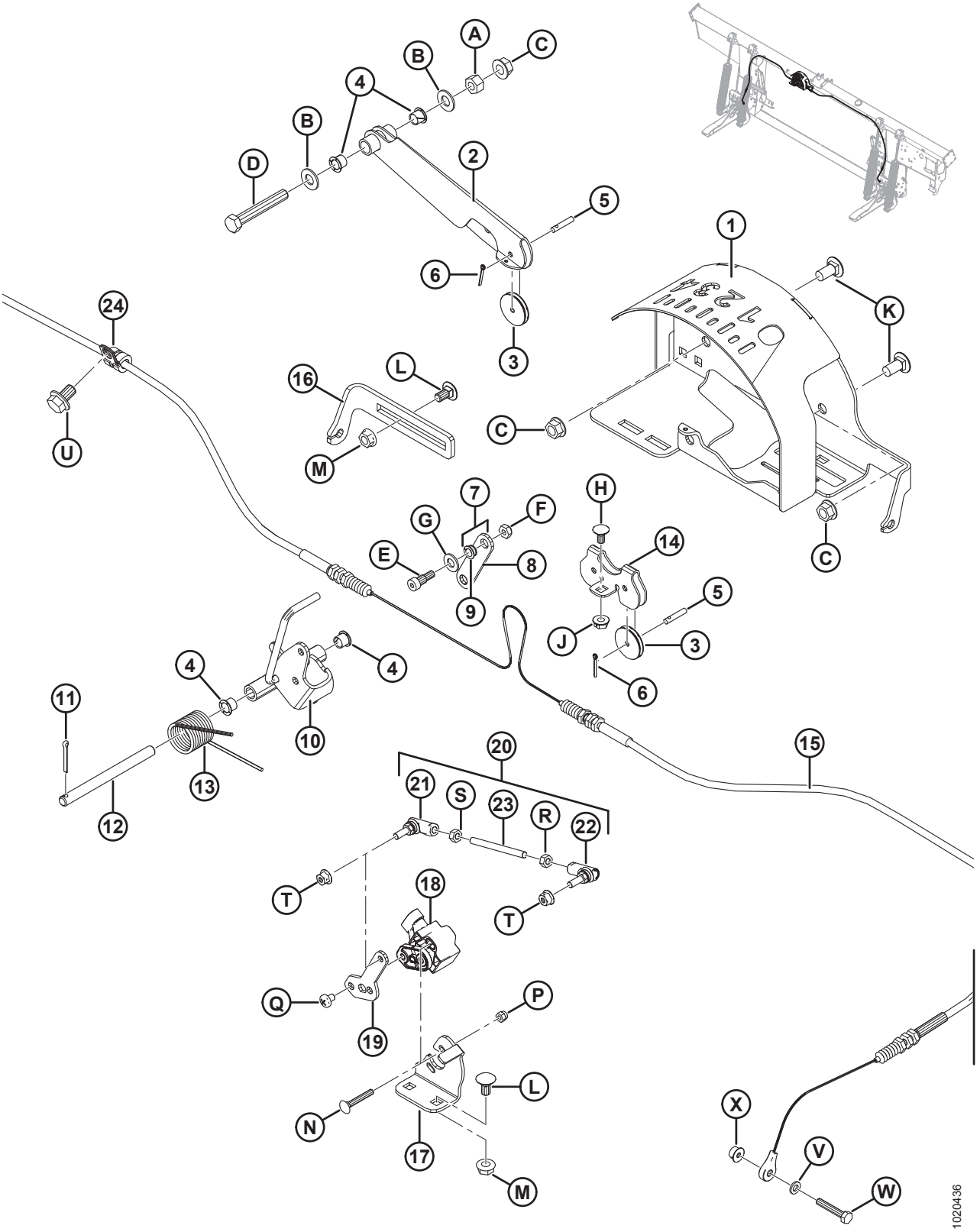

Ссылка	Номер детали	Описание	Кол-во	Серийный номер
1	187641	ИНДИКАТОР ФЛОТАЦИИ	1	
2	187655	РЫЧАГ — ИНДИКАТОР, СВАРНОЙ	1	
3	187653	ШКИВ — УПРАВЛЕНИЕ	3	
4	276381	ВТУЛКА — ПЛАСТИК	4	
5	276863	ШТИФТ — ПРЯМОЙ	3	
6	18604	ШПЛИНТ 3/32 ДИАМ. × 3/4 ОЦИНК.	3	
7	187694	РЫЧАГ С ВТУЛКАМИ [323]	1	
8	187659	ТЯГА — ИНДИКАТОР	1	
9	156969	ВТУЛКА — ПЛАСТИК	2	
10	304674	ИНДИКАТОР – СТРЕЛОЧНЫЙ, В СБОРЕ	1	
11	18605	ШПЛИНТ 1/8 ДИАМ. × 1 ОЦИНК.	1	
12	276281	ШТИФТ — ПРЯМОЙ	1	
13	156843	ПРУЖИНА — КРУЧЕНИЯ	1	
14	187708	ОПОРА — ШКИВ ИНДИКАТОРА	1	
15	187658	КАБЕЛЬ — ИНДИКАТОР ФЛОТАЦИИ	1	
16	276298	ОПОРА — РЕГУЛЯТОР КАБЕЛЯ ФЛОТАЦИИ	1	
17	276043	ОПОРА — КРЕПЛЕНИЕ ДАТЧИКА	1	
18	248643	ДАТЧИК — ПОВОРОТНЫЙ, С ДВУМЯ ВЫХОДНЫМИ СИГНАЛАМИ	1	
19	276044	РЫЧАГ — ДАТЧИК	1	
20	276057	СОЕДИНИТЕЛЬНЫЙ УЗЕЛ [324]	1	
21	291485	ШАРОВОЙ ШАРНИР — ЛЕВАЯ РЕЗЬБА	1	
22	291484	ШАРОВОЙ ШАРНИР — ПРАВАЯ РЕЗЬБА	1	
23	232650	СТЕРЖЕНЬ — РЕЗЬБОВОЙ	1	
24	136410	ЗАЖИМ — ИЗОЛИРОВАННЫЙ 3/8 ДЮЙМА	1	
A	18590	ГАЙКА — ШЕСТИГР. 3/8-16 UNC GR5 ОЦИНК.		
B	18598	ШАЙБА — ПЛОСКАЯ SAE, ВНУТР. ДИАМ. 13/32 × 13/16 ДЮЙМА НД ОЦИНК.		
C	30228	ГАЙКА — ФЛАНЦ., DT, ГЛАДКИЙ ТОРЕЦ 0,375-16 UNC		
D	21102	БОЛТ — НН 3/8 NC × ДЛИНОЙ 2,5 GR5, ОЦИНК.		

323. Включает кулак (MD № 187659) и две втулки (MD № 156969).
324. Включает шаровые шарниры (MD № 291484, 291485), резьбовой стержень (MD № 232650) и крепежные элементы.

ИНДИКАТОР ФЛОТАЦИИ И СИСТЕМА АВТОМАТИЧЕСКОГО КОНТРОЛЯ ВЫСОТЫ ЖАТКИ (АВТОКОНТУР)

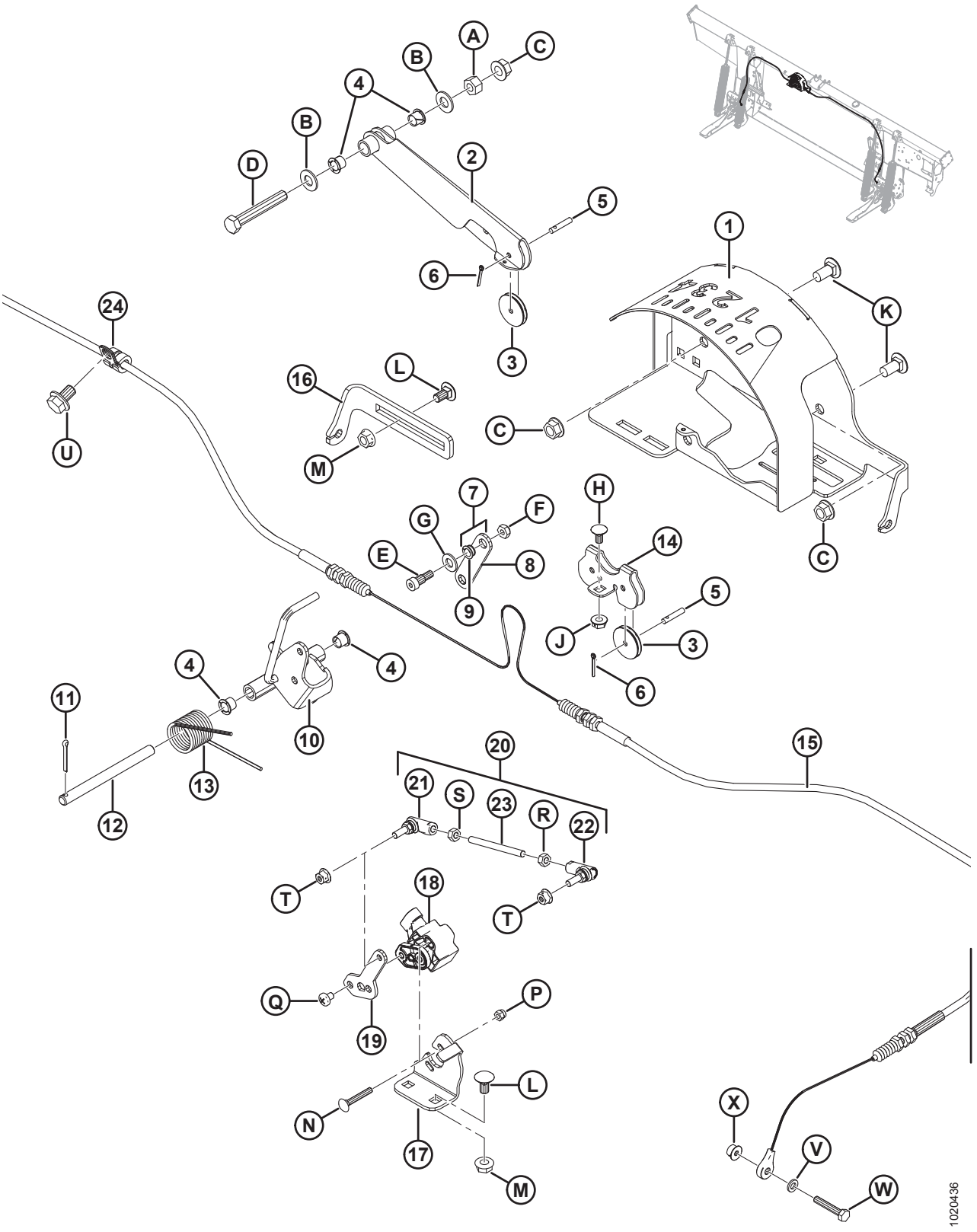

Ссылка	Номер детали	Описание	Кол-во	Серийный номер
E	135423	БОЛТ — БУРТИК ДИАМ. 5/16 × 3/8, ПОД ТОРЦОВЫЙ КЛЮЧ × 1/4-20 UNRC		
F	18724	ГАЙКА — ШЕСТИГРАННАЯ СТОПОРНАЯ DT 1/4-20 UNC ОЦИНК.		
G	18597	ШАЙБА — ПЛОСКАЯ SAE, ВНУТР. ДИАМ. 11/32 × 11/16 ДЮЙМА НД ОЦИНК.		
H	21926	БОЛТ — С КРУГЛОЙ ГОЛОВКОЙ И КВАДРАТНЫМ ПОДГОЛОВКОМ 1/4-20 × 0,5 GR5 ОЦИНКОВАННЫЙ		
J	135248	ГАЙКА — ФЛАНЦ. ГЛАДКИЙ ТОРЕЦ 1/4-20 NC GR5, ОЦИНК., CTR LK DT		
K	21863	БОЛТ — RHSSN 3/8 NC × 0,75 ДЛ. GR5 ОЦИНК.		
L	135305	БОЛТ — RHSN 5/16-18 × 0,63 GR5 ОЦИНК.		
M	30280	ГАЙКА — ФЛАНЦ. БОК. ЗАМК. ГЛАДК. ТОРЕЦ 5/16 NC GR5 ОЦИНК.		
N	197229	БОЛТ — С КРУГЛОЙ ГОЛОВКОЙ И КВАДРАТНЫМ ПОДГОЛОВКОМ M5 × 0,8 × 35-4,6-A2L		
P	197230	ГАЙКА — ШЕСТИГРАННАЯ NYLOC M5 × 0,8-8-A2L		
Q	158704	ВИНТ — ЦИЛИНДРИЧЕСКАЯ ГОЛОВКА M6 × 1 × 8-4,8-A2L		
R	184683	ГАЙКА — ШЕСТИГРАННАЯ ISO 4032 M6 × 1-8-A2L		
S	136613	ГАЙКА — ШЕСТИГРАННАЯ, ЛЕВАЯ РЕЗЬБА ISO 4032 M6 × 1-8-A2L		
T	152668	ГАЙКА — ФЛАНЦЕВАЯ, ШЕСТИГРАННАЯ, ЦЕНТР., СТОПОРНАЯ M6 × 1-8-A2L		
U	136151	БОЛТ — ФЛАНЦЕВЫЙ, С ШЕСТИГР. ГОЛОВКОЙ, TFL M10 × 1,5 × 16-8,8-A3L		
V	184705	ШАЙБА — ПЛОСКАЯ M6-200HV-A2L		
W	109613	БОЛТ — С ШЕСТИГР. ГОЛОВКОЙ, TFL M6 × 1 × 35-8,8-A2L		
X	152668	ГАЙКА — ФЛАНЦЕВАЯ, ШЕСТИГРАННАЯ, ЦЕНТР., СТОПОРНАЯ M6 × 1-8-A2L		

96 Компоненты электрической системы — FM100

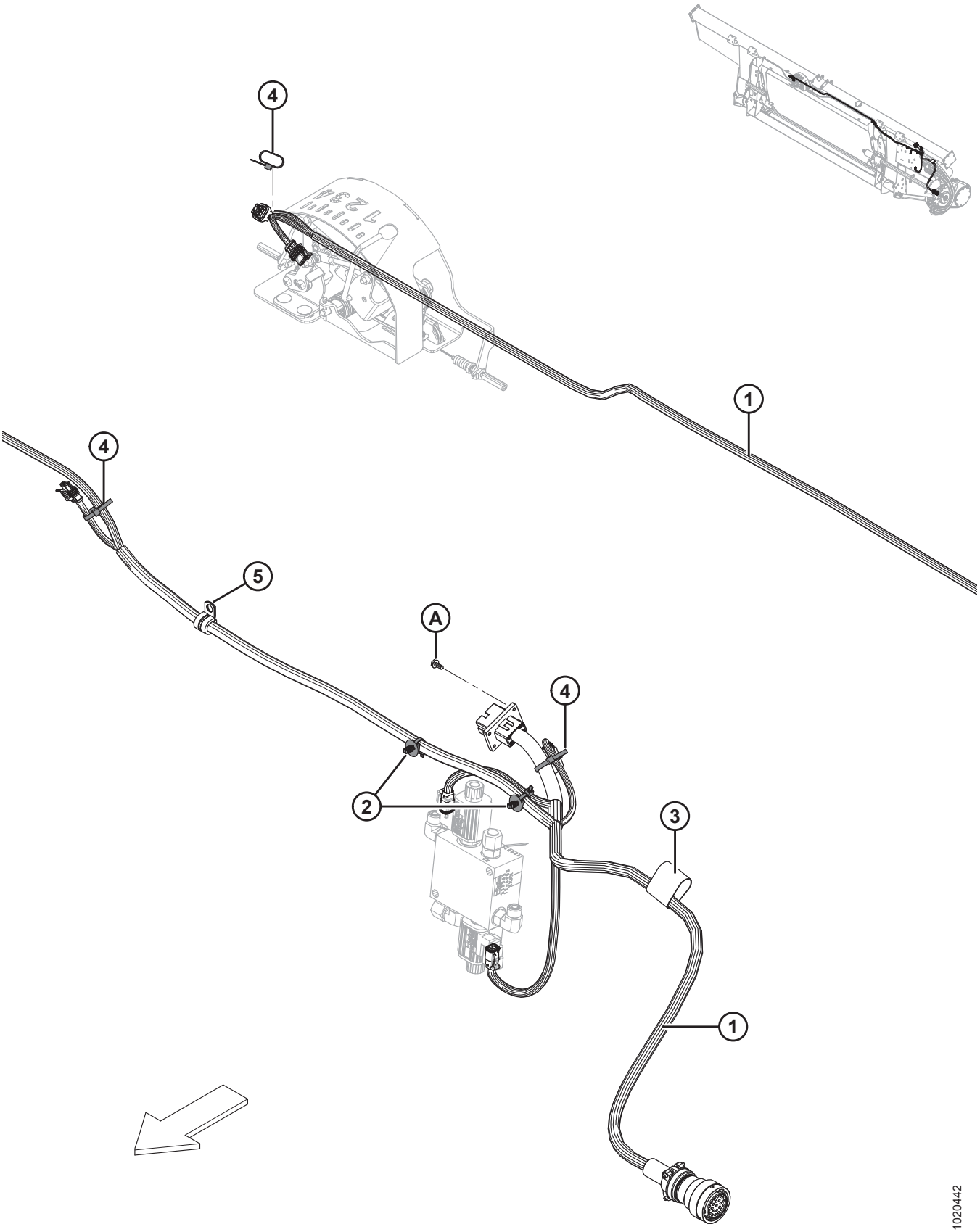

ПРИМЕЧАНИЕ:

Конкретные детали жгута проводов см. в каталоге деталей электрических разъемов (MD № 169641).

Ссылка	Номер детали	Описание	Кол-во	Серийный номер
1	283613	ЖГУТ ПРОВОДОВ — FM100, ОСНОВНОЙ	1	
	134746	**РАЗЪЕМ - КОЛПАЧОК, ЗАГЛУШКА, 12 ГНЕЗД** [325]		
2	136655	КРЕПЛЕНИЕ — УСТАНОВКА «ЕЛОЧКОЙ» СО СВЯЗКОЙ	2	
3	135443	КРЕПЛЕНИЕ — РЕМЕННОЙ ХОМУТ 4 ДЮЙМА ДЛИНА	1	
4	21763	КРЕПЛЕНИЕ — КАБЕЛЬНАЯ СТЯЖКА (ЧЕРНАЯ)	3	
5	135818	ЗАЖИМ — ИЗОЛИРОВАННЫЙ 1/2 ДЮЙМА	1	
A	42292	ВИНТ — САМОРЕЗ, ШЕСТИГР. ГОЛОВКА С ШАЙБОЙ № 10 × 1/2 ОЦИНК.		

325. Колпачок (MD № 134746) используется для защиты разъема C1A не полностью собранных копирующих модулей.

97 Наклейки — FM100

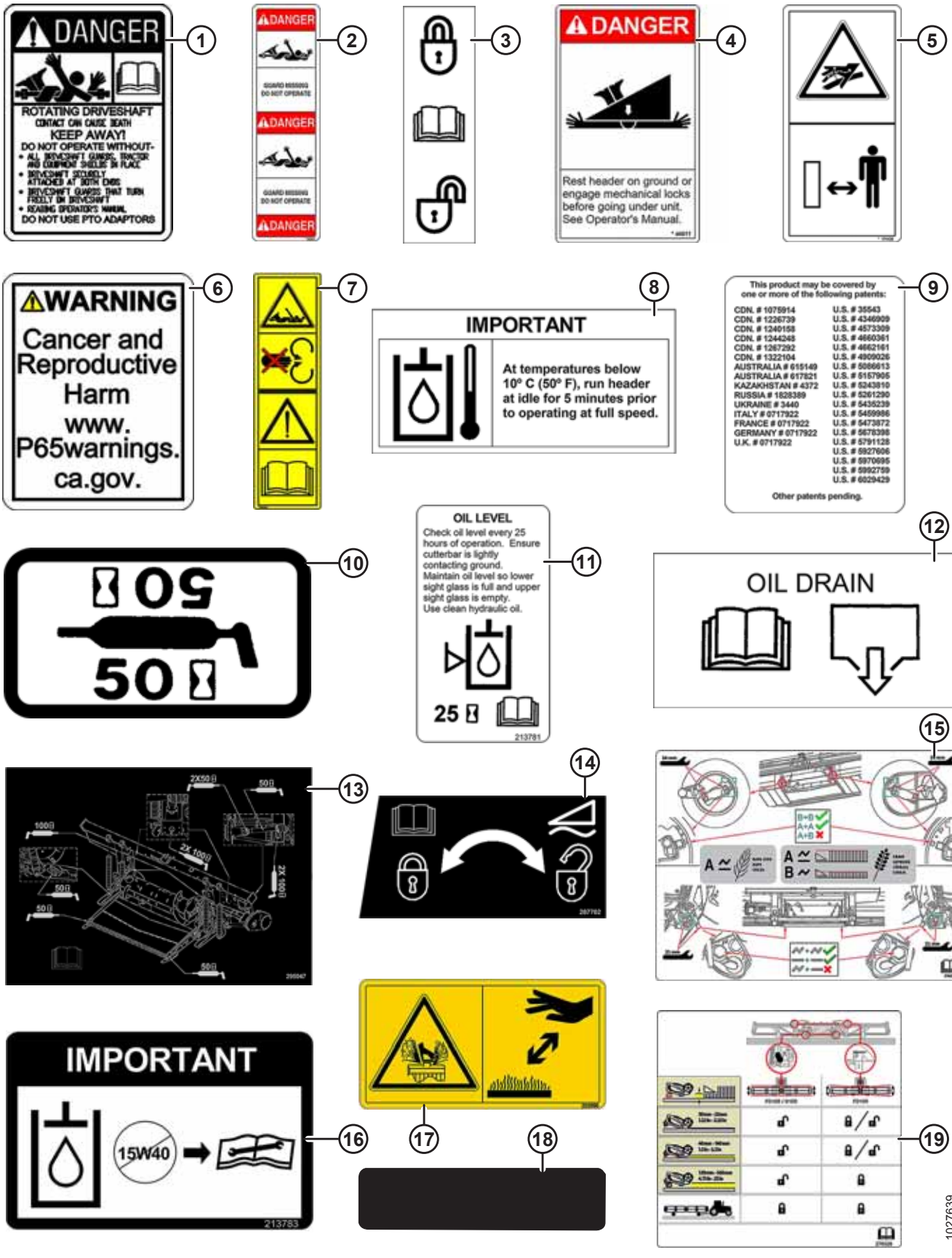

Ссылка	Номер детали	Описание	Кол-во	Серийный номер
1	30316	НАКЛЕЙКА — ОПАСНОСТЬ (ВРАЩАЮЩИЙСЯ ПРИВОДНОЙ ВАЛ)		
2	36651	НАКЛЕЙКА — ОПАСНОСТЬ (ЗАЩИТА ПРИВОДНОГО ВАЛА НЕ УСТАНОВЛЕНА)		
3	165218	НАКЛЕЙКА — БЛОКИРОВКА КРЫЛА		
4	44611	НАКЛЕЙКА — ОПАСНОСТЬ (ОПАСНОСТЬ ОТ ЖАТКИ)		
5	174436	НАКЛЕЙКА — ЖИДКОСТЬ ПОД ВЫСОКИМ ДАВЛЕНИЕМ		
6	302204	НАКЛЕЙКА — «ЗАКОНОПРОЕКТ 65 ШТАТА КАЛИФОРНИЯ»		
7	194521	НАКЛЕЙКА — ВНИМАНИЕ (КАРДАННЫЙ ВАЛ CE)		
8	133086	НАКЛЕЙКА — ВАЖНО: РАБОЧАЯ ТЕМПЕРАТУРА МАСЛА		
9	32070	НАКЛЕЙКА — НОМЕР ПАТЕНТА		
10	23165	НАКЛЕЙКА — 50 ЧАСОВ ЖИДК. СМАЗКА		
11	213781	НАКЛЕЙКА — УРОВЕНЬ МАСЛА В ПЕРЕХОДНИКЕ		
12	133537	НАКЛЕЙКА — СЛИВ МАСЛА ИЗ ПЕРЕХОДНИКА		
13	295047	НАКЛЕЙКА — КОНСИСТЕНТНАЯ СМАЗКА, FM100		
14	287702	НАКЛЕЙКА — БЛОКИРОВКА ФЛОТАЦИИ, СЛЕВА		
	287705	НАКЛЕЙКА — БЛОКИРОВКА ФЛОТАЦИИ, СПРАВА		
15	276259	НАКЛЕЙКА — НАСТРОЙКИ RTD		
16	213783	НАКЛЕЙКА — МАСЛО, ВАЖНО		
17	252996	ПРЕДУПРЕЖДАЮЩАЯ НАКЛЕЙКА — РАСПЫЛЕНИЕ ЖИДКОСТИ		
18	140225	ПОЛОСА — ПРОТИВОСКОЛЬЗЯЩАЯ (БОЛЬШАЯ)		
	174131	ПОЛОСА — ПРОТИВОСКОЛЬЗЯЩАЯ (МАЛАЯ)		
19	276326	НАКЛЕЙКА — РЕГУЛИРОВКА ЖАТКИ		

98 AGCO Challenger/Massey Ferguson — пакет полной комплектации модуля флотации

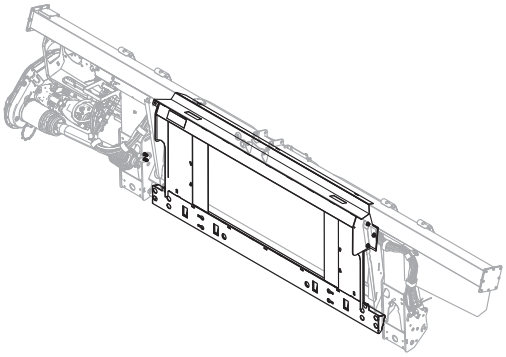

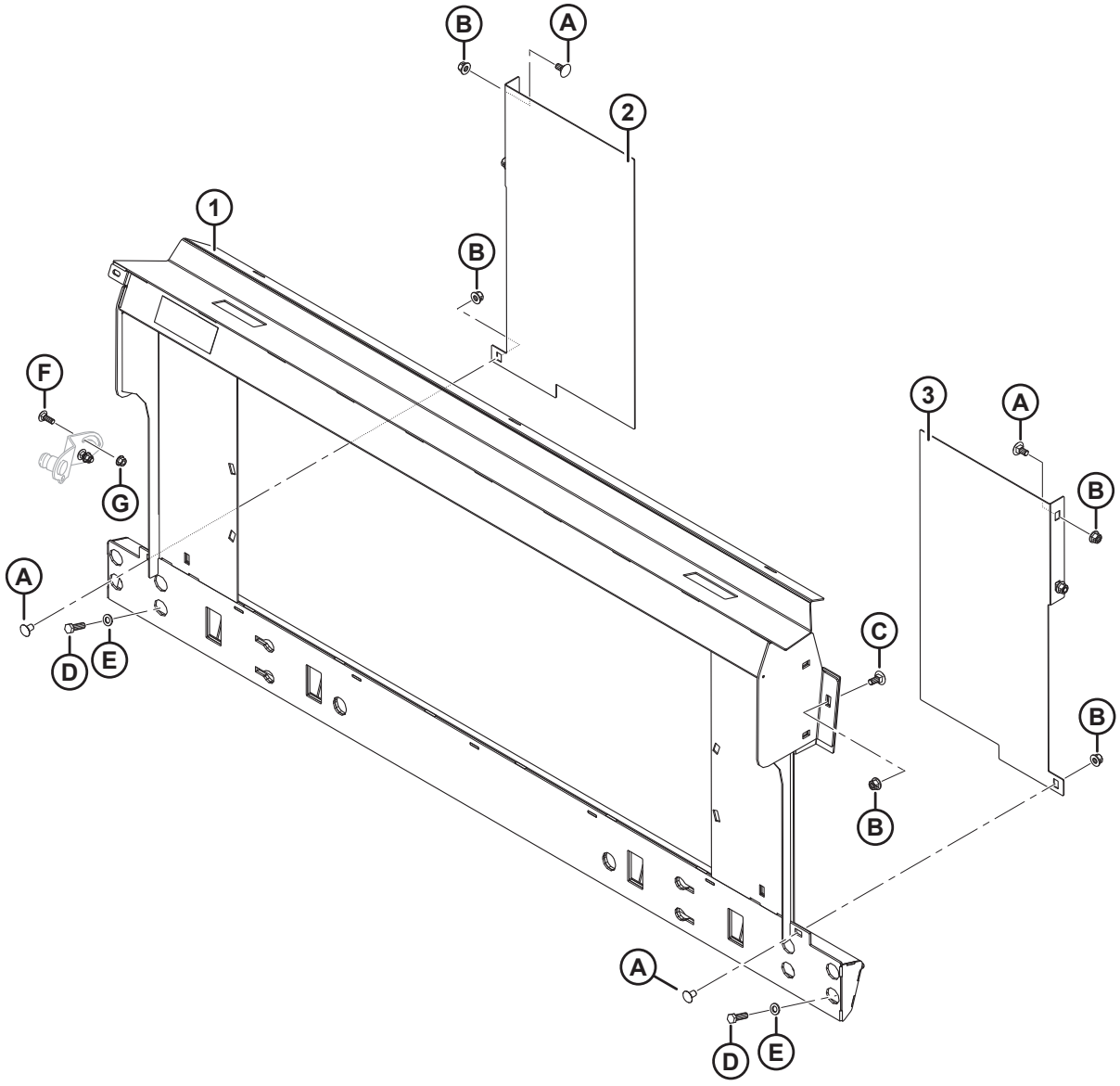

AGCO CHALLENGER/MASSEY FERGUSON — ПАКЕТ ПОЛНОЙ КОМПЛЕКТАЦИИ МОДУЛЯ ФЛОТАЦИИ

Ссылка	Номер детали	Описание	Кол-во	Серийный номер
	B6676	КОМПЛЕКТ ПЕРЕОБОРУДОВАНИЯ – AGCO, MASSEY CHALLENGER [326]		
1	133672	РАМА — МЕХАНИЗМ ПОПЕРЕЧНОГО НАКЛОНА ПОДДОНА AGCO В КОМПЛЕКТЕ С НАКЛЕЙКОЙ	1	
2	133980	ЧИСТИК — ЛЕВЫЙ, A65/660/9690	1	
3	133981	ЧИСТИК — ПРАВЫЙ, A65/660/9690	1	
A	136625	БОЛТ — С ШЕСТИГР. ГОЛОВКОЙ С ЗАЗУБРЕННЫМ ФЛАНЦЕМ, M12 × 1,75 × 25 × SPCL-100-AA1J		
B	136431	ГАЙКА — ФЛАНЦЕВАЯ, ШЕСТИГРАННАЯ, СТОПОРНАЯ, M12 × 1,75-10-A3L		
C	184667	БОЛТ — С КРУГЛОЙ ГОЛОВКОЙ И КВАДРАТНЫМ ПОДГОЛОВКОМ M12 × 1,75 × 30-8,8-A3L		
D	152730	БОЛТ — С ШЕСТИГР. ГОЛОВКОЙ TFL M12 × 1,75 × 35-10,9-AA1J		
E	184714	ШАЙБА — ПЛОСКАЯ СТАНД. M12-300HV-A3L		
F	184662	БОЛТ — RHSN РЕЗЬБА ПО ВСЕЙ ДЛИНЕ M10 × 1,5 × 30-8,8-AA1J		
G	135799	ГАЙКА — ФЛАНЦЕВАЯ, ШЕСТИГРАННАЯ, КОНТР., M10 × 1,5-10		

326. Комплект переоборудования AGCO Challenger/Massey Ferguson включает копирующий модуль, комплекты переоборудования гидравлического и электрического оборудования, требуемого для полной комплектации отдельного FM100 или для модернизации до установленного на заводе FM100. Комплекты можно приобрести только через отдел комплексных товаров.

99 AGCO Gleaner — пакет полной комплектации модуля флотации

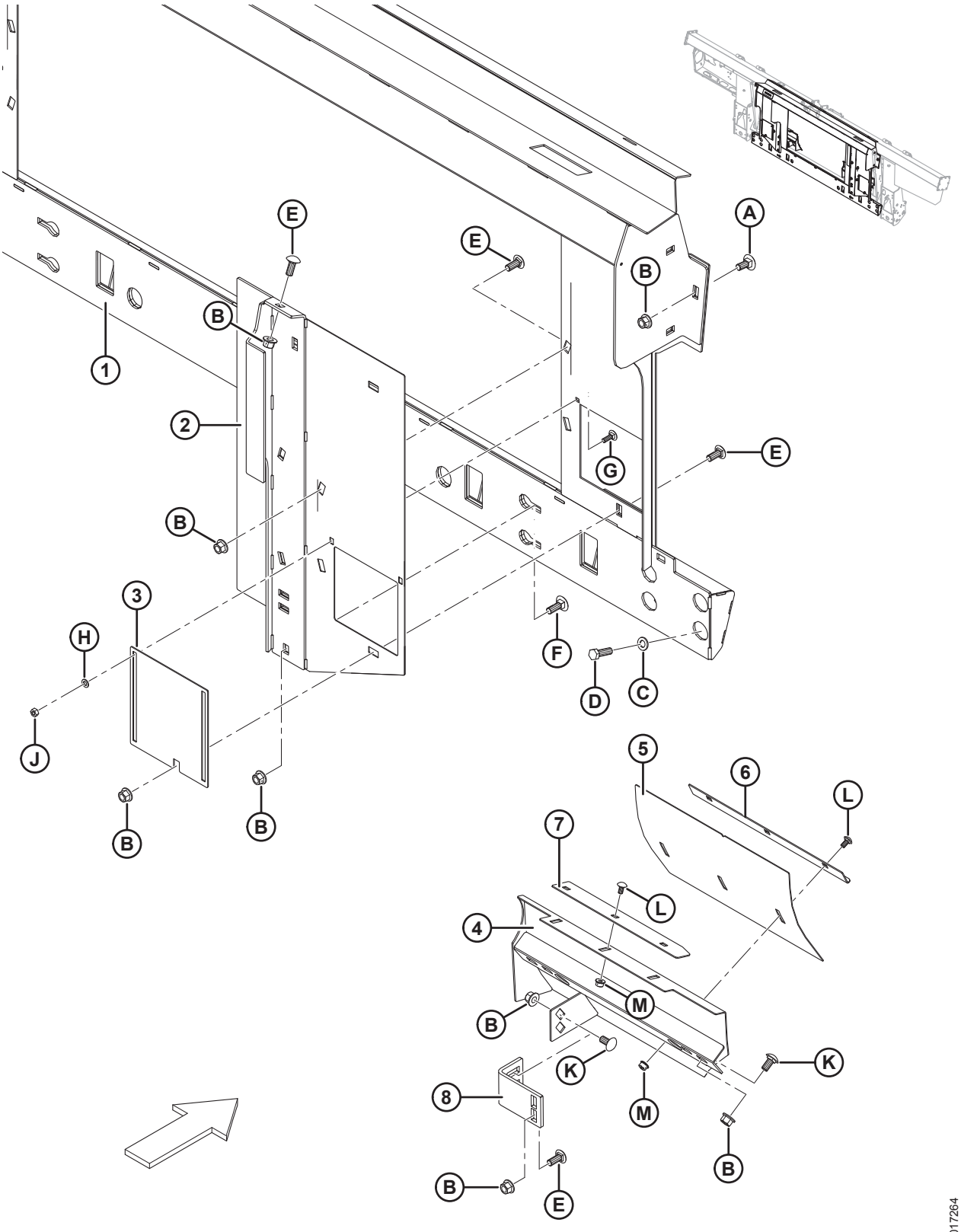

AGCO GLEANER — ПАКЕТ ПОЛНОЙ КОМПЛЕКТАЦИИ МОДУЛЯ ФЛОТАЦИИ

Ссылка	Номер детали	Описание	Кол-во	Серийный номер
	B6675	КОМПЛЕКТ ПЕРЕОБОРУДОВАНИЯ AGCO, GLEANER [327]		
1	245852	РАМА — GLEANER R/S В КОМПЛЕКТЕ С НАКЛЕЙКОЙ	1	
2	245815	ВКЛАДЫШ — ЛЕВАЯ СВАРНАЯ КОНСТРУКЦИЯ	1	
	245816	ВКЛАДЫШ — ПРАВАЯ СВАРНАЯ КОНСТРУКЦИЯ	1	
3	245763	ДВЕРЦА — ДОСТУП	2	
4	213833	ДЕФЛЕКТОР — СВАРНОЙ, ЛЕВЫЙ, GLEANER	1	
	213834	ДЕФЛЕКТОР — СВАРНОЙ, ПРАВЫЙ, GLEANER	1	
5	213843	ДЕФЛЕКТОР — ПАНЕЛЬ РЕГУЛИРОВКИ	2	
6	213844	УГОЛОК — СЪЕМНИК	2	
7	213845	СЪЕМНИК	2	
8	276289	КРОНШТЕЙН ВКЛАДЫША	2	
A	184667	БОЛТ — С КРУГЛОЙ ГОЛОВКОЙ И КВАДРАТНЫМ ПОДГОЛОВКОМ M12 × 1,75 × 30-8,8-A3L		
B	50186	ГАЙКА — ФЛАНЦЕВАЯ КОНТРГАЙКА, С ГЛАДК. ТОРЦОМ, С ДЕФОРМ. РЕЗЬБОЙ, DT 1/2-13 UNC-GR5-AA1J		
C	184714	ШАЙБА — ПЛОСКАЯ СТАНД. M12-300HV-A3L		
D	152730	БОЛТ — С ШЕСТИГР. ГОЛОВКОЙ TFL M12 × 1,75 × 35-10,9-AA1J		
E	21868	БОЛТ — RHSN 1/2-13 × 1,0; КЛАСС ПРОЧНОСТИ 5, AA1J		
F	21471	БОЛТ — RHSN 1/2-13 × 1,25; КЛАСС ПРОЧНОСТИ 5, AA1J		
G	21282	БОЛТ — RHSN 5/16-18 × 1-GR5-AA1J		
H	184572	ШАЙБА — ПЛОСКАЯ 1/4 ДЮЙМА, ПО СТАНДАРТУ США НОМ. РАЗМЕР		
J	18589	ГАЙКА — ШЕСТИГР. 5/16-18 UNC, КЛАСС ПРОЧНОСТИ 5, ОЦИНК.		
K	152439	БОЛТ — RHSSN M12 × 1,75 × 25-8,8-A3L		
L	191489	БОЛТ — С ПОЛУКРУГЛОЙ ГОЛОВКОЙ И КВАДРАТНЫМ ПОДГОЛОВКОМ TFL M8 × 1,25 × 16-8,8-A2L		
M	135337	ГАЙКА — ФЛАНЦЕВАЯ, ШЕСТИГРАННАЯ, СТОПОРНАЯ, M8 × 1,25-8-A2L		

327. Комплект переоборудования AGCO, GLEANER включает копирующий модуль, подающий шнек, комплекты переоборудования гидравлической и электрической систем, требуемого для полной комплектации отдельного FM100 или для модернизации до установленного на заводе FM100. Комплекты доступны только через отдел комплексных товаров.

100 AGCO Gleaner – Детали для переоборудования подающего шнека

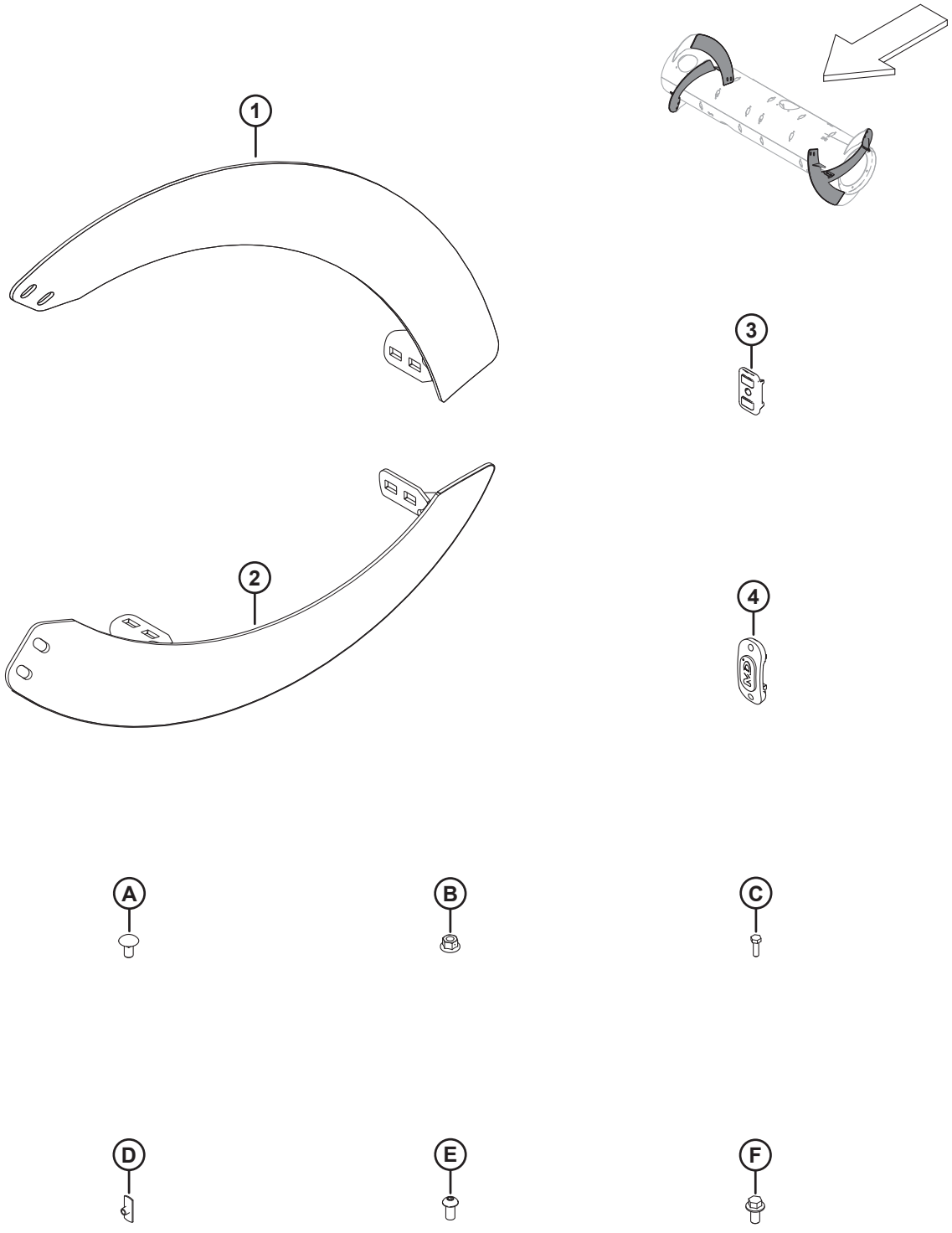

ПРИМЕЧАНИЕ:

Перечисленные здесь детали и крепеж подающего шнека входят в комплект переоборудования AGCO Gleaner (MD № B6675), см. Раздел *99 AGCO Gleaner — пакет полной комплектации модуля флотации, страница 363*.

Ссылка	Номер детали	Описание	Кол-во	Серийный номер
1	**287890**	**СПИРАЛЬ ШНЕКА, RTD — ПРАВ., ДЛИННАЯ (ИЗНОСОСТОЙКАЯ)**	**4**	
2	**287889**	**СПИРАЛЬ ШНЕКА, RTD — ЛЕВ., ДЛИННАЯ (ИЗНОСОСТОЙКАЯ)**	**4**	
3	**213084**	**ЗАГЛУШКА — ПРОРЕЗЬ СПИРАЛИ ШНЕКА**	**8**	
4	**187137**	**ЗАГЛУШКА**	**12**	
A	**136178**	**БОЛТ — RHSN M10 × 1,5 × 20-8,8-A3L**		
B	**135799**	**ГАЙКА — ФЛАНЦЕВАЯ, ШЕСТИГРАННАЯ, СТОПОРНАЯ, M10 × 1,5-10-A3L**		
C	**252703**	**БОЛТ — С ШЕСТИГР. ГОЛОВКОЙ, TFL M6 × 1 × 20 × SPCL-12,9-AA2L**		
D	**197263**	**ГАЙКА — ТРОЙНИК M6 × 1**		
E	**135723**	**ВИНТ – С ВНУТРЕННИМ ШЕСТИГРАННИКОМ В ПОЛУКРУГЛОЙ ГОЛОВКЕ M10 × 1,5 × 20-10,9-A3L**		
F	**152655**	**БОЛТ — С ШЕСТИГР. ГОЛОВКОЙ, ФЛАНЦЕВЫЙ, M10 × 1,5 × 20-8,8-A3L**		

101 AGCO IDEAL™ — пакет полной комплектации копирующего модуля

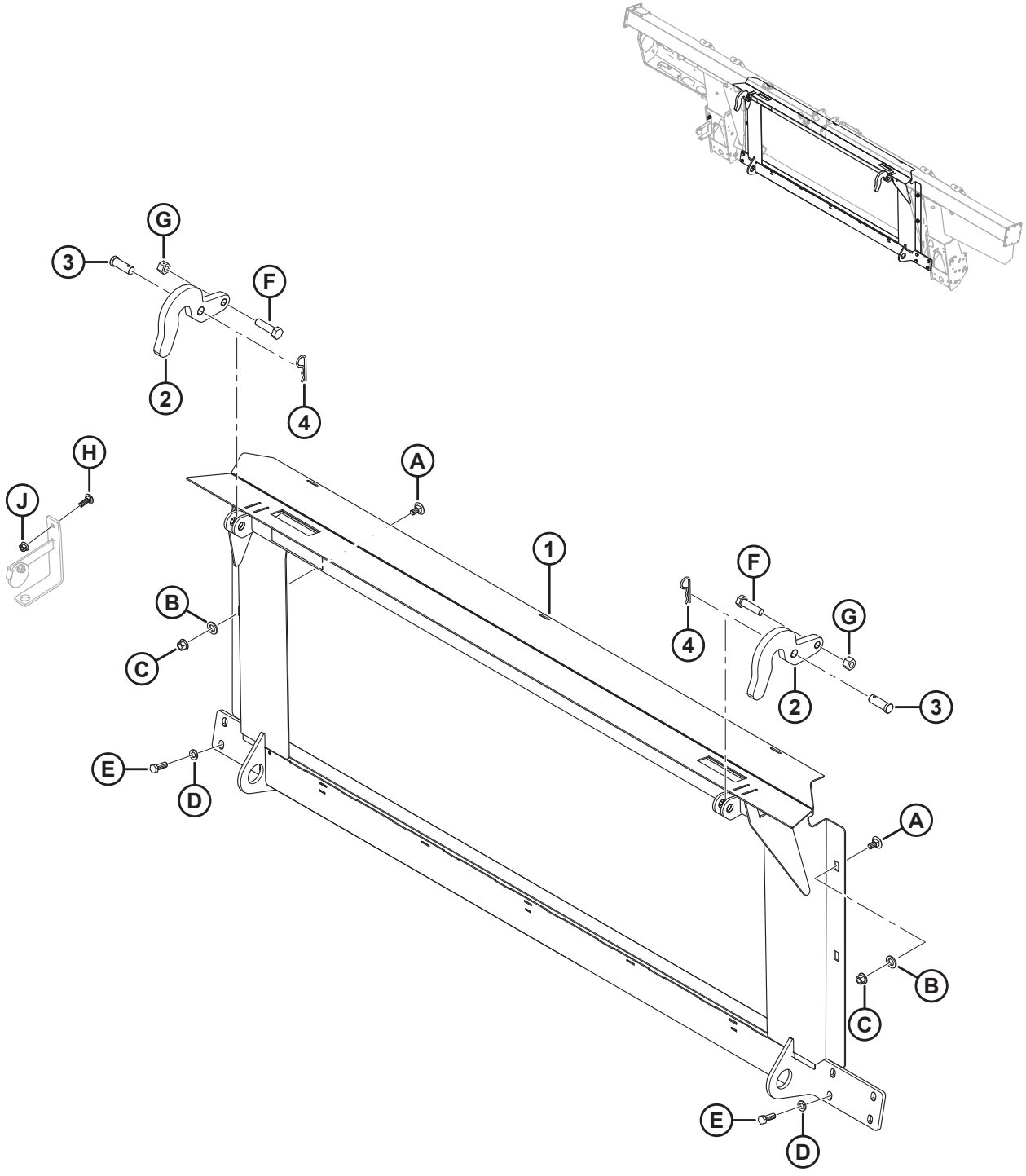

AGCO IDEAL™ — ПАКЕТ ПОЛНОЙ КОМПЛЕКТАЦИИ КОПИРУЮЩЕГО МОДУЛЯ

Ссылка	Номер детали	Описание	Кол-во	Серийный номер
	B6668	КОМПЛЕКТ ПЕРЕОБОРУДОВАНИЯ – КОМБАЙН AGCO, IDEAL 7/8/9 [328]		
1	314678	РАМКА — НАКЛОННОЙ КАМЕРЫ IDEAL С НАКЛЕЙКОЙ	1	
2	301451	ОПОРА — КРЮК	2	
3	158080	ШТИФТ - ШТИФТ С ПЛОСКОЙ ГОЛОВКОЙ	2	
4	13125	ШТИФТ – ЧЕКА	2	
A	135903	БОЛТ — RHSN M12 × 1,75 × 25-8,8-AA1J		
B	184717	ШАЙБА — ПЛОСКАЯ СТАНД. M16-200HV-AA1J		
C	136431	ГАЙКА — ШЕСТИГР., ФЛАНЦ., ЦЕНТР., СТОПОРН. M12 × 1,75-10		
D	184714	ШАЙБА — ПЛОСКАЯ СТАНД. M12-300HV		
E	152730	БОЛТ — С ШЕСТИГР. ГОЛОВКОЙ, РЕЗЬБА ПО ВСЕЙ ДЛИНЕ M12 × 1,75 × 35-10,9-AA1J		
F	136141	БОЛТ — С ШЕСТИГР. ГОЛОВКОЙ, M16 × 2 × 60-8,8-AA1J		
G	136476	ГАЙКА — ШЕСТИГРАННАЯ, ЦЕНТР. СТОПОР., M16 × 2-8		
H	184662	БОЛТ — С КРУГЛОЙ ГОЛОВКОЙ, С КВАДРАТНЫМ ПОДГОЛОВНИКОМ РЕЗЬБА ПО ВСЕЙ ДЛИНЕ M10 × 1,5 × 30-8,8-AA1J		
J	135799	ГАЙКА — ШЕСТИГР., ФЛАНЦ., ЦЕНТР., СТОПОРН. M10 × 1,5-10		

328. Комплект переоборудования AGCO IDEAL™ включает копирующий модуль, комплекты переоборудования гидравлической и электрической систем, требуемого для полной комплектации отдельного FM100 или для модернизации установленного на заводе FM100. Комплекты доступны только через отдел комплексных товаров .

102 AGCO Challenger/Massey Ferguson и Gleaner – Дооснащение гидравлической части

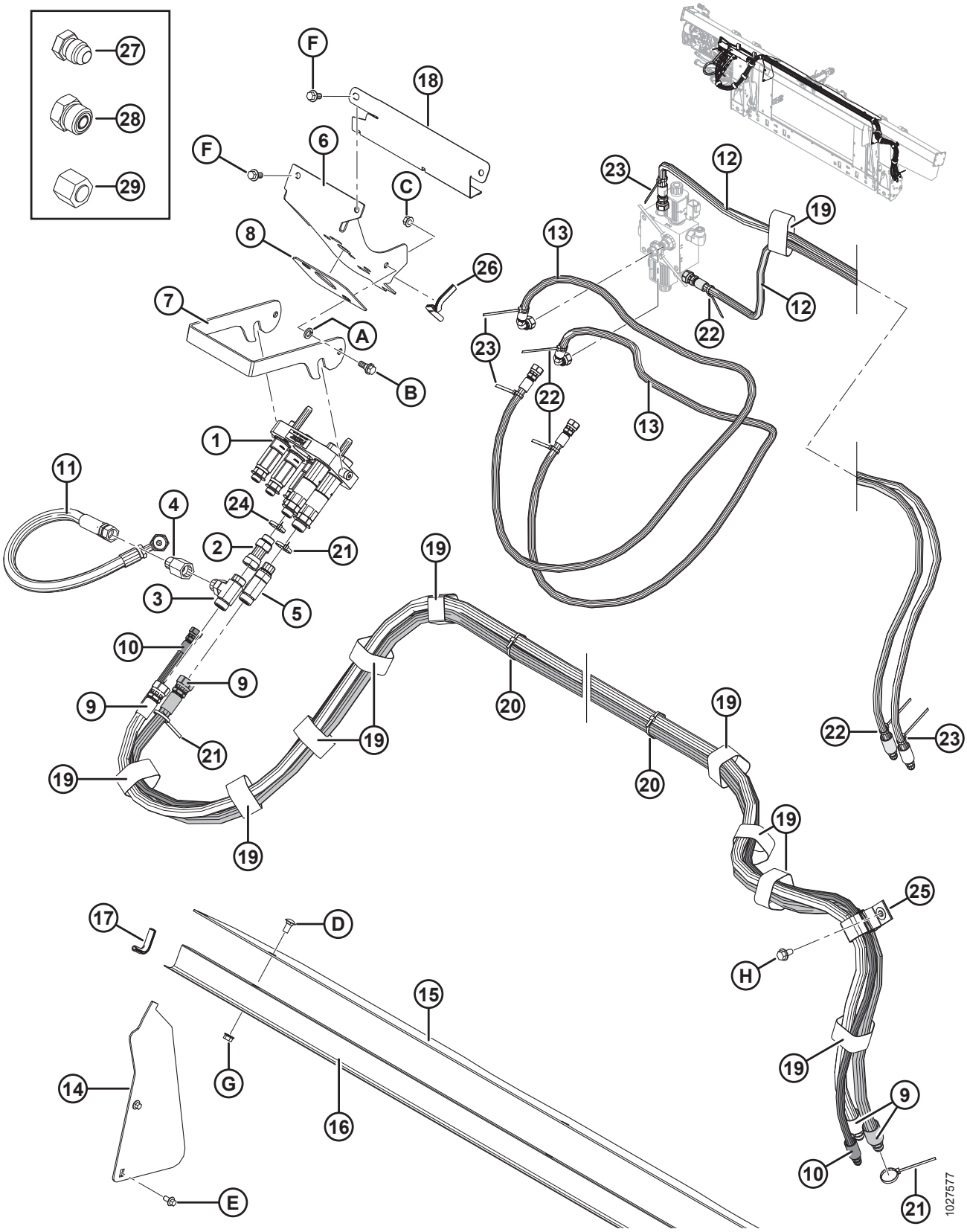

ПРИМЕЧАНИЕ:

Некоторые комплекты дооснащения могут поставляться с многоканальной муфтой Parker (не продается отдельно). Детали для обслуживания многоканальных муфт Parker включают в себя пластину муфты AGCO (MD № 304405), две охватывающие муфты 1/2 дюйма (MD № 184460), три муфты 3/8 дюйма (MD № 191704), комплект уплотнений 1/2 дюйма (MD № 129860)), комплект уплотнений 3/8 дюйма (MD № 129859), три переходных фитинга (MD № 191705), пять стопорных колец (MD № 184603), две втулки (MD № 182181) и два винта (MD № 184524). Детали для обслуживания многоканальной муфты Parker НЕ взаимозаменяемы с деталями для обслуживания многоканальной муфты Faster (MD № 279737). Для замены всей многоканальной муфты Parker закажите многоканальную муфту Faster (MD № 279737).

Ссылка	Номер детали	Описание	Кол-во	Серийный номер
1	279737	МУФТА — МНОГОЦЕЛЕВАЯ AGCO (FASTER)	1	
	294098	КОМПЛЕКТ – ПЛАСТИНА МУФТЫ В СБОРЕ, AGCO (FASTER) [329]		
	279011	КОМПЛЕКТ – МУФТА 3/8 В КОМПЛЕКТЕ С 3/8 ДЮЙМ. ФИТИНГ (FASTER) [329]		
	279012	КОМПЛЕКТ – МУФТА 9/16 В КОМПЛЕКТЕ С 5/8 ДЮЙМ. ФИТИНГ (FASTER) [329]		
	279013	КОМПЛЕКТ – МУФТА 9/16 В КОМПЛЕКТЕ С 1/2 ДЮЙМ. ФИТИНГ (FASTER) [329]		
	279034	УПЛОТНЕНИЕ - МУФТА 3/8 (FASTER) [329]		
	279035	УПЛОТНЕНИЕ - МУФТА 9/16 (FASTER) [329]		
2	252650	ФИТИНГ — АДАПТЕР ГИДР. ЛИНИИ	1	
	44210	УПЛОТНИТЕЛЬНОЕ КОЛЬЦО — № 10 ORB		
3	136181	ФИТИНГ — ОТВОДНОЙ ТРОЙНИК ГИДР. ЛИНИИ	1	
	44210	УПЛОТНИТЕЛЬНОЕ КОЛЬЦО — № 10 ORB		
	135867	УПЛОТНИТЕЛЬНОЕ КОЛЬЦО — № 10 ORFS (ТОРЦОВОЕ УПЛОТНИТЕЛЬНОЕ КОЛЬЦО)		
4	187031	КЛАПАН — ОБРАТНЫЙ	1	
5	135598	ТРОЙНИК — ГИДР. С ЦИЛИНДРИЧЕСКОЙ РЕЗЬБОЙ С БОКОВЫМ ОТВОДОМ В КОМПЛЕКТЕ С УПЛОТНИТЕЛЬНЫМ КОЛЬЦОМ	1	
	44210	УПЛОТНИТЕЛЬНОЕ КОЛЬЦО — № 10 ORB		
	135867	УПЛОТНИТЕЛЬНОЕ КОЛЬЦО — № 10 ORFS (ТОРЦОВОЕ УПЛОТНИТЕЛЬНОЕ КОЛЬЦО)		
6	213281	КРОНШТЕЙН — МУФТА, AGCO	1	
7	248960	ЗАЩЕЛКА — КРОНШТЕЙН МУФТЫ	1	
8	187018	НАКЛАДКА — РЕЗИНОВАЯ	1	
9	287879	ШЛАНГ — ГИДР., ПРИВОД МОТОВИЛА (AGCO)	2	

329. Деталь для обслуживания только многоканальной муфты Faster (MD №279737). **НЕ** взаимозаменяемы с деталями для обслуживания многоканальной муфты Parker (не продается отдельно).

AGCO CHALLENGER/MASSEY FERGUSON И GLEANER – ДООСНАЩЕНИЕ ГИДРАВЛИЧЕСКОЙ ЧАСТИ

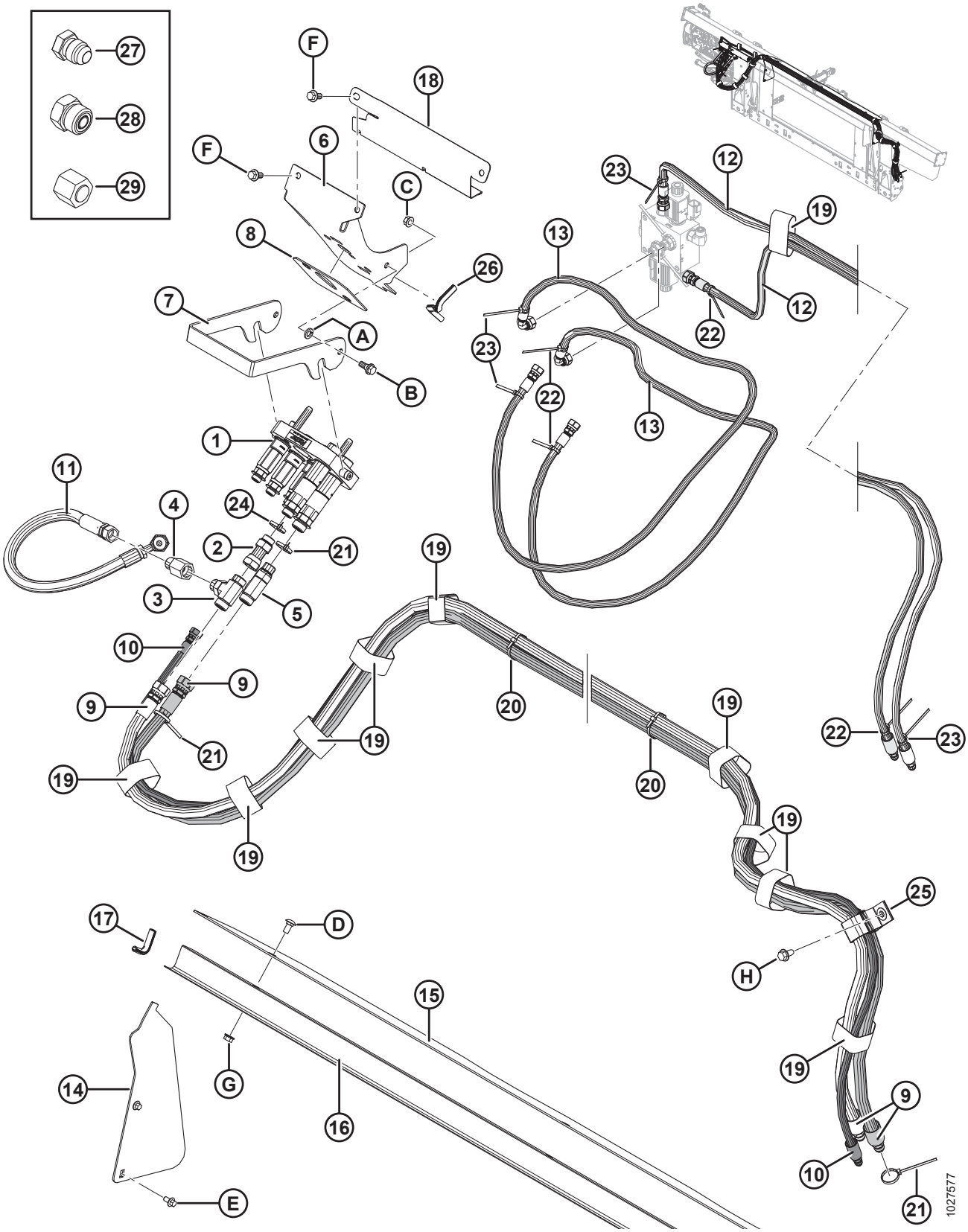

Ссылка	Номер детали	Описание	Кол-во	Серийный номер
10	287863	ШЛАНГ — ГИДР., ПОЗИЦИОНИРОВАНИЕ МОТОВИЛА (AGCO)	1	
11	287878	ШЛАНГ — ГИДР., БАЙПАСА МОТОВИЛА	1	
12	287861	ШЛАНГ — ГИДР., МЕХАНИЗМ ПРОДОЛЬНОГО ПЕРЕМЕЩЕНИЯ МОТОВИЛА (AGCO)	2	
13	287862	ШЛАНГ — ГИДР., МЕХАНИЗМ ПРОДОЛЬНОГО ПЕРЕМЕЩЕНИЯ МОТОВИЛА (AGCO)	2	
14	276284	КРЫШКА — ПОДАЮЩЕГО ШНЕКА, БОК.	2	
15	**304785**	**КРЫШКА — ПОДАЮЩЕГО ШНЕКА, ВЕРХН.**	**1**	
16	156725	КРЫШКА — ШЛАНГ	1	
17	42589	МОЛДИНГ	2	
18	213965	КРЫШКА — ШЛАНГ	1	
19	135444	КРЕПЛЕНИЕ — РЕМЕННОЙ ХОМУТ 6 ДЮЙМОВ ДЛИНА	11	
20	21763	КРЕПЛЕНИЕ — КАБЕЛЬНАЯ СТЯЖКА (ЧЕРНАЯ)	4	
21	40701	КРЕПЕЖНАЯ ДЕТАЛЬ — КАБЕЛЬНАЯ СТЯЖКА (ЖЕЛТАЯ)	3	
22	40702	КРЕПЛЕНИЕ — КАБЕЛЬНАЯ СТЯЖКА (КРАСНАЯ)	4	
23	49227	КРЕПЛЕНИЕ — КАБЕЛЬНАЯ СТЯЖКА (ЗЕЛЕНАЯ)	4	
24	49232	КРЕПЕЖНАЯ ДЕТАЛЬ — КАБЕЛЬНАЯ СТЯЖКА (БЕЛАЯ)	1	
25	163598	РЕМЕНЬ — С ЛИПУЧКОЙ, ПОДВЕСНОЙ	1	
26	42074	МОЛДИНГ	1	
27	50178	ЗАГЛУШКА — 3/8 ДЮЙМА ТРУБА (ТОЛЬКО ДЛЯ ПЕРЕВОЗКИ)	4	
28	136326	ЗАГЛУШКА — ГИДР. SAE-6 С ТОРЦОВЫМ УПЛОТНИТЕЛЬНЫМ КОЛЬЦОМ (ТОЛЬКО ДЛЯ ДОСТАВКИ)	7	
	136266	ЗАГЛУШКА — ГИДР. SAE-10 С ТОРЦОВЫМ УПЛОТНИТЕЛЬНЫМ КОЛЬЦОМ (ТОЛЬКО ДЛЯ ДОСТАВКИ)	2	
29	136325	КРЫШКА — ГИДР. SAE-6 С ТОРЦОВЫМ УПЛОТНИТЕЛЬНЫМ КОЛЬЦОМ (ТОЛЬКО ДЛЯ ДОСТАВКИ)	3	
	135860	КРЫШКА — ГИДР. SAE-10 С ТОРЦОВЫМ УПЛОТНИТЕЛЬНЫМ КОЛЬЦОМ (ТОЛЬКО ДЛЯ ДОСТАВКИ)	2	
A	18652	ШАЙБА — ОБЫЧН. СТОПОРНАЯ 7/16 ДЮЙМА НОМ. ВД ОЦИНК.		
B	27647	БОЛТ — С ЗАПЛЕЧИКОМ		
C	30228	ГАЙКА — ФЛАНЦ., DT, ГЛАДКИЙ ТОРЕЦ 0,375-16 UNC		
D	184657	БОЛТ — RHSSN M10 × 1,5 × 20-8,8-A3L		
E	136485	БОЛТ — ФЛАНЦЕВЫЙ, С ШЕСТИГР. ГОЛОВКОЙ, TFL M8 × 1,25 × 16-8,8-A3L		

AGCO CHALLENGER/MASSEY FERGUSON И GLEANER – ДООСНАЩЕНИЕ ГИДРАВЛИЧЕСКОЙ ЧАСТИ

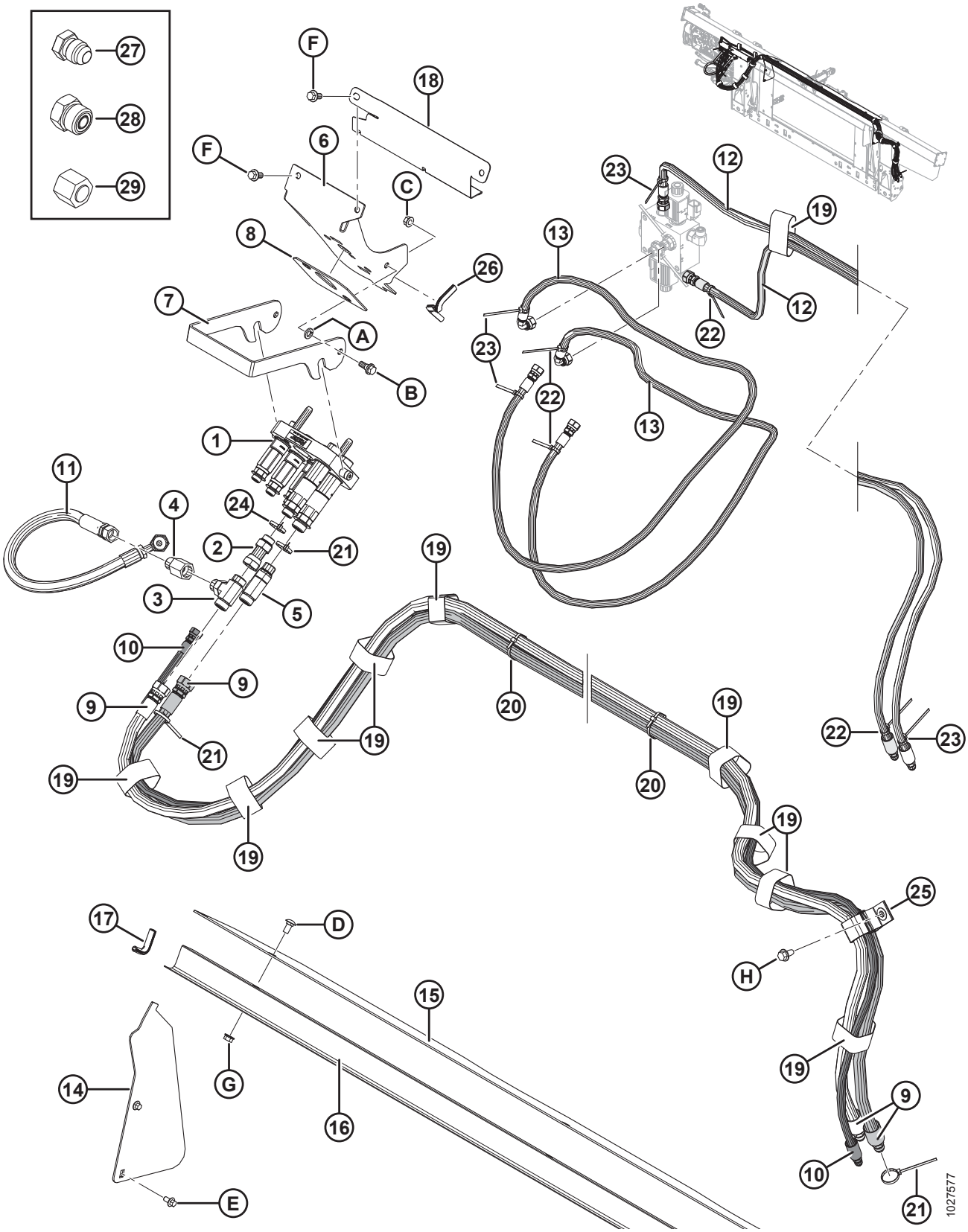

Ссылка	Номер детали	Описание	Кол-во	Серийный номер
F	152655	БОЛТ — С ШЕСТИГР. ГОЛОВКОЙ, ФЛАНЦЕВЫЙ, M10 × 1,5 × 20-8,8-A3L		
G	135799	ГАЙКА — ФЛАНЦЕВАЯ, ШЕСТИГРАННАЯ, СТОПОРНАЯ, M10 × 1,5-10-A3L		
H	136209	ВИНТ — С БУРТИКОМ ПОД ШЕСТИГР. ГОЛОВКОЙ M10 × 1,5 × 20-450HV-A3L		

103 AGCO IDEAL™ – Дооснащение гидравлической части

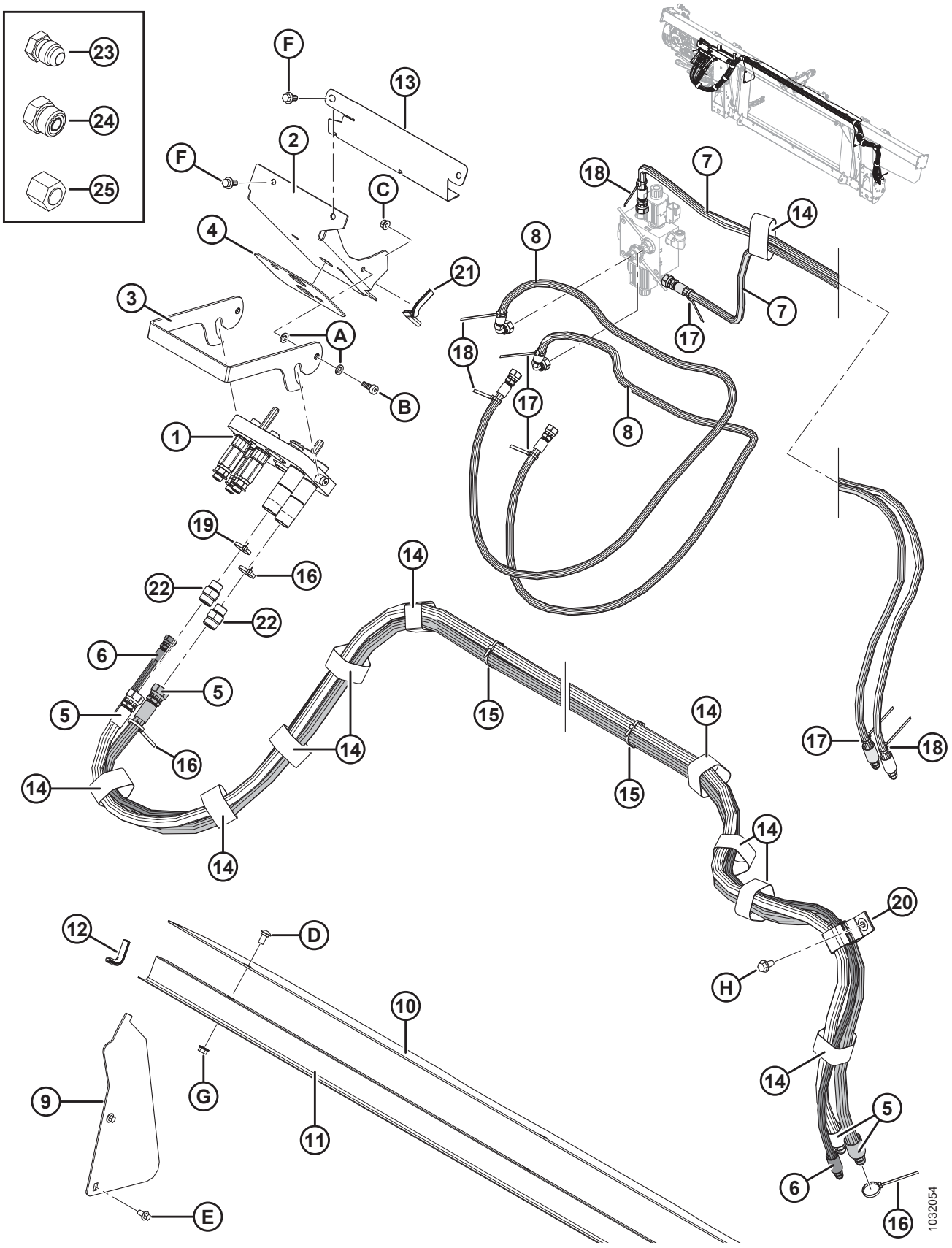

Ссылка	Номер детали	Описание	Кол-во	Серийный номер
1	294387	МУФТА — МНОГОКАНАЛЬНАЯ, AGCO, 5-ПОЗИЦИОННАЯ	1	
	294394	КОМПЛЕКТ — ПЛАСТИНА МУФТЫ В СБОРЕ, AGCO		
	279011	КОМПЛЕКТ — МУФТА 3/8 В КОМПЛЕКТЕ С 3/8 ДЮЙМ. ФИТИНГОМ		
	279012	КОМПЛЕКТ — МУФТА 9/16 В КОМПЛЕКТЕ С 5/8 ДЮЙМ. ФИТИНГОМ		
	279013	КОМПЛЕКТ — МУФТА 9/16 В КОМПЛЕКТЕ С 1/2 ДЮЙМ. ФИТИНГОМ		
	279034	УПЛОТНЕНИЕ — МУФТА 3/8		
	279035	УПЛОТНЕНИЕ — МУФТА 9/16		
2	**335059**	**КРОНШТЕЙН — МУФТА, IDEAL**	**1**	
3	302029	ЗАЩЕЛКА — МНОГОКАНАЛЬНАЯ МУФТА IDEAL	1	
4	302030	НАКЛАДКА — РЕЗИНОВАЯ	1	
5	287879	ШЛАНГ — ГИДР., ПРИВОД МОТОВИЛА (AGCO)	2	
6	287863	ШЛАНГ — ГИДР., ПОЗИЦИОНИРОВАНИЕ МОТОВИЛА (AGCO)	1	
7	287861	ШЛАНГ — ГИДР., МЕХАНИЗМ ПРОДОЛЬНОГО ПЕРЕМЕЩЕНИЯ МОТОВИЛА (AGCO)	2	
8	287862	ШЛАНГ — ГИДР., МЕХАНИЗМ ПРОДОЛЬНОГО ПЕРЕМЕЩЕНИЯ МОТОВИЛА (AGCO)	2	
9	276284	КРЫШКА — ПОДАЮЩЕГО ШНЕКА, БОК.	2	
10	276285	КРЫШКА — ПОДАЮЩЕГО ШНЕКА, ВЕРХН.	1	
11	156725	КРЫШКА — ШЛАНГ	1	
12	42589	МОЛДИНГ	2	
13	213965	КРЫШКА — ШЛАНГ	1	
14	135444	КРЕПЕЖНАЯ ДЕТАЛЬ — РЕМЕННОЙ ХОМУТ 6 ДЮЙМОВ ДЛ.	11	
15	21763	КРЕПЕЖНАЯ ДЕТАЛЬ — КАБЕЛЬНАЯ СТЯЖКА (ЧЕРНАЯ)	4	
16	40701	КРЕПЕЖНАЯ ДЕТАЛЬ — КАБЕЛЬНАЯ СТЯЖКА (ЖЕЛТАЯ)	3	
17	40702	КРЕПЕЖНАЯ ДЕТАЛЬ — КАБЕЛЬНАЯ СТЯЖКА (КРАСНАЯ)	4	
18	49227	КРЕПЕЖНАЯ ДЕТАЛЬ — КАБЕЛЬНАЯ СТЯЖКА (ЗЕЛЕНАЯ)	4	
19	49232	КРЕПЕЖНАЯ ДЕТАЛЬ — КАБЕЛЬНАЯ СТЯЖКА (БЕЛАЯ)	1	
20	163598	РЕМЕНЬ — С ЛИПУЧКОЙ, ПОДВЕСНОЙ	1	
21	42074	НАКЛАДКА	1	

AGCO IDEAL™ – ДООСНАЩЕНИЕ ГИДРАВЛИЧЕСКОЙ ЧАСТИ

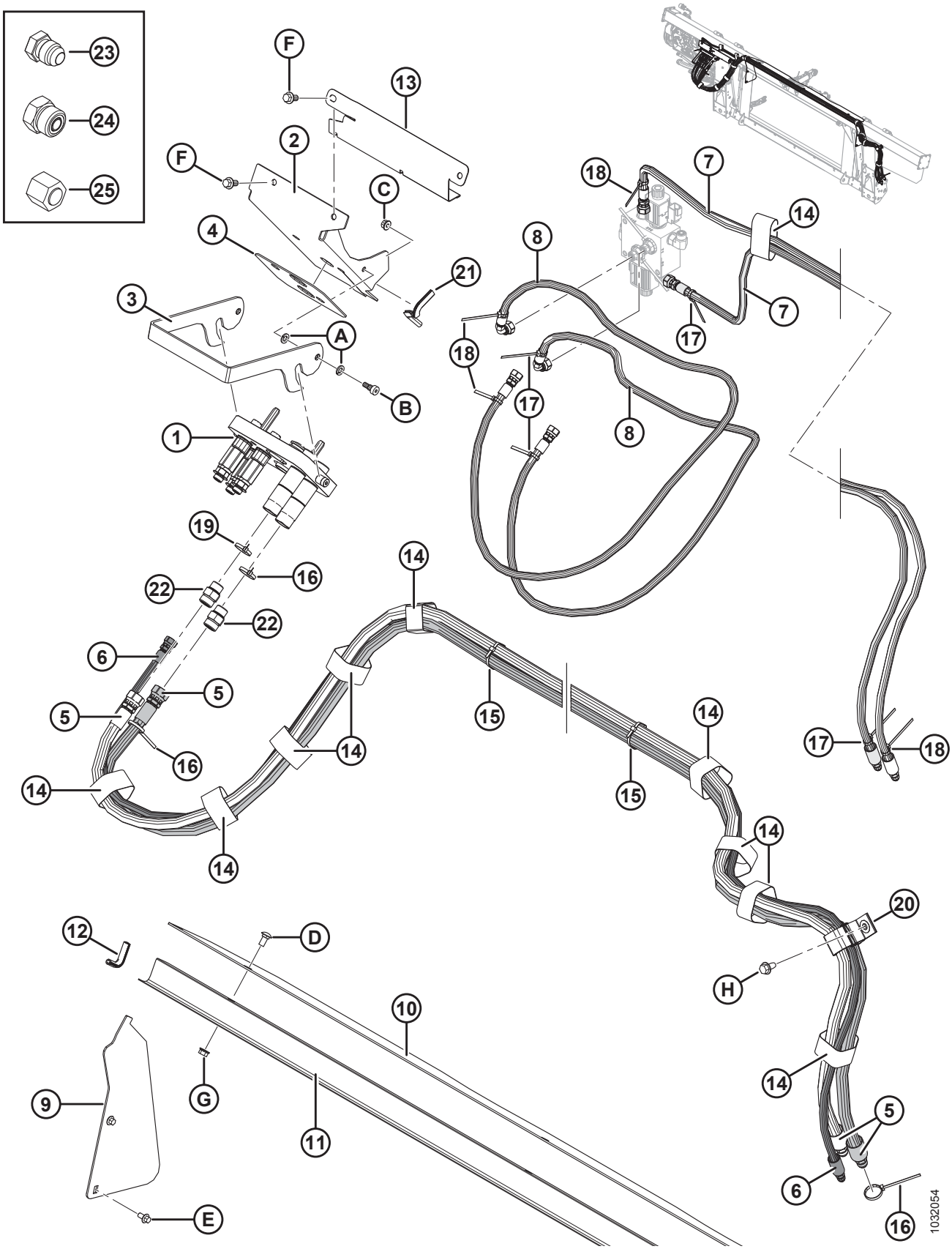

Ссылка	Номер детали	Описание	Кол-во	Серийный номер
22	**184461**	**ФИТИНГ — АДАПТЕР ГИДР. ЛИНИИ**	**1**	
	44210	УПЛОТНИТЕЛЬНОЕ КОЛЬЦО — № 10 ORB		
	135867	УПЛОТНИТЕЛЬНОЕ КОЛЬЦО — № 10 ORFS (ТОРЦОВОЕ УПЛОТНИТЕЛЬНОЕ КОЛЬЦО)		
23	50178	ЗАГЛУШКА — 3/8 ДЮЙМА ТРУБА (ТОЛЬКО ДЛЯ ДОСТАВКИ)	4	
24	136326	ЗАГЛУШКА — ГИДР. SAE-6 С ТОРЦОВЫМ УПЛОТНИТЕЛЬНЫМ КОЛЬЦОМ (ТОЛЬКО ДЛЯ ДОСТАВКИ)	7	
	136266	ЗАГЛУШКА — ГИДР. SAE-10 С ТОРЦОВЫМ УПЛОТНИТЕЛЬНЫМ КОЛЬЦОМ (ТОЛЬКО ДЛЯ ДОСТАВКИ)	2	
25	136325	КРЫШКА — ГИДР. SAE-6 С ТОРЦОВЫМ УПЛОТНИТЕЛЬНЫМ КОЛЬЦОМ (ТОЛЬКО ДЛЯ ДОСТАВКИ)	3	
	135860	КРЫШКА — ГИДР. SAE-10 С ТОРЦОВЫМ УПЛОТНИТЕЛЬНЫМ КОЛЬЦОМ (ТОЛЬКО ДЛЯ ДОСТАВКИ)	2	
A	30632	ШАЙБА — СТОПОРНАЯ, ПРУЖИННАЯ, M10		
B	135894	ВИНТ — СТУПЕНЧАТЫЙ, ГОЛОВКА С ВНУТРЕННИМ ШЕСТИГРАННИКОМ M10		
C	135337	ГАЙКА — ФЛАНЦЕВАЯ, ШЕСТИГРАННАЯ, СТОПОРНАЯ, M8 × 1,25-8-AA1J		
D	184657	БОЛТ — RHSSN M10 × 1,5 × 20-8,8-A3L		
E	136485	БОЛТ — ФЛАНЦЕВЫЙ, С ШЕСТИГР. ГОЛОВКОЙ, TFL M8 × 1,25 × 16-8,8-A3L		
F	152655	БОЛТ — С ШЕСТИГР. ГОЛОВКОЙ, ФЛАНЦЕВЫЙ, M10 × 1,5 × 20-8,8-A3L		
G	135799	ГАЙКА — ФЛАНЦЕВАЯ, ШЕСТИГРАННАЯ, СТОПОРНАЯ, M10 × 1,5-10-A3L		
H	136209	ВИНТ — С БУРТИКОМ ПОД ШЕСТИГР. ГОЛОВКОЙ M10 × 1,5 × 20-450HV-A3L		

104 AGCO — пакет полной комплектации электрооборудования

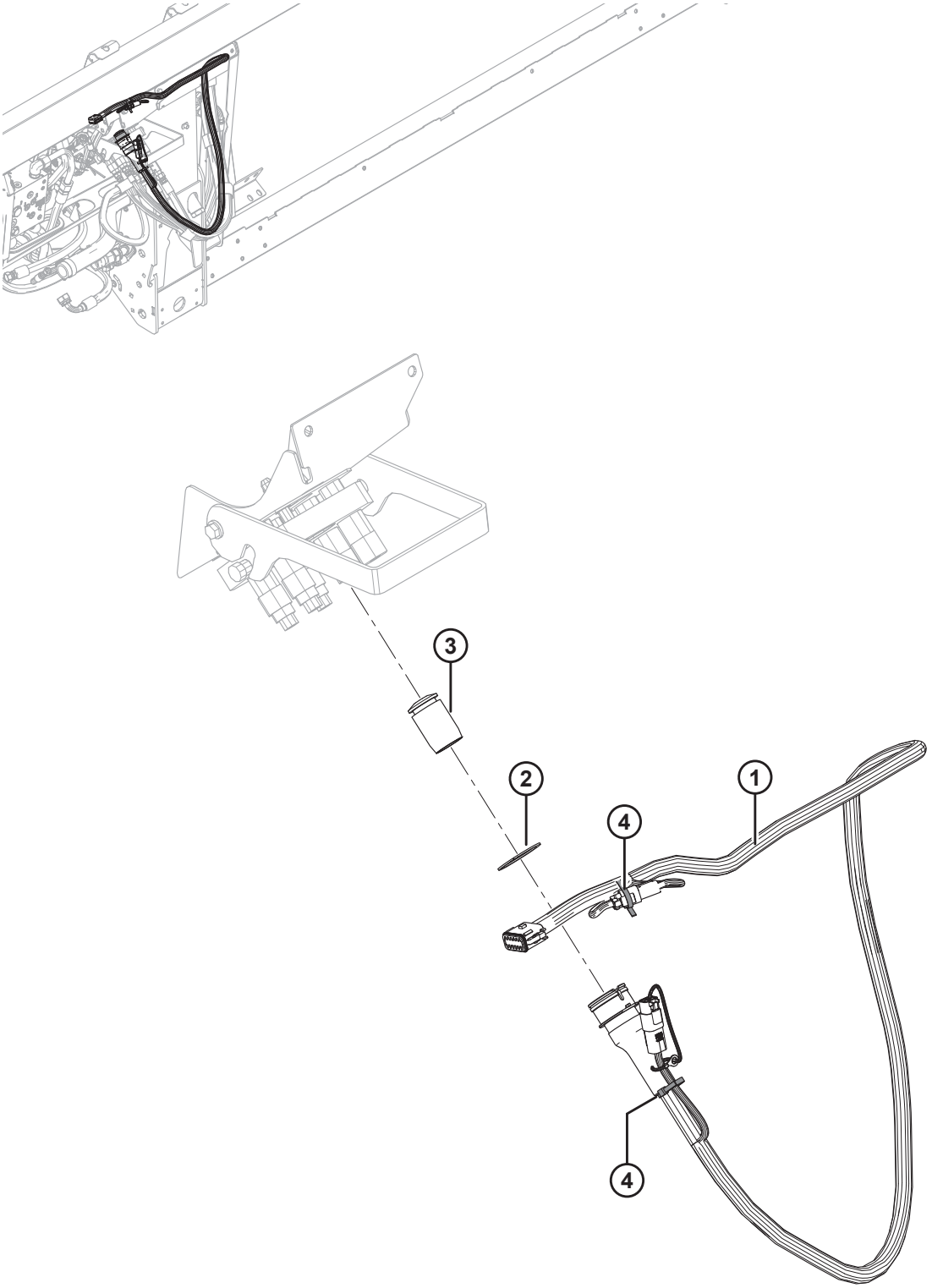

ПРИМЕЧАНИЕ:

Конкретные детали жгута проводов см. в каталоге деталей электрических разъемов (MD № 169641).

Ссылка	Номер детали	Описание	Кол-во	Серийный номер
1	304576	ЖГУТ – FM100, ДООСНАЩЕНИЕ, AGCO [330]	1	
	311707	ЖГУТ – FM100, ДООСНАЩЕНИЕ, IDEAL [331]	1	
	134746	**РАЗЪЕМ - КОЛПАЧОК, ЗАГЛУШКА, 12 ГНЕЗД**	**1**	
2	135267	КОЛЬЦО — ПЕРЕВЕРНУТОЕ, ВНЕШ., СТОПОРНОЕ	1	
3	129148	ПРОБКА — РЕЗИНОВАЯ	1	
4	21763	КРЕПЛЕНИЕ — КАБЕЛЬНАЯ СТЯЖКА (ЧЕРНАЯ)	2	

330. Только Challenger/Massey Ferguson и Gleaner.
331. Только для серии IDEAL ™.

105 Case IH и New Holland CR/CX — пакет полной комплектации модуля флотации

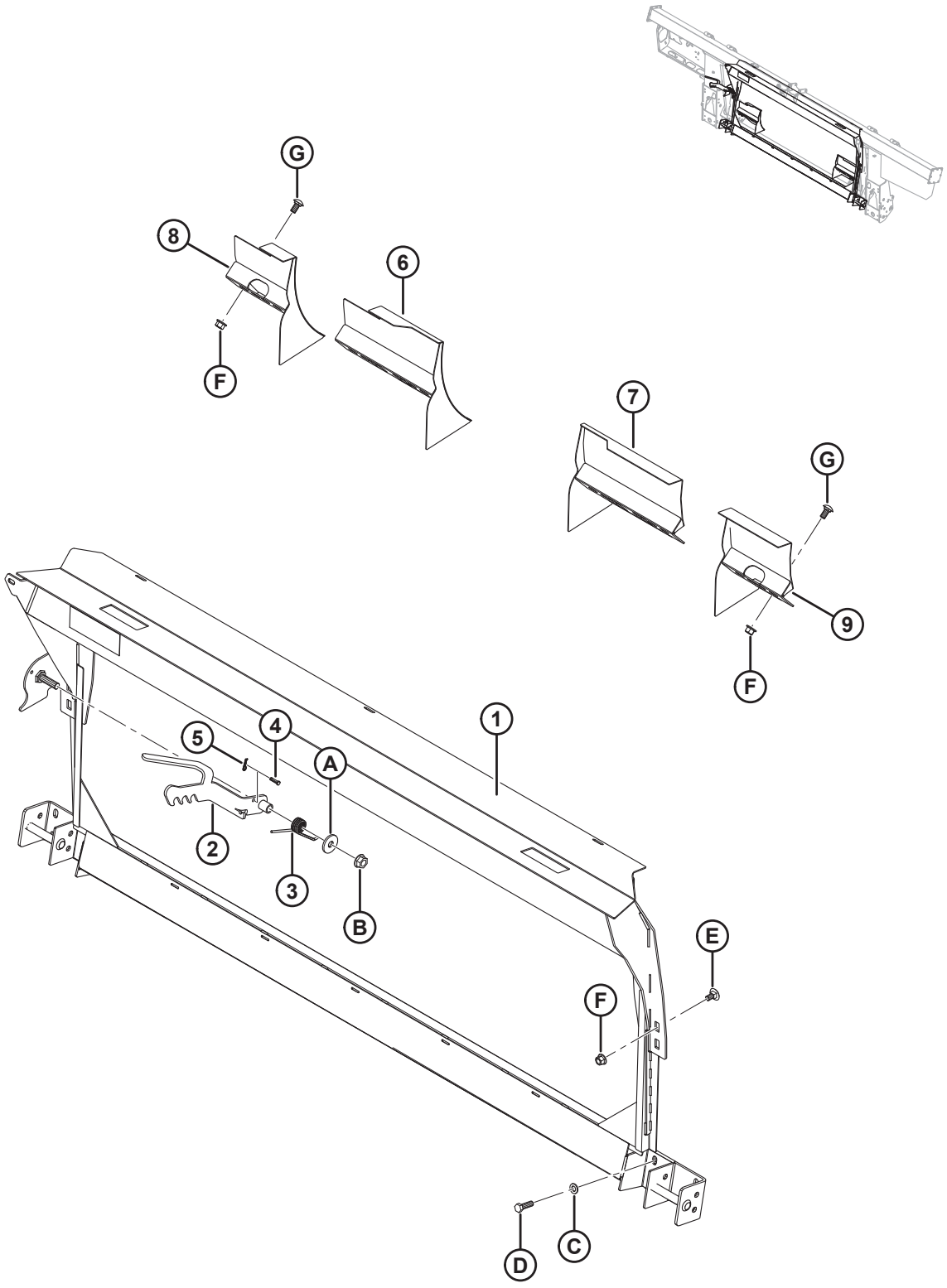

CASE IH И NEW HOLLAND CR/CX — ПАКЕТ ПОЛНОЙ КОМПЛЕКТАЦИИ МОДУЛЯ ФЛОТАЦИИ

Ссылка	Номер детали	Описание	Кол-во	Серийный номер
	B6182	КОМПЛ. ПЕРЕОБОР. — CASE IH, NEW HOLLAND CR/CX [332]		
1	279493	РАМА — ПОДДОН, CNH	1	
2	187006	СВАРНАЯ ДЕТАЛЬ — ЗАЩЕЛКА	1	
3	156948	ПРУЖИНА — КРУЧЕНИЯ	1	
4	135655	ШТИФТ — С ОТВЕРСТИЕМ ПОД ШПЛИНТ	1	
5	252993	ПАЛЕЦ — ШПИЛЬКА (1,6 ММ; 33,3 ММ)	1	
6	213592	СВАРНОЙ ДЕФЛЕКТОР — ТОЛЬКО УЗКИЕ NH CR (ЛЕВ.)	1	
7	213593	СВАРНОЙ ДЕФЛЕКТОР — ТОЛЬКО УЗКИЕ NH CR (ПРАВ.)	1	
8	213614	СВАРНОЙ ДЕФЛЕКТОР — ТОЛЬКО ШИРОКИЕ NH CR (ЛЕВ., КОРОТКИЙ)	1	
9	213613	СВАРНОЙ ДЕФЛЕКТОР — ТОЛЬКО ШИРОКИЕ NH CR (ПРАВ., КОРОТКИЙ)	1	
A	23745	ШАЙБА — ПЛОСКАЯ		
B	50225	ГАЙКА — ФЛАНЦ., DT, ГЛАДКИЙ ТОРЕЦ, 0,625-11 UNC		
C	184714	ШАЙБА — ПЛОСКАЯ СТАНД. M12-300HV-A3L		
D	184669	БОЛТ — С ШЕСТИГР. ГОЛОВКОЙ M12 × 1,75 × 40-8,8-A3L		
E	136625	БОЛТ — С ШЕСТИГР. ГОЛОВКОЙ С ЗАЗУБРЕННЫМ ФЛАНЦЕМ, M12 × 1,75 × 25 × SPCL-100-AA1J		
F	136431	ГАЙКА — ФЛАНЦЕВАЯ, ШЕСТИГРАННАЯ, СТОПОРНАЯ, M12 × 1,75-10-A3L		
G	152439	БОЛТ — RHSSN M12 × 1,75 × 25-8,8-A3L		

332. Комплект переоборудования Case IH, New Holland CR/CX включает копирующий модуль, комплекты переоборудования гидравлической и электрической систем, требуемого для полной комплектации отдельного FM100 или для модернизации до установленного на заводе FM100. Комплекты можно приобрести только через отдел комплексных товаров.

106 Серия Case IH 2300/2500 – Дооснащение копирующего модуля

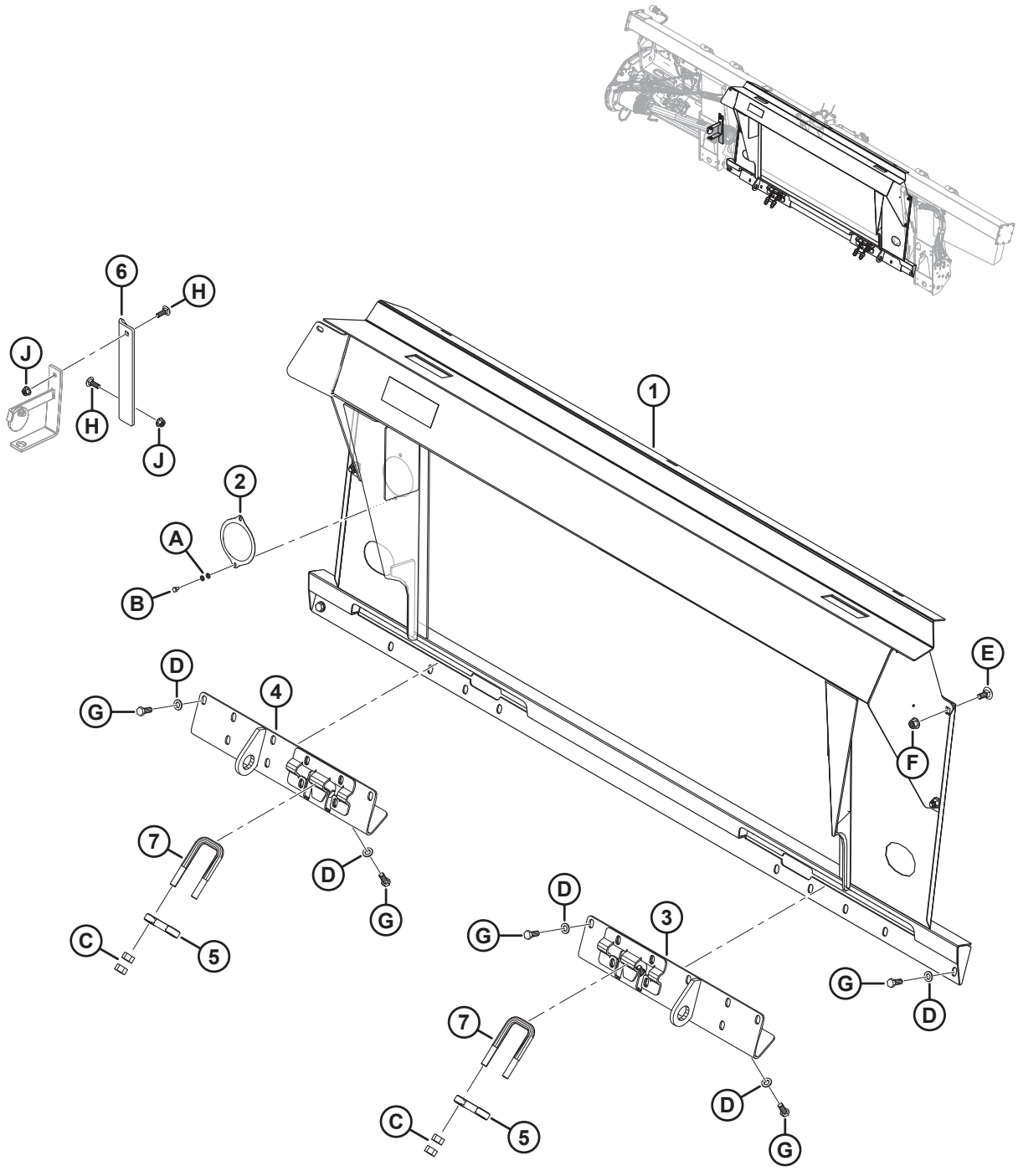

Ссылка	Номер детали	Описание	Кол-во	Серийный номер
	B6849	КОМПЛЕКТ ПЕРЕОБОРУДОВАНИЯ – СЕРИЯ CASE IH, 2300/2500 [333]		
1	**335270**	**РАМА – ДООСНАЩЕНИЕ CIH СВАРНАЯ**	**1**	
2	**328372**	**КРЫШКА - РЕДУКТОР ПОДАЮЩЕГО ШНЕКА**	**1**	
3	**322862**	**КРОНШТЕЙН - ПРИСОЕД. СВАРНОЙ ПРАВ.**	**1**	
4	**322783**	**КРОНШТЕЙН - ПРИСОЕД. СВАРНОЙ ЛЕВ.**	**1**	
5	**133241**	**ЗАЩЕЛКА - КОМБАЙН СЕРИИ 2300**	**2**	
6	**328381**	**КРОНШТЕЙН — КРЕПЛЕНИЕ КАРДАНА**	**1**	
7	**133242**	**U-ОБРАЗНЫЙ БОЛТ**	**2**	
A	**184705**	**ШАЙБА – ПЛОСКАЯ M6-200HV-AA1J**		
B	**136561**	**БОЛТ — С ШЕСТИГР. ГОЛОВКОЙ, РЕЗЬБА ПО ВСЕЙ ДЛИНЕ M6 × 1 × 10-8,8-AA1J**		
C	**18592**	**ГАЙКА — ШЕСТИГР. 5/8-11 UNC МАРКА 5 ОЦИНК.**		
D	**184714**	**ШАЙБА — ПЛОСКАЯ СТАНД. M12-300HV**		
E	**184667**	**БОЛТ — RHSN M12 × 1,75 × 30-8,8-AA1J**		
F	**136431**	**ГАЙКА — ШЕСТИГР., ФЛАНЦ., ЦЕНТР., СТОПОРН. M12 × 1,75-10**		
G	**30630**	**БОЛТ — С ШЕСТИГР. ГОЛОВКОЙ, РЕЗЬБА ПО ВСЕЙ ДЛИНЕ M12 × 1,75 × 30-8,8-A3L**		
H	**184662**	**БОЛТ — RHSN TFL M10 × 1,5 × 30-8,8-AA1J**		
J	**135799**	**ГАЙКА — ФЛАНЦЕВАЯ, ШЕСТИГРАННАЯ, КОНТР., M10 × 1,5-10**		

333. Комплект переоборудования серии Case IH 2300/2500 включает копирующий модуль, комплекты переоборудования гидравлического и электрического оборудования, требуемого для полной комплектации отдельного FM100 или для модернизации до установленного на заводе FM100. Комплекты можно приобрести только через отдел комплексных товаров.

107 Case IH и New Holland CR/CX — пакет полной комплектации электрооборудования

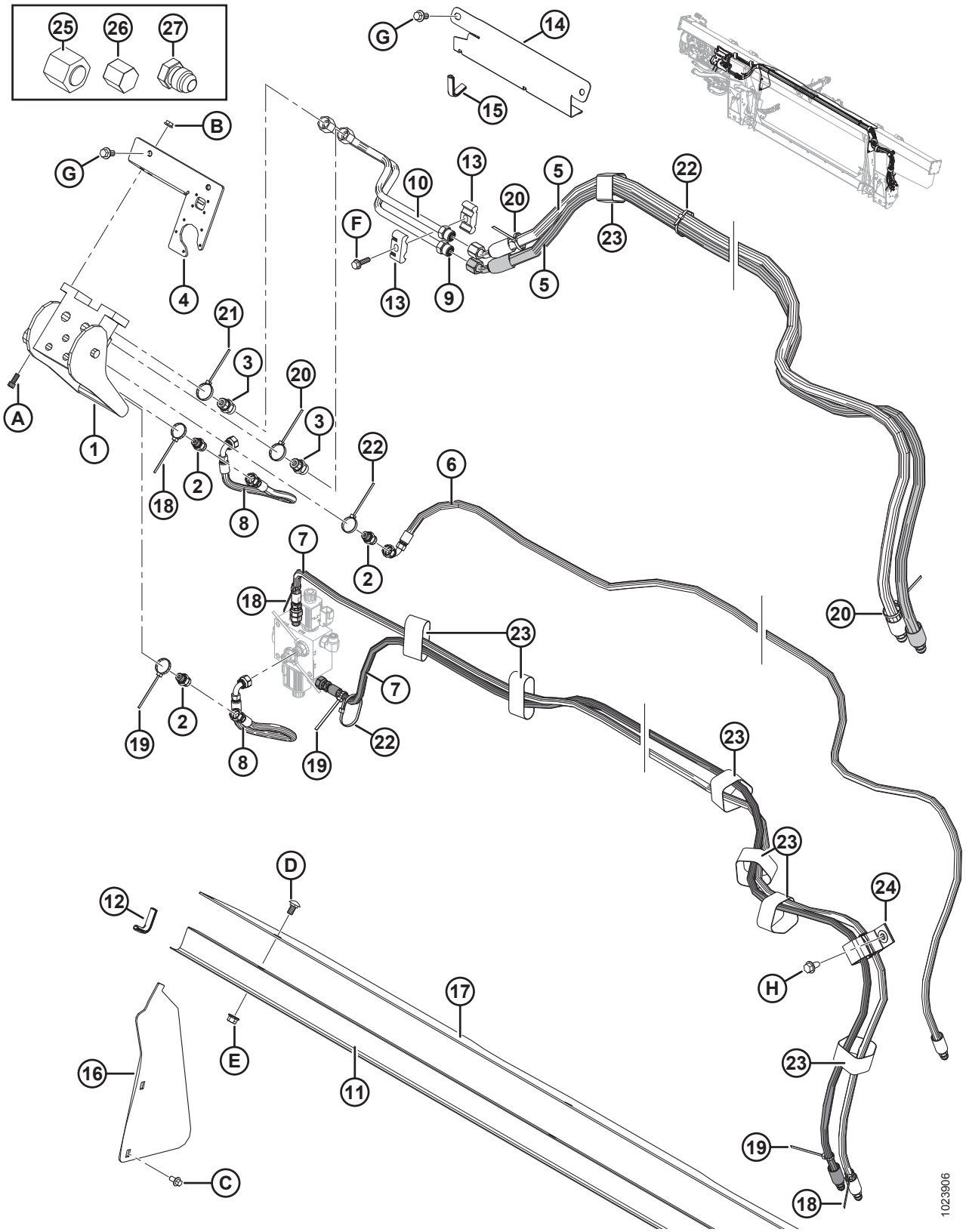

Ссылка	Номер детали	Описание	Кол-во	Серийный номер
1	153151	МУФТА — МНОГОЦЕЛЕВАЯ	1	
	129800	КРЫШКА — КОМПЛЕКТ		
	129801	ЗАЩЕЛКА — КОМПЛЕКТ КНОПКИ		
	129976	МУФТА — 1/4 ДЮЙМА		
	129977	МУФТА — 3/8 ДЮЙМА		
2	252694	ФИТИНГ — ПЕРЕХОДНИК, ДИАФРАГМА 0,052	3	
	50219	УПЛОТНИТЕЛЬНОЕ КОЛЬЦО — № 6 ORB		
	135865	УПЛОТНИТЕЛЬНОЕ КОЛЬЦО — № 6 ORFS (ТОРЦОВОЕ УПЛОТНИТЕЛЬНОЕ КОЛЬЦО)		
3	135780	ФИТИНГ — ПЕРЕХОДНИК	2	
	44209	УПЛОТНИТЕЛЬНОЕ КОЛЬЦО — № 8 ORB		
	135866	УПЛОТНИТЕЛЬНОЕ КОЛЬЦО — № 8 ORFS (ТОРЦОВОЕ УПЛОТНИТЕЛЬНОЕ КОЛЬЦО)		
4	301693	КОМПЛЕКТ — КРЫШКА ЭЛЕКТРООБОРУДОВАНИЯ CNH	1	
5	213182	ШЛАНГ — ГИДР., ПРИВОД МОТОВИЛА	2	
6	213184	ШЛАНГ — ГИДР., ПОДЪЕМ МОТОВИЛА	1	
7	213350	ШЛАНГ — ГИДР., МЕХАНИЗМ ПРОДОЛЬНОГО ПЕРЕМЕЩЕНИЯ МОТОВИЛА (CNH)	2	
8	213354	ШЛАНГ — ГИДР., МЕХАНИЗМ ПРОДОЛЬНОГО ПЕРЕМЕЩЕНИЯ (CNH)	2	
9	213204	ЛИНИЯ — НАПОРНАЯ, ПРИВОД МОТОВИЛА (CNH)	1	
10	213205	ЛИНИЯ — ОБРАТНАЯ, ПРИВОД МОТОВИЛА (CNH)	1	
11	156725	КРЫШКА — ШЛАНГ	1	
12	42589	МОЛДИНГ	2	
13	37167	ХОМУТ	2	
14	213965	КРЫШКА — ШЛАНГ (2016-Й И ПРЕДШЕСТВУЮЩИЕ ГОДЫ ВЫПУСКА)	1	–301189
15	194082	НАКЛАДКА (2016-Й И ПРЕДШЕСТВУЮЩИЕ ГОДЫ ВЫПУСКА)	1	–301189
16	276284	КРЫШКА — ПОДАЮЩЕГО ШНЕКА, БОК.	2	
17	**304785**	**КРЫШКА — ПОДАЮЩЕГО ШНЕКА, ВЕРХН.**	**1**	
18	49227	КРЕПЛЕНИЕ — КАБЕЛЬНАЯ СТЯЖКА (ЗЕЛЕНАЯ)	3	
19	40702	КРЕПЛЕНИЕ — КАБЕЛЬНАЯ СТЯЖКА (КРАСНАЯ)	3	
20	40701	КРЕПЛЕНИЕ — КАБЕЛЬНАЯ СТЯЖКА (ЖЕЛТАЯ)	3	
21	49232	КРЕПЛЕНИЕ — КАБЕЛЬНАЯ ОБВЯЗКА (БЕЛАЯ)	1	

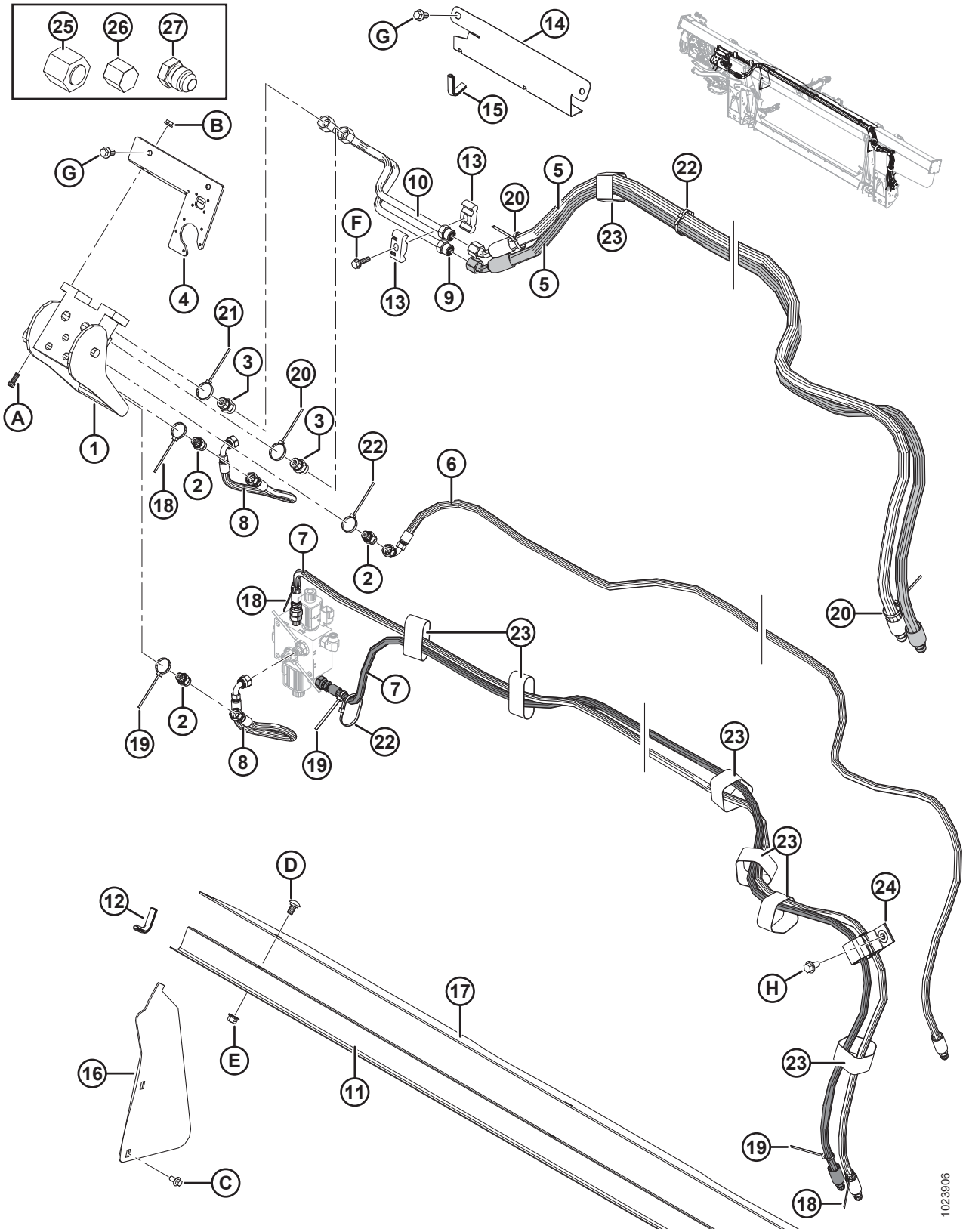
25
26
27
G
14
15
B
G
10
13
20
5
22
F
23
13
9
5
4
21
3
20
3
A
1
22
6
18
2
8
2
7
18
20
23
7
19
2
8
19
22
23
23
D
24
12
H
17
E
16
11
23
19
C
18
1023906

Ссылка	Номер детали	Описание	Кол-во	Серийный номер
22	21763	КРЕПЛЕНИЕ — КАБЕЛЬНАЯ СТЯЖКА (ЧЕРНАЯ)	7	
23	135444	КРЕПЛЕНИЕ — РЕМЕННОЙ ХОМУТ 6 ДЮЙМОВ ДЛИНА	7	
24	163598	РЕМЕНЬ — С ЛИПУЧКОЙ, ПОДВЕСНОЙ	1	
25	136325	КРЫШКА — ГИДРОСИСТЕМЫ SAE 6, торцовые уплотнительные кольца (ORFS)	1	
26	108233	КРЫШКА — 1/2 ДЮЙМА ТРУБА (ТОЛЬКО ДЛЯ ПЕРЕВОЗКИ)	2	
	30813	КРЫШКА — 3/8 ДЮЙМА ТРУБКА С РАСТРУБОМ 37 ГРАДУСОВ (ТОЛЬКО ДЛЯ ПЕРЕВОЗКИ)	3	
27	50178	ЗАГЛУШКА — 3/8 ДЮЙМА ТРУБА (ТОЛЬКО ДЛЯ ПЕРЕВОЗКИ)	4	
A	135397	БОЛТ — ПОД ТОРЦОВЫЙ КЛЮЧ (ШЕСТИГР.) 5/16 NC × 3/4		
B	30280	ГАЙКА — ФЛАНЦ. БОК. ЗАМК. ГЛАДК. ТОРЕЦ 5/16 NC GR5 ОЦИНК.		
C	136485	БОЛТ — ФЛАНЦЕВЫЙ, С ШЕСТИГР. ГОЛОВКОЙ, TFL M8 × 1,25 × 16-8,8-A3L		
D	184657	БОЛТ — RHSSN M10 × 1,5 × 20-8,8-A3L		
E	135799	ГАЙКА — ФЛАНЦЕВАЯ, ШЕСТИГРАННАЯ, СТОПОРНАЯ, M10 × 1,5-10-A3L		
F	252655	БОЛТ — С ШЕСТИГР. ГОЛОВКОЙ, TFL M8 × 1,25 × 30-8,8-A3L		
G	152655	БОЛТ — С ШЕСТИГР. ГОЛОВКОЙ, ФЛАНЦЕВЫЙ, M10 × 1,5 × 20-8,8-A3L		
H	136209	ВИНТ — С БУРТИКОМ ПОД ШЕСТИГР. ГОЛОВКОЙ M10 × 1,5 × 20-450HV-A3L		

108 Серия Case IH 2300/2500 – Дооснащение гидравлики

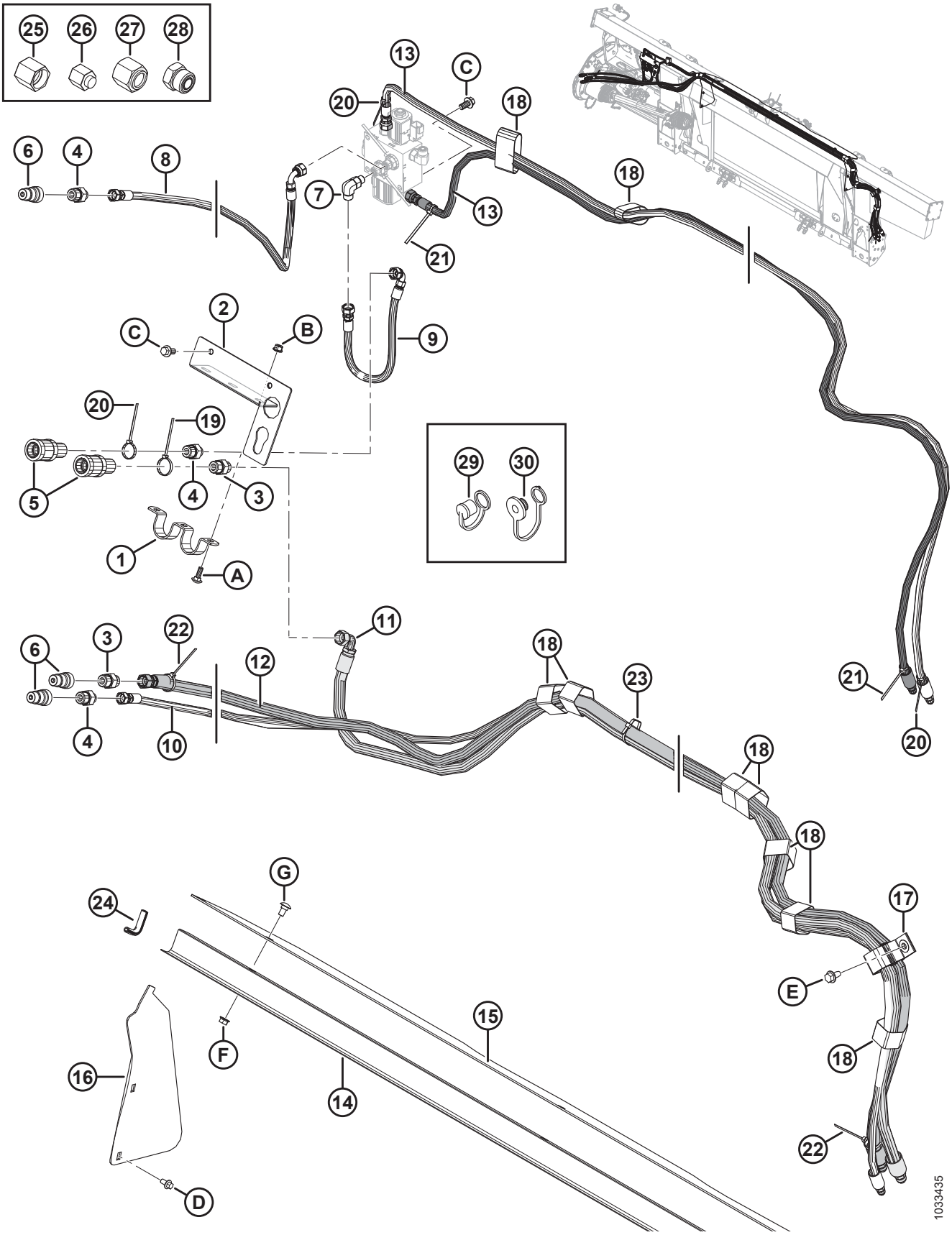

Ссылка	Номер детали	Описание	Кол-во	Серийный номер
1	322695	ДЕРЖАТЕЛЬ	1	
2	322692	ОПОРА — РАЗЪЕМА	1	
3	184463	ФИТИНГ — АДАПТЕР ГИДР. ЛИНИИ	2	
	44210	УПЛОТНИТЕЛЬНОЕ КОЛЬЦО — № 10 ORB		
	135866	УПЛОТНИТЕЛЬНОЕ КОЛЬЦО — № 8 ORFS (ТОРЦОВОЕ УПЛОТНИТЕЛЬНОЕ КОЛЬЦО)		
4	184462	ФИТИНГ — АДАПТЕР ГИДР. ЛИНИИ	3	
	44210	УПЛОТНИТЕЛЬНОЕ КОЛЬЦО — № 10 ORB		
	135865	УПЛОТНИТЕЛЬНОЕ КОЛЬЦО — № 6 ORFS (ТОРЦОВОЕ УПЛОТНИТЕЛЬНОЕ КОЛЬЦО)		
5	114143	ФИТИНГ — МУФТА, ГИДР. ЛИНИИ	2	
6	114142	ФИТИНГ — МУФТА, ГИДР. ЛИНИИ	3	
7	136095	ФИТИНГ – КОЛЕНО 90° ГИДР.	1	
	50219	УПЛОТНИТЕЛЬНОЕ КОЛЬЦО — № 6 ORB		
	135865	УПЛОТНИТЕЛЬНОЕ КОЛЬЦО — № 6 ORFS (ТОРЦОВОЕ УПЛОТНИТЕЛЬНОЕ КОЛЬЦО)		
8	322752	ШЛАНГ — ГИДР., МЕХАНИЗМ ПРОДОЛЬНОГО ПЕРЕМЕЩЕНИЯ	1	
9	322751	ШЛАНГ — ГИДР., МЕХАНИЗМ ПРОДОЛЬНОГО ПЕРЕМЕЩЕНИЯ	1	
10	322744	ШЛАНГ — ГИДР., ПОДЪЕМ ПОДБИРАЮЩЕГО МОТОВИЛА	1	
11	322742	ШЛАНГ — ГИДР., ПРИВОД ПОДБИРАЮЩЕГО МОТОВИЛА	1	
12	322739	ШЛАНГ — ГИДР., ПРИВОД ПОДБИРАЮЩЕГО МОТОВИЛА	1	
13	213350	ШЛАНГ – ГИДРАВЛИЧЕСКИЙ	2	
14	156725	КРЫШКА — ШЛАНГ	1	
15	304785	КРЫШКА — ПОДАЮЩЕГО ШНЕКА, ВЕРХН.	1	
16	276284	КРЫШКА — ПОДАЮЩЕГО ШНЕКА, БОК.	2	
17	163598	РЕМЕННОЙ ХОМУТ — ПОДВЕСНОЙ, 6 ДЮЙМОВ ДЛ.	1	
18	135444	ФИКСИРУЮЩИЙ РЕМЕНЬ — 6 ДЮЙМОВ ДЛ.	9	
19	49232	КРЕПЕЖНАЯ ДЕТАЛЬ — КАБЕЛЬНАЯ СТЯЖКА (БЕЛАЯ)	1	
20	49227	КРЕПЕЖНАЯ ДЕТАЛЬ — КАБЕЛЬНАЯ СТЯЖКА, ЗЕЛЕНАЯ	3	
21	40702	КРЕПЕЖНАЯ ДЕТАЛЬ — КАБЕЛЬНАЯ СТЯЖКА, КРАСНАЯ	2	
22	40701	КРЕПЕЖНАЯ ДЕТАЛЬ — КАБЕЛЬНАЯ СТЯЖКА, ЖЕЛТАЯ	2	
23	21763	КРЕПЛЕНИЕ – СТЯЖКА ПЛАСТИКОВАЯ ЧЕРНАЯ	4	
24	42589	НАКЛАДКА	2	

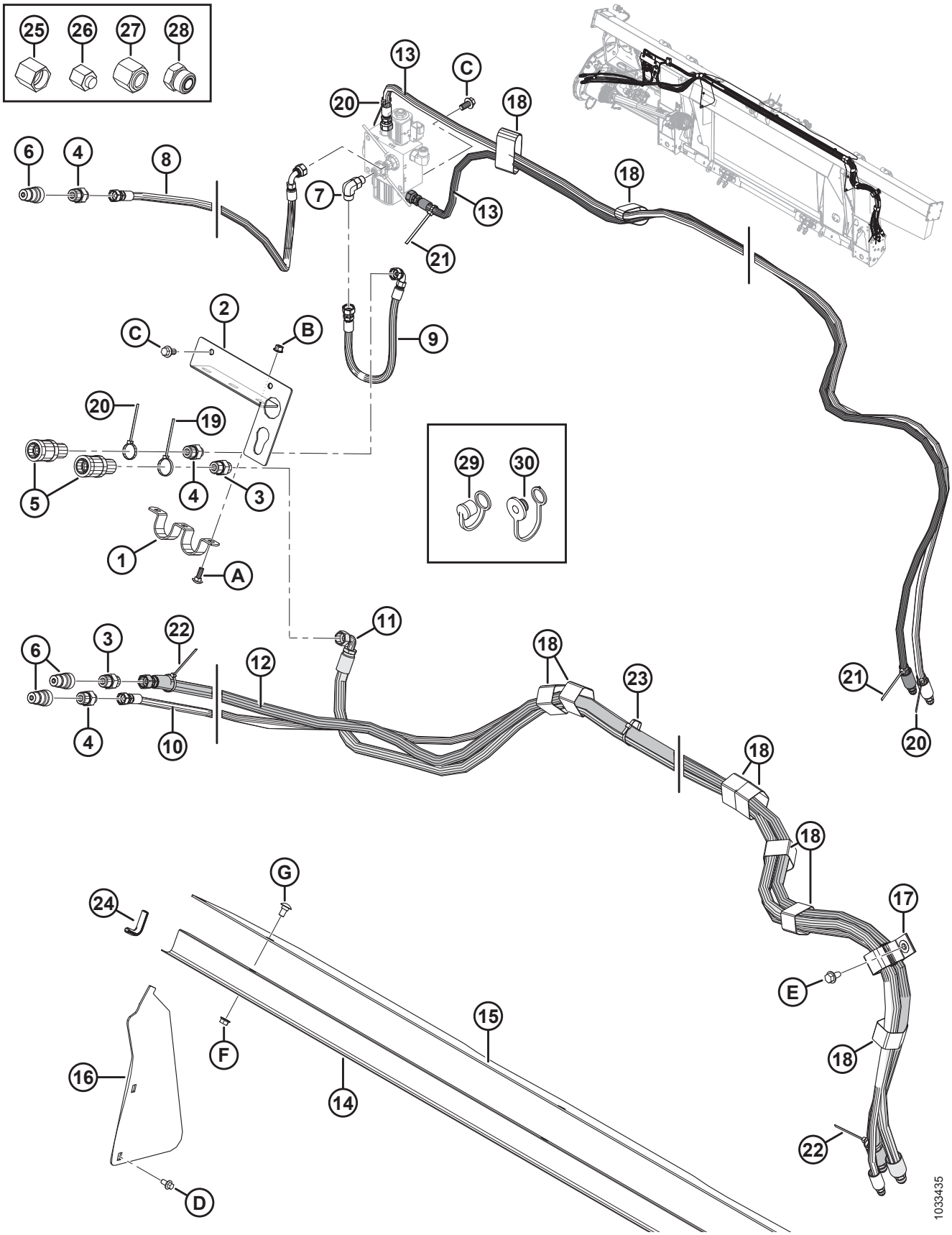
25
26
27
28
13
C
20
18
6
4
8
7
13
18
21
2
C
B
9
20
19
5
4
3
29
30
1
A
11
6
3
22
12
18
23
21
4
10
20
18
18
G
24
17
E
15
F
18
16
14
22
D
1033435

Ссылка	Номер детали	Описание	Кол-во	Серийный номер
25	108233	КРЫШКА — 1/2 ДЮЙМА ТРУБА (ТОЛЬКО ДЛЯ ДОСТАВКИ)	2	
26	30813	КРЫШКА — 3/8 ДЮЙМА ТРУБКА С РАСТРУБОМ 37 ГРАДУСОВ (ТОЛЬКО ДЛЯ ПЕРЕВОЗКИ)	3	
27	136741	ЗАГЛУШКА – ГИДР. SAE-8 ТОРЦОВЫХ УПЛОТНИТЕЛЬНЫХ КОЛЕЦ (ТОЛЬКО ДЛЯ ТРАНСПОРТИРОВКИ)	1	
	136325	ЗАГЛУШКА – ГИДР. SAE-6 ТОРЦОВЫХ УПЛОТНИТЕЛЬНЫХ КОЛЕЦ (ТОЛЬКО ДЛЯ ТРАНСПОРТИРОВКИ)	1	
28	136265	ЗАГЛУШКА – ГИДР. SAE-8 ТОРЦОВЫХ УПЛОТНИТЕЛЬНЫХ КОЛЕЦ (ТОЛЬКО ДЛЯ ТРАНСПОРТИРОВКИ)	1	
	136326	ЗАГЛУШКА – ГИДР. SAE-6 ТОРЦОВЫХ УПЛОТНИТЕЛЬНЫХ КОЛЕЦ (ТОЛЬКО ДЛЯ ТРАНСПОРТИРОВКИ)	2	
29	21856	КОЛПАЧОК – ПЫЛЕЗАЩИТНЫЙ (ТОЛЬКО ДЛЯ ТРАНСПОРТИРОВКИ) [334]	3	
30	21858	КОЛПАЧОК – ПЫЛЕЗАЩИТНЫЙ (ТОЛЬКО ДЛЯ ТРАНСПОРТИРОВКИ) [335]	2	
A	184648	БОЛТ — RHSN M8 × 1,25 × 25-8,8-AA1J		
B	135337	ГАЙКА — ФЛАНЦЕВАЯ, ШЕСТИГРАННАЯ, СТОПОРН., M8 × 1,25-8-AA1J		
C	152655	БОЛТ — С ШЕСТИГР. ГОЛОВКОЙ, ФЛАНЦЕВЫЙ, M10 × 1,5 × 20-8,8-AA1J		
D	136485	БОЛТ — ФЛАНЦЕВЫЙ, С ШЕСТИГР. ГОЛОВКОЙ, РЕЗЬБА ПО ВСЕЙ ДЛИНЕ M8 × 1,25 × 16-8,8-AA1J		
E	136209	ВИНТ - С БУРТИКОМ ПОД ШЕСТИГР. ГОЛОВКОЙ M10 X 1,5 X 20-450HV		
F	30228	ГАЙКА — ФЛАНЦЕВАЯ DT ГЛАДК. ТОРЕЦ 3/8-16 UNC-КЛАСС ПРОЧНОСТИ 5-AA1J		
G	21472	БОЛТ — С КРУГЛОЙ ГОЛОВКОЙ, С КВАДРАТНЫМ ПОДГОЛОВНИКОМ 3/8-16 × ,75-МАРКА 5 AA1J		

334. Предназначен для использования с охватываемыми быстроразъемными муфтами 1/2 дюйма.
335. Предназначен для использования с охватывающими быстроразъемными муфтами 1/2 дюйма.

109 Case IH и New Holland CR/CX — пакет полной комплектации электрооборудования

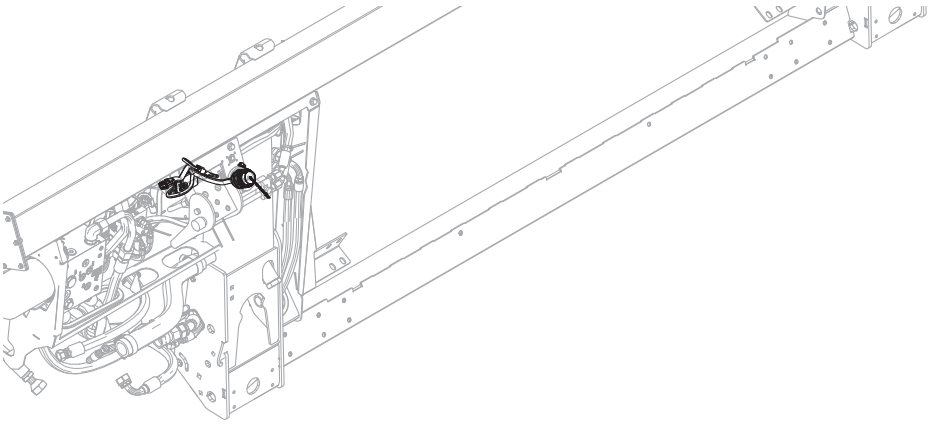

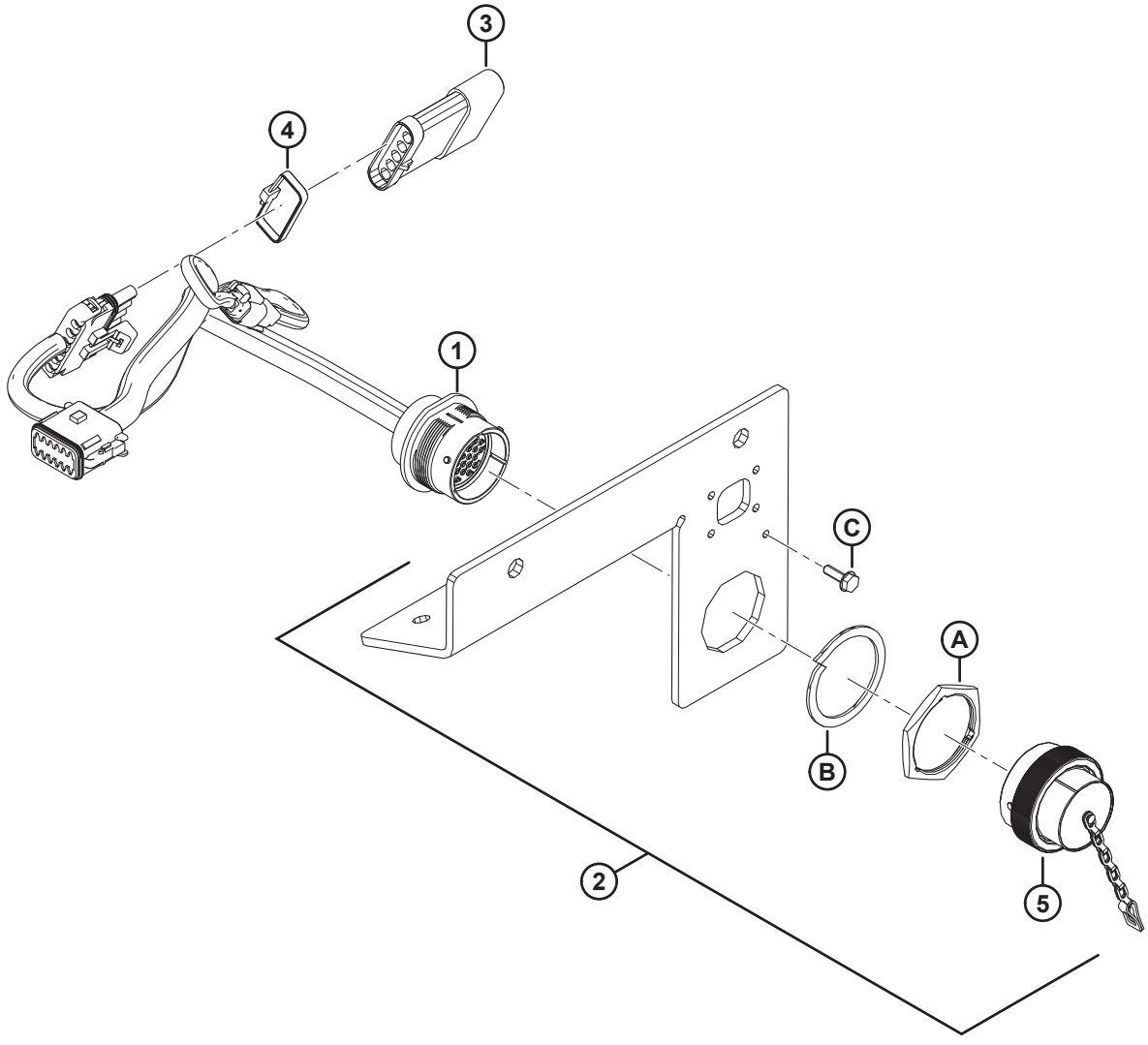

1023948

ПРИМЕЧАНИЕ:

Конкретные детали жгута проводов см. в каталоге деталей электрических разъемов (MD № 169641).

Ссылка	Номер детали	Описание	Кол-во	Серийный номер
1	213211	ЖГУТ ПРОВОДОВ — FM100, ПАКЕТ ПОЛНОЙ КОМПЛЕКТАЦИИ, CNH	1	
	134746	**РАЗЪЕМ - КОЛПАЧОК, ЗАГЛУШКА, 12 ГНЕЗД**	**1**	
2	301693	КОМПЛЕКТ — КРЫШКА ЭЛЕКТРООБОРУДОВАНИЯ CNH	1	
3	153933	РЕЗИСТОР — РАСПОЗНАВАНИЕ ЖАТКИ	1	
4	30753	КРЕПЛЕНИЕ — КАБЕЛЬНАЯ СТЯЖКА (ЧЕРНАЯ)	1	
5	134053	КОЛПАЧОК — ЗАГЛУШКА, HD30, РАЗМЕР 24	1	
A	134010	ГАЙКА — ПАНЕЛЬ, HD30, РАЗМЕР 24		
B	134011	ШАЙБА — СТОПОРНАЯ ПРУЖИНА, DEUTSCH HD, РАЗМЕР 24		
C	21947	ВИНТ — САМОНАРЕЗНОЙ С ШЕСТИГР. ГОЛОВКОЙ, КРЕСТ. ШЛИЦ, С БУРТИКОМ № 10 × 5/8, ОЦИНК.		

110 Серия Case IH 2300/2500 – Дооснащение электрики

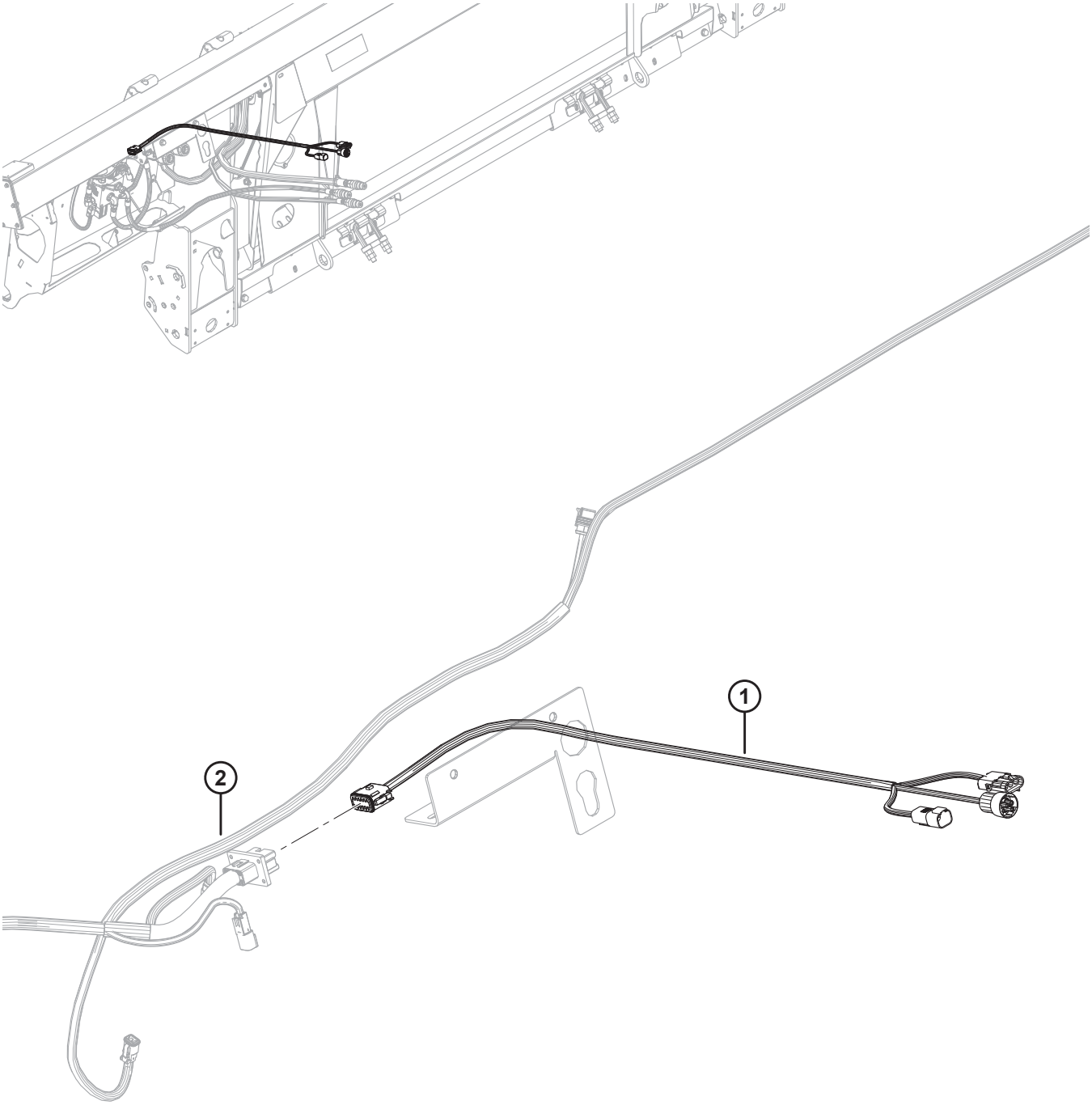

1032087

ПРИМЕЧАНИЕ:

Конкретные детали жгута проводов см. в каталоге деталей электрических разъемов (MD № 169641).

Ссылка	Номер детали	Описание	Кол-во	Серийный номер
1	**322748**	**ЖГУТ – FM100, ДООСНАЩЕНИЕ, CIH**	**1**	
	134746	**РАЗЪЕМ - КОЛПАЧОК, ЗАГЛУШКА, 12 ГНЕЗД**	**1**	
2	**REF**	**ЖГУТ ПРОВОДОВ — FM100, ОСНОВНОЙ**	**1**	

111 Автоматический контроль высоты жатки New Holland 10
B Комплект преобразователя

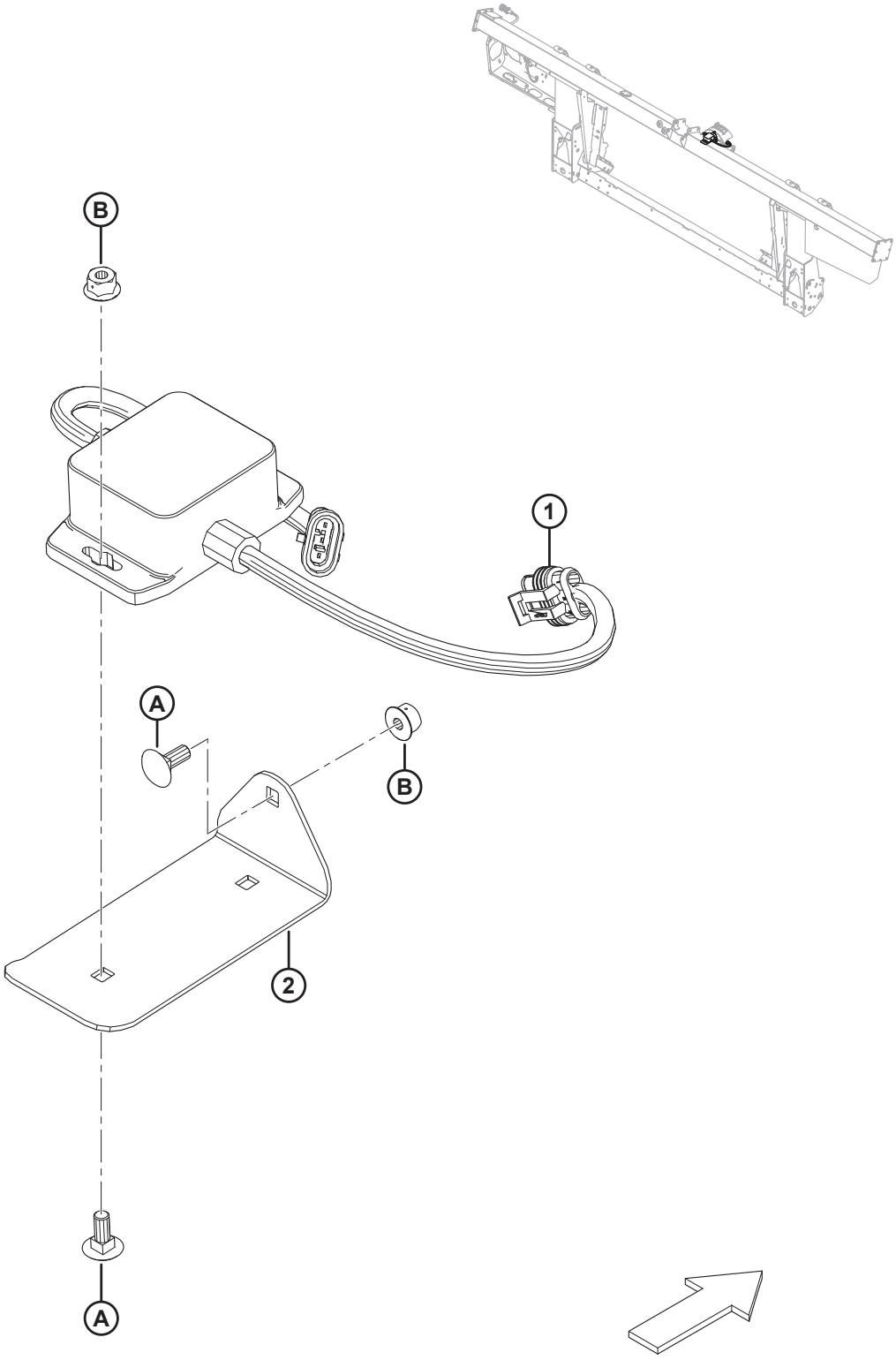

1021112

Ссылка	Номер детали	Описание	Кол-во	Серийный номер
	B6421	КОМПЛЕКТ — ПРЕОБРАЗОВАТЕЛЬ 10 В [336]		
	295013	КОМПЛЕКТ — ПРЕОБРАЗОВАТЕЛЬ 10 В [337]		
1	276759	АДАПТЕР — 10 В	1	
2	295401	ПЛАСТИНА — КРЕПЛЕНИЕ	1	
A	136748	БОЛТ — С КРУГЛОЙ ГОЛОВКОЙ И КВАДРАТНЫМ ПОДГОЛОВКОМ M6 × 1 × 16-8,8-A2L		
B	152668	ГАЙКА — ФЛАНЦЕВАЯ, ШЕСТИГРАННАЯ, ЦЕНТР., СТОПОРНАЯ M6 × 1-8-A2L		

336. Включает комплект преобразователя 10 вольт (MD № 295013). Комплекты доступны только через отдел комплексных товаров.
337. Включает все перечисленные детали, крепежные элементы и инструкции.

112 Комплект переоборудования щитков New Holland CR Fillers Conversion Kit

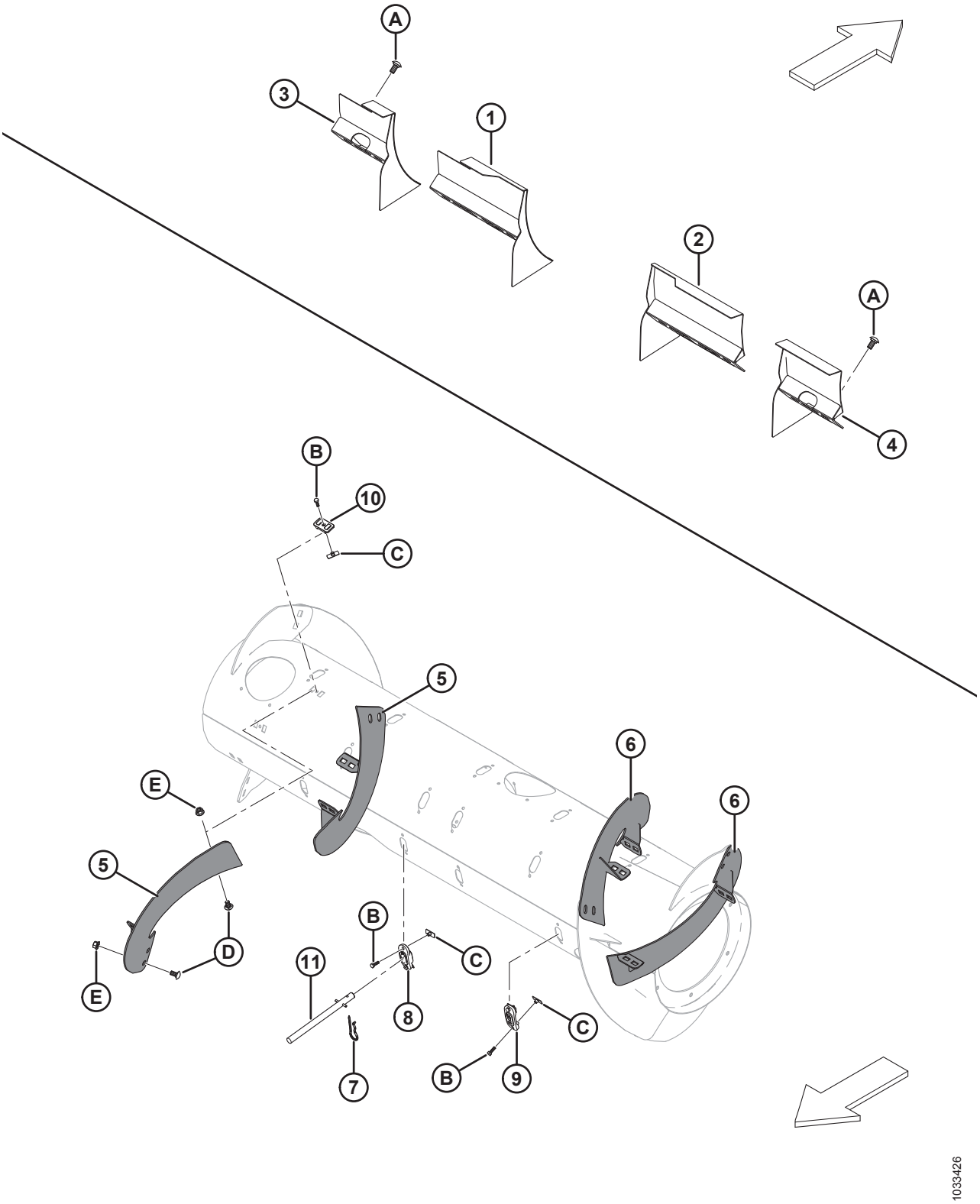

КОМПЛЕКТ ПЕРЕОБОРУДОВАНИЯ ЩИТКОВ NEW HOLLAND CR FILLERS CONVERSION KIT

Ссылка	Номер детали	Описание	Кол-во	Серийный номер
	B6886	**КОМПЛЕКТ – ЧИСТИКИ NEW HOLLAND CR** [338]		
1	213592	СВАРНОЙ ДЕФЛЕКТОР — ТОЛЬКО УЗКИЕ NH CR (ЛЕВ.)	1	
2	213593	СВАРНОЙ ДЕФЛЕКТОР — ТОЛЬКО УЗКИЕ NH CR (ПРАВ.)	1	
3	213614	СВАРНОЙ ДЕФЛЕКТОР — ТОЛЬКО ШИРОКИЕ NH CR (ЛЕВ., КОРОТКИЙ)	1	
4	213613	СВАРНОЙ ДЕФЛЕКТОР — ТОЛЬКО ШИРОКИЕ NH CR (ПРАВ., КОРОТКИЙ)	1	
5	287890	ВИТОК ШНЕКА, RTD — ПРАВ., ДЛИННЫЙ (ИЗНОСОСТОЙКИЙ)	2	
6	287889	ВИТОК ШНЕКА, RTD — ЛЕВ., ДЛИННЫЙ (ИЗНОСОСТОЙКИЙ)	2	
7	123180	ЧЕКА	8	
8	**337143**	**НАПРАВЛЯЮЩАЯ ПАЛЬЦА**	**8**	
9	187137	ЗАГЛУШКА	4	
10	213084	ЗАГЛУШКА — ПРОРЕЗЬ СПИРАЛИ ШНЕКА	8	
11	**337152**	**КОМПЛЕКТ – ПАЛЕЦ** [339]	**8**	
	7642	**ШТИФТ – ПОДПРУЖИН. 3/16 ДИАМ. X 1,5 ДЛ.**		
A	152439	БОЛТ — RHSSN M12 × 1,75 × 25-8,8-A3L		
B	252703	БОЛТ — С ШЕСТИГР. ГОЛОВКОЙ, TFL M6 × 1 × 20 × SPCL-12,9-AA2L		
C	197263	ГАЙКА — ТРОЙНИК M6 × 1		
D	184657	БОЛТ — RHSSN M10 × 1,5 × 20-8,8-A3L		
E	135799	ГАЙКА — ФЛАНЦЕВАЯ, ШЕСТИГРАННАЯ, СТОПОРНАЯ, M10 × 1,5-10-A3L		

338. Комплекты доступны только в отделе комплексных товаров.
339. Включает цельный палец (не продается отдельно), подпружиненный штифт (MD № 7642), направляющую (MD № 337143) и инструкции.

113 Серия CLAAS Lexion 500/700 — пакет полной комплектации модуля флотации

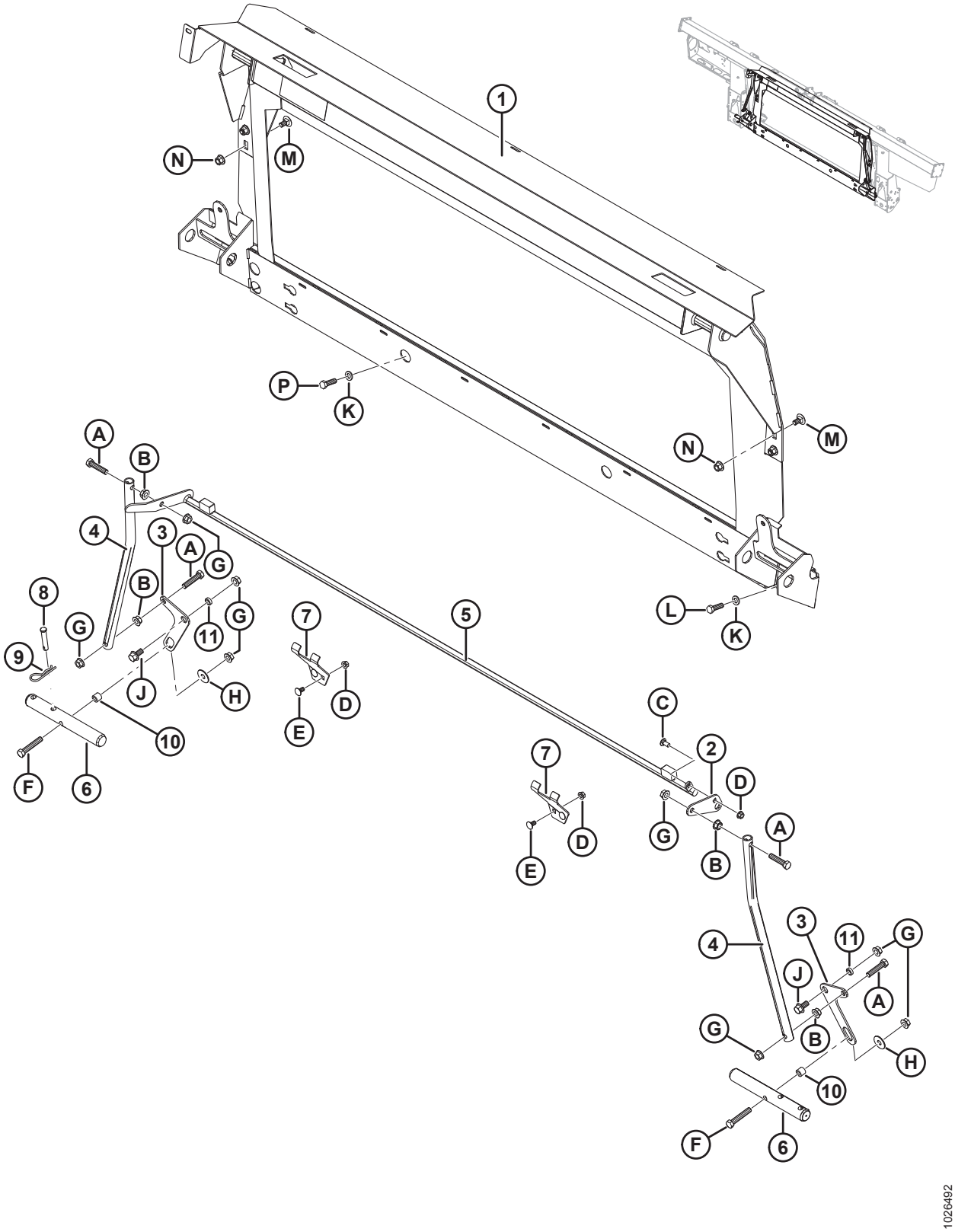

СЕРИЯ CLAAS LEXION 500/700 — ПАКЕТ ПОЛНОЙ КОМПЛЕКТАЦИИ МОДУЛЯ ФЛОТАЦИИ

Ссылка	Номер детали	Описание	Кол-во	Серийный номер
	B6186	КОМПЛЕКТ ПЕРЕОБОРУДОВАНИЯ – CLAAS [340]		
1	304788	РАМА — ПРОМЕЖУТОЧНАЯ LEXION	1	
2	156784	РЫЧАГ	1	
3	304669	РЫЧАГ – ШАРНИРН.	2	
4	156783	ТРУБА — ТЯГА	2	
5	304980	СВАРНАЯ КОНСТРУКЦИЯ ЗАЩЕЛКИ	1	
6	133138	ВАЛ [341]	2	
7	245246	ОПОРА — СТОПОР УСТРОЙСТВА БЛОКИРОВКИ	2	
8	19809	ШТИФТ — С ОТВЕРСТИЕМ ПОД ШПЛИНТ	1	
9	13125	ЧЕКА	1	
10	156780	ВТУЛКА	2	
11	133439	ПРОСТАВКА — НД 0,75 × 0,120 ДЮЙМА. СТЕНКА	2	
A	30833	БОЛТ — ШЕСТИГР. ГОЛОВКА 1/2 NC × 2,25 ПОЛНАЯ РЕЗЬБА GR5 ОЦИНК.		
B	21383	ГАЙКА — ФЛАНЦ. 0,500-13 UNC (С ЗАЗУБР. НА ТОРЦЕ)		
C	21863	БОЛТ — RHSSN 3/8 NC × 0,75 ДЛ. GR5 ОЦИНК.		
D	30228	ГАЙКА — ФЛАНЦ., DT, ГЛАДКИЙ ТОРЕЦ 0,375-16 UNC		
E	21472	БОЛТ — С КРУГЛОЙ ГОЛОВКОЙ И КВАДРАТНЫМ ПОДГОЛОВКОМ 3/8-16 × 0,75, GR5		
F	21880	БОЛТ — НН 1/2 NC × ДЛИНОЙ 2,75 GR5, ОЦИНК.		
G	50186	ГАЙКА — ФЛАНЦ. СТОПОРНАЯ ГЛАДК. ТОРЕЦ DT 0,500-13 UNC GR5		
H	32247	ШАЙБА — ПЛОСКАЯ		
J	21449	БОЛТ — ШЕСТИГР. ГОЛОВКА ФЛАНЦЕВ. (С ЗАЗУБР.) 1/2 NC × 1,0 GR5 ОЦИНК.		
K	184714	ШАЙБА — ПЛОСКАЯ СТАНД. M12-300HV-A3L		
L	184669	БОЛТ — С ШЕСТИГР. ГОЛОВКОЙ M12 × 1,75 × 40-8,8-A3L		

340. Комплект переоборудования серии CLAAS Lexion 500/700 включает копирующий модуль, комплекты переоборудования гидравлического и электрического оборудования, требуемого для полной комплектации отдельного FM100 или для модернизации до установленного на заводе FM100. Комплекты можно приобрести только через отдел комплексных товаров.
341. Вал MD №304782 с дополнительной обработкой на станке предназначен для обслуживания в поле машин CLAAS, испытывающих проблемы с подгонкой. Подробнее см. бюллетень по техническому обслуживанию SB № 1917.

СЕРИЯ CLAAS LEXION 500/700 — ПАКЕТ ПОЛНОЙ КОМПЛЕКТАЦИИ МОДУЛЯ ФЛОТАЦИИ

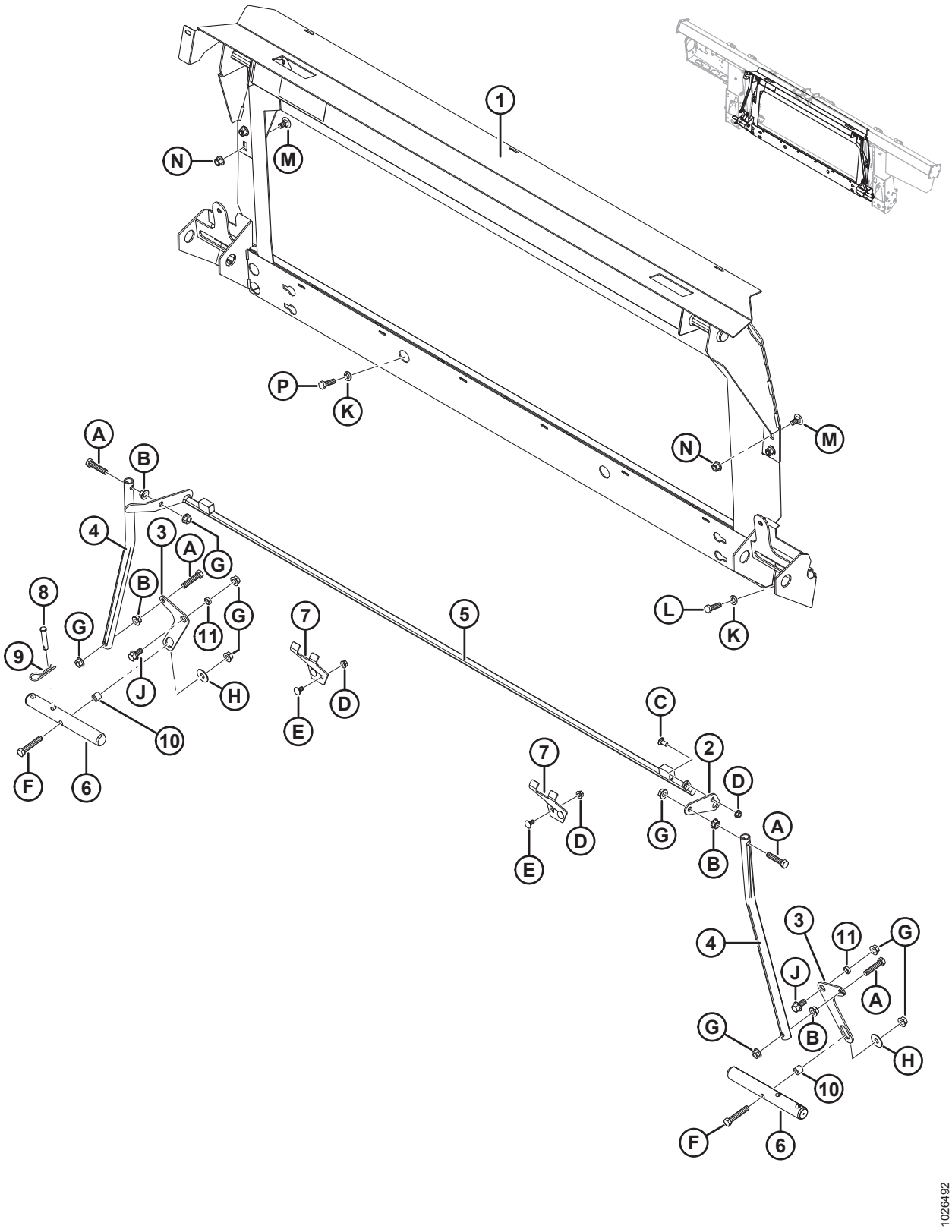

Ссылка	Номер детали	Описание	Кол-во	Серийный номер
M	136625	БОЛТ — С ШЕСТИГР. ГОЛОВКОЙ С ЗАЗУБРЕННЫМ ФЛАНЦЕМ, M12 × 1,75 × 25 × SPCL-100-AA1J		
N	136431	ГАЙКА — ФЛАНЦЕВАЯ, ШЕСТИГРАННАЯ, СТОПОРНАЯ, M12 × 1,75-10-A3L		
P	152730	БОЛТ — С ШЕСТИГР. ГОЛОВКОЙ TFL M12 × 1,75 × 35-10,9-AA1J		

114 Серия CLAAS Lexion 500/700 — пакет полной комплектации гидравлического оборудования

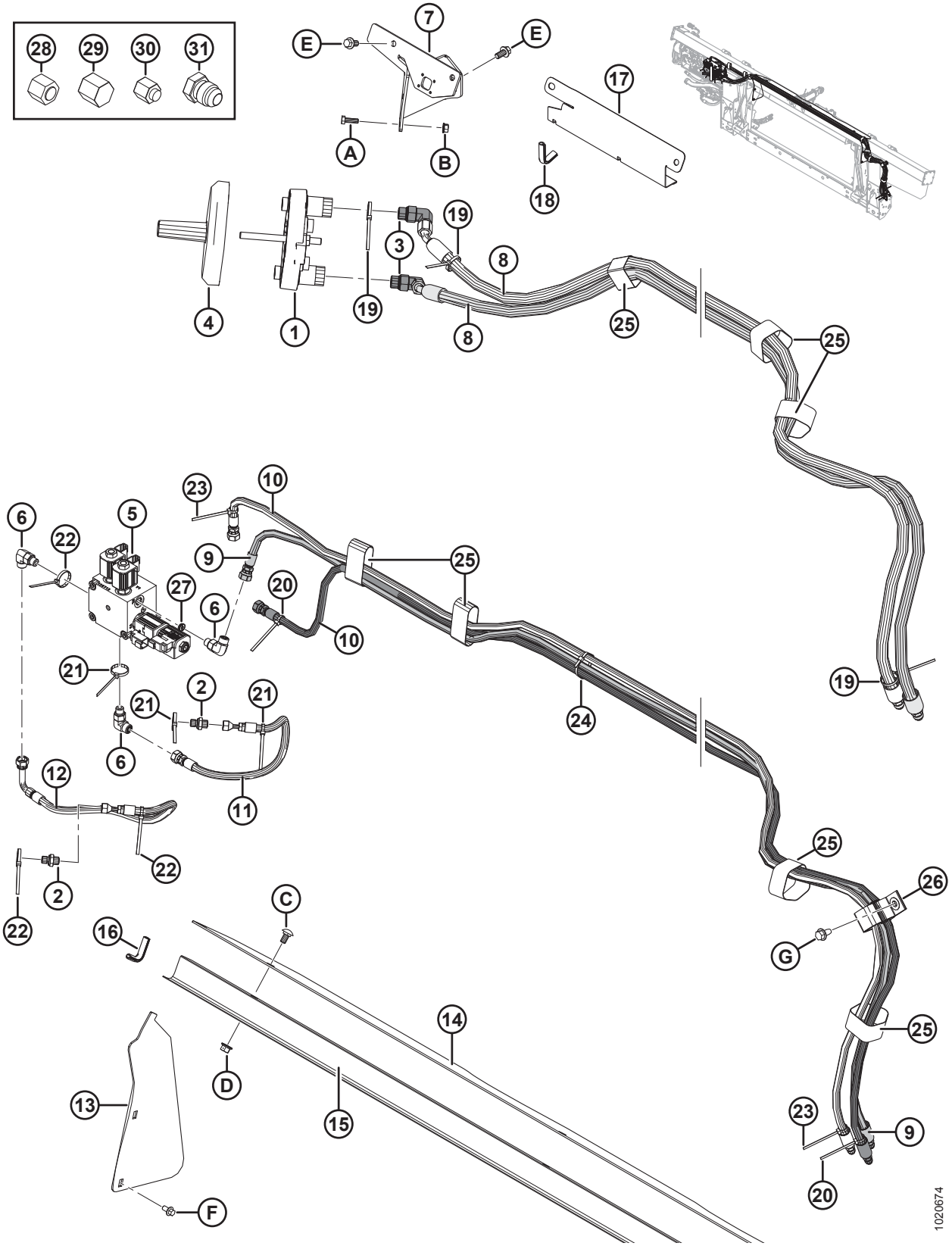

Ссылка	Номер детали	Описание	Кол-во	Серийный номер
1	190866	МУФТА — LEXION MULTILINK	1	
2	136503	ФИТИНГ — ПЕРЕХОДНИК 4 С ТОРЦОВЫМ УПЛОТНИТЕЛЬНЫМ КОЛЬЦОМ × 4 BSPP (британская трубная цилиндрическая резьба)	2	
	135957	УПЛОТНИТЕЛЬНОЕ КОЛЬЦО — № 4 ORFS (ТОРЦОВОЕ УПЛОТНИТЕЛЬНОЕ КОЛЬЦО)		
	136519	УПЛОТНИТЕЛЬНОЕ КОЛЬЦО — #4 BSPP		
3	135917	ФИТИНГ — КОЛЕНО 90° ГИДР. ЛИНИИ	2	
	44210	УПЛОТНИТЕЛЬНОЕ КОЛЬЦО — № 10 ORB		
	135866	УПЛОТНИТЕЛЬНОЕ КОЛЬЦО — № 8 ORFS (ТОРЦОВОЕ УПЛОТНИТЕЛЬНОЕ КОЛЬЦО)		
4	129481	КРЫШКА	1	
5	**335341**	**РАСПРЕДЕЛИТЕЛЬ – СЕЛЕКТОР, CLAAS**	**1**	
	287462	КАТУШКА – 12 В ПОСТ. ТОКА, 0,625 ДЮЙМА **(V3)**		
	287456	КЛАПАН – 3-ПОЗИЦИОННЫЙ 4-ХОДОВОЙ) **(V3)**		
	245159	КОМПЛЕКТ УПЛОТНЕНИЙ (ДЛЯ КЛАПАНА MD № 287456)		
	287461	КАТУШКА – 12 В ПОСТ., 0,500 ДЮЙМА **(V1, V2)**		
	287460	КЛАПАН – ТАРЕЛЬЧАТЫЙ, НОРМАЛЬНО ЗАКРЫТЫЙ **(V1, V2)**		
	287465	КОМПЛЕКТ УПЛОТНЕНИЙ (ДЛЯ КЛАПАНА MD № 287460)		
	279228	КЛАПАН – ВСТАВНОЙ, ОБРАТНЫЙ РО **(CPD)**		
	220959	КОМПЛЕКТ УПЛОТНЕНИЙ (ДЛЯ КЛАПАНА MD № 279228)		
	163184	**УПЛОТНИТЕЛЬНОЕ КОЛЬЦО (2020 ГОД И РАНЕЕ)** [342]		**-396189**
	320284	**УПЛОТНИТЕЛЬНОЕ КОЛЬЦО – 2,38 × 20,64**		**396190–**
	136108	**ВИНТ – ГОЛОВКА С ВНУТР. ШЕСТИГР. M10 X 1,5 X 80-12,9-AA1J**		
6	136095	ФИТИНГ — КОЛЕНО 90° ГИДР. ЛИНИИ	3	
	50219	УПЛОТНИТЕЛЬНОЕ КОЛЬЦО — № 6 ORB		
	135865	УПЛОТНИТЕЛЬНОЕ КОЛЬЦО — № 6 ORFS (ТОРЦОВОЕ УПЛОТНИТЕЛЬНОЕ КОЛЬЦО)		
7	287344	ОПОРА — СВАРНАЯ КОНСТРУКЦИЯ, МУФТА LEXION	1	
8	287864	ШЛАНГ — ГИДР., ПРИВОД МОТОВИЛА	2	
9	287865	ШЛАНГ — ГИДР., ПОДЪЕМ МОТОВИЛА	1	
10	287866	ШЛАНГ — ГИДР., МЕХАНИЗМ ПРОДОЛЬНОГО ПЕРЕМЕЩЕНИЯ МОТОВИЛА	2	

342. Деталь для обслуживания только для агрегатов, изготовленных в 2020 модельном году и ранее. Для узлов, изготовленных в 2021 модельном году и позже, или для агрегатов, обслуживаемых с распределителем MD № 335341, закажите уплотнительное кольцо MD № 320284.

СЕРИЯ CLAAS LEXION 500/700 — ПАКЕТ ПОЛНОЙ КОМПЛЕКТАЦИИ ГИДРАВЛИЧЕСКОГО ОБОРУДОВАНИЯ

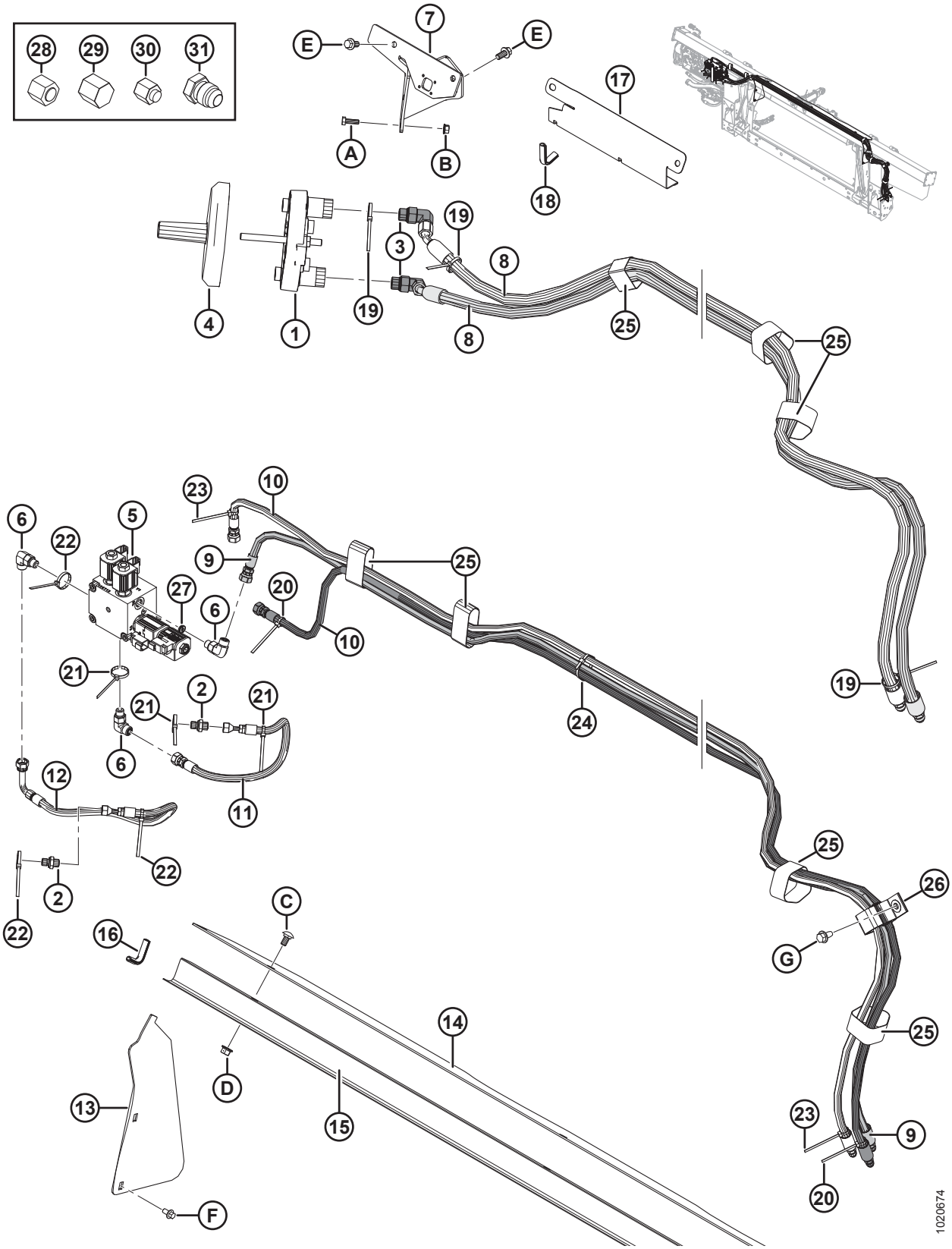

Ссылка	Номер детали	Описание	Кол-во	Серийный номер
11	213374	ШЛАНГ — ГИДР., НАПОРНЫЙ, МОТОВИЛА	1	
12	287870	ШЛАНГ — ГИДР. МОТОВИЛА, ВОЗВРАТНЫЙ	1	
13	276284	КРЫШКА — ПОДАЮЩЕГО ШНЕКА, БОК.	2	
14	**304785**	**КРЫШКА — ПОДАЮЩЕГО ШНЕКА, ВЕРХН.**	**1**	
15	156725	КРЫШКА — ШЛАНГ	1	
16	42589	МОЛДИНГ	2	
17	213965	КРЫШКА — ШЛАНГ (2016-Й И ПРЕДШЕСТВУЮЩИЕ ГОДЫ ВЫПУСКА)	1	–301189
18	194082	НАКЛАДКА (2016-Й И ПРЕДШЕСТВУЮЩИЕ ГОДЫ ВЫПУСКА)	1	–301189
19	40701	КРЕПЛЕНИЕ — КАБЕЛЬНАЯ СТЯЖКА (ЖЕЛТАЯ)	3	
20	40702	КРЕПЛЕНИЕ — КАБЕЛЬНАЯ СТЯЖКА (КРАСНАЯ)	2	
21	40703	КРЕПЛЕНИЕ — КАБЕЛЬНАЯ СТЯЖКА (СИНЯЯ)	3	
22	40704	КРЕПЛЕНИЕ — КАБЕЛЬНАЯ СТЯЖКА (ОРАНЖЕВАЯ)	3	
23	49227	КРЕПЛЕНИЕ — КАБЕЛЬНАЯ СТЯЖКА (ЗЕЛЕНАЯ)	2	
24	21763	КРЕПЛЕНИЕ — КАБЕЛЬНАЯ СТЯЖКА (ЧЕРНАЯ)	3	
25	135444	КРЕПЛЕНИЕ — РЕМЕННОЙ ХОМУТ 6 ДЮЙМОВ ДЛИНА	7	
26	163598	РЕМЕНЬ — С ЛИПУЧКОЙ, ПОДВЕСНОЙ	1	
27	252693	ОГРАНИЧИТЕЛЬ — № 6 ORB × 0,052 ДЮЙМА	1	
28	136325	КРЫШКА — ГИДРОСИСТЕМЫ SAE 6, торцовые уплотнительные кольца (ORFS)	2	
29	108233	КРЫШКА — 1/2 ДЮЙМА ТРУБА (ТОЛЬКО ДЛЯ ПЕРЕВОЗКИ)	2	
30	30813	КРЫШКА — 3/8 ДЮЙМА ТРУБКА С РАСТРУБОМ 37 ГРАДУСОВ (ТОЛЬКО ДЛЯ ПЕРЕВОЗКИ)	3	
31	50178	ЗАГЛУШКА — 3/8 ДЮЙМА ТРУБА (ТОЛЬКО ДЛЯ ПЕРЕВОЗКИ)	4	
A	184652	БОЛТ — С ШЕСТИГР. ГОЛОВКОЙ, TFL M8 × 1,25 × 25-8,8-A2L		
B	135337	ГАЙКА — ФЛАНЦЕВАЯ, ШЕСТИГРАННАЯ, СТОПОРНАЯ, M8 × 1,25-8-A2L		
C	184657	БОЛТ — RHSSN M10 × 1,5 × 20-8,8-A3L		
D	135799	ГАЙКА — ФЛАНЦЕВАЯ, ШЕСТИГРАННАЯ, СТОПОРНАЯ, M10 × 1,5-10-A3L		
E	152655	БОЛТ — С ШЕСТИГР. ГОЛОВКОЙ, ФЛАНЦЕВЫЙ, M10 × 1,5 × 20-8,8-A3L		

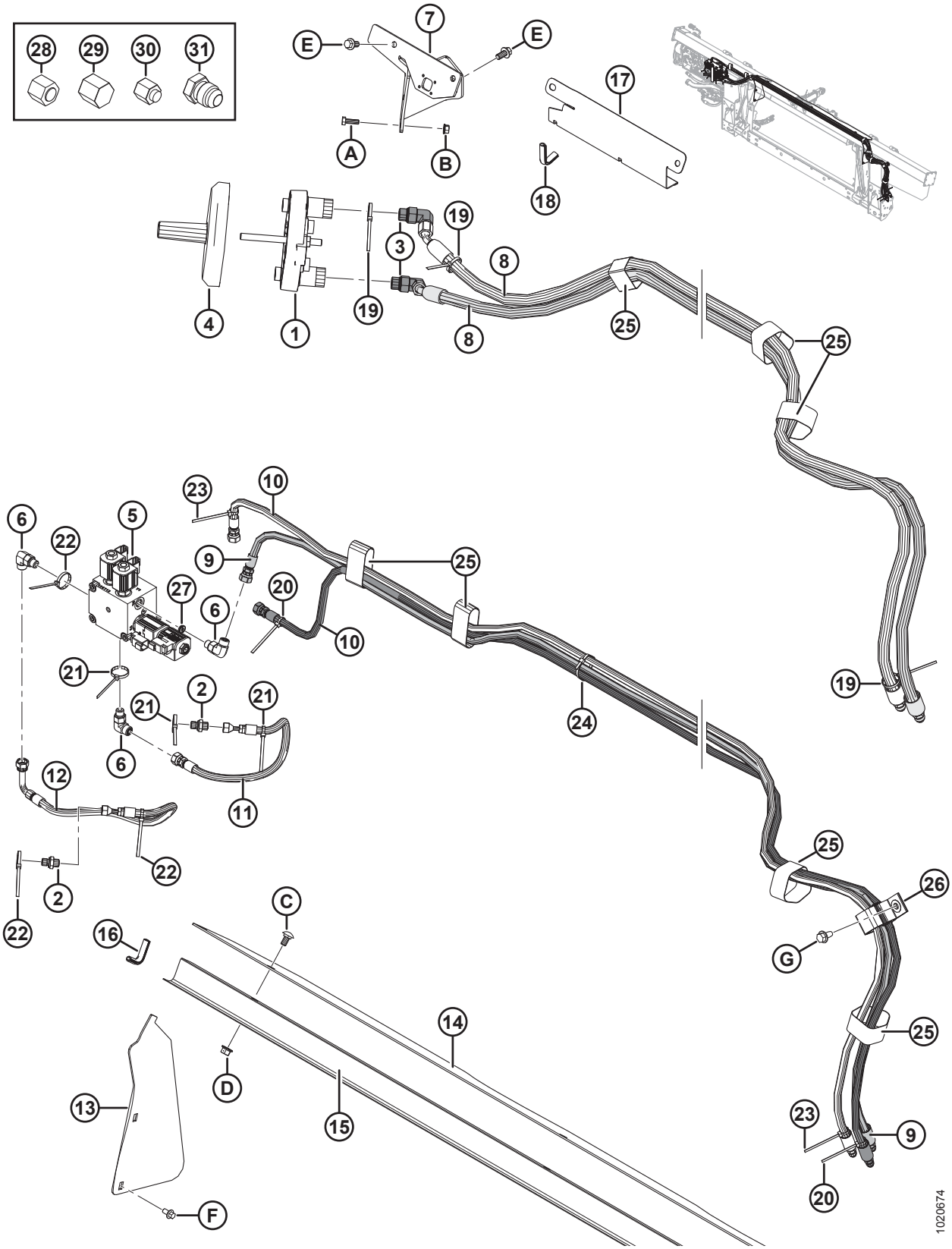
28
29
30
31
7
E
E
A
B
17
18
19
3
8
4
1
19
8
25
25
23
10
6
22
5
9
25
27
20
6
10
21
2
21
21
6
24
19
12
11
22
2
22
25
26
C
G
16
14
25
D
13
15
23
9
20
F
1020674

Ссылка	Номер детали	Описание	Кол-во	Серийный номер
F	136485	БОЛТ — ФЛАНЦЕВЫЙ, С ШЕСТИГР. ГОЛОВКОЙ, TFL M8 × 1,25 × 16-8,8-A3L		
G	136209	ВИНТ — С БУРТИКОМ ПОД ШЕСТИГР. ГОЛОВКОЙ M10 × 1,5 × 20-450HV-A3L		

115 Серия CLAAS Lexion 500/700 — комплект полной комплектации электрического оборудования

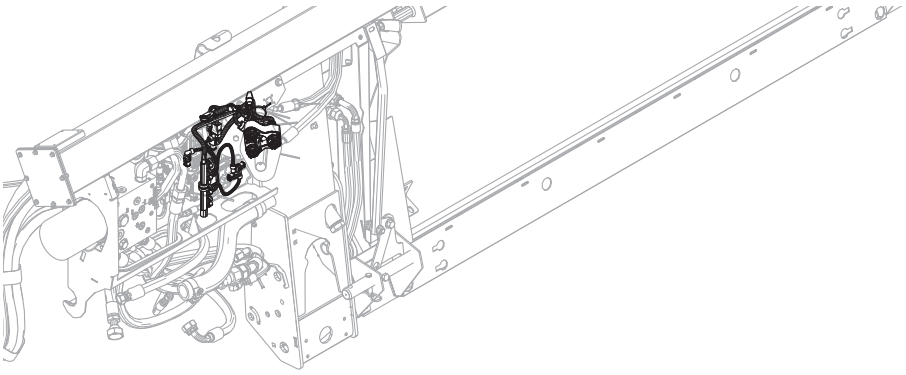

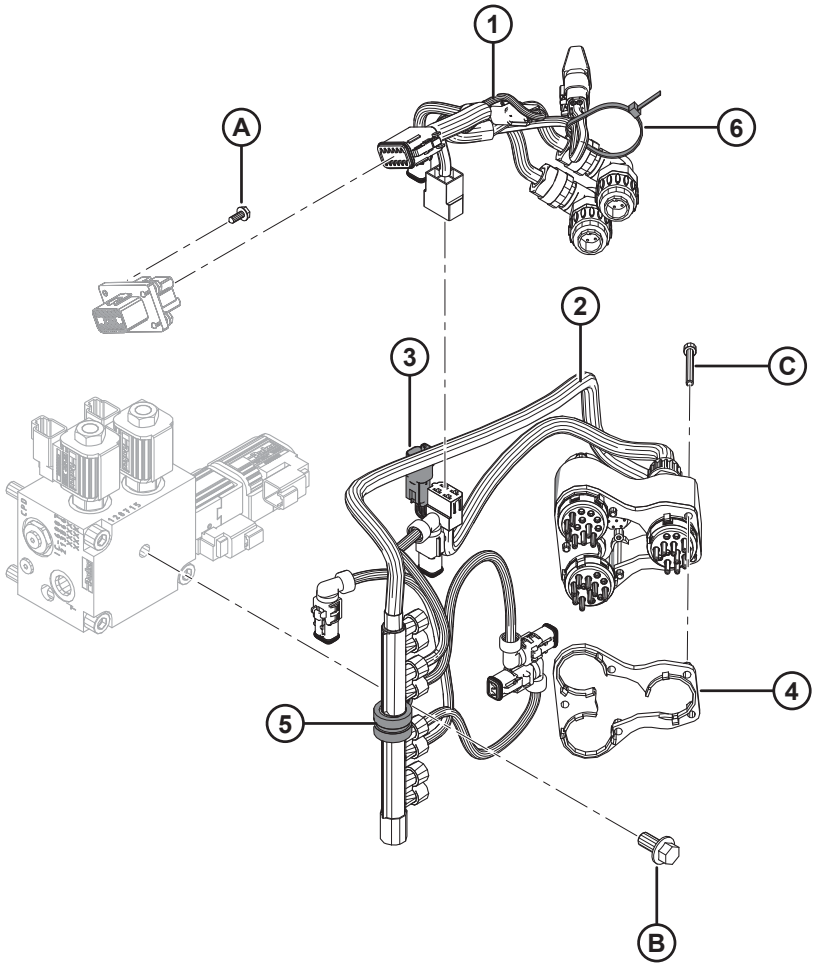

1020668

ПРИМЕЧАНИЕ:

Конкретные детали жгута проводов см. в каталоге деталей электрических разъемов (MD № 169641).

Ссылка	Номер детали	Описание	Кол-во	Серийный номер
1	276806	ЖГУТ ПРОВОДОВ — FM100, ПАКЕТ ПОЛНОЙ КОМПЛЕКТАЦИИ, CLAAS	1	
	134746	**РАЗЪЕМ - КОЛПАЧОК, ЗАГЛУШКА, 12 ГНЕЗД**	**1**	
	283215	МОДУЛЬ — ДИОДНАЯ СБОРКА, ДИОД 6 А [343]	1	
2	276630	ЖГУТ — МУФТА, CLAAS [344]	1	
	129772	ЖГУТ — ПРОВОДОВ [345]	1	
3	213824	ЖГУТ ПРОВОДОВ — МУФТА LEXION MOD [345]	1	
4	129773	ПРОСТАВКА — ЖГУТ ПРОВОДОВ	1	
5	135709	ЗАЖИМ — ИЗОЛИРОВАННЫЙ 3/4 ДЮЙМА	1	
6	21763	КРЕПЛЕНИЕ — КАБЕЛЬНАЯ СТЯЖКА (ЧЕРНАЯ)	1	
A	REF	ВИНТ — САМОРЕЗ, С БУРТИКОМ ПОД ШЕСТИГР. ГОЛОВКОЙ № 10 × 1/2, ОЦИНК. [346]		
B	152655	БОЛТ — С ШЕСТИГР. ГОЛОВКОЙ, ФЛАНЦЕВЫЙ, M10 × 1,5 × 20-8,8-A3L		
C	129965	ВИНТ — С ВНУТРЕННИМ ШЕСТИГРАННИКОМ В ГОЛОВКЕ M5 × 0,8 × 45-12,9-A2L		

343. Деталь для обслуживания только жгута проводов (MD № 276806).
344. Содержит жгуты (MD № 129772 и 213824).
345. Деталь для обслуживания только жгута проводов (MD № 276630).
346. Винт (MD № 42292) не входит в комплект переоборудования. См. раздел *96 Компоненты электрической системы — FM100, страница 357*.

116 Комплект резистора высоты мотовила CLAAS

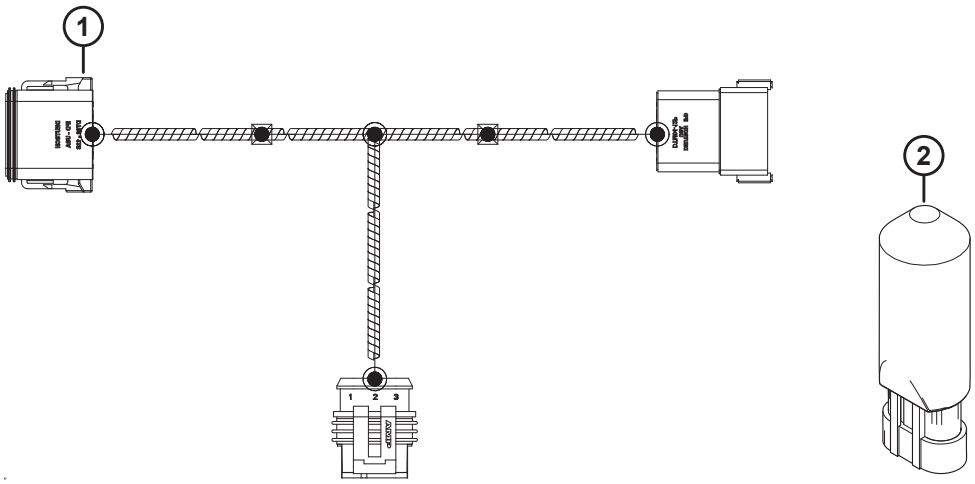

1023968

КОМПЛЕКТ РЕЗИСТОРА ВЫСОТЫ МОТОВИЛА CLAAS

Ссылка	Номер детали	Описание	Кол-во	Серийный номер
	295710	КОМПЛЕКТ — РЕЗИСТОР ВЫСОТЫ МОТОВИЛА CLAAS [347]		
1	301104	ЖГУТ — ВЫСОТА МОТОВИЛА CLAAS, РЕГ. НАПР.	1	
2	133683	РЕГУЛЯТОР — НАПРЯЖЕНИЕ	1	

347. Комплект содержит перечисленные детали.

117 John Deere серия 50 – Переоборудование копирующего модуля

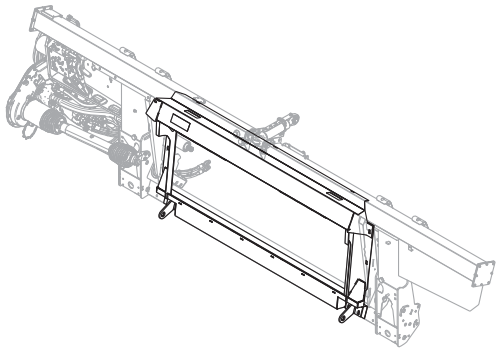

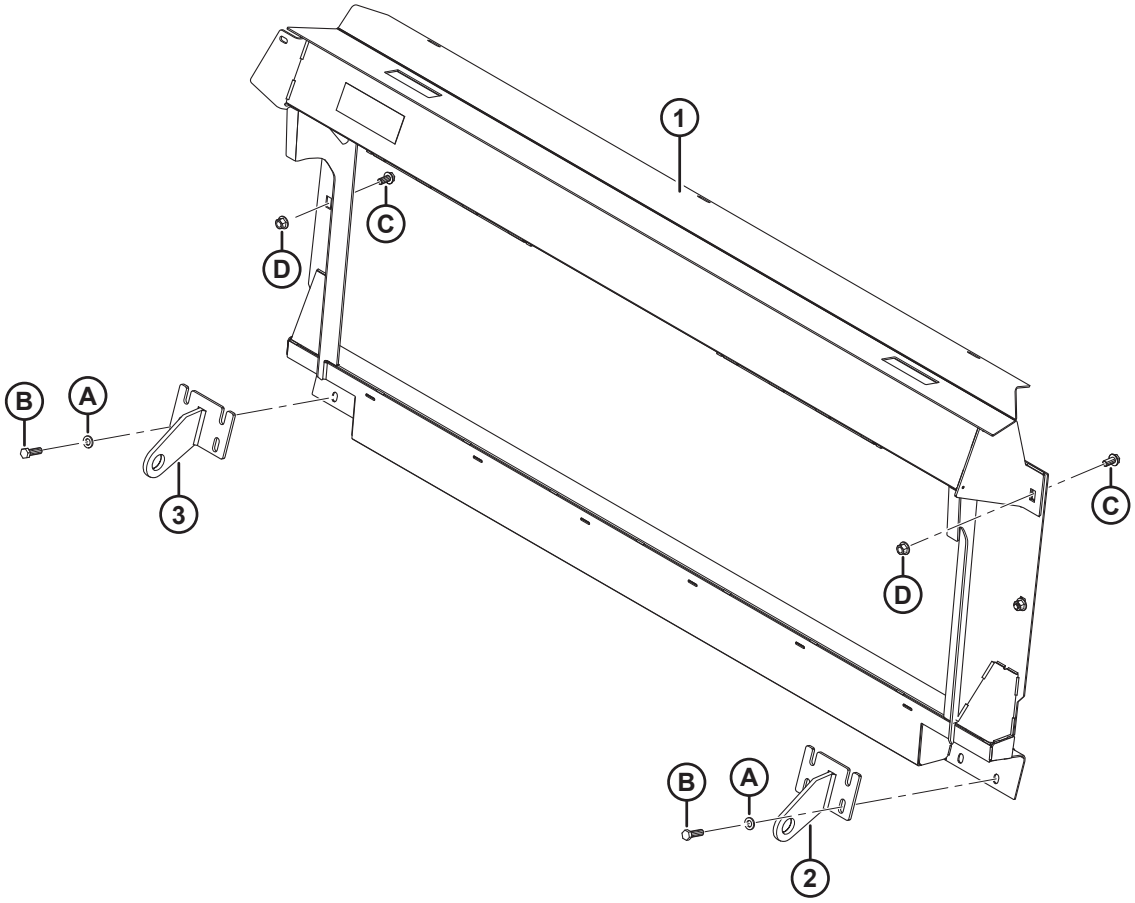

1033538

Ссылка	Номер детали	Описание	Кол-во	Серийный номер
	B6879	**КОМПЛЕКТ ПЕРЕОБОРУДОВАНИЯ – СЕРИЯ JD 50** [348]		
1	**220628**	**РАМА — JD СВАРНАЯ LEVEL LAND**	**1**	
2	**151942**	**КРОНШТЕЙН – ПРАВЫЙ СВАРНОЙ**	**1**	
3	**151941**	**КРОНШТЕЙН – ЛЕВЫЙ СВАРНОЙ**	**1**	
A	**184714**	**ШАЙБА — ПЛОСКАЯ СТАНД. M12-300HV**		
B	**184669**	**БОЛТ — С ШЕСТИГР. ГОЛОВКОЙ M12 × 1,75 × 40-8,8-AA1J**		
C	**136625**	**БОЛТ — С ШЕСТИГР. ГОЛОВКОЙ С ЗАЗУБРЕННЫМ ФЛАНЦЕМ, M12 × 1,75 × 25 × SPCL-100-AA1J**		
D	**136431**	**ГАЙКА — ШЕСТИГР., ФЛАНЦ., ЦЕНТР., СТОПОРН. M12 × 1,75-10**		

348. Комплект переоборудования серии JD 50 включает копирующий модуль, комплекты переоборудования гидравлического и электрического оборудования, требуемого для полной комплектации отдельного FM100 или для модернизации до установленного на заводе FM100. Комплекты доступны только через отдел комплексных товаров.

118 Серия John Deere 60/70 S/T — пакет полной комплектации модуля флотации

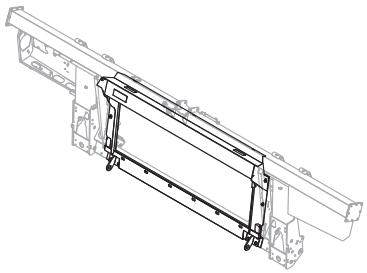

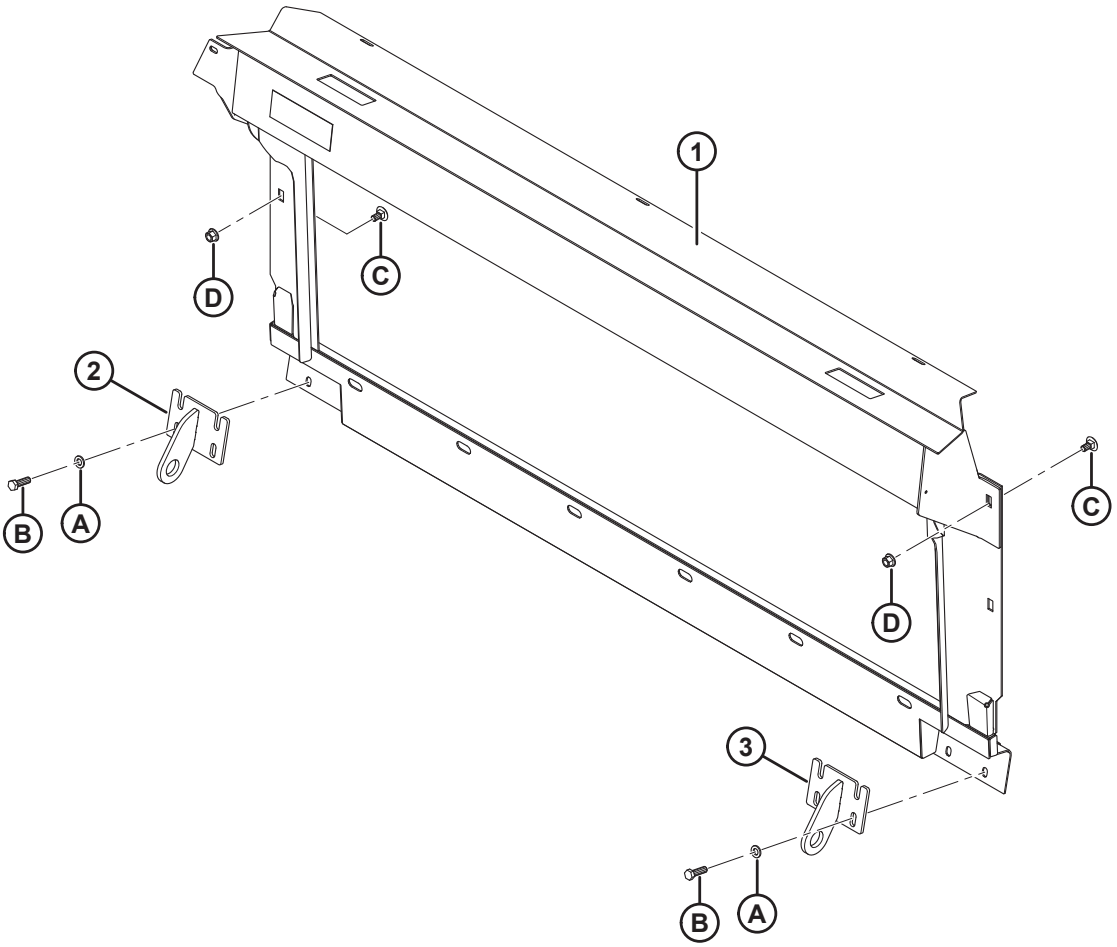

1017223

СЕРИЯ JOHN DEERE 60/70 S/T — ПАКЕТ ПОЛНОЙ КОМПЛЕКТАЦИИ МОДУЛЯ ФЛОТАЦИИ

Ссылка	Номер детали	Описание	Кол-во	Серийный номер
	B6650	КОМПЛЕКТ ПЕРЕОБОРУДОВАНИЯ – СЕРИЯ JD 60/70 S [349]		
	B6651	КОМПЛЕКТ ПЕРЕОБОРУДОВАНИЯ – СЕРИЯ [350]		
1	294051	РАМА — СВАРНАЯ КОНСТРУКЦИЯ CONTOUR MASTER (СЕРИЯ S, С НАКЛОННОЙ КАМЕРОЙ CONTOUR MASTER)	1	
	294514	РАМА — СВАРНАЯ КОНСТРУКЦИЯ JD LEVEL LAND (СЕРИЯ T ИЛИ S, С НАКЛОННОЙ КАМЕРОЙ LEVEL LAND)	1	
2	245760	КРОНШТЕЙН — ЛЕВ., СВАРНОЙ (ТОЛЬКО СЕРИЯ S)	1	
	151941	КРОНШТЕЙН — ЛЕВ., СВАРНОЙ (ТОЛЬКО СЕРИЯ T)	1	
3	245761	КРОНШТЕЙН — ПРАВ., СВАРНОЙ (ТОЛЬКО СЕРИЯ S)	1	
	151942	КРОНШТЕЙН — ПРАВ., СВАРНОЙ (ТОЛЬКО СЕРИЯ T)	1	
A	184714	ШАЙБА — ПЛОСКАЯ СТАНД. M12-300HV-A3L		
B	184669	БОЛТ — С ШЕСТИГР. ГОЛОВКОЙ M12 × 1,75 × 40-8,8-A3L		
C	136625	БОЛТ — С ШЕСТИГР. ГОЛОВКОЙ С ЗАЗУБРЕННЫМ ФЛАНЦЕМ, M12 × 1,75 × 25 × SPCL-100-AA1J		
D	136431	ГАЙКА — ФЛАНЦЕВАЯ, ШЕСТИГРАННАЯ, СТОПОРНАЯ, M12 × 1,75-10-A3L		

349. Комплект переоборудования серии JD 60/70 S включает копирующий модуль, комплекты переоборудования гидравлического и электрического оборудования, требуемого для полной комплектации отдельного FM100 или для модернизации до установленного на заводе FM100. Комплекты можно приобрести только через отдел комплексных товаров.
350. JD 60/70 T Комплект переоборудования серии JD 60/70 T включает копирующий модуль, комплекты переоборудования гидравлического и электрического оборудования, требуемого для полной комплектации отдельного FM100 или для модернизации до установленного на заводе FM100. Комплекты можно приобрести только через отдел комплексных товаров.

119 Серия John Deere 50 – переоборудование гидравлики

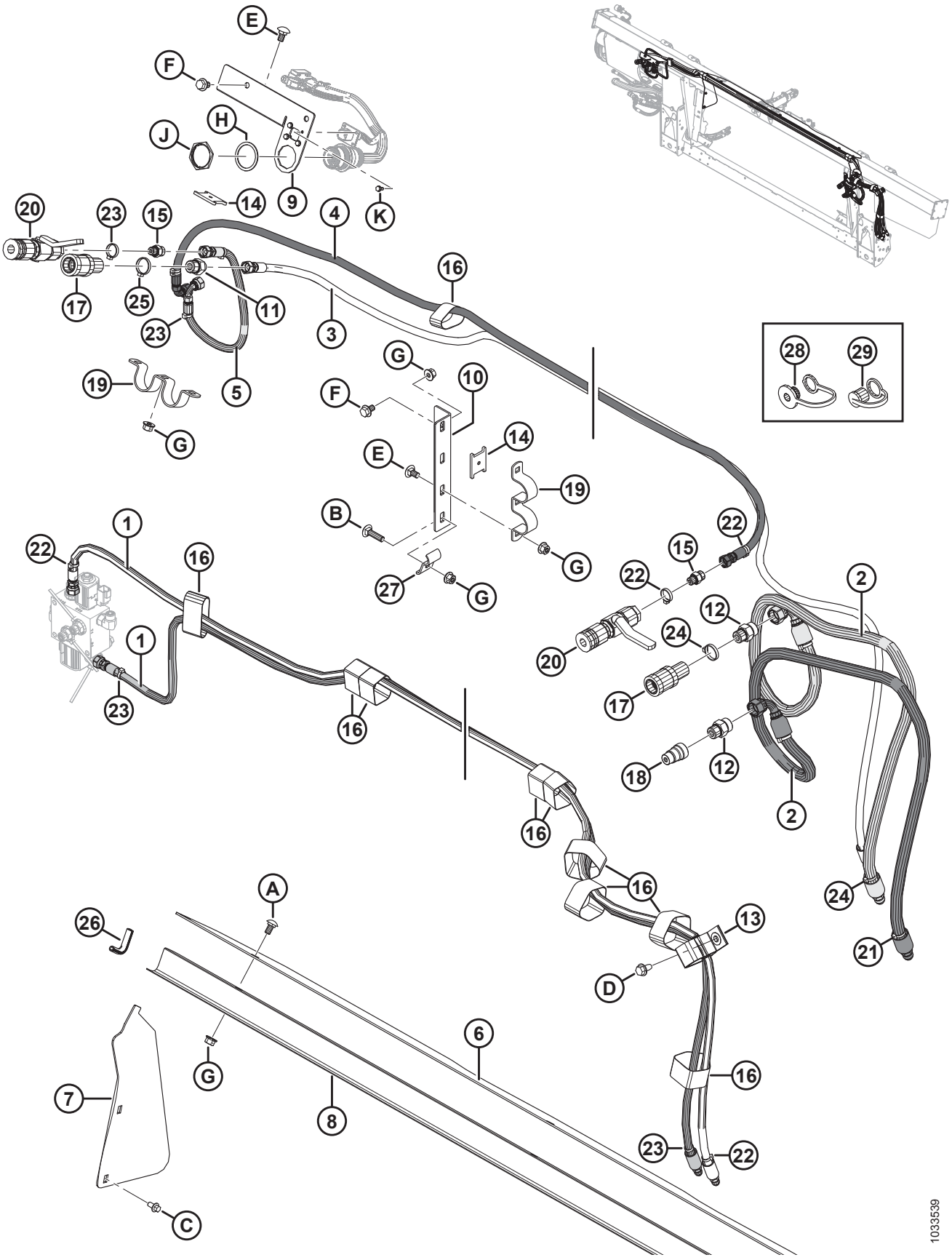

Ссылка	Номер детали	Описание	Кол-во	Серийный номер
1	287861	ШЛАНГ – ГИДР., МОТОВИЛО, ПРОДОЛЬН. ПЕРЕМЕЩЕНИЕ	2	
2	337178	ШЛАНГ – ПРИВОД МОТОВИЛА JD50	2	
3	337175	ШЛАНГ – ПОДЪЕМ МОТОВИЛА JD50	1	
4	337174	ШЛАНГ – МОТОВИЛО ВПЕРЕД JD50	1	
5	337173	ШЛАНГ – МОТОВИЛО НАЗАД JD50	1	
6	276285	КРЫШКА — ПОДАЮЩЕГО ШНЕКА, ВЕРХН.	1	
7	276284	КРЫШКА – ПОДАЮЩЕГО ШНЕКА, БОК.	2	
8	156725	КРЫШКА — ШЛАНГ	1	
9	337163	ОПОРА - ГИДРАВЛ. МУФТА	1	
10	337177	ОПОРА - ГИДРАВЛ. МУФТА	1	
11	184462	ФИТИНГ — АДАПТЕР ГИДР. ЛИНИИ	1	
	44210	УПЛОТНИТЕЛЬНОЕ КОЛЬЦО — № 10 ORB		
	135865	УПЛОТНИТЕЛЬНОЕ КОЛЬЦО — № 6 ORFS (ТОРЦОВОЕ УПЛОТНИТЕЛЬНОЕ КОЛЬЦО)		
12	184461	ФИТИНГ — АДАПТЕР ГИДР. ЛИНИИ	2	
	44210	УПЛОТНИТЕЛЬНОЕ КОЛЬЦО — № 10 ORB		
	135867	УПЛОТНИТЕЛЬНОЕ КОЛЬЦО — № 10 ORFS (ТОРЦОВОЕ УПЛОТНИТЕЛЬНОЕ КОЛЬЦО)		
13	163598	РЕМЕННОЙ ХОМУТ — ПОДВЕСНОЙ, 6 ДЮЙМОВ ДЛ.	1	
14	158253	ПРОСТАВКА – МОНТАЖ МУФТЫ	2	
15	135778	ФИТИНГ — ПЕРЕХОДНИК	2	
	50219	УПЛОТНИТЕЛЬНОЕ КОЛЬЦО — № 6 ORB		
	135865	УПЛОТНИТЕЛЬНОЕ КОЛЬЦО — № 6 ORFS (ТОРЦОВОЕ УПЛОТНИТЕЛЬНОЕ КОЛЬЦО)		
16	135444	РЕМЕННОЙ ХОМУТ 6 ДЮЙМОВ ДЛИНОЙ	10	
17	114143	ФИТИНГ — МУФТА, ГИДР. ЛИНИИ	2	
18	114142	ФИТИНГ — МУФТА, ГИДР. ЛИНИИ	1	
19	114140	ДЕРЖАТЕЛЬ	2	
20	114120	ФИТИНГ — МУФТА, ГИДР. ЛИНИИ	2	
21	49232	КРЕПЕЖНАЯ ДЕТАЛЬ — КАБЕЛЬНАЯ СТЯЖКА (БЕЛАЯ)	2	
22	49227	КРЕПЕЖНАЯ ДЕТАЛЬ — КАБЕЛЬНАЯ СТЯЖКА, ЗЕЛЕНАЯ	8	
23	40702	КРЕПЕЖНАЯ ДЕТАЛЬ — КАБЕЛЬНАЯ СТЯЖКА, КРАСНАЯ	5	
24	40701	КРЕПЕЖНАЯ ДЕТАЛЬ — КАБЕЛЬНАЯ СТЯЖКА, ЖЕЛТАЯ	3	

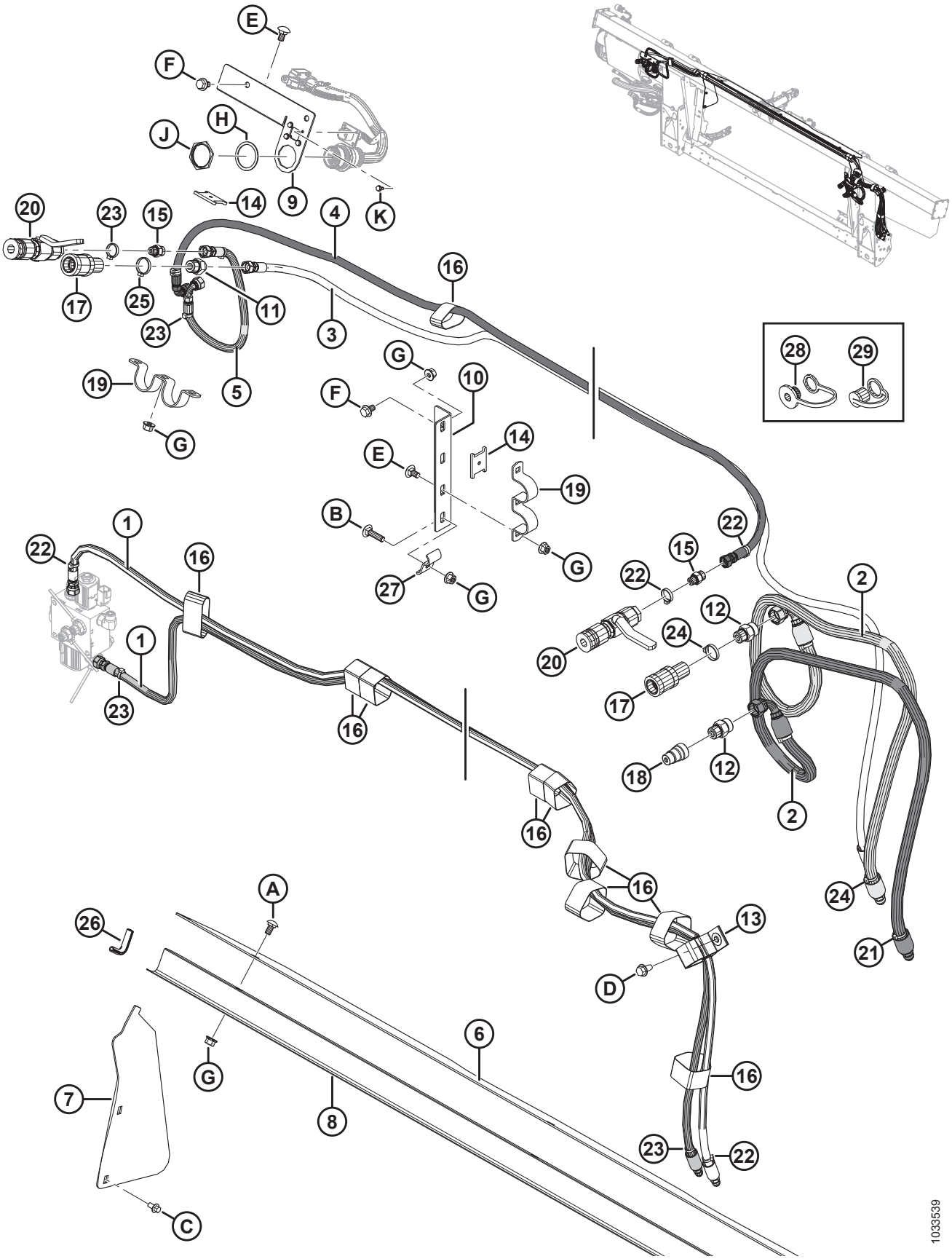
E
F
H
J
9
K
14
20
23
15
4
16
17
25
11
23
3
5
19
G
G
10
F
14
E
19
B
G
27
G
28
29
1
22
16
22
15
22
2
12
24
20
17
1
23
16
18
12
2
16
16
A
26
13
24
21
D
6
G
16
7
8
23
22
C
1033539

Ссылка	Номер детали	Описание	Кол-во	Серийный номер
25	21763	КРЕПЕЖНАЯ ДЕТАЛЬ — КАБЕЛЬНАЯ СТЯЖКА, ЧЕРНАЯ	4	
26	42589	НАКЛАДКА	2	
27	29934	ДЕРЖАТЕЛЬ	1	
28	21858	ПЫЛЕЗАЩИТНАЯ ЗАГЛУШКА	2	
29	21856	КОЛПАЧОК — ПЫЛЕЗАЩИТНЫЙ	1	
A	184657	БОЛТ – С КРУГЛОЙ ГОЛОВКОЙ, КОРОТКИЙ, С КВАДРАТНЫМ ПОДГОЛОВНИКОМ M10 × 1,5 × 20-8,8-AA1J		
B	152732	БОЛТ – С КРУГЛОЙ ГОЛОВКОЙ, С КВАДРАТНЫМ ПОДГОЛОВНИКОМ, M10 × 1,5 × 40-8,8-AA1J		
C	136485	БОЛТ — ФЛАНЦЕВЫЙ, С ШЕСТИГР. ГОЛОВКОЙ, РЕЗЬБА ПО ВСЕЙ ДЛИНЕ M8 × 1,25 × 16-8,8-AA1J		
D	136209	ВИНТ – С ШЕСТИГРАННОЙ ГОЛОВКОЙ, С ШАЙБОЙ, M10 X 1,5 X 20-450HV		
E	136178	БОЛТ – С КРУГЛОЙ ГОЛОВКОЙ, С КВАДРАТНЫМ ПОДГОЛОВНИКОМ, M10 × 1,5 × 20-8,8-AA1J		
F	136151	БОЛТ – ФЛАНЦЕВЫЙ, С ШЕСТИГР. ГОЛОВКОЙ, РЕЗЬБА ПО ВСЕЙ ДЛИНЕ M10 × 1,5 × 16-8,8-A1L		
G	135799	ГАЙКА — ФЛАНЦЕВАЯ, ШЕСТИГРАННАЯ, КОНТР., M10 × 1,5-10		
H	134011	ШАЙБА — СТОПОРНАЯ, ПРУЖИННАЯ, DEUTSCH HD, РАЗМЕР 24		
J	134010	ГАЙКА — ПАНЕЛЬ, HD30, РАЗМЕР 24		
K	42292	ВИНТ - САМОНАРЕЗН. ШЕСТИГ. ГОЛ, С БУРТИКОМ ПОД ГОЛОВКОЙ, КЛАСС 10 X 1/2-GR5-AA1T		

120 Серия John Deere 60/70 S/T — пакет полной комплектации гидравлического оборудования

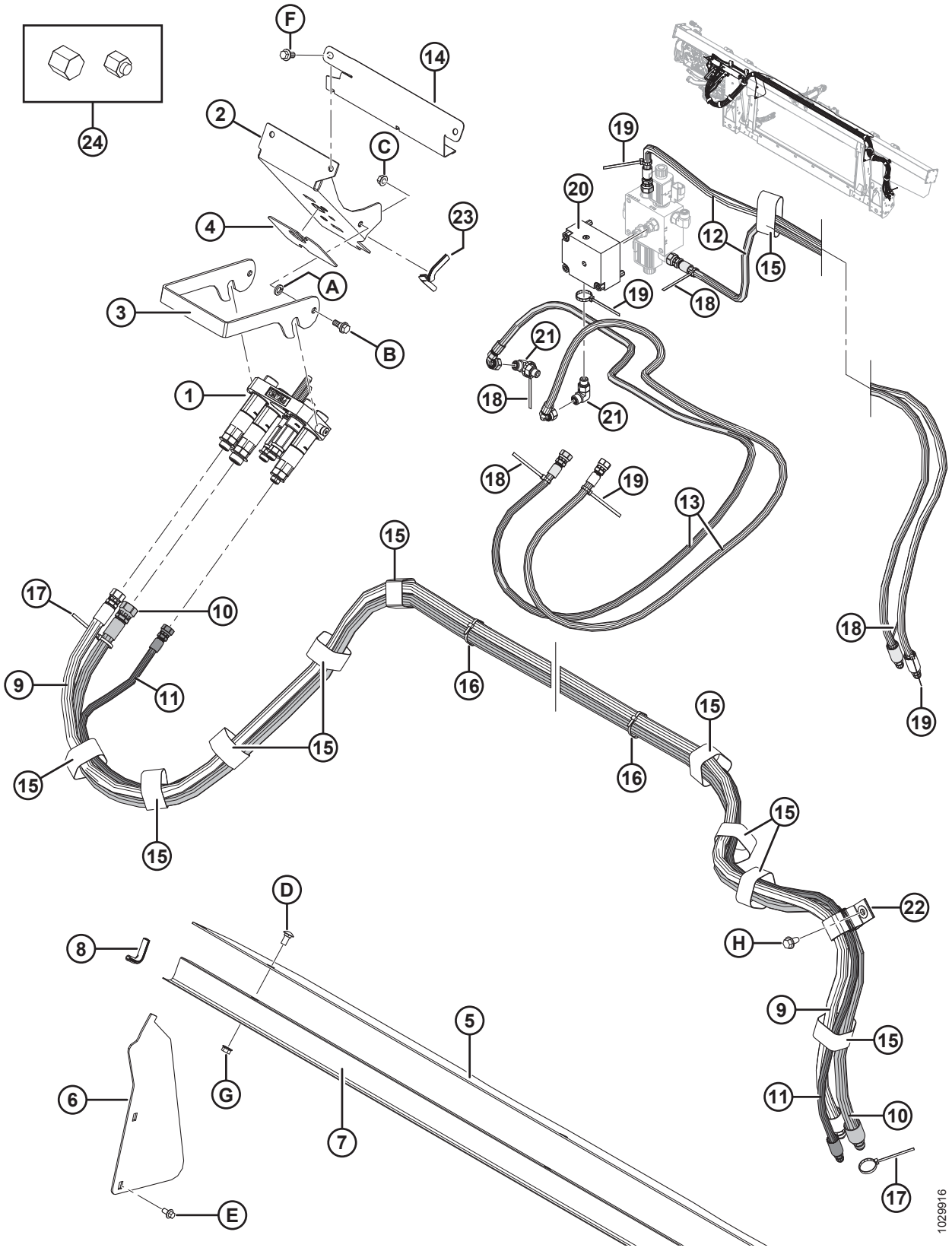

ПРИМЕЧАНИЕ:

Некоторые комплекты дооснащения могут поставляться с многоканальной муфтой Parker (не продается отдельно). Детали для обслуживания многоканальных муфт Parker включают в себя пластину в сборе (MD № 182182), три охватывающие муфты 1/2 дюйма (MD № 184460), две муфты 3/8 дюйма (MD № 191704), комплект уплотнений 1/2 дюйма (MD № 129860)), комплект уплотнений 3/8 дюйма (MD № 129859), два фитинга (MD № 191705), фитинг (MD № 184461), фитинг (MD № 184463), две втулки (MD № 182181), переходной фитинг (MD № 184462) и два винта (MD № 184524). Детали для обслуживания многоканальной муфты Parker **НЕ** взаимозаменяемы с деталями для обслуживания многоканальной муфты Faster (MD № 279718). Для замены всей многоканальной муфты закажите многоканальную муфту Faster (MD № 279718).

Ссылка	Номер детали	Описание	Кол-во	Серийный номер
1	279718	МУФТА — МНОГОЦЕЛЕВАЯ JD (FASTER)	1	
	294097	КОМПЛЕКТ – ПЛАСТИНА МУФТЫ В СБОРЕ, JD (FASTER) [351]		
	279011	КОМПЛЕКТ – МУФТА 3/8 В КОМПЛЕКТЕ С 3/8 ДЮЙМ. ФИТИНГ (FASTER) [351]		
	279012	КОМПЛЕКТ – МУФТА 9/16 В КОМПЛЕКТЕ С 5/8 ДЮЙМ. ФИТИНГ (FASTER) [351]		
	279013	КОМПЛЕКТ – МУФТА 9/16 В КОМПЛЕКТЕ С 1/2 ДЮЙМ. ФИТИНГ (FASTER) [351]		
	279014	КОМПЛЕКТ – МУФТА 9/16 В КОМПЛЕКТЕ С 3/8 ДЮЙМ. ФИТИНГ (FASTER) [351]		
	279034	УПЛОТНЕНИЕ - МУФТА 3/8 (FASTER) [351]		
	279035	УПЛОТНЕНИЕ - МУФТА 9/16 (FASTER) [351]		
2	213264	КРОНШТЕЙН — МУФТА, JD	1	
3	248960	ЗАЩЕЛКА — КРОНШТЕЙН МУФТЫ	1	
4	129149	НАКЛАДКА — РЕЗИНОВАЯ	1	
5	**304785**	**КРЫШКА — ПОДАЮЩЕГО ШНЕКА, ВЕРХН.**	**1**	
6	276284	КРЫШКА — ПОДАЮЩЕГО ШНЕКА, БОК.	2	
7	156725	КРЫШКА — ШЛАНГ	1	
8	42589	МОЛДИНГ	2	
9	287860	ШЛАНГ — ГИДР., ПРИВОД МОТОВИЛА (JD)	1	
10	287312	ШЛАНГ — ГИДР., ПРИВОД МОТОВИЛА (JD)	1	
11	287863	ШЛАНГ — ГИДР., ПОДЪЕМ МОТОВИЛА (JD)	1	
12	287861	ШЛАНГ — ГИДР., МЕХАНИЗМ ПРОДОЛЬНОГО ПЕРЕМЕЩЕНИЯ МОТОВИЛА (JD)	2	
13	287862	ШЛАНГ — ГИДР., МЕХАНИЗМ ПРОДОЛЬНОГО ПЕРЕМЕЩЕНИЯ МОТОВИЛА (JD)	2	

351. Деталь для обслуживания только многоканальной муфты Faster (MD №279718). **НЕ** взаимозаменяемы с деталями для обслуживания многоканальной муфты Parker (не продается отдельно).

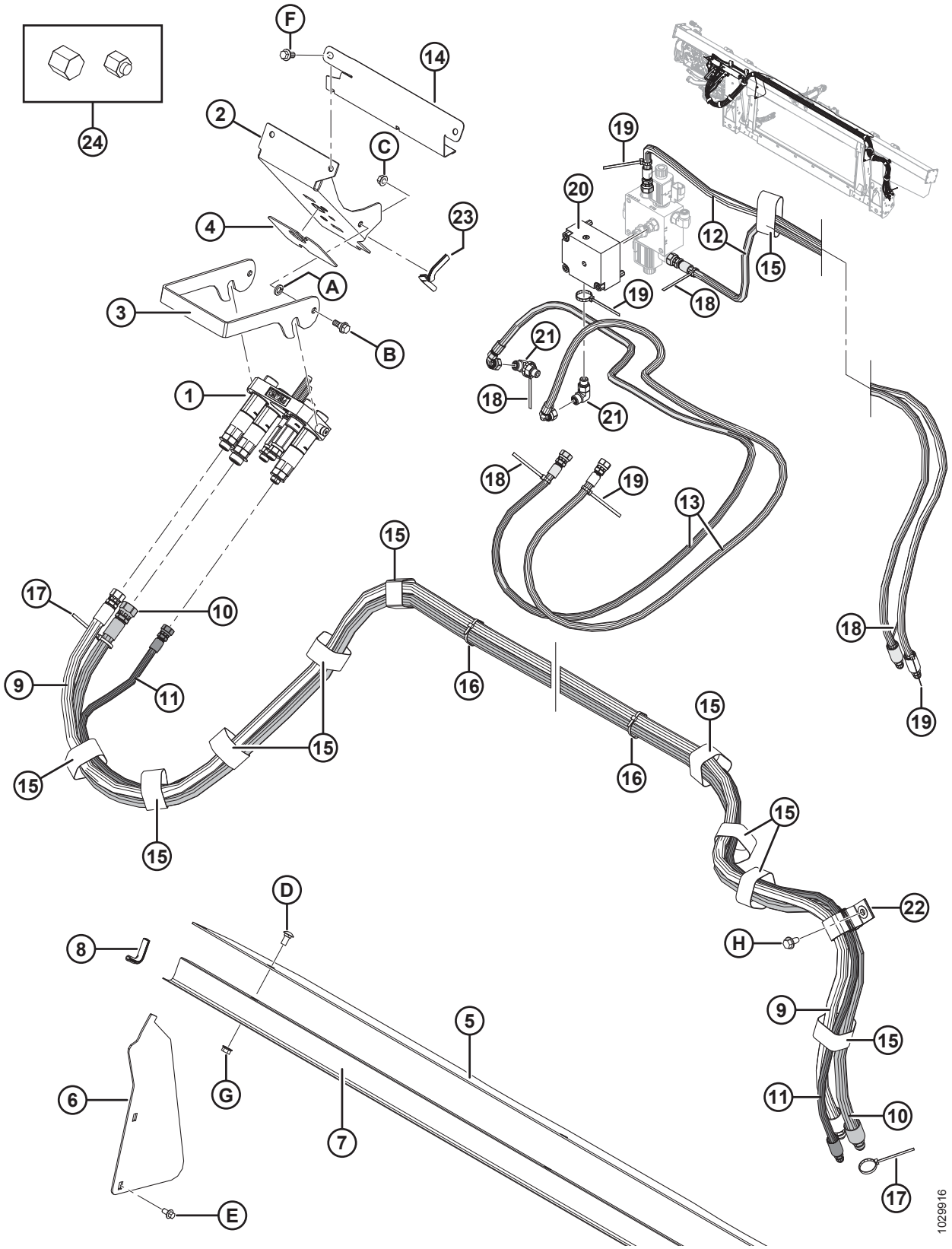
1029916

Ссылка	Номер детали	Описание	Кол-во	Серийный номер
14	213965	КРЫШКА — ШЛАНГ	1	
15	135444	КРЕПЛЕНИЕ — РЕМЕННОЙ ХОМУТ 6 ДЮЙМОВ ДЛИНА	11	
16	21763	КРЕПЛЕНИЕ — КАБЕЛЬНАЯ СТЯЖКА (ЧЕРНАЯ)	3	
17	40701	КРЕПЛЕНИЕ — КАБЕЛЬНАЯ СТЯЖКА (ЖЕЛТАЯ)	2	
18	40702	КРЕПЛЕНИЕ — КАБЕЛЬНАЯ СТЯЖКА (КРАСНАЯ)	5	
19	49227	КРЕПЕЖНАЯ ДЕТАЛЬ — КАБЕЛЬНАЯ СТЯЖКА (ЗЕЛЕНАЯ)	5	
20	**335342**	**КЛАПАН — ОБРАТНЫЙ**	**1**	
	279228	КЛАПАН — ВСТАВНОЙ, ОБРАТНЫЙ РО		
	163184	**УПЛОТНИТЕЛЬНОЕ КОЛЬЦО (2020 ГОД И РАНЕЕ)** [352]		**-396189**
	320284	**УПЛОТНИТЕЛЬНОЕ КОЛЬЦО – 2,38 × 20,64**		**396190–**
	220959	КОМПЛЕКТ УПЛОТНЕНИЯ		
21	136095	ФИТИНГ — КОЛЕНО 90° ГИДР. ЛИНИИ	2	
22	163598	РЕМЕНЬ — С ЛИПУЧКОЙ, ПОДВЕСНОЙ	1	
23	42074	МОЛДИНГ	1	
24	108233	КРЫШКА — 1/2 ДЮЙМА ТРУБА (ТОЛЬКО ДЛЯ ПЕРЕВОЗКИ)	2	
	30813	КРЫШКА — 3/8 ДЮЙМА ТРУБКА С РАСТРУБОМ 37 ГРАДУСОВ (ТОЛЬКО ДЛЯ ПЕРЕВОЗКИ)	3	
A	18652	ШАЙБА — ОБЫЧН. СТОПОРНАЯ 7/16 ДЮЙМА НОМ. ВД ОЦИНК.		
B	27647	БОЛТ — С ЗАПЛЕЧИКОМ		
C	30228	ГАЙКА — ФЛАНЦ., DT, ГЛАДКИЙ ТОРЕЦ 0,375-16 UNC		
D	184657	БОЛТ — RHSSN M10 × 1,5 × 20-8,8-A3L		
E	136485	БОЛТ — ФЛАНЦЕВЫЙ, С ШЕСТИГР. ГОЛОВКОЙ, TFL M8 × 1,25 × 16-8,8-A3L		
F	152655	БОЛТ — С ШЕСТИГР. ГОЛОВКОЙ, ФЛАНЦЕВЫЙ, M10 × 1,5 × 20-8,8-A3L		
G	135799	ГАЙКА — ФЛАНЦЕВАЯ, ШЕСТИГРАННАЯ, СТОПОРНАЯ, M10 × 1,5-10-A3L		
H	136209	ВИНТ — С БУРТИКОМ ПОД ШЕСТИГР. ГОЛОВКОЙ M10 × 1,5 × 20-450HV-A3L		

352. Деталь для обслуживания только для агрегатов, изготовленных в 2020 модельном году и ранее. Для узлов, изготовленных в 2021 модельном году и позже, или для агрегатов, обслуживаемых с распределителем MD № 335342, закажите уплотнительное кольцо MD № 320284.

121 Серия John Deere 50 – дооснащение гидравлического оборудования

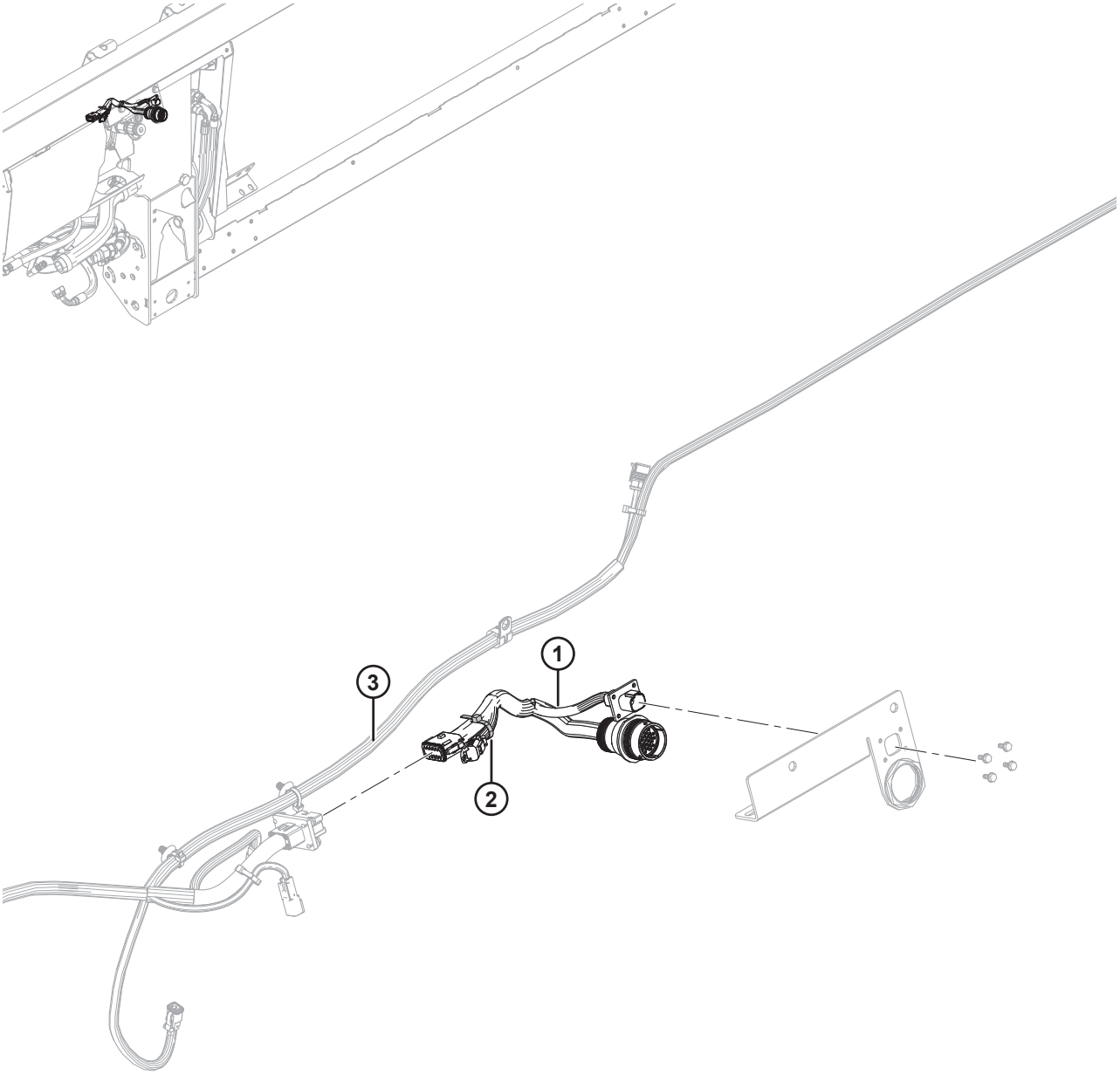

1033540

ПРИМЕЧАНИЕ:

Конкретные детали жгута проводов см. в каталоге деталей электрических разъемов (MD № 169641).

Ссылка	Номер детали	Описание	Кол-во	Серийный номер
1	**337168**	**ЖГУТ ПРОВОДОВ – FM100, ДООСНАЩЕНИЕ, JD50**	**1**	
	134948	**ПЫЛЕЗАЩИТНЫЙ КОЛПАЧОК – «НЕМЕЦКИЙ», HDP20**	**1**	
	134746	**РАЗЪЕМ - КОЛПАЧОК, ЗАГЛУШКА, 12 ГНЕЗД**	**1**	
2	**21763**	**КРЕПЕЖНАЯ ДЕТАЛЬ — КАБЕЛЬНАЯ СТЯЖКА, ЧЕРНАЯ**	**1**	
3	**REF**	**ЖГУТ ПРОВОДОВ — FM100, ОСНОВНОЙ**	**1**	

122 Серия John Deere 60/70 S/T — пакет полной комплектации электрического оборудования

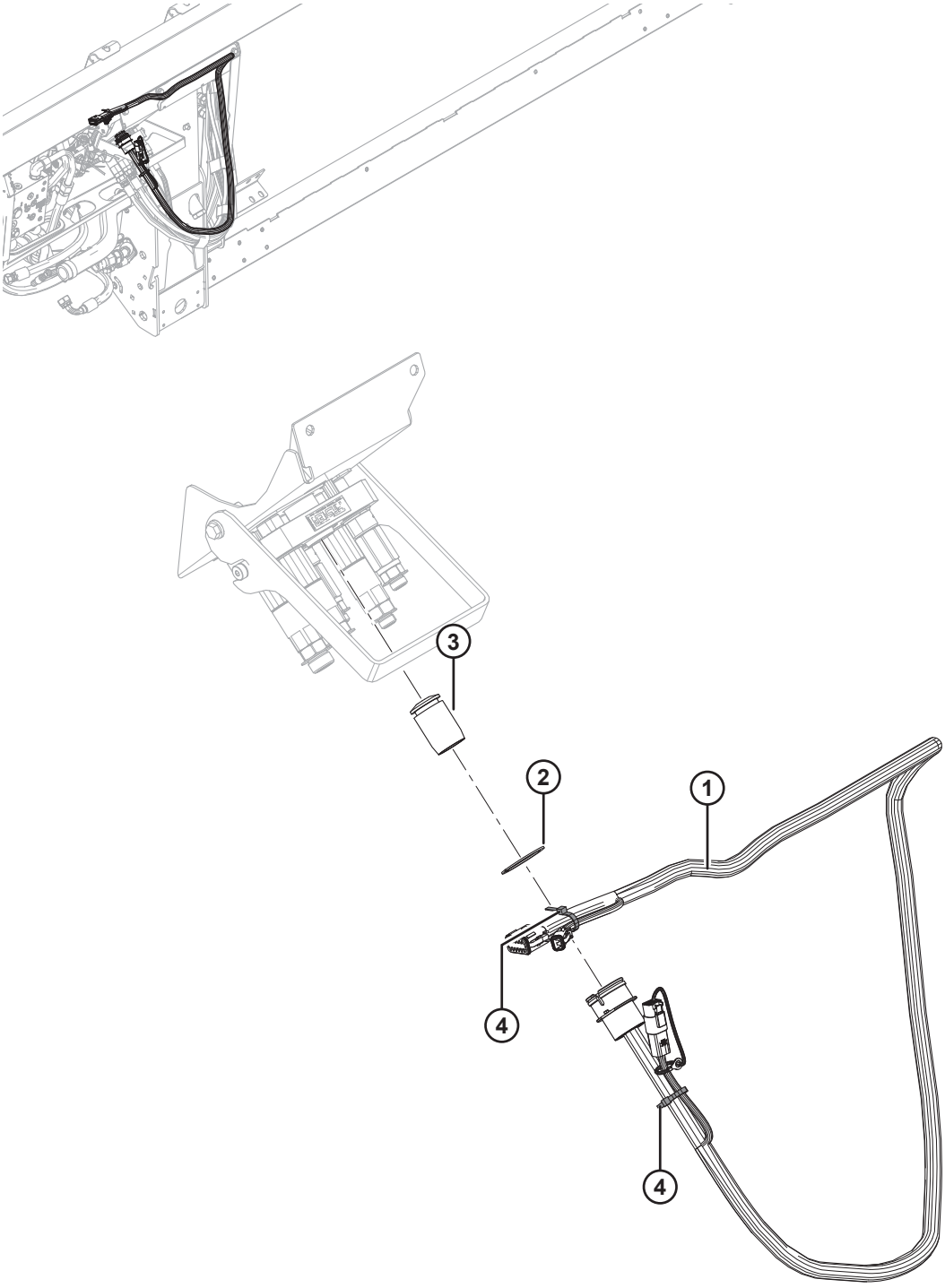

1020077

ПРИМЕЧАНИЕ:

Конкретные детали жгута проводов см. в каталоге деталей электрических разъемов (MD № 169641).

Ссылка	Номер детали	Описание	Кол-во	Серийный номер
1	258107	ЖГУТ ПРОВОДОВ — FM100, ПАКЕТ ПОЛНОЙ КОМПЛЕКТАЦИИ, JOHN DEERE	1	
	134741	КОЛПАЧОК – ЗАГЛУШКА, «НЕМЕЦКИЙ», DT, 2 ПОЗ.	1	
	134746	**РАЗЪЕМ - КОЛПАЧОК, ЗАГЛУШКА, 12 ГНЕЗД**	**1**	
2	135267	КОЛЬЦО — ПЕРЕВЕРНУТОЕ, ВНЕШ., СТОПОРНОЕ	1	
3	129148	ПРОБКА — РЕЗИНОВАЯ	1	
4	21763	КРЕПЛЕНИЕ — КАБЕЛЬНАЯ СТЯЖКА (ЧЕРНАЯ)	2	

123 Versatile — модернизация системы электрооборудования

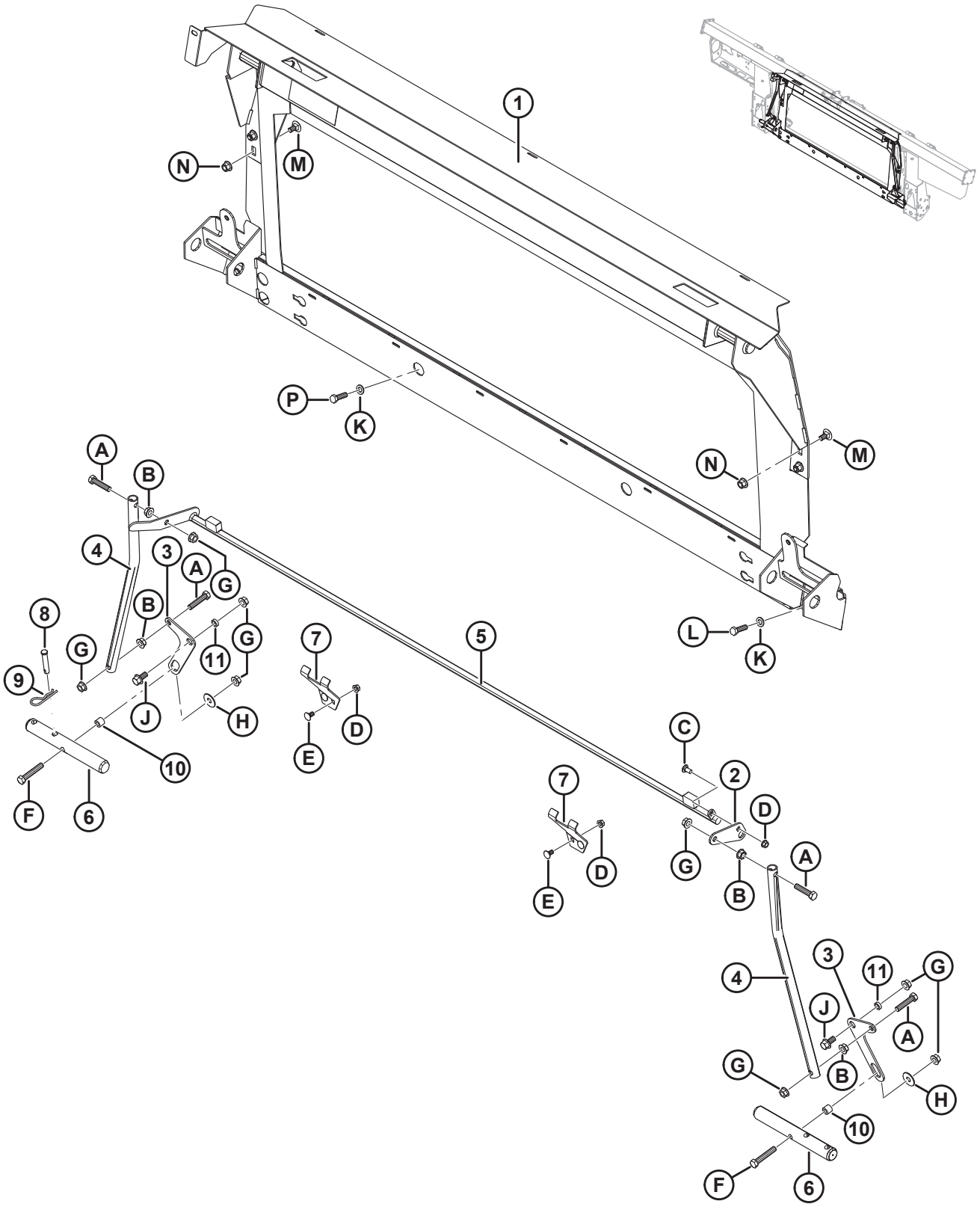

Ссылка	Номер детали	Описание	Кол-во	Серийный номер
	B6479	ПАКЕТ ПЕРЕОБОР. — VERSATILE [353]		
1	304788	РАМА — ПРОМЕЖУТОЧНАЯ LEXION	1	
2	156784	РЫЧАГ	1	
3	304669	РЫЧАГ – ШАРНИРН.	2	
4	156783	ТРУБА — ТЯГА	2	
5	304980	СВАРНАЯ КОНСТРУКЦИЯ ЗАЩЕЛКИ	1	
6	133138	ВАЛ	2	
7	245246	ОПОРА — СТОПОР УСТРОЙСТВА БЛОКИРОВКИ	2	
8	19809	ШТИФТ — С ОТВЕРСТИЕМ ПОД ШПЛИНТ	1	
9	13125	ЧЕКА	1	
10	156780	ВТУЛКА	2	
11	133439	ПРОСТАВКА — НД 0,75 × 0,120 ДЮЙМА. СТЕНКА	2	
A	30833	БОЛТ — ШЕСТИГР. ГОЛОВКА 1/2 NC × 2,25 ПОЛНАЯ РЕЗЬБА GR5 ОЦИНК.		
B	21383	ГАЙКА — ФЛАНЦ. 0,500-13 UNC (С ЗАЗУБР. НА ТОРЦЕ)		
C	21863	БОЛТ — RHSSN 3/8 NC × 0,75 ДЛ. GR5 ОЦИНК.		
D	30228	ГАЙКА — ФЛАНЦ., DT, ГЛАДКИЙ ТОРЕЦ 0,375-16 UNC		
E	21472	БОЛТ — С КРУГЛОЙ ГОЛОВКОЙ И КВАДРАТНЫМ ПОДГОЛОВКОМ 3/8-16 × 0,75, GR5		
F	21880	БОЛТ — НН 1/2 NC × ДЛИНОЙ 2,75 GR5, ОЦИНК.		
G	50186	ГАЙКА — ФЛАНЦ. СТОПОРНАЯ ГЛАДК. ТОРЕЦ DT 0,500-13 UNC GR5		
H	32247	ШАЙБА — ПЛОСКАЯ		
J	21449	БОЛТ — ШЕСТИГР. ГОЛОВКА ФЛАНЦЕВ. (С ЗАЗУБР.) 1/2 NC × 1,0 GR5 ОЦИНК.		
K	184714	ШАЙБА — ПЛОСКАЯ СТАНД. M12-300HV-A3L		
L	184669	БОЛТ — С ШЕСТИГР. ГОЛОВКОЙ M12 × 1,75 × 40-8,8-A3L		
M	136625	БОЛТ — С ШЕСТИГР. ГОЛОВКОЙ С ЗАЗУБРЕННЫМ ФЛАНЦЕМ, M12 × 1,75 × 25 × SPCL-100-AA1J		

353. Комплект переоборудования Versatile включает копирующий модуль, комплекты переоборудования гидравлической и электрической систем, требуемого для полной комплектации отдельного FM100 или для модернизации до установленного на заводе FM100. Комплекты можно приобрести только через отдел комплексных товаров.

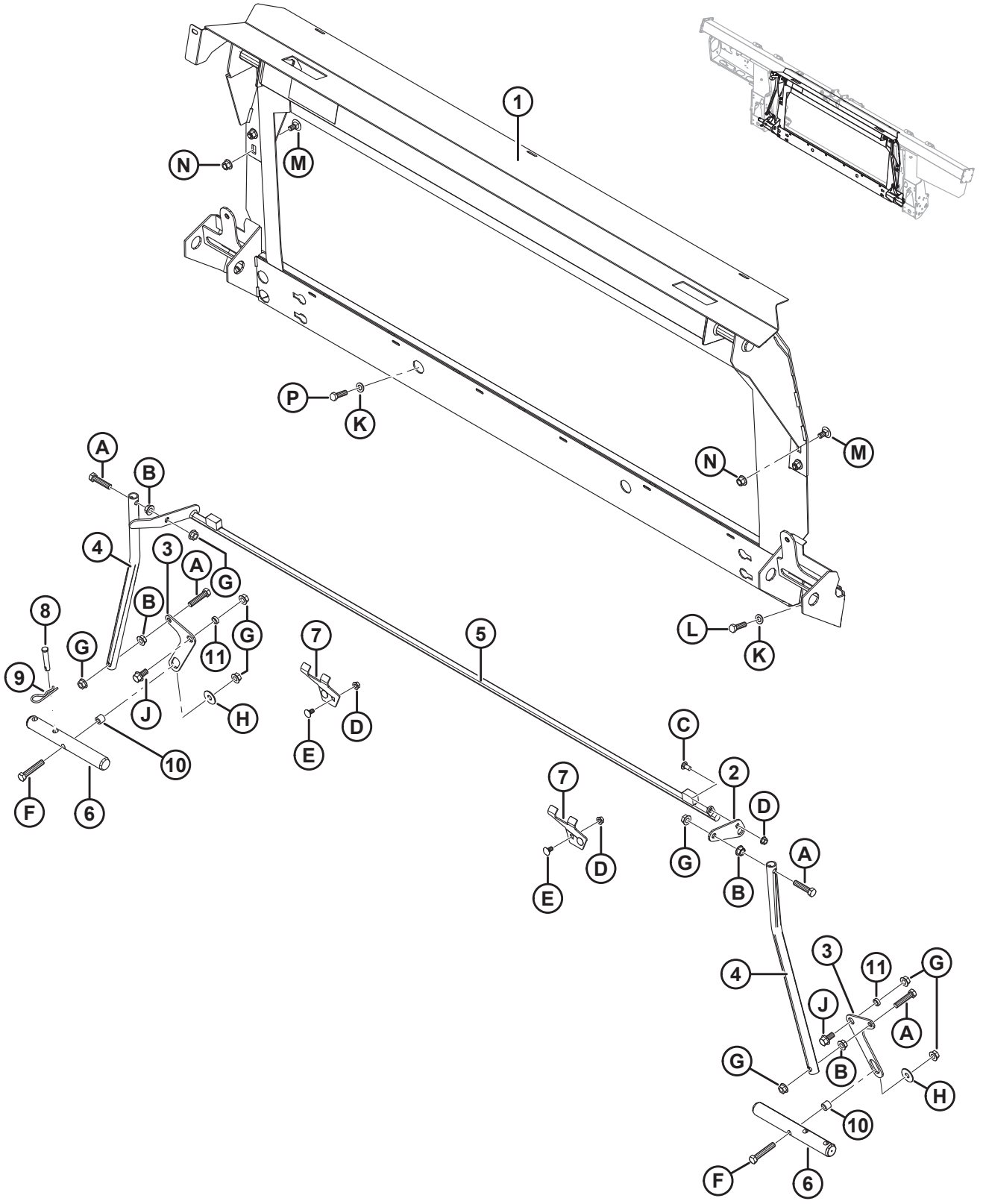
1
N
M
P
K
A
B
4
3
A
G
B
8
G
11
G
9
J
H
10
F
6
7
D
E
5
C
2
D
7
D
E
G
B
A
4
3
11
G
J
A
G
B
H
10
F
6
1026493

Ссылка	Номер детали	Описание	Кол-во	Серийный номер
N	136431	ГАЙКА — ФЛАНЦЕВАЯ, ШЕСТИГРАННАЯ, СТОПОРНАЯ, M12 × 1,75-10-A3L		
P	152730	БОЛТ — С ШЕСТИГР. ГОЛОВКОЙ TFL M12 × 1,75 × 35-10,9-AA1J		

124 Versatile — модернизация системы электрооборудования

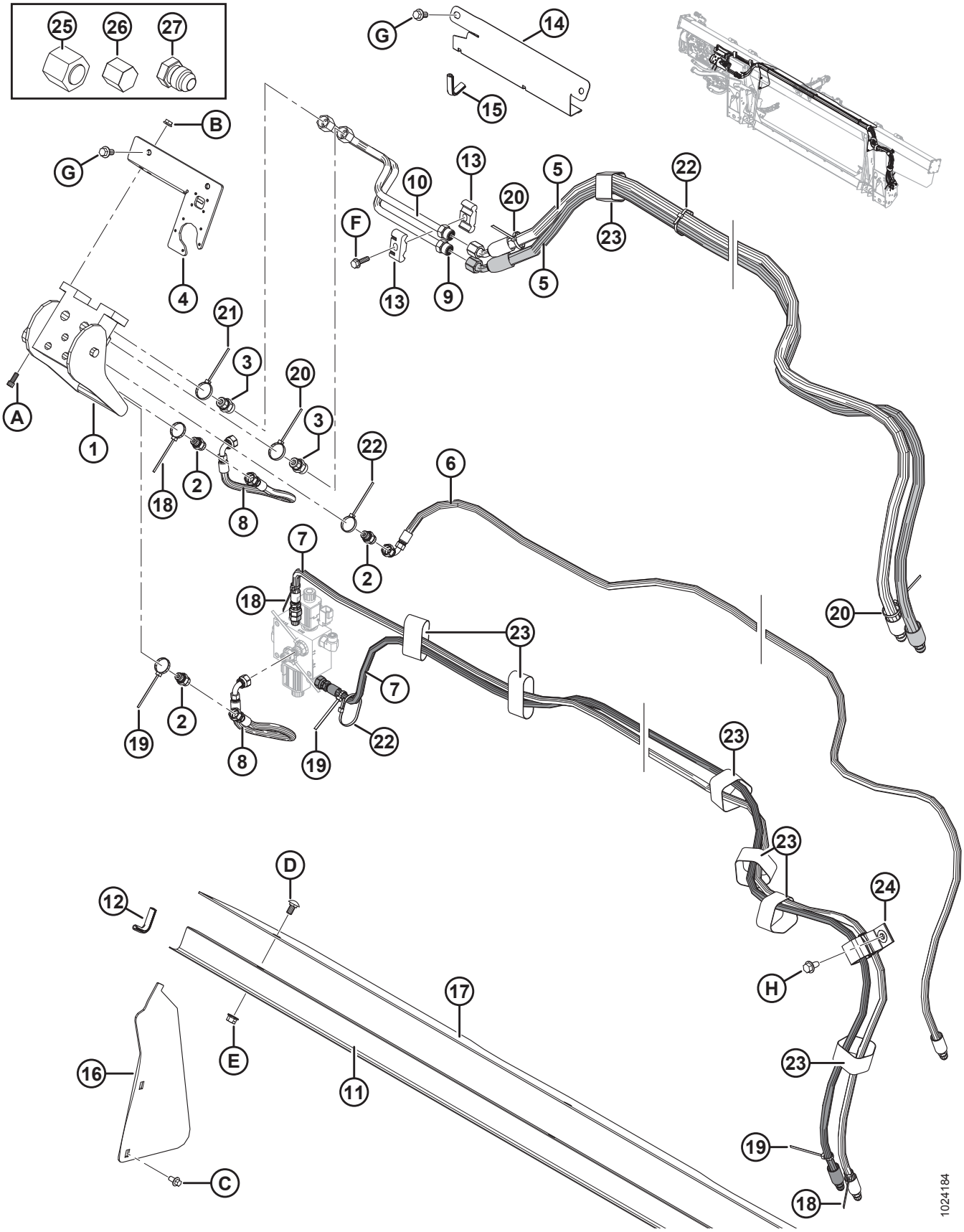

Ссылка	Номер детали	Описание	Кол-во	Серийный номер
1	153151	МУФТА — МНОГОЦЕЛЕВАЯ	1	
	129800	КРЫШКА — КОМПЛЕКТ		
	129801	ЗАЩЕЛКА — КОМПЛЕКТ КНОПКИ		
	129976	МУФТА — 1/4 ДЮЙМА		
	129977	МУФТА — 3/8 ДЮЙМА		
2	252694	ФИТИНГ — ПЕРЕХОДНИК, ДИАФРАГМА 0,052	3	
	50219	УПЛОТНИТЕЛЬНОЕ КОЛЬЦО — № 6 ORB		
	135865	УПЛОТНИТЕЛЬНОЕ КОЛЬЦО — № 6 ORFS (ТОРЦОВОЕ УПЛОТНИТЕЛЬНОЕ КОЛЬЦО)		
3	135780	ФИТИНГ — ПЕРЕХОДНИК	2	
	44209	УПЛОТНИТЕЛЬНОЕ КОЛЬЦО — № 8 ORB		
	135866	УПЛОТНИТЕЛЬНОЕ КОЛЬЦО — № 8 ORFS (ТОРЦОВОЕ УПЛОТНИТЕЛЬНОЕ КОЛЬЦО)		
4	301693	КОМПЛЕКТ — КРЫШКА ЭЛЕКТРООБОРУДОВАНИЯ CNH	1	
5	213182	ШЛАНГ — ГИДР., ПРИВОД МОТОВИЛА	2	
6	213184	ШЛАНГ — ГИДР., ПОДЪЕМ МОТОВИЛА	1	
7	213350	ШЛАНГ — ГИДР., МЕХАНИЗМ ПРОДОЛЬНОГО ПЕРЕМЕЩЕНИЯ МОТОВИЛА	2	
8	213354	ШЛАНГ — ГИДР., МЕХАНИЗМ ПРОДОЛЬНОГО ПЕРЕМЕЩЕНИЯ	2	
9	213204	ЛИНИЯ — НАПОРНАЯ, ПРИВОД МОТОВИЛА	1	
10	213205	ЛИНИЯ — ВОЗВРАТНАЯ, ПРИВОД МОТОВИЛА	1	
11	156725	КРЫШКА — ШЛАНГ	1	
12	42589	МОЛДИНГ	2	
13	37167	ХОМУТ	2	
14	213965	КРЫШКА — ШЛАНГ (2016 И ПРЕДШЕСТВУЮЩИЕ ГОДЫ ВЫПУСКА)	1	–301189
15	194082	НАКЛАДКА (2016 И ПРЕДШЕСТВУЮЩИЕ ГОДЫ ВЫПУСКА)	1	–301189
16	276284	КРЫШКА — ПОДАЮЩЕГО ШНЕКА, БОК.	2	
17	**304785**	**КРЫШКА — ПОДАЮЩЕГО ШНЕКА, ВЕРХН.**	**1**	
18	49227	КРЕПЛЕНИЕ — КАБЕЛЬНАЯ СТЯЖКА (ЗЕЛЕНАЯ)	3	
19	40702	КРЕПЛЕНИЕ — КАБЕЛЬНАЯ СТЯЖКА (КРАСНАЯ)	3	
20	40701	КРЕПЛЕНИЕ — КАБЕЛЬНАЯ СТЯЖКА (ЖЕЛТАЯ)	3	
21	49232	КРЕПЛЕНИЕ — КАБЕЛЬНАЯ ОБВЯЗКА (БЕЛАЯ)	1	
22	21763	КРЕПЛЕНИЕ — КАБЕЛЬНАЯ СТЯЖКА (ЧЕРНАЯ)	7	

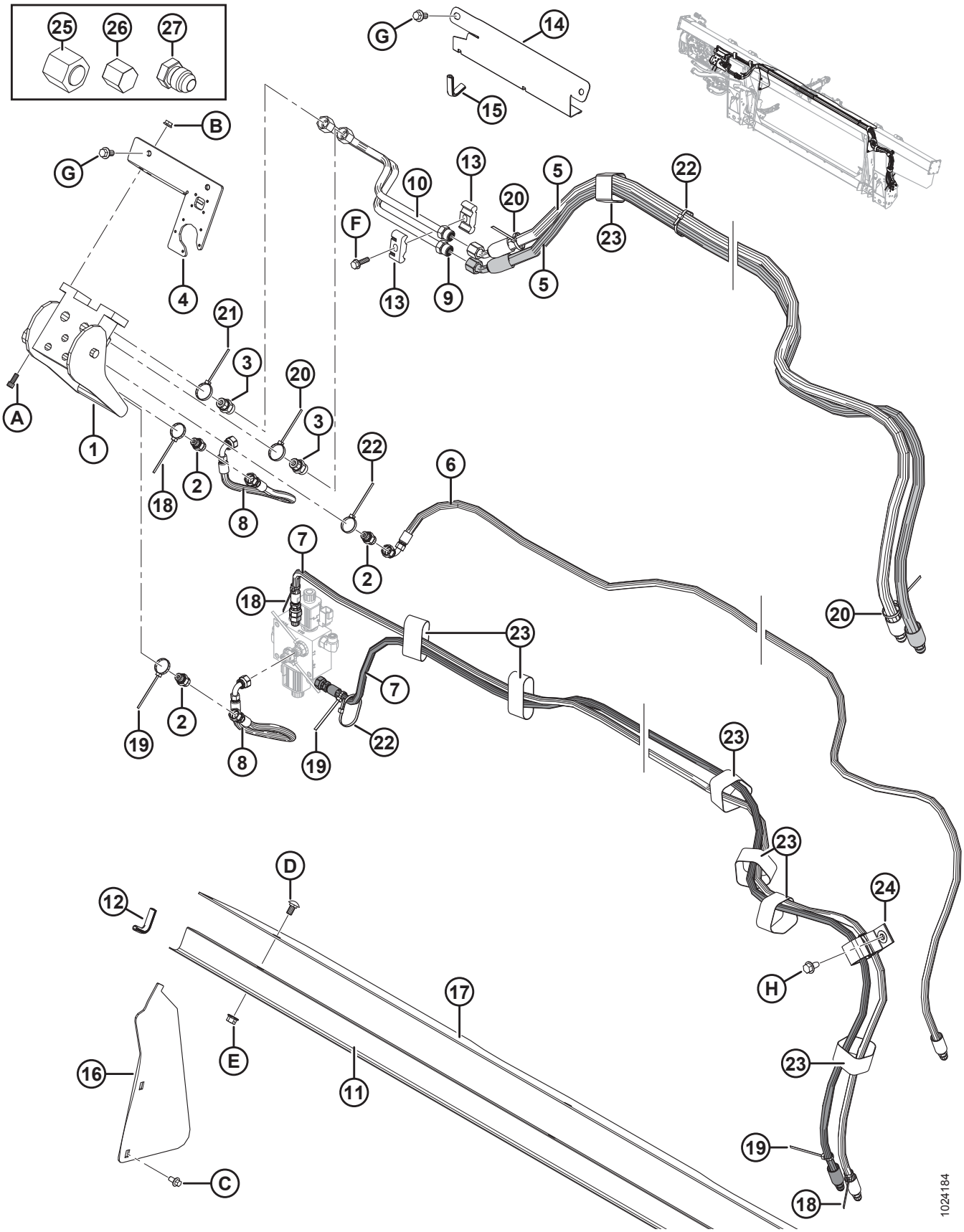
25
26
27
G
14
15
B
G
4
10
13
20
5
22
F
13
9
5
23
21
3
20
3
A
1
18
2
8
22
6
2
7
18
20
23
7
19
2
8
19
22
23
23
D
12
24
H
17
E
16
11
C
23
19
18
1024184

Ссылка	Номер детали	Описание	Кол-во	Серийный номер
23	135444	КРЕПЛЕНИЕ — РЕМЕННОЙ ХОМУТ 6 ДЮЙМОВ ДЛИНА	7	
24	163598	РЕМЕНЬ — С ЛИПУЧКОЙ, ПОДВЕСНОЙ	1	
25	136325	КРЫШКА — ГИДРОСИСТЕМЫ SAE 6, торцовые уплотнительные кольца (ORFS)	1	
26	108233	КРЫШКА — 1/2 ДЮЙМА ТРУБА (ТОЛЬКО ДЛЯ ПЕРЕВОЗКИ)	2	
	30813	КРЫШКА — 3/8 ДЮЙМА ТРУБКА С РАСТРУБОМ 37 ГРАДУСОВ (ТОЛЬКО ДЛЯ ПЕРЕВОЗКИ)	3	
27	50178	ЗАГЛУШКА — 3/8 ДЮЙМА ТРУБА (ТОЛЬКО ДЛЯ ПЕРЕВОЗКИ)	4	
A	135397	БОЛТ — ПОД ТОРЦОВЫЙ КЛЮЧ (ШЕСТИГР.) 5/16 NC × 3/4		
B	30280	ГАЙКА — ФЛАНЦ. БОК. ЗАМК. ГЛАДК. ТОРЕЦ 5/16 NC GR5 ОЦИНК.		
C	136485	БОЛТ — ФЛАНЦЕВЫЙ, С ШЕСТИГР. ГОЛОВКОЙ, TFL M8 × 1,25 × 16-8,8-A3L		
D	184657	БОЛТ — RHSSN M10 × 1,5 × 20-8,8-A3L		
E	135799	ГАЙКА — ФЛАНЦЕВАЯ, ШЕСТИГРАННАЯ, СТОПОРНАЯ, M10 × 1,5-10-A3L		
F	252655	БОЛТ — С ШЕСТИГР. ГОЛОВКОЙ, TFL M8 × 1,25 × 30-8,8-A3L		
G	152655	БОЛТ — С ШЕСТИГР. ГОЛОВКОЙ, ФЛАНЦЕВЫЙ, M10 × 1,5 × 20-8,8-A3L		
H	136209	ВИНТ — С БУРТИКОМ ПОД ШЕСТИГР. ГОЛОВКОЙ M10 × 1,5 × 20-450HV-A3L		

125 Versatile — модернизация системы электрооборудования

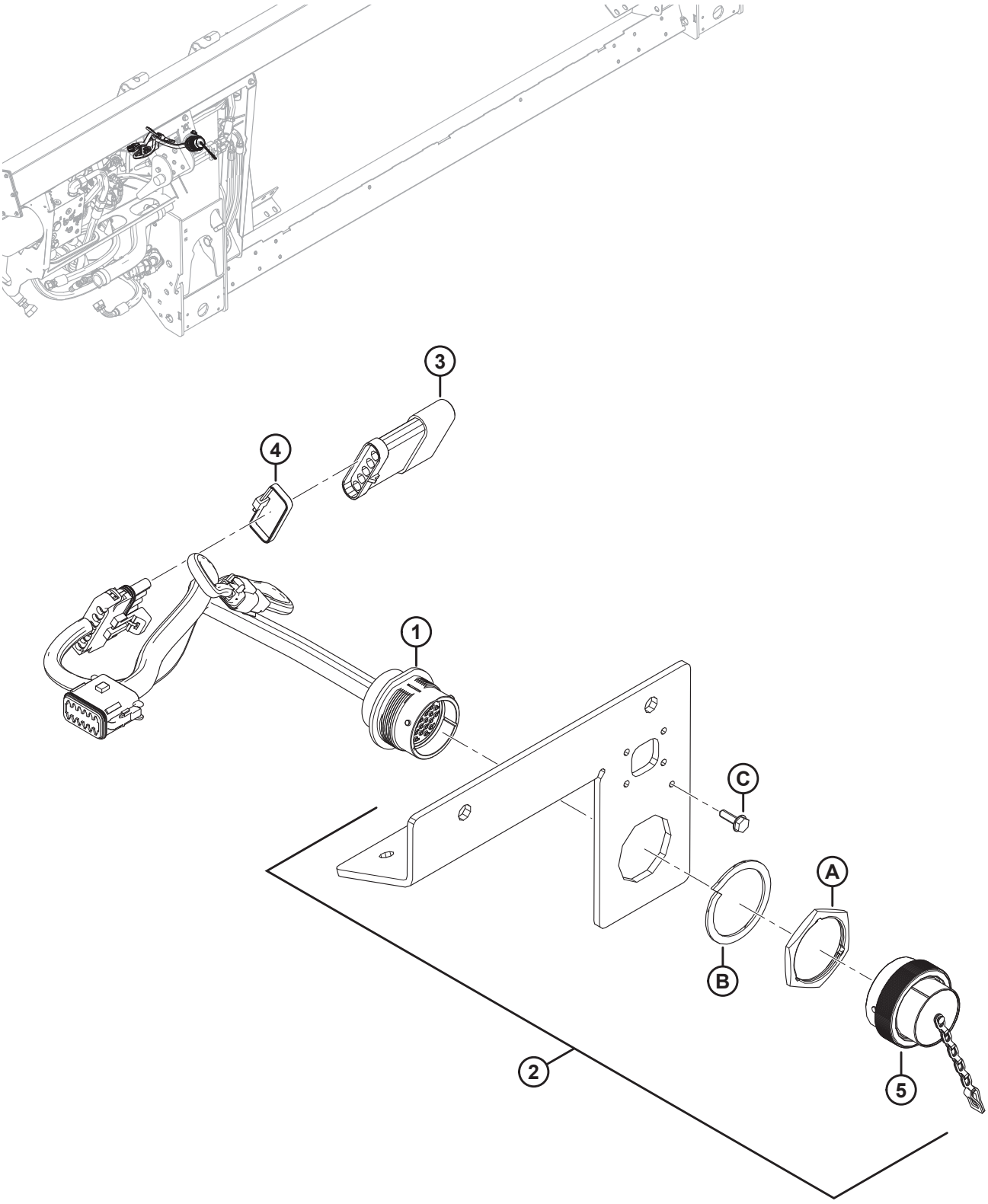

ПРИМЕЧАНИЕ:

Конкретные детали жгута проводов см. в каталоге деталей электрических разъемов (MD № 169641).

Ссылка	Номер детали	Описание	Кол-во	Серийный номер
1	213211	ЖГУТ ПРОВОДОВ — FM100, ПАКЕТ ПОЛНОЙ КОМПЛЕКТАЦИИ	1	
	134746	**РАЗЪЕМ - КОЛПАЧОК, ЗАГЛУШКА, 12 ГНЕЗД**	**1**	
2	301693	КОМПЛЕКТ — КРЫШКА ЭЛЕКТРООБОРУДОВАНИЯ CNH	1	
3	153933	РЕЗИСТОР — РАСПОЗНАВАНИЕ ЖАТКИ	1	
4	30753	КРЕПЛЕНИЕ — КАБЕЛЬНАЯ СТЯЖКА (ЧЕРНАЯ)	1	
5	134053	КОЛПАЧОК — ЗАГЛУШКА, HD30, РАЗМЕР 24	1	
A	134010	ГАЙКА — ПАНЕЛЬ, HD30, РАЗМЕР 24		
B	134011	ШАЙБА — СТОПОРНАЯ ПРУЖИНА, DEUTSCH HD, РАЗМЕР 24		
C	21947	ВИНТ — САМОНАРЕЗНОЙ С ШЕСТИГР. ГОЛОВКОЙ, КРЕСТ. ШЛИЦ, С БУРТИКОМ № 10 × 5/8, ОЦИНК.		

126 Комплекты переоборудования шнеков — пальцы и спирали шнеков

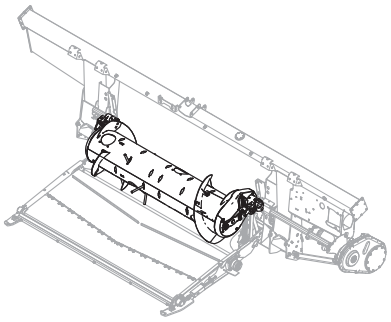

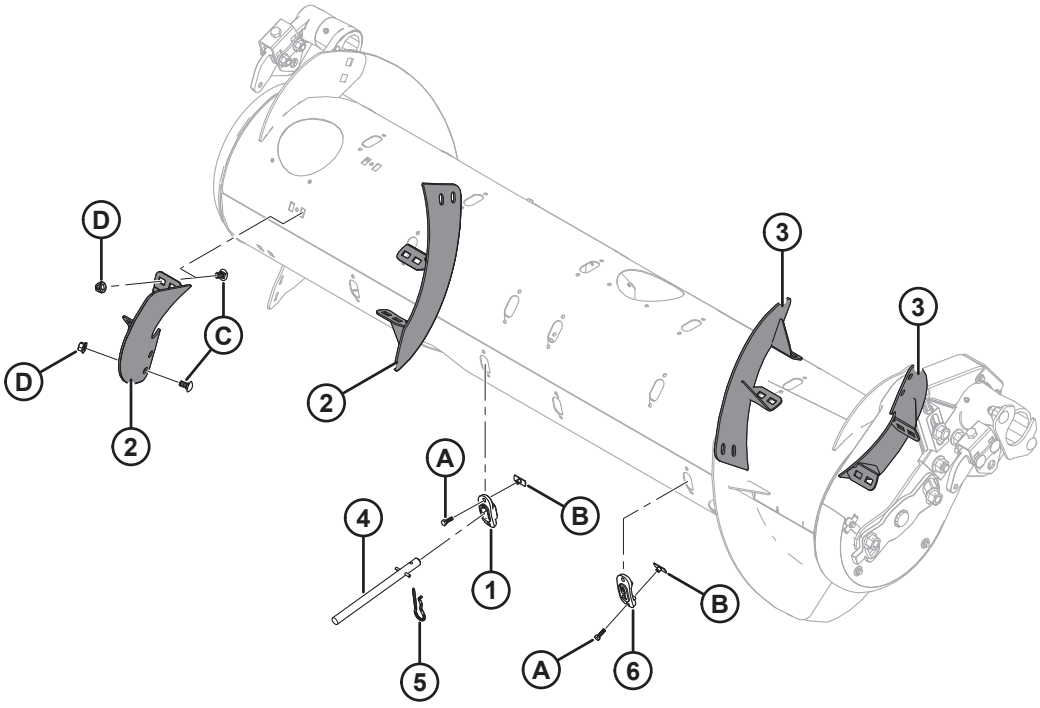

1033427

КОМПЛЕКТЫ ПЕРЕОБОРУДОВАНИЯ ШНЕКОВ — ПАЛЬЦЫ И СПИРАЛИ ШНЕКОВ

Ссылка	Номер детали	Описание	Кол-во	Серийный номер
	B6884	**КОМПЛЕКТ – ПЕРЕОБОРУДОВАНИЯ RTD, ТОЛЬКО ПАЛЬЦЫ** [354]		
	B6885	**КОМПЛЕКТ - ПЕРЕОБОРУДОВАНИЕ RTD, ПАЛЬЦЫ И ВИТКИ** [355]		
1	**337143**	**НАПРАВЛЯЮЩАЯ ПАЛЬЦА**	**4**	
2	287887	ВИТОК ШНЕКА, RTD — ПРАВ., СРЕДНИЙ (ИЗНОСОСТОЙКИЙ)	2	
3	287888	ВИТОК ШНЕКА, RTD — ЛЕВ., СРЕДНИЙ (ИЗНОСОСТОЙКИЙ)	2	
4	**337152**	**КОМПЛЕКТ – ПАЛЕЦ** [356]	**4**	
5	123180	ЧЕКА	4	
6	187137	ЗАГЛУШКА	8	
A	252703	БОЛТ — С ШЕСТИГР. ГОЛОВКОЙ, TFL M6 × 1 × 20 × SPCL-12,9-AA2L		
B	197263	ГАЙКА — ТРОЙНИК M6 × 1		
C	184657	БОЛТ – С КРУГЛОЙ ГОЛОВКОЙ, КОРОТКИЙ, С КВАДРАТНЫМ ПОДГОЛОВНИКОМ M10 × 1,5 × 20-8,8-A3L [357]		
D	135799	ГАЙКА — ФЛАНЦЕВАЯ, ШЕСТИГРАННАЯ, СТОПОРНАЯ, M10 × 1,5-10-A3L [357]		

354. Включает направляющую (MD № 337143), комплект пальцев (MD № 337152), чеку (MD № 123180), заглушку MD (№ 187137) и крепеж. Комплекты доступны только через отдел комплексных товаров.
355. В комплекте направляющая (MD № 337143), виток (MD № 287887/287888), комплект пальцев (MD № 337152), чека (MD № 123180) и крепеж. Комплекты доступны только через отдел комплексных товаров.
356. Включает цельный палец (не продается отдельно), подпружиненный штифт (MD № 7642), направляющую (MD № 337143) и инструкции.
357. Используется только в комплекте переоборудования пальцев и витков шнеков (MD № B6885).

127 Комплекты переоборудования шестеренчатых насосов

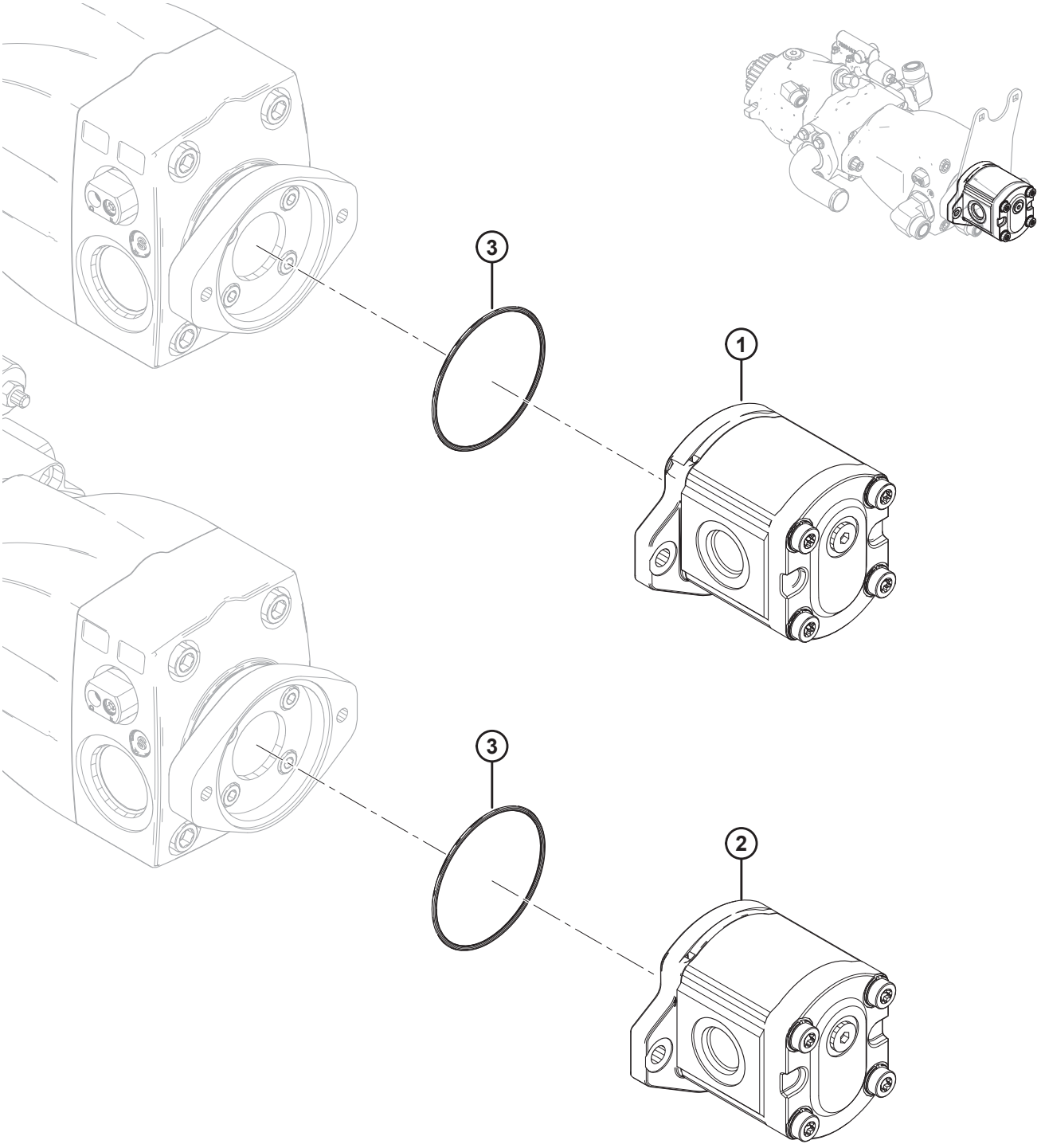

1027781

КОМПЛЕКТЫ ПЕРЕОБОРУДОВАНИЯ ШЕСТЕРЕНЧАТЫХ НАСОСОВ

Ссылка	Номер детали	Описание	Кол-во	Серийный номер
	B6193	КОМПЛЕКТ — ПЕРЕОБОРУДОВАНИЕ НАСОСА (CNH/CLAAS) [358]		
	B6194	КОМПЛЕКТ — ПЕРЕОБОРУДОВАНИЕ НАСОСОВ (JD/AGCO/ GLEANER) [359]		
1	187252	НАСОС — ШЕСТЕРЕНЧАТЫЙ 16 КУБ. СМ, CASAPPA	1	
	187918	КОМПЛЕКТ УПЛОТНЕНИЙ — ШЕСТЕРЕНЧАТЫЙ НАСОС		
2	295998	НАСОС — ШЕСТЕРЕННЫЙ 19 КУБ. СМ, CASAPPA	1	
	187918	КОМПЛЕКТ УПЛОТНЕНИЙ — ШЕСТЕРЕНЧАТЫЙ НАСОС		
3	136024	УПЛОТНИТЕЛЬНОЕ КОЛЬЦО	1	

358. Включает шестеренный насос (MD № 187252) и кольцевое уплотнение (MD № 136024). Комплекты можно приобрести только через отдел комплексных товаров.
359. Включает шестеренный насос (MD № 295998) и кольцевое уплотнение (MD № 136024). Комплекты можно приобрести только через отдел комплексных товаров.

128 Комплекты зубчатых пар

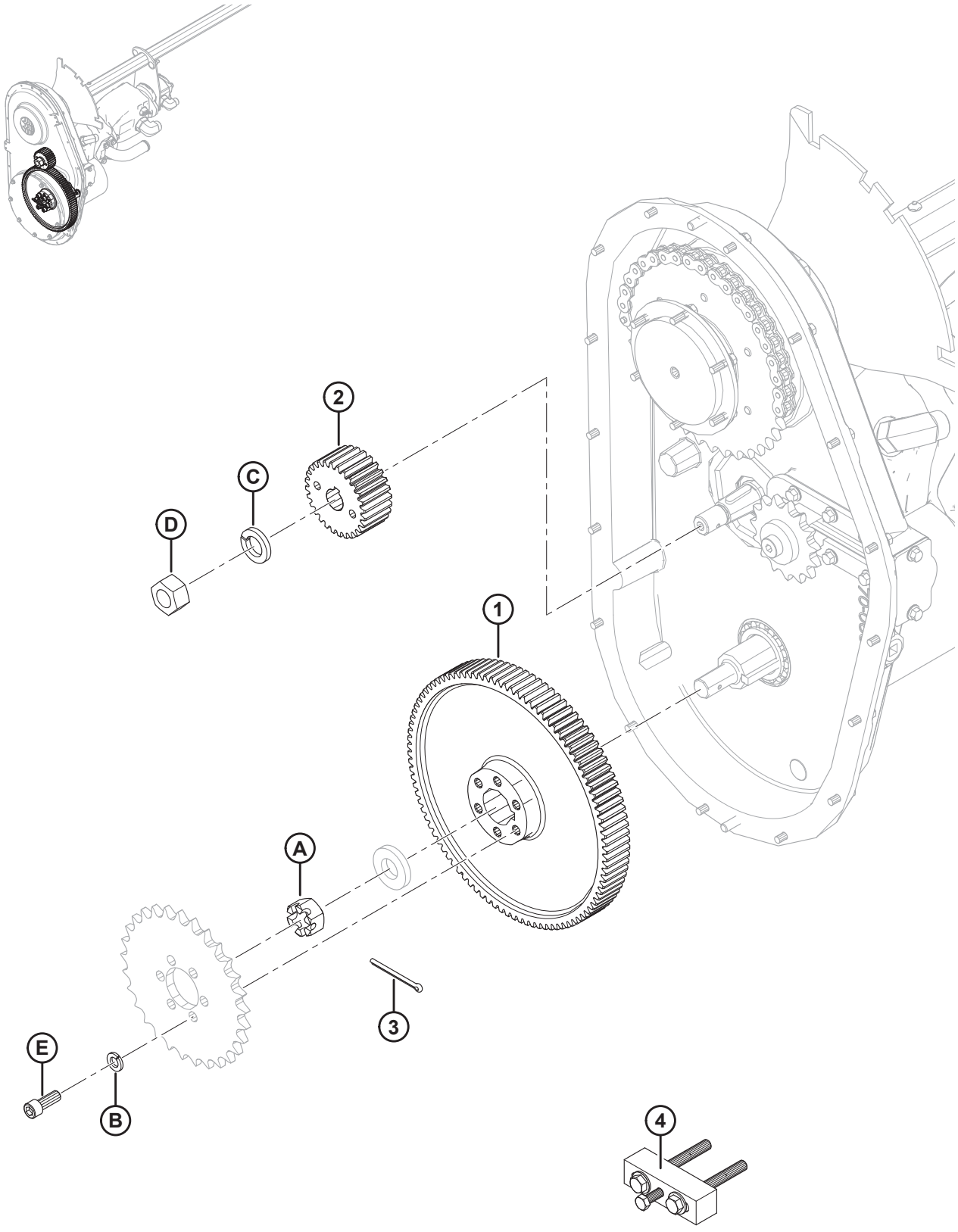

КОМПЛЕКТЫ ЗУБЧАТЫХ ПАР

Ссылка	Номер детали	Описание	Кол-во	Серийный номер
	B6191	КОМПЛЕКТ ШЕСТЕРЕН 89/36 (CLAAS/AGCO/GLEANER) [360]		
	B6192	КОМПЛЕКТ ШЕСТЕРЕН 97/28 (CNH/JD) [361]		
1	276353	ШЕСТЕРНЯ — 89 ЗУБЬЕВ	1	
	187480	ШЕСТЕРНЯ — 97 ЗУБЬЕВ	1	
2	276352	ШЕСТЕРНЯ — ВЕДУЩАЯ, 36 ЗУБЬЕВ, МОДУЛЬ 2.5	1	
	276859	ШЕСТЕРНЯ — ВЕДУЩАЯ, 28 ЗУБЬЕВ, МОДУЛЬ 2.5	1	
3	135358	ШПЛИНТ ДИАМ. 5/32 × 2,0 ОЦИНК.	1	
4	**304800**	ИНСТРУМЕНТ В СБОРЕ — СЪЕМНИК ШЕСТЕРЕН [362]	**1**	
A	5512	ГАЙКА — ШЕСТИГР. ШЛИЦ., 0,750-16 UNF ОЦИНК.		
B	18637	ШАЙБА — ОБЫЧН. СТОПОРНАЯ 3/8 ДЮЙМА НОМ. ВД ОЦИНК.		
C	18640	ШАЙБА — ОБЫЧН. СТОПОРНАЯ 3/4 ДЮЙМА НОМ. ВД ОЦИНК.		
D	18720	ГАЙКА — ШЕСТИГР. 3/4-16 UNF GR5 ОЦИНК.		
E	135381	ВИНТ — С ВНУТРЕННИМ ШЕСТИГРАННИКОМ В ГОЛОВКЕ		

360. Включает в себя зубчатую передачу с 89 зубьями (MD № 276353), ведущую шестерню с 36 зубьями (MD № 276352), чеку (MD № 135358), инструмент для снятия зубчатых колес (MD № 304800) и принадлежности. Комплекты можно приобрести только через отдел комплексных товаров.
361. Включает в себя зубчатую передачу с 97 зубьями (MD № 187480), ведущую шестерню с 28 зубьями (MD № 276859), чеку (MD № 135358), инструмент для снятия зубчатых колес (MD № 304800) и принадлежности. Комплекты можно приобрести только через отдел комплексных товаров.
362. Включает две шайбы (MD № 18598), два болта (MD № 30035), болт (MD № 50072) и инструкции.

129 Комплект звездочек и цепи

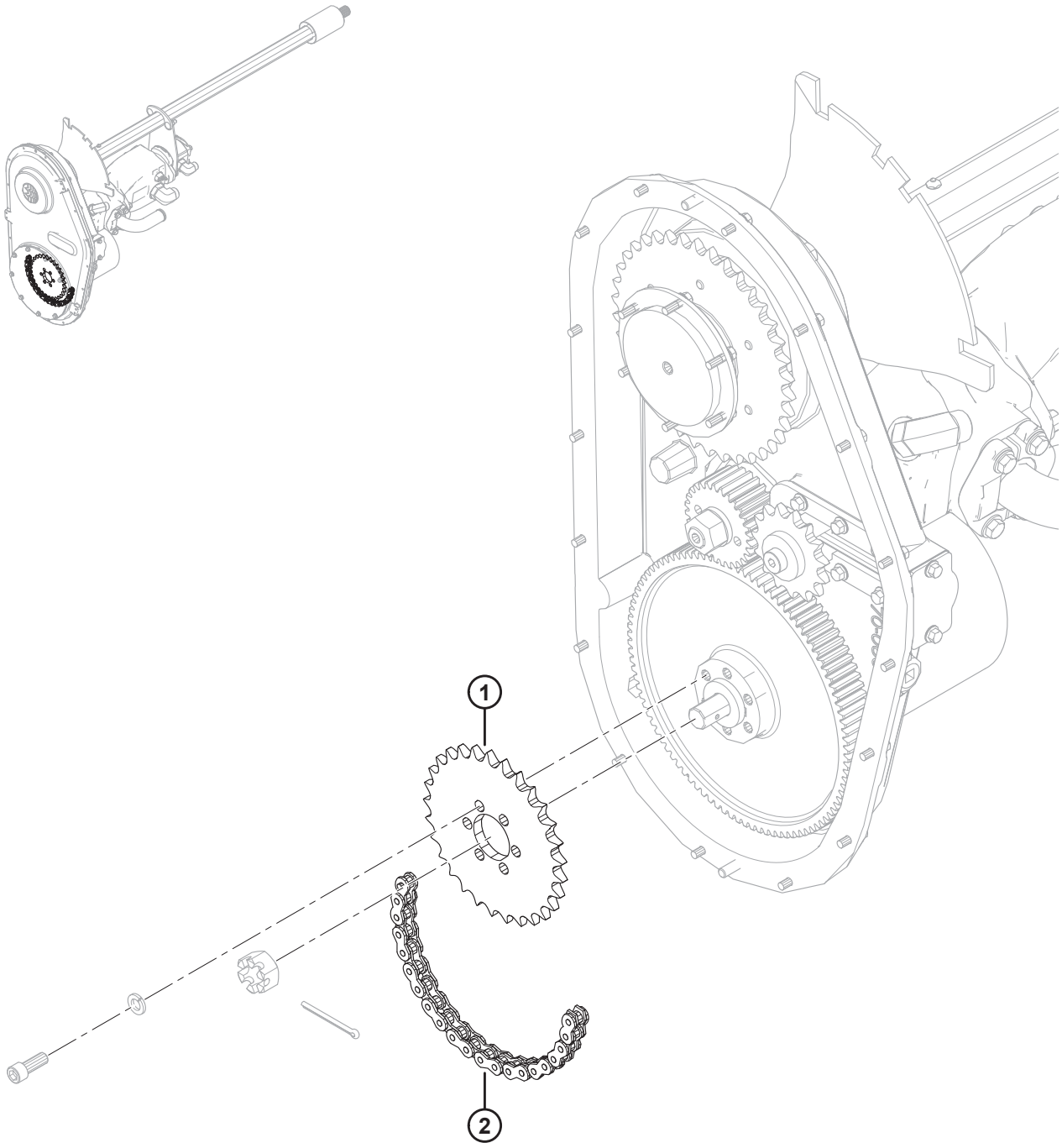

1027782

КОМПЛЕКТ ЗВЕЗДОЧЕК И ЦЕПИ

Ссылка	Номер детали	Описание	Кол-во	Серийный номер
	B6195	КОМПЛЕКТ — ЗВЕЗДОЧКА/ЦЕПЬ (CNH/AGCO/GLEANER) [363]		
1	231389	ЗВЕЗДОЧКА — 50A29	1	
2	231534	РОЛИКОВАЯ ЦЕПЬ — RC 50 (78 ЗВЕНЬЕВ, ЗАМКНУТАЯ)	1	

363. Комплект звездочка/цепь используется для переоборудования копирующих модулей, настроенных для комбайнов John Deere/CLAAS Lexion, для работы с комбайнами CNH/AGCO. Комплекты доступны только через отдел комплексных товаров.

130 Комплект переоборудования AGCO Challenger / Massey Ferguson

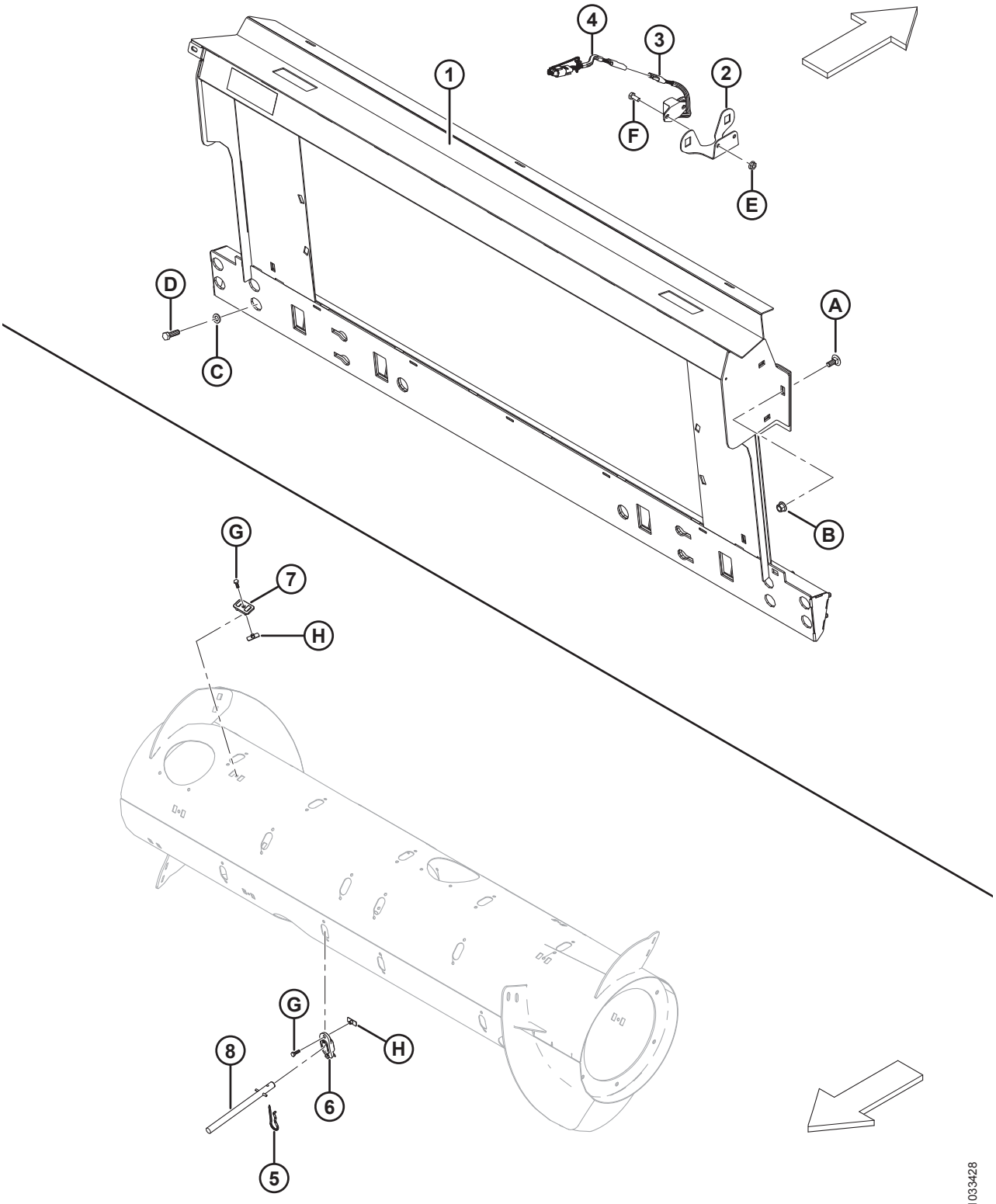

Ссылка	Номер детали	Описание	Кол-во	Серийный номер
	B6881	**КОМПЛЕКТ – ПЕРЕОБОРУДОВАНИЕ MASSEY/CHALLENGER** [364]	**1**	
1	133672	РАМА — МЕХАНИЗМ ПОПЕРЕЧНОГО НАКЛОНА ПОДДОНА AGCO В КОМПЛЕКТЕ С НАКЛЕЙКОЙ	1	
2	279746	ОПОРА — ДАТЧИК СКОРОСТИ МОТОВИЛА	1	
3	152736	ДАТЧИК — СКОРОСТИ, 3-ПРОВОДНОЙ (CHALLENGER/MASSEY)	1	
4	220572	ЖГУТ ПРОВОДОВ — ПРОВОДКА ДАТЧИКА СКОРОСТИ МОТОВИЛА	1	
5	123180	ЧЕКА	8	
6	**337143**	**НАПРАВЛЯЮЩАЯ ПАЛЬЦА**	**8**	
7	213084	ЗАГЛУШКА — ПРОРЕЗЬ СПИРАЛИ ШНЕКА	8	
8	**337152**	**КОМПЛЕКТ – ПАЛЕЦ** [365]	**8**	
	7642	**ШТИФТ – ПОДПРУЖИН. 3/16 ДИАМ. X 1,5 ДЛ.**		
A	184667	БОЛТ — С КРУГЛОЙ ГОЛОВКОЙ И КВАДРАТНЫМ ПОДГОЛОВКОМ M12 × 1,75 × 30-8,8-A3L		
B	136431	ГАЙКА — ФЛАНЦЕВАЯ, ШЕСТИГРАННАЯ, СТОПОРНАЯ, M12 × 1,75-10-A3L		
C	184714	ШАЙБА — ПЛОСКАЯ СТАНД. M12-300HV-A3L		
D	152730	БОЛТ — С ШЕСТИГР. ГОЛОВКОЙ TFL M12 × 1,75 × 35-10,9-AA1J		
E	21455	ГАЙКА — ФЛАНЦ. (С ЗАЗУБР. НА ТОРЦЕ) 1/4 NC GR5 ОЦИНК.		
F	21572	БОЛТ — ШЕСТИГР. ГОЛОВКА 1/4 NC × 0,625 ДЛ. GR5 ОЦИНК.		
G	252703	БОЛТ — С ШЕСТИГР. ГОЛОВКОЙ, TFL M6 × 1 × 20 × SPCL-12,9-AA2L		
H	197263	ГАЙКА — ТРОЙНИК M6 × 1		

364. Комплекты доступны только в отделе комплексных товаров.

365. Включает цельный палец (не продается отдельно), подпружиненный штифт (MD № 7642), направляющую (MD № 337143) и инструкции.

131 Комплект переоборудования AGCO Gleaner

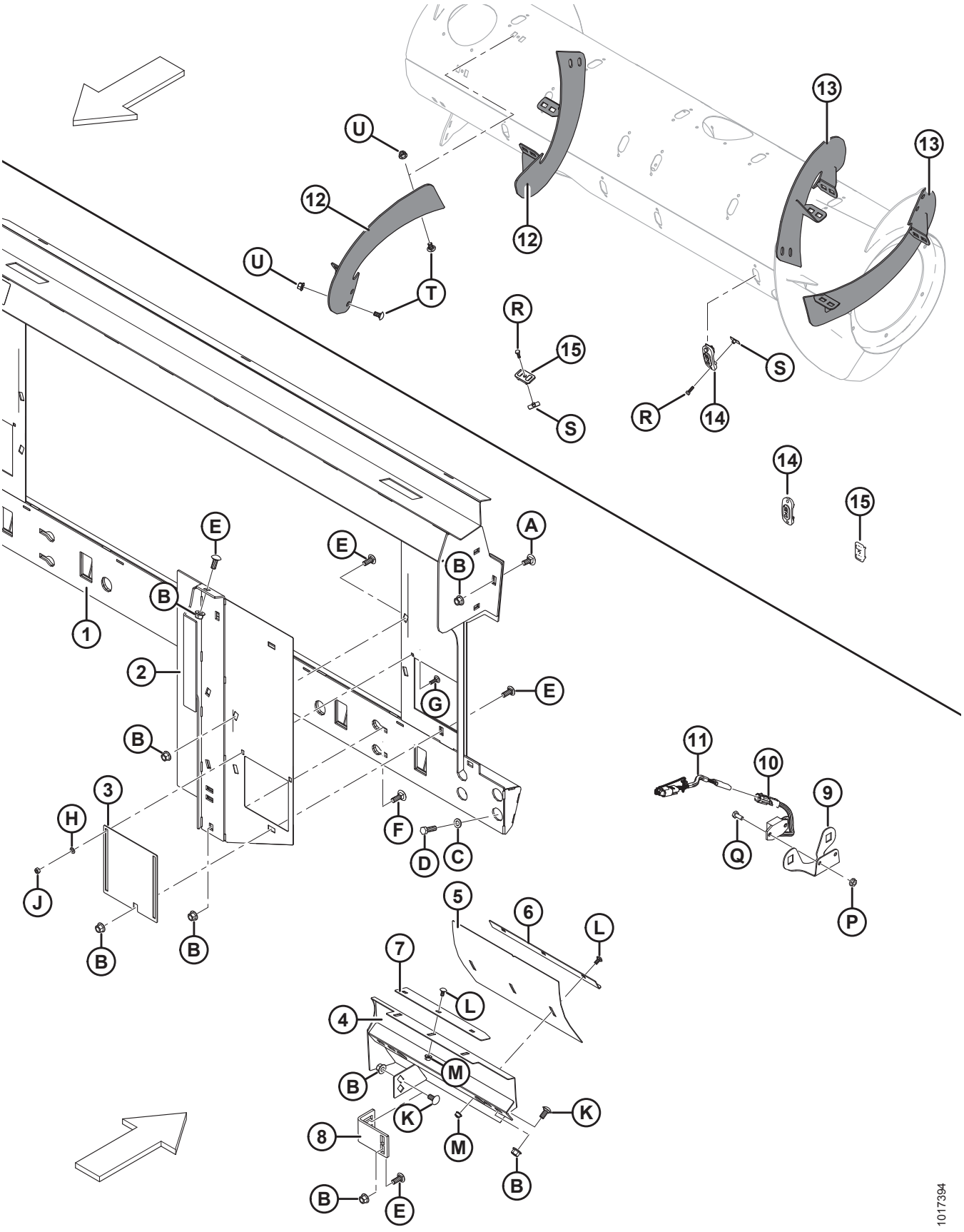

Ссылка	Номер детали	Описание	Кол-во	Серийный номер
	B6958	**КОМПЛЕКТ – ПЕРЕОБОРУДОВАНИЕ РАМКИ НАКЛОННОЙ КАМЕРЫ GLEANER** [366]		
1	245852	РАМА — GLEANER R/S В КОМПЛЕКТЕ С НАКЛЕЙКОЙ	1	
2	245815	ВКЛАДЫШ — ЛЕВАЯ СВАРНАЯ КОНСТРУКЦИЯ	1	
	245816	ВКЛАДЫШ — ПРАВАЯ СВАРНАЯ КОНСТРУКЦИЯ	1	
3	245763	ДВЕРЦА — ДОСТУП	2	
4	213833	ДЕФЛЕКТОР — СВАРНОЙ, ЛЕВЫЙ, GLEANER	1	
	213834	ДЕФЛЕКТОР — СВАРНОЙ, ПРАВЫЙ, GLEANER	1	
5	213843	ДЕФЛЕКТОР — ПАНЕЛЬ РЕГУЛИРОВКИ	2	
6	213844	УГОЛОК — СЪЕМНИК	2	
7	213845	СЪЕМНИК	2	
8	276289	КРОНШТЕЙН ВКЛАДЫША	2	
9	279746	ОПОРА — ДАТЧИК СКОРОСТИ МОТОВИЛА	1	
10	184440	ДАТЧИК — СКОРОСТИ, 2-ПРОВОДНОЙ (GLEANER)	1	
11	220572	ЖГУТ ПРОВОДОВ — ПРОВОДКА ДАТЧИКА СКОРОСТИ МОТОВИЛА	1	
12	287890	ВИТОК ШНЕКА, RTD — ПРАВ., ДЛИННЫЙ (ИЗНОСОСТОЙКИЙ)	2	
13	287889	ВИТОК ШНЕКА, RTD — ЛЕВ., ДЛИННЫЙ (ИЗНОСОСТОЙКИЙ)	2	
14	187137	ЗАГЛУШКА	12	
15	213084	ЗАГЛУШКА — ПРОРЕЗЬ СПИРАЛИ ШНЕКА	4	
A	184667	БОЛТ — С КРУГЛОЙ ГОЛОВКОЙ И КВАДРАТНЫМ ПОДГОЛОВКОМ M12 × 1,75 × 30-8,8-A3L		
B	50186	ГАЙКА — ФЛАНЦЕВАЯ КОНТРГАЙКА, С ГЛАДК. ТОРЦОМ, С ДЕФОРМ. РЕЗЬБОЙ, DT 1/2-13 UNC-GR5-AA1J		
C	184714	ШАЙБА — ПЛОСКАЯ СТАНД. M12-300HV-A3L		
D	152730	БОЛТ — С ШЕСТИГР. ГОЛОВКОЙ TFL M12 × 1,75 × 35-10,9-AA1J		
E	21868	БОЛТ — RHSN 1/2-13 × 1,0; КЛАСС ПРОЧНОСТИ 5, AA1J		
F	21471	БОЛТ — RHSN 1/2-13 × 1,25; КЛАСС ПРОЧНОСТИ 5, AA1J		
G	21282	БОЛТ — RHSN 5/16-18 × 1-GR5-AA1J		
H	184572	ШАЙБА — ПЛОСКАЯ 1/4 ДЮЙМА, ПО СТАНДАРТУ США НОМ. РАЗМЕР		

366. Комплекты доступны только в отделе комплексных товаров.

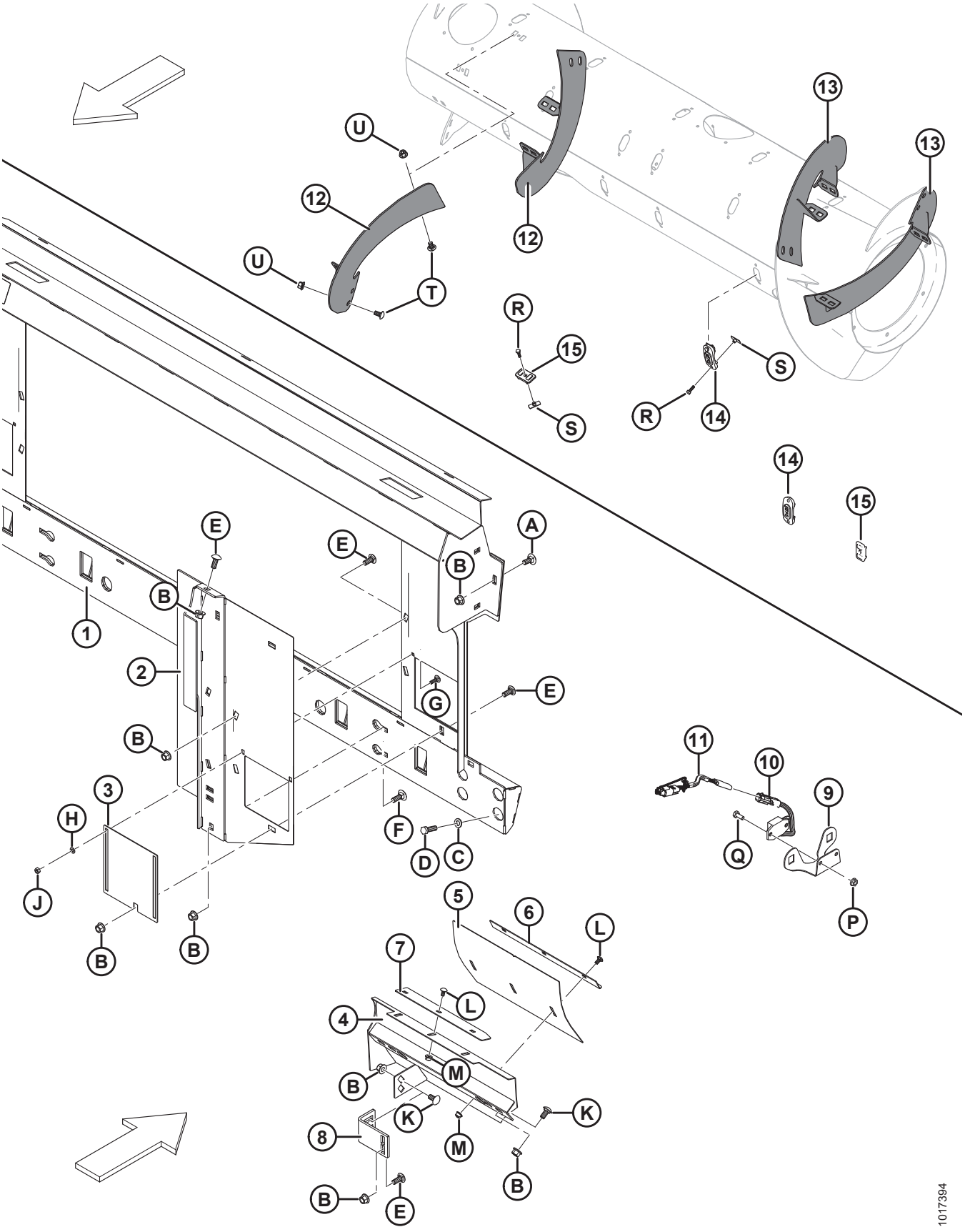
U
12
U
T
12
13
13
R
15
S
R
14
S
14
15
E
E
A
B
B
1
2
G
E
B
3
H
F
D
C
J
B
B
5
6
L
7
L
4
B
M
K
K
8
M
B
B
E
11
10
9
Q
P
1017394

Ссылка	Номер детали	Описание	Кол-во	Серийный номер
J	18589	ГАЙКА — ШЕСТИГР. 5/16-18 UNC, КЛАСС ПРОЧНОСТИ 5, ОЦИНК.		
K	152439	БОЛТ — RHSSN M12 × 1,75 × 25-8,8-A3L		
L	191489	БОЛТ — С ПОЛУКРУГЛОЙ ГОЛОВКОЙ И КВАДРАТНЫМ ПОДГОЛОВКОМ TFL M8 × 1,25 × 16-8,8-A2L		
M	135337	ГАЙКА — ФЛАНЦЕВАЯ, ШЕСТИГРАННАЯ, СТОПОРНАЯ, M8 × 1,25-8-A2L		
P	21455	ГАЙКА — ФЛАНЦ. (С ЗАЗУБР. НА ТОРЦЕ) 1/4 NC GR5 ОЦИНК.		
Q	21572	БОЛТ — ШЕСТИГР. ГОЛОВКА 1/4 NC × 0,625 ДЛ. GR5 ОЦИНК.		
R	252703	БОЛТ — С ШЕСТИГР. ГОЛОВКОЙ, TFL M6 × 1 × 20 × SPCL-12,9-AA2L		
S	197263	ГАЙКА — ТРОЙНИК M6 × 1		
T	184657	БОЛТ — RHSSN M10 × 1,5 × 20-8,8-A3L		
U	135799	ГАЙКА — ФЛАНЦЕВАЯ, ШЕСТИГРАННАЯ, СТОПОРНАЯ, M10 × 1,5-10-A3L		

132 Комплект переоборудования AGCO IDEAL™

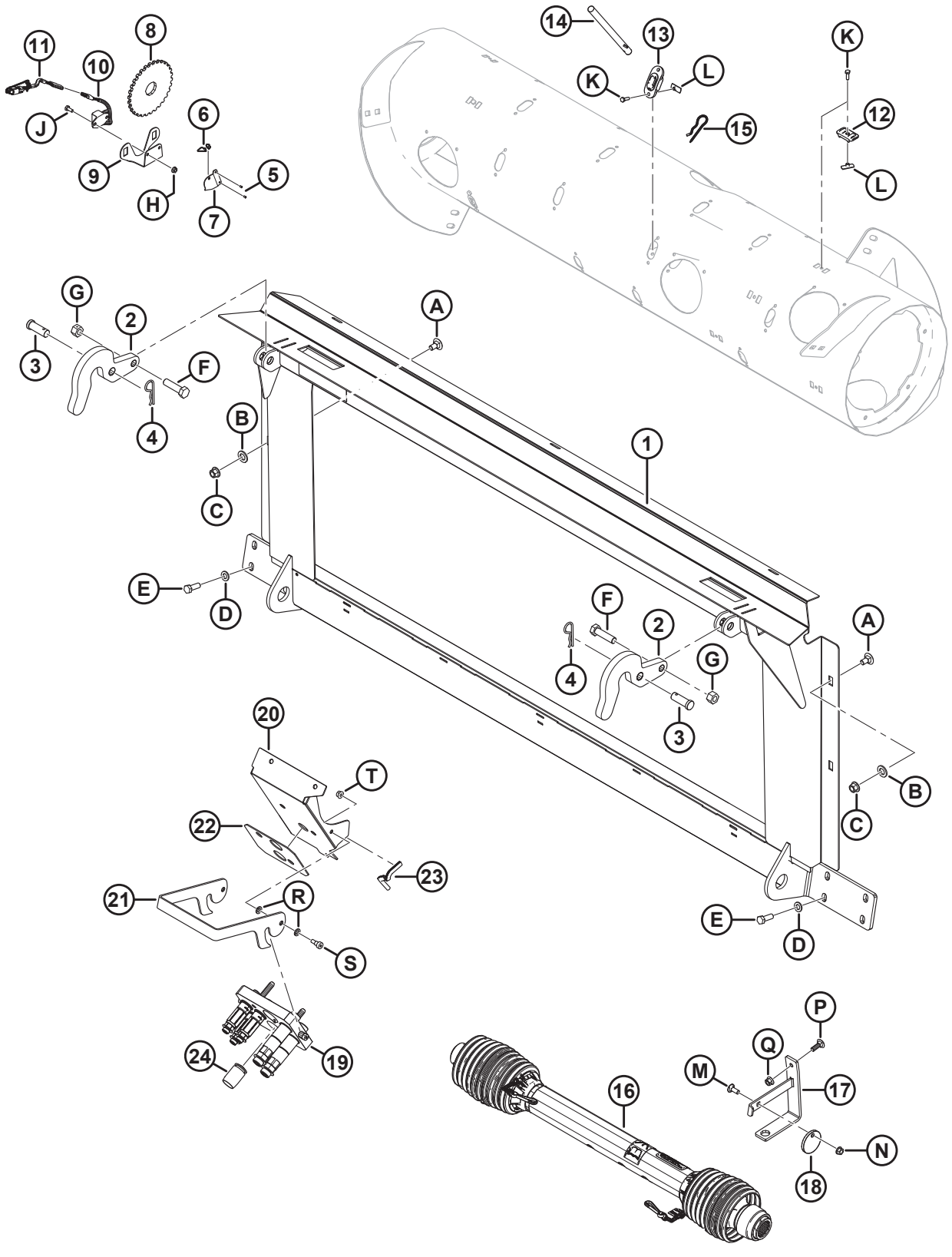

Ссылка	Номер детали	Описание	Кол-во	Серийный номер
	B6882	**КОМПЛЕКТ — ПЕРЕОБОРУДОВАНИЯ, КОМБАЙН AGCO IDEAL 7/8/9** [367]		
1	314678	РАМКА — НАКЛОННОЙ КАМЕРЫ IDEAL С НАКЛЕЙКОЙ	1	
2	301451	ОПОРА — КРЮК	2	
3	158080	ШТИФТ - ШТИФТ С ПЛОСКОЙ ГОЛОВКОЙ	2	
4	13125	ШТИФТ – ЧЕКА	2	
5	14338	ЗАКЛЕПКА — ГЛУХАЯ 1/8 × 0,125	2	
6	16661	КРЕПЛЕНИЕ – СТЯЖКА ПЛАСТИКОВАЯ ЧЕРНАЯ	2	
7	164131	ЩИТОК — ДАТЧИК СКОРОСТИ МОТОВИЛА	1	
8	133997	ДИСК — ДАТЧИК СКОРОСТИ МОТОВИЛА	1	
9	279746	ОПОРА — ДАТЧИК СКОРОСТИ МОТОВИЛА	1	
10	152736	ДАТЧИК — СКОРОСТИ, AGCO (3-ПРОВОДНОЙ)	1	
11	220572	ЖГУТ ПРОВОДОВ — ПРОВОДКА ДАТЧИКА СКОРОСТИ МОТОВИЛА AGCO	1	
12	213084	ЗАГЛУШКА — ПРОРЕЗЬ СПИРАЛИ ШНЕКА	8	
13	**337143**	**НАПРАВЛЯЮЩАЯ ПАЛЬЦА**	**8**	
14	**337152**	**КОМПЛЕКТ – ПАЛЕЦ** [368]	**8**	
	7642	**ШТИФТ – ПОДПРУЖИН. 3/16 ДИАМ. X 1,5 ДЛ.**		
15	123180	ШТИФТ – ЧЕКА	8	
16	314306	КАРДАННЫЙ ВАЛ - 1 3/4-20 ШЛИЦ IDEAL [369]	1	
17	133166	КРОНШТЕЙН — ПОДВЕС КАРДАННОГО ВАЛА СВАРНОЙ	1	
18	133165	ДИСК — БЛОКИРУЮЩИЙ, КАРДАННЫЙ ВАЛ	1	

367. Комплекты можно приобрести только через отдел комплексных товаров.
368. Включает цельный палец (не продается отдельно), подпружиненный штифт (MD № 7642), направляющую (MD № 337143) и инструкции.
369. Детали для обслуживания см. в разделе *86 Приводной вал и опоры, страница 321*.

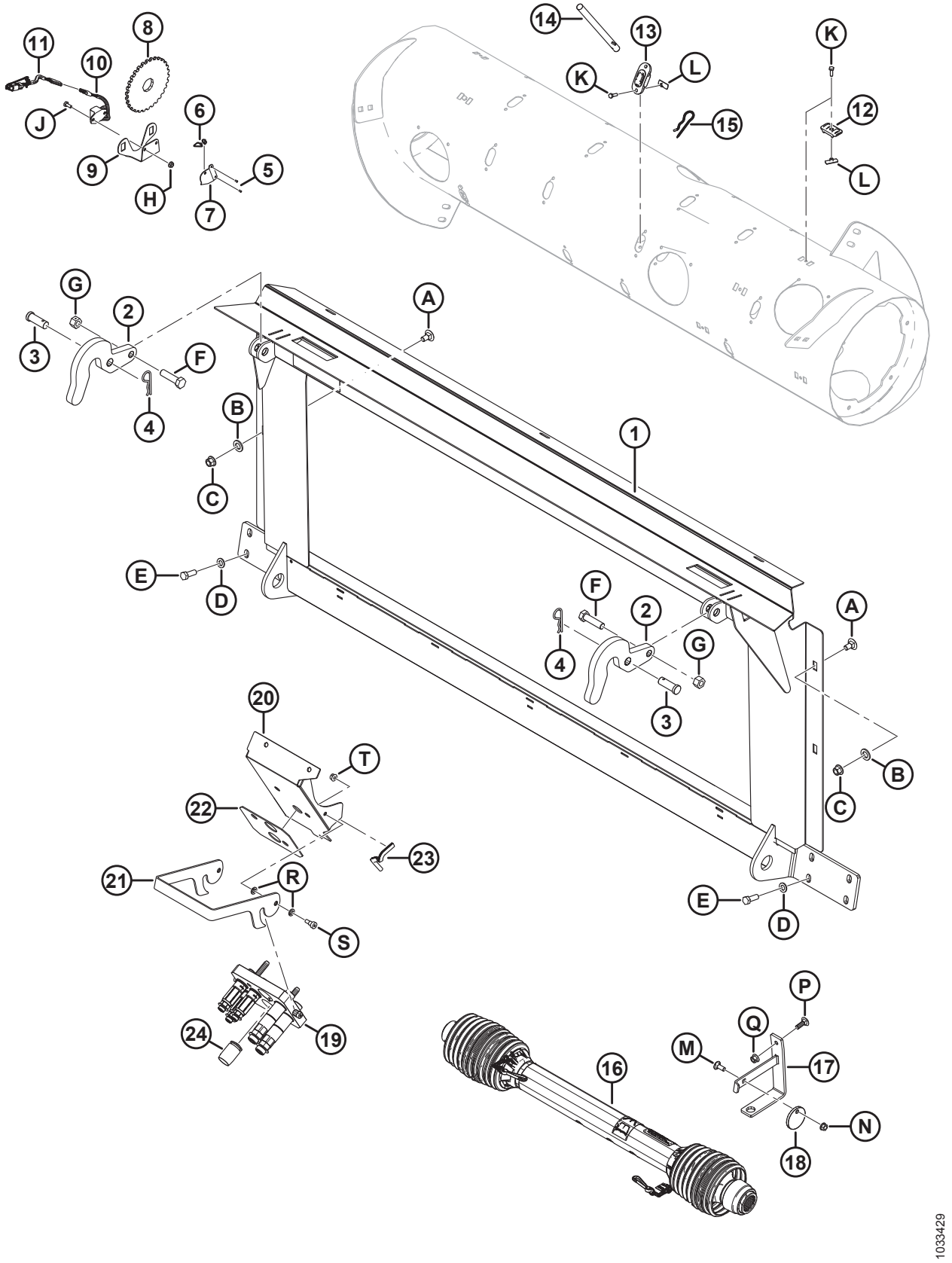
1033429

Ссылка	Номер детали	Описание	Кол-во	Серийный номер
19	**335008**	**МУФТА — МНОГОКАНАЛЬНАЯ, AGCO, 5-ПОЗИЦИОННАЯ**	**1**	
	294394	КОМПЛЕКТ — ПЛАСТИНА МУФТЫ В СБОРЕ, AGCO		
	279011	КОМПЛЕКТ — МУФТА 3/8 В КОМПЛЕКТЕ С 3/8 ДЮЙМ. ФИТИНГОМ		
	279012	КОМПЛЕКТ — МУФТА 9/16 В КОМПЛЕКТЕ С 5/8 ДЮЙМ. ФИТИНГОМ		
	279034	УПЛОТНЕНИЕ — МУФТА 3/8		
	279035	УПЛОТНЕНИЕ — МУФТА 9/16		
	184461	ФИТИНГ — АДАПТЕР ГИДР. ЛИНИИ	2	
	44210	УПЛОТНИТЕЛЬНОЕ КОЛЬЦО — № 10 ORB		
	135867	УПЛОТНИТЕЛЬНОЕ КОЛЬЦО — № 10 ORFS (ТОРЦОВОЕ УПЛОТНИТЕЛЬНОЕ КОЛЬЦО)		
20	335059	КРОНШТЕЙН – МУФТА AGCO IDEAL	1	
21	302029	ЗАЩЕЛКА — МНОГОКАНАЛЬНАЯ МУФТА IDEAL	1	
22	302030	НАКЛАДКА — РЕЗИНОВАЯ	1	
23	42074	МОЛДИНГ	1	
24	129148	ПРОБКА — РЕЗИНОВАЯ	1	
A	135903	БОЛТ — RHSN M12 × 1,75 × 25-8,8-AA1J		
B	184717	ШАЙБА — ПЛОСКАЯ СТАНД. M16-200HV-AA1J		
C	136431	ГАЙКА — ШЕСТИГР., ФЛАНЦ., ЦЕНТР., СТОПОРН. M12 × 1,75-10		
D	184714	ШАЙБА — ПЛОСКАЯ СТАНД. M12-300HV		
E	152730	БОЛТ — С ШЕСТИГР. ГОЛОВКОЙ, РЕЗЬБА ПО ВСЕЙ ДЛИНЕ M12 × 1,75 × 35-10,9-AA1J		
F	136141	БОЛТ — С ШЕСТИГР. ГОЛОВКОЙ, M16 × 2 × 60-8,8-AA1J		
G	136476	ГАЙКА — ШЕСТИГРАННАЯ, ЦЕНТР. СТОПОР., M16 × 2-8		
H	21455	ГАЙКА — ФЛАНЦ. (ЗАЗУБР. ТОРЕЦ) 1/4 NC-КЛАСС ПРОЧНОСТИ 5-AA1J		
J	21572	БОЛТ — С ШЕСТИГР. ГОЛОВКОЙ 1/4-20 × 0,625; МАРКА 5-AA1J		
K	252703	БОЛТ — С ШЕСТИГР. ГОЛОВКОЙ, РЕЗЬБА ПО ВСЕЙ ДЛИНЕ M6 × 1 × 20 × SPCL-12,9-AA2L		
L	197263	ГАЙКА — ТРОЙНИК M6 × 1		
M	19965	БОЛТ — С КРУГЛОЙ ГОЛОВКОЙ, С КВАДРАТНЫМ ПОДГОЛОВНИКОМ 3/8-16 × 1-МАРКА 5-AA1J		
N	30228	ГАЙКА — ФЛАНЦЕВАЯ DT ГЛАДК. ТОРЕЦ 3/8-16 UNC-КЛАСС ПРОЧНОСТИ 5-AA1J		

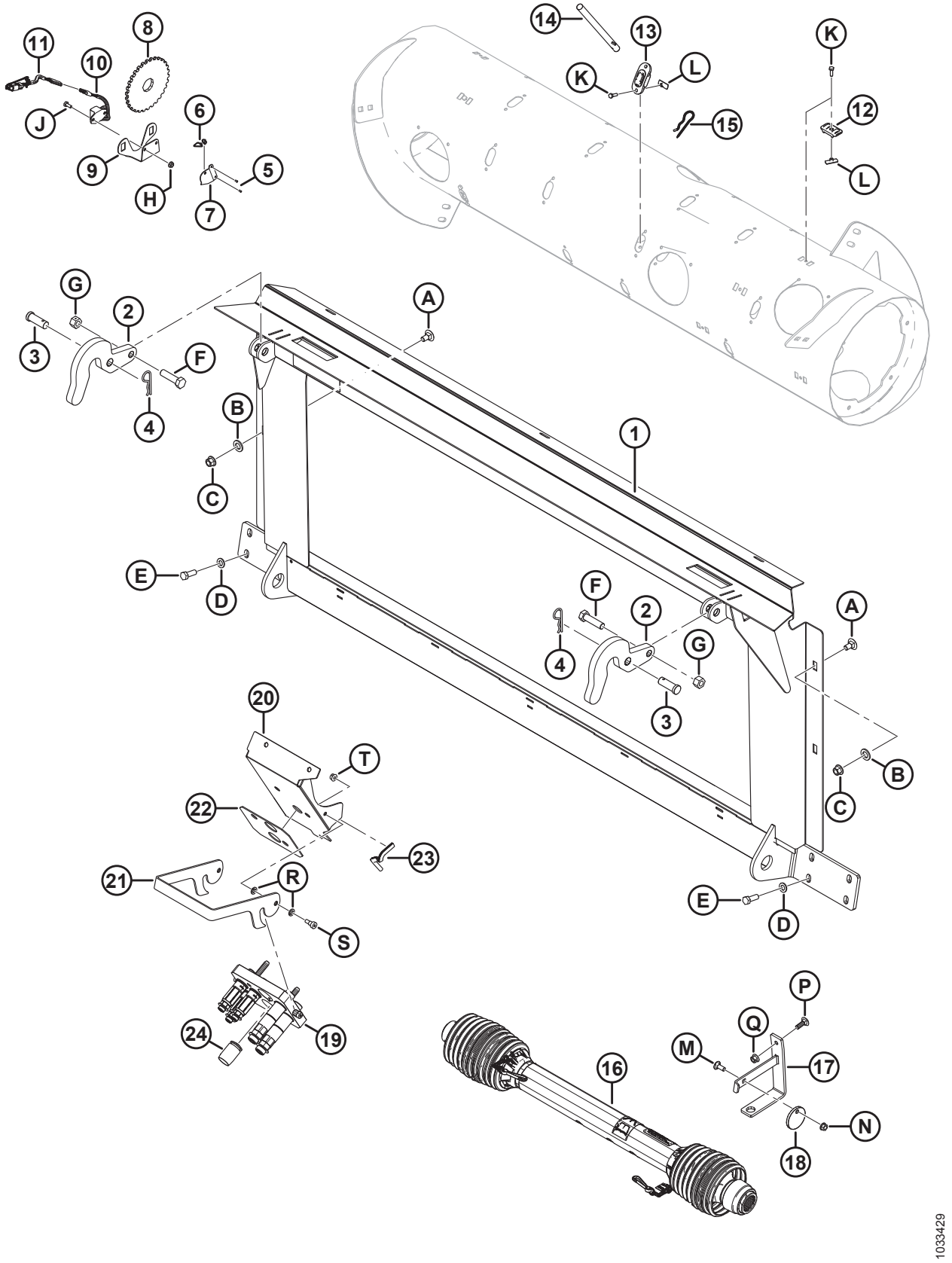
1033429

Ссылка	Номер детали	Описание	Кол-во	Серийный номер
P	184662	БОЛТ — С КРУГЛОЙ ГОЛОВКОЙ, С КВАДРАТНЫМ ПОДГОЛОВНИКОМ РЕЗЬБА ПО ВСЕЙ ДЛИНЕ M10 × 1,5 × 30-8,8-AA1J		
Q	135799	ГАЙКА — ШЕСТИГР., ФЛАНЦ., ЦЕНТР., СТОПОРН. M10 × 1,5-10		
R	30632	ШАЙБА — СТОПОРНАЯ, ПРУЖИННАЯ, M10		
S	135894	ВИНТ — СТУПЕНЧАТЫЙ, ГОЛОВКА С ВНУТРЕННИМ ШЕСТИГРАННИКОМ M10		
T	135337	ГАЙКА — ФЛАНЦЕВАЯ, ШЕСТИГРАННАЯ, СТОПОРН., M8 × 1,25-8-AA1J		

133 Комплект для ремонта вмятин на шнеке

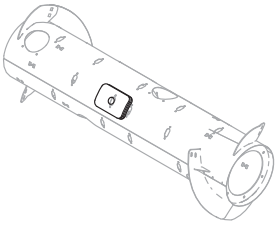

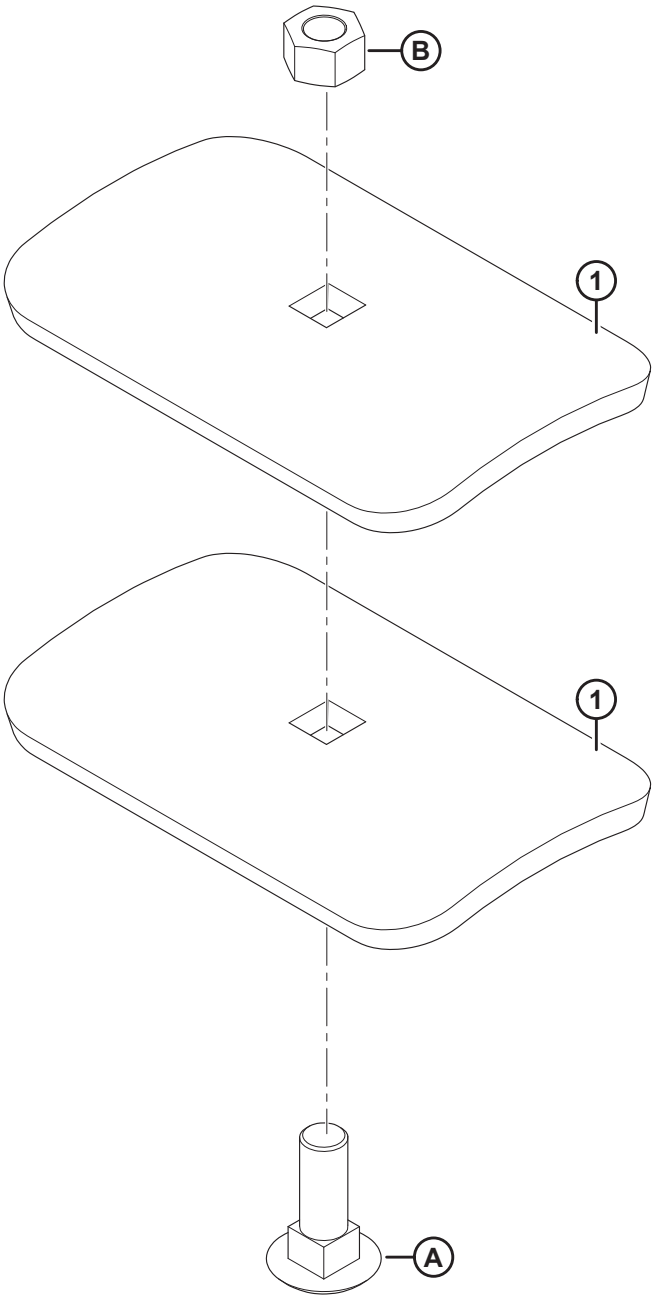

1023786

КОМПЛЕКТ ДЛЯ РЕМОНТА ВМЯТИН НА ШНЕКЕ

Ссылка	Номер детали	Описание	Кол-во	Серийный номер
	237563	КОМПЛЕКТ — ДЛЯ РЕМОНТА ВМЯТИН НА ШНЕКЕ [370]		
1	237556	ОПОРА	2	
A	197154	БОЛТ — RHSN M16 × 2 × 50-10,9-A3L		
B	184699	ГАЙКА — ШЕСТИГРАННАЯ M16 × 2-8-A3L		

370. Включает две опоры (MD № 237556), болт (MD № 197154), гайку (MD № 184699) и инструкции.

134 Комплект накладок шнека

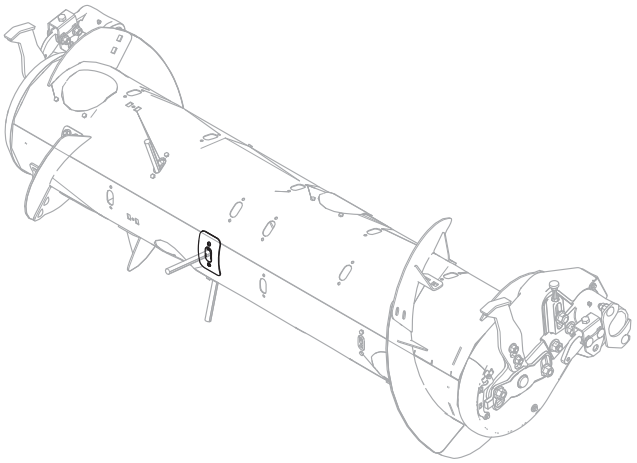

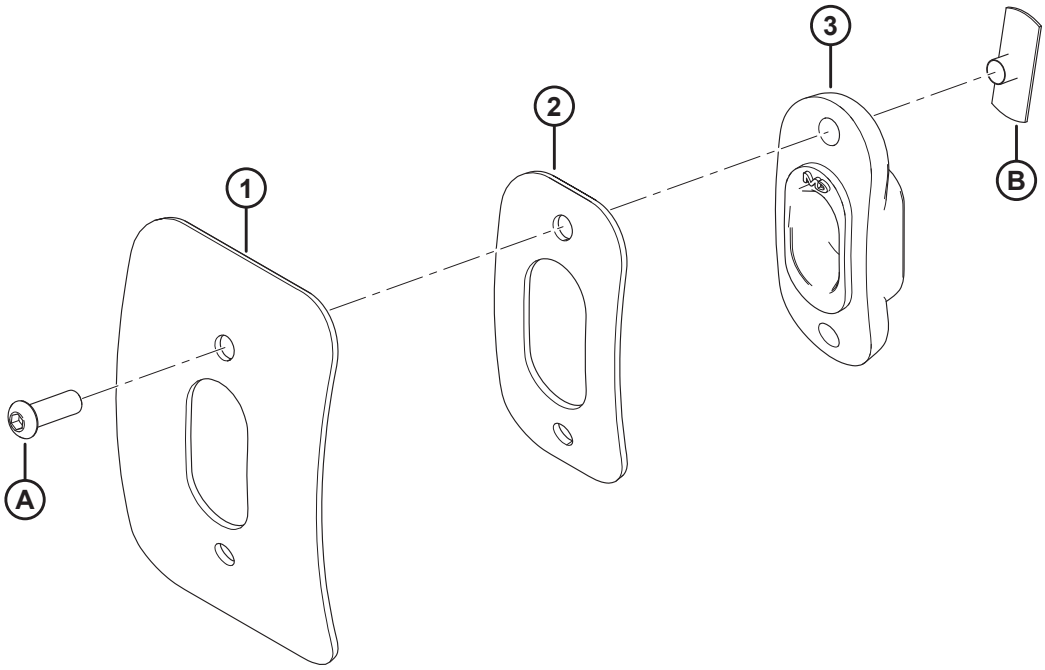

1033677

КОМПЛЕКТ НАКЛАДОК ШНЕКА

Ссылка	Номер детали	Описание	Кол-во	Серийный номер
	114382	**КОМПЛЕКТ — РЕМОНТ RTD** [371]		
1	**NSS**	**ЛЕНТА**	**1**	
2	**NSS**	**ЛЕНТА - РЕМОНТ RTD**	**1**	
3	**187081**	**НАПРАВЛЯЮЩАЯ ПАЛЬЦА**	**1**	
A	**123084**	**ВИНТ — С ШЕСТИГ. УГЛУБЛЕНИЕМ, ПОЛУСФЕРИЧЕСКАЯ ГОЛОВКА**		
B	**123202**	**ГАЙКА — БАРАШКОВАЯ**		

371. Комплект используется для ремонта повреждений шнека вокруг пальца шнека. В комплект входят ремонтные ленты (отдельно не продаются), одна направляющая (MD № 187081), два винта (MD № 123084), две барашковых гайки (MD № 123202) и инструкции.

135 Комплекты переоборудования John Deere

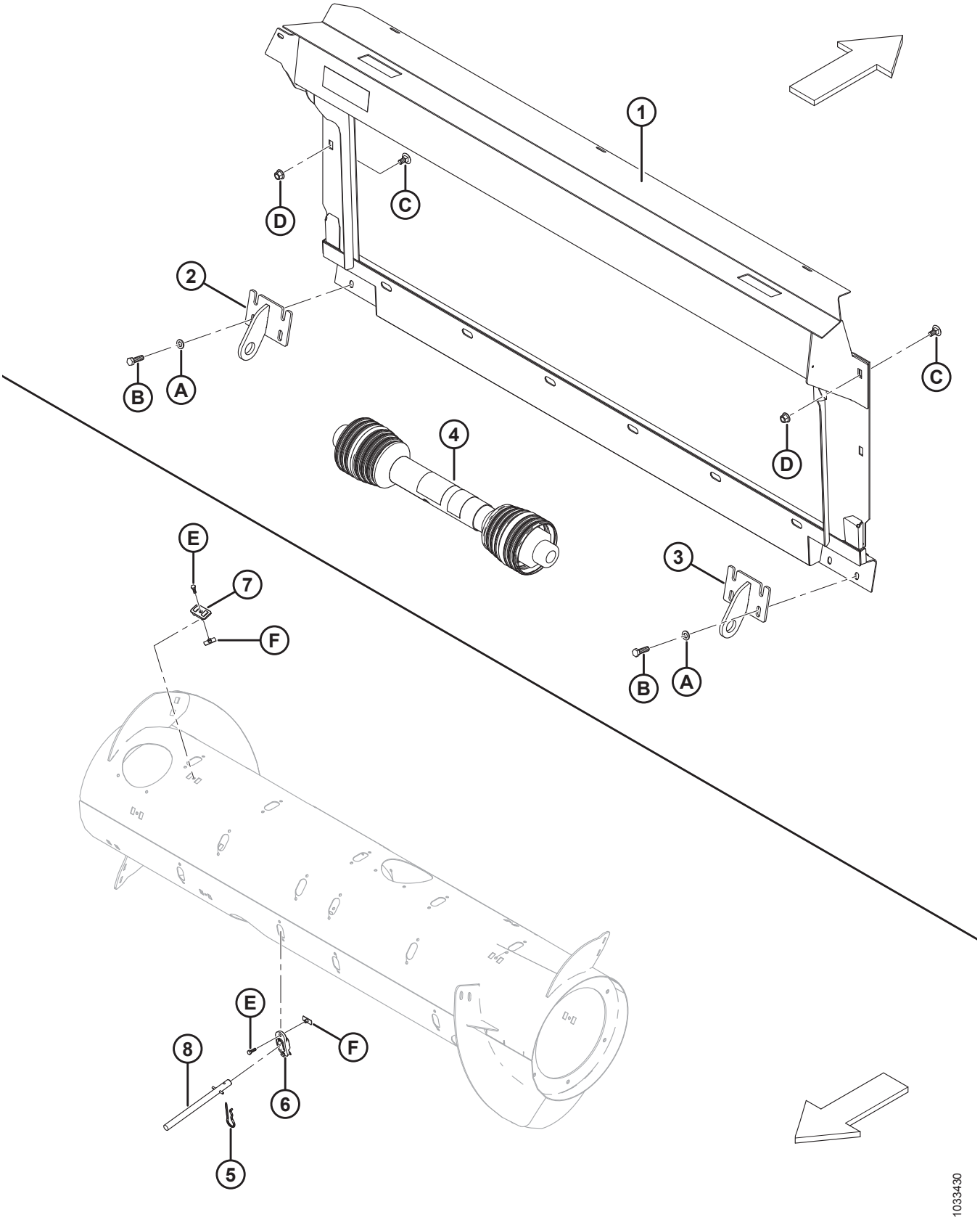

Ссылка	Номер детали	Описание	Кол-во	Серийный номер
	B6887	**КОМПЛЕКТ – ПЕРЕОБОРУДОВАНИЕ JD LEVEL LAND** [372]		
1	294514	РАМА — JD СВАРНАЯ LEVEL LAND	1	
2	151941	КРОНШТЕЙН — ЛЕВЫЙ СВАРНОЙ	1	
3	151942	КРОНШТЕЙН — ПРАВЫЙ СВАРНОЙ	1	
4	187550	КАРДАННЫЙ ВАЛ (С 21 ШЛИЦЕМ) — ПЛАТФОРМЕННЫЙ СОЛОМОТРЯС С ШИРОКИМ КОРПУСОМ JD-9650/9660, 9660 WTS И T9670 [373]	1	
5	123180	ЧЕКА	8	
6	**337143**	**НАПРАВЛЯЮЩАЯ ПАЛЬЦА**	**8**	
7	213084	ЗАГЛУШКА — ПРОРЕЗЬ СПИРАЛИ ШНЕКА	8	
8	**337152**	**КОМПЛЕКТ – ПАЛЕЦ** [374]	**8**	
	7642	**ШТИФТ – ПОДПРУЖИН. 3/16 ДИАМ. X 1,5 ДЛ.**		
	B6957	**КОМПЛЕКТ – ПЕРЕОБОРУДОВАНИЕ JD CONTOUR MASTER** [372]		
1	294051	РАМА — СВАРНАЯ CONTOUR MASTER	1	
2	245760	КРОНШТЕЙН — ЛЕВЫЙ СВАРНОЙ	1	
3	245761	КРОНШТЕЙН — ПРАВЫЙ СВАРНОЙ	1	
4	187553	КАРДАННЫЙ ВАЛ (С 21 ШЛИЦЕМ) – СЕРИЯ JD STS/S (КРОМЕ МОДЕЛЕЙ, ПЕРЕЧИСЛЕННЫХ В MD № 187550) , CLAAS И AGCO [373]	1	
A	184714	ШАЙБА — ПЛОСКАЯ СТАНД. M12-300HV-A3L		
B	184669	БОЛТ — С ШЕСТИГР. ГОЛОВКОЙ M12 × 1,75 × 40-8,8-A3L		
C	136625	БОЛТ — С ШЕСТИГР. ГОЛОВКОЙ С ЗАЗУБРЕННЫМ ФЛАНЦЕМ, M12 × 1,75 × 25 × SPCL-100-AA1J		
D	136431	ГАЙКА — ФЛАНЦЕВАЯ, ШЕСТИГРАННАЯ, СТОПОРНАЯ, M12 × 1,75-10-A3L		
E	252703	БОЛТ – С ШЕСТИГР. ГОЛОВКОЙ, РЕЗЬБА ПО ВСЕЙ ДЛИНЕ, M6 × 1 × 20 × SPCL-12,9-AA2L [375]		
F	197263	ГАЙКА — ТРОЙНИК M6 × 1 [375]		

372. Комплекты доступны только в отделе комплексных товаров.
373. Информация по деталям для обслуживания приведена в разделе *86 Приводной вал и опоры, страница 321*.
374. Включает цельный палец (не продается отдельно), подпружиненный штифт (MD № 7642), направляющую (MD № 337143) и инструкции.
375. Используется только в комплекте переоборудования MD № B6887.

136 Комплект переоборудования Ростсельмаш

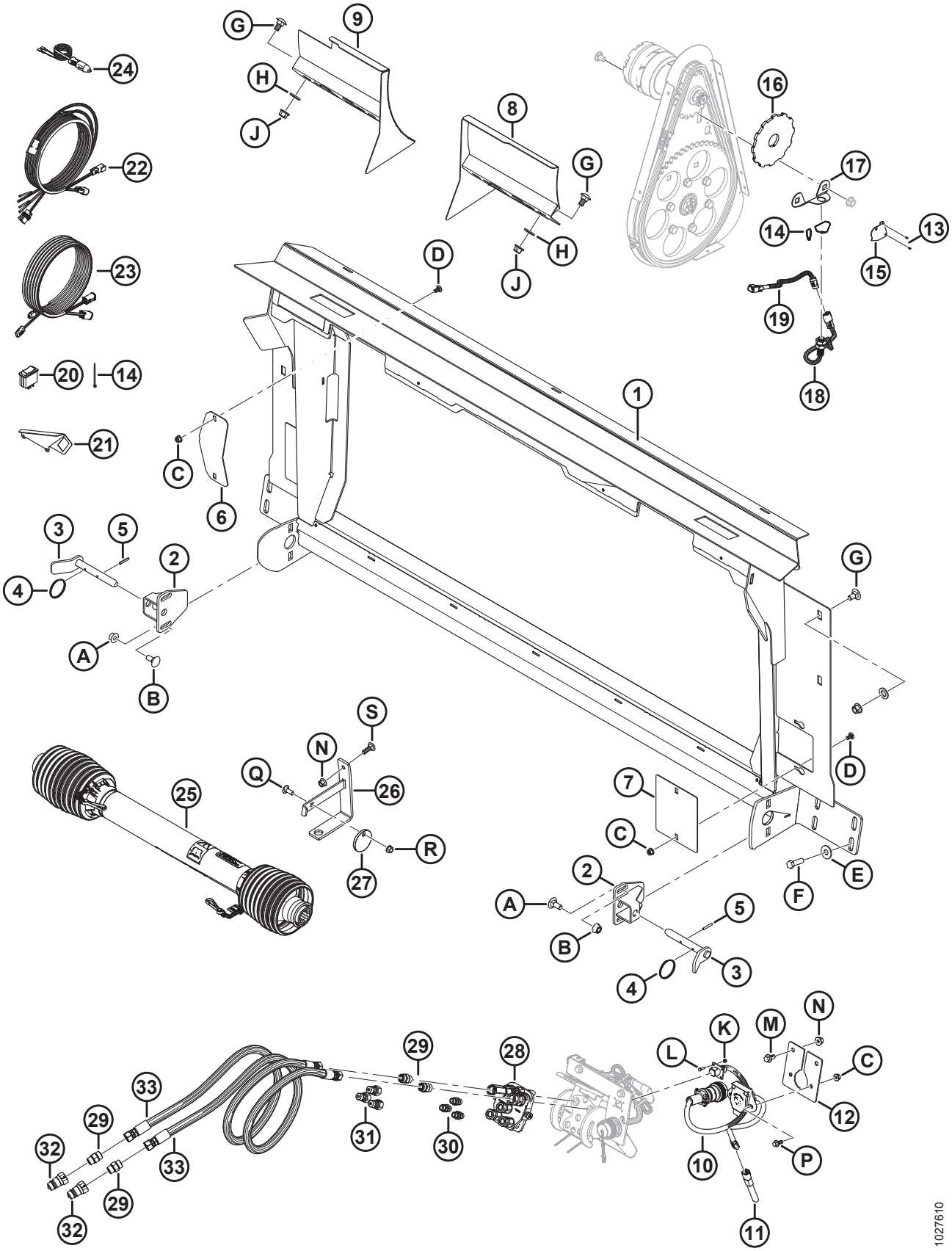

КОМПЛЕКТ ПЕРЕОБОРУДОВАНИЯ РОСТСЕЛЬМАШ

Ссылка	Номер детали	Описание	Кол-во	Серийный номер
	B6568	КОМПЛЕКТ ПЕРЕОБОРУДОВАНИЯ С CASE НА РОСТСЕЛЬМАШ 760/780 [376]		
1	314684	РАМКА — НАКЛОННОЙ КАМЕРЫ С НАКЛЕЙКОЙ	1	
2	301185	ОПОРА — ЗАМКА, СВАРНАЯ	2	
3	301202	РУЧКА — НИЖНЕГО ЗАМКА, СВАРНАЯ	2	
4	118137	КОЛЬЦО	2	
5	13617	ШТИФТ ПРУЖИННЫЙ 3/16 ДИАМ. × 1,25 ДЛ.	2	
6	322113	ПЛАСТИНА — КРЫШКА ПРИВОДА	1	
7	314627	ПЛАСТИНА — КРЫШКА УПЛОТНЕНИЯ	2	
8	301200	ДЕФЛЕКТОР ПРАВЫЙ, СВАРНОЙ	1	
9	301193	ДЕФЛЕКТОР ЛЕВЫЙ, СВАРНОЙ	1	
10	300978	ЖГУТ ПРОВОДОВ — АДАПТЕР, CNH НА RSM	1	
11	300536	РЕГУЛЯТОР НАПРЯЖЕНИЯ — (+) 5 В ПОСТ. ТОКА	1	
12	314307	ОПОРА — РАЗЪЕМА	1	
13	14338	ЗАКЛЕПКА — ГЛУХАЯ 1/8 × 0,125	2	
14	16661	КРЕПЛЕНИЕ – СТЯЖКА ПЛАСТИКОВАЯ ЧЕРНАЯ	14	
15	164131	ЩИТОК — ДАТЧИК СКОРОСТИ МОТОВИЛА	1	
16	304533	ДИСК — ДАТЧИК СКОРОСТИ МОТОВИЛА	1	
17	133781	ОПОРА — ДАТЧИК СКОРОСТИ МОТОВИЛА	1	
18	136167	ДАТЧИК — СКОРОСТИ	1	
19	304199	ЖГУТ ПРОВОДОВ — ПРОВОДКА ДАТЧИКА СКОРОСТИ МОТОВИЛА (CLAAS/LEXION)	1	
20	109064	ПЕРЕКЛЮЧАТЕЛЬ — РЫЧАЖНЫЙ (БАЙПАС РЕЛЕ ПОДЪЕМА ЖАТКИ)	1	
21	158377	ОПОРА — РЫЧАЖНЫЙ ПЕРЕКЛЮЧАТЕЛЬ	1	
22	304210	ЖГУТ ПРОВОДОВ — ОРГАНЫ УПРАВЛЕНИЯ ПОЛОТНОМ ИЗ КАБИНЫ	1	
23	304211	ЖГУТ ПРОВОДОВ — УДЛИНЕНИЕ ПОЛОТНА ИЗ КАБИНЫ	1	
24	220570	ЖГУТ ПРОВОДОВ — ОТ ДОП. ИСТОЧНИКА ПИТАНИЯ К БЫСТРОРАЗЪЕМНОМУ РАЗМЫКАТЕЛЮ	1	

376. Комплект используется для переоборудования с конфигурации Case на конфигурацию Ростсельмаш 760/780. К комплекту также необходим приобретенный у дилера/предоставленный покупателем датчик скорости мотовила от Ростсельмаша. Включает все перечисленные детали и инструкции. Комплекты можно приобрести только через отдел комплексных товаров.

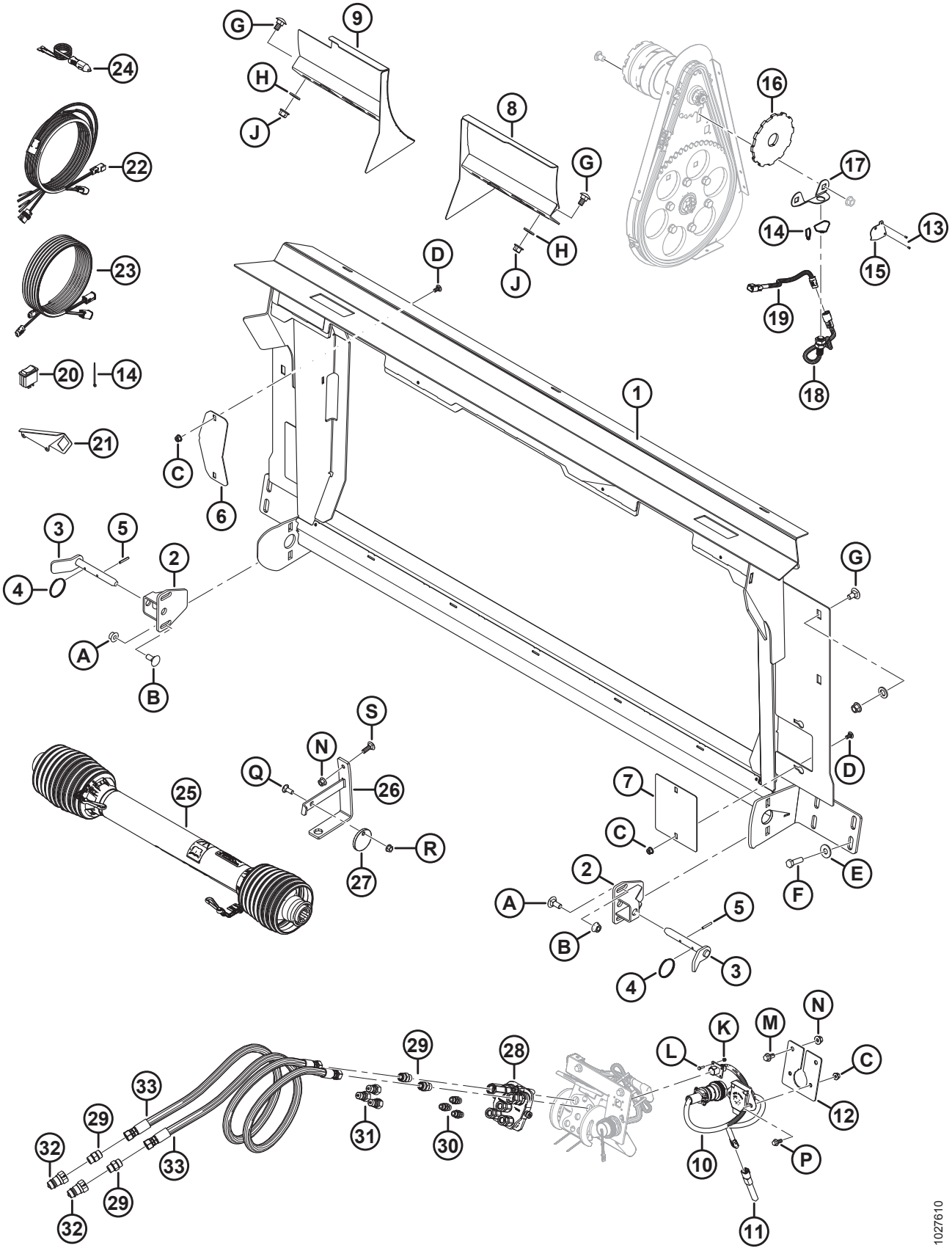
1027610

Ссылка	Номер детали	Описание	Кол-во	Серийный номер
25	301704	КАРДАННЫЙ ВАЛ — 38-8 ШЛИЦЕВ [377]	1	
26	133166	КРОНШТЕЙН — ПОДВЕС КАРДАННОГО ВАЛА СВАРНОЙ	1	
27	133165	ДИСК — БЛОКИРУЮЩИЙ, КАРДАННЫЙ ВАЛ	1	
28	135238	МУФТА — MULTI LINK	1	
	111981	КОМПЛЕКТ УПЛОТНЕНИЯ – 1/4 ДЮЙМА МУФТА		
	111982	КОМПЛЕКТ УПЛОТНЕНИЯ – 3/8 ДЮЙМА МУФТА		
	111983	КОМПЛЕКТ — ВИНТ		
	111984	КОМПЛЕКТ — ЧЕКА		
	111985	МУФТА — 3/8 ДЮЙМА (ДЛИННАЯ)		
	111986	МУФТА — 1/4 ДЮЙМА		
	294350	МУФТА — КОРОТКАЯ, 3/8 ДЮЙМА (КОРОТКАЯ)		
29	135780	ФИТИНГ – АДАПТЕР	4	
	44209	УПЛОТНИТЕЛЬНОЕ КОЛЬЦО — № 8 ORB		
	135866	УПЛОТНИТЕЛЬНОЕ КОЛЬЦО — № 8 ORFS (ТОРЦОВОЕ УПЛОТНИТЕЛЬНОЕ КОЛЬЦО)		
30	301763	ФИТИНГ — АДАПТЕР, УПЛОТН. КОЛЬЦО № 6:	3	
	50219	УПЛОТНИТЕЛЬНОЕ КОЛЬЦО — № 6 ORB		
31	301764	ФИТИНГ — МУФТА, ГИДР. ЛИНИИ	3	
32	301765	ФИТИНГ — МУФТА, ГИДР. ЛИНИИ	2	
33	301766	ШЛАНГ — ГИДРАВЛИЧЕСКИЙ	2	
A	184667	БОЛТ — RHSN M12 × 1,75 × 30-8,8-AA1J		
B	184697	ГАЙКА — ШЕСТИГРАННАЯ, ФЛАНЦ. (С ЗАЗУБР. НА ТОРЦЕ) M12 × 1,75-8-AA1J		
C	135337	ГАЙКА — ФЛАНЦЕВАЯ, ШЕСТИГРАННАЯ, СТОПОРН., M8 × 1,25-8-AA1J		
D	191489	БОЛТ — RHSSN РЕЗЬБА ПО ВСЕЙ ДЛИНЕ M8 × 1,25 × 16-8,8-AA1J		
E	184589	ШАЙБА — ПЛОСКАЯ 9/16 × 1,375 AA1J		
F	184669	БОЛТ — С ШЕСТИГР. ГОЛОВКОЙ, M12 × 1,75 × 40-8,8-AA1J		
G	135903	БОЛТ — RHSN M12 × 1,75 × 25-8,8-AA1J		
H	184717	ШАЙБА — ПЛОСКАЯ СТАНД. M16-200HV-AA1J		
J	136431	ГАЙКА — ШЕСТИГР., ФЛАНЦ., ЦЕНТР., СТОПОРН. M12 × 1,75-10		

377. Детали для обслуживания см. в разделе *86 Приводной вал и опоры, страница 321*

КОМПЛЕКТ ПЕРЕОБОРУДОВАНИЯ РОСТСЕЛЬМАШ

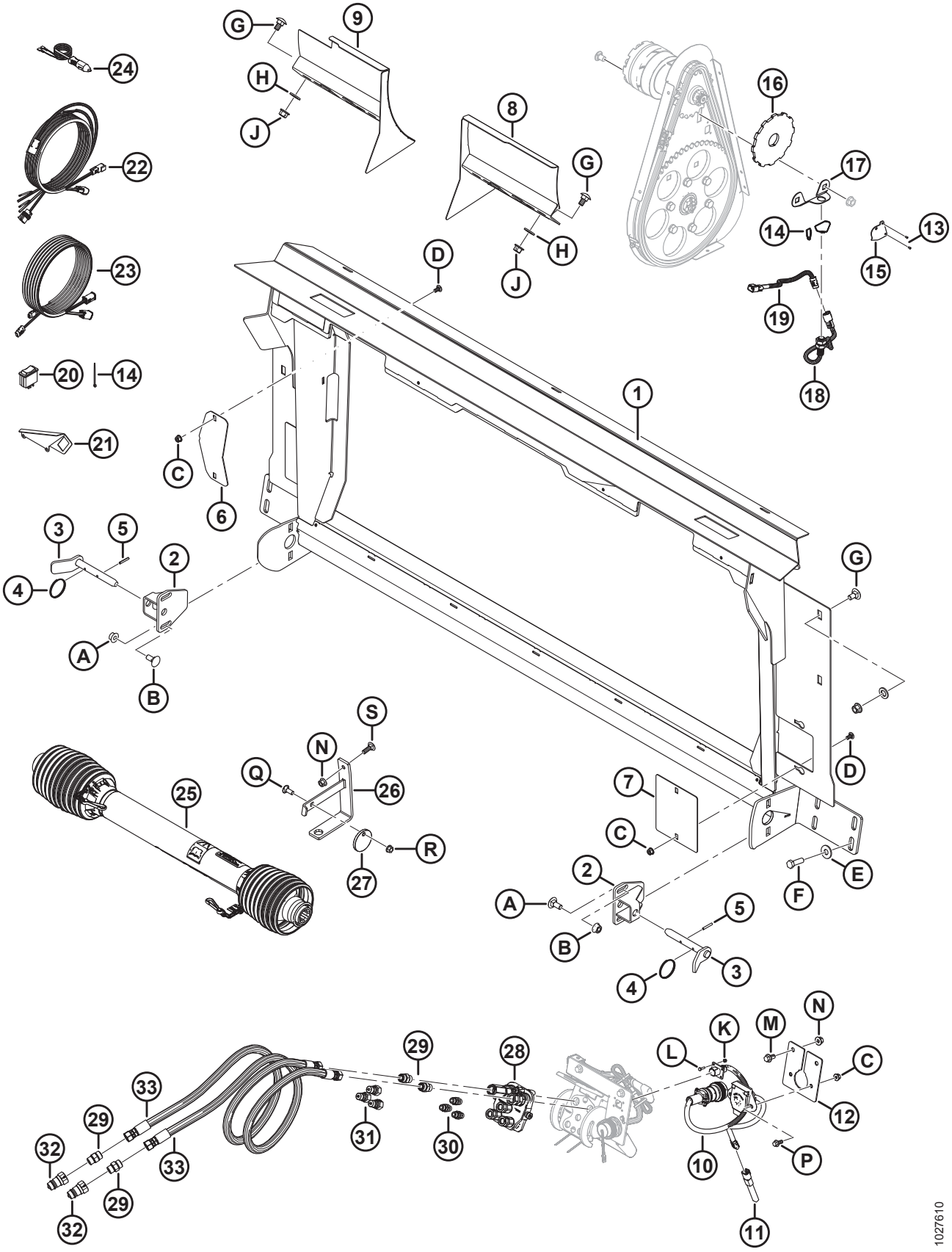

Ссылка	Номер детали	Описание	Кол-во	Серийный номер
K	197320	ГАЙКА — ШЕСТИГРАННАЯ NYLOC M4 × 0,7-8-AA1J		
L	197319	БОЛТ — С ШЕСТИГР. ГОЛОВКОЙ, РЕЗЬБА ПО ВСЕЙ ДЛИНЕ M4 × 0,7 × 16-8,8-AA1J		
M	152655	БОЛТ — С ШЕСТИГР. ГОЛОВКОЙ, ФЛАНЦЕВЫЙ, M10 × 1,5 × 20-8,8-AA1J		
N	135799	ГАЙКА — ШЕСТИГР., ФЛАНЦ., ЦЕНТР., СТОПОРН. M10 × 1,5-10		
P	136300	БОЛТ — ФЛАНЦЕВЫЙ, С ШЕСТИГР. ГОЛОВКОЙ, РЕЗЬБА ПО ВСЕЙ ДЛИНЕ M8 × 1,25 × 20-8,8-AA3L		
Q	19965	БОЛТ — С КРУГЛОЙ ГОЛОВКОЙ, С КВАДРАТНЫМ ПОДГОЛОВНИКОМ 3/8-16 × 1-МАРКА 5-AA1J		
R	30228	ГАЙКА — ФЛАНЦ. DT 3/8 NC-КЛАСС ПРОЧНОСТИ 5-AA1J		
S	184662	БОЛТ — С КРУГЛОЙ ГОЛОВКОЙ, С КВАДРАТНЫМ ПОДГОЛОВНИКОМ РЕЗЬБА ПО ВСЕЙ ДЛИНЕ M10 × 1,5 × 30-8,8-AA1J		

137 Датчик высоты мотовила

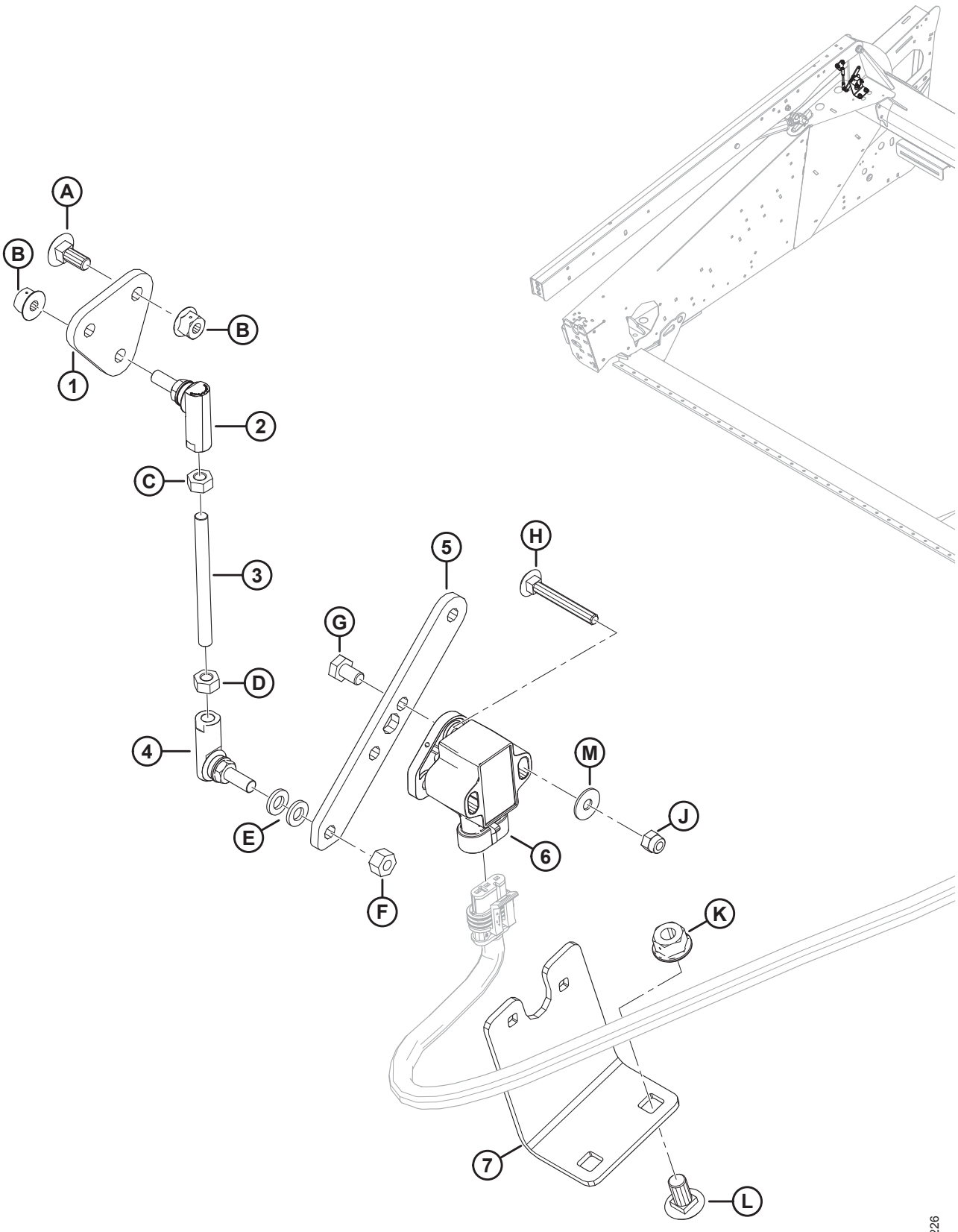

ДАТЧИК ВЫСОТЫ МОТОВИЛА

Ссылка	Номер детали	Описание	Кол-во	Серийный номер
1	254096	ПЛАСТИНА — КРЕПЛЕНИЯ ШАРОВОГО ШАРНИРА	1	
2	291485	ШАРОВОЙ ШАРНИР — ЛЕВАЯ РЕЗЬБА	1	
3	232650	СТЕРЖЕНЬ — РЕЗЬБОВОЙ	1	
4	291484	ШАРОВОЙ ШАРНИР — ПРАВАЯ РЕЗЬБА	1	
5	254095	РЫЧАГ — ПОПЛАВКОВЫЙ ДАТЧИК	1	
6	248643	ПОВОРОТНЫЙ ДАТЧИК — С ДВУМЯ ВЫХОДНЫМИ СИГНАЛАМИ	1	
7	254089	КРОНШТЕЙН — КРЕПЛЕНИЯ ДАТЧИКА	1	
A	136748	БОЛТ — С КРУГЛОЙ ГОЛОВКОЙ И КВАДРАТНЫМ ПОДГОЛОВКОМ M6 × 1 × 16-8,8-A2L		
B	152668	ГАЙКА — ФЛАНЦЕВАЯ, ШЕСТИГРАННАЯ, ЦЕНТР., СТОПОРНАЯ M6 × 1-8-A2L		
C	136613	ГАЙКА — ШЕСТИГРАННАЯ, ЛЕВАЯ РЕЗЬБА ISO 4032 M6 × 1-8-AA2L		
D	184683	ГАЙКА — ШЕСТИГРАННАЯ ISO 4032 M6 × 1-8-A2L		
E	184705	ШАЙБА — ПЛОСКАЯ M6-200HV-A2L		
F	136773	ГАЙКА — ШЕСТИГРАННАЯ, ЦЕНТР., СТОПОРНАЯ M6 × 1-8-AA3L		
G	136561	БОЛТ — С ШЕСТИГР. ГОЛОВКОЙ, TFL M6 × 1 × 10-8,8-A3L		
H	136604	БОЛТ — С КРУГЛОЙ ГОЛОВКОЙ И КВАДРАТНЫМ ПОДГОЛОВКОМ TFL M5 × 0,8 × 40-8,8-AA2L		
J	197230	ГАЙКА — ШЕСТИГРАННАЯ NYLOC M5 × 0,8-8-A2L		
K	135337	ГАЙКА — ФЛАНЦЕВАЯ, ШЕСТИГРАННАЯ, СТОПОРНАЯ, M8 × 1,25-8-A2L		
L	191489	БОЛТ — С ПОЛУКРУГЛОЙ ГОЛОВКОЙ И КВАДРАТНЫМ ПОДГОЛОВКОМ TFL M8 × 1,25 × 16-8,8-A2L		
M	**184701**	**ШАЙБА — ПЛОСКАЯ, БОЛЬШАЯ M5-200HV**		

138 Датчики скорости мотовила

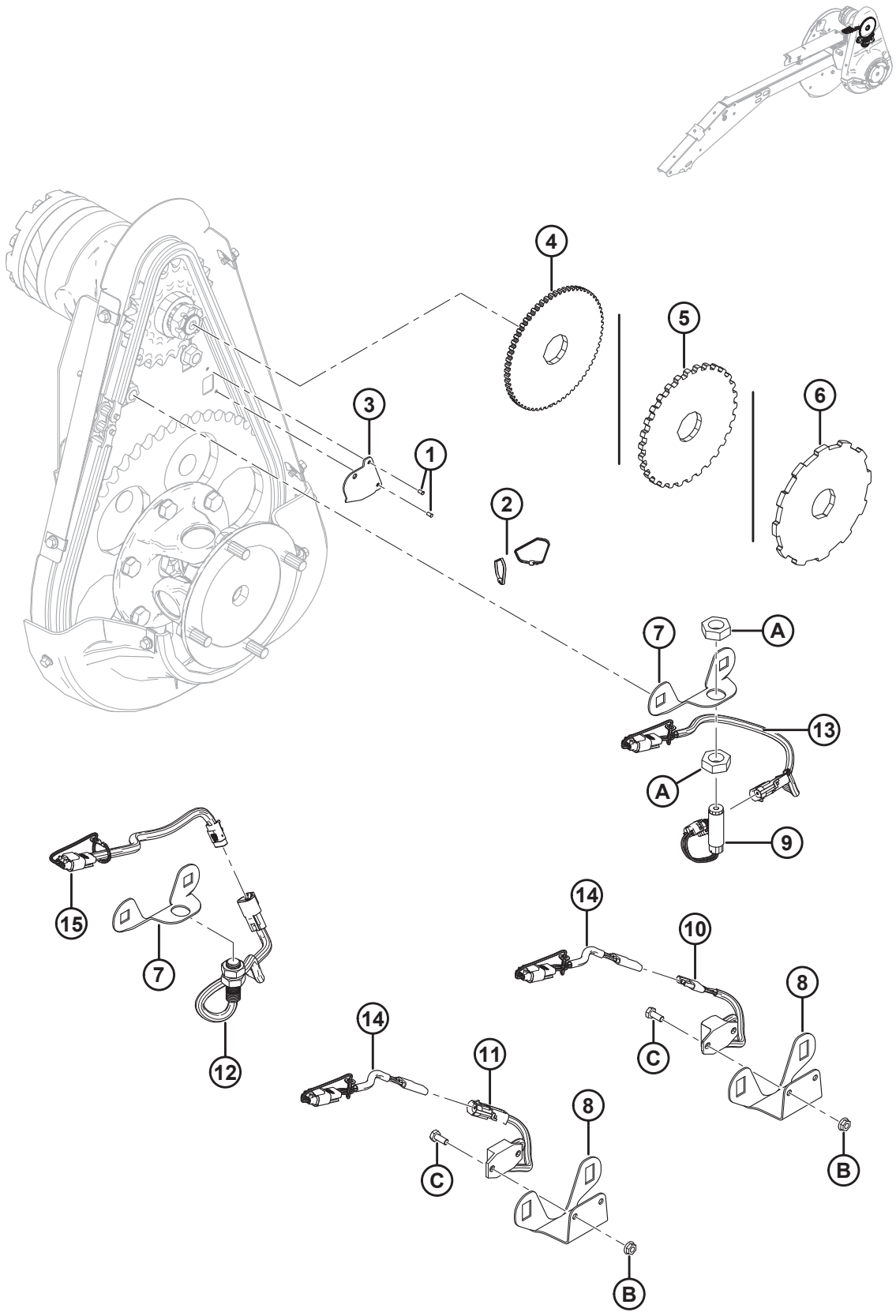

ДАТЧИКИ СКОРОСТИ МОТОВИЛА

Ссылка	Номер детали	Описание	Кол-во	Серийный номер
1	14338	ЗАКЛЕПКА — ГЛУХАЯ 1/8 × 0,125	2	
2	16661	КРЕПЛЕНИЕ — КАБЕЛЬНАЯ СТЯЖКА (ЧЕРНАЯ)	2	
3	164131	КОЖУХ — ДАТЧИК СКОРОСТИ МОТОВИЛА	1	
4	133716	ДИСК — ДАТЧИК СКОРОСТИ МОТОВИЛА (JD)	1	
5	133997	ДИСК — ДАТЧИК СКОРОСТИ МОТОВИЛА (AGCO/GLEANER)	1	
6	304533	ДИСК — ДАТЧИК СКОРОСТИ МОТОВИЛА (CLAAS)	1	
7	133781	ОПОРА – ДАТЧИК СКОРОСТИ МОТОВИЛА (JD/CLAAS)	1	
8	279746	ОПОРА – ДАТЧИК СКОРОСТИ МОТОВИЛА (AGCO/GLEANER)	1	
9	184437	ДАТЧИК — СКОРОСТИ (JD)	1	
10	152736	ДАТЧИК — СКОРОСТИ, 3-ПРОВОДНОЙ (CHALLENGER/MASSEY)	1	
11	184440	ДАТЧИК — СКОРОСТИ, 2-ПРОВОДНОЙ (GLEANER)	1	
12	136167	ДАТЧИК — СКОРОСТИ (CLAAS)	1	
13	220571	ЖГУТ ПРОВОДОВ — ПРОВОДКА ДАТЧИКА СКОРОСТИ МОТОВИЛА (JD)	1	
14	220572	ЖГУТ ПРОВОДОВ — ПРОВОДКА ДАТЧИКА СКОРОСТИ МОТОВИЛА (CHALLENGER/MASSEY/GLEANER)	1	
15	304199	ЖГУТ ПРОВОДОВ — ПРОВОДКА ДАТЧИКА СКОРОСТИ МОТОВИЛА (CLAAS/LEXION)	1	
A	7674	ГАЙКА — ШЕСТИГР. СТОПОР. 3/4-16 UNF GR5 ОЦИНК.		
B	21455	ГАЙКА — ФЛАНЦ. (С ЗАЗУБР. НА ТОРЦЕ) 1/4 NC GR5 ОЦИНК.		
C	21572	БОЛТ — ШЕСТИГР. ГОЛОВКА 1/4 NC × 0,625 ДЛ. GR5 ОЦИНК.		

139 Комплекты спиралей шнеков (дополнительное оборудование)

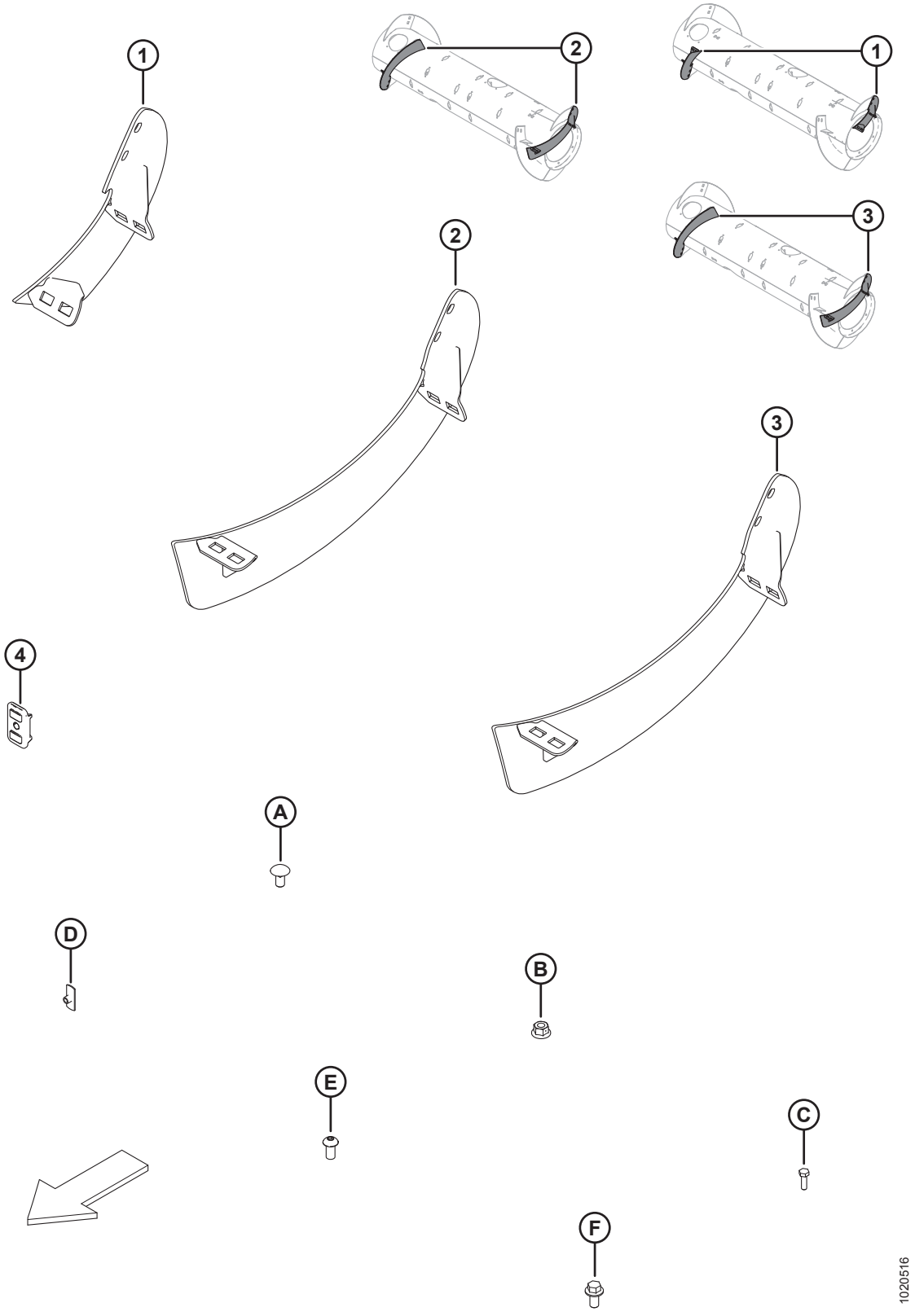

КОМПЛЕКТЫ СПИРАЛЕЙ ШНЕКОВ (ДОПОЛНИТЕЛЬНОЕ ОБОРУДОВАНИЕ)

ПРИМЕЧАНИЕ:

Комплекты длинных витков шнека (MD № B6400 и 287032) используются для переоборудования шнека в дополнительную ультраузкую конфигурацию. Дополнительную информацию см. в руководстве по эксплуатации жатки.

Ссылка	Номер детали	Описание	Кол-во	Серийный номер
	B6400	КОМПЛЕКТ — FM100 RTD, ИЗНОСОСТОЙКИЕ ВИТКИ [378]		
	287031	КОМПЛЕКТ — FM100 RTD, СРЕДНИЕ ВИТКИ [379]		
	287032	КОМПЛЕКТ — FM100 RTD, ДЛИННЫЕ ВИТКИ [380]		
1	NSS	ВИТОК ШНЕКА, RTD — ПРАВ., СРЕДНИЙ [381]	1	
	NSS	ВИТОК ШНЕКА, RTD — ЛЕВ., СРЕДНИЙ [382]	1	
	287887	ВИТОК ШНЕКА, RTD — ПРАВ., СРЕДНИЙ (ИЗНОСОСТОЙКИЙ)	1	
	287888	ВИТОК ШНЕКА, RTD — ЛЕВ., СРЕДНИЙ (ИЗНОСОСТОЙКИЙ)	1	
2	NSS	ВИТОК ШНЕКА, RTD — ПРАВ., ДЛИННЫЙ [383]	1	
	NSS	ВИТОК ШНЕКА, RTD — ЛЕВ., ДЛИННЫЙ [384]	1	
3	287890	ВИТОК ШНЕКА, RTD — ПРАВ., ДЛИННЫЙ (ИЗНОСОСТОЙКИЙ)	1	
	287889	ВИТОК ШНЕКА, RTD — ЛЕВ., ДЛИННЫЙ (ИЗНОСОСТОЙКИЙ)	1	
4	213084	ЗАГЛУШКА — ПРОРЕЗЬ СПИРАЛИ ШНЕКА	2	
A	136178	БОЛТ — С ПОЛУКРУГЛОЙ ГОЛОВКОЙ И КВАДРАТНЫМ ПОДГОЛОВКОМ M10 × 1,5 × 20-8,8-A3L		
B	135799	ГАЙКА — ФЛАНЦЕВАЯ, ШЕСТИГРАННАЯ, СТОПОРНАЯ, M10 × 1,5-10-A3L		
C	252703	БОЛТ — С ШЕСТИГР. ГОЛОВКОЙ, TFL M6 × 1 × 20 × SPCL-12,9-AA2L		
D	197263	ГАЙКА — ТРОЙНИК M6 × 1		
E	135723	ВИНТ — С ВНУТРЕННИМ ШЕСТИГРАННИКОМ В ПОЛУКРУГЛОЙ ГОЛОВКЕ M10 × 1,5 × 20-10,9-A3L		
F	152655	БОЛТ — С ШЕСТИГР. ГОЛОВКОЙ, ФЛАНЦЕВЫЙ, M10 × 1,5 × 20-8,8-A3L		

378. Включает комплект длинных витков шнека (MD № 287032). Комплекты доступны только через отдел комплексных товаров.
379. Включает два износостойких витка, две заглушки (MD № 213084), крепежные детали и инструкции.
380. Включает износостойкие длинные витки шнека, две заглушки (MD № 213084), крепежные элементы и инструкции.
381. Обслуживается со средними правыми витками шнека (MD № 287887).
382. Обслуживается со средними левыми витками шнека (MD № 287888).
383. Обслуживается с длинными правыми витками шнека (MD № 287890).
384. Обслуживается с длинными левыми витками шнека (MD № 287889).

140 Система автоматического контроля высоты жатки (автоконтур) на двух датчиках (дополнительное оборудование)

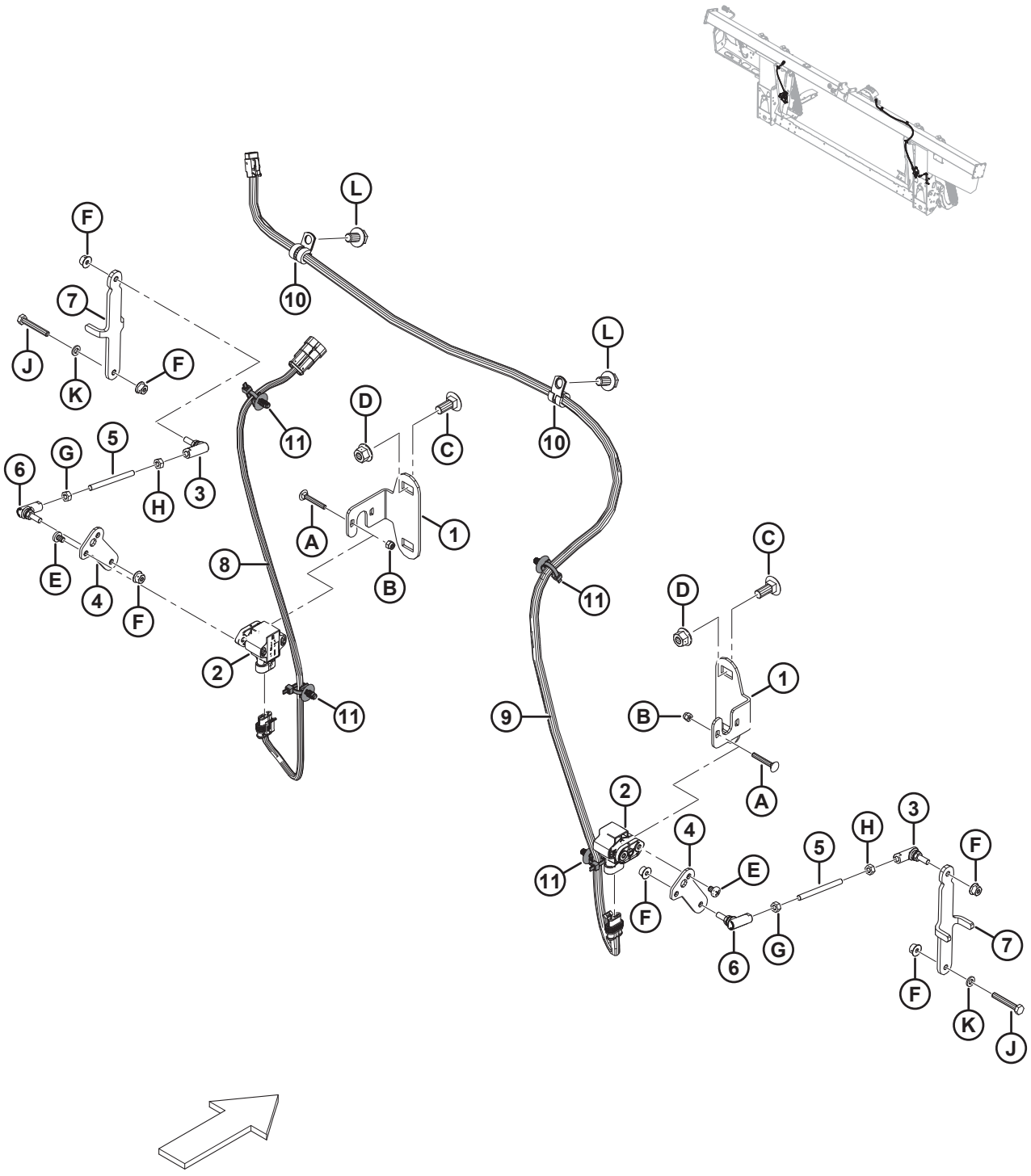

СИСТЕМА АВТОМАТИЧЕСКОГО КОНТРОЛЯ ВЫСОТЫ ЖАТКИ (АВТОКОНТУР) НА ДВУХ ДАТЧИКАХ (ДОПОЛНИТЕЛЬНОЕ ОБОРУДОВАНИЕ)

Ссылка	Номер детали	Описание	Кол-во	Серийный номер
	B6211	КОМПЛЕКТ — ДВОЙНОЙ ДАТЧИК АННС [385]		
	248783	КОМПЛЕКТ — ДВОЙНОЙ ДАТЧИК АННС [386]		
1	301865	КРОНШТЕЙН — ДАТЧИК СИСТЕМЫ АВТОМАТИЧЕСКОГО КОНТРОЛЯ ВЫСОТЫ ЖАТКИ (АВТОКОНТУРА)	2	
2	248643	ПОВОРОТНЫЙ ДАТЧИК — С ДВУМЯ ВЫХОДНЫМИ СИГНАЛАМИ	2	
3	291485	ШАРОВОЙ ШАРНИР — ЛЕВАЯ РЕЗЬБА	2	
4	248816	РЫЧАГ — ПОПЛАВКОВЫЙ ДАТЧИК	2	
5	232650	СТЕРЖЕНЬ — РЕЗЬБОВОЙ	2	
6	291484	ШАРОВОЙ ШАРНИР — ПРАВАЯ РЕЗЬБА	2	
7	295179	КРОНШТЕЙН — СОЕДИНЕНИЕ ДАТЧИКА	2	
8	276201	ЖГУТ ПРОВОДОВ — ДАТЧИК ВЫСОТЫ, ЛЕВЫЙ	1	
9	276871	ЖГУТ ПРОВОДОВ — ДАТЧИК ВЫСОТЫ, ПРАВЫЙ	1	
10	136410	ХОМУТ — ИЗОЛИРОВАННЫЙ, 3/8 ДЮЙМА	2	
11	136655	КРЕПЛЕНИЕ — УСТАНОВКА «ЕЛОЧКОЙ» СО СВЯЗКОЙ	4	
A	197229	БОЛТ — С КРУГЛОЙ ГОЛОВКОЙ И КВАДРАТНЫМ ПОДГОЛОВКОМ M5 × 0,8 × 35-4,6-A2L		
B	197230	ГАЙКА — ШЕСТИГРАННАЯ NYLOC M5 × 0,8-8-A2L		
C	135785	БОЛТ — RHSN M10 × 1,5 × 25-8,8-A3L		
D	135799	ГАЙКА — ФЛАНЦЕВАЯ, ШЕСТИГРАННАЯ, СТОПОРНАЯ, M10 × 1,5-10-A3L		
E	158704	ВИНТ — ЦИЛИНДРИЧЕСКАЯ ГОЛОВКА M6 × 1 × 8-4,8-A2L		
F	152668	ГАЙКА — ФЛАНЦЕВАЯ, ШЕСТИГРАННАЯ, КОНТР., M6 × 1-8-A2L		
G	184683	ГАЙКА — ШЕСТИГРАННАЯ ISO 4032 M6 × 1-8-A2L		
H	136613	ГАЙКА — ШЕСТИГРАННАЯ, ЛЕВАЯ РЕЗЬБА ISO 4032 M6 × 1-8-AA2L		
J	135671	БОЛТ — С ШЕСТИГР. ГОЛОВКОЙ, TFL M6 × 1 × 40-8,8-A2L		
K	184705	ШАЙБА — ПЛОСКАЯ M6-200HV-A2L		
L	136151	БОЛТ — ФЛАНЦЕВЫЙ, С ШЕСТИГР. ГОЛОВКОЙ, TFL M10 × 1,5 × 16-8,8-A3L		

385. Включает комплект автоматического контроля высоты жатки (АННС) с двойным датчиком (MD № 248783). Комплекты доступны только через отдел комплексных товаров.
386. Включает все перечисленные детали, крепежные элементы и инструкции.

141 (Опция) Полный комплект разделительных чистиков FM100 – FD1

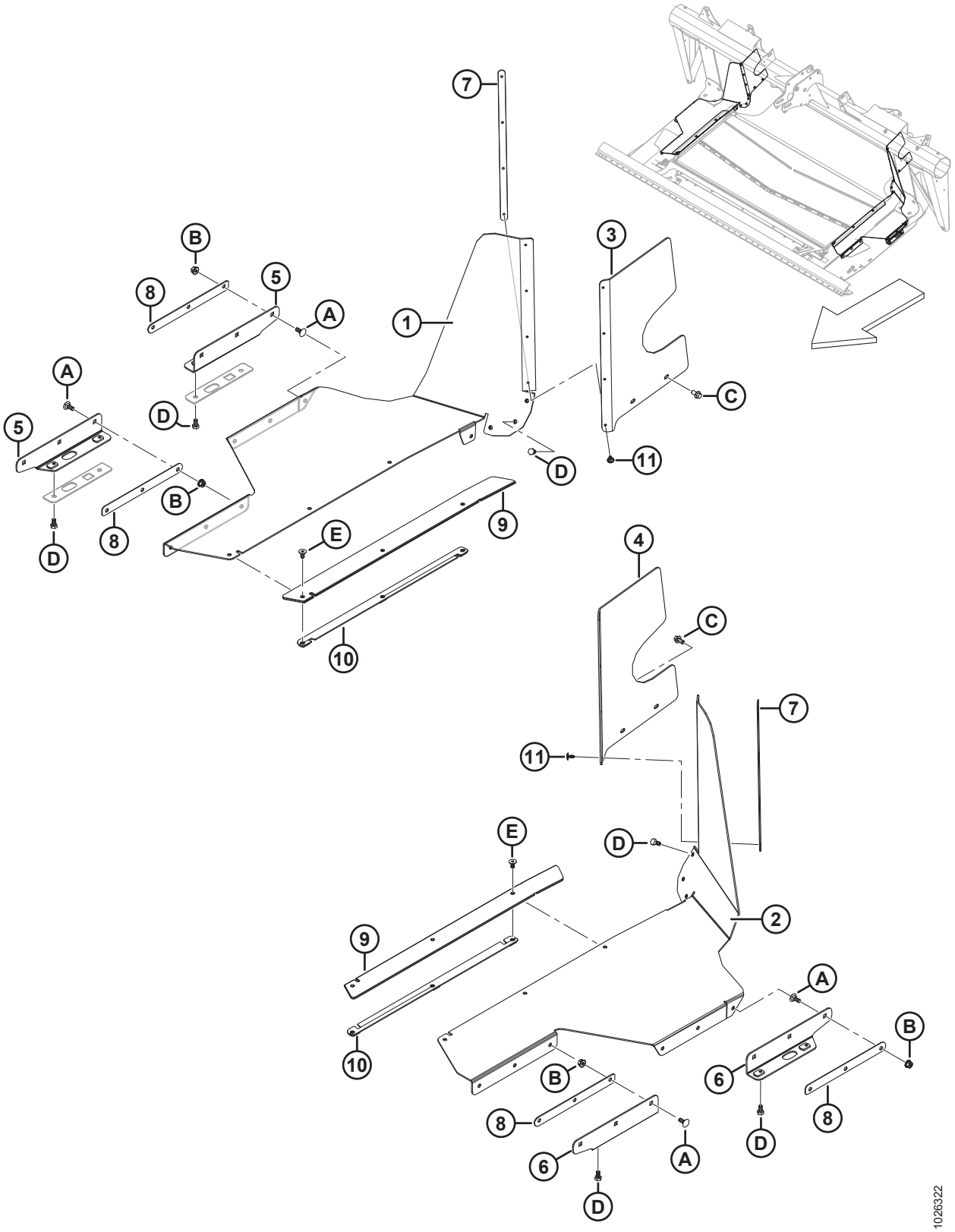

(ОПЦИЯ) ПОЛНЫЙ КОМПЛЕКТ РАЗДЕЛИТЕЛЬНЫХ ЧИСТИКОВ FM100 – FD1

Ссылка	Номер детали	Описание	Кол-во	Серийный номер
	B6445	ПОЛНЫЙ КОМПЛЕКТ РАЗДЕЛИТЕЛЬНЫХ ЧИСТИКОВ FD1 [387]		
1	287949	ЧИСТИК — БОКОВОЙ, ПРАВОЙ ДЕКИ FD1	1	
2	287948	ЧИСТИК — БОКОВОЙ, ЛЕВОЙ ДЕКИ FD1	1	
3	213493	УПЛОТНЕНИЕ — ПРАВ. ЗАДН. ВЕРХНИЙ	1	
4	213492	УПЛОТНЕНИЕ — ЛЕВ. ЗАДН. ВЕРХНИЙ	1	
5	295142	ОПОРА — СВАРНАЯ, ПРАВЫЙ БОКОВОЙ ЧИСТИК, FD1	2	
6	295143	ОПОРА — СВАРНАЯ, ЛЕВЫЙ БОКОВОЙ ЧИСТИК, FD1	2	
7	276770	ПЛАСТИНА — ФИКСАТОР ЧИСТИКА	2	
8	213295	ПЛАСТИНА — ФИКСАТОР ЧИСТИКА	4	
9	287719	ЧИСТИК — УСИЛЕНИЕ	2	
10	301726	ДЕРЖАТЕЛЬ — БОКОВОЙ ВКЛАДЫШ, СВАРНОЙ	2	
11	293053	ЗАКЛЕПКА — ВЫТЯЖНАЯ	8	
A	197171	БОЛТ — С ПОЛУКРУГЛОЙ ГОЛОВКОЙ И КВАДРАТНЫМ ПОДГОЛОВКОМ M8 × 1,25 × 20-8,8-A2L		
B	135337	ГАЙКА — ФЛАНЦЕВАЯ, ШЕСТИГРАННАЯ, СТОПОРНАЯ, M8 × 1,25-8-A2L		
C	136485	БОЛТ — ФЛАНЦЕВЫЙ, С ШЕСТИГР. ГОЛОВКОЙ, TFL M8 × 1,25 × 16-8,8-A3L		
D	50139	БОЛТ — С ШЕСТИГР. ГОЛОВКОЙ, TFL M8 × 1,25 × 16-8,8-A2L		
E	252542	ВИНТ — С ВНУТРЕННИМ ШЕСТИГРАННИКОМ В ГОЛОВКЕ, УТОПЛЕННЫЙ TFL M8 × 1,25 × 16-10,9-AA2L		

387. Только для модификаций для рынка Европы. Обеспечивает дополнительное уплотнение между копирующим модулем и жаткой. Комплекты можно приобрести только через отдел комплексных товаров.

142 (Опция) Оборудование для холмистой местности

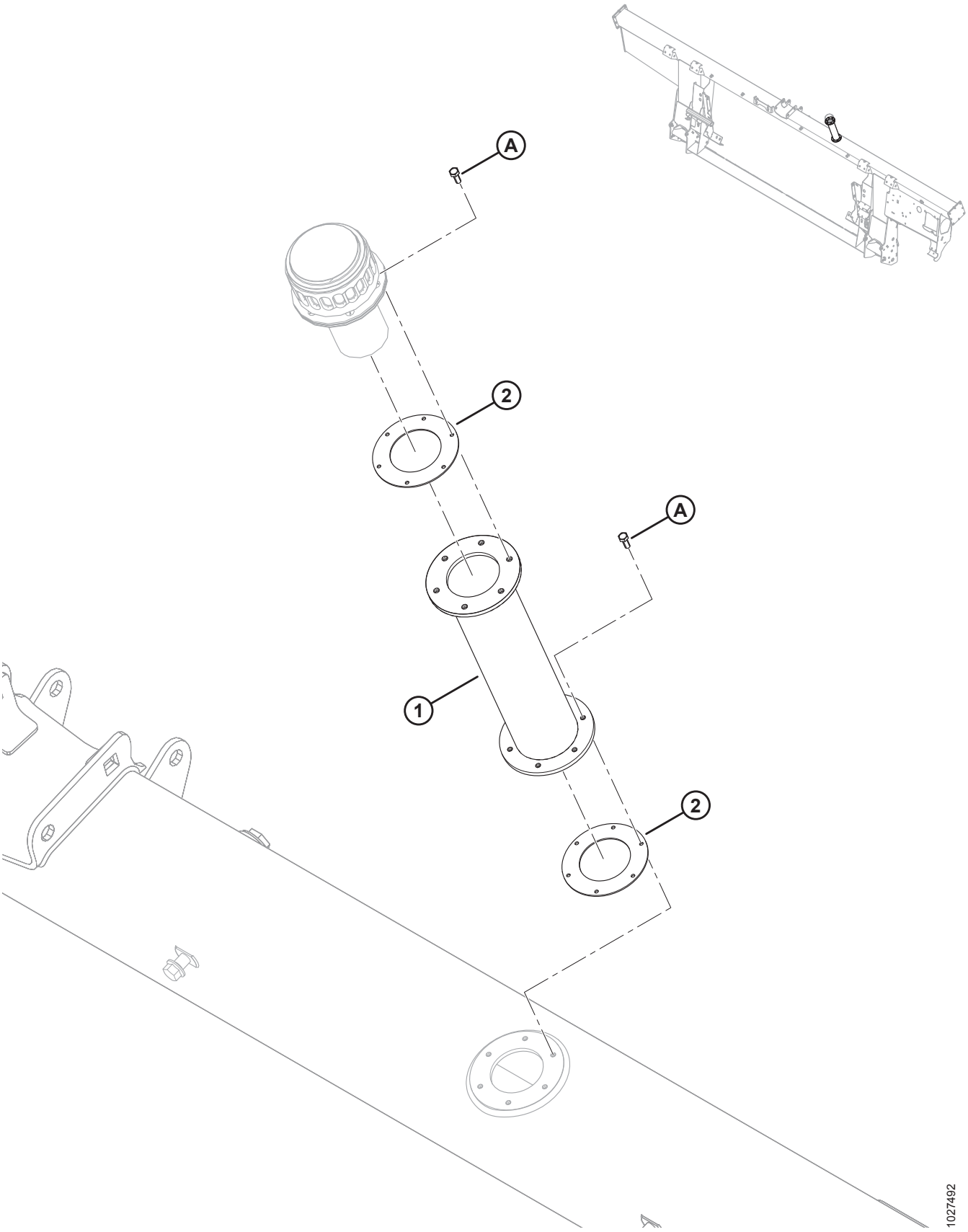

(ОПЦИЯ) ОБОРУДОВАНИЕ ДЛЯ ХОЛМИСТОЙ МЕСТНОСТИ

Ссылка	Номер детали	Описание	Кол-во	Серийный номер
	B6057	КОМПЛЕКТ — УДЛИНИТЕЛЬ ДЛЯ ЗАЛИВКИ В ГИДРОБАК [388]		
1	NSS	УДЛИНЕНИЕ ДЛЯ ЗАПОЛНЕНИЯ ГИДРАВЛИЧЕСКОГО БАКА	1	
2	NSS	ПРОКЛАДКА	2	
	166450	НАКЛЕЙКА — ВНИМАНИЕ, ГОРЯЧАЯ ПОВЕРХНОСТЬ	2	
A	135873	ВИНТ — СТАНОЧНАЯ ОБРАБОТКА КЛАСС ПРОЧН. 10-32 × 0,5 ДЮЙМА ШЕСТИГРАННАЯ		

388. Включает в себя удлинитель для заливки в гидробак (не продается отдельно), две прокладки (не продаются отдельно), две наклейки (MD № 166450) и двенадцать винтов (MD № 135873). Комплекты можно приобрести только через отдел комплексных товаров.

143 Комплекты регулирования скорости боковых полотен из кабины (дополнительное оборудование)

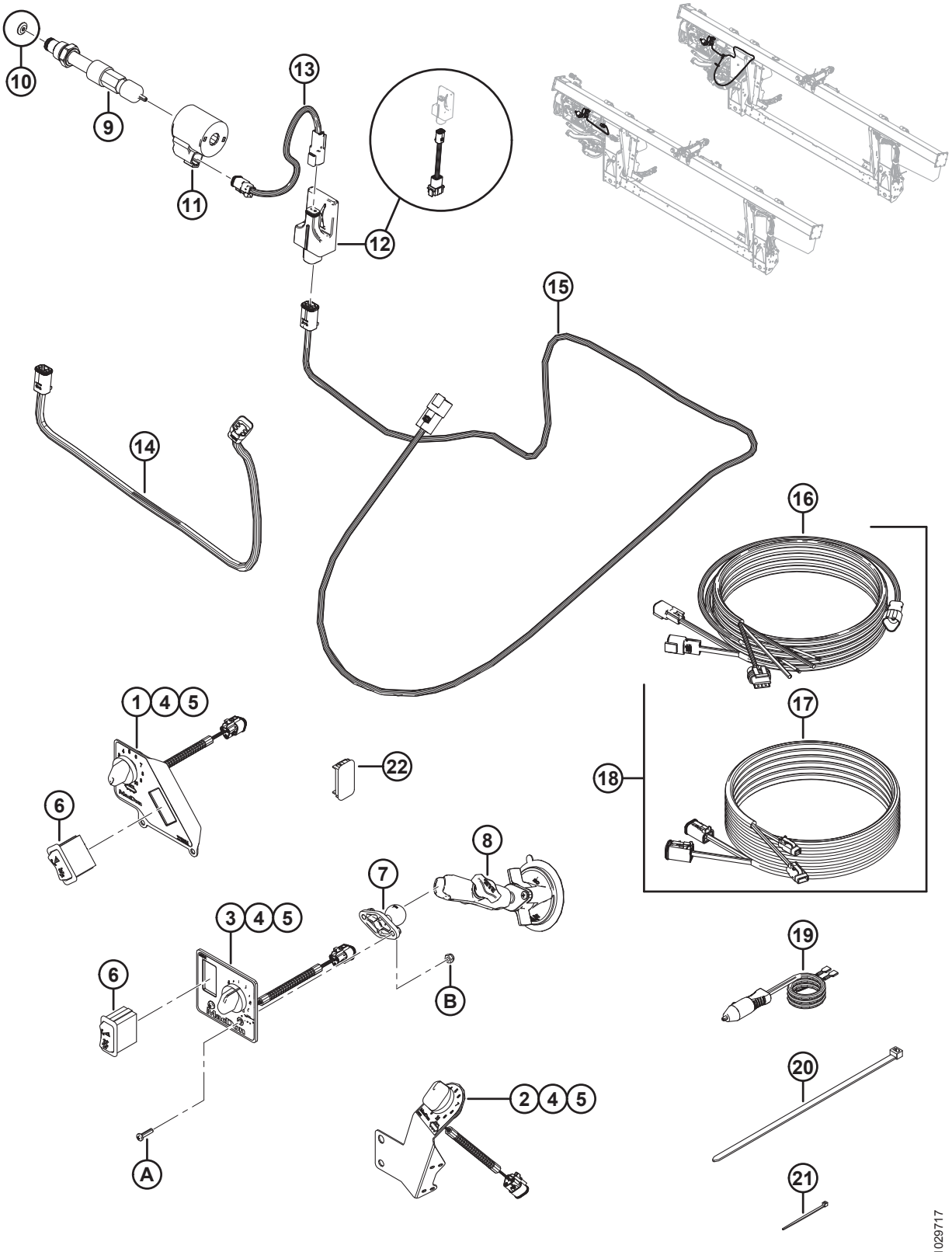

КОМПЛЕКТЫ РЕГУЛИРОВАНИЯ СКОРОСТИ БОКОВЫХ ПОЛОТЕН ИЗ КАБИНЫ (ДОПОЛНИТЕЛЬНОЕ ОБОРУДОВАНИЕ)

Ссылка	Номер детали	Описание	Кол-во B6208/B6385/B6387	Серийный номер
	B6701	КОМПЛЕКТ – РЕГУЛИРОВАНИЕ СКОРОСТИ БОКОВОГО ПОЛОТНА ИЗ КАБИНЫ (JOHN DEERE) [389]	1/0/0	
	B6702	КОМПЛЕКТ — РЕГУЛИРОВАНИЕ СКОРОСТИ БОКОВОГО ПОЛОТНА ИЗ КАБИНЫ (CNH) [389]	0/1/0	
	B6703	КОМПЛЕКТ — РЕГУЛИРОВАНИЕ СКОРОСТИ БОКОВОГО ПОЛОТНА ИЗ КАБИНЫ (GENERIC) [389]	0/0/1	
1	287945	ПАНЕЛЬ УПРАВЛЕНИЯ — ICSDSC, JD [390]	1/0/0	
2	276671	ПАНЕЛЬ УПРАВЛЕНИЯ — ICSDSC, CNH [390]	0/1/0	
3	287944	ПАНЕЛЬ УПРАВЛЕНИЯ — ICSDSC, GENERIC [390]	0/0/1	
4	213459	ПОТЕНЦИОМЕТР — 5 кОм	1/1/1	
5	109773	РУЧКА — ПЛАСТИКОВАЯ	1/1/1	
6	287797	ПЕРЕКЛЮЧАТЕЛЬ — КУЛИСНЫЙ, НАКЛОНА	1/0/1	
7	287749	ОСНОВАНИЕ — ШАРОВАЯ ОПОРА	0/0/1	
8	287859	ОСНОВАНИЕ — ПРИСОСКА С РЫЧАГОМ	0/0/1	
9	276631	КЛАПАН — РЕГУЛИРОВАНИЕ ПОТОКА [391]	1/1/1	
	252351	КОМПЛЕКТ — УПЛОТНЕНИЕ		
10	287227	ДИАФРАГМА — 0,18 ДЮЙМА (ТОЛЬКО 2017 ГОДА ВЫПУСКА) [392]	1/1/1	-321189
11	209045	КАТУШКА — ЭЛЕКТРОМАГНИТ	1/1/1	
12	304377	КОМПЛЕКТ – МОДУЛЬ ПРИВОДА КЛАПАНА [393]	1/1/1	
	304376	ЖГУТ ПРОВОДОВ – АДАПТЕР ПРИВОДА КЛАПАНА [394]	1/1/1	
13	213812	ЖГУТ ПРОВОДОВ — ЭЛЕКТРОМАГНИТ	1/1/1	
14	304254	ЖГУТ ПРОВОДОВ — ПРИВОД КЛАПАНА (CNH)	0/1/0	371190–
	213813	ЖГУТ ПРОВОДОВ – ПРИВОД КЛАПАНА (CNH) **(2019 ГОД И РАНЕЕ)** [395]	0/1/0	-371189

389. Комплекты можно приобрести только в отделе комплексных товаров. Включает все перечисленные детали и инструкции. Информация по количеству деталей в конкретном комплекте приведена в перечне запчастей.
390. Включает потенциометр 5 кОм (MD № 213459) и пластиковую ручку (MD № 109773).
391. В клапан включена диафрагма (MD № 287227) в узле гильзы клапана для моделей 2018 года выпуска. В модели 2017 года выпуска она является отдельной деталью.
392. Обслуживаемая деталь для 2017 года выпуска.
393. Включает приводной модуль клапана с загруженным программным обеспечением (не продается отдельно) и жгутом проводов адаптера (MD №304376).
394. Жгут проводов адаптера привода клапана (MD №304376), который используется для подсоединения модуля привода клапана к жгуту проводов привода клапана моделей, выпущенных в 2019 г. и раньше (MD №213813 и 287894).
395. Деталь для обслуживания только для моделей, выпущенных в 2019 году и ранее.

КОМПЛЕКТЫ РЕГУЛИРОВАНИЯ СКОРОСТИ БОКОВЫХ ПОЛОТЕН ИЗ КАБИНЫ (ДОПОЛНИТЕЛЬНОЕ ОБОРУДОВАНИЕ)

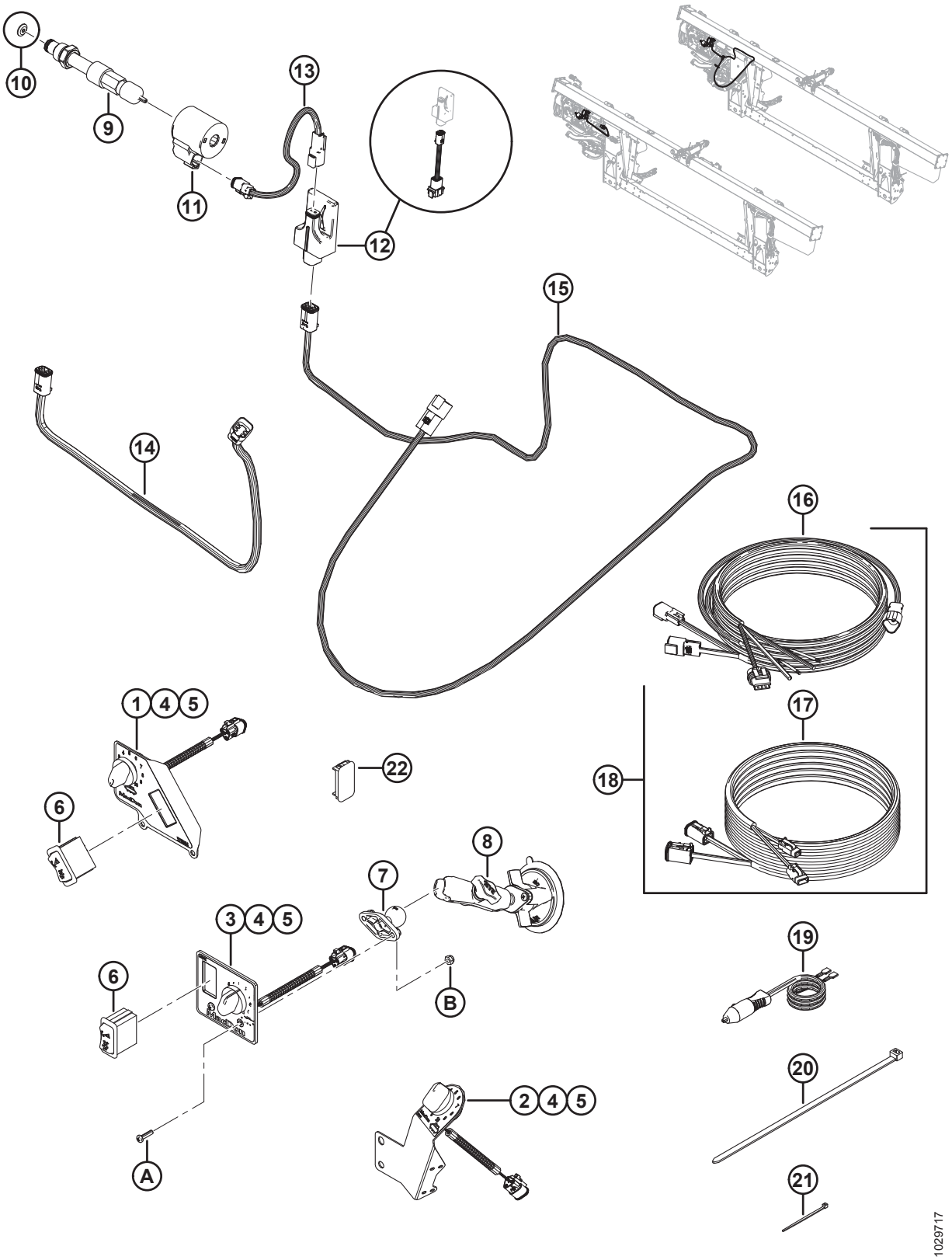

Ссылка	Номер детали	Описание	Кол-во B6208/B6385/B6387	Серийный номер
15	304370	ЖГУТ ПРОВОДОВ — ПРИВОД КЛАПАНА	1/0/1	371190–
	287894	ЖГУТ ПРОВОДОВ - ПРИВОД КЛАПАНА **(2019 ГОД И РАНЕЕ)** [395]	1/0/1	-371189
16	304210	ЖГУТ ПРОВОДОВ — ОРГАНЫ УПРАВЛЕНИЯ ПОЛОТНОМ ИЗ КАБИНЫ	0/1/1	346190–
17	304211	ЖГУТ ПРОВОДОВ — УДЛИНЕНИЕ ПОЛОТНА ИЗ КАБИНЫ	0/1/1	346190–
18	304216	КОМПЛЕКТ — ЖГУТ КАБЕЛЕЙ УПРАВЛЕНИЯ ПОЛОТНЯНОЙ ЖАТКОЙ ИЗ КАБИНЫ [396]	0/1/1	-346189
19	220570	ЖГУТ ПРОВОДОВ — ОТ ДОП. ИСТОЧНИКА ПИТАНИЯ К БЫСТРОРАЗЪЕМНОМУ РАЗМЫКАТЕЛЮ	1/1/1	
20	30753	КРЕПЕЖНАЯ ДЕТАЛЬ — КАБЕЛЬНАЯ СТЯЖКА, ЧЕРНАЯ, ДЛИНА 305 ММ	2/2/2	
21	16661	КРЕПЕЖНАЯ ДЕТАЛЬ — КАБЕЛЬНАЯ СТЯЖКА, ЧЕРНАЯ, ДЛИНА 69 ММ	15/15/15	
22	287784	ЗАГЛУШКА — ПАНЕЛЬ [397]	0/0/1	
A	135161	ВИНТ — СТАНОЧ. ОБРАБ. КЛАСС ПРОЧН. 10-32 UNF × 0,75 ДЮЙМА [398]		
B	20012	ГАЙКА — NYLOC № 10-32-GR5-AA3L [398]		

396. Комплект используется для обслуживания моделей 2018 модельного года и ранее со жгутом кабелей управления кабины 2018 года (MD № 213667). Включены жгут проводов органов управления полотном в кабине (MD № 304210) удлинитель жгута проводов управления полотном в кабине (MD № 304211).
397. Поставляется с комплектом органов управления боковым полотном из кабины Generic (MD № B6703), которая устанавливается вместо нерабочего переключателя комбайнов после установки комплекта.
398. Детали обслуживания только для комплектов органов управления боковым полотном из кабины Generic (MD № B6703).

144 Чистики (дополнительное оборудование)

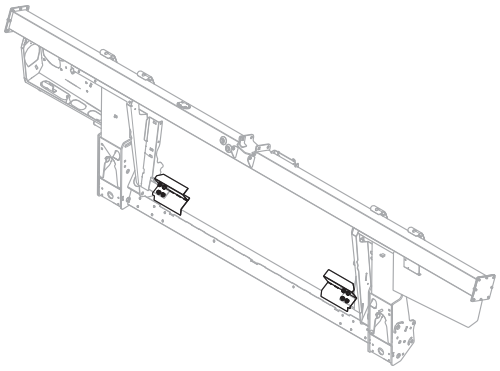

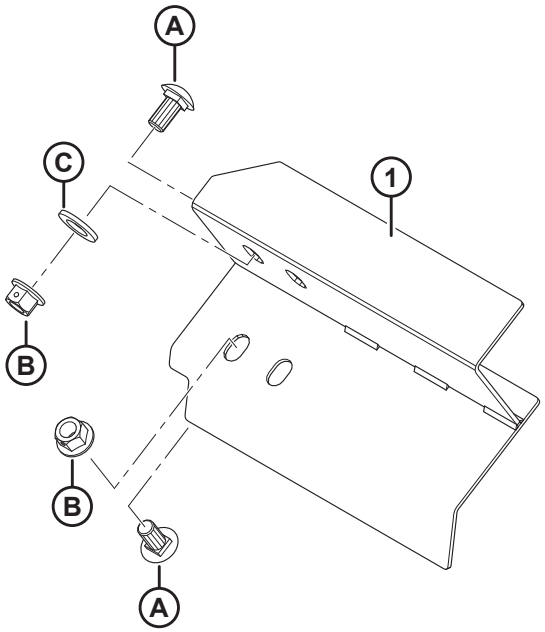

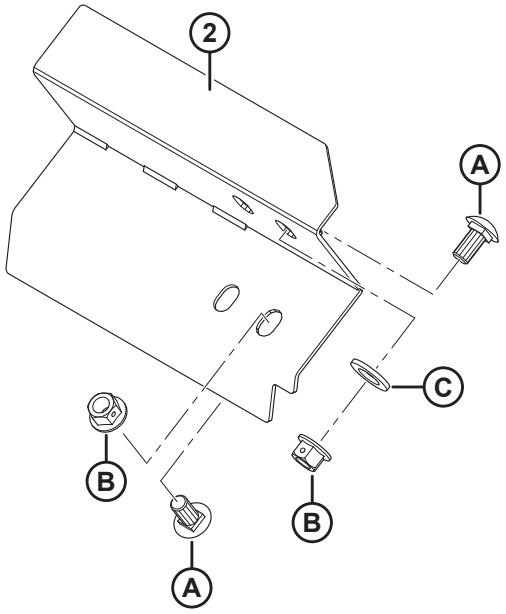

1023852

ЧИСТИКИ (ДОПОЛНИТЕЛЬНОЕ ОБОРУДОВАНИЕ)

Ссылка	Номер детали	Описание	Кол-во	Серийный номер
	B6042	КОМПЛЕКТ — ЧИСТИКИ, ДЛИНА 265 ММ (БЕЗ ВЫРЕЗА) [399]		
	B6043	КОМПЛЕКТ — ЧИСТИКИ, ДЛИНА 265 ММ (С ВЫРЕЗОМ) [399]		
	B6044	КОМПЛЕКТ — ЧИСТИКИ, ДЛИНА 325 ММ [399]		
	B6045	КОМПЛЕКТ — ЧИСТИКИ, ДЛИНА 365 ММ [399]		
	B6046	КОМПЛЕКТ — ЧИСТИКИ, ДЛИНА 403 ММ [399]		
	B6213	КОМПЛЕКТ — ЧИСТИКИ, ДЛИНА 515 ММ [399]		
1	213523	СЪЕМНИК — СВАРНАЯ КОНСТРУКЦИЯ, ЛЕВЫЙ (ДЛИНА 265 ММ, БЕЗ ВЫРЕЗА)	1	
	276899	СЪЕМНИК — СВАРНАЯ КОНСТРУКЦИЯ, ЛЕВЫЙ (ДЛИНА 265 ММ, С ВЫРЕЗОМ)	1	
	213573	СЪЕМНИК — СВАРНАЯ КОНСТРУКЦИЯ, ЛЕВЫЙ (ДЛИНА 325 ММ)	1	
	213567	СЪЕМНИК — СВАРНАЯ КОНСТРУКЦИЯ, ЛЕВЫЙ (ДЛИНА 365 ММ)	1	
	213561	СЪЕМНИК — СВАРНАЯ КОНСТРУКЦИЯ, ЛЕВЫЙ (ДЛИНА 403 ММ)	1	
	213579	СЪЕМНИК — СВАРНАЯ КОНСТРУКЦИЯ, ЛЕВЫЙ (ДЛИНА 515 ММ)	1	
2	213525	СЪЕМНИК — СВАРНАЯ КОНСТРУКЦИЯ, ПРАВЫЙ (ДЛИНА 265 ММ, БЕЗ ВЫРЕЗА)	1	
	276900	СЪЕМНИК — СВАРНАЯ КОНСТРУКЦИЯ, ПРАВЫЙ (ДЛИНА 265 ММ, С ВЫРЕЗОМ)	1	
	213574	СЪЕМНИК — СВАРНАЯ КОНСТРУКЦИЯ, ПРАВЫЙ (ДЛИНА 325 ММ)	1	
	213568	СЪЕМНИК — СВАРНАЯ КОНСТРУКЦИЯ, ПРАВЫЙ (ДЛИНА 365 ММ)	1	
	213562	СЪЕМНИК — СВАРНАЯ КОНСТРУКЦИЯ, ПРАВЫЙ (ДЛИНА 403 ММ)	1	
	213580	СЪЕМНИК — СВАРНАЯ КОНСТРУКЦИЯ, ПРАВЫЙ (ДЛИНА 515 ММ)	1	
A	135903	БОЛТ — С ПОЛУКРУГЛОЙ ГОЛОВКОЙ И КВАДРАТНЫМ ПОДГОЛОВКОМ M12 × 1,75 × 25-8,8-A3L		
B	136431	ГАЙКА — ФЛАНЦЕВАЯ, ШЕСТИГРАННАЯ, КОНТР., M12 × 1,75-10-A3L		
C	184717	ШАЙБА — ПЛОСКАЯ СТАНД. M16-200HV-AA1J		

399. Комплекты доступны только через отдел комплексных товаров.

Указатель

795 300
1709 352
2148 198
4761 198
5512 ..... 116, 202, 206, 208, 312, 446
6647 4
6649 198
7642 ..... 198, 286, 294, 400, 450, 456, 466
7674 ..... 16, 184, 238, 244, 250, 256, 476
7900 ..... 198, 204, 208
9213 300
9333 300
13125 ..... 194, 368, 402, 432, 456
13617 468
14338 ..... 6, 456, 468, 476
16010 ..... 190, 196
16235 116
16266 196
16661 ..... 348, 456, 468, 476, 488
16681 ..... 100, 106, 112
18523 ..... 144, 198
18589 ..... 364, 454
18590 ..... 74, 354
18591 ..... 16, 118, 126, 138, 198, 250
18592 ..... 122, 384
18593 10
18596 ..... 224, 232
18597 356
18598 ..... 8, 74, 238, 306, 354
18599 ..... 58, 74, 104, 108, 116, 138, 198, 200, 238, 314
18600 ..... 126, 198, 312
18601 ..... 10, 198, 308, 352
18603 ..... 58, 60, 62, 66
18604 ..... 72, 354
18605 ..... 116, 354
18607 ..... 100, 256
18608 350
18609 ..... 2, 120, 332, 350
18624 ..... 108, 114, 170, 178
18626 ..... 124, 308
18635 ..... 244, 250, 256
18636 314
18637 ..... 4, 184, 228, 232, 238, 244, 250, 256, 314, 352, 446
18638 ..... 224, 230, 238, 280, 306, 314
18639 312
18640 ..... 320, 352, 446
18648 ..... 102, 106, 110, 116, 124, 194, 204, 208, 308
18652 ..... 312, 372, 426
18654 ..... 4, 20, 24, 28, 32, 210
18664 102
18666 ..... 16, 58, 122, 142, 280
18669 ..... 94, 144, 352
18670 188
18671 ..... 14, 100, 106, 110, 116, 194, 302, 350
18689 10
18697 ..... 12, 58, 76, 102, 108, 114, 200, 224, 228, 230
18720 ..... 320, 446
18723 ..... 4, 58, 188, 258
18724 ..... 224, 232, 238, 250, 258, 356
18725 ..... 100, 106, 112
18738 ..... 102, 116
18866 ..... 200, 204
18867 350
18898 310
18916 ..... 200, 206, 208
19634 190
19809 ..... 402, 432
19927 194
19957 16
19965 ..... 76, 144, 218, 224, 230, 328, 458, 472
19966 ..... 74, 192, 212, 238
20012 488
20055 ..... 108, 114
20077 ..... 74, 228, 232, 244, 250, 256, 328
20078 ..... 136, 270
20213 ..... 12, 24, 32
20312 ..... 124, 350
20535 ..... 8, 60, 76
21006 56
21010 194
21055 ..... 8, 192, 200
21056 ..... 4, 16, 138, 180, 200
21066 ..... 58, 76, 200
21069 ..... 66, 80
21087 120
21102 ..... 172, 188, 354
21153 ..... 194, 204, 208
21194 56
21218 138
21235 298
21264 ..... 10, 18, 238, 352
21281 142
21282 ..... 364, 452
21301 272
21354 ..... 224, 232
21363 312
21376 ..... 194, 204, 208
21383 ..... 4, 58, 84, 94, 172, 402, 432
21403 142
21404 190
21425 312
21447 ..... 130, 134
21449 ..... 76, 402, 432

21452..... 58, 60, 102
21455..... 102, 140, 188, 240, 450, 454, 458, 476
21456..... 314
21469.....16, 84, 94
21471.....74, 364, 452
21472.....24, 32, 58, 130, 134, 188, 238, 244, 250, 258, 314, 392, 402, 432
21476.....220, 228
21484.....126, 238
21491.....4, 58, 76, 104, 108, 114, 116, 126, 224, 228, 230, 238, 250, 258, 314
21522..... 312
21526..... 238
21540..... 10, 200, 206, 208, 352
21558..... 190
21560..... 200
21561.....60, 136, 144, 238
21567.....4, 184, 238, 244, 250, 256
21568..... 188
21570.....250, 258
21572..... 104, 450, 454, 458, 476
21573.....140, 188, 240
21575..... 12, 76, 104, 108, 114, 116, 126, 178, 184, 224, 232, 280
21576.....140, 200
21577..... 206
21578.....202, 224, 232
21580..... 220, 244, 250, 256
21581..... 126
21583..... 58, 206
21589.....116, 126
21590.....244, 250, 256
21591..... 200
21594.....280, 314
21599..... 200
21746..... 236
21760.....220, 228
21761..... 164
21763.....6, 64, 130, 134, 138, 186, 238, 266, 332, 358, 372, 376, 380, 388, 390, 408, 412, 422, 426, 428, 430, 436
21801.....218, 226
21810..... 216, 222, 226, 230
21821.....2, 6, 80, 104, 108, 114, 130, 136, 140, 250, 258, 312
21843.....236, 248, 256
21854.....218, 224, 228, 232, 238, 250, 258
21856.....392, 422
21858.....392, 422
21859.....222, 230
21863.....4, 8, 58, 76, 78, 80, 104, 114, 140, 184, 188, 192, 206, 220, 238, 258, 356, 402, 432
21868.....200, 364, 452
21880.....402, 432
21881.....246, 254
21887.....194, 204, 208
21926..... 356
21941.....4, 28, 200
21947.....394, 440
21968.....104, 114
21975..... 130
23164..... 146
23165..... 360
23745..... 382
26671..... 134
26846..... 310
27647.....372, 426
29028..... 198
29934..... 422
30027..... 104, 108, 114, 118, 140
30035..... 104
30054.....234, 246, 252
30191..... 320
30203..... 310
30209..... 104, 108, 116, 120
30228.....4, 8, 10, 18, 24, 32, 58, 76, 78, 80, 84, 96, 98, 104, 108, 114, 126, 130, 134, 140, 144, 172, 184, 188, 192, 200, 206, 212, 214, 218, 222, 228, 230, 238, 244, 250, 256, 270, 314, 328, 354, 372, 392, 402, 426, 432, 458, 472
30280.....8, 120, 184, 192, 238, 256, 356, 388, 438
30282.....130, 132
30284.....130, 132
30307..... 238
30314.....244, 256
30316..... 360
30368..... 172
30375..... 134
30376.....64
30433.....242, 246
30441.....76, 120, 200
30463..... 350
30504..... 8, 184, 256
30505.....304, 308
30512.....10, 16
30515..... 172
30516.....198, 204, 208
30517.....194, 204, 208
30520..... 116, 194, 204, 208
30523.....90
30549..... 10, 120
30551.....236, 256
30556.....236, 246, 254
30610.....60, 62, 64
30627..... 352
30628..... 276
30630..... 384
30632.....378, 460
30661.....222, 230
30693.....58, 238, 334

30701 310
30702 310
30715 282
30753 .....130, 134, 138, 238, 336, 338, 394, 440, 488
30759 ..... 244, 250, 256
30811 ..... 120, 126
30813 ..... 134, 388, 392, 408, 426, 438
30820 260
30824 126
30833 ..... 200, 402, 432
30873 ..... 218, 226
30922 202
30934 ..... 216, 222, 226, 230
30936 ..... 130, 136
30971 ..... 318, 342, 344
30981 ..... 64, 80
30999 ..... 80, 134
31465 306
31774 ..... 10, 16, 104, 108, 114, 352
31889 330
32070 ..... 146, 360
32247 ..... 402, 432
33955 34
34980 30
35618 198
35694 194
36651 360
37167 ..... 386, 436
39272 190
40095 324
40628 192
40701 .....130, 134, 372, 376, 386, 390, 408, 420, 426, 436
40702 ..... 60, 62, 64, 130, 134, 332, 340, 372, 376, 386, 390, 408, 420, 426, 436
40703 ..... 60, 62, 64, 340, 408
40704 ..... 60, 62, 64, 340, 408
40915 ..... 104, 108, 114, 170, 178
41982 ..... 194, 204, 208
42074 ..... 372, 376, 426, 458
42292 ..... 358, 422
42589 ..... 372, 376, 386, 390, 408, 422, 424, 436
42592 76
44209 ..... 318, 338, 386, 436, 470
44210 .....316, 336, 342, 370, 378, 390, 406, 420, 458
44611 360
45427 ..... 222, 230, 236
48050 200
49227 .....130, 134, 332, 372, 376, 386, 390, 408, 420, 426, 436
49232 ..... 130, 134, 372, 376, 386, 390, 420, 436
49306 ..... 222, 230
49341 120
50019 ..... 236, 246, 254
50022 ..... 102, 128
50050 ..... 218, 226
50072 202
50083 300
50086 ..... 60, 62, 64
50101 212
50102 248
50103 ..... 80, 128, 134
50104 ..... 64, 80, 218, 226
50120 32
50139 ..... 282, 284, 482
50154 304
50155 ..... 304, 328
50174 ..... 194, 204, 208
50175 ..... 62, 64, 226
50178 ..... 134, 372, 378, 388, 408, 438
50184 90
50186 ..... 16, 58, 74, 84, 96, 98, 104, 108, 114, 116, 120, 126, 172, 178, 184, 188, 200, 212, 258, 364, 402, 432, 452
50193 142
50197 ..... 130, 136, 202
50219 ..... 332, 344, 386, 390, 406, 420, 436, 470
50220 ..... 316, 318, 342
50223 ..... 318, 338, 342
50225 ..... 8, 126, 144, 190, 200, 206, 244, 250, 258, 382
50226 ..... 16, 58
100456 ..... 192, 200, 220, 228, 250, 258
100500 ..... 14, 34, 350
100532 ..... 56, 68
100706 68
100707 68
100708 68
100709 68
100710 68
100712 68
100714 68
100715 68
100716 68
100717 68
100718 68
100719 68
100720 68
100721 68
100722 68
100723 68
100726 68
100862 272
101007 ..... 194, 204, 208
101897 ..... 192, 228, 230
101898 ..... 4, 18, 24, 32, 78, 104, 108, 114, 130, 144, 170, 192, 200
102264 2
102509 56
102629 68
102630 68

102636 ..... 18, 120, 200, 352
103096 68
103351 ..... 128, 134
103361 16
103562 ..... 28, 200
103575 330
103576 134
103738 ..... 102, 112, 218, 236, 242, 246, 252, 336
103879 116
105066 ..... 84, 94
105069 ..... 104, 114
105135 ..... 84, 96
105136 ..... 84, 96, 98, 212
105141 ..... 84, 96
105364 116
108233 ..... 60, 62, 388, 392, 408, 426, 438
109064 ..... 348, 468
109613 356
109717 212
109773 486
109791 330
109843 146
111099 12
111221 146
111528 334
111978 ..... 234, 242, 248, 254
111981 470
111982 470
111983 470
111984 470
111985 470
111986 470
112130 308
112184 218
112866 318
112868 318
112935 ..... 248, 256
113152 68
113153 68
113222 ..... 16, 34, 350
113229 56
113420 96
113435 ..... 100, 106, 112, 116
113482 146
113536 186
113561 ..... 188, 190
113566 190
113814 4
113937 34
114120 420
114140 420
114142 ..... 390, 420
114143 ..... 390, 420
114233 ..... 104, 114
114382 464
115145 148
115146 ..... 148, 186, 246
115147 ..... 148, 186, 246
115148 186
115670 34
117015 ..... 4, 200
118011 272
118137 ..... 102, 108, 114, 116, 170, 178, 190, 468
118154 ..... 20, 24, 28, 30, 210
118162 ..... 20, 22, 26, 30
118185 272
118193 ..... 20, 22, 28, 30, 130, 210
118239 ..... 188, 190
118301 ..... 22, 30, 174, 176
118302 ..... 20, 26, 174, 176
118344 ..... 20, 22, 26, 30, 174, 176
118345 ..... 22, 26, 30, 174, 176
118346 ..... 20, 210
118347 ..... 22, 210
118351 ..... 20, 22, 210
118491 ..... 34, 40, 48, 50
120009 72
120058 70
120127 2
120140 56
120141 56
120194 56
120462 74
120558 ..... 20, 24, 28, 32
120639 ..... 22, 28, 32
120703 10
120845 70
120899 56
120900 56
120901 56
120932 ..... 184, 242, 252
120933 ..... 184, 246, 252
123084 464
123180 ..... 286, 294, 400, 442, 450, 456, 466
123202 464
123306 70
123406 304
123517 18
123599 134
123627 106
123660 2
123661 2
123670 102
123676 132
123681 180
123682 180
123702 132
123751 2
123752 2
123753 10

123755 ..... 10, 16
123756 ..... 10, 16
123788 16
123950 70
123951 70
123952 70
123953 70
123954 70
123955 70
123956 70
123957 70
123978 332
124338 ..... 30, 176
124344 ..... 30, 176
124775 210
124880 36
124881 36
125145 280
125146 280
125176 6
125229 236
125236 198
125256 196
125294 72
125343 138
125363 2
125377 ..... 62, 64
125393 142
125418 26
125433 120
125435 120
125530 56
125588 72
125589 72
125602 70
125607 70
125654 350
125670 64
125672 64
125722 ..... 62, 64, 134
125741 78
125742 78
125764 56
125777 64
125780 64
129043 ..... 40, 44, 46, 48, 50, 52, 54
129148 ..... 380, 430, 458
129149 424
129297 ..... 20, 22, 26, 30
129299 ..... 42, 46, 50, 54
129313 146
129481 406
129577 182
129578 182
129581 182
129582 182
129584 182
129589 182
129772 412
129773 412
129800 ..... 386, 436
129801 ..... 386, 436
129965 412
129976 ..... 386, 436
129977 ..... 386, 436
130283 272
131391 146
131392 146
131393 146
132033 56
132246 10
132248 ..... 184, 242, 252
132253 ..... 184, 246, 252
132254 10
132257 10
132303 ..... 222, 230
132404 32
132418 236
132420 2
132451 74
132474 124
132475 124
132476 120
132531 72
132532 72
132607 ..... 70, 298
132692 72
132772 60
132773 ..... 184, 234, 242, 246, 252
132777 74
132852 148
132896 34
132897 36
132900 60
132906 ..... 10, 22, 30
133047 352
133086 360
133138 ..... 402, 432
133165 ..... 328, 456, 470
133166 ..... 328, 456, 470
133241 384
133242 384
133372 272
133421 312
133439 ..... 402, 432
133521 136
133537 360
133631 324
133632 324
133633 324

133634 322
133637 322
133640 324
133641 322
133672 .....362, 450
133683 414
133716 476
133781 .....468, 476
133877 294
133942 266
133980 362
133981 362
133992 .....196, 204
133997 .....456, 476
134002 6
134003 6
134010 ..... 140, 394, 422, 440
134011 ..... 140, 394, 422, 440
134053 .....394, 440
134438 4
134442 138
134741 .....138, 430
134746 ..... 358, 380, 394, 396, 412, 428, 430, 440
134948 428
134954 138
135157 .....58, 74, 78, 98, 104, 212, 306
135161 488
135193 .....130, 136, 228
135213 ..... 234, 242, 248, 254
135233 ..... 138, 170, 186, 236
135234 .....128, 134
135235 .....248, 254
135238 470
135240 .....62, 64
135241 236
135248 .....192, 220, 228, 250, 258, 356
135267 .....380, 430
135290 302
135305 356
135315 .....12, 24, 32
135319 274
135337 .....274, 276, 282, 364, 378, 392, 408, 454, 460, 470, 474, 482
135340 4
135358 .....312, 446
135367 .....120, 126, 256
135369 16
135372 .....60, 62, 64, 80
135381 .....312, 446
135386 ..... 234, 242, 248, 254
135397 .....388, 438
135400 316
135423 356
135434 236
135443 .....80, 128, 134, 138, 228, 238, 256, 358
135444 .....128, 134, 228, 338, 372, 376, 388, 390, 408, 420, 426, 438
135448 142
135450 214
135464 16
135507 ..... 218, 224, 228, 230, 244, 250, 256
135511 .....250, 258
135540 236
135554 .....318, 338, 342
135579 .....4, 238
135587 344
135598 370
135613 .....242, 246
135623 192
135626 ..... 36, 42, 46, 50, 54, 76, 274
135628 36
135630 ..... 36, 272
135632 38
135647 226
135655 382
135665 .....238, 256
135671 480
135685 .....218, 236, 254
135691 314
135694 312
135704 190
135709 .....248, 256, 412
135716 128
135718 266
135723 .....366, 478
135734 342
135737 120
135748 312
135775 342
135778 .....332, 420
135780 .....386, 436, 470
135785 .....266, 278, 306, 308, 314, 480
135786 318
135791 342
135799 .....266, 270, 272, 276, 282, 288, 304, 308, 314, 328, 352, 362, 366, 368, 374, 378, 384, 388, 400, 408, 422, 426, 438, 442, 454, 460, 472, 478, 480
135800 340
135818 358
135860 .....372, 378
135865 .....318, 332, 338, 344, 386, 390, 406, 420, 436
135866 ..... 336, 338, 342, 386, 390, 406, 436, 470
135867 .....316, 318, 336, 342, 344, 370, 378, 420, 458
135868 ..... 316, 338, 342, 344
135873 .....266, 484
135894 .....378, 460
135900 306
135901 316
135903 ..... 368, 458, 470, 490
135906 74

135917 406
135927 272
135957 ..... 318, 342, 406
135963 220
135995 ..... 332, 350
136024 ..... 320, 444
136036 274
136050 278
136089 316
136095 ..... 332, 344, 390, 406, 426
136108 406
136113 ..... 60, 282
136137 314
136141 ..... 368, 458
136151 ..... 330, 336, 352, 356, 422, 480
136167 ..... 468, 476
136178 ..... 366, 422, 478
136181 370
136209 ..... 166, 374, 378, 388, 392, 410, 422, 426, 438
136231 282
136246 316
136248 272
136265 392
136266 ..... 372, 378
136291 306
136300 472
136303 342
136324 266
136325 ..... 332, 372, 378, 388, 392, 408, 438
136326 ..... 372, 378, 392
136337 338
136347 ..... 318, 342
136378 308
136410 ..... 128, 134, 354, 480
136418 344
136431 ..... 170, 304, 314, 328, 362, 368, 382, 384, 404, 416, 418, 434, 450, 458, 466, 470, 490
136440 ..... 304, 314, 334
136441 ..... 60, 306
136447 318
136454 272
136455 314
136458 344
136476 ..... 368, 458
136485 ..... 284, 372, 378, 388, 392, 410, 422, 426, 438, 482
136503 406
136519 406
136561 ..... 304, 340, 384, 474
136596 352
136604 474
136613 ..... 356, 474, 480
136625 ..... 362, 382, 404, 416, 418, 432, 466
136652 238
136654 236
136655 ..... 138, 358, 480
136684 338
136699 334
136704 352
136736 304
136741 392
136748 ..... 398, 474
136757 304
136759 296
136760 336
136766 318
136773 474
136841 306
136868 188
136886 284
137092 ..... 82, 92
137118 ..... 84, 96
137142 ..... 82, 90
137221 ..... 100, 106, 112
137277 ..... 82, 90
137285 ..... 82, 88
137291 ..... 100, 110
137315 ..... 100, 106, 110
137347 ..... 100, 110
137348 ..... 102, 112
137350 ..... 102, 112
137352 ..... 100, 110
137354 ..... 100, 110
137356 ..... 102, 112
137375 ..... 100, 104, 108, 110, 114, 216, 226
137415 88
137416 88
137451 106
137456 106
137476 ..... 100, 106, 110
137503 ..... 104, 114
137506 ..... 82, 88
137515 ..... 100, 110
137519 92
137523 90
137529 ..... 84, 90
137532 ..... 82, 92
137535 ..... 82, 88
137536 ..... 82, 90
137543 ..... 82, 88
137568 88
137569 88
137570 88
137571 88
137626 ..... 100, 106, 112, 116
137691 110
137699 90
137702 ..... 104, 114
137721 ..... 100, 110
137727 ..... 16, 76, 220, 228

137753 ..... 102, 106, 112
137754 ..... 82, 92
137794 172
137795 172
137825 110
137826 110
137827 110
137909 84
137910 94
137913 94
137915 94
137916 94
137917 94
137918 94
137924 172
137968 94
137969 94
137970 ..... 102, 112
137971 ..... 82, 92
137980 ..... 82, 88
138086 186
138087 186
139003 68
139630 ..... 138, 186
139631 186
139632 186
139633 186
140135 ..... 20, 22, 26, 30
140225 360
140250 106
142777 324
144321 198
144324 198
144374 194
144376 196
144378 ..... 194, 204, 208
144409 198
144415 ..... 190, 198
144425 196
144433 198
144471 196
144505 ..... 196, 276
144531 ..... 194, 204, 208
144577 196
144724 196
144739 196
144741 194
144742 194
144860 204
144873 196
144880 ..... 196, 204
144899 ..... 196, 204
144934 ..... 196, 204
144935 204
144956 196
144962 196
144966 ..... 196, 204
144968 196
144971 194
144976 194
144989 198
145106 70
145122 72
145148 70
145249 74
145345 72
145357 72
145361 74
145428 72
145461 120
145492 14
145548 72
145593 72
145706 56
145840 72
148645 240
148798 170
150890 322
150891 324
151551 ..... 22, 30
151691 300
151793 300
151941 ..... 416, 418, 466
151942 ..... 416, 418, 466
152439 ..... 364, 382, 400, 454
152520 274
152655 ..... 266, 332, 340, 366, 374, 378, 388, 392, 408, 412, 426, 438, 472, 478
152668 ..... 240, 266, 284, 306, 352, 356, 398, 474, 480
152730 ..... 304, 362, 364, 368, 404, 434, 450, 452, 458
152732 422
152736 ..... 450, 456, 476
152863 166
153151 ..... 386, 436
153933 ..... 394, 440
156037 312
156051 330
156501 ..... 196, 350
156574 350
156725 ..... 372, 376, 386, 390, 408, 420, 424, 436
156741 350
156743 ..... 296, 306, 352
156780 ..... 402, 432
156783 ..... 402, 432
156784 ..... 402, 432
156839 350
156843 354
156948 382
156969 354
158080 ..... 368, 456

158217 146
158253 420
158377 ..... 348, 468
158704 ..... 356, 480
159020 276
163184 ..... 406, 426
163598 ..... 372, 376, 388, 390, 408, 420, 426, 438
164009 ..... 6, 180
164061 ..... 102, 106, 112
164109 110
164126 ..... 102, 112
164131 ..... 456, 468, 476
164141 110
164213 ..... 100, 106, 110
164214 ..... 100, 106, 110
164215 116
164216 116
164750 ..... 100, 110
164754 98
164773 120
164780 116
164781 116
164800 ..... 120, 184
164815 ..... 100, 112
164817 ..... 100, 110
164821 106
164825 ..... 120, 184
164858 112
164885 112
164887 ..... 102, 106
164894 88
164895 92
164930 ..... 100, 106
164933 ..... 100, 106, 112
164934 116
164945 ..... 100, 106, 116
164947 110
164948 112
164953 ..... 100, 106
164955 100
164958 98
164965 98
164967 98
164988 214
164993 214
164995 214
165103 ..... 234, 242, 246, 252
165168 142
165188 142
165209 ..... 22, 210
165218 ..... 146, 360
165294 64
165297 64
165380 234
165386 142
165429 142
165434 76
165489 146
165490 146
165524 ..... 6, 148
165588 142
165594 10
165722 142
165727 142
165734 120
165735 70
165858 6
165993 146
166309 156
166450 484
166466 146
170851 338
171068 186
171277 326
172133 142
172134 142
172158 124
172195 72
172196 72
172259 ..... 8, 76
172340 ..... 222, 230
172363 76
172480 14
172507 ..... 222, 230
172511 ..... 222, 230
172558 304
172710 74
172758 132
172826 14
172830 14
172831 14
172875 180
172877 138
172896 14
172922 126
172924 10
172976 10
172978 128
174035 222
174081 ..... 222, 230
174082 ..... 222, 230
174131 360
174165 38
174168 226
174176 230
174215 56
174217 56
174238 234
174240 234
174242 234

174243 234
174250 60
174251 60
174253 64
174254 62
174256 64
174257 62
174262 236
174263 236
174270 56
174299 64
174300 64
174304 ..... 56, 216, 226
174318 234
174321 234
174322 234
174324 234
174333 124
174391 2
174416 14
174418 14
174422 ..... 234, 246, 252
174436 ..... 146, 360
174499 60
174513 236
174514 236
174521 236
174538 236
174547 236
174585 236
174586 236
174632 146
174676 146
174684 148
174714 72
174769 280
174816 350
174845 ..... 34, 44, 46, 52, 54
174849 ..... 82, 88
174857 34
174858 120
174879 124
174883 236
174922 ..... 196, 204
174926 186
174992 56
176009 ..... 12, 120, 126
183506 300
183508 302
184372 146
184422 146
184437 476
184440 ..... 452, 476
184461 ..... 342, 378, 420, 458
184462 ..... 390, 420
184463 ..... 336, 342, 390
184572 ..... 364, 452
184579 238
184589 ..... 126, 224, 470
184648 ..... 276, 392
184649 282
184652 ..... 278, 408
184655 274
184657 ..... 266, 282, 286, 372, 378, 388, 400, 408, 422, 426, 438, 442, 454
184661 320
184662 ..... 270, 304, 314, 328, 352, 362, 368, 384, 460, 472
184667 ..... 314, 362, 364, 384, 450, 452, 470
184669 ..... 382, 402, 416, 418, 432, 466, 470
184675 296
184683 ..... 356, 474, 480
184688 268
184694 274
184695 304
184697 470
184699 462
184701 474
184705 ..... 304, 356, 384, 474, 480
184706 284
184708 268
184709 278
184711 ..... 276, 320
184712 352
184714 ..... 320, 362, 364, 368, 382, 384, 402, 416, 418, 432, 450, 452, 458, 466
184717 ..... 314, 368, 458, 470, 490
184718 8
187006 382
187018 370
187031 370
187081 ..... 296, 464
187112 266
187137 ..... 286, 366, 400, 442, 452
187252 ..... 316, 444
187428 300
187466 310
187476 310
187477 310
187478 310
187480 ..... 310, 446
187481 312
187482 310
187483 312
187484 310
187485 310
187486 310
187487 310
187492 310
187494 310

187495 310
187518 304
187520 312
187524 310
187550 ..... 322, 466
187551 322
187553 ..... 322, 466
187621 332
187637 332
187641 354
187653 354
187655 354
187658 354
187659 354
187660 332
187694 354
187696 310
187697 310
187698 310
187708 354
187730 332
187732 270
187918 ..... 316, 444
188467 200
190752 276
190866 406
191489 ..... 364, 454, 470, 474
191705 318
193008 196
193009 196
193014 198
193016 196
193022 198
193031 ..... 194, 204, 208
193034 146
193057 ..... 190, 196
193058 190
193059 190
193183 190
193187 190
193188 190
193202 190
193211 200
193212 190
193214 ..... 196, 204
193215 ..... 196, 204
193216 198
193217 198
193240 188
193241 188
193242 188
193243 188
194033 318
194082 ..... 386, 408, 436
194521 360
197122 306
197154 462
197171 ..... 166, 276, 482
197229 ..... 356, 480
197230 ..... 356, 474, 480
197263 ..... 288, 296, 366, 400, 442, 450, 454, 458, 466, 478
197319 472
197320 472
202986 338
203547 138
209032 338
209045 486
212250 350
213026 296
213084 ..... 286, 366, 400, 450, 452, 456, 466, 478
213097 302
213098 302
213110 302
213112 302
213153 302
213167 338
213173 338
213174 338
213182 ..... 386, 436
213184 ..... 386, 436
213204 ..... 386, 436
213205 ..... 386, 436
213211 ..... 394, 440
213264 424
213279 272
213281 370
213295 482
213307 332
213329 338
213340 282
213350 ..... 386, 390, 436
213354 ..... 386, 436
213363 332
213374 408
213418 270
213419 270
213420 302
213459 486
213492 ..... 284, 482
213493 ..... 284, 482
213523 490
213525 490
213546 298
213552 300
213554 300
213561 490
213562 490
213567 490
213568 490

213573 490
213574 490
213579 490
213580 490
213592 ..... 382, 400
213593 ..... 382, 400
213605 294
213608 294
213613 ..... 382, 400
213614 ..... 382, 400
213649 298
213654 300
213656 294
213657 294
213659 298
213660 294
213679 300
213731 304
213733 304
213734 272
213743 340
213750 300
213753 284
213759 284
213764 266
213781 360
213783 360
213801 298
213802 298
213812 486
213813 486
213821 350
213824 412
213827 336
213828 336
213833 ..... 364, 452
213834 ..... 364, 452
213843 ..... 364, 452
213844 ..... 364, 452
213845 ..... 364, 452
213851 298
213857 302
213859 300
213861 338
213862 338
213864 338
213965 ..... 372, 376, 386, 408, 426, 436
220010 56
220011 56
220012 56
220013 56
220025 90
220084 146
220099 196
220101 ..... 20, 22
220103 ..... 20, 22
220107 6
220114 ..... 22, 26, 30
220115 26
220181 72
220183 72
220184 72
220187 10
220197 234
220241 132
220262 74
220264 74
220317 300
220324 238
220326 190
220384 74
220387 74
220478 ..... 128, 134
220553 14
220554 ..... 10, 14
220570 ..... 348, 468, 488
220571 476
220572 ..... 450, 452, 456, 476
220589 132
220590 132
220591 132
220597 132
220598 132
220607 132
220608 ..... 128, 132
220609 ..... 128, 132
220610 ..... 128, 132
220611 ..... 128, 132
220612 ..... 128, 132
220613 ..... 128, 132
220614 ..... 128, 132
220615 132
220616 132
220617 134
220625 ..... 128, 132
220628 416
220636 72
220639 72
220640 72
220641 72
220642 72
220679 350
220734 348
220766 326
220797 146
220798 146
220799 146
220807 158
220808 158
220809 158

220810 158
220811 158
220813 158
220814 158
220817 154
220818 154
220819 154
220820 154
220821 154
220823 154
220824 154
220831 156
220832 156
220833 156
220834 156
220835 158
220836 154
220863 156
220868 156
220869 156
220870 156
220871 156
220876 158
220885 154
220936 70
220939 ..... 82, 88, 214
220941 ..... 82, 88, 214
220944 70
220951 346
220959 ..... 406, 426
220960 346
220961 346
220963 346
220965 346
229013 16
229014 16
229019 16
229293 280
231368 270
231389 ..... 310, 448
231448 308
231534 ..... 312, 448
231647 272
231765 276
231766 276
231799 282
231800 282
232650 ..... 354, 474, 480
233395 ..... 222, 230
237316 304
237556 462
237563 462
240010 276
240012 276
240013 276
240101 266
240254 276
240264 276
240418 282
240455 350
244671 198
244722 194
244727 186
244748 198
244760 190
245042 70
245083 92
245084 ..... 82, 88
245093 150
245122 272
245159 406
245160 346
245199 ..... 102, 106, 112
245246 ..... 402, 432
245266 88
245267 88
245272 94
245273 94
245276 94
245277 94
245316 272
245362 170
245396 142
245397 142
245428 152
245432 152
245433 152
245434 152
245435 152
245438 152
245439 152
245441 152
245443 152
245450 212
245476 148
245477 148
245590 80
245620 310
245671 120
245677 2
245678 2
245753 338
245760 ..... 418, 466
245761 ..... 418, 466
245763 ..... 364, 452
245815 ..... 364, 452
245816 ..... 364, 452
245852 ..... 364, 452
245915 ..... 242, 248, 254
245926 178

245928 ..... 244, 254
245931 ..... 242, 248, 254
245936 ..... 244, 254
245943 56
245946 ..... 248, 256
245955 ..... 248, 254
245956 ..... 242, 248, 254
245962 148
245966 308
245992 124
245993 124
248089 316
248096 294
248117 294
248144 300
248145 294
248232 302
248261 350
248285 298
248348 308
248349 308
248388 302
248407 310
248408 312
248538 294
248643 ..... 354, 474, 480
248756 266
248757 266
248783 480
248816 480
248850 312
248914 276
248960 ..... 370, 424
252187 304
252188 306
252198 352
252208 318
252210 ..... 60, 62, 64, 80
252211 ..... 60, 62, 64, 80
252272 274
252288 304
252296 ..... 236, 242, 248, 256
252305 200
252314 236
252351 486
252368 ..... 248, 256
252399 ..... 246, 254
252414 ..... 60, 62, 66, 338
252423 68
252517 10
252537 236
252541 240
252542 ..... 284, 482
252554 338
252564 352
252578 234
252638 304
252639 306
252640 320
252642 320
252650 370
252655 ..... 388, 438
252662 344
252687 ..... 84, 94
252691 304
252692 332
252693 408
252694 ..... 386, 436
252701 ..... 272, 304
252703 ..... 288, 296, 366, 400, 442, 450, 454, 458, 466, 478
252752 56
252794 ..... 218, 228
252795 ..... 218, 228
252870 18
252942 ..... 80, 128
252993 382
252996 ..... 148, 360
253092 112
253160 70
253164 6
253290 116
253297 6
253298 6
253299 6
253305 128
253412 120
253446 ..... 216, 226
253477 ..... 244, 250, 256
253499 2
253500 186
253503 88
253514 94
253515 94
253552 26
253570 ..... 242, 246, 252
253582 ..... 242, 246, 252
253601 6
253602 6
253624 6
253627 6
253668 ..... 242, 246, 252
253678 252
253680 252
253681 252
253696 252
253702 ..... 242, 254
253703 ..... 248, 254
253704 ..... 244, 254
253705 ..... 248, 254

253706 246
253708 ..... 242, 252
253709 252
253722 ..... 218, 226
253728 148
253815 ..... 128, 132
253839 88
254089 474
254095 474
254096 474
254175 186
254248 218
255004 6
255014 150
255019 6
255021 150
255041 6
255115 150
255116 150
255117 150
255131 150
255133 150
255259 150
255260 150
255282 124
255316 150
255317 150
255318 150
255328 138
255383 70
255442 2
255460 ..... 248, 256
255461 ..... 246, 254
255462 ..... 248, 254
255465 ..... 260, 262
255471 ..... 246, 254
255476 262
255477 262
255497 260
255509 254
255510 254
255534 262
255535 262
255536 262
255537 262
255538 262
255539 262
255540 262
255541 262
255542 262
255543 262
255544 262
255545 262
255546 262
255547 262
255574 260
255577 260
255580 260
255583 260
255678 6
255679 6
255712 86
255716 86
255735 86
255738 86
255746 86
255749 86
255788 124
255791 184
255829 ..... 216, 226
255881 ..... 216, 226
255883 ..... 216, 222, 226, 230
255905 86
255908 86
255927 164
255928 164
255929 164
255930 164
255947 260
258107 430
258150 2
258253 186
258262 186
273078 110
273258 ..... 100, 110
273259 ..... 100, 110
273265 90
273304 ..... 104, 108, 114
273347 ..... 84, 90
273524 ..... 84, 90
273536 ..... 84, 90
274414 186
276029 308
276030 308
276033 330
276034 330
276043 354
276044 354
276057 354
276062 282
276117 282
276118 302
276140 300
276141 300
276149 310
276180 302
276183 302
276201 480
276206 300
276258 300

276259 360
276265 294
276281 354
276284 ..... 372, 376, 386, 390, 408, 420, 424, 436
276285 ..... 376, 420
276289 ..... 364, 452
276298 354
276326 360
276352 ..... 316, 446
276353 ..... 310, 446
276381 354
276560 330
276566 328
276567 338
276630 412
276631 486
276671 486
276679 310
276680 312
276759 398
276770 482
276806 412
276811 310
276812 310
276839 296
276859 ..... 316, 446
276863 354
276871 480
276899 490
276900 490
279001 ..... 246, 254
279011 ..... 370, 376, 424, 458
279012 ..... 370, 376, 424, 458
279013 ..... 370, 376, 424
279014 424
279017 ..... 248, 254
279034 ..... 370, 376, 424, 458
279035 ..... 370, 376, 424, 458
279065 190
279081 312
279085 148
279144 236
279156 234
279157 234
279158 234
279159 234
279228 ..... 406, 426
279261 216
279284 80
279285 80
279286 80
279310 36
279312 36
279314 36
279316 36
279398 ..... 40, 48
279399 ..... 40, 48
279401 40
279402 40
279403 40
279404 40
279405 ..... 44, 46, 52, 54
279406 ..... 44, 46, 54
279408 44
279409 44
279410 44
279411 46
279412 ..... 48, 50
279417 48
279418 48
279419 48
279420 48
279421 48
279422 48
279423 50
279424 50
279428 ..... 52, 54
279430 52
279431 52
279432 52
279433 52
279434 54
279435 54
279436 54
279437 54
279468 34
279485 234
279493 382
279494 234
279498 234
279499 234
279528 146
279575 ..... 28, 164, 210
279636 166
279641 ..... 34, 44, 46, 52, 54
279642 ..... 34, 40, 48, 50
279689 312
279700 90
279718 424
279737 370
279746 ..... 450, 452, 456, 476
279797 16
279798 ..... 242, 246, 252
279832 16
279848 36
279850 36
279851 36
279876 166
279925 226
279926 230

279979 ..... 100, 106
279996 36
279997 36
279999 36
283002 ..... 216, 226
283215 412
283613 358
284635 146
284636 146
284666 158
284667 158
284668 154
284669 154
284670 156
284671 156
284672 152
284673 152
287031 478
287032 478
287193 346
287227 486
287272 330
287312 424
287344 406
287449 332
287450 332
287451 332
287456 406
287460 406
287461 406
287462 406
287465 406
287466 346
287467 346
287468 346
287469 346
287470 346
287471 346
287472 346
287473 346
287537 168
287587 272
287613 346
287677 272
287678 272
287701 350
287702 360
287705 360
287719 482
287749 486
287760 270
287768 276
287771 ..... 342, 346
287773 282
287774 282
287784 488
287797 486
287802 294
287814 322
287859 486
287860 424
287861 ..... 372, 376, 420, 424
287862 ..... 372, 376, 424
287863 ..... 372, 376, 424
287864 406
287865 406
287866 406
287870 408
287878 372
287879 ..... 370, 376
287883 272
287885 272
287887 ..... 286, 442, 478
287888 ..... 286, 442, 478
287889 ..... 286, 366, 400, 452, 478
287890 ..... 286, 366, 400, 452, 478
287894 488
287907 338
287908 338
287909 338
287910 338
287911 338
287912 336
287913 336
287914 312
287933 272
287939 276
287944 486
287945 486
287948 482
287949 482
291484 ..... 354, 474, 480
291485 ..... 354, 474, 480
293053 ..... 284, 482
293054 284
294006 ..... 218, 228
294007 ..... 218, 226
294009 ..... 218, 228
294036 196
294037 198
294051 ..... 418, 466
294057 16
294059 16
294060 16
294062 16
294063 146
294065 112
294068 124
294069 124
294080 134

294091 198
294094 196
294097 424
294098 370
294112 56
294121 ..... 128, 134
294221 218
294222 218
294223 218
294224 226
294225 226
294226 218
294263 ..... 218, 228
294350 470
294387 376
294392 186
294393 ..... 236, 246
294394 ..... 376, 458
294424 ..... 216, 226
294425 ..... 222, 230
294436 222
294437 222
294438 222
294460 26
294508 ..... 242, 248
294514 ..... 418, 466
294515 226
294516 216
294517 216
294518 230
294519 216
294598 ..... 170, 178
294599 ..... 170, 178
294601 ..... 170, 178
294631 ..... 102, 106, 112
294634 ..... 102, 106, 112
294636 160
294651 160
294652 160
294653 160
294654 160
294655 160
294656 160
294657 160
294658 160
294659 160
294660 160
294661 160
294669 160
294671 2
294672 2
294673 2
294674 10
294675 10
294677 ..... 222, 230
294681 2
294721 242
294722 246
294791 52
294792 52
294793 54
294794 54
294795 44
294796 44
294797 46
294807 190
294813 148
294814 ..... 218, 228
294815 190
294832 320
294833 318
294849 210
294858 74
294859 74
294890 316
294928 ..... 222, 230
294938 338
294947 34
294949 330
294985 ..... 242, 248
294995 248
295013 398
295047 360
295139 318
295140 320
295142 482
295143 482
295179 480
295211 276
295212 276
295213 276
295215 276
295216 276
295218 276
295219 276
295242 316
295261 282
295401 398
295542 282
295691 80
295710 414
295981 266
295998 ..... 316, 444
296554 222
296556 218
300536 468
300978 468
301104 414
301126 282
301127 282

301185 468
301193 468
301200 468
301202 468
301369 152
301441 300
301451 ..... 368, 456
301495 158
301496 154
301497 156
301513 350
301633 352
301663 312
301693 ..... 386, 394, 436, 440
301704 ..... 322, 470
301726 482
301763 470
301764 470
301765 470
301766 470
301805 308
301806 308
301807 308
301810 300
301865 480
301902 312
301912 302
301955 302
301992 302
301993 302
301994 302
301996 322
301997 326
302029 ..... 376, 458
302030 ..... 376, 458
302204 ..... 146, 360
304017 ..... 102, 108
304018 112
304019 116
304021 212
304031 80
304034 350
304035 350
304040 282
304083 150
304084 150
304090 14
304111 348
304114 150
304115 150
304116 150
304117 150
304118 150
304119 150
304120 150
304121 150
304122 150
304123 150
304140 150
304141 150
304142 150
304143 150
304144 150
304158 284
304159 284
304199 ..... 468, 476
304210 ..... 348, 468, 488
304211 ..... 348, 468, 488
304216 ..... 348, 488
304221 120
304222 124
304254 486
304257 78
304258 78
304263 74
304307 14
304314 124
304316 74
304317 74
304325 266
304370 488
304376 486
304377 486
304382 276
304385 138
304386 138
304387 138
304388 138
304454 272
304494 286
304514 298
304520 298
304521 300
304533 ..... 468, 476
304547 162
304548 162
304560 6
304561 6
304576 380
304611 264
304612 264
304614 264
304615 264
304616 264
304617 264
304618 264
304619 264
304620 264
304621 264
304622 264

304623 264
304624 264
304625 264
304658 266
304668 330
304669 .....402, 432
304674 354
304775 284
304779 284
304783 72
304785 .....372, 386, 390, 408, 424, 436
304786 284
304788 .....402, 432
304800 446
304865 146
304916 14
304917 14
304918 14
304919 14
304920 14
304926 276
304927 276
304931 300
304954 ..... 84, 90
304955 ..... 82, 90
304956 112
304980 .....402, 432
304985 176
304986 176
304987 176
304988 176
304989 176
304990 174
304991 174
304992 174
304993 174
308015 328
308056 302
308124 328
308133 300
308134 298
308187 302
308642 294
308850 298
308859 302
308871 286
311466 316
311482 82
311491 332
311615 ..... 84, 90
311617 ..... 84, 90
311620 110
311707 380
311727 316
311750 332
311859 ..... 10, 352
313871 142
313873 142
313875 142
314306 .....322, 456
314307 468
314627 468
314653 326
314656 324
314657 322
314658 326
314678 .....368, 456
314684 468
320031 76
320237 306
320284 .....406, 426
322113 468
322145 350
322198 326
322199 326
322202 324
322203 324
322205 324
322207 324
322208 324
322209 324
322210 324
322211 324
322212 326
322234 326
322257 326
322258 326
322259 326
322692 390
322695 390
322739 390
322742 390
322744 390
322748 396
322751 390
322752 390
322783 384
322862 384
326024 222
326025 216
326072 138
326075 60
326078 60
326086 218
326093 128
326096 128
326097 124
326100 128
326152 160
326153 160

326165 70
326166 70
326180 222
326181 124
326192 124
326207 82
326208 82
328372 384
328381 384
328500 304
335008 458
335059 ..... 376, 458
335144 350
335178 272
335242 ..... 286, 294, 298
335244 286
335245 286
335270 384
335286 270
335326 36
335341 406
335342 426
337124 300
337143 ..... 286, 296, 400, 442, 450, 456, 466
337152 ..... 286, 294, 400, 442, 450, 456, 466
337163 420
337168 428
337173 420
337174 420
337175 420
337177 420
337178 420
337206 294

B

B4831 172
B4963 142
B5084 182
B5085 182
B5224 194
B5605 184
B5609 180
B5615 142
B5657 86
B5674 86
B5825 214
B5826 214
B5938 86
B6042 490
B6043 490
B6044 490
B6045 490
B6046 490
B6057 484
B6137 252
B6138 252
B6145 190
B6158 184
B6179 208
B6182 382
B6186 402
B6191 446
B6192 446
B6193 444
B6194 444
B6195 448
B6211 480
B6212 168
B6213 490
B6247 262
B6248 262
B6249 262
B6250 262
B6265 260
B6344 86
B6345 86
B6347 86
B6376 166
B6400 478
B6410 ..... 242, 246
B6411 164
B6421 398
B6449 194
B6450 282
B6458 280
B6462 216
B6463 216
B6464 216
B6465 226
B6479 432
B6568 468
B6583 142
B6585 216
B6586 216
B6587 216
B6588 226
B6590 170
B6591 178
B6595 322
B6596 322
B6600 298
B6606 186
B6607 186
B6608 242
B6609 246
B6634 212
B6650 418
B6651 418
B6668 368

B6675..... 364
B6676..... 362
B6677..... 26, 30, 210
B6678..... 26, 30, 210
B6679..... 26, 30, 210
B6680..... 26, 30, 210
B6701..... 486
B6702..... 486
B6703..... 486
B6849..... 384
B6872..... 216
B6873..... 216
B6879..... 416
B6881..... 450
B6882..... 456
B6884..... 442
B6885..... 442
B6886..... 400
B6887..... 466
B6890..... 124
B6957..... 466
B6958..... 452

C

C1986..... 204

MacDon

MacDon Industries Ltd.
680 Moray Street
Winnipeg, Manitoba
R3J 3S3, Канада
Телефон: (204) 885-55-90, факс: (204) 832-77-49

MacDon, Inc.
10708 N. Pomona Avenue
Kansas City, Missouri
64153-1924, США
Телефон: (816) 891-73-13, факс: (816) 891-73-23

MacDon Australia Pty. Ltd.
A.C.N. 079 393 721
P.O. Box 103 Somerton, Victoria, Australia
3061, Австралия
Телефон: +61 3 8301-19-11, факс: +61 3 8301-19-12

MacDon Brasil Agribusiness Ltda.
Rua Grã Nicco, 113, sala 404, B. 04
Mossunguê, Curitiba, Paraná
CEP 81200-200, Бразилия
Телефон: +55 (41) 2101-17-13,
факс: +55 (41) 2101-16-99

LLC MacDon Russia Ltd.
123317 Российская Федерация, Москва
Пресненская наб. 10, корп. С,
бизнес-центр «Регус», 5-й этаж, оф. № 534
Телефон: +7 (495) 775-69-71, факс: +7 (495) 967-76-00

MacDon Europe GmbH
Hagenauer Strasse 59
65203 Wiesbaden
Германия

ЗАКАЗЧИКИ
MacDon.com

ДИЛЕРЫ
Portal.MacDon.com

Товарные знаки на продукции являются товарными знаками ее соответствующих производителей и/или дистрибьюторов.

Отпечатано в Канаде.