Seria FD1
Heder do kombajnów FlexDraper® z modułem pływającym FM100

Katalog części

215434 Wersja B

Tłumaczenie oryginalnej instrukcji

Wyposażony w technologię MacDon FLEX-FLOAT Technology®

Specjaliści od zbioru plonów.

Heder FlexDraper® z serii FD1 do kombajnów i moduł pływający FM100

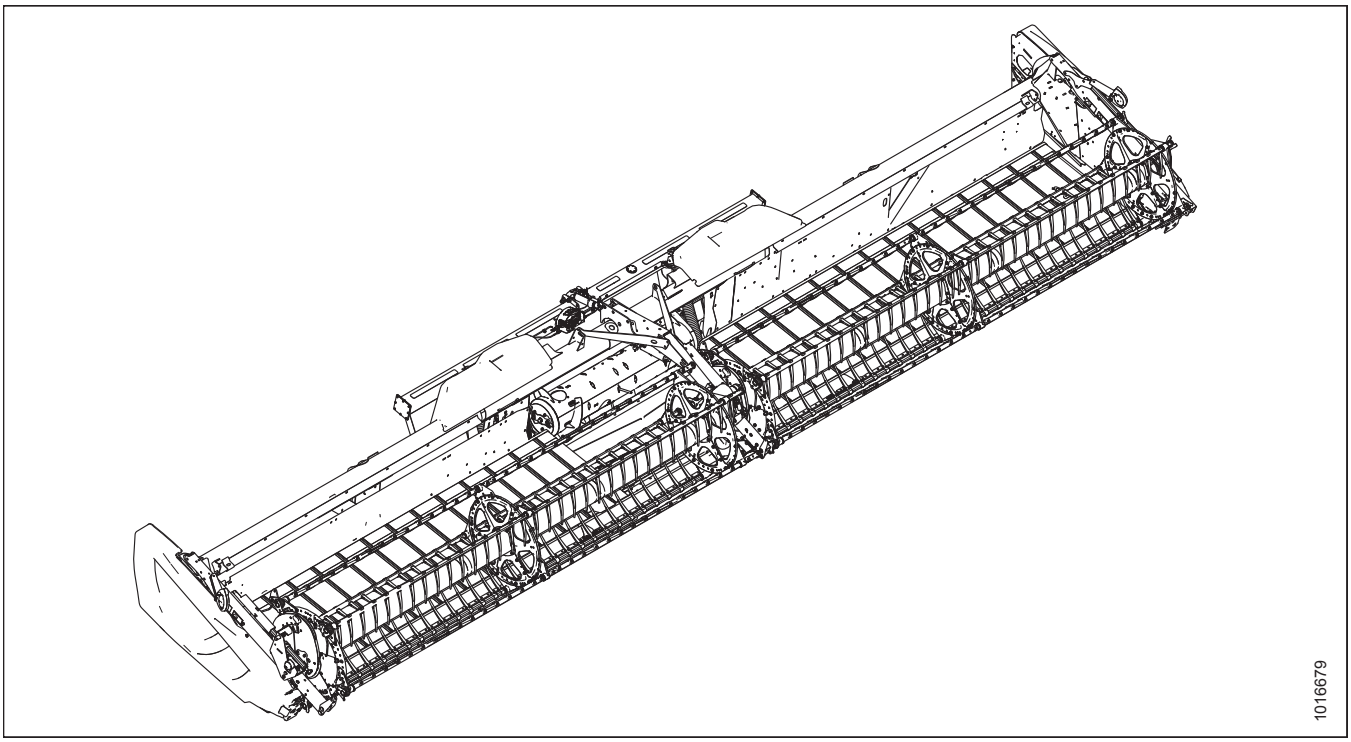

Data publikacji: wrzesień 2020

UWAGA:

Bądź na bieżąco z publikacjami MacDon. Najnowszą wersję można pobrać z naszej ogólnodostępnej witryny internetowej *(www.macdon.com)* lub z naszej witryny internetowej dla dealerów *(https://portal.macdon.com*) (wymagany login).

Ten dokument jest dostępny w wersji angielskiej czeskiej, francuskiej, hiszpańskiej, polskiej, portugalskiej, rosyjskiej i ukraińskiej. Najnowszą wersję można pobrać z naszej ogólnodostępnej witryny internetowej MacDon International (*www.macdon.com/world*) lub z naszej witryny dla dealerów (*https://portal.macdon.com*) (wymagany login).

© 2020 MacDon Industries, Ltd.

Informacje zawarte w niniejszej publikacji opierają się na informacjach dostępnych i obowiązujących w momencie druku. Firma MacDon Industries, Ltd. nie składa żadnych oświadczeń ani nie udziela żadnych gwarancji, wyraźnych lub dorozumianych, w odniesieniu do informacji zawartych w niniejszej publikacji. Firma MacDon Industries, Ltd. zastrzega sobie prawo do wprowadzania zmian w dowolnym czasie bez uprzedzenia.

Wprowadzenie

Ten katalog części zawiera wszystkie części zamienne, które można zamówić do hedera do kombajnów FlexDraper® serii FD1 (sekcje *1 Rama hedera, rozdzielacze i osłony, strona 1–71 (Opcja) Zespół noża pionowego — części serwisowe, strona 259*) oraz modułu pływającego FM100 (sekcje *72 Rama modułu pływającego i podzespoły, strona 261–144 (Opcja) Listwy oczesujące, strona 483*) firmy MacDon.

Podczas zamawiania należy podać prawidłowy i pełny numer części. Niektóre części różnią się w zależności od rozmiaru hedera; podczas składania zamówienia należy upewnić się, że użyto części o właściwym numerze do posiadanego urządzenia.

Pogrubiony tekst jest używany w celu wskazania aktualizacji dokonanych na poziomie aktualnej wersji. Wraz z każdą nową wersją katalogu poprzednie zmiany są przywracane do zwykłego tekstu.

W tym katalogu prawa i lewa strona są określane na podstawie pozycji operatora siedzącego w kombajnie. Strzałka jest czasami używana na ilustracjach w celu wskazania pozycji do przodu.

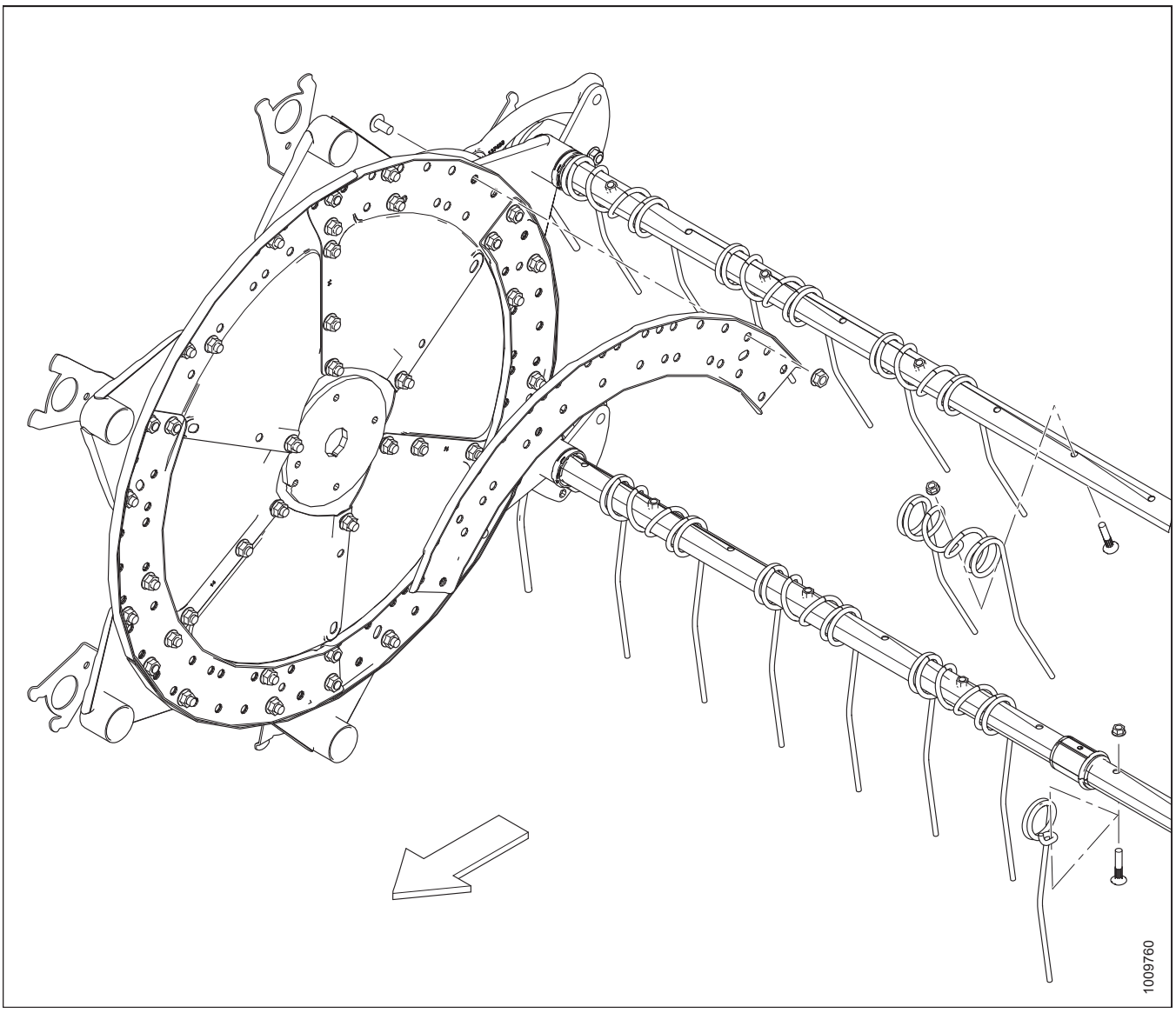

Skróty

NŻ — na żądanie (ilość w zależności od potrzeb)	ASSY — zespół	BHRN — z łbem grzybkowym i żebrowanym odsadzeniem
BV — ZAWÓR KULOWY	CCW — przeciwnie do ruchu wskazówek zegara	CON — stożkowa (podkładka sprężysta)
CSK — wpuszczana	C/W — z, zawiera	CW — zgodnie z ruchem wskazówek zegara
DBLE — podwójny	DK — podwójny nóż	DR — podwójny nagarniacz
DT — zniekształcony gwint	FLG — kołnierz	GA — gauge (miara rozmiaru)
GR — klasa	GS — nasiona traw	HD — łeb śruby
HDR — heder	HFA — hydraulicznie do przodu/do tyłu	HH — łeb sześciokątny
HNBR — kauczuk nitrylowy uwodorniony	HYD — hydrauliczny	ŚR. WEWN. — średnica wewnętrzna
IP — internal plus (torx plus) (rodzaj klucza)	KP — ciśnienie noża	KR — powrót noża
LG — długość	LH — lewa strona (patrząc do przodu ze stanowiska operatora)	LK — zabezpieczająca
MACH — OBRABIANA	MD — MacDon	MFA — ręcznie do przodu/do tyłu
MY — rok modelowy	NC — national coarse thread (rodzaj gwintu)	NF — national fine thread (rodzaj gwintu)
NO — niedostępne oddzielnie	O.D. — średnica zewnętrzna	OPCJA — opcjonalny
PO — pilotowy	PT — ciągnięta (kosiarka z kondycjonerem)	RC — łańcuch rolkowy
REF — odniesienie, numer części przywołany w innym miejscu katalogu	REG — typowy	RH — prawa strona (patrząc do przodu ze stanowiska operatora)
RHSN — z łbem okrągłym, z kwadratowym odsadzeniem	RHSSN — z łbem okrągłym, krótka, z kwadratowym odsadzeniem	RTD — obrotowy bęben palcowy
SAE — Society of Automotive Engineers (części produkowane zgodnie z wytycznymi tego stowarzyszenia)	SD — taśma boczna	SER — ząbkowana
SK — pojedynczy nóż	SKT HD — łeb imbusowy	SMTH — gładka
SMV — pojazd wolnobieżny	SOCK — imbusowa	SP — heder samobieżnej żniwiarki pokosowej
SPCL — specjalna	SPH — sferyczna	SPI — ząbki na cal (sekcje noża)
SR — pojedynczy nagarniacz	STL — stal (nierdzewna)	STR — standard
STVR — Stover	TFL — gwint na pełnej długości	THD — gwint
UCA — górny ślimak poprzeczny	UDK — niezsynchronizowany podwójny nóż	UNC — unified coarse thread (rodzaj gwintu)

UNEF — unified extra fine thread (rodzaj gwintu) VK — nóż pionowy	UNF — unified fine thread (rodzaj gwintu) ZP — cynkowana	UNS — unified special thread series (rodzaj gwintu)

Podział numerów seryjnych

Strona numeru seryjnego, po której pojawia się pauza (–) określa, czy część jest używana „do” podanego numeru seryjnego czy „po” podanym numerze seryjnym.

Przykład:

- –162249 oznacza używanie w maszynach do numeru seryjnego 166249 włącznie
- 166250– oznacza używanie w maszynach od numeru seryjnego 166250 włącznie

Podsumowanie zmian — seria FD1 i FM100 (215336 wer. B)

Poniższy wykaz zawiera zmiany wprowadzone w stosunku do poprzedniej wersji (215004 wer. A, 215336 wer. A nie była drukowana).

Sekcja	Podsumowanie zmiany	Tylko do użytku wewnętrznego
1 Rama hedera, rozdzielacze i osłony, strona 1	Zmieniono opis zespołu montażowego 174391 w celu uwzględnienia hederów FD125.	ECN 59457 Publikacje techniczne
2 Rama hedera — osłony końcowe, strona 5	Czerwone osłony końcowe 304601 i 304602 zastąpiono osłonami końcowymi 304560 i 304561 dla hederów z serii FD1.	ECN 59492
3 Zawiasy ramy elastycznej i łącznik górny, strona 9	Klucz 229510 zastąpiony przez 311859.	ECN 57874
4 Cięgno wyważania, strona 13	Ceownik łącznika dolnego 245979 zastąpiony przez 304090.	ECN 58661
	Zespoły dźwigni kątowej 304643, 304644, 304110, 304646 i 304647 zastąpione przez 304917, 304918, 304916, 304919 i 304920. Łożysko igiełkowe 304411 zastąpione przez 304307. Zmieniono przypisy, aby odzwierciedlały zmiany części.	ECN 58930 Dział projektowy
	Zmieniono opis zespołu dźwigni kątowej 304917 w celu uwzględnienia hederów FD125. Zmieniono opisy osłon dźwigni kątowej 279832 i 294062 w celu uwzględnienia hederów 25 stóp.	ECN 59457
	Uszczelnienie 258604 zastąpione przez 113222.	Dział części
	Dodano łożysko igiełkowe 100500 do serwisowania poprzedniej produkcji. Dodano przypis dotyczący podporowego łożyska igiełkowego 304307 w celu zapewnienia jasności. Zaktualizowano ilustracje od 1023850 do 1033433 w celu pokazania prawidłowej liczby podporowych łożysk igiełkowych 304307.	Dział wsparcia
5 Osłony, dociski i płyty zużywalne — pojedynczy nóż, prawa strona, strona 19	Dociski 118499 zastąpione przez 118162. Dociski będą teraz serwisowane jako poszczególne części, a nie jako pakiety po 25 szt.	ECN 60267
	Zmieniono przypis dotyczący osłony 118344, docisku 118162 i płyty zużywalnej 129297 w celu uwzględnienia ilości dla 25 stóp. Zmieniono opis zestawów osłon 220101 i 220103 w celu uwzględnienia hederów FD125.	ECN 59457
6 Osłony, dociski i płyty zużywalne — pojedynczy nóż, środek i lewa strona, strona 21	Dociski 118499 zastąpione przez 118162. Dociski będą teraz serwisowane jako poszczególne części, a nie jako pakiety po 25 szt.	ECN 60267
	Zmieniono przypis dotyczący osłony 118344, docisku 118162 i płyty zużywalnej 129297 w celu uwzględnienia ilości dla 25 stóp. Zmieniono opis zestawów osłon 220101 i 220103 w celu uwzględnienia hederów FD125.	ECN 59457
7 Osłony, dociski i płyty zużywalne — podwójny nóż, prawa strona, strona 25	Dociski 118499 zastąpione przez 118162. Dociski będą teraz serwisowane jako poszczególne części, a nie jako pakiety po 25 szt.	ECN 60267
8 Osłony, dociski i płyty zużywalne — podwójny nóż, środek i lewa strona, strona 29	Dociski 118499 zastąpione przez 118162. Dociski będą teraz serwisowane jako poszczególne części, a nie jako pakiety po 25 szt.	ECN 60267

Sekcja	Podsumowanie zmiany	Tylko do użytku wewnętrznego
9 Elementy noża i główka noża, strona 33	Dodano zestaw kosy bardzo zgrubnej z nałożeniem pośrodku 335326. Dodano przypis w celu zapewnienia jasności.	ECN 60218
10 Noże segmentowe — hedery z pojedynczym nożem, sekcje z drobnymi zębami, strona 39	Dodano części serwisowe sekcji z drobnymi zębami dla hederów FD125.	ECN 59457
11 Noże segmentowe — hedery z pojedynczym nożem, sekcje ze zgrubnymi zębami, strona 43	Dodano części serwisowe sekcji ze zgrubnymi zębami dla hederów FD125.	ECN 59457
13 Noże segmentowe — hedery z podwójnym nożem, sekcje ze zgrubnymi zębami, strona 51	Dodano przypis do prawego przedniego segmentu 279428 w celu wyjaśnienia, że zamienny segment jest o jeden otwór krótszy po stronie zewnętrznej niż nóż fabryczny.	Dział wsparcia
14 Napęd noża, strona 55	Usunięto słowo „POLIETYLEN” z opisów ustalacza 120141 i osłon 120140 i 120194.	Publikacje techniczne
	Do listy dodano rurę do przechowywania noża 25 stóp 220010.	ECN 59452
15 Hydraulika napędu noża — pojedynczy nóż (7,6–10,7 m [25–35 stóp]), strona 59	Zmieniono tytuł w celu uwzględnienia hederów 25 stóp. Dodano przewody 326075 i 326078. Dodano przypis dotyczący uchwytu 174499 w celu wyjaśnienia ilości. Dodano śrubę 136113 i nakrętkę 136441 dla hederów FD125, dodano przypisy dotyczące elementów złącznych w celu zapewnienia jasności. Zaktualizowano ilustracje od 1020167 do 1033543 w celu pokazania zmian.	ECN 59515 ECN 60371
19 Platforma nośna i napinacz taśmy, strona 69	Pręt 220015 zastąpiony przez 304783.	ECN 59148
	Zaktualizowano opisy zacisków taśmy 294858 i 294859.	ECN 58960
	Dodano zestaw naprawczy zawiasu elastycznego 304316 i części serwisowe do listy. Zaktualizowano ilustracje od 1029451 do 1033265 w celu pokazania zmian.	ECN 58896
	Dodano lewą i prawą platformę 25 stóp 325165 i 326166. Dodano taśmę 25 stóp 220636. Zaktualizowano przypis dotyczący wspornika platformy 120009. Zaktualizowano ilustrację 1033265 w celu pokazania nowej ilustracji kontekstowej.	ECN 59457
22 Nagarniacz podbierający — hedery z pojedynczym nagarniaczem (7,6 m [25 stóp]), strona 81	Dodano nowy rozdział dotyczący tematu nagarniacza podbierającego dla hederów z pojedynczym nagarniaczem z nową ilustracją 1033505.	ECN 59525 ECN 60372

Sekcja	Podsumowanie zmiany	Tylko do użytku wewnętrznego
23 Nagarniacz podbierający — hedery z podwójnym nagarniaczem (9,1–13,7 m [30–45 stóp]), strona 85	Dodano nowy sworzeń łącznika 304954 dla roku modelowego 2021, sworzeń łącznika 279700 jest nadal dostępny dla roku modelowego 2020 i wcześniejszych. Ramiona sterujące palcami 137293 i 137297 występowały z kodem serwisowym 5, teraz są serwisowane przez ramię cięgna sterującego krzywką 304955. Dodano łożysko 273347, łożysko popychacza krzywkowego 273524 i pierścień ustalający 273536. Dodano przypisy i podział numerów seryjnych w celu zapewnienia jasności.	ECN 59401
	Zmieniono opis rur środkowych (poz. #33) i dodano przypisy, aby wyjaśnić, które części są używane w przypadku nagarniaczy 3-tarczowych i 4-tarczowych.	Dział wsparcia
25 Elementy nagarniacza — pojedynczy nagarniacz, prawe ramię, strona 99	Dodano nowy rozdział do elementów prawego ramienia pojedynczego nagarniacza z nową ilustracją 1033535.	ECN 59525
27 Elementy nagarniacza — podwójny nagarniacz, środkowe ramię, strona 109	Dodano koło łańcuchowe 48-zębowe 164141 i łańcuch z 70 podziałkami 164109 dla maszyn z podwójnym nagarniaczem o wysokim momencie obrotowym i dużej prędkości w konfiguracji innej niż europejska.	Dział projektowy G279267 ECN 58938
	Dodano nakrętkę rowkową 137375 do listy dla silnika 273258 w celu zapewnienia jasności.	Publikacje techniczne
	Dodano silnik łożyskowy o wysokiej wydajności 273078 jako opcję do zastosowań wymagających wysokiego momentu obrotowego. Dodano zestaw uszczelnienia 311620.	ECN 58772
	Zacisk odlewu 164855 zastąpiony przez 304956.	ECN 59131
	Usunięto podkładkę blokującą 18638. Podkładka jest niepotrzebna, ponieważ użyto środka do zabezpieczania gwintów na śrubach mocujących przegub Cardana 21491 i 21575. Utworzono odwołanie (A) do śruby 21821, wcześniej występowało odwołanie (W). Zaktualizowano ilustracje od 1029497 do 1033557 w celu pokazania zmian.	ECN 60246
28 Elementy nagarniacza — pojedynczy/podwójny nagarniacz, lewe ramię, strona 115	Zmieniono tytuł w celu uwzględnienia hederów z pojedynczym nagarniaczem.	ECN 59525
30 Ramiona wspierające i siłowniki podnoszące nagarniacza — ramiona zewnętrzne, strona 121	Dodano wzmocnienia ukośne 326097 i 326181, elementy dystansowe 172158 i 174333, śruby 30811 i 30824 oraz podkładkę Nordlock 176009. Poprawiono odwołanie H na odwołanie M dla zespołu wspornika prawego odblasku. Zaktualizowano ilustracje od 1026520 do 1033474 w celu pokazania zmian.	ECN 59457 ECN 59525 Publikacje techniczne
	Dodano zestawy krótkich wzmocnień nagarniacza B6890 i 326192 do listy.	ECN 59525
31 Hydraulika napędu nagarniacza — podnoszenie oraz przód-tył — pojedynczy nagarniacz (7,6 m [25 stóp]), strona 125	Dodano nowy temat dotyczący hydrauliki napędu pojedynczego nagarniacza z nową ilustracją 1033475.	ECN 59457 ECN 59515 ECN 60373

Sekcja	Podsumowanie zmiany	Tylko do użytku wewnętrznego
32 Hydraulika napędu nagarniacza — podnoszenie oraz przód-tył — podwójny nagarniacz (9,1–13,7 m [30–45 stóp]), strona 129	Zmieniono tytuł tematu dotyczącego hederów z podwójnym nagarniaczem.	ECN 59457
	Zacisk izolowany 123628 zastąpiony przez 136410.	ECN 58600
33 Podzespoły elektryczne — seria FD1, strona 135	Dodano wiązkę przewodów FD125 326072. Zmieniono przypisy dotyczące opaski kablowej 21763 i zacisku 135233. Dodano opaskę kablową 30753 i element dystansowy 134442. Zaktualizowano ilustracje od 1023909 do 1033440 w celu pokazania zmian.	ECN 59515
34 Stopy ślizgowe — koniec i środek, strona 139	Stalowe stopy ślizgowe 328068, 328069 i 328070 zastąpione przez 313871, 313873, i 313875.	ECN 59773
	Wszystkie wystąpienia słowa „POLI” zastąpiono słowem „POLIETYLEN”.	Publikacje techniczne
35 Naklejki i odblaski, strona 143	Naklejka Tylko przechylenie 304464 zastąpiona przez naklejkę Nie podnosić 304865. Zaktualizowano ilustracje od 1029693 do 1033230 w celu pokazania zmian.	ECN 58722
36 Naklejki — identyfikacja produktu, strona 147	Zaktualizowano naklejkę 304140 dla hederów FD125 i ilustracje od 1029690 do 1033444 w celu pokazania zmian.	ECN 59501
(Opcja) Rozszerzenia ściany tylnej	Usunięto sekcję z katalogu części.	Publikacje techniczne
41 (Opcja) Zestawy rury wzmacniającej, strona 157	Dodano zestawy rury wzmacniającej 25 stóp 326152 i 326153, zaktualizowano ilustracje od 1029598 do 1033473 w celu pokazania zmian.	ECN 59452
42 (Opcja) Podnośniki uprawy, strona 159	Zmieniono przypisy w celu uwzględnienia ilości dla hederów 25 stóp.	ECN 59457
46 (Opcja) Zestaw palców końcowych nagarniacza podbierającego, strona 167	Dodano uwagę w celu wyjaśnienia niezgodności z lewym końcem hederów FD125.	ECN 59457 Dział projektowy
47 (Opcja) Zestaw osłon z redliczką, pojedynczy nóż, strona 169	Dodano nowy rozdział do zestawów osłon z redliczką pojedynczego noża z nową ilustracją 1031824.	ECN 59175
48 (Opcja) Zestaw osłon z redliczką, podwójny nóż, strona 171	Dodano nowy rozdział do zestawów osłon z redliczką podwójnego noża z nową ilustracją 1031497.	ECN 59175
50 (Opcja) Pręty rozdzielające łan ryżu, strona 175	Dodano przypis dotyczący nasadki 164009 w celu zapewnienia większej przejrzystości. Nasadka 164009 nie jest zawarta w zestawie prętów rozdzielających łan ryżu, ale jest przechowywana w futerale hedera.	Dział wsparcia
51 (Opcja) Zestaw deflektora kamieni, strona 177	Zmieniono opis pakietu B5084 w celu uwzględnienia hederów 25 stóp.	Dział projektowy
61 (Opcja) Górny ślimak poprzeczny — lewa strona, hedery 7,6–12,2 m (25–40 stóp), strona 211	Zmieniono tytuł w celu uwzględnienia hederów 25 stóp. Dodano zestawy elastycznego górnego ślimaka poprzecznego (UCA) 25 stóp B6872 i B6873. Dodano ślimak 326025 i wąż hydrauliczny 326086 do listy.	ECN 59501

Sekcja	Podsumowanie zmiany	Tylko do użytku wewnętrznego
62 (Opcja) Górny ślimak poprzeczny — prawa strona, hedery 7,6–12,2 m (25–40 stóp), strona 217	Zmieniono tytuł w celu uwzględnienia hederów 25 stóp. Dodano ślimak 326024, wspornik środkowy 326180 i śrubę 21491. Zaktualizowano ilustracje od 1029495 do 1033534 w celu pokazania zmian.	ECN 59501
	Podkładka płaska o średnicy zewnętrznej 7/8 cala 184586 zastąpiona przez podkładkę płaską o średnicy zewnętrznej 1 3/8 cala 184589.	ECN 59821
63 (Opcja) Górny ślimak poprzeczny — lewa strona, hedery 13,7 m (45 stóp), strona 221	Dodano zestaw uszczelnienia 174304 i nakrętkę 137375 jako części serwisowe do silników hydraulicznych 255829 i 283002.	Publikacje techniczne
66 (Opcja) Nóż pionowy — standardowe ramię nagarniacza, lewa strona (rok 2019), strona 237	Wąż 294509 zastąpiony przez 294985.	ECN 58466
67 (Opcja) Nóż pionowy — standardowe ramię nagarniacza, prawa strona (rok 2019), strona 241	Wąż 294509 zastąpiony przez 294985. Dodano wąż 294995 i złączkę 50102 wyłącznie do hederów D1 XL i dodano przypisy w celu zapewnienia jasności.	ECN 58466
69 (Opcja) Zestawy węży noża pionowego — standardowe i krótkie ramiona nagarniacza, pojedynczy nagarniacz, strona 255	Dodano nowy rozdział z nową ilustracją 1033536.	ECN 59525
70 (Opcja) Zestawy węży noża pionowego — standardowe i krótkie ramiona nagarniacza, podwójny nagarniacz, strona 257	Zmieniono tytuł dla hederów z podwójnym nagarniaczem.	ECN 59525
	Dodano uwagę w celu wyjaśnienia, które zestawy noży pionowych mogą być używane z tymi zestawami węży.	Publikacje techniczne
	Dodano wąż pojedynczego noża pionowego 255465. Zaktualizowano ilustracje od 1020870 do 1030343 w celu pokazania zmian.	ECN 57858 ECN 58466
73 Platforma podajnika — rama, łączniki przednie i sworznie obrotowe, strona 263	Zespół platformy podajnika 213001 zastąpiony przez 335286.	ECN 59065
74 Platforma podajnika — napęd taśmy i rolki, strona 265	Obudowa z łożyskiem 213272 zastąpiona przez 335178.	ECN 59815
75 Platforma podajnika — tace i wypełnienia, strona 269	Tylne wypełnienia narożne 213496 i 213497 zastąpione 304927 i 304926.	ECN 58952
	Taca platformy podajnika ze stali nierdzewnej 213049 zastąpiona przez 240264. Zaktualizowano ilustracje od 1027542 do 1033431 w celu pokazania zmian.	ECN 59065
77 Moduł pływający — wypełnienia środkowe i narożne, strona 275	Śruba 197171 zastąpiona przez 30715, poprawiono wszystkie wystąpienia odwołania J na odwołanie F. Zaktualizowano ilustracje od 1029480 do 1033273 w celu pokazania zmian.	ECN 59302

Sekcja	Podsumowanie zmiany	Tylko do użytku wewnętrznego
78 Moduł pływający — wypełnienia boczne, strona 277	Ustalacze klap 213653 i 213666 zastąpione przez 304775 i 304779. Boczny ustalacz wypełnienia 304157 zastąpiony przez 304786. Zaktualizowano ilustracje od 1017356 do 1033239 w celu pokazania zmian.	ECN 59193 ECN 59179
79 Zespół ślimaka i pakiet realizacyjny, strona 279	Zespół napędu ślimaka 308869 zastąpiony przez 304974. Zmieniono przypis w 304974 w celu doprecyzowania, że średnie, szerokie i wąskie zestawy uzupełniające są opcjonalne i wymagane jedynie w przypadku uszkodzenia elementów zwoju ślimaka.	ECN 59123 Dział wsparcia
	Pokrywa 248291 zastąpiona przez 304494.	ECN 58279
	Zespół napędu ślimaka 307974 zastąpiony przez 335242. Standardowy zestaw uzupełniający 308870 zastąpiony przez 335244, a szeroki zestaw uzupełniający 308872 zastąpiony przez 335245. Zmieniono przypis w celu zapewnienia jasności.	ECN 59724
	Opakowanie 5 szt. palców 287802 i prowadnicę 187081 zastąpiono zestawem palców 337152 i prowadnicą 337143 dla roku modelowego 2021. Zaktualizowano ilustracje od 1017101 do 1033423 w celu pokazania zmian.	ECN 59724
80 Zespół ślimaka i pakiet realizacyjny — konfiguracja, strona 283	Zespół napędu ślimaka 308869 zastąpiony przez 304974. Zmieniono przypis w 304974 w celu doprecyzowania, że średnie, szerokie i wąskie zestawy uzupełniające są opcjonalne i wymagane jedynie w przypadku uszkodzenia elementów zwoju ślimaka.	ECN 59123 Dział wsparcia
	Zaktualizowano konfigurację AGCO IDEAL™ 7/8/9; kombajny z serii IDEAL™ wymagają teraz zestawu uzupełniającego wąskiego ślimaka (308871).	ECN 59301
	Zespół napędu ślimaka 307974 zastąpiony przez 335242. Standardowy zestaw uzupełniający 308870 zastąpiony przez 335244, a szeroki zestaw uzupełniający 308872 zastąpiony przez 335245. Zmieniono przypis w celu zapewnienia jasności.	ECN 59724
	Opakowanie 5 szt. palców 287802 i prowadnicę 187081 zastąpiono zestawem palców 337152 i prowadnicą 337143 dla roku modelowego 2021. Zaktualizowano ilustracje od 1027772 do 1033424 w celu pokazania zmian.	ECN 59724

Sekcja	Podsumowanie zmiany	Tylko do użytku wewnętrznego
81 Wewnętrzne podzespoły ślimaka, strona 285	Zespół napędu ślimaka 308869 zastąpiony przez 304974. Zmieniono przypis w 304974 w celu doprecyzowania, że średnie, szerokie i wąskie zestawy uzupełniające są opcjonalne i wymagane jedynie w przypadku uszkodzenia elementów zwoju ślimaka.	ECN 59123 Dział wsparcia
	Zespół napędu ślimaka 307974 zastąpiony przez 335242. Standardowy zestaw uzupełniający 308870 zastąpiony przez 335244, a szeroki zestaw uzupełniający 308872 zastąpiony przez 335245. Zmieniono przypis w celu zapewnienia jasności.	ECN 59724
	Dodano uchwyt palca 337206, zestaw palców 337152 i prowadnicę 337143 dla roku modelowego 2021 i późniejszych. Uchwyt palca 276265, opakowanie 5 szt. palców 287802 i prowadnica 187081 nieaktualne po roku modelowym 2020. Dodano podział numerów seryjnych w celu zapewnienia jasności. Zaktualizowano ilustracje od 1029905 do 1033425 w celu pokazania zmian.	ECN 59724
	Dodano zestaw podzielonego uchwytu palca 276839 dla roku modelowego 2021 i nowszych. Zestaw podzielonego uchwytu palca 213026 nieaktualny po roku modelowym 2020. Dodano podział numerów seryjnych w celu zapewnienia jasności.	ECN 60159

Sekcja	Podsumowanie zmiany	Tylko do użytku wewnętrznego
82 Zespół ślimaka — części serwisowe, strona 289	Wał 213549 zastąpiony przez 304514.	ECN 59386
	Lewe ramię wspierające ślimaka 301963 zastąpione przez 304931.	ECN 58894
	Zespół napędu ślimaka 308869 zastąpiony przez 304974. Zmieniono przypis w 304974 w celu doprecyzowania, że średnie, szerokie i wąskie zestawy uzupełniające są opcjonalne i wymagane jedynie w przypadku uszkodzenia elementów zwoju ślimaka. Dodano zestaw wyposażenia osłony rewersera 328500, śruby 135785 i 136841 oraz nakrętkę 152668. Dodano przypis w celu zapewnienia jasności. Zaktualizowano ilustracje od 1029907 do 1032001 w celu pokazania zmian.	ECN 59094 ECN 59123 Dział wsparcia
	Zespół napędu ślimaka 307974 zastąpiony przez 335242. Standardowy zestaw uzupełniający 308870 zastąpiony przez 335244, a szeroki zestaw uzupełniający 308872 zastąpiony przez 335245. Zmieniono przypis w celu zapewnienia jasności.	ECN 59724
	Płyta koszyka kulkowego 213557 zastąpiona przez 337124, dodano śrubę odsadzaną 320237. Zaktualizowano ilustracje od 1032001 do 1033277 w celu pokazania zmian.	ECN 59472
	Dodano przypis dotyczący ramienia odlewu ogranicznika 304520 i ramienia wykorbienia wału palcowego 304521 w celu doprecyzowania, że należy je wymieniać w parach w maszynach z roku modelowego 2019 i wcześniejszych.	Dział wsparcia
85 Zespół pompy, strona 307	Pompa taśmy bocznej 240940 zastąpiona przez 311466. Złączka 301836 zastąpiona przez 294833.	ECN 58342 ECN 58635
	Dodano zawór kasetowy 311727 jako część serwisową dla pompy taśmy bocznej 311466.	ECN 59413
	Podkładki zabezpieczające 18638 i 18637 zastąpione przez podkładki płaskie 184714 i 30191, zaktualizowano przypisy dotyczące zestawów kołnierzy dzielonych 136246 i 112866 w celu zapewnienia jasności.	ECN 59608
86 Wejściowy wał napędowy i wspornik, strona 313	Zaktualizowano przypisy dotyczące układu przeniesienia napędu 187551, wspornika wieszaka 133166 i tarczy blokady 133165 w celu uwzględnienia kombajnów Case IH z serii 2300/2500.	ECN 58298 ECN 59438
87 Hydraulika — elementy ramy, strona 321	Dodano odlew 31889.	G213185
	Uchwyt węży 283850 zastąpiony przez zespół uchwytu 294949, dodano odlew 109791 jako część serwisową. Zaktualizowano ilustracje od 1020635 do 1032066 w celu pokazania zmian.	ECN 58941 ECN 59725
88 Hydraulika — łącznik środkowy oraz przechylanie hedera / pozycja nagarniacza w osi przód-tył, strona 323	Wąż przechyłu do tyłu 213308 zastąpiony przez wąż 311491. Dodano zestaw serwisowy węża przechyłu 311750 do serwisowania wcześniejszych produktów. Dodano dwie czarne opaski kablowe 21763. Zaktualizowano ilustracje od 1020615 do 1032069 w celu pokazania zmian.	ECN 58941
93 Zawór wybierakowy, strona 339	Zmieniono przypis dotyczący wspornika 220734 w celu uwzględnienia kombajnów John Deere z serii 50.	ECN 59631

Sekcja	Podsumowanie zmiany	Tylko do użytku wewnętrznego
94 Łączniki pływania i podzespoły, strona 341	Klucz 229510 zastąpiony przez 311859.	ECN 57874
	Zmieniono przypis dotyczący zespołów sprężyn 304034 i 304035 w celu doprecyzowania miejsca montażu na dźwigni kątowej dla hederów FD125.	Dział projektowy
	Sworzeń obrotowy 248732 zastąpiony przez płytę 301633 i sworzeń 335144. Zaktualizowano ilustracje od 1029896 do 1033294 w celu pokazania zmian.	ECN 59511
96 Elementy elektryczne — FM100, strona 349	Zatyczka przeciwpyłowa 134782 zastąpiona przez 134746.	ECN 59647
100 AGCO Gleaner — części do konwersji ślimaka podającego, strona 359	Dodano nowy rozdział dotyczący części do konwersji ślimaka podającego AGCO Gleaner z nową ilustracją 1033442.	ECN 60099
102 AGCO Challenger/Massey Ferguson i Gleaner — hydrauliczny pakiet uzupełniający, strona 363	Pokrywa górna ślimaka podającego 276285 zastąpiona przez 304785.	ECN 58611
103 AGCO IDEAL™ — hydrauliczny pakiet uzupełniający, strona 367	Dodano nowy rozdział dotyczący hydraulicznych części uzupełniających IDEAL™. Wspornik złącza IDEAL™ 314463 zastąpiony przez 335059. Usunięto złączkę adaptera 252650, złączkę trójnika 136181, zawór zwrotny 187031, trójnik 135598 i wąż obejścia nagarniacza 287878. Dodano złączkę adaptera 184461. Zaktualizowano ilustracje od 1027577 do 1032054 w celu pokazania zmian.	ECN 59333
104 AGCO — elektryczny pakiet realizacyjny, strona 371	Zatyczka przeciwpyłowa 134782 zastąpiona przez 134746.	ECN 59647
107 Case IH i New Holland CR/CX — hydrauliczny pakiet realizacyjny, strona 377	Pokrywa górna ślimaka podającego 276285 zastąpiona przez 304785.	ECN 58611
106 Case IH z serii 2300/2500 — pakiet uzupełniający modułu pływającego, strona 375	Dodano nowy rozdział dotyczący uzupełnienia mechanicznego kombajnów Case IH z serii 2300/2500 z nową ilustracją 1032085.	ECN 58298 ECN 59438
	Rama 322593 zastąpiona przez 335270.	ECN 59758
108 Case IH z serii 2300/2500 — hydrauliczny pakiet uzupełniający, strona 381	Dodano nowy rozdział dotyczący uzupełnienia hydraulicznego kombajnów Case IH z serii 2300/2500 z nową ilustracją 1032086.	ECN 58298 ECN 59438
	Pokrywa górna ślimaka podającego 276285 zastąpiona przez 304785.	ECN 59883
	Dodano korki 136265, 136325, 136326, 136741 i zatyczki przeciwpyłowe 21856 i 21858. Zaktualizowano ilustracje od 1032086 do 1033435 w celu pokazania zmian.	ECN 60361
109 Case IH i New Holland CR/CX — elektryczny pakiet realizacyjny, strona 385	Zatyczka przeciwpyłowa 134782 zastąpiona przez 134746.	ECN 59647

Sekcja	Podsumowanie zmiany	Tylko do użytku wewnętrznego
110 Case IH z serii 2300/2500 — elektryczny pakiet uzupełniający, strona 387	Dodano nowy rozdział dotyczący uzupełnienia elektrycznego kombajnów Case IH z serii 2300/2500 z nową ilustracją 1032087.	ECN 58298 ECN 59438
	Zatyczka przeciwpyłowa 134782 zastąpiona przez 134746.	ECN 59647
112 Wypełnienia New Holland CR — zestaw do konwersji, strona 391	Zestaw do konwersji wypełnień New Holland CR B6196 zastąpiony przez B6886. Opakowanie 5 szt. palców 287802 i prowadnicę 187081 zastąpiono zestawem palców 337152 i prowadnicą 337143. Zaktualizowano ilustracje od 1017379 do 1033426 w celu pokazania zmian.	ECN 59766
113 CLAAS Lexion seria 500/700 — pakiet realizacyjny modułu pływającego, strona 393	Rama przejściowa 304654 i zatrzask spawany 156232 zastąpione przez 304788 i 304980.	ECN 59095
114 CLAAS Lexion seria 500/700 — hydrauliczny pakiet realizacyjny, strona 397	Pokrywa górna ślimaka podającego 276285 zastąpiona przez 304785.	ECN 58611
	Kolektor 213366 zastąpiony przez 335341, dodano O-ring 320284 i śrubę 136108 jako części serwisowe. Dodano podział numerów seryjnych i przypisy w celu zapewnienia jasności.	ECN 60374
	Dodano etykiety portów do opisów części serwisowych kolektora 213366 w celu zapewnienia jasności.	Dział wsparcia
115 CLAAS Lexion seria 500/700 — elektryczny pakiet realizacyjny, strona 401	Zatyczka przeciwpyłowa 134782 zastąpiona przez 134746.	ECN 59647
117 John Deere, seria 50 — pakiet uzupełniający modułu pływającego, strona 405	Dodano nowy rozdział dotyczący uzupełnienia modułu pływającego dla kombajnów John Deere z serii 50 z nową ilustracją 1033538.	ECN 59631
119 John Deere z serii 50 — hydrauliczny pakiet uzupełniający, strona 409	Dodano nowy rozdział dotyczący uzupełnienia hydraulicznego dla kombajnów John Deere z serii 50 z nową ilustracją 1033539.	ECN 59631
120 John Deere seria 60/70 S/T — hydrauliczny pakiet realizacyjny, strona 413	Dodano uwagę w celu wyjaśnienia części serwisowych między wielozłączami Faster i Parker (niedostępne oddzielnie). Zmieniono opisy części serwisowych wielozłącza Faster w celu zapewnienia jasności.	ECN 57909 ECN 59098
	Pokrywa górna ślimaka podającego 276285 zastąpiona przez 304785.	ECN 58611
	Zawór zwrotny 287014 zastąpiony przez 335342, dodano O-ring 320284 jako część serwisową. Dodano podział numerów seryjnych i przypisy w celu zapewnienia jasności.	ECN 60374
121 John Deere z serii 50 — elektryczny pakiet uzupełniający, strona 417	Dodano nowy rozdział dotyczący uzupełnienia elektrycznego dla kombajnów John Deere z serii 50 z nową ilustracją 1033540.	ECN 59631
122 John Deere seria 60/70 S/T — elektryczny pakiet realizacyjny, strona 419	Zatyczka przeciwpyłowa 134782 zastąpiona przez 134746.	ECN 59647

Sekcja	Podsumowanie zmiany	Tylko do użytku wewnętrznego
123 Versatile — pakiet realizacyjny modułu pływającego, strona 421	Rama przejściowa 304654 i zatrzask spawany 156232 zastąpione przez 304788 i 304980.	ECN 59095
124 Versatile — hydrauliczny pakiet realizacyjny, strona 425	Pokrywa górna ślimaka podającego 276285 zastąpiona przez 304785.	ECN 58611
125 Versatile — elektryczny pakiet realizacyjny, strona 429	Zatyczka przeciwpyłowa 134782 zastąpiona przez 134746.	ECN 59647
126 Zestawy do konwersji ślimaka — palce i zwoje, strona 431	Zestawy do konwersji ślimaka B6189 i B6190 zastąpione przez B6884 i B6885. Opakowanie 5 szt. palców 287802 i prowadnicę 187081 zastąpiono zestawem palców 337152 i prowadnicą 337143. Zaktualizowano ilustracje od 1017363 do 1033427 w celu pokazania zmian.	ECN 59766
128 Zestawy do konwersji zespołów kół zębatych, strona 435	Zespół ściągacza do kół zębatych 276857 zastąpiony przez 304800. Zaktualizowano przypisy w zestawach do konwersji zespołów kół zębatych B6191 i B6192 w celu zapewnienia jasności.	ECN 58629
130 Zestaw do konwersji AGCO Challenger/Massey Ferguson, strona 439	Zestaw do konwersji AGCO Challenger/Massey Ferguson B6201 zastąpiony przez B6881. Opakowanie 5 szt. palców 287802 i prowadnicę 187081 zastąpiono zestawem palców 337152 i prowadnicą 337143. Zaktualizowano ilustracje od 1017402 do 1033428 w celu pokazania zmian.	ECN 59766
131 Zestaw do konwersji AGCO Gleaner, strona 441	Zestaw do konwersji AGCO Gleaner B6197 zastąpiony przez B6958.	ECN 59766
132 Zestaw do konwersji AGCO IDEAL™, strona 445	Zestaw do konwersji AGCO IDEAL™ B6674 zastąpiony przez B6882. Opakowanie 5 szt. palców 287802 i prowadnicę 187081 zastąpiono zestawem palców 337152 i prowadnicą 337143. Zaktualizowano ilustracje od 1032048 do 1033429 w celu pokazania zmian.	ECN 59766
	Wielozłącze 294387 zastąpione przez 335008. Złączki 184461 jako części serwisowe dla wielozłącza 335008, usunięto opaski kablowe 40701 i 49232. Zaktualizowano ilustrację 1033429 w celu pokazania zmian.	ECN 60273
134 Zestaw naprawczy ślimaka, strona 453	Dodano nowy rozdział dotyczący zestawu naprawczego ślimaka 114382. Nowa ilustracja 1033677.	Dział wsparcia
135 Zestawy do konwersji John Deere, strona 455	Zestawy do konwersji John Deere B6198 i B6199 zastąpione przez B6887 i B6957. Opakowanie 5 szt. palców 287802 i prowadnicę 187081 zastąpiono zestawem palców 337152 i prowadnicą 337143. Zaktualizowano ilustracje od 1017387 do 1033430 w celu pokazania zmian.	ECN 59766
137 Czujnik wysokości nagarniacza, strona 463	Dodano podkładkę płaską 184701, zaktualizowano ilustracje od 1017325 do 1033226 w celu pokazania zmian.	ECN 58895
Zestaw CA25 na FD1	Usunięto sekcję z katalogu części.	Publikacje techniczne

Sekcja	Podsumowanie zmiany	Tylko do użytku wewnętrznego
143 (Opcja) Zestawy sterowania prędkością taśm bocznych z kabiny, strona 479	Zastąpiono oznaczenie „TYLKO SERWIS” oznaczeniem „2019 I WCZEŚNIEJSZE” w opisach części w stosownych przypadkach.	Publikacje techniczne
Całość	Dodano symbol znaku towarowego (™) do nazwy „AGCO IDEAL” w stosownych przypadkach.	Publikacje techniczne

Wprowadzenie i
Skróty ii
Podział numerów seryjnych iv
Podsumowanie zmian — seria FD1 i FM100 (215336 wer. B) v

1 Rama hedera, rozdzielacze i osłony 1
2 Rama hedera — osłony końcowe 5
3 Zawiasy ramy elastycznej i łącznik górny 9
4 Cięgno wyważania 13
5 Osłony, dociski i płyty zużywalne — pojedynczy nóż, prawa strona 19
6 Osłony, dociski i płyty zużywalne — pojedynczy nóż, środek i lewa strona 21
7 Osłony, dociski i płyty zużywalne — podwójny nóż, prawa strona 25
8 Osłony, dociski i płyty zużywalne — podwójny nóż, środek i lewa strona 29
9 Elementy noża i główka noża 33
10 Noże segmentowe — hedery z pojedynczym nożem, sekcje z drobnymi zębami 39
11 Noże segmentowe — hedery z pojedynczym nożem, sekcje ze zgrubnymi zębami 43
12 Noże segmentowe — hedery z podwójnym nożem, sekcje z drobnymi zębami 47
13 Noże segmentowe — hedery z podwójnym nożem, sekcje ze zgrubnymi zębami 51
14 Napęd noża 55
15 Hydraulika napędu noża — pojedynczy nóż (7,6–10,7 m [25–35 stóp]) 59
16 Hydraulika napędu noża — pojedynczy nóż (12,2 m [40 stóp]) 61
17 Hydraulika napędu noża — podwójny nóż (12,2–13,7 m [40–45 stóp]) 63
18 Skrzynka napędowa noża 67
19 Platforma nośna i napinacz taśmy 69
20 Deflektory taśmy 77
21 Napęd taśmy — ręczny przesuw platform 79
22 Nagarniacz podbierający — hedery z pojedynczym nagarniaczem (7,6 m [25 stóp]) 81
23 Nagarniacz podbierający — hedery z podwójnym nagarniaczem (9,1–13,7 m [30–45 stóp]) 85
24 Elementy osłon końcowych nagarniacza 97
25 Elementy nagarniacza — pojedynczy nagarniacz, prawe ramię 99
26 Elementy nagarniacza — podwójny nagarniacz, prawe ramię 105
27 Elementy nagarniacza — podwójny nagarniacz, środkowe ramię 109
28 Elementy nagarniacza — pojedynczy/podwójny nagarniacz, lewe ramię 115
29 Ramiona wspierające i siłowniki podnoszące nagarniacza — ramiona środkowe 117
30 Ramiona wspierające i siłowniki podnoszące nagarniacza — ramiona zewnętrzne 121
31 Hydraulika napędu nagarniacza — podnoszenie oraz przód-tył — pojedynczy nagarniacz (7,6 m [25 stóp]) 125
32 Hydraulika napędu nagarniacza — podnoszenie oraz przód-tył — podwójny nagarniacz (9,1–13,7 m [30–45 stóp]) 129
33 Podzespoły elektryczne — seria FD1 135
34 Stopy ślizgowe — koniec i środek 139
35 Naklejki i odblaski 143
36 Naklejki — identyfikacja produktu 147
37 Naklejki — francuski 149
38 Naklejki — portugalski 151

39 Naklejki — rosyjski 153
40 Naklejki — hiszpański 155
41 (Opcja) Zestawy rury wzmacniającej 157
42 (Opcja) Podnośniki uprawy 159
43 (Opcja) Wieszak podnośnika uprawy 161
44 (Opcja) Przełącznik nożny 163
45 (Opcja) Zestaw do szybkiej konwersji nagarniacza do wielu upraw 165
46 (Opcja) Zestaw palców końcowych nagarniacza podbierającego 167
47 (Opcja) Zestaw osłon z redliczką, pojedynczy nóż 169
48 (Opcja) Zestaw osłon z redliczką, podwójny nóż 171
49 (Opcja) Zestaw przedłużeń do ramion nagarniacza 173
50 (Opcja) Pręty rozdzielające łan ryżu 175
51 (Opcja) Zestaw deflektora kamieni 177
52 (Opcja) Zestaw krótkiego wzmocnienia do środkowego ramienia nagarniacza / zatrzasków rozdzielacza 179
53 (Opcja) Pakiet do transportu z niską prędkością — zaczep elektryczny 181
54 (Opcja) Pakiet do transportu z niską prędkością — zaczep transportowy 185
55 (Opcja) Pakiet do transportu z niską prędkością — koła i wsporniki 189
56 (Opcja) Koła stabilizujące 199
57 (Opcja) Koła stabilizujące — pomocnicze 203
58 (Opcja) Krótkie osłony z dociskami blaszanymi 205
59 (Opcja) Oświetlenie ścierniska 207
60 (Opcja) Zestaw wzmacniający rury palcowej 209
61 (Opcja) Górny ślimak poprzeczny — lewa strona, hedery 7,6–12,2 m (25–40 stóp) 211
62 (Opcja) Górny ślimak poprzeczny — prawa strona, hedery 7,6–12,2 m (25–40 stóp) 217
63 (Opcja) Górny ślimak poprzeczny — lewa strona, hedery 13,7 m (45 stóp) 221
64 (Opcja) Górny ślimak poprzeczny — prawa strona, hedery 13,7 m (45 stóp) 225
65 (Opcja) Nóż pionowy — standardowe ramię nagarniacza (rok 2018 i wcześniejsze) 229
66 (Opcja) Nóż pionowy — standardowe ramię nagarniacza, lewa strona (rok 2019) 237
67 (Opcja) Nóż pionowy — standardowe ramię nagarniacza, prawa strona (rok 2019) 241
68 (Opcja) Nóż pionowy — krótkie ramiona nagarniacza 247
69 (Opcja) Zestawy węży noża pionowego — standardowe i krótkie ramiona nagarniacza, pojedynczy nagarniacz 255
70 (Opcja) Zestawy węży noża pionowego — standardowe i krótkie ramiona nagarniacza, podwójny nagarniacz 257
71 (Opcja) Zespół noża pionowego — części serwisowe 259
72 Rama modułu pływającego i podzespoły 261
73 Platforma podajnika — rama, łączniki przednie i sworznie obrotowe 263
74 Platforma podajnika — napęd taśmy i rolki 265
75 Platforma podajnika — tace i wypełnienia 269
76 Moduł pływający — elementy mocujące 273
77 Moduł pływający — wypełnienia środkowe i narożne 275
78 Moduł pływający — wypełnienia boczne 277
79 Zespół ślimaka i pakiet realizacyjny 279

80 Zespół ślimaka i pakiet realizacyjny — konfiguracja 283
81 Wewnętrzne podzespoły ślimaka 285
82 Zespół ślimaka — części serwisowe 289
83 Łącznik pływania ślimaka 299
84 Napędy 301
85 Zespół pompy 307
86 Wejściowy wał napędowy i wspornik 313
87 Hydraulika — elementy ramy 321
88 Hydraulika — łącznik środkowy oraz przechylanie hedera / pozycja nagarniacza w osi przód-tył 323
89 Hydraulika — platforma podajnika 327
90 Hydraulika — napędy i połączenia hedera 329
91 Hydraulika — zespół kolektora napędu 333
92 Zespół kolektora napędu — części serwisowe 337
93 Zawór wybierakowy 339
94 Łączniki pływania i podzespoły 341
95 Wskaźnik pływania i automatyczne sterowanie wysokością hedera 345
96 Elementy elektryczne — FM100 349
97 Naklejki — FM100 351
98 AGCO Challenger/Massey Ferguson — pakiet realizacyjny modułu pływającego 353
99 AGCO Gleaner — pakiet realizacyjny modułu pływającego 355
100 AGCO Gleaner — części do konwersji ślimaka podającego 359
101 AGCO IDEAL™ — pakiet uzupełniający modułu pływającego 361
102 AGCO Challenger/Massey Ferguson i Gleaner — hydrauliczny pakiet uzupełniający 363
103 AGCO IDEAL™ — hydrauliczny pakiet uzupełniający 367
104 AGCO — elektryczny pakiet realizacyjny 371
105 Case IH i New Holland CR/CX — pakiet realizacyjny modułu pływającego 373
106 Case IH z serii 2300/2500 — pakiet uzupełniający modułu pływającego 375
107 Case IH i New Holland CR/CX — hydrauliczny pakiet realizacyjny 377
108 Case IH z serii 2300/2500 — hydrauliczny pakiet uzupełniający 381
109 Case IH i New Holland CR/CX — elektryczny pakiet realizacyjny 385
110 Case IH z serii 2300/2500 — elektryczny pakiet uzupełniający 387
111 Automatyczne sterowanie wysokością hedera New Holland 10 V — zestaw do konwersji 389
112 Wypełnienia New Holland CR — zestaw do konwersji 391
113 CLAAS Lexion seria 500/700 — pakiet realizacyjny modułu pływającego 393
114 CLAAS Lexion seria 500/700 — hydrauliczny pakiet realizacyjny 397
115 CLAAS Lexion seria 500/700 — elektryczny pakiet realizacyjny 401
116 Zestaw opornika wysokości nagarniacza CLAAS 403
117 John Deere, seria 50 — pakiet uzupełniający modułu pływającego 405
118 John Deere seria 60/70 S/T — pakiet realizacyjny modułu pływającego 407
119 John Deere z serii 50 — hydrauliczny pakiet uzupełniający 409
120 John Deere seria 60/70 S/T — hydrauliczny pakiet realizacyjny 413
121 John Deere z serii 50 — elektryczny pakiet uzupełniający 417
122 John Deere seria 60/70 S/T — elektryczny pakiet realizacyjny 419

123 Versatile — pakiet realizacyjny modułu pływającego 421
124 Versatile — hydrauliczny pakiet realizacyjny 425
125 Versatile — elektryczny pakiet realizacyjny 429
126 Zestawy do konwersji ślimaka — palce i zwoje 431
127 Zestawy do konwersji pomp zębatych 433
128 Zestawy do konwersji zespołów kół zębatych 435
129 Zestaw do konwersji koła łańcuchowego i łańcucha 437
130 Zestaw do konwersji AGCO Challenger/Massey Ferguson 439
131 Zestaw do konwersji AGCO Gleaner 441
132 Zestaw do konwersji AGCO IDEAL™ 445
133 Zestaw do naprawy wgnieceń ślimaka 451
134 Zestaw naprawczy ślimaka 453
135 Zestawy do konwersji John Deere 455
136 Zestaw do konwersji Rostselmash 457
137 Czujnik wysokości nagarniacza 463
138 Czujniki prędkości nagarniacza 465
139 (Opcja) Zestawy zwojów ślimaka 467
140 (Opcja) Podwójny czujnik automatycznej regulacji wysokości hedera 471
141 (Opcja) Pełne wypełnienie FM100 — FD1 475
142 (Opcja) Rozszerzenie do terenu pagórkowatego 477
143 (Opcja) Zestawy sterowania prędkością taśm bocznych z kabiny 479
144 (Opcja) Listwy oczesujące 483
Skorowidz 486

1 Rama hedera, rozdzielacze i osłony

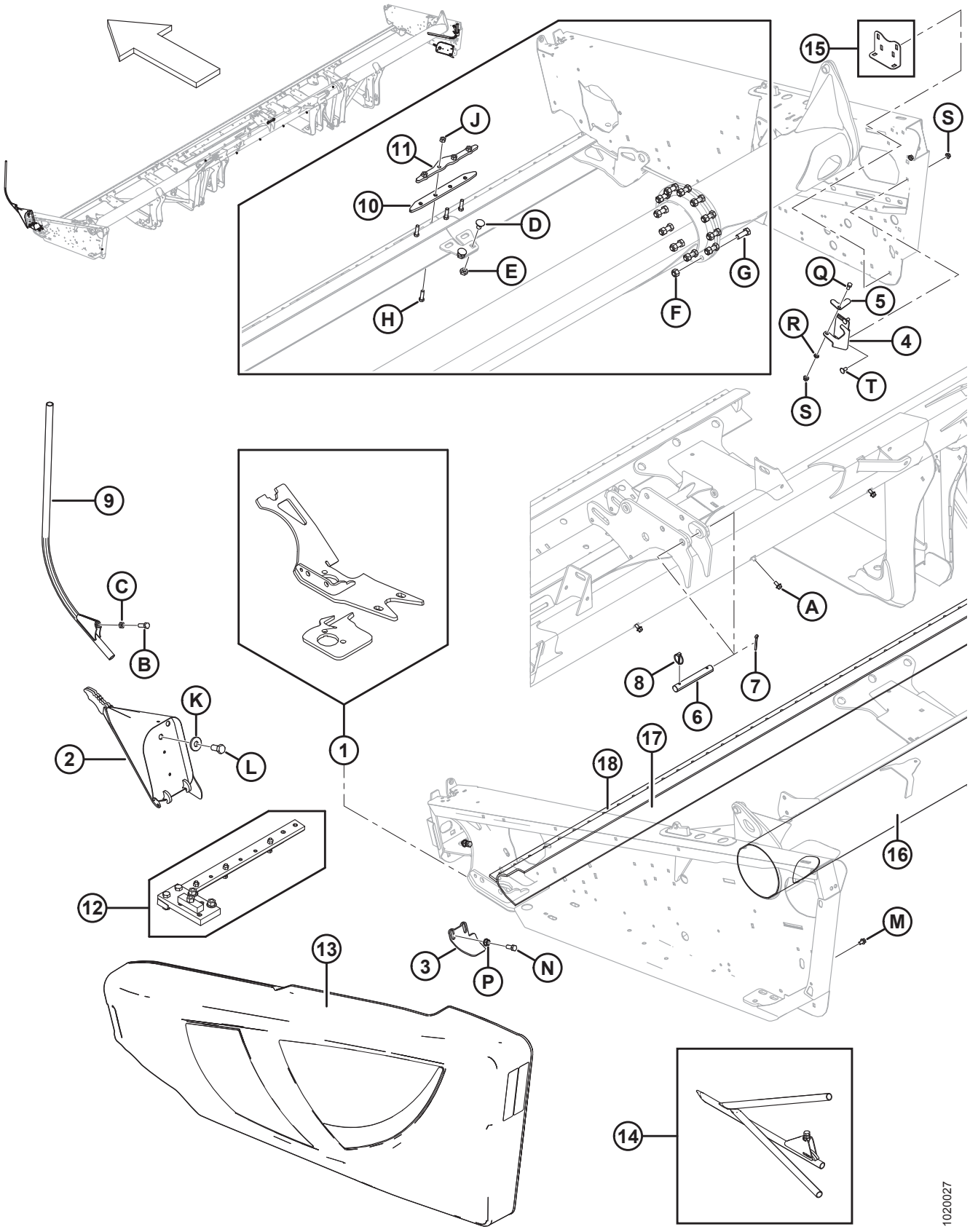

Ref.	Numer części	Opis	Ilość	Numer seryjny
1	123751	ZESTAW — MOCOWANIE LEWEJ PRZEKŁADNI NAPĘDOWEJ	NŻ	
	123752	ZESTAW — MOCOWANIE PRAWEJ PRZEKŁADNI NAPĘDOWEJ	NŻ	
2	123660	ROZDZIELACZ — LEWY SPAWANY	1	
	123661	ROZDZIELACZ — PRAWY SPAWANY	1	
3	245678	OSŁONA — LEWA	1	
	245677	OSŁONA — PRAWA	1	
4	253499	WSPORNIK — PRZECHOWYWANIE PRĘTA ROZDZIELAJĄCEGO	1	
5	132420	WYSTĘP BLOKUJĄCY — PRZECHOWYWANIE PRĘTA ROZDZIELAJĄCEGO	1	
6	125363	SWORZEŃ	1	
7	18609	ZAWLECZKA ŚR. 1/4 X 2 CYNKOWANA	1	
8	102264	PRZETYCZKA 3/16 X 1-9/16	1	
9	120127	ROZDZIELACZ — SPAWANA RURKA	2	
10	258150	PRĘT — POŁĄCZENIE LISTWY NOŻOWEJ [1]	1	
11	255442	PRĘT — POŁĄCZENIE LISTWY NOŻOWEJ [1]	1	
12	174391	ZESPÓŁ MONTAŻOWY — MOCOWANIE PRZEKŁADNI NAPĘDOWEJ, **25–45 STÓP** [2]	NŻ	
13	REF.	OSŁONA KOŃCOWA Z ODBLASKAMI [3]		
14	REF.	ROZDZIELACZ — PRĘTA DO RYŻU [4]		
15	REF.	KĄTOWNIK — ROZDZIELACZ, PRZECHOWYWANIE [5]	OPCJA	
16	294673	ZESTAW — RURA TYLNA, SEKCJA NAPRAWCZA, DŁ. 1500 MM	NŻ	
17	294671	ZESTAW — LISTWA NOŻOWA, CZĘŚĆ NAPRAWCZA, DŁ. 1300 MM (30–45 STÓP)	NŻ	
	294681	ZESTAW — LISTWA NOŻOWA, CZĘŚĆ NAPRAWCZA, DŁ. 4491 MM (30–45 STÓP)	NŻ	
18	294672	ZESTAW — OSŁONA PRĘTA, DŁ. 1530 MM	NŻ	
A	21821	ŚRUBA — SZEŚCIOKĄTNA KOŁNIERZOWA (ZĄBKOWANA) 3/8 NC X 0,75 KLASA 5 CYNKOWANA [6]		

1. Tylko hedery z ramą dzieloną.
2. Wymagany w celu prawidłowego zamontowania przekładni napędowej (MD #123751 lub 123752). Dostarczany z instrukcjami.
3. Patrz sekcja *2 Rama hedera — osłony końcowe, strona 5*.
4. Patrz sekcja *50 (Opcja) Pręty rozdzielające łan ryżu, strona 175*.
5. Patrz sekcja *52 (Opcja) Zestaw krótkiego wzmocnienia do środkowego ramienia nagarniacza / zatrzasków rozdzielacza, strona 179*.
6. Patrz sekcja *21 Napęd taśmy — ręczny przesuw platform, strona 79*.

RAMA HEDERA, ROZDZIELACZE I OSŁONY

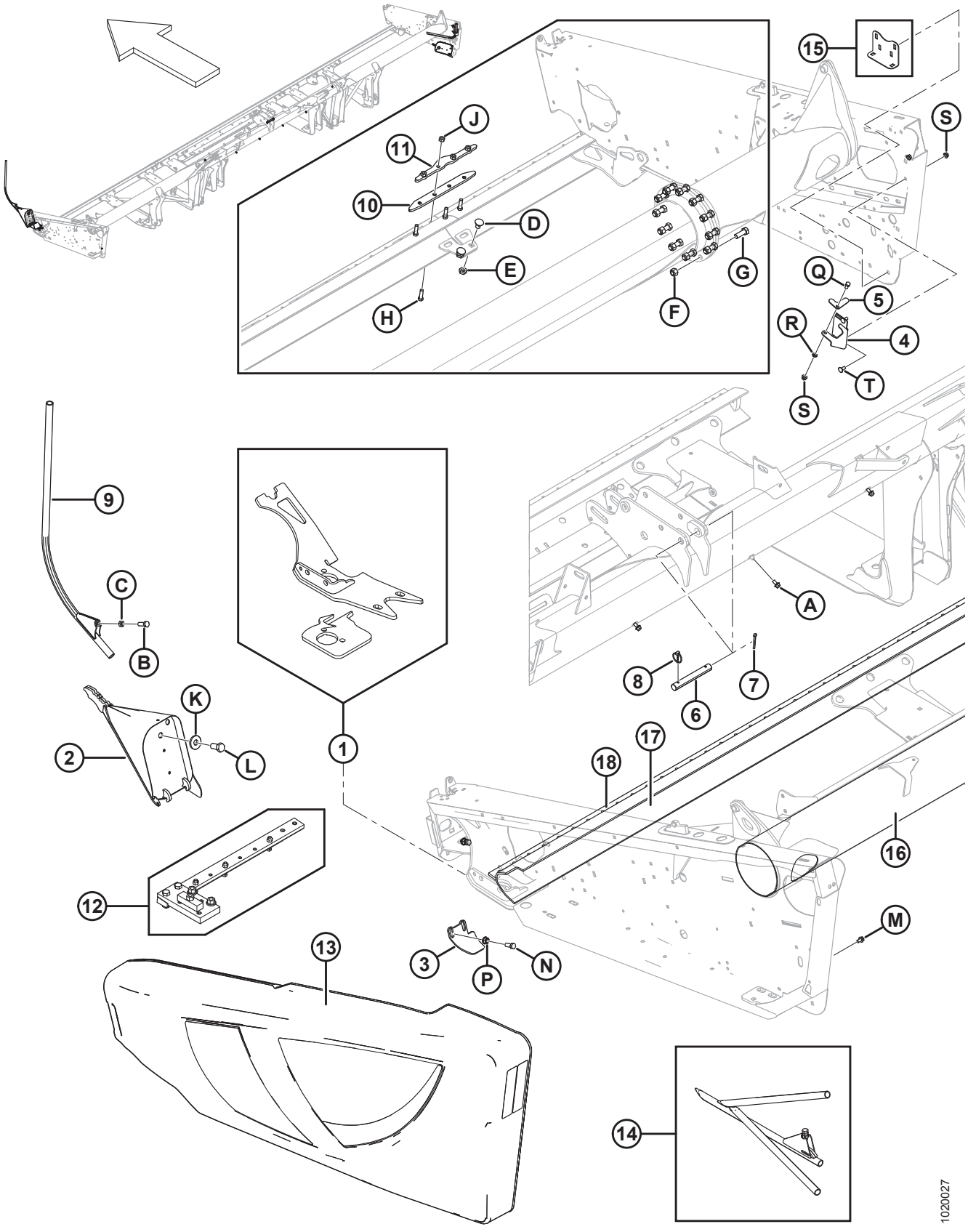

Ref.	Numer części	Opis	Ilość	Numer seryjny
B	18723	ŚRUBA — SZEŚCIOKĄTNA 1/2 NC X DŁ. 1,5 GWINT NA PEŁNEJ DŁUGOŚCI KLASA 5 CYNKOWANA		
C	21056	NAKRĘTKA KONTRUJĄCA SZEŚCIOKĄTNA 1/2-13 UNC KLASA 5 CYNKOWANA		
D	117015	ŚRUBA — Z ŁBEM OKRĄGŁYM, KRÓTKA, Z KWADRATOWYM ODSADZENIEM 5/8 NC X 1,0 KLASA 5 CYNKOWANA		
E	21941	NAKRĘTKA KONTRUJĄCA SZEŚCIOKĄTNA (ZNIEKSZT. GWINT) 5/8-11 UNC KLASA 5 CYNKOWANA		
F	134438	NAKRĘTKA ZABEZPIECZAJĄCA SZEŚCIOKĄTNA (ZNIEKSZT. GWINT) 5/8-11 KLASA 8 CYNKOWANA		
G	135340	ŚRUBA — SZEŚCIOKĄTNA 5/8 NC X DŁ. 1,75 KLASA 8 CYNKOWANA		
H	113814	ŚRUBA — SZEŚCIOKĄTNA 7/16 NC X DŁ. 1,5 KLASA 5 CYNKOWANA		
J	18654	NAKRĘTKA SZEŚCIOKĄTNA 7/16-14 UNC KLASA 5 CYNKOWANA		
K	6647	PODKŁADKA — PŁASKA		
L	135579	ŚRUBA — ŁEB SZEŚCIOKĄTNY 3/4-16 UNF		
M	101898	ŚRUBA — SZEŚCIOKĄTNA Z PODKŁADKĄ GWINT TOCZNY 3/8 NC X 5/8		
N	21491	ŚRUBA — SZEŚCIOKĄTNA 1/2 NC X DŁ. 1,25 KLASA 5 CYNKOWANA		
P	21383	NAKRĘTKA KOŁNIERZOWA 0,500-13 UNC (ZĄBKOWANA)		
Q	21567	ŚRUBA — ŁEB SZEŚCIOKĄTNY 0,375-16 UNC X DŁ. 0,75		
R	18637	PODKŁADKA TYPOWA ZABEZPIECZAJĄCA 3/8 CALA NOM. ŚR. WEWN. CYNKOWANA		
S	30228	NAKRĘTKA KOŁNIERZOWA (ZNIEKSZT. GWINT) GŁADKA POWIERZCHNIA 0,375-16 UNC		
T	21863	ŚRUBA — Z ŁBEM OKRĄGŁYM, KRÓTKA, Z KWADRATOWYM ODSADZENIEM 3/8 NC X DŁ. 0,75 KLASA 5 CYNKOWANA		

2 Rama hedera — osłony końcowe

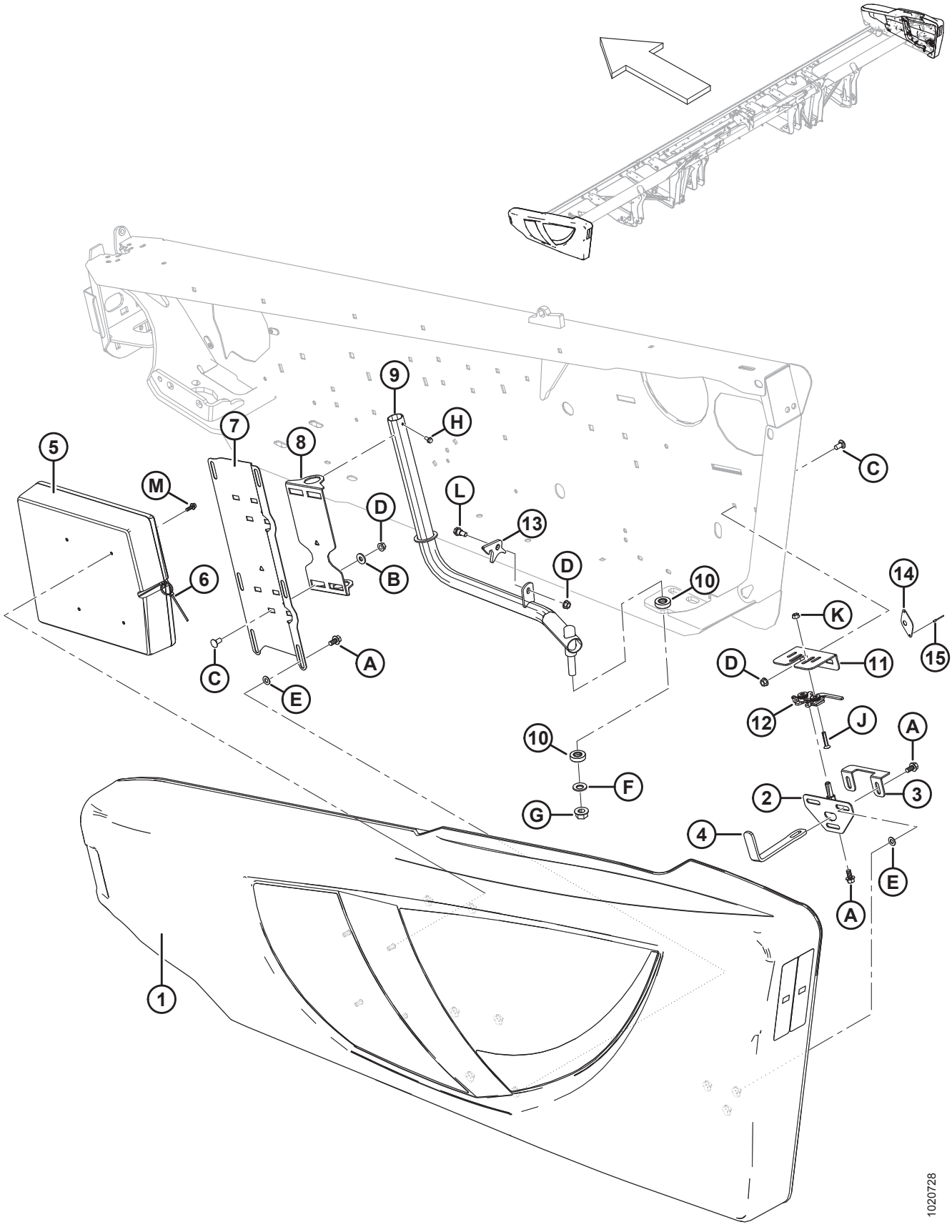

RAMA HEDERA — OSŁONY KOŃCOWE

Ref.	Numer części	Opis	Ilość	Numer seryjny
1	255004	OSŁONA — LEWA, Z NAKRĘTKAMI WBIJANYMI, CZARNA [7]	1	
	255019	OSŁONA — PRAWA, Z NAKRĘTKAMI WBIJANYMI, CZARNA [7]	1	
	304560	**ZESPÓŁ OSŁONY — CZERWONA, LEWA, Z CZARNYM AKCENTEM** [7]	**1**	
	304561	**ZESPÓŁ OSŁONY — CZERWONA, PRAWA, Z CZARNYM AKCENTEM** [7]	**1**	
	165524	ODBLASK — CZERWONY, 230 MM [8]		
2	253624	SWORZEŃ — ZATRZASK OSŁONY KOŃCOWEJ, SPAWANY	2	
3	253627	USTALACZ — OSŁONA KOŃCOWA	2	
4	253164	WSPORNIK — ZATRZASK OSŁONY KOŃCOWEJ	2	
5	220107	SKRZYNIA — RĘCZNA (TYLKO LEWA OSŁONA KOŃCOWA)	1	
	164009	GNIAZDO — TORX PLUS IP 27	NŻ	
6	21763	ELEMENT ZŁĄCZNY — OPASKA KABLOWA (CZARNA)	1	
7	253297	WSPORNIK — LEWA OSŁONA	1	
	253298	WSPORNIK — PRAWA OSŁONA	1	
8	253299	CZOP — OSŁONA	2	
9	255678	SPAWANA RURKA LEWA OSŁONA	1	
	255679	SPAWANA RURKA PRAWA OSŁONA	1	
10	125176	ŁOŻYSKO — OPOROWE	4	
11	253601	WSPORNIK — ZATRZASK OSŁONY KOŃCOWEJ LEWY	1	
	253602	WSPORNIK — ZATRZASK OSŁONY KOŃCOWEJ PRAWY	1	
12	134003	ZESPÓŁ — ZATRZASK STRZEMIENIA LEWY	1	
	134002	ZESPÓŁ — ZATRZASK STRZEMIENIA PRAWY	1	
13	255041	ZATRZASK — OSŁONA KOŃCOWA	2	
14	165858	PROWADNICA — ZATRZASK OSŁONY KOŃCOWEJ (TYLKO EKSPORT)	1	
15	14338	NIT — ŚLEPY 1/8 X 0,125 (TYLKO EKSPORT)	2	
A	21821	ŚRUBA — SZEŚCIOKĄTNA KOŁNIERZOWA (ZĄBKOWANA) 3/8 NC X 0,75 KLASA 5 CYNKOWANA		
B	20535	PODKŁADKA — PŁASKA		
C	21863	ŚRUBA — Z ŁBEM OKRĄGŁYM, KRÓTKA, Z KWADRATOWYM ODSADZENIEM 3/8 NC X DŁ. 0,75 KLASA 5 CYNKOWANA		

7. Informacje na temat naklejek osłony końcowej — patrz sekcja *36 Naklejki — identyfikacja produktu, strona 147*.
8. Patrz sekcja *35 Naklejki i odblaski, strona 143*. Odblask (MD #165524) jest używany wyłącznie na prawej osłonie końcowej.

RAMA HEDERA — OSŁONY KOŃCOWE

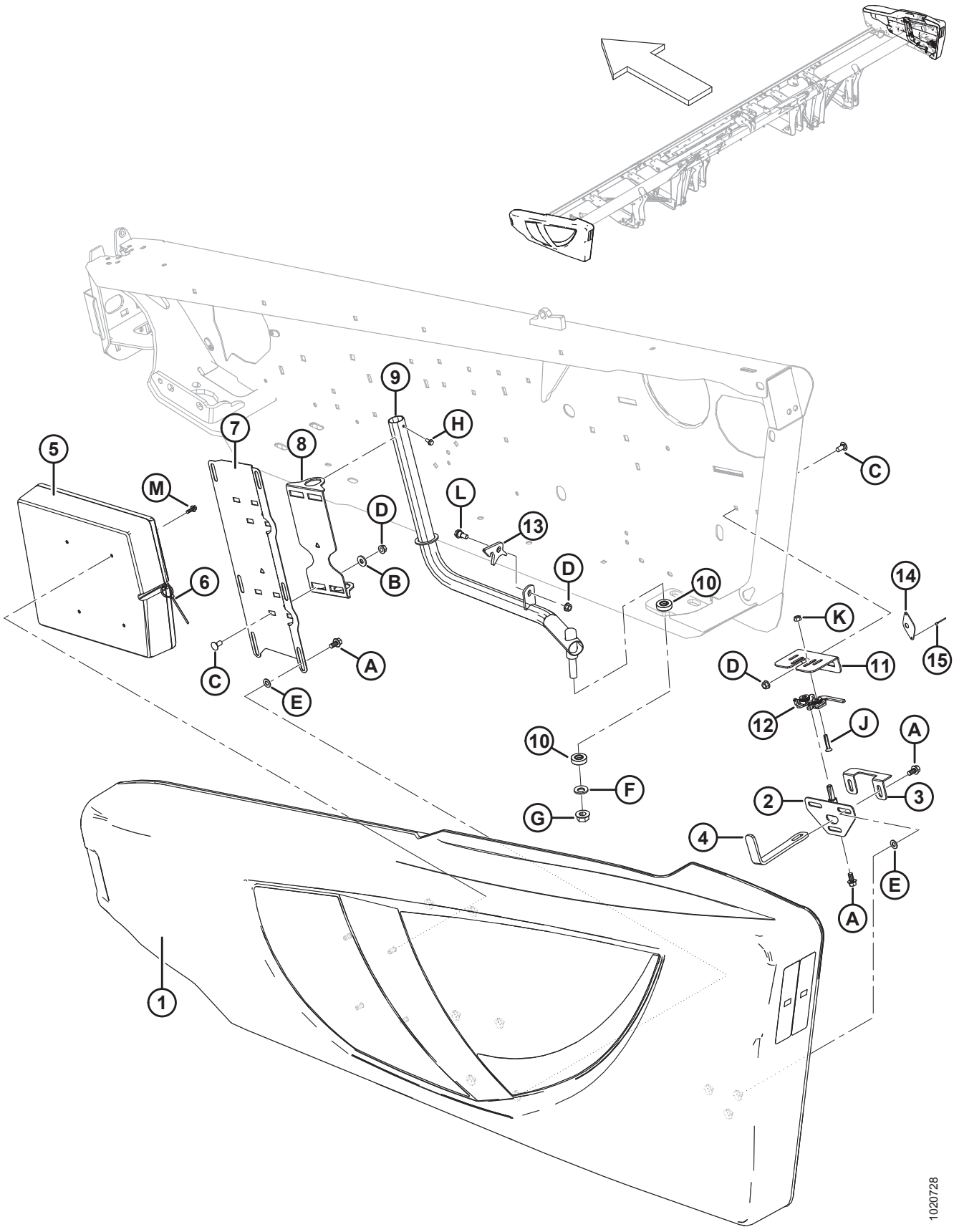

RAMA HEDERA — OSŁONY KOŃCOWE

Ref.	Numer części	Opis	Ilość	Numer seryjny
D	30228	NAKRĘTKA KOŁNIERZOWA (ZNIEKSZT. GWINT) GŁADKA POWIERZCHNIA 0,375-16 UNC		
E	18598	PODKŁADKA — SAE PŁASKA 13/32 ŚR. WEWN. X 13/16 CALA ŚR. ZEWN. CYNKOWANA		
F	184718	PODKŁADKA — STOŻKOWA SPRĘŻYSTA M16 STAL SAE 1050-1075		
G	50225	NAKRĘTKA KOŁNIERZOWA (ZNIEKSZT. GWINT) GŁADKA POWIERZCHNIA 0,625-11 UNC		
H	21055	WKRĘT SAMOGWINTUJĄCY SZEŚCIOKĄTNY Z PODKŁADKĄ 1/4 NC X 1/2		
J	30504	ŚRUBA — PŁASKA WPUSZCZANA OBRABIANA 5/16 NC X DŁ. 1-1/2 KLASA 5 CYNKOWANA		
K	30280	NAKRĘTKA ZABEZPIECZAJĄCA KOŁNIERZOWA, GŁADKA POWIERZCHNIA 5/16 NC KLASA 5 CYNKOWANA		
L	172259	ŚRUBA — ODSADZANA 0,375-16 UNC		
M	NO	ŚRUBA — SZEŚCIOKĄTNA ZĄBKOWANA KOŁNIERZOWA 1/4-20 X 0,625-KL.5-AA3L		

3 Zawiasy ramy elastycznej i łącznik górny

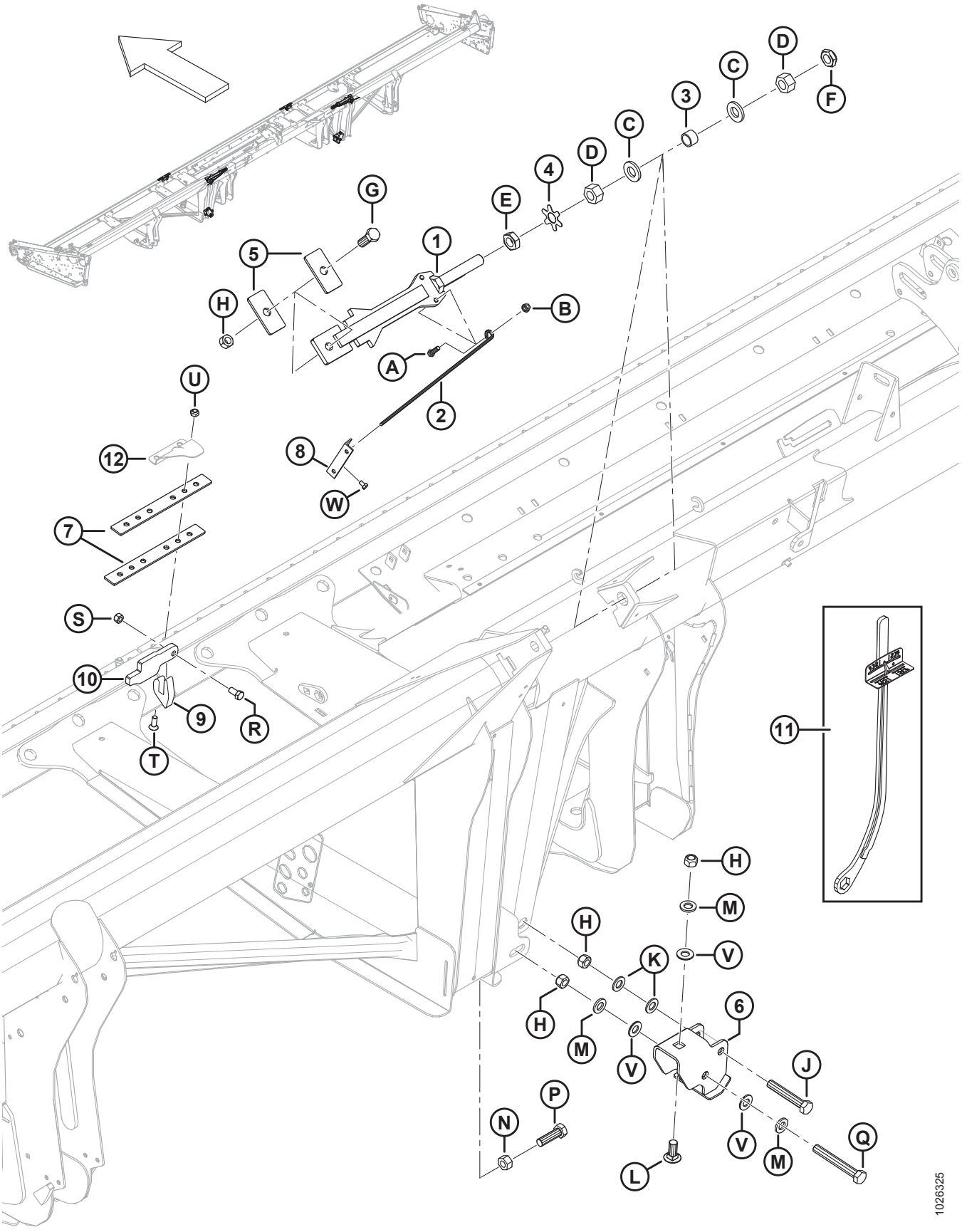

ZAWIASY RAMY ELASTYCZNEJ I ŁĄCZNIK GÓRNY

Ref.	Numer części	Opis	Ilość	Numer seryjny
1	123753	PRĘT SPAWANY — ŁĄCZNIK OGRANICZNIKA	2	
2	132246	UCHWYT — SPRĘŻYNA	2	
3	132254	ELEMENT DYSTANSOWY	2	
4	220554	PŁYTKA — PODKŁADKA Z WYPUSTKAMI 1 CAL NAKRĘTKA	2	
5	132257	PRĘT — OGRANICZNIK	4	
6	172976	KANAŁ — ZAWIAS SPAWANY	2	
7	132906	PRĘT — ELASTYCZNY	4	
8	165594	PROWADNICA — PLASTIKOWA	2	
9	294674	ZESTAW — ZAWIAS UCHA	2	
10	294675	ZESTAW — ZAWIAS PRĘTA	2	
11	**311859**	**NARZĘDZIE — KLUCZ SPAWANY**	**NŻ**	
12	REF.	POKRYWA — ZAWIAS I PODZIAŁ [9]		
A	21264	ŚRUBA — SZEŚCIOKĄTNA 3/8 NC X DŁ. 1,25 KLASA 5 CYNKOWANA		
B	30228	NAKRĘTKA KOŁNIERZOWA (ZNIEKSZT. GWINT) GŁADKA POWIERZCHNIA 0,375-16 UNC		
C	31774	PODKŁADKA — PŁASKA		
D	123755	NAKRĘTKA SZEŚCIOKĄTNA 1,0-14 UNS KLASA 5 CYNKOWANA		
E	123756	NAKRĘTKA KONTRUJĄCA SZEŚCIOKĄTNA 1,0-14 UNS KLASA 5 CYNKOWANA		
F	220187	NAKRĘTKA KONTRUJĄCA (ZNIEKSZT. GWINT) 1,0-14 UNS KLASA C		
G	30512	ŚRUBA — SZEŚCIOKĄTNA 3/4 NC X DŁ. 2,0 KLASA 5 CYNKOWANA		
H	18689	NAKRĘTKA ZABEZPIECZAJĄCA SZEŚCIOKĄTNA (ZNIEKSZT. GWINT) 0,750-10 UNC		
J	120703	ŚRUBA — SZEŚCIOKĄTNA SPECJALNA 3/4 NC X DŁ. 4,5 KLASA 5 CYNKOWANA		
K	18601	PODKŁADKA — SAE PŁASKA 13/16 ŚR. WEWN. X 1,5 CALA ŚR. ZEWN. CYNKOWANA		
L	252517	ŚRUBA — Z ŁBEM OKRĄGŁYM, Z KWADRATOWYM ODSADZENIEM 3/4-10 X 1,75-KL.5-AA1J		
M	21540	PODKŁADKA — UTWARDZANA		
N	18593	NAKRĘTKA SZEŚCIOKĄTNA 3/4-10 UNC KLASA 5 CYNKOWANA		
P	172924	ŚRUBA — SZEŚCIOKĄTNA 3/4 NC X DŁ. 2,5 GWINT NA PEŁNEJ DŁUGOŚCI KLASA 5 CYNKOWANA		

9. Patrz sekcja *6 Osłony, dociski i płyty zużywalne — pojedynczy nóż, środek i lewa strona, strona 21*.

ZAWIASY RAMY ELASTYCZNEJ I ŁĄCZNIK GÓRNY

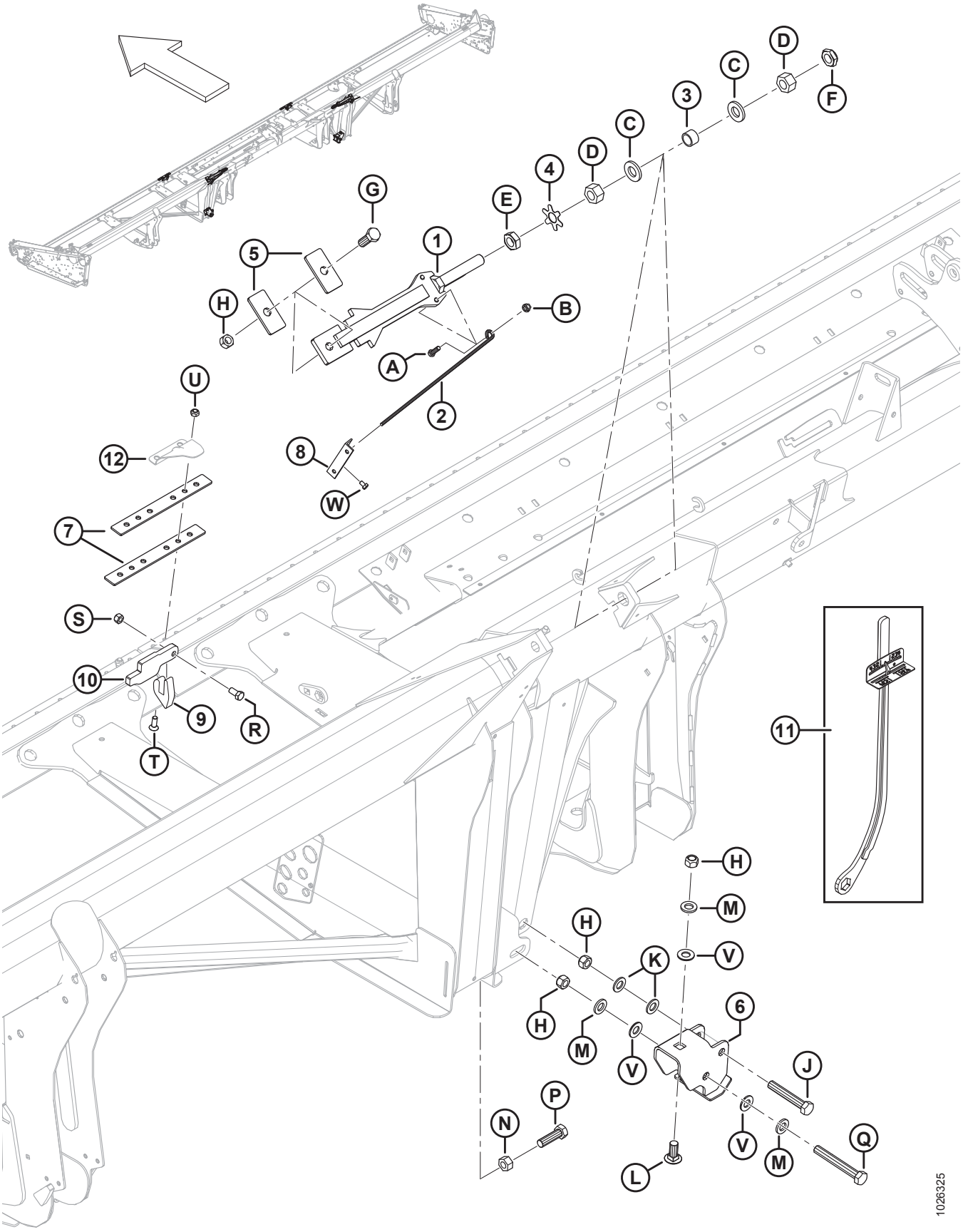

ZAWIASY RAMY ELASTYCZNEJ I ŁĄCZNIK GÓRNY

Ref.	Numer części	Opis	Ilość	Numer seryjny
Q	30549	ŚRUBA — SZEŚCIOKĄTNA 3/4 NC X DŁ. 5,5 KLASA 5 CYNKOWANA		
R	21575	ŚRUBA — SZEŚCIOKĄTNA 1/2 NC X DŁ. 1,0 KLASA 5 CYNKOWANA		
S	18697	NAKRĘTKA ZABEZPIECZAJĄCA SZEŚCIOKĄTNA (ZNIEKSZT. GWINT) 0,500-13 UNC		
T	135315	ŚRUBA — PŁASKA WPUSZCZANA IMBUSOWA, 7/16 X DŁ. 1,25 KLASA 5 CYNKOWANA		
U	20213	NAKRĘTKA ZABEZPIECZAJĄCA SZEŚCIOKĄTNA (ZNIEKSZT. GWINT) 7/16-14 UNC CYNKOWANA		
V	176009	PODKŁADKA — NORDLOCK 3/4 CALA SP		
W	111099	ŚRUBA — ŁEB SZEŚCIOKĄTNY 5/16 NC X DŁ. 0,5 KLASA 5 CYNKOWANA		

4 Cięgno wyważania

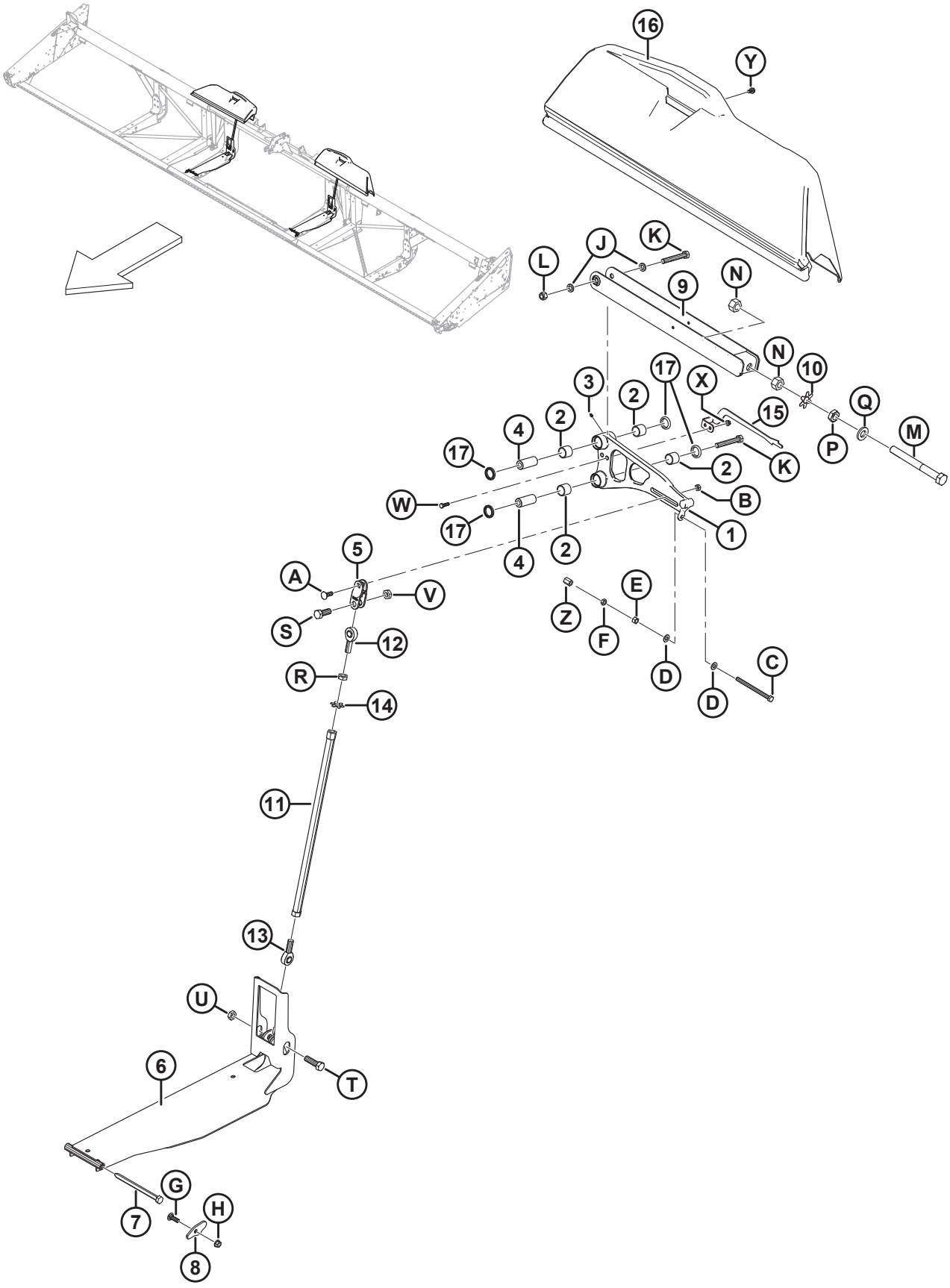

CIĘGNO WYWAŻANIA

Ref.	Numer części	Opis	Ilość	Numer seryjny
1	**304917**	**ZESPÓŁ — DŹWIGNIA KĄTOWA, 25 I 30 STÓP** [10]	**2**	
	304918	**ZESPÓŁ — DŹWIGNIA KĄTOWA, 35 STÓP** [10]	**2**	
	304916	**ZESPÓŁ — DŹWIGNIA KĄTOWA, 40 STÓP Z POJEDYNCZYM NOŻEM / 40 STÓP PRAWA Z PODWÓJNYM NOŻEM** [11]	**2**	
	304919	**ZESPÓŁ — DŹWIGNIA KĄTOWA, 45 STÓP PRAWA / 40 STÓP LEWA Z PODWÓJNYM NOŻEM** [10]	**1**	
	304920	**ZESPÓŁ — DŹWIGNIA KĄTOWA, 45 STÓP LEWA** [10]	**1**	
2	**304307**	**ŁOŻYSKO — PODPOROWE ŁOŻYSKO ROLKOWE IGIEŁKOWE 38 MM** [12]	**8**	
	100500	**ŁOŻYSKO — IGIEŁKOWE (2019 I WCZEŚNIEJSZE)** [13]	**NŻ**	**–371189**
3	18671	SMAROWNICZKA 1/4-28 UNF	4	
4	145492	SWORZEŃ — DŹWIGNIA KĄTOWA	4	
5	172896	WIDEŁKI — OBROBIONA DŹWIGNIA KĄTOWA	2	
6	**304090**	**KANAŁ SPAWANY — ŁĄCZNIK DOLNY**	**2**	
7	174418	SWORZEŃ — ŁEB SZEŚCIOKĄTNY 5/8 X DŁ. 8	2	
8	174416	PŁYTKA — UCHWYT ŚRUBY	2	
9	172480	WSPORNIK SPAWANY — ŁĄCZNIK	2	
10	220554	PŁYTKA — PODKŁADKA Z WYPUSTKAMI 1 CAL NAKRĘTKA	2	
11	172830	SPAWANA RURKA — ŁĄCZNIK ŚCISKANY	2	
12	172826	KOŃCÓWKA DRĄŻKA — ŁĄCZNIK, TEFLONOWA OKŁADZINA (PRAWY GWINT)	2	
13	172831	KOŃCÓWKA DRĄŻKA — ŁĄCZNIK, TEFLONOWA OKŁADZINA (LEWY GWINT)	2	
14	220553	PŁYTKA — PODKŁADKA Z WYPUSTKAMI 3/4 CALA NAKRĘTKA	2	
15	229013	WSKAŹNIK — SKRZYDŁO ELASTYCZNE, LEWE	1	
	229014	WSKAŹNIK — SKRZYDŁO ELASTYCZNE, PRAWE	1	
	229019	WSKAŹNIK — SKRZYDŁO ELASTYCZNE, LEWE 45 STÓP	1	

10. Zawiera cztery łożyska (MD #304307), cztery uszczelnienia (MD #113222) i dwie smarowniczki (MD #18671).
11. Zawiera cztery łożyska (MD #304307), cztery uszczelnienia (MD #113222) i dwie smarowniczki (MD #18671).Nóż pojedynczy 40 stóp wymaga dwóch takich samych wsporników (MD #304916) po prawej i lewej stronie. Nóż podwójny 40 stóp wymaga dwóch różnych wsporników: prawego (MD #304916) i lewego (MD #304919).
12. Podporowe łożysko rolkowe igiełkowe (MD #304307) NIE jest zgodne z maszynami z roku modelowego 2019 i wcześniejszych z zespołami dźwigni kątowej z jednym łożyskiem. W przypadku maszyn z roku modelowego 2019 i wcześniejszych zamówić łożysko igiełkowe (MD #100500) lub cały zespół dźwigni kątowej.
13. Łożysko igiełkowe (MD #100500) to część serwisowa wyłącznie do maszyn z roku modelowego 2019 i wcześniejszych z zespołami dźwigni kątowej z jednym łożyskiem. W przypadku maszyn z roku modelowego 2020 i późniejszych lub maszyn serwisowanych z użyciem zespołów dźwigni kątowej z dwoma łożyskami zamówić podporowe łożysko rolkowe igiełkowe (MD #304307).

CIĘGNO WYWAŻANIA

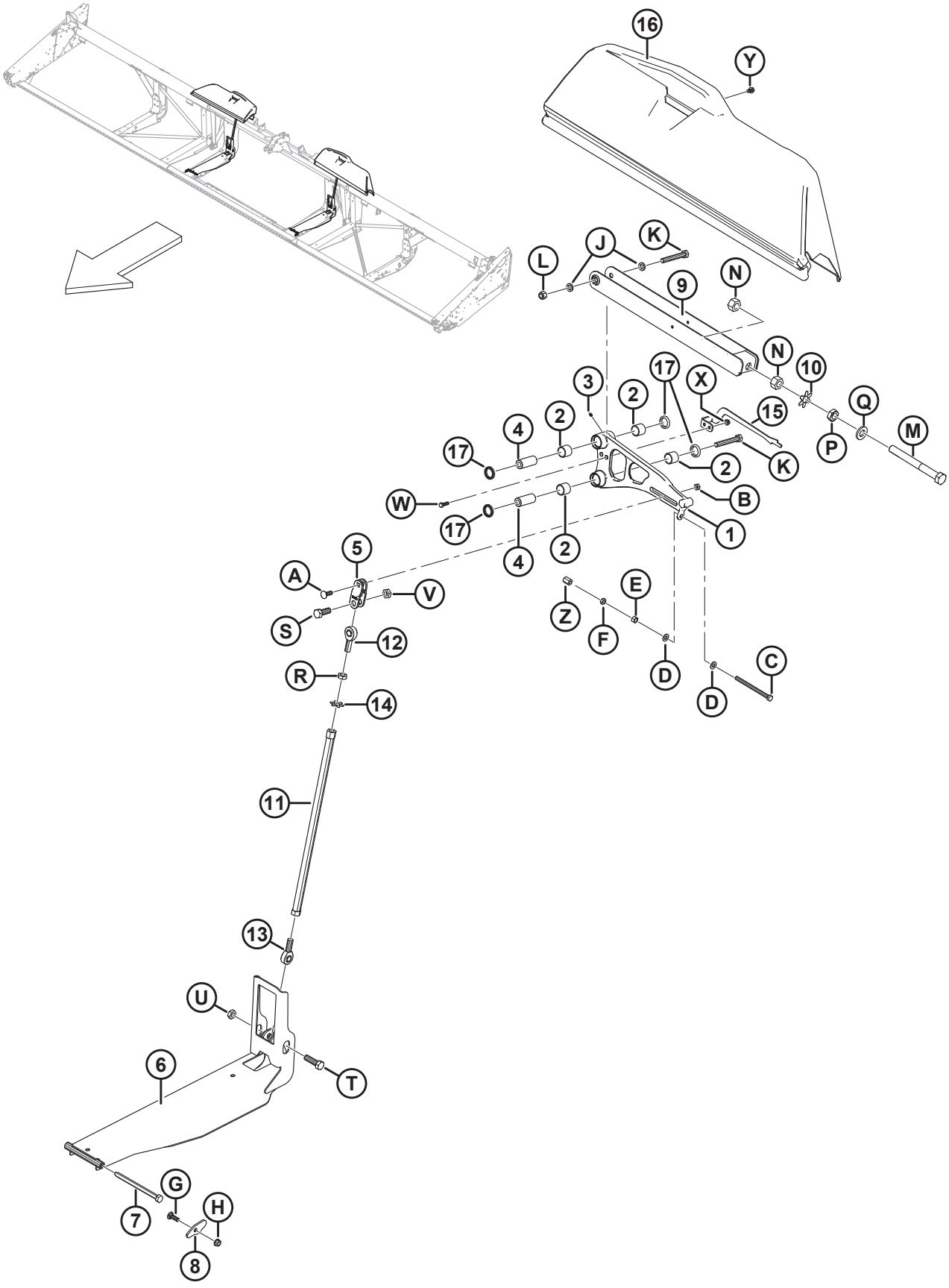

CIĘGNO WYWAŻANIA

Ref.	Numer części	Opis	Ilość	Numer seryjny
16	279832	OSŁONA — LEWA DŹWIGNIA KĄTOWA, **25 I 30 STÓP**	1	
	294062	OSŁONA — PRAWA DŹWIGNIA KĄTOWA, **25 I 30 STÓP**	1	
	294059	OSŁONA — LEWA DŹWIGNIA KĄTOWA, 35 STÓP	1	
	279797	OSŁONA — PRAWA DŹWIGNIA KĄTOWA, 35 STÓP	1	
	294060	OSŁONA — LEWA DŹWIGNIA KĄTOWA, 40 I 45 STÓP	1	
	294057	OSŁONA — PRAWA DŹWIGNIA KĄTOWA, 40 I 45 STÓP	1	
17	**113222**	**USZCZELNIENIE**	**8**	
A	21469	ŚRUBA — Z ŁBEM OKRĄGŁYM, Z KWADRATOWYM ODSADZENIEM 1/2 NC X DŁ. 1,5 KLASA 5 CYNKOWANA		
B	137727	NAKRĘTKA KONTRUJĄCA SZEŚCIOKĄTNA (ZNIEKSZT. GWINT) 1/2-13 UNC KLASA 5 CYNKOWANA		
C	50226	ŚRUBA — SZEŚCIOKĄTNA 1/2 NC X 6,5 GWINT NA PEŁNEJ DŁUGOŚCI KLASA 5 CYNKOWANA		
D	135369	PODKŁADKA — 1/2 CALA UTWARDZANA		
E	18591	NAKRĘTKA SZEŚCIOKĄTNA 1/2-13 UNC KLASA 5 CYNKOWANA		
F	21056	NAKRĘTKA KONTRUJĄCA SZEŚCIOKĄTNA 1/2-13 UNC KLASA 5 CYNKOWANA		
G	21469	ŚRUBA — Z ŁBEM OKRĄGŁYM, Z KWADRATOWYM ODSADZENIEM 1/2 NC X DŁ. 1,5 KLASA 5 CYNKOWANA		
H	50186	NAKRĘTKA ZABEZPIECZAJĄCA KOŁNIERZOWA, GŁADKA POWIERZCHNIA (ZNIEKSZT. GWINT) 0,500-13 UNC KLASA 5		
J	103361	PODKŁADKA — PŁASKA		
K	135464	ŚRUBA — SZEŚCIOKĄTNA 5/8 NC X DŁ. 4,5 KLASA 8 CYNKOWANA		
L	18666	NAKRĘTKA ZABEZPIECZAJĄCA SZEŚCIOKĄTNA (ZNIEKSZT. GWINT) 5/8-11 UNC CYNKOWANA		
M	123788	ŚRUBA — SZEŚCIOKĄTNA 1,0-14 UNF X DŁ. 9,5 (GWINT 6 CALI)		
N	123755	NAKRĘTKA SZEŚCIOKĄTNA 1,0-14 UNF KLASA 5 CYNKOWANA		
P	123756	NAKRĘTKA KONTRUJĄCA SZEŚCIOKĄTNA 1-14 UNF KLASA 5 CYNKOWANA		
Q	31774	PODKŁADKA — PŁASKA		
R	7674	NAKRĘTKA KONTRUJĄCA SZEŚCIOKĄTNA 3/4-16 UNF KLASA 5 CYNKOWANA		
S	30512	ŚRUBA — SZEŚCIOKĄTNA 3/4 NC X DŁ. 2,0 KLASA 5 CYNKOWANA		
T	19957	ŚRUBA — SZEŚCIOKĄTNA 3/4 NC X DŁ. 2,5 KLASA 5 CYNKOWANA		
U	102636	NAKRĘTKA SZEŚCIOKĄTNA (ZNIEKSZT. GWINT) 0,750-10 UNC		

CIĘGNO WYWAŻANIA

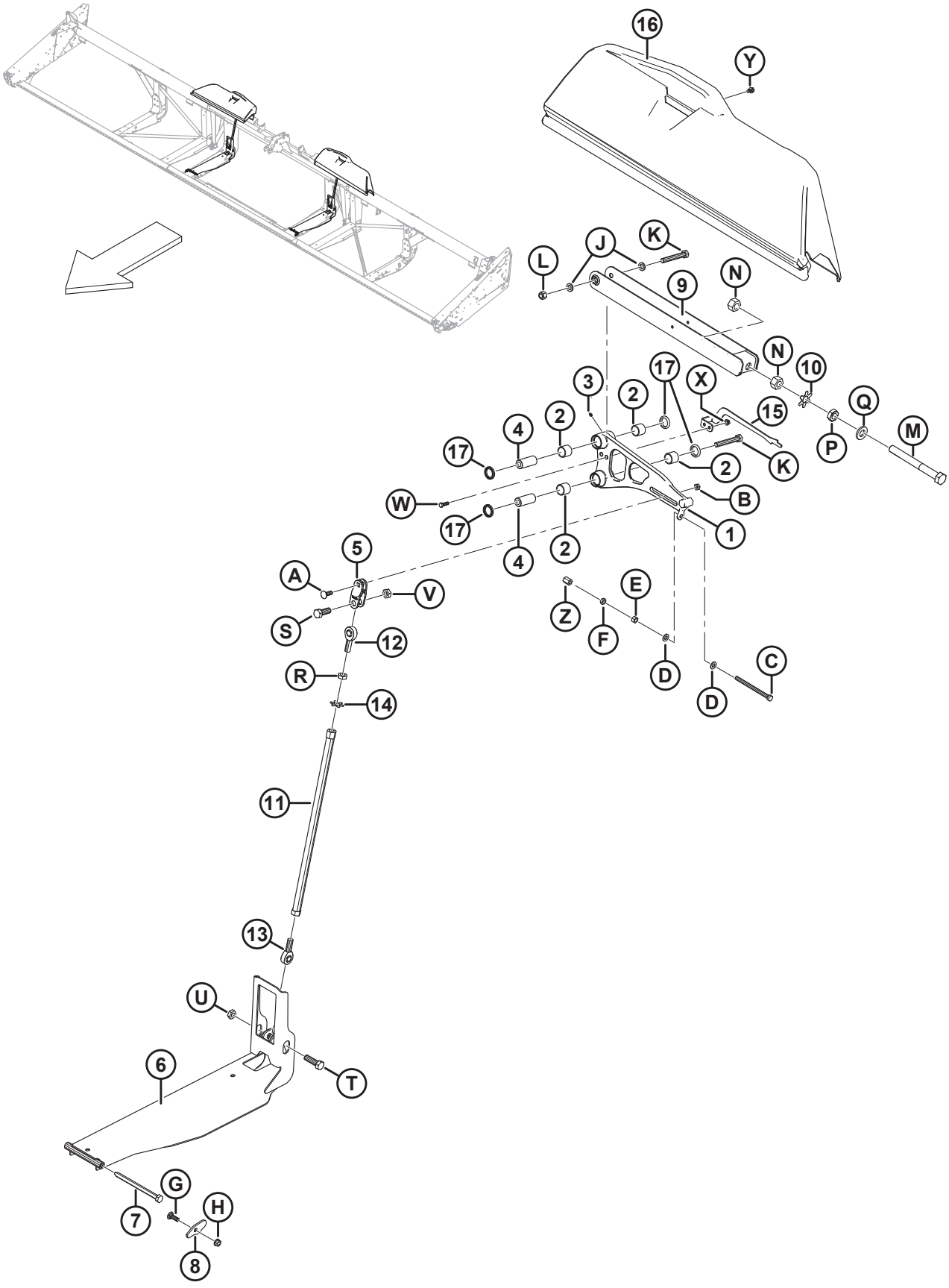

CIĘGNO WYWAŻANIA

Ref.	Numer części	Opis	Ilość	Numer seryjny
V	123517	NAKRĘTKA KONTRUJĄCA SZEŚCIOKĄTNA (ZNIEKSZT. GWINT) 3/4-10 UNC KLASA 5 CYNKOWANA		
W	21264	ŚRUBA — SZEŚCIOKĄTNA 3/8 NC X DŁ. 1,25 KLASA 5 CYNKOWANA		
X	30228	NAKRĘTKA KOŁNIERZOWA (ZNIEKSZT. GWINT) GŁADKA POWIERZCHNIA 0,375-16 UNC		
Y	101898	ŚRUBA — SZEŚCIOKĄTNA Z PODKŁADKĄ GWINT TOCZNY 3/8 NC X 5/8		
Z	252870	NAKRĘTKA SZEŚCIOKĄTNA ŁĄCZĄCA 1/2-13 X KL.5-AA1J		

5 Osłony, dociski i płyty zużywalne — pojedynczy nóż, prawa strona

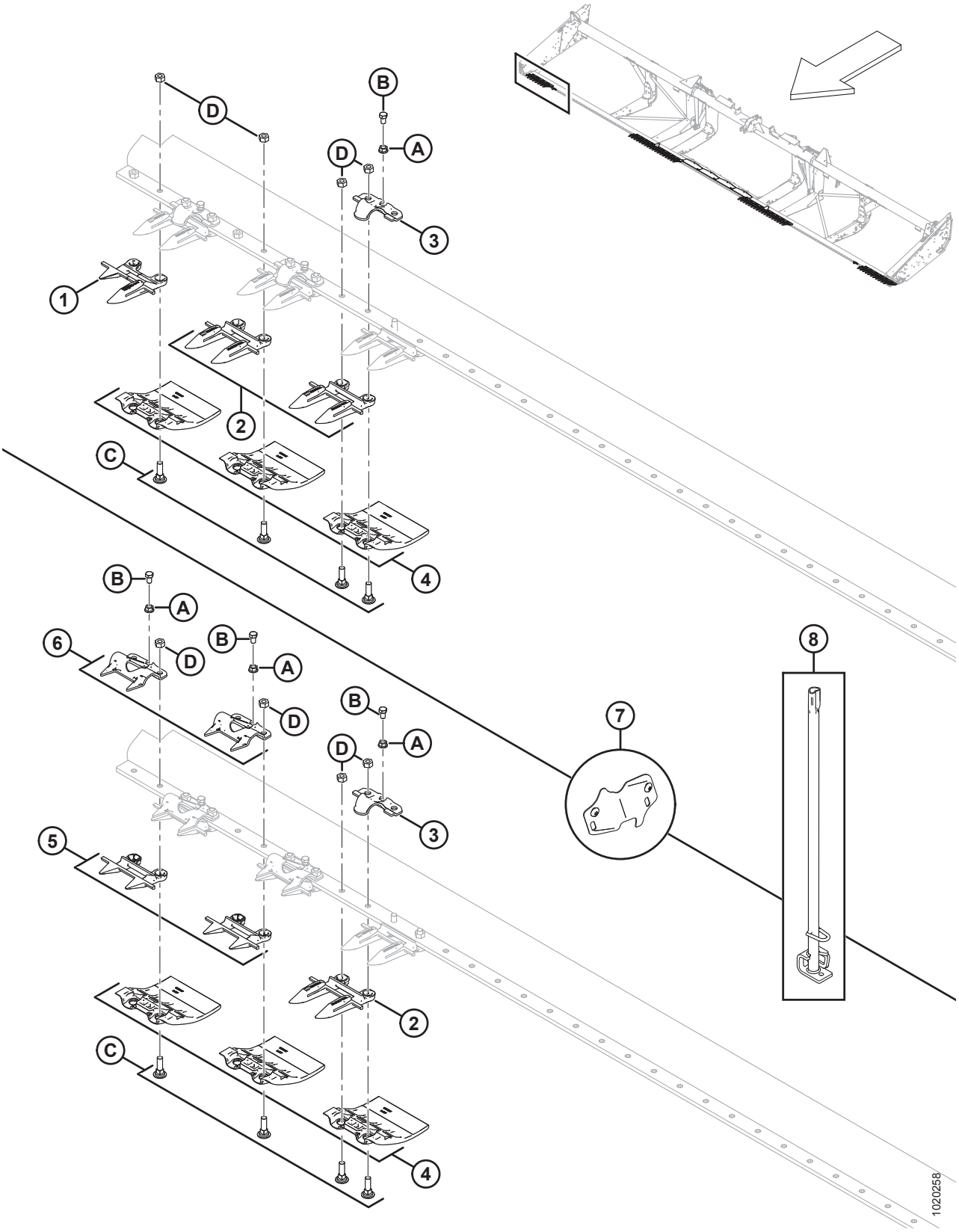

OSŁONY, DOCISKI I PŁYTY ZUŻYWALNE — POJEDYNCZY NÓŻ, PRAWA STRONA

UWAGA:

Ilustracja; GÓRA: pojedynczy nóż, prawa strona z osłonami z redliczkami, DÓŁ: pojedynczy nóż, prawa strona z krótkimi osłonami.

Ref.	Numer części	Opis	Ilość	Numer seryjny
1	118302	OSŁONA KOSY — PRAWA, ZEWNĘTRZNA	1	
2	118344	OSŁONA KOSY — Z REDLICZKAMI [14]		
3	**118162**	**ZACISK — DOCISKAJĄCY** [15]		
4	129297	PŁYTA ZUŻYWALNA — POD LISTWĄ NOŻOWĄ, POLIETYLEN [16]		
5	118346	OSŁONA KOSY — KRÓTKA, Z PRĘTEM ZUŻYWALNYM	4	
6	118351	PROWADNICA — KRÓTKA BLASZANA, Z OTWOREM	4	
7	220103	ZESTAW — POKRYWA, WYCIĘCIE NA NÓŻ **(25–45 STÓP, KRÓTKIE)** [17]	1	
	220101	ZESTAW — POKRYWA, WYCIĘCIE NA NÓŻ **(25–45 STÓP)** [18]	1	
8	140135	NARZĘDZIE SPAWANE — NARZĘDZIE DO PROSTOWANIA OSŁONY	1	
A	118193	NAKRĘTKA SZEŚCIOKĄTNA KOŁNIERZOWA 0,375 UNC		
B	118154	ŚRUBA — SZEŚCIOKĄTNA 3/8 NC X 5/8 GWINT NA PEŁNEJ DŁUGOŚCI KLASA 8 CYNKOWANA		
C	120558	ŚRUBA — SPECJALNA Z ŁBEM OKRĄGŁYM, Z KWADRATOWYM ODSADZENIEM 7/16 NC X DŁ. 1,5 KLASA 5 CYNKOWANA		
D	18654	NAKRĘTKA SZEŚCIOKĄTNA 7/16-14 UNC KLASA 5 CYNKOWANA		

14. Pełne ilości: 25 stóp = 45, 30 stóp = 55, 35 stóp = 65, 40 stóp = 75, 25 stóp z krótkimi osłonami = 42, 30 stóp z krótkimi osłonami = 52, 35 stóp z krótkimi osłonami = 62.
15. Pełne ilości: 25 stóp = 24, 30 stóp = 29, 35 stóp = 33, 40 stóp = 39, 25 stóp z krótkimi osłonami = 20, 30 stóp z krótkimi osłonami = 26, 35 stóp z krótkimi osłonami = 30.
16. Pełne ilości:25 stóp = 50, 30 stóp = 60, 35 stóp = 70, 40 stóp = 80.
17. Używany z krótkimi osłonami i dociskami blaszanymi. Obejmuje dwie pokrywy i śruby (MD #105137).
18. Używany z osłonami z redliczkami i dociskami kutymi. Obejmuje dwie pokrywy i śruby (MD #105137).

6 Osłony, dociski i płyty zużywalne — pojedynczy nóż, środek i lewa strona

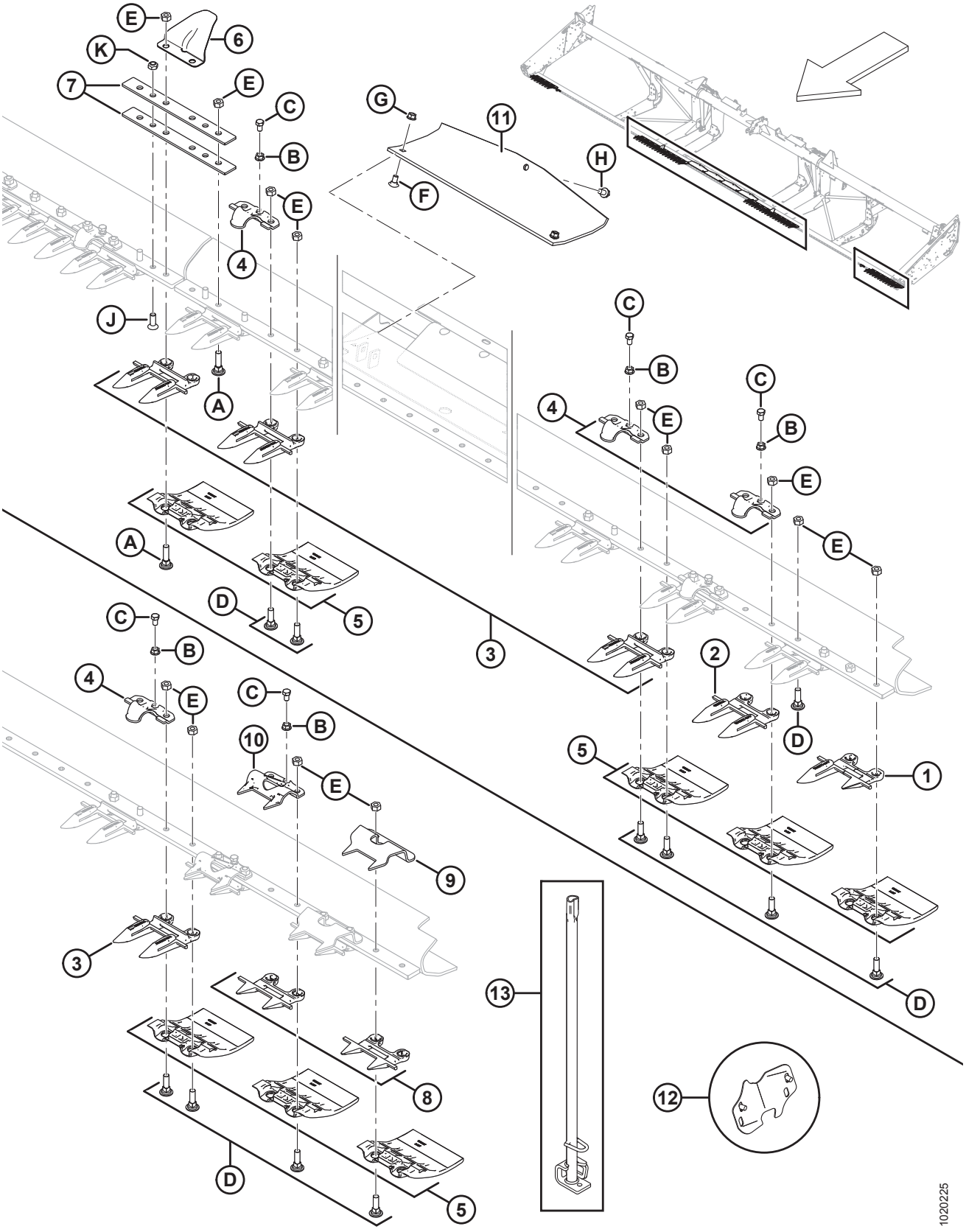

OSŁONY, DOCISKI I PŁYTY ZUŻYWALNE — POJEDYNCZY NÓŻ, ŚRODEK I LEWA STRONA

UWAGA:

Ilustracja; GÓRA: pojedynczy nóż, środek i lewa strona (z redliczkami), DÓŁ: pojedynczy nóż, lewa strona z krótkimi osłonami.

Ref.	Numer części	Opis	Ilość	Numer seryjny
1	118301	OSŁONA KOSY — LEWA, ZEWNĘTRZNA	1	
2	118345	OSŁONA KOSY — Z REDLICZKAMI, BEZ PRĘTA ZUŻYWALNEGO	3	
3	118344	OSŁONA KOSY — Z REDLICZKAMI [19]		
4	**118162**	**ZACISK — DOCISKAJĄCY** [20]		
5	129297	PŁYTA ZUŻYWALNA — POD LISTWĄ NOŻOWĄ, POLIETYLEN [21]		
6	220114	POKRYWA — ZAWIAS I PODZIAŁ [22]	2	
7	132906	PRĘT — ELASTYCZNY	4	
8	118347	OSŁONA KOSY — KRÓTKA, BEZ PRĘTA ZUŻYWALNEGO	4	
9	165209	PROWADNICA — KRÓTKA BLASZANA, STRONA GŁÓWKI NOŻA	2	
10	118351	PROWADNICA — KRÓTKA BLASZANA, Z OTWOREM	2	
11	151551	STOPA ŚLIZGOWA, TACA PRZEJŚCIOWA	4	
12	220103	ZESTAW — POKRYWA, WYCIĘCIE NA NÓŻ **(25–45 STÓP, KRÓTKIE)** [23]	1	
	220101	ZESTAW — POKRYWA, WYCIĘCIE NA NÓŻ **(25–45 STÓP)** [24]	1	
13	140135	NARZĘDZIE SPAWANE — NARZĘDZIE DO PROSTOWANIA OSŁONY	1	
A	120639	ŚRUBA — SPECJALNA Z ŁBEM OKRĄGŁYM, Z KWADRATOWYM ODSADZENIEM 7/16 NC X DŁ. 1,75 KLASA 5 CYNKOWANA		
B	118193	NAKRĘTKA SZEŚCIOKĄTNA KOŁNIERZOWA 0,375 UNC		
C	118154	ŚRUBA — SZEŚCIOKĄTNA 3/8 NC X 5/8 GWINT NA PEŁNEJ DŁUGOŚCI KLASA 8 CYNKOWANA		
D	120558	ŚRUBA — SPECJALNA Z ŁBEM OKRĄGŁYM, Z KWADRATOWYM ODSADZENIEM 7/16 NC X DŁ. 1,5 KLASA 5 CYNKOWANA		
E	18654	NAKRĘTKA SZEŚCIOKĄTNA 7/16-14 UNC KLASA 5 CYNKOWANA		
F	21472	ŚRUBA — Z ŁBEM OKRĄGŁYM, Z KWADRATOWYM ODSADZENIEM 3/8 NC X 0,75 KLASA 5 CYNKOWANA		

19. Pełne ilości: 25 stóp = 45, 30 stóp = 55, 35 stóp = 65, 40 stóp = 75, 25 stóp z krótkimi osłonami = 42, 30 stóp z krótkimi osłonami = 52, 35 stóp z krótkimi osłonami = 62.
20. Pełne ilości: 25 stóp = 24, 30 stóp = 29, 35 stóp = 33, 40 stóp = 39, 25 stóp z krótkimi osłonami = 20, 30 stóp z krótkimi osłonami = 26, 35 stóp z krótkimi osłonami = 30.
21. Pełne ilości:25 stóp = 50, 30 stóp = 60, 35 stóp = 70, 40 stóp = 80.
22. Wymagane trzy dla ramy dzielonej 40 stóp (eksport). Specyfikację elementów montażowych ramy dzielonej 40 stóp można znaleźć w sekcji *7 Osłony, dociski i płyty zużywalne — podwójny nóż, prawa strona, strona 25*.
23. Używany z krótkimi osłonami i dociskami blaszanymi. Obejmuje dwie pokrywy i śruby (MD #105137).
24. Używany z osłonami z redliczkami i dociskami kutymi. Obejmuje dwie pokrywy i śruby (MD #105137).

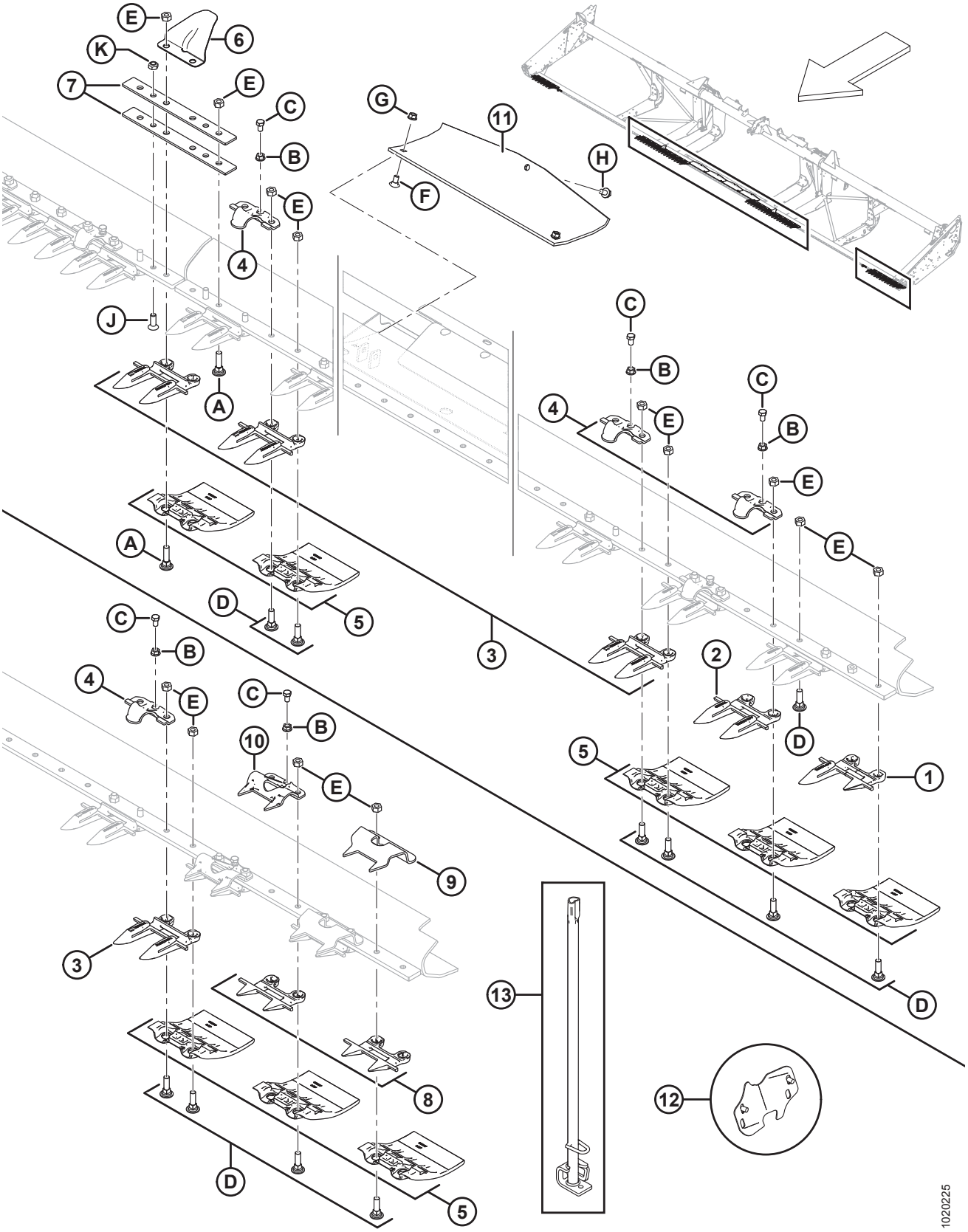
E
6
K
7
E
C
B
E
4
J
A
A
D
5
C
B
4
E
C
B
10
E
9
3
8
D
5
G
11
F
H
C
B
4
E
C
B
E
E
2
D
5
1
3
D
13
12
1020225

OSŁONY, DOCISKI I PŁYTY ZUŻYWALNE — POJEDYNCZY NÓŻ, ŚRODEK I LEWA STRONA

Ref.	Numer części	Opis	Ilość	Numer seryjny
G	30228	NAKRĘTKA KOŁNIERZOWA (ZNIEKSZT. GWINT) GŁADKA POWIERZCHNIA 0,375-16 UNC		
H	101898	ŚRUBA — SZEŚCIOKĄTNA Z PODKŁADKĄ GWINT TOCZNY 3/8 NC X 5/8		
J	135315	ŚRUBA — PŁASKA WPUSZCZANA IMBUSOWA, 7/16 X DŁ. 1,25 KLASA 5 CYNKOWANA		
K	20213	NAKRĘTKA ZABEZPIECZAJĄCA SZEŚCIOKĄTNA (ZNIEKSZT. GWINT) 7/16-14 UNC CYNKOWANA		

7 Osłony, dociski i płyty zużywalne — podwójny nóż, prawa strona

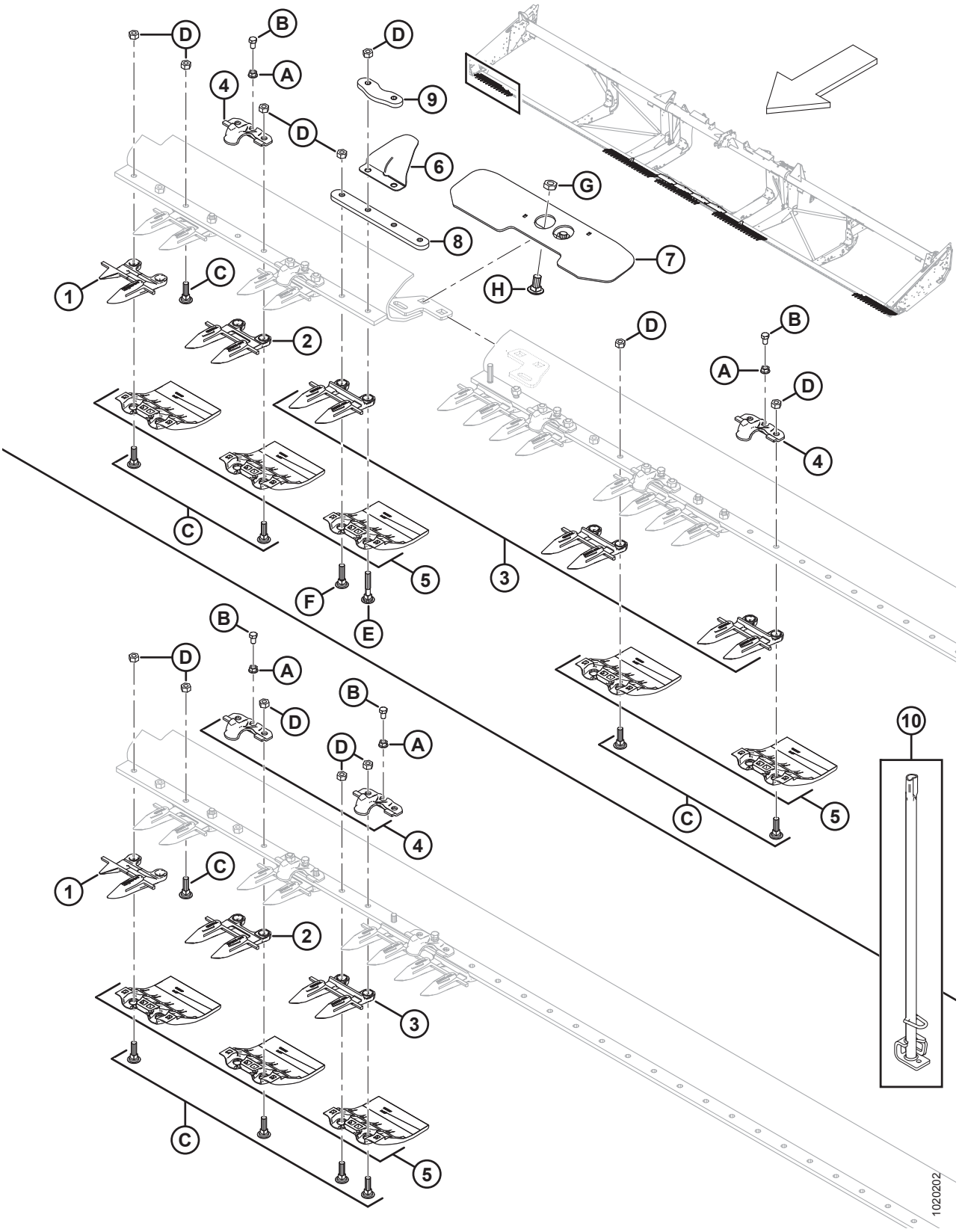

OSŁONY, DOCISKI I PŁYTY ZUŻYWALNE — PODWÓJNY NÓŻ, PRAWA STRONA

UWAGA:

Ilustracja; GÓRA: podwójny nóż, prawa strona ramy dzielonej, DÓŁ: podwójny nóż, prawa strona ramy standardowej.

Ref.	Numer części	Opis	Ilość	Numer seryjny
	B6677	ZESTAW — KRÓTKIE OSŁONY Z DOCISKAMI BLASZANYMI DO HEDERÓW 30 STÓP FD [25]		
	B6678	ZESTAW — KRÓTKIE OSŁONY Z DOCISKAMI BLASZANYMI DO HEDERÓW 35 STÓP FD [25]		
	B6679	ZESTAW — KRÓTKIE OSŁONY Z DOCISKAMI BLASZANYMI DO HEDERÓW 40 STÓP FD [25]		
	B6680	ZESTAW — KRÓTKIE OSŁONY Z DOCISKAMI BLASZANYMI DO HEDERÓW 45 STÓP FD [25]		
1	118302	OSŁONA KOSY — PRAWA, ZEWNĘTRZNA	1	
2	118345	OSŁONA KOSY — Z REDLICZKAMI, BEZ PRĘTA ZUŻYWALNEGO (3 NA KONIEC)	3	
3	118344	OSŁONA KOSY — Z REDLICZKAMI [26]		
4	**118162**	**ZACISK — DOCISKAJĄCY** [27]		
5	129297	PŁYTA ZUŻYWALNA — POD LISTWĄ NOŻOWĄ, POLIETYLEN [28]		
6	220114	POKRYWA — ZAWIAS I PODZIAŁ (TYLKO HEDERY Z RAMĄ DZIELONĄ)	1	
7	125418	WSPORNIK SPAWANY — POŁĄCZENIE DZIELONEJ LISTWY NOŻOWEJ (TYLKO HEDER 40 STÓP Z DZIELONĄ RAMĄ)	1	
	253552	WSPORNIK SPAWANY — POŁĄCZENIE DZIELONEJ LISTWY NOŻOWEJ (TYLKO HEDER 45 STÓP Z DZIELONĄ RAMĄ)	1	
8	294460	PRĘT — POŁĄCZENIE LISTWY NOŻOWEJ (TYLKO HEDERY Z RAMĄ DZIELONĄ)	1	
9	220115	PRĘT — POŁĄCZENIE LISTWY NOŻOWEJ (TYLKO HEDERY Z RAMĄ DZIELONĄ)	1	
10	140135	NARZĘDZIE SPAWANE — NARZĘDZIE DO PROSTOWANIA OSŁONY	1	
A	118193	NAKRĘTKA SZEŚCIOKĄTNA KOŁNIERZOWA 0,375 UNC		
B	118154	ŚRUBA — SZEŚCIOKĄTNA 3/8 NC X 5/8 GWINT NA PEŁNEJ DŁUGOŚCI KLASA 8 CYNKOWANA		

25. Zestawy krótkich osłon z dociskami blaszanymi zostały zaprojektowane z myślą o eksportowych hederach elastycznych 30–35 stóp oraz eksportowych hederach elastycznych z dzieloną ramą 40–45 stóp. W celu uzyskania informacji na temat części serwisowych patrz sekcja *58 (Opcja) Krótkie osłony z dociskami blaszanymi, strona 205*. Zestawy dostępne wyłącznie za pośrednictwem działu sprzedaży towarów kompletnych.
26. Pełne ilości dla listwy nożowej: 40 stóp = 71, 45 stóp = 81.
27. Pełne ilości dla listwy nożowej: 40 stóp = 38, 45 stóp = 42, 45 stóp z ramą dzieloną (eksport) = 43.
28. Pełne ilości dla listwy nożowej: 40 stóp = 80, 45 stóp = 90.

OSŁONY, DOCISKI I PŁYTY ZUŻYWALNE — PODWÓJNY NÓŻ, PRAWA STRONA

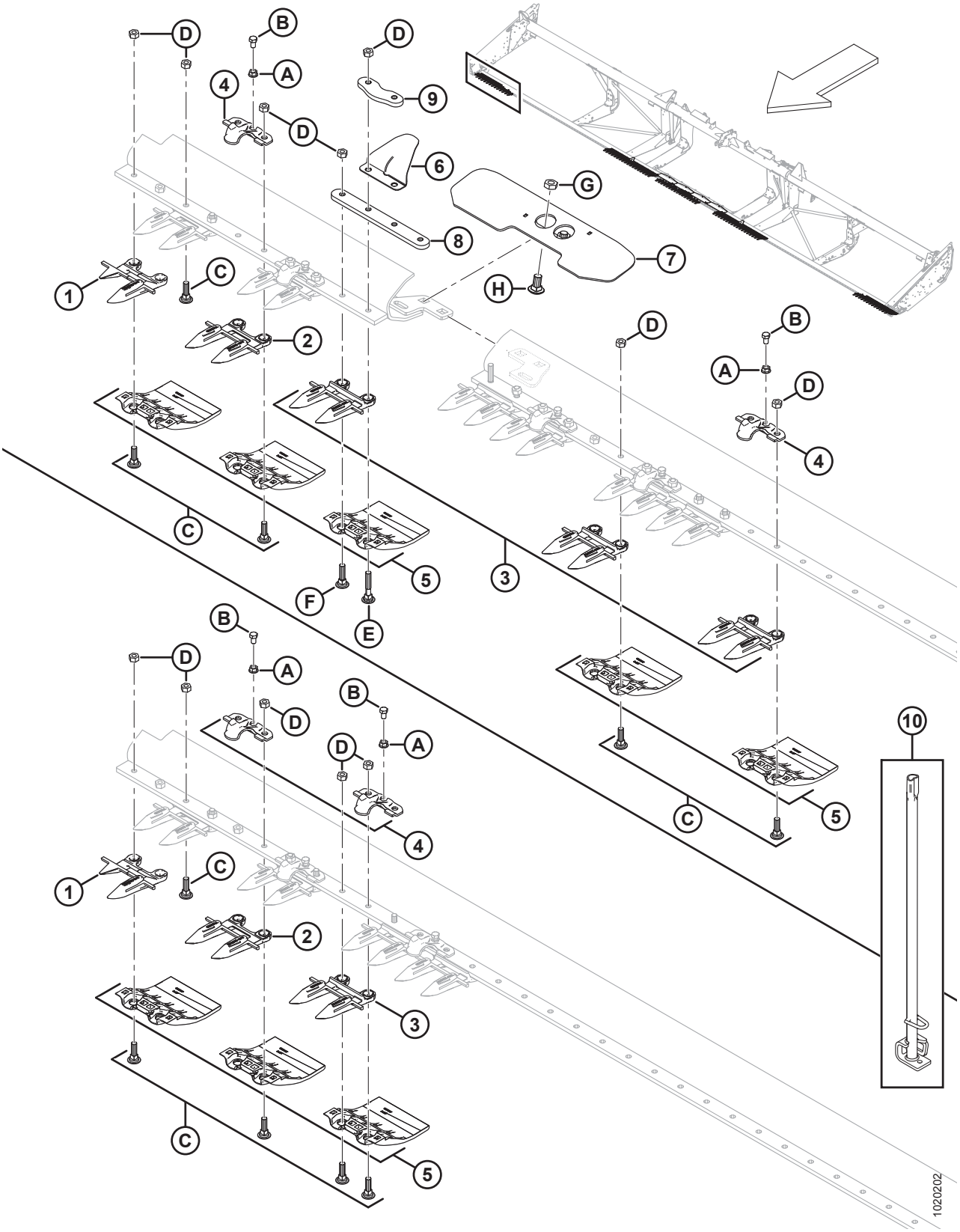

OSŁONY, DOCISKI I PŁYTY ZUŻYWALNE — PODWÓJNY NÓŻ, PRAWA STRONA

Ref.	Numer części	Opis	Ilość	Numer seryjny
C	120558	ŚRUBA — SPECJALNA Z ŁBEM OKRĄGŁYM, Z KWADRATOWYM ODSADZENIEM 7/16 NC DŁ. 1,5 KLASA 5 CYNKOWANA		
D	18654	NAKRĘTKA SZEŚCIOKĄTNA 7/16-14 UNC KLASA 5 CYNKOWANA		
E	279575	ŚRUBA — SPECJALNA Z ŁBEM OKRĄGŁYM, Z KWADRATOWYM ODSADZENIEM 7/16 NC X DŁ. 2,5 KLASA 5 CYNKOWANA		
F	120639	ŚRUBA — SPECJALNA Z ŁBEM OKRĄGŁYM, Z KWADRATOWYM ODSADZENIEM 7/16 NC X DŁ. 1,75 KLASA 5 CYNKOWANA		
G	21941	NAKRĘTKA KONTRUJĄCA SZEŚCIOKĄTNA (ZNIEKSZT. GWINT NA KOŃCU) 5/8-11 UNC KLASA 5 CYNKOWANA		
H	103562	ŚRUBA — Z ŁBEM OKRĄGŁYM, Z KWADRATOWYM ODSADZENIEM 5/8 NC X 1,25 KLASA 5 CYNKOWANA		

8 Osłony, dociski i płyty zużywalne — podwójny nóż, środek i lewa strona

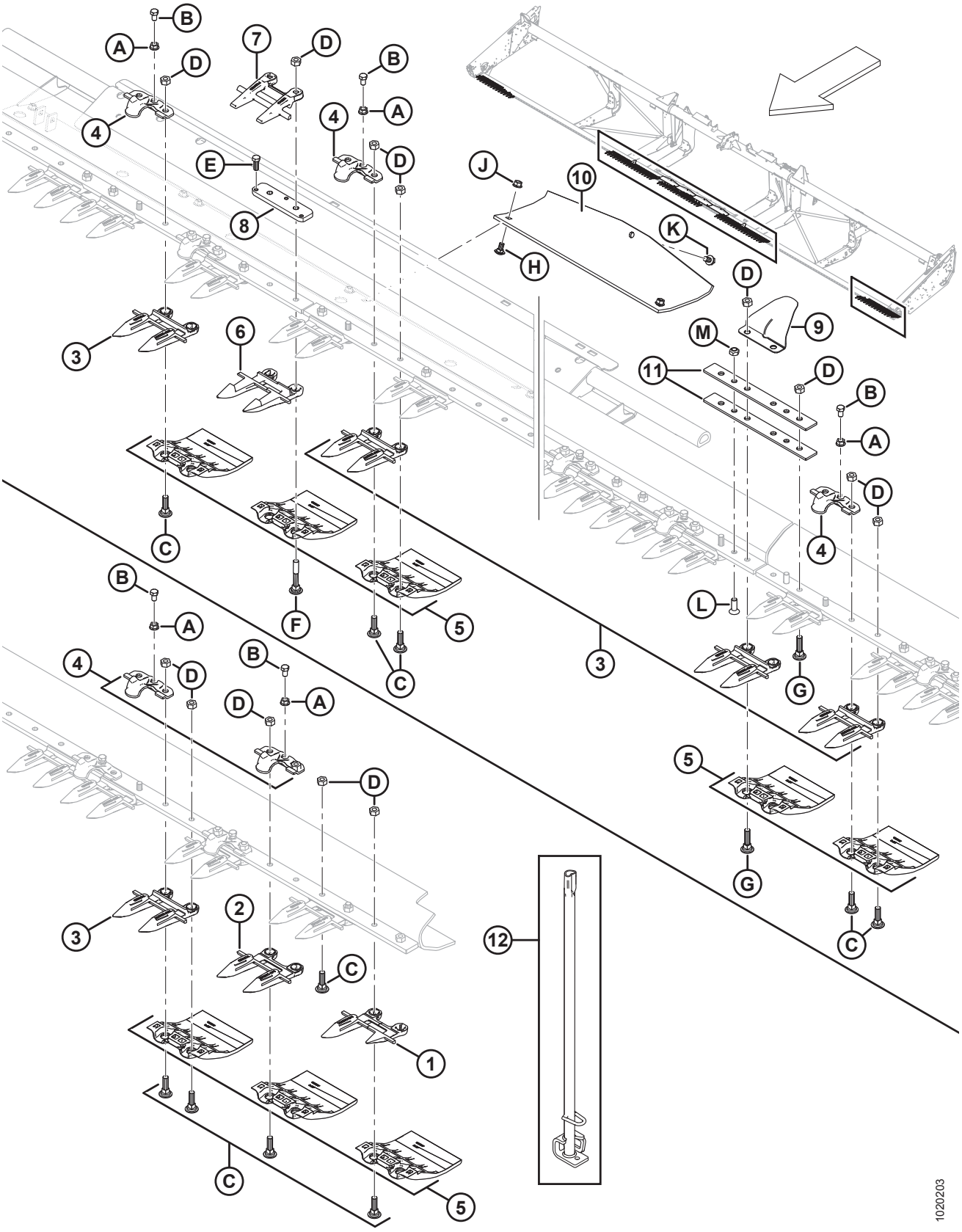

OSŁONY, DOCISKI I PŁYTY ZUŻYWALNE — PODWÓJNY NÓŻ, ŚRODEK I LEWA STRONA

UWAGA:

Ilustracja; GÓRA: podwójny nóż, środek, DÓŁ: podwójny nóż, lewa strona.

Ref.	Numer części	Opis	Ilość	Numer seryjny
	B6677	ZESTAW — KRÓTKIE OSŁONY Z DOCISKAMI BLASZANYMI DO HEDERÓW 30 STÓP FD [29]		
	B6678	ZESTAW — KRÓTKIE OSŁONY Z DOCISKAMI BLASZANYMI DO HEDERÓW 35 STÓP FD [29]		
	B6679	ZESTAW — KRÓTKIE OSŁONY Z DOCISKAMI BLASZANYMI DO HEDERÓW 40 STÓP FD [29]		
	B6680	ZESTAW — KRÓTKIE OSŁONY Z DOCISKAMI BLASZANYMI DO HEDERÓW 45 STÓP FD [29]		
1	118301	OSŁONA KOSY — LEWA, ZEWNĘTRZNA	1	
2	118345	OSŁONA KOSY — Z REDLICZKAMI, BEZ PRĘTA ZUŻYWALNEGO (3 NA KONIEC)	3	
3	118344	OSŁONA KOSY — Z REDLICZKAMI [30]		
4	**118162**	**ZACISK — DOCISKAJĄCY** [31]		
5	129297	PŁYTA ZUŻYWALNA — POD LISTWĄ NOŻOWĄ, POLIETYLEN [32]		
6	124338	OSŁONA KOSY — ŚRODKOWA, Z REDLICZKAMI	1	
7	124344	PROWADNICA — ŚRODKOWA GÓRNA	1	
8	34980	PRĘT REGULACYJNY	1	
9	220114	POKRYWA — ZAWIAS I PODZIAŁ	2	
10	151551	STOPA ŚLIZGOWA, TACA PRZEJŚCIOWA	4	
11	132906	PRĘT — ELASTYCZNY	4	
12	140135	NARZĘDZIE SPAWANE — NARZĘDZIE DO PROSTOWANIA OSŁONY	1	
A	118193	NAKRĘTKA SZEŚCIOKĄTNA KOŁNIERZOWA 0,375 UNC		
B	118154	ŚRUBA — SZEŚCIOKĄTNA 3/8 NC X 5/8 GWINT NA PEŁNEJ DŁUGOŚCI KLASA 8 CYNKOWANA		
C	120558	ŚRUBA — SPECJALNA Z ŁBEM OKRĄGŁYM, Z KWADRATOWYM ODSADZENIEM 7/16 NC X DŁ. 1,5 KLASA 5 CYNKOWANA		

29. Zestawy krótkich osłon z dociskami blaszanymi zostały zaprojektowane z myślą o eksportowych hederach elastycznych 30–35 stóp oraz eksportowych hederach elastycznych z dzieloną ramą 40–45 stóp. W celu uzyskania informacji na temat części serwisowych patrz sekcja *58 (Opcja) Krótkie osłony z dociskami blaszanymi, strona 205*. Zestawy dostępne wyłącznie za pośrednictwem działu sprzedaży towarów kompletnych.
30. Pełne ilości dla listwy nożowej: 40 stóp = 71, 45 stóp = 81.
31. Pełne ilości dla listwy nożowej: 40 stóp = 38, 45 stóp = 42, 45 stóp z ramą dzieloną (eksport) = 43.
32. Pełne ilości dla listwy nożowej: 40 stóp = 80, 45 stóp = 90.

OSŁONY, DOCISKI I PŁYTY ZUŻYWALNE — PODWÓJNY NÓŻ, ŚRODEK I LEWA STRONA

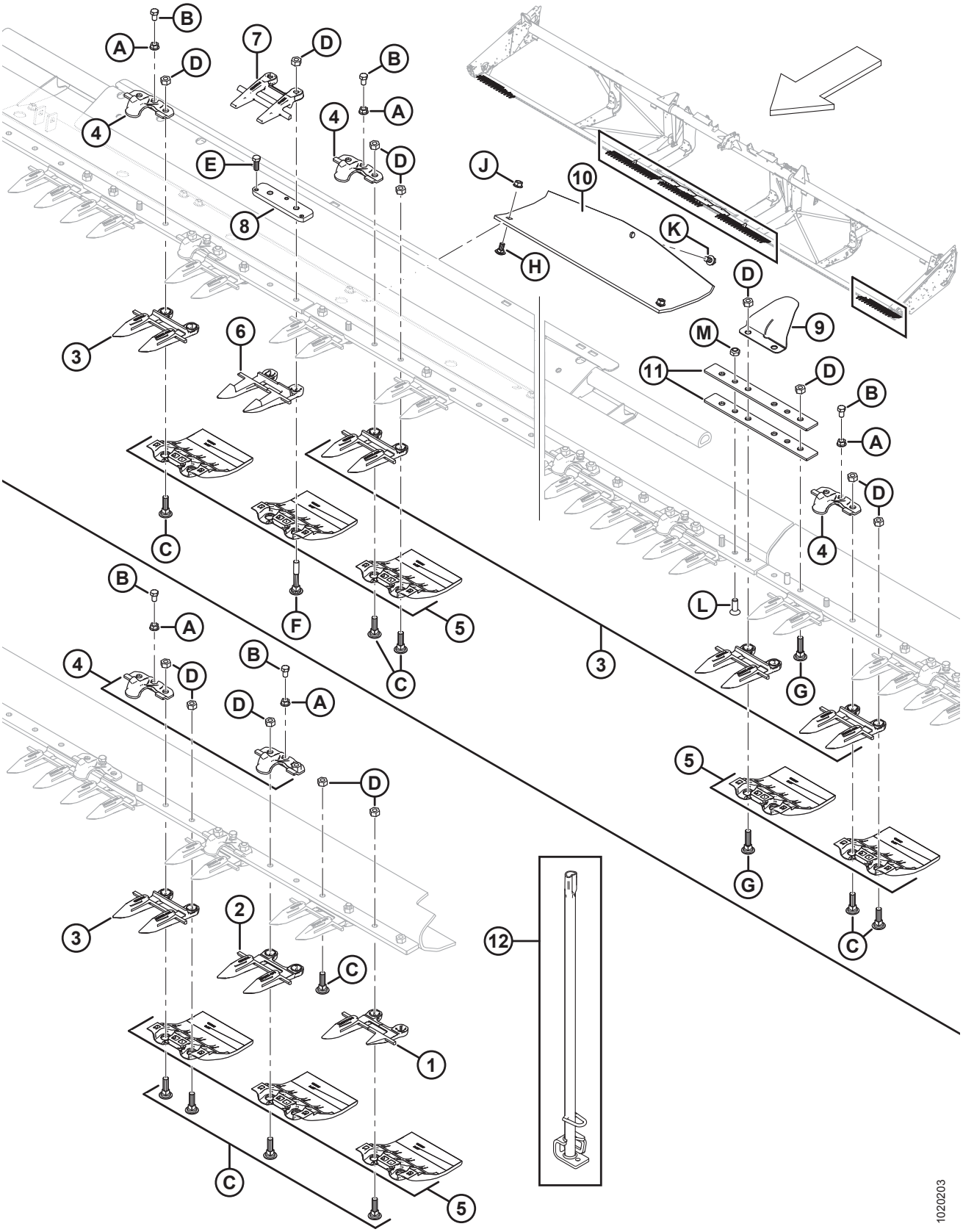

OSŁONY, DOCISKI I PŁYTY ZUŻYWALNE — PODWÓJNY NÓŻ, ŚRODEK I LEWA STRONA

Ref.	Numer części	Opis	Ilość	Numer seryjny
D	18654	NAKRĘTKA SZEŚCIOKĄTNA 7/16-14 UNC KLASA 5 CYNKOWANA		
E	50120	ŚRUBA — SZEŚCIOKĄTNA 3/8 NC X 1 STAL NIERDZEWNA		
F	132404	ŚRUBA — SPECJALNA Z ŁBEM OKRĄGŁYM, Z KWADRATOWYM ODSADZENIEM 7/16 NC X DŁ. 2,75 KLASA 5 CYNKOWANA		
G	120639	ŚRUBA — SPECJALNA Z ŁBEM OKRĄGŁYM, Z KWADRATOWYM ODSADZENIEM 7/16 NC X DŁ. 1,75 KLASA 5 CYNKOWANA		
H	21472	ŚRUBA — Z ŁBEM OKRĄGŁYM, Z KWADRATOWYM ODSADZENIEM 3/8 NC X 0,75 KLASA 5 CYNKOWANA		
J	30228	NAKRĘTKA KOŁNIERZOWA (ZNIEKSZT. GWINT) GŁADKA POWIERZCHNIA 0,375-16 UNC		
K	101898	ŚRUBA — SZEŚCIOKĄTNA Z PODKŁADKĄ GWINT TOCZNY 3/8 NC X 5/8		
L	135315	ŚRUBA — PŁASKA WPUSZCZANA IMBUSOWA, 7/16 X DŁ. 1,25 KLASA 5 CYNKOWANA		
M	20213	NAKRĘTKA ZABEZPIECZAJĄCA SZEŚCIOKĄTNA (ZNIEKSZT. GWINT) 7/16-14 UNC CYNKOWANA		

9 Elementy noża i główka noża

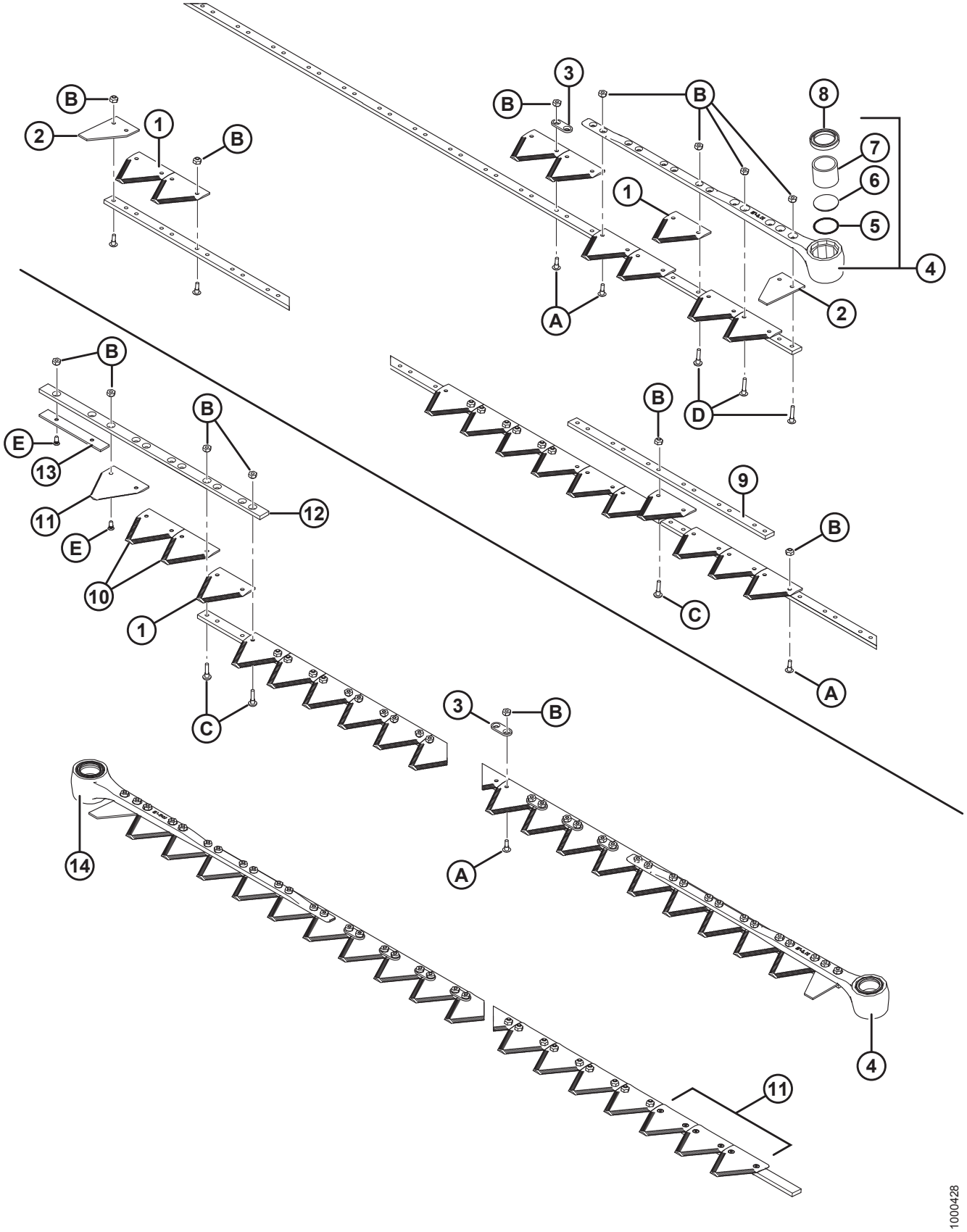

ELEMENTY NOŻA I GŁÓWKA NOŻA

UWAGA:

Na górnej ilustracji pokazano pojedynczy nóż; na dolnej ilustracji pokazano podwójny nóż.

UWAGA:

W celu wykonania obsługi serwisowej zespołów noża należy skorzystać z następujących sekcji:

10 Noże segmentowe — hedery z pojedynczym nożem, sekcje z drobnymi zębami, strona 39
11 Noże segmentowe — hedery z pojedynczym nożem, sekcje ze zgrubnymi zębami, strona 43
12 Noże segmentowe — hedery z podwójnym nożem, sekcje z drobnymi zębami, strona 47
13 Noże segmentowe — hedery z podwójnym nożem, sekcje ze zgrubnymi zębami, strona 51

Ref.	Numer części	Opis	Ilość	Numer seryjny
1	279641	SEKCJA KOSY ZGRUBNEJ — 9 ząbków na cal (ZESTAW 25) [33]		
	174845	SEKCJA KOSY ZGRUBNEJ BUSATIS — 9 ząbków na cal (ZESTAW 25)	OPCJA	
	294947	ZESTAW SEKCJI — BARDZO ZGRUBNA, 4 ZĄBKI NA CAL (ZESTAW 25)	OPCJA	
	279642	SEKCJA KOSY DROBNEJ — 14 ZĄBKÓW NA CAL (ZESTAW 25)	OPCJA	
	118491	SEKCJA KOSY DROBNEJ BUSATIS — 14 ZĄBKÓW NA CAL (ZESTAW 25)	OPCJA	
2	279468	SEKCJA — KOŃCOWA, POŁÓWKA SEKCJI (ZESTAW 10)	2	
3	174857	PRĘT — WZMACNIAJĄCY (ZESTAW 25) [34]		
4	132896	ZESPÓŁ PRZEDNI — LEWY, KĄT 5° [35]	1	
5	115670	O-RING — KOSA	1	
6	113937	KOREK — KOSA	1	
7	100500	ŁOŻYSKO IGIEŁKOWE — KOSA	1	
8	113222	USZCZELNIENIE — KOSA (MONTOWAĆ Z WARGĄ SKIEROWANĄ NA ZEWNĄTRZ)	1	
9	33955	PRĘT — POŁĄCZENIE, KOSY 2-ELEMENTOWE (POJEDYNCZY NÓŻ 35 I 40 STÓP)	1	

33. Ilości (poszczególne sekcje):25 stóp = 99, 30 stóp z pojedynczym nożem = 119, 35 stóp z pojedynczym nożem = 139, 40 stóp z pojedynczym nożem = 159, 40 stóp z podwójnym nożem = 153, 45 stóp z podwójnym nożem = 173.
34. Ilości (poszczególne elementy): pojedynczy nóż (oprócz 35 stóp) = 10, 35 stóp z pojedynczym nożem = 20, podwójny nóż = 20.
35. Zawiera O-ring (MD #115670), korek (MD #113937), łożysko igiełkowe (MD #100500) i uszczelnienie (MD #113222).

ELEMENTY NOŻA I GŁÓWKA NOŻA

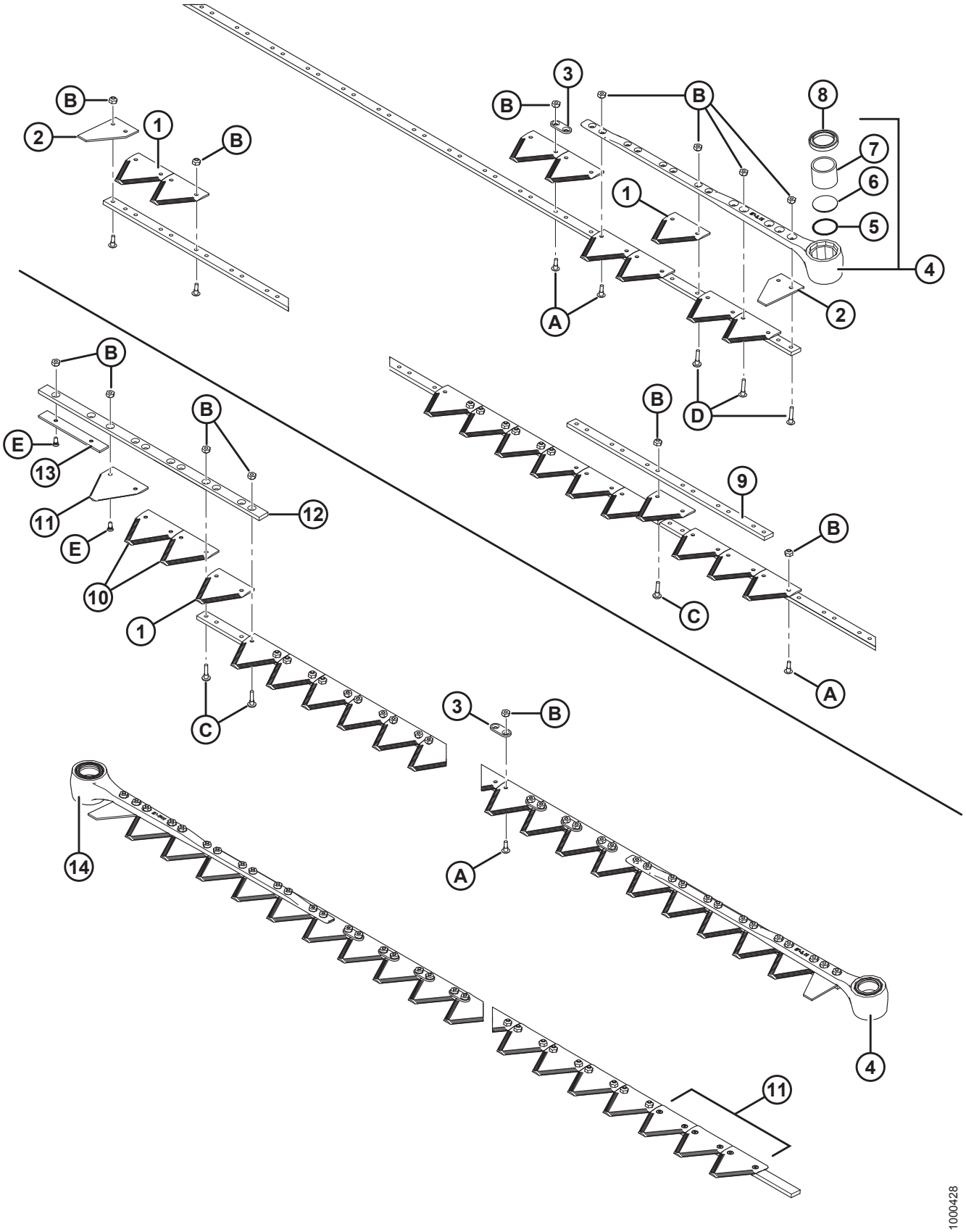

ELEMENTY NOŻA I GŁÓWKA NOŻA

Ref.	Numer części	Opis	Ilość	Numer seryjny
10	279310	SEKCJA KOSY ZGRUBNEJ — WPUSZCZANA DOLNA, 9 ZĄBKÓW NA CAL (ZESTAW 10)	2	
	279851	SEKCJA KOSY ZGRUBNEJ BUSATIS — WPUSZCZANA DOLNA, 9 ZĄBKÓW NA CAL (ZESTAW 10)	OPCJA	
	279312	SEKCJA KOSY DROBNEJ — WPUSZCZANA DOLNA, 14 ZĄBKÓW NA CAL (ZESTAW 10)	OPCJA	
	279850	SEKCJA KOSY DROBNEJ BUSATIS — WPUSZCZANA DOLNA, 14 ZĄBKÓW NA CAL (ZESTAW 10)	OPCJA	
	279996	ZESTAW — KOSA DROBNA Z NAŁOŻENIEM POŚRODKU [36]	OPCJA	
	279997	ZESTAW — KOSA ZGRUBNA Z NAŁOŻENIEM POŚRODKU [37]	OPCJA	
	335326	**ZESTAW — KOSA BARDZO ZGRUBNA Z NAŁOŻENIEM POŚRODKU** [38]	**OPCJA**	
11	279314	SEKCJA KOSY ZGRUBNEJ — WPUSZCZANA GÓRNA, 9 ZĄBKÓW NA CAL (ZESTAW 10) [39]	4	
	279999	SEKCJA KOSY ZGRUBNEJ BUSATIS — WPUSZCZANA GÓRNA, 9 ZĄBKÓW NA CAL (ZESTAW 10)	OPCJA	
	279316	SEKCJA KOSY DROBNEJ — WPUSZCZANA GÓRNA, 14 ZĄBKÓW NA CAL (ZESTAW 10)	OPCJA	
	279848	SEKCJA KOSY DROBNEJ BUSATIS — WPUSZCZANA GÓRNA, 14 ZĄBKÓW NA CAL (ZESTAW 10)	OPCJA	
12	124880	PROWADNICA GÓRNA, LEWA KOSA	1	
13	124881	PRĘT ZUŻYWALNY, LEWA KOSA	1	
14	132897	ZESPÓŁ PRZEDNI — PRAWY, KĄT 5° [40]	1	
A	135628	ŚRUBA — Z ŁBEM GRZYBKOWYM I ŻEBROWANYM ODSADZENIEM, #12–24 NC X 0,67 CALA (ZESTAW 50) [41]		
B	135626	NAKRĘTKA — WPUSZCZANA, ZABEZPIECZAJĄCA, SYMETRYCZNA, #12–24 NC (ZESTAW 50) [42]		
C	135630	ŚRUBA — Z ŁBEM GRZYBKOWYM I ŻEBROWANYM ODSADZENIEM, #12–24 NC X 0,920 CALA (ZESTAW 50) [43]		

36. Zawiera cztery wpuszczane sekcje górne kosy drobnej (14 SPI), trzy wpuszczane sekcje dolne kosy drobnej (14 SPI) oraz wszystkie niezbędne elementy montażowe.
37. Zawiera cztery wpuszczane sekcje górne kosy zgrubnej (9 SPI), trzy wpuszczane sekcje dolne kosy zgrubnej (9 SPI) oraz wszystkie niezbędne elementy montażowe.
38. Zawiera cztery wpuszczane sekcje górne kosy bardzo zgrubnej (4 SPI), trzy wpuszczane sekcje dolne kosy bardzo zgrubnej (4 SPI) oraz wszystkie niezbędne elementy złączne.
39. Montować z ząbkowaniem skierowanym w dół.
40. Zawiera O-ring (MD #115670), korek (MD #113937), łożysko igiełkowe (MD #100500) i uszczelnienie (MD #113222).
41. Zestaw 1000 — MD #135629.
42. Zestaw 2000 — MD #135627.
43. Zestaw 1000 — MD #135631.

ELEMENTY NOŻA I GŁÓWKA NOŻA

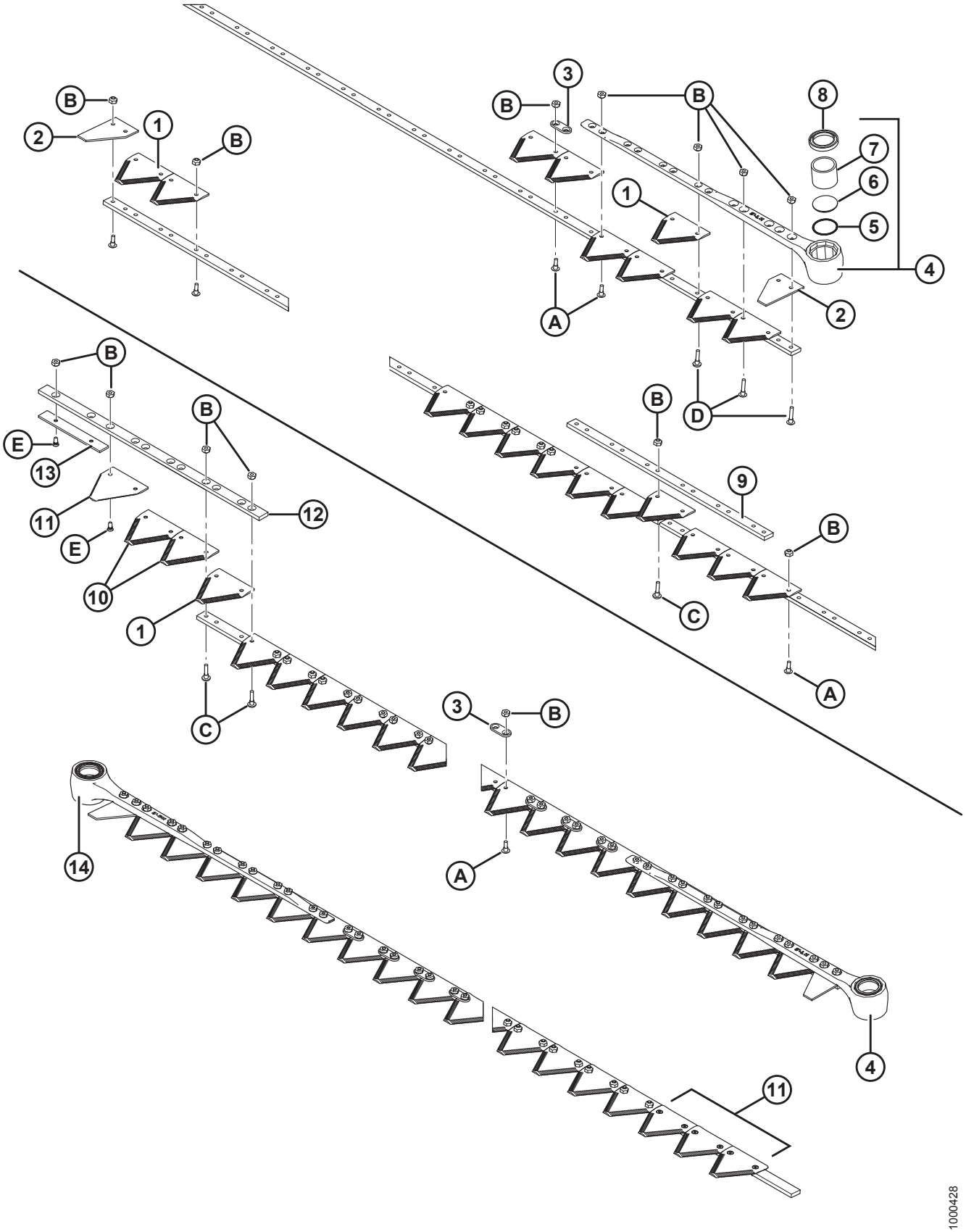

ELEMENTY NOŻA I GŁÓWKA NOŻA

Ref.	Numer części	Opis	Ilość	Numer seryjny
D	135632	ŚRUBA — Z ŁBEM GRZYBKOWYM I ŻEBROWANYM ODSADZENIEM, #12–24 NC X 1,05 CALA (ZESTAW 50) [44]		
E	174165	ŚRUBA — 90°, WPUSZCZANA, IMBUSOWA, #12–24 NC X 0,5 CALA (ZESTAW 50)		

44. Zestaw 1000 — MD #135633.

10 Noże segmentowe — hedery z pojedynczym nożem, sekcje z drobnymi zębami

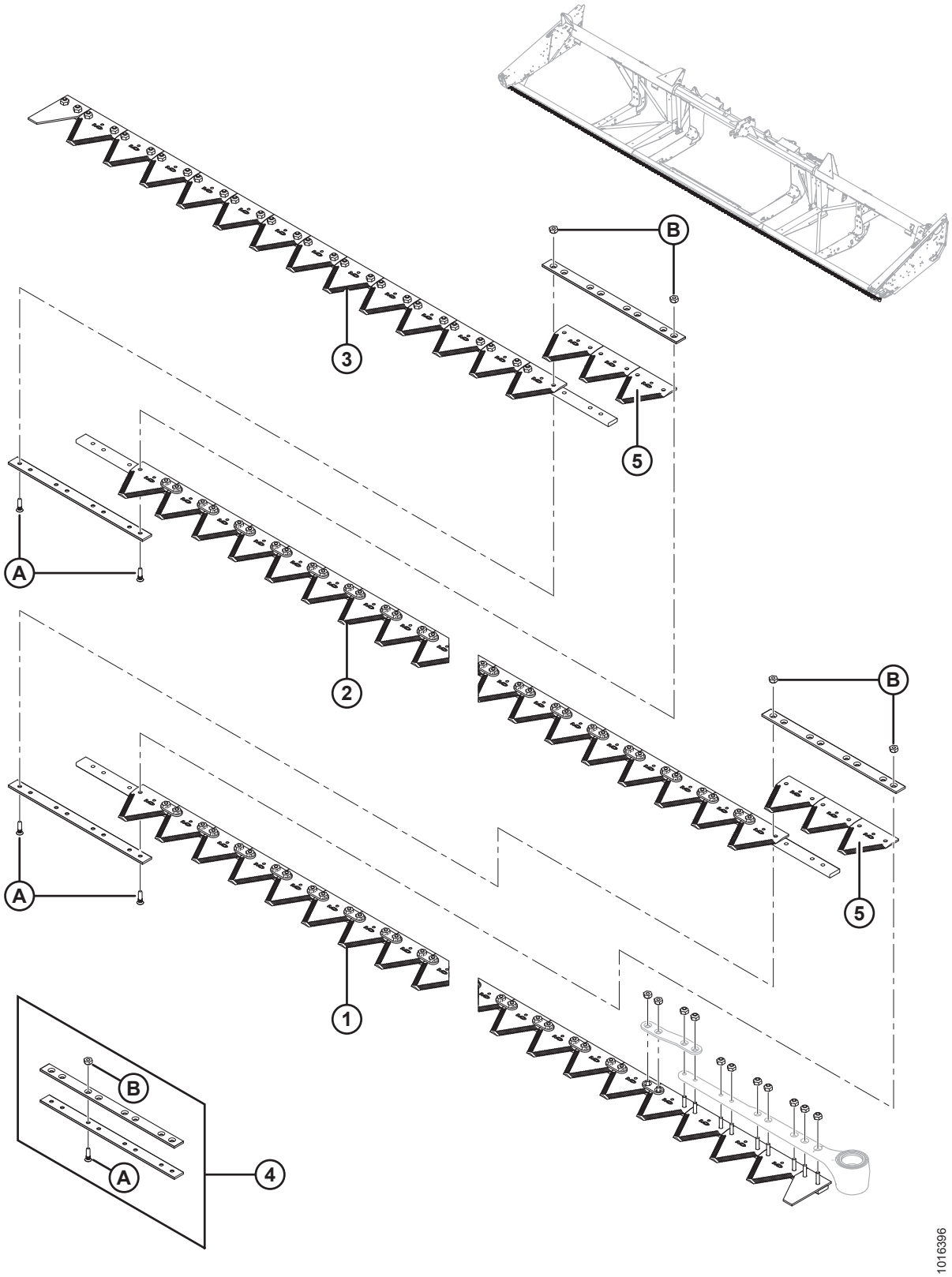

NOŻE SEGMENTOWE — HEDERY Z POJEDYNCZYM NOŻEM, SEKCJE Z DROBNYMI ZĘBAMI

UWAGA:

Noże do hederów 7,6–13,7 m (25–45 stóp) są sprzedawane w segmentach; w celu uzyskania informacji na temat kompletnych segmentów (bez główki noża) patrz poniższe tabele:

Ref.	Numer części	Opis	Ilość	Numer seryjny
		7,6 METRA (25 STÓP)		
1	**279398**	**LEWY PRZEDNI SEGMENT**	**1**	
2	**279399**	**ŚRODKOWY SEGMENT**	**1**	
3	**279401**	**PRAWY TYLNY SEGMENT**	**1**	
4	**129043**	**ZESTAW ŁĄCZĄCY MACDON** [45]	**2**	
5	**279642**	**SEKCJA — KONDEX DROBNA, 9 ZĄBKÓW NA CAL (ZESTAW 25)**	**6**	
	118491	**SEKCJA — BUSATIS DROBNA, 9 ZĄBKÓW NA CAL (ZESTAW 25)**	**6**	
		9,1 METRA (30 STÓP)		
1	279398	LEWY PRZEDNI SEGMENT	1	
2	279399	ŚRODKOWY SEGMENT	2	
3	279402	PRAWY TYLNY SEGMENT	1	
4	129043	ZESTAW ŁĄCZĄCY MACDON [45]	3	
5	279642	SEKCJA — KONDEX DROBNA, 9 ZĄBKÓW NA CAL (ZESTAW 25)	9	
	118491	SEKCJA — BUSATIS DROBNA, 9 ZĄBKÓW NA CAL (ZESTAW 25)	9	
		10,7 METRA (35 STÓP)		
1	279398	LEWY PRZEDNI SEGMENT	1	
2	279399	ŚRODKOWY SEGMENT	2	
3	279403	PRAWY TYLNY SEGMENT	1	
4	129043	ZESTAW ŁĄCZĄCY MACDON [45]	3	
5	279642	SEKCJA — KONDEX DROBNA, 9 ZĄBKÓW NA CAL (ZESTAW 25)	9	
	118491	SEKCJA — BUSATIS DROBNA, 9 ZĄBKÓW NA CAL (ZESTAW 25)	9	
		12,2 METRA (40 STÓP)		
1	279398	LEWY PRZEDNI SEGMENT	1	
2	279399	ŚRODKOWY SEGMENT	3	
3	279404	PRAWY TYLNY SEGMENT	1	
4	129043	ZESTAW ŁĄCZĄCY MACDON [45]	4	
5	279642	SEKCJA — KONDEX DROBNA, 9 ZĄBKÓW NA CAL (ZESTAW 25)	12	
	118491	SEKCJA — BUSATIS DROBNA, 9 ZĄBKÓW NA CAL (ZESTAW 25)	12	

45. Zawiera dwie listwy łączące i elementy złączne.

NOŻE SEGMENTOWE — HEDERY Z POJEDYNCZYM NOŻEM, SEKCJE Z DROBNYMI ZĘBAMI

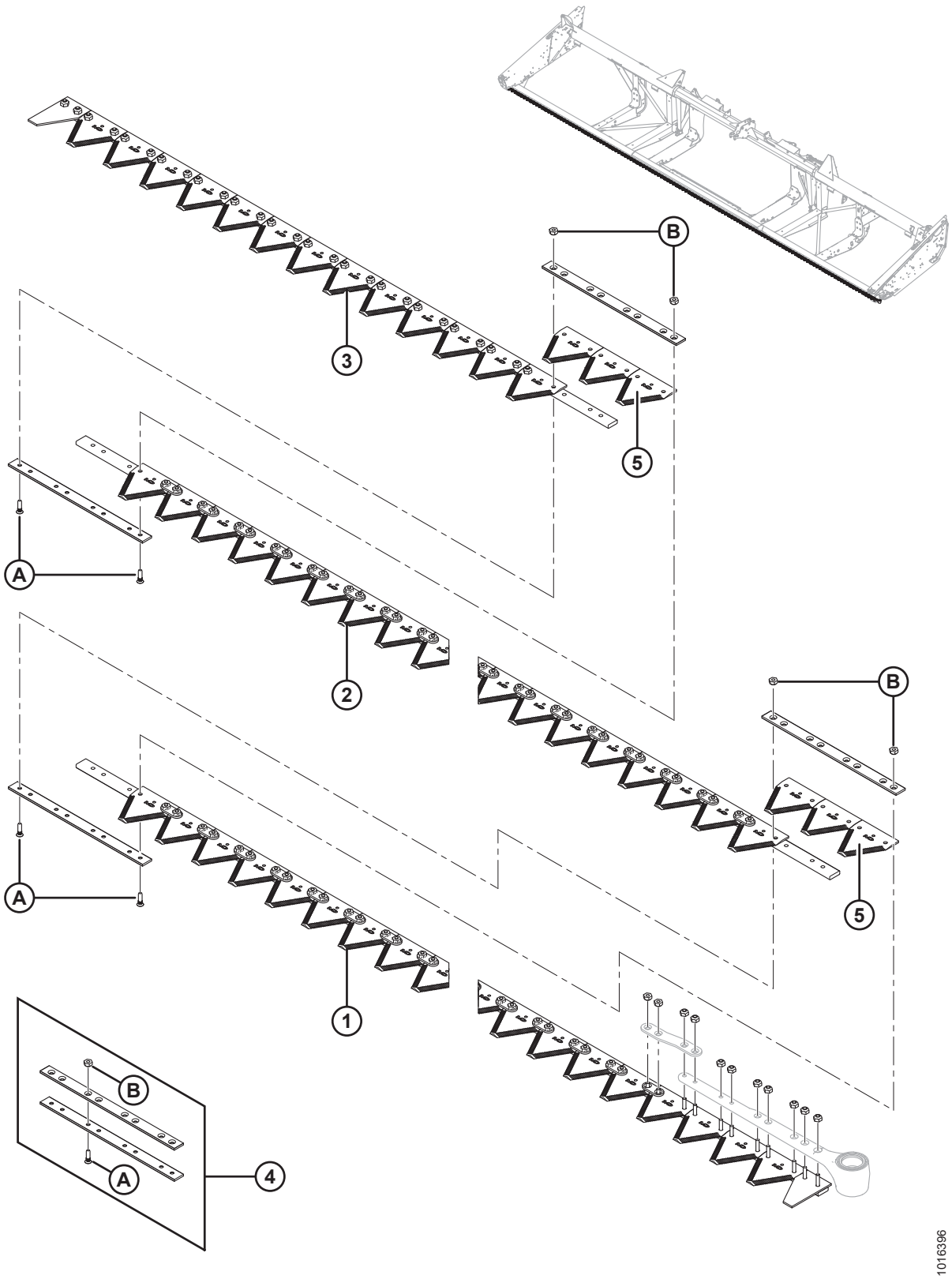

Ref.	Numer części	Opis	Ilość	Numer seryjny
A	129299	ŚRUBA — 90°, WPUSZCZANA, IMBUSOWA, #12–24 NC X 0,812 CALA		
B	135626	NAKRĘTKA — WPUSZCZANA, ZABEZPIECZAJĄCA, SYMETRYCZNA, #12–24 NC (ZESTAW 50)		

11 Noże segmentowe — hedery z pojedynczym nożem, sekcje ze zgrubnymi zębami

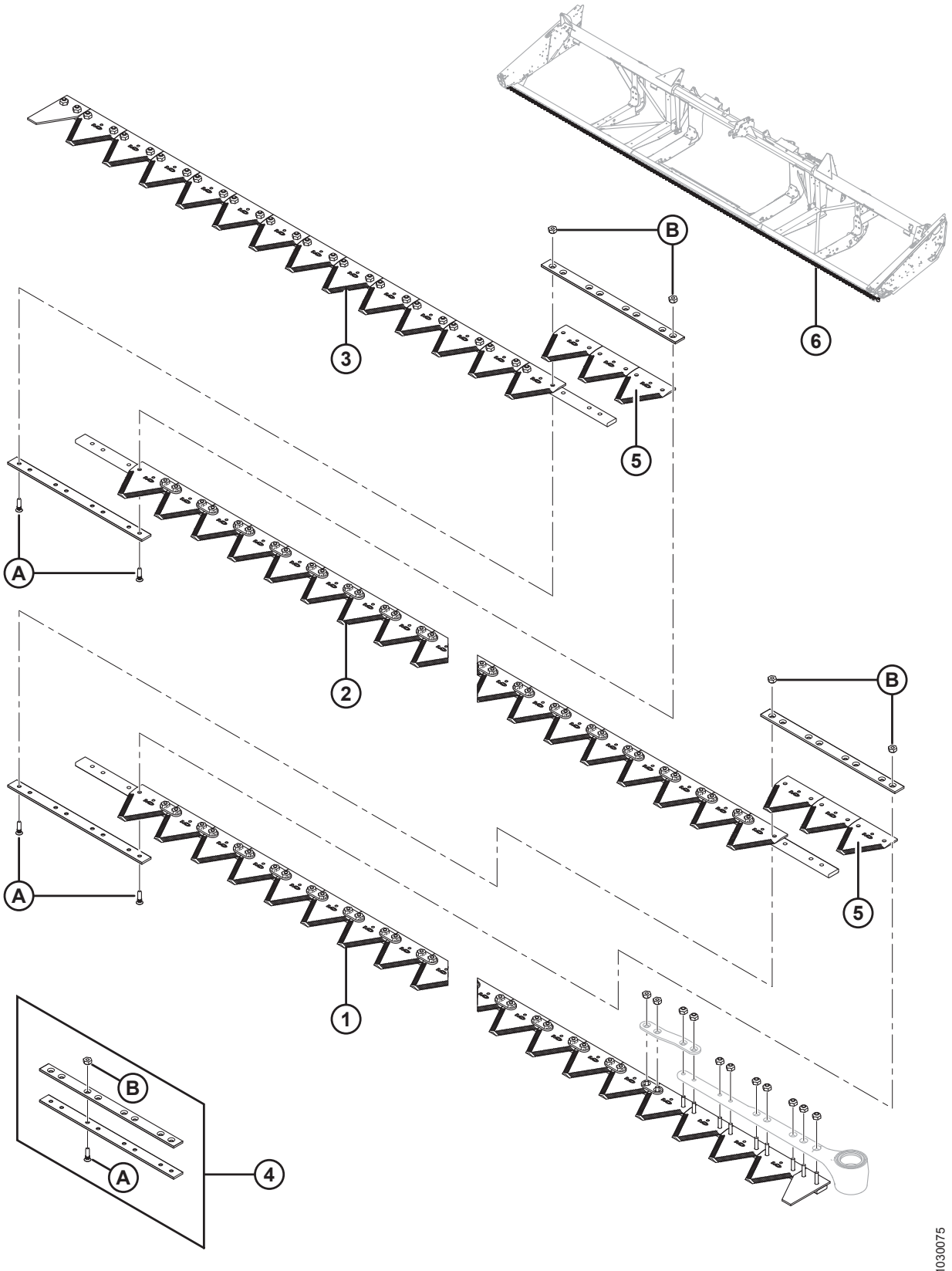

UWAGA:

Noże do hederów 7,6–13,7 m (25–45 stóp) są sprzedawane w segmentach; w celu uzyskania informacji na temat kompletnych segmentów (bez główki noża) patrz poniższe tabele:

Ref.	Numer części	Opis	Ilość	Numer seryjny
		7,6 METRA (25 STÓP)		
1	**279405**	**LEWY PRZEDNI SEGMENT**	**1**	
2	**279406**	**ŚRODKOWY SEGMENT**	**1**	
3	**279408**	**PRAWY TYLNY SEGMENT**	**1**	
4	**129043**	**ZESTAW ŁĄCZĄCY MACDON** [46]	**2**	
5	**279641**	**SEKCJA — KONDEX ZGRUBNA, 9 ZĄBKÓW NA CAL (ZESTAW 25)**	**6**	
	174845	**SEKCJA — BUSATIS ZGRUBNA, 9 ZĄBKÓW NA CAL (ZESTAW 25)**	**6**	
		9,1 METRA (30 STÓP)		
1	279405	LEWY PRZEDNI SEGMENT	1	
2	279406	ŚRODKOWY SEGMENT	2	
3	279409	PRAWY TYLNY SEGMENT	1	
4	129043	ZESTAW ŁĄCZĄCY MACDON [46]	3	
5	279641	SEKCJA — KONDEX ZGRUBNA, 9 ZĄBKÓW NA CAL (ZESTAW 25)	9	
	174845	SEKCJA — BUSATIS ZGRUBNA, 9 ZĄBKÓW NA CAL (ZESTAW 25)	9	
6	294795	ZESTAW — POJEDYNCZY NÓŻ 30 STÓP [47]	NŻ	
		10,7 METRA (35 STÓP)		
1	279405	LEWY PRZEDNI SEGMENT	1	
2	279406	ŚRODKOWY SEGMENT	2	
3	279410	PRAWY TYLNY SEGMENT	1	
4	129043	ZESTAW ŁĄCZĄCY MACDON [46]	3	
5	279641	SEKCJA — KONDEX ZGRUBNA, 9 ZĄBKÓW NA CAL (ZESTAW 25)	9	
	174845	SEKCJA — BUSATIS ZGRUBNA, 9 ZĄBKÓW NA CAL (ZESTAW 25)	9	
6	294796	ZESTAW — POJEDYNCZY NÓŻ 35 STÓP [48]	NŻ	

46. Zawiera dwie listwy łączące i elementy złączne.
47. Zestaw do kompletnej wymiany listwy nożowej. Zestaw zawiera lewy przedni segment (MD #279405), środkowy segment (MD #279406), prawy tylny segment (MD #279409), zestaw łączący MacDon (MD #129043) i sekcję zgrubną Kondex (MD #279641).
48. Zestaw do kompletnej wymiany listwy nożowej. Zestaw zawiera lewy przedni segment (MD #279405), środkowy segment (MD #279406), prawy tylny segment (MD #279410), zestaw łączący MacDon (MD #129043) i sekcję zgrubną Kondex (MD #279641).

NOŻE SEGMENTOWE — HEDERY Z POJEDYNCZYM NOŻEM, SEKCJE ZE ZGRUBNYMI ZĘBAMI

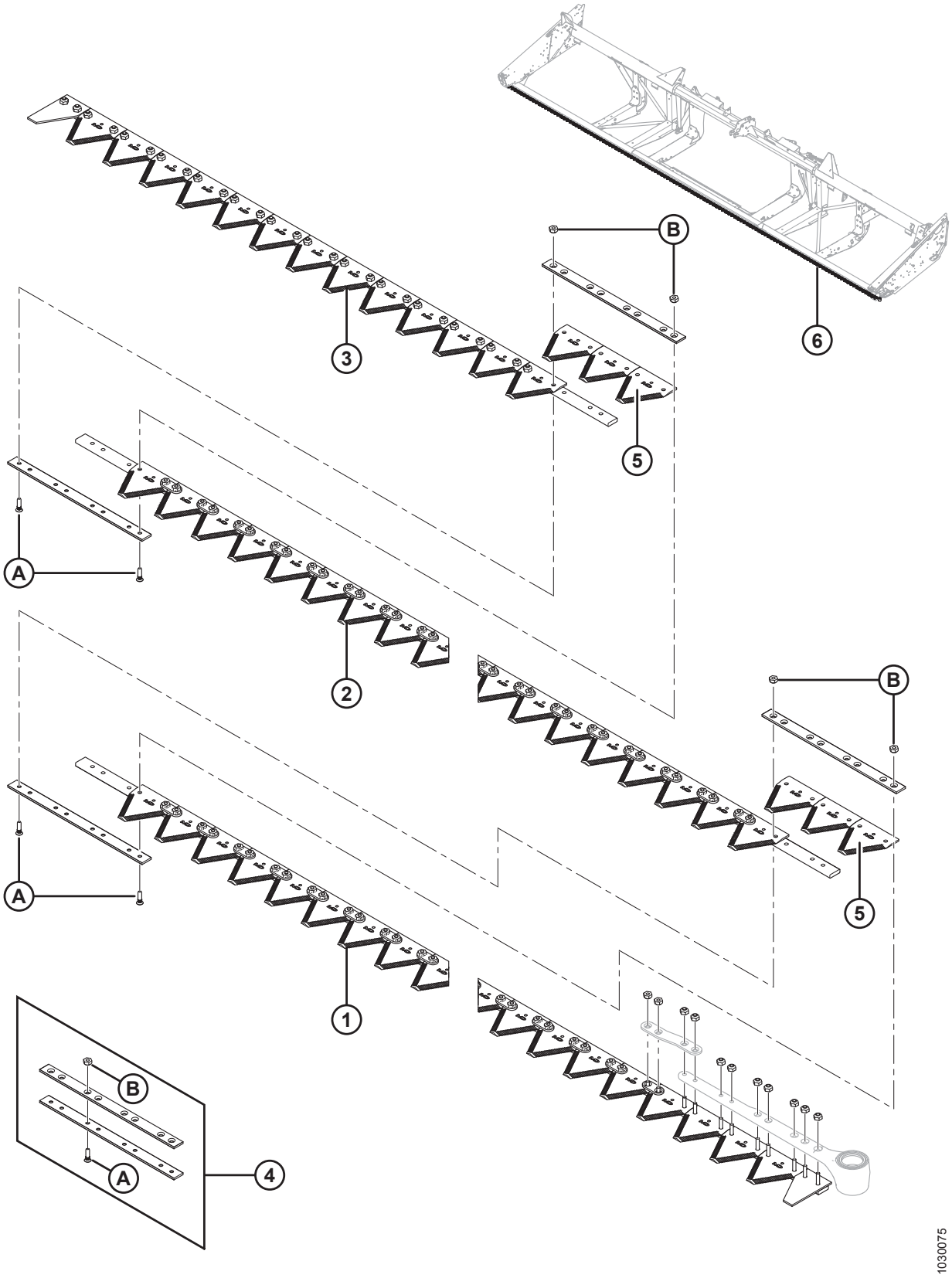

Ref.	Numer części	Opis	Ilość	Numer seryjny
		12,2 METRA (40 STÓP)		
1	279405	LEWY PRZEDNI SEGMENT	1	
2	279406	ŚRODKOWY SEGMENT	3	
3	279411	PRAWY TYLNY SEGMENT	1	
4	129043	ZESTAW ŁĄCZĄCY MACDON [46]	4	
5	279641	SEKCJA — KONDEX ZGRUBNA, 9 ZĄBKÓW NA CAL (ZESTAW 25)	12	
	174845	SEKCJA — BUSATIS ZGRUBNA, 9 ZĄBKÓW NA CAL (ZESTAW 25)	12	
6	294797	ZESTAW — POJEDYNCZY NÓŻ 40 STÓP [49]	NŻ	
A	129299	ŚRUBA — 90°, WPUSZCZANA, IMBUSOWA, #12–24 NC X 0,812 CALA		
B	135626	NAKRĘTKA — WPUSZCZANA, ZABEZPIECZAJĄCA, SYMETRYCZNA, #12–24 NC (ZESTAW 50)		

49. Zestaw do kompletnej wymiany listwy nożowej. Zestaw zawiera lewy przedni segment (MD #279405), środkowy segment (MD #279406), prawy tylny segment (MD #279411), zestaw łączący MacDon (MD #129043) i sekcję zgrubną Kondex (MD #279641).

12 Noże segmentowe — hedery z podwójnym nożem, sekcje z drobnymi zębami

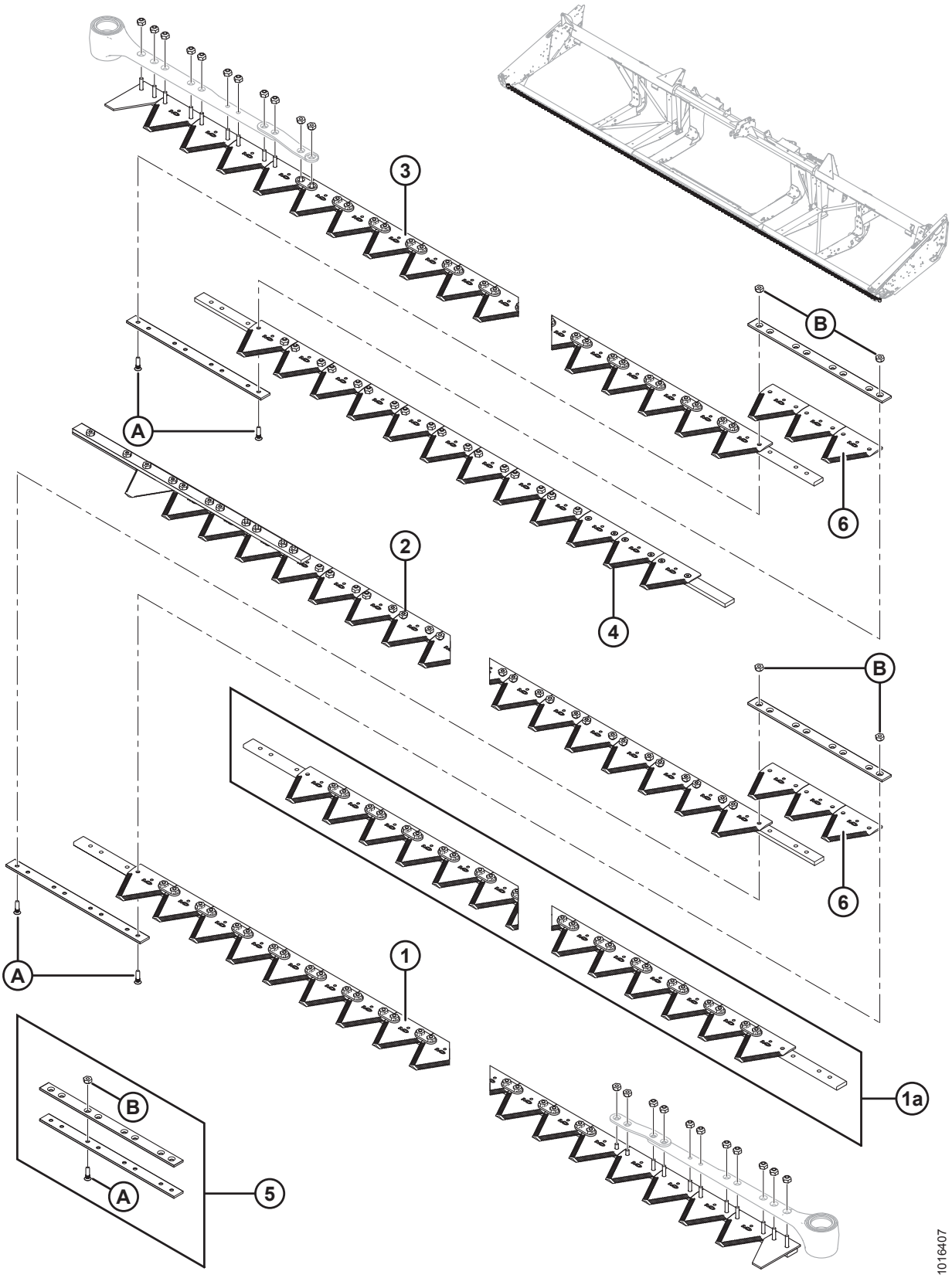

NOŻE SEGMENTOWE — HEDERY Z PODWÓJNYM NOŻEM, SEKCJE Z DROBNYMI ZĘBAMI

UWAGA:

Noże do hederów 9,1–13,7 m (30–45 stóp) są sprzedawane w segmentach; w celu uzyskania informacji na temat kompletnych segmentów (bez główki noża) patrz poniższe tabele:

Ref.	Numer części	Opis	Ilość	Numer seryjny
		9,1 METRA (30 STÓP)		
1	279398	LEWY PRZEDNI SEGMENT	1	
2	279417	LEWY TYLNY SEGMENT	1	
3	279412	PRAWY PRZEDNI SEGMENT	1	
4	279418	PRAWY TYLNY SEGMENT	1	
5	129043	ZESTAW ŁĄCZĄCY MACDON [50]	2	
6	279642	SEKCJA — KONDEX DROBNA, 9 ZĄBKÓW NA CAL (ZESTAW 25)	6	
	118491	SEKCJA — BUSATIS DROBNA, 9 ZĄBKÓW NA CAL (ZESTAW 25)	6	
		10,7 METRA (35 STÓP)		
1	279398	LEWY PRZEDNI SEGMENT	1	
2	279419	LEWY TYLNY SEGMENT	1	
3	279412	PRAWY PRZEDNI SEGMENT	1	
4	279420	PRAWY TYLNY SEGMENT	1	
5	129043	ZESTAW ŁĄCZĄCY MACDON [50]	2	
6	279642	SEKCJA — KONDEX DROBNA, 9 ZĄBKÓW NA CAL (ZESTAW 25)	6	
	118491	SEKCJA — BUSATIS DROBNA, 9 ZĄBKÓW NA CAL (ZESTAW 25)	6	
		12,2 METRA (40 STÓP)		
1	279398	LEWY PRZEDNI SEGMENT	1	
1a	279399	ŚRODKOWY SEGMENT (1 NA STRONĘ)	2	
2	279421	LEWY TYLNY SEGMENT	1	
3	279412	PRAWY PRZEDNI SEGMENT	1	
4	279422	PRAWY TYLNY SEGMENT	1	
5	129043	ZESTAW ŁĄCZĄCY MACDON [50]	4	
6	279642	SEKCJA — KONDEX DROBNA, 9 ZĄBKÓW NA CAL (ZESTAW 25)	12	
	118491	SEKCJA — BUSATIS DROBNA, 9 ZĄBKÓW NA CAL (ZESTAW 25)	12	
		13,7 METRA (45 STÓP)		
1	279398	LEWY PRZEDNI SEGMENT	1	
1a	279399	ŚRODKOWY SEGMENT (1 NA STRONĘ)	2	

50. Zawiera dwie listwy łączące i elementy montażowe.

NOŻE SEGMENTOWE — HEDERY Z PODWÓJNYM NOŻEM, SEKCJE Z DROBNYMI ZĘBAMI

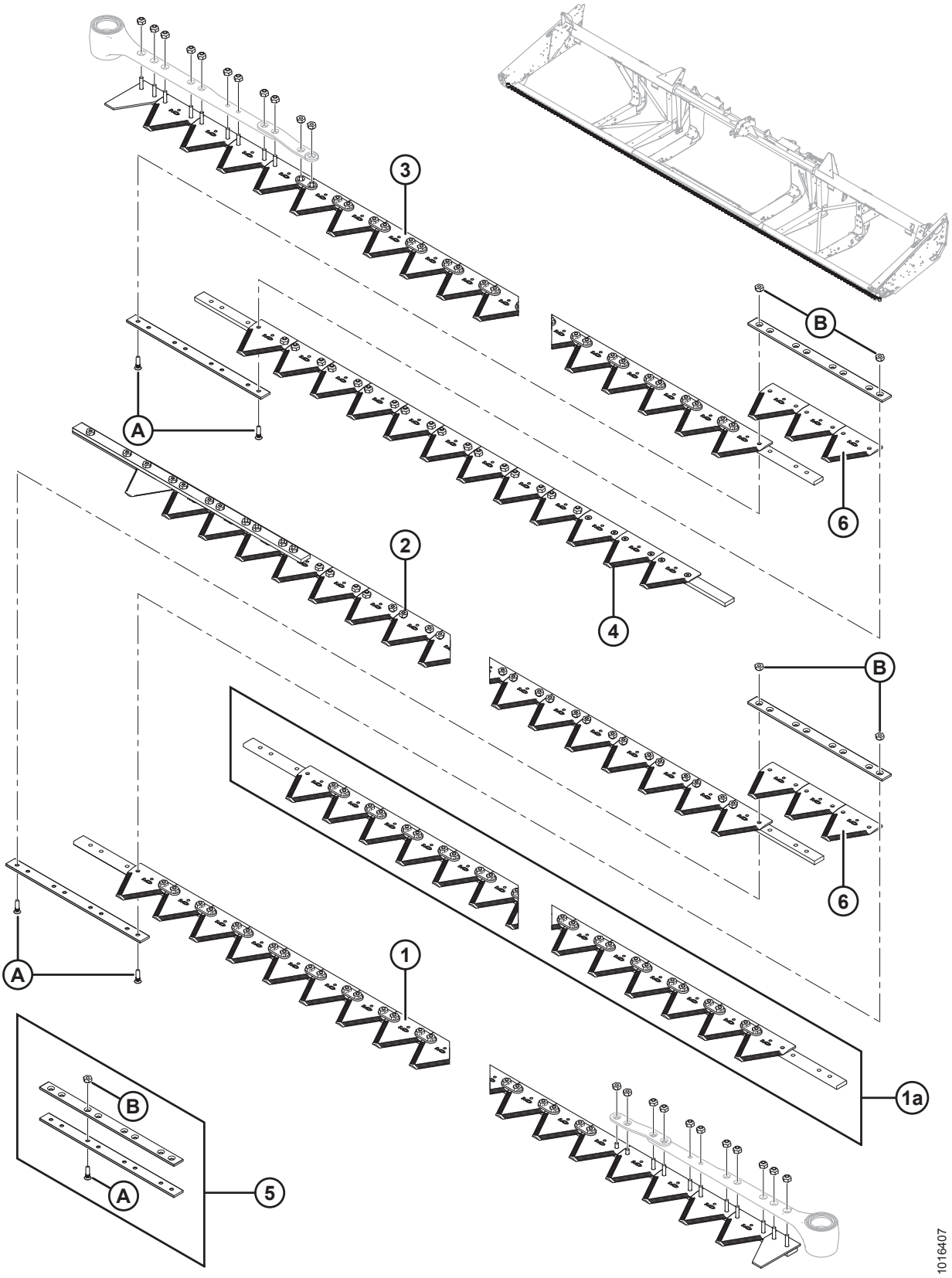

Ref.	Numer części	Opis	Ilość	Numer seryjny
2	279423	LEWY TYLNY SEGMENT	1	
3	279412	PRAWY PRZEDNI SEGMENT	1	
4	279424	PRAWY TYLNY SEGMENT	1	
5	129043	ZESTAW ŁĄCZĄCY MACDON [50]	4	
6	279642	SEKCJA — KONDEX DROBNA, 9 ZĄBKÓW NA CAL (ZESTAW 25)	12	
	118491	SEKCJA — BUSATIS DROBNA, 9 ZĄBKÓW NA CAL (ZESTAW 25)	12	
A	129299	ŚRUBA — 90°, WPUSZCZANA, IMBUSOWA, #12–24 NC X 0,812 CALA		
B	135626	NAKRĘTKA — WPUSZCZANA, ZABEZPIECZAJĄCA, SYMETRYCZNA, #12–24 NC (ZESTAW 50)		

13 Noże segmentowe — hedery z podwójnym nożem, sekcje ze zgrubnymi zębami

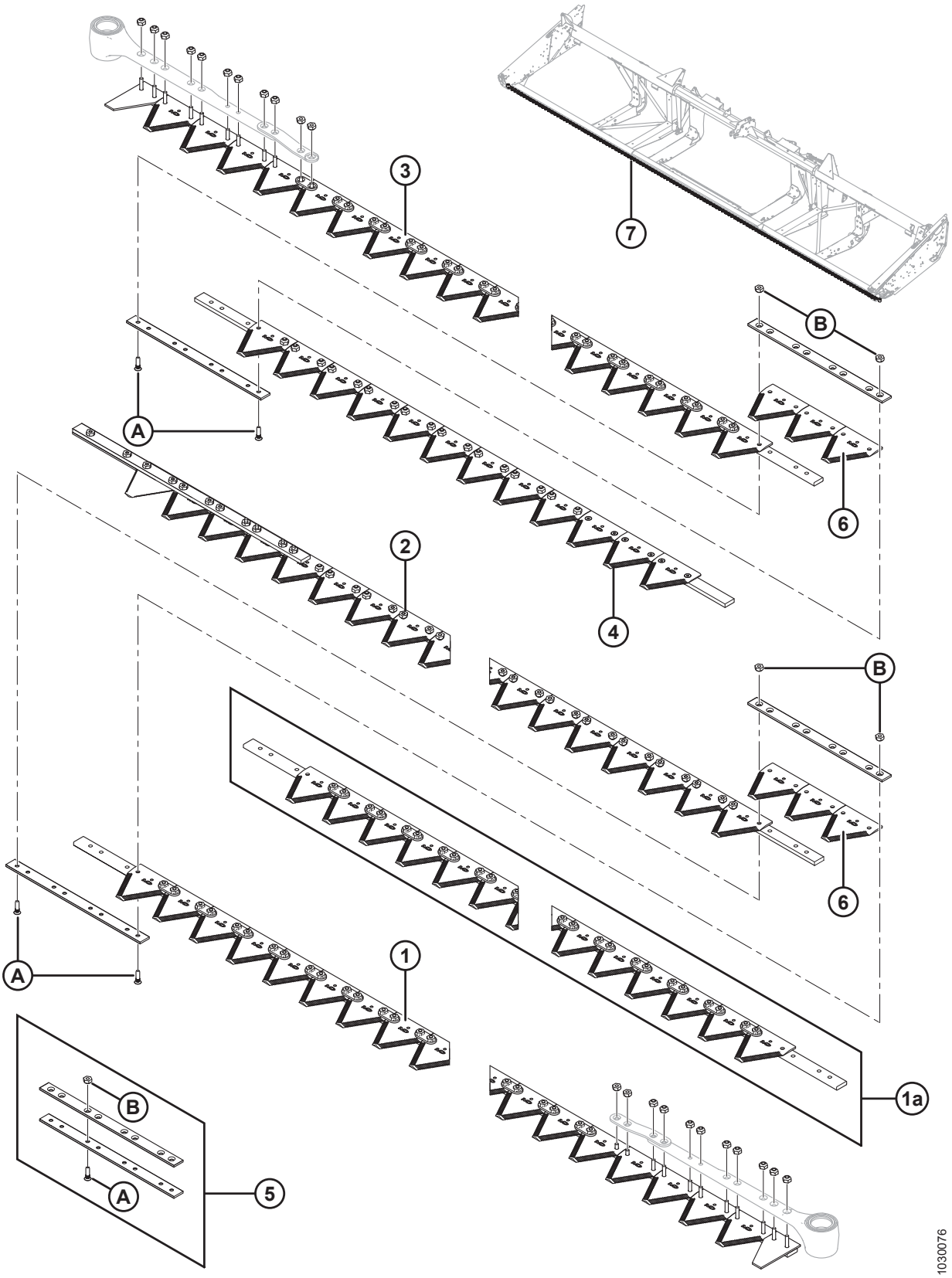

UWAGA:

Noże do hederów 9,1–13,7 m (30–45 stóp) są sprzedawane w segmentach; w celu uzyskania informacji na temat kompletnych segmentów (bez główki noża) patrz poniższe tabele:

Ref.	Numer części	Opis	Ilość	Numer seryjny
		9,1 METRA (30 STÓP)		
1	279405	LEWY PRZEDNI SEGMENT	1	
2	279430	LEWY TYLNY SEGMENT	1	
3	279428	PRAWY PRZEDNI SEGMENT [51]	1	
4	279432	PRAWY TYLNY SEGMENT	1	
5	129043	ZESTAW ŁĄCZĄCY MACDON [52]	2	
6	279641	SEKCJA — KONDEX ZGRUBNA, 9 ZĄBKÓW NA CAL (ZESTAW 25)	6	
	174845	SEKCJA — BUSATIS ZGRUBNA, 9 ZĄBKÓW NA CAL (ZESTAW 25)	6	
7	294791	ZESTAW — PODWÓJNY NÓŻ 30 STÓP [53]	NŻ	
		10,7 METRA (35 STÓP)		
1	279405	LEWY PRZEDNI SEGMENT	1	
2	279431	LEWY TYLNY SEGMENT	1	
3	279428	PRAWY PRZEDNI SEGMENT [51]	1	
4	279433	PRAWY TYLNY SEGMENT	1	
5	129043	ZESTAW ŁĄCZĄCY MACDON [52]	2	
6	279641	SEKCJA — KONDEX ZGRUBNA, 9 ZĄBKÓW NA CAL (ZESTAW 25)	6	
	174845	SEKCJA — BUSATIS ZGRUBNA, 9 ZĄBKÓW NA CAL (ZESTAW 25)	6	
7	294792	ZESTAW — PODWÓJNY NÓŻ 35 STÓP [54]	NŻ	

51. Prawy przedni segment (MD #279428) jest o jeden otwór krótszy po stronie zewnętrznej niż nóż fabryczny.
52. Zawiera dwie listwy łączące i elementy montażowe.
53. Zestaw jest przeznaczony do wymiany kompletnej listwy nożowej. Zestaw zawiera lewy przedni segment (MD #279405), lewy tylny segment (MD #279430), prawy przedni segment (MD #279428), prawy tylny segment (MD #279432), zestaw łączący MacDon (MD #129043) i sekcję zgrubną Kondex (MD #279641).
54. Zestaw jest przeznaczony do wymiany kompletnej listwy nożowej. Zestaw zawiera lewy przedni segment (MD #279405), lewy tylny segment (MD #279431), prawy przedni segment (MD #279428), prawy tylny segment (MD #279433), zestaw łączący MacDon (MD #129043) i sekcję zgrubną Kondex (MD #279641).

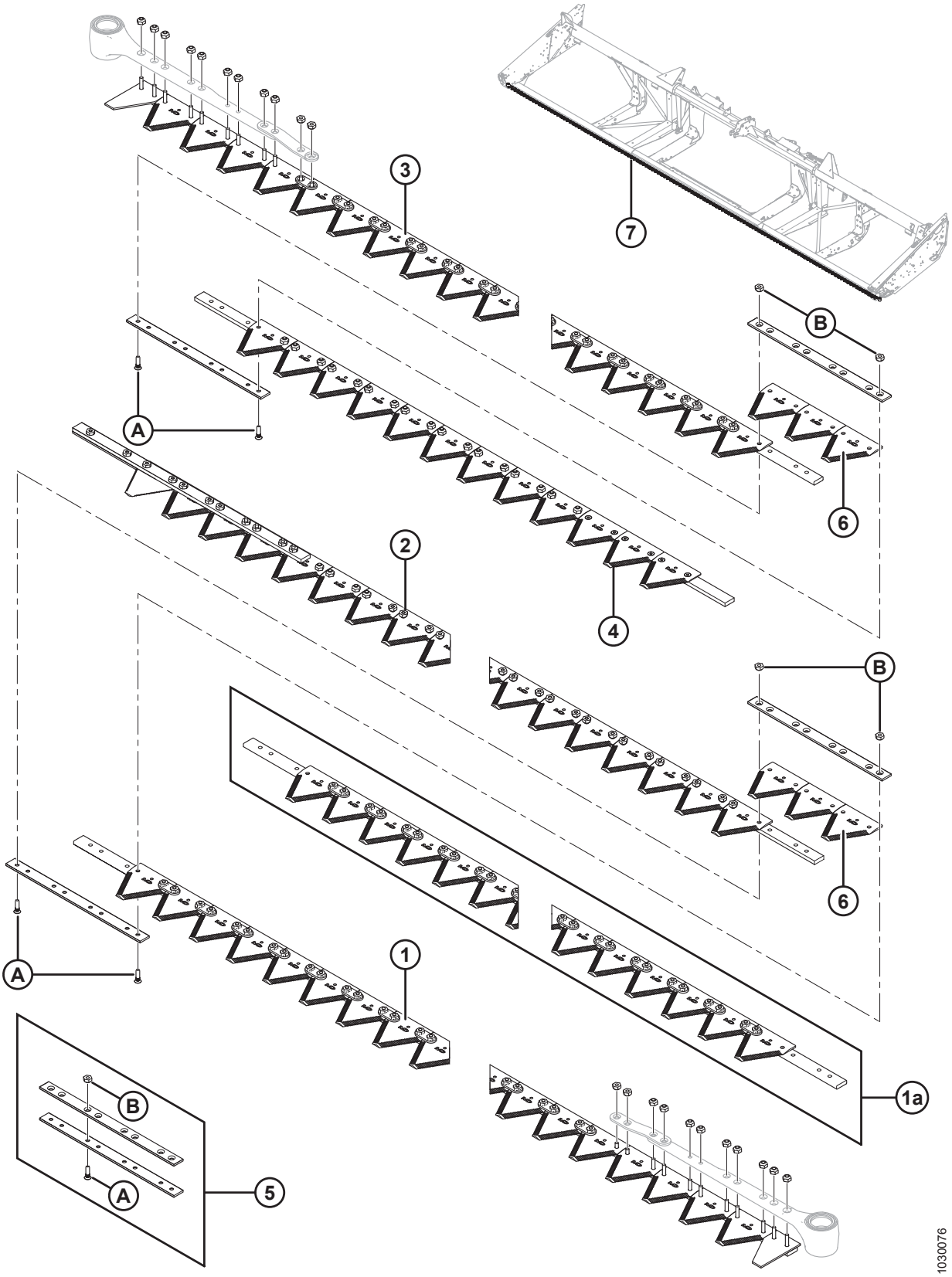
3
7
B
A
6
2
4
B
6
A
1
1a
B
A
5
1030076

Ref.	Numer części	Opis	Ilość	Numer seryjny
		12,2 METRA (40 STÓP)		
1	279405	LEWY PRZEDNI SEGMENT	1	
1a	279406	ŚRODKOWY SEGMENT (1 NA STRONĘ)	2	
2	279434	LEWY TYLNY SEGMENT	1	
3	279428	PRAWY PRZEDNI SEGMENT [51]	1	
4	279435	PRAWY TYLNY SEGMENT	1	
5	129043	ZESTAW ŁĄCZĄCY MACDON [52]	4	
6	279641	SEKCJA — KONDEX ZGRUBNA, 9 ZĄBKÓW NA CAL (ZESTAW 25)	12	
	174845	SEKCJA — BUSATIS ZGRUBNA, 9 ZĄBKÓW NA CAL (ZESTAW 25)	12	
7	294793	ZESTAW — PODWÓJNY NÓŻ 40 STÓP [55]	NŻ	
		13,7 METRA (45 STÓP)		
1	279405	LEWY PRZEDNI SEGMENT	1	
1a	279406	ŚRODKOWY SEGMENT (1 NA STRONĘ)	2	
2	279436	LEWY TYLNY SEGMENT	1	
3	279428	PRAWY PRZEDNI SEGMENT [51]	1	
4	279437	PRAWY TYLNY SEGMENT	1	
5	129043	ZESTAW ŁĄCZĄCY MACDON [52]	4	
6	279641	SEKCJA — KONDEX ZGRUBNA, 9 ZĄBKÓW NA CAL (ZESTAW 25)	12	
	174845	SEKCJA — BUSATIS ZGRUBNA, 9 ZĄBKÓW NA CAL (ZESTAW 25)	12	
7	294794	ZESTAW — PODWÓJNY NÓŻ 45 STÓP [56]	NŻ	
A	129299	ŚRUBA — 90°, WPUSZCZANA, IMBUSOWA, #12–24 NC X 0,812 CALA		
B	135626	NAKRĘTKA — WPUSZCZANA, ZABEZPIECZAJĄCA, SYMETRYCZNA, #12–24 NC (ZESTAW 50)		

55. Zestaw jest przeznaczony do wymiany kompletnej listwy nożowej. Zestaw zawiera lewy przedni segment (MD #279405), środkowy segment (MD #279406), lewy tylny segment (MD #279434), prawy przedni segment (MD #279428), prawy tylny segment (MD #279435), zestaw łączący MacDon (MD #129043) i sekcję zgrubną Kondex (MD #279641).
56. Zestaw jest przeznaczony do wymiany kompletnej listwy nożowej. Zestaw zawiera lewy przedni segment (MD #279405), środkowy segment (MD #279406), lewy tylny segment (MD #279436), prawy przedni segment (MD #279428), prawy tylny segment (MD #279437), zestaw łączący MacDon (MD #129043) i sekcję zgrubną Kondex (MD #279641).

14 Napęd noża

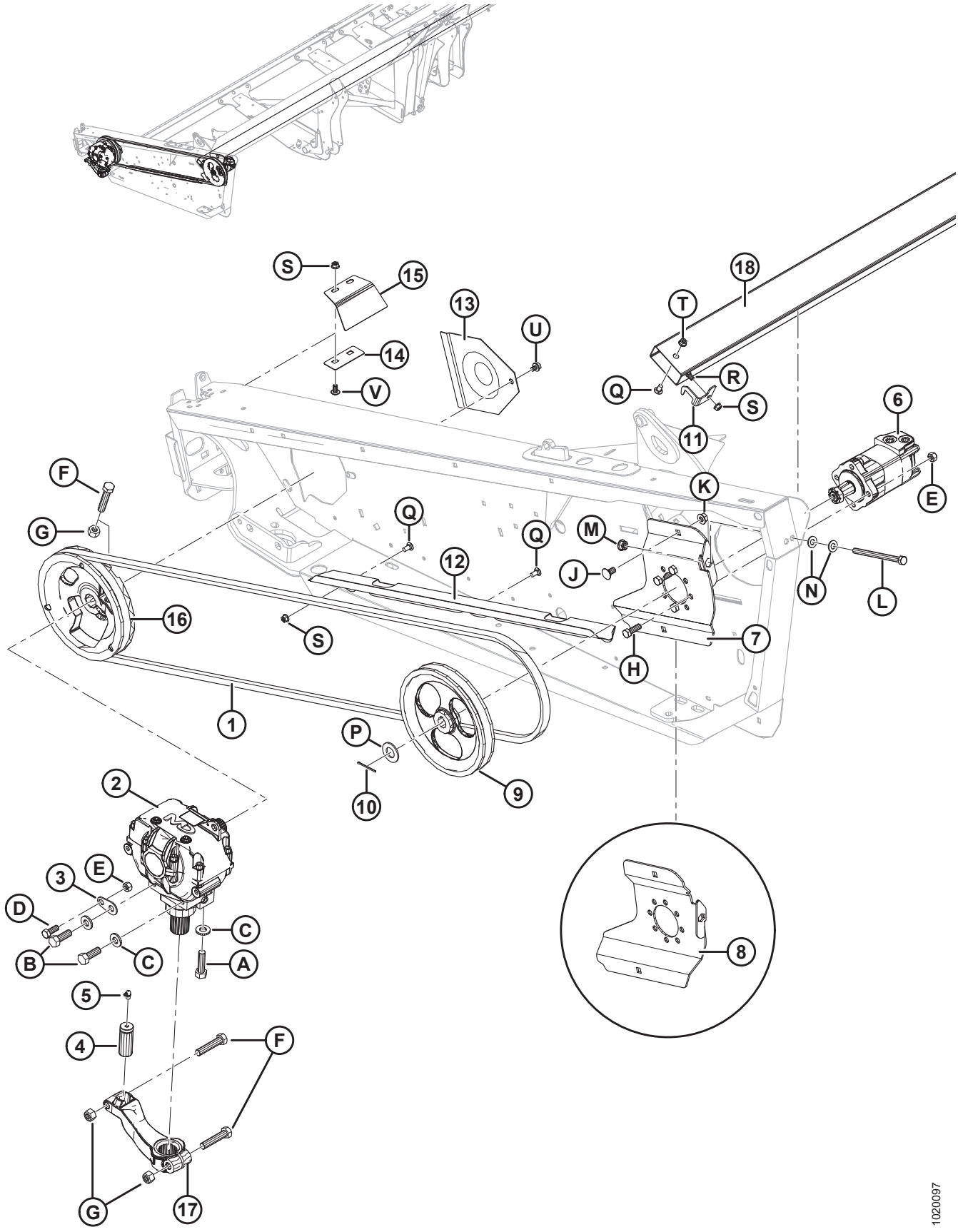

NAPĘD NOŻA

Ref.	Numer części	Opis	Ilość	Numer seryjny
1	145706	PAS — NAPĘD POJEDYNCZEGO NOŻA [57]	1	
2	100532	NAPĘD — PRZEKŁADNIA NAPĘDOWA [58]	1	
3	132033	PŁYTA — WYSTĘP POZYCJONUJĄCY PRZEKŁADNI NAPĘDOWEJ [57]	1	
4	113229	SWORZEŃ — KOSA [57]	1	
5	21194	SMAROWNICZKA 90 STOPNI 1/8 NPT [57]	1	
6	174217	SILNIK — NAPĘD NOŻA, EATON [57]	1	
	174304	ZESTAW USZCZELNIENIA		
7	294112	WSPORNIK — MOCOWANIE SILNIKA, SPAWANE EATON	1	
8	174270	WSPORNIK — MOCOWANIE SILNIKA, SPAWANE DLA PODWÓJNEGO NOŻA, PRAWE EATON	1	
9	174215	KOŁO PASOWE — NAPĘD POJEDYNCZEGO NOŻA [57]	1	
10	21006	ZAWLECZKA ŚR. 1/8 X 2,0 CYNKOWANA [57]	1	
11	125530	WSPORNIK — LEWY UCHWYT NOŻA	1	
12	245943	PROWADNICA — PAS [57]	1	
13	102509	OSŁONA [57]	1	
14	120141	USTALACZ — OSŁONA PRZEKŁADNI NAPĘDOWEJ [57]	1	
15	120140	OSŁONA — MOCOWANIE LEWEJ PRZEKŁADNI NAPĘDOWEJ	1	
	120194	OSŁONA — MOCOWANIE PRAWEJ PRZEKŁADNI NAPĘDOWEJ	1	
16	252752	ZESPÓŁ KOŁA PASOWEGO — PRZEKŁADNIA NAPĘDOWA, POJEDYNCZY NÓŻ [57]	1	
17	174992	RAMIĘ — NAPĘD PRZEKŁADNI NAPĘDOWEJ [57]	1	
18	**220010**	**RURA — PRZECHOWYWANIE NOŻA, 25 STÓP** [59]	**1**	
	220011	RURA — PRZECHOWYWANIE NOŻA, 30 STÓP [59]	1	
	220012	RURA — PRZECHOWYWANIE NOŻA, 35 STÓP [59]	1	
	220013	RURA — PRZECHOWYWANIE NOŻA, 40 STÓP [59]	1	
	125764	RURA — PRZECHOWYWANIE NOŻA, PODWÓJNY NÓŻ 40 I 45 STÓP [59]	1	
A	120900	ŚRUBA — ŁEB SZEŚCIOKĄTNY L9 5/8-11 UNC X DŁ. 2,25		
B	120899	ŚRUBA — ŁEB SZEŚCIOKĄTNY L9 5/8-11 UNC X DŁ. 1,75		

57. Dla hederów z niezsynchronizowanym napędem podwójnego noża ilość wynosi dwa.
58. Dla hederów z niezsynchronizowanym napędem podwójnego noża ilość wynosi dwa. W celu uzyskania informacji na temat części zamiennych patrz sekcja *18 Skrzynka napędowa noża, strona 67*.
59. Znajduje się wewnątrz okrągłej rury tylnej ramy.

NAPĘD NOŻA

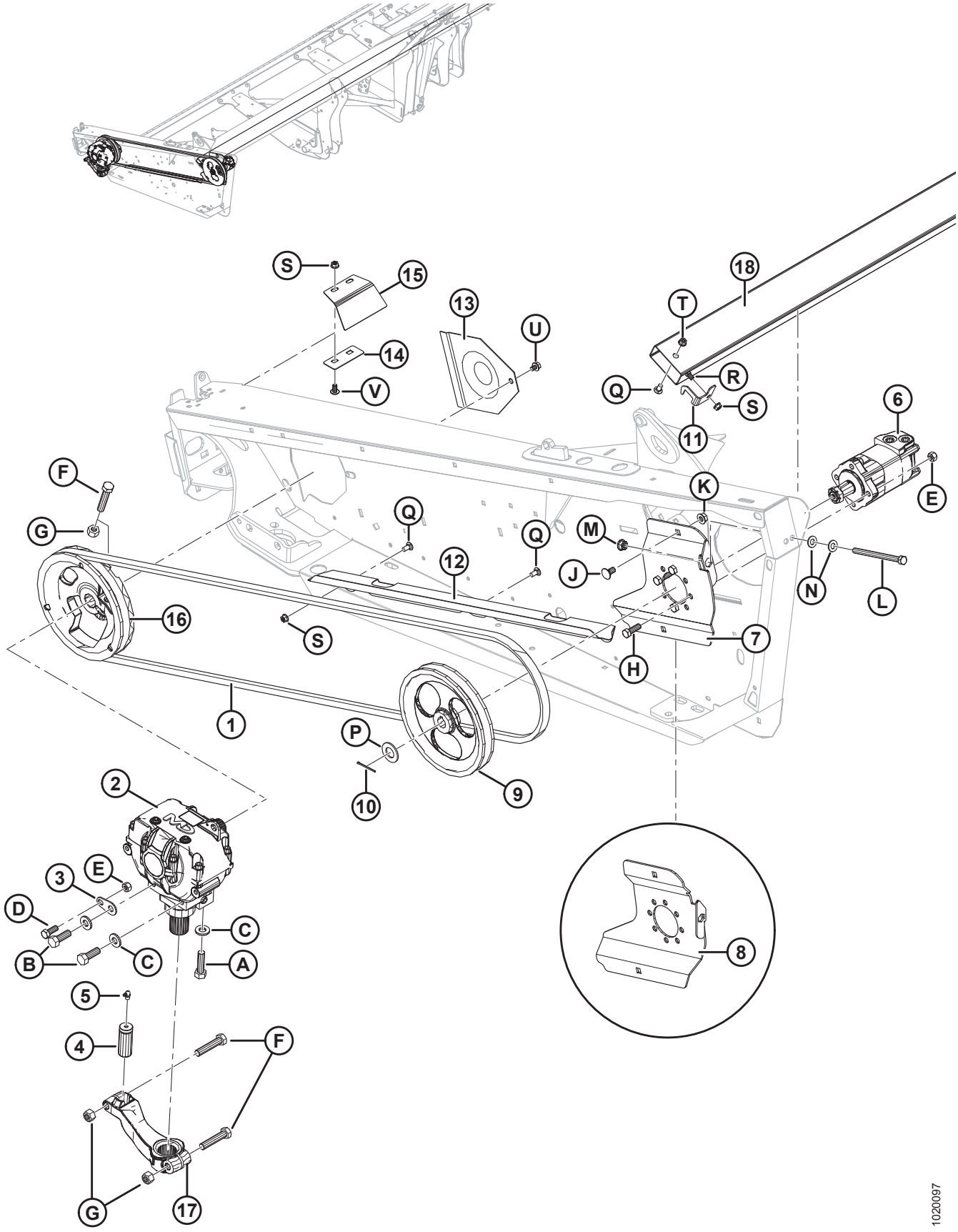
S
15
14
V
13
U
18
T
Q
R
S
11
6
E
K
F
G
Q
Q
M
J
12
N
L
16
S
7
H
1
P
10
9
2
3
E
D
B
C
C
A
5
4
F
G
17
8
1020097

NAPĘD NOŻA

Ref.	Numer części	Opis	Ilość	Numer seryjny
C	120901	PODKŁADKA — PŁASKA UTWARDZANA 5/8 CALA NOMINALNA (L9)		
D	21491	ŚRUBA — SZEŚCIOKĄTNA 1/2 NC X DŁ. 1,25 KLASA 5 CYNKOWANA		
E	18697	NAKRĘTKA ZABEZPIECZAJĄCA SZEŚCIOKĄTNA (ZNIEKSZT. GWINT) 0,500-13 UNC		
F	21583	ŚRUBA — SZEŚCIOKĄTNA 5/8 NC X DŁ. 3,0 KLASA 5 CYNKOWANA		
G	18666	NAKRĘTKA ZABEZPIECZAJĄCA SZEŚCIOKĄTNA (ZNIEKSZT. GWINT) 5/8-11 UNC CYNKOWANA		
H	18723	ŚRUBA — SZEŚCIOKĄTNA 1/2 NC X DŁ. 1,5 KLASA 5 CYNKOWANA		
J	21066	ŚRUBA — Z ŁBEM OKRĄGŁYM, Z KWADRATOWYM ODSADZENIEM 1/2 NC X 1 KLASA 5 CYNKOWANA		
K	50186	NAKRĘTKA ZABEZPIECZAJĄCA KOŁNIERZOWA, GŁADKA POWIERZCHNIA (ZNIEKSZT. GWINT) 0,500-13 UNC KLASA 5		
L	50226	ŚRUBA — SZEŚCIOKĄTNA 1/2 NC X 6,5 GWINT NA PEŁNEJ DŁUGOŚCI KLASA 5 CYNKOWANA		
M	21383	NAKRĘTKA KOŁNIERZOWA 0,500-13 UNC (ZĄBKOWANA)		
N	18599	PODKŁADKA — SAE PŁASKA 17/32 ŚR. WEWN. X 1-1/16 CALA ŚR. ZEWN. CYNKOWANA		
P	18603	PODKŁADKA — SAE PŁASKA 1-1/16 ŚR. WEWN. X 2,0 CALA ŚR. ZEWN. CYNKOWANA		
Q	21863	ŚRUBA — Z ŁBEM OKRĄGŁYM, KRÓTKA, Z KWADRATOWYM ODSADZENIEM 3/8 NC X DŁ. 0,75 KLASA 5 CYNKOWANA		
R	21472	ŚRUBA — Z ŁBEM OKRĄGŁYM, Z KWADRATOWYM ODSADZENIEM 3/8 NC X 0,75 KLASA 5 CYNKOWANA		
S	30228	NAKRĘTKA KOŁNIERZOWA (ZNIEKSZT. GWINT) GŁADKA POWIERZCHNIA 0,375-16 UNC		
T	21452	NAKRĘTKA KOŁNIERZOWA (ZĄBKOWANA) 0,375-16 UNC		
U	30693	ŚRUBA KOŁNIERZOWA (ZĄBKOWANA) 0,375-16 UNC X DŁ. 0,50		
V	135157	ŚRUBA OBRABIANA		

15 Hydraulika napędu noża — pojedynczy nóż (7,6–10,7 m [25–35 stóp])

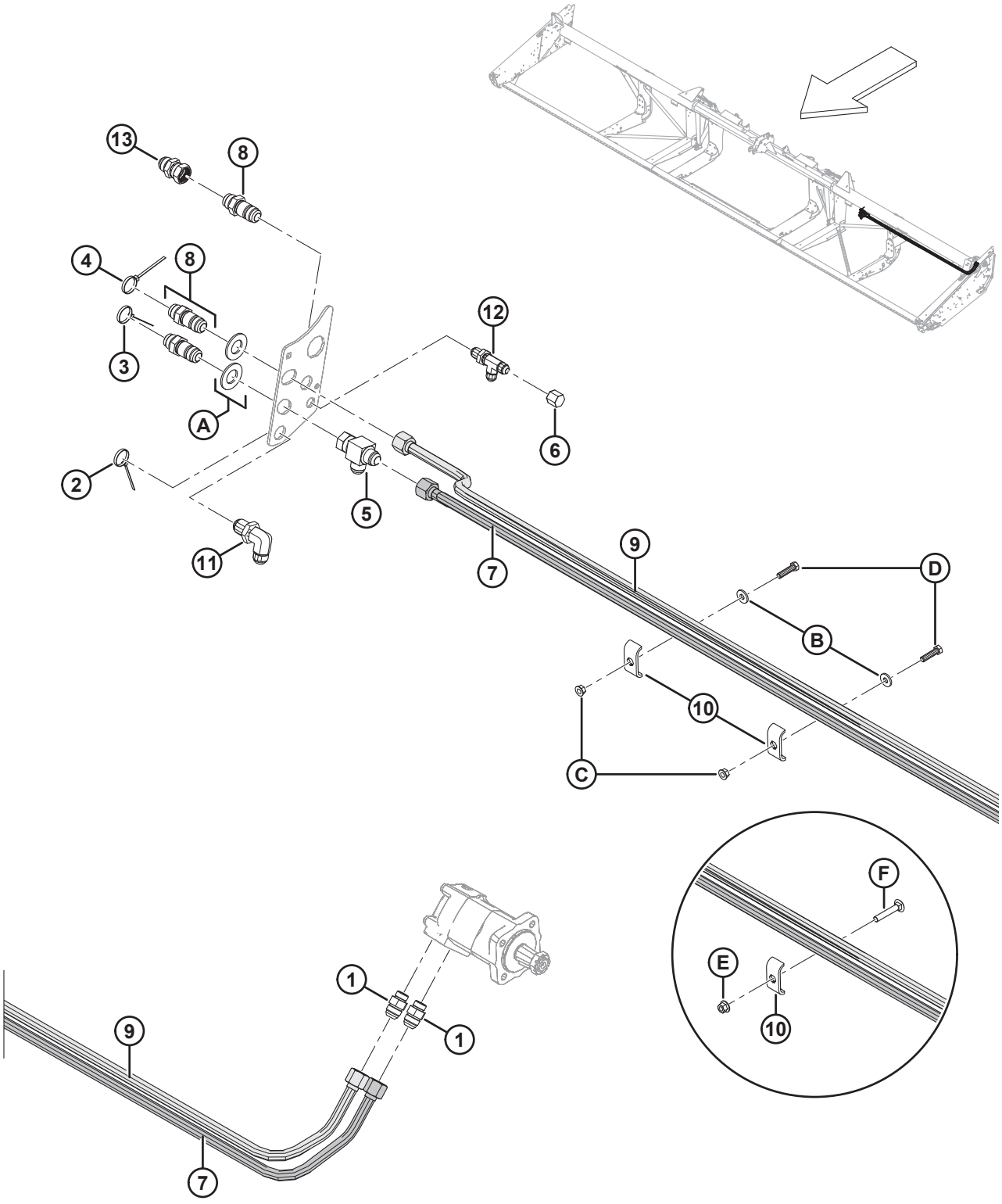

HYDRAULIKA NAPĘDU NOŻA — POJEDYNCZY NÓŻ (7,6–10,7 M [25–35 STÓP])

Ref.	Numer części	Opis	Ilość	Numer seryjny
1	30610	ZŁĄCZKA — ZŁĄCZE HYDRAULICZNE	2	
2	40702	ELEMENT ZŁĄCZNY — OPASKA KABLOWA (CZERWONA)	1	
3	40703	ELEMENT ZŁĄCZNY — OPASKA KABLOWA (NIEBIESKA)	1	
4	40704	ELEMENT ZŁĄCZNY — OPASKA KABLOWA (POMARAŃCZOWA)	1	
5	50086	ZŁĄCZKA — TRÓJNIK HYDRAULICZNY	1	
6	108233	ZATYCZKA — 1/2 CALA RURA	1	
7	**326078**	**PRZEWÓD — POWRÓT NAPĘDU NOŻA ELASTYCZNEGO 25 STÓP**	**1**	
	132772	PRZEWÓD — POWRÓT NAPĘDU NOŻA ELASTYCZNEGO 30 STÓP	1	
	132900	PRZEWÓD — POWRÓT NAPĘDU NOŻA ELASTYCZNEGO 35 STÓP	1	
8	135372	ZŁĄCZKA — 3/4 CALA HYDRAULICZNE ZŁĄCZE GRODZIOWE ROZSZERZENIE 37°	3	
9	**326075**	**PRZEWÓD — CIŚNIENIE NAPĘDU NOŻA ELASTYCZNEGO 25 STÓP**	**1**	
	174250	PRZEWÓD — ELASTYCZNY, CIŚNIENIE NAPĘDU NOŻA 30 STÓP	1	
	174251	PRZEWÓD — ELASTYCZNY, CIŚNIENIE NAPĘDU NOŻA 35 STÓP	1	
10	174499	UCHWYT — WĄŻ [60]		
11	252210	ZŁĄCZKA — 3/4 CALA HYDRAULICZNE ZŁĄCZE GRODZIOWE ROZSZERZENIE 37° 90	1	
12	252211	ZŁĄCZKA — 1/2 CALA HYDRAULICZNE ZŁĄCZE GRODZIOWE ROZSZERZENIE 37° TRÓJNIK	1	
13	252414	ZŁĄCZKA — PRZEDŁUŻAJĄCA 12-12	1	
A	18603	PODKŁADKA — SAE PŁASKA 1-1/16 ŚR. WEWN. X 2,0 CALA ŚR. ZEWN. CYNKOWANA		
B	20535	ZŁĄCZKA HYDRAULICZNA [61]		
C	21452	NAKRĘTKA KOŁNIERZOWA (ZĄBKOWANA) 0,375-16 UNC [61]		
D	21561	ŚRUBA — SZEŚCIOKĄTNA 3/8 NC X DŁ. 1,5 KLASA 5 CYNKOWANA [61]		
E	**136441**	**NAKRĘTKA — SZEŚCIOKĄTNA KOŁNIERZOWA ZĄBKOWANA M10 X 1,5-8-AA1J** [62]		
F	**136113**	**ŚRUBA — Z ŁBEM OKRĄGŁYM, Z KWADRATOWYM ODSADZENIEM M10 X 1,5 X 60-8,8-AA1J** [62]		

60. Ilości: 25 stóp = 1, 30–35 stóp = 2.
61. Tylko 30–35 stóp.
62. tylko 25 stóp.

16 Hydraulika napędu noża — pojedynczy nóż (12,2 m [40 stóp])

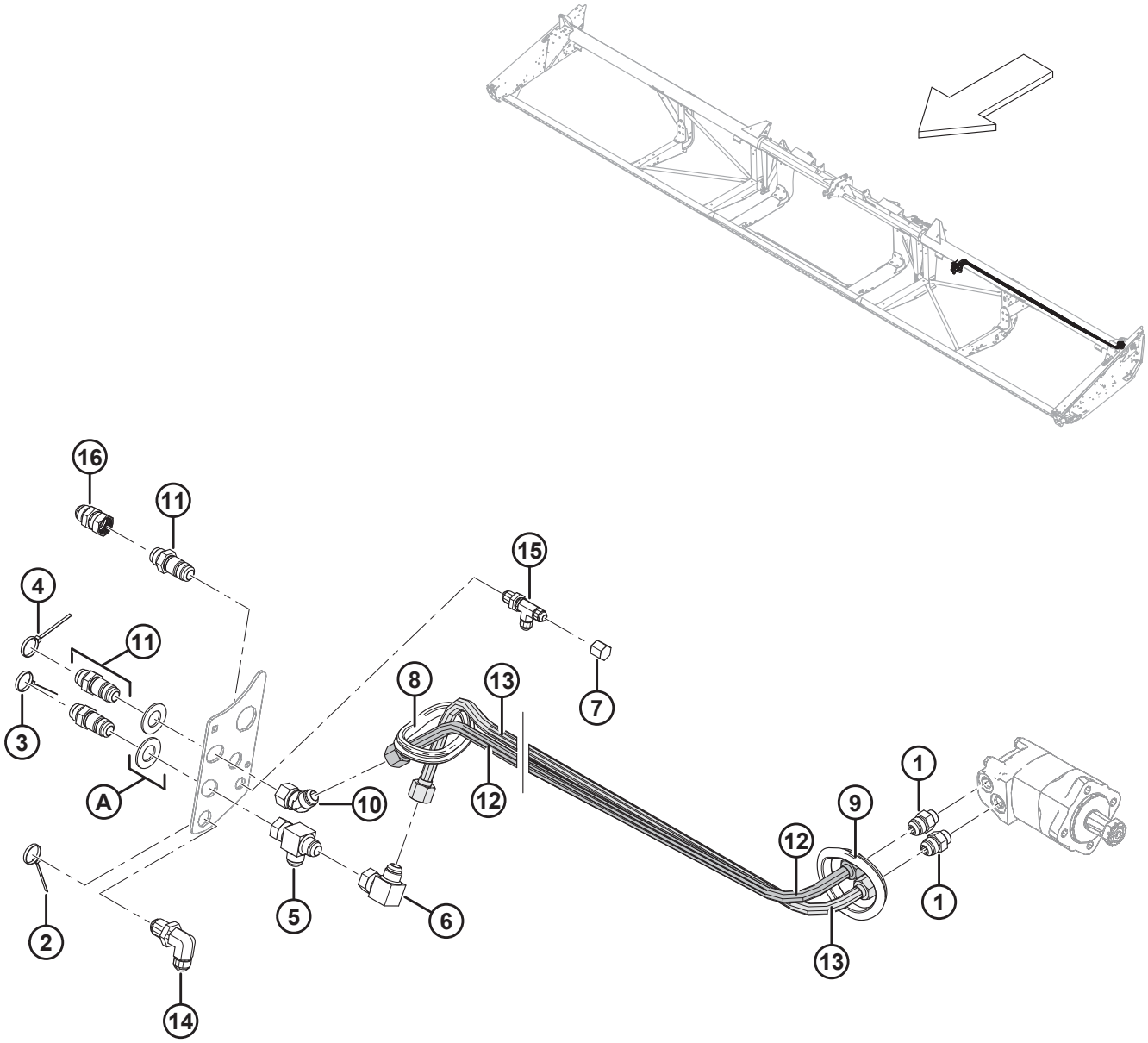

1020168

HYDRAULIKA NAPĘDU NOŻA — POJEDYNCZY NÓŻ (12,2 M [40 STÓP])

Ref.	Numer części	Opis	Ilość	Numer seryjny
1	30610	ZŁĄCZKA — ZŁĄCZE HYDRAULICZNE	2	
2	40702	ELEMENT ZŁĄCZNY — OPASKA KABLOWA (CZERWONA)	1	
3	40703	ELEMENT ZŁĄCZNY — OPASKA KABLOWA (NIEBIESKA)	1	
4	40704	ELEMENT ZŁĄCZNY — OPASKA KABLOWA (POMARAŃCZOWA)	1	
5	50086	ZŁĄCZKA — TRÓJNIK HYDRAULICZNY	1	
6	50175	ZŁĄCZKA — KOLANKO HYDRAULICZNE 90°	1	
7	108233	ZATYCZKA — 1/2 CALA RURA	1	
8	125377	PRZELOTKA — 91 MM ŚR. WEWN.	1	
9	125722	PRZELOTKA — 90 MM ŚR. WEWN.	2	
10	135240	ZŁĄCZKA — KOLANKO HYDRAULICZNE 45°	1	
11	135372	ZŁĄCZKA — 3/4 CALA HYDRAULICZNE ZŁĄCZE GRODZIOWE ROZSZERZENIE 37°	3	
12	174254	PRZEWÓD — ELASTYCZNY, CIŚNIENIE NAPĘDU POJEDYNCZEGO NOŻA 40 STÓP	1	
13	174257	PRZEWÓD — ELASTYCZNY, POWRÓT NAPĘDU POJEDYNCZEGO NOŻA 40 STÓP	1	
14	252210	ZŁĄCZKA — 3/4 CALA HYDRAULICZNE ZŁĄCZE GRODZIOWE ROZSZERZENIE 37° 90	1	
15	252211	ZŁĄCZKA — 1/2 CALA HYDRAULICZNE ZŁĄCZE GRODZIOWE ROZSZERZENIE 37° TRÓJNIK	1	
16	252414	ZŁĄCZKA — PRZEDŁUŻAJĄCA 12-12	1	
A	18603	PODKŁADKA — SAE PŁASKA 1-1/16 ŚR. WEWN. X 2,0 CALA ŚR. ZEWN. CYNKOWANA		

17 Hydraulika napędu noża — podwójny nóż (12,2–13,7 m [40–45 stóp])

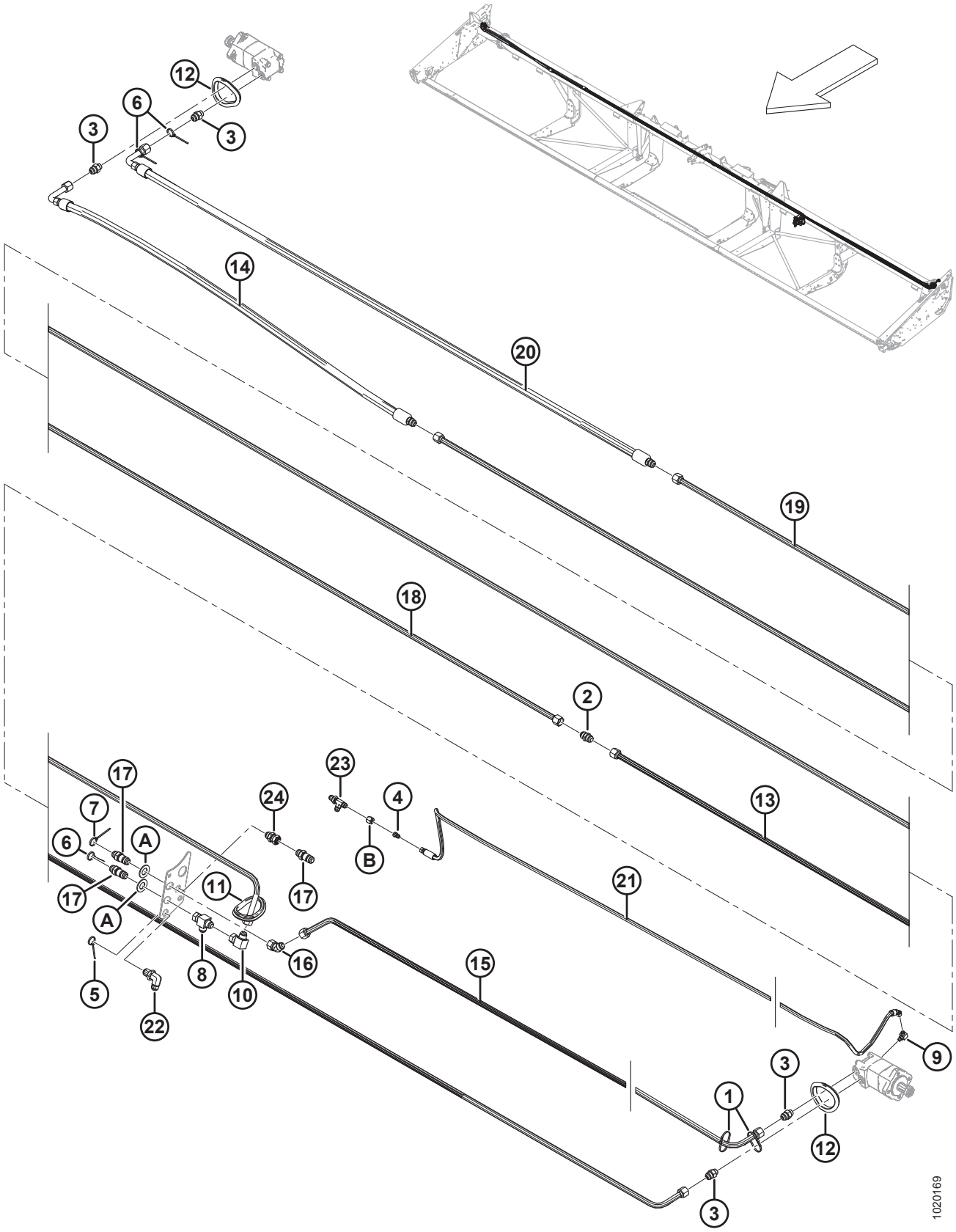

HYDRAULIKA NAPĘDU NOŻA — PODWÓJNY NÓŻ (12,2–13,7 M [40–45 STÓP])

Ref.	Numer części	Opis	Ilość	Numer seryjny
1	21763	ELEMENT ZŁĄCZNY — OPASKA KABLOWA (CZARNA)	2	
2	30376	ZŁĄCZKA HYDRAULICZNA	1	
3	30610	ZŁĄCZKA — ZŁĄCZE HYDRAULICZNE	4	
4	30981	ZŁĄCZKA — REDUKTOR ADAPTERA HYDRAULICZNEGO 1/2 X 3/8	1	
5	40702	ELEMENT ZŁĄCZNY — OPASKA KABLOWA (CZERWONA)	1	
6	40703	ELEMENT ZŁĄCZNY — OPASKA KABLOWA (NIEBIESKA)	3	
7	40704	ELEMENT ZŁĄCZNY — OPASKA KABLOWA (POMARAŃCZOWA)	1	
8	50086	ZŁĄCZKA — TRÓJNIK HYDRAULICZNY	1	
9	50104	ZŁĄCZKA — KOLANKO HYDRAULICZNE 90°	1	
10	50175	ZŁĄCZKA — KOLANKO HYDRAULICZNE 90°	1	
11	125377	PRZELOTKA — 91 MM ŚR. WEWN.	1	
12	125722	PRZELOTKA — 90 MM ŚR. WEWN.	3	
13	125670	PRZEWÓD — LEWY SILNIK DO PRAWEGO SILNIKA NAPĘDU PODWÓJNEGO NOŻA	1	
14	125672	WĄŻ — HYDRAULICZNY, ZŁĄCZE PODWÓJNEGO NOŻA 40 STÓP DO PRAWEGO SILNIKA	1	
	165294	WĄŻ — HYDRAULICZNY, PODWÓJNY NÓŻ 45 STÓP DO/Z PRAWEGO SILNIKA	1	
15	125777	PRZEWÓD — CIŚNIENIE NAPĘDU NOŻA 40 STÓP	1	
	125780	PRZEWÓD — CIŚNIENIE NAPĘDU NOŻA 45 STÓP	1	
16	135240	ZŁĄCZKA — KOLANKO HYDRAULICZNE 45°	1	
17	135372	ZŁĄCZKA — 3/4 CALA HYDRAULICZNE ZŁĄCZE GRODZIOWE ROZSZERZENIE 37°	3	
18	165297	PRZEWÓD — ZŁĄCZE	1	
19	174253	PRZEWÓD — POWRÓT PRAWEGO SILNIKA NAPĘDU PODWÓJNEGO NOŻA	1	
20	174256	WĄŻ — HYDRAULICZNY, POWRÓT PRAWEGO SILNIKA PODWÓJNEGO NOŻA 40 STÓP	1	
	165294	WĄŻ — HYDRAULICZNY, PODWÓJNY NÓŻ 45 STÓP DO/Z PRAWEGO SILNIKA	1	
21	174300	WĄŻ — SPUST SKRZYNI 40 STÓP	1	
	174299	WĄŻ — SPUST SKRZYNI 45 STÓP	1	
22	252210	ZŁĄCZKA — 3/4 CALA HYDRAULICZNE ZŁĄCZE GRODZIOWE ROZSZERZENIE 37° 90	1	
23	252211	ZŁĄCZKA — 1/2 CALA HYDRAULICZNE ZŁĄCZE GRODZIOWE ROZSZERZENIE 37° TRÓJNIK	1	

HYDRAULIKA NAPĘDU NOŻA — PODWÓJNY NÓŻ (12,2–13,7 M [40–45 STÓP])

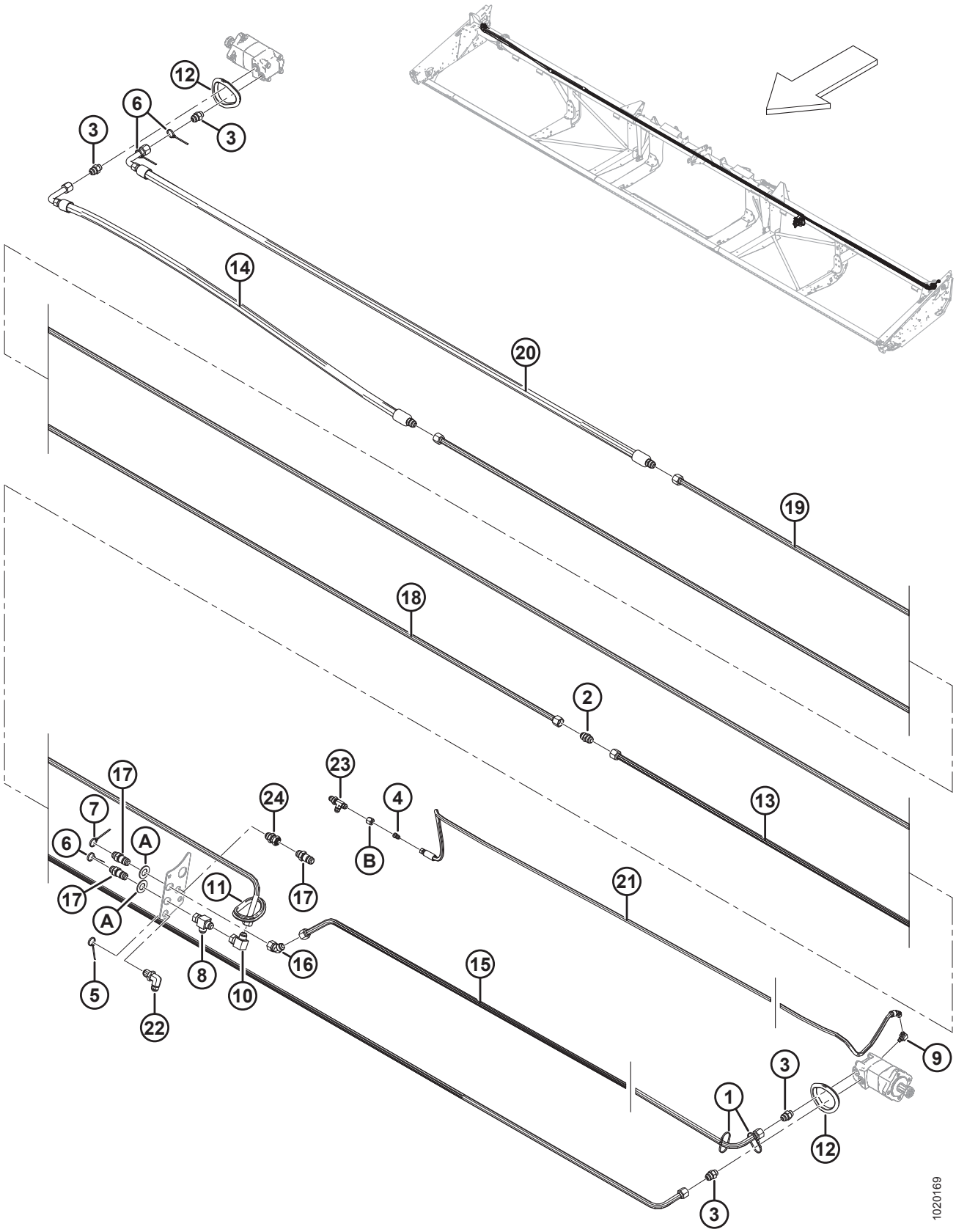

HYDRAULIKA NAPĘDU NOŻA — PODWÓJNY NÓŻ (12,2–13,7 M [40–45 STÓP])

Ref.	Numer części	Opis	Ilość	Numer seryjny
24	252414	ZŁĄCZKA — PRZEDŁUŻAJĄCA 12-12	1	
A	18603	PODKŁADKA — SAE PŁASKA 1-1/16 ŚR. WEWN. X 2,0 CALA ŚR. ZEWN. CYNKOWANA		
B	21069	NAKRĘTKA — RUROWA 37° JIC 1/2 CALA		

18 Skrzynka napędowa noża

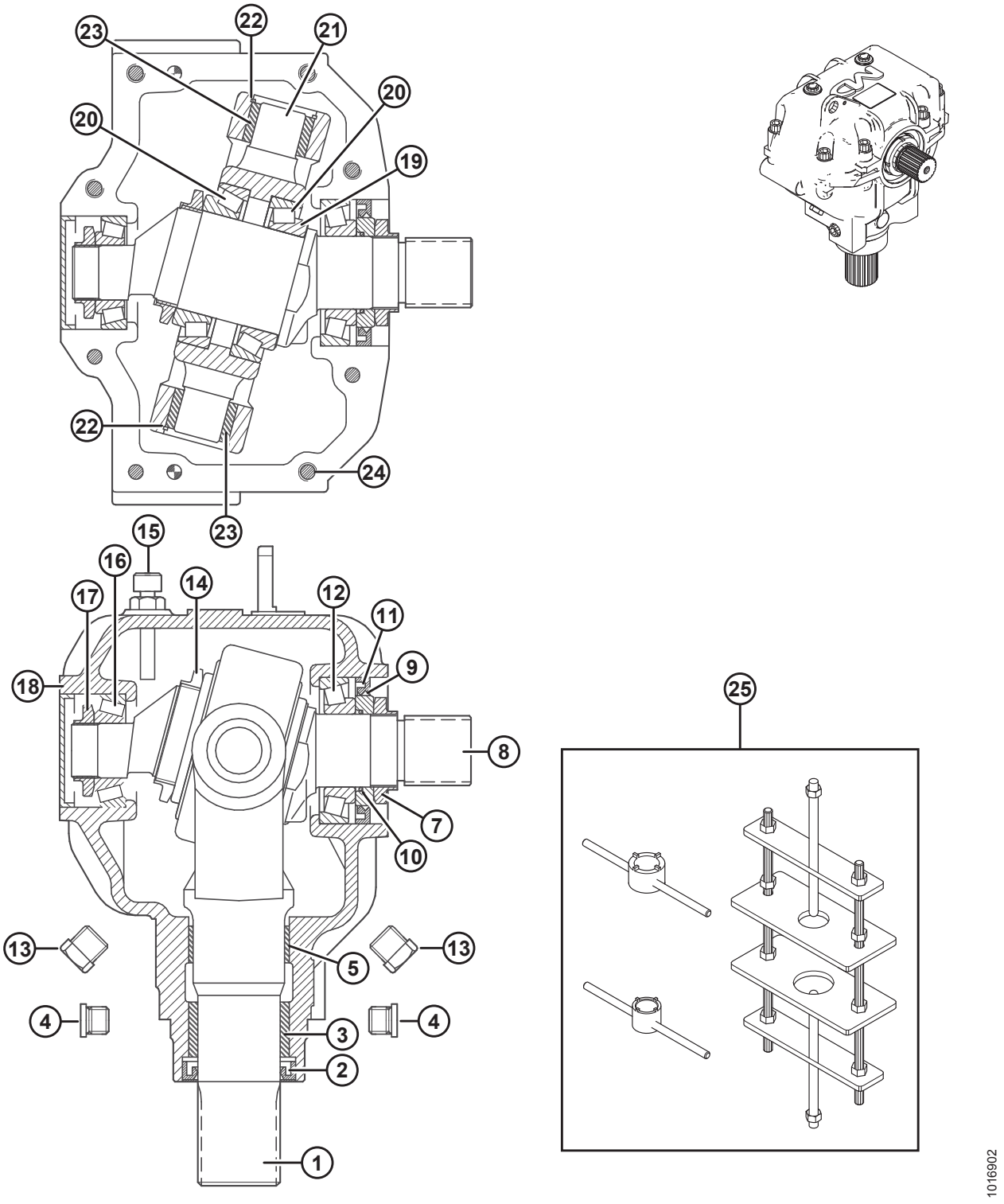

SKRZYNKA NAPĘDOWA NOŻA

UWAGA:

Przed montażem nałożyć środek mocujący (Loctite® 603 lub odpowiednik) na jarzmo wyjściowe (MD #100706) i wał wejściowy (MD #100710).

Ref.	Numer części	Opis	Ilość	Numer seryjny
	100532	NAPĘD — KOSA, KOMPLETNY	1	
1	100706	JARZMO — WYJŚCIOWE	1	
2	100707	USZCZELNIENIE — OLEJOWE, WAŁ WYJŚCIOWY	1	
3	100708	TULEJA — BRĄZ	1	
4	252423	KOREK — GNIAZDO SZEŚCIOKĄTNE	2	
5	100726	TULEJA — STAL	1	
7	100709	NAKRĘTKA — SPECJALNA	1	
8	100710	WAŁ — WEJŚCIOWY	1	
9	102629	ELEMENT DYSTANSOWY — ŚR. ZEWN. 60 MM	1	
10	100712	O-RING	1	
11	102630	USZCZELNIENIE — OLEJOWE, WAŁ WEJŚCIOWY, ŚR. WEWN. 60 MM.	1	
12	100714	ZESPÓŁ ŁOŻYSKA — PIERŚCIEŃ ZEWNĘTRZNY ORAZ WEWNĘTRZNY	1	
13	103096	KOREK — SPUST OLEJU	2	
14	100715	NAKRĘTKA — ZABEZPIECZAJĄCA, M55 X 2 CALE	1	
15	100716	KOREK — ODPOWIETRZNIK, W KOMPLECIE Z BAGNETEM	1	
16	100717	ZESPÓŁ ŁOŻYSKA — PIERŚCIEŃ ZEWNĘTRZNY ORAZ WEWNĘTRZNY	1	
17	100718	NAKRĘTKA — ZABEZPIECZAJĄCA, M30 X 1,5 CALA	1	
18	100719	ZATYCZKA PRZECIWPYŁOWA	1	
19	113152	PODKŁADKA REGULACYJNA — WAŁ WEJŚCIOWY	1	
20	100720	ZESPÓŁ ŁOŻYSKA — PIERŚCIEŃ ZEWNĘTRZNY ORAZ WEWNĘTRZNY	2	
21	100721	CZOP	1	
22	100722	PIERŚCIEŃ — USTALAJĄCY, WEWNĘTRZNY	2	
23	100723	TULEJA — BRĄZ	2	
24	113153	ŚRUBA — Z ŁBEM GNIAZDOWYM, M10 X 50 MM	8	
25	139003	ZESTAW NARZĘDZI — MONTAŻ/DEMONTAŻ SKRZYNKI NAPĘDOWEJ KOSY	NŻ	

19 Platforma nośna i napinacz taśmy

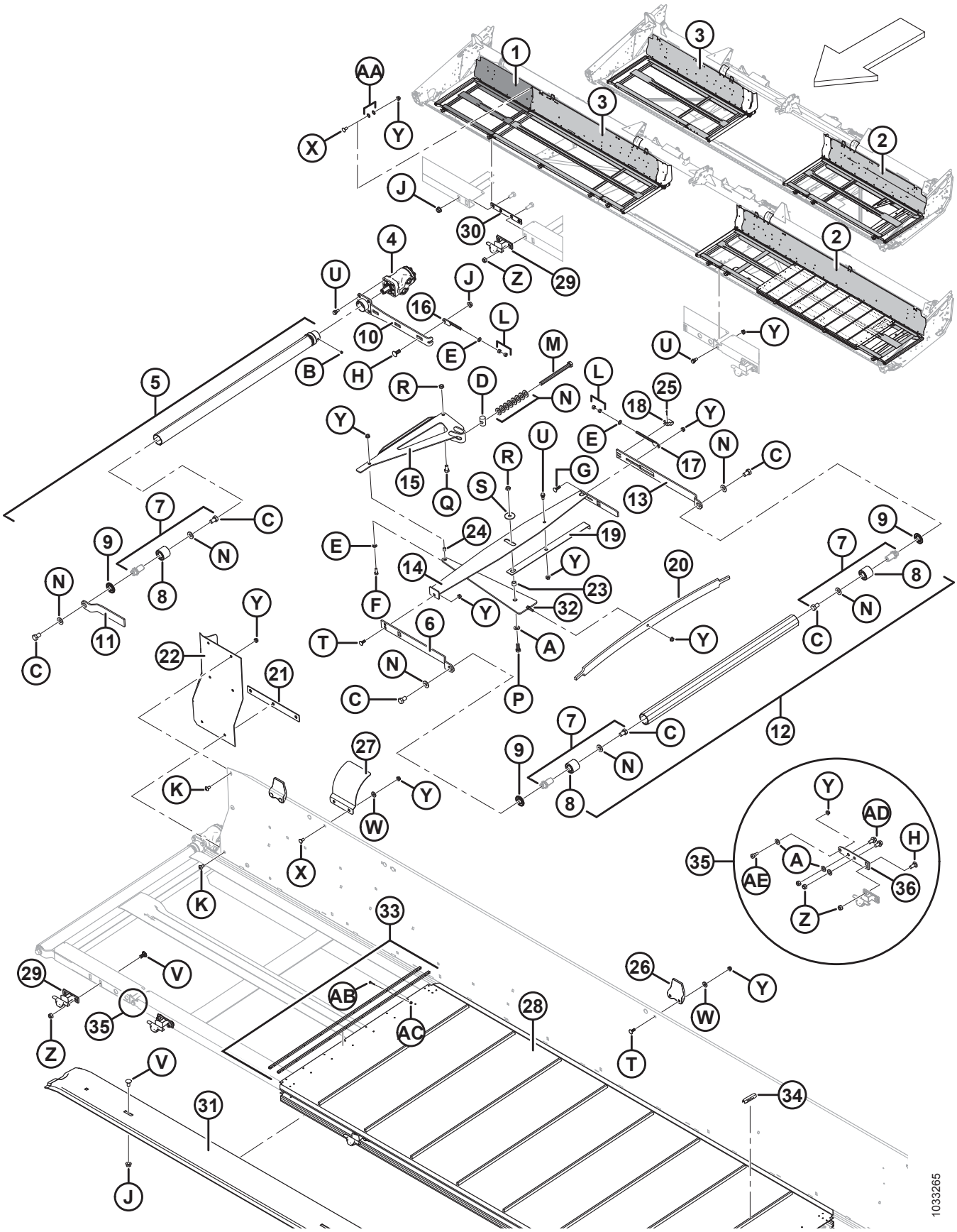

PLATFORMA NOŚNA I NAPINACZ TAŚMY

Ref.	Numer części	Opis	Ilość	Numer seryjny
1	245042	PLATFORMA SPAWANA — ZEWNĘTRZNA (40 STÓP PRAWA)	1	
	125602	PLATFORMA SPAWANA — ZEWNĘTRZNA (45 STÓP LEWA)	1	
	125607	PLATFORMA SPAWANA — ZEWNĘTRZNA (45 STÓP PRAWA)	1	
2	**326165**	**PLATFORMA SPAWANA — 25 STÓP LEWA ELASTYCZNA Z NAKLEJKĄ**	**1**	
	123950	PLATFORMA SPAWANA — 30 STÓP LEWA ELASTYCZNA Z NAKLEJKĄ	1	
	123952	PLATFORMA SPAWANA — 35 STÓP LEWA ELASTYCZNA Z NAKLEJKĄ	1	
	123954	PLATFORMA SPAWANA — 40 STÓP LEWA ELASTYCZNA Z NAKLEJKĄ	1	
	123957	PLATFORMA SPAWANA — 45 STÓP LEWA ELASTYCZNA Z NAKLEJKĄ	1	
3	**326166**	**PLATFORMA SPAWANA — 25 STÓP PRAWA ELASTYCZNA Z NAKLEJKĄ**	**1**	
	123951	PLATFORMA SPAWANA — 30 STÓP PRAWA ELASTYCZNA Z NAKLEJKĄ	1	
	123953	PLATFORMA SPAWANA — 35 STÓP PRAWA ELASTYCZNA Z NAKLEJKĄ	1	
	123955	PLATFORMA SPAWANA — 40 STÓP PRAWA ELASTYCZNA Z NAKLEJKĄ	1	
	123956	PLATFORMA SPAWANA — 40 STÓP PRAWA ELASTYCZNA DZIELONA (WEWNĘTRZNA) / 45 STÓP PRAWA ELASTYCZNA Z NAKLEJKĄ	1	
4	220936	SILNIK HYDRAULICZNY DANFOSS 2,44 CI	2	
	220944	ZESTAW USZCZELNIENIA		
	123306	WPUST CZÓŁENKOWY (1/4 X 1 NOM)		
5	255383	ZESPÓŁ — GUMOWA ROLKA ZE ŚRUBAMI [63]	2	
6	145106	RAMIĘ — WSPORNIK ROLKI	2	
7	165735	ZESPÓŁ SWORZNIA — ROLKA TAŚMY	6	
8	132607	ŁOŻYSKO — KULKOWE DWURZĘDOWE ŚR. ZEWN. 52 X OTWÓR 25	6	
9	120845	USZCZELNIENIE	6	
10	253160	RAMIĘ — SPAWANE	2	
11	145148	RAMIĘ — LEWY WSPORNIK ROLKI	1	
	120058	RAMIĘ — PRAWY WSPORNIK ROLKI	1	
12	174714	ZESPÓŁ ROLKI SWOBODNEJ [64]	2	
13	145122	TYLNY WSPORNIK RAMIENIA	2	
14	220183	ELEMENT — LEWY STABILIZATOR SPAWANY	1	
	220184	ELEMENT — PRAWY STABILIZATOR SPAWANY	1	

63. Zawiera pierścień gumowo-stalowy (MD #120845), zespół sworznia rolki taśmy (MD #165735) i dwie śruby nastawcze (MD #132451).
64. Zawiera pierścień gumowo-stalowy (MD #120845) i zespół sworznia rolki taśmy (MD #165735).

PLATFORMA NOŚNA I NAPINACZ TAŚMY

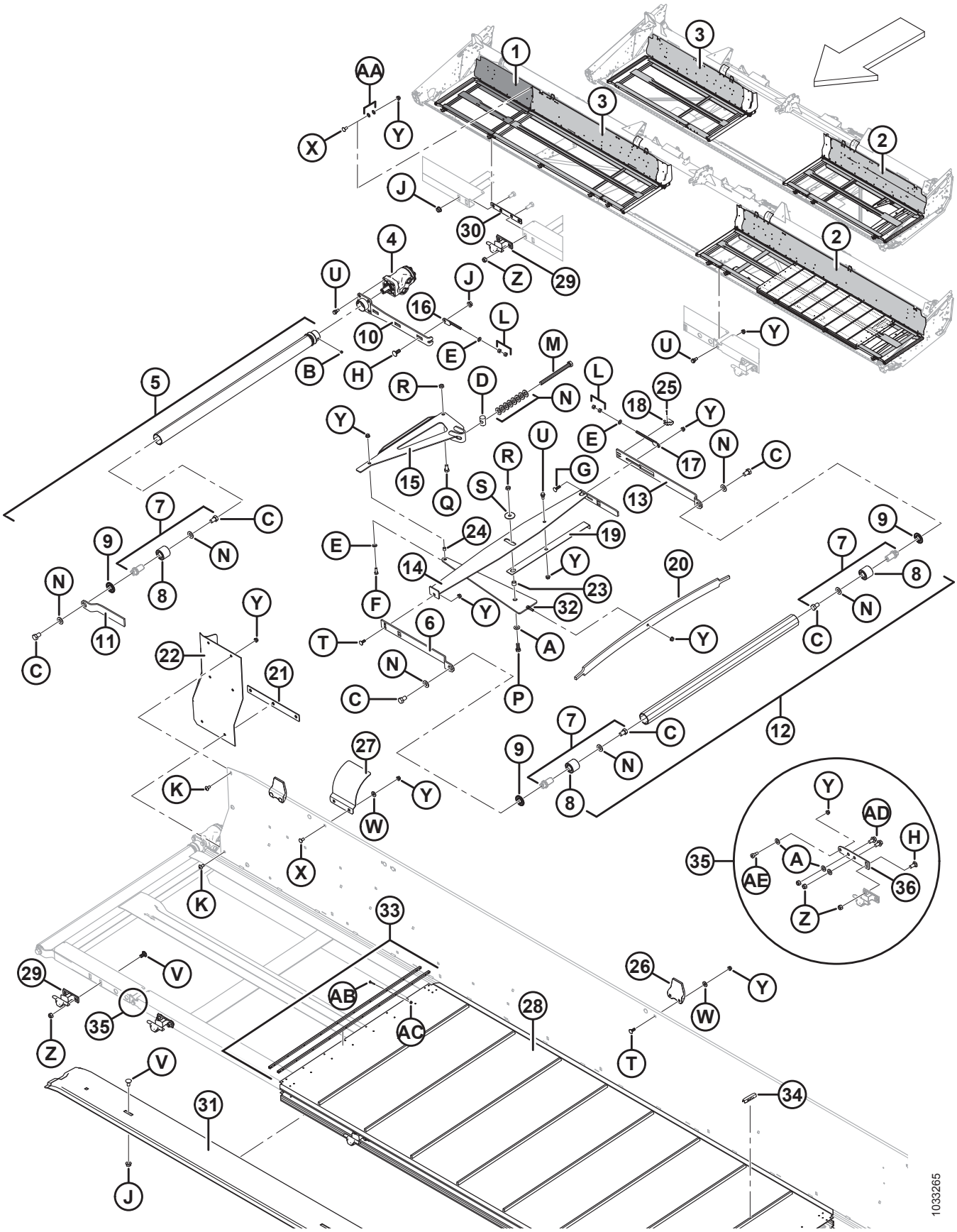

PLATFORMA NOŚNA I NAPINACZ TAŚMY

Ref.	Numer części	Opis	Ilość	Numer seryjny
15	220181	SPAWANA DŹWIGNIA KĄTOWA	2	
16	145593	PRĘT — REGULACYJNY SPAWANY	2	
17	145345	PRĘT — REGULACYJNY SPAWANY	2	
18	145357	PĘTLA — RAMIĘ SWOBODNE	2	
19	145428	WSKAŹNIK	2	
21	145548	SPRĘŻYNA PŁYTKOWA — NAPINACZ	2	
21	**304783**	**PRĘT SPAWANY**	**2**	
22	125588	LEWE ROZSZERZENIE — ŚCIANA TYLNA	1	
	125589	PRAWE ROZSZERZENIE — ŚCIANA TYLNA	1	
23	132531	ELEMENT DYSTANSOWY	2	
24	132532	ELEMENT DYSTANSOWY	2	
25	18604	ZAWLECZKA ŚR. 3/32 X 3/4 CYNKOWANA	2	
26	145840	PROWADNICA — ŚCIANA TYLNA [65]	4	
27	125294	OSŁONA — ELASTYCZNE POŁĄCZENIE RURY TYLNEJ	2	
28	**220636**	**TAŚMA — 25 STÓP WCCO**	**2**	
	172195	TAŚMA — 30 STÓP LEGG	2	
	172196	TAŚMA — 35 STÓP LEGG	2	
	220639	TAŚMA — 40 STÓP WCCO	2	
	220640	TAŚMA — 45 STÓP WCCO	2	
	220642	TAŚMA — 150 STÓP ROLKA ZBIORCZA	NŻ	
	220641	TAŚMA — ZESTAW NAPRAWCZY [66]	NŻ	
29	120009	WSPORNIK — PLATFORMA (ODLEW) [67]	8	
30	132692	PRĘT SPAWANY [68]	1	
31	220387	WSPORNIK — DOLNA PROWADNICA TAŚMY, 30 STÓP ELASTYCZNY	2	
	220384	WSPORNIK — DOLNA PROWADNICA TAŚMY, 35 STÓP ELASTYCZNY	2	
	220264	WSPORNIK — DOLNA PROWADNICA TAŚMY, 40 STÓP ELASTYCZNY / 35 STÓP SZTYWNY	2	
	220262	WSPORNIK — DOLNA PROWADNICA TAŚMY, 45 STÓP ELASTYCZNY	2	

65. Ilość to 3 dla elastycznego-dzielonego 40 stóp i 2 dla 45 stóp.
66. Zawiera 20 cali materiału taśmy i dwie listwy łączące.
67. Ilość to 6 dla 25 stóp, 10 dla 40 stóp i 12 dla 45 stóp.
68. Używany tylko w przypadku hederów 40 stóp elastycznych dzielonych oraz 45 stóp elastycznych. Ilość: jeden dla 40 stóp elastycznego dzielonego i dwa dla 45 stóp elastycznego.

PLATFORMA NOŚNA I NAPINACZ TAŚMY

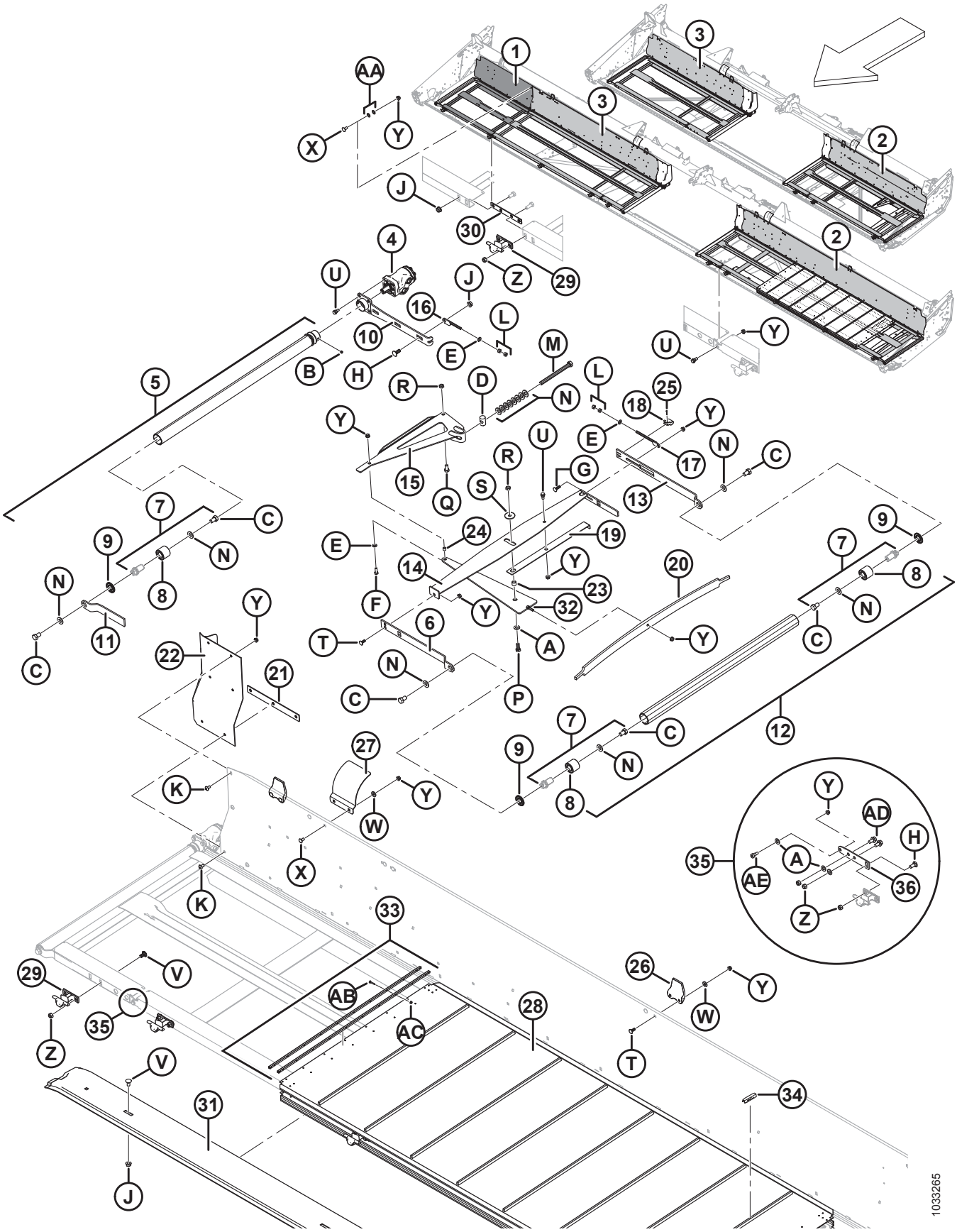

PLATFORMA NOŚNA I NAPINACZ TAŚMY

Ref.	Numer części	Opis	Ilość	Numer seryjny
32	120462	ELEMENT — ŚCISKANY SPAWANY	2	
33	132777	ZESTAW — ZŁĄCZE LISTWY	NŻ	
	172710	ZESTAW — ELEMENTY MONTAŻOWE ZŁĄCZA TAŚMY	NŻ	
34	294858	**ZACISKI TAŚMY — KOŁKI STOŻKOWE, ZESTAW 25** [69]	NŻ	
	294859	**ZACISKI TAŚMY — KOŁKI KWADRATOWE, ZESTAW 25** [69]	NŻ	
35	**304316**	**ZESTAW — ZAWIAS ELASTYCZNY, NAPRAWCZY** [70]	**NŻ**	
36	**304263**	**ZAWIAS — RAMA PLATFORMY ELASTYCZNEJ, LEWY**	**1**	
	304317	**ZAWIAS — RAMA PLATFORMY ELASTYCZNEJ, PRAWY**	**1**	
A	18599	PODKŁADKA — SAE PŁASKA 17/13 ŚR. WEWN. X 1-1/16 CALA ŚR. ZEWN. CYNKOWANA		
B	132451	ŚRUBA — IMBUSOWA 3/8 NC X DŁ. 3/8		
C	145249	ŚRUBA — SZEŚCIOKĄTNA 5/8 NF X DŁ. 1,0 KLASA 5 CYNKOWANA		
D	145361	NAKRĘTKA — SPECJALNA		
E	18598	PODKŁADKA — SAE PŁASKA 13/32 ŚR. WEWN. X 13/16 CALA ŚR. ZEWN. CYNKOWANA		
F	20077	ŚRUBA — ŁEB SZEŚCIOKĄTNY 3/8 NC X DŁ. 1,0 KLASA 5 CYNKOWANA		
G	19966	ŚRUBA — Z ŁBEM OKRĄGŁYM, Z KWADRATOWYM ODSADZENIEM 3/8 NC X DŁ. 1,25 KLASA 5 CYNKOWANA		
H	21471	ŚRUBA — Z ŁBEM OKRĄGŁYM, Z KWADRATOWYM ODSADZENIEM 1/2 NC X 1,25 KLASA 5 CYNKOWANA		
J	50186	NAKRĘTKA ZABEZPIECZAJĄCA KOŁNIERZOWA, GŁADKA POWIERZCHNIA (ZNIEKSZT. GWINT) 0,500-13 UNC KLASA 5		
K	135157	ŚRUBA OBRABIANA		
L	18590	NAKRĘTKA SZEŚCIOKĄTNA 3/8-16 UNC KLASA 5 CYNKOWANA		
M	135906	ŚRUBA — SZEŚCIOKĄTNA 5/8 NC X DŁ. 7,5 GWINT NA PEŁNEJ DŁUGOŚCI KLASA 5 CYNKOWANA		
N	30441	PODKŁADKA — UTWARDZANA		
P	21491	ŚRUBA — SZEŚCIOKĄTNA 1/2 NC X DŁ. 1,25 KLASA 5 CYNKOWANA		
Q	21575	ŚRUBA — SZEŚCIOKĄTNA 1/2 NC X DŁ. 1,0 KLASA 5 CYNKOWANA		
R	137727	NAKRĘTKA KONTRUJĄCA SZEŚCIOKĄTNA (ZNIEKSZT. GWINT) 1/2-13 UNC KLASA 5 CYNKOWANA		
S	42592	PODKŁADKA — PŁASKA		

69. Zestaw zawiera 25 zacisków (niedostępne oddzielnie) i instrukcje.
70. Zestaw zawiera zawias prawy (MD #304317), zawias lewy (MD #304263) i elementy złączne.

PLATFORMA NOŚNA I NAPINACZ TAŚMY

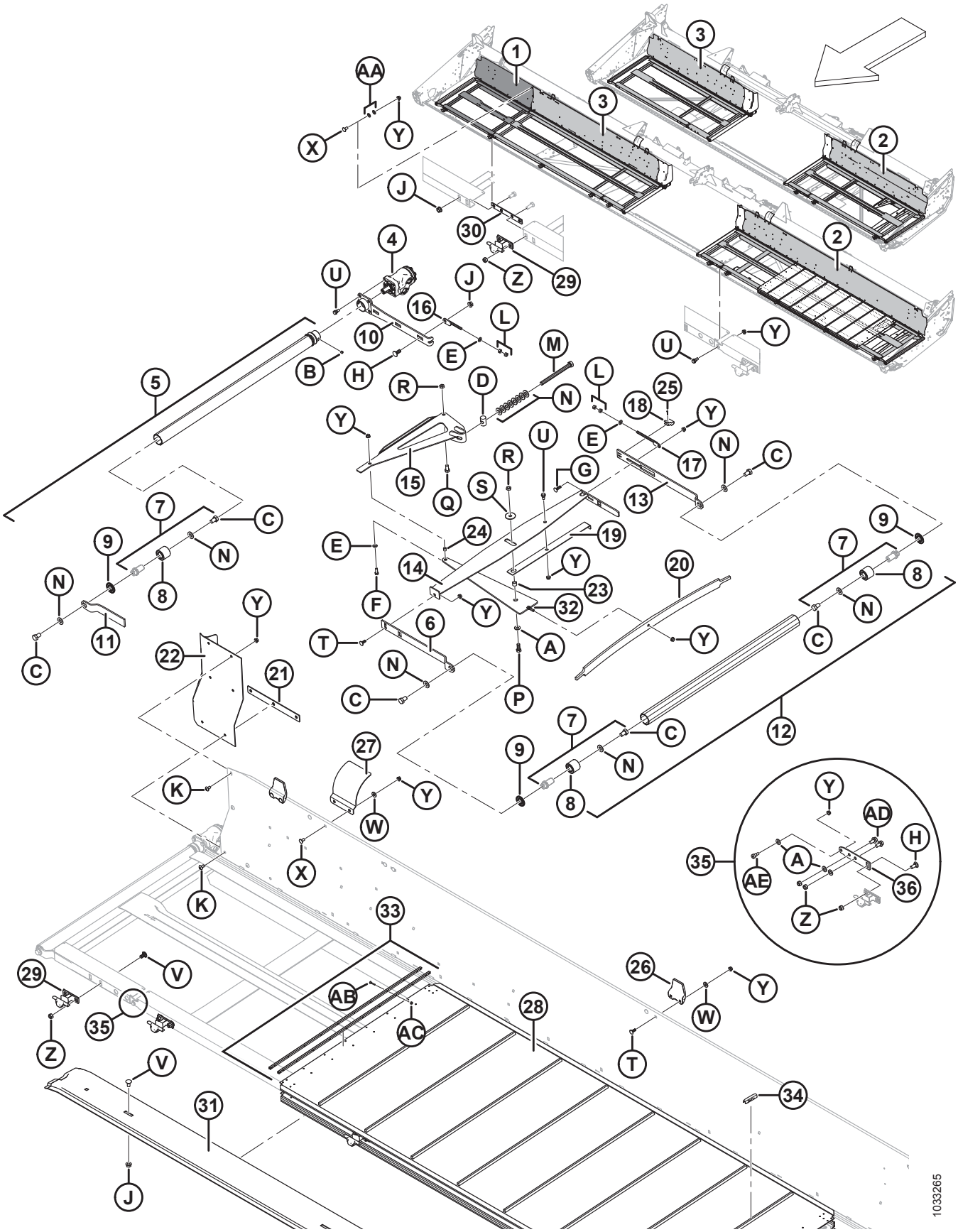

PLATFORMA NOŚNA I NAPINACZ TAŚMY

Ref.	Numer części	Opis	Ilość	Numer seryjny
T	19965	ŚRUBA — Z ŁBEM OKRĄGŁYM, Z KWADRATOWYM ODSADZENIEM 3/8 NC X 1,0 KLASA 5 CYNKOWANA		
U	172259	ŚRUBA — ODSADZANA 0,375-16 UNC		
V	21066	ŚRUBA — Z ŁBEM OKRĄGŁYM, Z KWADRATOWYM ODSADZENIEM 1/2 NC X 1 KLASA 5 CYNKOWANA		
W	20535	PODKŁADKA — PŁASKA		
X	21863	ŚRUBA — Z ŁBEM OKRĄGŁYM, KRÓTKA, Z KWADRATOWYM ODSADZENIEM 3/8 NC X DŁ. 0,75 KLASA 5 CYNKOWANA		
Y	30228	NAKRĘTKA KOŁNIERZOWA (ZNIEKSZT. GWINT) GŁADKA POWIERZCHNIA 0,375-16 UNC		
Z	18697	NAKRĘTKA ZABEZPIECZAJĄCA SZEŚCIOKĄTNA (ZNIEKSZT. GWINT) 0,500-13 UNC		
AA	172363	PODKŁADKA — KRĄŻKOWA 3/8 [71]		
AB	165434	ŚRUBA — Z ŁBEM GRZYBKOWYM I ŻEBROWANYM ODSADZENIEM		
AC	135626	NAKRĘTKA — WPUSZCZANA, ZABEZPIECZAJĄCA, SYMETRYCZNA (ILOŚĆ 50) [72]		
AD	**21449**	**ŚRUBA — SZEŚCIOKĄTNA KOŁNIERZOWA 1/2-13 X 1 GR5-AA1J**		
AE	**320031**	**ŚRUBA — SZEŚCIOKĄTNA IMBUSOWA, ODSADZANA 1/2-3/8-KL.8-CYNKOWANA**		

71. Tylko hedery 40–45 stóp.
72. Zawiera 50 nakrętek wpuszczanych, zabezpieczających, symetrycznych (MD #30669).

20 Deflektory taśmy

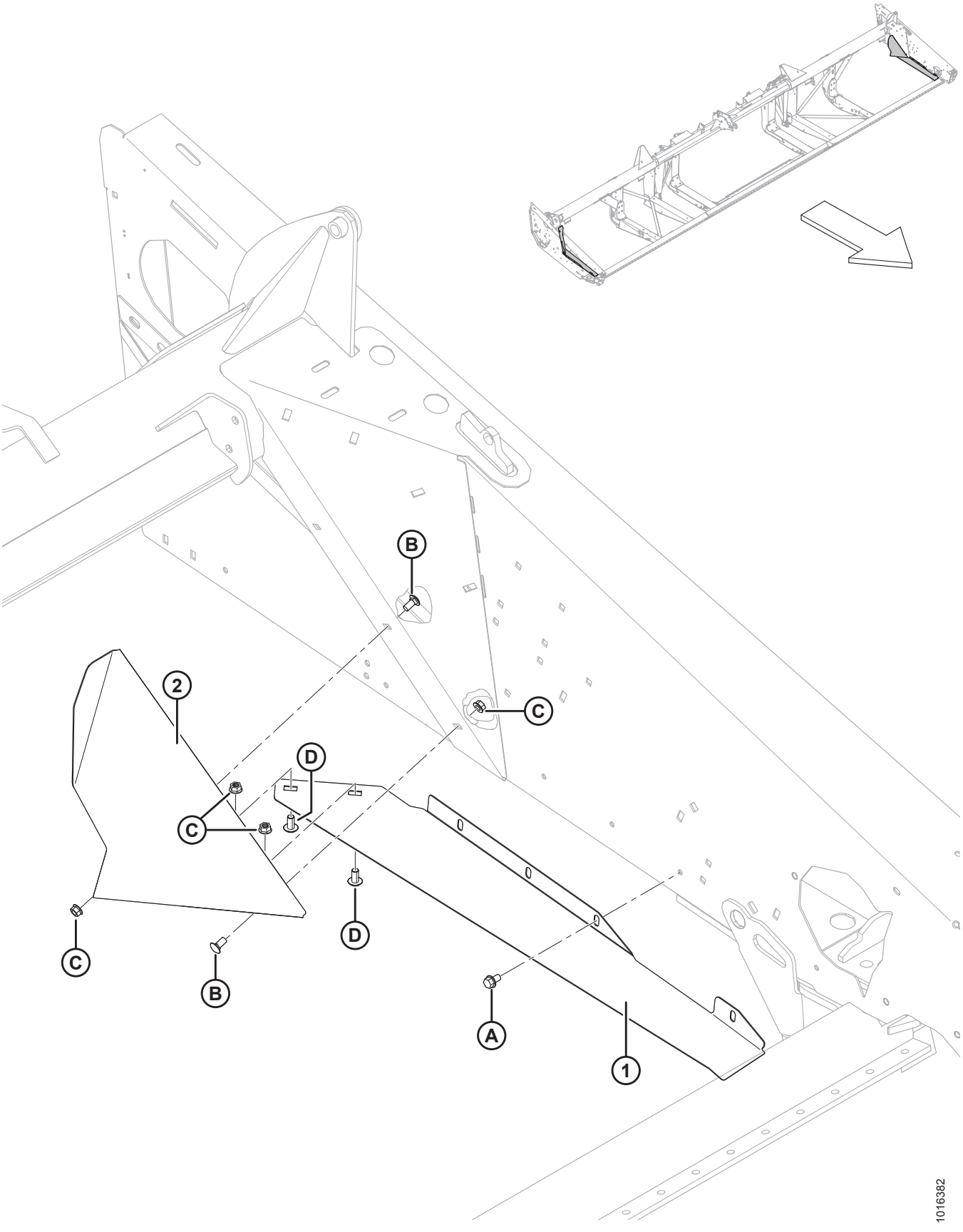

DEFLEKTORY TAŚMY

Ref.	Numer części	Opis	Ilość	Numer seryjny
1	304257	DEFLEKTOR — KĄTOWY, LEWY	1	
	304258	DEFLEKTOR — KĄTOWY, PRAWY	1	
2	125741	DEFLEKTOR — LEWY	1	
	125742	DEFLEKTOR — PRAWY	1	
A	101898	ŚRUBA — SZEŚCIOKĄTNA Z PODKŁADKĄ GWINT TOCZNY 3/8 NC X 5/8		
B	21863	ŚRUBA — Z ŁBEM OKRĄGŁYM, KRÓTKA, Z KWADRATOWYM ODSADZENIEM 3/8 NC X DŁ. 0,75 KLASA 5 CYNKOWANA		
C	30228	NAKRĘTKA KOŁNIERZOWA (ZNIEKSZT. GWINT) GŁADKA POWIERZCHNIA 0,375-16 UNC		
D	135157	ŚRUBA OBRABIANA		

21 Napęd taśmy — ręczny przesuw platform

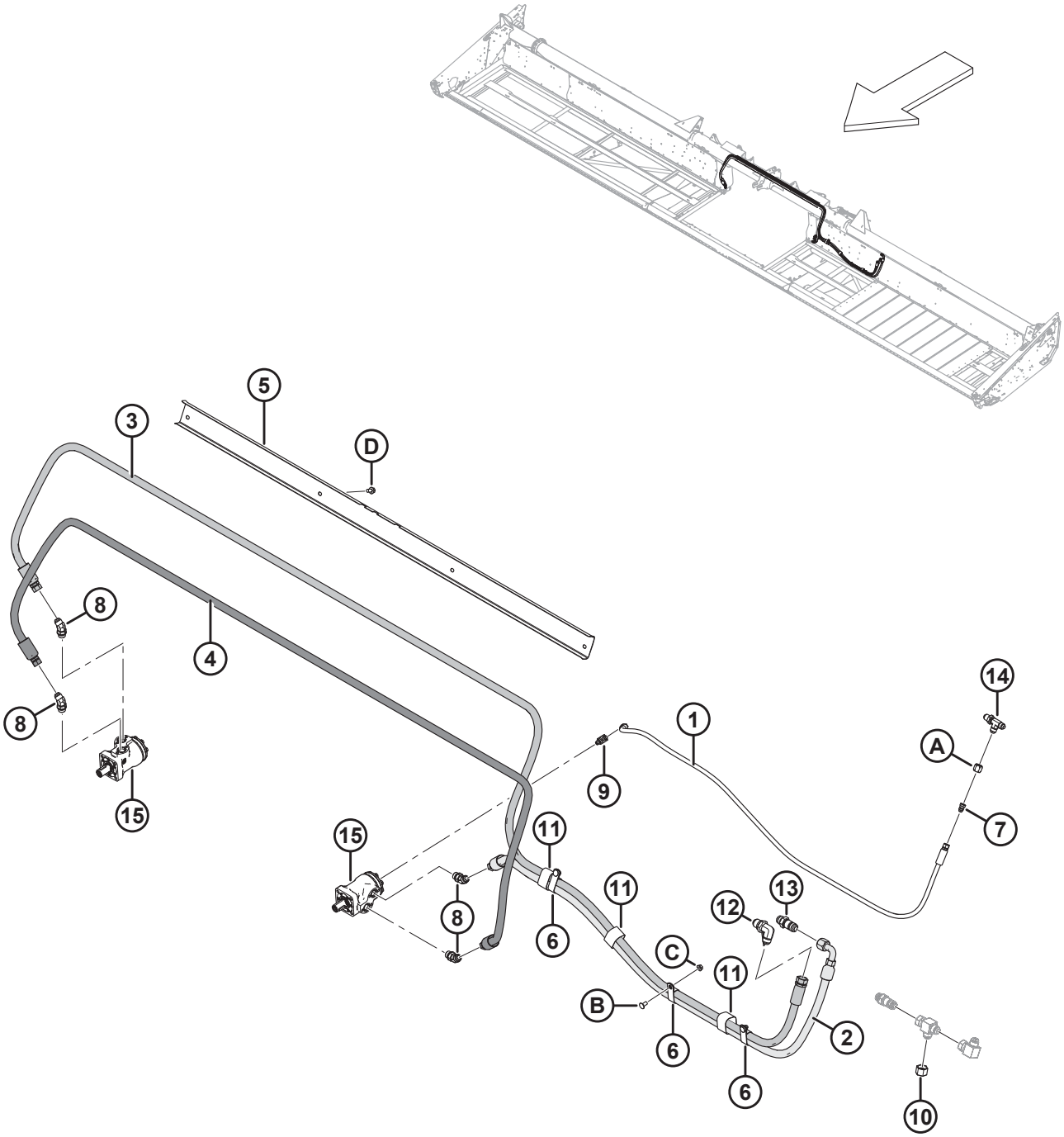

NAPĘD TAŚMY — RĘCZNY PRZESUW PLATFORM

Ref.	Numer części	Opis	Ilość	Numer seryjny
	295691	ZESTAW — FM100 NA FD75 [73]		
1	245590	WĄŻ — HYDRAULICZNY, 1/4 CALA ŚR. WEWN., DŁ. 1810 MM, METALOWE WZMOCNIENIE	1	
2	279284	WĄŻ — HYDRAULICZNY, 5/8 CALA ŚR. WEWN., DŁ. 1840 MM, METALOWE WZMOCNIENIE	1	
3	279285	WĄŻ — HYDRAULICZNY, 5/8 CALA ŚR. WEWN., DŁ. 4770 MM, METALOWE WZMOCNIENIE	1	
4	279286	WĄŻ — HYDRAULICZNY, 5/8 CALA ŚR. WEWN., DŁ. 3440 MM, METALOWE WZMOCNIENIE	1	
5	304031	UCHWYT — WĘŻE	1	
6	252942	ZACISK — IZOLOWANY 1 CAL	3	
7	30981	ZŁĄCZKA — REDUKTOR ADAPTERA HYDRAULICZNEGO 1/2 X 3/8	1	
8	50103	ZŁĄCZKA — KOLANKO HYDRAULICZNE 45° Z O-RINGIEM	4	
9	50104	ZŁĄCZKA — KOLANKO HYDRAULICZNE 90°	1	
10	30999	ZATYCZKA — 3/4 CALA RURA ROZSZERZENIE 37°	1	
11	135443	ELEMENT ZŁĄCZNY — TAŚMA MOCUJĄCA 4 CALE DŁ.	3	
12	252210	ZŁĄCZKA — 3/4 CALA HYDRAULICZNE ZŁĄCZE GRODZIOWE ROZSZERZENIE 37° 90	1	
13	135372	ZŁĄCZKA — 3/4 CALA HYDRAULICZNE ZŁĄCZE GRODZIOWE ROZSZERZANE 37°	1	
14	252211	ZŁĄCZKA — 1/2 CALA HYDRAULICZNE ZŁĄCZE GRODZIOWE ROZSZERZENIE 37° TRÓJNIK	1	
15	REF.	SILNIK — HYDRAULICZNY [74]		
A	21069	NAKRĘTKA — RUROWA 37° JIC 1/2 CALA		
B	21863	ŚRUBA — Z ŁBEM OKRĄGŁYM, KRÓTKA, Z KWADRATOWYM ODSADZENIEM 3/8 NC X DŁ. 0,75 KLASA 5 CYNKOWANA		
C	30228	NAKRĘTKA KOŁNIERZOWA (ZNIEKSZT. GWINT) GŁADKA POWIERZCHNIA 0,375-16 UNC		
D	21821	ŚRUBA — SZEŚCIOKĄTNA KOŁNIERZOWA (ZĄBKOWANA) 3/8 NC X 0,75 KLASA 5 CYNKOWANA		

73. Zestaw do konwersji hedera elastycznego do montażu FM100 na FD75. Zestaw zawiera wszystkie wymienione części.
74. Patrz sekcja *19 Platforma nośna i napinacz taśmy, strona 69*.

22 Nagarniacz podbierający — hedery z pojedynczym nagarniaczem (7,6 m [25 stóp])

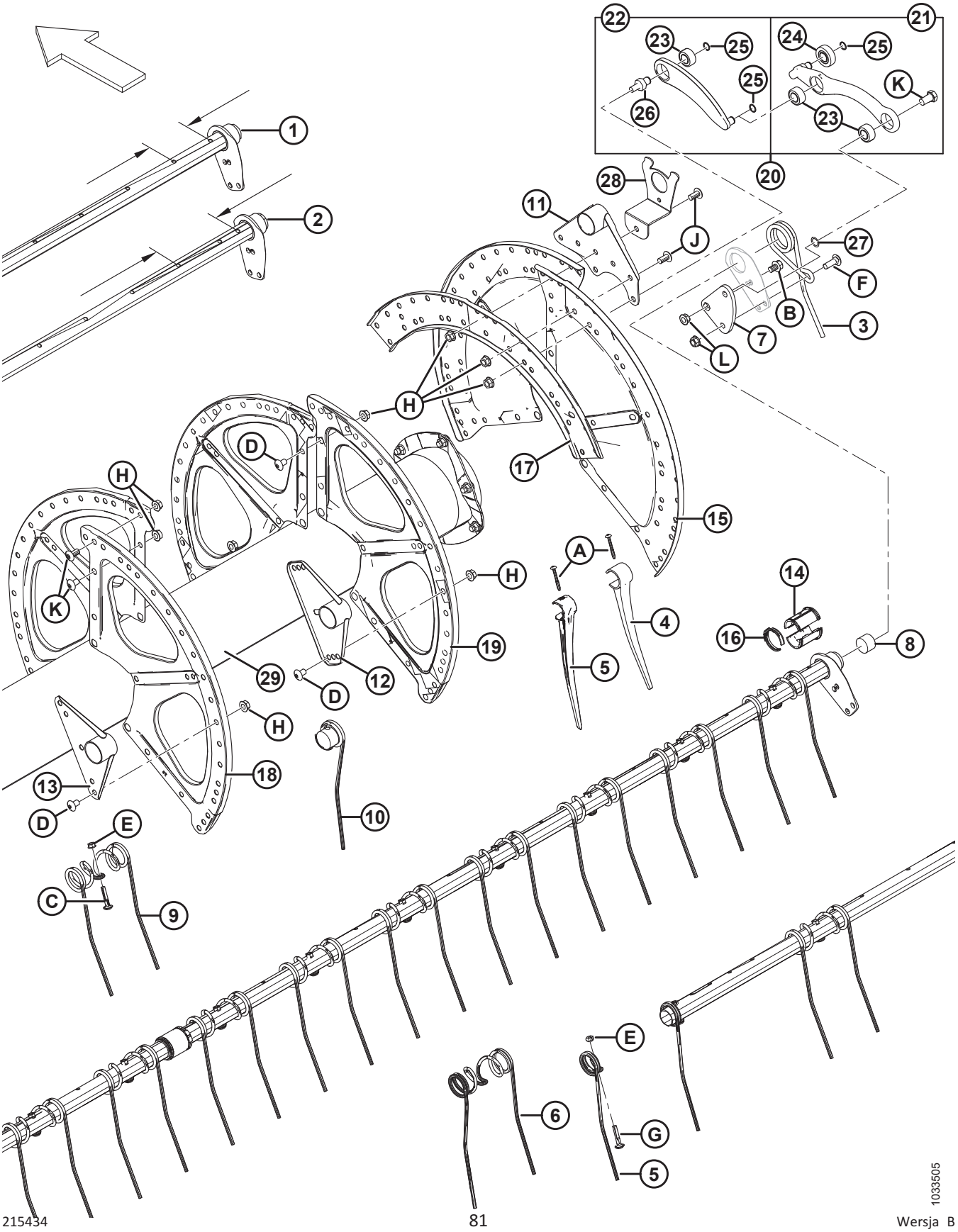

NAGARNIACZ PODBIERAJĄCY — HEDERY Z POJEDYNCZYM NAGARNIACZEM (7,6 M [25 STÓP])

WAŻNE:

Ilości dla rur palcowych z wąskim (#1) i szerokim (#2) układem różnią się; wąski układ = 120 mm / szeroki układ = 196 mm. Patrz ilustracja dotycząca lokalizacji pomiaru.

Ref.	Numer części	Opis	Ilość 6 listew	Numer seryjny
1	**326207**	**RURA PALCOWA — 25 STÓP, ELASTYCZNA, WĄSKA** [75]		
2	**326208**	**RURA PALCOWA — 25 STÓP, ELASTYCZNA, SZEROKA** [75]		
3	**245084**	**PALEC — STRONA KRZYWKI**	**6**	
4	**174849**	**PALEC — PLASTIKOWY WZMOCNIONY (ZESTAW 10)** [76]		
5	**311482**	**PALEC — PLASTIKOWY, LEWY, KĄTOWY 52 MM (ZESTAW 10)**	**6**	
6	**137971**	**PALEC — STRONA KOŃCA PRAWEGO PODWÓJNEGO NAGARNIACZA**	**6**	
7	**137285**	**RAMIĘ KORBOWE**	**6**	
8	**137980**	**KOREK — RURA PALCOWA**	**12**	
9	**137092**	**PALEC** [77]		
10	**137754**	**PALEC — POJEDYNCZY WSPÓŁOSIOWY, PRAWY** [78]		
11	**137506**	**RAMIĘ SPAWANE — STRONA KRZYWKI**	**6**	
12	**137535**	**RAMIĘ SPAWANE** [79]		
13	**137543**	**RAMIĘ SPAWANE — STRONA KOŃCA**	**6**	
14	**220939**	**POŁÓWKA TULEI — RURA PALCOWA (ZESTAW 25)** [80]		
15	**137536**	**SEKTOR — STRONA KRZYWKI, ROZMIAR 14**	**3**	
16	**220941**	**ZACISK — TULEJA RURY PALCOWEJ, ŚRODKOWE ŻEBRO (ZESTAW 5)** [81]		
17	**137532**	**CEOWNIK — TARCZA KRZYWKOWA**	**3**	
18	**137142**	**SEKTOR — STRONA KOŃCA, ROZMIAR 16** [82]	**3**	
19	**137277**	**SEKTOR — POŁOWA ZASIĘGU, ROZMIAR 18** [83]		
20	**304955**	**RAMIĘ — CIĘGNO STERUJĄCE KRZYWKĄ** [84]	**6**	

75. Ilość (6 listew): 25 stóp stalowe = 3, 25 stóp plastikowe = 3.
76. Ilość (6 listew): 25 stóp plastikowe = 297.
77. Ilość (6 listew): 25 stóp stalowe = 144.
78. Ilości (6 listew), 25 stóp stalowe = 9.
79. Ilość (6 listew):25 stóp stalowe i plastikowe = 18.
80. Zawiera 25 tulei rury palcowej. Ilość (6 listew): 25 stóp stalowe i plastikowe = 60.
81. Ilość (6 listew): 25 stóp stalowe i plastikowe = 30.
82. Używany na końcu (lewym) nagarniacza.
83. Ilość (6 listew): 25 stóp stalowe i plastikowe = 9.
84. Zawiera ramię zespołu (MD #311615), ramię zespołu sterowania palcami (MD #311617), sworzeń łącznika (MD #304954) i dwa pierścienie ustalające (MD #273536).

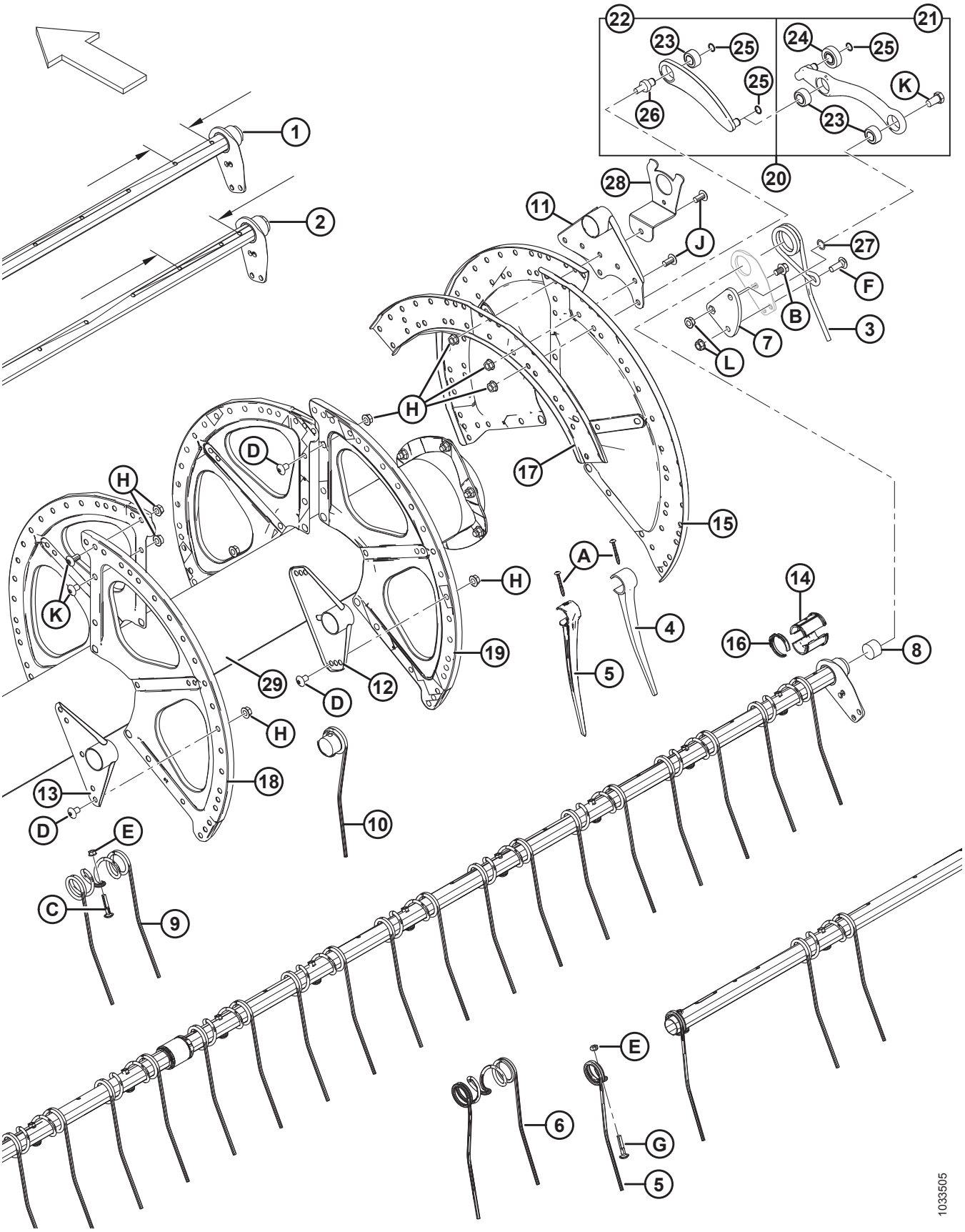
1033505

NAGARNIACZ PODBIERAJĄCY — HEDERY Z POJEDYNCZYM NAGARNIACZEM (7,6 M [25 STÓP])

Ref.	Numer części	Opis	Ilość 6 listew	Numer seryjny
21	311617	RAMIĘ — ZESPÓŁ STEROWANIA PALCAMI [85]	6	
22	311615	RAMIĘ — ZESPÓŁ [86]	6	
23	273347	ŁOŻYSKO	18	
24	273524	ŁOŻYSKO — POPYCHACZ KRZYWKOWY	6	
25	273536	PIERŚCIEŃ USTALAJĄCY — ZEWNĘTRZNY	18	
26	304954	SWORZEŃ — ŁĄCZNIK	6	
27	137529	PODKŁADKA REGULACYJNA — ŁOŻYSKO KORBY	6	
28	REF.	WSPORNIK — OSŁONA KOŃCOWA NAGARNIACZA [87]		
29	137909	RURA ŚRODKOWA — 25 STÓP, Z ODBLASKAMI	1	
A	252687	ŚRUBA — TORX, 48° PODWÓJNA SPIRALA 1/4 X 2-1/4 CYNKOWANA		
B	105066	ŚRUBA — SZEŚCIOKĄTNA KOŁNIERZOWA (ZĄBKOWANA) 1/2-NC X 0,75 KLASA 5 CYNKOWANA		
C	137118	ŚRUBA — Z ŁBEM GRZYBKOWYM I ŻEBROWANYM ODSADZENIEM 3/8 NC, Z USTALACZEM		
D	105135	ŚRUBA OBRABIANA		
E	30228	NAKRĘTKA KOŁNIERZOWA (ZNIEKSZT. GWINT) GŁADKA POWIERZCHNIA 0,375-16 UNC		
F	21469	ŚRUBA — Z ŁBEM OKRĄGŁYM, Z KWADRATOWYM ODSADZENIEM 1/2 NC X DŁ. 1,5 KLASA 5 CYNKOWANA		
G	137118	ŚRUBA — ŁEB OKRĄGŁY 3/8 NC RIB NK NC		
H	50186	NAKRĘTKA ZABEZPIECZAJĄCA KOŁNIERZOWA, GŁADKA POWIERZCHNIA (ZNIEKSZT. GWINT) 0,500-13 UNC KLASA 5		
J	105136	ŚRUBA OBRABIANA		
K	105141	ŚRUBA — BLOKUJĄCA, ODSADZANA		
L	21383	NAKRĘTKA KOŁNIERZOWA 0,500-13 UNC (ZĄBKOWANA)		

85. Zawiera dwa łożyska (MD #273347), łożysko popychacza krzywkowego (MD #273524) i dwa pierścienie ustalające.
86. Zawiera łożysko (MD #273347) i pierścień ustalający (MD #273536).
87. Patrz sekcja *24 Elementy osłon końcowych nagarniacza, strona 97*.

23 Nagarniacz podbierający — hedery z podwójnym nagarniaczem (9,1–13,7 m [30–45 stóp])

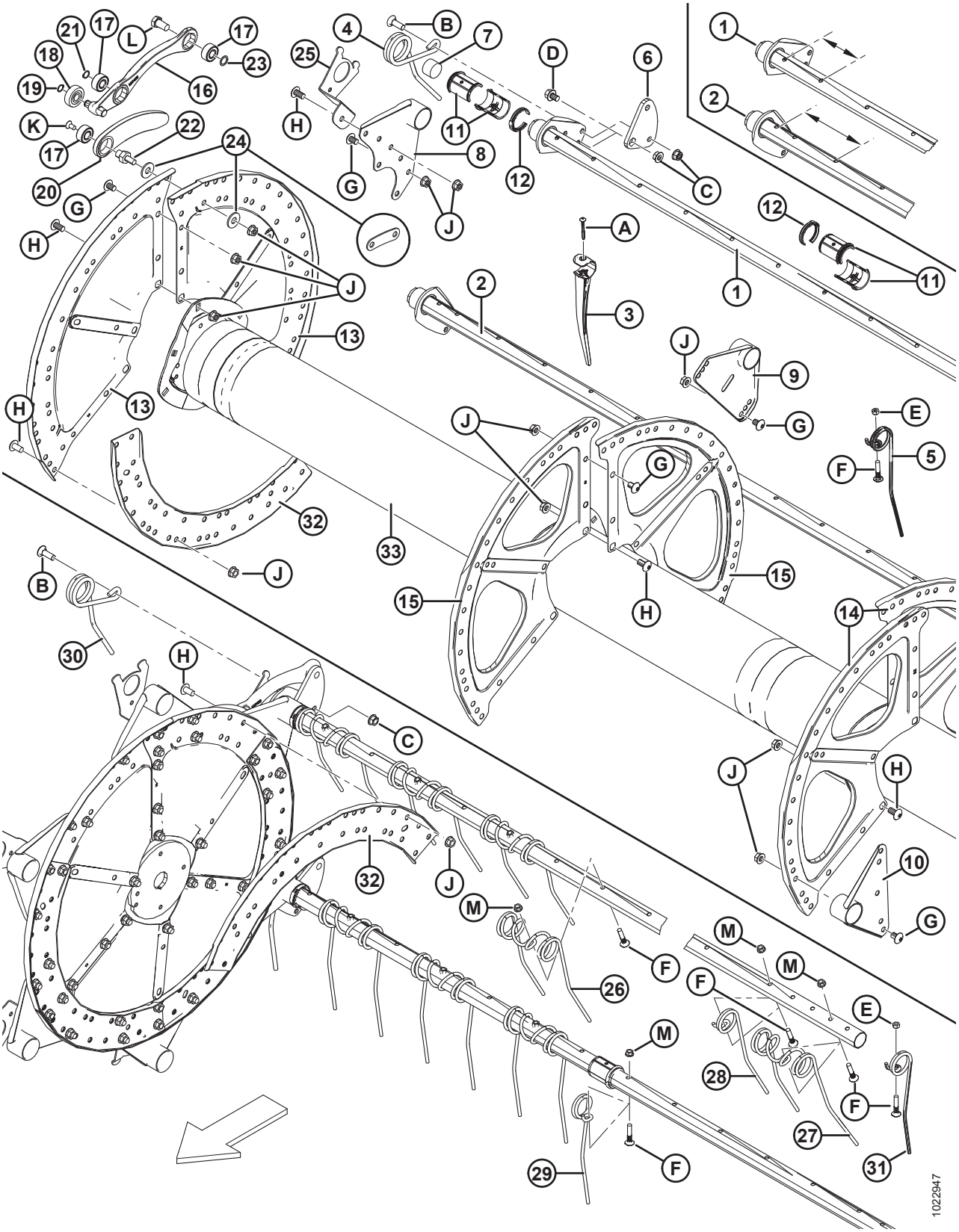

NAGARNIACZ PODBIERAJĄCY — HEDERY Z PODWÓJNYM NAGARNIACZEM (9,1–13,7 M [30–45 STÓP])

UWAGA:

Ilustracja; GÓRA: prawy nagarniacz, DÓŁ: lewy nagarniacz.

WAŻNE:

Ilości dla rur palcowych z wąskim (#1) i szerokim (#2) układem różnią się; wąski układ = 120 mm / szeroki układ = 196 mm. Patrz ilustracja odnośnie od lokalizacji pomiaru.

Ref.	Numer części	Opis	Ilość 5/6/9 listew	Numer seryjny
	B5657	ZESTAW — KONWERSJA RURY PALCOWEJ PODWÓJNEGO NAGARNIACZA 30 STÓP, PALCE STALOWE DLA 6–9 LISTEW, 6 CALI ROZSTAWU [88]		
	B5938	ZESTAW — KONWERSJA RURY PALCOWEJ PODWÓJNEGO NAGARNIACZA 30 STÓP, PALCE PLASTIKOWE DLA 5–6 LISTEW, 6 CALI ROZSTAWU [88]		
	B5674	ZESTAW — KONWERSJA RURY PALCOWEJ PODWÓJNEGO NAGARNIACZA 35 STÓP, PALCE PLASTIKOWE DLA 5–6 LISTEW, 6 CALI ROZSTAWU [88]		
	B6347	ZESTAW — KONWERSJA RURY PALCOWEJ PODWÓJNEGO NAGARNIACZA 30 STÓP, PALCE PLASTIKOWE DLA 6–9 LISTEW, 4 CALE ROZSTAWU [88]		
	B6344	ZESTAW — KONWERSJA RURY PALCOWEJ PODWÓJNEGO NAGARNIACZA 30 STÓP, PALCE PLASTIKOWE DLA 5-6 LISTEW, 4 CALE ROZSTAWU [88]		
	B6345	ZESTAW — KONWERSJA RURY PALCOWEJ PODWÓJNEGO NAGARNIACZA 35 STÓP, PALCE PLASTIKOWE DLA 5-6 LISTEW, 4 CALE ROZSTAWU [88]		
		2018 I PÓŹNIEJSZE (4 CALE ROZSTAWU PALCÓW)		
1	255749	RURA PALCOWA — WĄSKI UKŁAD (HEDER 30 STÓP) [89]	6/6/10	321190–
	255716	RURA PALCOWA — WĄSKI UKŁAD (HEDER 35 STÓP) [90]	6/6/10	321190–
	255908	RURA PALCOWA — WĄSKI UKŁAD (HEDER 40 STÓP) [90]	6/6/0	321190–
	255738	RURA PALCOWA — WĄSKI UKŁAD (HEDER 45 STÓP) [91]	6/0/0	321190–
2	255746	RURA PALCOWA — SZEROKI UKŁAD (HEDER 30 STÓP) [89]	4/6/8	321190–
	255712	RURA PALCOWA — SZEROKI UKŁAD (HEDER 35 STÓP) [90]	4/6/8	321190–
	255905	RURA PALCOWA — SZEROKI UKŁAD (HEDER 40 STÓP) [90]	4/6/0	321190–
	255735	RURA PALCOWA — SZEROKI UKŁAD (HEDER 45 STÓP) [91]	4/0/0	321190–

88. Zestawy dostępne wyłącznie za pośrednictwem działu sprzedaży towarów kompletnych.
89. 3 tarcze.
90. 3 lub 4 tarcze / plastikowe palce.
91. 4 tarcze / plastikowe palce.

NAGARNIACZ PODBIERAJĄCY — HEDERY Z PODWÓJNYM NAGARNIACZEM (9,1–13,7 M [30–45 STÓP])

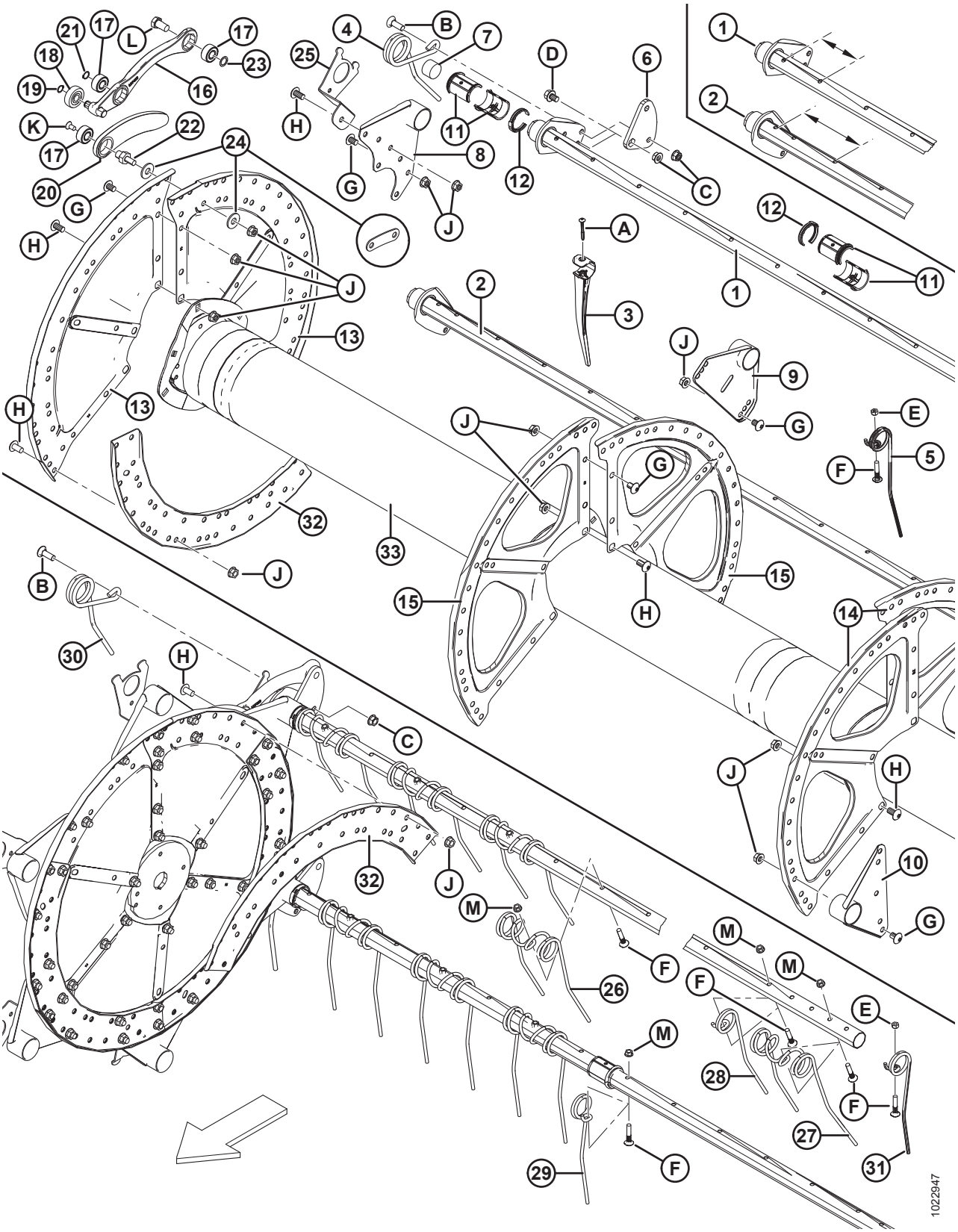

NAGARNIACZ PODBIERAJĄCY — HEDERY Z PODWÓJNYM NAGARNIACZEM (9,1–13,7 M [30–45 STÓP])

Ref.	Numer części	Opis	Ilość 5/6/9 listew	Numer seryjny
		2017 I WCZEŚNIEJSZE (6 CALI ROZSTAWU PALCÓW)		
1	137415	RURA PALCOWA — WĄSKI UKŁAD (HEDER 30 STÓP) [89]	6/6/10	–321189
	137570	RURA PALCOWA — WĄSKI UKŁAD (HEDER 35 STÓP) [92]	6/6/10	–321189
	245266	RURA PALCOWA — WĄSKI UKŁAD (HEDER 35 STÓP) [93]	6/6/10	–321189
	137568	RURA PALCOWA — WĄSKI UKŁAD (HEDER 40 STÓP) [94]	6/6/0	–321189
	253839	RURA PALCOWA — WĄSKI UKŁAD (HEDER 45 STÓP) [92]	6/0/0	–321189
2	137416	RURA PALCOWA — SZEROKI UKŁAD (HEDER 30 STÓP) [89]	4/6/8	–321189
	137571	RURA PALCOWA — SZEROKI UKŁAD (HEDER 35 STÓP) [92]	4/6/8	–321189
	245267	RURA PALCOWA — SZEROKI UKŁAD (HEDER 35 STÓP) [93]	4/6/8	–321189
	137569	RURA PALCOWA — SZEROKI UKŁAD (HEDER 40 STÓP) [94]	4/6/0	–321189
	253503	RURA PALCOWA — SZEROKI UKŁAD (HEDER 45 STÓP) [92]	4/0/0	–321189
3	174849	PALEC — PLASTIKOWY WZMOCNIONY (ZESTAW 10) [95]		
4	245084	PALEC — STRONA KRZYWKI (PRAWY NAGARNIACZ)	5/6/9	
5	164894	PALEC — STRONA KOŃCA (PRAWY NAGARNIACZ) [96]		
6	137285	RAMIĘ KORBOWE	10/12/18	
7	137980	KOREK — RURA PALCOWA	20/24/36	
8	137506	RAMIĘ SPAWANE — STRONA KRZYWKI	10/12/18	
9	137535	RAMIĘ SPAWANE [97]		
10	137543	RAMIĘ SPAWANE — STRONA KOŃCA	10/12/18	
11	220939	POŁÓWKA TULEI — RURA PALCOWA (PUDEŁKO 25)	60/72/108	
12	220941	ZACISK — TULEJA RURY PALCOWEJ, ŚRODKOWE ŻEBRO (ZESTAW 5) [98]		
13	137536	SEKTOR — STRONA KRZYWKI, ROZMIAR 14	6/6/6	

92. 3 tarcze / stalowe lub plastikowe palce.
93. 4 tarcze / stalowe lub plastikowe palce.
94. 3 lub 4 tarcze / stalowe lub plastikowe palce.
95. Ilości, 4 cale rozstawu (5/6/9 listew): 30 stóp plastikowe = 428/562/820, 35 stóp plastikowe = 516/618/0, 40 stóp plastikowe = 606/0/0, 45 stóp plastikowe = 638/0/0.
    Ilości, 6 cali rozstawu (5/6/9 listew): 30 stóp plastikowe = 280/336/504, 35 stóp plastikowe = 332/399/598, 40 stóp plastikowe = 384/462/0, 45 stóp plastikowe = 433/0/0.
96. Ilości (5/6/9 listew): 30–35 stóp stalowe i plastikowe = 5/6/9, 40 stóp stalowe i plastikowe = 5/6/0, 45 stóp plastikowe = 5/0/0.
97. Ilości (5/6/9 listew): 30–35 stóp stalowe i plastikowe = 10/12/18, 40 stóp stalowe i plastikowe = 10/12/0, 45 stóp plastikowe = 10/0/0.
98. Ilości (5/6/9 listew): 30 stóp stalowe i plastikowe = 15/18/27, 35 stóp stalowe i plastikowe = 15/17/27, 40 stóp stalowe i plastikowe = 15/18/0, 45 stóp plastikowe = 15/0/0.

NAGARNIACZ PODBIERAJĄCY — HEDERY Z PODWÓJNYM NAGARNIACZEM (9,1–13,7 M [30–45 STÓP])

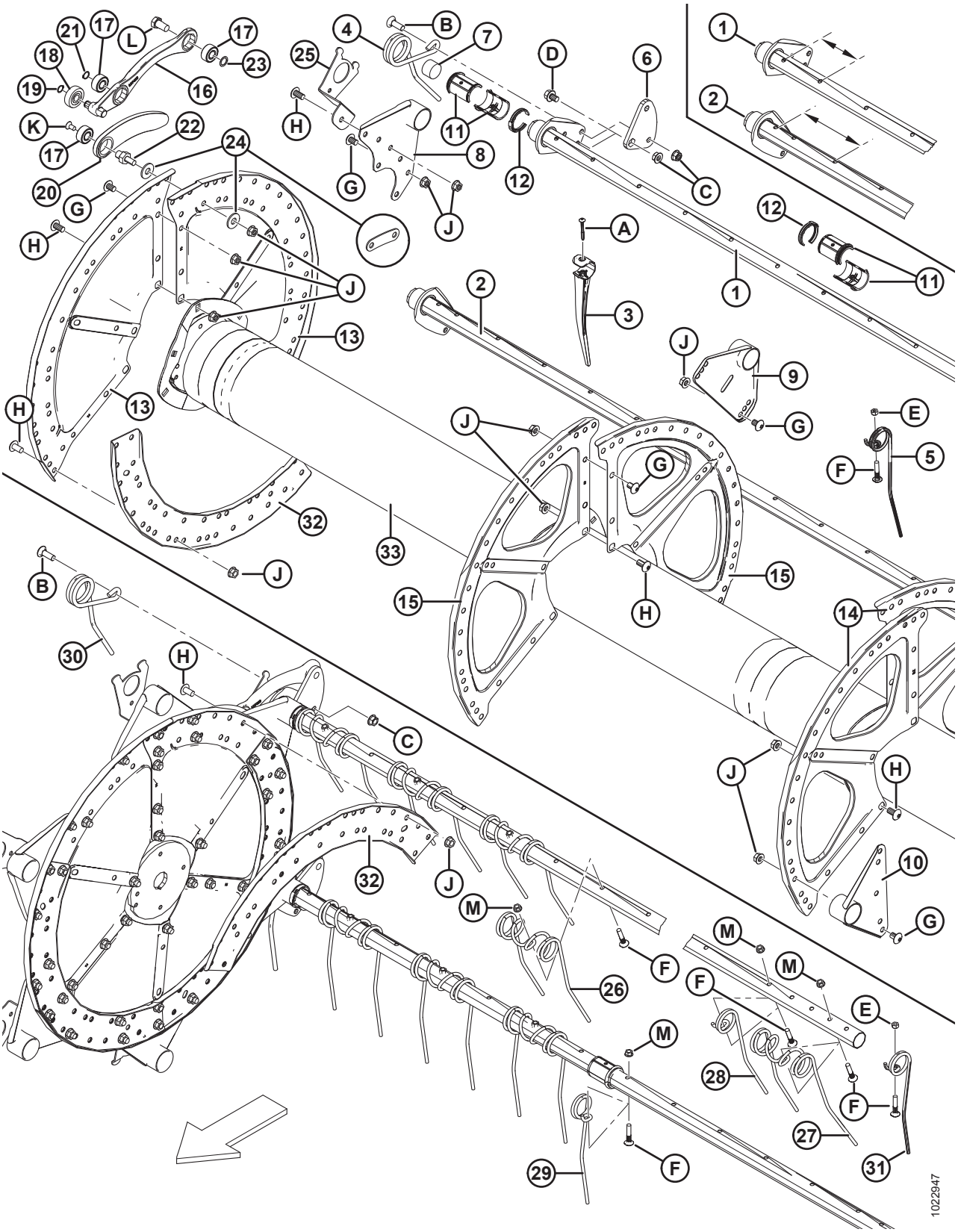

Ref.	Numer części	Opis	Ilość 5/6/9 listew	Numer seryjny
14	137142	SEKTOR — STRONA KOŃCA, ROZMIAR 16	6/6/6	
15	137277	SEKTOR — POŁOWA ZASIĘGU, ROZMIAR 18	6/6/6	
16	**311617**	**RAMIĘ — ZESPÓŁ STEROWANIA PALCAMI** [99]	**10/12/18**	**396190–**
	304955	**RAMIĘ — CIĘGNO STERUJĄCE KRZYWKĄ** [100]	**10/12/18**	**–396189**
17	**273347**	**ŁOŻYSKO**	**30/36/54**	**396190–**
	273265	ŁOŻYSKO	30/36/54	**–396189**
18	**273524**	**ŁOŻYSKO — POPYCHACZ KRZYWKOWY**	**10/12/18**	**396190–**
	50184	ŁOŻYSKO — POPYCHACZ KRZYWKOWY	10/12/18	**–396189**
19	**273536**	**PIERŚCIEŃ USTALAJĄCY — ZEWNĘTRZNY**	**10/12/18**	**396190–**
	30523	PIERŚCIEŃ USTALAJĄCY — ZEWNĘTRZNY	10/12/18	**–396189**
20	**311615**	**RAMIĘ — ZESPÓŁ** [101]	**10/12/18**	**396190–**
	304955	**RAMIĘ — CIĘGNO STERUJĄCE KRZYWKĄ** [100]	**10/12/18**	**–396189**
21	**273536**	**PIERŚCIEŃ USTALAJĄCY — ZEWNĘTRZNY**	**10/12/18**	**396190–**
	137523	PIERŚCIEŃ USTALAJĄCY — ZEWNĘTRZNY	10/12/18	**–396189**
22	**304954**	**SWORZEŃ — ŁĄCZNIK**	**10/12/18**	**396190–**
	279700	SWORZEŃ — ŁĄCZNIK (PUDEŁKO 5)	10/12/18	**–396189**
23	137529	PODKŁADKA REGULACYJNA — ŁOŻYSKO KORBY	10/12/18	
24	137699	PODKŁADKA — USS TWARDA, PŁASKA 1/2 NOM. ŚR. WEWN. (TYLKO 5 LISTEW) [102]	20/0/0	244010–
	220025	TAŚMA — SWORZEŃ ŁĄCZNIKA (TYLKO 5 LISTEW) [103]	20/0/0	-244009
25	REF.	WSPORNIK — OSŁONA KOŃCOWA NAGARNIACZA [104]		
26	137092	PALEC — PODWÓJNY, STALOWY [105]		
27	137971	PALEC — PODWÓJNY, STRONA KOŃCA PRAWEGO NAGARNIACZA [106]		

99. Zawiera dwa łożyska (MD #273347), łożysko popychacza krzywkowego (MD #273524) i dwa pierścienie ustalające. W przypadku maszyn z roku 2020 lub starszych zamówić ramię cięgna sterującego krzywką (MD #304955).
100. Zawiera ramię zespołu (MD #311615), ramię zespołu sterowania palcami (MD #311617), sworzeń łącznika (MD #304954) i dwa pierścienie ustalające (MD #273536).
101. Zawiera łożysko (MD #273347) i pierścień ustalający (MD #273536). W przypadku maszyn z roku 2020 lub starszych zamówić ramię cięgna sterującego krzywką (MD #304955).
102. Część serwisowa dla maszyn z 5 listwami wyprodukowanych począwszy od roku modelowego 2014. W przypadku maszyn wyprodukowanych w roku modelowym 2013 i wcześniejszych należy zamówić taśmę MD #220025.
103. Część serwisowa dla maszyn z 5 listwami wyprodukowanych w roku modelowym 2013 i wcześniejszych. W przypadku maszyn wyprodukowanych począwszy od roku modelowego 2014 należy zamówić podkładkę MD #137699.
104. Patrz sekcja *24 Elementy osłon końcowych nagarniacza, strona 97*.
105. Ilości (5/6/9 listew): 30 stóp stalowe = 135/162/243, 35 stóp stalowe = 156/186/280, 40 stóp stalowe = 182/219/0.
106. Ilości: 30 stóp = 3, 35 stóp = 3. Używany wyłącznie w nagarniaczach ze stalowymi palcami.

NAGARNIACZ PODBIERAJĄCY — HEDERY Z PODWÓJNYM NAGARNIACZEM (9,1–13,7 M [30–45 STÓP])

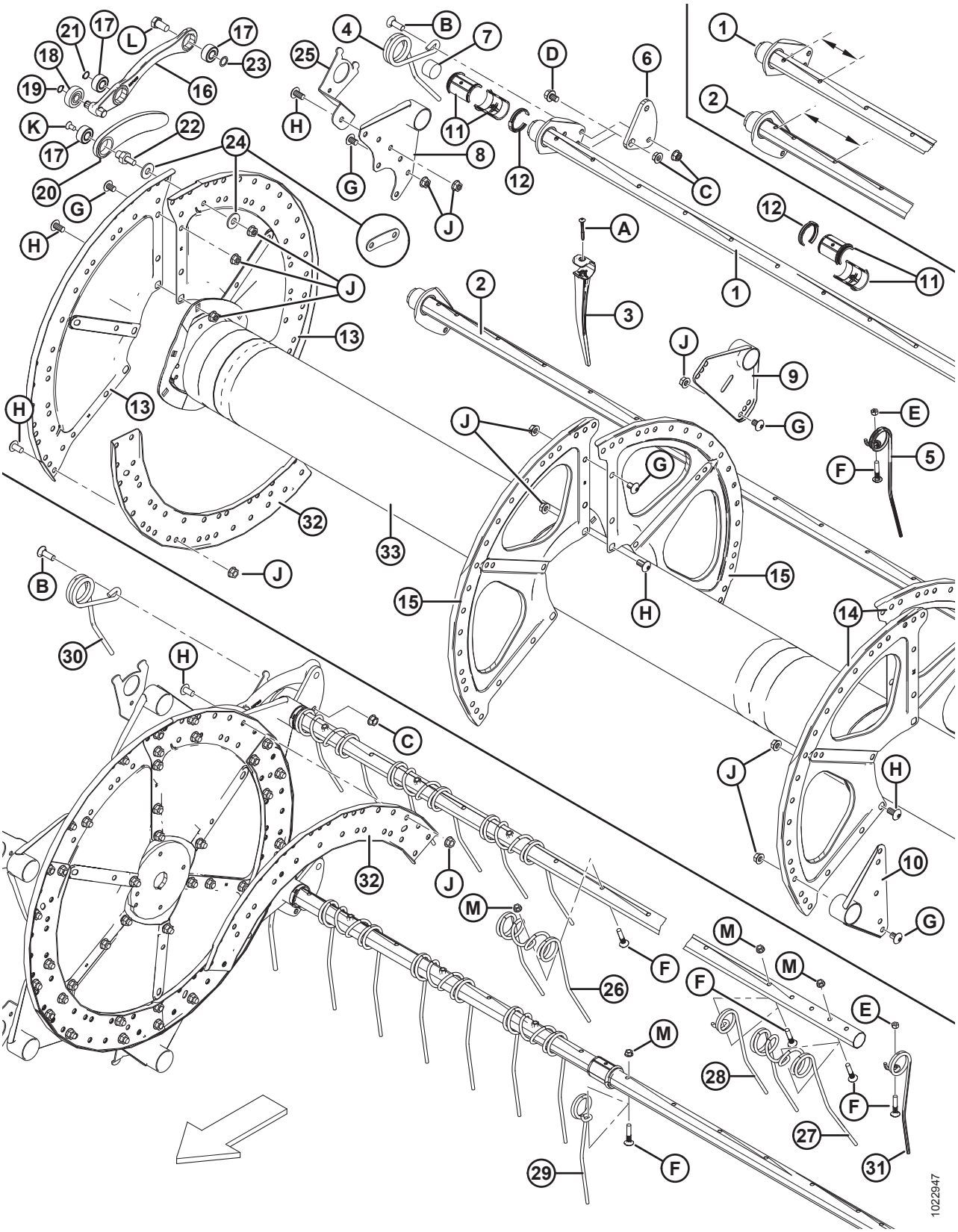

NAGARNIACZ PODBIERAJĄCY — HEDERY Z PODWÓJNYM NAGARNIACZEM (9,1–13,7 M [30–45 STÓP])

Ref.	Numer części	Opis	Ilość 5/6/9 listew	Numer seryjny
28	137519	PALEC — POJEDYNCZY WSPÓŁOSIOWY, LEWE PRZESUNIĘCIE [107]		
29	137754	PALEC — POJEDYNCZY WSPÓŁOSIOWY, PRAWE PRZESUNIĘCIE [108]		
30	164895	PALEC — STRONA KRZYWKI (LEWY NAGARNIACZ)	5/6/9	
31	245083	PALEC — STRONA KOŃCA (LEWY NAGARNIACZ) [109]		
32	137532	KANAŁ — TARCZA KRZYWKI [110]	6/6/6	

107. Ilości (5/6/9 listew): 30 stóp stalowe = 5/6/9, 35 stóp stalowe = 9/12/17, 40 stóp stalowe = 11/12/0.
108. Ilości (5/6/9 listew): 30 stóp stalowe = 4/6/8, 35 stóp stalowe = 3/3/5, 40 stóp stalowe = 2/3/0.
109. Ilości (5/6/9 listew): 30–35 stóp stalowe i plastikowe = 5/6/9, 40 stóp stalowe i plastikowe = 5/6/0, 45 stóp plastikowe = 5/0/0.
110. Modele z roku 2014 i późniejsze.

NAGARNIACZ PODBIERAJĄCY — HEDERY Z PODWÓJNYM NAGARNIACZEM (9,1–13,7 M [30–45 STÓP])

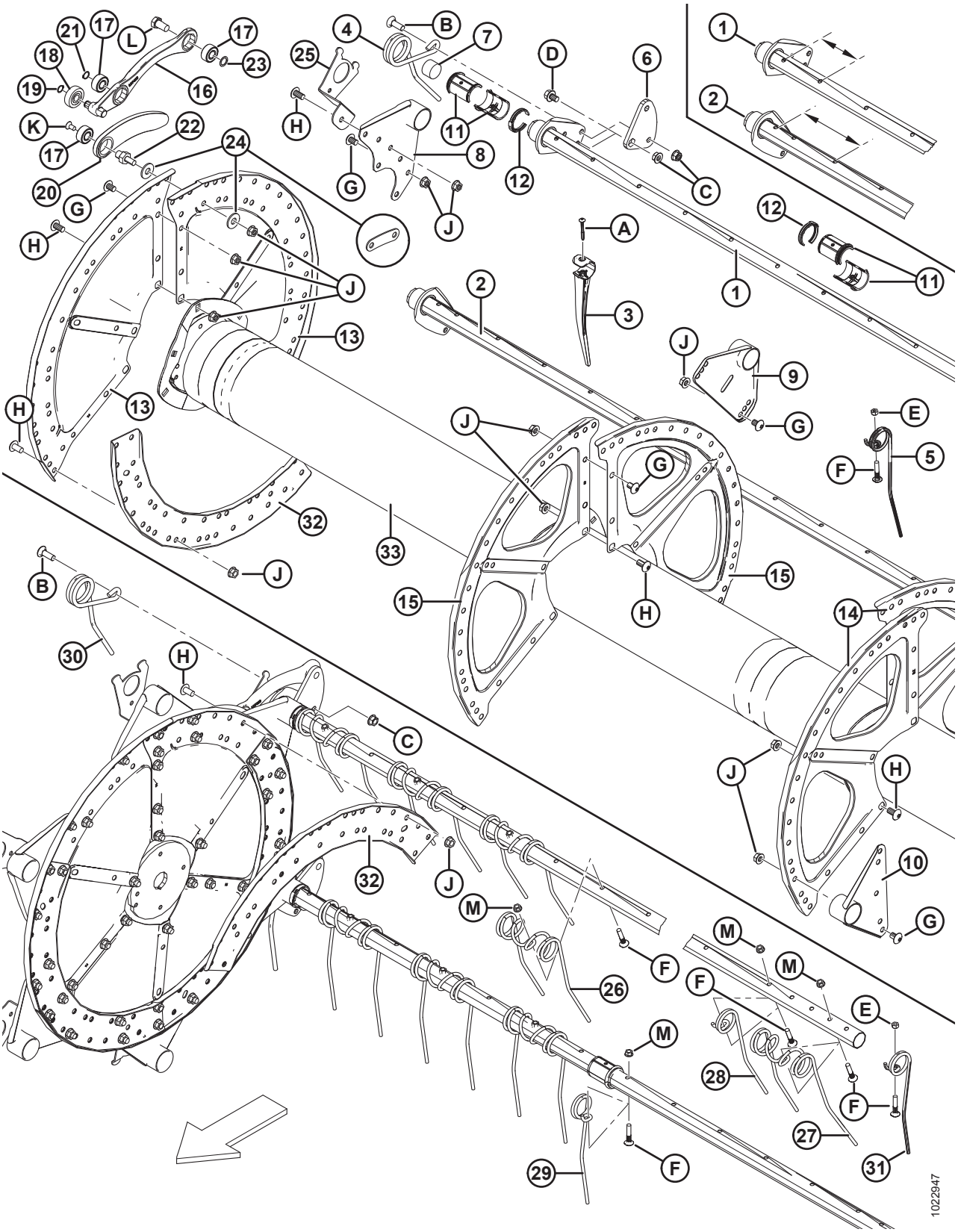

Ref.	Numer części	Opis	Ilość 5/6/9 listew	Numer seryjny
33	137910	RURA ŚRODKOWA — 30 STÓP LEWA, Z ODBLASKAMI **(3 TARCZE NAGARNIACZA)** [111]	1	
	137913	RURA ŚRODKOWA — 30 STÓP PRAWA, Z ODBLASKAMI **(3 TARCZE NAGARNIACZA)** [111]	1	
	137915	RURA ŚRODKOWA — 35 STÓP LEWA, Z ODBLASKAMI **(3 TARCZE NAGARNIACZA)** [111]	1	
	137916	RURA ŚRODKOWA — 35 STÓP PRAWA, Z ODBLASKAMI **(3 TARCZE NAGARNIACZA)** [111]	1	
	245272	RURA ŚRODKOWA — 35 STÓP LEWA, Z ODBLASKAMI **(4 TARCZE NAGARNIACZA)** [112]	1	
	245273	RURA ŚRODKOWA — 35 STÓP PRAWA, Z ODBLASKAMI **(4 TARCZE NAGARNIACZA)** [112]	1	
	137917	RURA ŚRODKOWA — 40 STÓP LEWA, Z ODBLASKAMI **(3 TARCZE NAGARNIACZA)** [111]	1	
	137918	RURA ŚRODKOWA — 40 STÓP PRAWA, Z ODBLASKAMI **(3 TARCZE NAGARNIACZA)** [111]	1	
	245276	RURA ŚRODKOWA — 40 STÓP LEWA, Z ODBLASKAMI **(4 TARCZE NAGARNIACZA)** [112]	1	
	245277	RURA ŚRODKOWA — 40 STÓP PRAWA, Z ODBLASKAMI **(4 TARCZE NAGARNIACZA)** [112]	1	
	137968	RURA ŚRODKOWA — 45 STÓP LEWA, Z ODBLASKAMI **(3 TARCZE NAGARNIACZA)** [111]	1	
	137969	RURA ŚRODKOWA — 45 STÓP PRAWA, Z ODBLASKAMI **(3 TARCZE NAGARNIACZA)** [111]	1	
	253514	RURA ŚRODKOWA — 45 STÓP LEWA, Z ODBLASKAMI **(4 TARCZE NAGARNIACZA)** [112]	1	
	253515	RURA ŚRODKOWA — 45 STÓP PRAWA, Z ODBLASKAMI **(4 TARCZE NAGARNIACZA)** [112]	1	
A	252687	ŚRUBA — NASTAWCZA, TORX, 48° PODWÓJNA SPIRALA 1/4 X 2-1/4 CYNKOWANA		
B	21469	ŚRUBA — Z ŁBEM OKRĄGŁYM, Z KWADRATOWYM ODSADZENIEM 1/2 NC X DŁ. 1,5 KLASA 5 CYNKOWANA		
C	21383	NAKRĘTKA KOŁNIERZOWA 0,500-13 UNC (ZĄBKOWANA)		
D	105066	ŚRUBA — SZEŚCIOKĄTNA KOŁNIERZOWA (ZĄBKOWANA) 1/2 NC X 0,75 KLASA 5		

111. 3 tarcze.
112. 4 tarcze.

NAGARNIACZ PODBIERAJĄCY — HEDERY Z PODWÓJNYM NAGARNIACZEM (9,1–13,7 M [30–45 STÓP])

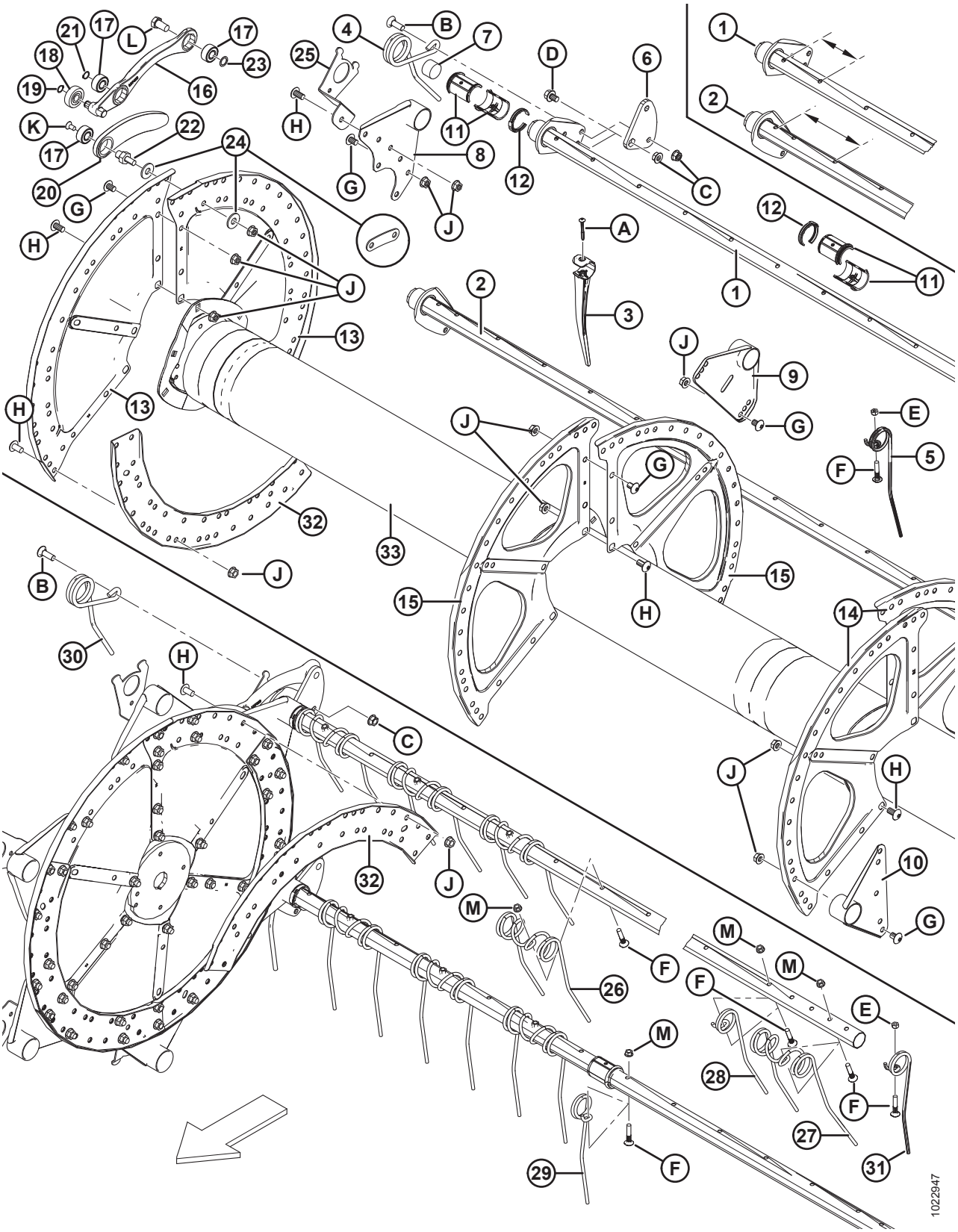

Ref.	Numer części	Opis	Ilość 5/6/9 listew	Numer seryjny
E	18669	NAKRĘTKA ZABEZPIECZAJĄCA SZEŚCIOKĄTNA (ZNIEKSZT. GWINT) 3/8-16 UNC CYNKOWANA		
F	137118	ŚRUBA — Z ŁBEM GRZYBKOWYM I ŻEBROWANYM ODSADZENIEM 3/8 NC, Z USTALACZEM		
G	105135	ŚRUBA — OBRABIANA, ŁEB GRZYBKOWY TORX, 1/2 X 0,75 CALA DŁ.		
H	105136	ŚRUBA — OBRABIANA, ŁEB GRZYBKOWY TORX, 1/2 X 1,0 CAL DŁ.		
J	50186	NAKRĘTKA ZABEZPIECZAJĄCA KOŁNIERZOWA, GŁADKA POWIERZCHNIA (ZNIEKSZT. GWINT) 0,500-13 UNC KLASA 5		
K	113420	ŚRUBA — WPUSZCZANA TORX 3/8 NC X DŁ. 3/4 [113]		**–396189**
L	105141	ŚRUBA — ODSADZANA, 5/8-18 UNF, DŁ. 30 MM, CYNKOWANA, KLASA 5		
M	30228	NAKRĘTKA KOŁNIERZOWA (ZNIEKSZT. GWINT) GŁADKA POWIERZCHNIA 0,375-16 UNC		

113. Maszyny z roku modelowego 2021 i późniejsze wymagają pierścienia ustalającego MD #273536.

24 Elementy osłon końcowych nagarniacza

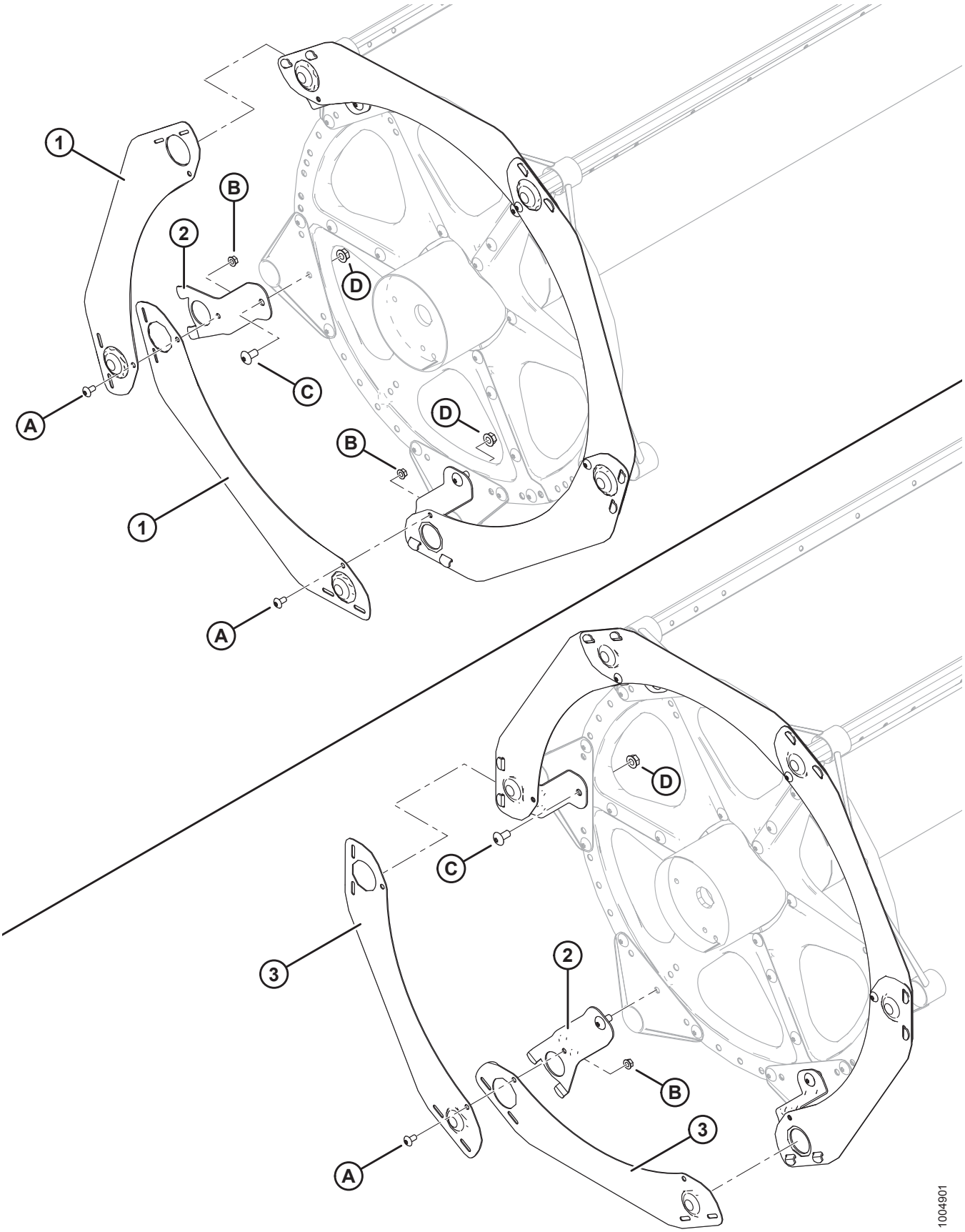

ELEMENTY OSŁON KOŃCOWYCH NAGARNIACZA

Ref.	Numer części	Opis	Ilość 5/6/9 listew	Numer seryjny
1	164754	OSŁONA KOŃCOWA — 5 LISTEW SEGMENTOWA, SERIA 5	5	
2	164958	WSPORNIK — OSŁONA KOŃCOWA NAGARNIACZA	5/6/9	
3	164965	OSŁONA KOŃCOWA — 6 LISTEW SEGMENTOWA, SERIA 5	6	
	164967	OSŁONA KOŃCOWA — 9 LISTEW SEGMENTOWA, SERIA 5	9	
A	135157	ŚRUBA — OBRABIANA, ŁEB GRZYBKOWY TORX, 3/8 X 0,75 CALA		
B	30228	NAKRĘTKA KOŁNIERZOWA (ZNIEKSZT. GWINT) GŁADKA POWIERZCHNIA 0,375-16 UNC		
C	105136	ŚRUBA — OBRABIANA, ŁEB GRZYBKOWY TORX, 1/2 X 1,0 CAL		
D	50186	NAKRĘTKA ZABEZPIECZAJĄCA KOŁNIERZOWA, GŁADKA POWIERZCHNIA (ZNIEKSZT. GWINT) 0,500-13 UNC KLASA 5		

25 Elementy nagarniacza — pojedynczy nagarniacz, prawe ramię

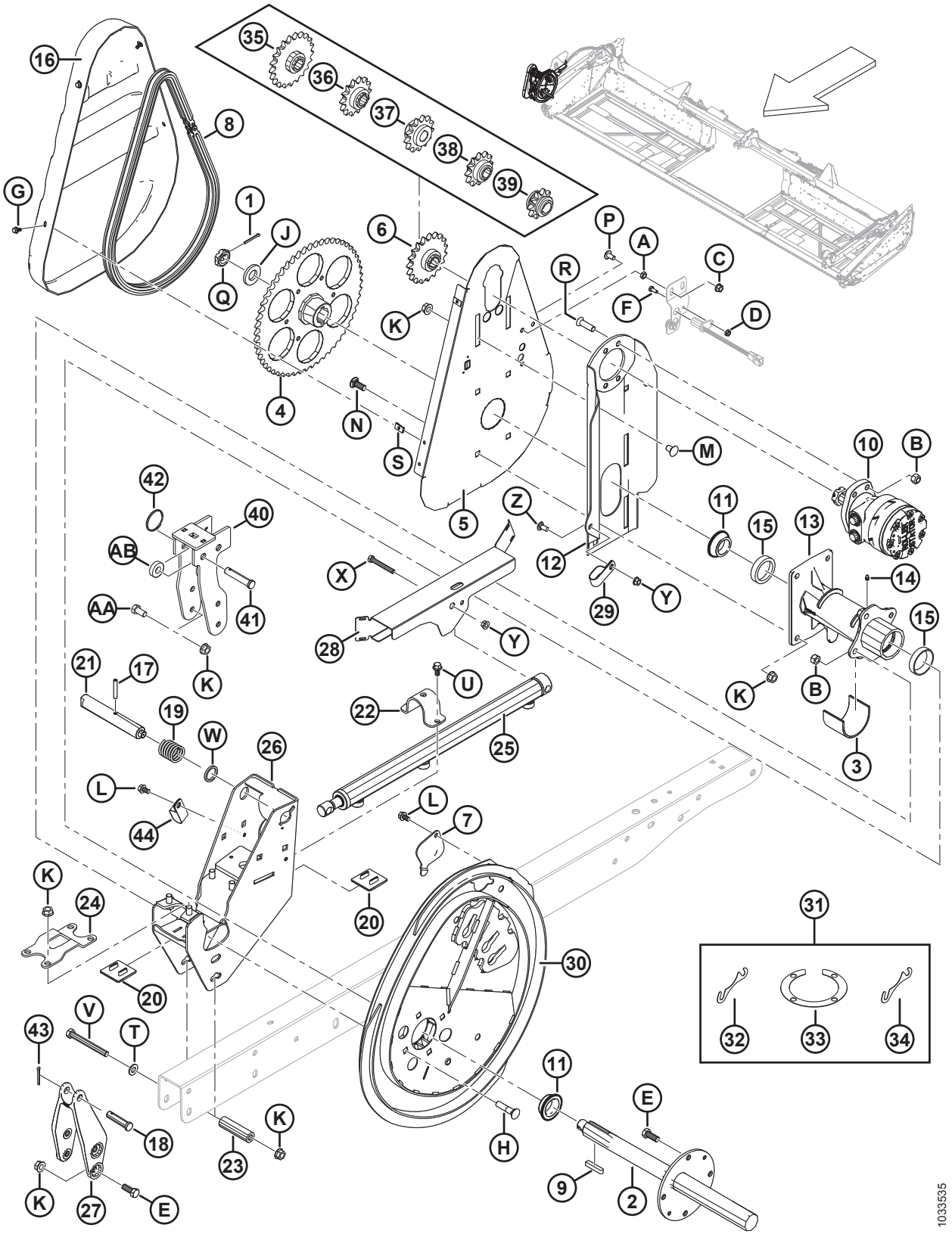

ELEMENTY NAGARNIACZA — POJEDYNCZY NAGARNIACZ, PRAWE RAMIĘ

Ref.	Numer części	Opis	Ilość	Numer seryjny
1	18607	ZAWLECZKA ŚR. 5/32 X 1,5 CYNKOWANA	1	
2	137291	WAŁ NAPĘDOWY NAGARNIACZA	1	
3	137315	TULEJA	1	
4	137347	KOŁO ŁAŃCUCHOWE — OBRABIANE 56 ZĘBÓW, ŁAŃCUCH ROLKOWY 60	1	
5	137352	WSPORNIK — PŁYTA OPOROWA NAPĘDU NAGARNIACZA	1	
6	137354	KOŁO ŁAŃCUCHOWE — ŁAŃCUCH ROLKOWY 60, 19 ZĘBÓW	1	
7	137476	POKRYWA — DOSTĘP DO ŁOŻYSKA KRZYWKI	1	
8	137515	ŁAŃCUCH ROLKOWY 60, 76 NITOWANYCH PODZIAŁEK, NIESKOŃCZONY	1	
9	137721	KLIN — WAŁ NAPĘDOWY NAGARNIACZA	2	
10	273258	SILNIK HYDRAULICZNY, 15,9 CALA SZEŚC. SERIA 506 [114]	1	
	273259	ZESTAW USZCZELNIENIA		
	137375	NAKRĘTKA KONTRUJĄCA — ROWKOWANA 1,0-20 UNEF	OPCJA	
11	164213	ŁOŻYSKO — PIERŚCIEŃ WEWNĘTRZNY Z USZCZELNIENIEM	2	
12	164750	SPAWANE MOCOWANIE SILNIKA	1	
13	164817	PIASTA NAPĘDOWA NAGARNIACZA Z PIERŚCIENIAMI ZEWNĘTRZNYMI ŁOŻYSKA	1	
14	18671	SMAROWNICZKA 1/4-28 UNF	1	
15	164214	ŁOŻYSKO — PIERŚCIEŃ ZEWNĘTRZNY	2	
16	164955	OSŁONA — NAPĘD NAGARNIACZA	1	
17	16681	SWORZEŃ SPRĘŻYSTY ŚR. 5/16 X DŁ. 2,0	1	
18	18725	SWORZEŃ Z OTWOREM NA ZAWLECZKĘ	1	
19	137221	SPRĘŻYNA ŚCISKANA	1	
20	137626	OKŁADZINA ZUŻYWALNA — NAPĘD NAGARNIACZA	2	
21	164815	SWORZEŃ — ZATRZASK KRZYWKI	1	
22	164930	ZACISK — PRZÓD-TYŁ	1	
23	164945	ELEMENT DYSTANSOWY	1	
24	164953	ZACISK — PIASTA NAPĘDOWA	1	
25	164933	SIŁOWNIK — PRZÓD-TYŁ	1	
	113435	ZESTAW USZCZELNIENIA		

114. Nakrętka i klucz dostarczane z silnikiem (MD #273258). Możliwość serwisowania nakrętki z użyciem rowkowanej nakrętki kontrującej (MD #137375).

ELEMENTY NAGARNIACZA — POJEDYNCZY NAGARNIACZ, PRAWE RAMIĘ

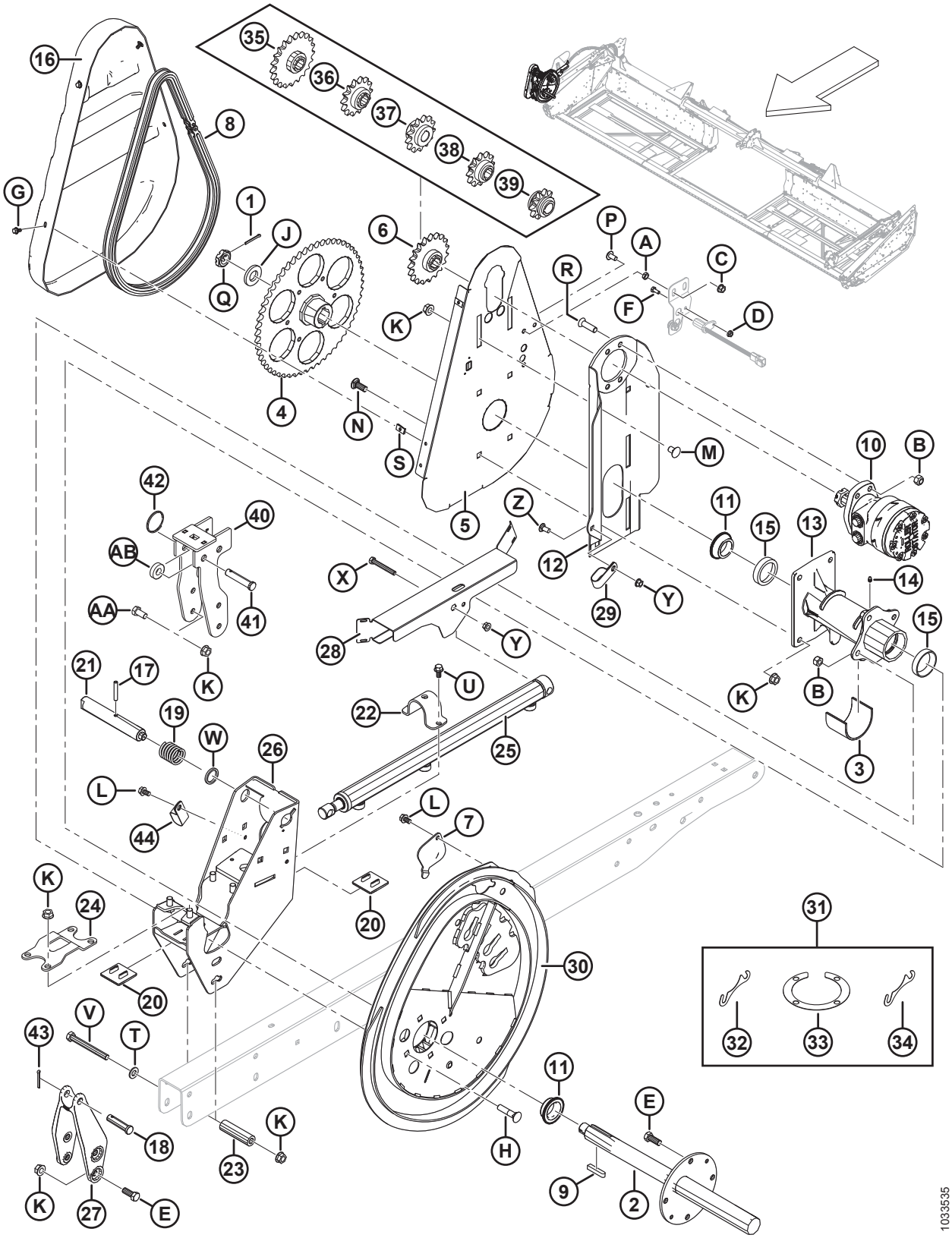

Ref.	Numer części	Opis	Ilość	Numer seryjny
26	279979	WSPORNIK SPAWANY — PRAWA KRZYWKA	1	
27	164887	ODLEW — PRAWE RAMIĘ PRZÓD-TYŁ	1	
28	123670	OSŁONA — PRAWA, POJEDYNCZA	1	
29	103738	ZACISK — IZOLOWANY PCW 13/16 CALA ROZMIAR RURY	1	
30	294634	ZESTAW KRZYWKI [115]	1	
31	294631	ZESTAW — PODKŁADKI REGULACYJNE KRZYWKI [116]	NŻ	
32	137753	PIERŚCIEŃ PODKŁADKI REGULACYJNEJ — KOŁNIERZ 4-ŚRUBOWY	NŻ	
33	164061	PODKŁADKA REGULACYJNA — PIASTA DO KRZYWKI	NŻ	
34	245199	PODKŁADKA REGULACYJNA — PIASTA DO KRZYWKI	NŻ	
35	137350	KOŁO ŁAŃCUCHOWE — 21 ZĘBÓW, ŁAŃCUCH ROLKOWY 60 [117]	OPCJA	
36	137356	KOŁO ŁAŃCUCHOWE — 14 ZĘBÓW, 3000 PSI (TYLKO WYLEGŁY RYŻ) [117]	OPCJA	
37	164126	KOŁO ŁAŃCUCHOWE — 13 ZĘBÓW, ŁAŃCUCH ROLKOWY 60 [117]	OPCJA	
38	137970	KOŁO ŁAŃCUCHOWE — 12 ZĘBÓW, 2500 PSI (TYLKO WYLEGŁY RYŻ) [117]	OPCJA	
39	137348	KOŁO ŁAŃCUCHOWE — 10 ZĘBÓW, 2000 PSI (TYLKO WYLEGŁY RYŻ) [117]	OPCJA	
40	304017	WSPORNIK SPAWANY — PRAWA KRZYWKA (TYLKO EKSPORT)	1	
41	18738	SWORZEŃ Z OTWOREM NA ZAWLECZKĘ (TYLKO EKSPORT)	1	
42	118137	PIERŚCIEŃ (TYLKO EKSPORT)	1	
43	18648	ZAWLECZKA ŚR. 3/16 X 1,25 CYNKOWANA	1	
44	50022	ZACISK — IZOLOWANY 15/16 CALA	1	
A	18664	NAKRĘTKA — KONTRUJĄCA SZEŚCIOKĄTNA 3/8-16 UNC KLASA 5 CYNKOWANA		
B	18697	NAKRĘTKA ZABEZPIECZAJĄCA SZEŚCIOKĄTNA (ZNIEKSZT. GWINT) 0,500-13 UNC		
C	21452	NAKRĘTKA KOŁNIERZOWA (ZĄBKOWANA) 0,375-16 UNC		
D	21455	NAKRĘTKA — KOŁNIERZOWA (ZĄBKOWANA) 1/4 NC KLASA 5 CYNKOWANA		
E	21491	ŚRUBA — SZEŚCIOKĄTNA 1/2 NC X DŁ. 1,25 KLASA 5 CYNKOWANA		

115. Zawiera zestaw podkładek regulacyjnych krzywki (MD #294631).
116. Zawiera cztery podkładki regulacyjne (MD #164061), dwa pierścienie podkładek regulacyjnych (MD #137753) i podkładkę regulacyjną (MD #245199).
117. Wyłącznie wysokomomentowe nagarniacze ze stalowymi palcami. Wymagane w przypadku kombajnów cechujących się niskim ciśnieniem napędu nagarniacza.

ELEMENTY NAGARNIACZA — POJEDYNCZY NAGARNIACZ, PRAWE RAMIĘ

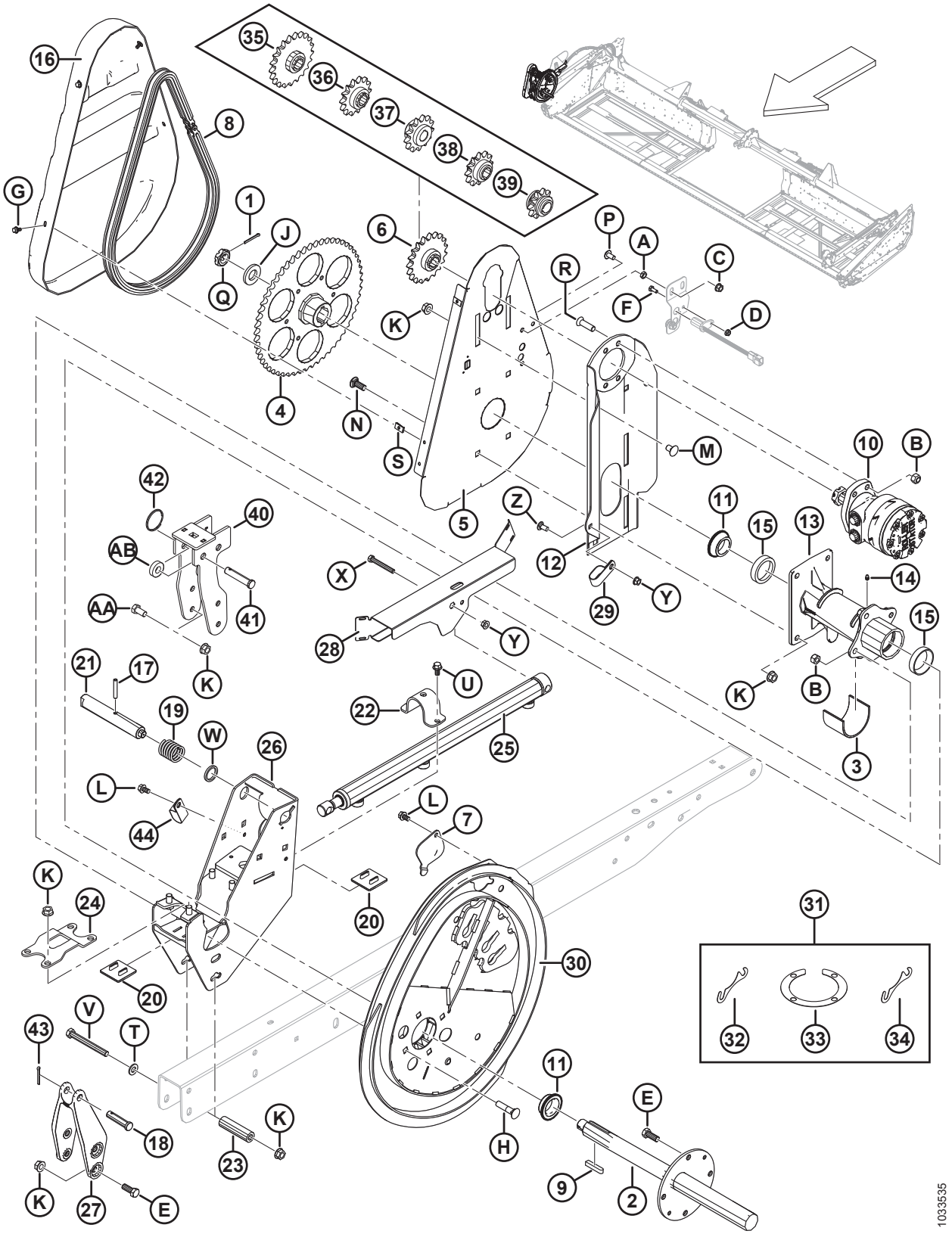

ELEMENTY NAGARNIACZA — POJEDYNCZY NAGARNIACZ, PRAWE RAMIĘ

Ref.	Numer części	Opis	Ilość	Numer seryjny
F	21572	ŚRUBA — SZEŚCIOKĄTNA 1/4 NC X DŁ. 1,25 KLASA 5 CYNKOWANA		
G	21968	ŚRUBA — SZEŚCIOKĄTNA KOŁNIERZOWA (ZĄBKOWANA) 1/4 NC X 0,5 KLASA 5 CYNKOWANA		
H	30027	ŚRUBA — Z ŁBEM OKRĄGŁYM, Z KWADRATOWYM ODSADZENIEM 1/2 NC X DŁ. 2,25 KLASA 5 CYNKOWANA		
J	31774	PODKŁADKA — PŁASKA		
K	50186	NAKRĘTKA ZABEZPIECZAJĄCA KOŁNIERZOWA, GŁADKA POWIERZCHNIA (ZNIEKSZT. GWINT) 0,500-13 UNC KLASA 5		
L	101898	ŚRUBA — SZEŚCIOKĄTNA Z PODKŁADKĄ GWINT TOCZNY 3/8 NC X 5/8		
M	105069	ŚRUBA — Z ŁBEM OKRĄGŁYM, KRÓTKA, Z KWADRATOWYM ODSADZENIEM 1/2 NC X 0,75 KLASA 5 CYNKOWANA		
N	114233	ŚRUBA — Z ŁBEM OKRĄGŁYM, KRÓTKA, Z KWADRATOWYM ODSADZENIEM 1/2 NC X 1,25 KLASA 5 CYNKOWANA		
P	135157	ŚRUBA OBRABIANA		
Q	137375	NAKRĘTKA KONTRUJĄCA — ROWKOWANA 1,0 CAL-20 UNEF CYNKOWANA		
R	137503	ŚRUBA — WPUSZCZANA IMBUSOWA 1/2 NC X 1,75 KLASA 5 CYNKOWANA		
S	137702	NAKRĘTKA — 1/4-20 BLASZANA		
T	18599	PODKŁADKA — SAE PŁASKA 17/32 ŚR. WEWN. X 1-1/16 CALA ŚR. ZEWN. CYNKOWANA		
U	21821	ŚRUBA — SZEŚCIOKĄTNA KOŁNIERZOWA (ZĄBKOWANA) 3/8 NC X 0,75 KLASA 5 CYNKOWANA		
V	30209	ŚRUBA — SZEŚCIOKĄTNA 1/2 NC X DŁ. 4,5 KLASA 5 CYNKOWANA		
W	273304	PODKŁADKA — ZATRZASK KRZYWKI		
X	30035	ŚRUBA — SZEŚCIOKĄTNA 3/8 NC X DŁ. 2,75 KLASA 5 CYNKOWANA		
Y	30228	NAKRĘTKA KOŁNIERZOWA (ZNIEKSZT. GWINT) GŁADKA POWIERZCHNIA 0,375-16 UNC		
Z	21863	ŚRUBA — Z ŁBEM OKRĄGŁYM, KRÓTKA, Z KWADRATOWYM ODSADZENIEM 3/8 NC X DŁ. 0,75 KLASA 5 CYNKOWANA		
AA	21575	ŚRUBA — SZEŚCIOKĄTNA 1/2 NC X DŁ. 1,0 KLASA 5 CYNKOWANA		
AB	40915	PODKŁADKA — PŁASKA		

26 Elementy nagarniacza — podwójny nagarniacz, prawe ramię

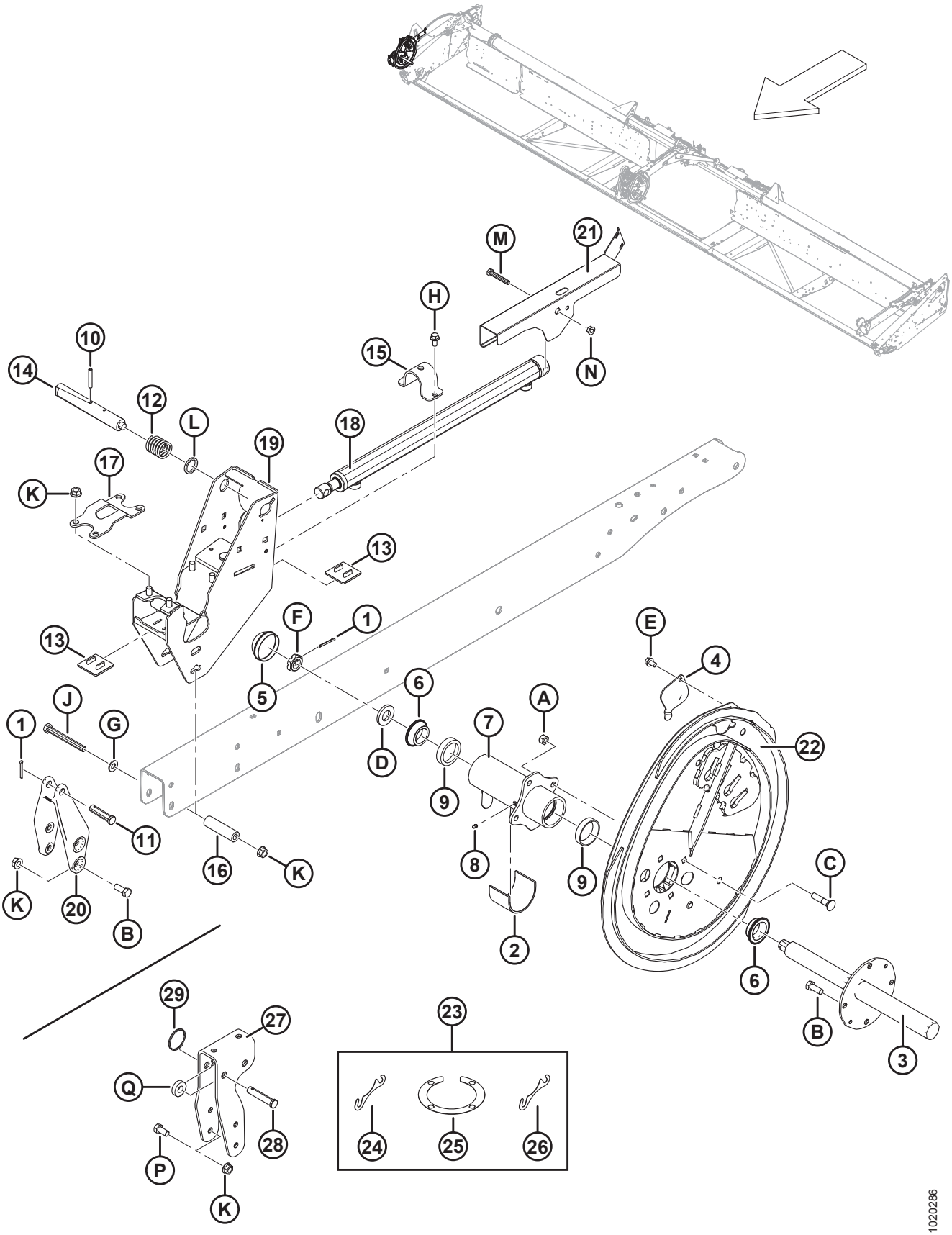

ELEMENTY NAGARNIACZA — PODWÓJNY NAGARNIACZ, PRAWE RAMIĘ

Ref.	Numer części	Opis	Ilość	Numer seryjny
1	18648	ZAWLECZKA ŚR. 3/16 X 1,25 CYNKOWANA	2	
2	137315	TULEJA	1	
3	137451	WAŁ NAPĘDOWY NAGARNIACZA PRAWY	1	
4	137476	POKRYWA — DOSTĘP DO ŁOŻYSKA KRZYWKI	1	
5	140250	ZATYCZKA PRZECIWPYŁOWA	1	
6	164213	ŁOŻYSKO — PIERŚCIEŃ WEWNĘTRZNY Z USZCZELNIENIEM	2	
7	164821	PIASTA — PRAWY NAGARNIACZ Z PIERŚCIENIAMI ZEWNĘTRZNYMI	1	
8	18671	SMAROWNICZKA 1/4-28 UNF	1	
9	164214	ŁOŻYSKO — PIERŚCIEŃ ZEWNĘTRZNY	2	
10	16681	SWORZEŃ SPRĘŻYSTY ŚR. 5/16 X DŁ. 2,0	1	
11	18725	SWORZEŃ Z OTWOREM NA ZAWLECZKĘ	1	
12	137221	SPRĘŻYNA ŚCISKANA	1	
13	137626	OKŁADZINA ZUŻYWALNA — NAPĘD NAGARNIACZA	2	
14	137456	SWORZEŃ — ZATRZASK KRZYWKI	1	
15	164930	ZACISK — PRZÓD-TYŁ	1	
16	164945	ELEMENT DYSTANSOWY	1	
17	164953	ZACISK — PIASTA NAPĘDOWA	1	
18	164933	SIŁOWNIK — PRZÓD-TYŁ	1	
	113435	ZESTAW USZCZELNIENIA		
19	279979	WSPORNIK SPAWANY — PRAWA KRZYWKA	1	
20	164887	ODLEW — PRAWE RAMIĘ PRZÓD-TYŁ	1	
21	123627	OSŁONA — PRAWA PODWÓJNA (PRAWE RAMIĘ NA PRAWYM NAGARNIACZU)	1	
22	294634	ZESTAW KRZYWKI [118]	1	
23	294631	ZESTAW — PODKŁADKI REGULACYJNE KRZYWKI [119]	NŻ	
24	164061	PODKŁADKA REGULACYJNA — PIASTA DO KRZYWKI (1,2 MM)	NŻ	
25	137753	PIERŚCIEŃ PODKŁADKI REGULACYJNEJ — KOŁNIERZ 4-ŚRUBOWY	NŻ	
26	245199	PODKŁADKA REGULACYJNA — PIASTA DO KRZYWKI (0,6 MM)	NŻ	
27	304017	WSPORNIK — KOŁNIERZ WSPORNIKA PRAWEJ KRZYWKI (TYLKO EKSPORT)	1	

118. Zawiera zestaw podkładek regulacyjnych krzywki (MD #294631).
119. Zawiera cztery podkładki regulacyjne (MD #164061), dwa pierścienie podkładek regulacyjnych (MD #137753) i podkładkę regulacyjną (MD #245199).

ELEMENTY NAGARNIACZA — PODWÓJNY NAGARNIACZ, PRAWE RAMIĘ

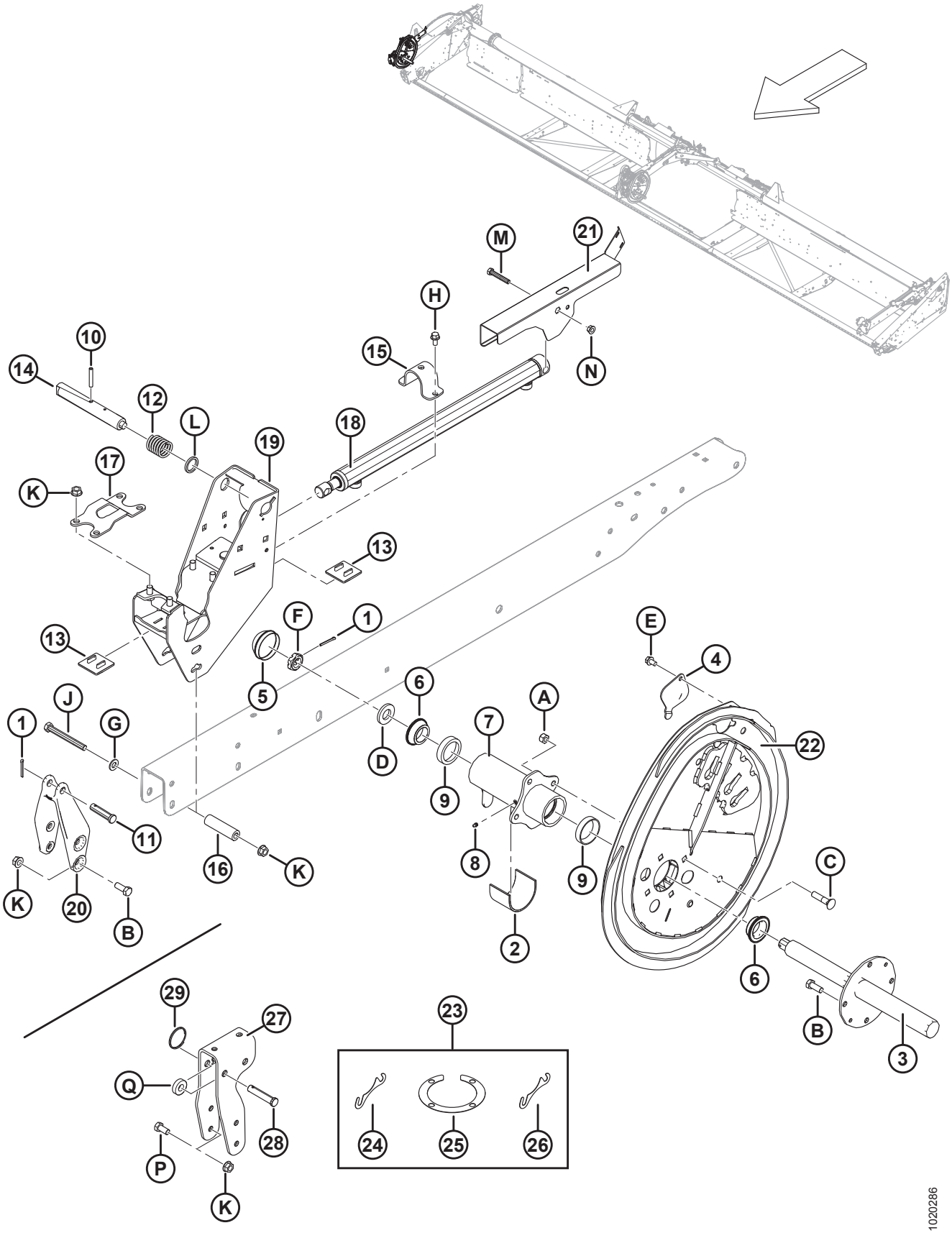

ELEMENTY NAGARNIACZA — PODWÓJNY NAGARNIACZ, PRAWE RAMIĘ

Ref.	Numer części	Opis	Ilość	Numer seryjny
28	18624	SWORZEŃ Z OTWOREM NA ZAWLECZKĘ (TYLKO EKSPORT)	1	
29	118137	PIERŚCIEŃ (TYLKO EKSPORT)	1	
A	18697	NAKRĘTKA ZABEZPIECZAJĄCA SZEŚCIOKĄTNA (ZNIEKSZT. GWINT) 0,500-13 UNC		
B	21491	ŚRUBA — SZEŚCIOKĄTNA 1/2 NC X DŁ. 1,25 KLASA 5 CYNKOWANA		
C	30027	ŚRUBA — Z ŁBEM OKRĄGŁYM, Z KWADRATOWYM ODSADZENIEM 1/2 NC X DŁ. 2,25 KLASA 5 CYNKOWANA		
D	31774	PODKŁADKA — PŁASKA		
E	101898	ŚRUBA — SZEŚCIOKĄTNA Z PODKŁADKĄ GWINT TOCZNY 3/8 NC X 5/8		
F	137375	NAKRĘTKA KONTRUJĄCA — ROWKOWANA 1,0 CAL.-20 UNEF CYNKOWANA		
G	18599	PODKŁADKA — SAE PŁASKA 17/32 ŚR. WEWN. X 1-1/16 CALA ŚR. ZEWN. CYNKOWANA		
H	21821	ŚRUBA — SZEŚCIOKĄTNA KOŁNIERZOWA (ZĄBKOWANA) 3/8 NC X 0,75 KLASA 5 CYNKOWANA		
J	30209	ŚRUBA — SZEŚCIOKĄTNA 1/2 NC X DŁ. 4,5 KLASA 5 CYNKOWANA		
K	50186	NAKRĘTKA ZABEZPIECZAJĄCA KOŁNIERZOWA, GŁADKA POWIERZCHNIA (ZNIEKSZT. GWINT) 0,500-13 UNC KLASA 5		
L	273304	PODKŁADKA — ZATRZASK KRZYWKI		
M	20055	ŚRUBA — SZEŚCIOKĄTNA 3/8 NC X DŁ. 2,25 KLASA 5 CYNKOWANA		
N	30228	NAKRĘTKA KOŁNIERZOWA (ZNIEKSZT. GWINT) GŁADKA POWIERZCHNIA 0,375-16 UNC		
P	21575	ŚRUBA — SZEŚCIOKĄTNA 1/2 NC X DŁ. 1,0 KLASA 5 CYNKOWANA		
Q	40915	PODKŁADKA — PŁASKA		

27 Elementy nagarniacza — podwójny nagarniacz, środkowe ramię

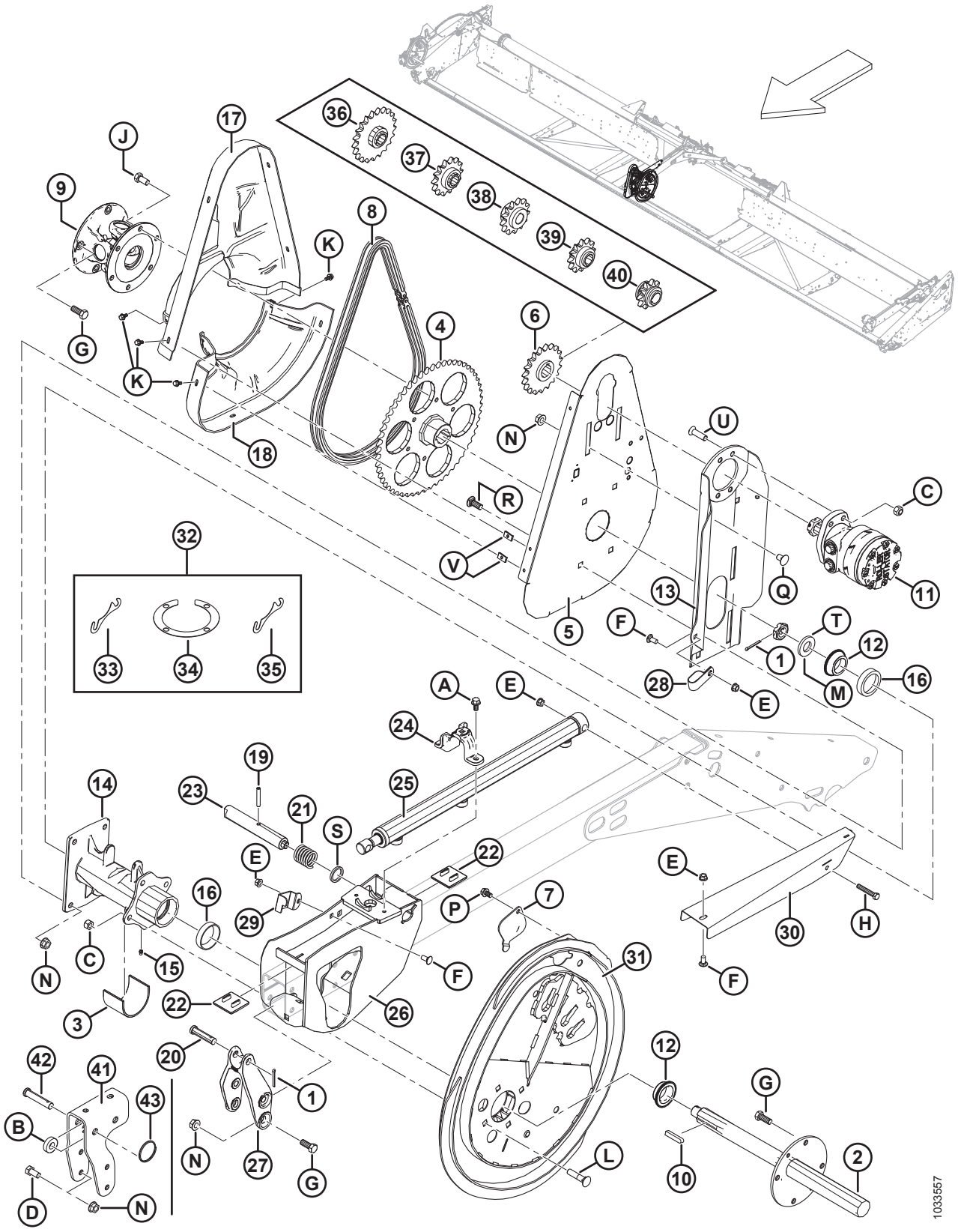

ELEMENTY NAGARNIACZA — PODWÓJNY NAGARNIACZ, ŚRODKOWE RAMIĘ

Ref.	Numer części	Opis	Ilość	Numer seryjny
1	18648	ZAWLECZKA ŚR. 3/16 X 1,25 CYNKOWANA	2	
2	137291	WAŁ NAPĘDOWY NAGARNIACZA	1	
3	137315	TULEJA	1	
4	137347	KOŁO ŁAŃCUCHOWE — OBRABIANE 56 ZĘBÓW, ŁAŃCUCH ROLKOWY 60	1	
	164141	**KOŁO ŁAŃCUCHOWE — OBRABIANE 48 ZĘBÓW, ŁAŃCUCH ROLKOWY 60** [120]	**1**	
5	137352	WSPORNIK — PŁYTA OPOROWA NAPĘDU NAGARNIACZA	1	
6	137354	KOŁO ŁAŃCUCHOWE — ŁAŃCUCH ROLKOWY 60, 19 ZĘBÓW	1	
7	137476	POKRYWA — DOSTĘP DO ŁOŻYSKA KRZYWKI	1	
8	137515	ŁAŃCUCH ROLKOWY 60, 76 NITOWANYCH PODZIAŁEK, NIESKOŃCZONY	1	
	164109	**ŁAŃCUCH ROLKOWY 60, 70 NITOWANYCH PODZIAŁEK, OKRĘŻNY** [120]	**1**	
9	137691	PRZEGUB UNIWERSALNY NAPĘDU NAGARNIACZA	1	
	137825	ZESPÓŁ CZOPU POPRZECZNEGO		
	137826	JARZMO — KOŁNIERZ, 4 ŚRUBY		
	137827	JARZMO — KOŁNIERZ, 6 ŚRUB		
10	137721	KLIN — WAŁ NAPĘDOWY NAGARNIACZA	2	
11	273258	SILNIK HYDRAULICZNY, 15,9 CALA SZEŚC. SERIA 506	1	
	273259	ZESTAW USZCZELNIENIA [121]		
	273078	**SILNIK — HYDRAULICZNY, 260 CM SZEŚC., ŁOŻYSKO O WYSOKIEJ WYDAJNOŚCI** [122]	**OPCJA**	
	311620	**ZESTAW USZCZELNIENIA** [123]		
	137375	**NAKRĘTKA KONTRUJĄCA — ROWKOWANA 1,0-20 UNEF**	**OPCJA**	
12	164213	ŁOŻYSKO — PIERŚCIEŃ WEWNĘTRZNY Z USZCZELNIENIEM	2	
13	164750	SPAWANE MOCOWANIE SILNIKA	1	
14	164817	PIASTA NAPĘDOWA NAGARNIACZA — Z PIERŚCIENIAMI ZEWNĘTRZNYMI ŁOŻYSKA	1	
15	18671	SMAROWNICZKA 1/4-28 UNF	1	
16	164214	ŁOŻYSKO — PIERŚCIEŃ ZEWNĘTRZNY	2	
17	164947	OSŁONA — NAPĘD NAGARNIACZA, GÓRNA POŁOWA	1	

120. Tylko podwójne nagarniacze o wysokim momencie obrotowym i dużej prędkości w konfiguracji innej niż europejska.
121. Dla silnika o standardowym momencie obrotowym (MD #273258).
122. Opcjonalny silnik do zastosowań wymagających wysokiego momentu obrotowego.
123. Dla silnika o wysokim momencie obrotowym (MD #273078).

ELEMENTY NAGARNIACZA — PODWÓJNY NAGARNIACZ, ŚRODKOWE RAMIĘ

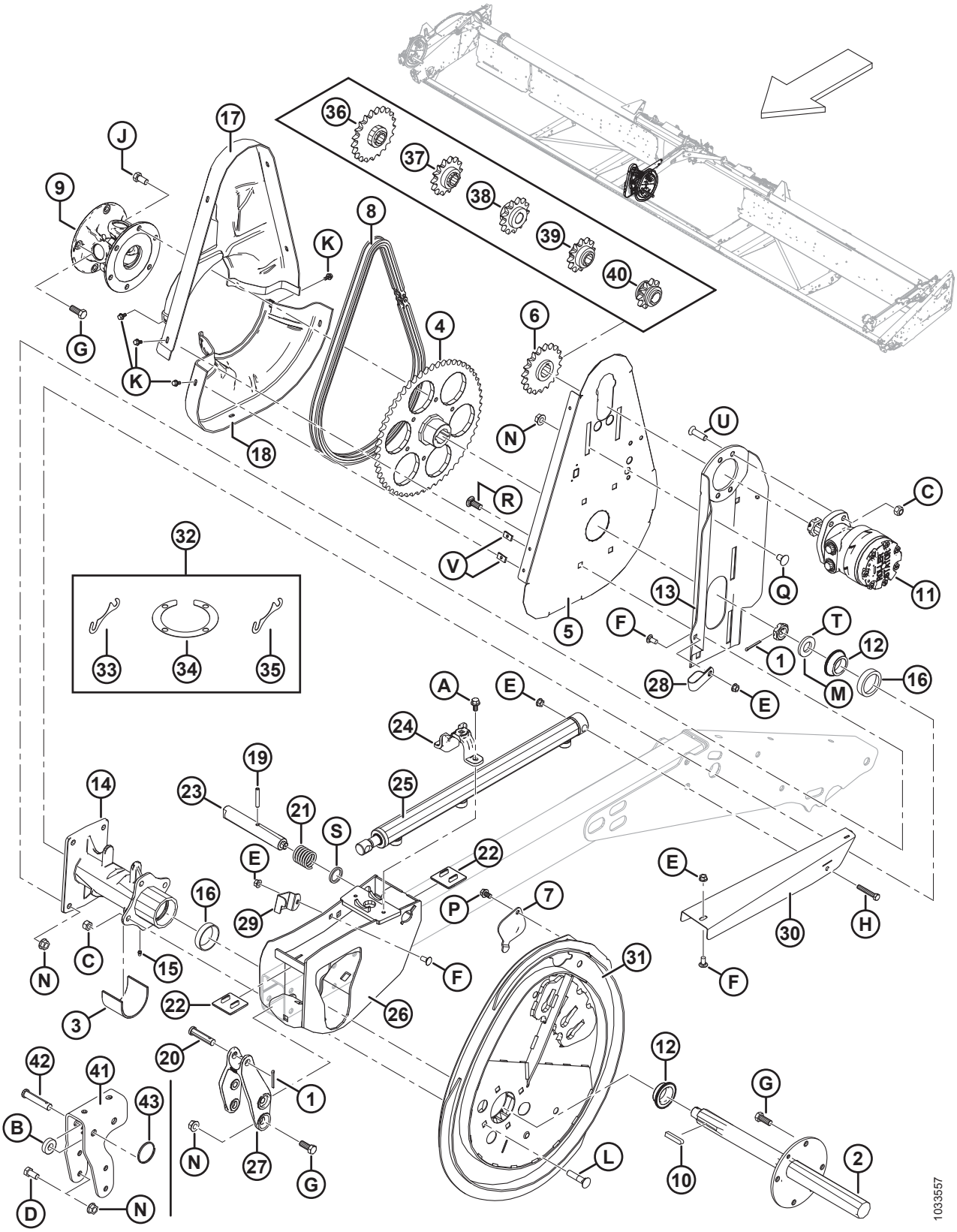

ELEMENTY NAGARNIACZA — PODWÓJNY NAGARNIACZ, ŚRODKOWE RAMIĘ

Ref.	Numer części	Opis	Ilość	Numer seryjny
18	164948	OSŁONA — NAPĘD PODWÓJNEGO NAGARNIACZA, DÓŁ	1	
19	16681	SWORZEŃ SPRĘŻYSTY ŚR. 5/16 X DŁ. 2,0	1	
20	18725	SWORZEŃ Z OTWOREM NA ZAWLECZKĘ	1	
21	137221	SPRĘŻYNA ŚCISKANA	1	
22	137626	OKŁADZINA ZUŻYWALNA — NAPĘD NAGARNIACZA	2	
23	164815	SWORZEŃ — ZATRZASK KRZYWKI	1	
24	**304956**	**ODLEW — ZACISK SIŁOWNIKA PRZÓD-TYŁ**	**1**	
25	164933	SIŁOWNIK — PRZÓD-TYŁ	1	
	113435	ZESTAW USZCZELNIENIA		
26	253092	WSPORNIK SPAWANY — NAPĘD PODWÓJNEGO NAGARNIACZA	1	
27	164885	ODLEW — ŚRODKOWE RAMIĘ PRZÓD-TYŁ	1	
28	103738	ZACISK — IZOLOWANY PCW 13/16 CALA ROZMIAR RURY	1	
29	164858	USTALACZ — WĄŻ	1	
30	294065	OSŁONA — WĘŻE PRZÓD-TYŁ, NAPĘD PODWÓJNEGO NAGARNIACZA	1	
31	294634	ZESTAW KRZYWKI [124]	1	
32	294631	ZESTAW — PODKŁADKI REGULACYJNE KRZYWKI [125]	NŻ	
33	164061	PODKŁADKA REGULACYJNA — PIASTA DO KRZYWKI (1,2 MM)	NŻ	
34	137753	PIERŚCIEŃ PODKŁADKI REGULACYJNEJ — KOŁNIERZ 4-ŚRUBOWY	NŻ	
35	245199	PODKŁADKA REGULACYJNA — PIASTA DO KRZYWKI (0,6 MM)	NŻ	
36	137350	KOŁO ŁAŃCUCHOWE — 21 ZĘBÓW, ŁAŃCUCH ROLKOWY 60 [126]	OPCJA	
37	137356	KOŁO ŁAŃCUCHOWE — 14 ZĘBÓW, 3000 PSI (TYLKO WYLEGŁY RYŻ) [126]	OPCJA	
38	164126	KOŁO ŁAŃCUCHOWE — 13 ZĘBÓW, ŁAŃCUCH ROLKOWY 60 [126]	OPCJA	
39	137970	KOŁO ŁAŃCUCHOWE — 12 ZĘBÓW, 2500 PSI (TYLKO WYLEGŁY RYŻ) [126]	OPCJA	
40	137348	KOŁO ŁAŃCUCHOWE — 10 ZĘBÓW, 2000 PSI (TYLKO WYLEGŁY RYŻ) [126]	OPCJA	
41	304018	WSPORNIK — KOŁNIERZ WSPORNIKA ŚRODKOWEJ KRZYWKI (TYLKO EKSPORT)	1	
42	18624	SWORZEŃ Z OTWOREM NA ZAWLECZKĘ (TYLKO EKSPORT)	1	

124. Zawiera zestaw podkładek regulacyjnych krzywki (MD #294631).
125. Zawiera cztery podkładki regulacyjne (MD #164061), dwa pierścienie podkładek regulacyjnych (MD #137753) i podkładkę regulacyjną (MD #245199).
126. Wyłącznie wysokomomentowe nagarniacze ze stalowymi palcami. Wymagane w przypadku kombajnów cechujących się niskim ciśnieniem napędu nagarniacza.

ELEMENTY NAGARNIACZA — PODWÓJNY NAGARNIACZ, ŚRODKOWE RAMIĘ

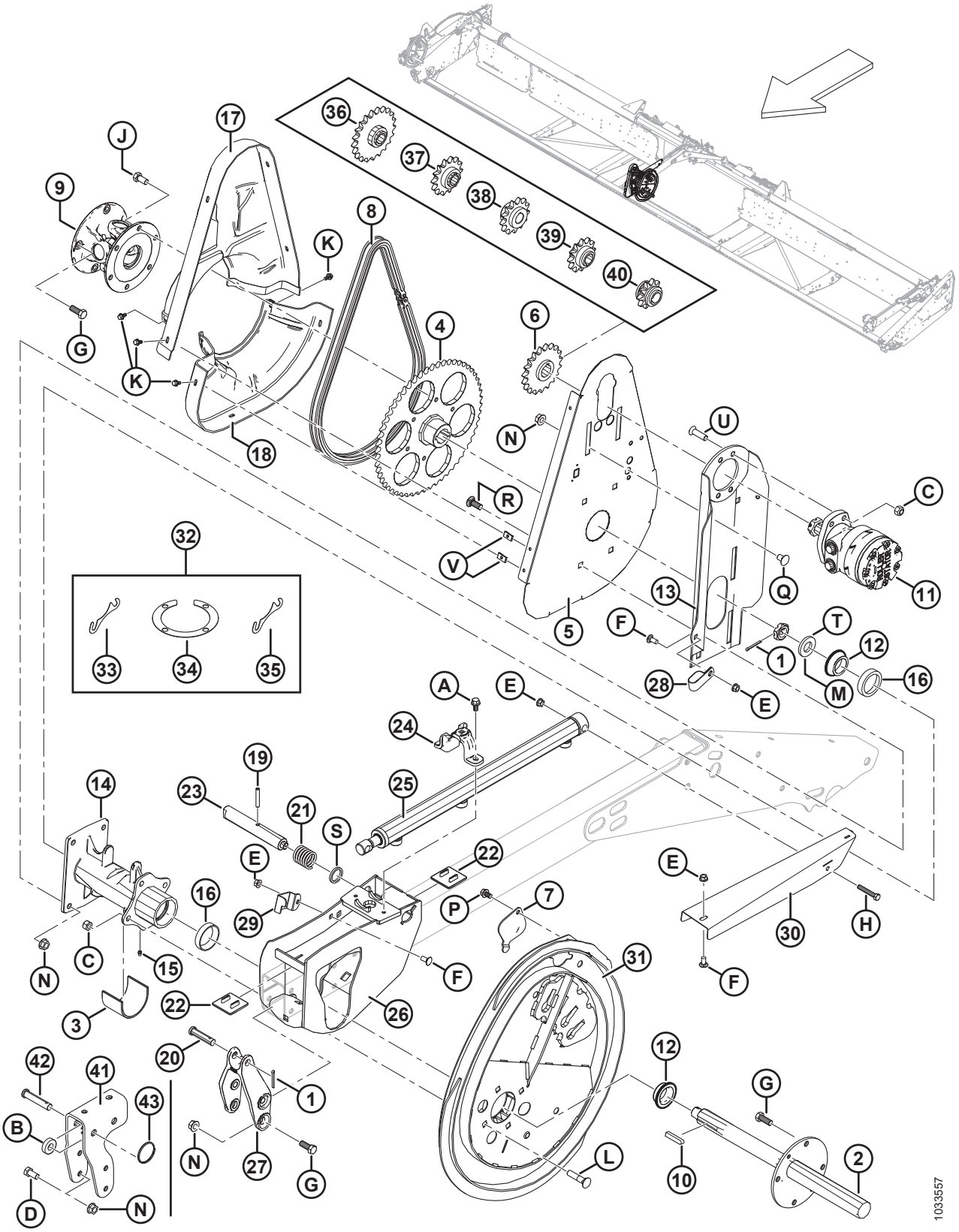

ELEMENTY NAGARNIACZA — PODWÓJNY NAGARNIACZ, ŚRODKOWE RAMIĘ

Ref.	Numer części	Opis	Ilość	Numer seryjny
43	118137	PIERŚCIEŃ (TYLKO EKSPORT)	1	
A	21821	ŚRUBA — SZEŚCIOKĄTNA KOŁNIERZOWA (ZĄBKOWANA) 3/8 NC X 0,75 KLASA 5 CYNKOWANA		
B	40915	PODKŁADKA — PŁASKA		
C	18697	NAKRĘTKA ZABEZPIECZAJĄCA SZEŚCIOKĄTNA (ZNIEKSZT. GWINT) 0,500-13 UNC		
D	21575	ŚRUBA — SZEŚCIOKĄTNA 1/2 NC X DŁ. 1,0 KLASA 5 CYNKOWANA		
E	30228	NAKRĘTKA KOŁNIERZOWA (ZNIEKSZT. GWINT) GŁADKA POWIERZCHNIA 0,375-16 UNC		
F	21863	ŚRUBA — Z ŁBEM OKRĄGŁYM, KRÓTKA, Z KWADRATOWYM ODSADZENIEM 3/8 NC X DŁ. 0,75 KLASA 5 CYNKOWANA		
G	21491	ŚRUBA — SZEŚCIOKĄTNA 1/2 NC X DŁ. 1,25 KLASA 5 CYNKOWANA		
H	20055	ŚRUBA — SZEŚCIOKĄTNA 3/8 NC X DŁ. 2,25 KLASA 5 CYNKOWANA		
J	21575	ŚRUBA — SZEŚCIOKĄTNA 1/2 NC X DŁ. 1,0 KLASA 5 CYNKOWANA		
K	21968	ŚRUBA — SZEŚCIOKĄTNA KOŁNIERZOWA (ZĄBKOWANA) 1/4 NC X 0,5 KLASA 5 CYNKOWANA		
L	30027	ŚRUBA — Z ŁBEM OKRĄGŁYM, Z KWADRATOWYM ODSADZENIEM 1/2 NC X DŁ. 2,25 KLASA 5 CYNKOWANA		
M	31774	PODKŁADKA — PŁASKA		
N	50186	NAKRĘTKA ZABEZPIECZAJĄCA KOŁNIERZOWA, GŁADKA POWIERZCHNIA (ZNIEKSZT. GWINT) 0,500-13 UNC KLASA 5		
P	101898	ŚRUBA — SZEŚCIOKĄTNA Z PODKŁADKĄ GWINT TOCZNY 3/8 NC X 5/8		
Q	105069	ŚRUBA — Z ŁBEM OKRĄGŁYM, KRÓTKA, Z KWADRATOWYM ODSADZENIEM 1/2 NC X 0,75 KLASA 5 CYNKOWANA		
R	114233	ŚRUBA — Z ŁBEM OKRĄGŁYM, KRÓTKA, Z KWADRATOWYM ODSADZENIEM 1/2 NC X 1,25 KLASA 5 CYNKOWANA		
S	273304	PODKŁADKA — ZATRZASK KRZYWKI		
T	137375	NAKRĘTKA KONTRUJĄCA — ROWKOWANA 1,0 CAL-20 UNEF CYNKOWANA		
U	137503	ŚRUBA — WPUSZCZANA IMBUSOWA 1/2 NC X 1,75 KLASA 5 CYNKOWANA		
V	137702	NAKRĘTKA — 1/4-20 BLASZANA		

28 Elementy nagarniacza — pojedynczy/podwójny nagarniacz, lewe ramię

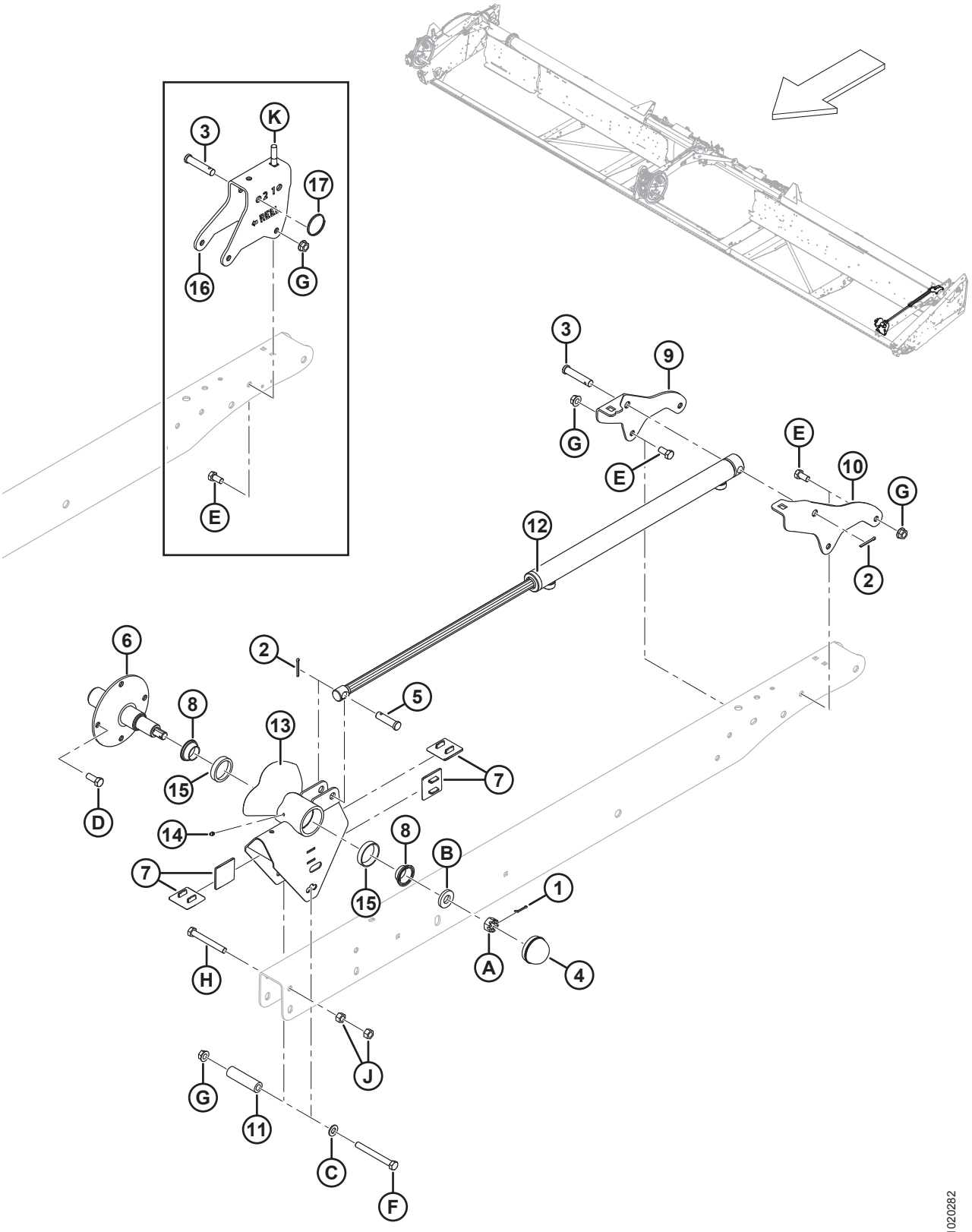

ELEMENTY NAGARNIACZA — POJEDYNCZY/PODWÓJNY NAGARNIACZ, LEWE RAMIĘ

Ref.	Numer części	Opis	Ilość	Numer seryjny
1	18605	ZAWLECZKA ŚR. 1/8 X 1 CYNKOWANA	1	
2	18648	ZAWLECZKA ŚR. 3/16 X 1,25 CYNKOWANA	2	
3	18738	SWORZEŃ Z OTWOREM NA ZAWLECZKĘ	1	
4	30520	ZATYCZKA PRZECIWPYŁOWA	1	
5	103879	SWORZEŃ Z OTWOREM NA ZAWLECZKĘ	1	
6	105364	WAŁ — STRONA KOŃCA	1	
7	137626	OKŁADZINA ZUŻYWALNA — NAPĘD NAGARNIACZA	4	
8	164216	ŁOŻYSKO — PIERŚCIEŃ WEWNĘTRZNY Z USZCZELNIENIEM	2	
9	164780	WSPORNIK — LEWE RAMIĘ PRZÓD-TYŁ, STRONA WEWNĘTRZNA	1	
10	164781	WSPORNIK — LEWE RAMIĘ PRZÓD-TYŁ, STRONA ZEWNĘTRZNA	1	
11	164945	ELEMENT DYSTANSOWY	1	
12	164934	SIŁOWNIK — PRZÓD-TYŁ	1	
	113435	ZESTAW USZCZELNIENIA		
13	253290	WSPORNIK — KONIEC Z PIERŚCIENIAMI ZEWNĘTRZNYMI	1	
14	18671	SMAROWNICZKA 1/4-28 UNF	1	
15	164215	ŁOŻYSKO WAŁECZKOWE — PIERŚCIEŃ ZEWNĘTRZNY	2	
16	304019	WSPORNIK — LEWY WSPORNIK KOŃCA (TYLKO EKSPORT)	1	
17	118137	PIERŚCIEŃ (TYLKO EKSPORT)	1	
A	5512	NAKRĘTKA — SZEŚCIOKĄTNA ROWKOWANA 0,750-16 UNF CYNKOWANA		
B	16235	PODKŁADKA — PŁASKA		
C	18599	PODKŁADKA — SAE PŁASKA 17/32 ŚR. WEWN. X 1-1/16 CALA ŚR. ZEWN. CYNKOWANA		
D	21491	ŚRUBA — SZEŚCIOKĄTNA 1/2 NC X DŁ. 1,25 KLASA 5 CYNKOWANA		
E	21575	ŚRUBA — SZEŚCIOKĄTNA 1/2 NC X DŁ. 1,0 KLASA 5 CYNKOWANA		
F	30209	ŚRUBA — SZEŚCIOKĄTNA 1/2 NC X DŁ. 4,5 KLASA 5 CYNKOWANA		
G	50186	NAKRĘTKA ZABEZPIECZAJĄCA KOŁNIERZOWA, GŁADKA POWIERZCHNIA (ZNIEKSZT. GWINT) 0,500-13 UNC KLASA 5		
H	21589	ŚRUBA — SZEŚCIOKĄTNA 1/2 NC X DŁ. 4,0 KLASA 5 CYNKOWANA		
J	18591	NAKRĘTKA SZEŚCIOKĄTNA 1/2-13 UNC KLASA 5 CYNKOWANA		
K	30027	ŚRUBA — Z ŁBEM OKRĄGŁYM, Z KWADRATOWYM ODSADZENIEM 1/2 NC X DŁ. 2,25 KLASA 5 CYNKOWANA		

29 Ramiona wspierające i siłowniki podnoszące nagarniacza — ramiona środkowe

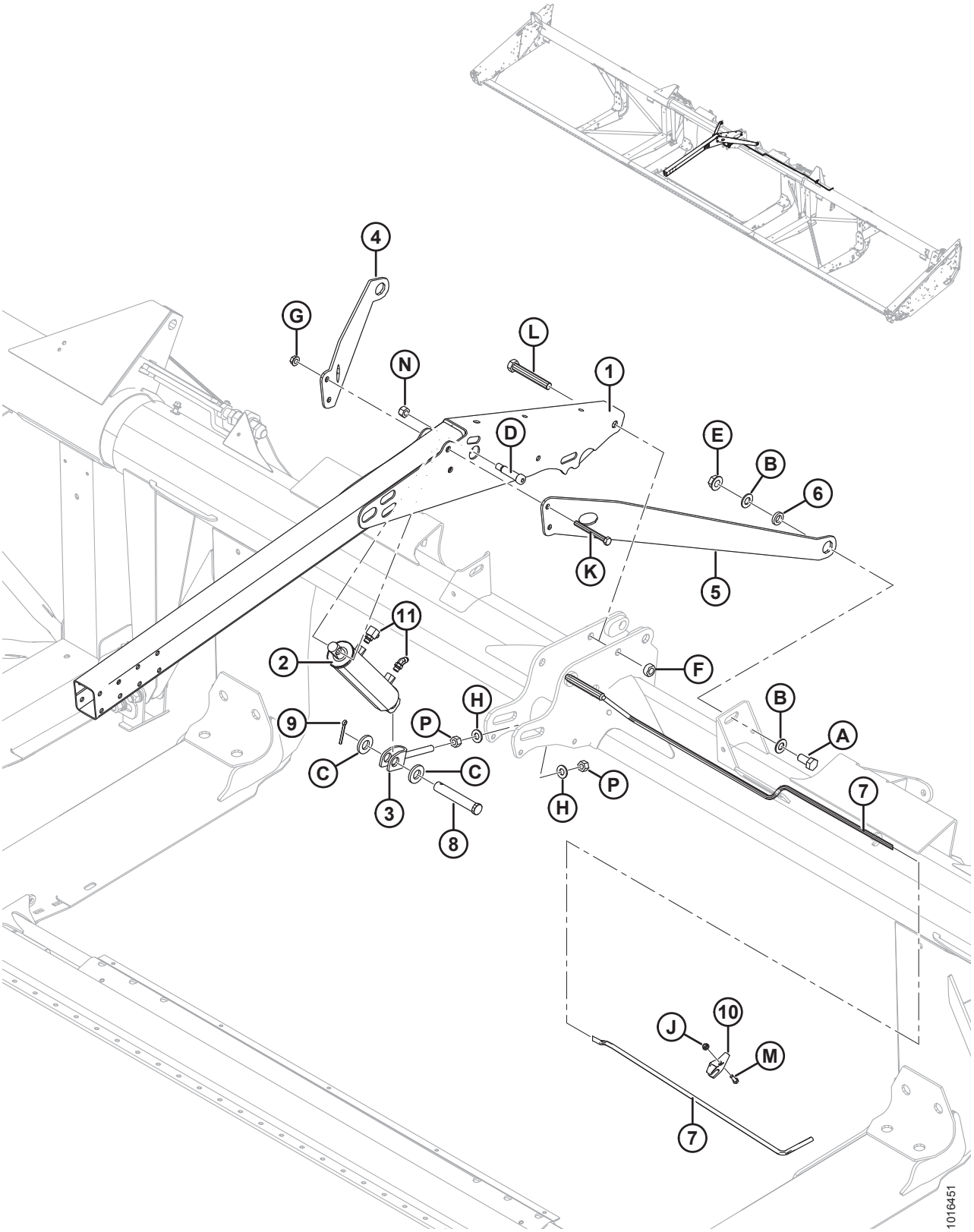

RAMIONA WSPIERAJĄCE I SIŁOWNIKI PODNOSZĄCE NAGARNIACZA — RAMIONA ŚRODKOWE

Ref.	Numer części	Opis	Ilość	Numer seryjny
1	164773	RAMIĘ — SPAWANE ŚRODKOWE	1	
2	245671	SIŁOWNIK — HYDRAULICZNY ŚRODKOWY	1	
	132476	ZESTAW USZCZELNIENIA		
3	253412	WIDEŁKI SPAWANE	1	
4	125433	WZMOCNIENIE — PRAWE RAMIĘ NAGARNIACZA	1	
	164800	WZMOCNIENIE — PRAWE KRÓTKIE (TYLKO EKSPORT)	1	
5	125435	WZMOCNIENIE — LEWE RAMIĘ NAGARNIACZA	1	
	164825	WZMOCNIENIE — LEWE KRÓTKIE (TYLKO EKSPORT)	1	
6	145461	ELEMENT DYSTANSOWY — WZMOCNIENIE UKOŚNE	2	
7	304221	PRĘT — ŚRODKOWA PODPORA SPAWANA ELASTYCZNA	1	
8	49341	SWORZEŃ Z OTWOREM NA ZAWLECZKĘ	1	
9	18609	ZAWLECZKA ŚR. 1/4 X 2 CYNKOWANA	1	
10	165734	PROWADNICA — PLASTIKOWA PODPORA NAGARNIACZA ELASTYCZNA	1	
11	REF.	ZŁĄCZKI HYDRAULICZNE [127]		
A	30811	ŚRUBA — SZEŚCIOKĄTNA 3/4 NC X DŁ. 2,0 KLASA 8 CYNKOWANA		
B	176009	PODKŁADKA — NORDLOCK 3/4 CALA SP		
C	174858	PODKŁADKA — PŁASKA		
D	135737	ŚRUBA — ODSADZANA, IMBUSOWA, 3/4 X DŁ. 2,25		
E	135367	NAKRĘTKA KOŁNIERZOWA (ZNIEKSZT. GWINT) GŁADKA POWIERZCHNIA 0,75-10 UNC KLASA G		
F	102636	NAKRĘTKA ZABEZPIECZAJĄCA SZEŚCIOKĄTNA (ZNIEKSZT. GWINT) 0,750-10 UNC		
G	50186	NAKRĘTKA ZABEZPIECZAJĄCA KOŁNIERZOWA, GŁADKA POWIERZCHNIA (ZNIEKSZT. GWINT) 0,500-13 UNC KLASA 5		
H	30441	PODKŁADKA — UTWARDZANA		
J	30280	NAKRĘTKA ZABEZPIECZAJĄCA KOŁNIERZOWA, GŁADKA POWIERZCHNIA 5/16 NC KLASA 5 CYNKOWANA		
K	30209	ŚRUBA — SZEŚCIOKĄTNA 1/2 NC X DŁ. 4,5 KLASA 5 CYNKOWANA		
L	30549	ŚRUBA — ŁEB SZEŚCIOKĄTNY 3/4-10 X 5,5 KL.5-AA1J		
M	21087	ŚRUBA — ŁEB SZEŚCIOKĄTNY 5/16 NC X DŁ. 1,0 KLASA 5 CYNKOWANA		

127. Patrz sekcja *32 Hydraulika napędu nagarniacza — podnoszenie oraz przód-tył — podwójny nagarniacz (9,1–13,7 m [30–45 stóp]), strona 129*.

RAMIONA WSPIERAJĄCE I SIŁOWNIKI PODNOSZĄCE NAGARNIACZA — RAMIONA ŚRODKOWE

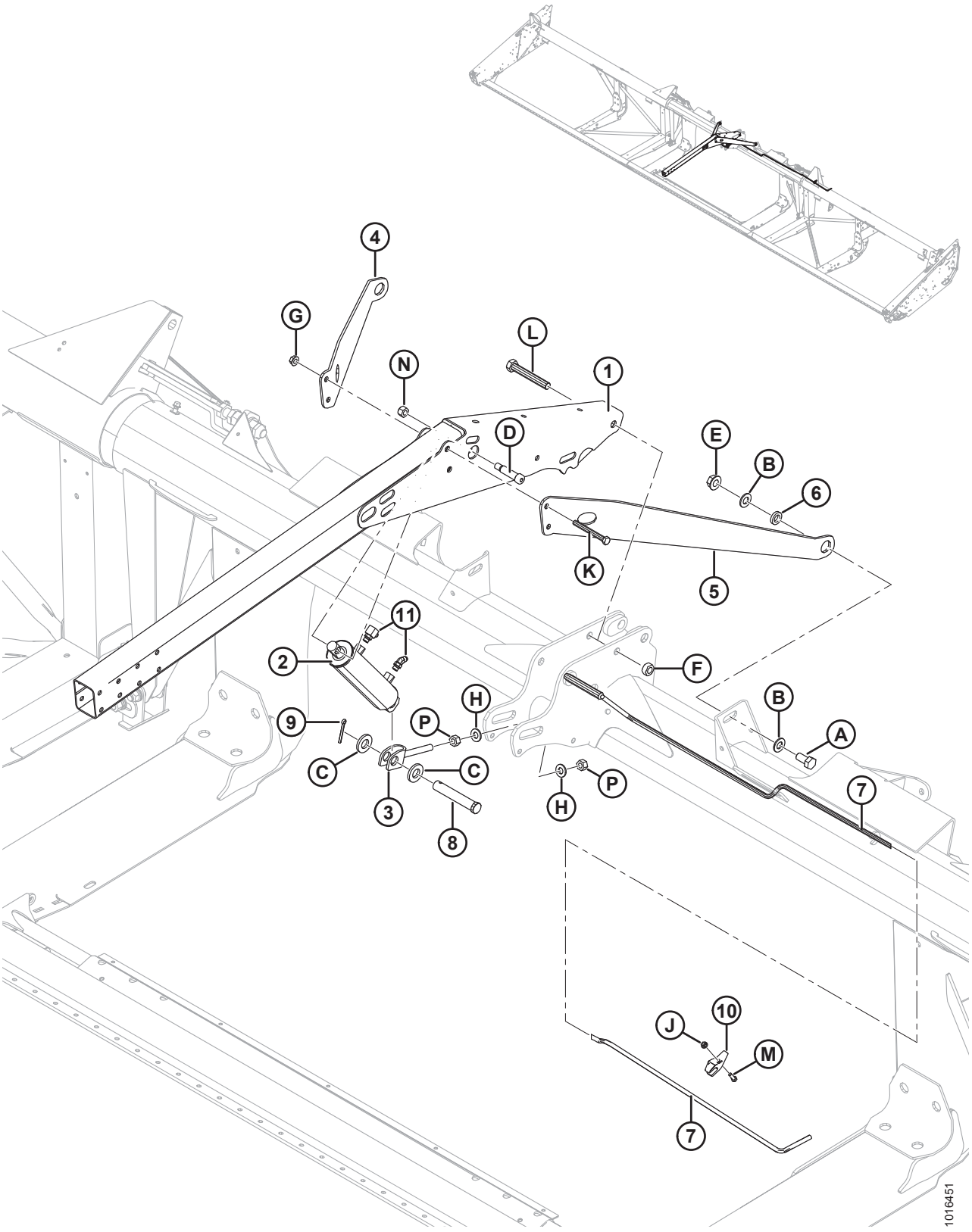

Ref.	Numer części	Opis	Ilość	Numer seryjny
N	18666	NAKRĘTKA ZABEZPIECZAJĄCA SZEŚCIOKĄTNA (ZNIEKSZT. GWINT) 5/8-11 UNC CYNKOWANA		
P	18592	NAKRĘTKA SZEŚCIOKĄTNA 5/8-11 UNC KLASA 5 CYNKOWANA		

30 Ramiona wspierające i siłowniki podnoszące nagarniacza — ramiona zewnętrzne

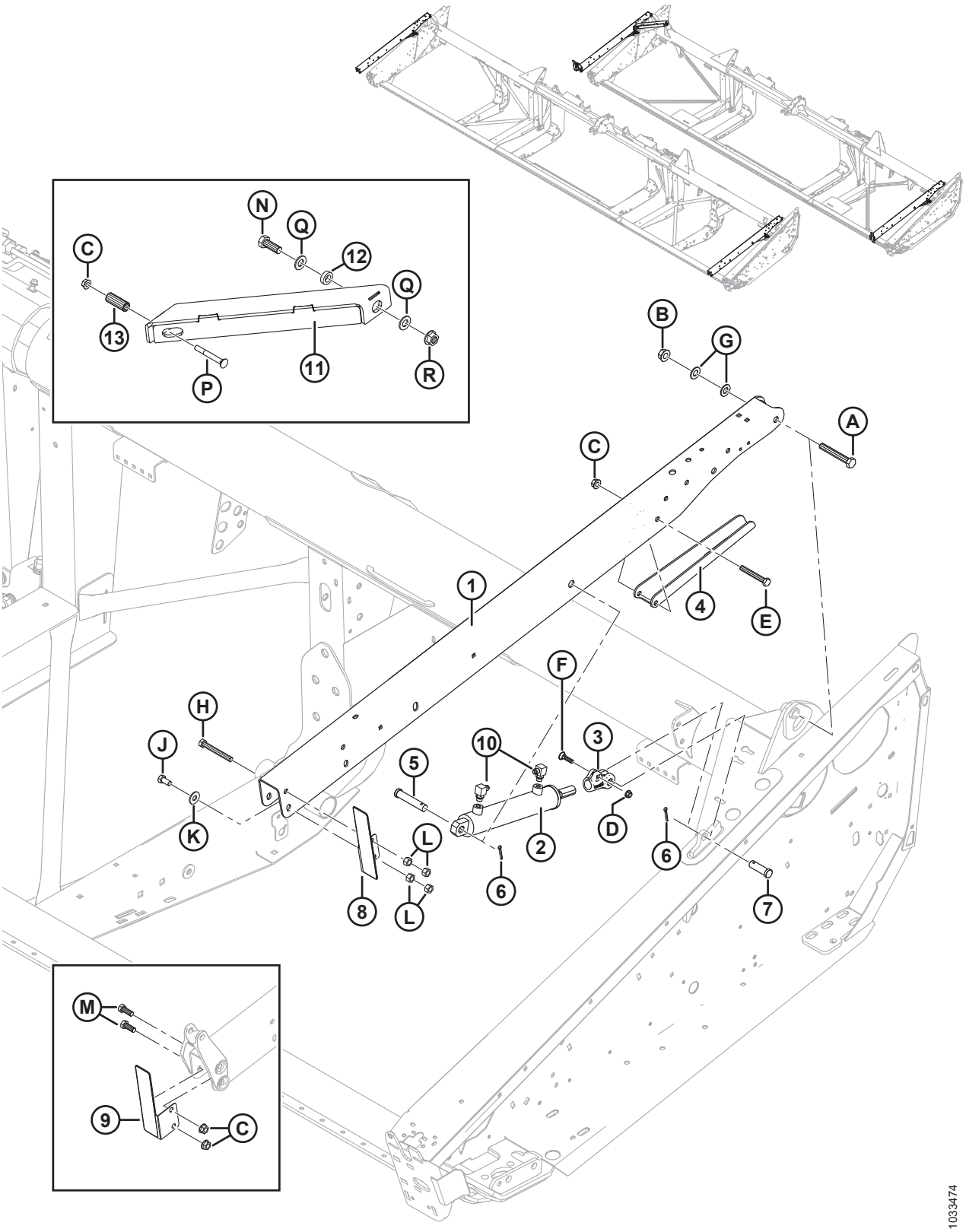

Ref.	Numer części	Opis	Ilość	Numer seryjny
	B6890	**ZESTAW — KRÓTKIE WZMOCNIENIE NAGARNIACZA FD125E** [128]		
1	255282	RAMIĘ — ZEWNĘTRZNE Z NAKLEJKAMI [129]	2	
	255788	RAMIĘ — ZEWNĘTRZNE Z NAKLEJKAMI (TYLKO EKSPORT) [129]	2	
2	245993	SIŁOWNIK — HYDRAULICZNY LEWY	1	
	132475	ZESTAW USZCZELNIENIA		
	245992	SIŁOWNIK — HYDRAULICZNY PRAWY	1	
	132474	ZESTAW USZCZELNIENIA		
	174879	ODPOWIETRZNIK — ORB #6		
3	304314	WIDEŁKI	2	
4	304222	WSPORNIK — PODPORA NAGARNIACZA	2	
5	20312	SWORZEŃ Z OTWOREM NA ZAWLECZKĘ	2	
6	18648	ZAWLECZKA ŚR. 3/16 X 1,25 CYNKOWANA	4	
7	18626	SWORZEŃ Z OTWOREM NA ZAWLECZKĘ	2	
8	294068	ZESPÓŁ — WSPORNIK Z ODBLASKIEM LEWY [130]	1	
9	294069	ZESPÓŁ — WSPORNIK Z ODBLASKIEM PRAWY [130]	1	
10	REF.	ZŁĄCZKI HYDRAULICZNE [131]		
11	**326097**	**WZMOCNIENIE — UKOŚNE SPAWANE** [132]	**1**	
	326181	**WZMOCNIENIE — UKOŚNE SPAWANE KRÓTKIE (TYLKO EKSPORT)** [132]	**1**	
	326192	**ZESTAW — KRÓTKIE WZMOCNIENIE ELASTYCZNEGO POJEDYNCZEGO NAGARNIACZA** [133]	**NŻ**	
12	**172158**	**ELEMENT DYSTANSOWY — WZMOCNIENIE UKOŚNE** [132]	**1**	
13	**174333**	**ELEMENT DYSTANSOWY** [132]	**1**	
A	172922	ŚRUBA — SZEŚCIOKĄTNA 5/8 NC X DŁ. 4,125 KLASA 5 CYNKOWANA		
B	50225	NAKRĘTKA KOŁNIERZOWA (ZNIEKSZT. GWINT) GŁADKA POWIERZCHNIA 0,625-11 UNC		

128. Zawiera zestaw krótkiego wzmocnienia elastycznego pojedynczego nagarniacza (MD #326192). Zestawy dostępne wyłącznie za pośrednictwem działu sprzedaży towarów kompletnych.
129. Zawiera naklejki (MD #131393, 174632).
130. Zawiera odblask (MD #115146).
131. Patrz sekcje *31 Hydraulika napędu nagarniacza — podnoszenie oraz przód-tył — pojedynczy nagarniacz (7,6 m [25 stóp]), strona 125* i *32 Hydraulika napędu nagarniacza — podnoszenie oraz przód-tył — podwójny nagarniacz (9,1–13,7 m [30–45 stóp]), strona 129*.
132. Tylko hedery z pojedynczym nagarniaczem 25 stóp.
133. Tylko eksport. Zestaw zawiera krótkie wzmocnienie ukośne (MD #326181), elementy złączne i instrukcje.

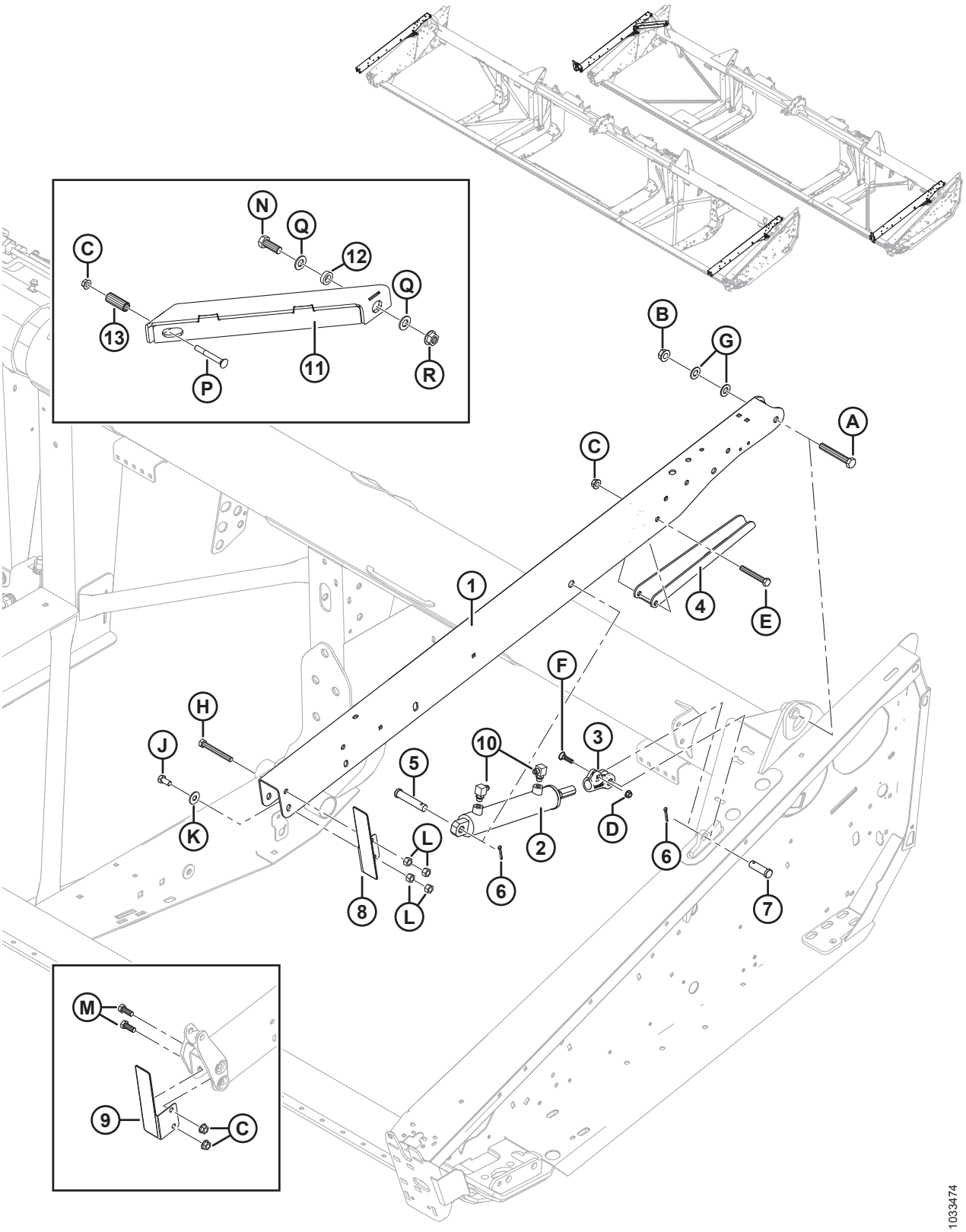
N
Q
12
C
Q
13
11
P
R
B
G
A
C
1
4
E
F
H
J
10
3
5
K
L
2
D
6
8
L
6
7
M
9
C
1033474

Ref.	Numer części	Opis	Ilość	Numer seryjny
C	50186	NAKRĘTKA ZABEZPIECZAJĄCA KOŁNIERZOWA, GŁADKA POWIERZCHNIA (ZNIEKSZT. GWINT) 0,500-13 UNC KLASA 5		
D	30228	NAKRĘTKA KOŁNIERZOWA (ZNIEKSZT. GWINT) GŁADKA POWIERZCHNIA 0,375-16 UNC		
E	21581	ŚRUBA — SZEŚCIOKĄTNA 1/2 NC X DŁ. 3,5 KLASA 5 CYNKOWANA		
F	21484	ŚRUBA — Z ŁBEM OKRĄGŁYM, Z KWADRATOWYM ODSADZENIEM 3/8-16 X 1,5 KLASA 5 CYNKOWANA		
G	18600	PODKŁADKA — SAE PŁASKA 21/32 ŚR. WEWN. X 1-5/16 CALA ŚR. ZEWN. CYNKOWANA		
H	21589	ŚRUBA — ŁEB SZEŚCIOKĄTNY 1/2-13 X 4,0 KL.5-AA1J		
J	21575	ŚRUBA — ŁEB SZEŚCIOKĄTNY 1/2-13 X 1,0 KL.5-AA1J		
K	184589	PODKŁADKA — PŁASKA		
L	18591	NAKRĘTKA SZEŚCIOKĄTNA 1/2-13 UNC KLASA 5 CYNKOWANA		
M	21491	ŚRUBA — ŁEB SZEŚCIOKĄTNY 1/2-13 X 1,25 KL.5-AA1J		
N	**30811**	**ŚRUBA — ŁEB SZEŚCIOKĄTNY 3/4-10 X 2,0 KL.8-AA1J**		
P	**30824**	**ŚRUBA — Z ŁBEM OKRĄGŁYM, Z KWADRATOWYM ODSADZENIEM, 1/2-13 X 4,0 KL.5 AA1J**		
Q	**176009**	**PODKŁADKA — NORDLOCK 3/4 CALA SP**		
R	**135367**	**NAKRĘTKA — KOŁNIERZOWA (ZNIEKSZT. GWINT) 3/4-10 UNC KL. GR8 AA1J**		

31 Hydraulika napędu nagarniacza — podnoszenie oraz przód-tył — pojedynczy nagarniacz (7,6 m [25 stóp])

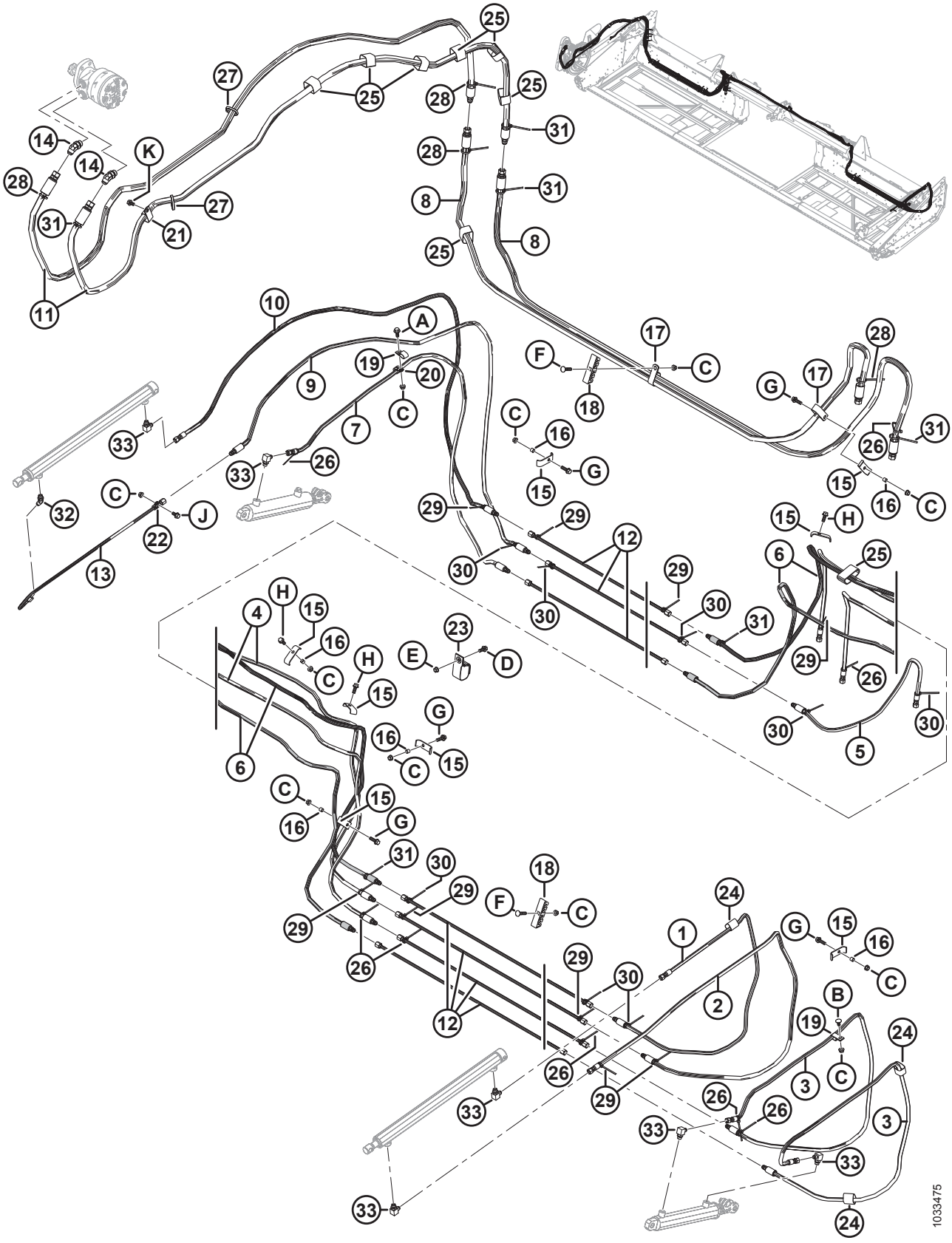

HYDRAULIKA NAPĘDU NAGARNIACZA — PODNOSZENIE ORAZ PRZÓD-TYŁ — POJEDYNCZY NAGARNIACZ (7,6 M [25 STÓP])

Ref.	Numer części	Opis	Ilość	Numer seryjny
1	220611	WĄŻ — HYDRAULICZNY, 1/4 CALA ŚR. WEWN., DŁ. 2270 MM, 100R17, METALOWE WZMOCNIENIE	1	
2	220610	WĄŻ — HYDRAULICZNY, 1/4 CALA ŚR. WEWN., DŁ. 2285 MM, 100R17, METALOWE WZMOCNIENIE	1	
3	220612	WĄŻ — HYDRAULICZNY, 1/4 CALA ŚR. WEWN., DŁ. 2025 MM, 100R17, METALOWE WZMOCNIENIE	2	
4	326100	WĄŻ — HYDRAULICZNY, 1/4 CALA ŚR. WEWN., DŁ. 4870 MM, 100R17, METALOWE WZMOCNIENIE	2	
5	220625	WĄŻ — HYDRAULICZNY, 1/4 CALA ŚR. WEWN., DŁ. 885 MM, 100R17, METALOWE WZMOCNIENIE	1	
6	220613	WĄŻ — HYDRAULICZNY, 1/4 CALA ŚR. WEWN., DŁ. 5470 MM, 100R17, METALOWE WZMOCNIENIE	2	
7	220614	WĄŻ — HYDRAULICZNY, 1/4 CALA ŚR. WEWN., DŁ. 1980 MM, 100R17, METALOWE WZMOCNIENIE	1	
8	326096	WĄŻ — HYDRAULICZNY, 1/2 CALA ŚR. WEWN., DŁ. 3150 MM, 100R17, METALOWE WZMOCNIENIE	2	
9	220609	WĄŻ — HYDRAULICZNY, 1/4 CALA ŚR. WEWN., DŁ. 2525 MM, 100R17, METALOWE WZMOCNIENIE	1	
10	220608	WĄŻ — HYDRAULICZNY, 1/4 CALA ŚR. WEWN., DŁ. 2525 MM, 100R17, METALOWE WZMOCNIENIE	1	
11	172978	WĄŻ — HYDRAULICZNY, 1/2 CALA ŚR. WEWN., DŁ. 3000 MM, 100R17, METALOWE WZMOCNIENIE	1	
12	326093	PRZEWÓD — HYDRAULICZNY	7	
13	253815	PRZEWÓD — HYDRAULICZNY	1	
14	50103	ZŁĄCZKA — KOLANKO HYDRAULICZNE 45° Z O-RINGIEM 10-10	2	
15	103351	UCHWYT	8	
16	294121	ELEMENT DYSTANSOWY	6	
17	252942	ZACISK — IZOLOWANY 1 CAL	4	
18	220478	ZACISK	5	
19	135234	ZACISK — PODWÓJNY WĄŻ IZOLOWANY	2	
20	135716	ZACISK — IZOLOWANY 5/8 CALA	1	
21	50022	ZACISK — IZOLOWANY 15/16 CALA	1	
22	136410	ZACISK — IZOLOWANY 3/8 CALA	1	
23	253305	TAŚMA MOCUJĄCA — WISZĄCA, 4 CALE DŁ.	1	
24	135443	ELEMENT ZŁĄCZNY — TAŚMA MOCUJĄCA 4 CALE DŁ.	3	
25	135444	TAŚMA MOCUJĄCA — 6 CALI DŁ.	8	

HYDRAULIKA NAPĘDU NAGARNIACZA — PODNOSZENIE ORAZ PRZÓD-TYŁ — POJEDYNCZY NAGARNIACZ (7,6 M [25 STÓP])

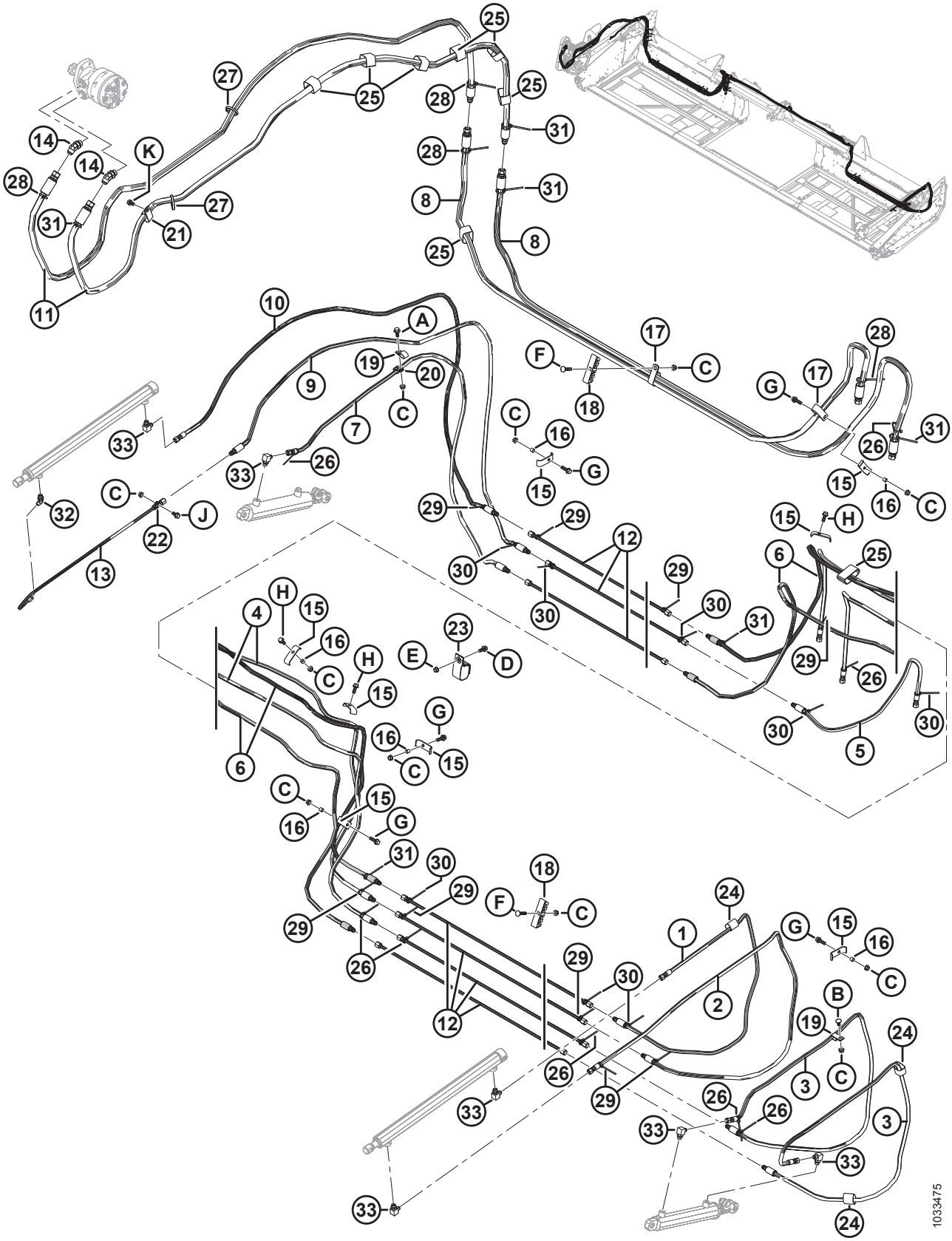

HYDRAULIKA NAPĘDU NAGARNIACZA — PODNOSZENIE ORAZ PRZÓD-TYŁ — POJEDYNCZY NAGARNIACZ (7,6 M [25 STÓP])

Ref.	Numer części	Opis	Ilość	Numer seryjny
26	**21763**	**ELEMENT ZŁĄCZNY — OPASKA KABLOWA, CZARNA, DŁ. 160 MM**	**8**	
27	**30753**	**ELEMENT ZŁĄCZNY — OPASKA KABLOWA, CZARNA, DŁ. 305 MM**	**2**	
28	**40701**	**ELEMENT ZŁĄCZNY — OPASKA KABLOWA, ŻÓŁTA**	**4**	
29	**40702**	**ELEMENT ZŁĄCZNY — OPASKA KABLOWA, CZERWONA**	**9**	
30	**49227**	**ELEMENT ZŁĄCZNY — OPASKA KABLOWA, ZIELONA**	**8**	
31	**49232**	**ELEMENT ZŁĄCZNY — OPASKA KABLOWA, BIAŁA**	**6**	
32	**30284**	**ZŁĄCZKA — KOLANKO HYDRAULICZNE 45° Z O-RINGIEM 6-6**	**1**	
33	**30282**	**ZŁĄCZKA — KOLANKO HYDRAULICZNE 90° Z O-RINGIEM 6-6**	**6**	
A	**21447**	**ŚRUBA — SZEŚCIOKĄTNA KOŁNIERZOWA (ZĄBKOWANA) 3/8 NC X 1,0 KLASA 5 CYNKOWANA**		
B	**21472**	**ŚRUBA — Z ŁBEM OKRĄGŁYM, Z KWADRATOWYM ODSADZENIEM 3/8 NC X 0,75 KLASA 5 CYNKOWANA**		
C	**30228**	**NAKRĘTKA KOŁNIERZOWA (ZNIEKSZT. GWINT) GŁADKA POWIERZCHNIA 0,375-16 UNC**		
D	**21975**	**ŚRUBA — SZEŚCIOKĄTNA KOŁNIERZOWA (ZĄBKOWANA) 3/8-16 X 1,0 KL.5-AA1J**		
E	**118193**	**NAKRĘTKA SZEŚCIOKĄTNA KOŁNIERZOWA 0,375 UNC**		
F	**50197**	**ŚRUBA — Z ŁBEM OKRĄGŁYM, Z KWADRATOWYM ODSADZENIEM, 3/8-16 X 1,75-KL.5-AA1J**		
G	**30936**	**ŚRUBA — SZEŚCIOKĄTNA KOŁNIERZOWA (ZĄBKOWANA) 3/8-16 X 1,25 KL.5-AA1J**		
H	**135193**	**ŚRUBA — SZEŚCIOKĄTNA Z PODKŁADKĄ 3/8 NC X 1,0-AA1J**		
J	**21821**	**ŚRUBA — SZEŚCIOKĄTNA KOŁNIERZOWA (ZĄBKOWANA) 3/8-16 X 0,375 KL.5-AA1J**		
K	**101898**	**ŚRUBA — SZEŚCIOKĄTNA Z PODKŁADKĄ 3/8 NC X 5/8**		

32 Hydraulika napędu nagarniacza — podnoszenie oraz przód-tył — podwójny nagarniacz (9,1–13,7 m [30–45 stóp])

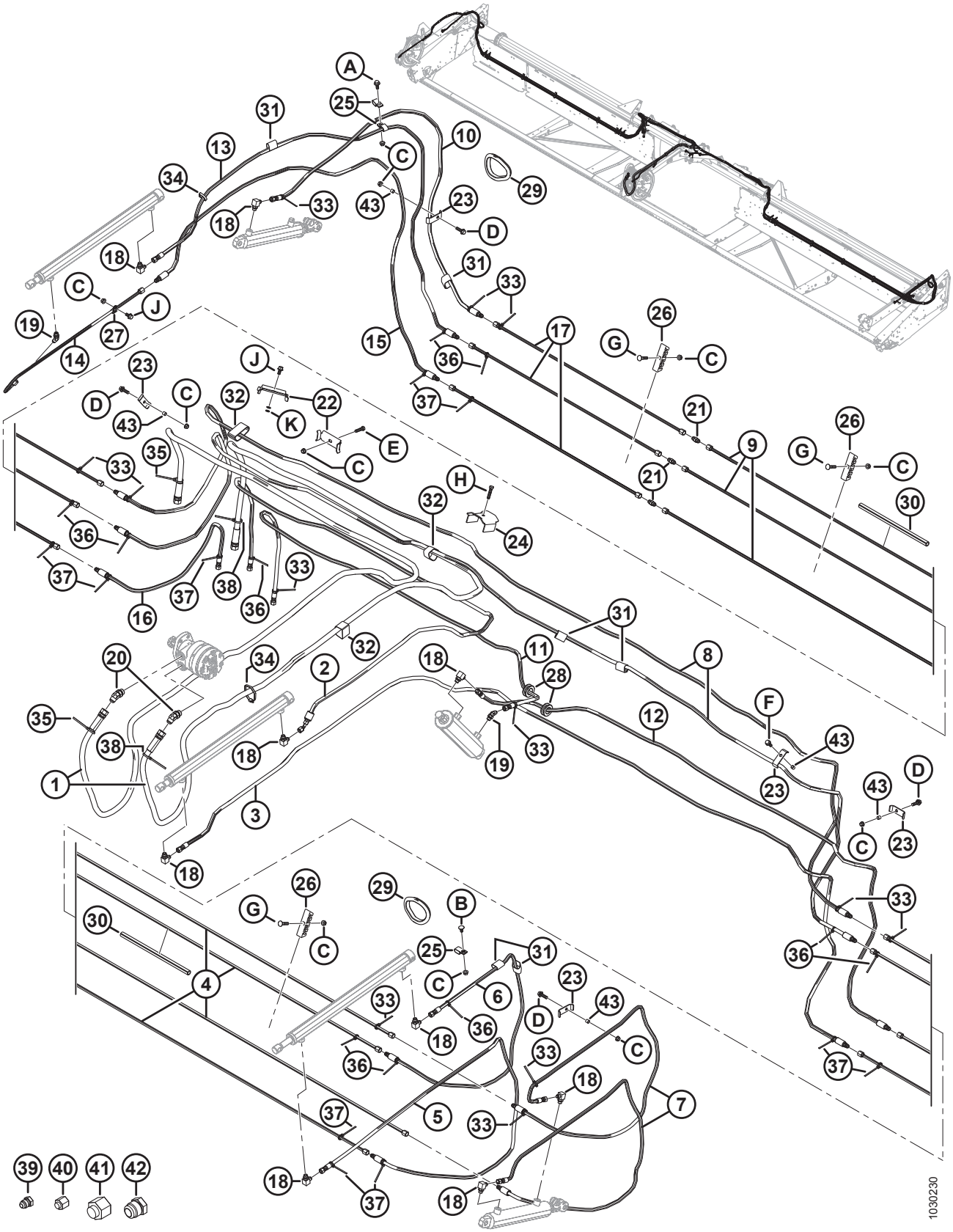

HYDRAULIKA NAPĘDU NAGARNIACZA — PODNOSZENIE ORAZ PRZÓD-TYŁ — PODWÓJNY NAGARNIACZ (9,1–13,7 M [30–45 STÓP])

Ref.	Numer części	Opis	Ilość	Numer seryjny
1	172758	WĄŻ HYDRAULICZNY — CIŚNIENIE I POWRÓT SILNIKA NAPĘDU NAGARNIACZA	2	
2	220241	WĄŻ HYDRAULICZNY — PRZÓD-TYŁ DO WEWNĄTRZ ŚRODKOWEGO NAGARNIACZA	1	
3	220607	WĄŻ HYDRAULICZNY — PRZÓD-TYŁ NA ZEWNĄTRZ ŚRODKOWEGO NAGARNIACZA	1	
4	220598	PRZEWÓD HYDRAULICZNY — LEWA STRONA (30 STÓP)	4	
	220597	PRZEWÓD HYDRAULICZNY — LEWA STRONA (35 STÓP)	4	
	123676	PRZEWÓD HYDRAULICZNY — LEWA STRONA (40 STÓP)	4	
	123702	PRZEWÓD HYDRAULICZNY — LEWA STRONA (45 STÓP)	4	
5	220610	WĄŻ HYDRAULICZNY — LEWY NAGARNIACZ (PRZÓD-TYŁ DO WEWNĄTRZ)	1	
6	220611	WĄŻ HYDRAULICZNY — LEWY NAGARNIACZ (PRZÓD-TYŁ NA WEWNĄTRZ)	1	
7	220612	WĄŻ HYDRAULICZNY — PODNOSZENIE LEWEGO NAGARNIACZA	2	
8	220613	WĄŻ HYDRAULICZNY — PODNOSZENIE ORAZ PRZÓD-TYŁ LEWEGO DO PRAWEGO NAGARNIACZA, PRZEZ OTWÓR	2	
9	220598	PRZEWÓD HYDRAULICZNY — PRAWA STRONA (30 STÓP)	3	
	220597	PRZEWÓD HYDRAULICZNY — PRAWA STRONA (35 STÓP)	3	
	220589	PRZEWÓD HYDRAULICZNY — PRAWA STRONA (40 I 45 STÓP)	3	
10	220614	WĄŻ HYDRAULICZNY — PODNOSZENIE PRAWEGO NAGARNIACZA	1	
11	220615	WĄŻ HYDRAULICZNY — ŚRODEK (PODNOSZENIE NAGARNIACZA DO WEWNĄTRZ)	1	
12	220616	WĄŻ HYDRAULICZNY — ŚRODEK (PODNOSZENIE NAGARNIACZA NA ZEWNĄTRZ)	1	
13	220608	WĄŻ HYDRAULICZNY — PRAWY NAGARNIACZ (PRZÓD-TYŁ DO WEWNĄTRZ)	1	
14	253815	WĄŻ HYDRAULICZNY — PRAWY NAGARNIACZ (PRZÓD-TYŁ NA ZEWNĄTRZ)	1	
15	220609	WĄŻ HYDRAULICZNY — PRAWY NAGARNIACZ (PRZÓD-TYŁ DO WYJŚCIA LINII)	1	
16	220625	WĄŻ HYDRAULICZNY — NAGARNIACZ PRZÓD-TYŁ (PRZEDNI PRZEWÓD DO KOMBAJNU)	1	
17	220591	PRZEWÓD HYDRAULICZNY (40 STÓP)	3	
	220590	PRZEWÓD HYDRAULICZNY (45 STÓP)	3	
18	30282	ZŁĄCZKA — KOLANKO HYDRAULICZNE 90° Z O-RINGIEM 6-6	9	
19	30284	ZŁĄCZKA — KOLANKO HYDRAULICZNE 45° Z O-RINGIEM 6-6	2	

HYDRAULIKA NAPĘDU NAGARNIACZA — PODNOSZENIE ORAZ PRZÓD-TYŁ — PODWÓJNY NAGARNIACZ (9,1–13,7 M [30–45 STÓP])

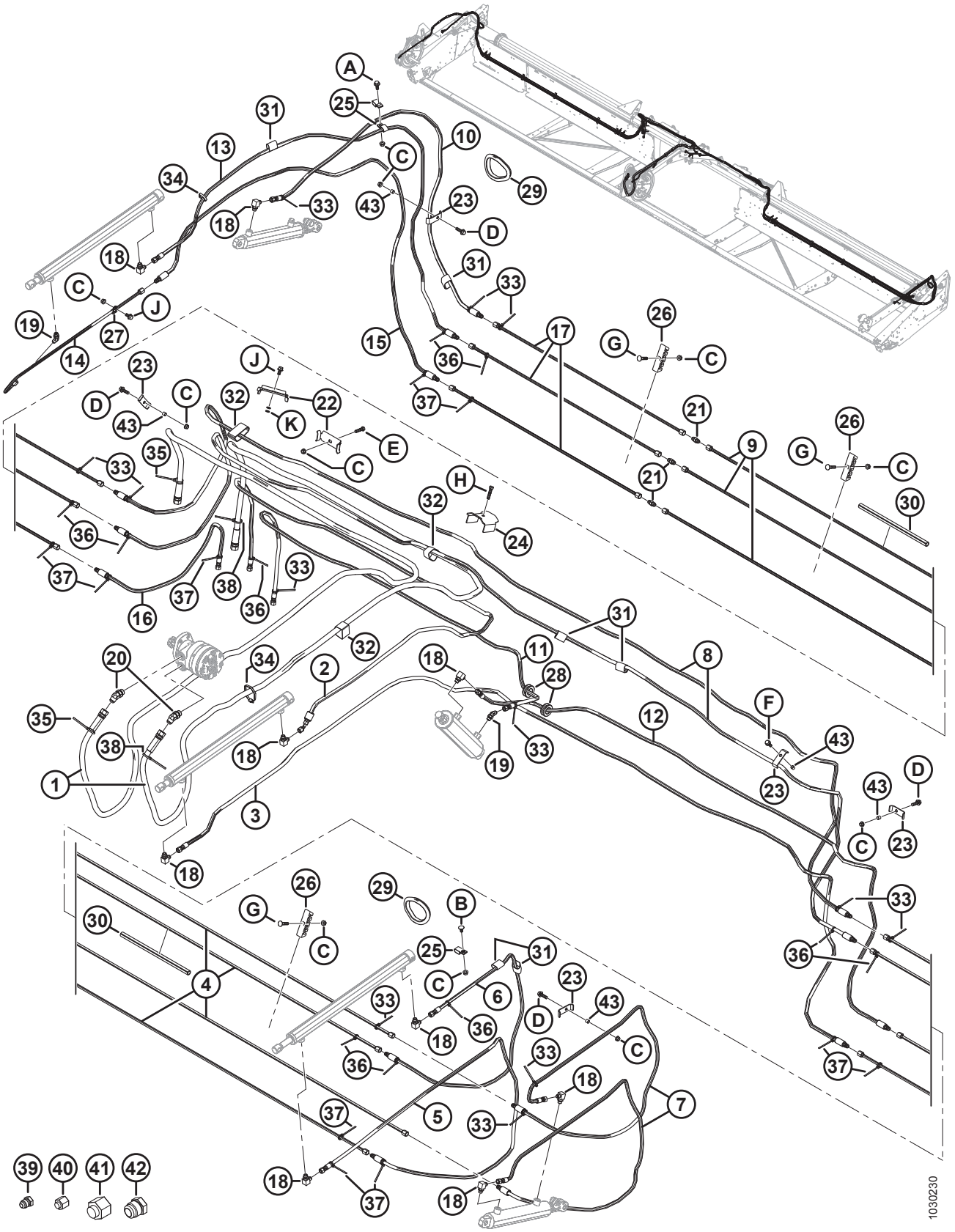

HYDRAULIKA NAPĘDU NAGARNIACZA — PODNOSZENIE ORAZ PRZÓD-TYŁ — PODWÓJNY NAGARNIACZ (9,1–13,7 M [30–45 STÓP])

Ref.	Numer części	Opis	Ilość	Numer seryjny
20	50103	ZŁĄCZKA — KOLANKO HYDRAULICZNE 45° Z O-RINGIEM 10-10	2	
21	30375	ZŁĄCZKA HYDRAULICZNA (TYLKO 40–45 STÓP)	3	
22	294080	UCHWYT	2	
23	103351	UCHWYT	7	
24	123599	UCHWYT — WĄŻ HYDRAULICZNY, RAMIĘ ŚRODKOWE	1	
25	135234	ZACISK — PODWÓJNY WĄŻ IZOLOWANY	3	
26	220478	ZACISK [134]		
27	**136410**	**ZACISK — IZOLOWANY 3/8 CALA (PRZEWÓD NA PRAWYM SIŁOWNIKU PRZÓD-TYŁ)**	**1**	
28	220617	PRZELOTKA — GUMOWA, ŚR. WEWN. 25 MM	2	
29	125722	PRZELOTKA — GUMOWA, ŚR. WEWN. 99 MM (TYLKO 40–45 STÓP)	2	
30	26671	KANAŁ KABLOWY (TYLKO 45 STÓP)	1	
31	135443	ELEMENT ZŁĄCZNY — TAŚMA MOCUJĄCA 4 CALE DŁ.	11	
32	135444	ELEMENT ZŁĄCZNY — TAŚMA MOCUJĄCA 6 CALI DŁ.	8	
33	21763	ELEMENT ZŁĄCZNY — OPASKA KABLOWA (CZARNA) DŁ. 190 MM	13	
34	30753	ELEMENT ZŁĄCZNY — OPASKA KABLOWA (CZARNA) DŁ. 365 MM	7	
35	40701	ELEMENT ZŁĄCZNY — OPASKA KABLOWA (ŻÓŁTA)	2	
36	40702	ELEMENT ZŁĄCZNY — OPASKA KABLOWA (CZERWONA)	10	
37	49227	ELEMENT ZŁĄCZNY — OPASKA KABLOWA (ZIELONA)	10	
38	49232	ELEMENT ZŁĄCZNY — OPASKA KABLOWA (BIAŁA)	2	
39	50178	KOREK — 3/8 CALA RURA [135]	6	
40	30813	ZATYCZKA — 3/8 CALA RURA ROZSZERZENIE 37° [135]	6	
41	30999	ZATYCZKA — 3/4 CALA RURA ROZSZERZENIE 37° [135]	2	
42	103576	KOREK — 3/4 CALA RURA [135]	2	
43	294121	ELEMENT DYSTANSOWY	6	
A	3002721447	ŚRUBA — SZEŚCIOKĄTNA KOŁNIERZOWA DŁUGA (ZĄBKOWANA) 3/8 NC X 1,0 KLASA 5 CYNKOWANA		
B	21472	ŚRUBA — Z ŁBEM OKRĄGŁYM, Z KWADRATOWYM ODSADZENIEM 3/8 NC X 0,75 KLASA 5 CYNKOWANA		
C	30228	NAKRĘTKA KOŁNIERZOWA (ZNIEKSZT. GWINT) GŁADKA POWIERZCHNIA 0,375-16 UNC		

134. Ilości: 30 stóp = 6, 35 stóp = 8, 40 stóp = 10, 45 stóp = 12.
135. Tylko do celów wysyłki.

HYDRAULIKA NAPĘDU NAGARNIACZA — PODNOSZENIE ORAZ PRZÓD-TYŁ — PODWÓJNY NAGARNIACZ (9,1–13,7 M [30–45 STÓP])

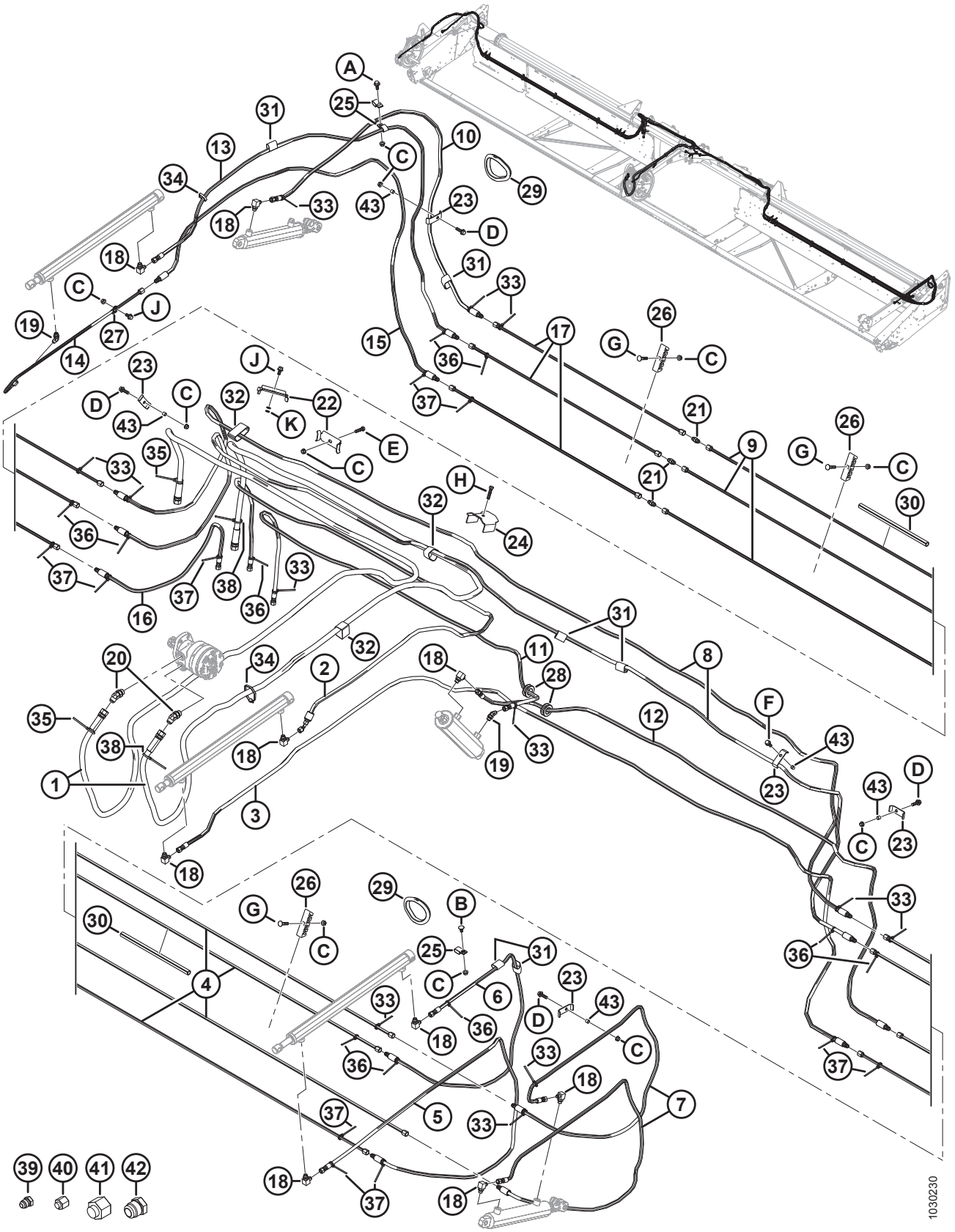

HYDRAULIKA NAPĘDU NAGARNIACZA — PODNOSZENIE ORAZ PRZÓD-TYŁ — PODWÓJNY NAGARNIACZ (9,1–13,7 M [30–45 STÓP])

Ref.	Numer części	Opis	Ilość	Numer seryjny
D	30936	ŚRUBA — SZEŚCIOKĄTNA KOŁNIERZOWA (ZĄBKOWANA) 3/8 NC X 1,25 KLASA 5 CYNKOWANA		
E	21561	ŚRUBA — SZEŚCIOKĄTNA 3/8 NC X DŁ. 1,5 KLASA 5 CYNKOWANA		
F	135193	ŚRUBA — SZEŚCIOKĄTNA Z PODKŁADKĄ GWINT TOCZNY 3/8 NC X 1,0		
G	50197	ŚRUBA — Z ŁBEM OKRĄGŁYM, Z KWADRATOWYM ODSADZENIEM 3/8-16 X 1,75 KLASA 5 CYNKOWANA		
H	20078	ŚRUBA — SZEŚCIOKĄTNA 3/8 NC X DŁ. 1,75 KLASA 5 CYNKOWANA		
J	21821	ŚRUBA — SZEŚCIOKĄTNA KOŁNIERZOWA (ZĄBKOWANA) 3/8 NC X 0,75 KLASA 5 CYNKOWANA		
K	133521	PODKŁADKA — 3/8 X 5/8, 0,062		

33 Podzespoły elektryczne — seria FD1

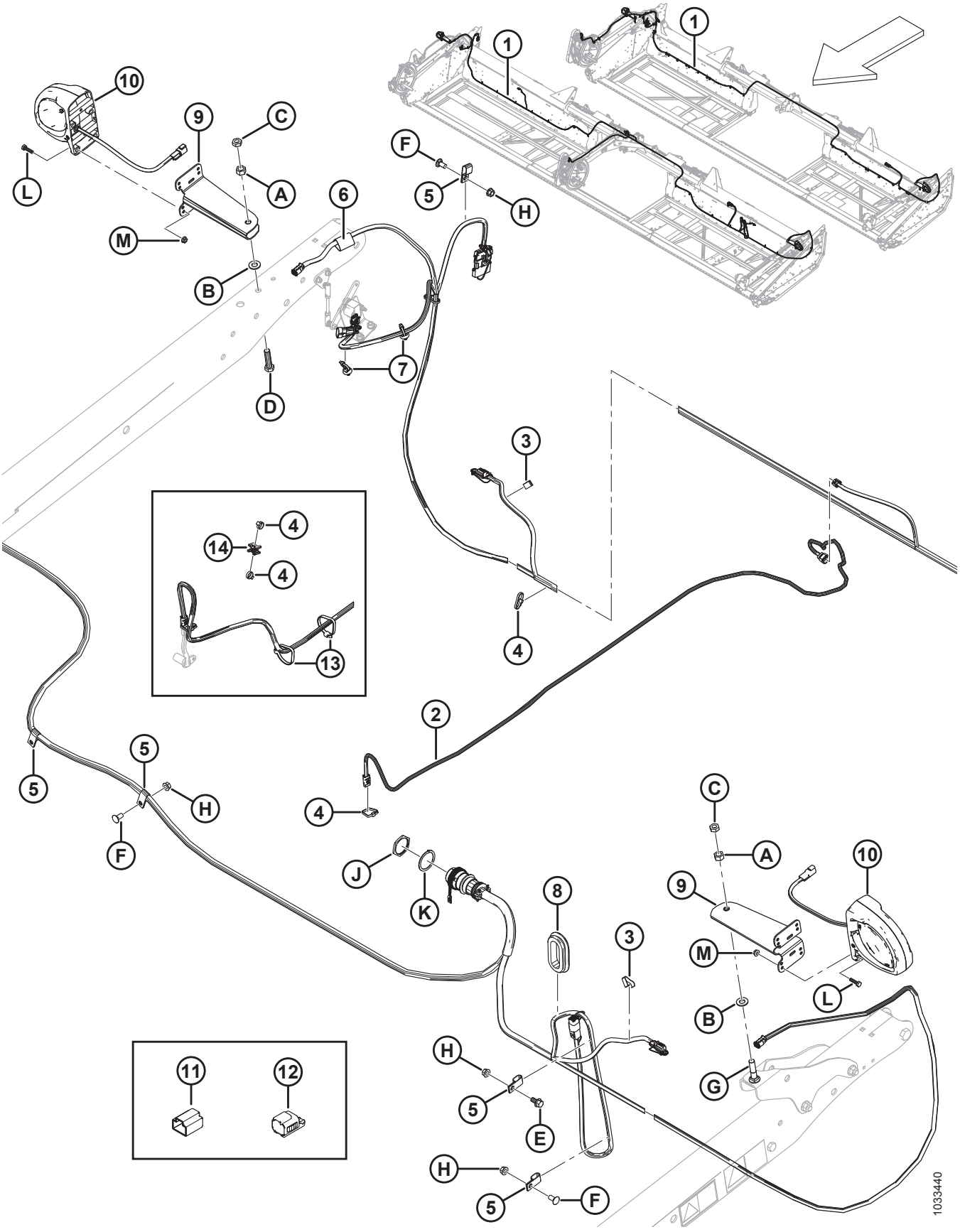

UWAGA:

W celu uzyskania informacji na temat konkretnych elementów wiązek elektrycznych patrz Katalog części złączy elektrycznych (MD #169641).

Ref.	Numer części	Opis	Ilość	Numer seryjny
1	**326072**	**WIĄZKA PRZEWODÓW — FD125**	**1**	
	304385	WIĄZKA PRZEWODÓW — FD130	1	
	304386	WIĄZKA PRZEWODÓW — FD135	1	
	304387	WIĄZKA PRZEWODÓW — FD140	1	
	304388	WIĄZKA PRZEWODÓW — FD145	1	
2	255328	WIĄZKA PRZEWODÓW — PRĘDKOŚĆ NAGARNIACZA, SERIA FD1	1	
3	21218	ZACISK — PRZEWODY	2	
4	21763	ELEMENT ZŁĄCZNY — OPASKA KABLOWA, CZARNA, **DŁ. 160 MM** [136]	NŻ	
5	135233	ZACISK — PODWÓJNY WĄŻ IZOLOWANY [137]	**NŻ**	
6	135443	ELEMENT ZŁĄCZNY — TAŚMA MOCUJĄCA 4 CALE DŁ.	1	
7	136655	ELEMENT ZŁĄCZNY — MOCOWANIE JODEŁKOWE Z OPASKĄ [138]	2	
8	172877	PRZELOTKA — 2,38 CALA ŚR. WEWN. [139]	NŻ	
9	125343	WSPORNIK — ŚWIATŁO HEDERA	2	
10	203547	ŚWIATŁO — OBRYSOWE	2	
	139630	KLOSZ — BURSZTYNOWY	NŻ	
11	134954	NASADKA PRZECIWPYŁOWA — WTYCZKA, 3 POZ., DTM [140]	NŻ	
12	134741	NASADKA — WTYCZKA, DEUTSCH, DT, 2 POZ. [141]	NŻ	
13	**30753**	**ELEMENT ZŁĄCZNY — OPASKA KABLOWA, CZARNA, DŁ. 305 MM** [142]	**2**	
14	**134442**	**ELEMENT DYSTANSOWY — PODWÓJNA PODPORA OBROTOWA** [142]	**15**	
A	18591	NAKRĘTKA SZEŚCIOKĄTNA 1/2-13 UNC KLASA 5 CYNKOWANA		
B	18599	PODKŁADKA — SAE PŁASKA 17/32 ŚR. WEWN. X 1-1/16 CALA ŚR. ZEWN. CYNKOWANA		
C	21056	NAKRĘTKA KONTRUJĄCA SZEŚCIOKĄTNA 1/2-13 UNC KLASA 5 CYNKOWANA		

136. Ilości: 25 stóp = 38, 30 stóp = 23, 35 stóp = 31, 40 stóp = 39, 45 stóp = 47.
137. Ilości: 25 stóp = 4, 30–45 stóp = 7.
138. Znajduje się w pobliżu zespołu prawego światła hedera.
139. Ilości: 30–40 stóp = 1, 45 stóp = 2.
140. Zatyczka wymagana do zakrycia gniazda, gdy czujnik prędkości nagarniacza nie jest zamontowany.
141. Zatyczki wymagane do zakrycia styków gniazda lewego i prawego światła (P521 i P520) odsłoniętych, gdy światła nie są zamontowane zgodnie z konfiguracją eksportową.
142. Tylko 25 stóp.

PODZESPOŁY ELEKTRYCZNE — SERIA FD1

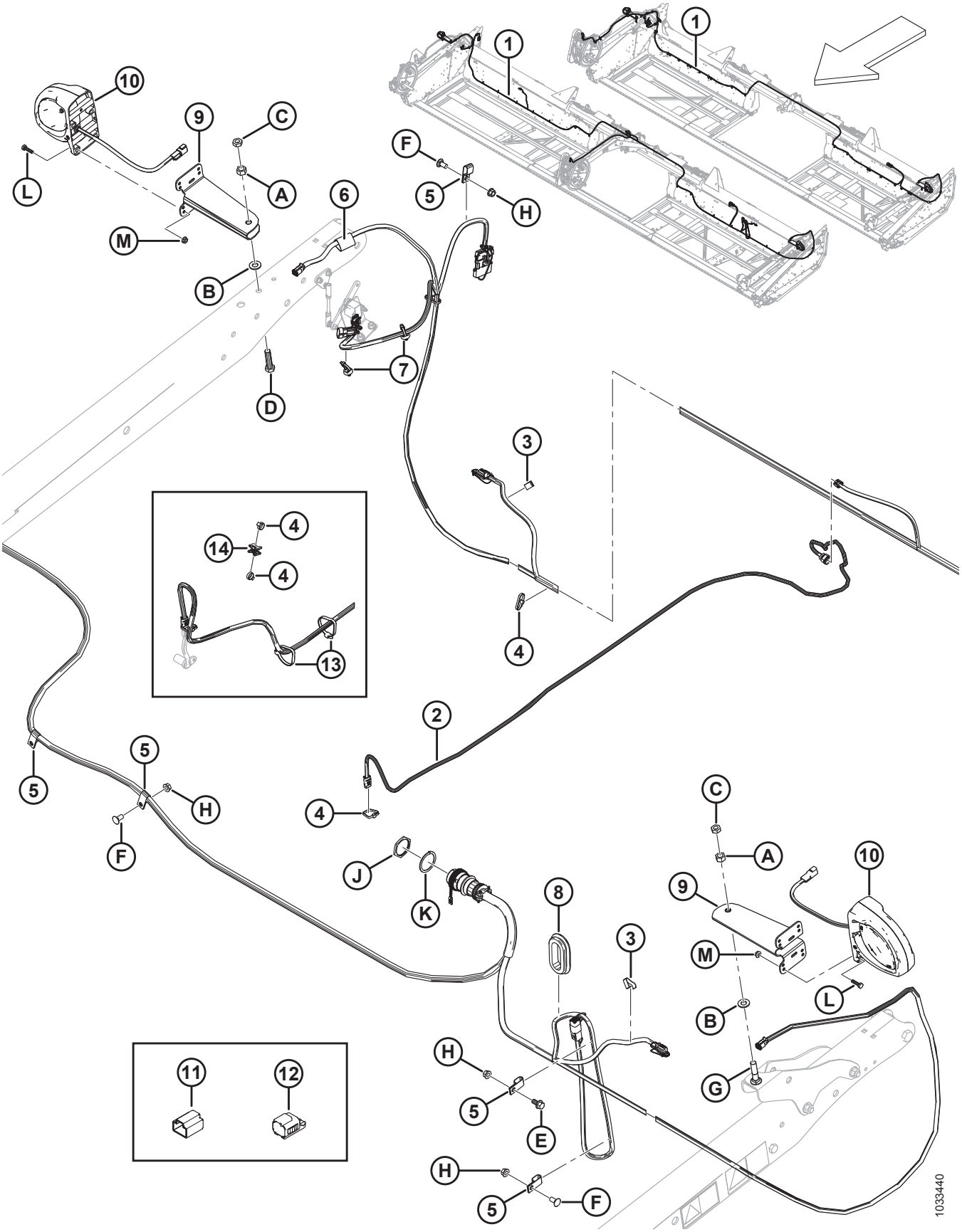

Ref.	Numer części	Opis	Ilość	Numer seryjny
D	21576	ŚRUBA — SZEŚCIOKĄTNA 1/2 NC X DŁ. 2,0 KLASA 5 CYNKOWANA		
E	21821	ŚRUBA — SZEŚCIOKĄTNA KOŁNIERZOWA (ZĄBKOWANA) 3/8 NC X 0,75 KLASA 5 CYNKOWANA		
F	21863	ŚRUBA — Z ŁBEM OKRĄGŁYM, KRÓTKA, Z KWADRATOWYM ODSADZENIEM 3/8 NC X DŁ. 0,75 KLASA 5 CYNKOWANA		
G	30027	ŚRUBA — Z ŁBEM OKRĄGŁYM, Z KWADRATOWYM ODSADZENIEM 1/2 NC X DŁ. 2,25 KLASA 5 CYNKOWANA		
H	30228	NAKRĘTKA KOŁNIERZOWA (ZNIEKSZT. GWINT) GŁADKA POWIERZCHNIA 0,375-16 UNC		
J	134010	NAKRĘTKA — PANEL, HD30, ROZMIAR 24		
K	134011	PODKŁADKA — ZABEZPIECZAJĄCA SPRĘŻYSTA, DEUTSCH HD, ROZMIAR 24		
L	21573	ŚRUBA — ŁEB SZEŚCIOKĄTNY 1/4 NC X DŁ. 1,0 KLASA 5 CYNKOWANA		
M	21455	NAKRĘTKA — KOŁNIERZOWA (ZĄBKOWANA) 1/4 NC KLASA 5 CYNKOWANA		

34 Stopy ślizgowe — koniec i środek

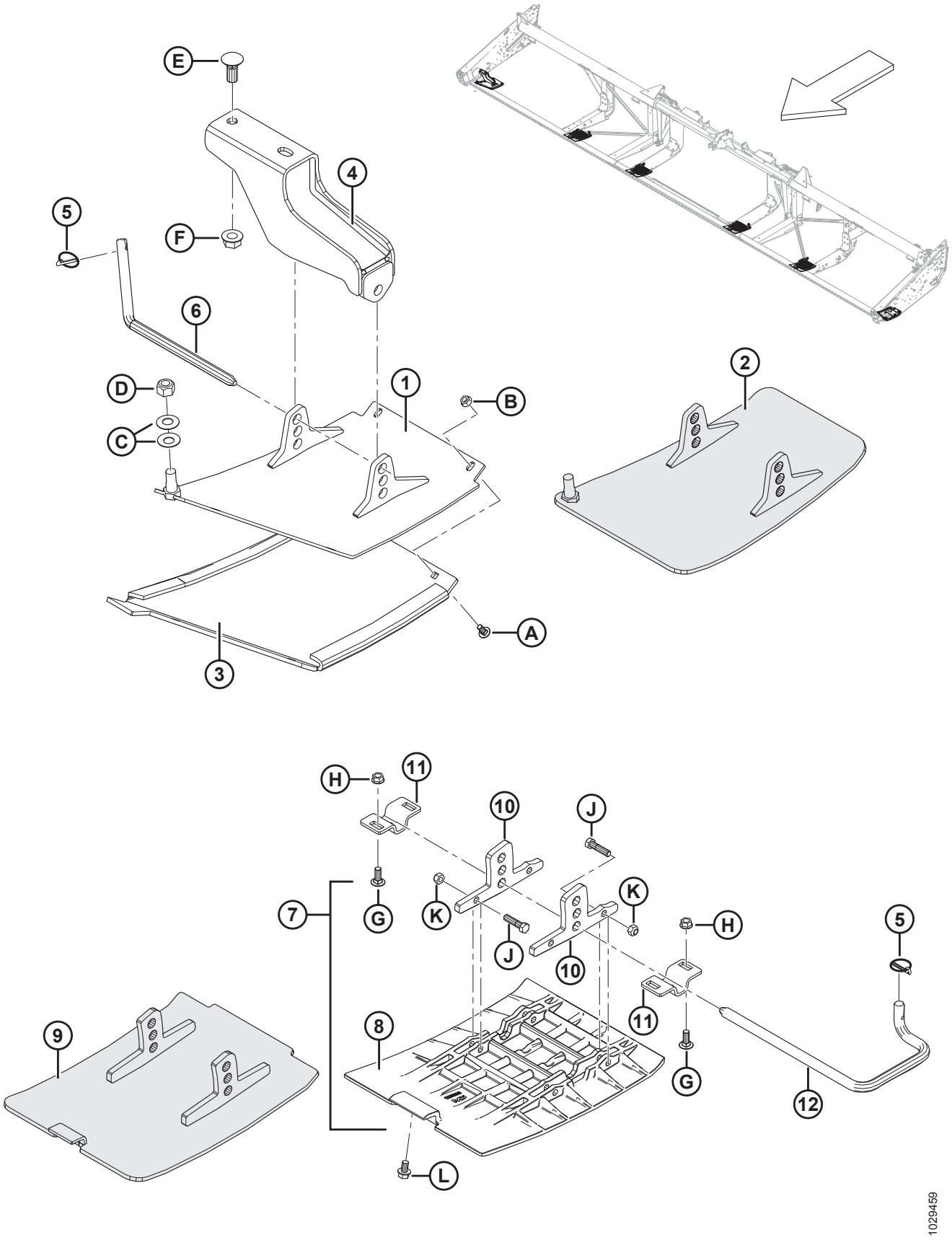

STOPY ŚLIZGOWE — KONIEC I ŚRODEK

Ref.	Numer części	Opis	Ilość	Numer seryjny
	B4963	ZESTAW — ZEWNĘTRZNE STOPY ŚLIZGOWE **(POLIETYLEN)** [143]	1	
	B5615	ZESTAW — WEWNĘTRZNE STOPY ŚLIZGOWE **(POLIETYLEN)** [143]	2	
	B6583	ZESTAW — STOPY ŚLIZGOWE (STAL) [143]	1	
1	172133	STOPA — LEWA, SPAWANA **(TYLKO POLIETYLEN)**	1	
	172134	STOPA — PRAWA, SPAWANA **(TYLKO POLIETYLEN)**	1	
2	**313875**	**STOPA — LEWA, SPAWANA (TYLKO STAL)**	**1**	
	313873	**STOPA — PRAWA, SPAWANA (TYLKO STAL)**	**1**	
3	165188	STOPA — LEWA PLASTIKOWA ZUŻYWALNA **(TYLKO POLIETYLEN)**	1	
	165386	STOPA — PRAWA PLASTIKOWA ZUŻYWALNA **(TYLKO POLIETYLEN)**	1	
4	165727	WSPORNIK SPAWANY — ZEWNĘTRZNA STOPA	2	
5	50193	PRZETYCZKA	6	
6	165722	PRĘT WŁĄCZAJĄCY	2	
7	245396	ZESTAW — STOPA ŚRODKOWA [144]	4	
	245397	ZESTAW — ELEMENTY MONTAŻOWE STOPY ŚRODKOWEJ [145]	NŻ	
8	125393	STOPA — ŚRODKOWA **(TYLKO POLIETYLEN)**	4	
9	**313871**	**STOPA — ŚRODKOWA, SPAWANA (TYLKO STAL)**	**4**	
10	NO	UCHO **(TYLKO POLIETYLEN)** [146]	8	
11	165429	WSPORNIK STOPY	8	
12	165168	PRĘT WŁĄCZAJĄCY LEWY	4	
	165588	PRĘT WŁĄCZAJĄCY PRAWY	4	
A	21281	ŚRUBA — Z ŁBEM OKRĄGŁYM, Z KWADRATOWYM ODSADZENIEM 5/16 NC X 0,75 KLASA 5 CYNKOWANA		
B	21403	NAKRĘTKA — KOŁNIERZOWA (ZĄBKOWANA) 5/16 NC KLASA 5 CYNKOWANA		
C	135448	PODKŁADKA — KRĄŻKOWA		
D	18666	NAKRĘTKA ZABEZPIECZAJĄCA SZEŚCIOKĄTNA (ZNIEKSZT. GWINT) 5/8-11 UNC CYNKOWANA		

143. Zestawy dostępne wyłącznie za pośrednictwem działu sprzedaży towarów kompletnych.
144. Zawiera stopę (MD #125393), dwa ucha (niedostępne oddzielnie) i elementy montażowe (MD #21561, 18669).
145. Zawiera dwa ucha (niedostępne oddzielnie) i elementy montażowe (MD #21561, 18669).
146. Niedostępne oddzielnie; w celu wykonania obsługi tej części trzeba zamówić zestaw elementów montażowych stopy środkowej (MD #245397).

STOPY ŚLIZGOWE — KONIEC I ŚRODEK

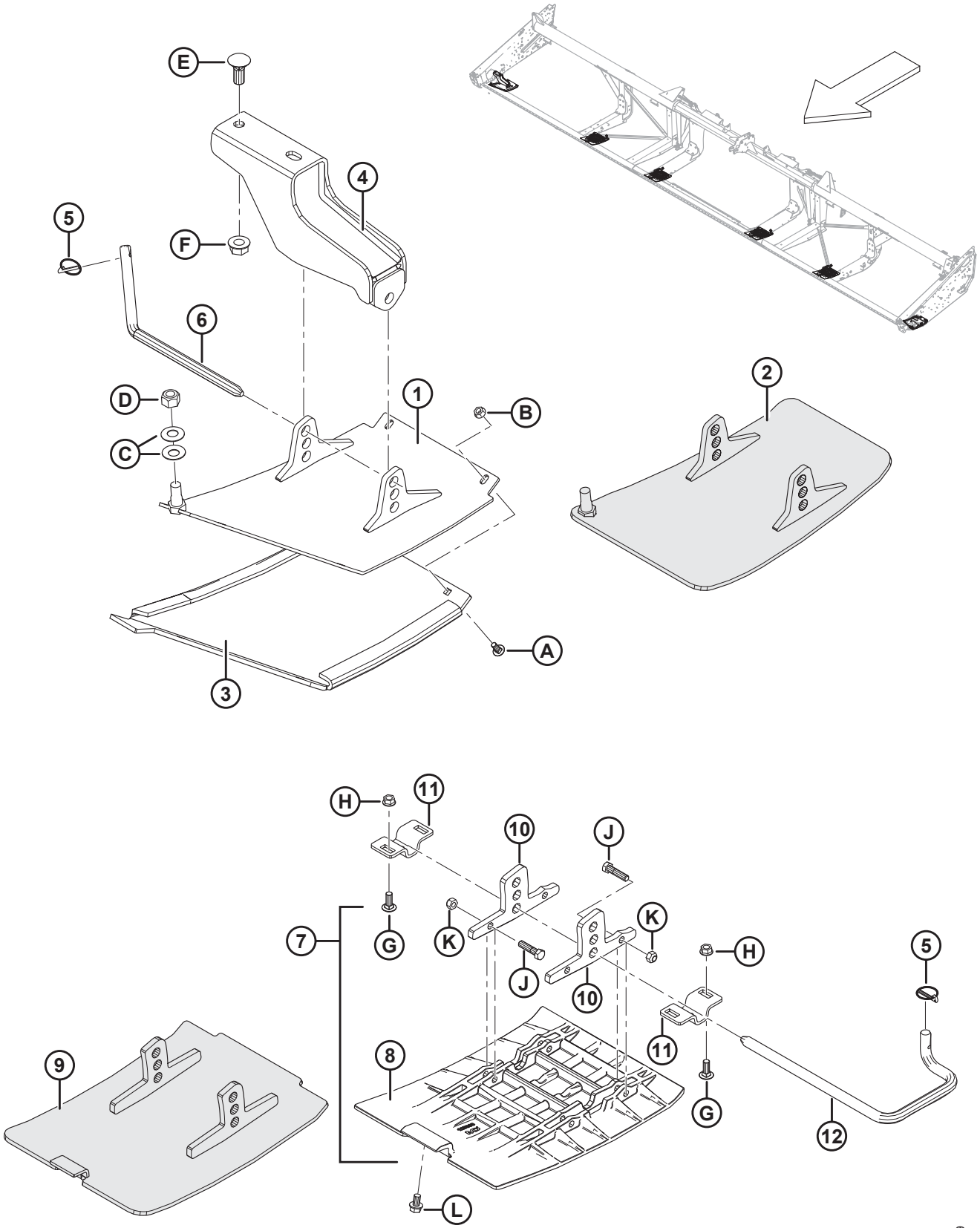

STOPY ŚLIZGOWE — KONIEC I ŚRODEK

Ref.	Numer części	Opis	Ilość	Numer seryjny
E	18523	ŚRUBA — Z ŁBEM OKRĄGŁYM, Z KWADRATOWYM ODSADZENIEM 5/8 NC X 1,5 KLASA 5 CYNKOWANA		
F	50225	NAKRĘTKA KOŁNIERZOWA (ZNIEKSZT. GWINT) GŁADKA POWIERZCHNIA 0,625-11 UNC		
G	19965	ŚRUBA — Z ŁBEM OKRĄGŁYM, Z KWADRATOWYM ODSADZENIEM 3/8 NC X 1,0 KLASA 5 CYNKOWANA		
H	30228	NAKRĘTKA KOŁNIERZOWA (ZNIEKSZT. GWINT) GŁADKA POWIERZCHNIA 0,375-16 UNC		
J	21561	ŚRUBA — SZEŚCIOKĄTNA 3/8 NC X DŁ. 1,5 KLASA 5 CYNKOWANA		
K	18669	NAKRĘTKA ZABEZPIECZAJĄCA SZEŚCIOKĄTNA (ZNIEKSZT. GWINT) 3/8-16 UNC CYNKOWANA		
L	101898	ŚRUBA — SZEŚCIOKĄTNA Z PODKŁADKĄ GWINT TOCZNY 3/8 NC X 5/8		

35 Naklejki i odblaski

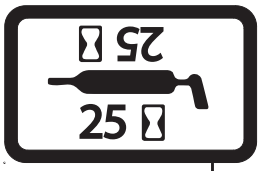

1



2



3



4

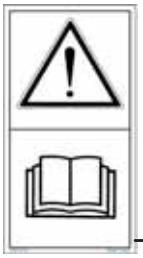
5

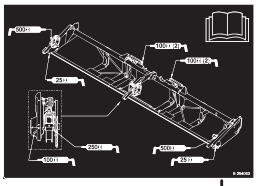
6



7


8


9


10



11



12

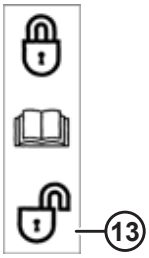
13


14

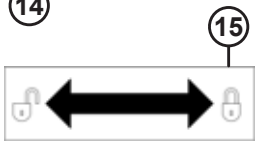
15

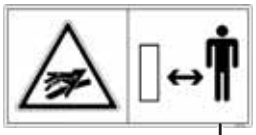
16


17

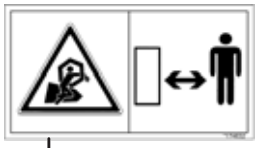
18


19


20


21


22



23


24


25

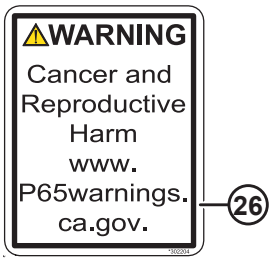

26


27

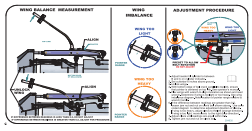
28


29


30


31


32

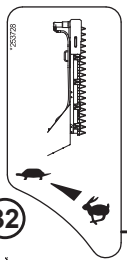
33

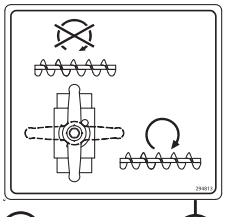
34


35 36

1033230

Ref.	Numer części	Opis	Ilość	Numer seryjny
1	23164	NAKLEJKA — SMAROWANIE CO 25 GODZIN		
2	32070	NAKLEJKA — NUMER PATENTU		
3	109843	NAKLEJKA — PRZESTROGA OGÓLNA		
4	111221	NAKLEJKA — CIŚNIENIE W OPONACH		
5	113482	NAKLEJKA — ZAGROŻENIE OGÓLNE		
6	294063	NAKLEJKA — SMAROWANIE, ELASTYCZNY		
7	129313	NAKLEJKA — WAŻNE: OSŁONY		
8	131391	NAKLEJKA — ZAGROŻENIE ZWIĄZANE Z HEDEREM		
9	131392	NAKLEJKA — ZAGROŻENIE ZWIĄZANE Z NAGARNIACZEM		
10	131393	NAKLEJKA — ZAGROŻENIE ZWIĄZANE Z NAGARNIACZEM		
11	158217	NAKLEJKA — POŁOŻENIE NAGARNIACZA		
12	165489	NAKLEJKA — REGULACJA WYWAŻENIA LEWEGO SKRZYDŁA		
	165490	NAKLEJKA — REGULACJA WYWAŻENIA PRAWEGO SKRZYDŁA		
13	165218	NAKLEJKA — BLOKADA SKRZYDEŁ		
14	165993	NAKLEJKA — WSKAŹNIK ELASTYCZNOŚCI		
15	174676	NAKLEJKA — BLOKADA PODPORY NAGARNIACZA		
16	166466	NAKLEJKA — PŁYN POD WYSOKIM CIŚNIENIEM		
17	174436	NAKLEJKA — PŁYN POD WYSOKIM CIŚNIENIEM		
18	174632	NAKLEJKA — POCHWYCENIE PRZEZ NAGARNIACZ		
19	184372	NAKLEJKA — PRZECZYTAĆ INSTRUKCJĘ		
20	220797	NAKLEJKA — OSTRZEŻENIE, ZAGROŻENIE PRZEWRÓCENIEM		
21	220798	NAKLEJKA — OSTRZEŻENIE, SPRZĘG ZACZEPU		
22	184422	NAKLEJKA — POCHWYCENIE PRZEZ PAS		
23	193034	NAKLEJKA — USTAWIENIE TRANSPORTOWE KOŁA PODPOROWEGO		
24	220084	NAKLEJKA — NAPIĘCIE TAŚMY, LEWA STRONA		
	279528	NAKLEJKA — NAPIĘCIE TAŚMY, PRAWA STRONA		
25	**304865**	**NAKLEJKA — NIE PODNOSIĆ**		
26	302204	NAKLEJKA — PROPOZYCJA KALIFORNIJSKA 65		
27	220799	NAKLEJKA — ZACZEP TRANSPORTOWY		
28	284635	NAKLEJKA — WYWAŻENIE LEWEGO SKRZYDŁA		
	284636	NAKLEJKA — WYWAŻENIE PRAWEGO SKRZYDŁA		

NAKLEJKI I ODBLASKI

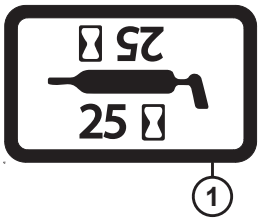

1



2



3



4

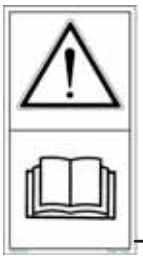
5

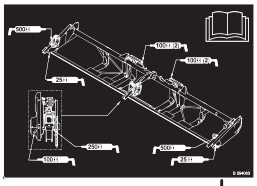
6



7


8


9


10



11



12

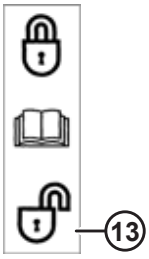
13


14


15

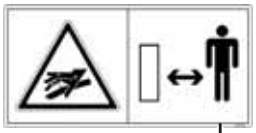
16


17

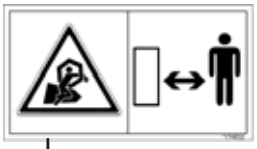
18

19


20


21


22



23


24


25

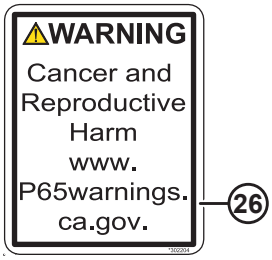

26


27

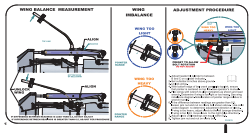
28


29


30


31


32

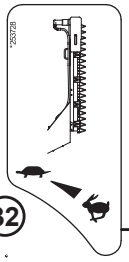
33

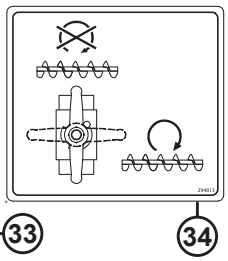
34


35

36

1033230

NAKLEJKI I ODBLASKI

Ref.	Numer części	Opis	Ilość	Numer seryjny
29	245476	NAKLEJKA — NAPIĘCIE PASA NAPĘDOWEGO NOŻA (LEWEGO)		
	245477	NAKLEJKA — NAPIĘCIE PASA NAPĘDOWEGO NOŻA (PRAWEGO)		
30	252996	NAKLEJKA — OSTRZEŻENIE O ROZPRYSKACH PŁYNU		
31	279085	NAKLEJKA — OSTRZEŻENIE DOTYCZĄCE ŚLIMAKA		
32	174684	NAKLEJKA — NÓŻ PIONOWY		
33	253728	NAKLEJKA — HYDRAULIKA NOŻA PIONOWEGO		
34	294813	NAKLEJKA — ZAWÓR GÓRNEGO ŚLIMAKA POPRZECZNEGO		
35	245962	NAKLEJKA — WSKAŹNIK		
36	115145	ODBLASK — FLUORESCENCYJNY CZERWONO-POMARAŃCZOWY, DŁUGOŚĆ 230 MM [147]		
	115146	ODBLASK — BURSZTYNOWY, DŁUGOŚĆ 230 MM [147]		
	115147	ODBLASK — CZERWONY, DŁUGOŚĆ 230 MM [147]		
	132852	ODBLASK — BURSZTYNOWY, DŁUGOŚĆ 638 MM [148]		
	165524	ODBLASK — CZERWONY, DŁUGOŚĆ 230 MM [149]		

147. Odblask ma kwadratowe narożniki, do użytku na metalowych powierzchniach.
148. Do użytku na rurze środkowej nagarniacza.
149. Odblask ma okrągłe narożniki, do użytku na plastikowych powierzchniach.

36 Naklejki — identyfikacja produktu

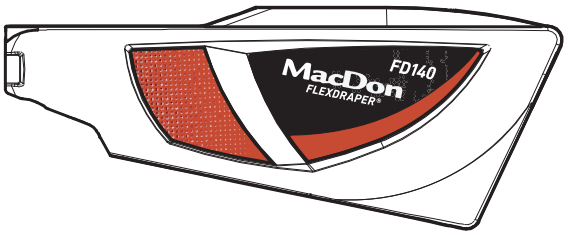

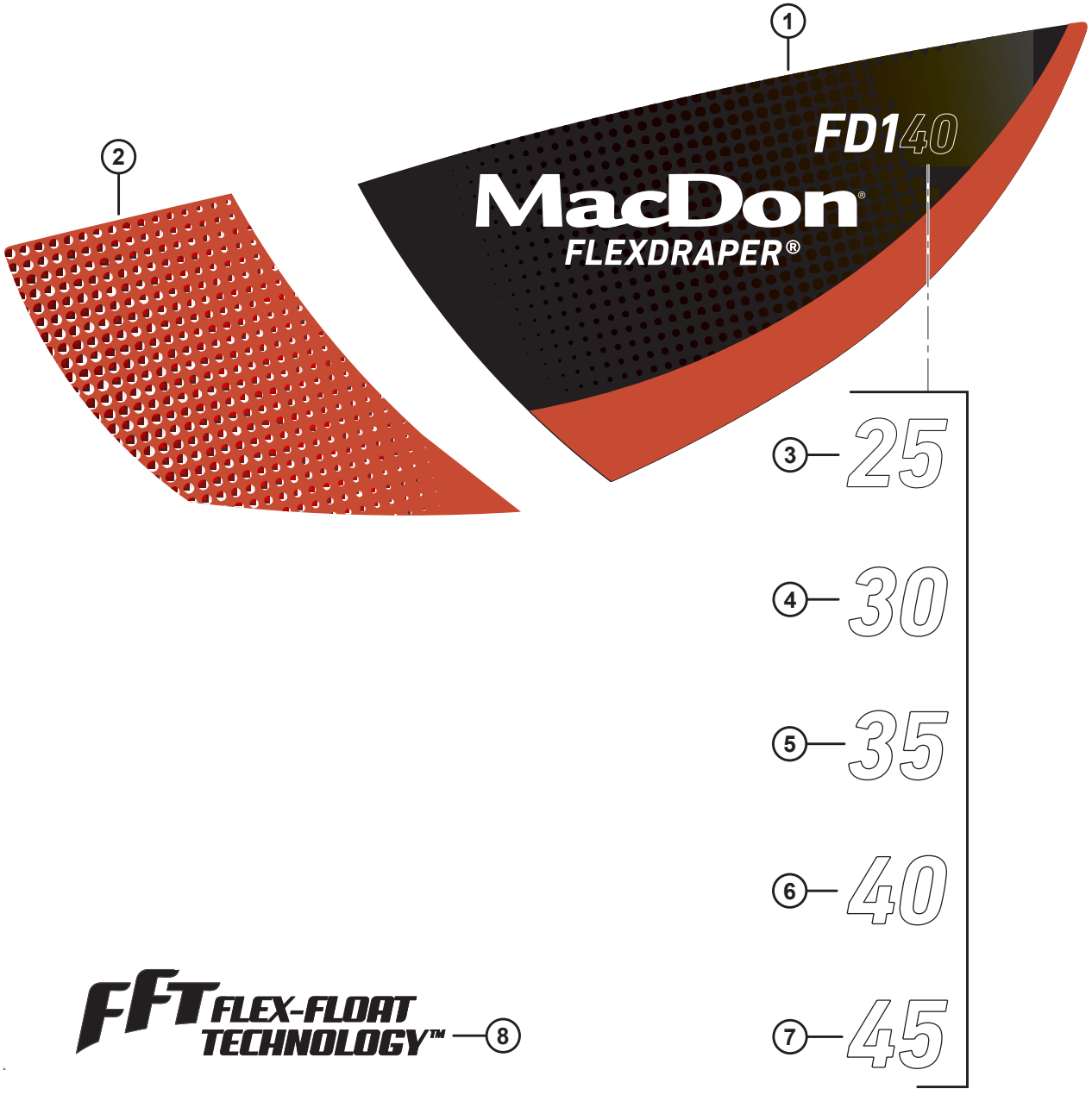

1033444

Ref.	Numer części	Opis	Ilość	Numer seryjny
1	304083	NAKLEJKA — FD1 LEWA CZERWONY AKCENT		
	304084	NAKLEJKA — FD1 PRAWA CZERWONY AKCENT		
	304114	NAKLEJKA — FD1 LEWA ZIELONY AKCENT		
	304115	NAKLEJKA — FD1 PRAWA ZIELONY AKCENT		
	304116	NAKLEJKA — FD1 LEWA ŻÓŁTY AKCENT		
	304117	NAKLEJKA — FD1 PRAWA ŻÓŁTY AKCENT		
	304118	NAKLEJKA — FD1 LEWA SZARY AKCENT		
	304119	NAKLEJKA — FD1 PRAWA SZARY AKCENT		
	304120	NAKLEJKA — FD1 LEWA LIMONKOWY AKCENT		
	304121	NAKLEJKA — FD1 PRAWA LIMONKOWY AKCENT		
	304122	NAKLEJKA — FD1 LEWA CZARNY AKCENT		
	304123	NAKLEJKA — FD1 PRAWA CZARNY AKCENT		
2	255014	NAKLEJKA — LEWY PRZÓD, CZERWONA		
	255021	NAKLEJKA — PRAWY PRZÓD, CZERWONA		
	255131	NAKLEJKA — LEWY PRZÓD, ZIELONA		
	255133	NAKLEJKA — PRAWY PRZÓD, ZIELONA		
	255259	NAKLEJKA — LEWY PRZÓD, ŻÓŁTA		
	255260	NAKLEJKA — PRAWY PRZÓD, ŻÓŁTA		
	255115	NAKLEJKA — LEWY PRZÓD, SZARA		
	255316	NAKLEJKA — PRAWY PRZÓD, SZARA		
	255116	NAKLEJKA — LEWY PRZÓD, LIMONKOWA		
	255317	NAKLEJKA — PRAWY PRZÓD, LIMONKOWA		
	255117	NAKLEJKA — LEWY PRZÓD, CZARNA		
	255318	NAKLEJKA — PRAWY PRZÓD, CZARNA		
3	**304140**	**NAKLEJKA — „25”**		
4	304141	NAKLEJKA — „30”		
5	304142	NAKLEJKA — „35”		
6	304143	NAKLEJKA — „40”		
7	304144	NAKLEJKA — „45”		
8	245093	NAKLEJKA — FFT		

37 Naklejki — francuski



1



2

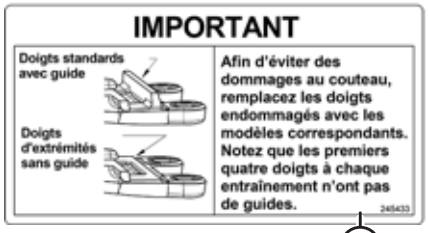

3



4



5

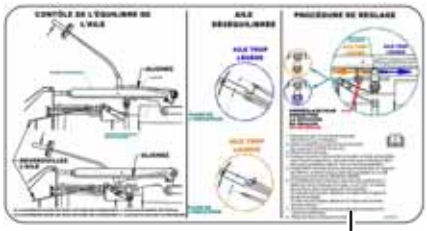

6

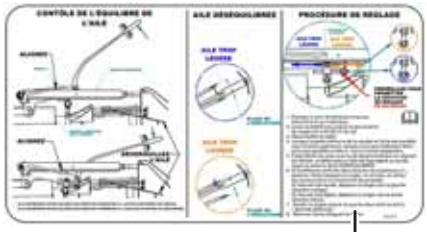

7



8



9

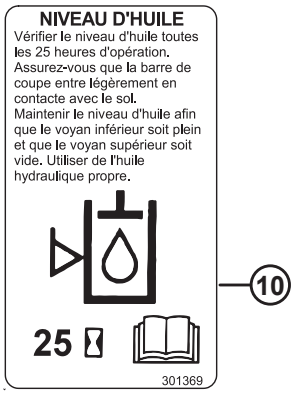

10



11

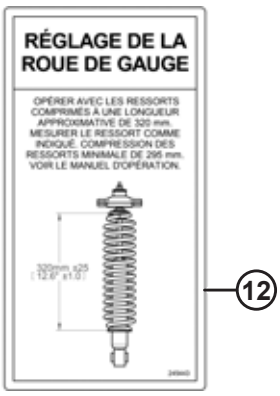

12

1023910

NAKLEJKI — FRANCUSKI

Ref.	Numer części	Opis	Ilość	Numer seryjny
1	245428	NAKLEJKA — NAPIĘCIE LEWEJ TAŚMY, FRANCUSKI		
2	245432	NAKLEJKA — NAPIĘCIE PRAWEJ TAŚMY, FRANCUSKI		
3	245433	NAKLEJKA — WAŻNE: OSŁONY, FRANCUSKI		
4	245434	NAKLEJKA — REGULACJA WYWAŻENIA LEWEGO SKRZYDŁA, FRANCUSKI		
5	245435	NAKLEJKA — REGULACJA WYWAŻENIA PRAWEGO SKRZYDŁA, FRANCUSKI		
6	284672	NAKLEJKA — WYWAŻENIE LEWEGO SKRZYDŁA, FRANCUSKI		
7	284673	NAKLEJKA — WYWAŻENIE PRAWEGO SKRZYDŁA, FRANCUSKI		
8	245438	NAKLEJKA — WAŻNE: TEMPERATURA ROBOCZA OLEJU, FRANCUSKI		
9	245439	NAKLEJKA — SPUST OLEJU ADAPTERA, FRANCUSKI		
10	301369	NAKLEJKA — POZIOM OLEJU ADAPTERA, FRANCUSKI		
11	245441	NAKLEJKA — CIŚNIENIE W OPONACH, FRANCUSKI		
12	245443	NAKLEJKA — USTAWIENIE KOŁA PODPOROWEGO, FRANCUSKI		

38 Naklejki — portugalski



1



2



3



4

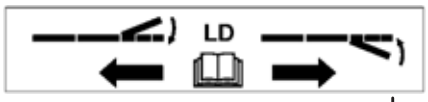

5



6



7



8

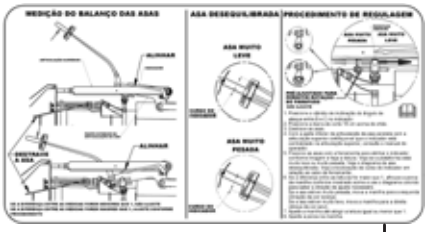

9

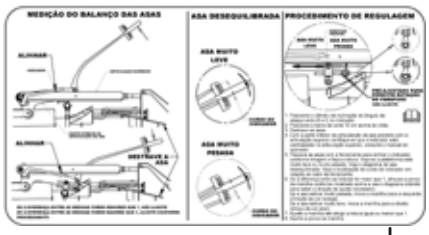

10



11

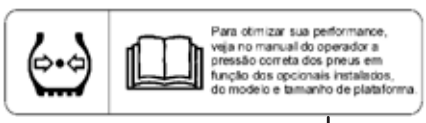

12

1023914

NAKLEJKI — PORTUGALSKI

Ref.	Numer części	Opis	Ilość	Numer seryjny
1	220817	NAKLEJKA — WAŻNE: OSŁONY, PORTUGALSKI		
2	220818	NAKLEJKA — WAŻNE: TEMPERATURA ROBOCZA OLEJU, PORTUGALSKI		
3	220819	NAKLEJKA — SPUST OLEJU ADAPTERA, PORTUGALSKI		
4	220820	NAKLEJKA — REGULACJA WYWAŻENIA LEWEGO SKRZYDŁA, PORTUGALSKI		
5	220821	NAKLEJKA — REGULACJA WYWAŻENIA PRAWEGO SKRZYDŁA, PORTUGALSKI		
6	301496	NAKLEJKA — POZIOM OLEJU ADAPTERA, PORTUGALSKI		
7	220823	NAKLEJKA — USTAWIENIE KOŁA PODPOROWEGO, PORTUGALSKI		
8	220824	NAKLEJKA — NAPIĘCIE LEWEJ TAŚMY, PORTUGALSKI		
9	284668	NAKLEJKA — WYWAŻENIE LEWEGO SKRZYDŁA, PORTUGALSKI		
10	284669	NAKLEJKA — WYWAŻENIE PRAWEGO SKRZYDŁA, PORTUGALSKI		
11	220836	NAKLEJKA — NAPIĘCIE PRAWEJ TAŚMY, PORTUGALSKI		
12	220885	NAKLEJKA — CIŚNIENIE W OPONACH, PORTUGALSKI		

39 Naklejki — rosyjski

1



2



3



4



5



6

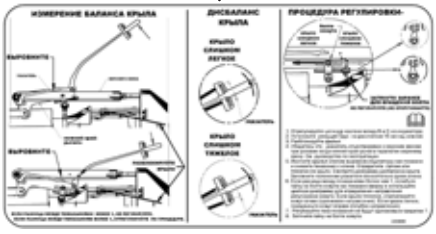

7

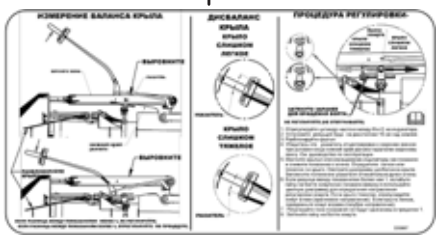

8

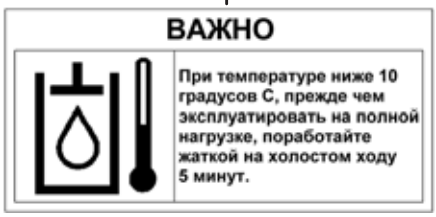

9



10



11

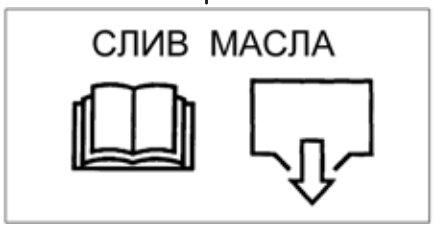

12



13

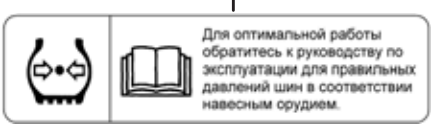

1023915

NAKLEJKI — ROSYJSKI

Ref.	Numer części	Opis	Ilość	Numer seryjny
1	220831	NAKLEJKA — NAPIĘCIE LEWEJ TAŚMY, ROSYJSKI		
2	220832	NAKLEJKA — WAŻNE: OSŁONY, ROSYJSKI		
3	220833	NAKLEJKA — USTAWIENIE TRANSPORTOWE KOŁA PODPOROWEGO, ROSYJSKI		
4	220834	NAKLEJKA — NAPIĘCIE PRAWEJ TAŚMY, ROSYJSKI		
5	220863	NAKLEJKA — USTAWIENIE KOŁA PODPOROWEGO, ROSYJSKI		
6	284670	NAKLEJKA — WYWAŻENIE PRAWEGO SKRZYDŁA, ROSYJSKI		
7	284671	NAKLEJKA — WYWAŻENIE LEWEGO SKRZYDŁA, ROSYJSKI		
8	220868	NAKLEJKA — WAŻNE: TEMPERATURA ROBOCZA OLEJU, ROSYJSKI		
9	220869	NAKLEJKA — REGULACJA WYWAŻENIA LEWEGO SKRZYDŁA, ROSYJSKI		
10	220870	NAKLEJKA — REGULACJA WYWAŻENIA PRAWEGO SKRZYDŁA, ROSYJSKI		
11	220871	NAKLEJKA — SPUST OLEJU ADAPTERA, ROSYJSKI		
12	301497	NAKLEJKA — POZIOM OLEJU ADAPTERA, ROSYJSKI		
13	166309	NAKLEJKA — CIŚNIENIE W OPONACH, ROSYJSKI		

40 Naklejki — hiszpański



1



2



3



4

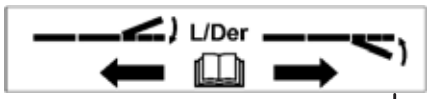

5



6



7



8

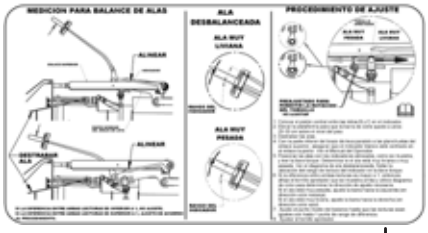

9

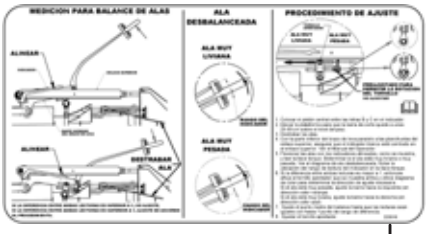

10



11

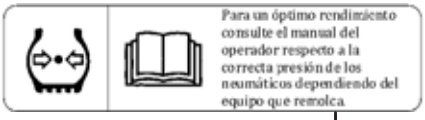

12

1023916

NAKLEJKI — HISZPAŃSKI

Ref.	Numer części	Opis	Ilość	Numer seryjny
1	220807	NAKLEJKA — WAŻNE: OSŁONY, HISZPAŃSKI		
2	220808	NAKLEJKA — WAŻNE: TEMPERATURA ROBOCZA OLEJU, HISZPAŃSKI		
3	220809	NAKLEJKA — SPUST OLEJU ADAPTERA, HISZPAŃSKI		
4	220810	NAKLEJKA — REGULACJA WYWAŻENIA LEWEGO SKRZYDŁA, HISZPAŃSKI		
5	220811	NAKLEJKA — REGULACJA WYWAŻENIA PRAWEGO SKRZYDŁA, HISZPAŃSKI		
6	301495	NAKLEJKA — POZIOM OLEJU ADAPTERA, HISZPAŃSKI		
7	220813	NAKLEJKA — USTAWIENIE KOŁA PODPOROWEGO, HISZPAŃSKI		
8	220814	NAKLEJKA — NAPIĘCIE LEWEJ TAŚMY, HISZPAŃSKI		
9	284666	NAKLEJKA — WYWAŻENIE LEWEGO SKRZYDŁA, HISZPAŃSKI		
10	284667	NAKLEJKA — WYWAŻENIE PRAWEGO SKRZYDŁA, HISZPAŃSKI		
11	220835	NAKLEJKA — NAPIĘCIE PRAWEJ TAŚMY, HISZPAŃSKI		
12	220876	NAKLEJKA — CIŚNIENIE W OPONACH, HISZPAŃSKI		

41 (Opcja) Zestawy rury wzmacniającej

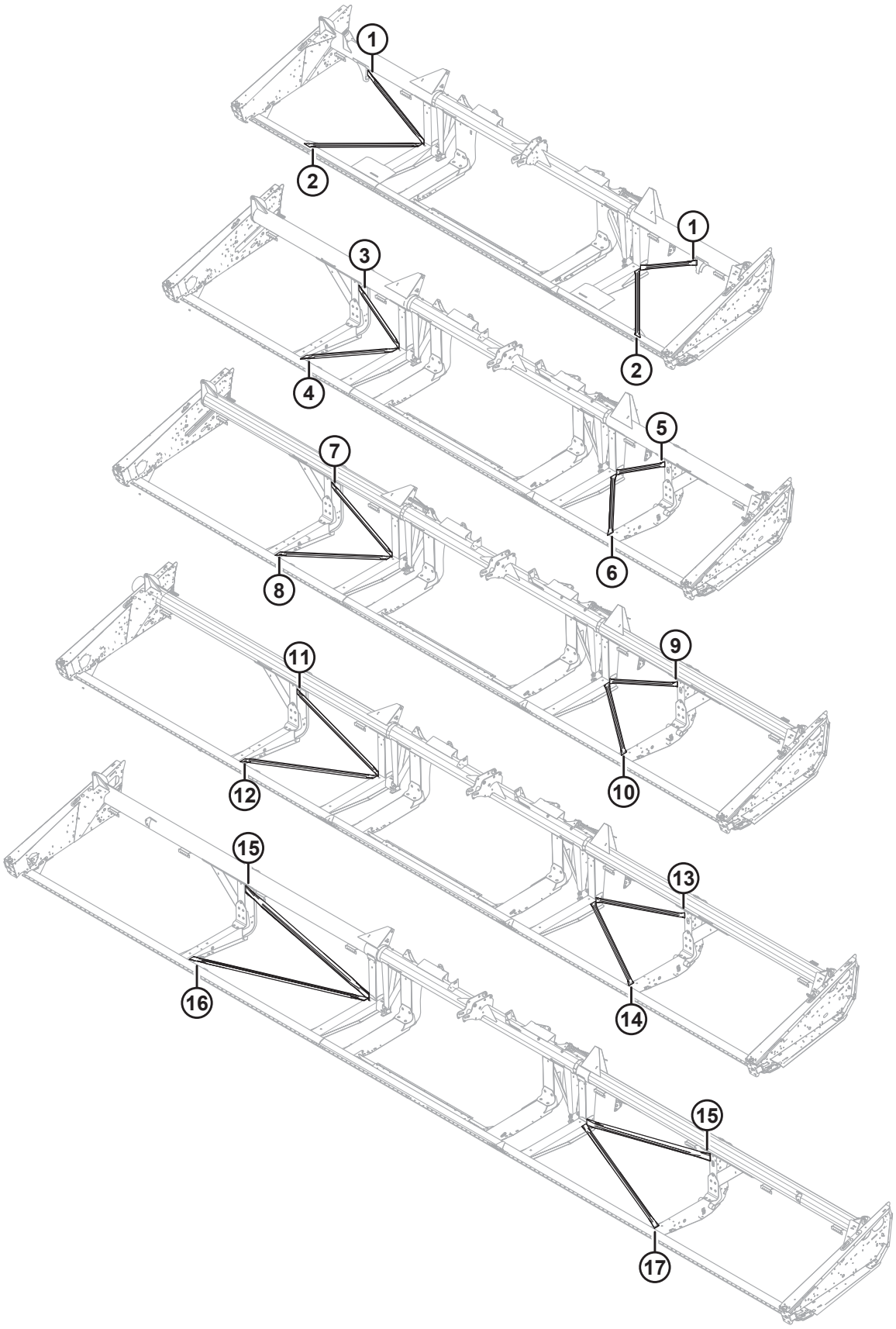

(OPCJA) ZESTAWY RURY WZMACNIAJĄCEJ

WAŻNE:

Zestawy zapewniane przez firmę MacDon Industries Ltd. w celu ułatwienia naprawy uszkodzeń spowodowanych przez użytkownika końcowego w określonych maszynach wyprodukowanych przez firmę MacDon Industries Ltd. Otrzymując i montując te części, klient przejmuje na siebie pełne ryzyko i odpowiedzialność wynikające z zamontowania takiej części. Firma MacDon Industries Ltd. i jej podmioty zależne zrzekają się wszelkiej odpowiedzialności wynikającej z zamontowania takiej części. Jeśli zamontowanie takiej części wymaga spawania, spawanie takie musi wykonać pracownik posiadający certyfikat wydany przez instytucję właściwą dla danego kraju, potwierdzający wymagane kwalifikacje w zakresie spawania.

UWAGA:

Zestawów wzmacniających można używać z pojedynczym i podwójnym nożem oraz z normalnymi i dzielonymi ramami.

Ref.	Numer części	Opis	Ilość	Numer seryjny
1	**326152**	**ZESTAW — WZMOCNIENIE UKOŚNE RURY, 25 STÓP, ELASTYCZNE, PIONOWE**	**2**	
2	**326153**	**ZESTAW — WZMOCNIENIE UKOŚNE RURY, 25 STÓP, ELASTYCZNE, POZIOME**	**2**	
3	294657	ZESTAW — WZMOCNIENIE UKOŚNE RURY, 30 STÓP ELASTYCZNY, PIONOWE PRAWE	1	
4	294658	ZESTAW — WZMOCNIENIE UKOŚNE RURY, 30 STÓP ELASTYCZNY, POZIOME PRAWE	1	
5	294655	ZESTAW — WZMOCNIENIE UKOŚNE RURY, 30 STÓP ELASTYCZNY, PIONOWE LEWE	1	
6	294656	ZESTAW — WZMOCNIENIE UKOŚNE RURY, 30 STÓP ELASTYCZNY, POZIOME LEWE	1	
7	294653	ZESTAW — WZMOCNIENIE UKOŚNE RURY, 35 STÓP ELASTYCZNY, PIONOWE PRAWE	1	
8	294654	ZESTAW — WZMOCNIENIE UKOŚNE RURY, 35 STÓP ELASTYCZNY, POZIOME PRAWE	1	
9	294651	ZESTAW — WZMOCNIENIE UKOŚNE RURY, 35 STÓP ELASTYCZNY, PIONOWE LEWE	1	
10	294652	ZESTAW — WZMOCNIENIE UKOŚNE RURY, 35 STÓP ELASTYCZNY, POZIOME LEWE	1	
11	294661	ZESTAW — WZMOCNIENIE UKOŚNE RURY, 40 STÓP ELASTYCZNY, PIONOWE PRAWE	1	
12	294669	ZESTAW — WZMOCNIENIE UKOŚNE RURY, 40 STÓP ELASTYCZNY, POZIOME PRAWE	1	
13	294659	ZESTAW — WZMOCNIENIE UKOŚNE RURY, 40 STÓP ELASTYCZNY, PIONOWE LEWE	1	
14	294660	ZESTAW — WZMOCNIENIE UKOŚNE RURY, 40 STÓP ELASTYCZNY, POZIOME LEWE	1	
15	294636	ZESTAW — WZMOCNIENIE UKOŚNE RURY, 45 STÓP ELASTYCZNY, PIONOWE	2	
16	304547	ZESTAW — WZMOCNIENIE UKOŚNE RURY, 45 STÓP ELASTYCZNE, POZIOME PRAWE	1	
17	304548	ZESTAW — WZMOCNIENIE UKOŚNE RURY, 45 STÓP ELASTYCZNE, POZIOME LEWE	1	

42 (Opcja) Podnośniki uprawy

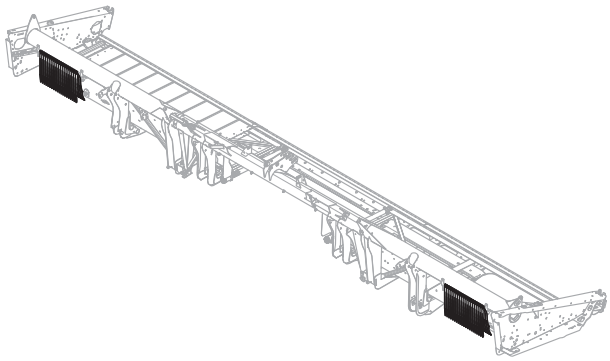

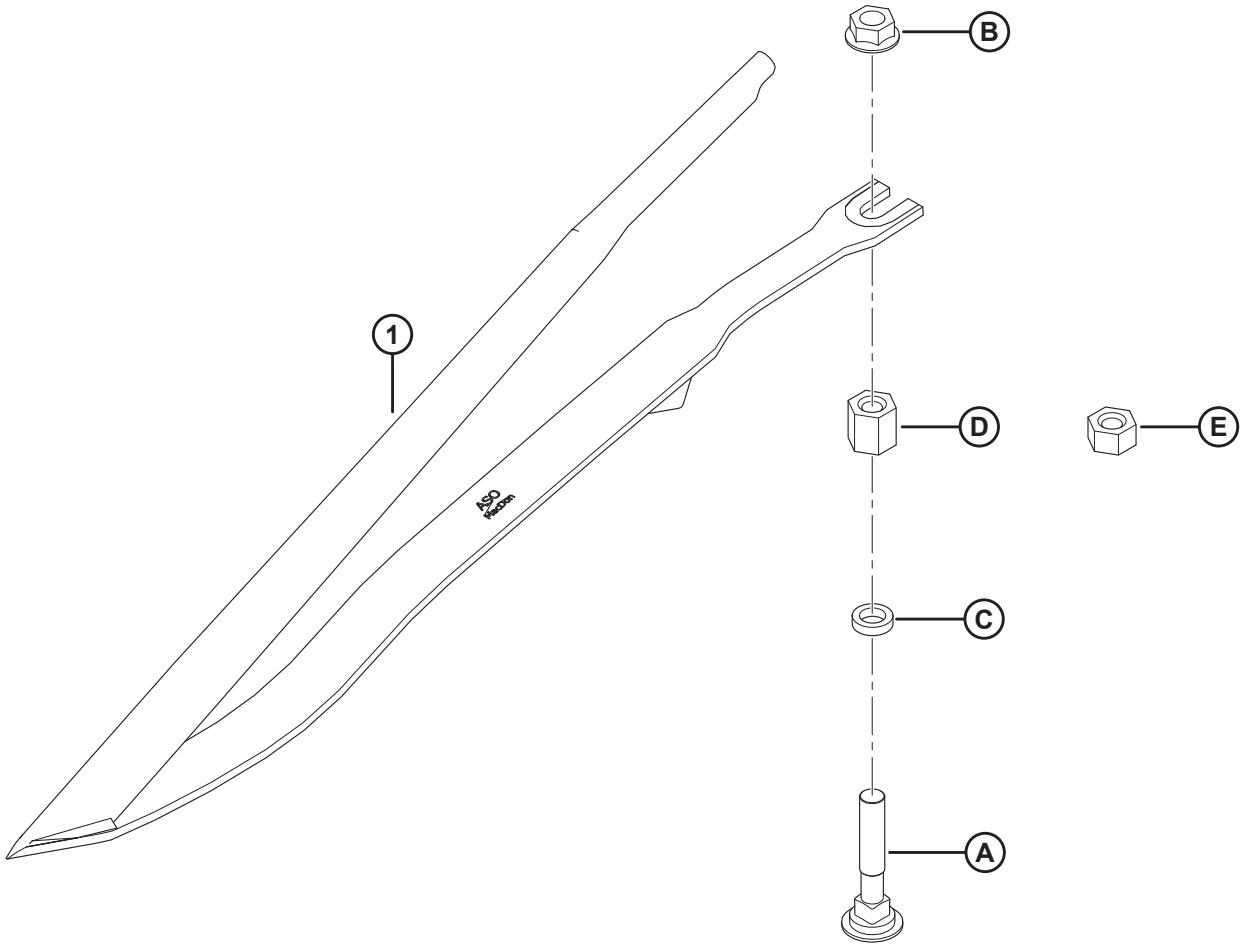

1020487

(OPCJA) PODNOŚNIKI UPRAWY

Ref.	Numer części	Opis	Ilość	Numer seryjny
	B6411	ZESTAW — PODNOŚNIKI UPRAWY [150]		
1	255929	STALOWY PODNOŚNIK UPRAWY [151]	10	
A	279575	ŚRUBA — Z ŁBEM OKRĄGŁYM, Z KWADRATOWYM ODSADZENIEM 7/16-14 X 2,5-KL.5 CYNKOWANA		
B	21761	NAKRĘTKA — KOŁNIERZOWA, GŁADKA POWIERZCHNIA 1/16 NC KLASA 5 CYNKOWANA		
C	255930	PODKŁADKA — PŁASKA		
D	255927	NAKRĘTKA SZEŚCIOKĄTNA ŁĄCZĄCA 7/16-14 DŁ. 20 MM		
E	255928	NAKRĘTKA SZEŚCIOKĄTNA ŁĄCZĄCA 7/16-14 DŁ. 11 MM		

150. Ilość wymaganych zestawów zależy od szerokości hedera. Pełne ilości dla hedera: 25–30 stóp = 3, 35–40 stóp = 4, 45 stóp = 5. Zestawy dostępne wyłącznie z nowym hederem za pośrednictwem działu sprzedaży towarów kompletnych.W przypadku istniejących hederów zamówić stalowe podnośniki uprawy (MD #255929) i elementy złączne A–E w zależności od potrzeb.
151. Pojedynczy zestaw zawiera dziesięć stalowych podnośników uprawy (MD #255929). Pełne ilości dla hedera: 25–30 stóp = 30, 35–40 stóp = 40, 45 stóp = 50.

43 (Opcja) Wieszak podnośnika uprawy

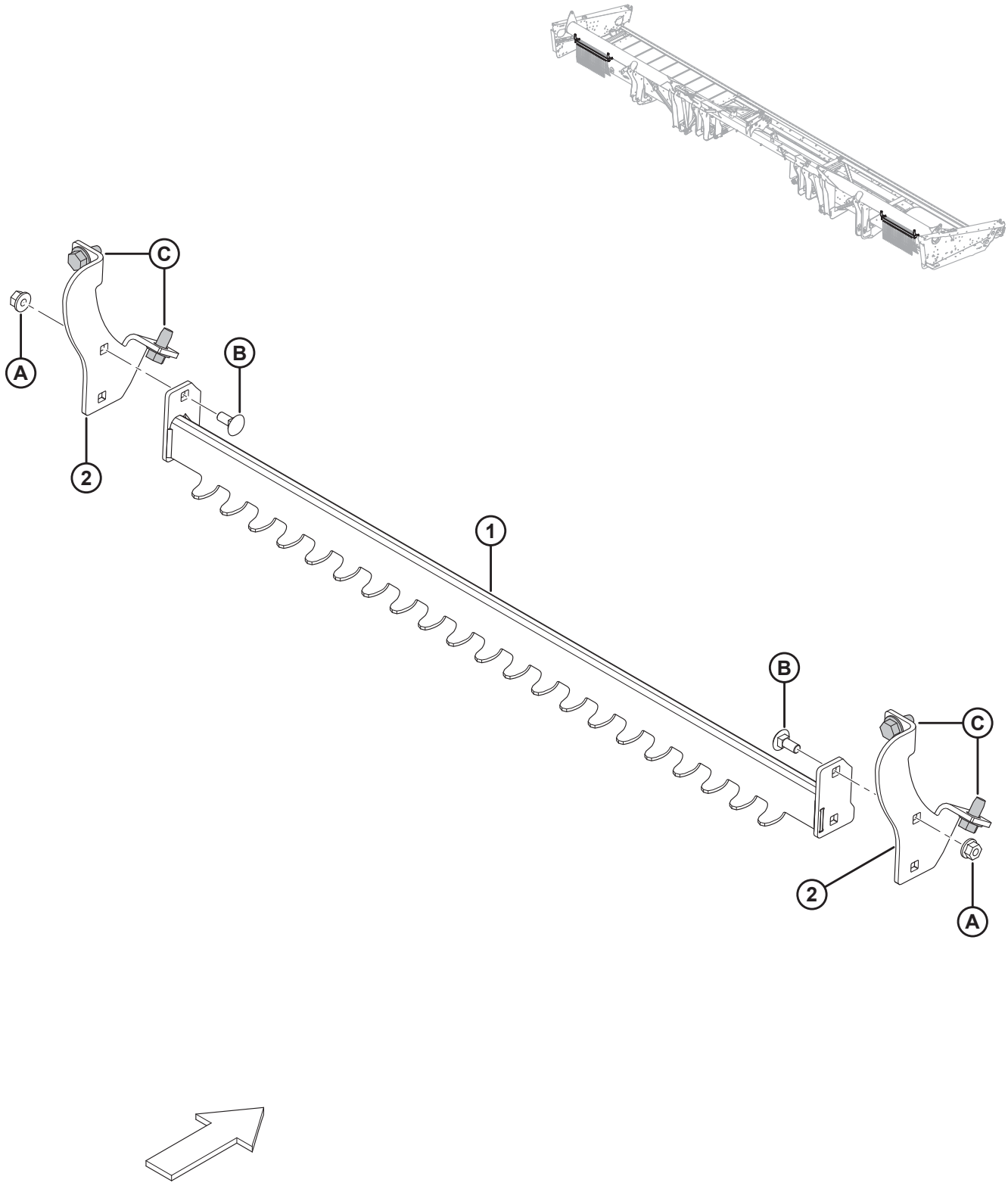

1020488

(OPCJA) WIESZAK PODNOŚNIKA UPRAWY

Ref.	Numer części	Opis	Ilość	Numer seryjny
	B6376	WIESZAK PODNOŚNIKA UPRAWY [152]		
1	279636	WSPORNIK SPAWANY — WIESZAK PODNOŚNIKA	2	
2	279876	WSPORNIK — WIESZAK PODNOŚNIKA	4	
A	152863	NAKRĘTKA — SZEŚCIOKĄTNA KOŁNIERZOWA, ZABEZPIECZAJĄCA STOVER M8 X 1,25-10-AA2L		
B	197171	ŚRUBA — Z ŁBEM OKRĄGŁYM, Z KWADRATOWYM ODSADZENIEM M8 X 1,25 X 20-8,8-A2L		
C	136209	ŚRUBA — ŁEB SZEŚCIOKĄTNY Z PODKŁADKĄ M10 X 1,5 X 20-450HV-A3L		

152. Zestawy dostępne wyłącznie za pośrednictwem działu sprzedaży towarów kompletnych.

44 (Opcja) Przełącznik nożny

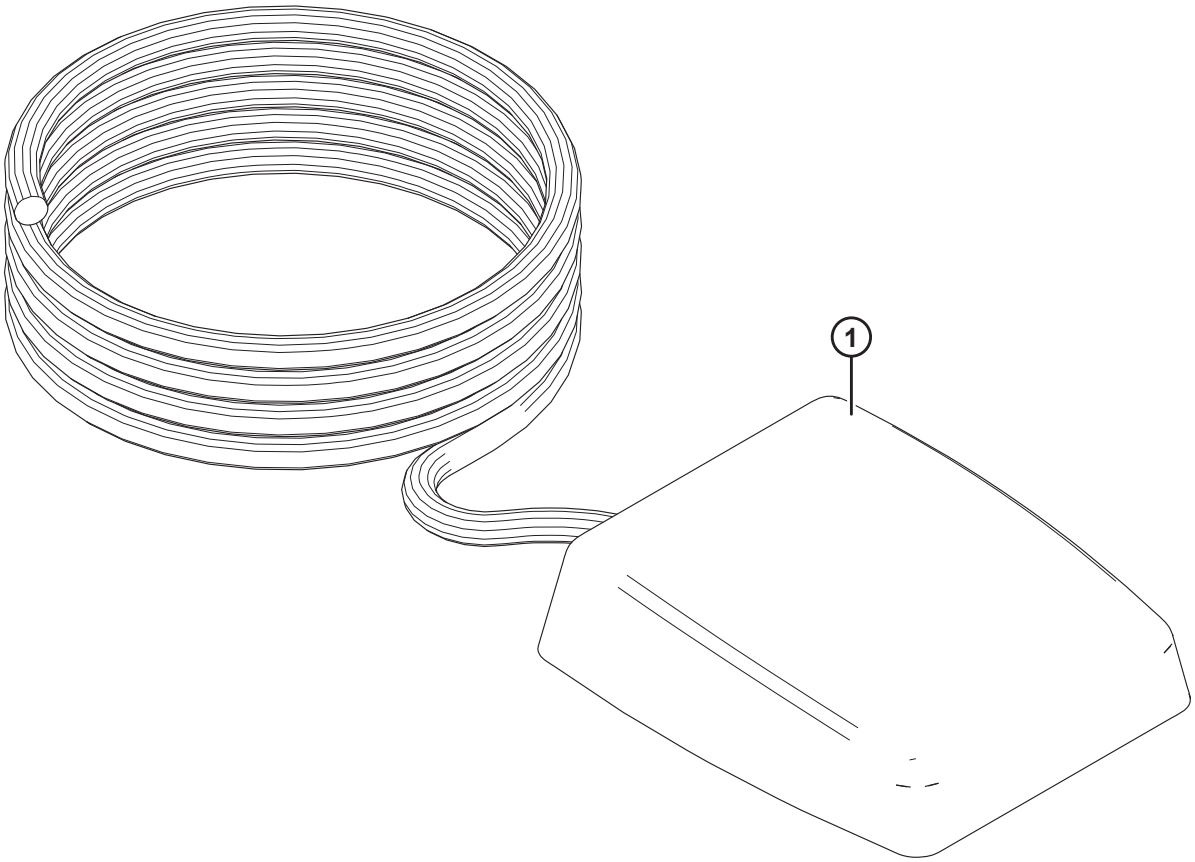

1026305

(OPCJA) PRZEŁĄCZNIK NOŻNY

Ref.	Numer części	Opis	Ilość	Numer seryjny
	B6212	ZESTAW — PRZEŁĄCZNIK NOŻNY PRZECHYLANIA HEDERA [153]		
1	287537	ZESTAW — PRZEŁĄCZNIK NOŻNY [154]	1	

153. Zestawy dostępne wyłącznie za pośrednictwem działu sprzedaży towarów kompletnych.
154. Zestaw zapewnia dodatkowy sposób sterowania wyborem pomiędzy ruchem przód-tył i przechylaniem nagarniacza w kombajnach AGCO (Challenger, Gleaner lub Massey Ferguson) albo John Deere pracujących z modułem pływającym FM100 oraz hederem Draper lub FlexDraper® firmy MacDon. Przełącznika nożnego można używać do włączania funkcji przechyłu zamiast normalnego przełącznika wybierakowego. Zestaw zawiera przełącznik nożny i instrukcje.

45 (Opcja) Zestaw do szybkiej konwersji nagarniacza do wielu upraw

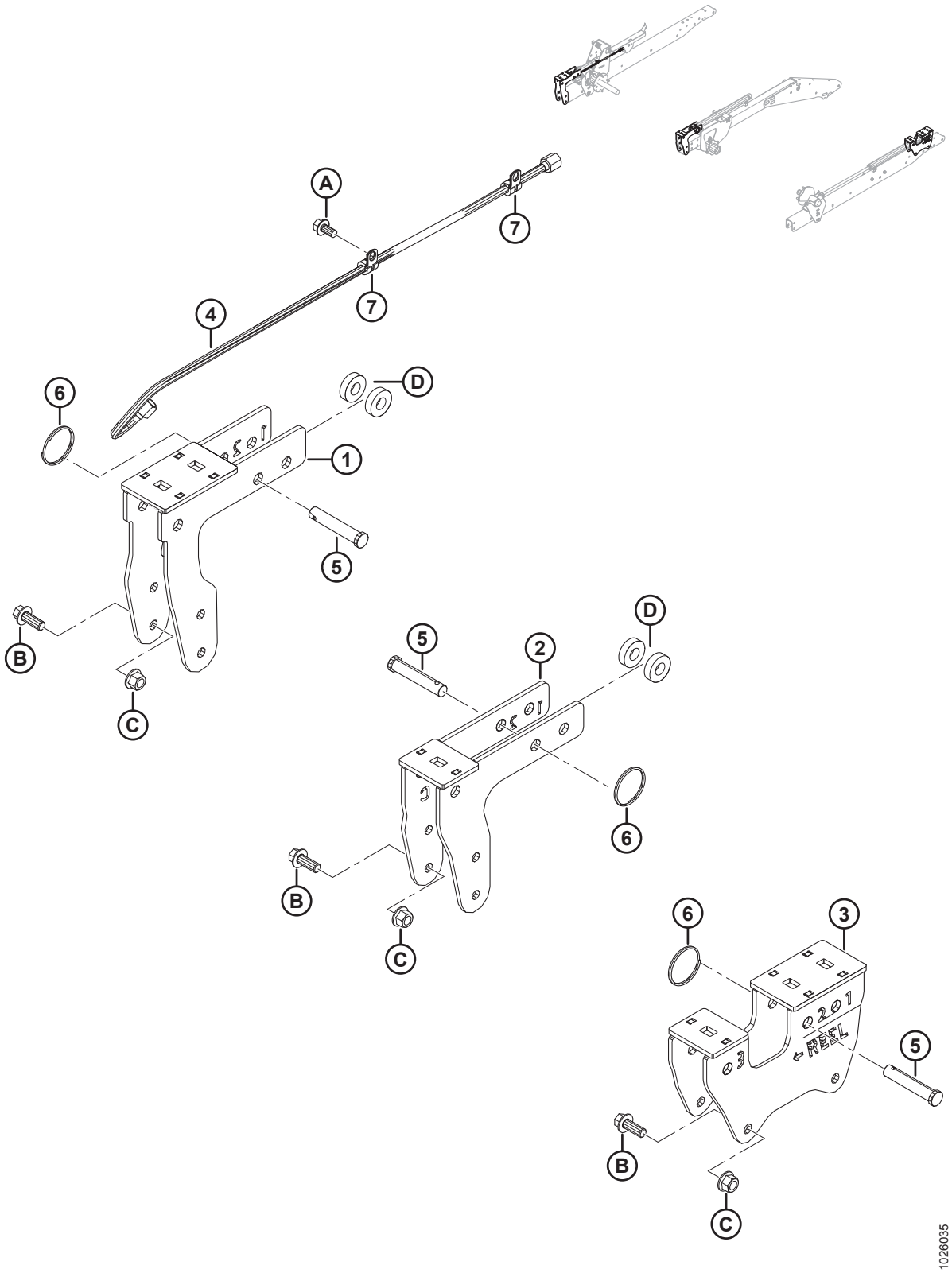

(OPCJA) ZESTAW DO SZYBKIEJ KONWERSJI NAGARNIACZA DO WIELU UPRAW

Ref.	Numer części	Opis	Ilość	Numer seryjny
	B6590	ZESTAW — SZYBKA KONWERSJA NAGARNIACZA DO WIELU UPRAW [155]		
1	294598	WSPORNIK — WSPORNIK PRAWEJ KRZYWKI	1	
2	294601	WSPORNIK — WSPORNIK ŚRODKOWEJ KRZYWKI	1	
3	294599	WSPORNIK — WSPORNIK LEWEJ KRZYWKI	1	
4	245362	PRZEWÓD — HYDRAULICZNY, ŚR. WEWN. 0,25 CALA, DŁ. 950 MM, 100R17, METALOWE WZMOCNIENIE	1	
5	18624	SWORZEŃ Z OTWOREM NA ZAWLECZKĘ, 15,71 MM, 70 MM, CYNKOWANY	3	
6	118137	PIERŚCIEŃ — ZEWNĘTRZNY, 2 CALE, 0,087	3	
7	135233	ZACISK — PODWÓJNY WĄŻ IZOLOWANY	2	
A	101898	ŚRUBA — SZEŚCIOKĄTNA Z PODKŁADKĄ GWINT TOCZNY 3/8 NC X 5/8		
B	148798	ŚRUBA — SZEŚCIOKĄTNA KOŁNIERZOWA M12 X 1,75 X 30-10,9-A3L		
C	136431	NAKRĘTKA SZEŚCIOKĄTNA KOŁNIERZOWA, ZABEZPIECZAJĄCA, SYMETRYCZNA M12 X 1,75-10-A3L		
D	40915	PODKŁADKA — PŁASKA		

155. Zestaw pozwala skrócić czas potrzebny na zmianę położenia nagarniacza z bieżącego położenia na położenie do zbioru kapusty rzepak / rzepaku. Przeznaczony dla rynków zachodnioeuropejskiego i północnoamerykańskiego, w przypadku których wymagane są zastosowania do prosto ciętego rzepaku. Zawiera wszystkie wymienione części i instrukcje. Zestawy dostępne wyłącznie za pośrednictwem działu sprzedaży towarów kompletnych.

46 (Opcja) Zestaw palców końcowych nagarniacza podbierającego

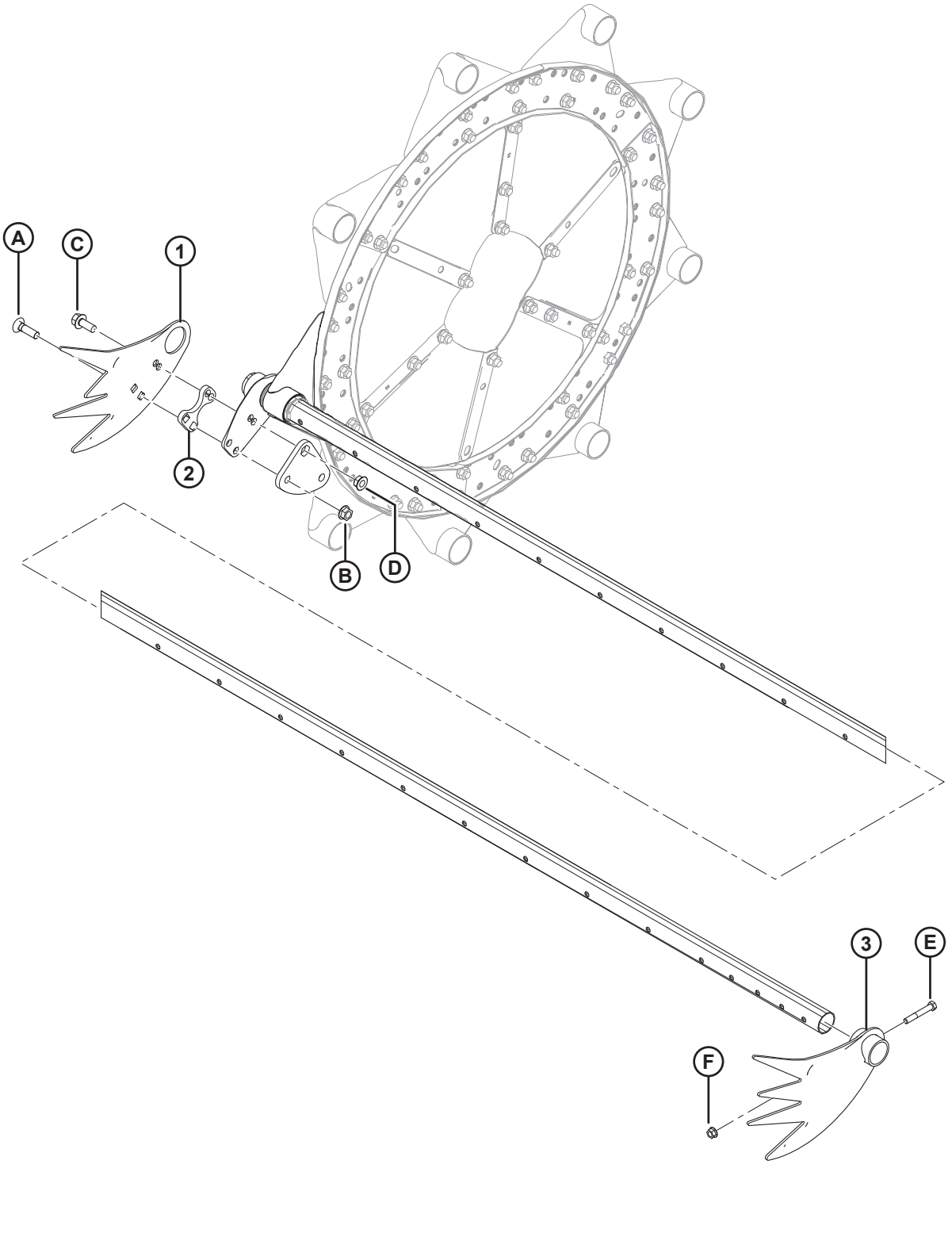

(OPCJA) ZESTAW PALCÓW KOŃCOWYCH NAGARNIACZA PODBIERAJĄCEGO

UWAGA:

Zestaw **NIE** jest zgodny z lewą stroną hederów FD125.

Ref.	Numer części	Opis	Ilość	Numer seryjny
	B4831	ZESTAW — PALCE KOŃCOWE NAGARNIACZA PODBIERAJĄCEGO [156]		
1	137794	PALEC — WYLEGŁA UPRAWA, STRONA KRZYWKI	3	
2	137795	PODKŁADKA REGULACYJNA — PALEC DO WYLEGŁEJ UPRAWY	3	
3	137924	PALEC — WYLEGŁA UPRAWA, STRONA KOŃCA	3	
A	30515	ŚRUBA — Z ŁBEM OKRĄGŁYM, Z KWADRATOWYM ODSADZENIEM, 1/2 NC X 1-3/4, KLASA 5		
B	50186	NAKRĘTKA — ZABEZPIECZAJĄCA, GŁADKI KOŁNIERZ (ZNIEKSZT. GWINT), 1/2 NC		
C	30368	ŚRUBA — Z ŁBEM KOŁNIERZOWYM, 1/2 NC X 1-1/4 KLASA 5		
D	21383	NAKRĘTKA — ZABEZPIECZAJĄCA, ZĄBKOWANY KOŁNIERZ, 1/2 NC		
E	21102	ŚRUBA — ŁEB SZEŚCIOKĄTNY 3/8 NC X 2-1/2 KLASA 5		
F	30228	NAKRĘTKA — ZABEZPIECZAJĄCA, GŁADKI KOŁNIERZ (ZNIEKSZT. GWINT), 3/8 NC		

156. Zestawy dostępne wyłącznie za pośrednictwem działu sprzedaży towarów kompletnych.

47 (Opcja) Zestaw osłon z redliczką, pojedynczy nóż

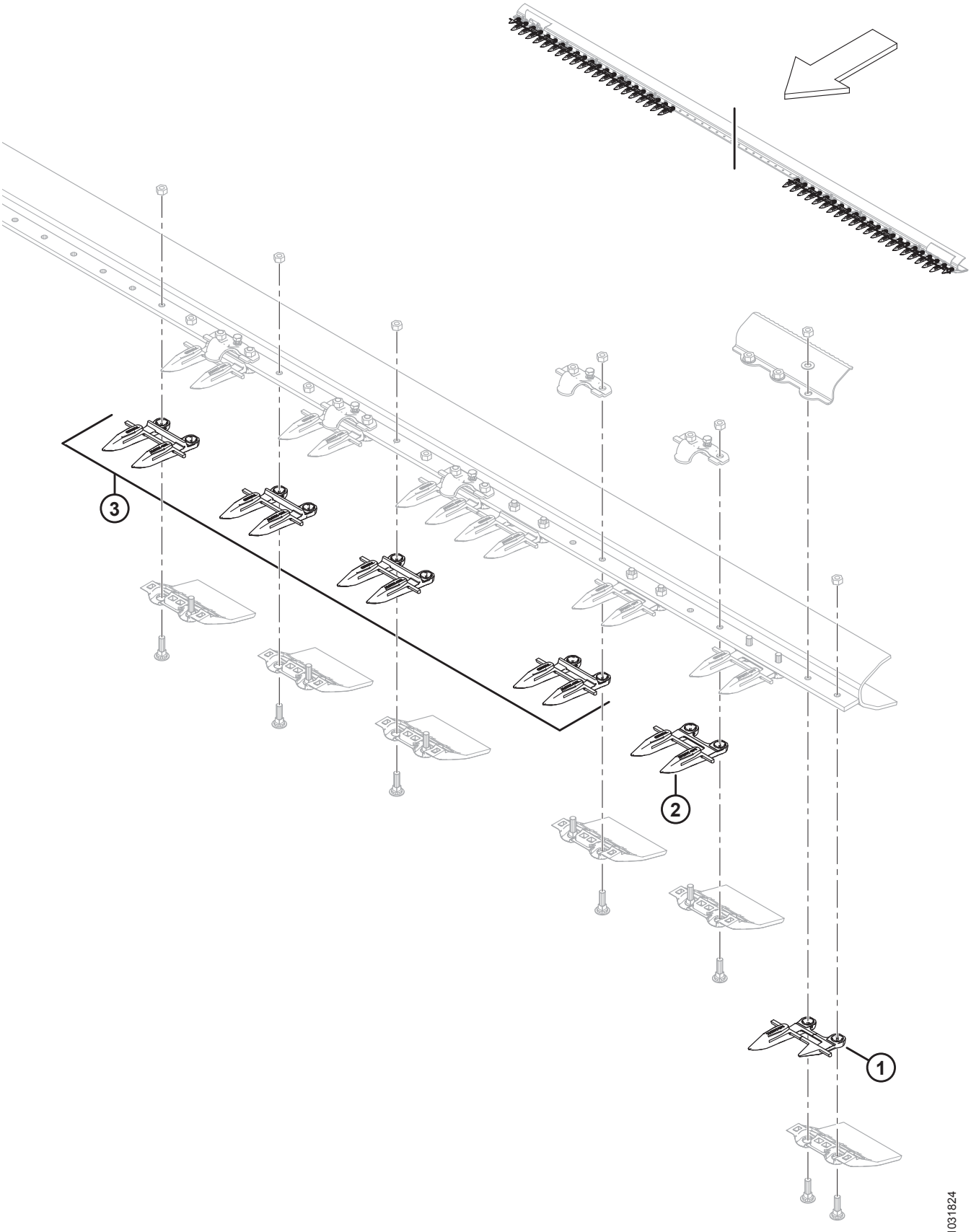

(OPCJA) ZESTAW OSŁON Z REDLICZKĄ, POJEDYNCZY NÓŻ

UWAGA:

Ilustracja; pokazano lewą stronę (prawa strona wygląda podobnie). Pojedynczy nóż, tylko osłony z redliczką.

Ref.	Numer części	Opis	Ilość	Numer seryjny
	304990	**ZESTAW — OSŁONY Z REDLICZKĄ 25 STÓP, POJEDYNCZY NÓŻ** [157]		
	304991	**ZESTAW — OSŁONY Z REDLICZKĄ 30 STÓP, POJEDYNCZY NÓŻ** [157]		
	304992	**ZESTAW — OSŁONY Z REDLICZKĄ 35 STÓP, POJEDYNCZY NÓŻ** [157]		
	304993	**ZESTAW — OSŁONY Z REDLICZKĄ 40 STÓP, POJEDYNCZY NÓŻ** [157]		
1	**118301**	**OSŁONA KOSY — LEWA, ZEWNĘTRZNA (STRONA NAPĘDU)**	**1**	
	118302	**OSŁONA KOSY — PRAWA, ZEWNĘTRZNA**	**1**	
2	**118345**	**OSŁONA KOSY — Z REDLICZKAMI, BEZ PRĘTA ZUŻYWALNEGO (STRONA NAPĘDU)**	**3**	
3	**118344**	**OSŁONA KOSY — Z REDLICZKAMI** [158]		

157. Zawiera wszystkie wymienione części.

158. Ilości w zestawie: 25 stóp = 45, 30 stóp = 55, 35 stóp = 65, 40 stóp = 75.

48 (Opcja) Zestaw osłon z redliczką, podwójny nóż

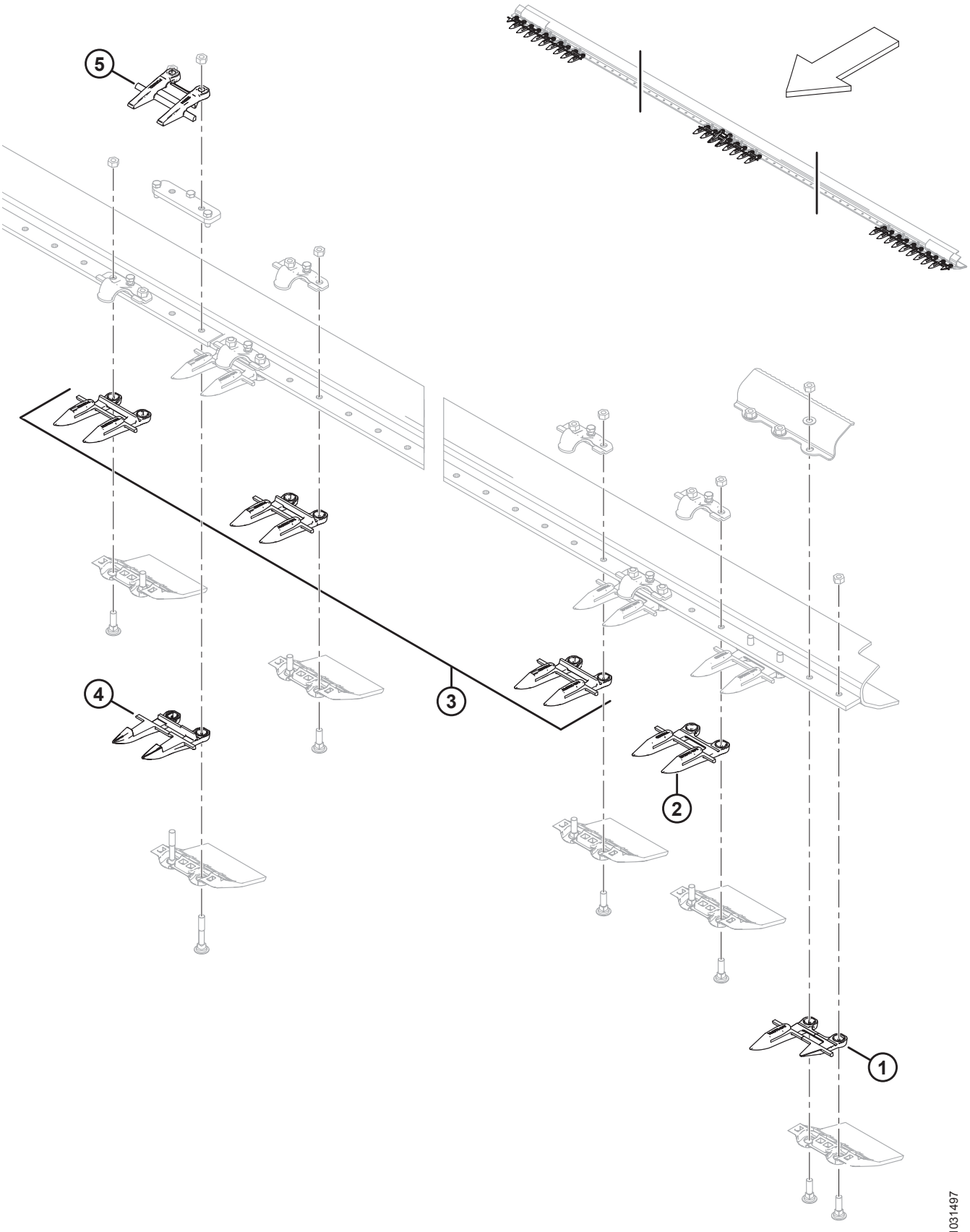

(OPCJA) ZESTAW OSŁON Z REDLICZKĄ, PODWÓJNY NÓŻ

UWAGA:

Ilustracja; pokazano lewą stronę i środek (prawa strona wygląda podobnie). Podwójny nóż, tylko osłony z redliczką.

Ref.	Numer części	Opis	Ilość	Numer seryjny
	304985	**ZESTAW — OSŁONY Z REDLICZKĄ 25 STÓP, PODWÓJNY NÓŻ** [159]		
	304986	**ZESTAW — OSŁONY Z REDLICZKĄ 30 STÓP, PODWÓJNY NÓŻ** [159]		
	304987	**ZESTAW — OSŁONY Z REDLICZKĄ 35 STÓP, PODWÓJNY NÓŻ** [159]		
	304988	**ZESTAW — OSŁONY Z REDLICZKĄ 40 STÓP, PODWÓJNY NÓŻ** [159]		
	304989	**ZESTAW — OSŁONY Z REDLICZKĄ 45 STÓP, PODWÓJNY NÓŻ** [159]		
1	**118301**	**OSŁONA KOSY — LEWA, ZEWNĘTRZNA**	**1**	
	118302	**OSŁONA KOSY — PRAWA, ZEWNĘTRZNA**	**1**	
2	**118345**	**OSŁONA KOSY — Z REDLICZKAMI, BEZ PRĘTA ZUŻYWALNEGO (3 NA KONIEC)**	**6**	
3	**118344**	**OSŁONA KOSY — Z REDLICZKAMI** [160]		
4	**124338**	**OSŁONA KOSY — ŚRODKOWA, Z REDLICZKAMI**	**1**	
5	**124344**	**PROWADNICA — ŚRODKOWA GÓRNA**	**1**	

159. Zawiera wszystkie wymienione części.

160. Ilości w zestawie: 25 stóp = 41, 30 stóp = 51, 35 stóp = 61, 40 stóp = 71, 45 stóp = 81.

49 (Opcja) Zestaw przedłużeń do ramion nagarniacza

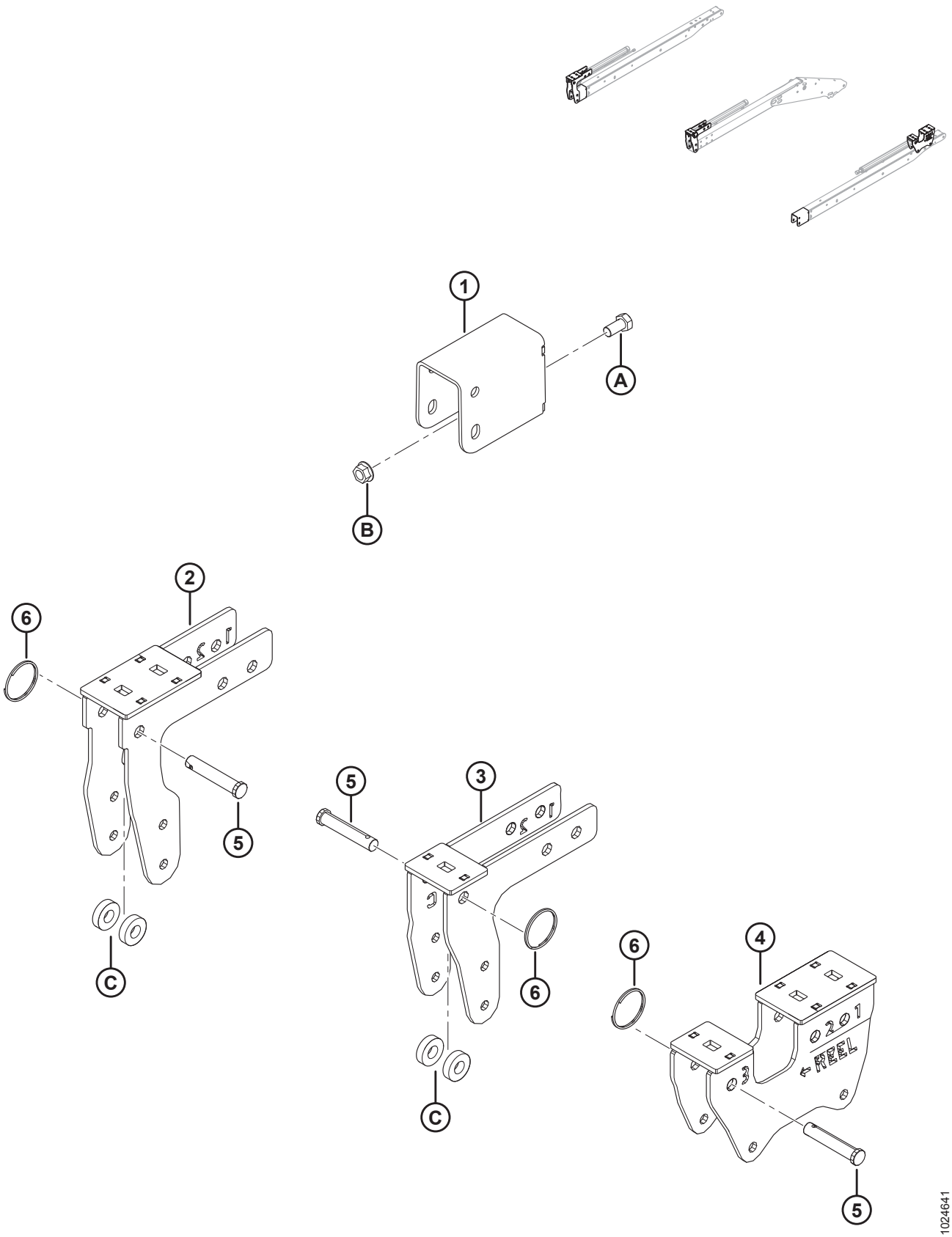

(OPCJA) ZESTAW PRZEDŁUŻEŃ DO RAMION NAGARNIACZA

UWAGA:

Zestaw przedłużeń do ramion nagarniacza (MD #B6591) **NIE** jest zgodny z mocowaniami noża pionowego (MD #B6137 i B6138).

Ref.	Numer części	Opis	Ilość	Numer seryjny
	B6591	ZESTAW — PRZEDŁUŻENIA DO RAMION NAGARNIACZA (TYLKO EKSPORT) [161]		
1	245926	WSPORNIK SPAWANY	2	
2	294598	WSPORNIK SPAWANY — PRAWA KRZYWKA	1	
3	294601	WSPORNIK SPAWANY — ŚRODKOWA KRZYWKA	1	
4	294599	WSPORNIK SPAWANY — LEWA KRZYWKA	1	
5	18624	SWORZEŃ Z OTWOREM NA ZAWLECZKĘ, 15,71 MM, 70 MM, CYNKOWANY	3	
6	118137	PIERŚCIEŃ — ZEWNĘTRZNY, 2 CALE, 0,087	3	
A	21575	ŚRUBA — SZEŚCIOKĄTNA 1/2 NC X DŁ. 1,0 KLASA 5 CYNKOWANA		
B	50186	NAKRĘTKA ZABEZPIECZAJĄCA KOŁNIERZOWA, GŁADKA POWIERZCHNIA (ZNIEKSZT. GWINT) 0,500-13 UNC KLASA 5		
C	40915	PODKŁADKA — PŁASKA		

161. Zestaw zapewnia zwiększony zasięg ruchu nagarniacza w osi przód-tył (od położenia skrajnego przedniego do skrajnego tylnego) w przypadku hederów wyposażonych w krótkie ramiona nagarniacza. Zestaw zawiera wszystkie wymienione części i instrukcje. Zestawy dostępne wyłącznie za pośrednictwem działu sprzedaży towarów kompletnych.

50 (Opcja) Pręty rozdzielające łan ryżu

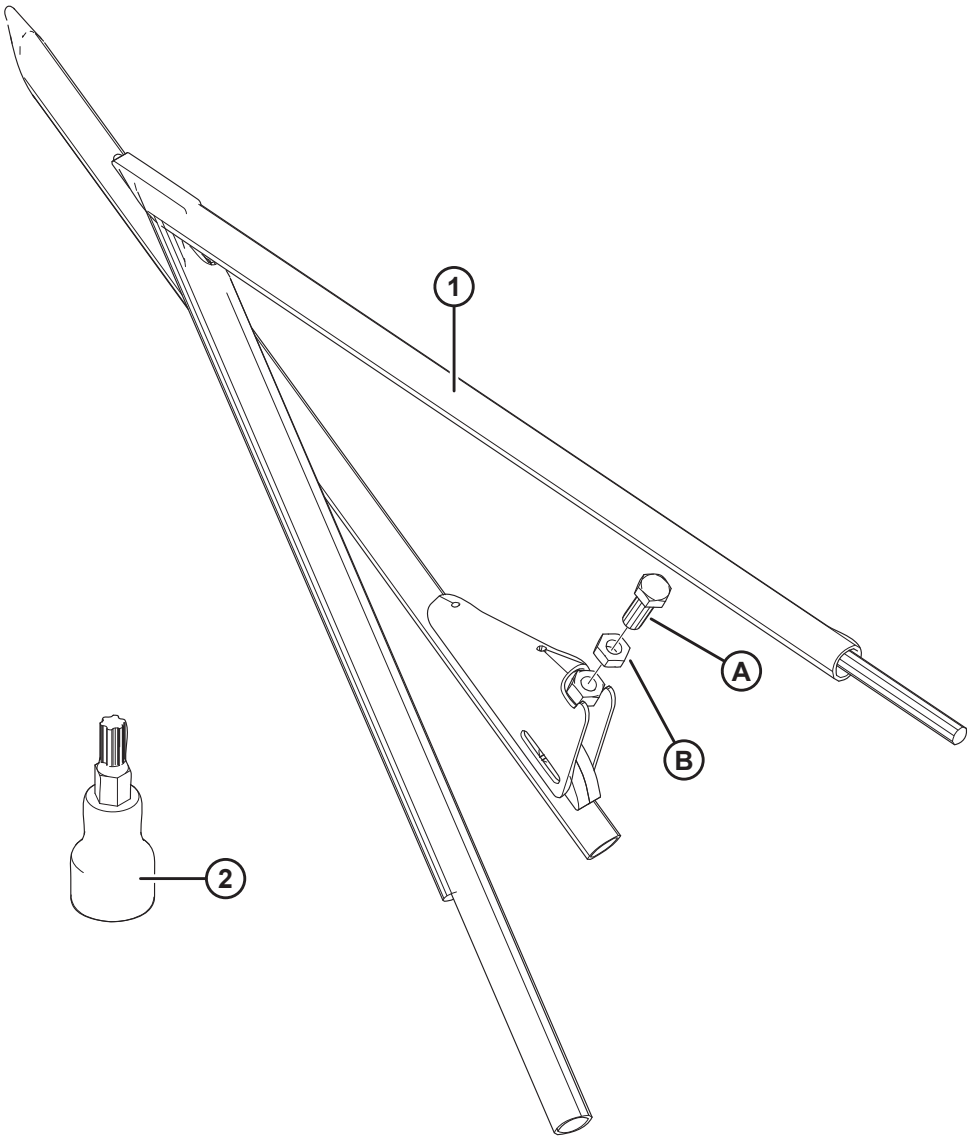

1005115

(OPCJA) PRĘTY ROZDZIELAJĄCE ŁAN RYŻU

Ref.	Numer części	Opis	Ilość	Numer seryjny
	B5609	ZESTAW — PRĘTY ROZDZIELAJĄCE ŁAN RYŻU [162]		
1	123681	ROZDZIELACZ SPAWANY — LEWA RURA DO RYŻU	1	
	123682	ROZDZIELACZ SPAWANY — PRAWA RURA DO RYŻU	1	
2	164009	NASADKA — TORX PLUS IP 27 [163]	1	
A	172875	ŚRUBA — NASTAWCZA		
B	21056	NAKRĘTKA KONTRUJĄCA SZEŚCIOKĄTNA 1/2-13 UNC KLASA 5 CYNKOWANA		

162. Zestawy dostępne wyłącznie za pośrednictwem działu sprzedaży towarów kompletnych.
163. Nasadka (MD #164009) nie jest zawarta w zestawie, ale jest przechowywana w futerale hedera.

51 (Opcja) Zestaw deflektora kamieni

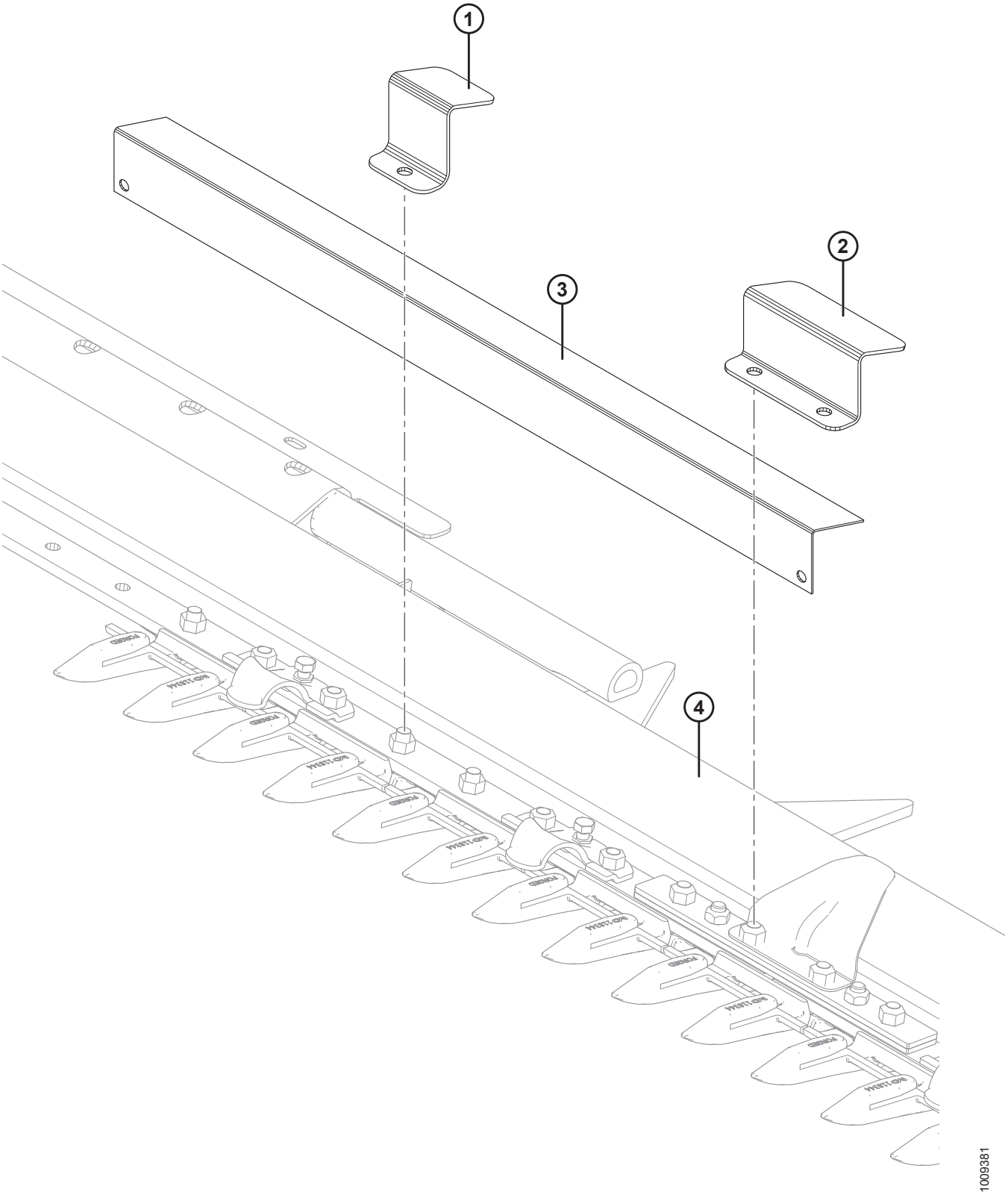

(OPCJA) ZESTAW DEFLEKTORA KAMIENI

Ref.	Numer części	Opis	Ilość	Numer seryjny
	B5084	ZESTAW — DEFLEKTOR KAMIENI (HEDER **25–35 STÓP**) [164]		
	B5085	ZESTAW — DEFLEKTOR KAMIENI (HEDER 40–45 STÓP) [164]		
1	129577	WSPORNIK — ZACISK DEFLEKTORA KAMIENI [165]		
2	129578	WSPORNIK — ZACISK DEFLEKTORA KAMIENI [166]	2	
3	129581	WSPORNIK — DEFLEKTOR KAMIENI, DŁUGOŚĆ 990 MM	3	
	129582	WSPORNIK — DEFLEKTOR KAMIENI, DŁUGOŚĆ 913 MM	4	
	129584	WSPORNIK — DEFLEKTOR KAMIENI, DŁUGOŚĆ 888 MM	2	
	129589	WSPORNIK — DEFLEKTOR KAMIENI, DŁUGOŚĆ 1066 MM	2	
4	REF.	LISTWA NOŻOWA		

164. Zestawy dostępne wyłącznie za pośrednictwem działu sprzedaży towarów kompletnych.
165. Ilości: 25–35 stóp = 32, 40–45 stóp = 40.
166. Do użycia jako połączenie elastyczne.

52 (Opcja) Zestaw krótkiego wzmocnienia do środkowego ramienia nagarniacza / zatrzasków rozdzielacza

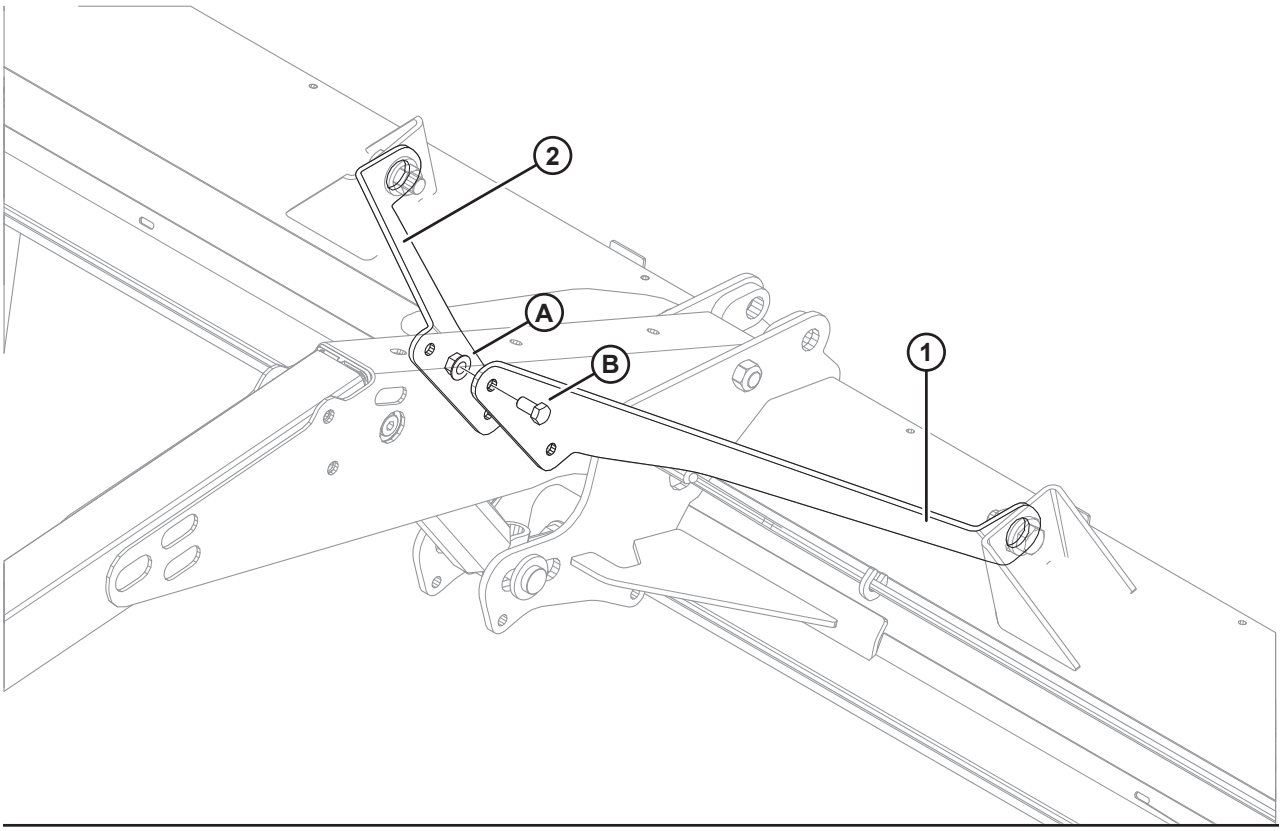

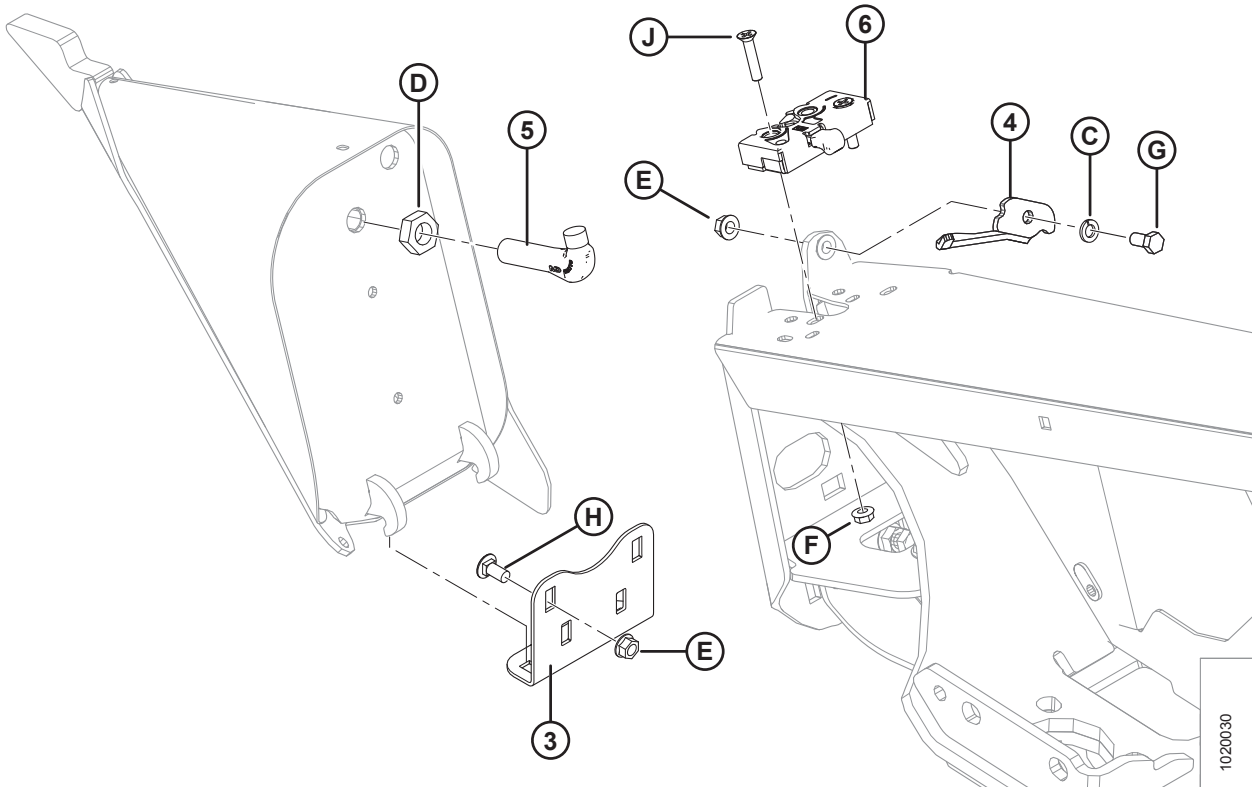

(OPCJA) ZESTAW KRÓTKIEGO WZMOCNIENIA DO ŚRODKOWEGO RAMIENIA NAGARNIACZA / ZATRZASKÓW ROZDZIELACZA

Ref.	Numer części	Opis	Ilość	Numer seryjny
	B5605	ZESTAW — KRÓTKIE WZMOCNIENIE DO ŚRODKOWEGO RAMIENIA NAGARNIACZA [167]		
1	164825	WZMOCNIENIE — LEWE KRÓTKIE	1	
2	164800	WZMOCNIENIE — PRAWE KRÓTKIE	1	
A	50186	NAKRĘTKA ZABEZPIECZAJĄCA KOŁNIERZOWA, GŁADKA POWIERZCHNIA (ZNIEKSZT. GWINT) 0,500-13 UNC KLASA 5		
B	21575	ŚRUBA — SZEŚCIOKĄTNA 1/2 NC X DŁ. 1,0 KLASA 5 CYNKOWANA		
	B6158	ZESTAW — ZATRZASKI ROZDZIELACZA [167]		
3	255791	KĄTOWNIK — ROZDZIELACZ, PRZECHOWYWANIE [168]	2	
4	132248	ZATRZASK — LEWY, ZABEZPIECZENIE ROZDZIELACZA	1	
	132253	ZATRZASK — PRAWY, ZABEZPIECZENIE ROZDZIELACZA	1	
5	132773	HAK — ZATRZASK ROZDZIELACZA	2	
6	120932	ZATRZASK — LEWY	1	
	120933	ZATRZASK — PRAWY	1	
C	18637	PODKŁADKA TYPOWA ZABEZPIECZAJĄCA 3/8 CALA NOM. ŚR. WEWN. CYNKOWANA		
D	7674	NAKRĘTKA KONTRUJĄCA SZEŚCIOKĄTNA 3/4-16 UNF KLASA 5 CYNKOWANA		
E	30228	NAKRĘTKA KOŁNIERZOWA (ZNIEKSZT. GWINT) GŁADKA POWIERZCHNIA 0,375-16 UNC		
F	30280	NAKRĘTKA ZABEZPIECZAJĄCA KOŁNIERZOWA, GŁADKA POWIERZCHNIA 5/16 NC KLASA 5 CYNKOWANA		
G	21567	ŚRUBA — ŁEB SZEŚCIOKĄTNY 0,375-16 UNC X DŁ. 0,75		
H	21863	ŚRUBA — Z ŁBEM OKRĄGŁYM, KRÓTKA, Z KWADRATOWYM ODSADZENIEM 3/8 NC X DŁ. 0,75 KLASA 5 CYNKOWANA		
J	30504	ŚRUBA — PŁASKA WPUSZCZANA OBRABIANA 5/16 NC X DŁ. 1-1/2 KLASA 5 CYNKOWANA		

167. Zestawy dostępne wyłącznie za pośrednictwem działu sprzedaży towarów kompletnych.
168. Służy do przechowywania rozdzielacza na osłonie końcowej hedera, gdy rozdzielacz nie jest używany. Patrz sekcja *1 Rama hedera, rozdzielacze i osłony, strona 1* w celu uzyskania informacji na temat pozycji montażowej na osłonie końcowej hedera.

53 (Opcja) Pakiet do transportu z niską prędkością — zaczep elektryczny

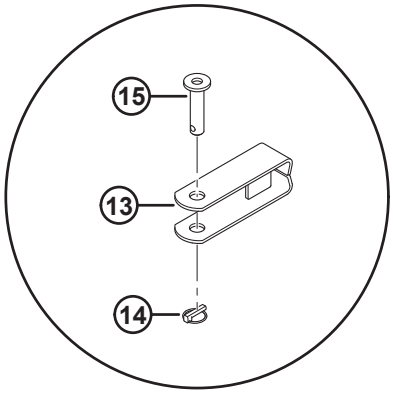

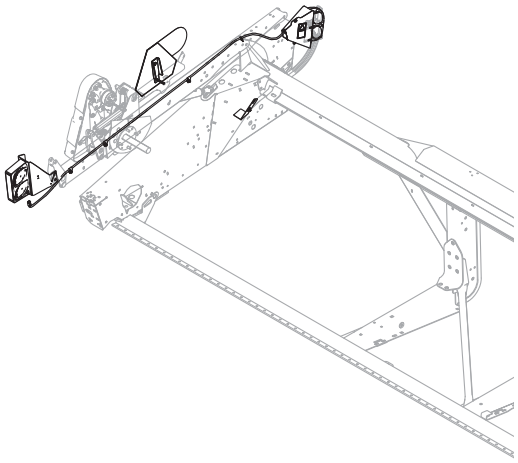

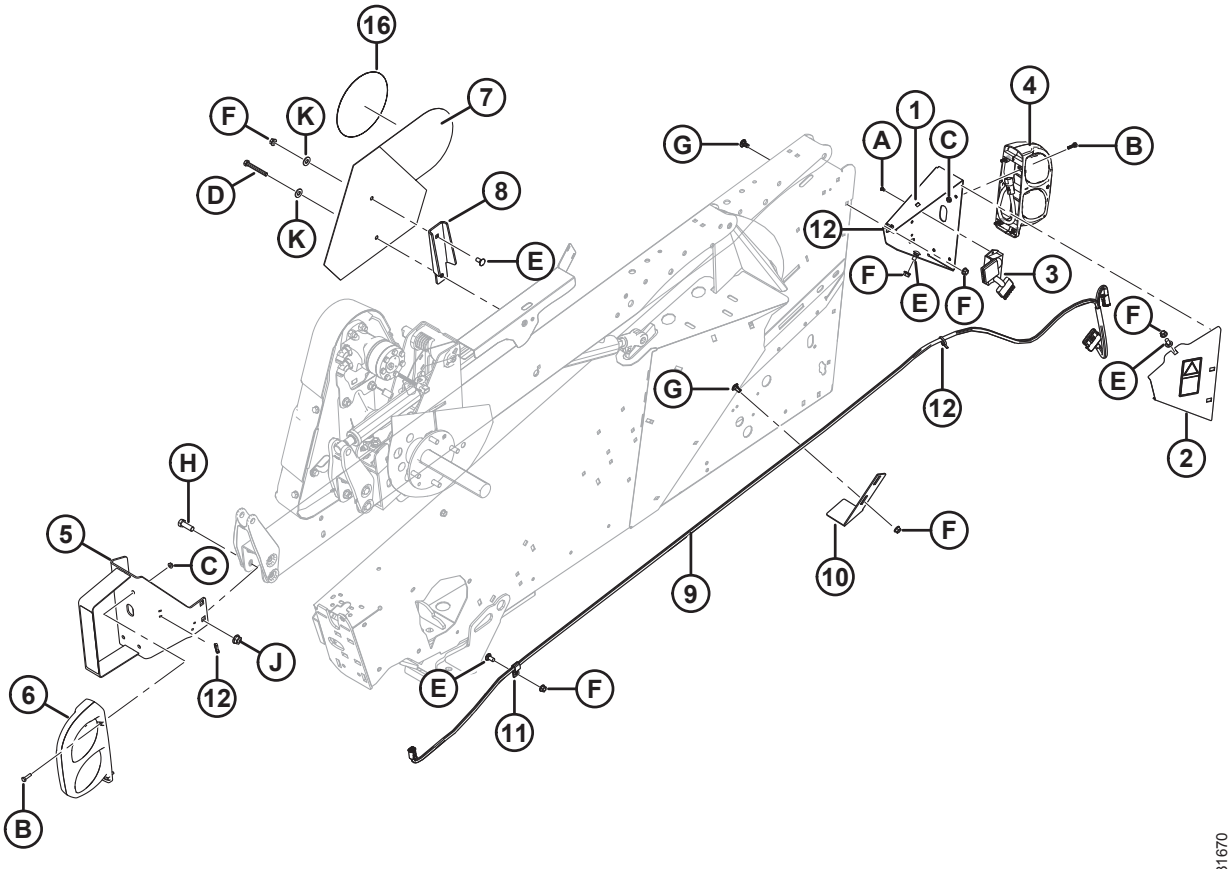

(OPCJA) PAKIET DO TRANSPORTU Z NISKĄ PRĘDKOŚCIĄ — ZACZEP ELEKTRYCZNY

Ref.	Numer części	Opis	Ilość	Numer seryjny
	B6606	ZESTAW — ŚWIATŁA TRANSPORTOWE I WIĄZKA PRZEWODÓW (AMERYKA PÓŁNOCNA I AUSTRALIA) [169]		
	B6607	ZESTAW — ŚWIATŁA TRANSPORTOWE I WIĄZKA PRZEWODÓW (EUROPA) [169]		
1	244727	WSPORNIK — LEWE ŚWIATŁO TRANSPORTOWE	1	
2	274414	POKRYWA — Z NAKLEJKĄ OSTRZEGAWCZĄ [170]	1	
3	171068	PRZEKAŹNIK — MODUŁ ŚWIATEŁ TRANSPORTOWYCH [171]	1	
4	138087	ŚWIATŁO — STOP/KIERUNKOWSKAZ/TYLNE [172]	1	
5	294392	WSPORNIK — PRAWE ŚWIATŁO TYLNE (TRANSPORT Z NISKĄ PRĘDKOŚCIĄ)	1	
	115146	ODBLASK — BURSZTYNOWY	NŻ	
	115147	ODBLASK — CZERWONY	NŻ	
6	138086	ŚWIATŁO — STOP/KIERUNKOWSKAZ/TYLNE [172]	1	
	139630	KLOSZ — BURSZTYNOWY	1	
	139631	KLOSZ — CZERWONY	1	
	139632	KLOSZ — CZARNY (NIEPRZEZROCZYSTY)	1	
	139633	KLOSZ — PRZEZROCZYSTY (ROSJA)	1	
7	258262	ZESPÓŁ — WSPORNIK Z SMV [173]	1	
	115148	NAKLEJKA — POJAZD WOLNOBIEŻNY SMV [171]	1	
	258253	WSPORNIK — SYMBOL ID PRĘDKOŚCI (EUROPA) [174]	NŻ	
8	174926	WSPORNIK — MOCOWANIE DLA POJAZDU WOLNOBIEŻNEGO	1	
9	254175	WIĄZKA PRZEWODÓW	1	
10	253500	WSPORNIK — DOLNY PRĘT ROZDZIELAJĄCY	1	
11	135233	ZACISK — PODWÓJNY WĄŻ IZOLOWANY	2	
12	21763	ELEMENT ZŁĄCZNY — OPASKA KABLOWA (CZARNA)	3	
13	113536	WIDEŁKI SPAWANE [171]	1	
14	113561	PRZETYCZKA [171]	1	

169. Zestawy dostępne wyłącznie za pośrednictwem działu sprzedaży towarów kompletnych.
170. Zawiera naklejkę (MD #184422).
171. Tylko dla B6606.
172. Żarówki światła stop/kierunkowskazu/tylnego nie są sprzedawane przez firmę MacDon, ale można je wymieniać na żarówkę czerwoną (tylne/stop) — 1077 i bursztynową (kierunkowskaz) — 7506.
173. Zawiera naklejkę pojazdu wolnobieżnego SMV (MD #115148). Tylko dla B6606.
174. Tylko dla B6607.

(OPCJA) PAKIET DO TRANSPORTU Z NISKĄ PRĘDKOŚCIĄ — ZACZEP ELEKTRYCZNY

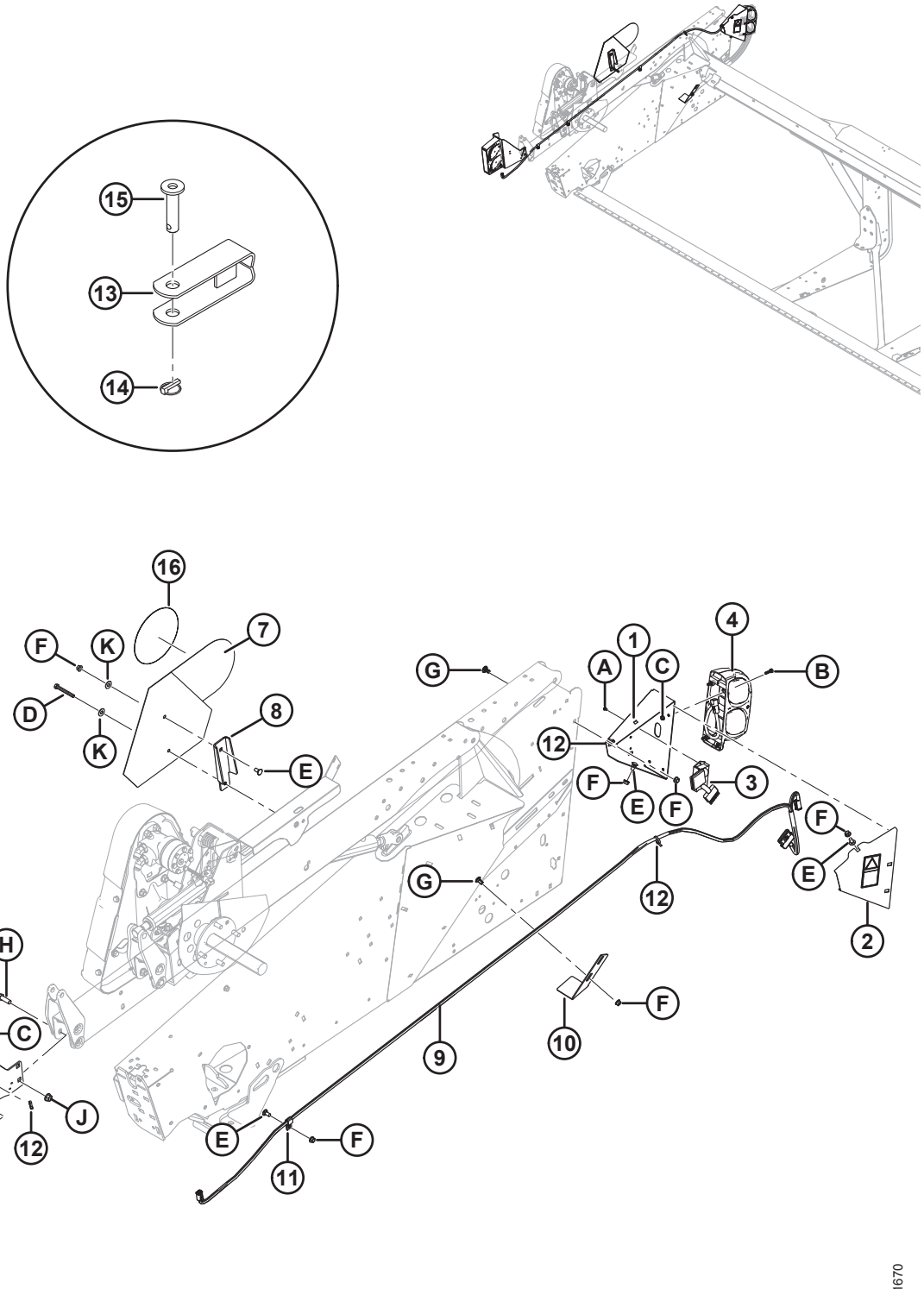

(OPCJA) PAKIET DO TRANSPORTU Z NISKĄ PRĘDKOŚCIĄ — ZACZEP ELEKTRYCZNY

Ref.	Numer części	Opis	Ilość	Numer seryjny
15	118239	SWORZEŃ — ZACZEP [171]	1	
16	193241	NAKLEJKA — SIS, 30 KM/H	1	
	193243	NAKLEJKA — SIS, 30 KM/H (MAŁA)	1	
	193242	NAKLEJKA — SIS, 20 MIL/H	1	
	193240	NAKLEJKA — SIS, 20 MIL/H (MAŁA)	1	
A	136868	NIT ŚLEPY		
B	21573	ŚRUBA — ŁEB SZEŚCIOKĄTNY 1/4 NC X DŁ. 1,0 KLASA 5 CYNKOWANA		
C	21455	NAKRĘTKA — KOŁNIERZOWA (ZĄBKOWANA) 1/4 NC KLASA 5 CYNKOWANA		
D	21568	ŚRUBA — SZEŚCIOKĄTNA 3/8 NC X DŁ. 3,0 KLASA 5 CYNKOWANA (POJEDYNCZY NAGARNIACZ)		
	21102	ŚRUBA — SZEŚCIOKĄTNA 3/8 NC X DŁ. 2,5 KLASA 5 CYNKOWANA (PODWÓJNY NAGARNIACZ)		
E	21863	ŚRUBA — Z ŁBEM OKRĄGŁYM, KRÓTKA, Z KWADRATOWYM ODSADZENIEM 3/8 NC X DŁ. 0,75 KLASA 5 CYNKOWANA		
F	30228	NAKRĘTKA KOŁNIERZOWA (ZNIEKSZT. GWINT) GŁADKA POWIERZCHNIA 0,375-16 UNC		
G	21472	ŚRUBA — Z ŁBEM OKRĄGŁYM, Z KWADRATOWYM ODSADZENIEM 3/8 NC X 0,75 KLASA 5 CYNKOWANA		
H	18723	ŚRUBA — SZEŚCIOKĄTNA 1/2 NC X DŁ. 1,5 GWINT NA PEŁNEJ DŁUGOŚCI KLASA 5 CYNKOWANA		
J	50186	NAKRĘTKA ZABEZPIECZAJĄCA KOŁNIERZOWA, GŁADKA POWIERZCHNIA (ZNIEKSZT. GWINT) 0,500-13 UNC KLASA 5		
K	18670	PODKŁADKA PŁASKA SAE 7/16 ŚR. WEWN. X 1,0 CALA ŚR. ZEWN. AA1J [175]		

175. Tylko dla B6606.

54 (Opcja) Pakiet do transportu z niską prędkością — zaczep transportowy

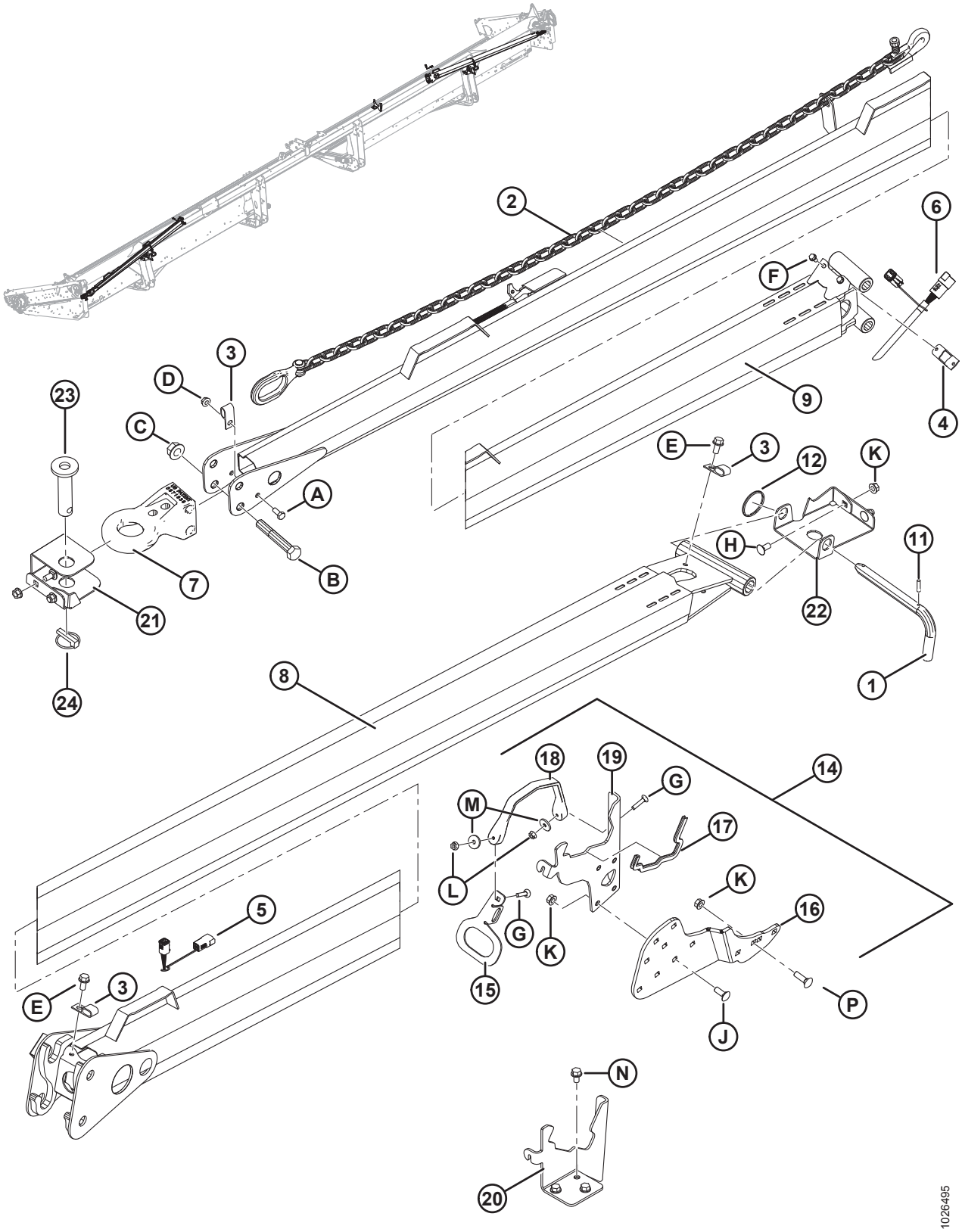

(OPCJA) PAKIET DO TRANSPORTU Z NISKĄ PRĘDKOŚCIĄ — ZACZEP TRANSPORTOWY

Ref.	Numer części	Opis	Ilość	Numer seryjny
	B6145	ZESTAW — TRANSPORT (DYSZEL HOLOWNICZY) [176]		
1	144415	ZESPÓŁ — SWORZEŃ W KSZTAŁCIE L	1	
2	21404	ŁAŃCUCH ZABEZPIECZAJĄCY DŁ. 59	1	
3	39272	ZACISK — IZOLOWANY	2	
4	193057	ZACISK — ZŁĄCZE DEUTSCH WIĄZKI PRZEWODÓW	1	
5	193059	WIĄZKA PRZEWODÓW — ZACZEP TRANSPORTOWY (STRONA HEDERA)	1	
6	193058	WIĄZKA PRZEWODÓW — ZACZEP TRANSPORTOWY (STRONA HOLOWANIA)	1	
7	113566	PODSTAWA ZACZEPU	1	
8	193202	ZACZEP SPAWANY (STRONA HEDERA)	1	
9	193212	ZACZEP — Z NAKLEJKAMI (STRONA HOLOWANIA) [177]	1	
11	16010	SWORZEŃ SPRĘŻYSTY ŚR. 3/16 X DŁ. 1,0	1	
12	118137	PIERŚCIEŃ	1	
14	294815	ZESTAW — PRZECHOWYWANIE ZACZEPU NA HEDERZE	1	
15	193183	PŁYTA — UCHWYT ZATRZASKU	2	
16	294807	WSPORNIK KĄTOWY	2	
17	135704	USZCZELNIENIE — KRAWĘDZIOWE	2	
18	193187	TAŚMA GUMOWA	2	
19	244760	WSPORNIK — ŁOŻE ZACZEPU	2	
20	220326	WSPORNIK — ŁOŻE ZACZEPU	1	
21	193188	WSPORNIK — LEWA OSŁONA KOŃCOWA ZACZEPU	1	
22	279065	WSPORNIK — PRAWA OSŁONA KOŃCOWA ZACZEPU	1	
23	118239	SWORZEŃ — ZACZEP	1	
24	113561	PRZETYCZKA	1	
A	21558	ŚRUBA — ŁEB SZEŚCIOKĄTNY 5/16 NC X DŁ. 0,75 KLASA 5 CYNKOWANA		
B	19634	ŚRUBA — SZEŚCIOKĄTNA 5/8 NC X DŁ. 4,0 KLASA 5 CYNKOWANA		
C	50225	NAKRĘTKA KOŁNIERZOWA (ZNIEKSZT. GWINT) GŁADKA POWIERZCHNIA 0,625-11 UNC		

176. Zestawy dostępne wyłącznie za pośrednictwem działu sprzedaży towarów kompletnych.
177. Zawiera naklejki (MD #220797, 220798).

(OPCJA) PAKIET DO TRANSPORTU Z NISKĄ PRĘDKOŚCIĄ — ZACZEP TRANSPORTOWY

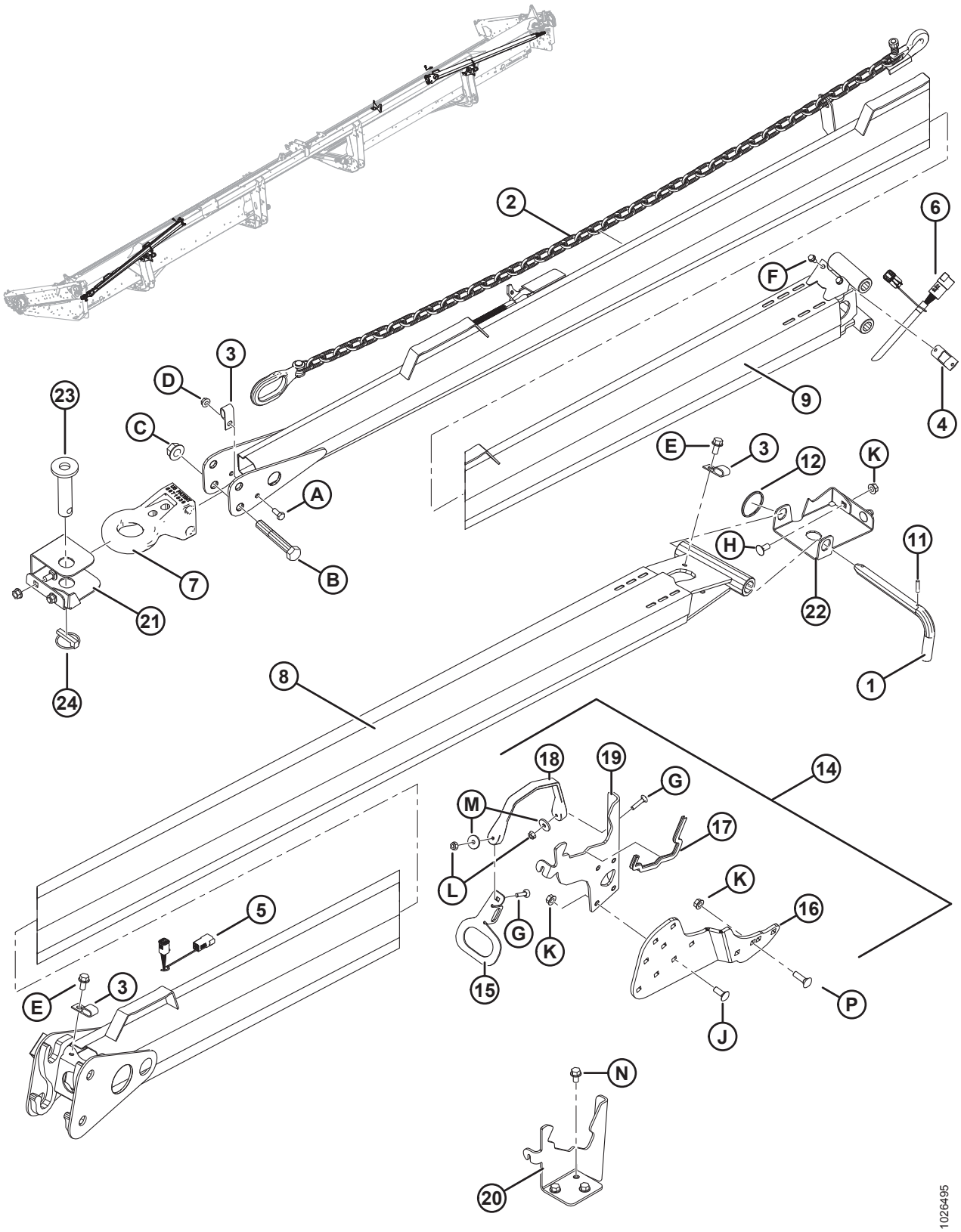

(OPCJA) PAKIET DO TRANSPORTU Z NISKĄ PRĘDKOŚCIĄ — ZACZEP TRANSPORTOWY

Ref.	Numer części	Opis	Ilość	Numer seryjny
D	30280	NAKRĘTKA ZABEZPIECZAJĄCA KOŁNIERZOWA, GŁADKA POWIERZCHNIA 5/16 NC KLASA 5 CYNKOWANA		
E	101897	ŚRUBA — SZEŚCIOKĄTNA Z PODKŁADKĄ GWINT TOCZNY 3/8 NC X 3/4		
F	21055	WKRĘT SAMOGWINTUJĄCY SZEŚCIOKĄTNY Z PODKŁADKĄ 1/4 NC X 1/2		
G	135623	ŚRUBA — Z ŁBEM OKRĄGŁYM, Z KWADRATOWYM ODSADZENIEM 1/4 NC X DŁ. 1,25 KLASA 5 CYNKOWANA		
H	21863	ŚRUBA — Z ŁBEM OKRĄGŁYM, KRÓTKA, Z KWADRATOWYM ODSADZENIEM 3/8 NC X DŁ. 0,75 KLASA 5 CYNKOWANA		
J	100456	ŚRUBA — Z ŁBEM OKRĄGŁYM, KRÓTKA, Z KWADRATOWYM ODSADZENIEM 3/8 NC X 1,0 KLASA 5 CYNKOWANA		
K	30228	NAKRĘTKA KOŁNIERZOWA (ZNIEKSZT. GWINT) GŁADKA POWIERZCHNIA 0,375-16 UNC		
L	135248	NAKRĘTKA — KOŁNIERZOWA (ZNIEKSZT. GWINT) GŁADKA POWIERZCHNIA 1/4-20 NC KLASA 5 CYNKOWANA		
M	40628	PODKŁADKA — PŁASKA		
N	101898	ŚRUBA — SZEŚCIOKĄTNA Z PODKŁADKĄ GWINT TOCZNY 3/8 NC X 5/8		
P	19966	ŚRUBA — Z ŁBEM OKRĄGŁYM, Z KWADRATOWYM ODSADZENIEM 3/8-16 X 1,25 KLASA 5 CYNKOWANA		

55 (Opcja) Pakiet do transportu z niską prędkością — koła i wsporniki

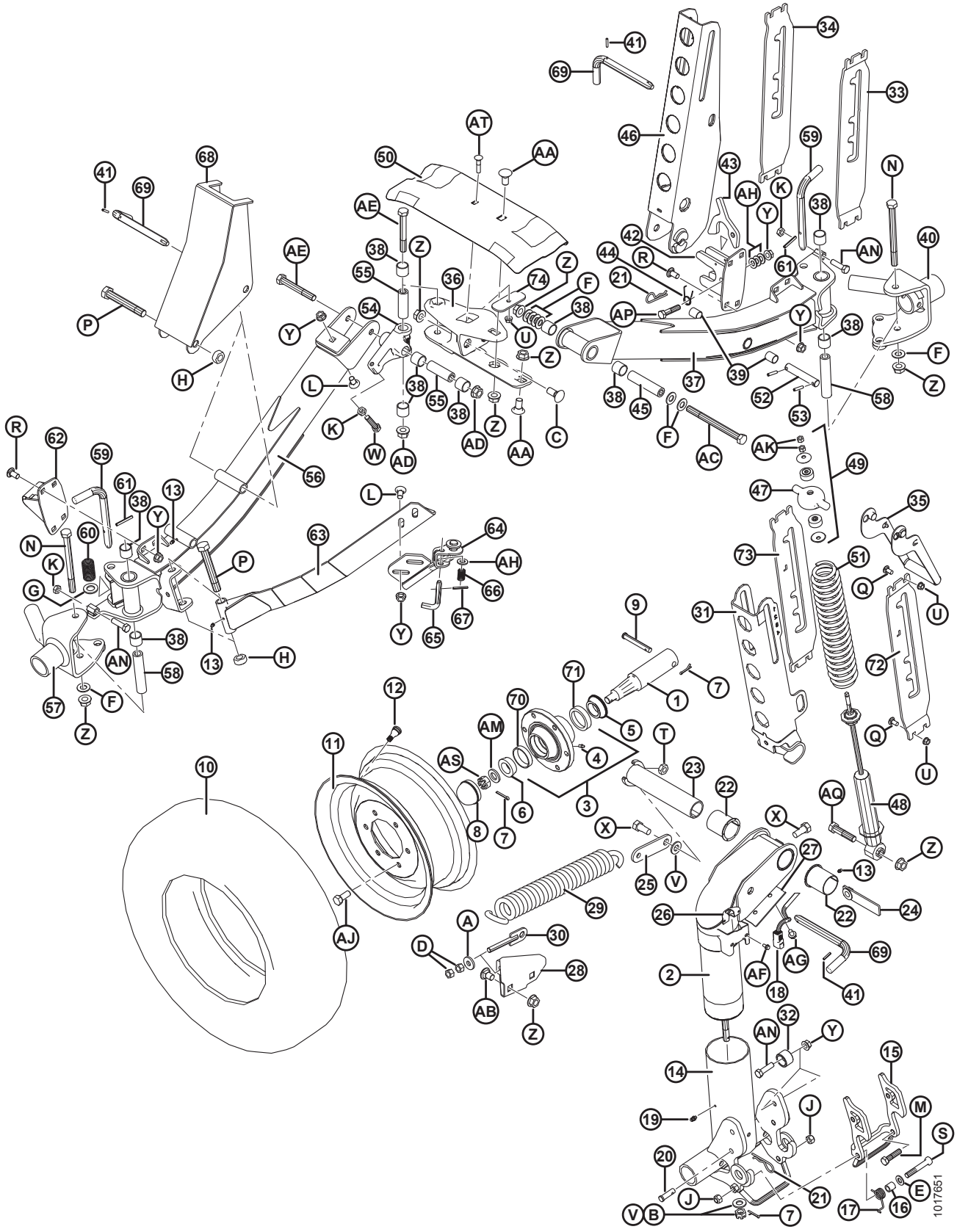

(OPCJA) PAKIET DO TRANSPORTU Z NISKĄ PRĘDKOŚCIĄ — KOŁA I WSPORNIKI

Ref.	Numer części	Opis	Ilość	Numer seryjny
	B5224	ZESTAW — KOŁA STABILIZUJĄCE [178]		
	B6449	ZESTAW — WSPORNIKI TRANSPORTOWE I PIASTY [178]		
1	144378	WRZECIONO	4	
2	244722	CZOP SPAWANY	1	
3	41982	PIASTA — Z PIERŚCIENIAMI ZEWNĘTRZNYMI ŁOŻYSKA [179]	4	
4	50174	SMAROWNICZKA, TYPU 1/4 CALA (PIASTA CTD)	4	
	21887	SMAROWNICZKA, 1/8 NPT (PIASTA ARMSTRONG)	4	
5	30517	ŁOŻYSKO — PIERŚCIEŃ WEWNĘTRZNY Z USZCZELNIENIEM	4	
6	21376	ŁOŻYSKO — WAŁECZEK PIERŚCIENIA WEWNĘTRZNEGO (BEZ USZCZELNIENIA)	4	
7	18648	ZAWLECZKA ŚR. 3/16 X 1,25 CYNKOWANA	7	
8	30520	ZATYCZKA PRZECIWPYŁOWA	4	
9	101007	SWORZEŃ Z OTWOREM NA ZAWLECZKĘ	4	
10	193031	OPONA — ST 205/75 R15 RADIALNA Z OPASANIEM STALOWYM	4	
11	144531	KOŁO — 15 X 6 LB	4	
12	21153	TRZONEK — ZESPÓŁ ZAWORU OPONY #TR–415	4	
13	18671	SMAROWNICZKA 1/4-28 UNF	5	
14	144971	WRZECIONO SPAWANE	1	
15	144976	ZATRZASK SPAWANY	1	
16	144742	ELEMENT DYSTANSOWY — 3/4 CALA ŚR. ZEWN. X 0,120 ŚCIANKA X 19 DŁUGOŚĆ	1	
17	144741	SPRĘŻYNA SKRĘTNA	1	
18	REF.	WIĄZKA PRZEWODÓW [180]		
19	21010	SMAROWNICZKA 90° 1/4-28 GWINT STOŻKOWY	2	
20	19927	SWORZEŃ Z OTWOREM NA ZAWLECZKĘ	1	
21	13125	ZAWLECZKA	1	
22	35694	TULEJA — PLASTIKOWA	2	
23	144374	SWORZEŃ — SPAWANY	1	

178. Zestawy dostępne wyłącznie za pośrednictwem działu sprzedaży towarów kompletnych.
179. Zawiera smarowniczkę (MD #50174), pierścień zewnętrzny łożyska (MD #7900) i pierścień zewnętrzny łożyska (MD #30516).
180. Patrz sekcja *53 (Opcja) Pakiet do transportu z niską prędkością — zaczep elektryczny, strona 181*.

(OPCJA) PAKIET DO TRANSPORTU Z NISKĄ PRĘDKOŚCIĄ — KOŁA I WSPORNIKI

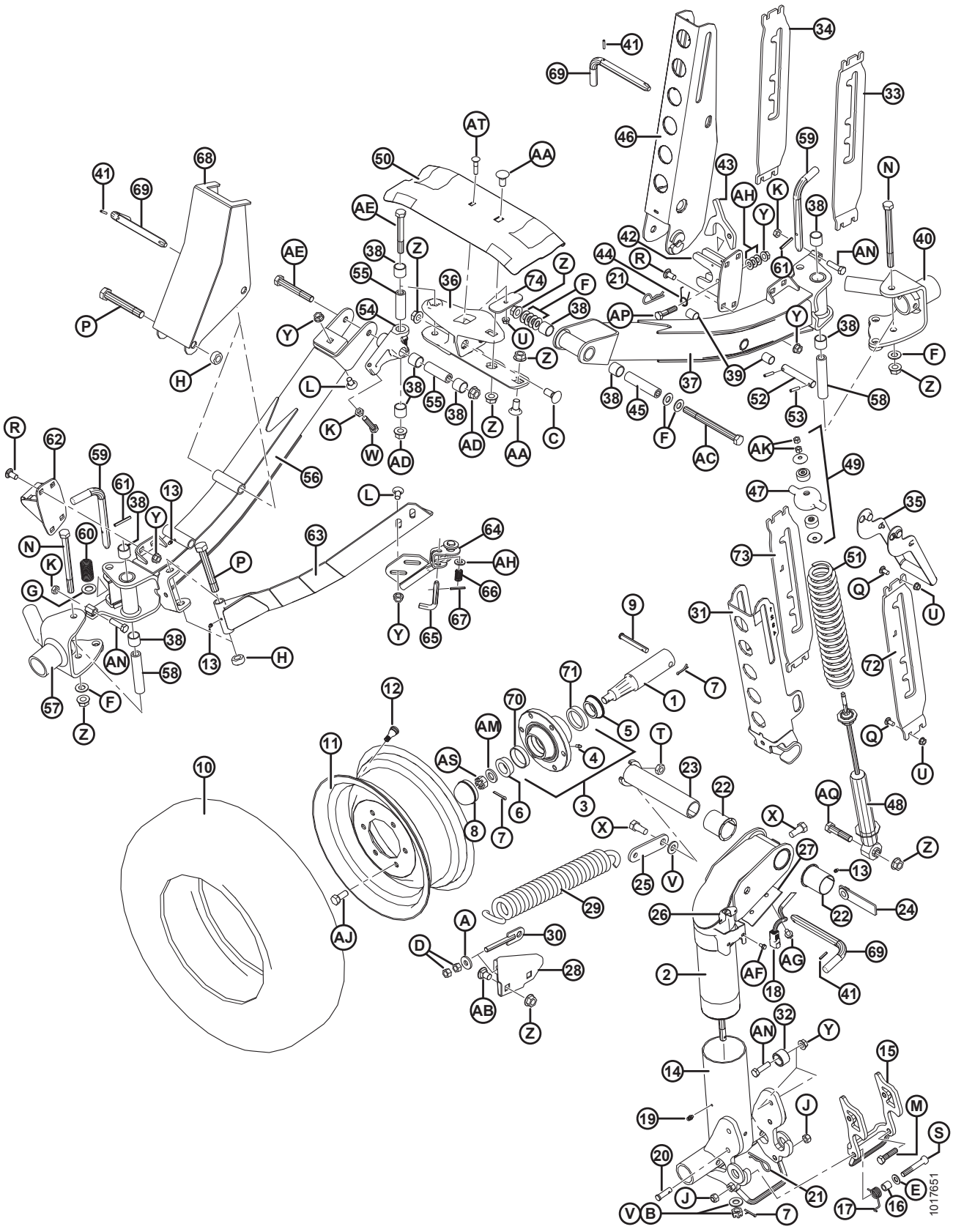

(OPCJA) PAKIET DO TRANSPORTU Z NISKĄ PRĘDKOŚCIĄ — KOŁA I WSPORNIKI

Ref.	Numer części	Opis	Ilość	Numer seryjny
24	144577	PRĘT — ZESPÓŁ NAKRĘTKI	1	
25	144471	PRĘT	1	
26	193057	ZACISK — ZŁĄCZE DEUTSCH WIĄZKI PRZEWODÓW	1	
27	144739	UCHWYT	1	
28	144873	WSPORNIK SPAWANY	1	
29	144724	SPRĘŻYNA — ROZSUWANIE	1	
30	144425	ŚRUBA OCZKOWA SPAWANA	1	
31	144968	KANAŁ SPAWANY	1	
32	193008	ROLKA	2	
33	193214	WSPORNIK — LEWY (UŻYWANY Z PRAWEJ STRONY HEDERA)	1	
34	193215	WSPORNIK — PRAWY (UŻYWANY Z PRAWEJ STRONY HEDERA)	1	
35	144899	UCHWYT SPAWANY	2	
36	125256	WSPORNIK SPAWANY	1	
37	294094	RURA — OŚ Z TULEJAMI [181]	1	
38	133992	TULEJA — KOMPOZYTOWA	10	
39	156501	TULEJA — PLASTIKOWA	2	
40	294036	CZOP SPAWANY LEWY	1	
41	16010	SWORZEŃ SPRĘŻYSTY ŚR. 3/16 X DŁ. 1,0	3	
42	193009	ZATRZASK SPAWANY	1	
43	193016	ZATRZASK	1	
44	144505	SPRĘŻYNA SKRĘTNA	1	
45	144880	ELEMENT DYSTANSOWY	1	
46	144956	KANAŁ SPAWANY	1	
47	144966	ODLEW — NASADKA SPRĘŻYNY	2	
48	144934	AMORTYZATOR — TENNECO [182]	2	
49	174922	ZESTAW — MOCOWANIE AMORTYZATORA	2	
50	220099	WSPORNIK — TAŚMA, TRANSPORT	1	
51	144962	SPRĘŻYNA ŚCISKANA	2	
52	144376	SWORZEŃ PROSTY	1	
53	16266	SWORZEŃ SPRĘŻYSTY ŚR. 1/4 X DŁ. 1,25	2	

181. Zawiera tuleję kompozytową (MD #133992) i tuleję plastikową (MD #156501).
182. Zawiera zestaw mocujący amortyzator (MD #174922).

(OPCJA) PAKIET DO TRANSPORTU Z NISKĄ PRĘDKOŚCIĄ — KOŁA I WSPORNIKI

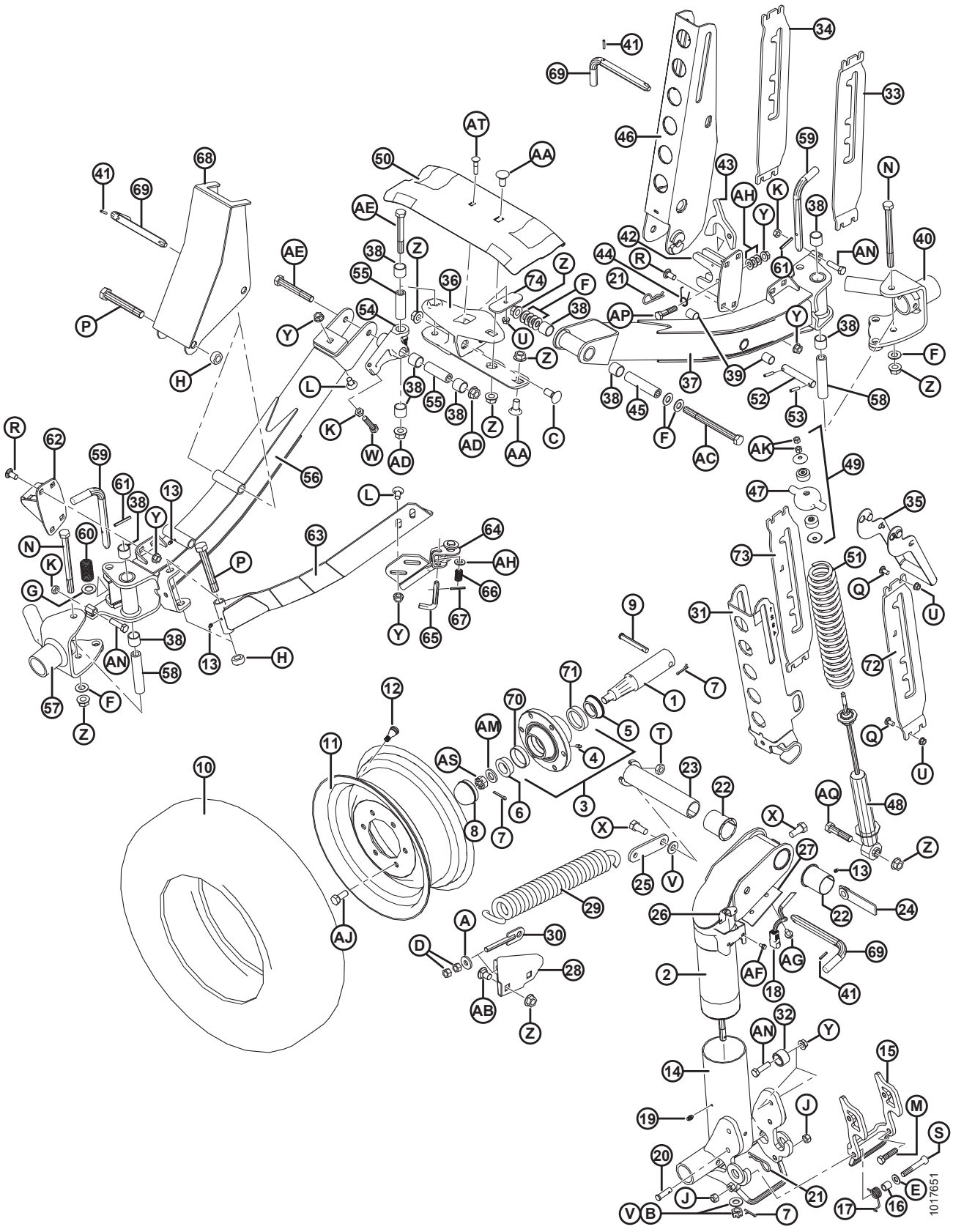

(OPCJA) PAKIET DO TRANSPORTU Z NISKĄ PRĘDKOŚCIĄ — KOŁA I WSPORNIKI

Ref.	Numer części	Opis	Ilość	Numer seryjny
54	244748	CZOP — ZESPÓŁ Z TULEJAMI [183]	1	
55	244671	ELEMENT DYSTANSOWY	2	
56	294091	OŚ — ZESPÓŁ Z TULEJAMI [183]	1	
57	294037	CZOP SPAWANY PRAWY	1	
58	193022	ELEMENT DYSTANSOWY	2	
59	144989	SWORZEŃ W KSZTAŁCIE L	2	
60	29028	SPRĘŻYNA ŚCISKANA	2	
61	2148	SWORZEŃ SPRĘŻYSTY ŚR. 1/4 X DŁ. 2,0	2	
62	193014	ZATRZASK SPAWANY	1	
63	144324	WZMOCNIENIE KĄTOWE SPAWANE	1	
64	144433	ZATRZASK SPAWANY	1	
65	144409	SWORZEŃ W KSZTAŁCIE L	1	
66	35618	SPRĘŻYNA ŚCISKANA	1	
67	7642	SWORZEŃ SPRĘŻYSTY ŚR. 3/16 X DŁ. 1,5	1	
68	144321	WSPORNIK SPAWANY — LISTWA NOŻOWA	1	
69	144415	ZESPÓŁ — SWORZEŃ W KSZTAŁCIE L	3	
70	7900	PIERŚCIEŃ ZEWNĘTRZNY — ŁOŻYSKO WAŁECZKOWE	4	
71	30516	PIERŚCIEŃ ZEWNĘTRZNY — ŁOŻYSKO WAŁECZKOWE	4	
72	193216	WSPORNIK — LEWY (UŻYWANY PO LEWEJ STRONIE HEDERA)	1	
73	193217	WSPORNIK — PRAWY (UŻYWANY PO LEWEJ STRONIE HEDERA)	1	
74	125236	PRĘT — PODTRZYMANIE WSPORNIKA TAŚMY	1	
A	4761	PODKŁADKA — PŁASKA		
B	6649	NAKRĘTKA — SZEŚCIOKĄTNA ROWKOWANA 0,625 CALA NC CYNKOWANA		
C	18523	ŚRUBA — Z ŁBEM OKRĄGŁYM, Z KWADRATOWYM ODSADZENIEM 5/8 NC X 1,5 KLASA 5 CYNKOWANA		
D	18591	NAKRĘTKA SZEŚCIOKĄTNA 1/2-13 UNC KLASA 5 CYNKOWANA		
E	18599	PODKŁADKA — SAE PŁASKA 17/32 ŚR. WEWN. X 1-1/16 CALA ŚR. ZEWN. CYNKOWANA		
F	18600	PODKŁADKA — SAE PŁASKA 21/32 ŚR. WEWN. X 1-5/16 CALA ŚR. ZEWN. CYNKOWANA		

183. Zawiera tuleję kompozytową (MD #133992) i elementy montażowe (MD #21056, 30833).

(OPCJA) PAKIET DO TRANSPORTU Z NISKĄ PRĘDKOŚCIĄ — KOŁA I WSPORNIKI

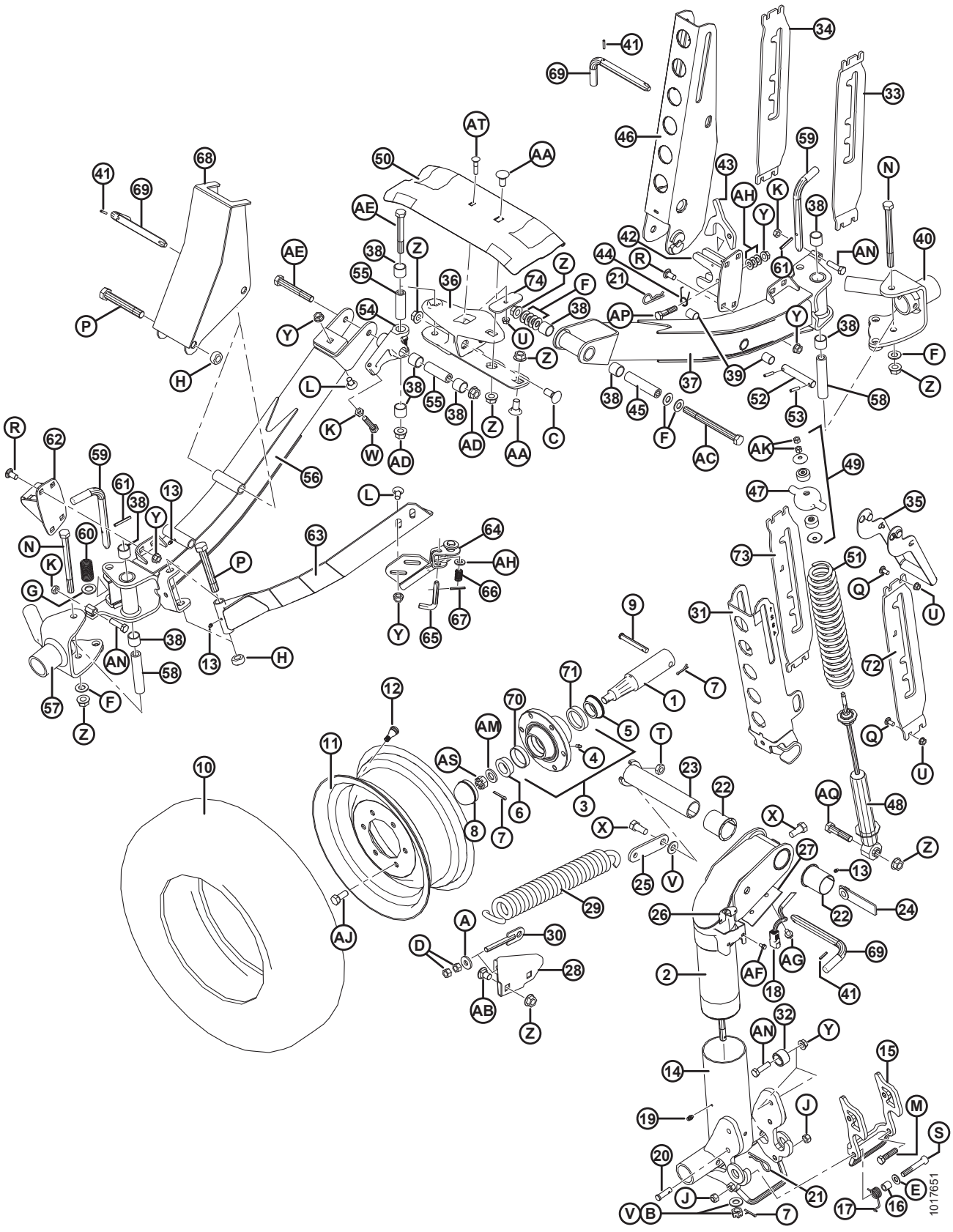

(OPCJA) PAKIET DO TRANSPORTU Z NISKĄ PRĘDKOŚCIĄ — KOŁA I WSPORNIKI

Ref.	Numer części	Opis	Ilość	Numer seryjny
G	18601	PODKŁADKA — SAE PŁASKA 13/16 ŚR. WEWN. X 1,5 CALA ŚR. ZEWN. CYNKOWANA		
H	102636	NAKRĘTKA ZABEZPIECZAJĄCA SZEŚCIOKĄTNA (ZNIEKSZT. GWINT) 0,750-10 UNC		
J	18697	NAKRĘTKA ZABEZPIECZAJĄCA SZEŚCIOKĄTNA (ZNIEKSZT. GWINT) 0,500-13 UNC		
K	21056	NAKRĘTKA KONTRUJĄCA SZEŚCIOKĄTNA 1/2-13 UNC KLASA 5 CYNKOWANA		
L	21066	ŚRUBA — Z ŁBEM OKRĄGŁYM, Z KWADRATOWYM ODSADZENIEM 1/2 NC X 1 KLASA 5 CYNKOWANA		
M	21576	ŚRUBA — SZEŚCIOKĄTNA 1/2 NC X DŁ. 2,0 KLASA 5 CYNKOWANA		
N	21591	ŚRUBA — SZEŚCIOKĄTNA 5/8 NC X DŁ. 7,5 KLASA 5 CYNKOWANA		
P	21599	ŚRUBA — SZEŚCIOKĄTNA 3/4 NC X DŁ. 5,0 KLASA 5 CYNKOWANA		
Q	100456	ŚRUBA — Z ŁBEM OKRĄGŁYM, KRÓTKA, Z KWADRATOWYM ODSADZENIEM 3/8 NC X 1,0 KLASA 5 CYNKOWANA		
R	21868	ŚRUBA — Z ŁBEM OKRĄGŁYM, KRÓTKA, Z KWADRATOWYM ODSADZENIEM 1/2 NC X 1,0 KLASA 5 CYNKOWANA		
S	21560	ŚRUBA — SZEŚCIOKĄTNA 1/2 NC X DŁ. 3,0 KLASA 5 CYNKOWANA		
T	21941	NAKRĘTKA KONTRUJĄCA SZEŚCIOKĄTNA (ZNIEKSZT. GWINT) 5/8-11 UNC KLASA 5 CYNKOWANA		
U	30228	NAKRĘTKA KOŁNIERZOWA (ZNIEKSZT. GWINT) GŁADKA POWIERZCHNIA 0,375-16 UNC		
V	30441	PODKŁADKA — UTWARDZANA		
W	30833	ŚRUBA — SZEŚCIOKĄTNA 1/2 NC X 2,25 GWINT NA PEŁNEJ DŁUGOŚCI KLASA 5 CYNKOWANA		
X	48050	ŚRUBA — ODSADZANA 0,625-11 UNC		
Y	50186	NAKRĘTKA ZABEZPIECZAJĄCA KOŁNIERZOWA, GŁADKA POWIERZCHNIA (ZNIEKSZT. GWINT) 0,500-13 UNC KLASA 5		
Z	50225	NAKRĘTKA KOŁNIERZOWA (ZNIEKSZT. GWINT) GŁADKA POWIERZCHNIA 0,625-11 UNC		
AA	103562	ŚRUBA — Z ŁBEM OKRĄGŁYM, Z KWADRATOWYM ODSADZENIEM 5/8 NC X 1,25 KLASA 5 CYNKOWANA		
AB	117015	ŚRUBA — Z ŁBEM OKRĄGŁYM, KRÓTKA, Z KWADRATOWYM ODSADZENIEM 5/8 NC X 1,0 KLASA 5 CYNKOWANA		
AC	193211	ŚRUBA — ŁEB SZEŚCIOKĄTNY 5/8 NC X DŁ. 7,5 KLASA 8 CYNKOWANA		
AD	188467	NAKRĘTKA KOŁNIERZOWA (ZNIEKSZT. GWINT) GŁADKA POWIERZCHNIA 0,625-18 UNC KLASA G		
AE	252305	ŚRUBA — SZEŚCIOKĄTNA Z DROBNYM GWINTEM 5/8-18 X 4,5 KLASA 8 CYNKOWANA		

(OPCJA) PAKIET DO TRANSPORTU Z NISKĄ PRĘDKOŚCIĄ — KOŁA I WSPORNIKI

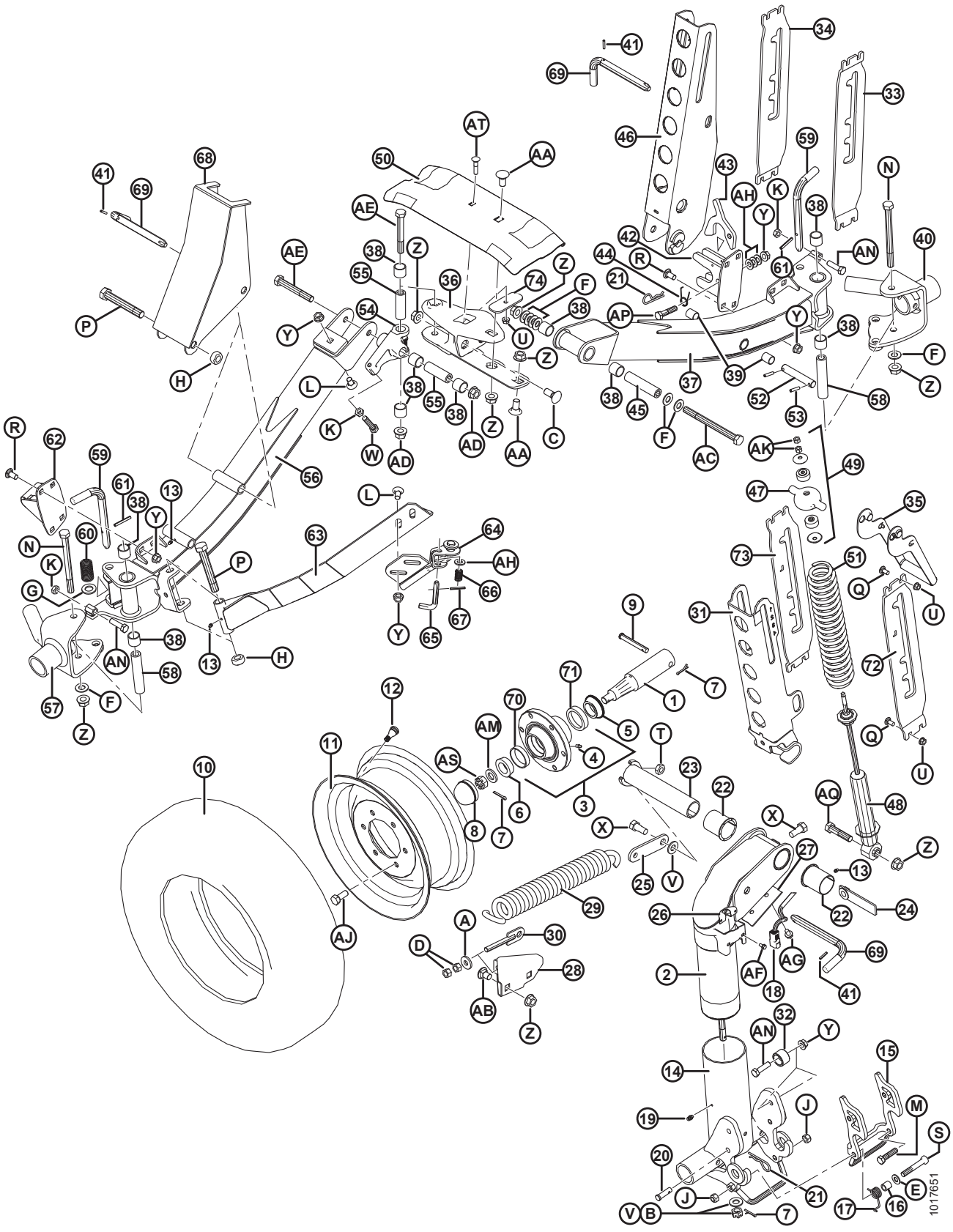

(OPCJA) PAKIET DO TRANSPORTU Z NISKĄ PRĘDKOŚCIĄ — KOŁA I WSPORNIKI

Ref.	Numer części	Opis	Ilość	Numer seryjny
AF	21055	WKRĘT SAMOGWINTUJĄCY SZEŚCIOKĄTNY Z PODKŁADKĄ 1/4 NC X 1/2		
AG	101898	ŚRUBA — SZEŚCIOKĄTNA Z PODKŁADKĄ GWINT TOCZNY 3/8 NC X 5/8		
AH	18599	PODKŁADKA — SAE PŁASKA 17/32 ŚR. WEWN. X 1-1/16 CALA ŚR. ZEWN. CYNKOWANA		
AJ	18916	ŚRUBA — 90° KOŁO 9/16 NF X DŁ. CAŁK. 1,75		
AK	18866	NAKRĘTKA SZEŚCIOKĄTNA 3/8-24 UNF KLASA 5 CYNKOWANA		
AM	21540	PODKŁADKA — UTWARDZANA		
AN	50072	ŚRUBA — SZEŚCIOKĄTNA 1/2 NC X DŁ. 1,75 GWINT NA PEŁNEJ DŁUGOŚCI KLASA 5 CYNKOWANA		
AP	21578	ŚRUBA — SZEŚCIOKĄTNA 1/2 NC X DŁ. 2,25 KLASA 5 CYNKOWANA		
AQ	30922	ŚRUBA — SZEŚCIOKĄTNA 5/8 NC X 2,75 KLASA 5 CYNKOWANA		
AS	5512	NAKRĘTKA — SZEŚCIOKĄTNA ROWKOWANA 0,750-16 UNF CYNKOWANA		
AT	50197	ŚRUBA — Z ŁBEM OKRĄGŁYM, Z KWADRATOWYM ODSADZENIEM 3/8 NC x DŁ. 1,75 KLASA 5 CYNKOWANA		

56 (Opcja) Koła stabilizujące

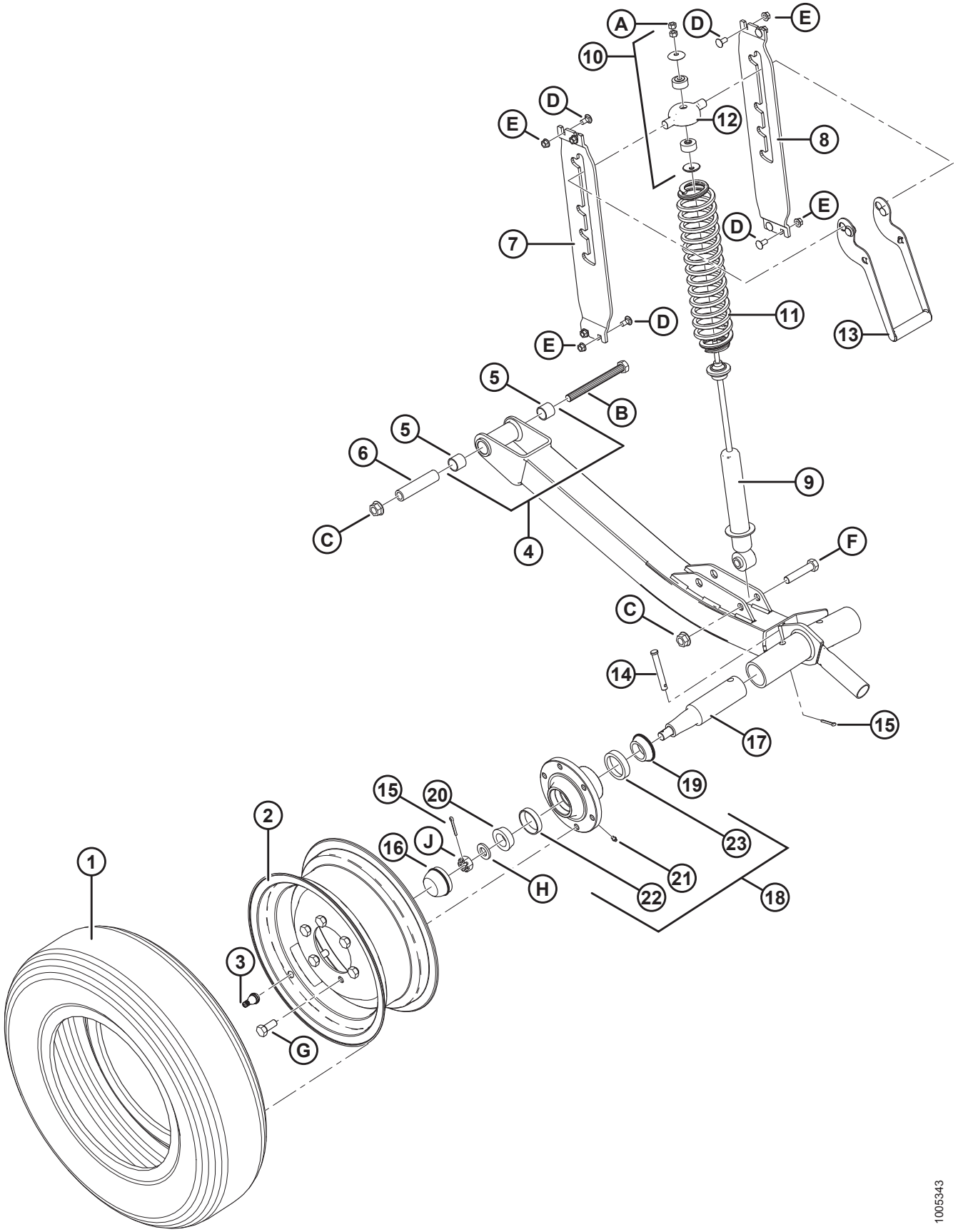

(OPCJA) KOŁA STABILIZUJĄCE

Ref.	Numer części	Opis	Ilość	Numer seryjny
	C1986	ZESTAW — KOŁA STABILIZUJĄCE (TYLKO 30–45 STÓP) [184]		
1	193031	OPONA — ST 205/75 R15 RADIALNA Z OPASANIEM STALOWYM	2	
2	144531	KOŁO — 15 X 6 LB	2	
3	21153	TRZONEK — ZESPÓŁ ZAWORU OPONY #TR–415	2	
4	144860	RURA — OŚ Z TULEJAMI [185]	2	
5	133992	TULEJA — KOMPOZYTOWA	4	
6	144880	ELEMENT DYSTANSOWY	2	
7	193214	WSPORNIK — LEWY	2	
8	193215	WSPORNIK — PRAWY	2	
9	144934	AMORTYZATOR — TENNECO	2	
10	174922	ZESTAW — MOCOWANIE AMORTYZATORA	2	
11	144935	SPRĘŻYNA ŚCISKANA	2	
12	144966	ODLEW — NASADKA SPRĘŻYNY	2	
13	144899	UCHWYT SPAWANY	2	
14	101007	SWORZEŃ Z OTWOREM NA ZAWLECZKĘ	2	
15	18648	ZAWLECZKA ŚR. 3/16 X 1,25 CYNKOWANA	2	
16	30520	ZATYCZKA PRZECIWPYŁOWA	2	
17	144378	WRZECIONO	2	
18	41982	PIASTA — Z PIERŚCIENIAMI ZEWNĘTRZNYMI ŁOŻYSKA [186]	2	
19	30517	PIERŚCIEŃ WEWNĘTRZNY ŁOŻYSKA, WEWNĘTRZNY Z USZCZELNIENIEM	2	
20	21376	PIERŚCIEŃ WEWNĘTRZNY ŁOŻYSKA, ZEWNĘTRZNY	2	
21	50174	SMAROWNICZKA TYPU 1/4 CALA (PIASTA CTD)	2	
	21887	SMAROWNICZKA, 1/8 NPT (PIASTA ARMSTRONG)	2	
22	7900	PIERŚCIEŃ ZEWNĘTRZNY ŁOŻYSKA, ZEWNĘTRZNY	2	
23	30516	PIERŚCIEŃ ZEWNĘTRZNY ŁOŻYSKA, WEWNĘTRZNY	2	
A	18866	NAKRĘTKA SZEŚCIOKĄTNA 3/8-24 UNF KLASA 5 CYNKOWANA		
B	21577	ŚRUBA — SZEŚCIOKĄTNA 5/8 NC X DŁ. 6,5 KLASA 5 CYNKOWANA		

184. Zestawy dostępne wyłącznie za pośrednictwem działu sprzedaży towarów kompletnych.
185. Zawiera dwie tuleje (MD #133992).
186. Zawiera smarowniczkę (MD #50174 lub 21887) i łożyska (MD #7900, 30516).

(OPCJA) KOŁA STABILIZUJĄCE

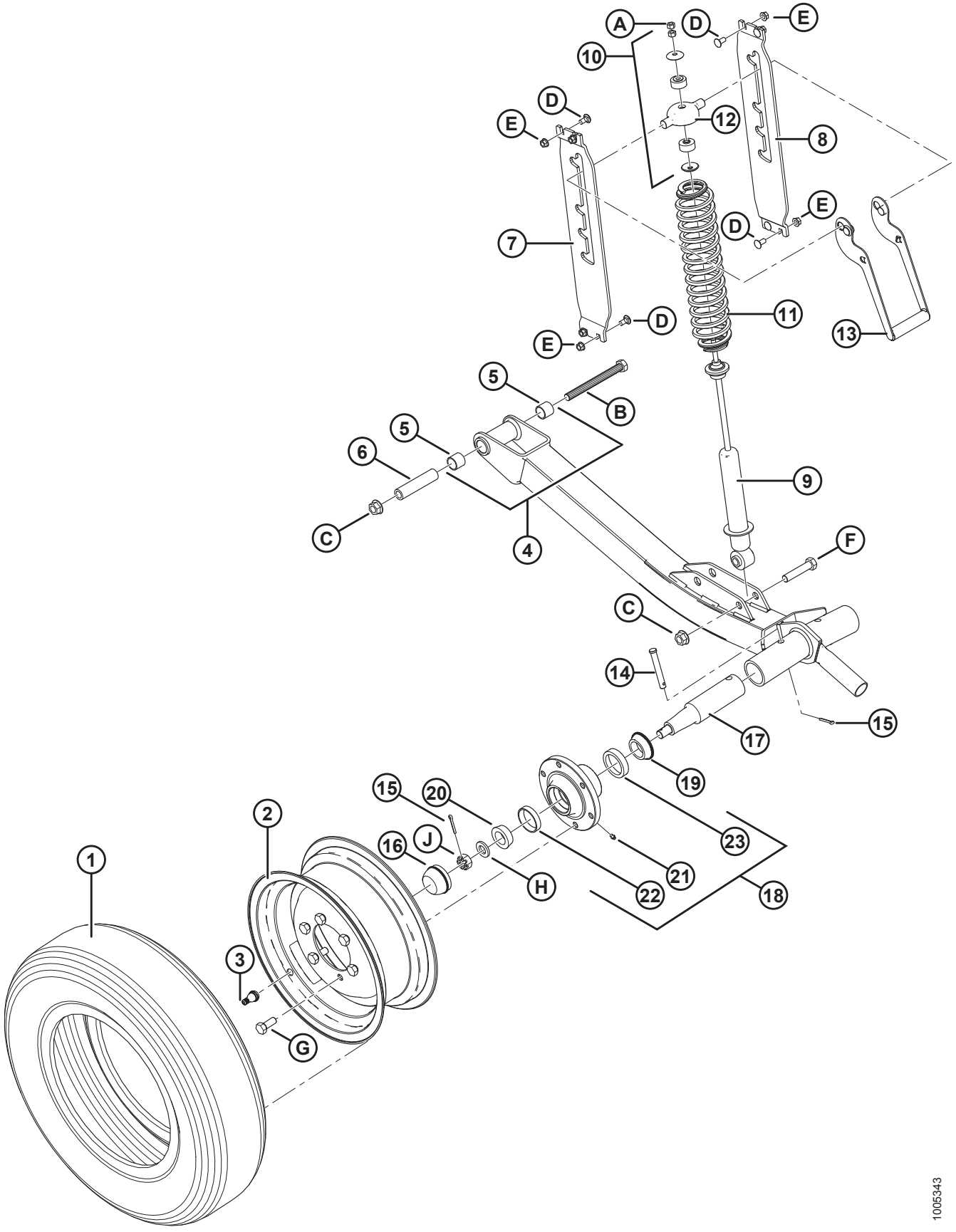

(OPCJA) KOŁA STABILIZUJĄCE

Ref.	Numer części	Opis	Ilość	Numer seryjny
C	50225	NAKRĘTKA KOŁNIERZOWA (ZNIEKSZT. GWINT) GŁADKA POWIERZCHNIA 5/8-11 UNC		
D	21863	ŚRUBA — Z ŁBEM OKRĄGŁYM, KRÓTKA, Z KWADRATOWYM ODSADZENIEM 3/8 NC X DŁ. 0,75 KLASA 5 CYNKOWANA		
E	30228	NAKRĘTKA KOŁNIERZOWA (ZNIEKSZT. GWINT) GŁADKA POWIERZCHNIA 3/8-16 UNC		
F	21583	ŚRUBA — SZEŚCIOKĄTNA 5/8 NC X DŁ. 3,0 KLASA 5 CYNKOWANA		
G	18916	ŚRUBA — 90° KOŁO 9/16 NF X DŁ. CAŁK. 1,75		
H	21540	PODKŁADKA — UTWARDZANA		
J	5512	NAKRĘTKA — SZEŚCIOKĄTNA ROWKOWANA 0,750-16 UNF CYNKOWANA		

57 (Opcja) Koła stabilizujące — pomocnicze

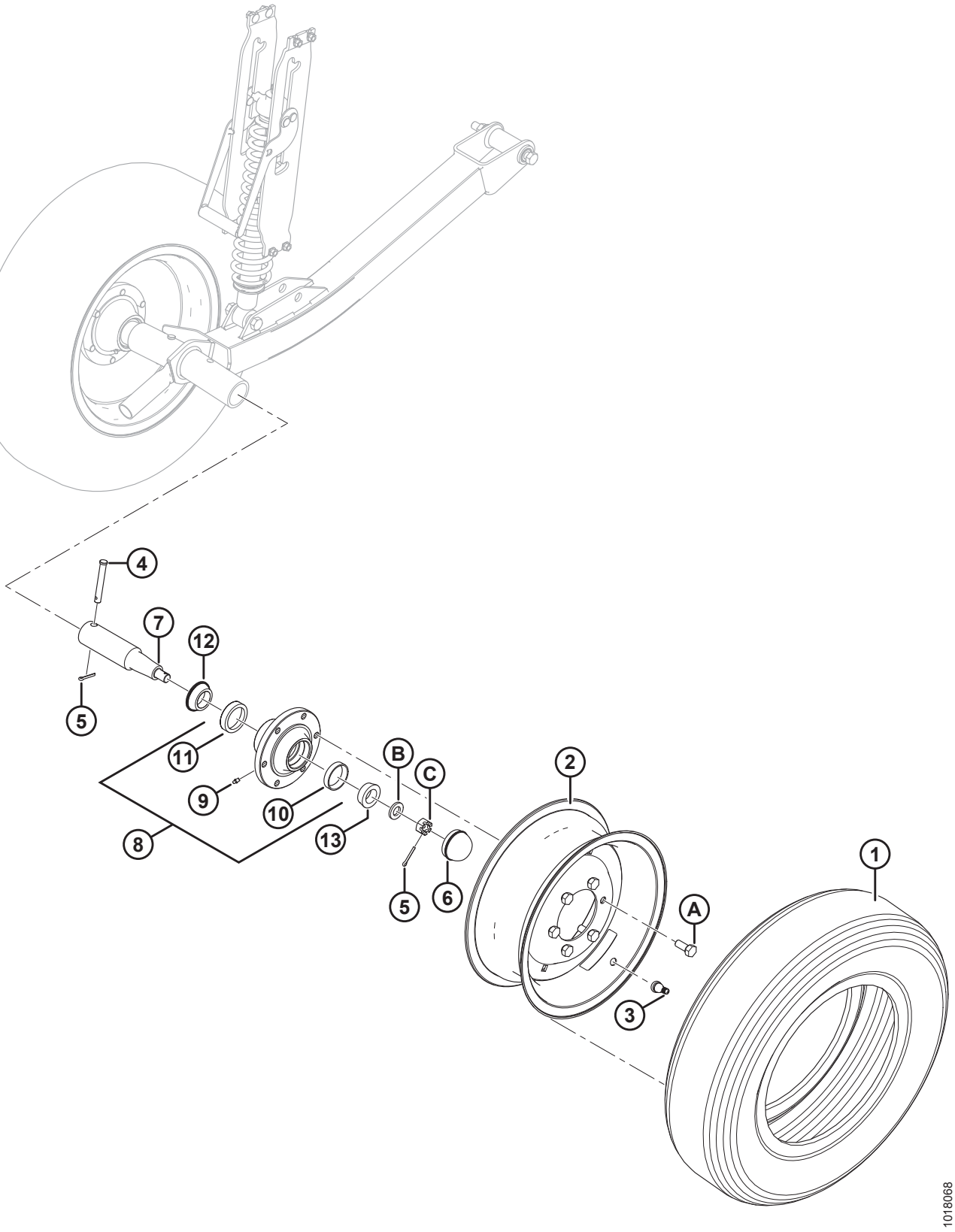

(OPCJA) KOŁA STABILIZUJĄCE — POMOCNICZE

Ref.	Numer części	Opis	Ilość	Numer seryjny
	B6179	ZESTAW — DRUGIE KOŁO STABILIZUJĄCE [187]		
1	193031	OPONA — ST 205/75 R15 RADIALNA Z OPASANIEM STALOWYM	1	
2	144531	KOŁO — 15 X 6 LB	1	
3	21153	TRZONEK — ZESPÓŁ ZAWORU OPONY #TR-415	1	
4	101007	SWORZEŃ Z OTWOREM NA ZAWLECZKĘ	1	
5	18648	ZAWLECZKA ŚR. 3/16 X 1,25 CYNKOWANA	2	
6	30520	ZATYCZKA PRZECIWPYŁOWA	1	
7	144378	WRZECIONO	1	
8	41982	PIASTA — Z PIERŚCIENIAMI ZEWNĘTRZNYMI ŁOŻYSKA [188]	1	
9	50174	SMAROWNICZKA TYPU 1/4 CALA (PIASTA CTD)	1	
	21887	SMAROWNICZKA, 1/8 NPT (PIASTA ARMSTRONG)	1	
10	7900	PIERŚCIEŃ ZEWNĘTRZNY ŁOŻYSKA, ZEWNĘTRZNY	1	
11	30516	PIERŚCIEŃ ZEWNĘTRZNY ŁOŻYSKA, WEWNĘTRZNY	1	
12	30517	PIERŚCIEŃ WEWNĘTRZNY ŁOŻYSKA, WEWNĘTRZNY Z USZCZELNIENIEM	1	
13	21376	PIERŚCIEŃ WEWNĘTRZNY ŁOŻYSKA, ZEWNĘTRZNY	1	
A	18916	ŚRUBA — 90° KOŁO 9/16 NF X DŁ. CAŁK. 1,75		
B	21540	PODKŁADKA — TWARDA ASTM F436 M20-340HV-AB2C		
C	5512	NAKRĘTKA — SZEŚCIOKĄTNA ROWKOWANA 0,750-16 UNF CYNKOWANA		

187. Zestawy dostępne wyłącznie za pośrednictwem działu sprzedaży towarów kompletnych.
188. Zawiera smarowniczkę (MD #50174 lub 21887) i pierścienie zewnętrzne łożyska (MD #7900, 30516).

58 (Opcja) Krótkie osłony z dociskami blaszanymi

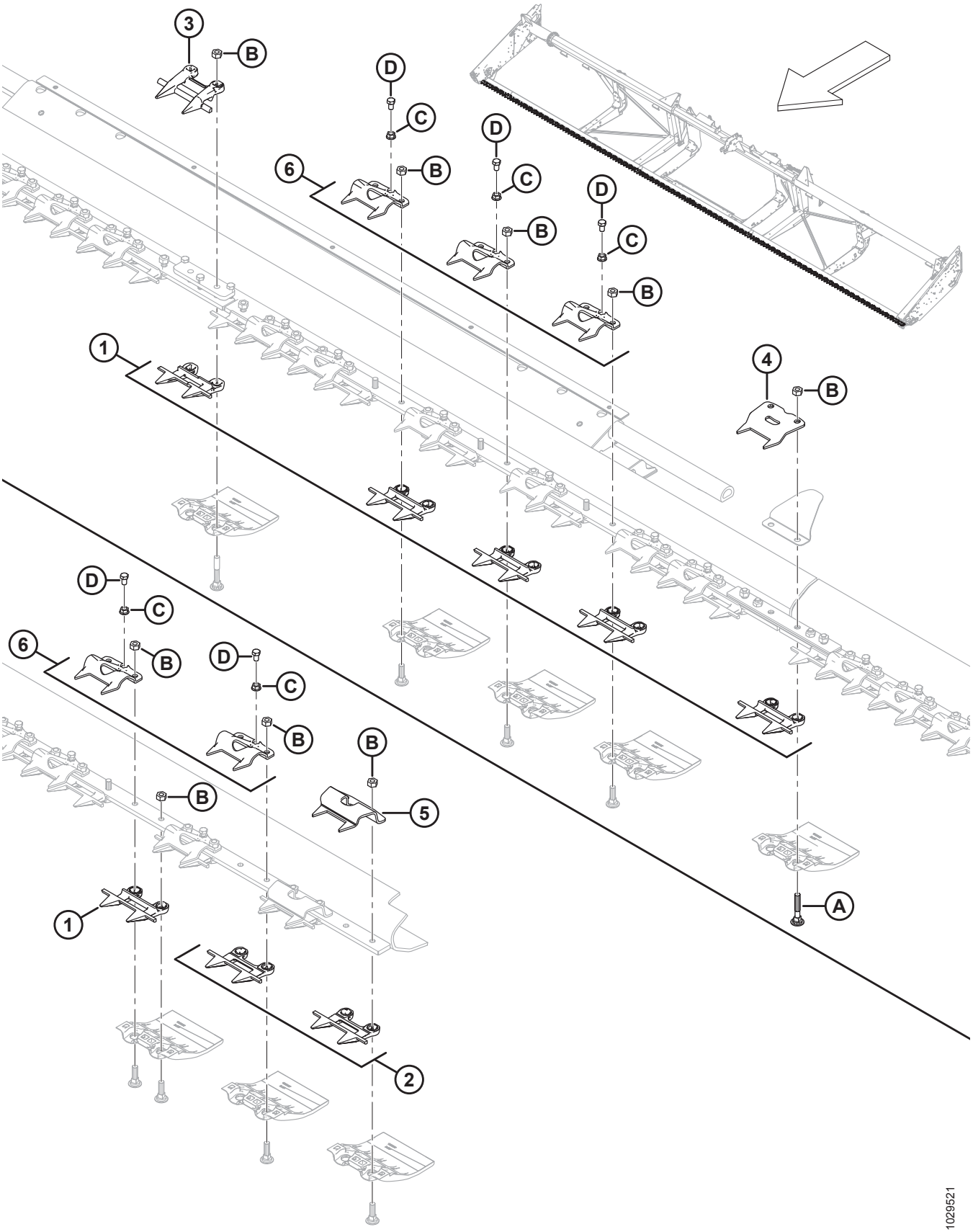

(OPCJA) KRÓTKIE OSŁONY Z DOCISKAMI BLASZANYMI

UWAGA:

Ilustracja; GÓRA: środek, DÓŁ: lewa strona (prawa strona odwrotnie). Zestawy krótkich osłon z dociskami blaszanymi zostały zaprojektowane z myślą o eksportowych hederach elastycznych 30–35 stóp oraz eksportowych hederach elastycznych z dzieloną ramą 40–45 stóp.

Ref.	Numer części	Opis	Ilość	Numer seryjny
	B6677	ZESTAW — KRÓTKIE OSŁONY Z DOCISKAMI BLASZANYMI DO HEDERÓW 30 STÓP FD [189]		
	B6678	ZESTAW — KRÓTKIE OSŁONY Z DOCISKAMI BLASZANYMI DO HEDERÓW 35 STÓP FD [189]		
	B6679	ZESTAW — KRÓTKIE OSŁONY Z DOCISKAMI BLASZANYMI DO HEDERÓW 40 STÓP FD [189]		
	B6680	ZESTAW — KRÓTKIE OSŁONY Z DOCISKAMI BLASZANYMI DO HEDERÓW 45 STÓP FD [189]		
1	118346	OSŁONA KOSY [190]		
2	118347	OSŁONA KOSY — KRÓTKA, BEZ PRĘTA ZUŻYWALNEGO [191]		
3	124775	OSŁONA KOSY — ŚRODKOWA, KRÓTKA (TYLKO 40–45 STÓP) [192]		
4	294849	ZACISK — DOCISK BLASZANY (POŁĄCZENIE DZIELONE) [193]		
5	165209	ZACISK — DOCISK BLASZANY (KONIEC Z GŁÓWKĄ NOŻA) [194]		
6	118351	ZACISK [195]		
A	279575	ŚRUBA — Z ŁBEM OKRĄGŁYM, Z KWADRATOWYM ODSADZENIEM 7/16-14 X 2,5-KL.5 CYNKOWANA		
B	18654	NAKRĘTKA SZEŚCIOKĄTNA 7/16-14 UNC KLASA 5 CYNKOWANA		
C	118193	NAKRĘTKA SZEŚCIOKĄTNA KOŁNIERZOWA 0,375 UNC		
D	118154	ŚRUBA — ŁEB SZEŚCIOKĄTNY, GWINT NA PEŁNEJ DŁUGOŚCI 3/8-16 X 0,63 KL.8-AA1J		

189. Zestawy dostępne wyłącznie za pośrednictwem działu sprzedaży towarów kompletnych.
190. Pełne ilości dla listwy nożowej: 30 stóp = 56, 35 stóp = 66, 40 stóp = 72, 45 stóp = 82.
191. Pełne ilości dla listwy nożowej: 30 stóp = 4, 35 stóp = 4, 40 stóp = 8, 45 stóp = 8.
192. Pełne ilości dla listwy nożowej: 30 stóp = 0, 35 stóp = 0, 40 stóp = 1, 45 stóp = 1.
193. Pełne ilości dla listwy nożowej: 30 stóp = 2, 35 stóp = 2, 40 stóp = 3, 45 stóp = 3.
194. Pełne ilości dla listwy nożowej: 30 stóp = 2, 35 stóp = 2, 40 stóp = 4, 45 stóp = 4.
195. Pełne ilości dla listwy nożowej: 30 stóp = 53, 35 stóp = 63, 40 stóp = 67, 45 stóp = 76.

59 (Opcja) Oświetlenie ścierniska

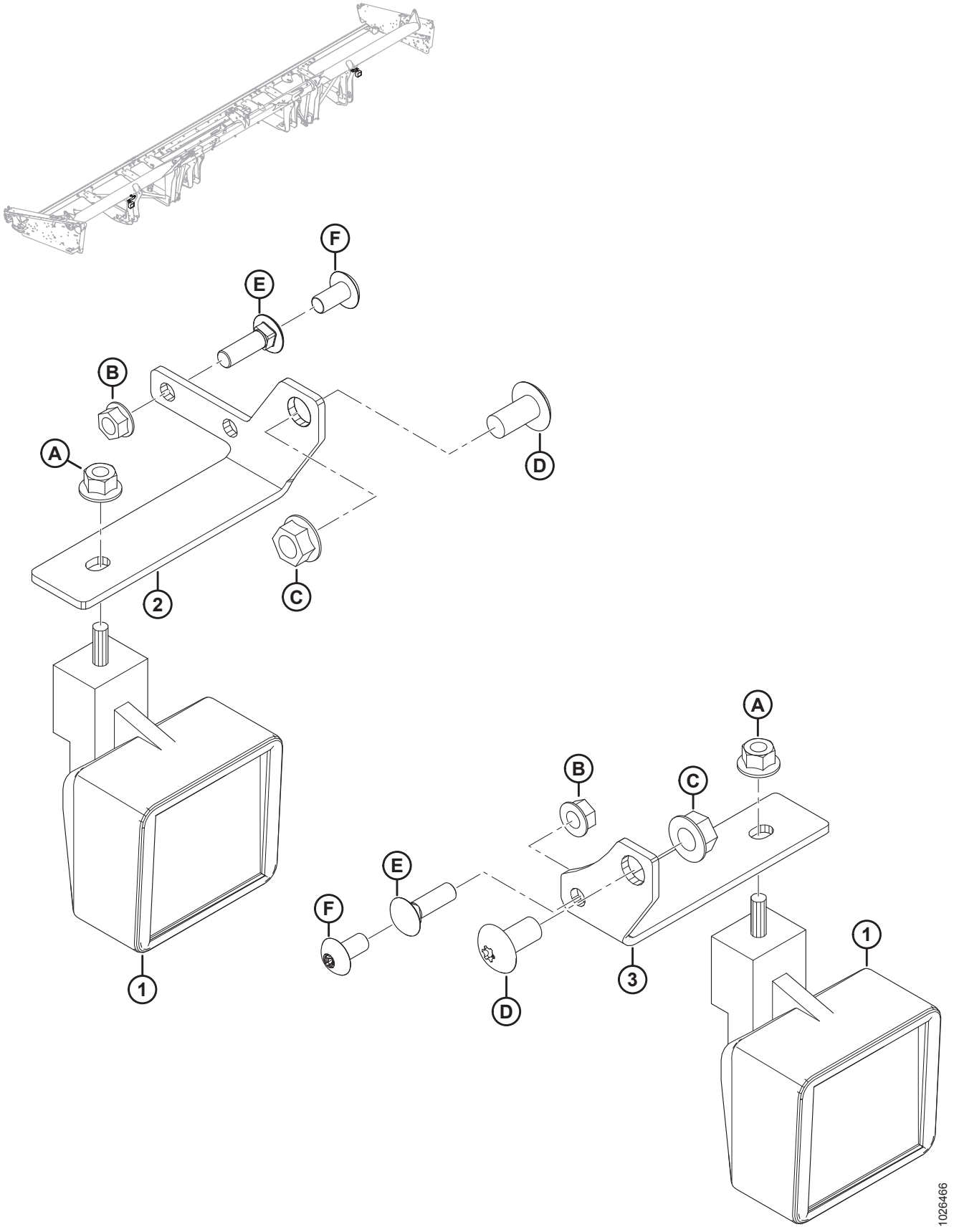

(OPCJA) OŚWIETLENIE ŚCIERNISKA

Ref.	Numer części	Opis	Ilość	Numer seryjny
	B6634	ZESTAW — OŚWIETLENIE ŚCIERNISKA 30–45 STÓP JD [196]		
1	109717	OŚWIETLENIE ROBOCZE	2	
2	304021	WSPORNIK — LEWE OŚWIETLENIE ŚCIERNISKA	1	
3	245450	WSPORNIK — PRAWE OŚWIETLENIE ŚCIERNISKA	1	
A	50101	NAKRĘTKA — SZEŚCIOKĄTNA KOŁNIERZOWA, ZABEZPIECZAJĄCA STOVER M10 X 1,5-10-AA1J		
B	30228	NAKRĘTKA — KOŁNIERZOWA (ZNIEKSZT. GWINT) GŁADKA POWIERZCHNIA 3/8 NC-KL.5-AA1J		
C	50186	NAKRĘTKA ZABEZPIECZAJĄCA KOŁNIERZOWA, GŁADKA POWIERZCHNIA (ZNIEKSZT. GWINT) 1/2-13 UNC-KL.5-AA1J		
D	105136	ŚRUBA OBRABIANA		
E	19966	ŚRUBA — Z ŁBEM OKRĄGŁYM, Z KWADRATOWYM ODSADZENIEM 3/8-16 X 1,25-KL.5-AA1J [197]		
F	135157	ŚRUBA OBRABIANA [198]		

196. Używany wyłącznie z kombajnami John Deere. Zestawy dostępne wyłącznie za pośrednictwem działu sprzedaży towarów kompletnych.
197. Śruba używana w przypadku montażu z zamontowanym zestawem do transportu z niską prędkością.
198. Śruba używana, gdy wspornik jest zamontowany do nogi hedera. Zestaw do transportu z niską prędkością nie jest zamontowany.

60 (Opcja) Zestaw wzmacniający rury palcowej

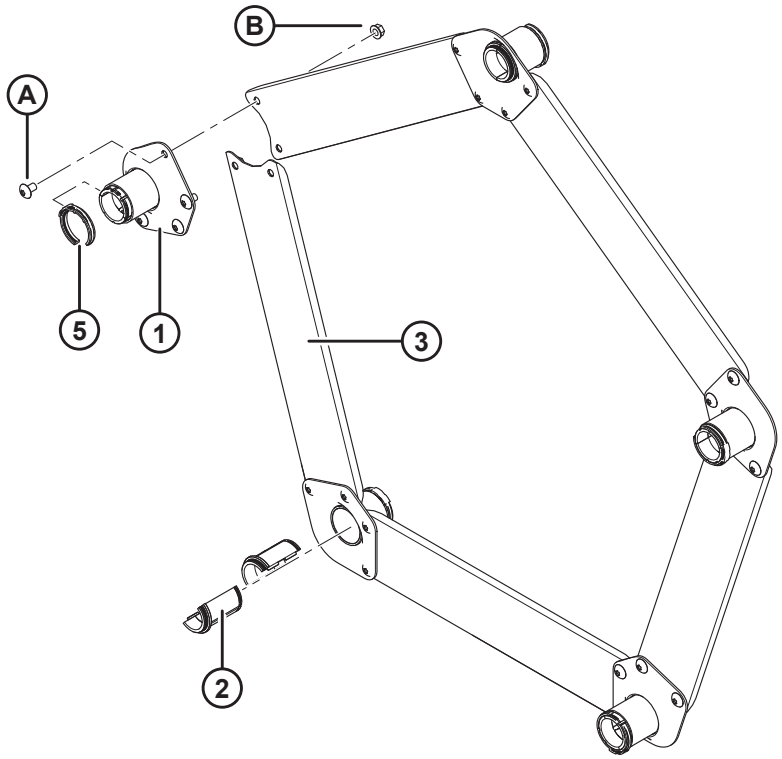

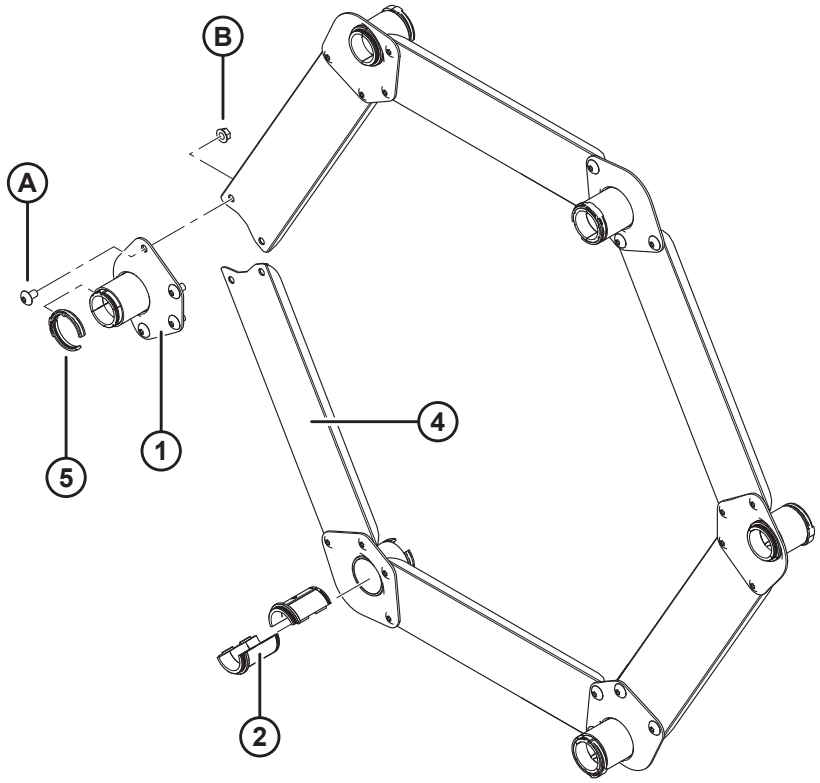

1005175

(OPCJA) ZESTAW WZMACNIAJĄCY RURY PALCOWEJ

UWAGA:

Ilustracja; GÓRA: 5 listew, DÓŁ: 6 listew.

Ref.	Numer części	Opis	Ilość 5/6 listew	Numer seryjny
	B5825	ZESTAW — WZMOCNIENIE RURY PALCOWEJ D60/5, FD70/5 (DLA HEDERÓW Z NAGARNIACZEM 5-LISTWOWYM PRACUJĄCYCH W WARUNKACH DUŻEGO OBCIĄŻENIA NAGARNIACZA) [199]		
	B5826	ZESTAW — WZMOCNIENIE RURY PALCOWEJ D60/5, FD70/5 (DLA HEDERÓW Z NAGARNIACZEM 6-LISTWOWYM PRACUJĄCYCH W WARUNKACH DUŻEGO OBCIĄŻENIA NAGARNIACZA) [199]		
1	164988	WSPORNIK SPAWANY	5/6	
2	220939	TULEJA — RURA PALCOWA (PUDEŁKO 25) [200]	10/12	
3	164993	KANAŁ — PRĘT ŁĄCZĄCY (NAGARNIACZ 5-LISTWOWY)	5/0	
4	164995	KANAŁ — PRĘT ŁĄCZĄCY (NAGARNIACZ 6-LISTWOWY)	0/6	
5	220941	ZACISK — TULEJA RURY PALCOWEJ, ŚRODKOWE ŻEBRO (PUDEŁKO 5) [201]	5/6	
A	135450	ŚRUBA OBRABIANA		
B	30228	NAKRĘTKA KOŁNIERZOWA (ZNIEKSZT. GWINT) GŁADKA POWIERZCHNIA 0,375-16 UNC		

199. Zestawy dostępne wyłącznie za pośrednictwem działu sprzedaży towarów kompletnych.
200. Niesprzedawana pojedynczo; w celu wykonania serwisu tej części trzeba zamówić pudełko zawierające 25 sztuk tulei rury palcowej.
201. Niesprzedawana pojedynczo; w celu wykonania serwisu tej części trzeba zamówić pudełko zawierające 5 sztuk zacisków tulei rury palcowej.

61 (Opcja) Górny ślimak poprzeczny — lewa strona, hedery 7,6–12,2 m (25–40 stóp)

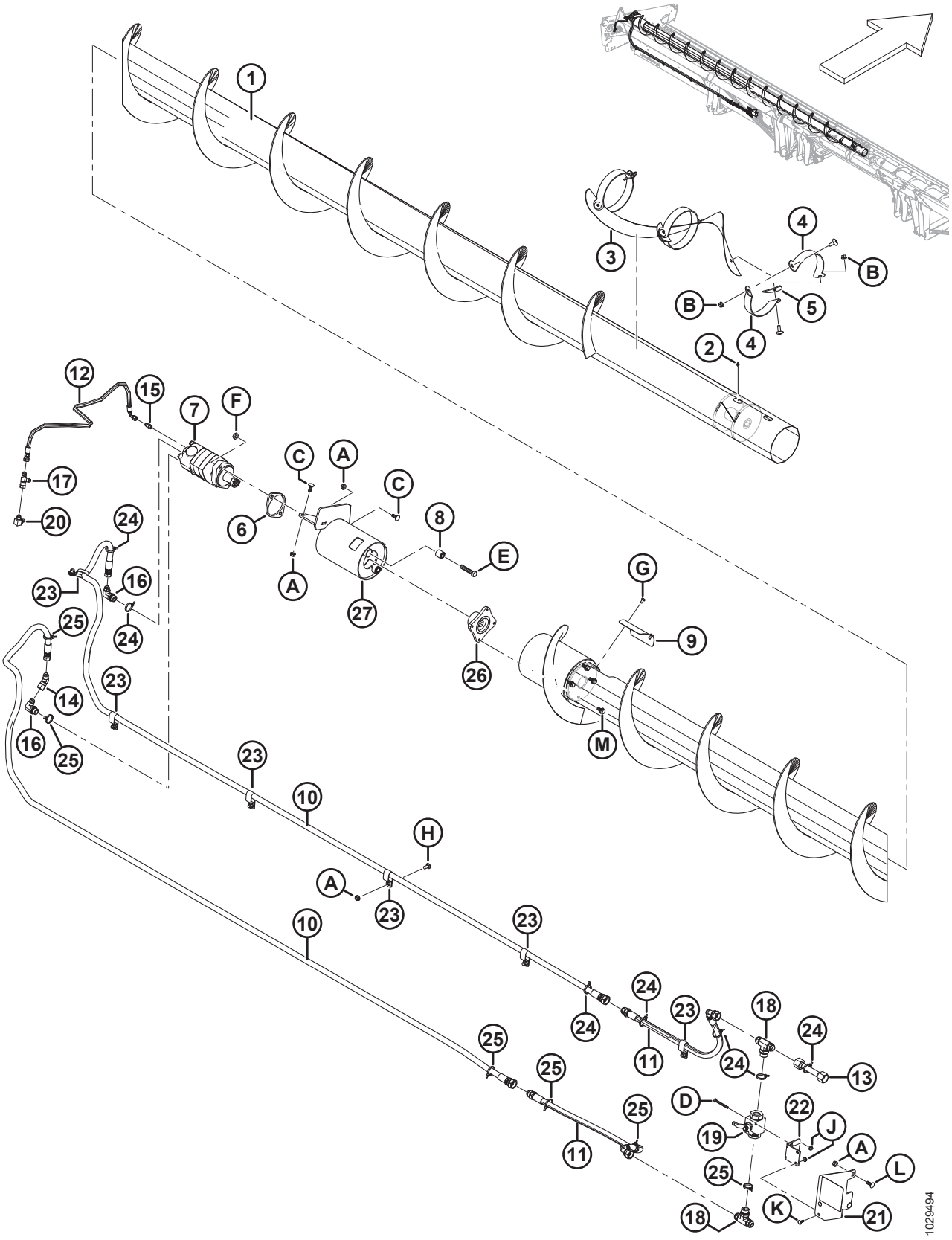

(OPCJA) GÓRNY ŚLIMAK POPRZECZNY — LEWA STRONA, HEDERY 7,6–12,2 M (25–40 STÓP)

Ref.	Numer części	Opis	Ilość	Numer seryjny
	B6872	**ZESTAW — GÓRNY ŚLIMAK POPRZECZNY SERII 1 25 STÓP (AMERYKA PÓŁNOCNA)** [202]		
	B6462	ZESTAW — GÓRNY ŚLIMAK POPRZECZNY (UCA) SERII 1 30 STÓP (AMERYKA PÓŁNOCNA) [202]		
	B6463	ZESTAW — GÓRNY ŚLIMAK POPRZECZNY SERII 1 35 STÓP (AMERYKA PÓŁNOCNA) [202]		
	B6464	ZESTAW — GÓRNY ŚLIMAK POPRZECZNY SERII 1 40 STÓP (AMERYKA PÓŁNOCNA) [202]		
	B6873	**ZESTAW — GÓRNY ŚLIMAK POPRZECZNY (UCA) SERII 1 25 STÓP, KOMBAJNY EUROPEJSKIE** [202]		
	B6585	ZESTAW — GÓRNY ŚLIMAK POPRZECZNY SERII 1 30 STÓP KOMBAJNY EUROPEJSKIE [202]		
	B6586	ZESTAW — GÓRNY ŚLIMAK POPRZECZNY SERII 1 35 STÓP KOMBAJNY EUROPEJSKIE [202]		
	B6587	ZESTAW — GÓRNY ŚLIMAK POPRZECZNY SERII 1 40 STÓP KOMBAJNY EUROPEJSKIE [202]		
1	**326025**	**ŚLIMAK — LEWY, SPAWANY 25 STÓP**	**1**	
	294519	GÓRNY ŚLIMAK POPRZECZNY — SAMOBIEŻNY LEWY, SPAWANY 30 STÓP	1	
	294517	GÓRNY ŚLIMAK POPRZECZNY — SAMOBIEŻNY LEWY, SPAWANY 35 STÓP	1	
	294516	GÓRNY ŚLIMAK POPRZECZNY — SAMOBIEŻNY LEWY, SPAWANY 40 STÓP	1	
2	30934	ZŁĄCZKA — 1/4-28 GWINT STOŻKOWY	1	
3	255881	ZWÓJ — LEWY ŚRODEK	1	
4	294424	WSPORNIK — LEWY	6	
5	255883	PŁYTA	3	
6	253446	PŁYTA DYSTANSOWA	1	
7	255829	SILNIK — GÓRNY ŚLIMAK POPRZECZNY (130 CM SZEŚC.) [203]	1	
	283002	SILNIK — EATON 2000 (100 CM SZEŚC.) [204]	1	
	174304	ZESTAW USZCZELNIENIA		
	137375	NAKRĘTKA KONTRUJĄCA — ROWKOWANA 1,0-20 UNEF		
8	21810	TULEJA GUMOWA	2	

202. Zestawy dostępne wyłącznie za pośrednictwem działu sprzedaży towarów kompletnych.
203. Do użytku ze wszystkimi hederami samobieżnymi i hederami kombajnów poza rynkiem europejskim.
204. Do użytku na rynku europejskim ze zwiększoną prędkością górnego ślimaka poprzecznego.

(OPCJA) GÓRNY ŚLIMAK POPRZECZNY — LEWA STRONA, HEDERY 7,6–12,2 M (25–40 STÓP)

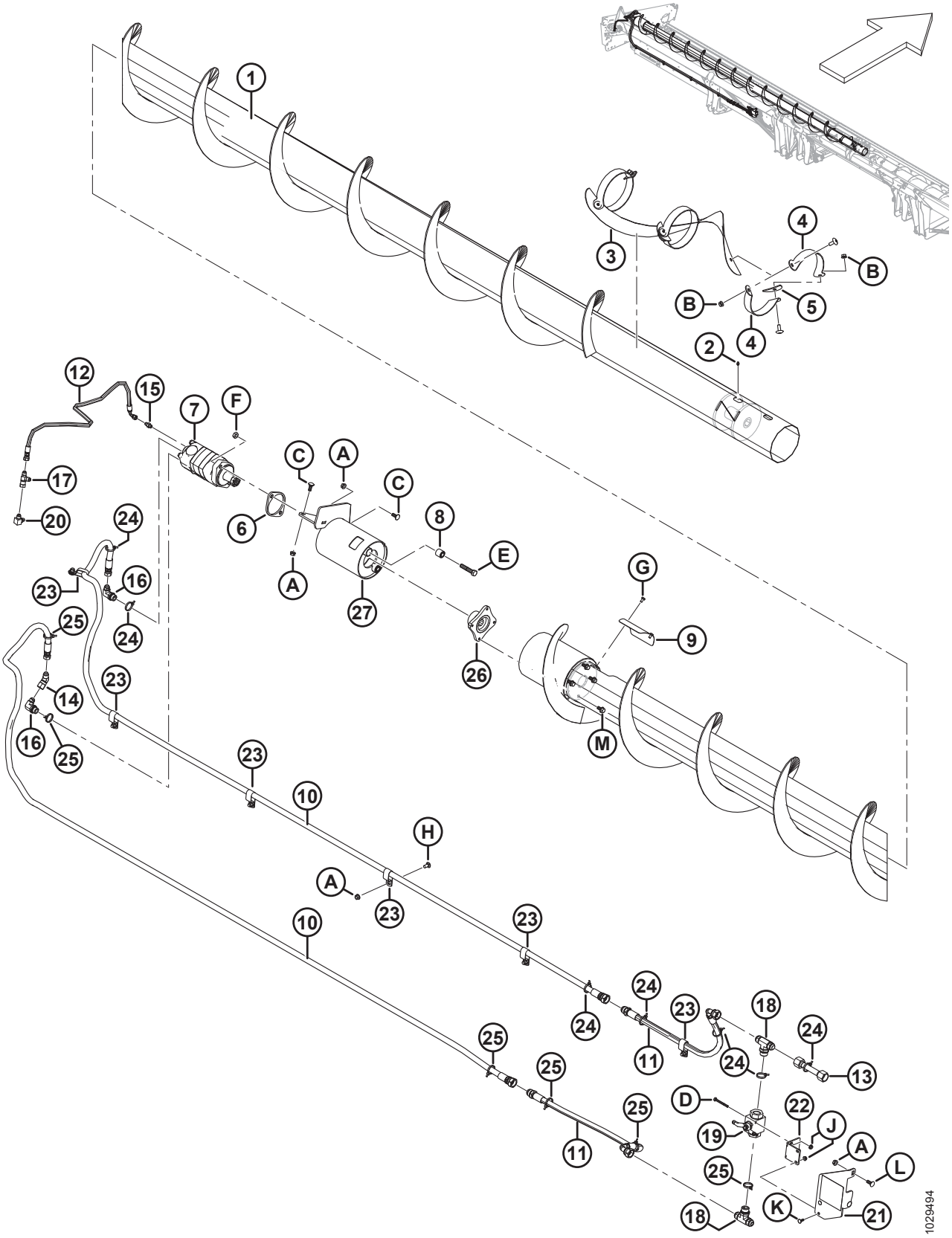

(OPCJA) GÓRNY ŚLIMAK POPRZECZNY — LEWA STRONA, HEDERY 7,6–12,2 M (25–40 STÓP)

Ref.	Numer części	Opis	Ilość	Numer seryjny
9	279261	POKRYWA — DOSTĘP DO GÓRNEGO ŚLIMAKA POPRZECZNEGO	1	
10	**326086**	**WĄŻ — HYDRAULICZNY (25 STÓP)**	**2**	
	294221	WĄŻ — HYDRAULICZNY (30 STÓP)	2	
	294222	WĄŻ — HYDRAULICZNY (35 STÓP)	2	
	294223	WĄŻ — HYDRAULICZNY (40 STÓP)	2	
11	294226	WĄŻ — HYDRAULICZNY	2	
12	254248	WĄŻ — HYDRAULICZNY	1	
13	294007	PRZEWÓD — HYDRAULICZNY	1	
14	135685	ZŁĄCZKA — KOLANKO HYDRAULICZNE 45°	1	
15	112184	ZŁĄCZKA — ADAPTER HYDRAULICZNY (30-40 STÓP)	1	
16	21801	ZŁĄCZKA — KOLANKO HYDRAULICZNE 90°	2	
17	30873	ZŁĄCZKA — TRÓJNIK HYDRAULICZNY	1	
18	50050	ZŁĄCZKA — TRÓJNIK HYDRAULICZNY, PROSTY GWINT, ODGAŁĘZIENIE TRÓJNIKOWE Z O-RINGIEM	2	
19	294263	ZAWÓR KULOWY	1	
20	50104	ZŁĄCZKA — KOLANKO HYDRAULICZNE 90°	1	
21	294814	WSPORNIK — MOCOWANIE ZAWORU KULOWEGO Z NAKLEJKĄ [205]	1	
	294006	WSPORNIK — MOCOWANIE ZAWORU KULOWEGO, ELASTYCZNE		
22	294009	WSPORNIK — WIESZAK, MOCOWANIE ZAWORU	1	
23	103738	ZACISK — IZOLOWANY PCW 13/16 CALA ROZMIAR RURY	7	
24	252795	ELEMENT ZŁĄCZNY — OPASKA KABLOWA (RÓŻOWA)	7	
25	252794	ELEMENT ZŁĄCZNY — OPASKA KABLOWA (FIOLETOWA)	6	
26	253722	PIASTA — SILNIK HYDRAULICZNY GÓRNEGO ŚLIMAKA POPRZECZNEGO	1	
27	296556	WSPORNIK — ZESPÓŁ [206]	1	
A	30228	NAKRĘTKA KOŁNIERZOWA (ZNIEKSZT. GWINT) GŁADKA POWIERZCHNIA 0,375-16 UNC		
B	135507	ŚRUBA OBRABIANA, ŁEB GRZYBKOWY TORX, 38 NC X DŁ. 1		
C	19965	ŚRUBA — Z ŁBEM OKRĄGŁYM, Z KWADRATOWYM ODSADZENIEM 3/8-16 X 1-KL.5 CYNKOWANA		
D	21854	ŚRUBA — SZEŚCIOKĄTNA 1/4 NC X DŁ. 2,5 KLASA 5 CYNKOWANA		

205. Wspornik zawiera naklejkę (MD #294813), patrz sekcja *35 Naklejki i odblaski, strona 143*.
206. Zawiera dwie tuleje (MD #21810) i naklejkę (MD #279085).

(OPCJA) GÓRNY ŚLIMAK POPRZECZNY — LEWA STRONA, HEDERY 7,6–12,2 M (25–40 STÓP)

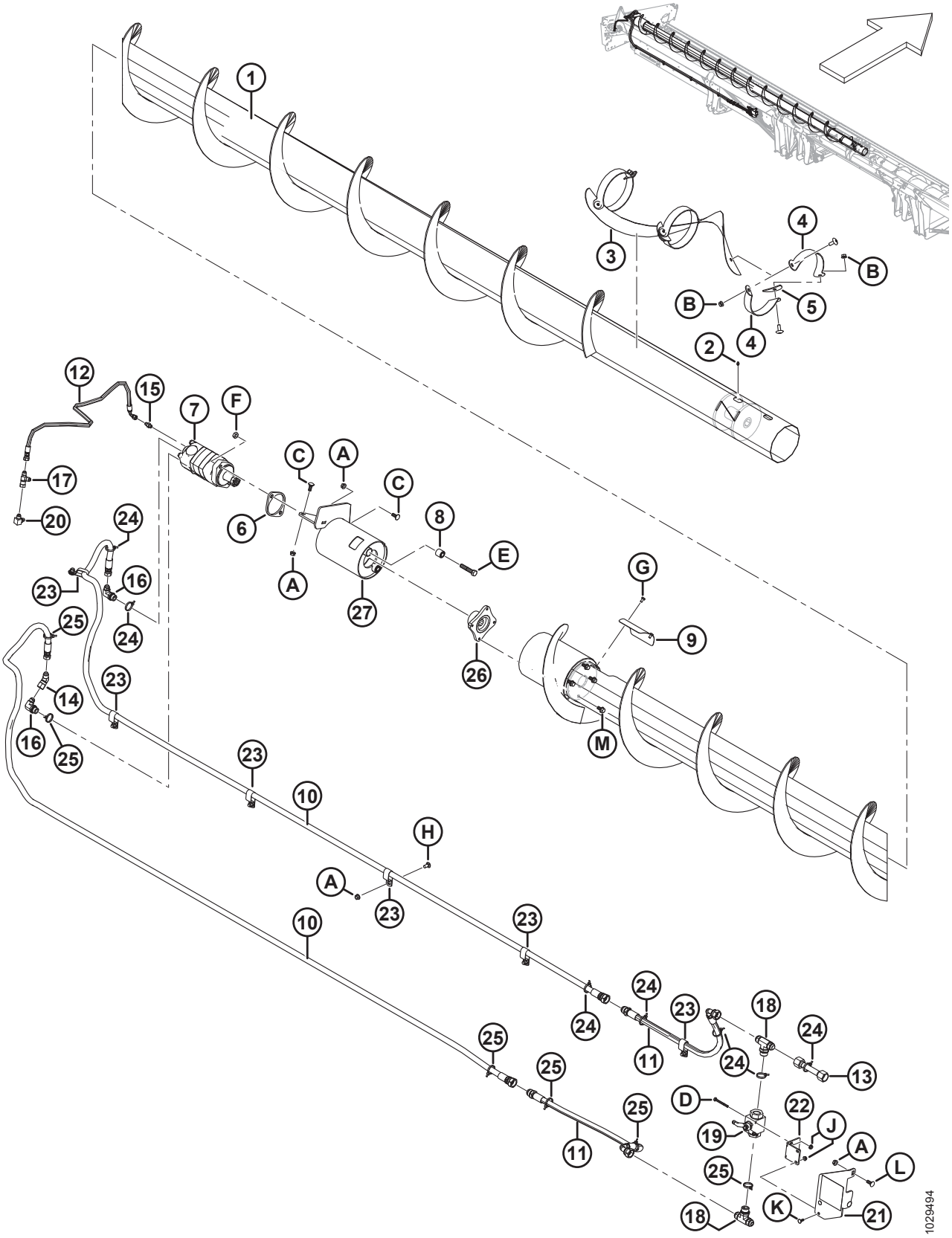

(OPCJA) GÓRNY ŚLIMAK POPRZECZNY — LEWA STRONA, HEDERY 7,6–12,2 M (25–40 STÓP)

Ref.	Numer części	Opis	Ilość	Numer seryjny
E	21760	ŚRUBA — SZEŚCIOKĄTNA 1/2 NC X DŁ. 2,5 KLASA 5 CYNKOWANA		
F	137727	NAKRĘTKA KONTRUJĄCA SZEŚCIOKĄTNA (ZNIEKSZT. GWINT) 1/2-13 UNC KLASA 5 CYNKOWANA		
G	21580	ŚRUBA — ŁEB SZEŚCIOKĄTNY 1/4 NC X DŁ. 0,5 KLASA 5 CYNKOWANA		
H	21863	ŚRUBA — Z ŁBEM OKRĄGŁYM, KRÓTKA, Z KWADRATOWYM ODSADZENIEM 3/8 NC X DŁ. 0,75 KLASA 5 CYNKOWANA		
J	135248	NAKRĘTKA SZEŚCIOKĄTNA KOŁNIERZOWA, ZABEZPIECZAJĄCA, SYMETRYCZNA		
K	21476	ŚRUBA — Z ŁBEM OKRĄGŁYM, Z KWADRATOWYM ODSADZENIEM 1/4-20 X 0,75-KL.5 CYNKOWANA		
L	100456	ŚRUBA — Z ŁBEM OKRĄGŁYM, KRÓTKA, Z KWADRATOWYM ODSADZENIEM 3/8 NC X 1,0 KLASA 5 CYNKOWANA		
M	135963	ŚRUBA — SZEŚCIOKĄTNA KOŁNIERZOWA, GŁADKA POWIERZCHNIA 3/8 NC X 0,75 KLASA 5 CYNKOWANA		

62 (Opcja) Górny ślimak poprzeczny — prawa strona, hedery 7,6–12,2 m (25–40 stóp)

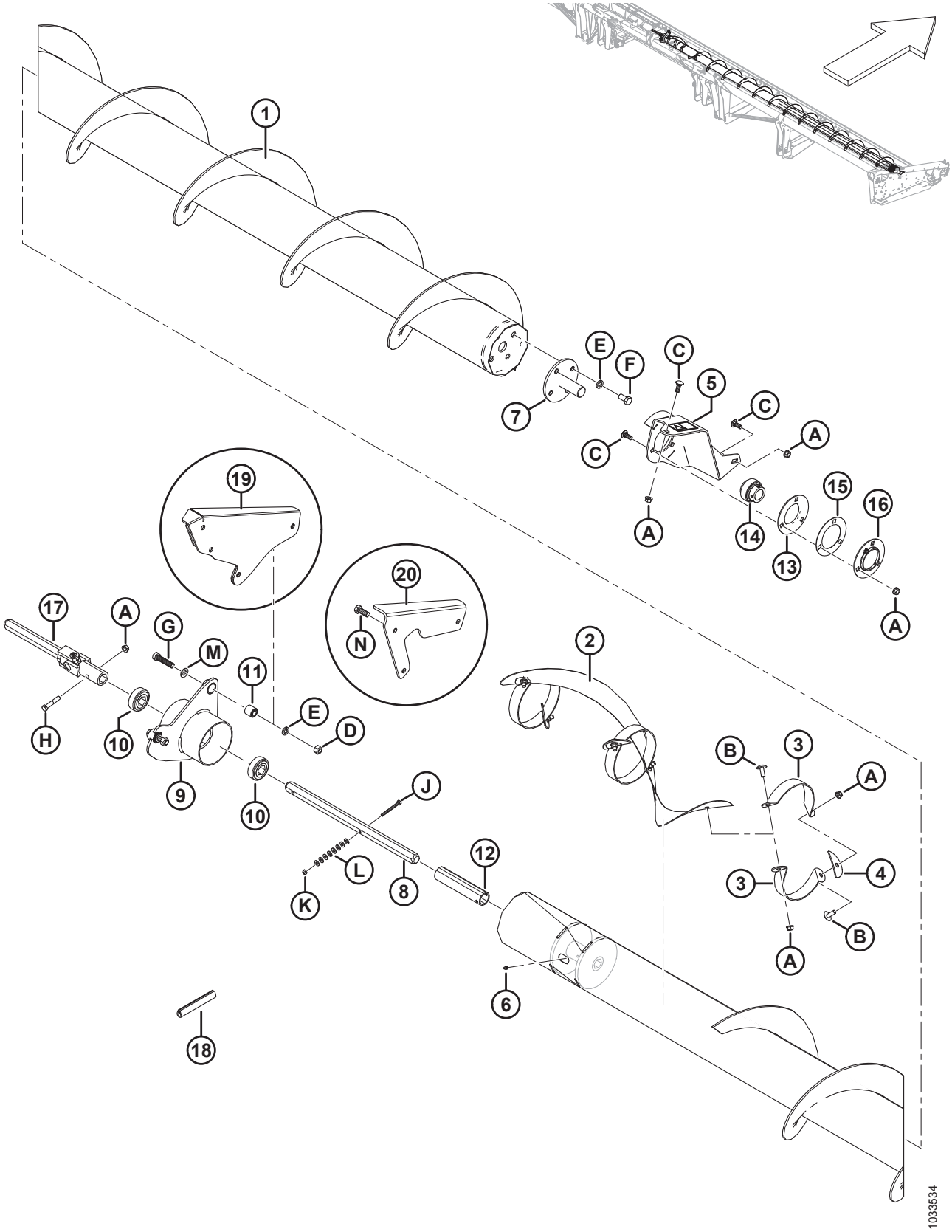

(OPCJA) GÓRNY ŚLIMAK POPRZECZNY — PRAWA STRONA, HEDERY 7,6–12,2 M (25–40 STÓP)

Ref.	Numer części	Opis	Ilość	Numer seryjny
1	**326024**	**GÓRNY ŚLIMAK POPRZECZNY (UCA) — PRAWY, SPAWANY 25 STÓP**	**1**	
	294436	GÓRNY ŚLIMAK POPRZECZNY — PRAWY, SPAWANY 30 STÓP	1	
	294437	GÓRNY ŚLIMAK POPRZECZNY — WYSOKA WYDAJNOŚĆ, PRAWY, SPAWANY 35 STÓP	1	
	294438	GÓRNY ŚLIMAK POPRZECZNY — WYSOKA WYDAJNOŚĆ, PRAWY, SPAWANY 40 STÓP	1	
2	294928	ZWÓJ — PRAWY ŚRODEK	1	
3	294425	WSPORNIK — PRAWY	6	
4	255883	PŁYTA	3	
5	296554	WSPORNIK — ZESPÓŁ PRAWEGO GÓRNEGO ŚLIMAKA POPRZECZNEGO	1	
6	30934	ZŁĄCZKA — 1/4-28 GWINT STOŻKOWY	1	
7	132303	KONIEC WAŁU — SPAWANY	1	
	294677	ZESTAW — TARCZA, NIEMALOWANA [207]		
8	174081	WAŁ — SZEŚCIOKĄTNY	1	
9	172511	WSPORNIK — ZESPÓŁ ŚRODKOWEGO WIESZAKA	1	
10	172507	ŁOŻYSKO KULOWE — OTWÓR SZEŚCIOKĄTNY	2	
11	21810	TULEJA GUMOWA	2	
12	174082	ELEMENT DYSTANSOWY	1	
13	49306	KOŁNIERZ	1	
14	21859	ŁOŻYSKO — SFERYCZNA ŚR. ZEWN., ROZSZERZONA BIEŻNIA WEWN., OTWÓR 1 3/16	1	
15	172340	PODKŁADKA REGULACYJNA	1	
16	30661	KOŁNIERZ	1	
17	233395	PRZEGUB UNIWERSALNY	1	
18	45427	ODLEW — PRAWY	1	
19	174035	WSPORNIK SPAWANY — ŚRODEK (TYLKO 30–35 STÓP) [208]	1	
20	**326180**	**WSPORNIK — ŚRODEK GÓRNEGO ŚLIMAKA POPRZECZNEGO (UCA) (TYLKO 25 STÓP)** [209]	**1**	

207. Część naprawcza do wału (MD #132303).
208. Wspornik jest wymagany tylko dla hederów 30–35 stóp, hedery 40 stóp mają wspornik (MD #172511) zamocowany bezpośrednio do ramy hedera.
209. Wspornik jest wymagany tylko dla hederów 25 stóp, hedery 40 stóp mają wspornik (MD #172511) zamocowany bezpośrednio do ramy hedera.

(OPCJA) GÓRNY ŚLIMAK POPRZECZNY — PRAWA STRONA, HEDERY 7,6–12,2 M (25–40 STÓP)

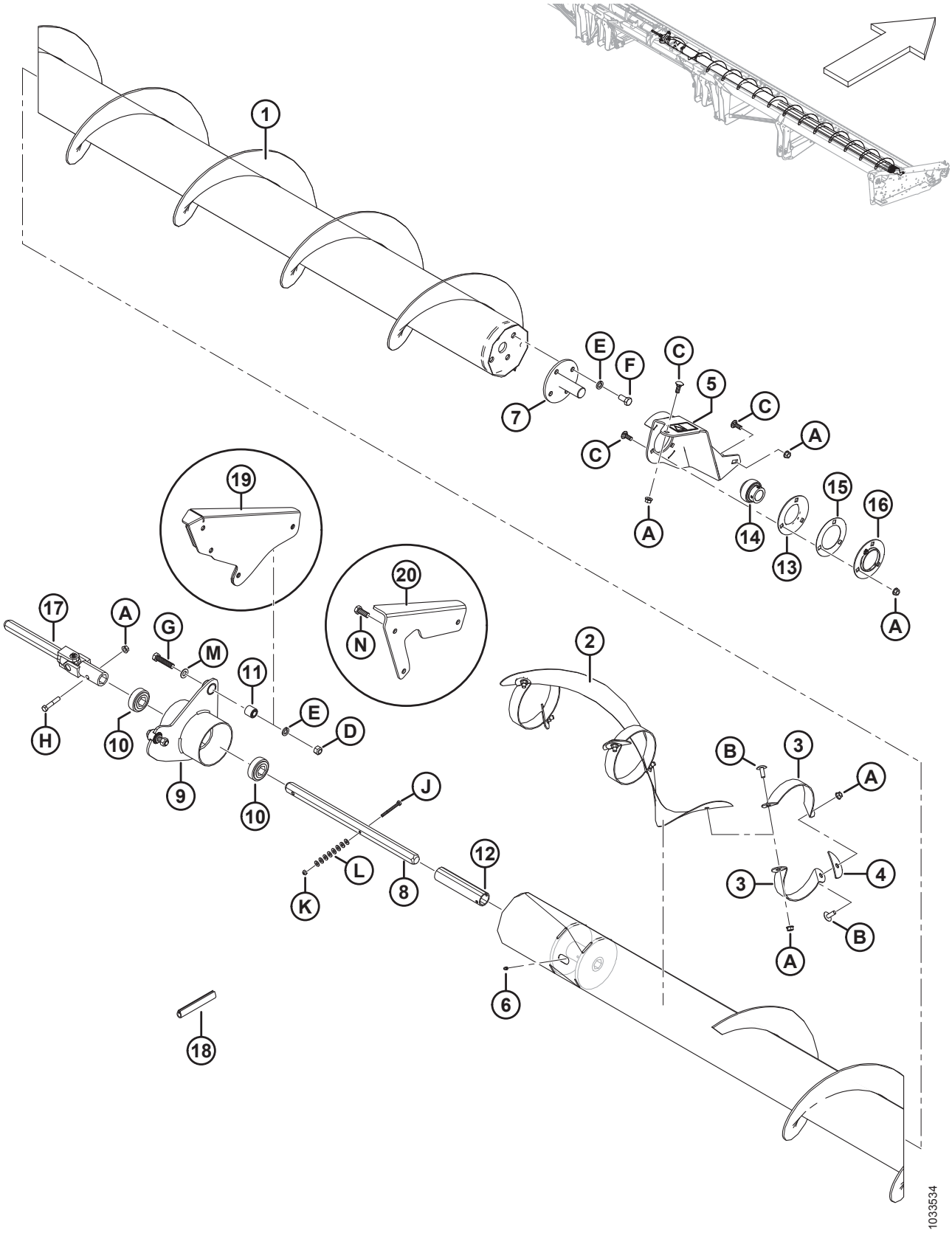

(OPCJA) GÓRNY ŚLIMAK POPRZECZNY — PRAWA STRONA, HEDERY 7,6–12,2 M (25–40 STÓP)

Ref.	Numer części	Opis	Ilość	Numer seryjny
A	30228	NAKRĘTKA KOŁNIERZOWA (ZNIEKSZT. GWINT) GŁADKA POWIERZCHNIA 0,375-16 UNC		
B	135507	ŚRUBA OBRABIANA, ŁEB GRZYBKOWY TORX, 3/8 NC X DŁ. 1		
C	19965	ŚRUBA — Z ŁBEM OKRĄGŁYM, Z KWADRATOWYM ODSADZENIEM 3/8-16 X 1-KL.5 CYNKOWANA		
D	18697	NAKRĘTKA ZABEZPIECZAJĄCA SZEŚCIOKĄTNA (ZNIEKSZT. GWINT) 0,500-13 UNC		
E	18638	PODKŁADKA TYPOWA ZABEZPIECZAJĄCA 1/2 CALA NOM. ŚR. WEWN. CYNKOWANA		
F	21575	ŚRUBA — SZEŚCIOKĄTNA 1/2 NC X DŁ. 1,0 KLASA 5 CYNKOWANA		
G	21578	ŚRUBA — SZEŚCIOKĄTNA 1/2 NC X DŁ. 2,25 KLASA 5 CYNKOWANA		
H	21354	ŚRUBA — SZEŚCIOKĄTNA 3/8 NC X DŁ. 2,0 KLASA 5 CYNKOWANA		
J	21854	ŚRUBA — SZEŚCIOKĄTNA 1/4 NC X DŁ. 2,5 KLASA 5 CYNKOWANA		
K	18724	NAKRĘTKA ZABEZPIECZAJĄCA SZEŚCIOKĄTNA (ZNIEKSZT. GWINT) 1/4-20 UNC CYNKOWANA		
L	18596	PODKŁADKA — SAE PŁASKA ŚR. WEWN. 9/32 X ŚR. ZEWN. 5/8 CALA CYNKOWANA		
M	**184589**	**PODKŁADKA PŁASKA 9/16 X 1,375 AA1J**		
N	**21491**	**ŚRUBA — ŁEB SZEŚCIOKĄTNY 1/2-13 X 1,25 KL.5-AA1J**		

63 (Opcja) Górny ślimak poprzeczny — lewa strona, hedery 13,7 m (45 stóp)

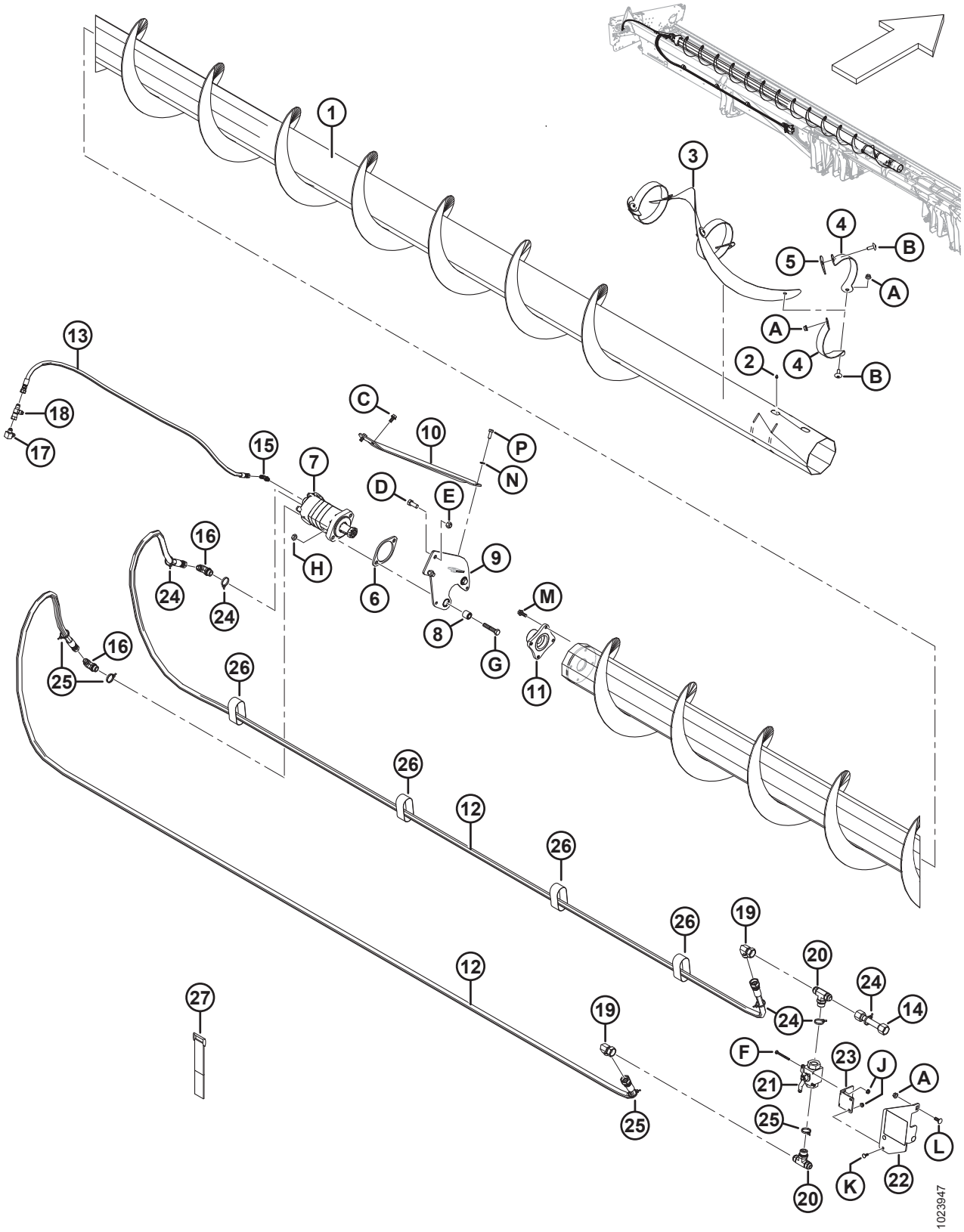

(OPCJA) GÓRNY ŚLIMAK POPRZECZNY — LEWA STRONA, HEDERY 13,7 M (45 STÓP)

Ref.	Numer części	Opis	Ilość	Numer seryjny
	B6465	ZESTAW — GÓRNY ŚLIMAK POPRZECZNY SERII 1 45 STÓP (AMERYKA PÓŁNOCNA) [210]		
	B6588	ZESTAW — GÓRNY ŚLIMAK POPRZECZNY SERII 1 45 STÓP KOMBAJNY EUROPEJSKIE [210]		
1	294515	GÓRNY ŚLIMAK POPRZECZNY — LEWY, SPAWANY 45 STÓP	1	
2	30934	ZŁĄCZKA — 1/4-28 GWINT STOŻKOWY	1	
3	255881	ZWÓJ — LEWY ŚRODEK	1	
4	294424	WSPORNIK — LEWY	6	
5	255883	PŁYTA	3	
6	253446	PŁYTA DYSTANSOWA	1	
7	255829	SILNIK — GÓRNY ŚLIMAK POPRZECZNY (130 CM SZEŚC.) [211]	1	
	283002	SILNIK — EATON 2000 (100 CM SZEŚC.) [212]	1	
	174304	**ZESTAW USZCZELNIENIA**		
	137375	**NAKRĘTKA KONTRUJĄCA — ROWKOWANA 1,0-20 UNEF**		
8	21810	TULEJA GUMOWA	2	
9	174168	WSPORNIK — ZESPÓŁ LEWEGO WIESZAKA	1	
10	279925	WZMOCNIENIE — LEWE	1	
11	253722	PIASTA — SILNIK HYDRAULICZNY GÓRNEGO ŚLIMAKA POPRZECZNEGO	1	
12	294224	WĄŻ — HYDRAULICZNY	2	
13	294225	WĄŻ — HYDRAULICZNY	1	
14	294007	PRZEWÓD — HYDRAULICZNY	1	
15	135647	ZŁĄCZKA — KOLANKO HYDRAULICZNE 90°	1	
16	21801	ZŁĄCZKA — KOLANKO HYDRAULICZNE 90°	2	
17	50104	ZŁĄCZKA — KOLANKO HYDRAULICZNE 90°	1	
18	30873	ZŁĄCZKA — TRÓJNIK HYDRAULICZNY	1	
19	50175	ZŁĄCZKA — KOLANKO HYDRAULICZNE 90°	2	
20	50050	ZŁĄCZKA — TRÓJNIK HYDRAULICZNY, PROSTY GWINT, ODGAŁĘZIENIE TRÓJNIKOWE Z O-RINGIEM	2	
21	294263	ZAWÓR KULOWY	1	

210. Zestawy dostępne wyłącznie za pośrednictwem działu sprzedaży towarów kompletnych.
211. Do użytku ze wszystkimi hederami samobieżnymi i hederami kombajnów poza rynkiem europejskim.
212. Do użytku na rynku europejskim ze zwiększoną prędkością górnego ślimaka poprzecznego.

(OPCJA) GÓRNY ŚLIMAK POPRZECZNY — LEWA STRONA, HEDERY 13,7 M (45 STÓP)

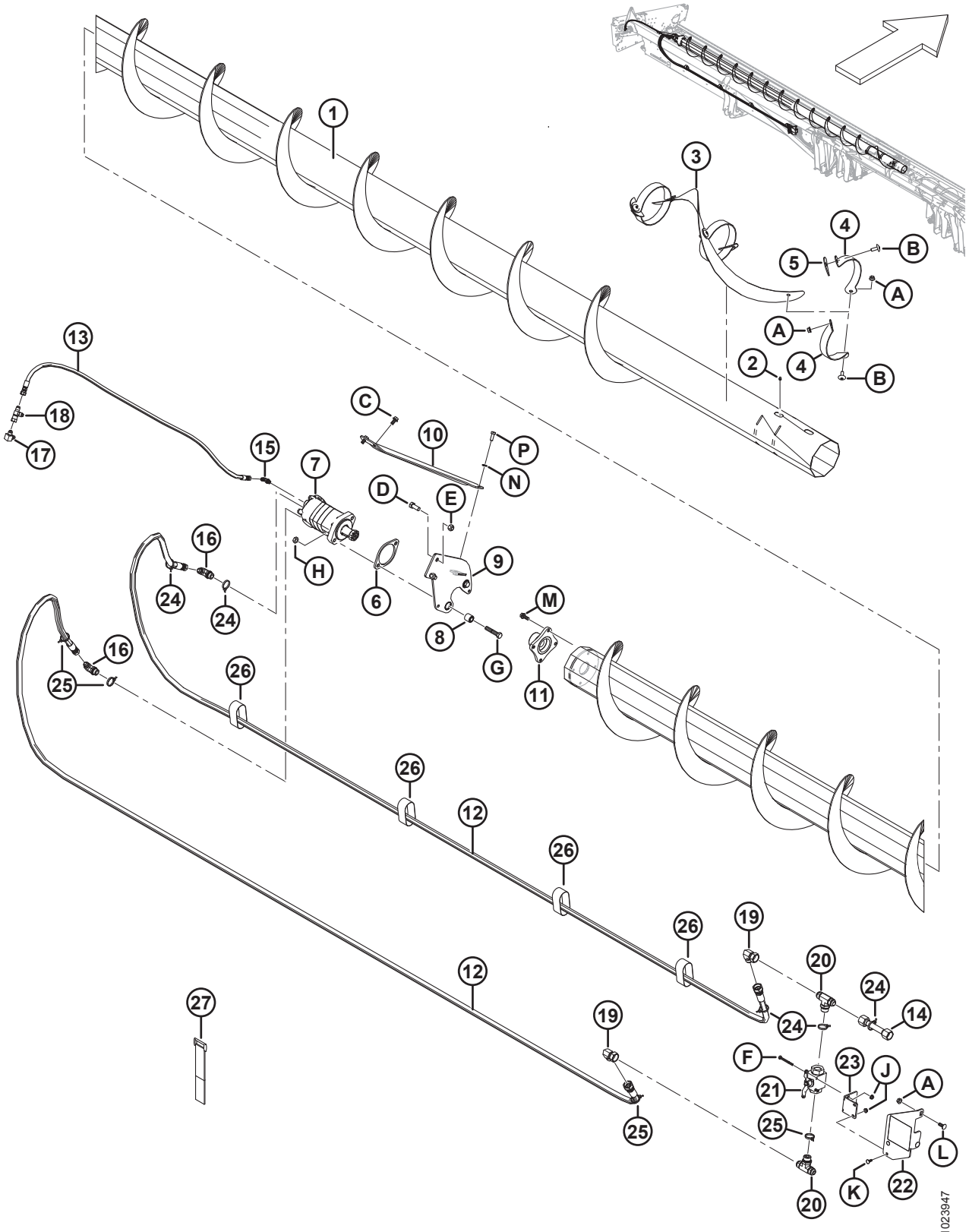

(OPCJA) GÓRNY ŚLIMAK POPRZECZNY — LEWA STRONA, HEDERY 13,7 M (45 STÓP)

Ref.	Numer części	Opis	Ilość	Numer seryjny
22	294814	WSPORNIK — MOCOWANIE ZAWORU KULOWEGO Z NAKLEJKĄ [213]	1	
	294006	WSPORNIK — MOCOWANIE ZAWORU KULOWEGO, ELASTYCZNE		
23	294009	WSPORNIK — WIESZAK, MOCOWANIE ZAWORU	1	
24	252795	ELEMENT ZŁĄCZNY — OPASKA KABLOWA (RÓŻOWA)	5	
25	252794	ELEMENT ZŁĄCZNY — OPASKA KABLOWA (FIOLETOWA)	4	
26	135444	TAŚMA MOCUJĄCA — 6 CALI DŁ.	4	
27	135443	TAŚMA MOCUJĄCA — 4 CALE DŁ.	3	
A	30228	NAKRĘTKA KOŁNIERZOWA (ZNIEKSZT. GWINT) GŁADKA POWIERZCHNIA 0,375-16 UNC		
B	135507	ŚRUBA OBRABIANA, ŁEB GRZYBKOWY TORX, 38NC X DŁ. 1		
C	101897	ŚRUBA — SZEŚCIOKĄTNA Z PODKŁADKĄ GWINT TOCZNY 3/8 NC X 3/4		
D	21491	ŚRUBA — SZEŚCIOKĄTNA 1/2 NC X DŁ. 1,25 KLASA 5 CYNKOWANA		
E	18697	NAKRĘTKA ZABEZPIECZAJĄCA SZEŚCIOKĄTNA (ZNIEKSZT. GWINT) 0,500-13 UNC		
F	21854	ŚRUBA — SZEŚCIOKĄTNA 1/4 NC X DŁ. 2,5 KLASA 5 CYNKOWANA		
G	21760	ŚRUBA — SZEŚCIOKĄTNA 1/2 NC X DŁ. 2,5 KLASA 5 CYNKOWANA		
H	137727	NAKRĘTKA KONTRUJĄCA SZEŚCIOKĄTNA (ZNIEKSZT. GWINT) 1/2-13 UNC KLASA 5 CYNKOWANA		
J	135248	NAKRĘTKA SZEŚCIOKĄTNA KOŁNIERZOWA, ZABEZPIECZAJĄCA, SYMETRYCZNA		
K	21476	ŚRUBA — Z ŁBEM OKRĄGŁYM, Z KWADRATOWYM ODSADZENIEM 1/4-20 X 0,75-KL.5 CYNKOWANA		
L	100456	ŚRUBA — Z ŁBEM OKRĄGŁYM, KRÓTKA, Z KWADRATOWYM ODSADZENIEM 3/8 NC X 1,0 KLASA 5 CYNKOWANA		
M	135193	ŚRUBA — SZEŚCIOKĄTNA Z PODKŁADKĄ GWINT TOCZNY 3/8 NC X 1,0		
N	18637	PODKŁADKA TYPOWA ZABEZPIECZAJĄCA 3/8 CALA NOM. ŚR. WEWN. CYNKOWANA		
P	20077	ŚRUBA — ŁEB SZEŚCIOKĄTNY 3/8 NC X DŁ. 1,0 KLASA 5 CYNKOWANA		

213. Wspornik zawiera naklejkę (MD #294813), patrz sekcja *35 Naklejki i odblaski, strona 143*.

64 (Opcja) Górny ślimak poprzeczny — prawa strona, hedery 13,7 m (45 stóp)

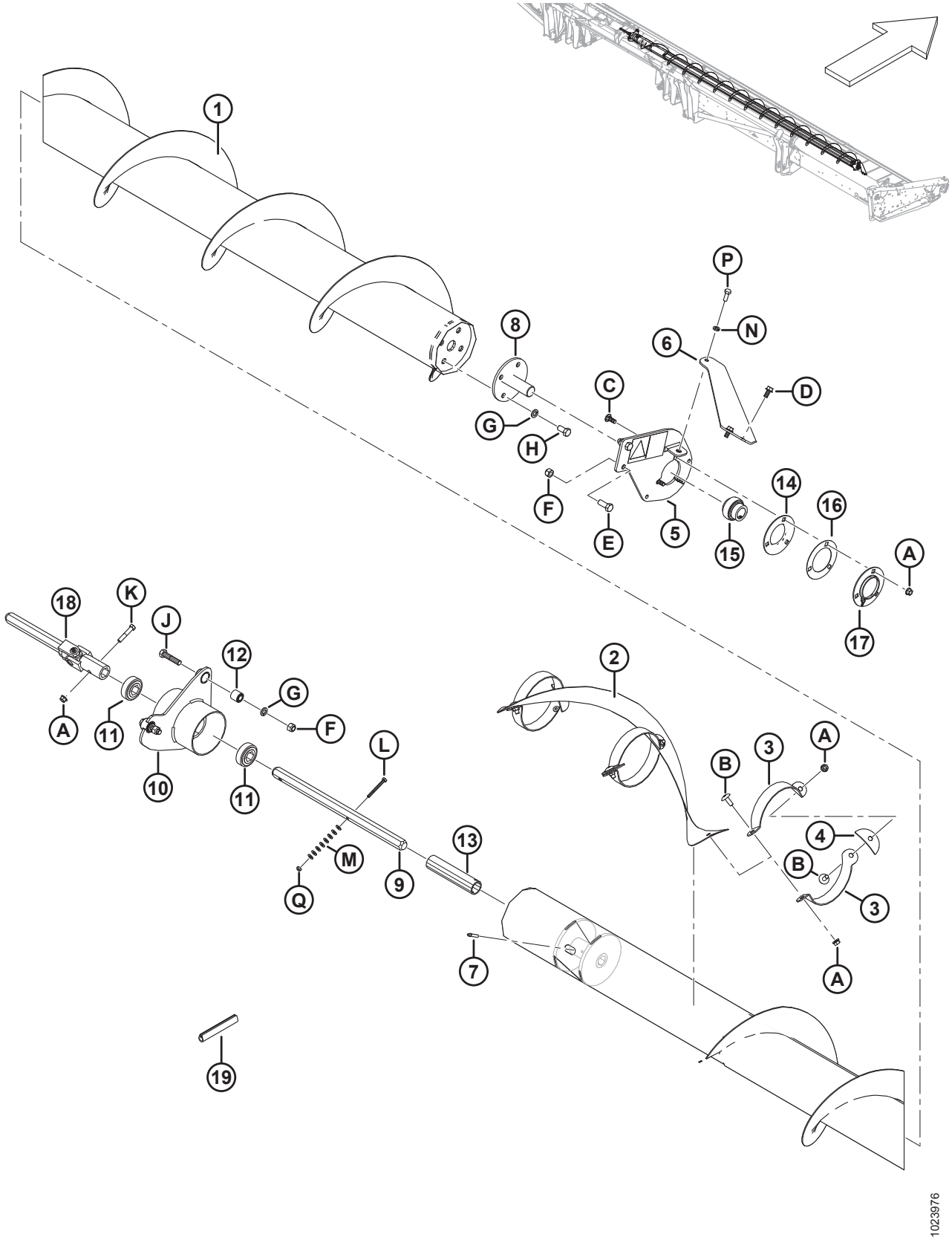

(OPCJA) GÓRNY ŚLIMAK POPRZECZNY — PRAWA STRONA, HEDERY 13,7 M (45 STÓP)

Ref.	Numer części	Opis	Ilość	Numer seryjny
1	294518	GÓRNY ŚLIMAK POPRZECZNY — PRAWY, SPAWANY 45 STÓP	1	
2	294928	ZWÓJ — PRAWY ŚRODEK	1	
3	294425	WSPORNIK — PRAWY	6	
4	255883	PŁYTA	3	
5	174176	ZESPÓŁ PRAWEGO WSPORNIKA — NAKLEJKA	1	
6	279926	WZMOCNIENIE — PRAWE	1	
7	30934	ZŁĄCZKA — 1/4-28 GWINT STOŻKOWY	1	
8	132303	KONIEC WAŁU — SPAWANY	1	
	294677	ZESTAW — TARCZA, NIEMALOWANA [214]		
9	174081	WAŁ — SZEŚCIOKĄTNY	1	
10	172511	WSPORNIK — ZESPÓŁ ŚRODKOWEGO WIESZAKA	1	
11	172507	ŁOŻYSKO KULOWE — OTWÓR SZEŚCIOKĄTNY	2	
12	21810	TULEJA GUMOWA	2	
13	174082	ELEMENT DYSTANSOWY	1	
14	49306	KOŁNIERZ	1	
15	21859	ŁOŻYSKO — SFERYCZNA ŚR. ZEWN., ROZSZERZONA BIEŻNIA WEWN., OTWÓR 1 3/16	1	
16	172340	PODKŁADKA REGULACYJNA	1	
17	30661	KOŁNIERZ	1	
18	233395	PRZEGUB UNIWERSALNY	1	
19	45427	ODLEW — PRAWY	1	
A	30228	NAKRĘTKA KOŁNIERZOWA (ZNIEKSZT. GWINT) GŁADKA POWIERZCHNIA 0,375-16 UNC		
B	135507	ŚRUBA OBRABIANA, ŁEB GRZYBKOWY TORX, 38 NC X DŁ. 1		
C	19965	ŚRUBA — Z ŁBEM OKRĄGŁYM, Z KWADRATOWYM ODSADZENIEM 3/8-16 X 1-KL.5 CYNKOWANA		
D	101897	ŚRUBA — SZEŚCIOKĄTNA Z PODKŁADKĄ GWINT TOCZNY 3/8 NC X 3/4		
E	21491	ŚRUBA — SZEŚCIOKĄTNA 1/2 NC X DŁ. 1,25 KLASA 5 CYNKOWANA		
F	18697	NAKRĘTKA ZABEZPIECZAJĄCA SZEŚCIOKĄTNA (ZNIEKSZT. GWINT) 0,500-13 UNC		
G	18638	PODKŁADKA TYPOWA ZABEZPIECZAJĄCA 1/2 CALA NOM. ŚR. WEWN. CYNKOWANA		

214. Część naprawcza do wału (MD #132303).

(OPCJA) GÓRNY ŚLIMAK POPRZECZNY — PRAWA STRONA, HEDERY 13,7 M (45 STÓP)

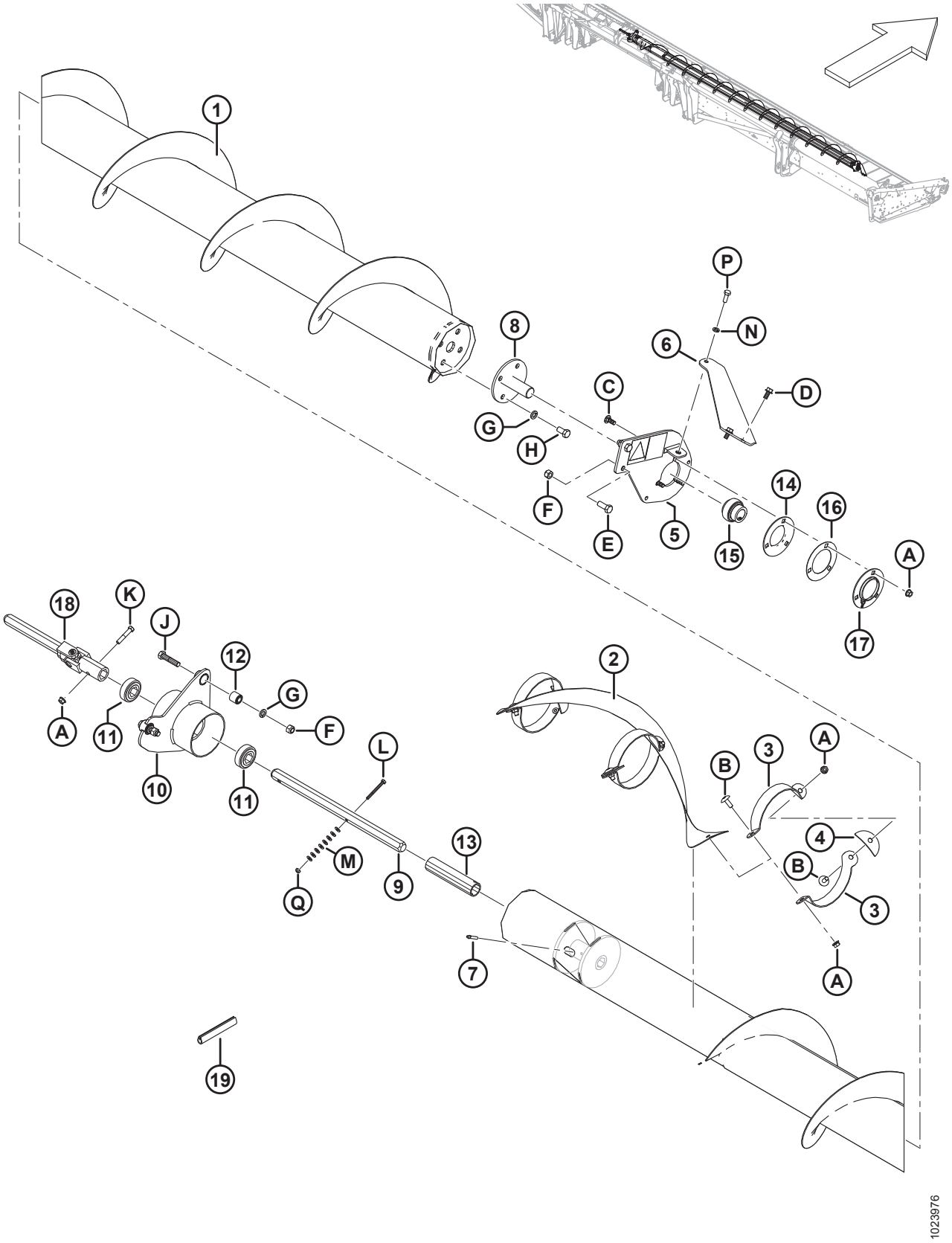

(OPCJA) GÓRNY ŚLIMAK POPRZECZNY — PRAWA STRONA, HEDERY 13,7 M (45 STÓP)

Ref.	Numer części	Opis	Ilość	Numer seryjny
H	21575	ŚRUBA — SZEŚCIOKĄTNA 1/2 NC X DŁ. 1,0 KLASA 5 CYNKOWANA		
J	21578	ŚRUBA — SZEŚCIOKĄTNA 1/2 NC X DŁ. 2,25 KLASA 5 CYNKOWANA		
K	21354	ŚRUBA — SZEŚCIOKĄTNA 3/8 NC X DŁ. 2,0 KLASA 5 CYNKOWANA		
L	21854	ŚRUBA — SZEŚCIOKĄTNA 1/4 NC X DŁ. 2,5 KLASA 5 CYNKOWANA		
M	18596	PODKŁADKA — SAE PŁASKA ŚR. WEWN. 9/32 X ŚR. ZEWN. 5/8 CALA CYNKOWANA		
N	18637	PODKŁADKA TYPOWA ZABEZPIECZAJĄCA 3/8 CALA NOM. ŚR. WEWN. CYNKOWANA		
P	20077	ŚRUBA — ŁEB SZEŚCIOKĄTNY 3/8 NC X DŁ. 1,0 KLASA 5 CYNKOWANA		
Q	18724	NAKRĘTKA ZABEZPIECZAJĄCA SZEŚCIOKĄTNA (ZNIEKSZT. GWINT) 1/4-20 UNC CYNKOWANA		

65 (Opcja) Nóż pionowy — standardowe ramię nagarniacza (rok 2018 i wcześniejsze)

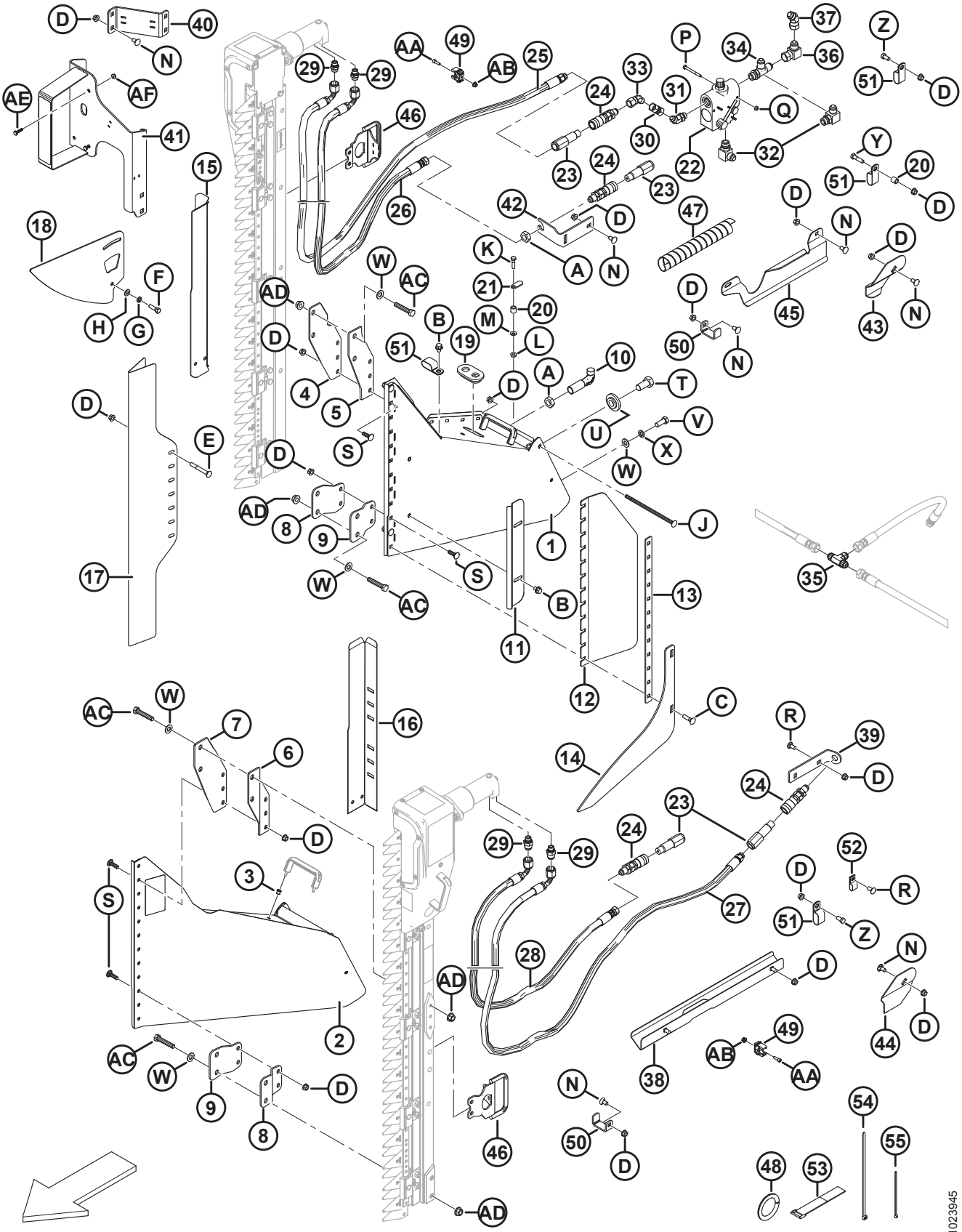

(OPCJA) NÓŻ PIONOWY — STANDARDOWE RAMIĘ NAGARNIACZA (ROK 2018 I WCZEŚNIEJSZE)

Ref.	Numer części	Opis	Ilość	Numer seryjny
1	279494	ZESPÓŁ WSPORNIKA — PRAWY NÓŻ PIONOWY, Z NAKLEJKĄ [215]	1	–346189
2	279485	ZESPÓŁ WSPORNIKA — LEWY NÓŻ PIONOWY, Z NAKLEJKĄ [215]	1	–346189
3	252578	NITONAKRĘTKA — M6 X 1 RND 0,7–4,2	4	–346189
4	279156	WSPORNIK — NÓŻ PIONOWY, PRAWY GÓRNY ZEWNĘTRZNY	1	–346189
5	279157	WSPORNIK — NÓŻ PIONOWY, PRAWY GÓRNY WEWNĘTRZNY	1	–346189
6	279158	WSPORNIK — NÓŻ PIONOWY, LEWY GÓRNY ZEWNĘTRZNY	1	–346189
7	279159	WSPORNIK — NÓŻ PIONOWY, LEWY GÓRNY WEWNĘTRZNY	1	–346189
8	279498	WSPORNIK — NÓŻ PIONOWY, DOLNY ZEWNĘTRZNY	2	–346189
9	279499	WSPORNIK — NÓŻ PIONOWY, DOLNY WEWNĘTRZNY	2	–346189
10	132773	HAK — ZATRZASK ROZDZIELACZA	2	–346189
11	174242	DEFLEKTOR — NÓŻ PIONOWY	2	–346189
12	174321	DEFLEKTOR — PLASTIKOWY NÓŻ PIONOWY	2	–346189
13	174240	USTALACZ — DEFLEKTOR NOŻA PIONOWEGO	2	–346189
14	220197	PODNOŚNIK — NÓŻ PIONOWY	2	–346189
15	174318	OSŁONA — WĘŻE PRAWEGO NOŻA PIONOWEGO	1	–346189
16	174322	OSŁONA — WĘŻE LEWEGO NOŻA PIONOWEGO	1	–346189
17	165380	OSŁONA — NÓŻ PIONOWY	2	–346189
18	174238	PROWADNICA — GÓRNY NÓŻ PIONOWY	2	–346189
19	165103	PRZELOTKA	2	–346189
20	174324	ELEMENT DYSTANSOWY	3	–346189
21	174243	DŹWIGNIA — BEZPIECZEŃSTWO	2	–346189
22	174422	ZAWÓR [216]	1	–346189
	30054	ZESTAW USZCZELNIENIA		–346189
23	135386	ZŁĄCZE HYDRAULICZNE — MĘSKIE 3/8 CALA PŁASKA POWIERZCHNIA (FASTER) [217]	4	–346189
	111978	ZESTAW USZCZELNIENIA — 3/8 MĘSKIE (TYLKO FASTER)		–346189
24	135213	ZŁĄCZE HYDRAULICZNE — ŻEŃSKIE 3/8 CALA PŁASKA POWIERZCHNIA GRODZIOWE	4	–346189
25	174262	WĄŻ — CIŚNIENIE PRAWEGO NOŻA PIONOWEGO, DŁ. 3425 MM	1	–346189

215. Zawiera naklejkę (MD #174684) i dwie nitonakrętki (MD #252578).
216. Zawiera zestaw uszczelnienia (MD #30054).
217. Złącze Faster (MD #135386) jest zamienne ze złączem Parker Hannifin (niedostępne oddzielnie). Zestaw uszczelnienia (MD #111978) jest przeznaczony wyłącznie do złącza Faster i nie można go używać ze złączem Parker Hannifin. Złącza można rozróżnić na podstawie długości; złącze Faster = 101 mm i złącze Parker Hannifin = 84 mm.

(OPCJA) NÓŻ PIONOWY — STANDARDOWE RAMIĘ NAGARNIACZA (ROK 2018 I WCZEŚNIEJSZE)

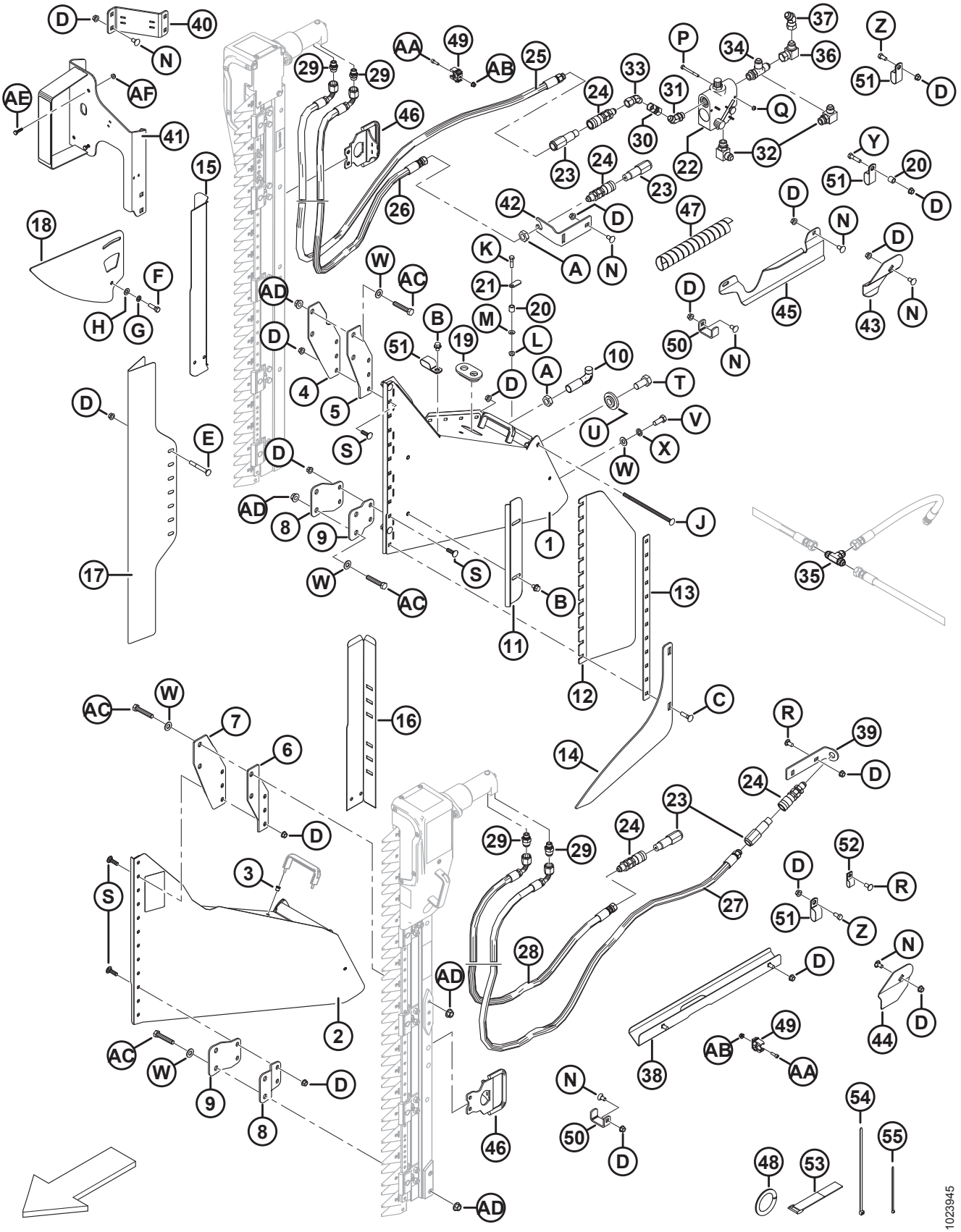

(OPCJA) NÓŻ PIONOWY — STANDARDOWE RAMIĘ NAGARNIACZA (ROK 2018 I WCZEŚNIEJSZE)

Ref.	Numer części	Opis	Ilość	Numer seryjny
26	174547	WĄŻ — POWRÓT PRAWEGO NOŻA PIONOWEGO, DŁ. 3350 MM	1	–346189
27	174263	WĄŻ — CIŚNIENIE LEWEGO NOŻA PIONOWEGO, DŁ. 3125 MM	1	–346189
28	174585	WĄŻ — POWRÓT LEWEGO NOŻA PIONOWEGO, DŁ. 2750 MM	1	–346189
29	252296	ZŁĄCZKA — ADAPTER 10 JIC X 6 BSPP (TYLKO ZIEGLER)	4	–346189
	136654	ZESTAW USZCZELNIENIA (TYLKO ZIEGLER)		–346189
	21746	ZŁĄCZKA — ZŁĄCZE HYDRAULICZNE (TYLKO SABRE)	4	–346189
30	135540	ZŁĄCZKA HYDRAULICZNA — ŻEŃSKA	1	–346189
31	135241	ZŁĄCZKA — KOLANKO HYDRAULICZNE 45° Z O-RINGIEM	1	–346189
32	21843	ZŁĄCZKA — KOLANKO HYDRAULICZNE 90°	2	–346189
33	135685	ZŁĄCZKA — KOLANKO HYDRAULICZNE 45°	1	–346189
34	50019	ZŁĄCZKA — TRÓJNIK HYDRAULICZNY, PROSTY GWINT Z O-RINGIEM	1	–346189
35	30551	ZŁĄCZKA — TRÓJNIK HYDRAULICZNY	1	–346189
36	30556	ZŁĄCZKA — KOLANKO HYDRAULICZNE 90°	1	–346189
37	135434	ZŁĄCZKA — KOLANKO OBROTOWE 45° SAE	1	–346189
38	174586	WSPORNIK SPAWANY — LEWY NÓŻ PIONOWY	1	–346189
39	174538	WSPORNIK — WĄŻ LEWEGO NOŻA PIONOWEGO	1	–346189
40	174883	WSPORNIK — ŚWIATŁO, ZESTAW NOŻA PIONOWEGO	1	–346189
41	294393	WSPORNIK — PRAWE TYLNE ŚWIATŁO NOŻA PIONOWEGO	1	–346189
42	174521	WSPORNIK — ZŁĄCZE	1	–346189
43	174514	UCHWYT — WĄŻ PRAWEGO NOŻA PIONOWEGO	1	–346189
44	174513	UCHWYT — WĄŻ LEWEGO NOŻA PIONOWEGO	1	–346189
45	125229	PROWADNICA — PRAWE WĘŻE, NÓŻ PIONOWY	1	–346189
46	279144	UCHWYT — NÓŻ PIONOWY (TYLKO ZIEGLER)	2	–346189
47	252537	OSŁONA — WĄŻ SPIRALNY	1	–346189
48	45427	ODLEW — PRAWY (SPEC. 31886)	1	–346189
49	252314	ZACISK — RURA, 20 MM	8	–346189
50	132418	ZACISK — WĄŻ NOŻA PIONOWEGO	3	–346189
51	103738	ZACISK — IZOLOWANY PCW 13/16 CALA ROZMIAR RURY	13	–346189
52	135233	ZACISK — PODWÓJNY WĄŻ IZOLOWANY	1	–346189
53	135443	ELEMENT ZŁĄCZNY — TAŚMA MOCUJĄCA 4 CALE DŁ.	3	–346189
54	30753	ELEMENT ZŁĄCZNY — OPASKA KABLOWA (CZARNA), DŁ. 305 MM	6	–346189
55	21763	ELEMENT ZŁĄCZNY — OPASKA KABLOWA (CZARNA), DŁ. 160 MM	10	–346189

(OPCJA) NÓŻ PIONOWY — STANDARDOWE RAMIĘ NAGARNIACZA (ROK 2018 I WCZEŚNIEJSZE)

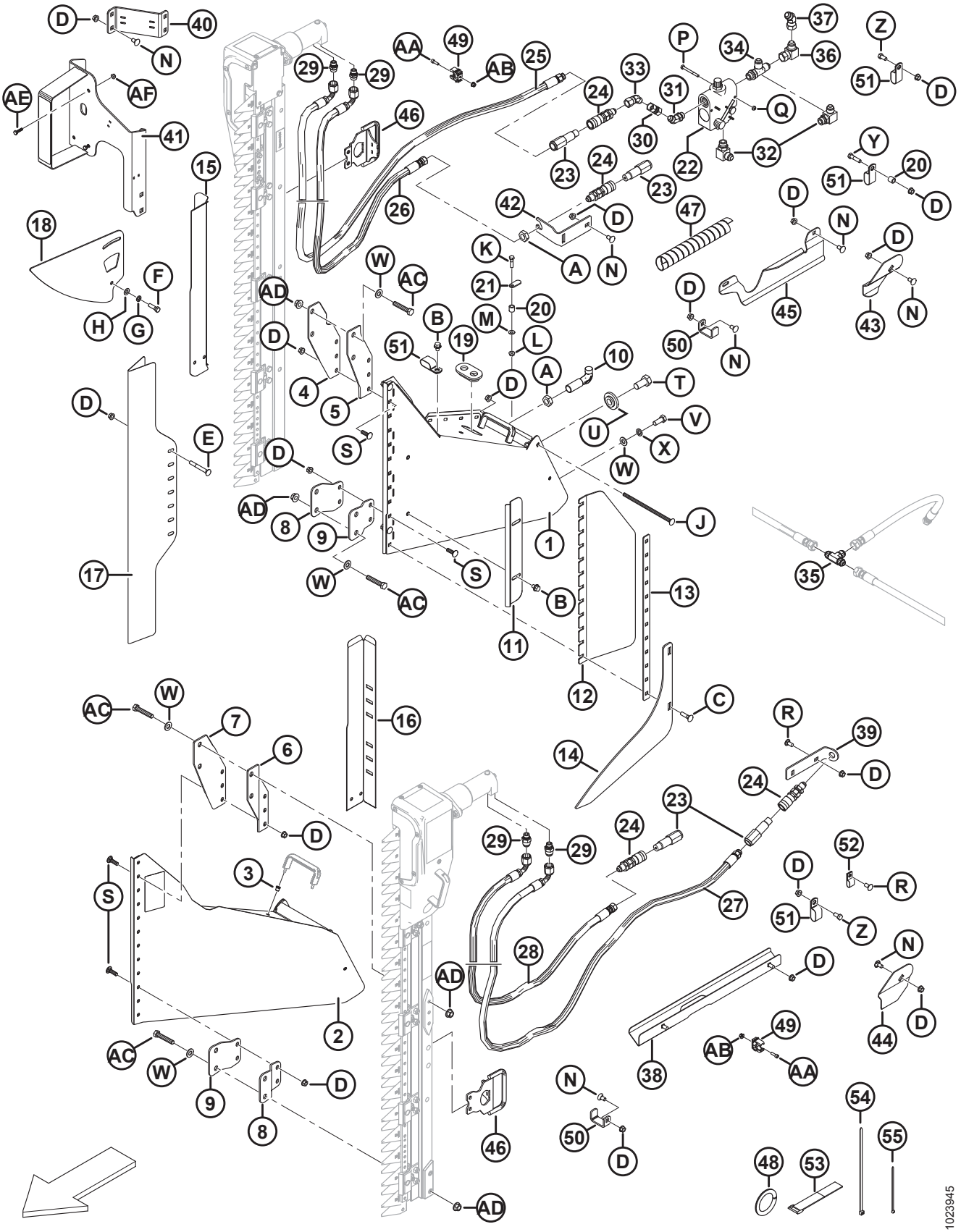

(OPCJA) NÓŻ PIONOWY — STANDARDOWE RAMIĘ NAGARNIACZA (ROK 2018 I WCZEŚNIEJSZE)

Ref.	Numer części	Opis	Ilość	Numer seryjny
A	7674	NAKRĘTKA KONTRUJĄCA SZEŚCIOKĄTNA 3/4 16 UNF KLASA 5 CYNKOWANA		
B	30693	ŚRUBA KOŁNIERZOWA (ZĄBKOWANA) 0,375-16 UNC X DŁ. 0,5		
C	21484	ŚRUBA — Z ŁBEM OKRĄGŁYM, Z KWADRATOWYM ODSADZENIEM 3/8 NC X DŁ. 1,5 KLASA 5 CYNKOWANA		
D	30228	NAKRĘTKA KOŁNIERZOWA (ZNIEKSZT. GWINT) GŁADKA POWIERZCHNIA 0,375-16 UNC		
E	30307	ŚRUBA — Z ŁBEM OKRĄGŁYM, Z KWADRATOWYM ODSADZENIEM 3/8 NC X DŁ. 3,0 KLASA 5 CYNKOWANA		
F	21264	ŚRUBA — SZEŚCIOKĄTNA 3/8 NC X DŁ. 1,25 KLASA 5 CYNKOWANA		
G	18637	PODKŁADKA TYPOWA ZABEZPIECZAJĄCA 3/8 CALA NOM. ŚR. WEWN. CYNKOWANA		
H	18598	PODKŁADKA — SAE PŁASKA ŚR. WEWN. 13/32 X ŚR. ZEWN. 13/16 CALA CYNKOWANA		
J	135665	ŚRUBA — Z ŁBEM OKRĄGŁYM, Z KWADRATOWYM ODSADZENIEM 3/8 NC X DŁ. 8 KLASA 5 CYNKOWANA		
K	21526	ŚRUBA — SZEŚCIOKĄTNA 5/16 NC X DŁ. 1,25 KLASA 5 CYNKOWANA		
L	30280	NAKRĘTKA ZABEZPIECZAJĄCA KOŁNIERZOWA, GŁADKA POWIERZCHNIA 5/16 NC KLASA 5 CYNKOWANA		
M	184579	PODKŁADKA — STOŻKOWA SPRĘŻYSTA M8A		
N	21472	ŚRUBA — Z ŁBEM OKRĄGŁYM, Z KWADRATOWYM ODSADZENIEM 3/8 NC X 0,75 KLASA 5 CYNKOWANA		
P	21854	ŚRUBA — SZEŚCIOKĄTNA 1/4 NC X DŁ. 2,5 KLASA 5 CYNKOWANA		
Q	18724	NAKRĘTKA ZABEZPIECZAJĄCA SZEŚCIOKĄTNA (ZNIEKSZT. GWINT) 1/4-20 UNC CYNKOWANA		
R	21863	ŚRUBA — Z ŁBEM OKRĄGŁYM, KRÓTKA, Z KWADRATOWYM ODSADZENIEM 3/8 NC X DŁ. 0,75 KLASA 5 CYNKOWANA		
S	19966	ŚRUBA — Z ŁBEM OKRĄGŁYM, Z KWADRATOWYM ODSADZENIEM 3/8 NC X DŁ. 1,25 KLASA 5 CYNKOWANA		
T	135579	ŚRUBA — ŁEB SZEŚCIOKĄTNY 3/4-16 UNF		
U	220324	PODKŁADKA — NÓŻ PIONOWY		
V	21491	ŚRUBA — SZEŚCIOKĄTNA 1/2 NC X DŁ. 1,25 KLASA 5 CYNKOWANA		
W	18599	PODKŁADKA — SAE PŁASKA ŚR. WEWN. 17/32 X ŚR. ZEWN. 1 1/16 CALA CYNKOWANA		
X	18638	PODKŁADKA TYPOWA ZABEZPIECZAJĄCA 1/2 CALA NOM. ŚR. WEWN. CYNKOWANA		
Y	21561	ŚRUBA — SZEŚCIOKĄTNA 3/8 NC X DŁ. 1,5 KLASA 5 CYNKOWANA		
Z	21567	ŚRUBA — ŁEB SZEŚCIOKĄTNY 0,375-16 UNC X DŁ. 0,75		

(OPCJA) NÓŻ PIONOWY — STANDARDOWE RAMIĘ NAGARNIACZA (ROK 2018 I WCZEŚNIEJSZE)

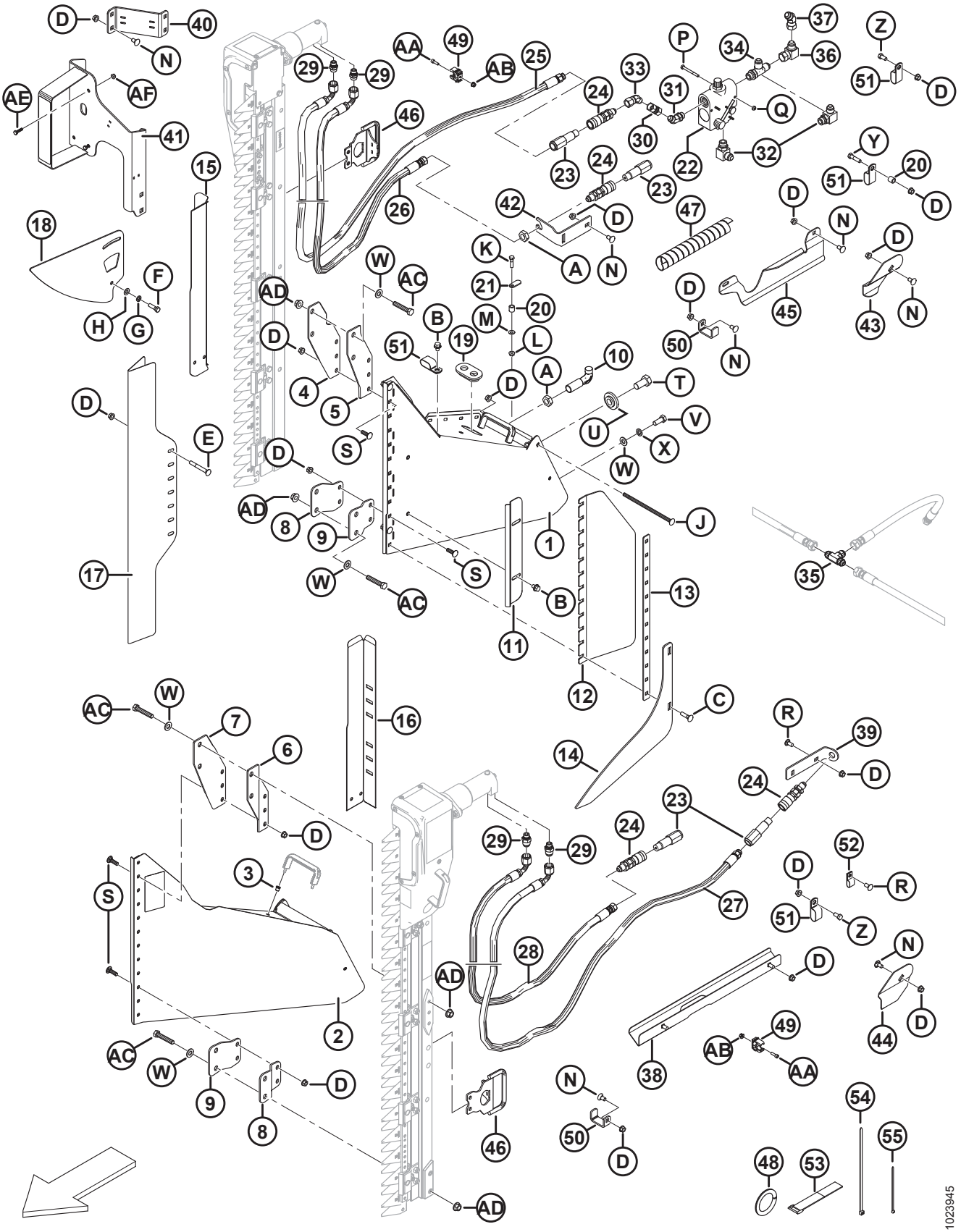

(OPCJA) NÓŻ PIONOWY — STANDARDOWE RAMIĘ NAGARNIACZA (ROK 2018 I WCZEŚNIEJSZE)

Ref.	Numer części	Opis	Ilość	Numer seryjny
AA	136652	ŚRUBA — SZEŚCIOKĄTNA IMBUSOWA M6 X 1 X 20-12,9-A2L		
AB	152668	NAKRĘTKA SZEŚCIOKĄTNA KOŁNIERZOWA, ZABEZPIECZAJĄCA, SYMETRYCZNA M6 X 1-8-A2L		
AC	252541	ŚRUBA — ŁEB SZEŚCIOKĄTNY M12 X 1,75 X 65-8,8-A3L		
AD	148645	NAKRĘTKA — SZEŚCIOKĄTNA KOŁNIERZOWA, ZABEZPIECZAJĄCA STOVER M12 X 1,75-10-A3L		
AE	21573	ŚRUBA — ŁEB SZEŚCIOKĄTNY 1/4 NC X DŁ. 1,0 KLASA 5 CYNKOWANA		
AF	21455	NAKRĘTKA — KOŁNIERZOWA (ZĄBKOWANA) 1/4 NC KLASA 5 CYNKOWANA		

66 (Opcja) Nóż pionowy — standardowe ramię nagarniacza, lewa strona (rok 2019)

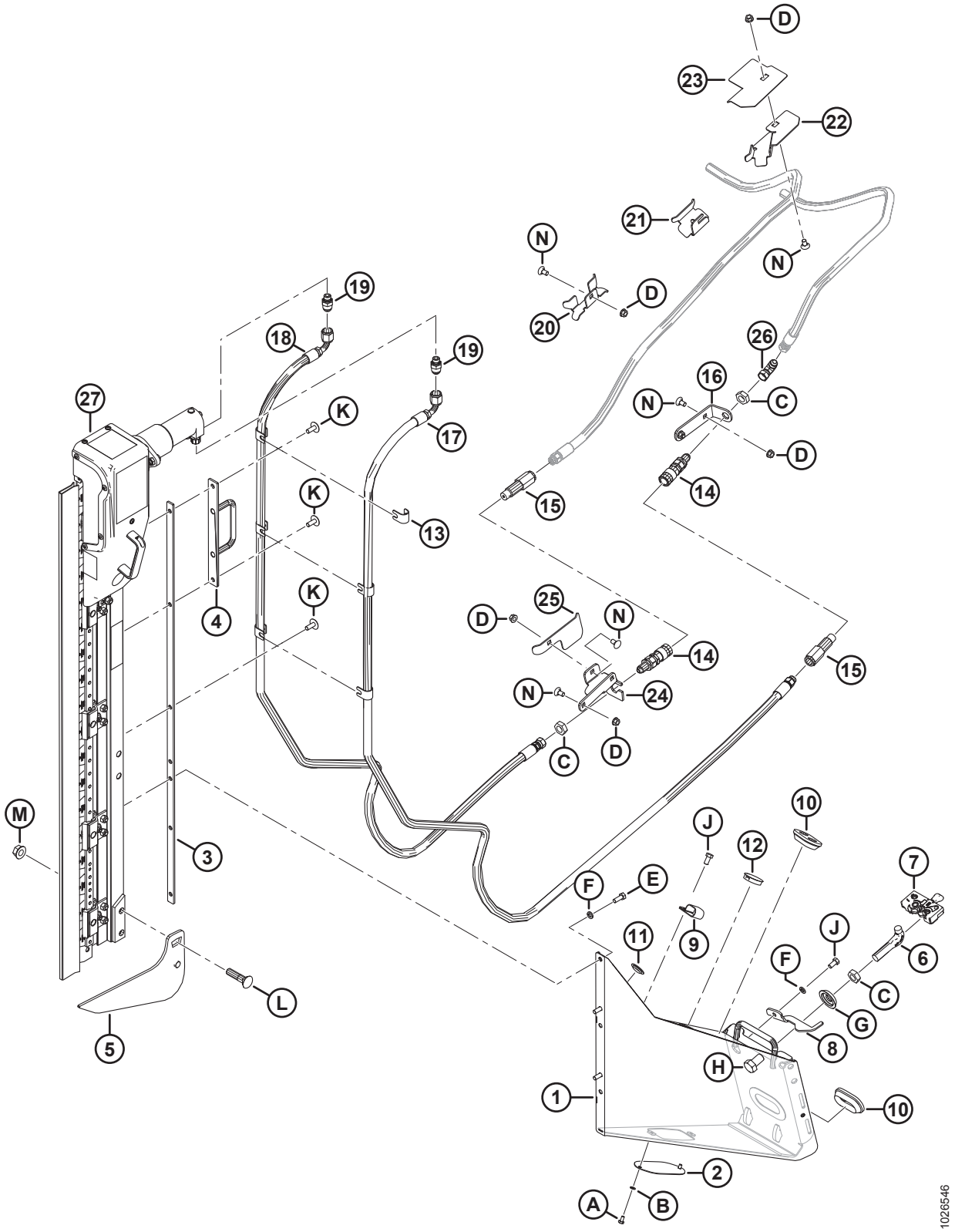

(OPCJA) NÓŻ PIONOWY — STANDARDOWE RAMIĘ NAGARNIACZA, LEWA STRONA (ROK 2019)

Ref.	Numer części	Opis	Ilość	Numer seryjny
	B6608	ZESTAW — MOCOWANIE NOŻA PIONOWEGO D1/FD1, LEWE [218]		346190–
	B6410	ZESTAW — LEWE/PRAWE NOŻE PIONOWE ZIEGLER DLA D1/FD1 [219]		346190–
1	294721	ZESPÓŁ WSPORNIKA — LEWY, AMERYKA PÓŁNOCNA	1	346190–
2	253582	PŁYTA	1	346190–
3	253668	WSPORNIK SPAWANY	1	346190–
4	253570	WSPORNIK SPAWANY	1	346190–
5	253708	PODNOŚNIK LEWY SPAWANY	1	346190–
6	132773	HAK — ZATRZASK ROZDZIELACZA	1	346190–
7	120932	ZATRZASK — LEWY	1	346190–
8	132248	ZATRZASK — LEWY, ZABEZPIECZENIE ROZDZIELACZA	1	346190–
9	103738	ZACISK — IZOLOWANY PCW 13/16 CALA ROZMIAR RURY	1	346190–
10	165103	PRZELOTKA	2	346190–
11	30433	KOREK — PLASTIKOWY WCISKANY	2	346190–
12	135613	KOREK — PLASTIKOWY WCISKANY	1	346190–
13	279798	WSPORNIK	6	346190–
14	135213	ZŁĄCZE HYDRAULICZNE — ŻEŃSKIE 3/8 PŁASKA POWIERZCHNIA GRODZIOWE	2	346190–
15	135386	ZŁĄCZE HYDRAULICZNE — MĘSKIE 3/8 CALA PŁASKA POWIERZCHNIA (FASTER) [220]	2	346190–
	111978	ZESTAW USZCZELNIENIA — 3/8 MĘSKIE (TYLKO FASTER)		346190–
16	245915	WSPORNIK — ZŁĄCZE WĘŻA	1	346190–
17	**294985**	**WĄŻ HYDRAULICZNY**	**1**	**346190–**
18	294508	WĄŻ HYDRAULICZNY	1	346190–
19	252296	ZŁĄCZKA — ADAPTER-10 JIC X-6 BSPP	2	346190–
20	245931	WSPORNIK — WĄŻ	1	346190–
21	245956	WSPORNIK — WĄŻ	1	346190–
22	253702	WSPORNIK — WĄŻ, LEWY	1	346190–
23	253704	PROWADNICA — WĄŻ, LEWY	1	346190–

218. Zestawy dostępne wyłącznie za pośrednictwem działu sprzedaży towarów kompletnych.
219. Zestaw zawiera dwa noże. Zestawy dostępne wyłącznie za pośrednictwem działu sprzedaży towarów kompletnych.
220. Złącze Faster (MD #135386) jest zamienne ze złączem Parker Hannifin (niedostępne oddzielnie). Zestaw uszczelnienia (MD #111978) jest przeznaczony wyłącznie do złącza Faster i nie można go używać ze złączem Parker Hannifin. Złącza można rozróżnić na podstawie długości; złącze Faster = 101 mm i złącze Parker Hannifin = 84 mm.

(OPCJA) NÓŻ PIONOWY — STANDARDOWE RAMIĘ NAGARNIACZA, LEWA STRONA (ROK 2019)

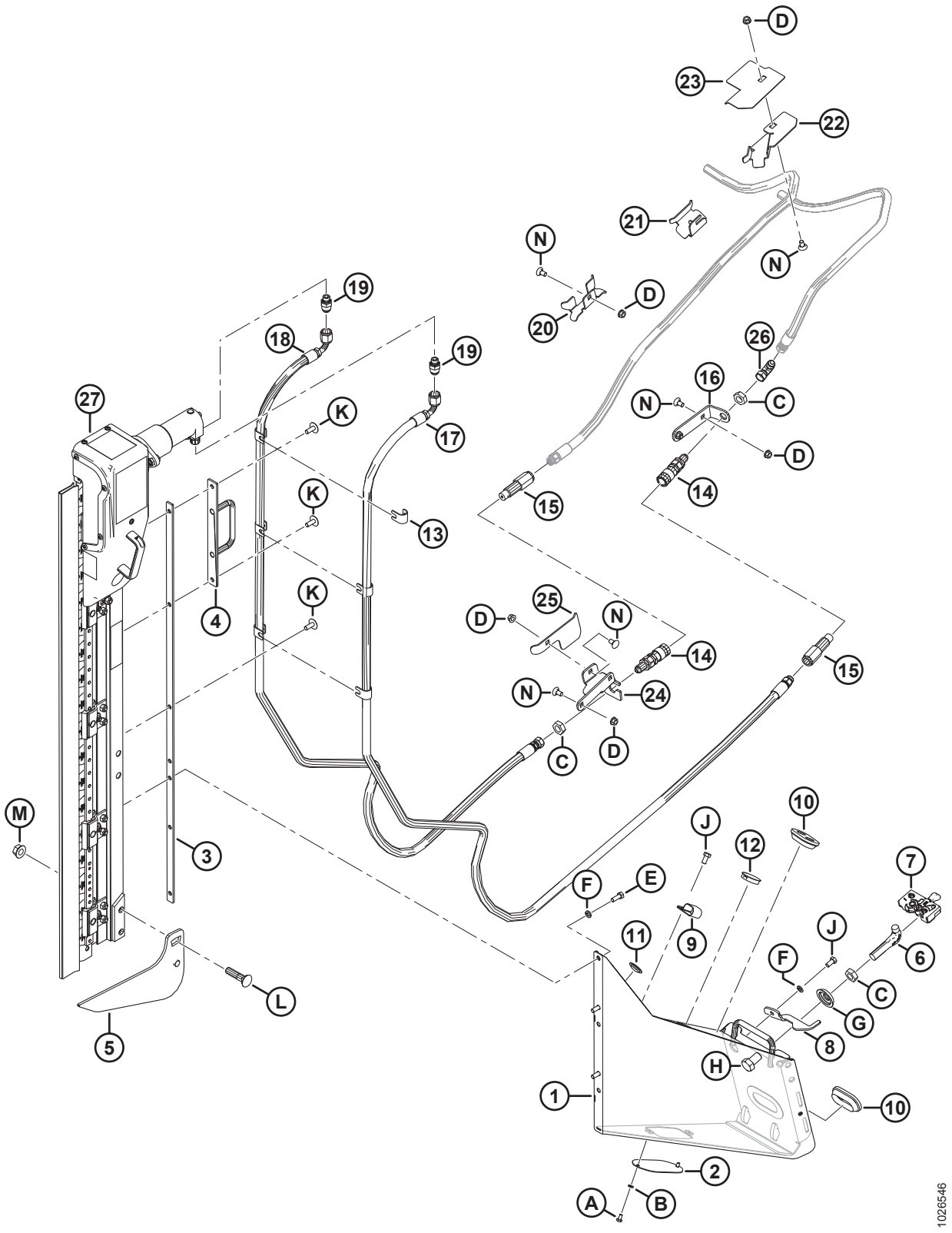

(OPCJA) NÓŻ PIONOWY — STANDARDOWE RAMIĘ NAGARNIACZA, LEWA STRONA (ROK 2019)

Ref.	Numer części	Opis	Ilość	Numer seryjny
24	245928	WSPORNIK — LEWE ZŁĄCZE	1	346190–
25	245936	DEFLEKTOR — LEWY WĄŻ	1	346190–
26	30314	ZŁĄCZKA — KOLANKO HYDRAULICZNE 90°	1	346190–
27	NO	NÓŻ PIONOWY ZIEGLER [221]		346190–
A	21580	ŚRUBA — ŁEB SZEŚCIOKĄTNY 1/4 NC X DŁ. 0,5 KLASA 5 CYNKOWANA		
B	18635	PODKŁADKA TYPOWA ZABEZPIECZAJĄCA 1/4 CALA NOM. ŚR. WEWN. CYNKOWANA		
C	7674	NAKRĘTKA KONTRUJĄCA SZEŚCIOKĄTNA 3/4-16 UNF KLASA 5 CYNKOWANA		
D	30228	NAKRĘTKA KOŁNIERZOWA (ZNIEKSZT. GWINT) GŁADKA POWIERZCHNIA 0,375-16 UNC		
E	20077	ŚRUBA — ŁEB SZEŚCIOKĄTNY 3/8 NC X DŁ. 1,0 KLASA 5 CYNKOWANA		
F	18637	PODKŁADKA TYPOWA ZABEZPIECZAJĄCA 3/8 CALA NOM. ŚR. WEWN. CYNKOWANA		
G	253477	PODKŁADKA — NÓŻ PIONOWY		
H	21590	ŚRUBA — SZEŚCIOKĄTNA 3/4 NC X DŁ. 1,25 KLASA 5 CYNKOWANA		
J	21567	ŚRUBA — ŁEB SZEŚCIOKĄTNY 0,375-16 UNC X DŁ. 0,75		
K	135507	ŚRUBA OBRABIANA, ŁEB GRZYBKOWY TORX, 38 NC X DŁ. 1		
L	30759	ŚRUBA — Z ŁBEM OKRĄGŁYM, KRÓTKA, Z KWADRATOWYM ODSADZENIEM 5/8 NC X DŁ. 2,5 KLASA 5 CYNKOWANA		
M	50225	NAKRĘTKA KOŁNIERZOWA (ZNIEKSZT. GWINT) GŁADKA POWIERZCHNIA 0,625-11 UNC		
N	21472	ŚRUBA — Z ŁBEM OKRĄGŁYM, Z KWADRATOWYM ODSADZENIEM 3/8 NC X 0,75-KL.5		

221. Niesprzedawany oddzielnie, musi zostać zamówiony jako zestaw dwóch noży (MD #B6410). W celu uzyskania informacji na temat części serwisowych patrz sekcja *71 (Opcja) Zespół noża pionowego — części serwisowe, strona 259*.

67 (Opcja) Nóż pionowy — standardowe ramię nagarniacza, prawa strona (rok 2019)

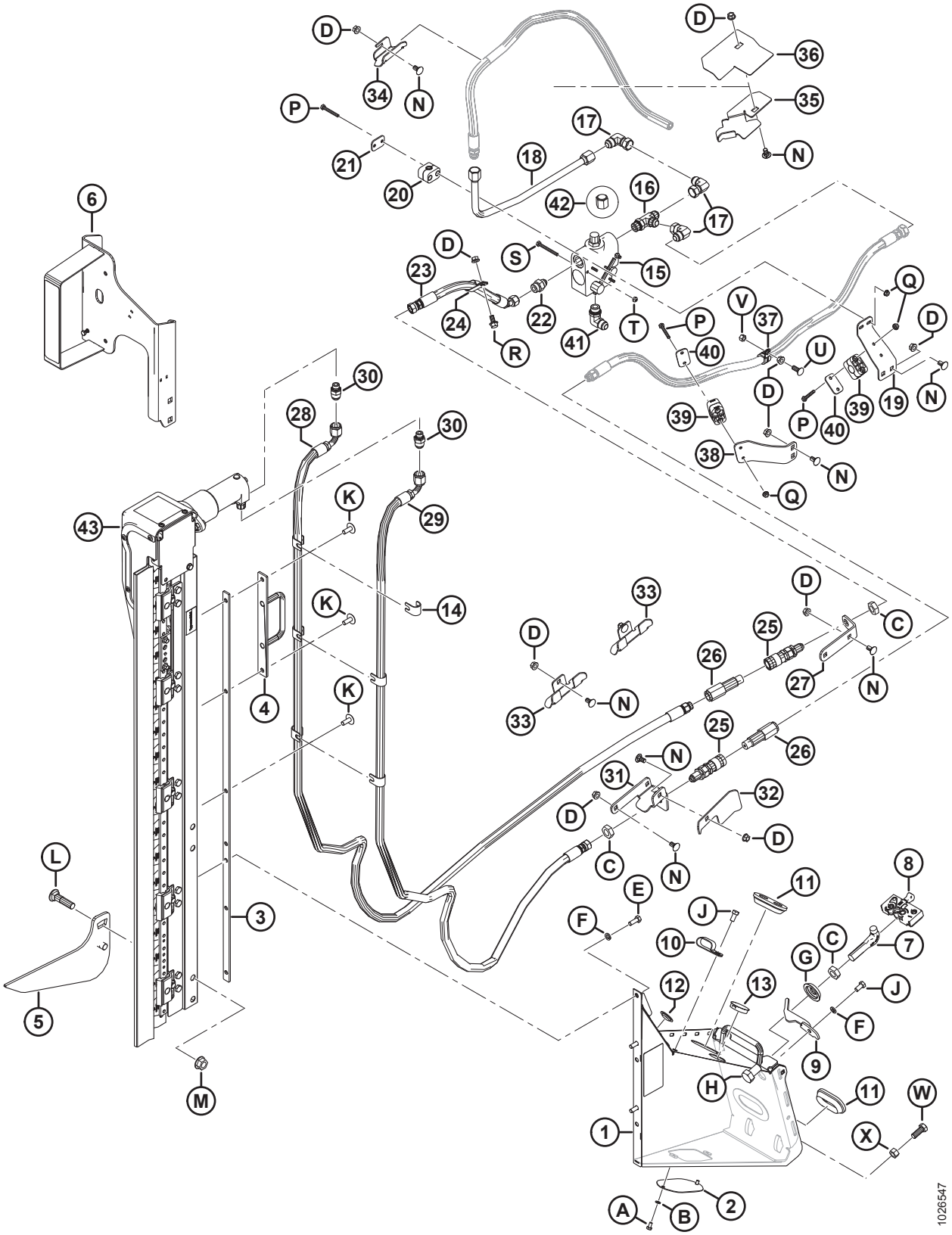

(OPCJA) NÓŻ PIONOWY — STANDARDOWE RAMIĘ NAGARNIACZA, PRAWA STRONA (ROK 2019)

Ref.	Numer części	Opis	Ilość	Numer seryjny
	B6609	ZESTAW — MOCOWANIE NOŻA PIONOWEGO D1/FD1, PRAWE [222]		346190–
	B6410	ZESTAW — LEWE/PRAWE NOŻE PIONOWE ZIEGLER DLA D1/FD1 [223]		346190–
1	294722	ZESPÓŁ WSPORNIKA — PRAWY AMERYKA PÓŁNOCNA	1	346190–
2	253582	PŁYTA	1	346190–
3	253668	WSPORNIK SPAWANY	1	346190–
4	253570	WSPORNIK SPAWANY	1	346190–
5	253706	PODNOŚNIK PRAWY SPAWANY	1	346190–
6	294393	WSPORNIK — PRAWE ŚWIATŁO NOŻA PIONOWEGO	1	346190–
	115146	ODBLASK — BURSZTYNOWY		346190–
	115147	ODBLASK — CZERWONY		346190–
7	132773	HAK — ZATRZASK ROZDZIELACZA	1	346190–
8	120933	ZATRZASK — PRAWY	1	346190–
9	132253	ZATRZASK — PRAWY, ZABEZPIECZENIE ROZDZIELACZA	1	346190–
10	103738	ZACISK — IZOLOWANY PCW 13/16 CALA ROZMIAR RURY	7	346190–
11	165103	PRZELOTKA	2	346190–
12	30433	KOREK — PLASTIKOWY WCISKANY	2	346190–
13	135613	KOREK — PLASTIKOWY WCISKANY	1	346190–
14	279798	WSPORNIK	6	346190–
15	174422	ZAWÓR	1	346190–
	30054	ZESTAW USZCZELNIENIA		346190–
16	50019	ZŁĄCZKA — TRÓJNIK HYDRAULICZNY, PROSTY GWINT Z O-RINGIEM	1	346190–
17	30556	ZŁĄCZKA — KOLANKO HYDRAULICZNE 90°	3	346190–
18	255471	PRZEWÓD — HYDRAULICZNY	1	346190–
19	279001	WSPORNIK — ZACISK WĘŻA	1	346190–
20	252399	ZACISK — ZESPÓŁ	1	346190–
21	255461	PŁYTA — POKRYWA	1	346190–
22	21881	ZŁĄCZKA — ADAPTER HYDRAULICZNY	1	346190–
23	255462	WĄŻ — HYDRAULICZNY	1	346190–
24	135235	ZACISK — PODWÓJNY WĄŻ IZOLOWANY	1	346190–

222. Zestawy dostępne wyłącznie za pośrednictwem działu sprzedaży towarów kompletnych.
223. Zestaw zawiera dwa noże. Zestawy dostępne wyłącznie za pośrednictwem działu sprzedaży towarów kompletnych.

(OPCJA) NÓŻ PIONOWY — STANDARDOWE RAMIĘ NAGARNIACZA, PRAWA STRONA (ROK 2019)

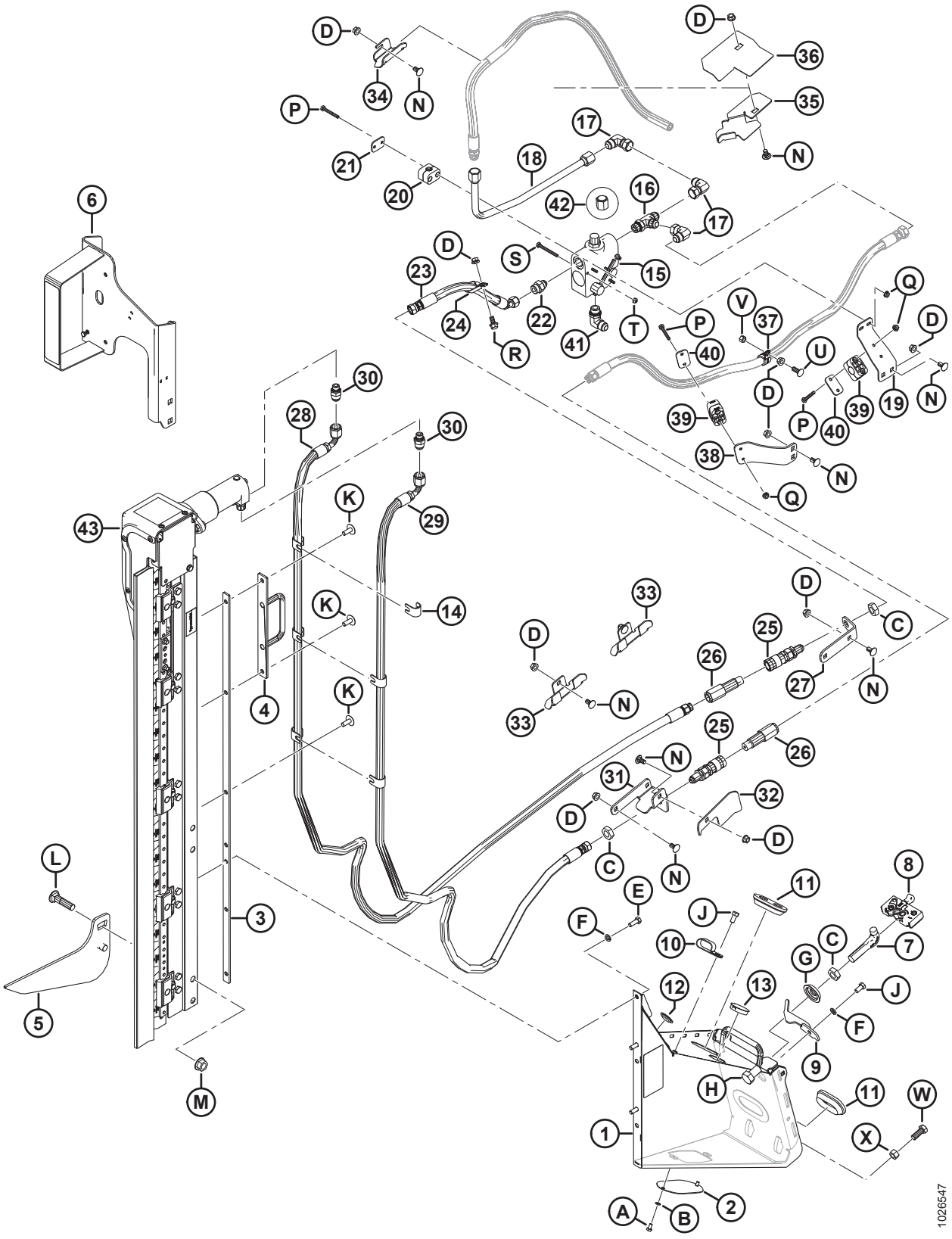

(OPCJA) NÓŻ PIONOWY — STANDARDOWE RAMIĘ NAGARNIACZA, PRAWA STRONA (ROK 2019)

Ref.	Numer części	Opis	Ilość	Numer seryjny
25	135213	ZŁĄCZE HYDRAULICZNE — ŻEŃSKIE 3/8 PŁASKA POWIERZCHNIA GRODZIOWE	2	346190–
26	135386	ZŁĄCZE HYDRAULICZNE — MĘSKIE 3/8 CALA PŁASKA POWIERZCHNIA (FASTER) [224]	2	346190–
	111978	ZESTAW USZCZELNIENIA — 3/8 MĘSKIE (TYLKO FASTER)		346190–
27	245915	WSPORNIK — ZŁĄCZE WĘŻA	1	346190–
28	**294985**	**WĄŻ HYDRAULICZNY**	**1**	**346190–**
29	294508	WĄŻ HYDRAULICZNY	1	346190–
30	252296	ZŁĄCZKA — ADAPTER-10 JIC X-6 BSPP	2	346190–
31	245955	WSPORNIK — PRAWE ZŁĄCZE	1	346190–
32	279017	DEFLEKTOR — PRAWY WĄŻ	1	346190–
33	245931	WSPORNIK — WĄŻ	2	346190–
34	245956	WSPORNIK — WĄŻ	1	346190–
35	253703	WSPORNIK — WĄŻ, PRAWY	1	346190–
36	253705	PROWADNICA — WĄŻ, PRAWY	1	346190–
37	135709	ZACISK — IZOLOWANY 3/4 CALA	1	346190–
38	245946	WSPORNIK — ZACISK WĘŻA	1	346190–
39	252368	ZACISK — ZESPÓŁ	2	346190–
40	255460	PŁYTA — POKRYWA	2	346190–
41	21843	ZŁĄCZKA — KOLANKO HYDRAULICZNE 90°	1	346190–
42	112935	ZATYCZKA — 5/8 CALA RURA ROZSZERZENIE 37°	1	346190–
43	NO	NÓŻ PIONOWY ZIEGLER [225]		346190–
	294995	**WĄŻ — HYDRAULICZNY, 12,5 CALA ŚR. WEWN., DŁ. 520 MM, 100R17, METALOWE WZMOCNIENIE. (NIE POKAZANO NA ILUSTRACJI)** [226]	**1**	**346190–**
	50102	**ZŁĄCZKA — TRÓJNIK HYDRAULICZNY (NIE POKAZANO NA ILUSTRACJI)** [226]	**1**	**346190–**

224. Złącze Faster (MD #135386) jest zamienne ze złączem Parker Hannifin (niedostępne oddzielnie). Zestaw uszczelnienia (MD #111978) jest przeznaczony wyłącznie do złącza Faster i nie można go używać ze złączem Parker Hannifin. Złącza można rozróżnić na podstawie długości; złącze Faster = 101 mm i złącze Parker Hannifin = 84 mm.
225. Niesprzedawany oddzielnie, musi zostać zamówiony jako zestaw dwóch noży (MD #B6410). W celu uzyskania informacji na temat części serwisowych patrz sekcja *71 (Opcja) Zespół noża pionowego — części serwisowe, strona 259*.
226. Tylko dla D1XL. Część jest wymagana do tworzenia zestawów noży pionowych (MD # B6608 i B6609) zgodnych z hederami D1 XL.

(OPCJA) NÓŻ PIONOWY — STANDARDOWE RAMIĘ NAGARNIACZA, PRAWA STRONA (ROK 2019)

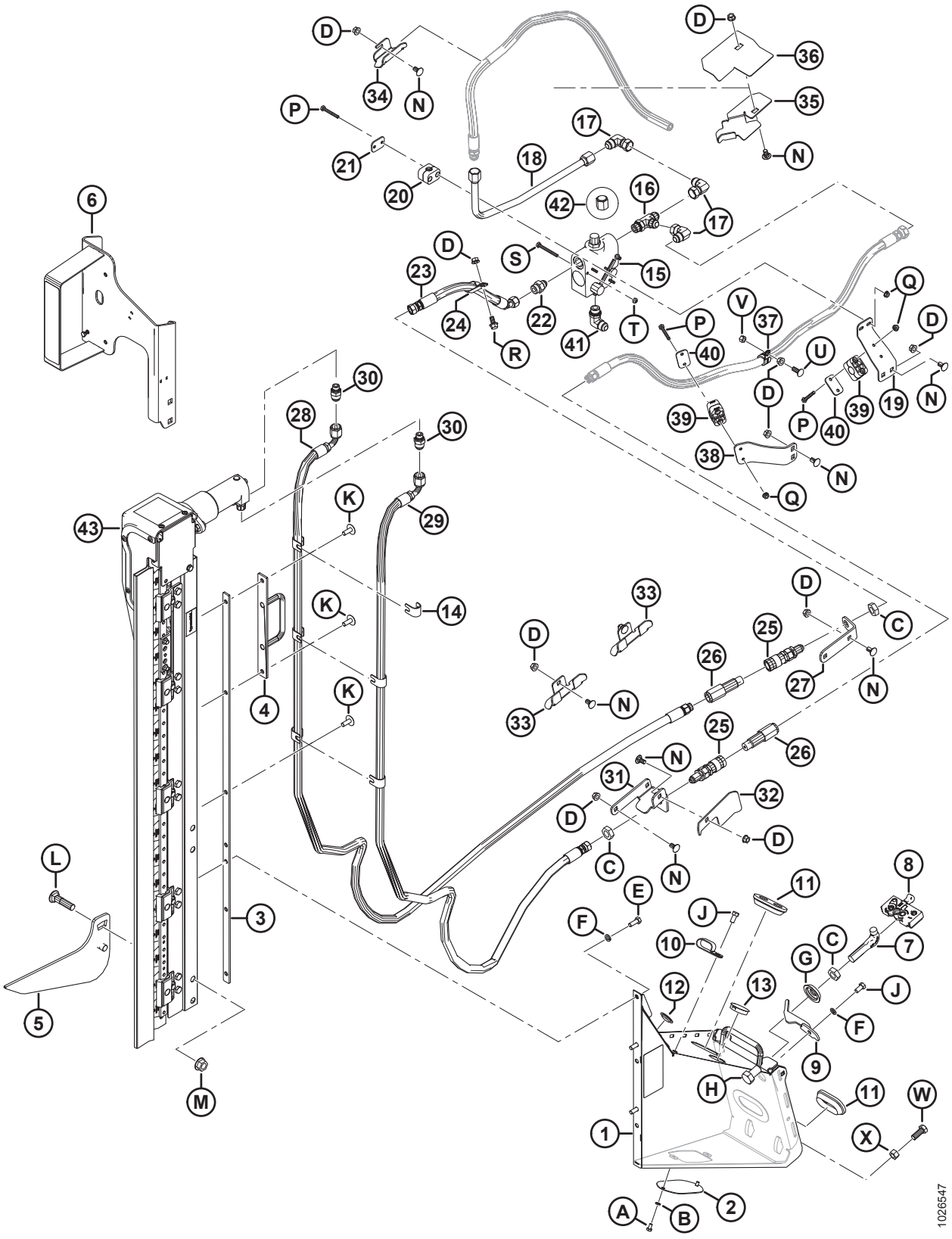

(OPCJA) NÓŻ PIONOWY — STANDARDOWE RAMIĘ NAGARNIACZA, PRAWA STRONA (ROK 2019)

Ref.	Numer części	Opis	Ilość	Numer seryjny
A	21580	ŚRUBA — ŁEB SZEŚCIOKĄTNY 1/4 NC X DŁ. 0,5 KLASA 5 CYNKOWANA		
B	18635	PODKŁADKA TYPOWA ZABEZPIECZAJĄCA 1/4 CALA NOM. ŚR. WEWN. CYNKOWANA		
C	7674	NAKRĘTKA KONTRUJĄCA SZEŚCIOKĄTNA 3/4-16 UNF KLASA 5 CYNKOWANA		
D	30228	NAKRĘTKA KOŁNIERZOWA (ZNIEKSZT. GWINT) GŁADKA POWIERZCHNIA 0,375-16 UNC		
E	20077	ŚRUBA — ŁEB SZEŚCIOKĄTNY 3/8 NC X DŁ. 1,0 KLASA 5 CYNKOWANA		
F	18637	PODKŁADKA TYPOWA ZABEZPIECZAJĄCA 3/8 CALA NOM. ŚR. WEWN. CYNKOWANA		
G	253477	PODKŁADKA — NÓŻ PIONOWY		
H	21590	ŚRUBA — SZEŚCIOKĄTNA 3/4 NC X DŁ. 1,25 KLASA 5 CYNKOWANA		
J	21567	ŚRUBA — ŁEB SZEŚCIOKĄTNY 0,375-16 UNC X DŁ. 0,75		
K	135507	ŚRUBA OBRABIANA, ŁEB GRZYBKOWY TORX, 38 NC X DŁ. 1		
L	30759	ŚRUBA — Z ŁBEM OKRĄGŁYM, KRÓTKA, Z KWADRATOWYM ODSADZENIEM 5/8 NC X DŁ. 2,5 KLASA 5 CYNKOWANA		
M	50225	NAKRĘTKA KOŁNIERZOWA (ZNIEKSZT. GWINT) GŁADKA POWIERZCHNIA 0,625-11 UNC		
N	21472	ŚRUBA — Z ŁBEM OKRĄGŁYM, Z KWADRATOWYM ODSADZENIEM 3/8 NC X 0,75-KL.5		
P	21570	ŚRUBA — SZEŚCIOKĄTNA 1/4 NC X DŁ. 2,0 KLASA 5 CYNKOWANA		
Q	135248	NAKRĘTKA KOŁNIERZOWA, ZABEZPIECZAJĄCA, SYMETRYCZNA (ZNIEKSZT. GWINT) GŁADKA POWIERZCHNIA 1/4-20 NC KLASA 5 CYNKOWANA		
R	21821	ŚRUBA — SZEŚCIOKĄTNA KOŁNIERZOWA (ZĄBKOWANA) 3/8 NC X 0,75 KLASA 5 CYNKOWANA		
S	21854	ŚRUBA — SZEŚCIOKĄTNA 1/4 NC X DŁ. 2,5 KLASA 5 CYNKOWANA		
T	18724	NAKRĘTKA ZABEZPIECZAJĄCA SZEŚCIOKĄTNA (ZNIEKSZT. GWINT) 1/4-20 UNC CYNKOWANA		
U	100456	ŚRUBA — Z ŁBEM OKRĄGŁYM, KRÓTKA, Z KWADRATOWYM ODSADZENIEM 3/8 NC X 1,0 KLASA 5 CYNKOWANA		
V	135511	NAKRĘTKA ZABEZPIECZAJĄCA SYMETRYCZNA 0,375-16 UNC KLASA 5 CYNKOWANA		
W	21491	ŚRUBA — SZEŚCIOKĄTNA 1/2 NC X DŁ. 1,25 KLASA 5 CYNKOWANA		
X	18591	NAKRĘTKA SZEŚCIOKĄTNA 1/2-13 UNC KLASA 5 CYNKOWANA		

68 (Opcja) Nóż pionowy — krótkie ramiona nagarniacza

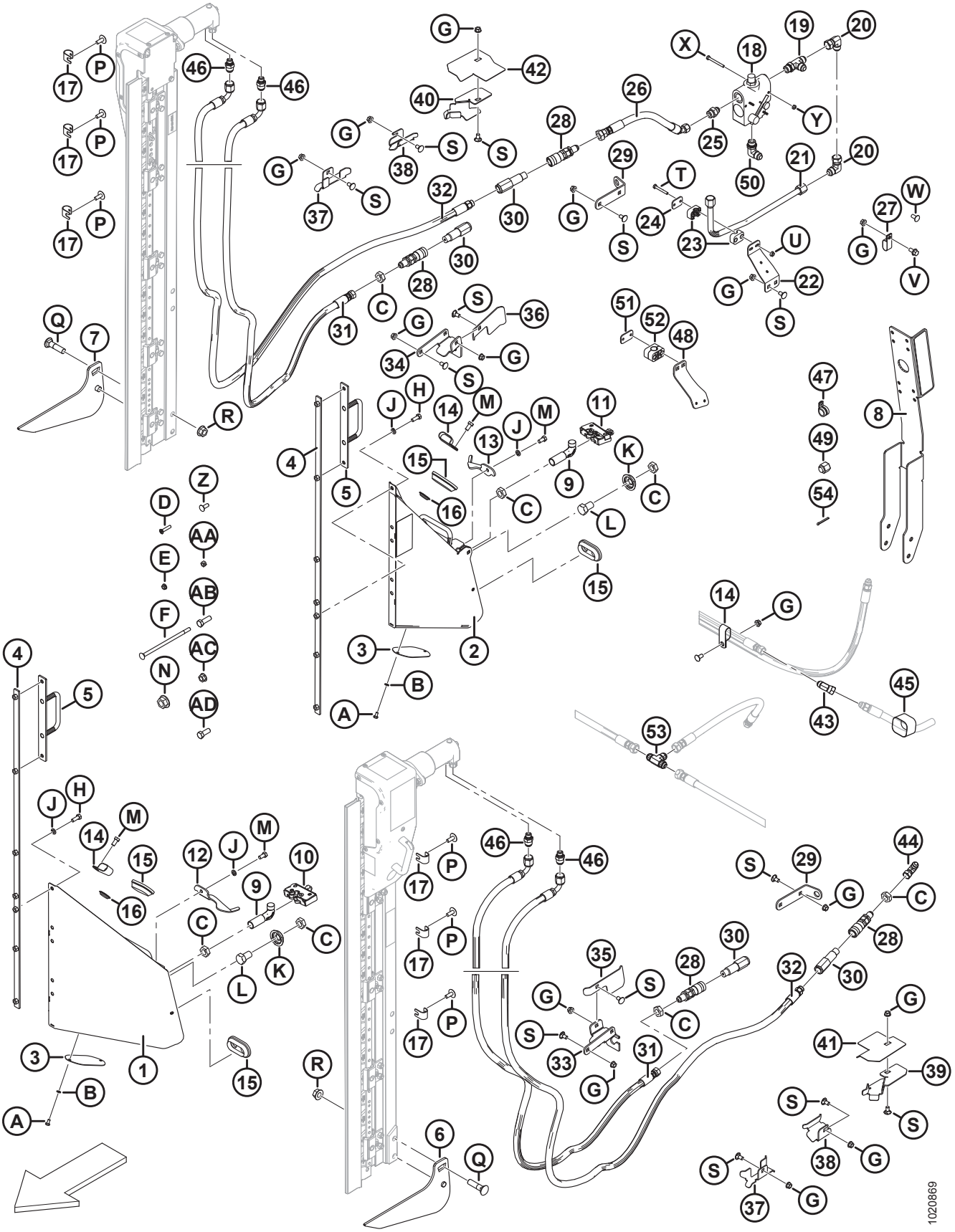

(OPCJA) NÓŻ PIONOWY — KRÓTKIE RAMIONA NAGARNIACZA

UWAGA:

Mocowania noża pionowego (MD #B6137 i B6138) **NIE** są zgodne z zestawem przedłużeń do ramion nagarniacza (MD #B6591).

Ref.	Numer części	Opis	Ilość B6137/B6138	Numer seryjny
	B6137	ZESTAW — NÓŻ PIONOWY, LEWY (TYLKO EKSPORT) [227]	1/0	
	B6138	ZESTAW — NÓŻ PIONOWY, PRAWY (TYLKO EKSPORT) [227]	0/1	
1	253681	ZESPÓŁ WSPORNIKA (LEWY) [228]	1/0	
2	253680	ZESPÓŁ WSPORNIKA (PRAWY) [228]	0/1	
3	253582	PŁYTA	1/0	
4	253668	WSPORNIK SPAWANY	1/1	
5	253570	WSPORNIK SPAWANY	1/1	
6	253708	PODNOŚNIK LEWY SPAWANY	1/0	
7	253709	PODNOŚNIK PRAWY SPAWANY	0/1	
8	253696	ZESPÓŁ WSPORNIKA [229]	0/1	
9	132773	HAK — ZATRZASK ROZDZIELACZA	1/1	
10	120932	ZATRZASK (LEWY)	1/0	
11	120933	ZATRZASK (PRAWY)	0/1	
12	132248	ZATRZASK — LEWY, ZABEZPIECZENIE ROZDZIELACZA	1/0	
13	132253	ZATRZASK — PRAWY, ZABEZPIECZENIE ROZDZIELACZA	0/1	
14	103738	ZACISK — IZOLOWANY PCW 13/16 CALA ROZMIAR RURY	1/7	
15	165103	PRZELOTKA	2/2	
16	253678	KOREK	3/3	
17	279798	WSPORNIK	6/6	
18	174422	ZAWÓR [230]	0/1	
	30054	ZESTAW USZCZELNIENIA		
19	50019	ZŁĄCZKA — TRÓJNIK HYDRAULICZNY, PROSTY GWINT Z O-RINGIEM	0/1	
20	30556	ZŁĄCZKA — KOLANKO HYDRAULICZNE 90°	0/3	

227. Dodatkowy zestaw węży jest wymagany do zamontowania lewego i prawego noża pionowego. W celu uzyskania informacji na temat zestawów węży noża pionowego patrz sekcja *70 (Opcja) Zestawy węży noża pionowego — standardowe i krótkie ramiona nagarniacza, podwójny nagarniacz, strona 257*. Zestawy dostępne wyłącznie za pośrednictwem działu sprzedaży towarów kompletnych.
228. Zawiera płytę (MD #253582), śrubę (MD #21580), podkładkę (MD #18635) i naklejkę (MD #174684).
229. Zawiera odblask (MD #115147).
230. Zawiera zestaw uszczelnienia (MD #30054).

(OPCJA) NÓŻ PIONOWY — KRÓTKIE RAMIONA NAGARNIACZA

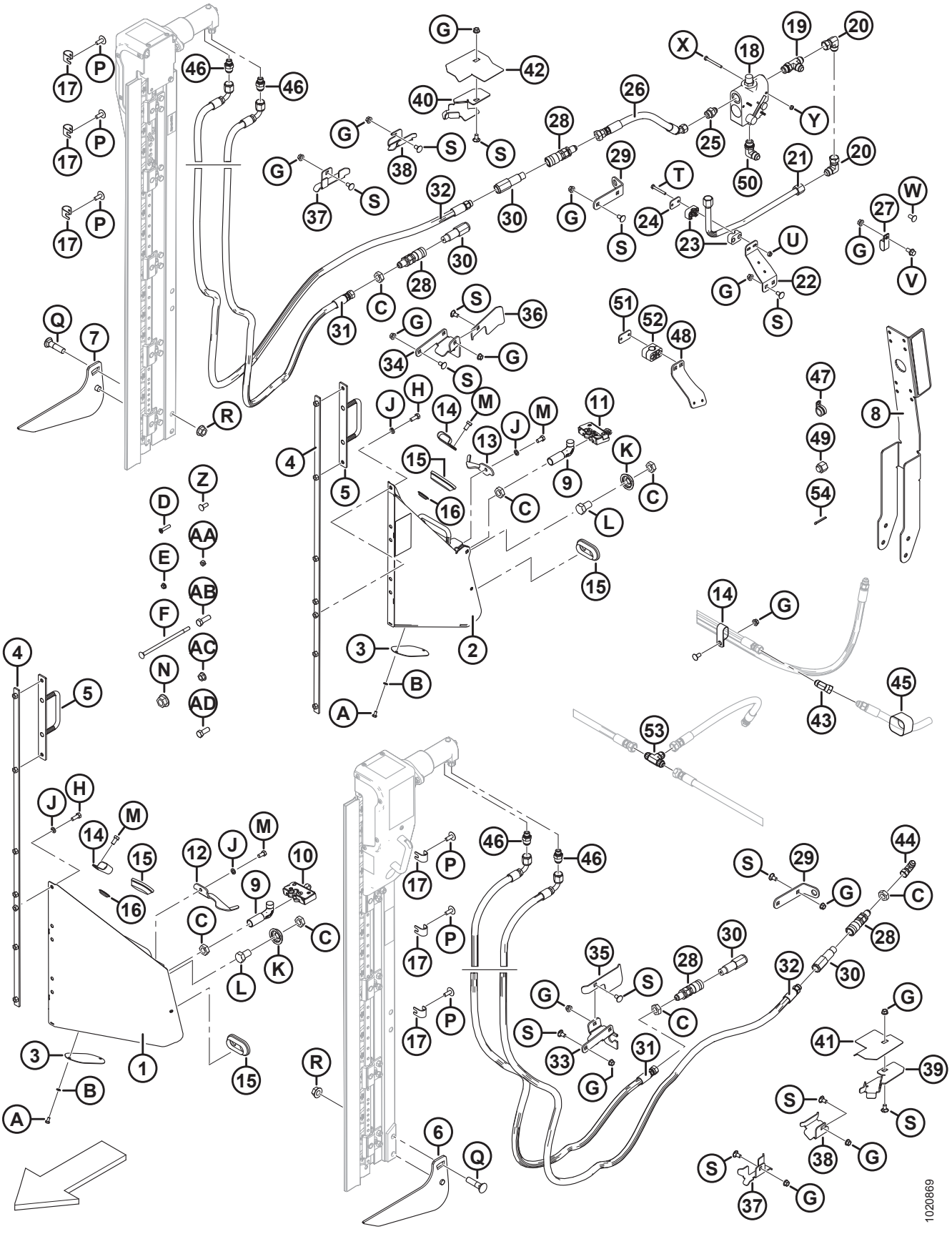

(OPCJA) NÓŻ PIONOWY — KRÓTKIE RAMIONA NAGARNIACZA

Ref.	Numer części	Opis	Ilość B6137/B6138	Numer seryjny
21	255471	PRZEWÓD — HYDRAULICZNY	0/1	
22	279001	WSPORNIK — ZACISK WĘŻA	0/1	
23	252399	ZACISK — ZESPÓŁ	0/1	
24	255461	PŁYTA — POKRYWA	0/1	
25	21881	ZŁĄCZKA — ADAPTER HYDRAULICZNY	0/1	
26	255462	WĄŻ HYDRAULICZNY	0/1	
27	135235	ZACISK — PODWÓJNY WĄŻ IZOLOWANY	0/1	
28	135213	ZŁĄCZE HYDRAULICZNE — ŻEŃSKIE 3/8 PŁASKA POWIERZCHNIA GRODZIOWE	2/2	
29	245915	WSPORNIK — ZŁĄCZE WĘŻA	1/1	
30	135386	ZŁĄCZE HYDRAULICZNE — MĘSKIE 3/8 CALA PŁASKA POWIERZCHNIA (FASTER) [231]	2/2	
	111978	ZESTAW USZCZELNIENIA — 3/8 MĘSKIE (TYLKO FASTER)		
31	255509	WĄŻ HYDRAULICZNY	1/1	
32	255510	WĄŻ HYDRAULICZNY	1/1	
33	245928	WSPORNIK — LEWE ZŁĄCZE	1/0	
34	245955	WSPORNIK — PRAWE ZŁĄCZE	0/1	
35	245936	DEFLEKTOR — LEWY WĄŻ	1/0	
36	279017	DEFLEKTOR — PRAWY WĄŻ	0/1	
37	245931	WSPORNIK — WĄŻ	1/2	
38	245956	WSPORNIK — WĄŻ	1/1	
39	253702	WSPORNIK — WĄŻ, LEWY	1/0	
40	253703	WSPORNIK — WĄŻ, PRAWY	0/1	
41	253704	PROWADNICA — WĄŻ, LEWY	1/0	
42	253705	PROWADNICA — WĄŻ, PRAWY	0/1	
43	135685	ZŁĄCZKA — KOLANKO HYDRAULICZNE 45°	0/1	
44	30314	ZŁĄCZKA — KOLANKO HYDRAULICZNE 90°	1/0	
45	135443	ELEMENT ZŁĄCZNY — TAŚMA MOCUJĄCA 4 CALE DŁ.	0/3	
46	252296	ZŁĄCZKA — ADAPTER-10 JIC X-6 BSPP	2/2	
47	135709	ZACISK — IZOLOWANY 3/4 CALA	0/1	

231. Złącze Faster (MD #135386) jest zamienne ze złączem Parker Hannifin (niedostępne oddzielnie). Zestaw uszczelnienia (MD #111978) jest przeznaczony wyłącznie do złącza Faster i nie można go używać ze złączem Parker Hannifin. Złącza można rozróżnić na podstawie długości; złącze Faster = 101 mm i złącze Parker Hannifin = 84 mm.

(OPCJA) NÓŻ PIONOWY — KRÓTKIE RAMIONA NAGARNIACZA

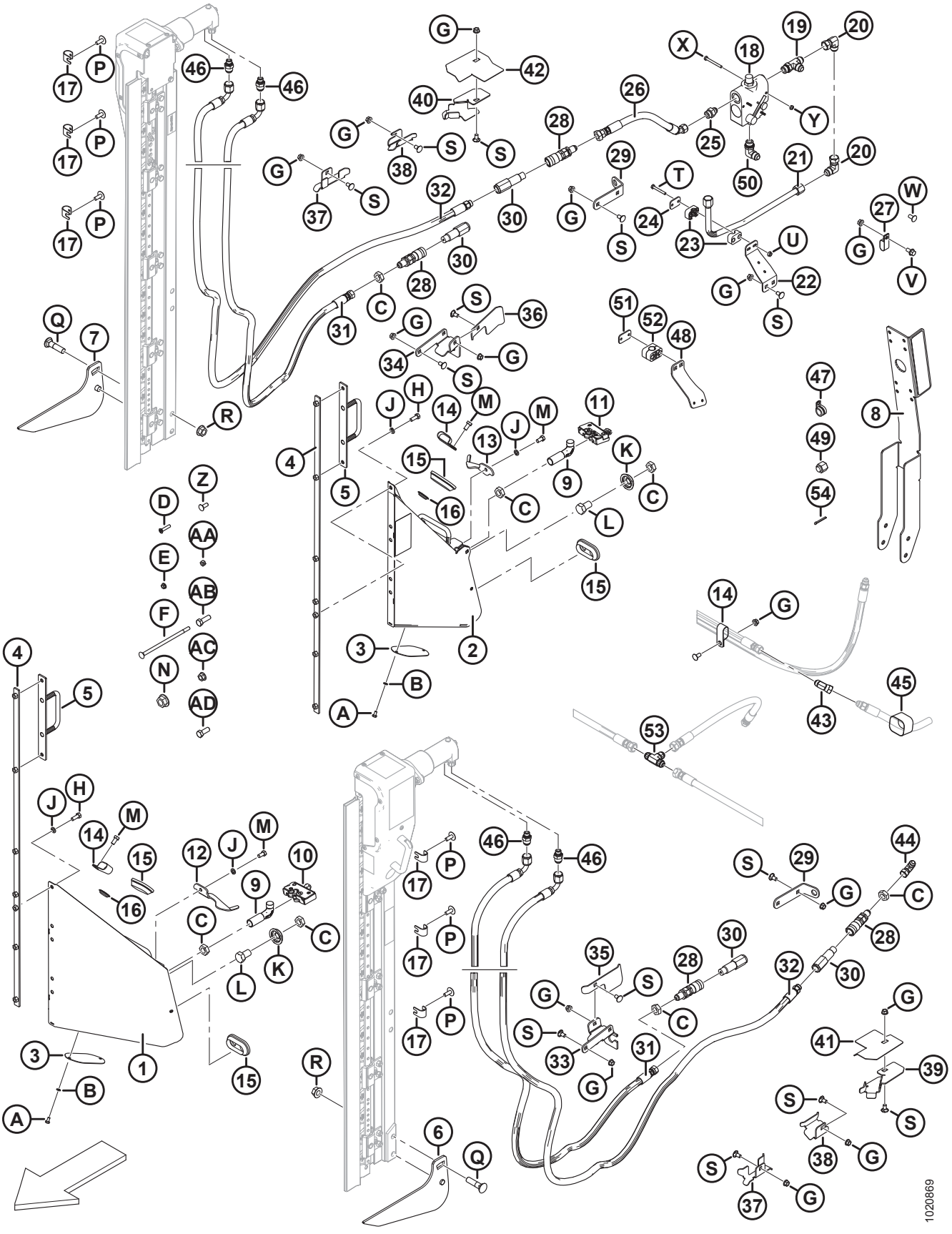

(OPCJA) NÓŻ PIONOWY — KRÓTKIE RAMIONA NAGARNIACZA

Ref.	Numer części	Opis	Ilość B6137/B6138	Numer seryjny
48	245946	WSPORNIK — ZACISK WĘŻA	0/1	
49	112935	ZATYCZKA — 5/8 CALA RURA ROZSZERZENIE 37 STOPNI	0/1	
50	21843	ZŁĄCZKA — KOLANKO HYDRAULICZNE 90°	0/1	
51	255460	PŁYTA — POKRYWA	0/2	
52	252368	ZACISK — ZESPÓŁ	0/2	
53	30551	ZŁĄCZKA — TRÓJNIK HYDRAULICZNY	0/1	
54	18607	ZAWLECZKA ŚR. 5/32 X 1,5 CYNKOWANA	0/1	
A	21580	ŚRUBA — ŁEB SZEŚCIOKĄTNY 1/4 NC X DŁ. 0,5 KLASA 5 CYNKOWANA		
B	18635	PODKŁADKA TYPOWA ZABEZPIECZAJĄCA 1/4 CALA NOM. ŚR. WEWN. CYNKOWANA		
C	7674	NAKRĘTKA KONTRUJĄCA SZEŚCIOKĄTNA 3/4-16 UNF KLASA 5 CYNKOWANA		
D	30504	ŚRUBA — PŁASKA WPUSZCZANA OBRABIANA 5/16 NC X DŁ. 1-1/2 KLASA 5 CYNKOWANA		
E	30280	NAKRĘTKA ZABEZPIECZAJĄCA KOŁNIERZOWA, GŁADKA POWIERZCHNIA 5/16 NC KLASA 5 CYNKOWANA		
F	135665	ŚRUBA — Z ŁBEM OKRĄGŁYM, Z KWADRATOWYM ODSADZENIEM 3/8-16 X 8-KL.5 CYNKOWANA		
G	30228	NAKRĘTKA KOŁNIERZOWA (ZNIEKSZT. GWINT) GŁADKA POWIERZCHNIA 0,375-16 UNC		
H	20077	ŚRUBA — ŁEB SZEŚCIOKĄTNY 3/8 NC X DŁ. 1,0 KLASA 5 CYNKOWANA		
J	18637	PODKŁADKA TYPOWA ZABEZPIECZAJĄCA 3/8 CALA NOM. ŚR. WEWN. CYNKOWANA		
K	253477	PODKŁADKA — NÓŻ PIONOWY		
L	21590	ŚRUBA — SZEŚCIOKĄTNA 3/4 NC X DŁ. 1,25 KLASA 5 CYNKOWANA		
M	21567	ŚRUBA — ŁEB SZEŚCIOKĄTNY 0,375-16 UNC X DŁ. 0,75		
N	135367	NAKRĘTKA KOŁNIERZOWA (ZNIEKSZT. GWINT) GŁADKA POWIERZCHNIA 0,75-10 UNC KLASA G		
P	135507	ŚRUBA OBRABIANA, ŁEB GRZYBKOWY TORX, 38 NC X DŁ. 1		
Q	30759	ŚRUBA — Z ŁBEM OKRĄGŁYM, KRÓTKA, Z KWADRATOWYM ODSADZENIEM 5/8 NC X DŁ. 2,5 KLASA 5 CYNKOWANA		
R	50225	NAKRĘTKA KOŁNIERZOWA (ZNIEKSZT. GWINT) GŁADKA POWIERZCHNIA 0,625-11 UNC		
S	21472	ŚRUBA — Z ŁBEM OKRĄGŁYM, Z KWADRATOWYM ODSADZENIEM 3/8 NC X 0,75-KL.5		

(OPCJA) NÓŻ PIONOWY — KRÓTKIE RAMIONA NAGARNIACZA

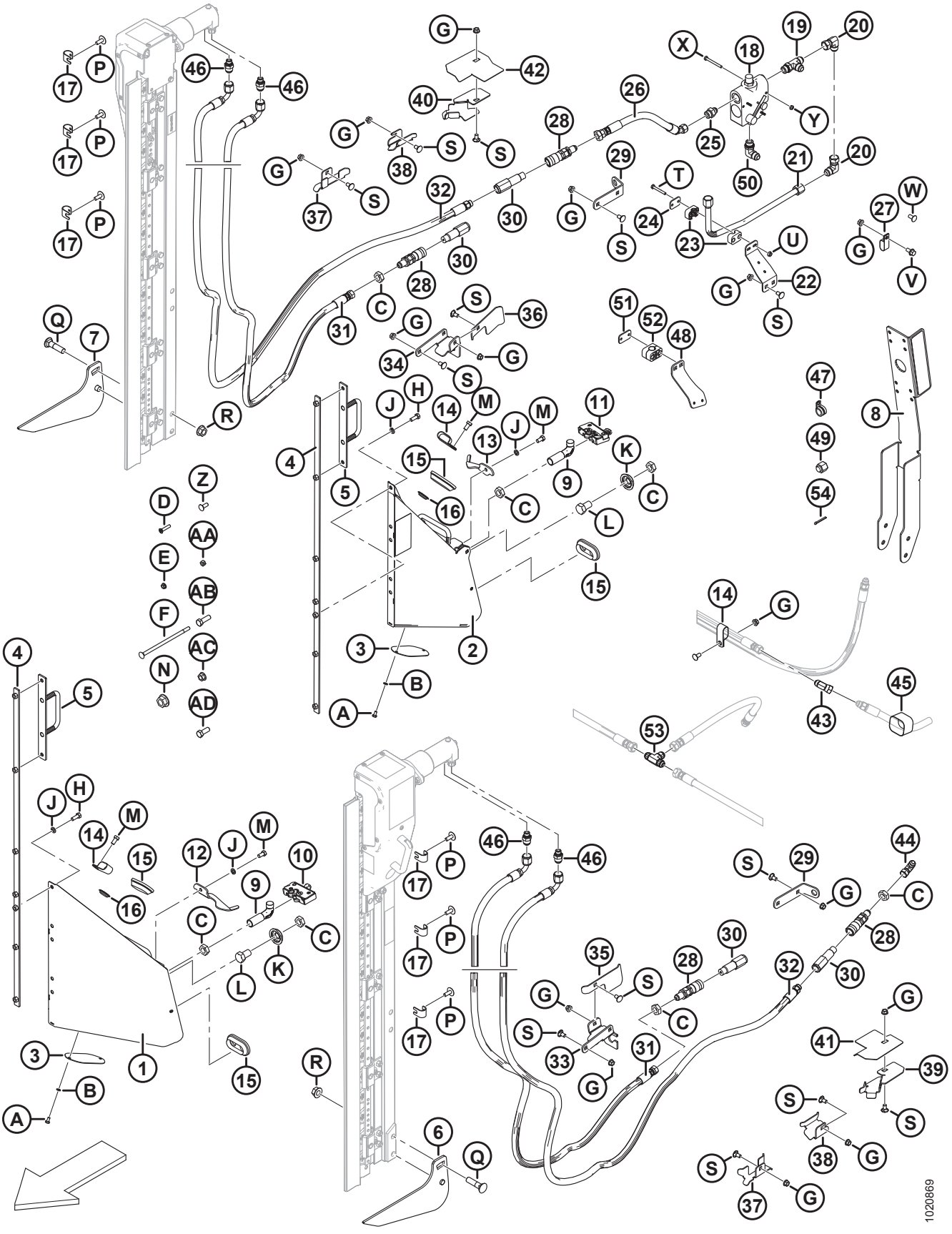

(OPCJA) NÓŻ PIONOWY — KRÓTKIE RAMIONA NAGARNIACZA

Ref.	Numer części	Opis	Ilość B6137/B6138	Numer seryjny
T	21570	ŚRUBA — SZEŚCIOKĄTNA 1/4 NC X DŁ. 2,0 KLASA 5 CYNKOWANA		
U	135248	NAKRĘTKA KOŁNIERZOWA, ZABEZPIECZAJĄCA, SYMETRYCZNA (ZNIEKSZT. GWINT) GŁADKA POWIERZCHNIA 1/4-20 NC KLASA 5 CYNKOWANA		
V	21821	ŚRUBA — SZEŚCIOKĄTNA KOŁNIERZOWA (ZĄBKOWANA) 3/8 NC X 0,75 KLASA 5 CYNKOWANA		
W	21863	ŚRUBA — Z ŁBEM OKRĄGŁYM, KRÓTKA, Z KWADRATOWYM ODSADZENIEM 3/8 NC X DŁ. 0,75 KLASA 5 CYNKOWANA		
X	21854	ŚRUBA — SZEŚCIOKĄTNA 1/4 NC X DŁ. 2,5 KLASA 5 CYNKOWANA		
Y	18724	NAKRĘTKA ZABEZPIECZAJĄCA SZEŚCIOKĄTNA (ZNIEKSZT. GWINT) 1/4-20 UNC CYNKOWANA		
Z	100456	ŚRUBA — Z ŁBEM OKRĄGŁYM, KRÓTKA, Z KWADRATOWYM ODSADZENIEM 3/8 NC X 1,0 KLASA 5 CYNKOWANA		
AA	135511	NAKRĘTKA ZABEZPIECZAJĄCA SYMETRYCZNA 0,375-16 UNC KLASA 5 CYNKOWANA		
AB	18723	ŚRUBA — SZEŚCIOKĄTNA 1/2 NC X DŁ. 1,5 GWINT NA PEŁNEJ DŁUGOŚCI KLASA 5 CYNKOWANA		
AC	50186	NAKRĘTKA ZABEZPIECZAJĄCA KOŁNIERZOWA, GŁADKA POWIERZCHNIA (ZNIEKSZT. GWINT) 0,500-13 UNC KLASA 5		
AD	21491	ŚRUBA — SZEŚCIOKĄTNA 1/2 NC X DŁ. 1,25 KLASA 5 CYNKOWANA		

69 (Opcja) Zestawy węży noża pionowego — standardowe i krótkie ramiona nagarniacza, pojedynczy nagarniacz

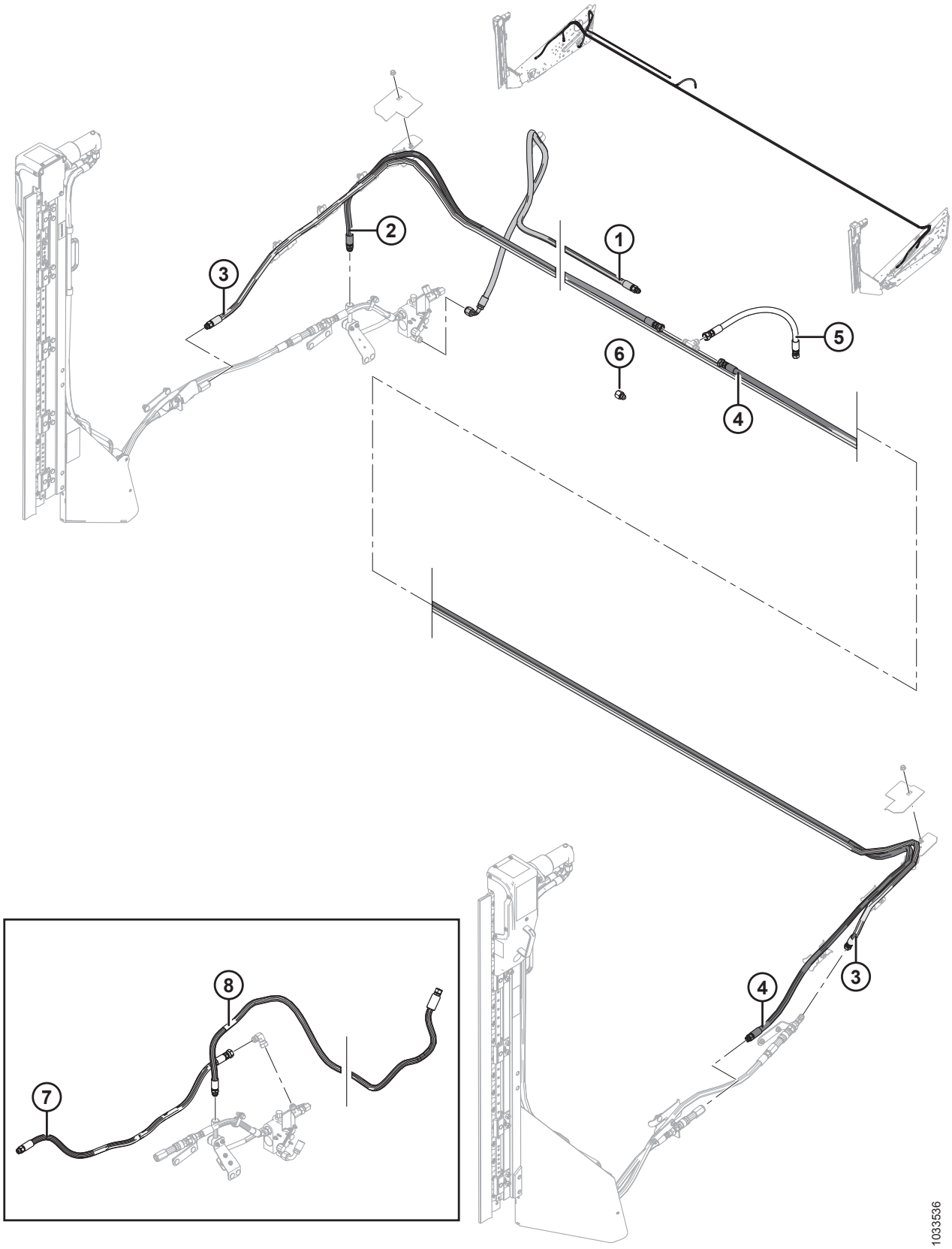

(OPCJA) ZESTAWY WĘŻY NOŻA PIONOWEGO — STANDARDOWE I KRÓTKIE RAMIONA NAGARNIACZA, POJEDYNCZY NAGARNIACZ

UWAGA:

Zestawy węża są używane w połączeniu z zestawami noża pionowego MD #B6137 i MD #B6138 (krótkie ramiona nagarniacza) lub MD #B6608 i MD #B6609 (standardowe ramiona nagarniacza).

Ref.	Numer części	Opis	Ilość	Numer seryjny
	B6265	**ZESTAW — WĄŻ PODWÓJNEGO NOŻA PIONOWEGO (25 STÓP SZTYWNY/ELASTYCZNY, POJEDYNCZY NAGARNIACZ)** [232]	**1**	
1	**255947**	**WĄŻ — HYDRAULICZNY**	**1**	
2	**255574**	**WĄŻ — HYDRAULICZNY (25 STÓP, POJEDYNCZY NAGARNIACZ)**	**1**	
3	**255577**	**WĄŻ — HYDRAULICZNY (25 STÓP, POJEDYNCZY NAGARNIACZ)**	**1**	
4	**255580**	**WĄŻ — HYDRAULICZNY (25 STÓP, POJEDYNCZY NAGARNIACZ)**	**1**	
5	**255497**	**WĄŻ — HYDRAULICZNY**	**1**	
6	**30820**	**ZŁĄCZKA — REDUKTOR ADAPTERA (25 STÓP, ELASTYCZNY, POJEDYNCZY NAGARNIACZ)**	**1**	
7	**255465**	**WĄŻ — HYDRAULICZNY (TYLKO POJEDYNCZY NÓŻ PIONOWY)** [233]	**NŻ**	
8	**255583**	**WĄŻ — HYDRAULICZNY (25 STÓP, POJEDYNCZY NAGARNIACZ, TYLKO POJEDYNCZY NÓŻ PIONOWY)** [233]	**NŻ**	

232. Zestawy dostępne wyłącznie za pośrednictwem działu sprzedaży towarów kompletnych.

233. Nie jest zawarty w zestawach węża noża pionowego. Wąż jest używany podczas montażu samego prawego noża pionowego.

70 (Opcja) Zestawy węży noża pionowego — standardowe i krótkie ramiona nagarniacza, podwójny nagarniacz

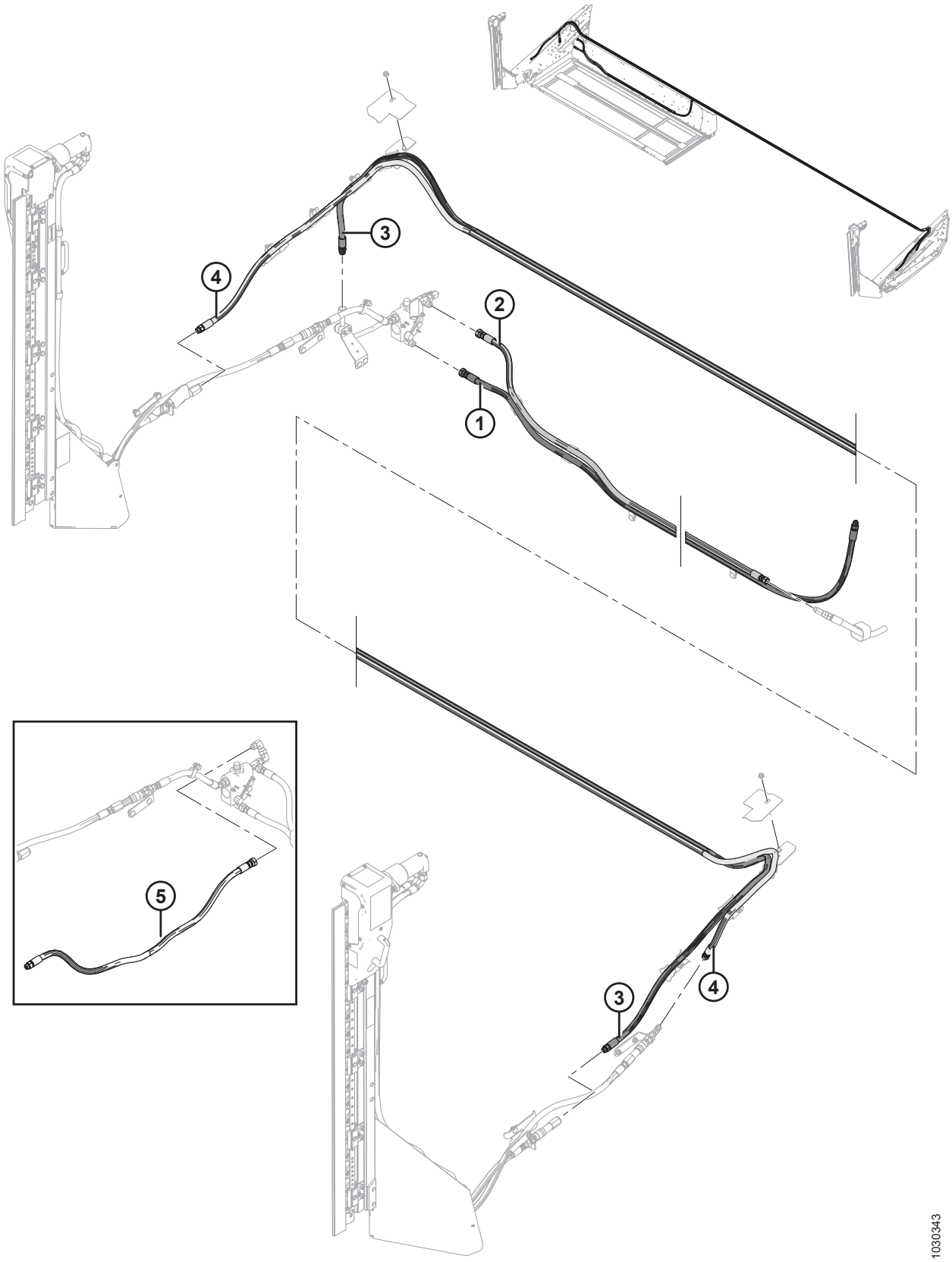

(OPCJA) ZESTAWY WĘŻY NOŻA PIONOWEGO — STANDARDOWE I KRÓTKIE RAMIONA NAGARNIACZA, PODWÓJNY NAGARNIACZ

UWAGA:

Zestawy węża są używane w połączeniu z zestawami noża pionowego MD #B6137 i MD #B6138 (krótkie ramiona nagarniacza) lub MD #B6608 i MD #B6609 (standardowe ramiona nagarniacza).

Ref.	Numer części	Opis	Ilość	Numer seryjny
	B6247	ZESTAW — WĄŻ PODWÓJNEGO NOŻA PIONOWEGO (30 STÓP ELASTYCZNY) [234]		
	B6248	ZESTAW — WĄŻ PODWÓJNEGO NOŻA PIONOWEGO (35 STÓP ELASTYCZNY) [234]		
	B6249	ZESTAW — WĄŻ PODWÓJNEGO NOŻA PIONOWEGO (40 STÓP ELASTYCZNY) [234]		
	B6250	ZESTAW — WĄŻ PODWÓJNEGO NOŻA PIONOWEGO (45 STÓP ELASTYCZNY) [234]		
1	255477	WĄŻ — HYDRAULICZNY (30 STÓP ELASTYCZNY)	1	
	255534	WĄŻ — HYDRAULICZNY (35 STÓP ELASTYCZNY)	1	
	255535	WĄŻ — HYDRAULICZNY (40 STÓP ELASTYCZNY)	1	
	255536	WĄŻ — HYDRAULICZNY (45 STÓP ELASTYCZNY)	1	
2	255476	WĄŻ — HYDRAULICZNY (30 STÓP ELASTYCZNY)	1	
	255537	WĄŻ — HYDRAULICZNY (35 STÓP ELASTYCZNY)	1	
	255538	WĄŻ — HYDRAULICZNY (40 STÓP ELASTYCZNY)	1	
	255539	WĄŻ — HYDRAULICZNY (45 STÓP ELASTYCZNY)	1	
3	255540	WĄŻ — HYDRAULICZNY (30 STÓP ELASTYCZNY)	1	
	255541	WĄŻ — HYDRAULICZNY (35 STÓP ELASTYCZNY)	1	
	255542	WĄŻ — HYDRAULICZNY (40 STÓP ELASTYCZNY)	1	
	255543	WĄŻ — HYDRAULICZNY (45 STÓP ELASTYCZNY)	1	
4	255544	WĄŻ — HYDRAULICZNY (30 STÓP ELASTYCZNY)	1	
	255545	WĄŻ — HYDRAULICZNY (35 STÓP ELASTYCZNY)	1	
	255546	WĄŻ — HYDRAULICZNY (40 STÓP ELASTYCZNY)	1	
	255547	WĄŻ — HYDRAULICZNY (45 STÓP ELASTYCZNY)	1	
5	**255465**	**WĄŻ — HYDRAULICZNY (TYLKO POJEDYNCZY NÓŻ PIONOWY)** [235]	**NŻ**	

234. Zestaw zawiera węże wymagane do zamontowania lewego i prawego noża pionowego na hederze z krótkimi ramionami nagarniacza. Informacje na temat mocowań lewego i prawego noża pionowego można znaleźć w sekcji *68 (Opcja) Nóż pionowy — krótkie ramiona nagarniacza, strona 247*. Zestawy dostępne wyłącznie za pośrednictwem działu sprzedaży towarów kompletnych.
235. Nie jest zawarty w zestawach węża noża pionowego. Wąż jest używany podczas montażu samego prawego noża pionowego.

71 (Opcja) Zespół noża pionowego — części serwisowe

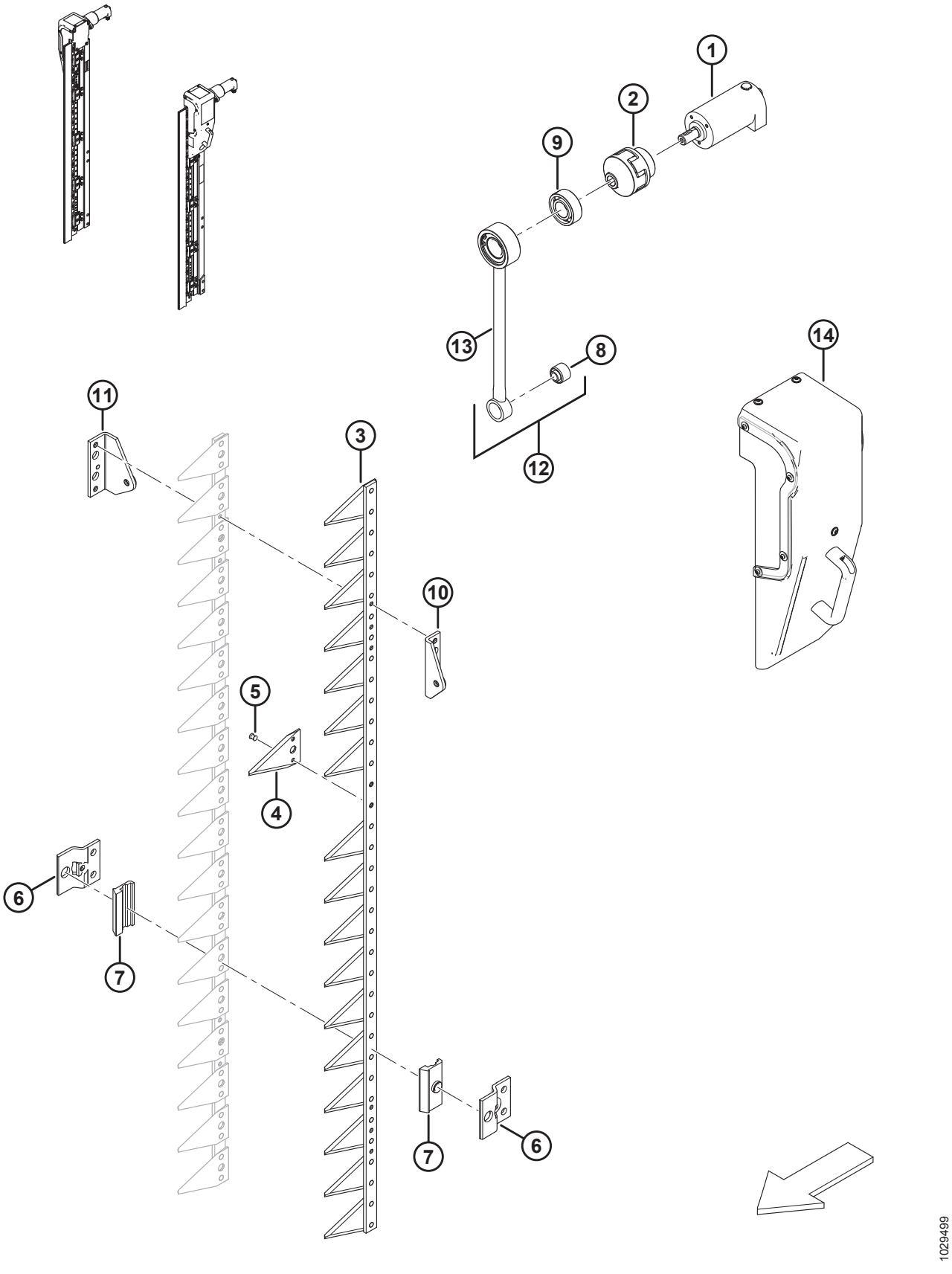

(OPCJA) ZESPÓŁ NOŻA PIONOWEGO — CZĘŚCI SERWISOWE

UWAGA:

Wszystkie wymienione części są przeznaczone wyłącznie do serwisu. Noże pionowe można zamawiać jako zestaw dwóch noży (MD #B6410).

Ref.	Numer części	Opis	Ilość	Numer seryjny
1	304611	SILNIK HYDRAULICZNY		
2	304612	ZŁĄCZE — WAŁ ELASTYCZNY		
3	304614	ZESPÓŁ — NÓŻ [236]		
4	304615	SEKCJA — NÓŻ		
5	304616	NIT		
6	304617	UCHWYT — NÓŻ		
7	304618	PŁYTA — PROWADNICA		
8	304619	TULEJA — GUMOWO-METALOWA		
9	304620	ŁOŻYSKO — SAMONASTAWNE		
10	304621	GŁOWICA — PRZÓD NOŻA		
11	304622	GŁOWICA — TYŁ NOŻA		
12	304623	ZESPÓŁ — PRĘT ŁĄCZĄCY [237]		
13	304624	PRĘT ŁĄCZĄCY		
14	304625	OSŁONA — LEWA/PRAWA KORBA [238]		

236. Zawiera sekcje noża (MD #304615) i nity (MD #304616).
237. Zawiera pręt łączący (MD #304624) i tuleję (MD #304619).
238. Zawiera płytę przednią, dostarczaną w konfiguracji z lewą osłoną. Jeśli osłona ma być używana na prawym nożu, płytę trzeba przenieść na drugą stronę osłony.

72 Rama modułu pływającego i podzespoły

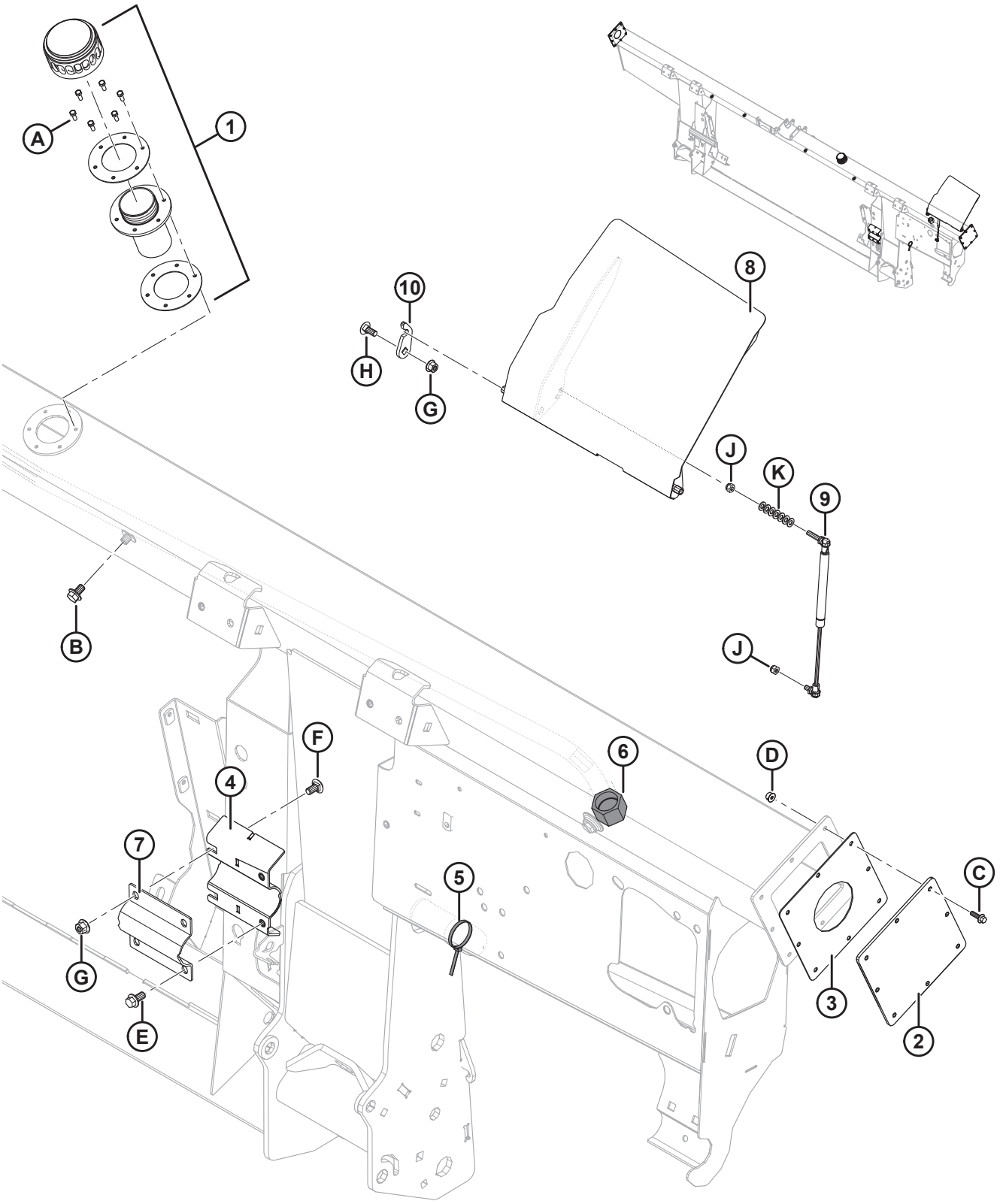

Ref.	Numer części	Opis	Ilość	Numer seryjny
1	133942	KOREK — WLEW OLEJU [239]	1	
	304658	USZCZELKA — WLEW OLEJU (ZESTAW 2) [240]	1	
2	240101	PŁYTA — OSŁONA KOŃCOWA [241]	2	–371189
3	187112	USZCZELKA [241]	2	–371189
4	248757	WSPORNIK POMOCNICZY SPAWANY (PRZYSPAWANY DO RAMY)	1	
5	21763	ELEMENT ZŁĄCZNY — OPASKA KABLOWA (CZARNA)	1	
6	135718	KOREK HYDRAULICZNY SAE-16 ORFS	1	
7	248756	ZACISK — CZOP ŚLIMAKA	1	
8	304325	POKRYWA — Z NAKLEJKĄ	1	
9	295981	AMORTYZATOR GAZOWY	1	
10	213764	USTALACZ — POKRYWA	1	
A	135873	ŚRUBA OBRABIANA #10-32 X 0,5 CALA SZEŚCIOKĄTNA [242]		
B	REF.	ŚRUBA — SZEŚCIOKĄTNA KOŁNIERZOWA, GWINT NA PEŁNEJ DŁUGOŚCI M10 X 1,5 X 16-8,8-A3L [243]		
C	136324	ŚRUBA — SZEŚCIOKĄTNA KOŁNIERZOWA, GWINT NA PEŁNEJ DŁUGOŚCI M6 X 1 X 20-10,9-A2L		
D	152668	NAKRĘTKA SZEŚCIOKĄTNA KOŁNIERZOWA, ZABEZPIECZAJĄCA, SYMETRYCZNA M6 X 1-8-A2L		
E	152655	ŚRUBA — SZEŚCIOKĄTNA KOŁNIERZOWA M10 X 1,5 X 20-8,8-A3L		
F	184657	ŚRUBA — Z ŁBEM OKRĄGŁYM, KRÓTKA, Z KWADRATOWYM ODSADZENIEM M10 X 1,5 X 20-8,8-A3L		
G	135799	NAKRĘTKA SZEŚCIOKĄTNA KOŁNIERZOWA, ZABEZPIECZAJĄCA, SYMETRYCZNA M10 X 1,5-10-A3L		
H	135785	ŚRUBA — Z ŁBEM OKRĄGŁYM, Z KWADRATOWYM ODSADZENIEM M10 X 1,5 X 25-8,8-A3L		
J	184688	NAKRĘTKA SZEŚCIOKĄTNA NYLOC M8 X 1,25-8-A2L		
K	184708	PODKŁADKA PŁASKA M8-200HV-AA1J		

239. Zdjąć korek i uszczelkę zakrywające otwór wlewu na czas transportu (niepokazane). Zachować sześć śrub (MD #135873). Zastąpić korkiem wlewu oleju (MD #133942) dostarczanym wraz z korkiem oleju, szyjką wlewu i uszczelkami. Za pomocą sześciu śrub zachowanych z korka transportowego zamocować korek wlewu oleju do ramy. Korek wlewu oleju jest dostarczany z ramą albo można go zamówić jako część zamienną.
240. Zawiera dwie uszczelki.
241. Część serwisowa wyłącznie do maszyn wyprodukowanych w roku modelowym 2019 i wcześniejszych.
242. Dostarczana wraz z korkiem i uszczelką w celu zakrycia otworu wlewu na czas transportu. Można zamówić oddzielnie, jeśli jest potrzebna jako część zamienna.
243. Patrz sekcja *87 Hydraulika — elementy ramy, strona 321*.

73 Platforma podajnika — rama, łączniki przednie i sworznie obrotowe

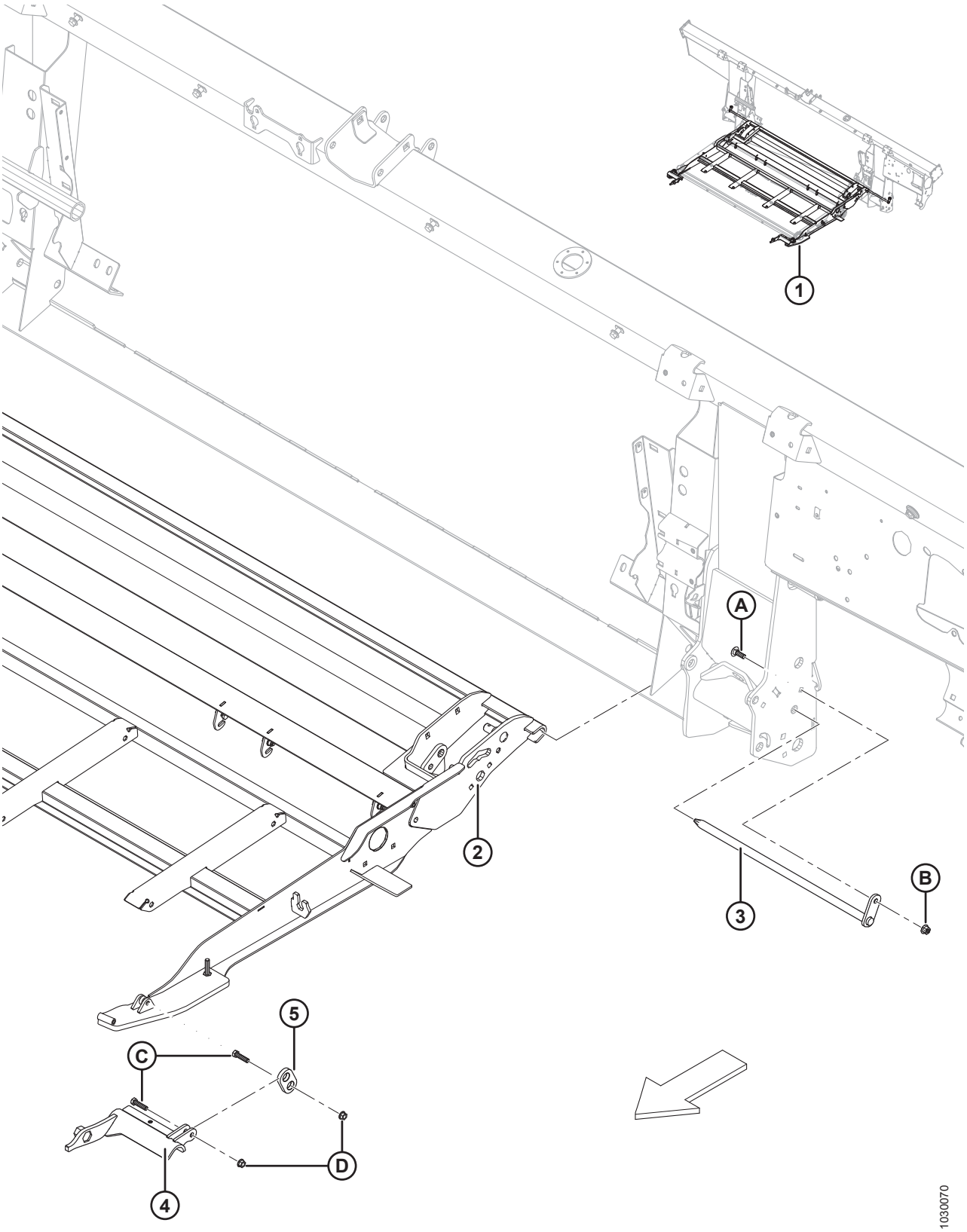

PLATFORMA PODAJNIKA — RAMA, ŁĄCZNIKI PRZEDNIE I SWORZNIE OBROTOWE

Ref.	Numer części	Opis	Ilość	Numer seryjny
1	**335286**	**ZESPÓŁ — PLATFORMA PODAJNIKA** [244]		
2	287760	ELEMENT NOŚNY — PLATFORMA PODAJNIKA	1	
3	231368	SWORZEŃ — OBROTOWY SPAWANY, PLATFORMA	2	
4	213418	WSPORNIK — LEWY ŁĄCZNIK ADAPTERA, OBRABIANY	1	
	213419	WSPORNIK — PRAWY ŁĄCZNIK ADAPTERA, OBRABIANY	1	
5	187732	ŁĄCZNIK — ZESPÓŁ HAKA	2	
A	184662	ŚRUBA — Z ŁBEM OKRĄGŁYM, Z KWADRATOWYM ODSADZENIEM, GWINT NA PEŁNEJ DŁUGOŚCI M10 X 1,5 X 30-8,8-A3L		
B	135799	NAKRĘTKA SZEŚCIOKĄTNA KOŁNIERZOWA, ZABEZPIECZAJĄCA, SYMETRYCZNA M10 X 1,5-10-A3L		
C	20078	ŚRUBA — SZEŚCIOKĄTNA 3/8 NC X DŁ. 1,75 KLASA 5 CYNKOWANA		
D	30228	NAKRĘTKA KOŁNIERZOWA (ZNIEKSZT. GWINT) GŁADKA POWIERZCHNIA 0,375-16 UNC		

244. Kompletny zespół zawierający wszystkie części wymienione w tej sekcji, jak również w sekcjach *74 Platforma podajnika — napęd taśmy i rolki, strona 265* i *75 Platforma podajnika — tace i wypełnienia, strona 269*.

74 Platforma podajnika — napęd taśmy i rolki

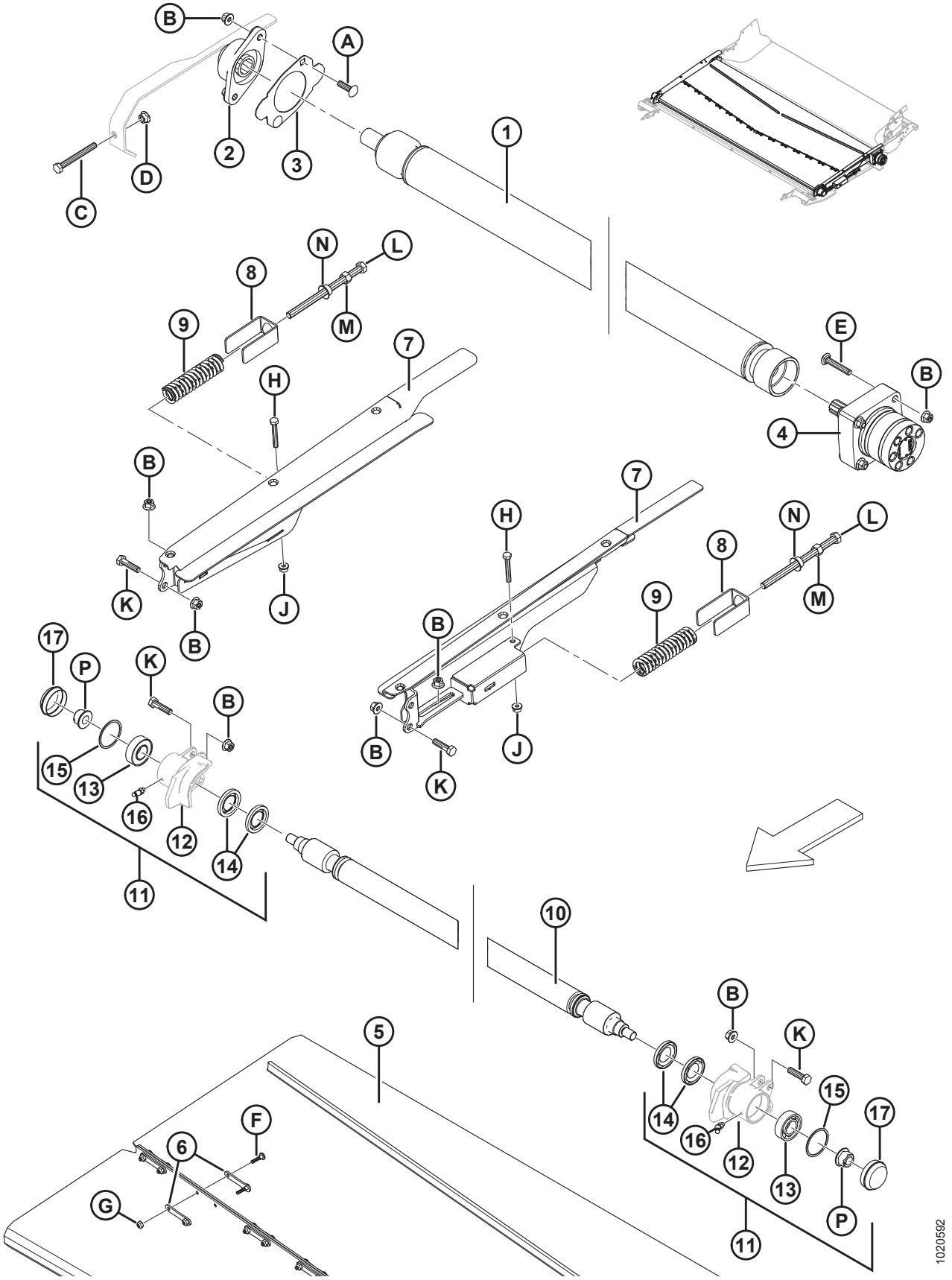

PLATFORMA PODAJNIKA — NAPĘD TAŚMY I ROLKI

Ref.	Numer części	Opis	Ilość	Numer seryjny
1	287933	ROLKA — NAPĘD (POWLEKANA)	1	
2	**335178**	**OBUDOWA — Z ŁOŻYSKIEM**	**1**	
3	213279	POKRYWA — OBUDOWA ŁOŻYSKA	1	
4	245122	SILNIK — HYDRAULICZNY	1	
	245316	ZESTAW USZCZELNIENIA		
5	304454	TAŚMA — 1988 MM (78,3 CALA) SZER. X 1712 MM DŁ.	1	
6	130283	TAŚMA — ŁĄCZENIE TAŚMY	28	
7	287677	WSPORNIK SPAWANY — REGULACJA KOŁA POŚREDNIEGO, LEWY	1	
	287678	WSPORNIK SPAWANY — REGULACJA KOŁA POŚREDNIEGO, PRAWY	1	
8	213734	USTALACZ — SPRĘŻYNA	2	
9	287587	SPRĘŻYNA ŚCISKANA	2	
10	231647	ROLKA POŚREDNIA — SPAWANA	1	
11	287885	OBUDOWA — ZESPÓŁ PIERŚCIENIA ZEWNĘTRZNEGO LEWEGO KOŁA POŚREDNIEGO	1	
	287883	OBUDOWA — ZESPÓŁ PIERŚCIENIA ZEWNĘTRZNEGO PRAWEGO KOŁA POŚREDNIEGO	1	
12	NO	OBUDOWA — OBRABIANY PIERŚCIEŃ ZEWNĘTRZNY KOŁA POŚREDNIEGO, LEWA	1	
	NO	OBUDOWA — OBRABIANY PIERŚCIEŃ ZEWNĘTRZNY KOŁA POŚREDNIEGO, PRAWA	1	
13	118185	ŁOŻYSKO — KULKOWE, ŚR. ZEWN. 52 MM, ŚR. WEWN. 25 MM	2	
14	100862	USZCZELNIENIE OLEJOWE	4	
15	118011	PIERŚCIEŃ — USTALAJĄCY WEWNĘTRZNY	2	
16	21301	SMAROWNICZKA	2	
17	133372	ZATYCZKA PRZECIWPYŁOWA	2	
A	136248	ŚRUBA — Z ŁBEM OKRĄGŁYM, KRÓTKA, Z KWADRATOWYM ODSADZENIEM, GWINT NA PEŁNEJ DŁUGOŚCI M10 X 1,5 X 35-8,8-A3L		
B	135799	NAKRĘTKA SZEŚCIOKĄTNA KOŁNIERZOWA, ZABEZPIECZAJĄCA, SYMETRYCZNA M10 X 1,5-10-A3L		
C	136454	ŚRUBA — ŁEB SZEŚCIOKĄTNY, GWINT NA PEŁNEJ DŁUGOŚCI M10 X 1,5 X 90-8,8-A3L		
D	135927	NAKRĘTKA SZEŚCIOKĄTNA KOŁNIERZOWA, GŁADKA POWIERZCHNIA M10 X 1,5-8-A3L		

PLATFORMA PODAJNIKA — NAPĘD TAŚMY I ROLKI

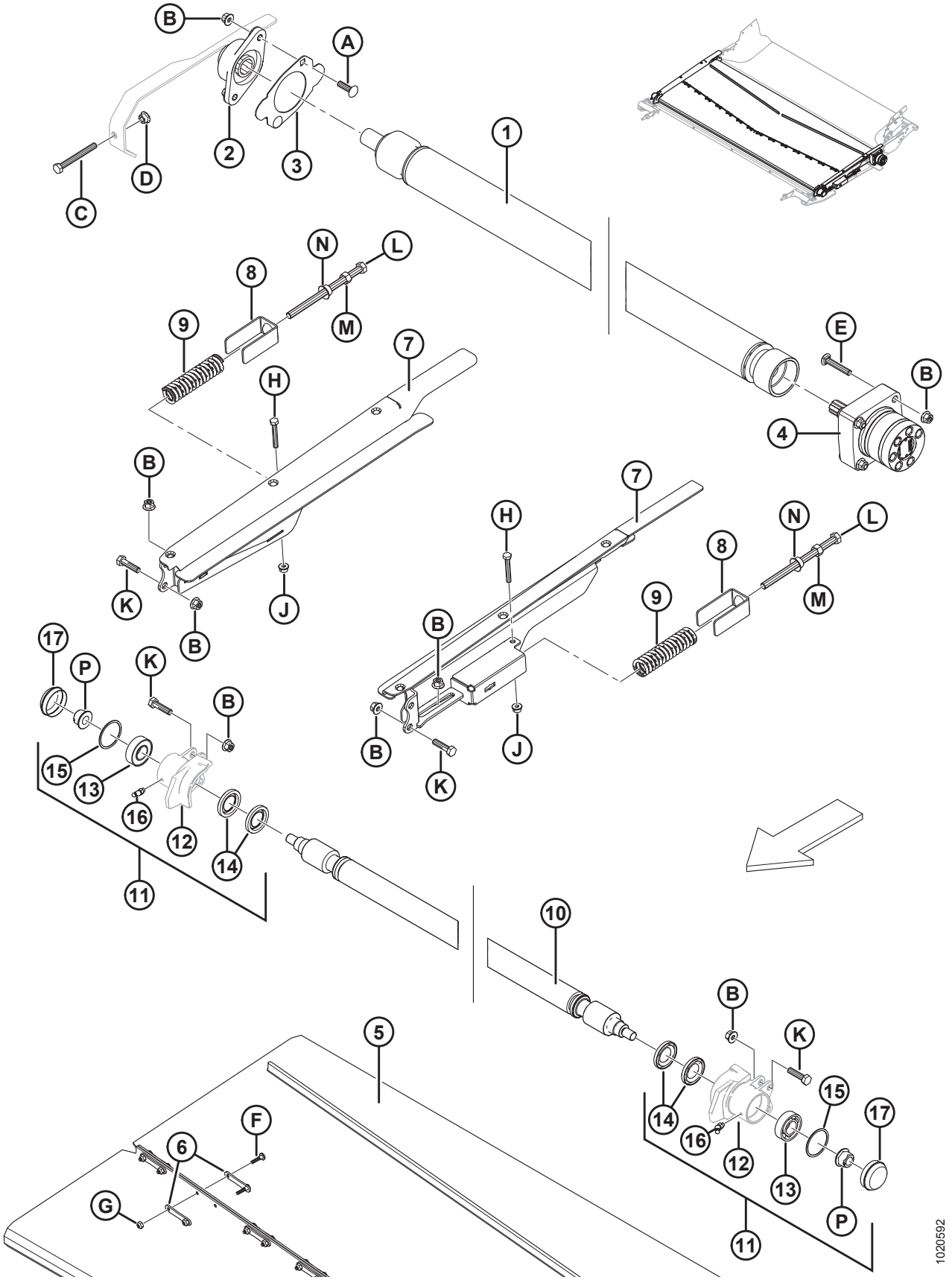

PLATFORMA PODAJNIKA — NAPĘD TAŚMY I ROLKI

Ref.	Numer części	Opis	Ilość	Numer seryjny
E	252701	ŚRUBA — Z ŁBEM OKRĄGŁYM, KRÓTKA, Z KWADRATOWYM ODSADZENIEM, GWINT NA PEŁNEJ DŁUGOŚCI M10 X 1,5 X 60-8,8-A3L		
F	135630	ŚRUBA — Z ŁBEM GRZYBKOWYM I ŻEBROWANYM ODSADZENIEM #12–24 NC X 0,920 CALA DŁ. (ZESTAW 50)		
G	135626	NAKRĘTKA — WPUSZCZANA, ZABEZPIECZAJĄCA, SYMETRYCZNA, #12–24 NC (ZESTAW 50)		
H	184655	ŚRUBA — ŁEB SZEŚCIOKĄTNY M8 X 1,25 X 55-8,8-A2L		
J	135337	NAKRĘTKA SZEŚCIOKĄTNA KOŁNIERZOWA, ZABEZPIECZAJĄCA, SYMETRYCZNA M8 X 1,25-8-A2L		
K	135319	ŚRUBA — ŁEB SZEŚCIOKĄTNY M10 X 1,5 X 40-8,8-A3L		
L	252272	ŚRUBA — ŁEB SZEŚCIOKĄTNY, GWINT NA PEŁNEJ DŁUGOŚCI M12 X 1,75 X 180		
M	184694	NAKRĘTKA SZEŚCIOKĄTNA M12 X 1,75-8-A3L		
N	136036	NAKRĘTKA SZEŚCIOKĄTNA KOŁNIERZOWA, GŁADKA POWIERZCHNIA M12 X 1,75-8-A3L		
P	152520	NAKRĘTKA SZEŚCIOKĄTNA KOŁNIERZOWA, ZABEZPIECZAJĄCA M16 X 2-10-A3L		

75 Platforma podajnika — tace i wypełnienia

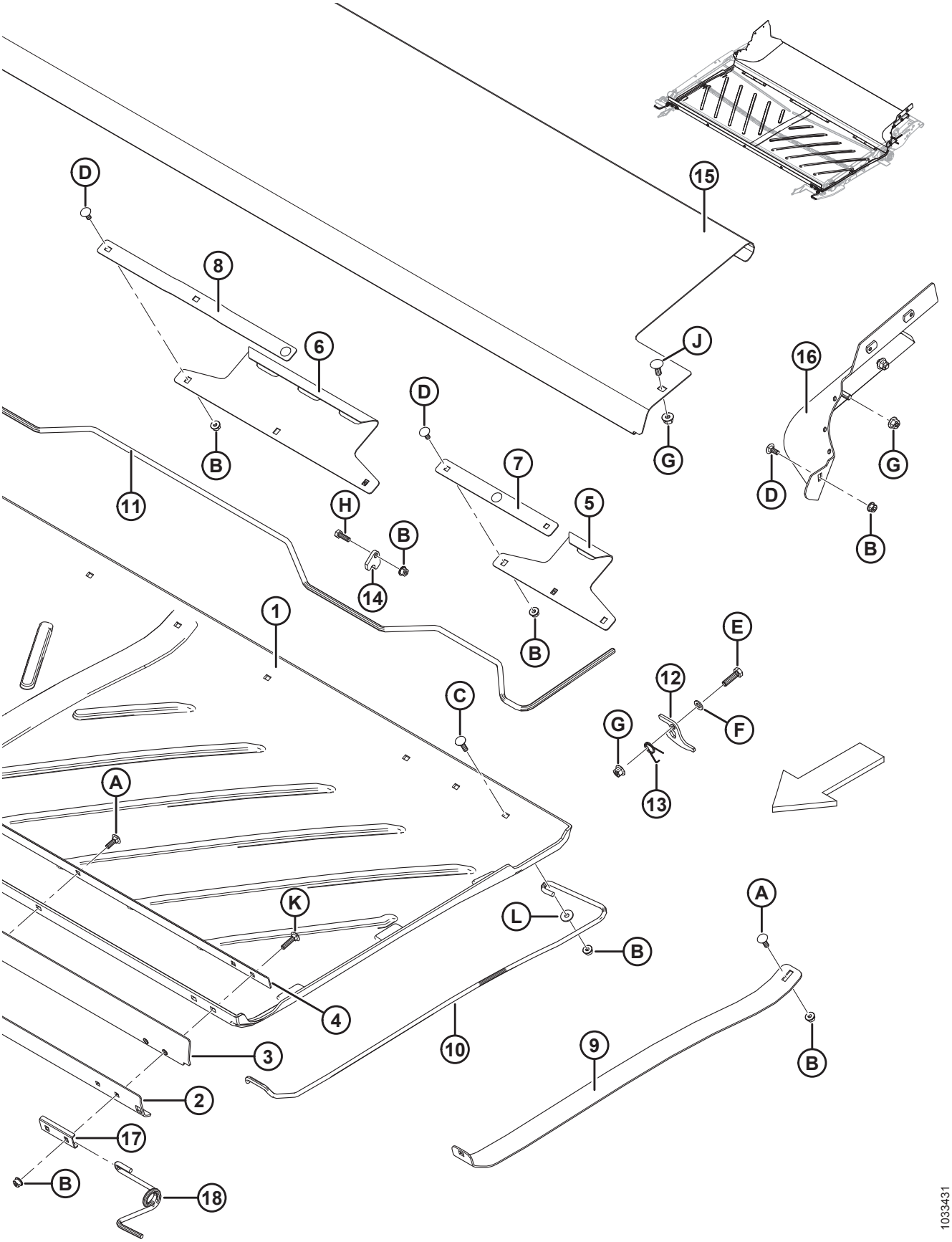

PLATFORMA PODAJNIKA — TACE I WYPEŁNIENIA

Ref.	Numer części	Opis	Ilość	Numer seryjny
1	287768	TACA — PLATFORMA PODAJNIKA, POLIETYLEN	1	
2	295211	PŁYTA — PRĘT PRZEDNI, ZEWNĘTRZNA	1	
3	295212	KLAPA — TACA, PRZÓD	1	
4	295213	PŁYTA — PRĘT PRZEDNI, WEWNĘTRZNA	1	
5	240013	HAK — TYŁ BOK	2	
6	240012	HAK — TYŁ ŚRODEK	1	
7	231765	PRĘT — HAK BOK	2	
8	231766	PRĘT — HAK ŚRODEK	1	
9	304382	WSPORNIK — PODNOŚNIK TACY	1	
10	295215	WSPORNIK — SPRĘŻYNA TACY LEWA	1	
	295216	WSPORNIK — SPRĘŻYNA TACY PRAWA	1	
11	240010	UCHWYT — ZATRZASK TACY	1	
12	240254	WSPORNIK — ZATRZASK UCHWYTU TACY	2	
13	159020	SPRĘŻYNA SKRĘTNA LEWA	1	
	144505	SPRĘŻYNA SKRĘTNA PRAWA	1	
14	248914	PROWADNICA — BLOKADA UCHWYTU	6	
15	**240264**	**TACA — PLATFORMA PODAJNIKA, NIERDZEWNA**	**1**	
16	**304927**	**WYPEŁNIENIE — PRAWY TYLNY RÓG, SPAWANE**	**1**	
	304926	**WYPEŁNIENIE — LEWY TYLNY RÓG, SPAWANE**	**1**	
17	287939	USTALACZ — SPRĘŻYNA, PRZÓD	2	
18	295218	WSPORNIK — PRZEDNIA SPRĘŻYNA TACY PRAWA	1	
	295219	WSPORNIK — PRZEDNIA SPRĘŻYNA TACY LEWA	1	
A	184648	ŚRUBA — Z ŁBEM OKRĄGŁYM, Z KWADRATOWYM ODSADZENIEM M8 X 1,25 X 25-8,8-A3L		
B	135337	NAKRĘTKA SZEŚCIOKĄTNA KOŁNIERZOWA, ZABEZPIECZAJĄCA, SYMETRYCZNA M8 X 1,25-8-A2L		
C	190752	ŚRUBA — Z ŁBEM OKRĄGŁYM, Z KWADRATOWYM ODSADZENIEM M8 X 1,25 X 30-8,8-A2L		
D	197171	ŚRUBA — Z ŁBEM OKRĄGŁYM, Z KWADRATOWYM ODSADZENIEM M8 X 1,25 X 20-8,8-A2L		
E	30628	ŚRUBA — ŁEB SZEŚCIOKĄTNY M10 X 1,5 X 35-8,8-A3L		
F	184711	PODKŁADKA PŁASKA TYPOWA M10-200HV-A3L		

PLATFORMA PODAJNIKA — TACE I WYPEŁNIENIA

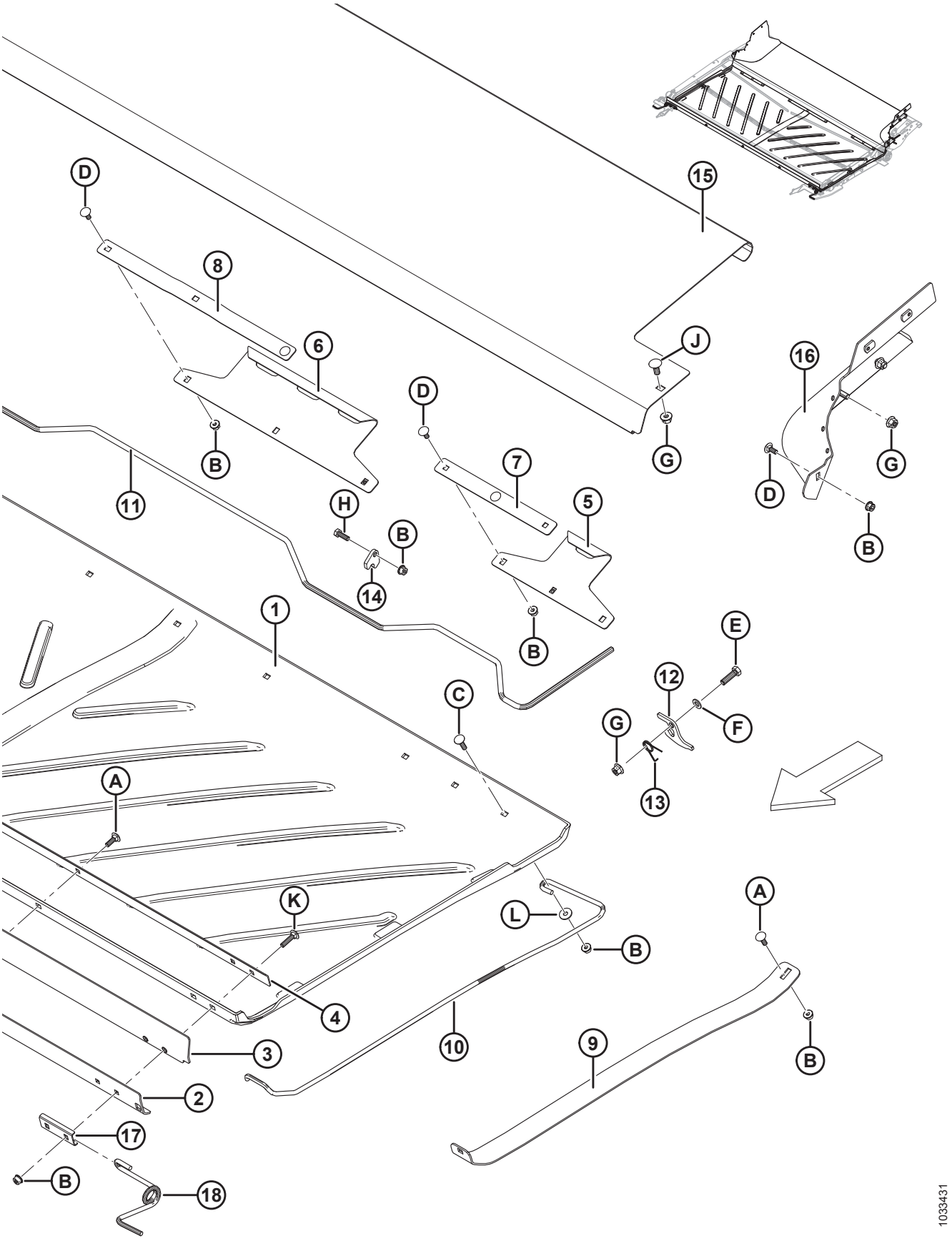

Ref.	Numer części	Opis	Ilość	Numer seryjny
G	135799	NAKRĘTKA SZEŚCIOKĄTNA KOŁNIERZOWA, ZABEZPIECZAJĄCA, SYMETRYCZNA M10 X 1,5-10-A3L		
H	184652	ŚRUBA — ŁEB SZEŚCIOKĄTNY, GWINT NA PEŁNEJ DŁUGOŚCI M8 X 1,25 X 25-8,8-A2L		
J	135785	ŚRUBA — Z ŁBEM OKRĄGŁYM, Z KWADRATOWYM ODSADZENIEM M10 X 1,5 X 25-8,8-A3L		
K	136050	ŚRUBA — Z ŁBEM OKRĄGŁYM, Z KWADRATOWYM ODSADZENIEM M8 X 1,25 X 35-8,8-A2L		
L	184709	PODKŁADKA PŁASKA DUŻA M8-200HV-A2L		

76 Moduł pływający — elementy mocujące

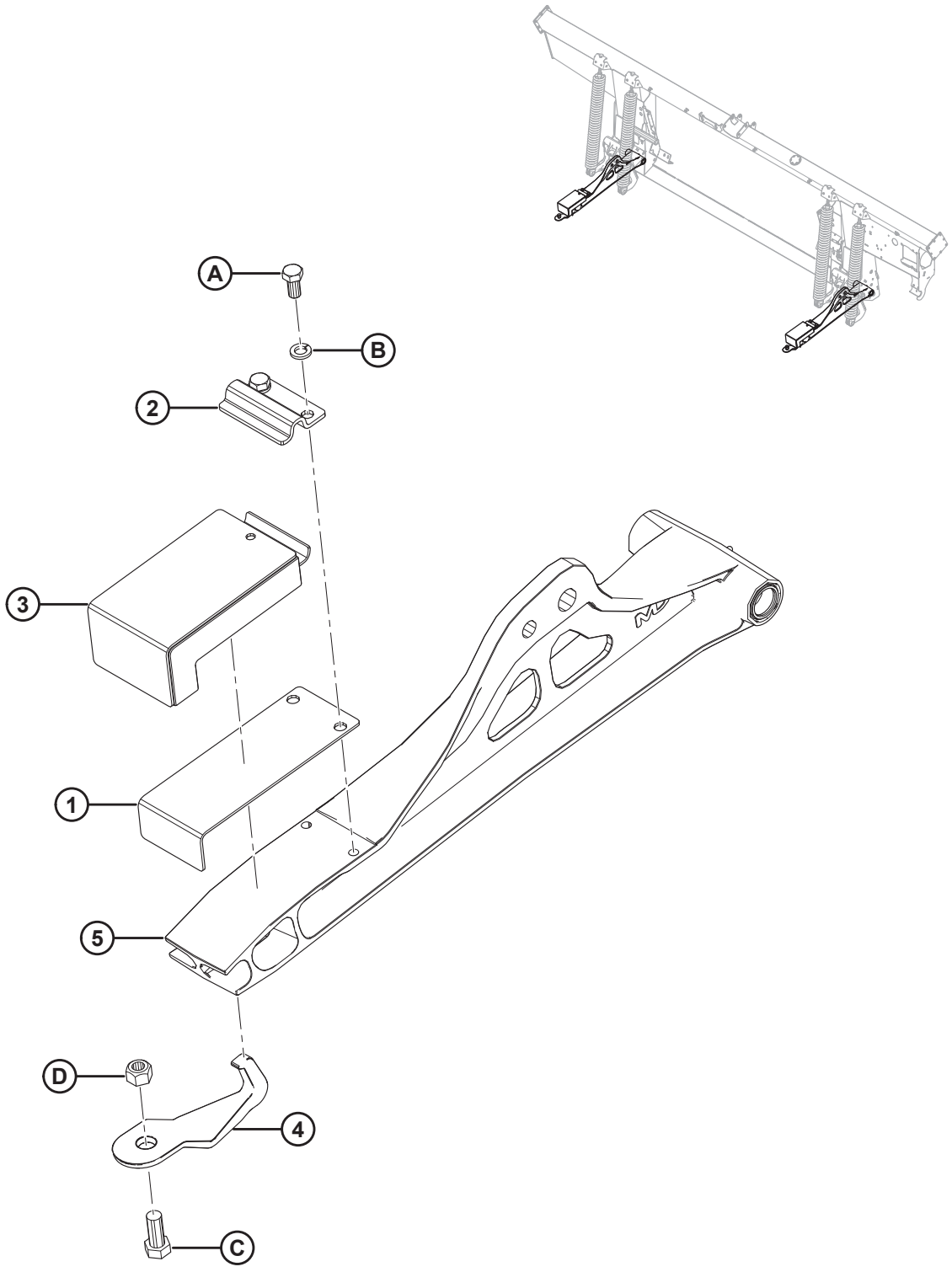

1020496

Ref.	Numer części	Opis	Ilość	Numer seryjny
	B6458	ZESTAW — MOCOWANIE DO KOMBAJNU, ELASTYCZNY [245]		
1	125145	PŁYTA — SPRĘŻYNA PŁYTKOWA	2	
2	125146	ZACISK	2	
3	174769	ZESPÓŁ — BLOK GUMOWY, ELASTYCZNY	2	
4	229293	HAK — UCHWYT ŁĄCZNIKA	2	
5	REF.	ŁĄCZNIK — DOLNY Z ŁOŻYSKAMI [246]		
A	21575	ŚRUBA — SZEŚCIOKĄTNA 1/2 NC X DŁ. 1,0 KLASA 5 CYNKOWANA		
B	18638	PODKŁADKA TYPOWA ZABEZPIECZAJĄCA 1/2 CALA NOM. ŚR. WEWN. CYNKOWANA		
C	21594	ŚRUBA — ŁEB SZEŚCIOKĄTNY 0,625-11 UNC X 1,50		
D	18666	NAKRĘTKA ZABEZPIECZAJĄCA SZEŚCIOKĄTNA (ZNIEKSZT. GWINT) 5/8-11 UNC CYNKOWANA		

245. Zawiera wszystkie części wymienione w tej sekcji, jak również w sekcjach *77 Moduł pływający — wypełnienia środkowe i narożne, strona 275* i *78 Moduł pływający — wypełnienia boczne, strona 277*. Zestawy dostępne wyłącznie za pośrednictwem działu sprzedaży towarów kompletnych.
246. Patrz sekcja *94 Łączniki pływania i podzespoły, strona 341*.

77 Moduł pływający — wypełnienia środkowe i narożne

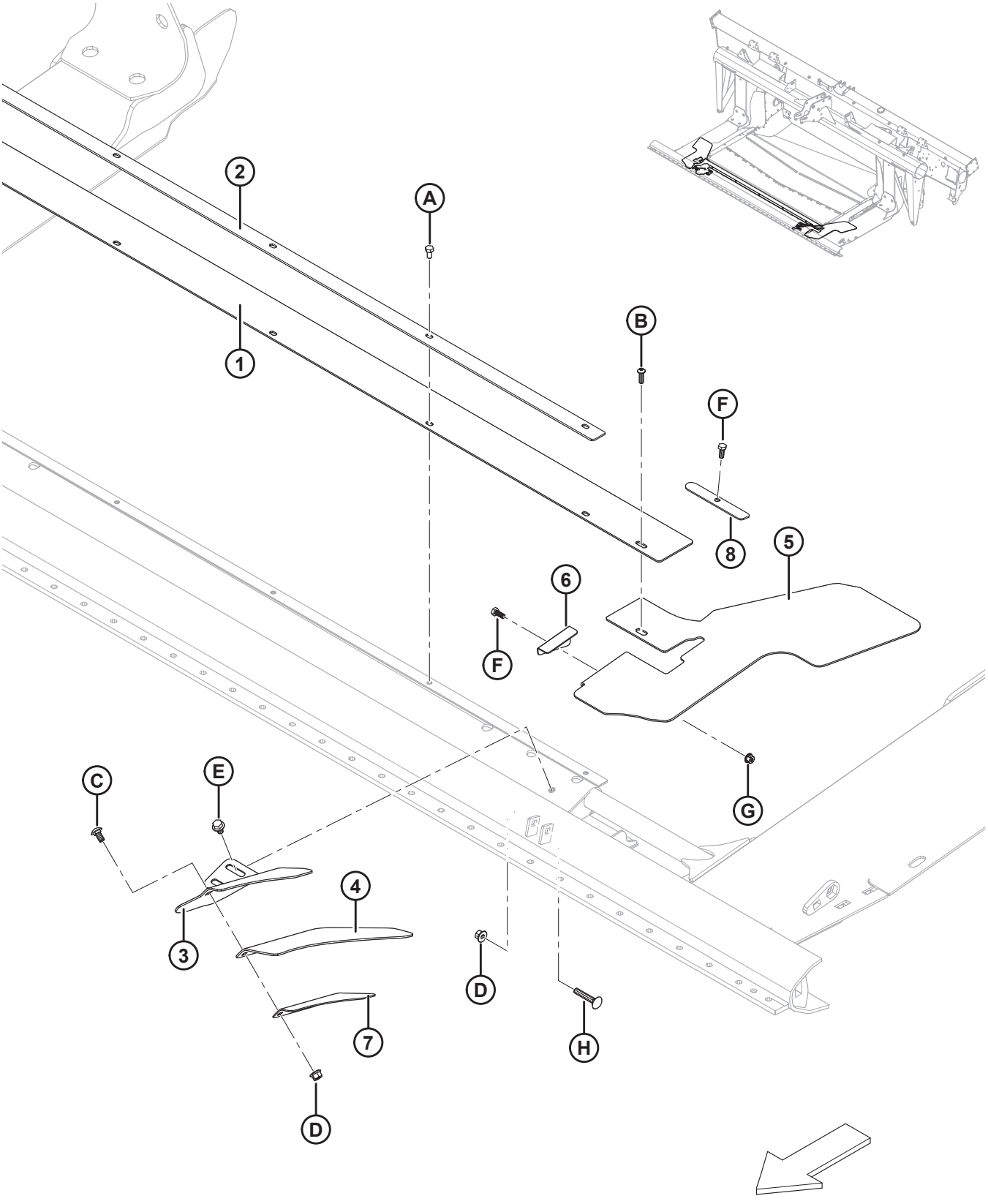

MODUŁ PŁYWAJĄCY — WYPEŁNIENIA ŚRODKOWE I NAROŻNE

Ref.	Numer części	Opis	Ilość	Numer seryjny
	B6450	ZESTAW — PRZEDŁUŻONE WYPEŁNIENIE ŚRODKOWE [247]		
1	295261	WYPEŁNIENIE — TACA, ŚRODEK (93 MM)	1	
	295542	WYPEŁNIENIE — TACA, ŚRODEK, PRZEDŁUŻONE (167 MM) [248]	1	
2	301126	USTALACZ — WYPEŁNIENIE ŚRODKOWE	1	
3	231799	WSPORNIK — LEWE WYPEŁNIENIE NAROŻNE	1	
	231800	WSPORNIK — PRAWE WYPEŁNIENIE NAROŻNE	1	
4	304040	KLAPA — WYPEŁNIENIE NAROŻNE	2	
5	287774	KLAPA — LEWA NAROŻNA TACY, ELASTYCZNY	1	
	287773	KLAPA — PRAWA NAROŻNA TACY, ELASTYCZNY	1	
6	276117	USTALACZ — KLAPA TACY, LEWY	1	
	276062	USTALACZ — KLAPA TACY, PRAWY	1	
7	213340	USTALACZ — WYPEŁNIENIE NAROŻNE LEWE	1	
	240418	USTALACZ — WYPEŁNIENIE NAROŻNE PRAWE	1	
8	301127	PŁYTA — USTALACZ WYPEŁNIENIA	2	
A	50139	ŚRUBA — ŁEB SZEŚCIOKĄTNY, GWINT NA PEŁNEJ DŁUGOŚCI M8 X 1,25 X 16-8,8-A2L		
B	184649	ŚRUBA — SZEŚCIOKĄTNA IMBUSOWA, ŁEB GRZYBKOWY M8 X 1,25 X 25-12,9-A2L		
C	184657	ŚRUBA — Z ŁBEM OKRĄGŁYM, KRÓTKA, Z KWADRATOWYM ODSADZENIEM M10 X 1,5 X 20-8,8-A3L		
D	135799	NAKRĘTKA SZEŚCIOKĄTNA KOŁNIERZOWA, ZABEZPIECZAJĄCA, SYMETRYCZNA M10 X 1,5-10-A3L		
E	136231	ŚRUBA — SZEŚCIOKĄTNA KOŁNIERZOWA (ZĄBKOWANA) M10 X 1,5 X 16-8,8-A3L		
F	**30715**	**ŚRUBA — ŁEB SZEŚCIOKĄTNY, GWINT NA PEŁNEJ DŁUGOŚCI M8 X 1,25 X 20-8,8-A2L**		
G	135337	NAKRĘTKA SZEŚCIOKĄTNA KOŁNIERZOWA, ZABEZPIECZAJĄCA, SYMETRYCZNA M8 X 1,25-8-A2L		
H	136113	ŚRUBA — Z ŁBEM OKRĄGŁYM, Z KWADRATOWYM ODSADZENIEM M10 X 1,5 X 60-8,8-A3L		

247. Zawiera przedłużone wypełnienie środkowe tacy (MD #295542) i instrukcję instalacji. Zestawy dostępne wyłącznie za pośrednictwem działu sprzedaży towarów kompletnych.
248. Dłuższe wypełnienie środkowe tacy wymagane w niektórych warunkach (np. soja).

78 Moduł pływający — wypełnienia boczne

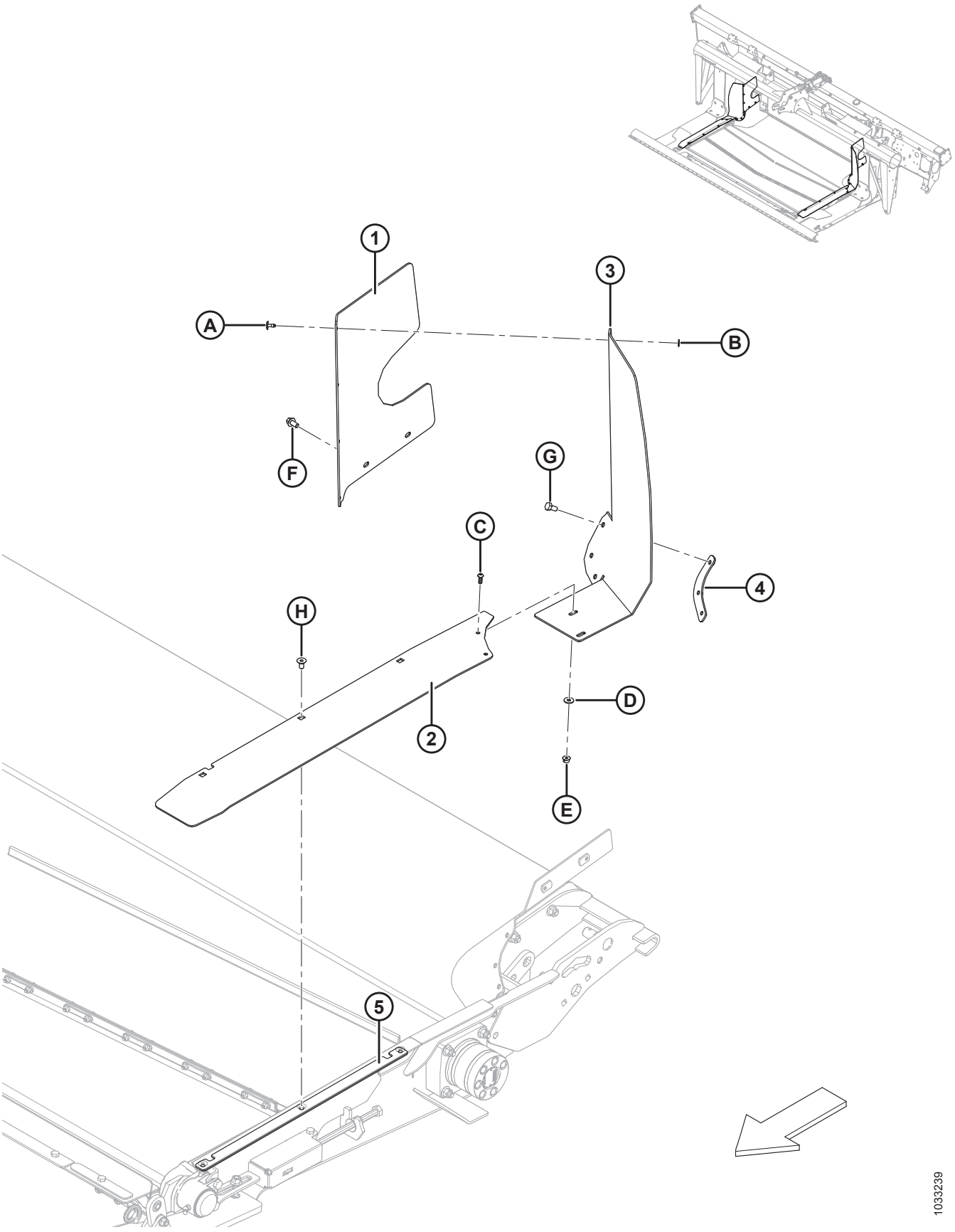

MODUŁ PŁYWAJĄCY — WYPEŁNIENIA BOCZNE

Ref.	Numer części	Opis	Ilość	Numer seryjny
1	213492	WYPEŁNIENIE — LEWE TYLNE, GÓRNE	1	
	213493	WYPEŁNIENIE — PRAWE TYLNE, GÓRNE	1	
2	304159	WYPEŁNIENIE, LEWA STRONA PLATFORMY, ELASTYCZNY	1	
	304158	WYPEŁNIENIE, PRAWA STRONA PLATFORMY, ELASTYCZNY	1	
3	213759	KLAPA — LEWA STRONA PLATFORMY PODAJNIKA, ELASTYCZNY	1	
	213753	KLAPA — PRAWA STRONA PLATFORMY PODAJNIKA, ELASTYCZNY	1	
4	**304779**	**PŁYTA — USTALACZ KLAPY, LEWY**	**1**	
	304775	**PŁYTA — USTALACZ KLAPY, PRAWY**	**1**	
5	**304786**	**PŁYTA — BOCZNY USTALACZ WYPEŁNIENIA**	**2**	
A	293053	NIT — GÓRNY		
B	293054	PODKŁADKA PŁASKA DUŻA M5-200HV-AA1J		
C	136886	ŚRUBA — SZEŚCIOKĄTNA IMBUSOWA M6 X 1 X 16-10,9-ZB		
D	184706	PODKŁADKA PŁASKA DUŻA M6-200HV-A2L		
E	152668	NAKRĘTKA SZEŚCIOKĄTNA KOŁNIERZOWA, ZABEZPIECZAJĄCA, SYMETRYCZNA M6 X 1-8-A2L		
F	136485	ŚRUBA — SZEŚCIOKĄTNA KOŁNIERZOWA, GWINT NA PEŁNEJ DŁUGOŚCI M8 X 1,25 X 16-8,8-A3L		
G	50139	ŚRUBA — ŁEB SZEŚCIOKĄTNY, GWINT NA PEŁNEJ DŁUGOŚCI M8 X 1,25 X 16-8,8-A2L		
H	252542	ŚRUBA — SZEŚCIOKĄTNA IMBUSOWA, WPUSZCZANA, GWINT NA PEŁNEJ DŁUGOŚCI M8 X 1,25 X 16-10,9-AA2L		

79 Zespół ślimaka i pakiet realizacyjny

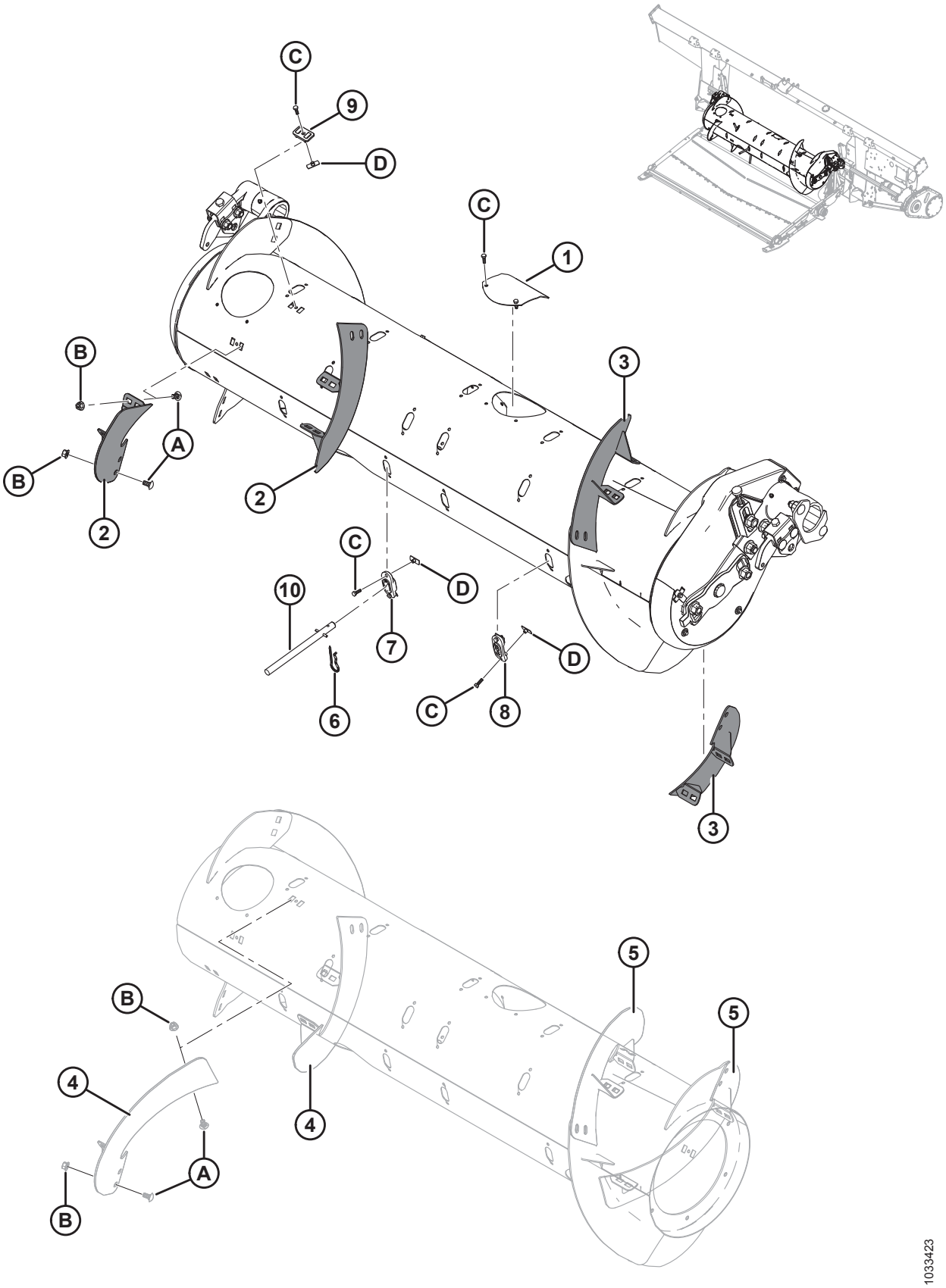

Ref.	Numer części	Opis	Ilość 335244/335245/308871	Numer seryjny
	335242	**ZESPÓŁ NAPĘDU ŚLIMAKA Z OSŁONĄ MAGNETYCZNĄ (TYLKO PODSTAWOWY)** [249]		
	335244	**ZESTAW — UZUPEŁNIAJĄCY, ŚREDNI ŚLIMAK** [250]	**1/0/0**	
	335245	**ZESTAW — UZUPEŁNIAJĄCY, SZEROKI ŚLIMAK** [250]	**0/1/0**	
	308871	ZESTAW — REALIZACYJNY, WĄSKI ŚLIMAK [250]	0/0/1	
1	**304494**	**POKRYWA SPAWANA**	**6/6/6**	
2	287887	ZWÓJ, OBROTOWY BĘBEN PALCOWY — PRAWY, ŚREDNI (ODPORNY NA ZUŻYCIE)	2/1/0	
3	287888	ZWÓJ, OBROTOWY BĘBEN PALCOWY — LEWY, ŚREDNI (ODPORNY NA ZUŻYCIE)	2/1/0	
4	287890	ZWÓJ, OBROTOWY BĘBEN PALCOWY — PRAWY, DŁUGI (ODPORNY NA ZUŻYCIE)	0/0/2	
5	287889	ZWÓJ, OBROTOWY BĘBEN PALCOWY — LEWY, DŁUGI (ODPORNY NA ZUŻYCIE)	0/0/2	
6	123180	ZAWLECZKA	4/12/0	
7	**337143**	**PROWADNICA**	**4/12/0**	
8	187137	KOREK	8/0/12	
9	213084	KOREK — SZCZELINA ZWOJU	4/8/4	
10	**337152**	**ZESTAW — PALEC** [251]	**4/12/0**	
	7642	**SWORZEŃ SPRĘŻYSTY ŚR. 3/16 X DŁ. 1,5**		
A	184657	ŚRUBA — Z ŁBEM OKRĄGŁYM, KRÓTKA, Z KWADRATOWYM ODSADZENIEM M10 X 1,5 X 20-8,8-A3L		
B	135799	NAKRĘTKA SZEŚCIOKĄTNA KOŁNIERZOWA, ZABEZPIECZAJĄCA, SYMETRYCZNA M10 X 1,5-10-A3L		

249. Zawiera wszystkie części wymienione w sekcji *81 Wewnętrzne podzespoły ślimaka, strona 285* i w sekcji *82 Zespół ślimaka — części serwisowe, strona 289*.Zespół napędu ślimaka (MD #335242) jest dostępny **WYŁĄCZNIE** w konfiguracji podstawowej i zawiera części wspólne dla średnich, szerokich i wąskich ślimaków. Zestawy uzupełniające (MD #335244, 335245 lub 308871) są opcjonalne podczas naprawy i wymagane jedynie w przypadku uszkodzenia elementów zwoju ślimaka.Podczas wymiany całego zespołu ślimaka (z elementami zwoju ślimaka) w konkretnym kombajnie należy zapoznać się z tabelą *80.1, strona 284* w sekcji *80 Zespół ślimaka i pakiet realizacyjny — konfiguracja, strona 283* w celu określenia, która kombinacja zespołu podstawowego napędu ślimaka (MD #335242) oraz zestawu uzupełniającego (MD #335244, 335245 lub 308871) jest wymagana.
250. Zawiera wszystkie wymienione części i elementy złączne. Patrz lista części odnośnie do konkretnych ilości dla zestawu uzupełniającego.
251. Zawiera pełny palec (niedostępny oddzielnie), sworzeń sprężysty (MD #7642), prowadnicę (MD #337143) i instrukcje.

ZESPÓŁ ŚLIMAKA I PAKIET REALIZACYJNY

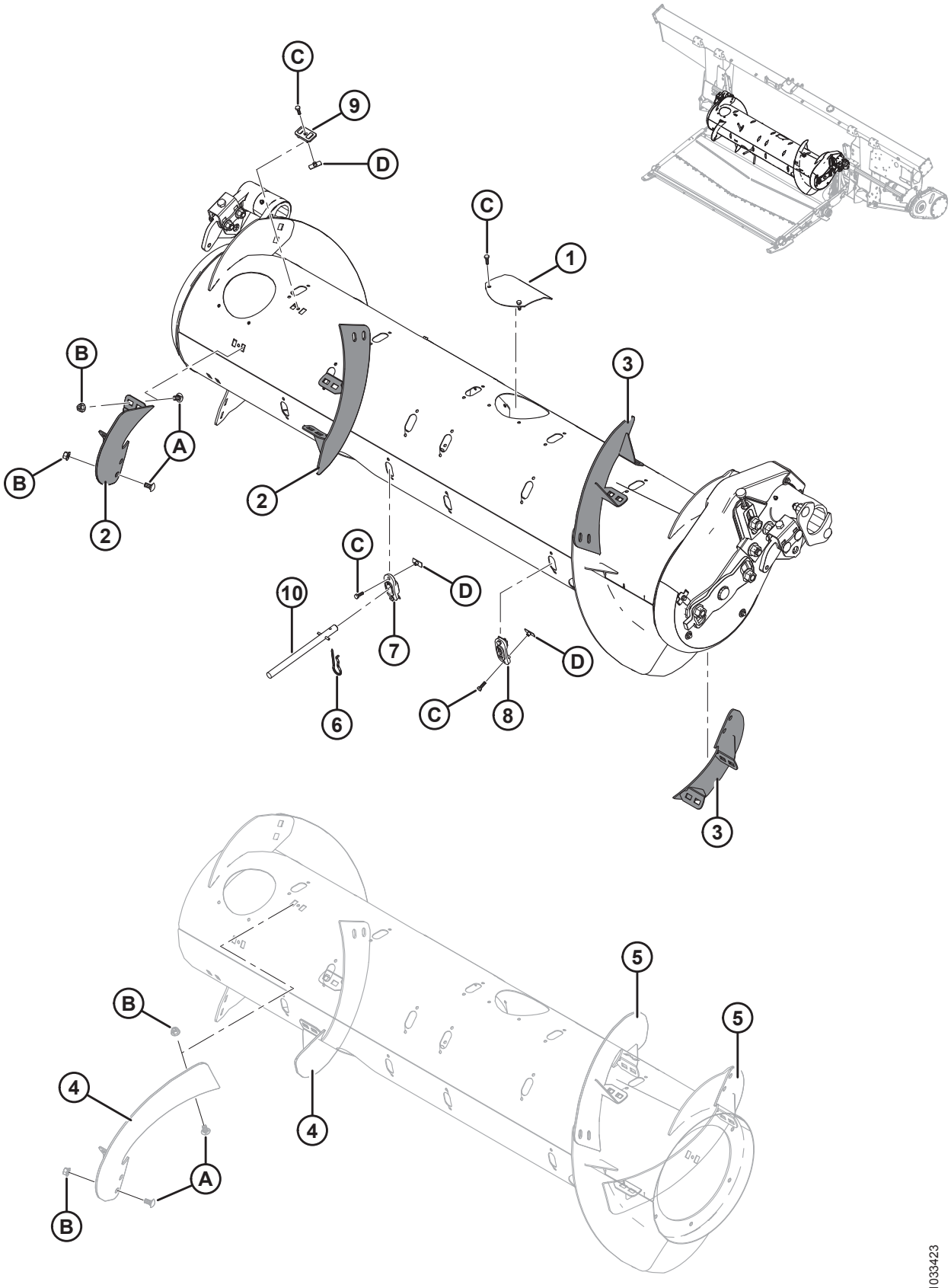

ZESPÓŁ ŚLIMAKA I PAKIET REALIZACYJNY

Ref.	Numer części	Opis	Ilość 335244/335245/308871	Numer seryjny
C	252703	ŚRUBA — ŁEB SZEŚCIOKĄTNY, GWINT NA PEŁNEJ DŁUGOŚCI M6 X 1 X 20 X SPCL-12,9-A2L		
D	197263	NAKRĘTKA — TRÓJNIK M6 X 1		

80 Zespół ślimaka i pakiet realizacyjny — konfiguracja

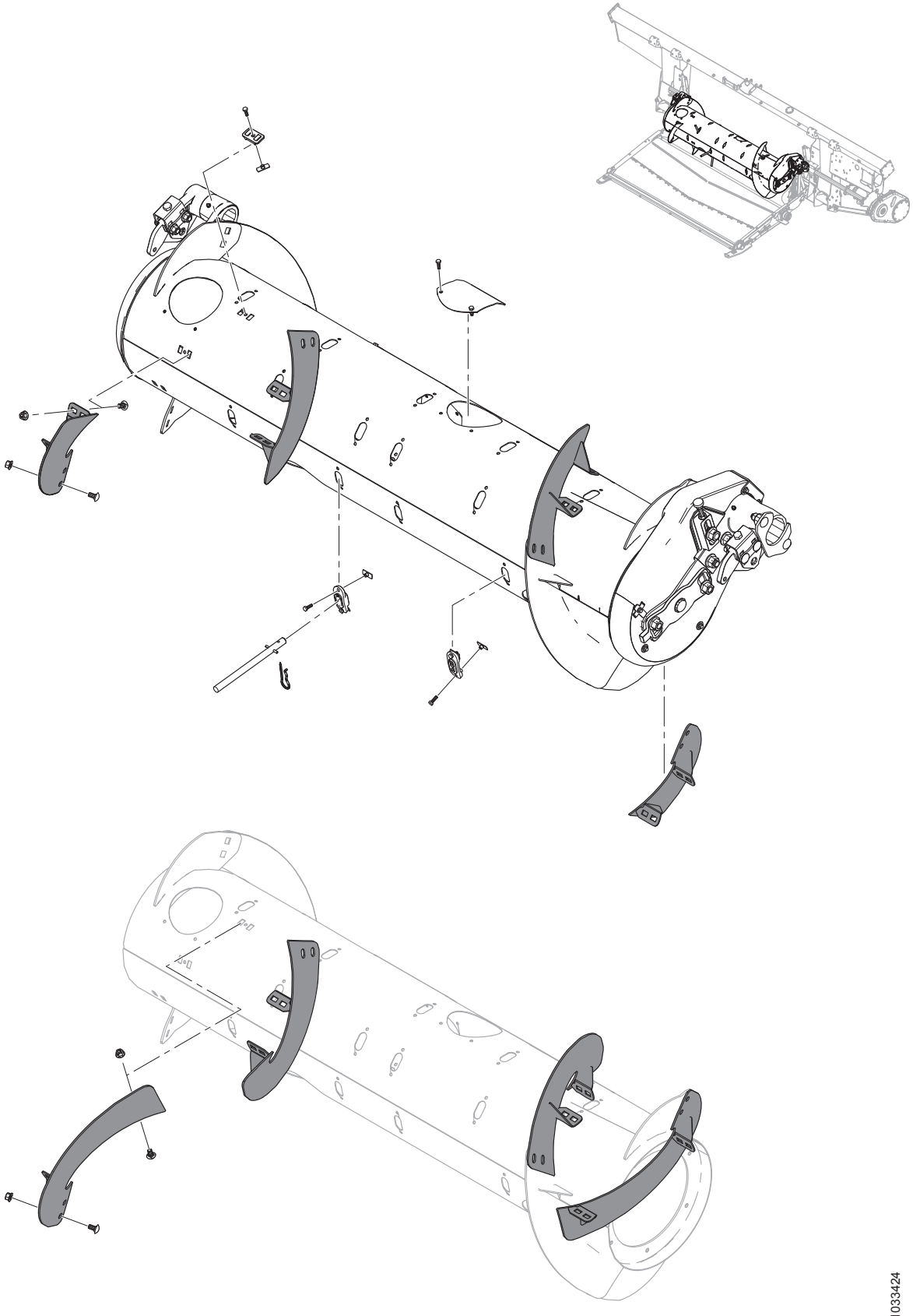

1033424

Tabela 80.1 Tabela konfiguracji

UWAGA:

Zespół napędu ślimaka (MD #335242) jest dostępny **WYŁĄCZNIE** w konfiguracji podstawowej i zawiera części wspólne dla średnich, szerokich i wąskich ślimaków. Zestawy uzupełniające (MD #335244, 335245 lub 308871) są opcjonalne podczas naprawy i wymagane jedynie w przypadku uszkodzenia elementów zwoju ślimaka. Podczas wymiany całego zespołu ślimaka (z elementami zwoju ślimaka) w konkretnym kombajnie należy zapoznać się z poniższą tabelą w celu określenia, która kombinacja zespołu podstawowego napędu ślimaka (MD #335242) oraz zestawu uzupełniającego (MD #335244, 335245 lub 308871) jest wymagana. Informacje na temat części serwisowych dla zestawów uzupełniających można znaleźć w sekcji *79 Zespół ślimaka i pakiet realizacyjny, strona 279*.

UWAGA:

W przypadku kombajnów, dla których zestaw uzupełniający (MD #335245) jest dostępny jako opcja, zestaw uzupełniający (MD #335244) jest zalecany w przypadku większości stanów uprawy, ale zestaw uzupełniający (MD #335245) może zwiększyć wydajność w przypadku kombajnów z szerokim przenośnikiem pochyłym w warunkach upraw o dużej objętości.

Model kombajnu	Zestaw MD # 335242	Zestaw MD # 335244	Zestaw MD # 335245	Zestaw MD # 308871
CASE IH 5/6/7088, 7/8010, 7/8/9120, 5/6/7130, 7/8/9230, 5/6/7140, 7/8/9240	1	1	—	—
NEW HOLLAND CR 970/980, 9070/9080, 8090/9090, X.90, X.80	1	1	—	—
NEW HOLLAND CR 920/940/960, 9020/40/60/65, 6090/7090, 8060/8070/8080	1	—	—	1
NEW HOLLAND CX 8X0, 80X0, 8.X0	1	1	OPCJA	—
JOHN DEERE 95/96/97/9860, 95/96/9870, S65/66/67/68/690	1	1	—	—
JOHN DEERE T670	1	1	OPCJA	—
CLAAS 590R/595R, 660/670, 760/770/780	1	1	OPCJA	—
CLAAS 56/57/580R, 57/585R, 62/63/64/650, 73/74/750	1	1	—	—
AGCO CHALLENGER 660B	1	1	—	—
AGCO CHALLENGER 67/680B, 54/560C, 54/560E	1	1	OPCJA	—
AGCO MASSEY FERGUSON 96/9795, 9520	1	1	—	—
AGCO MASSEY FERGUSON 9895, 9540, 9560, 9545, 9565, 9380	1	1	OPCJA	—
AGCO GLEANER R6/75, R6/76, S6/77, S6/7/88, S96/7/8	1	—	—	1
AGCO IDEAL™ 7/8/9	1	—	—	1
VERSATILE RT490	1	1	—	—

81 Wewnętrzne podzespoły ślimaka

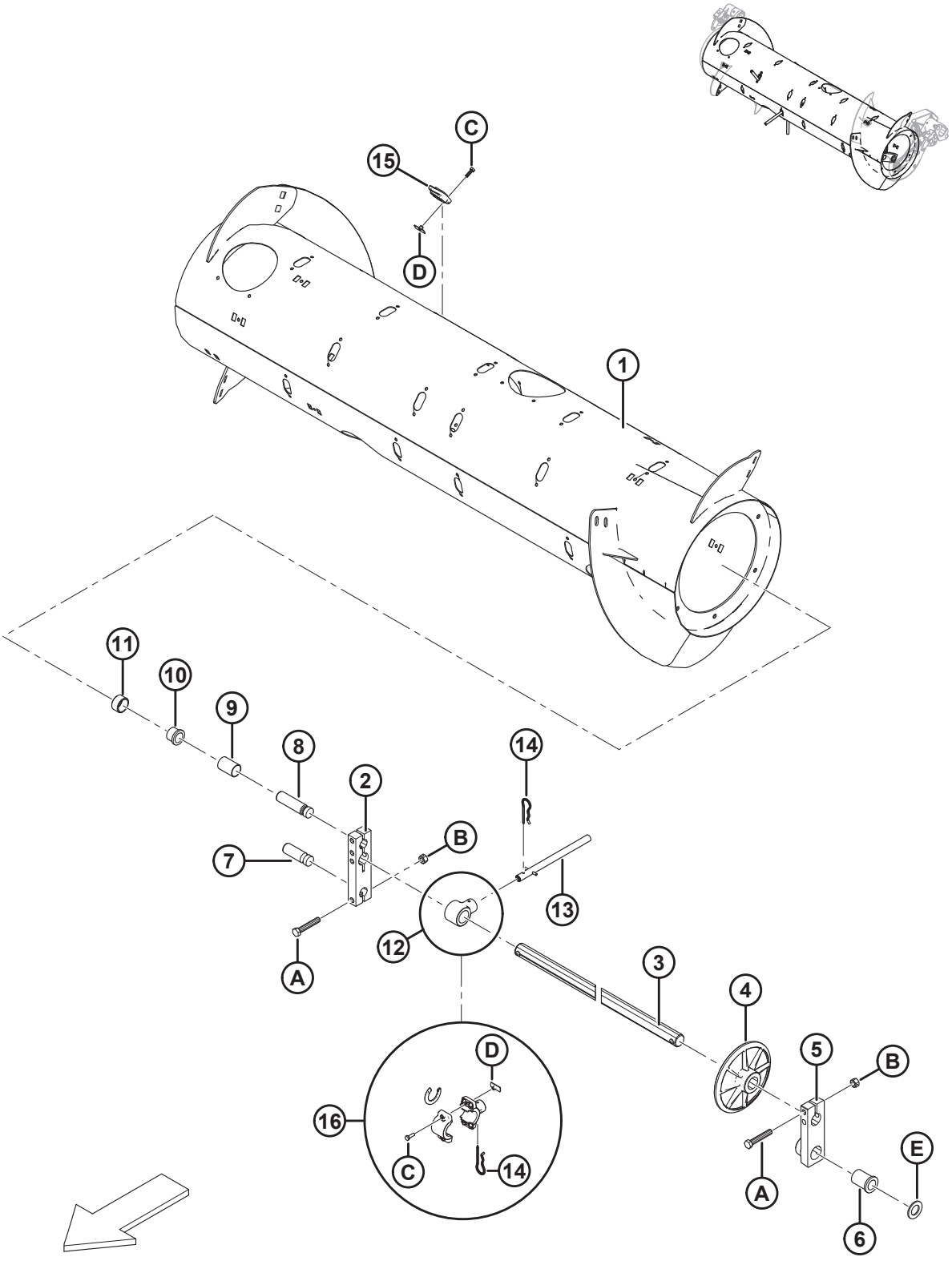

Ref.	Numer części	Opis	Ilość	Numer seryjny
	335242	**ZESPÓŁ — NAPĘD ŚLIMAKA Z OSŁONĄ MAGNETYCZNĄ, TYLKO CZĘŚCI** [252]		
1	308642	BĘBEN — 14 CALI SPAWANY	1	
2	213608	BLOK — WAŁ ŚLIMAKA	1	
3	213605	WAŁ — PALCOWY	1	
4	248117	KOŁO — PROWADNICA, WAŁ PALCOWY	1	
5	248538	ODLEW — BLOK OBROTOWY, LEWY, OBRABIANY	1	
6	248145	TULEJA — KOŁNIERZ	1	
7	248096	SWORZEŃ — OBROTOWY	1	
8	213660	SWORZEŃ — OBROTOWY	1	
9	213657	ELEMENT DYSTANSOWY	1	
10	133877	TULEJA — PLASTIKOWA KOŁNIERZOWA 1,0 CAL	1	
11	213656	ROLKA	1	
12	**337206**	**UCHWYT — PALEC ŚLIMAKA (2021 I PÓŹNIEJSZE)** [253]	**32**	**396190–**
	276265	UCHWYT — PALEC ŚLIMAKA **(2020 I WCZEŚNIEJSZE)** [254]	32	**–396189**
13	**337152**	**ZESTAW — PALEC (2021 I PÓŹNIEJSZE)** [255]	**18**	**396190–**
	7642	**SWORZEŃ SPRĘŻYSTY ŚR. 3/16 X DŁ. 1,5**	**NŻ**	**396190–**
	287802	PALEC — FM100 (OPAKOWANIE 5) **(2020 I WCZEŚNIEJSZE)** [256]	18	**–396189**
14	123180	ZAWLECZKA	18	
15	**337143**	**PROWADNICA (2021 I PÓŹNIEJSZE)** [253]	**18**	**396190–**
	187081	PROWADNICA **(2020 I WCZEŚNIEJSZE)** [254]	18	**–396189**

252. Zawiera wszystkie części wymienione w sekcji *81 Wewnętrzne podzespoły ślimaka, strona 285* i w sekcji *82 Zespół ślimaka — części serwisowe, strona 289*.Zespół napędu ślimaka (MD #335242) jest dostępny **WYŁĄCZNIE** w konfiguracji podstawowej i zawiera części wspólne dla średnich, szerokich i wąskich ślimaków. Zestawy uzupełniające (MD #335244, 335245 lub 308871) są opcjonalne podczas naprawy i wymagane jedynie w przypadku uszkodzenia elementów zwoju ślimaka. Podczas wymiany całego zespołu ślimaka (z elementami zwoju ślimaka) w konkretnym kombajnie należy zapoznać się z sekcją *79 Zespół ślimaka i pakiet realizacyjny, strona 279*
253. Dla roku modelowego 2021 i późniejszych.
254. Dla roku modelowego 2020 i wcześniejszych.
255. Dla roku modelowego 2021 i późniejszych.Zawiera pełny palec (niedostępny oddzielnie), sworzeń sprężysty (MD #7642), prowadnicę (MD #337143) i instrukcje.
256. Dla roku modelowego 2020 i wcześniejszych. MD #287802 zawiera pięć wydrążonych palców. Zamówić MD #287802 odpowiednio do wymaganej liczby palców.

WEWNĘTRZNE PODZESPOŁY ŚLIMAKA

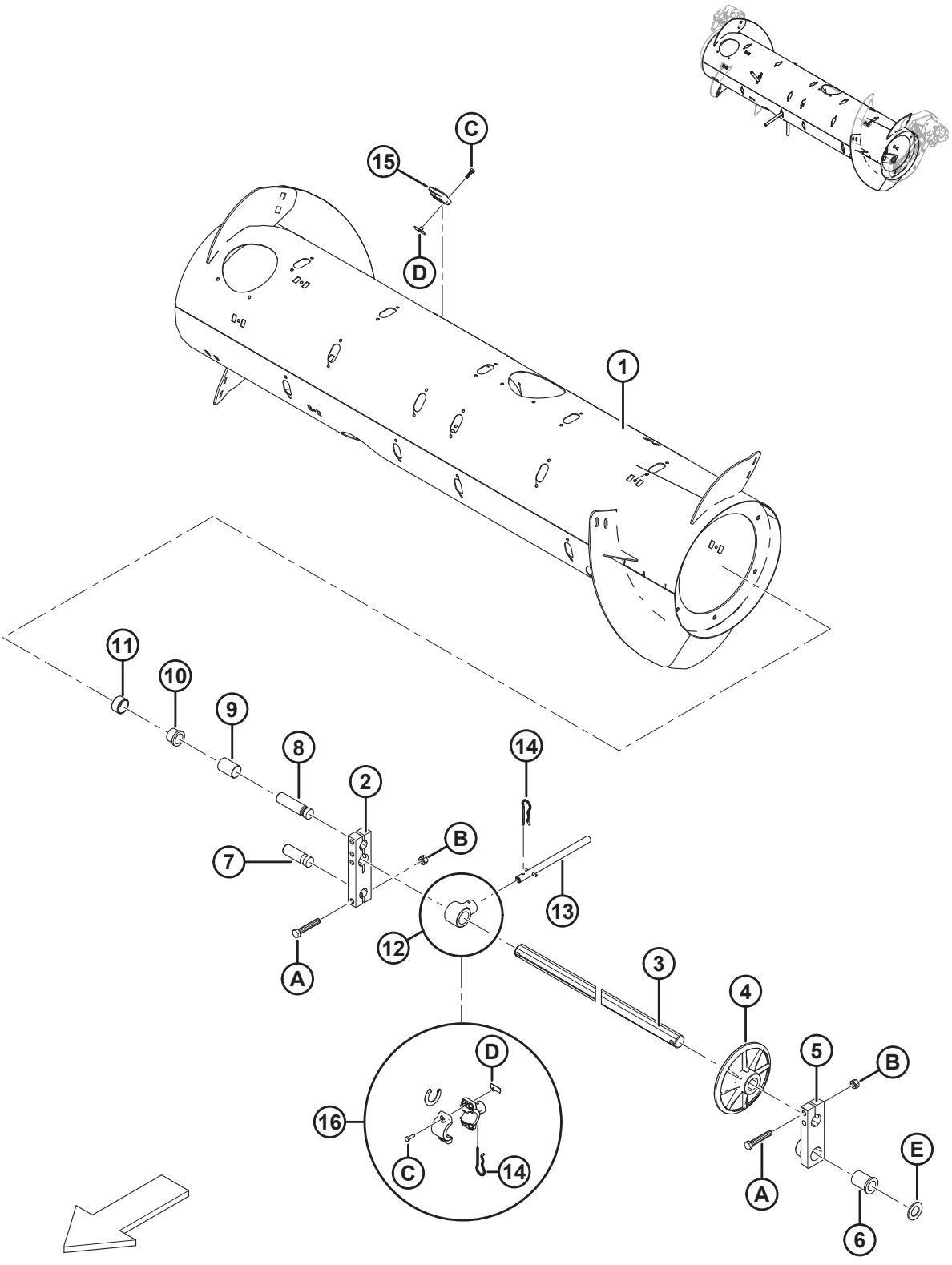

WEWNĘTRZNE PODZESPOŁY ŚLIMAKA

Ref.	Numer części	Opis	Ilość	Numer seryjny
16	**276839**	**ZESTAW — UCHWYT PALCA DZIELONY 5X (OPAKOWANIE 5) (2021 I PÓŹNIEJSZE)**[257]	**32**	**396190–**
	213026	ZESTAW — UCHWYT PALCA DZIELONY 5X (OPAKOWANIE 5) **(2020 I WCZEŚNIEJSZE)** [258]	32	**–396189**
A	184675	ŚRUBA — ŁEB SZEŚCIOKĄTNY M12 X 1,75 X 70-8,8-A3L		
B	136759	NAKRĘTKA SZEŚCIOKĄTNA ZABEZPIECZAJĄCA, SYMETRYCZNA M12 X 1,75-8-A3L		
C	252703	ŚRUBA — ŁEB SZEŚCIOKĄTNY, GWINT NA PEŁNEJ DŁUGOŚCI M6 X 1 X 20 X SPCL-12,9-A2L		
D	197263	NAKRĘTKA — TRÓJNIK M6 X 1		
E	156743	PODKŁADKA — PŁASKA [259]		

257. Używany w celu ułatwienia wymiany w terenie uszkodzonych jednoelementowych uchwytów pełnych palców (MD #337206). Zawiera dzielony uchwyt palca ślimaka (niedostępny oddzielnie), elementy dystansowe uchwytu (niedostępne oddzielnie), zawleczkę (MD #123180), nakrętkę wbijaną (MD #197263) i śrubę (MD #252703).
258. Używany w celu ułatwienia wymiany w terenie uszkodzonych jednoelementowych uchwytów wydrążonych palców (MD #276265). Zawiera dzielony uchwyt palca ślimaka (niedostępny oddzielnie), zawleczkę (MD #123180), nakrętkę wbijaną (MD #197263) i śrubę (MD #252703).
259. Podkładka (MD #156743) jest używana w razie przekroczenia tolerancji tulei (MD #248145). Użyć podkładek w miarę potrzeby w celu przywrócenia prawidłowej tolerancji.

82 Zespół ślimaka — części serwisowe

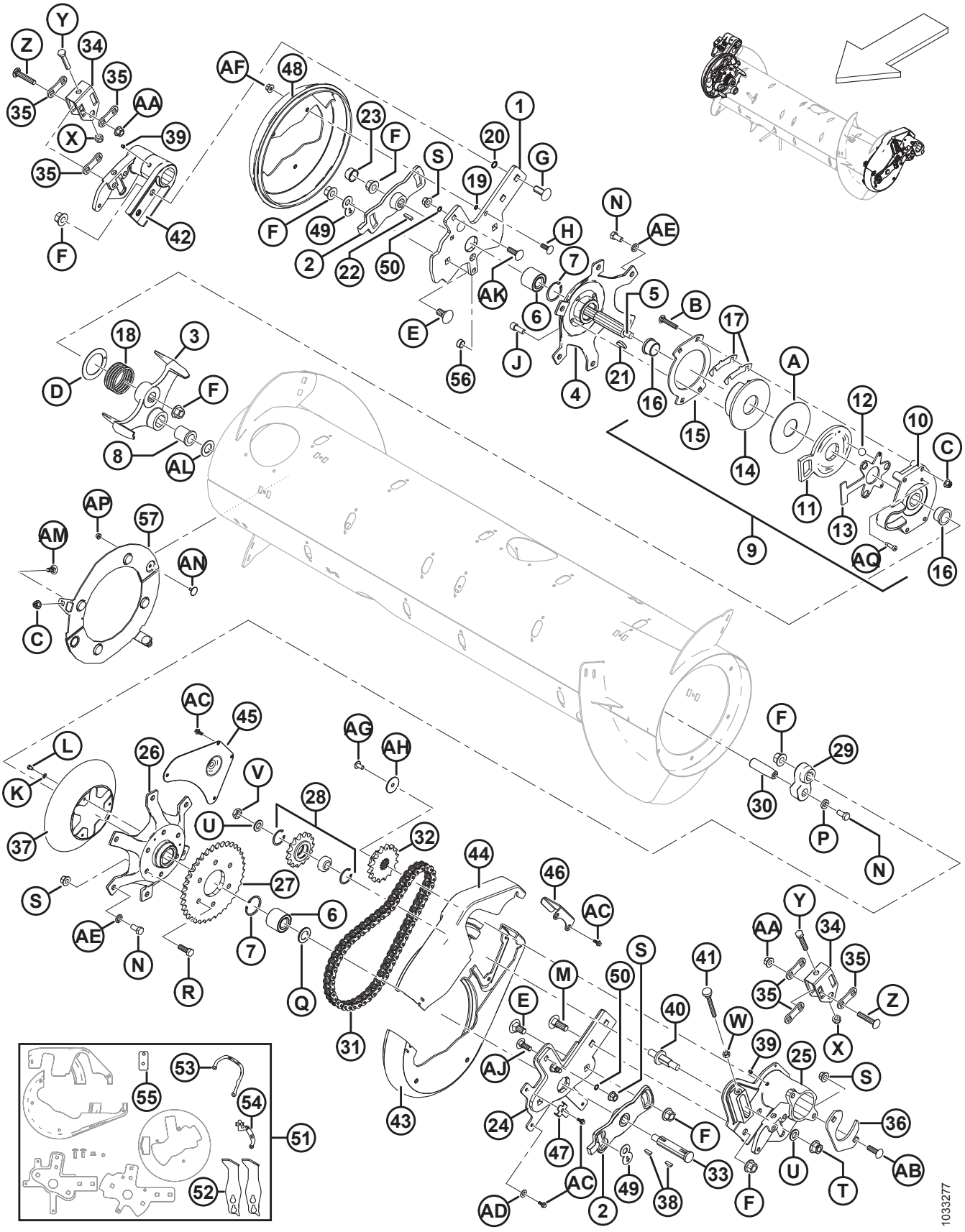

ZESPÓŁ ŚLIMAKA — CZĘŚCI SERWISOWE

Ref.	Numer części	Opis	Ilość	Numer seryjny
	335242	**ZESPÓŁ — NAPĘD ŚLIMAKA Z OSŁONĄ MAGNETYCZNĄ, TYLKO CZĘŚCI** [260]		
	B6600	ZESTAW — ZESTAW GÓRNEGO ZDERZAKA OBROTOWEGO BĘBNA PALCOWEGO FM100 [261]		
1	308134	ZESTAW — SERWISOWY, RAMIĘ ŚLIMAKA, PRAWE (2017 I WCZEŚNIEJSZE) [262]	1	–321189
	308850	PRAWY PRĘT WSPIERAJĄCY ŚLIMAKA (2018 I PÓŹNIEJSZE)	1	321190–
2	213851	ODLEW — PŁYTA SYNCHRONIZACYJNA, OBRABIANA	2	
3	304520	ODLEW — OGRANICZNIK, OBRABIANY [263]	1	
4	213546	PIASTA — OBRABIANA, PRAWA	1	
5	**304514**	**WAŁ — ŚLIMAK**	**1**	
6	132607	ŁOŻYSKO — KULKOWE DWURZĘDOWE ŚR. ZEWN. 52 X OTWÓR 25	2	
7	21235	PIERŚCIEŃ USTALAJĄCY — WEWNĘTRZNY	2	
8	213659	TULEJA — KOŁNIERZ	1	
9	213802	ZESPÓŁ — SPRZĘGŁO ZMIANY KIERUNKU [264]	1	
10	213649	OBUDOWA SPRZĘGŁA — ODLEW, OBRABIANA	1	
11	213801	RAMIĘ — AKTYWATOR SPRZĘGŁA, OBRABIANE	1	
12	248285	KULKA	3	
13	**337124**	**PŁYTA — KOSZYK KULKOWY**	**1**	

260. Zawiera wszystkie części wymienione w sekcji *81 Wewnętrzne podzespoły ślimaka, strona 285* i w sekcji *82 Zespół ślimaka — części serwisowe, strona 289*. Zespół napędu ślimaka (MD #335242) jest dostępny **WYŁĄCZNIE** w konfiguracji podstawowej i zawiera części wspólne dla średnich, szerokich i wąskich ślimaków. Zestawy uzupełniające (MD #335244, 335245 lub 308871) są opcjonalne podczas naprawy i wymagane jedynie w przypadku uszkodzenia elementów zwoju ślimaka. Podczas wymiany całego zespołu ślimaka (z elementami zwoju ślimaka) w konkretnym kombajnie należy zapoznać się z sekcją *79 Zespół ślimaka i pakiet realizacyjny, strona 279*.
261. Zestaw zawiera dwa zderzaki (MD #301912), prawą płytę wskaźnikową (MD #276180), lewą płytę wskaźnikową (MD #276183), płytę dystansową (MD #308056) i instrukcje. W przypadku maszyn wyprodukowanych w roku modelowym 2017 i wcześniejszych zamówić zestaw do konwersji zderzaka obrotowego bębna palcowego (MD #308187). Zestawy dostępne wyłącznie za pośrednictwem działu sprzedaży towarów kompletnych.
262. Zestaw zawiera prawy pręt wspierający ślimaka (MD #308850), prawą pokrywę końcową ślimaka (MD #301994), dwa O-ringi (MD #183508) i elementy złączne (MD #135900, 136431). Jeśli maszyna została wyprodukowana w roku modelowym 2017 lub wcześniej i zamontowano zestaw MD #308187 (zderzaki i płyty wskaźnikowe), zamówić prawy pręt wspierający ślimaka MD #308850. Jeśli nie zamontowano zestawu, zamówić zestaw serwisowy prawego ramienia ślimaka MD #308134.
263. Ramię odlewu ogranicznika (MD #304520) i ramię wykorbienia wału palcowego (MD #304521) należy wymieniać w parach w przypadku wymiany dowolnego ramienia w maszynach z roku modelowego 2019 i wcześniejszych.
264. Zawiera obudowę (MD #213649), ramię (MD #213801), koszyk kulkowy (MD #213557), tarcze (MD #213552, 213554), dwie tuleje (MD #213859), trzy kulki (MD #248285), sześć podkładek regulacyjnych (MD #276206), podkładkę plastikową (MD #213731) i elementy montażowe.

ZESPÓŁ ŚLIMAKA — CZĘŚCI SERWISOWE

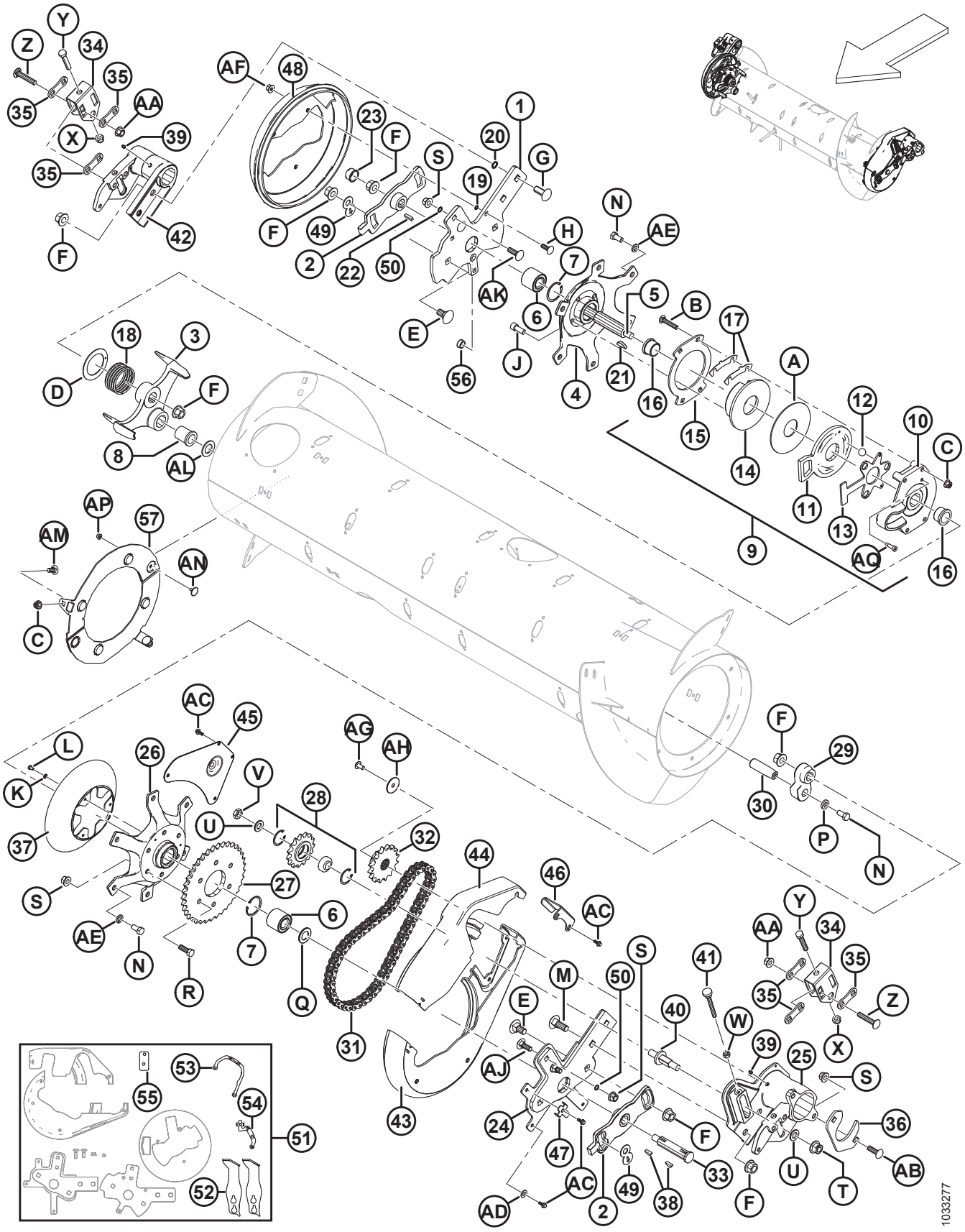

ZESPÓŁ ŚLIMAKA — CZĘŚCI SERWISOWE

Ref.	Numer części	Opis	Ilość	Numer seryjny
14	213552	TARCZA HAMULCOWA, OBRABIANA	1	
15	213554	TARCZA SPRZĘGŁA	1	
16	213859	TULEJA — PLASTIKOWA (1 X 1,5 X 1,0 Z KOŁNIERZEM)	2	
17	276206	PODKŁADKA REGULACYJNA — SPRZĘGŁO	6	
18	213679	SPRĘŻYNA ŚCISKANA	1	
19	183506	O-RING — KAUCZUK NITRYLOWY UWODORNIONY (ZIELONY)	3	
20	50083	O-RING	2	
21	213654	WPUST CZÓŁENKOWY (1/4 X 1-1/4 NOM.)	1	
22	213750	KLIN — PROSTOKĄTNY SZER. 6,35 MM DŁ. 24 MM	1	
23	276140	NASADKA — PLASTIKOWA	1	
24	308133	ZESTAW — SERWISOWY, RAMIĘ ŚLIMAKA, LEWE **(2017 I WCZEŚNIEJSZE)** [265]	1	**–321189**
	304931	**LEWE RAMIĘ WSPIERAJĄCE ŚLIMAKA, SPAWANE (2018 I PÓŹNIEJSZE)**	**1**	**321190–**
25	276258	CZOP ŚLIMAKA — OBRABIANY, LEWY	1	
26	276141	PIASTA — OBRABIANA	1	
27	151793	KOŁO ŁAŃCUCHOWE — ŁAŃCUCH ROLKOWY 60 A, 37 ZĘBÓW	1	
28	9333	ZESPÓŁ — KOŁO ŁAŃCUCHOWE [266]	1	
	9213	ŁOŻYSKO KULKOWE	1	
	795	PIERŚCIEŃ USTALAJĄCY	2	
29	304521	RAMIĘ WYKORBIONE — WAŁ PALCOWY, OBRABIANE [263]	1	
30	248144	SWORZEŃ — OBROTOWY	1	
31	220317	ŁAŃCUCH — RC-60H, 56 NITOWANYCH PODZIAŁEK, NIESKOŃCZONY	1	
32	151691	KOŁO ŁAŃCUCHOWE — ŁAŃCUCH ROLKOWY 60 B 16 ZĘBÓW	1	
33	301441	WAŁ — ŚLIMAK	1	
34	301810	WSPORNIK — REGULATOR	2	
35	187428	ELEMENT DYSTANSOWY	6	
36	248388	PŁYTA ZACISKOWA	1	

265. Zestaw zawiera lewe ramię wspierające ślimaka (MD #304931), dużą połowę lewej pokrywy ślimaka (MD #301992), małą połowę lewej pokrywy ślimaka (MD #301993), dwa O-ringi (MD #183508) i elementy złączne (MD #136291, 136431).Jeśli maszyna została wyprodukowana w roku modelowym 2017 lub wcześniej i zamontowano zestaw MD #308187 (zderzaki i płyty wskaźnikowe), zamówić lewe ramię wspierające ślimaka MD #304931.Jeśli nie zamontowano zestawu, zamówić zestaw serwisowy lewego ramienia ślimaka MD #308133.

266. Zawiera łożysko (MD #9213) i dwa pierścienie ustalające (MD #795).

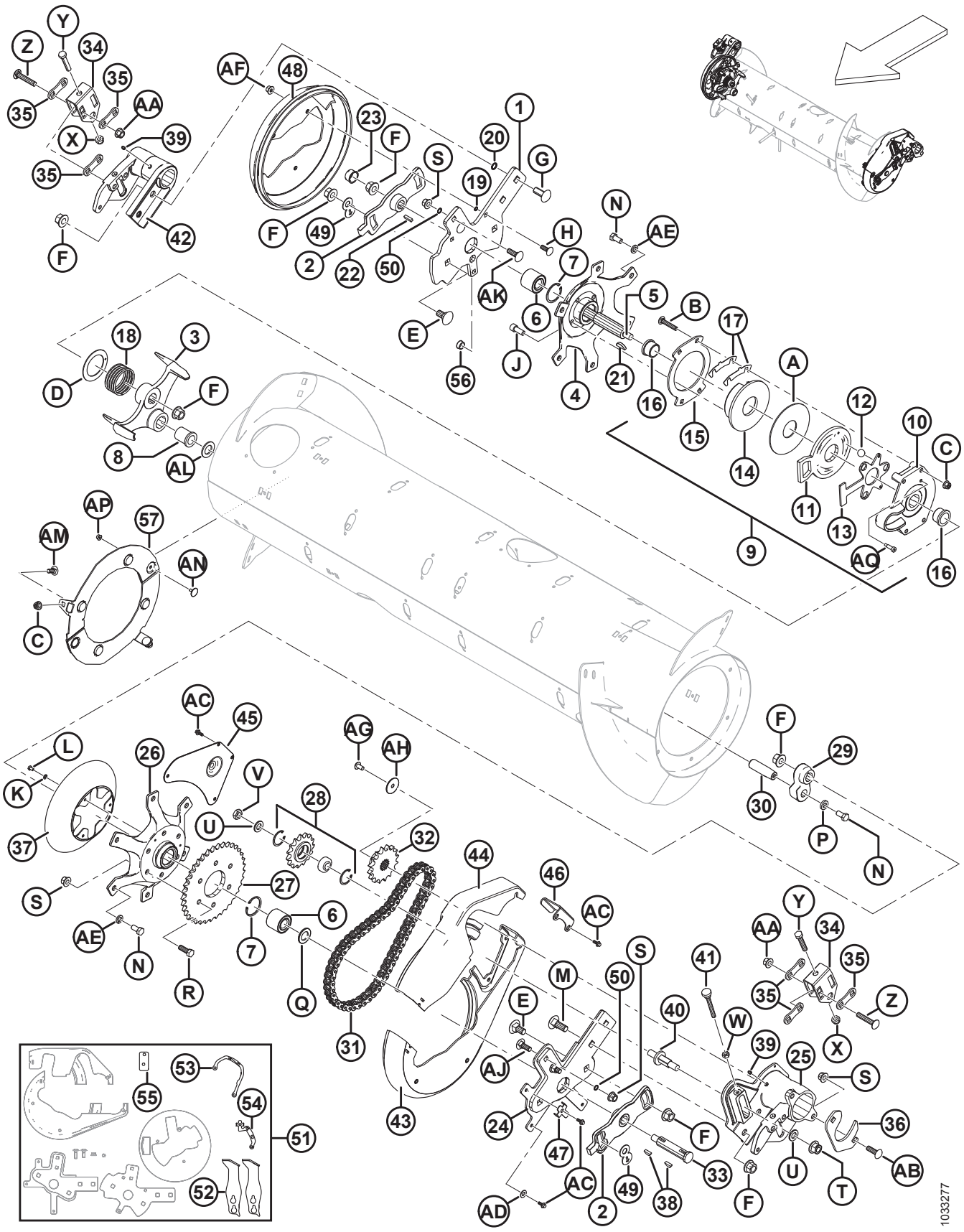
1033277

Ref.	Numer części	Opis	Ilość	Numer seryjny
37	276118	OSŁONA — NAPĘD ŁAŃCUCHOWY	1	
38	135290	WPUST CZÓŁENKOWY (1/4 X 7/8 NOM.)	2	
39	18671	SMAROWNICZKA 1/4-28 UNF	2	
40	213420	WRZECIONO GWINTOWANE DO REGULACJI	1	
41	213857	ŚRUBA RADEŁKOWANA — M10 X 80	1	
42	248232	CZOP ŚLIMAKA — OBRABIANY, PRAWY	1	
43	301992	POKRYWA ŚLIMAKA — LEWA DOLNA POŁOWA (2018 I PÓŹNIEJSZE)	1	321190–
	213097	POKRYWA ŚLIMAKA — LEWA DOLNA POŁOWA (2017 I WCZEŚNIEJSZE)	1	–321189
44	301993	POKRYWA ŚLIMAKA — LEWA GÓRNA POŁOWA (2018 I PÓŹNIEJSZE)	1	321190–
	213098	POKRYWA ŚLIMAKA — LEWA GÓRNA POŁOWA (2017 I WCZEŚNIEJSZE)	1	–321189
45	213110	PANEL DOSTĘPOWY	1	
46	213112	PŁYTA — USTALACZ POKRYWY	1	
47	213153	WSPORNIK — ZACISK	1	
48	301994	PRAWA POKRYWA KOŃCOWA ŚLIMAKA	1	
49	301955	PŁYTA — BLOKADA	2	
50	183508	O-RING — KAUCZUK NITRYLOWY UWODORNIONY, ZIELONY	2	
51	308187	ZESTAW — KONWERSJA ZDERZAKA OBROTOWEGO BĘBNA PALCOWEGO (2017 I WCZEŚNIEJSZE) [267]	1	–321189
52	301912	ZDERZAK SPAWANY FM100 (2017 I WCZEŚNIEJSZE)	2	–321189
53	276180	PŁYTA WSKAŹNIKOWA PRAWA (2017 I WCZEŚNIEJSZE)	1	–321189
54	276183	PŁYTA WSKAŹNIKOWA LEWA (2017 I WCZEŚNIEJSZE)	1	–321189
55	308056	PŁYTA DYSTANSOWA (2017 I WCZEŚNIEJSZE)	1	–321189
56	308859	KOREK DO OTWORU	1	
57	**328500**	**ZESTAW — WYPOSAŻENIE OSŁONY REWERSERA** [268]	**1**	
A	213731	PODKŁADKA PLASTIKOWA		

267. Zestaw zawiera dwa zderzaki (MD #301912), lewe ramię wspierające ślimaka (MD #304931), prawy pręt wspierający ślimaka (MD #301987), małą połowę lewej pokrywy ślimaka (MD #301993), dużą połowę lewej pokrywy ślimaka (MD #301992), prawą pokrywę końcową ślimaka (MD #301994), cztery O-ringi (MD #183508), lewą i prawą płytę wskaźnikową (MD #276183 i 276180), płytę dystansową (MD #308056) i elementy złączne (MD #136291, 136431 i 135900).

268. Zestaw zawiera dwa zespoły magnesów (niedostępne oddzielnie), opakowanie pięciu palców (MD #287802), śruby (MD #135785, 136841), nakrętki (MD #135799, 152668) i instrukcje.

ZESPÓŁ ŚLIMAKA — CZĘŚCI SERWISOWE

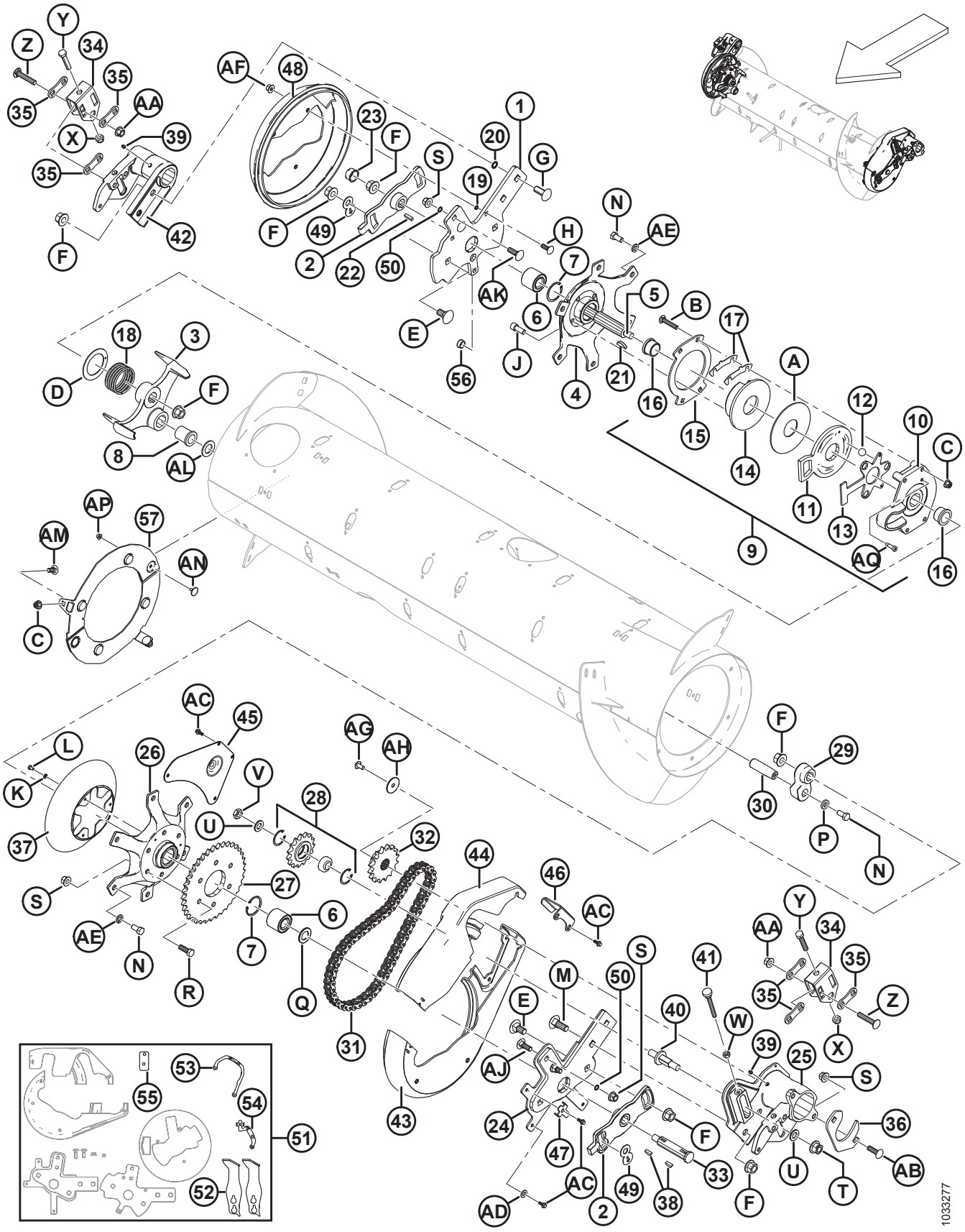

ZESPÓŁ ŚLIMAKA — CZĘŚCI SERWISOWE

Ref.	Numer części	Opis	Ilość	Numer seryjny
B	252701	ŚRUBA — Z ŁBEM OKRĄGŁYM, KRÓTKA, Z KWADRATOWYM ODSADZENIEM, GWINT NA PEŁNEJ DŁUGOŚCI M10 X 1,5 X 60-8,8-A3L		
C	135799	NAKRĘTKA SZEŚCIOKĄTNA KOŁNIERZOWA, ZABEZPIECZAJĄCA, SYMETRYCZNA M10 X 1,5-10-A3L		
D	213733	PODKŁADKA OPOROWA		
E	252691	ŚRUBA — Z ŁBEM OKRĄGŁYM, Z KWADRATOWYM ODSADZENIEM M16 X 2 X 35-10,9-A2L		
F	136440	NAKRĘTKA SZEŚCIOKĄTNA KOŁNIERZOWA, ZABEZPIECZAJĄCA, SYMETRYCZNA M16 X 2-10-A3L		
G	252638	ŚRUBA — Z ŁBEM OKRĄGŁYM, KRÓTKA, Z KWADRATOWYM ODSADZENIEM M16 X 2 X 35-8,8-AA3L		
H	184662	ŚRUBA — Z ŁBEM OKRĄGŁYM, Z KWADRATOWYM ODSADZENIEM, GWINT NA PEŁNEJ DŁUGOŚCI M10 X 1,5 X 30-8,8-A3L		
J	50154	ŚRUBA — SZEŚCIOKĄTNA IMBUSOWA, GWINT NA PEŁNEJ DŁUGOŚCI M12 X 1,75 X 30-8,8-A3L		
K	184705	PODKŁADKA PŁASKA M6-200HV-A2L		
L	136561	ŚRUBA — ŁEB SZEŚCIOKĄTNY, GWINT NA PEŁNEJ DŁUGOŚCI M6 X 1 X 10-8,8-A3L		
M	136757	ŚRUBA — Z ŁBEM OKRĄGŁYM, Z KWADRATOWYM ODSADZENIEM M16 X 2 X 45-8,8-A2L		
N	50155	ŚRUBA — ŁEB SZEŚCIOKĄTNY, GWINT NA PEŁNEJ DŁUGOŚCI M12 X 1,75 X 25-8,8-A3L		
P	187518	PODKŁADKA — PŁASKA		
Q	123406	PODKŁADKA — PŁASKA		
R	152730	ŚRUBA — ŁEB SZEŚCIOKĄTNY, GWINT NA PEŁNEJ DŁUGOŚCI M12 X 1,75 X 35-10,9-A3L		
S	136431	NAKRĘTKA SZEŚCIOKĄTNA KOŁNIERZOWA, ZABEZPIECZAJĄCA, SYMETRYCZNA M12 X 1,75-10-A3L		
T	136736	NAKRĘTKA SZEŚCIOKĄTNA KOŁNIERZOWA, ZABEZPIECZAJĄCA M16 X 1,5-10-A2L		
U	172558	PODKŁADKA — NORDLOCK 5/8 CALA		
V	252288	NAKRĘTKA SZEŚCIOKĄTNA CIENKA, DROBNY GWINT M16 X 1,5-8,8-A3L		
W	30505	NAKRĘTKA SZEŚCIOKĄTNA M10 X 1,5-10-A3L		
X	184695	NAKRĘTKA SZEŚCIOKĄTNA NYLOC M12 X 1,75-8-A3L		
Y	237316	ŚRUBA — ŁEB SZEŚCIOKĄTNY, GWINT NA PEŁNEJ DŁUGOŚCI M12 X 1,75 X 60-8,8-A3L		
Z	252187	ŚRUBA — Z ŁBEM OKRĄGŁYM, KRÓTKA, Z KWADRATOWYM ODSADZENIEM, DROBNY GWINT M12 X 1,5 X 65-10,9-A3L		

ZESPÓŁ ŚLIMAKA — CZĘŚCI SERWISOWE

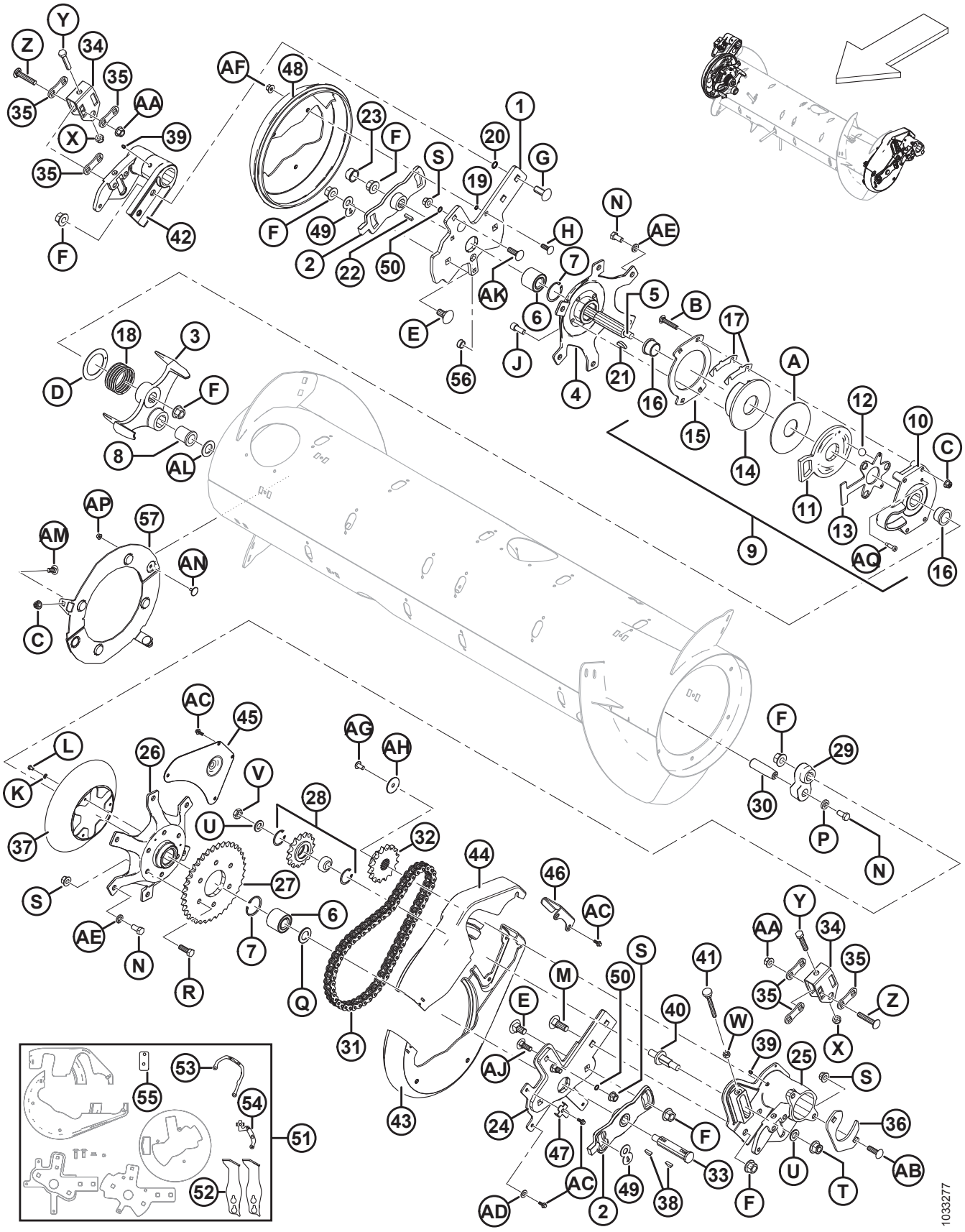

Ref.	Numer części	Opis	Ilość	Numer seryjny
AA	252188	NAKRĘTKA SZEŚCIOKĄTNA KOŁNIERZOWA, ZABEZPIECZAJĄCA, SYMETRYCZNA, DROBNY GWINT M12 X 1,5-10-A3L		
AB	197122	ŚRUBA — Z ŁBEM OKRĄGŁYM, KRÓTKA, Z KWADRATOWYM ODSADZENIEM M12 X 1,75 X 40-8,8-A3L		
AC	252639	ŚRUBA — SZEŚCIOKĄTNA KOŁNIERZOWA M6 X 1 X 16 X SPCL-8,8-AA2L		
AD	18598	PODKŁADKA — SAE PŁASKA 13/32 ŚR. WEWN. X 13/16 CALA ŚR. ZEWN. CYNKOWANA		
AE	18638	PODKŁADKA TYPOWA ZABEZPIECZAJĄCA 1/2 CALA NOM. ŚR. WEWN. CYNKOWANA		
AF	136441	NAKRĘTKA SZEŚCIOKĄTNA KOŁNIERZOWA (ZĄBKOWANA) M10 X 1,5-8-A3L		
AG	135157	ŚRUBA OBRABIANA		
AH	31465	PODKŁADKA — PŁASKA		
AJ	136291	ŚRUBA — Z ŁBEM OKRĄGŁYM, Z KWADRATOWYM ODSADZENIEM, GWINT NA PEŁNEJ DŁUGOŚCI M12 X 1,75 X 35-8,8-AA1J		
AK	135900	ŚRUBA — Z ŁBEM OKRĄGŁYM, Z KWADRATOWYM ODSADZENIEM, GWINT NA PEŁNEJ DŁUGOŚCI M12 X 1,75 X 40-8,8-AA1J		
AL	156743	PODKŁADKA — PŁASKA [269]		
AM	**135785**	**ŚRUBA — Z ŁBEM OKRĄGŁYM, Z KWADRATOWYM ODSADZENIEM M10 X 1,5 X 25-8,8-AA1J**		
AN	**136841**	**ŚRUBA — PODWYŻSZONA, WPUSZCZANA M6 X 1 X 16 X -8,8**		
AP	**152668**	**NAKRĘTKA — SZEŚCIOKĄTNA KOŁNIERZOWA, ZABEZPIECZAJĄCA, SYMETRYCZNA M6 X 1-8**		
AQ	**320237**	**ŚRUBA — SZEŚCIOKĄTNA IMBUSOWA ODSADZANA 8 X 20 X SPCL-12,9 CYNKOWANA**		

269. Podkładka (MD #156743) jest używana w razie przekroczenia tolerancji tulei (MD #213659). Użyć podkładek w miarę potrzeby w celu przywrócenia prawidłowej tolerancji.

83 Łącznik pływania ślimaka

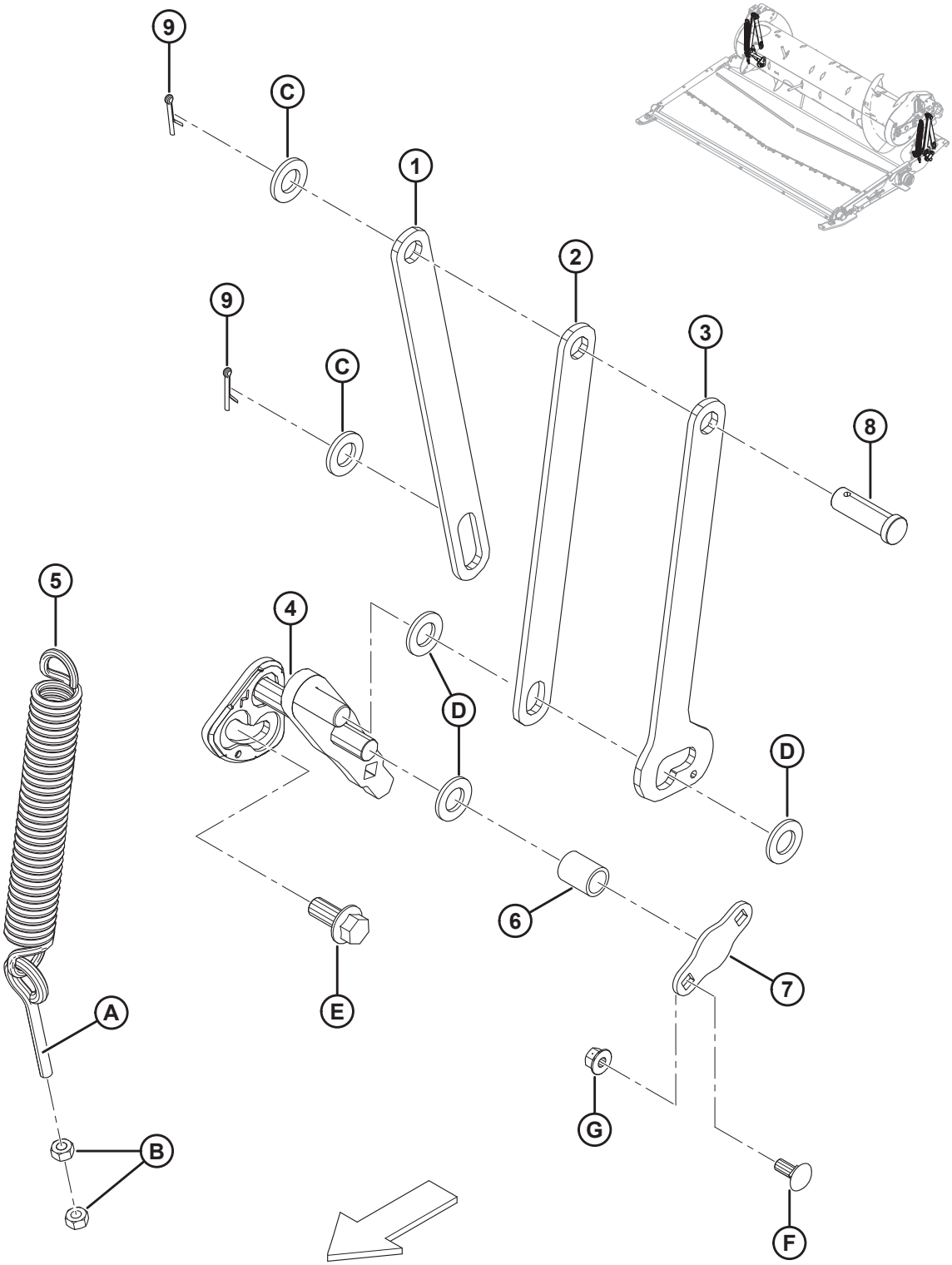

ŁĄCZNIK PŁYWANIA ŚLIMAKA

Ref.	Numer części	Opis	Ilość	Numer seryjny
1	301805	PRĘT WSPIERAJĄCY ŚLIMAKA, TYLNY	2	
2	301806	PRĘT WSPIERAJĄCY ŚLIMAKA, PRZEDNI	2	
3	301807	PRĘT WSPIERAJĄCY ŚLIMAKA, DWA POŁOŻENIA	2	
4	276029	ZESPÓŁ — WYKORBIENIE SPAWANE, LEWY	1	
	276030	ZESPÓŁ — WYKORBIENIE SPAWANE, PRAWY	1	
5	245966	SPRĘŻYNA — ROZSUWANIE	2	
6	248348	RUROWY ELEMENT DYSTANSOWY	2	
7	248349	PŁYTA MOCUJĄCA	2	
8	18626	SWORZEŃ Z OTWOREM NA ZAWLECZKĘ	2	
9	18648	ZAWLECZKA ŚR. 3/16 X 1,25 CYNKOWANA	4	
A	231448	ŚRUBA OCZKOWA		
B	30505	NAKRĘTKA SZEŚCIOKĄTNA M10 X 1,5-10-A3L		
C	112130	PODKŁADKA — UTWARDZANA		
D	18601	PODKŁADKA — SAE PŁASKA 13/16 ŚR. WEWN. X 1,5 CALA ŚR. ZEWN. CYNKOWANA		
E	136378	ŚRUBA — SZEŚCIOKĄTNA KOŁNIERZOWA, GWINT NA PEŁNEJ DŁUGOŚCI M16 X 2 X 35-10,9-A3L		
F	135785	ŚRUBA — Z ŁBEM OKRĄGŁYM, Z KWADRATOWYM ODSADZENIEM M10 X 1,5 X 25-8,8-A3L		
G	135799	NAKRĘTKA SZEŚCIOKĄTNA KOŁNIERZOWA, ZABEZPIECZAJĄCA, SYMETRYCZNA M10 X 1,5-10-A3L		

84 Napędy

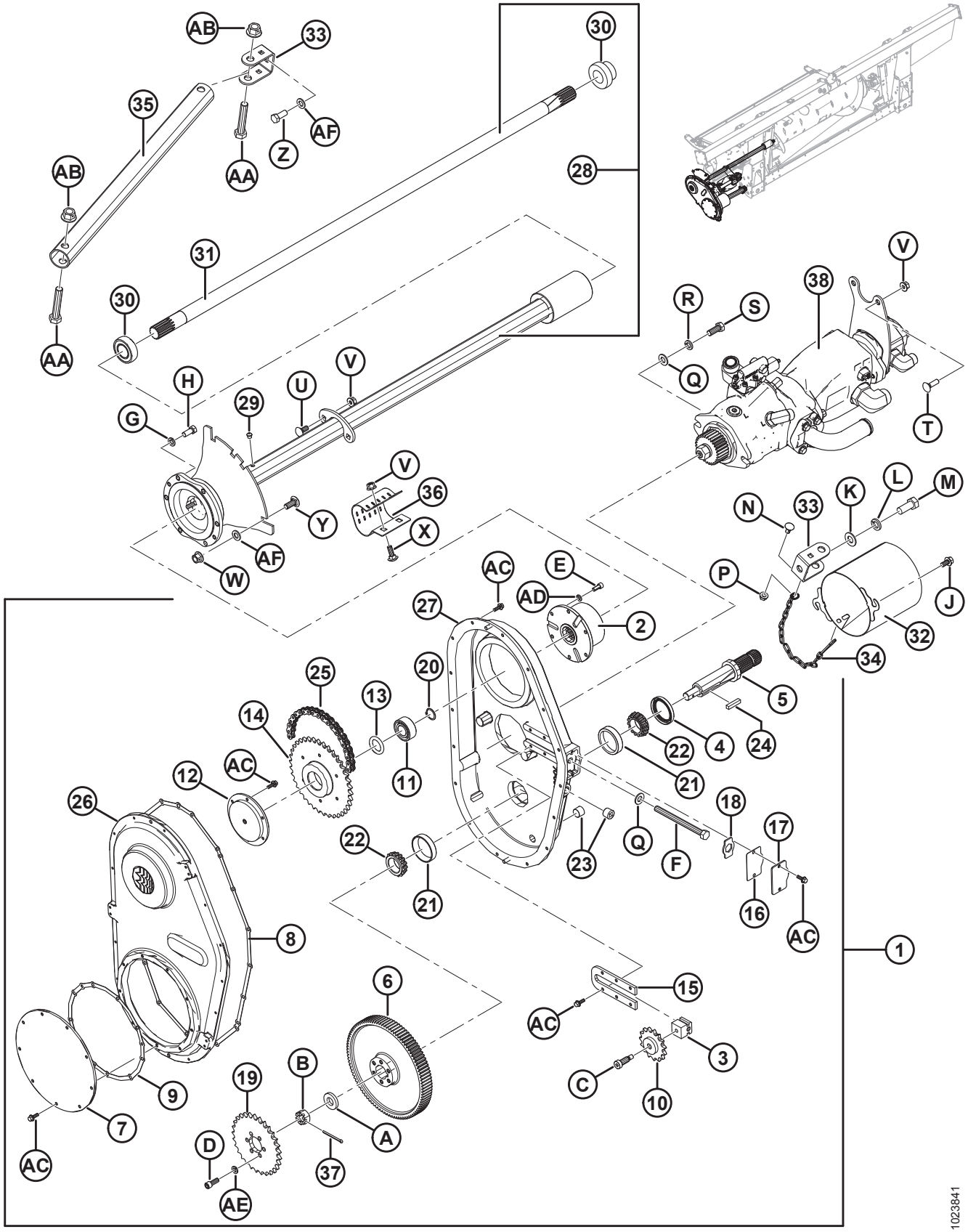

AB
33
30
35
AF
Z
AA
AB
28
31
30
AA
V
38
R
S
Q
T
H
U
V
G
29
V
36
Y
X
AF
W
N
33
K
L
M
P
J
AC
E
AD
2
27
32
34
25
20
13
5
14
4
24
22
AC
12
11
21
26
18
17
22
Q
F
23
21
16
AC
8
1
6
15
AC
3
B
19
C
10
9
7
A
D
37
AC
AE
1023841

Ref.	Numer części	Opis	Ilość	Numer seryjny
1	276149	NAPĘD — SKRZYNIA PRZEKŁADNIOWA (CNH) [270]	1	
	276812	NAPĘD — SKRZYNIA PRZEKŁADNIOWA (AGCO) [270]	1	
	276811	NAPĘD — SKRZYNIA PRZEKŁADNIOWA (CLAAS) [270]	1	
	245620	NAPĘD — SKRZYNIA PRZEKŁADNIOWA (JOHN DEERE) [270]	1	
2	187466	KOMPAKTOWE SPRZĘGŁO AUTOMATYCZNE	1	
3	187476	BLOK KOŁA POŚREDNIEGO	1	
4	187477	USZCZELNIENIE	1	
5	187478	WAŁ	1	
6	187480	KOŁO ZĘBATE — 97 ZĘBÓW (CNH/JOHN DEERE)	1	
	276353	KOŁO ZĘBATE — 89 ZĘBÓW (AGCO/CLAAS)	1	
7	187482	POKRYWA — KOŁO ŁAŃCUCHOWE	1	
8	187697	USZCZELKA — OBUDOWA	1	
9	187698	USZCZELKA — POKRYWA KOŁA ŁAŃCUCHOWEGO	1	
10	187484	KOŁO ŁAŃCUCHOWE POŚREDNIE 50C15	1	
11	187485	ŁOŻYSKO KULKOWE DWURZĘDOWE 3205	1	
12	187486	WSPORNIK ZĘBNIKA	1	
13	187487	PODKŁADKA REGULACYJNA — ZESTAW	1	
14	187492	KOŁO ŁAŃCUCHOWE 50B38	1	
15	276679	PŁYTA NAPINACZA	1	
16	187696	USZCZELKA — POKRYWA REGULACJI	1	
17	187494	POKRYWA — REGULACJA	1	
18	187495	USTALACZ	1	
19	231389	KOŁO ŁAŃCUCHOWE — 50A29 (CNH/AGCO)	1	
	187524	ZESTAW — KOŁO ŁAŃCUCHOWE, 22 ZĘBY (CLAAS) [271]	1	
	248407	KOŁO ŁAŃCUCHOWE — 50A37 (JOHN DEERE)	1	
20	18898	PIERŚCIEŃ USTALAJĄCY — ZEWNĘTRZNY	1	
21	30701	ŁOŻYSKO — PIERŚCIEŃ ZEWNĘTRZNY	2	
22	30702	ŁOŻYSKO — PIERŚCIEŃ WEWNĘTRZNY	2	
23	30203	KOREK RUROWY MAGNETYCZNY	3	
24	26846	KLIN	1	

270. Zawiera pozycje #2–27 i elementy montażowe.
271. Zawiera koło łańcuchowe i instrukcje instalacji.

NAPĘDY

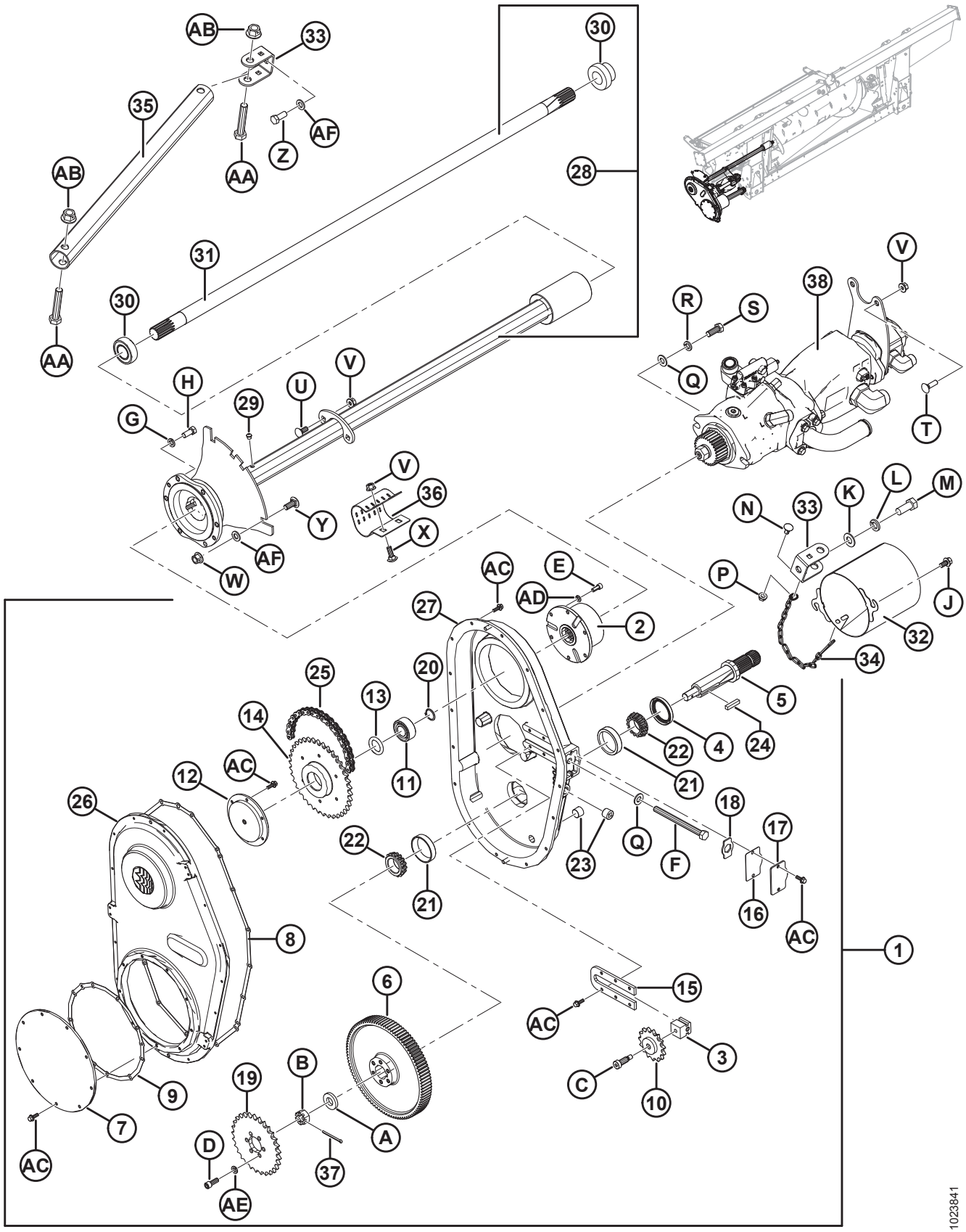
AB
33
30
35
AF
Z
AA
AB
28
31
30
AA
V
38
R
S
Q
T
H
U
V
29
G
V
36
Y
X
AF
W
N
33
K
L
M
P
J
32
34
AC
E
AD
27
2
25
20
13
14
5
4
24
22
21
AC
12
11
26
18
17
22
Q
F
23
21
16
AC
8
1
6
15
AC
3
C
10
B
19
9
7
A
D
37
AC
AE
1023841

Ref.	Numer części	Opis	Ilość	Numer seryjny
25	231534	ŁAŃCUCH ROLKOWY — RC 50 (78 PODZIAŁEK, NIESKOŃCZONY) CNH	1	
	156037	ŁAŃCUCH ROLKOWY — RC 50 (74 PODZIAŁKI, NIESKOŃCZONY) AGCO/CLAAS	1	
	248408	ŁAŃCUCH ROLKOWY — RC 50 (80 PODZIAŁEK, NIESKOŃCZONY) JD	1	
26	187481	POKRYWA — SKRZYNIA PRZEKŁADNIOWA	1	
27	287914	OBUDOWA — SKRZYNIA PRZEKŁADNIOWA	1	
28	301663	ZESPÓŁ WAŁU WYJŚCIOWEGO [272]	1	
29	21425	ZAWÓR NADMIAROWY	1	
30	21363	ŁOŻYSKO — SFERYCZNA ŚR. ZEWN. I KOŁNIERZ	2	
31	279689	WAŁ WYJŚCIOWY	1	
32	133421	OSŁONA SPAWANA	1	
33	187520	KOTEW ROZPÓRKOWA	2	
34	279081	ŁAŃCUCH	1	
35	301902	RURA ROZPÓRKOWA	1	
36	248850	ZACISK	1	
37	135358	ZAWLECZKA, ŚR. 5/32 X 2,0 CYNKOWANA	1	
38	REF.	ZESPÓŁ POMPY [273]		
A	187483	PODKŁADKA		
B	5512	NAKRĘTKA — SZEŚCIOKĄTNA ROWKOWANA 3/4		
C	135694	ŚRUBA — ODSADZANA, IMBUSOWA 1/2 X DŁ. 1,0		
D	135381	ŚRUBA — IMBUSOWA 3/8 X DŁ. 1,0		
E	135748	ŚRUBA — IMBUSOWA 5/16 X DŁ. 0,75		
F	276680	ŚRUBA — ŁEB SZEŚCIOKĄTNY, GWINT NA PEŁNEJ DŁUGOŚCI 1/2-13 X 5,5 KLASA 5 OKSYDOWANA NA CZARNO		
G	18652	PODKŁADKA TYPOWA ZABEZPIECZAJĄCA 7/16 CALA NOM. ŚR. WEWN. CYNKOWANA		
H	21522	ŚRUBA — SZEŚCIOKĄTNA 7/16 NC X DŁ. 1,0 KLASA 5 CYNKOWANA		
J	21821	ŚRUBA — SZEŚCIOKĄTNA KOŁNIERZOWA (ZĄBKOWANA) 3/8 NC X 0,75 KLASA 5 CYNKOWANA		
K	18600	PODKŁADKA — SAE PŁASKA 21/32 ŚR. WEWN. X 1-5/16 CALA ŚR. ZEWN. CYNKOWANA		

272. Zawiera zawór nadmiarowy (MD #21425), dwa łożyska (MD #21363) i wał (MD #279689).
273. Patrz sekcja *85 Zespół pompy, strona 307*.

NAPĘDY

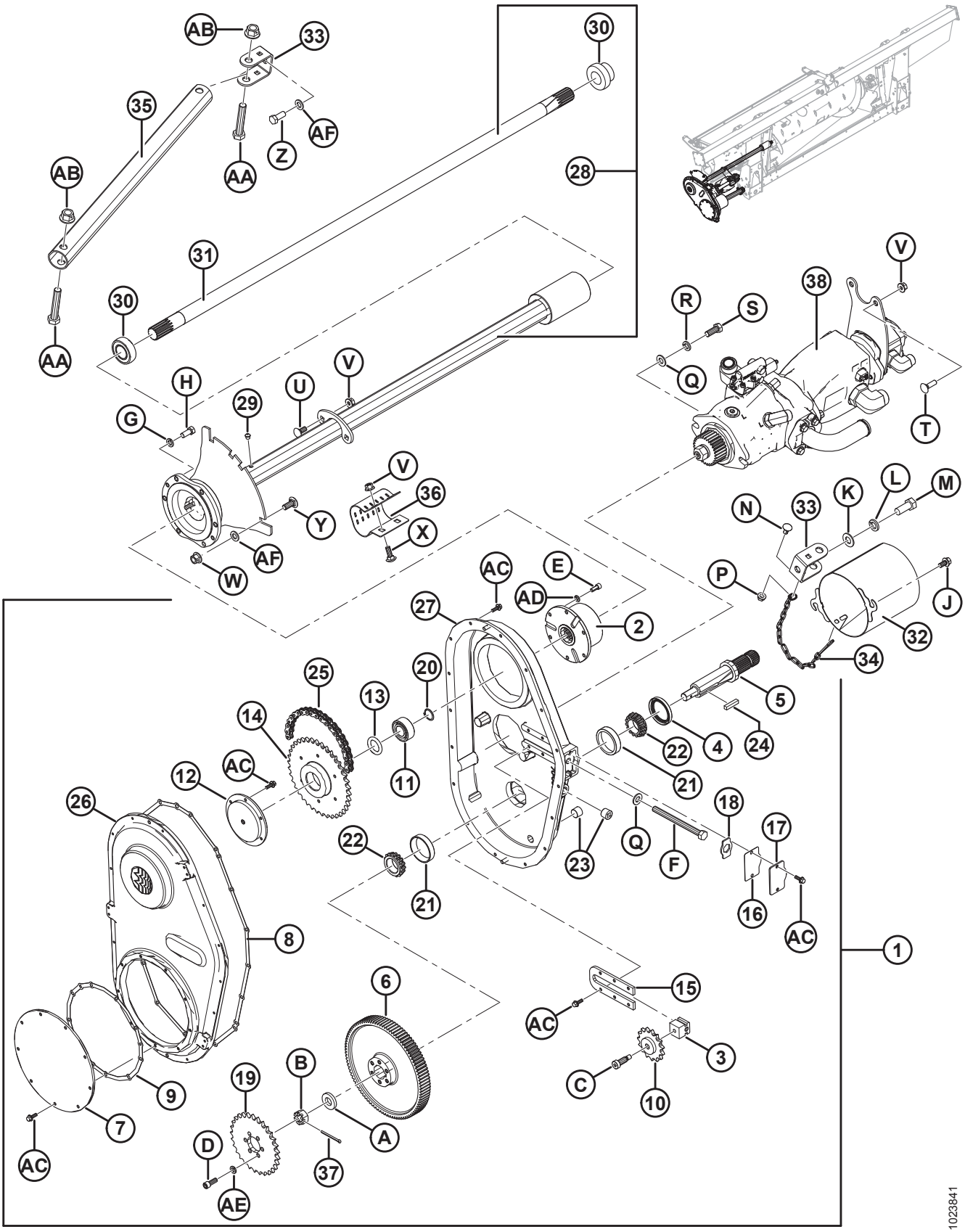
AB
33
30
35
AF
Z
AA
AB
28
31
30
AA
V
38
R
S
Q
T
H
U
V
29
G
V
36
Y
X
AF
W
N
33
K
L
M
P
J
32
34
AC
E
AD
2
27
25
20
13
14
5
4
24
22
21
AC
12
11
26
18
17
22
Q
F
23
21
16
AC
8
1
6
15
AC
3
C
10
B
19
9
7
A
D
37
AC
AE
1023841

Ref.	Numer części	Opis	Ilość	Numer seryjny
L	18639	PODKŁADKA TYPOWA ZABEZPIECZAJĄCA 5/8 CALA NOM. ŚR. WEWN. CYNKOWANA		
M	21594	ŚRUBA — ŁEB SZEŚCIOKĄTNY 0,625-11 UNC X 1,50		
N	21472	ŚRUBA — Z ŁBEM OKRĄGŁYM, Z KWADRATOWYM ODSADZENIEM 3/8 NC X 0,75 KLASA 5		
P	30228	NAKRĘTKA KOŁNIERZOWA (ZNIEKSZT. GWINT) GŁADKA POWIERZCHNIA 0,375-16 UNC		
Q	18599	PODKŁADKA — SAE PŁASKA 17/32 ŚR. WEWN. X 1-1/16 CALA ŚR. ZEWN. CYNKOWANA		
R	18638	PODKŁADKA TYPOWA ZABEZPIECZAJĄCA 1/2 CALA NOM. ŚR. WEWN. CYNKOWANA		
S	21491	ŚRUBA — SZEŚCIOKĄTNA 1/2 NC X DŁ. 1,25 KLASA 5 CYNKOWANA		
T	135691	ŚRUBA — Z ŁBEM OKRĄGŁYM, Z KWADRATOWYM ODSADZENIEM, GWINT NA PEŁNEJ DŁUGOŚCI M10 X 1,5 X 35-8,8-A3L		
U	135785	ŚRUBA — Z ŁBEM OKRĄGŁYM, Z KWADRATOWYM ODSADZENIEM M10 X 1,5 X 25-8,8-A3L		
V	135799	NAKRĘTKA SZEŚCIOKĄTNA KOŁNIERZOWA, ZABEZPIECZAJĄCA, SYMETRYCZNA M10 X 1,5-10-A3L		
W	136431	NAKRĘTKA SZEŚCIOKĄTNA KOŁNIERZOWA, ZABEZPIECZAJĄCA, SYMETRYCZNA M12 X 1,75-10-A3L		
X	184662	ŚRUBA — Z ŁBEM OKRĄGŁYM, Z KWADRATOWYM ODSADZENIEM, GWINT NA PEŁNEJ DŁUGOŚCI M10 X 1,5 X 30-8,8-A3L		
Y	184667	ŚRUBA — Z ŁBEM OKRĄGŁYM, Z KWADRATOWYM ODSADZENIEM M12 X 1,75 X 30-8,8-AA1J		
Z	136137	ŚRUBA — ŁEB SZEŚCIOKĄTNY, GWINT NA PEŁNEJ DŁUGOŚCI M16 X 2 X 35-8,8-AA1J		
AA	136455	ŚRUBA — ŁEB SZEŚCIOKĄTNY M16 X 2 X 85-8,8-A3L		
AB	136440	NAKRĘTKA SZEŚCIOKĄTNA KOŁNIERZOWA, ZABEZPIECZAJĄCA, SYMETRYCZNA M16 X 2-10-A3L		
AC	21456	ŚRUBA — SZEŚCIOKĄTNA KOŁNIERZOWA (ZĄBKOWANA) 1/4 NC X 0,75 KLASA 5 CYNKOWANA		
AD	18636	PODKŁADKA TYPOWA ZABEZPIECZAJĄCA 5/16 CALA NOM. ŚR. WEWN. CYNKOWANA		
AE	18637	PODKŁADKA TYPOWA ZABEZPIECZAJĄCA 3/8 CALA NOM. ŚR. WEWN. CYNKOWANA		
AF	184717	PODKŁADKA PŁASKA TYPOWA M16-200HV-AA1J		

85 Zespół pompy

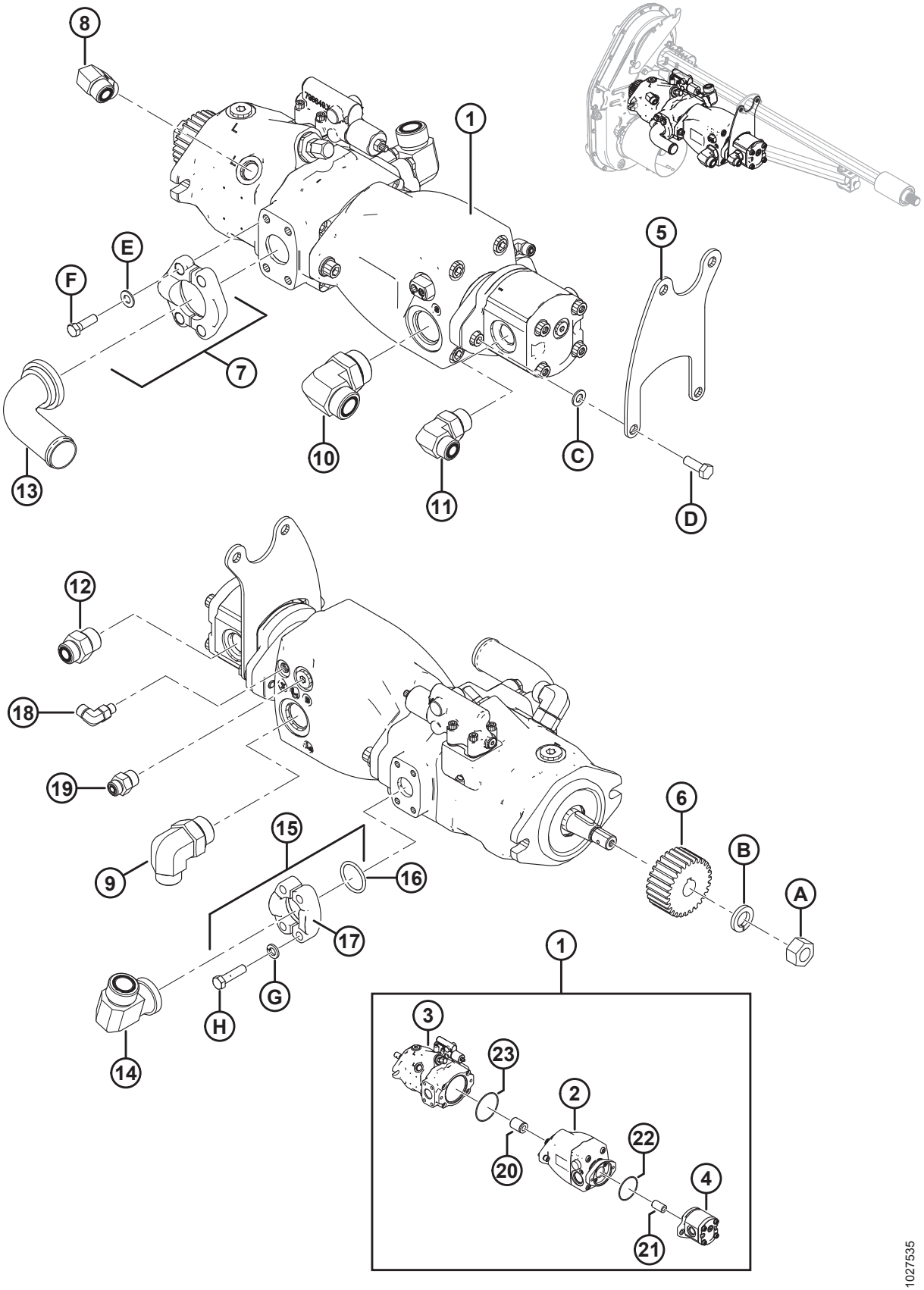

ZESPÓŁ POMPY

UWAGA:

Niektóre moduły pływające mogą być wyposażone w pompy zębate Bosch/Rexroth, które nie są sprzedawane oddzielnie. W celu wymiany kompletnej pompy zębatej zamówić pompę zębatą Casappa 16 lub 19 cm sześc. wraz z zestawem uszczelnień wymienionym na liście części. W celu wykonania serwisu zestawu uszczelnień na pompach zębatych Bosch/Rexroth zamówić zestaw uszczelnienia MD #187967. Szczegółowe informacje na temat pomp zębatych można znaleźć w instrukcji technicznej hedera.

Ref.	Numer części	Opis	Ilość	Numer seryjny
1	NO	ZESPÓŁ POMPY [274]	1	
2	**311466**	**POMPA TŁOKOWA, TAŚMA BOCZNA**	**1**	
	311727	**ZAWÓR — KASETOWY, STEROWANIE POMPĄ**		
3	248089	POMPA TŁOKOWA, NAPĘD NOŻA	1	
	294890	ZESTAW USZCZELNIENIA, POMPA TŁOKOWA NAPĘDU NOŻA Z INSTRUKCJĄ		
4	187252	POMPA ZĘBATA, 16 CM SZEŚC., TAŚMA PODAJĄCA (CNH/CLAAS)	1	
	295998	POMPA ZĘBATA, 19 CM SZEŚC., TAŚMA PODAJĄCA (JD/AGCO)	1	
	187918	ZESTAW USZCZELNIENIA — POMPA ZĘBATA (CASAPPA) [275]		
	REF.	ZESTAW USZCZELNIENIA — POMPA ZĘBATA (BOSCH/REXROTH) [276]		
5	295242	TYLNY WSPORNIK POMPY	1	
6	276859	ZĘBNIK — 28 ZĘBÓW, MODUŁ 2,5 (CNH/JD)	1	
	276352	ZĘBNIK — 36 ZĘBÓW, MODUŁ 2,5 (CLAAS/AGCO)	1	
7	136246	ZESTAW — KOŁNIERZ DZIELONY, 1,5 CALA KOD 61 [277]	1	
	135400	O-RING — 1,859 CALA ŚR. WEWN. X 0,139 CALA ŚCIANA		
8	136089	ZŁĄCZKA — KOLANKO HYDRAULICZNE 90°	1	
	44210	O-RING — #10 ORB		
	135867	O-RING — #10 ORFS		
9	135901	ZŁĄCZKA — KOLANKO HYDRAULICZNE 90°	1	
	50220	O-RING — #20 ORB		
	135868	O-RING — #12 ORFS		

274. Nie podlega serwisowi, ponieważ jest to kompletny zespół. W celu wykonania serwisu poszczególnych podzespołów patrz pozycje #2–4 i 20–23.
275. Używany w pompach zębatych (MD #187252 i 295998).
276. W celu wykonania serwisu zestawu uszczelnienia na pompach zębatych Bosch/Rexroth (niedostępny oddzielnie) zamówić zestaw uszczelnienia (MD #187967).
277. Zawiera kołnierz dzielony (niedostępny oddzielnie), O-ring (MD #135400), cztery śruby (MD #252642) i cztery podkładki płaskie (MD #184714).

ZESPÓŁ POMPY

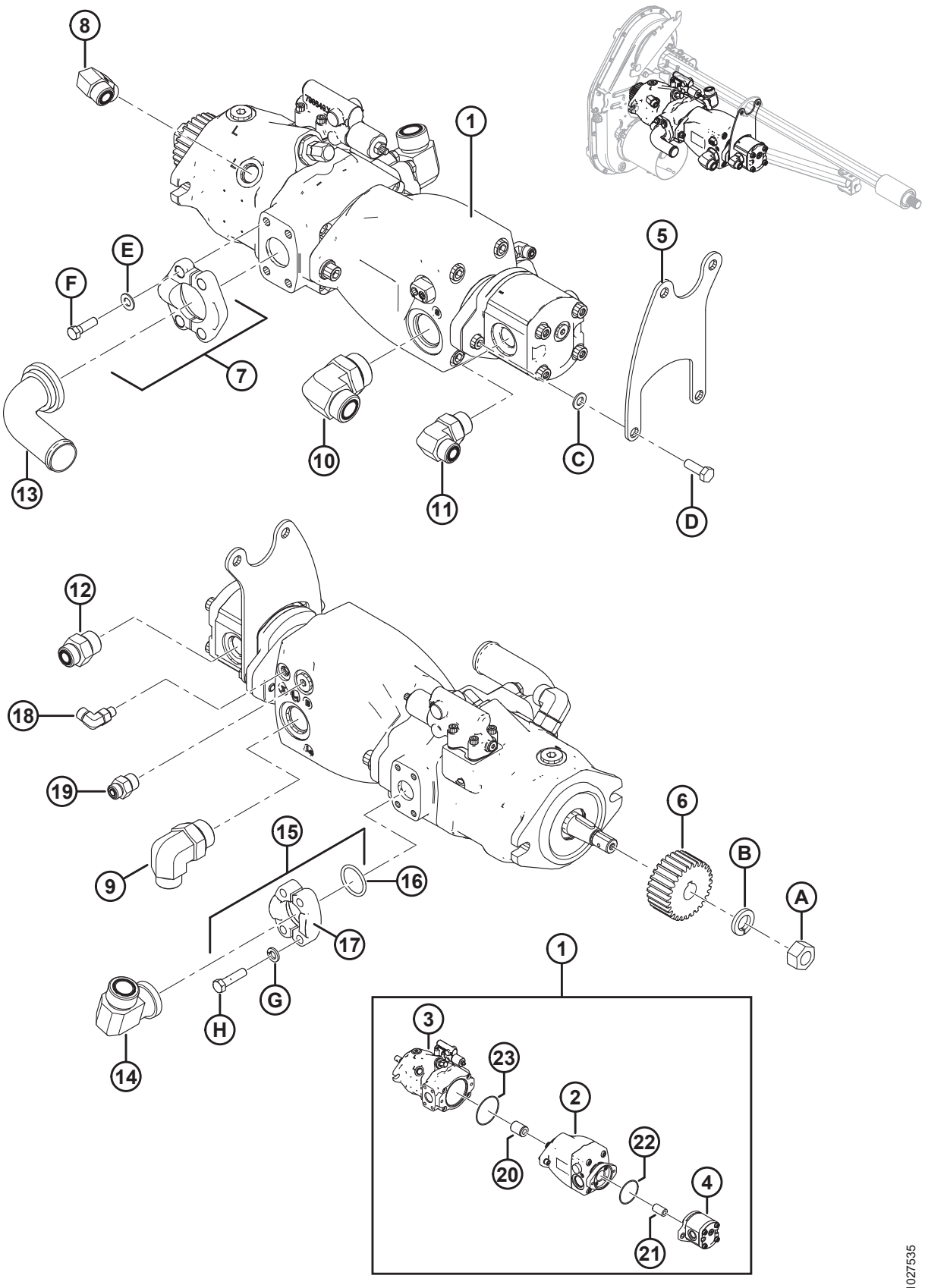

Ref.	Numer części	Opis	Ilość	Numer seryjny
10	136766	ZŁĄCZKA — KOLANKO HYDRAULICZNE 90° 20–16	1	
	50220	O-RING — #20 ORB		
	135554	O-RING — #16 ORFS		
11	136347	ZŁĄCZKA — KOLANKO HYDRAULICZNE 90°	1	
	30971	O-RING — #12 ORB		
	135867	O-RING — #10 ORFS		
12	135786	ZŁĄCZKA — ADAPTER	1	
	30971	O-RING — #12 ORB		
	135867	O-RING — #10 ORFS		
13	**294833**	**ZŁĄCZKA — KOLANKO HYDRAULICZNE, KOD 61**	**1**	
14	252208	ZŁĄCZKA — 90° #16 KOŁNIERZ X #16 MĘSKA ORFS	1	
	112868	O-RING — #16 KOŁNIERZ		
	135554	O-RING — #16 ORFS		
15	112866	ZESTAW — KOŁNIERZ DZIELONY, 1 CAL KOD 61 [278]	1	
16	112868	O-RING — 1,296 CALA ŚR. WEWN. X 0,139 CALA ŚCIANA	1	
17	194033	KOŁNIERZ — CZĘŚCIOWO DZIELONY, 1 CAL, KOD 61	2	
18	136447	ZŁĄCZKA — KOLANKO HYDRAULICZNE 90°	1	
	50223	O-RING — #4 ORB		
	135957	O-RING — #4 ORFS		
19	191705	ZŁĄCZKA — ADAPTER 6 MORFS X 8 MORB	1	
	44209	O-RING — #8 ORB		
	135865	O-RING — #6 ORFS		
20	295139	ZŁĄCZE WIELOWYPUSTOWE 13-13T	1	
21	295140	ZŁĄCZE WIELOWYPUSTOWE 20-11T	1	
22	136024	O-RING (3 X 85) [279]	1	
23	294832	O-RING (3 X 104)	1	
A	18720	NAKRĘTKA SZEŚCIOKĄTNA 3/4-16 UNF KLASA 5 CYNKOWANA		

278. Zawiera dwa częściowo dzielone kołnierze (MD #194033), O-ring (MD #112868), cztery śruby (MD #252640) i cztery podkładki płaskie (MD #30191).
279. O-ring (MD #136024) jest zawarty w zestawach do konwersji pomp zębatych, patrz sekcja *127 Zestawy do konwersji pomp zębatych, strona 433*. W przypadku oddzielnej wymiany pompy zębatej należy zamówić O-ring (MD #136024), jeśli O-ring jest zużyty lub uszkodzony.

ZESPÓŁ POMPY

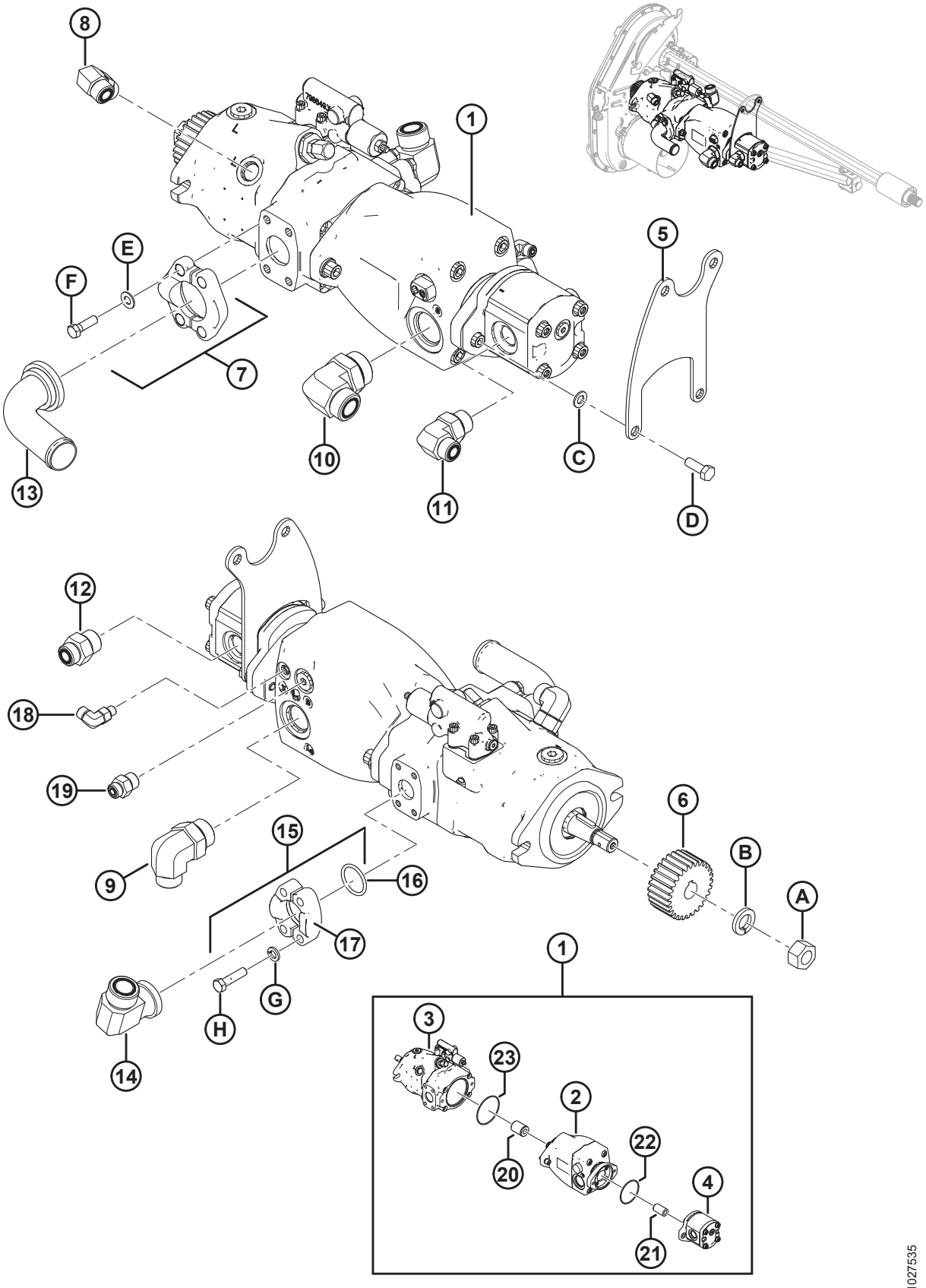

ZESPÓŁ POMPY

Ref.	Numer części	Opis	Ilość	Numer seryjny
B	18640	PODKŁADKA TYPOWA ZABEZPIECZAJĄCA 3/4 CALA NOM. ŚR. WEWN. CYNKOWANA		
C	184711	PODKŁADKA PŁASKA TYPOWA M10-200HV-A3L		
D	184661	ŚRUBA — ŁEB SZEŚCIOKĄTNY, GWINT NA PEŁNEJ DŁUGOŚCI M10 X 1,5 X 30-8,8-A3L		
E	**184714**	**PODKŁADKA PŁASKA TYPOWA M12-300HV**		
F	252642	ŚRUBA — SZEŚCIOKĄTNA 1/2-13 X 1,75-KL.8-AA3L		
G	**30191**	**PODKŁADKA — UTWARDZANA ASTM F436 3/8**		
H	252640	ŚRUBA — SZEŚCIOKĄTNA 3/8-16 X 1,25-KL.8-AA3L		

86 Wejściowy wał napędowy i wspornik

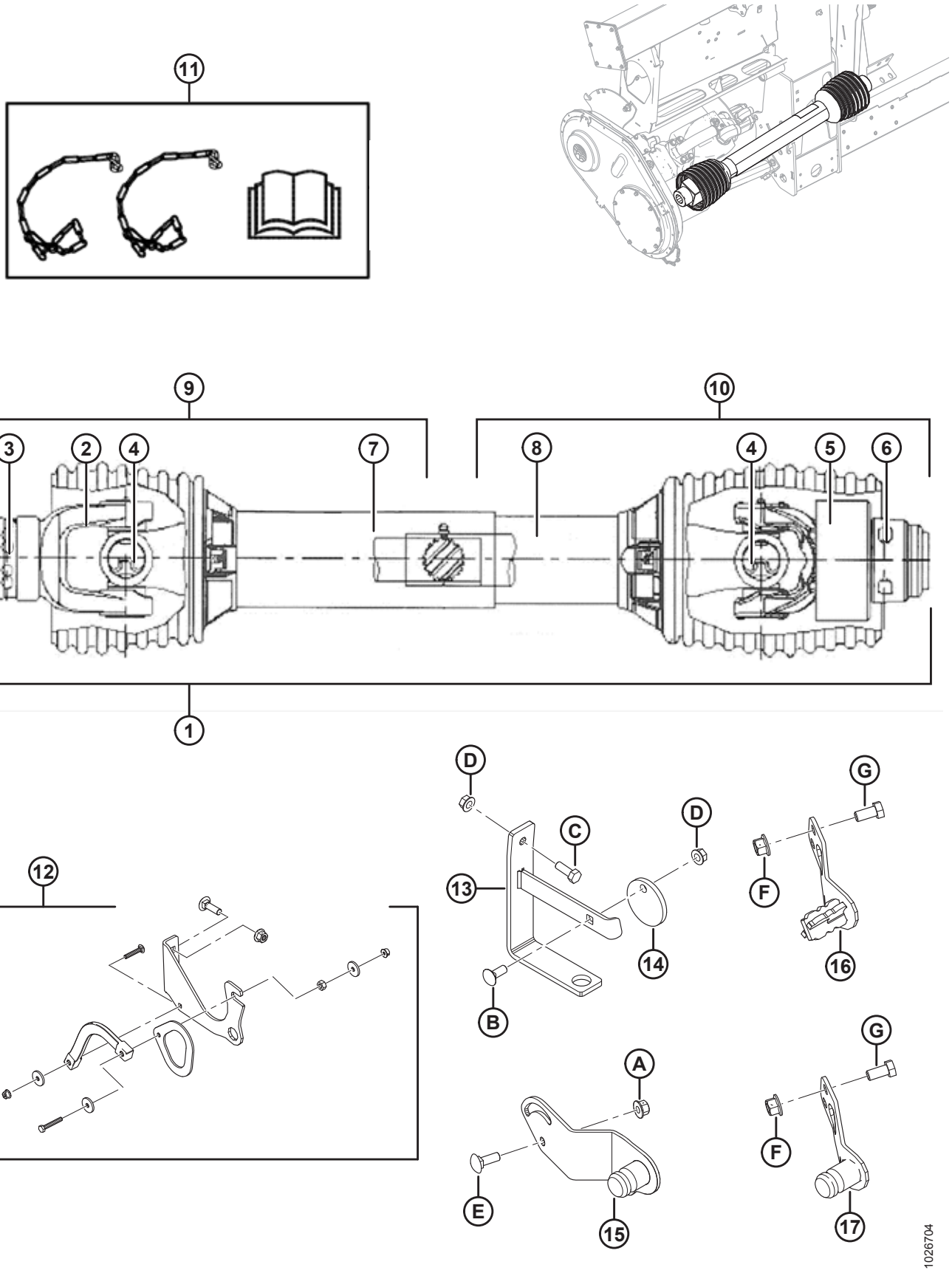

WEJŚCIOWY WAŁ NAPĘDOWY I WSPORNIK

UWAGA:

Zestawy połówek wału napędowego po stronie kombajnu są wymienione w pozycji #9, a zestawy połówek wału napędowego po stronie hedera są wymienione w pozycji #10. Patrz przypisy do poszczególnych części w celu określenia, którego zestawu należy użyć dla danego modelu kombajnu.

Ref.	Numer części	Opis	Ilość	Numer seryjny
	B6595	ZESTAW — WAŁ NAPĘDOWY 6-WYPUSTOWY CE, KOMBAJN CNH [280]		
	B6596	ZESTAW — WAŁ NAPĘDOWY 21-WYPUSTOWY CE, KOMBAJN CNH [281]		
1	301996	WAŁ NAPĘDOWY 6-WYPUSTOWY — KOMPLETNY (CERTYFIKAT CE) [282]	1	
	187553	WAŁ NAPĘDOWY 21-WYPUSTOWY — KOMPLETNY (CERTYFIKAT CE) [283]	1	
	187550	WAŁ NAPĘDOWY 21-WYPUSTOWY — KOMPLETNY (CERTYFIKAT CE) [284]	1	
	187551	WAŁ NAPĘDOWY Z SZEŚCIOKĄTNYM OTWOREM — KOMPLETNY (CERTYFIKAT CE) [285]	1	
	314306	WAŁ NAPĘDOWY 1 3/4, 20-WYPUSTOWY — KOMPLETNY (CERTYFIKAT CE) [286]	1	
	301704	WAŁ NAPĘDOWY 38, 8-WYPUSTOWY — KOMPLETNY (CERTYFIKAT CE) [287]	1	
	287814	OSŁONA — ZESTAW NAPRAWCZY CE	NŻ	
2	133634	JARZMO — BLOKADA SPRĘŻYNOWA, 6-WYPUSTOWY	1	
	133637	JARZMO — BLOKADA SPRĘŻYNOWA, 21-WYPUSTOWY	1	
	133641	JARZMO — BLOKADA SPRĘŻYNOWA, SZEŚCIOKĄTNY OTWÓR [285]	1	
	150890	JARZMO — BLOKADA SPRĘŻYNOWA, 1 3/4, 20-WYPUSTOWY [286]	1	
	314657	JARZMO — BLOKADA SPRĘŻYNOWA, 38, 8-WYPUSTOWY [287]	1	

280. Case IH Midrange/Flagship seria 10/20/30/40, wszystkie New Holland CR/CX i Versatile RT490. Zestawy dostępne wyłącznie za pośrednictwem działu sprzedaży towarów kompletnych.
281. Kombajny CNH z roku 2017 i późniejsze. Zestawy dostępne wyłącznie za pośrednictwem działu sprzedaży towarów kompletnych.
282. Case IH Midrange/Flagship seria 10/20/30/40, wszystkie New Holland CR/CX.
283. Seria JD STS/S (z wyjątkiem maszyn wytrząsaczowych z szerokim korpusem wymienionych poniżej), CLAAS Lexion, AGCO i kombajny CNH z roku 2017 i późniejsze.
284. Maszyny wytrząsaczowe z szerokim korpusem JD — 9650/9660, 9660 WTS i T9670.
285. Case IH z serii 88 i z serii 2300/2500.
286. AGCO IDEAL™ 7/8/9.
287. Rostselmash 760/780.

WEJŚCIOWY WAŁ NAPĘDOWY I WSPORNIK

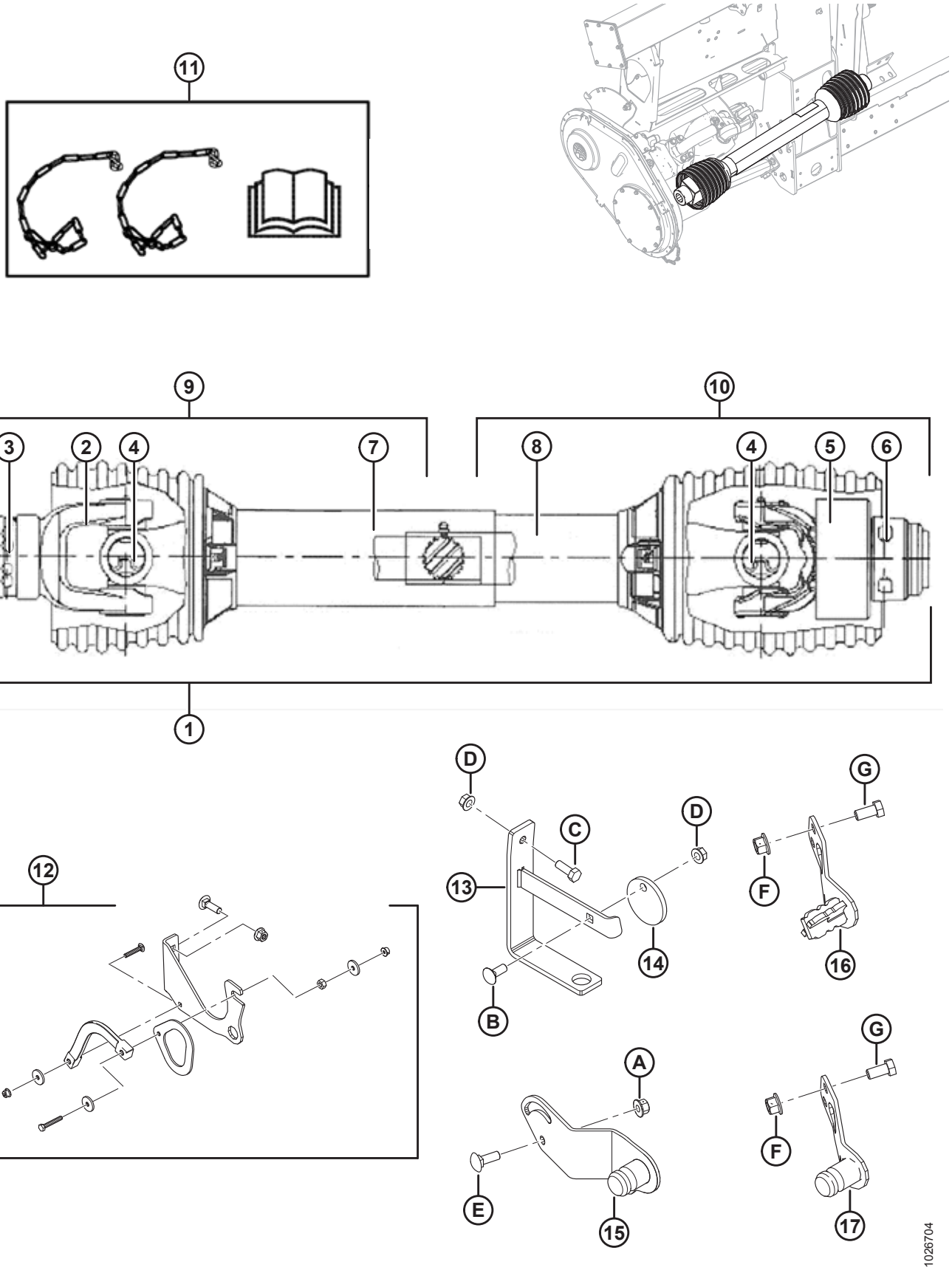

WEJŚCIOWY WAŁ NAPĘDOWY I WSPORNIK

Ref.	Numer części	Opis	Ilość	Numer seryjny
3	40095	ZESTAW NAPRAWCZY — JARZMO Z BLOKADĄ SPRĘŻYNOWĄ (6-WYPUSTOWY I 21-WYPUSTOWY)		
	133633	ZESTAW NAPRAWCZY — JARZMO Z BLOKADĄ SPRĘŻYNOWĄ	NŻ	
	133640	ZESTAW NAPRAWCZY — JARZMO Z BLOKADĄ SPRĘŻYNOWĄ (SZEŚCIOKĄTNY OTWÓR) [285]		
	150891	ZESTAW NAPRAWCZY — JARZMO Z BLOKADĄ SPRĘŻYNOWĄ (1 3/4, 20-WYPUSTOWY) [286]		
	314656	ZESTAW NAPRAWCZY — JARZMO Z BLOKADĄ SPRĘŻYNOWĄ (38, 8-WYPUSTOWY) [287]		
4	142777	ZESPÓŁ CZOPU POPRZECZNEGO [288]	2	
5	133631	JARZMO SWOBODNE	1	
6	133632	ZESTAW NAPRAWCZY — JARZMO Z BLOKADĄ AUTOMATYCZNĄ		
7	322207	ZESTAW — OSŁONA, ZEWNĘTRZNA (WAŁ NAPĘDOWY 6-WYPUSTOWY I 21-WYPUSTOWY) [289]	1	
	322203	ZESTAW — OSŁONA, ZEWNĘTRZNA (WAŁ NAPĘDOWY 21-WYPUSTOWY) [290]	1	
	322202	ZESTAW — OSŁONA, ZEWNĘTRZNA (WAŁ NAPĘDOWY Z SZEŚCIOKĄTNYM OTWOREM) [291]	1	
	322205	ZESTAW — OSŁONA, ZEWNĘTRZNA (WAŁ NAPĘDOWY 1 3/4, 20-WYPUSTOWY I 38, 8-WYPUSTOWY) [292]	1	
8	322208	ZESTAW — OSŁONA, WEWNĘTRZNA (WAŁ NAPĘDOWY 6-WYPUSTOWY I 21-WYPUSTOWY) [289]	1	
	322209	ZESTAW — OSŁONA, WEWNĘTRZNA (WAŁ NAPĘDOWY 21-WYPUSTOWY) [290]	1	
	322210	ZESTAW — OSŁONA, WEWNĘTRZNA (WAŁ NAPĘDOWY Z SZEŚCIOKĄTNYM OTWOREM) [291]	1	
	322211	ZESTAW — OSŁONA, WEWNĘTRZNA (WAŁ NAPĘDOWY 1 3/4, 20-WYPUSTOWY I 38, 8-WYPUSTOWY) [292]	1	

288. Zawiera zaciski i smarowniczkę.
289. JD seria STS/S (z wyjątkiem maszyn wytrząsaczowych z szerokim korpusem wymienionych poniżej), CLAAS Lexion, AGCO, Case IH Midrange/Flagship seria 10/20/30/40, wszystkie New Holland CR/CX, kombajny CNH z roku 2017 i późniejsze i Versatile RT490.
290. Maszyny wytrząsaczowe z szerokim korpusem JD — 9650/9660, 9660 WTS i T9670.
291. Case IH z serii 88 i z serii 2300/2500.
292. AGCO IDEAL™ 7/8/9 i Rostselmash 760/780.

WEJŚCIOWY WAŁ NAPĘDOWY I WSPORNIK

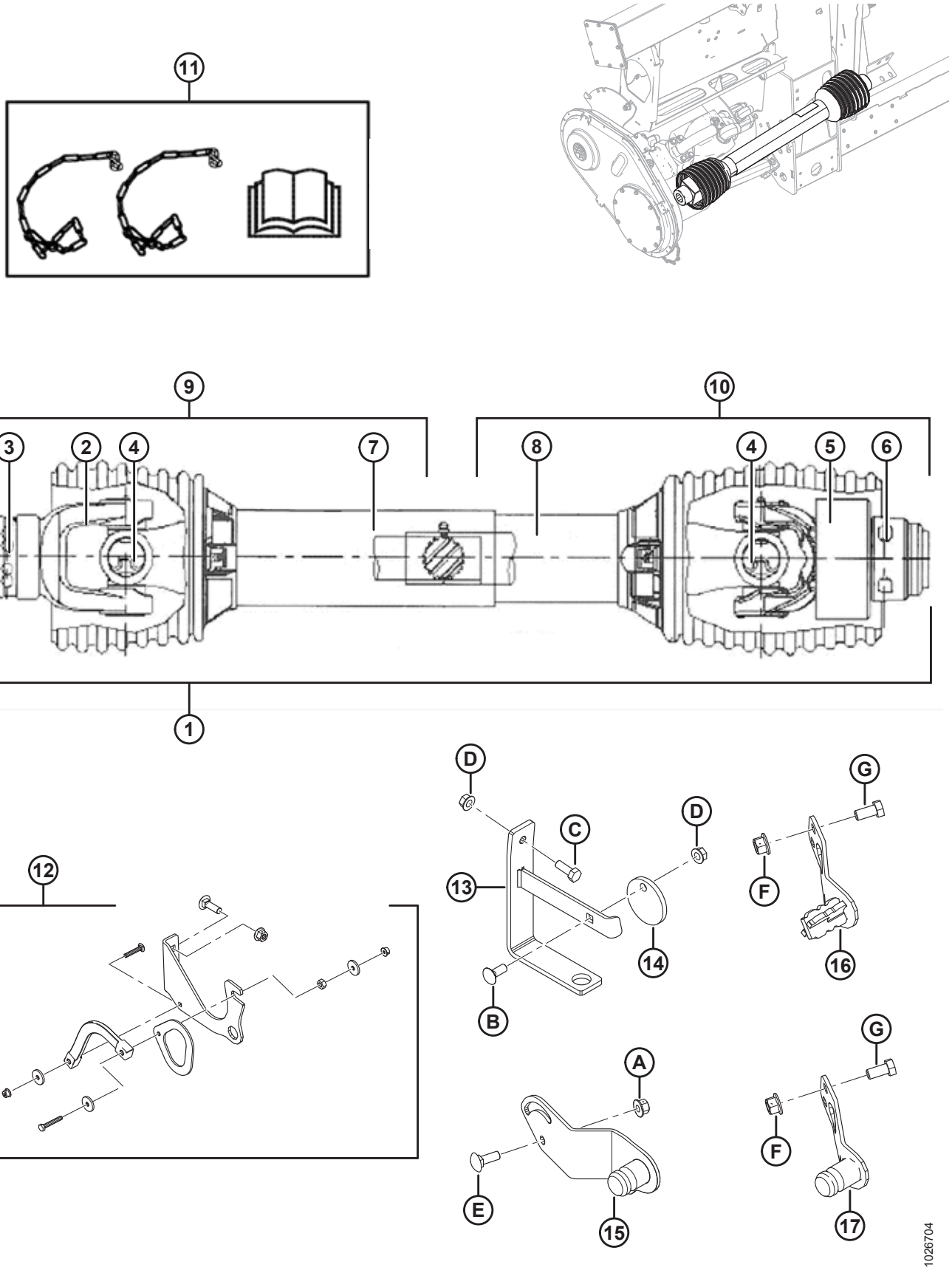

WEJŚCIOWY WAŁ NAPĘDOWY I WSPORNIK

Ref.	Numer części	Opis	Ilość	Numer seryjny
9	301997	ZESPÓŁ — POŁĄCZENIE I POŁÓWKA WAŁU CE (6-WYPUSTOWY, STRONA KOMBAJNU) [293]	1	
	322212	ZESTAW — POŁÓWKA WAŁU NAPĘDOWEGO, ZEWNĘTRZNA (21-WYPUSTOWY, STRONA KOMBAJNU) [294]	1	
	322199	ZESTAW — POŁÓWKA WAŁU NAPĘDOWEGO, ZEWNĘTRZNA (21-WYPUSTOWY, STRONA KOMBAJNU) [290]	1	
	322198	ZESTAW — POŁÓWKA WAŁU NAPĘDOWEGO, ZEWNĘTRZNA (Z SZEŚCIOKĄTNYM OTWOREM, STRONA KOMBAJNU) [291]	1	
	314658	ZESPÓŁ — POŁĄCZENIE I POŁÓWKA WAŁU CE (1 3/4, 20-WYPUSTOWY, STRONA KOMBAJNU) [295]	1	
	314653	ZESPÓŁ — POŁĄCZENIE I POŁÓWKA WAŁU CE (38, 8-WYPUSTOWY, STRONA KOMBAJNU) [296]	1	
	220766	OSŁONA — ZESTAW NAPRAWCZY CE	NŻ	
10	322257	ZESTAW — POŁÓWKA WAŁU NAPĘDOWEGO, WEWNĘTRZNA (6-WYPUSTOWY I 21-WYPUSTOWY, STRONA HEDERA) [289]	1	
	322258	ZESTAW — POŁÓWKA WAŁU NAPĘDOWEGO, WEWNĘTRZNA (21-WYPUSTOWY, STRONA HEDERA) [290]	1	
	322259	ZESTAW — POŁÓWKA WAŁU NAPĘDOWEGO, WEWNĘTRZNA (Z SZEŚCIOKĄTNYM OTWOREM, STRONA HEDERA) [291]	1	
	322234	ZESTAW — POŁÓWKA WAŁU NAPĘDOWEGO, WEWNĘTRZNA (1 3/4, 20-WYPUSTOWY I 38, 8-WYPUSTOWY, STRONA HEDERA) [292]	1	
	220766	OSŁONA — ZESTAW NAPRAWCZY CE	NŻ	
11	171277	ZESTAW DO KONWERSJI CE (EKSPORT) [297]	NŻ	–346189
12	REF.	ZESPÓŁ — WSPORNIK WAŁU NAPĘDOWEGO [298]	1	
13	133166	WSPORNIK — WIESZAK WAŁU NAPĘDOWEGO (2016 I WCZEŚNIEJSZE) [299]	1	–301189
14	133165	TARCZA BLOKUJĄCA — WIESZAK WAŁU NAPĘDOWEGO (2016 I WCZEŚNIEJSZE) [299]	1	–301189

293. Case IH Midrange/Flagship seria 10/20/30/40, wszystkie New Holland CR/CX i Versatile RT490.
294. JD seria STS/S (z wyjątkiem maszyn wytrząsaczowych z szerokim korpusem wymienionych poniżej), CLAAS Lexion, AGCO i kombajny CNH z roku 2017 i późniejsze.
295. AGCO IDEAL™ 7/8/9.
296. Rostselmash 760/780.
297. Zawiera dwa łańcuchy, naklejki, instrukcję CE i arkusz z instrukcją. Część serwisowa dla modułów pływających wyprodukowanych w roku modelowym 2018 i wcześniejszych.
298. Zawiera wspornik (niedostępny oddzielnie), hak (niedostępny oddzielnie), taśmę (niedostępna oddzielnie) i elementy montażowe. Zespół wspornika wału napędowego zastąpiony przez wspornik (MD #133166), tarczę (MD #133165) i elementy montażowe B–D w przypadku modułów pływających wyprodukowanych w roku modelowym 2016 i wcześniejszych.
299. Część serwisowa wyłącznie do modułów pływających wyprodukowanych w roku modelowym 2016 i wcześniejszych, AGCO IDEAL™ 7/8/9, Case IH z serii 2300/2500 i Rostselmash 760/780.

WEJŚCIOWY WAŁ NAPĘDOWY I WSPORNIK

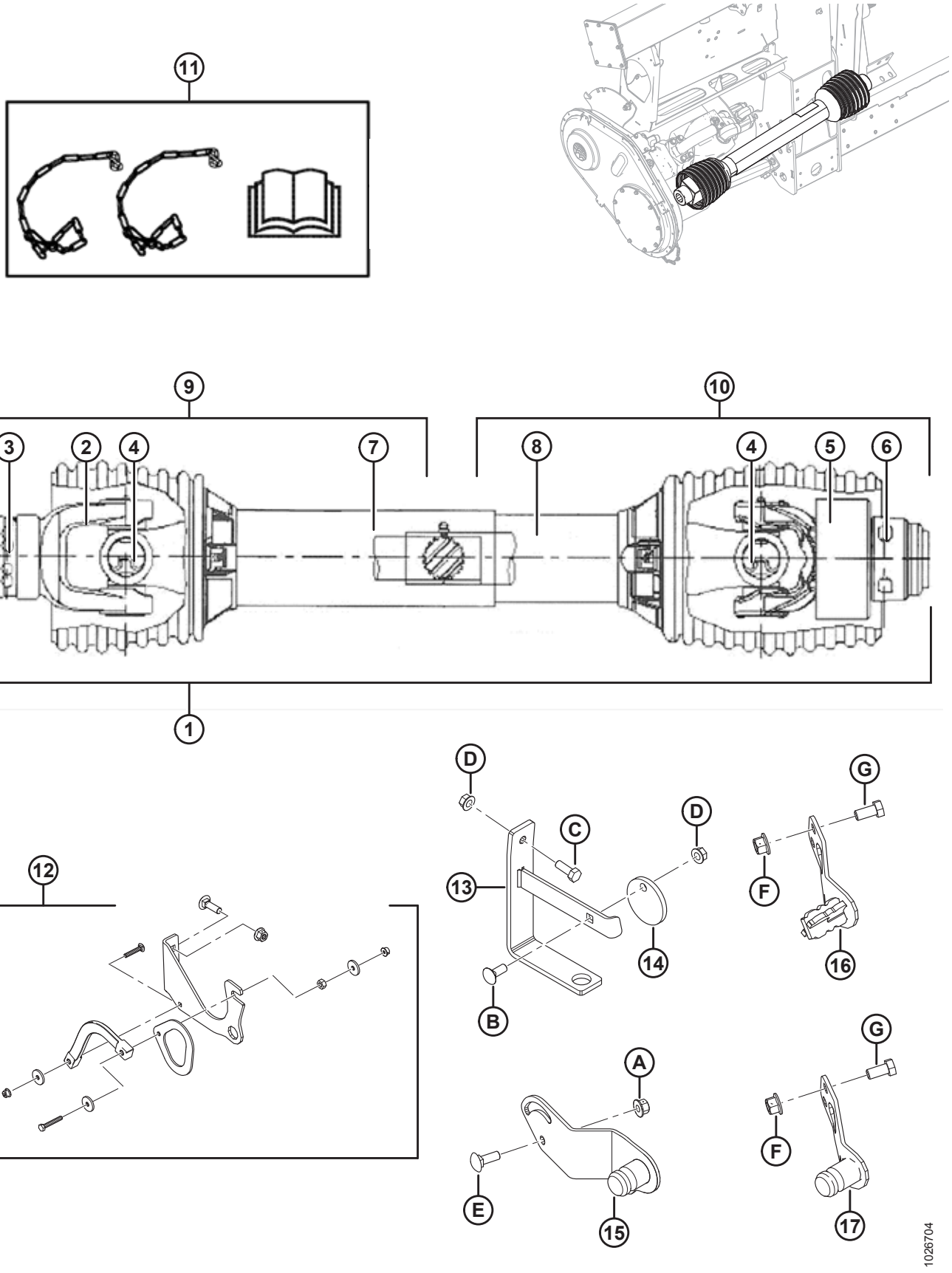

WEJŚCIOWY WAŁ NAPĘDOWY I WSPORNIK

Ref.	Numer części	Opis	Ilość	Numer seryjny
15	276566	WSPORNIK SPAWANY — PRZECHOWYWANIE WOM [300]	1	
16	308015	WSPORNIK SPAWANY — PRZECHOWYWANIE WOM (6-WYPUSTOWY CNH) [301]	1	
17	308124	WSPORNIK SPAWANY — PRZECHOWYWANIE WOM (21-WYPUSTOWY CNH) [302]	1	301190–
A	135799	NAKRĘTKA SZEŚCIOKĄTNA KOŁNIERZOWA, ZABEZPIECZAJĄCA, SYMETRYCZNA M10 X 1,5-10-A3L		
B	19965	ŚRUBA — Z ŁBEM OKRĄGŁYM, Z KWADRATOWYM ODSADZENIEM 3/8-16 X 1-KL.5 CYNKOWANA		
C	20077	ŚRUBA — ŁEB SZEŚCIOKĄTNY 3/8 NC X DŁ. 1,0 KLASA 5 CYNKOWANA [303]		
D	30228	NAKRĘTKA KOŁNIERZOWA (ZNIEKSZT. GWINT) GŁADKA POWIERZCHNIA 0,375-16 UNC		
E	184662	ŚRUBA — Z ŁBEM OKRĄGŁYM, Z KWADRATOWYM ODSADZENIEM, GWINT NA PEŁNEJ DŁUGOŚCI M10 X 1,5 X 30-8,8-A3L		
F	136431	NAKRĘTKA SZEŚCIOKĄTNA KOŁNIERZOWA, ZABEZPIECZAJĄCA, SYMETRYCZNA M12 X 1,75-10		
G	50155	ŚRUBA — ŁEB SZEŚCIOKĄTNY, GWINT NA PEŁNEJ DŁUGOŚCI M12 X 1,75 X 25-8,8-AA1J		

300. Gleaner R/S, CLAAS Lexion, John Deere i AGCO.
301. Case IH Midrange/Flagship seria 10/20/30/40, wszystkie New Holland CR/CX i Versatile RT490.
302. Kombajny CNH z roku modelowego 2017 i późniejsze.
303. Śruba E (MD #184662) i nakrętka A (MD #135799) używane do zamocowania wspornika wieszaka wału napędowego (MD #133166) w przypadku kombajnów AGCO IDEAL™ 7/8/9, Case IH z serii 2300/2500 i Rostselmash 760/780.

87 Hydraulika — elementy ramy

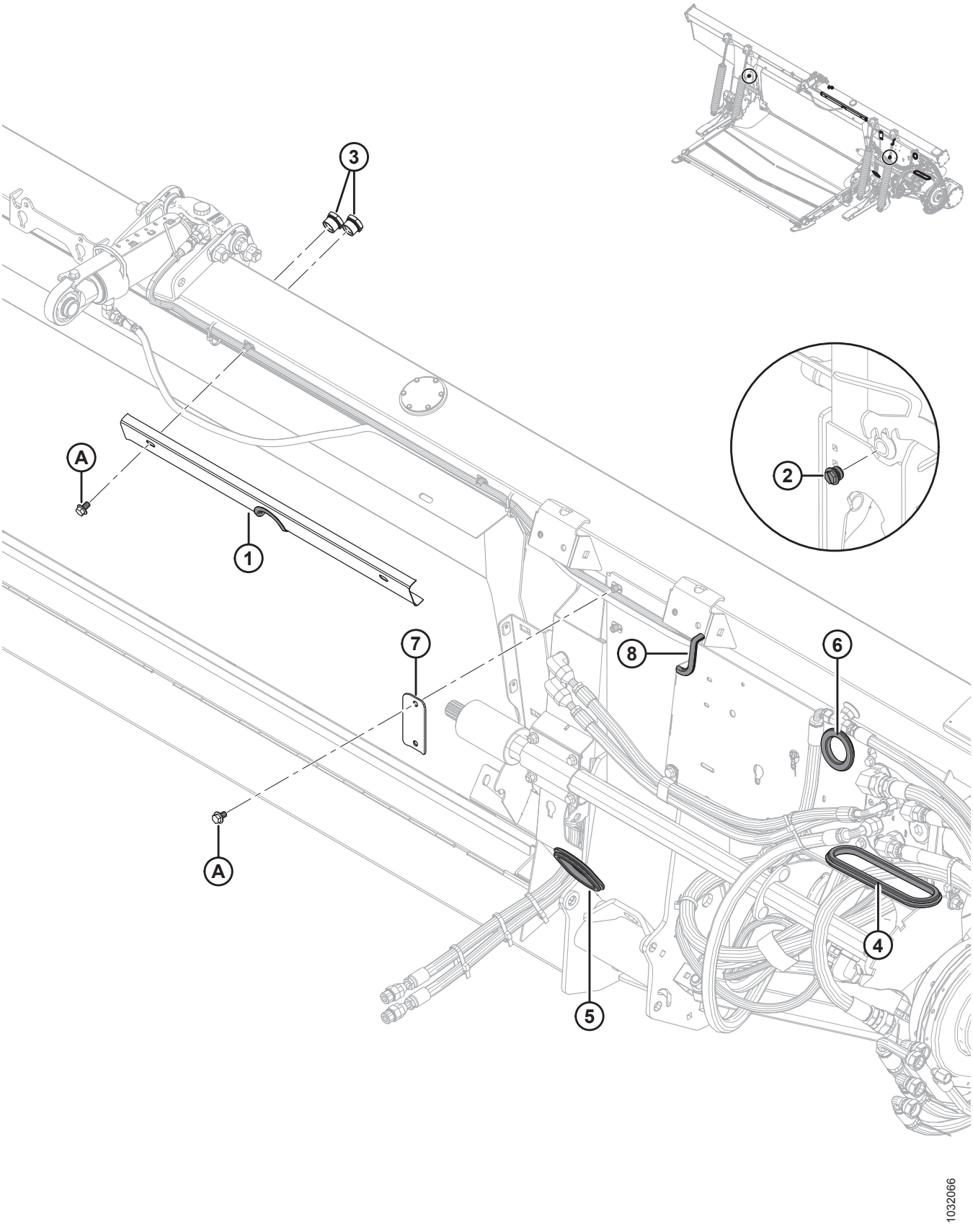

Ref.	Numer części	Opis	Ilość	Numer seryjny
1	**294949**	**ZESPÓŁ — UCHWYT WĘŻA** [304]	**1**	
	109791	**ODLEW**	**1**	
2	103575	KOREK — SZEŚCIOKĄTNY Z O-RINGIEM [305]	2	371190–
	156051	KOREK — #16 ORB [306]	2	–371189
3	304668	WZIERNIK	2	
4	276033	PRZELOTKA — GUMOWA	1	
5	276034	PRZELOTKA — GUMOWA	1	
6	276560	PRZELOTKA — GUMOWA	1	
7	287272	ZACISK PRZEWODU	1	
8	**31889**	**ODLEW (SPEC. 31886)**	**1**	
A	136151	ŚRUBA — SZEŚCIOKĄTNA KOŁNIERZOWA, GWINT NA PEŁNEJ DŁUGOŚCI M10 X 1,5 X 16-8,8-A3L		

304. Zawiera uchwyt z wycięciem (niedostępny oddzielnie do serwisowania) i odlew (MD #109791).
305. Dla roku modelowego 2020 i późniejszych. Dwa korki spustowe znajdują się z tyłu ramy modułu pływającego.
306. Dla roku modelowego 2019 i wcześniejszych. Dwa korki spustowe znajdują się z tyłu ramy modułu pływającego.

88 Hydraulika — łącznik środkowy oraz przechylanie hedera / pozycja nagarniacza w osi przód-tył

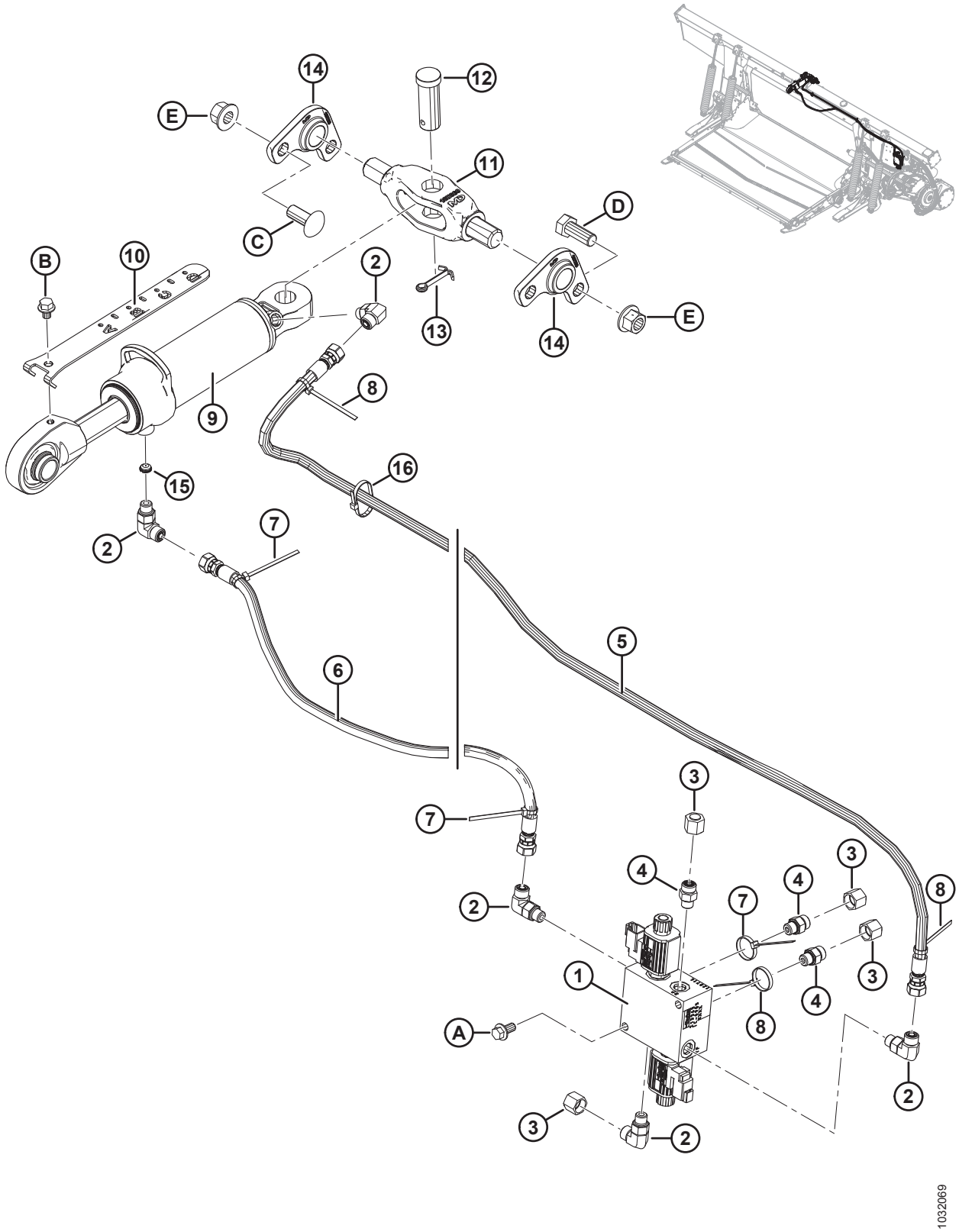

Ref.	Numer części	Opis	Ilość	Numer seryjny
1	213363	KOLEKTOR — ZAWÓR WYBIERAKOWY	1	
	287449	CEWKA — 12 V DC-0,625 CALA		
	287450	ZAWÓR GRZYBKOWY		
	287451	ZESTAW USZCZELNIENIA — ZAWÓR GRZYBKOWY		
2	136095	ZŁĄCZKA — KOLANKO HYDRAULICZNE 90°	5	
	50219	O-RING — #6 ORB		
	135865	O-RING — #6 ORFS		
3	136325	KOREK HYDRAULICZNY, SAE, 6 ORFS	4	
4	135778	ZŁĄCZKA — ADAPTER	3	
	50219	O-RING — #6 ORB		
	135865	O-RING — #6 ORFS		
5	213307	WĄŻ HYDRAULICZNY, PRZECHYŁ DO PRZODU	1	
6	**311491**	**WĄŻ HYDRAULICZNY, PRZECHYŁ DO TYŁU**	**1**	
	311750	**ZESTAW — WĄŻ PRZECHYŁU, SERWISOWY** [307]	**NŻ**	**–371189**
7	40702	ELEMENT ZŁĄCZNY — OPASKA KABLOWA, CZERWONA	3	
8	49227	ELEMENT ZŁĄCZNY — OPASKA KABLOWA, ZIELONA	3	
9	187621	SIŁOWNIK — ŁĄCZNIK GÓRNY	1	
	123978	ZESTAW USZCZELNIENIA		
10	187637	WSKAŹNIK PRZECHYŁU	1	
11	187660	CZOP OBRABIANY	1	
12	135995	SWORZEŃ Z OTWOREM NA ZAWLECZKĘ	1	
13	18609	ZAWLECZKA ŚR. 1/4 X 2 CYNKOWANA	1	
14	187730	ODLEW — OBROTOWY	2	
15	252692	OGRANICZNIK — #6 ORB X 0,065 CALA	1	
16	**21763**	**ELEMENT ZŁĄCZNY — OPASKA KABLOWA, CZARNA**	**2**	
A	152655	ŚRUBA — SZEŚCIOKĄTNA KOŁNIERZOWA M10 X 1,5 X 20-8,8-A3L		
B	30693	ŚRUBA KOŁNIERZOWA (ZĄBKOWANA) 0,375-16 UNC X DŁ. 0,50		
C	136699	ŚRUBA — Z ŁBEM OKRĄGŁYM, KRÓTKA, Z KWADRATOWYM ODSADZENIEM M16 X 2 X 40-8,8-AA3L		

307. Zestaw serwisowy węża przechyłu (MD #311750) jest używany do serwisowania wcześniejszych produktów. Zestaw zawiera wąż przechyłu do tyłu (MD #311491) i instrukcję instalacji.

HYDRAULIKA — ŁĄCZNIK ŚRODKOWY ORAZ PRZECHYLANIE HEDERA / POZYCJA NAGARNIACZA W OSI PRZÓD-TYŁ

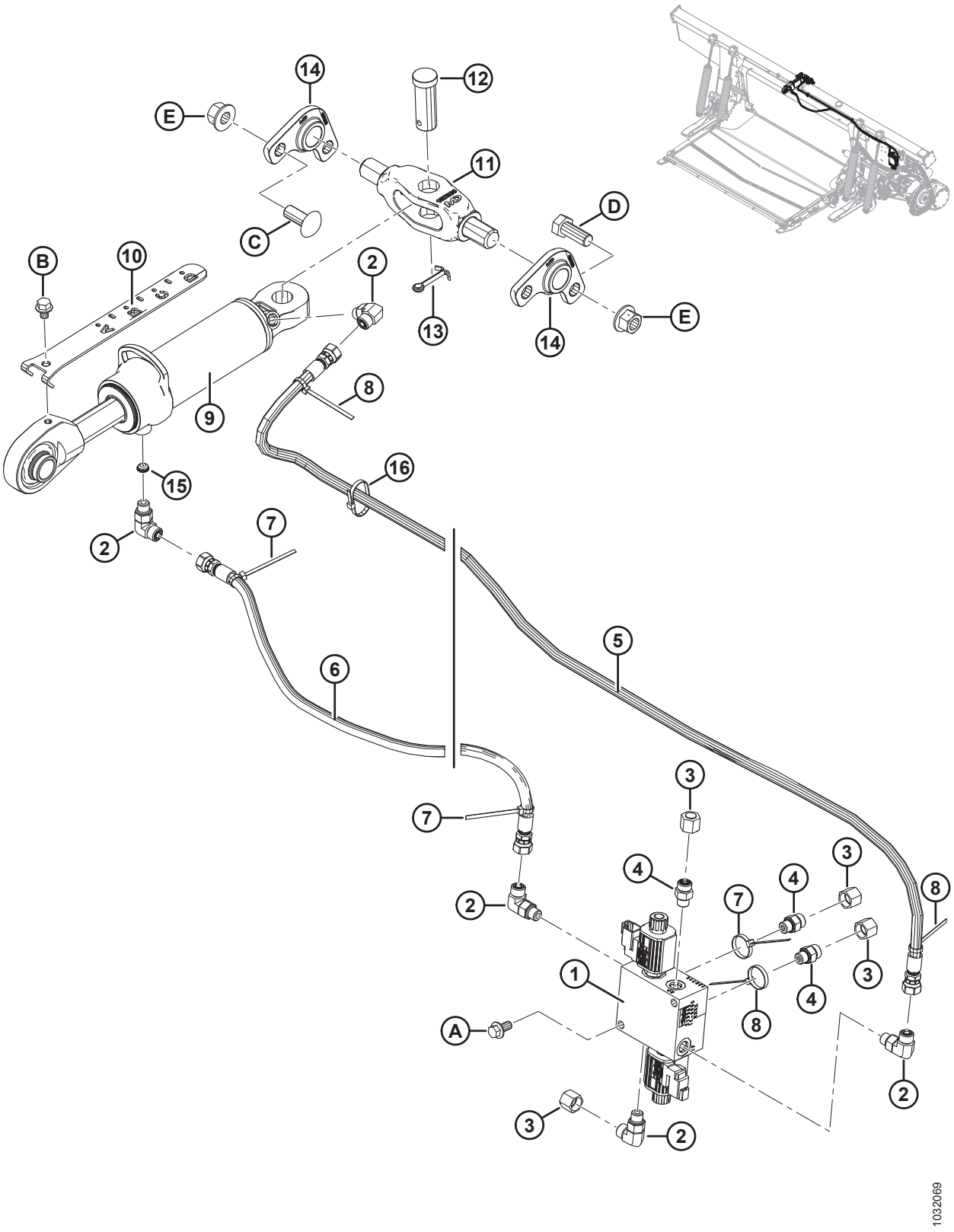

Ref.	Numer części	Opis	Ilość	Numer seryjny
D	111528	ŚRUBA — ŁEB SZEŚCIOKĄTNY, GWINT NA PEŁNEJ DŁUGOŚCI M16 X 2 X 40-8,8-A3L		
E	136440	NAKRĘTKA SZEŚCIOKĄTNA KOŁNIERZOWA, ZABEZPIECZAJĄCA, SYMETRYCZNA M16 X 2-10-A3L		

89 Hydraulika — platforma podajnika

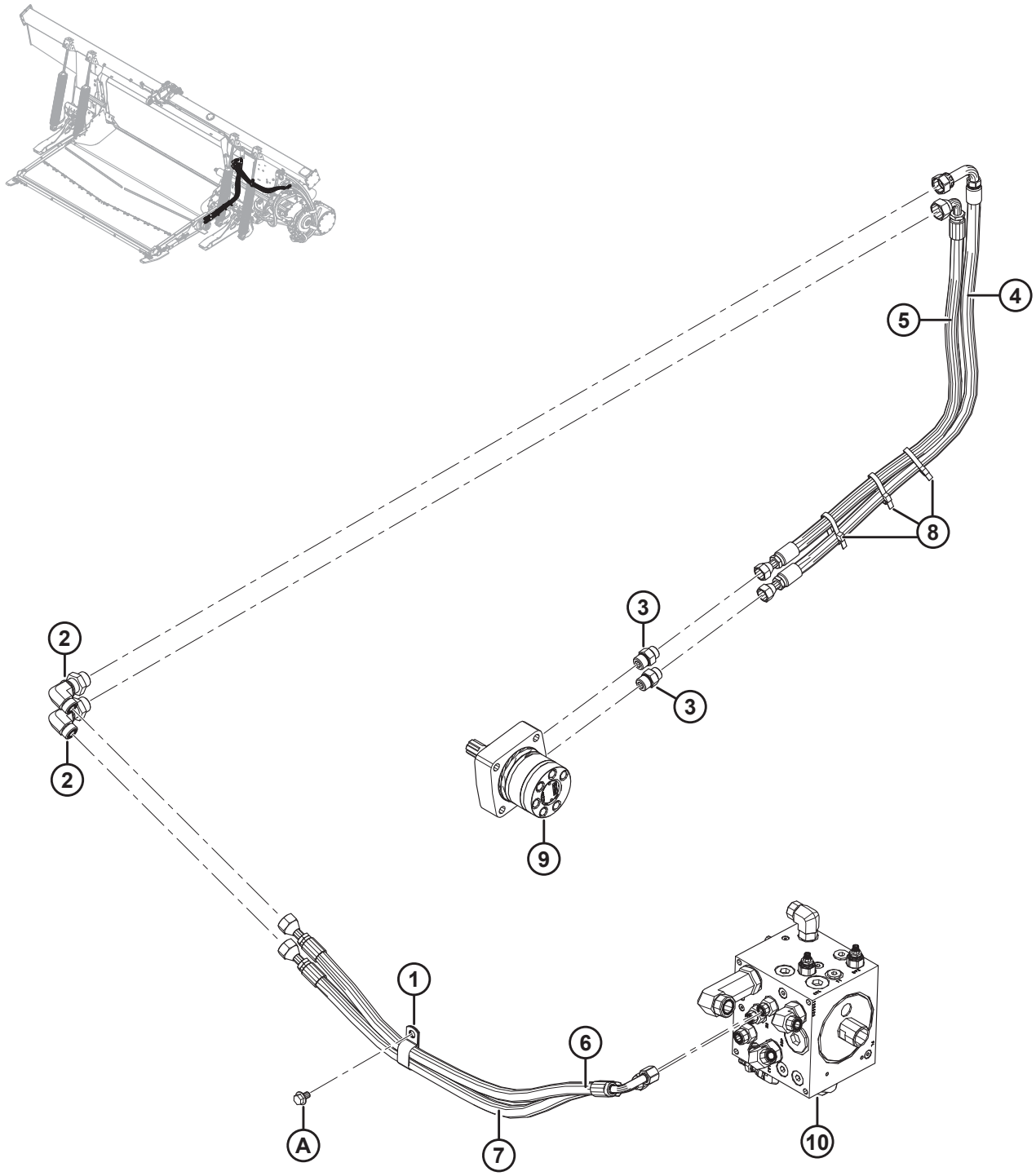

HYDRAULIKA — PLATFORMA PODAJNIKA

Ref.	Numer części	Opis	Ilość	Numer seryjny
1	103738	ZACISK — IZOLOWANY PCW 13/16 CALA ROZMIAR RURY	1	
2	136760	ZŁĄCZKA — KOLANKO HYDRAULICZNE 90° GRODZIOWE 10-10	2	
	135867	O-RING — #10 ORFS		
3	184463	ZŁĄCZKA — ADAPTER 8 MORFS X 10 MORB	2	
	44210	O-RING — #10 ORB		
	135866	O-RING — #8 ORFS		
4	213827	WĄŻ HYDRAULICZNY — CIŚNIENIE PLATFORMY PODAJNIKA	1	
5	213828	WĄŻ HYDRAULICZNY — POWRÓT PLATFORMY PODAJNIKA	1	
6	287912	WĄŻ HYDRAULICZNY — CIŚNIENIE PLATFORMY PODAJNIKA	1	
7	287913	WĄŻ HYDRAULICZNY — POWRÓT PLATFORMY PODAJNIKA A	1	
8	30753	ELEMENT ZŁĄCZNY — OPASKA KABLOWA (CZARNA)	3	
9	REF.	SILNIK — HYDRAULICZNY [308]		
10	REF.	KOLEKTOR — NAPĘD [309]		
A	136151	ŚRUBA — SZEŚCIOKĄTNA KOŁNIERZOWA, GWINT NA PEŁNEJ DŁUGOŚCI M10 X 1,5 X 16-8,8-A3L		

308. Patrz sekcja *74 Platforma podajnika — napęd taśmy i rolki, strona 265*.
309. Patrz sekcja *91 Hydraulika — zespół kolektora napędu, strona 333*.

90 Hydraulika — napędy i połączenia hedera

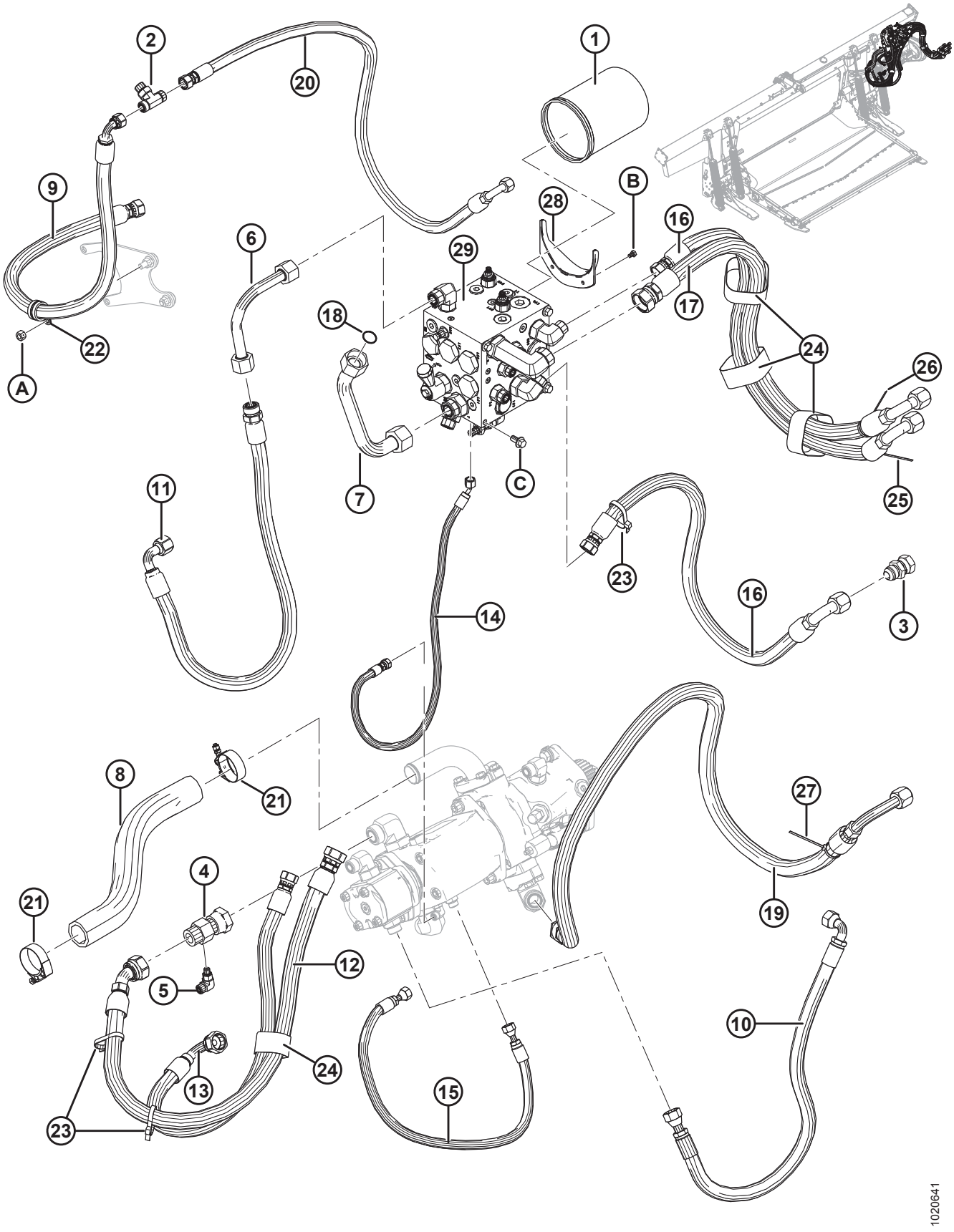

HYDRAULIKA — NAPĘDY I POŁĄCZENIA HEDERA

Ref.	Numer części	Opis	Ilość	Numer seryjny
1	202986	WKŁAD — FILTR HYDRAULICZNY	1	
2	136684	ZŁĄCZKA — ODGAŁĘZIENIE TRÓJNIKOWE ORFS 8-8-8	1	
	44209	O-RING — #8 ORB		
	135866	O-RING — #8 ORFS		
3	252414	ZŁĄCZKA — PRZEDŁUŻAJĄCA 12-12	1	
4	252554	ZŁĄCZKA — TRÓJNIK HYDRAULICZNY, PORT MANOMETRU	1	
	135868	O-RING — #16 ORFS		
5	136337	ZŁĄCZKA — KOLANKO HYDRAULICZNE 90°	1	
	50223	O-RING — #4 ORB		
	135865	O-RING — #6 ORFS		
6	213329	PRZEWÓD — HYDRAULICZNY, S2	1	
7	294938	PRZEWÓD — POWROTNY	1	
8	287911	PRZEWÓD — SSANIE	1	
9	213167	WĄŻ — SPUST SKRZYNI	1	
10	213174	PRZEWÓD — HYDRAULICZNY, CIŚNIENIE POMPY ZĘBATEJ (P2)	1	
11	213173	PRZEWÓD — HYDRAULICZNY, SSANIE POMPY ZĘBATEJ (S2)	1	
12	213862	PRZEWÓD — HYDRAULICZNY, S1	1	
13	213861	PRZEWÓD — HYDRAULICZNY (P1)	1	
14	213864	PRZEWÓD — HYDRAULICZNY (LS)	1	
15	276567	PRZEWÓD — HYDRAULICZNY, PŁUKANIE SKRZYNI	1	
16	287907	PRZEWÓD — HYDRAULICZNY, CIŚNIENIE I POWRÓT TAŚMY BOCZNEJ, ELASTYCZNY	2	
17	287908	PRZEWÓD — HYDRAULICZNY, POWRÓT NOŻA, ELASTYCZNY	1	
18	135554	O-RING — #16 ORFS	1	
19	287910	PRZEWÓD — HYDRAULICZNY, CIŚNIENIE NOŻA, ELASTYCZNY	1	
20	287909	PRZEWÓD — HYDRAULICZNY, SPUST OBUDOWY, ELASTYCZNY	1	
21	245753	ZACISK — ŚRUBA T	2	
22	209032	ZACISK — ZACISK P, IZOLOWANY, 1 CAL	1	
23	30753	ELEMENT ZŁĄCZNY — OPASKA KABLOWA (CZARNA)	3	
24	135444	ELEMENT ZŁĄCZNY — TAŚMA MOCUJĄCA 6 CALI DŁ.	4	
	170851	ELEMENT ZŁĄCZNY — TAŚMA MOCUJĄCA 10 CALI DŁ.	NŻ	
25	40702	ELEMENT ZŁĄCZNY — OPASKA KABLOWA (CZERWONA)	1	

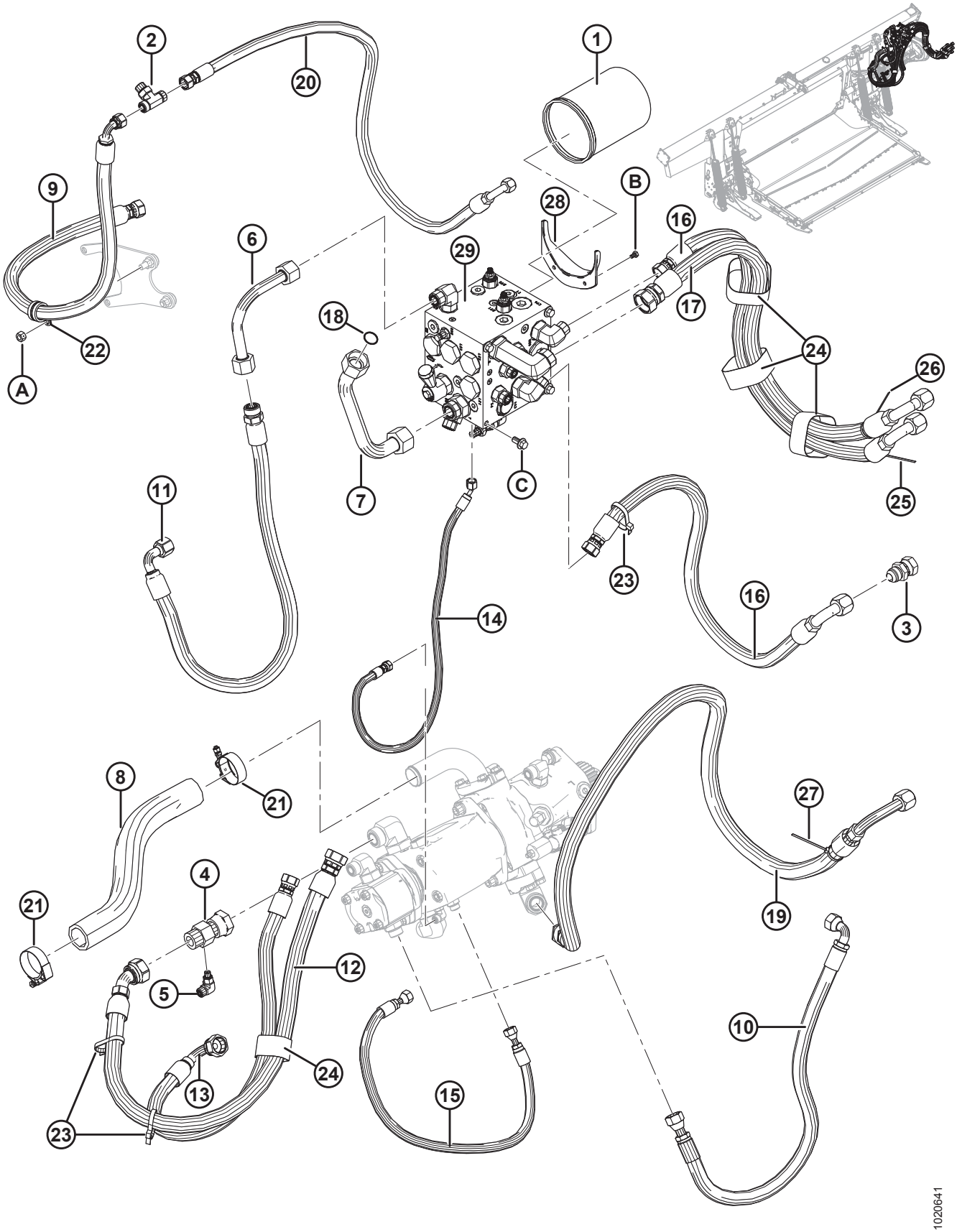
1
2
3
4
5
6
7
8
9
10
11
12
13
14
15
16
17
18
19
20
21
22
23
24
25
26
27
28
29
A
B
C
1020641

Ref.	Numer części	Opis	Ilość	Numer seryjny
26	40703	ELEMENT ZŁĄCZNY — OPASKA KABLOWA (NIEBIESKA)	1	
27	40704	ELEMENT ZŁĄCZNY — OPASKA KABLOWA (POMARAŃCZOWA)	1	
28	213743	KOŁNIERZ — RYNNA SPUSTOWA OLEJU	1	
29	REF.	KOLEKTOR — NAPĘD [310]		
A	135800	NAKRĘTKA — SZEŚCIOKĄTNA, ZABEZPIECZAJĄCA, SYMETRYCZNA SPCL M10 X 1,5-9-A3L		
B	136561	ŚRUBA — ŁEB SZEŚCIOKĄTNY, GWINT NA PEŁNEJ DŁUGOŚCI M6 X 1 X 10-8,8-A3L		
C	152655	ŚRUBA — SZEŚCIOKĄTNA KOŁNIERZOWA M10 X 1,5 X 20-8,8-A3L		

310. Patrz sekcja *91 Hydraulika — zespół kolektora napędu, strona 333*.

91 Hydraulika — zespół kolektora napędu

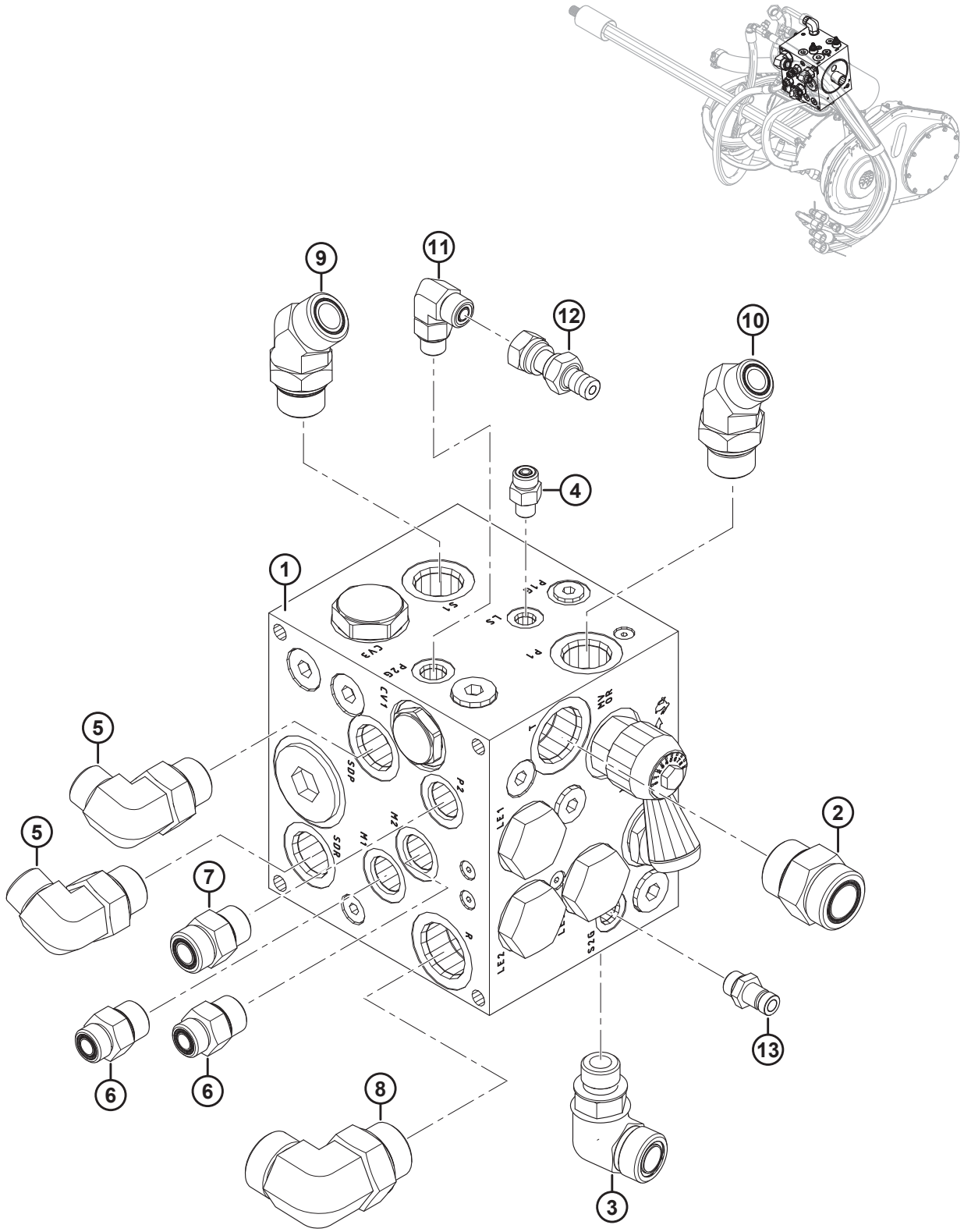

HYDRAULIKA — ZESPÓŁ KOLEKTORA NAPĘDU

Ref.	Numer części	Opis	Ilość	Numer seryjny
1	287771	ZESPÓŁ — KOLEKTOR, NAPĘD [311]	1	
2	135791	ZŁĄCZKA — ADAPTER (T)	1	
	50220	O-RING — #20 ORB		
	135554	O-RING — #16 ORFS		
3	136303	ZŁĄCZKA — KOLANKO HYDRAULICZNE 90° (S2)	1	
	44210	O-RING — #10 ORB		
	135868	O-RING — #12 ORFS		
4	135775	ZŁĄCZKA — ADAPTER (LS)	1	
	50223	O-RING — #4 ORB		
	135957	O-RING — #4 ORFS		
5	136347	ZŁĄCZKA — KOLANKO HYDRAULICZNE 90° (CIŚNIENIE I POWRÓT TAŚMY BOCZNEJ)	2	
	30971	O-RING — #12 ORB		
	135867	O-RING — #10 ORFS		
6	184463	ZŁĄCZKA — ADAPTER 8 MORFS X 10 MORB (M1, M2)	2	
	44210	O-RING — #10 ORB		
	135866	O-RING — #8 ORFS		
7	184461	ZŁĄCZKA — ADAPTER 10 MORFS X 10 MORB (P2)	1	
	44210	O-RING — #10 ORB		
	135867	O-RING — #10 ORFS		
8	135734	ZŁĄCZKA — KOLANKO HYDRAULICZNE 90° (R)	1	
	50220	O-RING — #16 ORB		
	135554	O-RING — #16 ORFS		
9	136418	ZŁĄCZKA — KOLANKO HYDRAULICZNE 45° (S1)	1	
	30971	O-RING — #12 ORB		
	135868	O-RING — #12 ORFS		
10	136458	ZŁĄCZKA — KOLANKO HYDRAULICZNE 45° (P1)	1	
	30971	O-RING — #12 ORB		
	135867	O-RING — #10 ORFS		

311. W celu uzyskania informacji na temat części serwisowych patrz sekcja *92 Zespół kolektora napędu — części serwisowe, strona 337*.

HYDRAULIKA — ZESPÓŁ KOLEKTORA NAPĘDU

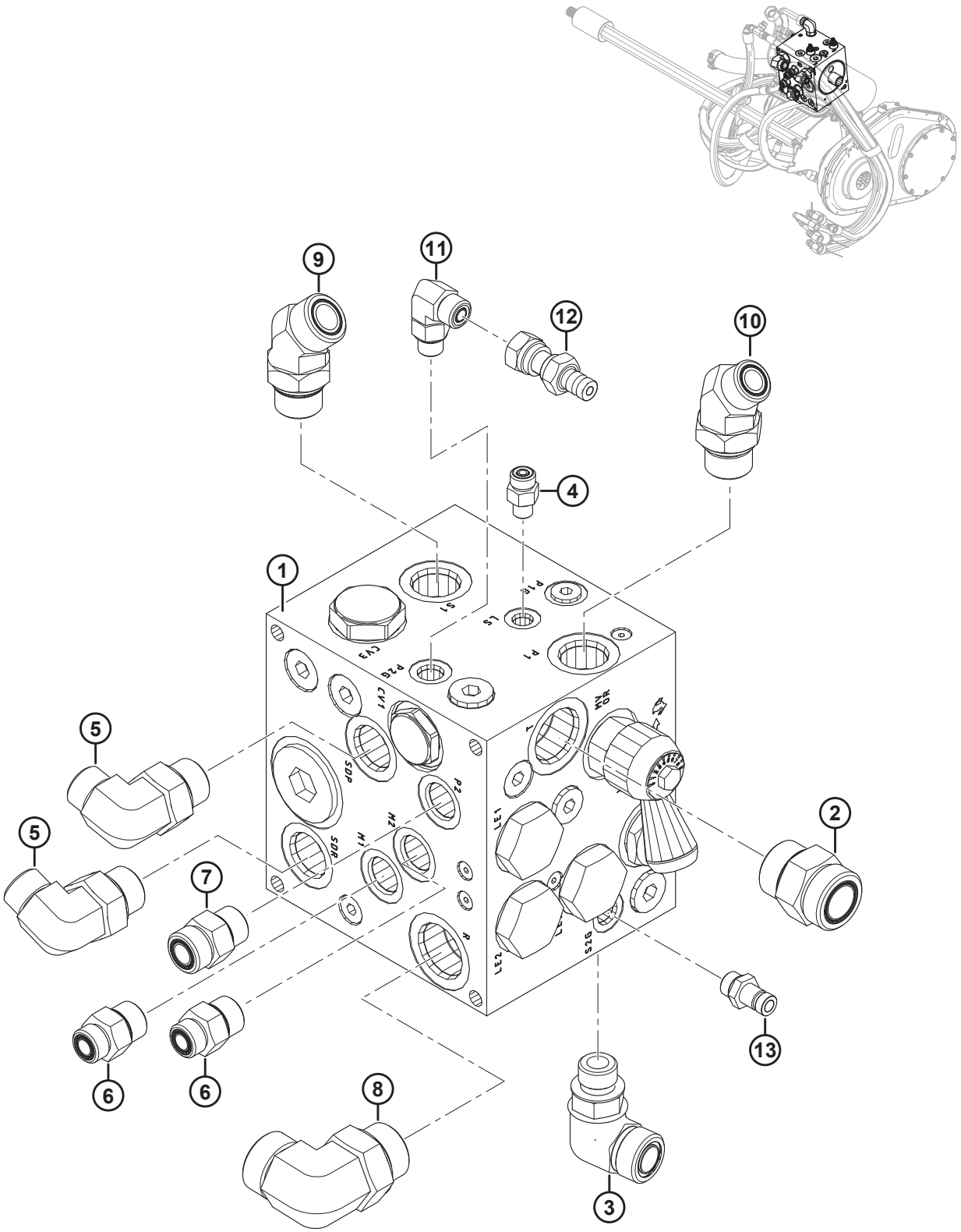

HYDRAULIKA — ZESPÓŁ KOLEKTORA NAPĘDU

Ref.	Numer części	Opis	Ilość	Numer seryjny
11	136095	ZŁĄCZKA — KOLANKO HYDRAULICZNE 90° (P2G)	1	
	50219	O-RING — #6 ORB		
	135865	O-RING — #6 ORFS		
12	252662	ZŁĄCZKA — HYDRAULICZNA	1	
13	135587	ZŁĄCZKA — HYDRAULICZNA (S2G)	1	

92 Zespół kolektora napędu — części serwisowe

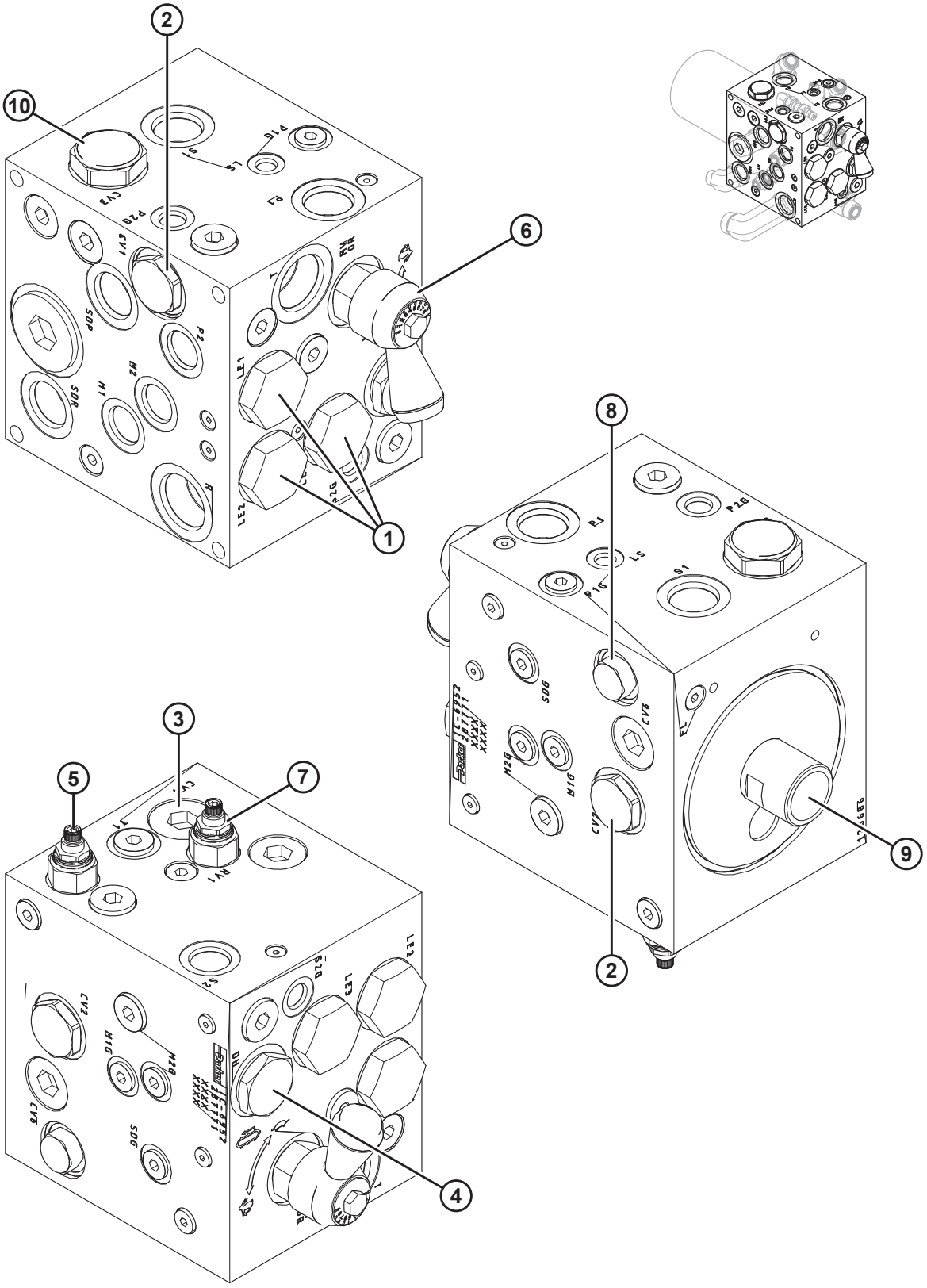

1020628

ZESPÓŁ KOLEKTORA NAPĘDU — CZĘŚCI SERWISOWE

Ref.	Numer części	Opis	Ilość	Numer seryjny
	287771	ZESPÓŁ — KOLEKTOR, NAPĘD [312]		
1	287466	ZAWÓR — ELEMENT LOGICZNY-16 (LE1, LE2, LE3)	3	
	220963	ZESTAW USZCZELNIENIA		
2	287467	ZAWÓR — ODPOWIETRZONY ZWROTNY-12 (CV1, CV2)	2	
	220965	ZESTAW USZCZELNIENIA		
3	287468	ZAWÓR — OBEJŚCIOWY, 25 PSI (CV4) [313]	1	
4	287469	ZAWÓR — ROZDZIELCZY (DH)	1	
	287473	ZESTAW USZCZELNIENIA		
5	220951	ZAWÓR — PILOTOWY NADMIAROWY, 2500 PSI (RV2)	1	
	220960	ZESTAW USZCZELNIENIA		
6	287470	ZAWÓR — IGLICOWY (MVOR)	1	
	287193	UCHWYT — STEROWANIE PRZEPŁYWEM		
	220960	ZESTAW USZCZELNIENIA		
7	287613	ZAWÓR — NADMIAROWY, 1500 PSI (RV1)	1	
	220960	ZESTAW USZCZELNIENIA		
8	287471	ZAWÓR — ZWROTNY-08 (CV6)	1	
	220965	ZESTAW USZCZELNIENIA		
9	245160	ZŁĄCZKA — ADAPTER FILTRA	1	
10	287472	ZAWÓR — ZWROTNY TYPOWY-16, 8 PSI (CV3)	1	
	220961	ZESTAW USZCZELNIENIA		

312. Patrz sekcja *91 Hydraulika — zespół kolektora napędu, strona 333*.
313. Zawór obejściowy (MD #287468) znajduje się pod korkiem.

93 Zawór wybierakowy

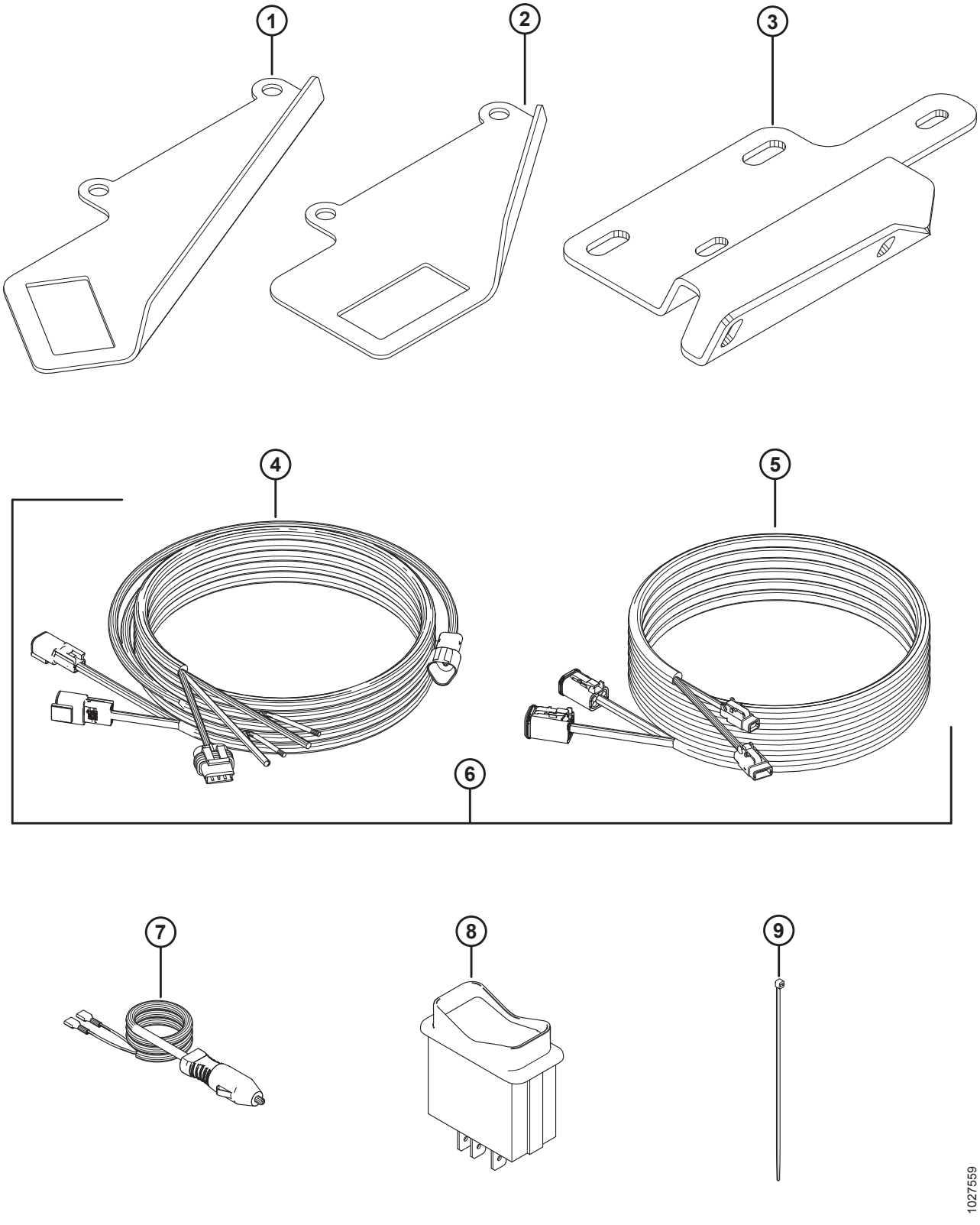

ZAWÓR WYBIERAKOWY

Ref.	Numer części	Opis	Ilość	Numer seryjny
1	158377	WSPORNIK — PRZEŁĄCZNIK KOŁYSKOWY, KABINOWY WSPORNIK MONTAŻOWY PRZEŁĄCZNIKA POZYCJI W OSI PRZÓD-TYŁ/ PRZECHYLANIA HEDERA [314]	1	
2	220734	WSPORNIK — PRZEŁĄCZNIK KOŁYSKOWY, KABINOWY WSPORNIK MONTAŻOWY PRZEŁĄCZNIKA POZYCJI W OSI PRZÓD-TYŁ/ PRZECHYLANIA HEDERA [315]	1	
3	304111	WSPORNIK — PRZECHYLANIE/PRĘDKOŚĆ TAŚMY [315]	1	
4	304210	WIĄZKA PRZEWODÓW — STEROWANIE TAŚMĄ Z KABINY [316]	1	
5	304211	WIĄZKA PRZEWODÓW — PRZEDŁUŻENIE STEROWANIA TAŚMĄ Z KABINY [316]	1	
6	304216	ZESTAW — WIĄZKA PRZEWODÓW STEROWANIA TAŚMĄ Z KABINY [317]	NŻ	–346189
7	220570	WIĄZKA PRZEWODÓW, ZAPALNICZKA [318]	1	
8	109064	PRZEŁĄCZNIK KOŁYSKOWY, PRZECHYLANIE HEDERA/POZYCJA W OSI PRZÓD-TYŁ [316]	1	
9	16661	ELEMENT ZŁĄCZNY — OPASKA NYLONOWA (CZARNA)	12	

314. Wszystkie modele kombajnów z wyjątkiem CLAAS Lexion seria 500/700 oraz CNH/NH AFX, CX i CR ze zintegrowanym przełącznikiem.
315. Wyłącznie John Deere, seria 50, S i T.
316. Wszystkie modele kombajnów z wyjątkiem CNH/NH AFX, CX i CR ze zintegrowanym przełącznikiem.
317. Zestaw jest używany do serwisowania maszyn z roku modelowego 2018 i wcześniejszych z wiązką przewodów sterowania taśmą z kabiny z roku 2018 (MD #213667). Zawiera wiązkę przewodów sterowania taśmą z kabiny (MD #304210) i przedłużającą wiązkę przewodów sterowania taśmą z kabiny (MD #304211).
318. Opcja dla wszystkich modeli kombajnów. Umożliwia montaż bez konieczności stosowania trwałego połączenia.

94 Łączniki pływania i podzespoły

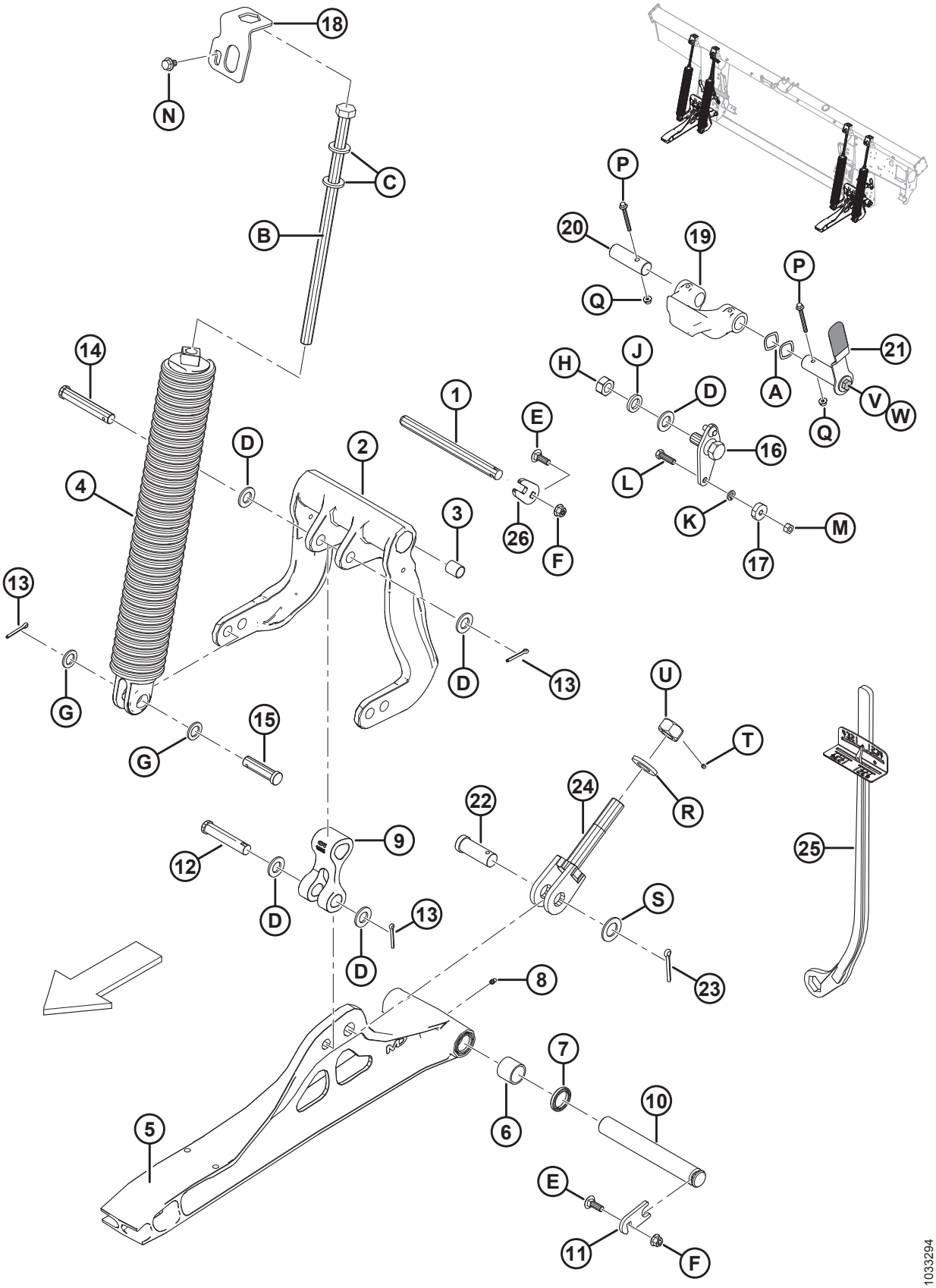

Ref.	Numer części	Opis	Ilość	Numer seryjny
1	**335144**	**SWORZEŃ — OBROTOWY**	**2**	
2	156839	DŹWIGNIA — DŹWIGNIA KĄTOWA Z TULEJAMI [319]	2	
3	156501	TULEJA — PLASTIKOWA	4	
4	304034	ZESPÓŁ SPRĘŻYN [320]		
	304035	ZESPÓŁ SPRĘŻYN ZE SPRĘŻYNĄ WEWNĘTRZNĄ (DO DUŻYCH OBCIĄŻEŃ) [320]		
5	174816	ŁĄCZNIK — DOLNY Z ŁOŻYSKAMI [321]	2	
6	100500	ŁOŻYSKO IGIEŁKOWE	4	
7	113222	USZCZELNIENIE	4	
8	18671	SMAROWNICZKA 1/4-28 UNF	2	
9	156574	ŁĄCZNIK — RAMIĘ	2	
10	248261	SWORZEŃ	2	
11	212250	PŁYTA — BLOKADA SWORZNIA	2	
12	20312	SWORZEŃ Z OTWOREM NA ZAWLECZKĘ	2	
13	18608	ZAWLECZKA ŚR. 3/16 X 1,5 CYNKOWANA	8	
14	156741	SWORZEŃ Z OTWOREM NA ZAWLECZKĘ	2	
15	30463	SWORZEŃ Z OTWOREM NA ZAWLECZKĘ	4	
16	125654	CZOP POŁOŻENIA PŁYWAJĄCEGO, SPAWANY	2	
17	18867	ŁOŻYSKO KULKOWE — CYLINDRYCZNA ŚR. ZEWN. Z DWOMA USZCZELNIENIAMI	2	
18	213821	BLOKADA — SPRĘŻYNA	4	
19	301513	OGRANICZNIK — ODLEW, OBRABIANY	2	
20	240455	SWORZEŃ — OBROTOWY	2	
21	322145	ZESPÓŁ UCHWYTU — BLOKADA PŁYWANIA [322]	2	
	287701	NAKŁADKA — UCHWYT		
22	135995	SWORZEŃ Z OTWOREM NA ZAWLECZKĘ	2	
23	18609	ZAWLECZKA ŚR. 1/4 X 2 CYNKOWANA	2	
24	220679	ŚRUBA — SPAWANA	2	

319. Zawiera dwie plastikowe tuleje (MD #156501).
320. Występują cztery sprężyny na każdym module pływającym, ale kombinacja sprężyn (MD #304034 i MD #304035) różni się w zależności od rozmiaru hedera. Hedery 40–45 stóp wymagają 3 x 304034 i 1 x 304035 po prawej zewnętrznej stronie, a mniejsze hedery wymagają 4 x 304034. Sprężyny są montowane w tylnych otworach montażowych dźwigni kątowej (MD #156839) dla hederów FD125.
321. Zawiera dwa łożyska igiełkowe (MD #100500), dwa uszczelnienia (MD #113222) i smarowniczkę (MD #18671).
322. Zawiera nakładkę uchwytu (MD #287701), śrubę (MD #30627) i podkładkę (MD #184712).

ŁĄCZNIKI PŁYWANIA I PODZESPOŁY

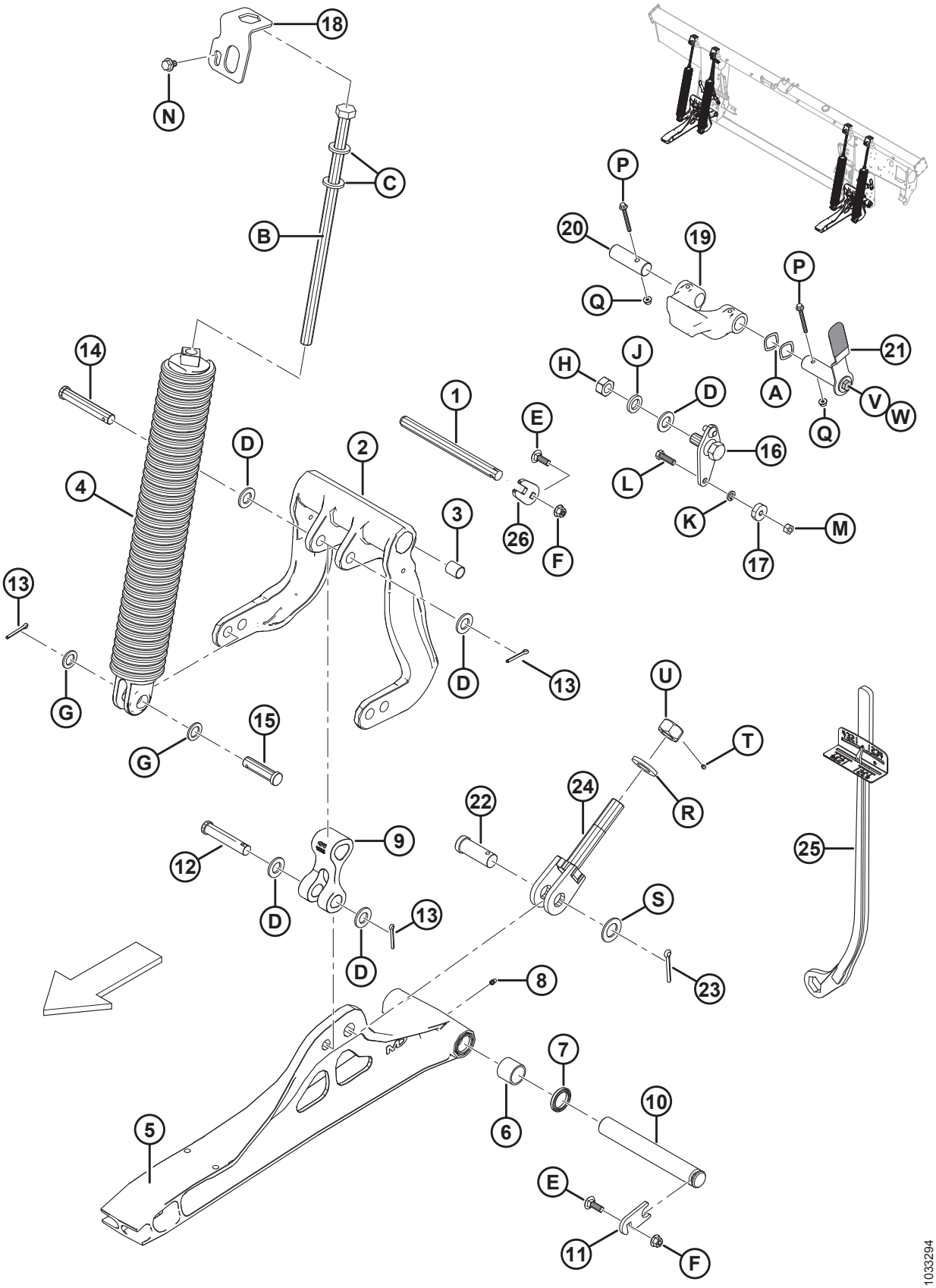

Ref.	Numer części	Opis	Ilość	Numer seryjny
25	**311859**	**NARZĘDZIE — KLUCZ SPAWANY**	**1**	
26	**301633**	**PŁYTA**	**2**	
A	252564	PODKŁADKA FALISTA		
B	252198	ŚRUBA — ŁEB SZEŚCIOKĄTNY M20 X 2,5 X 450 X SPCL-8,8-A3L		
C	21540	PODKŁADKA — UTWARDZANA		
D	18601	PODKŁADKA — SAE PŁASKA 13/16 ŚR. WEWN. X 1,5 CALA ŚR. ZEWN. CYNKOWANA		
E	184662	ŚRUBA — Z ŁBEM OKRĄGŁYM, Z KWADRATOWYM ODSADZENIEM, GWINT NA PEŁNEJ DŁUGOŚCI M10 X 1,5 X 30-8,8-A3L		
F	135799	NAKRĘTKA SZEŚCIOKĄTNA KOŁNIERZOWA, ZABEZPIECZAJĄCA, SYMETRYCZNA M10 X 1,5-10-A3L		
G	1709	PODKŁADKA — PŁASKA		
H	102636	NAKRĘTKA ZABEZPIECZAJĄCA SZEŚCIOKĄTNA (ZNIEKSZT. GWINT) 0,750-10 UNC		
J	18640	PODKŁADKA TYPOWA ZABEZPIECZAJĄCA 3/4 CALA NOM. ŚR. WEWN. CYNKOWANA		
K	18637	PODKŁADKA TYPOWA ZABEZPIECZAJĄCA 3/8 CALA NOM. ŚR. WEWN. CYNKOWANA		
L	21264	ŚRUBA — SZEŚCIOKĄTNA 3/8 NC X DŁ. 1,25 KLASA 5 CYNKOWANA		
M	18669	NAKRĘTKA SZEŚCIOKĄTNA ZABEZPIECZAJĄCA (ZNIEKSZT. GWINT) 3/8-16 UNC KLASA 5 AA1J		
N	136151	ŚRUBA — SZEŚCIOKĄTNA KOŁNIERZOWA, GWINT NA PEŁNEJ DŁUGOŚCI M10 X 1,5 X 16-8,8-A3L		
P	136704	ŚRUBA — SZEŚCIOKĄTNA KOŁNIERZOWA M6 X 1 X 60-8,8-AA2L		
Q	152668	NAKRĘTKA SZEŚCIOKĄTNA KOŁNIERZOWA, ZABEZPIECZAJĄCA, SYMETRYCZNA M6 X 1-8-A2L		
R	31774	PODKŁADKA — PŁASKA		
S	156743	PODKŁADKA — PŁASKA		
T	136596	ŚRUBA — NASTAWCZA SZEŚCIOKĄTNA, NYLONOWA KOŃCÓWKA 1/4-20 X 1/4-AS-CYNKOWANA		
U	133047	NAKRĘTKA — OGRANICZAJĄCA OBRABIANA		
V	30627	ŚRUBA — ŁEB SZEŚCIOKĄTNY, GWINT NA PEŁNEJ DŁUGOŚCI M10 X 1,5 X 25-8,8-A3L		
W	184712	PODKŁADKA PŁASKA DUŻA M10-200HV		

95 Wskaźnik pływania i automatyczne sterowanie wysokością hedera

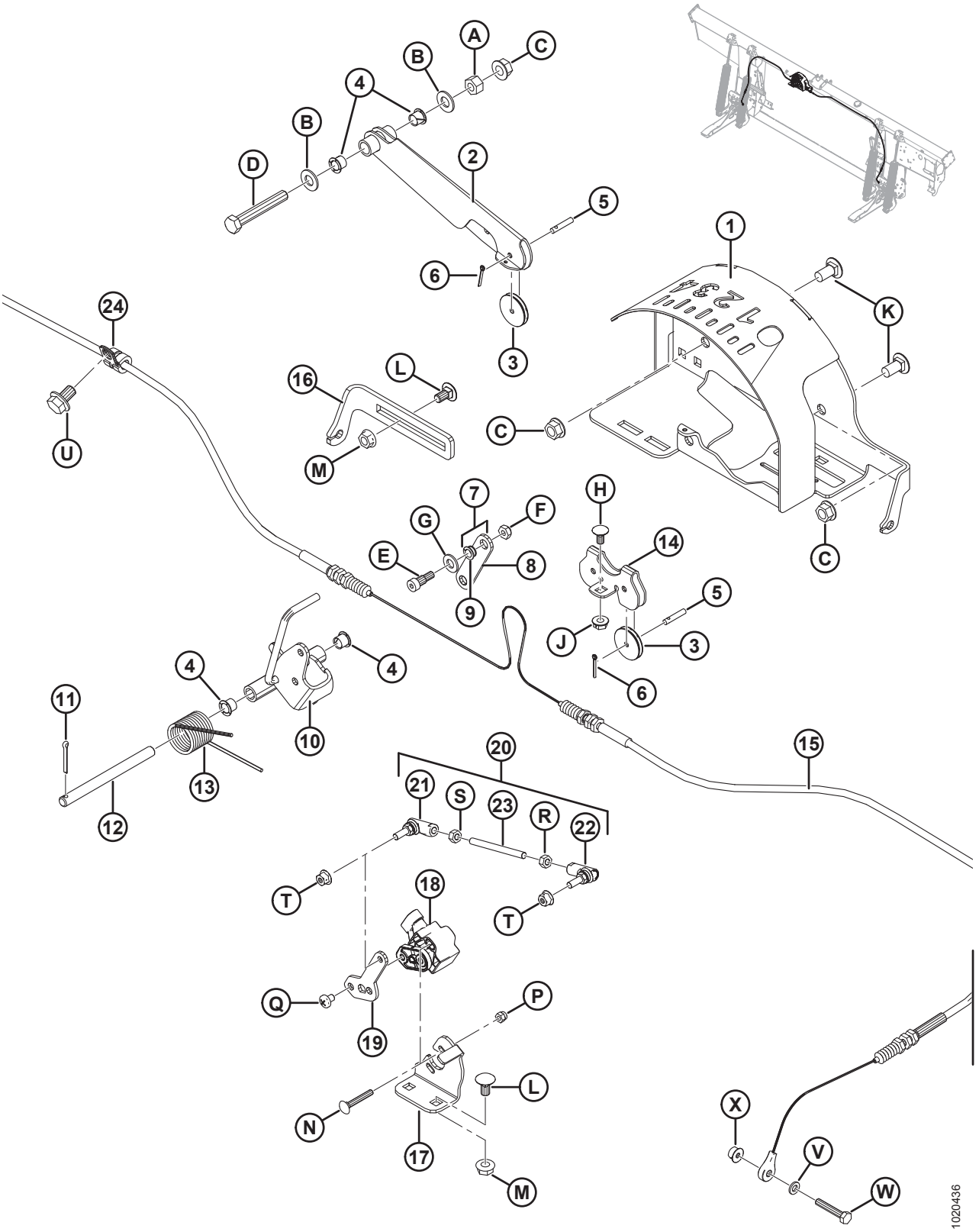

WSKAŹNIK PŁYWANIA I AUTOMATYCZNE STEROWANIE WYSOKOŚCIĄ HEDERA

Ref.	Numer części	Opis	Ilość	Numer seryjny
1	187641	OBUDOWA WSKAŹNIKA — SPAWANA	1	
2	187655	RAMIĘ WSKAŹNIKA — SPAWANE	1	
3	187653	KÓŁKO PASOWE STERUJĄCE	3	
4	276381	TULEJA — PLASTIKOWA	4	
5	276863	SWORZEŃ PROSTY	3	
6	18604	ZAWLECZKA ŚR. 3/32 X 3/4 CYNKOWANA	3	
7	187694	ŁĄCZNIK WSKAŹNIKA Z TULEJAMI [323]	1	
8	187659	ŁĄCZNIK WSKAŹNIKA	1	
9	156969	TULEJA — PLASTIKOWA	2	
10	304674	WSKAŹNIK — ZESPÓŁ WSKAZÓWKI	1	
11	18605	ZAWLECZKA ŚR. 1/8 X 1 CYNKOWANA	1	
12	276281	SWORZEŃ PROSTY	1	
13	156843	SPRĘŻYNA SKRĘTNA	1	
14	187708	WSPORNIK — KÓŁKA PASOWE WSKAŹNIKA	1	
15	187658	LINKA — WSKAŹNIK PŁYWANIA	1	
16	276298	WSPORNIK — REGULATOR LINKI AUTOMATYCZNEGO STEROWANIA WYSOKOŚCIĄ HEDERA	1	
17	276043	WSPORNIK — MOCOWANIE CZUJNIKA	1	
18	248643	WSPORNIK — OBROTOWY, PODWÓJNE WYJŚCIE	1	
19	276044	RAMIĘ — CZUJNIK	1	
20	276057	ZESPÓŁ ŁĄCZNIKA [324]	1	
21	291485	PRZEGUB KULOWY — LEWY GWINT	1	
22	291484	PRZEGUB KULOWY — PRAWY GWINT	1	
23	232650	PRĘT GWINTOWANY	1	
24	136410	ZACISK — IZOLOWANY 3/8 CALA	1	
A	18590	NAKRĘTKA SZEŚCIOKĄTNA 3/8-16 UNC KLASA 5 CYNKOWANA		
B	18598	PODKŁADKA — SAE PŁASKA 13/32 ŚR. WEWN. X 13/16 CALA ŚR. ZEWN. CYNKOWANA		
C	30228	NAKRĘTKA KOŁNIERZOWA (ZNIEKSZT. GWINT) GŁADKA POWIERZCHNIA 0,375-16 UNC		

323. Zawiera łącznik (MD #187659) i dwie tuleje (MD #156969).
324. Zawiera przeguby kulowe (MD #291484, 291485), pręt gwintowany (MD #232650) i elementy montażowe.

WSKAŹNIK PŁYWANIA I AUTOMATYCZNE STEROWANIE WYSOKOŚCIĄ HEDERA

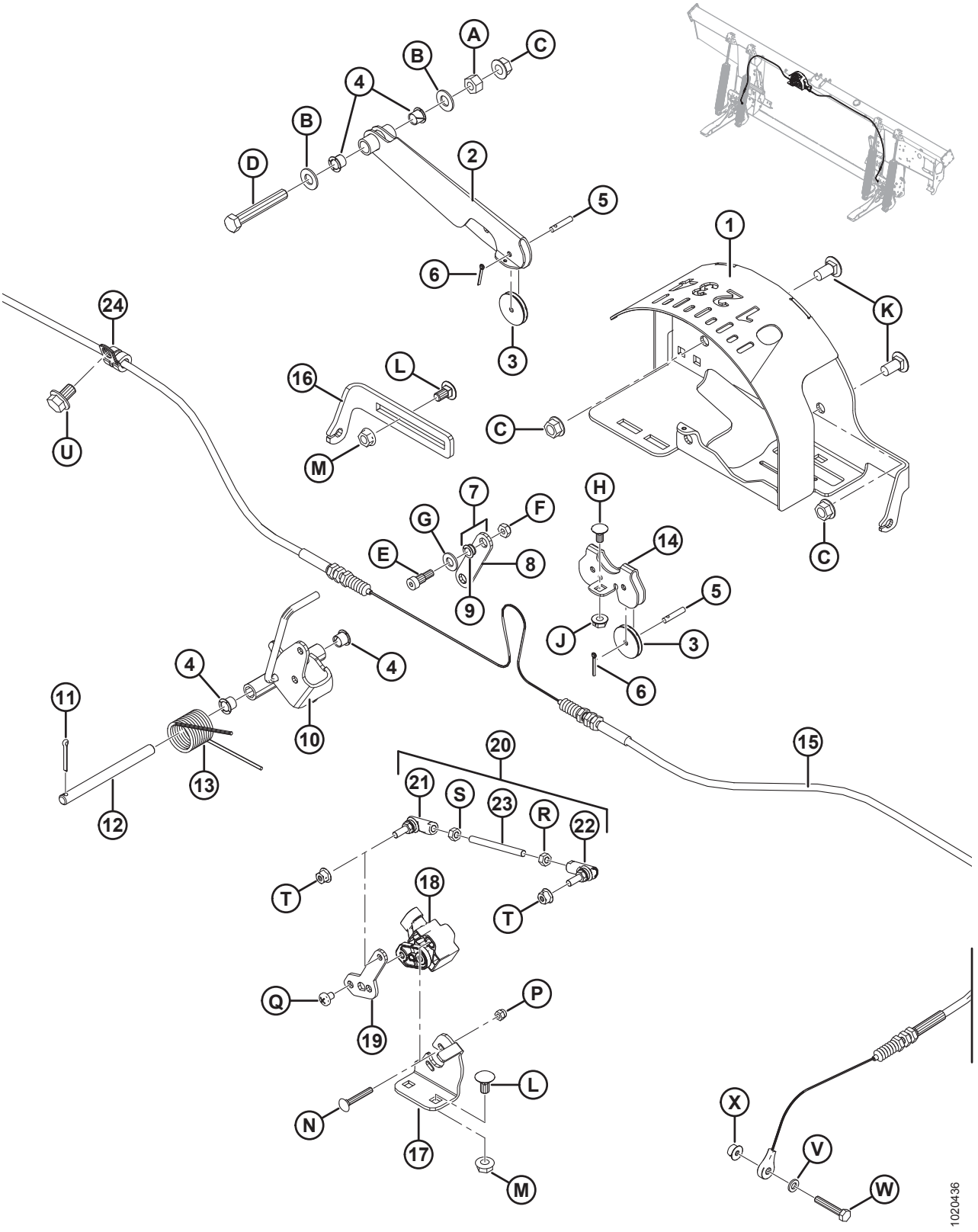

Ref.	Numer części	Opis	Ilość	Numer seryjny
D	21102	ŚRUBA — SZEŚCIOKĄTNA 3/8 NC X DŁ. 2,5 KLASA 5 CYNKOWANA		
E	135423	ŚRUBA — ODSADZANA ŚR. 5/16 X 3/8 X 1/4-20 UNRC		
F	18724	NAKRĘTKA ZABEZPIECZAJĄCA SZEŚCIOKĄTNA (ZNIEKSZT. GWINT) 1/4-20 UNC CYNKOWANA		
G	18597	PODKŁADKA — SAE PŁASKA 11/32 ŚR. WEWN. X 11/16 CALA ŚR. ZEWN. CYNKOWANA		
H	21926	ŚRUBA — Z ŁBEM OKRĄGŁYM, Z KWADRATOWYM ODSADZENIEM 1/4-20 X 0,5 KLASA 5 CYNKOWANA		
J	135248	NAKRĘTKA KOŁNIERZOWA, ZABEZPIECZAJĄCA, SYMETRYCZNA (ZNIEKSZT. GWINT) GŁADKA POWIERZCHNIA 1/4-20 NC KLASA 5 CYNKOWANA		
K	21863	ŚRUBA — Z ŁBEM OKRĄGŁYM, KRÓTKA, Z KWADRATOWYM ODSADZENIEM 3/8 NC X DŁ. 0,75 KLASA 5 CYNKOWANA		
L	135305	ŚRUBA — Z ŁBEM OKRĄGŁYM, Z KWADRATOWYM ODSADZENIEM 5/16-18 X 0,63 KLASA 5 CYNKOWANA		
M	30280	NAKRĘTKA ZABEZPIECZAJĄCA KOŁNIERZOWA, GŁADKA POWIERZCHNIA 5/16 NC KLASA 5 CYNKOWANA		
N	197229	ŚRUBA — Z ŁBEM OKRĄGŁYM, Z KWADRATOWYM ODSADZENIEM M5 X 0,8 X 35-4,6-A2L		
P	197230	NAKRĘTKA SZEŚCIOKĄTNA NYLOC M5 X 0,8-8-A2L		
Q	158704	ŚRUBA — ŁEB WALCOWY SOCZEWKOWY M6 X 1 X 8-4,8-A2L		
R	184683	NAKRĘTKA SZEŚCIOKĄTNA ISO 4032 M6 X 1-8-A2L		
S	136613	NAKRĘTKA SZEŚCIOKĄTNA LEWA ISO 4032 M6 X 1-8-A2L		
T	152668	NAKRĘTKA SZEŚCIOKĄTNA KOŁNIERZOWA, ZABEZPIECZAJĄCA, SYMETRYCZNA M6 X 1-8-A2L		
U	136151	ŚRUBA — SZEŚCIOKĄTNA KOŁNIERZOWA, GWINT NA PEŁNEJ DŁUGOŚCI M10 X 1,5 X 16-8,8-A3L		
V	184705	PODKŁADKA PŁASKA M6-200HV-A2L		
W	109613	ŚRUBA — ŁEB SZEŚCIOKĄTNY, GWINT NA PEŁNEJ DŁUGOŚCI M6 X 1 X 35-8,8-A2L		
X	152668	NAKRĘTKA SZEŚCIOKĄTNA KOŁNIERZOWA, ZABEZPIECZAJĄCA, SYMETRYCZNA M6 X 1-8-A2L		

96 Elementy elektryczne — FM100

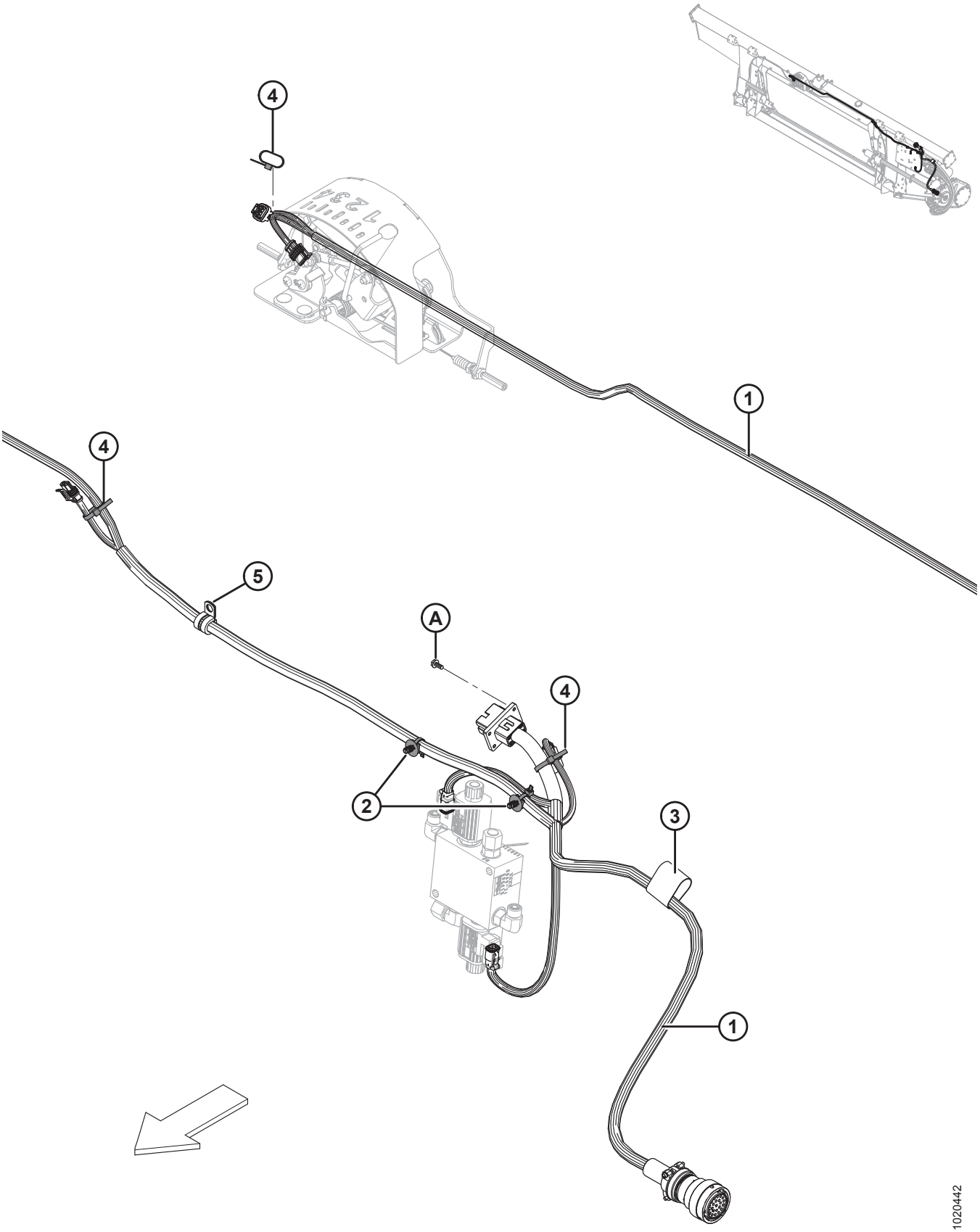

UWAGA:

W celu uzyskania informacji na temat konkretnych elementów wiązek elektrycznych patrz Katalog części złączy elektrycznych (MD #169641).

Ref.	Numer części	Opis	Ilość	Numer seryjny
1	283613	GŁÓWNA WIĄZKA PRZEWODÓW — FM100	1	
	134746	**ZŁĄCZE — NASADKA, ZATYCZKA, 12-DROGOWE** [325]		
2	136655	ELEMENT ZŁĄCZNY — MOCOWANIE JODEŁKOWE Z OPASKĄ	2	
3	135443	ELEMENT ZŁĄCZNY — TAŚMA MOCUJĄCA 4 CALE DŁ.	1	
4	21763	ELEMENT ZŁĄCZNY — OPASKA KABLOWA (CZARNA)	3	
5	135818	ZACISK — IZOLOWANY 1/2 CALA	1	
A	42292	WKRĘT SAMOGWINTUJĄCY SZEŚCIOKĄTNY Z PODKŁADKĄ #10 X 1/2 CYNKOWANY		

325. Nasadka (MD #134746) służy do ochrony złącza C1A w modułach pływających, które nie są całkowicie zmontowane.

97 Naklejki — FM100



1



2


3



4


5



6


7

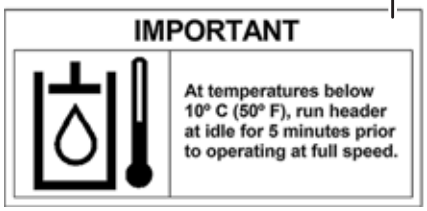

8



9

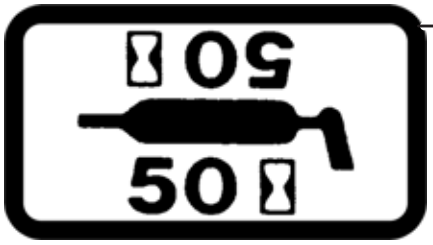

10



11

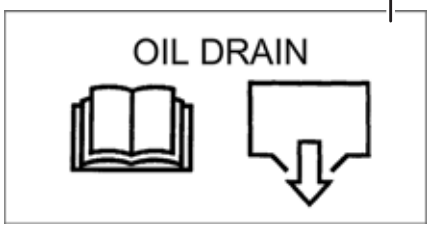

12

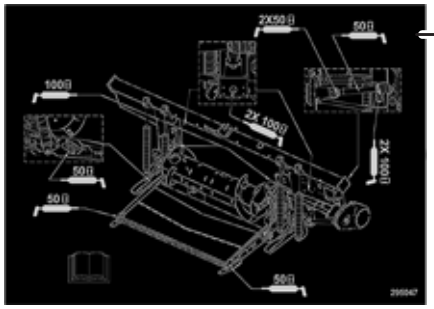
13

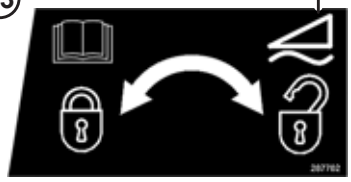
14

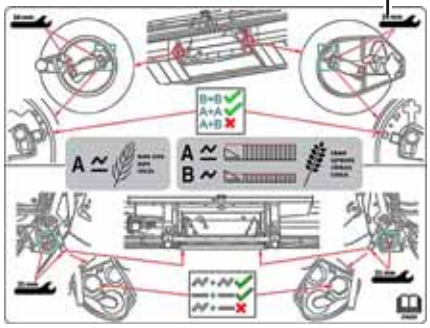
15

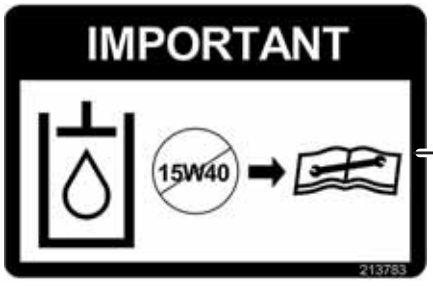

16


17


18

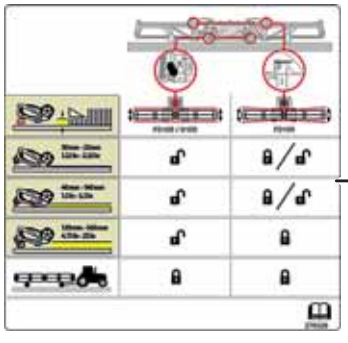
19

1027639

Ref.	Numer części	Opis	Ilość	Numer seryjny
1	30316	NAKLEJKA — NIEBEZPIECZEŃSTWO (OBRACAJĄCY SIĘ WAŁ NAPĘDOWY)		
2	36651	NAKLEJKA — NIEBEZPIECZEŃSTWO (BRAK OSŁONY WAŁU NAPĘDOWEGO)		
3	165218	NAKLEJKA — BLOKADA SKRZYDEŁ		
4	44611	NAKLEJKA — NIEBEZPIECZEŃSTWO (ZAGROŻENIE ZWIĄZANE Z HEDEREM)		
5	174436	NAKLEJKA — PŁYN POD WYSOKIM CIŚNIENIEM		
6	302204	NAKLEJKA — PROPOZYCJA KALIFORNIJSKA 65		
7	194521	NAKLEJKA — OSTRZEŻENIE (WAŁ NAPĘDOWY CE)		
8	133086	NAKLEJKA — WAŻNE: TEMPERATURA ROBOCZA OLEJU		
9	32070	NAKLEJKA — NUMER PATENTU		
10	23165	NAKLEJKA — SMAROWANIE CO 50 GODZIN		
11	213781	NAKLEJKA — POZIOM OLEJU ADAPTERA		
12	133537	NAKLEJKA — SPUST OLEJU ADAPTERA		
13	295047	NAKLEJKA — SMAROWANIE, FM100		
14	287702	NAKLEJKA — BLOKADA PŁYWANIA, LEWA		
	287705	NAKLEJKA — BLOKADA PŁYWANIA, PRAWA		
15	276259	NAKLEJKA — USTAWIENIA OBROTOWEGO BĘBNA PALCOWEGO		
16	213783	NAKLEJKA — OLEJ, WAŻNE		
17	252996	NAKLEJKA — OSTRZEŻENIE O ROZPRYSKACH PŁYNU		
18	140225	PASEK ANTYPOŚLIZGOWY (DUŻY)		
	174131	PASEK ANTYPOŚLIZGOWY (MAŁY)		
19	276326	NAKLEJKA — REGULACJA HEDERA		

98 AGCO Challenger/Massey Ferguson — pakiet realizacyjny modułu pływającego

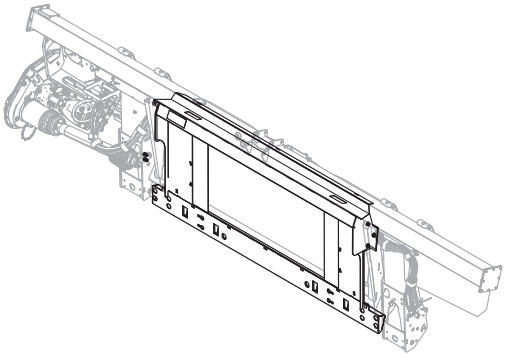

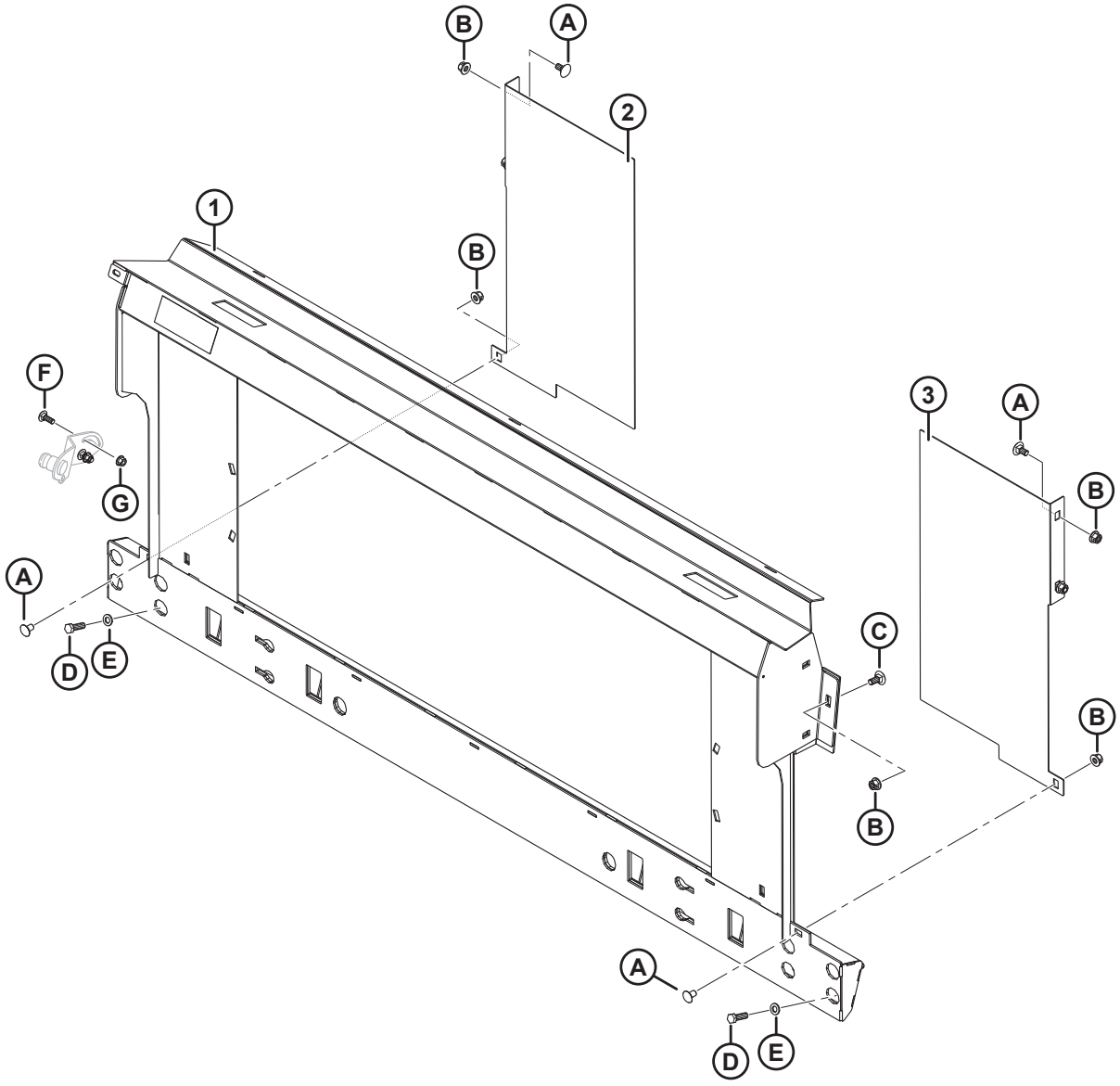

AGCO CHALLENGER/MASSEY FERGUSON — PAKIET REALIZACYJNY MODUŁU PŁYWAJĄCEGO

Ref.	Numer części	Opis	Ilość	Numer seryjny
	B6676	KOMPLETNY PAKIET — AGCO, MASSEY CHALLENGER [326]		
1	133672	RAMA — PRZEJŚCIOWA AGCO, NACHYLENIE BOCZNE, Z NAKLEJKĄ	1	
2	133980	WYPEŁNIENIE — LEWE, A65/660/9690	1	
3	133981	WYPEŁNIENIE — PRAWE, A65/660/9690	1	
A	136625	ŚRUBA — SZEŚCIOKĄTNA KOŁNIERZOWA (ZĄBKOWANA) M12 X 1,75 X 25 X SPCL-100-AA1J		
B	136431	NAKRĘTKA SZEŚCIOKĄTNA KOŁNIERZOWA, ZABEZPIECZAJĄCA, SYMETRYCZNA M12 X 1,75-10-A3L		
C	184667	ŚRUBA — Z ŁBEM OKRĄGŁYM, Z KWADRATOWYM ODSADZENIEM M12 X 1,75 X 30-8,8-A3L		
D	152730	ŚRUBA — ŁEB SZEŚCIOKĄTNY, GWINT NA PEŁNEJ DŁUGOŚCI M12 X 1,75 X 35-10,9-AA1J		
E	184714	PODKŁADKA PŁASKA TYPOWA M12-300HV-A3L		
F	184662	ŚRUBA — Z ŁBEM OKRĄGŁYM, Z KWADRATOWYM ODSADZENIEM, GWINT NA PEŁNEJ DŁUGOŚCI M10 X 1,5 X 30-8,8-AA1J		
G	135799	NAKRĘTKA SZEŚCIOKĄTNA KOŁNIERZOWA, ZABEZPIECZAJĄCA, SYMETRYCZNA M10 X 1,5-10		

326. Pakiet uzupełniający AGCO Challenger/Massey Ferguson zawiera pakiety uzupełniające modułu pływającego, hydrauliczne i elektryczne, wymagane do dokończenia samodzielnego FM100 albo przekształcenia do istniejącego, zamontowanego fabrycznie FM100. Zestawy dostępne wyłącznie za pośrednictwem działu sprzedaży towarów kompletnych.

99 AGCO Gleaner — pakiet realizacyjny modułu pływającego

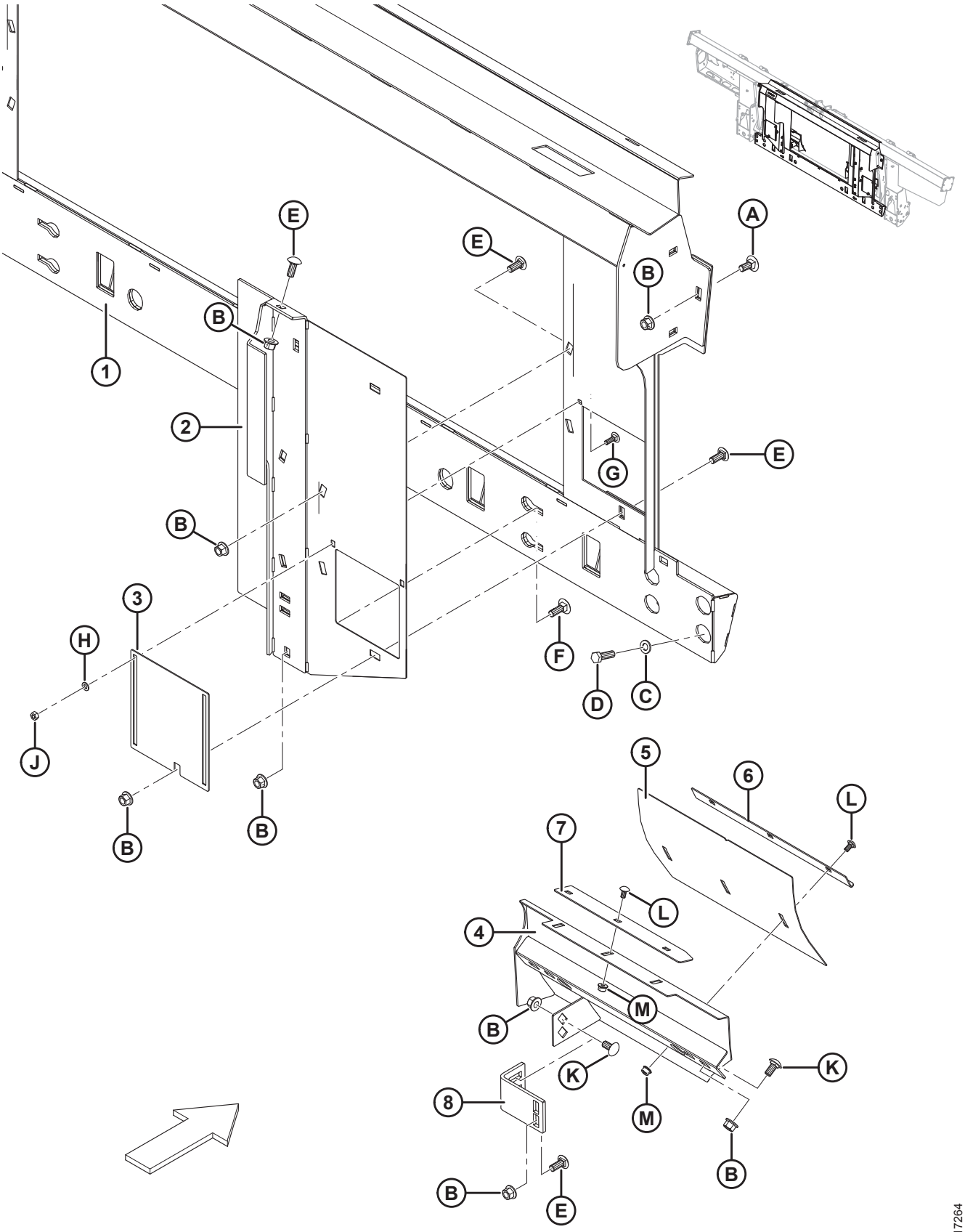

Ref.	Numer części	Opis	Ilość	Numer seryjny
	B6675	KOMPLETNY PAKIET — AGCO, GLEANER [327]		
1	245852	RAMA — GLEANER R/S Z NAKLEJKĄ	1	
2	245815	WYPEŁNIENIE — SPAWANE LEWE	1	
	245816	WYPEŁNIENIE — SPAWANE PRAWE	1	
3	245763	DRZWICZKI DOSTĘPOWE	2	
4	213833	DEFLEKTOR — SPAWANY LEWY, GLEANER	1	
	213834	DEFLEKTOR — SPAWANY PRAWY, GLEANER	1	
5	213843	DEFLEKTOR — PANEL REGULACYJNY	2	
6	213844	ZGARNIAK KĄTOWY	2	
7	213845	ZGARNIAK	2	
8	276289	WSPORNIK WYPEŁNIENIA	2	
A	184667	ŚRUBA — Z ŁBEM OKRĄGŁYM, Z KWADRATOWYM ODSADZENIEM M12 X 1,75 X 30-8,8-A3L		
B	50186	NAKRĘTKA ZABEZPIECZAJĄCA KOŁNIERZOWA, GŁADKA POWIERZCHNIA (ZNIEKSZT. GWINT) 1/2-13 UNC-KL.5-AA1J		
C	184714	PODKŁADKA PŁASKA TYPOWA M12-300HV-A3L		
D	152730	ŚRUBA — ŁEB SZEŚCIOKĄTNY, GWINT NA PEŁNEJ DŁUGOŚCI M12 X 1,75 X 35-10,9-AA1J		
E	21868	ŚRUBA — Z ŁBEM OKRĄGŁYM, KRÓTKA, Z KWADRATOWYM ODSADZENIEM, 1/2-13 X 1,0 KL.5 AA1J		
F	21471	ŚRUBA — Z ŁBEM OKRĄGŁYM, Z KWADRATOWYM ODSADZENIEM, 1/2-13 X 1,25 KL.5 AA1J		
G	21282	ŚRUBA — Z ŁBEM OKRĄGŁYM, Z KWADRATOWYM ODSADZENIEM, 5/16-18 X 1-KL.5-AA1J		
H	184572	PODKŁADKA — USS PŁASKA 1/4 CALA NOM.		
J	18589	NAKRĘTKA SZEŚCIOKĄTNA 5/16-18 UNC KLASA 5 CYNKOWANA		
K	152439	ŚRUBA — Z ŁBEM OKRĄGŁYM, KRÓTKA, Z KWADRATOWYM ODSADZENIEM M12 X 1,75 X 25-8,8-A3L		

327. Pakiet uzupełniający AGCO Gleaner zawiera pakiety uzupełniające modułu pływającego, ślimaka podającego, hydrauliczne i elektryczne, wymagane do dokończenia samodzielnego FM100 albo przekształcenia do istniejącego, zamontowanego fabrycznie FM100. Zestawy dostępne wyłącznie za pośrednictwem działu sprzedaży towarów kompletnych.

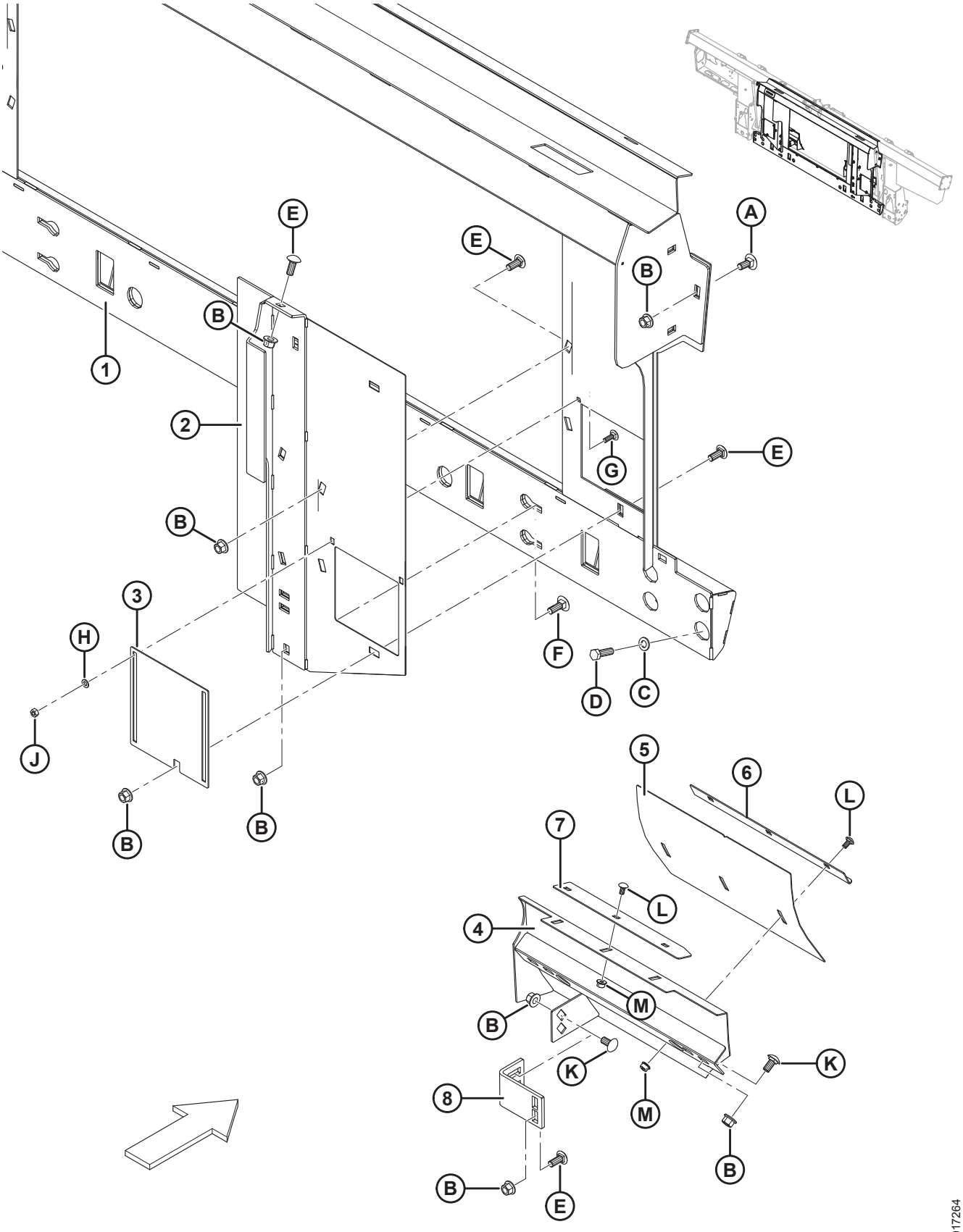
1
2
3
4
5
6
7
8
A
B
C
D
E
F
G
H
J
K
L
M
1017264

Ref.	Numer części	Opis	Ilość	Numer seryjny
L	191489	ŚRUBA — Z ŁBEM OKRĄGŁYM, KRÓTKA, Z KWADRATOWYM ODSADZENIEM, GWINT NA PEŁNEJ DŁUGOŚCI M8 X 1,25 X 16-8,8-A2L		
M	135337	NAKRĘTKA SZEŚCIOKĄTNA KOŁNIERZOWA, ZABEZPIECZAJĄCA, SYMETRYCZNA M8 X 1,25-8-A2L		

100 AGCO Gleaner — części do konwersji ślimaka podającego

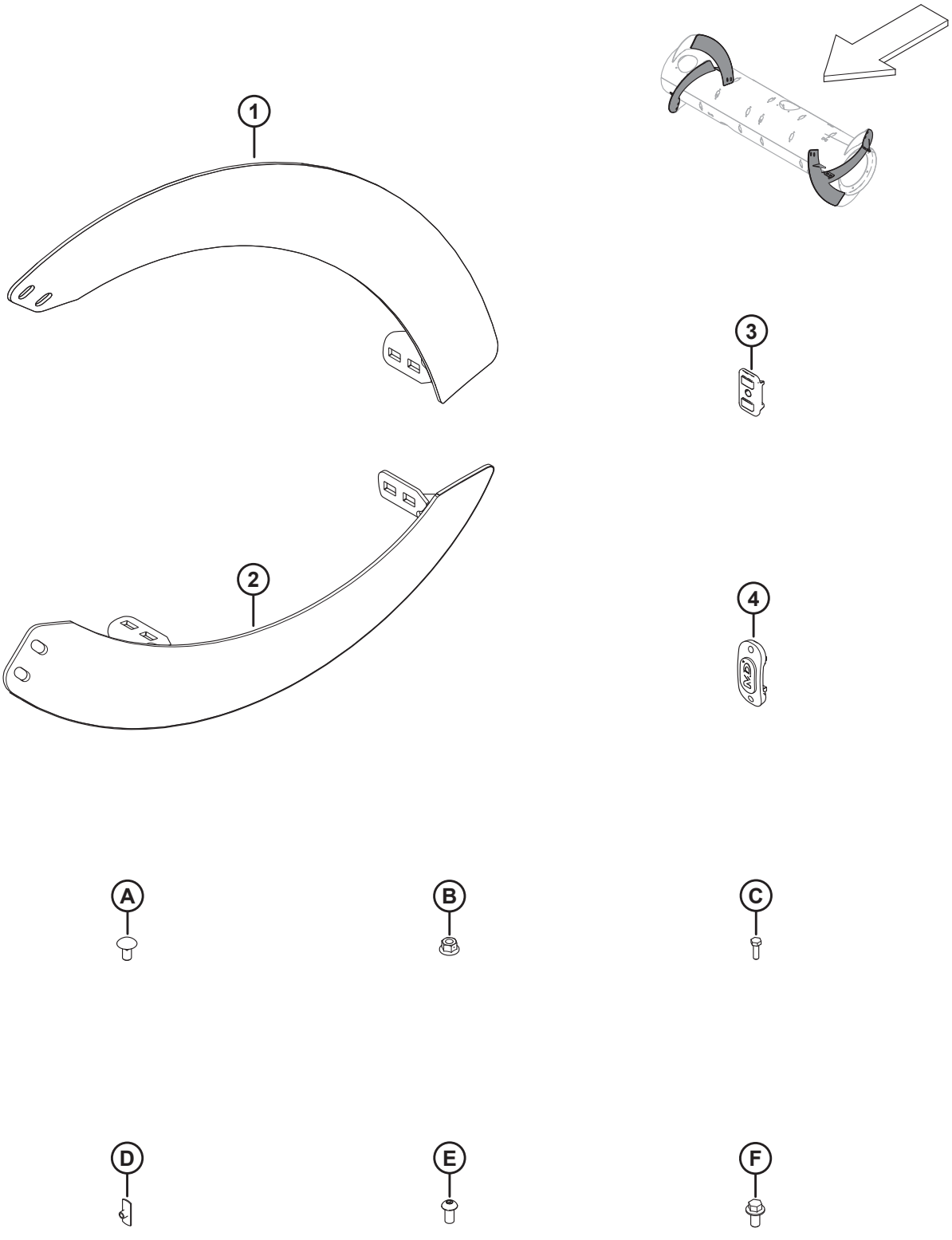

UWAGA:

Części ślimaka podającego i elementy złączne wymienione na liście są dołączone do pakietu uzupełniającego AGCO Gleaner (MD #B6675), patrz sekcja *99 AGCO Gleaner — pakiet realizacyjny modułu pływającego, strona 355*.

Ref.	Numer części	Opis	Ilość	Numer seryjny
1	**287890**	**ZWÓJ, OBROTOWY BĘBEN PALCOWY — PRAWY, DŁUGI (ODPORNY NA ZUŻYCIE)**	**4**	
2	**287889**	**ZWÓJ, OBROTOWY BĘBEN PALCOWY — LEWY, DŁUGI (ODPORNY NA ZUŻYCIE)**	**4**	
3	**213084**	**KOREK — SZCZELINA ZWOJU**	**8**	
4	**187137**	**KOREK**	**12**	
A	**136178**	**ŚRUBA — Z ŁBEM OKRĄGŁYM, Z KWADRATOWYM ODSADZENIEM M10 X 1,5 X 20-8,8-A3L**		
B	**135799**	**NAKRĘTKA SZEŚCIOKĄTNA KOŁNIERZOWA, ZABEZPIECZAJĄCA, SYMETRYCZNA M10 X 1,5-10-A3L**		
C	**252703**	**ŚRUBA — ŁEB SZEŚCIOKĄTNY, GWINT NA PEŁNEJ DŁUGOŚCI M6 X 1 X 20 X SPCL-12,9-AA2L**		
D	**197263**	**NAKRĘTKA — TRÓJNIK M6 X 1**		
E	**135723**	**ŚRUBA — SZEŚCIOKĄTNA IMBUSOWA, ŁEB GRZYBKOWY M10 X 1,5 X 20-10,9-A3L**		
F	**152655**	**ŚRUBA — SZEŚCIOKĄTNA KOŁNIERZOWA M10 X 1,5 X 20-8,8-A3L**		

101 AGCO IDEAL™ — pakiet uzupełniający modułu pływającego

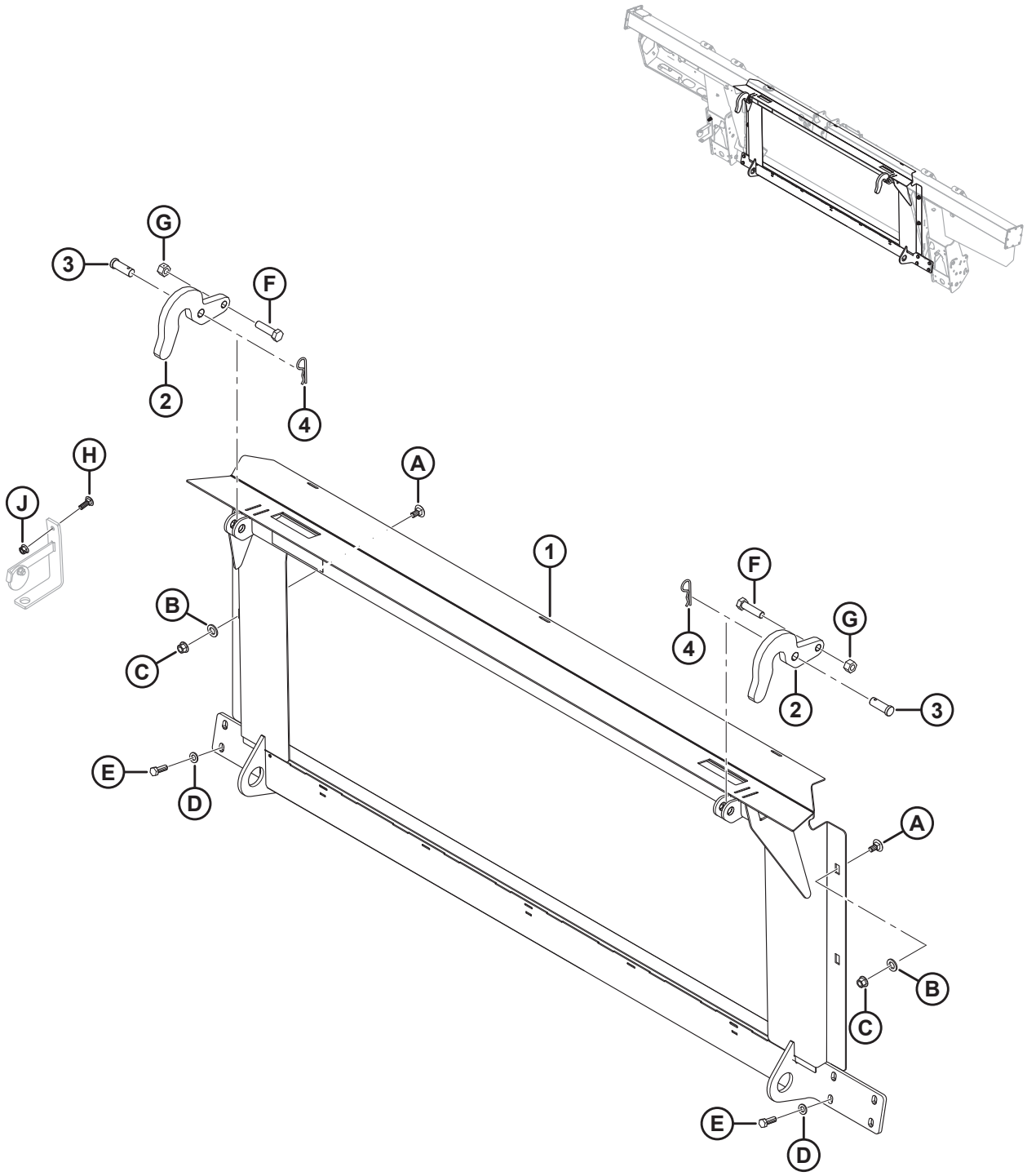

AGCO IDEAL™ — PAKIET UZUPEŁNIAJĄCY MODUŁU PŁYWAJĄCEGO

Ref.	Numer części	Opis	Ilość	Numer seryjny
	B6668	KOMPLETNY PAKIET — KOMBAJN AGCO, IDEAL 7/8/9 [328]		
1	314678	RAMA — PRZEJŚCIOWA IDEAL, Z NAKLEJKĄ	1	
2	301451	WSPORNIK — HAK	2	
3	158080	SWORZEŃ Z OTWOREM NA ZAWLECZKĘ	2	
4	13125	ZAWLECZKA	2	
A	135903	ŚRUBA — Z ŁBEM OKRĄGŁYM, Z KWADRATOWYM ODSADZENIEM M12 X 1,75 X 25-8,8-AA1J		
B	184717	PODKŁADKA PŁASKA TYPOWA M16-200HV-AA1J		
C	136431	NAKRĘTKA SZEŚCIOKĄTNA KOŁNIERZOWA, ZABEZPIECZAJĄCA, SYMETRYCZNA M12 X 1,75-10		
D	184714	PODKŁADKA PŁASKA TYPOWA M12-300HV		
E	152730	ŚRUBA — ŁEB SZEŚCIOKĄTNY, GWINT NA PEŁNEJ DŁUGOŚCI M12 X 1,75 X 35-10,9-AA1J		
F	136141	ŚRUBA — ŁEB SZEŚCIOKĄTNY M16 X 2 X 60-8,8-AA1J		
G	136476	NAKRĘTKA — SZEŚCIOKĄTNA, ZABEZPIECZAJĄCA, SYMETRYCZNA M16 X 2-8		
H	184662	ŚRUBA — Z ŁBEM OKRĄGŁYM, Z KWADRATOWYM ODSADZENIEM, GWINT NA PEŁNEJ DŁUGOŚCI M10 X 1,5 X 30-8,8-AA1J		
J	135799	NAKRĘTKA SZEŚCIOKĄTNA KOŁNIERZOWA, ZABEZPIECZAJĄCA, SYMETRYCZNA M10 X 1,5-10		

328. Pakiet uzupełniający AGCO IDEAL™ zawiera pakiety uzupełniające modułu pływającego, hydrauliczny i elektryczny, wymagane do dokończenia samodzielnego FM100 albo przekształcenia do istniejącego, zamontowanego fabrycznie FM100. Zestawy dostępne wyłącznie za pośrednictwem działu sprzedaży towarów kompletnych.

102 AGCO Challenger/Massey Ferguson i Gleaner — hydrauliczny pakiet uzupełniający

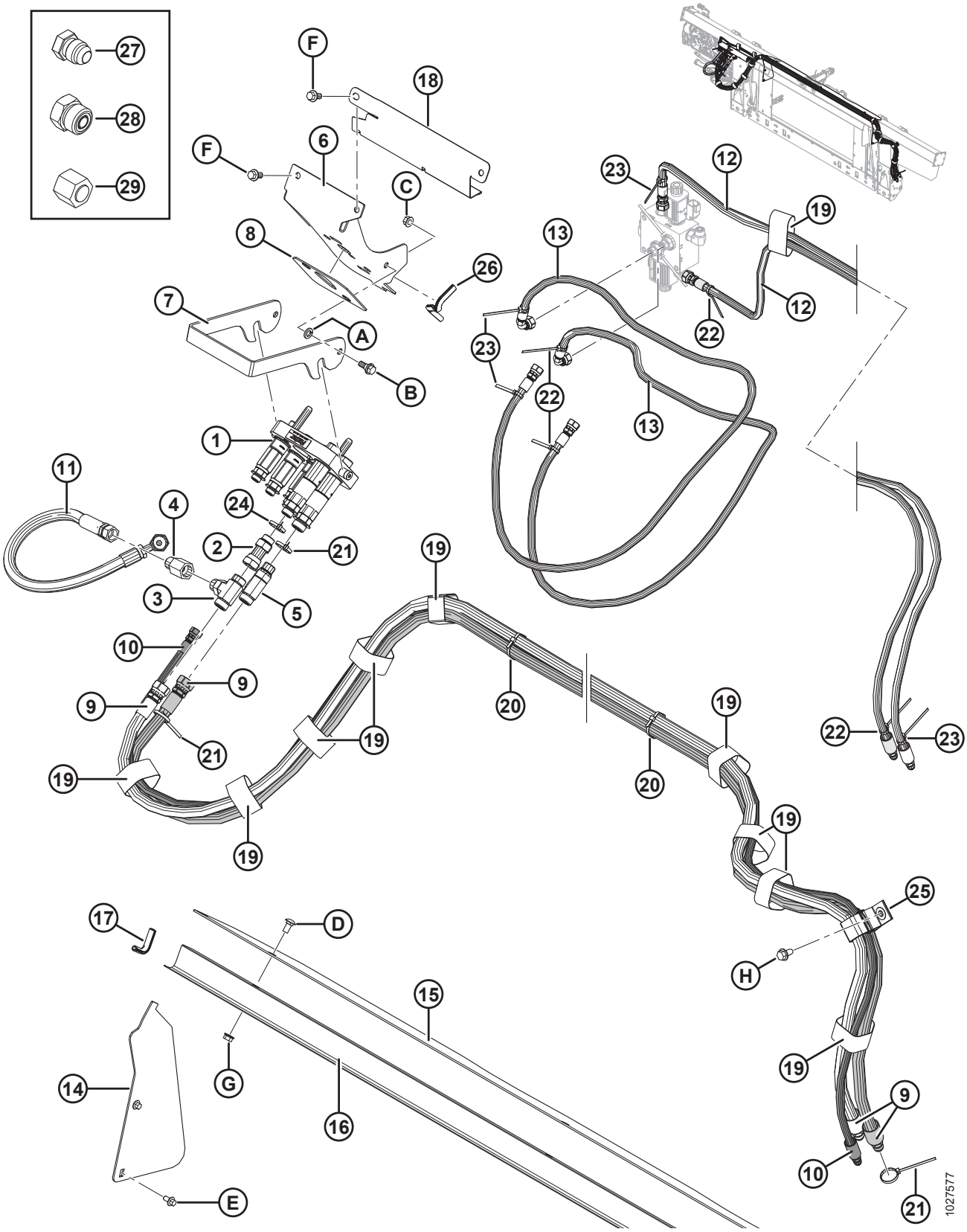

UWAGA:

Niektóre pakiety uzupełniające mogą być wyposażone w wielozłącze Parker (niedostępne oddzielnie). Części serwisowe do wielozłączy Parker zawierają płytę łączącą AGCO (MD #304405), dwa złącza żeńskie 1/2 cala (MD #184460), trzy złącza 3/8 cala (MD #191704), zestaw uszczelnienia 1/2 cala (MD #129860), zestaw uszczelnienia 3/8 cala (MD #129859), trzy złączki adaptera (MD #191705), pięć pierścieni ustalających (MD #184603), dwie tuleje (MD #182181) i dwie śruby (MD #184524). Części serwisowe do wielozłączy Parker NIE są zamienne z częściami serwisowymi do wielozłączy Faster (MD #279737). Aby wymienić całe wielozłącze Parker, zamówić wielozłącze Faster (MD #279737).

Ref.	Numer części	Opis	Ilość	Numer seryjny
1	279737	ZŁĄCZE — MULTI AGCO (FASTER)	1	
	294098	ZESTAW — ZESPÓŁ PŁYTY ŁĄCZĄCEJ, AGCO (FASTER) [329]		
	279011	ZESTAW — ZŁĄCZE, 3/8, 3/8 CALA ZŁĄCZKA (FASTER) [329]		
	279012	ZESTAW — ZŁĄCZE, 9/16, 5/8 CALA ZŁĄCZKA (FASTER) [329]		
	279013	ZESTAW — ZŁĄCZE, 9/16, 1/2 CALA ZŁĄCZKA (FASTER) [329]		
	279034	USZCZELNIENIE — ZŁĄCZE 3/8 (FASTER) [329]		
	279035	USZCZELNIENIE — ZŁĄCZE 9/16 (FASTER) [329]		
2	252650	ZŁĄCZKA — ADAPTER HYDRAULICZNY	1	
	44210	O-RING — #10 ORB		
3	136181	ZŁĄCZKA — HYDRAULICZNE ODGAŁĘZIENIE TRÓJNIKOWE	1	
	44210	O-RING — #10 ORB		
	135867	O-RING — #10 ORFS		
4	187031	ZAWÓR ZWROTNY	1	
5	135598	ZŁĄCZKA — TRÓJNIK HYDRAULICZNY, PROSTY GWINT Z O-RINGIEM	1	
	44210	O-RING — #10 ORB		
	135867	O-RING — #10 ORFS		
6	213281	WSPORNIK — ZŁĄCZE AGCO	1	
7	248960	ZATRZASK — WSPORNIK ZŁĄCZA	1	
8	187018	OKŁADZINA GUMOWA	1	
9	287879	WĄŻ HYDRAULICZNY, NAPĘD NAGARNIACZA (AGCO)	2	
10	287863	WĄŻ HYDRAULICZNY, POŁOŻENIE NAGARNIACZA (AGCO)	1	
11	287878	WĄŻ HYDRAULICZNY, OBEJŚCIE NAGARNIACZA	1	
12	287861	WĄŻ HYDRAULICZNY, POŁOŻENIE DO PRZODU/DO TYŁU NAGARNIACZA (AGCO)	2	
13	287862	WĄŻ HYDRAULICZNY, POŁOŻENIE DO PRZODU/DO TYŁU NAGARNIACZA (AGCO)	2	

329. Część serwisowa wyłącznie do wielozłącza Faster (MD #279737). **NIE** jest zamienna z częściami serwisowymi do wielozłącza Parker (niedostępne oddzielnie).

AGCO CHALLENGER/MASSEY FERGUSON I GLEANER — HYDRAULICZNY PAKIET UZUPEŁNIAJĄCY

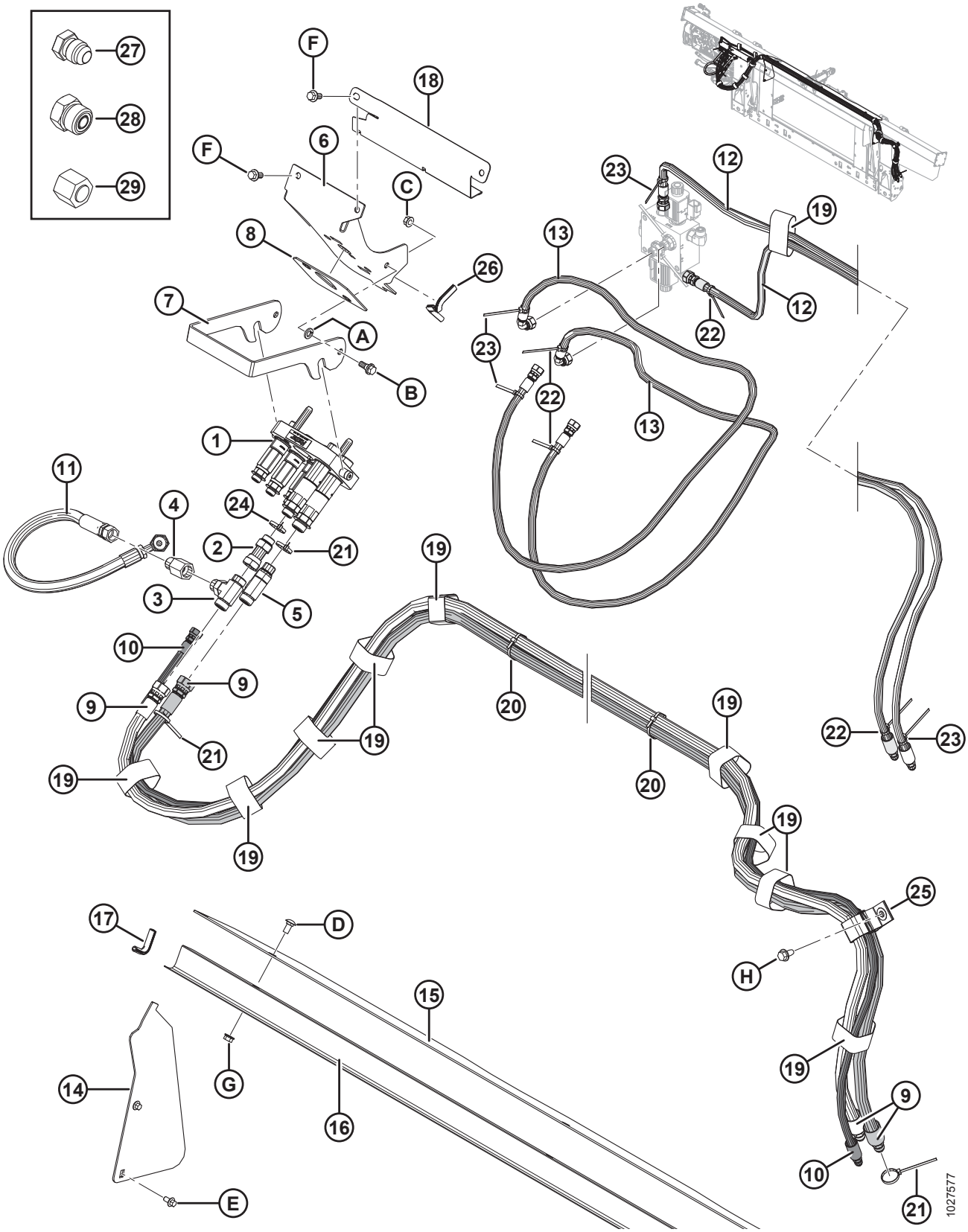

Ref.	Numer części	Opis	Ilość	Numer seryjny
14	276284	POKRYWA — ŚLIMAK PODAJĄCY, BOK	2	
15	**304785**	**POKRYWA — ŚLIMAK PODAJĄCY, GÓRA**	**1**	
16	156725	POKRYWA — WĄŻ	1	
17	42589	ODLEW	2	
18	213965	POKRYWA — WĄŻ	1	
19	135444	ELEMENT ZŁĄCZNY — TAŚMA MOCUJĄCA 6 CALI DŁ.	11	
20	21763	ELEMENT ZŁĄCZNY — OPASKA KABLOWA (CZARNA)	4	
21	40701	ELEMENT ZŁĄCZNY — OPASKA KABLOWA (ŻÓŁTA)	3	
22	40702	ELEMENT ZŁĄCZNY — OPASKA KABLOWA (CZERWONA)	4	
23	49227	ELEMENT ZŁĄCZNY — OPASKA KABLOWA (ZIELONA)	4	
24	49232	ELEMENT ZŁĄCZNY — OPASKA KABLOWA (BIAŁA)	1	
25	163598	PASEK Z RZEPEM, WIESZAK	1	
26	42074	ODLEW	1	
27	50178	KOREK — 3/8 CALA RURA (TYLKO DO TRANSPORTU)	4	
28	136326	KOREK — HYDRAULICZNY SAE-6 ORFS (TYLKO DO TRANSPORTU)	7	
	136266	KOREK — HYDRAULICZNY SAE-10 ORFS (TYLKO DO TRANSPORTU)	2	
29	136325	NASADKA — HYDRAULICZNA SAE-6 ORFS (TYLKO DO TRANSPORTU)	3	
	135860	NASADKA — HYDRAULICZNA SAE-10 ORFS (TYLKO DO TRANSPORTU)	2	
A	18652	PODKŁADKA TYPOWA ZABEZPIECZAJĄCA 7/16 CALA NOM. ŚR. WEWN. CYNKOWANA		
B	27647	ŚRUBA ODSADZANA		
C	30228	NAKRĘTKA KOŁNIERZOWA (ZNIEKSZT. GWINT) GŁADKA POWIERZCHNIA 0,375-16 UNC		
D	184657	ŚRUBA — Z ŁBEM OKRĄGŁYM, KRÓTKA, Z KWADRATOWYM ODSADZENIEM M10 X 1,5 X 20-8,8-A3L		
E	136485	ŚRUBA — SZEŚCIOKĄTNA KOŁNIERZOWA, GWINT NA PEŁNEJ DŁUGOŚCI M8 X 1,25 X 16-8,8-A3L		
F	152655	ŚRUBA — SZEŚCIOKĄTNA KOŁNIERZOWA M10 X 1,5 X 20-8,8-A3L		
G	135799	NAKRĘTKA SZEŚCIOKĄTNA KOŁNIERZOWA, ZABEZPIECZAJĄCA, SYMETRYCZNA M10 X 1,5-10-A3L		
H	136209	ŚRUBA — ŁEB SZEŚCIOKĄTNY Z PODKŁADKĄ M10 X 1,5 X 20-450HV-A3L		

103 AGCO IDEAL™ — hydrauliczny pakiet uzupełniający

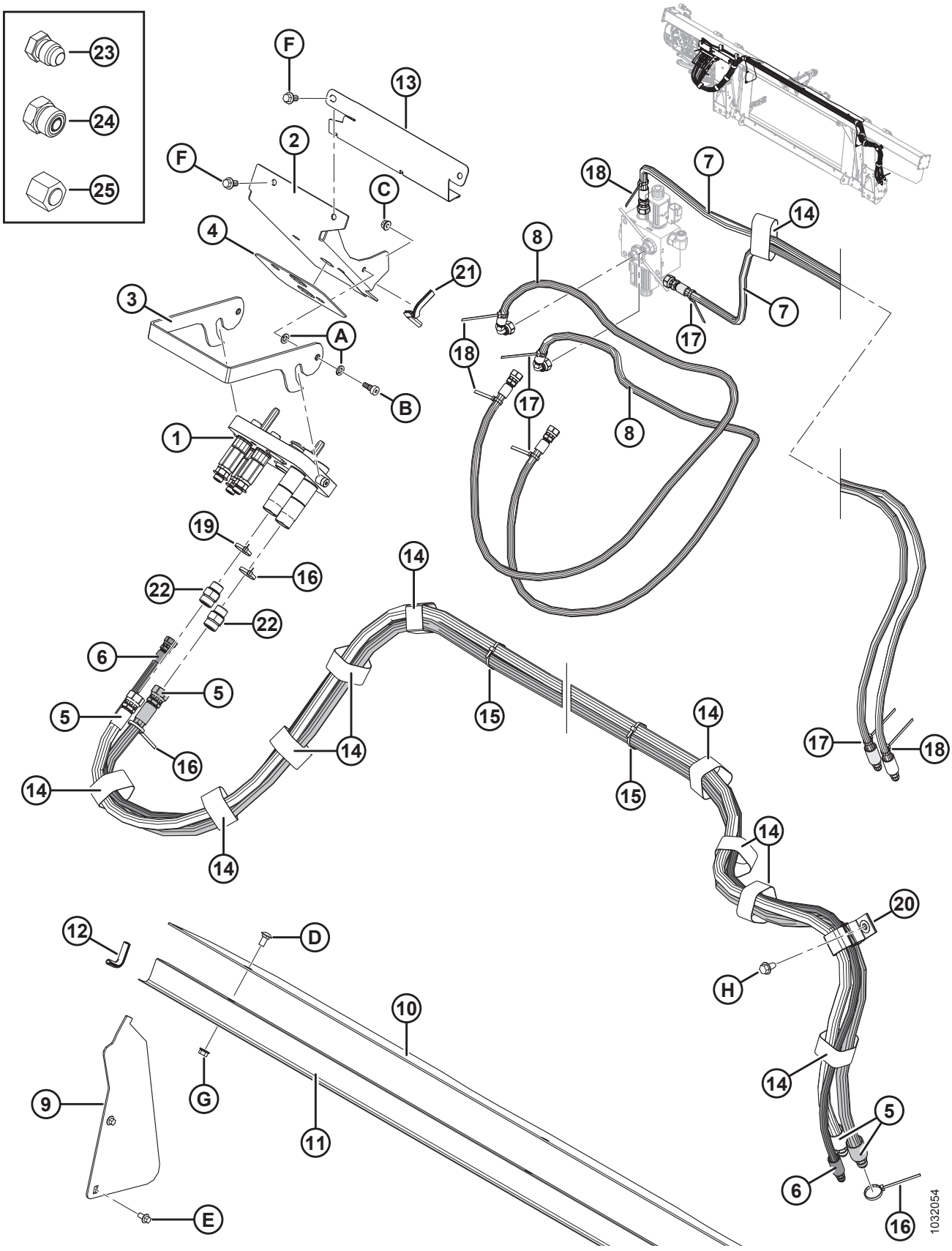

Ref.	Numer części	Opis	Ilość	Numer seryjny
1	294387	COUPLING — MULTI, AGCO, 5-POS	1	
	294394	ZESTAW — ZESPÓŁ PŁYTY ŁĄCZĄCEJ, AGCO		
	279011	ZESTAW — ZŁĄCZE, 3/8, 3/8 CALA ZŁĄCZKA		
	279012	ZESTAW — ZŁĄCZE, 9/16, 5/8 CALA ZŁĄCZKA		
	279013	ZESTAW — ZŁĄCZE, 9/16, 1/2 CALA ZŁĄCZKA		
	279034	USZCZELNIENIE — ZŁĄCZE 3/8		
	279035	USZCZELNIENIE — ZŁĄCZE 9/16		
2	**335059**	**WSPORNIK — ZŁĄCZE IDEAL**	**1**	
3	302029	ZATRZASK — WIELOZŁĄCZE IDEAL	1	
4	302030	OKŁADZINA GUMOWA	1	
5	287879	WĄŻ HYDRAULICZNY, NAPĘD NAGARNIACZA (AGCO)	2	
6	287863	WĄŻ HYDRAULICZNY, POŁOŻENIE NAGARNIACZA (AGCO)	1	
7	287861	WĄŻ HYDRAULICZNY, POŁOŻENIE DO PRZODU/DO TYŁU NAGARNIACZA (AGCO)	2	
8	287862	WĄŻ HYDRAULICZNY, POŁOŻENIE DO PRZODU/DO TYŁU NAGARNIACZA (AGCO)	2	
9	276284	POKRYWA — ŚLIMAK PODAJĄCY, BOK	2	
10	276285	POKRYWA — ŚLIMAK PODAJĄCY, GÓRA	1	
11	156725	POKRYWA — WĄŻ	1	
12	42589	ODLEW	2	
13	213965	POKRYWA — WĄŻ	1	
14	135444	ELEMENT ZŁĄCZNY — TAŚMA MOCUJĄCA 6 CALI DŁ.	11	
15	21763	ELEMENT ZŁĄCZNY — OPASKA KABLOWA (CZARNA)	4	
16	40701	ELEMENT ZŁĄCZNY — OPASKA KABLOWA (ŻÓŁTA)	3	
17	40702	ELEMENT ZŁĄCZNY — OPASKA KABLOWA (CZERWONA)	4	
18	49227	ELEMENT ZŁĄCZNY — OPASKA KABLOWA (ZIELONA)	4	
19	49232	ELEMENT ZŁĄCZNY — OPASKA KABLOWA (BIAŁA)	1	
20	163598	PASEK Z RZEPEM, WIESZAK	1	
21	42074	ODLEW	1	
22	**184461**	**ZŁĄCZKA — ADAPTER HYDRAULICZNY**	**1**	
	44210	O-RING — #10 ORB		
	135867	O-RING — #10 ORFS		
23	50178	KOREK — 3/8 CALA RURA (TYLKO DO TRANSPORTU)	4	

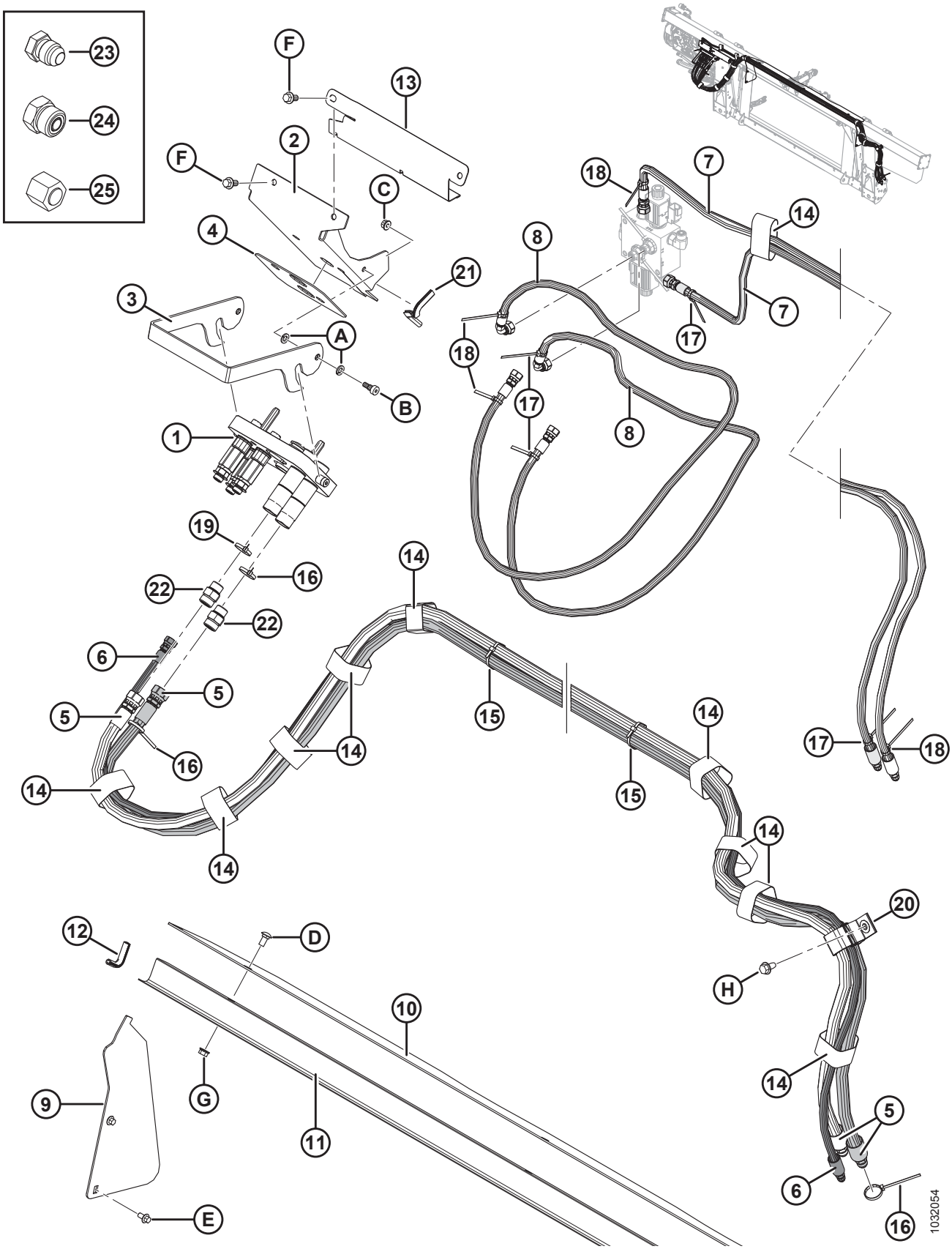
23
24
25
F
13
2
F
C
4
21
3
A
B
1
19
16
22
22
6
5
5
16
14
14
14
14
15
15
14
14
14
18
7
14
8
7
17
18
17
8
17
18
20
H
14
5
6
16
12
D
10
9
G
11
E
1032054

Ref.	Numer części	Opis	Ilość	Numer seryjny
24	136326	KOREK — HYDRAULICZNY SAE-6 ORFS (TYLKO DO TRANSPORTU)	7	
	136266	KOREK — HYDRAULICZNY SAE-10 ORFS (TYLKO DO TRANSPORTU)	2	
25	136325	NASADKA — HYDRAULICZNA SAE-6 ORFS (TYLKO DO TRANSPORTU)	3	
	135860	NASADKA — HYDRAULICZNA SAE-10 ORFS (TYLKO DO TRANSPORTU)	2	
A	30632	PODKŁADKA — ZABEZPIECZAJĄCA SPRĘŻYSTA M10		
B	135894	ŚRUBA — SZEŚCIOKĄTNA IMBUSOWA, ODSADZANA M10		
C	135337	NAKRĘTKA SZEŚCIOKĄTNA KOŁNIERZOWA, ZABEZPIECZAJĄCA, SYMETRYCZNA M8 X 1,25-8-AA1J		
D	184657	ŚRUBA — Z ŁBEM OKRĄGŁYM, KRÓTKA, Z KWADRATOWYM ODSADZENIEM M10 X 1,5 X 20-8,8-A3L		
E	136485	ŚRUBA — SZEŚCIOKĄTNA KOŁNIERZOWA, GWINT NA PEŁNEJ DŁUGOŚCI M8 X 1,25 X 16-8,8-A3L		
F	152655	ŚRUBA — SZEŚCIOKĄTNA KOŁNIERZOWA M10 X 1,5 X 20-8,8-A3L		
G	135799	NAKRĘTKA SZEŚCIOKĄTNA KOŁNIERZOWA, ZABEZPIECZAJĄCA, SYMETRYCZNA M10 X 1,5-10-A3L		
H	136209	ŚRUBA — ŁEB SZEŚCIOKĄTNY Z PODKŁADKĄ M10 X 1,5 X 20-450HV-A3L		

104 AGCO — elektryczny pakiet realizacyjny

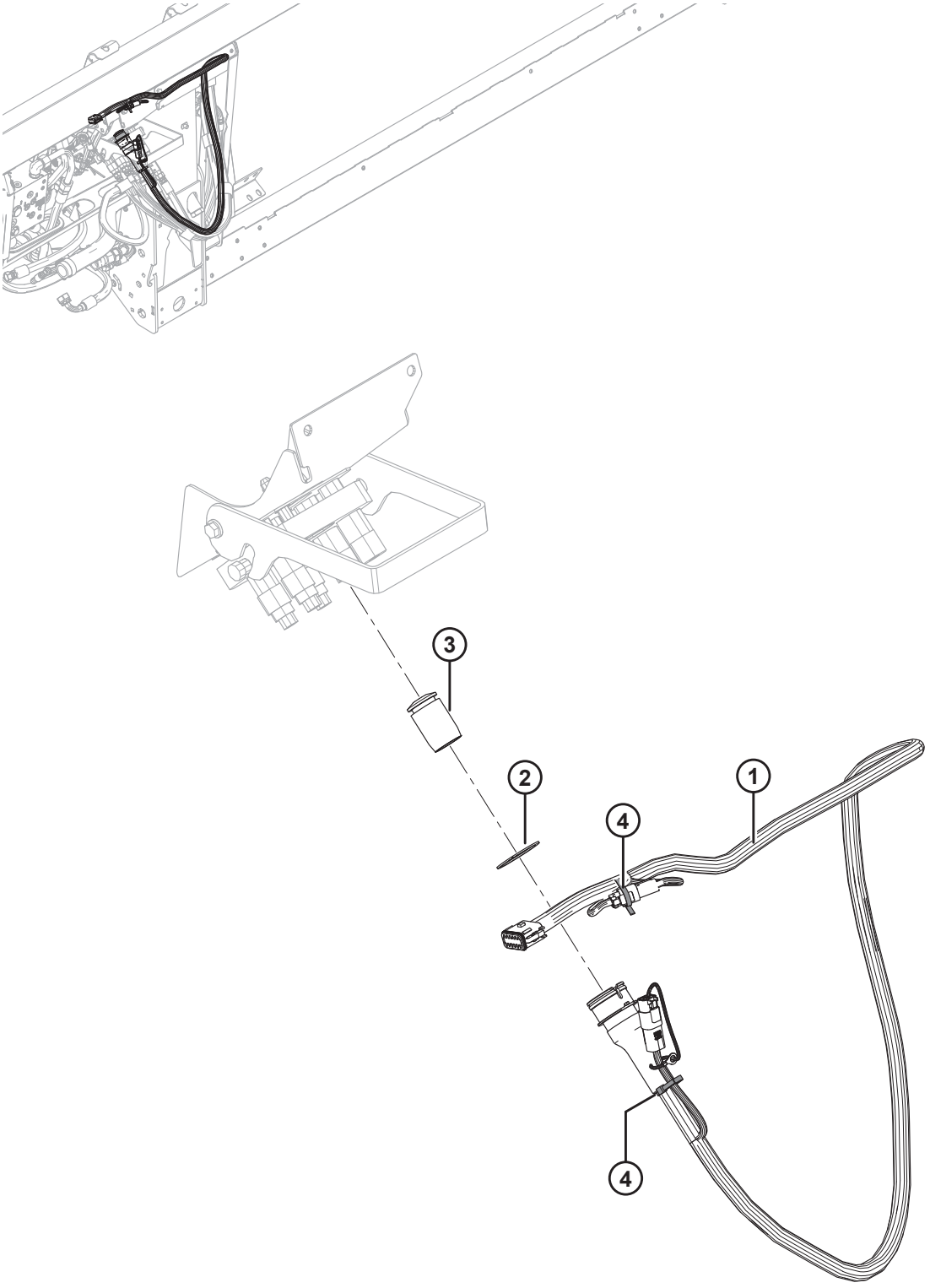

1020682

UWAGA:

W celu uzyskania informacji na temat konkretnych elementów wiązek elektrycznych patrz Katalog części złączy elektrycznych (MD #169641).

Ref.	Numer części	Opis	Ilość	Numer seryjny
1	304576	WIĄZKA PRZEWODÓW — FM100, PAKIET UZUPEŁNIAJĄCY, AGCO[330]	1	
	311707	WIĄZKA PRZEWODÓW — FM100, PAKIET UZUPEŁNIAJĄCY, IDEAL [331]	1	
	134746	**ZŁĄCZE — ZATYCZKA, KOREK, 12-DROGOWE**	**1**	
2	135267	PIERŚCIEŃ USTALAJĄCY — ODWRÓCONY ZEWNĘTRZNY	1	
3	129148	KOREK GUMOWY	1	
4	21763	ELEMENT ZŁĄCZNY — OPASKA KABLOWA (CZARNA)	2	

330. Tylko Challenger/Massey Ferguson i Gleaner.
331. Tylko seria IDEAL™.

105 Case IH i New Holland CR/CX — pakiet realizacyjny modułu pływającego

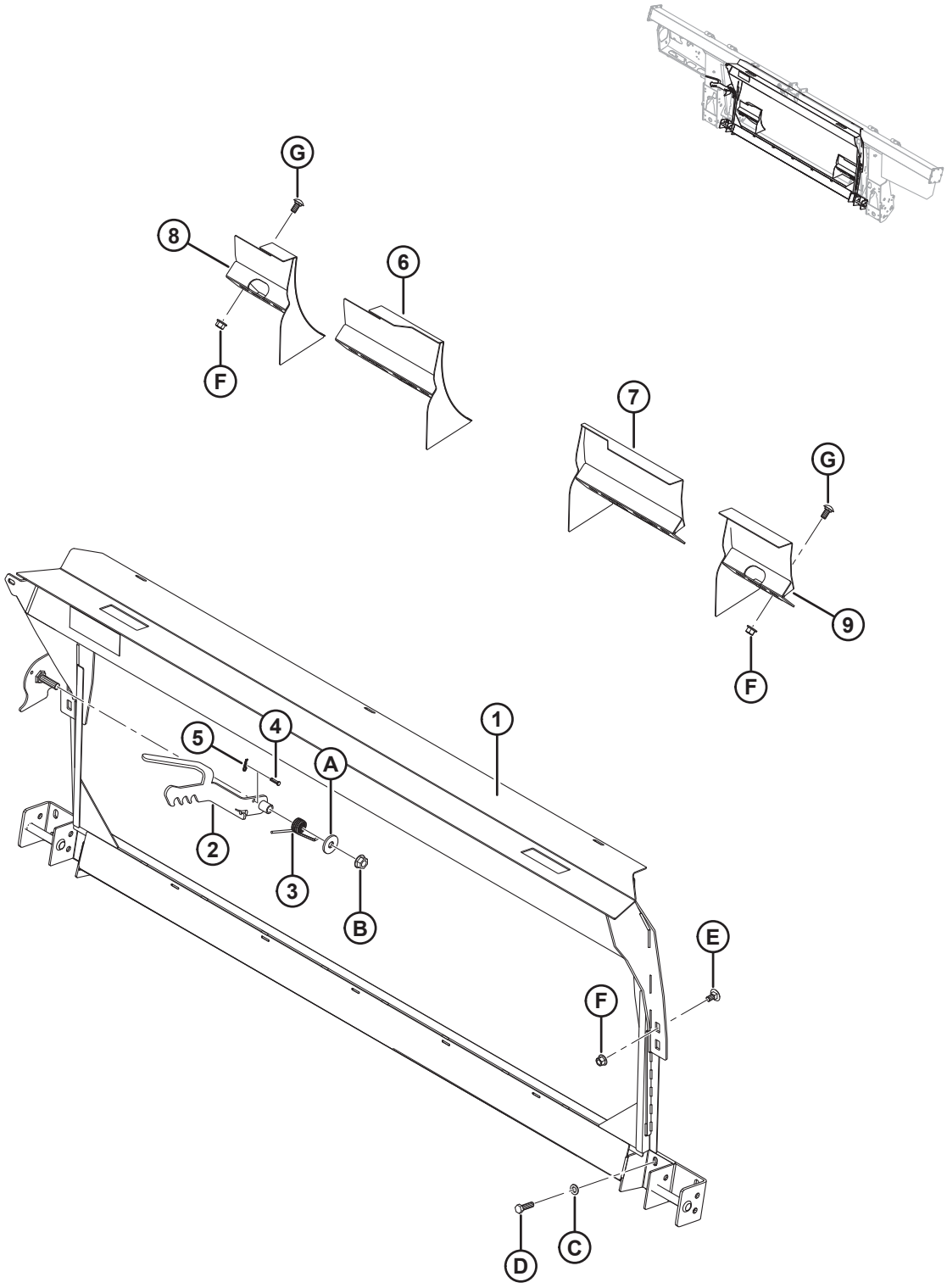

CASE IH I NEW HOLLAND CR/CX — PAKIET REALIZACYJNY MODUŁU PŁYWAJĄCEGO

Ref.	Numer części	Opis	Ilość	Numer seryjny
	B6182	KOMPLETNY PAKIET — CASE IH, NEW HOLLAND CR/CX [332]		
1	279493	RAMA — PRZEJŚCIOWA, CNH	1	
2	187006	ZATRZASK — SPAWANY	1	
3	156948	SPRĘŻYNA SKRĘTNA	1	
4	135655	SWORZEŃ Z OTWOREM NA ZAWLECZKĘ	1	
5	252993	ZAWLECZKA (1,6 MM, 33,3 MM)	1	
6	213592	DEFLEKTOR SPAWANY — WYŁĄCZNIE WĄSKI NH CR (LEWY)	1	
7	213593	DEFLEKTOR SPAWANY — WYŁĄCZNIE WĄSKI NH CR (PRAWY)	1	
8	213614	DEFLEKTOR SPAWANY — WYŁĄCZNIE SZEROKI NH CR (LEWY, KRÓTKI)	1	
9	213613	DEFLEKTOR SPAWANY — WYŁĄCZNIE SZEROKI NH CR (PRAWY, KRÓTKI)	1	
A	23745	PODKŁADKA — PŁASKA		
B	50225	NAKRĘTKA KOŁNIERZOWA (ZNIEKSZT. GWINT) GŁADKA POWIERZCHNIA 0,625-11 UNC		
C	184714	PODKŁADKA PŁASKA TYPOWA M12-300HV-A3L		
D	184669	ŚRUBA — ŁEB SZEŚCIOKĄTNY M12 X 1,75 X 40-8,8-A3L		
E	136625	ŚRUBA — SZEŚCIOKĄTNA KOŁNIERZOWA (ZĄBKOWANA) M12 X 1,75 X 25 X SPCL-100-AA1J		
F	136431	NAKRĘTKA SZEŚCIOKĄTNA KOŁNIERZOWA, ZABEZPIECZAJĄCA, SYMETRYCZNA M12 X 1,75-10-A3L		
G	152439	ŚRUBA — Z ŁBEM OKRĄGŁYM, KRÓTKA, Z KWADRATOWYM ODSADZENIEM M12 X 1,75 X 25-8,8-A3L		

332. Pakiet realizacyjny Case IH, New Holland CR/CX zawiera pakiety realizacyjne modułu pływającego, hydrauliczne i elektryczne, wymagane do dokończenia samodzielnego FM100 albo przekształcenia do istniejącego, zamontowanego fabrycznie FM100. Zestawy dostępne wyłącznie za pośrednictwem działu sprzedaży towarów kompletnych.

106 Case IH z serii 2300/2500 — pakiet uzupełniający modułu pływającego

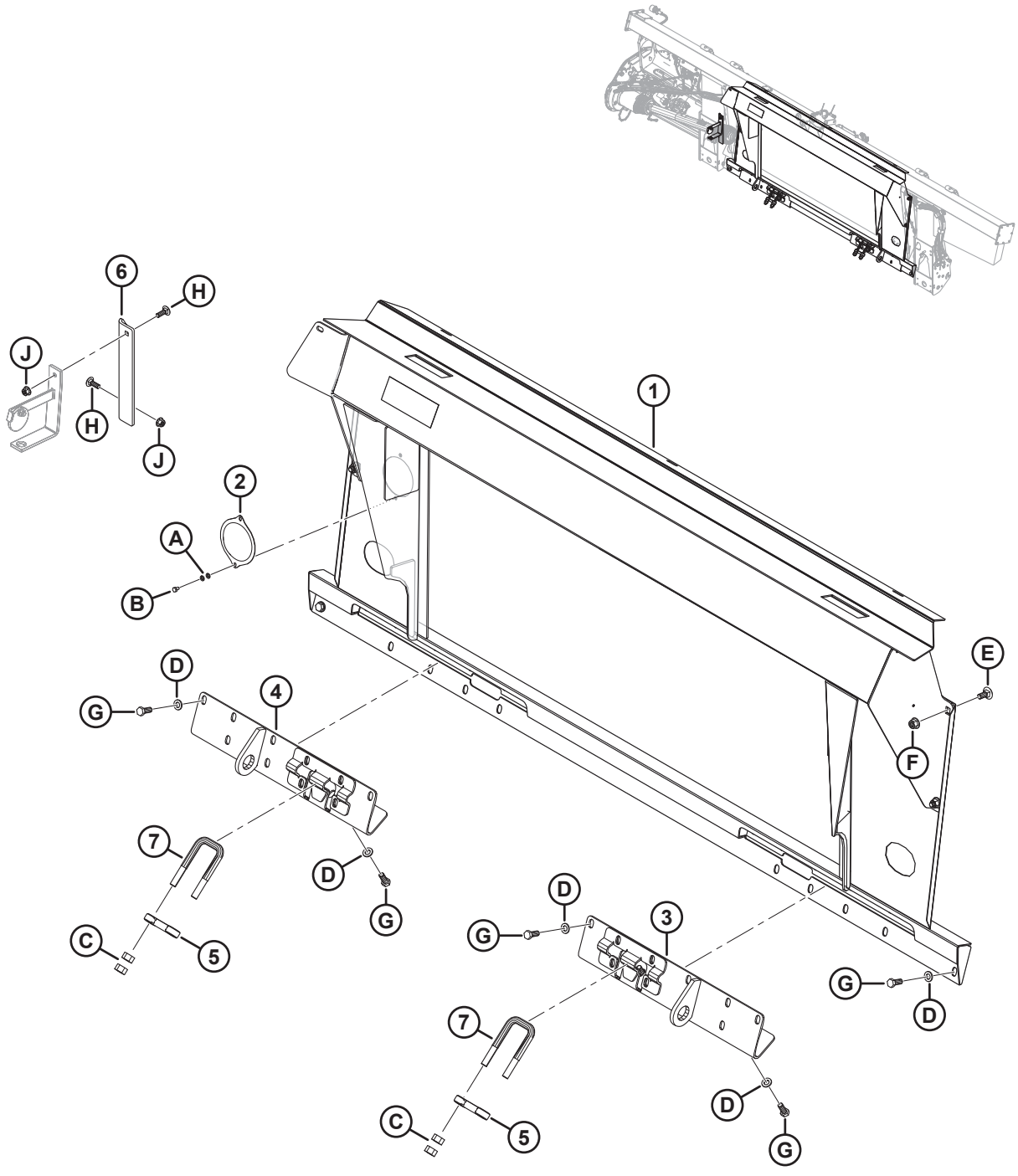

CASE IH Z SERII 2300/2500 — PAKIET UZUPEŁNIAJĄCY MODUŁU PŁYWAJĄCEGO

Ref.	Numer części	Opis	Ilość	Numer seryjny
	B6849	**KOMPLETNY PAKIET — CASE IH, SERIA 2300/2500** [333]		
1	**335270**	**RAMA — CIH, UZUPEŁNIAJĄCA, SPAWANA**	**1**	
2	**328372**	**POKRYWA — PRZEKŁADNIA OBROTOWEGO BĘBNA PALCOWEGO**	**1**	
3	**322862**	**WSPORNIK — MOCOWANIE SPAWANE, PRAWE**	**1**	
4	**322783**	**WSPORNIK — MOCOWANIE SPAWANE, LEWE**	**1**	
5	**133241**	**ZATRZASK — KOMBAJN Z SERII 2300**	**2**	
6	**328381**	**WSPORNIK — WIESZAK WAŁU NAPĘDOWEGO**	**1**	
7	**133242**	**ŚRUBA W KSZTAŁCIE U**	**2**	
A	**184705**	**PODKŁADKA — PŁASKA M6-200HV-AA1J**		
B	**136561**	**ŚRUBA — ŁEB SZEŚCIOKĄTNY, GWINT NA PEŁNEJ DŁUGOŚCI M6 X 1 X 10-8.8-AA1J**		
C	**18592**	**NAKRĘTKA SZEŚCIOKĄTNA 5/8-11 UNC KLASA 5 CYNKOWANA**		
D	**184714**	**PODKŁADKA PŁASKA TYPOWA M12-300HV**		
E	**184667**	**ŚRUBA — Z ŁBEM OKRĄGŁYM, Z KWADRATOWYM ODSADZENIEM M12 X 1,75 X 30-8,8-AA1J**		
F	**136431**	**NAKRĘTKA SZEŚCIOKĄTNA KOŁNIERZOWA, ZABEZPIECZAJĄCA, SYMETRYCZNA M12 X 1,75-10**		
G	**30630**	**ŚRUBA — ŁEB SZEŚCIOKĄTNY, GWINT NA PEŁNEJ DŁUGOŚCI M12 X 1,75 X 30-8,8-A3L**		
H	**184662**	**ŚRUBA — Z ŁBEM OKRĄGŁYM, Z KWADRATOWYM ODSADZENIEM, GWINT NA PEŁNEJ DŁUGOŚCI M10 X 1,5 X 30-8,8-AA1J**		
J	**135799**	**NAKRĘTKA SZEŚCIOKĄTNA KOŁNIERZOWA, ZABEZPIECZAJĄCA, SYMETRYCZNA M10 X 1,5-10**		

333. Pakiet uzupełniający Case IH z serii 2300/2500 zawiera pakiety uzupełniające modułu pływającego, hydrauliczne i elektryczne, wymagane do dokończenia samodzielnego FM100 albo przekształcenia do istniejącego, zamontowanego fabrycznie FM100. Zestawy dostępne wyłącznie za pośrednictwem działu sprzedaży towarów kompletnych.

107 Case IH i New Holland CR/CX — hydrauliczny pakiet realizacyjny

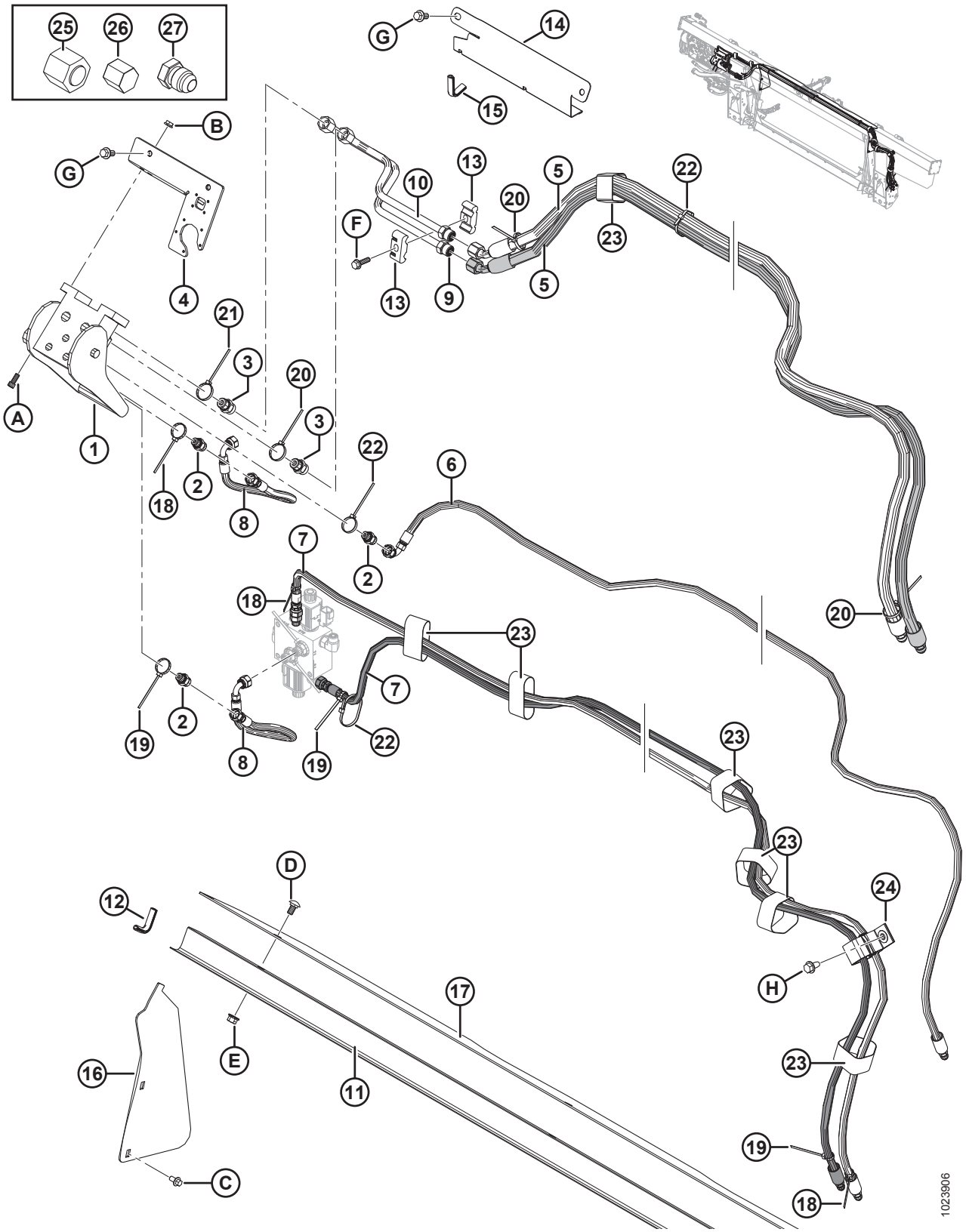

Ref.	Numer części	Opis	Ilość	Numer seryjny
1	153151	WIELOZŁĄCZE	1	
	129800	ZESTAW POKRYWY		
	129801	ZATRZASK — ZESTAW PRZYCISKU		
	129976	ZŁĄCZE — 1/4 CALA		
	129977	ZŁĄCZE — 3/8 CALA		
2	252694	ZŁĄCZKA — ADAPTER, KRYZA 0,052	3	
	50219	O-RING — #6 ORB		
	135865	O-RING — #6 ORFS		
3	135780	ZŁĄCZKA — ADAPTER	2	
	44209	O-RING — #8 ORB		
	135866	O-RING — #8 ORFS		
4	301693	ZESTAW — POKRYWA ELEKTRYCZNA CNH	1	
5	213182	WĄŻ HYDRAULICZNY, NAPĘD NAGARNIACZA	2	
6	213184	WĄŻ HYDRAULICZNY, PODNOSZENIE NAGARNIACZA	1	
7	213350	WĄŻ HYDRAULICZNY, POŁOŻENIE DO PRZODU/DO TYŁU NAGARNIACZA (CNH)	2	
8	213354	WĄŻ HYDRAULICZNY, POŁOŻENIE DO PRZODU/DO TYŁU (CNH)	2	
9	213204	PRZEWÓD — CIŚNIENIE NAPĘDU NAGARNIACZA (CNH)	1	
10	213205	PRZEWÓD — POWRÓT NAPĘDU NAGARNIACZA (CNH)	1	
11	156725	POKRYWA — WĄŻ	1	
12	42589	ODLEW	2	
13	37167	ZACISK	2	
14	213965	POKRYWA — WĄŻ (2016 I WCZEŚNIEJSZE)	1	–301189
15	194082	ODLEW (2016 I WCZEŚNIEJSZE)	1	–301189
16	276284	POKRYWA — ŚLIMAK PODAJĄCY, BOK	2	
17	**304785**	**POKRYWA — ŚLIMAK PODAJĄCY, GÓRA**	**1**	
18	49227	ELEMENT ZŁĄCZNY — OPASKA KABLOWA (ZIELONA)	3	
19	40702	ELEMENT ZŁĄCZNY — OPASKA KABLOWA (CZERWONA)	3	
20	40701	ELEMENT ZŁĄCZNY — OPASKA KABLOWA (ŻÓŁTA)	3	
21	49232	ELEMENT ZŁĄCZNY — OPASKA KABLOWA (BIAŁA)	1	
22	21763	ELEMENT ZŁĄCZNY — OPASKA KABLOWA (CZARNA)	7	
23	135444	ELEMENT ZŁĄCZNY — TAŚMA MOCUJĄCA 6 CALI DŁ.	7	

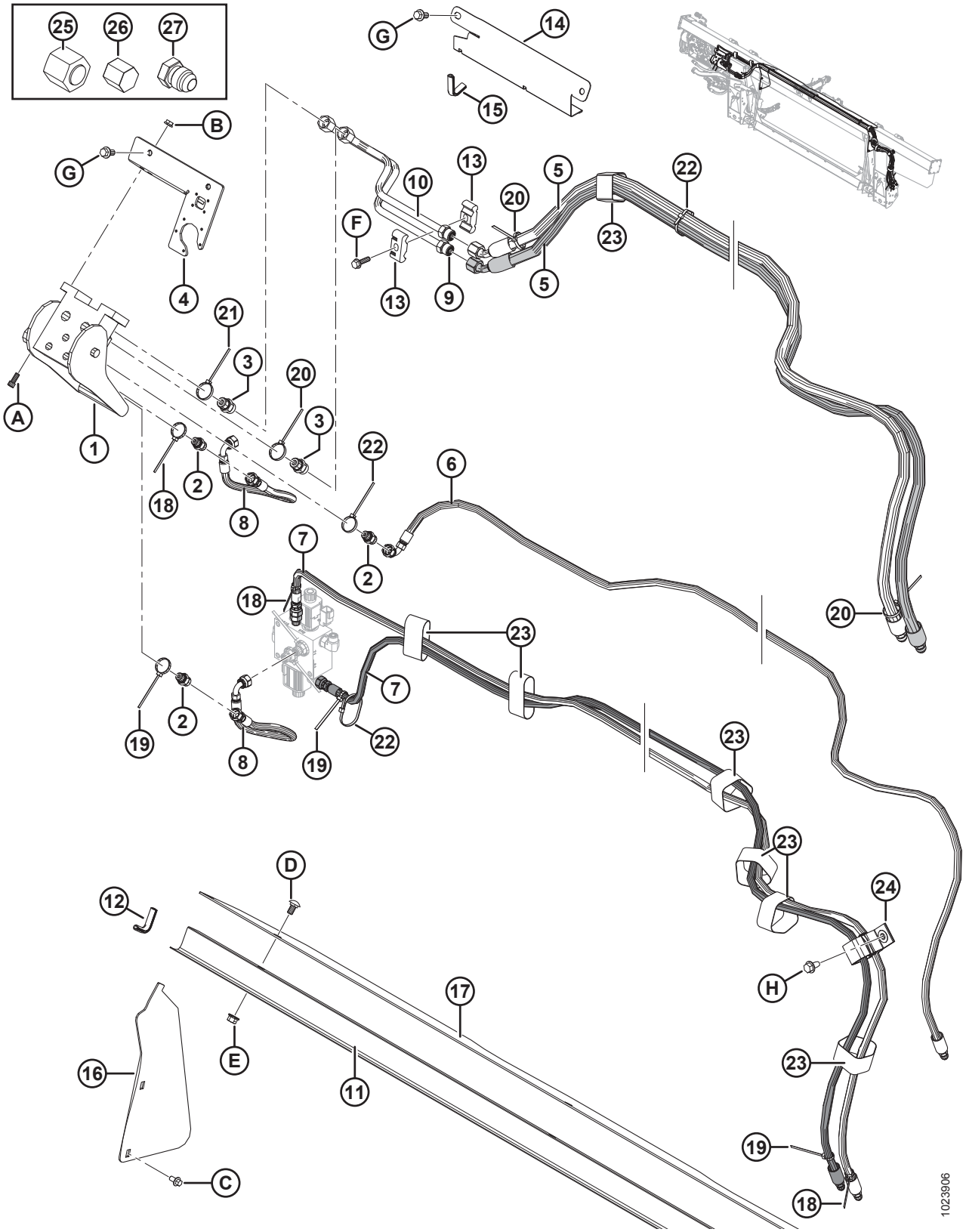
25
26
27
G
14
15
B
G
10
13
20
5
22
F
23
13
9
5
4
21
3
20
3
A
1
22
6
18
2
8
2
7
18
20
23
7
19
2
22
8
19
23
23
D
24
12
H
17
E
16
11
23
19
C
18
1023906

Ref.	Numer części	Opis	Ilość	Numer seryjny
24	163598	PASEK Z RZEPEM, WIESZAK	1	
25	136325	KOREK HYDRAULICZNY SAE-6 ORFS	1	
26	108233	ZATYCZKA — 1/2 CALA RURA (TYLKO DO TRANSPORTU)	2	
	30813	ZATYCZKA — 3/8 CALA RURA ROZSZERZENIE 37 STOPNI (TYLKO DO TRANSPORTU)	3	
27	50178	KOREK — 3/8 CALA RURA (TYLKO DO TRANSPORTU)	4	
A	135397	ŚRUBA — IMBUSOWA SZEŚCIOKĄTNA 5/16 NC X 3/4		
B	30280	NAKRĘTKA ZABEZPIECZAJĄCA KOŁNIERZOWA, GŁADKA POWIERZCHNIA 5/16 NC KLASA 5 CYNKOWANA		
C	136485	ŚRUBA — SZEŚCIOKĄTNA KOŁNIERZOWA, GWINT NA PEŁNEJ DŁUGOŚCI M8 X 1,25 X 16-8,8-A3L		
D	184657	ŚRUBA — Z ŁBEM OKRĄGŁYM, KRÓTKA, Z KWADRATOWYM ODSADZENIEM M10 X 1,5 X 20-8,8-A3L		
E	135799	NAKRĘTKA SZEŚCIOKĄTNA KOŁNIERZOWA, ZABEZPIECZAJĄCA, SYMETRYCZNA M10 X 1,5-10-A3L		
F	252655	ŚRUBA — ŁEB SZEŚCIOKĄTNY, GWINT NA PEŁNEJ DŁUGOŚCI M8 X 1,25 X 30-8,8-A3L		
G	152655	ŚRUBA — SZEŚCIOKĄTNA KOŁNIERZOWA M10 X 1,5 X 20-8,8-A3L		
H	136209	ŚRUBA — ŁEB SZEŚCIOKĄTNY Z PODKŁADKĄ M10 X 1,5 X 20-450HV A3L		

108 Case IH z serii 2300/2500 — hydrauliczny pakiet uzupełniający

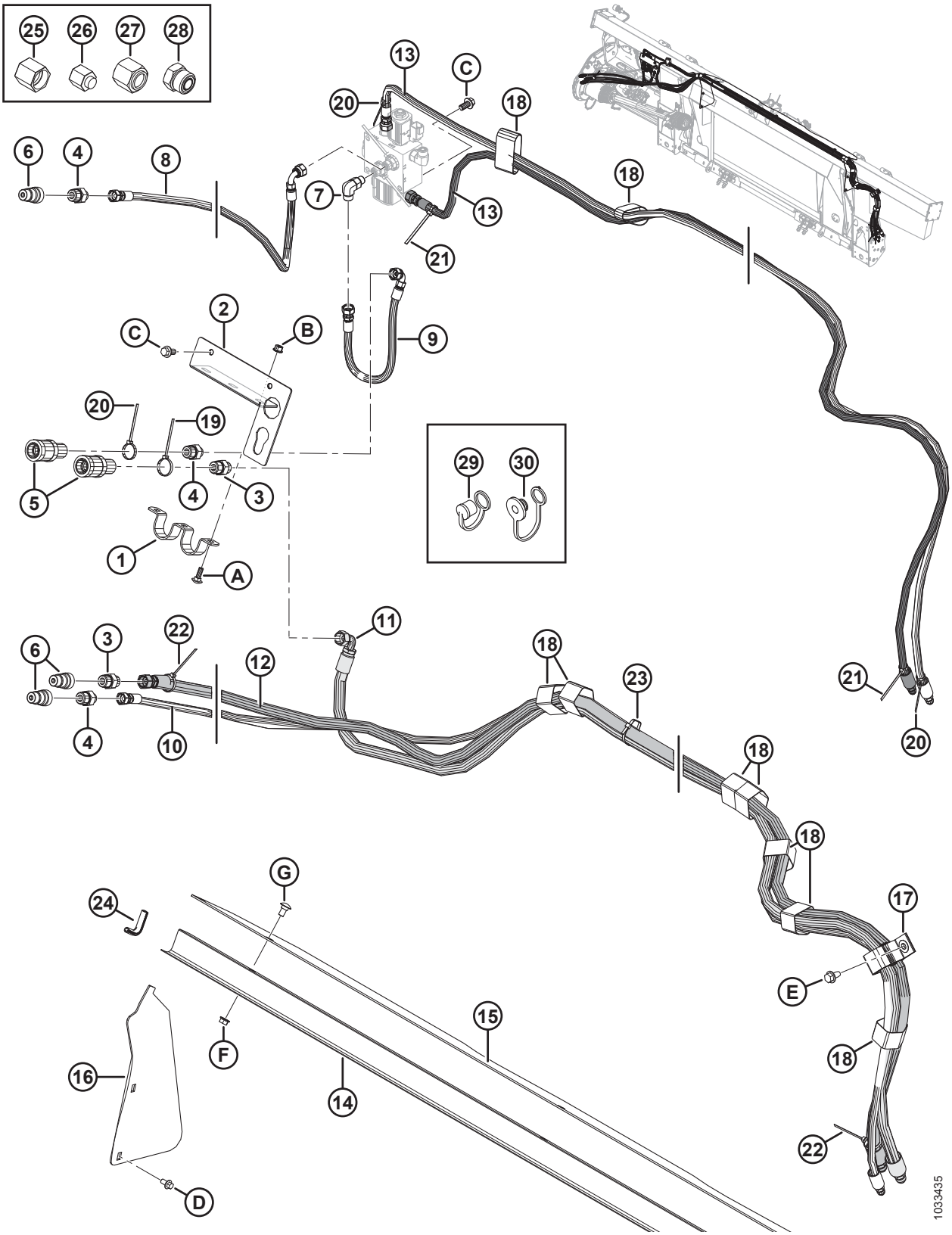

Ref.	Numer części	Opis	Ilość	Numer seryjny
1	322695	UCHWYT	1	
2	322692	WSPORNIK ZŁĄCZA	1	
3	184463	ZŁĄCZKA — ADAPTER HYDRAULICZNY	2	
	44210	O-RING — #10 ORB		
	135866	O-RING — #8 ORFS		
4	184462	ZŁĄCZKA — ADAPTER HYDRAULICZNY	3	
	44210	O-RING — #10 ORB		
	135865	O-RING — #6 ORFS		
5	114143	ZŁĄCZKA — HYDRAULICZNA	2	
6	114142	ZŁĄCZKA — HYDRAULICZNA	3	
7	136095	ZŁĄCZKA — KOLANKO HYDRAULICZNE 90°	1	
	50219	O-RING — #6 ORB		
	135865	O-RING — #6 ORFS		
8	322752	WĄŻ HYDRAULICZNY, POŁOŻENIE DO PRZODU/DO TYŁU	1	
9	322751	WĄŻ HYDRAULICZNY, POŁOŻENIE DO PRZODU/DO TYŁU	1	
10	322744	WĄŻ HYDRAULICZNY, PODNOSZENIE NAGARNIACZA	1	
11	322742	WĄŻ HYDRAULICZNY, NAPĘD NAGARNIACZA	1	
12	322739	WĄŻ HYDRAULICZNY, NAPĘD NAGARNIACZA	1	
13	213350	WĄŻ — HYDRAULICZNY	2	
14	156725	POKRYWA — WĄŻ	1	
15	304785	POKRYWA — ŚLIMAK PODAJĄCY, GÓRA	1	
16	276284	POKRYWA — ŚLIMAK PODAJĄCY, BOK	2	
17	163598	TAŚMA MOCUJĄCA — WISZĄCA, 6 CALI DŁ.	1	
18	135444	TAŚMA MOCUJĄCA — 6 CALI DŁ.	9	
19	49232	ELEMENT ZŁĄCZNY — OPASKA KABLOWA, BIAŁA	1	
20	49227	ELEMENT ZŁĄCZNY — OPASKA KABLOWA, ZIELONA	3	
21	40702	ELEMENT ZŁĄCZNY — OPASKA KABLOWA, CZERWONA	2	
22	40701	ELEMENT ZŁĄCZNY — OPASKA KABLOWA, ŻÓŁTA	2	
23	21763	ELEMENT ZŁĄCZNY — OPASKA KABLOWA, CZARNA	4	
24	42589	ODLEW	2	
25	108233	ZATYCZKA — 1/2 CALA RURA (TYLKO DO TRANSPORTU)	2	
26	30813	ZATYCZKA — 3/8 CALA RURA ROZSZERZENIE 37 STOPNI (TYLKO DO TRANSPORTU)	3	

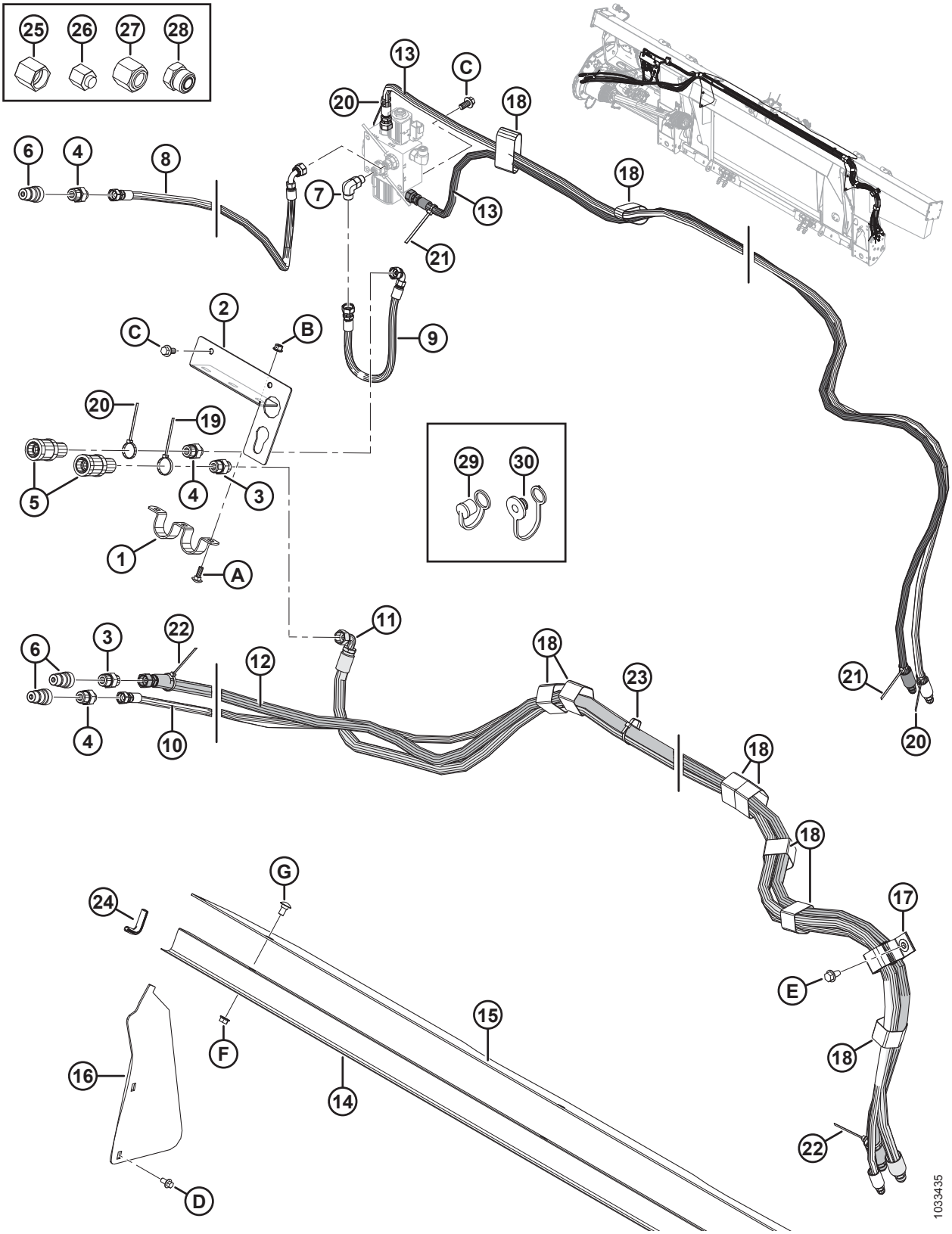
25
26
27
28
13
C
20
18
6
4
8
7
13
18
21
2
C
B
9
20
19
5
4
3
1
A
29
30
11
6
3
22
12
18
23
21
4
10
20
18
18
G
24
17
E
15
F
18
16
14
22
D
1033435

Ref.	Numer części	Opis	Ilość	Numer seryjny
27	**136741**	**KOREK — HYDRAULICZNY SAE-8 ORFS (TYLKO DO TRANSPORTU)**	**1**	
	136325	**KOREK — HYDRAULICZNY SAE-6 ORFS (TYLKO DO TRANSPORTU)**	**1**	
28	**136265**	**KOREK — HYDRAULICZNY SAE-8 ORFS (TYLKO DO TRANSPORTU)**	**1**	
	136326	**KOREK — HYDRAULICZNY SAE-6 ORFS (TYLKO DO TRANSPORTU)**	**2**	
29	**21856**	**NASADKA PRZECIWPYŁOWA (TYLKO DO TRANSPORTU)** [334]	**3**	
30	**21858**	**NASADKA PRZECIWPYŁOWA (TYLKO DO TRANSPORTU)** [335]	**2**	
A	**184648**	**ŚRUBA — Z ŁBEM OKRĄGŁYM, Z KWADRATOWYM ODSADZENIEM M8 X 1,25 X 25-8,8-AA1J**		
B	**135337**	**NAKRĘTKA SZEŚCIOKĄTNA KOŁNIERZOWA, ZABEZPIECZAJĄCA, SYMETRYCZNA M8 X 1,25-8-AA1J**		
C	**152655**	**ŚRUBA — SZEŚCIOKĄTNA KOŁNIERZOWA M10 X 1,5 X 20-8,8-AA1J**		
D	**136485**	**ŚRUBA — SZEŚCIOKĄTNA KOŁNIERZOWA, GWINT NA PEŁNEJ DŁUGOŚCI M8 X 1,25 X 16-8,8-AA1J**		
E	**136209**	**ŚRUBA — SZEŚCIOKĄTNA, PODKŁADKA, M10 X 1,5 X 20-450HV**		
F	**30228**	**NAKRĘTKA — KOŁNIERZOWA (ZNIEKSZT. GWINT) GŁADKA POWIERZCHNIA 3/8-16 UNC-KL.5-AA1J**		
G	**21472**	**ŚRUBA — Z ŁBEM OKRĄGŁYM, Z KWADRATOWYM ODSADZENIEM 3/8-16 X 0,75-KL.5 AA1J**		

334. Przeznaczona do użycia z szybkozłączami męskimi 1/2 cala.
335. Przeznaczona do użycia z szybkozłączami żeńskimi 1/2 cala.

109 Case IH i New Holland CR/CX — elektryczny pakiet realizacyjny

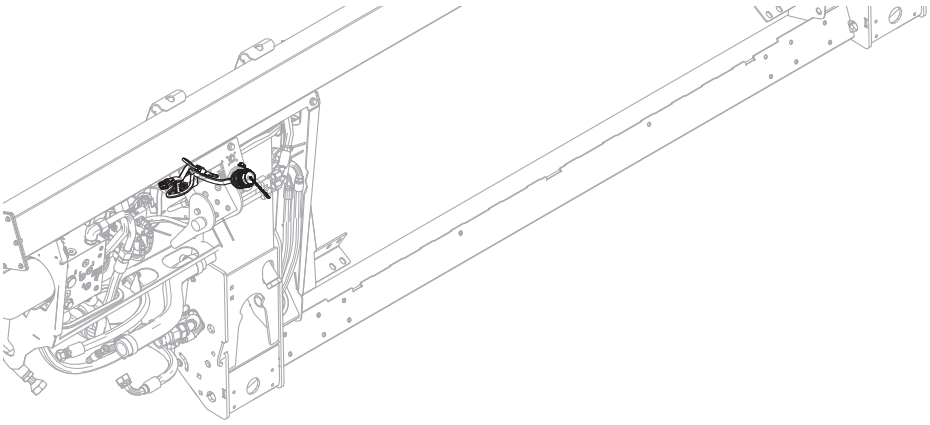

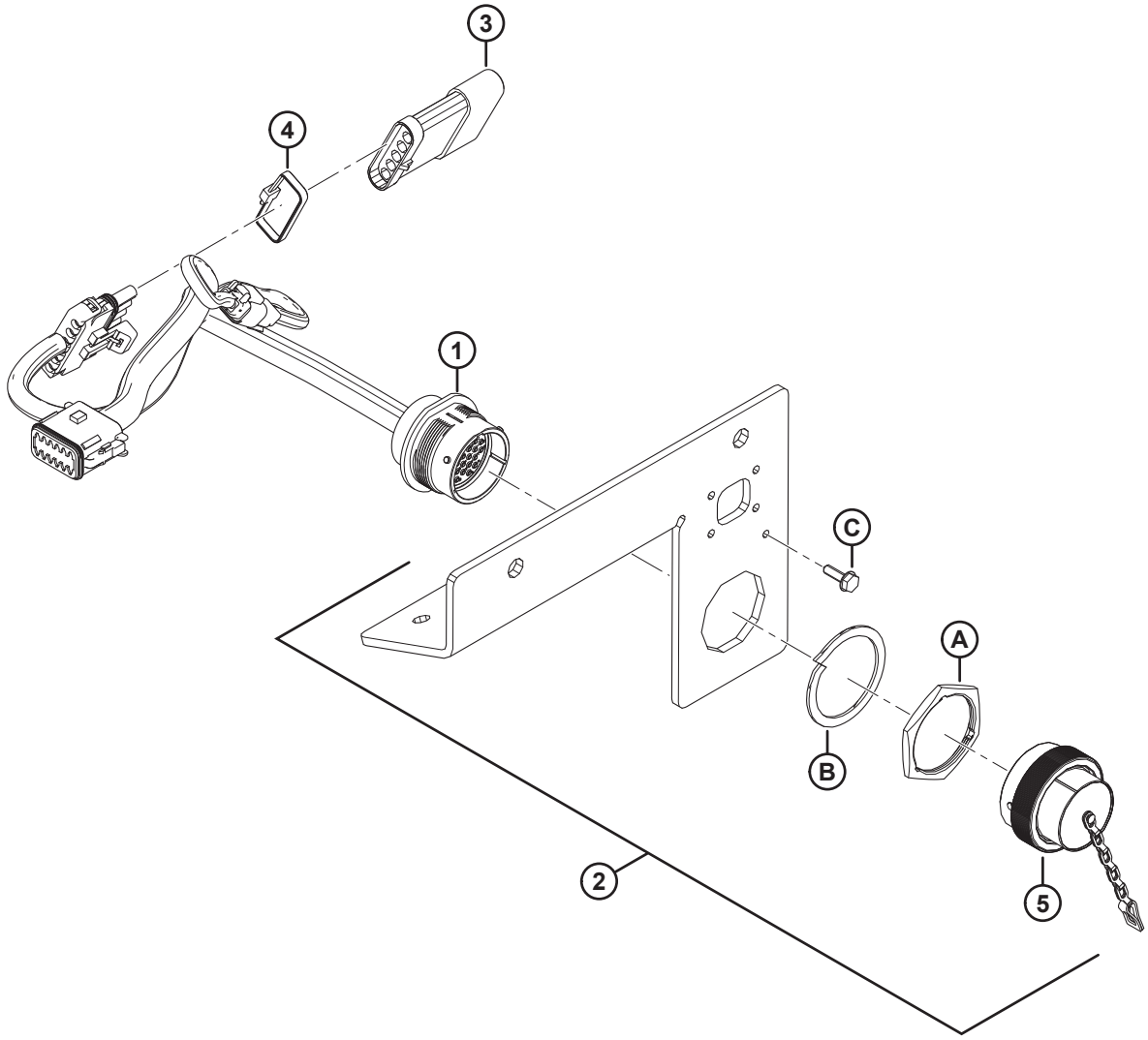

1023948

UWAGA:

W celu uzyskania informacji na temat konkretnych elementów wiązek elektrycznych patrz Katalog części złączy elektrycznych (MD #169641).

Ref.	Numer części	Opis	Ilość	Numer seryjny
1	213211	WIĄZKA PRZEWODÓW — FM100, PAKIET REALIZACYJNY, CNH	1	
	134746	**ZŁĄCZE — ZATYCZKA, KOREK, 12-DROGOWE**	**1**	
2	301693	ZESTAW — POKRYWA ELEKTRYCZNA CNH	1	
3	153933	OPORNIK — ROZPOZNAWANIE HEDERA	1	
4	30753	ELEMENT ZŁĄCZNY — OPASKA KABLOWA (CZARNA)	1	
5	134053	NASADKA — WTYCZKA, HD30, ROZMIAR 24	1	
A	134010	NAKRĘTKA — PANEL, HD30, ROZMIAR 24		
B	134011	PODKŁADKA — ZABEZPIECZAJĄCA SPRĘŻYSTA, DEUTSCH HD, ROZMIAR 24		
C	21947	WKRĘT SAMOGWINTUJĄCY SZEŚCIOKĄTNY Z PODKŁADKĄ #10 X 5/8 CYNKOWANY		

110 Case IH z serii 2300/2500 — elektryczny pakiet uzupełniający

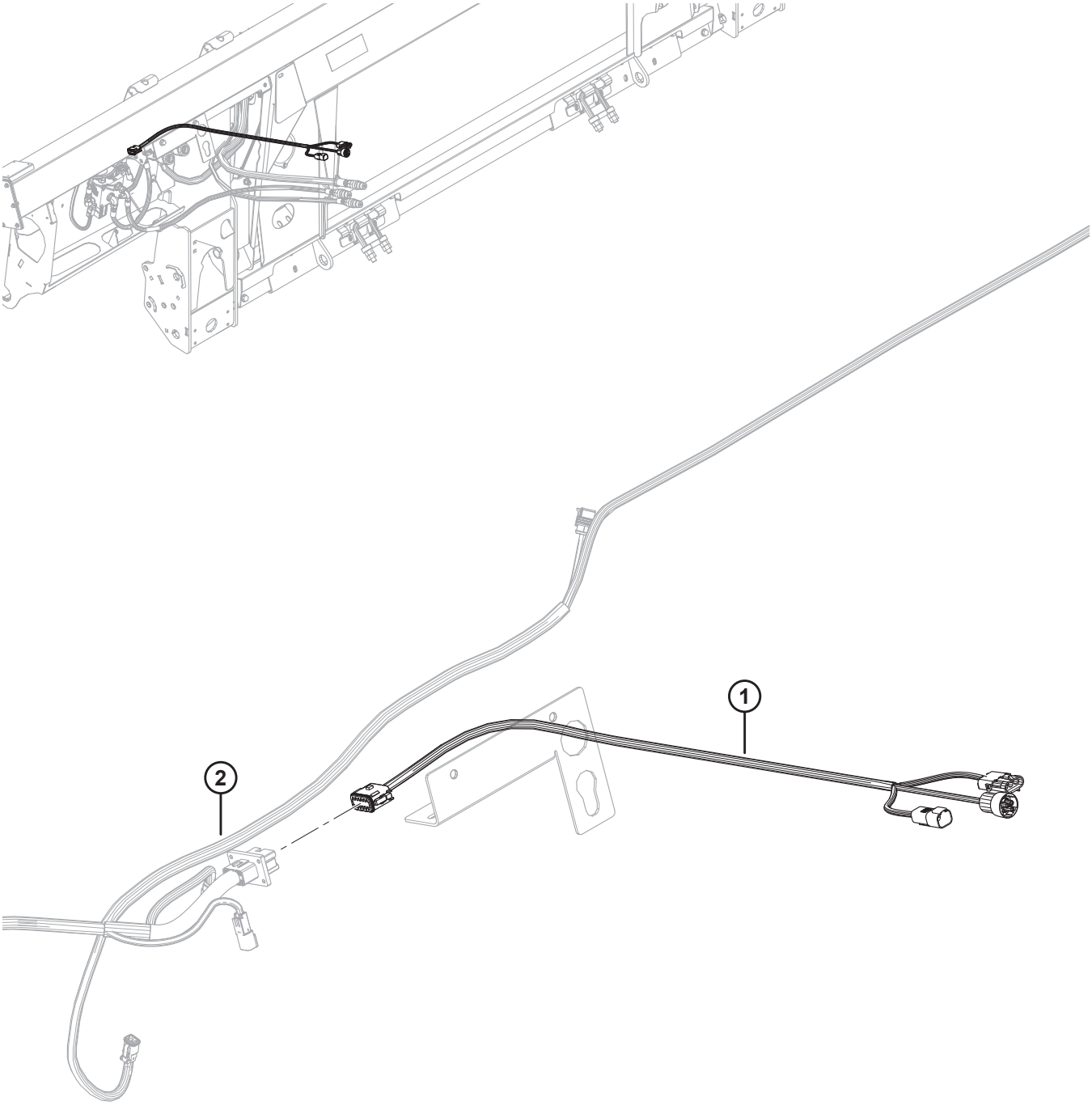

1032087

UWAGA:

W celu uzyskania informacji na temat konkretnych elementów wiązek elektrycznych patrz Katalog części złączy elektrycznych (MD #169641).

Ref.	Numer części	Opis	Ilość	Numer seryjny
1	**322748**	**WIĄZKA PRZEWODÓW — FM100, PAKIET UZUPEŁNIAJĄCY, CIH**	**1**	
	134746	**ZŁĄCZE — ZATYCZKA, KOREK, 12-DROGOWE**	**1**	
2	**REF.**	**GŁÓWNA WIĄZKA PRZEWODÓW — FM100**	**1**	

111 Automatyczne sterowanie wysokością hedera New Holland 10 V — zestaw do konwersji

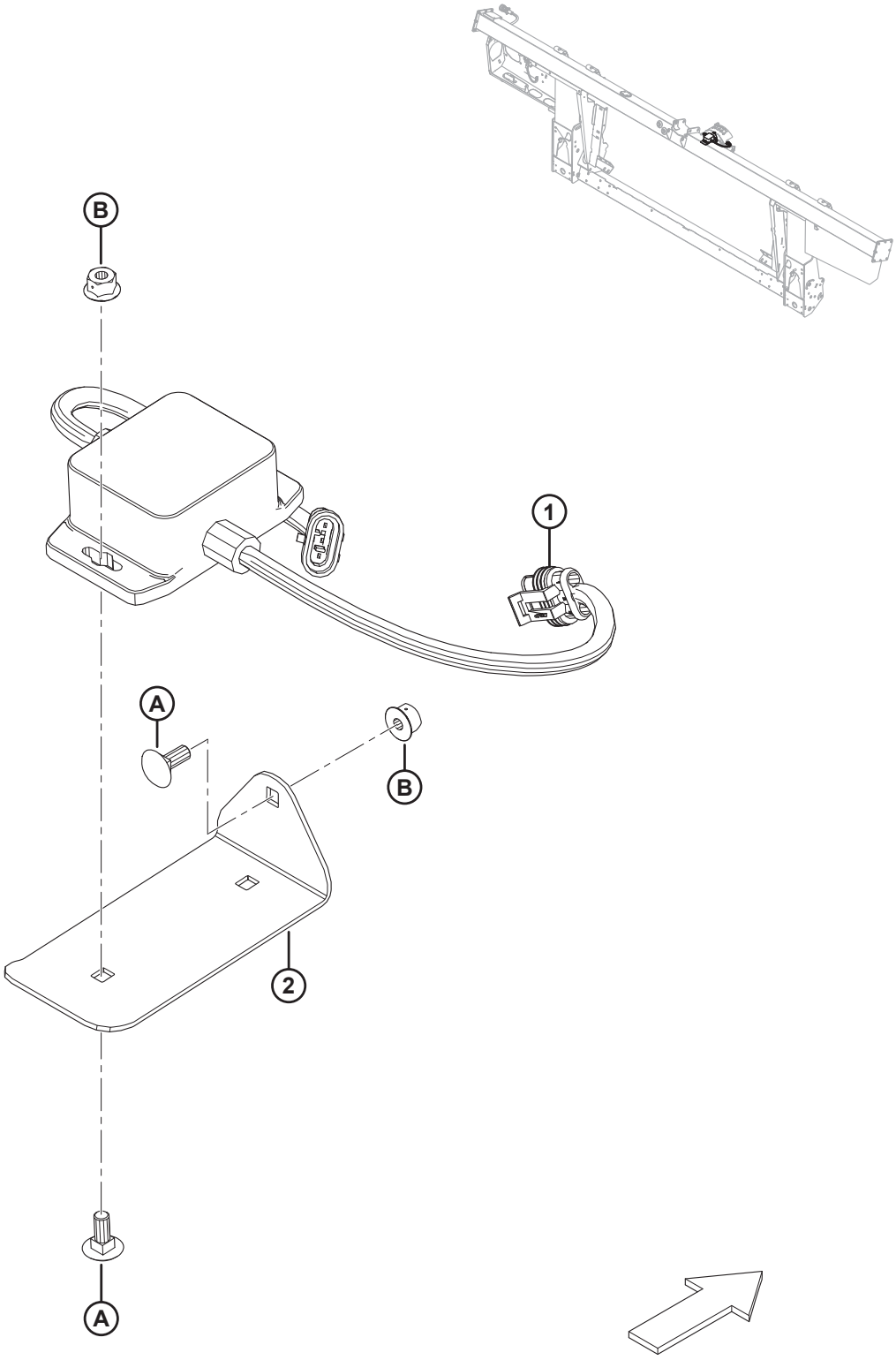

1021112

Ref.	Numer części	Opis	Ilość	Numer seryjny
	B6421	ZESTAW DO KONWERSJI — 10 V [336]		
	295013	ZESTAW DO KONWERSJI — 10 V [337]		
1	276759	ADAPTER — 10 V	1	
2	295401	PŁYTA MONTAŻOWA	1	
A	136748	ŚRUBA — Z ŁBEM OKRĄGŁYM, Z KWADRATOWYM ODSADZENIEM M6 X 1 X 16-8,8-A2L		
B	152668	NAKRĘTKA SZEŚCIOKĄTNA KOŁNIERZOWA, ZABEZPIECZAJĄCA, SYMETRYCZNA M6 X 1-8-A2L		

336. Zawiera zestaw do konwersji 10 V (MD #295013). Zestawy dostępne wyłącznie za pośrednictwem działu sprzedaży towarów kompletnych.
337. Zawiera wszystkie wymienione części, elementy montażowe i instrukcje.

112 Wypełnienia New Holland CR — zestaw do konwersji

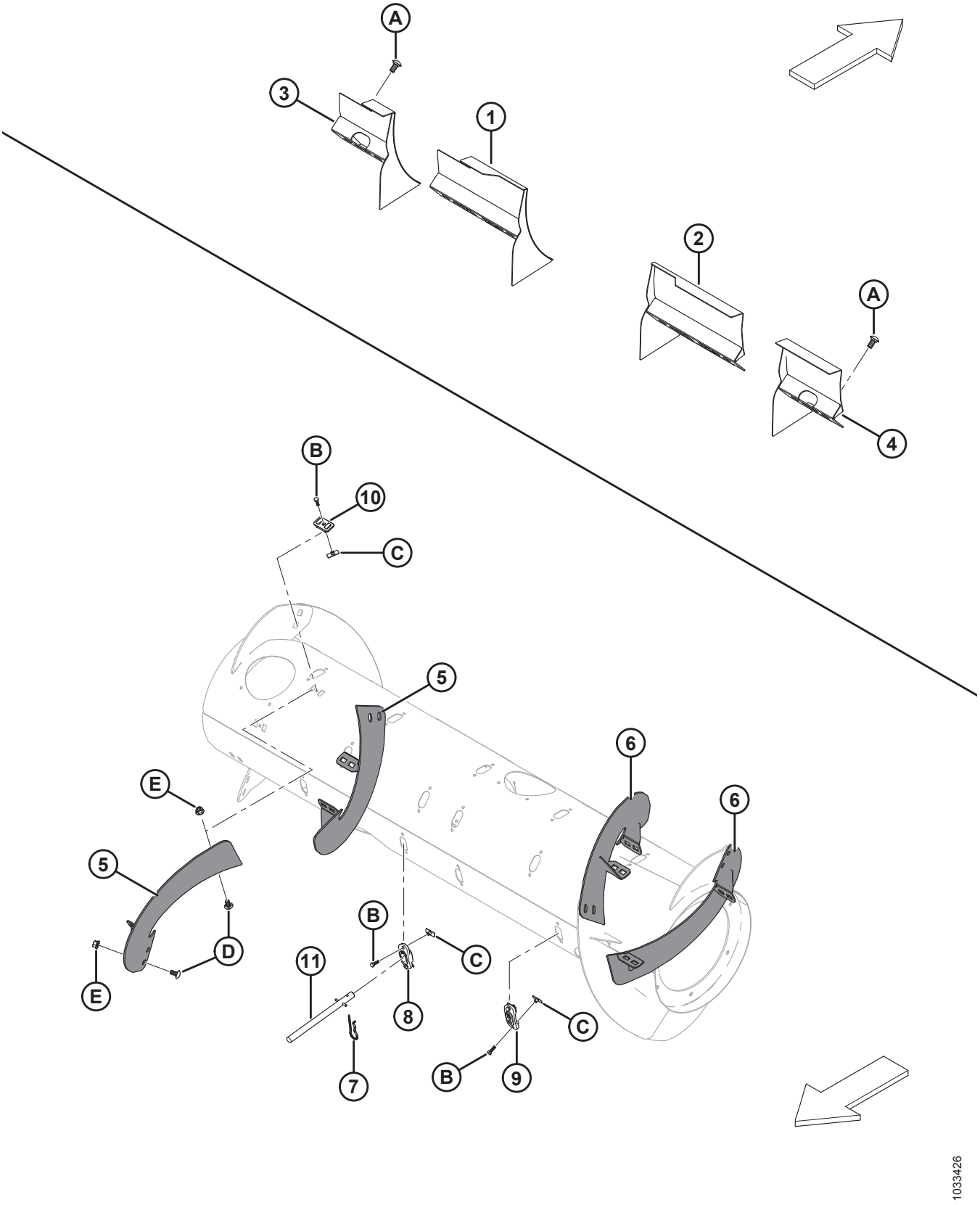

Ref.	Numer części	Opis	Ilość	Numer seryjny
	B6886	**ZESTAW — WYPEŁNIENIA NEW HOLLAND CR** [338]		
1	213592	DEFLEKTOR SPAWANY — WYŁĄCZNIE WĄSKI NH CR (LEWY)	1	
2	213593	DEFLEKTOR SPAWANY — WYŁĄCZNIE WĄSKI NH CR (PRAWY)	1	
3	213614	DEFLEKTOR SPAWANY — WYŁĄCZNIE SZEROKI NH CR (LEWY, KRÓTKI)	1	
4	213613	DEFLEKTOR SPAWANY — WYŁĄCZNIE SZEROKI NH CR (PRAWY, KRÓTKI)	1	
5	287890	ZWÓJ, OBROTOWY BĘBEN PALCOWY — PRAWY, DŁUGI (ODPORNY NA ZUŻYCIE)	2	
6	287889	ZWÓJ, OBROTOWY BĘBEN PALCOWY — LEWY, DŁUGI (ODPORNY NA ZUŻYCIE)	2	
7	123180	ZAWLECZKA	8	
8	**337143**	**PROWADNICA**	**8**	
9	187137	KOREK	4	
10	213084	KOREK — SZCZELINA ZWOJU	8	
11	**337152**	**ZESTAW — PALEC** [339]	**8**	
	7642	**SWORZEŃ SPRĘŻYSTY ŚR. 3/16 X DŁ. 1,5**		
A	152439	ŚRUBA — Z ŁBEM OKRĄGŁYM, KRÓTKA, Z KWADRATOWYM ODSADZENIEM M12 X 1,75 X 25-8,8-A3L		
B	252703	ŚRUBA — ŁEB SZEŚCIOKĄTNY, GWINT NA PEŁNEJ DŁUGOŚCI M6 X 1 X 20 X SPCL-12,9-AA2L		
C	197263	NAKRĘTKA — TRÓJNIK M6 X 1		
D	184657	ŚRUBA — Z ŁBEM OKRĄGŁYM, KRÓTKA, Z KWADRATOWYM ODSADZENIEM M10 X 1,5 X 20-8,8-A3L		
E	135799	NAKRĘTKA SZEŚCIOKĄTNA KOŁNIERZOWA, ZABEZPIECZAJĄCA, SYMETRYCZNA M10 X 1,5-10-A3L		

338. Zestawy dostępne wyłącznie za pośrednictwem działu sprzedaży towarów kompletnych.
339. Zawiera pełny palec (niedostępny oddzielnie), sworzeń sprężysty (MD #7642), prowadnicę (MD #337143) i instrukcje.

113 CLAAS Lexion seria 500/700 — pakiet realizacyjny modułu pływającego

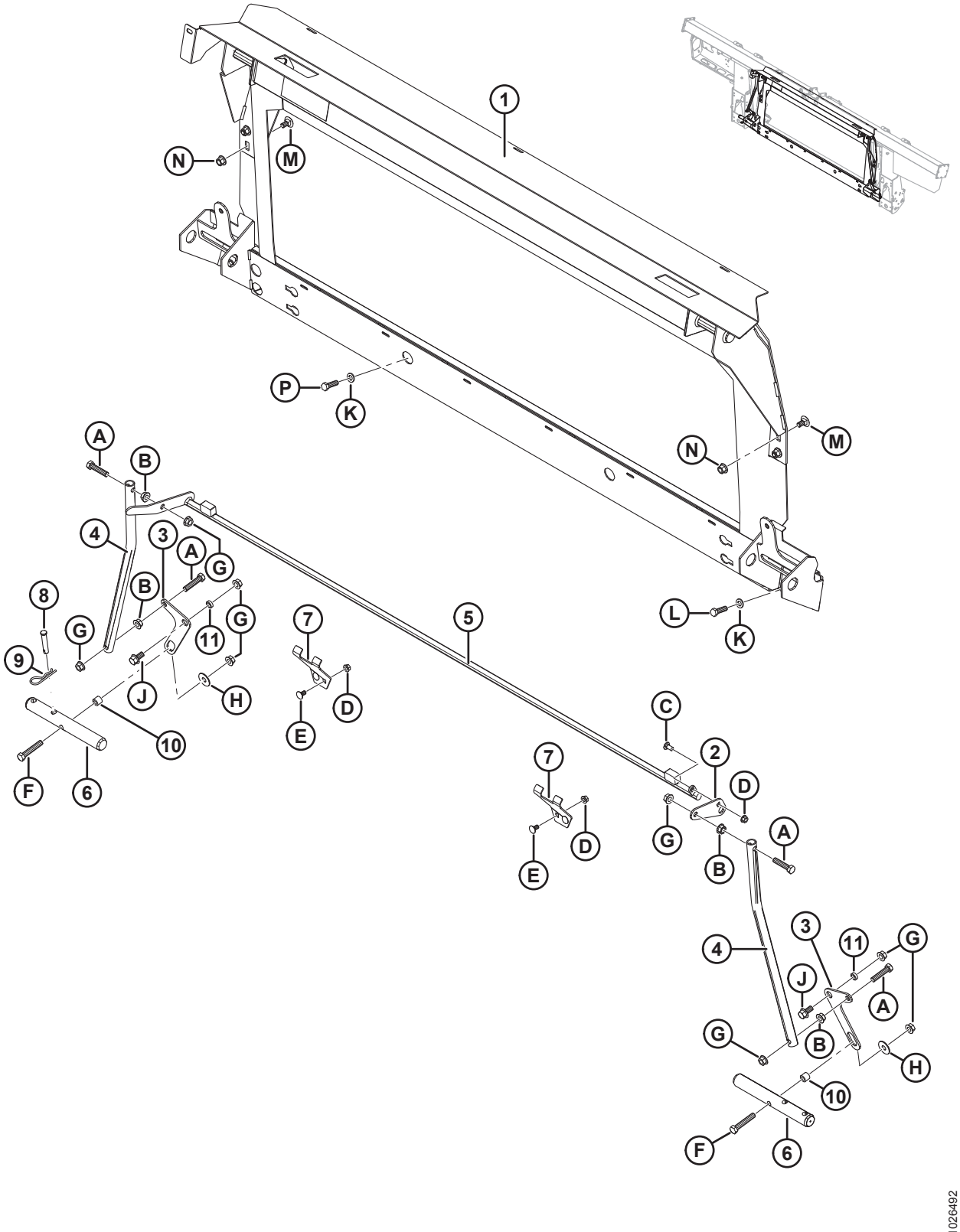

Ref.	Numer części	Opis	Ilość	Numer seryjny
	B6186	KOMPLETNY PAKIET — CLAAS [340]		
1	304788	RAMA — PRZEJŚCIOWA LEXION	1	
2	156784	DŹWIGNIA	1	
3	304669	DŹWIGNIA — OBROTOWA	2	
4	156783	ŁĄCZNIK RUROWY	2	
5	304980	ZATRZASK SPAWANY	1	
6	133138	WAŁ [341]	2	
7	245246	WSPORNIK — USTALACZ BLOKADY	2	
8	19809	SWORZEŃ Z OTWOREM NA ZAWLECZKĘ	1	
9	13125	ZAWLECZKA	1	
10	156780	TULEJA	2	
11	133439	ELEMENT DYSTANSOWY — 0,75 ŚR. ZEWN. X 0,120 CALA ŚCIANA	2	
A	30833	ŚRUBA — SZEŚCIOKĄTNA 1/2 NC X 2,25 GWINT NA PEŁNEJ DŁUGOŚCI KLASA 5 CYNKOWANA		
B	21383	NAKRĘTKA KOŁNIERZOWA 0,500-13 UNC (ZĄBKOWANA)		
C	21863	ŚRUBA — Z ŁBEM OKRĄGŁYM, KRÓTKA, Z KWADRATOWYM ODSADZENIEM 3/8 NC X DŁ. 0,75 KLASA 5 CYNKOWANA		
D	30228	NAKRĘTKA KOŁNIERZOWA (ZNIEKSZT. GWINT) GŁADKA POWIERZCHNIA 0,375-16 UNC		
E	21472	ŚRUBA — Z ŁBEM OKRĄGŁYM, Z KWADRATOWYM ODSADZENIEM 3/8 NC X 0,75 KLASA 5		
F	21880	ŚRUBA — SZEŚCIOKĄTNA 1/2 NC X DŁ. 2,75 KLASA 5 CYNKOWANA		
G	50186	NAKRĘTKA ZABEZPIECZAJĄCA KOŁNIERZOWA, GŁADKA POWIERZCHNIA (ZNIEKSZT. GWINT) 0,500-13 UNC KLASA 5		
H	32247	PODKŁADKA — PŁASKA		
J	21449	ŚRUBA — SZEŚCIOKĄTNA KOŁNIERZOWA (ZĄBKOWANA) 1/2 NC X 1,0 KLASA 5 CYNKOWANA		
K	184714	PODKŁADKA PŁASKA TYPOWA M12-300HV-A3L		

340. Pakiet uzupełniający CLAAS Lexion seria 500/700 zawiera pakiety uzupełniające modułu pływającego, hydrauliczne i elektryczne, wymagane do dokończenia samodzielnego FM100 albo przekształcenia do istniejącego, zamontowanego fabrycznie FM100. Zestawy dostępne wyłącznie za pośrednictwem działu sprzedaży towarów kompletnych.
341. Wał (MD #304782) z dodatkową obróbką jest dostępny do serwisowania maszyn CLAAS, w przypadku których występuje problem z pasowaniem w terenie. W celu uzyskania szczegółowych informacji patrz biuletyn serwisowy SB# 1917.

CLAAS LEXION SERIA 500/700 — PAKIET REALIZACYJNY MODUŁU PŁYWAJĄCEGO

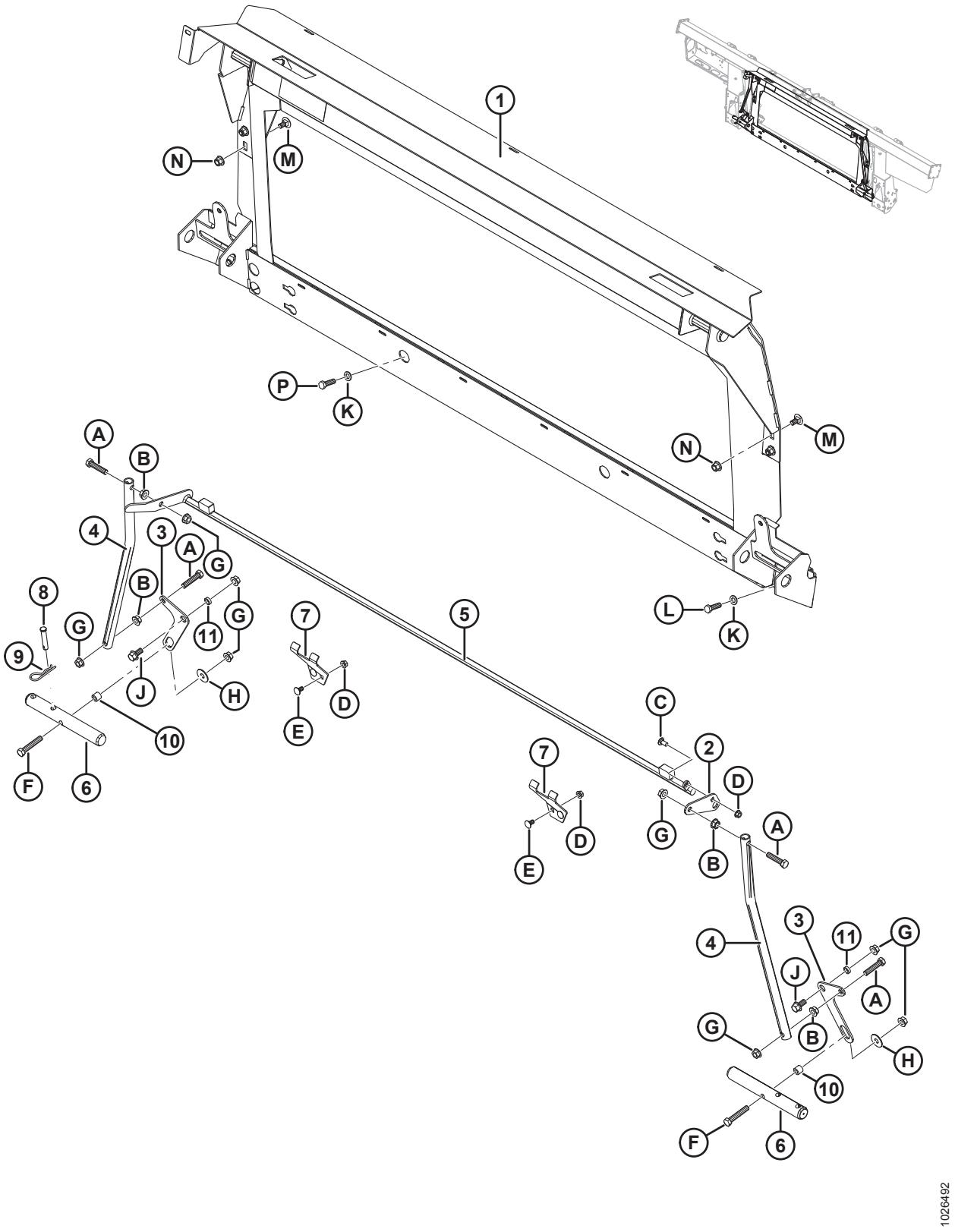

Ref.	Numer części	Opis	Ilość	Numer seryjny
L	184669	ŚRUBA — ŁEB SZEŚCIOKĄTNY M12 X 1,75 X 40-8,8-A3L		
M	136625	ŚRUBA — SZEŚCIOKĄTNA KOŁNIERZOWA (ZĄBKOWANA) M12 X 1,75 X 25 X SPCL-100-AA1J		
N	136431	NAKRĘTKA SZEŚCIOKĄTNA KOŁNIERZOWA, ZABEZPIECZAJĄCA, SYMETRYCZNA M12 X 1,75-10-A3L		
P	152730	ŚRUBA — ŁEB SZEŚCIOKĄTNY, GWINT NA PEŁNEJ DŁUGOŚCI M12 X 1,75 X 35-10,9-AA1J		

114 CLAAS Lexion seria 500/700 — hydrauliczny pakiet realizacyjny

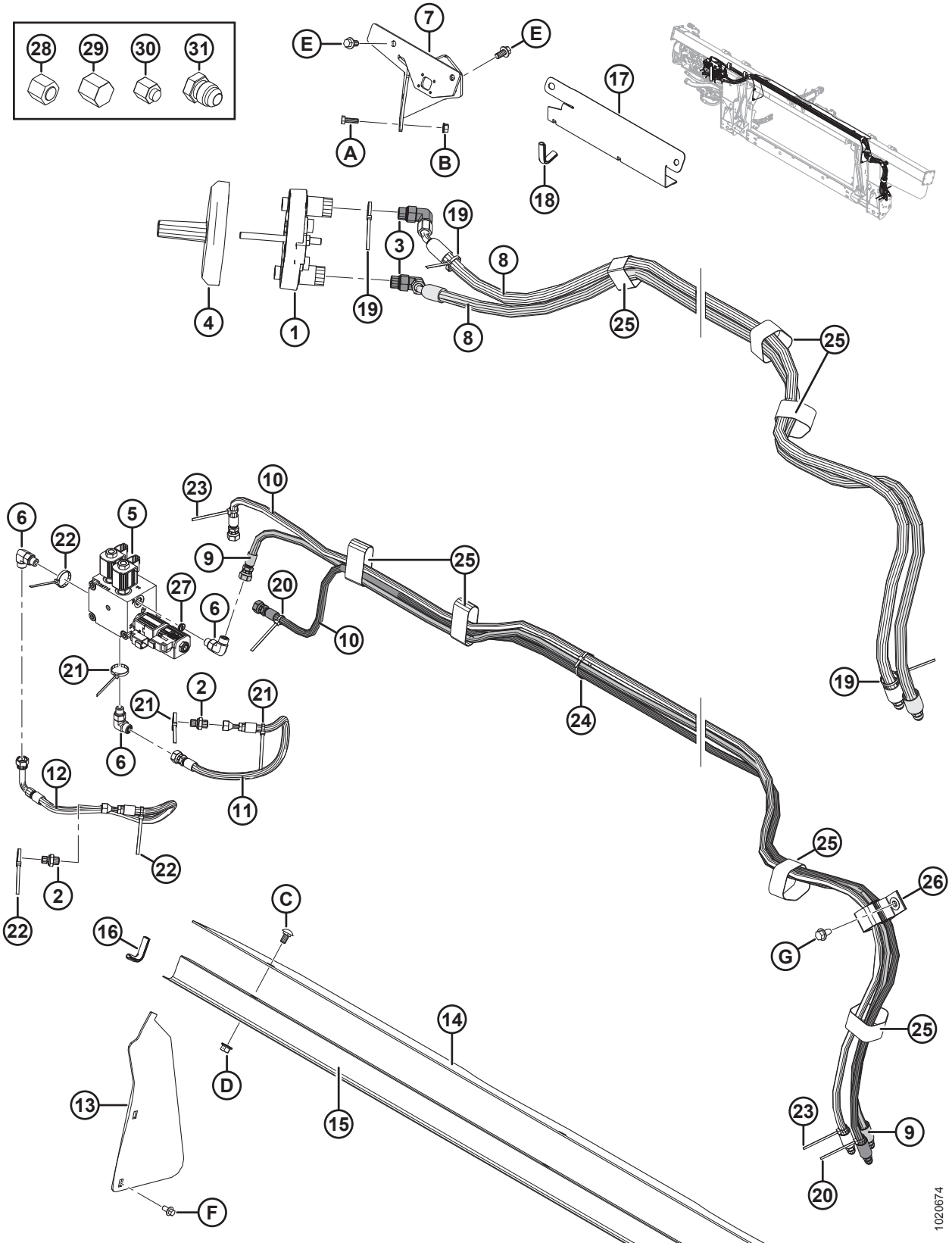

Ref.	Numer części	Opis	Ilość	Numer seryjny
1	190866	WIELOZŁĄCZE — LEXION	1	
2	136503	ZŁĄCZKA — ADAPTER -4 ORFS X -4 BSPP	2	
	135957	O-RING — #4 ORFS		
	136519	O-RING — #4 BSPP		
3	135917	ZŁĄCZKA — KOLANKO HYDRAULICZNE 90°	2	
	44210	O-RING — #10 ORB		
	135866	O-RING — #8 ORFS		
4	129481	POKRYWA	1	
5	**335341**	**KOLEKTOR — WYBIERAK, CLAAS**	**1**	
	287462	CEWKA — 12 V DC-0,625 CALA **(V3)**		
	287456	ZAWÓR — 3-POZYCYJNY, 4-DROGOWY **(V3)**		
	245159	ZESTAW USZCZELNIENIA (DLA ZAWORU MD #287456)		
	287461	CEWKA — 12 V DC-0,500 CALA **(V1, V2)**		
	287460	ZAWÓR — GRZYBKOWY NC **(V1, V2)**		
	287465	ZESTAW USZCZELNIENIA (DLA ZAWORU MD #287460)		
	279228	ZAWÓR ZWROTNY — PILOTOWY KASETOWY **(CPD)**		
	220959	ZESTAW USZCZELNIENIA (DLA ZAWORU MD #279228)		
	163184	O-RING **(2020 I WCZEŚNIEJSZE)**[342]		**–396189**
	320284	**O-RING — 2,38 X 20,64**		**396190–**
	136108	**ŚRUBA — SZEŚCIOKĄTNA IMBUSOWA M10 X 1,5 X 80-12,9-AA1J**		
6	136095	ZŁĄCZKA — KOLANKO HYDRAULICZNE 90°	3	
	50219	O-RING — #6 ORB		
	135865	O-RING — #6 ORFS		
7	287344	WSPORNIK SPAWANY — ZŁĄCZE LEXION	1	
8	287864	WĄŻ HYDRAULICZNY, NAPĘD NAGARNIACZA	2	
9	287865	WĄŻ HYDRAULICZNY, PODNOSZENIE NAGARNIACZA	1	
10	287866	WĄŻ HYDRAULICZNY, POŁOŻENIE DO PRZODU/DO TYŁU NAGARNIACZA	2	
11	213374	WĄŻ HYDRAULICZNY, CIŚNIENIE NAGARNIACZA	1	
12	287870	WĄŻ HYDRAULICZNY, POWRÓT NAGARNIACZA	1	

342. Część serwisowa wyłącznie do maszyn wyprodukowanych w roku modelowym 2020 i wcześniejszych. Do maszyn wyprodukowanych w roku modelowym 2021 i późniejszych lub do maszyn serwisowanych z kolektorem MD #335341 zamówić O-ring MD #320284.

CLAAS LEXION SERIA 500/700 — HYDRAULICZNY PAKIET REALIZACYJNY

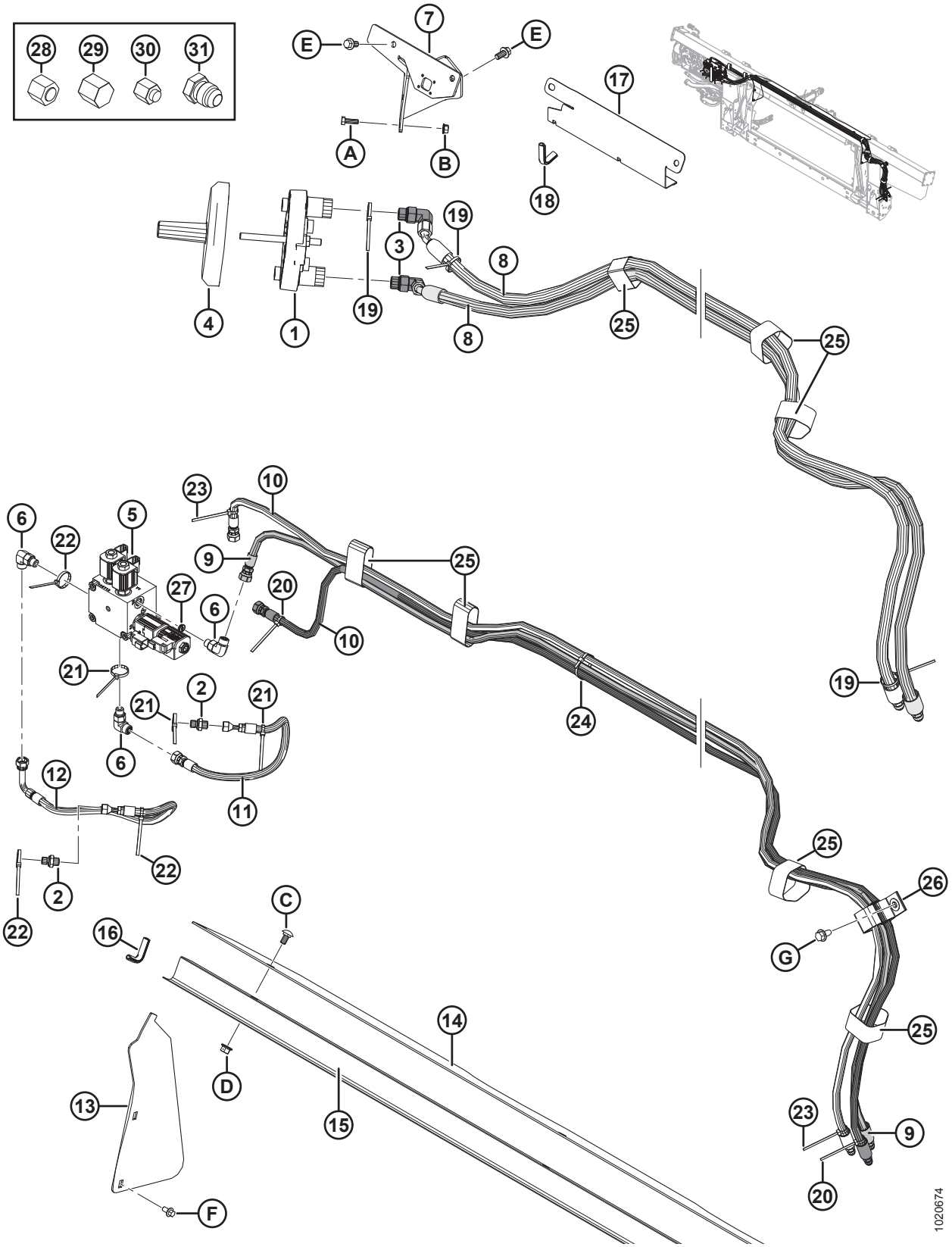

Ref.	Numer części	Opis	Ilość	Numer seryjny
13	276284	POKRYWA — ŚLIMAK PODAJĄCY, BOK	2	
14	**304785**	**POKRYWA — ŚLIMAK PODAJĄCY, GÓRA**	**1**	
15	156725	POKRYWA — WĄŻ	1	
16	42589	ODLEW	2	
17	213965	POKRYWA — WĄŻ (2016 I WCZEŚNIEJSZE)	1	–301189
18	194082	ODLEW (2016 I WCZEŚNIEJSZE)	1	–301189
19	40701	ELEMENT ZŁĄCZNY — OPASKA KABLOWA (ŻÓŁTA)	3	
20	40702	ELEMENT ZŁĄCZNY — OPASKA KABLOWA (CZERWONA)	2	
21	40703	ELEMENT ZŁĄCZNY — OPASKA KABLOWA (NIEBIESKA)	3	
22	40704	ELEMENT ZŁĄCZNY — OPASKA KABLOWA (POMARAŃCZOWA)	3	
23	49227	ELEMENT ZŁĄCZNY — OPASKA KABLOWA (ZIELONA)	2	
24	21763	ELEMENT ZŁĄCZNY — OPASKA KABLOWA (CZARNA)	3	
25	135444	ELEMENT ZŁĄCZNY — TAŚMA MOCUJĄCA 6 CALI DŁ.	7	
26	163598	PASEK Z RZEPEM, WIESZAK	1	
27	252693	OGRANICZNIK — #6 ORB X 0,052 CALA	1	
28	136325	KOREK HYDRAULICZNY SAE-6 ORFS	2	
29	108233	ZATYCZKA — 1/2 CALA RURA (TYLKO DO TRANSPORTU)	2	
30	30813	ZATYCZKA — 3/8 CALA RURA ROZSZERZENIE 37 STOPNI (TYLKO DO TRANSPORTU)	3	
31	50178	KOREK — 3/8 CALA RURA (TYLKO DO TRANSPORTU)	4	
A	184652	ŚRUBA — ŁEB SZEŚCIOKĄTNY, GWINT NA PEŁNEJ DŁUGOŚCI M8 X 1,25 X 25-8,8-A2L		
B	135337	NAKRĘTKA SZEŚCIOKĄTNA KOŁNIERZOWA, ZABEZPIECZAJĄCA, SYMETRYCZNA M8 X 1,25-8-A2L		
C	184657	ŚRUBA — Z ŁBEM OKRĄGŁYM, KRÓTKA, Z KWADRATOWYM ODSADZENIEM M10 X 1,5 X 20-8,8-A3L		
D	135799	NAKRĘTKA SZEŚCIOKĄTNA KOŁNIERZOWA, ZABEZPIECZAJĄCA, SYMETRYCZNA M10 X 1,5-10-A3L		
E	152655	ŚRUBA — SZEŚCIOKĄTNA KOŁNIERZOWA M10 X 1,5 X 20-8,8-A3L		
F	136485	ŚRUBA — SZEŚCIOKĄTNA KOŁNIERZOWA, GWINT NA PEŁNEJ DŁUGOŚCI M8 X 1,25 X 16-8,8-A3L		
G	136209	ŚRUBA — ŁEB SZEŚCIOKĄTNY Z PODKŁADKĄ M10 X 1,5 X 20-450HV-A3L		

115 CLAAS Lexion seria 500/700 — elektryczny pakiet realizacyjny

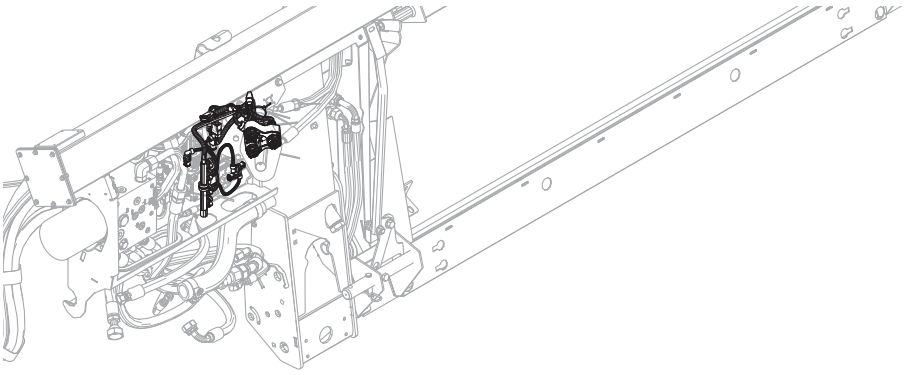

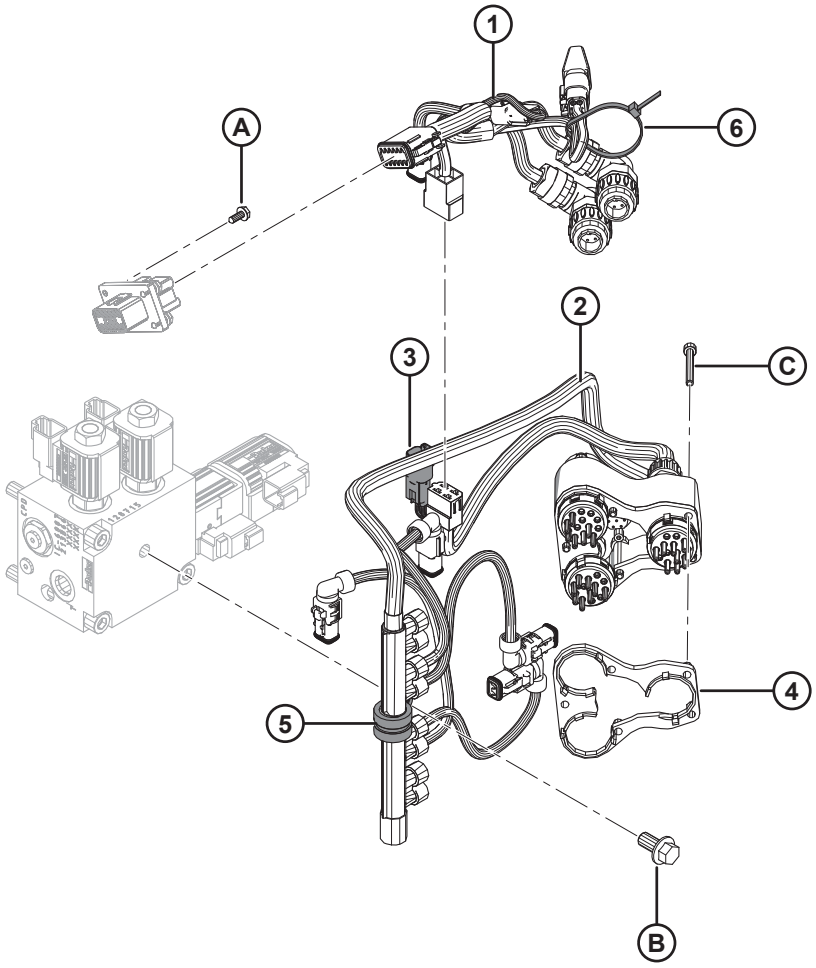

1020668

UWAGA:

W celu uzyskania informacji na temat konkretnych elementów wiązek elektrycznych patrz Katalog części złączy elektrycznych (MD #169641).

Ref.	Numer części	Opis	Ilość	Numer seryjny
1	276806	WIĄZKA PRZEWODÓW — FM100, PAKIET REALIZACYJNY, CLAAS	1	
	134746	**ZŁĄCZE — ZATYCZKA, KOREK, 12-DROGOWE**	**1**	
	283215	MODUŁ — ZESTAW DIODY, DIODA 6A [343]	1	
2	276630	WIĄZKA PRZEWODÓW — ZŁĄCZE, CLAAS [344]	1	
	129772	WIĄZKA PRZEWODÓW — PRZEWODY [345]	1	
3	213824	WIĄZKA PRZEWODÓW — ZŁĄCZE LEXION, MODYFIKACJA [345]	1	
4	129773	ELEMENT DYSTANSOWY — WIĄZKA PRZEWODÓW	1	
5	135709	ZACISK — IZOLOWANY 3/4 CALA	1	
6	21763	ELEMENT ZŁĄCZNY — OPASKA KABLOWA (CZARNA)	1	
A	REF.	WKRĘT SAMOGWINTUJĄCY SZEŚCIOKĄTNY Z PODKŁADKĄ #10 X 1/2 CYNKOWANY [346]		
B	152655	ŚRUBA — SZEŚCIOKĄTNA KOŁNIERZOWA M10 X 1,5 X 20-8,8-A3L		
C	129965	ŚRUBA — SZEŚCIOKĄTNA IMBUSOWA M5 X 0,8 X 45-12,9-A2L		

343. Część serwisowa dla wiązki przewodów (MD #276806).
344. Zawiera wiązki przewodów (MD #129772 i 213824).
345. Część serwisowa dla wiązki przewodów (MD #276630).
346. Wkręt (MD #42292) niezawarty w pakiecie realizacyjnym. Patrz sekcja *96 Elementy elektryczne — FM100, strona 349*.

116 Zestaw opornika wysokości nagarniacza CLAAS

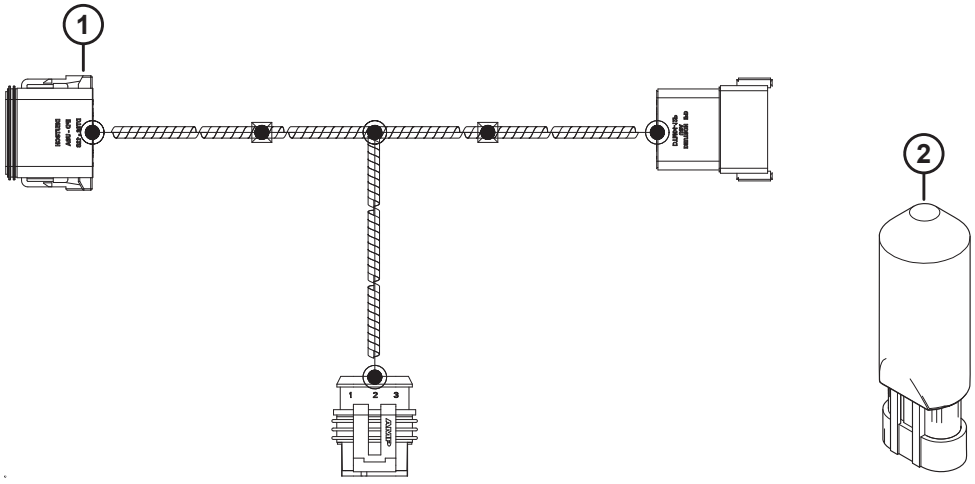

1023968

ZESTAW OPORNIKA WYSOKOŚCI NAGARNIACZA CLAAS

Ref.	Numer części	Opis	Ilość	Numer seryjny
	295710	ZESTAW — OPORNIK WYSOKOŚCI NAGARNIACZA CLAAS [347]		
1	301104	WIĄZKA PRZEWODÓW — REGULACJA NAPIĘCIA WYSOKOŚCI NAGARNIACZA CLAAS	1	
2	133683	REGULATOR — NAPIĘCIE	1	

347. Zestaw zawiera wymienione części.

117 John Deere, seria 50 — pakiet uzupełniający modułu pływającego

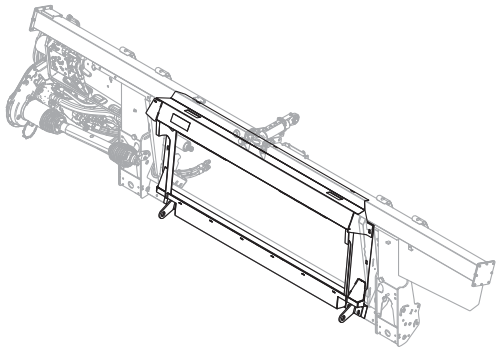

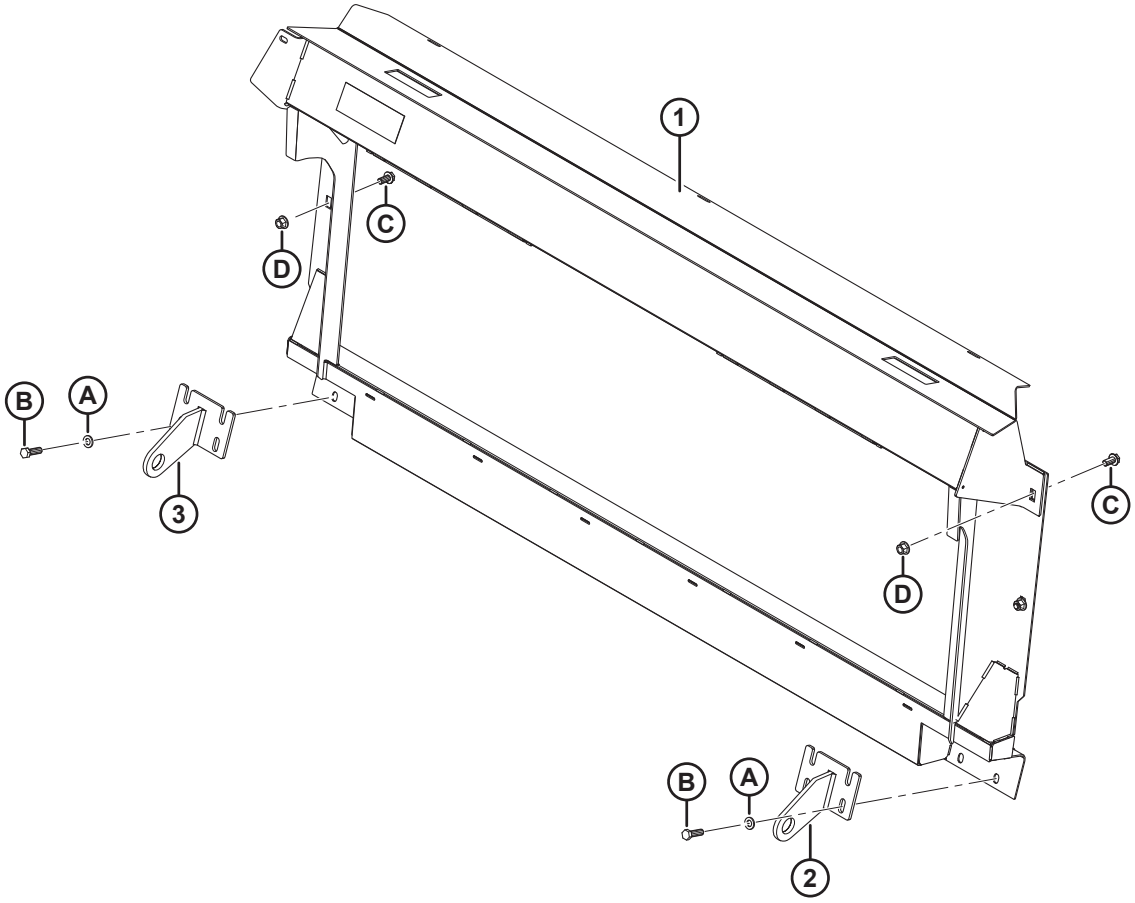

1033538

JOHN DEERE, SERIA 50 — PAKIET UZUPEŁNIAJĄCY MODUŁU PŁYWAJĄCEGO

Ref.	Numer części	Opis	Ilość	Numer seryjny
	B6879	**KOMPLETNY PAKIET — JD SERIA 50** [348]		
1	**220628**	**RAMA SPAWANA, JD LEVELLAND**	**1**	
2	**151942**	**WSPORNIK SPAWANY — PRAWY**	**1**	
3	**151941**	**WSPORNIK SPAWANY — LEWY**	**1**	
A	**184714**	**PODKŁADKA PŁASKA TYPOWA M12-300HV**		
B	**184669**	**ŚRUBA — ŁEB SZEŚCIOKĄTNY M12 X 1,75 X 40-8,8-AA1J**		
C	**136625**	**ŚRUBA — SZEŚCIOKĄTNA KOŁNIERZOWA (ZĄBKOWANA) M12 X 1,75 X 25 X SPCL-100-AA1J**		
D	**136431**	**NAKRĘTKA SZEŚCIOKĄTNA KOŁNIERZOWA, ZABEZPIECZAJĄCA, SYMETRYCZNA M12 X 1,75-10**		

348. Pakiet uzupełniający JD z serii 50 zawiera pakiety uzupełniające modułu pływającego, hydrauliczne i elektryczne, wymagane do dokończenia samodzielnego FM100 albo przekształcenia do istniejącego, zamontowanego fabrycznie FM100. Zestawy dostępne wyłącznie za pośrednictwem działu sprzedaży towarów kompletnych.

118 John Deere seria 60/70 S/T — pakiet realizacyjny modułu pływającego

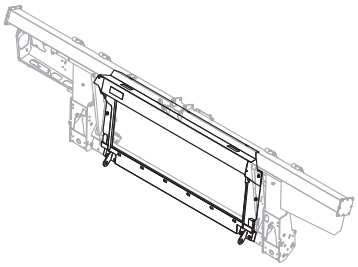

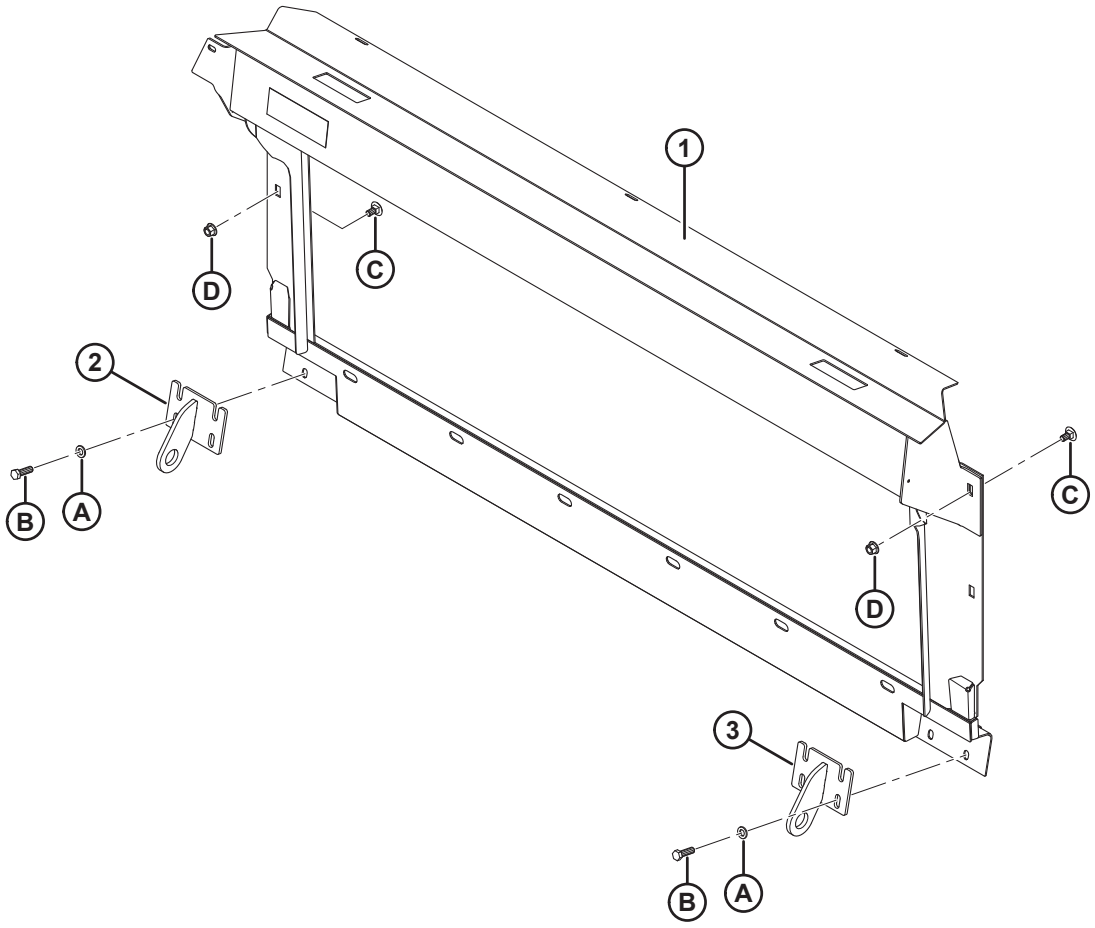

1017223

JOHN DEERE SERIA 60/70 S/T — PAKIET REALIZACYJNY MODUŁU PŁYWAJĄCEGO

Ref.	Numer części	Opis	Ilość	Numer seryjny
	B6650	KOMPLETNY PAKIET — JD SERIA 60/70 S [349]		
	B6651	KOMPLETNY PAKIET — JD SERIA 60/70 T [350]		
1	294051	RAMA SPAWANA — CONTOUR MASTER (SERIA S Z PRZENOŚNIKIEM POCHYŁYM CONTOUR MASTER)	1	
	294514	RAMA SPAWANA — JD LEVELLAND (SERIA T LUB S Z PRZENOŚNIKIEM POCHYŁYM LEVELLAND)	1	
2	245760	WSPORNIK SPAWANY — LEWY (TYLKO SERIA S)	1	
	151941	WSPORNIK SPAWANY — LEWY (TYLKO SERIA T)	1	
3	245761	WSPORNIK SPAWANY — PRAWY (TYLKO SERIA S)	1	
	151942	WSPORNIK SPAWANY — PRAWY (TYLKO SERIA T)	1	
A	184714	PODKŁADKA PŁASKA TYPOWA M12-300HV-A3L		
B	184669	ŚRUBA — ŁEB SZEŚCIOKĄTNY M12 X 1,75 X 40-8,8-A3L		
C	136625	ŚRUBA — SZEŚCIOKĄTNA KOŁNIERZOWA (ZĄBKOWANA) M12 X 1,75 X 25 X SPCL-100-AA1J		
D	136431	NAKRĘTKA SZEŚCIOKĄTNA KOŁNIERZOWA, ZABEZPIECZAJĄCA, SYMETRYCZNA M12 X 1,75-10-A3L		

349. Pakiet uzupełniający JD z serii 60/70 S zawiera pakiety uzupełniające modułu pływającego, hydrauliczne i elektryczne, wymagane do dokończenia samodzielnego FM100 albo przekształcenia do istniejącego, zamontowanego fabrycznie FM100. Zestawy dostępne wyłącznie za pośrednictwem działu sprzedaży towarów kompletnych.
350. Pakiet uzupełniający JD z serii 60/70 T zawiera pakiety uzupełniające modułu pływającego, hydrauliczne i elektryczne, wymagane do dokończenia samodzielnego FM100 albo przekształcenia do istniejącego, zamontowanego fabrycznie FM100. Zestawy dostępne wyłącznie za pośrednictwem działu sprzedaży towarów kompletnych.

119 John Deere z serii 50 — hydrauliczny pakiet uzupełniający

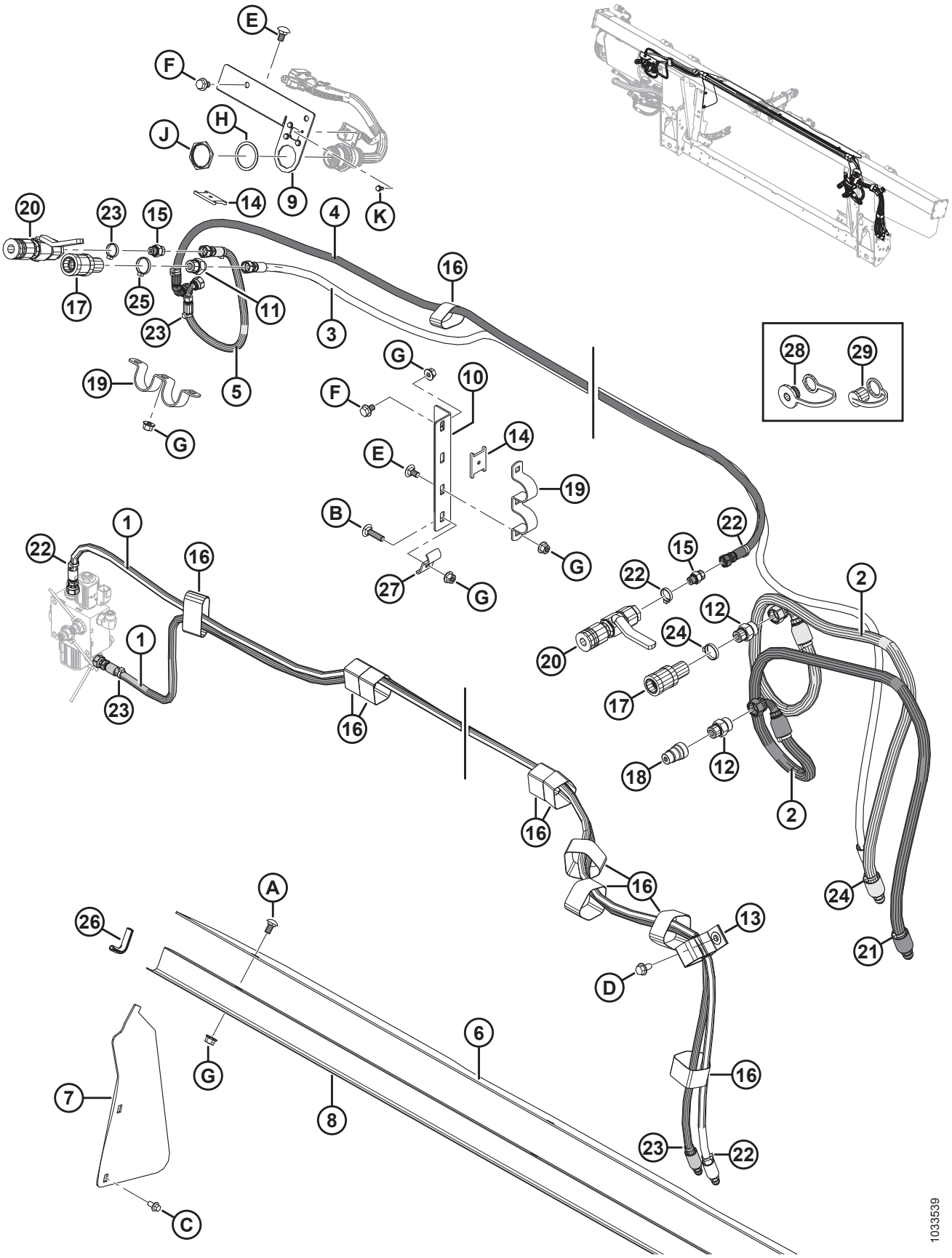

JOHN DEERE Z SERII 50 — HYDRAULICZNY PAKIET UZUPEŁNIAJĄCY

Ref.	Numer części	Opis	Ilość	Numer seryjny
1	287861	WĄŻ — HYDRAULICZNY, POŁ. PRZEDNIE/TYLNE NAGARNIACZA	2	
2	337178	WĄŻ — NAPĘD NAGARNIACZA JD50	2	
3	337175	WĄŻ — PODNOSZENIE NAGARNIACZA JD50	1	
4	337174	WĄŻ — POŁ. PRZEDNIE NAGARNIACZA JD50	1	
5	337173	WĄŻ — POŁ. TYLNE NAGARNIACZA JD50	1	
6	276285	POKRYWA — ŚLIMAK PODAJĄCY, GÓRA	1	
7	276284	POKRYWA — ŚLIMAK PODAJĄCY, BOK	2	
8	156725	POKRYWA — WĄŻ	1	
9	337163	WSPORNIK — HYDRAULICZNE ZŁĄCZE	1	
10	337177	WSPORNIK — HYDRAULICZNE ZŁĄCZE	1	
11	184462	ZŁĄCZKA — ADAPTER HYDRAULICZNY	1	
	44210	O-RING — #10 ORB		
	135865	O-RING — #6 ORFS		
12	184461	ZŁĄCZKA — ADAPTER HYDRAULICZNY	2	
	44210	O-RING — #10 ORB		
	135867	O-RING — #10 ORFS		
13	163598	TAŚMA MOCUJĄCA — WISZĄCA, 6 CALI DŁ.	1	
14	158253	ELEMENT DYSTANSOWY — ZŁĄCZE MONTAŻOWE	2	
15	135778	ZŁĄCZKA — ADAPTER	2	
	50219	O-RING — #6 ORB		
	135865	O-RING — #6 ORFS		
16	135444	TAŚMA MOCUJĄCA — 6 CALI DŁ.	10	
17	114143	ZŁĄCZKA — HYDRAULICZNA	2	
18	114142	ZŁĄCZKA — HYDRAULICZNA	1	
19	114140	UCHWYT	2	
20	114120	ZŁĄCZKA — HYDRAULICZNA	2	
21	49232	ELEMENT ZŁĄCZNY — OPASKA KABLOWA, BIAŁA	2	
22	49227	ELEMENT ZŁĄCZNY — OPASKA KABLOWA, ZIELONA	8	
23	40702	ELEMENT ZŁĄCZNY — OPASKA KABLOWA, CZERWONA	5	
24	40701	ELEMENT ZŁĄCZNY — OPASKA KABLOWA, ŻÓŁTA	3	
25	21763	ELEMENT ZŁĄCZNY — OPASKA KABLOWA, CZARNA	4	
26	42589	ODLEW	2	

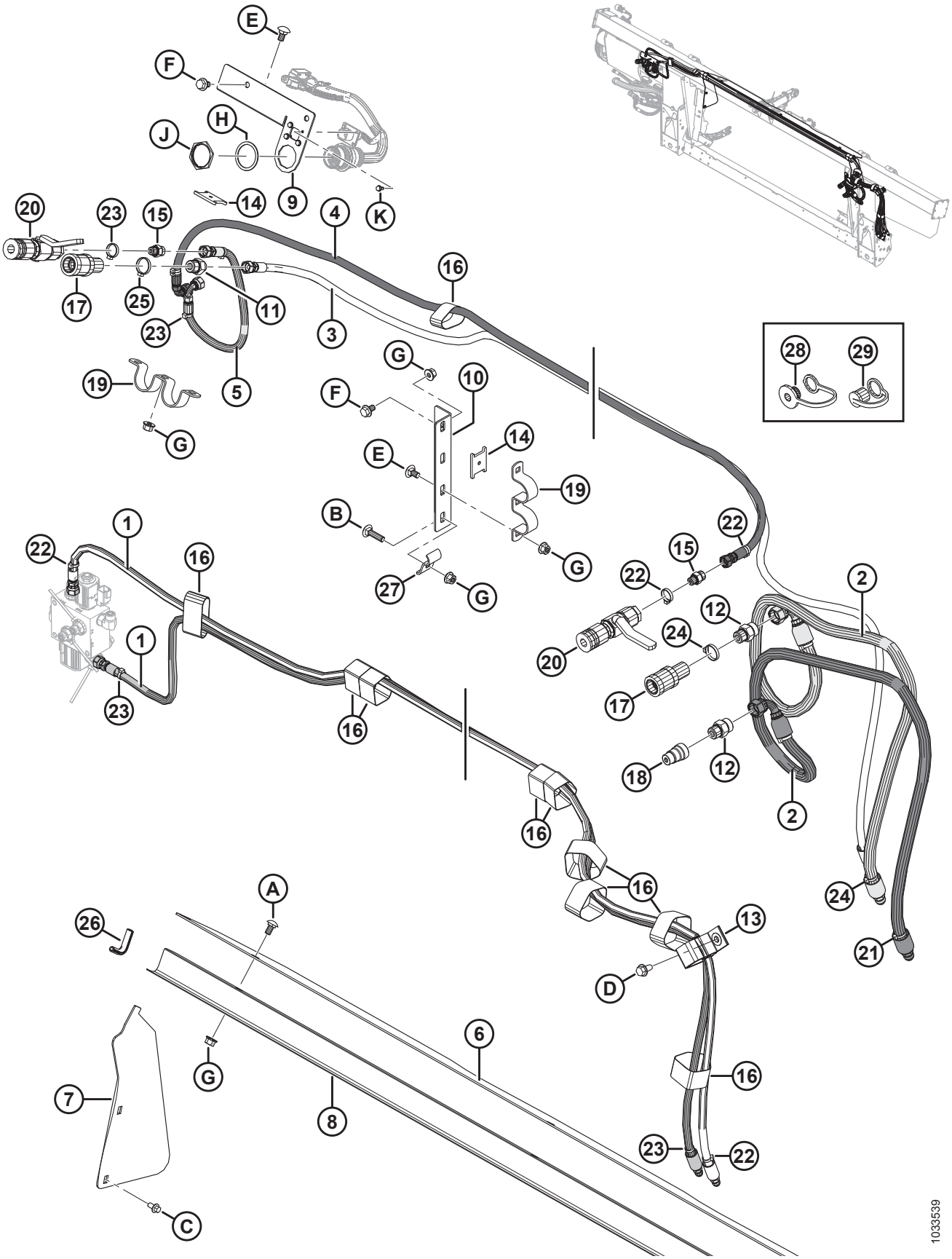
1033539

Ref.	Numer części	Opis	Ilość	Numer seryjny
27	29934	UCHWYT	1	
28	21858	KOREK PRZECIWPYŁOWY	2	
29	21856	ZATYCZKA PRZECIWPYŁOWA	1	
A	184657	ŚRUBA — Z ŁBEM OKRĄGŁYM, KRÓTKA, Z KWADRATOWYM ODSADZENIEM M10 X 1,5 X 20-8,8-AA1J		
B	152732	ŚRUBA — Z ŁBEM OKRĄGŁYM, Z KWADRATOWYM ODSADZENIEM M10 X 1,5 X 40-8,8-AA1J		
C	136485	ŚRUBA — SZEŚCIOKĄTNA KOŁNIERZOWA, GWINT NA PEŁNEJ DŁUGOŚCI M8 X 1,25 X 16-8,8-AA1J		
D	136209	ŚRUBA — SZEŚCIOKĄTNA, PODKŁADKA, M10 X 1,5 X 20-450HV		
E	136178	ŚRUBA — Z ŁBEM OKRĄGŁYM, Z KWADRATOWYM ODSADZENIEM M10 X 1,5 X 20-8,8-AA1J		
F	136151	ŚRUBA — SZEŚCIOKĄTNA KOŁNIERZOWA, GWINT NA PEŁNEJ DŁUGOŚCI M10 X 1,5 X 16-8,8-AA1J		
G	135799	NAKRĘTKA SZEŚCIOKĄTNA KOŁNIERZOWA, ZABEZPIECZAJĄCA, SYMETRYCZNA M10 X 1,5-10		
H	134011	PODKŁADKA — ZABEZPIECZAJĄCA SPRĘŻYSTA, DEUTSCH HD, ROZMIAR 24		
J	134010	NAKRĘTKA — PANEL, HD30, ROZMIAR 24		
K	42292	ŚRUBA — TPG SZEŚCIOKĄTNA PODKŁADKA HD #10 X 1/2-GR5-AA1T		

120 John Deere seria 60/70 S/T — hydrauliczny pakiet realizacyjny

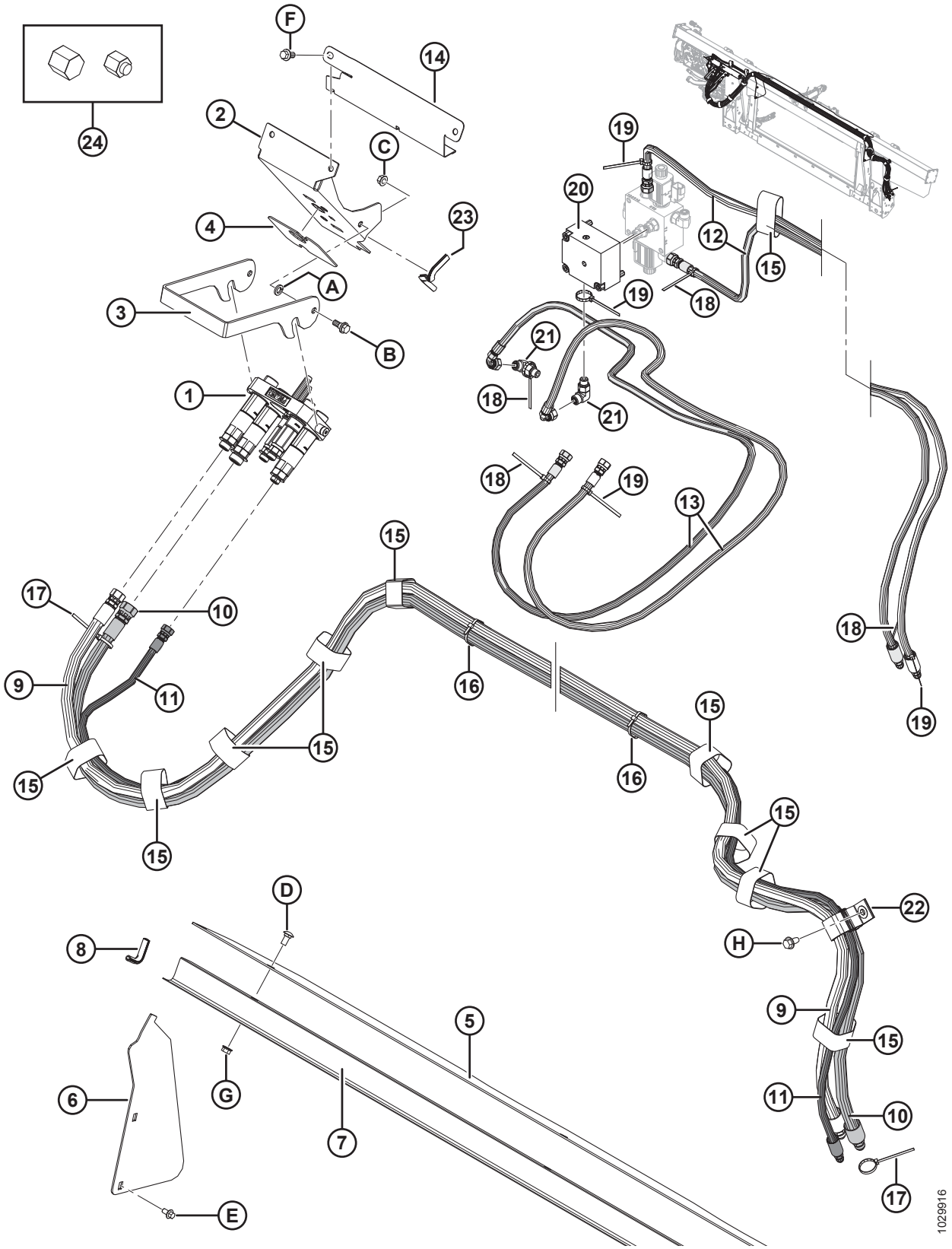

UWAGA:

Niektóre pakiety uzupełniające mogą być wyposażone w wielozłącze Parker (niedostępne oddzielnie). Części serwisowe do wielozłączy Parker zawierają zespół płyty (MD #182182), dwa złącza żeńskie 1/2 cala (MD #184460), trzy złącza 3/8 cala (MD #191704), zestaw uszczelnienia 1/2 cala (MD #129860), zestaw uszczelnienia 3/8 cala (MD #129859), dwie złączki (MD #191705), złączkę (MD #184461), złączkę (MD #184463), dwie tuleje (MD #182181), złączkę adaptera (MD #184462) i dwie śruby (MD #184524). Części serwisowe do wielozłączy Parker **NIE** są zamienne z częściami serwisowymi do wielozłączy Faster (MD #279718). Aby wymienić całe wielozłącze, zamówić wielozłącze Faster (MD #279718).

Ref.	Numer części	Opis	Ilość	Numer seryjny
1	279718	WIELOZŁĄCZE JD (FASTER)	1	
	294097	ZESTAW — ZESPÓŁ PŁYTY ŁĄCZĄCEJ, JD (FASTER) [351]		
	279011	ZESTAW — ZŁĄCZE, 3/8, 3/8 CALA ZŁĄCZKA (FASTER) [351]		
	279012	ZESTAW — ZŁĄCZE, 9/16, 5/8 CALA ZŁĄCZKA (FASTER) [351]		
	279013	ZESTAW — ZŁĄCZE, 9/16, 1/2 CALA ZŁĄCZKA (FASTER) [351]		
	279014	ZESTAW — ZŁĄCZE, 9/16, 3/8 CALA ZŁĄCZKA (FASTER) [351]		
	279034	USZCZELNIENIE — ZŁĄCZE 3/8 (FASTER) [351]		
	279035	USZCZELNIENIE — ZŁĄCZE 9/16 (FASTER) [351]		
2	213264	WSPORNIK — ZŁĄCZE JD	1	
3	248960	ZATRZASK — WSPORNIK ZŁĄCZA	1	
4	129149	OKŁADZINA GUMOWA	1	
5	**304785**	**POKRYWA — ŚLIMAK PODAJĄCY, GÓRA**	**1**	
6	276284	POKRYWA — ŚLIMAK PODAJĄCY, BOK	2	
7	156725	POKRYWA — WĄŻ	1	
8	42589	ODLEW	2	
9	287860	WĄŻ HYDRAULICZNY, PODWÓJNY NAGARNIACZ (JD)	1	
10	287312	WĄŻ HYDRAULICZNY, PODWÓJNY NAGARNIACZ (JD)	1	
11	287863	WĄŻ HYDRAULICZNY, PODNOSZENIE NAGARNIACZA (JD)	1	
12	287861	WĄŻ HYDRAULICZNY, POŁOŻENIE DO PRZODU/DO TYŁU NAGARNIACZA (JD)	2	
13	287862	WĄŻ HYDRAULICZNY, POŁOŻENIE DO PRZODU/DO TYŁU NAGARNIACZA (JD)	2	
14	213965	POKRYWA — WĄŻ	1	
15	135444	ELEMENT ZŁĄCZNY — TAŚMA MOCUJĄCA 6 CALI DŁ.	11	
16	21763	ELEMENT ZŁĄCZNY — OPASKA KABLOWA (CZARNA)	3	
17	40701	ELEMENT ZŁĄCZNY — OPASKA KABLOWA (ŻÓŁTA)	2	

351. Część serwisowa wyłącznie do wielozłącza Faster (MD #279718). **NIE** jest zamienna z częściami serwisowymi do wielozłącza Parker (niedostępne oddzielnie).

JOHN DEERE SERIA 60/70 S/T — HYDRAULICZNY PAKIET REALIZACYJNY

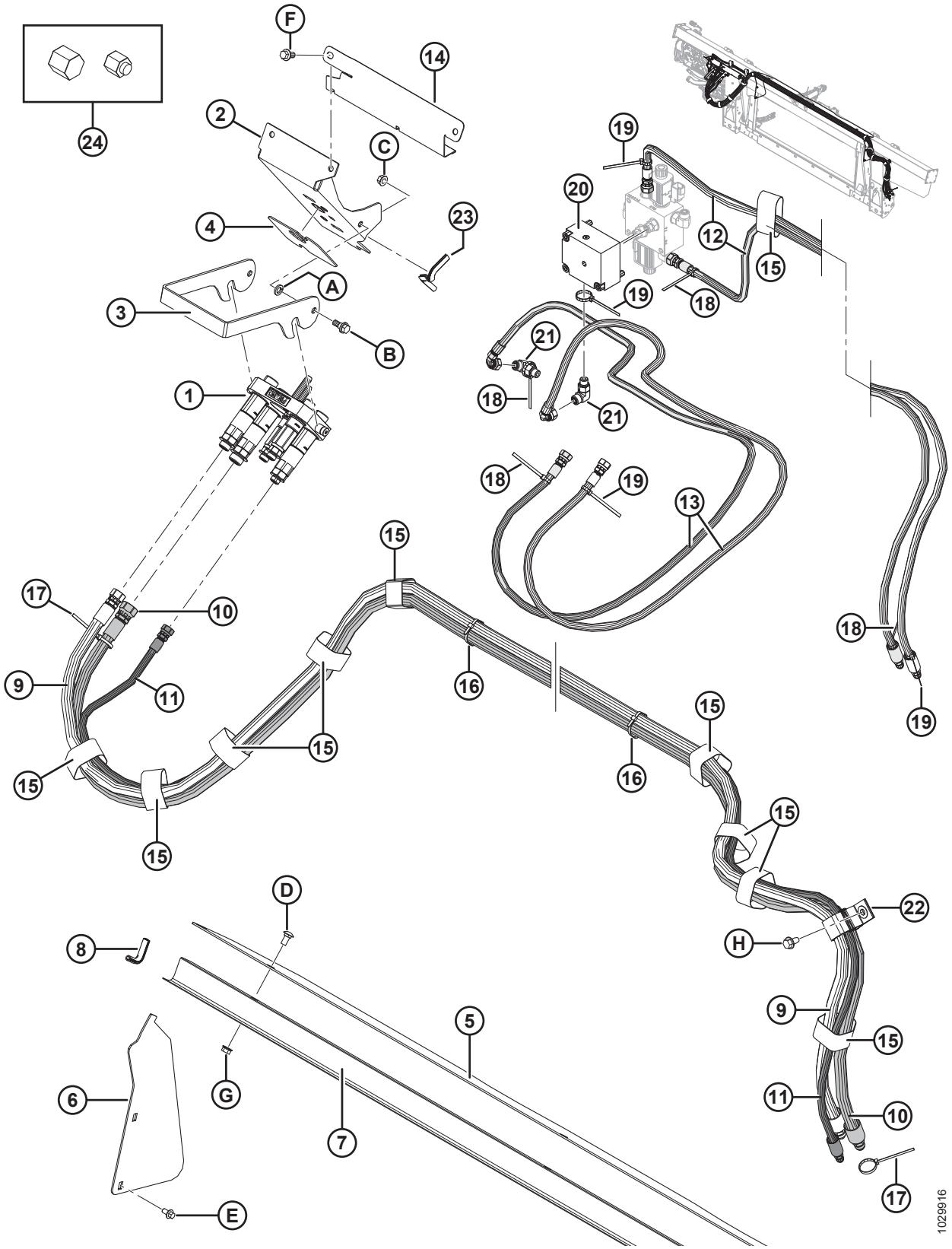

Ref.	Numer części	Opis	Ilość	Numer seryjny
18	40702	ELEMENT ZŁĄCZNY — OPASKA KABLOWA (CZERWONA)	5	
19	49227	ELEMENT ZŁĄCZNY — OPASKA KABLOWA (ZIELONA)	5	
20	**335342**	**ZAWÓR ZWROTNY**	**1**	
	279228	ZAWÓR ZWROTNY — PILOTOWY KASETOWY		
	163184	O-RING **(2020 I WCZEŚNIEJSZE)**[352]		**–396189**
	320284	**O-RING — 2,38 X 20,64**		**396190–**
	220959	ZESTAW USZCZELNIENIA		
21	136095	ZŁĄCZKA — KOLANKO HYDRAULICZNE 90°	2	
22	163598	PASEK Z RZEPEM, WIESZAK	1	
23	42074	ODLEW	1	
24	108233	ZATYCZKA — 1/2 CALA RURA (TYLKO DO TRANSPORTU)	2	
	30813	ZATYCZKA — 3/8 CALA RURA ROZSZERZENIE 37 STOPNI (TYLKO DO TRANSPORTU)	3	
A	18652	PODKŁADKA TYPOWA ZABEZPIECZAJĄCA 7/16 CALA NOM. ŚR. WEWN. CYNKOWANA		
B	27647	ŚRUBA ODSADZANA		
C	30228	NAKRĘTKA KOŁNIERZOWA (ZNIEKSZT. GWINT) GŁADKA POWIERZCHNIA 0,375-16 UNC		
D	184657	ŚRUBA — Z ŁBEM OKRĄGŁYM, KRÓTKA, Z KWADRATOWYM ODSADZENIEM M10 X 1,5 X 20-8,8-A3L		
E	136485	ŚRUBA — SZEŚCIOKĄTNA KOŁNIERZOWA, GWINT NA PEŁNEJ DŁUGOŚCI M8 X 1,25 X 16-8,8-A3L		
F	152655	ŚRUBA — SZEŚCIOKĄTNA KOŁNIERZOWA M10 X 1,5 X 20-8,8-A3L		
G	135799	NAKRĘTKA SZEŚCIOKĄTNA KOŁNIERZOWA, ZABEZPIECZAJĄCA, SYMETRYCZNA M10 X 1,5-10-A3L		
H	136209	ŚRUBA — ŁEB SZEŚCIOKĄTNY Z PODKŁADKĄ M10 X 1,5 X 20-450HV-A3L		

352. Część serwisowa wyłącznie do maszyn wyprodukowanych w roku modelowym 2020 i wcześniejszych. Do maszyn wyprodukowanych w roku modelowym 2021 i późniejszych lub do maszyn serwisowanych z kolektorem MD #335342 zamówić O-ring MD #320284.

121 John Deere z serii 50 — elektryczny pakiet uzupełniający

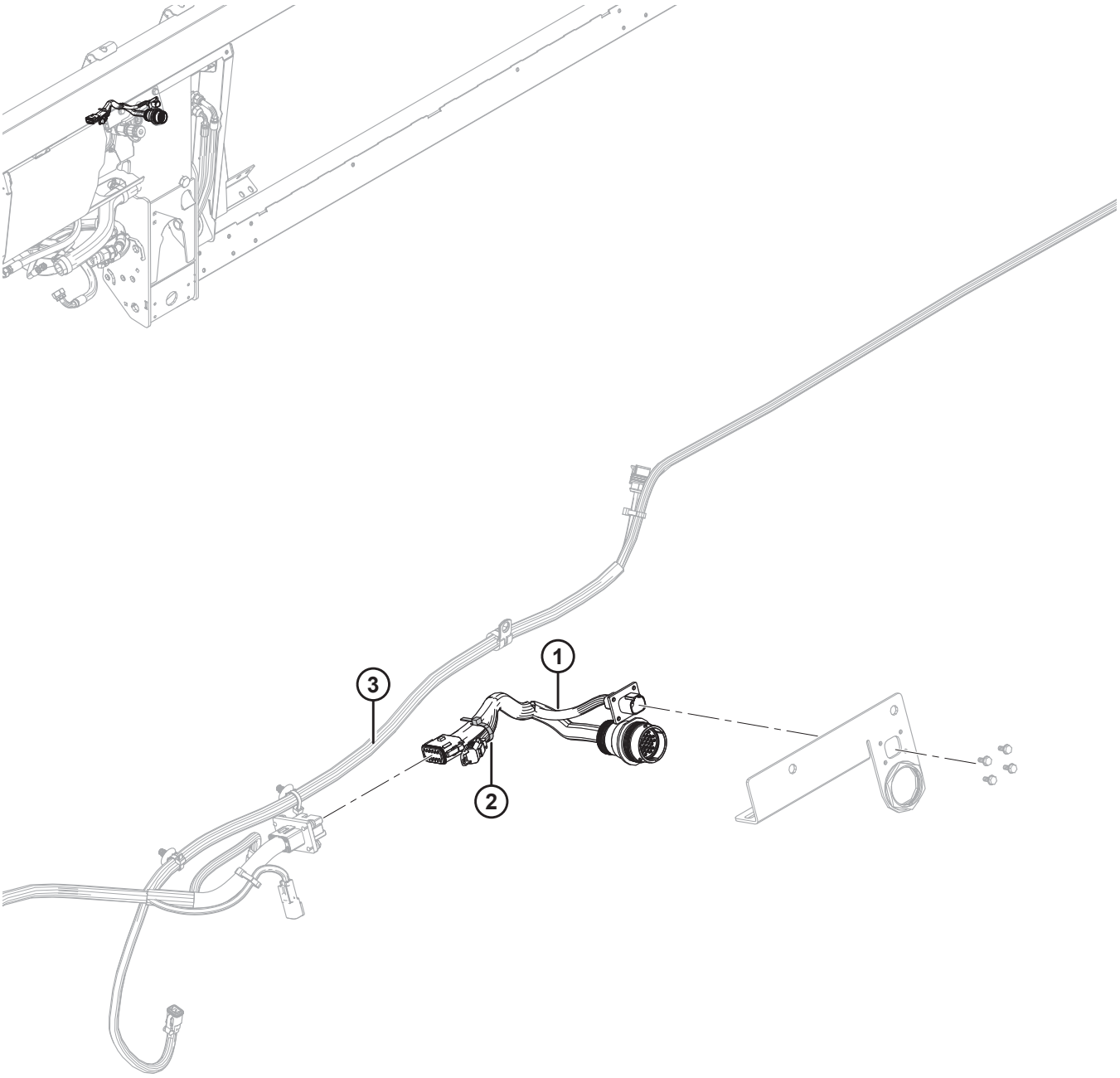

1033540

UWAGA:

W celu uzyskania informacji na temat konkretnych elementów wiązek elektrycznych patrz Katalog części złączy elektrycznych (MD #169641).

Ref.	Numer części	Opis	Ilość	Numer seryjny
1	**337168**	**WIĄZKA PRZEWODÓW — FM100, KOMPLETNA, JD50**	**1**	
	134948	**NASADKA PRZECIWPYŁOWA — DEUTSCH, HDP20**	**1**	
	134746	**ZŁĄCZE — ZATYCZKA, KOREK, 12-DROGOWE**	**1**	
2	**21763**	**ELEMENT ZŁĄCZNY — OPASKA KABLOWA, CZARNA**	**1**	
3	**REF.**	**GŁÓWNA WIĄZKA PRZEWODÓW — FM100**	**1**	

122 John Deere seria 60/70 S/T — elektryczny pakiet realizacyjny

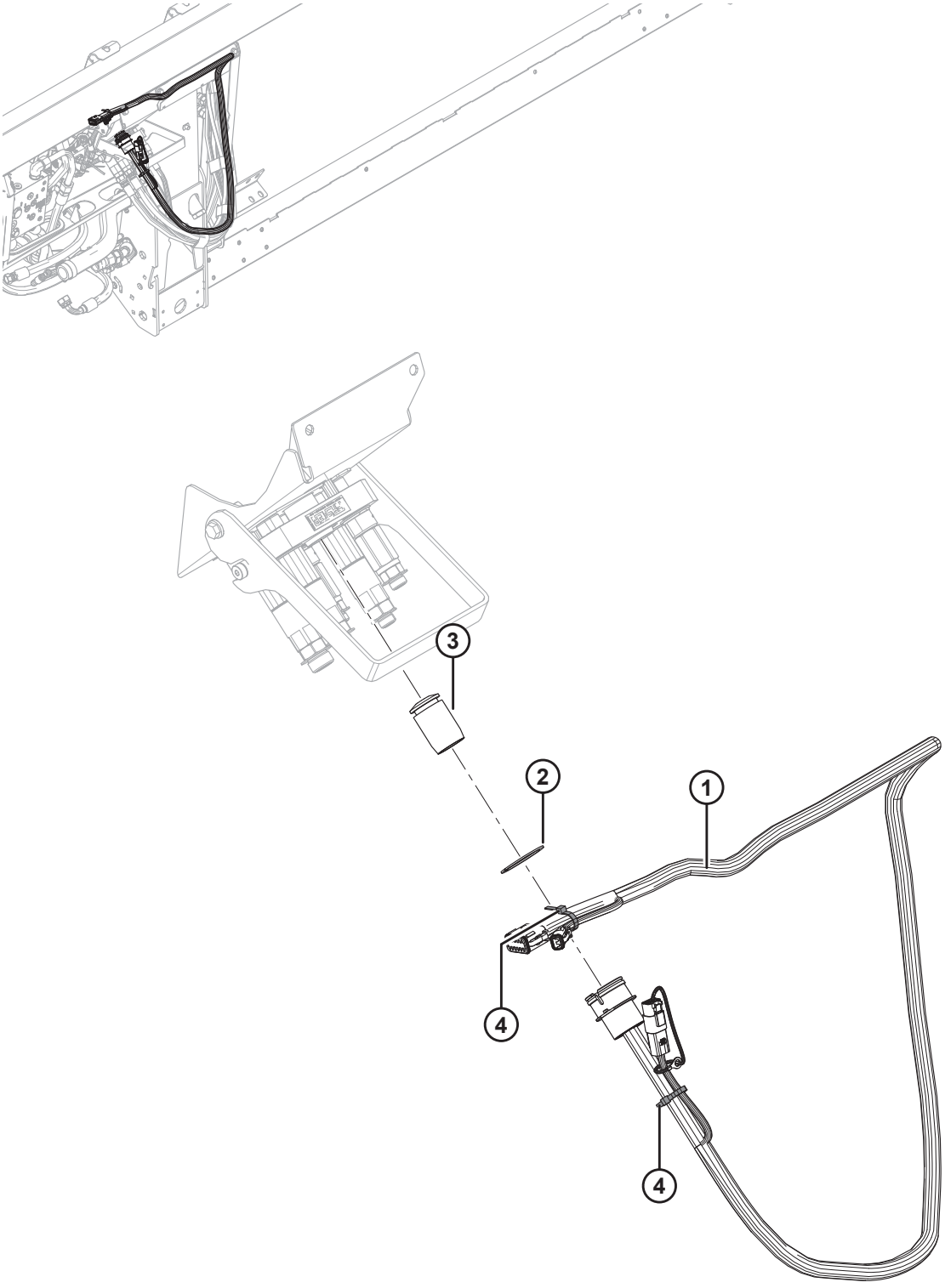

1020077

UWAGA:

W celu uzyskania informacji na temat konkretnych elementów wiązek elektrycznych patrz Katalog części złączy elektrycznych (MD #169641).

Ref.	Numer części	Opis	Ilość	Numer seryjny
1	258107	WIĄZKA PRZEWODÓW — FM100, PAKIET REALIZACYJNY, JOHN DEERE	1	
	134741	NASADKA — WTYCZKA, DEUTSCH, DT, 2 POZ.	1	
	134746	**ZŁĄCZE — ZATYCZKA, KOREK, 12-DROGOWE**	**1**	
2	135267	PIERŚCIEŃ USTALAJĄCY — ODWRÓCONY ZEWNĘTRZNY	1	
3	129148	KOREK GUMOWY	1	
4	21763	ELEMENT ZŁĄCZNY — OPASKA KABLOWA (CZARNA)	2	

123 Versatile — pakiet realizacyjny modułu pływającego

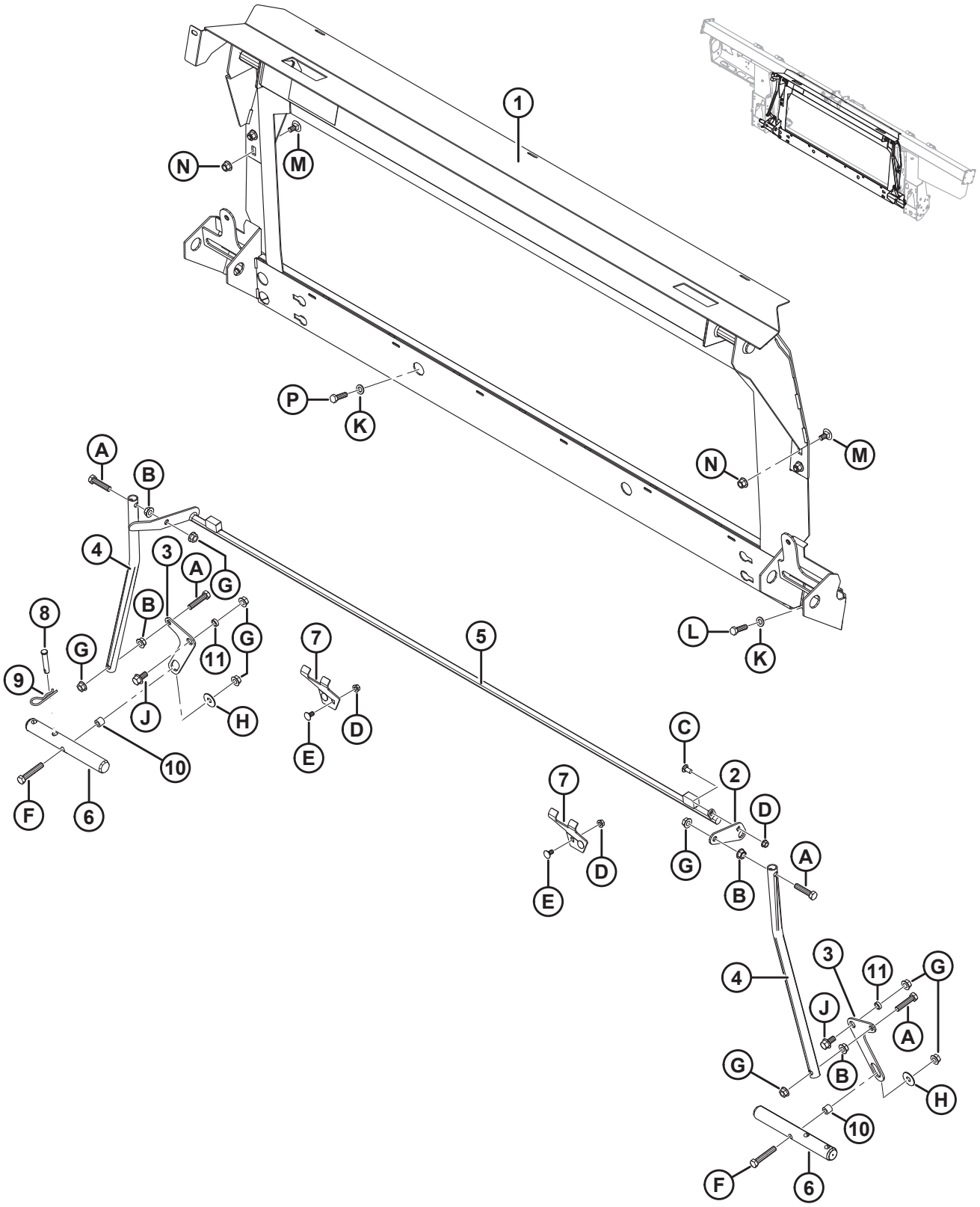

VERSATILE — PAKIET REALIZACYJNY MODUŁU PŁYWAJĄCEGO

Ref.	Numer części	Opis	Ilość	Numer seryjny
	B6479	KOMPLETNY PAKIET — VERSATILE [353]		
1	304788	RAMA — PRZEJŚCIOWA LEXION	1	
2	156784	DŹWIGNIA	1	
3	304669	DŹWIGNIA — OBROTOWA	2	
4	156783	ŁĄCZNIK RUROWY	2	
5	304980	ZATRZASK SPAWANY	1	
6	133138	WAŁ	2	
7	245246	WSPORNIK — USTALACZ BLOKADY	2	
8	19809	SWORZEŃ Z OTWOREM NA ZAWLECZKĘ	1	
9	13125	ZAWLECZKA	1	
10	156780	TULEJA	2	
11	133439	ELEMENT DYSTANSOWY — 0,75 ŚR. ZEWN. X 0,120 CALA ŚCIANA	2	
A	30833	ŚRUBA — SZEŚCIOKĄTNA 1/2 NC X 2,25 GWINT NA PEŁNEJ DŁUGOŚCI KLASA 5 CYNKOWANA		
B	21383	NAKRĘTKA KOŁNIERZOWA 0,500-13 UNC (ZĄBKOWANA)		
C	21863	ŚRUBA — Z ŁBEM OKRĄGŁYM, KRÓTKA, Z KWADRATOWYM ODSADZENIEM 3/8 NC X DŁ. 0,75 KLASA 5 CYNKOWANA		
D	30228	NAKRĘTKA KOŁNIERZOWA (ZNIEKSZT. GWINT) GŁADKA POWIERZCHNIA 0,375-16 UNC		
E	21472	ŚRUBA — Z ŁBEM OKRĄGŁYM, Z KWADRATOWYM ODSADZENIEM 3/8 NC X 0,75 KLASA 5		
F	21880	ŚRUBA — SZEŚCIOKĄTNA 1/2 NC X DŁ. 2,75 KLASA 5 CYNKOWANA		
G	50186	NAKRĘTKA ZABEZPIECZAJĄCA KOŁNIERZOWA, GŁADKA POWIERZCHNIA (ZNIEKSZT. GWINT) 0,500-13 UNC KLASA 5		
H	32247	PODKŁADKA — PŁASKA		
J	21449	ŚRUBA — SZEŚCIOKĄTNA KOŁNIERZOWA (ZĄBKOWANA) 1/2 NC X 1,0 KLASA 5 CYNKOWANA		
K	184714	PODKŁADKA PŁASKA TYPOWA M12-300HV-A3L		
L	184669	ŚRUBA — ŁEB SZEŚCIOKĄTNY M12 X 1,75 X 40-8,8-A3L		
M	136625	ŚRUBA — SZEŚCIOKĄTNA KOŁNIERZOWA (ZĄBKOWANA) M12 X 1,75 X 25 X SPCL-100-AA1J		

353. Pakiet realizacyjny Versatile zawiera pakiety realizacyjne modułu pływającego, hydrauliczne i elektryczne, wymagane do dokończenia samodzielnego FM100 albo przekształcenia do istniejącego, zamontowanego fabrycznie FM100. Zestawy dostępne wyłącznie za pośrednictwem działu sprzedaży towarów kompletnych.

VERSATILE — PAKIET REALIZACYJNY MODUŁU PŁYWAJĄCEGO

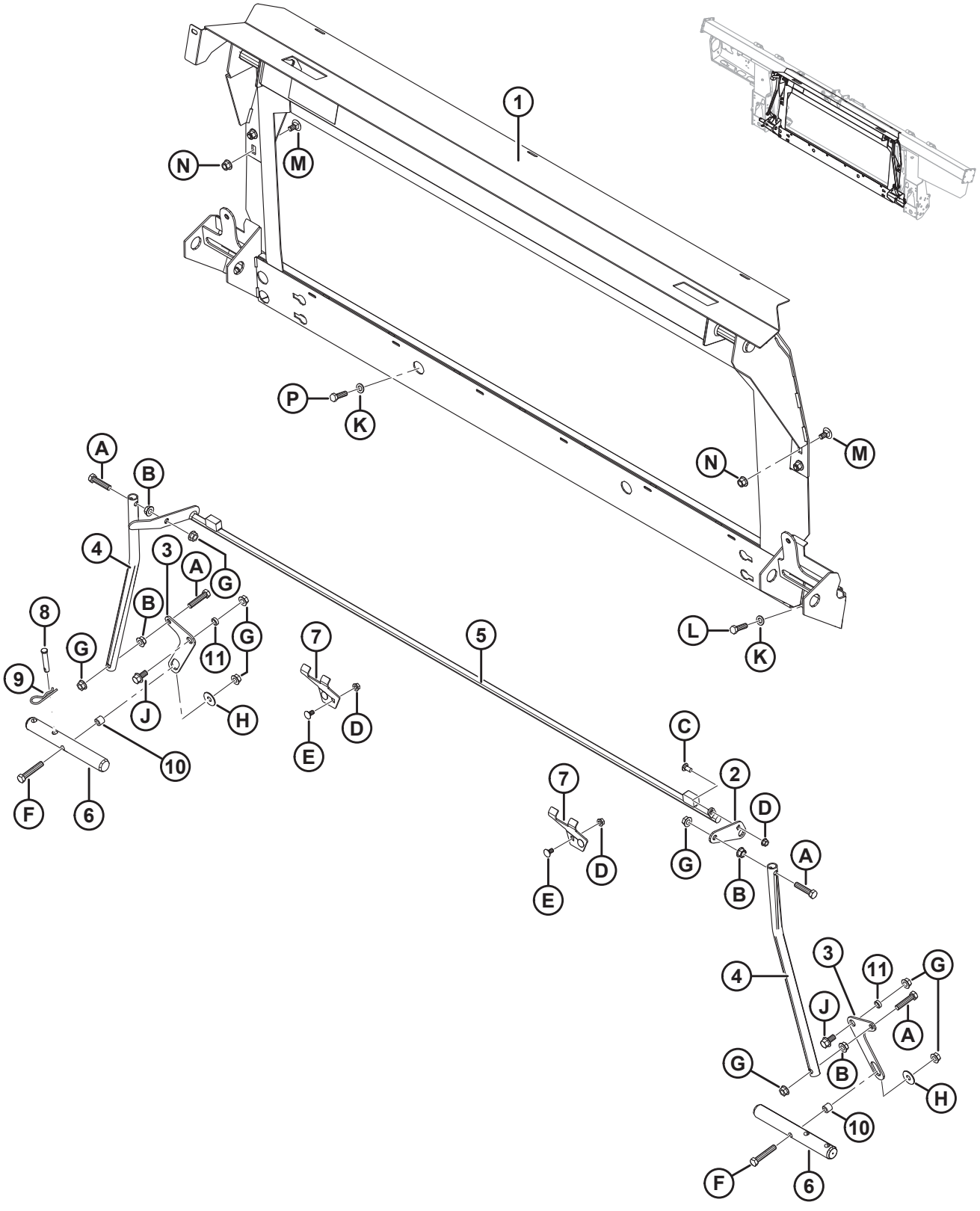

Ref.	Numer części	Opis	Ilość	Numer seryjny
N	136431	NAKRĘTKA SZEŚCIOKĄTNA KOŁNIERZOWA, ZABEZPIECZAJĄCA, SYMETRYCZNA M12 X 1,75-10-A3L		
P	152730	ŚRUBA — ŁEB SZEŚCIOKĄTNY, GWINT NA PEŁNEJ DŁUGOŚCI M12 X 1,75 X 35-10,9-AA1J		

124 Versatile — hydrauliczny pakiet realizacyjny

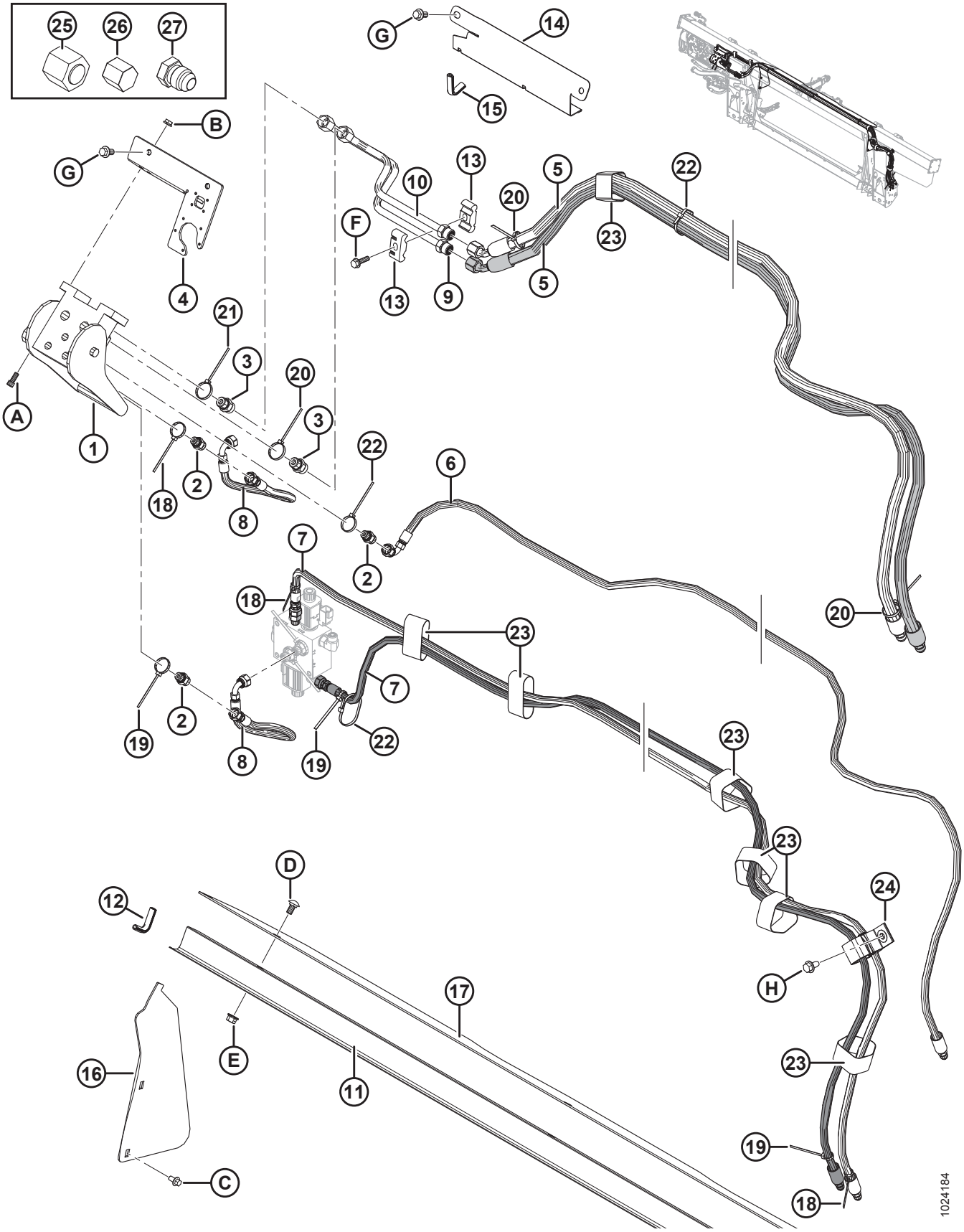

Ref.	Numer części	Opis	Ilość	Numer seryjny
1	153151	WIELOZŁĄCZE	1	
	129800	ZESTAW POKRYWY		
	129801	ZATRZASK — ZESTAW PRZYCISKU		
	129976	ZŁĄCZE — 1/4 CALA		
	129977	ZŁĄCZE — 3/8 CALA		
2	252694	ZŁĄCZKA — ADAPTER, KRYZA 0,052	3	
	50219	O-RING — #6 ORB		
	135865	O-RING — #6 ORFS		
3	135780	ZŁĄCZKA — ADAPTER	2	
	44209	O-RING — #8 ORB		
	135866	O-RING — #8 ORFS		
4	301693	ZESTAW — POKRYWA ELEKTRYCZNA CNH	1	
5	213182	WĄŻ HYDRAULICZNY, NAPĘD NAGARNIACZA	2	
6	213184	WĄŻ HYDRAULICZNY, PODNOSZENIE NAGARNIACZA	1	
7	213350	WĄŻ HYDRAULICZNY, POŁOŻENIE DO PRZODU/DO TYŁU NAGARNIACZA	2	
8	213354	WĄŻ HYDRAULICZNY, POŁOŻENIE DO PRZODU/DO TYŁU	2	
9	213204	PRZEWÓD — CIŚNIENIE NAPĘDU NAGARNIACZA	1	
10	213205	PRZEWÓD — POWRÓT NAPĘDU NAGARNIACZA	1	
11	156725	POKRYWA — WĄŻ	1	
12	42589	ODLEW	2	
13	37167	ZACISK	2	
14	213965	POKRYWA — WĄŻ (2016 I WCZEŚNIEJSZE)	1	–301189
15	194082	ODLEW (2016 I WCZEŚNIEJSZE)	1	–301189
16	276284	POKRYWA — ŚLIMAK PODAJĄCY, BOK	2	
17	**304785**	**POKRYWA — ŚLIMAK PODAJĄCY, GÓRA**	**1**	
18	49227	ELEMENT ZŁĄCZNY — OPASKA KABLOWA (ZIELONA)	3	
19	40702	ELEMENT ZŁĄCZNY — OPASKA KABLOWA (CZERWONA)	3	
20	40701	ELEMENT ZŁĄCZNY — OPASKA KABLOWA (ŻÓŁTA)	3	
21	49232	ELEMENT ZŁĄCZNY — OPASKA KABLOWA (BIAŁA)	1	
22	21763	ELEMENT ZŁĄCZNY — OPASKA KABLOWA (CZARNA)	7	
23	135444	ELEMENT ZŁĄCZNY — TAŚMA MOCUJĄCA 6 CALI DŁ.	7	

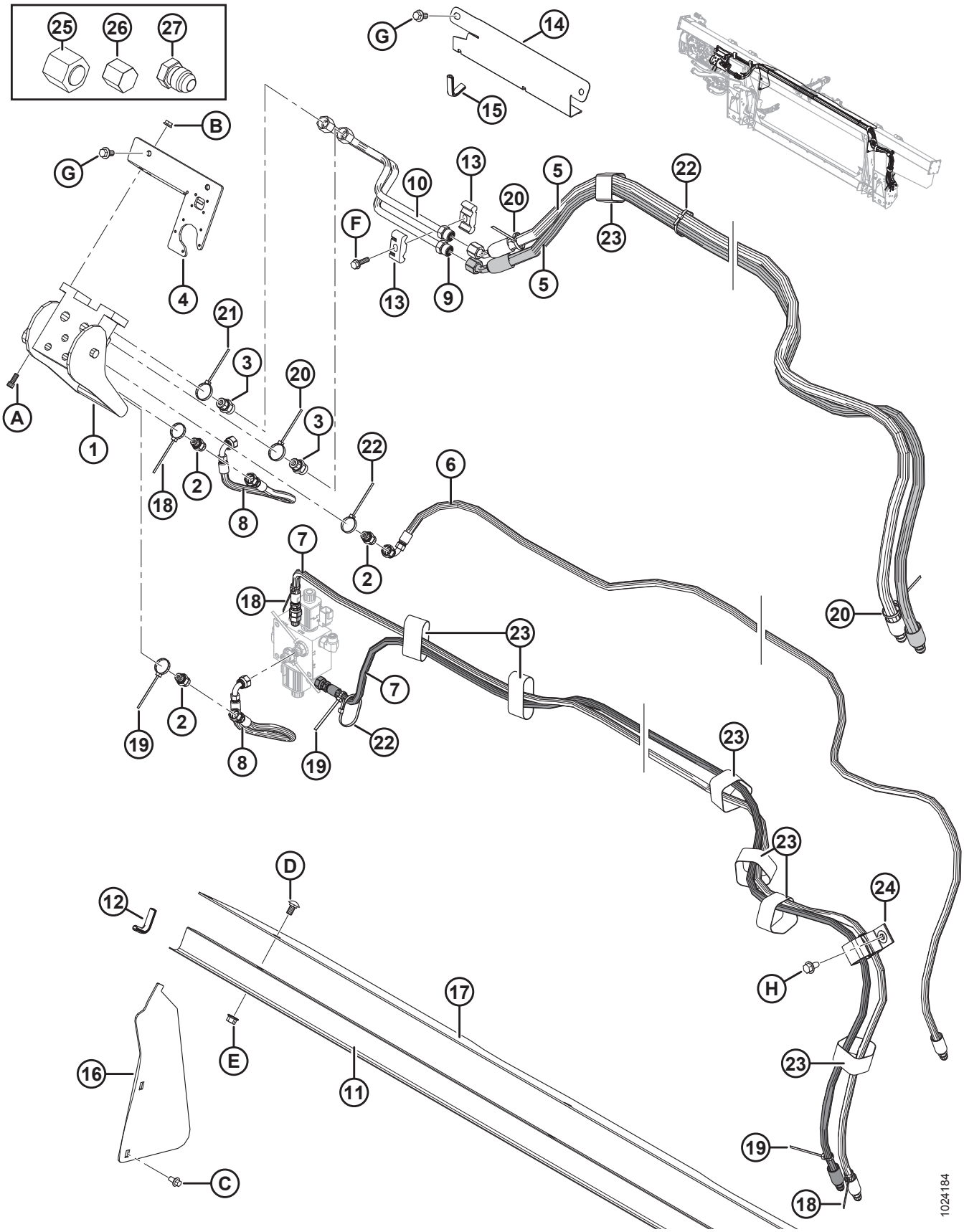
25
26
27
G
14
15
B
G
4
10
13
20
5
22
F
13
9
5
23
21
3
20
3
A
1
18
2
8
22
6
2
7
18
20
23
7
19
2
8
19
22
23
23
D
12
24
H
17
E
16
11
23
19
C
18
1024184

Ref.	Numer części	Opis	Ilość	Numer seryjny
24	163598	PASEK Z RZEPEM, WIESZAK	1	
25	136325	KOREK HYDRAULICZNY SAE-6 ORFS	1	
26	108233	ZATYCZKA — 1/2 CALA RURA (TYLKO DO TRANSPORTU)	2	
	30813	ZATYCZKA — 3/8 CALA RURA ROZSZERZENIE 37 STOPNI (TYLKO DO TRANSPORTU)	3	
27	50178	KOREK — 3/8 CALA RURA (TYLKO DO TRANSPORTU)	4	
A	135397	ŚRUBA — IMBUSOWA SZEŚCIOKĄTNA 5/16 NC X 3/4		
B	30280	NAKRĘTKA ZABEZPIECZAJĄCA KOŁNIERZOWA, GŁADKA POWIERZCHNIA 5/16 NC KLASA 5 CYNKOWANA		
C	136485	ŚRUBA — SZEŚCIOKĄTNA KOŁNIERZOWA, GWINT NA PEŁNEJ DŁUGOŚCI M8 X 1,25 X 16-8,8-A3L		
D	184657	ŚRUBA — Z ŁBEM OKRĄGŁYM, KRÓTKA, Z KWADRATOWYM ODSADZENIEM M10 X 1,5 X 20-8,8-A3L		
E	135799	NAKRĘTKA SZEŚCIOKĄTNA KOŁNIERZOWA, ZABEZPIECZAJĄCA, SYMETRYCZNA M10 X 1,5-10-A3L		
F	252655	ŚRUBA — ŁEB SZEŚCIOKĄTNY, GWINT NA PEŁNEJ DŁUGOŚCI M8 X 1,25 X 30-8,8-A3L		
G	152655	ŚRUBA — SZEŚCIOKĄTNA KOŁNIERZOWA M10 X 1,5 X 20-8,8-A3L		
H	136209	ŚRUBA — ŁEB SZEŚCIOKĄTNY Z PODKŁADKĄ M10 X 1,5 X 20-450HV-A3L		

125 Versatile — elektryczny pakiet realizacyjny

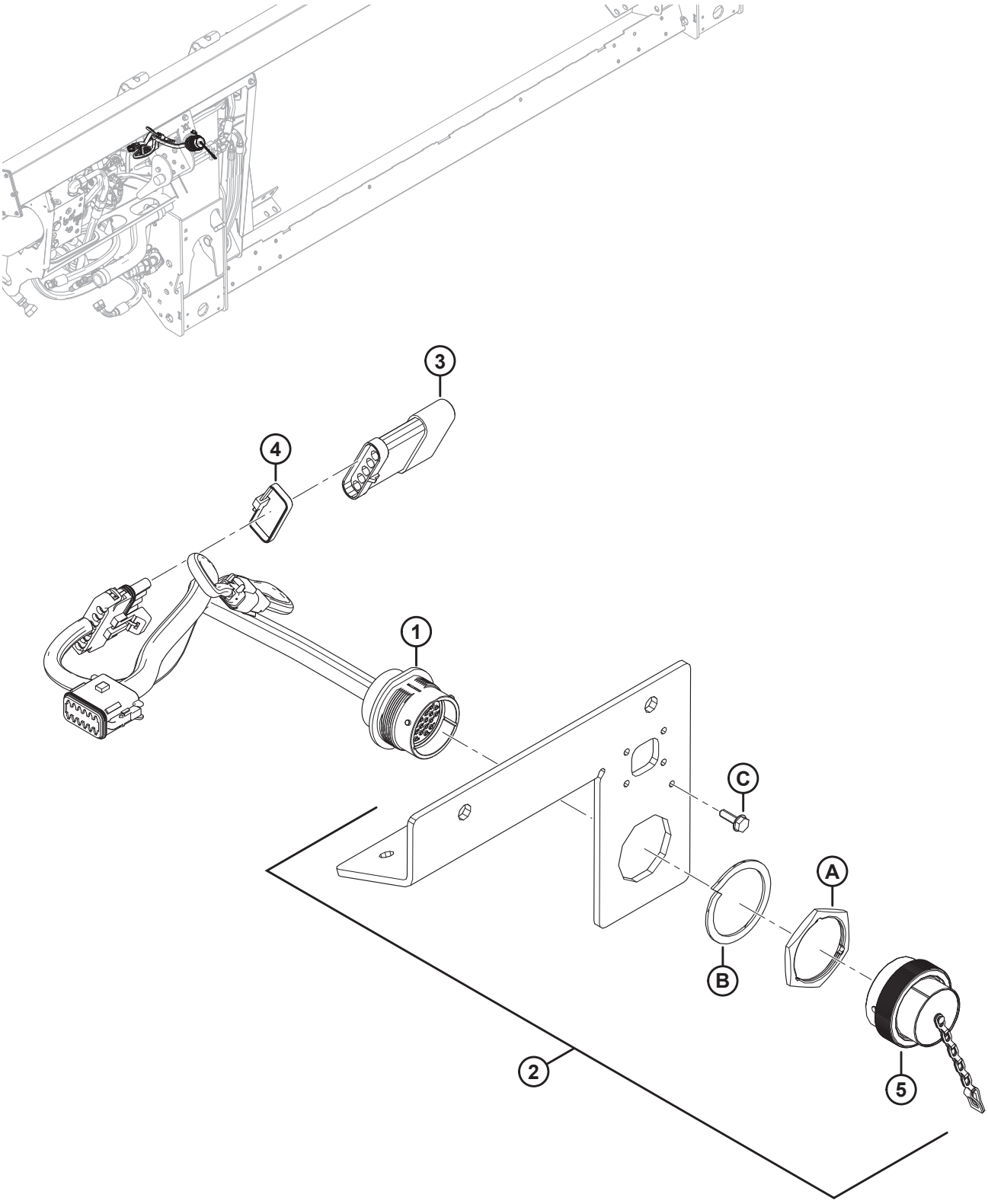

UWAGA:

W celu uzyskania informacji na temat konkretnych elementów wiązek elektrycznych patrz Katalog części złączy elektrycznych (MD #169641).

Ref.	Numer części	Opis	Ilość	Numer seryjny
1	213211	WIĄZKA PRZEWODÓW — FM100, PAKIET REALIZACYJNY	1	
	134746	**ZŁĄCZE — ZATYCZKA, KOREK, 12-DROGOWE**	**1**	
2	301693	ZESTAW — POKRYWA ELEKTRYCZNA CNH	1	
3	153933	OPORNIK — ROZPOZNAWANIE HEDERA	1	
4	30753	ELEMENT ZŁĄCZNY — OPASKA KABLOWA (CZARNA)	1	
5	134053	NASADKA — WTYCZKA, HD30, ROZMIAR 24	1	
A	134010	NAKRĘTKA — PANEL, HD30, ROZMIAR 24		
B	134011	PODKŁADKA — ZABEZPIECZAJĄCA SPRĘŻYSTA, DEUTSCH HD, ROZMIAR 24		
C	21947	WKRĘT SAMOGWINTUJĄCY SZEŚCIOKĄTNY Z PODKŁADKĄ #10 X 5/8 CYNKOWANY		

126 Zestawy do konwersji ślimaka — palce i zwoje

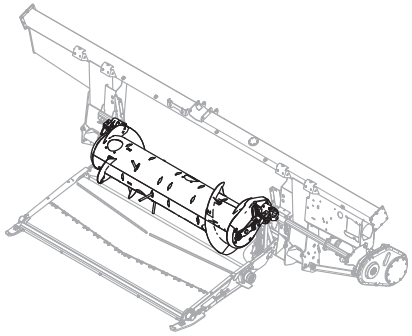

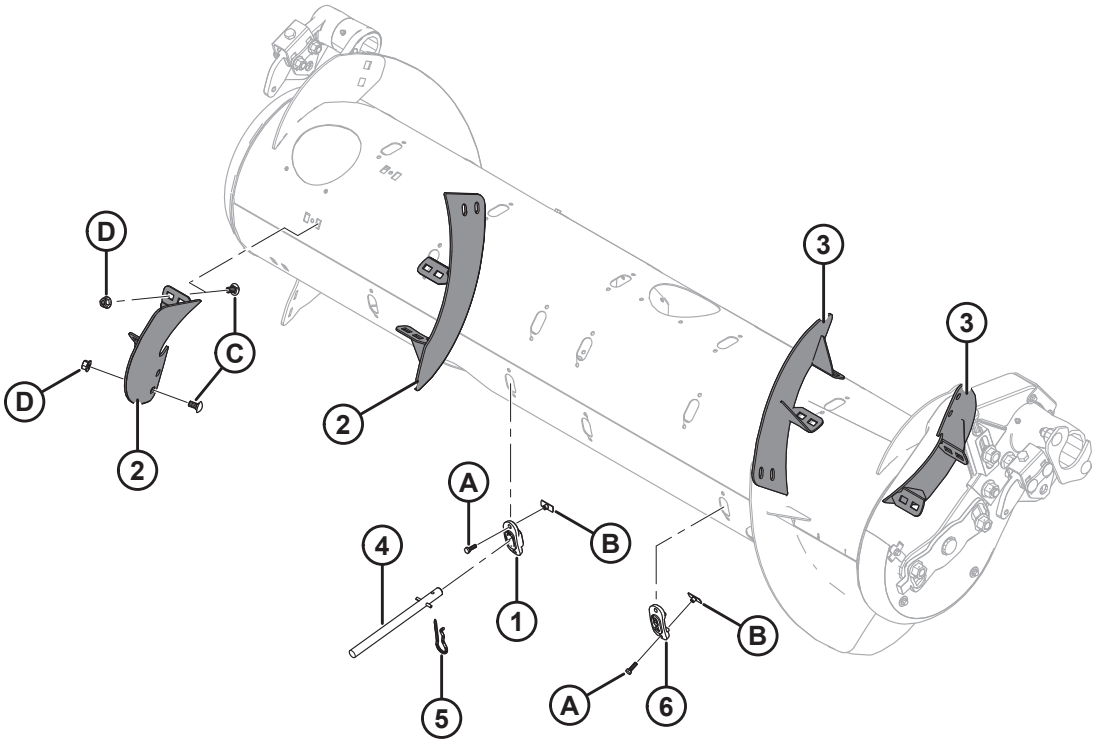

1033427

ZESTAWY DO KONWERSJI ŚLIMAKA — PALCE I ZWOJE

Ref.	Numer części	Opis	Ilość	Numer seryjny
	B6884	**ZESTAW — KONWERSJA OBROTOWEGO BĘBNA PALCOWEGO, TYLKO PALCE** [354]		
	B6885	**ZESTAW — KONWERSJA OBROTOWEGO BĘBNA PALCOWEGO, PALCE i ZWÓJ** [355]		
1	**337143**	**PROWADNICA**	**4**	
2	287887	ZWÓJ, OBROTOWY BĘBEN PALCOWY — PRAWY, ŚREDNI (ODPORNY NA ZUŻYCIE)	2	
3	287888	ZWÓJ, OBROTOWY BĘBEN PALCOWY — LEWY, ŚREDNI (ODPORNY NA ZUŻYCIE)	2	
4	**337152**	**ZESTAW — PALEC** [356]	**4**	
5	123180	ZAWLECZKA	4	
6	187137	KOREK	8	
A	252703	ŚRUBA — ŁEB SZEŚCIOKĄTNY, GWINT NA PEŁNEJ DŁUGOŚCI M6 X 1 X 20 X SPCL-12,9-AA2L		
B	197263	NAKRĘTKA — TRÓJNIK M6 X 1		
C	184657	ŚRUBA — Z ŁBEM OKRĄGŁYM, KRÓTKA, Z KWADRATOWYM ODSADZENIEM M10 X 1,5 X 20-8,8-A3L [357]		
D	135799	NAKRĘTKA SZEŚCIOKĄTNA KOŁNIERZOWA, ZABEZPIECZAJĄCA, SYMETRYCZNA M10 X 1,5-10-A3L [357]		

354. Zawiera prowadnicę (MD #337143), zestaw palców (MD #337152), zawleczkę (MD #123180), korek (MD #187137) i elementy złączne. Zestawy dostępne wyłącznie za pośrednictwem działu sprzedaży towarów kompletnych.
355. Zawiera prowadnicę (MD #337143), zwój (MD #287887/287888), zestaw palców (MD #337152), zawleczkę (MD #123180) i elementy złączne. Zestawy dostępne wyłącznie za pośrednictwem działu sprzedaży towarów kompletnych.
356. Zawiera pełny palec (niedostępny oddzielnie), sworzeń sprężysty (MD #7642), prowadnicę (MD #337143) i instrukcje.
357. Używana wyłącznie w zestawie do konwersji palców i zwoju ślimaka (MD #B6885).

127 Zestawy do konwersji pomp zębatych

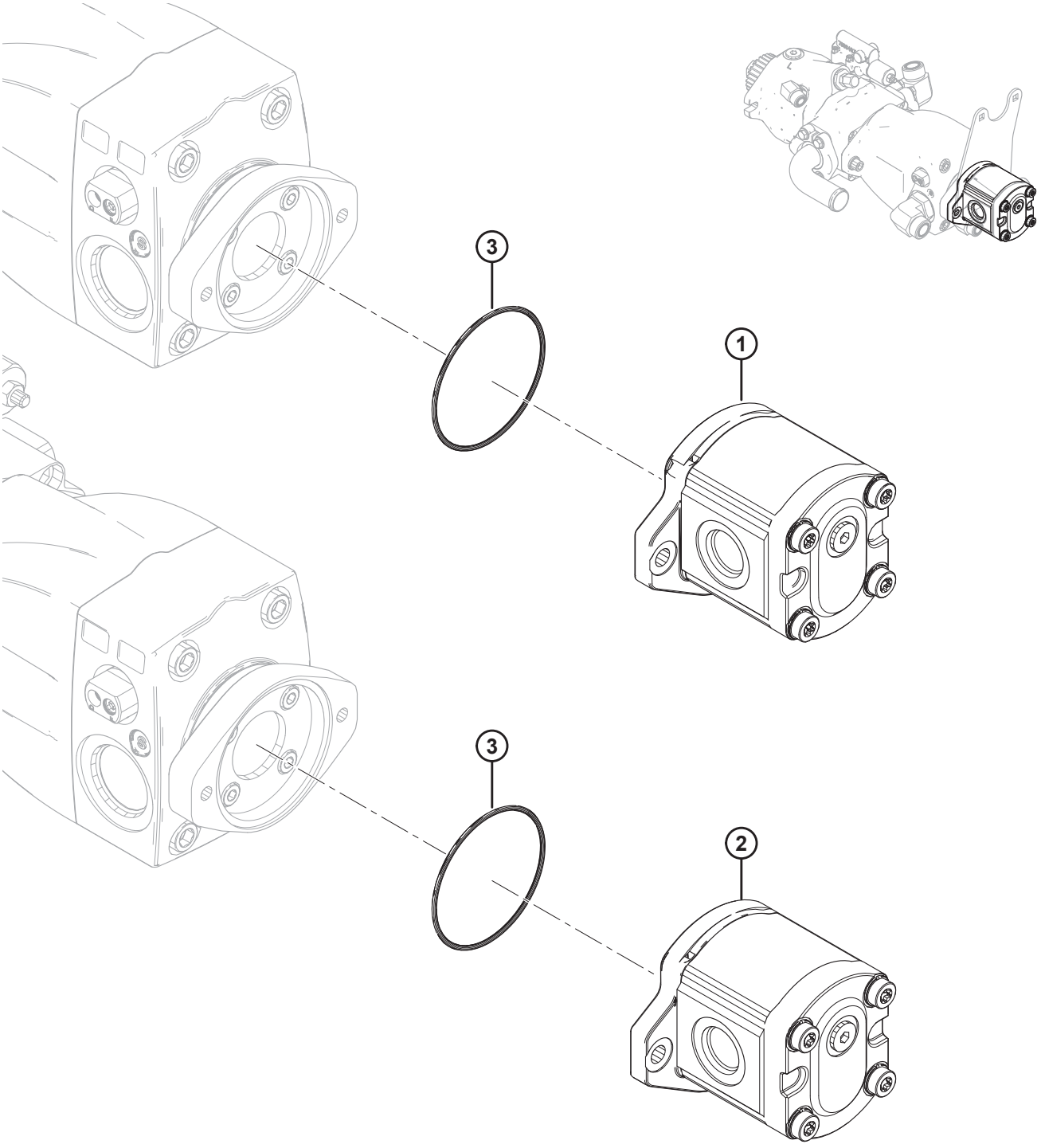

1027781

ZESTAWY DO KONWERSJI POMP ZĘBATYCH

Ref.	Numer części	Opis	Ilość	Numer seryjny
	B6193	ZESTAW — KONWERSJA POMPY (CNH/CLAAS) [358]		
	B6194	ZESTAW — KONWERSJA POMPY (JD/AGCO/GLEANER) [359]		
1	187252	POMPA — ZĘBATA, 16 CC, CASAPPA	1	
	187918	ZESTAW USZCZELNIENIA — POMPA ZĘBATA		
2	295998	POMPA — ZĘBATA, 19 CC, CASAPPA	1	
	187918	ZESTAW USZCZELNIENIA — POMPA ZĘBATA		
3	136024	O-RING	1	

358. Zawiera pompę zębatą (MD #187252) i O-ring (MD #136024). Zestawy dostępne wyłącznie za pośrednictwem działu sprzedaży towarów kompletnych.
359. Zawiera pompę zębatą (MD #295998) i O-ring (MD #136024). Zestawy dostępne wyłącznie za pośrednictwem działu sprzedaży towarów kompletnych.

128 Zestawy do konwersji zespołów kół zębatych

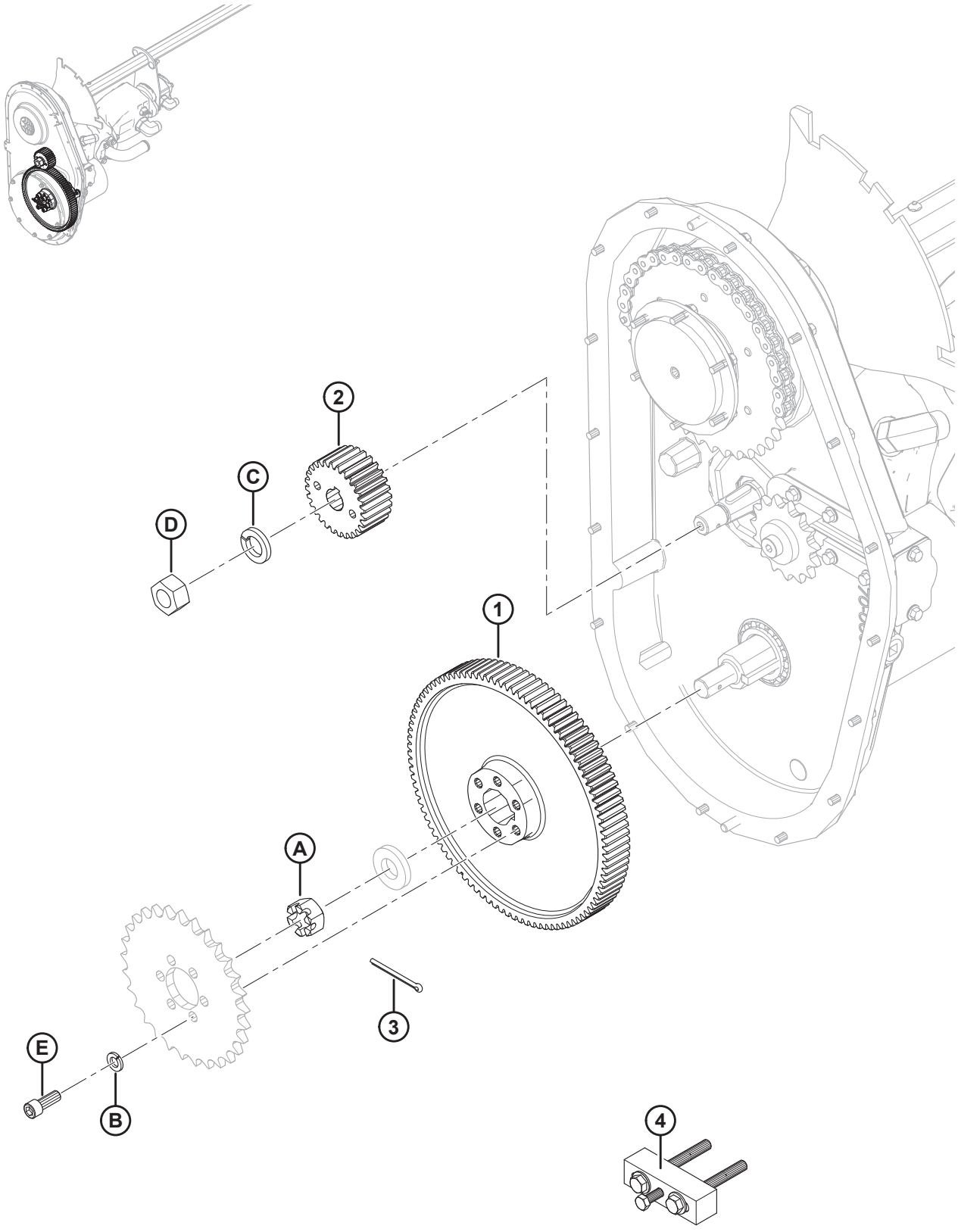

ZESTAWY DO KONWERSJI ZESPOŁÓW KÓŁ ZĘBATYCH

Ref.	Numer części	Opis	Ilość	Numer seryjny
	B6191	ZESTAW — ZESPÓŁ KÓŁ ZĘBATYCH 89/36 (CLAAS/AGCO/GLEANER) [360]		
	B6192	ZESTAW — ZESPÓŁ KÓŁ ZĘBATYCH 97/28 (CNH/JD) [361]		
1	276353	KOŁO ZĘBATE — 89 ZĘBÓW	1	
	187480	KOŁO ZĘBATE — 97 ZĘBÓW	1	
2	276352	ZĘBNIK — 36 ZĘBÓW, MODUŁ 2,5	1	
	276859	ZĘBNIK — 28 ZĘBÓW, MODUŁ 2,5	1	
3	135358	ZAWLECZKA, ŚR. 5/32 X 2,0 CYNKOWANA	1	
4	**304800**	**ŚCIĄGACZ DO KÓŁ ZĘBATYCH** [362]	**1**	
A	5512	NAKRĘTKA — SZEŚCIOKĄTNA ROWKOWANA 0,750-16 UNF CYNKOWANA		
B	18637	PODKŁADKA TYPOWA ZABEZPIECZAJĄCA 3/8 CALA NOM. ŚR. WEWN. CYNKOWANA		
C	18640	PODKŁADKA TYPOWA ZABEZPIECZAJĄCA 3/4 CALA NOM. ŚR. WEWN. CYNKOWANA		
D	18720	NAKRĘTKA SZEŚCIOKĄTNA 3/4-16 UNF KLASA 5 CYNKOWANA		
E	135381	ŚRUBA — SZEŚCIOKĄTNA IMBUSOWA,		

360. Zawiera koło z 89 zębami (MD #276353), zębnik z 36 zębami (MD #276352), zawleczkę (MD #135358), ściągacz do kół zębatych (MD #304800) i elementy złączne. Zestawy dostępne wyłącznie za pośrednictwem działu sprzedaży towarów kompletnych.
361. Zawiera koło z 97 zębami (MD #187480), zębnik z 28 zębami (MD #276859), zawleczkę (MD #135358), ściągacz do kół zębatych (MD #304800) i elementy złączne. Zestawy dostępne wyłącznie za pośrednictwem działu sprzedaży towarów kompletnych.
362. Zawiera dwie podkładki (MD #18598), dwie śruby (MD #30035), śrubę (MD #50072) i instrukcje.

129 Zestaw do konwersji koła łańcuchowego i łańcucha

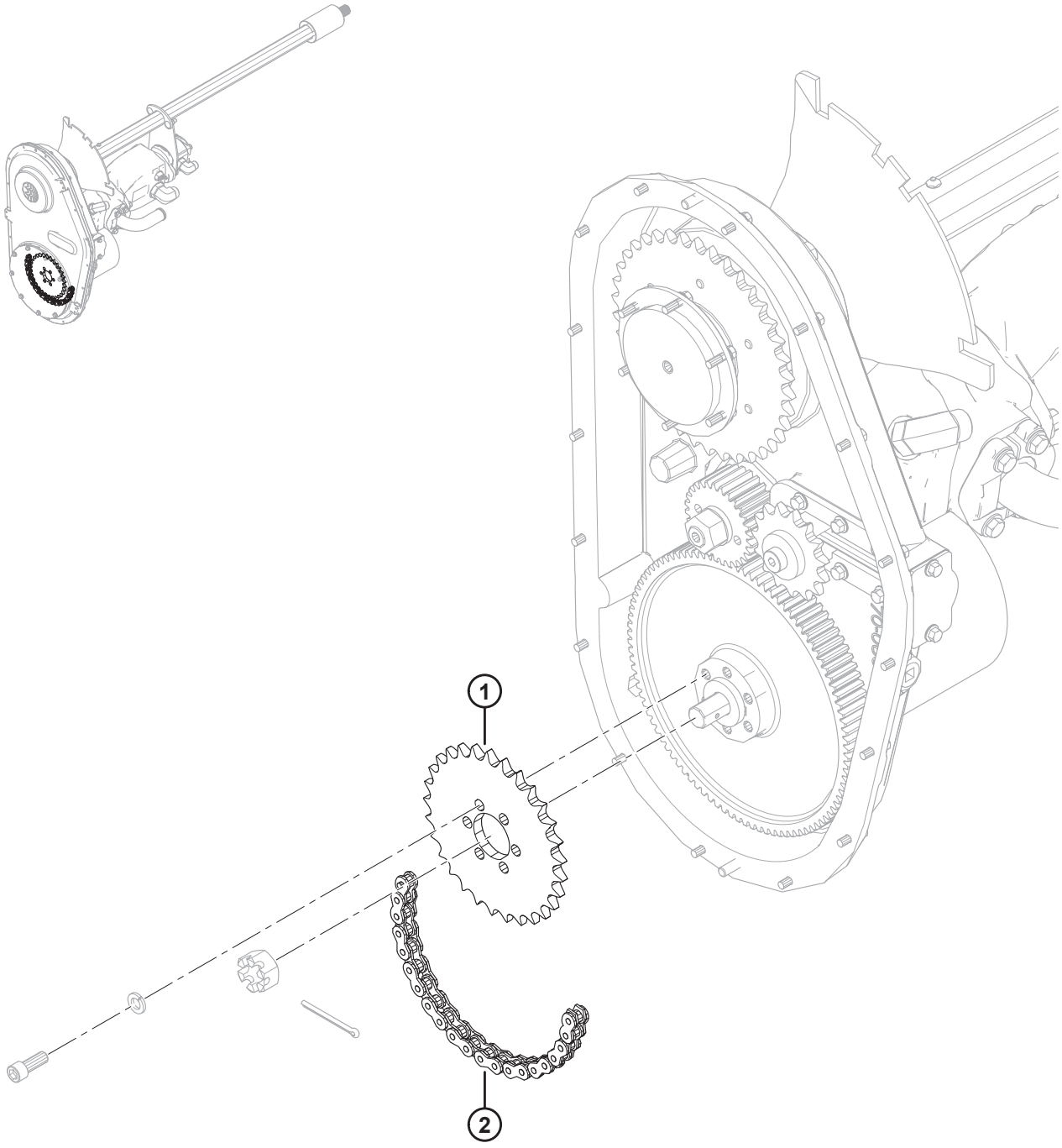

1027782

ZESTAW DO KONWERSJI KOŁA ŁAŃCUCHOWEGO I ŁAŃCUCHA

Ref.	Numer części	Opis	Ilość	Numer seryjny
	B6195	ZESTAW — KOŁO ŁAŃCUCHOWE/ŁAŃCUCH (CNH/AGCO/GLEANER) [363]		
1	231389	KOŁO ŁAŃCUCHOWE — 50A29	1	
2	231534	ŁAŃCUCH ROLKOWY — RC 50 (78 PODZIAŁEK, NIESKOŃCZONY)	1	

363. Zestaw koła łańcuchowego/łańcucha służy do konwersji modułów pływających skonfigurowanych dla kombajnów John Deere/CLAAS Lexion pod kątem kombajnów CNH/AGCO. Zestawy dostępne wyłącznie za pośrednictwem działu sprzedaży towarów kompletnych.

130 Zestaw do konwersji AGCO Challenger/Massey Ferguson

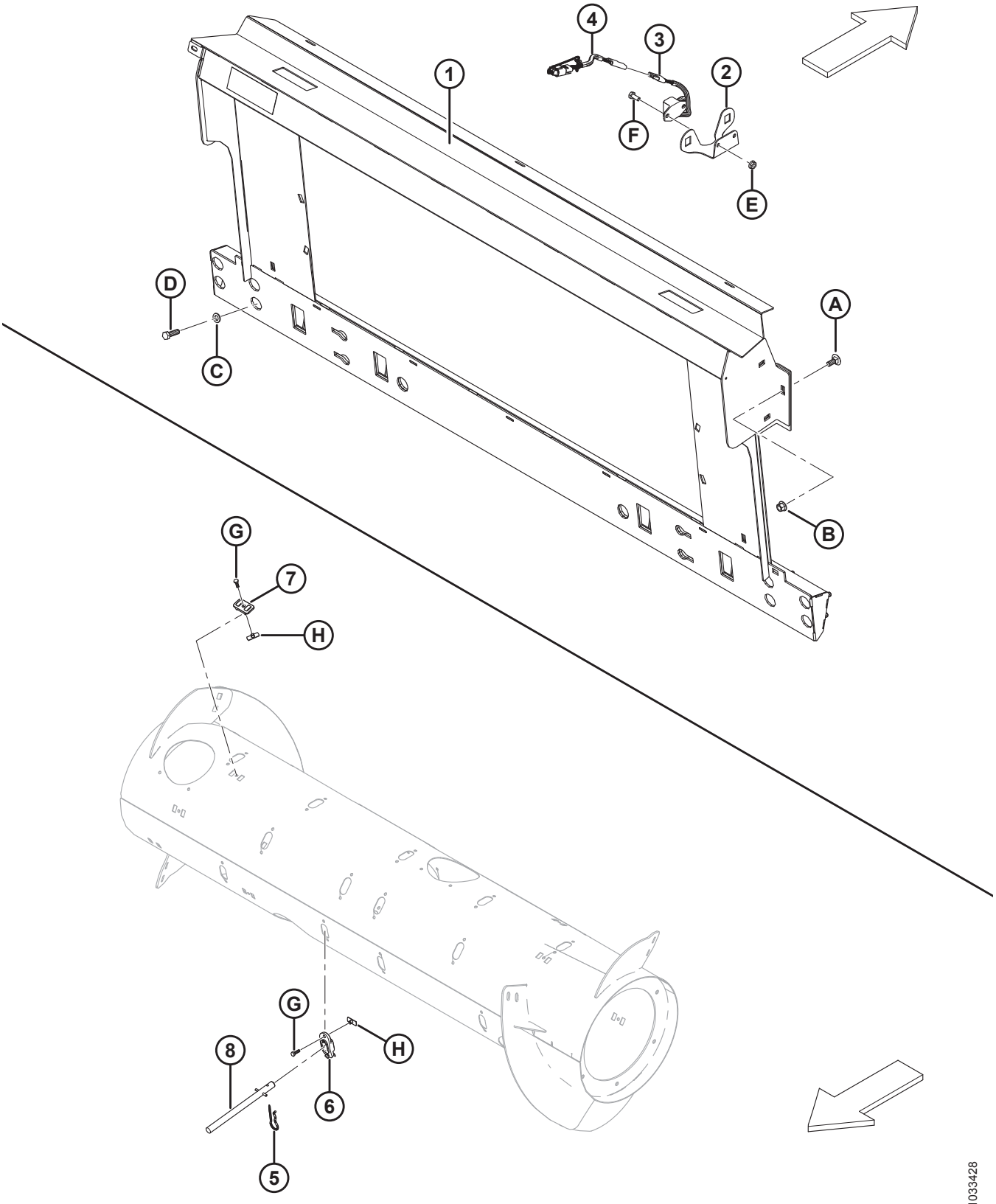

ZESTAW DO KONWERSJI AGCO CHALLENGER/MASSEY FERGUSON

Ref.	Numer części	Opis	Ilość	Numer seryjny
	B6881	**ZESTAW DO KONWERSJI — MASSEY/CHALLENGER** [364]	**1**	
1	133672	RAMA — PRZEJŚCIOWA AGCO, NACHYLENIE BOCZNE, Z NAKLEJKĄ	1	
2	279746	WSPORNIK — CZUJNIK PRĘDKOŚCI NAGARNIACZA	1	
3	152736	CZUJNIK — PRĘDKOŚĆ, 3-PRZEWODOWY (CHALLENGER/MASSEY)	1	
4	220572	WIĄZKA PRZEWODÓW — CZUJNIK PRĘDKOŚCI NAGARNIACZA	1	
5	123180	ZAWLECZKA	8	
6	**337143**	**PROWADNICA**	**8**	
7	213084	KOREK — SZCZELINA ZWOJU	8	
8	**337152**	**ZESTAW — PALEC** [365]	**8**	
	7642	**SWORZEŃ SPRĘŻYSTY ŚR. 3/16 X DŁ. 1,5**		
A	184667	ŚRUBA — Z ŁBEM OKRĄGŁYM, Z KWADRATOWYM ODSADZENIEM M12 X 1,75 X 30-8,8-A3L		
B	136431	NAKRĘTKA SZEŚCIOKĄTNA KOŁNIERZOWA, ZABEZPIECZAJĄCA, SYMETRYCZNA M12 X 1,75-10-A3L		
C	184714	PODKŁADKA PŁASKA TYPOWA M12-300HV-A3L		
D	152730	ŚRUBA — ŁEB SZEŚCIOKĄTNY, GWINT NA PEŁNEJ DŁUGOŚCI M12 X 1,75 X 35-10,9-AA1J		
E	21455	NAKRĘTKA — KOŁNIERZOWA (ZĄBKOWANA) 1/4 NC KLASA 5 CYNKOWANA		
F	21572	ŚRUBA — ŁEB SZEŚCIOKĄTNY 1/4 NC X DŁ. 0,625 KLASA 5 CYNKOWANA		
G	252703	ŚRUBA — ŁEB SZEŚCIOKĄTNY, GWINT NA PEŁNEJ DŁUGOŚCI M6 X 1 X 20 X SPCL-12,9-AA2L		
H	197263	NAKRĘTKA — TRÓJNIK M6 X 1		

364. Zestawy dostępne wyłącznie za pośrednictwem działu sprzedaży towarów kompletnych.
365. Zawiera pełny palec (niedostępny oddzielnie), sworzeń sprężysty (MD #7642), prowadnicę (MD #337143) i instrukcje.

131 Zestaw do konwersji AGCO Gleaner

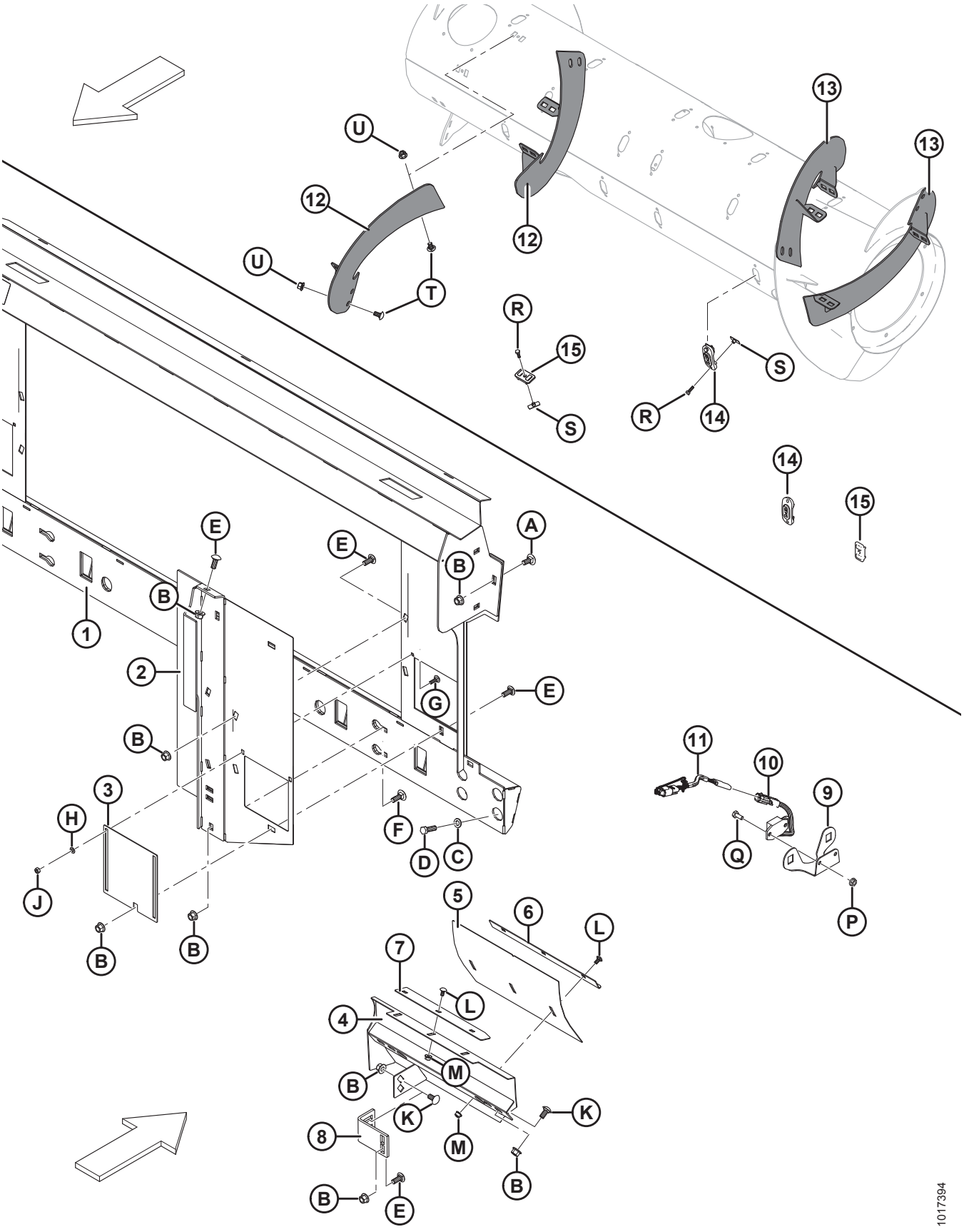

Ref.	Numer części	Opis	Ilość	Numer seryjny
	B6958	**ZESTAW DO KONWERSJI — RAMA PRZEJŚCIOWA GLEANER** [366]		
1	245852	RAMA — GLEANER R/S Z NAKLEJKĄ	1	
2	245815	WYPEŁNIENIE — SPAWANE LEWE	1	
	245816	WYPEŁNIENIE — SPAWANE PRAWE	1	
3	245763	DRZWICZKI DOSTĘPOWE	2	
4	213833	DEFLEKTOR — SPAWANY LEWY, GLEANER	1	
	213834	DEFLEKTOR — SPAWANY PRAWY, GLEANER	1	
5	213843	DEFLEKTOR — PANEL REGULACYJNY	2	
6	213844	ZGARNIAK KĄTOWY	2	
7	213845	ZGARNIAK	2	
8	276289	WSPORNIK WYPEŁNIENIA	2	
9	279746	WSPORNIK — CZUJNIK PRĘDKOŚCI NAGARNIACZA	1	
10	184440	CZUJNIK — PRĘDKOŚĆ, 2-PRZEWODOWY (GLEANER)	1	
11	220572	WIĄZKA PRZEWODÓW — CZUJNIK PRĘDKOŚCI NAGARNIACZA	1	
12	287890	ZWÓJ, OBROTOWY BĘBEN PALCOWY — PRAWY, DŁUGI (ODPORNY NA ZUŻYCIE)	2	
13	287889	ZWÓJ, OBROTOWY BĘBEN PALCOWY — LEWY, DŁUGI (ODPORNY NA ZUŻYCIE)	2	
14	187137	KOREK	12	
15	213084	KOREK — SZCZELINA ZWOJU	4	
A	184667	ŚRUBA — Z ŁBEM OKRĄGŁYM, Z KWADRATOWYM ODSADZENIEM M12 X 1,75 X 30-8,8-A3L		
B	50186	NAKRĘTKA ZABEZPIECZAJĄCA KOŁNIERZOWA, GŁADKA POWIERZCHNIA (ZNIEKSZT. GWINT) 1/2-13 UNC-KL.5-AA1J		
C	184714	PODKŁADKA PŁASKA TYPOWA M12-300HV-A3L		
D	152730	ŚRUBA — ŁEB SZEŚCIOKĄTNY, GWINT NA PEŁNEJ DŁUGOŚCI M12 X 1,75 X 35-10,9-AA1J		
E	21868	ŚRUBA — Z ŁBEM OKRĄGŁYM, KRÓTKA, Z KWADRATOWYM ODSADZENIEM, 1/2-13 X 1,0 KL.5 AA1J		
F	21471	ŚRUBA — Z ŁBEM OKRĄGŁYM, Z KWADRATOWYM ODSADZENIEM, 1/2-13 X 1,25 KL.5 AA1J		
G	21282	ŚRUBA — Z ŁBEM OKRĄGŁYM, Z KWADRATOWYM ODSADZENIEM, 5/16-18 X 1-KL.5-AA1J		

366. Zestawy dostępne wyłącznie za pośrednictwem działu sprzedaży towarów kompletnych.

ZESTAW DO KONWERSJI AGCO GLEANER

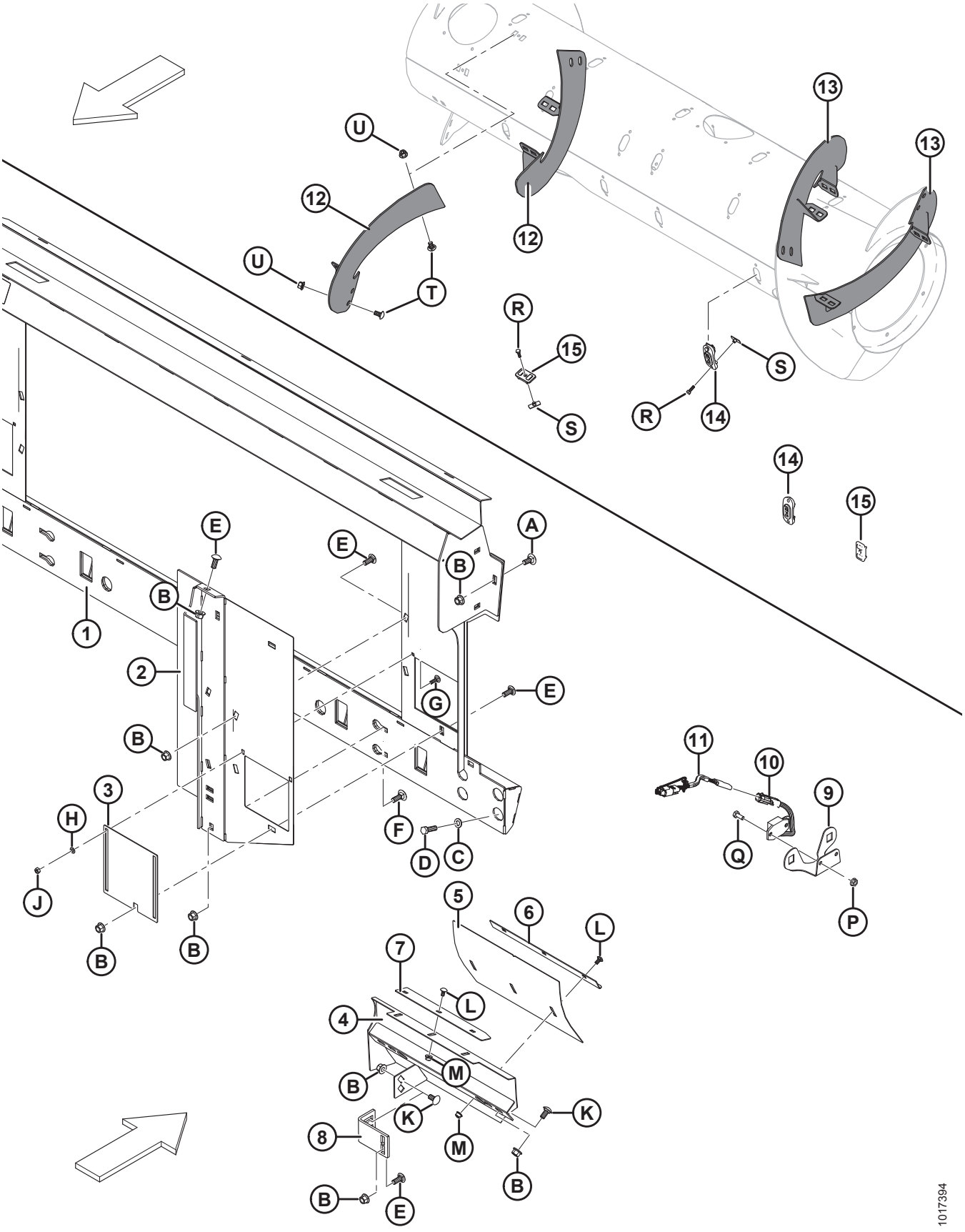

Ref.	Numer części	Opis	Ilość	Numer seryjny
H	184572	PODKŁADKA — USS PŁASKA 1/4 CALA NOM.		
J	18589	NAKRĘTKA SZEŚCIOKĄTNA 5/16-18 UNC KLASA 5 CYNKOWANA		
K	152439	ŚRUBA — Z ŁBEM OKRĄGŁYM, KRÓTKA, Z KWADRATOWYM ODSADZENIEM M12 X 1,75 X 25-8,8-A3L		
L	191489	ŚRUBA — Z ŁBEM OKRĄGŁYM, KRÓTKA, Z KWADRATOWYM ODSADZENIEM, GWINT NA PEŁNEJ DŁUGOŚCI M8 X 1,25 X 16-8,8-A2L		
M	135337	NAKRĘTKA SZEŚCIOKĄTNA KOŁNIERZOWA, ZABEZPIECZAJĄCA, SYMETRYCZNA M8 X 1,25-8-A2L		
P	21455	NAKRĘTKA — KOŁNIERZOWA (ZĄBKOWANA) 1/4 NC KLASA 5 CYNKOWANA		
Q	21572	ŚRUBA — ŁEB SZEŚCIOKĄTNY 1/4 NC X DŁ. 0,625 KLASA 5 CYNKOWANA		
R	252703	ŚRUBA — ŁEB SZEŚCIOKĄTNY, GWINT NA PEŁNEJ DŁUGOŚCI M6 X 1 X 20 X SPCL-12,9-AA2L		
S	197263	NAKRĘTKA — TRÓJNIK M6 X 1		
T	184657	ŚRUBA — Z ŁBEM OKRĄGŁYM, KRÓTKA, Z KWADRATOWYM ODSADZENIEM M10 X 1,5 X 20-8,8-A3L		
U	135799	NAKRĘTKA SZEŚCIOKĄTNA KOŁNIERZOWA, ZABEZPIECZAJĄCA, SYMETRYCZNA M10 X 1,5-10-A3L		

132 Zestaw do konwersji AGCO IDEAL™

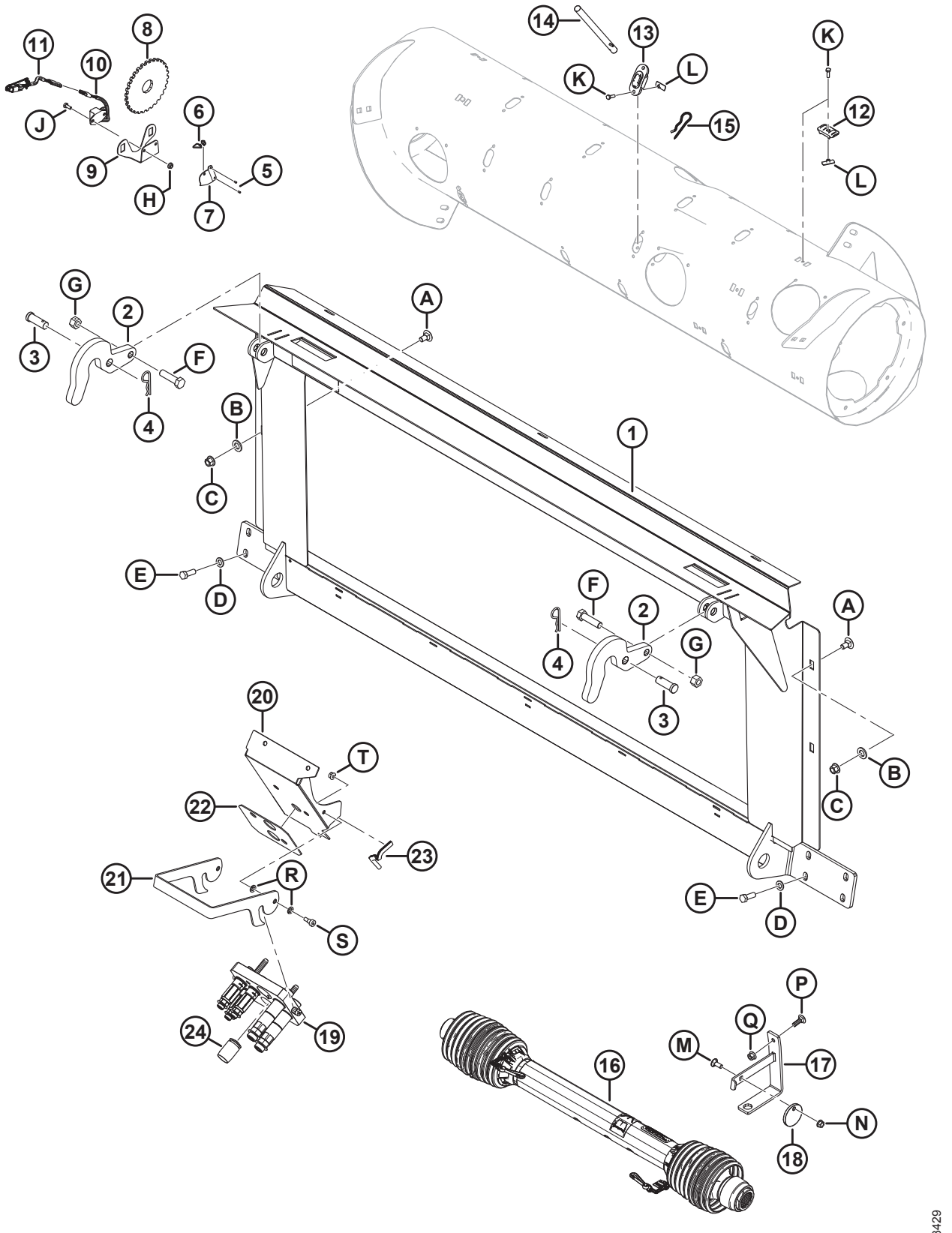

Ref.	Numer części	Opis	Ilość	Numer seryjny
	B6882	**ZESTAW DO KONWERSJI — AGCO IDEAL 7/8/9** [367]		
1	314678	RAMA — PRZEJŚCIOWA IDEAL, Z NAKLEJKĄ	1	
2	301451	WSPORNIK — HAK	2	
3	158080	SWORZEŃ Z OTWOREM NA ZAWLECZKĘ	2	
4	13125	ZAWLECZKA	2	
5	14338	NIT — ŚLEPY 1/8 X 0,125	2	
6	16661	ELEMENT ZŁĄCZNY — OPASKA KABLOWA, CZARNA	2	
7	164131	OSŁONA — WIĄZKA PRZEWODÓW CZUJNIKA PRĘDKOŚCI NAGARNIACZA	1	
8	133997	TARCZA — CZUJNIK PRĘDKOŚCI NAGARNIACZA	1	
9	279746	WSPORNIK — CZUJNIK PRĘDKOŚCI NAGARNIACZA	1	
10	152736	CZUJNIK — PRĘDKOŚĆ, AGCO (3-PRZEWODOWY)	1	
11	220572	WIĄZKA PRZEWODÓW — CZUJNIK PRĘDKOŚCI NAGARNIACZA AGCO	1	
12	213084	KOREK — SZCZELINA ZWOJU	8	
13	**337143**	**PROWADNICA**	**8**	
14	**337152**	**ZESTAW — PALEC** [368]	**8**	
	7642	**SWORZEŃ SPRĘŻYSTY ŚR. 3/16 X DŁ. 1,5**		
15	123180	ZAWLECZKA	8	
16	314306	WAŁ NAPĘDOWY — 1 3/4-20 SPL IDEAL [369]	1	
17	133166	WSPORNIK SPAWANY — WIESZAK WAŁU NAPĘDOWEGO	1	
18	133165	TARCZA BLOKUJĄCA — WAŁ NAPĘDOWY	1	

367. Zestawy dostępne wyłącznie za pośrednictwem działu sprzedaży towarów kompletnych.
368. Zawiera pełny palec (niedostępny oddzielnie), sworzeń sprężysty (MD #7642), prowadnicę (MD #337143) i instrukcje.
369. W celu uzyskania informacji na temat części serwisowych patrz sekcja *86 Wejściowy wał napędowy i wspornik, strona 313*.

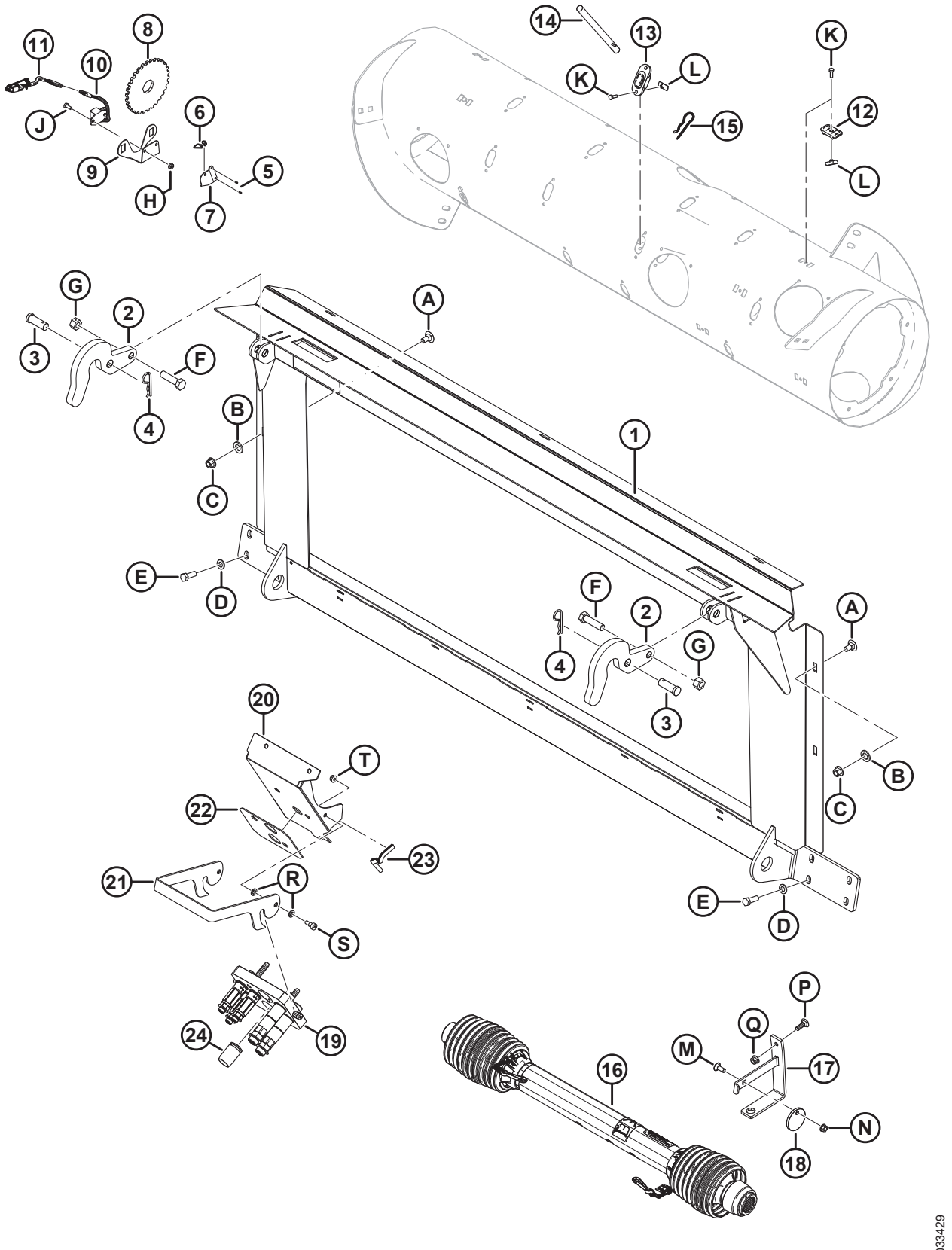
1
2
3
4
5
6
7
8
9
10
11
12
13
14
15
16
17
18
19
20
21
22
23
24
A
B
C
D
E
F
G
H
J
K
L
M
N
P
Q
R
S
T
1033429

Ref.	Numer części	Opis	Ilość	Numer seryjny
19	**335008**	**WIELOZŁĄCZE AGCO, 5-POZYCYJNE**	**1**	
	294394	ZESTAW — ZESPÓŁ PŁYTY ŁĄCZĄCEJ, AGCO		
	279011	ZESTAW — ZŁĄCZE, 3/8, 3/8 CALA ZŁĄCZKA		
	279012	ZESTAW — ZŁĄCZE, 9/16, 5/8 CALA ZŁĄCZKA		
	279034	USZCZELNIENIE — ZŁĄCZE 3/8		
	279035	USZCZELNIENIE — ZŁĄCZE 9/16		
	184461	ZŁĄCZKA — ADAPTER HYDRAULICZNY	2	
	44210	O-RING — #10 ORB		
	135867	O-RING — #10 ORFS		
20	335059	WSPORNIK — ZŁĄCZE AGCO IDEAL	1	
21	302029	ZATRZASK — WIELOZŁĄCZE IDEAL	1	
22	302030	OKŁADZINA GUMOWA	1	
23	42074	ODLEW	1	
24	129148	KOREK GUMOWY	1	
A	135903	ŚRUBA — Z ŁBEM OKRĄGŁYM, Z KWADRATOWYM ODSADZENIEM M12 X 1,75 X 25-8,8-AA1J		
B	184717	PODKŁADKA PŁASKA TYPOWA M16-200HV-AA1J		
C	136431	NAKRĘTKA SZEŚCIOKĄTNA KOŁNIERZOWA, ZABEZPIECZAJĄCA, SYMETRYCZNA M12 X 1,75-10		
D	184714	PODKŁADKA PŁASKA TYPOWA M12-300HV		
E	152730	ŚRUBA — ŁEB SZEŚCIOKĄTNY, GWINT NA PEŁNEJ DŁUGOŚCI M12 X 1,75 X 35-10,9-AA1J		
F	136141	ŚRUBA — ŁEB SZEŚCIOKĄTNY M16 X 2 X 60-8,8-AA1J		
G	136476	NAKRĘTKA — SZEŚCIOKĄTNA, ZABEZPIECZAJĄCA, SYMETRYCZNA M16 X 2-8		
H	21455	NAKRĘTKA — KOŁNIERZOWA (ZĄBKOWANA) 1/4 NC-KL.5-AA1J		
J	21572	ŚRUBA — ŁEB SZEŚCIOKĄTNY 1/4-20 X 0,625 KL.5-AA1J		
K	252703	ŚRUBA — ŁEB SZEŚCIOKĄTNY, GWINT NA PEŁNEJ DŁUGOŚCI M6 X 1 X 20 X SPCL-12,9-AA2L		
L	197263	NAKRĘTKA — TRÓJNIK M6 X 1		
M	19965	ŚRUBA — Z ŁBEM OKRĄGŁYM, Z KWADRATOWYM ODSADZENIEM, 3/8-16 X 1-KL.5-AA1J		
N	30228	NAKRĘTKA — KOŁNIERZOWA (ZNIEKSZT. GWINT) GŁADKA POWIERZCHNIA 3/8-16 UNC-KL.5-AA1J		

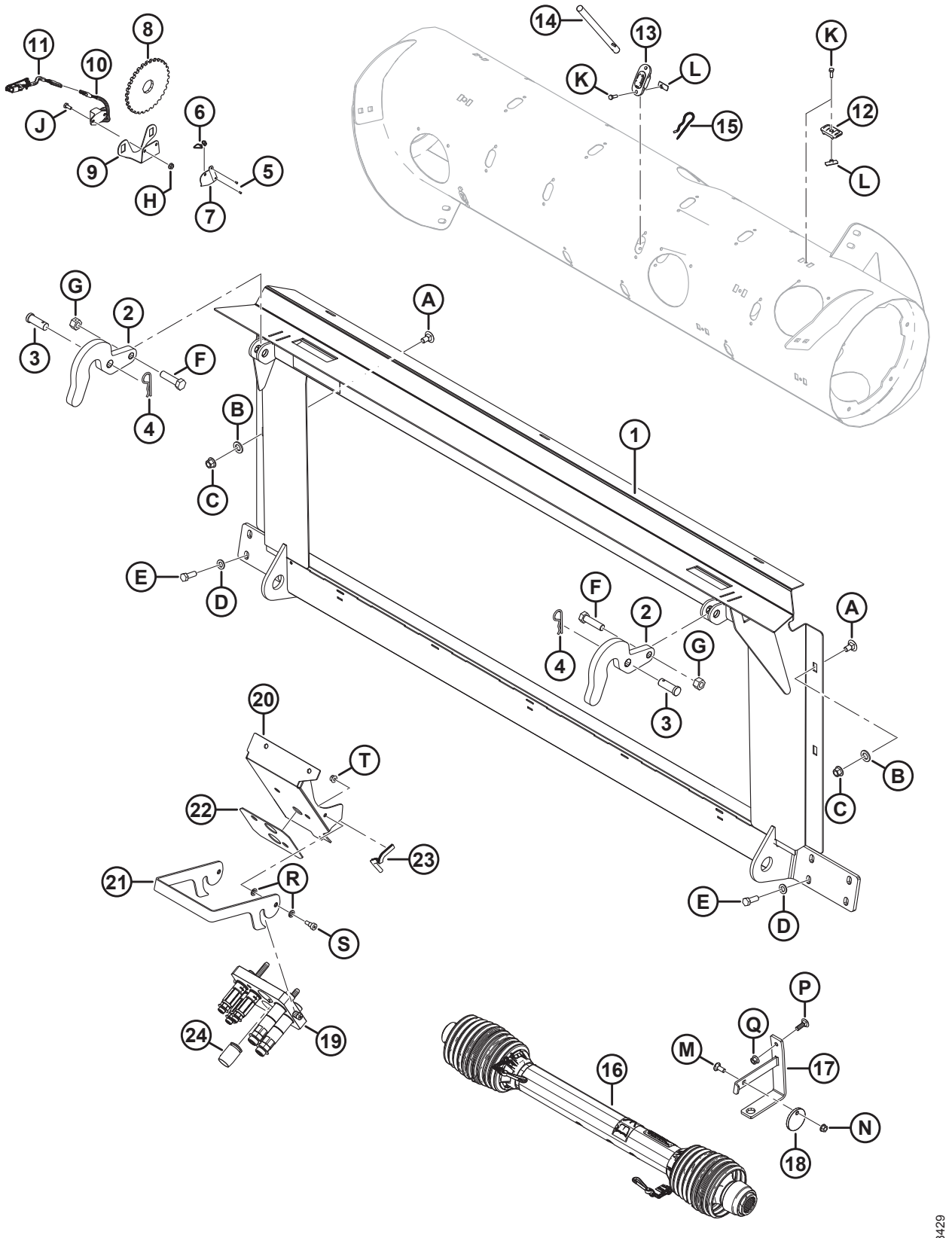
1
2
3
4
5
6
7
8
9
10
11
12
13
14
15
16
17
18
19
20
21
22
23
24
A
B
C
D
E
F
G
H
J
K
L
M
N
P
Q
R
S
T
1033429

Ref.	Numer części	Opis	Ilość	Numer seryjny
P	184662	ŚRUBA — Z ŁBEM OKRĄGŁYM, Z KWADRATOWYM ODSADZENIEM, GWINT NA PEŁNEJ DŁUGOŚCI M10 X 1,5 X 30-8,8-AA1J		
Q	135799	NAKRĘTKA SZEŚCIOKĄTNA KOŁNIERZOWA, ZABEZPIECZAJĄCA, SYMETRYCZNA M10 X 1,5-10		
R	30632	PODKŁADKA — ZABEZPIECZAJĄCA SPRĘŻYSTA M10		
S	135894	ŚRUBA — SZEŚCIOKĄTNA IMBUSOWA, ODSADZANA M10		
T	135337	NAKRĘTKA SZEŚCIOKĄTNA KOŁNIERZOWA, ZABEZPIECZAJĄCA, SYMETRYCZNA M8 X 1,25-8-AA1J		

133 Zestaw do naprawy wgnieceń ślimaka

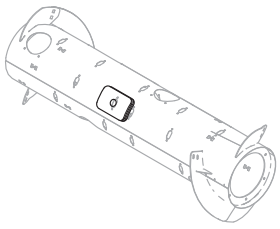

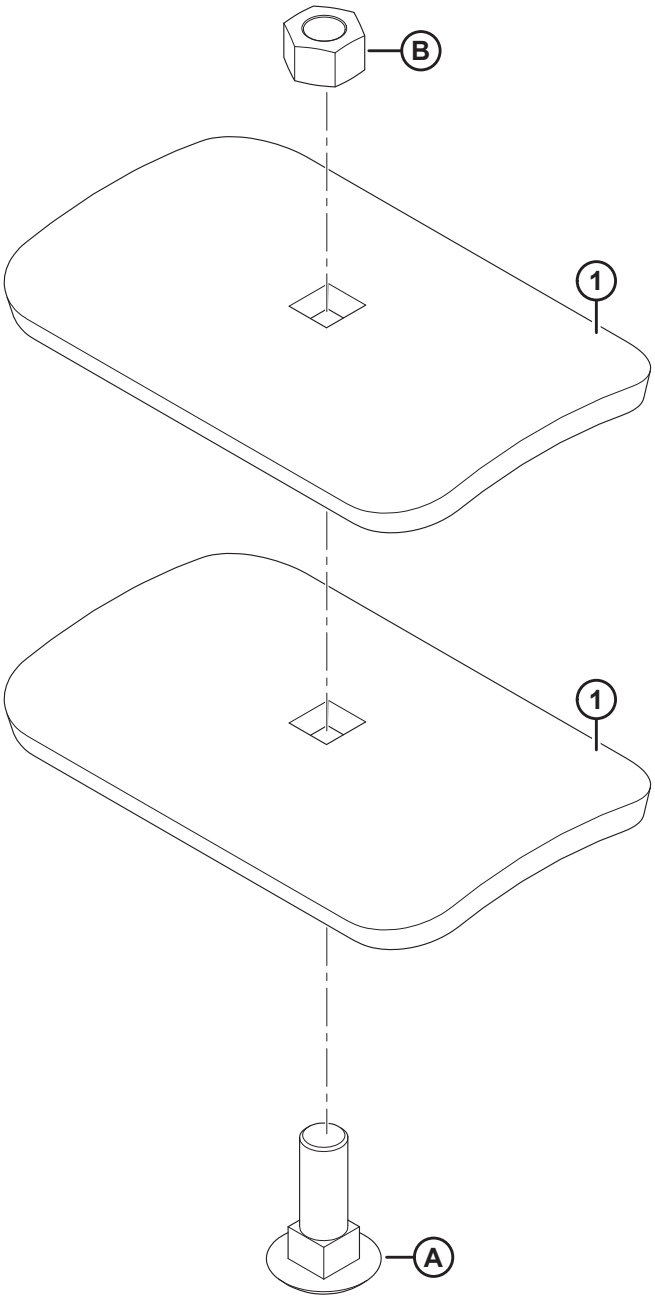

1023786

ZESTAW DO NAPRAWY WGNIECEŃ ŚLIMAKA

Ref.	Numer części	Opis	Ilość	Numer seryjny
	237563	ZESTAW — NAPRAWA WGNIECEŃ ŚLIMAKA [370]		
1	237556	WSPORNIK	2	
A	197154	ŚRUBA — Z ŁBEM OKRĄGŁYM, Z KWADRATOWYM ODSADZENIEM M16 X 2 X 50-10,9-A3L		
B	184699	NAKRĘTKA SZEŚCIOKĄTNA M16 X 2-8-A3L		

370. Zawiera dwa wsporniki (MD #237556), śrubę (MD #197154), nakrętkę (MD #184699) i instrukcje.

134 Zestaw naprawczy ślimaka

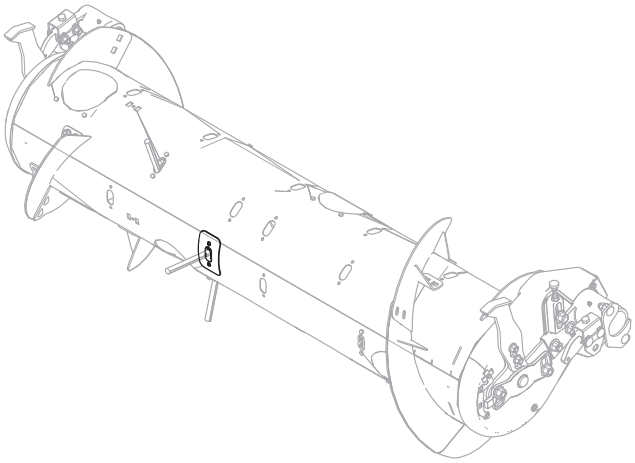

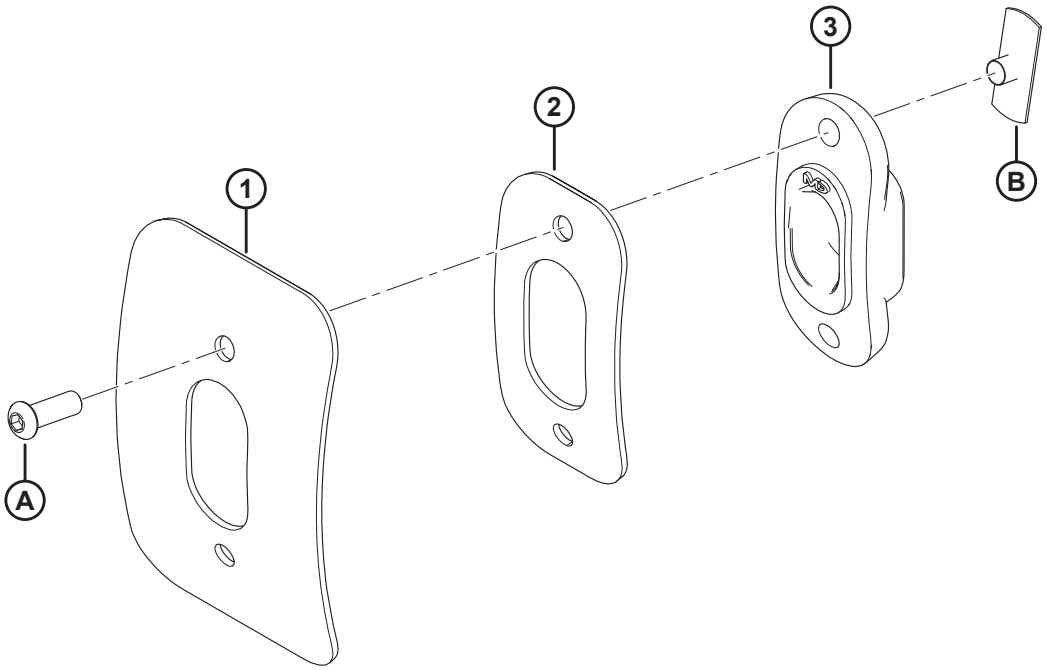

1033677

ZESTAW NAPRAWCZY ŚLIMAKA

Ref.	Numer części	Opis	Ilość	Numer seryjny
	114382	**ZESTAW — NAPRAWCZY RTD** [371]		
1	**NO**	**PASMO**	**1**	
2	**NO**	**PASMO — NAPRAWCZE RTD**	**1**	
3	**187081**	**PROWADNICA**	**1**	
A	**123084**	**ŚRUBA — ŁEB GRZYBKOWY Z GNIAZDEM SZEŚCIOKĄTNYM**		
B	**123202**	**NAKRĘTKA — WBIJANA**		

371. Zestaw jest używany do naprawy uszkodzeń ślimaka wokół palca ślimaka. Zestaw zawiera pasma naprawcze (niedostępne oddzielnie), jedną prowadnicę (MD #187081), dwie śruby (MD #123084), dwie nakrętki wbijane (MD #123202) i instrukcje.

135 Zestawy do konwersji John Deere

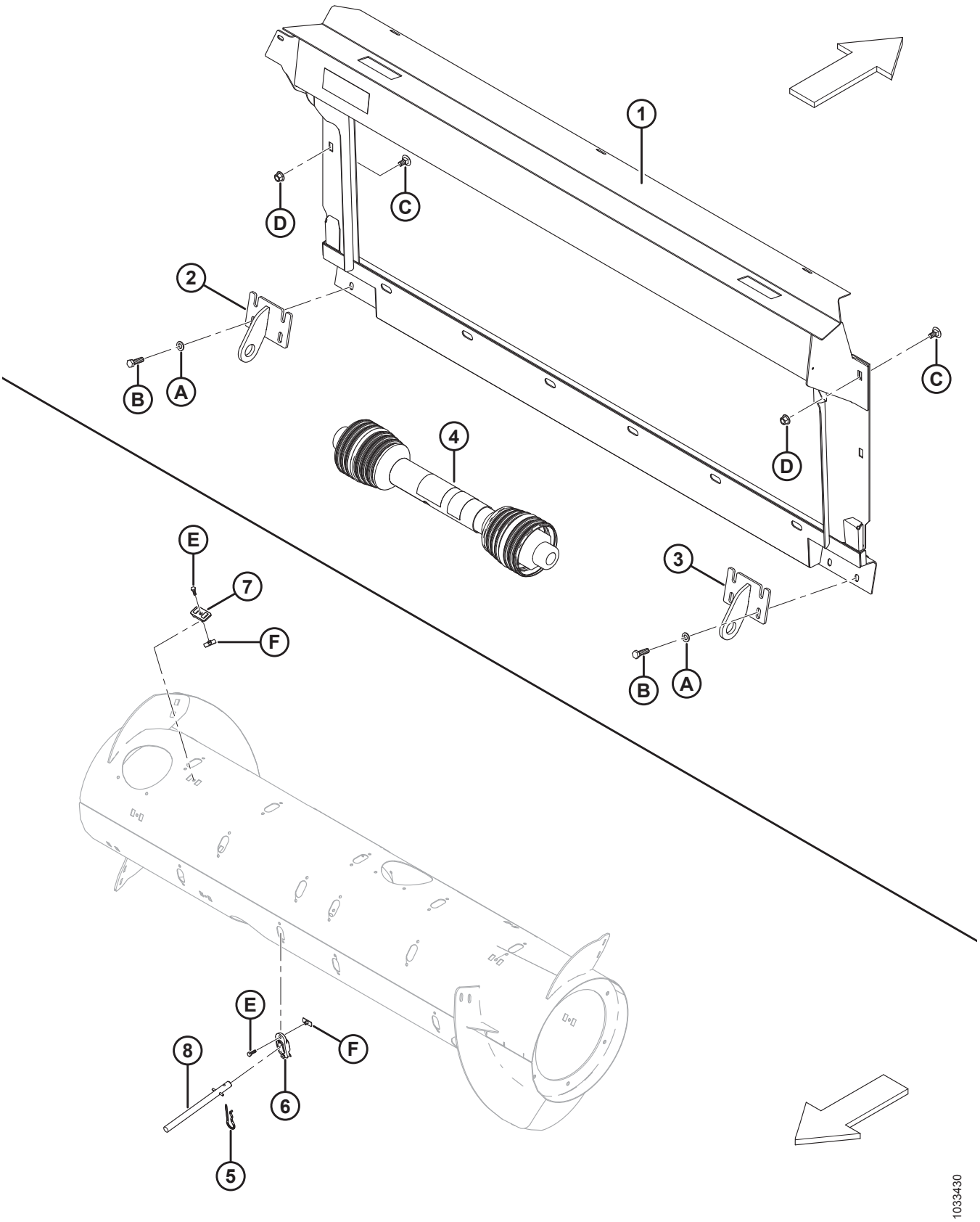

Ref.	Numer części	Opis	Ilość	Numer seryjny
	B6887	**ZESTAW DO KONWERSJI — JD LEVELLAND** [372]		
1	294514	RAMA SPAWANA — JD LEVELLAND	1	
2	151941	WSPORNIK SPAWANY — LEWY	1	
3	151942	WSPORNIK SPAWANY — PRAWY	1	
4	187550	WAŁ NAPĘDOWY 21-WYPUSTOWY — MASZYNY WYTRZĄSACZOWE Z SZEROKIM KORPUSEM JD — 9650/9660, 9660 WTS I T9670 [373]	1	
5	123180	ZAWLECZKA	8	
6	**337143**	**PROWADNICA**	**8**	
7	213084	KOREK — SZCZELINA ZWOJU	8	
8	**337152**	**ZESTAW — PALEC** [374]	**8**	
	7642	**SWORZEŃ SPRĘŻYSTY ŚR. 3/16 X DŁ. 1,5**		
	B6957	**ZESTAW DO KONWERSJI — JD CONTOUR MASTER** [372]		
1	294051	RAMA SPAWANA — CONTOUR MASTER	1	
2	245760	WSPORNIK SPAWANY — LEWY	1	
3	245761	WSPORNIK SPAWANY — PRAWY	1	
4	187553	WAŁ NAPĘDOWY 21-WYPUSTOWY — JD SERIA STS/S (Z WYJĄTKIEM MODELI WYMIENIONYCH W MD #187550), CLAAS I AGCO [373]	1	
A	184714	PODKŁADKA PŁASKA TYPOWA M12-300HV-A3L		
B	184669	ŚRUBA — ŁEB SZEŚCIOKĄTNY M12 X 1,75 X 40-8,8-A3L		
C	136625	ŚRUBA — SZEŚCIOKĄTNA KOŁNIERZOWA (ZĄBKOWANA) M12 X 1,75 X 25 X SPCL-100-AA1J		
D	136431	NAKRĘTKA SZEŚCIOKĄTNA KOŁNIERZOWA, ZABEZPIECZAJĄCA, SYMETRYCZNA M12 X 1,75-10-A3L		
E	252703	ŚRUBA — ŁEB SZEŚCIOKĄTNY, GWINT NA PEŁNEJ DŁUGOŚCI M6 X 1 X 20 X SPCL-12,9-AA2L [375]		
F	197263	NAKRĘTKA — TRÓJNIK M6 X 1 [375]		

372. Zestawy dostępne wyłącznie za pośrednictwem działu sprzedaży towarów kompletnych.
373. W celu uzyskania informacji na temat części serwisowych patrz sekcja *86 Wejściowy wał napędowy i wspornik, strona 313*.
374. Zawiera pełny palec (niedostępny oddzielnie), sworzeń sprężysty (MD #7642), prowadnicę (MD #337143) i instrukcje.
375. Używana wyłącznie w zestawie do konwersji MD #B6887.

136 Zestaw do konwersji Rostselmash

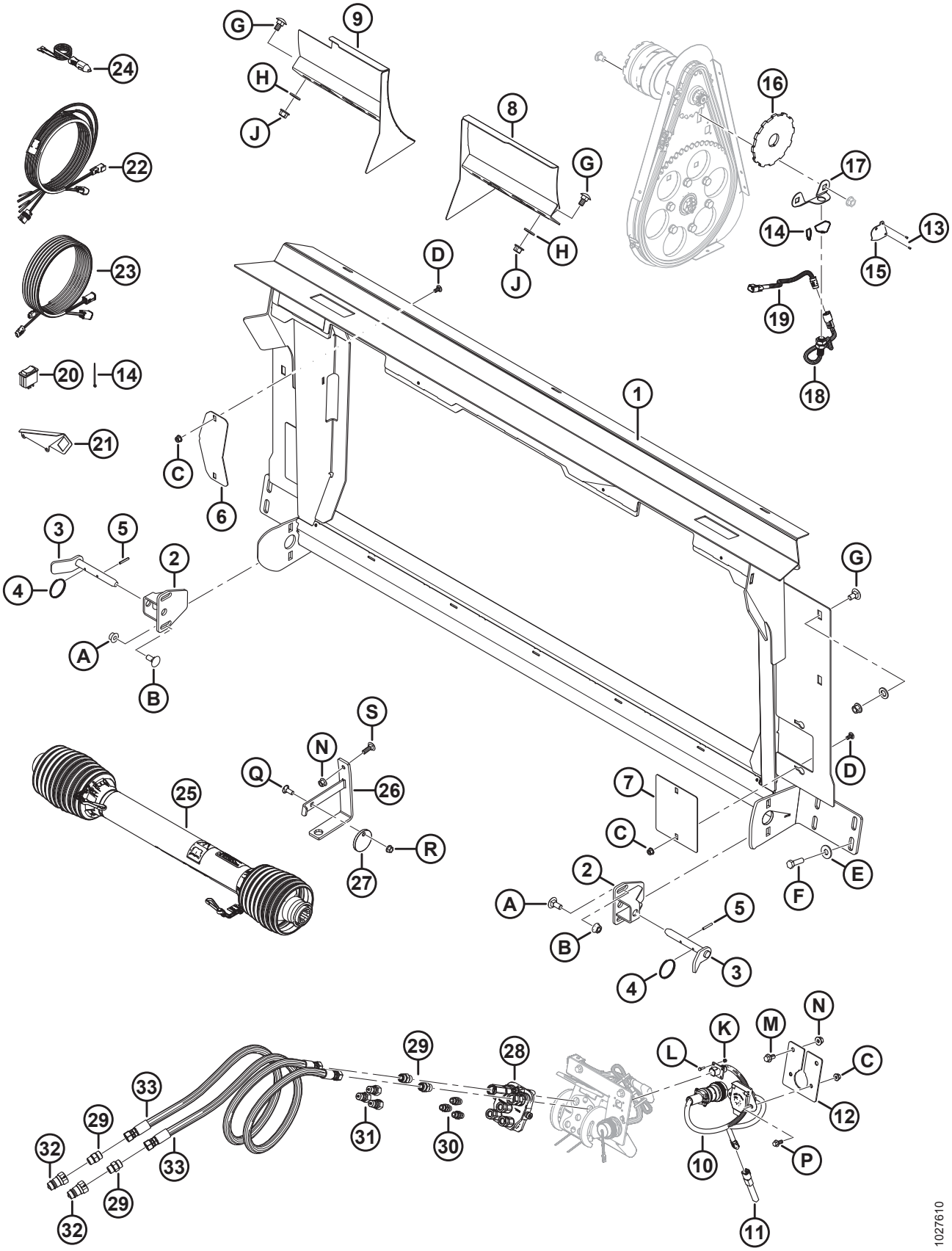

ZESTAW DO KONWERSJI ROSTSELMASH

Ref.	Numer części	Opis	Ilość	Numer seryjny
	B6568	ZESTAW — PAKIET DO KONWERSJI CASE DO ROSTSELMASH 760/780 [376]		
1	314684	RAMA — PRZEJŚCIOWA, Z NAKLEJKĄ	1	
2	301185	WSPORNIK SPAWANY — BLOKADA	2	
3	301202	UCHWYT SPAWANY — DOLNA BLOKADA	2	
4	118137	PIERŚCIEŃ	2	
5	13617	SWORZEŃ SPRĘŻYSTY ŚR. 3/16 X DŁ. 1,25	2	
6	322113	PŁYTA — POKRYWA NAPĘDU	1	
7	314627	PŁYTA — POKRYWA WYPEŁNIAJĄCA	2	
8	301200	DEFLEKTOR SPAWANY — PRAWY	1	
9	301193	DEFLEKTOR SPAWANY — LEWY	1	
10	300978	WIĄZKA PRZEWODÓW — ADAPTER, CNH DO RSM	1	
11	300536	REGULATOR NAPIĘCIA — (+) 5 V DC	1	
12	314307	WSPORNIK ZŁĄCZA	1	
13	14338	NIT — ŚLEPY 1/8 X 0,125	2	
14	16661	ELEMENT ZŁĄCZNY — OPASKA KABLOWA, CZARNA	14	
15	164131	OSŁONA — WIĄZKA PRZEWODÓW CZUJNIKA PRĘDKOŚCI NAGARNIACZA	1	
16	304533	TARCZA — CZUJNIK PRĘDKOŚCI NAGARNIACZA	1	
17	133781	WSPORNIK — CZUJNIK PRĘDKOŚCI NAGARNIACZA	1	
18	136167	CZUJNIK PRĘDKOŚCI	1	
19	304199	WIĄZKA PRZEWODÓW — CZUJNIK PRĘDKOŚCI NAGARNIACZA (CLAAS/LEXION)	1	
20	109064	PRZEŁĄCZNIK KOŁYSKOWY (OBEJŚCIE PRZEKAŹNIKA PODNOSZENIA HEDERA)	1	
21	158377	WSPORNIK — PRZEŁĄCZNIK KOŁYSKOWY	1	
22	304210	WIĄZKA PRZEWODÓW — STEROWANIE TAŚMĄ Z KABINY	1	
23	304211	WIĄZKA PRZEWODÓW — PRZEDŁUŻENIE STEROWANIA TAŚMĄ Z KABINY	1	
24	220570	WIĄZKA PRZEWODÓW — ZASILANIE DODATKOWE DO SZYBKOZŁĄCZA	1	

376. Zestaw służy do konwersji z konfiguracji Case do konfiguracji Rostselmash 760/780. Zestaw wymaga również dostarczanego przez dealera/klienta czujnika prędkości nagarniacza Rostselmash. Zawiera wszystkie wymienione części i instrukcje. Zestawy dostępne wyłącznie za pośrednictwem działu sprzedaży towarów kompletnych.

ZESTAW DO KONWERSJI ROSTSELMASH

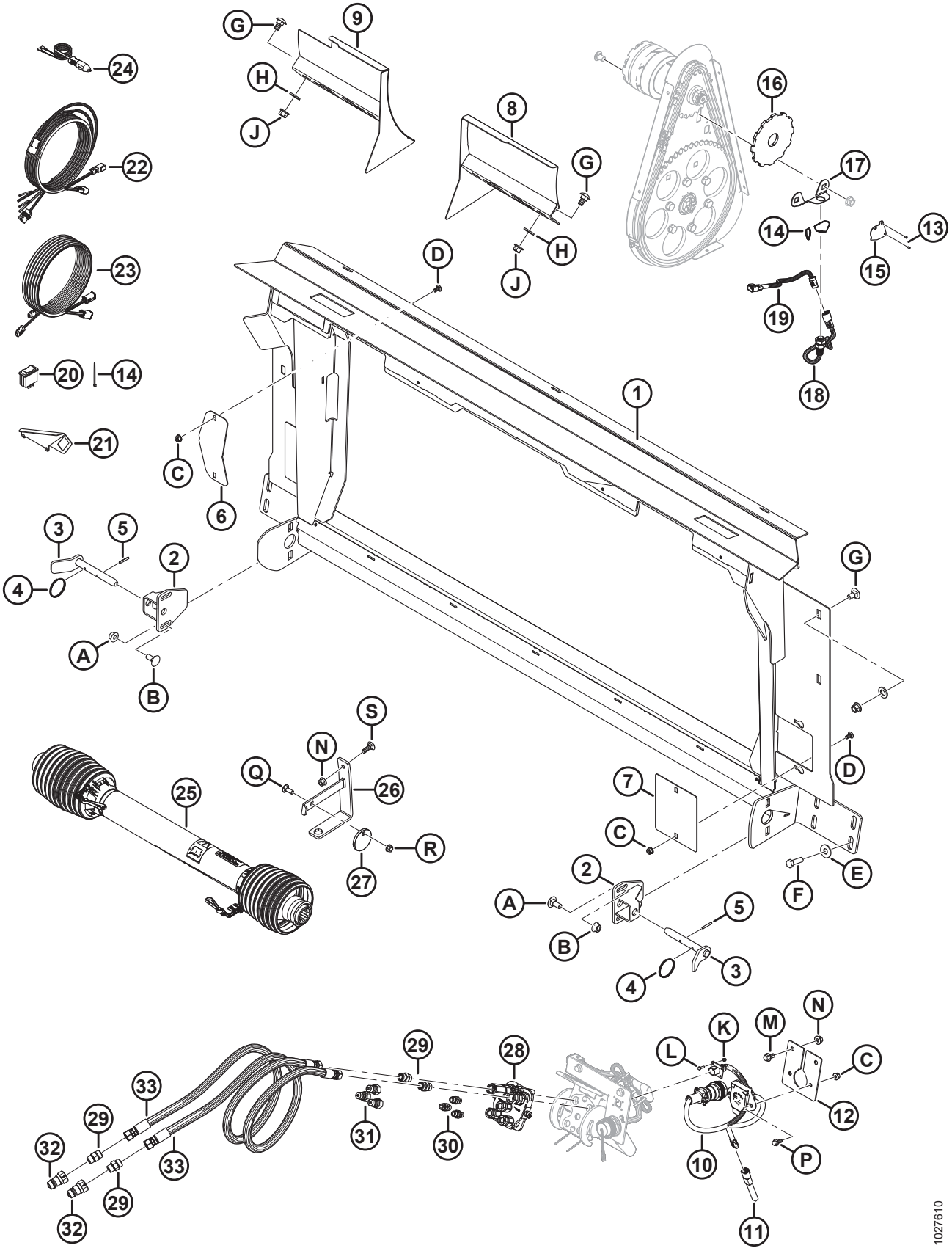

Ref.	Numer części	Opis	Ilość	Numer seryjny
25	301704	WAŁ NnapędOWY — 38, 8-WYPUSTOWY [377]	1	
26	133166	WSPORNIK SPAWANY — WIESZAK WAŁU NAPĘDOWEGO	1	
27	133165	TARCZA BLOKUJĄCA — WAŁ NAPĘDOWY	1	
28	135238	WIELOZŁĄCZE	1	
	111981	ZESTAW USZCZELNIENIA — 1/4 CALA ZŁĄCZE		
	111982	ZESTAW USZCZELNIENIA — 3/8 CALA ZŁĄCZE		
	111983	ZESTAW — ŚRUBA		
	111984	ZESTAW — KOŁEK		
	111985	ZŁĄCZE — 3/8 CALA (DŁUGIE)		
	111986	ZŁĄCZE — 1/4 CALA		
	294350	ZŁĄCZE — KRÓTKIE, 3/8 CALA (KRÓTKIE)		
29	135780	ZŁĄCZKA — ADAPTER	4	
	44209	O-RING — #8 ORB		
	135866	O-RING — #8 ORFS		
30	301763	ZŁĄCZKA — ADAPTER -6 ORB	3	
	50219	O-RING — #6 ORB		
31	301764	ZŁĄCZKA — HYDRAULICZNA	3	
32	301765	ZŁĄCZKA — HYDRAULICZNA	2	
33	301766	WĄŻ HYDRAULICZNY	2	
A	184667	ŚRUBA — Z ŁBEM OKRĄGŁYM, Z KWADRATOWYM ODSADZENIEM M12 X 1,75 X 30-8,8-AA1J		
B	184697	NAKRĘTKA SZEŚCIOKĄTNA KOŁNIERZOWA (ZĄBKOWANA) M12 X 1,75-8-AA1J		
C	135337	NAKRĘTKA SZEŚCIOKĄTNA KOŁNIERZOWA, ZABEZPIECZAJĄCA, SYMETRYCZNA M8 X 1,25-8-AA1J		
D	191489	ŚRUBA — Z ŁBEM OKRĄGŁYM, KRÓTKA, Z KWADRATOWYM ODSADZENIEM, GWINT NA PEŁNEJ DŁUGOŚCI M8 X 1,25 X 16-8,8-AA1J		
E	184589	PODKŁADKA PŁASKA 9/16 X 1,375 AA1J		
F	184669	ŚRUBA — ŁEB SZEŚCIOKĄTNY M12 X 1,75 X 40-8,8-AA1J		
G	135903	ŚRUBA — Z ŁBEM OKRĄGŁYM, Z KWADRATOWYM ODSADZENIEM M12 X 1,75 X 25-8,8-AA1J		

377. W celu uzyskania informacji na temat części serwisowych patrz sekcja *86 Wejściowy wał napędowy i wspornik, strona 313*.

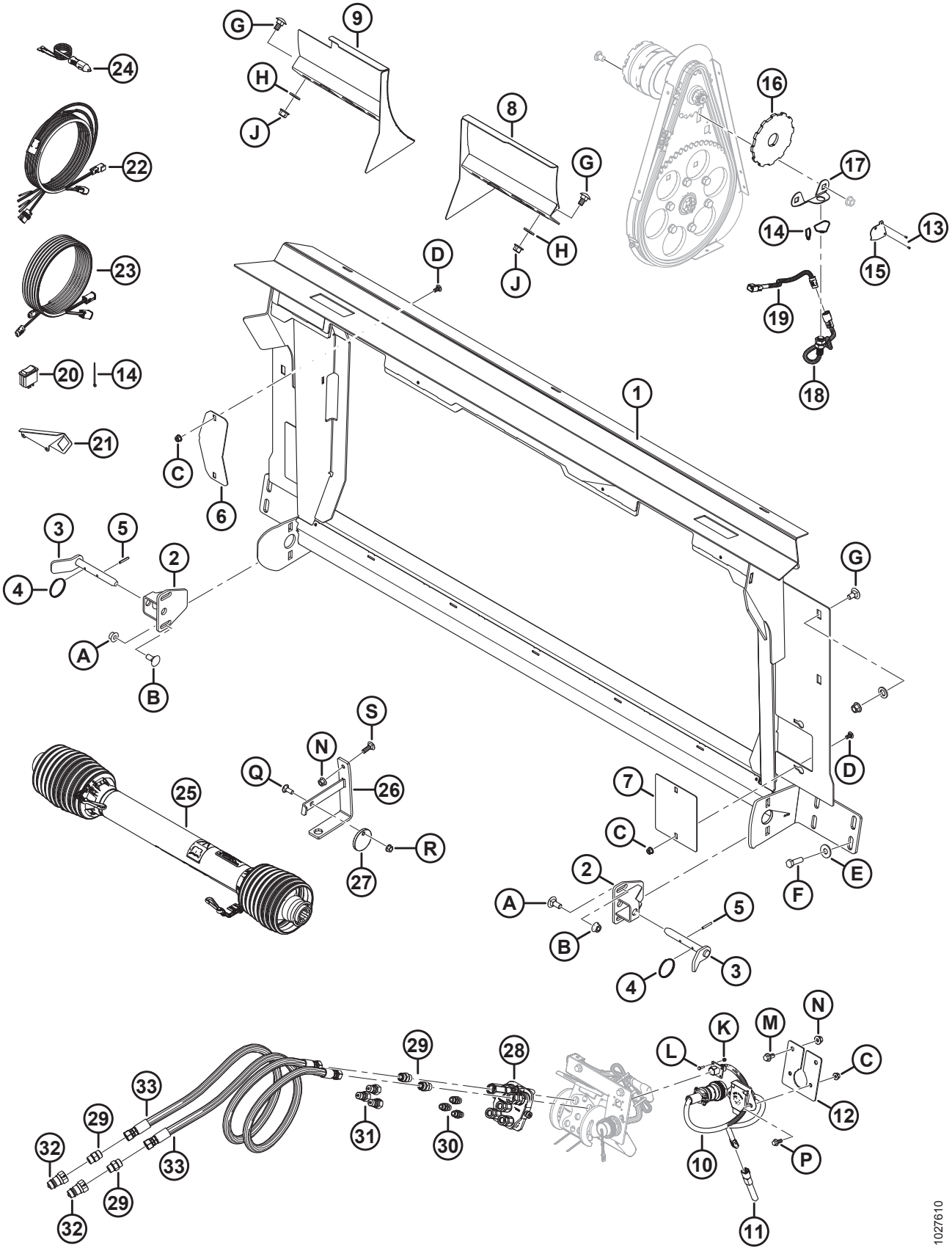
1027610

Ref.	Numer części	Opis	Ilość	Numer seryjny
H	184717	PODKŁADKA PŁASKA TYPOWA M16-200HV-AA1J		
J	136431	NAKRĘTKA SZEŚCIOKĄTNA KOŁNIERZOWA, ZABEZPIECZAJĄCA, SYMETRYCZNA M12 X 1,75-10		
K	197320	NAKRĘTKA SZEŚCIOKĄTNA NYLOC M4 X 0,7-8-AA1J		
L	197319	ŚRUBA — ŁEB SZEŚCIOKĄTNY, GWINT NA PEŁNEJ DŁUGOŚCI M4 X 0,7 X 16-8,8-AA1J		
M	152655	ŚRUBA — SZEŚCIOKĄTNA KOŁNIERZOWA M10 X 1,5 X 20-8,8-AA1J		
N	135799	NAKRĘTKA SZEŚCIOKĄTNA KOŁNIERZOWA, ZABEZPIECZAJĄCA, SYMETRYCZNA M10 X 1,5-10		
P	136300	ŚRUBA — SZEŚCIOKĄTNA KOŁNIERZOWA, GWINT NA PEŁNEJ DŁUGOŚCI M8 X 1,25 X 20-8,8-AA3L		
Q	19965	ŚRUBA — Z ŁBEM OKRĄGŁYM, Z KWADRATOWYM ODSADZENIEM, 3/8-16 X 1-KL.5-AA1J		
R	30228	NAKRĘTKA — KOŁNIERZOWA (ZNIEKSZT. GWINT) 3/8 NC-KL.5-AA1J		
S	184662	ŚRUBA — Z ŁBEM OKRĄGŁYM, Z KWADRATOWYM ODSADZENIEM, GWINT NA PEŁNEJ DŁUGOŚCI M10 X 1,5 X 30-8,8-AA1J		

137 Czujnik wysokości nagarniacza

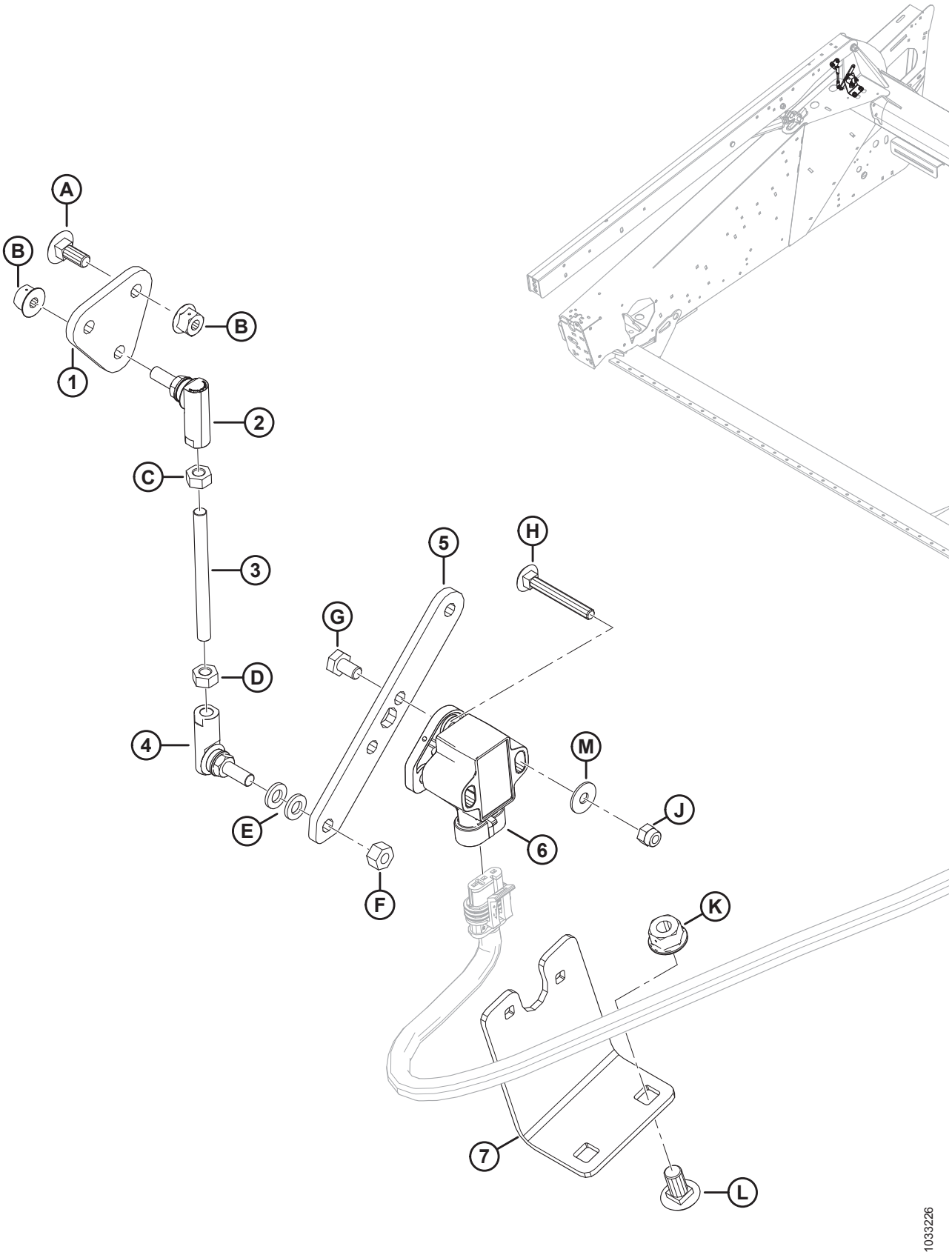

CZUJNIK WYSOKOŚCI NAGARNIACZA

Ref.	Numer części	Opis	Ilość	Numer seryjny
1	254096	PŁYTA MOCUJĄCA — PRZEGUB KULOWY	1	
2	291485	PRZEGUB KULOWY — LEWY GWINT	1	
3	232650	PRĘT GWINTOWANY	1	
4	291484	PRZEGUB KULOWY — PRAWY GWINT	1	
5	254095	RAMIĘ — CZUJNIK PŁYWANIA	1	
6	248643	CZUJNIK OBROTOWY — PODWÓJNE WYJŚCIE	1	
7	254089	WSPORNIK — MOCOWANIE CZUJNIKA	1	
A	136748	ŚRUBA — Z ŁBEM OKRĄGŁYM, Z KWADRATOWYM ODSADZENIEM M6 X 1 X 16-8,8-A2L		
B	152668	NAKRĘTKA SZEŚCIOKĄTNA KOŁNIERZOWA, ZABEZPIECZAJĄCA, SYMETRYCZNA M6 X 1-8-A2L		
C	136613	NAKRĘTKA SZEŚCIOKĄTNA LEWA ISO 4032 M6 X 1-8-AA2L		
D	184683	NAKRĘTKA SZEŚCIOKĄTNA ISO 4032 M6 X 1-8-A2L		
E	184705	PODKŁADKA PŁASKA M6-200HV-A2L		
F	136773	NAKRĘTKA SZEŚCIOKĄTNA, ZABEZPIECZAJĄCA, SYMETRYCZNA M6 X 1-8-AA3L		
G	136561	ŚRUBA — ŁEB SZEŚCIOKĄTNY, GWINT NA PEŁNEJ DŁUGOŚCI M6 X 1 X 10-8,8-A3L		
H	136604	ŚRUBA — Z ŁBEM OKRĄGŁYM, Z KWADRATOWYM ODSADZENIEM, GWINT NA PEŁNEJ DŁUGOŚCI M5 X 0,8 X 40-8,8-AA2L		
J	197230	NAKRĘTKA SZEŚCIOKĄTNA NYLOC M5 X 0,8-8-A2L		
K	135337	NAKRĘTKA SZEŚCIOKĄTNA KOŁNIERZOWA, ZABEZPIECZAJĄCA, SYMETRYCZNA M8 X 1,25-8-A2L		
L	191489	ŚRUBA — Z ŁBEM OKRĄGŁYM, KRÓTKA, Z KWADRATOWYM ODSADZENIEM, GWINT NA PEŁNEJ DŁUGOŚCI M8 X 1,25 X 16-8,8-A2L		
M	**184701**	**PODKŁADKA PŁASKA DUŻA M5-200HV**		

138 Czujniki prędkości nagarniacza

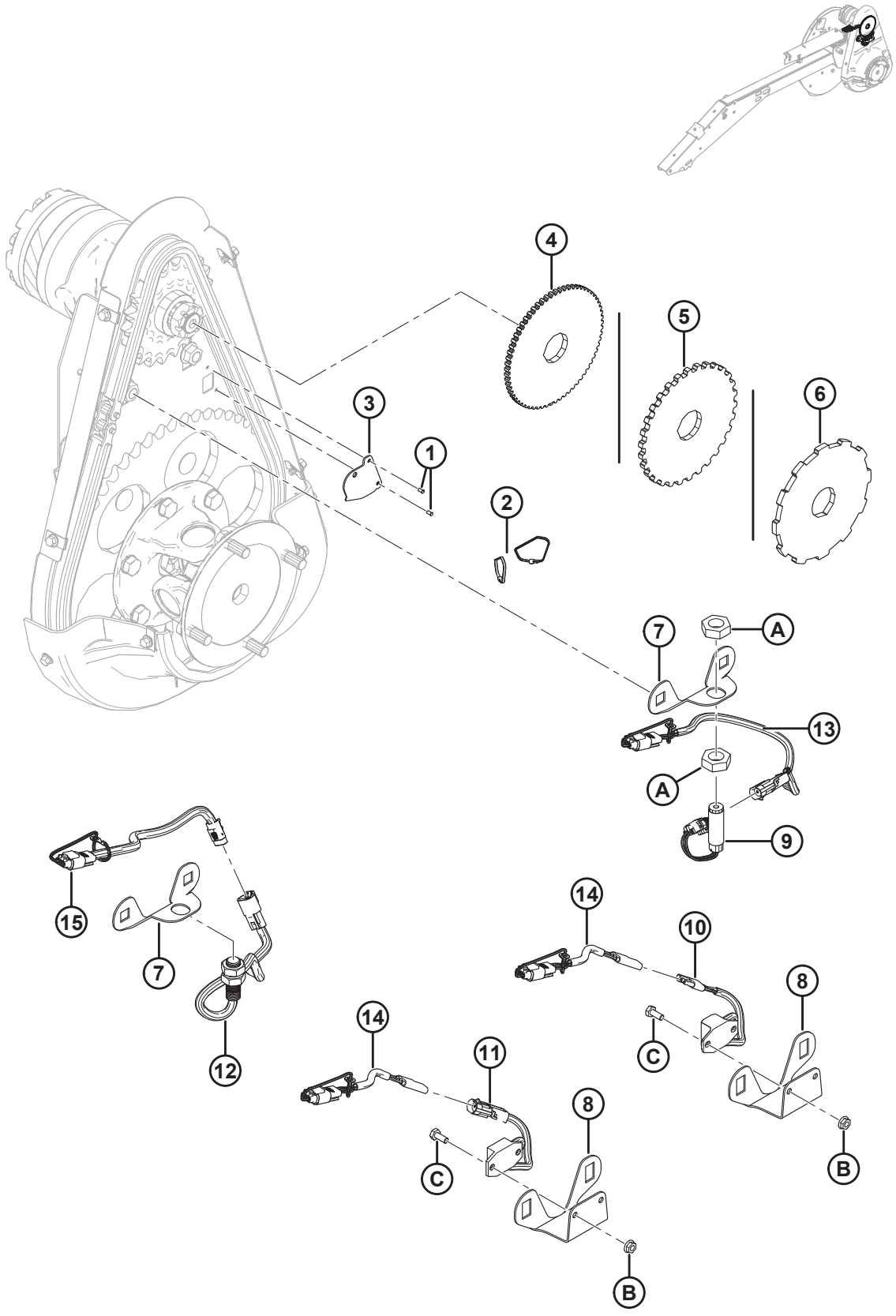

CZUJNIKI PRĘDKOŚCI NAGARNIACZA

Ref.	Numer części	Opis	Ilość	Numer seryjny
1	14338	NIT — ŚLEPY 1/8 X 0,125	2	
2	16661	ELEMENT ZŁĄCZNY — OPASKA KABLOWA (CZARNA)	2	
3	164131	OSŁONA — WIĄZKA PRZEWODÓW CZUJNIKA PRĘDKOŚCI NAGARNIACZA	1	
4	133716	TARCZA — CZUJNIK PRĘDKOŚCI NAGARNIACZA (JD)	1	
5	133997	TARCZA — CZUJNIK PRĘDKOŚCI NAGARNIACZA (AGCO/GLEANER)	1	
6	304533	TARCZA — CZUJNIK PRĘDKOŚCI NAGARNIACZA (CLAAS)	1	
7	133781	WSPORNIK — CZUJNIK PRĘDKOŚCI NAGARNIACZA (JD/CLAAS)	1	
8	279746	WSPORNIK — CZUJNIK PRĘDKOŚCI NAGARNIACZA (AGCO/GLEANER)	1	
9	184437	CZUJNIK — PRĘDKOŚĆ (JD)	1	
10	152736	CZUJNIK — PRĘDKOŚĆ, 3-PRZEWODOWY (CHALLENGER/MASSEY)	1	
11	184440	CZUJNIK — PRĘDKOŚĆ, 2-PRZEWODOWY (GLEANER)	1	
12	136167	CZUJNIK — PRĘDKOŚĆ (CLAAS)	1	
13	220571	WIĄZKA PRZEWODÓW — CZUJNIK PRĘDKOŚCI NAGARNIACZA (JD)	1	
14	220572	WIĄZKA PRZEWODÓW — CZUJNIK PRĘDKOŚCI NAGARNIACZA (CHALLENGER/MASSEY/GLEANER)	1	
15	304199	WIĄZKA PRZEWODÓW — CZUJNIK PRĘDKOŚCI NAGARNIACZA (CLAAS/LEXION)	1	
A	7674	NAKRĘTKA KONTRUJĄCA SZEŚCIOKĄTNA 3/4-16 UNF KLASA 5 CYNKOWANA		
B	21455	NAKRĘTKA — KOŁNIERZOWA (ZĄBKOWANA) 1/4 NC KLASA 5 CYNKOWANA		
C	21572	ŚRUBA — ŁEB SZEŚCIOKĄTNY 1/4 NC X DŁ. 0,625 KLASA 5 CYNKOWANA		

139 (Opcja) Zestawy zwojów ślimaka

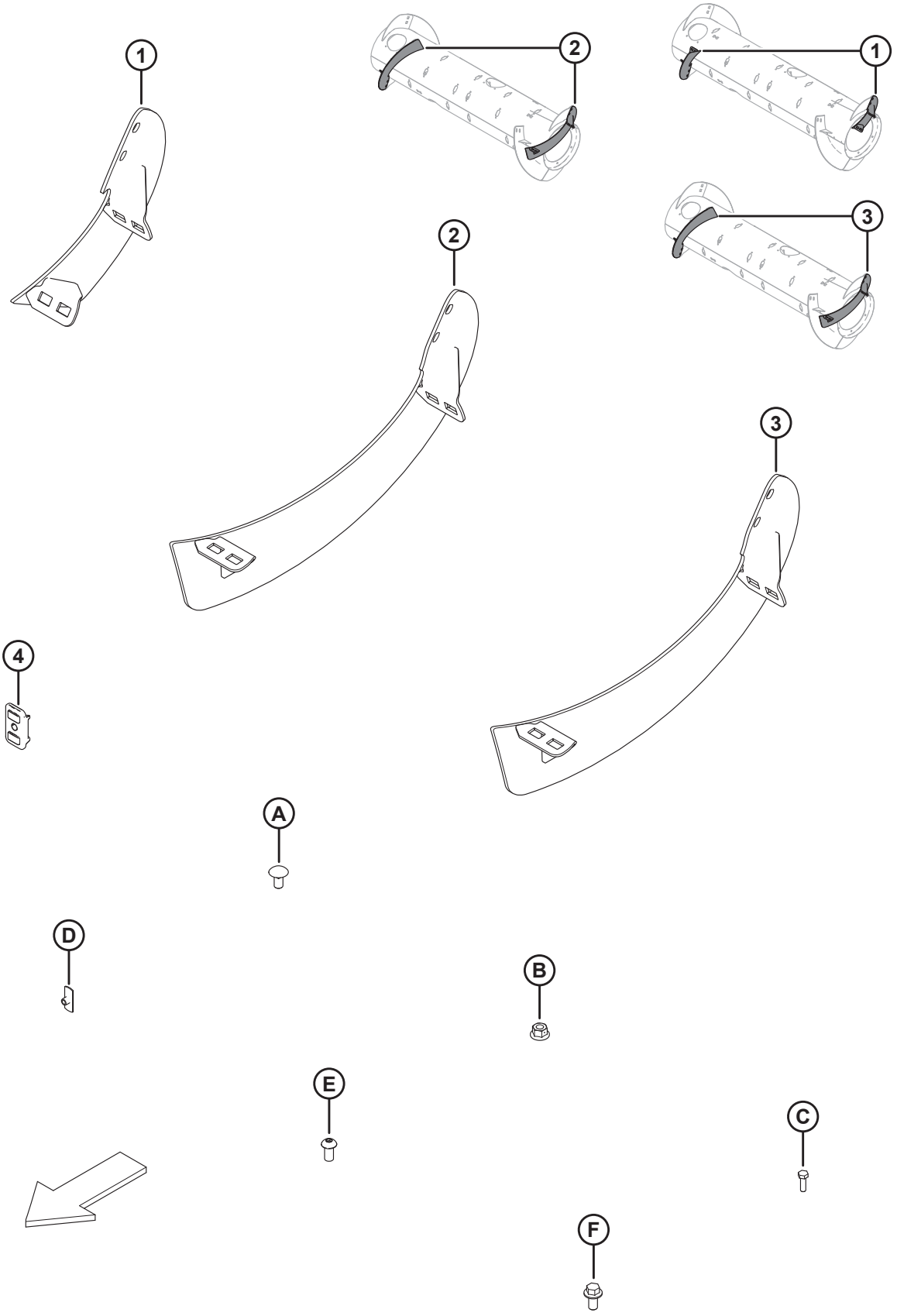

(OPCJA) ZESTAWY ZWOJÓW ŚLIMAKA

UWAGA:

Zestawy długich zwojów (MD #B6400 i 287032) służą do konwersji ślimaka do opcjonalnej konfiguracji bardzo wąskiej. Więcej informacji zawiera instrukcja obsługi hedera.

Ref.	Numer części	Opis	Ilość	Numer seryjny
	B6400	ZESTAW — OBROTOWY BĘBEN PALCOWY FM100, ZWÓJ ODPORNY NA ZUŻYCIE [378]		
	287031	ZESTAW — OBROTOWY BĘBEN PALCOWY FM100, ŚREDNI ZWÓJ [379]		
	287032	ZESTAW — OBROTOWY BĘBEN PALCOWY FM100, DŁUGI ZWÓJ [380]		
1	NO	ZWÓJ, OBROTOWY BĘBEN PALCOWY — PRAWY, ŚREDNI [381]	1	
	NO	ZWÓJ, OBROTOWY BĘBEN PALCOWY — LEWY, ŚREDNI [382]	1	
	287887	ZWÓJ, OBROTOWY BĘBEN PALCOWY — PRAWY, ŚREDNI (ODPORNY NA ZUŻYCIE)	1	
	287888	ZWÓJ, OBROTOWY BĘBEN PALCOWY — LEWY, ŚREDNI (ODPORNY NA ZUŻYCIE)	1	
2	NO	ZWÓJ, OBROTOWY BĘBEN PALCOWY — PRAWY, DŁUGI [383]	1	
	NO	ZWÓJ, OBROTOWY BĘBEN PALCOWY — LEWY, DŁUGI [384]	1	
3	287890	ZWÓJ, OBROTOWY BĘBEN PALCOWY — PRAWY, DŁUGI (ODPORNY NA ZUŻYCIE)	1	
	287889	ZWÓJ, OBROTOWY BĘBEN PALCOWY — LEWY, DŁUGI (ODPORNY NA ZUŻYCIE)	1	
4	213084	KOREK — SZCZELINA ZWOJU	2	
A	136178	ŚRUBA — Z ŁBEM OKRĄGŁYM, Z KWADRATOWYM ODSADZENIEM M10 X 1,5 X 20-8,8-A3L		
B	135799	NAKRĘTKA SZEŚCIOKĄTNA KOŁNIERZOWA, ZABEZPIECZAJĄCA, SYMETRYCZNA M10 X 1,5-10-A3L		
C	252703	ŚRUBA — ŁEB SZEŚCIOKĄTNY, GWINT NA PEŁNEJ DŁUGOŚCI M6 X 1 X 20 X SPCL-12,9-AA2L		
D	197263	NAKRĘTKA — TRÓJNIK M6 X 1		

378. Zawiera zestaw długiego zwoju (MD #287032). Zestawy dostępne wyłącznie za pośrednictwem działu sprzedaży towarów kompletnych.
379. Zawiera odporny na zużycie średni zwój, dwa korki (MD #213084), elementy montażowe i instrukcje.
380. Zawiera odporny na zużycie długi zwój, dwa korki (MD #213084), elementy montażowe i instrukcje.
381. Serwisowanie z prawym średnim zwojem (MD #287887).
382. Serwisowanie z lewym średnim zwojem (MD #287888).
383. Serwisowanie z prawym długim zwojem (MD #287890).
384. Serwisowanie z lewym długim zwojem (MD #287889).

(OPCJA) ZESTAWY ZWOJÓW ŚLIMAKA

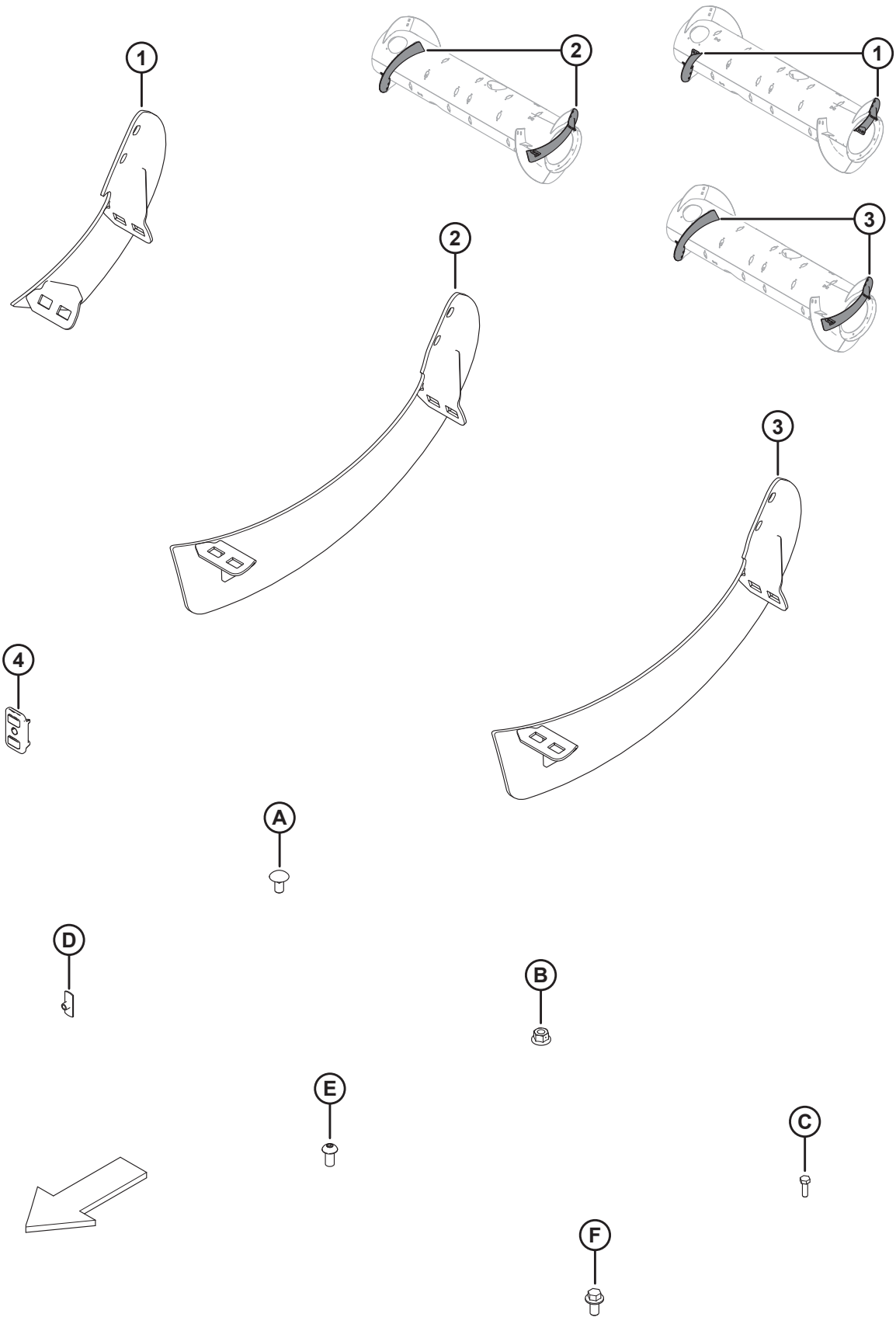

(OPCJA) ZESTAWY ZWOJÓW ŚLIMAKA

Ref.	Numer części	Opis	Ilość	Numer seryjny
E	135723	ŚRUBA — SZEŚCIOKĄTNA IMBUSOWA, ŁEB GRZYBKOWY M10 X 1,5 X 20-10,9-A3L		
F	152655	ŚRUBA — SZEŚCIOKĄTNA KOŁNIERZOWA M10 X 1,5 X 20-8,8-A3L		

140 (Opcja) Podwójny czujnik automatycznej regulacji wysokości hedera

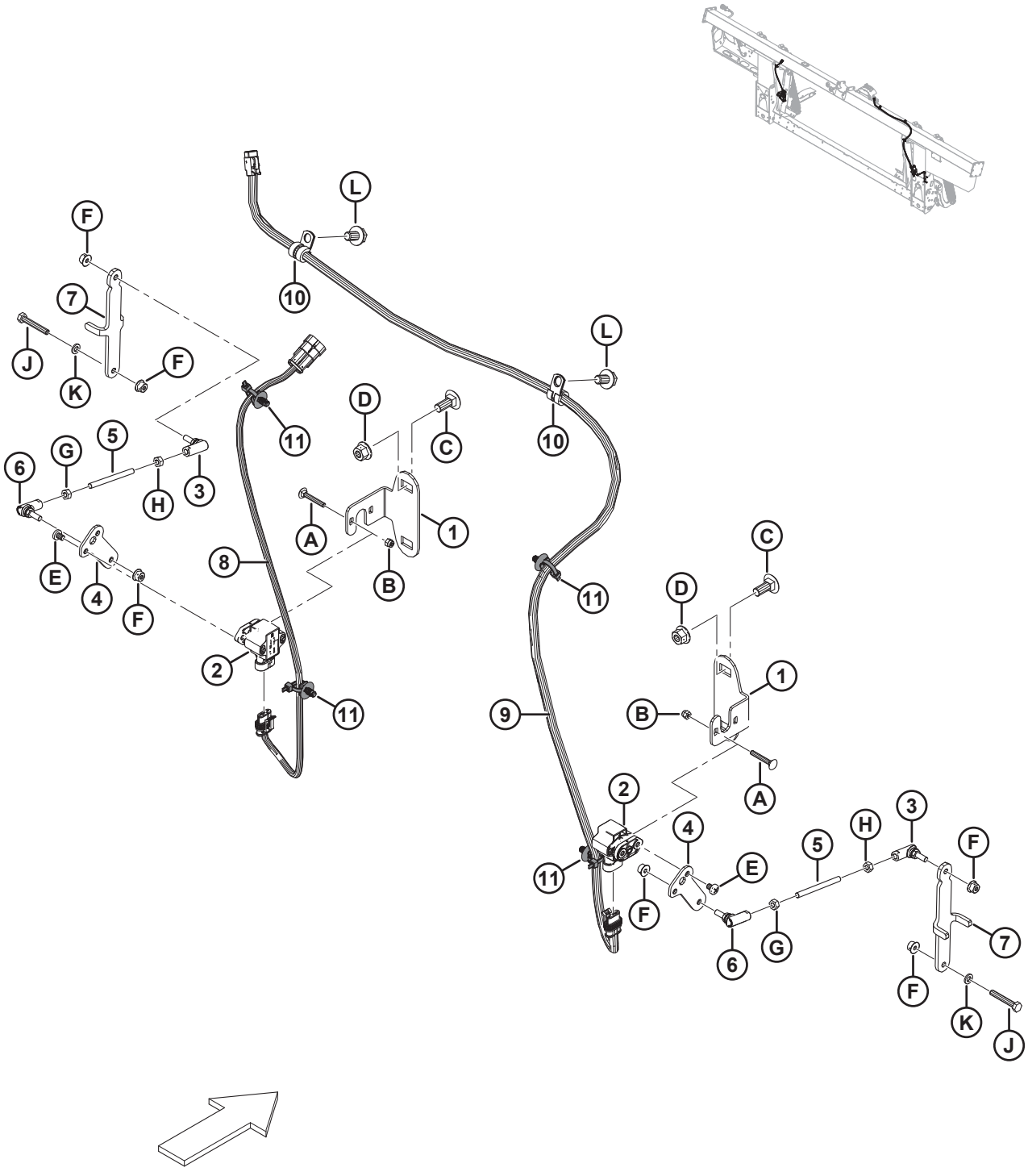

(OPCJA) PODWÓJNY CZUJNIK AUTOMATYCZNEJ REGULACJI WYSOKOŚCI HEDERA

Ref.	Numer części	Opis	Ilość	Numer seryjny
	B6211	ZESTAW — PODWÓJNY CZUJNIK AUTOMATYCZNEJ REGULACJI WYSOKOŚCI HEDERA [385]		
	248783	ZESTAW — PODWÓJNY CZUJNIK AUTOMATYCZNEJ REGULACJI WYSOKOŚCI HEDERA [386]		
1	301865	WSPORNIK — CZUJNIK AUTOMATYCZNEJ REGULACJI WYSOKOŚCI HEDERA	2	
2	248643	CZUJNIK OBROTOWY — PODWÓJNE WYJŚCIE	2	
3	291485	PRZEGUB KULOWY — LEWY GWINT	2	
4	248816	RAMIĘ — CZUJNIK PŁYWANIA	2	
5	232650	PRĘT GWINTOWANY	2	
6	291484	PRZEGUB KULOWY — PRAWY GWINT	2	
7	295179	WSPORNIK — ŁĄCZNIK CZUJNIKA	2	
8	276201	WIĄZKA PRZEWODÓW — LEWY CZUJNIK WYSOKOŚCI	1	
9	276871	WIĄZKA PRZEWODÓW — PRAWY CZUJNIK WYSOKOŚCI	1	
10	136410	ZACISK — IZOLOWANY 3/8 CALA	2	
11	136655	ELEMENT ZŁĄCZNY — MOCOWANIE JODEŁKOWE Z OPASKĄ	4	
A	197229	ŚRUBA — Z ŁBEM OKRĄGŁYM, Z KWADRATOWYM ODSADZENIEM M5 X 0,8 X 35-4,6-A2L		
B	197230	NAKRĘTKA SZEŚCIOKĄTNA NYLOC M5 X 0,8-8-A2L		
C	135785	ŚRUBA — Z ŁBEM OKRĄGŁYM, Z KWADRATOWYM ODSADZENIEM M10 X 1,5 X 25-8,8-A3L		
D	135799	NAKRĘTKA SZEŚCIOKĄTNA KOŁNIERZOWA, ZABEZPIECZAJĄCA, SYMETRYCZNA M10 X 1,5-10-A3L		
E	158704	ŚRUBA — ŁEB WALCOWY SOCZEWKOWY M6 X 1 X 8-4,8-A2L		
F	152668	NAKRĘTKA SZEŚCIOKĄTNA KOŁNIERZOWA, ZABEZPIECZAJĄCA, SYMETRYCZNA M6 X 1-8-A2L		
G	184683	NAKRĘTKA SZEŚCIOKĄTNA ISO 4032 M6 X 1-8-A2L		
H	136613	NAKRĘTKA SZEŚCIOKĄTNA LEWA ISO 4032 M6 X 1-8-AA2L		
J	135671	ŚRUBA — ŁEB SZEŚCIOKĄTNY, GWINT NA PEŁNEJ DŁUGOŚCI M6 X 1 X 40-8,8-A2L		

385. Zawiera zestaw podwójnego czujnika automatycznej regulacji wysokości hedera (MD #248783). Zestawy dostępne wyłącznie za pośrednictwem działu sprzedaży towarów kompletnych.
386. Zawiera wszystkie wymienione części, elementy montażowe i instrukcje.

(OPCJA) PODWÓJNY CZUJNIK AUTOMATYCZNEJ REGULACJI WYSOKOŚCI HEDERA

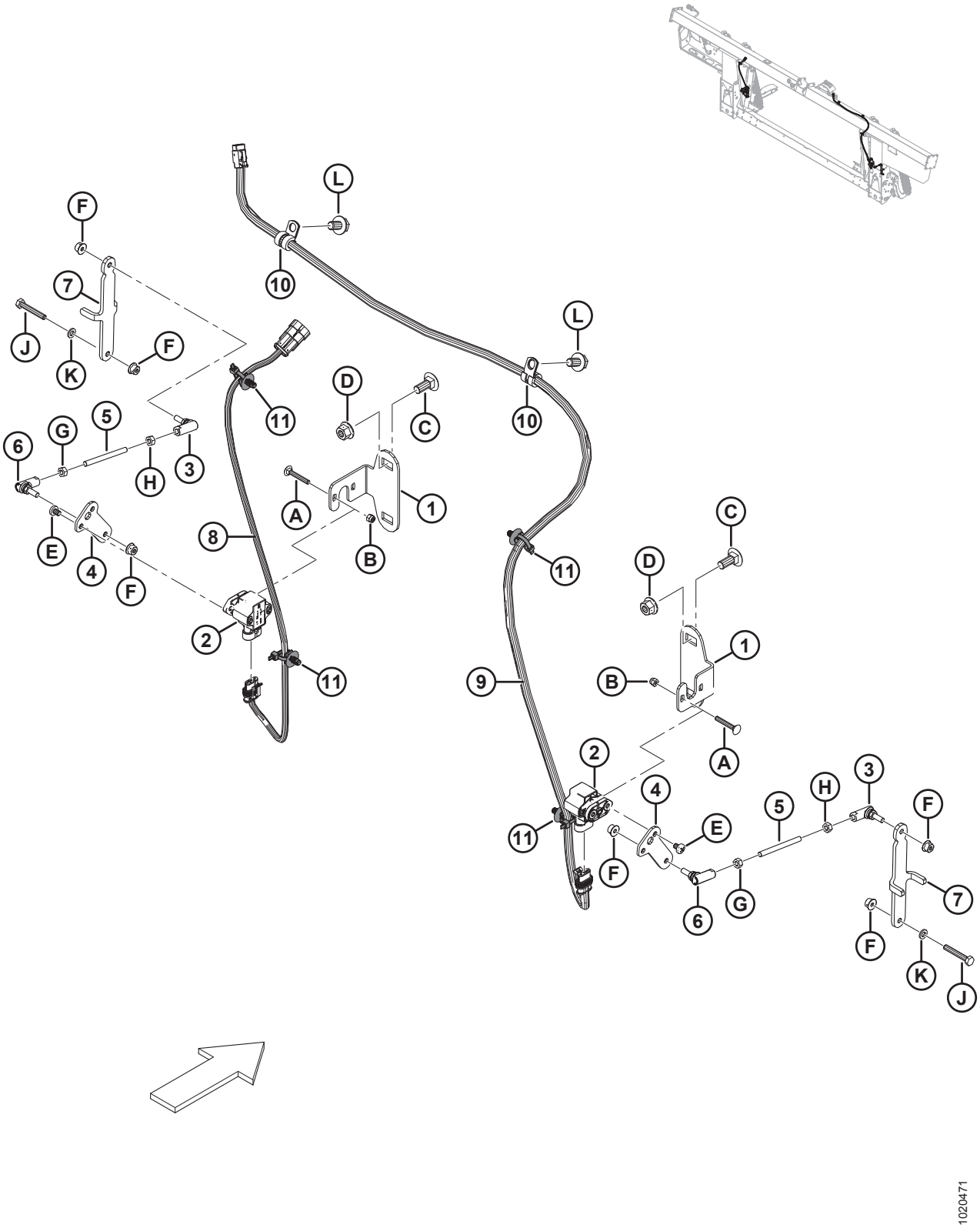

(OPCJA) PODWÓJNY CZUJNIK AUTOMATYCZNEJ REGULACJI WYSOKOŚCI HEDERA

Ref.	Numer części	Opis	Ilość	Numer seryjny
K	184705	PODKŁADKA PŁASKA M6-200HV-A2L		
L	136151	ŚRUBA — SZEŚCIOKĄTNA KOŁNIERZOWA, GWINT NA PEŁNEJ DŁUGOŚCI M10 X 1,5 X 16-8,8-A3L		

141 (Opcja) Pełne wypełnienie FM100 — FD1

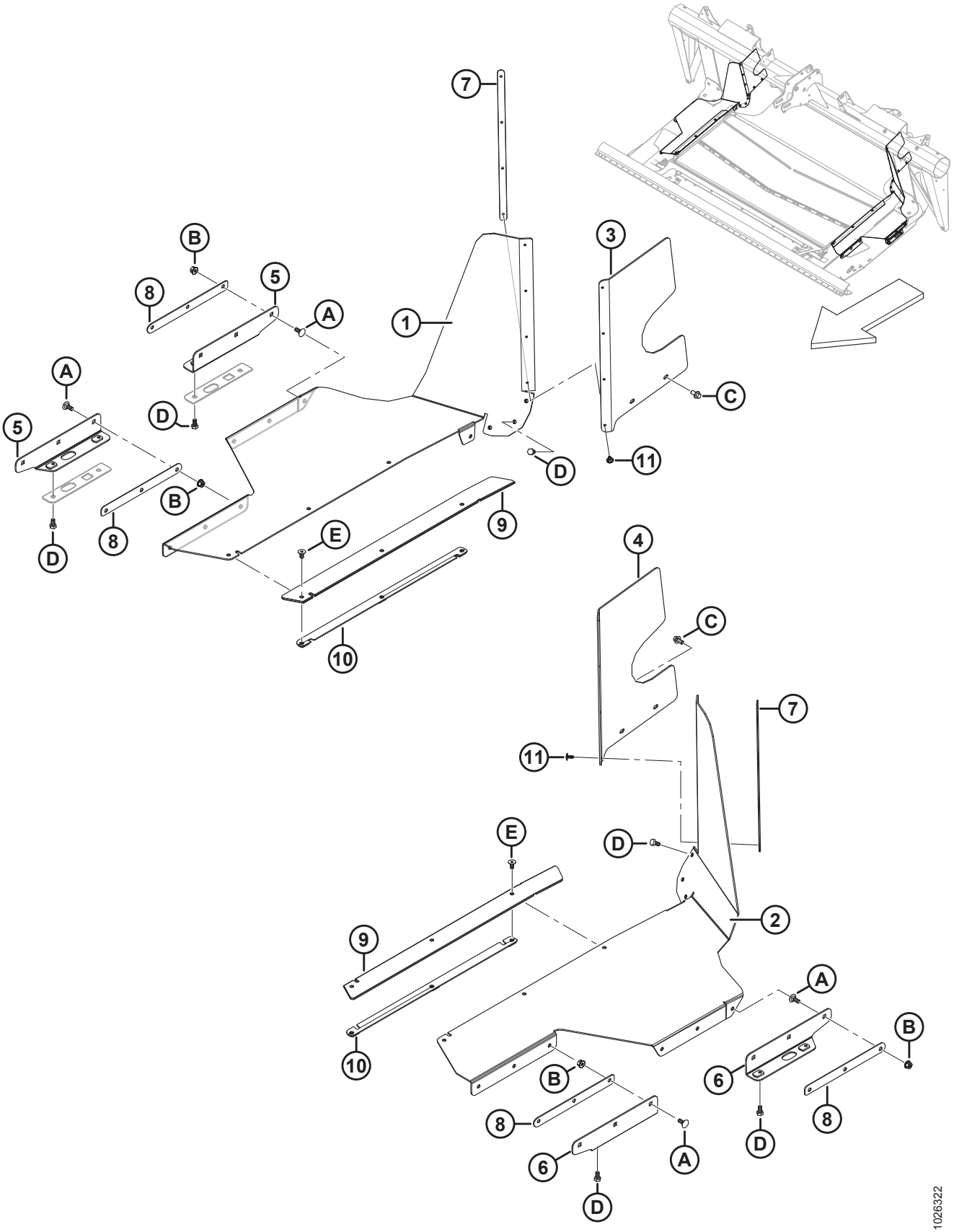

(OPCJA) PEŁNE WYPEŁNIENIE FM100 — FD1

Ref.	Numer części	Opis	Ilość	Numer seryjny
	B6445	ZESTAW — PEŁNE WYPEŁNIENIE FD1 [387]		
1	287949	WYPEŁNIENIE — PLATFORMA BOCZNA PRAWA FD1	1	
2	287948	WYPEŁNIENIE — PLATFORMA BOCZNA LEWA FD1	1	
3	213493	WYPEŁNIENIE — PRAWE TYLNE, GÓRNE	1	
4	213492	WYPEŁNIENIE — LEWE TYLNE, GÓRNE	1	
5	295142	WSPORNIK — WYPEŁNIENIE BOCZNE PRAWE SPAWANE FD1	2	
6	295143	WSPORNIK — WYPEŁNIENIE BOCZNE LEWE SPAWANE FD1	2	
7	276770	PŁYTA — USTALACZ WYPEŁNIENIA	2	
8	213295	PŁYTA — USTALACZ WYPEŁNIENIA	4	
9	287719	WYPEŁNIENIE — WZMOCNIENIE	2	
10	301726	USTALACZ — WYPEŁNIENIE BOCZNE, SPAWANY	2	
11	293053	NIT — GÓRNY	8	
A	197171	ŚRUBA — Z ŁBEM OKRĄGŁYM, Z KWADRATOWYM ODSADZENIEM M8 X 1,25 X 20-8,8-A2L		
B	135337	NAKRĘTKA SZEŚCIOKĄTNA KOŁNIERZOWA, ZABEZPIECZAJĄCA, SYMETRYCZNA M8 X 1,25-8-A2L		
C	136485	ŚRUBA — SZEŚCIOKĄTNA KOŁNIERZOWA, GWINT NA PEŁNEJ DŁUGOŚCI M8 X 1,25 X 16-8,8-A3L		
D	50139	ŚRUBA — ŁEB SZEŚCIOKĄTNY, GWINT NA PEŁNEJ DŁUGOŚCI M8 X 1,25 X 16-8,8-A2L		
E	252542	ŚRUBA — SZEŚCIOKĄTNA IMBUSOWA, WPUSZCZANA, GWINT NA PEŁNEJ DŁUGOŚCI M8 X 1,25 X 16-10,9-AA2L		

387. Tylko rynki europejskie. Zapewnia dodatkowe uszczelnienie pomiędzy modułem pływającym i hederem. Zestawy dostępne wyłącznie za pośrednictwem działu sprzedaży towarów kompletnych.

142 (Opcja) Rozszerzenie do terenu pagórkowatego

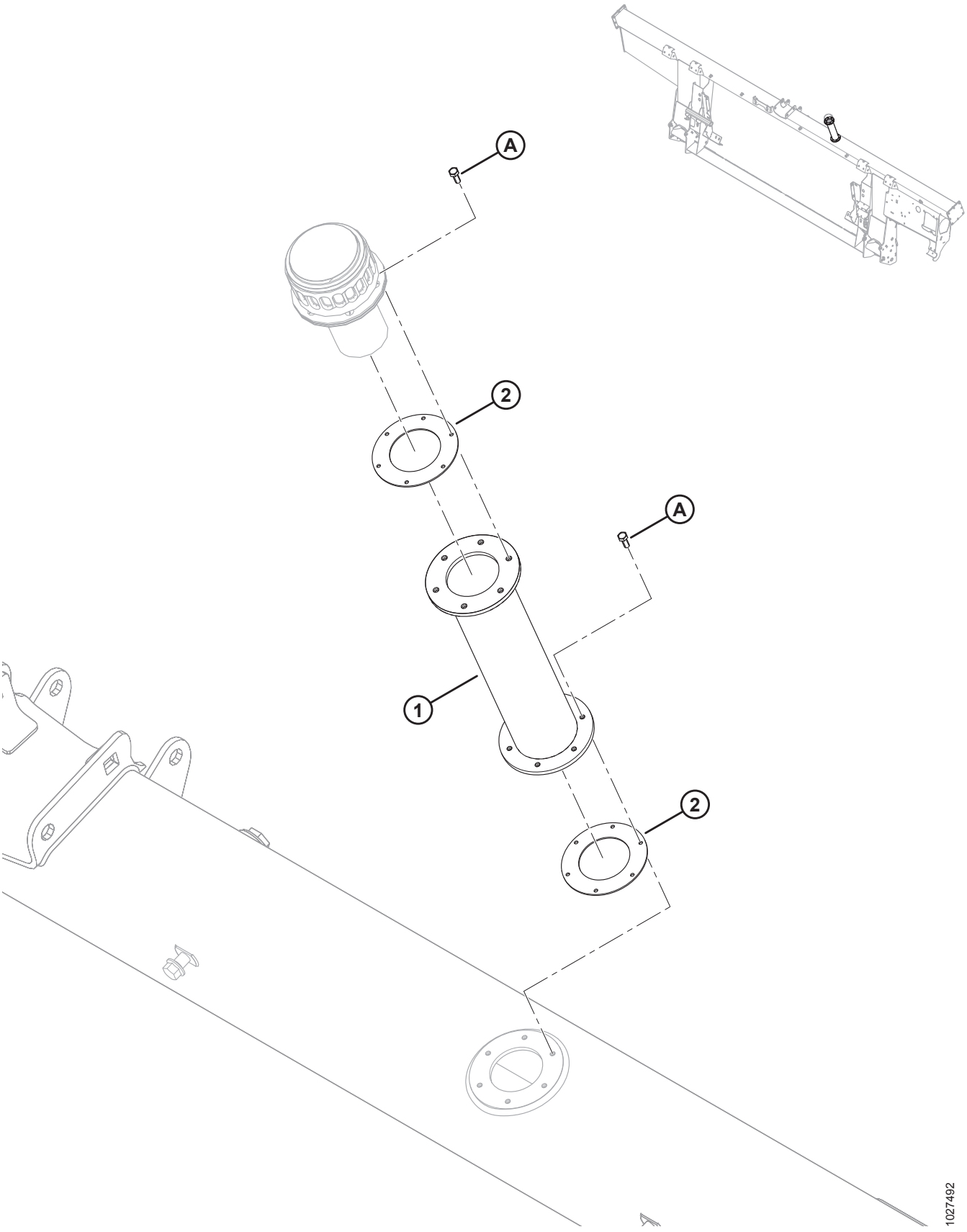

(OPCJA) ROZSZERZENIE DO TERENU PAGÓRKOWATEGO

Ref.	Numer części	Opis	Ilość	Numer seryjny
	B6057	ZESTAW — ROZSZERZENIE WYPEŁNIAJĄCE ZBIORNIKA HYDRAULICZNEGO [388]		
1	NO	ROZSZERZENIE WYPEŁNIAJĄCE ZBIORNIKA HYDRAULICZNEGO	1	
2	NO	USZCZELKA	2	
	166450	NAKLEJKA — OSTRZEŻENIE, GORĄCA POWIERZCHNIA	2	
A	135873	ŚRUBA OBRABIANA #10-32 X 0,5 CALA SZEŚCIOKĄTNA		

388. Zawiera rozszerzenie wypełniające zbiornika hydraulicznego (niedostępne oddzielnie), dwie uszczelki (niedostępne oddzielnie), dwie naklejki (MD #166450) i dwanaście śrub (MD #135873). Zestawy dostępne wyłącznie za pośrednictwem działu sprzedaży towarów kompletnych.

143 (Opcja) Zestawy sterowania prędkością taśm bocznych z kabiny

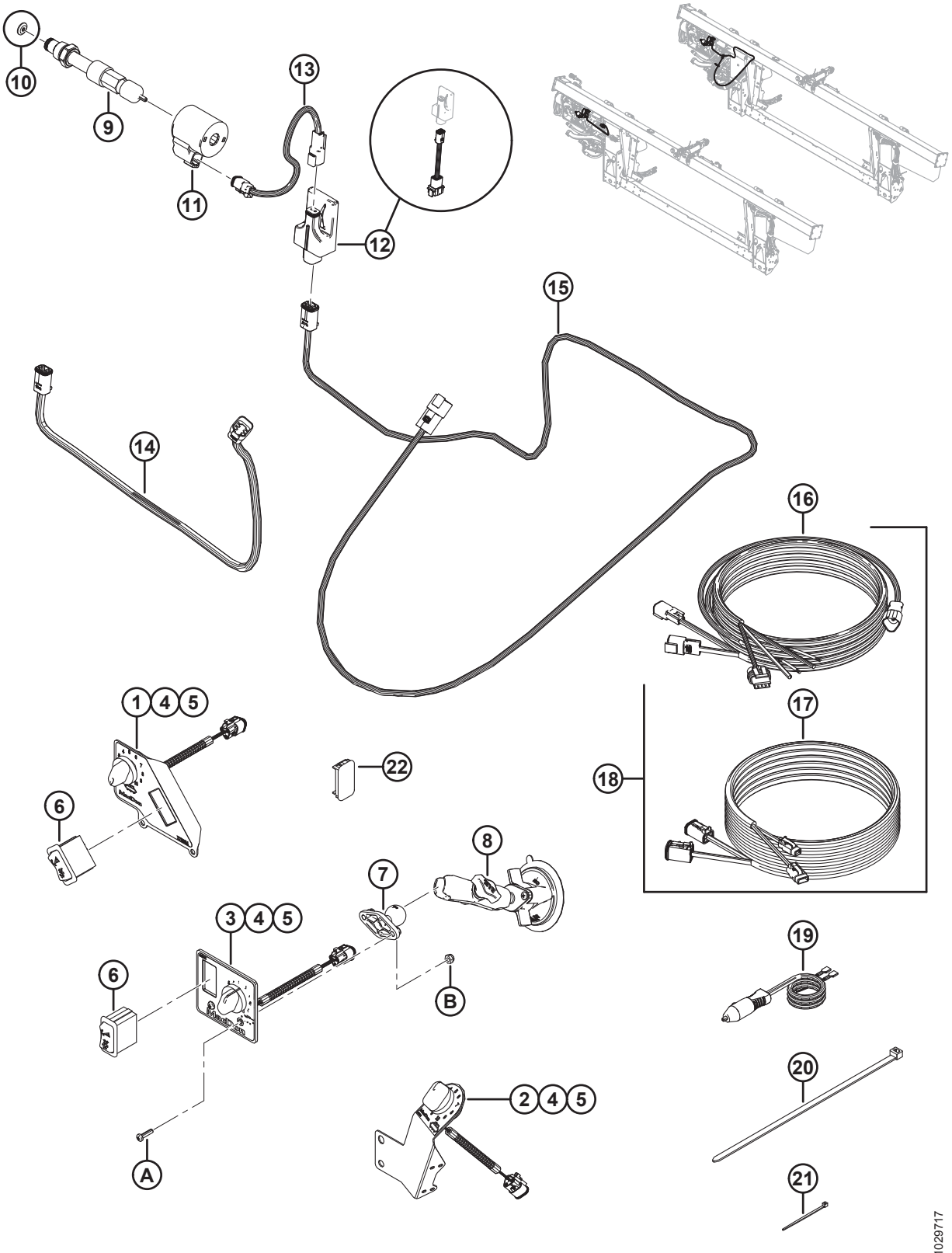

(OPCJA) ZESTAWY STEROWANIA PRĘDKOŚCIĄ TAŚM BOCZNYCH Z KABINY

Ref.	Numer części	Opis	Ilość B6701/B6702/B6703	Numer seryjny
	B6701	ZESTAW — STEROWANIE PRĘDKOŚCIĄ TAŚM BOCZNYCH Z KABINY (JOHN DEERE) [389]	1/0/0	
	B6702	ZESTAW — STEROWANIE PRĘDKOŚCIĄ TAŚM BOCZNYCH Z KABINY (CNH) [389]	0/1/0	
	B6703	ZESTAW — STEROWANIE PRĘDKOŚCIĄ TAŚM BOCZNYCH Z KABINY (UNIWERSALNY) [389]	0/0/1	
1	287945	PANEL STEROWANIA — STEROWANIE PRĘDKOŚCIĄ TAŚM BOCZNYCH Z KABINY, JD [390]	1/0/0	
2	276671	PANEL STEROWANIA — STEROWANIE PRĘDKOŚCIĄ TAŚM BOCZNYCH Z KABINY, CNH [390]	0/1/0	
3	287944	PANEL STEROWANIA — STEROWANIE PRĘDKOŚCIĄ TAŚM BOCZNYCH Z KABINY, UNIWERSALNY [390]	0/0/1	
4	213459	POTENCJOMETR — 5K	1/1/1	
5	109773	POKRĘTŁO PLASTIKOWE	1/1/1	
6	287797	PRZEŁĄCZNIK KOŁYSKOWY, PRZECHYŁ	1/0/1	
7	287749	PODSTAWA — MOCOWANIE KULOWE	0/0/1	
8	287859	PODSTAWA — PRZYSSAWKA Z RAMIENIEM	0/0/1	
9	276631	ZAWÓR — STEROWANIE PRZEPŁYWEM [391]	1/1/1	
	252351	ZESTAW — USZCZELNIENIE		
10	287227	PŁYTA KRYZY — 0,18 CALA (TYLKO 2017) [392]	1/1/1	–321189
11	209045	CEWKA — ELEKTROZAWÓR	1/1/1	
12	304377	ZESTAW — MODUŁ STEROWNIKA ZAWORU [393]	1/1/1	
	304376	WIĄZKA PRZEWODÓW — ADAPTER STEROWNIKA ZAWORU [394]	1/1/1	
13	213812	WIĄZKA PRZEWODÓW — ELEKTROZAWÓR	1/1/1	
14	304254	WIĄZKA PRZEWODÓW — STEROWNIK ZAWORU (CNH)	0/1/0	371190–
	213813	WIĄZKA PRZEWODÓW — STEROWNIK ZAWORU (CNH), **(2019 I WCZEŚNIEJSZE)** [395]	0/1/0	–371189

389. Zestawy dostępne wyłącznie za pośrednictwem działu sprzedaży towarów kompletnych. Zawiera wszystkie wymienione części i instrukcje. Patrz lista części odnośnie do konkretnych ilości dla zestawu.
390. Zawiera potencjometr 5K (MD #213459) i plastikowe pokrętło (MD #109773).
391. Zawór zawiera płytę kryzy (MD #287227) w zespole kasety zaworu dla roku modelowego 2018. W przypadku roku modelowego 2017 była to osobna część.
392. Część serwisowa dla roku modelowego 2017.
393. Zawiera moduł sterownika zaworu z załadowanym oprogramowaniem (niedostępny oddzielnie) oraz wiązkę przewodów adaptera (MD #304376).
394. Wiązka przewodów adaptera sterownika zaworu (MD #304376) służy do podłączenia modułu sterownika zaworu do wiązek przewodów sterownika zaworu z roku modelowego 2019 i wcześniejszych (MD #213813 i 287894).
395. Część serwisowa do maszyn wyprodukowanych w roku modelowym 2019 i wcześniejszych.

(OPCJA) ZESTAWY STEROWANIA PRĘDKOŚCIĄ TAŚM BOCZNYCH Z KABINY

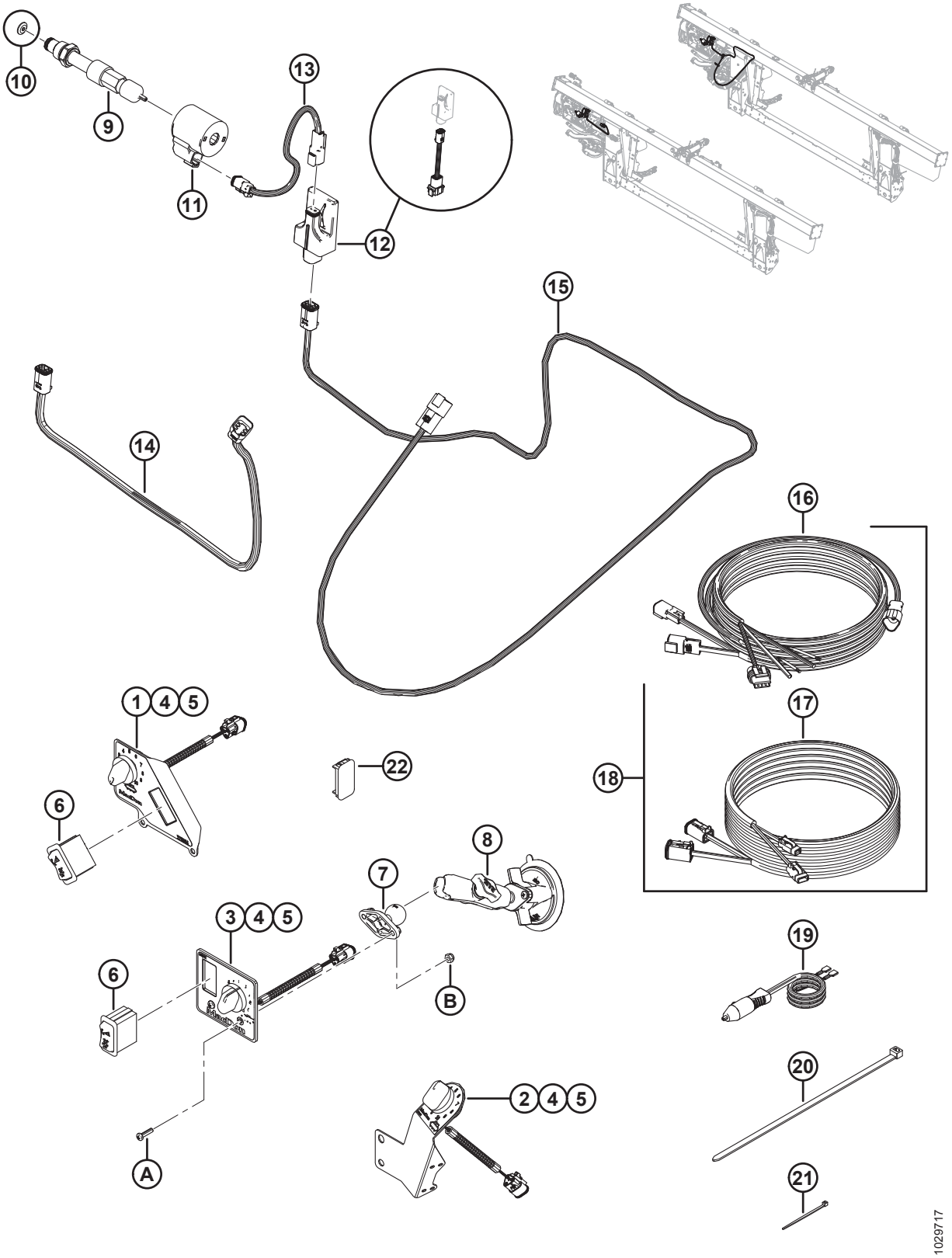

(OPCJA) ZESTAWY STEROWANIA PRĘDKOŚCIĄ TAŚM BOCZNYCH Z KABINY

Ref.	Numer części	Opis	Ilość B6701/B6702/B6703	Numer seryjny
15	304370	WIĄZKA PRZEWODÓW — STEROWNIK ZAWORU	1/0/1	371190–
	287894	WIĄZKA PRZEWODÓW — STEROWNIK ZAWORU **(2019 I WCZEŚNIEJSZE)** [395]	1/0/1	–371189
16	304210	WIĄZKA PRZEWODÓW — STEROWANIE TAŚMĄ Z KABINY	0/1/1	346190–
17	304211	WIĄZKA PRZEWODÓW — PRZEDŁUŻENIE STEROWANIA TAŚMĄ Z KABINY	0/1/1	346190–
18	304216	ZESTAW — WIĄZKA PRZEWODÓW STEROWANIA TAŚMĄ Z KABINY [396]	0/1/1	–346189
19	220570	WIĄZKA PRZEWODÓW — ZASILANIE DODATKOWE DO SZYBKOZŁĄCZA	1/1/1	
20	30753	ELEMENT ZŁĄCZNY — OPASKA KABLOWA (CZARNA), DŁ. 305 MM	2/2/2	
21	16661	ELEMENT ZŁĄCZNY — OPASKA KABLOWA (CZARNA), DŁ. 69 MM	15/15/15	
22	287784	KOREK — PANEL [397]	0/0/1	
A	135161	ŚRUBA — OBRABIANA, #10-32 UNF X 0,75 CALA [398]		
B	20012	NAKRĘTKA NYLOC #10-32-KL.5-AA3L [398]		

396. Zestaw jest używany do serwisowania maszyn z roku modelowego 2018 i wcześniejszych z wiązką przewodów sterowania taśmą z kabiny z roku 2018 (MD #213667). Zawiera wiązkę przewodów sterowania taśmą z kabiny (MD #304210) i przedłużającą wiązkę przewodów sterowania taśmą z kabiny (MD #304211).
397. Dostarczany z uniwersalnym zestawem sterowania prędkością taśm bocznych z kabiny (MD #B6703) w celu zamontowania w kombajnach zamiast niedziałającego przełącznika po zamontowaniu zestawu.
398. Część serwisowa do uniwersalnych zestawów sterowania prędkością taśm bocznych z kabiny (MD #B6703).

144 (Opcja) Listwy oczesujące

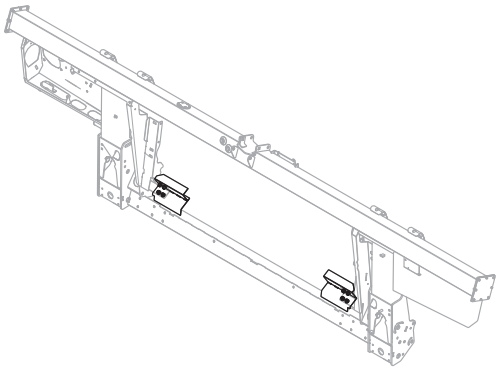

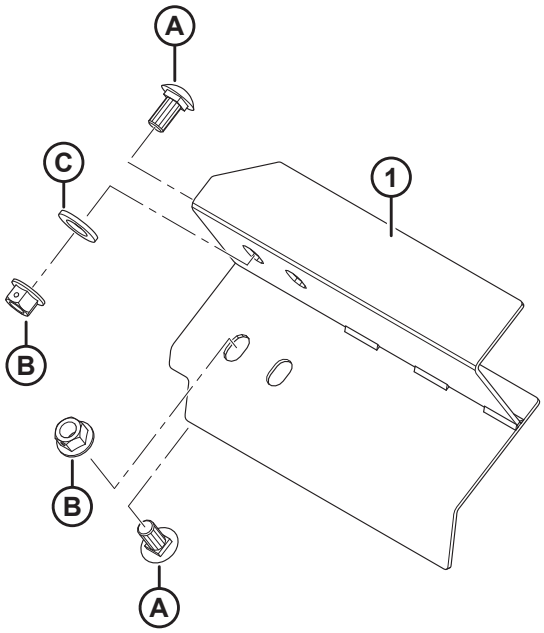

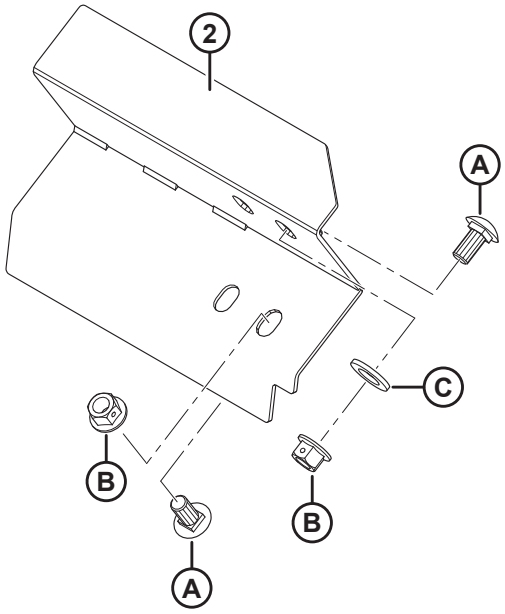

1023852

(OPCJA) LISTWY OCZESUJĄCE

Ref.	Numer części	Opis	Ilość	Numer seryjny
	B6042	ZESTAW — LISTWY OCZESUJĄCE, DŁ. 265 MM (BEZ WYCIĘCIA) [399]		
	B6043	ZESTAW — LISTWY OCZESUJĄCE, DŁ. 265 MM (Z WYCIĘCIEM) [399]		
	B6044	ZESTAW — LISTWY OCZESUJĄCE, DŁ. 325 MM [399]		
	B6045	ZESTAW — LISTWY OCZESUJĄCE, DŁ. 365 MM [399]		
	B6046	ZESTAW — LISTWY OCZESUJĄCE, DŁ. 403 MM [399]		
	B6213	ZESTAW — LISTWY OCZESUJĄCE, DŁ. 515 MM [399]		
1	213523	ZGARNIAK SPAWANY, LEWY (DŁ. 265 MM BEZ WYCIĘCIA)	1	
	276899	ZGARNIAK SPAWANY, LEWY (DŁ. 265 MM Z WYCIĘCIEM)	1	
	213573	ZGARNIAK SPAWANY, LEWY (DŁ. 325 MM)	1	
	213567	ZGARNIAK SPAWANY, LEWY (DŁ. 365 MM)	1	
	213561	ZGARNIAK SPAWANY, LEWY (DŁ. 403 MM)	1	
	213579	ZGARNIAK SPAWANY, LEWY (DŁ. 515 MM)	1	
2	213525	ZGARNIAK SPAWANY, PRAWY (DŁ. 265 MM BEZ WYCIĘCIA)	1	
	276900	ZGARNIAK SPAWANY, PRAWY (DŁ. 265 MM Z WYCIĘCIEM)	1	
	213574	ZGARNIAK SPAWANY, PRAWY (DŁ. 325 MM)	1	
	213568	ZGARNIAK SPAWANY, PRAWY (DŁ. 365 MM)	1	
	213562	ZGARNIAK SPAWANY, PRAWY (DŁ. 403 MM)	1	
	213580	ZGARNIAK SPAWANY, PRAWY (DŁ. 515 MM)	1	
A	135903	ŚRUBA — Z ŁBEM OKRĄGŁYM, Z KWADRATOWYM ODSADZENIEM M12 X 1,75 X 25-8,8-A3L		
B	136431	NAKRĘTKA SZEŚCIOKĄTNA KOŁNIERZOWA, ZABEZPIECZAJĄCA, SYMETRYCZNA M12 X 1,75-10-A3L		
C	184717	PODKŁADKA PŁASKA TYPOWA M16-200HV-AA1J		

399. Zestawy dostępne wyłącznie za pośrednictwem działu sprzedaży towarów kompletnych.

Skorowidz

795 292
1709 344
2148 194
4761 194
5512 ..... 116, 198, 202, 204, 304, 436
6647 4
6649 194
7642 ..... 194, 280, 286, 392, 440, 446, 456
7674 ..... 16, 180, 234, 240, 246, 252, 466
7900 ..... 194, 200, 204
9213 292
9333 292
13125 ..... 190, 362, 394, 422, 446
13617 458
14338 ..... 6, 446, 458, 466
16010 ..... 186, 192
16235 116
16266 192
16661 ..... 340, 446, 458, 466, 482
16681 ..... 100, 106, 112
18523 ..... 142, 194
18589 ..... 356, 444
18590 ..... 74, 346
18591 ..... 16, 116, 124, 136, 194, 246
18592 ..... 120, 376
18593 10
18596 ..... 220, 228
18597 348
18598 ..... 8, 74, 234, 298, 346
18599 ..... 58, 74, 104, 108, 116, 136, 194, 198, 234, 306
18600 ..... 124, 194, 304
18601 ..... 10, 196, 300, 344
18603 ..... 58, 60, 62, 66
18604 ..... 72, 346
18605 ..... 116, 346
18607 ..... 100, 252
18608 342
18609 ..... 2, 118, 324, 342
18624 ..... 108, 112, 166, 174
18626 ..... 122, 300
18635 ..... 240, 246, 252
18636 306
18637 ..... 4, 180, 224, 228, 234, 240, 246, 252, 306, 344, 436
18638 ..... 220, 226, 234, 274, 298, 306
18639 306
18640 ..... 312, 344, 436
18648 ..... 102, 106, 110, 116, 122, 190, 200, 204, 300
18652 ..... 304, 366, 416
18654 ..... 4, 20, 22, 28, 32, 206
18664 102
18666 ..... 16, 58, 120, 140, 274
18669 ..... 96, 142, 344
18670 184
18671 ..... 14, 100, 106, 110, 116, 190, 294, 342
18689 10
18697 ..... 12, 58, 76, 102, 108, 114, 196, 220, 224, 226
18720 ..... 310, 436
18723 ..... 4, 58, 184, 254
18724 ..... 220, 228, 234, 246, 254, 348
18725 ..... 100, 106, 112
18738 ..... 102, 116
18866 ..... 198, 200
18867 342
18898 302
18916 ..... 198, 202, 204
19634 186
19809 ..... 394, 422
19927 190
19957 16
19965 ..... 76, 142, 214, 220, 226, 320, 448, 462
19966 ..... 74, 188, 208, 234
20012 482
20055 ..... 108, 114
20077 ..... 74, 224, 228, 240, 246, 252, 320
20078 ..... 134, 264
20213 ..... 12, 24, 32
20312 ..... 122, 342
20535 ..... 6, 60, 76
21006 56
21010 190
21055 ..... 8, 188, 198
21056 ..... 4, 16, 136, 176, 196
21066 ..... 58, 76, 196
21069 ..... 66, 80
21087 118
21102 ..... 168, 184, 348
21153 ..... 190, 200, 204
21194 56
21218 136
21235 290
21264 ..... 10, 18, 234, 344
21281 140
21282 ..... 356, 442
21301 266
21354 ..... 220, 228
21363 304
21376 ..... 190, 200, 204
21383 ..... 4, 58, 84, 94, 168, 394, 422
21403 140
21404 186
21425 304
21447 ..... 128, 132
21449 ..... 76, 394, 422

21452..... 58, 60, 102
21455..... 102, 138, 184, 236, 440, 444, 448, 466
21456..... 306
21469.....16, 84, 94
21471.....74, 356, 442
21472..... 22, 32, 58, 128, 132, 184, 234, 240, 246, 252, 306, 384, 394, 422
21476.....216, 224
21484.....124, 234
21491.....4, 58, 74, 102, 108, 114, 116, 124, 220, 224, 226, 234, 246, 254, 306
21522..... 304
21526..... 234
21540..... 10, 198, 202, 204, 344
21558..... 186
21560..... 196
21561.....60, 134, 142, 234
21567..... 4, 180, 234, 240, 246, 252
21568..... 184
21570.....246, 254
21572..... 104, 440, 444, 448, 466
21573.....138, 184, 236
21575..... 12, 74, 104, 108, 114, 116, 124, 174, 180, 220, 228, 274
21576.....138, 196
21577..... 200
21578.....198, 220, 228
21580..... 216, 240, 246, 252
21581..... 124
21583..... 58, 202
21589.....116, 124
21590.....240, 246, 252
21591..... 196
21594.....274, 306
21599..... 196
21746..... 232
21760.....216, 224
21761..... 160
21763..... 6, 64, 128, 132, 136, 182, 232, 262, 324, 350, 366, 368, 372, 378, 382, 400, 402, 410, 414, 418, 420, 426
21801.....214, 222
21810..... 212, 218, 222, 226
21821.....2, 6, 80, 104, 108, 114, 128, 134, 138, 246, 254, 304
21843.....232, 244, 252
21854..... 214, 220, 224, 228, 234, 246, 254
21856.....384, 412
21858.....384, 412
21859.....218, 226
21863.....4, 6, 58, 76, 78, 80, 104, 114, 138, 180, 184, 188, 202, 216, 234, 254, 348, 394, 422
21868.....196, 356, 442
21880.....394, 422
21881.....242, 250
21887.....190, 200, 204
21926..... 348
21941.....4, 28, 196
21947.....386, 430
21968.....104, 114
21975..... 128
23164..... 144
23165..... 352
23745..... 374
26671..... 132
26846..... 302
27647.....366, 416
29028..... 194
29934..... 412
30027..... 104, 108, 114, 116, 138
30035..... 104
30054.....230, 242, 248
30191..... 312
30203..... 302
30209..... 104, 108, 116, 118
30228..... 4, 8, 10, 18, 24, 32, 58, 76, 78, 80, 84, 96, 98, 104, 108, 114, 124, 128, 132, 138, 142, 168, 180, 184, 188, 196, 202, 208, 210, 214, 220, 224, 226, 234, 240, 246, 252, 264, 306, 320, 346, 366, 384, 394, 416, 422, 448, 462
30280.....8, 118, 180, 188, 234, 252, 348, 380, 428
30282.....128, 130
30284.....128, 130
30307..... 234
30314.....240, 250
30316..... 352
30368..... 168
30375..... 132
30376..... 64
30433.....238, 242
30441.....74, 118, 196
30463..... 342
30504..... 8, 180, 252
30505.....296, 300
30512..... 10, 16
30515..... 168
30516.....194, 200, 204
30517.....190, 200, 204
30520..... 116, 190, 200, 204
30523..... 90
30549..... 12, 118
30551.....232, 252
30556.....232, 242, 248
30610.....60, 62, 64
30627..... 344
30628..... 270
30630..... 376
30632.....370, 450
30661.....218, 226
30693.....58, 234, 324

30701 302
30702 302
30715 276
30753 ..... 128, 132, 136, 232, 328, 330, 386, 430, 482
30759 ..... 240, 246, 252
30811 ..... 118, 124
30813 ..... 132, 380, 382, 400, 416, 428
30820 256
30824 124
30833 ..... 196, 394, 422
30873 ..... 214, 222
30922 198
30934 ..... 212, 218, 222, 226
30936 ..... 128, 134
30971 ..... 310, 334
30981 ..... 64, 80
30999 ..... 80, 132
31465 298
31774 ..... 10, 16, 104, 108, 114, 344
31889 322
32070 ..... 144, 352
32247 ..... 394, 422
33955 34
34980 30
35618 194
35694 190
36651 352
37167 ..... 378, 426
39272 186
40095 316
40628 188
40701 ..... 128, 132, 366, 368, 378, 382, 400, 410, 414, 426
40702 ..... 60, 62, 64, 128, 132, 324, 330, 366, 368, 378, 382, 400, 410, 416, 426
40703 ..... 60, 62, 64, 332, 400
40704 ..... 60, 62, 64, 332, 400
40915 ..... 104, 108, 114, 166, 174
41982 ..... 190, 200, 204
42074 ..... 366, 368, 416, 448
42292 ..... 350, 412
42589 ..... 366, 368, 378, 382, 400, 410, 414, 426
42592 74
44209 ..... 310, 330, 378, 426, 460
44210 ..... 308, 328, 334, 364, 368, 382, 398, 410, 448
44611 352
45427 ..... 218, 226, 232
48050 196
49227 ..... 128, 132, 324, 366, 368, 378, 382, 400, 410, 416, 426
49232 ..... 128, 132, 366, 368, 378, 382, 410, 426
49306 ..... 218, 226
49341 118
50019 ..... 232, 242, 248
50022 ..... 102, 126
50050 ..... 214, 222
50072 198
50083 292
50086 ..... 60, 62, 64
50101 208
50102 244
50103 ..... 80, 126, 132
50104 ..... 64, 80, 214, 222
50120 32
50139 ..... 276, 278, 476
50154 296
50155 ..... 296, 320
50174 ..... 190, 200, 204
50175 ..... 62, 64, 222
50178 ..... 132, 366, 368, 380, 400, 428
50184 90
50186 ..... 16, 58, 74, 84, 96, 98, 104, 108, 114, 116, 118, 124, 168, 174, 180, 184, 196, 208, 254, 356, 394, 422, 442
50193 140
50197 ..... 128, 134, 198
50219 ..... 324, 336, 378, 382, 398, 410, 426, 460
50220 ..... 308, 310, 334
50223 ..... 310, 330, 334
50225 ..... 8, 122, 142, 186, 196, 202, 240, 246, 252, 374
50226 ..... 16, 58
100456 ..... 188, 196, 216, 224, 246, 254
100500 ..... 14, 34, 342
100532 ..... 56, 68
100706 68
100707 68
100708 68
100709 68
100710 68
100712 68
100714 68
100715 68
100716 68
100717 68
100718 68
100719 68
100720 68
100721 68
100722 68
100723 68
100726 68
100862 266
101007 ..... 190, 200, 204
101897 ..... 188, 224, 226
101898 ..... 4, 18, 24, 32, 78, 104, 108, 114, 128, 142, 166, 188, 198
102264 2
102509 56
102629 68
102630 68

SKOROWIDZ

102636 ..... 16, 118, 196, 344
103096 68
103351 ..... 126, 132
103361 16
103562 ..... 28, 196
103575 322
103576 132
103738 ..... 102, 112, 214, 232, 238, 242, 248, 328
103879 116
105066 ..... 84, 94
105069 ..... 104, 114
105135 ..... 84, 96
105136 ..... 84, 96, 98, 208
105141 ..... 84, 96
105364 116
108233 ..... 60, 62, 380, 382, 400, 416, 428
109064 ..... 340, 458
109613 348
109717 208
109773 480
109791 322
109843 144
111099 12
111221 144
111528 326
111978 ..... 230, 238, 244, 250
111981 460
111982 460
111983 460
111984 460
111985 460
111986 460
112130 300
112184 214
112866 310
112868 310
112935 ..... 244, 252
113152 68
113153 68
113222 ..... 16, 34, 342
113229 56
113420 96
113435 ..... 100, 106, 112, 116
113482 144
113536 182
113561 ..... 182, 186
113566 186
113814 4
113937 34
114120 410
114140 410
114142 ..... 382, 410
114143 ..... 382, 410
114233 ..... 104, 114
114382 454
115145 146
115146 ..... 146, 182, 242
115147 ..... 146, 182, 242
115148 182
115670 34
117015 ..... 4, 196
118011 266
118137 ..... 102, 108, 114, 116, 166, 174, 186, 458
118154 ..... 20, 22, 26, 30, 206
118162 ..... 20, 22, 26, 30
118185 266
118193 ..... 20, 22, 26, 30, 128, 206
118239 ..... 184, 186
118301 ..... 22, 30, 170, 172
118302 ..... 20, 26, 170, 172
118344 ..... 20, 22, 26, 30, 170, 172
118345 ..... 22, 26, 30, 170, 172
118346 ..... 20, 206
118347 ..... 22, 206
118351 ..... 20, 22, 206
118491 ..... 34, 40, 48, 50
120009 72
120058 70
120127 2
120140 56
120141 56
120194 56
120462 74
120558 ..... 20, 22, 28, 30
120639 ..... 22, 28, 32
120703 10
120845 70
120899 56
120900 56
120901 58
120932 ..... 180, 238, 248
120933 ..... 180, 242, 248
123084 454
123180 ..... 280, 286, 392, 432, 440, 446, 456
123202 454
123306 70
123406 296
123517 18
123599 132
123627 106
123660 2
123661 2
123670 102
123676 130
123681 176
123682 176
123702 130
123751 2
123752 2
123753 10

123755 ..... 10, 16
123756 ..... 10, 16
123788 16
123950 70
123951 70
123952 70
123953 70
123954 70
123955 70
123956 70
123957 70
123978 324
124338 ..... 30, 172
124344 ..... 30, 172
124775 206
124880 36
124881 36
125145 274
125146 274
125176 6
125229 232
125236 194
125256 192
125294 72
125343 136
125363 2
125377 ..... 62, 64
125393 140
125418 26
125433 118
125435 118
125530 56
125588 72
125589 72
125602 70
125607 70
125654 342
125670 64
125672 64
125722 ..... 62, 64, 132
125741 78
125742 78
125764 56
125777 64
125780 64
129043 ..... 40, 44, 46, 48, 50, 52, 54
129148 ..... 372, 420, 448
129149 414
129297 ..... 20, 22, 26, 30
129299 ..... 42, 46, 50, 54
129313 144
129481 398
129577 178
129578 178
129581 178
129582 178
129584 178
129589 178
129772 402
129773 402
129800 ..... 378, 426
129801 ..... 378, 426
129965 402
129976 ..... 378, 426
129977 ..... 378, 426
130283 266
131391 144
131392 144
131393 144
132033 56
132246 10
132248 ..... 180, 238, 248
132253 ..... 180, 242, 248
132254 10
132257 10
132303 ..... 218, 226
132404 32
132418 232
132420 2
132451 74
132474 122
132475 122
132476 118
132531 72
132532 72
132607 ..... 70, 290
132692 72
132772 60
132773 ..... 180, 230, 238, 242, 248
132777 74
132852 146
132896 34
132897 36
132900 60
132906 ..... 10, 22, 30
133047 344
133086 352
133138 ..... 394, 422
133165 ..... 318, 446, 460
133166 ..... 318, 446, 460
133241 376
133242 376
133372 266
133421 304
133439 ..... 394, 422
133521 134
133537 352
133631 316
133632 316
133633 316

133634 314
133637 314
133640 316
133641 314
133672 ..... 354, 440
133683 404
133716 466
133781 ..... 458, 466
133877 286
133942 262
133980 354
133981 354
133992 ..... 192, 200
133997 ..... 446, 466
134002 6
134003 6
134010 ..... 138, 386, 412, 430
134011 ..... 138, 386, 412, 430
134053 ..... 386, 430
134438 4
134442 136
134741 ..... 136, 420
134746 ..... 350, 372, 386, 388, 402, 418, 420, 430
134948 418
134954 136
135157 ..... 58, 74, 78, 98, 104, 208, 298
135161 482
135193 ..... 128, 134, 224
135213 ..... 230, 238, 244, 250
135233 ..... 136, 166, 182, 232
135234 ..... 126, 132
135235 ..... 242, 250
135238 460
135240 ..... 62, 64
135241 232
135248 ..... 188, 216, 224, 246, 254, 348
135267 ..... 372, 420
135290 294
135305 348
135315 ..... 12, 24, 32
135319 268
135337 ..... 268, 270, 276, 358, 370, 384, 400, 444, 450, 460, 464, 476
135340 4
135358 ..... 304, 436
135367 ..... 118, 124, 252
135369 16
135372 ..... 60, 62, 64, 80
135381 ..... 304, 436
135386 ..... 230, 238, 244, 250
135397 ..... 380, 428
135400 308
135423 348
135434 232
135443 ..... 80, 126, 132, 136, 224, 232, 250, 350
135444 ..... 126, 132, 224, 330, 366, 368, 378, 382, 400, 410, 414, 426
135448 140
135450 210
135464 16
135507 ..... 214, 220, 224, 226, 240, 246, 252
135511 ..... 246, 254
135540 232
135554 ..... 310, 330, 334
135579 ..... 4, 234
135587 336
135598 364
135613 ..... 238, 242
135623 188
135626 ..... 36, 42, 46, 50, 54, 76, 268
135628 36
135630 ..... 36, 268
135632 38
135647 222
135655 374
135665 ..... 234, 252
135671 472
135685 ..... 214, 232, 250
135691 306
135694 304
135704 186
135709 ..... 244, 250, 402
135716 126
135718 262
135723 ..... 360, 470
135734 334
135737 118
135748 304
135775 334
135778 ..... 324, 410
135780 ..... 378, 426, 460
135785 ..... 262, 272, 298, 300, 306, 472
135786 310
135791 334
135799 ..... 262, 264, 266, 272, 276, 280, 296, 300, 306, 320, 344, 354, 360, 362, 366, 370, 376, 380, 392, 400, 412, 416, 428, 432, 444, 450, 462, 468, 472
135800 332
135818 350
135860 ..... 366, 370
135865 ..... 310, 324, 330, 336, 378, 382, 398, 410, 426
135866 ..... 328, 330, 334, 378, 382, 398, 426, 460
135867 ..... 308, 310, 328, 334, 364, 368, 410, 448
135868 ..... 308, 330, 334
135873 ..... 262, 478
135894 ..... 370, 450
135900 298
135901 308
135903 ..... 362, 448, 460, 484
135906 74

135917 398
135927 266
135957 ..... 310, 334, 398
135963 216
135995 ..... 324, 342
136024 ..... 310, 434
136036 268
136050 272
136089 308
136095 ..... 324, 336, 382, 398, 416
136108 398
136113 ..... 60, 276
136137 306
136141 ..... 362, 448
136151 ..... 322, 328, 344, 348, 412, 474
136167 ..... 458, 466
136178 ..... 360, 412, 468
136181 364
136209 ..... 162, 366, 370, 380, 384, 400, 412, 416, 428
136231 276
136246 308
136248 266
136265 384
136266 ..... 366, 370
136291 298
136300 462
136303 334
136324 262
136325 ..... 324, 366, 370, 380, 384, 400, 428
136326 ..... 366, 370, 384
136337 330
136347 ..... 310, 334
136378 300
136410 ..... 126, 132, 346, 472
136418 334
136431 ..... 166, 296, 306, 320, 354, 362, 374, 376, 396, 406, 408, 424, 440, 448, 456, 462, 484
136440 ..... 296, 306, 326
136441 ..... 60, 298
136447 310
136454 266
136455 306
136458 334
136476 ..... 362, 448
136485 ..... 278, 366, 370, 380, 384, 400, 412, 416, 428, 476
136503 398
136519 398
136561 ..... 296, 332, 376, 464
136596 344
136604 464
136613 ..... 348, 464, 472
136625 ..... 354, 374, 396, 406, 408, 422, 456
136652 236
136654 232
136655 ..... 136, 350, 472
136684 330
136699 324
136704 344
136736 296
136741 384
136748 ..... 390, 464
136757 296
136759 288
136760 328
136766 310
136773 464
136841 298
136868 184
136886 278
137092 ..... 82, 90
137118 ..... 84, 96
137142 ..... 82, 90
137221 ..... 100, 106, 112
137277 ..... 82, 90
137285 ..... 82, 88
137291 ..... 100, 110
137315 ..... 100, 106, 110
137347 ..... 100, 110
137348 ..... 102, 112
137350 ..... 102, 112
137352 ..... 100, 110
137354 ..... 100, 110
137356 ..... 102, 112
137375 ..... 100, 104, 108, 110, 114, 212, 222
137415 88
137416 88
137451 106
137456 106
137476 ..... 100, 106, 110
137503 ..... 104, 114
137506 ..... 82, 88
137515 ..... 100, 110
137519 92
137523 90
137529 ..... 84, 90
137532 ..... 82, 92
137535 ..... 82, 88
137536 ..... 82, 88
137543 ..... 82, 88
137568 88
137569 88
137570 88
137571 88
137626 ..... 100, 106, 112, 116
137691 110
137699 90
137702 ..... 104, 114
137721 ..... 100, 110
137727 ..... 16, 74, 216, 224

137753 ..... 102, 106, 112
137754 ..... 82, 92
137794 168
137795 168
137825 110
137826 110
137827 110
137909 84
137910 94
137913 94
137915 94
137916 94
137917 94
137918 94
137924 168
137968 94
137969 94
137970 ..... 102, 112
137971 ..... 82, 90
137980 ..... 82, 88
138086 182
138087 182
139003 68
139630 ..... 136, 182
139631 182
139632 182
139633 182
140135 ..... 20, 22, 26, 30
140225 352
140250 106
142777 316
144321 194
144324 194
144374 190
144376 192
144378 ..... 190, 200, 204
144409 194
144415 ..... 186, 194
144425 192
144433 194
144471 192
144505 ..... 192, 270
144531 ..... 190, 200, 204
144577 192
144724 192
144739 192
144741 190
144742 190
144860 200
144873 192
144880 ..... 192, 200
144899 ..... 192, 200
144934 ..... 192, 200
144935 200
144956 192
144962 192
144966 ..... 192, 200
144968 192
144971 190
144976 190
144989 194
145106 70
145122 70
145148 70
145249 74
145345 72
145357 72
145361 74
145428 72
145461 118
145492 14
145548 72
145593 72
145706 56
145840 72
148645 236
148798 166
150890 314
150891 316
151551 ..... 22, 30
151691 292
151793 292
151941 ..... 406, 408, 456
151942 ..... 406, 408, 456
152439 ..... 356, 374, 392, 444
152520 268
152655 ..... 262, 324, 332, 360, 366, 370, 380, 384, 400, 402, 416, 428, 462, 470
152668 ..... 236, 262, 278, 298, 344, 348, 390, 464, 472
152730 ..... 296, 354, 356, 362, 396, 424, 440, 442, 448
152732 412
152736 ..... 440, 446, 466
152863 162
153151 ..... 378, 426
153933 ..... 386, 430
156037 304
156051 322
156501 ..... 192, 342
156574 342
156725 ..... 366, 368, 378, 382, 400, 410, 414, 426
156741 342
156743 ..... 288, 298, 344
156780 ..... 394, 422
156783 ..... 394, 422
156784 ..... 394, 422
156839 342
156843 346
156948 374
156969 346
158080 ..... 362, 446

158217 144
158253 410
158377 ..... 340, 458
158704 ..... 348, 472
159020 270
163184 ..... 398, 416
163598 ..... 366, 368, 380, 382, 400, 410, 416, 428
164009 ..... 6, 176
164061 ..... 102, 106, 112
164109 110
164126 ..... 102, 112
164131 ..... 446, 458, 466
164141 110
164213 ..... 100, 106, 110
164214 ..... 100, 106, 110
164215 116
164216 116
164750 ..... 100, 110
164754 98
164773 118
164780 116
164781 116
164800 ..... 118, 180
164815 ..... 100, 112
164817 ..... 100, 110
164821 106
164825 ..... 118, 180
164858 112
164885 112
164887 ..... 102, 106
164894 88
164895 92
164930 ..... 100, 106
164933 ..... 100, 106, 112
164934 116
164945 ..... 100, 106, 116
164947 110
164948 112
164953 ..... 100, 106
164955 100
164958 98
164965 98
164967 98
164988 210
164993 210
164995 210
165103 ..... 230, 238, 242, 248
165168 140
165188 140
165209 ..... 22, 206
165218 ..... 144, 352
165294 64
165297 64
165380 230
165386 140
165429 140
165434 76
165489 144
165490 144
165524 ..... 6, 146
165588 140
165594 10
165722 140
165727 140
165734 118
165735 70
165858 6
165993 144
166309 154
166450 478
166466 144
170851 330
171068 182
171277 318
172133 140
172134 140
172158 122
172195 72
172196 72
172259 ..... 8, 76
172340 ..... 218, 226
172363 76
172480 14
172507 ..... 218, 226
172511 ..... 218, 226
172558 296
172710 74
172758 130
172826 14
172830 14
172831 14
172875 176
172877 136
172896 14
172922 122
172924 10
172976 10
172978 126
174035 218
174081 ..... 218, 226
174082 ..... 218, 226
174131 352
174165 38
174168 222
174176 226
174215 56
174217 56
174238 230
174240 230
174242 230

174243 230
174250 60
174251 60
174253 64
174254 62
174256 64
174257 62
174262 230
174263 232
174270 56
174299 64
174300 64
174304 ..... 56, 212, 222
174318 230
174321 230
174322 230
174324 230
174333 122
174391 2
174416 14
174418 14
174422 ..... 230, 242, 248
174436 ..... 144, 352
174499 60
174513 232
174514 232
174521 232
174538 232
174547 232
174585 232
174586 232
174632 144
174676 144
174684 146
174714 70
174769 274
174816 342
174845 ..... 34, 44, 46, 52, 54
174849 ..... 82, 88
174857 34
174858 118
174879 122
174883 232
174922 ..... 192, 200
174926 182
174992 56
176009 ..... 12, 118, 124
183506 292
183508 294
184372 144
184422 144
184437 466
184440 ..... 442, 466
184461 ..... 334, 368, 410, 448
184462 ..... 382, 410
184463 ..... 328, 334, 382
184572 ..... 356, 444
184579 234
184589 ..... 124, 220, 460
184648 ..... 270, 384
184649 276
184652 ..... 272, 400
184655 268
184657 ..... 262, 276, 280, 366, 370, 380, 392, 400, 412, 416, 428, 432, 444
184661 312
184662 ..... 264, 296, 306, 320, 344, 354, 362, 376, 450, 462
184667 ..... 306, 354, 356, 376, 440, 442, 460
184669 ..... 374, 396, 406, 408, 422, 456, 460
184675 288
184683 ..... 348, 464, 472
184688 262
184694 268
184695 296
184697 460
184699 452
184701 464
184705 ..... 296, 348, 376, 464, 474
184706 278
184708 262
184709 272
184711 ..... 270, 312
184712 344
184714 ..... 312, 354, 356, 362, 374, 376, 394, 406, 408, 422, 440, 442, 448, 456
184717 ..... 306, 362, 448, 462, 484
184718 8
187006 374
187018 364
187031 364
187081 ..... 286, 454
187112 262
187137 ..... 280, 360, 392, 432, 442
187252 ..... 308, 434
187428 292
187466 302
187476 302
187477 302
187478 302
187480 ..... 302, 436
187481 304
187482 302
187483 304
187484 302
187485 302
187486 302
187487 302
187492 302
187494 302

187495 302
187518 296
187520 304
187524 302
187550 ..... 314, 456
187551 314
187553 ..... 314, 456
187621 324
187637 324
187641 346
187653 346
187655 346
187658 346
187659 346
187660 324
187694 346
187696 302
187697 302
187698 302
187708 346
187730 324
187732 264
187918 ..... 308, 434
188467 196
190752 270
190866 398
191489 ..... 358, 444, 460, 464
191705 310
193008 192
193009 192
193014 194
193016 192
193022 194
193031 ..... 190, 200, 204
193034 144
193057 ..... 186, 192
193058 186
193059 186
193183 186
193187 186
193188 186
193202 186
193211 196
193212 186
193214 ..... 192, 200
193215 ..... 192, 200
193216 194
193217 194
193240 184
193241 184
193242 184
193243 184
194033 310
194082 ..... 378, 400, 426
194521 352
197122 298
197154 452
197171 ..... 162, 270, 476
197229 ..... 348, 472
197230 ..... 348, 464, 472
197263 ..... 282, 288, 360, 392, 432, 440, 444, 448, 456, 468
197319 462
197320 462
202986 330
203547 136
209032 330
209045 480
212250 342
213026 288
213084 ..... 280, 360, 392, 440, 442, 446, 456, 468
213097 294
213098 294
213110 294
213112 294
213153 294
213167 330
213173 330
213174 330
213182 ..... 378, 426
213184 ..... 378, 426
213204 ..... 378, 426
213205 ..... 378, 426
213211 ..... 386, 430
213264 414
213279 266
213281 364
213295 476
213307 324
213329 330
213340 276
213350 ..... 378, 382, 426
213354 ..... 378, 426
213363 324
213374 398
213418 264
213419 264
213420 294
213459 480
213492 ..... 278, 476
213493 ..... 278, 476
213523 484
213525 484
213546 290
213552 292
213554 292
213561 484
213562 484
213567 484
213568 484

213573 484
213574 484
213579 484
213580 484
213592 ..... 374, 392
213593 ..... 374, 392
213605 286
213608 286
213613 ..... 374, 392
213614 ..... 374, 392
213649 290
213654 292
213656 286
213657 286
213659 290
213660 286
213679 292
213731 294
213733 296
213734 266
213743 332
213750 292
213753 278
213759 278
213764 262
213781 352
213783 352
213801 290
213802 290
213812 480
213813 480
213821 342
213824 402
213827 328
213828 328
213833 ..... 356, 442
213834 ..... 356, 442
213843 ..... 356, 442
213844 ..... 356, 442
213845 ..... 356, 442
213851 290
213857 294
213859 292
213861 330
213862 330
213864 330
213965 ..... 366, 368, 378, 400, 414, 426
220010 56
220011 56
220012 56
220013 56
220025 90
220084 144
220099 192
220101 ..... 20, 22
220103 ..... 20, 22
220107 6
220114 ..... 22, 26, 30
220115 26
220181 72
220183 70
220184 70
220187 10
220197 230
220241 130
220262 72
220264 72
220317 292
220324 234
220326 186
220384 72
220387 72
220478 ..... 126, 132
220553 14
220554 ..... 10, 14
220570 ..... 340, 458, 482
220571 466
220572 ..... 440, 442, 446, 466
220589 130
220590 130
220591 130
220597 130
220598 130
220607 130
220608 ..... 126, 130
220609 ..... 126, 130
220610 ..... 126, 130
220611 ..... 126, 130
220612 ..... 126, 130
220613 ..... 126, 130
220614 ..... 126, 130
220615 130
220616 130
220617 132
220625 ..... 126, 130
220628 406
220636 72
220639 72
220640 72
220641 72
220642 72
220679 342
220734 340
220766 318
220797 144
220798 144
220799 144
220807 156
220808 156
220809 156

220810 156
220811 156
220813 156
220814 156
220817 152
220818 152
220819 152
220820 152
220821 152
220823 152
220824 152
220831 154
220832 154
220833 154
220834 154
220835 156
220836 152
220863 154
220868 154
220869 154
220870 154
220871 154
220876 156
220885 152
220936 70
220939 ..... 82, 88, 210
220941 ..... 82, 88, 210
220944 70
220951 338
220959 ..... 398, 416
220960 338
220961 338
220963 338
220965 338
229013 14
229014 14
229019 14
229293 274
231368 264
231389 ..... 302, 438
231448 300
231534 ..... 304, 438
231647 266
231765 270
231766 270
231799 276
231800 276
232650 ..... 346, 464, 472
233395 ..... 218, 226
237316 296
237556 452
237563 452
240010 270
240012 270
240013 270
240101 262
240254 270
240264 270
240418 276
240455 342
244671 194
244722 190
244727 182
244748 194
244760 186
245042 70
245083 92
245084 ..... 82, 88
245093 148
245122 266
245159 398
245160 338
245199 ..... 102, 106, 112
245246 ..... 394, 422
245266 88
245267 88
245272 94
245273 94
245276 94
245277 94
245316 266
245362 166
245396 140
245397 140
245428 150
245432 150
245433 150
245434 150
245435 150
245438 150
245439 150
245441 150
245443 150
245450 208
245476 146
245477 146
245590 80
245620 302
245671 118
245677 2
245678 2
245753 330
245760 ..... 408, 456
245761 ..... 408, 456
245763 ..... 356, 442
245815 ..... 356, 442
245816 ..... 356, 442
245852 ..... 356, 442
245915 ..... 238, 244, 250
245926 174

245928 ..... 240, 250
245931 ..... 238, 244, 250
245936 ..... 240, 250
245943 56
245946 ..... 244, 252
245955 ..... 244, 250
245956 ..... 238, 244, 250
245962 146
245966 300
245992 122
245993 122
248089 308
248096 286
248117 286
248144 292
248145 286
248232 294
248261 342
248285 290
248348 300
248349 300
248388 292
248407 302
248408 304
248538 286
248643 ..... 346, 464, 472
248756 262
248757 262
248783 472
248816 472
248850 304
248914 270
248960 ..... 364, 414
252187 296
252188 298
252198 344
252208 310
252210 ..... 60, 62, 64, 80
252211 ..... 60, 62, 64, 80
252272 268
252288 296
252296 ..... 232, 238, 244, 250
252305 196
252314 232
252351 480
252368 ..... 244, 252
252399 ..... 242, 250
252414 ..... 60, 62, 66, 330
252423 68
252517 10
252537 232
252541 236
252542 ..... 278, 476
252554 330
252564 344
252578 230
252638 296
252639 298
252640 312
252642 312
252650 364
252655 ..... 380, 428
252662 336
252687 ..... 84, 94
252691 296
252692 324
252693 400
252694 ..... 378, 426
252701 ..... 268, 296
252703 ..... 282, 288, 360, 392, 432, 440, 444, 448, 456, 468
252752 56
252794 ..... 214, 224
252795 ..... 214, 224
252870 18
252942 ..... 80, 126
252993 374
252996 ..... 146, 352
253092 112
253160 70
253164 6
253290 116
253297 6
253298 6
253299 6
253305 126
253412 118
253446 ..... 212, 222
253477 ..... 240, 246, 252
253499 2
253500 182
253503 88
253514 94
253515 94
253552 26
253570 ..... 238, 242, 248
253582 ..... 238, 242, 248
253601 6
253602 6
253624 6
253627 6
253668 ..... 238, 242, 248
253678 248
253680 248
253681 248
253696 248
253702 ..... 238, 250
253703 ..... 244, 250
253704 ..... 238, 250
253705 ..... 244, 250

253706 242
253708 ..... 238, 248
253709 248
253722 ..... 214, 222
253728 146
253815 ..... 126, 130
253839 88
254089 464
254095 464
254096 464
254175 182
254248 214
255004 6
255014 148
255019 6
255021 148
255041 6
255115 148
255116 148
255117 148
255131 148
255133 148
255259 148
255260 148
255282 122
255316 148
255317 148
255318 148
255328 136
255383 70
255442 2
255460 ..... 244, 252
255461 ..... 242, 250
255462 ..... 242, 250
255465 ..... 256, 258
255471 ..... 242, 250
255476 258
255477 258
255497 256
255509 250
255510 250
255534 258
255535 258
255536 258
255537 258
255538 258
255539 258
255540 258
255541 258
255542 258
255543 258
255544 258
255545 258
255546 258
255547 258
255574 256
255577 256
255580 256
255583 256
255678 6
255679 6
255712 86
255716 86
255735 86
255738 86
255746 86
255749 86
255788 122
255791 180
255829 ..... 212, 222
255881 ..... 212, 222
255883 ..... 212, 218, 222, 226
255905 86
255908 86
255927 160
255928 160
255929 160
255930 160
255947 256
258107 420
258150 2
258253 182
258262 182
273078 110
273258 ..... 100, 110
273259 ..... 100, 110
273265 90
273304 ..... 104, 108, 114
273347 ..... 84, 90
273524 ..... 84, 90
273536 ..... 84, 90
274414 182
276029 300
276030 300
276033 322
276034 322
276043 346
276044 346
276057 346
276062 276
276117 276
276118 294
276140 292
276141 292
276149 302
276180 294
276183 294
276201 472
276206 292
276258 292

276259 352
276265 286
276281 346
276284 ..... 366, 368, 378, 382, 400, 410, 414, 426
276285 ..... 368, 410
276289 ..... 356, 442
276298 346
276326 352
276352 ..... 308, 436
276353 ..... 302, 436
276381 346
276560 322
276566 320
276567 330
276630 402
276631 480
276671 480
276679 302
276680 304
276759 390
276770 476
276806 402
276811 302
276812 302
276839 288
276859 ..... 308, 436
276863 346
276871 472
276899 484
276900 484
279001 ..... 242, 250
279011 ..... 364, 368, 414, 448
279012 ..... 364, 368, 414, 448
279013 ..... 364, 368, 414
279014 414
279017 ..... 244, 250
279034 ..... 364, 368, 414, 448
279035 ..... 364, 368, 414, 448
279065 186
279081 304
279085 146
279144 232
279156 230
279157 230
279158 230
279159 230
279228 ..... 398, 416
279261 214
279284 80
279285 80
279286 80
279310 36
279312 36
279314 36
279316 36
279398 ..... 40, 48
279399 ..... 40, 48
279401 40
279402 40
279403 40
279404 40
279405 ..... 44, 46, 52, 54
279406 ..... 44, 46, 54
279408 44
279409 44
279410 44
279411 46
279412 ..... 48, 50
279417 48
279418 48
279419 48
279420 48
279421 48
279422 48
279423 50
279424 50
279428 ..... 52, 54
279430 52
279431 52
279432 52
279433 52
279434 54
279435 54
279436 54
279437 54
279468 34
279485 230
279493 374
279494 230
279498 230
279499 230
279528 144
279575 ..... 28, 160, 206
279636 162
279641 ..... 34, 44, 46, 52, 54
279642 ..... 34, 40, 48, 50
279689 304
279700 90
279718 414
279737 364
279746 ..... 440, 442, 446, 466
279797 16
279798 ..... 238, 242, 248
279832 16
279848 36
279850 36
279851 36
279876 162
279925 222
279926 226

279979 ..... 102, 106
279996 36
279997 36
279999 36
283002 ..... 212, 222
283215 402
283613 350
284635 144
284636 144
284666 156
284667 156
284668 152
284669 152
284670 154
284671 154
284672 150
284673 150
287031 468
287032 468
287193 338
287227 480
287272 322
287312 414
287344 398
287449 324
287450 324
287451 324
287456 398
287460 398
287461 398
287462 398
287465 398
287466 338
287467 338
287468 338
287469 338
287470 338
287471 338
287472 338
287473 338
287537 164
287587 266
287613 338
287677 266
287678 266
287701 342
287702 352
287705 352
287719 476
287749 480
287760 264
287768 270
287771 ..... 334, 338
287773 276
287774 276
287784 482
287797 480
287802 286
287814 314
287859 480
287860 414
287861 ..... 364, 368, 410, 414
287862 ..... 364, 368, 414
287863 ..... 364, 368, 414
287864 398
287865 398
287866 398
287870 398
287878 364
287879 ..... 364, 368
287883 266
287885 266
287887 ..... 280, 432, 468
287888 ..... 280, 432, 468
287889 ..... 280, 360, 392, 442, 468
287890 ..... 280, 360, 392, 442, 468
287894 482
287907 330
287908 330
287909 330
287910 330
287911 330
287912 328
287913 328
287914 304
287933 266
287939 270
287944 480
287945 480
287948 476
287949 476
291484 ..... 346, 464, 472
291485 ..... 346, 464, 472
293053 ..... 278, 476
293054 278
294006 ..... 214, 224
294007 ..... 214, 222
294009 ..... 214, 224
294036 192
294037 194
294051 ..... 408, 456
294057 16
294059 16
294060 16
294062 16
294063 144
294065 112
294068 122
294069 122
294080 132

294091 194
294094 192
294097 414
294098 364
294112 56
294121 ..... 126, 132
294221 214
294222 214
294223 214
294224 222
294225 222
294226 214
294263 ..... 214, 222
294350 460
294387 368
294392 182
294393 ..... 232, 242
294394 ..... 368, 448
294424 ..... 212, 222
294425 ..... 218, 226
294436 218
294437 218
294438 218
294460 26
294508 ..... 238, 244
294514 ..... 408, 456
294515 222
294516 212
294517 212
294518 226
294519 212
294598 ..... 166, 174
294599 ..... 166, 174
294601 ..... 166, 174
294631 ..... 102, 106, 112
294634 ..... 102, 106, 112
294636 158
294651 158
294652 158
294653 158
294654 158
294655 158
294656 158
294657 158
294658 158
294659 158
294660 158
294661 158
294669 158
294671 2
294672 2
294673 2
294674 10
294675 10
294677 ..... 218, 226
294681 2
294721 238
294722 242
294791 52
294792 52
294793 54
294794 54
294795 44
294796 44
294797 46
294807 186
294813 146
294814 ..... 214, 224
294815 186
294832 310
294833 310
294849 206
294858 74
294859 74
294890 308
294928 ..... 218, 226
294938 330
294947 34
294949 322
294985 ..... 238, 244
294995 244
295013 390
295047 352
295139 310
295140 310
295142 476
295143 476
295179 472
295211 270
295212 270
295213 270
295215 270
295216 270
295218 270
295219 270
295242 308
295261 276
295401 390
295542 276
295691 80
295710 404
295981 262
295998 ..... 308, 434
296554 218
296556 214
300536 458
300978 458
301104 404
301126 276
301127 276

301185 458
301193 458
301200 458
301202 458
301369 150
301441 292
301451 ..... 362, 446
301495 156
301496 152
301497 154
301513 342
301633 344
301663 304
301693 ..... 378, 386, 426, 430
301704 ..... 314, 460
301726 476
301763 460
301764 460
301765 460
301766 460
301805 300
301806 300
301807 300
301810 292
301865 472
301902 304
301912 294
301955 294
301992 294
301993 294
301994 294
301996 314
301997 318
302029 ..... 368, 448
302030 ..... 368, 448
302204 ..... 144, 352
304017 ..... 102, 106
304018 112
304019 116
304021 208
304031 80
304034 342
304035 342
304040 276
304083 148
304084 148
304090 14
304111 340
304114 148
304115 148
304116 148
304117 148
304118 148
304119 148
304120 148
304121 148
304122 148
304123 148
304140 148
304141 148
304142 148
304143 148
304144 148
304158 278
304159 278
304199 ..... 458, 466
304210 ..... 340, 458, 482
304211 ..... 340, 458, 482
304216 ..... 340, 482
304221 118
304222 122
304254 480
304257 78
304258 78
304263 74
304307 14
304314 122
304316 74
304317 74
304325 262
304370 482
304376 480
304377 480
304382 270
304385 136
304386 136
304387 136
304388 136
304454 266
304494 280
304514 290
304520 290
304521 292
304533 ..... 458, 466
304547 158
304548 158
304560 6
304561 6
304576 372
304611 260
304612 260
304614 260
304615 260
304616 260
304617 260
304618 260
304619 260
304620 260
304621 260
304622 260

304623 260
304624 260
304625 260
304658 262
304668 322
304669 .....394, 422
304674 346
304775 278
304779 278
304783 72
304785 .....366, 378, 382, 400, 414, 426
304786 278
304788 .....394, 422
304800 436
304865 144
304916 14
304917 14
304918 14
304919 14
304920 14
304926 270
304927 270
304931 292
304954 ..... 84, 90
304955 ..... 82, 90
304956 112
304980 .....394, 422
304985 172
304986 172
304987 172
304988 172
304989 172
304990 170
304991 170
304992 170
304993 170
308015 320
308056 294
308124 320
308133 292
308134 290
308187 294
308642 286
308850 290
308859 294
308871 280
311466 308
311482 82
311491 324
311615 ..... 84, 90
311617 ..... 84, 90
311620 110
311707 372
311727 308
311750 324
311859 ..... 10, 344
313871 140
313873 140
313875 140
314306 .....314, 446
314307 458
314627 458
314653 318
314656 316
314657 314
314658 318
314678 .....362, 446
314684 458
320031 76
320237 298
320284 .....398, 416
322113 458
322145 342
322198 318
322199 318
322202 316
322203 316
322205 316
322207 316
322208 316
322209 316
322210 316
322211 316
322212 318
322234 318
322257 318
322258 318
322259 318
322692 382
322695 382
322739 382
322742 382
322744 382
322748 388
322751 382
322752 382
322783 376
322862 376
326024 218
326025 212
326072 136
326075 60
326078 60
326086 214
326093 126
326096 126
326097 122
326100 126
326152 158
326153 158

326165 70
326166 70
326180 218
326181 122
326192 122
326207 82
326208 82
328372 376
328381 376
328500 294
335008 448
335059 ..... 368, 448
335144 342
335178 266
335242 ..... 280, 286, 290
335244 280
335245 280
335270 376
335286 264
335326 36
335341 398
335342 416
337124 290
337143 ..... 280, 286, 392, 432, 440, 446, 456
337152 ..... 280, 286, 392, 432, 440, 446, 456
337163 410
337168 418
337173 410
337174 410
337175 410
337177 410
337178 410
337206 286

B

B4831 168
B4963 140
B5084 178
B5085 178
B5224 190
B5605 180
B5609 176
B5615 140
B5657 86
B5674 86
B5825 210
B5826 210
B5938 86
B6042 484
B6043 484
B6044 484
B6045 484
B6046 484
B6057 478
B6137 248
B6138 248
B6145 186
B6158 180
B6179 204
B6182 374
B6186 394
B6191 436
B6192 436
B6193 434
B6194 434
B6195 438
B6211 472
B6212 164
B6213 484
B6247 258
B6248 258
B6249 258
B6250 258
B6265 256
B6344 86
B6345 86
B6347 86
B6376 162
B6400 468
B6410 ..... 238, 242
B6411 160
B6421 390
B6449 190
B6450 276
B6458 274
B6462 212
B6463 212
B6464 212
B6465 222
B6479 422
B6568 458
B6583 140
B6585 212
B6586 212
B6587 212
B6588 222
B6590 166
B6591 174
B6595 314
B6596 314
B6600 290
B6606 182
B6607 182
B6608 238
B6609 242
B6634 208
B6650 408
B6651 408
B6668 362

B6675..... 356
B6676..... 354
B6677..... 26, 30, 206
B6678..... 26, 30, 206
B6679..... 26, 30, 206
B6680..... 26, 30, 206
B6701..... 480
B6702..... 480
B6703..... 480
B6849..... 376
B6872..... 212
B6873..... 212
B6879..... 406
B6881..... 440
B6882..... 446
B6884..... 432
B6885..... 432
B6886..... 392
B6887..... 456
B6890..... 122
B6957..... 456
B6958..... 442

C

C1986..... 200

MacDon

MacDon Industries Ltd.
680 Moray Street
Winnipeg, Manitoba
Canada R3J 3S3
t. (204) 885-5590 f. (204) 832-7749

MacDon, Inc.
10708 N. Pomona Avenue
Kansas City, Missouri
United States 64153-1924
t. (816) 891-7313 f. (816) 891-7323

MacDon Australia Pty. Ltd.
A.C.N. 079 393 721
P.O. Box 103 Somerton, Victoria, Australia
Australia 3061
t.+61 3 8301 1911 f.+61 3 8301 1912

MacDon Brasil Agribusiness Ltda.
Rua Grã Nicco, 113, sala 404, B. 04
Mossunguê, Curitiba, Parana
CEP 81200-200 Brasil
t. +55 (41) 2101-1713 f. +55 (41) 2101-1699

LLC MacDon Russia Ltd.
123317 Moscow, Russia
10 Presnenskaya nab, Block C
Floor 5, Office No. 534, Regus Business Centre
t. +7 495 775 6971 f. +7 495 967 7600

MacDon Europe GmbH
Hagenauer Strasse 59
65203 Wiesbaden
Germany

KLIENCI
MacDon.com

DEALERZY
Portal.MacDon.com

Znaki towarowe produktów należą do ich producentów i/lub dystrybutorów.

Wydrukowano w Kanadzie