# Řada FD1 a FM100
# Adaptér a naklápěcí modul FlexDraper®
# pro sklízecí mlátičky

## Návod k obsluze

215413 Revize B

Tento manuál je překlad z původní anglické verze a výrobce nezodpovídá za případné nesrovnalosti,ke kterým může dojít při překladu.

***OBSAHUJE TECHNOLOGII MACDON FLEX-FLOAT TECHNOLOGY™***

***Specialisté na sklizeň.***

Adaptér FlexDraper® řady FD1 pro sklízecí mlátičky a naklápěcí modul FM100

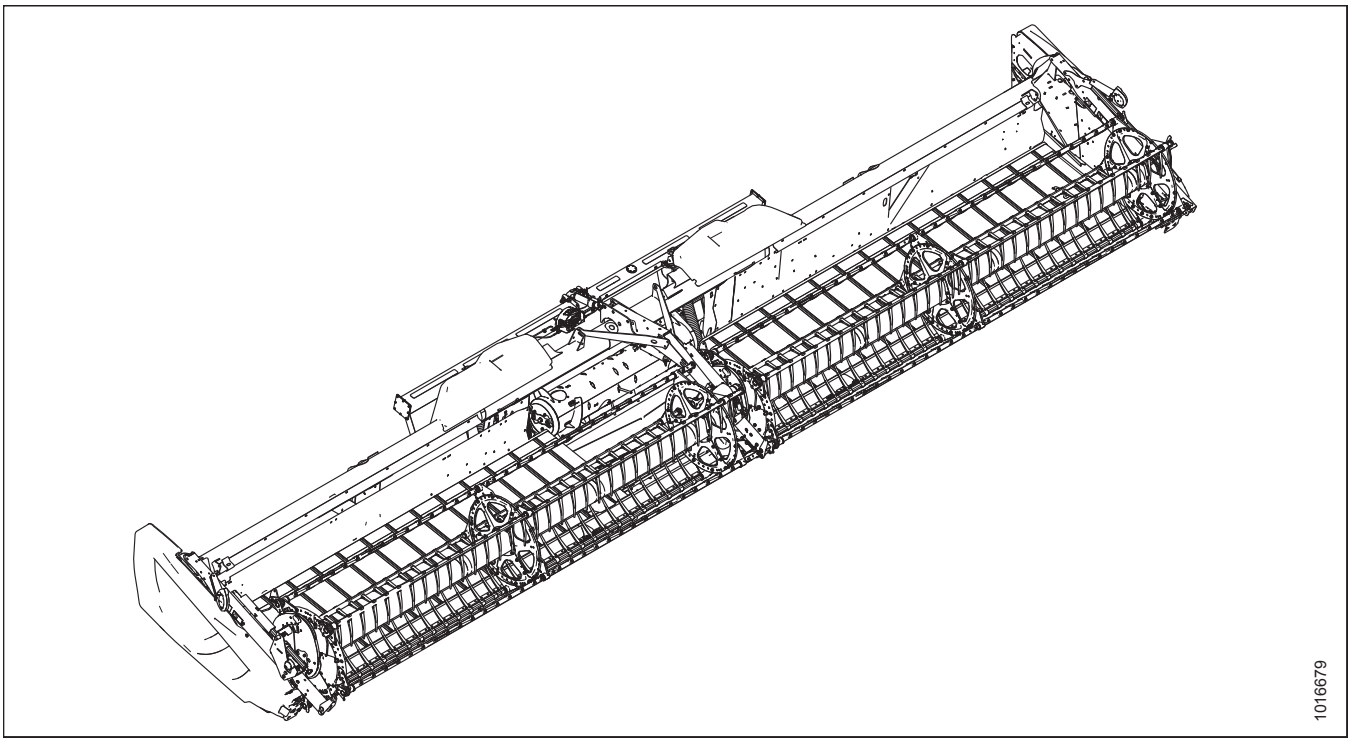


Publikováno: Únor 2021

© 2021 MacDon Industries, Ltd.

Informace uvedené v této publikaci jsou založeny na informacích dostupných a platných v době tisku. Společnost MacDon Industries, Ltd. neposkytuje žádné prohlášení ani záruky jakéhokoliv druhu, ať vyjádřené nebo předpokládané, s ohledem na informace uvedené v této publikaci. Společnost MacDon Industries, Ltd. si vyhrazuje právo provádět změny bez předchozího upozornění.

# Prohlášení o shodě

## EC Declaration of Conformity

[1] MacDon

MacDon Industries Ltd.
680 Moray Street,
Winnipeg, Manitoba, Canada
R3J 3S3

[2] Combine Header

[3] MacDon FD1 Series

[4] As per Shipping Document

[5] May 6, 2020

[6] _____
Christoph Martens
Product Integrity

EN

We, [1]

Declare, that the product:

Machine Type: [2]

Name & Model: [3]

Serial Number(s): [4]

fulfils all the relevant provisions of the Directive 2006/42/EC.

Harmonized standards used, as referred to in Article 7(2):

EN ISO 4254-1:2013
EN ISO 4254-7:2009

Place and date of declaration: [5]

Identity and signature of the person empowered to draw up the declaration: [6]

Name and address of the person authorized to compile the technical file:

Benedikt von Riedesel
General Manager, MacDon Europe GmbH
Hagenauer Straße 59
65203 Wiesbaden (Germany)
bvonriedesel@macdon.com

BG

Ние, [1]

декларираме, че следният продукт:

Тип машина: [2]

Наименование и модел: [3]

Сериен номер(а) [4]

отговаря на всички приложими разпоредби на директива 2006/42/ЕО.

Използвани са следните хармонизирани стандарти според чл. 7(2):

EN ISO 4254-1:2013
EN ISO 4254-7:2009

Място и дата на декларацията: [5]

Име и подпис на лицето, упълномощено да изготви декларацията: [6]

Име и адрес на лицето, упълномощено да състави техническия файл:

Бенедикт фон Рийдезел
Управител, MacDon Europe GmbH
Hagenauer Straße 59
65203 Wiesbaden (Германия)
bvonriedesel@macdon.com

CZ

My, [1]

Prohlašujeme, že produkt:

Typ zařízení: [2]

Název a model: [3]

Sériové(á) číslo)a): [4]

splňuje všechna relevantní ustanovení směrnice 2006/42/EC.

Byly použity harmonizované standardy, jak je uvedeno v článku 7(2):

EN ISO 4254-1:2013
EN ISO 4254-7:2009

Místo a datum prohlášení: [5]

Identita a podpis osoby oprávněné k vydání prohlášení: [6]

Jméno a adresa osoby oprávněné k vyplnění technického souboru:

Benedikt von Riedesel
generální ředitel, MacDon Europe GmbH
Hagenauer Straße 59
65203 Wiesbaden (Německo)
bvonriedesel@macdon.com

DA

Vi, [1]

erklærer, at prduktet:

Maskintype [2]

Navn og model: [3]

Serienummer (-numre): [4]

Opfylder alle bestemmelser i direktiv 2006/42/EF.

Anvendte harmoniserede standarder, som henvist til i paragraf 7(2):

EN ISO 4254-1:2013
EN ISO 4254-7:2009

Sted og dato for erklæringen: [5]

Identitet på og underskrift fra den person, som er bemyndiget til at udarbejde erklæringen: [6]

Navn og adresse på den person, som er bemyndiget til at udarbejde den tekniske fil:

Benedikt von Riedesel
Direktør, MacDon Europe GmbH
Hagenauer Straße 59
D-65203 Wiesbaden (Tyskland)
bvonriedesel@macdon.com

DE

Wir, [1]

Erklären hiermit, dass das Produkt:

Maschinentyp: [2]

Name & Modell: [3]

Seriennummer (n): [4]

alle relevanten Vorschriften der Richtlinie 2006/42/EG erfüllt.

Harmonisierte Standards wurden, wie in folgenden Artikeln angegeben, verwendet 7(2):

EN ISO 4254-1:2013
EN ISO 4254-7:2009

Ort und Datum der Erklärung: [5]

Name und Unterschrift der Person, die dazu befugt ist, die Erklärung auszustellen: [6]

Name und Anschrift der Person, die dazu berechtigt ist, die technischen Unterlagen zu erstellen:

Benedikt von Riedesel
General Manager, MacDon Europe GmbH
Hagenauer Straße 59
65203 Wiesbaden
bvonriedesel@macdon.com

ES

Nosotros [1]

declaramos que el producto:

Tipo de máquina: [2]

Nombre y modelo: [3]

Números de serie: [4]

cumple con todas las disposiciones pertinentes de la directriz 2006/42/EC.

Se utilizaron normas armonizadas, según lo dispuesto en el artículo 7(2):

EN ISO 4254-1:2013
EN ISO 4254-7:2009

Lugar y fecha de la declaración: [5]

Identidad y firma de la persona facultada para draw redactar la declaración: [6]

Nombre y dirección de la persona autorizada para elaborar el expediente técnico:

Benedikt von Riedesel
Gerente general - MacDon Europe GmbH
Hagenauer Straße 59
65203 Wiesbaden (Alemania)
bvonriedesel@macdon.com

ET

Meie, [1]

deklareerime, et toode

Seadme tüüp: [2]

Nimi ja mudel: [3]

Seerianumbrid: [4]

vastab kõigile direktiivi 2006/42/EÜ asjakohastele sätetele.

Kasutatud on järgnevaid harmoniseeritud standardeid, millele on viidatud ka punktis 7(2):

EN ISO 4254-1:2013
EN ISO 4254-7:2009

Deklaratsiooni koht ja kuupäev: [5]

Deklaratsiooni koostamiseks volitatud isiku nimi ja allkiri: [6]

Tehnilise dokumendi koostamiseks volitatud isiku nimi ja aadress:

Benedikt von Riedesel
Peadirektor, MacDon Europe GmbH
Hagenauer Straße 59
65203 Wiesbaden (Saksamaa)
bvonriedesel@macdon.com

FR

Nous soussignés, [1]

Déclarons que le produit :

Type de machine : [2]

Nom et modèle : [3]

Numéro(s) de série : [4]

Est conforme à toutes les dispositions pertinentes de la directive 2006/42/EC.

Utilisation des normes harmonisées, comme indiqué dans l'Article 7(2):

EN ISO 4254-1:2013
EN ISO 4254-7:2009

Lieu et date de la déclaration : [5]

Identité et signature de la personne ayant reçu le pouvoir de rédiger cette déclaration : [6]

Nom et adresse de la personne autorisée à constituer le dossier technique :

Benedikt von Riedesel
Directeur général, MacDon Europe GmbH
Hagenauer Straße 59
65203 Wiesbaden (Allemagne)
bvonriedesel@macdon.com

1034790

The Harvesting Specialists MacDon

# EC Declaration of Conformity

IT

Noi, [1]

Dichiariamo che il prodotto:

Tipo di macchina: [2]

Nome e modello: [3]

Numero(i) di serie: [4]

soddisfa tutte le disposizioni rilevanti della direttiva 2006/42/CE.

Utilizzo degli standard armonizzati, come indicato nell'Articolo 7(2):

EN ISO 4254-1:2013

EN ISO 4254-7:2009

Luogo e data della dichiarazione: [5]

Nome e firma della persona autorizzata a redigere la dichiarazione: [6]

Nome e persona autorizzata a compilare il file tecnico:

Benedikt von Riedesel
General Manager, MacDon Europe GmbH
Hagenauer Straße 59
65203 Wiesbaden (Germania)
bvonriedesel@macdon.com

HU

Mi, [1]

Ezennel kijelentjük, hogy a következő termék:

Gép típusa: [2]

Név és modell: [3]

Szériaszám(ok): [4]

teljesíti a következő irányelv összes vonatkozó előírásait: 2006/42/EK.

Az alábbi harmonizált szabványok kerültek alkalmazásra a 7(2) cikkely szerint:

EN ISO 4254-1:2013

EN ISO 4254-7:2009

A nyilatkozattétel ideje és helye: [5]

Azon személy kiléte és aláírása, aki jogosult a nyilatkozat elkészítésére: [6]

Azon személy neve és aláírása, aki felhatalmazott a műszaki dokumentáció összeállítására:

Benedikt von Riedesel
Vezérigazgató, MacDon Europe GmbH
Hagenauer Straße 59
65203 Wiesbaden (Németország)
bvonriedesel@macdon.com

LT

Mes, [1]

Pareiškiame, kad šis produktas:

Mašinos tipas: [2]

Pavadinimas ir modelis: [3]

Serijos numeris (-iai): [4]

atitinka taikomus reikalavimus pagal Direktyvą 2006/42/EB.

Naudojami harmonizuoti standartai, kai nurodoma straipsnyje 7(2):

EN ISO 4254-1:2013

EN ISO 4254-7:2009

Deklaracijos vieta ir data: [5]

Asmens tapatybės duomenys ir parašas asmens, įgalioto sudaryti šią deklaraciją: [6]

Vardas ir pavardė asmens, kuris įgaliotas sudaryti šį techninį failą:

Benedikt von Riedesel
Generalinis direktorius, MacDon Europe GmbH
Hagenauer Straße 59
65203 Wiesbaden (Vokietija)
bvonriedesel@macdon.com

LV

Mēs, [1]

Deklarējam, ka produkts:

Mašīnas tips: [2]

Nosaukums un modelis: [3]

Sērijas numurs(-i): [4]

Atbilst visām būtiskajām Direktīvas 2006/42/EK prasībām.

Piemēroti šādi saskaņotie standarti , kā minēts 7. panta 2. punktā:

EN ISO 4254-1:2013

EN ISO 4254-7:2009

Deklarācijas parakstīšanas vieta un datums: [5]

Tās personas vārds, uzvārds un paraksts, kas ir pilnvarota sagatavot šo deklarāciju: [6]

Tās personas vārds, uzvārds un adrese, kas ir pilnvarota sastādīt tehnisko dokumentāciju:

Benedikts fon Rīdīzels
Ģenerāldirektors, MacDon Europe GmbH
Hagenauer Straße 59
65203 Wiesbaden (Vācija)
bvonriedesel@macdon.com

NL

Wij, [1]

Verklaren dat het product:

Machinetype: [2]

Naam en model: [3]

Serienummer(s): [4]

voldoet aan alle relevante bepalingen van de Richtlijn 2006/42/EC.

Geharmoniseerde normen toegepast, zoals vermeld in Artikel 7(2):

EN ISO 4254-1:2013

EN ISO 4254-7:2009

Plaats en datum van verklaring: [5]

Naam en handtekening van de bevoegde persoon om de verklaring op te stellen: [6]

Naam en adres van de geautoriseerde persoon om het technisch dossier samen te stellen:

Benedikt von Riedesel
Algemeen directeur, MacDon Europe GmbH
Hagenauer Straße 59
65203 Wiesbaden (Duitsland)
bvonriedesel@macdon.com

PO

My niżej podpisani, [1]

Oświadczamy, że produkt:

Typ urządzenia: [2]

Nazwa i model: [3]

Numer seryjny/numery seryjne: [4]

spełnia wszystkie odpowiednie przepisy dyrektywy 2006/42/WE.

Zastosowaliśmy następujące (zharmonizowane) normy zgodnie z artykułem 7(2):

EN ISO 4254-1:2013

EN ISO 4254-7:2009

Data i miejsce oświadczenia: [5]

Imię i nazwisko oraz podpis osoby upoważnionej do przygotowania deklaracji: [6]

Imię i nazwisko oraz adres osoby upoważnionej do przygotowania dokumentacji technicznej:

Benedikt von Riedesel
Dyrektor generalny, MacDon Europe GmbH
Hagenauer Straße 59
65203 Wiesbaden (Niemcy)
bvonriedesel@macdon.com

PT

Nós, [1]

Declaramos, que o produto:

Tipo de máquina: [2]

Nome e Modelo: [3]

Número(s) de Série: [4]

cumpre todas as disposições relevantes da Directiva 2006/42/CE.

Normas harmonizadas aplicadas, conforme referido no Artigo 7(2):

EN ISO 4254-1:2013

EN ISO 4254-7:2009

Local e data da declaração: [5]

Identidade e assinatura da pessoa autorizada a elaborar a declaração: [6]

Nome e endereço da pessoa autorizada a compilar o ficheiro técnico:

Benedikt von Riedesel
Gerente Geral, MacDon Europa Ltda.
Hagenauer Straße 59
65203 Wiesbaden (Alemanha)
bvonriedesel@macdon.com

RO

Noi, [1]

Declarăm, că următorul produs:

Tipul mașinii: [2]

Denumirea și modelul: [3]

Număr (numere) serie: [4]

corespunde tuturor dispozițiilor esențiale ale directivei 2006/42/EC.

Au fost aplicate următoarele standarde armonizate conform articolului 7(2):

EN ISO 4254-1:2013

EN ISO 4254-7:2009

Data și locul declarației: [5]

Identitatea și semnătura persoanei împuternicite pentru întocmirea declarației: [6]

Numele și semnătura persoanei autorizate pentru întocmirea cărții tehnice:

Benedikt von Riedesel
Manager General, MacDon Europe GmbH
Hagenauer Straße 59
65203 Wiesbaden (Germania)
bvonriedesel@macdon.com

SR

Mi, [1]

Izjavljujemo da proizvod

Tip mašine: [2]

Naziv i model: [3]

Serijski broj(evi): [4]

Ispunjava sve relevantne odredbe direktive 2006/42/EC.

Korišæeni su usklađeni standardi kao što je navedeno u èlanu 7(2):

EN ISO 4254-1:2013

EN ISO 4254-7:2009

Datum i mesto izdavanja deklaracije: [5]

Identitet i potpis lica ovlašæenog za sastavljanje deklaracije: [6]

Ime i adresa osobe ovlašæene za sastavljanje tehniène datoteke:

Benedikt von Riedesel
Generalni direktor, MacDon Europe GmbH
Hagenauer Straße 59
65203 Wiesbaden (Nemačka)
bvonriedesel@macdon.com

SV

Vi, [1]

Intygar att produkten:

Maskintyp: [2]

Namn och modell: [3]

Serienummer: [4]

uppfyller alla relevanta villkor i direktivet 2006/42/EG.

Harmonierade standarder används, såsom anges i artikel 7(2):

EN ISO 4254-1:2013

EN ISO 4254-7:2009

Plats och datum för intyget: [5]

Identitet och signatur för person med befogenhet att upprätta intyget: [6]

Namn och adress för person behörig att upprätta den tekniska dokumentationen:

Benedikt von Riedesel
Administrativ chef, MacDon Europe GmbH
Hagenauer Straße 59
65203 Wiesbaden (Tyskland)
bvonriedesel@macdon.com

SL

Mi, [1]

izjavljamo, da izdelek:

Vrsta stroja: [2]

Ime in model: [3]

Serijska/-e številka/-e: [4]

ustreza vsem zadevnim določbam Direktive 2006/42/ES.

Uporabljeni usklajeni standardi, kot je navedeno v členu 7(2):

EN ISO 4254-1:2013

EN ISO 4254-7:2009

Kraj in datum izjave: [5]

Istovetnost in podpis osebe, opolnomočene za pripravo izjave: [6]

Ime in naslov osebe, pooblaščene za pripravo tehnične datoteke:

Benedikt von Riedesel
Generalni direktor, MacDon Europe GmbH
Hagenauer Straße 59
65203 Wiesbaden (Nemčija)
bvonriedesel@macdon.com

SK

My, [1]

týmto prehlasujeme, že tento výrobok:

Typ zariadenia: [2]

Názov a model: [3]

Výrobné číslo: [4]

spĺňa príslušné ustanovenia a základné požiadavky smernice č. 2006/42/ES.

Použité harmonizované normy, ktoré sa uvádzajú v Článku č. 7(2):

EN ISO 4254-1:2013

EN ISO 4254-7:2009

Miesto a dátum prehlásenia: [5]

Meno a podpis osoby oprávnenej vypracovať toto prehlásenie: [6]

Meno a adresa osoby oprávnenej zostaviť technický súbor:

Benedikt von Riedesel
Generálny riaditeľ MacDon Europe GmbH
Hagenauer Straße 59
65203 Wiesbaden (Nemecko)
bvonriedesel@macdon.com

# EC Declaration of Conformity

[1] MacDon

**MacDon Industries Ltd.**
**680 Moray Street,**
**Winnipeg, Manitoba, Canada**
**R3J 3S3**

[2] Float Module

[3] MacDon FM100

[4] As per Shipping Document

[5] May 6, 2020

[6] _____
Christoph Martens
Product Integrity

EN

We, [1]

Declare, that the product:

Machine Type: [2]

Name & Model: [3]

Serial Number(s): [4]

fulfils all the relevant provisions of the Directive 2006/42/EC.

Harmonized standards used, as referred to in Article 7(2):

EN ISO 4254-1:2013
EN ISO 4254-7:2009

Place and date of declaration: [5]

Identity and signature of the person empowered to draw up the declaration: [6]

Name and address of the person authorized to compile the technical file:

Benedikt von Riedesel
General Manager, MacDon Europe GmbH
Hagenauer Straße 59
65203 Wiesbaden (Germany)
bvonriedesel@macdon.com

BG

Ние, [1]

декларираме, че следният продукт:

Тип машина: [2]

Наименование и модел: [3]

Сериен номер(а) [4]

отговаря на всички приложими разпоредби на директива 2006/42/ЕО.

Използвани са следните хармонизирани стандарти според чл. 7(2):

EN ISO 4254-1:2013
EN ISO 4254-7:2009

Място и дата на декларацията: [5]

Име и подпис на лицето, упълномощено да изготви декларацията: [6]

Име и адрес на лицето, упълномощено да състави техническия файл:

Бенедикт фон Рийдезел
Управител, MacDon Europe GmbH
Hagenauer Straße 59
65203 Wiesbaden (Германия)
bvonriedesel@macdon.com

CZ

My, [1]

Prohlašujeme, že produkt:

Typ zařízení: [2]

Název a model: [3]

Sériové(á) číslo)a): [4]

splňuje všechna relevantní ustanovení směrnice 2006/42/EC.

Byly použity harmonizované standardy, jak je uvedeno v článku 7(2):

EN ISO 4254-1:2013
EN ISO 4254-7:2009

Místo a datum prohlášení: [5]

Identita a podpis osoby oprávněné k vydání prohlášení: [6]

Jméno a adresa osoby oprávněné k vyplnění technického souboru:

Benedikt von Riedesel
generální ředitel, MacDon Europe GmbH
Hagenauer Straße 59
65203 Wiesbaden (Německo)
bvonriedesel@macdon.com

DA

Vi, [1]

erklærer, at prduktet:

Maskintype [2]

Navn og model: [3]

Serienummer (-numre): [4]

Opfylder alle bestemmelser i direktiv 2006/42/EF.

Anvendte harmoniserede standarder, som henvist til i paragraf 7(2):

EN ISO 4254-1:2013
EN ISO 4254-7:2009

Sted og dato for erklæringen: [5]

Identitet på og underskrift fra den person, som er bemyndiget til at udarbejde erklæringen: [6]

Navn og adresse på den person, som er bemyndiget til at udarbejde den tekniske fil:

Benedikt von Riedesel
Direktør, MacDon Europe GmbH
Hagenauer Straße 59
D-65203 Wiesbaden (Tyskland)
bvonriedesel@macdon.com

DE

Wir, [1]

Erklären hiermit, dass das Produkt:

Maschinentyp: [2]

Name & Modell: [3]

Seriennummer (n): [4]

alle relevanten Vorschriften der Richtlinie 2006/42/EG erfüllt.

Harmonisierte Standards wurden, wie in folgenden Artikeln angegeben, verwendet 7(2):

EN ISO 4254-1:2013
EN ISO 4254-7:2009

Ort und Datum der Erklärung: [5]

Name und Unterschrift der Person, die dazu befugt ist, die Erklärung auszustellen: [6]

Name und Anschrift der Person, die dazu berechtigt ist, die technischen Unterlagen zu erstellen:

Benedikt von Riedesel
General Manager, MacDon Europe GmbH
Hagenauer Straße 59
65203 Wiesbaden
bvonriedesel@macdon.com

ES

Nosotros [1]

declaramos que el producto:

Tipo de máquina: [2]

Nombre y modelo: [3]

Números de serie: [4]

cumple con todas las disposiciones pertinentes de la directriz 2006/42/EC.

Se utilizaron normas armonizadas, según lo dispuesto en el artículo 7(2):

EN ISO 4254-1:2013
EN ISO 4254-7:2009

Lugar y fecha de la declaración: [5]

Identidad y firma de la persona facultada para draw redactar la declaración: [6]

Nombre y dirección de la persona autorizada para elaborar el expediente técnico:

Benedikt von Riedesel
Gerente general - MacDon Europe GmbH
Hagenauer Straße 59
65203 Wiesbaden (Alemania)
bvonriedesel@macdon.com

ET

Meie, [1]

deklareerime, et toode

Seadme tüüp: [2]

Nimi ja mudel: [3]

Seerianumbrid: [4]

vastab kõigile direktiivi 2006/42/EÜ asjakohastele sätetele.

Kasutatud on järgnevaid harmoniseeritud standardeid, millele on viidatud ka punktis 7(2):

EN ISO 4254-1:2013
EN ISO 4254-7:2009

Deklaratsiooni koht ja kuupäev: [5]

Deklaratsiooni koostamiseks volitatud isiku nimi ja allkiri: [6]

Tehnilise dokumendi koostamiseks volitatud isiku nimi ja aadress:

Benedikt von Riedesel
Peadirektor, MacDon Europe GmbH
Hagenauer Straße 59
65203 Wiesbaden (Saksamaa)
bvonriedesel@macdon.com

FR

Nous soussignés, [1]

Déclarons que le produit :

Type de machine : [2]

Nom et modèle : [3]

Numéro(s) de série : [4]

Est conforme à toutes les dispositions pertinentes de la directive 2006/42/EC.

Utilisation des normes harmonisées, comme indiqué dans l'Article 7(2):

EN ISO 4254-1:2013
EN ISO 4254-7:2009

Lieu et date de la déclaration : [5]

Identité et signature de la personne ayant reçu le pouvoir de rédiger cette déclaration : [6]

Nom et adresse de la personne autorisée à constituer le dossier technique :

Benedikt von Riedesel
Directeur général, MacDon Europe GmbH
Hagenauer Straße 59
65203 Wiesbaden (Allemagne)
bvonriedesel@macdon.com

1033781

The Harvesting Specialists MacDon

# EC Declaration of Conformity

IT

Noi, [1]

Dichiariamo che il prodotto:

Tipo di macchina: [2]

Nome e modello: [3]

Numero(i) di serie: [4]

soddisfa tutte le disposizioni rilevanti della direttiva 2006/42/CE.

Utilizzo degli standard armonizzati, come indicato nell'Articolo 7(2):

EN ISO 4254-1:2013

EN ISO 4254-7:2009

Luogo e data della dichiarazione: [5]

Nome e firma della persona autorizzata a redigere la dichiarazione: [6]

Nome e persona autorizzata a compilare il file tecnico:

Benedikt von Riedesel
General Manager, MacDon Europe GmbH
Hagenauer Straße 59
65203 Wiesbaden (Germania)
bvonriedesel@macdon.com

HU

Mi, [1]

Ezennel kijelentjük, hogy a következő termék:

Gép típusa: [2]

Név és modell: [3]

Szériaszám(ok): [4]

teljesíti a következő irányelv összes vonatkozó előírásait: 2006/42/EK.

Az alábbi harmonizált szabványok kerültek alkalmazásra a 7(2) cikkely szerint:

EN ISO 4254-1:2013

EN ISO 4254-7:2009

A nyilatkozattétel ideje és helye: [5]

Azon személy kiléte és aláírása, aki jogosult a nyilatkozat elkészítésére: [6]

Azon személy neve és aláírása, aki felhatalmazott a műszaki dokumentáció összeállítására:

Benedikt von Riedesel
Vezérigazgató, MacDon Europe GmbH
Hagenauer Straße 59
65203 Wiesbaden (Németország)
bvonriedesel@macdon.com

LT

Mes, [1]

Pareiškiame, kad šis produktas:

Mašinos tipas: [2]

Pavadinimas ir modelis: [3]

Serijos numeris (-iai): [4]

atitinka taikomus reikalavimus pagal Direktyvą 2006/42/EB.

Naudojami harmonizuoti standartai, kai nurodoma straipsnyje 7(2):

EN ISO 4254-1:2013

EN ISO 4254-7:2009

Deklaracijos vieta ir data: [5]

Asmens tapatybės duomenys ir parašas asmens, įgalioto sudaryti šią deklaraciją: [6]

Vardas ir pavardė asmens, kuris įgaliotas sudaryti šį techninį failą:

Benedikt von Riedesel
Generalinis direktorius, MacDon Europe GmbH
Hagenauer Straße 59
65203 Wiesbaden (Vokietija)
bvonriedesel@macdon.com

LV

Mēs, [1]

Deklarējam, ka produkts:

Mašīnas tips: [2]

Nosaukums un modelis: [3]

Sērijas numurs(-i): [4]

Atbilst visām būtiskajām Direktīvas 2006/42/EK prasībām.

Piemēroti šādi saskaņotie standarti , kā minēts 7. panta 2. punktā:

EN ISO 4254-1:2013

EN ISO 4254-7:2009

Deklarācijas parakstīšanas vieta un datums: [5]

Tās personas vārds, uzvārds un paraksts, kas ir pilnvarota sagatavot šo deklarāciju: [6]

Tās personas vārds, uzvārds un adrese, kas ir pilnvarota sastādīt tehnisko dokumentāciju:

Benedikts fon Rīdīzels
Ģenerāldirektors, MacDon Europe GmbH
Hagenauer Straße 59
65203 Wiesbaden (Vācija)
bvonriedesel@macdon.com

NL

Wij, [1]

Verklaren dat het product:

Machinetype: [2]

Naam en model: [3]

Serienummer(s): [4]

voldoet aan alle relevante bepalingen van de Richtlijn 2006/42/EC.

Geharmoniseerde normen toegepast, zoals vermeld in Artikel 7(2):

EN ISO 4254-1:2013

EN ISO 4254-7:2009

Plaats en datum van verklaring: [5]

Naam en handtekening van de bevoegde persoon om de verklaring op te stellen: [6]

Naam en adres van de geautoriseerde persoon om het technisch dossier samen te stellen:

Benedikt von Riedesel
Algemeen directeur, MacDon Europe GmbH
Hagenauer Straße 59
65203 Wiesbaden (Duitsland)
bvonriedesel@macdon.com

PO

My niżej podpisani, [1]

Oświadczamy, że produkt:

Typ urządzenia: [2]

Nazwa i model: [3]

Numer seryjny/numery seryjne: [4]

spełnia wszystkie odpowiednie przepisy dyrektywy 2006/42/WE.

Zastosowaliśmy następujące (zharmonizowane) normy zgodnie z artykułem 7(2):

EN ISO 4254-1:2013

EN ISO 4254-7:2009

Data i miejsce oświadczenia: [5]

Imię i nazwisko oraz podpis osoby upoważnionej do przygotowania deklaracji: [6]

Imię i nazwisko oraz adres osoby upoważnionej do przygotowania dokumentacji technicznej:

Benedikt von Riedesel
Dyrektor generalny, MacDon Europe GmbH
Hagenauer Straße 59
65203 Wiesbaden (Niemcy)
bvonriedesel@macdon.com

PT

Nós, [1]

Declaramos, que o produto:

Tipo de máquina: [2]

Nome e Modelo: [3]

Número(s) de Série: [4]

cumpre todas as disposições relevantes da Directiva 2006/42/CE.

Normas harmonizadas aplicadas, conforme referido no Artigo 7(2):

EN ISO 4254-1:2013

EN ISO 4254-7:2009

Local e data da declaração: [5]

Identidade e assinatura da pessoa autorizada a elaborar a declaração: [6]

Nome e endereço da pessoa autorizada a compilar o ficheiro técnico:

Benedikt von Riedesel
Gerente Geral, MacDon Europa Ltda.
Hagenauer Straße 59
65203 Wiesbaden (Alemanha)
bvonriedesel@macdon.com

RO

Noi, [1]

Declarăm, că următorul produs:

Tipul mașinii: [2]

Denumirea și modelul: [3]

Număr (numere) serie: [4]

corespunde tuturor dispozițiilor esențiale ale directivei 2006/42/EC.

Au fost aplicate următoarele standarde armonizate conform articolului 7(2):

EN ISO 4254-1:2013

EN ISO 4254-7:2009

Data și locul declarației: [5]

Identitatea și semnătura persoanei împuternicite pentru întocmirea declarației: [6]

Numele și semnătura persoanei autorizate pentru întocmirea cărții tehnice:

Benedikt von Riedesel
Manager General, MacDon Europe GmbH
Hagenauer Straße 59
65203 Wiesbaden (Germania)
bvonriedesel@macdon.com

SR

Mi, [1]

Izjavljujemo da proizvod

Tip mašine: [2]

Naziv i model: [3]

Serijski broj(evi): [4]

Ispunjava sve relevantne odredbe direktive 2006/42/EC.

Korišæeni su usklađeni standardi kao što je navedeno u èlanu 7(2):

EN ISO 4254-1:2013

EN ISO 4254-7:2009

Datum i mesto izdavanja deklaracije: [5]

Identitet i potpis lica ovlašæenog za sastavljanje deklaracije: [6]

Ime i adresa osobe ovlašæene za sastavljanje tehniène datoteke:

Benedikt von Riedesel
Generalni direktor, MacDon Europe GmbH
Hagenauer Straße 59
65203 Wiesbaden (Nemačka)
bvonriedesel@macdon.com

SV

Vi, [1]

Intygar att produkten:

Maskintyp: [2]

Namn och modell: [3]

Serienummer: [4]

uppfyller alla relevanta villkor i direktivet 2006/42/EG.

Harmonierade standarder används, såsom anges i artikel 7(2):

EN ISO 4254-1:2013

EN ISO 4254-7:2009

Plats och datum för intyget: [5]

Identitet och signatur för person med befogenhet att upprätta intyget: [6]

Namn och adress för person behörig att upprätta den tekniska dokumentationen:

Benedikt von Riedesel
Administrativ chef, MacDon Europe GmbH
Hagenauer Straße 59
65203 Wiesbaden (Tyskland)
bvonriedesel@macdon.com

SL

Mi, [1]

izjavljamo, da izdelek:

Vrsta stroja: [2]

Ime in model: [3]

Serijska/-e številka/-e: [4]

ustreza vsem zadevnim določbam Direktive 2006/42/ES.

Uporabljeni usklajeni standardi, kot je navedeno v členu 7(2):

EN ISO 4254-1:2013

EN ISO 4254-7:2009

Kraj in datum izjave: [5]

Istovetnost in podpis osebe, opolnomočene za pripravo izjave: [6]

Ime in naslov osebe, pooblaščene za pripravo tehnične datoteke:

Benedikt von Riedesel
Generalni direktor, MacDon Europe GmbH
Hagenauer Straße 59
65203 Wiesbaden (Nemčija)
bvonriedesel@macdon.com

SK

My, [1]

týmto prehlasujeme, že tento výrobok:

Typ zariadenia: [2]

Názov a model: [3]

Výrobné číslo: [4]

spĺňa príslušné ustanovenia a základné požiadavky smernice č. 2006/42/ES.

Použité harmonizované normy, ktoré sa uvádzajú v Článku č. 7(2):

EN ISO 4254-1:2013

EN ISO 4254-7:2009

Miesto a dátum prehlásenia: [5]

Meno a podpis osoby oprávnenej vypracovať toto prehlásenie: [6]

Meno a adresa osoby oprávnenej zostaviť technický súbor:

Benedikt von Riedesel
Generálny riaditeľ MacDon Europe GmbH
Hagenauer Straße 59
65203 Wiesbaden (Nemecko)
bvonriedesel@macdon.com

# Úvod

Tento návod k obsluze obsahuje informace o adaptéru FlexDraper® řady FD1 a naklápěcím modulu FM100. Musí být používán společně s návodem k obsluze sklízecí mlátičky.

Adaptér FlexDraper® řady FD1 je zkonstruovaný speciálně pro práci za všech podmínek přímého sečení v úrovni pozemku nebo nad ní s pomocí trojdílného flexibilního rámu pro přesné kopírování pozemku. Naklápěcí modul FM100 se používá pro připojení adaptéru FlexDraper® řady FD1 k většině značek a modelů sklízecích mlátiček.

***Používání této příručky***

**Než začnete stroj používat, pozorně si přečtěte všechnu dodanou dokumentaci.**

Tuto příručku použijte jako první zdroj informací o stroji. Pokud se budete řídit poskytnutými pokyny, bude vám adaptér dobře sloužit dlouhé roky.

Obsah a rejstřík vás nasměrují ke konkrétním částem této příručky. Prostudujte si obsah, abyste se seznámili se způsobem uspořádání informací.

Při sestavování stroje nebo provádění nastavení si zjistěte doporučená nastavení stroje ve všech relevantních publikacích MacDon a dodržujte je. Pokud to neučiníte, může to omezit funkci a životnost stroje a vést k nebezpečné situaci.

***Záruka***

MacDon poskytuje záruku zákazníkům, kteří svoje zařízení provozují a udržují podle popisu v této příručce. Kopii dokumentu o záruční politice společnosti MacDon Industries Limited, která tuto záruku vysvětluje, by vám měl poskytnout váš prodejce. Škoda způsobená některou z následujících událostí zneplatní záruku:

- nehoda
- nesprávné použití
- zneužití
- nesprávná nebo zanedbaná údržba
- nenormální nebo neobvyklé používání stroje
- použití stroje, zařízení, součásti nebo dílu v rozporu s pokyny výrobce

***Konvence***

V tomto dokumentu se používají následující konvence:

- Pojmy vpravo a vlevo se vztahují ke stanovišti obsluhy. Předek adaptéru směřuje k plodině, zadní část adaptéru se připojuje k naklápěcímu modulu a sklízecí mlátičce.
- Není-li uvedeno jinak, používejte standardní hodnoty utahovacích momentů uvedené v kapitole *8.1 Specifikace utahovacích momentů, Str. 623*.

Mějte tuto příručku po ruce, abyste do ní mohli často nahlížet a mohli ji předat případnému novému pracovníkovi obsluhy nebo majiteli. Schránka na příručku (A) je umístěná v levém koncovém štítu adaptéru.

Budete-li potřebovat pomoc, informace nebo další kopie této příručky, zavolejte svému prodejci MacDon.

**POZNÁMKA:**

Udržujte své publikace MacDon v aktuálním stavu. Aktuální českou verzi si můžete stáhnout na našich webových stránkách (*www.macdon.com)* nebo na webu našich prodejců (*https://portal.macdon.com*) (web vyžaduje přihlášení).

Tato příručka je k dispozici také v české, francouzské, německé, polské, portugalské, ruské a ukrajinské verzi. Příručky lze objednat od společnosti MacDon, stáhnout z portálu prodejců MacDon (*https://portal.macdon.com*) (vyžaduje přihlášení) nebo z mezinárodního webu společnosti MacDon (*http://www.macdon.com/world*).

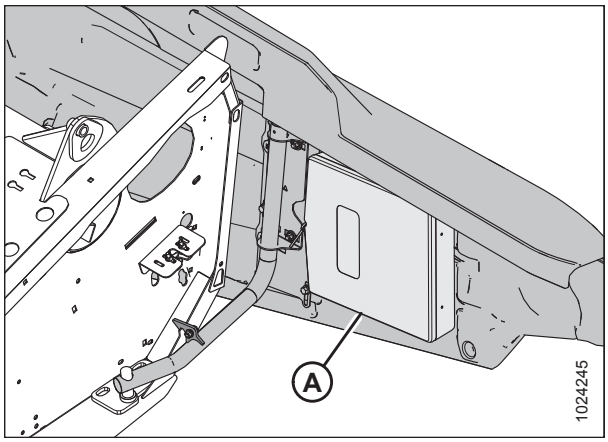


**Umístění schránky pro příručku**

## Souhrn změn

Tento seznam uvádí hlavní změny oproti předchozí verzi tohoto dokumentu.

| Oddíl | Shrnutí změny | Pouze pro interní účely |
|---|---|---|
| Různé | Byly doplněny úvodní věty na začátek témat. | Technické publikace |
| *Nastavení výšky vnitřního kola Contour Buddy, Str. 62* | Bylo přidáno téma. | Technické publikace |
| *Nastavení výšky vnějšího kola Contour Buddy, Str. 63* | Bylo doplněno téma | Technické publikace |
| *4.1 Konfigurace vkládacího šneku FM100, Str. 331* | Byla aktualizována témata v této části. | Technické publikace |
| *5.3.1 Plán/záznam údržby, Str. 417* | Bylo upraveno téma. | Technické zpracování |
| *Každých 10 hodin, Str. 422* | Bylo upraveno téma. | Technické zpracování |
| *Každých 50 hodin, Str. 425* | Bylo upraveno téma. | Technické zpracování |

## Model a sériové číslo

Na uvedených místech si poznamenejte číslo modelu, sériové číslo a rok modelu adaptéru, naklápěcího modulu mlátičky a volitelných přepravních / stabilizačních kol (dle výbavy).

**Adaptér FlexDraper řady FD1®**

Model adaptéru: _____

Sériové číslo: _____

Modelový rok: _____

Štítek se sériovým číslem adaptéru (A) je umístěný v horním rohu na levém koncovém plechu.

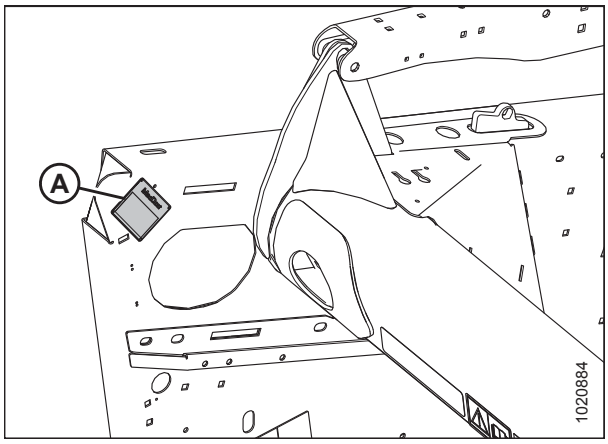


**Obrázek 1: Umístění štítku se sériovým číslem na adaptéru**

**Naklápěcí modul FM100 pro sklízecí mlátičku**

Sériové číslo: _____

Modelový rok: _____

Štítek se sériovým číslem naklápěcího modulu (A) je umístěný vlevo nahoře na rámu naklápěcího modulu.

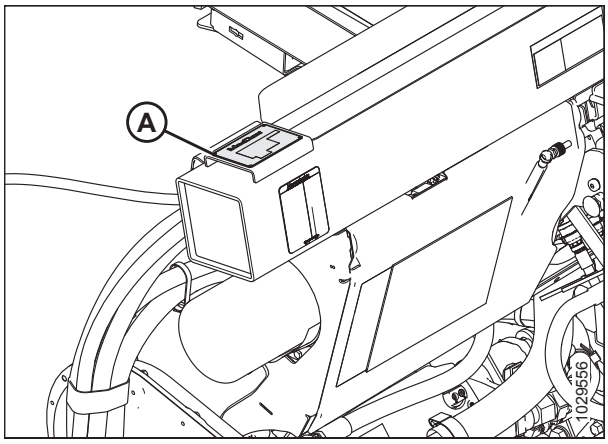


**Obrázek 2: Umístění štítku se sériovým číslem na naklápěcím modulu**

**Volitelné přepravní/stabilizační kolo**

Sériové číslo: _____

Modelový rok: _____

Přepravní štítek se sériovým číslem (A) je umístěný na sestavě pravé nápravy.

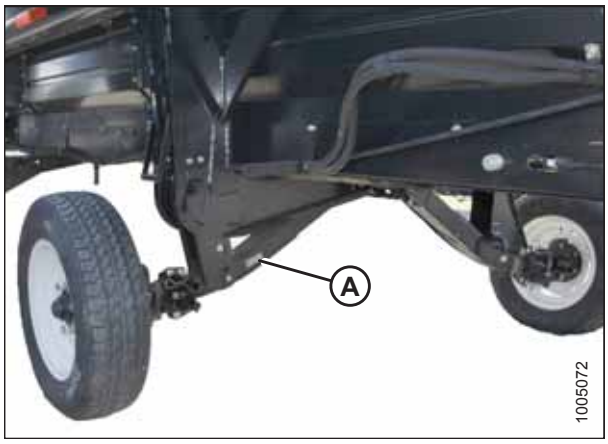


**Obrázek 3: Umístění přepravního/stabilizačního kola**

Prohlášení o shodě ..... i
Úvod ..... v
Souhrn změn ..... vii
Model a sériové číslo ..... viii

**Kapitola 1: Bezpečnost ..... 1**

**1.1** Bezpečnostní výstražné symboly ..... 1
**1.2** Návěštní slova ..... 2
**1.3** Všeobecná bezpečnost ..... 3
**1.4** Bezpečnost při údržbě ..... 5
**1.5** Hydraulická bezpečnost ..... 6
**1.6** Bezpečnostní nálepky ..... 7
1.6.1 Montáž bezpečnostních nálepek ..... 7
**1.7** Umístění bezpečnostních nálepek ..... 8
**1.8** Vysvětlení bezpečnostních symbolů ..... 13

**Kapitola 2: Popis výrobku ..... 19**

**2.1** Definice ..... 19
**2.2** Technické parametry adaptéru FlexDraper® řady FD1 ..... 21
**2.3** Rozměry ..... 24
**2.4** Názvy součástí ..... 25
2.4.1 Adaptér FlexDraper® řady FD1 ..... 25
2.4.2 Naklápěcí modul FM100 ..... 26

**Kapitola 3: Provoz ..... 29**

**3.1** Povinnosti majitele/obsluhy ..... 29
**3.2** Provozní bezpečnost ..... 30
3.2.1 Bezpečnostní podpěry adaptéru ..... 30
3.2.2 Bezpečnostní podpěry přiháněče ..... 31
Aktivace bezpečnostních podpěr přiháněče ..... 31
Deaktivace bezpečnostních podpěr přiháněče ..... 32
3.2.3 Koncové štíty adaptéru ..... 33
Otevření koncových štítů ..... 33
Zavření koncových štítů ..... 34
Kontrola a nastavení koncových štítů ..... 35
Demontáž koncových štítů ..... 37
Montáž koncových štítů ..... 37
3.2.4 Kryty spojovacího ústrojí ..... 38
Demontáž krytů spojovacího ústrojí ..... 38
Instalace krytů spojovacího ústrojí ..... 38
3.2.5 Denní úvodní kontrola ..... 39
**3.3** Období záběhu ..... 40
**3.4** Vypnutí sklízecí mlátičky ..... 41
**3.5** Ovladače v kabině ..... 42

**3.6** Konfigurace adaptéru ..... 43
3.6.1 Přídavná zařízení adaptéru ..... 43
3.6.2 Nastavení adaptéru ..... 43
3.6.3 Optimalizace adaptéru pro přímou sklizeň kanoly ..... 54
Kontrola a nastavení pružin vkládacího šneku ..... 54
3.6.4 Nastavení přiháněče ..... 56
**3.7** Provozní proměnné adaptéru ..... 58
3.7.1 Sečení nad zemí ..... 58
Nastavení stabilizačních/přepravních kol ..... 59
Nastavení stabilizačních kol ..... 60
Nastavení výšky vnitřního kola Contour Buddy ..... 62
Nastavení výšky vnějšího kola Contour Buddy ..... 63
3.7.2 Sečení na zemi ..... 64
Nastavení vnitřních plazů ..... 64
Nastavení vnějších plazů ..... 65
3.7.3 Naklápění adaptéru ..... 66
Kontrola a nastavení naklápění adaptéru ..... 66
Zablokování/odblokování naklápění adaptéru ..... 71
Zablokování/odblokování křídel adaptéru ..... 72
Provoz ve flexibilním režimu ..... 73
Provoz v pevném režimu ..... 74
3.7.4 Kontrola a nastavení vyvážení křídel adaptéru ..... 75
Kontrola vyvážení křídel ..... 75
Nastavení vyvážení křídel ..... 81
3.7.5 Úhel adaptéru ..... 83
Nastavení úhlu adaptéru ze sklízecí mlátičky ..... 85
3.7.6 Rychlost přiháněče ..... 91
Volitelná řetězová kola pohonu přiháněče ..... 92
3.7.7 Pojezdová rychlost ..... 92
3.7.8 Rychlost sběrače ..... 93
Nastavení rychlosti bočního sběrače ..... 94
Rychlost vkládacího sběrače ..... 95
3.7.9 Rychlostní údaje nožů ..... 96
Kontrola rychlosti nožů ..... 96
3.7.10 Výška přiháněče ..... 97
Kontrola a nastavení snímače výšky přiháněče ..... 98
Výměna snímače výšky přiháněče ..... 101
3.7.11 Poloha přiháněče vpřed/vzad ..... 102
Nastavení polohy přiháněče vpřed/vzad ..... 103
Přemístění válců pro polohu vpřed/vzad na jednoduchém přihaněči ..... 104
Změna polohy válců vpřed/vzad na neevropsky konfigurovaných adaptérech – dvojitý přihaněč ..... 106
Změna polohy válců vpřed/vzad na evropsky konfigurovaných adaptérech – dvojitý přihaněč ..... 109
Přemístění válců pro polohu vpřed/vzad na neevropsky nakonfigurovaných adaptérech s volbou přestavby přihaněče Multi-Crop Rapid – dvojitý přihaněč ..... 112
3.7.12 Sklon prstů přiháněče ..... 114
Nastavení vačky přiháněče ..... 115
Seřízení vačky přiháněče ..... 117
3.7.13 Děliče plodin ..... 117
Demontáž děličů plodin s volitelnou západkou z adaptéru ..... 117
Demontáž děličů plodin bez volitelné západky z adaptéru ..... 118

Montáž děličů plodin s volitelnou západkou na adaptér ..... 119
Montáž děličů plodin bez volitelné západky na adaptér ..... 120
3.7.14 Dělicí tyče plodin ..... 122
Demontáž dělicích tyčí plodin ..... 122
Montáž dělicích tyčí plodin ..... 123
Dělicí tyče pro rýži ..... 123
3.7.15 Nastavení polohy vkládacího šneku ..... 124
**3.8** Automatické ovládání výšky adaptéru ..... 126
3.8.1 Činnost snímačů ..... 127
3.8.2 Odstraňování závad indikátoru automatického nastavení výšky / naklápění adaptéru ..... 127
3.8.3 Rozsah výstupních napětí snímače – požadavky sklízecí mlátičky ..... 128
10voltový adaptér (MD #B6421) – jen sklízecí mlátičky New Holland ..... 129
Ruční kontrola rozsahu napětí – systém s jedním snímačem ..... 129
Ruční kontrola rozsahu napětí – systém se dvěma snímači ..... 132
Nastavení mezního napětí – systém s jedním snímačem ..... 135
Nastavení mezního napětí – systém se dvěma snímači ..... 136
3.8.4 Sklízecí mlátičky AGCO IDEAL™ ..... 138
Nastavení adaptéru – AGCO IDEAL™ ..... 138
Nastavení minimálních otáček přiháněče a kalibrace přiháněče – AGCO IDEAL™ ..... 142
Nastavení automatického ovládání adaptéru – AGCO IDEAL™ ..... 144
Kalibrace adaptéru – AGCO IDEAL™ ..... 146
Obsluha adaptéru – AGCO IDEAL™ ..... 148
Kontrola pracovního nastavení adaptéru – AGCO IDEAL™ ..... 149
3.8.5 Sklízecí mlátičky Case IH 5088/6088/7088 ..... 150
Kalibrace automatického ovládání výšky adaptéru – Case IH 5088/6088/7088 ..... 150
Nastavení citlivosti automatického ovládání výšky adaptéru – Case IH 5088/6088/7088 ..... 152
3.8.6 Sklízecí mlátičky středního rozsahu Case IH 130 a 140 ..... 153
Nastavení adaptéru na displeji sklízecí mlátičky – Case IH 5130/6130/7130; 5140/6140/7140 ..... 153
Kontrola rozsahu napětí z kabiny sklízecí mlátičky – Case IH 5130/6130/7130; 5140/6140/7140 ..... 155
Kalibrace automatického ovládání výšky adaptéru – Case IH 5130/6130/7130, 5140/6140/7140 ..... 158
Nastavení předvolby výšky sečení – Case 5130/6130/7130, 5140/6140/7140 ..... 159
3.8.7 Sklízecí mlátičky Case IH 7010/8010, 120, 230, 240 a 250 ..... 162
Kontrola rozsahu napětí z kabiny sklízecí mlátičky – Case IH 8010 ..... 162
Nastavení ovládacích prvků adaptéru – Case IH 8010 ..... 164
Kontrola rozsahu napětí z kabiny sklízecí mlátičky – sklízecí mlátičky Case IH 7010/8010, 120, 230, 240 a 250 ..... 165
Kalibrace automatického ovládání výšky adaptéru – sklízecí mlátičky Case IH 7010/8010,120, 230, 240 a 250 ..... 167
Kalibrace automatického ovládání výšky adaptéru – mlátičky Case IH s verzí software 28.00 nebo vyšší ..... 171
Kontrola napětí snímače výšky přiháněče – sklízecí mlátičky Case IH ..... 175
Nastavení předvolby výšky sečení – sklízecí mlátičky Case IH 7010/8010, 120, 230, 240 a 250 ..... 176
3.8.8 Sklízecí mlátičky Challenger a Massey Ferguson řady 6 a řady 7 ..... 178
Kontrola rozsahu napětí z kabiny sklízecí mlátičky– Challenger a Massey Ferguson ..... 178
Aktivace automatického ovládání výšky adaptéru – Challenger a Massey Ferguson ..... 180
Kalibrace automatického ovládání výšky adaptéru – Challenger a Massey Ferguson ..... 181
Nastavení výšky adaptéru – Challenger a Massey Ferguson ..... 183
Nastavení rychlosti zvedání/spouštění adaptéru – Challenger a Massey Ferguson ..... 183
Nastavení citlivosti automatického ovládání výšky adaptéru – Challenger a Massey Ferguson ..... 184
3.8.9 Sklízecí mlátičky CLAAS 500 ..... 185
Kalibrace automatického ovládání výšky adaptéru – CLAAS řady 500 ..... 185
Nastavení výšky sečení – CLAAS řady 500 ..... 187

Nastavení citlivosti automatického ovládání výšky adaptéru – CLAAS řady 500 ..... 189
Nastavení automatické rychlosti přiháněče – CLAAS řady 500 ..... 192
3.8.10 Sklízecí mlátičky CLAAS řady 600 a 700 ..... 194
Kalibrace automatického ovládání výšky adaptéru – CLAAS řady 600 a 700 ..... 194
Nastavení výšky sečení – CLAAS řady 600 a 700 ..... 197
Nastavení citlivosti automatického ovládání výšky adaptéru – CLAAS řady 600 a 700 ..... 197
Nastavení automatické rychlosti přiháněče – CLAAS řady 600 a 700 ..... 198
Kalibrace snímače výšky přiháněče – CLAAS, řada 600 a 700 ..... 200
Nastavení automatické výšky přiháněče – CLAAS řady 600 a 700 ..... 203
3.8.11 Sklízecí mlátičky CLASS řady 7000/8000 ..... 204
Nastavení adaptéru – CLAAS řada 7000/8000 ..... 204
Nastavení funkce naklonění adaptéru vpřed/vzad – CLAAS řada 7000/8000 ..... 205
Kalibrace automatického ovládání výšky adaptéru – CLAAS řada 7000/8000 ..... 208
Nastavení předvoleb výšky sečení a přihaněče – CLAAS řady 7000/8000 ..... 210
Nastavení citlivosti automatického ovládání výšky adaptéru – CLAAS řady 7000/8000 ..... 211
Nastavení automatické rychlosti přihaněče – CLAAS řady 7000/8000 ..... 212
Kalibrace snímače výšky přihaněče – CLAAS, řada 7000/8000 ..... 214
3.8.12 Sklízecí mlátičky Gleaner R65/R66/R75/R76 a řady S ..... 215
Kontrola rozsahu napětí z kabiny sklízecí mlátičky – Gleaner R65/R66/R75/R76 a řada S před rokem 2016 ..... 215
Aktivace automatického ovládání výšky adaptéru – Gleaner R65/R66/R75/R76 a řada S před rokem 2016 ..... 217
Kalibrace automatického ovládání výšky adaptéru – Gleaner R65/R66/R75/R76 a řada S před rokem 2016 ..... 219
Vypnutí tlakového zásobníku – Gleaner R65/R66/R75/R76 a řada S před r. 2016 ..... 221
Nastavení rychlosti zvedání/spouštění adaptéru – Gleaner R65/R66/R75/R76 a řada S před rokem 2016 ..... 222
Seřízení přítlaku na zem – Gleaner R65/R66/R75/R76 a řada S před rokem 2016 ..... 222
Nastavení citlivosti automatického ovládání výšky adaptéru – Gleaner R65/R66/R75/R76 a řada S před rokem 2016 ..... 223
Lokalizace a odstraňování závad, alarmy a diagnostické kódy –Gleaner R65/R66/R75/R76 a řada S před rokem 2016 ..... 224
3.8.13 Sklízecí mlátičky Gleaner, řada S9 ..... 225
Nastavení adaptéru – Gleaner, řada S9 ..... 225
Nastavení minimálních otáček přiháněče a kalibrace přiháněče – Gleaner S9 ..... 229
Nastavení automatických ovladačů adaptéru – Gleaner řady S9 ..... 232
Kalibrace automatického ovládání výšky adaptéru – Gleaner, řada S9 ..... 233
Obsluha automatického ovládání výšky adaptéru – Gleaner, řada S9 ..... 237
Kontrola pracovního nastavení adaptéru – Gleaner řady S9 ..... 238
3.8.14 Sklízecí mlátičky John Deere 60 ..... 239
Kontrola rozsahu napětí z kabiny sklízecí mlátičky – John Deere řady 60 ..... 239
Kalibrace automatického ovládání výšky adaptéru – John Deere řady 60 ..... 241
Vypnutí tlak. zásobníku – John Deere řady 60 ..... 243
Nastavení snímání výšky adaptéru pro obilniny na 50 – John Deere řady 60 ..... 244
Nastavení citlivosti automatického ovládání výšky adaptéru – John Deere řady 60 ..... 245
Nastavení prahu pro ventil rychlosti klesání – John Deere řady 60 ..... 246
3.8.15 Sklízecí mlátičky John Deere 70 ..... 247
Kontrola rozsahu napětí z kabiny sklízecí mlátičky – John Deere řady 70 ..... 247
Kalibrace rychlosti šikmého dopravníku – John Deere řady 70 ..... 250
Kalibrace automatického ovládání výšky adaptéru – John Deere řady 70 ..... 250
Nastavení citlivosti automatického ovládání výšky adaptéru – John Deere řady 70 ..... 252
Nastavení manuální rychlosti zvedání/spouštění adaptéru – John Deere řady 70 ..... 253
3.8.16 Sklízecí mlátičky John Deere řady S a T ..... 254

Kontrola rozsahu napětí z kabiny sklízecí mlátičky – John Deere řady S a T ... 254
Kalibrace automatického ovládání výšky adaptéru – John Deere řady S a T ... 257
Nastavení citlivosti automatického ovládání výšky adaptéru –John Deere řady S a T ... 260
Nastavení manuální rychlosti zvedání/spouštění adaptéru – John Deere řady S a T ... 261
Nastavení předvolby výšky sečení – John Deere řady S a T ... 263
Kalibrace rozsahu naklonění šikmého dopravníku vpřed/vzad – John Deere řady S a řady T ... 265
Kontrola napětí snímače výšky přiháněče – John Deere, řada S a T ... 268
Kalibrace snímače výšky přiháněče – John Deere řady S a T ... 271
3.8.17 Sklízecí mlátičky John Deere řady S7 ... 273
Nastavení adaptéru – John Deere, řada S7 ... 273
Kontrola rozsahu napětí z kabiny sklízecí – John Deere řady S7 ... 277
Kalibrace šikmého dopravníku – John Deere, řada S7 ... 279
Kalibrace adaptéru – John Deere, řada S7 ... 282
3.8.18 Sklízecí mlátičky New Holland – řada CR/CX, před modelovým rokem 2014 ... 285
Kontrola rozsahu napětí z kabiny sklízecí mlátičky – New Holland řady CR/CX ... 285
Nastavení automatického ovládání výšky adaptéru – New Holland řady CR/CX ... 287
Kalibrace automatického ovládání výšky adaptéru – New Holland řady CR/CX ... 288
Kalibrace maximální výšky strniště – New Holland řady CR/CX ... 290
Nastavení rychlosti zvedání adaptéru – New Holland řady CR/CX ... 291
Nastavení rychlosti spouštění adaptéru – New Holland řady CR/CX ... 292
Nastavení citlivosti automatického ovládání výšky adaptéru – New Holland řady CR/CX ... 292
Nastavení předvolby výšky sečení – New Holland řady CR/CX ... 293
3.8.19 Sklízecí mlátičky New Holland – řada CR – 2015 a novější ... 295
Kontrola rozsahu napětí z kabiny sklízecí mlátičky – New Holland řady CR ... 295
Nastavení automatického ovládání výšky adaptéru – New Holland řady CR ... 297
Kalibrace automatického ovládání výšky adaptéru – New Holland řady CR ... 301
Kontrola napětí snímače výšky přiháněče – New Holland řady CR ... 303
Nastavení předvolby výšky sečení – New Holland řady CR ... 304
Nastavení maximální pracovní výšky – New Holland řady CR ... 306
Konfigurace přiháněče vpřed/vzad, naklonění adaptéru a typu adaptéru – New Holland řady CR ... 308
**3.9** Vyrovnání adaptéru ... 310
**3.10** Uvolnění žací lišty ... 312
**3.11** Odpojení vkládacího sběrače naklápěcího modulu ... 313
**3.12** Přeprava adaptéru ... 314
3.12.1 Přeprava adaptéru na sklízecí mlátičce ... 314
3.12.2 Tažení ... 314
Připojení adaptéru k tažnému vozidlu ... 315
Tažení adaptéru ... 315
3.12.3 Přestavba z přepravní do pracovní polohy ... 316
Demontáž tažné tyče ... 316
Uložení tažné tyče ... 317
Přemístění předních (levých) kol do pracovní polohy ... 318
Přemístění zadních (pravých) kol do pracovní polohy ... 320
3.12.4 Přestavba z pracovní do přepravní polohy ... 322
Přemístění předních (levých) kol do přepravní polohy ... 322
Přemístění zadních (pravých) kol do přepravní polohy ... 324
Připojení tažné tyče ... 327
**3.13** Uskladnění adaptéru ... 330
**Kapitola 4: Připojení/odpojení adaptéru ... 331**
**4.1** Konfigurace vkládacího šneku FM100 ... 331

4.1.1 Úzká konfigurace – lopatka šneku ..... 334
4.1.2 Střední konfigurace – lopatka šneku ..... 337
4.1.3 Široká konfigurace – lopatka šneku ..... 340
4.1.4 Velmi úzká konfigurace – lopatka šneku ..... 342
4.1.5 Velmi široká konfigurace – lopatka šneku ..... 346
4.1.6 Demontáž šroubovací lopatky ..... 347
4.1.7 Montáž šroubovací lopatky ..... 350
4.1.8 Montáž další šroubovací lopatky – pouze velmi úzká konfigurace ..... 353
**4.2** Nastavení FM100 ..... 357
4.2.1 Použití lopatek šneku ..... 357
4.2.2 Použití stíracích lišt ..... 357
**4.3** Sklízecí mlátičky AGCO Challenger, Gleaner a Massey Ferguson ..... 358
4.3.1 Připojení adaptéru ke sklízecí mlátičce AGCO Challenger, Gleaner nebo Massey Ferguson ..... 358
4.3.2 Odpojení adaptéru od sklízecí mlátičky Challenger, Gleaner nebo Massey Ferguson ..... 362
**4.4** Sklízecí mlátičky AGCO IDEAL™ ..... 366
4.4.1 Připojení adaptéru ke sklízecí mlátičce AGCO IDEAL™ ..... 366
4.4.2 Odpojení adaptéru od sklízecí mlátičky AGCO IDEAL™ ..... 369
**4.5** Sklízecí mlátičky Case IH ..... 372
4.5.1 Připojení adaptéru ke sklízecí mlátičce Case IH ..... 372
4.5.2 Odpojení adaptéru od sklízecí mlátičky Case IH ..... 376
**4.6** Sklízecí mlátičky CLAAS ..... 380
4.6.1 Připojení adaptéru ke sklízecí mlátičce CLAAS ..... 380
4.6.2 Odpojení adaptéru od sklízecí mlátičky CLAAS ..... 383
**4.7** Sklízecí mlátičky John Deere ..... 387
4.7.1 Připojení adaptéru ke sklízecí mlátičce John Deere ..... 387
4.7.2 Odpojení adaptéru od sklízecí mlátičky John Deere ..... 391
**4.8** Sklízecí mlátičky New Holland ..... 394
4.8.1 Připojení adaptéru ke sklízecí mlátičce New Holland CR/CX ..... 394
4.8.2 Odpojení adaptéru od sklízecí mlátičky New Holland CR/CX ..... 398
4.8.3 Deflektory dopravníku CR ..... 402
**4.9** Připojení a odpojení adaptéru od naklápěcího modulu FM100 ..... 403
4.9.1 Odpojení adaptéru od naklápěcího modulu FM100 ..... 403
4.9.2 Připojení adaptéru k naklápěcímu modulu FM100 ..... 408

**Kapitola 5: Údržba a servis ..... 415**

**5.1** Příprava stroje na servis ..... 415
**5.2** Specifikace údržby ..... 416
5.2.1 Montáž utěsněného ložiska ..... 416
**5.3** Požadavky na údržbu ..... 417
5.3.1 Plán/záznam údržby ..... 417
5.3.2 Kontrola záběhu ..... 420
5.3.3 Předsezonní údržba ..... 420
5.3.4 Posezonní údržba ..... 421

5.3.5 Kontrola hydraulických hadic a potrubí ... 422
5.3.6 Údržba a servis ... 422
Servisní intervaly ... 422
Postup mazání ... 433
Mazání hnacího řetězu přiháněče ... 434
Mazání hnacího řetězu šneku ... 437
Mazání převodovky pohonu adaptéru ... 438
**5.4** Hydraulika ... 441
5.4.1 Kontrola hladiny oleje v hydraulickém zásobníku ... 441
5.4.2 Doplnění oleje v hydraulickém zásobníku ... 441
5.4.3 Výměna oleje v hydraulickém zásobníku ... 442
5.4.4 Výměna olejového filtru ... 444
**5.5** Elektrický systém ... 446
5.5.1 Výměna žárovek ve světlech ... 446
**5.6** Pohon adaptéru ... 447
5.6.1 Demontáž kloubového hřídele ... 447
5.6.2 Montáž kloubového hřídele ... 448
5.6.3 Demontáž krytu kloubového hřídele ... 449
5.6.4 Montáž krytu kloubového hřídele ... 451
5.6.5 Nastavení napnutí hnacího řetězu převodovky ... 453
**5.7** Šnek ... 455
5.7.1 Nastavení vzdálenosti mezi šnekem a vanou ... 455
5.7.2 Kontrola napnutí hnacího řetězu šneku ... 457
5.7.3 Nastavení napnutí hnacího řetězu šneku ... 459
5.7.4 Demontáž hnacího řetězu šneku ... 462
5.7.5 Montáž hnacího řetězu šneku ... 466
5.7.6 Použití lopatek šneku ... 469
5.7.7 Prsty šneku ... 469
Demontáž prstů vkládacího šneku ... 469
Montáž prstů vkládacího šneku ... 471
Kontrola časování prstů šneku ... 474
Nastavení časování prstů šneku ... 475
Výměna vodítek prstů vkládacího šneku ... 476
Instalace záslepky štěrbiny po lopatce vkládacího šneku ... 477
**5.8** Nůž ... 479
5.8.1 Výměna sekce nože ... 479
5.8.2 Demontáž nože ... 480
5.8.3 Demontáž ložiska hlavy nože ... 481
5.8.4 Montáž ložiska hlavy nože ... 482
5.8.5 Montáž nože ... 482
5.8.6 Náhradní nůž ... 483
5.8.7 Prsty nožů ... 484
Nastavení špičatých prstů nožů ... 484
Výměna špičatých prstů ... 484
Kontrola přidržovačů špičatých prstů ... 486
Nastavení přidržovačů se špičatými prsty ... 486
Seřízení přidržovače prostředního špičatého prstu dvojitého nože ... 488

Kontrola přidržovačů krátkých prstů nožů ..... 488
Nastavení přidržovačů se zkrácenými prsty ..... 489
5.8.8 Kryt hlavy nože ..... 490
Montáž krytu hlavy nože ..... 490
**5.9** Systém pohonu nože ..... 492
5.9.1 Hnací skříň nože ..... 492
Kontrola hnací skříně nože ..... 492
Kontrola upevňovacích šroubů hnací skříně nože ..... 493
Demontáž hnací skříně nože ..... 494
Demontáž řemenice hnací skříně nože ..... 497
Montáž řemenice hnací skříně nože ..... 497
Montáž hnací skříně nože ..... 498
Výměna oleje v hnací skříni nože ..... 500
5.9.2 Hnací řemeny nože ..... 501
Hnací řemeny nože ..... 501
**5.10** Vkládací sběrač ..... 505
5.10.1 Výměna vkládacího sběrače ..... 505
5.10.2 Kontrola a nastavení napnutí vkládacího sběrače ..... 508
5.10.3 Hnací válec vkládacího sběrače ..... 509
Demontáž hnacího válce vkládacího sběrače ..... 509
Instalace hnacího válce vkládacího sběrače ..... 511
Výměna ložiska hnacího válce vkládacího sběrače ..... 512
5.10.4 Vodicí válec vkládacího sběrače ..... 515
Demontáž vodicího válce vkládacího sběrače ..... 515
Instalace vodicího válce vkládacího sběrače ..... 516
Výměna ložiska vodicího válce vkládacího sběrače ..... 517
5.10.5 Spuštění vany podávací desky modulu FM100 dolů ..... 518
5.10.6 Zvednutí vany podávací desky modulu FM100 ..... 520
5.10.7 Kontrola háků držáků spoje ..... 521
**5.11** Stěrací lišty a deflektory vkládání modulu FM100 ..... 523
5.11.1 Demontáž stěracích lišt ..... 523
5.11.2 Montáž stěracích lišt ..... 524
5.11.3 Výměna deflektorů vkládání na sklízecích mlátičkách New Holland CR ..... 524
**5.12** Boční sběrače adaptéru ..... 526
5.12.1 Demontáž bočních sběračů ..... 526
5.12.2 Montáž bočních sběračů ..... 526
5.12.3 Kontrola a nastavení napnutí sběrače ..... 528
5.12.4 Seřízení pohybu bočního sběrače ..... 531
5.12.5 Nastavení výšky podávací desky ..... 532
5.12.6 Údržba válce sběrače ..... 535
Prohlídka ložiska válce sběrače ..... 535
Vodicí válec podávací desky sběrače ..... 535
Hnací válec podávací desky sběrače ..... 538
5.12.7 Výměna spon sběrače (volitelné) ..... 542
**5.13** Přiháněč ..... 544
5.13.1 Vzdálenost přiháněče od žací lišty ..... 544
Měření vzdálenosti přiháněče ..... 544
Nastavení vzdálenosti přiháněče ..... 546

5.13.2 Prohnutí přihláněče ..... 548
Nastavení prohnutí přihláněče ..... 548
5.13.3 Centrování přihláněče u adaptéru s jednoduchým přihláněčem ..... 548
5.13.4 Centrování přihláněče u adaptéru s dvojitým přihláněčem ..... 550
5.13.5 Prsty přihláněče ..... 553
Demontáž ocelových prstů ..... 553
Montáž ocelových prstů ..... 553
Demontáž plastových prstů ..... 554
Montáž plastových prstů ..... 555
5.13.6 Pouzdra prstové trubky ..... 556
Sejmutí pouzder z přihláněčů ..... 556
Montáž pouzder na přihláněče ..... 561
5.13.7 Koncové štíty přihláněče ..... 568
Výměna koncových štítů přihláněče ..... 568
Výměna držáků koncových štítů přihláněče ..... 569
**5.14** Pohon přihláněče ..... 571
5.14.1 Kryt pohonu přihláněče ..... 571
Demontáž krytu pohonu přihláněče ..... 571
Montáž krytu pohonu přihláněče ..... 571
5.14.2 Napětí hnacího řetězu přihláněče ..... 572
Uvolnění hnacího řetězu přihláněče ..... 572
Napnutí hnacího řetězu přihláněče ..... 573
5.14.3 Řetězové kolo pohonu přihláněče ..... 574
Demontáž řetězového kola pohonu přihláněče ..... 574
Montáž řetězového kola pohonu přihláněče ..... 575
5.14.4 U-kloub pohonu dvojitého přihaněče ..... 576
Demontáž U-kloubu pohonu dvojitého přihaněče ..... 576
Montáž U-kloubu pohonu dvojitého přihaněče ..... 577
5.14.5 Hnací motor přihláněče ..... 578
Demontáž hnacího motoru přihláněče ..... 578
Montáž hnacího motoru přihláněče ..... 579
5.14.6 Výměna hnacího řetězu na dvojitém přihaněči ..... 580
5.14.7 Výměna hnacího řetězu adaptéru s jednoduchým přihláněčem ..... 583
5.14.8 Výměna snímače rychlosti přihláněče ..... 583
Výměna snímače otáček přihláněče AGCO ..... 584
Výměna snímače rychlosti přihláněče John Deere ..... 585
Výměna snímače rychlosti přihaněče CLAAS ..... 585
**5.15** Přepravní systém (volitelný) ..... 587
5.15.1 Kontrola utahovacího momentu šroubů kol ..... 587
5.15.2 Kontrola utahovacího momentu šroubů náprav ..... 588
5.15.3 Kontrola tlaku v pneumatikách ..... 589

**Kapitola 6: Volitelná a přídavná zařízení ..... 591**

**6.1** Naklápěcí modul FM100 ..... 591
6.1.1 Rozšiřovací souprava pro úbočí ..... 591
**6.2** Přihláněč ..... 592
6.2.1 Přestavná souprava přihláněče Multi-Crop Rapid ..... 592
6.2.2 Rozšiřovací souprava ramen přihláněče – jen adaptéry nakonfigurované pro Evropu ..... 592

6.2.3 Rozšiřovací souprava ramen přiháněče – jen adaptéry nakonfigurované pro Severní Ameriku ... 593
6.2.4 Souprava prstů přiháněče pro polehlé plodiny ... 593
6.2.5 Přestavná souprava prstové trubky přiháněče PR15 ... 593
6.2.6 Souprava koncových štítů přiháněče ... 594
6.2.7 Výztužná souprava prstové trubky ... 594
**6.3** Žací lišta ... 595
6.3.1 Výměnná deska žací lišty ... 595
6.3.2 Kryt výřezu nože ... 595
6.3.3 Prodloužený středový deflektor ... 596
6.3.4 Lapač kamenů ... 596
6.3.5 Přestavná souprava zkrácených prstů ... 596
6.3.6 Vertikální nože ... 597
**6.4** Adaptér ... 598
6.4.1 Souprava rychlozápadek děličů ... 598
6.4.2 Stabilizační kola ... 598
6.4.3 Sekundární stabilizační kolo ... 599
6.4.4 Stabilizační kola a komplet pro přepravu ... 599
6.4.5 Souprava světla pro osvětlení strniště ... 600
6.4.6 Soupravy plazů ... 600
6.4.7 Ocelové plazy ... 601
**6.5** Podávání plodin ... 602
6.5.1 Souprava dvou snímačů modulu FM100 pro automatické ovládání výšky adaptéru ... 602
6.5.2 Lopatky vkládacího šneku modulu FM100 ... 602
6.5.3 Ovládací souprava rychlosti sběračů pro kabinu ... 603
6.5.4 Široký deflektor sběrače ... 603
6.5.5 Spony sběračů ... 604
6.5.6 Sada stěrací lišty ... 604
6.5.7 Opravná souprava důlků šneku ... 605
6.5.8 Horní příčný šnek ... 605
6.5.9 Horní příčný šnek pro evropské sklízecí mlátičky ... 606
6.5.10 Dělicí tyče pro rýži ... 606
6.5.11 Souprava kompletní výplně rozhraní ... 607

**Kapitola 7: Odstraňování závad ... 609**

**7.1** ztráty plodiny ... 609
**7.2** Činnost sečení a součásti nože ... 611
**7.3** Podávání přiháněčem ... 614
**7.4** Odstraňování závad – adaptér a sběrače ... 617
**7.5** Sečení potravinářské fazole ... 619

**Kapitola 8: Referenční údaje ... 623**

**8.1** Specifikace utahovacích momentů ... 623
8.1.1 Specifikace metrických šroubů ... 623

8.1.2 Specifikace metrických šroubů do litého hliníku ..... 625
8.1.3 Kuželové hydraulické armatury ..... 626
8.1.4 Hydraulické armatury se šroubením s O-kroužkem – nastavitelné ..... 627
8.1.5 Hydraulické armatury se šroubením s O-kroužkem – nenastavitelné ..... 629
8.1.6 Hydraulické armatury s čelním O-kroužkem ..... 630
8.1.7 Lícované armatury se šroubením ..... 631
**8.2** Převodní tabulka ..... 633

**Rejstřík ..... 635**

**Doporučené provozní kapaliny a maziva ..... 649**

# Kapitola 1: Bezpečnost

Důsledné porozumění a dodržování bezpečnostních postupů pomůže zajistit bezpečnost obsluhy strojů a přítomných osob.

## 1.1 Bezpečnostní výstražné symboly

Bezpečnostní výstražný symbol označuje v této příručce důležitá bezpečnostní upozornění a bezpečnostní symboly na stroji.

Tento symbol znamená:

- **POZOR!**
- **BUĎTE VE STŘEHU!**
- **JDE O VAŠI BEZPEČNOST!**

Pozorně si přečtěte bezpečnostní upozornění u tohoto symbolu a řiďte se jím.

**Proč je pro vás bezpečnost důležitá?**

- Nehody mrzačí a zabíjejí
- Nehody jsou drahé
- Nehodám lze předcházet




**Obrázek 1.1: bezpečnostní symbol**

## 1.2 Návěštní slova

Používají se tři návěštní slova: **NEBEZPEČÍ**, **VÝSTRAHA** a **OPATRNĚ**, aby vás upozornila na nebezpečné situace. Dvě návěštní slova, **DŮLEŽITÉ** a **POZNÁMKA**, označují informace, které se netýkají bezpečnosti.

Návěštní slova jsou volena podle těchto pravidel:

### NEBEZPEČÍ

**Označuje situaci bezprostředního rizika, která bude mít za následek smrt nebo těžké zranění, pokud jí nezabráníte.**

### VÝSTRAHA

**Označuje potenciálně nebezpečnou situaci, která by mohla mít za následek smrt nebo těžké zranění, pokud jí nezabráníte. Může být také použito pro upozornění na nebezpečné postupy.**

### UPOZORNĚNÍ

**Označuje potenciálně nebezpečnou situaci, která by mohla mít za následek menší nebo středně těžké zranění, pokud jí nezabráníte. Může být použito pro upozornění na nebezpečné postupy.**

**DŮLEŽITÉ:**

Označuje situaci, která může vést k závadě nebo poškození stroje, pokud se jí nevyhnete.

**POZNÁMKA:**

Poskytuje dodatečné informace nebo rady.

## 1.3 Všeobecná bezpečnost

Chraňte se při montáži, obsluze a údržbě strojních zařízení.

### UPOZORNĚNÍ

**Níže jsou uvedena všeobecná zemědělská bezpečnostní opatření, jež by měla být součástí vašich provozních postupů pro všechny typy strojů.**

Používejte ochranný oděv a osobní ochranné pomůcky, které by mohly být nutné pro danou práci. **NESPOLÉHEJTE** na štěstí. Můžete potřebovat následující položky:

- Pevná přilba
- Ochranná obuv s protiskluzovými podrážkami
- Ochranné brýle nebo uzavřené ochranné brýle
- Silné rukavice
- Výstroj do mokrého počasí
- Respirátor nebo masku s filtrem

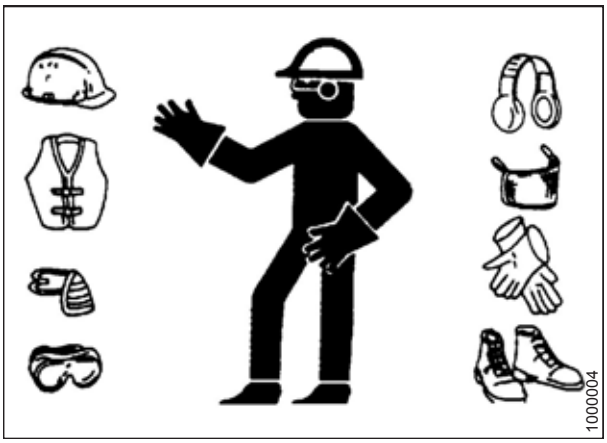


**Obrázek 1.2: Bezpečnostní výbava**

Dále dodržujte tato opatření:

- Uvědomte si, že když budete vystaveni hlasitým hlukům, může to vyvolat poškození nebo ztrátu sluchu. Jako pomoc pro ochranu proti hlasitým hlukům noste vhodná ochranná zařízení sluchu jako sluchátka nebo zátky do uší.




**Obrázek 1.3: Bezpečnostní výbava**

- Obstarejte si lékárničku pro první pomoc v případě nouze.
- Vozte na stroji řádně udržovaný hasicí přístroj. Seznamte se s jeho správným použitím.
- Malé děti nikdy nepouštějte ke stroji.
- Uvědomte si, že k nehodám dochází často tehdy, když je obsluha unavená nebo spěchá. Udělejte si čas a zvažte nejbezpečnější způsob. **NIKDY** neignorujte varovné známky únavy.

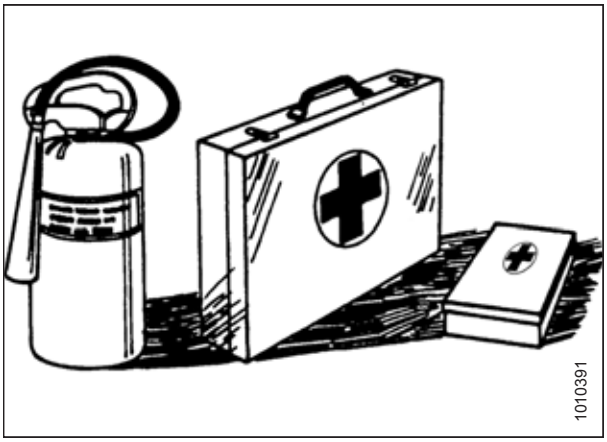


**Obrázek 1.4: Bezpečnostní výbava**

- Noste přiléhavé oblečení a přikrývejte si dlouhé vlasy. **NIKDY** nenoste volně visící součásti jako šály nebo náramky.
- Všechny kryty nechte na svém místě. **NIKDY** neměňte ani neodstraňujte bezpečnostní výbavu. Zajistěte, aby se mohly nezávisle otáčet a snadno vysouvat a zasouvat kryty kloubového hřídele.
- Při opravách a údržbě používejte pouze výrobcem zařízení vyrobené nebo schválené díly. Náhražky nemusí splňovat požadavky na pevnost, konstrukci nebo bezpečnost.




**Obrázek 1.5: Bezpečnost v blízkosti zařízení**

- Ruce, nohy, oděv a vlasy chraňte před pohybujícími se součástmi. **NIKDY** se nepokoušejte odstranit překážky nebo různé předměty ze stroje při běžícím motoru.
- Stroj **NEPOZMĚŇUJTE**. Neoprávněné úpravy mohou zhoršit funkci a/nebo bezpečnost stroje. Může to také zkrátit životnost stroje.
- Abyste se vyhnuli zranění nebo smrti v důsledku neočekávaného spuštění stroje, když z jakéhokoli důvodu opouštíte sedadlo obsluhy, **VŽDY** vypněte motor a vytáhněte klíček ze zapalování.

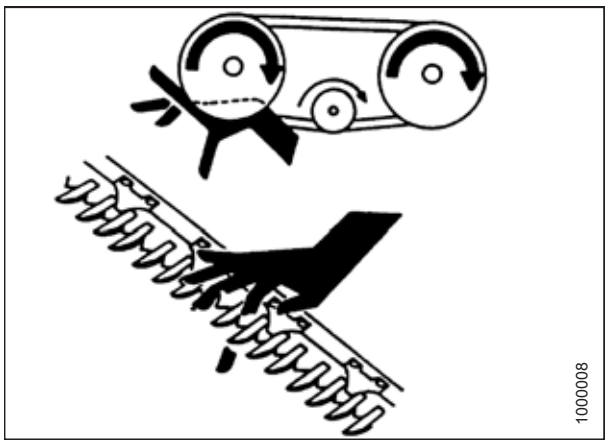


**Obrázek 1.6: Bezpečnost v blízkosti zařízení**

- Udržujte servisní plochu čistou a suchou. Mokré nebo mastné podlahy jsou kluzké. Při práci s elektrickými zařízeními mohou být mokrá místa nebezpečná. Všechny elektrické zásuvky a nářadí musí být řádně uzemněné.
- Pracovní oblast musí být dobře osvětlená.
- Udržujte stroj čistý. Sláma a plevy na horkém motoru představují nebezpečí požáru. **NEDOVOLTE**, aby se na pracovních plošinách, žebřících nebo ovladačích hromadil olej nebo mazací tuk. Před uskladněním stroj vyčistěte.
- Na čištění **NIKDY** nepoužívejte benzin, naftu nebo těkavé látky. Tyto materiály mohou být toxické a/nebo vznětlivé.
- Při uskladňování stroje přikryjte ostré nebo vyčnívající součásti, abyste zabránili úrazu náhodným stykem.




**Obrázek 1.7: Bezpečnost v blízkosti zařízení**

## 1.4 Bezpečnost při údržbě

Chraňte se při údržbě strojů.

Pro zajištění vaší bezpečnosti při údržbě stroje:

- Před provozem a/nebo údržbou stroje si projděte návod k obsluze a všechny bezpečnostní položky.
- Uveďte všechny ovladače do neutrálu, vypněte motor, zatáhněte parkovací brzdu, vytáhněte klíček zapalování a před údržbou, seřizováním a/nebo opravou počkejte, dokud se nezastaví všechny pohybující se součásti.
- Dodržujte dobrou dílenskou praxi:
  - Udržujte servisní plochy čisté a suché
  - Zajistěte, aby všechny elektrické zásuvky a nářadí byly řádně uzemněné
  - Pracovní oblast musí být dobře osvětlená




**Obrázek 1.8: Bezpečnost v blízkosti zařízení**

- Před údržbou a/nebo odpojením stroje vypusťte tlak z hydraulických okruhů.
- Před natlakováním hydraulického systému se přesvědčte, že jsou všechny komponenty nepropustné a že ocelová potrubí, hadice a spojky jsou v dobrém stavu.
- Ruce, nohy, oděv a vlasy chraňte před pohybujícími se a/nebo rotujícími součástmi.
- Když provádíte údržbu, opravy nebo seřizování, vykažte z prostoru okolostojící, zvláště děti.
- Před prací pod strojem namontujte přepravní pojistku nebo umístěte bezpečné podstavce pod rám.

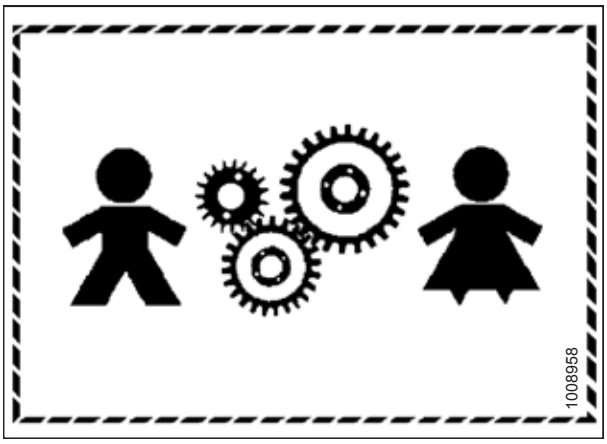


**Obrázek 1.9: Zařízení NEBEZPEČNÉ pro děti**

- Pokud údržbu stroje provádí více než jedna osoba současně, uvědomte si, že otáčení kloubového hřídele nebo jiných mechanicky poháněných součástí rukou (například zpřístupnění maznice) vyvolá pohyb poháněných součástí na jiných místech (řemeny, kladky a nože). Stále se zdržujte v dostatečné vzdálenosti od poháněných součástí.
- Při práci na stroji noste ochranné pomůcky.
- Při práci na součástech nože noste silné rukavice.

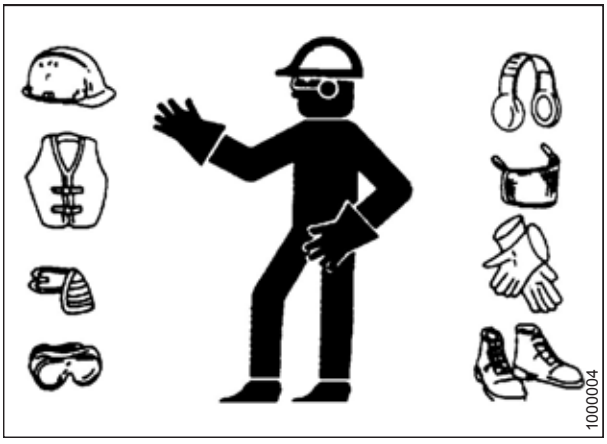


**Obrázek 1.10: Bezpečnostní výbava**

## 1.5 Hydraulická bezpečnost

Chraňte se při montáži, obsluze a údržbě hydraulických součástí.

- Před opuštěním sedadla obsluhy uveďte vždy všechny ovladače hydrauliky do neutrálu.
- Přesvědčte se, že jsou všechny součásti v hydraulickém systému čisté a v dobrém stavu.
- Vyměňte všechny opotřebené, odřené, zploštělé nebo smáčklé hadice a ocelová potrubí.
- Neprovádějte **ŽÁDNÉ** provizorní opravy hydraulických potrubí, tvarovek nebo hadic pomocí pásek, svorek, tmelů nebo svařování. Hydraulický systém pracuje pod mimořádně vysokým tlakem. Provizorní opravy náhle selžou a vyvolají nebezpečný stav.

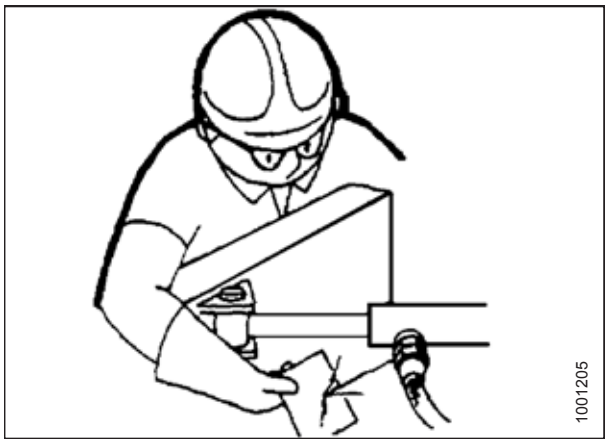


**Obrázek 1.11: Kontrola výskytu netěsností v hydraulice**

- Při vyhledávání netěsností vysokotlaké hydrauliky noste řádnou ochranu rukou a očí. Na lokalizaci a identifikaci úniku použijte kousek lepenky, nikoli ruce.
- Když vás poraní silný paprsek hydraulické kapaliny pod vysokým tlakem, neprodleně vyhledejte lékařskou pomoc. Když hydraulická kapalina pronikne pokožkou, může vyvolat těžkou infekci nebo toxickou reakci.




**Obrázek 1.12: Nebezpečí tlaku v hydraulice**

- Před natlakováním hydraulického systému se přesvědčte, že jsou všechny komponenty nepropustné a že ocelová potrubí, hadice a spojky jsou v dobrém stavu.

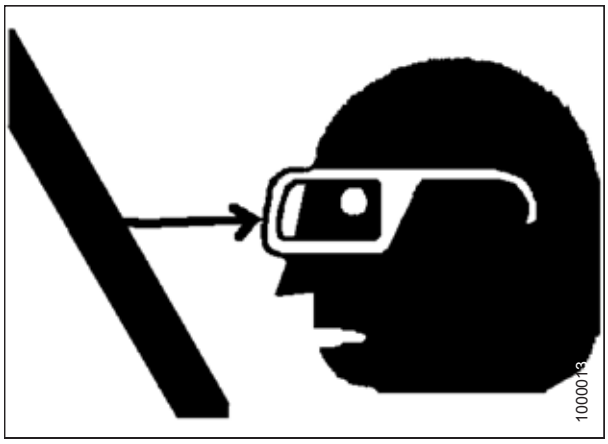


**Obrázek 1.13: Bezpečnost v blízkosti zařízení**

## 1.6 Bezpečnostní nálepky

Bezpečnostní nálepky jsou většinou žluté štítky umístěné na stroji v místech, kde hrozí úraz nebo kde obsluha musí dbát zvýšené opatrnosti před použitím ovládacích prvků. V návodech k obsluze a technických příručkách jsou uvedena umístění a významy všech bezpečnostních nálepek umístěných na stroji.

- Udržujte bezpečnostní nálepky stále čisté a čitelné.
- Nahraďte chybějící nebo nečitelné bezpečnostní nálepky.
- Když vyměníte původní díly, na nichž byla bezpečnostní nálepka, zajistěte, aby na náhradním dílu byla rovněž příslušná bezpečnostní nálepka.
- Náhradní bezpečnostní nálepky jsou k dostání v oddělení dílů vašeho prodejce produktů značky MacDon.

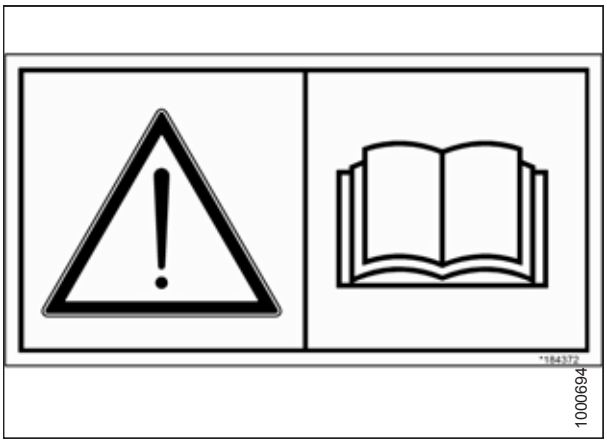


**Obrázek 1.14: Štítek návodu k obsluze**

### 1.6.1 Montáž bezpečnostních nálepek

Je-li bezpečnostní nálepka poškozená, je nutné ji vyměnit.

1. Rozhodněte se, kam přesně umístíte nálepku.
2. Očistěte a osušte místo instalace.
3. Odstraňte menší část děleného ochranného papíru.
4. Umístěte nálepku na místo a pomalu stahujte zbývající papír, přičemž nálepku při lepení vyhlazujte.
5. Malé vzduchové bublinky propíchněte špendlíkem a vyhlaďte.

## 1.7 Umístění bezpečnostních nálepek

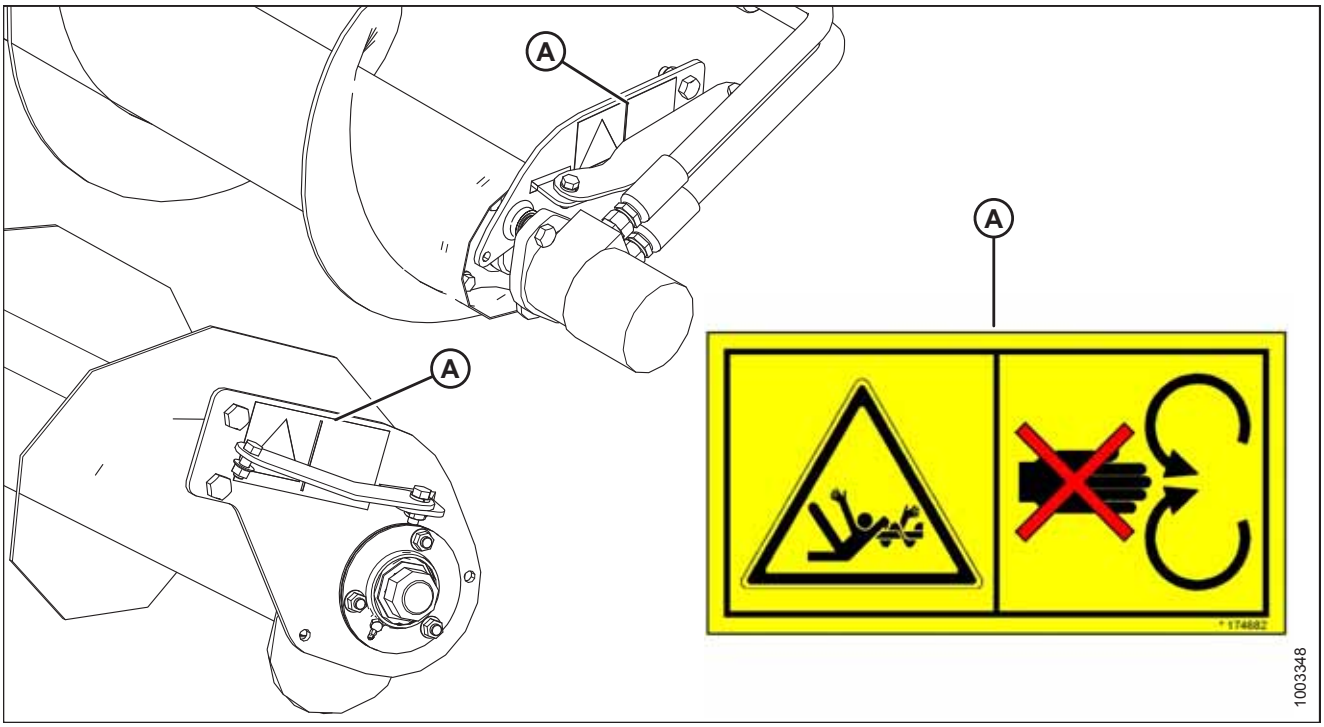


**Obrázek 1.15: Horní příčný šnek**

**A – MD #174682**

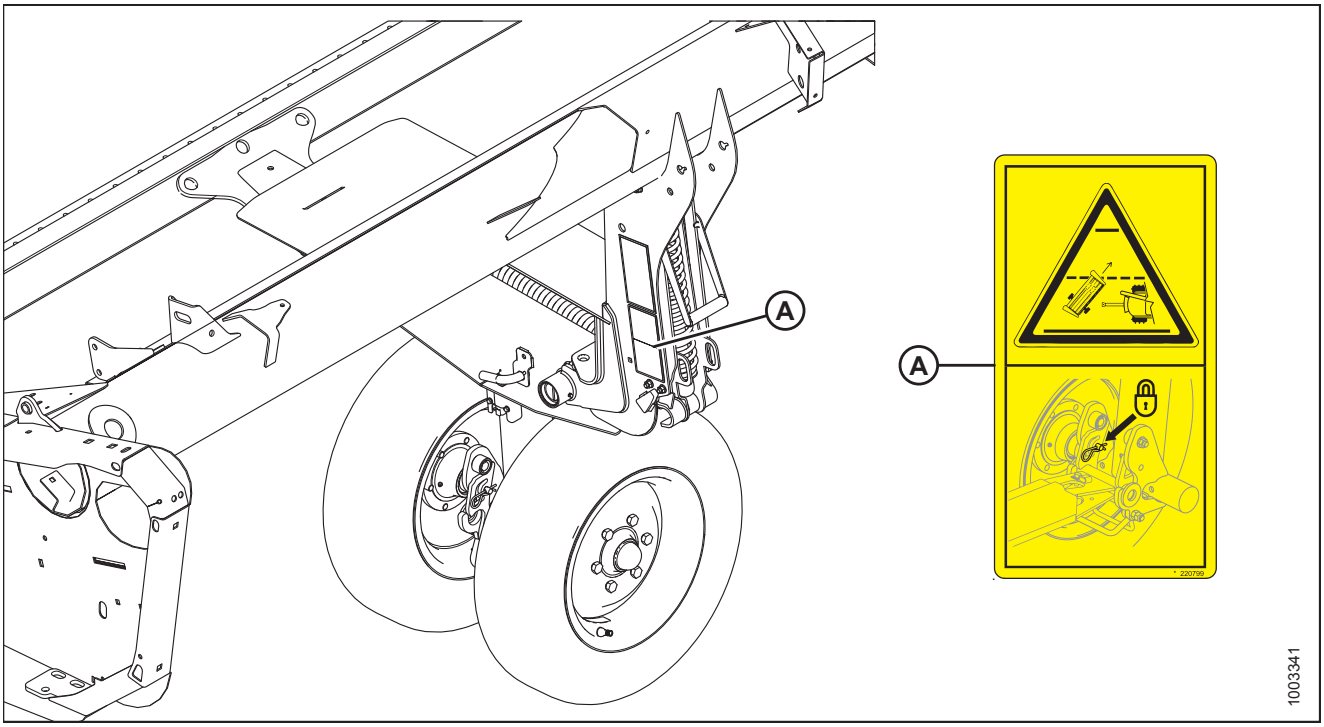


**Obrázek 1.16: Přeprava**

**A – MD #220799**

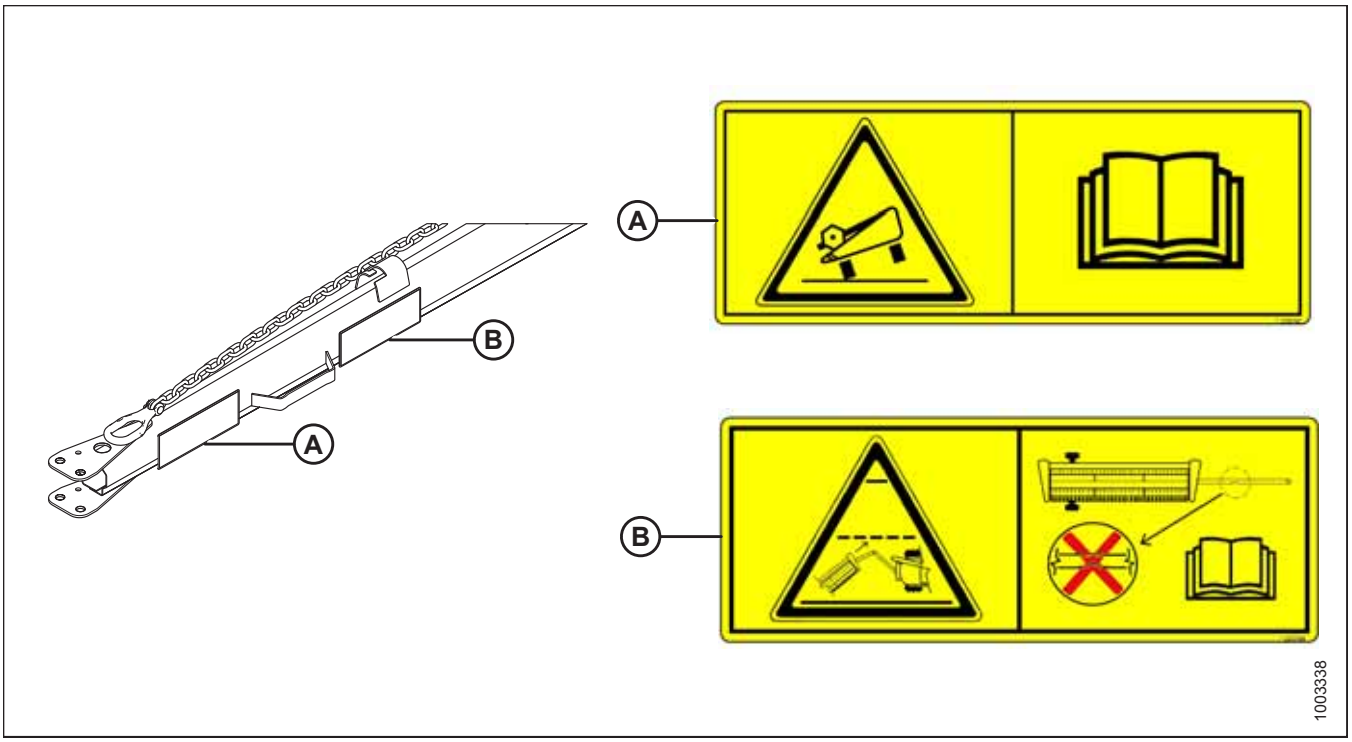


**Obrázek 1.17: Tažná tyč pro přepravu**

**A – MD #220797** **B – MD #220798**

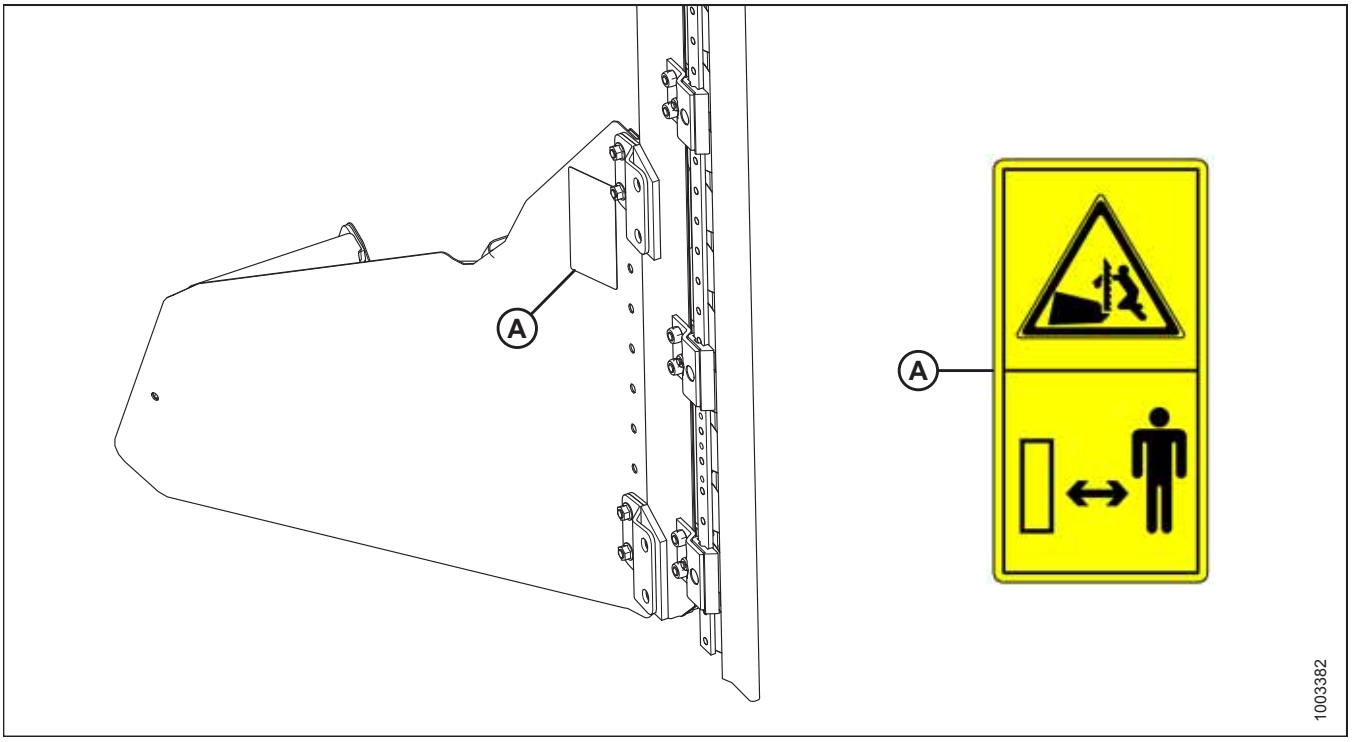


**Obrázek 1.18: Vertikální nůž**

**A – MD #174684**

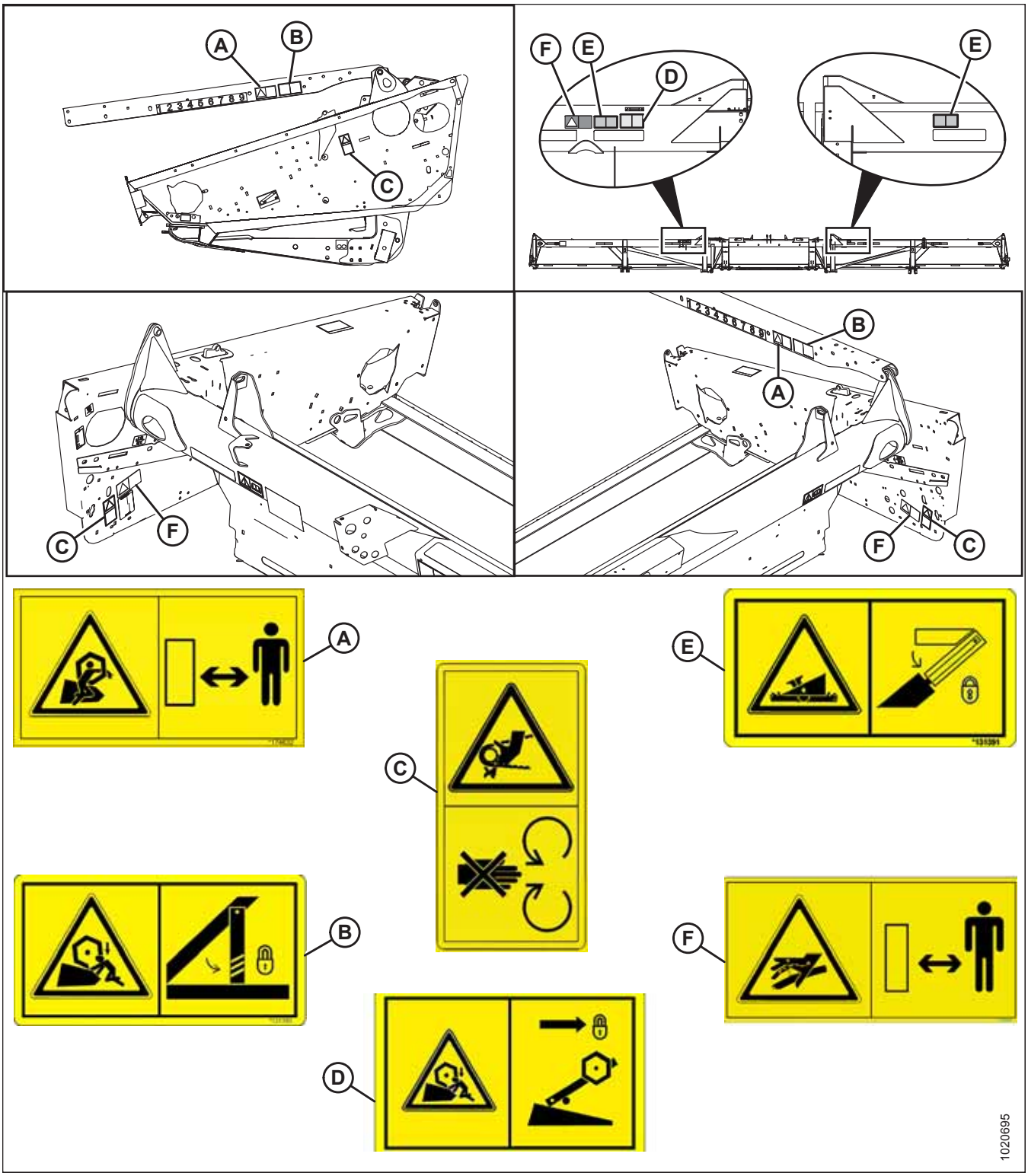


**Obrázek 1.19: Koncové kryty, ramena přiháněče a zadní plech**

**A – MD #174632**
**B – MD #131393**
**C – MD #184422**
**D – MD #131392 (jen dvojitý přiháněč)**
**E – MD #131391 (dvě místa)**
**F – MD #166466 (tři místa)**

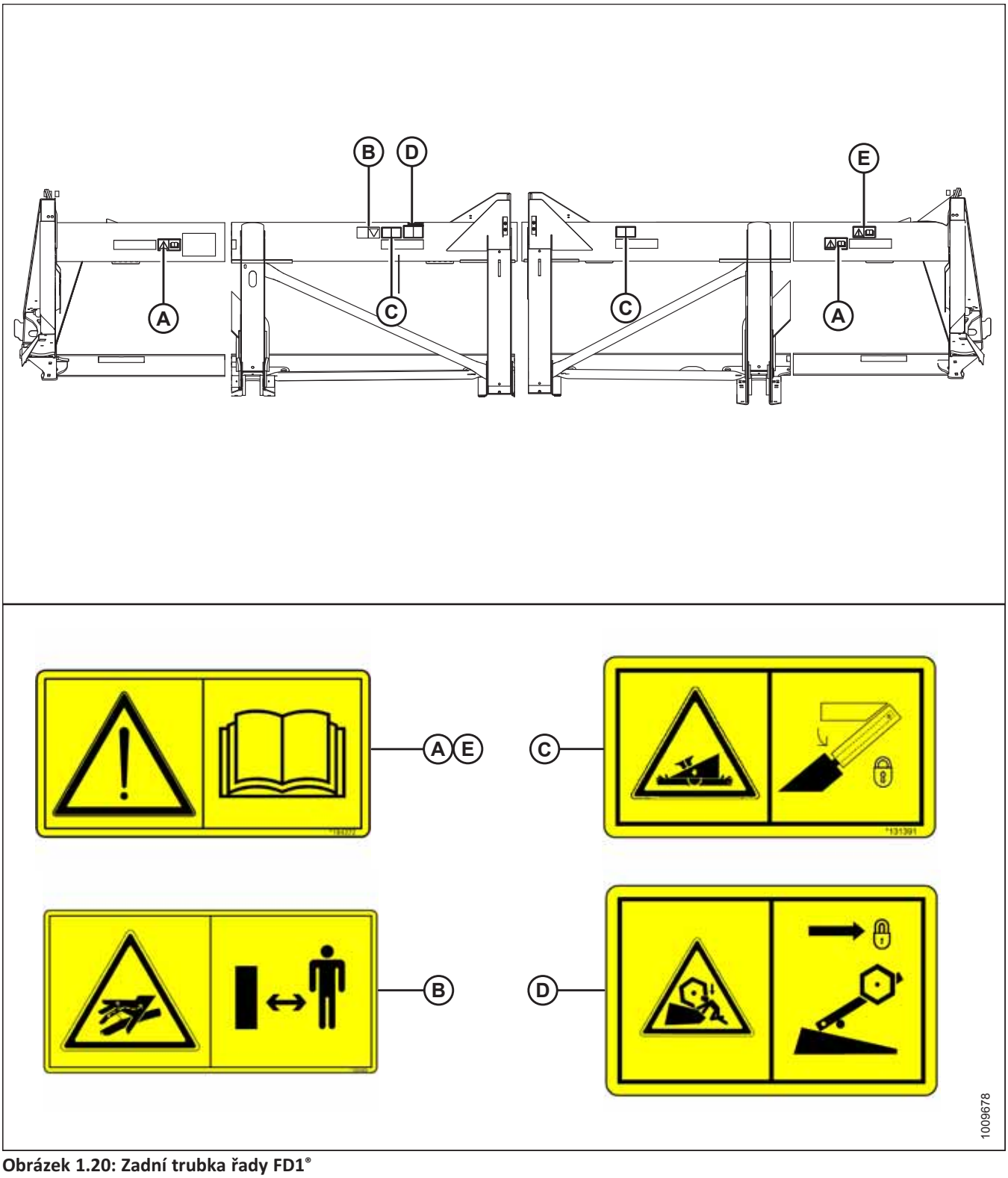


**Obrázek 1.20: Zadní trubka řady FD1®**

**A – MD #184372**
**B – MD #166466**
**C – MD #131391**
**D – MD #131392**
**E – MD #184372 (dělený rám)**

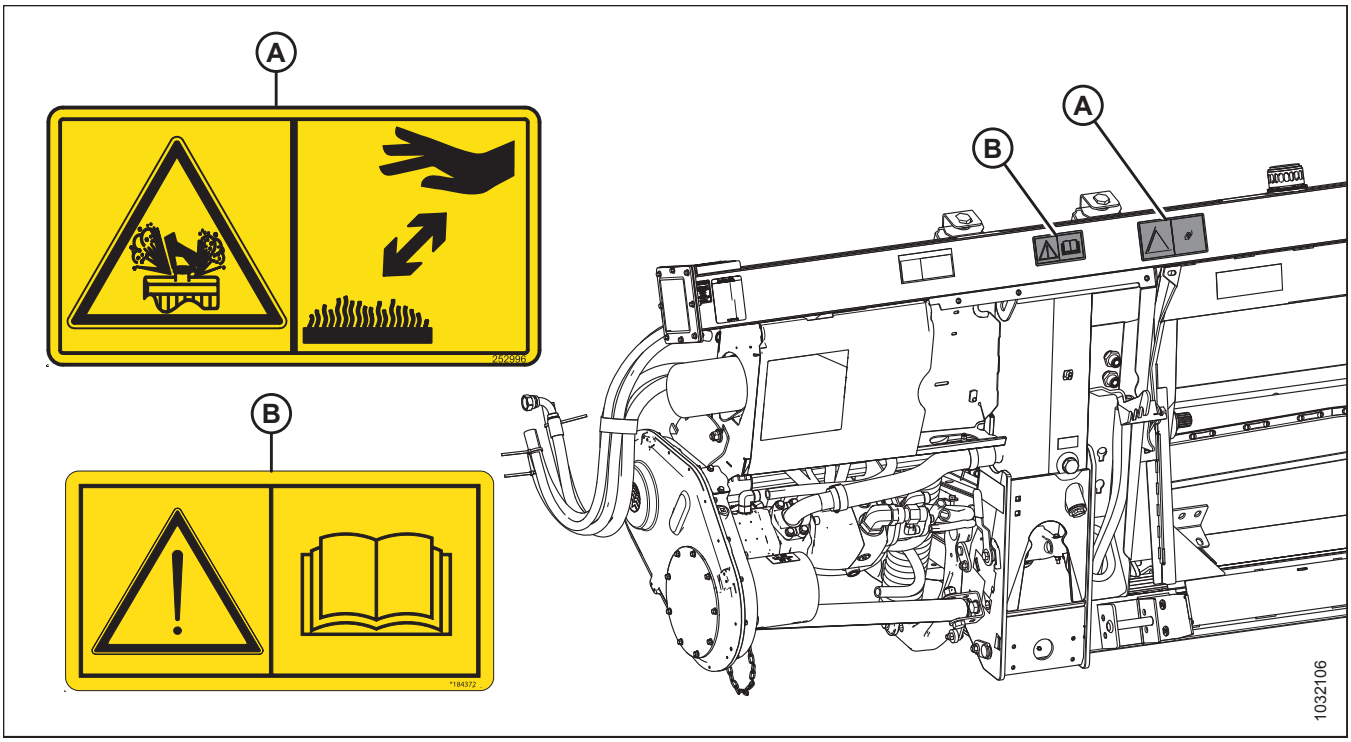


**Obrázek 1.21: Naklápěcí modul FM100**

**A – MD #252996**

**B – MD #184372**

## 1.8 Vysvětlení bezpečnostních symbolů

Ujistěte se, že jste pochopili význam všech bezpečnostních nálepek umístěných na stroji.

**MD #113482**

Všeobecné nebezpečí spojené s provozem a údržbou stroje

**NEBEZPEČÍ**

Abyste se vyhnuli zranění nebo smrti následkem nesprávného nebo nebezpečného provozování stroje:

- Přečtěte si návod k obsluze a dodržujte všechny bezpečnostní pokyny. Pokud návod k obsluze nemáte, obstarejte si ho od prodejce.
- **NEDOVOLTE** neškoleným osobám obsluhovat stroj.
- Každý rok projděte bezpečnostní pokyny se všemi pracovníky obsluhy.
- Zajistěte, aby byly přilepené a čitelné všechny bezpečnostní nálepky.
- Zajistěte, aby se před nastartováním motoru a během provozu nikdo nezdržoval u stroje.
- Na stroji nikoho nevozte.
- Ponechte na svém místě všechny štíty a nepřibližujte se k pohybujícím se součástem.
- Před opuštěním stanoviště obsluhy vypněte pohon adaptéru, uveďte převodovku do neutrálu a počkejte, dokud se nezastaví všechny pohyby.
- Před údržbou, seřizováním, mazáním, čištěním nebo uvolňováním stroje vypněte motor a vytáhněte klíček ze zapalování.
- Před údržbou ve zvednuté poloze aktivujte bezpečnostní zámek, abyste zabránili poklesu zvednutého stroje.
- Při jízdě po silnici používejte symbol pomalu se pohybujícího vozidla a blikající výstražná světla, pokud to předpisy nezakazují.




**Obrázek 1.22: MD #113482**

**MD #131391**

Nebezpečí rozdrcení adaptérem

**NEBEZPEČÍ**

Abyste se vyhnuli zranění nebo smrti následkem pádu zvednutého adaptéru:

- Před vstupem pod zařízení zcela zvedněte adaptér do jeho plné výšky, vypněte motor, vytáhněte klíček a aktivujte bezpečnostní podpěry na sklízecí mlátičce.
- Jinak před údržbou spusťte adaptér na zem, vypněte motor a vytáhněte klíček.




**Obrázek 1.23: MD #131391**

**MD #131392**

Nebezpečí rozdrcení přiháněčem

**VÝSTRAHA**

- Abyste se vyhnuli zranění pádem zvednutého přiháněče, před prací pod ním ho úplně zvedněte, vypněte motor, vytáhněte klíček a aktivujte bezpečnostní podpěru na obou přídržných ramenech přiháněče.

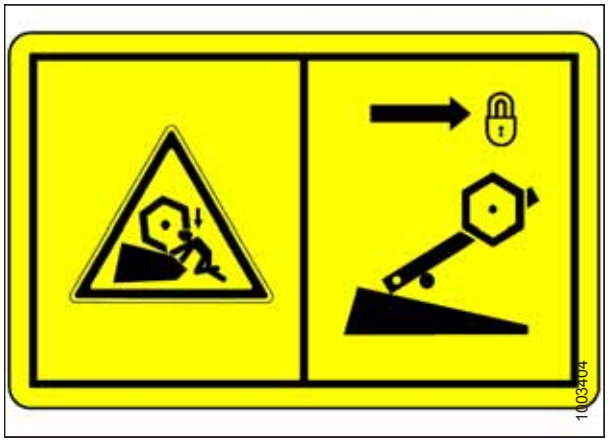


**Obrázek 1.24: MD #131392**

**MD #131393**

Nebezpečí rozdrcení přiháněčem

**VÝSTRAHA**

- Abyste se vyhnuli zranění pádem zvednutého přiháněče, před prací pod ním ho úplně zvedněte, vypněte motor, vytáhněte klíček a aktivujte mechanický bezpečnostní zámek na obou přídržných ramenech přiháněče.




**Obrázek 1.25: MD #131393**

**MD #166466**

Nebezpečí od oleje pod vysokým tlakem

**VÝSTRAHA**

Abyste se vyhnuli vážnému zranění, sněti nebo smrti:

- **NEPŘIBLIŽUJTE** se k netěsným místům.
- Kontrolu netěsností **NEPROVÁDĚJTE** prsty ani pokožkou.
- Před povolením tvarovek snižte zatížení nebo vypusťte hydraulický tlak.
- Olej pod vysokým tlakem může snadno proniknout pokožkou a vyvolat vážné zranění, sněť nebo smrt.
- Pokud dojde k úrazu, vyhledejte lékařskou pomoc. Na odstranění oleje je nutný bezprostřední chirurgický zákrok.




**Obrázek 1.26: MD #166466**

**MD #174436**

Nebezpečí od oleje pod vysokým tlakem

**VÝSTRAHA**

Abyste se vyhnuli vážnému zranění, sněti nebo smrti:

- **NEPŘIBLIŽUJTE** se k netěsným místům.
- Kontrolu netěsností **NEPROVÁDĚJTE** prsty ani pokožkou.
- Před povolením tvarovek snižte zatížení nebo vypusťte hydraulický tlak.
- Olej pod vysokým tlakem může snadno proniknout pokožkou a vyvolat vážné zranění, sněť nebo smrt.
- Pokud dojde k úrazu, vyhledejte lékařskou pomoc. Na odstranění oleje je nutný bezprostřední chirurgický zákrok.




**Obrázek 1.27: MD #174436**

**MD #174632**

Nebezpečí zachycení přiháněčem

**NEBEZPEČÍ**

Abyste se vyhnuli zranění způsobenému zachycením otáčejícím se přiháněčem:

- Za chodu stroje se nepřibližujte k adaptéru.




**Obrázek 1.28: MD #174632**

**MD #184372**

Všeobecné nebezpečí spojené s provozem a údržbou stroje

**NEBEZPEČÍ**

Abyste se vyhnuli zranění nebo smrti následkem nesprávného nebo nebezpečného provozování stroje:

- Přečtěte si návod k obsluze a dodržujte všechny bezpečnostní pokyny. Pokud návod k obsluze nemáte, obstarejte si ho od prodejce.
- **NEDOVOLTE** neškoleným osobám obsluhovat stroj.
- Každý rok projděte bezpečnostní pokyny se všemi pracovníky obsluhy.
- Zajistěte, aby byly přilepené a čitelné všechny bezpečnostní nálepky.
- Zajistěte, aby se před nastartováním motoru a během provozu nikdo nezdržoval u stroje.
- Na stroji nikoho nevozte.
- Ponechte na svém místě všechny štíty a nepřibližujte se k pohybujícím se součástem.
- Před opuštěním stanoviště obsluhy vypněte pohon adaptéru, uveďte převodovku do neutrálu a počkejte, dokud se nezastaví všechny pohyby.
- Před údržbou, seřizováním, mazáním, čištěním nebo uvolňováním stroje vypněte motor a vytáhněte klíček ze zapalování.
- Před údržbou ve zvednuté poloze zajistěte bezpečnostní podpěry, abyste zabránili poklesu zvednutého stroje.
- Při jízdě po silnici používejte symbol pomalu se pohybujícího vozidla a blikající výstražná světla, pokud to předpisy nezakazují.

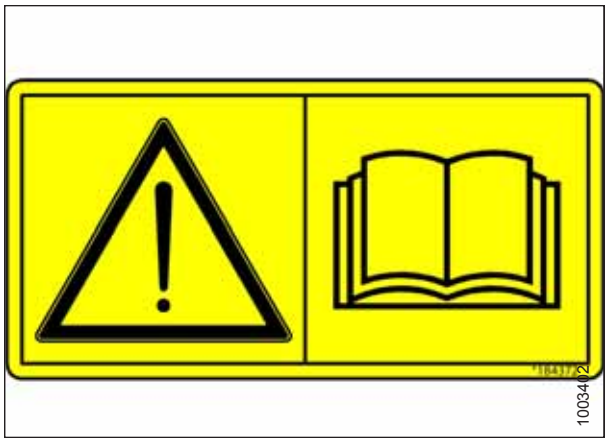


**Obrázek 1.29: MD #184372**

**MD #184422**

Nebezpečí zachycení ruky

**VÝSTRAHA**

Abyste se vyhnuli zranění:

- Před otevřením štítu vypněte motor a vytáhněte klíček.
- **NEUVÁDĚJTE** zařízení do provozu bez instalovaných štítů.




**Obrázek 1.30: MD #184422**

**MD #220797**

Nebezpečí převrácení při přepravě

**NEBEZPEČÍ**

Abyste se vyhnuli vážnému zranění nebo smrti v důsledku převrácení při přepravě:

- V návodu k obsluze si přečtěte další informace k potenciálnímu nebezpečí převrácení nebo převržení adaptéru během přepravy.

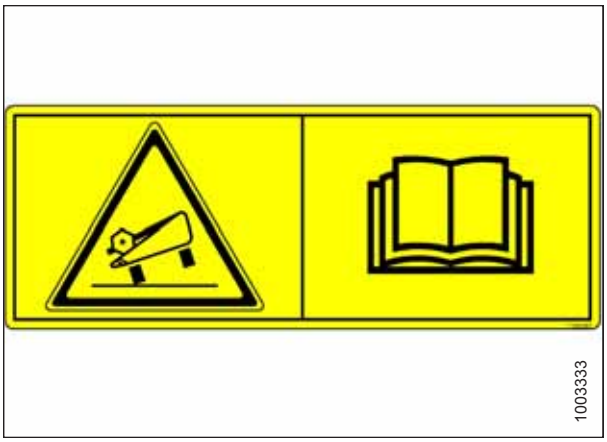


**Obrázek 1.31: MD #220797**

**MD #220798**

Nebezpečí ztráty kontroly

**NEBEZPEČÍ**

Abyste se vyhnuli vážnému zranění nebo smrti v důsledku ztráty kontroly:

- **NETÁHNĚTE** adaptér promáčklou nebo jinak poškozenou ojí.
- Další informace získáte v návodu k obsluze.

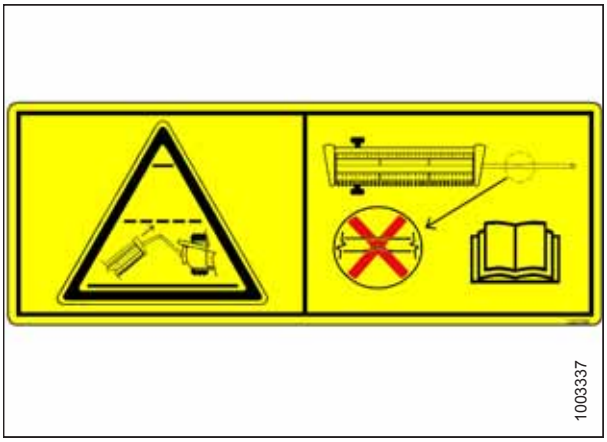


**Obrázek 1.32: MD #220798**

**MD #220799**

Nebezpečí ztráty kontroly

**VÝSTRAHA**

Abyste se vyhnuli vážnému zranění nebo smrti v důsledku ztráty kontroly:

- Přesvědčte se, že je uzamčené zajišťovací ústrojí tažné tyče.




**Obrázek 1.33: MD #220799**

**MD #252996**

Riziko stříkání horké kapaliny

**UPOZORNĚNÍ**

Abyste se vyhnuli zranění:

- Nikdy **NESUNDÁVEJTE** víčko plnicího otvoru pro kapalinu, je-li stroj zahřátý.
- Před sejmutím víčka plnicího otvoru pro kapalinu nechejte stroj vždy vychladnout.
- Kapalina je pod tlakem a může být horká.




**Obrázek 1.34: MD #252996**

**MD #279085**

Nebezpečí zachycení šnekem

**NEBEZPEČÍ**

Abyste se vyhnuli zranění způsobenému otáčejícím se šnekem:

- Za chodu stroje se nepřibližujte ke šneku.
- Před servisem šneku vypněte motor a vytáhněte klíček.
- Během provozu stroje se **NEDOTÝKEJTE** pohyblivých součástí.




**Obrázek 1.35: MD #279085**

# Kapitola 2: Popis výrobku

V popisu výrobku jsou uvedeny rozměry, podrobnosti a výkonnostní kritéria pro různé velikosti a konfigurace adaptéru FlexDraper® řady FD1

## 2.1 Definice

V k použití mohou být použity následující pojmy a zkratky.

| Pojem | Definice |
|---|---|
| AHHC | Automatické ovládání výšky adaptéru |
| API | American Petroleum Institute |
| ASTM | American Society of Testing and Materials |
| Svorník, šroub | Upevňovací součást s hlavou a vnějším závitem zkonstruovaná pro spárování s maticí |
| Středový spoj | Spojovací hydraulický válec mezi adaptérem a strojem používaný na změnu úhlu adaptéru |
| CGVW | Kombinovaná celková hmotnost vozidla |
| Adaptér řady D1 | Sběrací adaptér sklízecí mlátičky MacDon D120, D125, D130, D135, D140 a D145 |
| DDD | Pohon dvojitého sběrače |
| DK | Dvojitý nůž |
| DKD | Pohon dvojitého nože |
| DR | Dvojitý přiháněč |
| Exportní adaptér | Konfigurace adaptéru obvyklá mimo Severní Ameriku |
| Adaptér řady FD1 | Adaptér FlexDraper® sklízecí mlátičky MacDon FD125, FD130, FD135, FD140 nebo FD145 |
| FFFT | Plošky nad „prsty dotaženo“ |
| Prsty dotaženo | „Prsty dotaženo“ se vztahuje ke stavu, kdy jsou těsnicí povrchy nebo součásti navzájem utaženy právě tak, že spojení již není volné |
| FM100 | Naklápěcí modul používaný s adaptérem řady D1 nebo FD1 pro sklízení |
| GVW | Celková hmotnost vozidla |
| Tvrdý spoj | Spoj vytvořený utahovacím nástrojem, kdy jsou spojované materiály vysoce nestlačitelné |
| Adaptér | Stroj, který seče plodinu a podává ji do připojené sklízecí mlátičky |
| Imbusový klíč | Nástroj šestihranného průřezu používaný na šrouby, které mají šestihranný důlek v hlavě, používá se též název klíč na vnitřní šestihrany |
| HDS | Hydraulický posuv podávací desky |
| hp | koňská síla |
| JIC | Joint Industrial Council: Normalizační orgán, který vyvinul standardní velikosti a tvary originálních tvarovek s rozšířením 37° |
| Nůž | Řezací zařízení používající řezný nástroj s vratným pohybem (zvaný též srp) |
| MDS | Mechanický posuv podávací desky |

| Pojem | Definice |
|---|---|
| n.s. | nepoužívá se |
| Severoamerický adaptér | Konfigurace adaptéru obvyklá pro Severní Ameriku |
| NPT | National Pipe Thread: Druh trubkového spojení používaný pro nízkotlaké otvory portů. Závity na NPT tvarovkách jsou pro vzájemné slícování specificky kónické |
| Matice | Upevňovací součást s vnitřním závitem zkonstruovaná pro spárování se šroubem |
| ORB | O-ring boss: Druh spojení běžně používaný v otvorech portů na rozdělovačích, čerpadlech a hydromotorech |
| ORFS | O-ring face seal (těsnění čelním O-kroužkem): Druh spojení běžně používaný pro spojování hadic a trubek. Tento způsob spojení se také často nazývá ORS, což znamená O-ring seal |
| RoHS (Reduction of Hazardous Substances) | Směrnice Evropské unie pro omezení používání některých nebezpečných látek (např. šestimocného chromu používaného v některých žlutých zinkových povrchových vrstvách) |
| ot/min | Otáčky za minutu |
| SAE | Society of Automotive Engineers |
| Vrut, šroub | Upevňovací součást s hlavou a vnějším závitem, která se šroubuje do připraveného závitu nebo si v materiálu vytváří vlastní závit |
| SDD | Pohon jednoduchého sběrače |
| Měkký spoj | Spoj vytvořený utahovacím nástroje, kdy jsou spojované materiály stlačitelné nebo se časem uvolní |
| spm | Zdvihy za minutu |
| Napětí | Axiální zatížení aplikované na šroub, obvykle se měří v jednotkách newton (N) nebo libra (lb) |
| TFFT | Počet otáček pro „prsty dotaženo“ |
| Točivý moment | Součin síla krát délka ramene páky, obvykle se měří v jednotkách newtonmetr (Nm) nebo stopa-libra (lbf·stop) |
| Úhel utažení | Utahovací postup, kdy je spoj smontován do předběžného stavu (prsty dotaženo) a pak je matice otáčena dále o určitý počet stupňů pro dosažení své konečné polohy |
| Moment-napětí | Vztah mezi montážním momentem aplikovaným na určitou součást a axiálním zatížením, které vyvolá ve šroubu |
| Nákladní vůz | Čtyřkolové silniční vozidlo vážící ne méně než 3400 kg (7500 lb) |
| UCA | Horní příčný šnek |
| Nečasovaný pohon nože | Nesynchronizovaný pohyb aplikovaný žací lištou na dva odděleně poháněné nože z jednoho nebo dvou hydromotorů |
| Podložka | Tenký válec s dírou nebo štěrbinou umístěnou uprostřed, který se používá jako distanční součást, prvek pro rozložení zatížení nebo zajišťovací ústrojí |

## 2.2 Technické parametry adaptéru FlexDraper® řady FD1

Toto je seznam všech technických parametrů adaptérů FlexDraper® řady FD1.

**FD1 | FM100 | přídavná zařízení**

V tabulkách níže je použit následující symbol a písmena:

S: standardně / $O_F$: volitelně (instalováno výrobcem) /$O_D$: volitelně (instalováno prodejcem) / –: není k dispozici

**Tabulka 2.1 Technické údaje adaptéru**

| | | | |
|---|---|---|---|
| **Žací lišta** | | | |
| Účinný žací záběr (vzdálenost mezi hroty děliče plodin) | | | |
| FD125 | | 7,6 m (300 palců) | S |
| FD130 | | 9,1 m (360 palců) | S |
| FD135 | | 10,7 m (420 palců) | S |
| FD140 | | 12,2 m (480 palců) | S |
| FD145 | | 13,7 m (540 palců) | S |
| Rozsah zvednutí žací lišty | | Mění se podle modelu mlátičky | S |
| **Nůž** | | | |
| Pohon jednoduchého nože (všechny velikosti): hydromotor – C řemen – uzavřená hnací skříň nože pro vysoké zatížení. | | | $O_F$ |
| Pohon dvojitého nože (FD140 FD145): dva hydromotory – C řemeny, nečasované – uzavřené hnací skříně nožů pro vysoké zatížení. | | | $O_F$ |
| Zdvih nože | | 76 mm (3 palce) | S |
| Rychlost jednoduchého nože (zdvihů za minutu)[1] | FD125 | 1200–1450 zdv/min | S |
| Rychlost jednoduchého nože (zdvihů za minutu)[1] | FD130 | 1200–1400 zdv/min | S |
| Rychlost jednoduchého nože (zdvihů za minutu)[1] | FD135 | 1100–1300 zdv/min | S |
| Rychlost jednoduchého nože (zdvihů za minutu)[1] | FD140 | 1050–1200 zdv/min | S |
| Rychlost dvojitého nože (zdvihů za minutu)[1] | FD140, FD145 | 1100–1400 zdv/min | S |
| **Sekce nože** | | | |
| Zoubkované, masivní, šroubované, 3,5 zubů na cm (9 zubů na palec) | | | S |
| Přesah nože uprostřed (adaptéry s dvojitými noži) | | 3 mm (1/8 palce) | S |
| **Prsty a přidržovače** | | | |
| Prst: špičatý, kovaný, dvakrát tepelně zpracovaný (DHT) Přidržovač: plechový, stavěcí šroub | | | S |

1. Za normálních podmínek sečení byste měli rychlost nože měřenou na hnací řemenici nože nastavit na 600 ot/min (1 200 zdv/min). Pokud ji nastavíte na spodní limit rozsahu rychlosti, mohlo by docházet k zastavování nože.

**Tabulka 2.1 Technické údaje adaptéru (pokračování)**

| | | | |
|---|---|---|---|
| **Úhel prstu (žací lišta na zemi)** | | | |
| Středový spoj zasunutý | | 2,0° | S |
| Středový spoj vysunutý | | 7,4° | S |
| **Sběrač (dopravník) a desky** | | | |
| Šířka sběrače | | 1,057 m (41 19/32 palce) | S |
| Pohon sběrače | | Hydraulický | S |
| Rychlost sběrače: Řízena naklápěcím modulem FM100 | | 0–193 m/min (635 fpm) | S |
| **PR15 zvedací přiháněč** | | | |
| Počet prstových trubek | | 5-, 6- nebo 9prstové trubky | – |
| Průměr středové trubky | | 203 mm (8 palce) | S |
| Poloměr hrotu prstu | Nastavení od výrobce | 800 mm (311/2 palce) | S |
| Poloměr hrotu prstu | Rozsah nastavení | 766–800 mm (303/16–311/2 palce) | S |
| Efektivní průměr přiháněče (přes profil vačky) | | 1,650 m (65 palce) | S |
| Délka prstů | | 290 mm (11 palce) | S |
| Rozteč prstů (přesazené ob přihářku) | | 150 mm (6 palce) | S |
| Pohon přiháněče | | Hydraulický | S |
| Otáčky přiháněče (nastavitelné z kabiny, mění se dle modelu mlátičky) | | 0–67 ot/min | S |
| **Hmotnost**[2] | | | |
| FD125 | | 1901–2059 kg (4190–4540 lb) | |
| FD130 | | 2218–2317 kg (4890–5240 lb) | |
| FD135 | | 2409–2558 kg (5310–5640 lb) | |
| FD140 | Rám pro Severní Ameriku | 2 644–2 708 kg (5 830–5 970 lb) | |
| FD140 | Exportní rám | 2 685–2 706 kg (5 920–5 965 lb) | |
| FD145 | Rám pro Severní Ameriku | 2 903 kg (6 400 lb) | |
| FD145 | Exportní rám | 2 892–2912 kg (6 375–6 420 lb) | |

**Tabulka 2.2 Přídavná zařízení adaptéru**

| | | | |
|---|---|---|---|
| **Naklápěcí modul FM100** | | | |
| Vkládací sběrač | Šířka | 2,000 m (78 11/16 palce) | S |

2. Odhadovaný rozsah hmotnosti pro základní adaptér bez volitelných zařízení pro zvýšení výkonnosti nebo naklápěcího modulu. Odchylky jsou způsobeny různými konfiguracemi balení.

**Tabulka 2.2 Přídavná zařízení adaptéru (pokračování)**

| | | | | |
|---|---|---|---|---|
| Vkládací sběrač | Rychlost | | 107–122 m/min (350–400 stop za minutu) | S |
| Vkládací šnek | Šířka | | 1,660 m (65 5/16 palce) | S |
| Vkládací šnek | Vnější průměr | | 559 mm (22 palce) | S |
| Vkládací šnek | Průměr roury | | 356 mm (14 palce) | S |
| Vkládací šnek | Otáčky (mění se dle modelu mlátičky) | | 190 ot/min | S |
| Objem olejového zásobníku | | | 85 litrů (22,5 US galonů) | S |
| Druh oleje | | | Kapalina do jednostupňové převodovky / hydraulická kapalina (THF) | – |
| Viskozita THF při 40 °C (104 °F) | | | 60,1 cSt | – |
| Viskozita THF při 100 °C (212 °F) | | | 9,5 cSt | – |
| Celková délka kloubového hřídele[3] | Case, New Holland | Maximální (vysunuto) | 1,230 m (48 7/16 palce) | $O_F$ |
| Celková délka kloubového hřídele[3] | Case, New Holland | Minimální (zasunuto) | 603 mm (23 3/4 palce) | $O_F$ |
| Celková délka kloubového hřídele[3] | Challenger, Gleaner, John Deere, CLAAS, Massey Ferguson | Maximální (vysunuto) | 1,262 m (49 11/16 palce) | $O_F$ |
| Celková délka kloubového hřídele[3] | Challenger, Gleaner, John Deere, CLAAS, Massey Ferguson | Minimální (zasunuto) | 916 mm (36 1/16 palce) | $O_F$ |
| Celková délka kloubového hřídele[3] | John Deere 9650/9660 | Maximální (vysunuto) | 775 mm (30 1/2 palce) | $O_F$ |
| Celková délka kloubového hřídele[3] | John Deere 9650/9660 | Minimální (zasunuto) | 880 mm (34 5/8 palce) | $O_F$ |
| **Horní příčný šnek** | | | | $O_D$ |
| Vnější průměr | | | 305 mm (12 palce) | – |
| Průměr roury | | | 152 mm (6 palce) | – |
| **Stabilizační kolo / přeprava** | | | | $O_D$ |
| Kola | | | 38 cm (15 palce) | – |
| Pneumatiky | | | P205/75 R–15 | – |

3. Odečtěte 265 mm (10 7/16 palce) za délku mezi čepy vidlice.

## 2.3 Rozměry

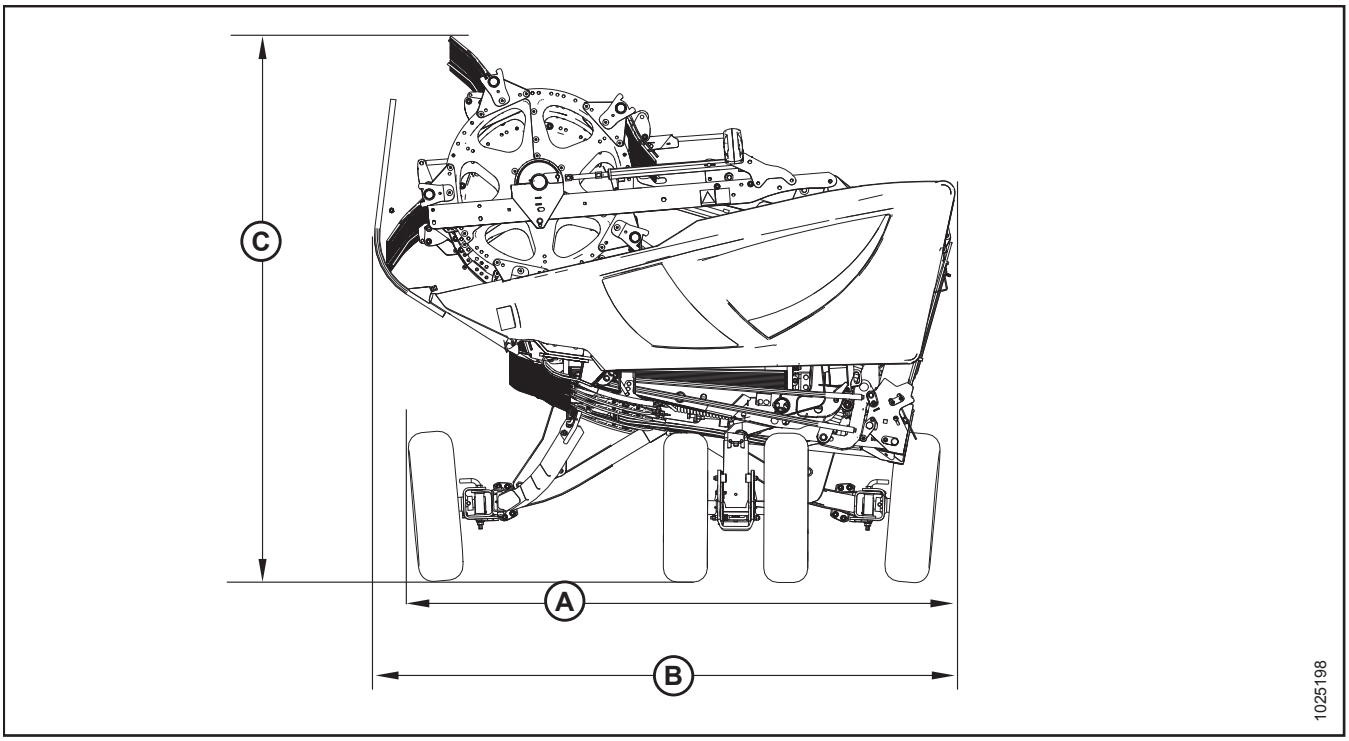


**Obrázek 2.1: Rozměry adaptéru**

**Tabulka 2.3 Rozměry adaptéru**

| **Rám a konstrukce** | | | |
|---|---|---|---|
| Šířka adaptéru (polní režim) | | Žací záběr + 384 mm (15 1/8 palce) | S |
| Šířka adaptéru (přepravní poloha) – mechanizmus posouvání přiháněče vpřed/vzad zcela zasunutý (středový spoj nejkratší) | | | |
| S nainstalovaným naklápěcím modulem FM100 (středový spoj nejkratší) | (A) demontovány dlouhé děliče (viz obrázek *2.1, Str. 24*) | 2500 mm (98 palců) | – |
| S nainstalovaným naklápěcím modulem FM100 (středový spoj nejkratší) | (B) instalovány dlouhé děliče (viz obrázek *2.1, Str. 24*) | 2684 mm (106 palců) | – |
| Výška adaptéru (přepravní poloha) – mechanizmus posouvání přiháněče vpřed/vzad zcela zasunutý (středový spoj nejkratší) | | | |
| S nainstalovaným naklápěcím modulem FM100 (středový spoj nejkratší) | (C) použita konfigurace pro přepravu (viz obrázek *2.1, Str. 24*) | 2794 mm (110 palců) [4] | – |

4. Maximální výška pro adaptéry v přepravní poloze.

# 2.4 Názvy součástí

## 2.4.1 Adaptér FlexDraper® řady FD1

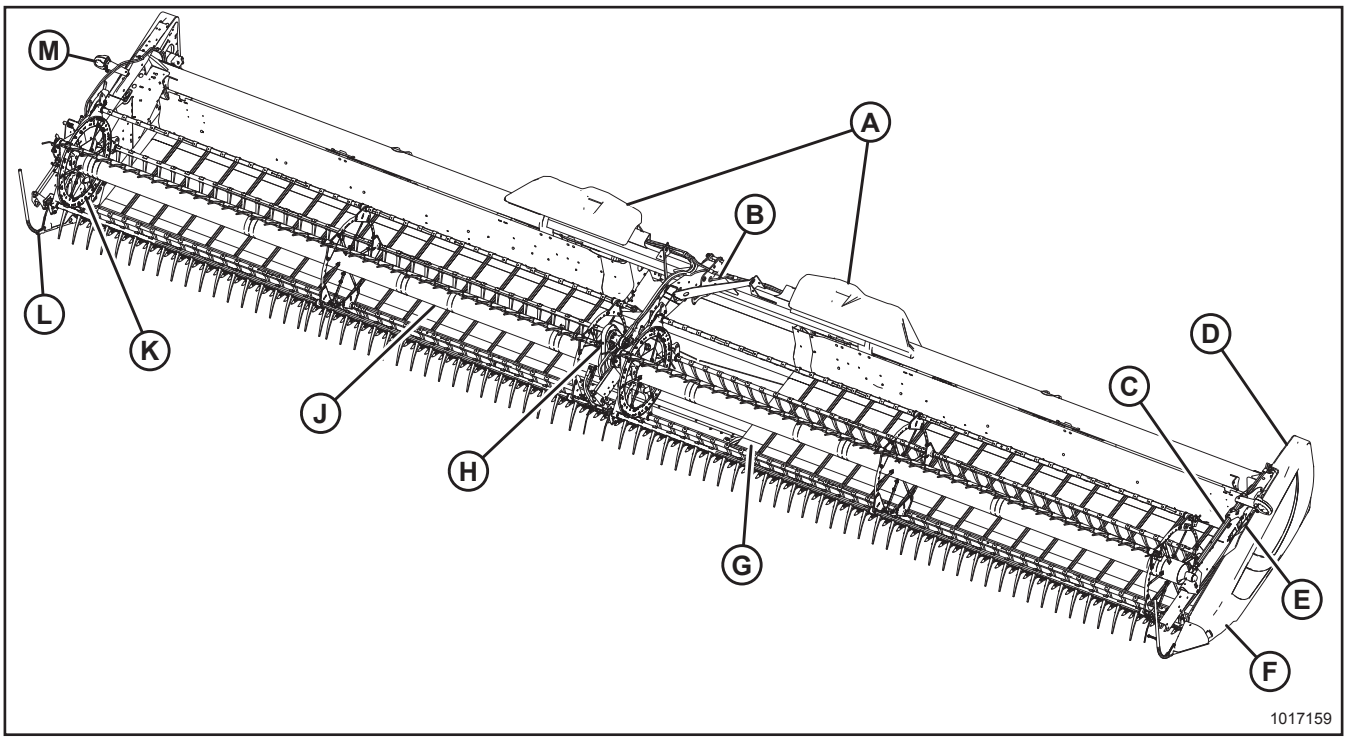


**Obrázek 2.2: Součásti adaptéru FlexDraper® řady FD1**

**A – spojovací ústrojí naklápění křídel**
**B – středové rameno přiháněče**
**C – válec posunu přiháněče vpřed/vzad**
**D – koncový štít**
**E – ovládací válec zvedání přiháněče**
**F – hnací skříň nože (uvnitř koncového štítu)**
**G – boční sběrač**
**H – středový pohon přiháněče**
**J – zvedací přiháněč**
**K – koncový štít přiháněče**
**L – dělič plodin**
**M – světlo adaptéru (kromě Evropy)**

## 2.4.2 Naklápěcí modul FM100

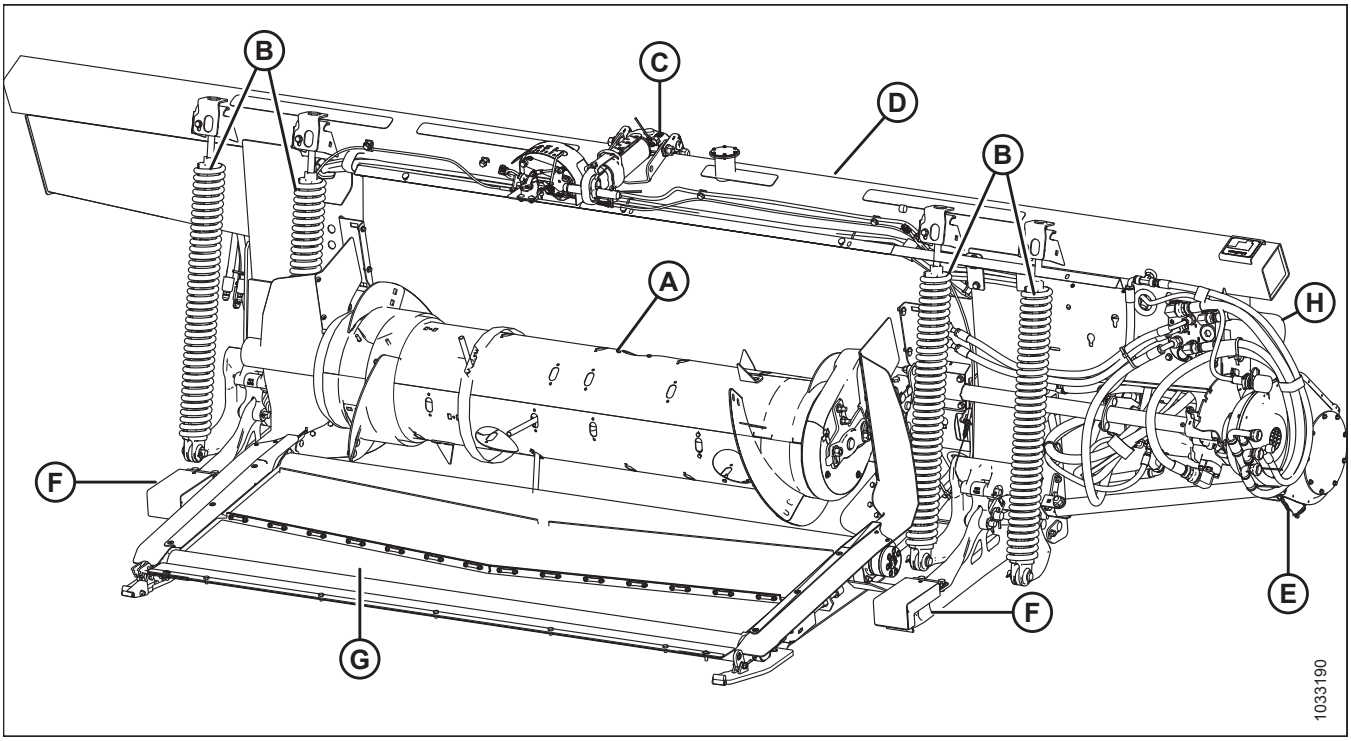


**Obrázek 2.3: Strana adaptéru naklápěcího modulu FM100**

**A – Vkládací šnek**
**B – Naklápěcí pružiny adaptéru**
**C – Středový spoj**
**D – Hydraulická nádrž**
**E – Převodovka**
**F – Přídržná ramena adaptéru**
**G – Vkládací sběrač**
**H – Hydraulický filtr**

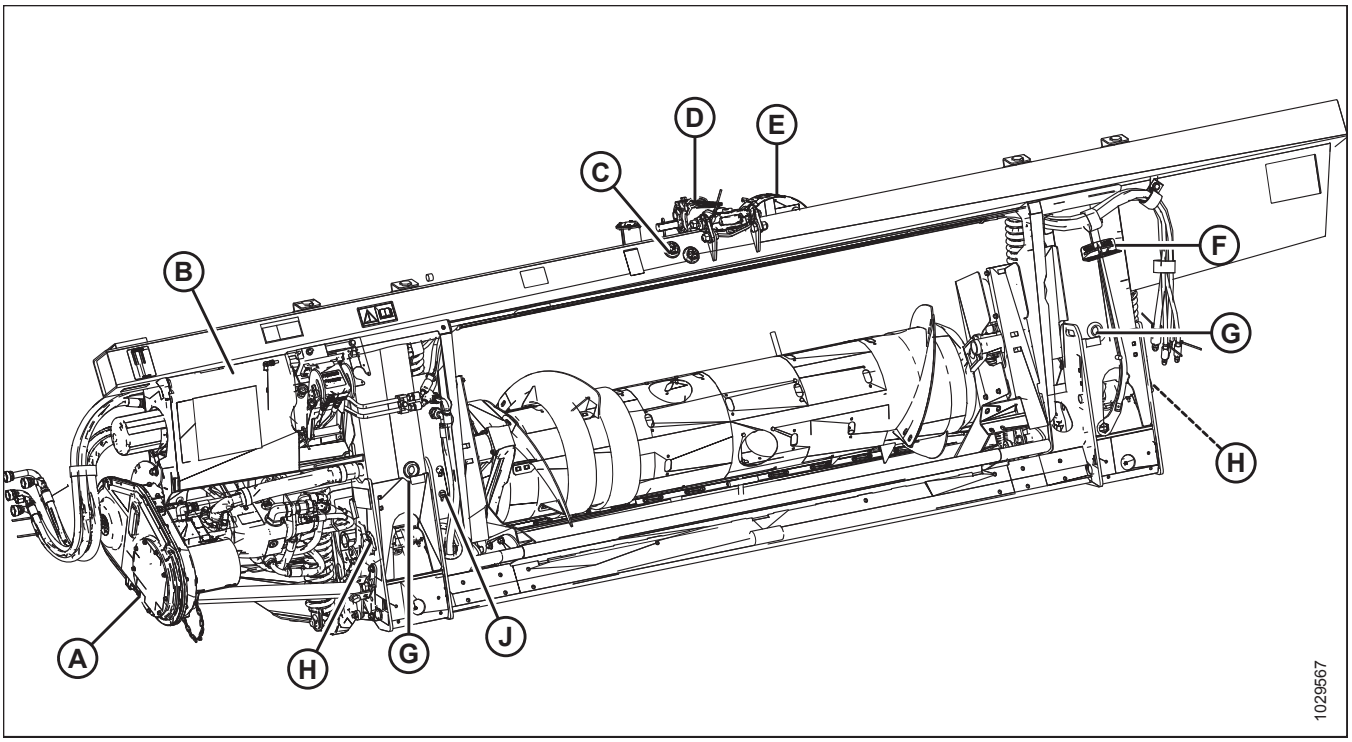


**Obrázek 2.4: Strana mlátičky naklápěcího modulu FM100**

**A – Převodovky naklápěcího modulu**
**B – Kryt prostoru hydrauliky**
**C – Olejový stavoznak nádrže**
**D – Středový spoj**
**E – Indikátor ovládání výšky adaptéru**
**F – Momentový klíč**
**G – Vypouštěcí otvor (2x)**
**H – Zajišťovací páka naklápění (2x)**
**J – Snímač automatického ovládání výšky adaptéru (AHHC)**

# Kapitola 3: Provoz

## 3.1 Povinnosti majitele/obsluhy

### UPOZORNĚNÍ

- **Vaší povinností je před provozem adaptéru si přečíst celou tuto příručku a pochopit ji. Pokud vám některý pokyn není jasný, obraťte se na svého prodejce MacDon.**
- **Respektujte všechna bezpečnostní sdělení uvedená v této příručce a na bezpečnostních nálepkách.**
- **Uvědomte si, klíčem k bezpečnosti jste VY. Správné bezpečnostní postupy chrání vás a osoby ve vašem okolí.**
- **Něž někomu dovolíte, aby adaptér obsluhoval, byť na jakkoli krátkou dobu nebo na jakkoli krátkou vzdálenost, přesvědčte se, že byl instruován ohledně bezpečného a řádného používání.**
- **Jednou za rok projděte příručku a všechny položky týkající se bezpečnosti se všemi pracovníky obsluhy.**
- **Dávejte pozor na ostatní pracovníky neaplikující doporučené postupy nebo nerespektující bezpečnostní opatření. Tyto chyby neprodleně napravte, než se stane nehoda.**
- **Stroj NEPOZMĚŇUJTE. Neautorizované změny mohou zhoršit funkci anebo bezpečnost stroje a mohou zkrátit jeho životnost.**
- **Informace o bezpečnosti uvedené v této příručce nenahrazují bezpečnostní zákony, náležitosti týkající se pojištění ani místní zákony a nařízení. Ujistěte se, že váš stroj splňuje standardy ustavené těmito zákony a nařízeními.**

## 3.2 Provozní bezpečnost

### UPOZORNĚNÍ

**Dodržujte následující bezpečnostní opatření:**

- **Řiďte se všemi bezpečnostními a provozními pokyny v návodu k obsluze. Pokud nemáte návod ke sklízecí mlátičce, obstarejte si jej od vašeho prodejce a pečlivě si jej přečtěte.**
- **Nikdy se nepokoušejte startovat motor nebo ovládat stroj jinak než ze sedadla obsluhy.**
- **Před zahájením provozu zkontrolujte funkci všech ovladačů na bezpečné, přehledné ploše.**
- **NEVOZTE spolucestující na sklízecí mlátičce.**

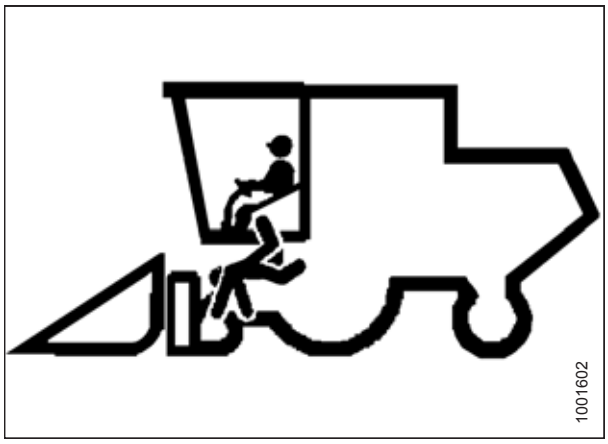


**Obrázek 3.1: Žádní spolucestující**

### UPOZORNĚNÍ

- **Stroj nikdy nestartujte a nejezděte s ním, dokud si nebudete jistí, že všichni okolostojící opustili prostor.**
- **Vyhýbejte se jízdě přes sypké výplně, kameny, příkopy a díry.**
- **Jezďte pomalu bránami a dveřními prostory.**
- **Při práci na svazích jezďte, kdykoli je to možné, do kopce nebo z kopce. Při jízdě z kopce mějte zařazenou rychlost.**
- **Nikdy se nepokoušejte nastoupit do jedoucího stroje nebo z něho vystoupit.**
- **Při běžícím motoru NEOPOUŠTĚJTE stanoviště obsluhy.**

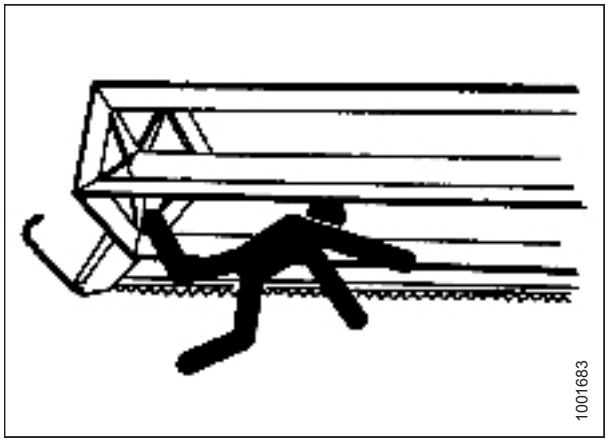


**Obrázek 3.2: Bezpečnost okolostojících**

- **Abyste se vyhnuli úrazu nebo smrti v důsledku neočekávaného rozběhu stroje, před nastavováním nebo odstraňováním ucpání ze stroje vždy vypněte motor a vytáhněte klíček.**
- **Zkontrolujte, zda se nevyskytují nadměrné vibrace nebo neobvyklé hluky. Při příznacích problémů stroj zastavte a zkontrolujte. Respektujte řádný postup zastavení. Pokyny viz *3.4 Vypnutí sklízecí mlátičky, Str. 41*.**
- **Provozujte jen za denního světla nebo při dobrém umělém osvětlení.**

### 3.2.1 Bezpečnostní podpěry adaptéru

Bezpečnostní podpěry umístěné na zvedacích válcích adaptéru brání neočekávanému zasunutí válců a spuštění adaptéru dolů. Pokyny týkající se obsluhy bezpečnostních podpěr viz návod k obsluze sklízecí mlátičky.

### NEBEZPEČÍ

**Abyste se vyhnuli úrazu nebo smrti v důsledku neočekávaného spuštění nebo pádu zvednutého stroje, před vstupem z jakéhokoli důvodu pod adaptér vždy vypněte motor, vytáhněte klíček a aktivujte bezpečnostní podpěry.**

## 3.2.2 Bezpečnostní podpěry přiháněče

Bezpečnostní podpěry jsou umístěné na přídržných ramenech přiháněče a brání neočekávanému spuštění přiháněče dolů.

### NEBEZPEČÍ

**Abyste se vyhnuli úrazu nebo smrti v důsledku neočekávaného spuštění nebo pádu zvednutého stroje, před opuštěním sedadla obsluhy vždy vypněte motor a vytáhněte klíček, a před vstupem z jakéhokoli důvodu pod stroj vždy aktivujte bezpečnostní podpěry.**

**DŮLEŽITÉ:**

Abyste zabránili zničení přídržných ramen přiháněče, **NEPŘEPRAVUJTE** adaptér s aktivovanými bezpečnostními podpěrami přiháněče.

### *Aktivace bezpečnostních podpěr přiháněče*

1. Zvedněte přiháněč do maximální polohy.
2. Přemístěte bezpečnostní podpěry přiháněče (A) do aktivované polohy.

   **POZNÁMKA:**

   Udržujte otočný čep (B) dostatečně těsný, aby podpěra zůstala v uložené poloze, když se nepoužívá, ale bylo možné ji nasadit silou ruky.
3. Zopakujte postup na protějším ramenu přiháněče.

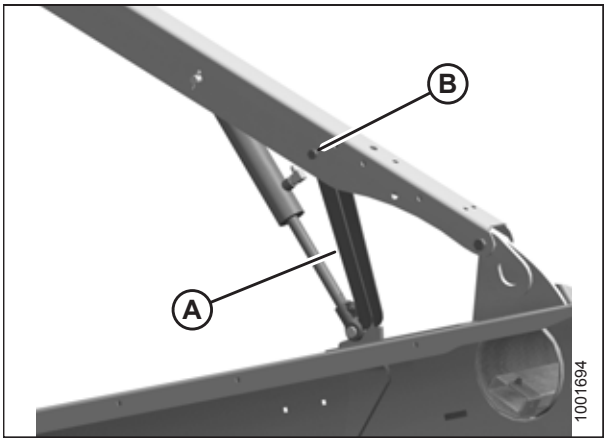


**Obrázek 3.3: Aktivovaná bezpečnostní podpěra přiháněče – levá strana**

4. Pomocí páky (A) posuňte zajišťovací tyč do vnitřní polohy (B), čímž se aktivuje čep (C) pod podpěrou.
5. Spouštějte přiháněč dolů, dokud se bezpečnostní podpěry nedostanou do styku s úchyty válce vnějšího ramena a čepy středového ramena.

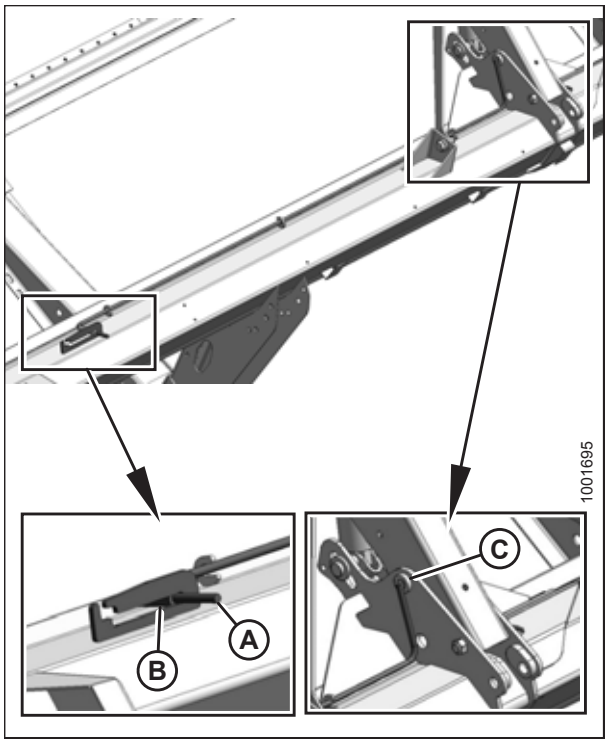


**Obrázek 3.4: Bezpečnostní podpěra přiháněče – středové rameno**

## *Deaktivace bezpečnostních podpěr přiháněče*

1. Zvedněte přiháněč do maximální výšky.
2. Přemístěte bezpečnostní podpěry přiháněče (A) zpět dovnitř ramen přiháněče. Zopakujte postup na druhém konci přiháněče.

   **POZNÁMKA:**

   Levá bezpečnostní podpěra je vyobrazena na obrázku vpravo. Pravá bezpečnostní podpěra se nachází na opačné straně.

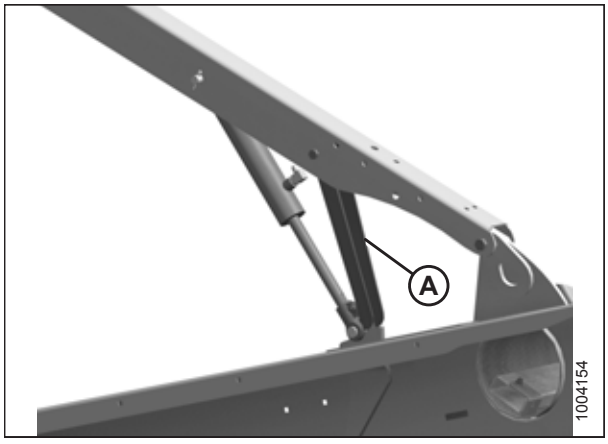


**Obrázek 3.5: Bezpečnostní podpěra přiháněče**

3. Pomocí páky (B) přesuňte zajišťovací tyč (A) do vnější polohy.

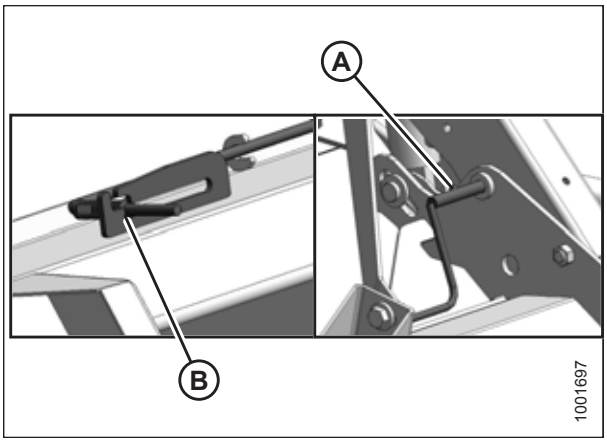


**Obrázek 3.6: Bezpečnostní podpěra přiháněče – středové rameno**

## 3.2.3 Koncové štíty adaptéru

Na obou koncích adaptéru je umístěný sklopný koncový štít z polyetylenu.

### *Otevření koncových štítů*

Koncové štíty na obou stranách adaptéru je možné otevřít, a získat tak přístup k součástem umožňujícím údržbu uživatelem nebo uloženým předmětům.

1. Na zadní straně adaptéru stiskněte uvolňovací páku (A) pro odjištění koncového štítu.
2. Stlačením páky (B) vytáhněte koncový štít do otevřené polohy.

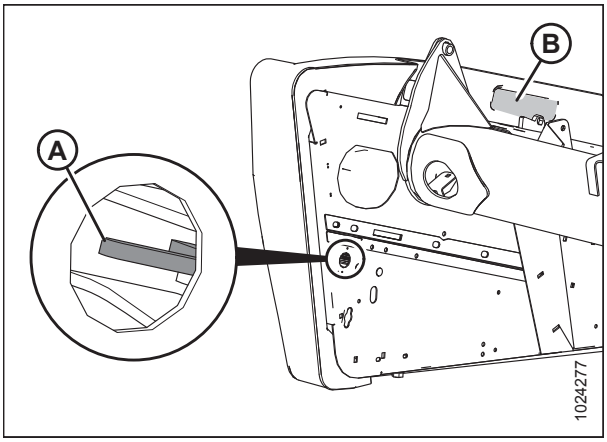


**Obrázek 3.7: Levý koncový štít**

3. Vytáhněte koncový štít stlačením páky (A). Koncový štít je přidržován závěsným jazýčkem (B) se ve směru (C).

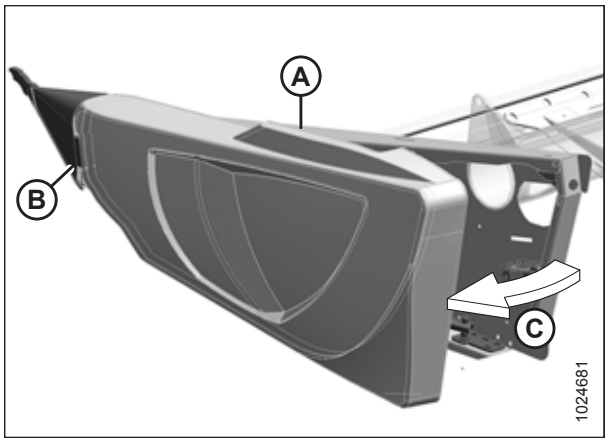


**Obrázek 3.8: Levý koncový štít**

4. Je-li vyžadována větší mezera, uvolněte koncový štít ze závěsného jazýčku (A) a otočte koncový štít směrem k zadní straně adaptéru.
5. Použijte bezpečnostní západku (B) na závěsném ramenu pro zajištění koncového štítu v plně otevřené poloze.

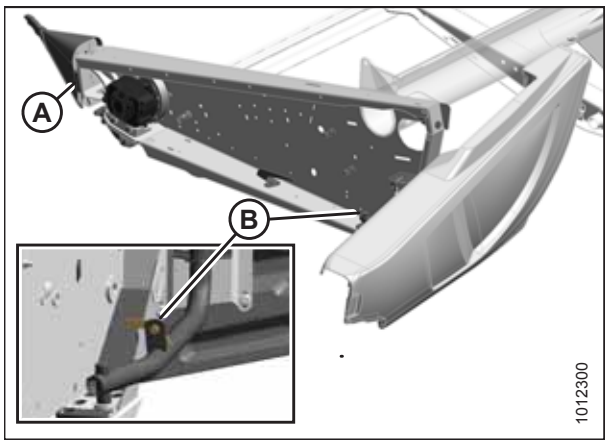


**Obrázek 3.9: Levý koncový štít**

## *Zavření koncových štítů*

Před přesouváním adaptéru zavřete a zajistěte koncové štíty.

1. Deaktivujte zámek (B), aby se koncový štít mohl pohybovat.
2. Vložte přední část koncového štítu za závěsný jazýček (A) a do kužele děliče.

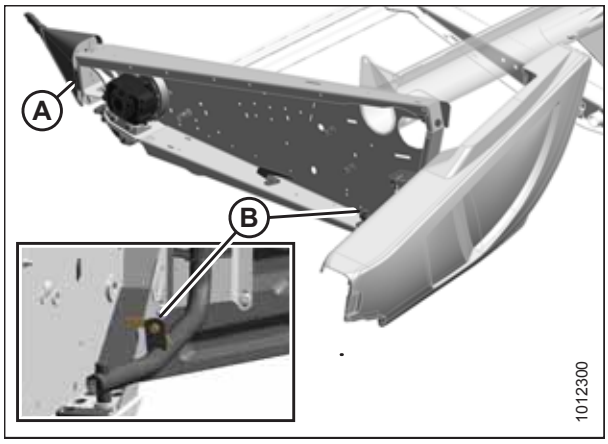


**Obrázek 3.10: Levý koncový štít**

3. Sklopte koncový štít do zavřené polohy [směr (A)]. Aktivujte zámek pevným zatlačením.
4. Přesvědčte se, že je koncový štít zajištěný.

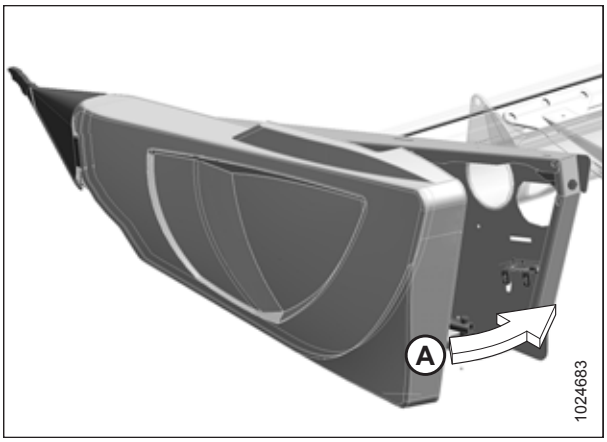


**Obrázek 3.11: Levý koncový štít**

## *Kontrola a nastavení koncových štítů*

Koncové štíty se velkými teplotními změnami rozpínají a smršťují. Pro kompenzaci rozměrových změn lze nastavit polohu horního čepu a spodní západky.

***Kontrola koncového štítu***

1. Změřte mezeru (X) mezi přední stranou koncového štítu a rámem adaptéru a srovnejte ji s hodnotami v tabulce *3.1, Str. 35*.

**Tabulka 3.1 Mezera koncového štítu při různých teplotách**

| Teplota v °C (°F) | Mezera (X) mm (palce) |
|---|---|
| 7 (45) | 13–18 (1/2–23/32) |
| 18 (65) | 10–15 (3/8–19/32) |
| 29 (85) | 7–12 (9/32–15/32) |
| 41 (105) | 4–9 (5/32–11/32) |

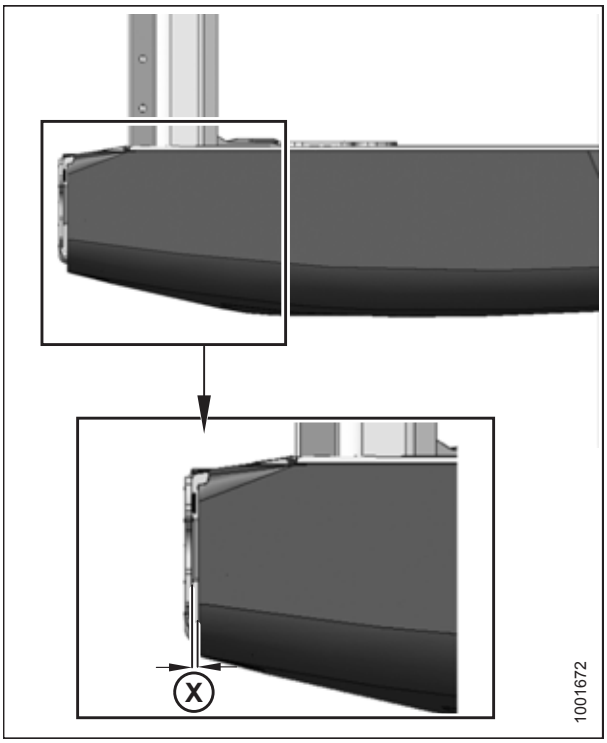


**Obrázek 3.12: Mezera mezi koncovým štítem a rámem adaptéru**

***Nastavení mezery koncového štítu***

1. Uvnitř koncového štítu povolte čtyři šrouby (A) na držáku opěrné trubky (B).

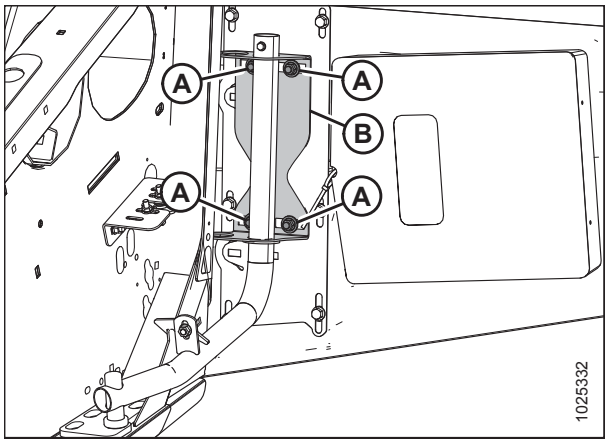


**Obrázek 3.13: Opěrná trubka levého koncového štítu**

2. Povolte tři šrouby (A) na sestavě západky (B).
3. Nastavte sestavu západky (B) tak, abyste dosáhli požadované mezery mezi přední stranou koncového štítu a rámem adaptéru. Doporučenou mezeru koncového štítu při různých teplotách naleznete v tabulce *3.1, Str. 35*.
4. Utáhněte tři šrouby (A) na sestavě západky momentem 27 Nm (20 lbf·stop).

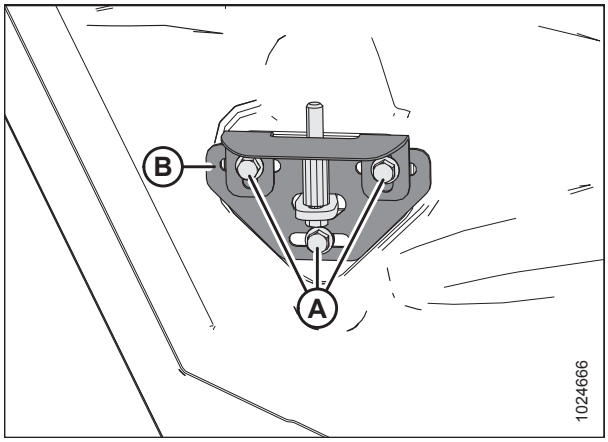


**Obrázek 3.14: Sestava západky levého koncového štítu**

5. Utáhněte čtyři šrouby (A) na držáku opěrné trubky (B) momentem 31 Nm (23 lbf·stop).
6. Zavřete koncový štít. Pokyny viz *Zavření koncových štítů, Str. 34*.

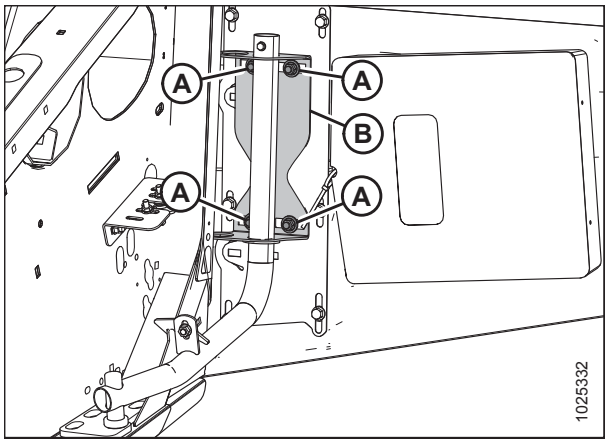


**Obrázek 3.15: Opěrná trubka levého koncového štítu**

## *Demontáž koncových štítů*

1. Koncový štít úplně otevřete. Pokyny viz *Otevření koncových štítů, Str. 33*.
2. Aktivujte zámek (A), abyste zabránili pohybu koncového štítu.
3. Vyšroubujte samořezný šroub (B).
4. Stáhněte koncový štít nahoru a odejměte jej ze závěsného ramena (C).

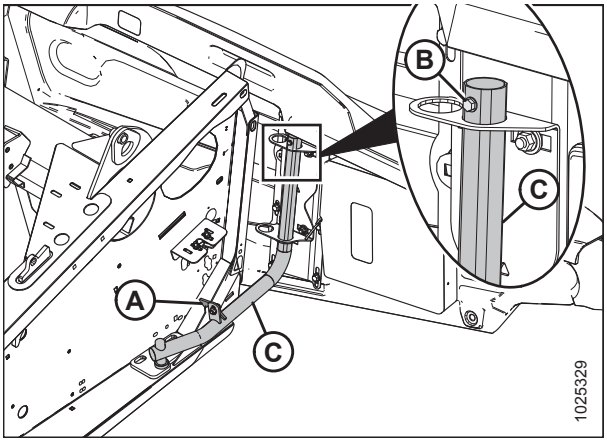


**Obrázek 3.16: Levý koncový štít**

## *Montáž koncových štítů*

1. Zaveďte koncový štít na závěsné rameno (C) a pomalu jej spouštějte.

   **POZNÁMKA:**

   Dbejte, aby závěsné rameno (C) bylo namontováno ve vnějším otvoru držáku závěsu, jak je vyobrazeno na obrázku vpravo.
2. Zašroubujte samořezný šroub (B).
3. Deaktivujte zámek (A), aby se koncový štít mohl pohybovat.
4. Zavřete koncový štít. Pokyny viz *Zavření koncových štítů, Str. 34*.

   **POZNÁMKA:**

   V důsledku velkých teplotních změn se koncové štíty mohou rozpínat nebo smršťovat. Pro kompenzaci rozměrových změn lze nastavit polohy horního čepu a držáku spodní západky. Pokyny viz *Kontrola a nastavení koncových štítů, Str. 35*.

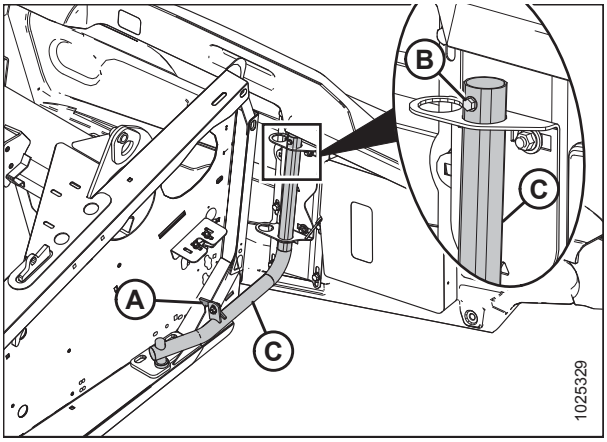


**Obrázek 3.17: Levý koncový štít**

## 3.2.4 Kryty spojovacího ústrojí

Na rámu adaptéru jsou namontované plastové kryty pro ochranu vyvažovacího ústrojí křídel adaptéru před nečistotami a vlivy počasí.

### *Demontáž krytů spojovacího ústrojí*

1. Odmontujte šroub (A) a zvedněte vnější konec krytu (B).

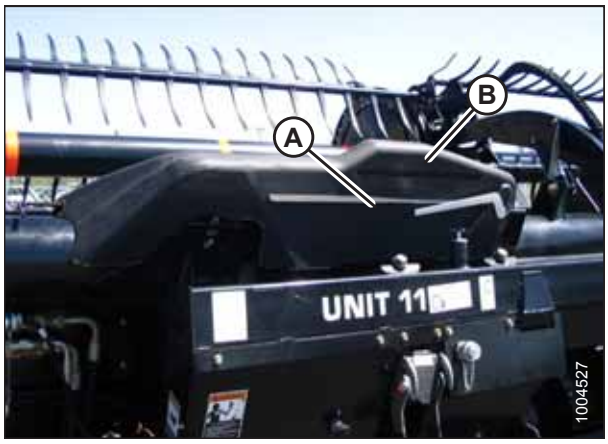


**Obrázek 3.18: Kryt spojovacího ústrojí**

2. Otáčejte krytem (A) nahoru, dokud nebude možné zvednout vnitřní konec.




**Obrázek 3.19: Kryt spojovacího ústrojí**

### *Instalace krytů spojovacího ústrojí*

1. Umístěte vnitřní konec krytu (A) nad spojovací ústrojí a za tyčový indikátor (B).
2. Spusťte kryt dolů, tak aby se usadil na trubce adaptéru.

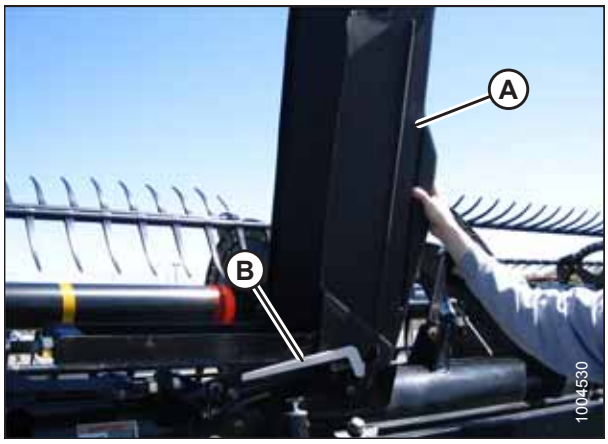


**Obrázek 3.20: Kryt spojovacího ústrojí**

3. Našroubujte šroub (A) pro zachycení krytu (B) na místě.

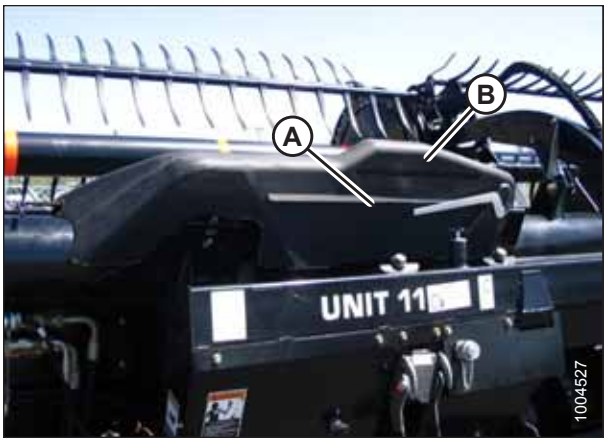


**Obrázek 3.21: Kryt spojovacího ústrojí**

## 3.2.5 Denní úvodní kontrola

### UPOZORNĚNÍ

- **Vykažte z místa jiné osoby, zvířata atd. Obejděte stroj, abyste se přesvědčili, že nikdo není pod ním, na něm, nebo v jeho blízkosti.**
- **Noste přiléhavý oděv a ochrannou obuv s protiskluzovými podrážkami.**
- **Odstraňte cizí předměty ze stroje a jeho okolí.**
- **Noste s sebou veškerý ochranný oděv a osobní ochranné pomůcky, které by mohly být po celý den nutné. NESPOLÉHEJTE na štěstí. Můžete potřebovat tvrdou přilbu, ochranné brýle nebo uzavřené ochranné brýle, silné rukavice a respirátor nebo masku s filtrem nebo výstroj do mokrého počasí.**

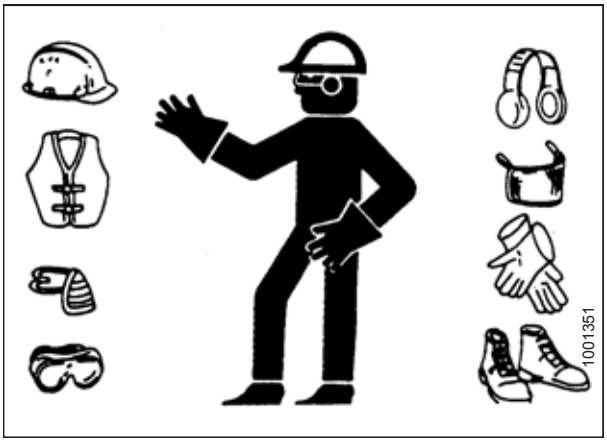


**Obrázek 3.22: Bezpečnostní zařízení**

- **Chraňte se před hlukem. Noste vhodné ochranné zařízení sluchu jako sluchátka nebo zátky do uší pro ochranu proti nesnesitelným nebo nepříjemně hlasitým hlukům.**

Před zahájením provozu proveďte každý den následující činnosti:

1. Zkontrolujte stroj ohledně netěsností a chybějících, prasklých nebo nesprávně pracujících součástí.

   **POZNÁMKA:**

   Při vyhledávání úniků kapaliny pod tlakem aplikujte správný postup. Pokyny viz *5.3.5 Kontrola hydraulických hadic a potrubí, Str. 422*.

2. Očistěte všechna světla a odrazky na stroji.
3. Proveďte všechnu denní údržbu. Pokyny viz *5.3.1 Plán/záznam údržby, Str. 417*.

## 3.3 Období záběhu

### VÝSTRAHA

**Před zkoumáním neobvyklého zvuku nebo pokusem o nápravu problému vypněte motor a vytáhněte klíček.**

**POZNÁMKA:**

Než se seznámíte se zvukem svého nového adaptéru a osaháte si ho, buďte zvláště ostražití a pozorní.

Po prvním připojení adaptéru ke sklízecí mlátičce proveďte tyto kroky:

1. Nechte stroj pět minut v provozu s pomalu běžícími přihaněči, sběrači a noži. Dívejte se a naslouchejte **ZE SEDADLA OBSLUHY**, zda neváznou nebo nekolidují součásti.

   **POZNÁMKA:**

   Přiháněče a boční sběrače nebudou pracovat, dokud se nenaplní potrubí olejem.

2. Přečtěte si část *5.3.2 Kontrola záběhu, Str. 420* a proveďte všechny stanovené úlohy.

## 3.4 Vypnutí sklízecí mlátičky

Před opuštěním sedačky obsluhy z jakýchkoli důvodů vypněte sklízecí mlátičku.

### NEBEZPEČÍ

**Abyste zabránili úrazu nebo smrti v důsledku neočekávaného rozběhu stroje, když z jakéhokoli důvodu opouštíte sedadlo obsluhy, vždy vypněte motor a vytáhněte klíček ze zapalování.**

Sklízecí mlátičku vypněte následujícím způsobem:

1. Zaparkujte na rovné zemi, kdykoli je to možné.
2. Spusťte adaptér úplně dolů.
3. Uveďte všechny ovladače do NEUTRÁLU nebo do polohy PARKOVÁNÍ.
4. Deaktivujte pohon adaptéru.
5. Spusťte dolů a úplně zatáhněte přiháněč.
6. Vypněte motor a vytáhněte klíček ze zapalování.
7. Počkejte, než se zastaví všechny pohyby.

## 3.5 Ovladače v kabině

### VÝSTRAHA

**Zajistěte, aby se před nastartováním motoru nebo aktivací některého pohonu adaptéru u stroje nezdržovali okolostojící.**

Pokyny k identifikaci následujících ovladačů v kabině viz návod: k obsluze sklízecí mlátičky:

- Aktivace/deaktivace ovládání adaptéru
- Výška adaptéru
- Úhel adaptéru
- Pojezdová rychlost
- Rychlost přihaněče
- Výška přihaněče
- Poloha přihaněče vpřed/vzad

# 3.6 Konfigurace adaptéru

## 3.6.1 Přídavná zařízení adaptéru

Za určitých podmínek je možné zvýšit výkon nebo doplnit funkce adaptéru pomocí volitelných přídavných zařízení. Volitelná přídavná zařízení je možné objednat a nechat nainstalovat vaším prodejcem produktů značky MacDon.

Popisy dostupných položek viz *6 Volitelná a přídavná zařízení, Str. 591*.

## 3.6.2 Nastavení adaptéru

V následujících tabulkách jsou uvedeny pokyny pro nastavení adaptér; avšak navrhovaná nastavení mohou být změněna, tak aby vyhovovala více plodinám a podmínkám, které v tabulce nejsou uvedeny.

Nastavení přihaněče viz *3.6.4 Nastavení přiháněče, Str. 56*.

Konfigurace šneku FM100 viz *4.1 Konfigurace vkládacího šneku FM100, Str. 331*.

**Tabulka 3.2 Doporučená nastavení adaptéru sběrače řady FD1 / FM100 pro obiloviny**

| | | | | | | | |
|---|---|---|---|---|---|---|---|
| **Výška strniště** | 102 (< 4) | | | | | | |
| **Stabilizační kola**[5] | Uskladnění | | | | | | |
| **Poloha plazu** | Nahoře nebo uprostřed | | | | | | |
| **Stav plodiny** | **Dělicí tyče** | **Nastavení rychlosti sběrače**[6] | **Úhel adaptéru**[7, 8] | **Vačka přiháněče** | **% rychlosti přiháněče**[9] | **Poloha přiháněče** | **Horní příčný šnek** |
| Lehká | Vypnuto | 8 | B – C | 3 | 10–15 | 6 nebo 7 | Není požadováno |
| Normální | Zap | 7 | B – C | 2 | 10 | 6 nebo 7 | Není požadováno |
| Těžká | Zap | 7 | B – C | 2 | 10 | 6 nebo 7 | Doporučeno |
| Polehlá | Vypnuto | 7 | B – C | 3 nebo 4 | 5–10 | 4 nebo 5 | Není požadováno |
| **Výška strniště** | 102–203 (4–8) | | | | | | |
| **Stabilizační kola** | Podle potřeby | | | | | | |
| **Poloha plazu** | Dolů pro podmínky sečení polehlých plodin, doprostřed nebo dolů pro podmínky sečení dalších plodin | | | | | | |
| **Stav plodiny** | **Dělicí tyče** | **Nastavení rychlosti sběrače**[6] | **Úhel adaptéru**[7, 8] | **Vačka přiháněče** | **Otáčky přiháněče %**[9] | **Poloha přiháněče** | **Horní příčný šnek** |
| Lehká | Vypnuto | 8 | B – C | 4 | 10–15 | 6 nebo 7 | Není požadováno |
| Normální | Zap | 7 | A | 2 | 10 | 6 nebo 7 | Není požadováno |
| Těžká | Zap | 7 | A | 2 | 10 | 6 nebo 7 | Doporučeno |
| Polehlá | Vypnuto | 7 | D | 3 nebo 4 | 5–10 | 4 nebo 5 | Není požadováno |

5. Stabilizační kola se používají pro omezení bočních pohybů při sečení nad zemí ve zvlněném terénu a pro minimalizaci poskakování.
6. Nastavení na ovladači sběrače FM100.
7. Nastavte nejmenší možný úhel adaptéru (nastavení A) pomocí středového spoje a plazů při zachování výšky sečení.
8. Výška sečení se ovládá kombinací plazů a úhlu adaptéru.
9. Procentní hodnota rychlosti nad zemí.

**Tabulka 3.2 Doporučená nastavení adaptéru sběrače řady FD1 / FM100 pro obiloviny (pokračování)**

| | | | | | | | |
|---|---|---|---|---|---|---|---|
| **Výška strniště** | 203+ (8+) | | | | | | |
| **Stabilizační kola** | Podle potřeby | | | | | | |
| **Poloha plazu** | nepoužívá se | | | | | | |
| **Stav plodiny** | **Dělicí tyče** | **Nastavení rychlosti sběrače**[6] | **Úhel adaptéru**[7, 8] | **Vačka přiháněče** | **Otáčky přiháněče %**[9] | **Poloha přiháněče** | **Horní příčný šnek** |
| Lehká | Vypnuto | 8 | A | 4 | 10–15 | 6 nebo 7 | Není požadováno |
| Normální | Zap | 7 | A | 2 | 10 | 6 nebo 7 | Není požadováno |
| Těžká | Zap | 7 | B – C | 2 | 10 | 6 nebo 7 | Není požadováno |
| Polehlá | Vypnuto | 7 | B – C | 3 nebo 4 | 5–10 | 4 nebo 5 | Není požadováno |

**Tabulka 3.3 Doporučená nastavení adaptéru sběrače řady FD1 / FM100 pro čočku**

| **Výška strniště** | Na zemi | | | | | | |
|---|---|---|---|---|---|---|---|
| **Stabilizační kola**[10] | Uskladnění | | | | | | |
| **Poloha plazu** | Nahoře nebo uprostřed | | | | | | |
| **Stav plodiny** | **Dělicí tyče** | **Nastavení rychlosti sběrače**[11] | **Úhel adaptéru**[12, 13] | **Vačka přiháněče** | **% rychlosti přiháněče**[14] | **Poloha přiháněče** | **Horní příčný šnek** |
| Lehká | Zap | 8 | B – C | 2 | 5–10 | 6 nebo 7 | Není požadováno |
| Normální | Zap | 7 | B – C | 2 | 10 | 6 nebo 7 | Není požadováno |
| Těžká | Zap | 7 | B – C | 2 | 10 | 6 nebo 7 | Není požadováno |
| Polehlá | Zap | 7 | D | 2 | 5–10 | 6 nebo 7 | Není požadováno |





10. Stabilizační kola se používají pro omezení bočních pohybů při sečení nad zemí ve zvlněném terénu a pro minimalizaci poskakování.
11. Nastavení na ovladači sběrače FM100.
12. Nastavte nejmenší možný úhel adaptéru (nastavení A) pomocí středového spoje a plazů při zachování výšky sečení.
13. Výška sečení se ovládá kombinací plazů a úhlu adaptéru.
14. Procentní hodnota rychlosti nad zemí.

**Tabulka 3.4 Doporučená nastavení adaptéru sběrače řady FD1 / FM100 pro hrách**

| **Výška strniště** | Na zemi | | | | | | |
|---|---|---|---|---|---|---|---|
| **Stabilizační kola**[15] | Uskladnění | | | | | | |
| **Poloha plazu** | Nahoře nebo uprostřed | | | | | | |
| **Stav plodiny** | **Dělicí tyče** | **Nastavení rychlosti sběrače**[16] | **Úhel adaptéru**[17, 18] | **Vačka přiháněče** | **% rychlosti přiháněče**[19] | **Poloha přiháněče** | **Horní příčný šnek** |
| Lehká | Zap | 7 | B – C | 2 | 5–10 | 6 nebo 7 | Doporučeno |
| Normální | Zap | 7 | B – C | 2 | 10 | 6 nebo 7 | Doporučeno |
| Těžká | Zap | 7 | B – C | 2 | 10 | 4 nebo 5 | Doporučeno |
| Polehlá | Zap | 7 | D | 2 | 5–10 | 4 nebo 5 | Doporučeno |

15. Stabilizační kola se používají pro omezení bočních pohybů při sečení nad zemí ve zvlněném terénu a pro minimalizaci poskakování.
16. Nastavení na ovladači sběrače FM100.
17. Nastavte nejmenší možný úhel adaptéru (nastavení A) pomocí středového spoje a plazů při zachování výšky sečení.
18. Výška sečení se ovládá kombinací plazů a úhlu adaptéru.
19. Procentní hodnota rychlosti nad zemí.

**Tabulka 3.5 Doporučená nastavení adaptéru sběrače řady FD1 / FM100 pro řepku jarní**

| | | | | | | | |
|---|---|---|---|---|---|---|---|
| **Výška strniště** | 102–203 (4–8) | | | | | | |
| **Stabilizační kola**[20] | Podle potřeby | | | | | | |
| **Poloha plazu** | Dolů pro podmínky lehké nebo těžké plodiny, doprostřed nebo dolů pro podmínky normální nebo polehlé plodiny | | | | | | |
| **Stav plodiny** | **Dělicí tyče** | **Nastavení rychlosti sběrače**[21] | **Úhel adaptéru**[22, 23] | **Vačka přiháněče** | **% rychlosti přiháněče**[24] | **Poloha přiháněče** | **Horní příčný šnek** |
| Lehká | Zap | 7 | A | 2 | 5–10 | 6 nebo 7 | Doporučeno |
| Normální | Zap | 7 | B – C | 1 | 10 | 6 nebo 7 | Doporučeno |
| Těžká | Zap | 8 | B – C | 1 | 10 | 3 nebo 4 | Doporučeno |
| Polehlá | Zap | 7 | D | 2 | 5–10 | 3 nebo 4 | Doporučeno |
| **Výška strniště** | 203+ (8+) | | | | | | |
| **Stabilizační kola**[20] | Podle potřeby | | | | | | |
| **Poloha plazu** | nepoužívá se | | | | | | |
| **Stav plodiny** | **Dělicí tyče** | **Nastavení rychlosti sběrače**[21] | **Úhel adaptéru**[22 , 23] | **Vačka přiháněče** | **Otáčky přiháněče %**[24] | **Poloha přiháněče** | **Horní příčný šnek** |
| Lehká | Zap | 7 | A | 2 | 5–10 | 6 nebo 7 | Doporučeno |
| Normální | Zap | 7 | B – C | 2 | 10 | 6 nebo 7 | Doporučeno |
| Těžká | Zap | 8 | B – C | 1 nebo 2 | 10 | 3 nebo 4 | Doporučeno |
| Polehlá | Zap | 7 | D | 2 nebo 3 | 5–10 | 3 nebo 4 | Doporučeno |

20. Stabilizační kola se používají pro omezení bočních pohybů při sečení nad zemí ve zvlněném terénu a pro minimalizaci poskakování.
21. Nastavení na ovladači sběrače FM100.
22. Nastavte nejmenší možný úhel adaptéru (nastavení A) pomocí středového spoje a plazů při zachování výšky sečení.
23. Výška sečení se ovládá kombinací plazů a úhlu adaptéru.
24. Procentní hodnota rychlosti nad zemí.

**Tabulka 3.6 Doporučená nastavení adaptéru sběrače řady FD1 / FM100 pro kalifornskou rýži**

| **Výška strniště** | 102 (< 4) | | | | | | |
|---|---|---|---|---|---|---|---|
| **Stabilizační kola**[25] | Uskladnění | | | | | | |
| **Poloha plazu** | Nahoře nebo uprostřed | | | | | | |
| **Stav plodiny** | **Dělicí tyče**[26] | **Nastavení rychlosti sběrače**[27] | **Úhel adaptéru**[28, 29] | **Vačka přiháněče** | **% rychlosti přiháněče**[30] | **Poloha přiháněče** | **Horní příčný šnek** |
| Lehká | Dělicí tyč pro rýži | 4 | D | 2 | 10–15 | 6 nebo 7 | Není požadováno |
| Normální | Dělicí tyč pro rýži | 4 | B – C | 2 | 10 | 4 nebo 5 | Není požadováno |
| Těžká | Dělicí tyč pro rýži | 4 | B – C | 2 | 10 | 4 nebo 5 | Není požadováno |
| Polehlá | Dělicí tyč pro rýži | 4 | D | 2 | 5–10 | 4 nebo 5 | Není požadováno |
| **Výška strniště** | 102–203 (4–8) | | | | | | |
| **Stabilizační kola**[25] | Podle potřeby | | | | | | |
| **Poloha plazu** | Uprostřed nebo dole | | | | | | |
| **Stav plodiny** | **Dělicí tyče**[26] | **Nastavení rychlosti sběrače**[27] | **Úhel adaptéru**[28 , 29] | **Vačka přiháněče** | **Otáčky přiháněče %**[30] | **Poloha přiháněče** | **Horní příčný šnek** |
| Lehká | Dělicí tyč pro rýži | 4 | D | 3 | 10–15 | 6 nebo 7 | Není požadováno |
| Normální | Dělicí tyč pro rýži | 4 | B – C | 3 | 10 | 6 nebo 7 | Není požadováno |
| Těžká | Dělicí tyč pro rýži | 4 | B – C | 3 | 10 | 6 nebo 7 | Není požadováno |
| Polehlá | Dělicí tyč pro rýži | 4 | D | 4 | 5–10 | 6 nebo 7 | Není požadováno |

25. Stabilizační kola se používají pro omezení bočních pohybů při sečení nad zemí ve zvlněném terénu a pro minimalizaci poskakování.
26. Je k dispozici dělicí tyč pro rýži. Dělicí tyč rýže není požadována na obou koncích adaptéru.
27. Nastavení na ovladači sběrače FM100.
28. Nastavte nejmenší možný úhel adaptéru (nastavení A) pomocí středového spoje a plazů při zachování výšky sečení.
29. Výška sečení se ovládá kombinací plazů a úhlu adaptéru.
30. Procentní hodnota rychlosti nad zemí.

**Tabulka 3.6 Doporučená nastavení adaptéru sběrače řady FD1 / FM100 pro kalifornskou rýži (pokračování)**

| | | | | | | | |
|---|---|---|---|---|---|---|---|
| **Výška strniště** | 203+ (8+) | | | | | | |
| **Stabilizační kola**[25] | Podle potřeby | | | | | | |
| **Poloha plazu** | nepoužívá se | | | | | | |
| **Stav plodiny** | **Dělicí tyče**[26] | **Nastavení rychlosti sběrače**[27] | **Úhel adaptéru**[28 , 29] | **Vačka přiháněče** | **Otáčky přiháněče %**[30] | **Poloha přiháněče** | **Horní příčný šnek** |
| Lehká | Dělicí tyč pro rýži | 4 | A | 3 | 10–15 | 6 nebo 7 | Není požadováno |
| Normální | Dělicí tyč pro rýži | 4 | B – C | 3 | 10 | 6 nebo 7 | Není požadováno |
| Těžká | Dělicí tyč pro rýži | 4 | B – C | 3 | 10 | 6 nebo 7 | Není požadováno |
| Polehlá | Dělicí tyč pro rýži | 4 | D | 4 | 5–10 | 6 nebo 7 | Není požadováno |

**Tabulka 3.7 Doporučená nastavení adaptéru sběrače řady FD1 / FM100 pro delta rýži**

| **Výška strniště** | 51–152 (2–6) | | | | | | |
|---|---|---|---|---|---|---|---|
| **Stabilizační kola**[31] | Podle potřeby | | | | | | |
| **Poloha plazu** | Uprostřed nebo dole | | | | | | |
| **Stav plodiny** | **Dělicí tyče** | **Nastavení rychlosti sběrače**[32] | **Úhel adaptéru**[33, 34] | **Vačka přihánéče** | **% rychlosti přihánéče**[35] | **Poloha přihánéče** | **Horní příčný šnek** |
| Lehká | Vypnuto | 6 | D | 2 nebo 3 | 10–15 | 6 nebo 7 | Není požadováno |
| Normální | Vypnuto | 6 | B – C | 2 nebo 3 | 10 | 6 nebo 7 | Není požadováno |
| Těžká | Vypnuto | 6 | B – C | 2 nebo 3 | 10 | 6 nebo 7 | Není požadováno |
| Polehlá | Vypnuto | 6 | D | 3 nebo 4 | 5–10 | 4 nebo 5 | Není požadováno |
| **Výška strniště** | 152+ (6+) | | | | | | |
| **Stabilizační kola**[31] | Podle potřeby | | | | | | |
| **Poloha plazu** | nepoužívá se | | | | | | |
| **Stav plodiny** | **Dělicí tyče** | **Nastavení rychlosti sběrače**[32] | **Úhel adaptéru**[33 , 34] | **Vačka přihánéče** | **Otáčky přihánéče %**[35] | **Poloha přihánéče** | **Horní příčný šnek** |
| Lehká | Vypnuto | 6 | A | 2 nebo 3 | 10–15 | 6 nebo 7 | Není požadováno |
| Normální | Vypnuto | 6 | B – C | 2 nebo 3 | 10 | 6 nebo 7 | Není požadováno |
| Těžká | Vypnuto | 6 | B – C | 2 nebo 3 | 10 | 6 nebo 7 | Není požadováno |
| Polehlá | Vypnuto | 6 | D | 3 nebo 4 | 5–10 | 4 nebo 5 | Není požadováno |

31. Stabilizační kola se používají pro omezení bočních pohybů při sečení nad zemí ve zvlněném terénu a pro minimalizaci poskakování.
32. Nastavení na ovladači sběrače FM100.
33. Nastavte nejmenší možný úhel adaptéru (nastavení A) pomocí středového spoje a plazů při zachování výšky sečení.
34. Výška sečení se ovládá kombinací plazů a úhlu adaptéru.
35. Procentní hodnota rychlosti nad zemí.

**Tabulka 3.8 Doporučená nastavení adaptéru sběrače řady FD1 / FM100 pro potravinářské fazole**

| **Výška strniště** | Na zemi | | | | | | |
|---|---|---|---|---|---|---|---|
| **Stabilizační kola**[36] | Uskladnění | | | | | | |
| **Poloha plazu** | Nahoře nebo uprostřed | | | | | | |
| **Stav plodiny** | **Dělicí tyče** | **Nastavení rychlosti sběrače**[37] | **Úhel adaptéru**[38, 39] | **Vačka přiháněče** | **% rychlosti přiháněče**[40] | **Poloha přiháněče** | **Horní příčný šnek** |
| Lehká | Zap | 8 | D | 2 | 5–10 | 6 nebo 7 | Není požadováno |
| Normální | Zap | 7 | B – C | 2 | 10 | 6 nebo 7 | Není požadováno |
| Těžká | Zap | 7 | B – C | 2 | 10 | 6 nebo 7 | Není požadováno |
| Polehlá | Zap | 7 | D | 2 | 5–10 | 6 nebo 7 | Není požadováno |





36. Stabilizační kola se používají pro omezení bočních pohybů při sečení nad zemí ve zvlněném terénu a pro minimalizaci poskakování.
37. Nastavení na ovladači sběrače FM100.
38. Nastavte nejmenší možný úhel adaptéru (nastavení A) pomocí středového spoje a plazů při zachování výšky sečení.
39. Výška sečení se ovládá kombinací plazů a úhlu adaptéru.
40. Procentní hodnota rychlosti nad zemí.

**Tabulka 3.9 Doporučená nastavení adaptéru sběrače řady FD1 / FM100 pro len**

| **Výška strniště** | 51–153 (2–6) | | | | | | |
|---|---|---|---|---|---|---|---|
| **Stabilizační kola**[41] | Podle potřeby | | | | | | |
| **Poloha plazu** | Dolů pro podmínky sečení polehlých plodin, doprostřed nebo dolů pro podmínky sečení dalších plodin | | | | | | |
| **Stav plodiny** | **Dělicí tyče** | **Nastavení rychlosti sběrače**[42] | **Úhel adaptéru**[43, 44] | **Vačka přiháněče** | **% rychlosti přiháněče**[45] | **Poloha přiháněče** | **Horní příčný šnek** |
| Lehká | Zap | 8 | B – C | 2 | 5–10 | 6 nebo 7 | Není požadováno |
| Normální | Zap | 7 | A | 2 | 10 | 6 nebo 7 | Není požadováno |
| Těžká | Zap | 7 | B – C | 2 | 10 | 6 nebo 7 | Není požadováno |
| Polehlá | Zap | 7 | D | 2 | 5–10 | 6 nebo 7 | Není požadováno |

41. Stabilizační kola se používají pro omezení bočních pohybů při sečení nad zemí ve zvlněném terénu a pro minimalizaci poskakování.
42. Nastavení na ovladači sběrače FM100.
43. Nastavte nejmenší možný úhel adaptéru (nastavení A) pomocí středového spoje a plazů při zachování výšky sečení.
44. Výška sečení se ovládá kombinací plazů a úhlu adaptéru.
45. Procentní hodnota rychlosti nad zemí.

## 3.6.3 Optimalizace adaptéru pro přímou sklizeň kanoly

Zralou řepku lze sklízet přímo, ale mnoho odrůd je velmi náchylných na loupání a následně ztrátu semen. V této části jsou uvedena doporučená přídavná zařízení, nastavení a seřízení pro optimalizaci adaptérů FlexDraper® řady FD1 pro přímé sklízení řepky.

***Doporučená přídavná zařízení***

Optimalizace zahrnuje následující úpravy adaptéru:

- Instalace horního příčného šneku plné délky
- Instalace vertikálních nožů
- Instalace krátkých středových vzpěr přihaněče

**POZNÁMKA:**

Každá souprava obsahuje instalační návod a nezbytné technické vybavení. Další informace viz *6 Volitelná a přídavná zařízení, Str. 591*.

***Doporučená nastavení***

Optimalizace adaptéru vyžaduje úpravu následujících nastavení:

- Posunutí válců pro přihaněč vpřed/vzad do alternativní polohy vzad. Pokyny viz *Změna polohy válců vpřed/vzad na neevropsky konfigurovaných adaptérech – dvojitý přihaněč, Str. 106*.
- Nastavte polohu přiháněče vpřed/vzad. Pokyny viz *Nastavení polohy přiháněče vpřed/vzad, Str. 103*..
- Úprava výšky přiháněče tak, aby prsty právě zabíraly do plodin. Pokyny viz *3.7.10 Výška přiháněče, Str. 97*..
- Nastavení vačky přiháněče do polohy 1. Pokyny viz *Seřízení vačky přiháněče, Str. 117*..
- Nastavení rychlosti přiháněče na hodnotu pojezdové rychlosti a zvýšení podle potřeby. Pokyny viz *3.7.6 Rychlost přiháněče, Str. 91*.
- Nastavte rychlost bočního sběrače do polohy devět na řídicím ventilu modulu FM100. Pokyny viz*3.7.8 Rychlost sběrače, Str. 93*.
- Přepněte šnek z pevné polohy do polohy naklápění. Pokyny viz *3.7.15 Nastavení polohy vkládacího šneku, Str. 124*.
- Uvolněte pružinu vkládacího šneku. Pokyny viz *Kontrola a nastavení pružin vkládacího šneku, Str. 54*.

### *Kontrola a nastavení pružin vkládacího šneku*

Vkládací šnek má nastavitelný pružinový napínací systém, jenž umožňuje šneku kopírovat povrch plodin, takže je nedrtí a neničí. Nastavení napnutí od výrobce je přiměřené většině stavů plodin.

**NEBEZPEČÍ**

**Abyste se vyhnuli úrazu nebo smrti v důsledku neočekávaného spuštění nebo pádu zvednutého stroje, před vstupem z jakéhokoli důvodu pod adaptér vždy vypněte motor, vytáhněte klíček a aktivujte bezpečnostní podpěry.**

1. Zvedněte adaptér do plné výšky.
2. Vypněte motor a vytáhněte klíček ze zapalování.
3. Aktivujte bezpečnostní podpěry zvedacího válce adaptéru.

4. V levém zadním rohu adaptérů zkontrolujte, jaká délka závitu vyčnívá za matici (A). Délka musí být 22–26 mm (7/8–1 palec).

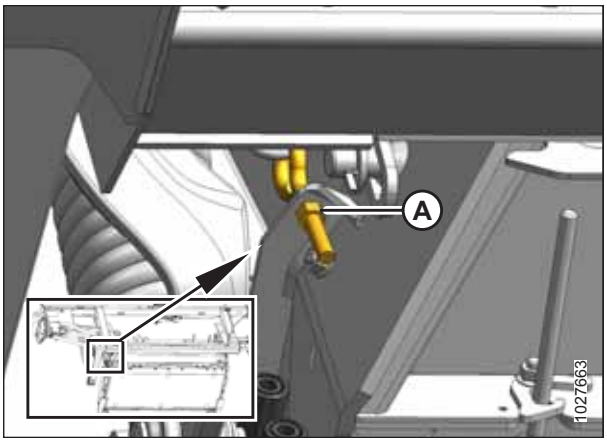


**Obrázek 3.23: Napínač pružin**

***Pokud je nutné nastavení, proveďte tyto kroky:***

5. Povolte horní přítužnou matici (A) na napínači pružin.
6. Šroubujte spodní matici (B), dokud závit (C) nebude vyčnívat o 22–26 mm (7/8–1 palce).
7. Utáhněte přítužnou matici (A).
8. Zopakujte kroky *5, Str. 55* až *7, Str. 55* na protější straně.

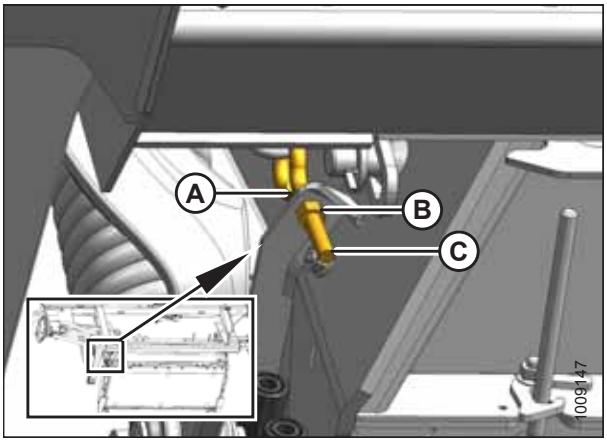


**Obrázek 3.24: Napínač pružin**

## 3.6.4 Nastavení přiháněče

Pro zajištění správného fungování přiháněče dodržujte nastavení uvedená v tabulce níže, tak abyste dosáhli optimálního výkonu.

**Tabulka 3.10 Doporučená nastavení přiháněče řadyFD1**

| Číslo nastavení vačky (rychlostní zisk prstů) | Číslo polohy přiháněče | Schéma prstů přiháněče |
|---|---|---|
| 1 (0) | 6 nebo 7 | 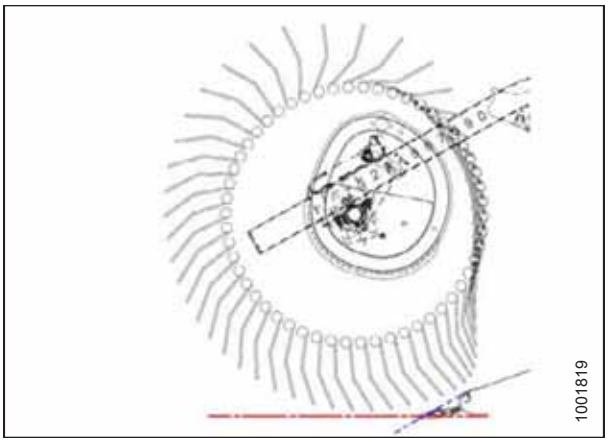  |
| 2 (20 %) | 6 nebo 7 | 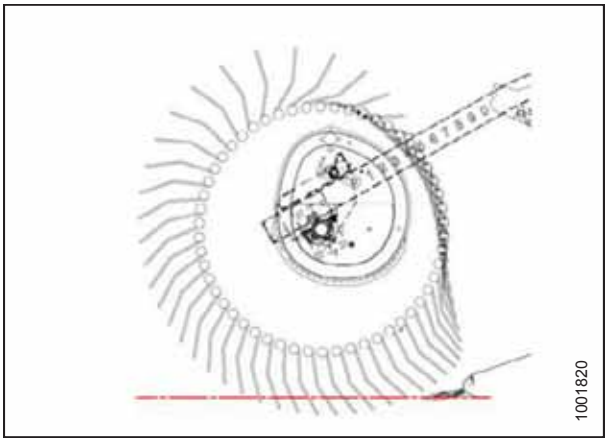  |

**Tabulka 3.10 Doporučená nastavení přiháněče řadyFD1 (pokračování)**

| Číslo nastavení vačky (rychlostní zisk prstů) | Číslo polohy přiháněče | Schéma prstů přiháněče |
|---|---|---|
| 3 (30 %) | 3 nebo 4 | 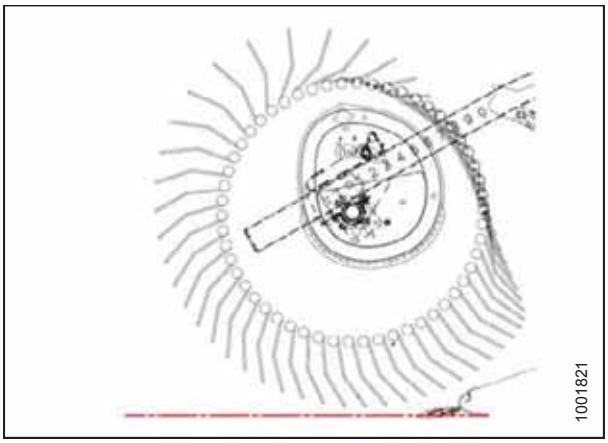  |
| 4 (35 %) | 2 nebo 3 | 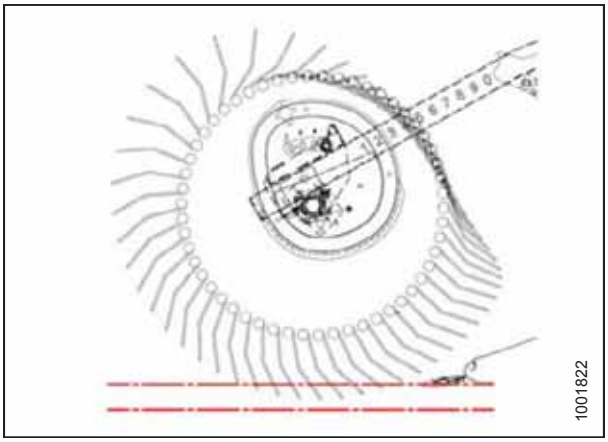  |

**POZNÁMKA:**

- Nastavte přiháněč dopředu, aby se dostal blíže k zemi, když se adaptér nakloní dozadu. Při extrémní přední poloze přiháněče budou prsty/radličky rýt v zemi, vykompenzujte to proto nastavením plazů nebo úhlu adaptéru. Nastavte přiháněč dozadu do polohy, kdy bude dále od země, když se adaptér nakloní dopředu.
- Naklonění adaptéru lze zvětšit do polohy, kdy bude přiháněč blíže k zemi, nebo zmenšit do polohy, kdy bude přiháněč dále od země, přičemž se zachová tok materiálu na sběrače.
- Pro zanechání maximálního strniště v polehlých plodinách zvedněte adaptér a zvětšete jeho naklonění, aby byl přiháněč blíže pozemku. Umístěte přiháněč úplně dopředu.
- Přiháněč bude možná nutné posunout zpět, aby se zabránilo vytváření pevných bloků nebo ucpávání žací lišty v řidších plodinách.
- Minimální kapacita unášení plodin (minimální plocha odkrytého sběrače mezi přiháněčem a zadním plechem adaptéru) existuje s přiháněčem v poloze nejvíce vzad.
- Maximální kapacita unášení plodin (maximální plocha odkrytého sběrače mezi přiháněčem a zadním plechem adaptéru) existuje s přiháněčem v poloze nejvíce vpředu.
- Vzhledem k povaze funkce vačky se při vyšších nastaveních vačky rychlost hrotů prstů/radliček u žací lišty zvýší oproti rychlosti u přiháněče. Další informace viz tabulku *3.10, Str. 56*.

## 3.7 Provozní proměnné adaptéru

Uspokojivá funkce adaptéru v různých situacích vyžaduje provedení úprav pro přizpůsobení různým plodinám a podmínkám.

Správná funkce snižuje ztrátu plodin a zvyšuje produktivitu. Náležitá nastavení a včasná údržba rovněž zvyšují životnost vašeho stroje.

Proměnné uvedené v tabulce *3.11, Str. 58* a popsané na následujících stranách ovlivní výkonnost vašeho adaptéru.

Brzy získáte zkušenosti s nastavováním stroje a dosáhnete požadovaných výsledků. Většina nastavení byla předvolena u výrobce, nastavení lze ale změnit pro přizpůsobení stavu plodin.

**Tabulka 3.11 Provozní proměnné**

| Proměnná | Viz |
|---|---|
| Výška sečení | *3.7.1 Sečení nad zemí, Str. 58*; *3.7.2 Sečení na zemi, Str. 64* |
| Naklápění adaptéru | *3.7.3 Naklápění adaptéru, Str. 66* |
| Úhel adaptéru | *3.7.5 Úhel adaptéru, Str. 83* |
| Rychlost přiháněče | *3.7.6 Rychlost přiháněče, Str. 91* |
| Pojezdová rychlost | *3.7.7 Pojezdová rychlost, Str. 92* |
| Výška přiháněče | *3.7.10 Výška přiháněče, Str. 97* |
| Poloha přihaněče vpřed/vzad | *3.7.11 Poloha přiháněče vpřed/vzad, Str. 102* |
| Sklon prstů přihaněče | *3.7.12 Sklon prstů přiháněče, Str. 114* |
| Dělicí tyče plodin | *3.7.13 Děliče plodin, Str. 117* |
| Konfigurace vkládacího šneku | *4.1 Konfigurace vkládacího šneku FM100, Str. 331* |

### 3.7.1 Sečení nad zemí

Konstrukce adaptéru vám dovoluje sečení plodin nad zemí s ohledem na požadovanou výšku strniště. Výška sečení závisí na různých faktorech včetně druhu a stavu plodiny atd.

Pro sečení nad zemí jsou k dispozici dvě volby:

- Systém stabilizačních kol je navržen pro minimalizaci poskakování konců adaptéru a může se používat pro zajištění plovoucí polohy adaptéru a tím dosažení rovnoměrné výšky sečení při sečení nad úrovní pozemku v obilninách. Systém produkuje strniště rovnoměrné výšky a značně snižuje únavu obsluhy.

  **POZNÁMKA:**

  Adaptéry FlexDraper® musí mít v případě použití systému stabilizačních kol křídla zajištěná v pevné poloze.

- Měřidlo nastavení kol ContourMax™ průběžně poskytuje adaptéru informace o výšce sečení, tak aby se mohl naklápět, udržovat přesnou a stálou výšku sečení a zároveň stále bez problémů používat funkci automatického nastavení výšky adaptéru poskytovanou sklízecí mlátičkou. Měřidlo nastavení kol je v kontaktu se zemí, což umožňuje udržení žací lišty v pevné výšce nad zemí i ve zvlněném terénu. Tovární nastavení funkce automatického ovládání výšky adaptéru nevyžaduje žádné nastavení.

  **POZNÁMKA:**

  Adaptéry FlexDraper® musí mít v případě použití systému ContourMax™ odjištěná křídla.

Výška sečení v případě systému stabilizačních kol (nebo systému stabilizačních/přepravních kol) je řízena funkcí ovládání výšky adaptéru sklízecí mlátičky.

Jsou-li namontována pouze stabilizační kola, pokyny pro změnu polohy kol viz *Nastavení stabilizačních kol, Str. 60*.

Jsou-li namontována stabilizační/přepravní kola, pokyny pro změnu polohy kol viz *Nastavení stabilizačních/přepravních kol, Str. 59*.

Jsou-li namontována kola Contour Buddy, pokyny pro změnu polohy kol viz *Nastavení výšky vnějšího kola Contour Buddy, Str. 63* a *Nastavení výšky vnitřního kola Contour Buddy, Str. 62*.

### *Nastavení stabilizačních/přepravních kol*

Správně nastavený adaptér dosáhne rovnováhy mezi podílem hmotnosti adaptéru neseným kopírovacími a podílem neseným stabilizačními/přepravními koly.

## NEBEZPEČÍ

**Abyste zabránili úrazu nebo smrti v důsledku neočekávaného rozběhu stroje, když z jakéhokoli důvodu opouštíte sedadlo obsluhy, vždy vypněte motor a vytáhněte klíček ze zapalování.**

1. Zvedněte adaptér tak, aby stabilizační kola byla nad zem.
2. Vypněte motor a vytáhněte klíček ze zapalování.
3. Vytáhněte závlačku (A) ze západky na sestavě pravého kola.
4. Deaktivujte západku (B), zvedněte kolo z háku a umístěte kola na zem podle obrázku.

   **POZNÁMKA:**

   Tím se sníží hmotnost sestavy a usnadní se úprava polohy kola.
5. Levé kolo pozvedněte, abyste zachytili jeho hmotnost a vytáhněte páku (C) nahoru pro uvolnění zámku.
6. Zvedněte levé kolo do požadované výšky a nasaďte opěrný nosník do štěrbiny (D) v horním držáku.
7. Pro zajištění zatlačte dolů páku (C).
8. Zvedněte pravé kolo zpět do pracovní polohy a přesvědčte se, že zapadla západka (B).
9. Zajistěte západku závlačkou (A).
10. Pozvednutím kola jednou rukou zachyťte jeho hmotnost a vytáhněte páku (A) nahoru pro uvolnění zámku.
11. Zvedněte kola do požadované výšky a nasaďte opěrný nosník do štěrbiny (B) v horním držáku.
12. Pro zajištění zatlačte dolů páku (A).

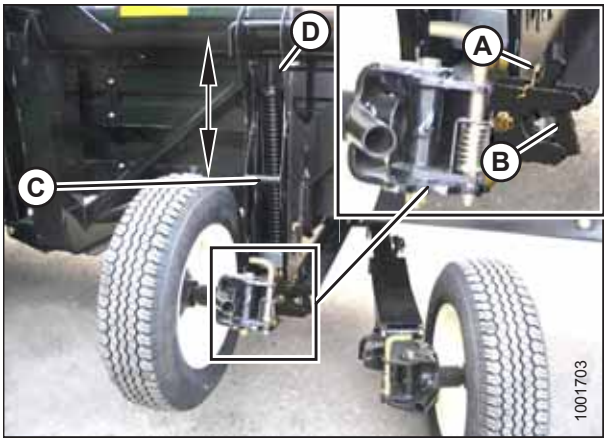


**Obrázek 3.25: Pravé kolo**

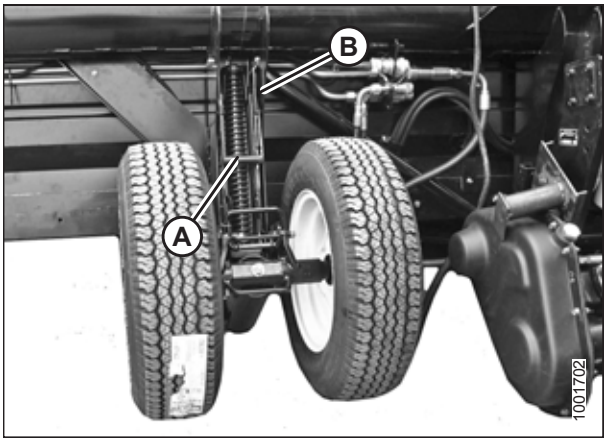


**Obrázek 3.26: Levé kolo**

13. Spusťte adaptér do požadované výšky sečení pomocí ovládacích prvků sklízecí mlátičky a zkontrolujte indikátor zatížení (A).

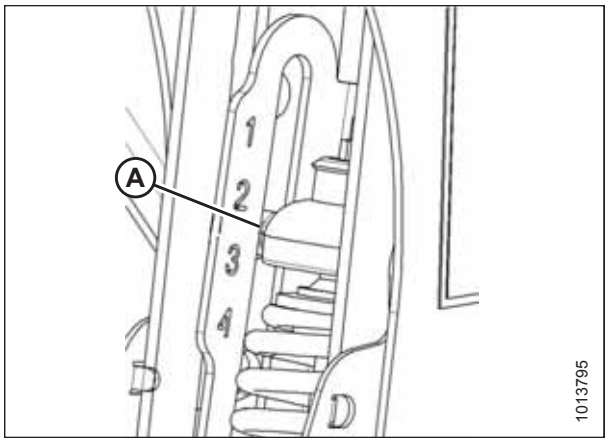


**Obrázek 3.27: Indikátor zatížení**

14. Nastavte požadovaný pracovní úhel adaptéru ovladači úhlu adaptéru stroje. Pokud úhel adaptéru není rozhodující, nastavte ho do střední polohy.

    **DŮLEŽITÉ:**

    Nepřetržitý provoz s nadměrně stlačenou pružinou (tzn. například údajem indikátoru zatížení vyšším než 4 nebo stlačenou délkou [A] menší než 295 mm [11 5/8 palce]) může vést k poškození systému zavěšení.

15. Pro automatické udržování výšky sečení použijte automatické ovládání výšky adaptéru (AHHC) sklízecí mlátičky. Pokyny viz *3.8 Automatické ovládání výšky adaptéru, Str. 126* a návod k obsluze vaší sklízecí mlátičky.

    **POZNÁMKA:**

    Snímač výšky na naklápěcím modulu FM100 musí být připojený k modulu řídicímu modulu adaptéru sklízení mlátičky v kabině.

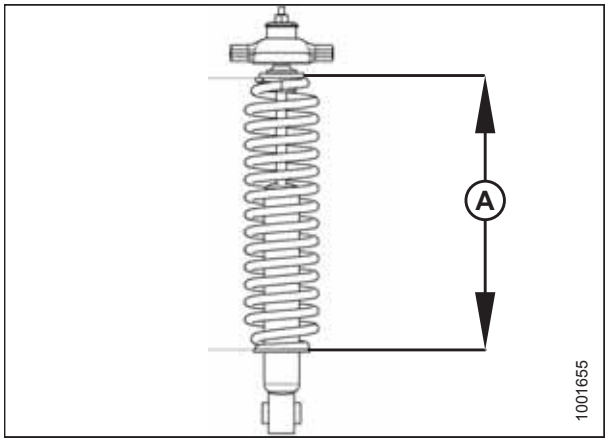


**Obrázek 3.28: Stlačení pružiny**

## *Nastavení stabilizačních kol*

Správně nastavený adaptér dosáhne rovnováhy mezi podílem hmotnosti adaptéru neseným kopírovacími a podílem neseným stabilizačními koly.

Doporučené nastavení adaptéru podle druhu a stavu plodiny viz *3.6.2 Nastavení adaptéru, Str. 43*.

## NEBEZPEČÍ

**Abyste zabránili úrazu nebo smrti v důsledku neočekávaného rozběhu stroje, když z jakéhokoli důvodu opouštíte sedadlo obsluhy, vždy vypněte motor a vytáhněte klíček ze zapalování.**

1. Zvedejte adaptér, dokud stabilizační kola nebudou nad zemí.
2. Vypněte motor a vytáhněte klíček ze zapalování.

3. Pozvednutím kola jednou rukou za podpěru (B) zachyťte jeho hmotnost a vytáhněte páku (A) nahoru pro uvolnění zámku.
4. Zvedněte kolo pomocí podpěry (B) a nasaďte opěrný nosník do prostřední štěrbiny (C) v horním držáku.
5. Pro zajištění zatlačte dolů páku (A).

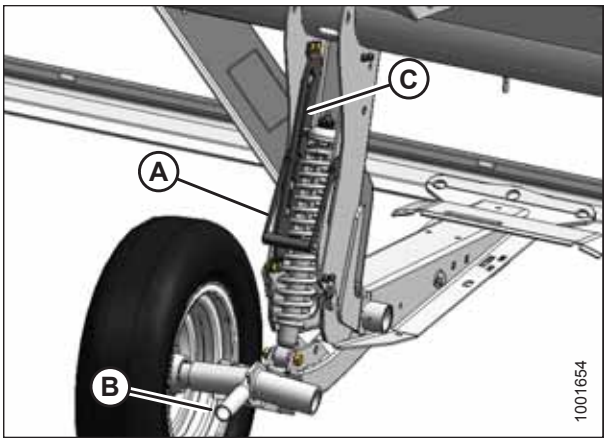


**Obrázek 3.29: Stabilizační kolo**

6. Spusťte adaptér do požadované výšky sečení pomocí ovládacích prvků sklízecí mlátičky a zkontrolujte indikátor zatížení (A).

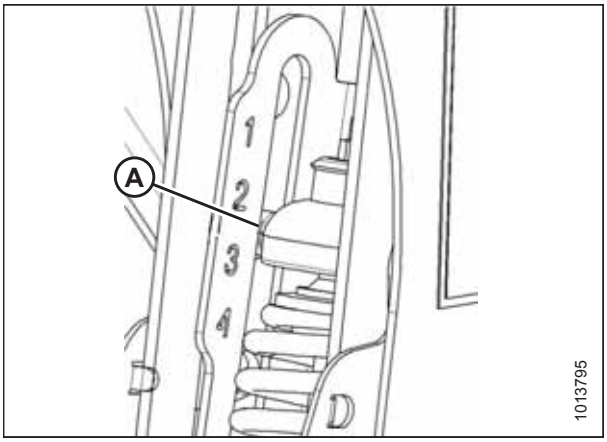


**Obrázek 3.30: Indikátor zatížení**

7. Nastavte požadovaný pracovní úhel adaptéru ovladači úhlu adaptéru stroje. Pokud úhel adaptéru není rozhodující, nastavte ho do střední polohy.

   **DŮLEŽITÉ:**

   Nepřetržitý provoz s nadměrně stlačenou pružinou (tzn. například údajem indikátoru zatížení vyšším než 4 nebo stlačenou délkou [A] menší než 295 mm [11 5/8 palce]) může vést k poškození systému zavěšení.

8. Pro automatické udržování výšky sečení použijte automatické ovládání výšky adaptéru (AHHC) sklízecí mlátičky. Pokyny viz *3.8 Automatické ovládání výšky adaptéru, Str. 126* a návod k obsluze vaší sklízecí mlátičky.

   **POZNÁMKA:**

   Snímač výšky na naklápěcím modulu FM100 musí být připojený k modulu řídicímu modulu adaptéru sklízení mlátičky v kabině.

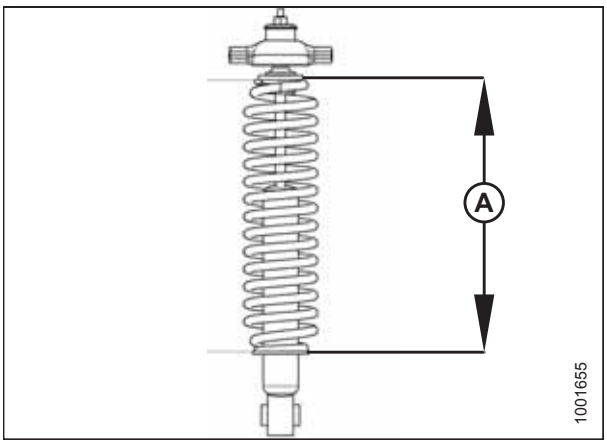


**Obrázek 3.31: Stlačení pružiny**

*Nastavení výšky vnitřního kola Contour Buddy*

1. Podepřete vnitřní podpěru nápravy (A) a demontujte kroužek (B) a čep (C), tak aby došlo k uvolnění zadní části podpěry nápravy. Uschovejte kroužek a čep pro opětnou montáž.

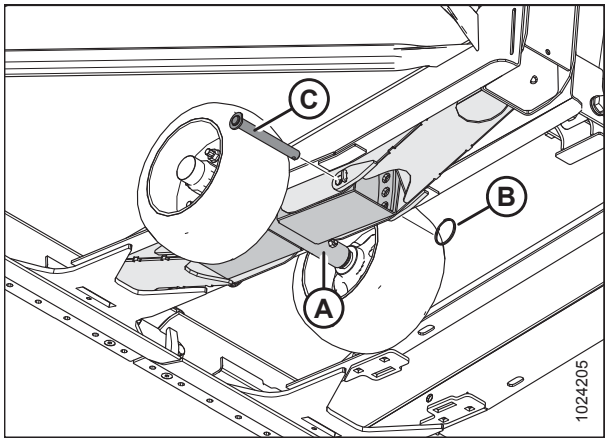


**Obrázek 3.32: Sestava vnitřního kola a levá noha adaptéru – pohled zespodu, pravá je na druhé straně**

**POZNÁMKA:**

V obrázku vpravo byly pro názornost demontovány díly.

2. Zarovnejte příslušný otvor ve vnitřní podpěře nápravy (A) s podpěrou rámu nápravy (B) pro dosažení požadované výšky vnitřního kola. Viz tabulku *3.12, Str. 63*.
3. Namontujte čep a kroužek demontovaný v kroku *1, Str. 62*.
4. Zopakujte výše uvedený postup u protější sestavy vnitřního kola.

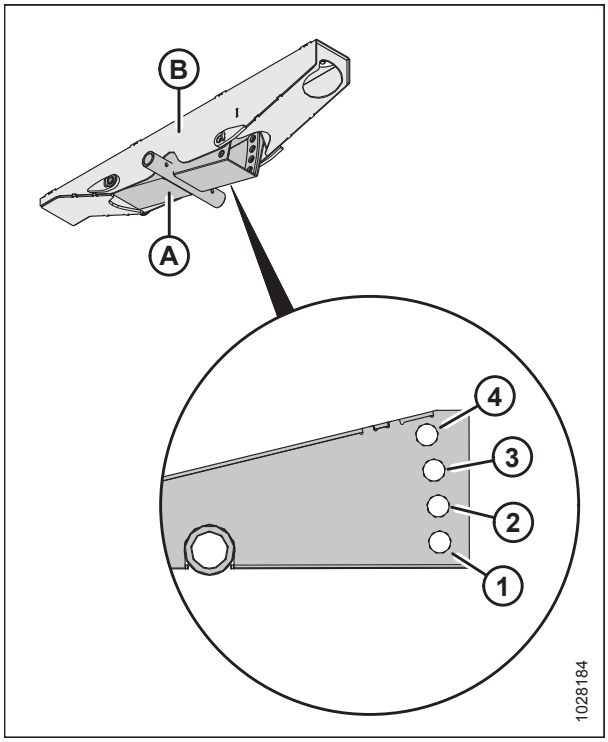


**Obrázek 3.33: Vnitřní podpěra nápravy – pohled zespodu**

**Tabulka 3.12 Výška vnitřního kola**

| | Nastavení náklonu adaptéru | | | |
|---|---|---|---|---|
| **Otvor** | **A** | **B** | **C** | **D** |
| 1 | 229 mm (9,0 palce) | 196 mm (7,7 palce) | 160,0 mm (6,3 palce) | 127,0 mm (5,0 palce) |
| 2 | 236 mm (9,3 palce) | 211 mm (8,3 palce) | 178 mm (7,0 palce) | 145 mm (5,7 palce) |
| 3 | 262 mm (10,3 palce) | 229 mm (9,0 palce) | 196 mm (7,7 palce) | 163 mm (6,4 palce) |
| 4 | 279 mm (11,0 palce) | 249 mm (9,8 palce) | 211 mm (8,3 palce) | 180 mm (7,1 palce) |

**POZNÁMKA:**

Informace o poloze otvorů viz obrázek *3.33, Str. 62*. Výše uvedené údaje o výšce se mohou lišit v závislosti na půdních podmínkách, hmotnosti plodiny na adaptéru a úhlu čelní desky šikmého dopravníku vůči zemi.

## *Nastavení výšky vnějšího kola Contour Buddy*

1. Otáčením rukojeti (A) na zvedáku (B) ve směru hodinových ručiček spouštíte sestavu vnějšího kola dolů (C) a otáčením proti směru hodinových ručiček tuto sestavu zvedáte nahoru.
2. Vyrovnejte žací lištu nastavením sestav vnějšího kola nahoru nebo dolů, tak aby vzdálenost mezi vnějšími okraji žací lišty a zemí odpovídala vzdálenosti mezi středem žací lišty a zemí.

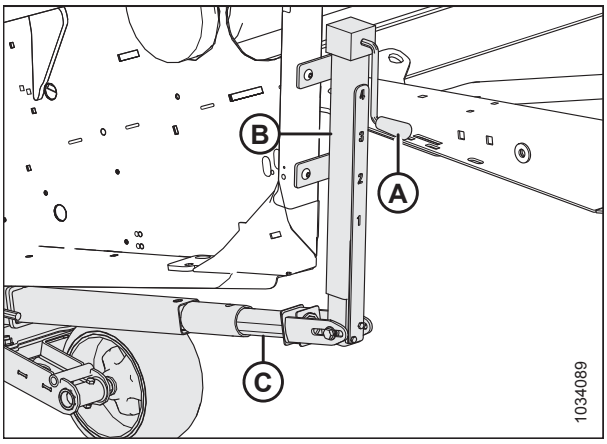


**Obrázek 3.34: Zvedák a sestava vnějšího kola – pohled zezadu, vyobrazena levá strana, pravá strana je naproti**

## 3.7.2 Sečení na zemi

Sečení na zemi se provádí s adaptérem spuštěným úplně dolů a žací lištou na zemi. Orientace nože a prstů nože vzhledem k zemi (úhel adaptéru) je řízena plazy a středovým spojem – **NENÍ** řízena zvedacími válci adaptéru. Plazy a středový spoj vám umožňují nastavení na pracovní podmínky a maximalizaci množství posečeného materiálu současně se snížením rizika poškození nože způsobeného kameny a různými úlomky.

Systém naklápění adaptéru naklápí adaptér nad povrchem pro kompenzaci hrůbků, propadlin a jiných nerovnoměrností obrysu pozemku a zabránění zatlačení žací lišty do půdy nebo zanechání neposečených plodin.

Výška sečení se bude měnit podle druhu plodiny, stavu plodiny, podmínek sečení atd.

Další informace viz níže:

- *Nastavení vnitřních plazů, Str. 64*
- *Nastavení vnějších plazů, Str. 65*
- *3.7.5 Úhel adaptéru, Str. 83*
- *3.7.3 Naklápění adaptéru, Str. 66*
- Rovněž viz *3.6.2 Nastavení adaptéru, Str. 43*

### *Nastavení vnitřních plazů*

Plazy a středový spoj vám umožňují nastavení na pracovní podmínky a maximalizaci množství posečeného materiálu současně se snížením rizika poškození nože způsobeného kameny a různými úlomky.

### NEBEZPEČÍ

**Abyste se vyhnuli úrazu nebo smrti v důsledku neočekávaného spuštění nebo pádu zvednutého stroje, před vstupem z jakéhokoli důvodu pod adaptér vždy vypněte motor, vytáhněte klíček a aktivujte bezpečnostní podpěry.**

1. Zvedněte adaptér do plné výšky a aktivujte bezpečnostní podpěry.
2. Vypněte motor a vytáhněte klíček ze zapalování.
3. Úplně zvedněte stabilizační kola nebo přepravní kola (pokud jsou namontována). Pokyny viz níže:
   - *Nastavení stabilizačních kol, Str. 60*
   - *Nastavení stabilizačních/přepravních kol, Str. 59*
4. Vytáhněte závlačku (A) ze všech plazů.
5. Držte plaz (B) a odmontujte čep (C) jeho uvolněním z rámu a vytažením z plazu.
6. Pomocí díry v podpěře (D) jako vodítka zvedněte nebo spusťte plaz (B) tak, abyste dosáhli požadované polohy.
7. Nasaďte čep (C), zasuňte ho do rámu a zajistěte závlačkou (A).
8. Přesvědčte se, že jsou všechny plazy nastavené do stejné polohy.

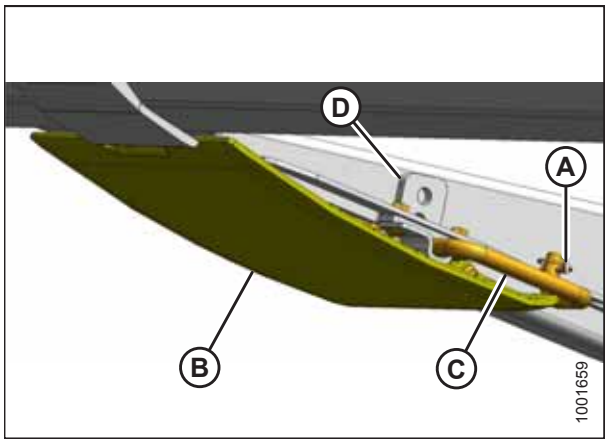


**Obrázek 3.35: Vnitřní plaz**

9. Pomocí ovladačů stroje pro úhel adaptéru nastavte úhel adaptéru tak, abyste dosáhli požadované pracovní polohy. Pokud úhel adaptéru není rozhodující, nastavte ho do střední polohy.
10. Zkontrolujte naklápění adaptéru. Pokyny viz *3.7.3 Naklápění adaptéru, Str. 66*.

### *Nastavení vnějších plazů*

Plazy a středový spoj vám umožňují nastavení na pracovní podmínky a maximalizaci množství posečeného materiálu současně se snížením rizika poškození nože způsobeného kameny a různými úlomky.

## NEBEZPEČÍ

**Abyste se vyhnuli zranění nebo smrti v důsledku neočekávaného spuštění nebo pádu zvednutého stroje, před vstupem z jakéhokoli důvodu pod adaptér vždy vypněte motor, vytáhněte klíček a aktivujte bezpečnostní podpěry.**

1. Zvedněte adaptér do jeho plné výšky a aktivujte bezpečnostní podpěry.
2. Vypněte motor a vytáhněte klíček ze zapalování.
3. Úplně zvedněte stabilizační kola nebo přepravní kola (pokud jsou namontována). Pokyny viz níže:
   - *Nastavení stabilizačních kol, Str. 60*
   - *Nastavení stabilizačních/přepravních kol, Str. 59*
4. Vytáhněte závlačku (A) ze všech plazů (B).
5. Držte plaz (B) a odmontujte čep (C) jeho uvolněním z rámu a vytažením z plazu.
6. Pomocí díry v podpěře (D) jako vodítka zvedněte nebo spusťte plaz (B) tak, abyste dosáhli požadované polohy.
7. Nasaďte opět čep (C), zasuňte ho do rámu a zajistěte závlačkou (A).
8. Přesvědčte se, že jsou všechny plazy nastavené do stejné polohy.
9. Zkontrolujte naklápění adaptéru. Pokyny viz *3.7.3 Naklápění adaptéru, Str. 66*.

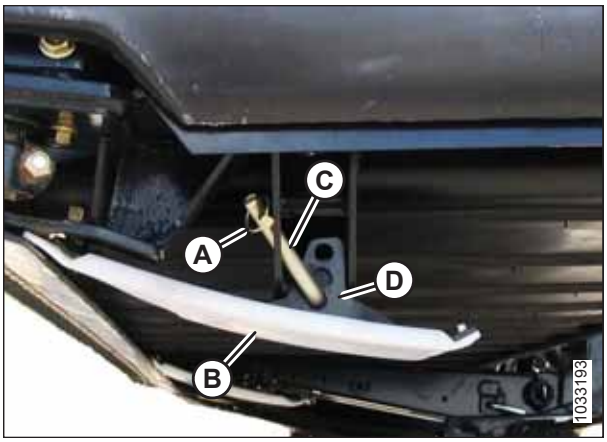


**Obrázek 3.36: Vnější plaz**

## 3.7.3 Naklápění adaptéru

Systém naklápění adaptéru snižuje přítlak žací lišty na zem, což adaptéru umožňuje snadnější kopírování země a rychlou reakci na náhle změny obrysu pozemku nebo překážky.

Naklopení adaptéru je indikováno na indikátoru naklápění (A). Hodnoty 0 až 4 představují sílu, kterou žací lišta působí na zem, přičemž 0 je minimum a 4 maximum.

Maximální síla je dána napětím nastavitelných naklápěcích pružin naklápěcího modulu. Naklápění lze změnit tak, aby odpovídalo stavu pole a plodin, a závisí na namontovaném volitelném vybavení adaptéru. Pokyny viz *Kontrola a nastavení naklápění adaptéru, Str. 66*.

Adaptér FlexDraper® řady FD1 vykonává za normálních podmínek nejlepší práci s minimálním přítlakem na zem. Pokud k adaptéru přidáte volitelná přídavná zařízení, která změní hmotnost adaptéru, nastavte znovu naklápění.

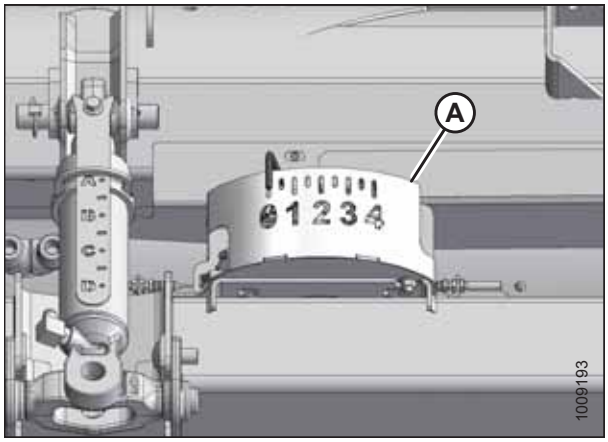


**Obrázek 3.37: Ukazatel naklápění**

1. Naklápění pro sečení na zemi nastavte takto:
   a. Přesvědčte se, že jsou deaktivované zámky naklápění adaptéru. Pokyny viz *Zablokování/odblokování naklápění adaptéru, Str. 71*.
   b. Pomocí ovladačů adaptéru sklízecí mlátičky spouštějte dolů šikmý dopravník, dokud indikátor naklopení (A) nedosáhne požadované hodnoty naklopení (přítlačná síla žací lišty na zem). Nejprve ukazatel naklopení nastavte na hodnotu 2 a podle potřeby upravte.
2. Naklápění pro sečení nad zemí nastavte takto:
   a. Nastavte stabilizační kola. Pokyny viz *3.7.1 Sečení nad zemí, Str. 58*.
   b. Poznamenejte si hodnotu naklopení na indikátoru naklopení a během provozu tuto hodnotu zachovejte (nehledě na menší výkyvy indikátoru).

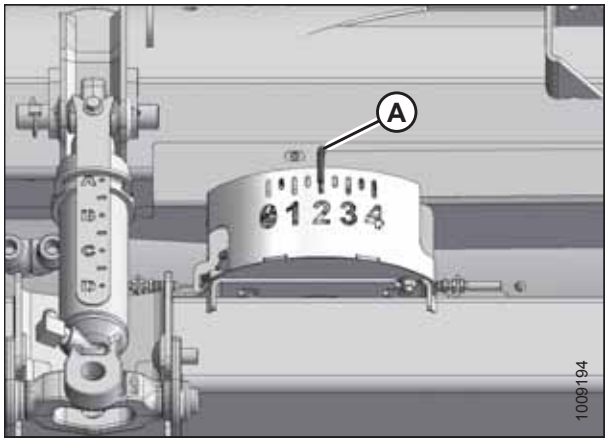


**Obrázek 3.38: Sečení na zemi**

### *Kontrola a nastavení naklápění adaptéru*

Adaptér je vybavený systémem zavěšení, který ho naklápí nad zemí, aby kompenzoval hrůbky, propadliny a jiné nerovnoměrnosti obrysu pozemku. Pokud naklápění adaptéru není nastaveno správně, může to vyvolat zatlačení žací lišty do půdy nebo zanechání neposečených plodin. Tento postup popisuje způsob kontroly naklápění adaptéru a úpravu na výrobcem doporučená nastavení.

### NEBEZPEČÍ

**Abyste zabránili úrazu nebo smrti v důsledku neočekávaného rozběhu stroje, když z jakéhokoli důvodu opouštíte sedadlo obsluhy, vždy vypněte motor a vytáhněte klíček ze zapalování.**

Při úpravě naklápění postupujte podle tohoto návodu:

- Jednotlivé dvojice seřizovacích šroubů otáčejte stejně. Zopakujte postup čtení údaje momentového klíče na obou stranách adaptéru.

- Nastavte naklápění adaptéru na co nejmenší hmotnost bez vyvolání nadměrného poskakování, aby nepraskly součásti nožů a nenabírala se a nehromadila zemina na žací liště za mokra.
- Chcete-li zabránit nadměrnému poskakování a nestejnoměrnému řezu, v případě potřeby použijte nižší pojezdovou rychlost s nastavením naklápění na nízkou hmotnost.
- Při sečení nad zemí použijte stabilizační kola spolu s naklápěním modulu pro minimalizaci poskakování konců adaptéru a pro kontrolu výšky sečení. Pokyny viz *Nastavení stabilizačních kol, Str. 60*.

**POZNÁMKA:**

Pokud pomocí všech dostupných nastavení nelze dosáhnout přiměřeného naklápění adaptéru, je na přání k dispozici pružina pro velké zatížení. Informace pro objednávku získáte od vašeho prodejce MacDon nebo v katalogu dílů adaptéru.

Při kontrole a seřizování naklápění adaptéru postupujte dle těchto kroků:

1. Odstavte sklízecí mlátičku na rovném povrchu.
2. Vyrovnejte adaptér a naklápěcí modul. Pokud adaptér a naklápěcí modul nejsou vodorovně vyrovnané, před úpravou naklápění proveďte tyto kontroly:

   **DŮLEŽITÉ:**

   **NEPOUŽÍVEJTE** pružiny modulu naklápění k vyrovnání adaptéru.

   - Přesvědčte se, že je vodorovně vyrovnaný šikmý dopravník. Pokyny viz návod k obsluze sklízecí mlátičky.
   - Přesvědčte se, že horní část naklápěcího modulu je vyrovnaná s nápravou sklízecí mlátičky.
   - Dbejte, aby byly pneumatiky sklízecí mlátičky rovnoměrně nahuštěny.
3. Nastavte adaptér tak, aby byla žací lišta byla 150–254 mm (6–10 palců) nad zemí.
4. Vysuňte hydraulický válec adaptéru (A) mezi **B** a **C** na indikátoru (A).
5. Nastavte polohu přiháněče vpřed/vzad, tak aby byla mezi 5 a 6 na indikační nálepce polohy (A) umístěné na pravém ramenu přiháněče.
6. Spusťte přiháněč úplně dolů.
7. Vypněte motor a vytáhněte klíček ze zapalování.

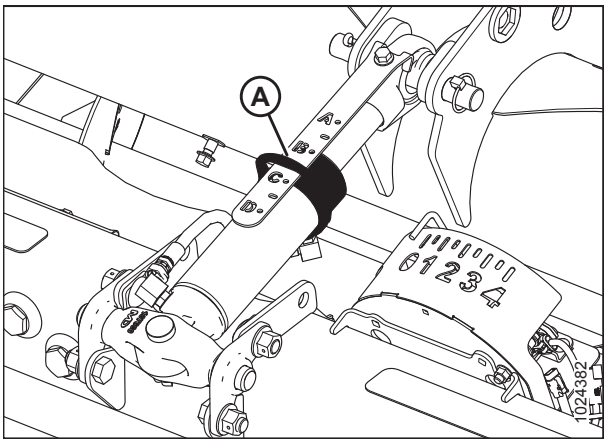


**Obrázek 3.39: Středový spoj**

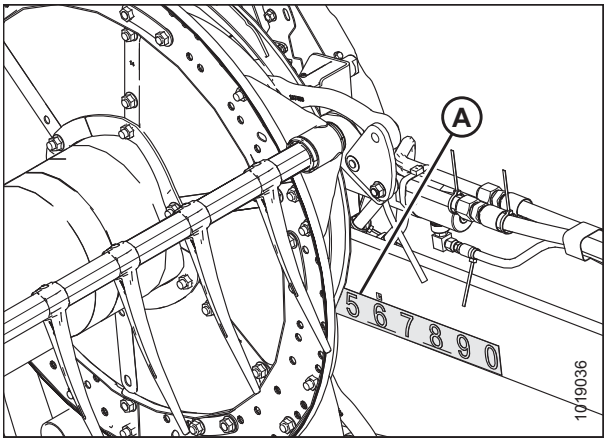


**Obrázek 3.40: Poloha vpřed/vzad**

8. Umístěte páky blokovacích pružin křídel (A) do **UZAMČENÉ** (horní) polohy.

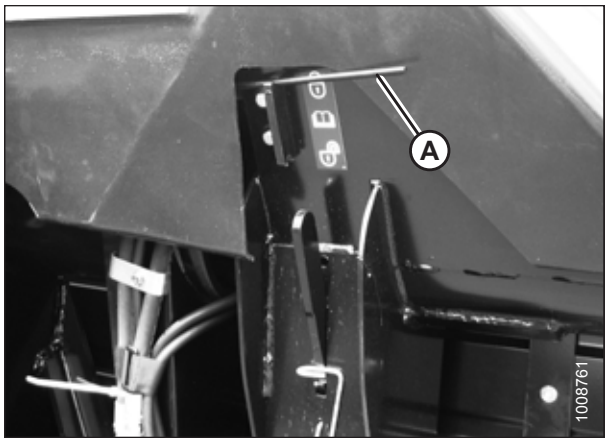


**Obrázek 3.41: Páka blokovací pružiny křídla v uzamčené poloze**

9. Deaktivujte oba zámky blokování naklápění adaptéru vytažením zajišťovací páky naklápění (A) směrem od naklápěcího modulu a jejím zatlačením dolů do polohy (B) (**ODEMČENO**).

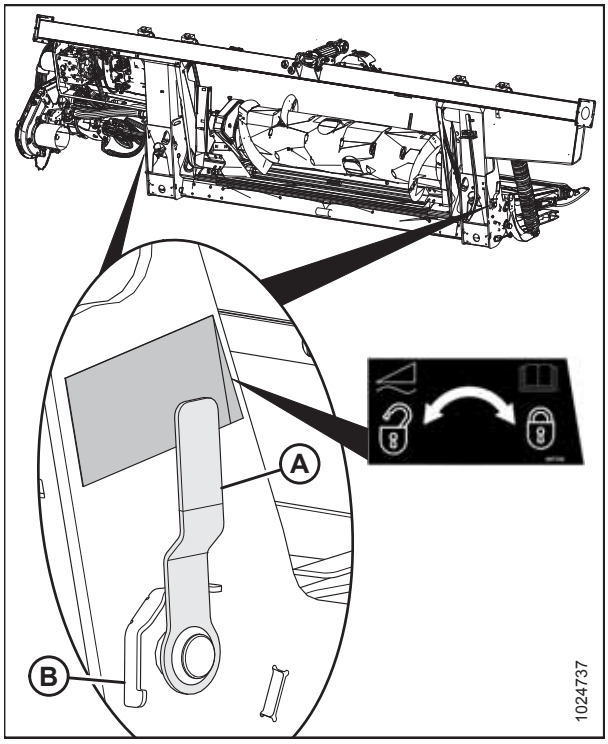


**Obrázek 3.42: Zámek naklápění adaptéru v uzamčené poloze**

10. Následujícím způsobem umístěte stabilizační kola a přepravní kola (dle výbavy) do úložné polohy:

    a. Pozvednutím kola jednou rukou zachyťte jeho hmotnost a vytáhněte páku (A) nahoru pro uvolnění zámku.

    b. Zvedněte kola do požadované výšky a nasaďte opěrný nosník do štěrbiny (B) v horním držáku.

    c. Pro zajištění zatlačte dolů páku (A).

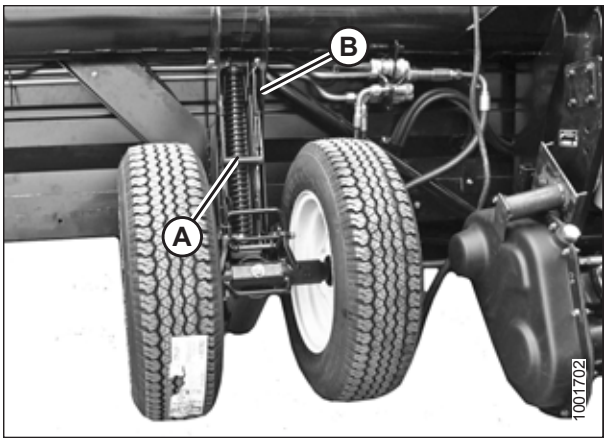


**Obrázek 3.43: Levé kolo**

11. Vyjměte dodaný momentový klíč (A) z jeho úložného místa na pravé straně rámu naklápěcího modulu. Pro uvolnění klíče z háku táhněte ve znázorněném směru.

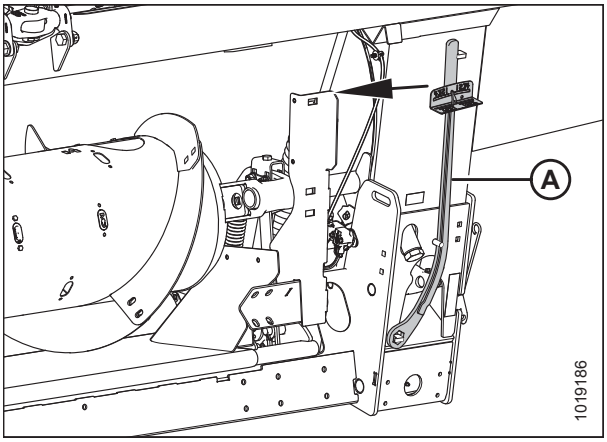


**Obrázek 3.44: Úložné místo momentového klíče**

12. Nasaďte momentový klíč (A) na páku kontroly naklápění (B). Poznamenejte si polohu klíče pro kontrolu na levé nebo pravé straně.

13. Tlačte klíč dolů, aby se zahnutá páka (C) otočila dopředu.

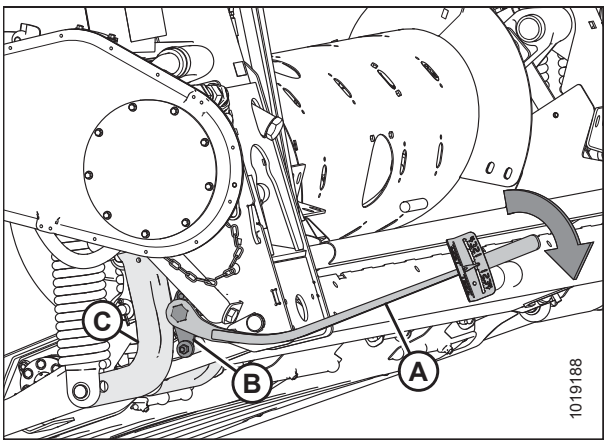


**Obrázek 3.45: Naklápěcí modul – levá strana**

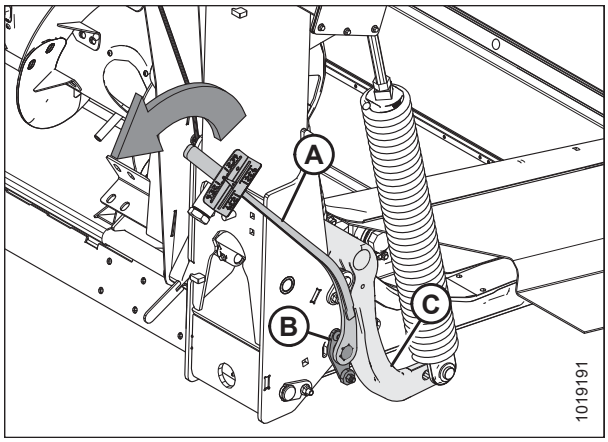


**Obrázek 3.46: Naklápěcí modul – pravá strana**

14. Tlačte klíč dolů, dokud indikátor (A) nedosáhne maximálního údaje a pak se nezačne zmenšovat. Poznamenejte si maximální údaj. Opakujte na druhé straně.
15. Jako vodítko pro nastavení naklápění použijte následující tabulku:
    - Pokud je údaj na klíči vysoký, je adaptér těžký
    - Pokud je údaj na klíči nízký, je adaptér lehký

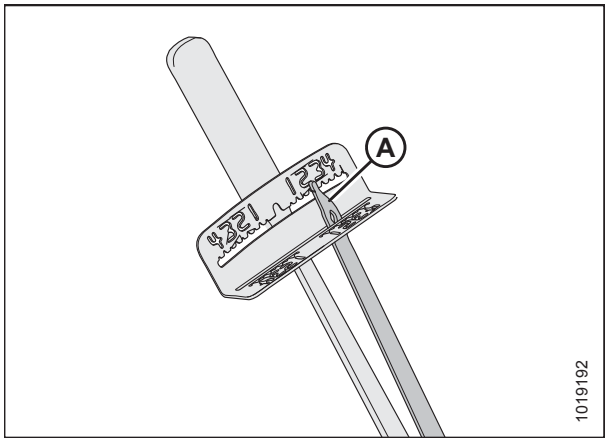


**Obrázek 3.47: Momentový klíč**

**Tabulka 3.13 Nastavení naklápění**

| Velikost adaptéru | Údaj indikátoru | |
|---|---|---|
| | Sečení na zemi | Sečení nad zemí |
| FD125, FD130 a FD135 | 1 1/2 až 2 | 2 až 2 1/2 |
| FD140 a FD145 | 2 až 2 1/2 | 2 1/2 až 3 |

16. Pro přístup ke šroubům seřizování pružin naklápění (A) povolte šrouby (C) a otočte zámky pružin (B).
17. Pro zvýšení naklápění (snížení hmotnosti adaptéru) otáčejte oba nastavovací šrouby (A) na levé straně ve směru hodinových ručiček. Zopakujte seřízení na protější straně.

    Pro snížení naklápění (zvýšení hmotnosti adaptéru) otáčejte nastavovací šrouby (A) na levé straně proti směru hodinových ručiček. Opakujte na protější straně.

    **POZNÁMKA:**

    Jednotlivé dvojice šroubů otáčejte stejně.
18. Nastavte naklápění tak, aby údaje klíče byly stejné na obou stranách adaptéru.

    **POZNÁMKA:**

    **V případě adaptérů s dvojitými noži FD140 a FD145:** Nastavte naklápění tak, aby údaje klíče byly stejné na obou stranách adaptéru, a pak povolte oba šrouby pružin na pravé straně o dvě otáčky.
19. Zajistěte nastavovací šrouby zámků (A) zámky pružin (B). Přesvědčte se, že hlavy šroubů (A) zasahují do výřezů zámku pružin. Utáhněte šrouby (C), abyste zajistili zámky pružin na místě.
20. Pokračujte *Nastavení vyvážení křídel, Str. 81*.

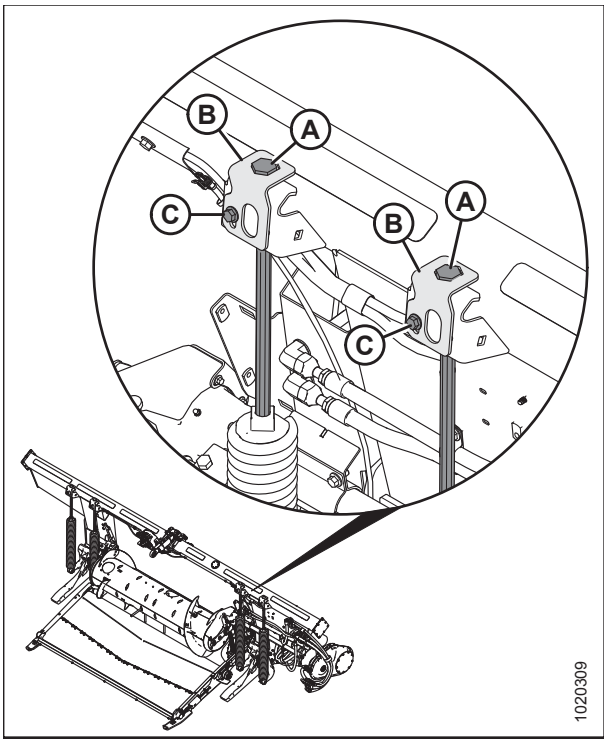


**Obrázek 3.48: Seřízení naklápění – levá strana**

## *Zablokování/odblokování naklápění adaptéru*

Dva zámky naklápění adaptéru –po jednom na každé straně naklápěcího modulu – zablokují a odblokují systém naklápění adaptéru.

**DŮLEŽITÉ:**

Při přepravě adaptéru s připojeným naklápěcím modulem musí být zámky naklápění aktivované, aby nedocházelo k vzájemnému pohybu mezi naklápěcím modulem a adaptérem. Zámky naklápění musí být uzamčené také při odpojování naklápěcího modulu od sklízecí mlátičky, aby bylo možné uvolnění naklápěcího modulu od šikmého dopravníku.

Pro **DEAKTIVACI (ODEMČENÍ) ZÁMKŮ NAKLÁPĚNÍ** zatáhněte zajišťovací páku naklápění (A) do polohy (B) (**ODEMČENO**). V této poloze je adaptér odjištěný a může se naklápět vzhledem k naklápěcímu modulu.

Pro **AKTIVACI (UZAMČENÍ) ZÁMKŮ NAKLÁPĚNÍ** zatlačte zajišťovací páku naklápění (A) do polohy (C) (**ZAMČENO**). V této poloze se adaptér nemůže pohybovat vzhledem k naklápěcímu modulu.

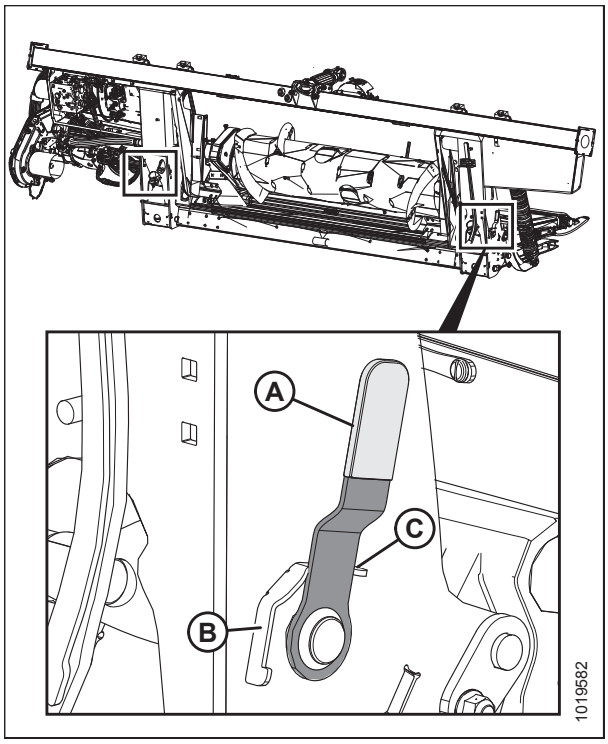


**Obrázek 3.49: Zámek naklápění v uzamčené poloze**

## *Zablokování/odblokování křídel adaptéru*

Adaptér je navržený tak, aby fungoval s odemknutými křídly, a umožňoval tak nezávislý pohyb jeho tří částí. Křídla mohou být také v případě potřeby zajištěna v pevné poloze.

Adaptér je zkonstruován pro provoz s žací lištou na zemi. Tři sekce se pohybují nezávisle, aby kopírovaly obrysy pozemku. V tomto režimu jsou obě křídla **ODJIŠTĚNÁ** a mohou se volně pohybovat nahoru a dolů.

Adaptér lze provozovat také jako pevný adaptér s žací lištou přímo. Typické použití je v obilninách, když se seče nad zemí. V tomto režimu je křídlo **ZAJIŠTĚNÉ**.

## *Provoz ve flexibilním režimu*

Ve flexibilním režimu budou tři sekce odblokované a budou se pohybovat nezávisle, aby kopírovaly obrysy pozemku.

Křídla odblokujte následujícím způsobem:

1. Přesuňte páku pružiny (A) do nejnižší štěrbiny, abyste odemkli křídlo. Měli byste uslyšet zvuk zajištění.
2. Pokud se neuvolní táhlo zámku, pohybujte křídlem zvedáním a spouštěním adaptéru, změnou úhlu adaptéru nebo jízdou sklízecí mlátičky, dokud se neuvolní.

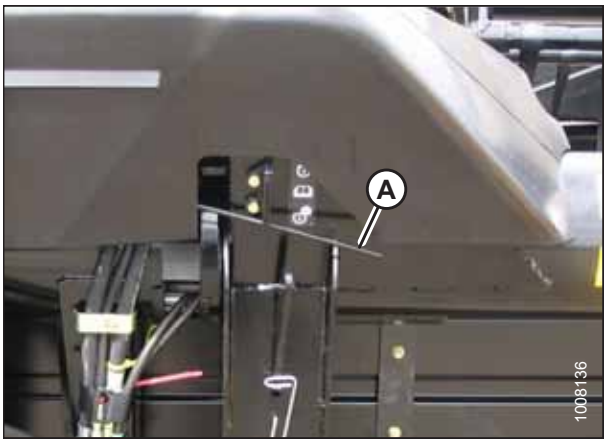


**Obrázek 3.50: Zámek křídla**

**POZNÁMKA:**

Následující kroky jsou požadovány jen tehdy, pokud nefungovalo výše uvedené.

3. Odmontujte kryt spojovacího ústrojí. Pokyny viz *Demontáž krytů spojovacího ústrojí, Str. 38*.
4. Vyjměte momentový klíč (A), který je uložený na rámu naklápěcího modulu na pravé straně.

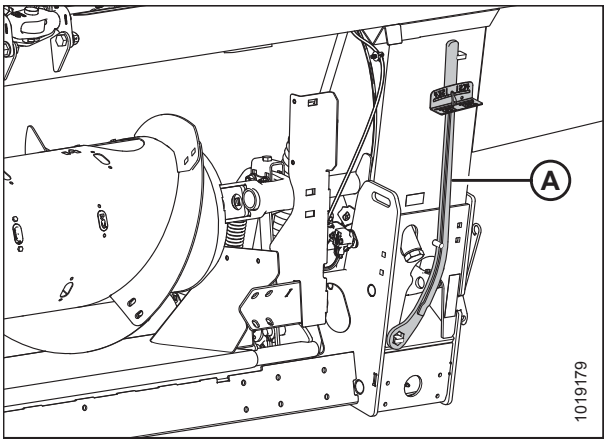


**Obrázek 3.51: Momentový klíč**

5. Nasaďte momentový klíč (A) na šroub (B) a pohybujte pomocí něho křídlem, dokud se nedeaktivuje zámek.
6. Vraťte momentový klíč (A) a namontujte opět kryt spojovacího ústrojí.
7. V případě potřeby vyvažte křídlo. Pokyny viz *3.7.4 Kontrola a nastavení vyvážení křídel adaptéru, Str. 75*.

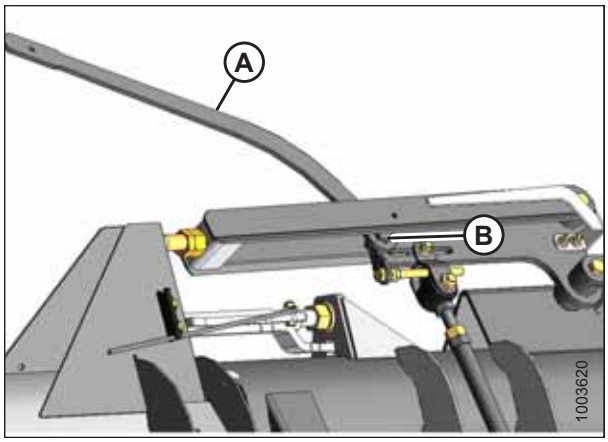


**Obrázek 3.52: Momentový klíč na matici křídla**

### *Provoz v pevném režimu*

Tři části se uzamknou a budou pracovat jako pevná žací lišta.

Křídla zablokujte následujícím způsobem:

1. Pokud se nezapadne táhlo zámku, pohybujte křídlem zvedáním a spouštěním adaptéru, změnou úhlu adaptéru nebo jízdou sklízecí mlátičky, dokud zapadne.
2. Přesuňte páku pružiny (A) do horní štěrbiny, abyste zamkli křídlo. Měli byste uslyšet zvuk zajištění.
3. Pokud se nezapadne táhlo zámku, pohybujte křídlem zvedáním a spouštěním adaptéru, změnou úhlu adaptéru nebo jízdou sklízecí mlátičky, dokud zapadne.

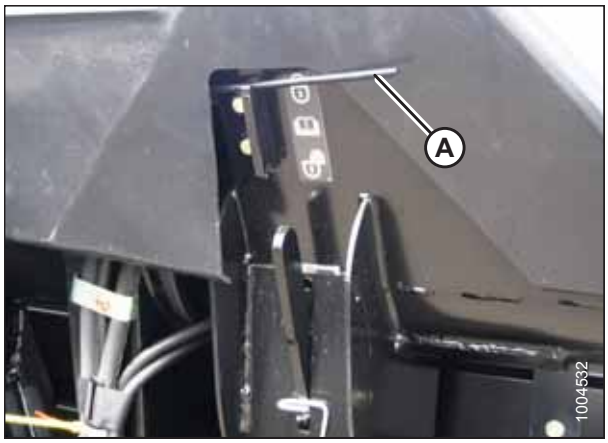


**Obrázek 3.53: Zámek křídla**

**POZNÁMKA:**

Následující kroky jsou požadovány jen tehdy, pokud nefungovalo výše uvedené.

4. Odmontujte kryt spojovacího ústrojí. Pokyny viz *Demontáž krytů spojovacího ústrojí, Str. 38*.
5. Vyjměte momentový klíč (A), který je uložen na pravé straně rámu naklápěcího modulu.

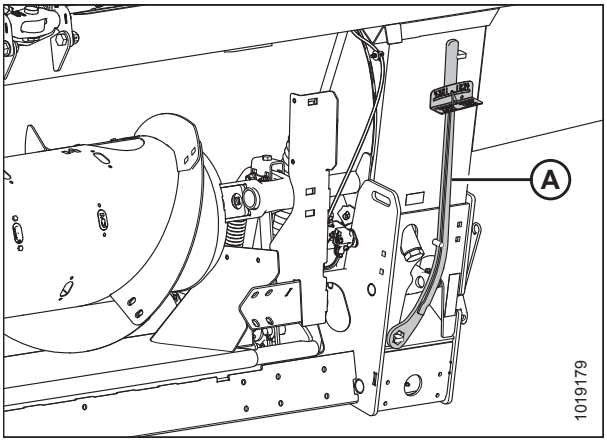


**Obrázek 3.54: Momentový klíč**

6. Nasaďte momentový klíč (A) na šroub (B) a pohybujte pomocí něho křídlem, dokud se neaktivuje zámek.
7. Vraťte momentový klíč (A) a namontujte opět kryt spojovacího ústrojí. Křídla se nebudou pohybovat vzhledem k adaptéru.

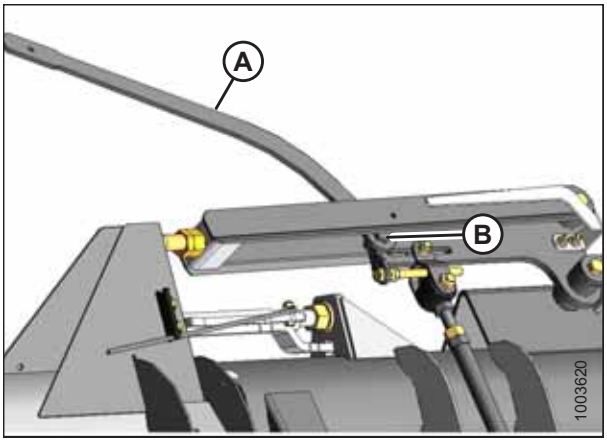


**Obrázek 3.55: Křídlo adaptéru**

## 3.7.4 Kontrola a nastavení vyvážení křídel adaptéru

Vyvážení křídel adaptéru umožňuje reagovat na měnící se půdní podmínky. Při nastavení příliš nízké hmotnosti budou křídla poskakovat nebo nebudou kopírovat obrysy pozemku a zanechávat neposečené plodiny. Při nastavení příliš vysoké hmotnosti bude konec adaptéru rýt v zemi. Po nastavení naklápění musí být křídla vyvážena, aby adaptér mohl řádně kopírovat obrysy pozemku.

**DŮLEŽITÉ:**

Než budete pokračovat, musí být řádně nastaveno naklápění adaptéru. Pokyny viz *Kontrola a nastavení naklápění adaptéru, Str. 66*.

### *Kontrola vyvážení křídel*

Vyvážení křídel zajišťuje, že levé a pravé křídlo vyžaduje stejný tlak, aby mohlo kopírovat terén. Velikost síly/tlaku působícího na zem, který je vyžadován pro zvednutí křídel, a rychlost, kterou se křídla vracejí na zem při snížení tlaku, musí být vyrovnané/vyvážené.

**DŮLEŽITÉ:**

Než budete pokračovat, pro zajištění správných údajů vyváženosti křídel se přesvědčte, že je správně nastavené naklápění adaptéru. Pokyny viz *Kontrola a nastavení naklápění adaptéru, Str. 66*.

## VÝSTRAHA

**Abyste zabránili úrazu nebo smrti v důsledku neočekávaného rozběhu stroje, před nastavováním stroje vždy vypněte motor a vytáhněte klíček.**

Pokud má křídlo adaptéru tendenci k prohnutí dolů (A) nebo nahoru (B), vyvážení křídel může vyžadovat seřízení. Provedením následujících kroků zkontrolujte, zda křídla nejsou nevyvážená, a do jaké míry vyžadují seřízení.

Křídla adaptéru jsou vyvážená, je-li ke zvednutí i spuštění křídla zapotřebí stejná síla.

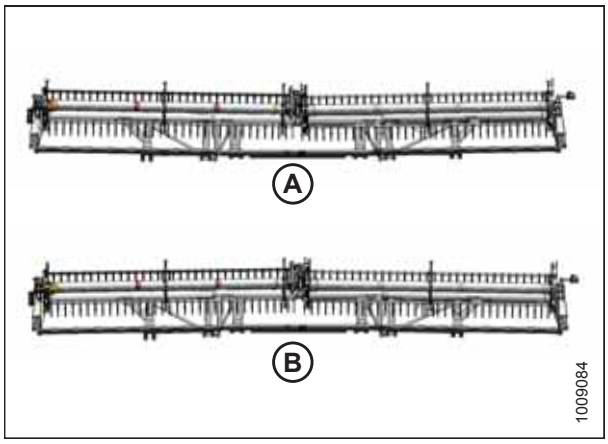


**Obrázek 3.56: Nevyváženost křídel**

1. Nastavte polohu přiháněče vpřed/vzad na hodnotu mezi 5 a 6 na indikační nálepce polohy (A) umístěné na pravém rameni přiháněče.
2. Spusťte přiháněč úplně dolů.

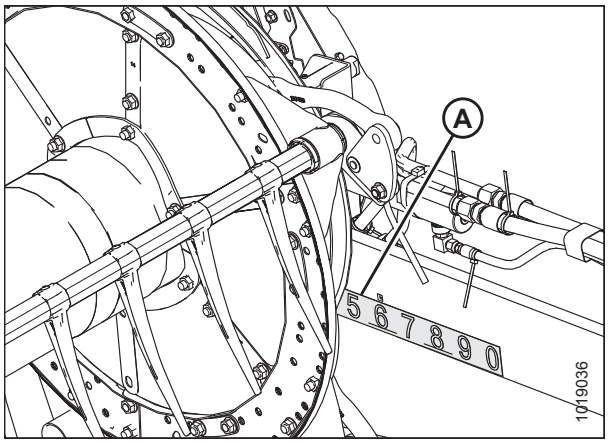


**Obrázek 3.57: Poloha vpřed/vzad**

3. Nastavte středový spoj (A) tak, aby indikátor (B) byl mezi **B** a **C** na měrce (C).
4. Odstavte sklízecí mlátičku na rovné zemi a zvedejte adaptér, dokud žací lišta nebude 152–254 mm (6–10 palců) nad zemí.
5. Vypněte motor a vytáhněte klíček ze zapalování.
6. Pokud jsou namontovaná, přemístěte stabilizační/přepravní kola tak, aby byla podepřená adaptérem. Pokyny viz *Nastavení stabilizačních/přepravních kol, Str. 59*.

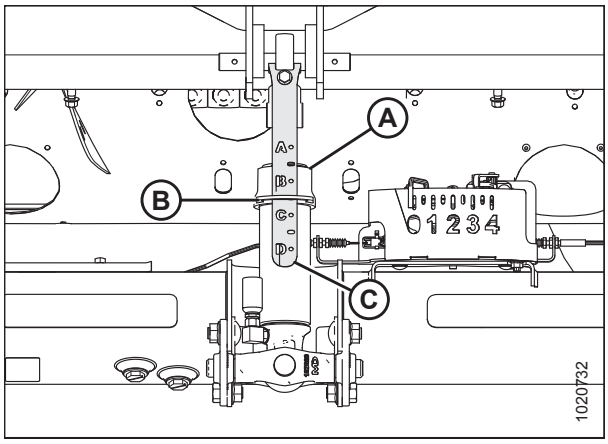


**Obrázek 3.58: Středový spoj**

7. Odmontujte kryt spojovacího ústrojí (A) demontáží šroubu (B) a otáčením krytu nahoru, dokud nebude možné zvednout vnitřní konec.

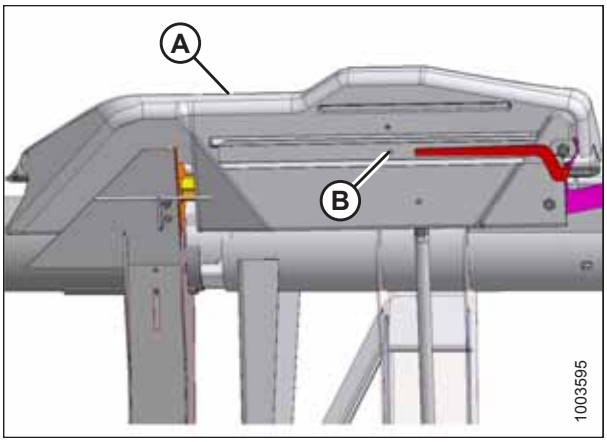


**Obrázek 3.59: Kryt spojovacího ústrojí**

**POZNÁMKA:**

Viz nálepku (A) uvnitř všech krytů spojovacího ústrojí.

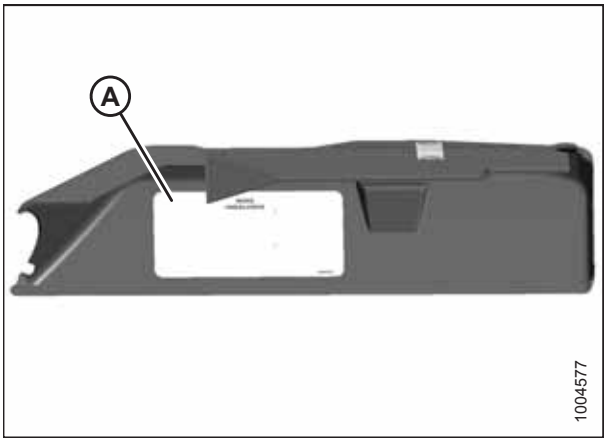


**Obrázek 3.60: Kryt spojovacího ústrojí**

8. Odblokujte křídla přemístěním pák pružin (A) do spodní (ODEMČENÉ) polohy.

**POZNÁMKA:**

Pokud táhlo zámku nezapadá do spodního otvoru, přemísťujte křídlo momentovým klíčem, dokud se nepřemístí do otvoru.

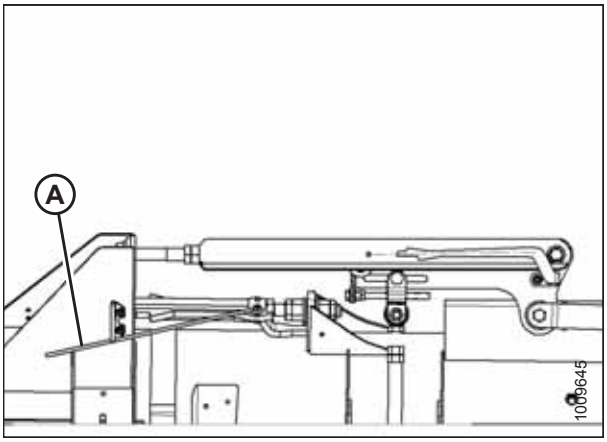


**Obrázek 3.61: Zámek křídla v ODEMČENÉ poloze**

9. Vyjměte klíč (A) z pravého ramena naklápěcího modulu.

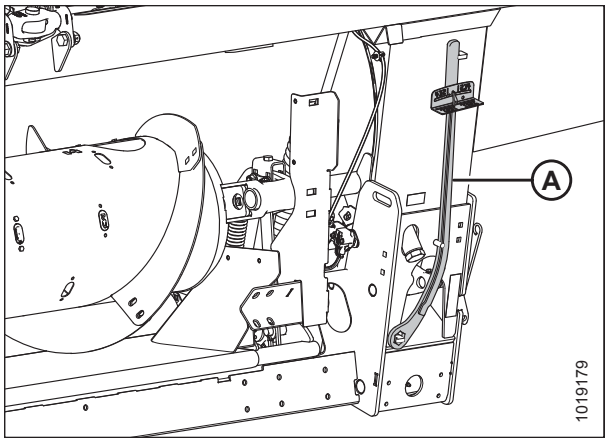


**Obrázek 3.62: Momentový klíč**

10. Nasaďte momentový klíč (A) na šroub (B).

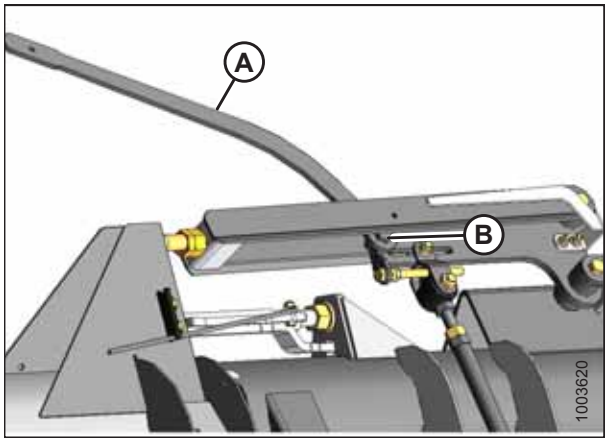


**Obrázek 3.63: Vyvažovací táhlo**

11. Následujícím způsobem se přesvědčte, že je správně umístěná ručka (D):

    a. Momentovým klíčem (A) posuňte zahnutou páku (B) tak, aby její spodní okraj byl rovnoběžný s horním spojem (C).

    b. Přesvědčte se, že je ručka (D) rovnoběžná s horním spojem (C).

    **POZNÁMKA:**

    Jsou-li splněny dvě podmínky uvedené výše, upravujte polohu ručky, dokud nebude zarovnaná uprostřed horního spojení (C).

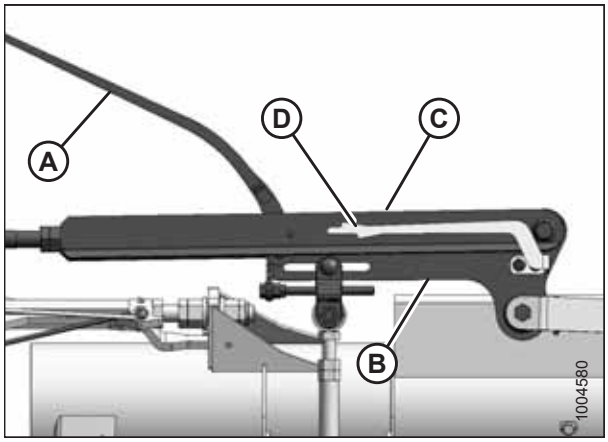


**Obrázek 3.64: Vyvažovací táhlo**

12. Momentovým klíčem (A) posouvejte křídlo nahoru, dokud se spodní polohový jazýček (C) ručky nevyrovná s horním okrajem horního spoje (B). Odečtěte údaj indikátoru (D) na klíči a zaznamenejte ho.

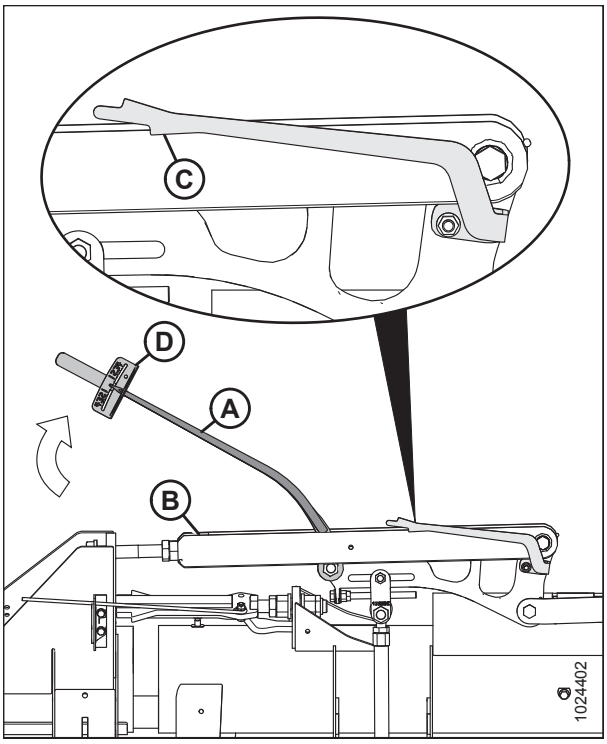


**Obrázek 3.65: Vyvažovací táhlo**

13. Momentovým klíčem (A) posouvejte křídlo dolů, dokud se horní polohový jazýček (C) ručky nevyrovná se spodním okrajem horního spoje (B). Odečtěte údaj indikátoru (A) na klíči a zaznamenejte ho.
14. Porovnejte údaje získané v kroku *12, Str. 79* a kroku *13, Str. 79*.
    - Pokud je rozdíl mezi údaji 0,5 nebo menší, je křídlo vyvážené a není nutné žádné další seřizování. Opětovnou montáž krytu spojovacího ústrojí provádějte dle kroku *15, Str. 80* a kroku *16, Str. 81*.
    - Pokud je rozdíl mezi údaji větší než 0,5, křídlo není vyvážené. Pokračujte *Nastavení vyvážení křídel, Str. 81*.

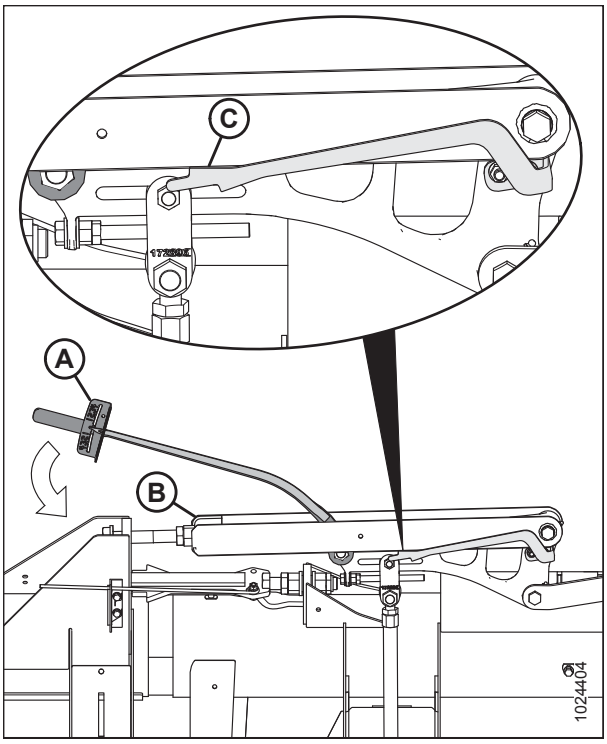


**Obrázek 3.66: Vyvažovací táhlo**

- Odpovídá-li rozsah indikátoru obrázku, je křídlo příliš lehké.

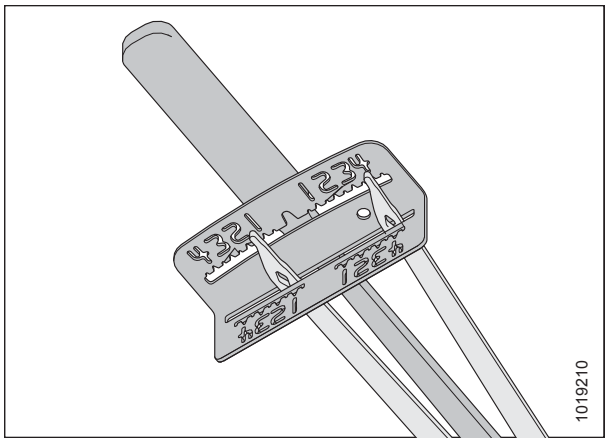


**Obrázek 3.67: Ukazatel klíče**

- Odpovídá-li rozsah indikátoru obrázku, je křídlo příliš těžké.

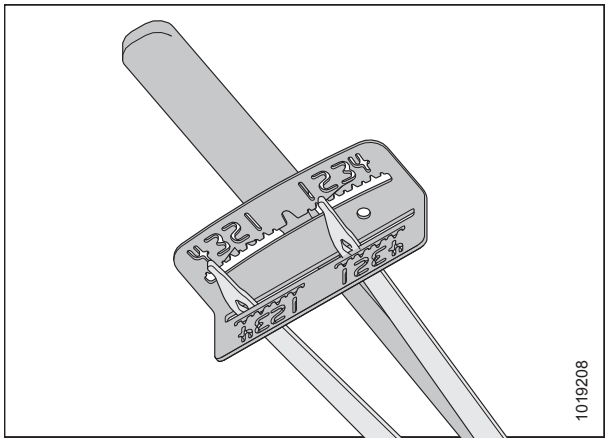


**Obrázek 3.68: Ukazatel klíče**

15. Není-li požadováno žádné nastavení, dejte klíč (A) opět na pravé rameno naklápěcího modulu.

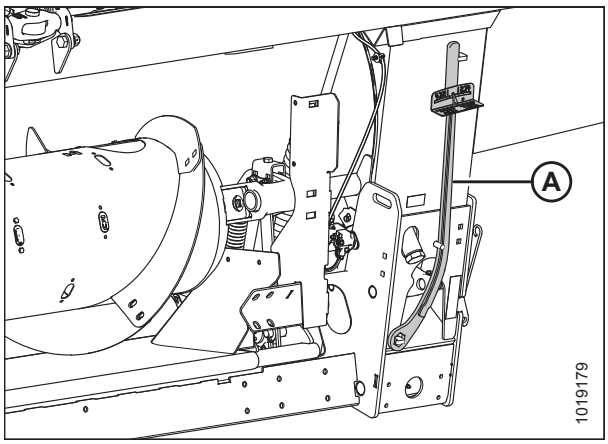


**Obrázek 3.69: Momentový klíč**

16. Není-li požadováno žádné nastavení, namontujte opět kryt spojovacího ústrojí (A) a zajistěte ho šroubem (B). Pokud je nutné nastavení, viz krok *Nastavení vyvážení křídel, Str. 81*.

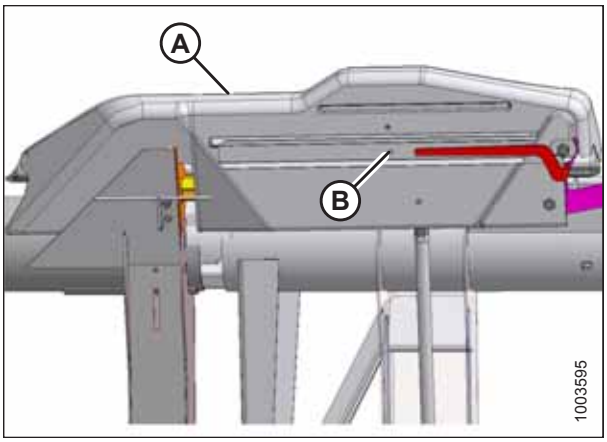


**Obrázek 3.70: Kryt spojovacího ústrojí**

### *Nastavení vyvážení křídel*

Vyvážení křídel zajišťuje, že levé a pravé křídlo vyžaduje stejný tlak, aby mohlo kopírovat terén. Velikost síly/tlaku působícího na zem, který je vyžadován pro zvednutí křídel, a rychlost, kterou se křídla vracejí na zem při snížení tlaku, musí být vyrovnané/vyvážené.

## VÝSTRAHA

**Abyste zabránili úrazu nebo smrti v důsledku neočekávaného rozběhu stroje, před nastavováním stroje vždy vypněte motor a vytáhněte klíček.**

Tento postup popisuje způsob nastavení vyvážení jednotlivých křídel. Než budete pokračovat, podle *Kontrola vyvážení křídel, Str. 75* stanovte, zda jsou nutná nastavení.

**DŮLEŽITÉ:**

Než budete pokračovat, pro zajištění správných údajů vyváženosti křídel se přesvědčte, že je správně nastavené naklápění adaptéru. Pokyny viz *Kontrola a nastavení naklápění adaptéru, Str. 66*. Před prováděním jakýchkoli nastavení musí být naklápěcí modul vodorovně vyrovnaný.

1. Nasaďte momentový klíč (A) na šroub (B). Zkontrolujte, zda je zámek křídla (C) ve spodní poloze.

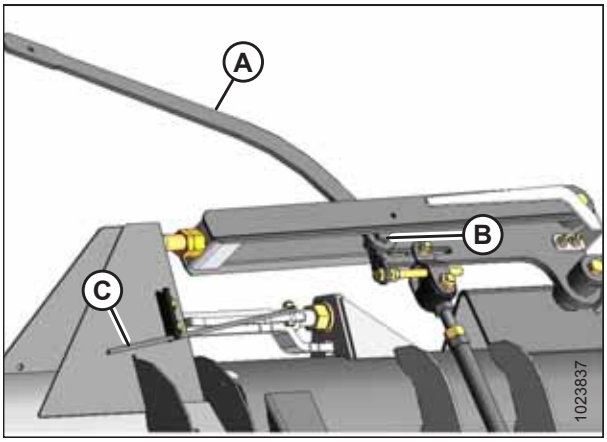


**Obrázek 3.71: Vyvažovací spojovací ústrojí – levá strana**

2. Povolte matici (A) na šroubu vidlice pro křídlo vyžadující seřízení na základě kontroly vyvážení křídla.
3. Povolte přítužnou matici (B).

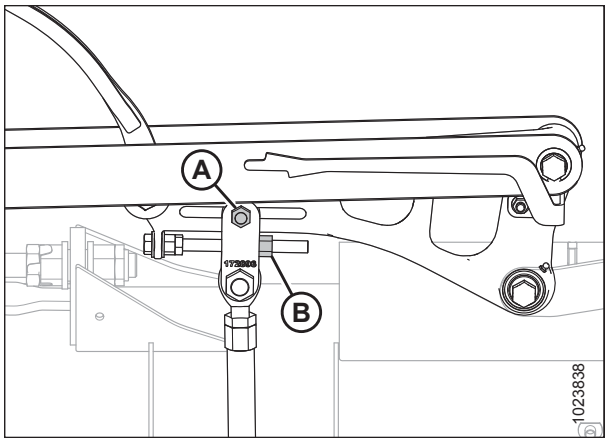


**Obrázek 3.72: Vyvažovací spojovací ústrojí – levá strana**

4. Pokud je to nutné, proveďte následující nastavení:
   - Pokud je křídlo příliš těžké, otáčením stavěcího šroubu (B) ve směru hodinových ručiček posuňte třmen (C) směrem ven (D).
   - Pokud je křídlo příliš lehké, otáčením stavěcího šroubu (B) proti směru hodinových ručiček posuňte třmen (C) směrem dovnitř (E).
5. V případě potřeby upravujte polohu třmene (C), dokud nebudou údaje na momentovém klíči indikátoru v rámci 1/2 inkrementu.
6. Utáhněte matici (A) na šroubu třmene.
7. Utáhněte přítužnou matici (F) momentem 81 Nm (60 lbf·stop).

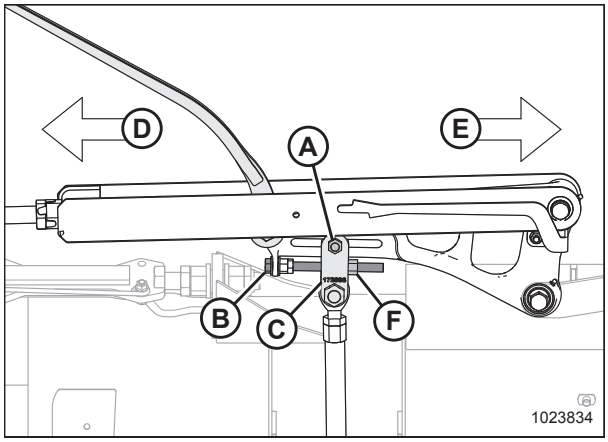


**Obrázek 3.73: Vyvažovací táhlo – levá strana**

8. Přemístěte páku (A) do horní uzamčené polohy.
9. Pokud zámek nezapadne, pomocí momentového klíče (B) pohybujte křídlem nahoru a dolů, dokud nezapadne. Při uzamčení bude spojovací ústrojí vykazovat určité pohyby.
10. Pokud žací lišta není přímo, když jsou křídla v uzamčeném režimu, tak jsou požadována další nastavení. Spojte se s vaším prodejcem MacDon.

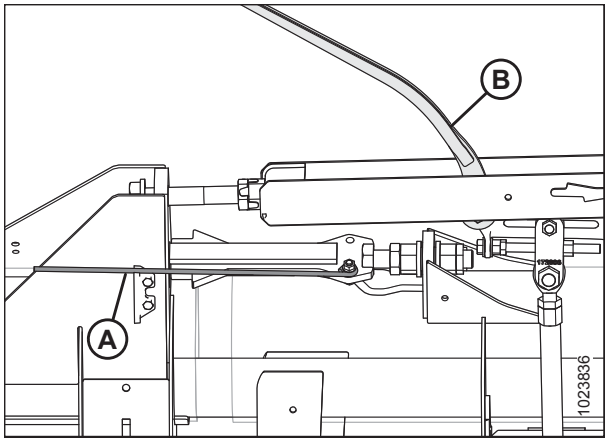


**Obrázek 3.74: Zámek křídla v uzamčené poloze**

11. Vraťte momentový klíč (A) do jeho úložného místa na rámu naklápěcího modulu.

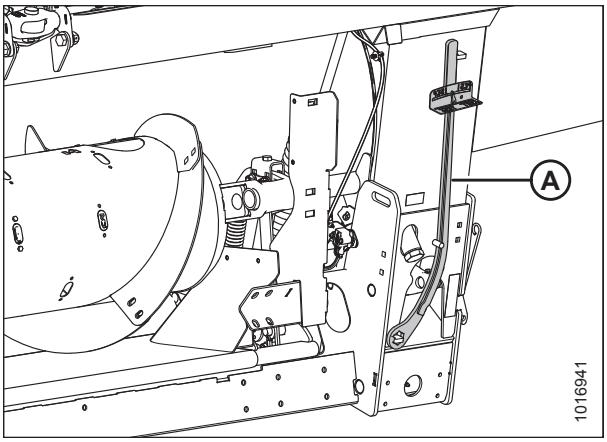


**Obrázek 3.75: Momentový klíč v úložném místě**

12. Namontujte opět kryt spojovacího ústrojí (A) a zajistěte ho šroubem (B).

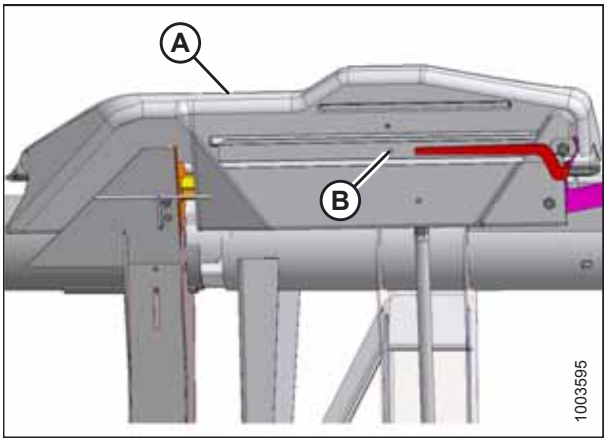


**Obrázek 3.76: Kryt spojovacího ústrojí**

## 3.7.5 Úhel adaptéru

Úhel adaptéru je úhel mezi adaptérem a zemí. Úhel adaptéru lze nastavovat podle různých podmínek plodin a/nebo typů půd a je možné jej nastavit pomocí středového spoje mezi sklízecí mlátičkou a adaptérem. Některé sklízecí mlátičky disponují seřiditelným šikmým dopravníkem, který poskytuje obsluze jiný způsob ovládání úhlu adaptéru.

Podrobnosti nastavení pro příslušnou sklízecí mlátičku viz *Nastavení úhlu adaptéru ze sklízecí mlátičky, Str. 85*.

Pomocí úhlu adaptéru (A) se určuje vzdálenost (B) mezi nožem žací lišty a zemí a je důležitou složkou účinného sečení plodiny na úrovni země.

Nastavením úhlu adaptéru se natáčí adaptér v bodě plazu / kontaktu se zemí (C).

Úhel prstu (D) je úhel mezi horním povrchem prstů žací lišty a zemí.

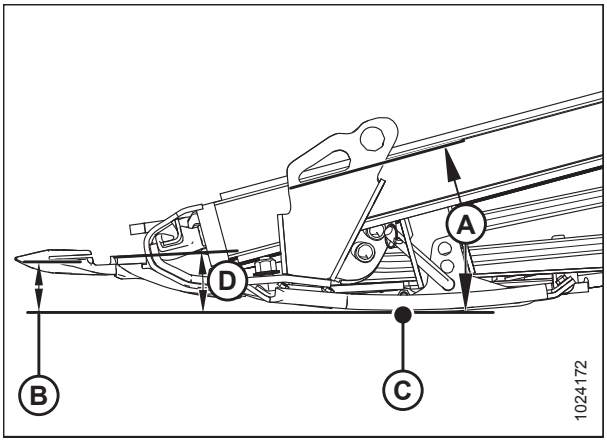


**Obrázek 3.77: Úhel adaptéru**

Nastavte úhel adaptéru podle typu a stavu plodiny a půdy, a to následujícím způsobem:

- Pro normální podmínky sečení a vlhkou půdu použijte nastavení s menším úhlem (A) (poloha **A** na ukazateli), tak aby se omezilo hromadění zeminy na žací liště. Nastavení s malým úhlem také minimalizuje poškození nože na kamenitých polích.
- Pro polehlé plodiny a plodiny, které rostou blíže k zemi – například sójové boby – používejte nastavení s větším úhlem (D) (poloha **D** na ukazateli).

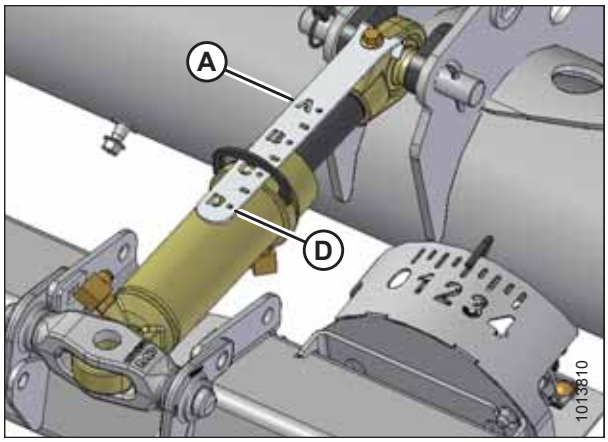


**Obrázek 3.78: Středový spoj**

Nejmenší úhel (A) (středový spoj plně zasunutý) vytváří nejvyšší možné strniště při sečení na úrovni země.

Největší úhel (D) (středový spoj plně vysunutý) vytváří nejnižší možné strniště při sečení na úrovni země.

Zvolte úhel, který maximalizuje výkon pro vaši plodinu a polní podmínky. V tabulce níže jsou uvedeny rozsahy nastavení.

**Tabulka 3.14 Úhel adaptéru FD1**

| Model adaptéru | Úhel prstů |
|---|---|
| FD125, FD130, FD135, FD140 a FD145 | 2,0–7,4° |

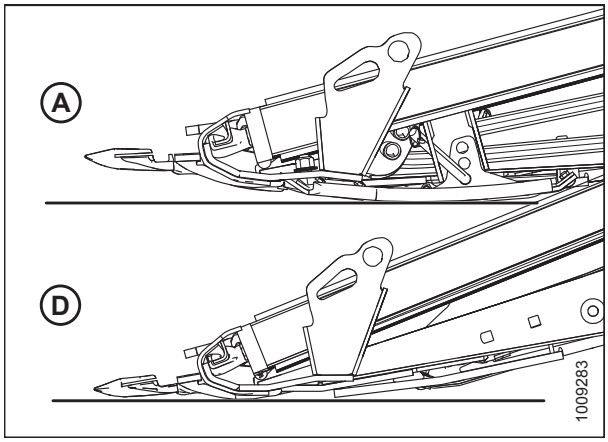


**Obrázek 3.79: Úhly prstů**

Doporučená nastavení úhlu adaptéru/prstu pro konkrétní stav plodin viz *3.6.2 Nastavení adaptéru, Str. 43*.

## *Nastavení úhlu adaptéru ze sklízecí mlátičky*

Úhel adaptéru se nastavuje z kabiny sklízecí mlátičky pomocí přepínače na ovládací páce obsluhy a ukazatele na středovém spoji nebo na monitoru v kabině. Úhel adaptéru se určuje podle délky středového spoje mezi naklápěcím modulem sklízecí mlátičky a adaptérem nebo nakloněním šikmého dopravníku u vybraných sklízecích mlátiček.

***Sklízecí mlátičky Case:***

Sklízecí mlátičky Case používají přepínače na ovládací páce k nastavení středového spoje za účelem změny úhlu adaptéru.

1. Stiskněte a podržte tlačítko SHIFT (posuv) (A) na zadní straně ovládací páky a stiskněte spínač (B) pro naklonění adaptéru vpřed nebo spínač (C) pro naklonění adaptéru vzad.




**Obrázek 3.80: Ovládací prvky sklízecí mlátičky Case**

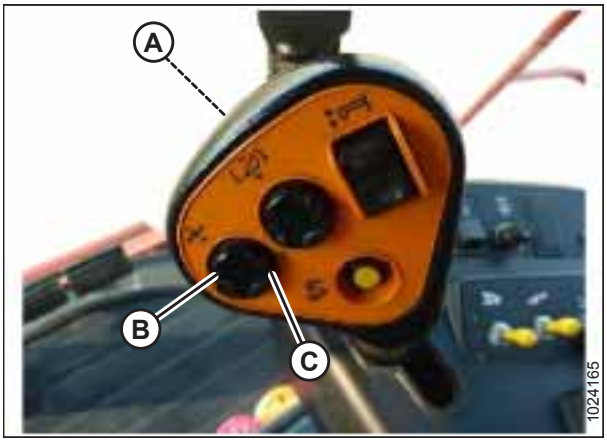


**Obrázek 3.81: Ovládací prvky sklízecí mlátičky Case**

***Sklízecí mlátičky New Holland:***

Sklízecí mlátičky New Holland používají přepínače na ovládací páce k nastavení středového spoje za účelem změny úhlu adaptéru.

1. Stiskněte a podržte tlačítko SHIFT (posuv) (A) na zadní straně ovládací páky a stiskněte spínač (B) pro naklonění adaptéru vpřed (větší úhel) nebo spínač (C) pro naklonění adaptéru vzad (menší úhel).

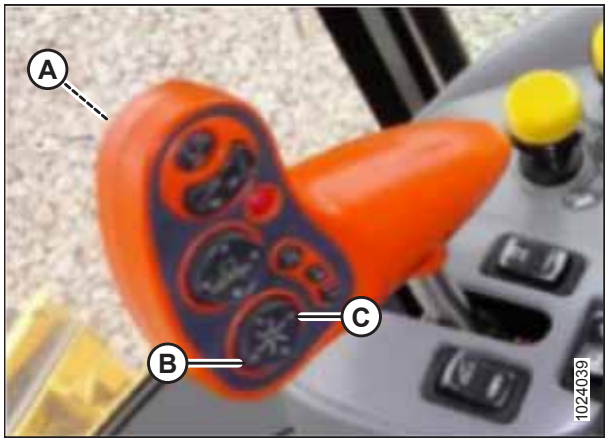


**Obrázek 3.82: Ovládací prvky sklízecích mlátiček New Holland CR/CX**

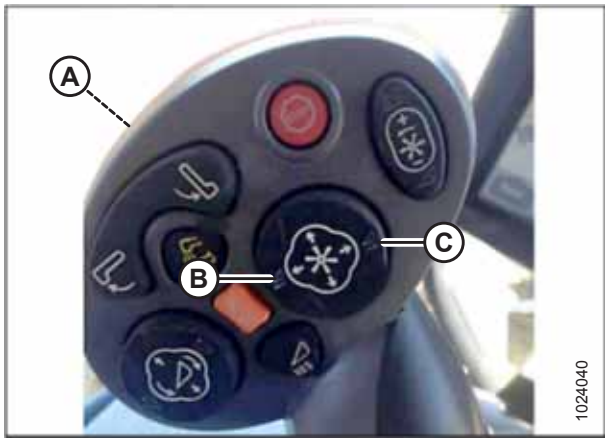


**Obrázek 3.83: Ovládací prvky sklízecích mlátiček New Holland CR/CX**

***Sklízecí mlátičky AGCO:***

Sklízecí mlátičky AGCO používají kombinaci spínačů pro posun přiháněče vpřed/vzad umístěných na ovládací páce a pomocného kolébkového přepínače montovaného prodejcem, který přepíná funkci posunu přiháněče vpřed/vzad a naklánění adaptéru. Umístění kolébkového přepínače se liší podle modelu sklízecí mlátičky.

1. **Pouze Gleaner A:** Otevřete kryt loketní opěrky (A), pod kterým se skrývá řada přepínačů.
2. Stiskněte kolébkový přepínač instalovaný prodejcem (B) do polohy NAKLONĚNÍ ADAPTÉRU.

   **POZNÁMKA:**

   Na obrázku je vyobrazen stroj Gleaner A, jiné modely sklízecích mlátiček Challenger a Massey Ferguson mají kolébkový přepínač na ovládacím panelu (není vyobrazen).

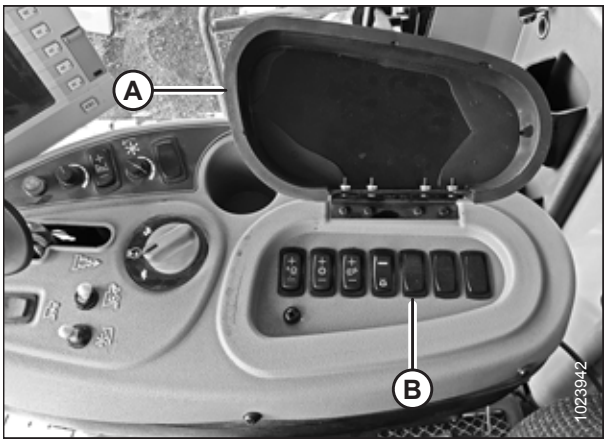


**Obrázek 3.84: Ovládací panel stroje Gleaner A**

3. Pro naklonění adaptéru vpřed (pod větším úhlem) stiskněte tlačítko (A) na ovládací páce. Pro naklonění adaptéru vzad (pod menším úhlem) stiskněte tlačítko (B) na ovládací páce.




**Obrázek 3.85: Ovládací prvky stroje Gleaner**

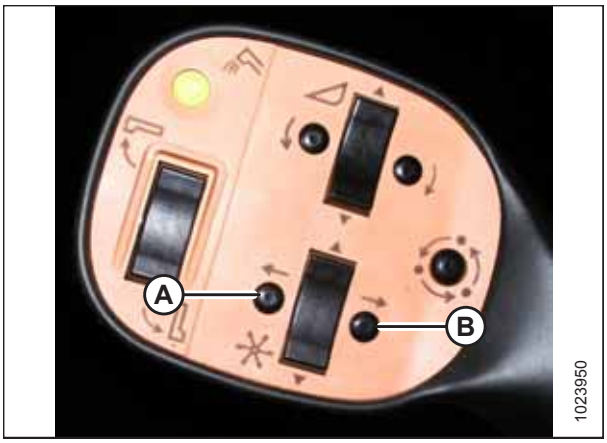


**Obrázek 3.86: Ovládací prvky stroje Gleaner**




**Obrázek 3.87: Ovládací prvky strojů Challenger/ Massey Ferguson**

***Sklízecí mlátičky CLAAS:***

**CLAAS (s přepínačem posunu adaptéru vpřed/vzad nebo naklonění adaptéru namontovaným výrobcem):** Novější sklízecí mlátičky CLAAS používají kombinaci spínačů pro posun přiháněče vpřed/vzad umístěných na ovládací páce a pomocného kolébkového přepínače montovaného výrobcem, který přepíná funkci posunu přiháněče vpřed/vzad a naklánění adaptéru.

1. Stiskněte spínač HOTKEY (A) na panelu obsluhy do polohy desky (ikona adaptéru [B] se šipkami vzájemně ukazujícími na sebe).

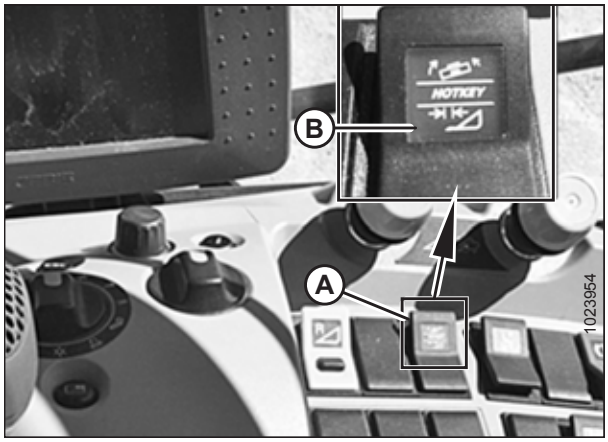


**Obrázek 3.88: Ovládací panel stroje CLAAS 700**

2. Stiskněte a podržte spínač (A) na zadní straně ovládací páky.
3. Pro naklonění adaptéru vpřed (pod větším úhlem) stiskněte tlačítko (C). Pro naklonění adaptéru vzad (pod menším úhlem) stiskněte tlačítko (B).

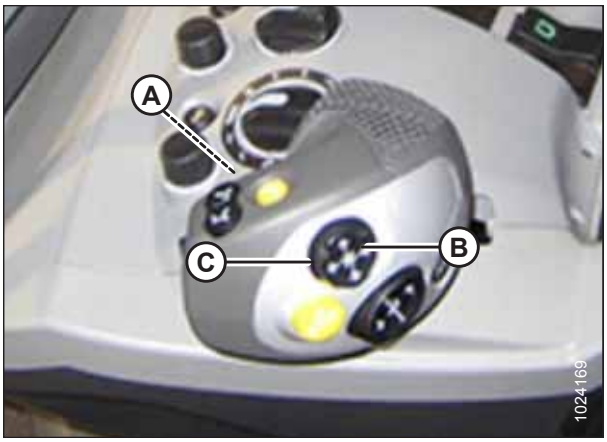


**Obrázek 3.89: Ovládací páka stroje CLAAS 600/700**

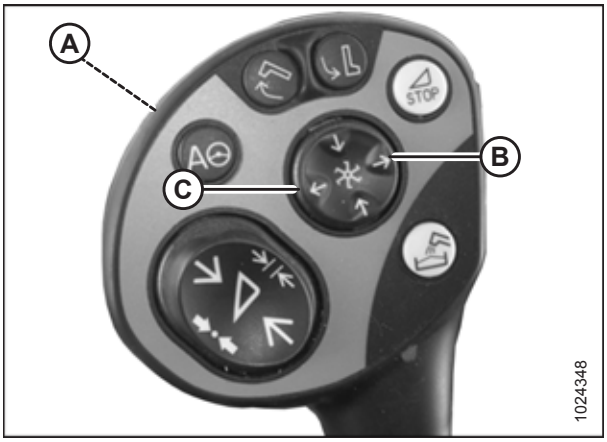


**Obrázek 3.90: Ovládací páka stroje CLAAS 500**

***Sklízecí mlátičky John Deere:***

**John Deere S700:** Sklízecí mlátičky řady S700 mohou k naklonění adaptéru vpřed/vzad použít systém naklánění desky šikmého dopravníku. Nastavte podávací desku do střední polohy a použijte k naklánění systém naklánění vpřed/vzad a naklánění adaptéru od společnosti MacDon.

**DŮLEŽITÉ:**

Je-li náklon desky i adaptéru MacDon nastaven na maximální rozsah, může dojít k poškození zařízení.

1. Pro naklonění adaptéru vpřed (pod větším úhlem) stiskněte tlačítko (A). Pro naklonění adaptéru vzad (pod menším úhlem) stiskněte tlačítko (B).

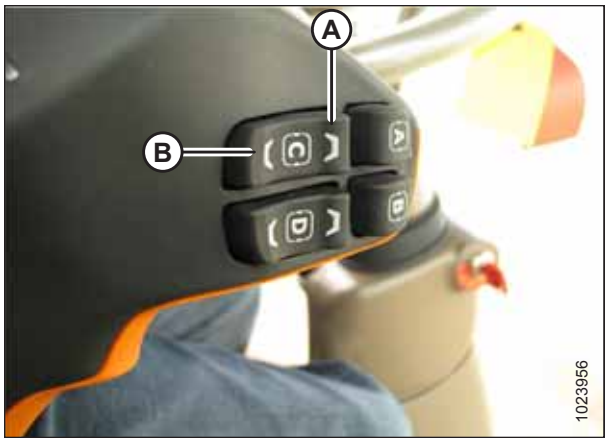


**Obrázek 3.91: Ovládací prvky stroje John Deere 700**

**John Deere (s výjimkou řady S700):** Jiné sklízecí mlátičky John Deere používají kombinaci spínačů pro posun přiháněče vpřed/vzad umístěných na ovládací páce a pomocného kolébkového přepínače montovaného prodejcem, který přepíná funkci posunu přiháněče vpřed/vzad a naklánění adaptéru.

1. Stiskněte spínač posunu přiháněče vpřed/vzad / naklonění adaptéru (A) na ovládacím panelu do polohy NAKLONĚNÍ ADAPTÉRU.

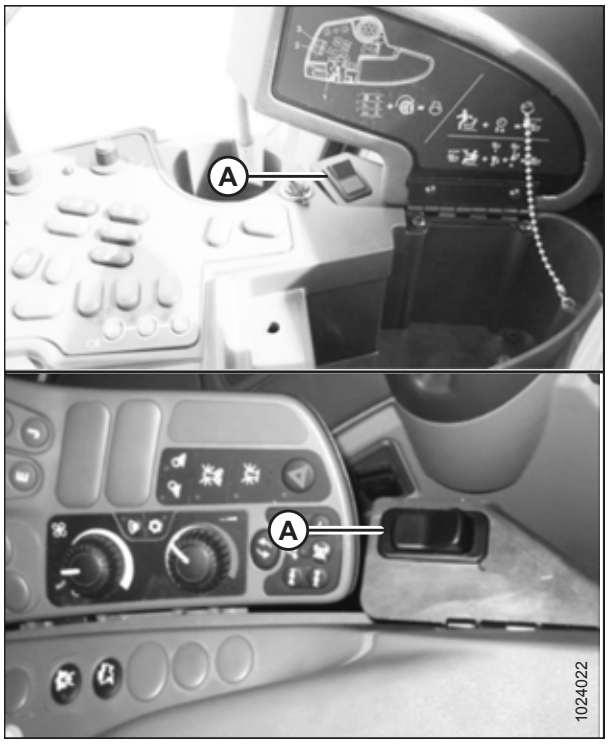


**Obrázek 3.92: Ovládací panely strojů John Deere**

2. Pro naklonění adaptéru vpřed (pod větším úhlem) stiskněte tlačítko (A). Pro naklonění adaptéru vzad (pod menším úhlem) stiskněte tlačítko (B).




**Obrázek 3.93: Ovládací páka John Deere**

***Sklízecí mlátičky Versatile:***

Sklízecí mlátičky Versatile používají kombinaci spínačů pro posun přiháněče vpřed/vzad umístěných na ovládací páce a pomocného kolébkového přepínače montovaného výrobcem, který přepíná funkci posunu přiháněče vpřed/vzad a naklánění adaptéru.

1. Stisknutím spínače ON (zapnuto) (A) na ovládacím panelu přepněte ovládací prvky do režimu HEADER TILT (naklonění adaptéru).
2. Pro naklonění adaptéru vpřed (pod větším úhlem) stiskněte tlačítko (B) na ovládací páce. Pro naklonění adaptéru vzad (pod menším úhlem) stiskněte tlačítko (C) na ovládací páce.




**Obrázek 3.94: Ovládací páka a ovládací prvek stroje Versatile**

## 3.7.6 Rychlost přiháněče

Rychlost přiháněče je jedním z faktorů, které určují způsob přemístění plodin z žací lišty na sběrače.

Přiháněč pracuje nejlépe, když se jeví, jako by byl poháněn od země. Měl by přemísťovat posečené plodiny rovnoměrně skrz žací lištu a na sběrače bez poskakování a s minimálním rušením.

Ve stojících plodinách by měla být rychlost přiháněče o něco vyšší nebo rovna pojezdové rychlosti.

V polehlých plodinách nebo plodinách naklánějících se směrem od žací lišty je potřebná o něco vyšší rychlost přiháněče, než je pojezdová rychlost. Abyste toho dosáhli, buď zvyšte rychlost přiháněče, nebo snižte pojezdovou rychlost.

Nadměrné rozbíjení klasů nebo ztráta plodin nad zadní trubkou adaptéru mohou indikovat, že je příliš vysoká rychlost přiháněče. Nadměrnou rychlostí přiháněče se také zvyšuje opotřebení součástí přiháněče a přetěžuje jeho pohon.

Nižší rychlost se může používat u devítilopatkových přihaněčů, což je výhodné v plodinách choulostivých na vytřesení.

**POZNÁMKA:**

Další informace o přestavbě přihaněče se šesti lopatkami na devítilopatkový pro adaptéry FD125 a FD130 viz *6.2.5 Přestavná souprava prstové trubky přiháněče PR15, Str. 593*.

Doporučené rychlosti přiháněče u konkrétních plodin a stavů plodin viz *3.6.2 Nastavení adaptéru, Str. 43*.

Rychlost přihaněče lze nastavit pomocí ovládacích prvků v kabině sklízecí mlátičky. Podrobnosti nastavení viz návod k obsluze sklízecí mlátičky.

### *Volitelná řetězová kola pohonu přiháněče*

Jako alternativa řetězových kol pohonu přiháněče namontovaných z výroby jsou na přání k dispozici řetězová kola pro použití při speciálních stavech plodin.

Adaptér je od výrobce vybavený řetězovým kolem pohonu přihaněče s 19 zuby, které je vhodné pro většinu plodin. Dostupná jsou další řetězová kola poskytující přihaněči větší krouticí moment za náročných podmínek sečení nebo umožňující vyšší rychlosti přihaněče v lehkých plodinách při práci se zvýšenými pojezdovými rychlostmi. Viz tabulku *3.15, Str. 92* a ohledně informací pro objednávku se spojte s vaším prodejcem MacDon.

**Tabulka 3.15 Volitelná řetězová kola pohonu přiháněče**

| Hydraulika stroje | Sklízecí mlátička | Použití | Volitelné řetězové kolo pohonu přiháněče |
|---|---|---|---|
| 13,79–14,48 MPa (2000–2100 psi) | Gleaner Transverse Rotary | Sklízení rýže | 10 zubů |
| 17,24 MPa (2500 psi) | CLAAS řady 500, 700, Challenger Axial Rotary | Sklízení rýže | 12 zubů |
| 20,68 MPa (3000 psi) | New Holland CR, CX, Case IH řada 7010, 8010, 7120, 8120, 88 | Sklízení rýže | 14 zubů |
| Nízký průtok (pod 42 l/min [11 gpm]) | – | Sklízení lehkých plodin nad 16 km/h (10 mph) | 21 zubů |

Podrobné informace o instalaci viz *5.14.3 Řetězové kolo pohonu přiháněče, Str. 574*.

## 3.7.7 Pojezdová rychlost

Provoz při správné pojezdové rychlosti povede k čistě posečeným plodinám a rovnoměrnému vkládání materiálu plodiny do sklízecí mlátičky.

Za náročných podmínek sečení snižte pojezdovou rychlost, abyste snížili zatížení součástí žacího ústrojí a pohonů.

Ve velmi lehkých plodinách (např. krátkých sójových bobech) používejte nižší pojezdové rychlosti, abyste umožnili přihaněči vtáhnout krátké rostliny. Začněte na 4,8–5,8 km/h (3,0–3,5 mph) a upravte podle potřeby.

Vyšší pojezdové rychlosti mohou vyžadovat nastavení naklápění na vyšší hmotnost, aby se zabránilo nadměrnému poskakování, jež způsobuje nerovnoměrné sečení a případné poškození součástí žacího ústrojí. Při zvýšené pojezdové rychlosti by se obecně měla zvýšit rychlost sběrače a přihaněče, aby se vypořádaly s materiálem navíc.

Obrázek znázorňuje vztah mezi pojezdovou rychlostí a posečenou plochou pro adaptéry různých velikostí.

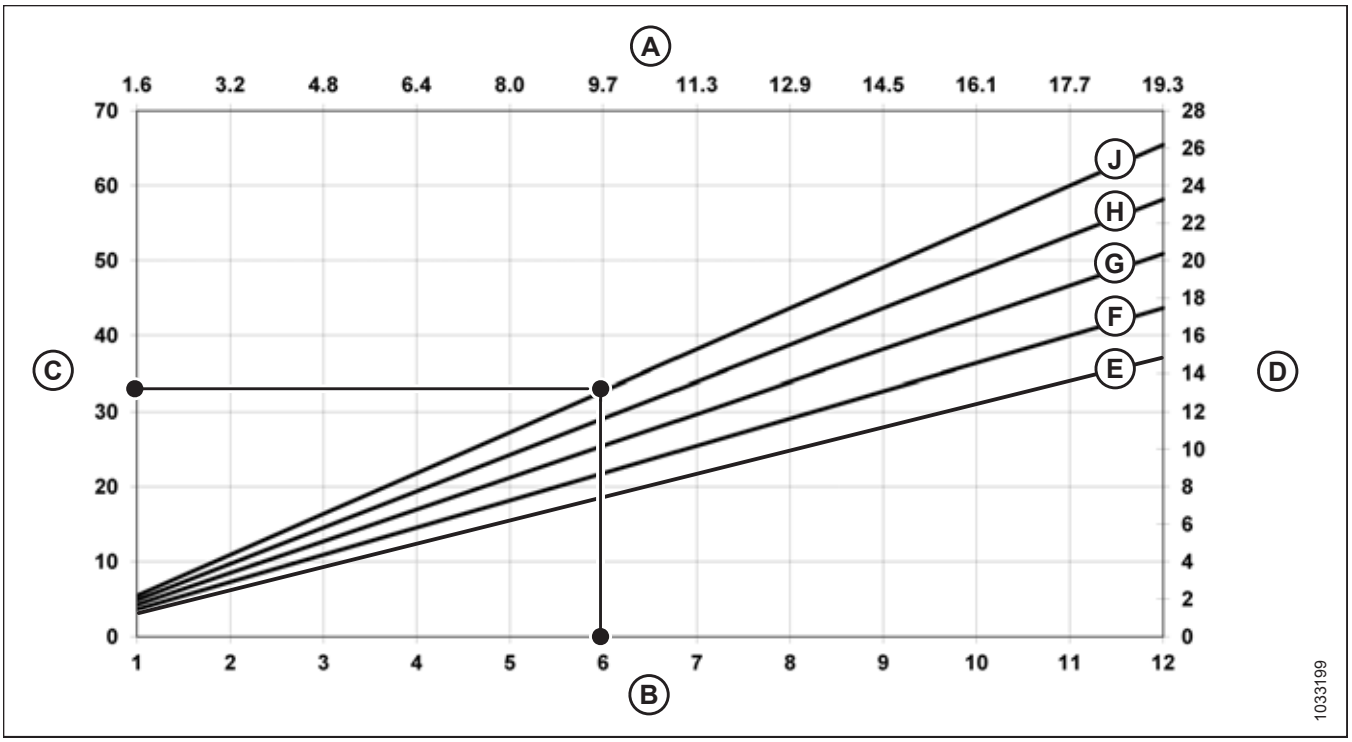


**Obrázek 3.95: Pojezdová rychlost a odpovídající plocha v akrech**

**A – kilometry/hodina**
**B – míle/hodina**
**C – akry/hodina**
**D – hektary/hodina**
**E – FD125**
**F – FD130**
**G – FD135**
**H – FD140**
**J – FD145**

**Příklad:** Adaptér FD140 pracující při pojezdové rychlosti 9,7 km/h (6 mph) by za jednu hodinu posekal plochu přibližně 11,3 hektaru (28 akrů).

## 3.7.8 Rychlost sběrače

Správná rychlost sběrače při práci je důležitým faktorem pro dosažení dobrého toku posečených plodin od žací lišty.

Boční sběrače a vkládací sběrač pracují nezávisle na sobě, proto jsou jejich rychlosti ovládány rozdílně. Rychlost bočního sběrače se nastavuje manuálně nastavitelným řídicím ventilem, který je namontovaný na naklápěcím modulu. Rychlost vkládacího sběrače naklápěcího modulu je fixovaná na rychlost šikmého dopravníku sklízecí mlátičky a nelze ji nastavit nezávisle.

Nastavte rychlost bočního sběrače, abyste dosáhli účinného vkládání plodin na vkládací sběrač naklápěcího modulu. Pokyny viz *Nastavení rychlosti bočního sběrače, Str. 94*.

### *Nastavení rychlosti bočního sběrače*

Boční sběrače unášejí posečené plodiny k vkládacímu sběrači naklápěcího modulu, který je pak vkládá do sklízecí mlátičky. Rychlost bočního sběrače je nastavitelná, aby odpovídala různým plodinám a jejich stavu.

Boční sběrače (A) jsou poháněné hydromotory a čerpadlem, které je poháněné pohonem šikmého dopravníku sklízecí mlátičky prostřednictvím převodovky na naklápěcím modulu. Rychlost bočního sběrače lze nastavit řídicím ventilem průtoku na naklápěcím modulu, který reguluje průtok do hydromotorů sběračů. Rychlost bočního sběrače lze rovněž nastavit pomocí volitelných ovládacích prvků v kabině.

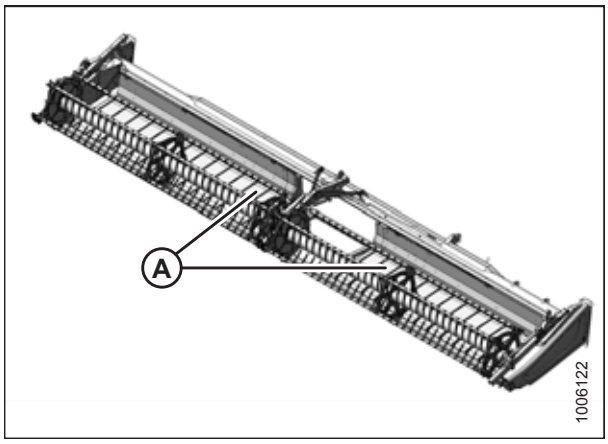


**Obrázek 3.96: Boční sběrače**

## NEBEZPEČÍ

**Abyste zabránili úrazu nebo smrti v důsledku neočekávaného rozběhu stroje, když z jakéhokoli důvodu opouštíte sedadlo obsluhy, vždy vypněte motor a vytáhněte klíček ze zapalování.**

1. Spusťte adaptér úplně dolů.
2. Vypněte motor a vytáhněte klíček ze zapalování.
3. Je-li nainstalována volitelná souprava pro řízení rychlosti bočního sběrače v kabině, otočte ovladač (A) do požadované polohy pro nastavení rychlosti. Pro normální podávání plodin nastavte regulátor na úroveň 6. Spínač (B) aktivuje ovládání naklánění adaptéru nebo posunu přihánìče vpřed/vzad. Pokyny viz *Nastavení úhlu adaptéru ze sklízecí mlátičky, Str. 85*.

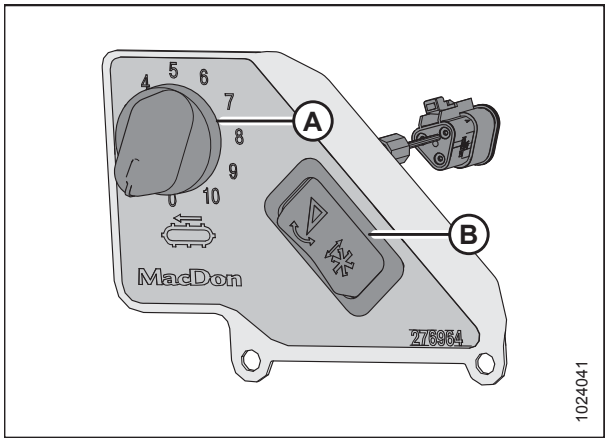


**Obrázek 3.97: Volitelné ovládací prvky rychlosti bočního sběrače v kabině**

4. Na zadní straně naklápěcího modulu zvednutím otevřete kryt (A).

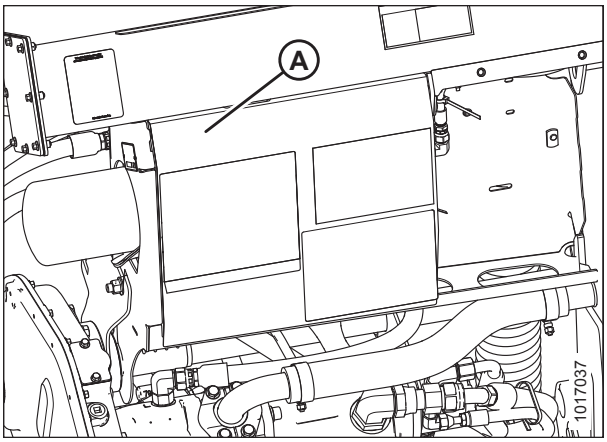


**Obrázek 3.98: Kryt prostoru hydrauliky**

**POZNÁMKA:**

Části odstraněné z vyobrazení vpravo zřetelně odhalují ventil regulace rychlosti.

5. Vyhledejte nastavení rychlosti bočního sběrače (A). Regulace rychlosti na nádrži umožňuje nastavení 0 až 9 pro rychlost sběrače. Ventil regulace průtoku je od výrobce nastavený na úroveň 6, což by mělo být dostatečné pro vkládání normálních plodin.
6. Nastavení rychlosti provedete otočením ventilu regulace rychlosti do požadované polohy.
7. Doporučená nastavení rychlosti sběrače viz jeden z následujících odstavců:
   - *3.6.2 Nastavení adaptéru, Str. 43*
   - *3.6.3 Optimalizace adaptéru pro přímou sklizeň kanoly, Str. 54*

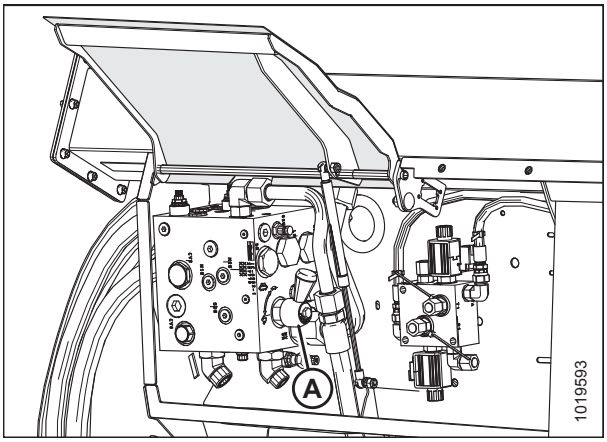


**Obrázek 3.99: Regulační ventil průtoku**

## *Rychlost vkládacího sběrače*

Vkládací sběrač přesouvá posečené plodiny z bočních sběračů do vkládacího šneku naklápěcího modulu.

Vkládací sběrač (A) naklápěcího modulu je poháněný hydromotorem a čerpadlem, které je poháněné pohonem šikmého dopravníku sklízecí mlátičky prostřednictvím převodovky na naklápěcím modulu.

Rychlost vkládacího sběrače je určena rychlostí šikmého dopravníku sklízecí mlátičky a nelze ji nastavit nezávisle.

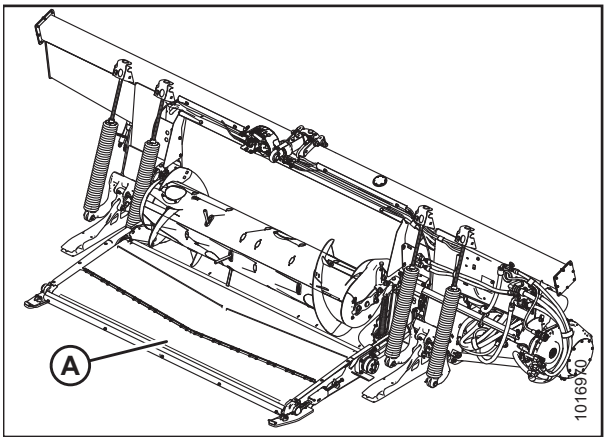


**Obrázek 3.100: Naklápěcí modul FM100**

## 3.7.9 Rychlostní údaje nožů

Pohon nožů adaptéru je realizován hydrogenerátorem modulu FM100, který je poháněný šikmým dopravníkem sklízecí mlátičky. Není k dispozici zvláštní nastavení pro ovládání rychlosti nože.

**DŮLEŽITÉ:**

Hodnoty otáček uvedené vpravo představují MINIMÁLNÍ rychlosti různých šikmých dopravníků.

**Tabulka 3.16 Rychlost šikmého dopravníku**

| Sklízecí mlátička | Rychlost šikmého dopravníku (ot/min) |
|---|---|
| Case IH | 580 |
| Challenger | 625 |
| CLAAS[46] | 420 |
| Gleaner | 625 |
| John Deere | 490 |
| Massey Ferguson | 625 |
| New Holland | 580 |

**DŮLEŽITÉ:**

Dbejte, aby byla rychlost nože řady FD1 v rámci rozsahu hodnot otáček uvedených v tabulce *3.17, Str. 96*. Pokyny viz *Kontrola rychlosti nožů, Str. 96*.

**DŮLEŽITÉ:**

Za normálních podmínek sečení byste měli rychlost nože měřenou na hnací řemenici nože nastavit na 600–640 ot/min (1 200–1 280 zdv/min). Pokud ji nastavíte na spodní část rozsahu, mohlo by docházet k zastavování nože.

**Tabulka 3.17 Rychlost nožů adaptéru řady FD1**

| Model adaptéru | Doporučený rozsah otáček pohonu nože (ot/min) | |
|---|---|---|
| | Pohon jednoduchého nože | Pohon dvojitého nože |
| FD125 | 600–725 | – |
| FD130 | 600–700 | – |
| FD135 | 550–650 | – |
| FD140 | 525–600 | 550–700 |
| FD145 | – | 550–700 |

### *Kontrola rychlosti nožů*

Hnací skříň nožů je uzavřená olejová lázeň se zdvihem 76,2 mm (3 palce). Hnací skříně nožů jsou poháněny hydromotorem pomocí řemene a převádějí rotační pohyb na kmitavý pohyb nožů. Systémy pohonu dvojitého nože mají dvě hnací skříně nožů, vždy jednu na každé straně adaptéru. Překročení rychlosti hnací skříně nože může vést k poškození a nadměrnému opotřebení částí nože a prstů.

### NEBEZPEČÍ

**Abyste zabránili úrazu nebo smrti v důsledku neočekávaného rozběhu stroje, když z jakéhokoli důvodu opouštíte sedadlo obsluhy, vždy vypněte motor a vytáhněte klíček ze zapalování.**

1. Vypněte motor a vytáhněte klíček ze zapalování.

46. Otáčky zadního hřídele na sklízecích mlátičkách CLAAS jsou 420 ot/min (otáčky zobrazené na monitoru v kabině budou rovněž 420). Skutečné otáčky výstupního hřídele jsou 750 ot/min.

2. Otevřete levý koncový štít. Pokyny viz *Otevření koncových štítů, Str. 33*.

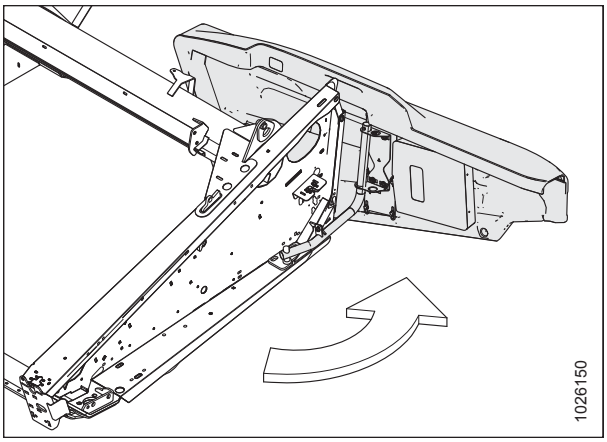


**Obrázek 3.101: Levý koncový štít**

**VÝSTRAHA**

**Přesvědčte se, že všichni okolostojící opustili prostor.**

3. Nastartujte motor. Pokyny viz návod k obsluze sklízecí mlátičky.
4. Aktivujte pohon adaptéru a nechte sklízecí mlátičku běžet provozními otáčkami.
5. Nechte stroj 10 minut běžet, aby se olej zahřál na teplotu 38 °C (100 °F).
6. Ručním otáčkoměrem změřte otáčky řemenice hnací skříně nože (A).
7. Vypněte motor a vytáhněte klíček ze zapalování.
8. Srovnejte naměřenou hodnotu otáček řemenice s hodnotami otáček v tabulce rychlostí nože. Viz *3.7.9 Rychlostní údaje nožů, Str. 96*.
9. Pokud naměřené otáčky řemenice překračují specifikovaný rozsah otáček pro váš adaptér, obraťte se na svého prodejce MacDon.

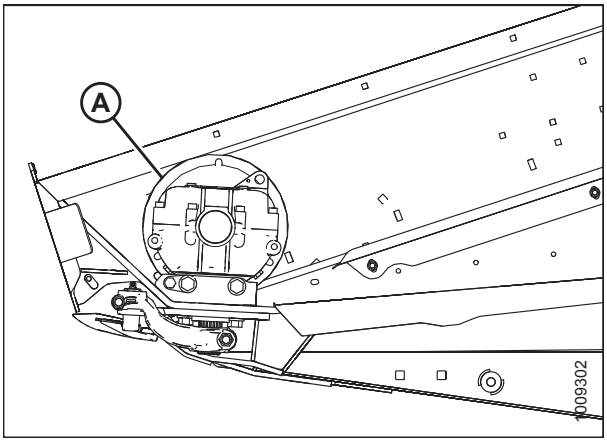


**Obrázek 3.102: Řemenice pohonu nože**

## 3.7.10 Výška přiháněče

Pracovní poloha přiháněče závisí na typu plodiny a podmínkách sečení.

Nastavte výšku přiháněče a polohu vpřed/vzad tak, aby byl materiál veden za nůž a na sběrače při minimálním poškození plodin.

Výška přihaněče je ovládána ručně nebo pomocí tlačítek s předvolbami na páce pojezdové rychlosti (GSL) v kabině sklízecí mlátičky. Pokyny pro řízení výšky přihaněče nebo nastavení předvoleb automatické výšky přihaněče najdete v návodu k obsluze vaší sklízecí mlátičky. V odpovídajících případech tento návod obsahuje vyobrazení k nastavení předvoleb výšky přihaněče u vybraných sklízecích mlátiček. Další informace viz *3.8 Automatické ovládání výšky adaptéru, Str. 126*.

Další informace o nastavení polohy vpřed/vzad viz *3.7.11 Poloha přiháněče vpřed/vzad, Str. 102*.

**Tabulka 3.18 Poloha přiháněče**

| Stav plodiny | Poloha přiháněče |
|---|---|
| Polehlá rýže | • Spuštění přiháněče dolů<br>• Změňte nastavení otáček přiháněče anebo vačky<br>• Změňte polohu vpřed/vzad vysunutím přiháněče. |
| Husté nebo těžké stojící (všechny) | Zvednutá nahoru |

Pokud je přiháněč nastavený příliš nízko, mohou vzniknout následující situace:

- Ztráta plodin nad zadní trubkou adaptéru
- Poškození plodin na sběračích způsobené prsty přiháněče
- Tlačení plodin dolů prstovými trubkami
- Namotávání vysoké plodiny na pohon a konce přiháněče

Pokud je přiháněč nastavený příliš vysoko, mohou vzniknout následující situace:

- Ucpávání žací lišty
- Polehnutí plodin a jejich ponechání neposečených
- Ohýbání stonků před žací lištou

Doporučené výšky přihaněče pro konkrétní plodiny a stavy plodin viz *3.6.2 Nastavení adaptéru, Str. 43*.

**DŮLEŽITÉ:**

Zachovejte přiměřenou světlou výšku, aby se prsty nedostaly do styku s nožem nebo zemí. Pokyny viz *5.13.1 Vzdálenost přiháněče od žací lišty, Str. 544*.

### *Kontrola a nastavení snímače výšky přiháněče*

Rozsah výstupního napětí snímače automatické výšky přiháněče lze kontrolovat zevnitř sklízecí mlátičky nebo manuálně na snímači.

Pokyny pro nastavení ovládacích prvků v kabině viz návod k obsluze sklízecí mlátičky.

**POZNÁMKA:**

Pro sklízecí mlátičky CLAAS: Stroj je vybavený automatickým omezením výšky přihaněče, aby přihaněč nekolidoval s kabinou. Některé sklízecí mlátičky CLAAS mají automatické vypínání, které se aktivuje, když je dosaženo mezní výšky přihaněče. Když se adaptér zvedne o více než 80 %, přihaněč se automaticky spustí dolů. Automatické spouštění přihaněče lze manuálně potlačit, na terminálu CEBIS se objeví výstraha.

## NEBEZPEČÍ

**Abyste se vyhnuli úrazu nebo smrti v důsledku neočekávaného spuštění nebo pádu zvednutého stroje, před opuštěním sedadla obsluhy vždy vypněte motor a vytáhněte klíček, a před vstupem z jakéhokoli důvodu pod stroj vždy aktivujte bezpečnostní podpěry.**

## VÝSTRAHA

**Přesvědčte se, že všichni okolostojící opustili prostor.**

**DŮLEŽITÉ:**

Před seřizováním snímače výšky přiháněče se přesvědčte, že je minimální výška přiháněče nastavená správně. Pokyny viz *5.13.1 Vzdálenost přiháněče od žací lišty, Str. 544 Měření vzdálenosti přiháněče, Str. 544*.

1. Vypněte motor a vytáhněte klíček ze zapalování.

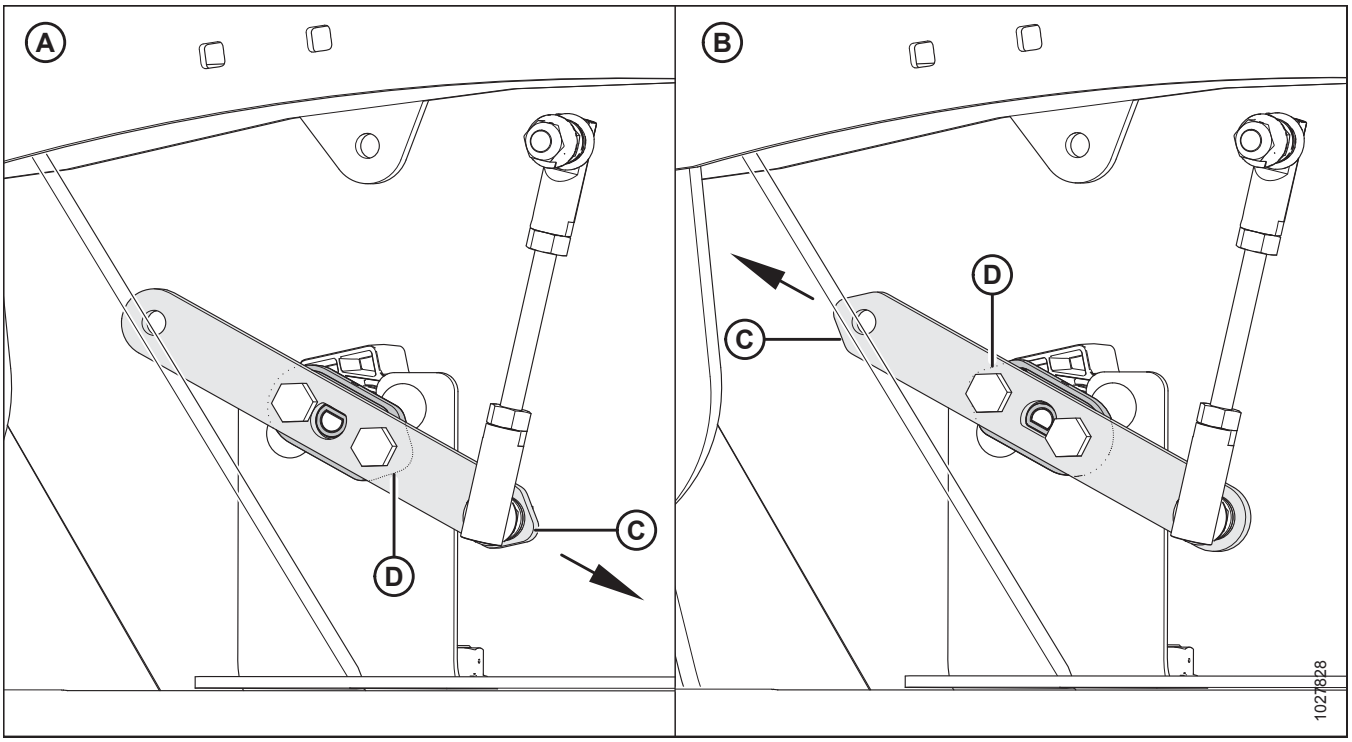


**Obrázek 3.103: Konfigurace ramena / ukazatele snímače**

**A – Konfigurace pro Case / New Holland**

**B – Konfigurace pro John Deere / CLAAS / AGCO IDEAL™**

**C – Rameno snímače (vyobrazeno poloprůsvitně)**

**D – Ukazatel snímače (vyobrazen pod ramenem snímače)**

2. Zkontrolujte, zda jsou rameno snímače (C) a ukazatel (D) správně nakonfigurovány pro váš stroj. Viz obrázek *3.103, Str. 99*.

   **POZNÁMKA:**

   - U konfigurace (A) ručka (D) směřuje **DOPŘEDU** adaptéru.
   - U konfigurace (B) ručka (D) směřuje **DOZADU** adaptéru.
   - Rameno snímače je na vyobrazení nahoře znázorněno poloprůhledně, tak aby byl vidět ukazatel snímače, který se nachází za ním.

**DŮLEŽITÉ:**

Pro měření výstupního napětí snímače výšky přiháněče musí být spuštěn motor sklízecí mlátičky a dodávat napájecí napětí snímači. Vždy zatáhněte parkovací brzdu sklízecí mlátičky a udržujte odstup od přiháněče.

**Tabulka 3.19 Mezní napětí snímače výšky přiháněče**

| Typ sklízecí mlátičky | Rozsah napětí | |
|---|---|---|
| | Napětí X | Napětí Y |
| Řada AGCO IDEAL™ | 4,1–4,5 V | 0,5–0,9 V |
| Case/New Holland | 0,5–0,9 V | 4,1–4,5 V |
| CLAAS | 4,1–4,5 V | 0,5–0,9 V |
| John Deere | 4,1–4,5 V | 0,5–0,9 V |

***Při ruční kontrole rozsahu napětí postupujte takto:***

1. Zatáhněte parkovací brzdu sklízecí mlátičky.
2. Nastartujte motor. Pokyny viz návod k obsluze sklízecí mlátičky.
3. Spusťte přiháněč úplně dolů.
4. Pomocí displeje sklízecí mlátičky nebo voltmetru (při ručním měření snímače) změřte rozsah napětí **Y**. Požadavky na rozsah viz tabulku *3.19, Str. 99*.
5. Pokud použijete voltmetr, měřte napětí mezi zemnicím vodičem (pin 2) a signálovým vodičem (pin 3) na snímači výšky přiháněče (B).
6. Vypněte motor a vytáhněte klíček ze zapalování.
7. Pro změnu rozsahu napětí **Y** upravte délku závitové tyče (A).

   **POZNÁMKA:**

   Rozměr (C) je nastavený od výrobce na 41,7 mm (1,6 palce).
8. Opakujte kontrolu a nastavení, dokud nebude rozsah napětí **Y** ve specifikovaném rozsahu.

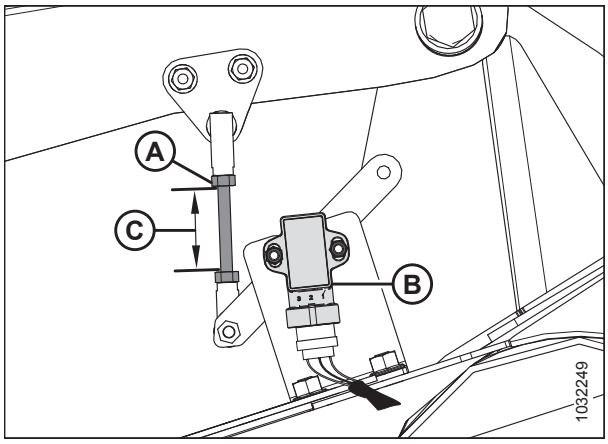


**Obrázek 3.104: Snímač výšky přiháněče – pravé rameno přiháněče s přiháněčem spuštěným dolů**

9. Nastartujte motor.
10. Zvedněte přiháněč do maximální polohy.
11. Vypněte motor a vytáhněte klíček ze zapalování.
12. Aktivujte bezpečnostní podpěry přiháněče. Pokyny viz *Aktivace bezpečnostních podpěr přiháněče, Str. 31*.
13. Nastartujte motor.
14. Pomocí displeje sklízecí mlátičky nebo voltmetru (při ručním měření snímače) změřte rozsah napětí **X**. Požadavky na rozsah viz tabulku *3.19, Str. 99*.
15. Pokud použijete voltmetr, měřte napětí mezi zemí (pin 2) a signálovým vodičem (pin 3) na snímači výšky přiháněče (A).
16. Vypněte motor a vytáhněte klíček ze zapalování.
17. Povolte dvě šestihranné matice M5 (B) a otáčejte snímačem (A), abyste dosáhli rozsahu napětí **X**.
18. Opakujte kontrolu a nastavení, dokud nebude rozsah napětí **X** ve specifikovaném rozsahu.
19. Uvolněte bezpečnostní podpěry přihaněče. Pokyny viz *Deaktivace bezpečnostních podpěr přiháněče, Str. 32*.
20. Nastartujte motor.
21. Spusťte přiháněč úplně dolů.
22. Znovu zkontrolujte rozsah napětí **Y** a přesvědčte se, že je stále ve specifikovaném rozsahu. V případě upravte.

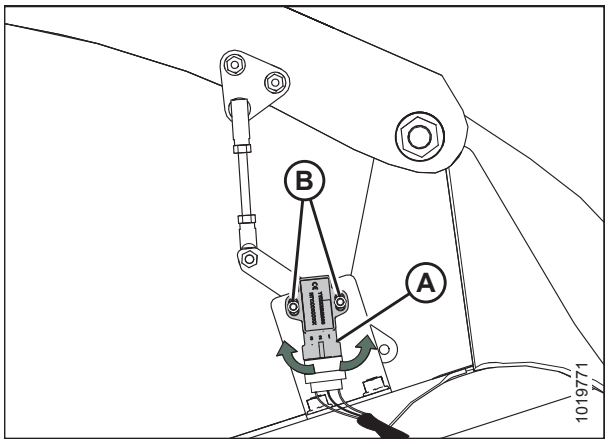


**Obrázek 3.105: Snímač výšky přiháněče – pravé rameno přiháněče s přiháněčem zdviženým nahoru**

### *Výměna snímače výšky přiháněče*

Rozsah výstupního napětí snímače automatické výšky přiháněče lze kontrolovat zevnitř sklízecí mlátičky nebo manuálně na snímači. V případě selhání senzoru proveďte jeho výměnu.

## NEBEZPEČÍ

**Abyste se vyhnuli zranění nebo smrti v důsledku neočekávaného spuštění stroje, před nastavováním stroje vždy vypněte motor a vytáhněte klíček.**

1. Nastartujte motor. Pokyny viz návod k obsluze sklízecí mlátičky.
2. Spusťte adaptér úplně dolů.
3. Vypněte motor a vytáhněte klíček ze zapalování.
4. Odpojte snímač od kabelového svazku.
5. Vyšroubujte dva šrouby s šestihrannou hlavou (A) z ramena snímače (B). Uložte spojovací materiál pro opětovnou montáž.

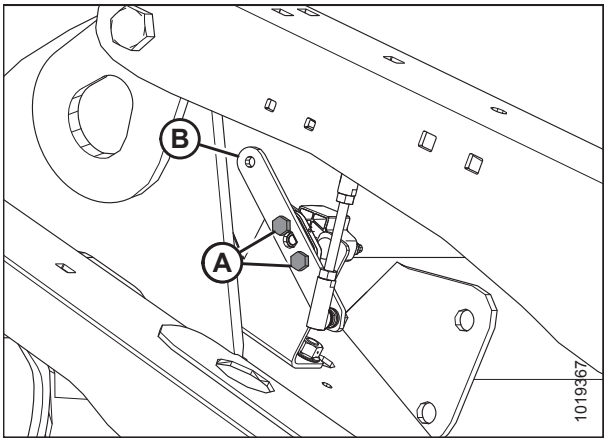


**Obrázek 3.106: Snímač výšky přiháněče – pravé rameno přiháněče**

6. Odmontujte dvě samosvorné matice a šrouby (A) ze snímače výšky přiháněče a snímač (B) odejměte.
7. Namontujte nový snímač (B) do držáku snímače a upevněte ho pomocí uschovaných šroubů (A) a samosvorných matic. Utáhněte šrouby (A) momentem 2–3 Nm (17–27 lbf in).

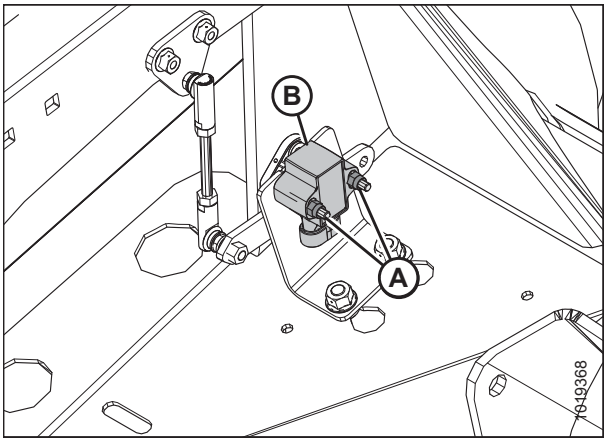


**Obrázek 3.107: Snímač výšky přiháněče – pravé rameno přiháněče**

8. Připojte rameno snímače (B) pomocí uschovaných šroubů s šestihrannou hlavou (A). Utáhněte šrouby s šestihrannou hlavou (A) momentem 4 Nm (35 lbf·in).
9. Připojte snímač ke kabelovému svazku.

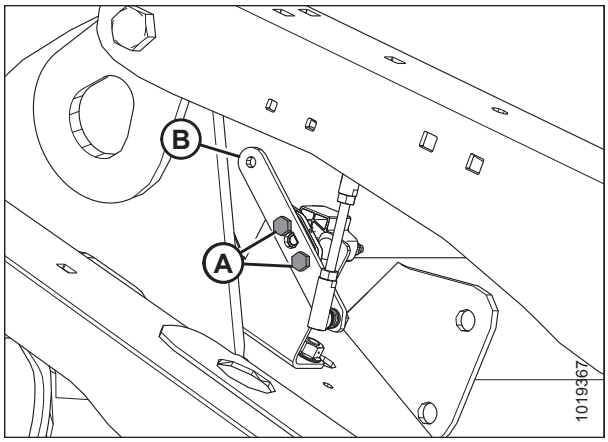


**Obrázek 3.108: Snímač výšky přiháněče – pravé rameno přiháněče**

10. Přesvědčte se, že rameno snímače a závitová tyč jsou navzájem rovnoběžné. Pokud ne, povolte dvě prostřední spojovací matice (A) a nastavujte montážní držák snímače (B), dokud závitová tyč (C) nebude rovnoběžná s ramenem snímače (D). Utáhněte prostřední spojovací matice.
11. Zkontrolujte rozsah napětí snímače. Pokyny viz *Kontrola a nastavení snímače výšky přiháněče, Str. 98*.

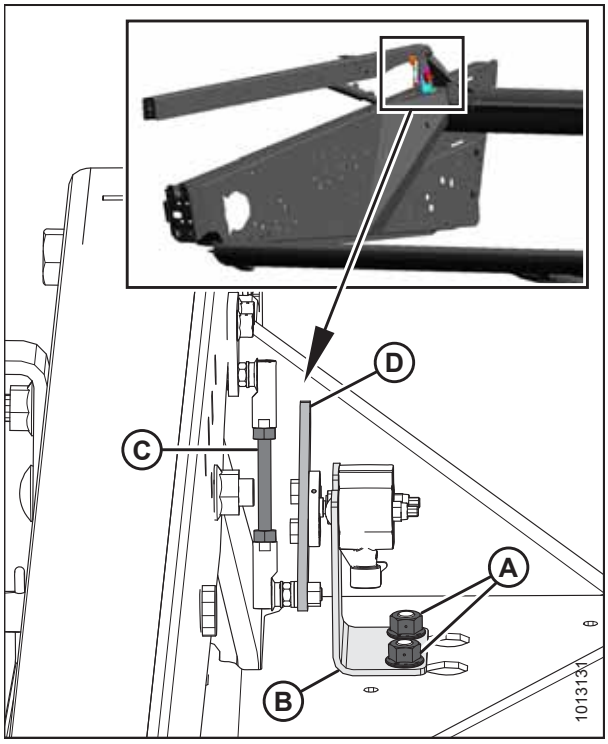


**Obrázek 3.109: Snímač výšky přiháněče – čelní pohled na pravé rameno přiháněče**

## 3.7.11 Poloha přiháněče vpřed/vzad

Poloha přihaněče vpřed/vzad je důležitým faktorem pro dosažení nejlepších výsledků za nepříznivých podmínek. Poloha přihaněče nastavená od výrobce vyhovuje normálním podmínkám, ale horizontální polohu lze nastavit dle požadavků pomocí ovládacích prvků v kabině.

Přihaněč na **neevropsky nakonfigurovaných adaptérech** lze posunout asi 227 mm (9 palců) dále dozadu přemístěním válců pro polohu vpřed/vzad na ramenech přihaněče adaptéru, aby se vyhovělo určitým stavům plodin. Pokyny viz *Změna polohy válců vpřed/vzad na neevropsky konfigurovaných adaptérech – dvojitý přihaněč, Str. 106*.

- V případě adaptérů s jednoduchým přihaněčem viz *Přemístění válců pro polohu vpřed/vzad na jednoduchém přihaněči, Str. 104*.

- V případě adaptérů s dvojitým přihaněčem viz *Změna polohy válců vpřed/vzad na neevropsky konfigurovaných adaptérech – dvojitý přihaněč, Str. 106*.

Přihaněč na **evropsky nakonfigurovaných adaptérech** lze posunout asi 67 mm (2,6 palce) dále dozadu přemístěním válců pro polohu vpřed/vzad na ramenech přihaněče adaptéru, aby se vyhovělo určitým stavům plodin. Pokyny viz *Změna polohy válců vpřed/vzad na evropsky konfigurovaných adaptérech – dvojitý přihaněč, Str. 109*.

Je-li sklízecí mlátička vybavena volitelnou přestavnou soupravou Multi-Crop Rapid Reel, viz *Přemístění válců pro polohu vpřed/vzad na neevropsky nakonfigurovaných adaptérech s volbou přestavby přihaněče Multi-Crop Rapid – dvojitý přihaněč, Str. 112*.

**POZNÁMKA:**

Volba přestavby přihaněče Multi-Crop Rapid není k dispozici pro evropsky nakonfigurované adaptéry.

Nálepka (A) je přilepena na pravé přídržné rameno přihaněče pro rozpoznání polohy přihaněče. Zadní konec vačkového kotouče (B) slouží jako značka pro polohu přihaněče vpřed/vzad.

Pro přímo stojící plodiny vystřeďte přihaněč nad žací lištou (4–5 na nálepce).

Pro polehlé, propletené nebo nakloněné plodiny může být nutné posunout přihaněč před žací lištu (nižší číslo na nálepce).

**POZNÁMKA:**

Pokud zaznamenáte potíže při zvedání polehlých plodin, nastavte strmější úhel adaptéru. Pokyny k nastavení viz *3.7.5 Úhel adaptéru, Str. 83*. Polohu přihaněče upravujte jen tehdy, když nastavení úhlu adaptéru nejsou uspokojivá.

Doporučené polohy přihaněče v konkrétních plodinách a stavech plodin viz *3.6.2 Nastavení adaptéru, Str. 43*.

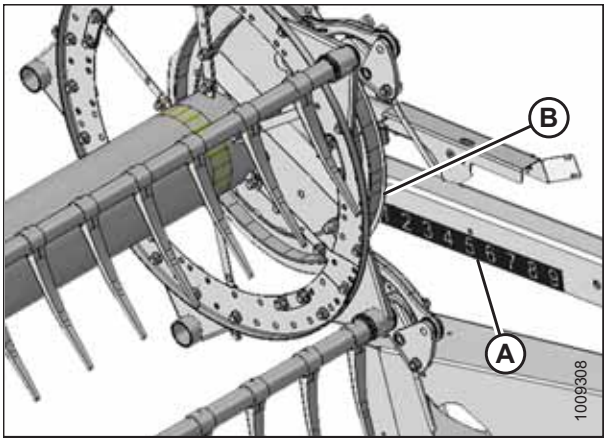


**Obrázek 3.110: Nálepka horizontální polohy**

**POZNÁMKA:**

V plodinách, které se obtížně zvedají, jako je například rýže, nebo silně polehlých plodinách, které vyžadují polohu přihaněče úplně vpředu, nastavte sklon prstů přihaněče tak, aby řádně umísťovaly plodiny na sběrače. Podrobnosti nastavení viz *3.7.12 Sklon prstů přihaněče, Str. 114*.

## *Nastavení polohy přihaněče vpřed/vzad*

1. Voličem v kabině vyberte režim VPŘED/VZAD.
2. Ovladači hydrauliky posuňte přihaněč do požadované polohy, přičemž použijte nálepku (A) jako referenci.
3. Po změnách nastavení vačky zkontrolujte vzdálenost přihaněče od žací lišty. Postupy měření a nastavení viz následující:
   - *5.13.1 Vzdálenost přihaněče od žací lišty, Str. 544*
   - *5.13.2 Prohnutí přihaněče, Str. 548*

   **DŮLEŽITÉ:**

   Práce s přihaněčem příliš vpředu může vést ke styku prstů se zemí. Jestliže pracujete s přihaněčem v této poloze, spusťte plazy dolů nebo upravte naklonění adaptéru podle potřeby, abyste se vyhnuli poškození prstů.

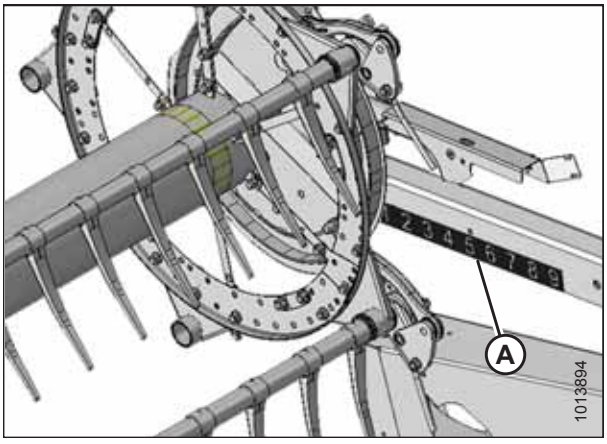


**Obrázek 3.111: Nálepka horizontální polohy**

*Přemístění válců pro polohu vpřed/vzad na jednoduchém přihaněči*

Přihaněč lze posunout asi o 227 mm (9 palců) dále dozadu přemístěním válců pro polohu vpřed/vzad na ramenech přihaněče.

## NEBEZPEČÍ

**Abyste zabránili úrazu nebo smrti v důsledku neočekávaného rozběhu stroje, když z jakéhokoli důvodu opouštíte sedadlo obsluhy, vždy vypněte motor a vytáhněte klíček ze zapalování.**

***Válec pravého ramena přiháněče přemístěte následovně:***

**POZNÁMKA:**

Pro větší přehlednost nejsou na obrázcích zobrazené součásti přiháněče.

1. Umístěte přiháněč úplně vzad s přídržnými rameny ve vodorovné poloze.
2. Vypněte motor a vytáhněte klíček ze zapalování.
3. Odmontujte čtyři matice a šrouby (A), kterými je upevněn držák válce (B) k rameni přihaněče (C). Uschovejte spojovací materiál.

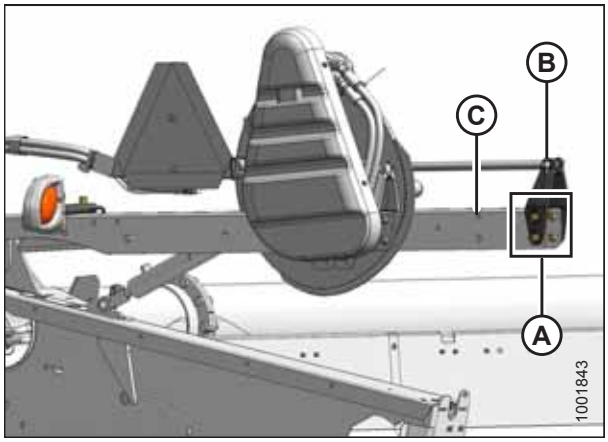


**Obrázek 3.112: Válec pravého ramene přiháněče v přední poloze**

4. Tlačte/táhněte přihaněč, dokud držák (B) nebude vyrovnaný se zadní skupinou otvorů ramena přihaněče (C).
5. Našroubujte znovu čtyři matice a šrouby (A) pro zajištění držáku válce (B) k rameni přihaněče v nové poloze.

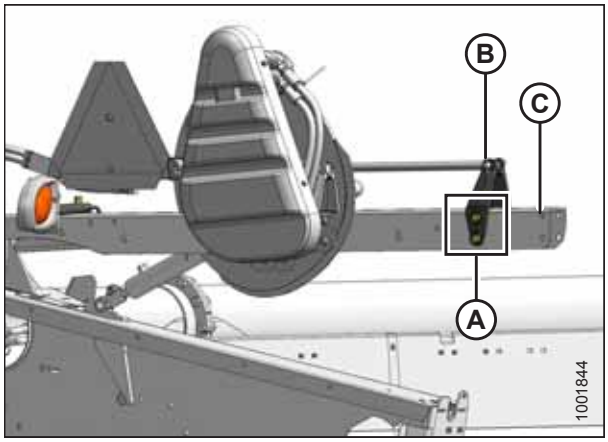


**Obrázek 3.113: Válec pravého ramene přiháněče v zadní poloze**

***Válec levého ramena přiháněče přemístěte následovně:***

**POZNÁMKA:**

Pro větší přehlednost nejsou na obrázcích zobrazené součásti přihaněče.

1. Vymontujte čep (A) zajišťující válec (B) k sestavě držáku/světla (C).
2. Odmontujte matice a šrouby (D) zajišťující sestavu držáku/světla (C) k rameni přihaněče a odejměte sestavu držáku/světla.
3. Případně odstraňte stahovací pásek upevňující kabelový svazek k sestavě držáku/světla (C) nebo ramenu přihaněče.
4. Otočte světlo do pracovní polohy podle obrázku.

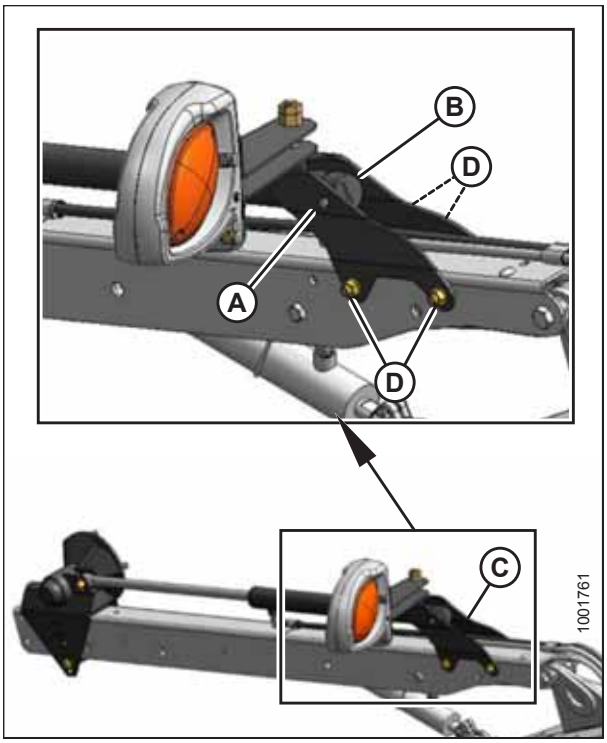


**Obrázek 3.114: Válec levého ramene přihaněče v přední poloze**

5. Podle obrázku přemístěte sestavu držáku/světla (C) na rameno přihaněče a zajistěte ji čtyřmi šrouby a maticemi (D). Utáhněte spojovací materiál.
6. Zatlačte přihaněč zpět a pomocí čepu (A) upevněte válec (B) na sestavu držáku/světla (C). Zajistěte čep závlačkou.
7. Pomocí stahovacího pásku (C) upevněte kabelový svazek světla k sestavě držáku/světla.
8. Zkontrolujte vzdálenost přihaněče od zadního plechu, horního příčného šneku (je-li nainstalován) a vzpěr přihaněče.
9. V případě potřeby nastavte sklon prstů přihaněče. Pokyny viz *3.7.12 Sklon prstů přihaněče, Str. 114*.

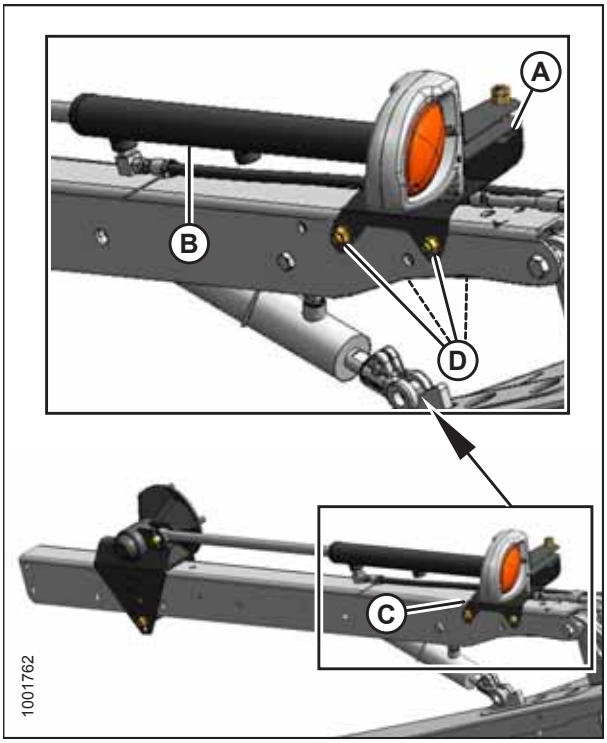


**Obrázek 3.115: Válec levého ramene přihaněče v zadní poloze**

### *Změna polohy válců vpřed/vzad na neevropsky konfigurovaných adaptérech – dvojitý přihaněč*

Přiháněč lze posunout asi 227 mm (9 palce) dále dozadu přemístěním válců pro polohu vpřed/vzad na ramenech přiháněče. To může být žádoucí při přímé sklizni kanoly.

**POZNÁMKA:**

Před přemísťováním válců pro polohu vpřed/vzad musí být nainstalována souprava krátké vzpěry pro středové rameno přiháněče (MD #B5605).

Je-li instalována volitelná přestavná souprava přiháněče Multi-Crop Rapid, viz *Přemístění válců pro polohu vpřed/vzad na neevropsky nakonfigurovaných adaptérech s volbou přestavby přihaněče Multi-Crop Rapid – dvojitý přihaněč, Str. 112*.

**POZNÁMKA:**

Volba přestavby přiháněče Multi-Crop Rapid **NENÍ** k dispozici pro evropsky nakonfigurované adaptéry FlexDraper® řady FD1.

Návod na přemístění válců pro polohu vpřed/vzad na evropsky nakonfigurovaných adaptérech viz *Změna polohy válců vpřed/vzad na evropsky konfigurovaných adaptérech – dvojitý přihaněč, Str. 109*.

## NEBEZPEČÍ

**Abyste zabránili úrazu nebo smrti v důsledku neočekávaného rozběhu stroje, když z jakéhokoli důvodu opouštíte sedadlo obsluhy, vždy vypněte motor a vytáhněte klíček ze zapalování.**

***Válec středového ramena přiháněče přemístěte následovně:***

**POZNÁMKA:**

Pro větší přehlednost nejsou na obrázcích zobrazené některé součásti přiháněče.

1. Umístěte přiháněč úplně vzad s přídržnými rameny ve vodorovné poloze.
2. Vypněte motor a vytáhněte klíček ze zapalování.
3. Odmontujte čtyři šrouby (A), kterými je upevněn držák válce (B) k rameni přiháněče (C). Uschovejte spojovací materiál.

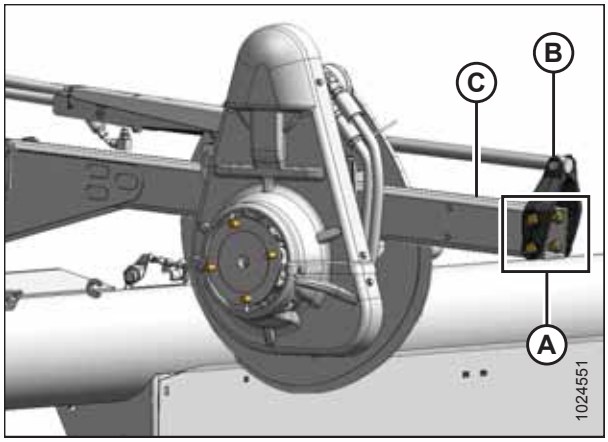


**Obrázek 3.116: Středové rameno – přední poloha**

4. Tlačte/táhněte přiháněč, dokud držák (B) nebude vyrovnaný se zadní skupinou otvorů ramena přiháněče (C).
5. Našroubujte znovu čtyři šrouby (A) pro zajištění držáku (B) k rameni přiháněče v nové poloze.

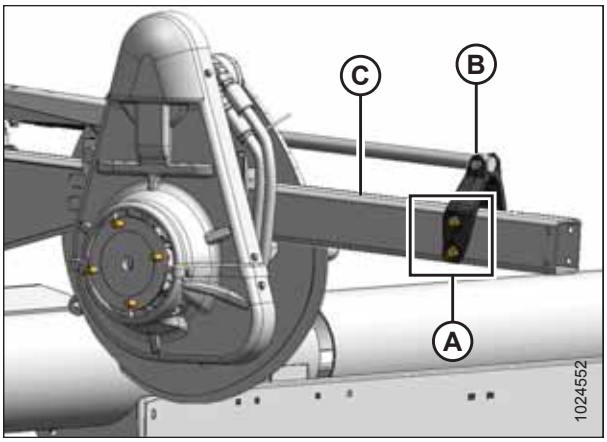


**Obrázek 3.117: Středové rameno – zadní poloha**

***Válec pravého ramene přiháněče přemístěte následovně:***

**POZNÁMKA:**

Pro větší přehlednost nejsou na obrázcích zobrazené některé součásti přiháněče.

1. Odmontujte čtyři šrouby (A) zajišťující držák válce (B) k rameni přihaněče (C).

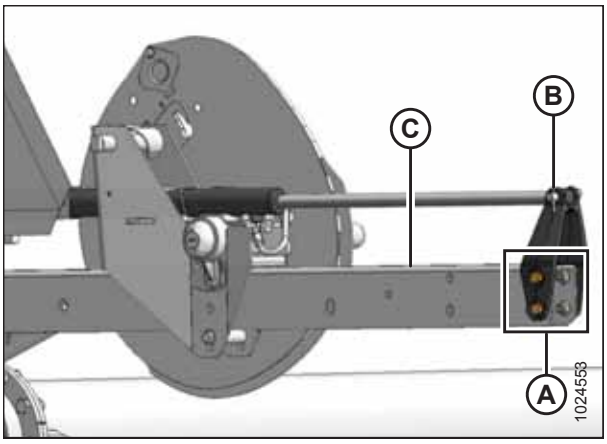


**Obrázek 3.118: Válec pravého ramene přiháněče v přední poloze**

2. Tlačte přiháněč vzad, dokud držák (B) nebude vyrovnaný s řadou otvorů v ramenu (C) přiháněče.
3. Našroubujte znovu čtyři šrouby (A) pro zajištění držáku k ramenu přiháněče v nové poloze.

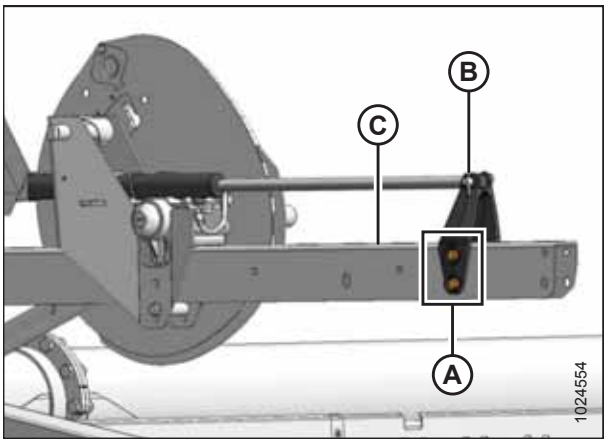


**Obrázek 3.119: Válec pravého ramene přiháněče v zadní poloze**

***Válec levého ramena přiháněče přemístěte následovně:***

**POZNÁMKA:**

Pro větší přehlednost nejsou na obrázcích zobrazené některé součásti přiháněče.

1. Vymontujte čep (A) zajišťující válec (B) k sestavě držáku/světla (C).
2. Odmontujte čtyři šrouby (D) zajišťující sestavu držáku/světla (C) k ramenu přiháněče a odejměte sestavu držáku/světla. Uschovejte spojovací materiál.
3. Odstraňte stahovací pásek (není vyobrazen) upevňující kabelový svazek k sestavě držáku/světla (C) nebo ramenu přiháněče (je-li to potřeba).
4. Otočte světlo do pracovní polohy podle obrázku.

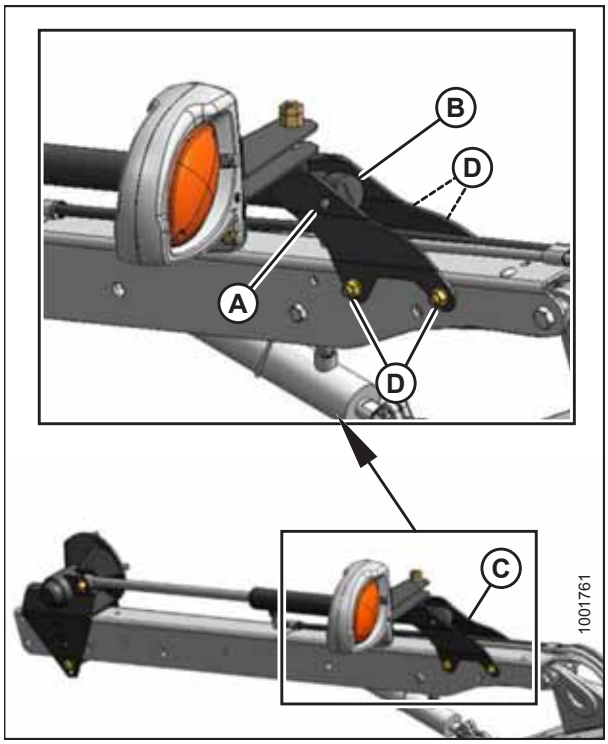


**Obrázek 3.120: Levé rameno – přední poloha**

5. Podle obrázku přemístěte sestavu držáku/světla (C) na rameno přiháněče a zajistěte ji čtyřmi šrouby (D). Utáhněte spojovací materiál.
6. Zatlačte přiháněč zpět a pomocí čepu (A) znovu namontujte válec (B) na sestavu držáku/světla (C). Zajistěte čep závlačkou.
7. Pomocí stahovacího pásku (není vyobrazen) upevněte kabelový svazek světla k sestavě držáku/světla (C) nebo k ramenu přiháněče (není vyobrazeno).
8. Zkontrolujte vzdálenost přiháněče od zadního plechu, horního příčného šneku (je-li nainstalován) a vzpěr přiháněče.
9. Nastavte sklon prstů přiháněče (je-li potřeba). Postup nastavení viz *3.7.12 Sklon prstů přiháněče, Str. 114*.

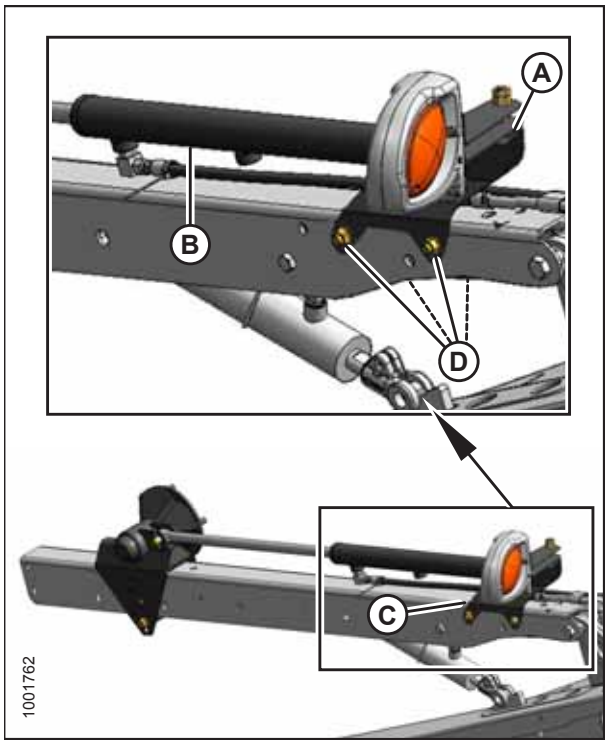


**Obrázek 3.121: Levé rameno – zadní poloha**

## *Změna polohy válců vpřed/vzad na evropsky konfigurovaných adaptérech – dvojitý přihaněč*

Přiháněč lze posunout asi 67 mm (2,6 palce) dále dozadu z továrního nastavení přemístěním válců pro polohu vpřed/vzad na ramenech přiháněče. To může být žádoucí při přímé sklizni řepky.

Návod na přemístění válců pro polohu vpřed/vzad na neevropsky nakonfigurovaném adaptéru viz *Změna polohy válců vpřed/vzad na neevropsky konfigurovaných adaptérech – dvojitý přihaněč, Str. 106*.

***Válec středového ramena přiháněče přemístěte následovně:***

**POZNÁMKA:**

Pro větší přehlednost nejsou na obrázcích zobrazené některé součásti přiháněče.

**POZNÁMKA:**

Přiháněče na evropsky nakonfigurovaných adaptérech jsou ve svém nejpřednějším nastavení, když jsou válce nastaveny do polohy 2 na držácích ramene pro polohu vpřed/vzad. Přiháněče na těchto adaptérech jsou ve své nejpřednější poloze, když jsou válce nastaveny do polohy 1 na držácích ramene pro polohu vpřed/vzad.

1. Odmontujte zajišťovací kroužek (A), čep (B) a podložky z podpěrného držáku (C) středového ramena pro polohu vpřed/vzad. Uschovejte podložky, čep a kroužek.

   **POZNÁMKA:**

   Podložky uvnitř podpěrného držáku středového ramena jsou na obrázku vpravo vynechány.

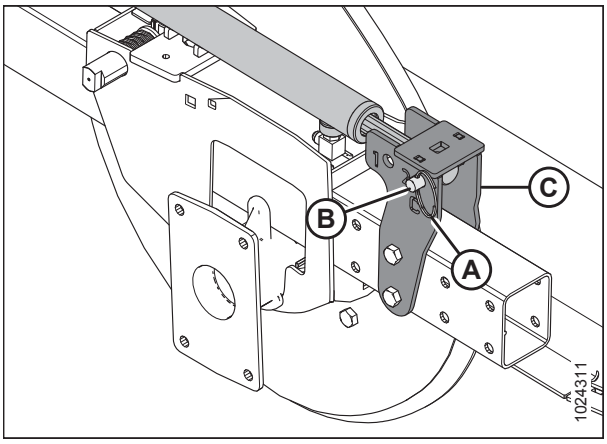


**Obrázek 3.122: Středové rameno přiháněče v přední poloze**

2. Tlačte přihaněč zpět, dokud konec válce (A) nebude vyrovnaný s nastavovacími otvory polohy vzad (B) (poloha 1) v podpěrném držáku (C) pro polohu vpřed/vzad. Podložky (D) umístěte na obou stranách konce válce (A) uvnitř podpěrného držáku (C).

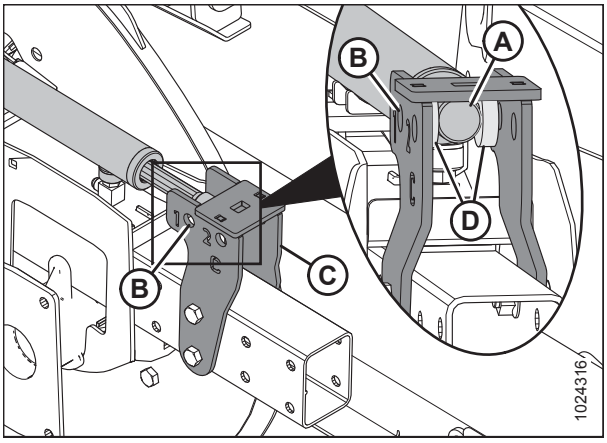


**Obrázek 3.123: Středové rameno přiháněče**

3. Vložte čep (A) a zajistěte válec (B) a podložky v podpěrném držáku (C) středového ramena. Zajistěte čep (A) kroužkem (D).

   **POZNÁMKA:**

   Podložky uvnitř podpěrného držáku středového ramena jsou na obrázku vpravo vynechány.

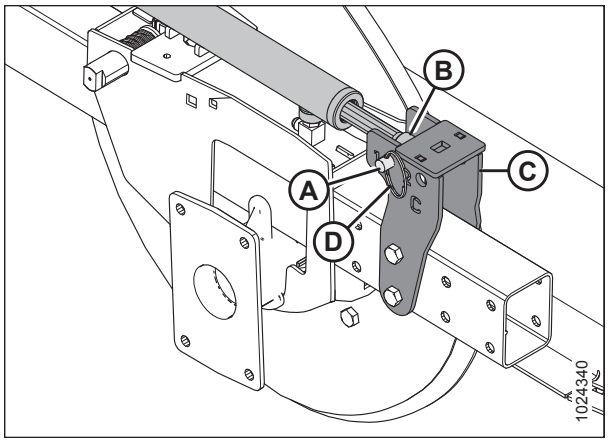


**Obrázek 3.124: Středové rameno přiháněče v zadní poloze**

***Válec pravého ramena přiháněče přemístěte následovně:***

4. Odmontujte kroužek (A), čep (B) a podložky (D) upevňující válec (C) ramena přiháněče k vnitřku pravého držáku ramena pro polohu vpřed/vzad. Uschovejte podložky, kroužek a čep.

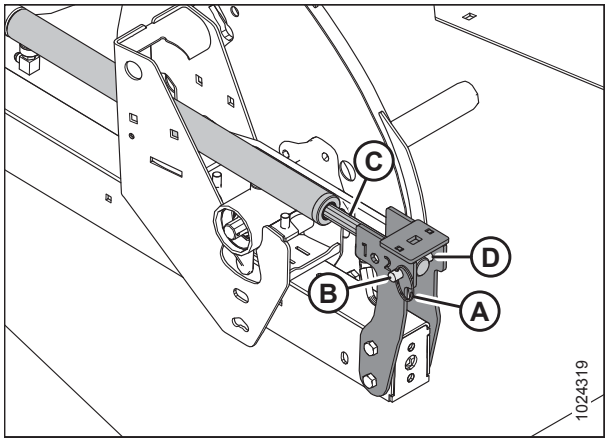


**Obrázek 3.125: Válec pravého ramene přiháněče v přední poloze**

5. Tlačte přihaněč zpět, dokud konec válce (A) nebude vyrovnaný s nastavovacími otvory polohy vzad (B) v podpěrném držáku (C). Podložky (D) umístěte na obou stranách konce válce (A) uvnitř podpěrného držáku (C).

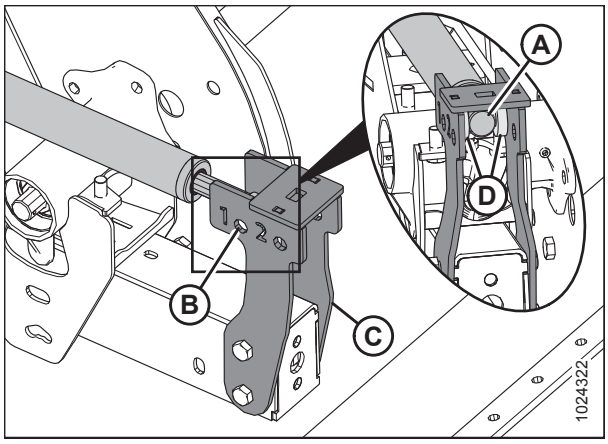


**Obrázek 3.126: Válec pravého ramene přiháněče**

6. Zasuňte čep (A) do otvorů pro nastavení polohy vzad a skrz konec válce (C) a podložky (D). Zajistěte čep kroužkem (B).

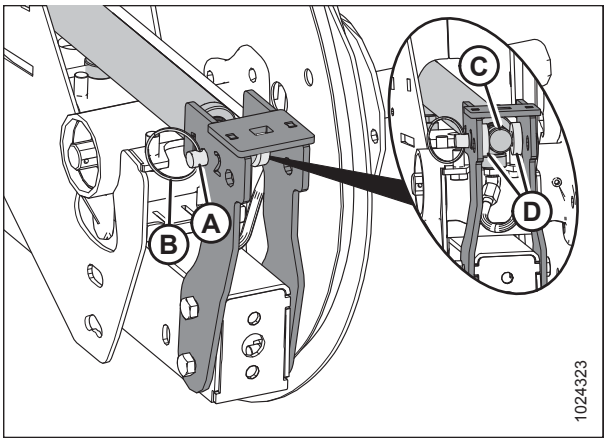


**Obrázek 3.127: Válec pravého ramene přiháněče v zadní poloze**

***Válec levého ramena přiháněče přemístěte následovně:***

7. Odmontujte kroužek (A) a čep (B) zevnitř levého podpěrného držáku pro polohu vpřed-vzad (D) upevňující válec (C). Uschovejte čep a kroužek.

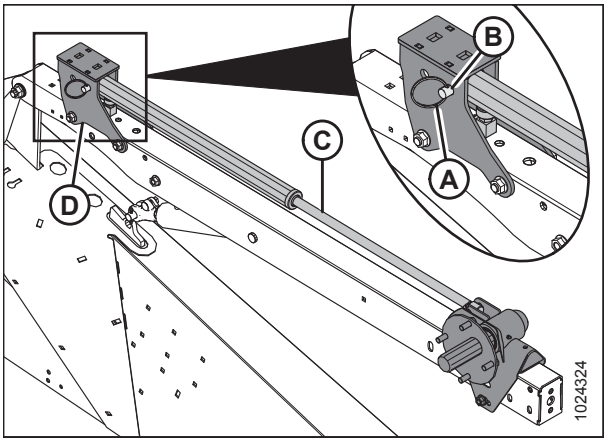


**Obrázek 3.128: Válec levého ramene přiháněče v přední poloze**

8. Tlačte přiháněč zpět k adaptéru, dokud konec válce (A) nebude vyrovnaný s nastavovacími otvory (B) polohy vzad (poloha 1) v podpěrném držáku (C).

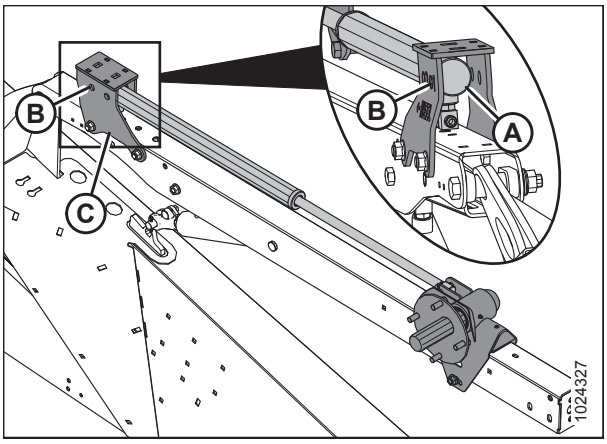


**Obrázek 3.129: Válec levého ramene přiháněče**

9. Zasuňte čep vidlice (A) do otvorů pro nastavení polohy vzad v podpěrném držáku (B) a přes konec válce (C). Zajistěte čep kroužkem (D).
10. Zkontrolujte vzdálenost přiháněče od zadního plechu, horního příčného šneku (je-li nainstalován) a vzpěr přiháněče.
11. V případě potřeby nastavte sklon prstů přiháněče. Pokyny viz *3.7.12 Sklon prstů přiháněče, Str. 114*.

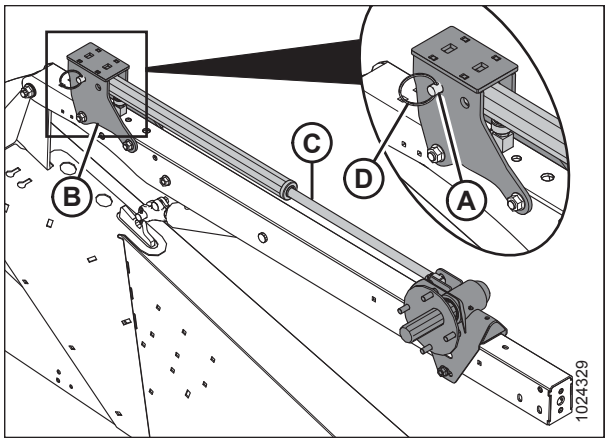


**Obrázek 3.130: Válec levého ramene přiháněče v zadní poloze**

## *Přemístění válců pro polohu vpřed/vzad na neevropsky nakonfigurovaných adaptérech s volbou přestavby přihaněče Multi-Crop Rapid – dvojitý přihaněč*

Přiháněč lze posunout asi 227 mm (9 palců) dále dozadu přemístěním válců pro polohu vpřed/vzad na ramenech přiháněče. Volba přestavby přiháněče Multi-Crop Rapid je použitelná jen na **ADAPTÉRECH S DVOJITÝM PŘIHÁNĚČEM**.

**POZNÁMKA:**

Před přemísťováním válců pro polohu vpřed/vzad musí být nainstalována souprava krátké vzpěry pro středové rameno přiháněče (MD #B5605).

**POZNÁMKA:**

Volba přestavby přiháněče Multi-Crop Rapid **NENÍ** k dispozici pro evropsky nakonfigurované adaptéry.

## NEBEZPEČÍ

**Abyste zabránili úrazu nebo smrti v důsledku neočekávaného rozběhu stroje, když z jakéhokoli důvodu opouštíte sedadlo obsluhy, vždy vypněte motor a vytáhněte klíček ze zapalování.**

***Válec levého ramena přiháněče přemístěte následovně:***

**POZNÁMKA:**

Pro větší přehlednost nejsou na obrázcích zobrazené některé součásti přiháněče.

1. Umístěte přiháněč úplně vzad s přídržnými rameny ve vodorovné poloze.
2. Vypněte motor a vytáhněte klíček ze zapalování.
3. Odmontujte kroužek (A) a čep vidlice (B) z vnitřní strany držáku (C). Uschovejte kroužek a čep vidlice.
4. Tlačte přiháněč zpět, dokud pouzdro válce (D) nebude vyrovnané s otvorem polohy přiháněče 2 na držáku.

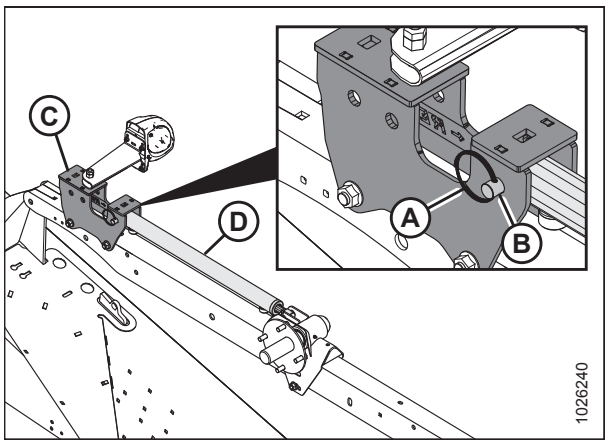


**Obrázek 3.131: Levé rameno přiháněče v přední poloze**

5. Nasaďte znovu čep vidlice (B) v nové poloze a zajistěte ho kroužkem (A).

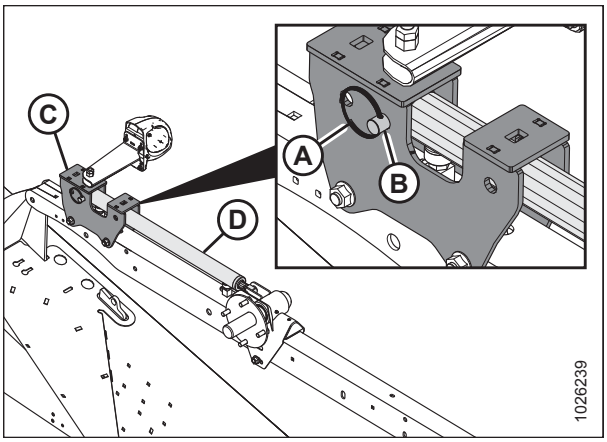


**Obrázek 3.132: Levé rameno přiháněče v zadní poloze**

***Válec středového ramena přiháněče přemístěte následovně:***

6. Odmontujte kroužek (A), čep vidlice (B) a podložky (C) z držáku (D). Uschovejte kroužek, čep vidlice a podložky.

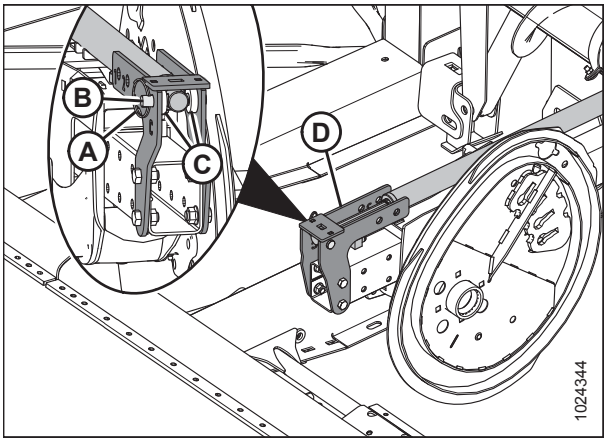


**Obrázek 3.133: Středové rameno přiháněče v přední poloze**

7. Tlačte přihaněč zpět, dokud konec válce (E) nebude vyrovnaný s otvorem polohy přihaněče 2 na držáku D. Podložky (C) umístěte na obou stranách konce válce uvnitř držáku.
8. Nasaďte znovu čep vidlice (B) v nové poloze a zajistěte ho kroužkem (A).

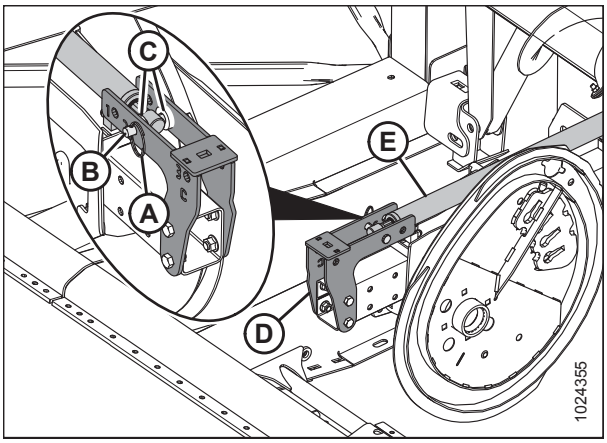


**Obrázek 3.134: Středové rameno přiháněče v zadní poloze**

***Válec pravého ramene přiháněče přemístěte následovně:***

9. Odmontujte kroužek (A), čep vidlice (B) a podložky (C) z držáku (D). Uschovejte kroužek, čep vidlice a podložky.
10. Tlačte přiháněč zpět, dokud konec válce (E) nebude vyrovnaný s otvorem polohy přiháněče 2 na držáku D.

    **POZNÁMKA:**

    Podložky uvnitř podpěrného držáku středového ramena jsou na obrázku vpravo vynechány.
11. Nasaďte znovu čep vidlice (B) v nové poloze a zajistěte ho kroužkem (A).

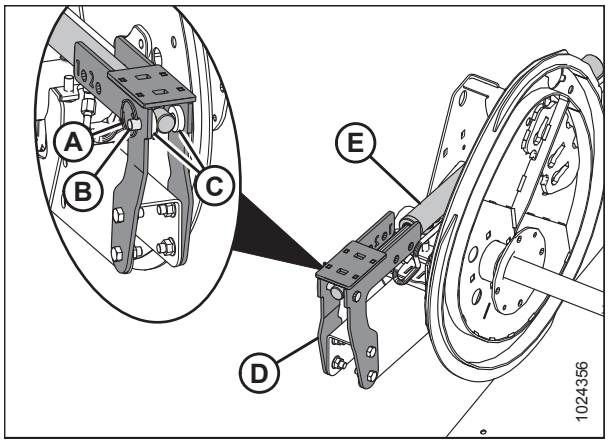


**Obrázek 3.135: Pravé rameno přiháněče v přední poloze**

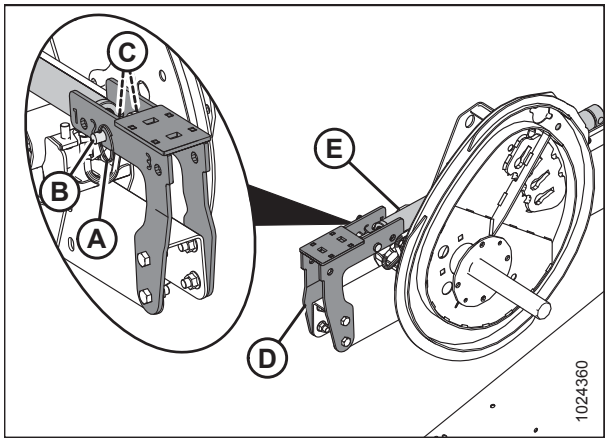


**Obrázek 3.136: Pravé rameno přiháněče v zadní poloze**

## 3.7.12 Sklon prstů přiháněče

Zvedací přiháněč je zkonstruován pro zvedání polehlých a silně poválených plodin. Protože nastavení vačky se používá hlavně k určení způsobu podávání plodin na sběrače, není pro zvedání polehlých plodin vždy nutné zvětšovat sklon prstů (vybrat vyšší nastavení vačky).

**DŮLEŽITÉ:**

Následující popisuje obecné zásady koncepce a provozu zvedacího přiháněče. Před provozováním stroje si je pečlivě přečtěte.

Nastavení vačky nemá významný vliv na polohu prstů vzhledem k zemi (sklon prstů). Například při poloze vačky 33° je odpovídající sklon prstů jen 5° v nejnižším místě otáčení přiháněče.

Pro nejlepší výsledky použijte minimální nastavení vačky, které podává plodiny za zadní okraj žací lišty a na sběrače. Další informace viz *3.6.2 Nastavení adaptéru, Str. 43*.

## *Nastavení vačky přiháněče*

Poloha vačky se používá k nastavení bodu uvolnění prstů přiháněče pro danou plodinu na zadní straně přiháněče ke sběračům.

V následujícím je nastíněna funkce každého nastavení vačky a uvedena pravidla nakonfigurování pro různé stavy plodin.

Čísla nastavení jsou vidět nad štěrbinami na vačkovém kotouči. Pokyny viz *Seřízení vačky přiháněče, Str. 117*.

**POZNÁMKA:**

Doporučený sklon prstů přiháněče u konkrétních plodin a stavů plodin viz *3.6.2 Nastavení adaptéru, Str. 43*

**Poloha vačky 1, poloha přiháněče 6 nebo 7** poskytuje nejrovnoměrnější tok plodin na sběrače bez čechrání nebo narušování materiálu.

- Toto nastavení uvolní plodiny blízko žací lišty a pracuje nejlépe, když je žací lišta na zemi.
- Některé plodiny nebudou podávány za žací lištu, když žací lištu zvednete ze země a přiháněč zatlačíte vpřed; proto nastavte úvodní rychlost přiháněče na hodnotu přibližně se rovnající pojezdové rychlosti.

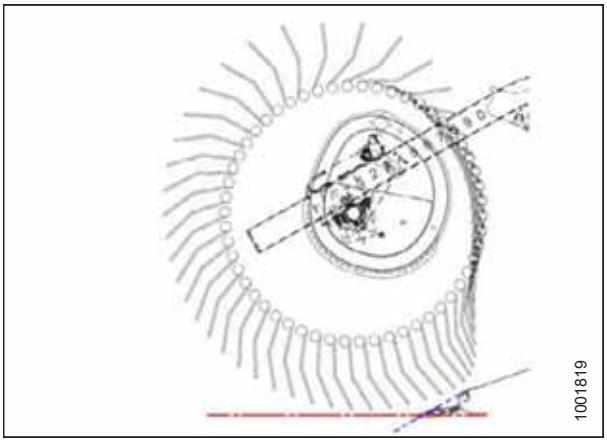


**Obrázek 3.137: Profil prstů – poloha 1**

**Poloha vačky 2, poloha přiháněče 3 nebo 4** je doporučená počáteční poloha pro většinu plodin a podmínek.

- Jestliže se plodina zastavuje na žací liště, když je přiháněč v přední poloze, zvyšte nastavení vačky, aby byly plodiny tlačeny za zadní okraj žací lišty.
- Pokud dochází k čechrání plodiny nebo když je přerušovaný tok přes sběrače, snižte nastavení vačky.
- Toto nastavení generuje rychlost hrotů prstů asi o 20 % vyšší, než je rychlost přiháněče.

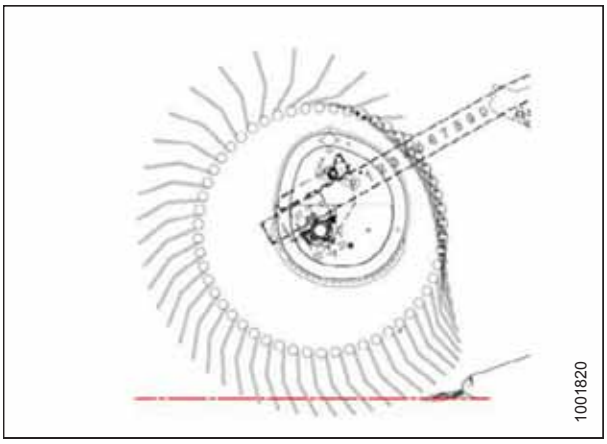


**Obrázek 3.138: Profil prstů – poloha 2**

**Poloha vačky 3, poloha přiháněče 6 nebo 7** se používá hlavně pro zanechání vysokého strniště.

- Tato poloha umožňuje přiháněči dosáhnout dopředu a zvednout plodinu přes nůž a na sběrače.
- Toto nastavení generuje rychlost hrotů prstů asi o 30 % vyšší, než je rychlost přiháněče.

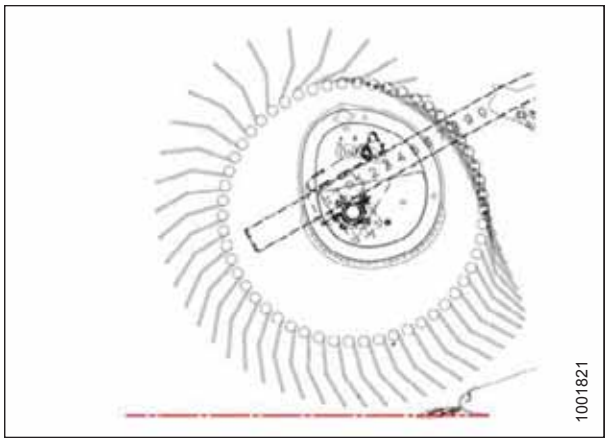


**Obrázek 3.139: Profil prstů – poloha 3**

**Poloha vačky 4, poloha přiháněče 2 nebo 3** se používá s přiháněčem úplně vpředu pro zanechání maximálního strniště u polehlých plodin.

- Tato poloha umožňuje přiháněči dosáhnout dopředu a zvednout plodinu přes nůž a na sběrače.
- Toto nastavení generuje rychlost hrotů prstů asi o 35 % vyšší, než je rychlost přiháněče.

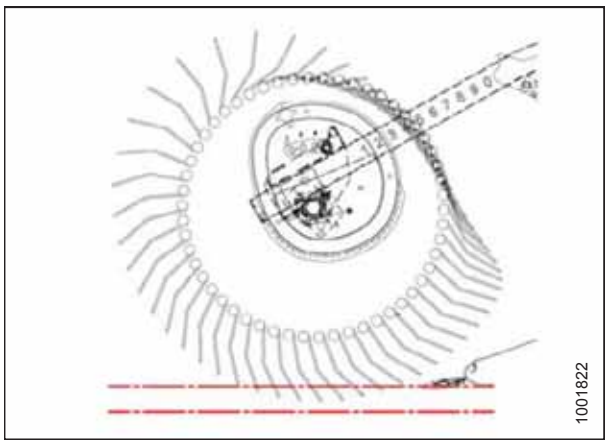


**Obrázek 3.140: Profil prstů – poloha 4**

**Poloha vačky 4, maximální úhel adaptéru a přiháněč úplně vpředu** poskytují maximální dosah přiháněče pod žací lištu pro zvednutí polehlých plodin.

- Zanechává významné strniště, když je výška sečení nastavena asi na 203 mm (8 palce). Ve vlhkém materiálu, jako je například rýže, je vzhledem k menšímu množství sečeného materiálu možné zdvojnásobit pojezdovou rychlost.
- Toto nastavení generuje rychlost hrotů prstů asi o 35 % vyšší, než je rychlost přiháněče.

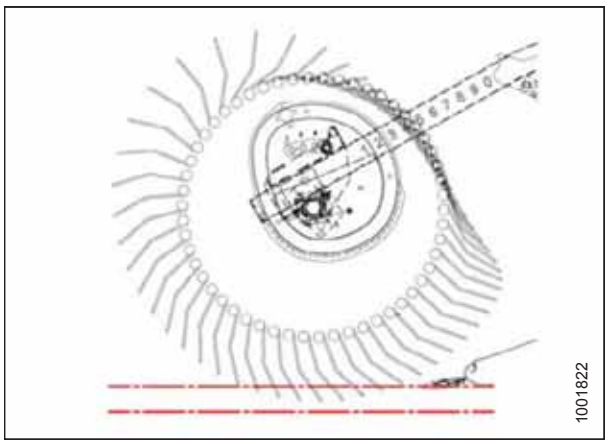


**Obrázek 3.141: Profil prstů – poloha 4**

**POZNÁMKA:**

Vyšší nastavení vačky s polohou přiháněče vpřed/vzad nastavenou mezi 4–5 prudce snižuje kapacitu sběračů, protože přiháněč narušuje tok plodin přes sběrače a prsty zasahují do plodin pohybujících se na sběračích. Vysoká nastavení vačky se doporučují pouze s přiháněčem na nastavení úplně vpřed nebo jemu blízkých nastaveních.

*Seřízení vačky přiháněče*

Zvedací přiháněč je zkonstruován pro zvedání polehlých a silně povalených plodin. Změna stavu plodin si může vyžádat úpravy nastavení.

## NEBEZPEČÍ

**Abyste zabránili úrazu nebo smrti v důsledku neočekávaného rozběhu stroje, když z jakéhokoli důvodu opouštíte sedadlo obsluhy, vždy vypněte motor a vytáhněte klíček ze zapalování.**

**DŮLEŽITÉ:**

Po úpravách sklonu prstů přiháněče a polohy přiháněče vpřed/vzad byste měli vždy zkontrolovat vzdálenost přiháněče od žací lišty. Informace viz *5.13.1 Vzdálenost přiháněče od žací lišty, Str. 544* .

**POZNÁMKA:**

V případě většího množství vaček přiháněče je třeba provést úpravy u všech vaček přiháněče.

1. Otáčejte západkový čep (A) 3/4palcovým klíčem proti směru hodinových ručiček, abyste uvolnili vačkový kotouč.
2. Nasaďte klíč na šroub (B), otáčejte vačkovým kotoučem a vyrovnejte západkový čep (A) s požadovaným otvorem vačkového kotouče v poloze (C) (1 až 4).

   **POZNÁMKA:**

   Šroub (B) prochází vačkovým kotoučem (pro přehlednost je v ilustraci transparentní náhled).
3. Otočte západkový čep (A) ve směru hodinových ručiček pro zajištění a zamknutí vačkového kotouče.

   **DŮLEŽITÉ:**

   Před použitím stroje dbejte, aby byla vačka upevněna v určené poloze.
4. Zopakujte výše uvedený postup u dalšího přiháněče (přiháněčů).

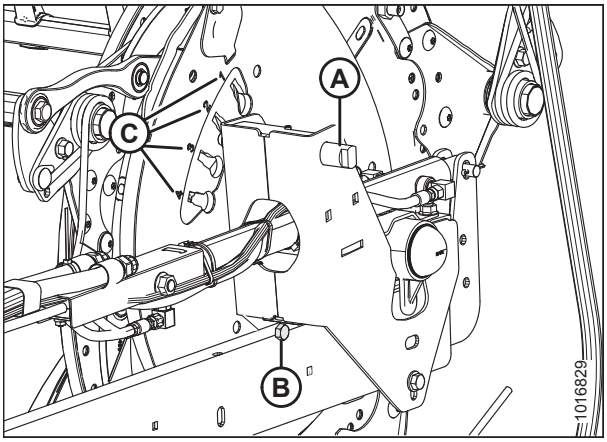


**Obrázek 3.142: Polohy vačkového kotouče**

## 3.7.13 Děliče plodin

Děliče plodin se používají pro pomoc při oddělování plodin při sklizni. Dají se odmontovat pro umožnění montáže vertikálních nožů a zmenšení přepravní šířky.

*Demontáž děličů plodin s volitelnou západkou z adaptéru*

## NEBEZPEČÍ

**Abyste se vyhnuli úrazu nebo smrti v důsledku neočekávaného spuštění nebo pádu zvednutého stroje, před vstupem z jakéhokoli důvodu pod adaptér vždy vypněte motor, vytáhněte klíček a aktivujte bezpečnostní podpěry.**

1. Spusťte přihaněč úplně dolů. Pokyny viz návod k obsluze sklízecí mlátičky.
2. Zcela zvedněte adaptér. Pokyny viz návod k obsluze sklízecí mlátičky.
3. Vypněte motor a vytáhněte klíček ze zapalování.
4. Aktivujte bezpečnostní podpěry. Pokyny viz návod k obsluze sklízecí mlátičky.
5. Otevřete koncový štít. Pokyny viz *Otevření koncových štítů, Str. 33*.

6. Zvedněte zajišťovací páčku (A).
7. Držte dělič plodin (B), zatlačte páčku (C) pro otevření západky a spusťte dělič plodin dolů.

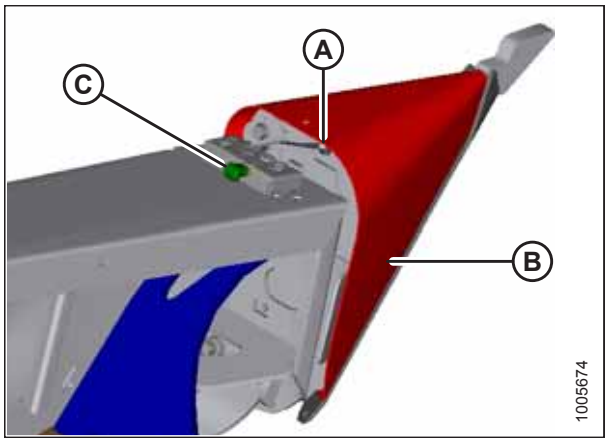


**Obrázek 3.143: Dělič plodin**

8. Odejměte dělič plodin z koncového plechu a uložte ho následovně:
   a. Ve znázorněném místě zasuňte čep (A) na děliči plodin do otvoru v koncovém plechu.
   b. Zvedněte dělič plodiny a umístěte oka (B) na děliči plodiny do držáku na koncovém plechu. Dbejte, aby byla oka zachycena na držáku.
9. Zavřete koncový štít. Pokyny viz *Zavření koncových štítů, Str. 34*.

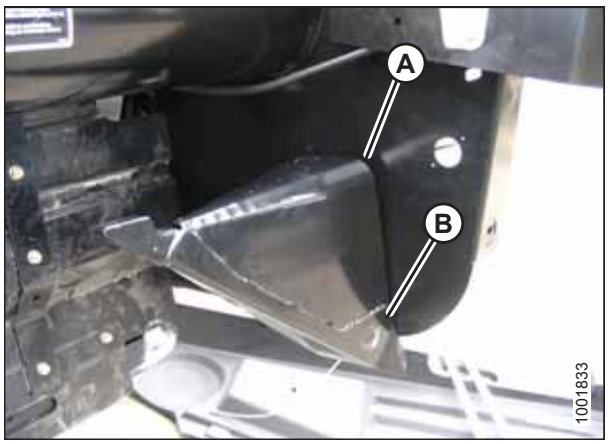


**Obrázek 3.144: Uložený dělič plodin**

*Demontáž děličů plodin bez volitelné západky z adaptéru*

## NEBEZPEČÍ

**Abyste se vyhnuli úrazu nebo smrti v důsledku neočekávaného spuštění nebo pádu zvednutého stroje, před vstupem z jakéhokoli důvodu pod adaptér vždy vypněte motor, vytáhněte klíček a aktivujte bezpečnostní podpěry.**

1. Spusťte přihaněč úplně dolů. Pokyny viz návod k obsluze sklízecí mlátičky.
2. Zcela zvedněte adaptér. Pokyny viz návod k obsluze sklízecí mlátičky.
3. Vypněte motor a vytáhněte klíček ze zapalování.
4. Aktivujte bezpečnostní podpěry. Pokyny viz návod k obsluze sklízecí mlátičky.
5. Otevřete koncový štít. Pokyny viz *Otevření koncových štítů, Str. 33*.

6. Odmontujte šroub (A), pružnou podložku a plochou podložku.
7. Spusťte dělič plodin (B) dolů a pak ho zvedněte, abyste ho vyjmuli z koncového plechu.
8. Zavřete koncový štít. Pokyny viz *Zavření koncových štítů, Str. 34*.

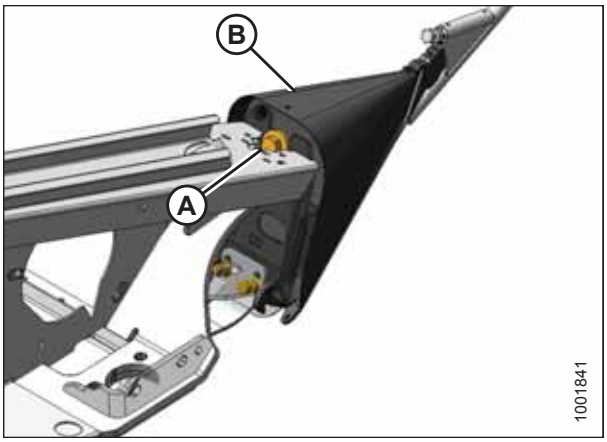


**Obrázek 3.145: Dělič plodin**

*Montáž děličů plodin s volitelnou západkou na adaptér*

## NEBEZPEČÍ

**Abyste se vyhnuli úrazu nebo smrti v důsledku neočekávaného spuštění nebo pádu zvednutého stroje, před vstupem z jakéhokoli důvodu pod adaptér vždy vypněte motor, vytáhněte klíček a aktivujte bezpečnostní podpěry.**

1. Spusťte přihaněč úplně dolů. Pokyny viz návod k obsluze sklízecí mlátičky.
2. Zcela zvedněte adaptér. Pokyny viz návod k obsluze sklízecí mlátičky.
3. Vypněte motor a vytáhněte klíček ze zapalování.
4. Aktivujte bezpečnostní podpěry. Pokyny viz návod k obsluze sklízecí mlátičky.
5. Otevřete koncový štít. Pokyny viz *Otevření koncových štítů, Str. 33*.
6. Vyjměte dělič plodin z úložného místa jeho zvednutím a uvolněním úchytů (A) na spodní straně. Poté jej pomalu spusťte dolů, tak aby se uvolnil čep (B) z koncového plechu.

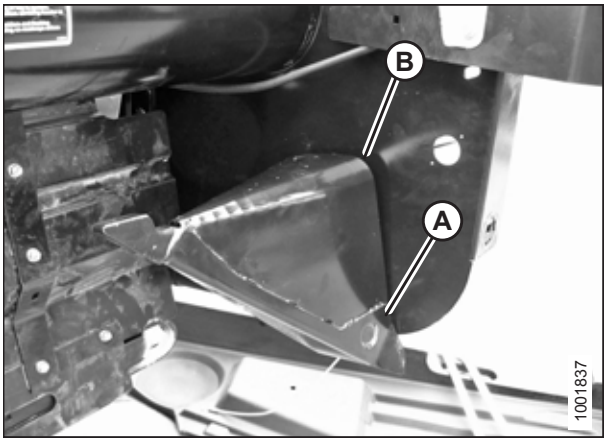


**Obrázek 3.146: Uložený dělič plodin**

7. Umístěte dělič plodin dle obrázku zasunutím jazýčků (A) do otvorů v koncovém plechu.
8. Zvedejte přední konec děliče plodin, dokud čep (B) nahoře na děliči plodin nezapadne a nezavře západku (C).
9. Zatlačte zajišťovací páčku (D) dolů, byste zasunuli čep do západky (C).

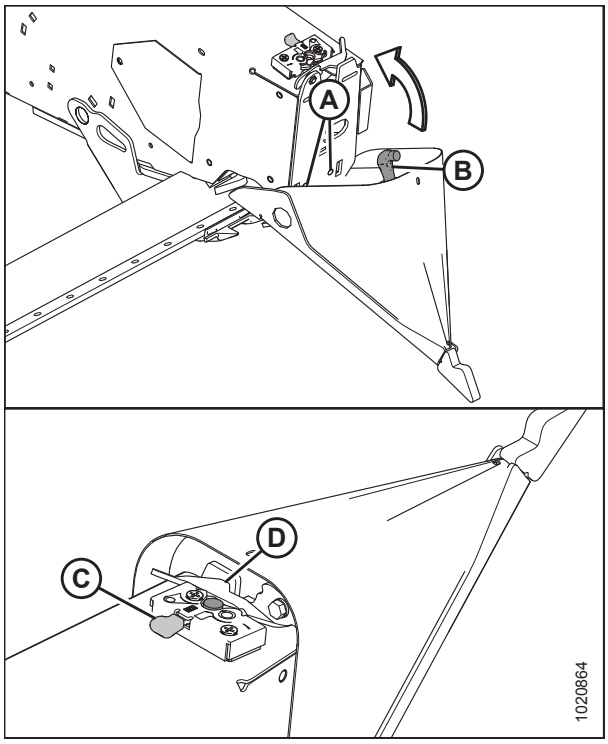


**Obrázek 3.147: Dělič plodin**

10. Zatáhněte za hrot děliče plodin, abyste se přesvědčili, že se nepohybuje do stran. V případě potřeby seřiďte šrouby (A), abyste dělič plodin utáhli a odstranili jakékoli pohyby do stran.
11. Zavřete koncový štít. Pokyny viz *Zavření koncových štítů, Str. 34*.

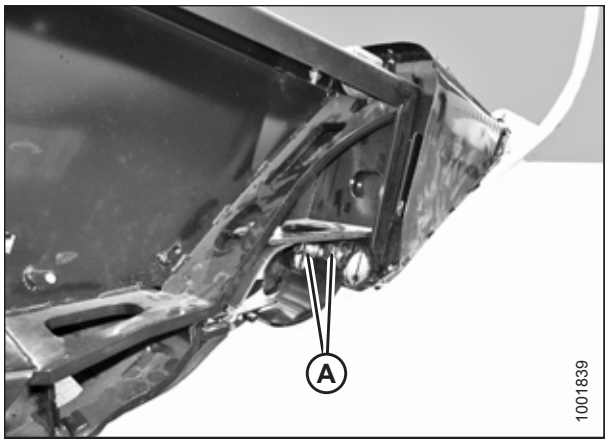


**Obrázek 3.148: Dělič plodin**

*Montáž děličů plodin bez volitelné západky na adaptér*

## NEBEZPEČÍ

**Abyste se vyhnuli úrazu nebo smrti v důsledku neočekávaného spuštění nebo pádu zvednutého stroje, před vstupem z jakéhokoli důvodu pod adaptér vždy vypněte motor, vytáhněte klíček a aktivujte bezpečnostní podpěry.**

1. Spusťte přihaněč úplně dolů. Pokyny viz návod k obsluze sklízecí mlátičky.
2. Zcela zvedněte adaptér. Pokyny viz návod k obsluze sklízecí mlátičky.
3. Vypněte motor a vytáhněte klíček ze zapalování.
4. Aktivujte bezpečnostní podpěry. Pokyny viz návod k obsluze sklízecí mlátičky.
5. Otevřete koncový štít. Pokyny viz *Otevření koncových štítů, Str. 33*.

6. Odmontujte dělič plodin z úložného místa jeho zvednutím, aby se uvolnily jazýčky (A) na spodním konci, a pak jeho mírným spuštěním, aby se vysunul čep (B) z koncového plechu.

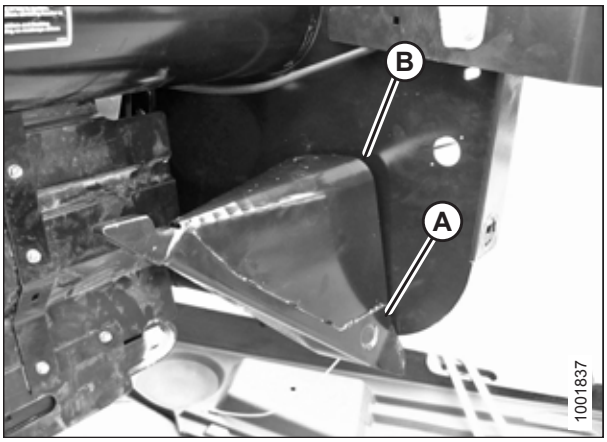


**Obrázek 3.149: Uložený dělič plodin**

7. Umístěte dělič plodin dle obrázku zasunutím jazýčků (A) do otvorů v koncovém plechu.

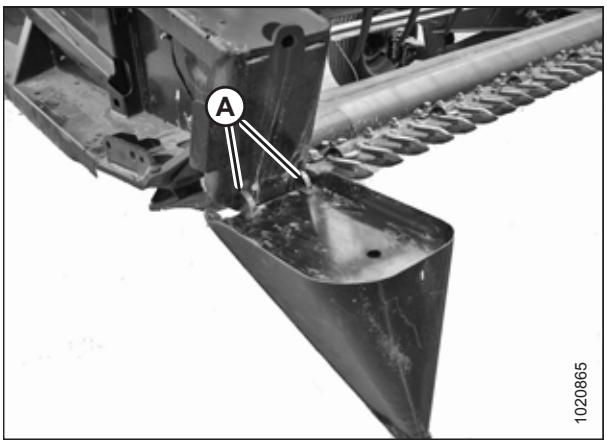


**Obrázek 3.150: Dělič plodin**

8. Zvedněte přední konec děliče plodin, namontujte šroub (A) a speciální podložku (B) (schodek směrem k děliči). Utáhněte šroub.
9. Zatáhněte za hrot děliče plodin, abyste se přesvědčili, že se nepohybuje do stran. V případě potřeby seřiďte šrouby (C), abyste dělič plodin utáhli a odstranili jakékoli pohyby do stran.
10. Zavřete koncový štít. Pokyny viz *Zavření koncových štítů, Str. 34*.

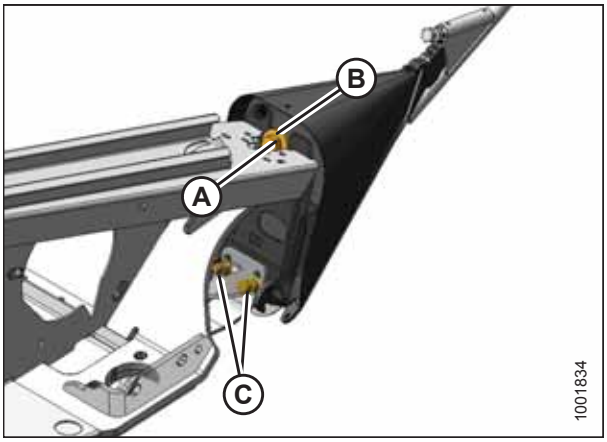


**Obrázek 3.151: Dělič plodin**

## 3.7.14 Dělicí tyče plodin

Dělicí tyče plodin se používají spolu s děliči plodin. Odnímatelné dělicí tyče plodin jsou nejužitečnější, když jsou plodiny husté nebo polehlé. Ve stojících plodinách se doporučuje používat jen děliče plodin.

**Tabulka 3.20 Doporučené použití dělicích tyčí plodin**

| S dělicími tyčemi plodin | | Bez dělicích tyčí plodin |
|---|---|---|
| Vojtěška | Polehlé obilniny | Potravinářská fazole |
| Kanola | Hrách | Čirok |
| Len | Sójové boby | Rýže |
| Tráva na semeno | Súdánská tráva | Sójové boby |
| Čočka | Ozimé pícniny | Stojící obilniny |

### *Demontáž dělicích tyčí plodin*

1. Povolte šroub (A) a odmontujte dělicí tyč plodin (B) z obou stran adaptéru.

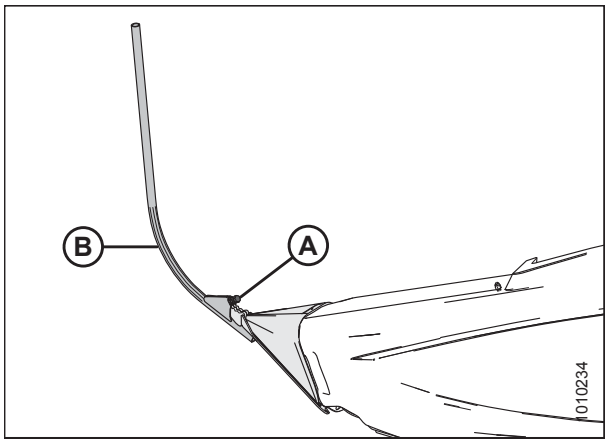


**Obrázek 3.152: Dělicí tyč plodin**

2. Uložte obě dělicí tyče plodin (A) uvnitř na pravém koncovém plechu.

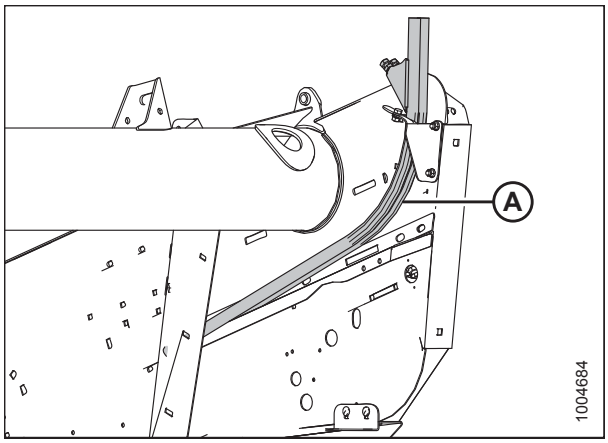


**Obrázek 3.153: Pravý koncový plech**

### *Montáž dělicích tyčí plodin*

1. Vyjměte dělicí tyče plodin (A) z jejich úložného místa uvnitř bočního koncového plechu.

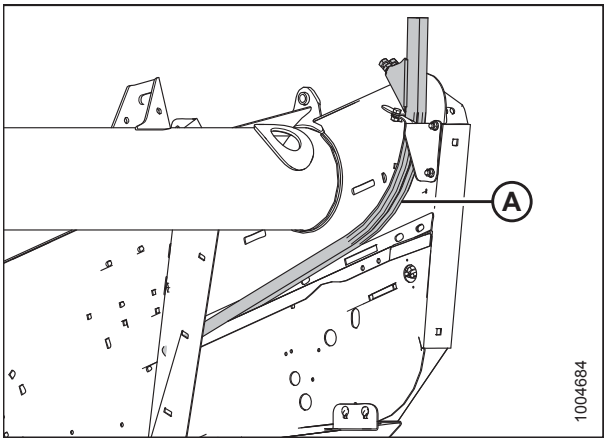


**Obrázek 3.154: Pravý koncový kryt**

2. Podle vyobrazení umístěte dělicí tyč plodin (B) na hrot děliče plodin a utáhněte šroub (A).
3. Postup opakujte na druhém konci adaptéru.

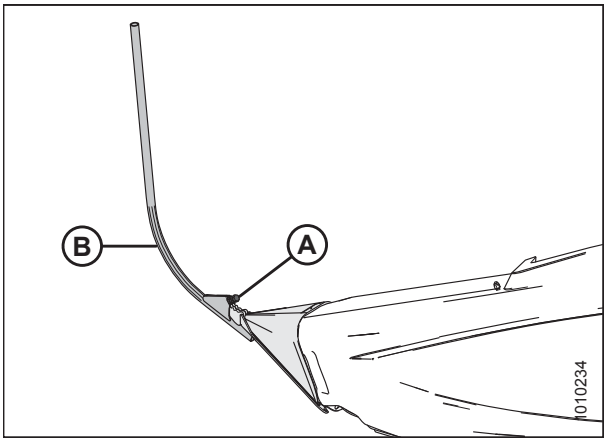


**Obrázek 3.155: Dělicí tyč na děliči plodin**

### *Dělicí tyče pro rýži*

Volitelné dělicí tyče pro rýži poskytují zlepšenou výkonnost ve vysokých a spletených rýžových plodinách. Postupy montáže a demontáže těchto tyčí jsou stejné jako postupy montáže a demontáže standardních dělicích tyčí plodin. Další informace viz *6.5.10 Dělicí tyče pro rýži, Str. 606*.




**Obrázek 3.156: Dělicí tyč pro rýži**

## 3.7.15 Nastavení polohy vkládacího šneku

Šnek lze nastavit do dvou poloh – naklápěcí a pevné. Z výroby je nastavená naklápěcí poloha a ta se doporučuje pro většinu stavů plodin.

### NEBEZPEČÍ

**Abyste se vyhnuli úrazu nebo smrti v důsledku neočekávaného spuštění nebo pádu zvednutého stroje, před vstupem z jakéhokoli důvodu pod adaptér vždy vypněte motor, vytáhněte klíček a aktivujte bezpečnostní podpěry.**

Nastavovací ramena naklápění šneku (A) jsou umístěna na naklápěcím modulu vlevo dole a vpravo dole.

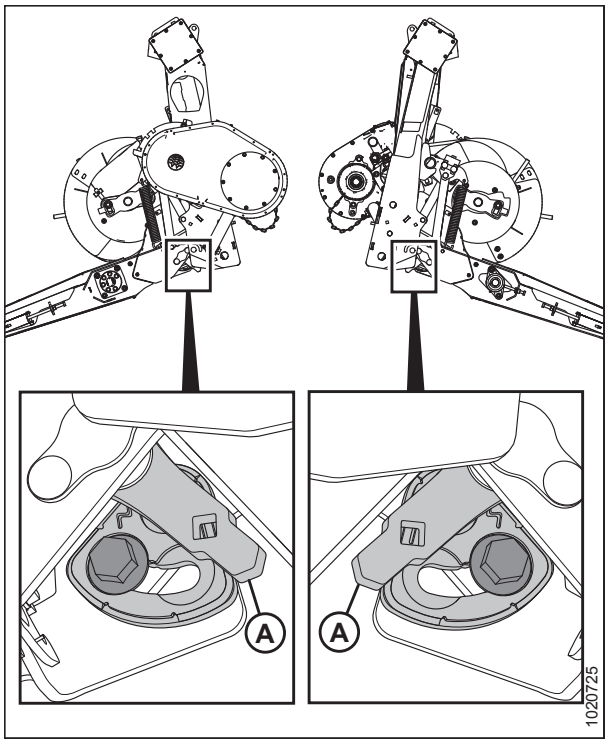


**Obrázek 3.157: Nastavovací ramena naklápění šneku**

Pokud je šroub (A) vedle symbolu naklápění (B), je šnek v naklápěcí poloze. Pokud je šroub (A) vedle symbolu pevné polohy (C), je šnek v pevné poloze.

### UPOZORNĚNÍ

**Zajistěte, aby levý i pravý držák byly nastaveny do stejné polohy; dva šrouby (A) musí být na stejném místě, aby se zabránilo poškození stroje během provozu.**

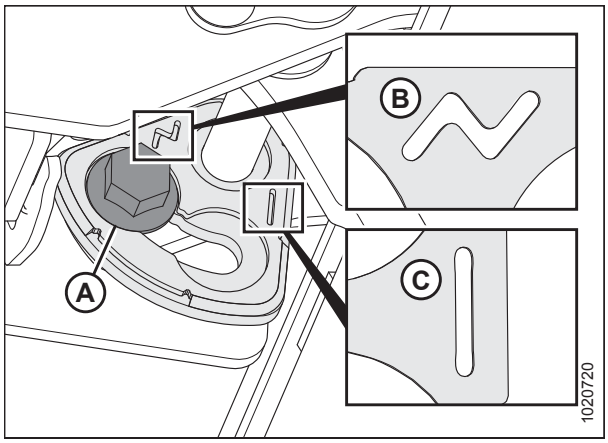


**Obrázek 3.158: Polohy naklápění šneku**

Pro nastavení polohy šneku proveďte tyto kroky:

1. Vysuňte středový spoj do nejstrmějšího úhlu adaptéru.
2. Zvedněte adaptér do plné výšky a aktivujte bezpečnostní podpěry.
3. Vypněte motor a vytáhněte klíček ze zapalování.
4. Klíčem velikosti 21 mm povolujte šroub (A), dokud se jeho hlava nevzdálí od držáku (B).

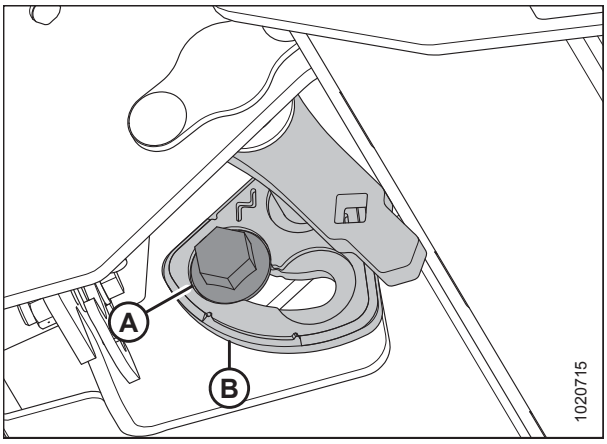


**Obrázek 3.159: Nastavovací rameno naklápění šneku vlevo**

5. Stejným klíčem posouvejte rameno (B) dopředu, dokud šroub (A) nebude v drážce v držáku vedle symbolu pevné polohy (C). Rameno lze posunout také pomocí násady ve čtvercovém otvoru (D).

   **POZNÁMKA:**

   Když měníte polohu šneku z naklápěcí do pevné polohy, posuňte rameno opačným směrem.

6. Utáhněte šroub (A) momentem 122 Nm (90 lbf·stop).

   **DŮLEŽITÉ:**

   Šrouby (A) musí být před utahováním řádně usazené v zářezu v držáku. Pokud je po utažení šroubu možné pohybovat ramenem (B), tak šroub (A) není řádně usazený.

7. Zopakujte na protější straně.

   **DŮLEŽITÉ:**

   Šroub (A) na každé straně naklápěcího modulu musí být ve stejné poloze, aby se zabránilo poškození stroje během provozu.

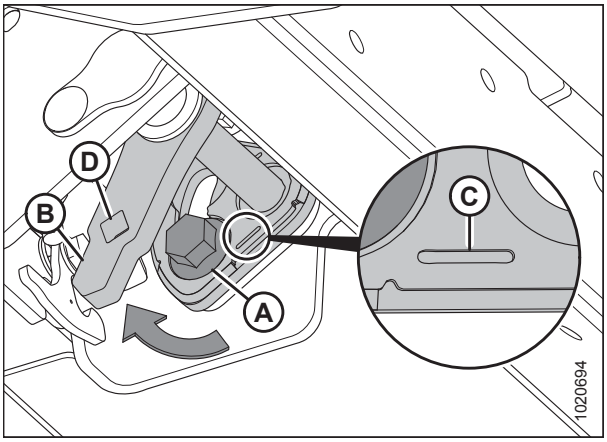


**Obrázek 3.160: Nastavovací rameno naklápění šneku vlevo**

# 3.8 Automatické ovládání výšky adaptéru

Automatické ovládání výšky adaptéru společnosti MacDon (AHHC) spolupracuje se systémem AHHC, který je k dispozici na určitých modelech sklízecích mlátiček.

Ve skříňce indikátoru naklápění (A) na naklápěcím modulu FM100 je namontovaný snímač. Tento snímač vysílá signál do sklízecí mlátičky a umožňuje jí udržovat konzistentní výšku sečení a optimální naklápění, když adaptér kopíruje obrysy země. Jako volitelná souprava je k dispozici i systém se dvěma snímači bočního naklápění.

Další informace viz *6 Volitelná a přídavná zařízení, Str. 591*.

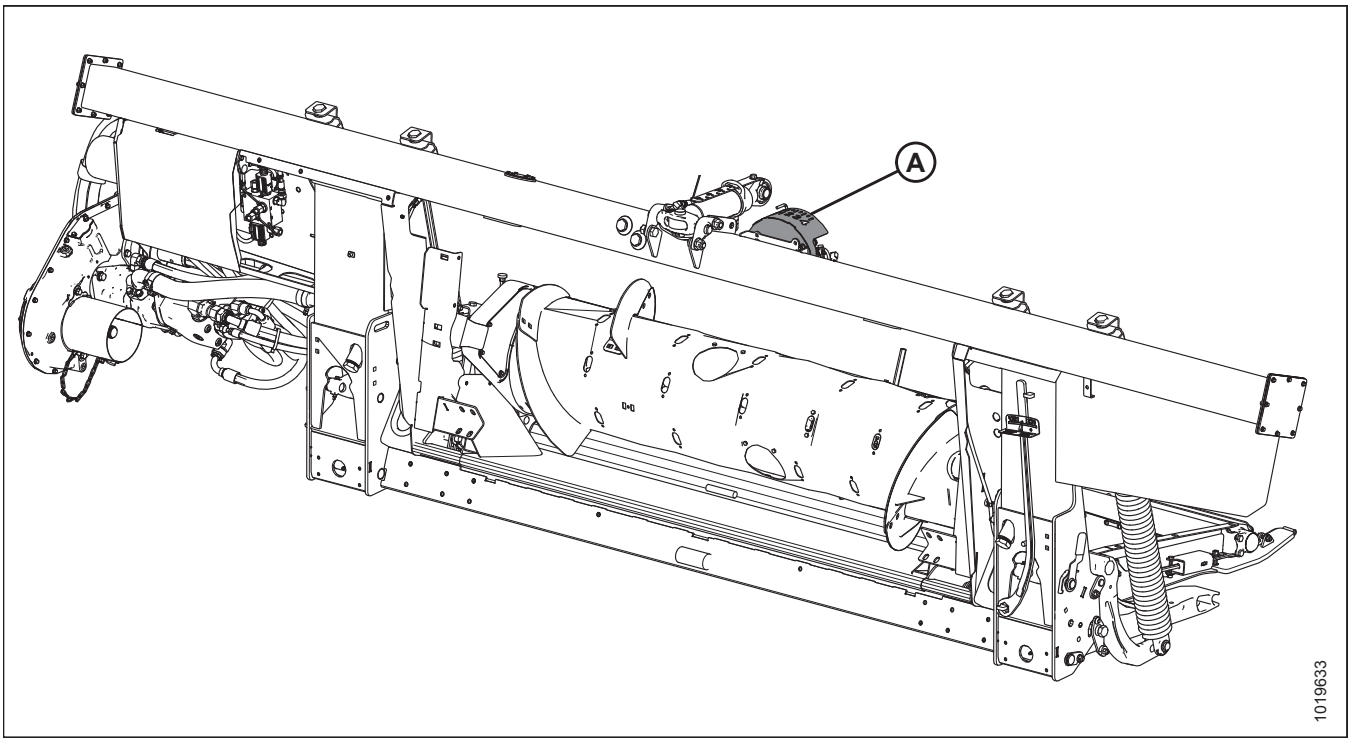


**Obrázek 3.161: Naklápěcí modul FM100**

Naklápěcí moduly FM100 jsou od výrobce vybaveny pro AHHC, před použitím AHHC ovšem musíte provést následující:

1. Přesvědčte se, že rozsah výstupního napětí snímače AHHC je vhodný pro sklízecí mlátičku. Další informace viz *3.8.3 Rozsah výstupních napětí snímače – požadavky sklízecí mlátičky, Str. 128*.
2. Připravte sklízecí mlátičku na používání AHHC (platí jen pro některé modely sklízecích mlátiček – viz následující návod pro vaši sklízecí mlátičku).
3. Nakalibrujte systém AHHC tak, aby sklízecí mlátička mohla správně interpretovat data ze snímače výšky na naklápěcím modulu (viz následující návod pro vaši sklízecí mlátičku).

   **POZNÁMKA:**

   Po skončení kalibrace jste připraveni používat AHHC na poli. Jednotlivá nastavení sklízecí mlátičky mohou zlepšit výkonnost AHHC (viz návod pro vaši sklízecí mlátičku).

Viz následující pokyny pro váš specifický model sklízecí mlátičky:

- *3.8.4 Sklízecí mlátičky AGCO IDEAL™, Str. 138*
- *3.8.5 Sklízecí mlátičky Case IH 5088/6088/7088, Str. 150*
- *3.8.7 Sklízecí mlátičky Case IH 7010/8010, 120, 230, 240 a 250, Str. 162*
- *3.8.8 Sklízecí mlátičky Challenger a Massey Ferguson řady 6 a řady 7, Str. 178*

- *3.8.9 Sklízecí mlátičky CLAAS 500, Str. 185*
- *3.8.10 Sklízecí mlátičky CLAAS řady 600 a 700, Str. 194*
- *3.8.12 Sklízecí mlátičky Gleaner R65/R66/R75/R76 a řady S, Str. 215*
- *3.8.13 Sklízecí mlátičky Gleaner, řada S9, Str. 225*
- *3.8.14 Sklízecí mlátičky John Deere 60, Str. 239*
- *3.8.15 Sklízecí mlátičky John Deere 70, Str. 247*
- *3.8.16 Sklízecí mlátičky John Deere řady S a T, Str. 254*
- *3.8.18 Sklízecí mlátičky New Holland – řada CR/CX, před modelovým rokem 2014, Str. 285*
- *3.8.19 Sklízecí mlátičky New Holland – řada CR – 2015 a novější, Str. 295*


## 3.8.1 Činnost snímačů

Snímače polohy dodávané se systémem automatického ovládání výšky adaptéru (AHHC) jsou založené na Hallově jevu. Normální napětí provozních signálů těchto snímačů jsou mezi 10 % (0,5 V DC) a 90 % (4,5 V DC). Nárůst napětí snímače koreluje s poklesem přítlaku na zem, nebo pokud sečete nad zemí na měřidle nastavení kol, zvýšením výšky sečení u adaptéru.

Závada snímače způsobí pokles napětí signálu na 0 V, který indikuje vadný snímač, nesprávné napájecí napětí nebo poškozený kabelový svazek.

## 3.8.2 Odstraňování závad indikátoru automatického nastavení výšky / naklápění adaptéru

Pomocí tabulky *3.21, Str. 128* a obrázku *3.162, Str. 127* určete doporučený postup opravy:

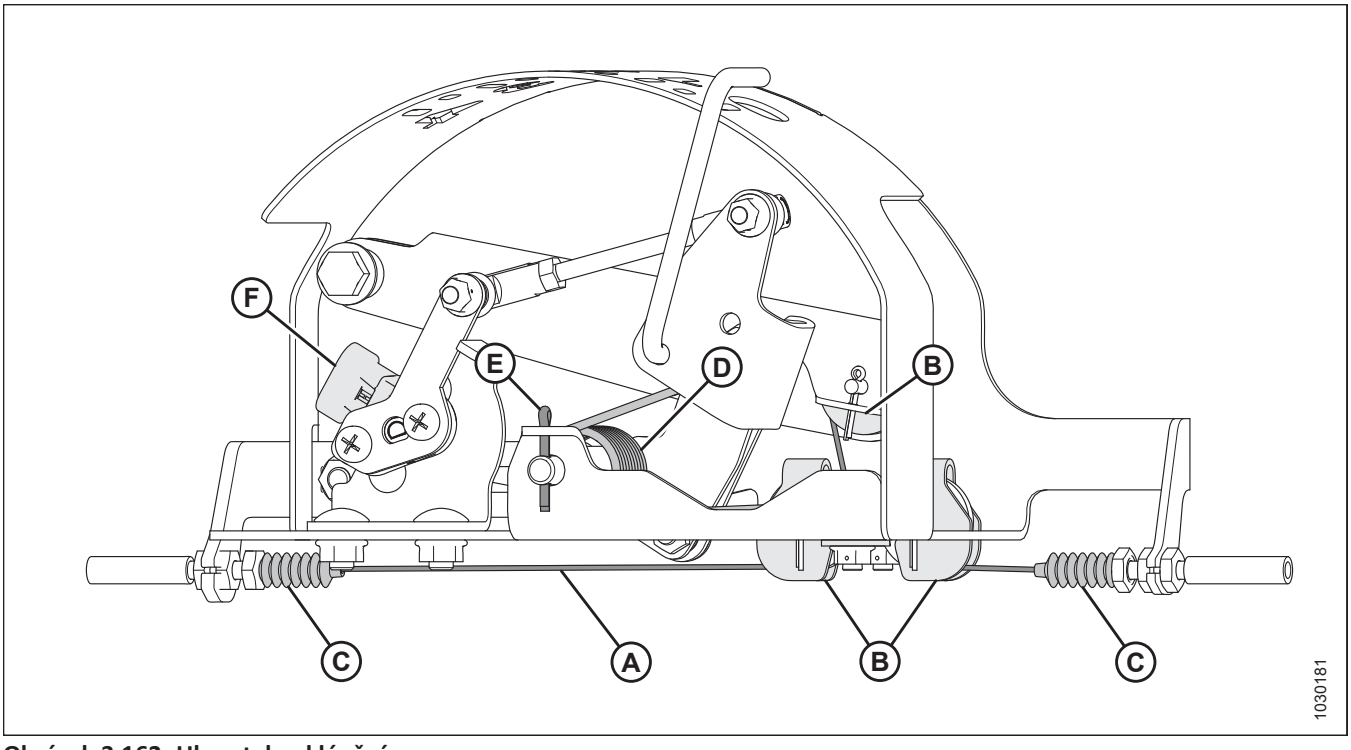


**Obrázek 3.162: Ukazatel naklápění**

**Tabulka 3.21 Odstraňování závad automatického nastavení výšky adaptéru / indikátoru naklápění**

| Problém | Řešení | Viz |
|---|---|---|
| **Příznak: Indikátor naklápění se nepohybuje** | | |
| Kabel (A) je roztřepený | Vyměňte lanko. | Spojte se se svým prodejcem MacDon |
| Nadměrné nahromadění materiálu uvnitř rámu indikátoru naklápění / automatického nastavení výšky adaptéru. | Odstraňte materiál. | – |
| Lanko (A) spadlo z kladek (B). | Zkontrolujte kladky a v případě potřeby je vyměňte. | – |
| Pryžový povlak (C) se uvolnil z lanka (A) a zachytil se na kladce | Nainstalujte svorky okolo pryžového povlaku a lanka pro jejich zajištění. | – |
| Pružina (D) se zasekla v důsledku koroze. | Vyměňte pružinu. | – |
| Zlomila se závlačka (E) a otáčí se | Zkontrolujte, zda závlačka není zaseknutá, pokud to bude nutné, tak ji očistěte a následně ji vyměňte. | – |
| Rozsah napětí je příliš nízký nebo vysoký | Nastavte rozsah napětí. | *3.8.3 Rozsah výstupních napětí snímače – požadavky sklízecí mlátičky, Str. 128* |
| Vadný snímač (F) | Vyměňte snímač. | Spojte se s vaším prodejcem MacDon. |

## 3.8.3 Rozsah výstupních napětí snímače – požadavky sklízecí mlátičky

Výstup snímače automatického ovládání výšky adaptéru (AHHC) musí být pro každou sklízecí mlátičku v určitém rozsahu napětí, jinak AHHC nebude řádně pracovat.

**Tabulka 3.22 Mezní napětí sklízecí mlátičky**

| Sklízecí mlátička | Dolní mezní napětí | Horní mezní napětí | Rozsah |
|---|---|---|---|
| Řada AGCO IDEAL™ | 0,5 V | 4,5 V | 2,5 V |
| Case IH 5088/6088/7088, 5130/6130/7130, 7010/8010, 7120/8120/9120, 7230/8230/9230 a 7240/8240/9240 | 0,5 V | 4,5 V | 2,5 V |
| Case IH 2588/2577 | 2,8 V | 7,2 V | 4,0 V |
| Challenger, Gleaner A a Massey Ferguson | 0,5 V | 4,5 V | 2,5 V |
| CLAAS řady 500/600/700, 7000/8000 řada Tucano | 0,5 V | 4,5 V | 2,5 V |
| Gleaner řady R a S | 0,5 V | 4,5 V | 2,5 V |
| John Deere řady 60, 70, S a T | 0,5 V | 4,5 V | 2,5 V |
| New Holland CR/CX – systém 5 V | 0,7 V | 4,3 V | 2,5 V |
| New Holland CR/CX – systém 10 V | 2,8 V | 7,2 V | 4,1–4,4 V |

**Tabulka 3.22 Mezní napětí sklízecí mlátičky (pokračování)**

**POZNÁMKA:**

Některé modely sklízecích mlátiček nepodporují kontrolu výstupního napětí snímače z kabiny (starší řada Case 23/2588, CLAAS řady 500/600/700). U těchto modelů kontrolujte výstupní napětí manuálně. Pokyny viz *Ruční kontrola rozsahu napětí – systém s jedním snímačem, Str. 129* nebo *Ruční kontrola rozsahu napětí – systém se dvěma snímači, Str. 132*.

## *10voltový adaptér (MD #B6421) – jen sklízecí mlátičky New Holland*

Sklízecí mlátičky New Holland s 10voltovým systémem vyžadují pro řádnou kalibraci automatického ovládání výšky adaptéru (AHHC) 10voltový adaptér (MD #B6421).

Pokud na sklízecí mlátičce New Holland s napětím 10 V není adaptér (A) namontovaný, výstupní hodnota AHHC bude stále 0 V, bez ohledu na polohu snímače.

**POZNÁMKA:**

Pro volitelný systém se dvěma snímači není k dispozici 10voltový adaptér.

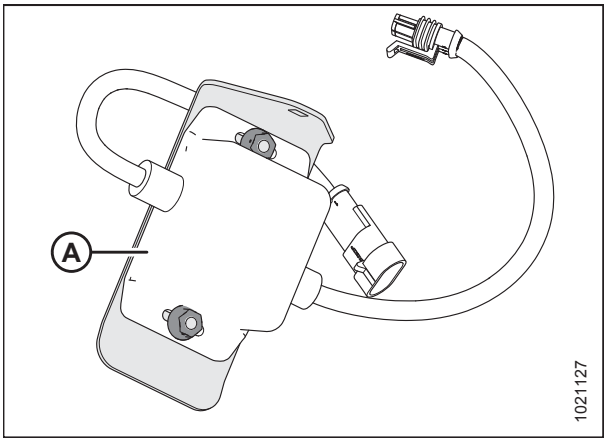


**Obrázek 3.163: Adaptér 10 V (MD #B6421)**

Voltmetrem změřte napětí mezi kolíkem 1 (napájení) a kolíkem 2 (zem) na snímači systému AHHC (A). Tím zjistíte, zda má sklízecí mlátička 5voltový nebo 10voltový systém.

**POZNÁMKA:**

Klíček zapalování sklízecí mlátičky musí být ZAPNUTÝ, ale nemusí běžet motor.

Dále jsou uvedeny tři možné údaje napětí:

- 0 V – klíček sklízecí mlátičky je ve vypnuté poloze (OFF) nebo je vadný kabelový svazek příp. vadný spoj
- 5 V – údaj standardní sklízecí mlátičky
- 10 V – údaj 10voltové sklízecí mlátičky; je nutný adaptér (MD #B6421)

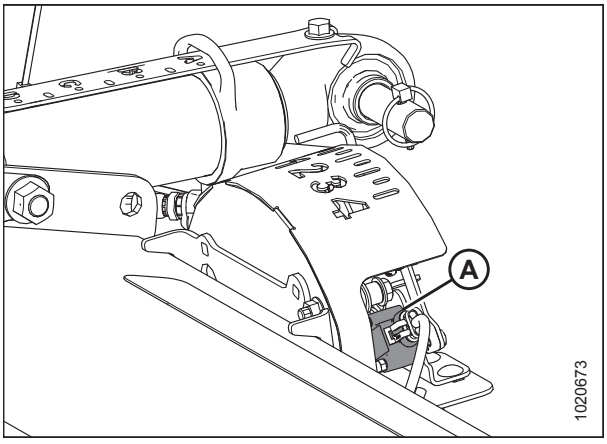


**Obrázek 3.164: Indikační skříňka naklápění**

## *Ruční kontrola rozsahu napětí – systém s jedním snímačem*

Systém s jedním snímačem představuje standard pro naklápěcí modul FM100. Je-li volitelná výbava k dispozici systém se dvěma snímači, viz *Ruční kontrola rozsahu napětí – systém se dvěma snímači, Str. 132*.

Rozsah výstupního napětí snímačů automatického ovládání výšky adaptéru lze na některých sklízecích mlátičkách kontrolovat z kabiny. Pokyny viz návod k obsluze vaší sklízecí mlátičky nebo návod AHHC v tomto dokumentu dále.

Pro manuální kontrolu rozsahu výstupního napětí snímače proveďte tyto kroky:

1. Zvětšete úhel prstů na maximum; indikátor úhlu adaptéru by měl být na **D**.
2. Umístěte adaptér 150 mm (6 palce) nad zem a odblokujte naklápění.
3. Přesvědčte se, že je spojovací ústrojí zámku naklápění v obou místech na spodních dorazech (podložka [A] se nesmí posunout).

   **POZNÁMKA:**

   Pokud během následujících dvou kroků **NEBUDE** adaptér na spodních dorazech, může se napětí za provozu dostat mimo rozsah a vyvolat selhání systému AHHC. Pokud adaptér není na spodních dorazech, viz *3.9 Vyrovnání adaptéru, Str. 310*.

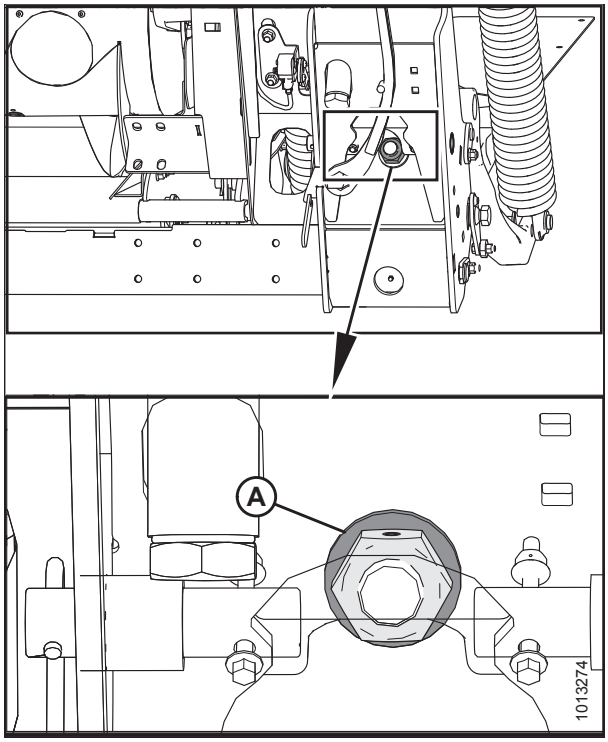


**Obrázek 3.165: Podložka spodního dorazu**

4. Vyhledejte sestavu spojovacího ústrojí (A) v indikační skříňce naklápění na horní straně naklápěcího modulu. Ověřte, zda je rozměr (B) nastavený na 55 mm (2 3/16 palce). Není-li, seřiďte spojovací ústrojí (A).

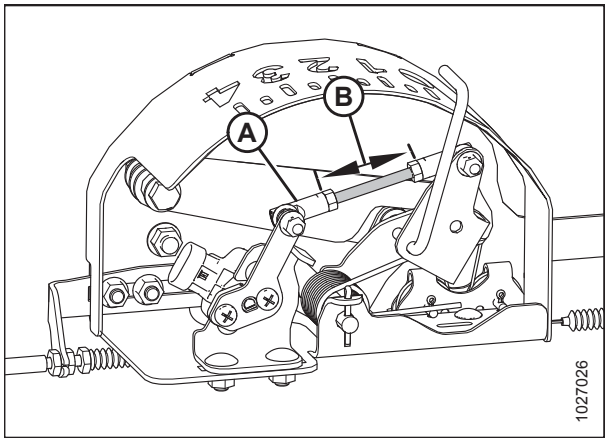


**Obrázek 3.166: Indikační skříňka naklápění**

5. Nastavte držák kabelu (B) (v případě potřeby) tak, aby ručička (A) na indikátoru naklápění byla na **0**.

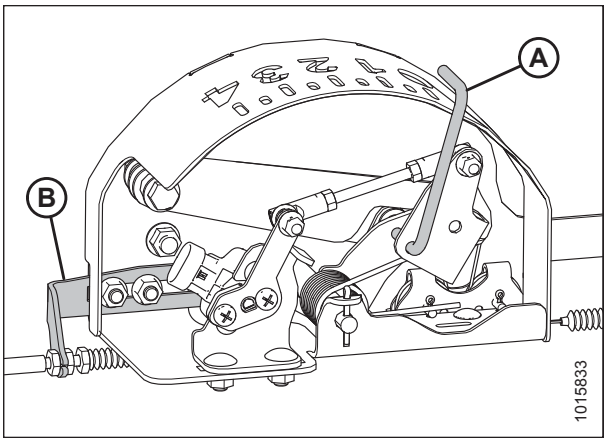


**Obrázek 3.167: Indikační skříňka naklápění**

6. Voltmetrem (A) změřte napětí mezi zemí (pin 2) a signálovým vodičem (pin 3) na snímači AHHC v indikační skříňce naklápění. Přesvědčte se, že je to horní mezní napětí pro sklízecí mlátičku. Limity napětí viz tabulku*3.22, Str. 128*.

   **POZNÁMKA:**

   Konektor kabelového svazku musí být připojený ke snímači. **NEODPOJUJTE** ho.

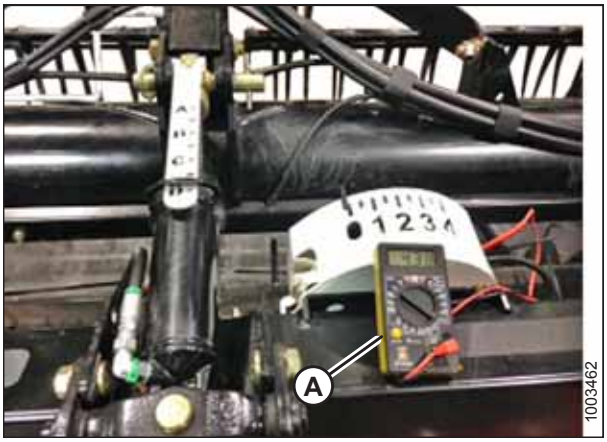


**Obrázek 3.168: Měření napětí na indikační skříňce naklápění**

7. Spusťte šikmý dopravník sklízecí mlátičky úplně dolů a odklopte adaptér ze spodních dorazů (indikátor naklápění by měl být na **4** a naklápěcí modul by měl být úplně oddělený od adaptéru).

   **POZNÁMKA:**

   Může být nutné několik sekund podržet tlačítko pro spuštění adaptéru HEADER DOLŮ, aby se zajistilo úplné spuštění šikmého dopravníku.

8. Voltmetrem (A) změřte napětí mezi zemí a signálovým vodičem na snímači AHHC v indikační skříňce naklápění. Mělo by to být dolní mezní napětí pro sklízecí mlátičku. Limity napětí viz tabulku*3.22, Str. 128*.

   **POZNÁMKA:**

   Konektor kabelového svazku musí být připojený ke snímači. **NEODPOJUJTE** ho.

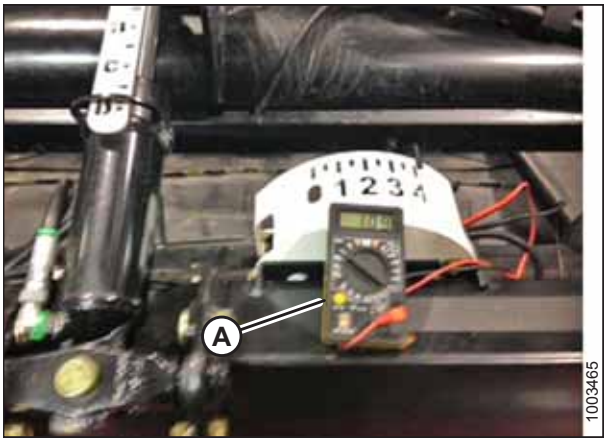


**Obrázek 3.169: Měření napětí na indikační skříňce naklápění**

9. Pokud napětí snímače není mezi dolním a horním mezním napětím nebo pokud je nedostatečný rozsah mezi dolním a horním mezním napětím, upravte mezní napětí. Viz *Nastavení mezního napětí – systém s jedním snímačem, Str. 135*.

*Ruční kontrola rozsahu napětí – systém se dvěma snímači*

Naklápěcí modul FM100 volitelně vybavený systémem se dvěma snímači má levý a pravý snímač umístěný na zadním rámu naklápěcího modulu.

## NEBEZPEČÍ

**Abyste zabránili úrazu nebo smrti v důsledku neočekávaného rozběhu stroje, když z jakéhokoli důvodu opouštíte sedadlo obsluhy, vždy vypněte motor a vytáhněte klíček ze zapalování.**

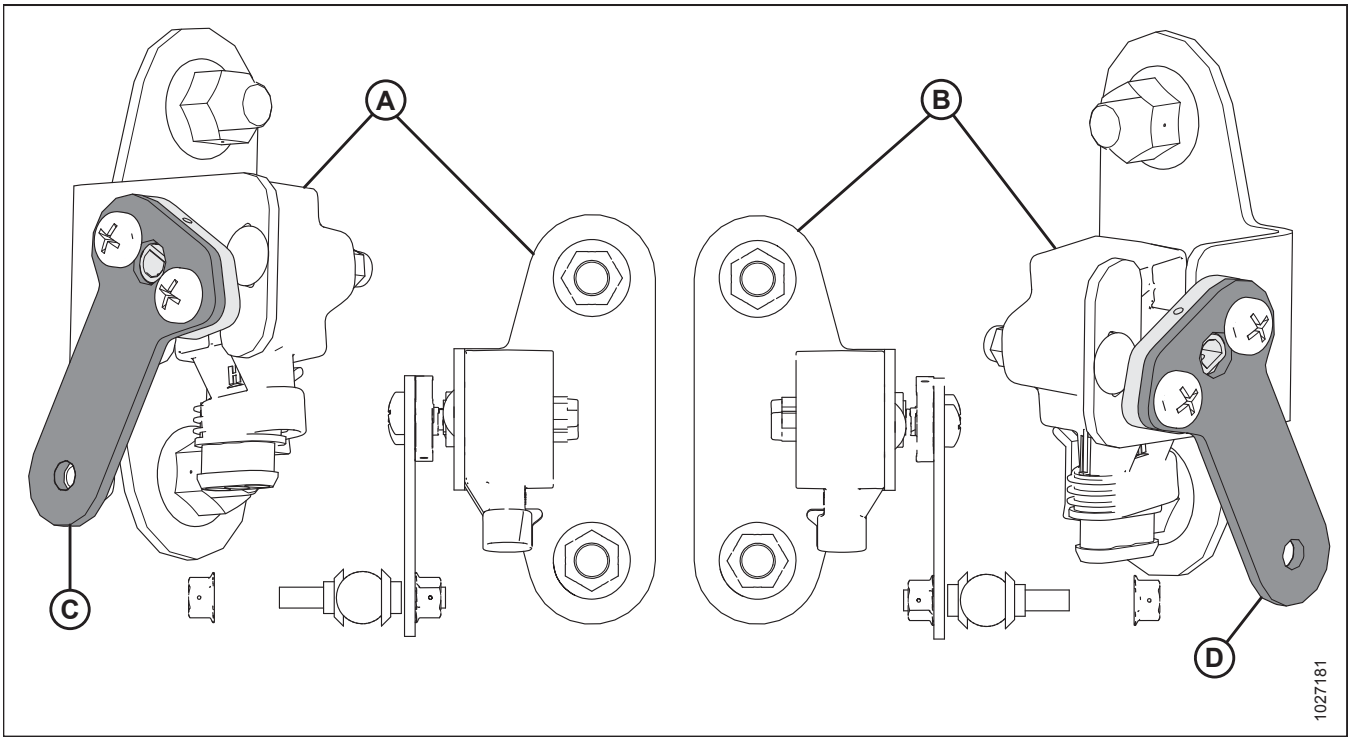


**Obrázek 3.170: Orientace snímače**

1. Před seřízením snímačů ověřte, zda jsou ramena snímačů správně nainstalována na snímačích.
    - Levý snímač (A): **BOD** na ramenu snímače musí být obrácen **SMĚREM OD** adaptéru. Bod na ramenu snímače naklápění (C) musí být nainstalován ve stejném směru, obrácený od adaptéru.
    - Pravý snímač (B): **BOD** na ramenu snímače musí být obrácen **SMĚREM OD** adaptéru. Bod na ramenu snímače naklápění (D) musí být nainstalován ve stejném směru, obrácený od adaptéru.

***Pro manuální kontrolu rozsahu výstupního napětí snímače proveďte tyto kroky:***

2. Zvětšete úhel prstů na maximum; indikátor úhlu adaptéru by měl být na **D**.
3. Umístěte adaptér 150 mm (6 palce) nad zem a odblokujte naklápění.

4. Přesvědčte se, že je spojovací ústrojí zámku naklápění v obou místech na spodních dorazech (podložka [A] se nesmí posunout).

   **POZNÁMKA:**

   Pokud během následujících dvou kroků nebude adaptér na spodních dorazech, může se napětí za provozu dostat mimo rozsah a vyvolat selhání systému AHHC. Pokud adaptér není na spodních dorazech, viz *3.9 Vyrovnání adaptéru, Str. 310*.

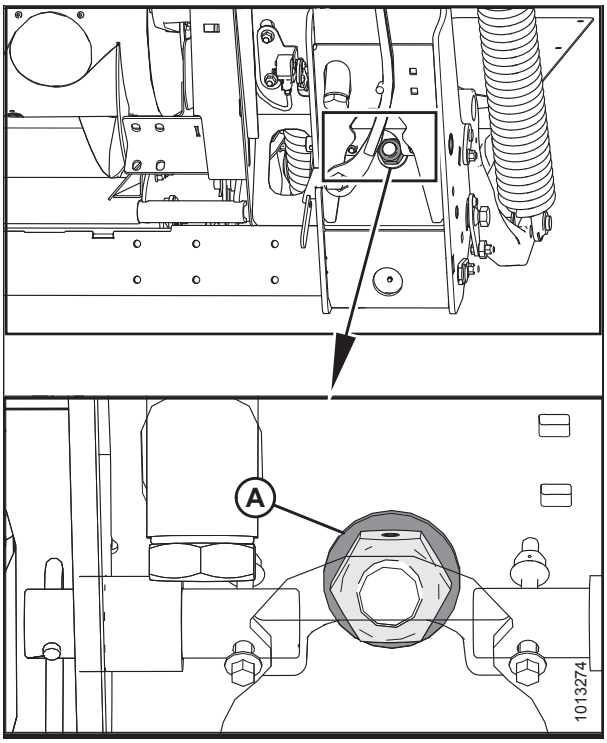


**Obrázek 3.171: Podložka spodního dorazu**

5. Vyhledejte sestavu spojovacího ústrojí (A). Ověřte, zda je rozměr (B) nastavený na 55 mm (2 3/16 palce). Není-li, seřiďte spojovací ústrojí (A).

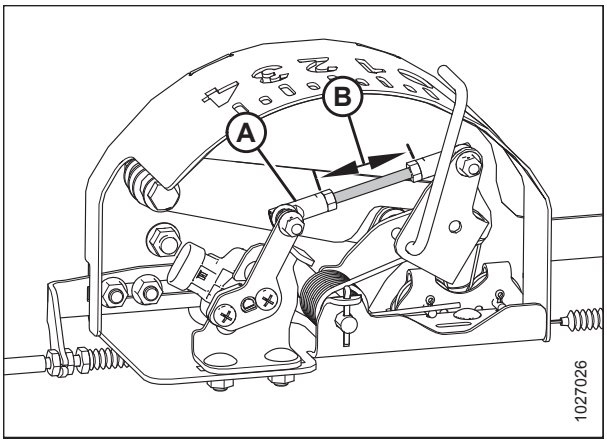


**Obrázek 3.172: Indikační skříňka naklápění**

6. Nastavujte držák kabelu (B) (v případě potřeby), dokud ručička (A) na indikátoru naklápění nebude na **0**.

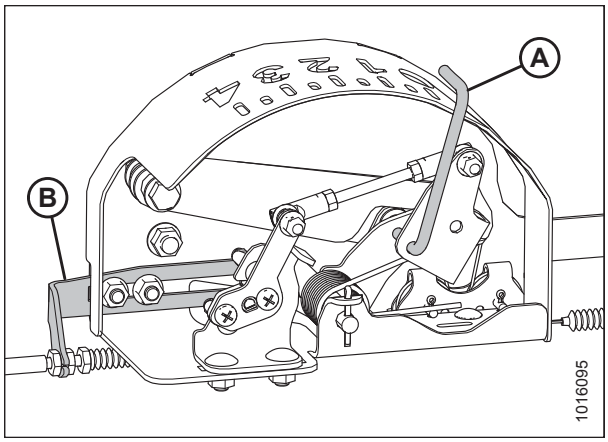


**Obrázek 3.173: Indikační skříňka naklápění**

7. Voltmetrem změřte napětí mezi zemnicím (pin 2) a signálovým (pin 3) vodičem snímače AHHC (A) na zadní straně bočního rámu naklápěcího modulu. Přesvědčte se, že je to horní mezní napětí pro sklízecí mlátičku. Limity napětí viz tabulku*3.22, Str. 128*.

   **POZNÁMKA:**

   Konektor kabelového svazku musí být připojený ke snímači. **NEODPOJUJTE** ho.

8. Zopakujte na druhé straně.

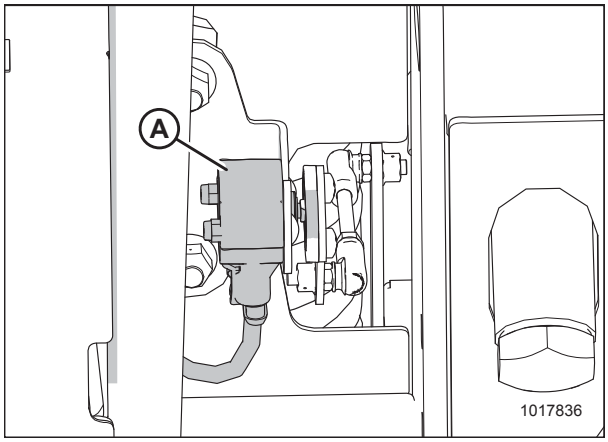


**Obrázek 3.174: Souprava se dvěma volitelnými snímači – pravý snímač**

9. Spusťte šikmý dopravník sklízecí mlátičky úplně dolů a odklopte adaptér ze spodních dorazů (indikátor naklápění [A] by měl být na **4** a naklápěcí modul by měl být úplně oddělený od adaptéru).

   **POZNÁMKA:**

   Může být nutné několik sekund podržet tlačítko pro spuštění adaptéru HEADER DOLŮ, aby se zajistilo úplné spuštění šikmého dopravníku.

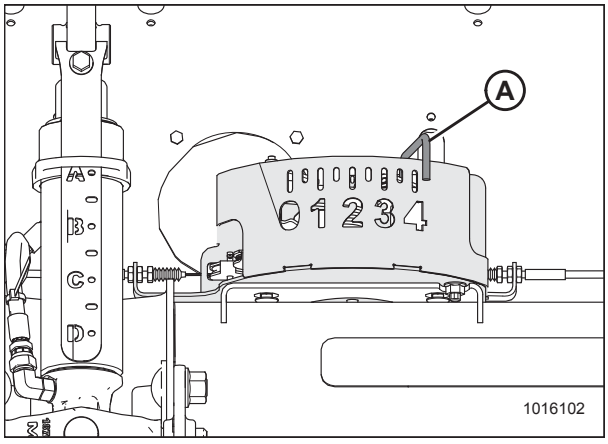


**Obrázek 3.175: Indikační skříňka naklápění**

10. Voltmetrem změřte napětí mezi zemnicím (pin 2) a signálovým (pin 3) vodičem snímače AHHC (A) na zadní straně bočního rámu. Přesvědčte se, že je to spodní mezní napětí pro sklízecí mlátičku. Limity napětí viz tabulku *3.22, Str. 128*.

    **POZNÁMKA:**

    Konektor kabelového svazku musí být připojený ke snímači. **NEODPOJUJTE** ho.

11. Pokud napětí snímače není mezi dolním a horním mezním napětím nebo pokud je nedostatečný rozsah mezi dolním a horním mezním napětím, upravte mezní napětí. Pokyny viz *Nastavení mezního napětí – systém se dvěma snímači, Str. 136*.

12. Zopakujte na druhé straně.

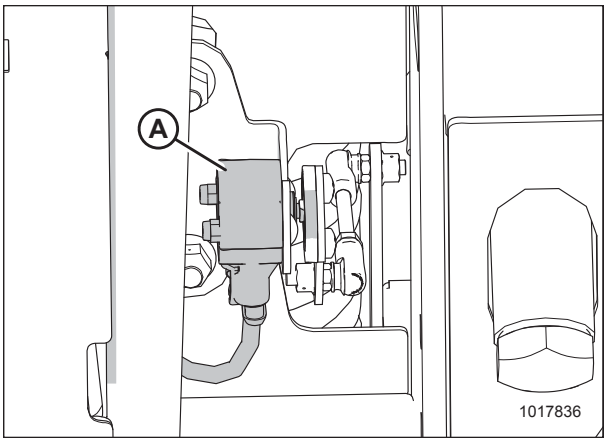


**Obrázek 3.176: Souprava se dvěma volitelnými snímači – pravý snímač**

## *Nastavení mezního napětí – systém s jedním snímačem*

Proveďte tento postup, pokud jste zkontrolovali rozsah napětí (buď manuálně, nebo z kabiny) a zjistili, že napětí snímače není mezi dolním a horním mezním napětím nebo že je nedostatečný rozsah mezi dolním a horním mezním napětím.

## NEBEZPEČÍ

**Abyste zabránili úrazu nebo smrti v důsledku neočekávaného rozběhu stroje, když z jakéhokoli důvodu opouštíte sedadlo obsluhy, vždy vypněte motor a vytáhněte klíček ze zapalování.**

1. Proveďte tyto kroky pro úpravu horního mezního napětí:

    a. Zvětšete úhel prstů na maximum; indikátor úhlu adaptéru by měl být na **D**.

    b. Umístěte adaptér 152–254 mm (6–10 palce) nad zem; indikátor naklápění by měl být na **0**.

    c. Zkontrolujte horní mezní napětí pomocí displeje sklízecí mlátičky nebo voltmetru. Limity napětí viz tabulku*3.22, Str. 128*.

    d. Povolte upevňovací matice snímače (A).

    e. Posunutím držáku snímače (B) doprava zvýšíte limit napětí, posunutím doleva jej snížíte.

    f. Utáhněte upevňovací matice snímače (A).

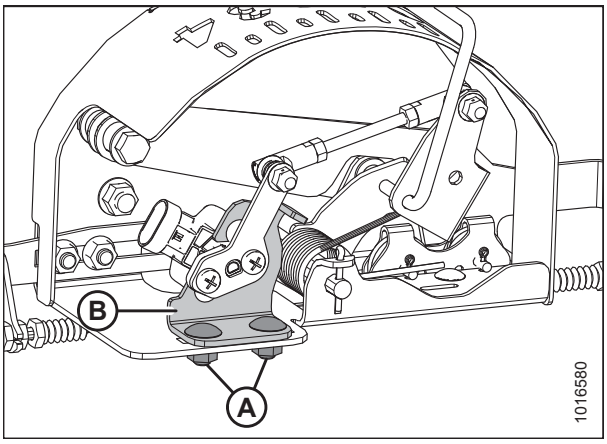


**Obrázek 3.177: Sestava snímače AHHC**

2. Proveďte tyto kroky pro úpravu spodního mezního napětí:
   a. Zvětšete úhel prstů na maximum; indikátor úhlu adaptéru by měl být na **D**.
   b. Spusťte adaptér úplně na zem; indikátor naklápění by měl být na pozici **4**.
   c. Zkontrolujte dolní mezní napětí pomocí displeje sklízecí mlátičky nebo voltmetru. Limity napětí viz tabulku*3.22, Str. 128*.
   d. Povolte upevňovací matice snímače (A).
   e. Otáčením snímače (B) ve směru hodinových ručiček se dolní limit napětí zvyšuje, otáčením proti směru hodinových ručiček se snižuje.
   f. Utáhněte upevňovací matice snímače (A).
3. Po provedení úprav znovu zkontrolujte horní i spodní mezní napětí, abyste se přesvědčili, že jsou v požadovaném rozsahu podle tabulky *3.22, Str. 128*.

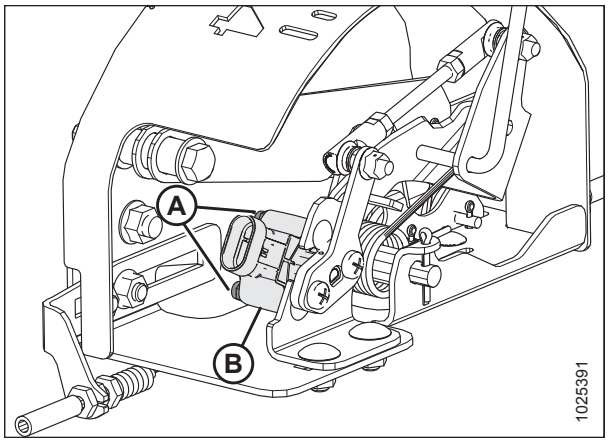


**Obrázek 3.178: Sestava snímače AHHC**

### *Nastavení mezního napětí – systém se dvěma snímači*

Proveďte tento postup, pokud jste zkontrolovali rozsah napětí (buď manuálně, nebo z kabiny) a zjistili, že napětí snímače není mezi dolním a horním mezním napětím nebo že je nedostatečný rozsah mezi dolním a horním mezním napětím.

## NEBEZPEČÍ

**Abyste zabránili úrazu nebo smrti v důsledku neočekávaného rozběhu stroje, když z jakéhokoli důvodu opouštíte sedadlo obsluhy, vždy vypněte motor a vytáhněte klíček ze zapalování.**

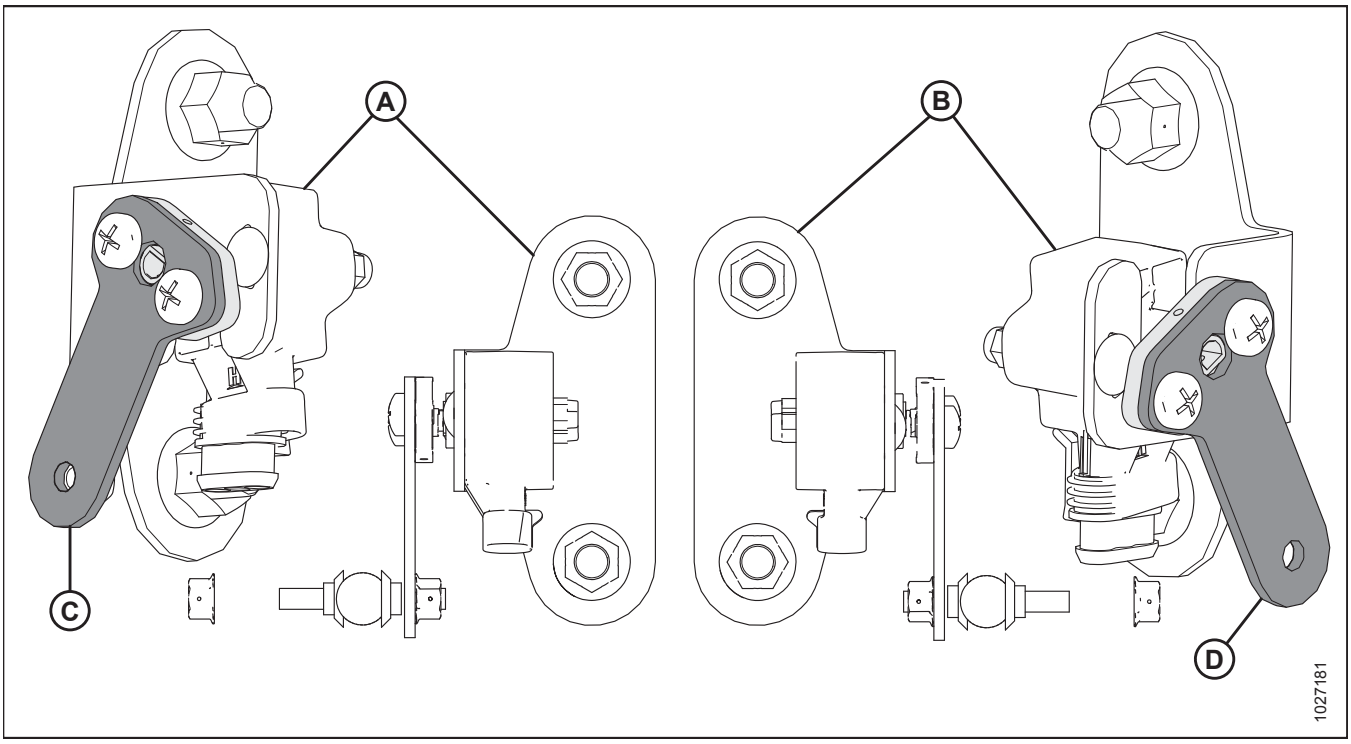


**Obrázek 3.179: Orientace snímače**

1. Před seřízením snímačů ověřte, zda jsou ramena snímačů správně nainstalována na snímačích.

- Levý snímač (A): **BOD** na ramenu snímače musí být obrácen **SMĚREM OD** adaptéru. Bod na ramenu snímače naklápění (C) musí být nainstalován ve stejném směru, obrácený od adaptéru.
- Pravý snímač (B): **BOD** na ramenu snímače musí být obrácen **SMĚREM OD** adaptéru. Bod na ramenu snímače naklápění (D) musí být nainstalován ve stejném směru, obrácený od adaptéru.

***Proveďte tyto kroky pro úpravu napětí levého snímače:***

2. Zvětšete úhel prstů na maximum; indikátor úhlu adaptéru by měl být na **D**.
3. Umístěte adaptér 150–254 mm (6–10 palců) nad zem; indikátor naklápění by měl být na **0**.
4. Povolte upevňovací matice snímače (A).
5. Zkontrolujte, zda má levý snímač správný horní limit napětí.
6. Pro snížení napětí otáčejte snímačem (B) proti směru hodinových ručiček. Pro zvýšení napětí otáčejte snímačem ve směru hodinových ručiček.
7. Utáhněte upevňovací matice snímače (A).

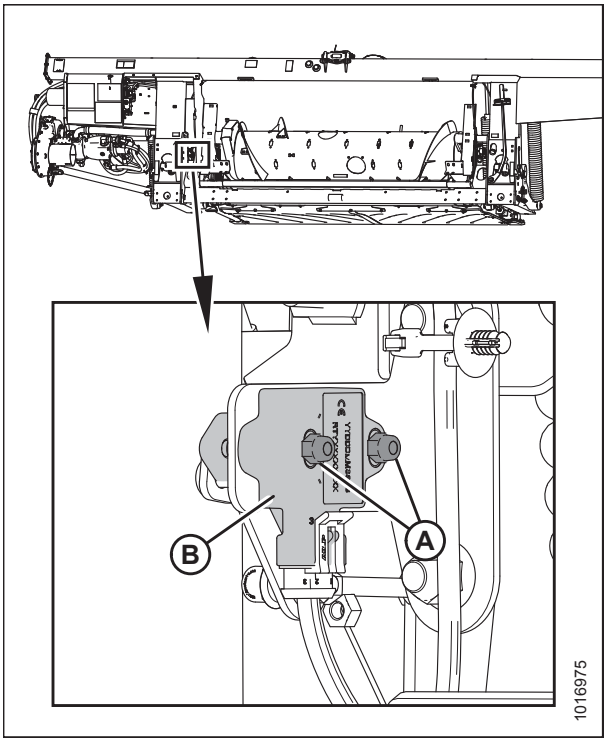


**Obrázek 3.180: Souprava se dvěma volitelnými snímači – levý snímač**

***Proveďte tyto kroky pro úpravu napětí pravého snímače:***

8. Zvětšete úhel prstů na maximum; indikátor úhlu adaptéru by měl být na **D**.
9. Umístěte adaptér 150–254 mm (6–10 palců) nad zem; indikátor naklápění by měl být na **0**.

10. Povolte upevňovací matice snímače (A).
11. Pro snížení napětí otáčejte snímačem (B) ve směru hodinových ručiček. Pro zvýšení napětí otáčejte snímačem proti směru hodinových ručiček.
12. Zkontrolujte, zda má pravý snímač správný horní limit napětí.
13. Utáhněte upevňovací matice snímače (A).

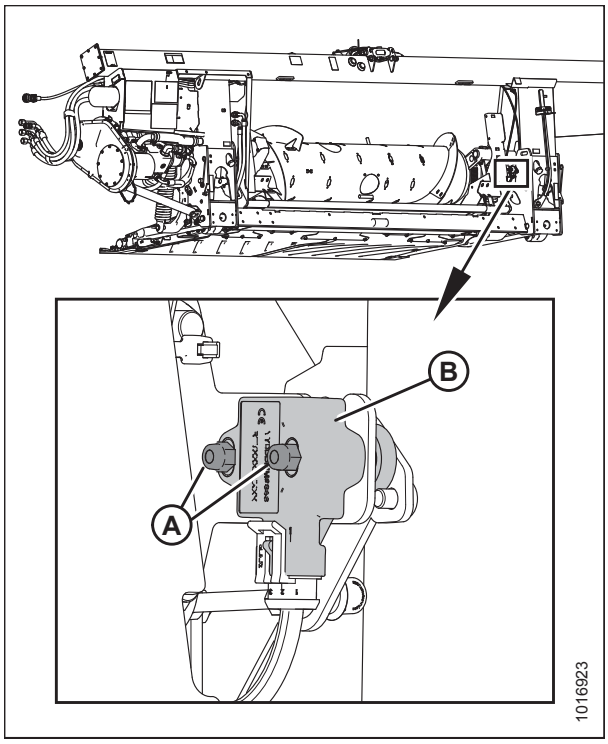


**Obrázek 3.181: Souprava se dvěma volitelnými snímači – pravý snímač**

14. Spusťte adaptér úplně dolů; indikátor naklápění (A) by měl být na **4**.
15. Zkontrolujte, zda mají oba snímače správný dolní limit napětí.

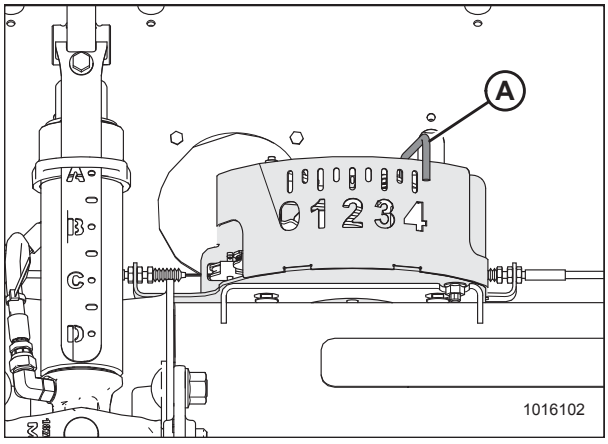


**Obrázek 3.182: Indikační skříňka naklápění**

## 3.8.4 Sklízecí mlátičky AGCO IDEAL™

*Nastavení adaptéru – AGCO IDEAL™*

**POZNÁMKA:**

Od vydání tohoto dokumentu mohly být provedeny změny ovladačů nebo displeje sklízecí mlátičky. Pokyny pro aktualizace naleznete v návodu k obsluze sklízecí mlátičky.

Terminál AGCO Tyton (A) se používá k nastavení a řízení adaptéru MacDon na sklízecí mlátičce řady IDEAL™. Požadovanou položku na stránce vyberete na obrazovce dotykového displeje.




**Obrázek 3.183: Stanoviště obsluhy sklízecí mlátičky AGCO IDEAL™**

**A – terminál Tyton** **B – ovládací páka**
**C – plyn** **D – ovládací panel adaptéru**

1. V pravé horní části výchozí stránky stiskněte ikonu SKLÍZECÍ MLÁTIČKY (A). Otevře se MAIN MENU (hlavní nabídka) sklízecí mlátičky COMBINE.

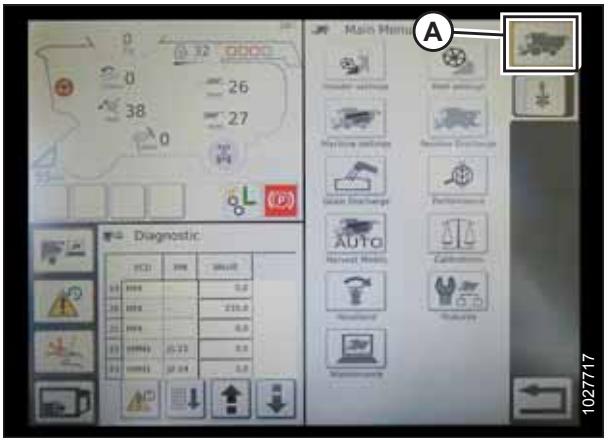


**Obrázek 3.184: Ikona sklízecí mlátičky na domovské obrazovce**

2. V MAIN MENU (hlavní menu) sklízecí mlátičky stiskněte nastavení adaptéru HEADER SETTINGS (Nastavení adaptéru) (A). Otevře se stránka HEADER SETTINGS (nastavení adaptéru).

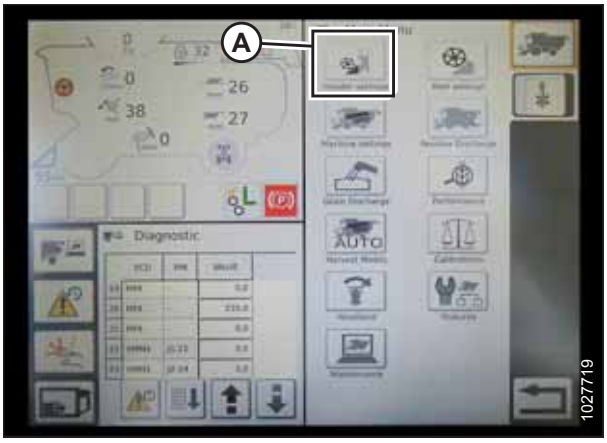


**Obrázek 3.185: Nastavení adaptéru v hlavním menu sklízecí mlátičky**

3. Stiskněte konfigurační pole adaptéru HEADER CONFIGURATION (A). Otevře se dialogové okno s předdefinovanými adaptéry.

   - Pokud je již nakonfigurovaný váš adaptér MacDon, zobrazuje se v seznamu adaptérů. Stiskněte název adaptéru MacDon (B) pro modré označení výběru a pak pro pokračování stiskněte zelené zatržítko (E).
   - Pokud se zobrazuje jen implicitní adaptér (D), stiskněte tlačítko ABC (C) a pomocí obrazovkové klávesnice zadejte data adaptéru MacDon. Až budete hotovi, vyberte jednu z následujících možností pro návrat na stránku nastavení adaptéru HEADER SETTINGS (nastavení adaptéru):
     - Zeleným zatržítkem (E) uložíte nastavení
     - Označený adaptér můžete ze seznamu vymazat ikonou koše (F)
     - Červeným X (G) se zruší změny

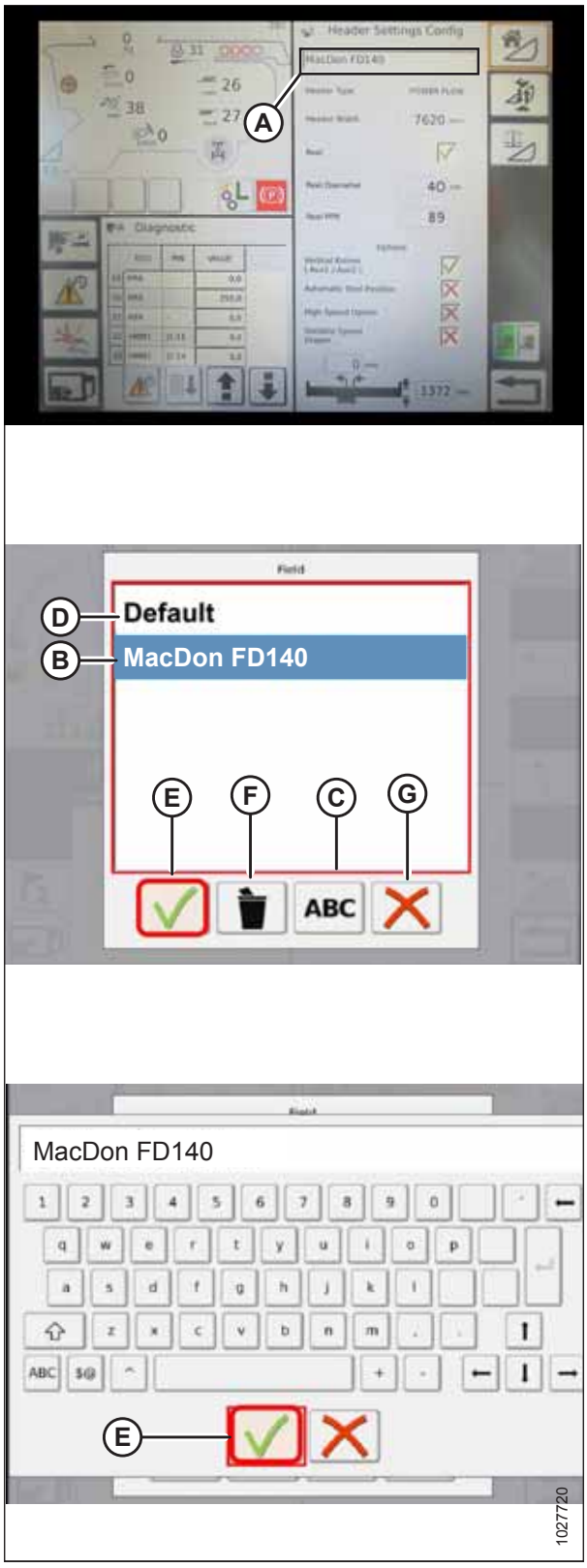


**Obrázek 3.186: Konfigurační menu adaptéru na stránce nastavení adaptéru**

4. Pro specifikování typu adaptéru nainstalovaného na stroji stiskněte pole typu adaptéru HEADER TYPE (A).

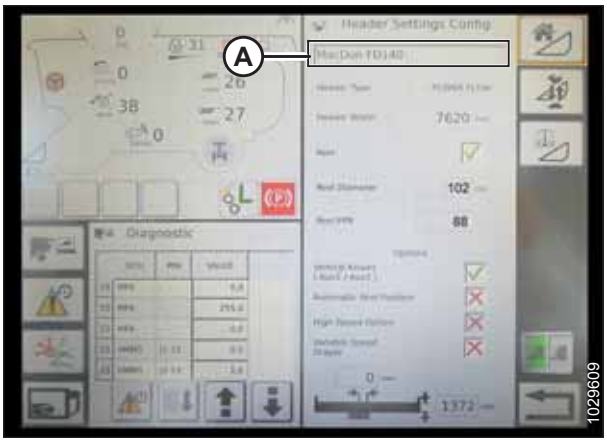


**Obrázek 3.187: Nastavení adaptéru**

5. V seznamu předem definovaných typů adaptérů stiskněte POWER FLOW (výkon) (A).
6. Stiskněte zelené zatržítko (B) pro uložení výběru a pokračování.

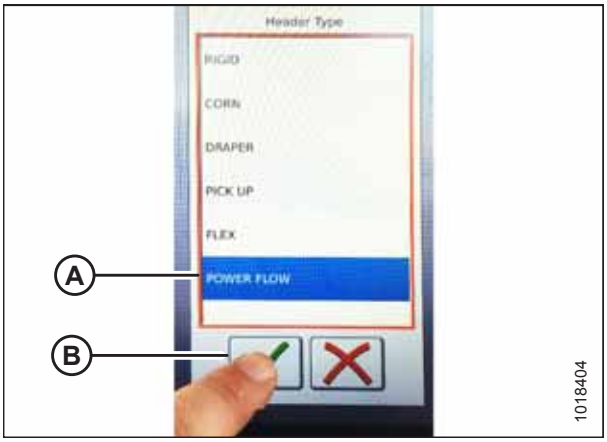


**Obrázek 3.188: Typ adaptéru**

7. Přesvědčte se, že je označené políčko REEL (přihaněč) A).

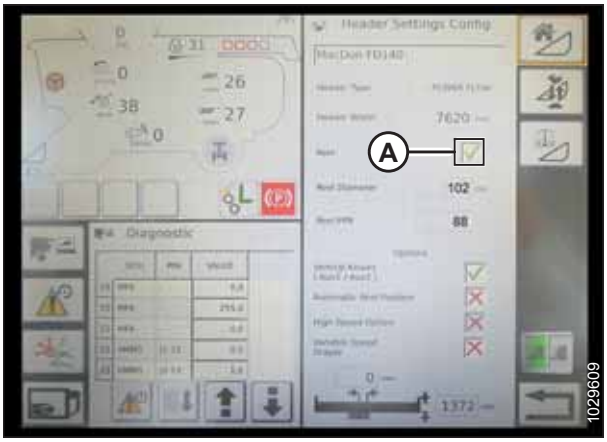


**Obrázek 3.189: Nastavení adaptéru**

8. Stiskněte pole průměru přihaněče REEL DIAMETER (A), zobrazí se numerická klávesnice. Zadejte **13** pro přihaněč MacDon.
9. Stiskněte pole REEL PPR (impulzy na otáčku přihaněče) (B) a zadejte **18** jako hodnotu pro váš adaptér MacDon.

   **POZNÁMKA:**

   PPR je dána počtem zubů na ozubeném kole rychlosti přihaněče.

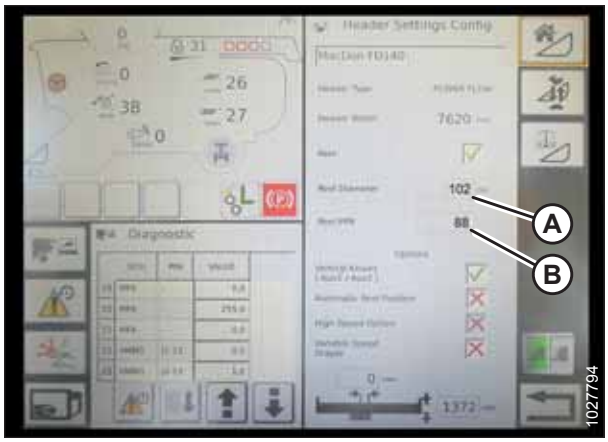


**Obrázek 3.190: Nastavení adaptéru**

10. Stiskněte zelené zatržítko (B) dole na numerické klávesnici (A) pro dokončení, nebo červené X pro zrušení.

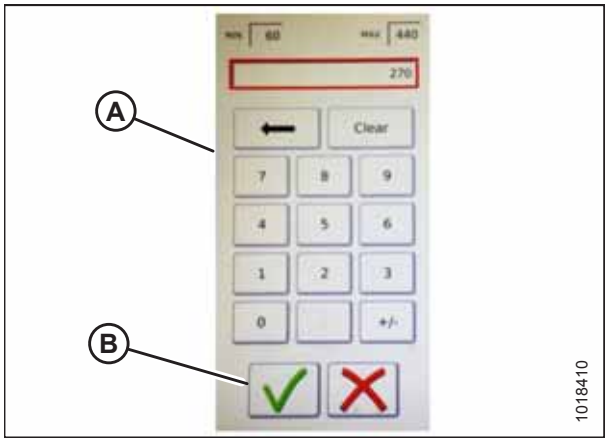


**Obrázek 3.191: Numerická klávesnice**

11. Po dokončení stiskněte zelené zatržítko (A) dole na stránce HEADER SETTINGS (nastavení adaptéru).

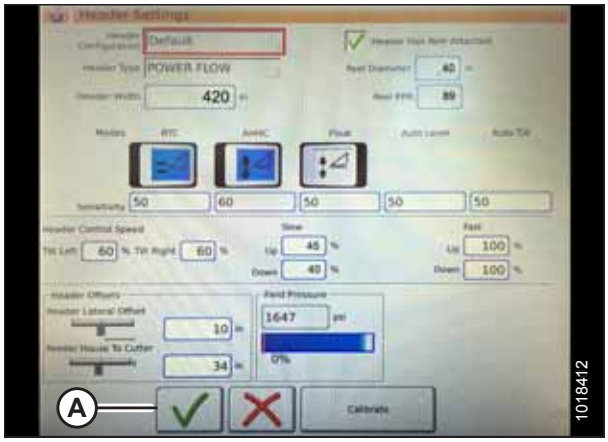


**Obrázek 3.192: Stránka nastavení adaptéru**

*Nastavení minimálních otáček přihaněče a kalibrace přihaněče – AGCO IDEAL™*

## VÝSTRAHA

**Vykažte z místa jiné osoby, zvířata atd. Nenechte děti přiblížit se ke stroji. Obejděte stroj, abyste se přesvědčili, že nikdo není pod ním, na něm, nebo v jeho blízkosti.**

**POZNÁMKA:**

Od vydání tohoto dokumentu mohly být provedeny změny ovladačů nebo displeje sklízecí mlátičky. Pokyny pro aktualizace naleznete v návodu k obsluze sklízecí mlátičky.

1. V MAIN MENU (hlavní menu) sklízecí mlátičky COMBINE stiskněte nastavení přiháněče REEL SETTINGS (A) pro otevření stránky REEL SETTINGS.

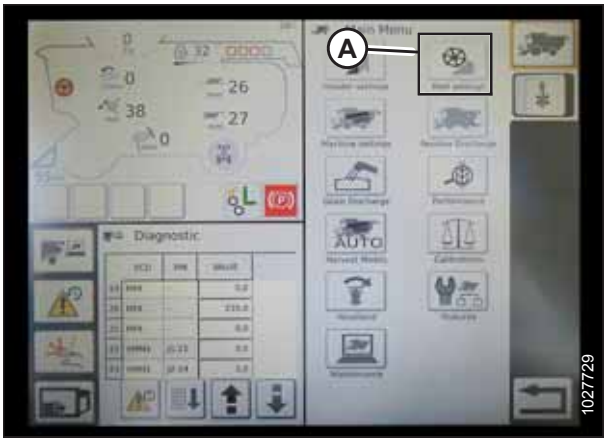


**Obrázek 3.193: Nastavení přiháněče v hlavním menu sklízecí mlátičky**

2. Pro nastavení minimální rychlosti přihaněče stiskněte pole SPEED MINIMUM FIELD (B). Zobrazí se obrazovková klávesnice. Zadejte požadovanou hodnotu. Stiskněte zelené zatržítko pro přijetí nové hodnoty, nebo červené X pro zrušení. Otáčky přihaněče se zobrazují v mílích za hodinu (mph) a otáčkách za minutu (ot/min).

   **POZNÁMKA:**

   Dole na stránce nastavení přiháněče REEL SETTINGS se zobrazuje průměr přiháněče a počet impulzů na otáčku přiháněče (PPR). Tyto hodnoty již byly nastaveny na stránce HEADER SETTINGS (nastavení adaptéru).

3. Rychlost přihaněče se kalibruje na stránce REEL SETTINGS (nastavení přihaněče) stisknutím tlačítka CALIBRATE (kalibrace) (A) v pravém horním rohu stránky.

   **POZNÁMKA:**

   Otevře se průvodce kalibrací CALIBRATION WIZARD a zobrazí se varování před nebezpečím.

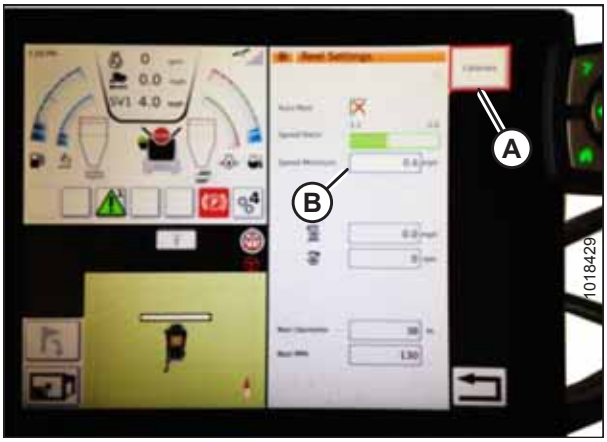


**Obrázek 3.194: Kalibrace nastavení přiháněče**

4. Zajistěte splnění všech podmínek uvedených ve varování CALIBRATION WIZARD (průvodce kalibrací). Stiskněte zelené zatržítko pro přijetí a spuštění kalibrace přiháněče. Stisknutím červeného X se kalibrační postup zruší.




**Obrázek 3.195: Průvodce kalibrací**

5. V průvodci kalibrací CALIBRATION WIZARD se objeví hlášení, že začala kalibrace přihaněče. Přihaněč se začne pomalu otáčet a zvyšuje svoje otáčky. Zobrazuje se sloupeček vyznačující postup. V případě potřeby postup stornujte stisknutím červeného X (není vyobrazeno). Jinak počkejte na hlášení, že kalibrace přihaněče úspěšně skončila. Stiskněte zelené zatržítko pro uložení nakalibrovaných nastavení.

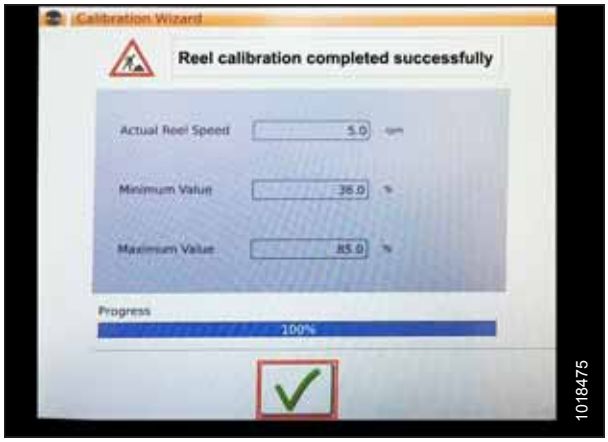


**Obrázek 3.196: Postup kalibrace**

## *Nastavení automatického ovládání adaptéru – AGCO IDEAL™*

Automatické funkce adaptéru se konfigurují na stránce HEADER SETTINGS (nastavení adaptéru).

**POZNÁMKA:**

Od vydání tohoto dokumentu mohly být provedeny změny ovladačů nebo displeje sklízecí mlátičky. Pokyny pro aktualizace naleznete v návodu k obsluze sklízecí mlátičky.

1. **Funkce automatického ovládání:** Na stránce HEADER SETTINGS (Nastavení adaptéru) jsou přepínače (ZAP./VYP.) pro funkce automatického ovládání. Pro adaptéry MacDon se přesvědčte, že jsou aktivované následující dvě funkce, jak je znázorněno:

   - RTC (návrat k sečení) (A)
   - AHHC (automatické ovládání výšky adaptéru) (B)

   Všechny ostatní spínače jsou neaktivní (nezvýrazněné).

2. Nastavení **citlivosti** (C) řídí odezvu ovládání (RTC nebo AHHC) na danou změnu reakce snímače. Nastavovací pole jsou umístěna hned pod přepínači. Pro zadání nového nastavení citlivosti stiskněte nastavovací pole pod příslušným přepínačem a obrazovkovou klávesnicí zadejte novou hodnotu.

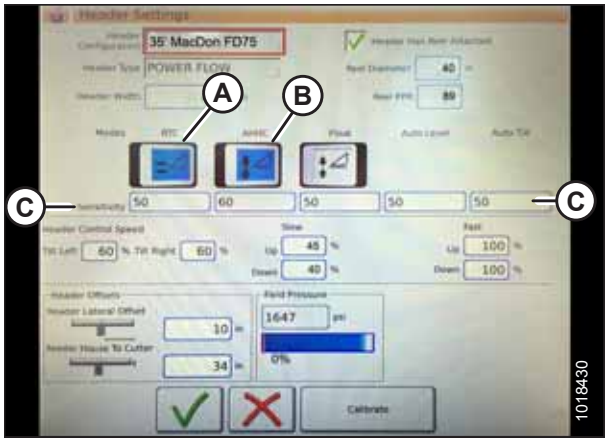


**Obrázek 3.197: Automatické ovladače a nastavení citlivosti**

- Zvyšte citlivost, pokud sklízecí mlátička nemění dostatečně rychle polohu dopravníku, když je v automatickém režimu.
- Snižte citlivost, pokud sklízecí mlátička často reguluje polohu v automatickém režimu.

**POZNÁMKA:**

Doporučená počáteční nastavení citlivosti pro adaptéry MacDon:

- **50** pro RTC (A)
- **60** pro AHHC (B)

3. **Rychlost adaptéru:** Oblast řízení rychlosti adaptéru HEADER CONTROL SPEED (A) na stránce HEADER SETTINGS (nastavení adaptéru) se používá pro nastavení těchto rychlostí:
   - Naklánění doleva a doprava je boční naklánění čelní desky sklízecí mlátičky
   - Adaptér nahoru a dolů (nízká a vysoká rychlost) je dvoupolohové tlačítko s nízkou rychlostí v první poloze a vysokou rychlostí ve druhé

   **POZNÁMKA:**

   Doporučená počáteční nastavení pro řízení rychlosti adaptéru jsou:

   - Pomalu: 45 nahoru / 40 dolů
   - Rychle: 100 nahoru / 100 dolů

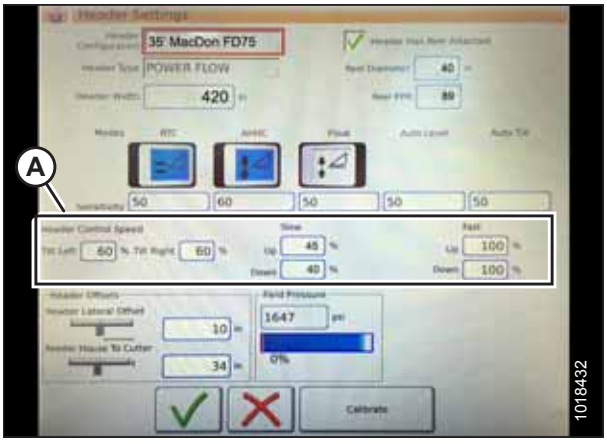


**Obrázek 3.198: Nastavení ovládání rychlosti adaptéru**

4. **Přesazení adaptéru (A):** Velikost přesazení je důležitá pro mapování sklizně. Na stránce HEADER SETTINGS (Nastavení adaptéru) jsou dva nastavitelné rozměry:
   - Boční přesazení adaptéru: vzdálenost mezi osou adaptéru a osou stroje. Pro adaptér MacDon by mělo být nastaveno na **0**.
   - Šikmý dopravník od žací lišty: vzdálenost od rozhraní stroje k žací liště. Pro adaptér MacDon by mělo být nastaveno na **68**.

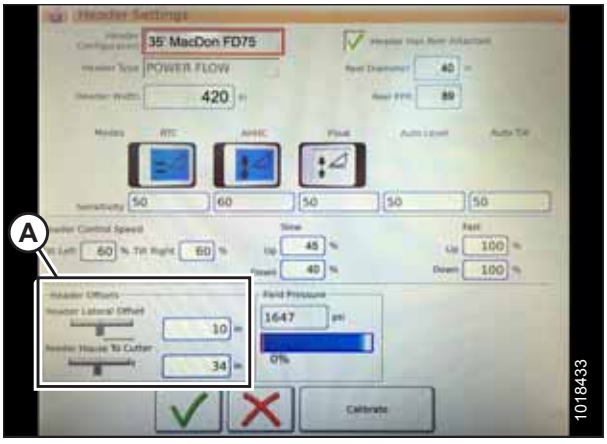


**Obrázek 3.199: Nastavení přesazení adaptéru**

*Kalibrace adaptéru – AGCO IDEAL™*

Výstup snímače automatického ovládání výšky adaptéru (AHHC) musí být kalibrován pro každou sklízecí mlátičku, jinak AHHC nebude řádně pracovat.

## VÝSTRAHA

**Vykažte z místa jiné osoby, zvířata atd. Nenechte děti přiblížit se ke stroji. Obejděte stroj, abyste se přesvědčili, že nikdo není pod ním, na něm, nebo v jeho blízkosti.**

**POZNÁMKA:**

Od vydání tohoto dokumentu mohly být provedeny změny ovladačů nebo displeje sklízecí mlátičky. Pokyny pro aktualizace naleznete v návodu k obsluze sklízecí mlátičky.

1. V MAIN MENU (hlavní menu) sklízecí mlátičky stiskněte nastavení adaptéru HEADER SETTINGS (Nastavení adaptéru) (A).

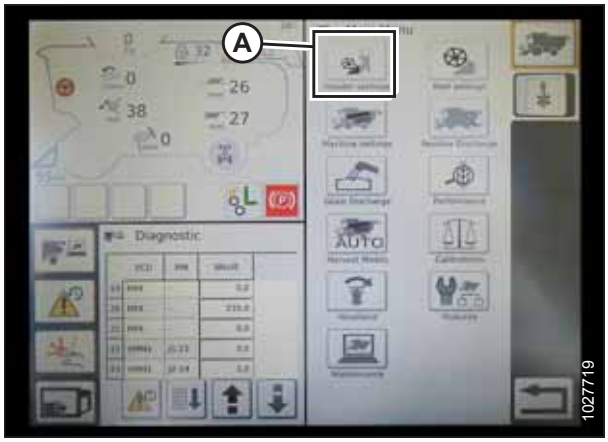


**Obrázek 3.200: Hlavní menu sklízecí mlátičky**

2. Dotkněte se možnosti HEADER CALIBRATE (kalibrovat adaptér) (A) na pravé horní straně stránky HEADER SETTINGS CONFIG (konfigurace nastavení adaptéru).

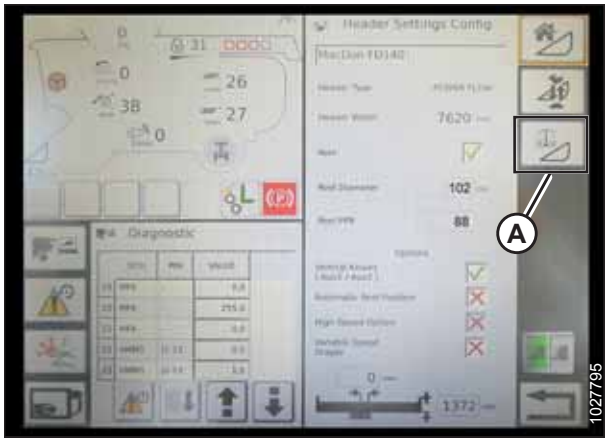


**Obrázek 3.201: Stránka nastavení adaptéru**

3. Objeví se varování nebezpečí pro HEADER CALIBRATION (kalibrace adaptéru). Zajistěte, aby byly splněné všechny podmínky.
4. Dotkněte se zelené značky na spodním okraji obrazovky pro spuštění kalibrace a postupujte dle pokynů na obrazovce.




**Obrázek 3.202: Varování ke kalibraci adaptéru**

Zobrazuje se ukazatel průběhu a průvodce lze zastavit stisknutím červeného X. Adaptér se během tohoto procesu pohybuje automaticky a trhavými pohyby.

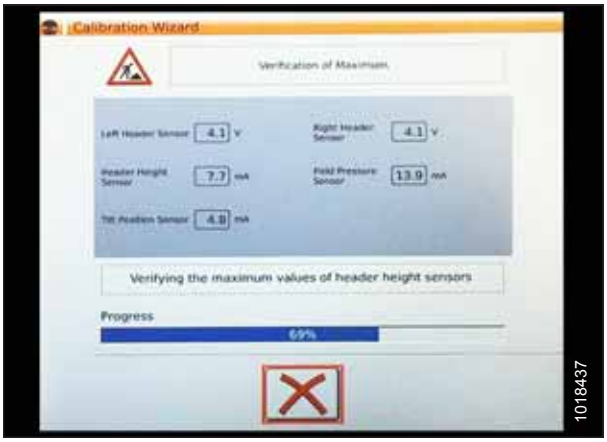


**Obrázek 3.203: Provádí se kalibrace**

5. Po dokončení kalibrace:
   - Zkontrolujte souhrnné informace (A)
   - Zkontrolujte, zda zelená zatržítka potvrzují kalibrované funkce (B).
   - Klepněte na zelené zatržítko (C) pro uložení




**Obrázek 3.204: Kompletní kalibrační stránka**

**POZNÁMKA:**

Dotkněte se kalibrační ikony CALIBRATIONS (A) na stránce hlavní nabídky MAIN MENU, aby se zobrazila kalibrační nabídka CALIBRATION MENU, kde si můžete vybrat z různých kalibrací včetně kalibrace adaptéru a přiháněče.

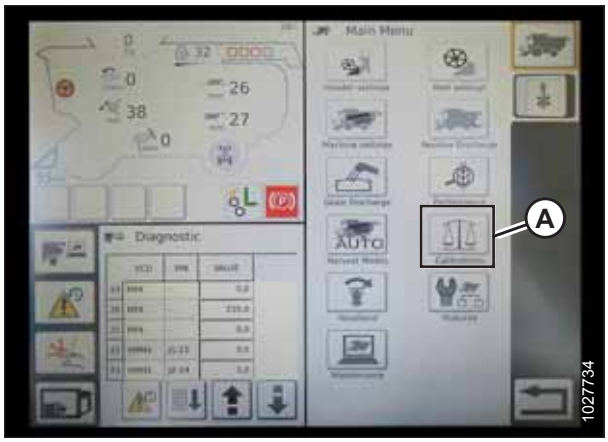


**Obrázek 3.205: Menu přímé kalibrace**

## *Obsluha adaptéru – AGCO IDEAL™*

**POZNÁMKA:**

Od vydání tohoto dokumentu mohly být provedeny změny ovladačů nebo displeje sklízecí mlátičky. Pokyny pro aktualizace naleznete v návodu k obsluze sklízecí mlátičky.

Pro obsluhu funkcí automatického ovládání výšky adaptéru (AHHC) se používají tyto ovladače:

- Terminál Tyton (A)
- Ovládací páka (B)
- Plyn (C)
- Ovládací panel adaptéru (D)

Informace o obsluze sklízecí mlátičky naleznete v návodu k obsluze sklízecí mlátičky.




**Obrázek 3.206: Stanoviště obsluhy sklízecí mlátičky AGCO IDEAL™**

1. Při spuštěném adaptéru nastavte podélný náklon na MANUAL (manuální) stisknutím spínače (A), tak aby kontrolka nad spínačem zhasla.
2. Aktivujte AHHC stisknutím spínače (B), tak aby se kontrolka nad spínačem rozsvítila.




**Obrázek 3.207: Ovládací panel adaptéru**

3. Stiskněte ovládací tlačítko AHHC (A) na ovládací páce pro aktivaci funkce AHHC. Adaptér se přemístí do aktuální žádané polohy.




**Obrázek 3.208: AHHC na ovládací páce**

4. Otočným ovladačem žádané výšky adaptéru (A) podle potřeby jemně dolaďte polohu.




**Obrázek 3.209: Ovládací panel adaptéru**

## *Kontrola pracovního nastavení adaptéru – AGCO IDEAL™*

**POZNÁMKA:**

Od vydání tohoto dokumentu mohly být provedeny změny ovladačů nebo displeje sklízecí mlátičky. Pokyny pro aktualizace naleznete v návodu k obsluze sklízecí mlátičky.

1. Aby se vám zobrazily skupiny nastavení adaptéru, stiskněte ikonu ADAPTÉRU (A) na pravé straně výchozí stránky.
2. Zobrazují se tyto informace:
   - AKTUÁLNÍ POLOHA adaptéru (B).
   - Omezení žádané hodnoty (C) (indikováno červenou čárou)
   - Symbol ADAPTÉRU (D) – stiskněte ho pro nastavení omezení žádané hodnoty nastavovacím kolečkem na pravé straně terminálu Tyton.
   - VÝŠKA SEČENÍ pro AHHC (E) – jemné dostavení otočným ovladačem žádané hodnoty výšky sečení na ovládacím panelu adaptéru.
   - PRACOVNÍ ZÁBĚR ADAPTÉRU (F)

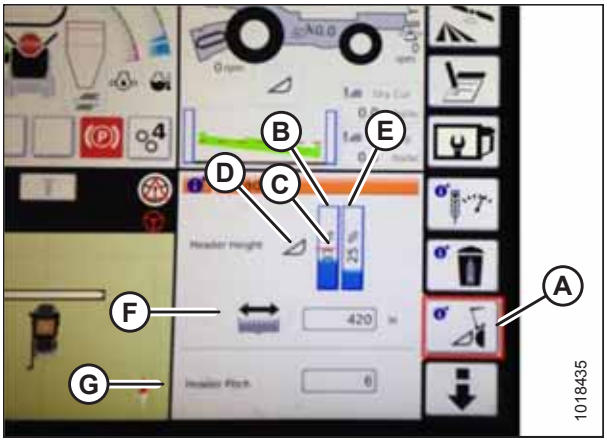


**Obrázek 3.210: Skupiny adaptéru**

- SKLON ADAPTÉRU (G)

3. Stisknutím pole se otevře obrazovková klávesnice, takže je možné upravit hodnoty. Zadejte novou hodnotu, a až budete hotoví, stiskněte zelené zatržítko.

   **POZNÁMKA:**

   Nastavovací kolečko (A) je umístěné na pravé straně terminálu Tyton.

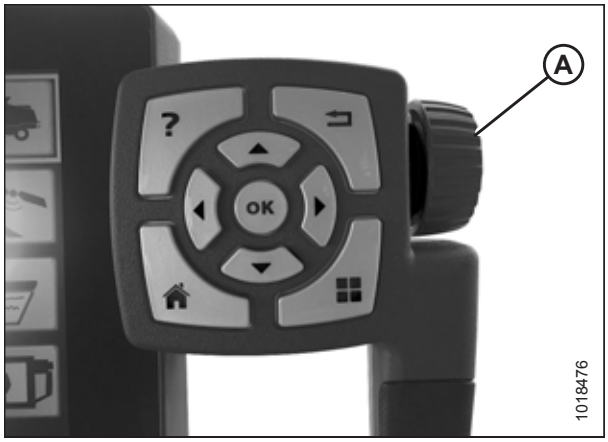


**Obrázek 3.211: Seřizovací kolečko na pravé straně terminálu Tyton**

**POZNÁMKA:**

Otočný ovladač ŽÁDANÉ VÝŠKY ADAPTÉRU (A) je na ovládacím panelu adaptéru.




**Obrázek 3.212: Ovládací panel adaptéru**

## 3.8.5 Sklízecí mlátičky Case IH 5088/6088/7088

*Kalibrace automatického ovládání výšky adaptéru – Case IH 5088/6088/7088*

Výstup snímače automatického ovládání výšky adaptéru (AHHC) musí být kalibrován pro každou sklízecí mlátičku, jinak AHHC nebude řádně pracovat.

**POZNÁMKA:**

Od vydání tohoto dokumentu mohly být provedeny změny ovladačů nebo displeje sklízecí mlátičky. Pokyny pro aktualizace naleznete v návodu k obsluze sklízecí mlátičky.

### VÝSTRAHA

**Přesvědčte se, že všichni okolostojící opustili prostor.**

**POZNÁMKA:**

Je-li naklápění adaptéru nastaveno na příliš nízkou hmotnost, může tato skutečnost znemožnit kalibraci AHHC. Kvůli postupu kalibrace může být zapotřebí nastavit těžší naklápění, aby se adaptér neoddělovalo od naklápěcího modulu.

**POZNÁMKA:**

Pro nejlepší funkci systému automatického ovládání výšky adaptéru (AHHC) proveďte základní kalibraci se středovým spojem nastaveným na **D**. Po skončení kalibrace nastavte středový spoj zpět na požadovaný úhel adaptéru. Pokyny viz *3.7.5 Úhel adaptéru, Str. 83*

1. Přesvědčte se, že je středový spoj nastavený do polohy **D**.
2. Nastavte naklápění. Pokyny naleznete v *3.7.3 Naklápění adaptéru, Str. 66*.
3. Poloha vpřed/vzad uprostřed rozpětí.
4. Nastartujte motor sklízecí mlátičky, ale **NEZAPÍNEJTE** separátor ani šikmý dopravník.
5. Vyhledejte OVLÁDACÍ SPÍNAČ ADAPTÉRU (A) na pravém ovládacím panelu a nastavte ho na HT (to je režim AHHC).

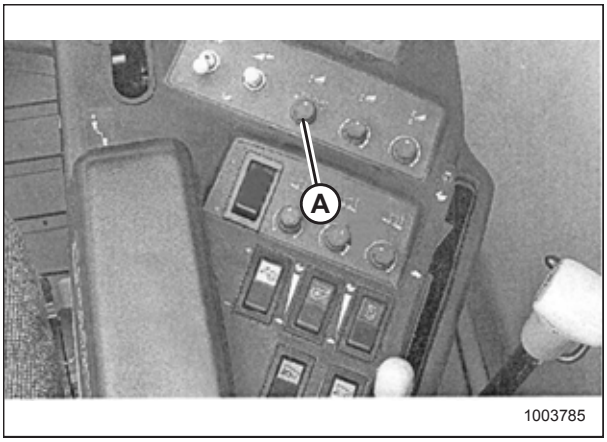


**Obrázek 3.213: Pravý ovládací panel**

6. Přidržte stisknuté tlačítko SPOUŠTĚNÍ ADAPTÉRU DOLŮ (A) na ovládací páce, dokud naklápěcí modul a adaptér nebudou spuštěné úplně dolů. Může být nutné tlačítko tisknout několik sekund.
7. Stiskněte tlačítko ZVEDÁNÍ ADAPTÉRU (A) na ovládací páce. Adaptér by se měl asi v polovině zastavit. Držte nadále tlačítko ZVEDÁNÍ ADAPTÉRU; adaptér se bude zvedat, dokud šikmý dopravník nedosáhne své horní mezní polohy. Systém AHHC je nyní nakalibrovaný.

   **POZNÁMKA:**

   Pokud bylo naklápění nastaveno na vyšší hmotnost, jež neumožňuje provedení postupu kalibrace AHHC, nastavte doporučené provozní naklápění až po provedení kalibrace.

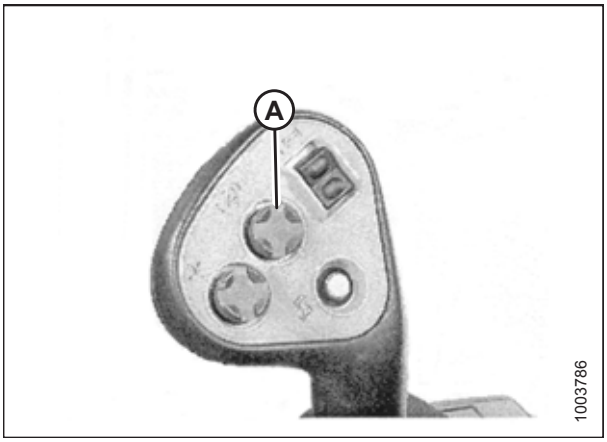


**Obrázek 3.214: Ovládací páka – Case IH 2300/2500**

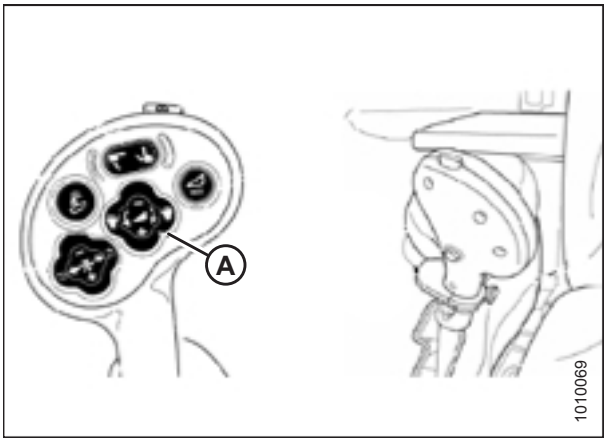


**Obrázek 3.215: Ovládací páka – Case IH 5088/6088/7088**

## *Nastavení citlivosti automatického ovládání výšky adaptéru – Case IH 5088/6088/7088*

Nastavením citlivosti se ovládá vzdálenost, kterou musí urazit žací lišta nahoru nebo dolů, než zareaguje automatické ovládání výšky adaptéru (AHHC) a zvedne nebo spustí šikmý dopravník. Když je citlivost nastavená na maximum, stačí jen malé změny výšky nad zemí, aby systém vyvolal zvedání nebo spouštění šikmého dopravníku. Když je citlivost nastavená na minimum, jsou pro vyvolání zvedání nebo spouštění šikmého dopravníku systémem potřebné velké změny výšky nad zemí.

**POZNÁMKA:**

Od vydání tohoto dokumentu mohly být provedeny změny ovladačů nebo displeje sklízecí mlátičky. Pokyny pro aktualizace naleznete v návodu k obsluze sklízecí mlátičky.

1. Tlačítkem HEADER SETTINGS (Nastavení adaptéru) (A) otevřete stránku HEADER SENSITIVITY CHANGE (změna citlivosti adaptéru) znázorněnou na obrázku *3.217, Str. 153*.
2. Tlačítky NAHORU (B) nebo DOLŮ (C) nastavte zvýrazněnou položku. Rozsah nastavení citlivosti je 0 (nejnižší citlivost) až 250 (nejvyšší citlivost) v krocích po 10.

   **POZNÁMKA:**

   Úpravy jsou účinné ihned. Tlačítkem ZRUŠIT vrátíte původní nastavení.
3. Tlačítkem HEADER SETTINGS (Nastavení adaptéru) (A) zvýrazněte další proměnnou položku.
4. Tlačítkem ENTER (D) změny uložíte a vrátíte se na obrazovku monitoru. Když 5 sekund neprovedete žádnou změnu, zobrazení se vrátí na obrazovku monitoru.




**Obrázek 3.216: Ovládací prvky sklízecí mlátičky**

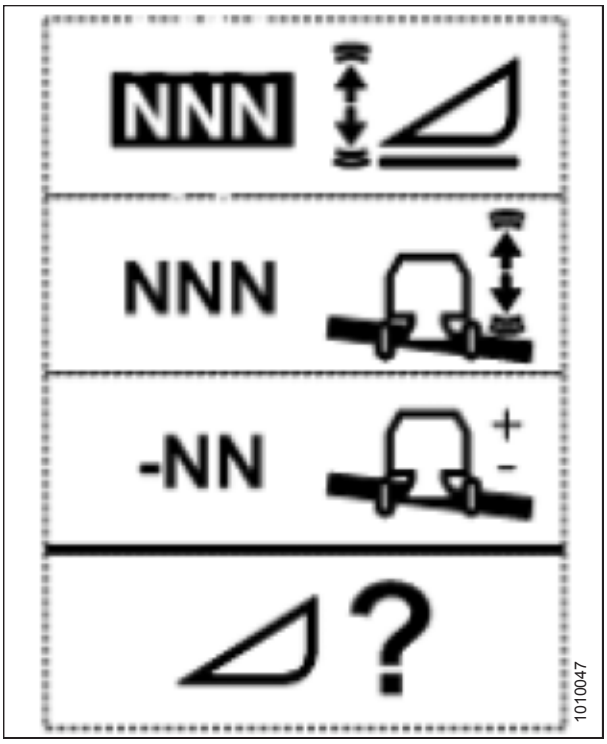


**Obrázek 3.217: Stránka pro změnu citlivosti ovládání výšky**

## 3.8.6 Sklízecí mlátičky středního rozsahu Case IH 130 a 140

*Nastavení adaptéru na displeji sklízecí mlátičky – Case IH 5130/6130/7130; 5140/6140/7140*

1. Na hlavní stránce displeje sklízecí mlátičky vyberte volbu TOOLBOX (A).

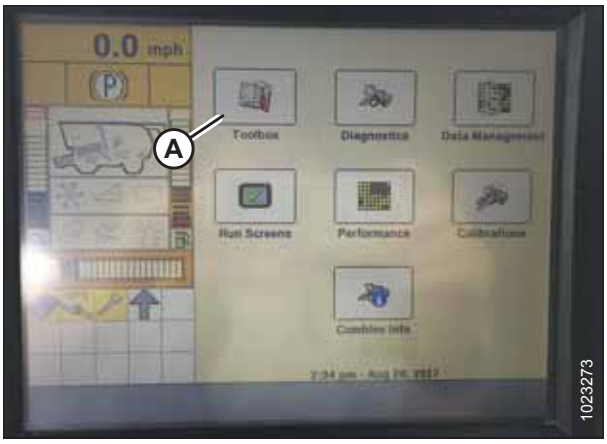


**Obrázek 3.218: Displej sklízecí mlátičky Case IH**

2. Vyberte kartu adaptéru HEAD 1 (A). Zobrazí se stránka nastavení adaptéru HEADER SETUP.

   **POZNÁMKA:**

   K zobrazení karty adaptéru HEAD 1 může být zapotřebí posun vpravo pomocí bočních šipek (C).

3. V nabídce typu sečení CUTTING TYPE (B) zvolte PLATFORM.

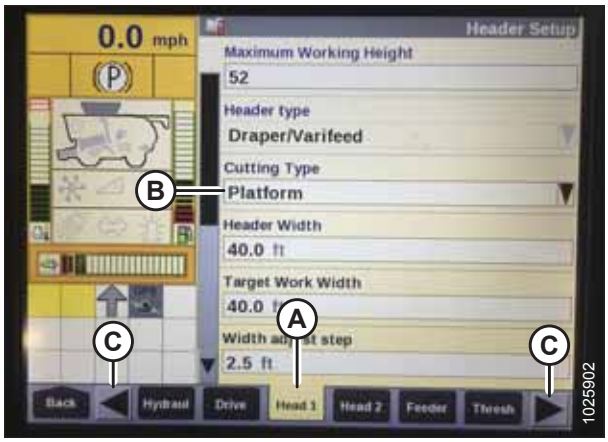


**Obrázek 3.219: Displej sklízecí mlátičky Case IH**

4. Vyberte kartu adaptéru HEAD 2 (A). Zobrazí se stránka nastavení adaptéru HEADER SETUP 2.

5. V nabídce HEADER PRESSURE FLOAT (kopírovací přítlak adaptéru) (B) zvolte NOT INSTALLED (není instalováno).

6. V nabídce DRAPER GRAIN HEADER STYLE (C) vyberte možnost FLEX 2000 SERIES.

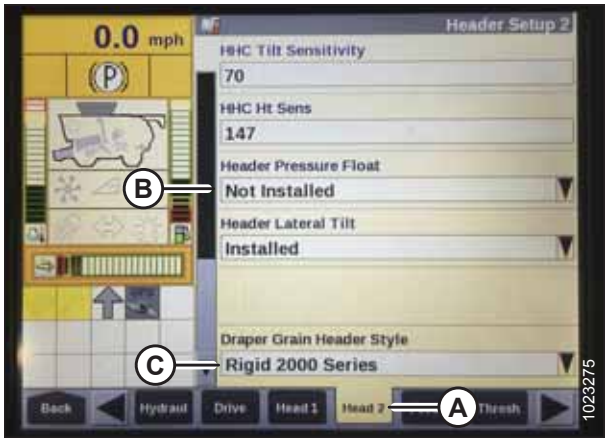


**Obrázek 3.220: Displej sklízecí mlátičky Case IH**

7. Vyhledejte pole HHC HEIGHT SENSITIVITY (citlivost snímání výšky řídicí jednotky výšky adaptéru) (A) a nastavte je následujícím způsobem:

   - **Při použití dvousnímačového:** Nastavte položku HHC HEIGHT SENSITIVITY (citlivost snímání výšky řídicí jednotky výšky adaptéru) na hodnotu 250.
   - **Při použití jednosnímačového systému:** Nastavte položku HHC HEIGHT SENSITIVITY (citlivost snímání výšky řídicí jednotky výšky adaptéru) na hodnotu 180.

   **POZNÁMKA:**

   Pokud za provozu dochází k časté regulaci polohy, snižujte příležitostně toto nastavení o 20 bodů, dokud k nadměrné regulaci polohy docházet nebude.

8. Pro volbu citlivosti náklonu HHC TILT SENSITIVITY (B) nastavte hodnotu 150. Zvyšte nebo snižte hodnotu dle potřeby.




**Obrázek 3.221: Displej sklízecí mlátičky Case IH**

9. V nabídce typu pohonu přihaněče REEL DRIVE TYPE (A) zvolte jednu z těchto možností:
   - 4, používáte-li standardní hnací řetězové kolo s 19 zuby.
   - 5, používáte-li volitelné hnací řetězové kolo se 14 zuby.
   - 6, používáte-li volitelné hnací řetězové kolo s 10 zuby.

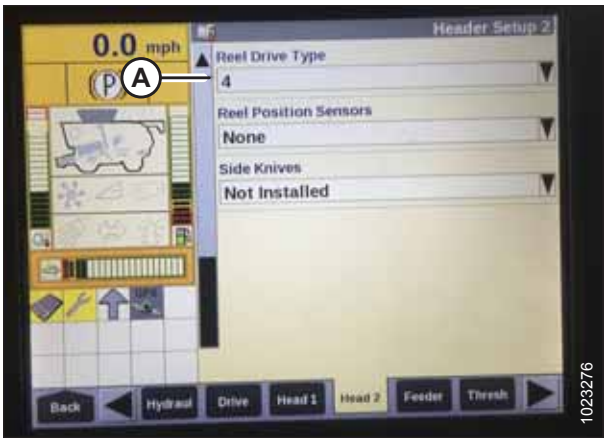


**Obrázek 3.222: Displej sklízecí mlátičky Case IH**

10. V nabídce REEL HEIGHT SENSOR (snímač výšky přihaněče) (A) zvolte YES (ano).




**Obrázek 3.223: Displej sklízecí mlátičky Case IH**

11. Vyhledejte pole AUTOTILT (automatické naklánění) (A).
   - **Při použití dvousnímačového systému:** Zvolte YES (ano) v poli AUTOTILT (automatické naklánění).
   - **Při použití jednosnímačového systému:** Zvolte NO (ne) v poli AUTOTILT (automatické naklánění).

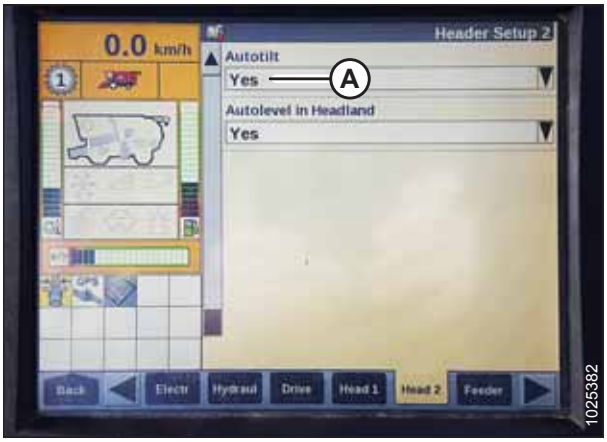


**Obrázek 3.224: Displej sklízecí mlátičky Case IH**

## *Kontrola rozsahu napětí z kabiny sklízecí mlátičky – Case IH 5130/6130/7130; 5140/6140/7140*

**POZNÁMKA:**

Od vydání tohoto dokumentu mohly být provedeny změny ovladačů nebo displeje sklízecí mlátičky. Pokyny pro aktualizace naleznete v návodu k obsluze sklízecí mlátičky.

## VÝSTRAHA

**Přesvědčte se, že všichni okolostojící opustili prostor.**

1. Umístěte adaptér 150 mm (6 palce) nad zem a odblokujte naklápění.
2. Přesvědčte se, že je spojovací ústrojí zámku naklápění v obou místech na spodních dorazech (podložka [A] se nesmí posunout).

   **POZNÁMKA:**

   Pokud během následujících dvou kroků nebude adaptér na spodních dorazech, může se napětí za provozu dostat mimo rozsah a vyvolat selhání systému automatického ovládání výšky adaptéru (AHHC). Pokud adaptér není na spodních dorazech, viz *3.9 Vyrovnání adaptéru, Str. 310*.

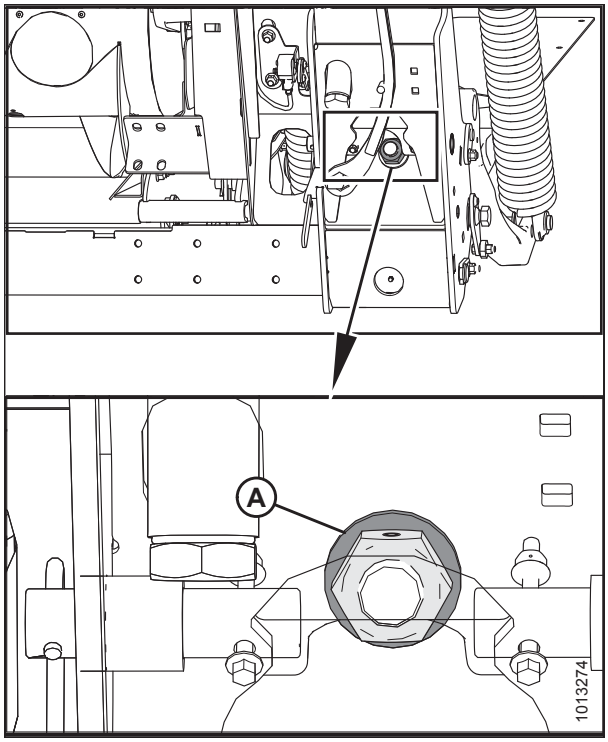


**Obrázek 3.225: Zámek naklápění**

3. Nastavujte držák lanka (B) (v případě potřeby), dokud ručka (A) na indikátoru naklápění nebude na **0**.
4. Přesvědčte se, že je odblokované naklápění adaptéru.

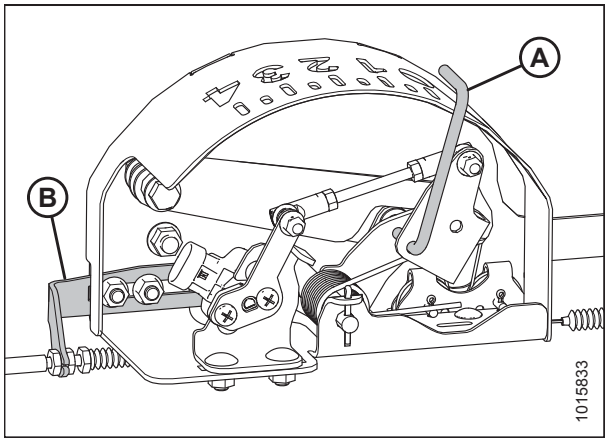


**Obrázek 3.226: Indikační skříňka naklápění**

5. Na hlavní stránce displeje sklízecí mlátičky vyberte volbu DIAGNOSTICS (A). Otevře se stránka DIAGNOSTICS (diagnostika).

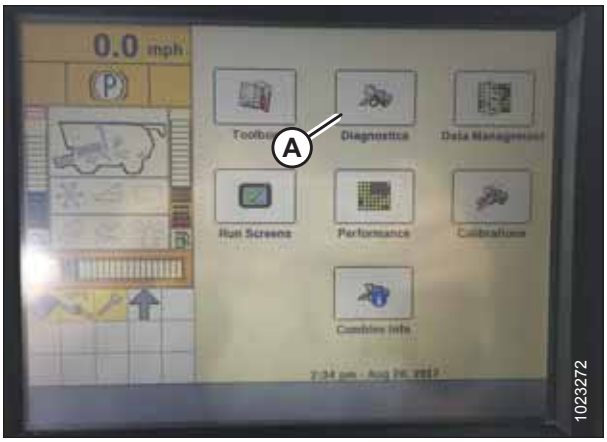


**Obrázek 3.227: Displej sklízecí mlátičky Case IH**

6. Vyberte nastavení SETTINGS (A). Otevře se stránka SETTINGS (nastavení).
7. V nabídce GROUP (skupina) vyberte položku HEADER (adaptér) (B).

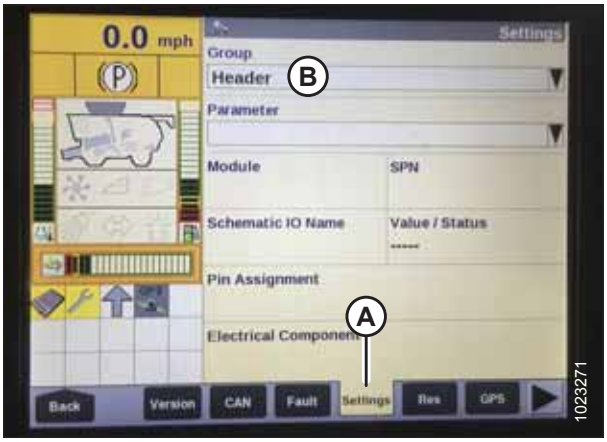


**Obrázek 3.228: Displej sklízecí mlátičky Case IH**

8. V nabídce PARAMETER (parametr) zvolte LEFT HEIGHT/TILT SENSOR (levý snímač výšky/naklonění) (A).




**Obrázek 3.229: Displej sklízecí mlátičky Case IH**

9. Stránka SETTINGS se aktualizuje a zobrazí napětí v poli VALUE/STATUS (A). Spusťte šikmý dopravník zcela dolů a poté jej zdvihněte do 254–306 mm (10–14 palců) nad zemí a zobrazte tak úplný rozsah napěťových hodnot.
10. Pokud napětí snímače není mezi dolním a horním mezním napětím nebo pokud je nedostatečný rozsah mezi dolním a horním mezním napětím, upravte mezní napětí. Pokyny viz *Nastavení mezního napětí – systém s jedním snímačem, Str. 135*.




**Obrázek 3.230: Displej sklízecí mlátičky Case IH**

## *Kalibrace automatického ovládání výšky adaptéru – Case IH 5130/6130/7130, 5140/6140/7140*

Výstup snímače automatického ovládání výšky adaptéru (AHHC) musí být kalibrován pro každou sklízecí mlátičku, jinak AHHC nebude řádně pracovat.

### VÝSTRAHA

**Přesvědčte se, že všichni okolostojící opustili prostor.**

**POZNÁMKA:**

Tento postup platí pro sklízecí mlátičky s verzí software nižší než 28.00. Pokyny ke kalibraci AHHC pro sklízecí mlátičky se softwarem verze 28.00 nebo vyšší viz *Kalibrace automatického ovládání výšky adaptéru – mlátičky Case IH s verzí software 28.00 nebo vyšší, Str. 171*.

**POZNÁMKA:**

Od vydání tohoto dokumentu mohly být provedeny změny ovladačů nebo displeje sklízecí mlátičky. Pokyny pro aktualizace naleznete v návodu k obsluze sklízecí mlátičky.

**POZNÁMKA:**

Je-li naklápění adaptéru nastaveno na příliš nízkou hmotnost, může tato skutečnost znemožnit kalibraci AHHC. Kvůli kalibraci může být zapotřebí nastavit těžší naklápění, aby se adaptér neodděloval od naklápěcího modulu.

**POZNÁMKA:**

Pro nejlepší funkci systému automatického ovládání výšky adaptéru (AHHC) proveďte základní kalibraci se středovým spojem nastaveným na **D**. Po skončení kalibrace nastavte středový spoj zpět na požadovaný úhel adaptéru. Pokyny viz *3.7.5 Úhel adaptéru, Str. 83*

1. Přesvědčte se, že je středový spoj nastavený do polohy **D**.
2. Přesvědčte se, že jsou provedeny elektrické a hydraulické spoje adaptéru a naklápěcího modulu.
3. Nastartujte motor sklízecí mlátičky, ale **NEZAPÍNEJTE** separátor ani šikmý dopravník.

4. Vyhledejte OVLÁDACÍ SPÍNAČ ADAPTÉRU (A) na pravém ovládacím panelu a nastavte ho na HT (to je režim AHHC).
5. Přidržte tlačítko DOLŮ stisknuté po dobu 10 sekund nebo až do spuštění šikmého dopravníku sklízecí mlátičky do dolní polohy (šikmý dopravník se zastaví).
6. Stiskněte tlačítko ZVEDNOUT a držte je stisknuté, dokud se šikmý dopravník nepřesune do horní mezní polohy. Zastaví se 61 cm (2 stopy) nad zemí na dobu 5 sekund a poté bude pokračovat v pohybu nahoru. Takto poznáte, že kalibrace proběhla úspěšně.

   **POZNÁMKA:**

   Pokud bylo naklápění nastaveno na vyšší hmotnost, jež neumožňuje provedení postupu kalibrace AHHC, nastavte doporučené provozní naklápění až po provedení kalibrace.

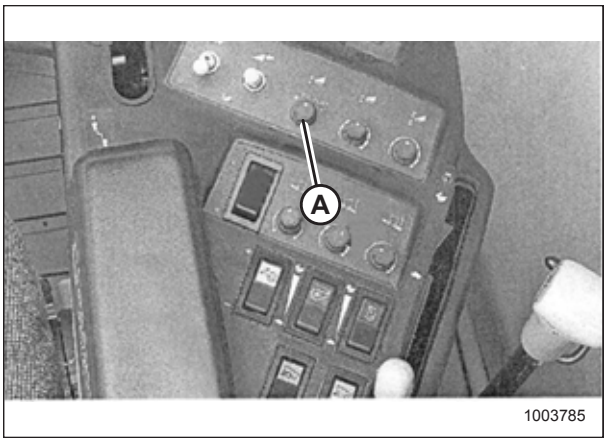


**Obrázek 3.231: Pravý ovládací panel**

*Nastavení předvolby výšky sečení – Case 5130/6130/7130, 5140/6140/7140*

**POZNÁMKA:**

Od vydání tohoto dokumentu mohly být provedeny změny ovladačů nebo displeje sklízecí mlátičky. Pokyny pro aktualizace naleznete v návodu k obsluze sklízecí mlátičky.

## VÝSTRAHA

**Přesvědčte se, že všichni okolostojící opustili prostor.**

1. Dbejte, aby byl ukazatel (A) v poloze 0 (B), je-li adaptér 254–306 mm (10–14 palců) nad zemí. Není-li tomu tak, zkontrolujte výstupní napětí snímače naklápění. Pokyny viz krok *5, Str. 131*.

   **POZNÁMKA:**

   Je-li adaptér na zemi, indikátor musí být v poloze 1 (C) pro nízký přítlak na zem a v poloze 4 (D) pro vysoký přítlak na zem. Stav plodiny a půdy určuje velikost použitého naklápění. Ideální nastavení je co možná nejmenší přítlak bez poskakování adaptéru nebo vynechávání plodin. Provoz s vysokými hodnotami nastavení vyvolává nadměrné opotřebení výměnných desek žací lišty.

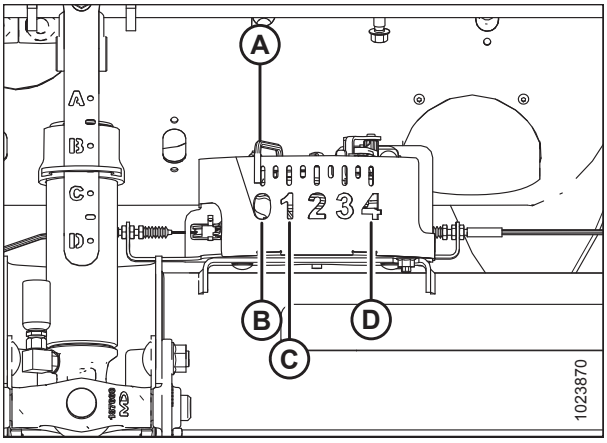


**Obrázek 3.232: Indikační skříňka naklápění**

2. Aktivujte separátor a adaptér.
3. Manuálně zvedněte nebo spusťte adaptér do požadované výšky sečení.
4. Stiskněte 1 na tlačítku (A). Rozsvítí se žlutá kontrolka vedle tlačítka.

   **POZNÁMKA:**

   Při nastavování předvoleb vždy nastavte polohu adaptéru před polohou přiháněče. Nastavíte-li adaptér a přiháněč zároveň, nastavení přiháněče se neuloží.

5. Manuálně zvedněte nebo spusťte přiháněč do požadované pracovní polohy.
6. Stiskněte 1 na tlačítku (A). Rozsvítí se žlutá kontrolka vedle tlačítka.




**Obrázek 3.233: Ovládací panel sklízecí mlátičky Case**

7. Manuálně zvedněte nebo spusťte adaptér do druhé požadované výšky sečení.
8. Stiskněte 2 na tlačítku (A). Rozsvítí se žlutá kontrolka vedle tlačítka.
9. Manuálně zvedněte nebo spusťte přiháněč do požadované pracovní polohy.
10. Stiskněte 2 na tlačítku (A). Rozsvítí se žlutá kontrolka vedle tlačítka.




**Obrázek 3.234: Ovládací panel sklízecí mlátičky Case**

V poli MANUAL HEIGHT box (A) na stránce RUN 1 na displeji sklízecí mlátičky se nyní zobrazují šipky nahoru a dolů. Označuje, že automatické ovládání výšky adaptéru (AHHC) funguje.




**Obrázek 3.235: Displej sklízecí mlátičky Case – stránka Run 1**

11. Chcete-li povolit předvolby, aktivujte tlačítko AHHC (A) pro umístění adaptéru na zem. Chcete-li aktivovat první předvolbu, jednou krátce stiskněte tlačítko. Chcete-li aktivovat druhou předvolbu, dvakrát krátce stiskněte tlačítko.

    Chcete-li adaptér zvednout do maximální pracovní výšky, přidržte stisknuté tlačítko SHIFT na zadní straně ovladače a krátce stiskněte tlačítko AHHC (A).




**Obrázek 3.236: Ovládací páka sklízecí mlátičky Case**

12. Maximální pracovní výšku lze nastavit na stránce HEADER SETUP (Nastavení adaptéru) displeje sklízecí mlátičky. Zadejte požadovanou výšku do pole maximální pracovní výšky MAXIMUM WORKING HEIGHT (A).




**Obrázek 3.237: Displej sklízecí mlátičky Case – stránka Header Setup (nastavení adaptéru)**

13. Potřebujete-li změnit polohu některé z předvoleb, můžete toto nastavení vyladit tlačítkem (A) na ovládacím panelu mlátičky.




**Obrázek 3.238: Ovládací panel sklízecí mlátičky Case**

## 3.8.7 Sklízecí mlátičky Case IH 7010/8010, 120, 230, 240 a 250

*Kontrola rozsahu napětí z kabiny sklízecí mlátičky – Case IH 8010*

**POZNÁMKA:**

Od vydání tohoto dokumentu mohly být provedeny změny ovladačů nebo displeje sklízecí mlátičky. Pokyny pro aktualizace naleznete v návodu k obsluze sklízecí mlátičky.

### NEBEZPEČÍ

**Přesvědčte se, že všichni okolostojící opustili prostor.**

1. Umístěte adaptér 150 mm (6 palce) nad zem a odblokujte naklápění.
2. Přesvědčte se, že je spojovací ústrojí blokování naklápění v obou místech na spodních dorazech (podložka [A] se nesmí posunout).

   **POZNÁMKA:**

   Pokud během následujících dvou kroků nebude adaptér na spodních dorazech, může se napětí za provozu dostat mimo rozsah a vyvolat selhání systému AHHC. Pokud adaptér není na spodních dorazech, viz *3.9 Vyrovnání adaptéru, Str. 310*.

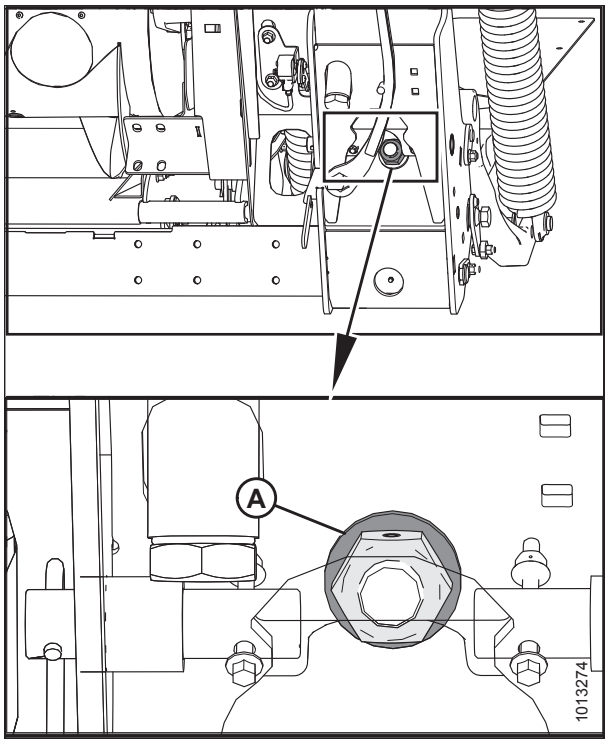


**Obrázek 3.239: Zámek naklápění**

3. Nastavte držák kabelu (B) (v případě potřeby) tak, aby ručička (A) na indikátoru naklápění byla na **0**.

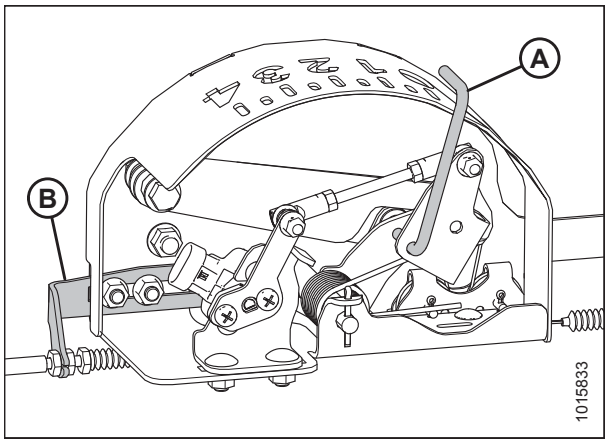


**Obrázek 3.240: Skříň indikace naklápění**

4. Přesvědčte se, že je odblokované naklápění adaptéru.
5. Vyberte DIAG (A) na hlavní obrazovce MAIN univerzálního displeje. Zobrazí se obrazovka DIAG.

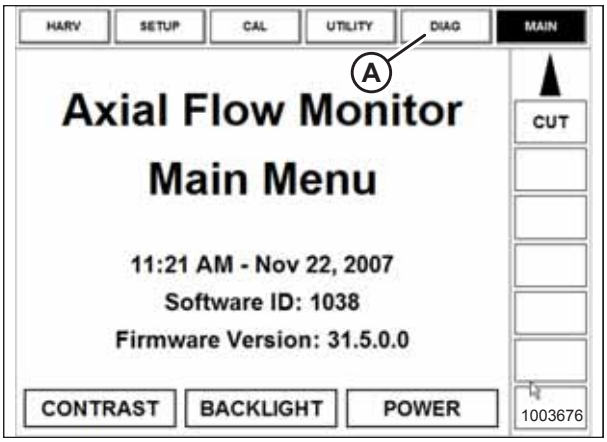


**Obrázek 3.241: Displej sklízecí mlátičky Case 8010**

6. Vyberte SUB SYSTEM (A). Zobrazí se obrazovka SUB SYSTEM.

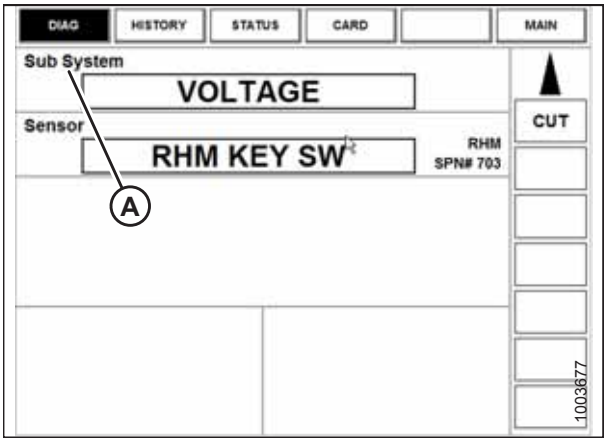


**Obrázek 3.242: Displej sklízecí mlátičky Case 8010**

7. Vyberte výšku/naklánění adaptéru HDR HEIGHT/TILT (A). Zobrazí se obrazovka snímače SENSOR.

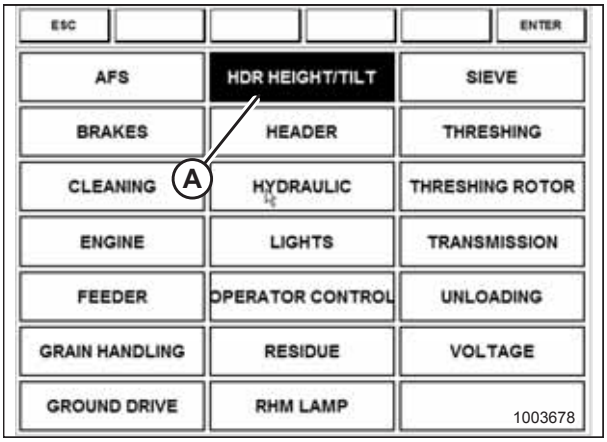


**Obrázek 3.243: Displej sklízecí mlátičky Case 8010**

8. Vyberte citlivost vlevo LEFT SEN (A). Zobrazí se přesné napětí. Zvedejte a spouštějte adaptér, abyste viděli plný rozsah napěťových údajů.

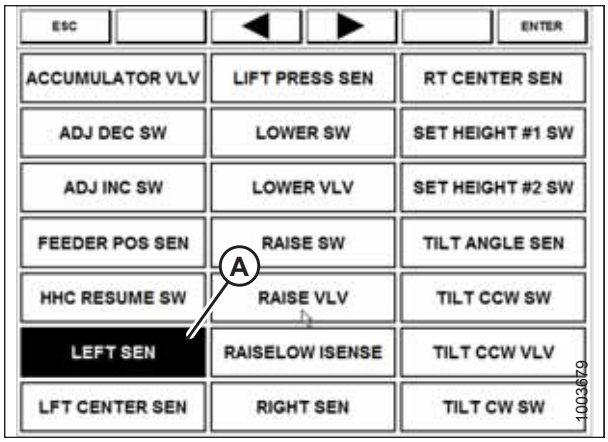


**Obrázek 3.244: Displej sklízecí mlátičky Case 8010**

9. Pokud napětí snímače není mezi dolním a horním mezním napětím nebo pokud je nedostatečný rozsah mezi dolním a horním mezním napětím, upravte mezní napětí. Pokyny viz *Nastavení mezního napětí – systém s jedním snímačem, Str. 135*.

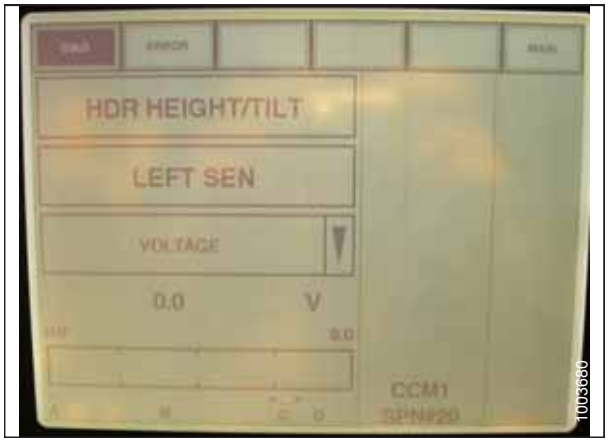


**Obrázek 3.245: Displej sklízecí mlátičky Case 8010**

## *Nastavení ovládacích prvků adaptéru – Case IH 8010*

Následující postup se týká sklízecích mlátiček Case IH 8010 bez tlačítka posuvu na ovládací páce.

Spínače REEL FORE-AFT (posun přiháněče vpřed/vzad) (A) ovládají rovněž naklonění adaptéru vpřed/vzad, je-li adaptér vybaven volitelným prvkem naklánění vpřed/vzad. Spínače lze nakonfigurovat tak, aby obsluha mohla přepínat mezi posouváním přiháněče vpřed/vzad a nakláněním adaptéru vpřed/vzad.

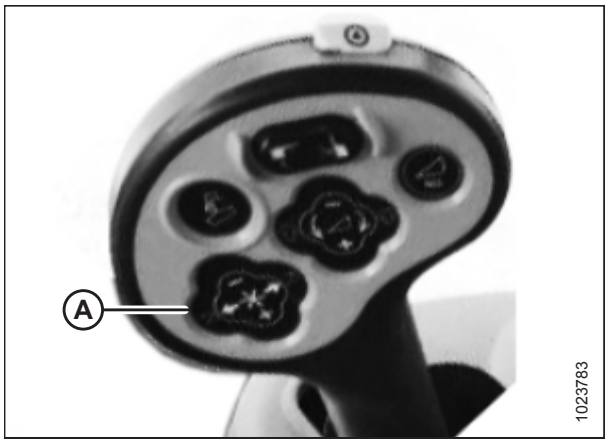


**Obrázek 3.246: Ovládací prvky sklízecí mlátičky Case**

1. Chcete-li přepnout mezi ovladačem pohybu přiháněče vpřed/vzad a naklápěním adaptéru vpřed/vzad, jděte na kartu LAYOUT, vyberte volbu FORE/AFT CONTROL (A) v legendě a umístěte jej na jednu z obrazovek konfigurovatelných obsluhou (HARV1, HARV2, HARV3) nebo položku ADJUST v menu RUN.

   **POZNÁMKA:**

   Na stavovém řádku vpravo se zobrazí H F/A (B), je-li vybrána volba HEADER (adaptér) pomocí prvku FORE/AFT CONTROL (ovládání pohybu vpřed/vzad).

2. Je-li vybrána volba HEADER (adaptér) pomocí prvku FORE/AFT CONTROL (ovládání pohybu vpřed/vzad), stiskněte tlačítko pohybu přiháněče dozadu na ovládací páce, chcete-li adaptér naklonit dozadu, nebo stiskněte tlačítko pohybu přiháněče dopředu na ovládací páce a nakloňte tak adaptér dopředu.

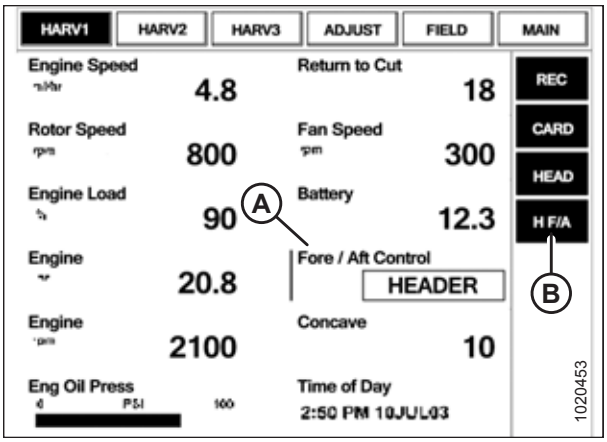


**Obrázek 3.247: Displej sklízecí mlátičky Case**

*Kontrola rozsahu napětí z kabiny sklízecí mlátičky – sklízecí mlátičky Case IH 7010/8010, 120, 230, 240 a 250*

**POZNÁMKA:**

Od vydání tohoto dokumentu mohly být provedeny změny ovladačů nebo displeje sklízecí mlátičky. Pokyny pro aktualizace naleznete v návodu k obsluze sklízecí mlátičky.

## NEBEZPEČÍ

**Přesvědčte se, že všichni okolostojící opustili prostor.**

1. Umístěte adaptér 150 mm (6 palce) nad zem a odblokujte naklápění.
2. Přesvědčte se, že je spojovací ústrojí zámku naklápění v obou místech na spodních dorazech (podložka [A] se nesmí posunout).

   **POZNÁMKA:**

   Pokud během následujících dvou kroků nebude adaptér na spodních dorazech, může se napětí za provozu dostat mimo rozsah a vyvolat selhání systému automatického ovládání výšky adaptéru (AHHC). Pokud adaptér není na spodních dorazech, viz *3.9 Vyrovnání adaptéru, Str. 310*.

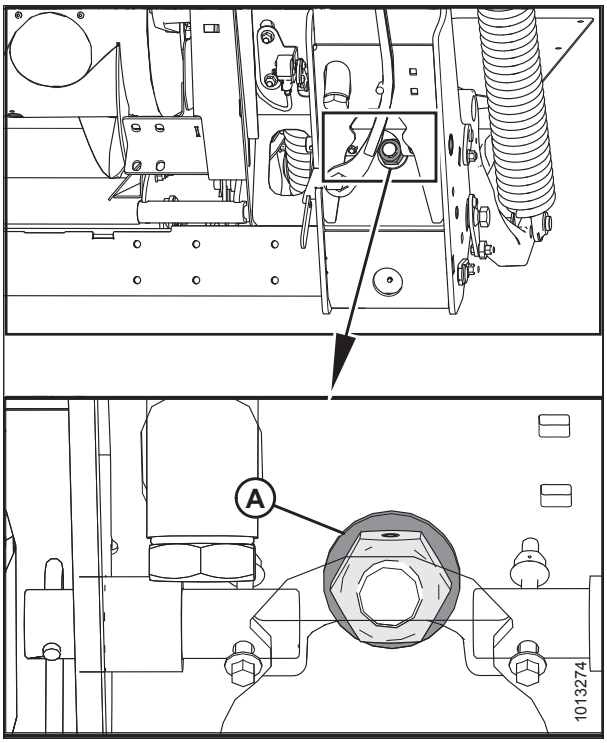


**Obrázek 3.248: Zámek naklápění**

3. Nastavte držák kabelu (B) (v případě potřeby) tak, aby ručička (A) na indikátoru naklápění byla na **0**.

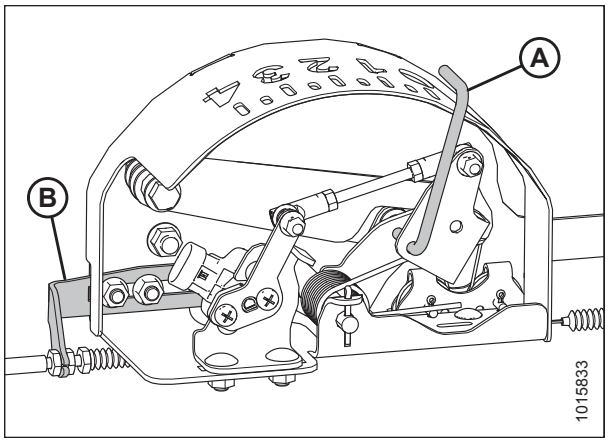


**Obrázek 3.249: Skříň indikace naklápění**

4. Přesvědčte se, že je odblokované naklápění adaptéru.
5. Vyberte diagnostiku DIAGNOSTICS (A) na hlavní stránce MAIN. Otevře se stránka DIAGNOSTICS (diagnostika).
6. Vyberte nastavení SETTINGS. Otevře se stránka SETTINGS (nastavení).

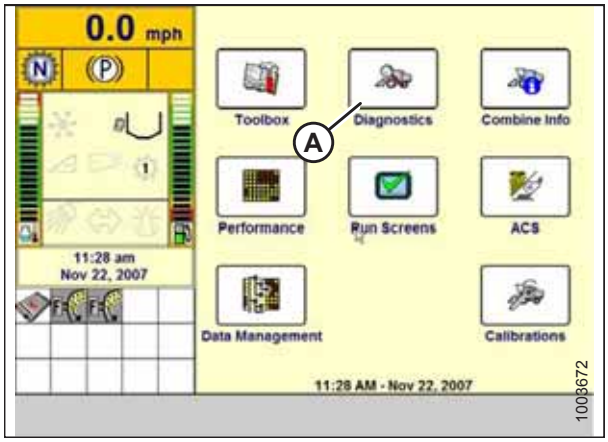


**Obrázek 3.250: Displej sklízecí mlátičky Case IH**

7. Vyberte šipku skupiny GROUP (A). Otevře se dialogový rámeček skupiny GROUP.

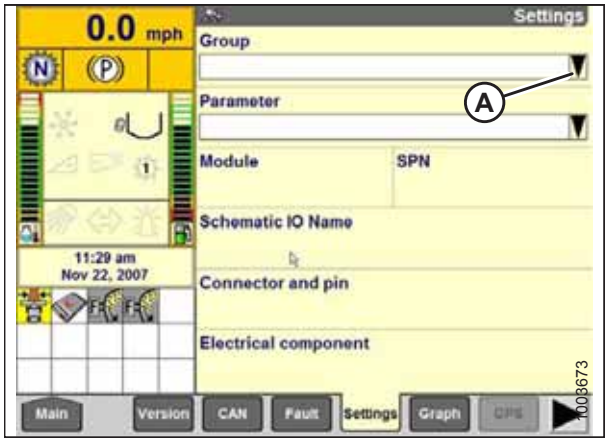


**Obrázek 3.251: Displej sklízecí mlátičky Case IH**

8. Vyberte výšku/naklápění adaptéru HEADER HEIGHT/ TILT (A). Otevře se stránka PARAMETER (parametr).

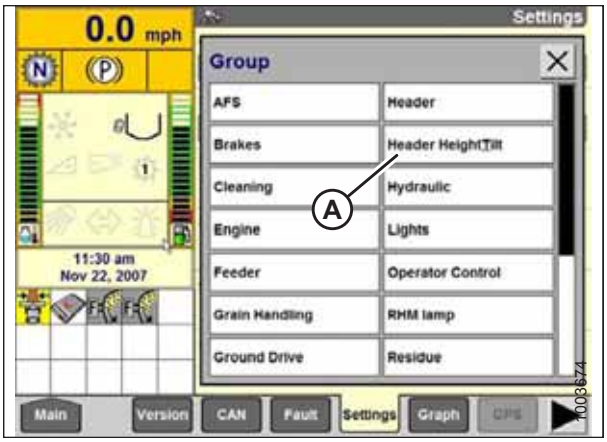


**Obrázek 3.252: Displej sklízecí mlátičky Case IH**

9. Vyberte citlivost ovládání výšky adaptéru vlevo LEFT HEADER HEIGHT SEN (A) a pak vyberte tlačítko GRAPH (B). Nahoře na stránce se zobrazuje přesné napětí. Zvedejte a spouštějte adaptér, abyste viděli plný rozsah napěťových údajů.
10. Pokud napětí snímače není mezi dolním a horním mezním napětím nebo pokud je nedostatečný rozsah mezi dolním a horním mezním napětím, upravte mezní napětí. Pokyny viz *Nastavení mezního napětí – systém s jedním snímačem, Str. 135*.

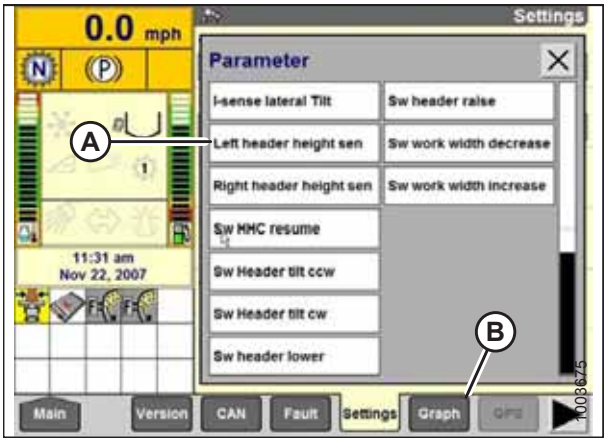


**Obrázek 3.253: Displej sklízecí mlátičky Case IH**

## *Kalibrace automatického ovládání výšky adaptéru – sklízecí mlátičky Case IH 7010/8010,120, 230, 240 a 250.*

Výstup snímače automatického ovládání výšky adaptéru (AHHC) musí být kalibrován pro každou sklízecí mlátičku, jinak AHHC nebude řádně pracovat.

### VÝSTRAHA

**Vykažte z místa jiné osoby, zvířata atd. Nenechte děti přiblížit se ke stroji. Obejděte stroj, abyste se přesvědčili, že nikdo není pod ním, na něm, nebo v jeho blízkosti.**

**POZNÁMKA:**

Tento postup platí pro sklízecí mlátičky s verzí software nižší než 28.00. Pokyny ke kalibraci AHHC pro sklízecí mlátičky se softwarem verze 28.00 nebo vyšší viz *Kalibrace automatického ovládání výšky adaptéru – mlátičky Case IH s verzí software 28.00 nebo vyšší, Str. 171*.

**POZNÁMKA:**

Od vydání tohoto dokumentu mohly být provedeny změny ovladačů nebo displeje sklízecí mlátičky. Pokyny pro aktualizace naleznete v návodu k obsluze sklízecí mlátičky.

**POZNÁMKA:**

Je-li naklápění adaptéru nastaveno na příliš nízkou hmotnost, může tato skutečnost znemožnit kalibraci AHHC. Kvůli postupu kalibrace může být zapotřebí nastavit těžší naklápění, aby se adaptér neodděloval od naklápěcího modulu.

**POZNÁMKA:**

Pro nejlepší funkci automatického ovládání výšky adaptéru (AHHC) proveďte tyto postupy se středovým spojem nastaveným na **D**. Po skončení nastavení a kalibrace nastavte středový spoj zpět na požadovaný úhel adaptéru. Pokyny viz *3.7.5 Úhel adaptéru, Str. 83*.

1. Přesvědčte se, že je středový spoj nastavený do polohy **D**.
2. Přesvědčte se, že jsou provedeny elektrické a hydraulické spoje adaptéru a naklápěcího modulu.
3. Vyberte rámeček nástrojů TOOLBOX (A) na HLAVNÍ stránce.

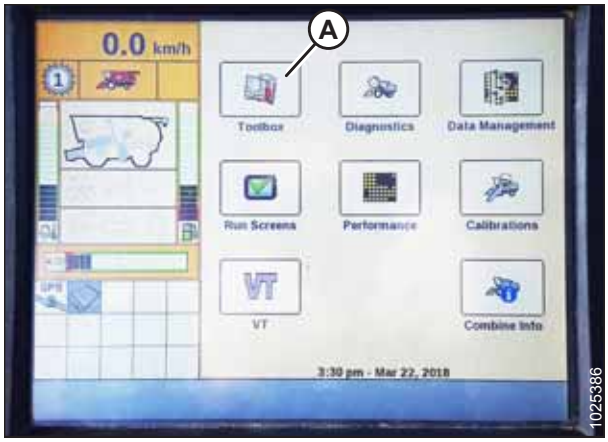


**Obrázek 3.254: Displej sklízecí mlátičky Case IH**

4. Vyberte kartu adaptéru HEADER (A).

   **POZNÁMKA:**

   K zobrazení karty adaptéru HEADER může být zapotřebí posun vpravo pomocí bočních šipek (C).

5. Nastavte příslušné provedení adaptéru HEADER STYLE (B) (Styl adaptéru (B)).




**Obrázek 3.255: Displej sklízecí mlátičky Case IH**

6. Vyberte automatický poměr rychlosti přihaněče AUTO REEL SPEED SLOPE.

   **POZNÁMKA:**

   Hodnota rychlosti přihaněče AUTO REEL SPEED SLOPE bude automaticky držet rychlost v určitém poměru k pojezdové rychlosti. Pokud je například hodnota nastavena na 133, bude se přihaněč točit rychleji, než je pojezdová rychlost. Přihaněč by měl být za běžných okolností o něco rychlejší, než je pojezdová rychlost; nicméně upravte hodnotu podle stavu plodin.

7. Je-li ve výbavě, nastavte kopírovací přítlak adaptéru HEADER PRESSURE FLOAT na ne (NO) a zajistěte, aby byl pohon přiháněče REEL DRIVE hydraulický HYDRAULIC.




**Obrázek 3.256: Displej sklízecí mlátičky Case IH**

8. Nastavte přihaněč vpřed/vzad REEL FORE-BACK na YES (ano) (pokud se používá).




**Obrázek 3.257: Displej sklízecí mlátičky Case IH**

9. Vyhledejte pole HHC HEIGHT SENSITIVITY (citlivost snímání výšky řídicí jednotky výšky adaptéru) (A) a nastavte je následujícím způsobem:

   - **Při použití dvousnímačového:** Nastavte položku HHC HEIGHT SENSITIVITY (citlivost snímání výšky řídicí jednotky výšky adaptéru) na hodnotu 250.
   - **Při použití jednosnímačového systému:** Nastavte položku HHC HEIGHT SENSITIVITY (citlivost snímání výšky řídicí jednotky výšky adaptéru) na hodnotu 180.

   **POZNÁMKA:**

   Pokud za provozu dochází k časté regulaci polohy, snižujte příležitostně toto nastavení o 20 bodů, dokud k nadměrné regulaci polohy docházet nebude.

10. Pro volbu citlivosti náklonu HHC TILT SENSITIVITY (B) nastavte hodnotu 150. Zvyšte nebo snižte hodnotu dle potřeby.




**Obrázek 3.258: Displej sklízecí mlátičky Case IH**

11. Nainstalujte řízení posunu vpřed/vzad FORE-AFT CONTROL a naklánění adaptéru vpřed/vzad HDR FORE-AFT TILT (pokud se používá).




**Obrázek 3.259: Displej sklízecí mlátičky Case IH**

12. Zvolte tlačítko HEAD2 (Adaptér 2) (A) na spodním okraji stránky.
13. Přesvědčte se, že je typ adaptéru HEADER TYPE (B) nastavený na sběrač DRAPER.

    **POZNÁMKA:**

    Pokud je do kabelového svazku adaptéru zastrčený rozpoznávací rezistor, nebudete to moci změnit.
14. Nastavte typ sečení CUTTING TYPE (C) na PLATFORM (plošina).
15. Nastavte příslušnou šířku adaptéru HEADER WIDTH (D) a použití adaptéru HEADER USAGE (E).

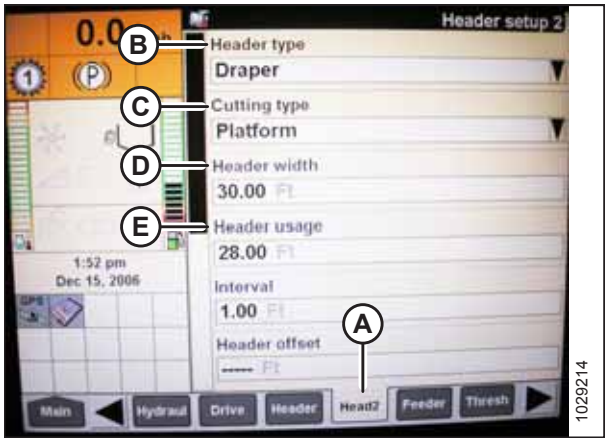


**Obrázek 3.260: Displej sklízecí mlátičky Case IH**

16. V nabídce REEL HEIGHT SENSOR (snímač výšky přiháněče) zvolte YES (ano) (A).




**Obrázek 3.261: Displej sklízecí mlátičky Case IH**

17. Vyhledejte pole AUTOTILT (automatické naklánění) (A).

    - **Při použití dvousnímačového:** Zvolte YES (ano) v poli AUTOTILT (automatické naklánění).
    - **Při použití jednosnímačového systému:** Zvolte NO (ne) v poli AUTOTILT (automatické naklánění).

    **POZNÁMKA:**

    Pokud bylo naklápění nastaveno na vyšší hmotnost, jež neumožňuje provedení postupu kalibrace AHHC, nastavte doporučené provozní naklápění až po provedení kalibrace.

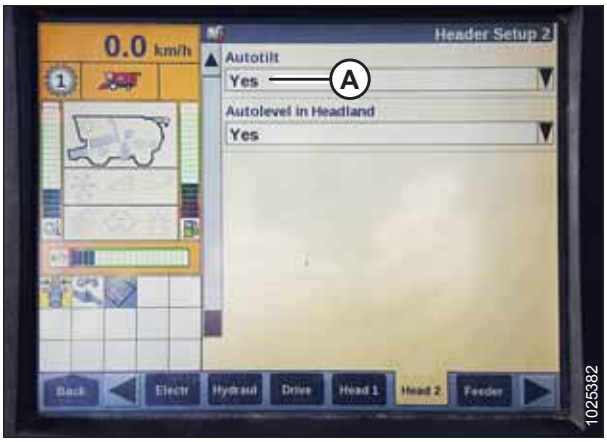


**Obrázek 3.262: Displej sklízecí mlátičky Case IH**

## *Kalibrace automatického ovládání výšky adaptéru – mlátičky Case IH s verzí software 28.00 nebo vyšší*

Výstup snímače automatického ovládání výšky adaptéru (AHHC) musí být kalibrován pro každou sklízecí mlátičku, jinak AHHC nebude řádně pracovat.

### VÝSTRAHA

**Vykažte z místa jiné osoby, zvířata atd. Nenechte děti přiblížit se ke stroji. Obejděte stroj, abyste se přesvědčili, že nikdo není pod ním, na něm, nebo v jeho blízkosti.**

**POZNÁMKA:**

Od vydání tohoto dokumentu mohly být provedeny změny ovladačů nebo displeje sklízecí mlátičky. Pokyny pro aktualizace naleznete v návodu k obsluze sklízecí mlátičky.

**POZNÁMKA:**

Je-li naklápění adaptéru nastaveno na příliš nízkou hmotnost, může tato skutečnost znemožnit kalibraci AHHC. Kvůli kalibraci může být zapotřebí nastavit těžší naklápění, aby se adaptér neodděloval od naklápěcího modulu.

**POZNÁMKA:**

Pro nejlepší funkci automatického ovládání výšky adaptéru (AHHC) proveďte tyto postupy se středovým spojem nastaveným na **D**. Po skončení nastavení a kalibrace nastavte středový spoj zpět na požadovaný úhel adaptéru. Pokyny viz *3.7.5 Úhel adaptéru, Str. 83*.

1. Přesvědčte se, že je středový spoj adaptéru nastavený do polohy **D**.
2. Zvedněte adaptér na spodní dorazy a odblokujte naklápění.
3. Uveďte křídla do zajištěné polohy.

4. Vyberte rámeček nástrojů TOOLBOX (A) na HLAVNÍ stránce.

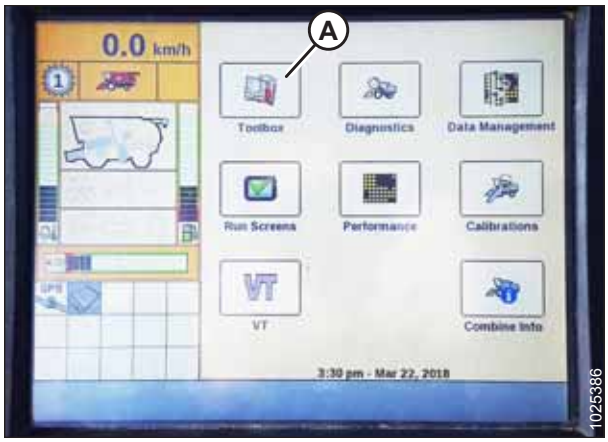


**Obrázek 3.263: Displej sklízecí mlátičky Case IH**

5. Vyberte kartu adaptéru HEAD 1 (A).

   **POZNÁMKA:**

   K zobrazení karty adaptéru HEAD 1 může být zapotřebí posun vpravo pomocí bočních šipek (B).

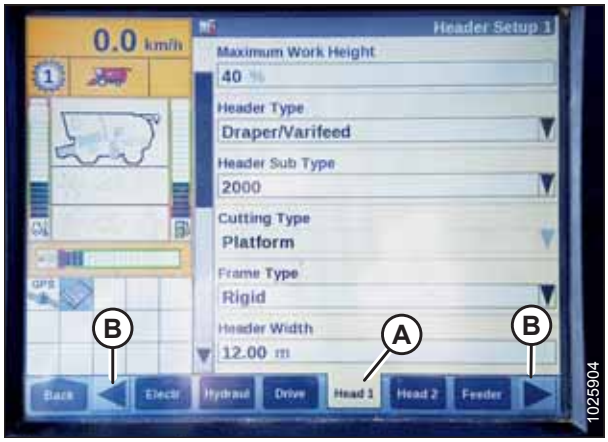


**Obrázek 3.264: Displej sklízecí mlátičky Case IH**

6. Vyhledejte pole podtypu adaptéru HEADER SUB TYPE.
7. Vyberte 2000 (A).




**Obrázek 3.265: Displej sklízecí mlátičky Case IH**

8. Vyberte kartu adaptéru HEAD 2 (A).
9. V poli HEADER SENSORS (snímače adaptéru) (B) zvolte ENABLE (aktivovat).
10. V poli HEADER PRESSURE FLOAT (kopírovací přítlak adaptéru) (C) zvolte NO (ne).
11. V poli HEIGHT/TILT RESPONSE (D) vyberte volbu FAST.
12. V poli AUTO HEIGHT OVERRIDE (E) vyberte volbu YES.
13. Stisknutím šipky dolů (F) přejděte na další stránku.

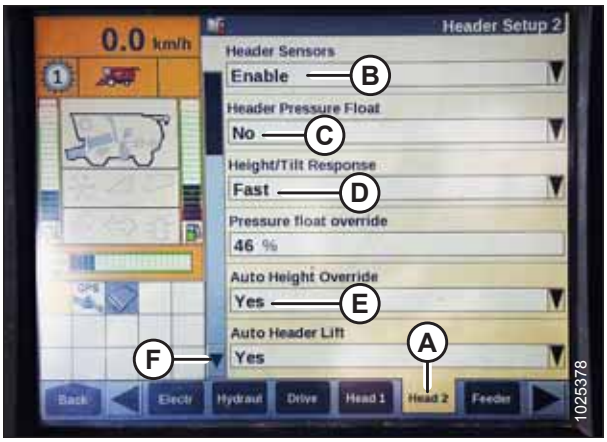


**Obrázek 3.266: Displej sklízecí mlátičky Case IH**

14. Vyhledejte pole HHC HEIGHT SENSITIVITY (citlivost snímání výšky řídicí jednotky výšky adaptéru) (A) a nastavte je následujícím způsobem:
    - **Při použití jednosnímačového systému:** Nastavte položku HHC HEIGHT SENSITIVITY (citlivost snímání výšky řídicí jednotky výšky adaptéru) na hodnotu 180.
    - **Při použití dvousnímačového:** Nastavte položku HHC HEIGHT SENSITIVITY (citlivost snímání výšky řídicí jednotky výšky adaptéru) na hodnotu 250.

    **POZNÁMKA:**

    Pokud za provozu dochází k časté regulaci polohy, snižujte příležitostně toto nastavení o 20 bodů, dokud k nadměrné regulaci polohy docházet nebude.
15. Pro volbu citlivosti náklonu HHC TILT SENSITIVITY (B) nastavte hodnotu 150. Zvyšte nebo snižte hodnotu dle potřeby.
16. V nabídce REEL HEIGHT SENSOR (snímač výšky přiháněče) zvolte YES (ano) (A).




**Obrázek 3.267: Displej sklízecí mlátičky Case IH**




**Obrázek 3.268: Displej sklízecí mlátičky Case IH**

17. Vyhledejte pole AUTOTILT (automatické naklánění) (A).
    - **Při použití dvousnímačového systému:** Zvolte YES (ano) v poli AUTOTILT (automatické naklánění).
    - **Při použití jednosnímačového systému:** Zvolte NO (ne) v poli AUTOTILT (automatické naklánění).

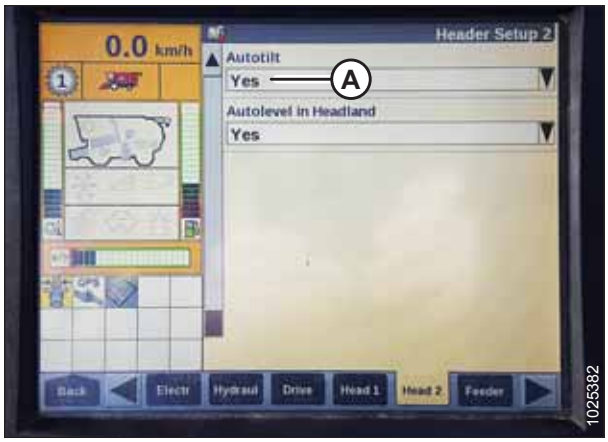


**Obrázek 3.269: Displej sklízecí mlátičky Case IH**

**POZNÁMKA:**

Ikony (A) a (B) se na monitoru zobrazují pouze po zapnutí separátoru a adaptéru a po následném stisknutí tlačítka HEADER RESUME na obslužném panelu.

18. Přesvědčte se, že se na monitoru zobrazuje ikona automatické výšky AUTO HEIGHT (A) a že se zobrazuje na pozici (B), jak znázorněno. Jestliže je adaptér nastavený na sečení na zemi, potvrzuje to, že sklízecí mlátička správně používá snímač na adaptéru pro snímání přítlaku na zem.

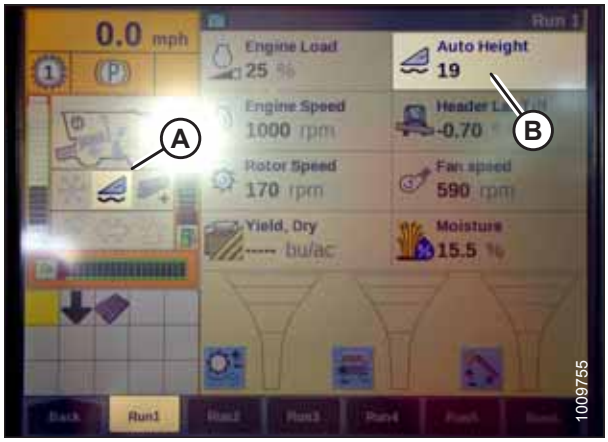


**Obrázek 3.270: Displej sklízecí mlátičky Case IH**

**POZNÁMKA:**

Pole automatické výšky AUTO HEIGHT (B) se může zobrazovat v kterékoli záložce voleb RUN, nemusí to být nutně v záložce RUN 1.

19. Na displeji sklízecí mlátičky vyberte kalibraci CALIBRATION a stiskněte navigační tlačítko šipka vpravo pro vstup do informačního rámečku.

20. Vyberte adaptér HEADER (A) a stiskněte ENTER. Otevře se dialogový rámeček kalibrace CALIBRATION.

**POZNÁMKA:**

Pro přecházení mezi volbami můžete používat navigační tlačítka nahoru a dolů.




**Obrázek 3.271: Displej sklízecí mlátičky Case IH**

21. Proveďte kroky kalibrace v pořadí, v němž se objevují v dialogovém rámečku. Jak postupujete procesem kalibrace, displej se automaticky aktualizuje, aby zobrazil další krok.

    **POZNÁMKA:**

    Stisknutí tlačítka ESC kdykoli během těchto kroků nebo ponechání systému v nečinnosti po dobu delší než 3 minuty způsobí zastavení kalibračního postupu.

    **POZNÁMKA:**

    Vysvětlení chybových kódů viz návod k obsluze vaší sklízecí mlátičky.




**Obrázek 3.272: Displej sklízecí mlátičky Case IH**

22. Po skončení všech kroků se na stránce zobrazí hlášení úspěšné kalibrace CALIBRATION SUCCESSFUL. Opusťte kalibrační menu CALIBRATION stisknutím tlačítka ENTER nebo ESC.

    **POZNÁMKA:**

    Pokud bylo naklápění nastaveno na vyšší hmotnost, jež neumožňuje provedení postupu kalibrace AHHC, nastavte doporučené provozní naklápění až po provedení kalibrace.

*Kontrola napětí snímače výšky přiháněče – sklízecí mlátičky Case IH*

## VÝSTRAHA

**Vykažte z místa jiné osoby, zvířata atd. Nenechte děti přiblížit se ke stroji. Obejděte stroj, abyste se přesvědčili, že nikdo není pod ním, na něm, nebo v jeho blízkosti.**

**POZNÁMKA:**

Od vydání tohoto dokumentu mohly být provedeny změny ovladačů nebo displeje sklízecí mlátičky. Pokyny pro aktualizace naleznete v návodu k obsluze sklízecí mlátičky.

1. Na hlavní stránce displeje sklízecí mlátičky vyberte volbu DIAGNOSTICS (A). Otevře se stránka DIAGNOSTICS (diagnostika).

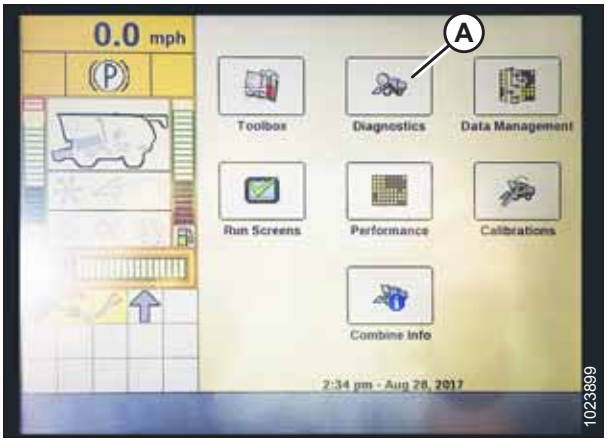


**Obrázek 3.273: Displej sklízecí mlátičky Case IH**

2. Vyberte kartu SETTINGS (A). Otevře se stránka SETTINGS (nastavení).
3. V nabídce GROUP (skupina) vyberte položku HEADER (adaptér) (B).
4. V nabídce PARAMETER (parametr) vyberte položku REEL VERTICAL POSITION (svislá poloha přiháněče) (C).




**Obrázek 3.274: Displej sklízecí mlátičky Case IH**

5. Vyberte kartu GRAPH (A). Zobrazí se graf REEL VERTICAL POSITION (svislá poloha přiháněče).
6. Spusťte přihaněč dolů a zobrazte tak vysokou úroveň napětí (B). Napětí by mělo být v rozsahu 4,1–4,5 V.
7. Zdvihněte přihaněč nahoru a zobrazí se nízká úroveň napětí (C). Napětí by mělo být v rozsahu 0,5–0,9 V.
8. Je-li některá ze dvou hodnot mimo tento rozsah, viz *Kontrola a nastavení snímače výšky přiháněče, Str. 98*.

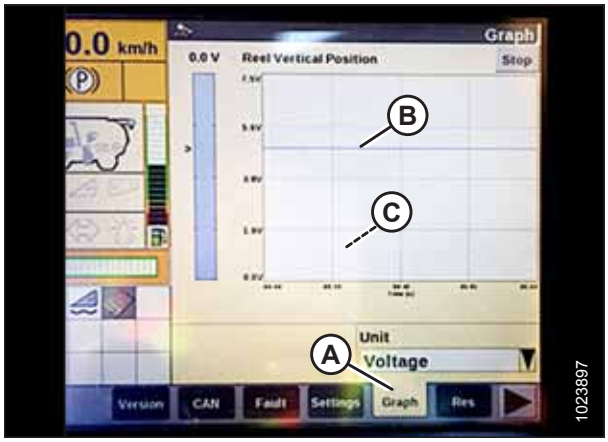


**Obrázek 3.275: Displej sklízecí mlátičky Case IH**

*Nastavení předvolby výšky sečení – sklízecí mlátičky Case IH 7010/8010, 120, 230, 240 a 250*

## VÝSTRAHA

**Vykažte z místa jiné osoby, zvířata atd. Nenechte děti přiblížit se ke stroji. Obejděte stroj, abyste se přesvědčili, že nikdo není pod ním, na něm, nebo v jeho blízkosti.**

**POZNÁMKA:**

Od vydání tohoto dokumentu mohly být provedeny změny ovladačů nebo displeje sklízecí mlátičky. Pokyny pro aktualizace naleznete v návodu k obsluze sklízecí mlátičky.

1. Dbejte, aby byl ukazatel (A) v poloze 0 (B), je-li adaptér 254–306 mm (10–14 palců) nad zemí. Není-li tomu tak, zkontrolujte výstupní napětí snímače naklápění. Pokyny viz krok *5, Str. 131*.

   **POZNÁMKA:**

   Je-li adaptér na zemi, indikátor musí být v poloze 1 (C) pro nízký přítlak na zem a v poloze 4 (D) pro vysoký přítlak na zem. Stav plodiny a půdy určuje velikost použitého naklápění. Ideální nastavení je co možná nejmenší přítlak bez poskakování adaptéru nebo vynechávání plodin. Provoz s vysokými hodnotami nastavení vyvolává nadměrné opotřebení výměnných desek žací lišty.

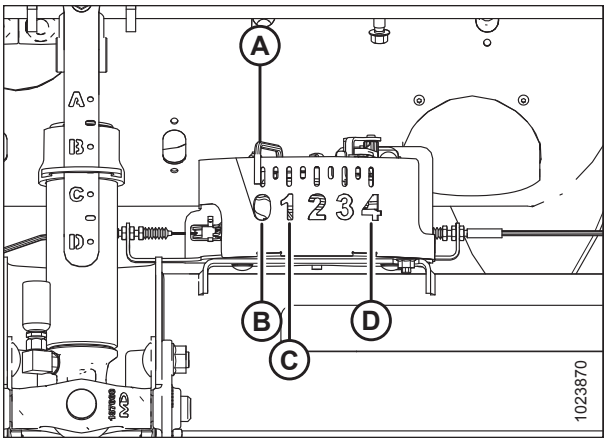


**Obrázek 3.276: Indikační skříňka naklápění**

2. Aktivujte separátor a adaptér.
3. Manuálně zvedněte nebo spusťte adaptér do požadované výšky sečení.
4. Stiskněte nastavovací tlačítko SET #1 (A). Rozsvítí se kontrolka (C) vedle spínače (A).

   **POZNÁMKA:**

   Pro přesné seřízení použijte spínač (E).

   **POZNÁMKA:**

   Při nastavování předvoleb vždy nastavte polohu adaptéru před polohou přiháněče. Nastavíte-li adaptér a přiháněč zároveň, nastavení přiháněče se neuloží.

5. Manuálně zvedněte nebo spusťte přiháněč do požadované polohy.
6. Stiskněte nastavovací tlačítko SET #1 (A). Rozsvítí se kontrolka (C) vedle spínače (A).
7. Manuálně zvedněte nebo spusťte adaptér do druhé požadované výšky sečení.
8. Stiskněte nastavovací tlačítko SET #2 (B). Rozsvítí se kontrolka (D) vedle spínače (B).
9. Manuálně zvedněte nebo spusťte přiháněč do druhé požadované pracovní polohy.
10. Stiskněte nastavovací tlačítko SET #2 (B). Rozsvítí se kontrolka (D) vedle spínače (B).

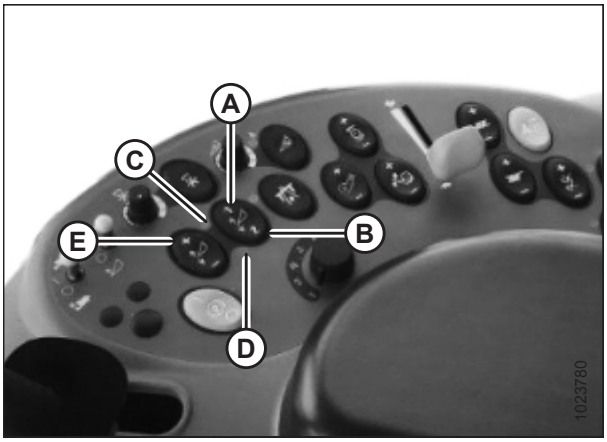


**Obrázek 3.277: Ovládací prvky sklízecí mlátičky Case**

11. Pro přepnutí mezi žádanými hodnotami stiskněte pokračovací tlačítko HEADER RESUME (A).
12. Pro zvednutí adaptéru na souvrati stiskněte a přidržte stisknuté tlačítko SHIFT (B) na zadní části ovládací páky a stiskněte spínač HEADER RESUME (A). Pro spuštění adaptéru dolů stiskněte jednou spínač HEADER RESUME (A) a aktivujte tak návrat adaptéru do předvolené výšky.

    **POZNÁMKA:**

    Stisknutí tlačítek ZVEDÁNÍ ADAPTÉRU / SPOUŠTĚNÍ ADAPTÉRU DOLŮ (C) a (D) deaktivuje režim AUTO HEIGHT (automatické nastavení výšky). Stiskněte tlačítko obnovení funkce adaptéru HEADER RESUME (A) pro opětovnou aktivaci.




**Obrázek 3.278: Ovládací prvky sklízecí mlátičky Case**

## 3.8.8 Sklízecí mlátičky Challenger a Massey Ferguson řady 6 a řady 7

*Kontrola rozsahu napětí z kabiny sklízecí mlátičky– Challenger a Massey Ferguson*

### VÝSTRAHA

**Vykažte z místa jiné osoby, zvířata atd. Nenechte děti přiblížit se ke stroji. Obejděte stroj, abyste se přesvědčili, že nikdo není pod ním, na něm, nebo v jeho blízkosti.**

**POZNÁMKA:**

Od vydání tohoto dokumentu mohly být provedeny změny ovladačů nebo displeje sklízecí mlátičky. Pokyny pro aktualizace naleznete v návodu k obsluze sklízecí mlátičky.

1. Umístěte adaptér 150 mm (6 palce) nad zem a odblokujte naklápění.
2. Přesvědčte se, že je spojovací ústrojí zámku naklápění v obou místech na spodních dorazech (podložka [A] se nesmí posunout).

    **POZNÁMKA:**

    Pokud během následujících dvou kroků nebude adaptér na spodních dorazech, může se napětí za provozu dostat mimo rozsah a vyvolat selhání systému automatického ovládání výšky adaptéru (AHHC). Pokud adaptér není na spodních dorazech, viz *3.9 Vyrovnání adaptéru, Str. 310*.

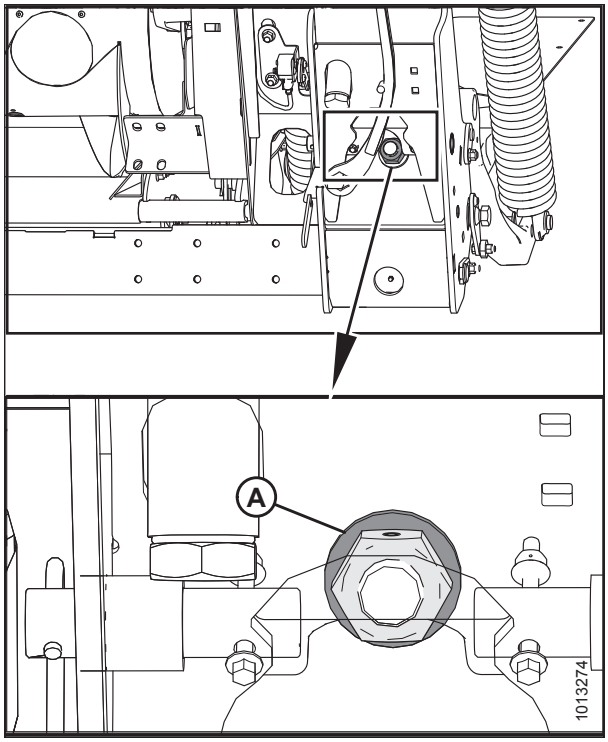


**Obrázek 3.279: Zámek naklápění**

3. Nastavte držák kabelu (B) (v případě potřeby) tak, aby ručička (A) na indikátoru naklápění byla na **0**.

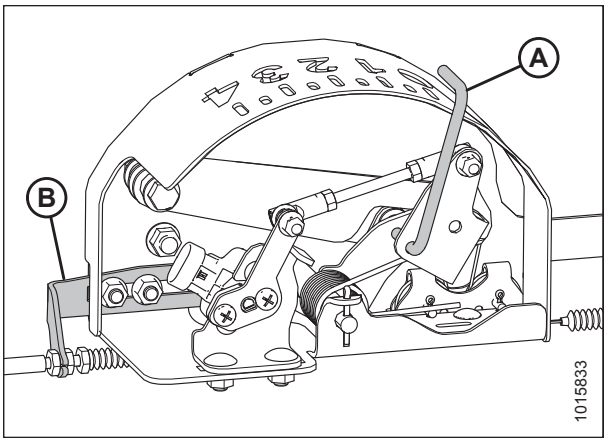


**Obrázek 3.280: Indikační skříňka naklápění**

4. Přejděte na stránku pole FIELD na monitoru sklízecí mlátičky a pak stiskněte ikonu diagnostiky. Objeví se stránka různých nastavení MISCELLANEOUS.
5. Stiskněte tlačítko tlačítko DIAGNOSTIKY VMM (A). Zobrazí se stránka tlačítko DIAGNOSTIKY VMM.

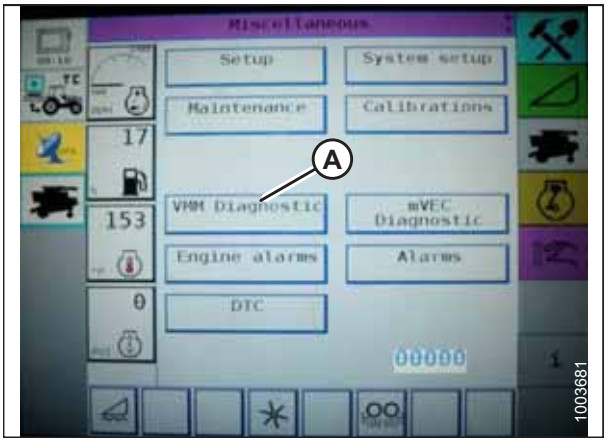


**Obrázek 3.281: Displej sklízecí mlátičky Challenger**

6. Přejděte ke složce analogových vstupů ANALOG IN (A) a pak stisknutím textového rámečku pod čtyřmi záložkami vyberte VMM MODULE 3. Napětí ze snímače AHHC se nyní zobrazuje na stránce jako levý a pravý potenciometr výšky HEADER HEIGHT RIGHT POT a HEADER HEIGHT LEFT POT. Údaje se mohou mírně lišit.

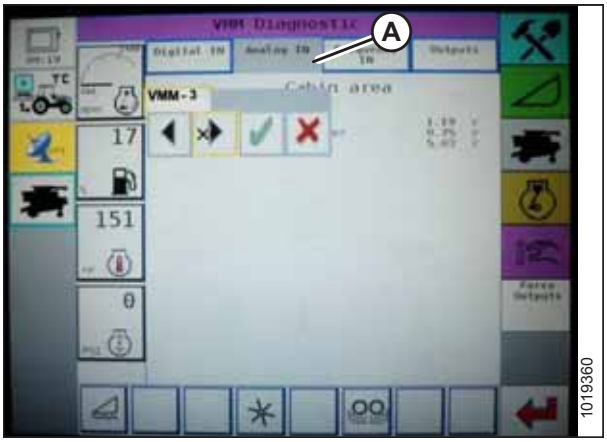


**Obrázek 3.282: Displej sklízecí mlátičky Challenger**

7. Spusťte šikmý dopravník sklízecí mlátičky úplně dolů (naklápěcí modul by měl být úplně oddělený od adaptéru).

   **POZNÁMKA:**

   Může být nutné několik sekund podržet tlačítko pro spuštění adaptéru HEADER DOLŮ, aby se zajistilo úplné spuštění šikmého dopravníku.

8. Odečtěte napětí.
9. Zvedněte adaptér 150 mm (6 palců) nad zem.
10. Odečtěte napětí.
11. Pokud napětí snímače není mezi dolním a horním mezním napětím nebo pokud je nedostatečný rozsah mezi dolním a horním mezním napětím, upravte mezní napětí. Pokyny viz *Nastavení mezního napětí – systém s jedním snímačem, Str. 135* nebo *Nastavení mezního napětí – systém se dvěma snímači, Str. 136*.




**Obrázek 3.283: Displej sklízecí mlátičky Challenger**

## *Aktivace automatického ovládání výšky adaptéru – Challenger a Massey Ferguson*

**POZNÁMKA:**

Od vydání tohoto dokumentu mohly být provedeny změny ovladačů nebo displeje sklízecí mlátičky. Pokyny pro aktualizace naleznete v návodu k obsluze sklízecí mlátičky.

Aby automatické ovládání výšky adaptéru (AHHC) pracovalo, jsou požadovány následující komponenty systému:

- Hlavní modul (deska plošných spojů) a modul pohonu adaptéru (deska plošných spojů) namontované ve skříňce karet v modulu panelu pojistek (FP)
- Multifunkční ovládací páka vstupů obsluhy
- Vstupy obsluhy namontované v desce modulu ovládacího panelu (CC).
- Integrální součástí systému je elektrohydraulický řídicí ventil zdvihu adaptéru.

1. Ovládacím tlačítkem adaptéru listujte řídicími volbami adaptéru na displeji sklízecí mlátičky, dokud se v prvním rámečku hlášení nezobrazí ikona AHHC (A). AHHC bude upravovat výšku adaptéru vzhledem k zemi podle nastavení výšky a nastavení citlivosti.

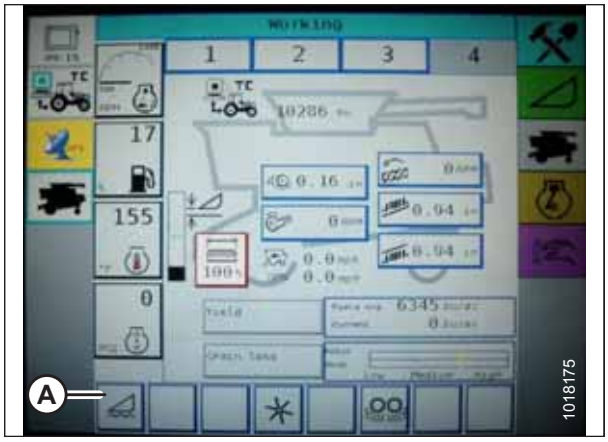


**Obrázek 3.284: Displej sklízecí mlátičky Challenger**

*Kalibrace automatického ovládání výšky adaptéru – Challenger a Massey Ferguson*

Výstup snímače automatického ovládání výšky adaptéru (AHHC) musí být kalibrován pro každou sklízecí mlátičku, jinak AHHC nebude řádně pracovat.

## VÝSTRAHA

**Vykažte z místa jiné osoby, zvířata atd. Nenechte děti přiblížit se ke stroji. Obejděte stroj, abyste se přesvědčili, že nikdo není pod ním, na něm, nebo v jeho blízkosti.**

**POZNÁMKA:**

Od vydání tohoto dokumentu mohly být provedeny změny ovladačů nebo displeje sklízecí mlátičky. Pokyny pro aktualizace naleznete v návodu k obsluze sklízecí mlátičky.

**POZNÁMKA:**

Je-li naklápění adaptéru nastaveno na příliš nízkou hmotnost, může bránit kalibraci AHHC. Kvůli postupu kalibrace může být zapotřebí nastavit těžší naklápění, aby se adaptér neodděloval od naklápěcího modulu.

**POZNÁMKA:**

Pro nejlepší funkci systému automatického ovládání výšky adaptéru (AHHC) proveďte tyto postupy se středovým spojem nastaveným na **D**. Po skončení nastavení a kalibrace nastavte středový spoj zpět na požadovaný úhel adaptéru. Pokyny naleznete v části *3.7.5 Úhel adaptéru, Str. 83*.

1. Přesvědčte se, že je středový spoj nastavený do polohy **D**.
2. Na stránce FIELD (Pole) stiskněte ikonu DIAGNOSTIKY (A). Objeví se stránka MISCELLANEOUS (Různá nastavení).

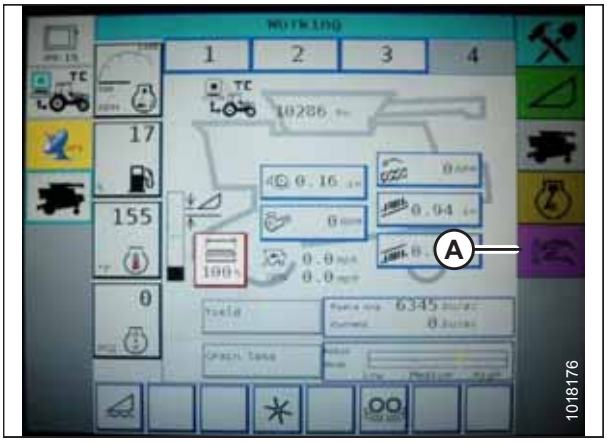


**Obrázek 3.285: Displej sklízecí mlátičky Challenger**

3. Stiskněte tlačítko KALIBRACE (A). Objeví se stránka CALIBRATIONS (Kalibrace).

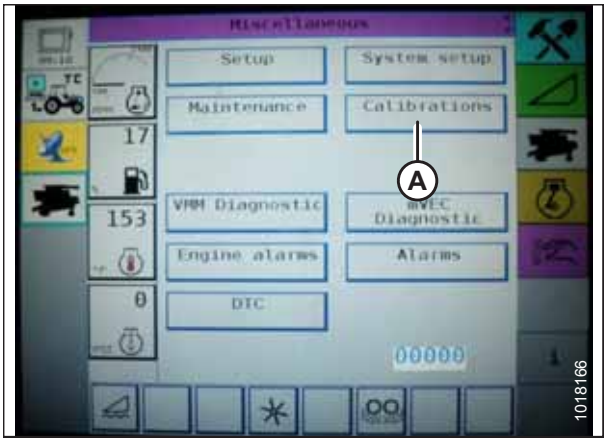


**Obrázek 3.286: Displej sklízecí mlátičky Challenger**

4. Stiskněte tlačítko ADAPTÉRU (A). Na stránce HEADER CALIBRATION (Kalibrace adaptéru) se zobrazí varování.

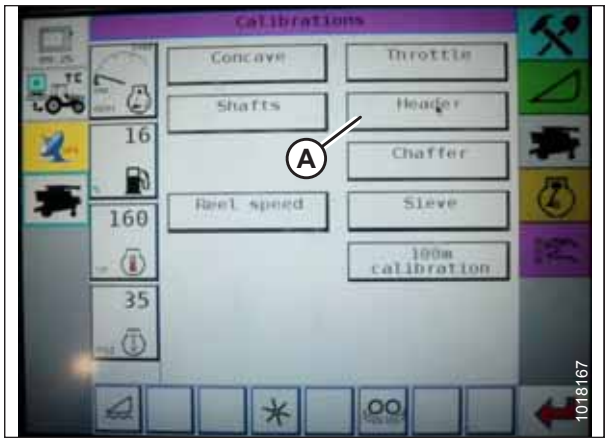


**Obrázek 3.287: Displej sklízecí mlátičky Challenger**

5. Přečtěte si varovné hlášení a pak stiskněte tlačítko se zeleným zatržítkem.

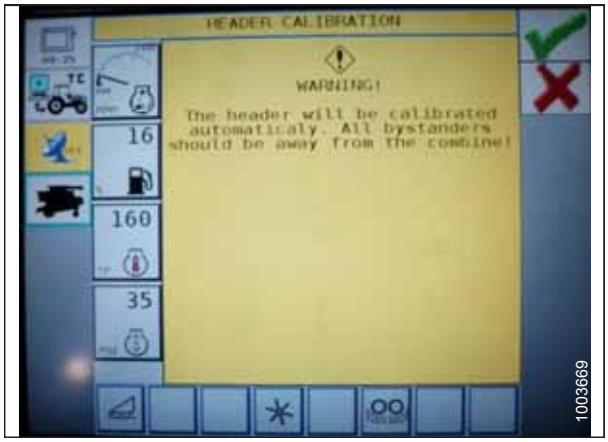


**Obrázek 3.288: Displej sklízecí mlátičky Challenger**

6. Pro dokončení kalibrace se řiďte výzvami na obrazovce.

**POZNÁMKA:**

Postup kalibrace lze kdykoli zrušit stisknutím tlačítka pro ZRUŠENÍ v pravém dolním rohu obrazovky. Během provádění kalibrace adaptéru lze kalibraci zrušit také tlačítky NAHORU, DOLŮ, NAKLONĚNÍ VPRAVO NEBO NAKLONĚNÍ VLEVO na ovládací páce.

**POZNÁMKA:**

Pokud na sklízecí mlátičce není nainstalováno NAKLÁNĚNÍ ADAPTÉRU nebo je nefunkční, můžete během kalibrace dostávat varování. Jestliže se tato varování objeví, stiskněte tlačítko se zeleným zatržítkem. To neovlivní kalibraci AHHC.

**POZNÁMKA:**

Pokud bylo naklápění nastaveno na vyšší hmotnost, jež neumožňuje provedení postupu kalibrace AHHC, nastavte doporučené provozní naklápění až po provedení kalibrace.

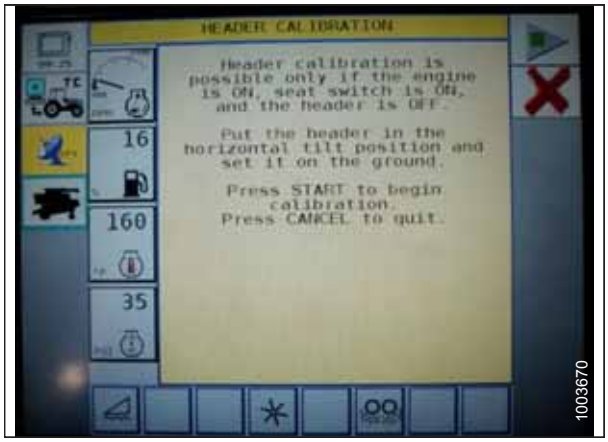


**Obrázek 3.289: Displej sklízecí mlátičky Challenger**

### *Nastavení výšky adaptéru – Challenger a Massey Ferguson*

Funkce automatického ovládání výšky adaptéru (AHHC) umožňuje obsluze nastavení konkrétní výšky adaptéru.

## VÝSTRAHA

**Vykažte z místa jiné osoby, zvířata atd. Nenechte děti přiblížit se ke stroji. Obejděte stroj, abyste se přesvědčili, že nikdo není pod ním, na něm, nebo v jeho blízkosti.**

**POZNÁMKA:**

Od vydání tohoto dokumentu mohly být provedeny změny ovladačů nebo displeje sklízecí mlátičky. Pokyny pro aktualizace naleznete v návodu k obsluze sklízecí mlátičky.

Když je aktivované automatické ovládání výšky adaptéru (AHHC), stiskněte a uvolněte tlačítko pro SPOUŠTĚNÍ ADAPTÉRU na ovládací páce. AHHC automaticky spustí adaptér do nastavené výšky.

Zvolenou výšku AHHC můžete upravit stavěcím knoflíkem výšky HEIGHT ADJUSTMENT (A) na ovládacím panelu. Otáčením knoflíku ve směru hodinových ručiček se vybraná výška zvyšuje, otáčením proti směru hodinových ručiček snižuje.




**Obrázek 3.290: Ovladač pro nastavení výšky na ovládacím panelu sklízecí mlátičky**

### *Nastavení rychlosti zvedání/spouštění adaptéru – Challenger a Massey Ferguson*

**POZNÁMKA:**

Od vydání tohoto dokumentu mohly být provedeny změny ovladačů nebo displeje sklízecí mlátičky. Pokyny pro aktualizace naleznete v návodu k obsluze sklízecí mlátičky.

1. Stiskněte ikonu adaptéru (A) na obrazovce pole FIELD. Zobrazí se stránka HEADER (ADAPTÉR).

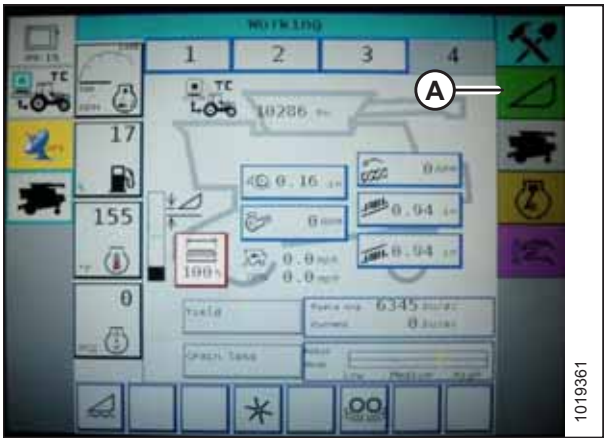


**Obrázek 3.291: Displej sklízecí mlátičky Challenger**

2. Stiskněte ovládání adaptéru HEADER CONTROL (A). Zobrazí se stránka HEADER CONTROL (OVLÁDÁNÍ ADAPTÉRU).

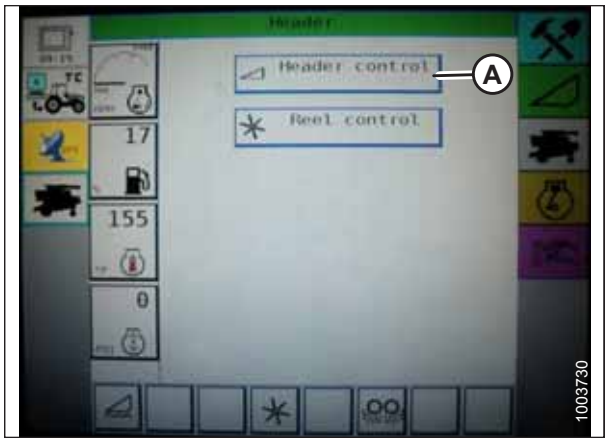


**Obrázek 3.292: Displej sklízecí mlátičky Challenger**

3. Přejděte k záložce nastavení stolu TABLE SETTINGS.
4. Stiskněte šipku nahoru u MAX UP PWM pro zvýšení procentuálního údaje a zvýšení rychlosti stoupání. Stiskněte šipku dolů u MAX UP PWM pro snížení procentuálního údaje a snížení rychlosti stoupání.
5. Stiskněte šipku nahoru u MAX DOWN PWM pro zvýšení procentuálního údaje a zvýšení rychlosti klesání. Stiskněte šipku dolů u MAX DOWN PWM pro snížení procentuálního údaje a snížení rychlosti klesání.

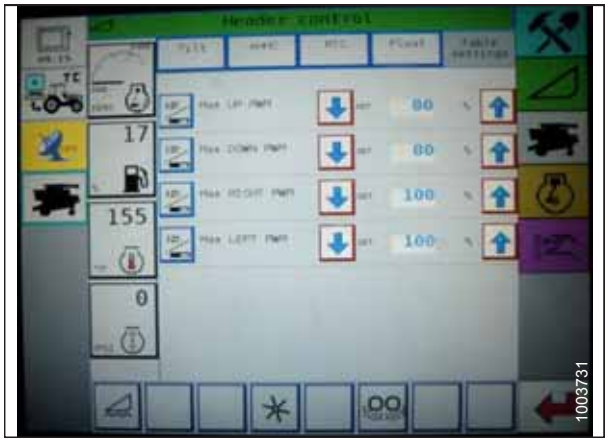


**Obrázek 3.293: Displej sklízecí mlátičky Challenger**

### *Nastavení citlivosti automatického ovládání výšky adaptéru – Challenger a Massey Ferguson*

Nastavením citlivosti se ovládá vzdálenost, kterou musí urazit žací lišta nahoru nebo dolů, než zareaguje automatické ovládání výšky adaptéru (AHHC) a zvedne nebo spustí šikmý dopravník. Když je citlivost nastavená na maximum, stačí jen malé změny výšky nad zemí, aby systém vyvolal zvedání nebo spouštění šikmého dopravníku. Když je citlivost nastavená na minimum, jsou pro vyvolání zvedání nebo spouštění šikmého dopravníku systémem potřebné velké změny výšky nad zemí.

## VÝSTRAHA

**Vykažte z místa jiné osoby, zvířata atd. Nenechte děti přiblížit se ke stroji. Obejděte stroj, abyste se přesvědčili, že nikdo není pod ním, na něm, nebo v jeho blízkosti.**

**POZNÁMKA:**

Od vydání tohoto dokumentu mohly být provedeny změny ovladačů nebo displeje sklízecí mlátičky. Pokyny pro aktualizace naleznete v návodu k obsluze sklízecí mlátičky.

1. Stiskněte ikonu ADAPTÉRU na obrazovce FIELD (Pole). Zobrazí se stránka HEADER (ADAPTÉR).

2. Stiskněte tlačítko OVLÁDÁNÍ ADAPTÉRU (A). Zobrazí se stránka HEADER CONTROL (Ovládání adaptéru). Šipkami nahoru a dolů můžete na této stránce upravit citlivost.

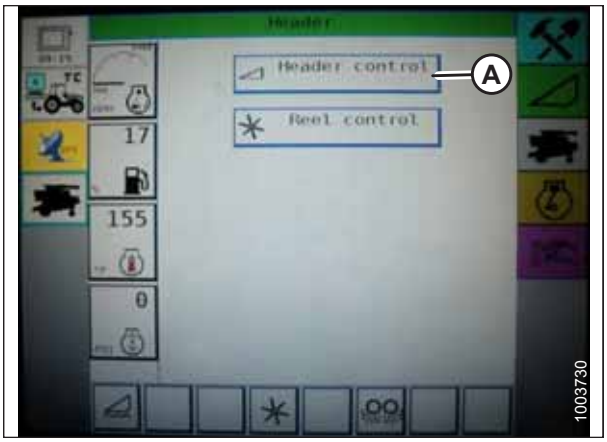


**Obrázek 3.294: Displej sklízecí mlátičky Challenger**

3. Upravte citlivost na maximální nastavení.
4. Aktivujte AHHC a stiskněte tlačítko pro SPOUŠTĚNÍ ADAPTÉRU na ovládací páce.
5. Snižujte citlivost, dokud šikmý dopravník nezůstane stabilní a neposkakuje nahoru a dolů.

   **POZNÁMKA:**

   To je maximální citlivost a je to jen úvodní nastavení. Konečné nastavení musí být provedeno na poli, protože reakce systému se bude měnit s měnícími se povrchy a provozními podmínkami.

   **POZNÁMKA:**

   Pokud není potřebná maximální citlivost, méně citlivé nastavení sníží četnost korekcí výšky adaptéru a opotřebení součástí. Částečné otevření ventilu tlakového zásobníku utlumí činnost zvedacích válců adaptéru a sníží četnost regulace polohy adaptéru.




**Obrázek 3.295: Displej sklízecí mlátičky Challenger**

## 3.8.9 Sklízecí mlátičky CLAAS 500

### *Kalibrace automatického ovládání výšky adaptéru – CLAAS řady 500*

Výstup snímače automatického ovládání výšky adaptéru (AHHC) musí být kalibrován pro každou sklízecí mlátičku, jinak AHHC nebude řádně pracovat.

**POZNÁMKA:**

Od vydání tohoto dokumentu mohly být provedeny změny ovladačů nebo displeje sklízecí mlátičky. Pokyny pro aktualizace naleznete v návodu k obsluze sklízecí mlátičky.

**POZNÁMKA:**

Je-li naklápění adaptéru nastaveno na příliš nízkou hmotnost, může tato skutečnost znemožnit kalibraci AHHC. Kvůli kalibraci může být zapotřebí nastavit těžší naklápění, aby se adaptér neodděloval od naklápěcího modulu.

**POZNÁMKA:**

Pro nejlepší funkci automatického ovládání výšky adaptéru (AHHC) proveďte tyto postupy se středovým spojem nastaveným na **D**. Po skončení nastavení a kalibrace nastavte středový spoj zpět na požadovaný úhel adaptéru. Pokyny viz *3.7.5 Úhel adaptéru, Str. 83*.

1. Přesvědčte se, že je středový spoj nastavený do polohy **D**.
2. Tlačítkem < (A) nebo tlačítkem > (B) vyberte automatiku adaptéru AUTO HEADER a stiskněte tlačítko OK (C). Stránka E5 ukazuje, zda je automatická výška adaptéru zapnutá, nebo vypnutá.

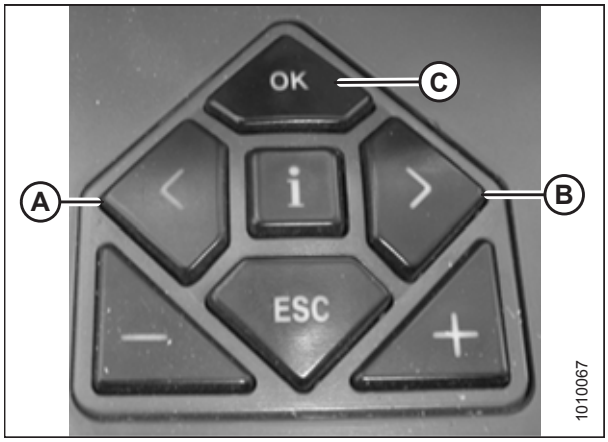


**Obrázek 3.296: Ovládací prvky sklízecí mlátičky CLAAS**

3. Tlačítkem **–** (A) nebo tlačítkem **+** (B) zapněte AHHC a stiskněte tlačítko OK (C).
4. Zapněte mláticí ústrojí a adaptér.

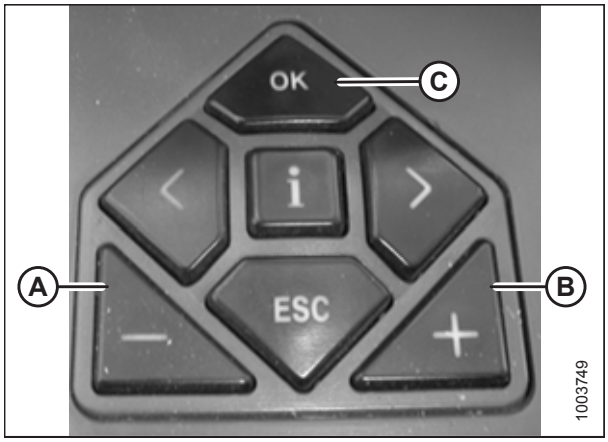


**Obrázek 3.297: Ovládací prvky sklízecí mlátičky CLAAS**

5. Tlačítkem < nebo > vyberte volbu CUTT. HEIGHT LIMITS (Omezení výšky sečení) a stiskněte tlačítko OK na ovládání sklízecí mlátičky.
6. Postupem zobrazeným na obrazovce naprogramujte horní a dolní mez adaptéru v CEBIS.

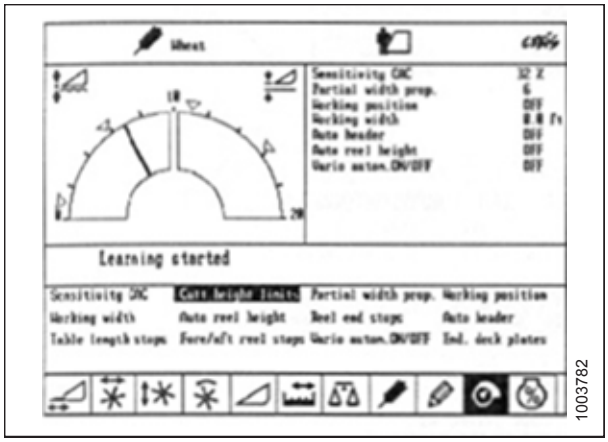


**Obrázek 3.298: Displej sklízecí mlátičky CLAAS**

7. Tlačítkem **<** nebo **>** vyberte možnost SENSITIVITY CAC (Citlivost CAC) a stiskněte tlačítko OK na ovládání sklízecí mlátičky.

   **POZNÁMKA:**

   Nastavení citlivosti systému AHHC má vliv na rychlost reakce AHHC na adaptéru.

8. Tlačítkem **–** nebo **+** změňte nastavení rychlosti reakce a stiskněte tlačítko OK na ovládání sklízecí mlátičky.

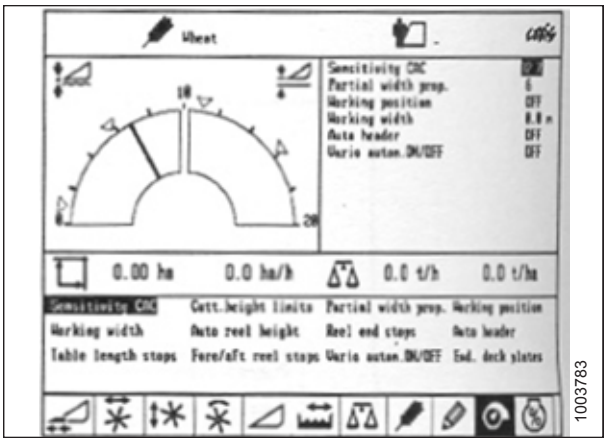


**Obrázek 3.299: Displej sklízecí mlátičky CLAAS**

9. Pomocí čáry (A) nebo hodnoty (B) definujte nastavení citlivosti.

   **POZNÁMKA:**

   Nastavení lze upravovat v rozmezí 0 až 100 %. Když je citlivost nastavená na 0 %, signály ze snímacích pásů nemají vliv na nastavení automatické výšky sečení. Když je citlivost nastavená na 100 %, signály ze snímacích pásů mají maximální vliv na nastavení automatické výšky sečení. Doporučené úvodní nastavení je 50 %.

   **POZNÁMKA:**

   Pokud bylo naklápění nastaveno na vyšší hmotnost, jež neumožňuje provedení postupu kalibrace AHHC, nastavte doporučené provozní naklápění až po provedení kalibrace.

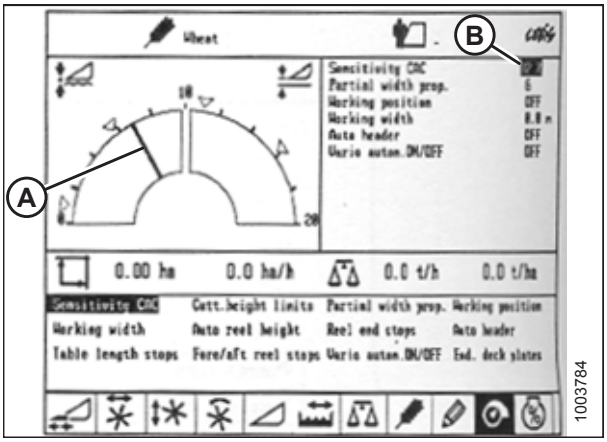


**Obrázek 3.300: Displej sklízecí mlátičky CLAAS**

## *Nastavení výšky sečení – CLAAS řady 500*

Výšky sečení lze naprogramovat do systémů předvolby výšky sečení a automatického kopírování. Systém předvolby výšky sečení používejte pro výšky sečení nad 150 mm (6 palce), systém automatického kopírování používejte pro výšky sečení menší než 150 mm (6 palce).

**Nastavení předvolby výšky sečení – CLAAS řady 500**

### NEBEZPEČÍ

**Přesvědčte se, že všichni okolostojící opustili prostor.**

**POZNÁMKA:**

Od vydání tohoto dokumentu mohly být provedeny změny ovladačů nebo displeje sklízecí mlátičky. Pokyny pro aktualizace naleznete v návodu k obsluze sklízecí mlátičky.

1. Nastartujte motor.
2. Zapněte aktivační spínač stroje.
3. Zapněte mláticí ústrojí.
4. Zapněte adaptér.

5. Krátkým stisknutím tlačítka (A) aktivujte systém automatického kopírování, nebo krátkým stisknutím tlačítka (B) aktivujte systém předvolby výšky sečení.

   **POZNÁMKA:**

   Tlačítko (A) se používá pouze s funkcí automatického ovládání výšky adaptéru (AHHC). Tlačítko (B) se používá pouze s funkcí návratu k sečení.




**Obrázek 3.301: Tlačítka ovládací páky**

6. Tlačítkem < (C) nebo tlačítkem > (D) vyberte stránku CUTTING HEIGHT (Výška sečení) a stiskněte tlačítko OK (E).
7. Tlačítkem – (A) nebo tlačítkem + (B) nastavte požadovanou výšku sečení. Šipka indikuje na stupnici vybranou výšku sečení.

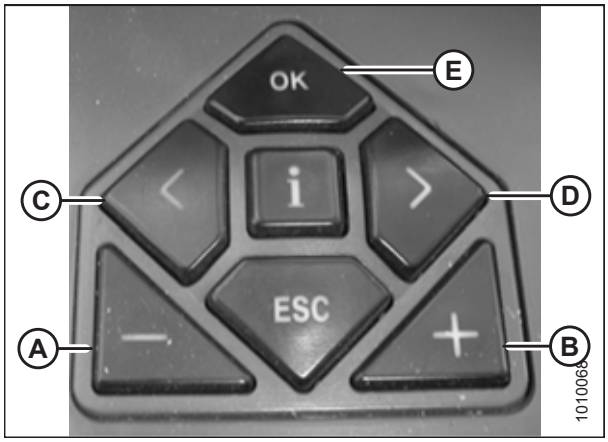


**Obrázek 3.302: Ovládací prvky sklízecí mlátičky CLAAS**

8. Pro výběr žádané hodnoty stiskněte krátce tlačítko (A) nebo (B).
9. Zopakujte krok *7, Str. 188* pro žádanou hodnotu.




**Obrázek 3.303: Tlačítka ovládací páky**

**Manuální nastavení výšky sečení – CLAAS řady 500**

## NEBEZPEČÍ

**Přesvědčte se, že všichni okolostojící opustili prostor.**

**POZNÁMKA:**

Od vydání tohoto dokumentu mohly být provedeny změny ovladačů nebo displeje sklízecí mlátičky. Pokyny pro aktualizace naleznete v návodu k obsluze sklízecí mlátičky.

1. Tlačítkem (A) zvedněte nebo tlačítkem (B) spusťte adaptér do požadované výšky sečení.
2. Stiskněte a 3 sekundy podržte tlačítko (C) pro uložení výšky sečení do CEBIS (po uložení nového nastavení zazní alarm).
3. Pokud je to požadováno, naprogramujte druhou hodnotu nastavení pomocí tlačítka (A) pro zvednutí adaptéru nebo tlačítka (B) pro spuštění adaptéru do požadované výšky sečení a krátce stiskněte tlačítko (C) pro uložení druhé hodnoty nastavení do CEBIS (po uložení nového nastavení zazní alarm).

   **POZNÁMKA:**

   Pro sečení nad úrovní země zopakujte krok *1, Str. 189* a použijte tlačítko (D) namísto tlačítka (C) při opakování kroku *2, Str. 189*.

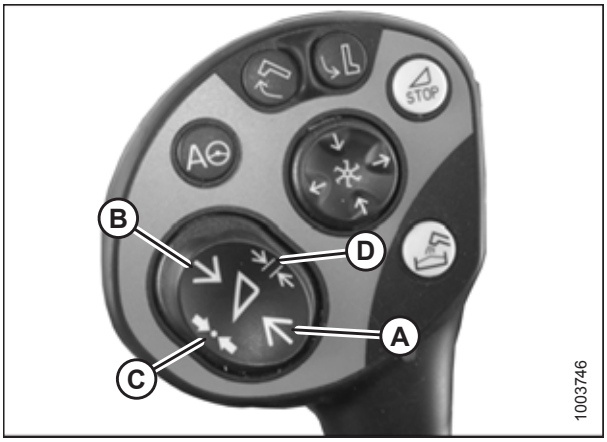


**Obrázek 3.304: Tlačítka ovládací páky**

### *Nastavení citlivosti automatického ovládání výšky adaptéru – CLAAS řady 500*

Nastavením citlivosti se ovládá vzdálenost, kterou musí urazit žací lišta nahoru nebo dolů, než zareaguje automatické ovládání výšky adaptéru (AHHC) a zvedne nebo spustí šikmý dopravník. Když je citlivost nastavená na maximum, stačí jen malé změny výšky nad zemí, aby systém vyvolal zvedání nebo spouštění šikmého dopravníku. Když je citlivost nastavená na minimum, jsou pro vyvolání zvedání nebo spouštění šikmého dopravníku systémem potřebné velké změny výšky nad zemí.

**POZNÁMKA:**

Než budete upravovat citlivost systému AHHC, musí být do CEBIS naprogramována horní a dolní mezní výška adaptéru. Nastavení lze upravovat v rozmezí 0 až 100 %. Když je citlivost nastavená na 0 %, signály ze snímacích pásů nemají vliv na nastavení automatické výšky sečení. Když je citlivost nastavená na 100 %, signály ze snímacích pásů mají maximální vliv na nastavení automatické výšky sečení. Doporučené úvodní nastavení je 50 %.

**POZNÁMKA:**

Od vydání tohoto dokumentu mohly být provedeny změny ovladačů nebo displeje sklízecí mlátičky. Pokyny pro aktualizace naleznete v návodu k obsluze sklízecí mlátičky.

1. Tlačítkem **<** (C) nebo tlačítkem **>** (D) vyberte citlivost SENSITIVITY CAC a stiskněte tlačítko OK (E).
2. Tlačítkem **–** (A) nebo tlačítkem **+** (B) změňte nastavení rychlosti reakce a stiskněte tlačítko OK (E).

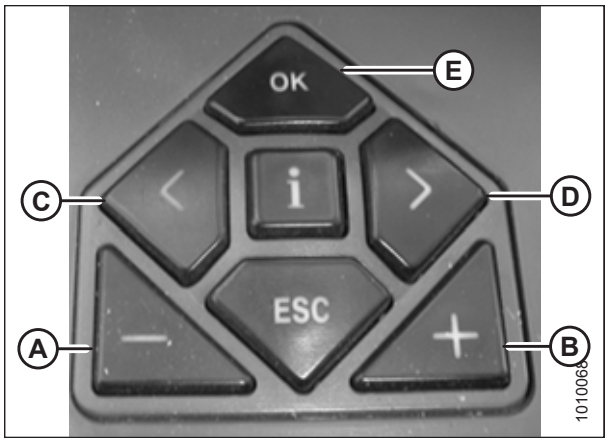


**Obrázek 3.305: Ovládací prvky sklízecí mlátičky CLAAS**

3. Pomocí čáry (A) nebo hodnoty (B) definujte nastavení citlivosti.

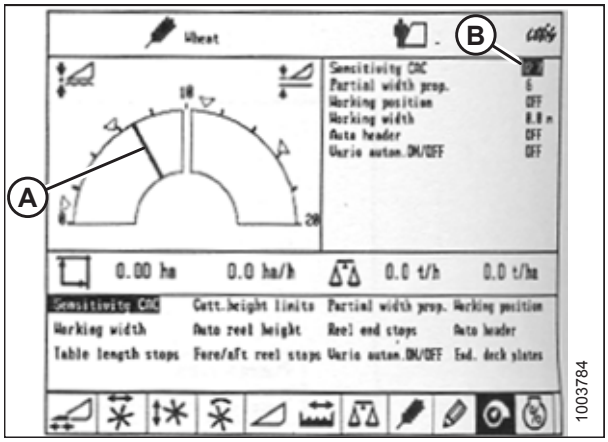


**Obrázek 3.306: Displej sklízecí mlátičky CLAAS**

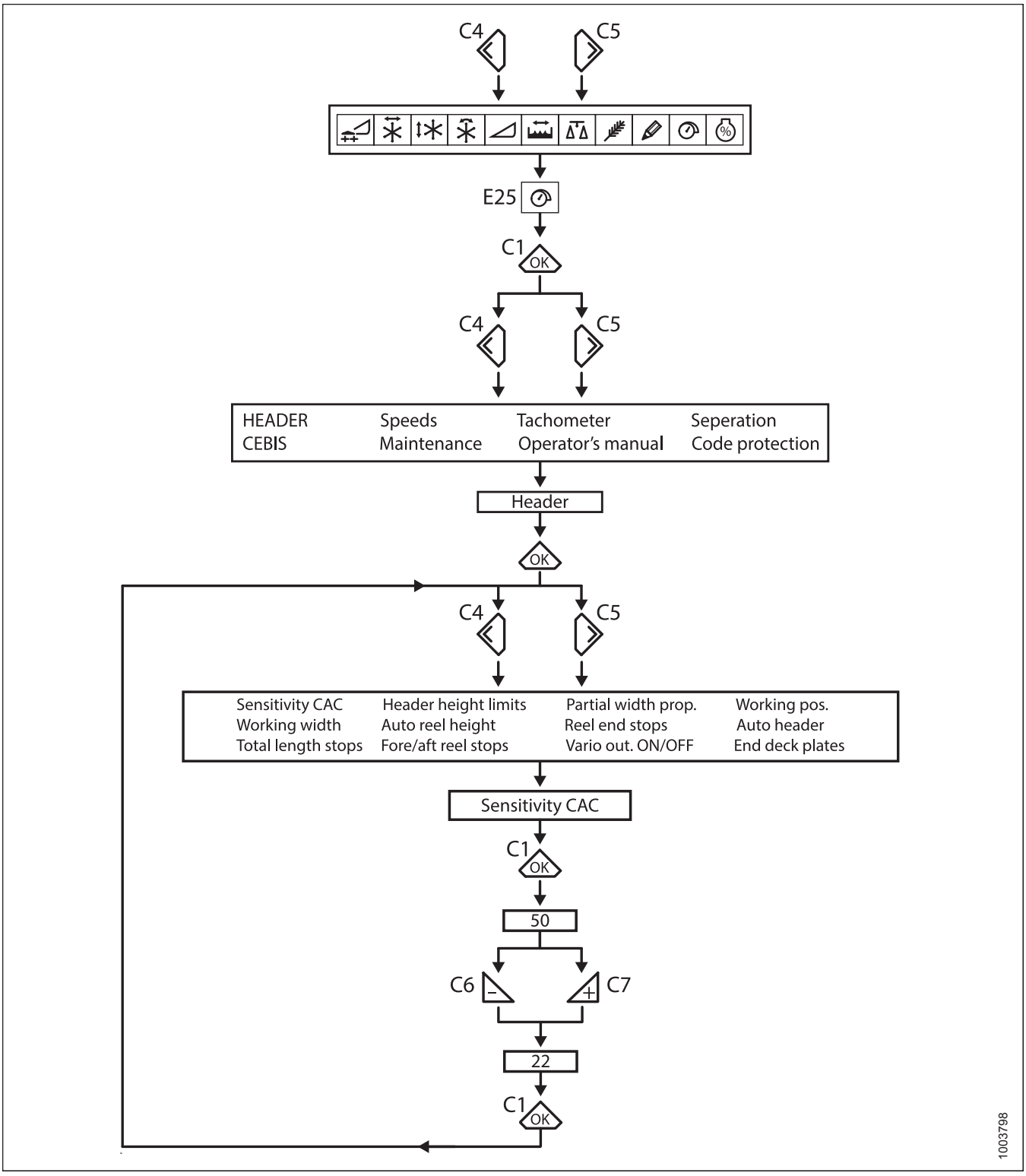


**Obrázek 3.307: Vývojový diagram nastavení citlivosti pro optimalizaci naklápění**

## *Nastavení automatické rychlosti přiháněče – CLAAS řady 500*

Když jsou aktivované automatické funkce adaptéru, lze nastavit předvolbu rychlosti přiháněče.

**POZNÁMKA:**

Od vydání tohoto dokumentu mohly být provedeny změny ovladačů nebo displeje sklízecí mlátičky. Pokyny pro aktualizace naleznete v návodu k obsluze sklízecí mlátičky.

1. Tlačítkem **<** nebo **>** vyberte okno přiháněče REEL WINDOW. V okně E15 se zobrazí aktuální rychlost předstihu nebo zpoždění přiháněče oproti pojezdové rychlosti.

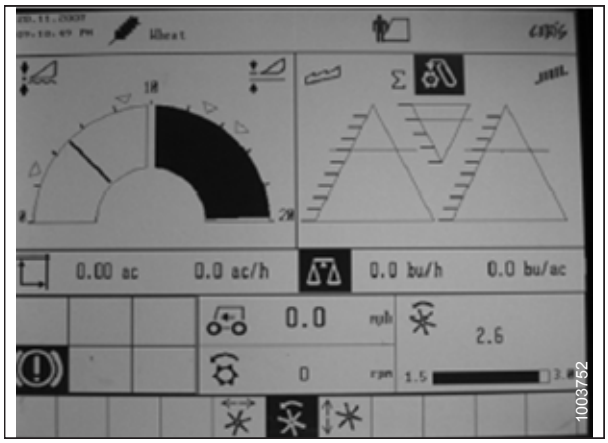


**Obrázek 3.308: Displej sklízecí mlátičky CLAAS**

2. Stiskněte tlačítko OK (C) pro otevření okna rychlosti přihaněče REEL SPEED.
3. Tlačítkem **–** (A) nebo tlačítkem **+** (B) nastavte relativní rychlost přihaněče vůči aktuální pojezdové rychlosti. V okně E15 se zobrazí vybraná rychlost přihaněče.

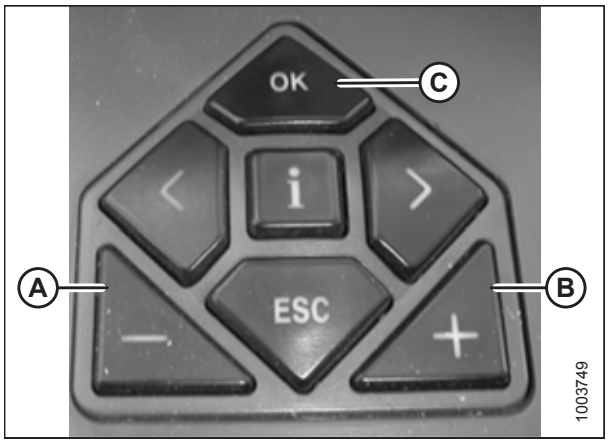


**Obrázek 3.309: Ovládací prvky sklízecí mlátičky CLAAS**

4. Manuálně upravte rychlost přihaněče otočením otočného přepínače do polohy přihaněče (A) a pak tlačítkem **–** nebo **+** nastavte rychlost přihaněče.




**Obrázek 3.310: Otočný přepínač sklízecí mlátičky CLAAS**

5. Stiskněte a 3 sekundy podržte tlačítko (A) nebo tlačítko (B) pro uložení nastavení do CEBIS (po uložení nového nastavení zazní alarm).

   **POZNÁMKA:**

   Kdykoli stisknete tlačítko (A) nebo tlačítko (B) na 3 sekundy, uloží se aktuální polohy pro rychlost přihráněče a výšku sečení.




**Obrázek 3.311: Tlačítka ovládací páky CLAAS**

6. Tlačítkem **<** nebo **>** vyberte okno přihráněče REEL WINDOW. V okně E15 se zobrazí aktuální rychlost předstihu nebo zpoždění přihráněče oproti pojezdové rychlosti.

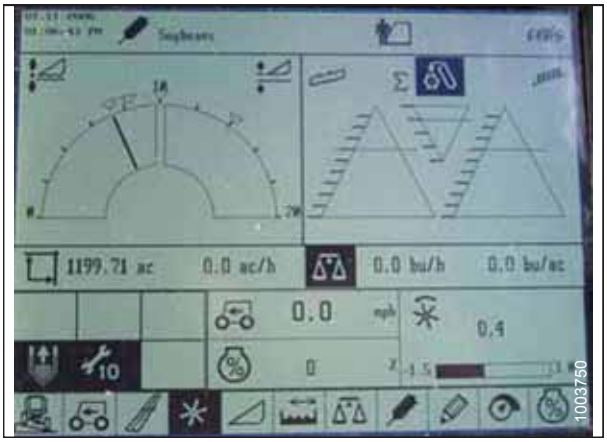


**Obrázek 3.312: Displej sklízecí mlátičky CLAAS**

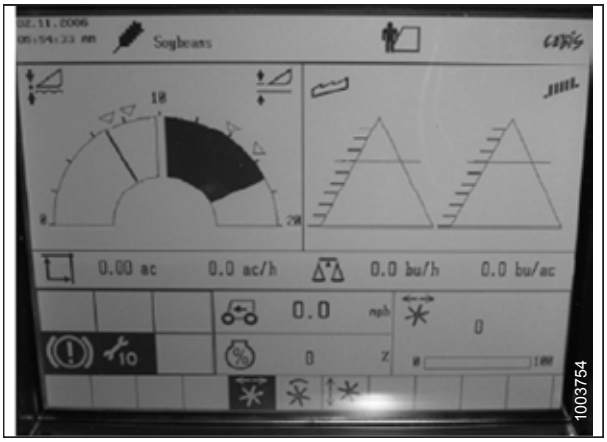


**Obrázek 3.313: Displej sklízecí mlátičky CLAAS**

7. Stiskněte tlačítko OK (E) a tlačítkem < (C) nebo tlačítkem > (D) vyberte okno přihaněče vpřed/vzad REEL FORE AND AFT.
8. Tlačítkem **–** (A) nebo tlačítkem **+** (B) nastavte polohu přihaněče vpřed/vzad.

   **POZNÁMKA:**

   Tlačítko (A) nebo (B) na ovládací páce (vyobrazené na obrázku *3.315, Str. 194*) lze rovněž použít k nastavení polohy přihaněče vpřed/vzad.

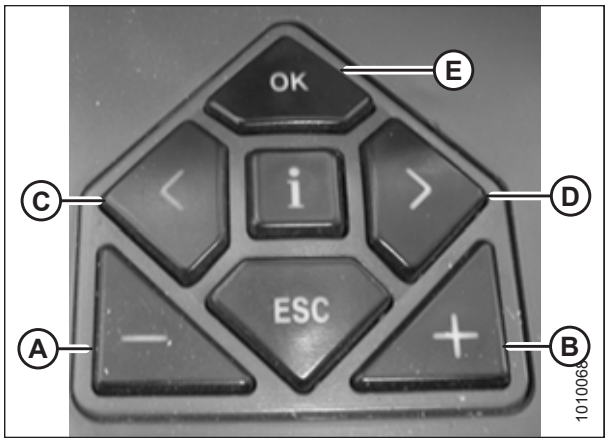


**Obrázek 3.314: Ovládací prvky sklízecí mlátičky CLAAS**

9. Stiskněte a 3 sekundy podržte tlačítko (A) nebo tlačítko (B) pro uložení nastavení do CEBIS (po uložení nového nastavení zazní alarm).

   **POZNÁMKA:**

   Kdykoli stisknete tlačítko (A) nebo tlačítko (B) na 3 sekundy, uloží se aktuální polohy pro rychlost přiháněče a výšku sečení.




**Obrázek 3.315: Tlačítka ovládací páky CLAAS**

## 3.8.10 Sklízecí mlátičky CLAAS řady 600 a 700

### *Kalibrace automatického ovládání výšky adaptéru – CLAAS řady 600 a 700*

Výstup snímače automatického ovládání výšky adaptéru (AHHC) musí být kalibrován pro každou sklízecí mlátičku, jinak AHHC nebude řádně pracovat.

**POZNÁMKA:**

Od vydání tohoto dokumentu mohly být provedeny změny ovladačů nebo displeje sklízecí mlátičky. Pokyny pro aktualizace naleznete v návodu k obsluze sklízecí mlátičky.

**POZNÁMKA:**

Je-li naklápění adaptéru nastaveno na příliš nízkou hmotnost, může bránit kalibraci AHHC. Kvůli postupu kalibrace může být zapotřebí nastavit těžší naklápění, aby se adaptér neodděloval od naklápěcího modulu.

**POZNÁMKA:**

Pro nejlepší funkci automatického ovládání výšky adaptéru (AHHC) proveďte tyto postupy se středovým spojem nastaveným na **D**. Po skončení nastavení a kalibrace nastavte středový spoj zpět na požadovaný úhel adaptéru. Pokyny viz *3.7.5 Úhel adaptéru, Str. 83*.

1. Přesvědčte se, že je středový spoj nastavený do polohy **D**.
2. Přesvědčte se, že je odblokované naklápění adaptéru.

3. Uveďte křídla do zajištěné polohy.
4. Otočným ovladačem (A) označte ikonu automatického kopírování AUTO CONTOUR (B) a vyberte ji stisknutím ovladače (A).

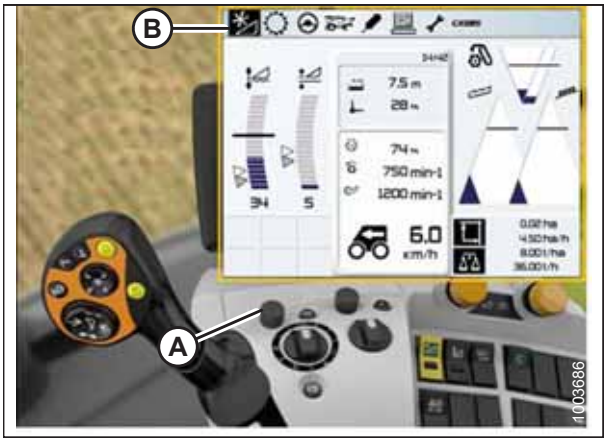


**Obrázek 3.316: Displej, ovládací panel a ovládací páka sklízecí mlátičky CLAAS**

5. Otočným ovladačem (A) označte ikonu v podobě adaptéru se šipkou nahoru a dolů (není vyobrazeno). Stisknutím otočného ovladače (A) ji vyberte. Na obrazovce se zobrazí označená ikona adaptéru (B).




**Obrázek 3.317: Displej, ovládací panel a ovládací páka sklízecí mlátičky CLAAS**

6. Otočným ovladačem (A) označte ikonu v podobě adaptéru se šipkou nahoru a dolů (B). Stisknutím otočného ovladače (A) ji vyberte.




**Obrázek 3.318: Displej, ovládací panel a ovládací páka sklízecí mlátičky CLAAS**

7. Otočným ovladačem (A) zvýrazněte ikonu v podobě šroubováku (B).
8. Zapněte separátor a šikmý dopravník sklízecí mlátičky.
9. Stiskněte otočný ovladač (A); objeví se ukazatel průběhu.




**Obrázek 3.319: Displej, ovládací panel a ovládací páka sklízecí mlátičky CLAAS**

10. Úplně zvedněte šikmý dopravník. Ukazatel průběhu (A) se posune na 25 %.
11. Úplně spusťte šikmý dopravník. Ukazatel průběhu (A) se posune na 50 %.
12. Úplně zvedněte šikmý dopravník. Ukazatel průběhu (A) se posune na 75 %.
13. Úplně spusťte šikmý dopravník. Ukazatel průběhu (A) se posune na 100 %.




**Obrázek 3.320: Displej, ovládací panel a ovládací páka sklízecí mlátičky CLAAS**

14. Přesvědčte se, že ukazatel průběhu (A) zobrazuje 100 %. Postup kalibrace je nyní ukončen.

    **POZNÁMKA:**

    Pokud napětí není kdykoli v průběhu kalibrace v rozsahu 0,5–4,5 V, je na monitoru oznámeno, že postup kalibrace není skončený.

    **POZNÁMKA:**

    Pokud bylo naklápění nastaveno na vyšší hmotnost pro dokončení postupu základní kalibrace, nastavte doporučené provozní naklápění až po provedení kalibrace.




**Obrázek 3.321: Displej, ovládací panel a ovládací páka sklízecí mlátičky CLAAS**

### *Nastavení výšky sečení – CLAAS řady 600 a 700*

V systému mohou být nastaveny dvě různé výšky sečení. Při sklizni je možné je volit pomocí ovládací páky.

## NEBEZPEČÍ

**Přesvědčte se, že všichni okolostojící opustili prostor.**

**POZNÁMKA:**

Od vydání tohoto dokumentu mohly být provedeny změny ovladačů nebo displeje sklízecí mlátičky. Pokyny pro aktualizace naleznete v návodu k obsluze sklízecí mlátičky.

1. Spusťte adaptér do požadované výšky sečení nebo nastavte přítlak na zem. Indikační skříňka naklápění by měla být nastavena na 1,5.
2. Držte stisknutou levou stranu tlačítka pro zvedání a spouštění adaptéru (A), dokud neuslyšíte zvukový signál.

   **POZNÁMKA:**

   Můžete nastavit dvě různé výšky sečení.




**Obrázek 3.322: Displej, ovládací panel a ovládací páka sklízecí mlátičky CLAAS**

### *Nastavení citlivosti automatického ovládání výšky adaptéru – CLAAS řady 600 a 700*

Nastavením citlivosti se ovládá vzdálenost, kterou musí urazit žací lišta nahoru nebo dolů, než zareaguje automatické ovládání výšky adaptéru (AHHC) a zvedne nebo spustí šikmý dopravník. Když je citlivost nastavená na maximum, stačí jen malé změny výšky nad zemí na vyvolání zvedání nebo spouštění šikmého dopravníku. Když je citlivost nastavená na minimum, jsou na vyvolání zvedání nebo spouštění šikmého dopravníku potřebné velké změny výšky nad zemí.

**POZNÁMKA:**

Od vydání tohoto dokumentu mohly být provedeny změny ovladačů nebo displeje sklízecí mlátičky. Pokyny pro aktualizace naleznete v návodu k obsluze sklízecí mlátičky.

1. Otočným ovladačem (A) označte ikonu ADAPTÉRU/PŘIHÁNĚČE (B). Stisknutím otočného ovladače (A) ji vyberte. Otevře se dialogový rámeček adaptéru/přiháněče HEADER/REEL.
2. Vyberte ikonu ADAPTÉRU.

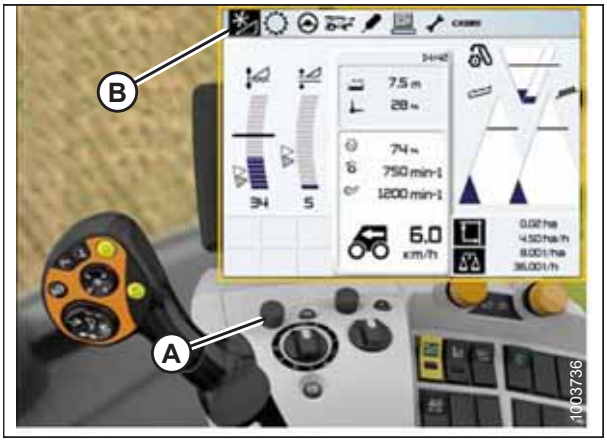


**Obrázek 3.323: Displej, ovládací panel a ovládací páka sklízecí mlátičky CLAAS**

3. Vyberte ikonu nastavení parametrů předního přídavného zařízení FRONT ATTACHMENT PARAMETER SETTINGS (A). Objeví se seznam nastavení.
4. Ze seznamu vyberte citlivost SENSITIVITY CAC (B).




**Obrázek 3.324: Displej, ovládací panel a ovládací páka sklízecí mlátičky CLAAS**

5. Vyberte ikonu citlivosti SENSITIVITY CAC (A).

   **POZNÁMKA:**

   Pro nastavení citlivosti budete muset změnit nastavení výšky sečení CUTTING HEIGHT ADJUSTMENT (B) z implicitní 0. Nastavení 1–50 poskytují rychlejší odezvu, zatímco nastavení od -1 do 50 poskytují pomalejší odezvu. Pro zajištění nejlepších výsledků provádějte úpravu v krocích po pěti.
6. Je-li reakční doba mezi adaptérem a naklápěcím modulem při sečení na zemi příliš dlouhá, zvyšte nastavení CUTTING HEIGHT ADJUSTMENT (Nastavení výšky sečení). Je-li reakční doba mezi adaptérem a naklápěcím modulem příliš krátká, snižte nastavení CUTTING HEIGHT ADJUSTMENT (Nastavení výšky sečení).
7. Je-li adaptér spouštěn dolů příliš pomalu, zvyšte citlivost. Narazí-li adaptér do země příliš silně nebo je-li spouštěn příliš rychle, snižte citlivost.




**Obrázek 3.325: Displej sklízecí mlátičky CLAAS**

## *Nastavení automatické rychlosti přiháněče – CLAAS řady 600 a 700*

Když jsou aktivované automatické funkce adaptéru, lze nastavit předvolbu rychlosti přiháněče.

**POZNÁMKA:**

Od vydání tohoto dokumentu mohly být provedeny změny ovladačů nebo displeje sklízecí mlátičky. Pokyny pro aktualizace naleznete v návodu k obsluze sklízecí mlátičky.

1. Otočným ovladačem (A) označte ikonu ADAPTÉRU/ PŘIHÁNĚČE (B). Stisknutím otočného ovladače (A) ji vyberte. Otevře se dialogový rámeček adaptéru/přiháněče HEADER/REEL.

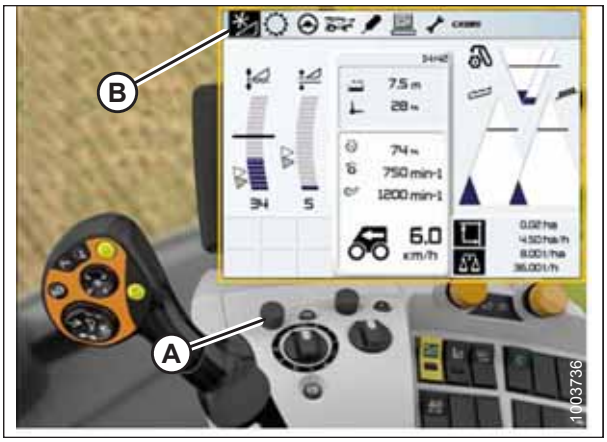


**Obrázek 3.326: Displej, ovládací panel a ovládací páka sklízecí mlátičky CLAAS**

2. Otočným ovladačem (A) vyberte rychlost přiháněče REEL SPEED (B) a upravte ji (pokud **NEPOUŽÍVÁTE** automatickou rychlost přiháněče). V dialogovém rámečku se zobrazuje graf.




**Obrázek 3.327: Displej, ovládací panel a ovládací páka sklízecí mlátičky CLAAS**

3. Vyberte skutečnou hodnotu ACTUAL VALUE (A) z dialogového rámečku automatické rychlosti přiháněče AUTO REEL SPEED (pokud používáte automatickou rychlost přiháněče). V dialogovém rámečku skutečné hodnoty ACTUAL VALUE je uvedena automatická rychlost přiháněče.




**Obrázek 3.328: Displej, ovládací panel a ovládací páka sklízecí mlátičky CLAAS**

4. Otočným ovladačem (A) zvyšte nebo snižte rychlost přiháněče.

   **POZNÁMKA:**

   Tato volba je dostupná, jen je-li motor při plném plynu.




**Obrázek 3.329: Displej, ovládací panel a ovládací páka sklízecí mlátičky CLAAS**

## *Kalibrace snímače výšky přiháněče – CLAAS, řada 600 a 700*

Výstup snímače automatického ovládání výšky adaptéru (AHHC) musí být kalibrován pro každou sklízecí mlátičku, jinak AHHC nebude řádně pracovat.

**POZNÁMKA:**

Od vydání tohoto dokumentu mohly být provedeny změny ovladačů nebo displeje sklízecí mlátičky. Pokyny pro aktualizace naleznete v návodu k obsluze sklízecí mlátičky.

**POZNÁMKA:**

Je-li naklápění adaptéru nastaveno na příliš nízkou hmotnost, může tato skutečnost znemožnit kalibraci AHHC. Kvůli kalibraci může být zapotřebí nastavit těžší naklápění, aby se adaptér neodděloval od naklápěcího modulu.

**POZNÁMKA:**

Pro nejlepší funkci systému automatického ovládání výšky adaptéru (AHHC) proveďte základní kalibraci se středovým spojem nastaveným na **D**. Po skončení kalibrace nastavte středový spoj zpět na požadovaný úhel adaptéru. Pokyny viz *3.7.5 Úhel adaptéru, Str. 83*

1. Nastartujte motor.
2. Nastavte polohu adaptéru 15–25 cm (6–10 palců) od země.

   **DŮLEŽITÉ:**

   **NEVYPÍNEJTE** motor. Sklízecí mlátička musí běžet na volnoběh, aby se snímače mohly řádně zkalibrovat.

3. Otočným ovladačem (A) zvýrazněte ikonu (B) PŘEDNÍHO PŘÍDAVNÉHO ZAŘÍZENÍ. Stisknutím otočného ovladače (A) ji vyberte.

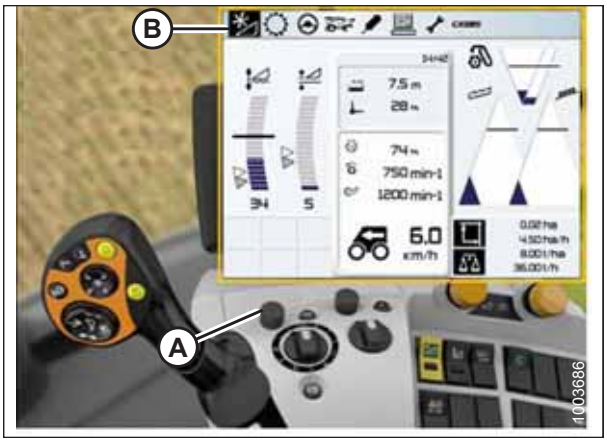


**Obrázek 3.330: Displej, ovládací panel a ovládací páka sklízecí mlátičky CLAAS**

4. Otočným ovladačem (A) označte ikonu PŘIHÁNĚČE (B). Stisknutím otočného ovladače (A) ji vyberte.

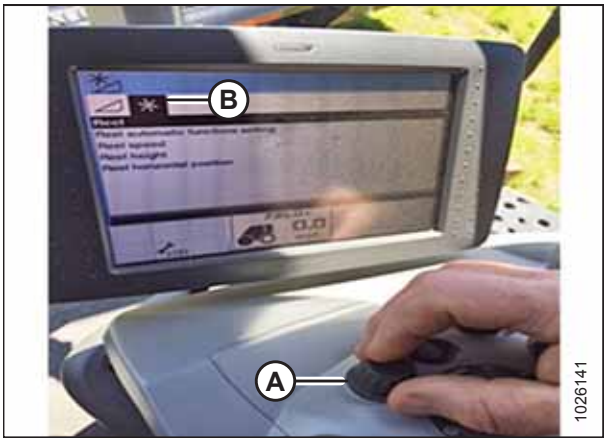


**Obrázek 3.331: Displej a ovládací panel sklízecí mlátičky CLAAS**

5. Označte ikonu VÝŠKY PŘIHÁNĚČE (A). Stisknutím otočného ovladače ji vyberte.
6. Zvolte ze seznamu volbu LEARNING END STOPS (kalibrace koncových dorazů (B)).




**Obrázek 3.332: Displej a ovládací panel sklízecí mlátičky CLAAS**

7. Otočným ovladačem (A) označte ikonu šroubováku (B).




**Obrázek 3.333: Displej, ovládací panel a ovládací páka sklízecí mlátičky CLAAS**

8. Stiskněte otočný ovladač. Zobrazí se grafický ukazatel průběhu (A).
9. Dle pokynů na obrazovce zvedněte přiháněč.
10. Dle pokynů na obrazovce spusťte přiháněč dolů.




**Obrázek 3.334: Displej, ovládací panel a ovládací páka sklízecí mlátičky CLAAS**

11. Přesvědčte se, že grafický ukazatel průběhu zobrazuje 100 % (A). Postup kalibrace je nyní ukončen.




**Obrázek 3.335: Displej, ovládací panel a ovládací páka sklízecí mlátičky CLAAS**

## *Nastavení automatické výšky přiháněče – CLAAS řady 600 a 700*

**POZNÁMKA:**

Od vydání tohoto dokumentu mohly být provedeny změny ovladačů nebo displeje sklízecí mlátičky. Pokyny pro aktualizace naleznete v návodu k obsluze sklízecí mlátičky.

1. Pomocí otočného ovladače HOTKEY (A) vyberte ikonu PŘIHÁNĚČ (B).

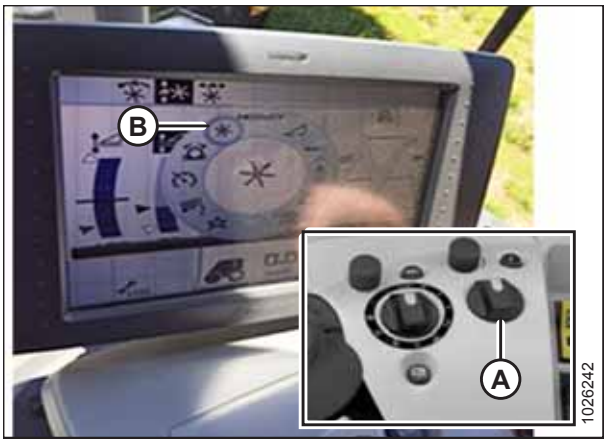


**Obrázek 3.336: Displej a ovládací panel sklízecí mlátičky CLAAS**

2. Otočným ovladačem (A) vyberte ikonu AUTOMATICKÁ VÝŠKA PŘIHANĚČE (B) na horní straně stránky.

   **POZNÁMKA:**

   Ikona AUTOMATICKÁ VÝŠKA PŘIHANĚČE (C) uprostřed stránky musí být černě označena. Není-li černá, nejsou nastaveny koncové dorazy nebo není aktivní AHHC. Pokyny viz *Kalibrace snímače výšky přiháněče – CLAAS, řada 600 a 700, Str. 200*.

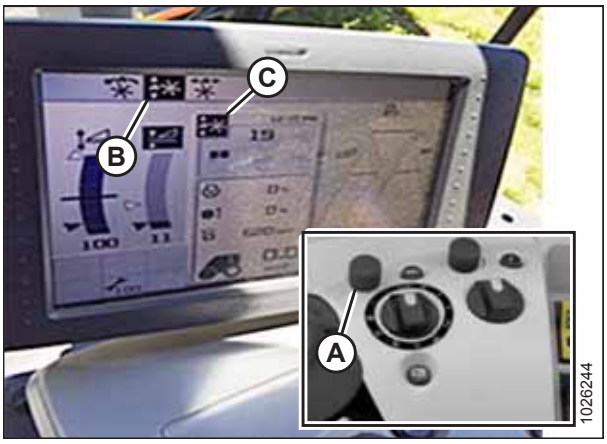


**Obrázek 3.337: Displej a ovládací panel sklízecí mlátičky CLAAS**

3. Nastavte polohu automatické výšky přihaněče pro aktuální polohu AHHC pomocí vnějšího přetáčecího knoflíku (A). Chcete-li předvolenou polohu přihaněče snížit, otočte přetáčecí knoflík proti směru hodinových ručiček. Chcete-li předvolenou polohu přihaněče zvýšit, otáčejte přetáčecím knoflíkem po směru hodinových ruček. Displej aktualizuje momentální nastavení (B).

   **POZNÁMKA:**

   Není-li ikona AUTO REEL HEIGHT (automatická výška přihaněče) uprostřed stránky černá, není momentálně aktivní poloha AHHC.

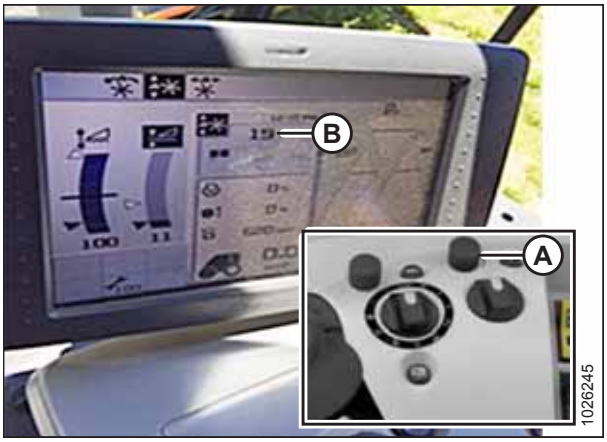


**Obrázek 3.338: Displej a ovládací panel sklízecí mlátičky CLAAS**

## 3.8.11 Sklízecí mlátičky CLASS řady 7000/8000

*Nastavení adaptéru – CLAAS řada 7000/8000*

Při nastavení adaptéru MacDon postupujte následovně:

### VÝSTRAHA

**Vykažte z místa jiné osoby, zvířata atd. Nenechte děti přiblížit se ke stroji. Obejděte stroj, abyste se přesvědčili, že nikdo není pod ním, na něm, nebo v jeho blízkosti.**

**POZNÁMKA:**

Od vydání tohoto dokumentu mohly být provedeny změny ovladačů nebo displeje sklízecí mlátičky. Pokyny pro aktualizace naleznete v návodu k obsluze sklízecí mlátičky.

1. Na hlavní stránce vyberte PŘEDNÍ PŘÍDAVNÉ ZAŘÍZENÍ (A).




**Obrázek 3.339: Hlavní stránka CEBIS**

2. Z rozbalovacího seznamu vyberte FRONT ATTACHMENT PARAMETERS (parametry předního přídavného zařízení) (A).




**Obrázek 3.340: Stránka předního přídavného zařízení**

3. Na stránce FRONT ATTACHMENT PARAMETERS (Parametry předního přídavného zařízení) vyberte FRONT ATTACHMENT TYPE (Typ předního přídavného zařízení) (A).
4. Z rozbalovacího seznamu vyberte FLEX CUTTERBAR PRODUCT BY OTHER MANUFACTURER (žací lišta Flex od ostatních výrobců) (B).




**Obrázek 3.341: Stránka parametrů přídavného zařízení**

5. Na stránce FRONT ATTACHMENT PARAMETERS (parametry předního přídavného zařízení) vyberte WORKING WIDTH (pracovní záběr) (A).
6. Nastavte šířku adaptéru posunem šipky (B) nahoru nebo dolů.
7. Uložte nastavení zelenou značkou (C).




**Obrázek 3.342: Stránka parametrů přídavného zařízení**

## *Nastavení funkce naklonění adaptéru vpřed/vzad – CLAAS řada 7000/8000*

Funkci naklonění adaptéru vpřed/vzad na adaptéru MacDon nastavte tímto způsobem:

### VÝSTRAHA

**Vykažte z místa jiné osoby, zvířata atd. Nenechte děti přiblížit se ke stroji. Obejděte stroj, abyste se přesvědčili, že nikdo není pod ním, na něm, nebo v jeho blízkosti.**

**POZNÁMKA:**

Od vydání tohoto dokumentu mohly být provedeny změny ovladačů nebo displeje sklízecí mlátičky. Pokyny pro aktualizace naleznete v návodu k obsluze sklízecí mlátičky.

1. Na hlavní stránce vyberte PŘEDNÍ PŘÍDAVNÉ ZAŘÍZENÍ (A).




**Obrázek 3.343: Hlavní stránka CEBIS**

2. Z rozbalovacího seznamu vyberte FRONT ATTACHMENT PARAMETERS (parametry předního přídavného zařízení) (A).




**Obrázek 3.344: Stránka předního přídavného zařízení**

3. Na stránce FRONT ATTACHMENT PARAMETERS (Parametry předního přídavného zařízení) vyberte FRONT ATTACHMENT TYPE (Typ předního přídavného zařízení) (A).
4. Z rozbalovacího seznamu vyberte FLEX CUTTERBAR PRODUCT BY OTHER MANUFACTURER (žací lišta Flex od ostatních výrobců) (B).




**Obrázek 3.345: Stránka parametrů přídavného zařízení**

5. Na HLAVNÍ stránce vyberte SETTINGS (nastavení) (A).
6. Na stránce SETTINGS (nastavení) vyberte možnost FAVOURITE MANAGEMENT (správa oblíbených) (B).

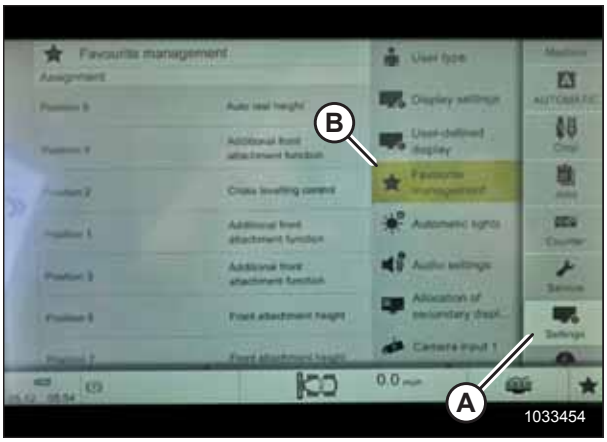


**Obrázek 3.346: Stránka nastavení CEBIS**

7. Přidejte ikonu OTHER HEADER FUNCTIONS (ostatní funkce adaptéru) (A) do oblíbených.

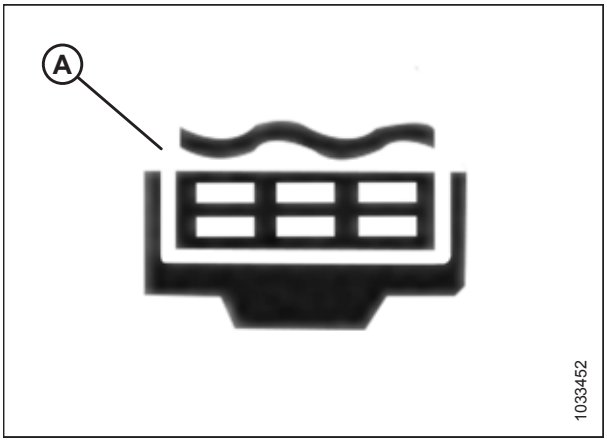


**Obrázek 3.347: Ikona ostatních funkcí adaptéru**

8. Vyberte ikonu OTHER HEADER FUNCTIONS (ostatní funkce adaptéru) tak, aby se objevila na obrazovce obsluhy v místě (A).
9. Nyní můžete ovládat naklonění adaptéru vpřed/vzad pomocí spouště (není vyobrazena) na zadní straně páky.

   **POZNÁMKA:**

   Nabídka FAVOURITE MANAGEMENT (správa oblíbených) ovládá spoušť na zadní straně páky. Ikona, která se zobrazuje v místě (A), je funkce ovládaná spouští.




**Obrázek 3.348: Hlavní stránka CEBIS**

*Kalibrace automatického ovládání výšky adaptéru – CLAAS řada 7000/8000*

Výstup snímače automatického ovládání výšky adaptéru (AHHC) musí být kalibrován pro každou sklízecí mlátičku, jinak AHHC nebude řádně pracovat.

## VÝSTRAHA

**Vykažte z místa jiné osoby, zvířata atd. Nenechte děti přiblížit se ke stroji. Obejděte stroj, abyste se přesvědčili, že nikdo není pod ním, na něm, nebo v jeho blízkosti.**

**POZNÁMKA:**

Od vydání tohoto dokumentu mohly být provedeny změny ovladačů nebo displeje sklízecí mlátičky. Pokyny pro aktualizace naleznete v návodu k obsluze sklízecí mlátičky.

**POZNÁMKA:**

Je-li naklápění adaptéru nastaveno na příliš nízkou hmotnost, může tato skutečnost znemožnit kalibraci AHHC. Kvůli kalibraci může být zapotřebí nastavit těžší naklápění, aby se adaptér neodděloval od naklápěcího modulu.

**POZNÁMKA:**

Pro nejlepší funkci systému automatického ovládání výšky adaptéru (AHHC) proveďte základní kalibraci se středovým spojem nastaveným na **D**. Po skončení kalibrace nastavte středový spoj zpět na požadovaný úhel adaptéru. Pokyny viz *3.7.5 Úhel adaptéru, Str. 83*

1. Na HLAVNÍ stránce vyberte FRONT ATTACHMENT (přední přídavné zařízení) (A).




**Obrázek 3.349: Hlavní stránka CEBIS**

2. Vyberte v nabídce možnost LEARNING PROCEDURES (postupy kalibrace) (A).
3. VYBERTE VÝŠKU PŘEDNÍHO PŘÍDAVNÉHO ZAŘÍZENÍ (B).

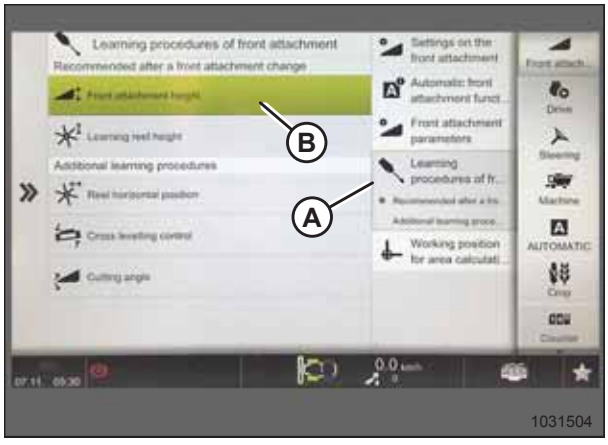


**Obrázek 3.350: Stránka postupů kalibrace**

4. Postupujte podle pokynů v polích DESCRIPTION (popis) a NOTES (poznámky) (A).

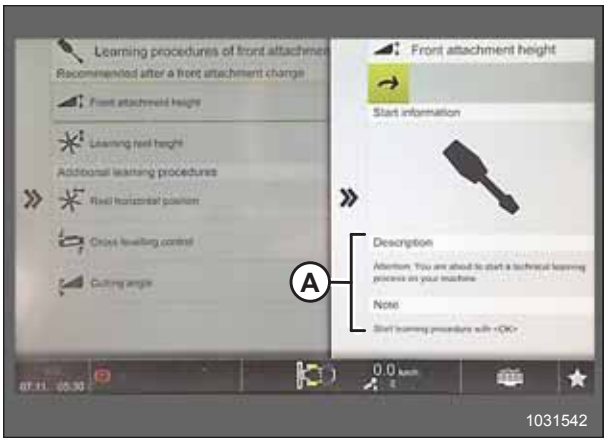


**Obrázek 3.351: Stránka výšky předního přídavného zařízení**

5. Stisknutím tlačítka OK (A) spusťte postup kalibrace.




**Obrázek 3.352: Ovládací prvky obsluhy**

6. Dle pokynů zvedněte přední přídavné zařízení tlačítkem (A) na multifunkční páce.
7. Dle pokynů spusťte dolů přední přídavné zařízení tlačítkem (B) na multifunkční páce.
8. Opakujte, dokud nebude kalibrace dokončena.




**Obrázek 3.353: Multifunkční páka**

## *Nastavení předvoleb výšky sečení a přihaněče – CLAAS řady 7000/8000*

Nastavení výšky přiháněče a výšky sečení je možné uložit ve sklízecí mlátičce. Při sklizni je možné tato nastavení volit pomocí ovládací páky.

## VÝSTRAHA

**Vykažte z místa jiné osoby, zvířata atd. Nenechte děti přiblížit se ke stroji. Obejděte stroj, abyste se přesvědčili, že nikdo není pod ním, na něm, nebo v jeho blízkosti.**

**POZNÁMKA:**

Od vydání tohoto dokumentu mohly být provedeny změny ovladačů nebo displeje sklízecí mlátičky. Pokyny pro aktualizace naleznete v návodu k obsluze sklízecí mlátičky.

1. Nastavte výšku sečení pomocí tlačítek pro zvednutí/spuštění šikmého dopravníku (A) na multifunkční páce.
2. Tlačítky (B) nastavte požadovanou polohu přiháněče.
3. Uložte nastavení přidržením tlačítka AUTO HEIGHT PRESET (předvolba automatické výšky) (C).

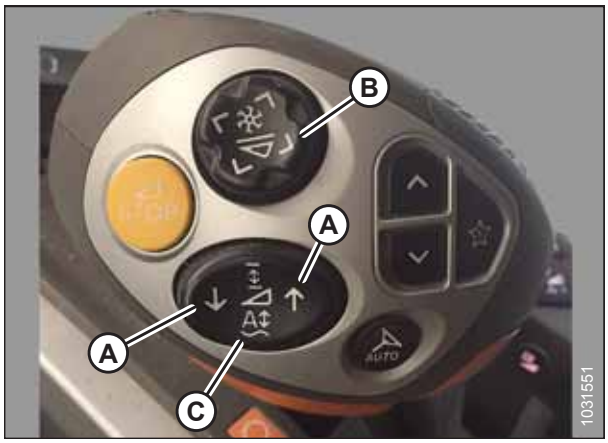


**Obrázek 3.354: Multifunkční páka**

Na ukazateli výšky adaptéru se objeví trojúhelník (A) indikující předvolenou úroveň.




**Obrázek 3.355: Hlavní stránka CEBIS**

### *Nastavení citlivosti automatického ovládání výšky adaptéru – CLAAS řady 7000/8000*

Nastavením citlivosti se ovládá vzdálenost, kterou musí urazit žací lišta nahoru nebo dolů, než zareaguje automatické ovládání výšky adaptéru (AHHC) a zvedne nebo spustí šikmý dopravník. Když je citlivost nastavená na maximum, stačí jen malé změny výšky nad zemí, aby systém vyvolal zvedání nebo spouštění šikmého dopravníku. Když je citlivost nastavená na minimum, jsou pro vyvolání zvedání nebo spouštění šikmého dopravníku systémem potřebné velké změny výšky nad zemí.

## VÝSTRAHA

**Vykažte z místa jiné osoby, zvířata atd. Nenechte děti přiblížit se ke stroji. Obejděte stroj, abyste se přesvědčili, že nikdo není pod ním, na něm, nebo v jeho blízkosti.**

**POZNÁMKA:**

Od vydání tohoto dokumentu mohly být provedeny změny ovladačů nebo displeje sklízecí mlátičky. Pokyny pro aktualizace naleznete v návodu k obsluze sklízecí mlátičky.

1. Na hlavní stránce vyberte PŘEDNÍ PŘÍDAVNÉ ZAŘÍZENÍ (A).




**Obrázek 3.356: Hlavní stránka CEBIS**

2. Z rozbalovacího seznamu vyberte FRONT ATTACHMENT PARAMETERS (parametry předního přídavného zařízení) (A).




**Obrázek 3.357: Stránka parametrů předního přídavného zařízení**

3. Projděte si seznam a vyberte ikonu DROP RATE WITH AUTO CONTOUR (rychlost klesání pomocí automatického kopírování) (A).
4. Nastavte rychlost klesání posunem šipky (B) nahoru nebo dolů.
5. Potvrďte nastavení zelenou značkou (C).

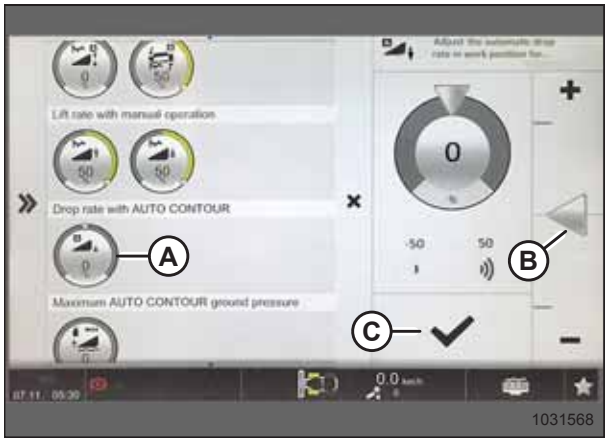


**Obrázek 3.358: Stránka rychlosti klesání pomocí automatického kopírování**

## *Nastavení automatické rychlosti přihaněče – CLAAS řady 7000/8000*

Když jsou aktivované automatické funkce adaptéru, lze nastavit předvolbu rychlosti přiháněče.

## VÝSTRAHA

**Vykažte z místa jiné osoby, zvířata atd. Nenechte děti přiblížit se ke stroji. Obejděte stroj, abyste se přesvědčili, že nikdo není pod ním, na něm, nebo v jeho blízkosti.**

**POZNÁMKA:**

Od vydání tohoto dokumentu mohly být provedeny změny ovladačů nebo displeje sklízecí mlátičky. Pokyny pro aktualizace naleznete v návodu k obsluze sklízecí mlátičky.

1. Na hlavní stránce vyberte PŘEDNÍ PŘÍDAVNÉ ZAŘÍZENÍ (A).




**Obrázek 3.359: Hlavní stránka CEBIS**

2. Ze seznamu vyberte SETTINGS ON FRONT ATTACHMENT (nastavení předního přídavném zařízení) (A).
3. Vyberte REEL TARGET VALUES (cílové hodnoty přihaněče) (B).
4. Vyberte ikonu REEL SPEED ADJUST (nastavení rychlosti přihaněče) (C).




**Obrázek 3.360: Stránka nastavení předního přídavného zařízení**

5. Nastavte cílovou hodnotu rychlosti přihaněče posunem šipky (B) nahoru nebo dolů.
6. Uložte nastavení zelenou značkou (B).




**Obrázek 3.361: Stránka cílové hodnoty rychlosti přihaněče**

*Kalibrace snímače výšky přihaněče – CLAAS, řada 7000/8000*

Výstup snímače automatického ovládání výšky adaptéru (AHHC) musí být kalibrován pro každou sklízecí mlátičku, jinak AHHC nebude řádně pracovat.

## VÝSTRAHA

**Vykažte z místa jiné osoby, zvířata atd. Nenechte děti přiblížit se ke stroji. Obejděte stroj, abyste se přesvědčili, že nikdo není pod ním, na něm, nebo v jeho blízkosti.**

**POZNÁMKA:**

Od vydání tohoto dokumentu mohly být provedeny změny ovladačů nebo displeje sklízecí mlátičky. Pokyny pro aktualizace naleznete v návodu k obsluze sklízecí mlátičky.

1. Nastavte polohu adaptéru 15–25 cm (6–10 palců) od země.

   **POZNÁMKA:**

   **NEVYPÍNEJTE** motor. Sklízecí mlátička musí běžet na volnoběh, aby se snímače mohly řádně zkalibrovat.

2. Na hlavní stránce vyberte PŘEDNÍ PŘÍDAVNÉ ZAŘÍZENÍ (A).




**Obrázek 3.362: Hlavní stránka CEBIS**

3. Vyberte LEARNING PROCEDURES FOR FRONT ATTACHMENT (postupy kalibrace pro přední přídavné zařízení) (A).
4. Vyberte LEARNING REEL HEIGHT (kalibrace výšky přihaněče) (B).




**Obrázek 3.363: Stránka předního přídavného zařízení**

5. Postupujte podle pokynů v polích DESCRIPTION (popis) a NOTES (poznámky) (A).

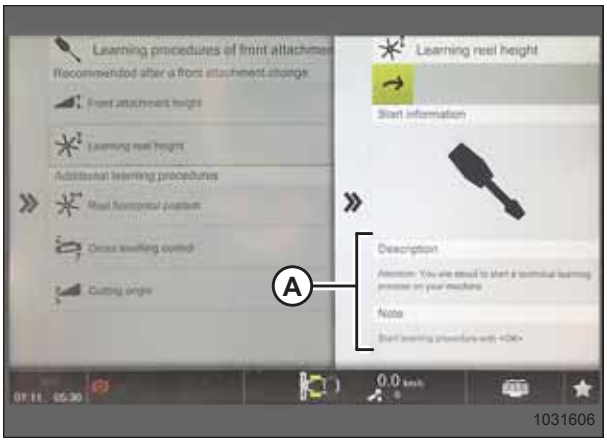


**Obrázek 3.364: Stránka kalibrace výšky přihaněče**

6. Stisknutím tlačítka OK (A) spusťte postup kalibrace.




**Obrázek 3.365: Ovládací prvky obsluhy**

## 3.8.12 Sklízecí mlátičky Gleaner R65/R66/R75/R76 a řady S

*Kontrola rozsahu napětí z kabiny sklízecí mlátičky – Gleaner R65/R66/R75/R76 a řada S před rokem 2016*

**POZNÁMKA:**

Od vydání tohoto dokumentu mohly být provedeny změny ovladačů nebo displeje sklízecí mlátičky. Pokyny pro aktualizace naleznete v návodu k obsluze sklízecí mlátičky.

1. Nastavte polohu adaptéru 150 mm (6 palců) nad zem.
2. Odjistěte naklápění.

3. Přesvědčte se, že je spojovací ústrojí zámku naklápění v obou místech na spodních dorazech (podložka [A] se nesmí posunout).

   **POZNÁMKA:**

   Pokud během následujících dvou kroků nebude adaptér na spodních dorazech, může se napětí za provozu dostat mimo rozsah a vyvolat selhání systému automatického ovládání výšky adaptéru (AHHC). Pokud adaptér není na spodních dorazech, viz *3.9 Vyrovnání adaptéru, Str. 310*.

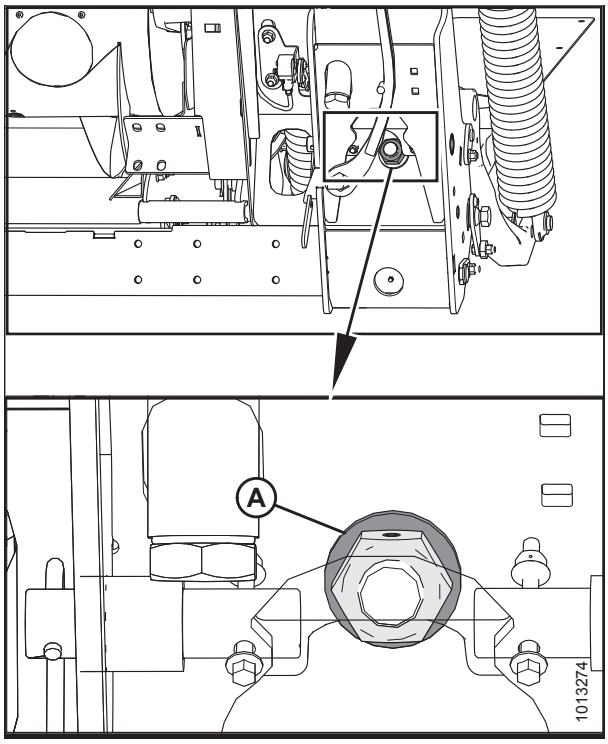


**Obrázek 3.366: Zámek naklápění**

4. Nastavte držák kabelu (B) (v případě potřeby) tak, aby ručička (A) na indikátoru naklápění byla na **0**.

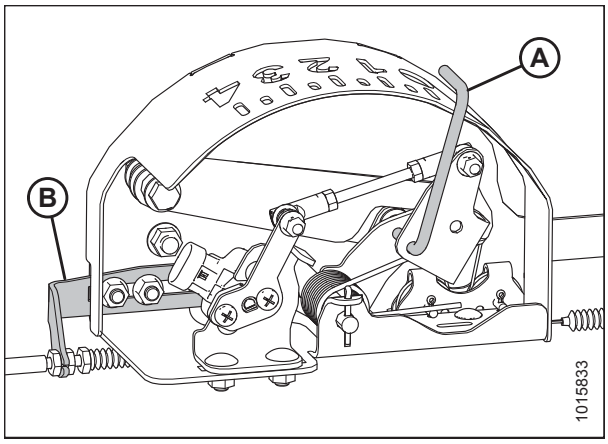


**Obrázek 3.367: Skříň indikace naklápění**

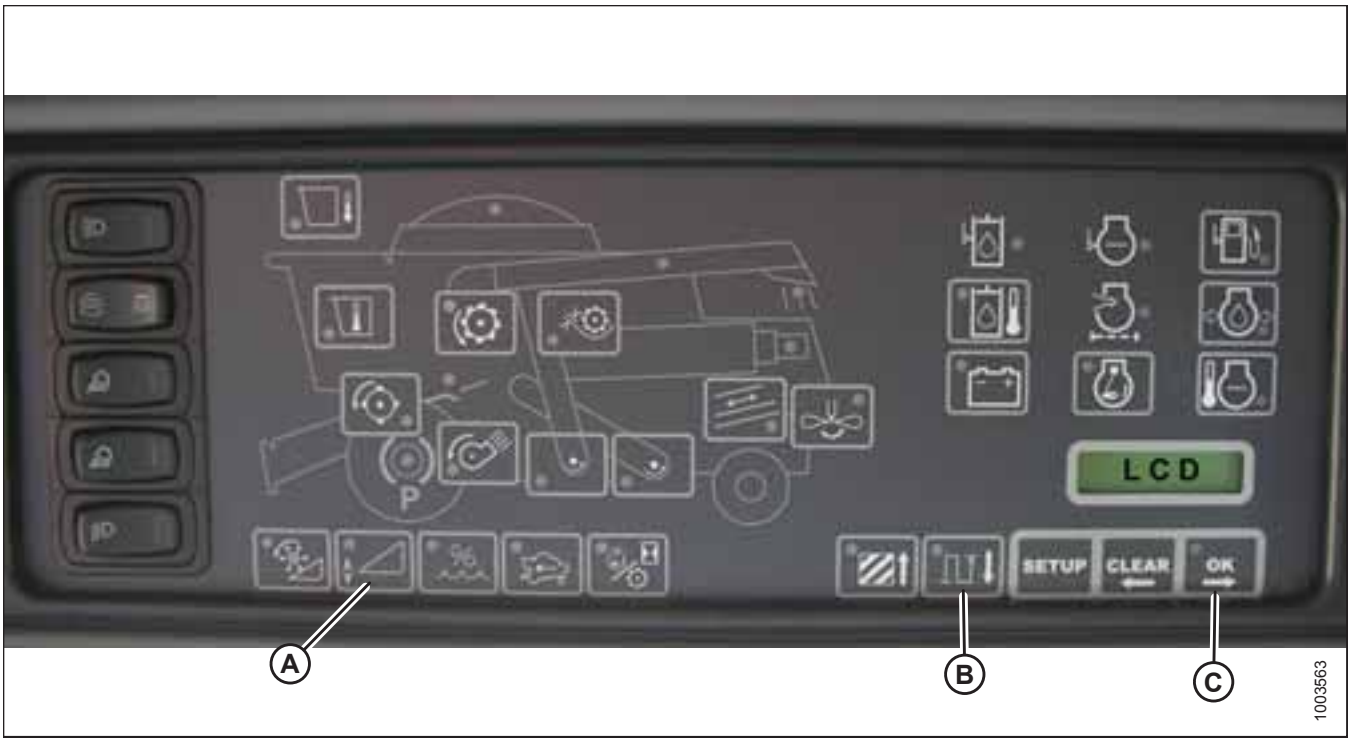


**Obrázek 3.368: Displej sklízecí mlátičky ve výši očí**

5. Přesvědčte se, že je odblokované naklápění adaptéru.
6. Stiskněte a 3 sekundy podržte tlačítko (A) na displeji ve výši očí, abyste vstoupili do diagnostického režimu.
7. Tlačítkem (B) přetáčejte dolů, dokud se na LCD obrazovce nezobrazí LEFT pro levou stranu.
8. Stiskněte tlačítko OK (C). Číslo uvedené na LCD obrazovce je údaj napětí ze snímače automatického ovládání výšky adaptéru (AHHC). Zvedejte a spouštějte adaptér, abyste viděli plný rozsah napěťových údajů.

## *Aktivace automatického ovládání výšky adaptéru – Gleaner R65/R66/R75/R76 a řada S před rokem 2016*

**POZNÁMKA:**

Od vydání tohoto dokumentu mohly být provedeny změny ovladačů nebo displeje sklízecí mlátičky. Pokyny pro aktualizace naleznete v návodu k obsluze sklízecí mlátičky.

Aby automatické ovládání výšky adaptéru (AHHC) pracovalo, jsou požadovány následující komponenty systému:

- Hlavní modul a modul pohonu adaptéru namontované ve skříňce karet v panelu pojistek (FP).
- Multifunkční ovládací páka vstupů obsluhy.
- Vstupy obsluhy namontované v ovládací desce modulu panelu (CC).
- Integrální součástí systému je elektrohydraulický řídicí ventil zdvihu adaptéru.




**Obrázek 3.369: Ovládací prvky automatického řízení výšky adaptéru sklízecí mlátičky**

1. Stiskněte a přidržte tlačítko AUTOMATICKÉHO REŽIMU (A), dokud nezačne blikat LED kontrolka AHHC (B). Pokud bliká kontrolka RTC, stiskněte znovu tlačítko AUTOMATICKÉHO REŽIMU (A), dokud se režim nepřepne na AHHC.

## VÝSTRAHA

**Přesvědčte se, že všichni okolostojící opustili prostor.**

2. Stiskněte krátce tlačítko (A) na ovládací páce. Blikání indikátoru AHHC by se mělo změnit na trvalé svícení. Adaptér by měl klesnout k zemi. Systém AHHC je nyní zapnutý a lze ho upravit co do výšky a citlivosti.
3. Pomocí ovladačů upravte výšku a citlivost podle konstantních měnících se půdních podmínek, jako jsou mělké strouhy a drenážní rýhy na poli.

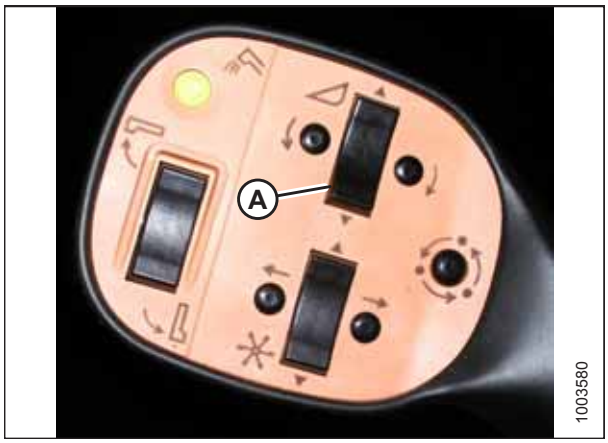


**Obrázek 3.370: Ovládací páka**

### *Kalibrace automatického ovládání výšky adaptéru – Gleaner R65/R66/R75/R76 a řada S před rokem 2016*

Výstup snímače automatického ovládání výšky adaptéru (AHHC) musí být kalibrován pro každou sklízecí mlátičku, jinak AHHC nebude řádně pracovat.

**POZNÁMKA:**

Od vydání tohoto dokumentu mohly být provedeny změny ovladačů nebo displeje sklízecí mlátičky. Pokyny pro aktualizace naleznete v návodu k obsluze sklízecí mlátičky.

**POZNÁMKA:**

Je-li naklápění adaptéru nastaveno na příliš nízkou hmotnost, může tato skutečnost znemožnit kalibraci AHHC. Kvůli kalibraci může být zapotřebí nastavit těžší naklápění, aby se adaptér neodděloval od naklápěcího modulu.

**POZNÁMKA:**

Pro nejlepší funkci systému automatického ovládání výšky adaptéru (AHHC) proveďte základní kalibraci se středovým spojem nastaveným na **D**. Po skončení kalibrace nastavte středový spoj zpět na požadovaný úhel adaptéru. Pokyny viz *3.7.5 Úhel adaptéru, Str. 83*




**Obrázek 3.371: Ovládací prvky automatického řízení výšky adaptéru sklízecí mlátičky**

**A – tlačítko automatického režimu AUTO MODE**
**B – indikátor AHHC**
**C – kalibrační tlačítko CAL1**
**D – zvedání adaptéru**
**E – spouštění adaptéru**
**F – automatický režim AUTO MODE**
**G – kalibrační tlačítko CAL2**

**POZNÁMKA:**

Pro nejlepší funkci automatického ovládání výšky adaptéru (AHHC) tyto postupy proveďte se středovým spojem nastaveným na **D**. Po skončení nastavení a kalibrace nastavte středový spoj zpět na požadovaný úhel adaptéru. Pokyny viz *3.7.5 Úhel adaptéru, Str. 83*.

**POZNÁMKA:**

Kalibrace by se měla provádět na ploché, rovné zemi bez aktivovaného adaptéru. Výška adaptéru a funkce naklánění adaptéru nesmí být v automatickém nebo pohotovostním režimu. Otáčky motoru musí být vyšší než 2 000 ot/min. Volba naklánění adaptéru na sklízecích mlátičkách z roku 2004 a starších s adaptéry MacDon nefunguje. Pro kalibraci automatického ovládání výšky adaptéru (AHHC) tento systém budete muset odstranit a deaktivovat. Pokyny viz návod k obsluze sklízecí mlátičky.

1. Přesvědčte se, že je středový spoj nastavený do polohy **D**.
2. Tiskněte tlačítko AUTOMATICKÉHO REŽIMU (A), dokud nezačne svítit indikátor AHHC (B).
3. Stiskněte a podržte kalibrační tlačítko CAL1 (C), dokud neuvidíte blikat tyto indikátory: zvedání adaptéru (D), spouštění adaptéru (E), automatický režim naklánění (F) a AHHC (B).
4. Spusťte adaptér úplně dolů a nadále 5–8 sekund držte tlačítko pro SPOUŠTĚNÍ ADAPTÉRU, abyste zajistili oddělení naklápěcího modulu od adaptéru.
5. Tiskněte kalibrační tlačítko CAL2 (G), dokud nepřestane blikat indikátor spouštění adaptéru (E), a uvolněte je, když začne blikat indikátor zvedání adaptéru (D).
6. Zvedněte adaptér do jeho maximální výšky (přesvědčte se, že adaptér spočívá na spodních dorazových podložkách).
7. Tiskněte kalibrační tlačítko CAL2 (G), dokud nezhasne indikátor zvedání adaptéru (D).

   **POZNÁMKA:**

   Následující kroky lze aplikovat jen na sklízecí mlátičky z roku 2005 a novější s šikmým dopravníkem Smartrac.

8. Počkejte, než začne blikat indikátor naklonění adaptéru vlevo HEADER TILT LEFT (není vyobrazeno), a pak adaptér nakloňte do polohy maximálně vlevo.
9. Tiskněte kalibrační tlačítko CAL2 (G), dokud nepřestane blikat indikátor HEADER TILT LEFT (není vyobrazeno), a tlačítko uvolněte, když začne blikat indikátor naklonění adaptéru vpravo HEADER TILT RIGHT (není vyobrazeno).
10. Nakloňte adaptér do polohy maximálně vpravo.
11. Tiskněte kalibrační tlačítko CAL2 (G), dokud nebudou blikat všechny následující indikátory: zvedání adaptéru (D), spouštění adaptéru (E), automatický režim výšky (A), adaptér vpravo a adaptér vlevo (není vyobrazeno) a režim automatického naklánění (F).
12. Vystřeďte adaptér.
13. Stiskněte kalibrační tlačítko CAL1 (C) pro opuštění kalibrace a uložení všech hodnot do paměti. Všechny indikátory by měly přestat blikat.

    **POZNÁMKA:**

    Pokud bylo naklápění nastaveno na vyšší hmotnost, jež neumožňuje provedení postupu kalibrace AHHC, nastavte doporučené provozní naklápění až po provedení kalibrace.

## *Vypnutí tlakového zásobníku – Gleaner R65/R66/R75/R76 a řada S před r. 2016*

Tlakový zásobník ovlivní reakční dobu sklízecí mlátičky a značně zpomalí funkci automatického ovládání výšky adaptéru.

Správný postup vypínání a zapínání tlakového zásobníku viz návod k obsluze sklízecí mlátičky. Pro zajištění optimálního výkonu vypněte tlakový zásobník šikmého dopravníku.

**POZNÁMKA:**

Tlakový zásobník je umístěný před levým přední, nosníkem nápravy.




**Obrázek 3.372: Vypínač tlakového zásobníku sklízecí mlátičky**

**A – páka tlakového zásobníku (poloha vyp.)**

## *Nastavení rychlosti zvedání/spouštění adaptéru – Gleaner R65/R66/R75/R76 a řada S před rokem 2016*

Stabilitu systému automatického ovládání výšky adaptéru (AHHC) ovlivňují hydraulické průtoky. Přesvědčte se, že nastavitelné omezovače zvedání adaptéru (A) a spouštění adaptéru (B) v rozváděči hydrauliky jsou nastavené tak, že zvednutí adaptéru z úrovně země do maximální výšky (úplně vysunutý hydraulický válec) trvá asi 6 sekund a že asi 6 sekund trvá spuštění adaptéru z maximální výšky na zem.

Pokud je adaptér příliš neklidný (například častá regulace polohy), když je na zemi, snižte rychlost klesání: 7 nebo 8 sekund.

**POZNÁMKA:**

Toto nastavení provádějte s hydraulickým systémem zahřátým na normální provozní teplotu (54,4 °C [130 °F]) a motorem běžícím plnými otáčkami.




**Obrázek 3.373: Nastavitelné omezovače zvedání a spouštění adaptéru**

## *Seřízení přítlaku na zem – Gleaner R65/R66/R75/R76 a řada S před rokem 2016*

**POZNÁMKA:**

Od vydání tohoto dokumentu mohly být provedeny změny ovladačů nebo displeje sklízecí mlátičky. Pokyny pro aktualizace naleznete v návodu k obsluze sklízecí mlátičky.

1. Dbejte, aby byl ukazatel (A) v poloze 0 (B), je-li adaptér 254–306 mm (10–14 palců) nad zemí. Není-li tomu tak, zkontrolujte výstupní napětí snímače naklápění. Pokyny viz *Kontrola rozsahu napětí z kabiny sklízecí mlátičky – Gleaner R65/R66/R75/R76 a řada S před rokem 2016, Str. 215*.

   **POZNÁMKA:**

   Je-li adaptér na zemi, indikátor musí být v poloze 1 (C) pro nízký přítlak na zem a v poloze 4 (D) pro vysoký přítlak na zem. Stav plodiny a půdy určuje velikost použitého naklápění. Ideální nastavení je co možná nejmenší přítlak bez poskakování adaptéru nebo vynechávání plodin. Provoz s vysokými hodnotami nastavení vyvolává nadměrné opotřebení výměnných desek žací lišty.

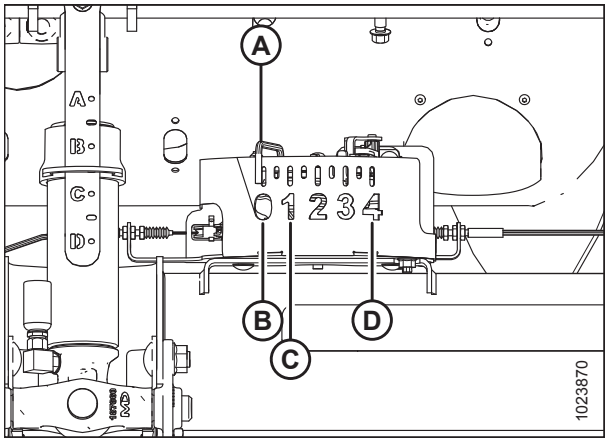


**Obrázek 3.374: Indikační skříňka naklápění**

2. Dbejte, aby byl adaptér v režimu automatického ovládání výšky adaptéru (AHHC). To je indikováno trvalým svitem LED indikátoru automatického režimu AUTO MODE (A).
3. Adaptér poklesne do výšky (přítlak na zem) odpovídající poloze vybrané otočným ovladačem výšky (B). Pro minimální přítlak na zem otočte knoflík proti směru hodinových ručiček, pro maximální přítlak ve směru hodinových ručiček.




**Obrázek 3.375: Ovládací panel AHHC**

*Nastavení citlivosti automatického ovládání výšky adaptéru – Gleaner R65/R66/R75/R76 a řada S před rokem 2016*

**POZNÁMKA:**

Od vydání tohoto dokumentu mohly být provedeny změny ovladačů nebo displeje sklízecí mlátičky. Pokyny pro aktualizace naleznete v návodu k obsluze sklízecí mlátičky.




**Obrázek 3.376: Panel automatického ovládání výšky adaptéru**

Otočným ovladačem citlivosti SENSITIVITY ADJUSTMENT (A) se ovládá vzdálenost, kterou musí urazit žací lišta nahoru nebo dolů, než zareaguje automatické ovládání výšky adaptéru (AHHC) a zvedne nebo spustí šikmý dopravník.

Když je otočný ovladač citlivosti SENSITIVITY ADJUSTMENT (A) nastavený na maximum (otočený na doraz ve směru hodinových ručiček), stačí jen malé změny výšky nad zemí na vyvolání zvedání nebo spouštění šikmého dopravníku. V této poloze se žací lišta posune nahoru a dolů asi o 19 mm (3/4 palce), než řídicí modul signalizuje řídicímu ventilu hydrauliky, aby zvedl nebo spustil rám adaptéru.

Když je otočný ovladač citlivosti SENSITIVITY ADJUSTMENT (A) nastavený na minimum (otočený na doraz proti směru hodinových ručiček), jsou nutné velké změny výšky nad zemí na vyvolání zvedání nebo spouštění šikmého dopravníku. V této poloze se žací lišta posune nahoru a dolů asi o 51 mm (2 palce), než řídicí modul signalizuje řídicímu ventilu hydrauliky, aby zvedl nebo spustil rám adaptéru.

Také přívod snímacího potrubí adaptéru mění rozsah citlivosti. Když je připojený ke sběrači, poloha proti směru otáčení hodinových ručiček (nejnižší citlivost) dovoluje vertikální pohyb asi 102 mm (4 palce), než se provede korekce.

## *Lokalizace a odstraňování závad, alarmy a diagnostické kódy –Gleaner R65/R66/R75/R76 a řada S před rokem 2016*

**POZNÁMKA:**

Od vydání tohoto dokumentu mohly být provedeny změny ovladačů nebo displeje sklízecí mlátičky. Pokyny pro aktualizace naleznete v návodu k obsluze sklízecí mlátičky.

***Způsob zobrazení:***

Zobrazuje se na rychloměru (A) jako XX nebo XXX.




**Obrázek 3.377: Tachometr**

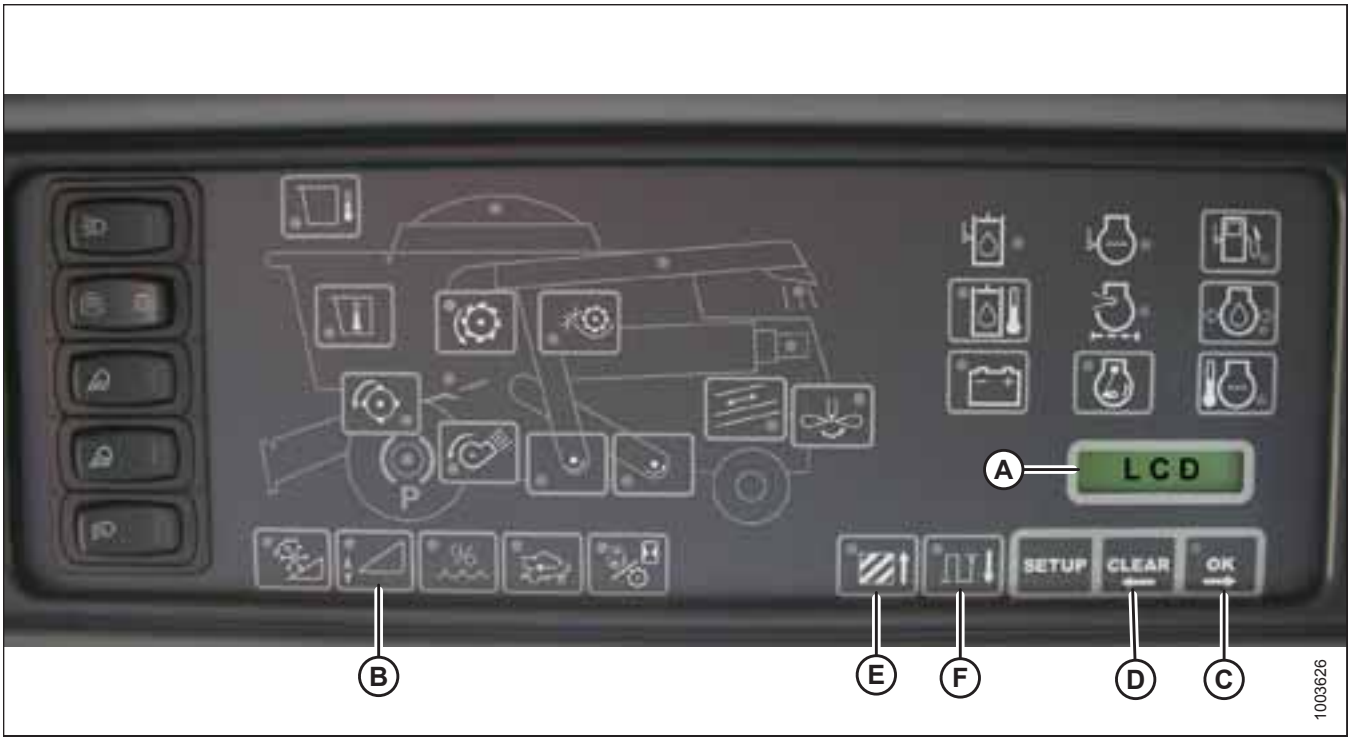


**Obrázek 3.378: Elektronický přístrojový panel sklízecí mlátičky (EIP)**

**POZNÁMKA:**

Zobrazuje se na LCD (A) jako XX palce nebo XXX cm.

***Podmínky alarmů:***

Když je z pojistkového panelu přijato chybové hlášení, zazní akustický alarm. Bzučák alarmu zazní pětkrát každých 10 sekund. LCD (A) na elektronické přístrojové desce (EIP) indikuje chybu systému adaptéru jako HDR CTRL, za nímž následuje HGT ERR pro výšku, a HDR CTRL, za nímž následuje TILT ERR pro naklonění. LED indikátor výšky adaptéru každou sekundu dvakrát žlutě zabliká.

Když se vyskytne stav alarmu, bliká zelená LED (zeleně, žlutě nebo červeně podle vstupu). Navíc se na LCD zobrazuje hlášení pro identifikaci povahy alarmu. Například střídavě bliká HYD TEMP, OPEN, SHRT (teplota hydrauliky, rozpojeno, zkratováno).

***Diagnostika závad:***

Viz obrázek *3.378, Str. 224*.

Tisknutím tlačítka výšky adaptéru (B) po dobu nejméně 5 sekund uvedete elektronickou přístrojovou desku EIP do diagnostického režimu adaptéru. Když EIP vstoupí do diagnostického režimu adaptéru, na LCD (vyobrazen na předchozí obrazovce) se zobrazí hlášení HDR DIAG.

V tomto režimu se po 3 sekundách zobrazují na LCD desky EIP návěští chybných parametrů adaptéru. Všechny zobrazované informace jsou jen ke čtení.

Tlačítko OK (C) a mazací tlačítko CLEAR (D) vám umožňují listovat v seznamu parametrů. Pokud nejsou přítomny žádné aktivní chybové kódy, na LCD desky EIP se zobrazí NO CODE.

Jestliže se zobrazuje nějaký parametr, 3 sekundy se zobrazuje jeho návěští a pak se automaticky zobrazí jeho hodnota.

Stisknutím tlačítka OK (C) během zobrazování hodnoty přejdete k následujícímu parametru a zobrazí se jeho návěští.

Když se zobrazuje návěští parametru a stisknete tlačítko OK (C) dříve než za 3 sekundy, zobrazí se hodnota parametru.

Tisknutím tlačítka pro plochu AREA (E) budete položky cyklicky procházet. Když se na LCD zobrazuje LEFT, stiskněte tlačítko OK (C); na displeji se zobrazí napětí automatického ovládání výšky adaptéru(AHHC).

Stiskněte tlačítko pro vzdálenost DIST (F) pro cyklické procházení tabulky vzad.

Stiskněte mazací tlačítko CLEAR (D) pro opuštění diagnostiky adaptéru a návrat do normálního režimu.

## 3.8.13 Sklízecí mlátičky Gleaner, řada S9

### *Nastavení adaptéru – Gleaner, řada S9*

**POZNÁMKA:**

Od vydání tohoto dokumentu mohly být provedeny změny ovladačů nebo displeje sklízecí mlátičky. Pokyny pro aktualizace naleznete v návodu k obsluze sklízecí mlátičky.

Na sklízecích mlátičkách Gleaner řady S9 se pro nakonfigurování a řízení adaptéru sběrače MacDon používá terminál AGCO Tyton (A). Požadovanou položku vyberete na obrazovce dotykového displeje.




**Obrázek 3.379: Gleaner S9**

**A – terminál Tyton**
**B – ovládací páka**
**C – plyn**
**D – ovládací panel adaptéru**

1. V pravém horním kvadrantu výchozí stránky stiskněte ikonu SKLÍZECÍ MLÁTIČKY (A). Otevře se MAIN MENU (hlavní nabídka) sklízecí mlátičky COMBINE.




**Obrázek 3.380: Ikona sklízecí mlátičky na domovské obrazovce**

2. V MAIN MENU (hlavní menu) sklízecí mlátičky stiskněte nastavení adaptéru HEADER SETTINGS (Nastavení adaptéru) (A). Otevře se stránka HEADER SETTINGS (nastavení adaptéru).

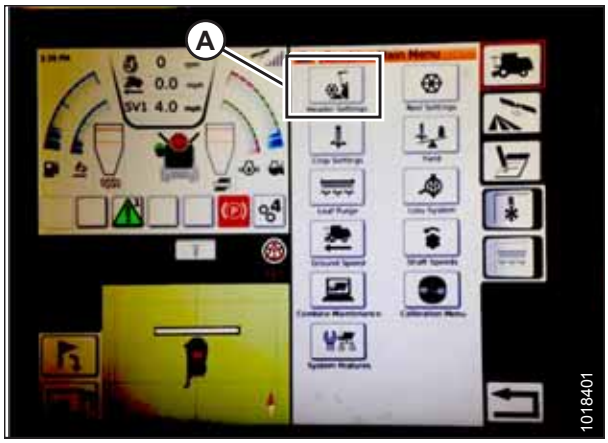


**Obrázek 3.381: Nastavení adaptéru v hlavním menu sklízecí mlátičky**

3. Stiskněte konfigurační pole adaptéru HEADER CONFIGURATION (A). Otevře se dialogové okno s předdefinovanými adaptéry.
   - Pokud je již nakonfigurovaný váš adaptér MacDon, zobrazuje se v seznamu adaptérů. Stiskněte název adaptéru MacDon (B) pro modré označení výběru a pak pro pokračování stiskněte zelené zatržítko (E).
   - Pokud se zobrazuje jen implicitní adaptér (D), stiskněte tlačítko ABC (C) a pomocí obrazovkové klávesnice zadejte data adaptéru MacDon. Až budete hotovi, vyberte jednu z následujících možností pro návrat na stránku nastavení adaptéru HEADER SETTINGS (nastavení adaptéru):
     – Zeleným zatržítkem (E) uložíte nastavení
     – Označený adaptér můžete ze seznamu vymazat ikonou koše (F)
     – Červeným X (G) se zruší změny

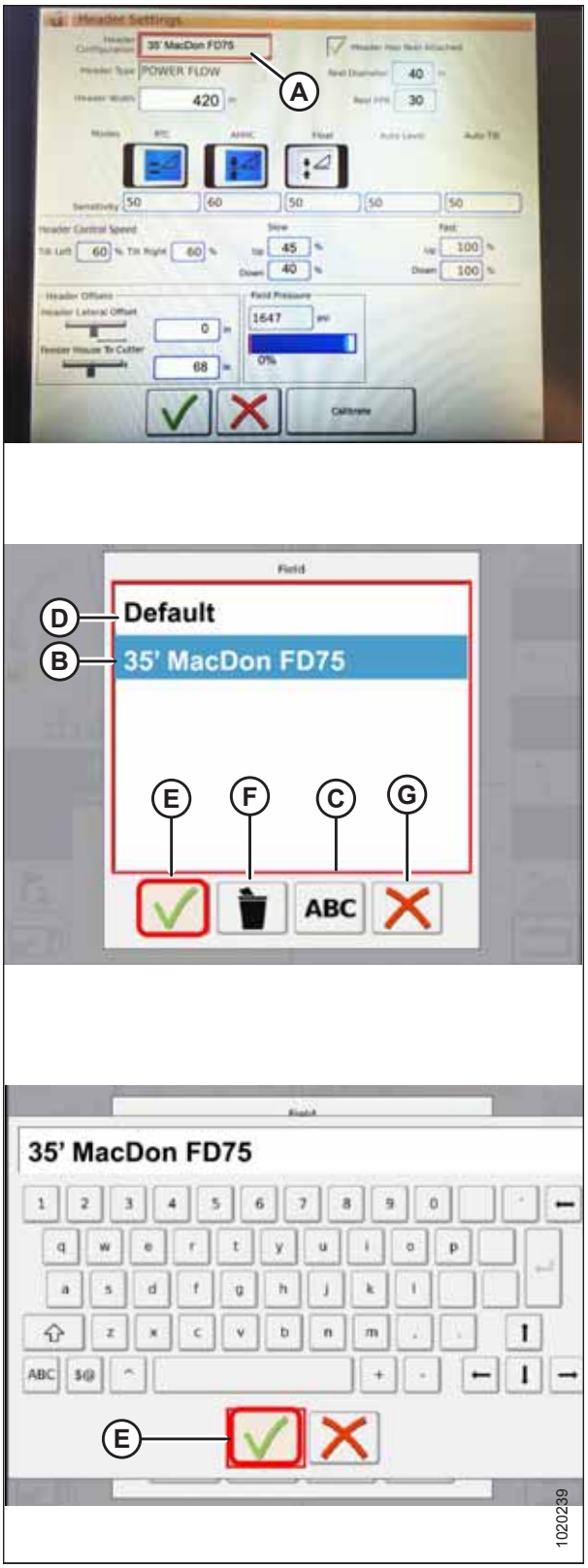


**Obrázek 3.382: Konfigurační menu adaptéru na stránce nastavení adaptéru**

4. Pro specifikování typu adaptéru nainstalovaného na stroji stiskněte pole typu adaptéru HEADER TYPE (A).

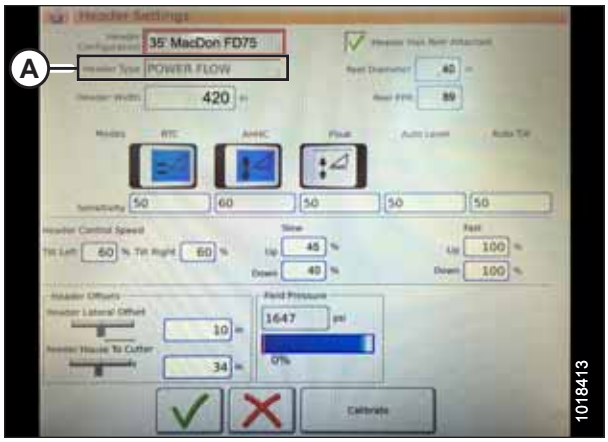


**Obrázek 3.383: Nastavení adaptéru**

5. Objeví se seznam předdefinovaných typů adaptérů.
   - Pro sběrací adaptéry MacDon řady D1 a adaptéry FlexDraper® řady FD1 stiskněte možnost POWER FLOW (A) (výkon).
   - Stiskněte zelené zatržítko (B) pro uložení výběru a pokračování

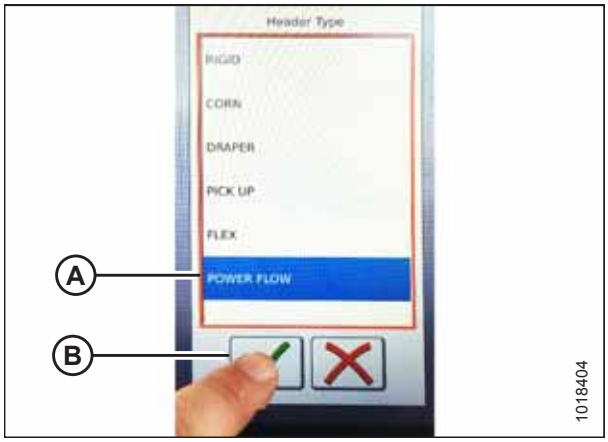


**Obrázek 3.384: Typ adaptéru**

6. Přesvědčte se, že je zatržené zaškrtávací políčko HEADER HAS REEL ATTACHED (adaptér má připojený přihaněč) (A).

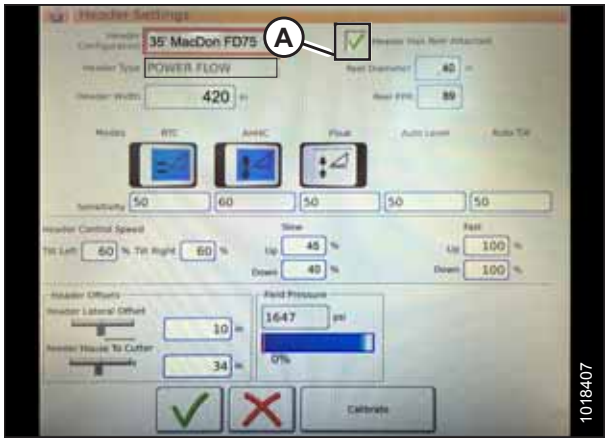


**Obrázek 3.385: Nastavení adaptéru**

7. Stiskněte pole průměru přihaněče REEL DIAMETER (A), zobrazí se numerická klávesnice. Zadejte **40** pro přihaněč MacDon.
8. Stiskněte pole REEL PPR (impulzy na otáčku přihaněče) (B) a zadejte **30** jako hodnotu pro váš adaptér MacDon.

   **POZNÁMKA:**

   PPR je dána počtem zubů na ozubeném kole rychlosti přihaněče.

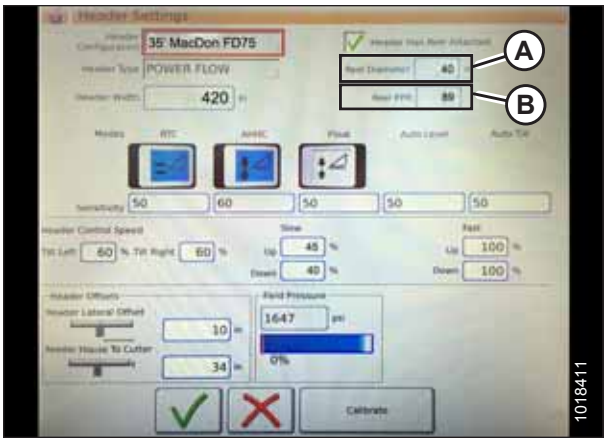


**Obrázek 3.386: Nastavení adaptéru**

9. Stiskněte zelené zatržítko (B) dole na numerické klávesnici (A) pro dokončení, nebo červené X pro zrušení.

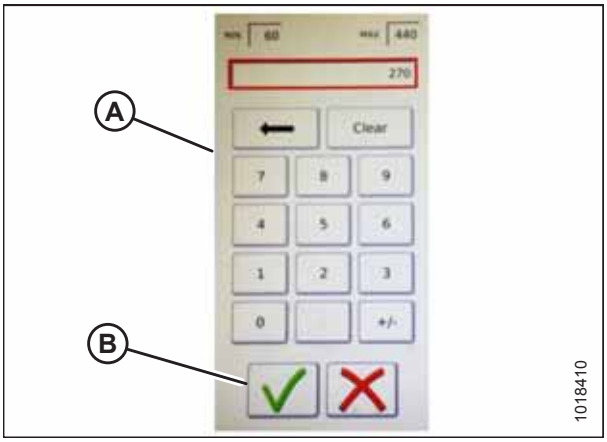


**Obrázek 3.387: Numerická klávesnice**

10. Po dokončení stiskněte zelené zatržítko (A) dole na stránce HEADER SETTINGS (nastavení adaptéru).

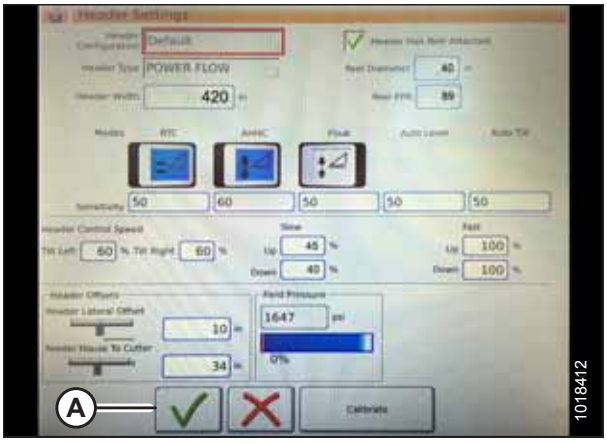


**Obrázek 3.388: Stránka nastavení adaptéru**

*Nastavení minimálních otáček přiháněče a kalibrace přiháněče – Gleaner S9*

## VÝSTRAHA

**Vykažte z místa jiné osoby, zvířata atd. Nenechte děti přiblížit se ke stroji. Obejděte stroj, abyste se přesvědčili, že nikdo není pod ním, na něm, nebo v jeho blízkosti.**

**POZNÁMKA:**

Od vydání tohoto dokumentu mohly být provedeny změny ovladačů nebo displeje sklízecí mlátičky. Pokyny pro aktualizace naleznete v návodu k obsluze sklízecí mlátičky.

1. V hlavním menu sklízecí mlátičky COMBINE MAIN MENU stiskněte nastavení přiháněče REEL SETTINGS (A) pro otevření stránky REEL SETTINGS.




**Obrázek 3.389: Nastavení přiháněče v hlavním menu sklízecí mlátičky**

2. Pro nastavení minimální rychlosti přiháněče stiskněte pole SPEED MINIMUM FIELD (B) (minimální rychlost). Zobrazí se obrazovková klávesnice. Zadejte požadovanou hodnotu. Stiskněte zelené zatržítko pro přijetí nové hodnoty, nebo červené X pro zrušení. Rychlost přiháněče se zobrazuje v mílích za hodinu (mph) a jako počet otáček za minutu (ot/min).

   **POZNÁMKA:**

   Dole na stránce nastavení přiháněče REEL SETTINGS se zobrazuje průměr přiháněče a počet impulzů na otáčku přiháněče (PPR). Tyto hodnoty již byly nastaveny na stránce HEADER SETTINGS (nastavení adaptéru).

3. Rychlost přiháněče se kalibruje na stránce REEL SETTINGS (nastavení přiháněče) stisknutím tlačítka CALIBRATE (kalibrace) (A) v pravém horním rohu stránky.

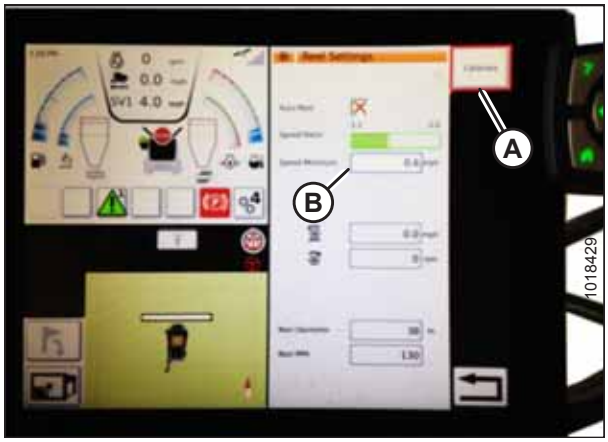


**Obrázek 3.390: Kalibrace nastavení přiháněče**

4. Otevře se průvodce kalibrací CALIBRATION WIZARD a zobrazí se varování před nebezpečím.

5. Zajistěte splnění všech podmínek uvedených ve varování průvodce kalibrací CALIBRATION WIZARD. Stiskněte zelené zatržítko (A) pro přijetí a spuštění kalibrace přihaněče. Stisknutím červeného X (B) se postup kalibrace zruší.




**Obrázek 3.391: Průvodce kalibrací**

6. V průvodci kalibrací CALIBRATION WIZARD se objeví hlášení, že začala kalibrace přiháněče. Přiháněč se začne pomalu otáčet a zvyšuje svoje otáčky. Zobrazuje se sloupeček vyznačující postup. V případě potřeby postup stornujte stisknutím červeného X. Jinak počkejte na hlášení, že kalibrace přiháněče úspěšně skončila. Stiskněte zelené zatržítko pro uložení nakalibrovaných nastavení.




**Obrázek 3.392: Postup kalibrace**

## *Nastavení automatických ovladačů adaptéru – Gleaner řady S9*

Automatické funkce adaptéru se konfigurují na stránce HEADER SETTINGS (nastavení adaptéru).

**POZNÁMKA:**

Od vydání tohoto dokumentu mohly být provedeny změny ovladačů nebo displeje sklízecí mlátičky. Pokyny pro aktualizace naleznete v návodu k obsluze sklízecí mlátičky.

1. **Funkce automatického ovládání:** Na stránce HEADER SETTINGS (Nastavení adaptéru) jsou přepínače (ZAP./VYP.) pro funkce automatického ovládání. Pro adaptéry MacDon se přesvědčte, že jsou aktivované následující dvě funkce, jak je znázorněno:

   - RTC (návrat k sečení) (A)
   - AHHC (automatické ovládání výšky adaptéru) (B)

   Všechny ostatní spínače jsou neaktivní (nezvýrazněné).

2. Nastavení **citlivosti** (C) řídí odezvu ovládání (RTC nebo AHHC) na danou změnu reakce snímače. Nastavovací pole jsou umístěna hned pod přepínači. Pro zadání nového nastavení citlivosti stiskněte nastavovací pole pod příslušným přepínačem a obrazovkovou klávesnicí zadejte novou hodnotu.

   - Zvyšte citlivost, pokud sklízecí mlátička nemění dostatečně rychle polohu dopravníku, když je v automatickém režimu.
   - Snižte citlivost, pokud sklízecí mlátička často reguluje polohu v automatickém režimu.

   **POZNÁMKA:**

   Doporučená počáteční nastavení citlivosti pro adaptéry MacDon:

   - **50** pro RTC (A)
   - **60** pro AHHC (B)

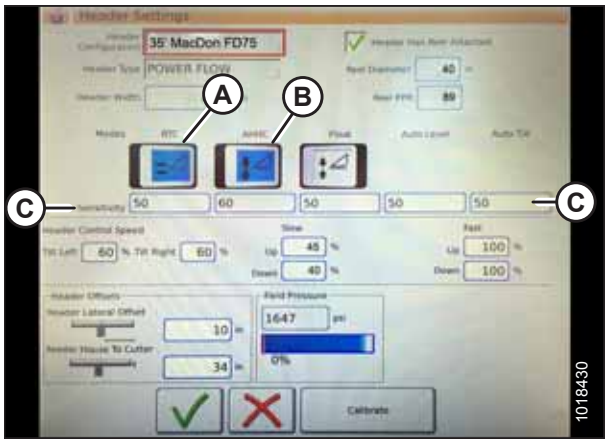


**Obrázek 3.393: Automatické ovladače a nastavení citlivosti**

3. **Rychlost adaptéru:** Oblast řízení rychlosti adaptéru HEADER CONTROL SPEED (A) na stránce HEADER SETTINGS (nastavení adaptéru) se používá pro nastavení těchto rychlostí:

   - Naklánění doleva a doprava je boční naklánění čelní desky sklízecí mlátičky
   - Adaptér nahoru a dolů (nízká a vysoká rychlost) je dvoupolohové tlačítko s nízkou rychlostí v první poloze a vysokou rychlostí ve druhé

   **POZNÁMKA:**

   Doporučená počáteční nastavení pro řízení rychlosti adaptéru

   - Pomalu: 45 nahoru / 40 dolů
   - Rychle: 100 nahoru / 100 dolů

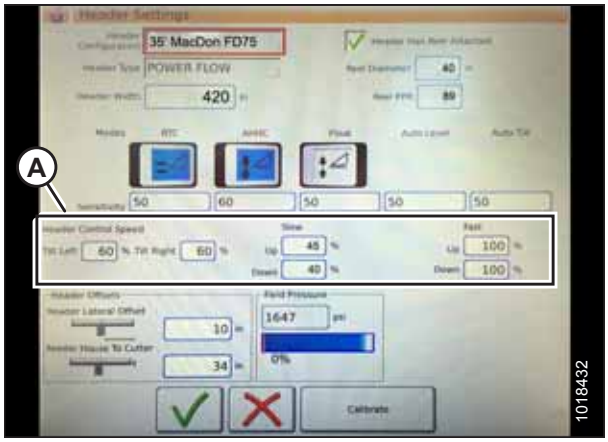


**Obrázek 3.394: Nastavení ovládání rychlosti adaptéru**

4. **Přesazení adaptéru (A):** Velikost přesazení je důležitá pro mapování sklizně. Na stránce HEADER SETTINGS (Nastavení adaptéru) jsou dva nastavitelné rozměry:
   - Boční přesazení adaptéru: vzdálenost mezi osou adaptéru a osou stroje. V případě adaptérů MacDon nastavte hodnotu **0**.
   - Šikmý dopravník od žací lišty: vzdálenost od rozhraní stroje k žací liště. V případě adaptérů MacDon nastavte hodnotu **68**.

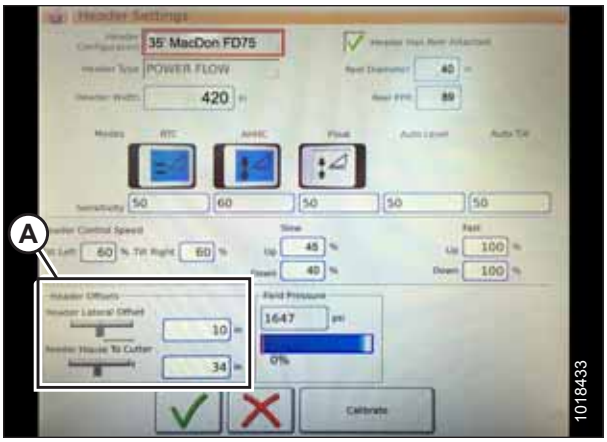


**Obrázek 3.395: Nastavení přesazení adaptéru**

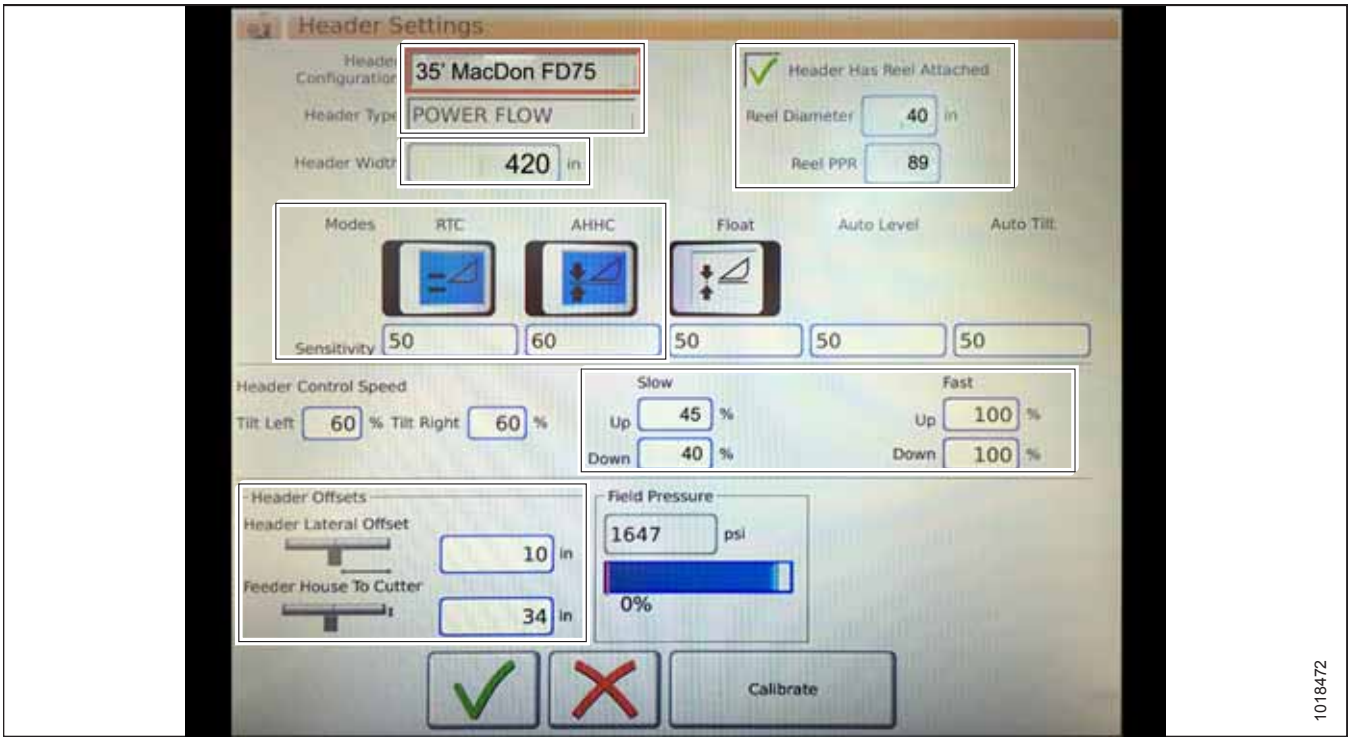


**Obrázek 3.396: Zadání nastavení adaptéru MacDon**

## *Kalibrace automatického ovládání výšky adaptéru – Gleaner, řada S9*

Výstup snímače automatického ovládání výšky adaptéru (AHHC) musí být kalibrován pro každou sklízecí mlátičku, jinak AHHC nebude řádně pracovat.

## VÝSTRAHA

**Vykažte z místa jiné osoby, zvířata atd. Nenechte děti přiblížit se ke stroji. Obejděte stroj, abyste se přesvědčili, že nikdo není pod ním, na něm, nebo v jeho blízkosti.**

**POZNÁMKA:**

Od vydání tohoto dokumentu mohly být provedeny změny ovladačů nebo displeje sklízecí mlátičky. Pokyny pro aktualizace naleznete v návodu k obsluze sklízecí mlátičky.

**POZNÁMKA:**

Je-li naklápění adaptéru nastaveno na příliš nízkou hmotnost, může tato skutečnost znemožnit kalibraci AHHC. Kvůli kalibraci může být zapotřebí nastavit těžší naklápění, aby se adaptér neodděloval od naklápěcího modulu.

**POZNÁMKA:**

Pro nejlepší funkci systému automatického ovládání výšky adaptéru (AHHC) proveďte základní kalibraci se středovým spojem nastaveným na **D**. Po skončení kalibrace nastavte středový spoj zpět na požadovaný úhel adaptéru. Pokyny viz *3.7.5 Úhel adaptéru, Str. 83*

1. V MAIN MENU (hlavní menu) sklízecí mlátičky stiskněte nastavení adaptéru HEADER SETTINGS (Nastavení adaptéru) (A).

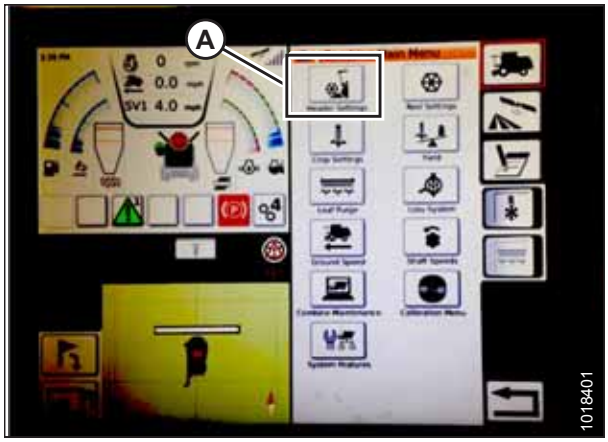


**Obrázek 3.397: Hlavní menu sklízecí mlátičky**

2. Stiskněte tlačítko CALIBRATE (kalibrace) (A) vpravo dole na stránce. Zobrazí se stránka HEADER CALIBRATION (KALIBRACE ADAPTÉRU).

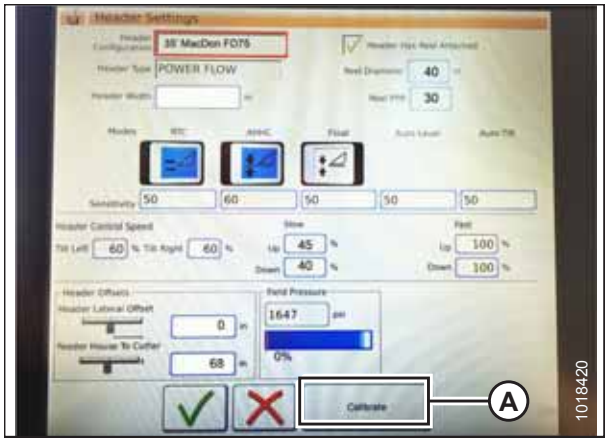


**Obrázek 3.398: Stránka nastavení adaptéru**

Na pravé straně stránky se zobrazují informace o kalibraci adaptéru (A). Výsledky jsou uvedeny pro různé snímače (B):

- Snímač adaptéru vlevo a vpravo (napětí) (s adaptéry MacDon budou hodnoty stejné)
- Snímač výšky adaptéru (mA)
- Snímač polohy naklonění (mA)

Následující platné režimy jsou uvedeny se zatržítky (C) pod hodnotou snímače (B):

- Návrat k sečení
- Automatické ovládání výšky adaptéru

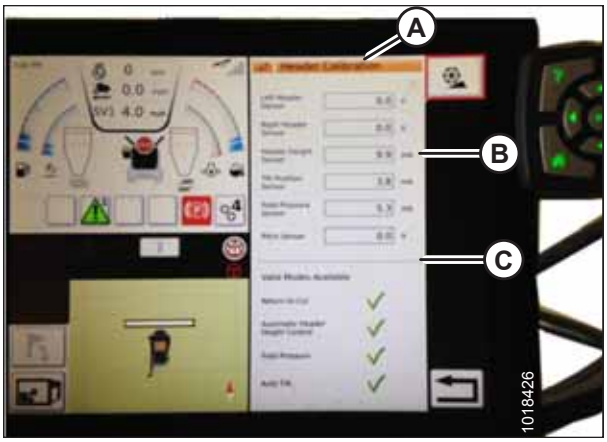


**Obrázek 3.399: Kalibrační stránka adaptéru**

## VÝSTRAHA

**Vykažte z místa jiné osoby, zvířata atd. Nenechte děti přiblížit se ke stroji. Obejděte stroj, abyste se přesvědčili, že nikdo není pod ním, na něm, nebo v jeho blízkosti.**

3. Na ovládací páce stiskněte tlačítko pro SPOUŠTĚNÍ ADAPTÉRU (A). Jak adaptér klesá, na stránce HEADER CALIBRATION (KALIBRACE ADAPTÉRU) se začnou měnit hodnoty snímače.

   **POZNÁMKA:**

   Adaptér je nutno spustit úplně dolů a pak zvednout ze země. Rozsah musí být mezi **0,5 a 4,5 V**. Pokud hodnota není v tomto rozsahu, snímač je nutno nastavit. Pokyny viz *Nastavení mezního napětí – systém s jedním snímačem, Str. 135* nebo *Nastavení mezního napětí – systém se dvěma snímači, Str. 136*.




**Obrázek 3.400: Tlačítko spouštění adaptéru**

4. Pokud jsou hodnoty snímače stabilní, stiskněte kalibrační ikonu KALIBRACE (A).




**Obrázek 3.401: Kalibrace adaptéru**

5. Objeví se varování o nebezpečí pro HEADER CALIBRATION (KALIBRACE ADAPTÉRU). Zajistěte, aby byly splněné všechny podmínky.
6. Stiskněte zelené zatržítko dole na stránce pro spuštění průvodce kalibrací CALIBRATION WIZARD (průvodce kalibrací).




**Obrázek 3.402: Varování ke kalibraci adaptéru**

Na spodním okraji obrazovky se zobrazí ukazatel průběhu kalibrace. Proces lze kdykoli zastavit stisknutím červeného X. Adaptér se během tohoto procesu pohybuje automaticky a trhavými pohyby.

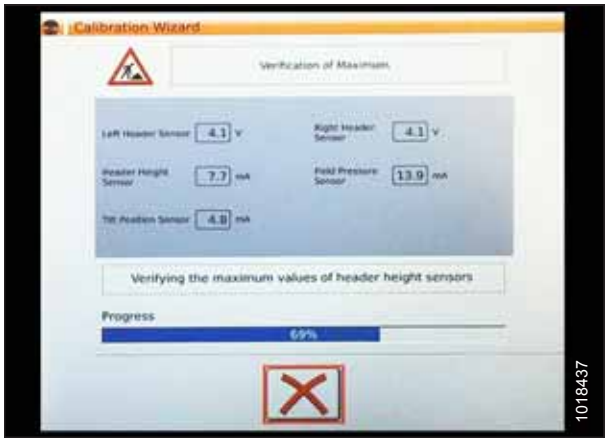


**Obrázek 3.403: Provádí se kalibrace**

7. Po skončení kalibrace se zobrazí hlášení a souhrnné informace (A). Zelená zatržítka potvrzují nakalibrování funkcí (B). Stiskněte spodní zelené zatržítko (C) pro uložení.




**Obrázek 3.404: Kompletní kalibrační stránka**

**POZNÁMKA:**

Dotkněte se kalibrační ikony CALIBRATION (A) na stránce hlavní nabídky sklízecí mlátičky COMBINE MAIN MENU, aby se zobrazil kalibrační nabídka CALIBRATION MENU, kde si můžete vybrat z různých kalibrací včetně kalibrace adaptéru a přihaněče.




**Obrázek 3.405: Menu přímé kalibrace**

## *Obsluha automatického ovládání výšky adaptéru – Gleaner, řada S9*

**POZNÁMKA:**

Od vydání tohoto dokumentu mohly být provedeny změny ovladačů nebo displeje sklízecí mlátičky. Pokyny pro aktualizace naleznete v návodu k obsluze sklízecí mlátičky.

Pro obsluhu funkcí automatického ovládání výšky adaptéru (AHHC) se používají tyto ovladače:

- Terminál Tyton (A)
- Ovládací páka (B)
- Plyn (C)
- Ovládací panel adaptéru (D)

Abyste se seznámili s ovladači, použijte návod k obsluze sklízecí mlátičky.




**Obrázek 3.406: Ovládací prvky obsluhy sklízecí mlátičky Gleaner S9**

1. Za chodu adaptéru nastavte přepínač bočního naklánění (A) do manuální polohy MANUAL.
2. Aktivujte AHHC stisknutím horní části přepínače (B) do polohy **I**.




**Obrázek 3.407: Ovládací panel adaptéru**

3. Stiskněte ovládací tlačítko AHHC (A) na ovládací páce pro aktivaci funkce AHHC. Adaptér se přemístí do aktuální žádané polohy.




**Obrázek 3.408: AHHC na ovládací páce**

4. Otočným ovladačem žádané výšky adaptéru (A) podle potřeby jemně dolaďte polohu.




**Obrázek 3.409: Ovládací panel adaptéru**

## *Kontrola pracovního nastavení adaptéru – Gleaner řady S9*

**POZNÁMKA:**

Od vydání tohoto dokumentu mohly být provedeny změny ovladačů nebo displeje sklízecí mlátičky. Pokyny pro aktualizace naleznete v návodu k obsluze sklízecí mlátičky.

1. Aby se vám zobrazily skupiny nastavení adaptéru, stiskněte ikonu ADAPTÉRU (A) na pravé straně výchozí stránky.

   Zobrazují se tyto informace:

   - AKTUÁLNÍ POLOHA adaptéru (B).
   - Omezení žádané hodnoty (C) (indikováno červenou čárou)
   - Symbol adaptéru (D) – stiskněte ho pro nastavení omezení žádané hodnoty přetáčecím kolečkem na pravé straně terminálu Tyton.
   - VÝŠKA SEČENÍ pro AHHC (E) – jemné dostavení otočným ovladačem žádané hodnoty výšky sečení na ovládacím panelu adaptéru.
   - PRACOVNÍ ZÁBĚR ADAPTÉRU (F)

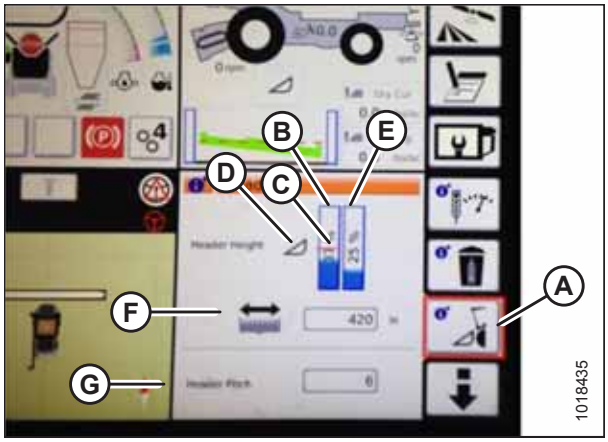


**Obrázek 3.410: Skupiny adaptéru**

- SKLON ADAPTÉRU (G)

2. Stisknutím pole se otevře obrazovková klávesnice, takže je možné upravit hodnoty. Zadejte novou hodnotu, a až budete hotoví, stiskněte zelené zatržítko.

**POZNÁMKA:**

Přetáčecí kolečko (A) je umístěné na pravé straně terminálu Tyton.

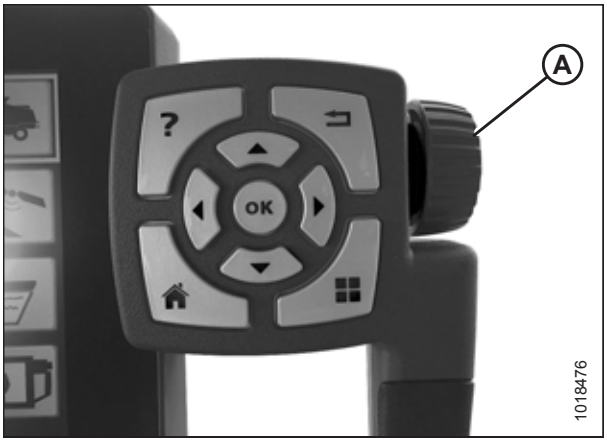


**Obrázek 3.411: Seřizovací kolečko na pravé straně terminálu Tyton**

**POZNÁMKA:**

Otočný ovladač ŽÁDANÉ VÝŠKY ADAPTÉRU (A) je na ovládacím panelu adaptéru.




**Obrázek 3.412: Ovládací panel adaptéru**

## 3.8.14 Sklízecí mlátičky John Deere 60

*Kontrola rozsahu napětí z kabiny sklízecí mlátičky – John Deere řady 60*

Snímač automatického ovládání výšky adaptéru vyžaduje ke správnému provozu stanovený rozsah napětí.

**POZNÁMKA:**

Od vydání tohoto dokumentu mohly být provedeny změny ovladačů nebo displeje sklízecí mlátičky. Pokyny pro aktualizace naleznete v návodu k obsluze sklízecí mlátičky.

### NEBEZPEČÍ

**Přesvědčte se, že všichni okolostojící opustili prostor.**

1. Nastavte polohu adaptéru 150 mm (6 palců) nad zem.
2. Odjistěte naklápění.

3. Přesvědčte se, že je spojovací ústrojí zámku naklápění v obou místech na spodních dorazech (podložka [A] se nesmí posunout).

   **POZNÁMKA:**

   Pokud během následujících dvou kroků nebude adaptér na spodních dorazech, může se napětí za provozu dostat mimo rozsah a vyvolat selhání systému AHHC. Pokud adaptér není na spodních dorazech, viz *3.9 Vyrovnání adaptéru, Str. 310*.

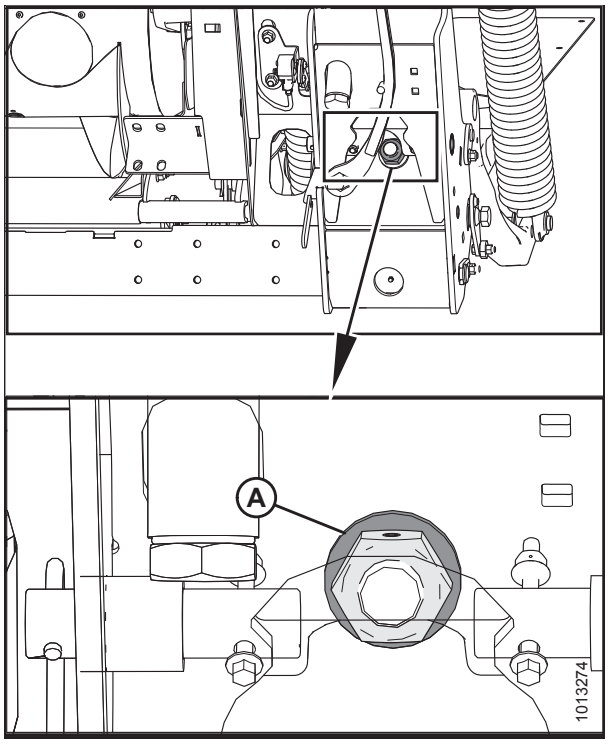


**Obrázek 3.413: Zámek naklápění**

4. Nastavte držák kabelu (B) (v případě potřeby) tak, aby ručička (A) na indikátoru naklápění byla na **0**.

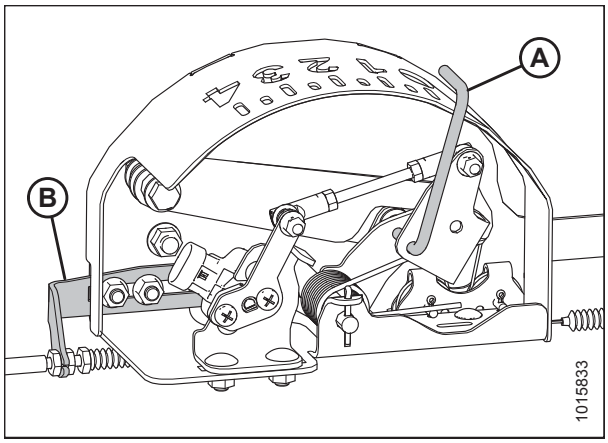


**Obrázek 3.414: Indikační skříňka naklápění**

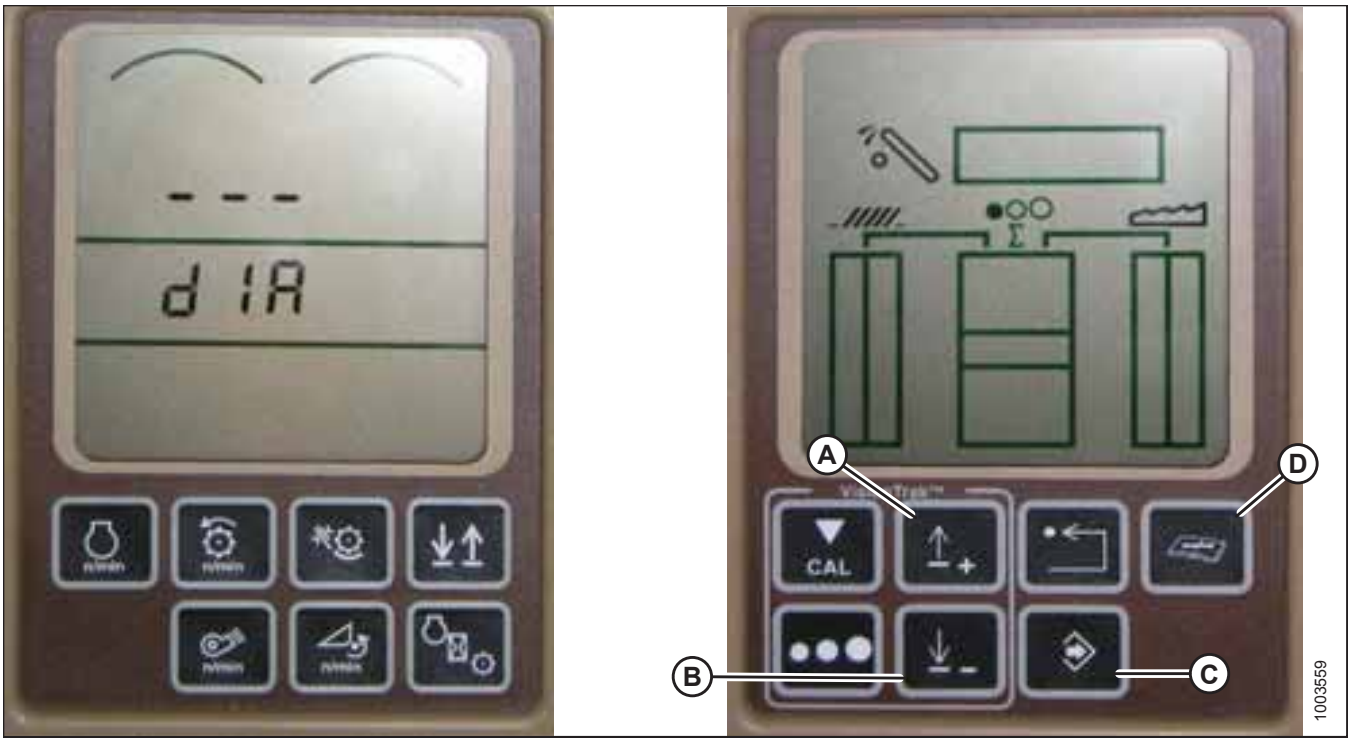


**Obrázek 3.415: Displej sklízecí mlátičky John Deere**

5. Stiskněte tlačítko DIAGNOSTIKY (D) na displeji – na displeji se zobrazí nápis DIA.
6. Tiskněte tlačítko NAHORU (A), dokud se na displeji neobjeví nápis EO1 – to jsou nastavení adaptéru.
7. Stiskněte tlačítko ENTER (C).
8. Tiskněte tlačítko NAHORU (A) nebo DOLŮ (B), dokud se v horní části displeje nezobrazí 24 – to je napěťový údaj pro snímač.
9. Přesvědčte se, že je odblokované naklápění adaptéru.
10. Nastartujte sklízecí mlátičku a spusťte šikmý dopravník úplně na zem.

    **POZNÁMKA:**

    Může být nutné několik sekund podržet tlačítko pro spuštění adaptéru HEADER DOLŮ, aby se zajistilo úplné spuštění šikmého dopravníku.
11. Zkontrolujte údaj snímače na displeji. Údaj musí být vyšší než 0,5 V.
12. Zvedněte adaptér tak, aby byl těsně nad zemí. Údaj na displeji by měl být nižší než 4,5 V.
13. Pokud napětí snímače není mezi dolním a horním mezním napětím nebo pokud je nedostatečný rozsah mezi dolním a horním mezním napětím, viz *Nastavení mezního napětí – systém s jedním snímačem, Str. 135*.

### *Kalibrace automatického ovládání výšky adaptéru – John Deere řady 60*

Výstup snímače automatického ovládání výšky adaptéru (AHHC) musí být kalibrován pro každou sklízecí mlátičku, jinak AHHC nebude řádně pracovat.

## NEBEZPEČÍ

**Přesvědčte se, že všichni okolostojící opustili prostor.**

**POZNÁMKA:**

Od vydání tohoto dokumentu mohly být provedeny změny ovladačů nebo displeje sklízecí mlátičky. Pokyny pro aktualizace naleznete v návodu k obsluze sklízecí mlátičky.

**POZNÁMKA:**

Je-li naklápění adaptéru nastaveno na příliš nízkou hmotnost, může tato skutečnost znemožnit kalibraci AHHC. Kvůli postupu kalibrace může být zapotřebí nastavit těžší naklápění, aby se adaptér neoddělоval od naklápěcího modulu.

**POZNÁMKA:**

Pro nejlepší funkci systému automatického ovládání výšky adaptéru (AHHC) proveďte základní kalibraci se středovým spojem nastaveným na **D**. Po skončení kalibrace nastavte středový spoj zpět na požadovaný úhel adaptéru. Pokyny viz *3.7.5 Úhel adaptéru, Str. 83*

1. Přesvědčte se, že je středový spoj nastavený do polohy **D**.
2. Umístěte adaptér na spodní dorazy.
3. Odjistěte naklápění.
4. Uveďte křídla do zajištěné polohy.
5. Nastartujte sklízecí mlátičku.
6. Stiskněte tlačítko DIAGNOSTIKY (A) na displeji. Na displeji se zobrazí nápis DIA.
7. Stiskněte kalibrační tlačítko CAL (B). Na displeji se zobrazí nápis DIA-CAL.




**Obrázek 3.416: Displej sklízecí mlátičky John Deere**

8. Tiskněte tlačítko NAHORU nebo DOLŮ, dokud se na displeji nezobrazí nápis HDR.
9. Stiskněte tlačítko ENTER. Na displeji se zobrazí nápis HDR-H-DN.
10. Spusťte šikmý dopravník úplně na zem.

    **POZNÁMKA:**

    Může být nutné několik sekund podržet tlačítko pro spuštění adaptéru HEADER DOLŮ, aby se zajistilo úplné spuštění šikmého dopravníku.

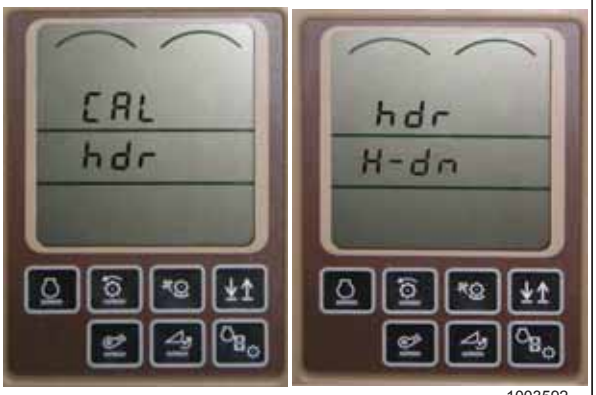


**Obrázek 3.417: Displej sklízecí mlátičky John Deere**

11. Stiskněte kalibrační tlačítko CAL (A) pro uložení kalibrace adaptéru. Na displeji se zobrazí nápis HDR-H-UP.
12. Zvedněte adaptér 1 m (3 stopy) nad zem a stiskněte kalibrační tlačítko CAL (A). Na displeji se zobrazí nápis EOC.
13. Stiskněte tlačítko ENTER (B) pro uložení kalibrace adaptéru. Systém AHHC je nyní nakalibrovaný.

    **POZNÁMKA:**

    Jestliže se během kalibrace objeví chybový kód, je snímač mimo rozsah napětí a bude vyžadovat seřízení. Pokyny viz *Kontrola rozsahu napětí z kabiny sklízecí mlátičky – John Deere řady 60, Str. 239*.

    **POZNÁMKA:**

    Po skončení kalibrace upravte nastavení sklízecí mlátičky, abyste zajistili správnou činnost na poli.

    **POZNÁMKA:**

    Pokud bylo naklápění nastaveno na vyšší hmotnost, jež neumožňuje provedení postupu kalibrace AHHC, nastavte doporučené provozní naklápění až po provedení kalibrace.

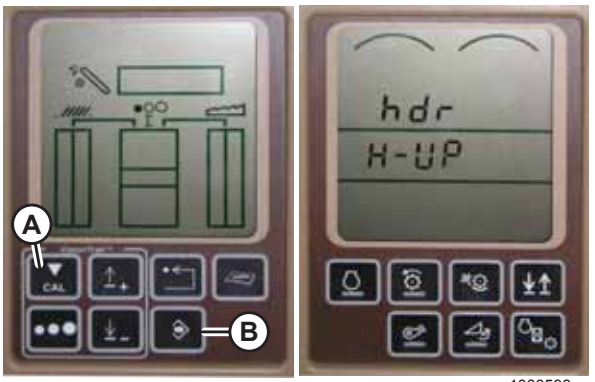


**Obrázek 3.418: Displej sklízecí mlátičky John Deere**

## *Vypnutí tlak. zásobníku – John Deere řady 60*

Tlakový zásobník je hydraulické zařízení, které tlumí rázy hydraulické kapaliny při instalaci těžkého adaptéru na sklízecí mlátičku. Tlakový zásobník by se neměl používat při provozu sklízecí mlátičky s připojeným adaptérem FlexDraper® řady FD1 a naklápěcím modulem FM100.

**POZNÁMKA:**

Od vydání tohoto dokumentu mohly být provedeny změny ovladačů nebo displeje sklízecí mlátičky. Pokyny pro aktualizace naleznete v návodu k obsluze sklízecí mlátičky.

1. Stiskněte tlačítko DIAGNOSTIKY (A) na displeji. Na displeji se zobrazí nápis DIA.
2. Tiskněte tlačítko NAHORU (B), dokud se na displeji nezobrazí EO1, a stiskněte ENTER (D). To je nastavení adaptéru.
3. Tiskněte tlačítko NAHORU (B) nebo DOLŮ (C), dokud se v horní části displeje nezobrazí 132. To je údaj pro tlakový zásobník.
4. Stiskněte ENTER (D), abyste vybrali 132 jako údaj tlakového zásobníku (to vám umožní změnit zobrazení na trojmístné číslo tak, aby obsahovalo 0, například x0x).
5. Tiskněte tlačítko NAHORU (B) nebo DOLŮ (C), dokud nezobrazí požadované číslo, a stiskněte kalibrační tlačítko CAL (E).
6. Stiskněte ENTER (D) pro uložení změn. Tlakový zásobník je nyní deaktivovaný.

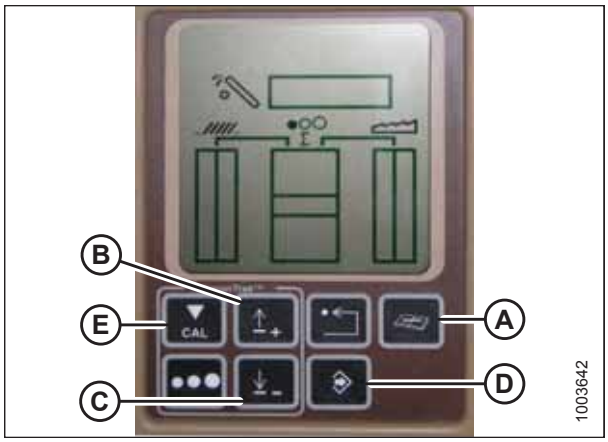


**Obrázek 3.419: Displej sklízecí mlátičky John Deere**

## *Nastavení snímání výšky adaptéru pro obilniny na 50 – John Deere řady 60*

Aby sklízecí mlátičky John Deere řady 60 přesně četly snímače výšky na adaptérech MacDon, je třeba nastavit citlivost sklízecí mlátičky na 50.

**POZNÁMKA:**

Od vydání tohoto dokumentu mohly být provedeny změny ovladačů nebo displeje sklízecí mlátičky. Pokyny pro aktualizace naleznete v návodu k obsluze sklízecí mlátičky.

1. Stiskněte tlačítko DIAGNOSTIKY (A) na displeji. Na displeji se zobrazí nápis DIA.
2. Tiskněte tlačítko NAHORU (B), dokud se na displeji nezobrazí EO1, a stiskněte ENTER (D). To je nastavení adaptéru.
3. Tiskněte tlačítko NAHORU (B) nebo DOLŮ (C), dokud se v horní části displeje nezobrazí 128. To je údaj pro snímač.
4. Stiskněte ENTER (D), abyste vybrali 128 jako údaj snímače (to vám umožní změnit zobrazení na trojmístné číslo tak, aby obsahovalo 50).
5. Tiskněte tlačítko NAHORU (B) nebo DOLŮ (C), dokud nezobrazí požadované číslo, a stiskněte kalibrační tlačítko CAL (E).
6. Stiskněte ENTER (D) pro uložení změn. Výška je nyní nastavená.

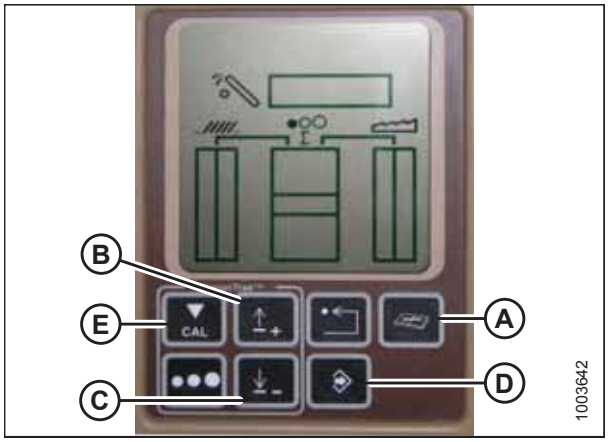


**Obrázek 3.420: Displej sklízecí mlátičky John Deere**

**POZNÁMKA:**

**NEPOUŽÍVEJTE** aktivní funkci naklápění adaptéru (A) společně s automatickým ovládáním výšky adaptéru MacDon (AHHC) – oba systémy by působily proti sobě navzájem. Symbol adaptéru (B) na displeji by **NEMĚL** být podtržený vlnovkou a měl by se zobrazovat přesně tak, jak je znázorněno na displeji aktivního ovládání adaptéru na obr. *3.421, Str. 245*.

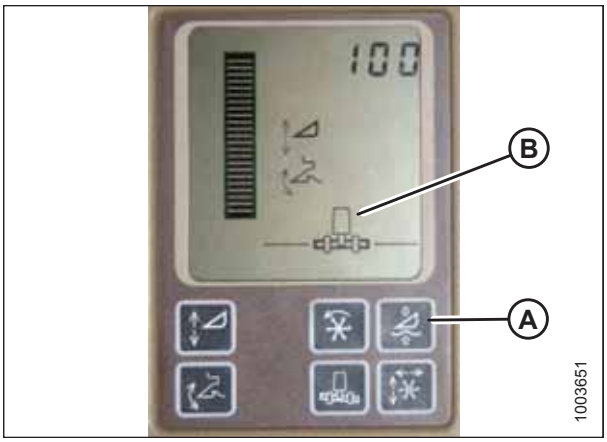


**Obrázek 3.421: Displej sklízecí mlátičky John Deere**

## *Nastavení citlivosti automatického ovládání výšky adaptéru – John Deere řady 60*

Nastavením citlivosti se ovládá vzdálenost, kterou musí urazit žací lišta nahoru nebo dolů, než zareaguje automatické ovládání výšky adaptéru (AHHC) a zvedne nebo spustí šikmý dopravník.

Když je citlivost nastavená na maximum, stačí jen malé změny výšky nad zemí na vyvolání zvedání nebo spouštění šikmého dopravníku. Když je citlivost nastavená na minimum, jsou na vyvolání zvedání nebo spouštění šikmého dopravníku potřebné velké změny výšky nad zemí.

**POZNÁMKA:**

Od vydání tohoto dokumentu mohly být provedeny změny ovladačů nebo displeje sklízecí mlátičky. Pokyny pro aktualizace naleznete v návodu k obsluze sklízecí mlátičky.

**POZNÁMKA:**

Čísla zobrazená na displejích v těchto obrázcích jsou pouze ilustrativní; nepředstavují specifická nastavení pro vaše zařízení.

1. Stiskněte tlačítko DIAGNOSTIKY (A) na displeji. Na displeji se zobrazí nápis DIA.
2. Tiskněte tlačítko NAHORU (B), dokud se na displeji nezobrazí EO1, a stiskněte ENTER (D). To je nastavení adaptéru.
3. Tiskněte tlačítko NAHORU (B) nebo DOLŮ (C), dokud se na displeji nezobrazí 112. To je vaše nastavení citlivosti.

   **POZNÁMKA:**

   Čím nižší je údaj, tím vyšší je citlivost. Ideální provozní rozsah je typicky mezi 50 a 80.
4. Stiskněte ENTER (D), abyste vybrali 112 jako nastavení citlivosti (to vám umožní změnit první číslici číselné sekvence).
5. Tiskněte tlačítko NAHORU (B) nebo DOLŮ (C), dokud se nezobrazí požadované číslo, pak stiskněte kalibrační tlačítko CAL (E). Tím přejdete ke druhé číslici. Tento postup opakujte, dokud nedosáhnete požadovaného nastavení.
6. Stiskněte ENTER (D) pro uložení změn.

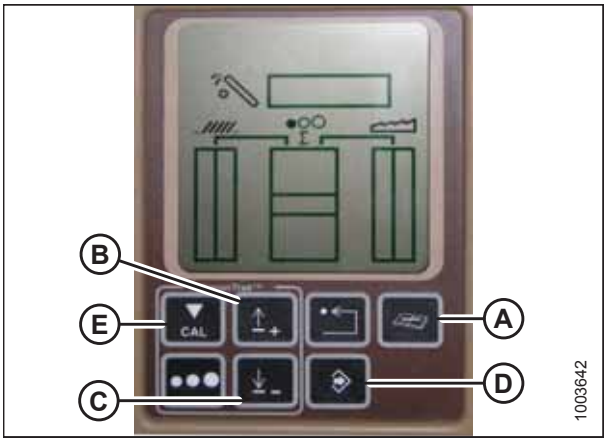


**Obrázek 3.422: Displej sklízecí mlátičky John Deere**

## *Nastavení prahu pro ventil rychlosti klesání – John Deere řady 60*

Tento postup ozřejmuje způsob nastavení okamžiku, kdy se otevře omezovací ventil a umožní plný průtok zvedacích válců.

**POZNÁMKA:**

Od vydání tohoto dokumentu mohly být provedeny změny ovladačů nebo displeje sklízecí mlátičky. Pokyny pro aktualizace naleznete v návodu k obsluze sklízecí mlátičky.

**POZNÁMKA:**

Čísla zobrazená na displejích v těchto obrázcích jsou pouze ilustrativní; nepředstavují specifická nastavení pro vaše zařízení.

1. Stiskněte tlačítko DIAGNOSTIKY (A) na displeji. Na displeji se zobrazí nápis DIA.
2. Tiskněte tlačítko NAHORU (B), dokud se na displeji neobjeví EO1, a stiskněte ENTER (C). To je nastavení adaptéru.
3. Tiskněte tlačítko NAHORU (B) nebo DOLŮ, dokud se v horní části displeje nezobrazí 114. To je nastavení, které se upraví, když se zahájí klesání vysokou rychlostí s ohledem na mrtvé pásmo.

   **POZNÁMKA:**

   Výchozí nastavení je 100. Ideální provozní rozsah je typicky mezi 60 a 85.
4. Stiskněte ENTER (C), abyste vybrali 114 jako vysokou rychlost klesání (to vám umožní změnit první číslici číselné sekvence).
5. Tiskněte tlačítko NAHORU (A) nebo DOLŮ (B), dokud se nezobrazí požadované číslo, pak stiskněte kalibrační tlačítko CAL (C). Tím přejdete ke druhé číslici. Tento postup opakujte, dokud nedosáhnete požadovaného nastavení.
6. Stiskněte ENTER (D) pro uložení změn.

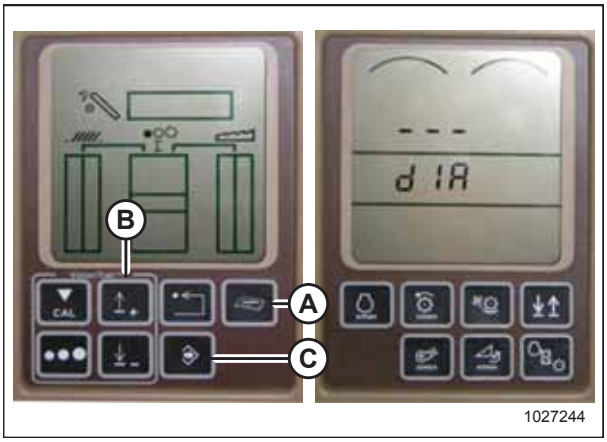


**Obrázek 3.423: Displej sklízecí mlátičky John Deere**

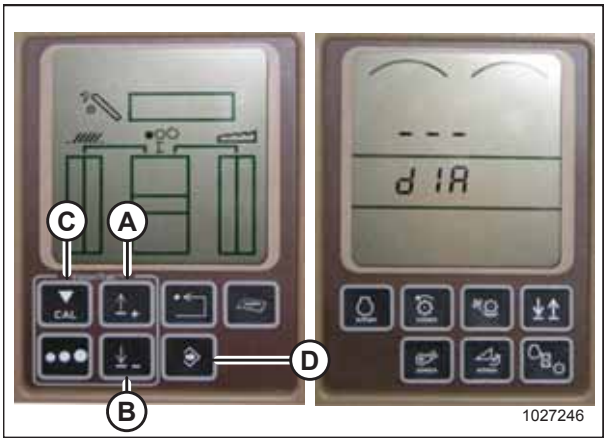


**Obrázek 3.424: Displej sklízecí mlátičky John Deere**

## 3.8.15 Sklízecí mlátičky John Deere 70

*Kontrola rozsahu napětí z kabiny sklízecí mlátičky – John Deere řady 70*

**POZNÁMKA:**

Od vydání tohoto dokumentu mohly být provedeny změny ovladačů nebo displeje sklízecí mlátičky. Pokyny pro aktualizace naleznete v návodu k obsluze sklízecí mlátičky.

### NEBEZPEČÍ

**Přesvědčte se, že všichni okolostojící opustili prostor.**

1. Nastavte polohu adaptéru 150 mm (6 palců) nad zem.
2. Odjistěte naklápění.
3. Přesvědčte se, že je spojovací ústrojí zámku naklápění v obou místech na spodních dorazech (podložka [A] se nesmí posunout).

   **POZNÁMKA:**

   Pokud během následujících dvou kroků nebude adaptér na spodních dorazech, může se napětí za provozu dostat mimo rozsah a vyvolat selhání systému AHHC. Pokud adaptér není na spodních dorazech, viz *3.9 Vyrovnání adaptéru, Str. 310*.

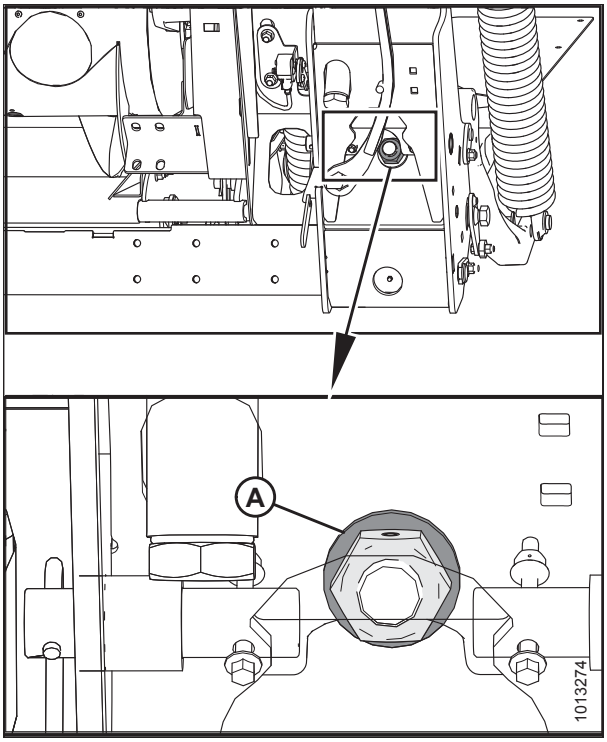


**Obrázek 3.425: Zámek naklápění**

4. Nastavte držák kabelu (B) (v případě potřeby) tak, aby ručička (A) na indikátoru naklápění byla na **0**.

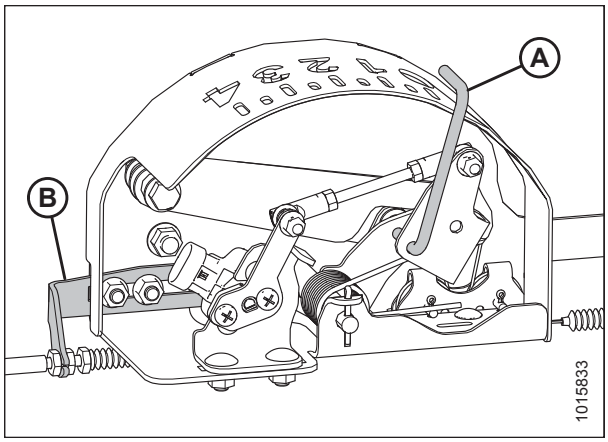


**Obrázek 3.426: Skříň indikace naklápění**

5. Stiskněte tlačítko DOMOVSKÉ STRÁNKY (A) na hlavní stránce obrazovky.




**Obrázek 3.427: Displej sklízecí mlátičky John Deere**

6. Přesvědčte se, že se na displeji zobrazují tři ikony (A) vyobrazené na obrázku vpravo.




**Obrázek 3.428: Displej sklízecí mlátičky John Deere**

7. Přetáčecím knoflíkem (A) označte prostřední ikonu (zelené i) a stiskněte tlačítko se zeleným zatržítkem (B), abyste ji vybrali. Tím přejdete do střediska zpráv Message Center.

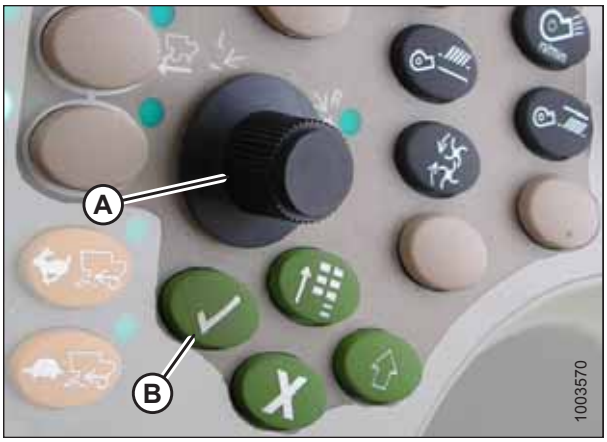


**Obrázek 3.429: Ovládací panel sklízecí mlátičky John Deere**

8. Přetáčecím knoflíkem zvýrazněte diagnostické adresy DIAGNOSTIC ADDRESSES (A) v pravém sloupci a vyberte je stisknutím tlačítka se zatržítkem.
9. Přetáčecím knoflíkem označte rozevírací rámeček (B) a vyberte ho stisknutím tlačítka se zatržítkem.




**Obrázek 3.430: Displej sklízecí mlátičky John Deere**

10. Přetáčecím knoflíkem zvýrazněte LC 1.001 VEHICLE (A) a stiskněte tlačítko se zeleným zatržítkem, abyste položku vybrali.




**Obrázek 3.431: Displej sklízecí mlátičky John Deere**

11. Přetáčecím knoflíkem označte šipku dolů (A) a tiskněte tlačítko se zeleným zatržítkem pro listování v seznamu, dokud se na displeji neobjeví 029 DATA (B) a údaj napětí (C).

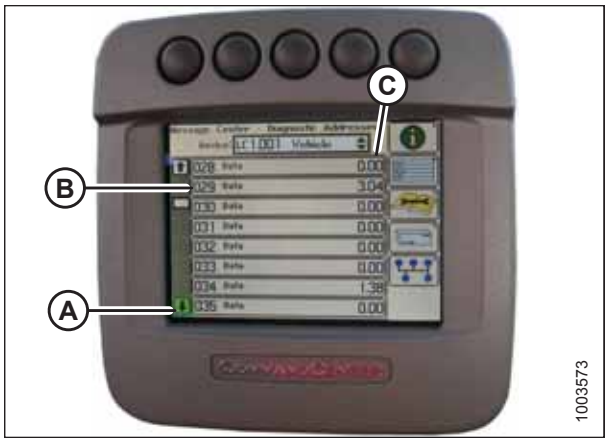


**Obrázek 3.432: Displej sklízecí mlátičky John Deere**

12. Přesvědčte se, že je odblokované naklápění adaptéru.
13. Nastartujte sklízecí mlátičku a spusťte šikmý dopravník úplně na zem.

    **POZNÁMKA:**

    Může být nutné několik sekund podržet tlačítko pro spuštění adaptéru HEADER DOLŮ, aby se zajistilo úplné spuštění šikmého dopravníku.

14. Zkontrolujte údaj snímače na displeji.
15. Zvedněte adaptér tak, aby byl těsně nad zemí, a znovu zkontrolujte údaj snímače.
16. Pokud napětí snímače není mezi dolním a horním mezním napětím nebo pokud je nedostatečný rozsah mezi dolním a horním mezním napětím, viz *Nastavení mezního napětí – systém s jedním snímačem, Str. 135*.

### *Kalibrace rychlosti šikmého dopravníku – John Deere řady 70*

Než budete kalibrovat systém automatického ovládání výšky adaptéru (AHHC), musí být nakalibrována rychlost šikmého dopravníku.

Pokyny viz návod k obsluze sklízecí mlátičky.

### *Kalibrace automatického ovládání výšky adaptéru – John Deere řady 70*

Výstup snímače automatického ovládání výšky adaptéru (AHHC) musí být kalibrován pro každou sklízecí mlátičku, jinak AHHC nebude řádně pracovat.

## NEBEZPEČÍ

**Přesvědčte se, že všichni okolostojící opustili prostor.**

**POZNÁMKA:**

Od vydání tohoto dokumentu mohly být provedeny změny ovladačů nebo displeje sklízecí mlátičky. Pokyny pro aktualizace naleznete v návodu k obsluze sklízecí mlátičky.

**POZNÁMKA:**

Je-li naklápění adaptéru nastaveno na příliš nízkou hmotnost, může tato skutečnost znemožnit kalibraci AHHC. Kvůli kalibraci může být zapotřebí nastavit těžší naklápění, aby se adaptér neodděloval od naklápěcího modulu.

**POZNÁMKA:**

Pro nejlepší funkci systému automatického ovládání výšky adaptéru (AHHC) proveďte základní kalibraci se středovým spojem nastaveným na **D**. Po skončení kalibrace nastavte středový spoj zpět na požadovaný úhel adaptéru. Pokyny viz *3.7.5 Úhel adaptéru, Str. 83*

1. Přesvědčte se, že je středový spoj nastavený do polohy **D**.
2. Umístěte adaptér na spodní dorazy.
3. Uveďte křídla do zajištěné polohy.
4. Odjistěte naklápění.
5. Nastartujte sklízecí mlátičku.
6. Stisknutím čtvrtého tlačítka zleva v horní části displeje (A) vyberte ikonu v podobě otevřené knihy s klíčem (B).
7. Druhým stisknutím horního tlačítka (A) vstupte do diagnostického a kalibračního režimu.

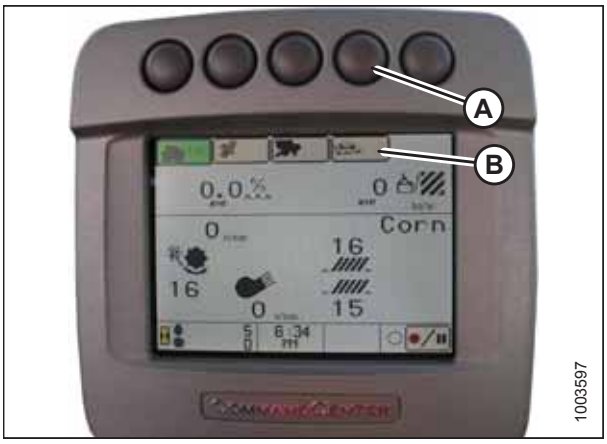


**Obrázek 3.433: Displej sklízecí mlátičky John Deere**

8. Vyberte adaptér HEADER v rámečku (A) přetočením dolů do rámečku pomocí přetáčecího knoflíku a následným stisknutím tlačítka se zeleným zatržítkem (knoflík a tlačítko jsou znázorněny na obr. *3.435, Str. 252*).
9. Přetáčejte dolů k pravé dolní ikoně v podobě šipky v diamantu (B) a vyberte ji stisknutím tlačítka se zatržítkem.

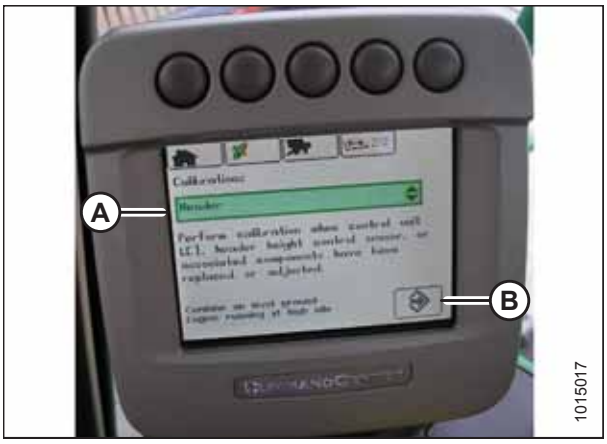


**Obrázek 3.434: Displej sklízecí mlátičky John Deere**

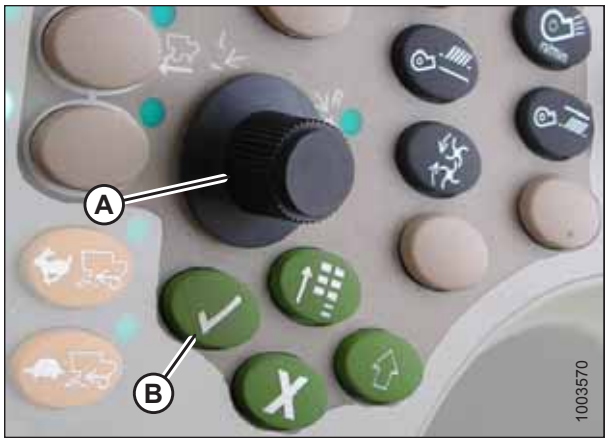


**Obrázek 3.435: Ovládací panel sklízecí mlátičky John Deere**

**A – přetáčecí knoflík** **B – tlačítko se zatržítkem**

10. Pro provedení kalibrace proveďte kroky uvedené na stránce.

**POZNÁMKA:**

Jestliže se na displeji objeví chybový kód, snímač není ve správném pracovním rozsahu. Zkontrolujte a nastavte rozsah. Pokyny viz *Kontrola rozsahu napětí z kabiny sklízecí mlátičky – John Deere řady S a T, Str. 254*.

**POZNÁMKA:**

Pokud bylo naklápění nastaveno na vyšší hmotnost, jež neumožňuje provedení postupu kalibrace AHHC, nastavte doporučené provozní naklápění až po provedení kalibrace.

### *Nastavení citlivosti automatického ovládání výšky adaptéru – John Deere řady 70*

Nastavením citlivosti se ovládá vzdálenost, kterou musí urazit žací lišta nahoru nebo dolů, než zareaguje automatické ovládání výšky adaptéru (AHHC) a zvedne nebo spustí šikmý dopravník.

Když je citlivost nastavená na maximum, stačí jen malé změny výšky nad zemí na vyvolání zvedání nebo spouštění šikmého dopravníku. Když je citlivost nastavená na minimum, jsou na vyvolání zvedání nebo spouštění šikmého dopravníku potřebné velké změny výšky nad zemí.

**POZNÁMKA:**

Od vydání tohoto dokumentu mohly být provedeny změny ovladačů nebo displeje sklízecí mlátičky. Pokyny pro aktualizace naleznete v návodu k obsluze sklízecí mlátičky.

1. Stiskněte dvakrát tlačítko (A). Na displeji se objeví aktuální nastavení citlivosti (čím nižší je údaj, tím nižší je citlivost).
2. Přetáčecím knoflíkem (B) upravte nastavení citlivosti. Upravené nastavení se automaticky uloží.

**POZNÁMKA:**

Pokud se na stránce po krátkou dobu nebude nic provádět, automaticky dojde k návratu k předchozí stránce. Také stisknutím tlačítka se zatržítkem (C) se displej vrátí k předchozí stránce.

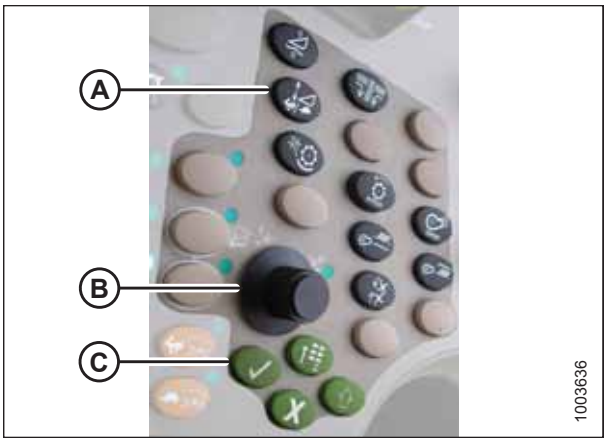


**Obrázek 3.436: Ovládací panel sklízecí mlátičky John Deere**

**POZNÁMKA:**

Čísla zobrazená na displejích v těchto obrázcích jsou pouze ilustrativní; nepředstavují specifická nastavení pro vaše zařízení.




**Obrázek 3.437: Displej sklízecí mlátičky John Deere**

## *Nastavení manuální rychlosti zvedání/spouštění adaptéru – John Deere řady 70*

Hmotností adaptéru bude dána rychlost, jakou je možné adaptér zvedat nebo spouštět během provozu.

**POZNÁMKA:**

Od vydání tohoto dokumentu mohly být provedeny změny ovladačů nebo displeje sklízecí mlátičky. Pokyny pro aktualizace naleznete v návodu k obsluze sklízecí mlátičky.

1. Uveďte křídla do zajištěné polohy.
2. Stiskněte tlačítko (A); na displeji se objeví aktuální nastavení rychlosti zvedání/spouštění (čím nižší je údaj, tím nižší je rychlost).
3. Přetáčecím knoflíkem (B) upravte rychlost. Upravené nastavení se automaticky uloží.

**POZNÁMKA:**

Pokud se na displeji po krátkou dobu nebude nic provádět, automaticky dojde k návratu k předchozí stránce. Také stisknutím tlačítka se zatržítkem (C) se displej vrátí k předchozí stránce.

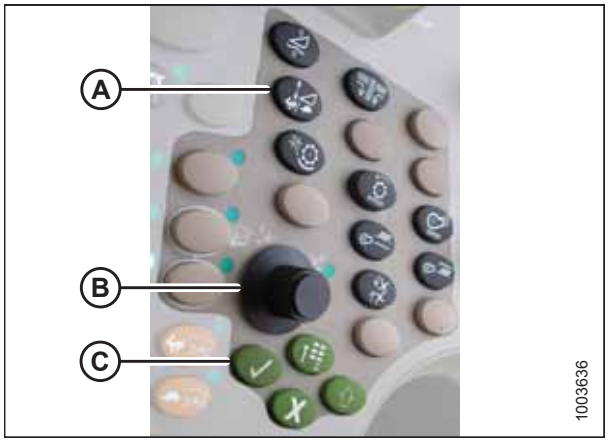


**Obrázek 3.438: Ovládací panel sklízecí mlátičky John Deere**

**POZNÁMKA:**

Čísla zobrazená na displejích v těchto obrázcích jsou pouze ilustrativní; nepředstavují specifická nastavení pro vaše zařízení.




**Obrázek 3.439: Displej sklízecí mlátičky John Deere**

## 3.8.16 Sklízecí mlátičky John Deere řady S a T

*Kontrola rozsahu napětí z kabiny sklízecí mlátičky – John Deere řady S a T*

**POZNÁMKA:**

Od vydání tohoto dokumentu mohly být provedeny změny ovladačů nebo displeje sklízecí mlátičky. Pokyny pro aktualizace naleznete v návodu k obsluze sklízecí mlátičky.

### NEBEZPEČÍ

**Přesvědčte se, že všichni okolostojící opustili prostor.**

1. Nastavte polohu adaptéru 150 mm (6 palců) nad zem.
2. Odjistěte naklápění.

3. Přesvědčte se, že je spojovací ústrojí zámku naklápění v obou místech na spodních dorazech (podložka [A] se nesmí posunout).

   **POZNÁMKA:**

   Pokud během následujících dvou kroků nebude adaptér na spodních dorazech, může se napětí za provozu dostat mimo rozsah a vyvolat selhání systému AHHC. Pokud adaptér není na spodních dorazech, viz *3.9 Vyrovnání adaptéru, Str. 310*.

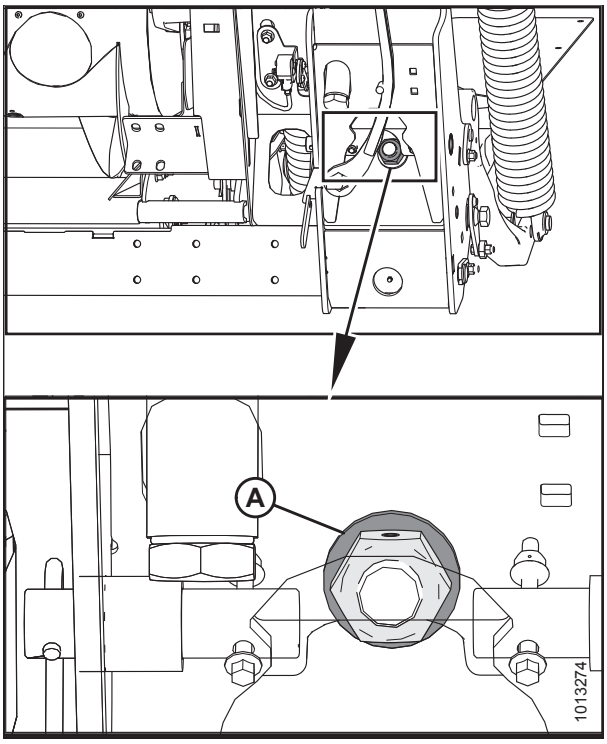


**Obrázek 3.440: Zámek naklápění**

4. Nastavte držák kabelu (B) (v případě potřeby) tak, aby ručička (A) na indikátoru naklápění byla na **0**.

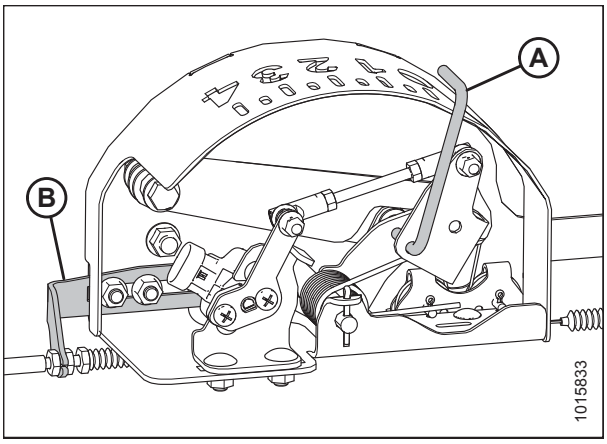


**Obrázek 3.441: Skříň indikace naklápění**

5. Stiskněte ikonu KALIBRACE (A) na hlavní stránce displeje. Zobrazí se stránka CALIBRATIONS (kalibrace).




**Obrázek 3.442: Displej sklízecí mlátičky John Deere**

6. Stiskněte ikonu DIAGNOSTICKÝCH ÚDAJŮ (A) na stránce CALIBRATION (KALIBRACE). Zobrazí se stránka DIAGNOSTIC READINGS (diagnostické údaje). Tato stránka poskytuje přístup ke kalibracím, volbám adaptéru a diagnostickým informacím.

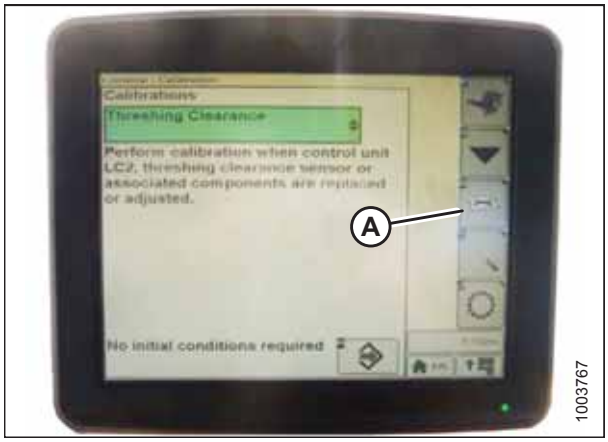


**Obrázek 3.443: Displej sklízecí mlátičky John Deere**

7. Vyberte pokračování AHHC RESUME (A); objeví se seznam kalibračních voleb.




**Obrázek 3.444: Displej sklízecí mlátičky John Deere**

8. Vyberte volbu snímání AHHC SENSING.
9. Stiskněte ikonu (A). Objeví se menu snímání AHHC SENSING a zobrazí se pět stránek s informacemi.




**Obrázek 3.445: Displej sklízecí mlátičky John Deere**

10. Tiskněte ikonu (A), dokud se v horní části stránky neobjeví Page 5 pro pátou stránku a tyto údaje snímačů:
    - Výška adaptéru vlevo LEFT HEADER HEIGHT
    - Výška adaptéru uprostřed CENTER HEADER HEIGHT
    - Výška adaptéru vpravo RIGHT HEADER HEIGHT

    Zobrazuje se údaj pro levý i pravý snímač. Na adaptéru MacDon může být jeden snímač umístěný v indikační skříňce naklápění (standard) nebo dva snímače umístěné vzadu na bočním rámu naklápěcího modulu (volitelně).




**Obrázek 3.446: Displej sklízecí mlátičky John Deere**

11. Přesvědčte se, že je odblokované naklápění adaptéru.
12. Nastartujte sklízecí mlátičku a spusťte šikmý dopravník úplně na zem.

    **POZNÁMKA:**

    Může být nutné několik sekund podržet tlačítko pro spuštění adaptéru HEADER DOLŮ, aby se zajistilo úplné spuštění šikmého dopravníku.
13. Zkontrolujte údaj snímače na displeji.
14. Pokud napětí snímače není mezi dolním a horním mezním napětím nebo pokud je nedostatečný rozsah mezi dolním a horním mezním napětím, viz *Nastavení mezního napětí – systém s jedním snímačem, Str. 135*.

### *Kalibrace automatického ovládání výšky adaptéru – John Deere řady S a T*

Výstup snímače automatického ovládání výšky adaptéru (AHHC) musí být kalibrován pro každou sklízecí mlátičku, jinak AHHC nebude řádně pracovat.

## VÝSTRAHA

**Přesvědčte se, že všichni okolostojící opustili prostor.**

**POZNÁMKA:**

Od vydání tohoto dokumentu mohly být provedeny změny ovladačů nebo displeje sklízecí mlátičky. Pokyny pro aktualizace naleznete v návodu k obsluze sklízecí mlátičky.

**POZNÁMKA:**

Je-li naklápění adaptéru nastaveno na příliš nízkou hmotnost, může tato skutečnost znemožnit kalibraci AHHC. Kvůli postupu kalibrace může být zapotřebí nastavit těžší naklápění, aby se adaptér neoddělovalo od naklápěcího modulu.

**POZNÁMKA:**

Pro nejlepší funkci systému automatického ovládání výšky adaptéru (AHHC) proveďte základní kalibraci se středovým spojem nastaveným na **D**. Po skončení kalibrace nastavte středový spoj zpět na požadovaný úhel adaptéru. Pokyny viz *3.7.5 Úhel adaptéru, Str. 83*

1. Přesvědčte se, že je středový spoj nastavený do polohy **D**.
2. Umístěte adaptér na spodní dorazy.
3. Odjistěte naklápění.
4. Uveďte křídla do zajištěné polohy.
5. Stiskněte ikonu DIAGNOSTIKY (A) na hlavní stránce displeje. Objeví se obrazovka kalibrace CALIBRATION.




**Obrázek 3.447: Displej sklízecí mlátičky John Deere**

6. Vyberte vzdálenost mláticího ústrojí THRESHING CLEARANCE (A); objeví se seznam kalibračních voleb.

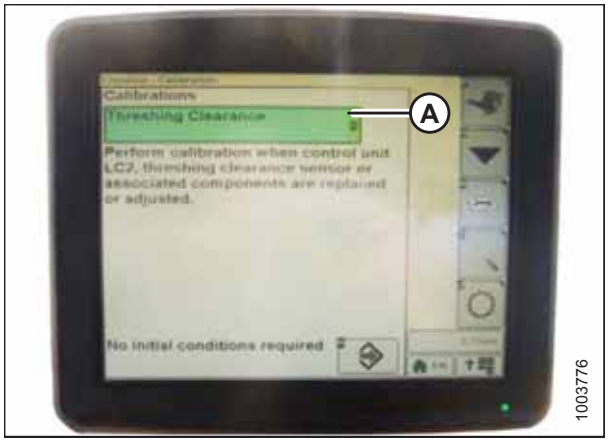


**Obrázek 3.448: Displej sklízecí mlátičky John Deere**

7. Ze seznamu kalibračních voleb vyberte FEEDER HOUSE SPEED (rychlost šikmého dopravníku) (A).

   **POZNÁMKA:**

   Kalibrace rychlosti šikmého dopravníku musí být provedena před kalibrací adaptéru.

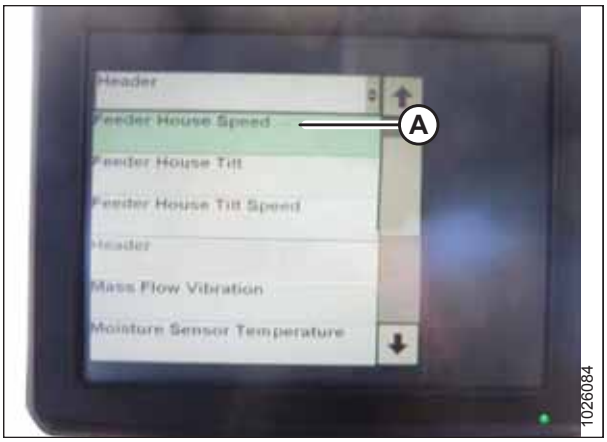


**Obrázek 3.449: Displej sklízecí mlátičky John Deere**

8. Vyberte položku FEEDER HOUSE SPEED (rychlost šikmého dopravníku) a stiskněte ikonu (A). Ikona zezelená.




**Obrázek 3.450: Displej sklízecí mlátičky John Deere**

9. Stiskněte ikonu (A); na obrazovce se objeví pokyny, aby vás provedly zbývajícími kroky kalibrace.

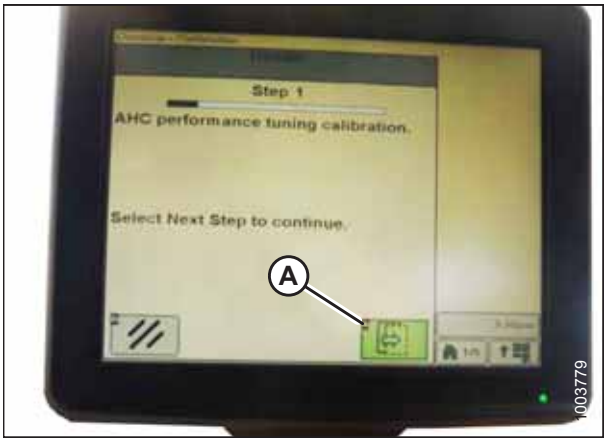


**Obrázek 3.451: Displej sklízecí mlátičky John Deere**

10. Ze seznamu kalibračních voleb vyberte adaptér HEADER (A).

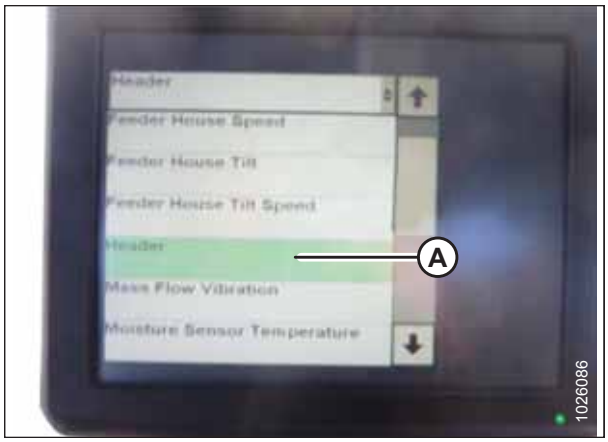


**Obrázek 3.452: Displej sklízecí mlátičky John Deere**

11. Vyberte položku HEADER (adaptér) a stiskněte ikonu (A). Ikona zezelená.

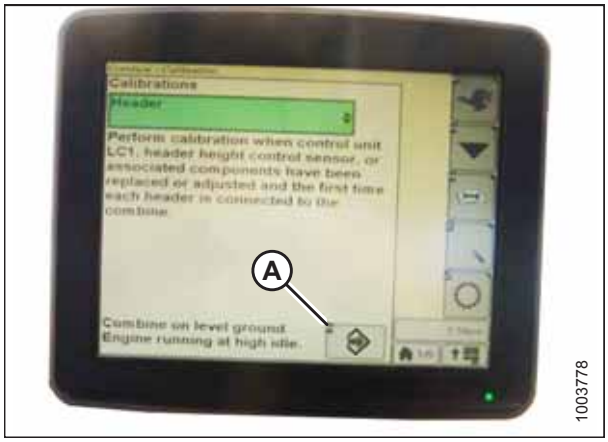


**Obrázek 3.453: Displej sklízecí mlátičky John Deere**

12. Stiskněte ikonu (A); na obrazovce se objeví pokyny, aby vás provedly zbývajícími kroky kalibrace.

    **POZNÁMKA:**

    Jestliže se během kalibrace objeví chybový kód, je snímač mimo rozsah napětí a bude vyžadovat seřízení. Pokyny viz *Kontrola rozsahu napětí z kabiny sklízecí mlátičky – John Deere řady S a T, Str. 254*.

    **POZNÁMKA:**

    Pokud bylo naklápění nastaveno na vyšší hmotnost, jež neumožňuje provedení postupu kalibrace AHHC, nastavte doporučené provozní naklápění až po provedení kalibrace.

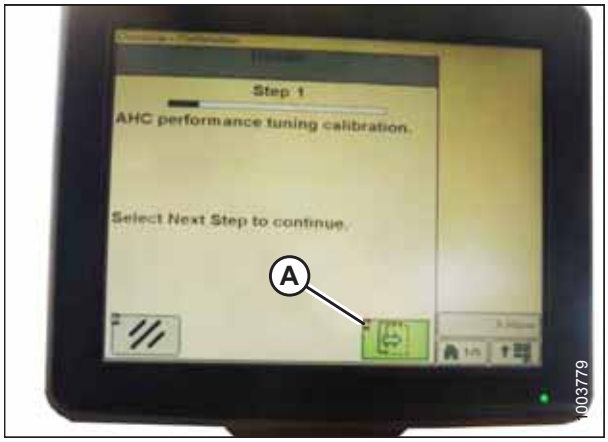


**Obrázek 3.454: Displej sklízecí mlátičky John Deere**

## *Nastavení citlivosti automatického ovládání výšky adaptéru –John Deere řady S a T*

Nastavením citlivosti se ovládá vzdálenost, kterou musí urazit žací lišta nahoru nebo dolů, než zareaguje automatické ovládání výšky adaptéru (AHHC) a zvedne nebo spustí šikmý dopravník.

Když je citlivost nastavená na maximum, stačí jen malé změny výšky nad zemí na vyvolání zvedání nebo spouštění šikmého dopravníku. Když je citlivost nastavená na minimum, jsou na vyvolání zvedání nebo spouštění šikmého dopravníku potřebné velké změny výšky nad zemí.

**POZNÁMKA:**

Od vydání tohoto dokumentu mohly být provedeny změny ovladačů nebo displeje sklízecí mlátičky. Pokyny pro aktualizace naleznete v návodu k obsluze sklízecí mlátičky.

1. Stiskněte dvakrát tlačítko (A); na displeji se zobrazí aktuální nastavení citlivosti.




**Obrázek 3.455: Ovládací centrum sklízecí mlátičky John Deere**

2. Stiskněte ikonu **–** nebo **+** (A) pro nastavení rychlostí.

   **POZNÁMKA:**

   Čísla zobrazená na displeji sklízecí mlátičky znázorněném na tomto obrázku jsou pouze ilustrativní; nepředstavují specifická nastavení pro vaše zařízení.




**Obrázek 3.456: Displej sklízecí mlátičky John Deere**

## *Nastavení manuální rychlosti zvedání/spouštění adaptéru – John Deere řady S a T*

**POZNÁMKA:**

Od vydání tohoto dokumentu mohly být provedeny změny ovladačů nebo displeje sklízecí mlátičky. Pokyny pro aktualizace naleznete v návodu k obsluze sklízecí mlátičky.

1. Uveďte křídla do zajištěné polohy.

2. Dbejte, aby byl ukazatel (A) v poloze 0 (B), je-li adaptér 152 mm (6 palců) nad zemí. Není-li tomu tak, zkontrolujte výstupní napětí snímače naklápění. Viz krok *5, Str. 131*.

   **POZNÁMKA:**

   Je-li adaptér na zemi, indikátor musí být v poloze 1 (C) pro nízký přítlak na zem a v poloze 4 (D) pro vysoký přítlak na zem. Stav plodiny a půdy určuje velikost použitého naklápění. Ideální nastavení je co možná nejmenší přítlak bez poskakování adaptéru nebo vynechávání plodin. Provoz s vysokými hodnotami nastavení vyvolává nadměrné opotřebení výměnných desek žací lišty.

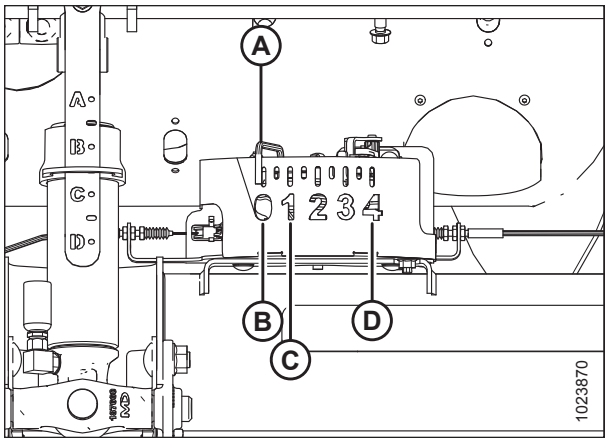


**Obrázek 3.457: Indikační skříňka naklápění**

3. Stiskněte tlačítko (A); na displeji se zobrazí aktuální nastavení citlivosti.




**Obrázek 3.458: Ovládací centrum sklízecí mlátičky John Deere**

4. Stiskněte ikonu **–** nebo **+** (A) pro nastavení rychlostí.

   **POZNÁMKA:**

   Čísla zobrazená na displeji sklízecí mlátičky znázorněném na tomto obrázku jsou pouze ilustrativní; nepředstavují specifická nastavení pro vaše zařízení.




**Obrázek 3.459: Displej sklízecí mlátičky John Deere**

## *Nastavení předvolby výšky sečení – John Deere řady S a T*

Nastavení výšky přiháněče a výšky sečení je možné uložit ve sklízecí mlátičce. Při sklizni je možné tato nastavení volit pomocí ovládací páky.

**POZNÁMKA:**

Od vydání tohoto dokumentu mohly být provedeny změny ovladačů nebo displeje sklízecí mlátičky. Pokyny pro aktualizace naleznete v návodu k obsluze sklízecí mlátičky.

1. Dbejte, aby byl ukazatel (A) v poloze 0 (B), je-li adaptér (152 mm (6 palců) nad zemí. Není-li tomu tak, zkontrolujte výstupní napětí snímače naklápění. Viz krok *5, Str. 131*.

   **POZNÁMKA:**

   Je-li adaptér na zemi, indikátor musí být v poloze 1 (C) pro nízký přítlak na zem a v poloze 4 (D) pro vysoký přítlak na zem. Stav plodiny a půdy určuje velikost použitého naklápění. Ideální nastavení je co možná nejmenší přítlak bez poskakování adaptéru nebo vynechávání plodin. Provoz s vysokými hodnotami nastavení vyvolává nadměrné opotřebení výměnných desek žací lišty.

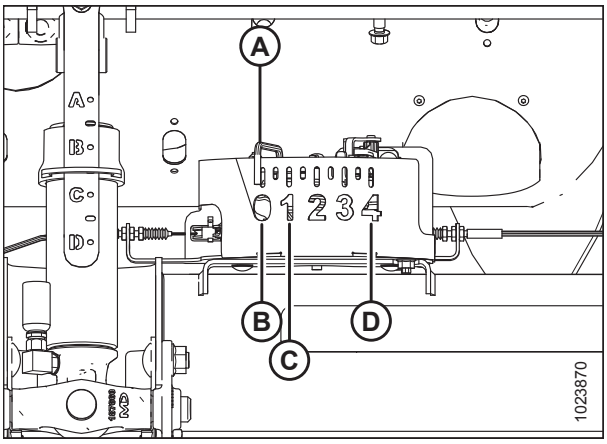


**Obrázek 3.460: Indikační skříňka naklápění**

2. Stiskněte konfigurační ikonu adaptéru sklízecí mlátičky COMBINE – HEADER SETUP (sklízecí mlátička – nastavení adaptéru) (A) na hlavní stránce. Objeví se konfigurační stránka adaptéru sklízecí mlátičky COMBINE – HEADER SETUP. Tato stránka se používá na definování různých nastavení adaptéru jako rychlosti přiháněče, šířky adaptéru a výšky šikmého dopravníku pro aktivaci počitadla plochy.




**Obrázek 3.461: Displej sklízecí mlátičky**

3. Vyberte ikonu KONFIGURACE AUTOMATICKÉHO OVLÁDÁNÍ ADAPTÉRU SKLÍZECÍ MLÁTIČKY (A). Objeví se konfigurační stránka automatického ovládání adaptéru sklízecí mlátičky COMBINE – HEADER SETUP AHC.




**Obrázek 3.462: Displej sklízecí mlátičky**

4. Vyberte ikony AUTO HEIGHT SENSING (automatické snímání výšky) (A), RETURN TO CUT (návrat k sečení) (B) a REEL POSITION (poloha přiháněče) (C).

   **POZNÁMKA:**

   Pokud nelze vybrat ikonu POLOHA PŘIHÁNĚČE (C) (nezobrazuje se zaškrtnutí), snímač výšky přiháněče vyžaduje kalibraci. Pokyny viz *Kalibrace snímače výšky přiháněče – John Deere řady S a T, Str. 271*.

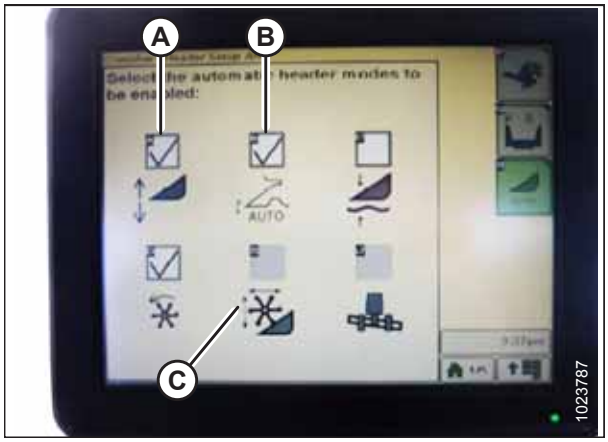


**Obrázek 3.463: Displej sklízecí mlátičky**

5. Zapněte adaptér.
6. Posuňte adaptér do požadované polohy a knoflíkem (A) vylaďte jeho polohu.
7. Přesuňte přiháněč do požadované polohy.




**Obrázek 3.464: Ovládací panel sklízecí mlátičky**

8. Stiskněte a přidržte stisknutý spínač předvolby 2 (B), dokud bude ikona výšky přiháněče 1 blikat na displeji.
9. Zopakujte předchozí tři kroky pro spínač předvolby 3 (C).
10. Nastavte vhodný přítlak na zem.Použijte tlačítko předvolby 2 (B) na ovládací páce pro nízký přítlak na zem v podmínkách blátivé nebo měkké půdy a tlačítko předvolby 3 (C) pro vysoký přítlak na zem na pevné půdě a při vyšší pojezdové rychlosti.

**POZNÁMKA:**

Tlačítko předvolby 1 (A) je vyhrazeno pro zvedání adaptéru na souvrati a pro sečení na zemi se nepoužívá.




**Obrázek 3.465: Tlačítka ovládací páky**

**POZNÁMKA:**

Když je aktivované AHHC, zobrazuje se na displeji ikona AHHC (A) a číslo, které indikuje, které tlačítko bylo stisknuto (B) a zobrazuje se na stránce.

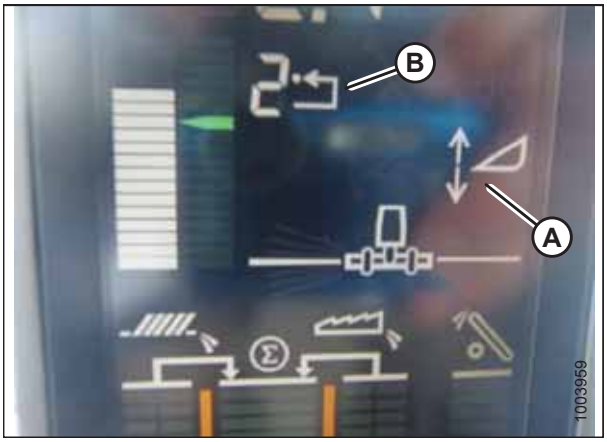


**Obrázek 3.466: Displej sklízecí mlátičky**

## *Kalibrace rozsahu naklonění šikmého dopravníku vpřed/vzad – John Deere řady S a řady T*

Pro nejlepší funkci automatického ovládání výšky adaptéru (AHHC) proveďte tyto postupy se středovým spojem nastaveným na **D**. Po skončení nastavení a kalibrace nastavte středový spoj zpět na požadovaný úhel adaptéru. Pokyny viz *3.7.5 Úhel adaptéru, Str. 83*.

Tento postup platí jen pro sklízecí mlátičky John Deere řady S a T modelového roku 2015 a novější.

**POZNÁMKA:**

Od vydání tohoto dokumentu mohly být provedeny změny ovladačů nebo displeje sklízecí mlátičky. Pokyny pro aktualizace naleznete v návodu k obsluze sklízecí mlátičky.

Naklánění šikmého dopravníku vpřed/vzad se ovládá tlačítky (C) a (D) vzadu na ovládací páce.




**Obrázek 3.467: Ovládací páka John Deere**

**POZNÁMKA:**

Ovládání naklánění šikmého dopravníku vpřed/vzad lze změnit na práci s tlačítky E a F stisknutím ikony ovládací páky hydrauliky (A) a následným výběrem naklánění šikmého dopravníku vpřed/vzad FEEDER HOUSE FORE/AFT TILT z rozevírací nabídky (B).

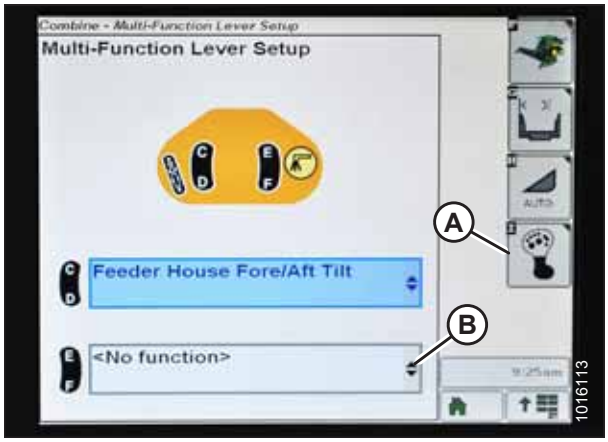


**Obrázek 3.468: Displej sklízecí mlátičky John Deere**

Pro kalibraci rozsahu naklonění šikmého dopravníku vpřed/vzad proveďte tyto kroky:

1. Přesvědčte se, že je středový spoj nastavený do polohy **D**.
2. Umístěte adaptér na spodní dorazy a odjistěte naklápění.
3. **Pouze adaptéry FlexDraper®:** Uveďte křídla do zajištěné polohy.
4. Stiskněte ikonu DIAGNOSTIKY (A) na hlavní stránce displeje. Zobrazí se stránka CALIBRATION (kalibrace).




**Obrázek 3.469: Displej sklízecí mlátičky John Deere**

5. Vyberte rozevírací nabídku CALIBRATIONS (KALIBRACE) (A), aby se zobrazil seznam kalibračních voleb.




**Obrázek 3.470: Displej sklízecí mlátičky John Deere**

6. Stisknutím a přidržením šipky (A) procházejte kalibrační volby nahoru a vyberte FEEDER HOUSE FORE/AFT TILT RANGE (rozsah naklonění šikmého dopravníku vpřed/vzad).

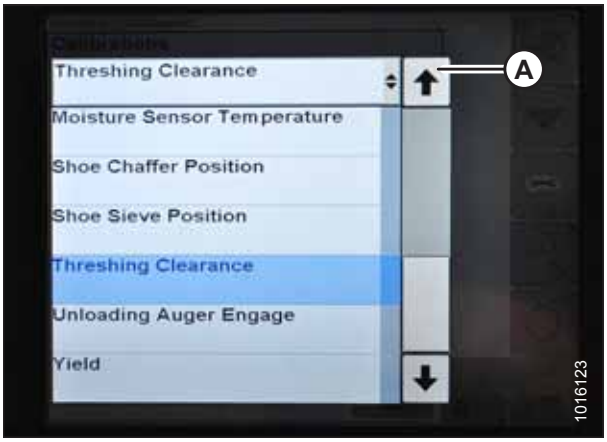


**Obrázek 3.471: Displej sklízecí mlátičky John Deere**

7. Stiskněte ikonu ENTER (A).

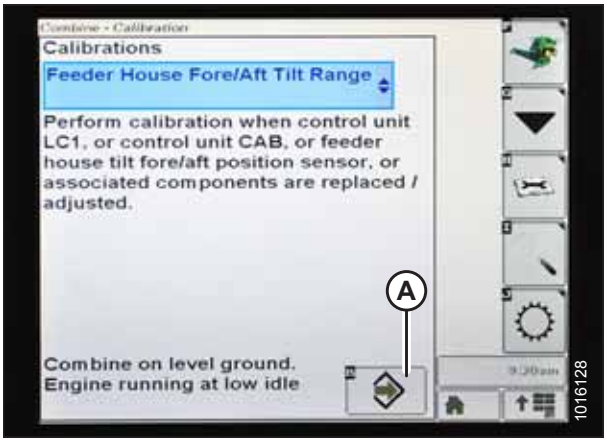


**Obrázek 3.472: Displej sklízecí mlátičky John Deere**

8. Řiďte se pokyny, které se objevují na stránce. Jak postupujete procesem kalibrace, displej se automaticky aktualizuje, aby zobrazil další krok.

   **POZNÁMKA:**

   Jestliže se během kalibrace objeví chybový kód, je snímač mimo rozsah napětí a bude vyžadovat seřízení. Pokyny viz *Kontrola rozsahu napětí z kabiny sklízecí mlátičky – John Deere řady S a T, Str. 254*.

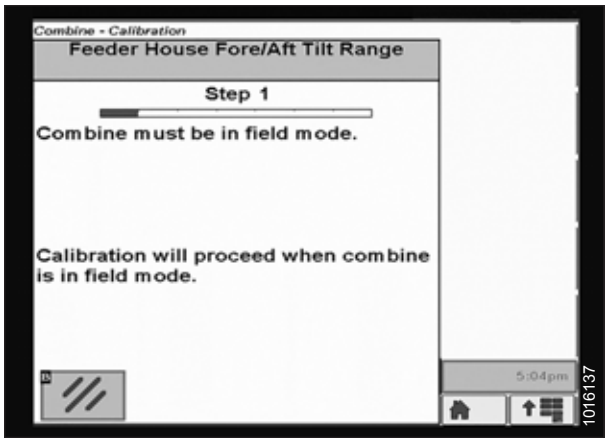


**Obrázek 3.473: Displej sklízecí mlátičky John Deere**

## *Kontrola napětí snímače výšky přihráněče – John Deere, řada S a T*

**POZNÁMKA:**

Od vydání tohoto dokumentu mohly být provedeny změny ovladačů nebo displeje sklízecí mlátičky. Pokyny pro aktualizace naleznete v návodu k obsluze sklízecí mlátičky.

1. Stiskněte ikonu KALIBRACE (A) na hlavní stránce displeje. Zobrazí se stránka CALIBRATIONS (kalibrace).

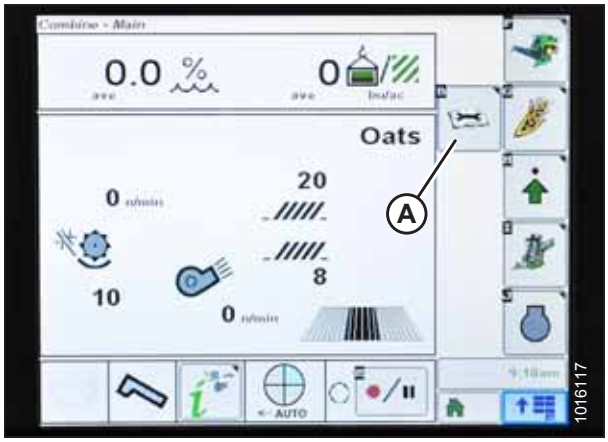


**Obrázek 3.474: Displej sklízecí mlátičky John Deere**

2. Stiskněte ikonu DIAGNOSTICKÝCH ÚDAJŮ (A) na stránce CALIBRATION (KALIBRACE). Zobrazí se stránka DIAGNOSTIC READINGS (diagnostické údaje). Tato stránka poskytuje přístup ke kalibracím, volbám adaptéru a diagnostickým informacím.




**Obrázek 3.475: Displej sklízecí mlátičky John Deere**

3. Vyberte rozevírací nabídku (A), aby se zobrazil seznam kalibračních voleb.

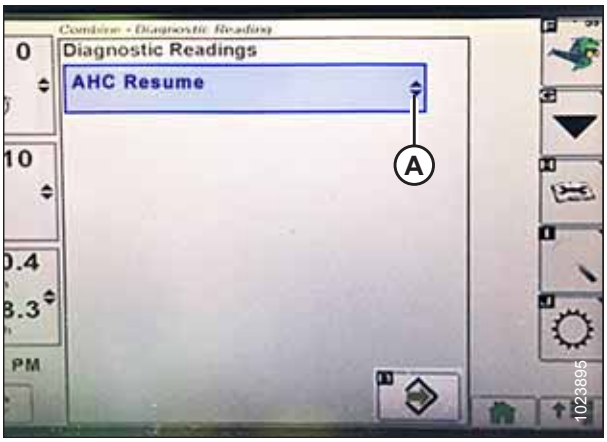


**Obrázek 3.476: Displej sklízecí mlátičky John Deere**

4. Posuňte zobrazení dolů a vyberte volbu obnovení přiháněče REEL RESUME (A).




**Obrázek 3.477: Displej sklízecí mlátičky John Deere**

5. Stiskněte ikonu ENTER (A). Zobrazí se stránka obnovení přiháněče REEL RESUME.

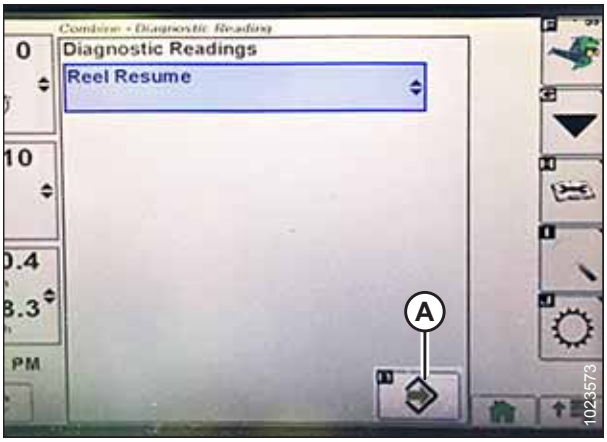


**Obrázek 3.478: Displej sklízecí mlátičky John Deere**

6. Stiskněte ikonu DALŠÍ STRÁNKA (A) a přejděte na stránku 3.
7. Spusťte přihaněč dolů a zobrazte tak nízkou úroveň napětí (B). Napětí by mělo být v rozsahu 0,5–0,9 V.

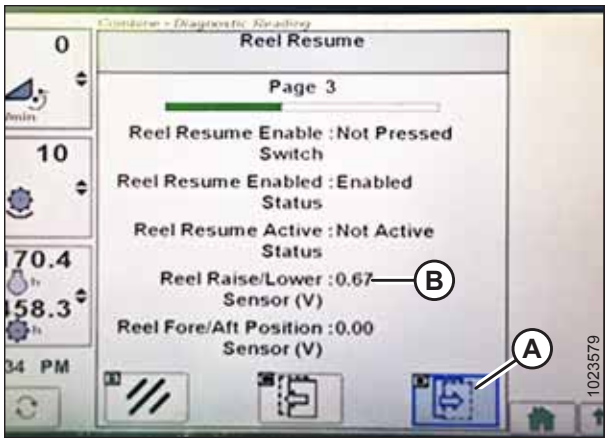


**Obrázek 3.479: Displej sklízecí mlátičky John Deere**

8. Zdvihněte přihaněč nahoru, tak aby se zobrazila vysoká úroveň napětí (A). Napětí by mělo být v rozsahu 4,1–4,5 V.
9. Je-li některá ze dvou hodnot napětí mimo správný rozsah, viz *Kontrola a nastavení snímače výšky přiháněče, Str. 98*.

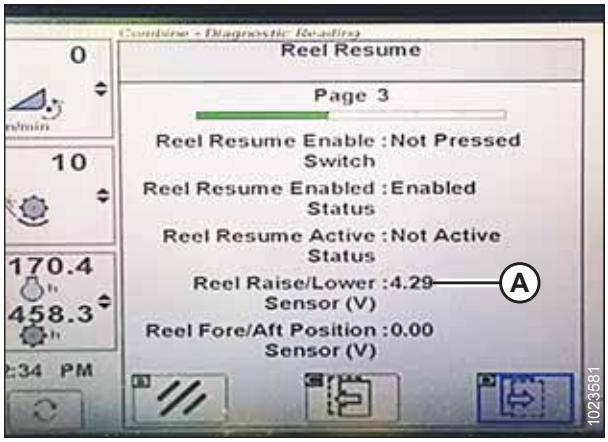


**Obrázek 3.480: Displej sklízecí mlátičky John Deere**

## *Kalibrace snímače výšky přiháněče – John Deere řady S a T*

Tento postup platí jen pro sklízecí mlátičky John Deere řady S a T modelového roku 2015 a novější.

**POZNÁMKA:**

Od vydání tohoto dokumentu mohly být provedeny změny ovladačů nebo displeje sklízecí mlátičky. Pokyny pro aktualizace naleznete v návodu k obsluze sklízecí mlátičky.

1. Nastavte polohu adaptéru 15–25 cm (6–10 palců) od země.

   **DŮLEŽITÉ:**

   **NEVYPÍNEJTE** motor. Sklízecí mlátička musí běžet na volnoběh, aby se snímače mohly řádně zkalibrovat.

2. Stiskněte ikonu DIAGNOSTIKY (A) na hlavní stránce displeje. Zobrazí se stránka CALIBRATION (kalibrace).




**Obrázek 3.481: Displej sklízecí mlátičky John Deere**

3. Vyberte rozevírací nabídku CALIBRATIONS (KALIBRACE) (A), aby se zobrazil seznam kalibračních voleb.
4. Posuňte se seznamem voleb a vyberte volbu REEL POSITION (poloha přiháněče).
5. Stiskněte ikonu ENTER (B).

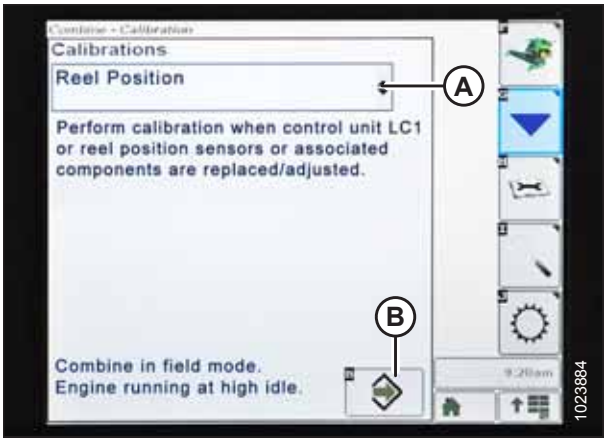


**Obrázek 3.482: Displej sklízecí mlátičky John Deere**

6. Řiďte se pokyny, které se objevují na stránce. Jak postupujete procesem kalibrace, displej se automaticky aktualizuje, aby zobrazil další krok. Tato kalibrace vyžaduje použití spínačů zvedání (A) a spouštění (B) přihráněče na ovládací páce.




**Obrázek 3.483: Ovládací páka John Deere**

7. Stiskněte a přidržte stisknutý spínač REEL LOWER (spuštění přihráněče dolů) až do spuštění přihráněče do dolní mezní polohy. Nadále přidržujte stisknutý spínač REEL LOWER (spuštění přihráněče dolů) až do zobrazení výzvy na displeji.




**Obrázek 3.484: Displej sklízecí mlátičky John Deere**

8. Stiskněte a přidržte stisknutý spínač REEL ZVEDNOUT (zvednutí přihráněče) až do spuštění přihráněče do horní mezní polohy. Nadále přidržujte stisknutý spínač REEL ZVEDNOUT (zvednutí přihráněče) až do zobrazení výzvy na displeji.




**Obrázek 3.485: Displej sklízecí mlátičky John Deere**

9. Po skončení všech kroků se na stránce zobrazí hlášení skončené kalibrace CALIBRATION COMPLETE. Opusťte kalibrační nabídku CALIBRATION stisknutím ikony ENTER (A).

   **POZNÁMKA:**

   Jestliže se během kalibrace objeví chybový kód, je snímač mimo rozsah napětí a bude vyžadovat seřízení. Pokyny viz *Kontrola napětí snímače výšky přihráněče – John Deere, řada S a T, Str. 268*.




**Obrázek 3.486: Displej sklízecí mlátičky John Deere**

## 3.8.17 Sklízecí mlátičky John Deere řady S7

*Nastavení adaptéru – John Deere, řada S7*

**POZNÁMKA:**

Od vydání tohoto dokumentu mohly být provedeny změny ovladačů nebo displeje sklízecí mlátičky. Pokyny pro aktualizace naleznete v návodu k obsluze sklízecí mlátičky.

1. Stiskněte tlačítko adaptéru (A) na panelu pod displejem. Otevře se stránka HEADER (adaptér).




**Obrázek 3.487: Displej stroje John Deere řady S7**

2. Zvolte pole typu adaptéru HEADER TYPE (A). Otevře se dialogový rámeček adaptéru HEADER DETAILS (podrobnosti o adaptéru).




**Obrázek 3.488: Displej stroje John Deere řady S7 – stránka adaptéru**

3. Ověřte, že se v poli WIDTH zobrazuje správná šířka adaptéru.
4. Pro změnu šířky adaptéru zvolte pole (A). Otevře se dialogový rámeček WIDTH (šířka).




**Obrázek 3.489: Displej stroje John Deere řady S7 – okno podrobností adaptéru**

5. Pomocí klávesnice na obrazovce zadejte správnou šířku adaptéru a poté stiskněte tlačítko OK.




**Obrázek 3.490: Displej stroje John Deere řady S7 – nastavení šířky adaptéru**

6. Stiskněte tlačítko pro zavření (A) v pravém horním rohu pro návrat na stránku HEADER (adaptér).




**Obrázek 3.491: Displej stroje John Deere řady S7 – dialogový rámeček podrobností o adaptéru**

7. Na této stránce lze nastavit rychlost zvedání/spouštění (A), rychlost naklápění (B), citlivost výšky (C) a citlivost naklápění (D). Vyberte volbu, kterou chcete nastavit. Tento příklad ukazuje nastavení rychlosti zvedání/spouštění.




**Obrázek 3.492: Displej stroje John Deere řady S7 – stránka adaptéru**

8. Pomocí tlačítek **+** a **–** (A) upravte nastavení.
9. Stiskněte tlačítko pro zavření v pravém horním rohu okna a vraťte se tak na stránku HEADER (adaptér).

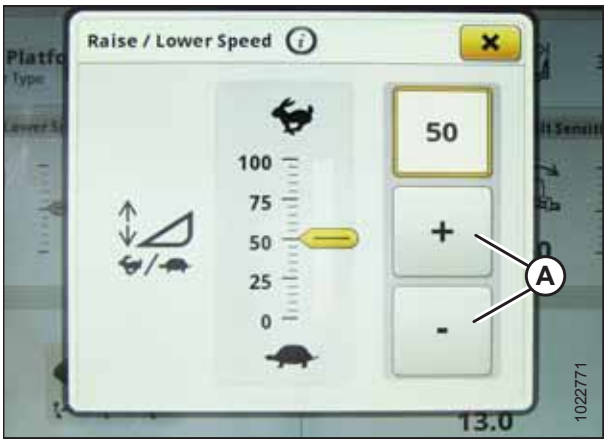


**Obrázek 3.493: Displej John Deere S7 – Nastavení rychlosti zvedání/spouštění**

10. Vyberte ikony automatického ovládání AUTO CONTROL (A). Otevře se stránka AUTO HEADER CONTROLS (automatické ovládací prvky adaptéru).




**Obrázek 3.494: Displej stroje John Deere řady S7 – stránka adaptéru**

11. Pokud dosud nebyla provedena kalibrace adaptéru, zobrazí se ikona chyby u tlačítka HEIGHT SENSING (snímání výšky) (A). Výběrem tlačítka (A) zobrazíte chybovou zprávu.

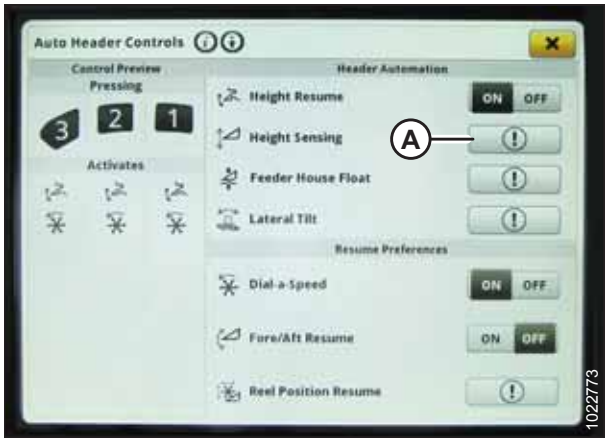


**Obrázek 3.495: Displej stroje John Deere řady S7 – automatické ovládací prvky adaptéru**

12. Přečtěte si chybové hlášení a poté stiskněte OK.
13. Pokračujte *Kontrola rozsahu napětí z kabiny sklízecí – John Deere řady S7, Str. 277*.




**Obrázek 3.496: Displej stroje John Deere řady S7 – chybové hlášení snímání výšky**

*Kontrola rozsahu napětí z kabiny sklízecí – John Deere řady S7*

Výstup snímače automatického ovládání výšky adaptéru musí být nastaven v určitém rozsahu, jinak funkce nebude řádně fungovat.

**Tabulka 3.23 Rozsah napětí**

| Sklízecí mlátička | Dolní mezní napětí | Horní mezní napětí | Minimální rozsah |
|---|---|---|---|
| John Deere, řada S7 | 0,5 V | 4,5 V | 3,0 V |

**POZNÁMKA:**

Od vydání tohoto dokumentu mohly být provedeny změny ovladačů nebo displeje sklízecí mlátičky. Pokyny pro aktualizace naleznete v návodu k obsluze sklízecí mlátičky.

## VÝSTRAHA

**Přesvědčte se, že všichni okolostojící opustili prostor.**

1. Nastavte polohu adaptéru 150 mm (6 palců) nad zem.
2. Odjistěte naklápění.
3. Přesvědčte se, že je spojovací ústrojí zámku naklápění v obou místech na spodních dorazech (podložka [A] se nesmí posunout).

   **POZNÁMKA:**

   Pokud během následujících dvou kroků nebude adaptér na spodních dorazech, může se napětí za provozu dostat mimo rozsah a vyvolat selhání systému automatického ovládání výšky adaptéru (AHHC).

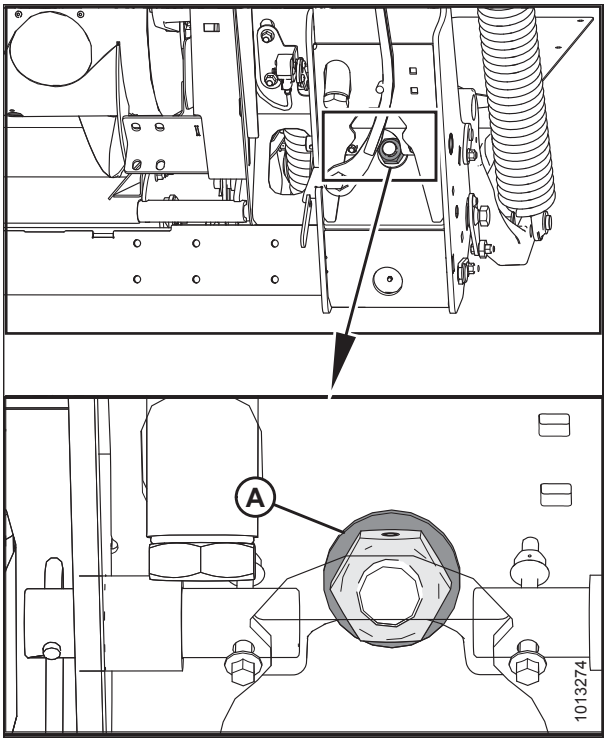


**Obrázek 3.497: Zámek naklápění**

4. Nastavte držák kabelu (B) (v případě potřeby) tak, aby ručička (A) na indikátoru naklápění byla na **0**.

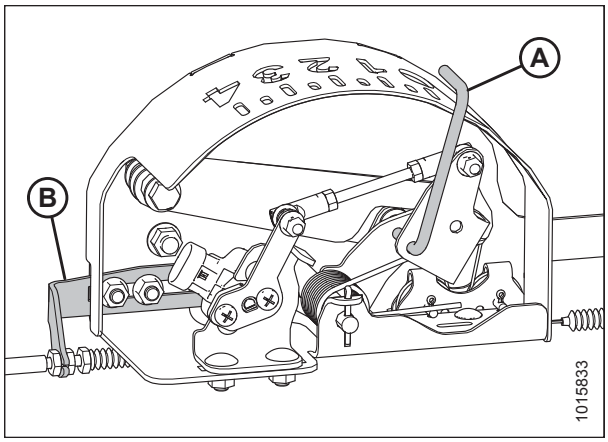


**Obrázek 3.498: Skříň indikace naklápění**

5. Na stránce HARVESTING (sklizeň) zvolte NABÍDKY (A) v pravém dolním rohu stránky.




**Obrázek 3.499: Displej stroje John Deere řady S7 – stránka sklizně**

6. Na stránce MENU vyberte kartu systému SYSTEM (A). Otevře se MENU (nabídka).
7. Zvolte ikonu DIAGNOSTICKÉ CENTRUM (B). Otevře se stránka DIAGNOSTICS CENTER (diagnostické centrum).

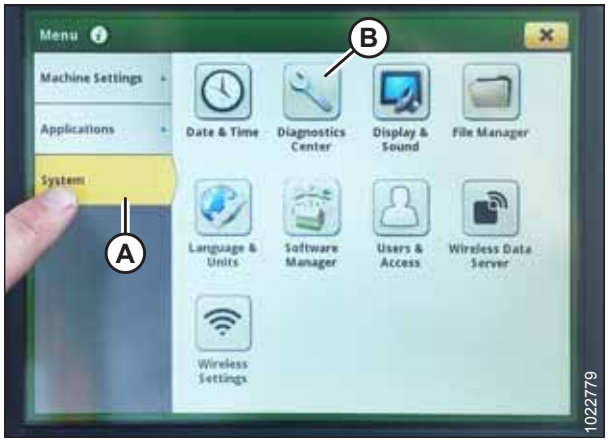


**Obrázek 3.500: Displej stroje John Deere řady S7 – nabídka**

8. Zvolte AHC – SENSING (automatické ovládání adaptéru – snímání) (A). Zobrazí se stránka AHC – SENSING\ DIAGNOSTICS (automatické ovládání adaptéru – snímání/ diagnostika).




**Obrázek 3.501: Displej stroje John Deere řady S7 – diagnostické centrum**

9. Vyberte kartu SENSOR (snímač) (A) pro zobrazení napětí snímače. Napětí snímače výšky adaptéru uprostřed (B) musí být mezi 0,5 a 4,5 V s variací nejméně 3 V mezi 0 a 4 na skříni indikátoru naklápění.

   **POZNÁMKA:**

   Je-li instalována volitelná souprava automatického bočního naklápění AHHC, musejí být levý a pravý snímač výšky adaptéru ve stejném rozsahu 0,5–4,5 V.

10. Je-li požadováno nastavení napětí snímače, viz *Nastavení mezního napětí – systém s jedním snímačem, Str. 135*.

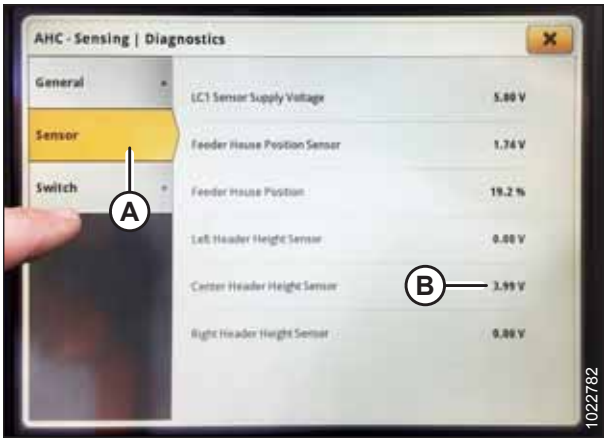


**Obrázek 3.502: Displej stroje John Deere řady S7 – kontrola napětí snímače**

## *Kalibrace šikmého dopravníku – John Deere, řada S7*

Kalibrace šikmého dopravníku musí být provedena před kalibrací adaptéru.

### NEBEZPEČÍ

**Přesvědčte se, že všichni okolostojící opustili prostor.**

**POZNÁMKA:**

Od vydání tohoto dokumentu mohly být provedeny změny ovladačů nebo displeje sklízecí mlátičky. Pokyny pro aktualizace naleznete v návodu k obsluze sklízecí mlátičky.

**POZNÁMKA:**

Pro nejlepší funkci systému automatického ovládání výšky adaptéru (AHHC) proveďte základní kalibraci se středovým spojem nastaveným na **D**. Po skončení kalibrace nastavte středový spoj zpět na požadovaný úhel adaptéru. Pokyny viz *3.7.5 Úhel adaptéru, Str. 83*

1. Přesvědčte se, že je středový spoj nastavený do polohy **D**.
2. Umístěte adaptér na spodní dorazy a odjistěte naklápění naklápěcího modulu.
3. Uveďte křídla do zajištěné polohy.

4. Na stránce HARVESTING (sklizeň) zvolte NABÍDKY (A) v pravém dolním rohu stránky. Otevře se MENU (nabídka).




**Obrázek 3.503: Displej stroje John Deere řady S7 – stránka sklizně**

5. Vyberte kartu MACHINE SETTINGS (nastavení stroje) (A).
6. Vyberte ikonu KALIBRACE a POSTUPY (B). Zobrazí se stránka CALIBRATIONS & PROCEDURES (Kalibrace a Postupy).

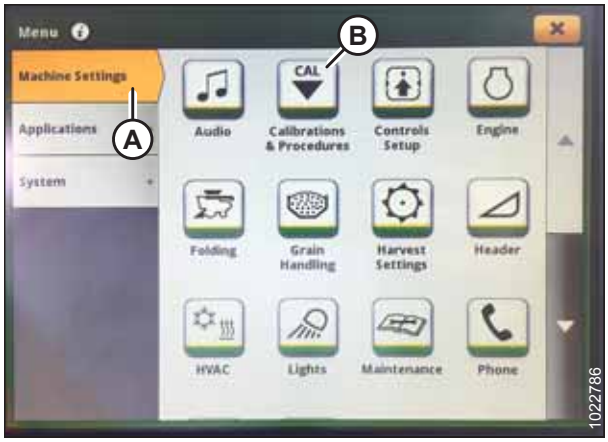


**Obrázek 3.504: Displej stroje John Deere řady S7 – nastavení stroje**

7. Vyberte kartu adaptéru HEADER (A).
8. Vyberte volbu FEEDER HOUSE ZVEDNOUT SPEED CALIBRATION (B). Zobrazí se stránka FH ZVEDNOUT SPEED CALIBRATION (kalibrace rychlosti zvedání šikmého dopravníku).

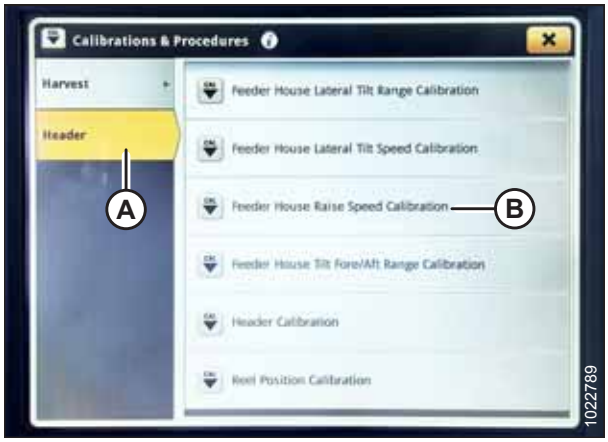


**Obrázek 3.505: Displej stroje John Deere řady S7 – Kalibrace a Postupy**

9. Zvolte kalibrační tlačítko CALIBRATE (Kalibrace) (A) na spodním okraji stránky. Zobrazí se přehled kalibrace.

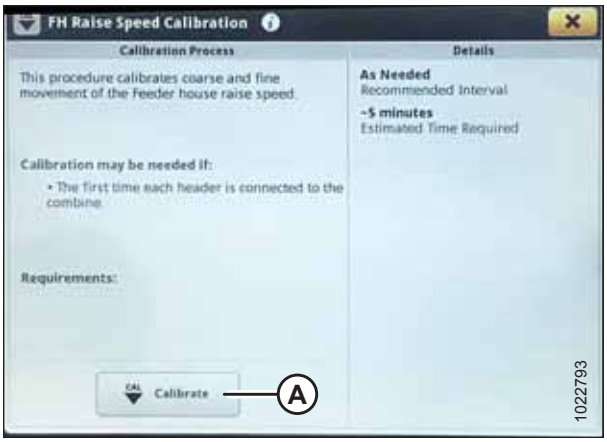


**Obrázek 3.506: Displej stroje John Deere řady S7 – kalibrace šikmého dopravníku**

10. Přečtěte si základní údaje o kalibraci a poté stiskněte tlačítko START.




**Obrázek 3.507: Displej stroje John Deere řady S7 – kalibrace šikmého dopravníku**

11. Řiďte se pokyny na stránce. Jak postupujete procesem kalibrace, displej se automaticky aktualizuje, aby zobrazil další krok.




**Obrázek 3.508: Displej stroje John Deere řady S7 – kalibrace šikmého dopravníku**

12. Po dokončení kalibrace potvrďte výsledky kalibrace stisknutím tlačítka SAVE.




**Obrázek 3.509: Displej stroje John Deere řady S7 – kalibrace šikmého dopravníku**

*Kalibrace adaptéru – John Deere, řada S7*

## NEBEZPEČÍ

**Stroj nikdy nestartujte a nejezděte s ním, dokud si nebudete jistí, že všichni okolostojící opustili prostor.**

Kalibrace šikmého dopravníku musí být provedena před kalibrací adaptéru. Pokud šikmý dopravník nebyl dosud kalibrován, viz *Kalibrace šikmého dopravníku – John Deere, řada S7, Str. 279*.

**POZNÁMKA:**

Pro nejlepší funkci systému automatického ovládání výšky adaptéru (AHHC) proveďte základní kalibraci se středovým spojem nastaveným na **D**. Po skončení kalibrace nastavte středový spoj zpět na požadovaný úhel adaptéru. Pokyny viz *3.7.5 Úhel adaptéru, Str. 83*

**POZNÁMKA:**

Od vydání tohoto dokumentu mohly být provedeny změny ovladačů nebo displeje sklízecí mlátičky. Pokyny pro aktualizace naleznete v návodu k obsluze sklízecí mlátičky.

1. Přesvědčte se, že je středový spoj nastavený do polohy **D**.
2. Umístěte adaptér na spodní dorazy a odjistěte naklápění naklápěcího modulu.
3. Uveďte křídla do zajištěné polohy.
4. Na stránce HARVESTING (sklizeň) vyberte ikonu NABÍDKA (A) v pravém dolním rohu obrazovky. Otevře se MENU (nabídka).




**Obrázek 3.510: Displej stroje John Deere řady S7 – stránka sklizně**

5. Vyberte kartu MACHINE SETTINGS (nastavení stroje) (A).
6. Vyberte ikonu KALIBRACE a POSTUPY (B). Zobrazí se stránka CALIBRATIONS & PROCEDURES (Kalibrace a Postupy).

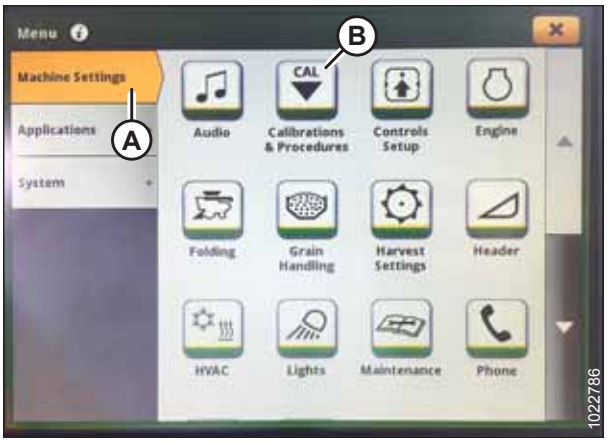


**Obrázek 3.511: Displej stroje John Deere řady S7 – nastavení stroje**

7. Vyberte kartu adaptéru HEADER (A).
8. Vyberte položku HEADER CALIBRATION (KALIBRACE ADAPTÉRU) (B). Zobrazí se stránka HEADER CALIBRATION (KALIBRACE ADAPTÉRU).

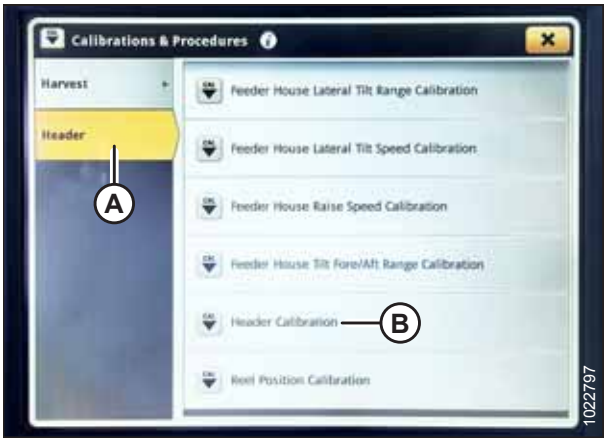


**Obrázek 3.512: Displej stroje John Deere řady S7 – kalibrace a postupy**

9. Zvolte kalibrační tlačítko CALIBRATE (kalibrace) (A) na spodním okraji stránky. Otevře se okno s přehledem kalibrace.

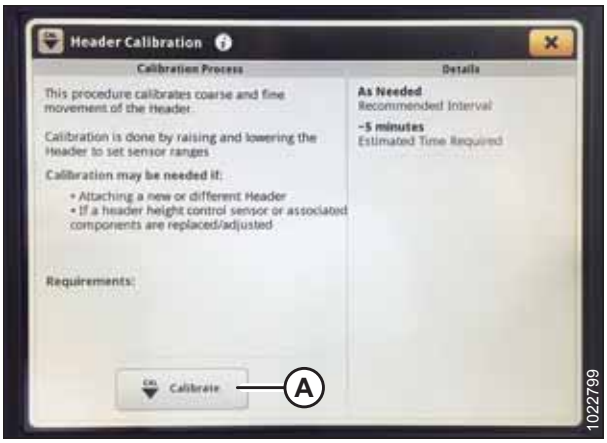


**Obrázek 3.513: Displej stroje John Deere řady S7 – kalibrace adaptéru**

10. Stisknutím tlačítka (A) na ovládacím panelu nastavte motor na rychlý volnoběh.




**Obrázek 3.514: Ovládací panel stroje John Deere řady S7**

11. Zvolte START (spuštění) na stránce CALIBRATION OVERVIEW (přehled kalibrace).
12. Postupujte dle pokynů, které se zobrazí na displeji sklízecí mlátičky. Jak postupujete procesem kalibrace, displej se automaticky aktualizuje, aby zobrazil další krok.

    **POZNÁMKA:**

    Jestliže se během kalibrace objeví chybový kód, je snímač mimo rozsah napětí a bude vyžadovat seřízení. Pokyny viz *Nastavení mezního napětí – systém s jedním snímačem, Str. 135*.




**Obrázek 3.515: Displej stroje John Deere řady S7 – kalibrace adaptéru**

13. Po dokončení kalibrace potvrďte výsledky kalibrace stisknutím tlačítka SAVE.

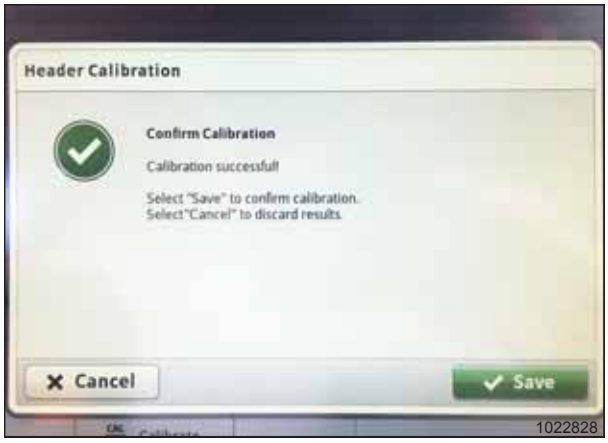


**Obrázek 3.516: Displej stroje John Deere řady S7 – kalibrace adaptéru**

## 3.8.18 Sklízecí mlátičky New Holland – řada CR/CX, před modelovým rokem 2014

Tento odstavec se týká jen modelů CR/CX před rokem 2015. Pro modely New Holland CR 6.80, 6.90, 7.90, 8.90, 9.90 a 10.90 viz *3.8.19 Sklízecí mlátičky New Holland – řada CR – 2015 a novější, Str. 295*.

### *Kontrola rozsahu napětí z kabiny sklízecí mlátičky – New Holland řady CR/CX*

**POZNÁMKA:**

Od vydání tohoto dokumentu mohly být provedeny změny ovladačů nebo displeje sklízecí mlátičky. Pokyny pro aktualizace naleznete v návodu k obsluze sklízecí mlátičky.

**POZNÁMKA:**

Pro modely New Holland CR 6.80, 6.90, 7.90, 8.90, 9.90 a 10.90 viz *3.8.19 Sklízecí mlátičky New Holland – řada CR – 2015 a novější, Str. 295*.

### NEBEZPEČÍ

**Přesvědčte se, že všichni okolostojící opustili prostor.**

1. Nastavte polohu adaptéru 150 mm (6 palců) nad zem.
2. Odjistěte naklápění.
3. Přesvědčte se, že je spojovací ústrojí zámku naklápění v obou místech na spodních dorazech (podložka [A] se nesmí posunout).

   **POZNÁMKA:**

   Pokud během následujících dvou kroků nebude adaptér na spodních dorazech, může se napětí za provozu dostat mimo rozsah a vyvolat selhání systému AHHC. Pokud adaptér není na spodních dorazech, viz *3.9 Vyrovnání adaptéru, Str. 310*.

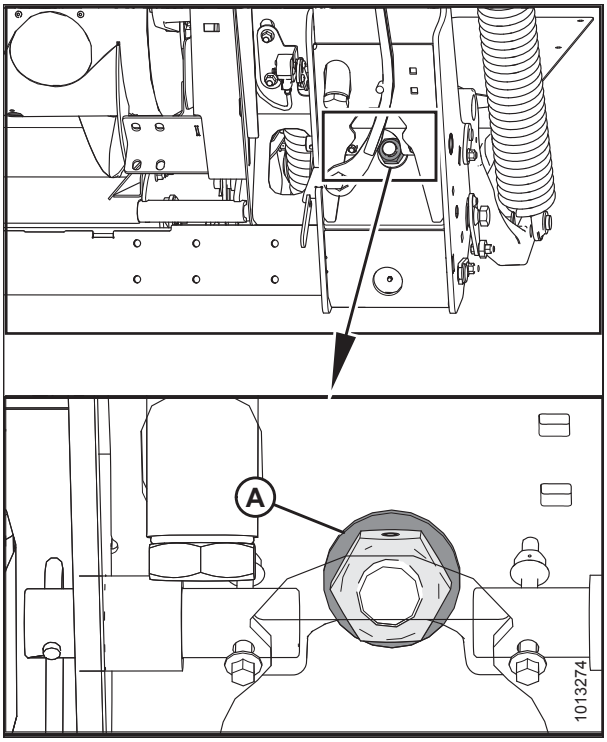


**Obrázek 3.517: Zámek naklápění**

4. Nastavte držák kabelu (B) (v případě potřeby) tak, aby ručička (A) na indikátoru naklápění byla na **0**.

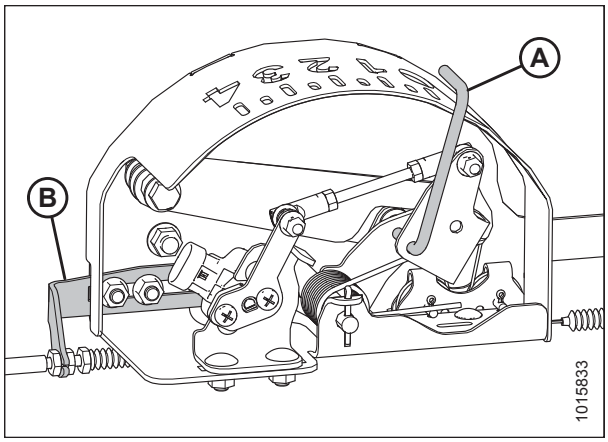


**Obrázek 3.518: Indikační skříňka naklápění**

5. Přesvědčte se, že je odblokované naklápění adaptéru.
6. Vyberte položku DIAGNOSTICS (diagnostika) (A) na hlavní stránce. Zobrazí se stránka DIAGNOSTICS (diagnostika).
7. Vyberte nastavení SETTINGS. Zobrazí se stránka SETTINGS (nastavení).

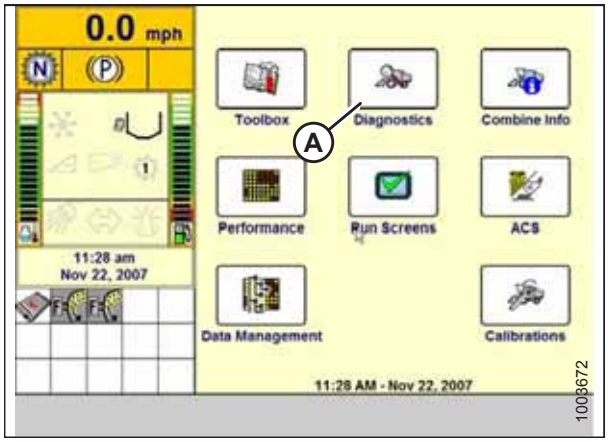


**Obrázek 3.519: Displej sklízecí mlátičky New Holland**

8. Vyberte rozevírací šipku skupiny GROUP (A). Zobrazí se dialogový rámeček skupiny GROUP.

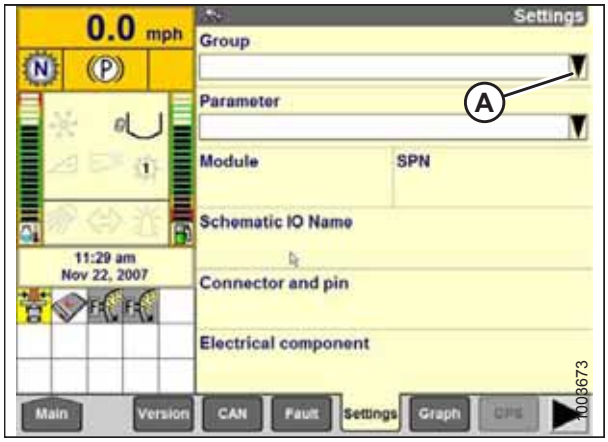


**Obrázek 3.520: Displej sklízecí mlátičky New Holland**

9. Vyberte výšku/naklápění adaptéru HEADER HEIGHT/ TILT (A). Zobrazí se stránka PARAMETER (parametr).

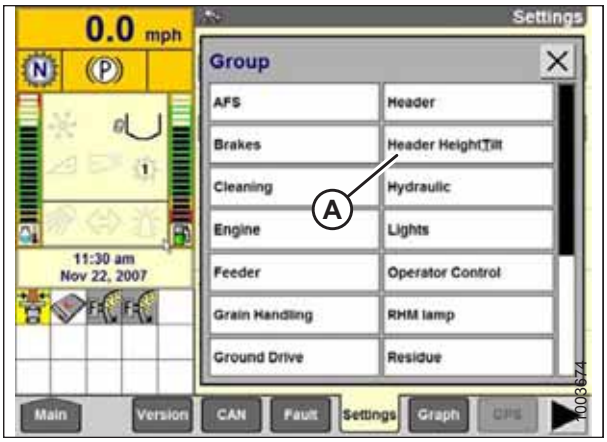


**Obrázek 3.521: Displej sklízecí mlátičky New Holland**

10. Vyberte citlivost ovládání výšky adaptéru vlevo LEFT HEADER HEIGHT SEN (A) a pak vyberte tlačítko GRAPH (B). Nahoře na stránce se zobrazuje přesné napětí.
11. Zvedejte a spouštějte adaptér, abyste viděli plný rozsah napěťových údajů.
12. Pokud napětí snímače není mezi dolním a horním mezním napětím nebo pokud je nedostatečný rozsah mezi dolním a horním mezním napětím, upravte mezní napětí. Pokyny viz *Nastavení mezního napětí – systém s jedním snímačem, Str. 135*.

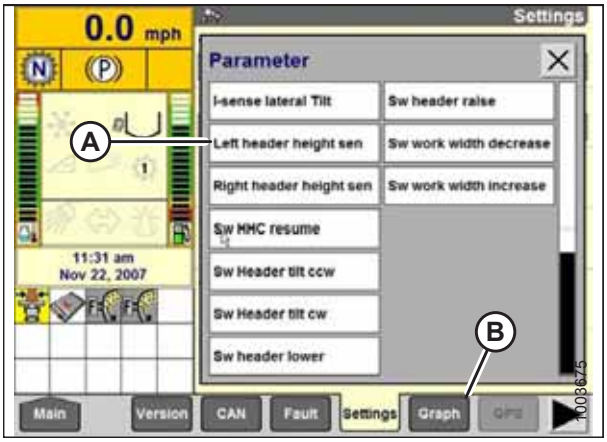


**Obrázek 3.522: Displej sklízecí mlátičky New Holland**

## *Nastavení automatického ovládání výšky adaptéru – New Holland řady CR/CX*

**POZNÁMKA:**

Od vydání tohoto dokumentu mohly být provedeny změny ovladačů nebo displeje sklízecí mlátičky. Pokyny pro aktualizace naleznete v návodu k obsluze sklízecí mlátičky.

**POZNÁMKA:**

Pro modely New Holland CR 6.80, 6.90, 7.90, 8.90, 9.90 a 10.90 viz *3.8.19 Sklízecí mlátičky New Holland – řada CR – 2015 a novější, Str. 295*.

1. Na displeji sklízecí mlátičky vyberte boční naklápění adaptéru HEADER LATERAL FLOAT a stiskněte ENTER.
2. Pro přecházení mezi volbami použijte navigační tlačítka nahoru a dolů a vyberte položku nainstalováno INSTALLED.

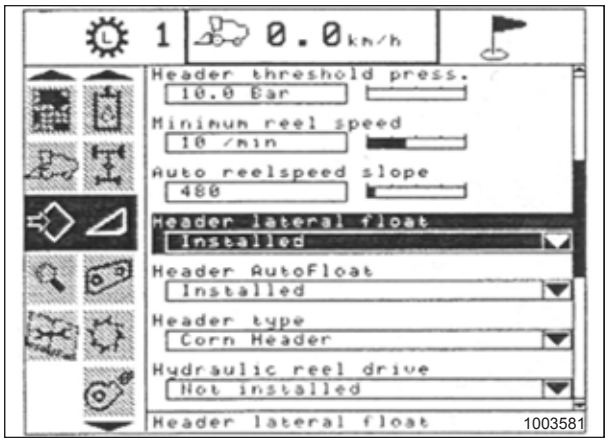


**Obrázek 3.523: Displej sklízecí mlátičky New Holland**

3. Vyberte automatické naklápění adaptéru HEADER AUTOFLOAT a stiskněte ENTER.
4. Pro přecházení mezi volbami použijte navigační tlačítka nahoru a dolů a vyberte položku nainstalováno INSTALLED.

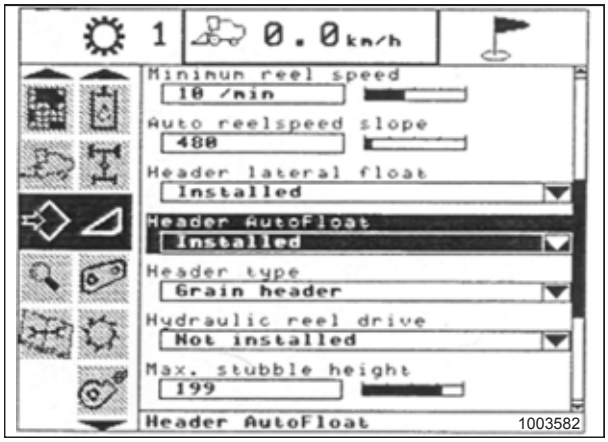


**Obrázek 3.524: Displej sklízecí mlátičky New Holland**

### *Kalibrace automatického ovládání výšky adaptéru – New Holland řady CR/CX*

Výstup snímače automatického ovládání výšky adaptéru (AHHC) musí být kalibrován pro každou sklízecí mlátičku, jinak AHHC nebude řádně pracovat.

## NEBEZPEČÍ

**Přesvědčte se, že všichni okolostojící opustili prostor.**

**POZNÁMKA:**

Od vydání tohoto dokumentu mohly být provedeny změny ovladačů nebo displeje sklízecí mlátičky. Pokyny pro aktualizace naleznete v návodu k obsluze sklízecí mlátičky.

**POZNÁMKA:**

Pro modely New Holland CR 6.80, 6.90, 7.90, 8.90, 9.90 a 10.90 viz *3.8.19 Sklízecí mlátičky New Holland – řada CR – 2015 a novější, Str. 295*.

**POZNÁMKA:**

Je-li naklápění adaptéru nastaveno na příliš nízkou hmotnost, může tato skutečnost znemožnit kalibraci AHHC. Kvůli kalibraci může být zapotřebí nastavit těžší naklápění, aby se adaptér neodděloval od naklápěcího modulu.

**POZNÁMKA:**

Pro nejlepší funkci systému automatického ovládání výšky adaptéru (AHHC) proveďte základní kalibraci se středovým spojem nastaveným na **D**. Po skončení kalibrace nastavte středový spoj zpět na požadovaný úhel adaptéru. Pokyny viz *3.7.5 Úhel adaptéru, Str. 83*

Před spuštěním kalibrace adaptéru zkontrolujte následující podmínky:

- Adaptér je připojený ke sklízecí mlátičce.
- Sklízecí mlátička je na rovné zemi s adaptérem vyrovnaným se zemí.
- Adaptér je na spodních dorazech a středový spoj je nastavený na **D**.
- Motor běží.
- Sklízecí mlátička se nepohybuje.
- Z modulu řídicí jednotky výšky adaptéru (Header Height Controller, HHC) nebyly přijaty žádné chyby.
- Vypnutý adaptér / šikmý dopravník.
- **NEJSOU** stisknutá tlačítka bočního naklápění.
- **NENÍ** stisknuté tlačítko ESC.

***Pro kalibraci AHHC proveďte tyto kroky:***

1. Na displeji sklízecí mlátičky vyberte kalibraci CALIBRATION a stiskněte navigační tlačítko ŠIPKA VPRAVO pro vstup do informačního rámečku.
2. Vyberte adaptér HEADER (A) a stiskněte ENTER. Otevře se dialogový rámeček kalibrace CALIBRATION.

   **POZNÁMKA:**

   Pro přecházení mezi volbami můžete používat navigační tlačítka nahoru a dolů.

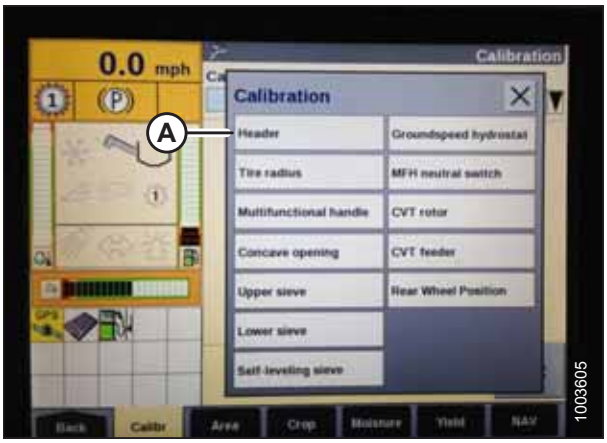


**Obrázek 3.525: Displej sklízecí mlátičky New Holland**

3. Proveďte kroky kalibrace v pořadí, v němž se objevují v dialogovém rámečku. Jak postupujete procesem kalibrace, displej se automaticky aktualizuje, aby zobrazil další krok.

   **POZNÁMKA:**

   Stisknutí tlačítka ESC kdykoli během těchto kroků nebo ponechání systému v nečinnosti po dobu delší než 3 minuty způsobí zastavení kalibračního postupu.

   **POZNÁMKA:**

   Vysvětlení chybových kódů viz návod k obsluze vaší sklízecí mlátičky.

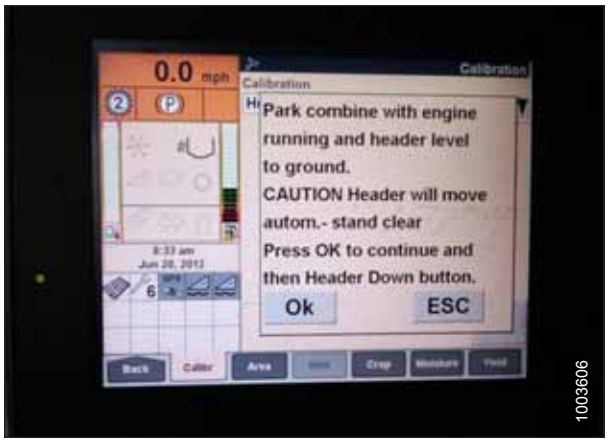


**Obrázek 3.526: Displej sklízecí mlátičky New Holland**

4. Po skončení všech kroků se na obrazovce zobrazí hlášení úspěšné kalibrace CALIBRATION SUCCESSFUL. Opusťte kalibrační menu CALIBRATION stisknutím tlačítka ENTER nebo ESC.

   **POZNÁMKA:**

   Pokud bylo naklápění nastaveno na vyšší hmotnost, jež neumožňuje provedení postupu kalibrace AHHC, nastavte doporučené provozní naklápění až po provedení kalibrace.

5. Pokud jednotka nepracuje správně, proveďte kalibraci maximální výšky strniště.

### *Kalibrace maximální výšky strniště – New Holland řady CR/CX*

Tento postup popisuje způsob kalibrace počitadla plochy, aby se zastavilo nebo spustilo ve správné výšce. Naprogramujte adaptér na výšku, jíž při sečení nebude nikdy dosaženo. Počitadlo plochy zastaví počítání, když je adaptér nad naprogramovanou výškou, a začne počítat, když je adaptér pod naprogramovanou výškou.

Zvolte výšku adaptéru odpovídající výše uvedenému popisu.

**DŮLEŽITÉ:**

- Je-li tato hodnota nastavena příliš nízko, počítadlo plochy **NEMUSÍ** přesně počítat, protože adaptér je někdy zvednut nad tuto prahovou hodnotu, ačkoli sklízecí mlátička ještě seče.
- Je-li tato hodnota nastavena příliš vysoko, bude počítadlo plochy pokračovat v počítání, i když se adaptér zvedne (avšak pod tuto prahovou hodnotou) a sklízecí mlátička již neseče plodiny.

## NEBEZPEČÍ

**Přesvědčte se, že všichni okolostojící opustili prostor.**

1. Vyberte kalibrační dialogový rámeček maximální výšky strniště MAXIMUM STUBBLE HEIGHT. Jak postupujete procesem kalibrace, displej se automaticky aktualizuje, aby zobrazil další krok.

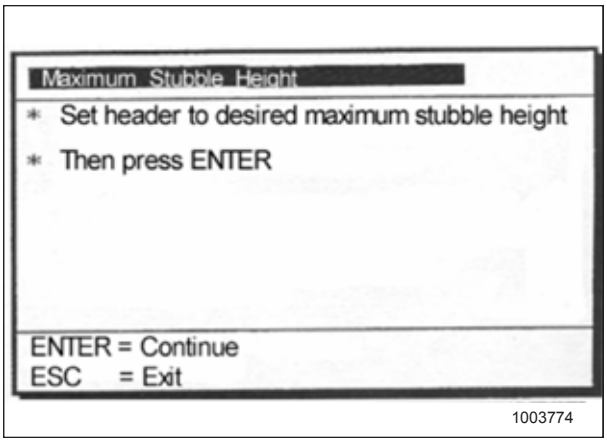


**Obrázek 3.527: Kalibrační dialogový rámeček New Holland**

2. Ovládacím přepínačem zvedání nebo spouštění adaptéru na multifunkční páce přemístěte adaptér do správné výšky.
3. Pro pokračování stiskněte ENTER. Jak postupujete procesem kalibrace, displej se automaticky aktualizuje, aby zobrazil další krok.
4. Stiskněte ENTER nebo ESC pro zavření kalibrační obrazovky. Kalibrace je nyní hotová.

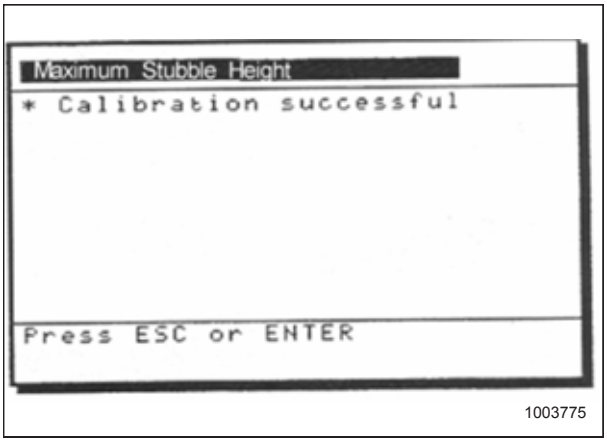


**Obrázek 3.528: Kalibrační dialogový rámeček New Holland**

## *Nastavení rychlosti zvedání adaptéru – New Holland řady CR/CX*

V případě potřeby lze upravit rychlost zvedání adaptéru (první rychlost na kolébkovém přepínači výšky adaptéru HEADER HEIGHT multifunkční páky).

**POZNÁMKA:**

Od vydání tohoto dokumentu mohly být provedeny změny ovladačů nebo displeje sklízecí mlátičky. Pokyny pro aktualizace naleznete v návodu k obsluze sklízecí mlátičky.

**POZNÁMKA:**

Pro modely New Holland CR 6.80, 6.90, 7.90, 8.90, 9.90 a 10.90 viz *3.8.19 Sklízecí mlátičky New Holland – řada CR – 2015 a novější, Str. 295*.

1. Na displeji sklízecí mlátičky vyberte rychlost zvedání adaptéru HEADER ZVEDNOUT RATE.
2. Tlačítkem + nebo – změňte nastavení.
3. Stiskněte ENTER pro uložení nového nastavení.

**POZNÁMKA:**

Rychlost zvedání lze změnit od 32 do 236 v krocích po 34. Nastavení od výrobce je 100.

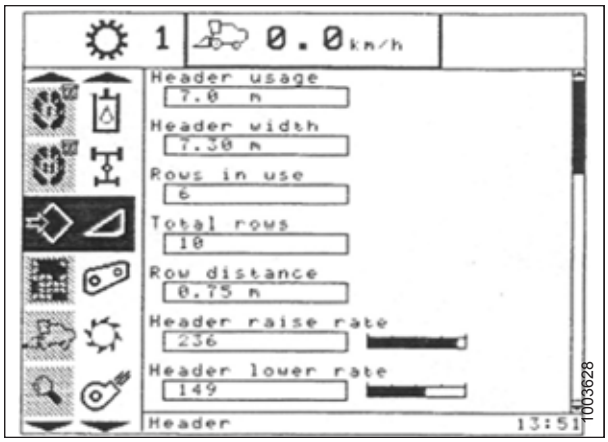


**Obrázek 3.529: Displej sklízecí mlátičky New Holland**

## *Nastavení rychlosti spouštění adaptéru – New Holland řady CR/CX*

V případě potřeby lze upravit rychlost spouštění adaptéru (ovládací tlačítko automatické výšky adaptéru nebo druhá rychlost na kolébkovém přepínači výšky adaptéru multifunkční páky).

**POZNÁMKA:**

Od vydání tohoto dokumentu mohly být provedeny změny ovladačů nebo displeje sklízecí mlátičky. Pokyny pro aktualizace naleznete v návodu k obsluze sklízecí mlátičky.

**POZNÁMKA:**

Pro modely New Holland CR 6.80, 6.90, 7.90, 8.90, 9.90 a 10.90 viz *3.8.19 Sklízecí mlátičky New Holland – řada CR – 2015 a novější, Str. 295*.

1. Na displeji sklízecí mlátičky vyberte rychlost spouštění adaptéru HEADER LOWER RATE.
2. Tlačítkem + nebo – změňte nastavení na 50.
3. Stiskněte ENTER pro uložení nového nastavení.

**POZNÁMKA:**

Rychlost spouštění adaptéru lze změnit od 2 do 247 v krocích po 7. Nastavení od výrobce je 100.

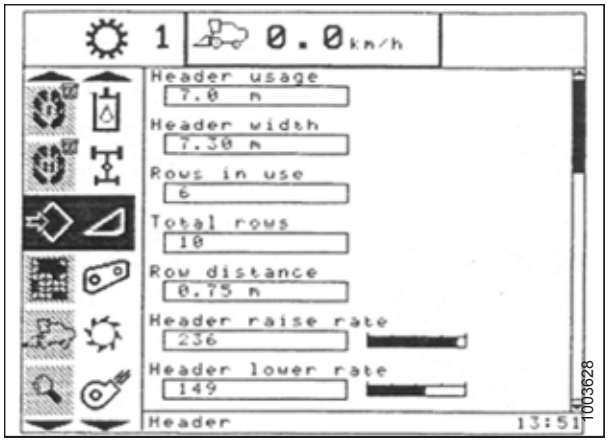


**Obrázek 3.530: Displej sklízecí mlátičky New Holland**

## *Nastavení citlivosti automatického ovládání výšky adaptéru – New Holland řady CR/CX*

Nastavením citlivosti se ovládá vzdálenost, kterou musí urazit žací lišta nahoru nebo dolů, než zareaguje automatické ovládání výšky adaptéru (AHHC) a zvedne nebo spustí šikmý dopravník.

Když je citlivost nastavená na maximum, stačí jen malé změny výšky nad zemí na vyvolání zvedání nebo spouštění šikmého dopravníku. Když je citlivost nastavená na minimum, jsou na vyvolání zvedání nebo spouštění šikmého dopravníku potřebné velké změny výšky nad zemí.

**POZNÁMKA:**

Od vydání tohoto dokumentu mohly být provedeny změny ovladačů nebo displeje sklízecí mlátičky. Pokyny pro aktualizace naleznete v návodu k obsluze sklízecí mlátičky.

**POZNÁMKA:**

Pro modely New Holland CR 6.80, 6.90, 7.90, 8.90, 9.90 a 10.90 viz *3.8.19 Sklízecí mlátičky New Holland – řada CR – 2015 a novější, Str. 295*.

## NEBEZPEČÍ

**Přesvědčte se, že všichni okolostojící opustili prostor.**

1. Zapněte mláticí ústrojí a šikmý dopravník.
2. Na obrazovce sklízecí mlátičky vyberte citlivost ovládání výšky HEIGHT SENSITIVITY.
3. Tlačítkem + nebo – změňte nastavení na 200.
4. Stiskněte ENTER pro uložení nového nastavení.

   **POZNÁMKA:**

   Citlivost lze změnit od 10 do 250 v krocích po 10. Nastavení od výrobce je 100.




**Obrázek 3.531: Displej sklízecí mlátičky New Holland**

### *Nastavení předvolby výšky sečení – New Holland řady CR/CX*

Nastavení výšky sečení je možné uložit ve sklízecí mlátičce. Při sklizni je možné tato nastavení volit pomocí ovládací páky.

**POZNÁMKA:**

Od vydání tohoto dokumentu mohly být provedeny změny ovladačů nebo displeje sklízecí mlátičky. Pokyny pro aktualizace naleznete v návodu k obsluze sklízecí mlátičky.

**POZNÁMKA:**

Pro modely New Holland CR 6.80, 6.90, 7.90, 8.90, 9.90 a 10.90 viz *3.8.19 Sklízecí mlátičky New Holland – řada CR – 2015 a novější, Str. 295*.

**POZNÁMKA:**

Indikátor (A) musí být v poloze 0 (B), je-li adaptér 152 mm [6 palce] nad zemí. Není-li tomu tak, zkontrolujte výstupní napětí snímače naklápění. Viz krok *5, Str. 131*. Je-li adaptér na zemi, indikátor musí být v poloze 1 (C) pro nízký přítlak na zem a v poloze 4 (D) pro vysoký přítlak na zem. Stav plodiny a půdy určuje velikost použitého naklápění. Ideální nastavení je co možná nejmenší přítlak bez poskakování adaptéru nebo vynechávání plodin. Provoz s vysokými hodnotami nastavení vyvolává nadměrné opotřebení výměnných desek žací lišty.

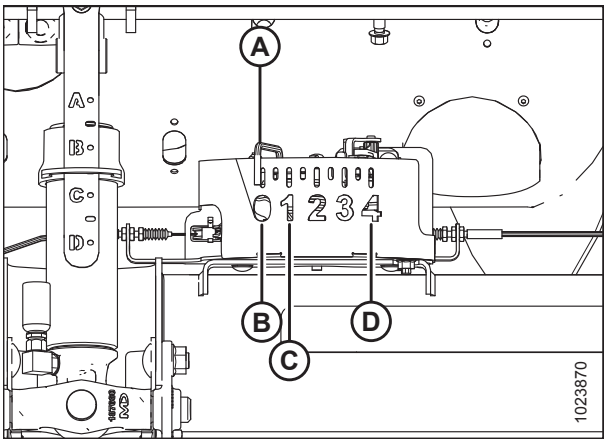


**Obrázek 3.532: Indikační skříňka naklápění**

1. Pomocí přepínačů (A) a (B) zapněte mláticí ústrojí a šikmý dopravník.
2. Nastavte kolébkový přepínač paměti adaptéru HEADER MEMORY (D) do polohy režimu výšky strniště / automatického naklápění STUBBLE HEIGHT/AUTOFLOAT (A) nebo (B).
3. Zvedněte nebo spusťte adaptér do požadované výšky sečení pomocí vratného spínače výšky a bočního naklápění adaptéru HEADER HEIGHT a HEADER LATERAL FLOAT (C).
4. Pro uložení výškové polohy nejméně 2 sekundy lehce přidržte tlačítko AUTOMATICKÉHO OVLÁDÁNÍ VÝŠKY ADAPTÉRU (E). Pípnutí potvrdí nastavení.

   **POZNÁMKA:**

   Je možno uložit dvě různé hodnoty výšky adaptéru pomocí kolébkového přepínače paměti adaptéru HEADER MEMORY (D) v poloze režimu výšky strniště/automatického naklápění STUBBLE HEIGHT/AUTOFLOAT (A) nebo (B).
5. Zvedněte nebo spusťte přihaněč do požadované pracovní výšky pomocí vratného spínače výšky přihaněče REEL HEIGHT (E).
6. Pro uložení výškové polohy nejméně 2 sekundy lehce přidržte tlačítko AUTOMATICKÉHO OVLÁDÁNÍ VÝŠKY ADAPTÉRU (E). Pípnutí potvrdí nastavení.
7. Pro změnu jedné z uložených žádaných hodnot výšky adaptéru během používání sklízecí mlátičky zvedněte nebo spusťte adaptér na požadovanou hodnotu kolébkovým přepínačem výšky a bočního naklápění adaptéru HEADER HEIGHT AND HEADER LATERAL FLOAT (A) (pomalu nahoru/dolů). Pro uložení nové výškové polohy nejméně 2 sekundy lehce přidržte tlačítko AUTOMATICKÉHO OVLÁDÁNÍ VÝŠKY ADAPTÉRU (B). Pípnutí potvrdí nastavení.

   **POZNÁMKA:**

   Plným stisknutím tlačítka AUTOMATICKÉHO OVLÁDÁNÍ VÝŠKY ADAPTÉRU (B) deaktivujete režim naklápění.

   **POZNÁMKA:**

   Po změně nastavení hodnoty adaptéru již není nutné znovu stisknout kolébkový přepínač (C).

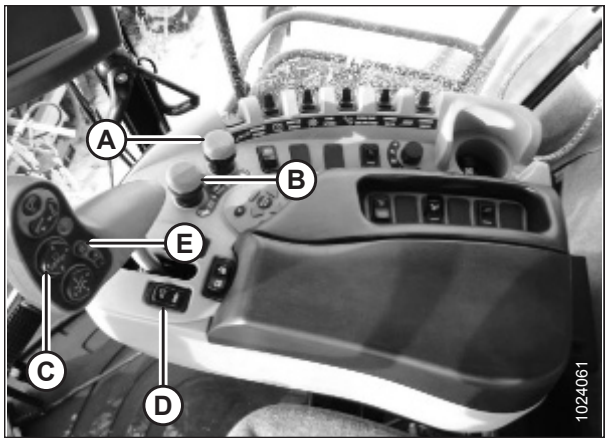


**Obrázek 3.533: Ovládací prvky sklízecí mlátičky New Holland**

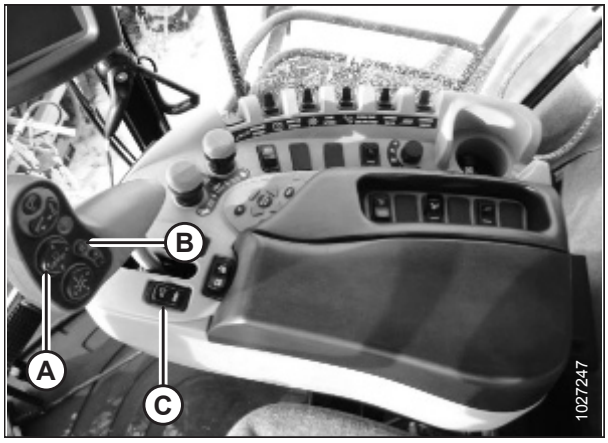


**Obrázek 3.534: Ovládací prvky sklízecí mlátičky New Holland**

## 3.8.19 Sklízecí mlátičky New Holland – řada CR – 2015 a novější

Tento odstavec platí jen pro modely CR z roku 2015 a novější (6.80, 6.90, 7.90, 8.90, 9.90 a 10.90). Pro jiné modely sklízecí mlátičky New Holland vyrobené před rokem 2015 viz *3.8.18 Sklízecí mlátičky New Holland – řada CR/CX, před modelovým rokem 2014, Str. 285*.

### *Kontrola rozsahu napětí z kabiny sklízecí mlátičky – New Holland řady CR*

**POZNÁMKA:**

Od vydání tohoto dokumentu mohly být provedeny změny ovladačů nebo displeje sklízecí mlátičky. Pokyny pro aktualizace naleznete v návodu k obsluze sklízecí mlátičky.

**POZNÁMKA:**

Tento odstavec platí jen pro modely CR z roku 2015 a novější (6.80, 6.90, 7.90, 8.90, 9.90 a 10.90). Pro jiné modely sklízecí mlátičky New Holland vyrobené před rokem 2015 viz *3.8.18 Sklízecí mlátičky New Holland – řada CR/CX, před modelovým rokem 2014, Str. 285*.

## NEBEZPEČÍ

**Přesvědčte se, že všichni okolostojící opustili prostor.**

1. Nastavte polohu adaptéru 150 mm (6 palců) nad zem.
2. Odjistěte naklápění.
3. Přesvědčte se, že je spojovací ústrojí zámku naklápění v obou místech na spodních dorazech (podložka [A] se nesmí posunout).

   **POZNÁMKA:**

   Pokud během následujících dvou kroků nebude adaptér na spodních dorazech, může se napětí za provozu dostat mimo rozsah a vyvolat selhání systému automatického ovládání výšky adaptéru (AHHC). Pokud adaptér není na spodních dorazech, viz *3.9 Vyrovnání adaptéru, Str. 310*.

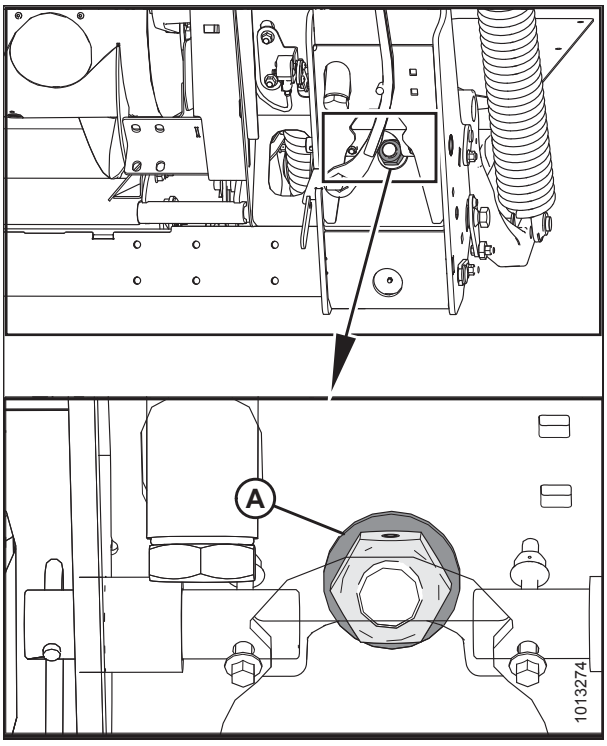


**Obrázek 3.535: Zámek naklápění**

4. Nastavte držák kabelu (B) (v případě potřeby) tak, aby ručička (A) na indikátoru naklápění byla na **0**.
5. Přesvědčte se, že je odblokované naklápění adaptéru.

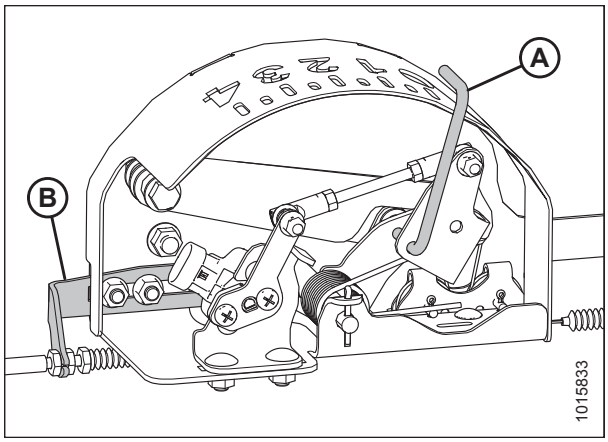


**Obrázek 3.536: Indikační skříňka naklápění**

6. Vyberte položku DIAGNOSTICS (diagnostika) (A) na hlavní stránce. Zobrazí se stránka DIAGNOSTICS (diagnostika).




**Obrázek 3.537: Displej sklízecí mlátičky New Holland**

7. Vyberte nastavení SETTINGS (A). Zobrazí se stránka SETTINGS (nastavení).




**Obrázek 3.538: Displej sklízecí mlátičky New Holland**

8. Vyberte výšku/naklápění adaptéru HEADER HEIGHT/TILT (A) ze stahovacího menu skupiny GROUP.
9. Vyberte citlivost ovládání výšky adaptéru vlevo HEADER HEIGHT SENS. L (B) ze stahovacího menu parametrů PARAMETER.




**Obrázek 3.539: Displej sklízecí mlátičky New Holland**

10. Vyberte graf GRAPH (A). Nahoře na stránce se zobrazuje přesné napětí (B).
11. Zvedejte a spouštějte adaptér, abyste viděli plný rozsah napěťových údajů.
12. Pokud napětí snímače není mezi dolním a horním mezním napětím nebo pokud je nedostatečný rozsah mezi dolním a horním mezním napětím, upravte mezní napětí. Pokyny viz *Nastavení mezního napětí – systém s jedním snímačem, Str. 135*.

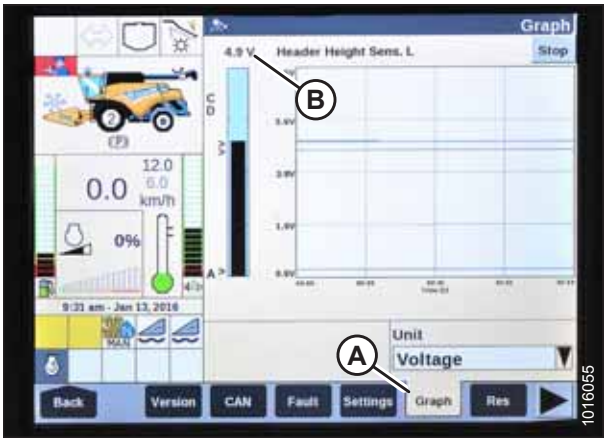


**Obrázek 3.540: Displej sklízecí mlátičky New Holland**

## *Nastavení automatického ovládání výšky adaptéru – New Holland řady CR*

Pro nejlepší funkci systému automatického ovládání výšky adaptéru (AHHC) proveďte tyto postupy se středovým spojem nastaveným na **D**. Po skončení nastavení a kalibrace nastavte středový spoj zpět na požadovaný úhel adaptéru.

**POZNÁMKA:**

Od vydání tohoto dokumentu mohly být provedeny změny ovladačů nebo displeje sklízecí mlátičky. Pokyny pro aktualizace naleznete v návodu k obsluze sklízecí mlátičky.

**POZNÁMKA:**

Tento odstavec platí jen pro modely CR z roku 2015 a novější (6.80, 6.90, 7.90, 8.90, 9.90 a 10.90). Pro jiné modely sklízecí mlátičky New Holland vyrobené před rokem 2015 viz *3.8.18 Sklízecí mlátičky New Holland – řada CR/CX, před modelovým rokem 2014, Str. 285*.

1. Přesvědčte se, že je středový spoj nastavený do polohy **D**.
2. Vyberte rámeček nástrojů TOOLBOX (A) na hlavní stránce. Zobrazí se stránka TOOLBOX (rámeček nástrojů).




**Obrázek 3.541: Displej sklízecí mlátičky New Holland**

3. Stiskněte současně tlačítka VYPRÁZDNĚNÍ (A) a POKRAČOVÁNÍ (B) na ovládací páce.

   **POZNÁMKA:**

   Software v některých sklízecích mlátičkách New Holland vám nemusí umožňovat změnu adaptéru z FLEX na PLATFORM nebo typ adaptéru z DEFAULT na 80/90 ve hlavní nabídce. Toto je nastavení prodejce. Potřebujete-li změnit nastavení prodejce, spojte se s vaším prodejcem produktů značky MacDon.




**Obrázek 3.542: Ovládací prvky sklízecí mlátičky New Holland**

4. Vyberte HEAD 1 (A). Zobrazí se stránka HEADER SETUP 1 (nastavení adaptéru).
5. Vyberte rozevírací šipku typu sečení CUTTING TYPE (B) a změňte typ sečení na PLATFORM (C).




**Obrázek 3.543: Displej sklízecí mlátičky New Holland**

6. Vyberte rozevírací šipku podtypu adaptéru HEADER SUB TYPE (A). Zobrazí se dialogový rámeček podtypu adaptéru HEADER SUB TYPE.




**Obrázek 3.544: Displej sklízecí mlátičky New Holland**

7. Pro volbu HEADER SUB TYPE (podtyp adaptéru) nastavte hodnotu 80/90 (A) pro sklízecí mlátičku New Holland.




**Obrázek 3.545: Displej sklízecí mlátičky New Holland**

8. Vyberte HEAD 2 (A). Zobrazí se stránka nastavení adaptéru HEADER SETUP 2.




**Obrázek 3.546: Displej sklízecí mlátičky New Holland**

9. Vyberte stahovací šipku automatického naklápění AUTOFLOAT a nastavte AUTOFLOAT na nainstalováno INSTALLED (A).

10. Vyberte stahovací šipku automatického zvedání adaptéru AUTO HEADER LIFT a nastavte AUTO HEADER LIFT na nainstalováno INSTALLED (B).

    **POZNÁMKA:**

    S nainstalovaným automatickým zvedáním adaptéru a aktivovaným AHHC se adaptér bude automaticky zvedat, když zatáhnete dozadu ovládací páku.

11. Pro optimální funkci nastavte podle stavu půdy hodnoty pro manuální ovládání zvedání adaptéru MANUAL HHC ZVEDNOUT RATE (C) a manuální ovládání spouštění adaptéru MANUAL HHC LOWER RATE (D).

12. Pro optimální funkci nastavte podle stavu půdy hodnoty pro citlivost ovládání výšky adaptéru HHC HEIGHT SENSITIVITY (C) a citlivost ovládání naklonění adaptéru HHC TILT SENSITIVITY (D).




**Obrázek 3.547: Displej sklízecí mlátičky New Holland**




**Obrázek 3.548: Displej sklízecí mlátičky New Holland**

13. V nabídce REEL HEIGHT SENSOR (snímač výšky přihaněče) (A) zvolte YES (ano).




**Obrázek 3.549: Displej sklízecí mlátičky New Holland**

### *Kalibrace automatického ovládání výšky adaptéru – New Holland řady CR*

Výstup snímače automatického ovládání výšky adaptéru (AHHC) musí být kalibrován pro každou sklízecí mlátičku, jinak AHHC nebude řádně pracovat.

## NEBEZPEČÍ

**Přesvědčte se, že všichni okolostojící opustili prostor.**

**POZNÁMKA:**

Od vydání tohoto dokumentu mohly být provedeny změny ovladačů nebo displeje sklízecí mlátičky. Pokyny pro aktualizace naleznete v návodu k obsluze sklízecí mlátičky.

**POZNÁMKA:**

Tento odstavec platí jen pro modely CR z roku 2015 a novější (6.80, 6.90, 7.90, 8.90, 9.90 a 10.90). Pro jiné modely sklízecí mlátičky New Holland vyrobené před rokem 2015 viz *3.8.18 Sklízecí mlátičky New Holland – řada CR/CX, před modelovým rokem 2014, Str. 285*.

**POZNÁMKA:**

Je-li naklápění adaptéru nastaveno na příliš nízkou hmotnost, může tato skutečnost znemožnit kalibraci AHHC. Kvůli kalibraci může být zapotřebí nastavit těžší naklápění, aby se adaptér neodděloval od naklápěcího modulu.

**POZNÁMKA:**

Pro nejlepší funkci systému automatického ovládání výšky adaptéru (AHHC) proveďte základní kalibraci se středovým spojem nastaveným na **D**. Po skončení kalibrace nastavte středový spoj zpět na požadovaný úhel adaptéru. Pokyny viz *3.7.5 Úhel adaptéru, Str. 83*

Před spuštěním kalibrace adaptéru zkontrolujte následující podmínky:

- Adaptér je připojený ke sklízecí mlátičce.
- Sklízecí mlátička je na rovné zemi s adaptérem vyrovnaným se zemí.
- Adaptér je na spodních dorazech a středový spoj je nastavený na **D**.
- Motor běží.
- Sklízecí mlátička se nepohybuje.
- Z modulu řídicí jednotky výšky adaptéru (Header Height Controller, HHC) nebyly přijaty žádné chyby.
- Vypnutý adaptér / šikmý dopravník.
- **NEJSOU** stisknutá tlačítka bočního naklápění.
- **NENÍ** stisknuté tlačítko ESC.

Pro kalibraci AHHC proveďte tyto kroky:

1. Vyberte položku CALIBRATIONS (kalibrace) (A) na hlavní stránce. Zobrazí se stránka CALIBRATION (kalibrace).




**Obrázek 3.550: Displej sklízecí mlátičky New Holland**

2. Vyberte rozevírací šipku kalibrace CALIBRATION (A).




**Obrázek 3.551: Displej sklízecí mlátičky New Holland**

3. Ze seznamu kalibračních voleb vyberte adaptér HEADER (A).




**Obrázek 3.552: Displej sklízecí mlátičky New Holland**

4. Proveďte kroky kalibrace v pořadí, v němž se objevují na stránce. Jak postupujete procesem kalibrace, displej se automaticky aktualizuje, aby zobrazil další krok.

   **POZNÁMKA:**

   Stisknutí tlačítka ESC kdykoli během těchto kroků nebo ponechání systému v nečinnosti po dobu delší než 3 minuty způsobí zastavení kalibračního postupu.

   **POZNÁMKA:**

   Vysvětlení chybových kódů viz návod k obsluze vaší sklízecí mlátičky.




**Obrázek 3.553: Displej sklízecí mlátičky New Holland**

5. Po skončení všech kroků se na stránce zobrazí hlášení CALIBRATION COMPLETED (kalibrace je dokončena).

   **POZNÁMKA:**

   Pokud bylo naklápění nastaveno na vyšší hmotnost, jež neumožňuje provedení postupu kalibrace AHHC, nastavte doporučené provozní naklápění až po provedení kalibrace.




**Obrázek 3.554: Displej sklízecí mlátičky New Holland**

## *Kontrola napětí snímače výšky přiháněče – New Holland řady CR*

**POZNÁMKA:**

Od vydání tohoto dokumentu mohly být provedeny změny ovladačů nebo displeje sklízecí mlátičky. Pokyny pro aktualizace naleznete v návodu k obsluze sklízecí mlátičky.

1. Na hlavní stránce displeje sklízecí mlátičky vyberte volbu DIAGNOSTICS (A). Otevře se stránka DIAGNOSTICS (diagnostika).




**Obrázek 3.555: Displej sklízecí mlátičky New Holland**

2. Vyberte kartu SETTINGS (A). Otevře se stránka SETTINGS (nastavení).
3. V nabídce GROUP (skupina) (B) vyberte položku HEADER (adaptér).
4. V nabídce PARAMETER (parametr) (C) vyberte položku REEL VERTICAL POSITION (svislá poloha přihaněče).

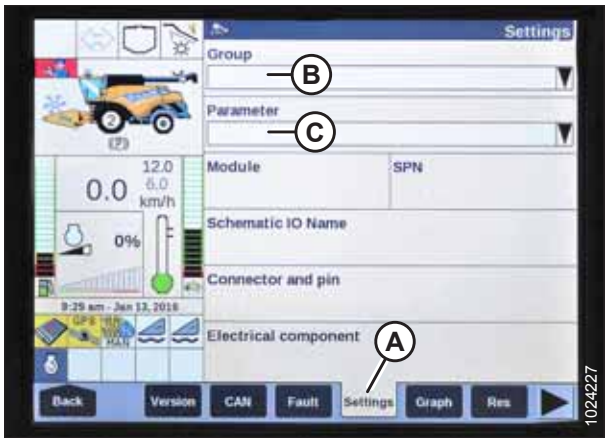


**Obrázek 3.556: Displej sklízecí mlátičky New Holland**

5. Vyberte kartu GRAPH (A). Zobrazí se graf REEL VERTICAL POSITION (svislá poloha přiháněče).
6. Spusťte přihaněč dolů a zobrazte tak vysokou úroveň napětí (B). Napětí by mělo být v rozsahu 4,1–4,5 V.
7. Zdvihněte přihaněč nahoru a zobrazí se nízká úroveň napětí (C). Napětí by mělo být v rozsahu 0,5–0,9 V.
8. Je-li některá ze dvou hodnot mimo tento rozsah, viz *Kontrola a nastavení snímače výšky přiháněče, Str. 98*.

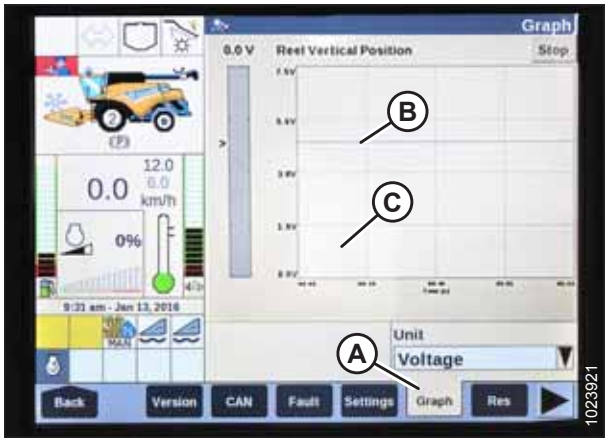


**Obrázek 3.557: Displej sklízecí mlátičky New Holland**

## *Nastavení předvolby výšky sečení – New Holland řady CR*

Nastavení výšky sečení je možné uložit ve sklízecí mlátičce. Při sklizni je možné tato nastavení volit pomocí ovládací páky.

**POZNÁMKA:**

Tento odstavec platí jen pro modely CR z roku 2015 a novější (6.80, 6.90, 7.90, 8.90, 9.90 a 10.90). Pro jiné modely sklízecí mlátičky New Holland vyrobené před rokem 2015 viz *3.8.18 Sklízecí mlátičky New Holland – řada CR/CX, před modelovým rokem 2014, Str. 285*.

Na ovládacím panelu jsou dvě tlačítka používaná pro předvolby automatické výšky. Přepínač, který byl přítomen na předchozích modelech, je nyní nakonfigurovaný podle vyobrazení vpravo. Adaptéry MacDon vyžadují jen první dvě tlačítka (A) a (B). Třetí tlačítko (C) není nakonfigurované.

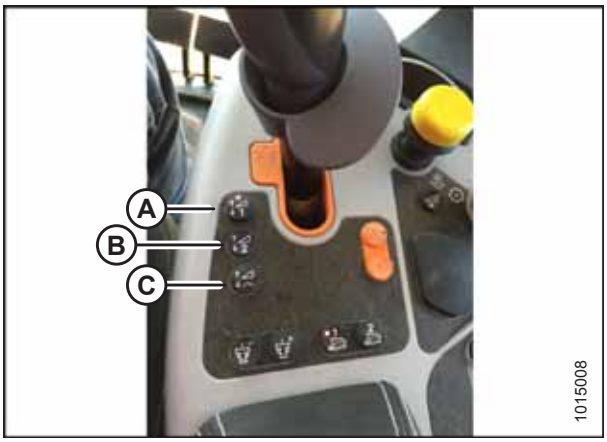


**Obrázek 3.558: Ovládací prvky sklízecí mlátičky New Holland**

## NEBEZPEČÍ

**Přesvědčte se, že všichni okolostojící opustili prostor.**

***Pro nastavení předvolené výšky sečení proveďte tyto kroky:***

1. Aktivujte separátor a adaptér.
2. Vyberte tlačítko předvolby 1 (A). Rozsvítí se žlutá kontrolka na tlačítku.
3. Zvedněte nebo spusťte adaptér do požadované výšky sečení.




**Obrázek 3.559: Ovládací prvky sklízecí mlátičky New Holland**

4. Pro nastavení předvolby přidržte stisknuté tlačítko RESUME (C) na multifunkčním ovladači.

   **POZNÁMKA:**

   Při nastavování předvoleb vždy nastavte polohu adaptéru před polohou přiháněče. Nastavíte-li adaptér a přiháněč zároveň, nastavení přiháněče se neuloží.
5. Zvedněte nebo spusťte přiháněč do požadované pracovní polohy.
6. Pro nastavení předvolby přidržte stisknuté tlačítko RESUME (C) na multifunkčním ovladači.
7. Zopakujte kroky *2, Str. 305* až *6, Str. 305* s použitím tlačítka předvolby 2.




**Obrázek 3.560: Multifunkční páka sklízecí mlátičky New Holland**

8. Spusťte adaptér na zem.
9. Vyberte obrazovky voleb RUN str (A) na hlavní stránce.




**Obrázek 3.561: Displej sklízecí mlátičky New Holland**

10. Vyberte záložku volby RUN, na níž je uvedeno manuální výška MANUAL HEIGHT.

    **POZNÁMKA:**

    Pole manuální výšky MANUAL HEIGHT se může zobrazovat v kterékoli záložce voleb RUN. Když stisknete tlačítko předvolby automatické výšky, změní se zobrazení na automatickou výšku AUTO HEIGHT (A).

11. Stiskněte jedno z tlačítek předvolby automatické výšky a vyberte předvolbu výšky sečení.




**Obrázek 3.562: Displej sklízecí mlátičky New Holland**

## *Nastavení maximální pracovní výšky – New Holland řady CR*

**POZNÁMKA:**

Tento odstavec platí jen pro modely CR z roku 2015 a novější (6.80, 6.90, 7.90, 8.90, 9.90 a 10.90). Pro jiné modely sklízecí mlátičky New Holland vyrobené před rokem 2015 viz *3.8.18 Sklízecí mlátičky New Holland – řada CR/CX, před modelovým rokem 2014, Str. 285*.

1. Vyberte rámeček nástrojů TOOLBOX (A) na hlavní stránce. Zobrazí se stránka TOOLBOX (rámeček nástrojů).




**Obrázek 3.563: Displej sklízecí mlátičky New Holland**

2. Vyberte položku FEEDER (dopravník) (A). Zobrazí se stránka FEEDER SETUP (nastavení dopravníku).
3. Vyberte pole maximální pracovní výšky MAXIMUM WORK HEIGHT (B).

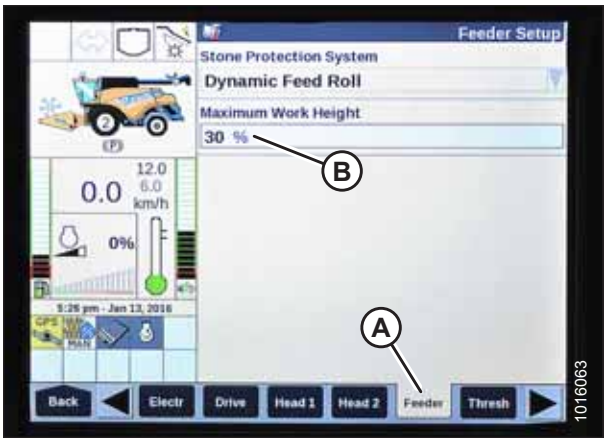


**Obrázek 3.564: Displej sklízecí mlátičky New Holland**

4. Nastavte maximální pracovní výšku MAXIMUM WORK HEIGHT na požadovanou hodnotu.
5. Stiskněte SET a pak stiskněte ENTER.




**Obrázek 3.565: Displej sklízecí mlátičky New Holland**

## *Konfigurace přiháněče vpřed/vzad, naklonění adaptéru a typu adaptéru – New Holland řady CR*

Tento postup platí jen pro modely New Holland CR roku 2016 6.90, 7.90, 8.90 a 9.90.

**POZNÁMKA:**

Od vydání tohoto dokumentu mohly být provedeny změny ovladačů nebo displeje sklízecí mlátičky. Pokyny pro aktualizace naleznete v návodu k obsluze sklízecí mlátičky.

1. Stiskněte současně tlačítka VYPRÁZDNĚNÍ (A) a POKRAČOVÁNÍ (B) na ovládací páce.




**Obrázek 3.566: Ovládací prvky sklízecí mlátičky New Holland**

2. Na stránce adaptéru HEAD 1 změňte nastavení CUTTING TYPE (typ sečení) z FLEX na PLATFORM, jak je znázorněno na pozici (A).




**Obrázek 3.567: Displej sklízecí mlátičky New Holland**

3. Na obrazovce adaptéru HEAD 2 změňte nastavení HEADER SUB TYPE (podtyp adaptéru) z DEFAULT (výchozí) na 80/90, jak je znázorněno na pozici (A).




**Obrázek 3.568: Displej sklízecí mlátičky New Holland**

Pro předvolené přítlaky na zem ON GROUND nyní existují dvě různá tlačítka. Přepínač, který byl přítomen na předchozích modelech, je nyní nakonfigurovaný podle vyobrazení vpravo. Adaptéry MacDon vyžadují jen první dvě tlačítka (A) a (B). Třetí, spodní tlačítko (C) není nakonfigurované.

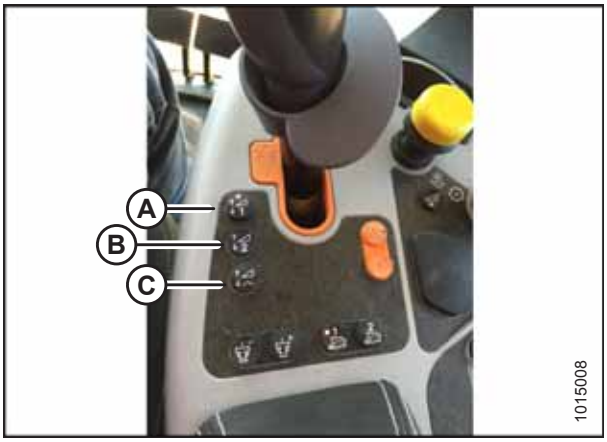


**Obrázek 3.569: Ovládací prvky sklízecí mlátičky New Holland**

## 3.9 Vyrovnání adaptéru

Naklápěcí modul je od výrobce nastavený tak, aby zajišťoval správnou úroveň adaptéru, a normálně by neměl vyžadovat seřízení.

Pokud **adaptér** NENÍ horizontálně vyrovnaný, proveďte následující kontroly, než budete seřizovat vyrovnávací spoje:

- Zkontrolujte tlak v pneumatikách sklízecí mlátičky.
- Přesvědčte se, že je vodorovně vyrovnaný šikmý dopravník. Pokyny viz návod k obsluze sklízecí mlátičky.
- Přesvědčte se, že horní část naklápěcího modulu je horizontálně vyrovnaná a souběžná s šikmým dopravníkem.

**POZNÁMKA:**

K vyrovnání adaptéru se **NEPOUŽÍVAJÍ** naklápěcí pružiny.

### NEBEZPEČÍ

**Abyste zabránili úrazu nebo smrti v důsledku neočekávaného rozběhu stroje, když z jakéhokoli důvodu opouštíte sedadlo obsluhy, vždy vypněte motor a vytáhněte klíček ze zapalování.**

1. Odstavte sklízecí mlátičku na rovné zemi.
2. Nastavte adaptér asi 150 mm (6 palce) nad zem a přesvědčte se, že je spojovací ústrojí naklápění na spodních dorazech. Poznačte si horní a dolní konec adaptéru.
3. Vypněte motor a vytáhněte klíček ze zapalování.
4. Uveďte páky blokovacích pružin křídel (A) do uzamčené (horní) polohy. Pokyny viz *Provoz v pevném režimu, Str. 74*.
5. Zkontrolujte a v případě potřeby seřiďte naklápění. Pokyny viz *Kontrola a nastavení naklápění adaptéru, Str. 66*.

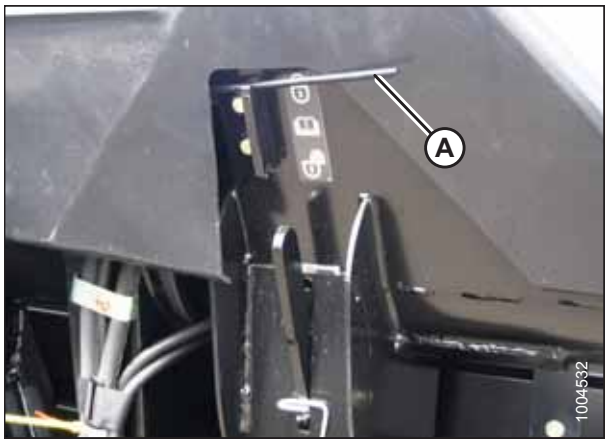


**Obrázek 3.570: Zámek křídla**

6. Vyrovnejte adaptér malými úpravami (1/4–1/2 otáčky) matice (A) na obou zámcích naklápění. Upravte obě strany stejně, ale opačným směrem, jak následuje:

   **POZNÁMKA:**

   Stavěcí šroub (B) nevyžaduje uvolnění pro úpravy do poloviny otáčky matice (A).

   a. Otočením matice (A) na spodní straně adaptéru **VE SMĚRU HODINOVÝCH RUČIČEK** zvedněte adaptér.

   b. Otočením matice (A) na horní straně adaptéru **PROTI SMĚRU HODINOVÝCH RUČIČEK** spusťte adaptér dolů.

   **POZNÁMKA:**

   Úprava o více než dvě otáčky oběma směry může nepříznivě ovlivnit naklápění adaptéru.

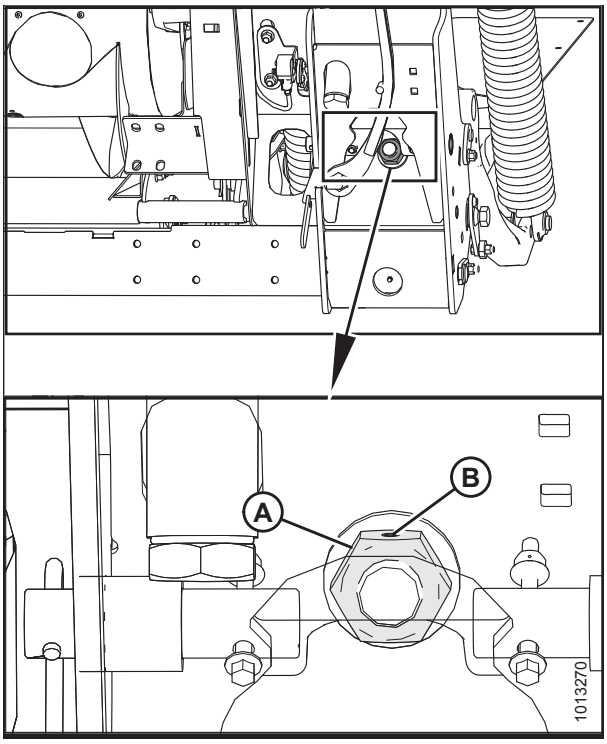


**Obrázek 3.571: Zámek naklápění**

**POZNÁMKA:**

Přesvědčte se, že je vzdálenost nejméně 2–3 mm (1/8 palce) (A) mezi rámem a zadní částí zahnuté páky.

**POZNÁMKA:**

Po vyrovnání adaptéru zkontrolujte naklápění. Pokyny viz *Kontrola a nastavení naklápění adaptéru, Str. 66*.

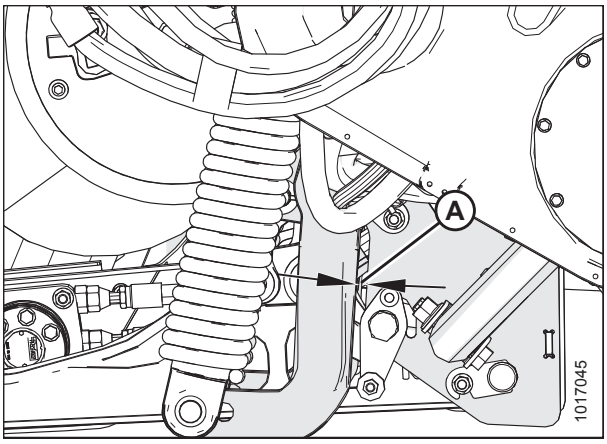


**Obrázek 3.572: Zahnutá páka**

## 3.10 Uvolnění žací lišty

Žací lišta je umístěna na přední straně adaptéru. Podpírá nůž a prsty, které se používají k sečení plodiny.

### NEBEZPEČÍ

**Abyste se vyhnuli úrazu nebo smrti v důsledku neočekávaného spuštění nebo pádu zvednutého stroje, před opuštěním sedadla obsluhy vždy vypněte motor a vytáhněte klíček, a před vstupem z jakéhokoli důvodu pod stroj vždy aktivujte bezpečnostní podpěry.**

### UPOZORNĚNÍ

**Při práci v okolí nožů nebo při manipulaci s nimi noste silné rukavice.**

### UPOZORNĚNÍ

**Spuštěním točícího se přiháněče na ucpanou žací lištu se poškodí součásti přiháněče.**

Pro uvolnění žací lišty obraťte chod šikmého dopravníku sklízecí mlátičky. Je-li žací lišta stále ucpaná, proveďte následující:

1. Zastavte pohyb stroje vpřed a vypněte pohony adaptéru.
2. Zvedněte adaptér, abyste zabránili jeho naplnění nečistotami, a sepněte spojku pohonu adaptéru.
3. Pokud se ucpání **NEODSTRANÍ**, vypněte spojku pohonu adaptéru a adaptér zcela zvedněte.
4. Vypněte motor a vytáhněte klíček ze zapalování.
5. Aktivujte bezpečnostní podpěry adaptéru.
6. Vyčistěte žací lištu ručně.

   **POZNÁMKA:**

   Pokud nadále dochází k ucpávání žací lišty, viz *7 Odstraňování závad, Str. 609*.

## 3.11 Odpojení vkládacího sběrače naklápěcího modulu

Někdy dojde ke vklínění plodiny mezi vkládací sběrač a podávací desku.

1. Zastavte pohyb stroje vpřed a vypněte pohony adaptéru.
2. Adaptér pozvedněte nad zem a zvedněte přiháněč.
3. Podle specifikací výrobce obraťte směr vkládání sklízecí mlátičky (obrácení vkládání se liší podle různých modelů sklízecí mlátičky).
4. Snižte rychlost bočního sběrače na 0.
5. Aktivujte pohon adaptéru.
6. Jakmile je nahromaděná plodina odstraněna, pomalu zvyšujte rychlost bočního sběrače na úroveň předchozího nastavení.

# 3.12 Přeprava adaptéru

## VÝSTRAHA

**NEJEZDĚTE se sklízecí mlátičkou s připojeným adaptérem po silnici nebo dálnici v noci nebo při snížené viditelnosti, například v mlze nebo dešti. Za těchto podmínek nemusí být zřejmá šířka adaptéru.**

## 3.12.1 Přeprava adaptéru na sklízecí mlátičce

## UPOZORNĚNÍ

- **Před přepravou po silnici nastudujte místní předpisy ohledně šířky a požadavků na osvětlení nebo označení.**
- **Dodržujte všechny doporučené postupy pro přepravu, tažení atd. uvedené v návodu k obsluze vaší sklízecí mlátičky.**
- **Při jízdě na pole a z pole vypněte spojku pohonu adaptéru.**
- **Před jízdou sklízecí mlátičky po silnici zajistěte čistotu a řádnou funkci blikajících žlutých světel, červených koncových světel a světel na adaptéru. Zapněte žluté otočné majáčky, abyste zajistili lepší viditelnost pro protijedoucí vozidla. Při jízdě po silnici vždy používejte světla, abyste dostatečně varovali ostatní vozidla.**
- **Na silnici NEPOUŽÍVEJTE pracovní světla, mohou zmást ostatní řidiče.**
- **Před jízdou po silnici očistěte značky pomalu se pohybujícího vozidla a odrazky, seřiďte zpětná zrcátka a vyčistěte okna.**
- **Spusťte přiháněč úplně dolů a zvedněte adaptér, pokud přepravu neprovádíte v kopcích.**
- **Udržujte dostatečnou viditelnost a dávejte pozor na překážky u silnice, protijedoucí vozidla a mosty.**
- **Při jízdě z kopce snižte rychlost a nechte adaptér v minimální výšce, abyste zajistili maximální stabilitu, když z nějakého důvodu zastavíte. Na úpatí svahu úplně zvedněte adaptér, abyste zabránili jeho styku se zemí.**
- **Jezděte bezpečnými rychlostmi, aby byl stroj stále stabilní a měli jste ho zcela pod kontrolou.**

## 3.12.2 Tažení

Adaptéry s volitelnými přepravními/stabilizačními koly je možné táhnout za sklízecí mlátičkou nebo zemědělským traktorem. Pokyny viz návod k obsluze sklízecí mlátičky.

*Připojení adaptéru k tažnému vozidlu*

## UPOZORNĚNÍ

**Dodržujte následující pokyny pro přepravu, abyste zabránili ztrátě kontroly vedoucí k úrazům anebo poškození stroje:**

- **Pro zajištění dostatečné kontroly a brzdného výkonu musí být hmotnost tažného vozidla vyšší než hmotnost adaptéru. Údaje o hmotnosti viz *2.2 Technické parametry adaptéru FlexDraper® řady FD1, Str. 21*.**
- **NEPROVÁDĚJTE tažení vozidly dimenzovanými pro dálniční provoz. Používejte jen zemědělský traktor, zemědělskou sklízecí mlátičku nebo řádně nakonfigurovaný řádkovač MacDon.**
- **Pro zvýšení stability adaptéru během přepravy musí být přiháněč úplně spuštěný a umístěný vzadu na přídržných ramenech. U adaptérů s hydraulickým posuvem přiháněče vpřed/vzad nikdy nespojujte spojky pro pohyb vpřed/vzad navzájem, protože by se uzavřel okruh a přiháněč by se během přepravy mohl pomalu posouvat dopředu.**
- **Přesvědčte se, že jsou všechny čepy na držácích kol, držáku žací lišty a závěsu řádně zajištěné v přepravní poloze.**
- **Před přepravou zkontrolujte stav pneumatik a jejich správné nahuštění.**
- **Připojte závěs k tažnému vozidlu pomocí správného čepu závěsu se závlačkou nebo jiným vhodným zajišťovacím prostředkem.**
- **Připojte bezpečnostní řetěz závěsu k tažnému vozidlu. Upravte délku bezpečnostního řetězu, aby byl prověšený jen tak, že dovolí zatáčení.**
- **Připojte kabelový svazek se sedmipólovou zásuvkou na adaptéru k odpovídající zásuvce na tažném vozidle (sedmipólová zásuvka je k dispozici v oddělení dílů prodejce MacDon.)**
- **Přesvědčte se o řádné funkci všech světel a očistěte značku pomalu se pohybujícího vozidla a ostatní odrazky. Pokud to není zákonem zakázáno, používejte blikající výstražná světla.**

*Tažení adaptéru*

## UPOZORNĚNÍ

**Dodržujte následující pokyny pro přepravu, abyste zabránili ztrátě kontroly vedoucí k úrazům anebo poškození stroje:**

- **NEPŘEKRAČUJTE 32 km/h (20 mph).**
- **Na kluzkých a hrbolatých cestách snižte přepravní rychlost na méně než 8 km/h (5 mph).**
- **Zatáčky projíždějte jen velmi nízkými rychlostmi (8 km/h [5 mph] nebo nižší), protože stabilita adaptéru je při odbočování snížena. Při jízdě v zatáčce nebo vyjíždění ze zatáčky NEZRYCHLUJTE.**
- **Při jízdě na veřejných komunikacích dodržujte všechna místní pravidla platná pro jízdu po silnici. Pokud to není zákonem zakázáno, používejte žlutá blikající světla.**

## 3.12.3 Přestavba z přepravní do pracovní polohy

*Demontáž tažné tyče*

1. Zablokujte pneumatiky, aby adaptér neujel, a odpojte ho od tažného vozidla.
2. Odpojte elektrický konektor (A) na tažné tyči.
3. Vytáhněte čep (B) z tažné tyče a odmontujte vnější část (C) z vnitřní části (D).

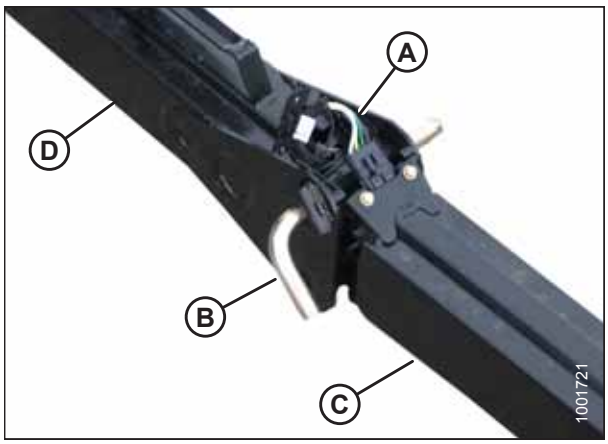


**Obrázek 3.573: Sestava tažné tyče**

4. Odpojte elektrický konektor (A) na předním kole.

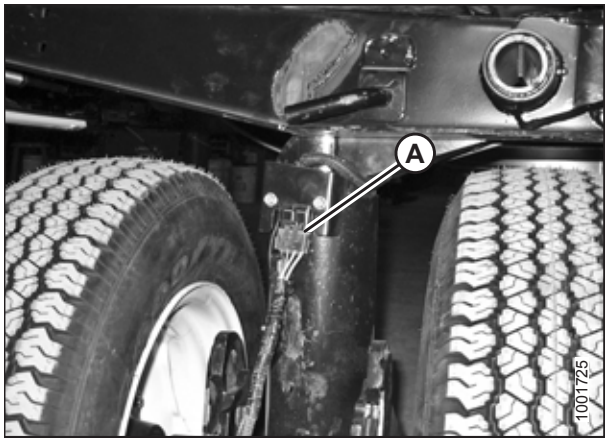


**Obrázek 3.574: Konektor kabeláže**

5. Vytáhněte čep vidlice (A) a dejte ho stranou pro opětovnou montáž.
6. Zatlačte západku (B) a zvedněte tažnou tyč (C) z háku. Uvolněte západku.
7. Namontujte čep vidlice (A).

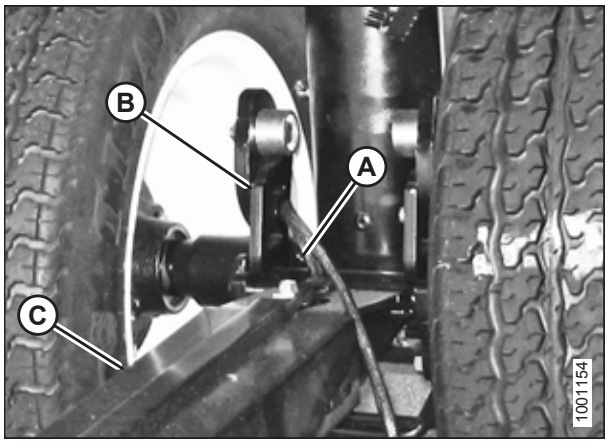


**Obrázek 3.575: Západka tažné tyče**

## *Uložení tažné tyče*

Tažná tyč se skládá ze dvou částí, vnitřní poloviny (A) a vnější poloviny (B), aby umožňovala snadnější uložení a manipulaci.

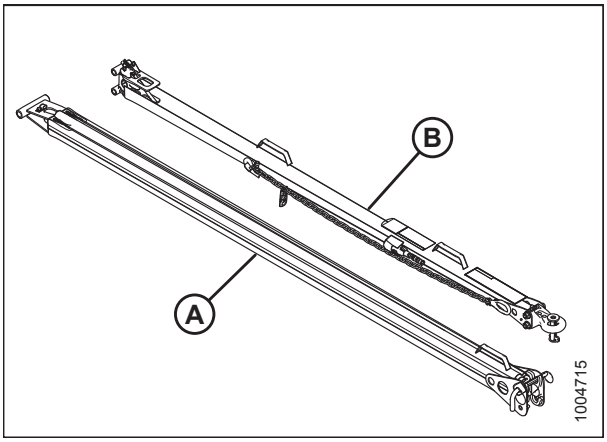


**Obrázek 3.576: Sestava tažné tyče**

1. Umístěte vnitřní konec vnější poloviny tažné tyče do kolébky (A) na levé straně zadní trubky adaptéru.
2. Zajistěte konec tažné tyče s vidlicí / otočným čepem v držáku (B) na koncovém plechu pomocí čepu závěsu (C). Zajistěte závlačkou.
3. Nasaďte pryžový pásek (D) na kolébku (A).

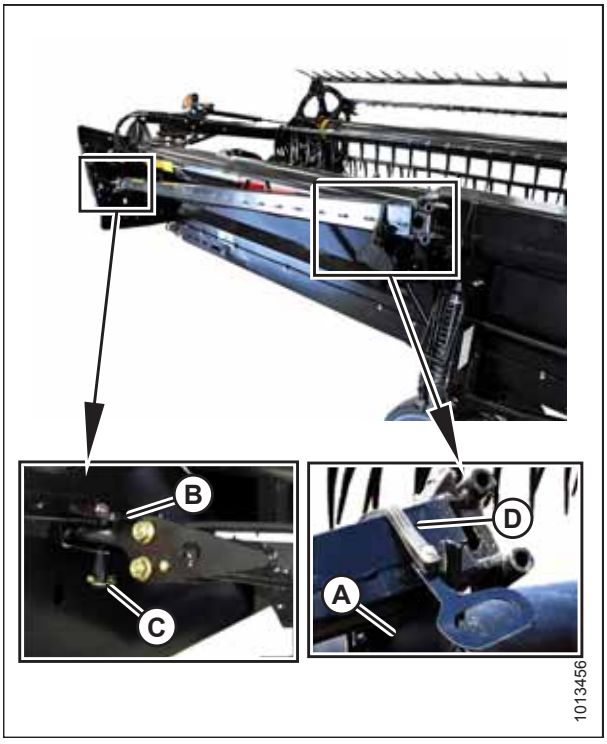


**Obrázek 3.577: Uložení tažné tyče – levá strana**

4. Umístěte vnitřní konec vnitřní poloviny tažné tyče do kolébky (A) na pravé straně zadní trubky adaptéru.
5. Zajistěte konec tažné tyče (B) na koncovém plechu pomocí čepu vidlice (C). Zajistěte závlačkou.
6. Nasaďte pryžový pásek (D) na kolébku (A).

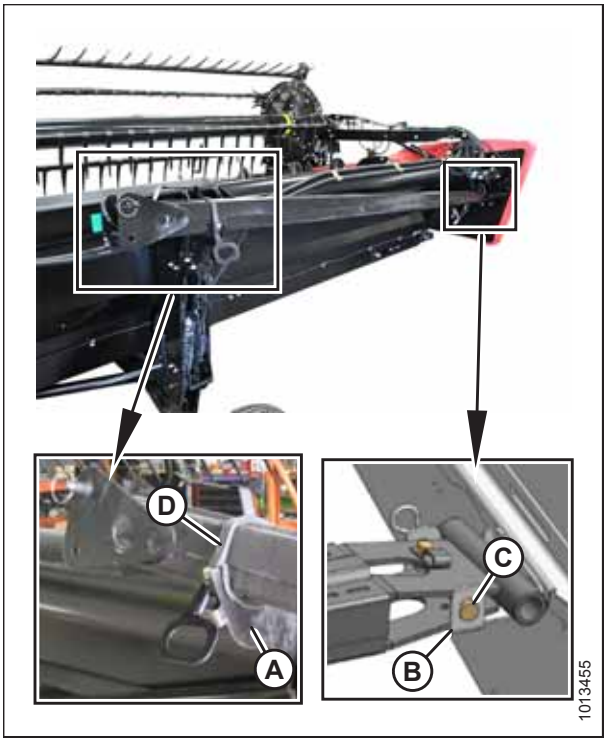


**Obrázek 3.578: Uložení tažné tyče – pravá strana**

7. Připojte adaptér ke sklízecí mlátičce. Pokyny viz *4 Připojení/odpojení adaptéru, Str. 331*.

   **DŮLEŽITÉ:**

   Vožení tažné tyče na adaptéru ovlivní naklápění hlavního adaptéru. Pokyny viz *Kontrola a nastavení naklápění adaptéru, Str. 66*.
8. Uveďte přepravní kola do pracovní polohy. Pokyny viz níže:
   - *Přemístění předních (levých) kol do pracovní polohy, Str. 318*
   - *Přemístění zadních (pravých) kol do pracovní polohy, Str. 320*

## *Přemístění předních (levých) kol do pracovní polohy*

### NEBEZPEČÍ

**Abyste se vyhnuli úrazu nebo smrti v důsledku neočekávaného spuštění nebo pádu zvednutého stroje, před vstupem z jakéhokoli důvodu pod adaptér vždy vypněte motor, vytáhněte klíček a aktivujte bezpečnostní podpěry.**

1. Zcela zvedněte adaptér.
2. Vypněte motor a vytáhněte klíček ze zapalování.
3. Aktivujte bezpečnostní podpěry adaptéru.

4. Otočte sestavu předních kol (A) tak, aby bylo kolo vyrovnaná se spodním rámem.
5. Vytáhněte čep (B) a vytáhněte sestavu kola směrem k zadní části adaptéru. Uložte čep v otvoru (C) nahoře v noze.
6. Zatáhněte páku (D) nahoru, abyste uvolnili spojovací ústrojí a spustili je do vertikální podpěry.

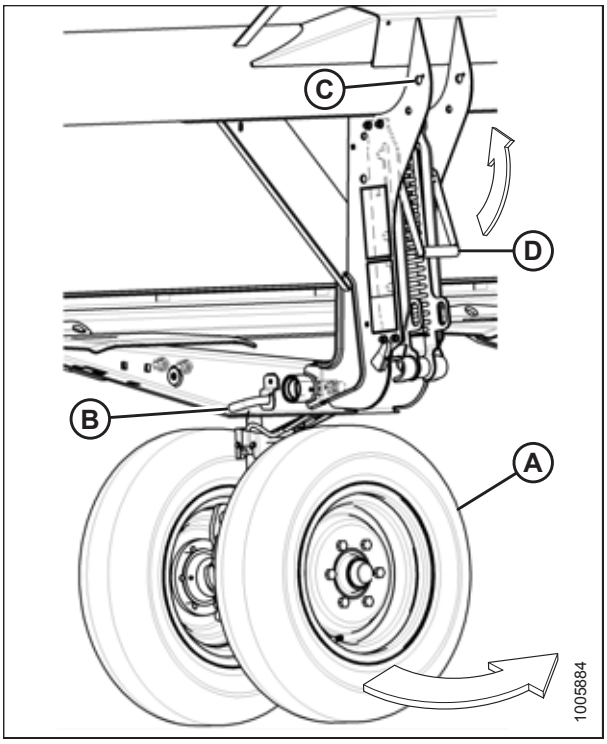


**Obrázek 3.579: Přední kola**

7. Vyrovnejte zvedací hák (A) s osazením (B) a zvedněte sestavu kola, aby čep zapadl do zvedacího háku. Přesvědčte se, že je aktivovaná západka (C).
8. Namontujte čep vidlice (D) a zajistěte ho ke středu nápravy závlačkou.

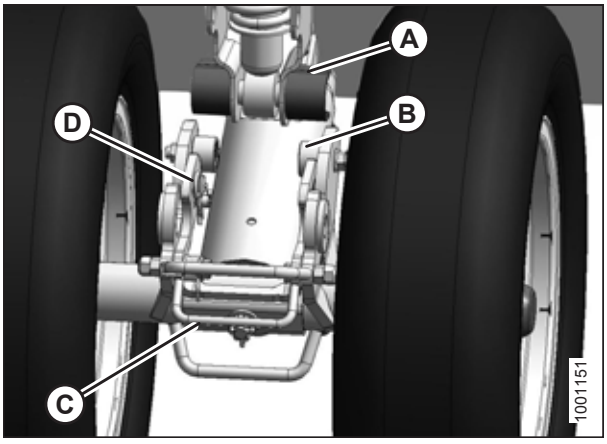


**Obrázek 3.580: Přední kola**

9. Zvedněte sestavu kola do požadované výšky a zasuňte spojovací ústrojí (A) do příslušné štěrbiny ve vertikální podpěře.
10. Pro zajištění zatlačte dolů páku (B).

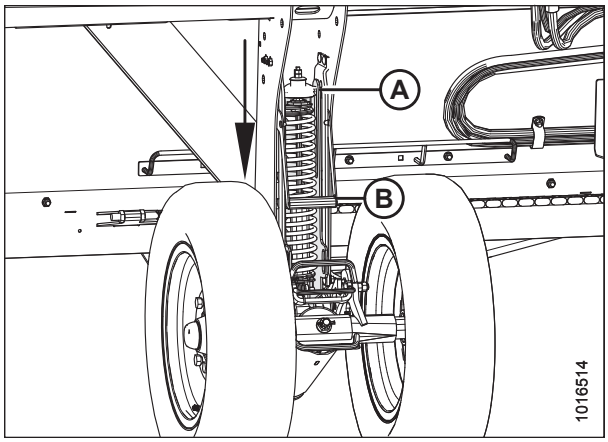


**Obrázek 3.581: Přední kola**

## *Přemístění zadních (pravých) kol do pracovní polohy*

1. Vytáhněte čep (A) na levém zadním kole. Otočte kolo ve směru hodinových ručiček a zajistěte čepem.

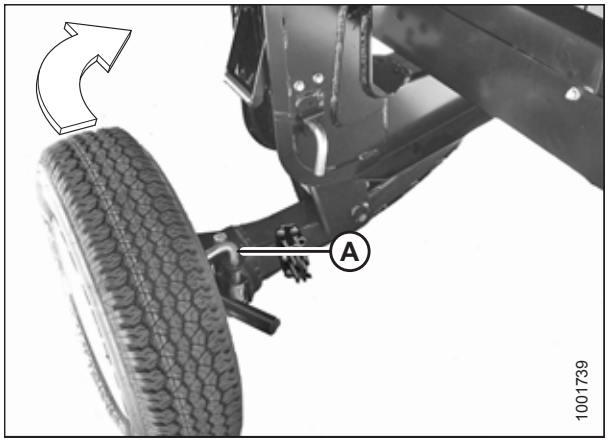


**Obrázek 3.582: Zadní kolo – pravá strana**

2. Vytáhněte čep (A) a uložte ho v místě k tomu určeném (B).
3. Uvolněte zatažením páky (C) nahoru.
4. Zvedněte kolo do požadované výšky a nasaďte opěrný nosník do štěrbiny (D) ve vertikální podpěře.
5. Pro zajištění zatlačte dolů páku (C).

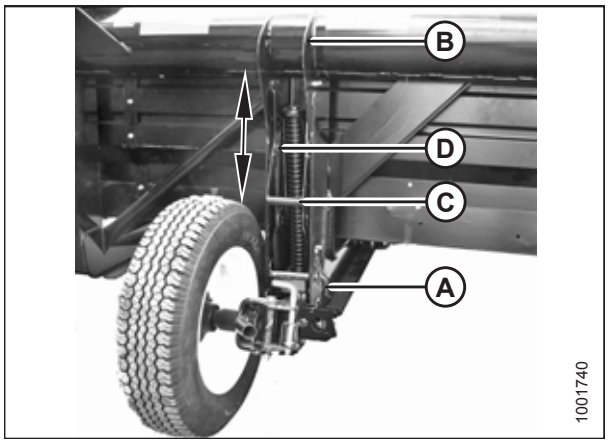


**Obrázek 3.583: Zadní kolo – pravá strana**

6. Vytáhněte čep (A) na vzpěře (B) na pravém kole před žací lištou. Uvolněte vzpěru z žací lišty a spusťte ji na nápravu (C).
7. Vytáhněte čep (D), spusťte podpěru (E) na nápravu a znovu zasuňte čep do podpěry.
8. Otočte nápravu (C) ve směru hodinových ručiček směrem k zadní části adaptéru.

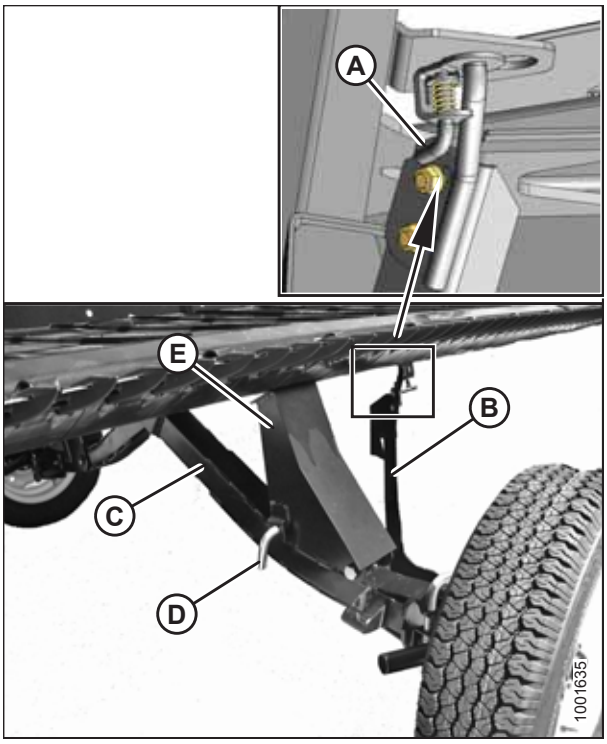


**Obrázek 3.584: Zadní kolo – pravá strana**

9. Vytáhněte čep (A) na pravé nápravě, otočte kolo proti směru hodinových ručiček do znázorněné polohy a zajistěte čepem (A).
10. Vytáhněte závlačku (B) ze západky (C).
11. Zvedněte kolo, zvedněte západku (C) a nasaďte osazení (D) na levou nápravu. Přesvědčte se, že se západka zavře.
12. Zajistěte západku závlačkou (B) a dbejte, aby otevřený konec závlačky směřoval k zadní straně sklízecí mlátičky.

**DŮLEŽITÉ:**

Přesvědčte se, že jsou kola zajištěná a že je páka v zajištěné poloze.

**POZNÁMKA:**

Pokud závlačku nasadíte otevřeným koncem směrem k žací liště, může se uvolnit plodinami.

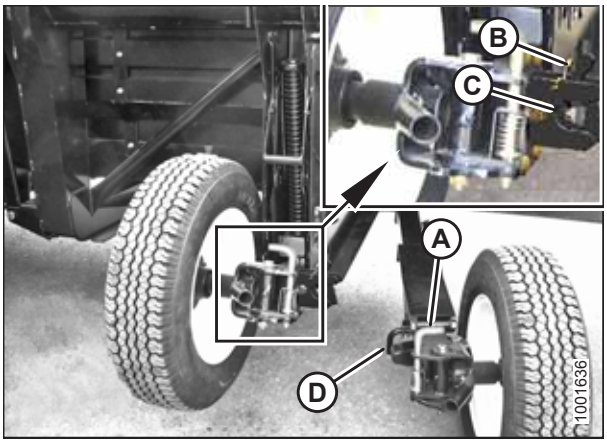


**Obrázek 3.585: Zadní kola**

13. Ukončete přestavbu tím, že se přesvědčíte, že jsou kola na levé straně (A) i na pravé straně (B) ve znázorněné poloze.

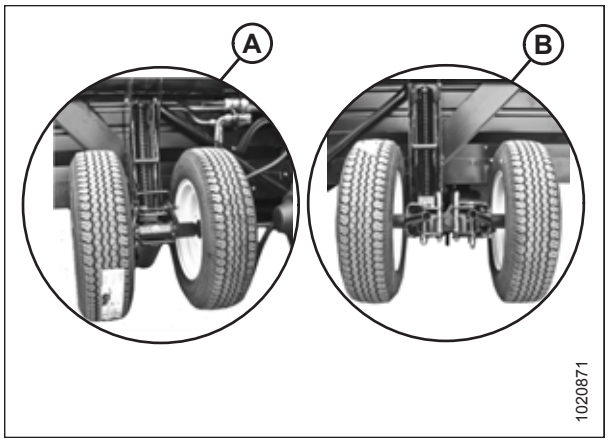


**Obrázek 3.586: Pracovní poloha**

## 3.12.4 Přestavba z pracovní do přepravní polohy

*Přemístění předních (levých) kol do přepravní polohy*

### NEBEZPEČÍ

**Abyste se vyhnuli úrazu nebo smrti v důsledku neočekávaného spuštění nebo pádu zvednutého stroje, před vstupem z jakéhokoli důvodu pod adaptér vždy vypněte motor, vytáhněte klíček a aktivujte bezpečnostní podpěry.**

### UPOZORNĚNÍ

**Stůjte dostatečně daleko od kol a opatrně uvolněte spojovací ústrojí, protože po uvolnění mechanismu kola spadnou.**

1. Zatáhněte páku (B) nahoru, abyste uvolnili spojovací ústrojí (A) a zvedli je úplně nahoru do vertikální podpěry.
2. Zcela zvedněte adaptér.
3. Vypněte motor a vytáhněte klíček ze zapalování.
4. Aktivujte bezpečnostní podpěry adaptéru.

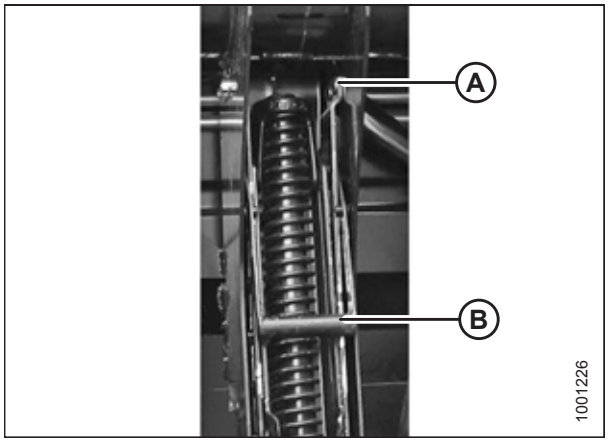


**Obrázek 3.587: Spojovací ústrojí zavěšení**

5. Vytáhněte závlačku a čep vidlice (A).
6. Zatáhněte páku západky (B), abyste uvolnili spojovací ústrojí zavěšení (C), a vytáhněte spojovací ústrojí zavěšení z hřídele (D).
7. Kola spusťte pomalu dolů.

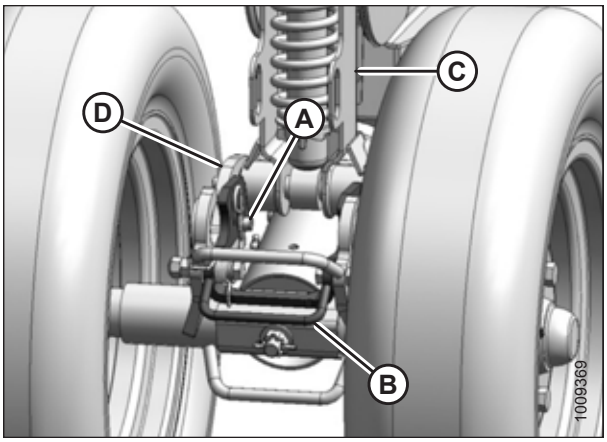


**Obrázek 3.588: Levá přední kola**

8. Pro zajištění spusťte dolů páku (A).

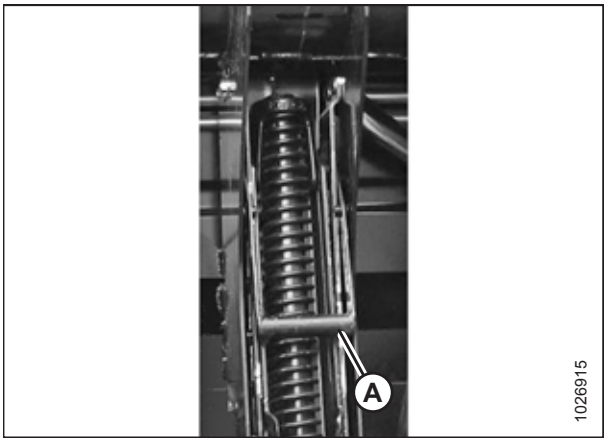


**Obrázek 3.589: Spojovací ústrojí zavěšení**

9. Vyjměte čep (A) z úložného místa nahoře v noze (B).
10. Posouvejte a otáčejte kola ve směru hodinových ručiček, dokud spojka (C) nebude otočená směrem k přednímu konci adaptéru.
11. Zasuňte čep (A) a otočením jej zajistěte.
12. Spouštějte adaptér, až se levá kola právě dotknou země.

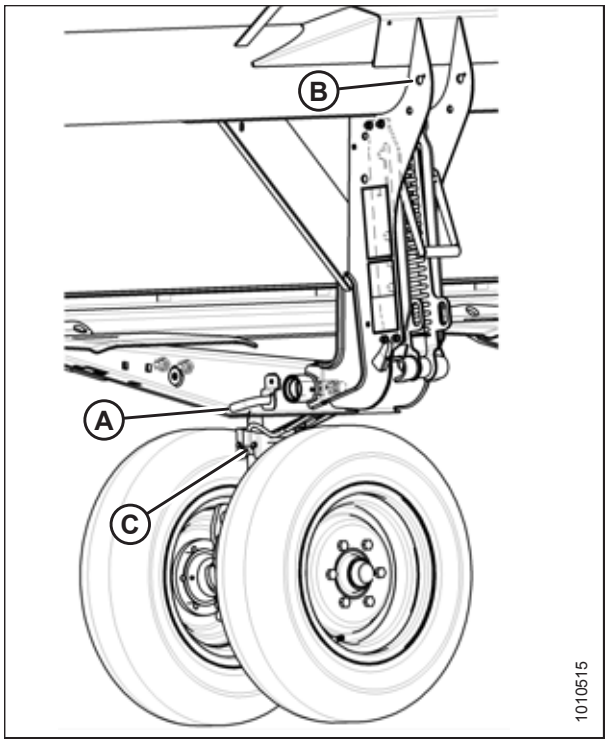


**Obrázek 3.590: Levá přední kola**

*Přemístění zadních (pravých) kol do přepravní polohy*

1. Vytáhněte závlačku (A) ze západky (B).
2. Zvedněte západku (B), uvolněte zadní nápravu (C) a spusťte na zem.

## UPOZORNĚNÍ

**Stůjte dostatečně daleko od kol a opatrně uvolněte spojovací ústrojí, protože po uvolnění mechanismu kola spadnou.**

3. Opatrně zatáhněte páku (D), abyste uvolnili pružinu, a spusťte kolo na zem.
4. Zvedněte kolo a spojovací ústrojí pákou (E) a umístěte spojovací ústrojí do spodní štěrbiny.
5. Pro zajištění spusťte dolů páku (C).

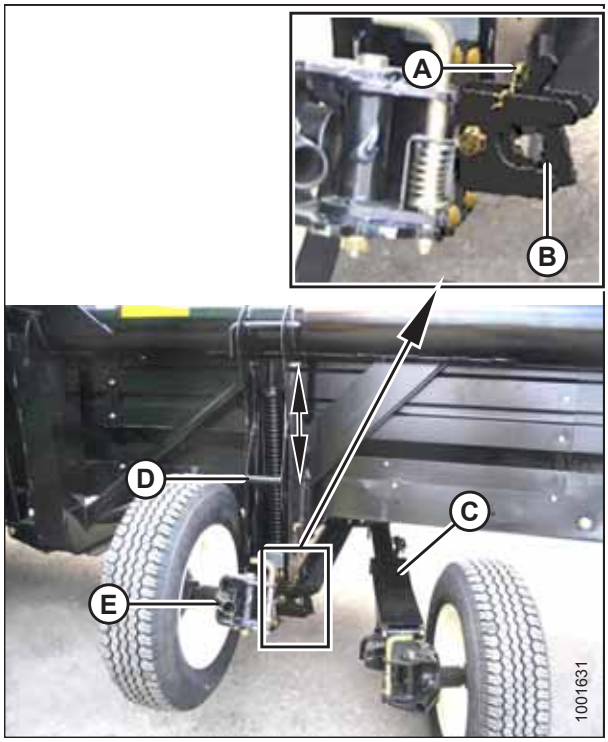


**Obrázek 3.591: Zadní kola**

6. Vytáhněte čep (A) a nasaďte ho v místě (B) pro zajištění spojovacího ústrojí. Pro zajištění čep otočte.
7. Vytáhněte čep (D), otočte kolo (C) o 90° proti směru hodinových ručiček a pro zajištění čep uvolněte.




**Obrázek 3.592: Zadní kola**

8. Přesvědčte se, že je levé kolo v přepravní poloze, jak je znázorněno.




**Obrázek 3.593: Levé kolo v přepravní poloze**

9. Vytáhněte čep (A) a otočte pravé zadní kolo (B) o 90° ve směru hodinových ručiček.

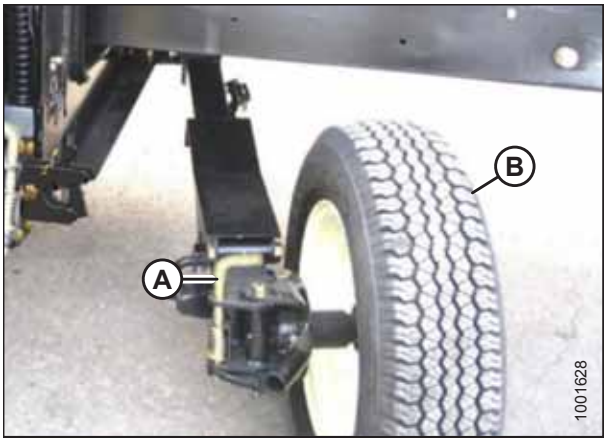


**Obrázek 3.594: Pravé zadní kolo**

10. Zajistěte kolo (A) čepem (B). Přemístěte pravou nápravu (C) k přední části adaptéru.

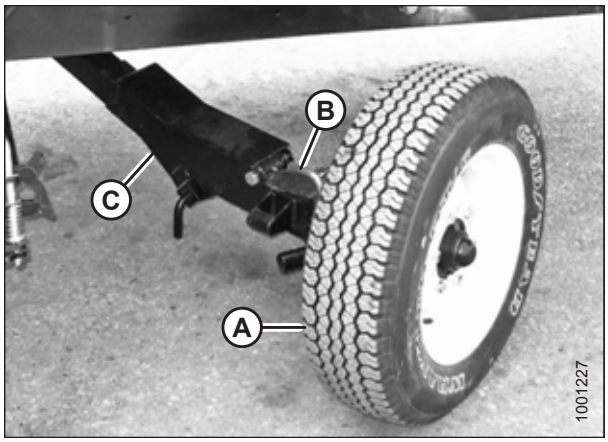


**Obrázek 3.595: Pravé zadní kolo**

11. Vytáhněte čep (A), zvedněte podpěru (B) do znázorněné polohy a znovu zasuňte čep.

    **DŮLEŽITÉ:**

    Přesvědčte se, že čep (A) zapadá do trubky na nápravě.

12. Otočte vzpěru (C) do znázorněné polohy a zasuňte ji do štěrbiny (D) za žací lištou. Umístěte vzpěru tak, aby čep (E) zapadl do otvoru v držáku (F). Pravé kolo je nyní v přepravní poloze.
13. Uvolněte dorazy zvedání válců adaptéru.
14. Odpojte hydrauliku adaptéru a elektrické přípoje od sklízecí mlátičky. Pokyny viz *4 Připojení/odpojení adaptéru, Str. 331*.
15. Nastartujte sklízecí mlátičku a spusťte adaptér na zem.

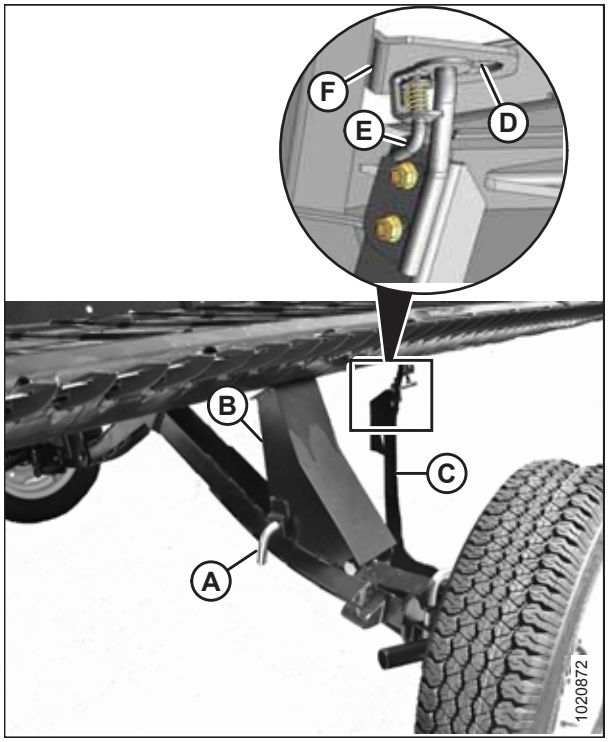


**Obrázek 3.596: Poloha pravého zadního kola**

## *Připojení tažné tyče*

Tažná tyč je tvořena dvěma sekcemi, což usnadňuje uložení a manipulaci.

1. Vyhákněte pryžový pásek (D) z kolébky (A) na pravé straně adaptéru.
2. Vytáhněte čep vidlice (C) a odpojte konec trubky z podpěry (B).
3. Vraťte čep vidlice (C).
4. Odejměte vnitřní polovinu tažné tyče z adaptéru a umístěte ji vedle levé strany adaptéru.

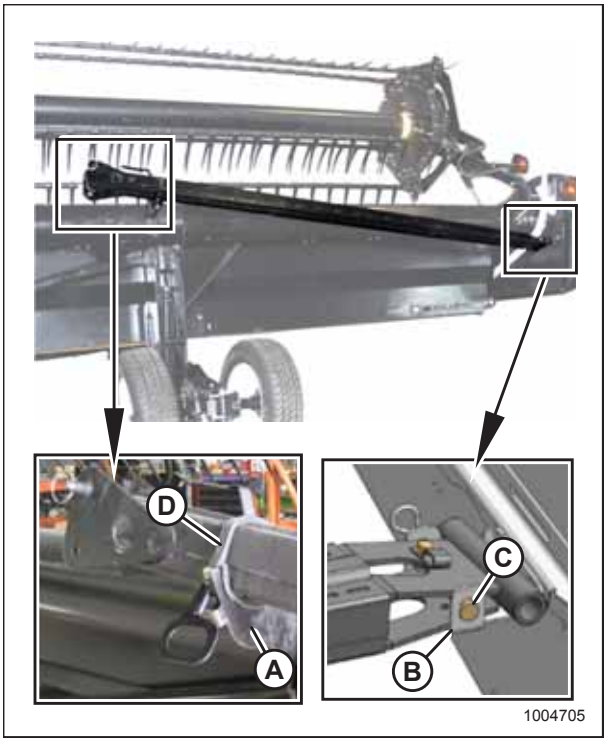


**Obrázek 3.597: Demontáž tažné tyče – pravá strana**

5. Vyhákněte pryžový pásek (D) z kolébky (A) na levé straně adaptéru.
6. Vytáhněte čep závěsu (C) z podpěry (B) a odejměte tažnou tyč.
7. Nasaďte pryžový pásek (D) na kolébku (A).

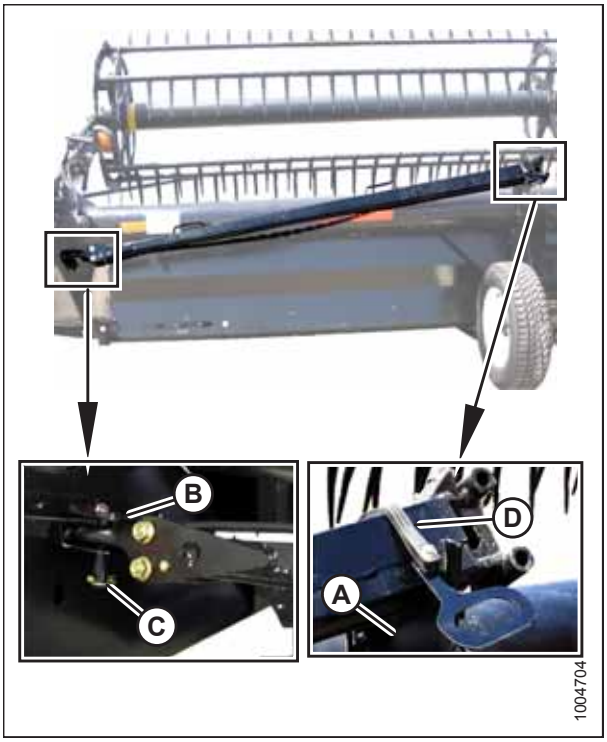


**Obrázek 3.598: Demontáž tažné tyče – levá strana**

8. Připojte vnější polovinu (B) tažné tyče k vnitřní polovině (A).

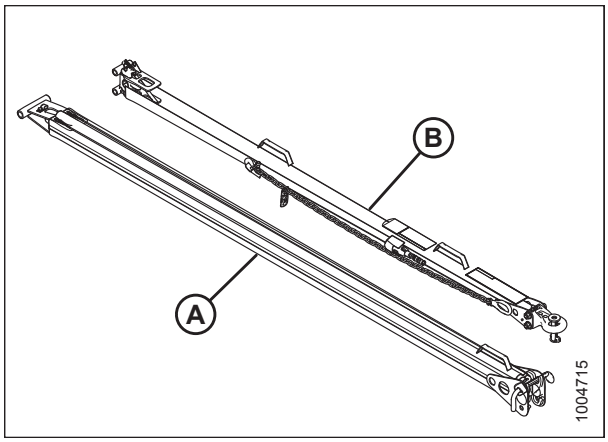


**Obrázek 3.599: Sestava tažné tyče**

9. Zvedněte vnější polovinu (B) a zasuňte ji do vnitřní poloviny (A).

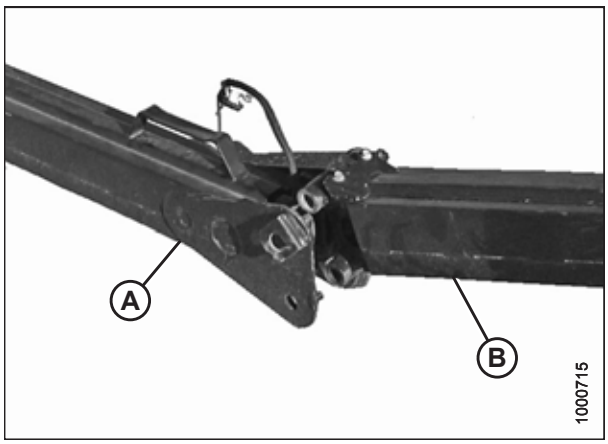


**Obrázek 3.600: Sestava tažné tyče**

10. Obě poloviny navzájem zajistěte čepem tvaru L (A) a pak je otočením uzamkněte. Zajistěte čep tvaru L kroužkem (B).
11. Připojte elektrický kabelový svazek ke konektoru (C).

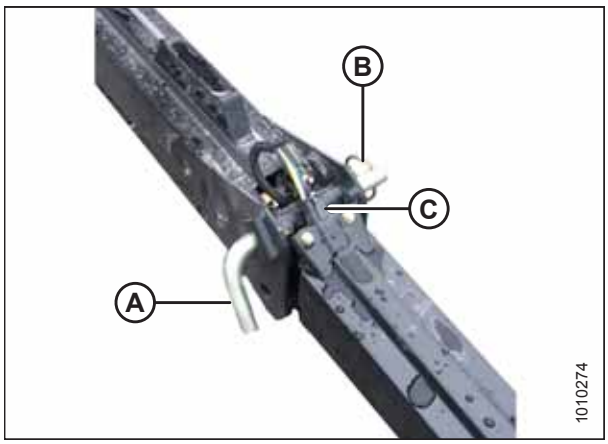


**Obrázek 3.601: Sestava tažné tyče**

12. Umístěte tažnou tyč (A) na nápravu a tlačte ji na západku (B), dokud čepy tažné tyče nezapadnou do háků (C).
13. Přesvědčte se, že západka (B) zapadla do tažné tyče.
14. Namontujte čep vidlice (D) a zajistěte ho závlačkou.

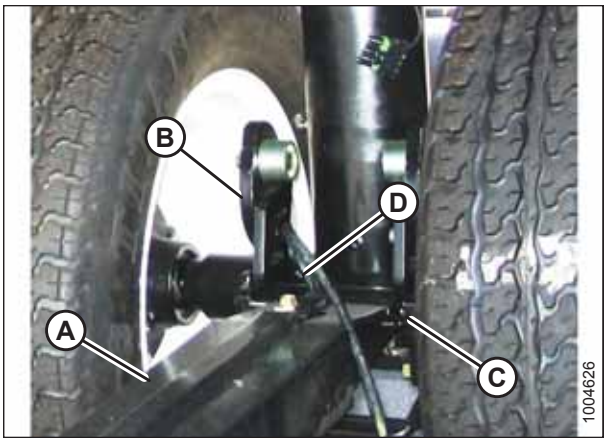


**Obrázek 3.602: Připojení tažné tyče**

15. Připojte elektrický kabelový svazek (A) k přednímu kolu.

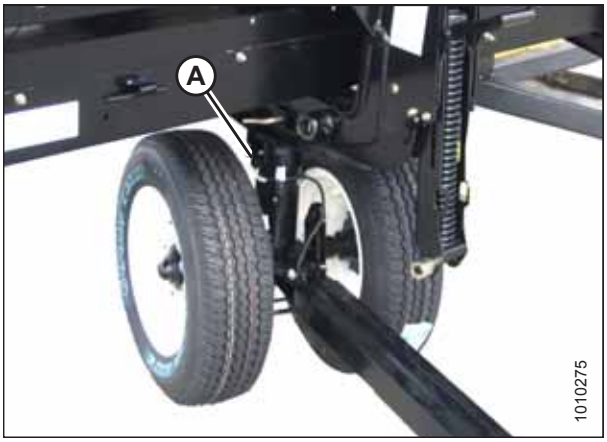


**Obrázek 3.603: Připojení kabelového svazku**

## 3.13 Uskladnění adaptéru

Na konci každé pracovní sezony proveďte následující postupy:

### UPOZORNĚNÍ

**Na čištění nikdy nepoužívejte benzin, naftu nebo těkavé látky. Tyto materiály mohou být toxické a/nebo vznětlivé.**

### UPOZORNĚNÍ

**Přikryjte žací lištu a prsty nožů, abyste zabránili úrazu náhodným stykem.**

1. Adaptér důkladně vyčistěte.
2. Uskladněte stroj na suchém a pokud možno chráněném místě. Při skladování venku ho vždy přikryjte vodě odolnou plachtou nebo jiným ochranným materiálem.

   **POZNÁMKA:**

   Při skladování stroje venku odmontujte sběrače a uskladněte je na tmavém, suchém místě. Pokud sběrače neodmontujete, uskladněte adaptér s žací lištou spuštěnou tak, aby se na sběračích nehromadila voda a sníh. Nahromaděná voda a sníh působí na sběrače a adaptér nadměrným tlakem.
3. Spusťte adaptér na špalky, aby žací lišta zůstala nad zemí.
4. Spusťte přiháněč úplně dolů. Při skladování venku přivažte přiháněč k rámu, aby ho neroztočil vítr.
5. Přetřete barvou všechny odřené nebo jinak narušené natřené plochy pro zamezení jejich rezivění.
6. Uvolněte hnací řemeny.
7. Adaptér důkladně promažte, přebytek mazacího tuku nechte na tvarovkách, aby se nedostala vlhkost do ložisek.
8. Namažte tukem odkryté závity, pístnice a kluzné povrchy součástí.
9. Zkontrolujte součásti ohledně opotřebení a v případě potřeby je opravte.
10. Proveďte kontrolu ohledně prasklých součástí a objednejte u svého prodejce náhradu. Okamžitá oprava těchto položek vám ušetří čas a námahu na začátku příští sezony.
11. Nahraďte nebo utáhněte poztrácený nebo uvolněný materiál. Viz *8.1 Specifikace utahovacích momentů, Str. 623*.

# Kapitola 4: Připojení/odpojení adaptéru

V této kapitole jsou pokyny pro nastavení, připojení a adaptéru.

| Sklízecí mlátička | Viz |
|---|---|
| Case IH řady 7010/8010, 120, 130, 230, 240, 250 | *4.5 Sklízecí mlátičky Case IH, Str. 372* |
| Gleaner řady R a S, Challenger 660, 670, 680B, 540C, 560C, Massey Ferguson 9690, 9790, 9895, 9520, 9540, 9560 | *4.3 Sklízecí mlátičky AGCO Challenger, Gleaner a Massey Ferguson, Str. 358* |
| Řada AGCO IDEAL™ | *3.8.4 Sklízecí mlátičky AGCO IDEAL™, Str. 138* |
| John Deere řady 60, 70, S a T | *4.7 Sklízecí mlátičky John Deere, Str. 387* |
| CLAAS řady 500 (včetně řady R), 600 a 700, řada 7000/8000 a Tucano | *4.6 Sklízecí mlátičky CLAAS, Str. 380* |
| New Holland CR, CX | *4.8 Sklízecí mlátičky New Holland, Str. 394* |

**POZNÁMKA:**

Přesvědčte se, že jsou na sklízecí mlátičce a počítači sklízecí mlátičky aktivované používané funkce (např. automatické ovládání výšky adaptéru [AHHC], volba sběračů adaptéru, volba hydraulického středového spoje, hydraulický pohon přiháněče). Pokud to neuděláte, může to vést nesprávné funkci adaptéru.

## 4.1 Konfigurace vkládacího šneku FM100

Vkládací šnek FM100 lze nakonfigurovat tak, aby vyhovoval různým stavům plodiny. K dispozici je pět konfigurací.

**POZNÁMKA:**

Rozměry (A) a (B) jsou stejné pro oba konce šneku. Od zde uvedených údajů by se neměly odlišovat více než o 15 mm (9/16 palce).

**Úzká konfigurace** je standardní pro tyto sklízecí mlátičky:

- Řada AGCO IDEAL™
- Gleaner® R6/75, R6/76, S6/77, S6/7/88, S96/7/8
- New Holland CR 920/940/960, 9020/40/60/65, 6090/7090, 8060/8070/8080

Úzká konfigurace používá 4 dlouhé šroubovací lopatky (2 vlevo a 2 vpravo) a doporučuje se 18 prstů vkládacího šneku.

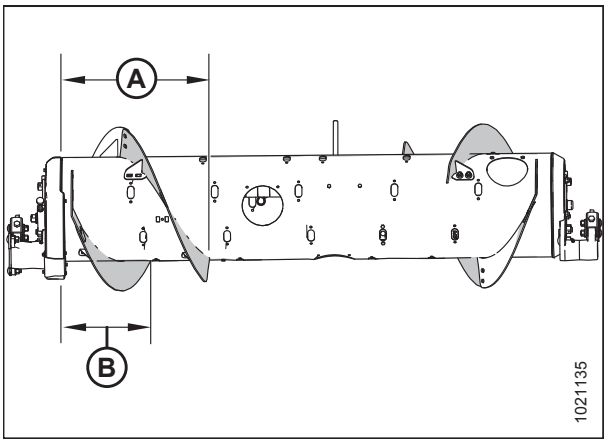


**Obrázek 4.1: Úzká konfigurace – pohled zezadu**

**A – 514 mm (20 1/4 palce)** **B – 356 mm (14 palce)**

Další informace o přestavbě na úzkou konfiguraci viz *4.1.1 Úzká konfigurace – lopatka šneku, Str. 334*.

**POZNÁMKA:**

Rozměry (A) a (B) jsou stejné pro oba konce šneku. Od zde uvedených údajů by se neměly odlišovat více než o 15 mm (9/16 palce).

**Střední konfigurace** je standardní pro tyto sklízecí mlátičky:

- Case IH řady 2300/2500
- Case 5/6/7088, 7/8010, 7/8/9120, 5/6/7130, 7/8/9230, 5/6/7140, 7/8/9240, 5/6/7150, 7/8/9250
- Challenger® 66/67/680B, 54/560C, 54/560E
- CLAAS 56/57/58/590R, 57/58/595R, 62/63/64/65/66/670, 73/74/75/76/77/780, 7000/8000, Tucano
- John Deere 95/96/97/9860, 95/96/97/9870, S65/66/67/68/690, T670, S76/77/78/790
- Massey Ferguson® 96/97/9895, 9520/40/60, 9545/65, 9380
- New Holland CR 970/980, 9070/9080, 8090/9090, X.90, X.80, 10.80/10.90
- New Holland CX 8X0, 80X0, 8.X0, 8080/8090
- Rostselmash Torum 760/780
- Versatile RT490

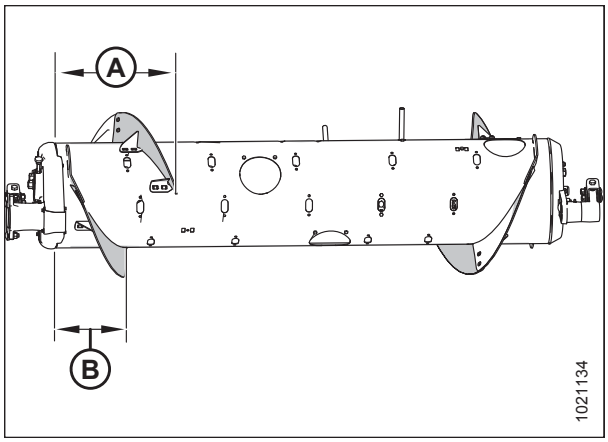


**Obrázek 4.2: Střední konfigurace – pohled zezadu**

**A – 410 mm (16 1/8 palce)** **B – 260 mm (10 1/4 palce)**

**Střední konfigurace** je volitelnou konfigurací pro řadu AGCO IDEAL™.

Střední konfigurace používá 4 krátké šroubovací lopatky (2 vlevo a 2 vpravo) a doporučuje se 22 prstů vkládacího šneku.

Další informace o přestavbě na střední konfiguraci viz *4.1.2 Střední konfigurace – lopatka šneku, Str. 337*.

**POZNÁMKA:**

Rozměry (A) a (B) jsou stejné pro oba konce šneku. Od zde uvedených údajů by se neměly odlišovat více než o 15 mm (9/16 palce).

**Široká konfigurace** je volitelnou konfigurací pro tyto sklízecí mlátičky:

- Challenger® 670B/680B, 540C/560C, 540E/560E
- CLAAS 590R/595R, 660/670, 760/770/780, 8000
- John Deere T670
- Massey Ferguson® 9895, 9540, 9560, 9545, 9565, 9380
- New Holland CX 8X0, 80X0, 8.X0

Široká konfigurace používá 2 krátké šroubovací lopatky (1 vlevo a 1 vpravo) a doporučuje se 30 prstů vkládacího šneku.

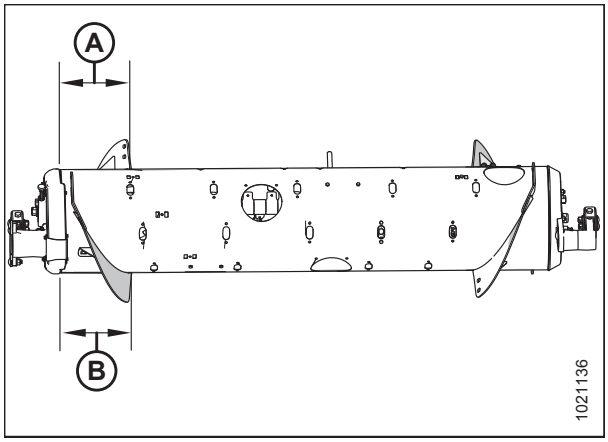


**Obrázek 4.3: Široká konfigurace – pohled zezadu**

**A – 257 mm (10 1/8 palce)** **B – 257 mm (10 1/8 palce)**

**POZNÁMKA:**

Tato konfigurace může za určitých stavů plodin zvýšit kapacitu sklízecích mlátiček se širokým šikmým dopravníkem.

Další informace o přestavbě na širokou konfiguraci viz *4.1.3 Široká konfigurace – lopatka šneku, Str. 340*.

**POZNÁMKA:**

Rozměry (A) a (B) jsou stejné pro oba konce šneku. Od zde uvedených údajů by se neměly odlišovat více než o 15 mm (9/16 palce).

**Velmi úzká konfigurace** je volitelná konfigurace, která může zlepšit vkládací výkon na sklízecích mlátičkách s úzkými šikmými dopravníky. Může být užitečná také při sklizni rýže.

Velmi úzká konfigurace používá 8 dlouhých šroubovacích lopatek (4 vlevo a 4 vpravo) a doporučuje se 18 prstů šneku.

**POZNÁMKA:**

Chcete-li nainstalovat lopatku navíc, do lopatky a bubnu bude nutné vyvrtat otvory.

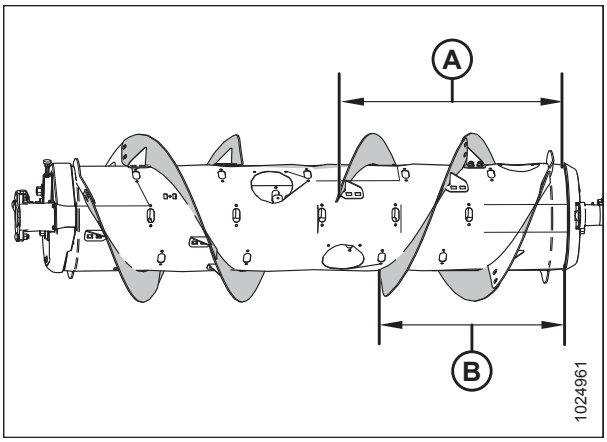


**Obrázek 4.4: Velmi úzká konfigurace – pohled zezadu**

**A – 760 mm (29 15/16 palce)** **B – 602 mm (23 11/16 palce)**

Další informace o přestavbě na velmi úzkou konfiguraci viz *4.1.4 Velmi úzká konfigurace – lopatka šneku, Str. 342*.

**Velmi široká konfigurace** je volitelnou konfigurací pro tyto sklízecí mlátičky:

- CLAAS 590R/595R, 660/670, 760/770/780/7000/8000

Velmi široká konfigurace nepoužívá na lopatce žádné šrouby; o přenos plodiny se stará pouze lopatka od výrobce (A).

**POZNÁMKA:**

Tato konfigurace může zlepšit podávání u sklízecích mlátiček se širokým šikmým dopravníkem.

Pro tuto konfiguraci se doporučuje celkem 30 prstů šneku.

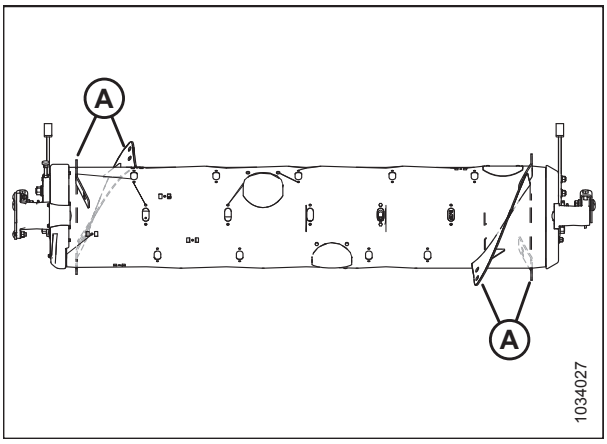


**Obrázek 4.5: Velmi široká konfigurace – pohled zezadu**

Další informace o přestavbě na velmi širokou konfiguraci viz *4.1.5 Velmi široká konfigurace – lopatka šneku, Str. 346*.

## 4.1.1 Úzká konfigurace – lopatka šneku

Úzká konfigurace používá 4 dlouhé šroubovací lopatky (2 vlevo a 2 vpravo) a doporučuje se 18 prstů šneku.

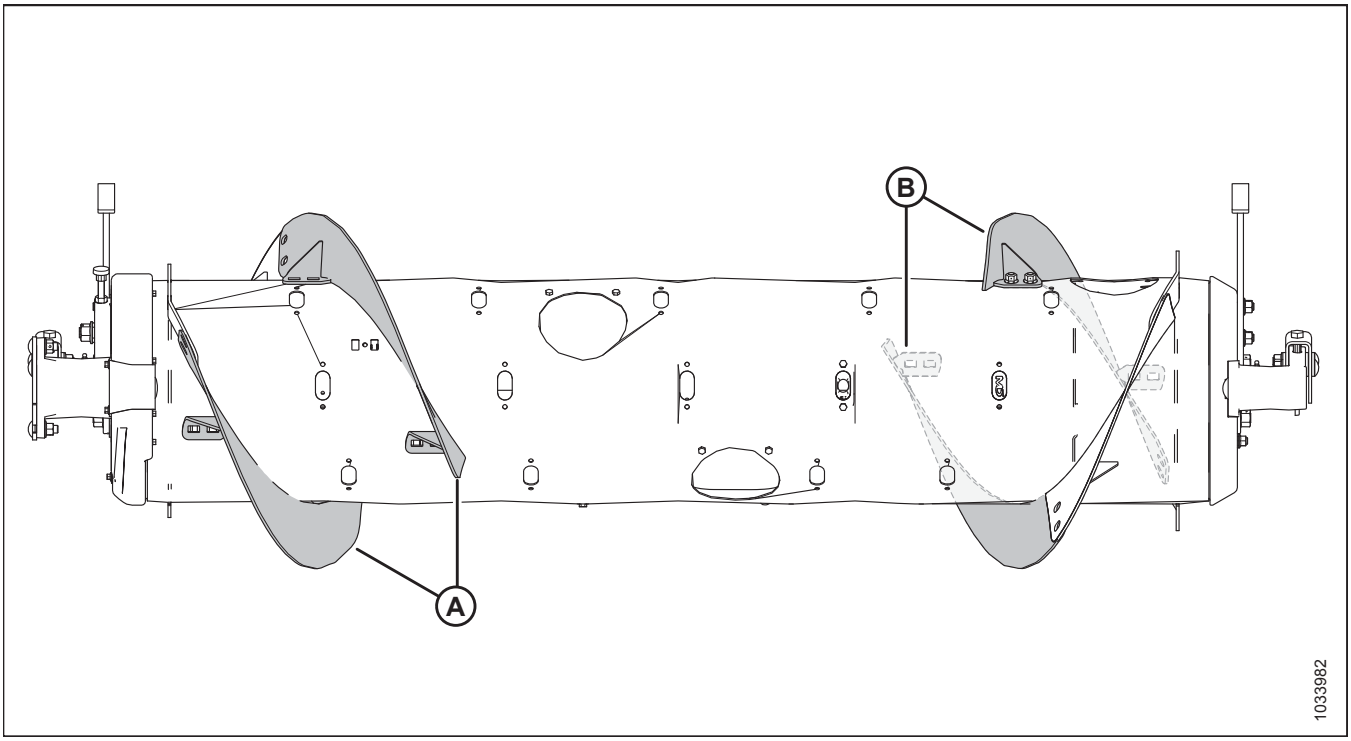


**Obrázek 4.6: Úzká konfigurace**

**A – Levá dlouhá lopatka (MD #287889)** **B – Pravá dlouhá lopatka (MD #287890)**

**Pokyny k přestavbě na úzkou konfiguraci z velmi úzké konfigurace:**

Demontujte čtyři lopatky (A) ze šneku a namontujte další prsty šneku. Pro tuto konfiguraci se doporučuje celkem 18 prstů šneku.

- Pokyny k demontáži lopatky viz *4.1.6 Demontáž šroubovací lopatky, Str. 347*.
- Pokyny k montáži prstu viz *Montáž prstů vkládacího šneku, Str. 471*.

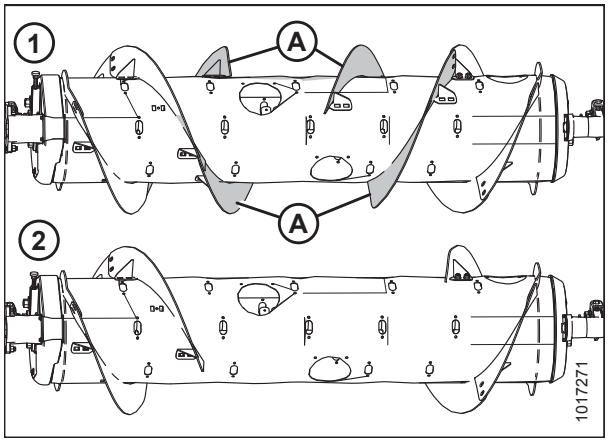


**Obrázek 4.7: Konfigurace šneku – pohled zezadu**

**1 – velmi úzká konfigurace** **2 – úzká konfigurace**

**Pokyny k přestavbě na úzkou konfiguraci ze střední, široké nebo velmi široké konfigurace:**

Jsou nezbytné dvě sady lopatek (MD #287032 nebo B6400[47]). Budete muset vyměnit všechny stávající krátké lopatky (A)[48] za dlouhé lopatky (B) a demontovat nadbytečné prsty šneku. Pro tuto konfiguraci se doporučuje celkem 18 prstů šneku.

**DŮLEŽITÉ:**

Součástí těchto souprav je doplňující upevňovací materiál. Použijte správný spojovací materiál na správném místě, abyste zabránili poškození a zajistili maximální výkon.

- Pokyny k výměně lopatek viz *4.1.6 Demontáž šroubovací lopatky, Str. 347* a *4.1.7 Montáž šroubovací lopatky, Str. 350*.
- Pokyny k demontáži prstů viz *Demontáž prstů vkládacího šneku, Str. 469*.

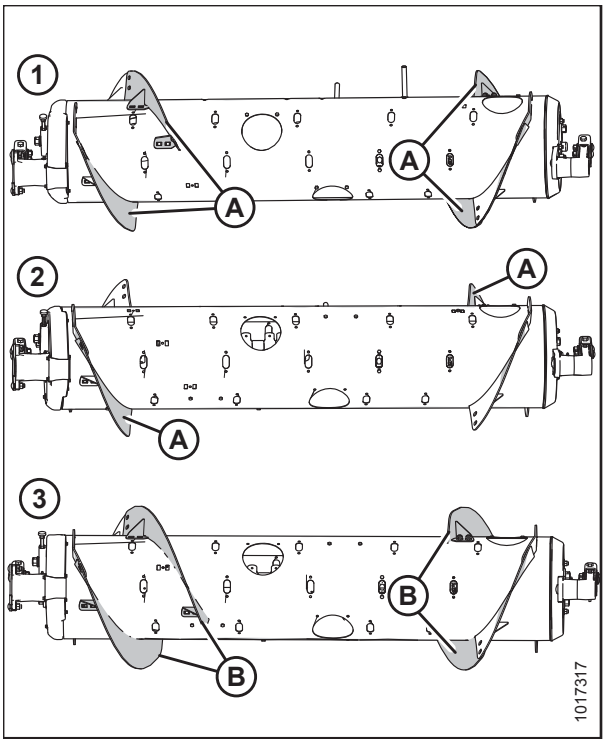


**Obrázek 4.8: Konfigurace šneku – pohled zezadu**

**1 – střední konfigurace** **2 – široká konfigurace**
**3 – úzká konfigurace**

**POZNÁMKA:**

Při přestavbě z velmi široké konfigurace se nedemontuje žádná stávající šroubovací lopatka, protože tato konfigurace používá pouze lopatku navařenou z výroby (A).

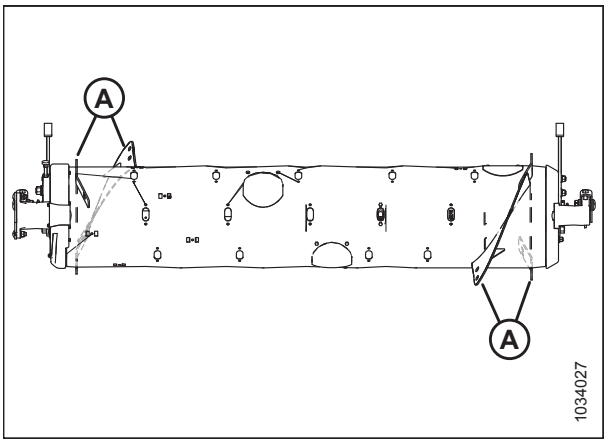


**Obrázek 4.9: Velmi široká konfigurace**

47. MD #287032 jsou k dispozici pouze prostřednictvím společnosti MacDon. B6400 jsou k dispozici jen jako celky. Obě sady obsahují lopatky odolné vůči opotřebení.
48. Množství stávajících krátkých lopatek je 0, 2 nebo 4, podle aktuální konfigurace.

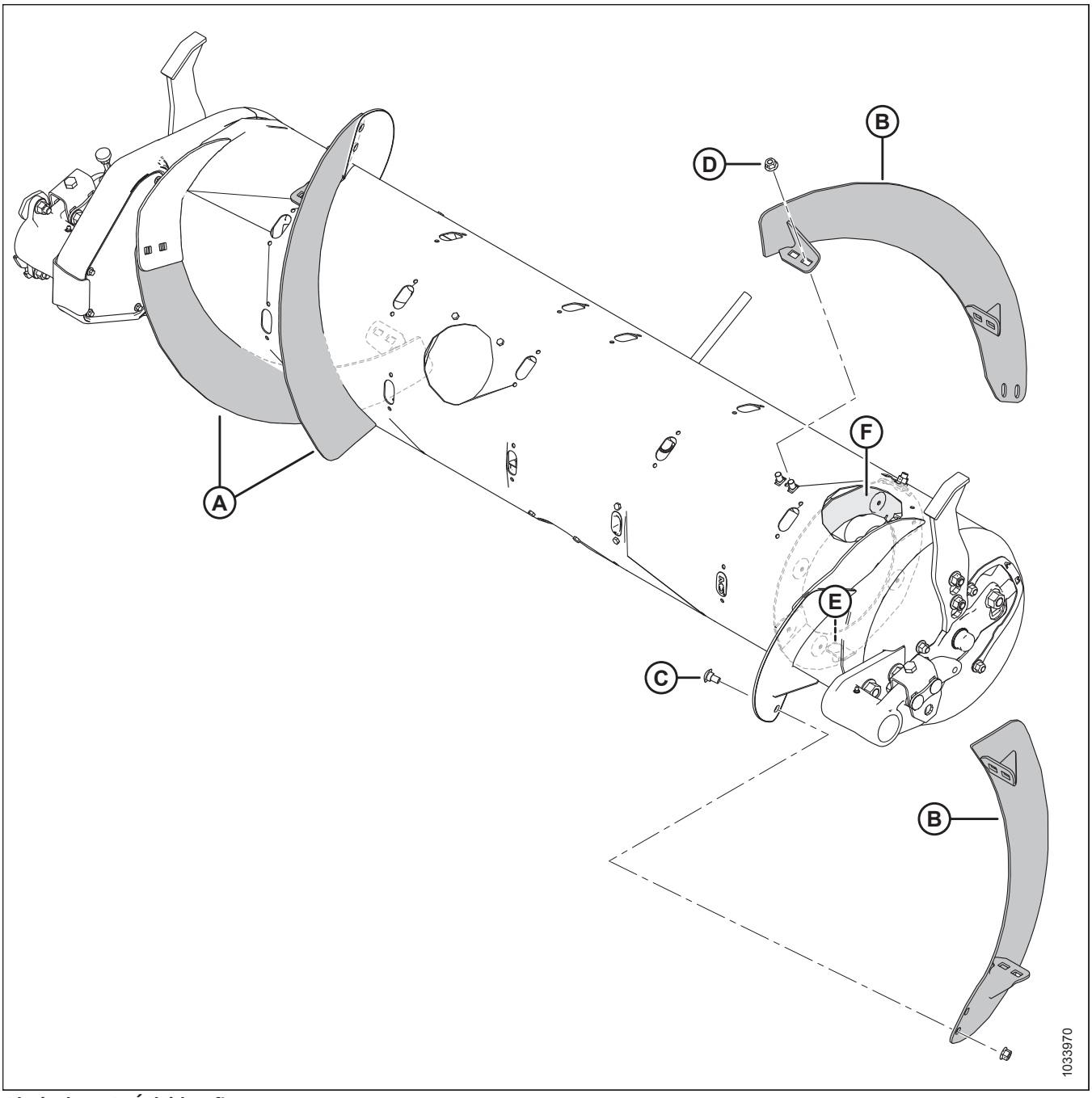


**Obrázek 4.10: Úzká konfigurace**

**A – Levá dlouhá lopatka (MD #287889)**

**B – Pravá dlouhá lopatka (MD #287890)**

**C – Vratový šroub M10 x 20 mm (MD #136178)**

**D – Středová pojistná matice s límcem M10 (MD #135799)**

**E – Stávající vratový šroub M10 x 25 mm**

**F – Magnetický štít přepínače směru**

**POZNÁMKA:**

Magnetický štít přepínače směru (F) je vyobrazený na obrázku nahoře. Odkazy na štít přepínače směru se nevztahují na stroje modelového roku 2019 a starší, které nemají namontovánu sadu štítu přepínače směru.

**POZNÁMKA:**

V případě úzké konfigurace se jeden ze dvou stávajících šroubů 25 mm (E) používá k upevnění lopatky ke štítu přepínače směru. Druhý šroub 25 mm se používá pouze na štítu přepínače směru.

## 4.1.2 Střední konfigurace – lopatka šneku

Střední konfigurace používá 4 krátké šroubovací lopatky (2 vlevo a 2 vpravo) a doporučuje se 22 prstů šneku.

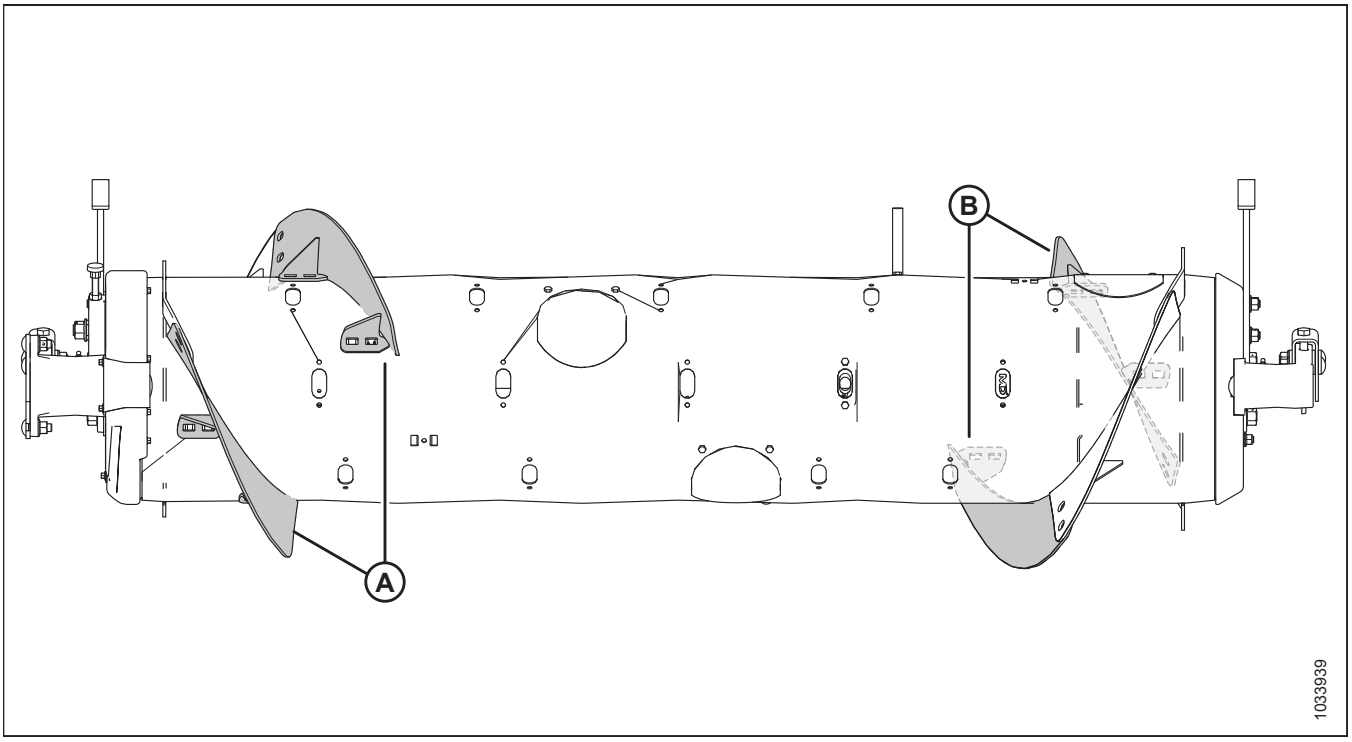


**Obrázek 4.11: Střední konfigurace**

**A – Levá krátká lopatka (MD #287888)** **B – Pravá krátká lopatka (MD #287887)**

**Přestavba na střední konfiguraci ze široké konfigurace:**

Je vyžadována jedna sada lopatek (MD #287031). Budete muset namontovat nové lopatky (A) a demontovat nadbytečné prsty šneku. Pro tuto konfiguraci se doporučuje celkem 22 prstů šneku.

- Pokyny k montáži lopatek viz *4.1.7 Montáž šroubovací lopatky, Str. 350*.
- Pokyny k demontáži prstů viz *Demontáž prstů vkládacího šneku, Str. 469*.

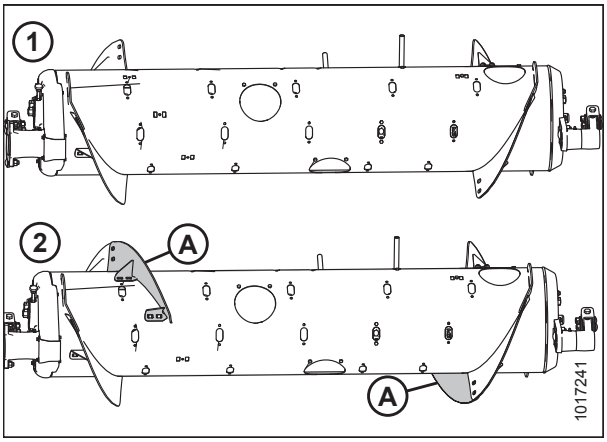


**Obrázek 4.12: Konfigurace šneku – pohled zezadu**

**1 – široká konfigurace** **2 – střední konfigurace**

**Přestavba na střední konfiguraci z úzké nebo velmi úzké konfigurace:**

Jsou vyžadovány dvě sady lopatek (MD #287031). Budete muset vyměnit dlouhé lopatky (A)[49] za krátké lopatky (B) a namontovat dodatečné prsty šneku. Pro tuto konfiguraci se doporučuje celkem 22 prstů šneku.

- Pokyny k výměně lopatek viz *4.1.6 Demontáž šroubovací lopatky, Str. 347* a *4.1.7 Montáž šroubovací lopatky, Str. 350*.
- Pokyny k montáži prstu viz *Montáž prstů vkládacího šneku, Str. 471*.

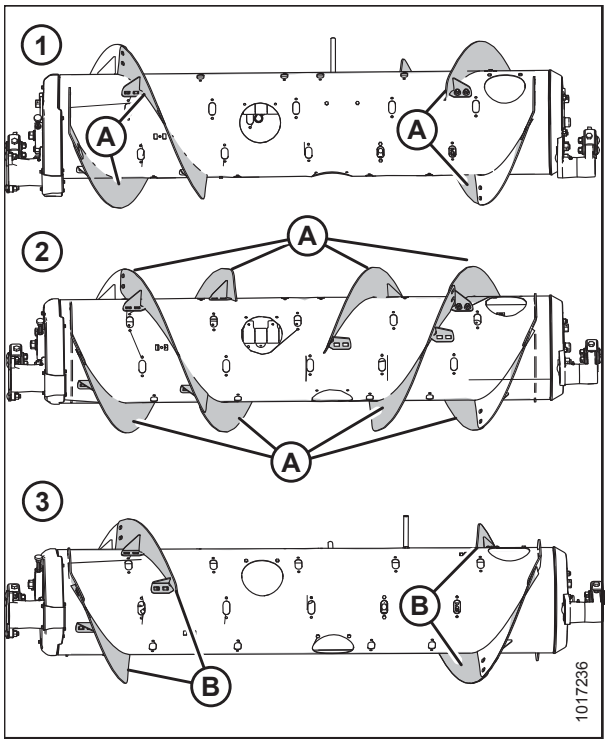


**Obrázek 4.13: Konfigurace šneku – pohled zezadu**

**1 – úzká konfigurace** **2 – velmi úzká konfigurace**
**3 – střední konfigurace**

**Přestavba na střední konfiguraci z velmi široké konfigurace:**

Jsou vyžadovány dvě sady lopatek (MD #287031). Budete muset namontovat čtyři krátké lopatky na stávající navařené lopatky (A) a demontovat nadbytečné prsty šneku. Pro tuto konfiguraci se doporučuje celkem 22 prstů šneku.

- Pokyny k montáži lopatek viz *4.1.7 Montáž šroubovací lopatky, Str. 350*.
- Pokyny k demontáži prstů viz *Demontáž prstů vkládacího šneku, Str. 469*.

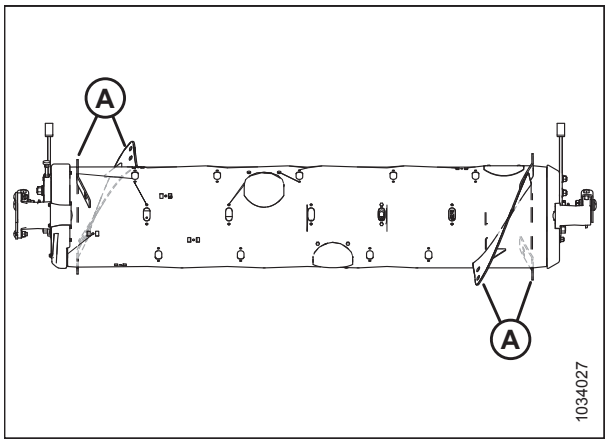


**Obrázek 4.14: Velmi široká konfigurace**

49. Množství stávajících dlouhých lopatek je buďto 4, nebo 8, v závislosti na aktuální konfiguraci.

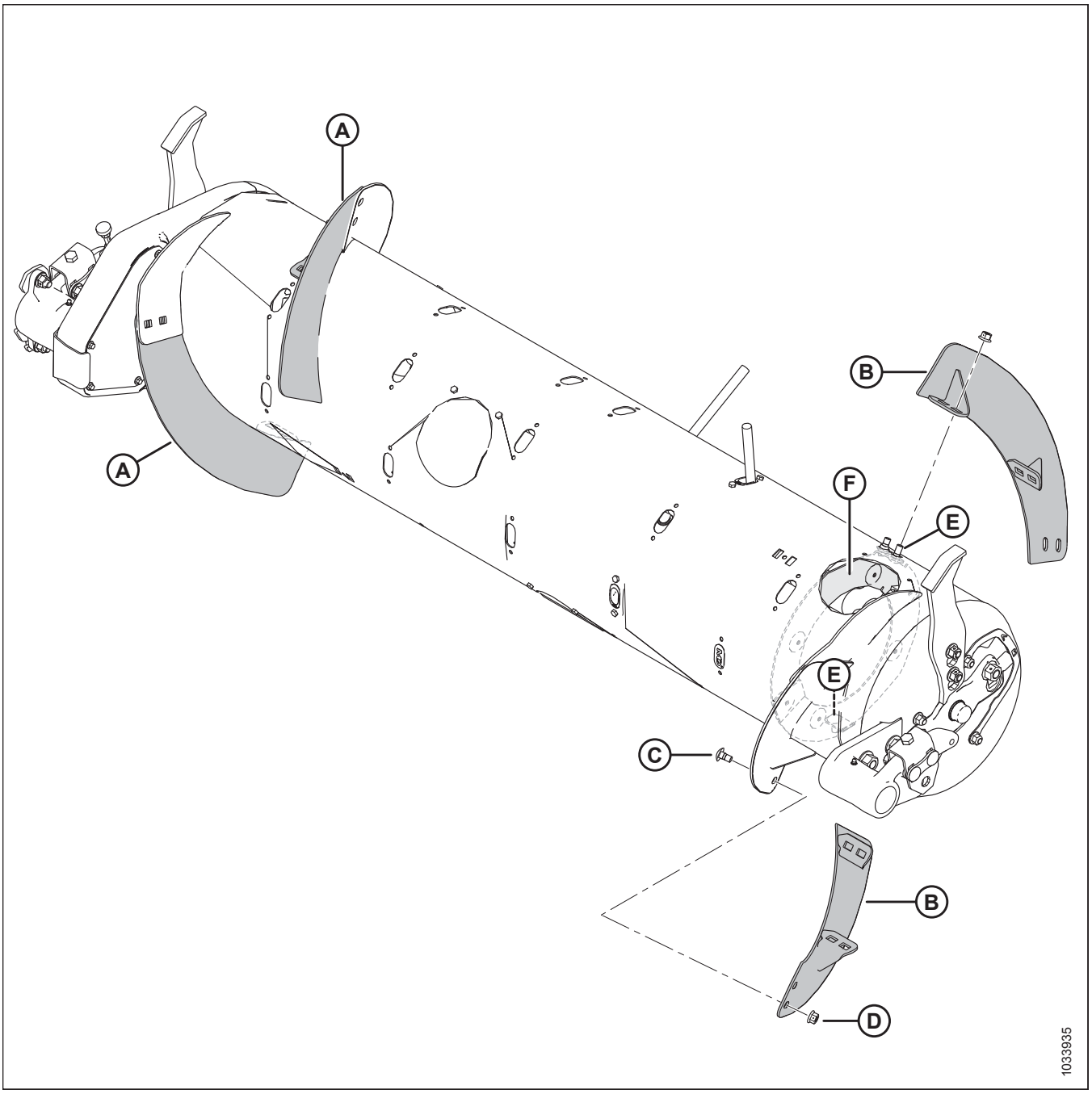


**Obrázek 4.15: Střední konfigurace**

**A – Levá krátká lopatka (MD #287888)**

**B – Pravá krátká lopatka (MD #287887)**

**C – Vratový šroub M10 x 20 mm (MD #136178)**

**D – Středová pojistná matice s límcem M10 (MD #135799)**

**E – Stávající vratové šrouby M10 x 25 mm**

**F – Magnetický štít přepínače směru**

**POZNÁMKA:**

Magnetický štít přepínače směru (F) je vyobrazený na obrázku nahoře. Odkazy na štít přepínače směru se nevztahují na stroje modelového roku 2019 a starší, které nemají namontovánu sadu štítu přepínače směru.

**POZNÁMKA:**

V případě střední konfigurace použijte stávající šrouby 25 mm k upevnění lopatky ke štítu přepínače směru v místech (E).

## 4.1.3 Široká konfigurace – lopatka šneku

Široká konfigurace používá dvě krátké šroubovací lopatky (jednu vlevo a jednu vpravo) a doporučuje se 30 prstů šneku.

**POZNÁMKA:**

Tato konfigurace může za určitých stavů plodin zvýšit kapacitu sklízecích mlátiček se širokým šikmým dopravníkem.

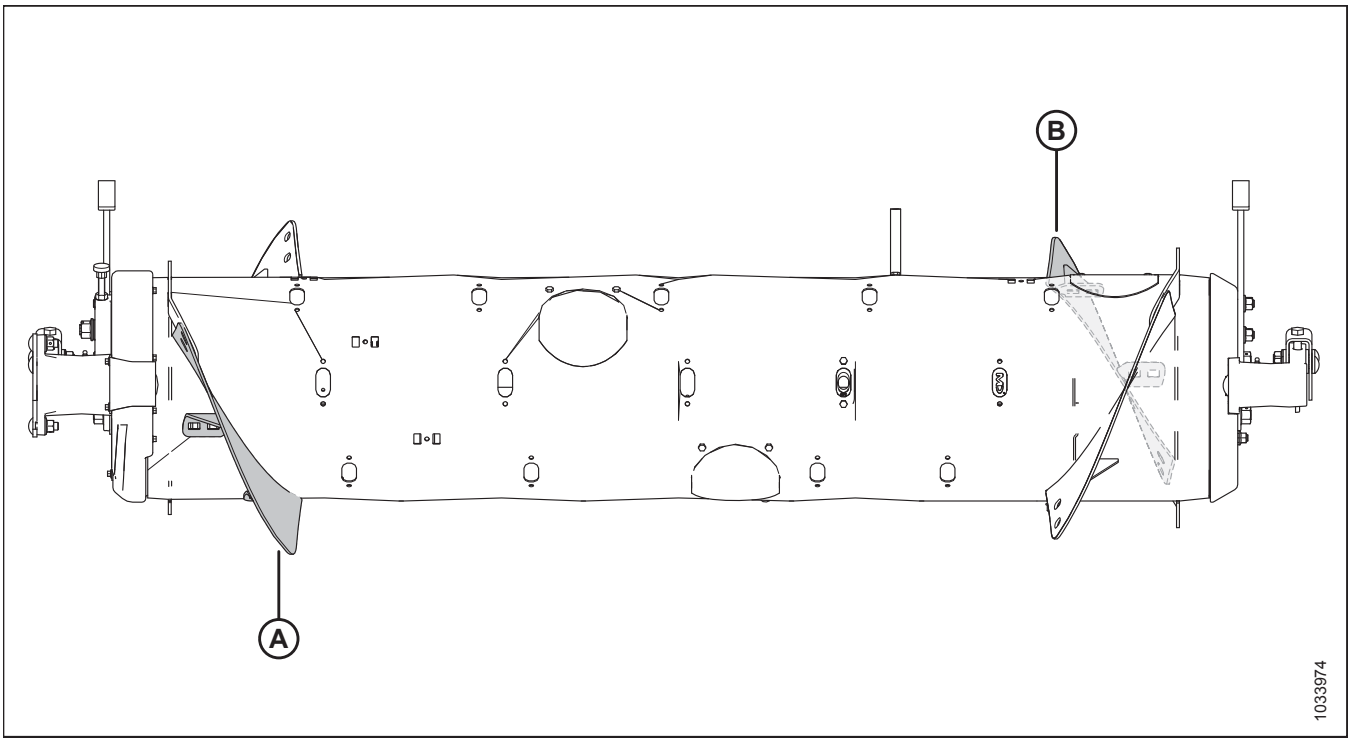


**Obrázek 4.16: Široká konfigurace**

**A – Levá krátká lopatka (MD #287888)** **B – Pravá krátká lopatka (MD #287887)**

**Přestavba na širokou konfiguraci ze střední konfigurace:**

Demontujte stávající lopatky (A) ze šneku a namontujte další prsty šneku. Pro tuto konfiguraci se doporučuje celkem 30 prstů šneku.

- Pokyny k demontáži lopatky viz *4.1.6 Demontáž šroubovací lopatky, Str. 347*.
- Pokyny k montáži prstu viz *Montáž prstů vkládacího šneku, Str. 471*.

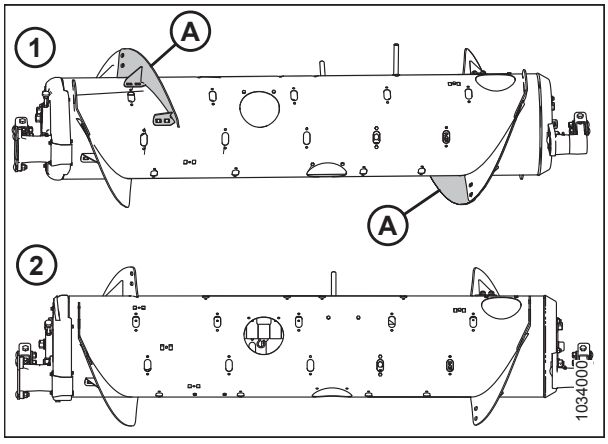


**Obrázek 4.17: Konfigurace šneku – pohled zezadu**

**1 – střední konfigurace** **2 – široká konfigurace**

**Přestavba na širokou konfiguraci z velmi široké konfigurace:**

Je vyžadována jedna sada lopatek (MD #287031). Budete muset namontovat dvě krátké lopatky na stávající navařené lopatky (A). Pro tuto konfiguraci se doporučuje celkem 30 prstů šneku.

- Pokyny k montáži lopatek viz *4.1.7 Montáž šroubovací lopatky, Str. 350*.
- V případě potřeby demontáže prstů šneku viz *Demontáž prstů vkládacího šneku, Str. 469*.

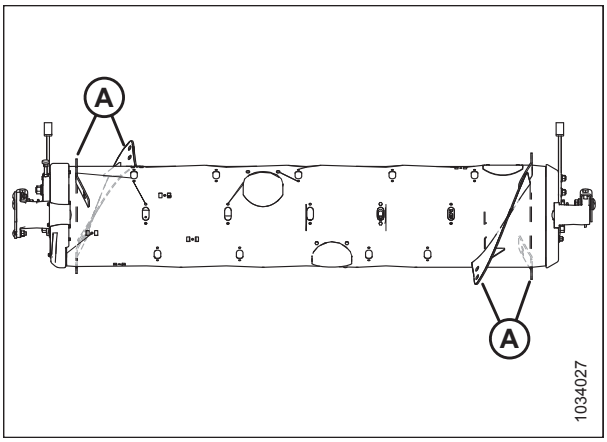


**Obrázek 4.18: Velmi široká konfigurace**

**Přestavba na širokou konfiguraci z úzké nebo velmi úzké konfigurace:**

Je vyžadována jedna sada lopatek (MD #287031). Budete muset vyměnit stávající dlouhé lopatky (A)[50] za krátké lopatky (B) a namontovat dodatečné prsty šneku. Pro tuto konfiguraci se doporučuje celkem 30 prstů šneku.

- Pokyny k výměně lopatek viz *4.1.6 Demontáž šroubovací lopatky, Str. 347* a *4.1.7 Montáž šroubovací lopatky, Str. 350*.
- Pokyny k montáži prstu viz *Montáž prstů vkládacího šneku, Str. 471*.

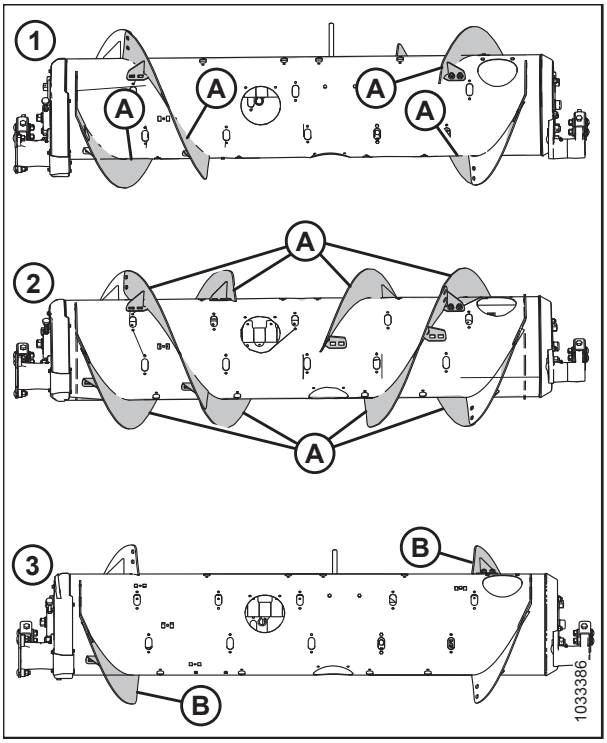


**Obrázek 4.19: Konfigurace šneku – pohled zezadu**

**1 – úzká konfigurace** **2 – velmi úzká konfigurace**
**3 – široká konfigurace**

50. Množství stávajících dlouhých lopatek je buďto 4, nebo 8, v závislosti na aktuální konfiguraci.

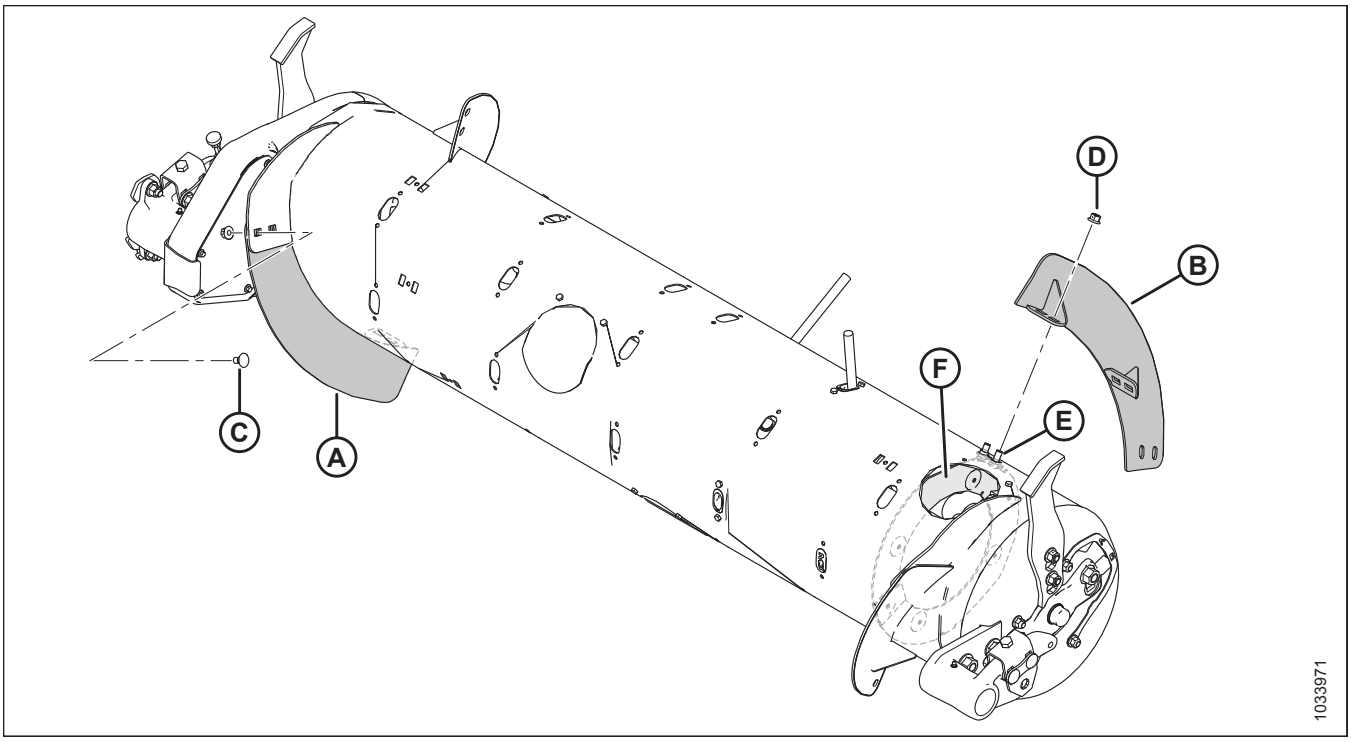


**Obrázek 4.20: Široká konfigurace**

**A – Levá krátká lopatka (MD #287888)**

**B – Pravá krátká lopatka (MD #287887)**

**C – Vratový šroub M10 x 20 mm (MD #136178)**

**D – Středová pojistná matice s límcem M10 (MD #135799)**

**E – Stávající vratový šroub M10 x 25 mm**

**F – Magnetický štít přepínače směru**

**POZNÁMKA:**

Magnetický štít přepínače směru (F) je vyobrazený na obrázku nahoře. Odkazy na štít přepínače směru se nevztahují na stroje modelového roku 2019 a starší, které nemají namontovánu sadu štítu přepínače směru.

**POZNÁMKA:**

V případě široké konfigurace se jeden ze dvou stávajících šroubů 25 mm (E) používá k upevnění lopatky ke štítu přepínače směru. Druhý šroub 25 mm se používá pouze na štítu přepínače směru.

## 4.1.4 Velmi úzká konfigurace – lopatka šneku

Velmi úzká konfigurace používá osm dlouhých šroubovacích lopatek (čtyři vlevo a čtyři vpravo) a doporučuje se 18 prstů šneku.

**POZNÁMKA:**

Potřebujete-li namontovat čtyři další lopatky, budete muset do lopatky a bubnu vyvrtat otvory.

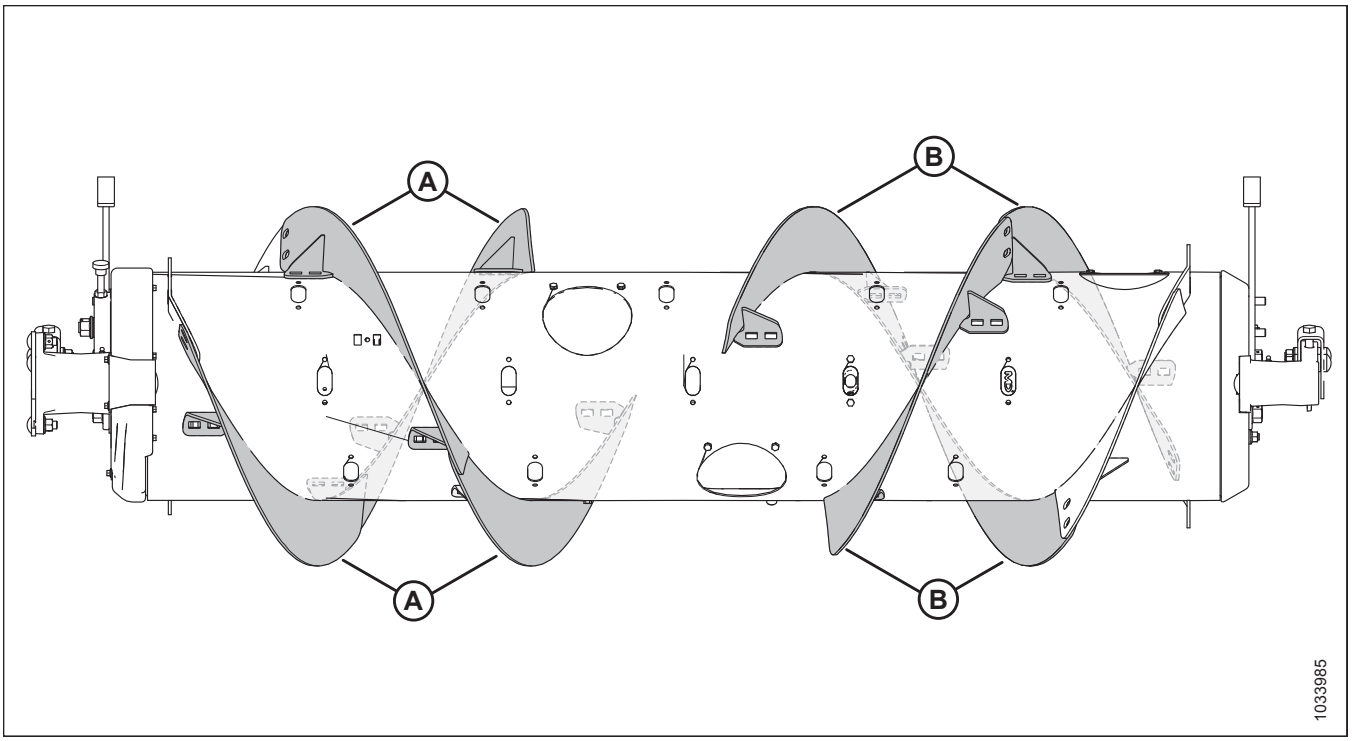


**Obrázek 4.21: Velmi úzká konfigurace**

A – Levá dlouhá lopatka (MD #287889)

B – Pravá dlouhá lopatka (MD #287890)

**Přestavba na velmi úzkou konfigurace z úzké konfigurace:**

Dvě sady lopatek (MD #287032 nebo B6400[51]) a montáž lopatek (A) vyžaduje vyvrtání několika otvorů. Podle potřeby přidejte nebo odejměte prsty šneku pro optimalizaci vkládání podle vaší sklízecí mlátičky a stavu plodin.

**DŮLEŽITÉ:**

Součástí těchto souprav je doplňující upevňovací materiál. Použijte správný spojovací materiál na správném místě, abyste zabránili poškození a zajistili maximální výkon.

- Pokyny k montáži lopatek viz *4.1.7 Montáž šroubovací lopatky, Str. 350*.
- Pokyny k montáži dalších lopatek, které vyžadují vrtání otvorů, viz *4.1.8 Montáž další šroubovací lopatky – pouze velmi úzká konfigurace, Str. 353*

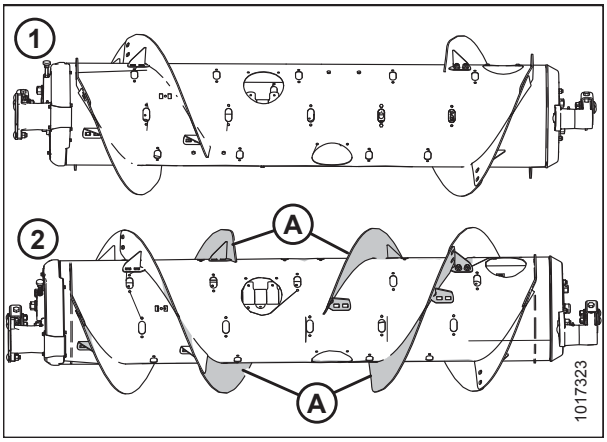


**Obrázek 4.22: Konfigurace šneku – pohled zezadu**

1 – úzká konfigurace

2 – velmi úzká konfigurace

- Pokyny k montáži/demontáži prstů viz *Montáž prstů vkládacího šneku, Str. 471* a *Demontáž prstů vkládacího šneku, Str. 469*.

51. MD #287032 jsou k dispozici pouze prostřednictvím společnosti MacDon. B6400 jsou k dispozici jen jako celky.

**Přestavba na velmi úzkou konfiguraci ze střední, široké nebo velmi široké konfigurace:**

Čtyři sady lopatek (MD #287032 nebo B6400[52]) a přestavba na tuto konfiguraci vyžaduje vyvrtání několika děr.

Budete muset vyměnit stávající krátké lopatky (A)[53] za dlouhé lopatky (B). Podle potřeby přidejte nebo odejměte prsty šneku pro optimalizaci vkládání podle vaší sklízecí mlátičky a stavu plodin.

**DŮLEŽITÉ:**

Součástí těchto souprav je doplňující upevňovací materiál. Použijte správný spojovací materiál na správném místě, abyste zabránili poškození a zajistili maximální výkon.

- Pokyny k výměně lopatek viz *4.1.6 Demontáž šroubovací lopatky, Str. 347* a *4.1.7 Montáž šroubovací lopatky, Str. 350*.
- Pokyny k montáži dalších lopatek, které vyžadují vrtání otvorů, viz *4.1.8 Montáž další šroubovací lopatky – pouze velmi úzká konfigurace, Str. 353*
- Pokyny k montáži/demontáži prstů viz *Montáž prstů vkládacího šneku, Str. 471* a *Demontáž prstů vkládacího šneku, Str. 469*.

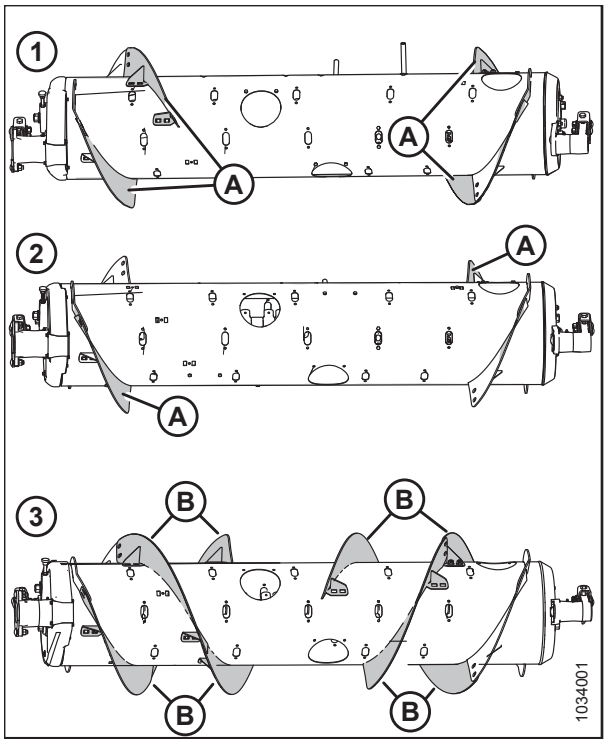


**Obrázek 4.23: Konfigurace šneku – pohled zezadu**

**1 – střední konfigurace** **2 – široká konfigurace**
**3 – velmi úzká konfigurace**

**POZNÁMKA:**

Při přestavbě z velmi široké konfigurace se nedemontuje žádná stávající šroubovací lopatka, protože tato konfigurace používá pouze lopatku navařenou z výroby (A).

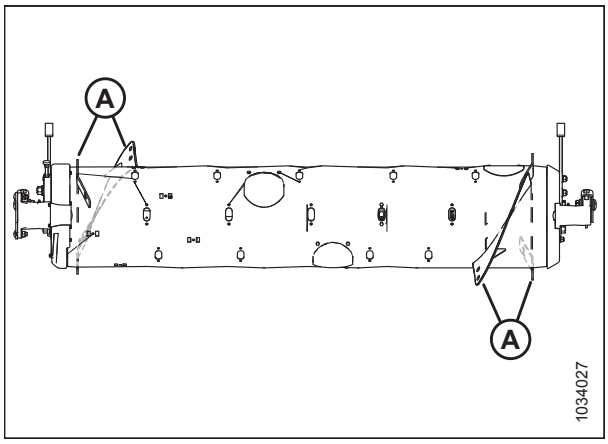


**Obrázek 4.24: Velmi široká konfigurace**

52. MD #287032 jsou k dispozici pouze prostřednictvím společnosti MacDon. B6400 jsou k dispozici jen jako celky.
53. Množství stávajících krátkých lopatek je 0, 2 nebo 4, podle aktuální konfigurace.

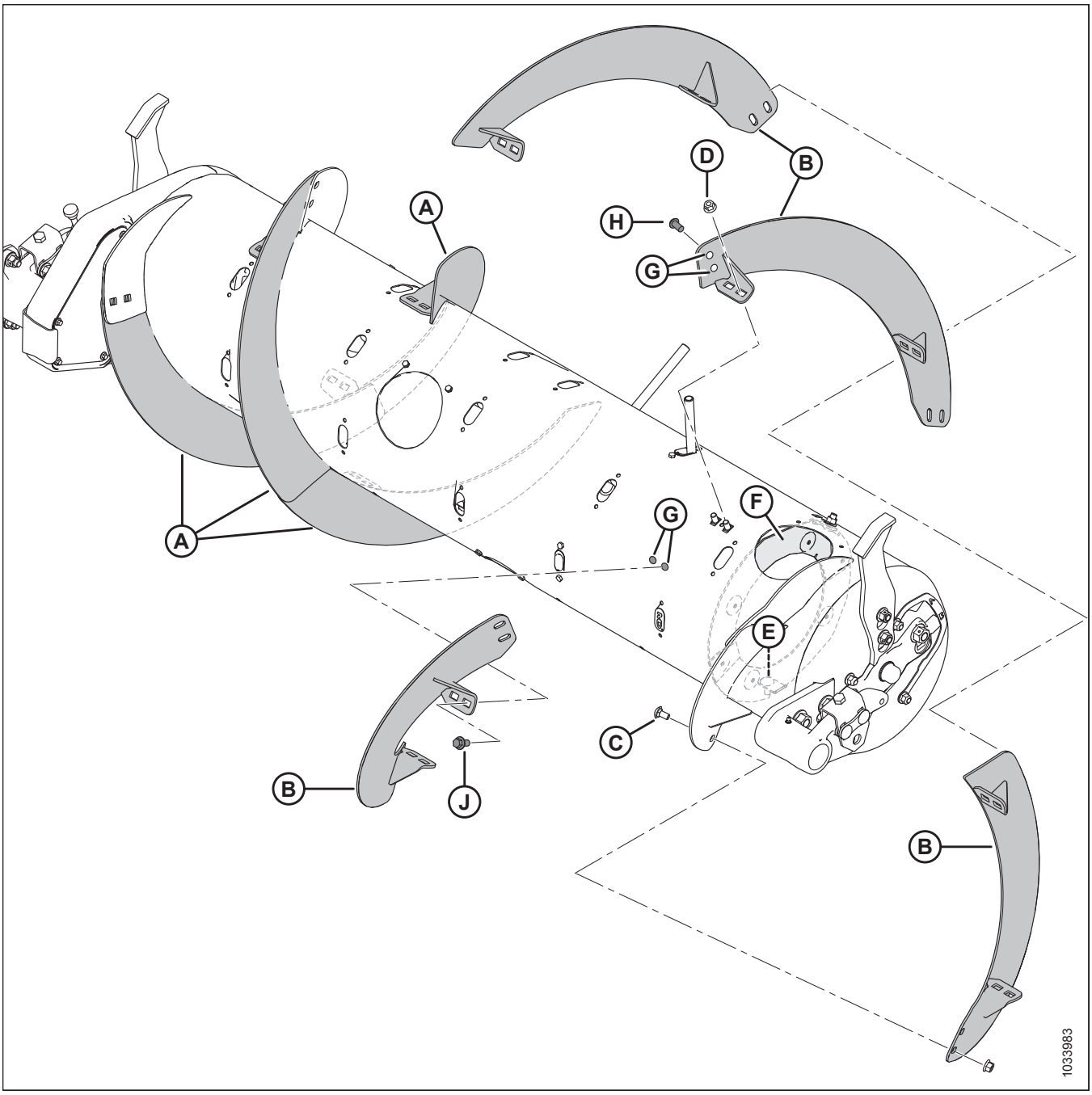


**Obrázek 4.25: Velmi úzká konfigurace**

**A – Levá dlouhá lopatka (MD #287889)**
**B – Pravá dlouhá lopatka (MD #287890)**
**C – vratový šroub M10 x 20 mm (MD #136178)**
**D – Středová pojistná matice s límcem M10 (MD #135799)**
**E – Stávající vratový šroub M10 x 25 mm**
**F – magnetický štít přepínače směru**
**G – Vyvrtané otvory – 11 mm (7/16 palce)** [54]
**H – Šroub s půlkulatou hlavou M10 x 20 mm (MD #135723)**[55]
**J – přírubový šroub M10 x 20 mm (MD #152655)**[56]

54. Každá ze čtyř dodatečných lopatek vyžaduje pro montáž vyvrtání šesti otvorů (čtyř ve šneku a dvou v přilehlé lopatce).
55. Používá se v otvorech vyvrtaných ve stávající lopatce.
56. Používá se v otvorech vyvrtaných ve šneku.

**POZNÁMKA:**

Magnetický štít přepínače směru (F) je vyobrazený na obrázku nahoře. Odkazy na štít přepínače směru se nevztahují na stroje modelového roku 2019 a starší, které nemají namontovánu sadu štítu přepínače směru.

**POZNÁMKA:**

V případě velmi úzké konfigurace se jeden ze dvou stávajících šroubů 25 mm (E) používá k upevnění lopatky ke štítu přepínače směru. Druhý šroub 25 mm se používá pouze na štítu přepínače směru.

## 4.1.5 Velmi široká konfigurace – lopatka šneku

Velmi široká konfigurace nepoužívá na lopatce žádné šrouby; o přenos plodiny se stará pouze lopatka navařená od výrobce. Pro tuto konfiguraci se doporučuje celkem 30 prstů šneku.

**POZNÁMKA:**

Tato konfigurace může za určitých stavů plodin zvýšit kapacitu sklízecích mlátiček se širokým šikmým dopravníkem.

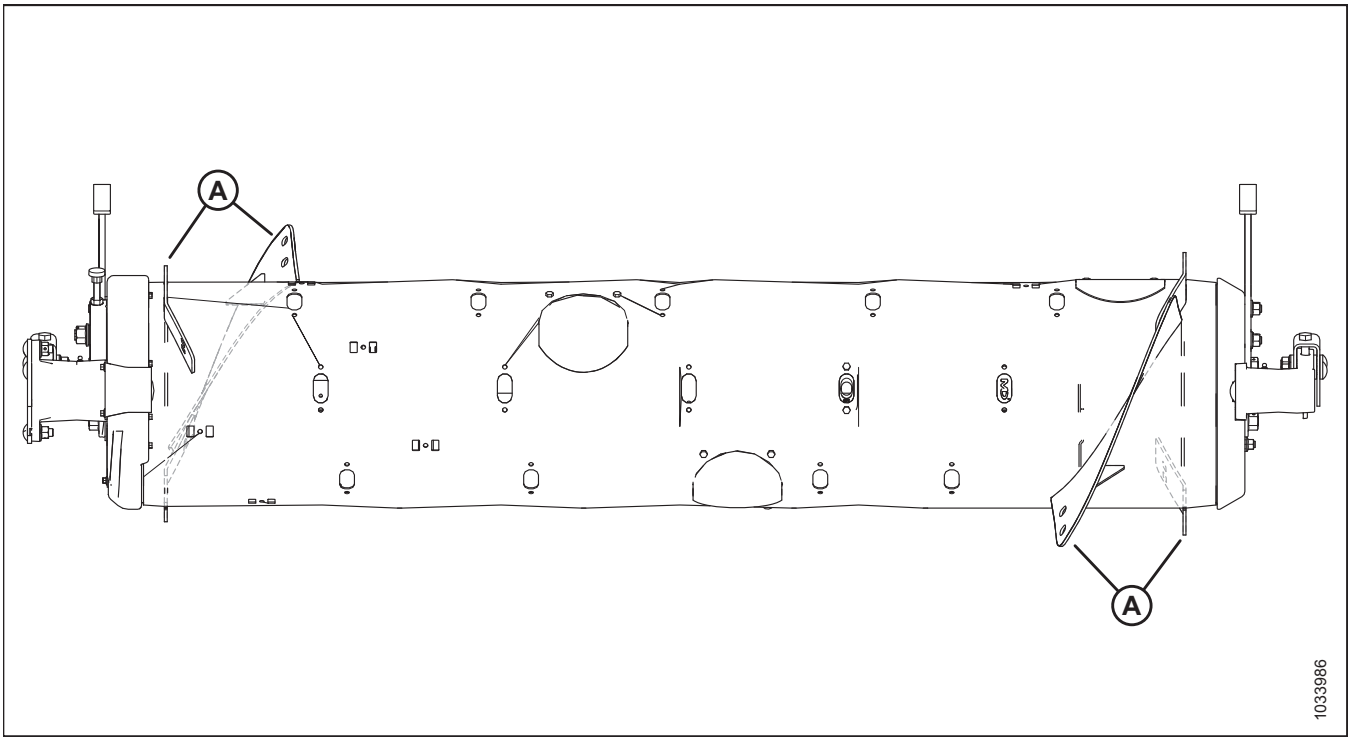


**Obrázek 4.26: Velmi široká konfigurace**

**A – Lopatka navařená od výrobce**

**Přestavba na velmi širokou konfiguraci:**

Demontujte všechny stávající šroubovací lopatky (A) ze šneku a v případě potřeby namontujte další prsty šneku. Pro tuto konfiguraci se doporučuje celkem 30 prstů šneku.

- Pokyny k demontáži lopatky viz *4.1.6 Demontáž šroubovací lopatky, Str. 347*.
- Pokyny k montáži prstu viz *Montáž prstů vkládacího šneku, Str. 471*.

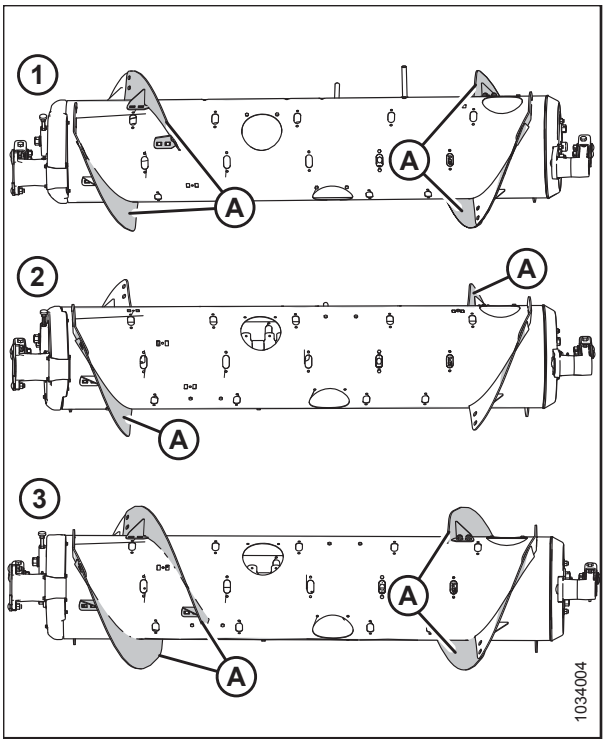


**Obrázek 4.27: Konfigurace šneku – pohled zezadu**

**1 – střední konfigurace** **2 – široká konfigurace**
**3 – úzká konfigurace**

## 4.1.6 Demontáž šroubovací lopatky

Informace o různých konfiguracích lopatek viz *4.1 Konfigurace vkládacího šneku FM100, Str. 331*.

Při demontáži šroubovací lopatky proveďte tyto kroky:

### NEBEZPEČÍ

**Abyste zabránili úrazu nebo smrti v důsledku neočekávaného rozběhu nebo pádu zvednutého stroje, před opuštěním sedadla obsluhy vždy vypněte motor a vytáhněte klíček, a před vstupem z jakéhokoli důvodu pod stroj vždy aktivujte bezpečnostní podpěry.**

1. Pro zlepšení přístupu odmontujte naklápěcí modul ze sklízecí mlátičky. Pokyny viz návod k obsluze adaptéru nebo technickou příručku.

   **POZNÁMKA:**

   Všechna vyobrazení pro větší srozumitelnost ukazují vkládací šnek oddělený od naklápěcího modulu. Postup je možné provádět s vkládacím šnekem namontovaným v naklápěcím modulu.

**POZNÁMKA:**

Stroje modelového roku 2020 a novější mají od výrobce namontován magnetický štít přepínače směru (A) uvnitř šneku na pravé straně. Jakékoli odkazy na štít přepínače směru se nevztahují na stroje z roku 2019 a starší, které nemají namontovánu sadu štítu přepínače směru.

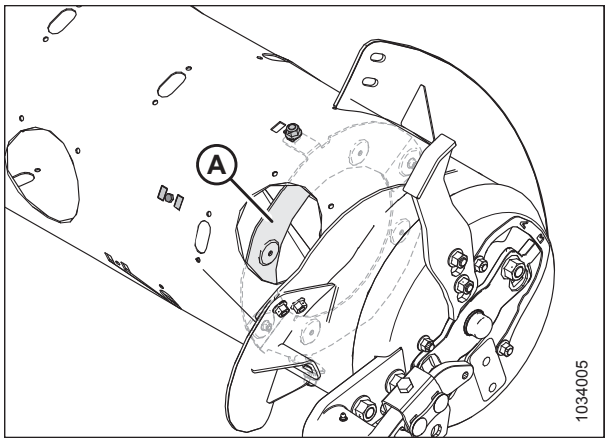


**Obrázek 4.28: Štít přepínače směru**

2. Dle potřeby otočte šnek.
3. Odmontujte šrouby (A) a kryt přístupového otvoru (B). Uložte je pro opětovnou montáž. Je-li to nutné, odmontujte více přístupových krytů.

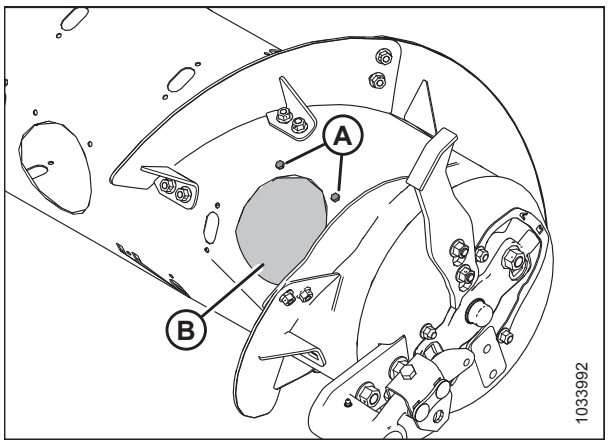


**Obrázek 4.29: Kryt přístupového otvoru ke šneku – pravá strana**

4. Odšroubujte šrouby a matice (B) a demontujte lopatku (A). Pokud je lopatka připevněná k magnetickému štítu přepínače směru (D), uschovejte šroub a matku v umístění (C) pro opětné upevnění štítu přepínače směru (D) ke šneku po demontáži lopatky. Šroub (C) je delší než šrouby (B).

**POZNÁMKA:**

Když provádíte úpravu nebo údržbu šneku, ponechte pokud možno alespoň jednu stranu štítu přepínače směru připevněnou k bubnu. Zcela odmontovaný kryt přepínače směru se montuje obtížněji, protože štít je magneticky přitahován ke šneku.

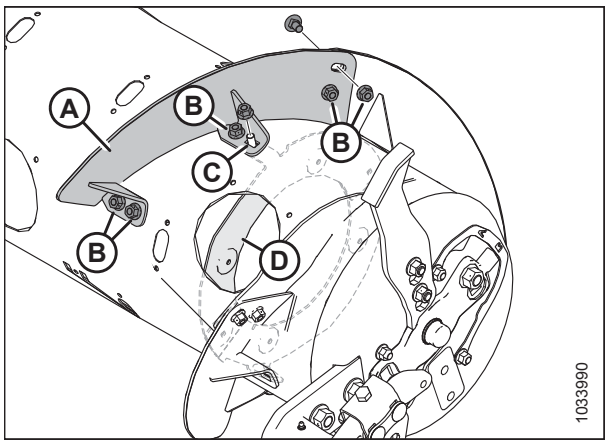


**Obrázek 4.30: Krátká lopatka – pravá strana**

**POZNÁMKA:**

Dlouhá lopatka (A) vyobrazená na tomto obrázku se nepřipevňuje ke štítu přepínače směru. Protější dlouhá lopatka se nepřipevňuje ke štítu přepínače směru v umístění (B).

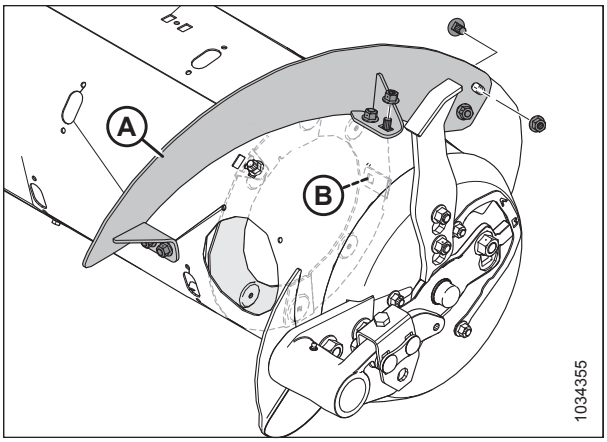


**Obrázek 4.31: Dlouhá lopatka – pravá strana**

5. Namontujte záslepku štěrbiny (A) pomocí šroubu M6 (B) a T-matice (C) v každém umístění, kde byla demontována lopatka ze šneku. Utáhněte momentem 9 Nm (80 lbf·in).

   **POZNÁMKA:**

   Pokud šrouby záslepky **NEJSOU** nové, potřete šrouby před instalací přípravkem pro zajištění závitů střední síly (Loctite® 243 nebo ekvivalent).

   **POZNÁMKA:**

   Záslepky štěrbin nejsou nutné v místech, kde se štít přepínače směru připevňuje ke šneku.

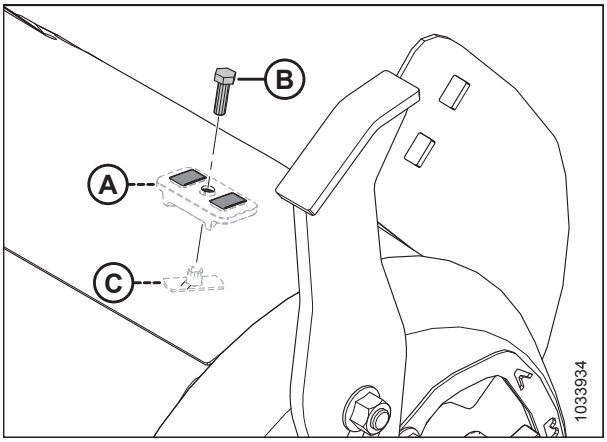


**Obrázek 4.32: Montáž záslepek štěrbin**

6. Zopakujte postup pro demontáž lopatky (A) z levé strany šneku.

   **POZNÁMKA:**

   Odkazy na magnetický štít přepínače směru se nevztahují na levou stranu.

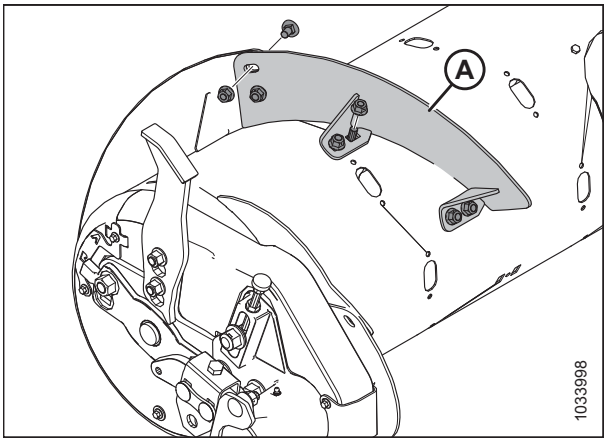


**Obrázek 4.33: Krátká lopatka – levá strana**

7. Namontujte zpět přístupový kryt (kryty) (A) pomocí uschovaných šroubů (B) a navařených matic uvnitř šneku. Potřete šrouby přípravkem pro zajištění závitů se střední pevností (Loctite® 243 nebo ekvivalent) a utáhněte momentem 9 Nm (80 lbf·in).

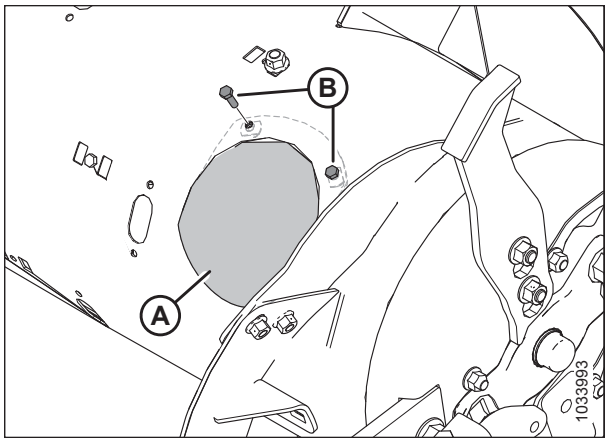


**Obrázek 4.34: Přístupový kryt – pravá strana**

## 4.1.7 Montáž šroubovací lopatky

Před montáží šroubovací lopatky stanovte množství a typ vyžadovaných lopatek. Informace o různých konfiguracích lopatek viz *4.1 Konfigurace vkládacího šneku FM100, Str. 331*.

Při montáži šroubovací lopatky proveďte tyto kroky:

### NEBEZPEČÍ

**Abyste zabránili úrazu nebo smrti v důsledku neočekávaného rozběhu nebo pádu zvednutého stroje, před opuštěním sedadla obsluhy vždy vypněte motor a vytáhněte klíček, a před vstupem z jakéhokoli důvodu pod stroj vždy aktivujte bezpečnostní podpěry.**

1. Pro zlepšení přístup a usnadnění montáže odmontujte naklápěcí modul ze sklízecí mlátičky. Pokyny viz návod k obsluze adaptéru nebo technickou příručku.

   **POZNÁMKA:**

   Všechna vyobrazení pro větší srozumitelnost ukazují vkládací šnek oddělený od naklápěcího modulu. Postup je možné provádět s vkládacím šnekem namontovaným v naklápěcím modulu.

   **POZNÁMKA:**

   Stroje modelového roku 2020 a novější mají od výrobce namontován magnetický štít přepínače směru (A) uvnitř šneku na pravé straně. Jakékoli odkazy na štít přepínače směru se nevztahují na stroje z roku 2019 a starší, které nemají namontovánu sadu štítu přepínače směru.

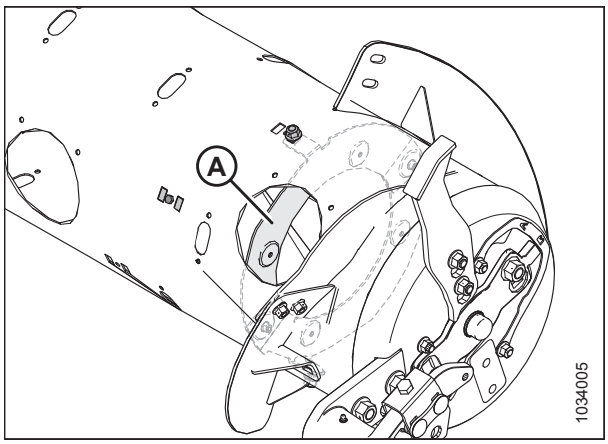


**Obrázek 4.35: Štít přepínače směru**

2. Dle potřeby otočte šnek.
3. Odmontujte šrouby (A) a kryt přístupového otvoru (B). Uložte je pro opětovnou montáž. Je-li to nutné, odmontujte více přístupových krytů.

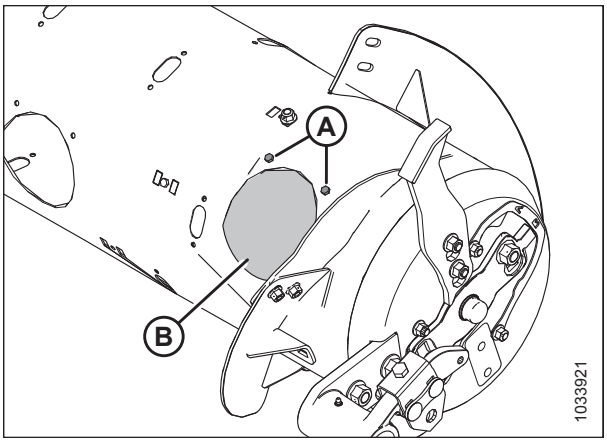


**Obrázek 4.36: Kryt přístupového otvoru ke šneku – pravý**

4. Srovnejte novou šroubovací lopatku (A) do určené polohy pro určení záslepek, které je nutné demontovat ze šneku. Nová lopatka přesahuje vnější stranu přilehlé lopatky.

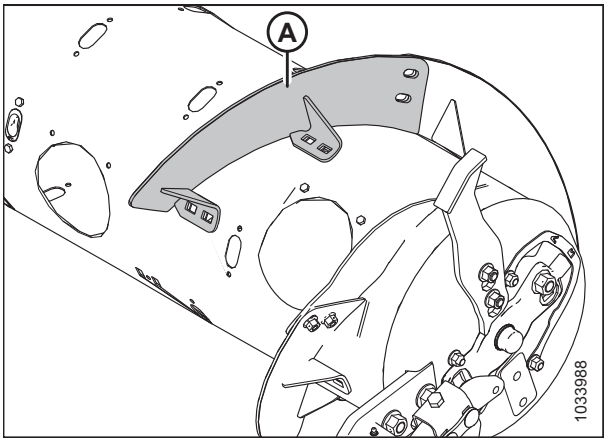


**Obrázek 4.37: Pravá strana šneku**

5. Demontujte příslušné záslepky štěrbin (A). Pokud bude nová lopatka namontována na stejné místo, kde je štít přepínače směru (B) upevněn ke šneku, demontujte a uschovejte spojovací materiál (C). Šrouby, kterými se štít přepínače směru upevňuje ke šneku, jsou o něco delší než ostatní šrouby lopatek.

   **POZNÁMKA:**

   Když provádíte úpravu nebo údržbu šneku, ponechte pokud možno alespoň jednu stranu štítu přepínače směru připevněnou k bubnu. Zcela odmontovaný kryt přepínače směru se montuje obtížněji, protože štít je magneticky přitahován ke šneku.

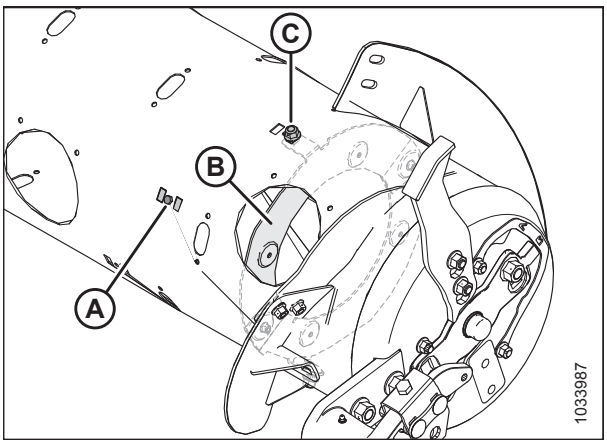


**Obrázek 4.38: Pravá strana šneku**

6. Namontujte lopatku (A) pomocí vratových šroubů M10 x 20 mm s dříkem se čtyřhranem pod hlavou a středových pojistných matic v odpovídajících místech (B). Pokud je lopatka upevněna ke štítu přepínače směru (D), namontujte delší šroub M10 x 25 mm a středovou pojistnou matici v místě (C) pro upevnění magnetického štítu přepínače směru ke šneku a lopatce.

   **DŮLEŽITÉ:**

   Hlavice šroubů musí být namontovány na vnitřní straně šneku, aby se nepoškodily vnitřní součásti.

   **DŮLEŽITÉ:**

   Šrouby, kterými jsou lopatky připevňovány k sobě navzájem, musí mít hlavice umístěny na vnitřní straně lopatky (strana v kontaktu s plodinou).

7. Příslušných šest matic a šroubů utáhněte momentem 47 Nm (35 lbf ft), abyste eliminovali vychýlení lopatky, a pak je dotáhněte momentem 61 Nm (45 lbf·ft).

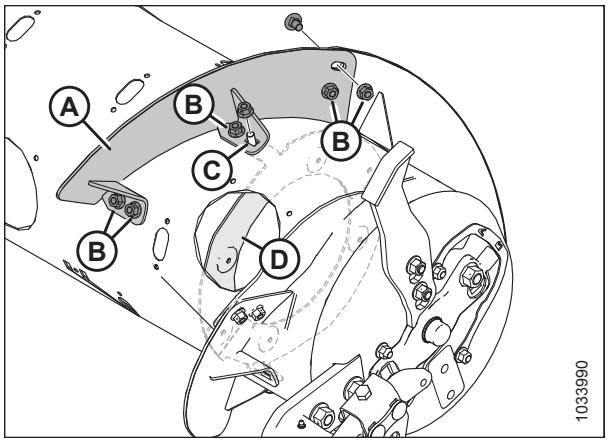


**Obrázek 4.39: Krátká lopatka – vpravo**

**POZNÁMKA:**

Dlouhá lopatka (A) vyobrazená na tomto obrázku se nepřipevňuje ke štítu přepínače směru. Protější dlouhá lopatka se nepřipevňuje ke štítu přepínače směru v umístění (B).

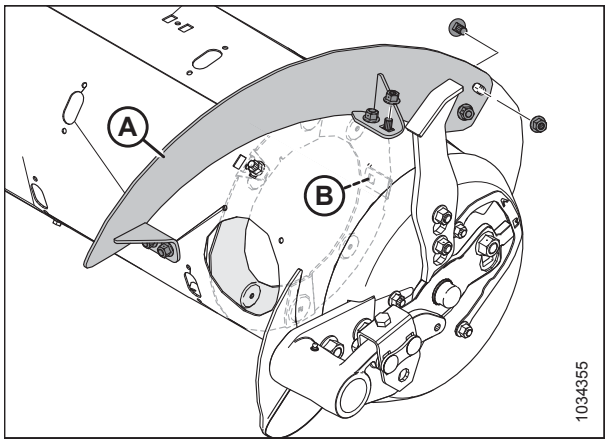


**Obrázek 4.40: Dlouhá lopatka – vpravo**

8. Zopakujte postup montáže lopatky (A) na levé straně šneku. Odkazy na magnetický štít přepínače směru se nevztahují na levou stranu.

   **POZNÁMKA:**

   Lopatka funguje nejlépe, pokud nejsou přítomny žádné mezery. V případě potřeby použijte na vyplnění těchto mezer silikonovou utěsňovací hmotu.

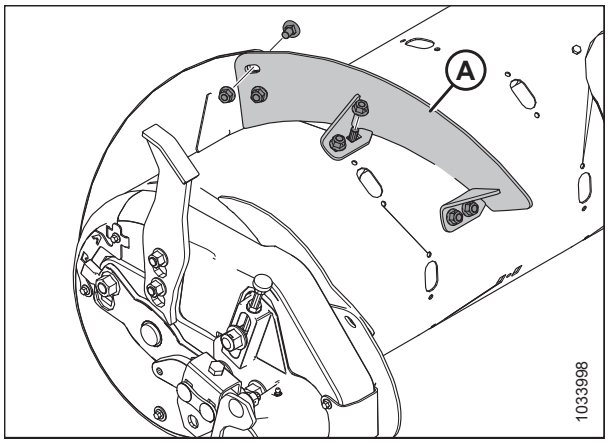


**Obrázek 4.41: Krátká lopatka – vlevo**

9. Namontujte zpět přístupový kryt (kryty) (A) pomocí uschovaných šroubů (B) a navařených matic uvnitř šneku. Potřete šrouby přípravkem pro zajištění závitů se střední pevností (Loctite® 243 nebo ekvivalent) a utáhněte momentem 9 Nm (80 lbf·in).

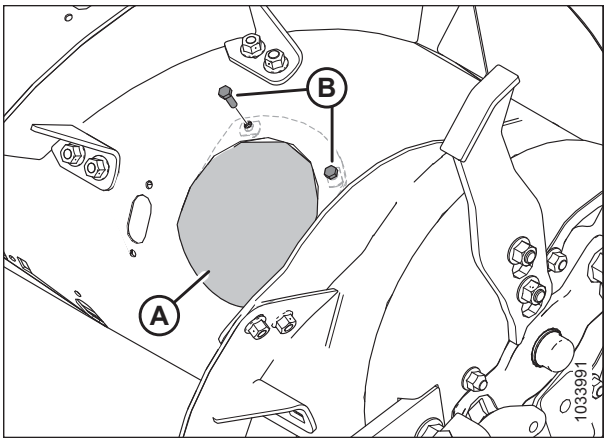


**Obrázek 4.42: Kryt přístupového otvoru – vpravo**

10. Pokud je nezbytná přestavba na velmi úzkou konfiguraci a je nutné vyvrtání otvorů pro montáž zbývajících lopatek, pokračujte postupem *4.1.8 Montáž další šroubovací lopatky – pouze velmi úzká konfigurace, Str. 353*.

## 4.1.8 Montáž další šroubovací lopatky – pouze velmi úzká konfigurace

Při přestavbě na velmi úzkou konfiguraci je nutné vyvrtat několik otvorů pro montáž další lopatky.

**POZNÁMKA:**

Tento postup předpokládá, že je vkládací šnek momentálně v úzké konfiguraci (jsou namontovány 4 dlouhé lopatky [A]).

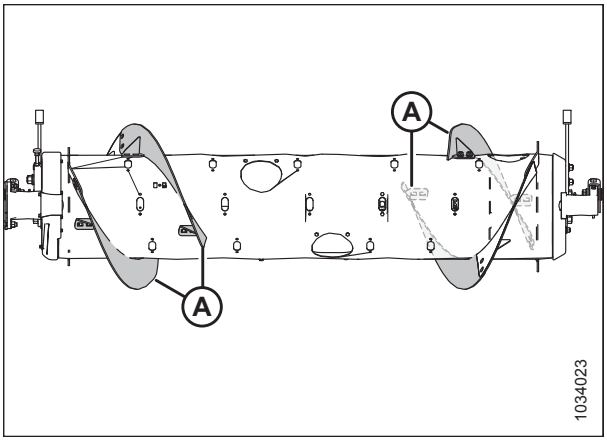


**Obrázek 4.43: Úzká konfigurace**

Při montáži čtyř dalších dlouhých lopatek pro velmi úzkou konfiguraci proveďte tyto kroky:

### NEBEZPEČÍ

**Abyste zabránili úrazu nebo smrti v důsledku neočekávaného rozběhu nebo pádu zvednutého stroje, před opuštěním sedadla obsluhy vždy vypněte motor a vytáhněte klíček, a před vstupem z jakéhokoli důvodu pod stroj vždy aktivujte bezpečnostní podpěry.**

1. Pro zlepšení přístup a usnadnění montáže odmontujte naklápěcí modul ze sklízecí mlátičky. Pokyny viz návod k obsluze adaptéru nebo technickou příručku.

   **POZNÁMKA:**

   Všechna vyobrazení pro větší srozumitelnost ukazují vkládací šnek oddělený od naklápěcího modulu. Postup je možné provádět s vkládacím šnekem namontovaným v naklápěcím modulu.

2. Dle potřeby otočte šnek.
3. Umístěte novou lopatku (A) vně stávající lopatky (B) na levé straně šneku, jak je znázorněno.
4. Označte umístění otvorů (C) na stávající lopatce (B).
5. Odmontujte nejbližší kryt přístupového otvoru ke stávající lopatce (B). Uložte spojovací materiál pro opětovnou montáž.
6. Odmontujte ze šneku stávající šroubovací lopatku (B). Uložte upevňovací materiál pro opětovnou montáž.

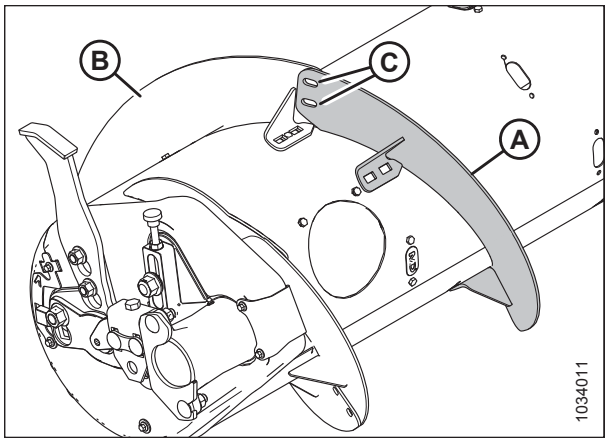


**Obrázek 4.44: Levá strana šneku**

7. Vyvrtejte dva otvory 11 mm (7/16 palce) na označených místech (A) na stávající lopatce.
8. Namontujte stávající šroubovací lopatku.

   **DŮLEŽITÉ:**

   Zajistěte, aby hlavy vratových šroubů byly na vnitřní straně šneku, aby se nepoškodily vnitřní součásti.

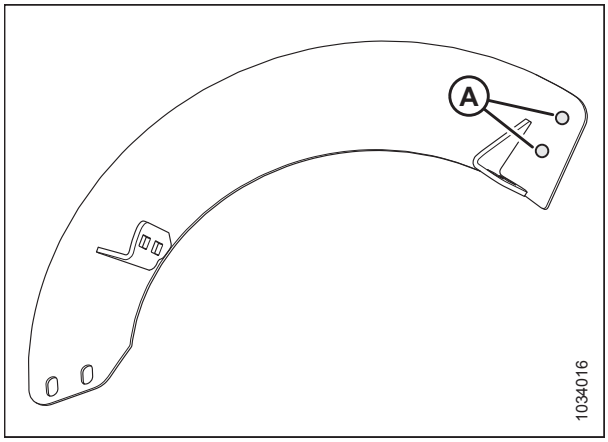


**Obrázek 4.45: Místa vrtání otvorů**

9. Umístěte novou lopatku (A) do určeného místa na šneku, vně stávající lopatky (B).
10. Upevněte ji dvěma šrouby M10 x 20 mm s půlkulatou hlavou a středovými pojistnými maticemi (C).

    **DŮLEŽITÉ:**

    Zajistěte, aby hlavy šroubů byly na straně plodin (uvnitř) a matice na vnější straně lopatky.

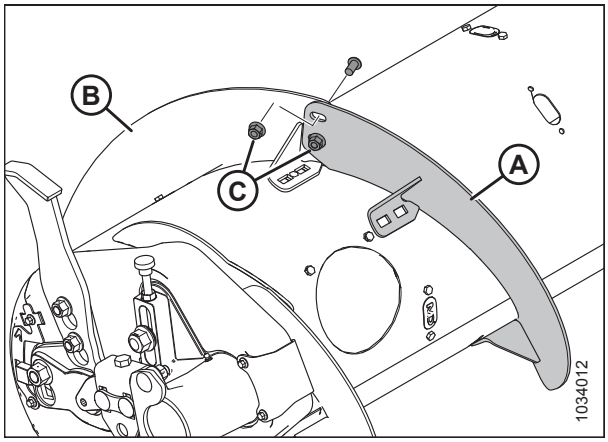


**Obrázek 4.46: Levá strana šneku**

11. Narovnejte lopatku (A), aby odpovídala trubce šneku, jak je znázorněno. Použijte podélné otvory na lopatce, aby co nejlépe dosedala kolem trubky šneku.

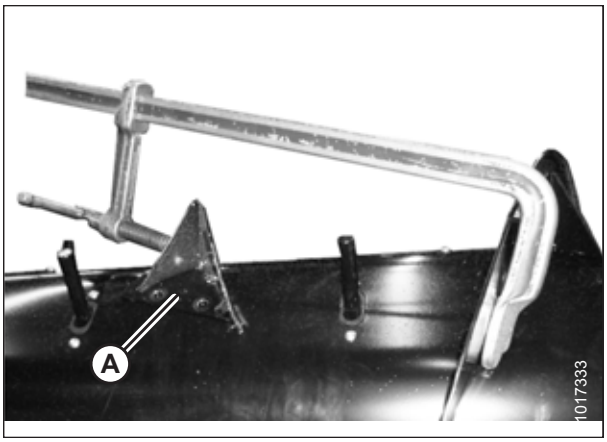


**Obrázek 4.47: Axiálně narovnaná lopatka**

12. S lopatkou v požadované poloze označte čtyři místa otvorů (A) a vyvrtejte otvory o průměru 11 mm (7/16 palce) v trubce šneku.

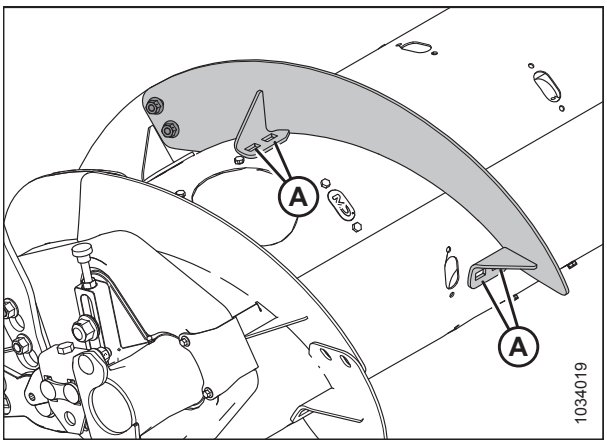


**Obrázek 4.48: Lopatka na levé straně šneku**

13. Odmontujte nejbližší přístupový(é) kryt(y) (B). Uložte je pro opětovnou montáž.
14. Upevněte lopatku do otvorů vyvrtaných na šneku (A) pomocí čtyř přírubových šroubů M10 x 20 mm a středových pojistných matic.
15. Zopakujte kroky *2, Str. 354* až *14, Str. 355* u druhé lopatky na levé straně šneku.

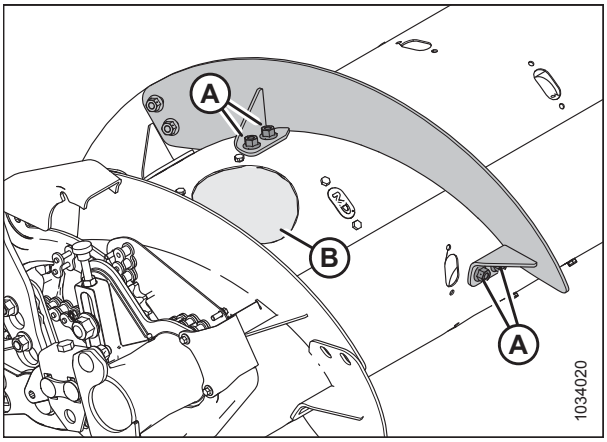


**Obrázek 4.49: Levá strana šneku**

16. Zopakujte kroky *2, Str. 354* až *14, Str. 355* pro obě lopatky na pravé straně šneku.

    **POZNÁMKA:**

    Jedna ze stávajících lopatek (A) na pravé straně se připevňuje k magnetickému štítu přepínače směru (C) pomocí šroubu (B). Šroub (B) je delší než další šrouby lopatky a musí být znovu použit ve stejném místě při opětném upevňování lopatky a štítu přepínače směru ke šneku.

    **POZNÁMKA:**

    Když provádíte úpravu nebo údržbu šneku, ponechte pokud možno alespoň jednu stranu štítu přepínače směru připevněnou k bubnu. Zcela odmontovaný kryt přepínače směru se montuje obtížněji, protože štít je magneticky přitahován ke šneku.

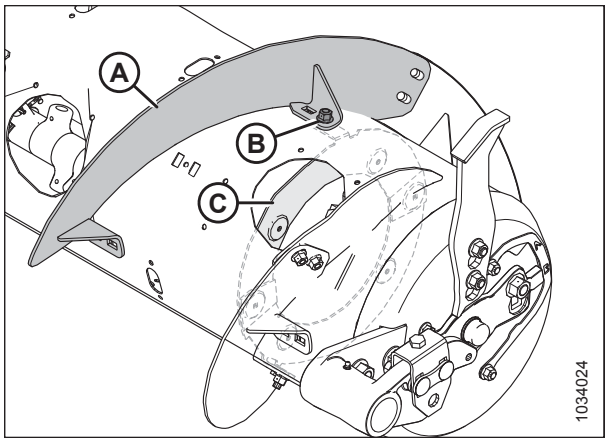


**Obrázek 4.50: Lopatka na pravé straně šneku**

17. Všechny matice a šrouby lopatek utáhněte momentem 47 Nm (35 lbf stop), abyste eliminovali posouvání lopatky, pak je dotáhněte momentem 61 Nm (45 lbf·stop).

    **POZNÁMKA:**

    Lopatka funguje nejlépe, pokud nejsou přítomny žádné mezery. V případě potřeby použijte na vyplnění těchto mezer silikonovou utěsňovací hmotu.

18. Podle potřeby přidejte nebo odejměte prsty šneku pro optimalizaci vkládání podle vaší sklízecí mlátičky a stavu plodin. Pokyny viz *Montáž prstů vkládacího šneku, Str. 471* nebo *Demontáž prstů vkládacího šneku, Str. 469*.

19. Pokud nebudete přidávat nebo odnímat prsty šneku, nasaďte zpět všechny přístupové kryty a zajistěte je šrouby. Potřete šrouby přípravkem pro zajištění závitů se střední pevností (Loctite® 243 nebo ekvivalent) a utáhněte momentem 9 Nm (80 lbf·palců).

## 4.2 Nastavení FM100

Následující odstavce popisují doporučený postup nastavení naklápěcího modulu pro váš model sklízecí mlátičky a typ plodiny, doporučení ovšem nemohou zahrnovat všechny podmínky.

Pokud se s naklápěcím modulem vyskytnou problémy vkládání, viz *7 Odstraňování závad, Str. 609*.

### 4.2.1 Použití lopatek šneku

Lopatky šneku na modulu FM100 lze nakonfigurovat pro určité sklízecí mlátičky a stavy plodin. Pokyny pro specifické konfigurace pro příslušnou sklízecí mlátičku / plodinu viz *4.1 Konfigurace vkládacího šneku FM100, Str. 331*.

### 4.2.2 Použití stíracích lišt

S adaptérem jste možná dostali soupravy stíracích lišt pro zlepšení vkládání v určitých plodinách, jako je například rýže.

Informace o údržbě viz *5.11 Stěrací lišty a deflektory vkládání modulu FM100, Str. 523*.

# 4.3 Sklízecí mlátičky AGCO Challenger, Gleaner a Massey Ferguson

## 4.3.1 Připojení adaptéru ke sklízecí mlátičce AGCO Challenger, Gleaner nebo Massey Ferguson

### NEBEZPEČÍ

**Abyste zabránili úrazu nebo smrti v důsledku neočekávaného rozběhu stroje, když z jakéhokoli důvodu opouštíte sedadlo obsluhy, vždy vypněte motor a vytáhněte klíček ze zapalování.**

1. Vypněte motor a vytáhněte klíček ze zapalování.
2. Pomocí zajišťovací páky (B) zatáhněte příchytky (A) na základně šikmého dopravníku.

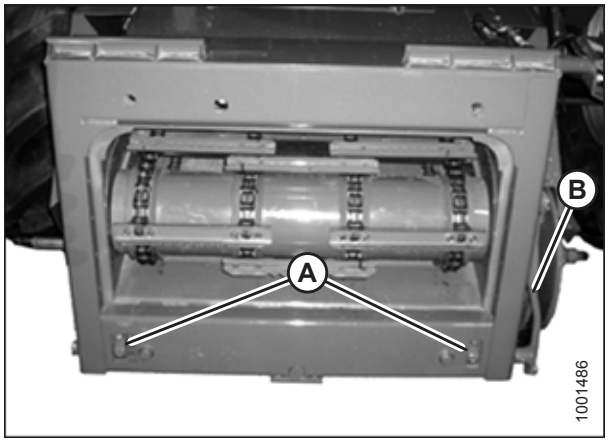


**Obrázek 4.51: Šikmý dopravník skupiny AGCO**

### NEBEZPEČÍ

**Stroj nikdy nestartujte a nejezděte s ním, dokud si nebudete jistí, že všichni okolostojící opustili prostor.**

3. Nastartujte motor a pomalu najíždějte k adaptéru, dokud šikmý dopravník nebude přímo pod horním příčníkem naklápěcího modulu (A) a vyrovnávací čepy (C) (viz obrázek *4.53, Str. 359*) na šikmém dopravníku nebudou vyrovnané s otvory (B) v rámu naklápěcího modulu.

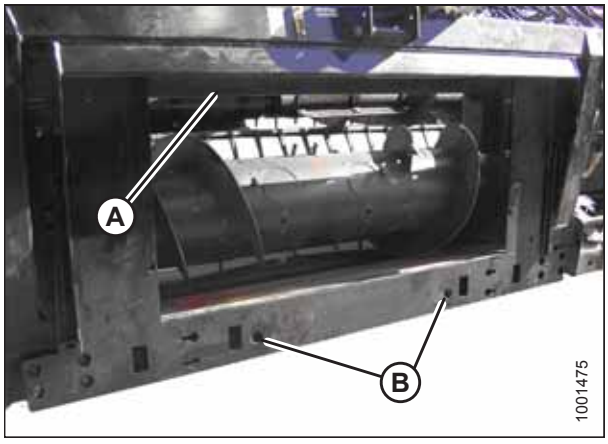


**Obrázek 4.52: Naklápěcí modul**

**POZNÁMKA:**

Nemusí být vyobrazen přesně šikmý dopravník vaší sklízecí mlátičky.

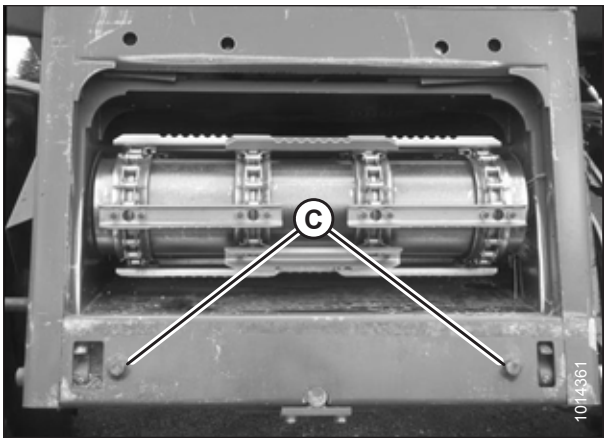


**Obrázek 4.53: Vyrovnávací čepy skupiny AGCO**

4. Mírným zvednutím šikmého dopravníku zvedněte adaptér, přičemž sedlo šikmého dopravníku (A) musí řádně zapadnout do rámu naklápěcího modulu.
5. Vypněte motor a vytáhněte klíček ze zapalování.




**Obrázek 4.54: Šikmý dopravník a naklápěcí modul**

6. Pomocí zajišťovací páky (B) spojte příchytky (A) s naklápěcím modulem.

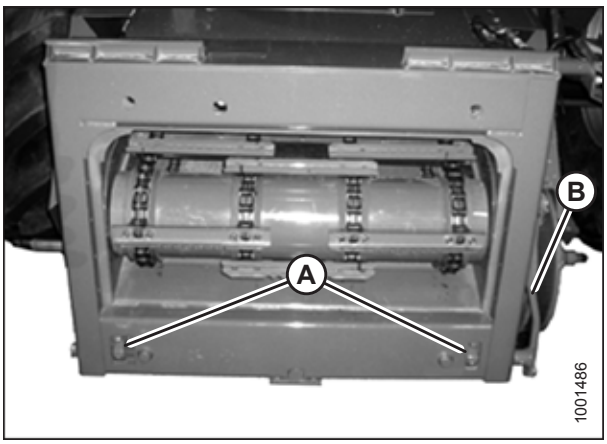


**Obrázek 4.55: Šikmý dopravník skupiny AGCO**

## NEBEZPEČÍ

**Stroj nikdy nestartujte a nejezděte s ním, dokud si nebudete jistí, že všichni okolostojící opustili prostor.**

7. Nastartujte motor. Pokyny viz návod k obsluze sklízecí mlátičky.
8. Spusťte adaptér úplně dolů.

**POZNÁMKA:**

Naklápěcí modul je vybaven sdruženou spojkou, která se připojuje ke sklízecí mlátičce. Pokud je vaše sklízecí mlátička vybavená jednotlivými přípojkami, musíte namontovat soupravu sdružené spojky (přípojka jednotlivých bodů). Seznam souprav a montážních návodů, které jsou dostupné přes vašeho prodejce sklízecí mlátičky, viz tabulku *4.1, Str. 360*.

**Tabulka 4.1 Sady sdružené spojky**

| Sklízecí mlátička | Číslo soupravy AGCO |
|---|---|
| Challenger | 71530662 |
| Gleaner řady R/S | 71414706 |
| Massey Ferguson | 71411594 |

9. Uvolněte zámky naklápění vytažením jednotlivých zajišťovacích pák naklápění (A) z naklápěcího modulu a jejich nastavením do nezajištěné polohy (B).

   **POZNÁMKA:**

   Vyobrazení vpravo ukazuje pravou stranu adaptéru. Zámek naklápění na levé straně adaptéru je naproti.

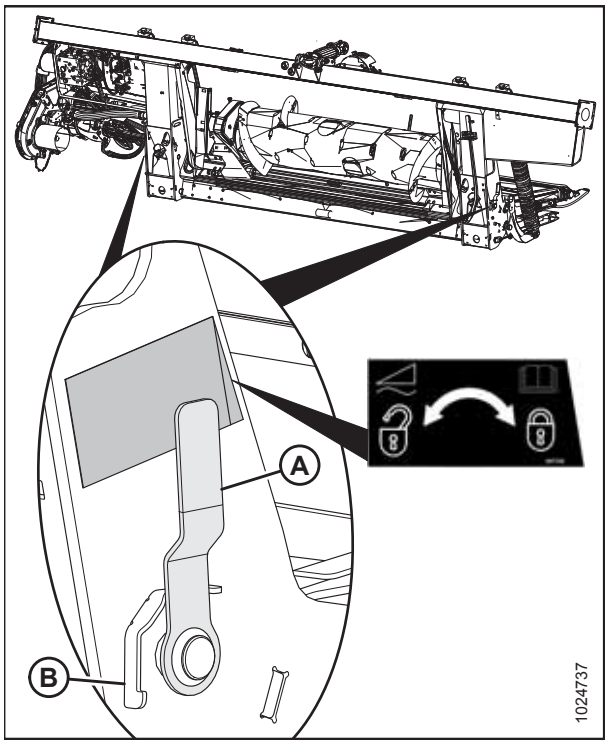


**Obrázek 4.56: Zajišťovací páka naklápění**

10. Zvedněte páku (A) pro uvolnění sdružené spojky (B) z naklápěcího modulu.

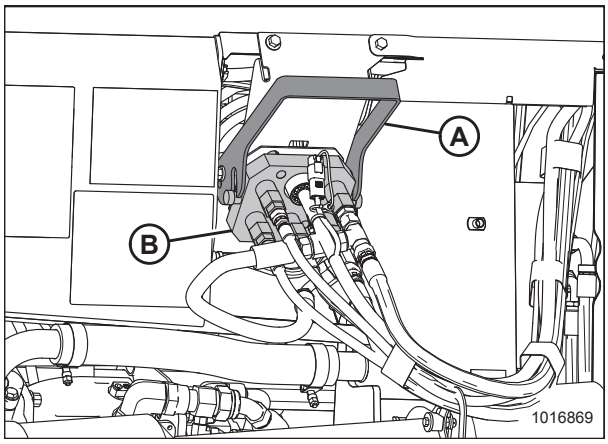


**Obrázek 4.57: Sdružená spojka naklápěcího modulu**

11. Zatlačte zajišťovací páku (A) na sklízecí mlátičce do úplně otevřené polohy.
12. V případě potřeby očistěte povrchy sdružené spojky (B) a zásuvky.

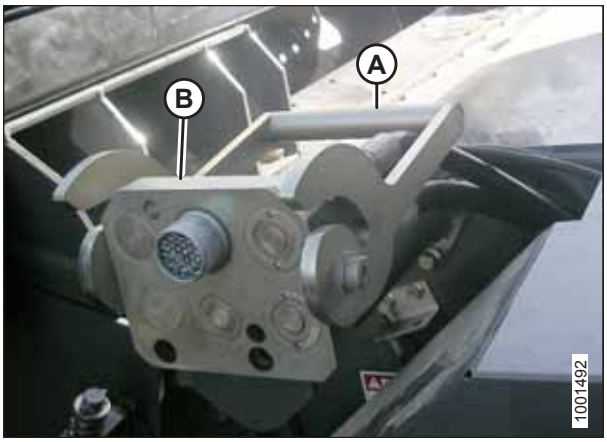


**Obrázek 4.58: Zásuvka sklízecí mlátičky**

13. Umístěte sdruženou spojku (A) na zásuvku sklízecí mlátičky a zatáhněte páku (B), aby sdružená spojka úplně zapadla do zásuvky.
14. Připojte kabelový svazek (C) selektoru posunu přiháněče vpřed/vzad / naklonění adaptéru ke kabelovému svazku sklízecí mlátičky (D).

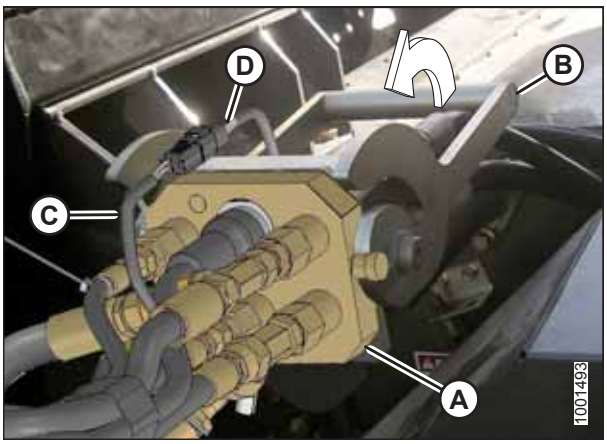


**Obrázek 4.59: Sdružená spojka**

15. Odpojte bezpečnostní řetěz (C) z podpěrného držáku (B).
16. Stažením kroužku (D) uvolněte kloubový hřídel (A) z podpěrného držáku. Odejměte kloubový hřídel z držáku.

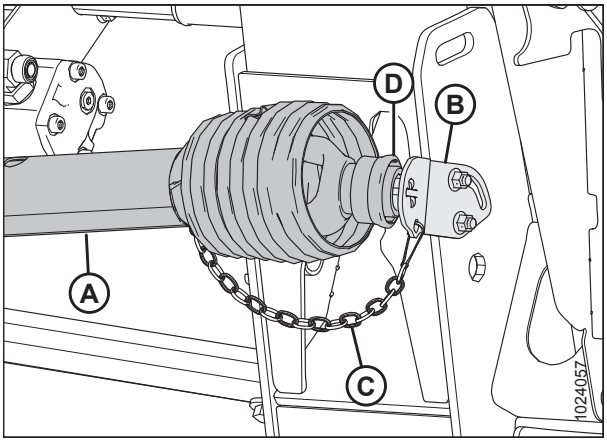


**Obrázek 4.60: kloubový hřídel**

17. Stáhněte kroužek (A) na konci kloubového hřídele a tlačte kloubový hřídel na vývodový hřídel (B) sklízecí mlátičky, dokud kroužek kroužek nezapadne.

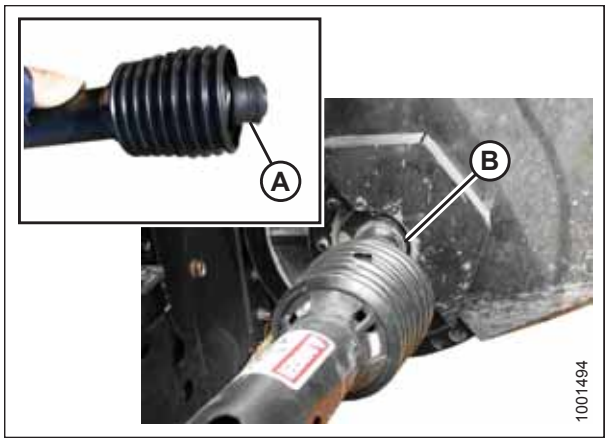


**Obrázek 4.61: kloubový hřídel**

## 4.3.2 Odpojení adaptéru od sklízecí mlátičky Challenger, Gleaner nebo Massey Ferguson

### NEBEZPEČÍ

**Abyste se vyhnuli úrazu nebo smrti v důsledku neočekávaného spuštění nebo pádu zvednutého stroje, před vstupem z jakéhokoli důvodu pod adaptér vždy vypněte motor, vytáhněte klíček a aktivujte bezpečnostní podpěry.**

1. Vyhledejte rovnou plochu a umístěte adaptér kousek nad zem.
2. Vypněte motor a vytáhněte klíček ze zapalování.

   **DŮLEŽITÉ:**

   Pokud jsou namontovaná přepravní kola, může být adaptér odpojen v přepravním nebo pracovním režimu. Při odpojování s koly v pracovním režimu nastavte kola do úložné nebo nejvyšší pracovní polohy, jinak se adaptér může sklopit dopředu a znesnadnit opětovné připojení. Pokyny viz *Nastavení stabilizačních/přepravních kol, Str. 59*.

   **DŮLEŽITÉ:**

   Jestliže jsou namontovaná stabilizační kola, nastavte je do úložné nebo nejvyšší pracovní polohy, jinak se adaptér může sklopit dopředu a znesnadnit opětovné připojení. Pokyny viz *Nastavení stabilizačních kol, Str. 60*.
3. Zajistěte zámky naklápění vytažením jednotlivých zajišťovacích pák naklápění (A) z naklápěcího modulu a jejich nastavením do zajištěné polohy (B).

   **POZNÁMKA:**

   Vyobrazení vpravo ukazuje pravou stranu adaptéru. Zámek naklápění na levé straně adaptéru je naproti.

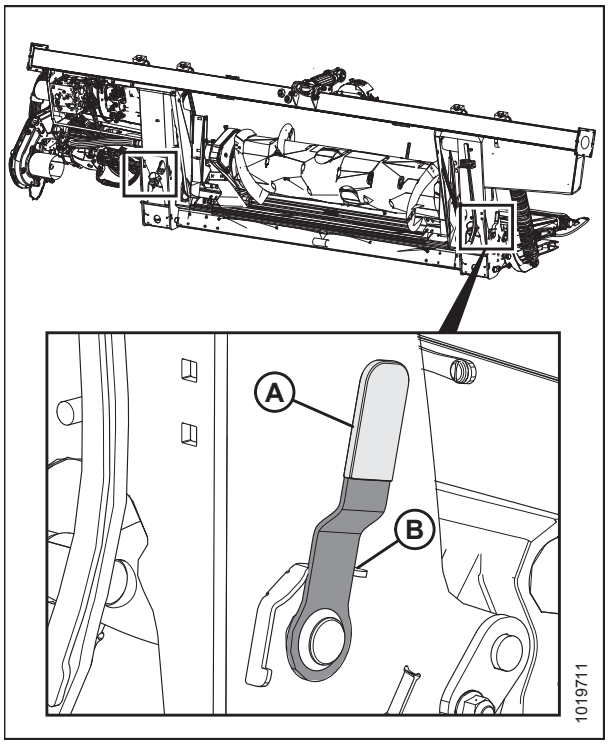


**Obrázek 4.62: Zajišťovací páka naklápění – detail pravé strany, levá strana naproti**

4. Odpojte kloubový hřídel (A) od vývodového hřídele sklízecí mlátičky (B).

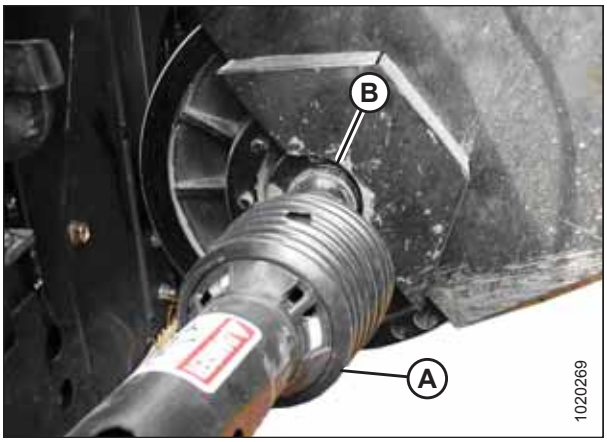


**Obrázek 4.63: kloubový hřídel**

5. Uložte kloubový hřídel (A) na držák kloubového hřídele (B) stažením kroužku (C) na kloubovém hřídeli a umístěním na tělo podpěrného držáku (D). Uvolněte kroužek tak, aby zapadl na tělo podpěrného držáku.

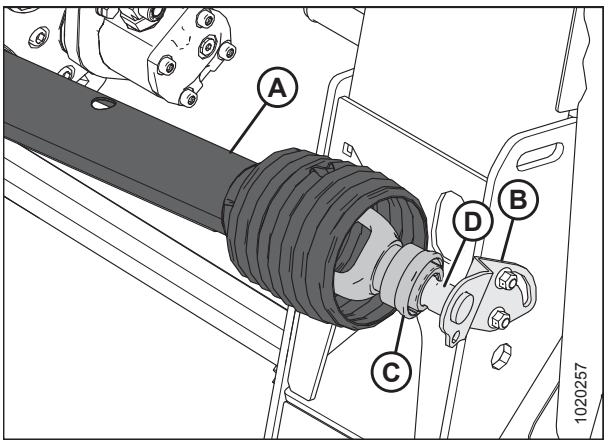


**Obrázek 4.64: kloubový hřídel**

6. Rozpojte konektor (A) kabelového svazku.
7. Přemístěte páku (B) na sdružené spojce sklízecí mlátičky do úplně otevřené polohy, abyste uvolnili sdruženou spojku (C) ze sklízecí mlátičky.

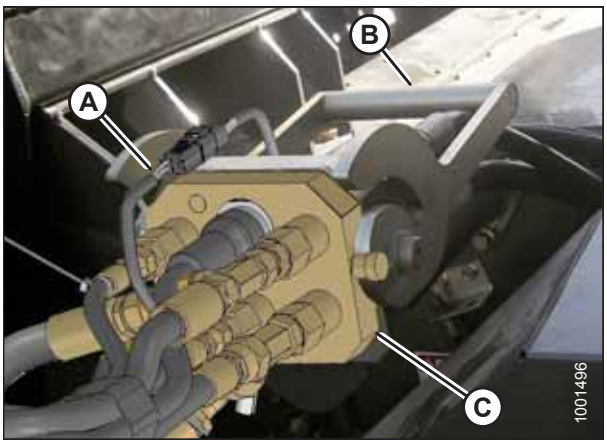


**Obrázek 4.65: Sdružená spojka**

8. Zvedněte páku (A) na naklápěcím modulu a umístěte sdruženou spojku (B) do zásuvky naklápěcího modulu.
9. Spusťte páku (A) pro zajištění sdružené spojky (B).

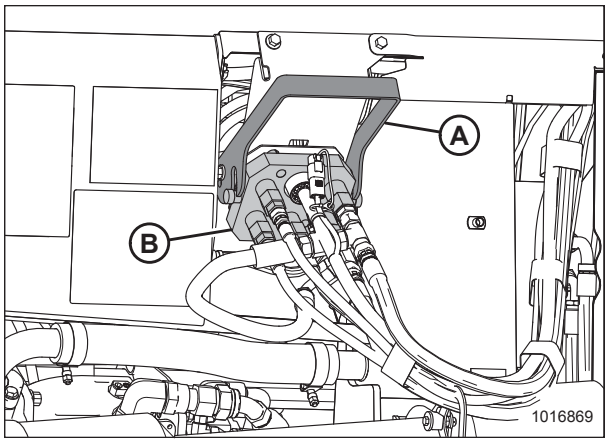


**Obrázek 4.66: Sdružená spojka naklápěcího modulu**

10. Pomocí zajišťovací páky (B) zatáhněte příchytky (A) na základně šikmého dopravníku.

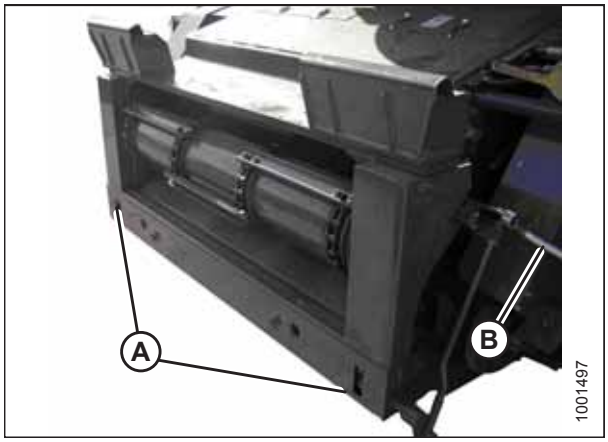


**Obrázek 4.67: Challenger a Massey Ferguson**

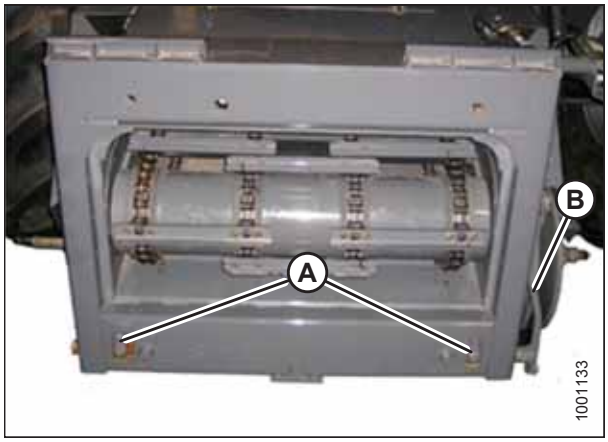


**Obrázek 4.68: Gleaner řady R a S**

11. Spouštějte šikmý dopravník, dokud se neuvolní sedlo (A) a neuvolní držák naklápěcího modulu (B).
12. Sklízecí mlátičkou pomalu odjeďte od naklápěcího modulu.

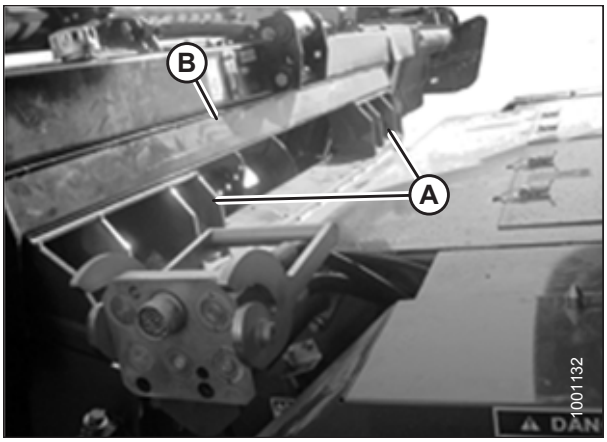


**Obrázek 4.69: Naklápěcí modul na sklízecí mlátičce**

# 4.4 Sklízecí mlátičky AGCO IDEAL™

## 4.4.1 Připojení adaptéru ke sklízecí mlátičce AGCO IDEAL™

### VÝSTRAHA

**Abyste zabránili úrazu nebo smrti v důsledku neočekávaného rozběhu stroje, když z jakéhokoli důvodu opouštíte sedadlo obsluhy, vždy vypněte motor a vytáhněte klíček ze zapalování.**

1. Vypněte motor a vytáhněte klíček ze zapalování.
2. Vytáhněte páku (A) nahoru pro zasunutí čepů (B) na levé a pravé spodní straně šikmého dopravníku.
3. Nastartujte motor. Pokyny viz návod k obsluze sklízecí mlátičky.

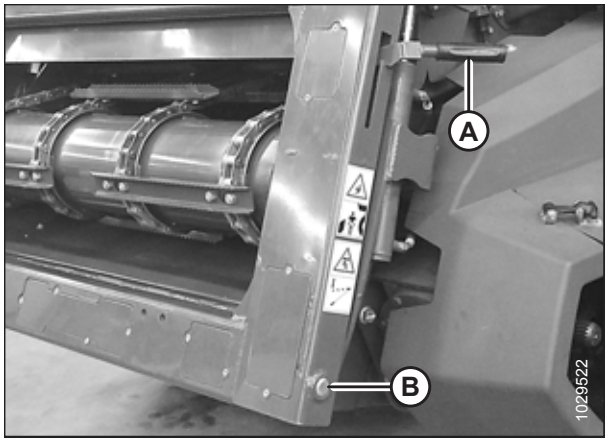


**Obrázek 4.70: Šikmý dopravník**

4. Přijíždějte sklízecí mlátičkou pomalu k adaptéru, dokud se šikmý dopravník nebude nacházet přímo pod horním nosníkem (A) a čepy (B) pod háky (C) na přechodovém rámu.

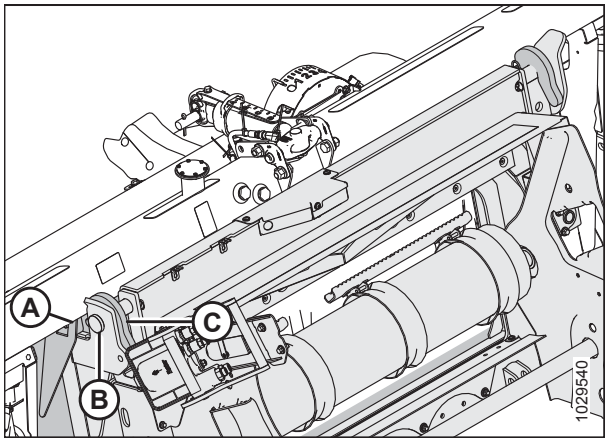


**Obrázek 4.71: Šikmý dopravník**

5. Zvedejte šikmý dopravník, dokud se horní nosník (A) přechodového rámu zcela neopře o šikmý dopravník. Zvedněte adaptér mírně nad zem.

   **DŮLEŽITÉ:**

   Celá hmotnost adaptéru musí spočívat na šikmém dopravníku, **NE** na čepech (B).

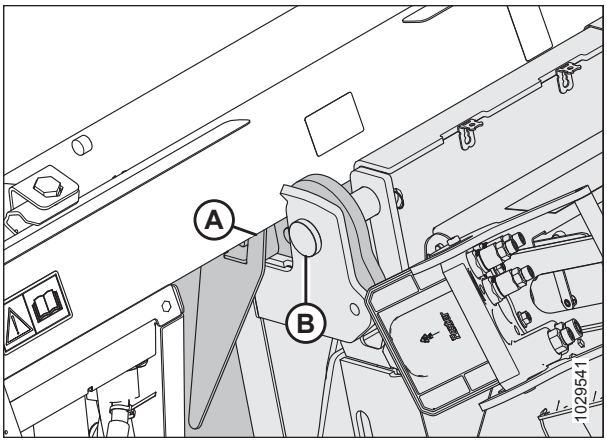


**Obrázek 4.72: Horní nosník opřený o šikmý dopravník**

6. Umístěte spodek šikmého dopravníku, tak aby zajišťovací čepy (B) byly zarovnané s otvory v úchytu (C).
7. Zatlačte páku (A) dolů pro rozšíření zajišťovacích čepů (B), tak aby došlo k jejich zajištění v úchytu (C).

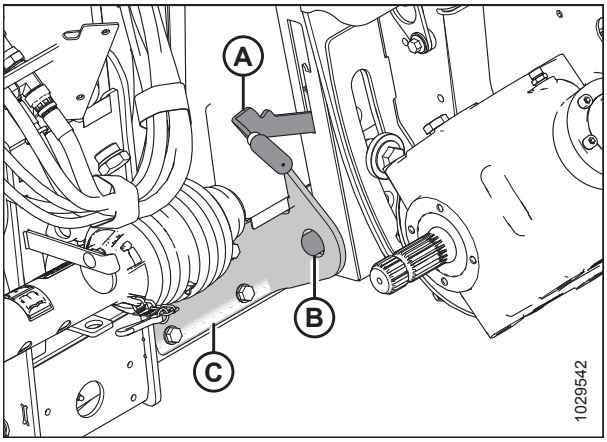


**Obrázek 4.73: Zajišťovací čepy šikmého dopravníku**

8. Otočte zajišťovací kotouče (A) nahoru a vyjměte kloubový hřídel (B) z podpěry.

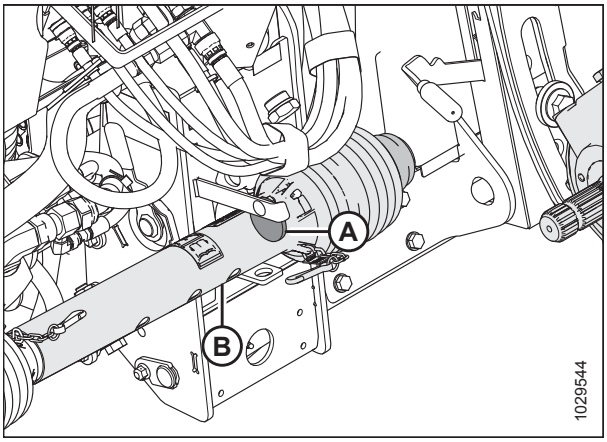


**Obrázek 4.74: Kloubový hřídel v úložné poloze**

9. Stáhněte kroužek (A) na konci kloubového hřídele a tlačte jej na vývodový hřídel (B) sklízecí mlátičky dokud kroužek nezapadne.

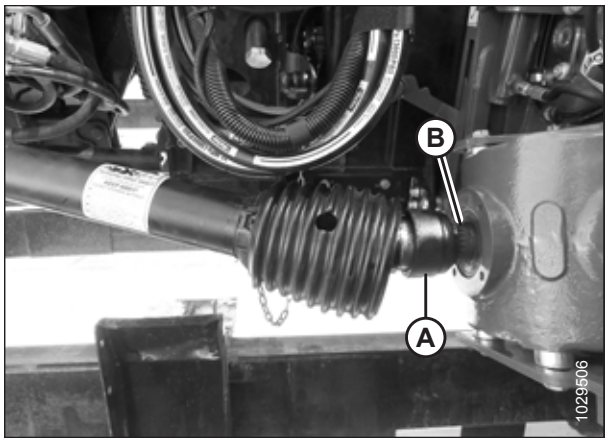


**Obrázek 4.75: Připojení kloubového hřídele ke sklízecí mlátičce**

10. Spusťte páku (A) pro uvolnění sdružené spojky (B) z adaptéru.
11. Otevřete kryt (C) na zásuvce sklízecí mlátičky.
12. Zatlačte páku (D) do zcela otevřené polohy.
13. V případě potřeby očistěte povrchy spojky a zásuvky.

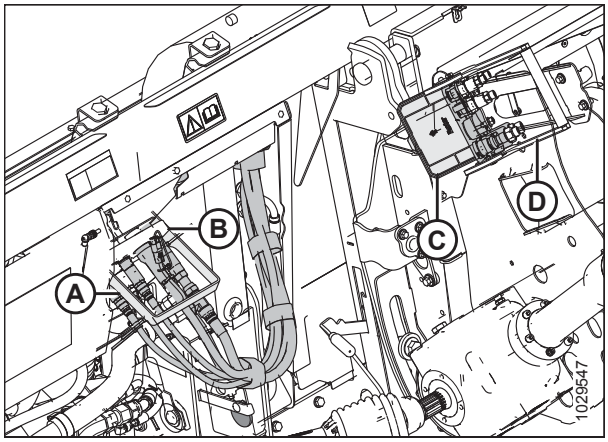


**Obrázek 4.76: Zásuvky sdružených spojek**

14. Umístěte spojku (A) na zásuvku sklízecí mlátičky a zatáhněte páku (B), aby sdružená spojka úplně zapadla do zásuvky.

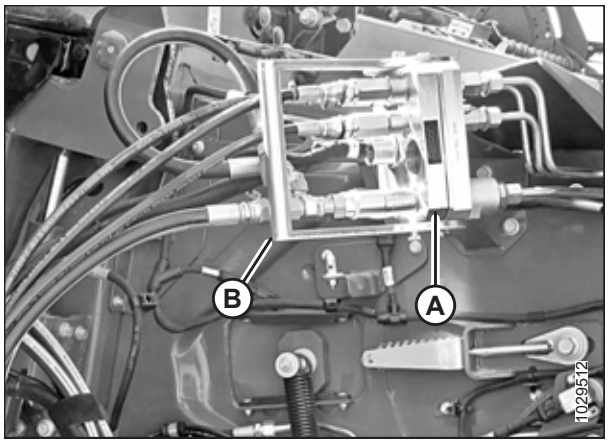


**Obrázek 4.77: Sdružená spojka**

## 4.4.2 Odpojení adaptéru od sklízecí mlátičky AGCO IDEAL™

### VÝSTRAHA

**Abyste zabránili úrazu nebo smrti v důsledku neočekávaného rozběhu stroje, když z jakéhokoli důvodu opouštíte sedadlo obsluhy, vždy vypněte motor a vytáhněte klíček ze zapalování.**

1. Odstavte sklízecí mlátičku na rovném povrchu.
2. Spusťte adaptér úplně dolů.
3. Vypněte motor a vytáhněte klíček ze zapalování.
5. Zatlačte páku zásuvky sklízecí mlátičky (B) do zcela otevřené polohy pro uvolnění sdružené spojky (A).

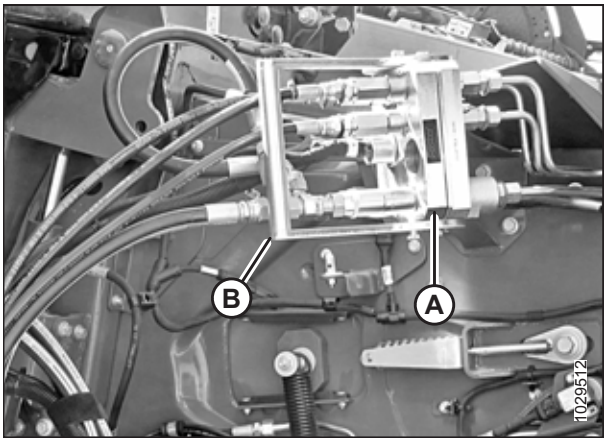


**Obrázek 4.78: Zásuvka sklízecí mlátičky**

6. Umístěte sdruženou spojku (B) na zásuvku adaptéru a přesuňte páku (A) do vertikální polohy pro zajištění sdružené spojky.

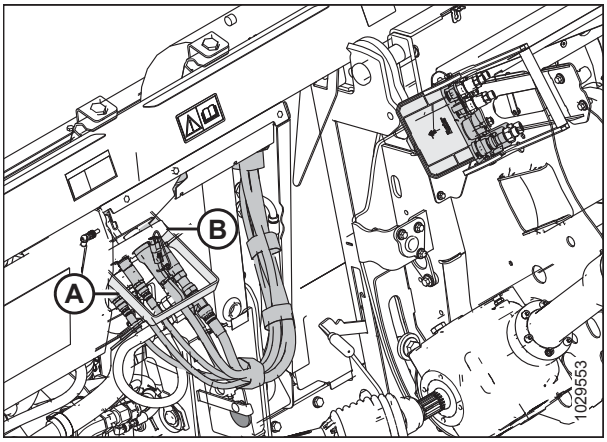


**Obrázek 4.79: Zajištění sdružené spojky**

7. Zatáhněte za kroužek kloubového hřídele (A) a vyjměte kloubový hřídel z vývodového hřídele sklízecí mlátičky (B).

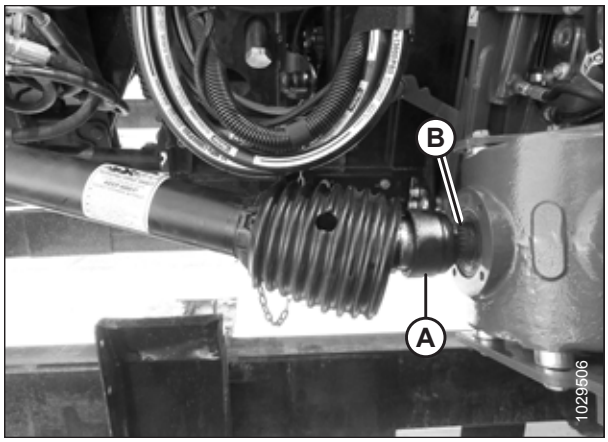


**Obrázek 4.80: Odpojení kloubového hřídele**

8. Otočte zajišťovací kotouč (A) a nasuňte kloubový hřídel (B) na držák.
9. Spusťte zajišťovací kotouč (A) dolů pro zajištění kloubového hřídele (B) na držáku.

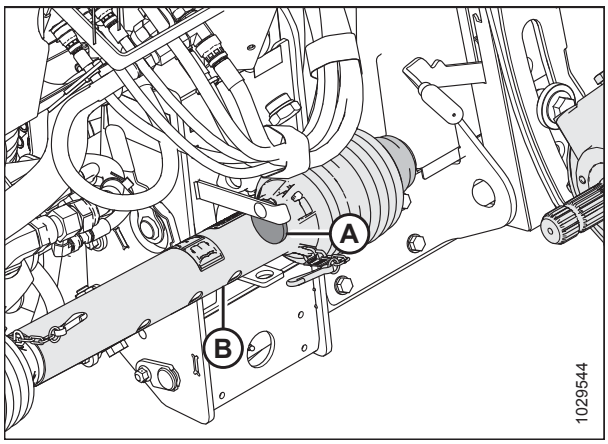


**Obrázek 4.81: Kloubový hřídel v úložné poloze**

10. Vytáhněte páku (A) nahoru pro zasunutí čepů (B) na spodní straně šikmého dopravníku.

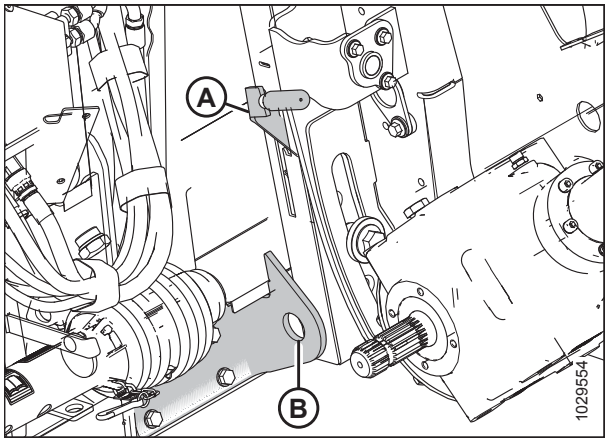


**Obrázek 4.82: Zajišťovací čepy šikmého dopravníku**

11. Spusťte sklízecí mlátičku a spusťte adaptér dolů na zem, tak aby se čepy šikmého dopravníku (A) uvolnily z háků (B).
12. Pomalu couvejte sklízecí mlátičkou pryč od adaptéru.

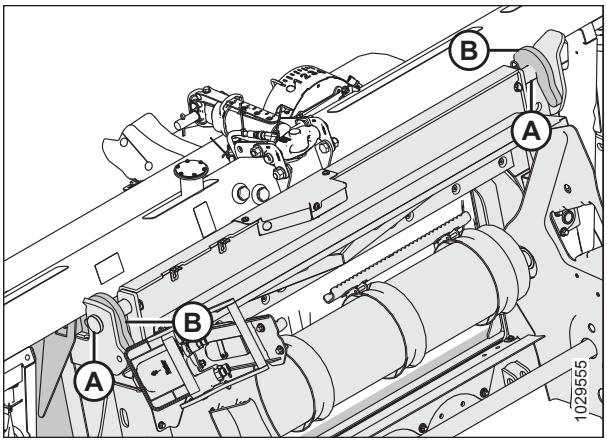


**Obrázek 4.83: Spuštění šikmého dopravníku**

# 4.5 Sklízecí mlátičky Case IH

## 4.5.1 Připojení adaptéru ke sklízecí mlátičce Case IH

### NEBEZPEČÍ

**Abyste zabránili úrazu nebo smrti v důsledku neočekávaného rozběhu stroje, když z jakéhokoli důvodu opouštíte sedadlo obsluhy, vždy vypněte motor a vytáhněte klíček ze zapalování.**

1. Vypněte motor a vytáhněte klíček ze zapalování.
2. Na sklízecí mlátičce uveďte zajišťovací páku (A) do takové polohy, aby se háky (B) mohly zachytit na naklápěcím modulu.

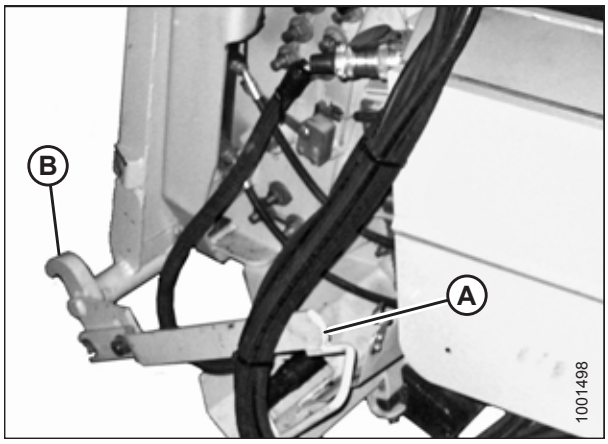


**Obrázek 4.84: Zámky šikmého dopravníku**

### NEBEZPEČÍ

**Stroj nikdy nestartujte a nejezděte s ním, dokud si nebudete jistí, že všichni okolostojící opustili prostor.**

3. Nastartujte motor a se sklízecí mlátičkou pomalu najíždějte k adaptéru, dokud sedlo šikmého dopravníku (A) nebude přímo pod horním příčníkem (B) naklápěcího modulu.
4. Mírným zvednutím šikmého dopravníku zvedněte adaptér, přičemž sedlo šikmého dopravníku musí řádně zapadnout do rámu naklápěcího modulu.
5. Vypněte motor a vytáhněte klíček ze zapalování.

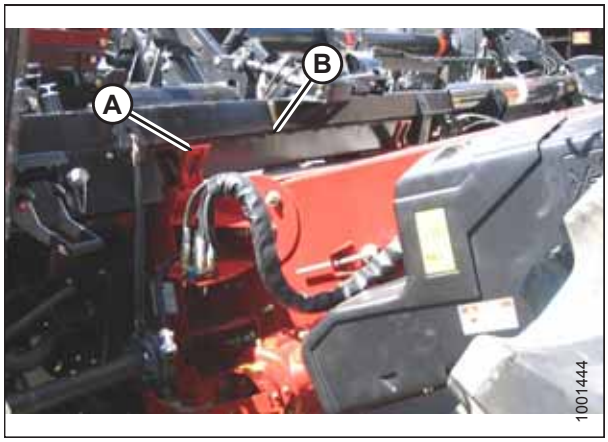


**Obrázek 4.85: Sklízecí mlátička a naklápěcí modul**

6. Na levé straně šikmého dopravníku zvedněte páku (A) na naklápěcím modulu a zatlačte páku (B) na sklízecí mlátičce, aby zaklaply zámky (C) na obou stranách šikmého dopravníku.
7. Zatlačte dolů páku (A) tak, aby štěrbina v páce zapadla na druhou páku a zajistila ji na místě.
8. Pokud zámek (C) nezapadne, úplně na čep na naklápěcím modulu, povolte šrouby (D) a seřiďte zámek. Šrouby zase utáhněte.

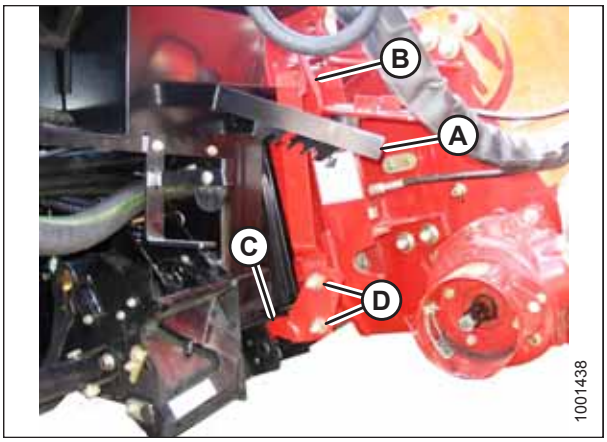


**Obrázek 4.86: Sklízecí mlátička a naklápěcí modul**

9. Otevřete kryt na zásuvce (A) umístěné na levé straně naklápěcího modulu.
10. Zatlačte zajišťovací tlačítko (B) a vytáhněte páku (C) do úplně otevřené polohy.
11. Očistěte povrchy zásuvky.

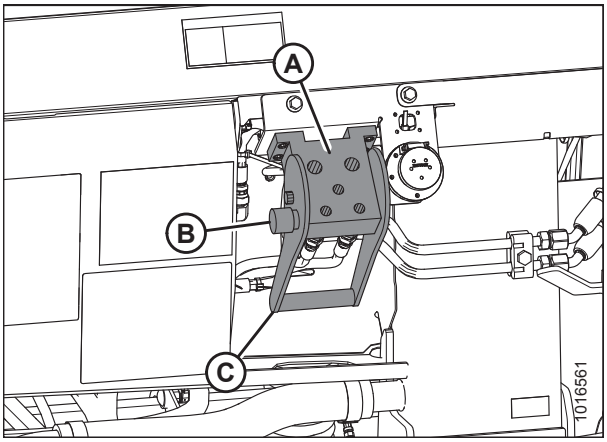


**Obrázek 4.87: Zásuvka naklápěcího modulu**

12. Odejměte hydraulickou rychlospojku (A) ze sklízecí mlátičky a očistěte povrchy.

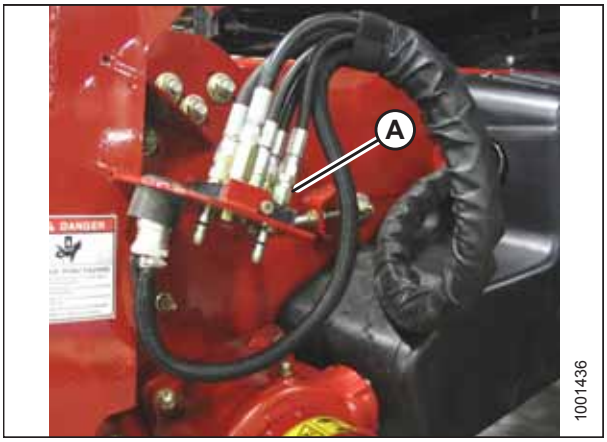


**Obrázek 4.88: Konektory sklízecí mlátičky**

13. Umístěte spojku na zásuvku (A) a zatlačte páku (B) (není vyobrazena), aby kolíky sdružené spojky zapadly do zásuvky.
14. Tlačte páku (B) do zavřené polohy, dokud se neuvolní zajišťovací tlačítko (C).

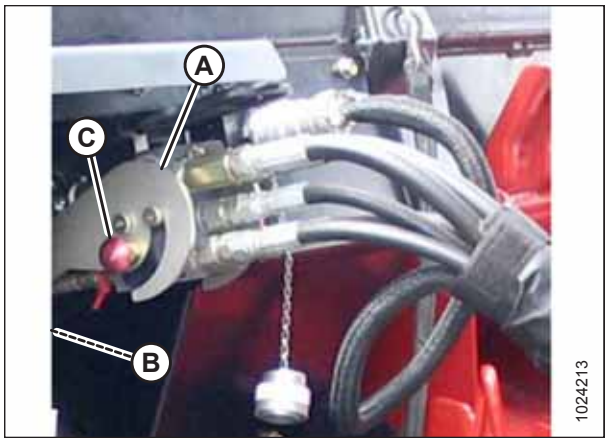


**Obrázek 4.89: Připojení hydrauliky**

15. Odejměte kryt z elektrické zásuvky (A). Přesvědčte se, že je zásuvka čistá a nejeví známky poškození.

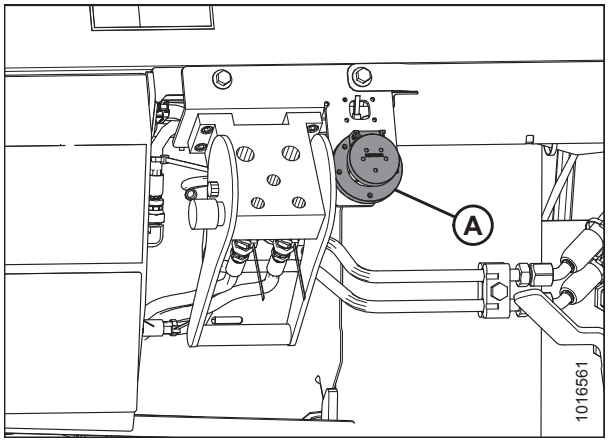


**Obrázek 4.90: Elektrická zásuvka**

16. Vyjměte elektrický konektor (A) z jeho úložné vaničky na sklízecí mlátičce a zaveďte ho k zásuvce naklápěcího modulu.




**Obrázek 4.91: Konektory sklízecí mlátičky**

17. Vyrovnejte jazýčky na konektoru (A) s drážkami v zásuvce (B), zatlačte konektor na zásuvku a otočením kroužku zajistěte.

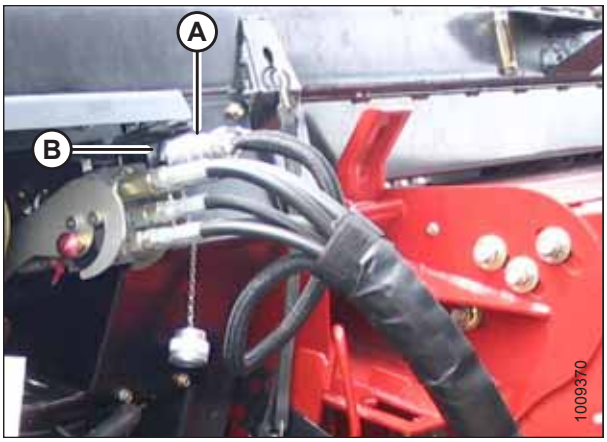


**Obrázek 4.92: Elektrické připojení**

18. Odpojte bezpečnostní řetěz (C) z podpěrného držáku (B).
19. Stažením kroužku (D) uvolněte kloubový hřídel (A) z podpěrného držáku. Odejměte kloubový hřídel z držáku.

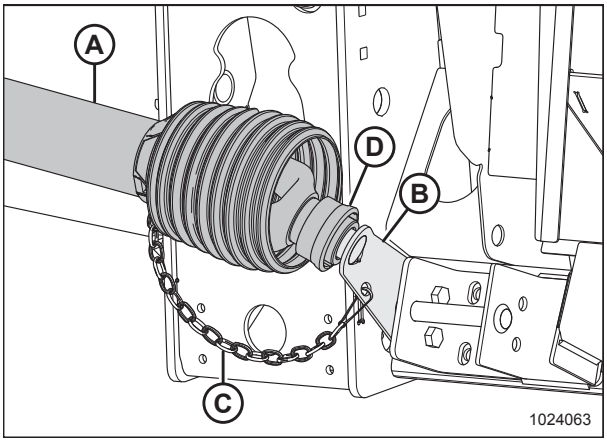


**Obrázek 4.93: Kloubový hřídel v úložné poloze**

20. Stáhněte kroužek (A) na konci kloubového hřídele a tlačte kloubový hřídel na vývodový hřídel (B) sklízecí mlátičky, dokud kroužek nezapadne.

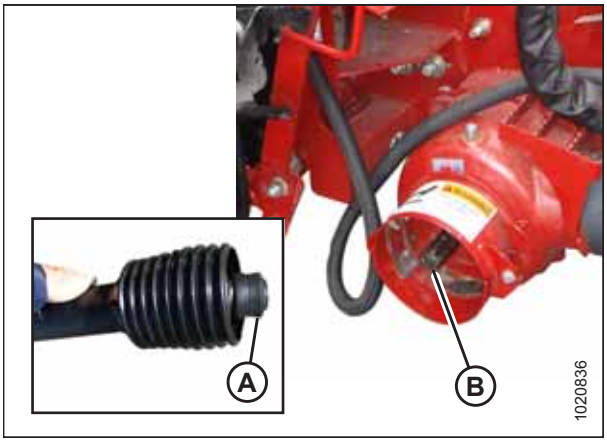


**Obrázek 4.94: Vývodní hřídel sklízecí mlátičky**

21. Uvolněte zámky naklápění vytažením jednotlivých zajišťovacích pák naklápění (A) z naklápěcího modulu a jejich nastavením do nezajištěné polohy (B).

    **POZNÁMKA:**

    Vyobrazení vpravo ukazuje pravou stranu adaptéru. Zámek naklápění na levé straně adaptéru je naproti.

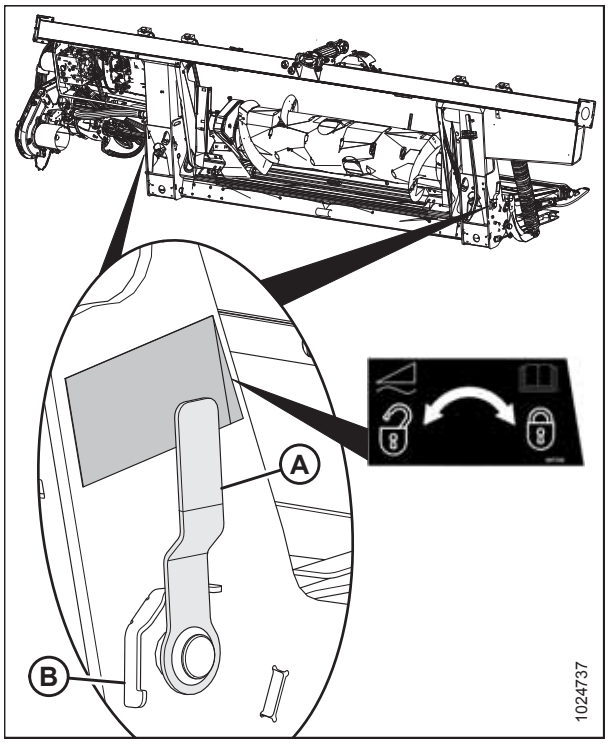


**Obrázek 4.95: Zajišťovací páka naklápění**

## 4.5.2 Odpojení adaptéru od sklízecí mlátičky Case IH

### NEBEZPEČÍ

**Abyste se vyhnuli úrazu nebo smrti v důsledku neočekávaného spuštění nebo pádu zvednutého stroje, před vstupem z jakéhokoli důvodu pod adaptér vždy vypněte motor, vytáhněte klíček a aktivujte bezpečnostní podpěry.**

1. Odstavte sklízecí mlátičku na rovném povrchu.
2. Nastavte polohu adaptéru mírně nad zem.
3. Vypněte motor a vytáhněte klíček ze zapalování.

   **DŮLEŽITÉ:**

   Pokud jsou namontovaná přepravní kola, může být adaptér odpojen v přepravním nebo pracovním režimu. Při odpojování s koly v pracovním režimu nastavte kola do úložné nebo nejvyšší pracovní polohy, jinak se adaptér může sklopit dopředu a znesnadnit opětovné připojení. Pokyny viz *Nastavení stabilizačních/přepravních kol, Str. 59*.

   **DŮLEŽITÉ:**

   Jestliže jsou namontovaná stabilizační kola, nastavte je do úložné nebo nejvyšší pracovní polohy, jinak se adaptér může sklopit dopředu a znesnadnit opětovné připojení. Pokyny viz *Nastavení stabilizačních kol, Str. 60*.
4. Zajistěte zámky naklápění vytažením jednotlivých zajišťovacích pák naklápění (A) z naklápěcího modulu a jejich nastavením do zajištěné polohy (B).

   **POZNÁMKA:**

   Vyobrazení vpravo ukazuje pravou stranu adaptéru. Zámek naklápění na levé straně adaptéru je naproti.

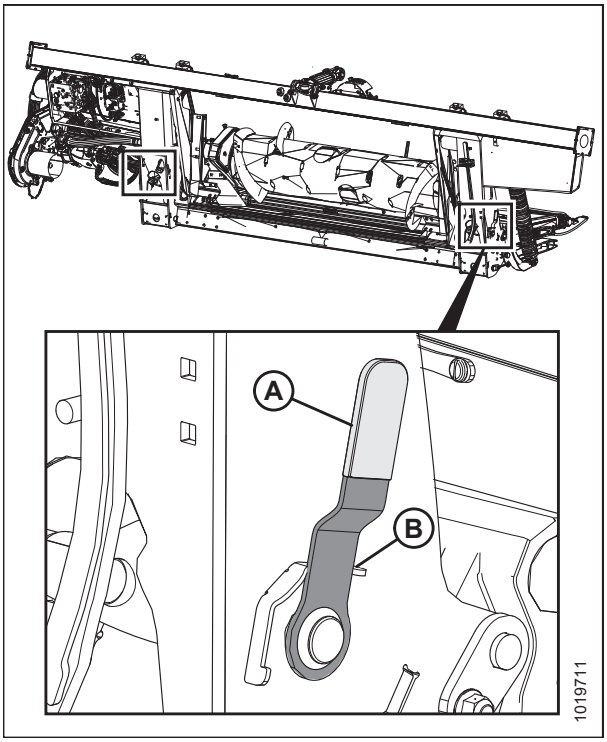


**Obrázek 4.96: Zajišťovací páka naklápění**

5. Tlačte zpět kroužek (A) na konci kloubového hřídele a táhněte kloubový hřídel z vývodového hřídele (B) sklízecí mlátičky, dokud se kroužek neuvolní.

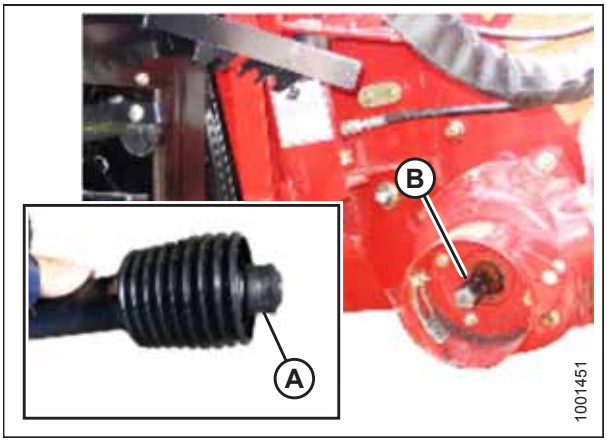


**Obrázek 4.97: kloubový hřídel**

6. Uložte kloubový hřídel (A) na držák kloubového hřídele (B) stažením kroužku (C) na kloubovém hřídeli a umístěním na tělo podpěrného držáku (D). Uvolněte kroužek tak, aby zapadl na tělo podpěrného držáku.
7. Připevněte bezpečnostní řetěz (E) k podpěrnému držáku (B).

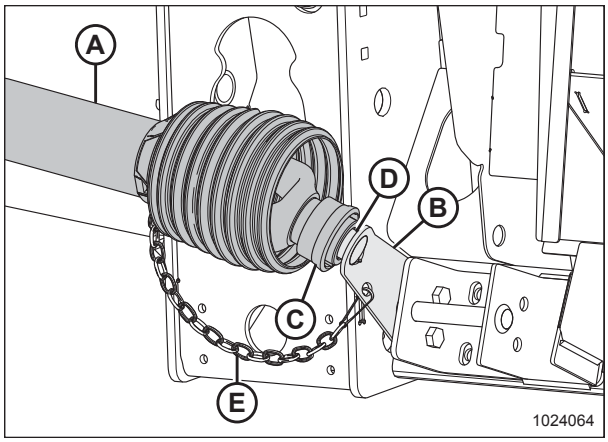


**Obrázek 4.98: kloubový hřídel**

8. Vyjměte elektrický konektor (A) a vraťte krytku (B).
9. Zatlačte zajišťovací tlačítko (C) a vytáhněte páku (D), aby se uvolnila sdružená spojka (E).

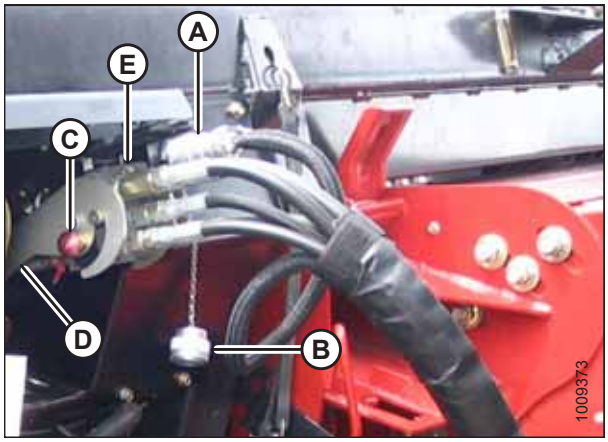


**Obrázek 4.99: Sdružená spojka**

10. Umístěte sdruženou spojku (A) na úložnou desku (B) na sklízecí mlátičce.
11. Umístěte elektrický konektor (C) do úložné vaničky (D).

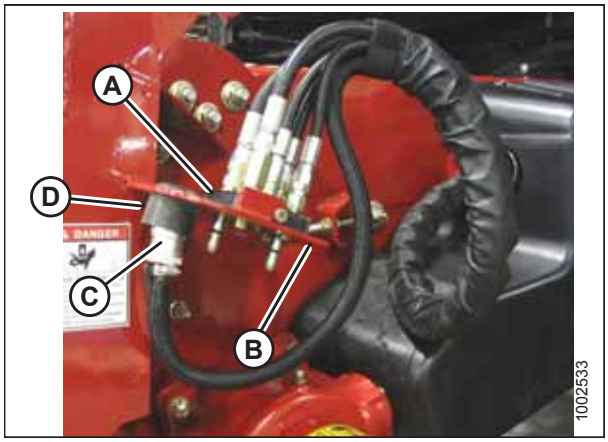


**Obrázek 4.100: Uložení sdružené spojky**

12. Tlačte páku (A) na zásuvce naklápěcího modulu do zavřené polohy, dokud se neuvolní zajišťovací tlačítko (B). Zavřete kryt.

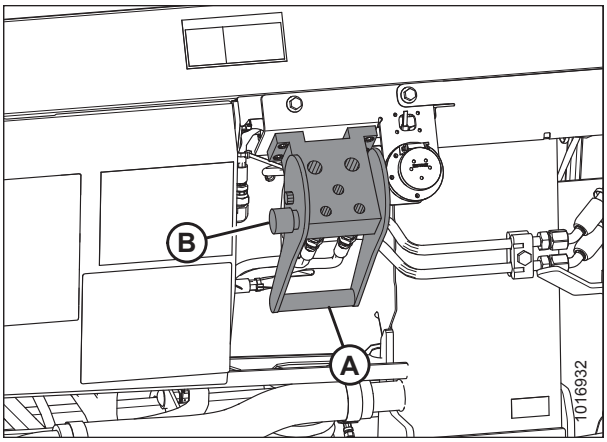


**Obrázek 4.101: Zásuvka naklápěcího modulu**

13. Zvedněte páku (A) a zatáhněte a spusťte rukojeť (B), aby se uvolnil zámek šikmého dopravníku / naklápěcího modulu (C).
14. Spouštějte šikmý dopravník, dokud se neuvolní z držáku naklápěcího modulu.
15. Sklízecí mlátičkou pomalu odjeďte od naklápěcího modulu.

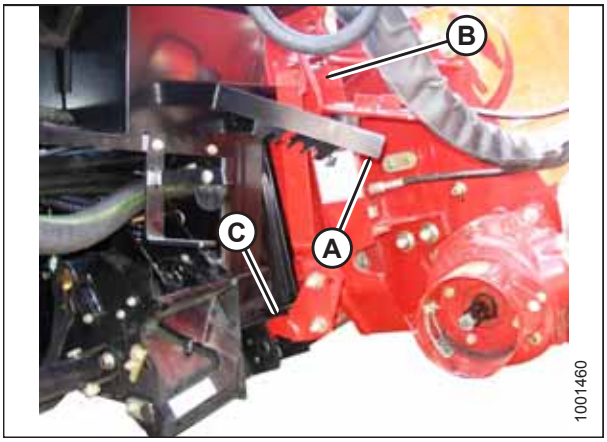


**Obrázek 4.102: Zámky šikmého dopravníku**

# 4.6 Sklízecí mlátičky CLAAS

Adaptér FlexDraper® řady FD1 je kompatibilní se sklízecími mlátičkami CLAAS řady 500, 600 700, Tucano a 7000, 8000.

**POZNÁMKA:**

Starší sklízecí mlátičky Tucano (modelový rok 2006 a starší) nejsou kompatibilní s adaptéry FlexDraper® řady FD1.

## 4.6.1 Připojení adaptéru ke sklízecí mlátičce CLAAS

### NEBEZPEČÍ

**Abyste zabránili úrazu nebo smrti v důsledku neočekávaného rozběhu stroje, když z jakéhokoli důvodu opouštíte sedadlo obsluhy, vždy vypněte motor a vytáhněte klíček ze zapalování.**

1. Vypněte motor a vytáhněte klíček ze zapalování.
2. Přemístěte páku (A) na naklápěcím modulu do zvednuté polohy a zajistěte, aby byly zatažené čepy (B) ve spodních rozích naklápěcího modulu.

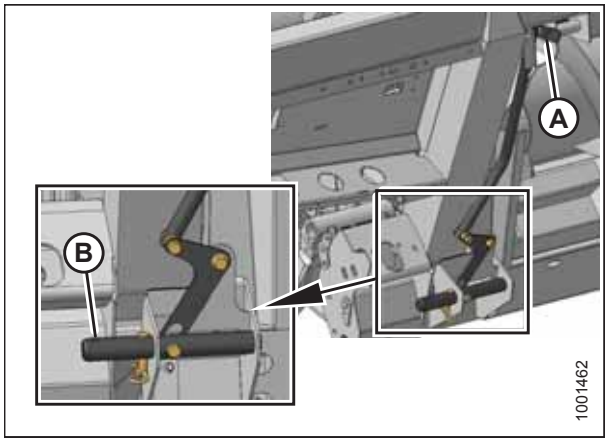


**Obrázek 4.103: Čepy zasunuty**

### NEBEZPEČÍ

**Stroj nikdy nestartujte a nejezděte s ním, dokud si nebudete jistí, že všichni okolostojící opustili prostor.**

3. Nastartujte motor a se sklízecí mlátičkou pomalu najíždějte k adaptéru, dokud sedlo šikmého dopravníku (A) nebude přímo pod horním příčníkem (B) naklápěcího modulu.
4. Mírným zvednutím šikmého dopravníku zvedněte adaptér, přičemž sedlo šikmého dopravníku musí řádně zapadnout do rámu naklápěcího modulu.
5. Vypněte motor a vytáhněte klíček ze zapalování.

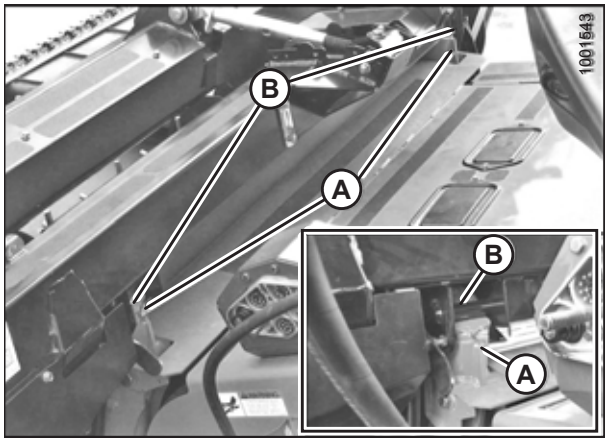


**Obrázek 4.104: ;Adaptér na sklízecí mlátičce**

6. Vytáhněte zajišťovací čep (B) z čepu (A) naklápěcího modulu.

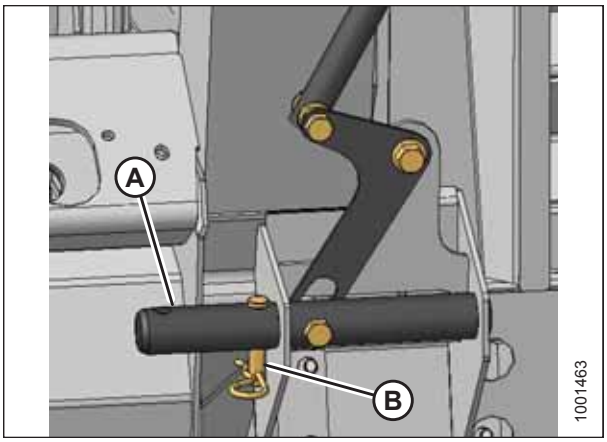


**Obrázek 4.105: Pojistné čepy**

7. Spusťte páku (A), aby čepy (B) naklápěcího modulu zapadly do šikmého dopravníku. Zasuňte opět zajišťovací čep (C) a zajistěte ho závlačkou.

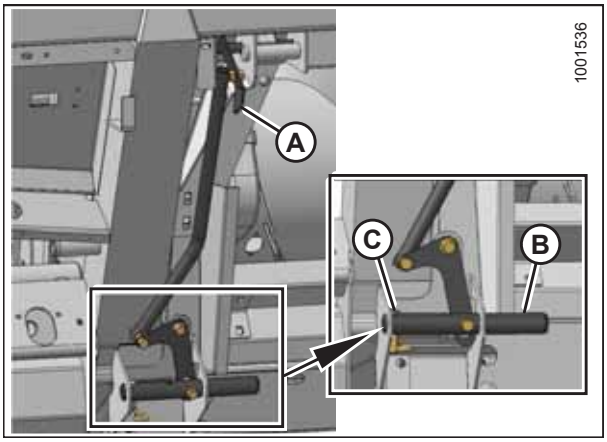


**Obrázek 4.106: Zapojení čepů**

8. Vyšroubujte knoflík (A) na spojce sklízecí mlátičky (B), abyste spojku uvolnili ze zásuvky.
9. Očistěte spojku (B) a zásuvku.

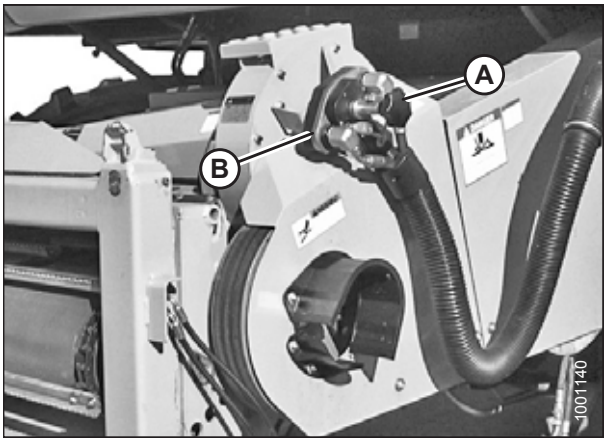


**Obrázek 4.107: Spojka sklízecí mlátičky**

10. Umístěte kryt zásuvky naklápěcího modulu (A) na zásuvku sklízecí mlátičky.

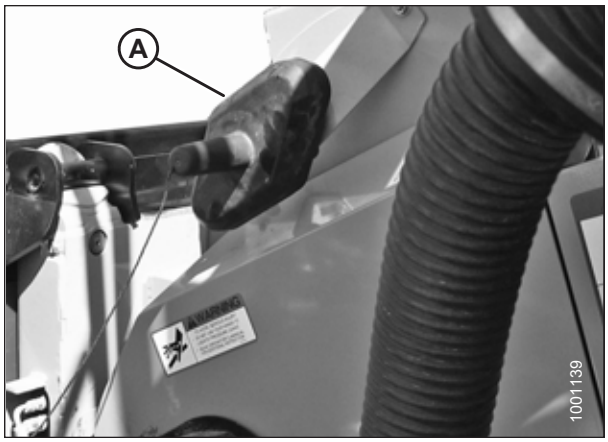


**Obrázek 4.108: Kryt zásuvky**

11. Očistěte povrch spojky (A) a spojku umístěte na zásuvku (C) naklápěcího modulu.
12. Otočením knoflíku (B) spojku zajistěte na zásuvce.

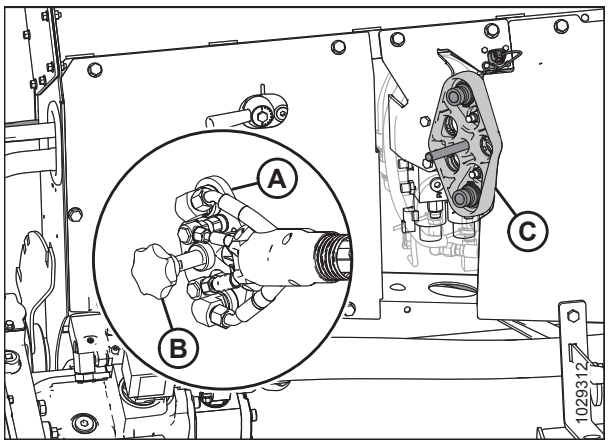


**Obrázek 4.109: Spojka**

13. Odpojte bezpečnostní řetěz (C) z podpěrného držáku (B).
14. Stažením kroužku (D) uvolněte kloubový hřídel (A) z podpěrného držáku. Odejměte kloubový hřídel z držáku.

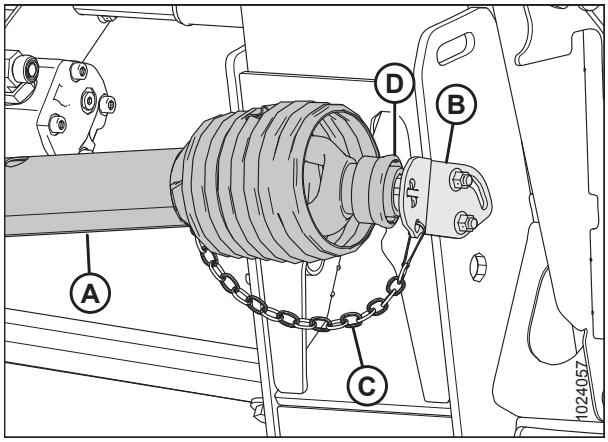


**Obrázek 4.110: kloubový hřídel**

15. Připojte kloubový hřídel (A) k vývodovému hřídeli sklízecí mlátičky.

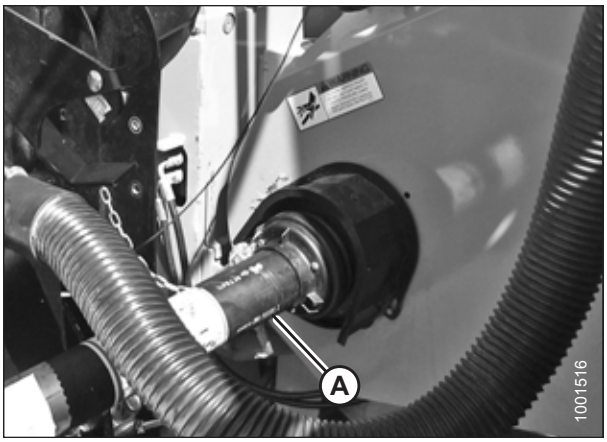


**Obrázek 4.111: Kloubový hřídel a vývodní hřídel**

16. Uvolněte oba zámky naklápění adaptéru vytažením jednotlivých zajišťovacích pák naklápění (A) z naklápěcího modulu a jejich nastavením do nezajištěné polohy (B).

    **POZNÁMKA:**

    Vyobrazení vpravo ukazuje pravou stranu adaptéru. Zámek naklápění na levé straně adaptéru je naproti.

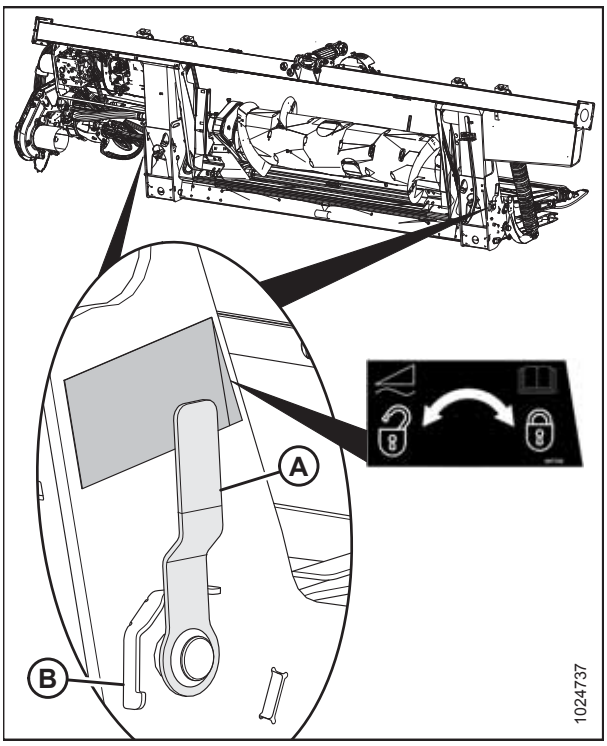


**Obrázek 4.112: Zajišťovací páka naklápění**

## 4.6.2 Odpojení adaptéru od sklízecí mlátičky CLAAS

### NEBEZPEČÍ

**Abyste zabránili úrazu nebo smrti v důsledku neočekávaného rozběhu stroje, když z jakéhokoli důvodu opouštíte sedadlo obsluhy, vždy vypněte motor a vytáhněte klíček ze zapalování.**

1. Vyhledejte rovnou plochu a umístěte adaptér kousek nad zem.
2. Vypněte motor a vytáhněte klíček ze zapalování.

   **DŮLEŽITÉ:**

   Pokud jsou namontovaná přepravní kola, může být adaptér odpojen v přepravním nebo pracovním režimu. Při odpojování s koly v pracovním režimu nastavte kola do úložné nebo nejvyšší pracovní polohy, jinak se adaptér může sklopit dopředu a znesnadnit opětovné připojení. Pokyny viz *Nastavení stabilizačních/přepravních kol, Str. 59*.

   **DŮLEŽITÉ:**

   Jestliže jsou namontovaná stabilizační kola, nastavte je do úložné nebo nejvyšší pracovní polohy, jinak se adaptér může sklopit dopředu a znesnadnit opětovné připojení. Pokyny viz *Nastavení stabilizačních kol, Str. 60*.
3. Zajistěte zámky naklápění vytažením jednotlivých zajišťovacích pák naklápění (A) z naklápěcího modulu a jejich nastavením do zajištěné polohy (B).

   **POZNÁMKA:**

   Vyobrazení vpravo ukazuje pravou stranu adaptéru. Zámek naklápění na levé straně adaptéru je naproti.
4. Odpojte kloubový hřídel (A) od sklízecí mlátičky.

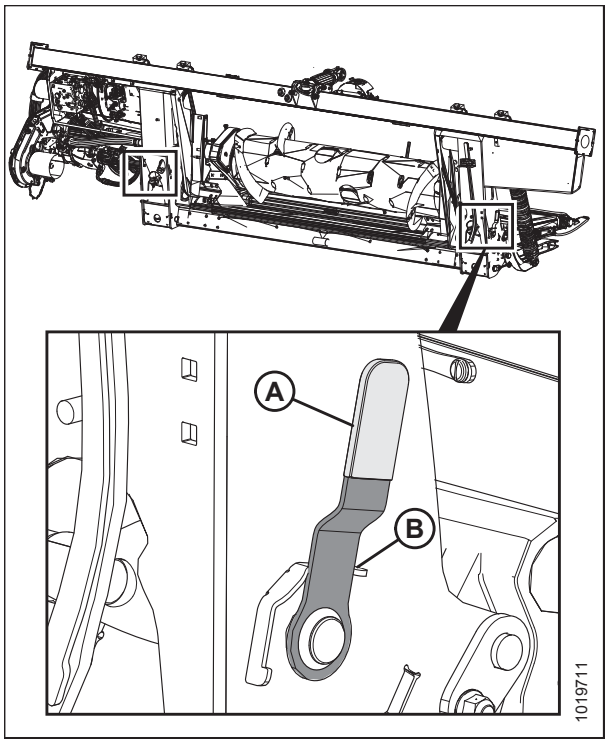


**Obrázek 4.113: Zajišťovací páka naklápění**

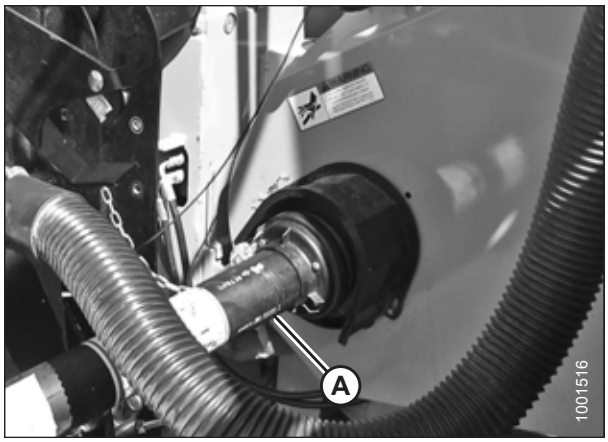


**Obrázek 4.114: kloubový hřídel**

5. Uložte kloubový hřídel (A) na držák kloubového hřídele (B) stažením kroužku (C) na kloubovém hřídeli a umístěním na tělo podpěrného držáku (D). Uvolněte kroužek tak, aby zapadl na tělo podpěrného držáku.

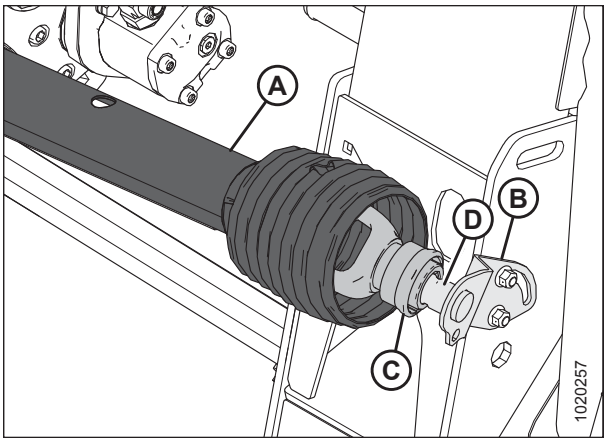


**Obrázek 4.115: kloubový hřídel**

6. Odejměte kryt (A) ze zásuvky sklízecí mlátičky.

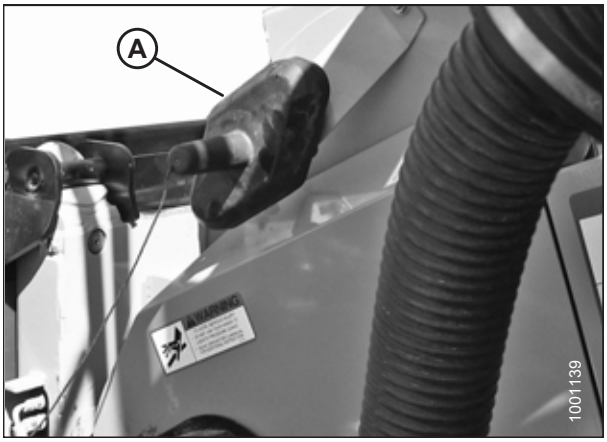


**Obrázek 4.116: Obal**

7. Umístěte spojku (A) na zásuvku sklízecí mlátičky a otočením knoflíku (B) spojku zajistěte v zásuvce.

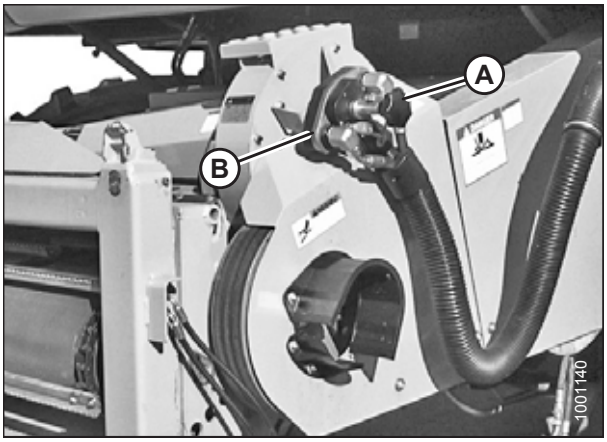


**Obrázek 4.117: Spojka sklízecí mlátičky**

8. Dejte krytku (A) na zásuvku naklápěcího modulu.

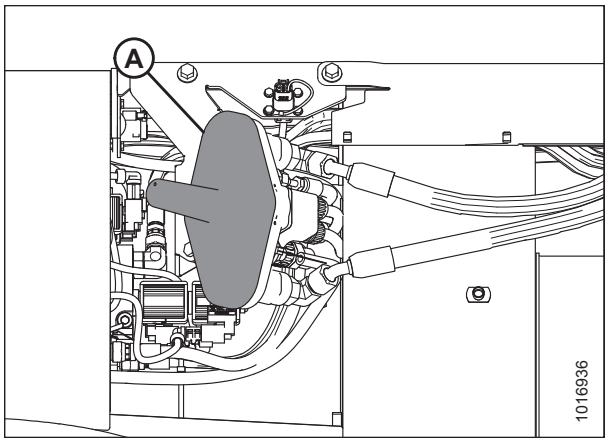


**Obrázek 4.118: Naklápěcí modul**

9. Vytáhněte zajišťovací čep (A) z čepu naklápěcího modulu (B).
10. Zvedněte páku (C), aby se čepy (B) naklápěcího modulu vysunuly ze šikmého dopravníku.
11. Vraťte zajišťovací čep (A) do čepu naklápěcího modulu a zajistěte ho závlačkou.

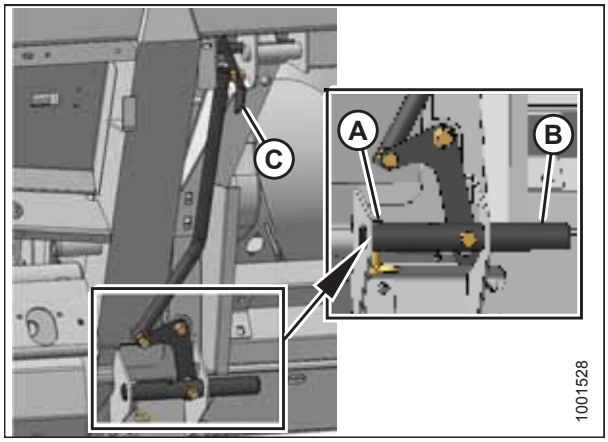


**Obrázek 4.119: Zámky šikmého dopravníku**

12. Spouštějte šikmý dopravník, dokud se sloupky šikmého dopravníku (A) neuvolní z naklápěcího modulu (B).
13. Sklízecí mlátičkou pomalu odjeďte od naklápěcího modulu.

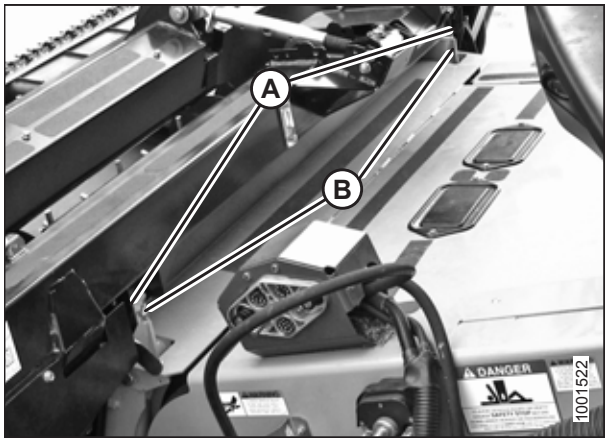


**Obrázek 4.120: ;Adaptér na sklízecí mlátičce**

# 4.7 Sklízecí mlátičky John Deere

Adaptér FlexDraper® řady FD1 je kompatibilní se sklízecími mlátičkami John Deere řady 60, 70, S a T.

## 4.7.1 Připojení adaptéru ke sklízecí mlátičce John Deere

### NEBEZPEČÍ

**Abyste zabránili úrazu nebo smrti v důsledku neočekávaného rozběhu stroje, když z jakéhokoli důvodu opouštíte sedadlo obsluhy, vždy vypněte motor a vytáhněte klíček ze zapalování.**

1. Vypněte motor a vytáhněte klíček ze zapalování.
2. Tlačte páku (A) na zásuvce sklízecí mlátičky k šikmému dopravníku, abyste zatáhli čepy (B) ve spodních rozích šikmého dopravníku. Vyčistěte zásuvku.

### NEBEZPEČÍ

**Stroj nikdy nestartujte a nejezděte s ním, dokud si nebudete jistí, že všichni okolostojící opustili prostor.**

3. Nastartujte motor a se sklízecí mlátičkou pomalu najíždějte k adaptéru, dokud sedlo šikmého dopravníku (C) nebude přímo pod horním příčníkem (D) naklápěcího modulu.
4. Mírným zvednutím šikmého dopravníku zvedněte adaptér, přičemž sedlo šikmého dopravníku musí řádně zapadnout do rámu naklápěcího modulu.
5. Vypněte motor a vytáhněte klíček ze zapalování.
6. Zatáhněte páku (A) na naklápěcím modulu pro uvolnění sdružené spojky (B) z úložné polohy. Odejměte sdruženou spojku a pro uložení zatlačte páku zpět do naklápěcího modulu.

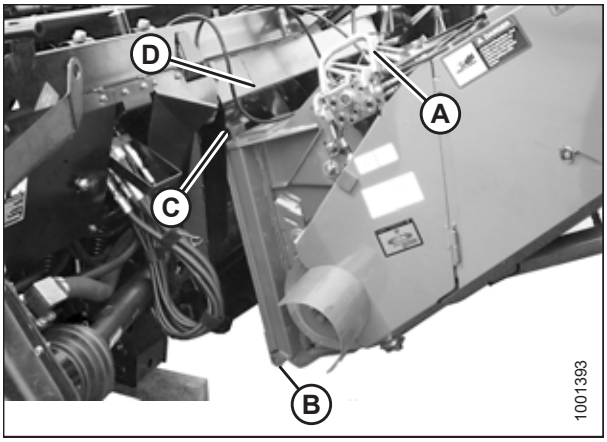


**Obrázek 4.121: Sklízecí mlátička a naklápěcí modul**

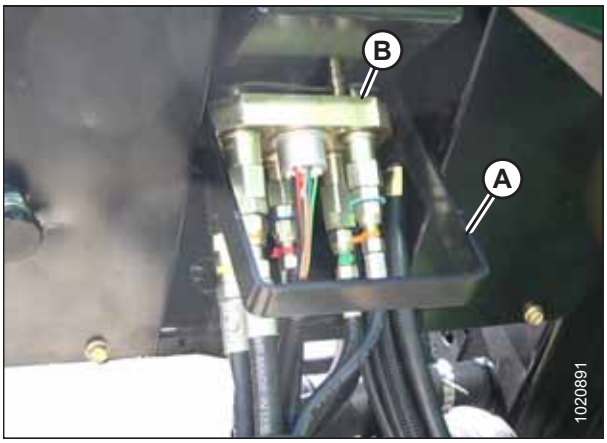


**Obrázek 4.122: Uložení sdružené spojky**

7. Umístěte sdruženou spojku (A) na zásuvku a zatáhněte páku (B), aby čepy na sdružené spojce úplně zapadly do páky.
8. Zatáhněte páku (B) do horizontální polohy a zajistěte, aby byla sdružená spojka (A) úplně zasunutá do zásuvky.

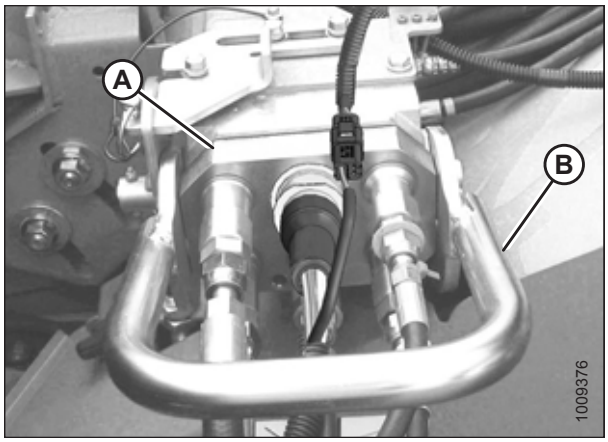


**Obrázek 4.123: Sdružená spojka**

9. Přesvědčte se, že jsou oba čepy (A) šikmého dopravníku úplně zasunuté do držáků naklápěcího modulu.

   **POZNÁMKA:**

   Pokud čepy (A) nezapadají úplně do držáků naklápěcího modulu, povolte šrouby (B) a seřiďte držáky podle potřeby.

10. Utáhněte šrouby (B).

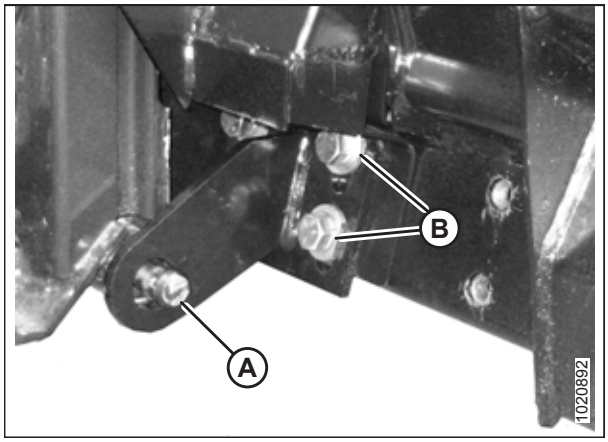


**Obrázek 4.124: Čep šikmého dopravníku**

11. Posuňte západku (A), aby zajistila páku (B), a zajistěte ji závlačkou (C).
12. Pokud je naklápěcí modul vybavený selektorem posunu přiháněče vpřed/vzad / naklonění adaptéru, připojte kabelový svazek (D) ke konektoru sklízecí mlátičky (E).

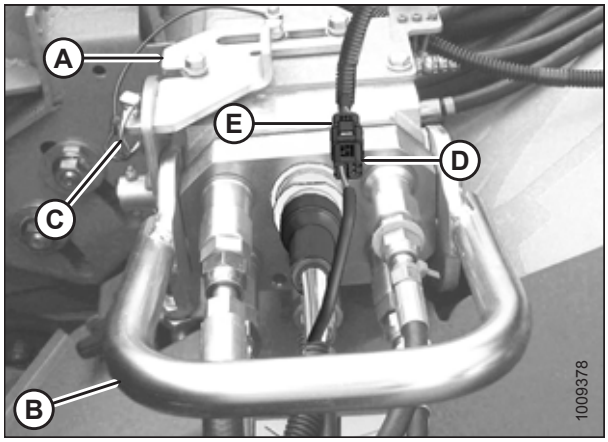


**Obrázek 4.125: Sdružená spojka**

13. Odpojte bezpečnostní řetěz (C) z podpěrného držáku (B).
14. Stažením kroužku (D) uvolněte kloubový hřídel (A) z podpěrného držáku. Odejměte kloubový hřídel z držáku.

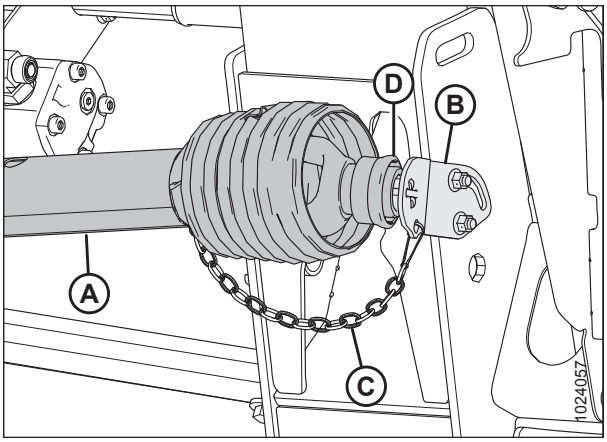


**Obrázek 4.126: kloubový hřídel**

15. Stáhněte kroužek (A) na konci kloubového hřídele a tlačte kloubový hřídel na vývodový hřídel (B) sklízecí mlátičky, dokud kroužek nezapadne.

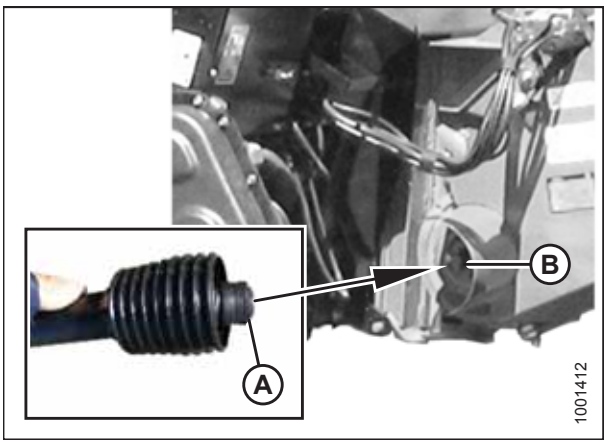


**Obrázek 4.127: kloubový hřídel**

16. Uvolněte zámky naklápění vytažením jednotlivých zajišťovacích pák naklápění (A) z naklápěcího modulu a jejich nastavením do nezajištěné polohy (B).

    **POZNÁMKA:**

    Vyobrazení vpravo ukazuje pravou stranu adaptéru. Zámek naklápění na levé straně adaptéru je naproti.

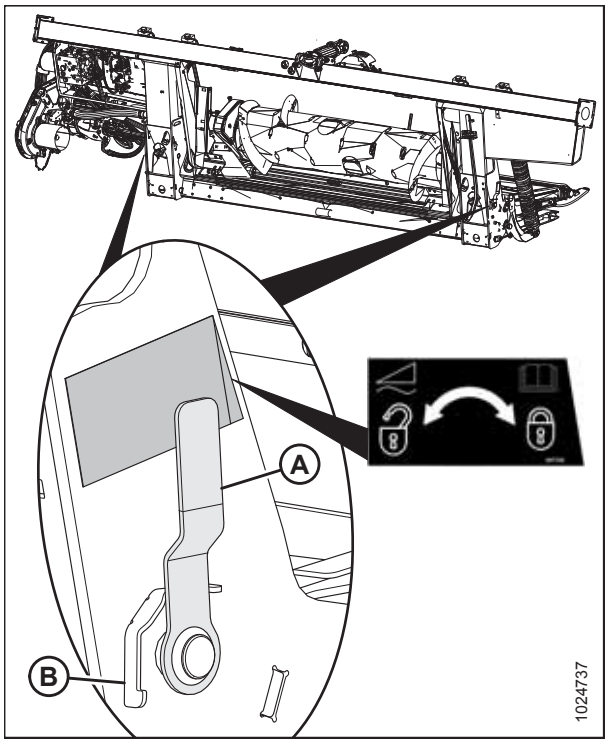


**Obrázek 4.128: Zajišťovací páka naklápění**

## 4.7.2 Odpojení adaptéru od sklízecí mlátičky John Deere

### NEBEZPEČÍ

**Abyste se vyhnuli úrazu nebo smrti v důsledku neočekávaného spuštění nebo pádu zvednutého stroje, před vstupem z jakéhokoli důvodu pod adaptér vždy vypněte motor, vytáhněte klíček a aktivujte bezpečnostní podpěry.**

1. Vyhledejte rovnou plochu a umístěte adaptér kousek nad zem.
2. Vypněte motor a vytáhněte klíček ze zapalování.

   **DŮLEŽITÉ:**

   Pokud jsou namontovaná přepravní kola, může být adaptér odpojen v přepravním nebo pracovním režimu. Při odpojování s koly v pracovním režimu nastavte kola do úložné nebo nejvyšší pracovní polohy, jinak se adaptér může sklopit dopředu a znesnadnit opětovné připojení. Pokyny viz *Nastavení stabilizačních/přepravních kol, Str. 59*.

   **DŮLEŽITÉ:**

   Jestliže jsou namontovaná stabilizační kola, nastavte je do úložné nebo nejvyšší pracovní polohy, jinak se adaptér může sklopit dopředu a znesnadnit opětovné připojení. Pokyny viz *Nastavení stabilizačních kol, Str. 60*.
3. Zajistěte zámky naklápění vytažením jednotlivých zajišťovacích pák naklápění (A) z naklápěcího modulu a jejich nastavením do zajištěné polohy (B).

   **POZNÁMKA:**

   Vyobrazení vpravo ukazuje pravou stranu adaptéru. Zámek naklápění na levé straně adaptéru je naproti.
4. Otevřete kryt (A) na sklízecí mlátičce, stáhněte kroužek na kloubovém hřídeli (B) a vytáhněte kloubový hřídel z vývodového hřídele sklízecí mlátičky.

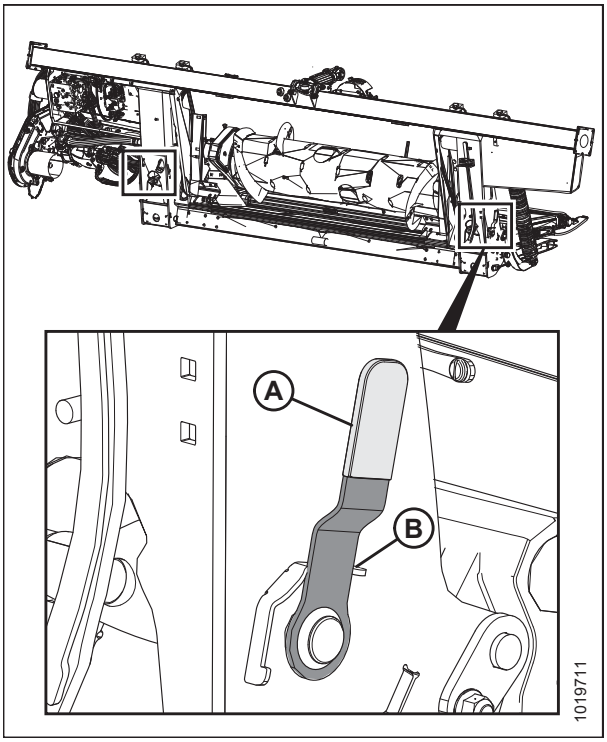


**Obrázek 4.129: Zajišťovací páka naklápění**

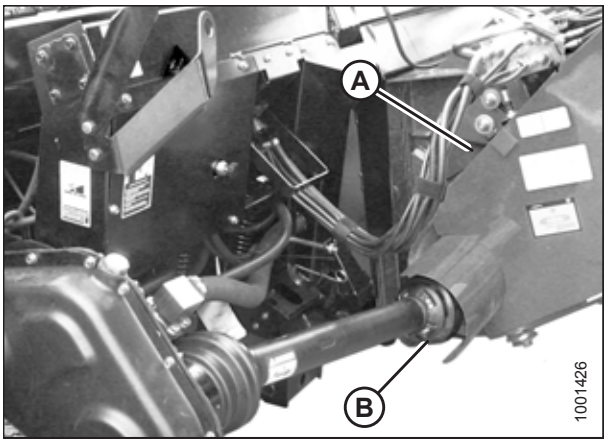


**Obrázek 4.130: kloubový hřídel**

5. Uložte kloubový hřídel (A) na držák kloubového hřídele (B) stažením kroužku (C) na kloubovém hřídeli a umístěním na tělo podpěrného držáku (D). Uvolněte kroužek tak, aby zapadl na tělo podpěrného držáku.

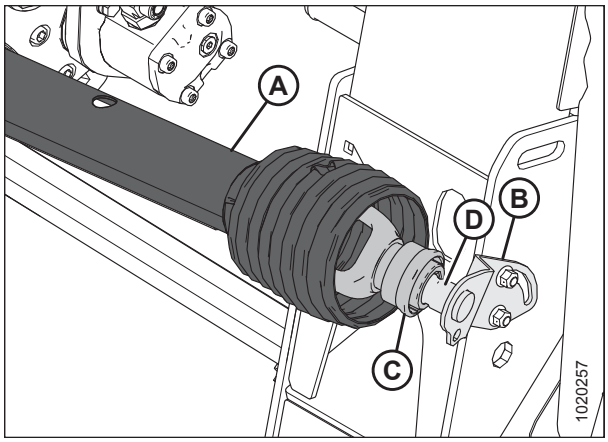


**Obrázek 4.131: kloubový hřídel**

6. Zvedněte páku (A) na naklápěcím modulu.

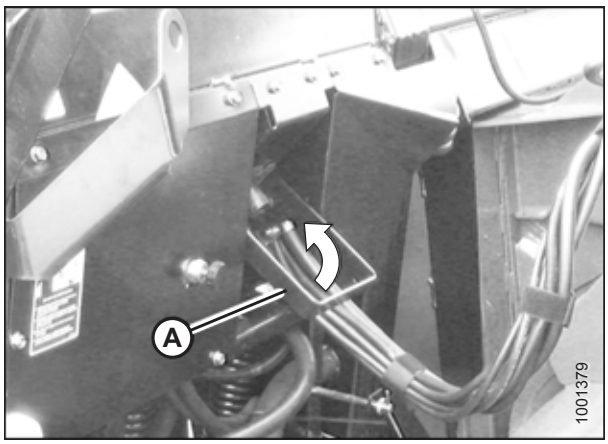


**Obrázek 4.132: Uložení sdružené spojky**

7. Odpojte kabelový svazek (A) od konektoru sklízecí mlátičky.
8. Vytáhněte závlačku (B) a posunutím zámku (C) uvolněte páku (D).
9. Zvedněte páku (D) do úplně svislé polohy, abyste uvolnili sdruženou spojku (E) ze sklízecí mlátičky.

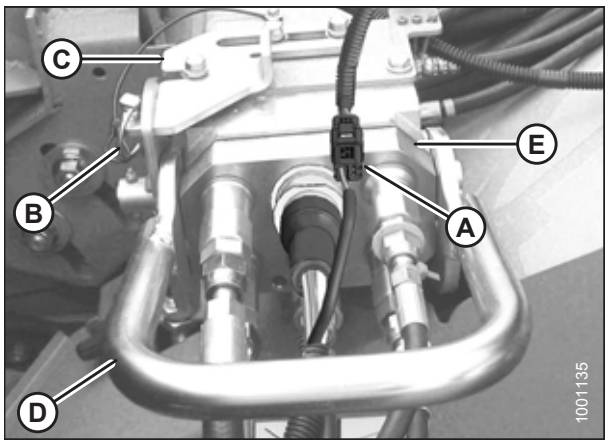


**Obrázek 4.133: Sdružená spojka**

10. Umístěte sdruženou spojku (A) do zásuvky naklápěcího modulu a spuštěním páky (B) sdruženou spojku zajistěte.

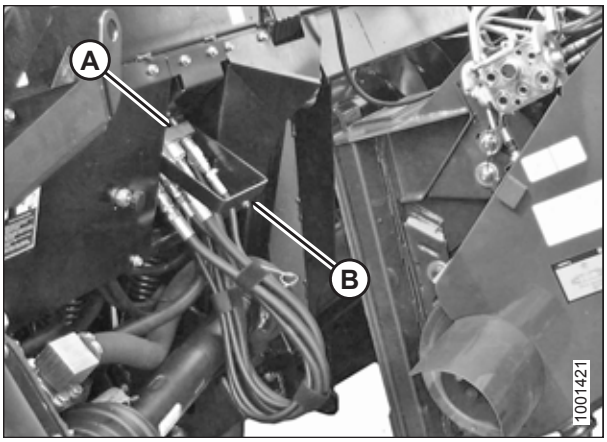


**Obrázek 4.134: Uložení sdružené spojky**

11. Zatlačte páku (A) na sklízecí mlátičce k šikmému dopravníku, abyste uvolnili čep šikmého dopravníku (B) z naklápěcího modulu.

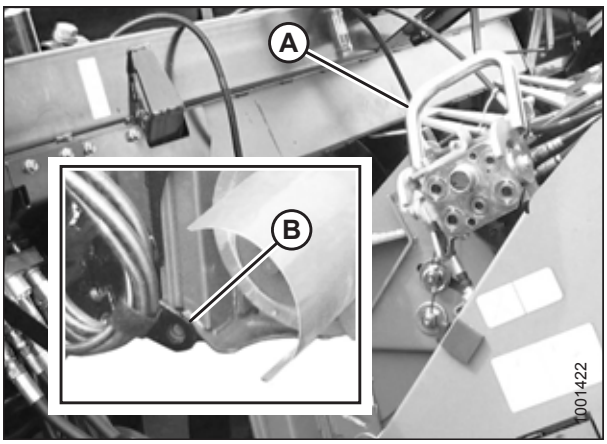


**Obrázek 4.135: Zámky šikmého dopravníku**

12. Spouštějte šikmý dopravník, dokud se neuvolní sedlo (A) a neuvolní držák naklápěcího modulu (B).
13. Sklízecí mlátičkou pomalu odjeďte od naklápěcího modulu.

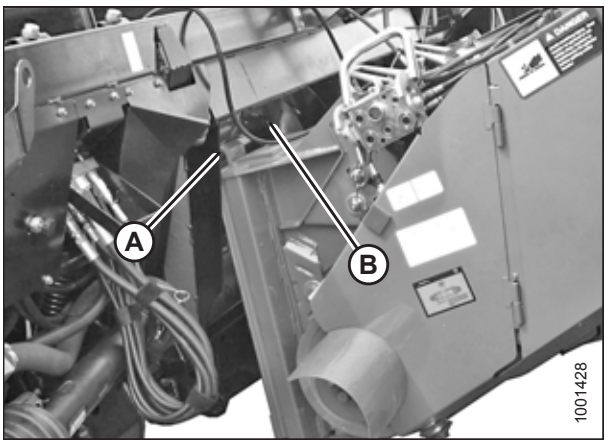


**Obrázek 4.136: Naklápěcí modul a šikmý dopravník**

# 4.8 Sklízecí mlátičky New Holland

Adaptér FlexDraper® řady FD1 je kompatibilní s následujícími sklízecími mlátičkami New Holland:

**Tabulka 4.2 Kompatibilita adaptéru a sklízecí mlátičky**

| Řada | Model sklízecí mlátičky |
|---|---|
| CR | 920, 940, 960, 970, 980 |
| | 9020, 9040, 9060, 9065, 9070, 9080 |
| | 6090, 7090, 8080, 8090, 9090 |
| | 6,80, 6,90, 7,90, 8,90, 9,90, 10,90 |
| CX | 840, 860, 870, 880 |
| | 8070, 8080, 8090 |
| | 8080 Elevation, 8090 Elevation |

## 4.8.1 Připojení adaptéru ke sklízecí mlátičce New Holland CR/CX

### NEBEZPEČÍ

**Abyste zabránili úrazu nebo smrti v důsledku neočekávaného rozběhu stroje, když z jakéhokoli důvodu opouštíte sedadlo obsluhy, vždy vypněte motor a vytáhněte klíček ze zapalování.**

1. Vypněte motor a vytáhněte klíček ze zapalování.
2. Přesvědčte se, že je páka (A) umístěná tak, aby zámky (B) mohly zachytit naklápěcí modul.

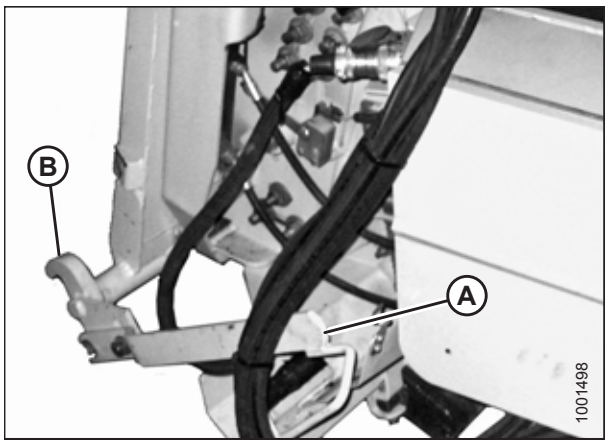


**Obrázek 4.137: Zámky šikmého dopravníku**

## NEBEZPEČÍ

**Stroj nikdy nestartujte a nejezděte s ním, dokud si nebudete jistí, že všichni okolostojící opustili prostor.**

3. Nastartujte motor a se sklízecí mlátičkou pomalu najíždějte k naklápěcímu modulu, dokud sedlo šikmého dopravníku (A) nebude přímo pod horním příčníkem (B) naklápěcího modulu.
4. Mírným zvednutím šikmého dopravníku zvedněte adaptér, přičemž sedlo šikmého dopravníku musí řádně zapadnout do rámu naklápěcího modulu.
5. Vypněte motor a vytáhněte klíček ze zapalování.

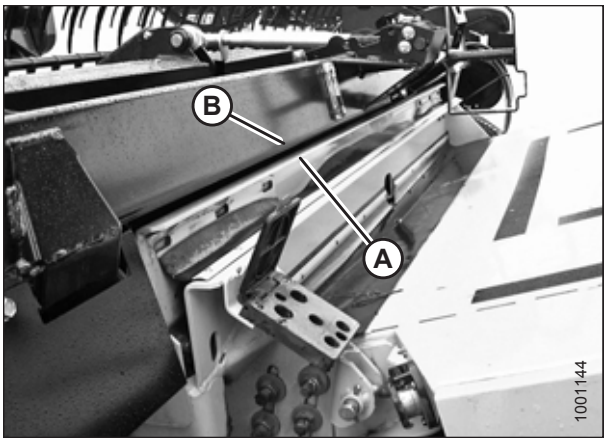


**Obrázek 4.138: ;Adaptér na sklízecí mlátičce**

6. Zvedněte páku (A) na naklápěcím modulu na levé straně šikmého dopravníku a zatlačte páku (B) na sklízecí mlátičce, aby zaklaply zámky (C) na obou stranách šikmého dopravníku.
7. Zatlačte dolů páku (A) tak, aby štěrbina v páce zapadla na druhou páku a zajistila ji na místě.
8. Pokud zámek nezachytí úplně čep (D) na naklápěcím modulu, když je aktivovaná páka (A) a páka (B), povolte šrouby (E) a seřiďte zámek (C). Šrouby zase utáhněte.

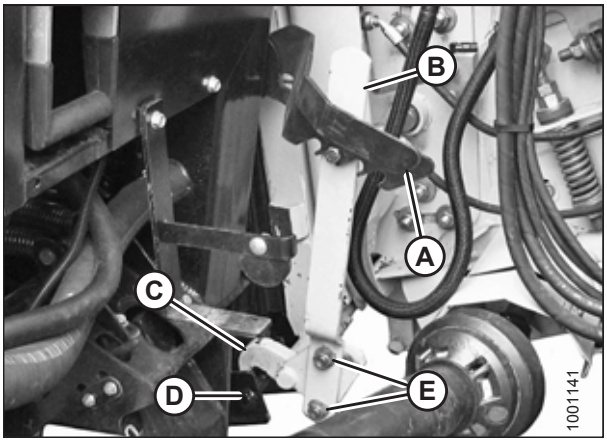


**Obrázek 4.139: Zámky šikmého dopravníku**

9. Otevřete kryt na zásuvce (A) umístěné na levé straně naklápěcího modulu.
10. Zatlačte zajišťovací tlačítko (B) a vytáhněte páku (C) do úplně otevřené polohy.
11. Očistěte povrchy zásuvky.

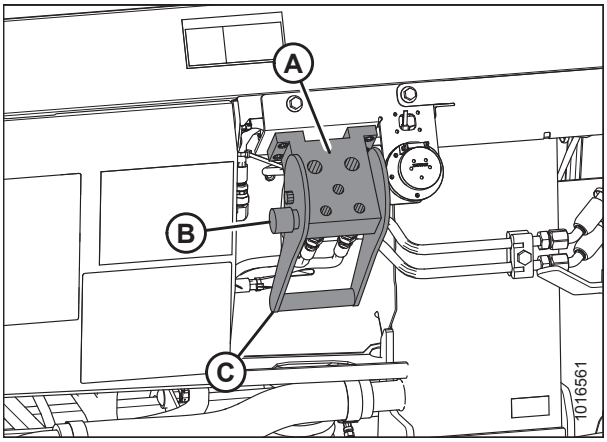


**Obrázek 4.140: Zásuvka naklápěcího modulu**

12. Odejměte hydraulickou rychlospojku (A) z úložné desky na sklízecí mlátičce a očistěte povrch spojky.

**Obrázek 4.141: Spojka sklízecí mlátičky**

13. Umístěte spojku (A) na zásuvku naklápěcího modulu a zatlačte páku (B), aby kolíky úplně zapadly do zásuvky.
14. Tlačte páku (B) do zavřené polohy, dokud se neuvolní zajišťovací tlačítko (C).
15. Odejměte krytku na elektrické zásuvce naklápěcího modulu.
16. Odejměte konektor (D) ze sklízecí mlátičky.
17. Vyrovnejte jazýčky na konektoru (D) s drážkami v zásuvce naklápěcího modulu a zatlačte konektor na zásuvku. Otočením kroužku na konektoru ho zajistěte.

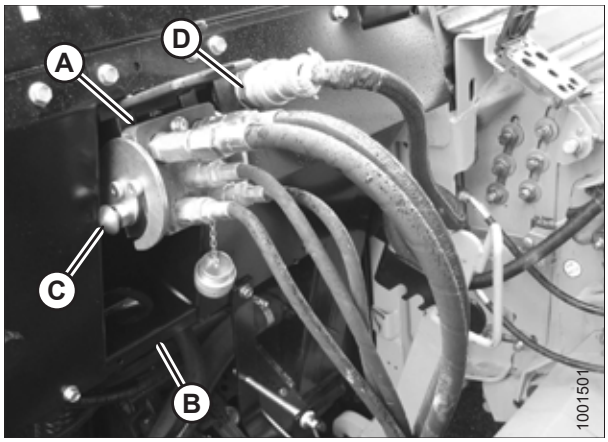


**Obrázek 4.142: Přípojky**

18. Odpojte bezpečnostní řetěz (C) z podpěrného držáku (B).
19. Stažením kroužku (D) uvolněte kloubový hřídel (A) z podpěrného držáku. Odejměte kloubový hřídel z držáku.

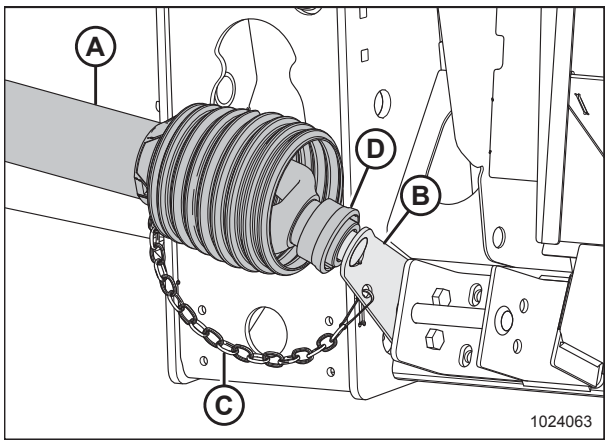


**Obrázek 4.143: Kloubový hřídel v úložné poloze**

20. Stáhněte kroužek na konci kloubového hřídele a tlačte kloubový hřídel na vývodový hřídel (A) sklízecí mlátičky, dokud kroužek nezapadne.

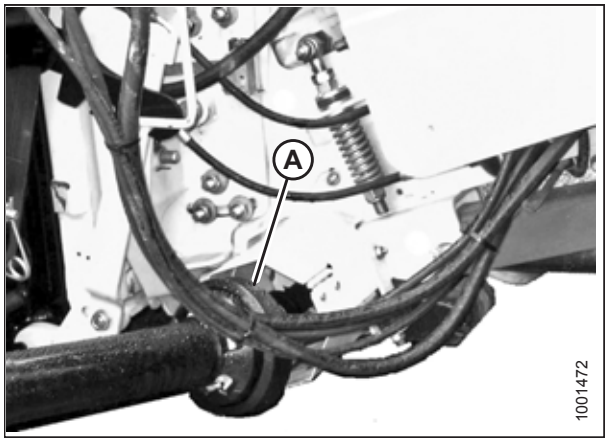


**Obrázek 4.144: Kloubový hřídel a vývodní hřídel**

21. Uvolněte zámky naklápění vytažením jednotlivých zajišťovacích pák naklápění (A) z naklápěcího modulu a jejich nastavením do nezajištěné polohy (B).

    **POZNÁMKA:**

    Vyobrazení vpravo ukazuje pravou stranu adaptéru. Zámek naklápění na levé straně adaptéru je naproti.

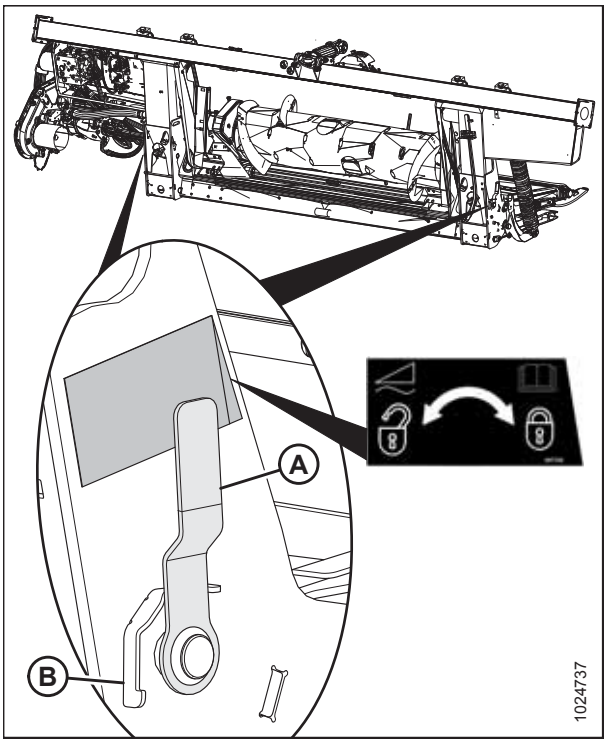


**Obrázek 4.145: Zajišťovací páka naklápění**

## 4.8.2 Odpojení adaptéru od sklízecí mlátičky New Holland CR/CX

### NEBEZPEČÍ

**Abyste zabránili úrazu nebo smrti v důsledku neočekávaného rozběhu stroje, když z jakéhokoli důvodu opouštíte sedadlo obsluhy, vždy vypněte motor a vytáhněte klíček ze zapalování.**

1. Vyhledejte rovnou plochu a umístěte adaptér kousek nad zem.
2. Vypněte motor a vytáhněte klíček ze zapalování.

   **DŮLEŽITÉ:**

   Pokud jsou namontovaná přepravní kola, může být adaptér odpojen v přepravním nebo pracovním režimu. Při odpojování s koly v pracovním režimu nastavte kola do úložné nebo nejvyšší pracovní polohy, jinak se adaptér může sklopit dopředu a znesnadnit opětovné připojení. Pokyny viz *Nastavení stabilizačních/přepravních kol, Str. 59*.

   **DŮLEŽITÉ:**

   Jestliže jsou namontovaná stabilizační kola, nastavte je do úložné nebo nejvyšší pracovní polohy, jinak se adaptér může sklopit dopředu a znesnadnit opětovné připojení. Pokyny viz *Nastavení stabilizačních kol, Str. 60*.
3. Zajistěte zámky naklápění vytažením jednotlivých zajišťovacích pák naklápění (A) z naklápěcího modulu a jejich nastavením do zajištěné polohy (B).

   **POZNÁMKA:**

   Vyobrazení vpravo ukazuje pravou stranu adaptéru. Zámek naklápění na levé straně adaptéru je naproti.
4. Odpojte kloubový hřídel (A) od sklízecí mlátičky.

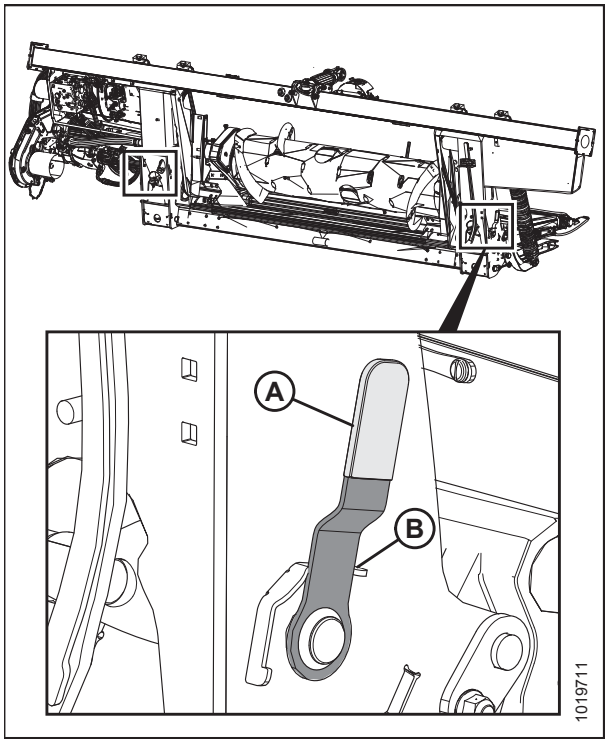


**Obrázek 4.146: Zajišťovací páka naklápění**

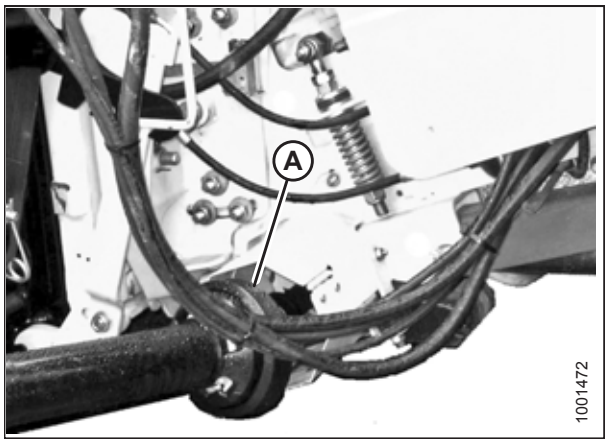


**Obrázek 4.147: kloubový hřídel**

5. Uložte kloubový hřídel (A) na držák kloubového hřídele (B) stažením kroužku (C) na kloubovém hřídeli a umístěním na svařenec držáku (D). Uvolněte kroužek tak, aby zapadl na svařenci.
6. Připevněte bezpečnostní řetěz (E) k podpěrnému držáku (B).

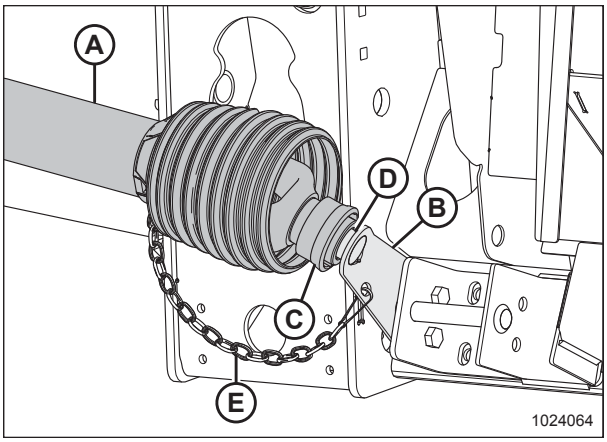


**Obrázek 4.148: kloubový hřídel**

7. Zatlačte zajišťovací tlačítko (B) a vytáhněte páku (C), aby se uvolnila sdružená spojka (A).

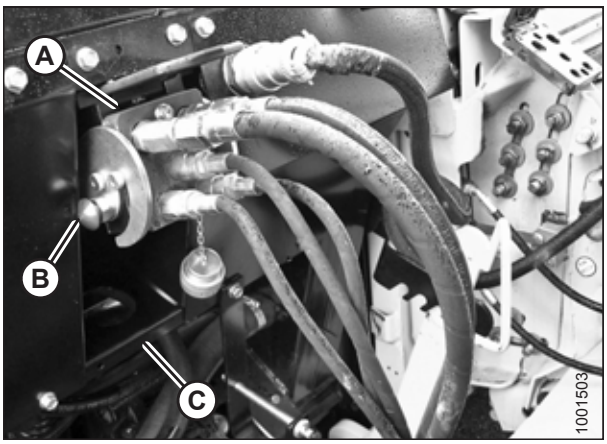


**Obrázek 4.149: Přípojky naklápěcího modulu**

8. Tlačte páku (A) do zavřené polohy, dokud se neuvolní zajišťovací tlačítko (B). Zavřete kryt.

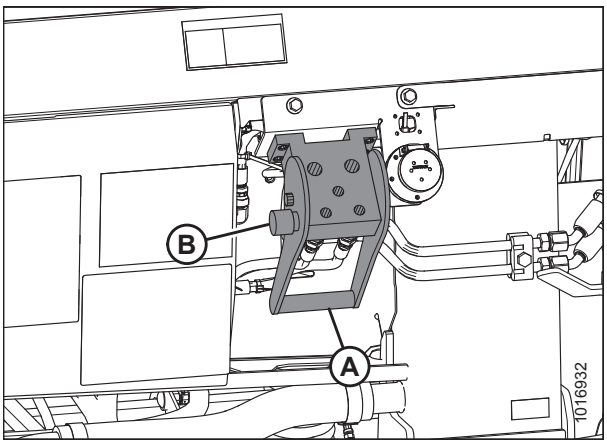


**Obrázek 4.150: Zásuvky naklápěcího modulu**

9. Umístěte hydraulickou rychlospojku (A) na úložnou desku (B) na sklízecí mlátičce.

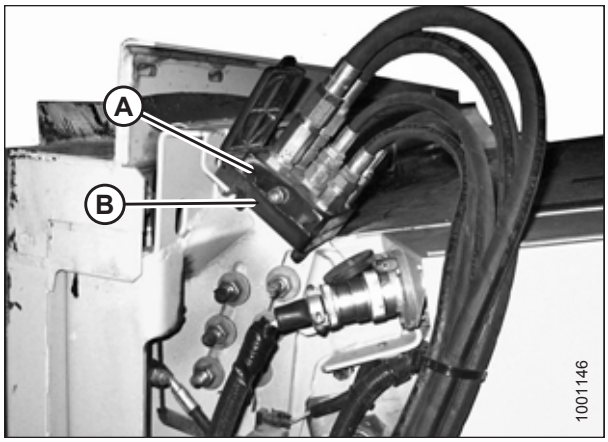


**Obrázek 4.151: Spojka sklízecí mlátičky**

10. Odejměte elektrický konektor (A) z naklápěcího modulu.

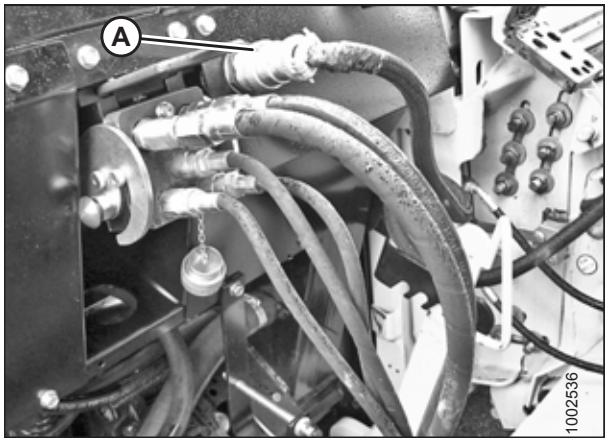


**Obrázek 4.152: Přípojky naklápěcího modulu**

11. Připojte elektrický konektor ke sklízecí mlátičce v místě (A).

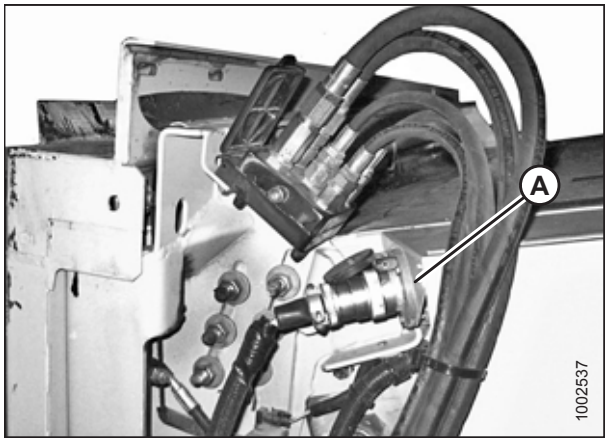


**Obrázek 4.153: Spojky sklízecí mlátičky**

12. Vraťte krytku (A) na zásuvku naklápěcího modulu.

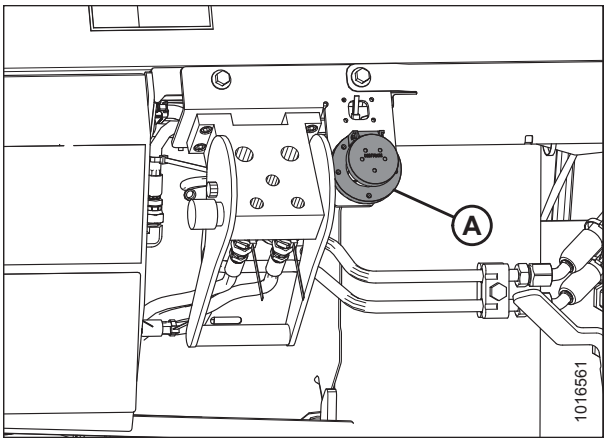


**Obrázek 4.154: Zásuvky naklápěcího modulu**

13. Zvedněte páku (A) a zatáhněte a spusťte rukojeť (B), aby se uvolnil zámek šikmého dopravníku / naklápěcího modulu (C).

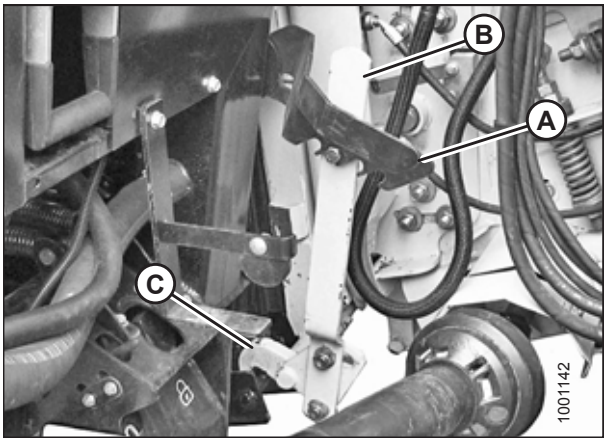


**Obrázek 4.155: Zámky šikmého dopravníku**

14. Spouštějte šikmý dopravník (A), dokud se neuvolní z držáku naklápěcího modulu (B).
15. Sklízecí mlátičkou pomalu odjeďte od adaptéru.

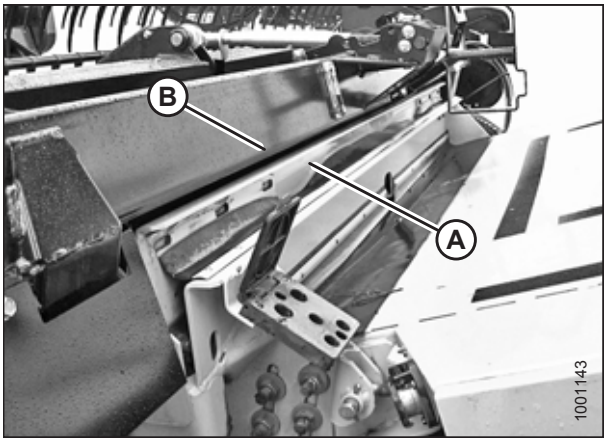


**Obrázek 4.156: Adaptér na sklízecí mlátičce**

## 4.8.3 Deflektory dopravníku CR

Tato část platí pouze pro sklízecí mlátičky New Holland CR. Pokud používáte sklízecí mlátičku New Holland CX, demontujte deflektory vkládání.

**Pouze u sklízecích mlátiček New Holland CR:** Od výrobce byly na naklápěcí modul namontovány krátké deflektory vkládání pro zlepšení vkládání do šikmého dopravníku. V případě potřeby deflektory vkládání odmontujte. Pokyny viz *5.11.3 Výměna deflektorů vkládání na sklízecích mlátičkách New Holland CR, Str. 524*.

Pro sklízecí mlátičky s úzkým šikmým dopravníkem se dodávají dlouhé vkládací soupravy, které lze namontovat místo krátkých usměrňovacích desek vkládání.

**Tabulka 4.3 Vkládací soupravy FM100 pro sklízecí mlátičky řady CR**

| Velikost šikmého dopravníku | Velikost vkládací soupravy | Katalogové číslo MacDon |
|---|---|---|
| 1250–1350 mm (49–65 palců) | Krátká: 200 mm (7 7/8 palce) | MD #213613, 213614 |
| 1100 mm (43–1/2 palce) a menší | Dlouhá: 325 mm (12 13/16 palce) | MD #213592, 213593 |

# 4.9 Připojení a odpojení adaptéru od naklápěcího modulu FM100

Postupy připojení/odpojení jsou stejné pro všechny značky a modely sklízecích mlátiček. Adaptéry lze připojovat k naklápěcímu modulu z pracovní nebo přepravní konfigurace.

Postupy v této příručce vyžadují, aby naklápěcí modul zůstal připojený ke sklízecí mlátičce. Naklápěcí modul připojujte/odpojujte jen tehdy, když provádíte následující úlohy:

- Odpojování adaptéru pro použití na řádkovači
- Výměna adaptérů
- Provádění určitých úloh údržby

## 4.9.1 Odpojení adaptéru od naklápěcího modulu FM100

### NEBEZPEČÍ

**Abyste se vyhnuli zranění nebo smrti v důsledku neočekávaného spuštění nebo pádu zvednutého stroje, před vstupem z jakéhokoli důvodu pod adaptér vždy vypněte motor, vytáhněte klíček a aktivujte bezpečnostní podpěry.**

### VÝSTRAHA

**Nikdy nedávejte ruce do oblasti mezi prsty stroje a nožem.**

### UPOZORNĚNÍ

**Při práci v okolí nožů nebo při manipulaci s nimi noste silné rukavice.**

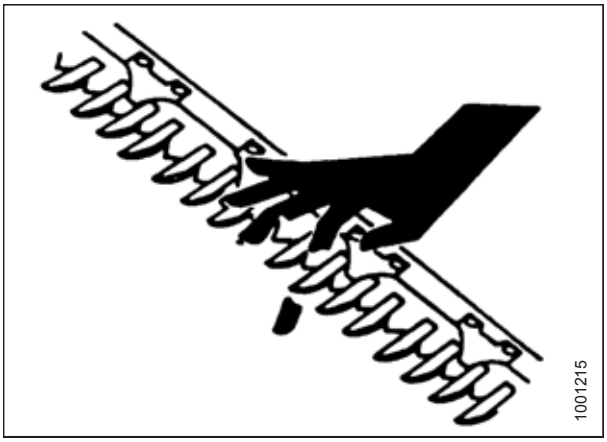


**Obrázek 4.157: Nebezpečí hrozící od žací lišty**

1. Nastartujte motor a spusťte dolů adaptér.
2. Zvětšujte světlou výšku pod vkládacím sběračem naklápěcího modulu nakláněním adaptéru a vysouvejte válec (B), dokud nebude indikátor (A) v poloze **D**.
3. Zvedněte přiháněč do jeho plné výšky.
4. Vypněte motor a vytáhněte klíček ze zapalování.
5. Aktivujte bezpečnostní podpěry přiháněče.

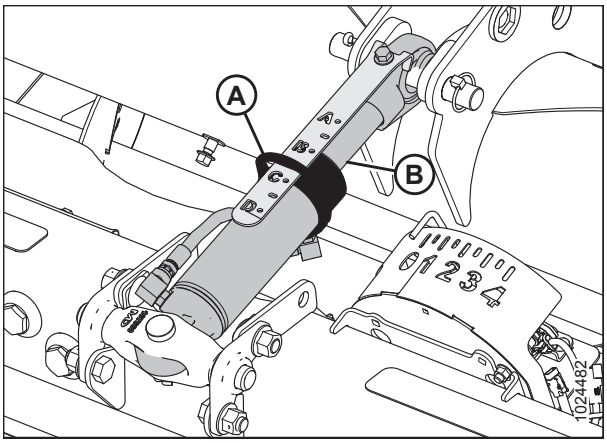


**Obrázek 4.158: Středový spoj**

6. Posuňte páku (A) do zamknuté polohy pro zajištění zámků křídel.

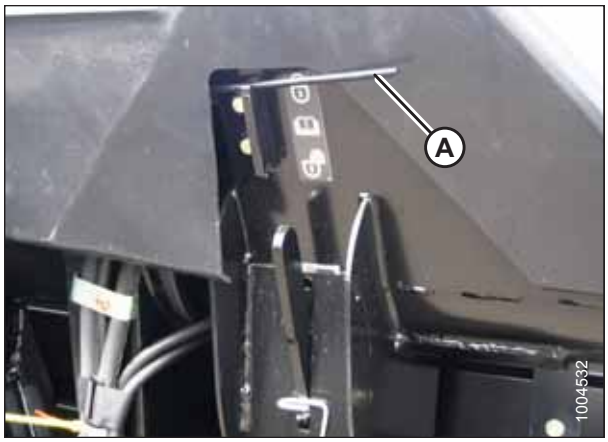


**Obrázek 4.159: Zámek křídla**

7. Zajistěte zámky naklápění vytažením jednotlivých zajišťovacích pák naklápění (A) z naklápěcího modulu a jejich nastavením do zajištěné polohy (B).

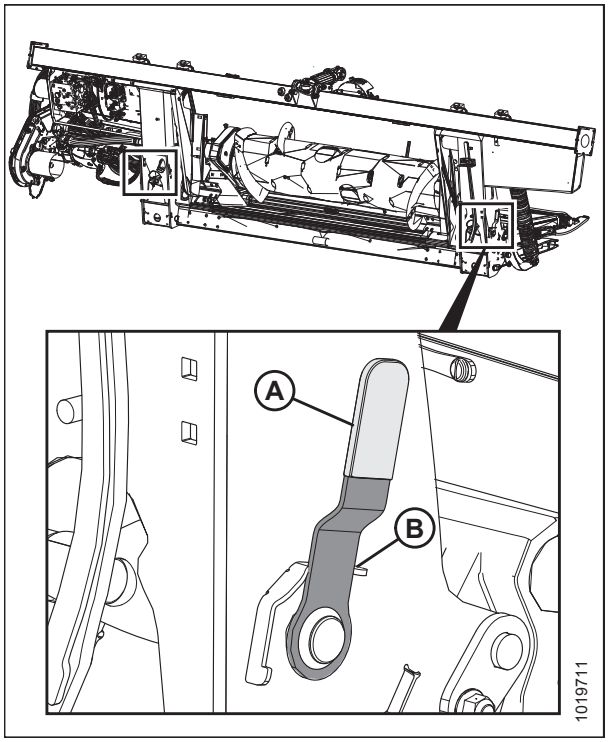


**Obrázek 4.160: Zámek naklápění**

8. Odmontujte dva šrouby (A) a deflektory (B) z podpěrného úhelníku přechodové vany (C). Zopakujte na druhé straně.

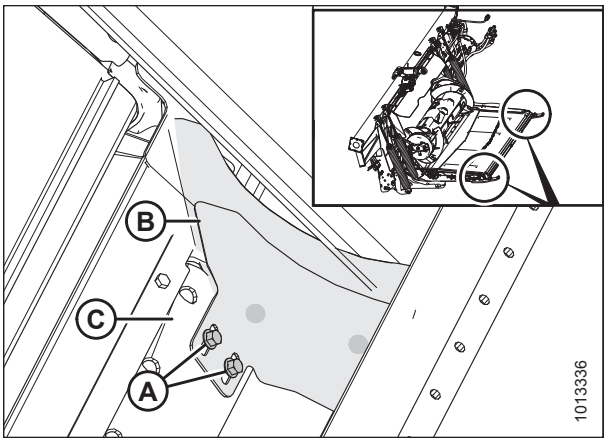


**Obrázek 4.161: Deflektory**

9. Odmontujte a uschovejte šroub (A).
10. Odmontujte matici 9/16 palce ze šroubu (B).
11. Nasaďte klíč velikosti 24 mm (15/16 palce) na šroub s šestihrannou hlavou (C) a otočte západku dolů a mírně zvedněte podávací desku pro demontáž šroubu (B).
12. Otočte západku (C) nahoru a dozadu pro spuštění podávací desky naklápěcího modulu a uvolnění trubky přechodové vany.
13. Našroubujte šroub (A).
14. Zopakujte to na druhé straně podávací desky vkládacího sběrače.

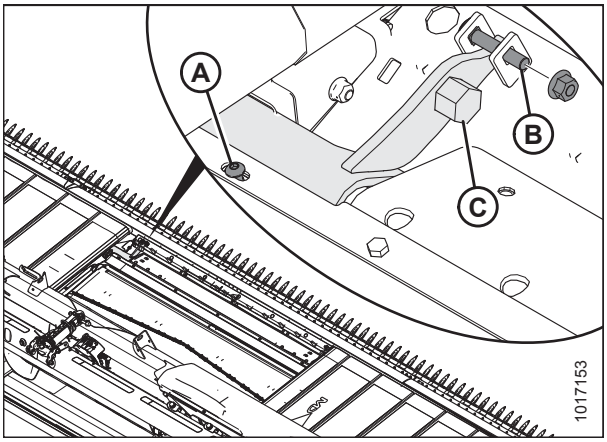


**Obrázek 4.162: Západka naklápěcího modulu**

## NEBEZPEČÍ

**Stroj nikdy nestartujte a nejezděte s ním, dokud si nebudete jistí, že všichni okolostojící opustili prostor.**

15. Deaktivujte bezpečnostní podpěry přiháněče, nastartujte motor, spusťte přiháněč dolů a úplně zvedněte adaptér.
16. Vypněte motor, vytáhněte klíček ze zapalování a aktivujte bezpečnostní podpěry sklízecí mlátičky.

17. Povolte matici a šroub (A) a vyhákněte hák (B) z nohy na obou stranách naklápěcího modulu.

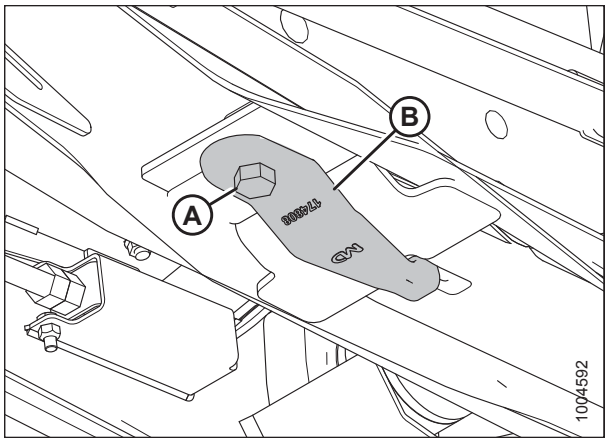


**Obrázek 4.163: Spodní strana naklápěcího modulu**

18. Pro uložení otočte hák (B) o 90° a opět utáhněte šroub (A) a matici.

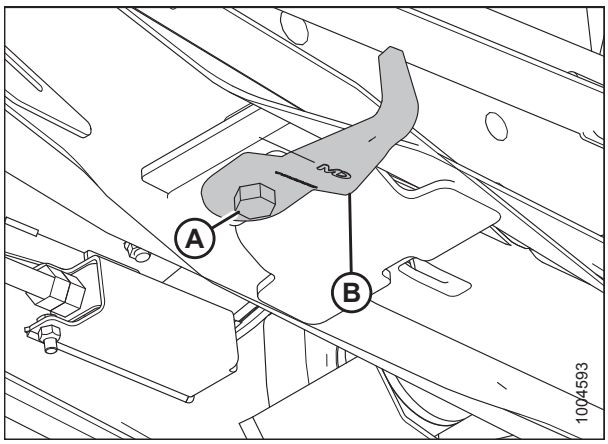


**Obrázek 4.164: Spodní strana naklápěcího modulu**

19. Umístěte špalek (A) velikosti 150 mm (6 palců) pod nohu adaptéru. To pomůže při odpojování středového spoje.
20. Uvolněte zámky zvedacích válců sklízecí mlátičky, nastartujte motor a spouštějte adaptér, dokud noha adaptéru nebude spočívat na špalku nebo stabilizační kola nebudou na zemi.

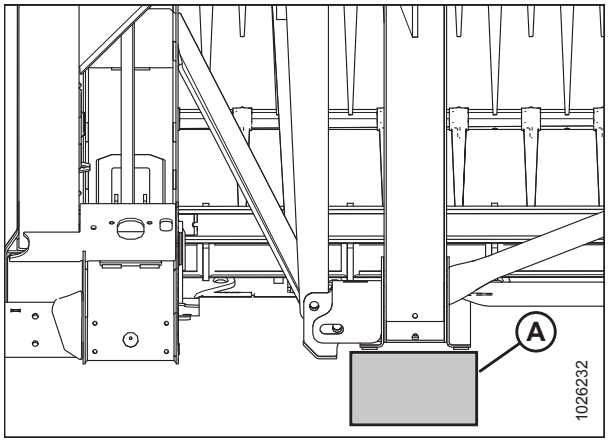


**Obrázek 4.165: Noha adaptéru na špalku**

21. Odpojte hydrauliku středového spoje takto:

    a. Vytáhněte závlačku a čep vidlice (A) a zvedněte středový spoj (B) z držáku.

    b. Vraťte čep vidlice (A) a zajistěte ho závlačkou.

    **POZNÁMKA:**

    Může být nutné zvednout nebo spustit šikmý dopravník pro úpravu délky pístnice třetího bodu a snížení nadměrného zatížení středového spoje.

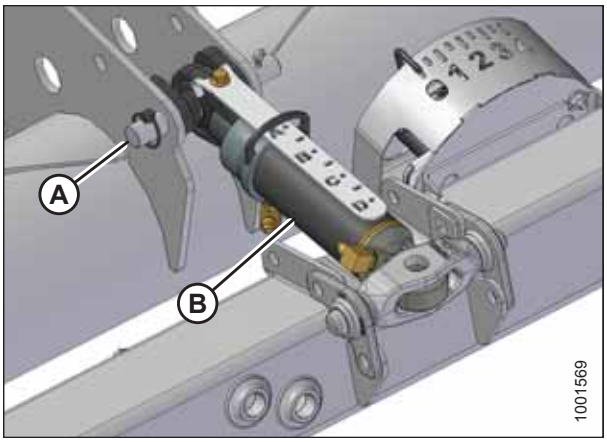


**Obrázek 4.166: Hydraulický středový spoj**

**POZNÁMKA:**

- Na zemi: Zatlačte přiháněč úplně dopředu, aby se snížila ztráta oleje.
- Při přepravě: Zatáhněte přiháněč úplně dozadu.

22. Odpojte elektrický konektor (A).

    **POZNÁMKA:**

    Chybí-li barevné stahovací pásky na některé z hadic, před odpojením hadic je doplňte.

23. Na držáku spojek (B) odpojte hydraulické hadice pro vypouštění skříně, nůž a pohon sběrače. Neprodleně uzavřete konce hadic, abyste zabránili ztrátě oleje.

24. Hadice uložte a zajistěte na rámu naklápěcího modulu.

25. Odpojte rychlospojky (dle výbavy) následovně:

    a. Vyrovnejte drážku (A) v kroužku s čepem (B) na spojce.

    b. Tlačte kroužek ke kolíku a spojku vytažením uvolněte.

    c. Nasaďte zátky nebo krytky na konce hadic (dle výbavy).

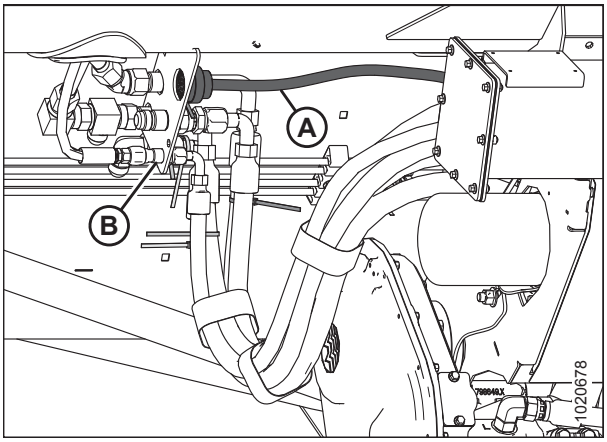


**Obrázek 4.167: Přípojky adaptéru**

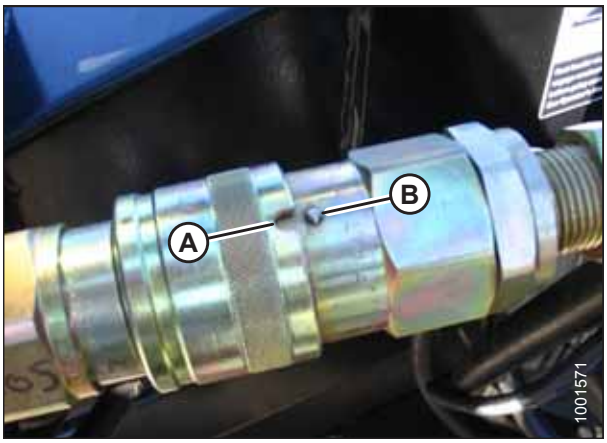


**Obrázek 4.168: Rychlospojka**

**POZNÁMKA:**

Chybí-li barevné stahovací pásky, před odpojením hadic je doplňte.

26. Odpojte hydrauliku přiháněče (A). Neprodleně uzavřete hadice, abyste zabránili ztrátě oleje.

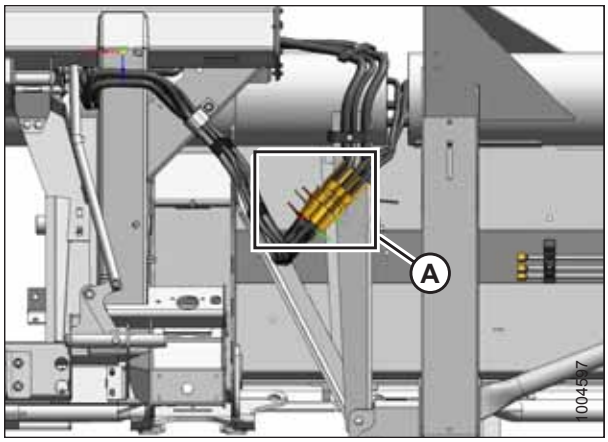


**Obrázek 4.169: Hydraulika přiháněče**

27. Uložte a zajistěte hadice a elektrický konektor na naklápěcím modulu v místě (A) podle vyobrazení.
28. Zajistěte, aby byl adaptér na zemi nebo spočíval na kolech v přepravním režimu.

## NEBEZPEČÍ

**Stroj nikdy nestartujte a nejezděte s ním, dokud si nebudete jistí, že všichni okolostojící opustili prostor.**

29. Nastartujte motor a pomalu couvejte v přímém směru od adaptéru.
30. Vypněte motor a vytáhněte klíček ze zapalování.

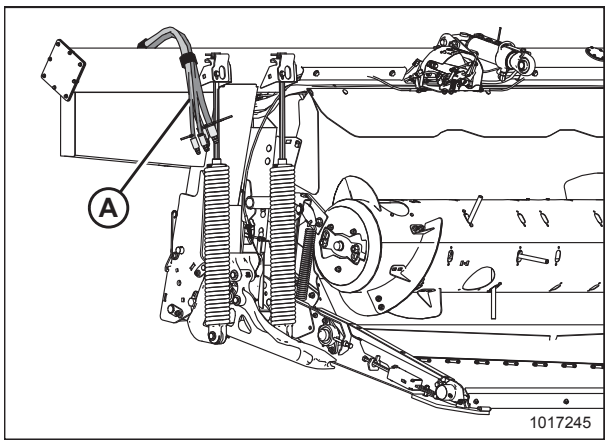


**Obrázek 4.170: Uložení hadice**

## 4.9.2 Připojení adaptéru k naklápěcímu modulu FM100

Adaptéry řady FD1 lze připojovat k naklápěcímu modulu z pracovní nebo přepravní konfigurace.

## NEBEZPEČÍ

**Abyste se vyhnuli úrazu nebo smrti v důsledku neočekávaného spuštění nebo pádu zvednutého stroje, před opuštěním sedadla obsluhy vždy vypněte motor a vytáhněte klíček, a před vstupem z jakéhokoli důvodu pod stroj vždy aktivujte bezpečnostní podpěry.**

**POZNÁMKA:**

Na podepření adaptéru lze použít stabilizační/přepravní kola. Pokyny viz *Nastavení stabilizačních/přepravních kol, Str. 59*.

1. Podepřete hydraulický středový spoj (A) čepem (nebo ekvivalentním nástrojem) v místě (B), jak je znázorněno.

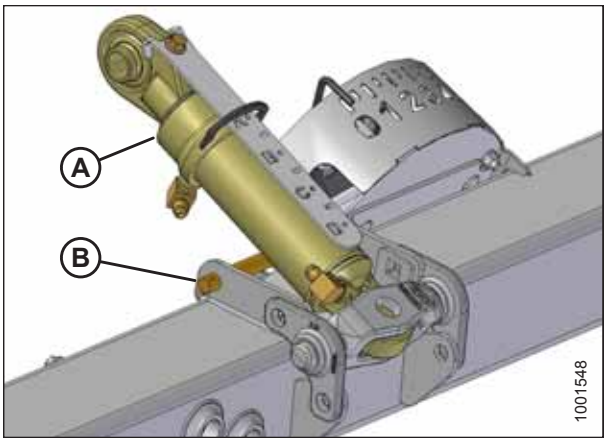


**Obrázek 4.171: Středový spoj**

2. Přesvědčte se, že západky (A) v předních rozích naklápěcího modulu jsou otočené k zadní části naklápěcího modulu.

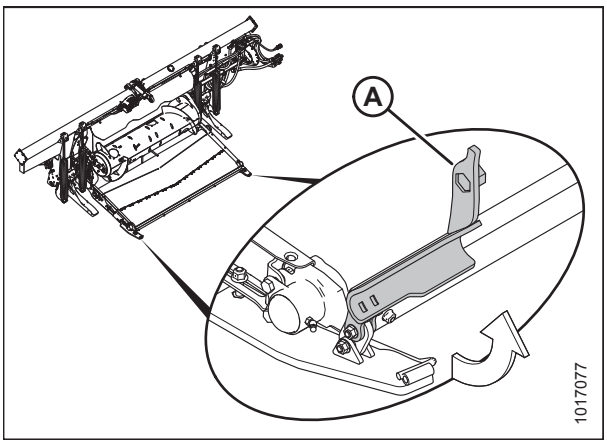


**Obrázek 4.172: Západka**

## UPOZORNĚNÍ

**Zajistěte, aby se před nastartováním motoru nebo aktivací některého pohonu adaptéru u stroje nezdržovali okolostojící.**

3. Nastartujte motor a spusťte dolů šikmý dopravník sklízecí mlátičky tak, aby naklápěcí ramena naklápěcího modulu (A) byla vyrovnaná s vyvažovacími nosníky adaptéru (B).
4. Jeďte pomalu vpřed, přičemž udržujte vyrovnaná ramena naklápěcího modulu (A) s vyvažovacími nosníky adaptéru (B).
5. Udržujte ramena naklápěcího modulu (A) těsně pod vyvažovacími nosníky (B), aby nohy naklápěcího modulu řádně dosedaly do podpěr spojovacího ústrojí adaptéru v místě (C).

   **DŮLEŽITÉ:**

   Udržujte hydraulické hadice volné, aby se nepoškodily při nasouvání do adaptéru.
6. Pokračujte vpřed, dokud se ramena naklápěcího modulu (A) nedotknou dorazů ve vyvažovacích nosnících (B).

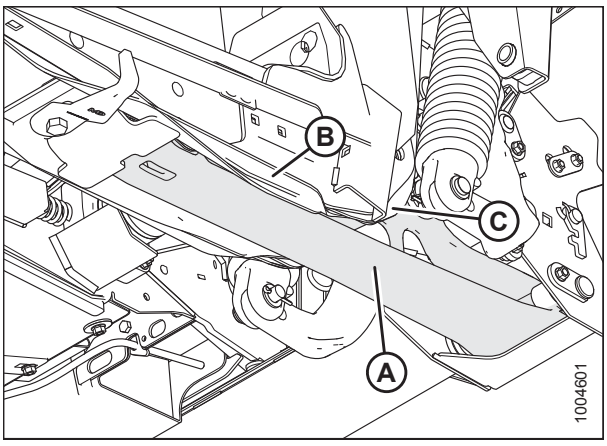


**Obrázek 4.173: Spodní strana naklápěcího modulu**

7. Upravte délku středového spoje (A) pomocí hydrauliky pro úhel adaptéru tak, aby oko středového spoje (B) bylo přibližně vyrovnané s otvorem v držáku adaptéru.
8. Vypněte motor a vytáhněte klíček ze zapalování.

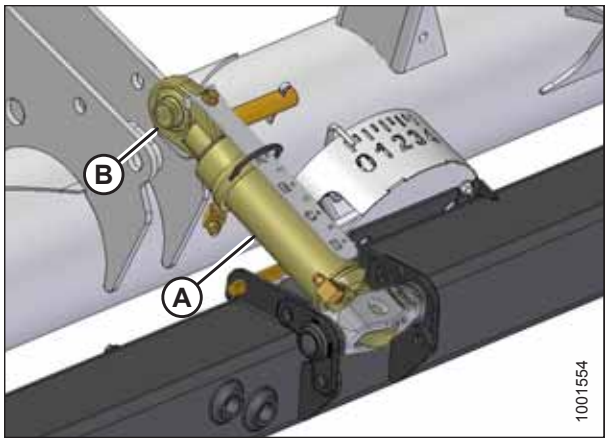


**Obrázek 4.174: Středový spoj**

9. Připojte středový spoj takto:
   a. Povytáhněte čep (B) částečně z držáku (C) a odstraňte podpěru zpod středového spoje (A).
   b. Zasuňte čep (B) skrz držák středového spoje (C) a zajistěte závlačkou.

## UPOZORNĚNÍ

**Středový spoj vždy připojte před úplným zvednutím adaptéru.**

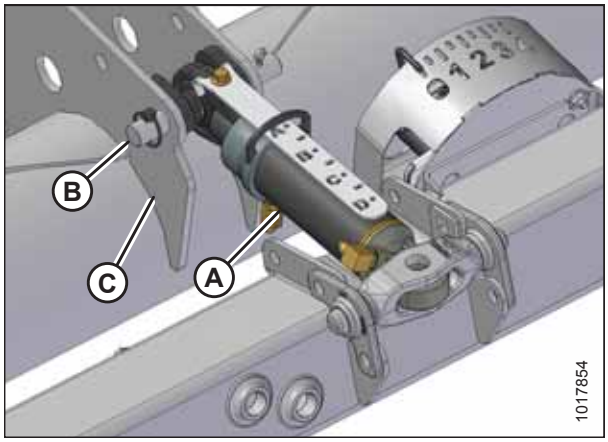


**Obrázek 4.175: Středový spoj**

## UPOZORNĚNÍ

**Zajistěte, aby se před nastartováním motoru nebo aktivací některého pohonu adaptéru u stroje nezdržovali okolostojící.**

10. Nastartujte motor a pomalu zvedejte naklápěcí modul, přičemž se přesvědčte, že nohy naklápěcího modulu zapadají do noh adaptéru.
11. Zvedněte adaptér do jeho plné výšky, vypněte motor a vytáhněte klíček ze zapalování.
12. Aktivujte bezpečnostní podpěry na sklízecí mlátičce.

13. **V případě adaptéru sklízecí mlátičky řady FD1:**Povolte matici a šroub (A) a přemístěte hák (B) podle vyobrazení, aby zapadl na rameno naklápěcího modulu. Utáhněte šroub a matici (A).

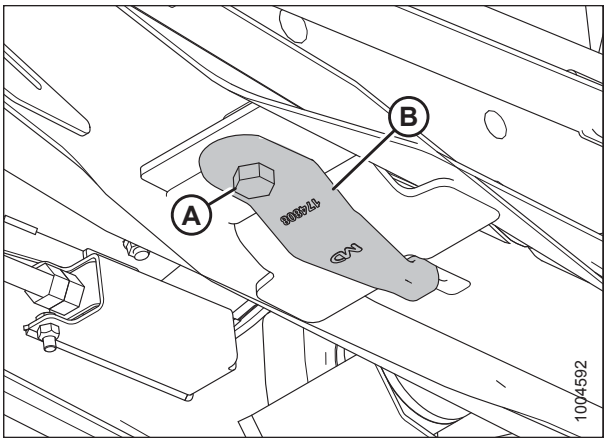


**Obrázek 4.176: Adaptér sklízecí mlátičky řady FD1 – Spodní strana naklápěcího modulu**

14. Slaďte barevné stahovací pásky a připojte hydrauliku přiháněče (A) k pravému konci naklápěcího modulu.

## UPOZORNĚNÍ

**Zajistěte, aby se před nastartováním motoru nebo aktivací některého pohonu adaptéru u stroje nezdržovali okolostojící.**

15. Sundejte zámky zvedacích válců, nastartujte motor a spusťte adaptér na zem. Nastavte úhel adaptéru na nejstrmější nastavení (nejdelší středový spoj).
16. Zvedněte přiháněč do jeho plné výšky.
17. Vypněte motor a vytáhněte klíček ze zapalování.
18. Aktivujte bezpečnostní podpěry přiháněče.

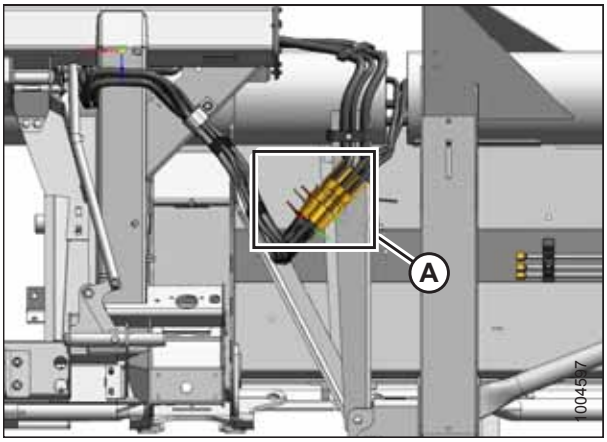


**Obrázek 4.177: hydraulika přiháněče**

## VÝSTRAHA

**Nikdy nedávejte ruce do oblasti mezi prsty stroje a nožem.**

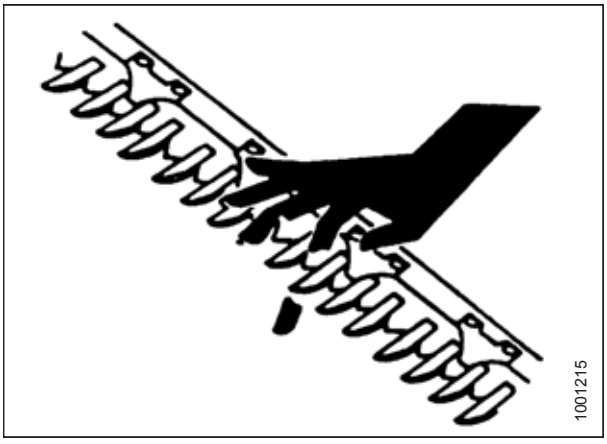


**Obrázek 4.178: Nebezpečí hrozící od žací lišty**

19. Odmontujte šroub (A) a odmontujte matici a šroub (B) z obou stran otvoru, aby bylo možné namontovat podávací desku naklápěcího modulu.
20. Otočte západku (C) dopředu a dolů, aby zachytila trubku přechodové vany.

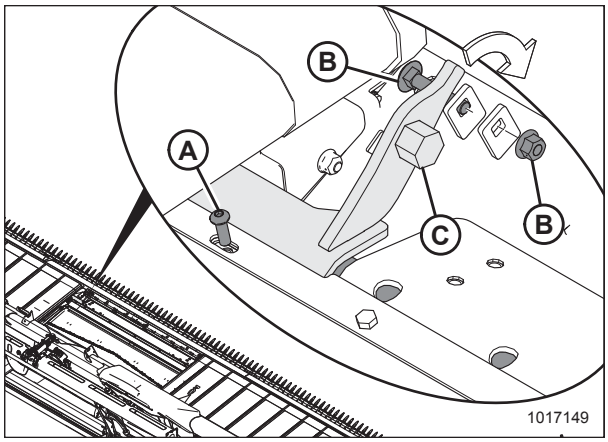


**Obrázek 4.179: Západka naklápěcího modulu**

21. Nasaďte klíč velikosti 24 mm (15/16 palce) na šroub s šestihrannou hlavou (C) a otočte západku dolů a mírně zvedněte podávací desku. Namontujte matici a šroub (B), abyste zajistili polohu západky.
22. Našroubujte šroub (A).
23. Zopakujte to na druhé straně podávací desky vkládacího sběrače.

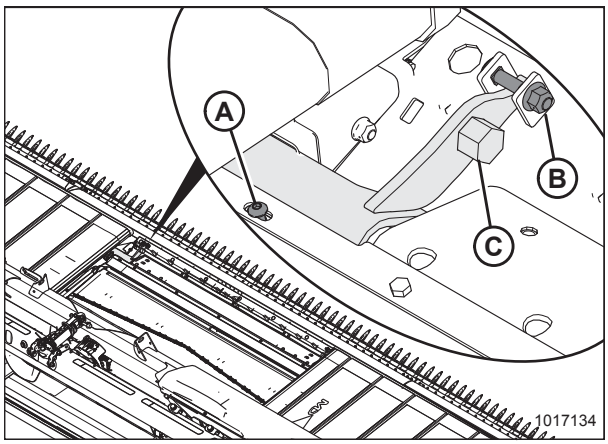


**Obrázek 4.180: Západka naklápěcího modulu**

24. Pomocí dvou šroubů (A) namontujte deflektory (B) na podpěrný úhelník přechodové vany (C).

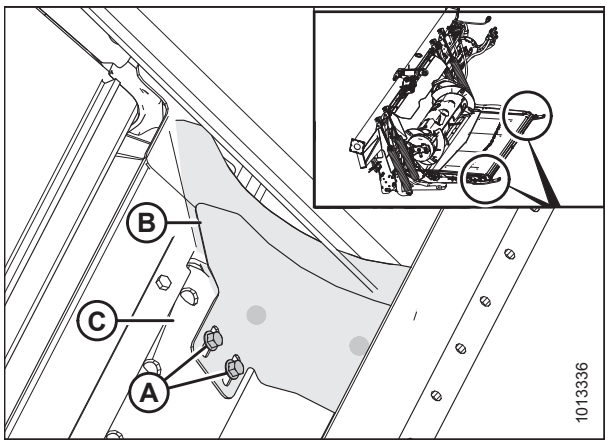


**Obrázek 4.181: Deflektory**

25. Čistým hadříkem odstraňte nečistoty ze spojek a zásuvek.
26. Připojte následující hydraulické hadice k držáku spojek (A):
    - Tlak nože (oranžový stahovací pásek)
    - Vratka nože (modrý stahovací pásek)
    - Tlak sběrače (žádný stahovací pásek)
    - Vratka sběrače (červený stahovací pásek)
    - Vypouštění skříně (žádný stahovací pásek)

    **POZNÁMKA:**

    Slaďte stahovací pásky hydraulických hadic se stahovacími pásky na tvarovkách držáku spojek.
27. Připojte elektrický konektor (B).
28. Připojte rychlospojky (dle výbavy) následovně:
    a. Odejměte krytky (dle výbavy) ze zásuvek a konců hadic.
    b. Zkontrolujte přípojky a v případě potřeby vyčistěte.
    c. Tlačte hadicovou přípojku (A) na sdruženou zásuvku (B), dokud kroužek na zásuvce nezaklapne do zajištěné polohy.

    **POZNÁMKA:**

    Přesvědčte se, že jsou hadice dostatečně daleko od kloubového hřídele a sousedních konstrukcí.

    **POZNÁMKA:**

    Není nutné systém odvzdušňovat povolením tvarovek.

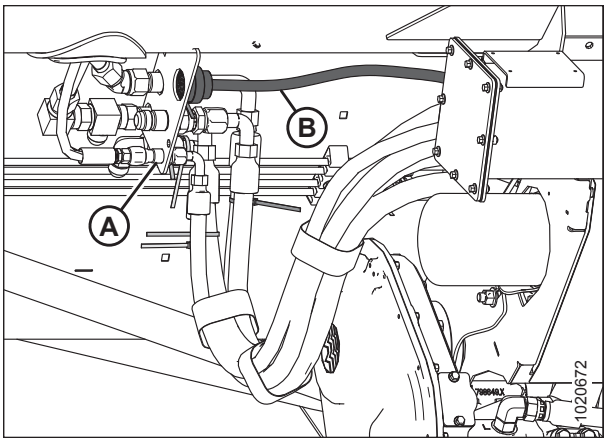


**Obrázek 4.182: Přípojky adaptéru**

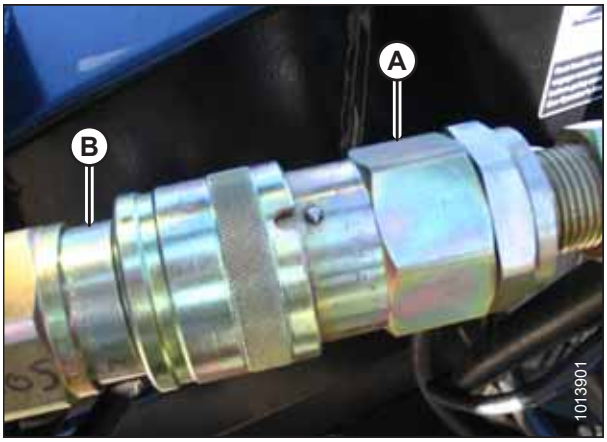


**Obrázek 4.183: Rychlospojka**

29. Zkontrolujte naklápění a zajistěte, aby byl adaptér vodorovný. Pokyny viz níže:
    - *Kontrola a nastavení naklápění adaptéru, Str. 66*
    - *3.9 Vyrovnání adaptéru, Str. 310*

## UPOZORNĚNÍ

**Zajistěte, aby se před nastartováním motoru nebo aktivací některého pohonu adaptéru u stroje nezdržovali okolostojící.**

30. Nastartujte sklízecí mlátičku a proveďte tyto kontroly:
    - Zvedněte a spusťte přiháněč, abyste se přesvědčili, že jsou správně připojené hadice.
    - Nechte běžet adaptér, abyste se přesvědčili, že jsou správně připojené hadice.
31. Proveďte kontrolu ohledně utěsnění.

# Kapitola 5: Údržba a servis

Následující návody poskytují informace o běžném servisu adaptéru. V plastové schránce na příručky v levém koncovém štítu adaptéru je k dispozici katalog dílů.

Zapisujte provozní hodiny a používejte dodaný formulář pro záznam údržby (viz *5.3.1 Plán/záznam údržby, Str. 417*), abyste tak protokolovali plánovanou údržbu.

## 5.1 Příprava stroje na servis

### NEBEZPEČÍ

**Abyste se vyhnuli úrazu nebo smrti v důsledku neočekávaného spuštění nebo pádu zvednutého stroje, před opuštěním sedadla obsluhy vždy vypněte motor a vytáhněte klíček, a před vstupem z jakéhokoli důvodu pod stroj vždy aktivujte bezpečnostní podpěry.**

### UPOZORNĚNÍ

**Před údržbou adaptéru nebo otevřením krytů pohonů dodržte všechna uvedená bezpečnostní opatření, abyste zabránili zranění.**

1. Spusťte adaptér úplně dolů. Pokud je nutné provádět servis adaptéru ve zvednuté poloze, vždy aktivujte bezpečnostní podpěry.
2. Vypněte motor a vytáhněte klíček ze zapalování.
3. Zatáhněte parkovací brzdu.
4. Počkejte, než se zastaví všechny pohybující se součásti.

# 5.2 Specifikace údržby

## 5.2.1 Montáž utěsněného ložiska

1. Očistěte hřídel a aplikujte ochranný povlak proti korozi.
2. Namontujte přírubu (A), ložisko (B), druhou přírubu (C) a zajistěte kroužek (D).

   **POZNÁMKA:**

   Zajišťovací vačka je jen na jedné straně ložiska.
3. Namontujte šrouby příruby (E). **NEUTAHUJTE**.
4. Uveďte hřídel do správné polohy a zajistěte zajišťovací kroužek průbojníkem. Zajistěte kroužek ve směru otáčení hřídele a utáhněte stavěcí šroub v kroužku.
5. Utáhněte šrouby příruby (E).
6. Povolte šrouby příruby na sdruženém ložisku (o jednu otáčku) a pak je utáhněte. Tím se umožní řádné vyrovnání ložiska.

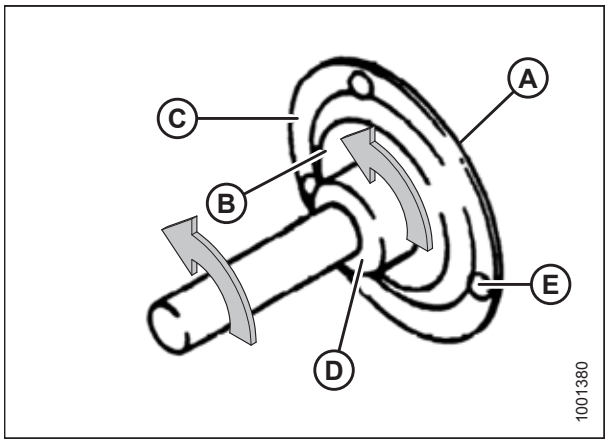


**Obrázek 5.1: Utěsněné ložisko**

## 5.3 Požadavky na údržbu

Pravidelná údržba je nejlepší pojistka proti brzkému opotřebení a předčasným poruchám. Dodržování plánu údržby prodlouží životnost vašeho stroje. Zapisujte provozní hodiny, používejte dodaný formulář pro záznam údržby a záznam kopírujte (viz *5.3.1 Plán/záznam údržby, Str. 417*).

Požadavky na pravidelnou údržbu jsou zorganizovány podle servisních intervalů. Pokud servisní interval specifikuje více než jednu časovou položku, např. 100 hodin nebo jednou za rok, proveďte servis stroje v čase, který nastane dříve.

**DŮLEŽITÉ:**

Doporučené intervaly platí pro průměrné podmínky. Při provozu za nepříznivých podmínek (vysoká prašnost, zvláště velká zatížení atd.) provádějte servis stroje častěji.

Když budete provádět údržbu stroje, podívejte se do příslušného odstavce v této kapitole Údržba a servis a použijte jen specifikované kapaliny a maziva. Doporučené kapaliny a maziva viz vnitřní strana obálky vzadu.

### ⚠ UPOZORNĚNÍ

**Pečlivě dodržujte bezpečnostní hlášení. Pokyny viz *5.1 Příprava stroje na servis, Str. 415* a *1 Bezpečnost, Str. 1*.**

### 5.3.1 Plán/záznam údržby

Zaznamenávání údržby umožňuje uživateli sledovat, kdy byla prováděna údržba.

**POZNÁMKA:**

MacDon doporučuje vést záznam denní údržby jako doklad řádně udržovaného stroje; záznamy denní údržby však nejsou požadovány pro splnění normálních podmínek údržby.

| Činnost: | | ✓ – Zkontrolovat | | | | | ♦ – Promazat | | | | | | ▲ – Vyměnit | | | | | |
|---|---|---|---|---|---|---|---|---|---|---|---|---|---|---|---|---|---|---|
| ✎ | Údaj počitadla provozních hodin | | | | | | | | | | | | | | | | | |
| ✎ | Datum údržby | | | | | | | | | | | | | | | | | |
| ✎ | Údržbu provedl | | | | | | | | | | | | | | | | | |
| **První použití** | | Viz *5.3.2 Kontrola záběhu, Str. 420*. | | | | | | | | | | | | | | | | |
| **Na konci sezony** | | Viz *5.3.4 Posezonní údržba, Str. 421*. | | | | | | | | | | | | | | | | |
| **Po 10 hodinách nebo denně** (podle toho, co nastane dříve)[57] | | | | | | | | | | | | | | | | | | |
| ✓ | Hydraulické hadice a potrubí *5.3.5 Kontrola hydraulických hadic a potrubí, Str. 422* | | | | | | | | | | | | | | | | | |
| ✓ | Sekce nože, prsty a přidržovače; viz *5.8 Nůž, Str. 479* | | | | | | | | | | | | | | | | | |
| ✓ | Tlak v pneumatikách; viz *5.15.3 Kontrola tlaku v pneumatikách, Str. 589* | | | | | | | | | | | | | | | | | |
| ♦ | Válce vkládacího sběrače, viz *Každých 10 hodin, Str. 422* | | | | | | | | | | | | | | | | | |
| ✓ | Spojte háky držáku; viz *5.10.7 Kontrola háků držáků spoje, Str. 521* | | | | | | | | | | | | | | | | | |
| **25 hodin** | | | | | | | | | | | | | | | | | | |
| ✓ | Hladina hydraulického oleje v nádrži; viz *5.4.1 Kontrola hladiny oleje v hydraulickém zásobníku, Str. 441* | | | | | | | | | | | | | | | | | |
| ♦ | Hlavy nože; viz *Každých 25 hodin, Str. 423* | | | | | | | | | | | | | | | | | |

57. MacDon doporučuje vést záznam denní údržby jako doklad řádně udržovaného stroje; záznamy denní údržby však nejsou požadovány pro splnění normálních podmínek údržby.

| | | | | | | | | | | | | | | | | | | |
|---|---|---|---|---|---|---|---|---|---|---|---|---|---|---|---|---|---|---|
| **50 hodin nebo jednou za rok** | | | | | | | | | | | | | | | | | | |
| ♦ | Kloubový hřídel a kloub U; viz *Každých 50 hodin, Str. 425* | | | | | | | | | | | | | | | | | |
| ♦ | Kloubový hřídel a jeho U-kloub; viz *Každých 50 hodin, Str. 425* | | | | | | | | | | | | | | | | | |
| ♦ | Ložiska válce středového/vkládacího sběrače, 3 místa; viz *Každých 50 hodin, Str. 425* | | | | | | | | | | | | | | | | | |
| ▲ | Mazivo pro hnací skříň nože (pouze prvních 50 hodin); viz *Výměna oleje v hnací skříni nože, Str. 500* | | | | | | | | | | | | | | | | | |
| ▲ | Mazivo pro převodovku pohonu adaptéru (pouze prvních 50 hodin); viz *Výměna oleje v převodovce pohonu adaptéru, Str. 439* | | | | | | | | | | | | | | | | | |
| **100 hodin nebo jednou ročně** (podle toho, co nastane dřív) | | | | | | | | | | | | | | | | | | |
| ✓ | Vzdálenost šneku od vany a vkládacího sběrače; viz *5.7.1 Nastavení vzdálenosti mezi šnekem a vanou, Str. 455* | | | | | | | | | | | | | | | | | |
| ✓ | Těsnění sběrače; viz *5.12.5 Nastavení výšky podávací desky, Str. 532* | | | | | | | | | | | | | | | | | |
| ✓ | Hladina maziva v převodovce; viz *Kontrola hladiny oleje v převodovce pohonu adaptéru, Str. 438* | | | | | | | | | | | | | | | | | |
| ✓ | Napětí hnacího řetězu přiháněče; viz *5.14.2 Napětí hnacího řetězu přiháněče, Str. 572* | | | | | | | | | | | | | | | | | |
| ✓ | Vzdálenost prstů přiháněče/žací lišty; viz *Nastavení vzdálenosti přiháněče, Str. 546* | | | | | | | | | | | | | | | | | |
| ✓ | Napětí hnacího řemenu nože; viz *5.9.2 Hnací řemeny nože, Str. 501* | | | | | | | | | | | | | | | | | |
| ✓ | Utahovací moment šroubů kol; viz *5.15.1 Kontrola utahovacího momentu šroubů kol, Str. 587* | | | | | | | | | | | | | | | | | |
| ✓ | Hladina maziva ve hnací skříni nože; viz *Kontrola hnací skříně nože, Str. 492* | | | | | | | | | | | | | | | | | |
| ✓ | Upevňovací šrouby hnací skříně nože; viz *Kontrola upevňovacích šroubů hnací skříně nože, Str. 493* | | | | | | | | | | | | | | | | | |
| ♦ | Hnací řetěz šneku; viz *Každých 100 hodin, Str. 426* | | | | | | | | | | | | | | | | | |
| ♦ | Otočné čepy naklápění; viz *Každých 100 hodin, Str. 426* | | | | | | | | | | | | | | | | | |
| ♦ | Otočné čepy šneku naklápěcího modulu; viz *Každých 100 hodin, Str. 426* | | | | | | | | | | | | | | | | | |
| ♦ | Napínače naklápěcích pružin; viz *Každých 100 hodin, Str. 426* | | | | | | | | | | | | | | | | | |
| ♦ | Hnací řetěz přiháněče; viz *Každých 100 hodin, Str. 426* | | | | | | | | | | | | | | | | | |

| | | | | | | | | | | | | | | | | | | |
|---|---|---|---|---|---|---|---|---|---|---|---|---|---|---|---|---|---|---|
| ● | Pravé ložisko horního příčného šneku; viz *Každých 100 hodin, Str. 426* | | | | | | | | | | | | | | | | | |
| **200 hodin nebo jednou ročně** (podle toho, co nastane dřív) | | | | | | | | | | | | | | | | | | |
| ✓ | Válečková ložiska sběrače; viz *5.12.6 Údržba válce sběrače, Str. 535* | | | | | | | | | | | | | | | | | |
| **250 hodin nebo jednou ročně** (podle toho, co nastane dřív) | | | | | | | | | | | | | | | | | | |
| ✓ | Těsnění sběrače; viz *5.12.5 Nastavení výšky podávací desky, Str. 532* | | | | | | | | | | | | | | | | | |
| ● | Hnací U-kloub přiháněče; viz *Každých 250 hodin, Str. 430* | | | | | | | | | | | | | | | | | |
| ● | Spojovací ústrojí zahnuté páky; viz *3.9 Vyrovnání adaptéru, Str. 310* | | | | | | | | | | | | | | | | | |
| ● | Pouzdra otočných kloubů přepravní nápravy; viz *Každých 250 hodin, Str. 430* | | | | | | | | | | | | | | | | | |
| ▲ | Filtr hydraulického oleje; viz *5.4.4 Výměna olejového filtru, Str. 444* | | | | | | | | | | | | | | | | | |
| **500 hodin nebo jednou ročně** (podle toho, co nastane dřív) | | | | | | | | | | | | | | | | | | |
| ✓ | Těsnění sběrače; viz *5.12.5 Nastavení výšky podávací desky, Str. 532* | | | | | | | | | | | | | | | | | |
| ● | Ložiska hřídele přiháněče; viz *Každých 500 hodin, Str. 432* | | | | | | | | | | | | | | | | | |
| ● | Ložiska stabilizačních/přepravních kol; viz *Každých 500 hodin, Str. 432* | | | | | | | | | | | | | | | | | |
| ✓ | Napětí řetězu převodovky pohonu adaptéru; viz *5.7.3 Nastavení napnutí hnacího řetězu šneku, Str. 459* | | | | | | | | | | | | | | | | | |
| **1000 hodin nebo jednou za 3 roky** (podle toho, co nastane dřív) | | | | | | | | | | | | | | | | | | |
| ▲ | Mazivo ve hnací skříni nože; viz *Výměna oleje v hnací skříni nože, Str. 500* | | | | | | | | | | | | | | | | | |
| ▲ | Mazivo převodovky pohonu adaptéru; viz *Výměna oleje v převodovce pohonu adaptéru, Str. 439* | | | | | | | | | | | | | | | | | |
| ▲ | Hydraulický olej; viz *5.4.3 Výměna oleje v hydraulickém zásobníku, Str. 442* | | | | | | | | | | | | | | | | | |

## 5.3.2 Kontrola záběhu

Kontrola záběhu zahrnuje kontrolu řemenů, kapalin a provádění celkových prohlídek stroje ohledně uvolněných upevňovacích součástí nebo jiných důležitých oblastí. Kontroly záběhu zajišťují, že všechny součásti budou moci pracovat po dlouhou dobu, aniž by vyžadovaly servis nebo výměnu. Obdobím záběhu se rozumí prvních 50 hodin provozu po úvodním spuštění stroje.

| Interval kontroly | Položka | Viz |
|---|---|---|
| **5 minut** | Kontrola hladiny hydraulického oleje v zásobníku (zkontrolujte po prvním spuštění a poté, co se hydraulické hadice naplní olejem). | *5.4.1 Kontrola hladiny oleje v hydraulickém zásobníku, Str. 441* |
| **5 hodin** | Kontrola uvolněných upevňovacích součástí a utažení požadovaným utahovacím momentem. | *8.1 Specifikace utahovacích momentů, Str. 623* |
| **5 hodin** | Zkontrolujte napnutí hnacích řemenů nožů (kontrolujte pravidelně po dobu prvních 50 hodin). | *Kontrola a napětí hnacích řemenů nože, Str. 503* |
| **10 hodin** | Kontrola napnutí hnacího řetězu šneku. | *5.7.2 Kontrola napnutí hnacího řetězu šneku, Str. 457* |
| **10 hodin** | Kontrola upevňovacích šroubů hnací skříně nože. | *Kontrola upevňovacích šroubů hnací skříně nože, Str. 493* |
| **50 hodin** | Výměna oleje v převodovce naklápěcího modulu. | *Výměna oleje v převodovce pohonu adaptéru, Str. 439* |
| **50 hodin** | Výměna filtru hydraulického oleje naklápěcího modulu. | *5.4.4 Výměna olejového filtru, Str. 444* |
| **50 hodin** | Výměna maziva hnací skříně nože. | *Výměna oleje v hnací skříni nože, Str. 500* |
| **50 hodin** | Kontrola napětí řetězu převodovky. | *5.6.5 Nastavení napnutí hnacího řetězu převodovky, Str. 453* |
| **50 hodin** | Kontrola nastavení výšky podávací desky. | *5.12.5 Nastavení výšky podávací desky, Str. 532* |

## 5.3.3 Předsezonní údržba

Na začátku každé provozní sezony proveďte následující postupy:

### UPOZORNĚNÍ

- **Znovu si projděte tuto příručku, abyste si osvěžili paměť ohledně bezpečnostních a provozních doporučení.**
- **Znovu si projděte všechny bezpečnostní nálepky a ostatní nálepky na adaptéru a uvědomte si nebezpečné oblasti.**
- **Přesvědčte se, že jsou řádně namontované a zajištěné všechny kryty a ochrany. Nikdy neměňte ani neodstraňujte bezpečnostní výbavu.**
- **Přesvědčte se, že rozumíte všem ovladačům, a procvičte si jejich bezpečné používání. Musíte znát kapacitu a provozní charakteristiky stroje.**
- **Přesvědčte se, že máte lékárničku pro první pomoc a hasicí přístroj. Musíte vědět, kde jsou umístěné a jak se používají.**

1. Promažte celý stroj. Pokyny viz *5.3.6 Údržba a servis, Str. 422*.
2. Seřiďte napnutí všech hnacích řemenů. Pokyny viz *Kontrola a napětí hnacích řemenů nože, Str. 503*.
3. Proveďte všechny úlohy roční údržby. Pokyny viz *5.3.1 Plán/záznam údržby, Str. 417*.

## 5.3.4 Posezonní údržba

Na konci každé pracovní sezony proveďte následující postupy:

### UPOZORNĚNÍ

**Na čištění nikdy nepoužívejte benzin, naftu nebo těkavé látky. Tyto materiály mohou být toxické a/nebo vznětlivé.**

### UPOZORNĚNÍ

**Přikryjte žací lištu a prsty nožů, abyste zabránili úrazu náhodným stykem.**

1. Adaptér důkladně vyčistěte.
2. Zavezte stroj k uskladnění na suchém a pokud možno chráněném místě. Při skladování venku stroj vždy přikryjte vodě odolnou plachtou nebo jiným ochranným materiálem.

   **POZNÁMKA:**

   Při skladování stroje venku odmontujte sběrače a uskladněte je na tmavém, suchém místě. Pokud sběrače neodmontujete, uskladněte adaptér s žací lištou spuštěnou tak, aby se na sběračích nehromadila voda a sníh. Nahromaděná voda a sníh působí na sběrače a adaptér nadměrným tlakem.
3. Spusťte adaptér na špalky, aby žací lišta zůstala nad zemí.
4. Spusťte přiháněč úplně dolů. Při skladování venku přivažte přiháněč k rámu, aby ho neroztočil vítr.
5. Přetřete barvou všechny odřené nebo jinak narušené natřené plochy pro zamezení jejich rezivění.
6. Uvolněte hnací řemeny.
7. Adaptér důkladně promažte, přebytek mazacího tuku nechte na tvarovkách, aby se nedostala vlhkost do ložisek.
8. Namažte tukem odkryté závity, pístnice a kluzné povrchy součástí.
9. Promažte nůž. Doporučená maziva viz vnitřní strana obálky vzadu.
10. Zkontrolujte součásti ohledně opotřebení a v případě potřeby je opravte.
11. Proveďte kontrolu ohledně prasklých součástí a objednejte u svého prodejce náhradu. Okamžitá oprava těchto položek vám ušetří čas a námahu na začátku příští sezony.
12. Nahraďte nebo utáhněte poztrácený nebo uvolněný materiál. Pokyny viz *8.1 Specifikace utahovacích momentů, Str. 623*.

## 5.3.5 Kontrola hydraulických hadic a potrubí

Denně kontrolujte hydraulické hadice a potrubí ohledně známek netěsností.

### VÝSTRAHA

- **Vyhýbejte se kapalinám pod vysokým tlakem. Kapalina unikající pod tlakem může proniknout pokožkou a způsobit těžké zranění. Před odpojováním hydraulických potrubí vypusťte tlak. Před natlakováním všechny spoje utáhněte. Nedávejte ruce do blízkosti malých otvorů a trysek, z nichž tryskají kapaliny pod vysokým tlakem.**
- **Pokud jakákoli kapalina vnikne do kůže, musí být do několika hodin chirurgicky odstraněna lékařem obeznámeným s tímto typem úrazů, jinak to může vyvolat sněť.**




**Obrázek 5.2: Nebezpečí tlaku v hydraulice**

- **Na vyhledávání netěsností použijte kousek lepenky nebo papíru.**

**DŮLEŽITÉ:**

Udržujte v čistotě konce hydraulických spojek a konektory. Většina příčin závad hydraulického systému vyplývá z toho, že dovolíte, aby do systému vnikl prach, nečistoty, voda nebo cizí předměty. **NEPOKOUŠEJTE** se provádět údržbu hydraulického systému na poli. Přesné dosedání vyžaduje perfektně čisté spojení během kontroly a opravy.

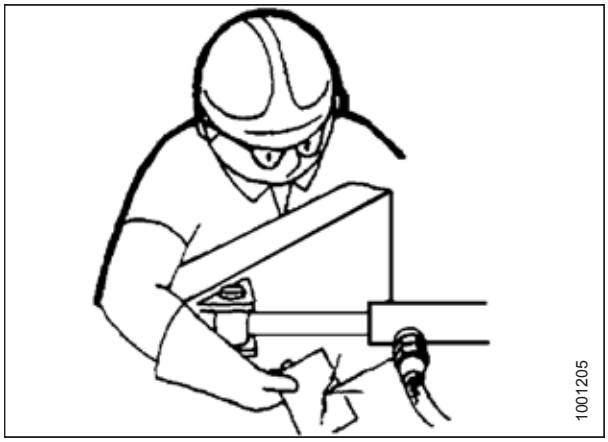


**Obrázek 5.3: Kontrola výskytu netěsností v hydraulice**

## 5.3.6 Údržba a servis

### UPOZORNĚNÍ

**Abyste zabránili úrazu, před údržbou adaptéru nebo otevřením krytů pohonů viz *5.1 Příprava stroje na servis, Str. 415*.**

Doporučená maziva viz vnitřní strana obálky vzadu.

Zapisujte provozní hodiny a používejte dodaný formulář pro záznam údržby, abyste tak protokolovali plánovanou údržbu. Další informace o údržbě viz *5.3.1 Plán/záznam údržby, Str. 417*.

### *Servisní intervaly*

**Každých 10 hodin**

Pokud není stanoveno jinak, používejte vysoce tepelně a tlakově odolné (EP2) mazivo na bázi lithia max. s 1 % disulfidu molybdenu (NLGI třída 2).

**Nůž:** Namažte nůž vždy po 10 hodinách nebo každý den, s výjimkou písečného prostředí. V písečném prostředí mažte nůž méně, protože písek bude na mazivu ulpívat.

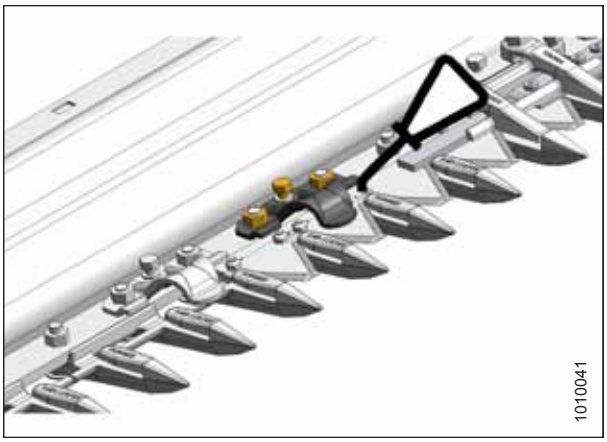


**Obrázek 5.4: Mazání nože**

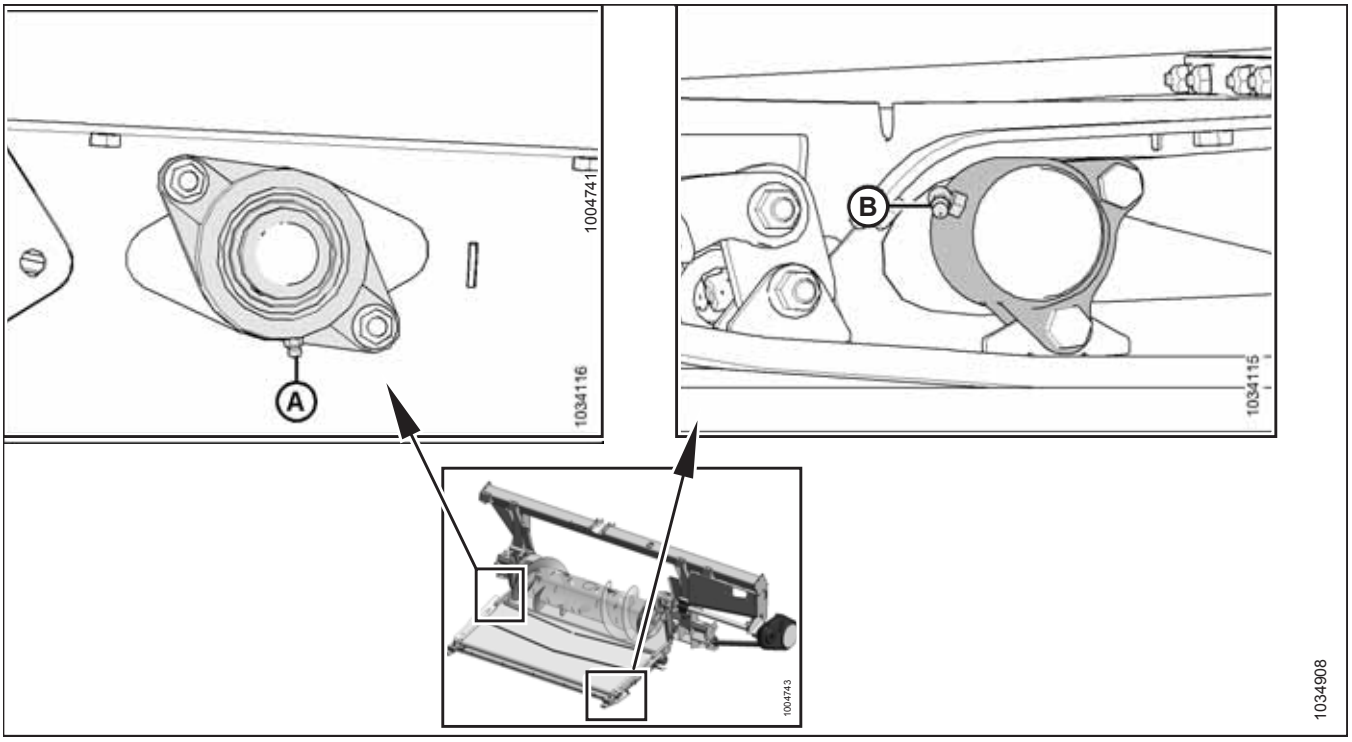


**Obrázek 5.5: Každých 10 hodin**

**A – ložisko hnacího válce**

**DŮLEŽITÉ:**

**Při mazání ložiska hnacího válce očistěte všechny úlomky a nadbytečný mazací tuk z okolí ložiska a pouzdra ložiska. Zkontrolujte stav ložiska a pouzdra ložiska. Aplikujte mazací tuk na ložisko hnacího válce vkládacího sběrače, dokud nezačne mazací tuk unikat z těsnění. Po namazání otřete všechen nadbytečný mazací tuk z okolí ložiska.**

**B – ložisko vodicího válce (obě strany)**

**DŮLEŽITÉ:**

**Při mazání ložisek vodicího válce očistěte všechny úlomky a nadbytečný mazací tuk z okolí pouzdra ložiska. Zkontrolujte stav válce a pouzdra ložiska. Aplikujte mazací tuk na ložisko vodicího válce vkládacího sběrače, dokud nezačne mazací tuk unikat z těsnění. Počáteční mazání nového adaptéru může vyžadovat použití dodatečného mazacího tuku (může vyžadovat 5–10 dávek). Po namazání otřete všechen nadbytečný mazací tuk z okolí ložiska.**

### Každých 25 hodin

Pokud není stanoveno jinak, používejte vysoce tepelně a tlakově odolné (EP2) mazivo na bázi lithia max. s 1 % disulfidu molybdenu (NLGI třída 2).

**Hlava nože:** Hlavu nože (A) promazávejte každých 25 hodin. Po mazání zkontrolujte několik prvních prstů ohledně známek nadměrného zahřátí. V případě potřeby upusťte tlak stisknutím kontrolní kuličky v maznici.

**DŮLEŽITÉ:**

Přílišné namazání hlavy nože uvádí nůž pod tlak, nůž pak drhne o prsty s následným nadměrným opotřebením vinou váznutí. **NEPŘEMAŽTE** hlavu nože. Aplikujte pouze jeden až dva zdvihy mechanického mazacího lisu (**NEPOUŽÍVEJTE** elektrický mazací lis). Pokud je na vyplnění dutiny nutných šest až osm zdvihů mazacího lisu, vyměňte těsnění v hlavě nože. Pokyny viz *5.8.3 Demontáž ložiska hlavy nože, Str. 481*.

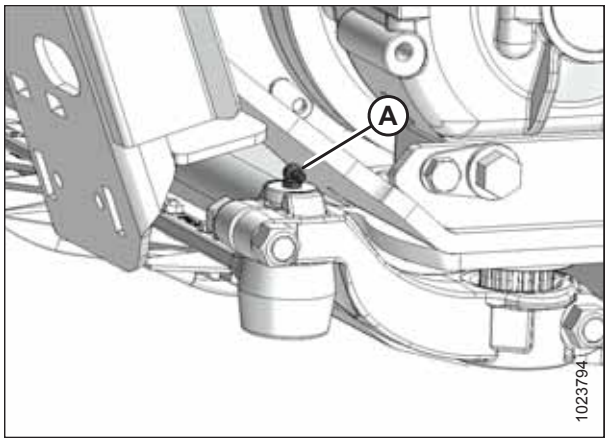


**Obrázek 5.6: Hlava nože**

**Každých 50 hodin**

**POZNÁMKA:**

Pokud není stanoveno jinak, používejte vysoce tepelně a tlakově odolné (EP2) mazivo na bázi lithia max. s 1 % disulfidu molybdenu (NLGI třída 2).

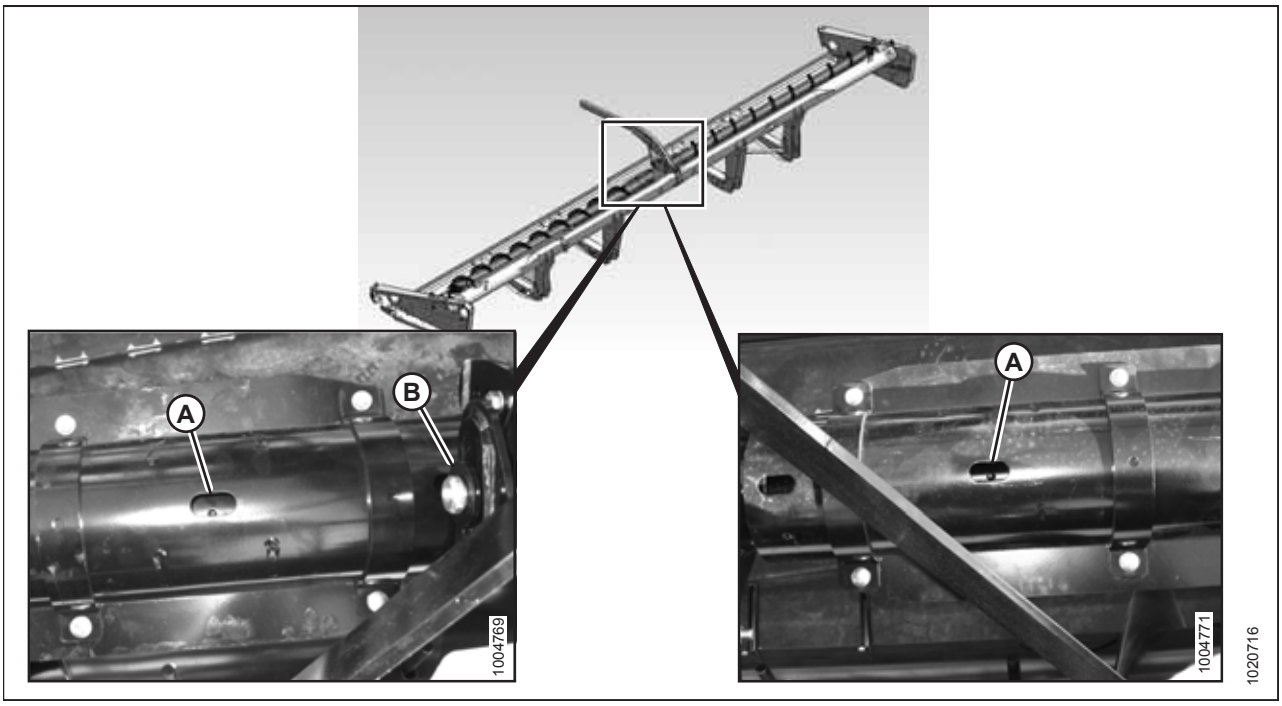


**Obrázek 5.7: Každých 50 hodin**

**A – U-kloub a ložisko horního příčného šneku**[58]

**B – ložisko horního příčného šneku (dvě místa)**

58. U-kloub má soupravu kříže a ložiska s prodlouženým mazáním. Přestaňte s mazáním, když mazání začne být obtížné nebo když U-kloub přestane přijímat mazací tuk. Přemazáním se U-kloub zničí. Na první namazání (tovární) stačí šest až osm zdvihů mazacího lisu. Když se U-kloub opotřebí a vyžaduje více než šest mazacích zdvihů, zkraťte interval mazání.

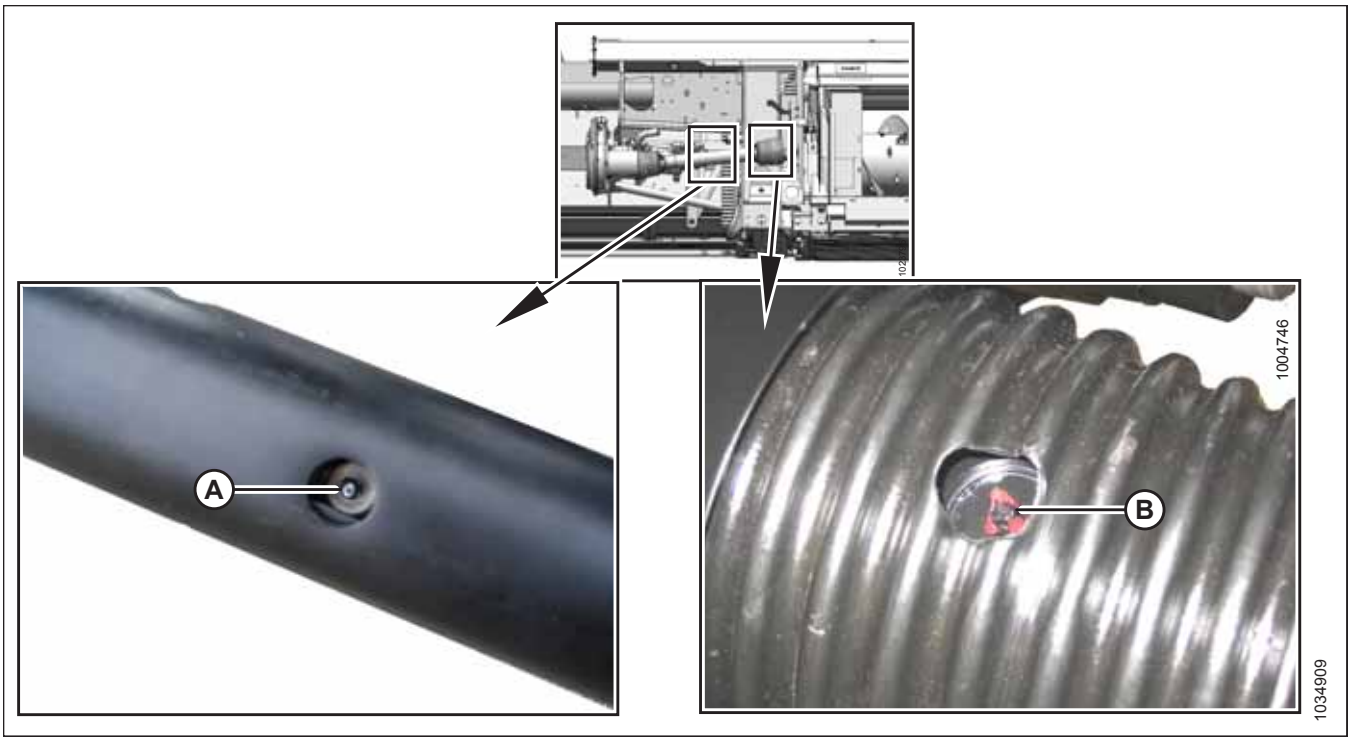


**Obrázek 5.8: Každých 50 hodin**

**A – Posuvný kloub hřídele**[59]

**B – Univ. kloub. hřídel (dvě místa)**

### Každých 100 hodin

Pokud není stanoveno jinak, používejte vysoce tepelně a tlakově odolné (EP2) mazivo na bázi lithia max. s 1 % disulfidu molybdenu (NLGI třída 2).

59. Používejte vysoce tepelně a tlakově odolné (EP2) mazivo na bázi lithia max. s 10 % disulfidu molybdenu (NLGI třída 2).

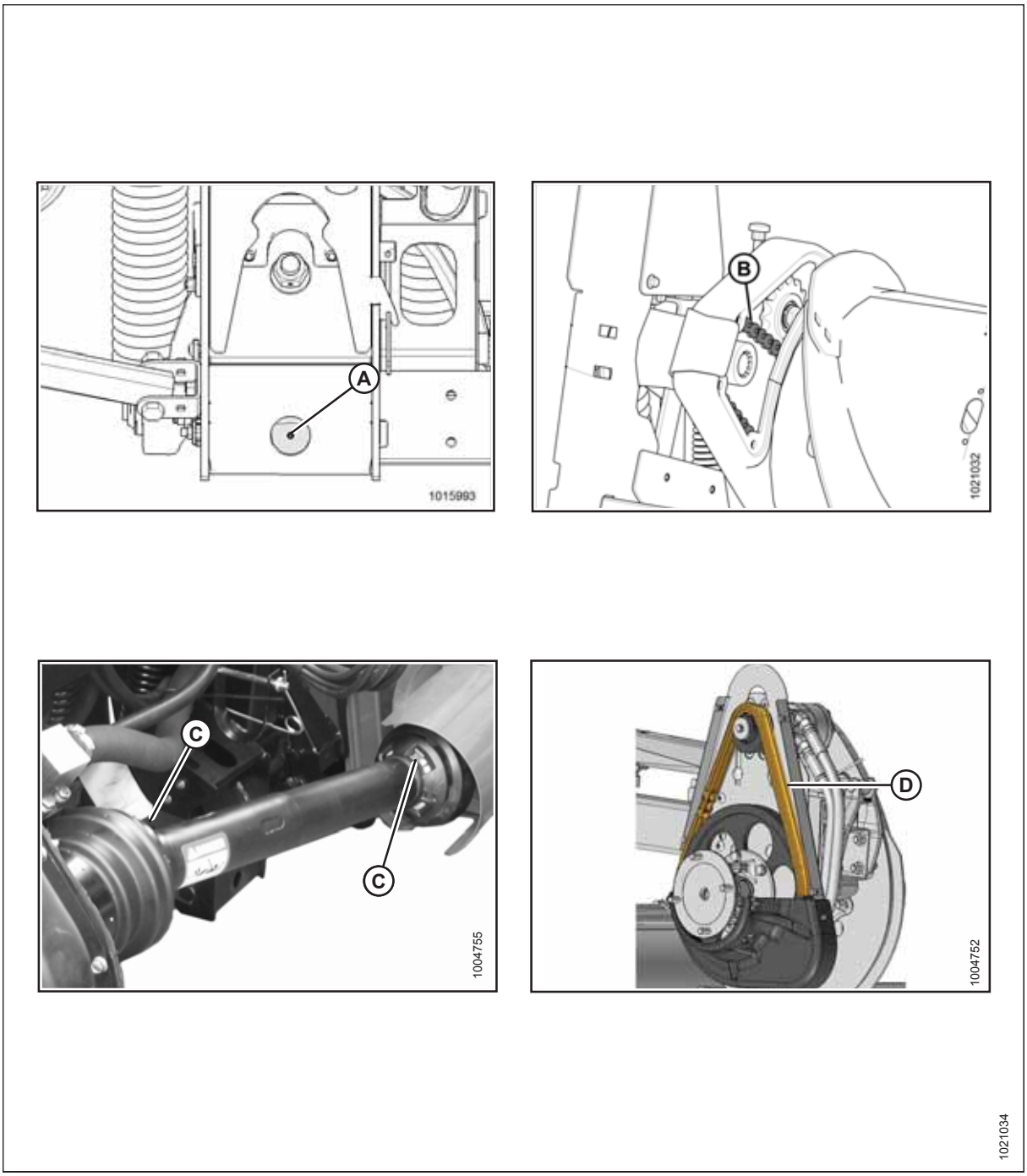


**Obrázek 5.9: Každých 100 hodin**

**A – otočný čep naklápění – vpravo a vlevo**
**B – hnací řetěz šneku (viz *Mazání hnacího řetězu šneku, Str. 437*)**
**C – prst kloubového hřídele – dvě místa**
**D – hnací řetěz přihaněče – jedno místo (viz *Mazání hnacího řetězu přiháněče, Str. 434*)**

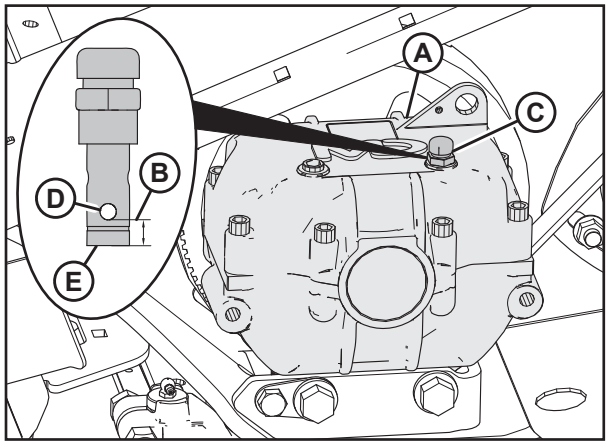


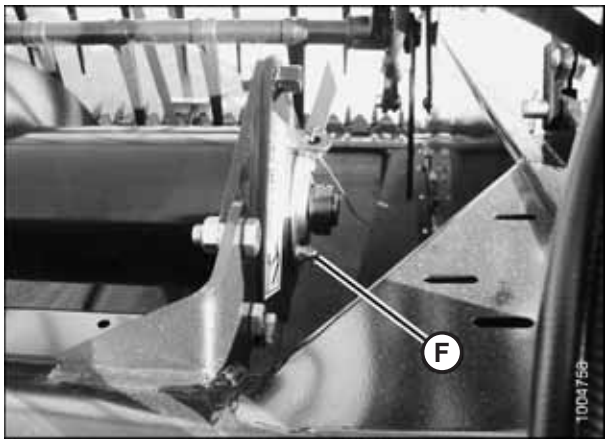


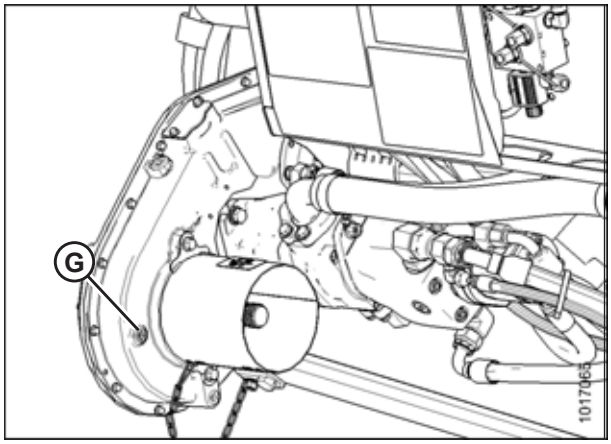


1020660

**Obrázek 5.10: Každých 100 hodin**

**A – hnací skříň nože (zkontrolujte hladinu oleje [B] na měrce [C]: mezi okrajem spodního otvoru [D] a spodním okrajem měrky [E])**
**F – ložisko horního příčného šneku (jedno místo)**
**G – hladina oleje převodovky hlavního pohonu (viz *Mazání převodovky pohonu adaptéru, Str. 438*)**

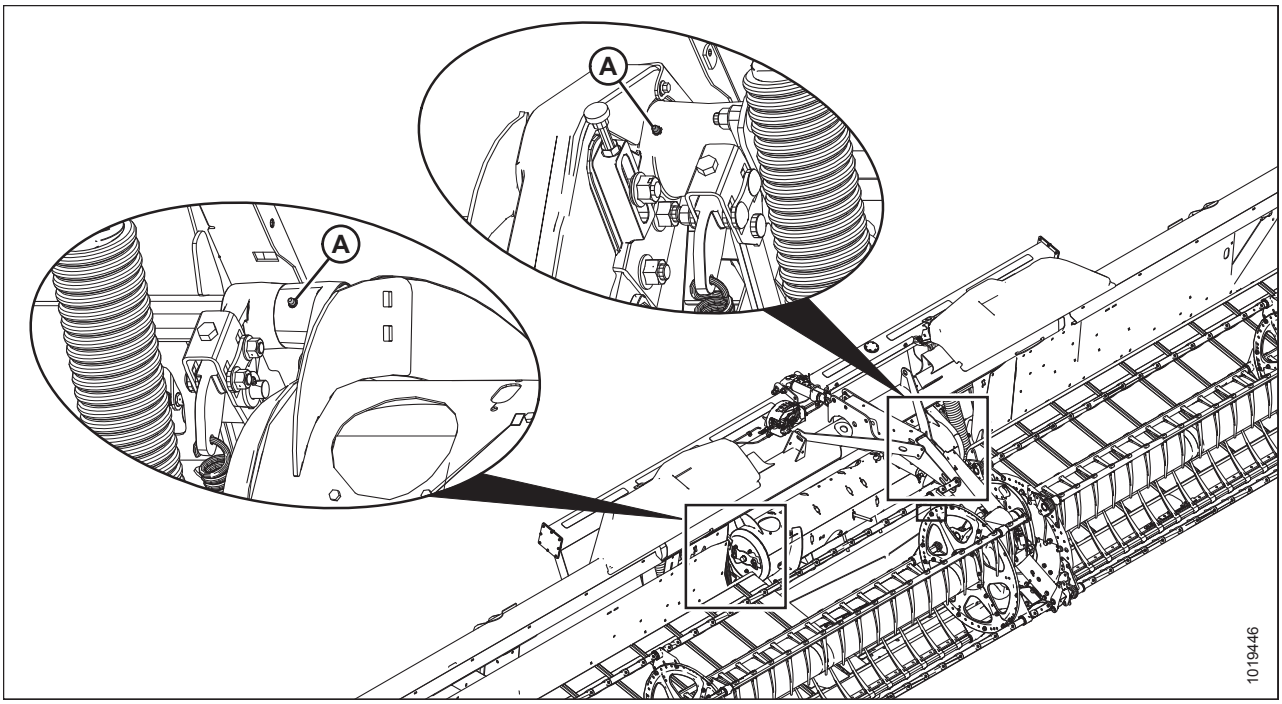


**Obrázek 5.11: Každých 100 hodin**

**A – otočné čepy šneku**

**Každých 250 hodin**

Pokud není stanoveno jinak, používejte vysoce tepelně a tlakově odolné (EP2) mazivo na bázi lithia max. s 1 % disulfidu molybdenu (NLGI třída 2).

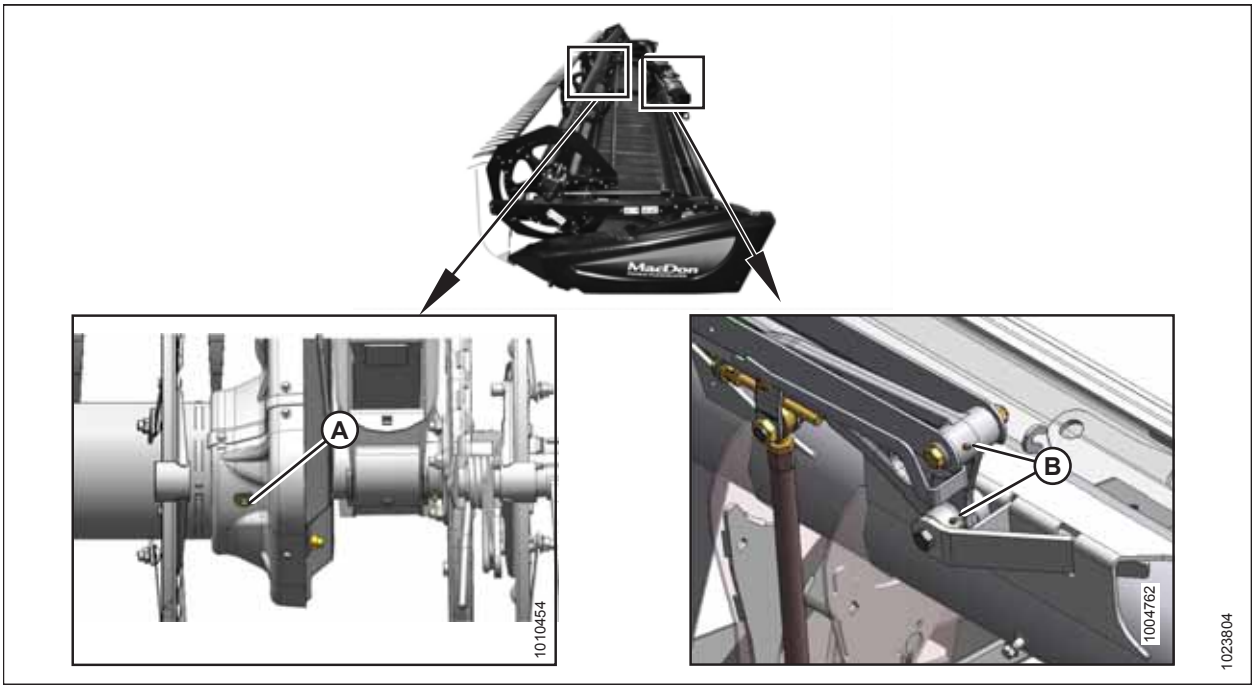


**Obrázek 5.12: Každých 250 hodin**

**A – U-kloub přiháněče (jedno místo)**[60]

**B – táhlo kloubu (dvě místa) – obě strany**

60. U-kloub má soupravu kříže a ložiska s prodlouženým mazáním. Přestaňte s mazáním, když mazání začne být obtížné nebo když U-kloub přestane přijímat mazací tuk. Přemazáním se U-kloub zničí. Na první namazání (tovární) stačí šest až osm zdvihů mazacího lisu. Když se U-kloub opotřebí a vyžaduje více než šest mazacích zdvihů, prodlužte interval mazání.

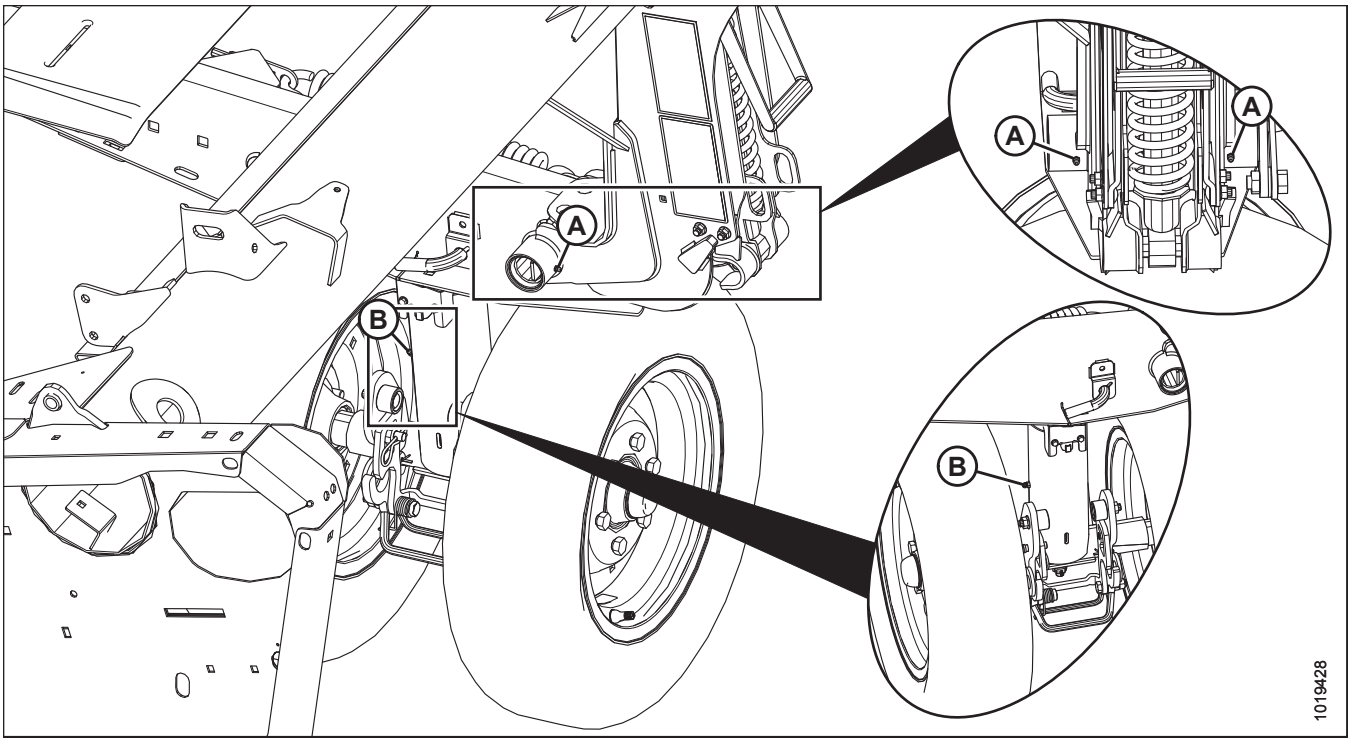


**Obrázek 5.13: Každých 250 hodin**

**A – otočný čep rámu/kola (vpředu a vzadu) – obě strany**

**B – otočný čep předního kola (jedno místo)**

**Každých 500 hodin**

Pokud není stanoveno jinak, používejte vysoce tepelně a tlakově odolné (EP2) mazivo na bázi lithia max. s 1 % disulfidu molybdenu (NLGI třída 2).

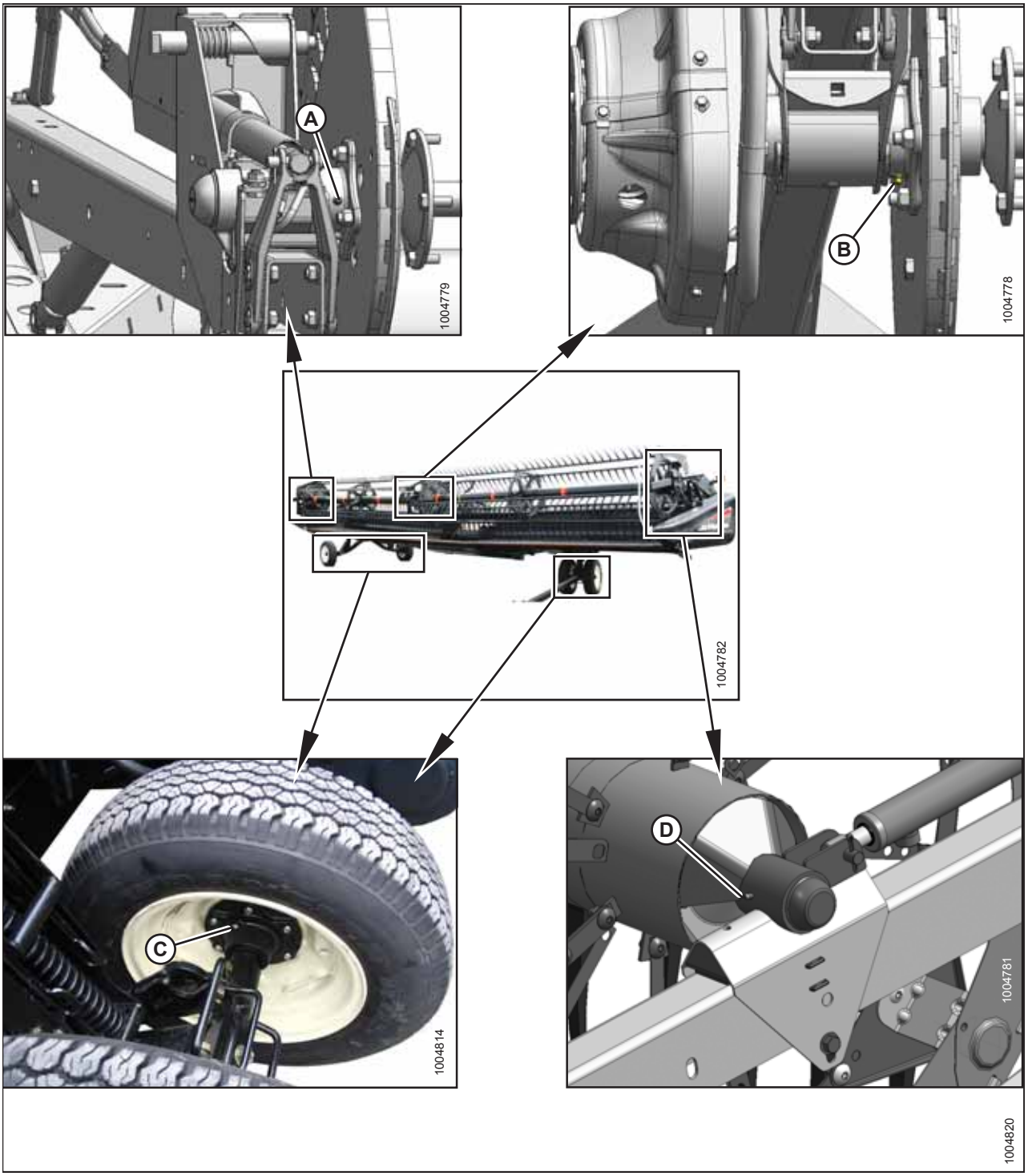


**Obrázek 5.14: Každých 500 hodin**

**A – pravé ložisko přiháněče (jedno místo)**
**B – prostřední ložisko přiháněče (jedno místo)**
**C – ložiska kol (čtyři místa)**
**D – levé ložisko přiháněče (jedno místo)**

*Postup mazání*

Mazaná místa jsou na stroji označena nálepkami s vyobrazeným mazacím lisem a intervalem mazání v provozních hodinách. Nálepky s rozložením mazaných míst jsou umístěny na adaptéru a na pravé straně naklápěcího modulu.

## NEBEZPEČÍ

**Abyste zabránili úrazu nebo smrti v důsledku neočekávaného rozběhu stroje, když z jakéhokoli důvodu opouštíte sedadlo obsluhy, vždy vypněte motor a vytáhněte klíček ze zapalování.**

Doporučená maziva viz vnitřní strana obálky vzadu.

Zapisujte provozní hodiny a používejte dodaný formulář pro záznam údržby, abyste tak protokolovali plánovanou údržbu. Další informace o údržbě viz *5.3.1 Plán/záznam údržby, Str. 417*.

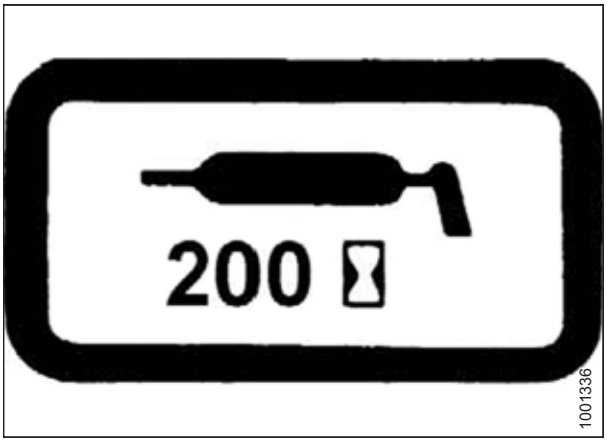


**Obrázek 5.15: Nálepka s intervalem mazání**

1. Vypněte motor a vytáhněte klíček ze zapalování.

2. Před mazáním otřete maznici čistým hadříkem, abyste zabránili vniknutí nečistot a kamínků.

   **DŮLEŽITÉ:**

   Používejte pouze čistý mazací tuk odolný proti vysokým teplotám a vysokým tlakům.

3. Mazací tuk do maznice lisujte mazacím lisem, dokud tuk nebude vystupovat z maznice (pokud není uvedeno jinak).
4. Nadbytečný tuk ponechte na maznici, aby chránil před nečistotami.
5. Uvolněné nebo prasklé maznice neprodleně vyměňte.
6. Maznice nepřijímající mazací tuk odstraňte nebo důkladně vyčistěte. Vyčistěte také dráhu maziva. V případě potřeby maznici vyměňte.

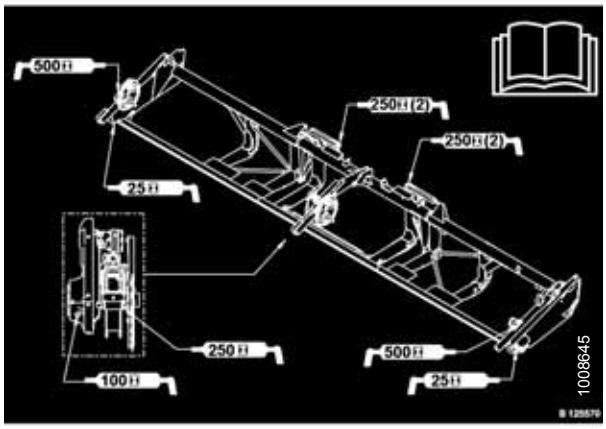


**Obrázek 5.16: Nálepka s mazacími body modulu FD1**

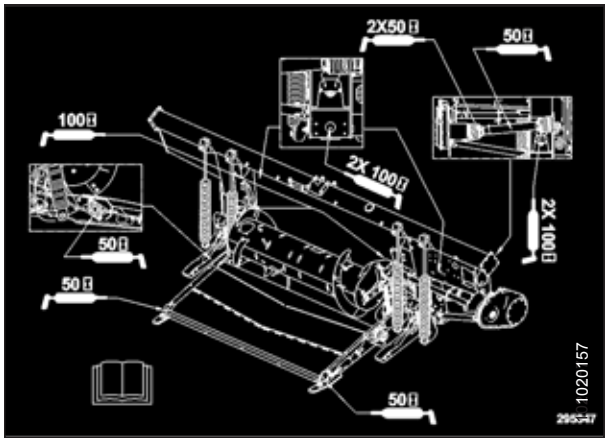


**Obrázek 5.17: Nálepka s mazacími body modulu FM100**

*Mazání hnacího řetězu přiháněče*

## NEBEZPEČÍ

**Abyste zabránili úrazu nebo smrti v důsledku neočekávaného rozběhu stroje, když z jakéhokoli důvodu opouštíte sedadlo obsluhy, vždy vypněte motor a vytáhněte klíček ze zapalování.**

1. Odmontujte šest šroubů (A) zajišťujících horní kryt (B) k pohonu přiháněče a spodnímu krytu (C).
2. Demontujte horní kryt (B).

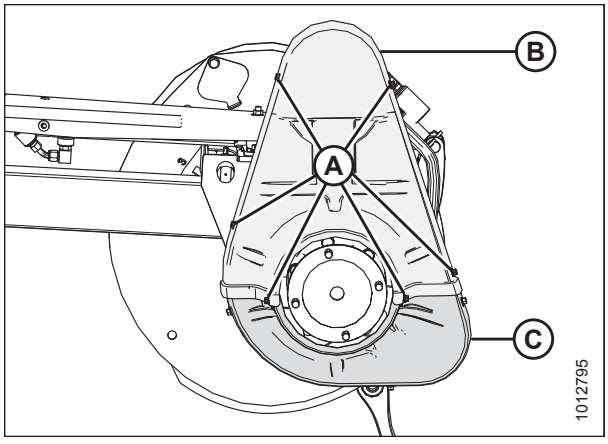


**Obrázek 5.18: Kryt pohonu**

3. Odmontujte tři šrouby (A) a odejměte spodní kryt (B), pokud je to potřeba.

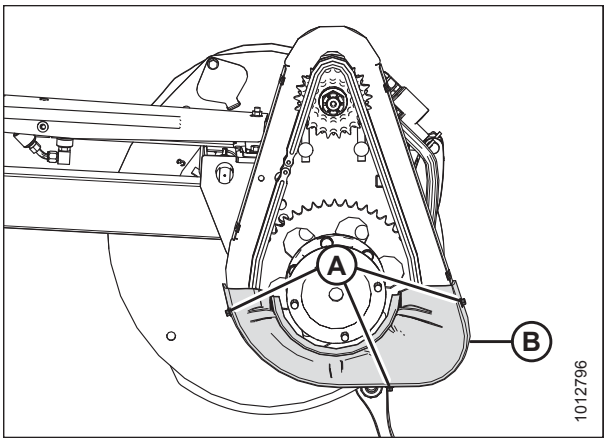


**Obrázek 5.19: Spodní kryt pohonu**

4. Naneste velké množství mazacího tuku na řetěz (A).

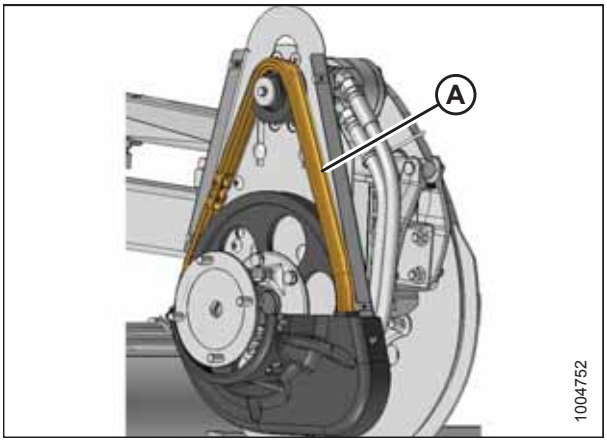


**Obrázek 5.20: Hnací řetěz**

5. Umístěte spodní kryt pohonu (B) na pohon přiháněče (pokud byl předtím demontován) a zajistěte ho třemi šrouby (A). Utáhněte šroub momentem 12–13,2 Nm (9–10 lbf·stop).

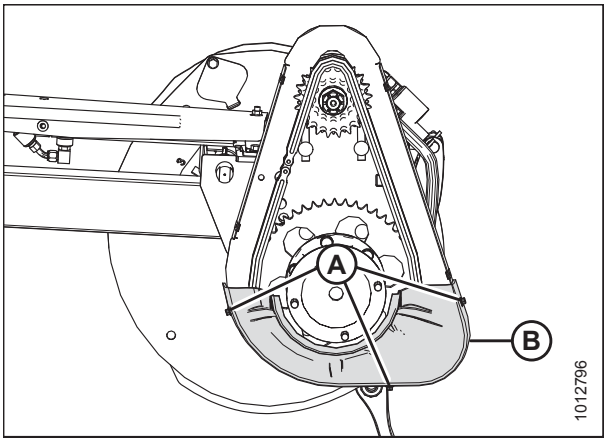


**Obrázek 5.21: Spodní kryt pohonu**

6. Umístěte horní kryt pohonu (B) na pohon přiháněče a spodní kryt (C) a zajistěte ho šesti šrouby (A). Utáhněte šroub momentem 12–13,2 Nm (9–10 lbf·stop).

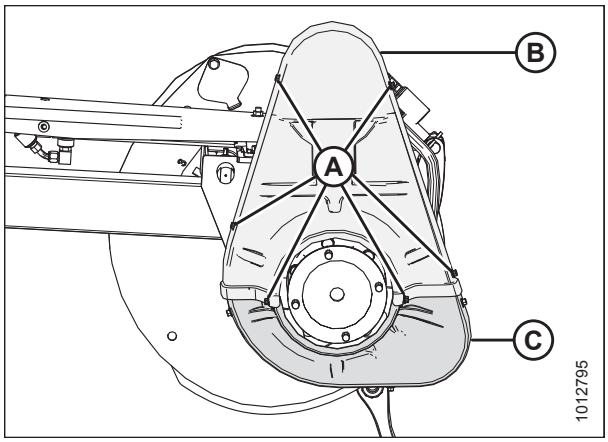


**Obrázek 5.22: Kryt pohonu**

*Mazání hnacího řetězu šneku*

## NEBEZPEČÍ

**Abyste zabránili úrazu nebo smrti v důsledku neočekávaného rozběhu stroje, když z jakéhokoli důvodu opouštíte sedadlo obsluhy, vždy vypněte motor a vytáhněte klíček ze zapalování.**

Hnací řetěz šneku mažte každých 100 hodin. Hnací řetěz šneku lze mazat s naklápěcím modulem připojeným ke sklízecí mlátičce, ale snadnější je to s odpojeným naklápěcím modulem.

Kryt pohonu šneku se skládá z horní a spodní části a kovového inspekčního panelu. Pro mazání řetězu je nutno odmontovat jen kovový inspekční panel.

1. Odmontujte čtyři šrouby (A) a kovový inspekční panel (B).

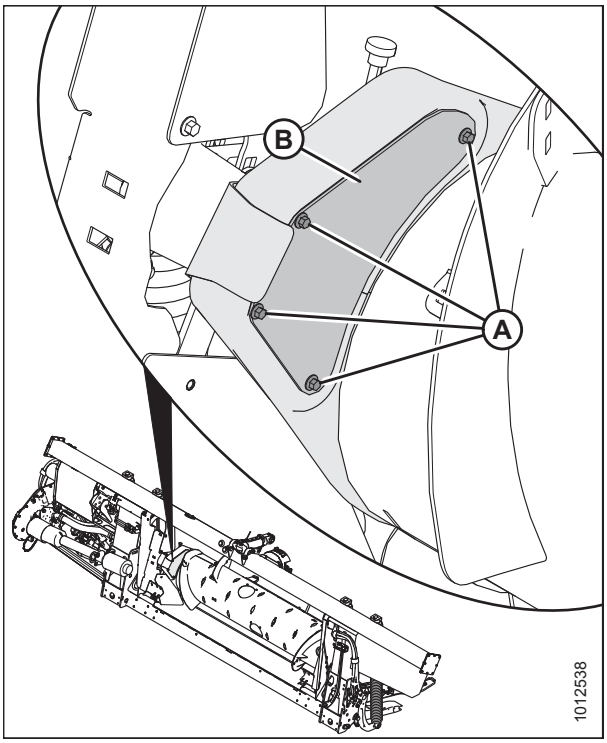


**Obrázek 5.23: Inspekční panel pohonu šneku**

2. Naneste velké množství mazacího tuku na řetěz (A), hnací řetězové kolo (B) a vodicí řetězové kolo (C).
3. Otáčejte šnekem a v případě potřeby naneste mazací tuk na více oblastí řetězu.

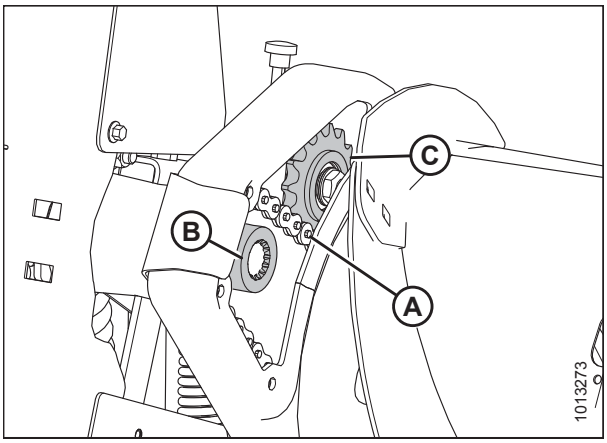


**Obrázek 5.24: Hnací řetěz šneku**

4. Nasaďte opět kovový inspekční panel (B) a zajistěte ho čtyřmi šrouby (A).

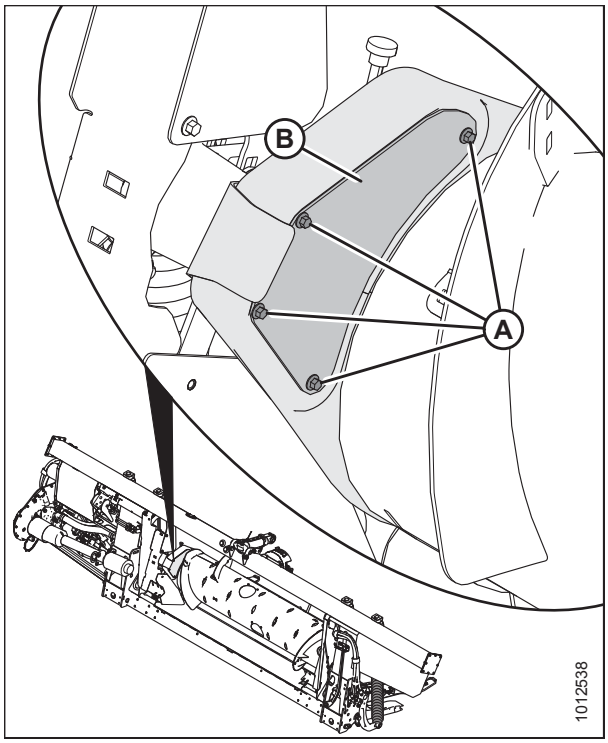


**Obrázek 5.25: Inspekční panel pohonu šneku**

## *Mazání převodovky pohonu adaptéru*

**Kontrola hladiny oleje v převodovce pohonu adaptéru**

Hladinu oleje v převodovce pohonu adaptéru kontrolujte každých 100 hodin.

## NEBEZPEČÍ

**Abyste zabránili úrazu nebo smrti v důsledku neočekávaného rozběhu stroje, když z jakéhokoli důvodu opouštíte sedadlo obsluhy, vždy vypněte motor a vytáhněte klíček ze zapalování.**

1. Spusťte adaptér na zem a zajistěte, aby převodovka byla v pracovní poloze.
2. Vypněte motor a vytáhněte klíček ze zapalování.
3. Odmontujte uzávěr kontrolního otvoru hladiny oleje (A) a zkontrolujte, zda hladina oleje sahá až ke spodnímu okraji otvoru.
4. Vraťte zpět uzávěr kontrolního otvoru hladiny oleje (A).
5. Podle potřeby doplňte olej. Pokyny viz *Doplnění oleje v převodovce pohonu adaptéru, Str. 439*.

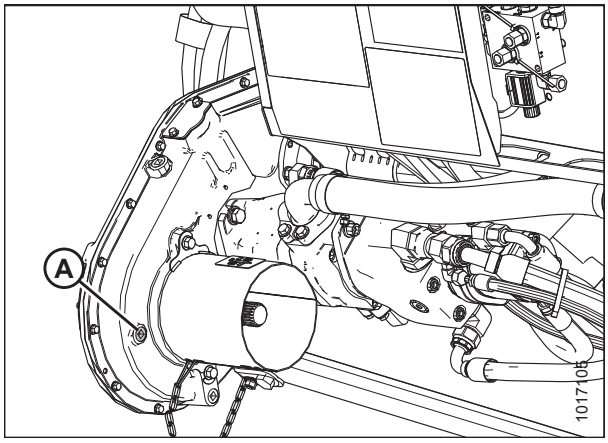


**Obrázek 5.26: Převodovka pohonu adaptéru**

**Doplnění oleje v převodovce pohonu adaptéru**

## NEBEZPEČÍ

**Abyste zabránili úrazu nebo smrti v důsledku neočekávaného rozběhu stroje, když z jakéhokoli důvodu opouštíte sedadlo obsluhy, vždy vypněte motor a vytáhněte klíček ze zapalování.**

1. Spusťte žací lištu na zem a zajistěte, aby převodovka byla v pracovní poloze.
2. Vypněte motor a vytáhněte klíček ze zapalování.
3. Vyšroubujte uzávěr plnicího hrdla (B) a uzávěr kontrolního otvoru hladiny oleje (A).
4. Doplňujte olej otvorem plnicího hrdla (B), dokud nebude vytékat z kontrolního otvoru hladiny oleje (A). Doporučené kapaliny a maziva viz vnitřní strana obálky vzadu.
5. Vraťte uzávěr kontrolního otvoru hladiny oleje (A) a uzávěr plnicího hrdla (B).

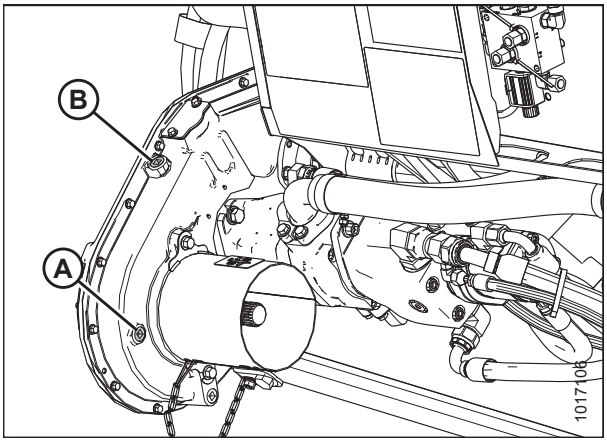


**Obrázek 5.27: Převodovka pohonu adaptéru**

**Výměna oleje v převodovce pohonu adaptéru**

Vyměňte olej v převodovce pohonu adaptéru po prvních 50 hodinách provozu a potom každých 1000 hodin (nebo jednou za 3 roky).

## NEBEZPEČÍ

**Abyste zabránili úrazu nebo smrti v důsledku neočekávaného rozběhu stroje, když z jakéhokoli důvodu opouštíte sedadlo obsluhy, vždy vypněte motor a vytáhněte klíček ze zapalování.**

1. Nastartujte motor.
2. Zapněte adaptér, aby se zahřál olej.
3. Zvedněte nebo spusťte adaptér do takové polohy, aby vypouštěcí uzávěr oleje (A) byl v nejnižším bodě.
4. Vypněte motor a vytáhněte klíček ze zapalování.
5. Dejte nádobu vhodné velikosti (asi 4 litry [1 US gal]) pro zachycení oleje pod vypouštěcí otvor převodovky.
6. Vyšroubujte uzávěr vypouštěcího otvoru (A) a uzávěr plnicího hrdla (C) a nechte vytéci olej.
7. Vraťte uzávěr vypouštěcího otvoru (A) a vyšroubujte uzávěr kontrolního otvoru hladiny oleje (B).
8. Doplňujte olej otvorem plnicího hrdla (C), dokud nebude vytékat z kontrolního otvoru hladiny oleje (B). Doporučená maziva viz vnitřní strana zadní obálky tohoto návodu.

   **POZNÁMKA:**

   Do převodovky pohonu adaptéru se vejde asi 2,5 litru (2,6 kvartu) oleje.

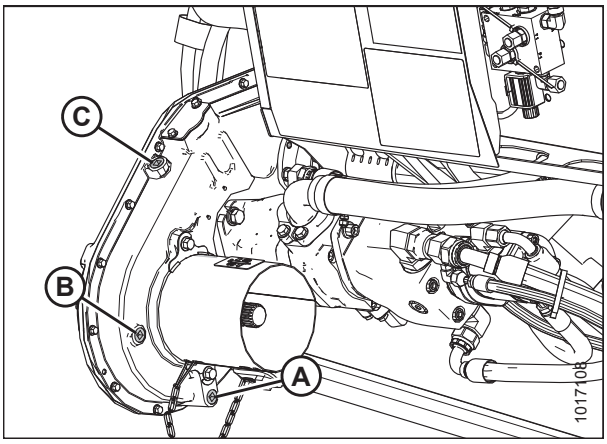


**Obrázek 5.28: Převodovka pohonu adaptéru**

9. Vraťte uzávěr kontrolního otvoru hladiny oleje (B) a uzávěr plnicího hrdla (C).

# 5.4 Hydraulika

Hydraulický systém naklápěcího modulu FM100 pohání vkládací sběrač naklápěcího modulu, sběrače adaptéru a pohony nožů. Hydraulický systém sklízecí mlátičky pohání hydrauliku přiháněče.

Rám naklápěcího modulu funguje jako olejová nádrž. Požadavky na olej viz vnitřní strana obálky vzadu.

## 5.4.1 Kontrola hladiny oleje v hydraulickém zásobníku

Každých 25 hodin kontrolujte hladinu hydraulického oleje v nádrži.

1. Kontrolujte hladinu oleje na spodním stavoznaku (A) a horním stavoznaku (B) s žací lištou právě se dotýkající země a se zataženým středovým spojem.

   **POZNÁMKA:**

   Hladinu kontrolujte, když je olej studený.

   **POZNÁMKA:**

   Pro mimořádně kopcovitý terén lze namontovat rozšiřovací soupravu pro úbočí. Další informace viz *6.1.1 Rozšiřovací souprava pro úbočí, Str. 591*.

2. Následujícím způsobem zajistěte, aby byla hladina oleje v přiměřené výšce pro daný terén:

   - **Kopcovitý terén:** Udržujte hladinu tak, aby byl plný spodní stavoznak (A) a horní stavoznak (B) byl naplněný do poloviny.
   - **Normální terén:** Udržujte hladinu tak, aby byl plný spodní stavoznak (A) na polovině a horní stavoznak (B) byl prázdný.

   **POZNÁMKA:**

   Může být nutné hladinu oleje mírně snížit, když jsou teploty okolí vyšší než 35 °C (95 °F), aby se zabránilo přetečení odvzdušňovačem, když teplota poklesne na normální provozní teplotu.

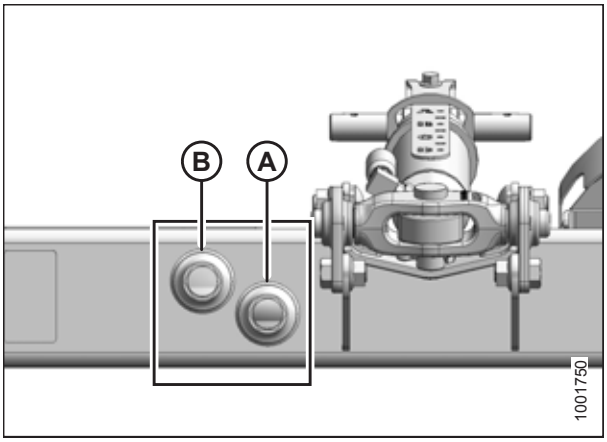


**Obrázek 5.29: Olejový stavoznak**

## 5.4.2 Doplnění oleje v hydraulickém zásobníku

Proveďte tento postup pro doplnění oleje v hydraulickém zásobníku. Pokyny k výměně hydraulického oleje viz *5.4.3 Výměna oleje v hydraulickém zásobníku, Str. 442*.

### NEBEZPEČÍ

**Abyste zabránili úrazu nebo smrti v důsledku neočekávaného rozběhu stroje, když z jakéhokoli důvodu opouštíte sedadlo obsluhy, vždy vypněte motor a vytáhněte klíček ze zapalování.**

1. Vypněte motor a vytáhněte klíček ze zapalování.

2. Očistěte všechnu špínu a nečistoty z krytky plnicího hrdla (A).

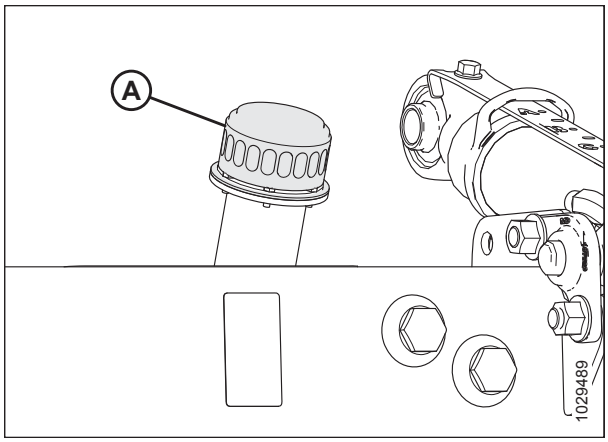


**Obrázek 5.30: Uzávěr plnicího hrdla zásobníku oleje**

## UPOZORNĚNÍ

**V zásobníku oleje může být tlak až 0,69 kPa (10 psi), uzávěr proto snímejte pomalu.**

3. Povolte a odejměte krytku plnicího hrdla (A) jeho otáčením proti směru hodinových ručiček.
4. Doplňte teplý olej (asi 21 °C [70 °F]) na požadovanou hladinu. Údaje o typu a specifikaci oleje viz vnitřek zadní obálky této příručky.

   **DŮLEŽITÉ:**

   Teplý olej bude protékat sítkem lépe než studený olej. **NEODSTRAŇUJTE** sítko.
5. Našroubujte zpět krytku plnicího hrdla (A).
6. Překontrolujte hladinu oleje. Pokyny viz *5.4.1 Kontrola hladiny oleje v hydraulickém zásobníku, Str. 441*.

### 5.4.3 Výměna oleje v hydraulickém zásobníku

Vyměňujte hydraulický olej v zásobníku každých 1000 hodin nebo jednou za 3 roky (podle toho, co nastane dříve).

## NEBEZPEČÍ

**Abyste zabránili úrazu nebo smrti v důsledku neočekávaného rozběhu stroje, když z jakéhokoli důvodu opouštíte sedadlo obsluhy, vždy vypněte motor a vytáhněte klíček ze zapalování.**

1. Nastartujte motor. Pokyny viz návod k obsluze sklízecí mlátičky.
2. Zapněte adaptér, aby se zahřál olej.
3. Vypněte motor a vytáhněte klíček ze zapalování.

4. Dejte nádobu vhodné velikosti (nejméně 40 litrů [10 galonů]) pod každý ze dvou vypouštěcích uzávěrů oleje (A) umístěných vzadu na obou stranách rámu.

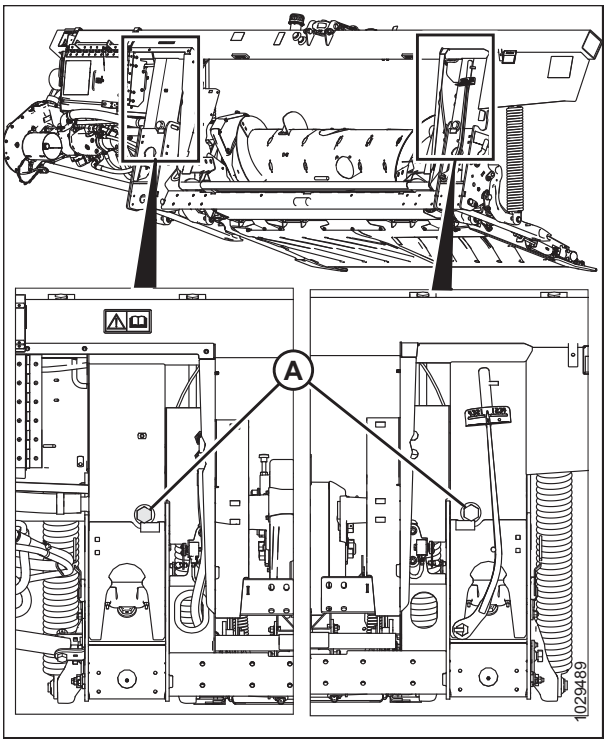


**Obrázek 5.31: Vypouštění zásobníku**

5. Očistěte všechnu špínu a nečistoty z krytky plnicího hrdla (A).

## UPOZORNĚNÍ

**V zásobníku oleje může být tlak až 0,69 kPa (10 psi), uzávěr proto snímejte pomalu.**

6. Povolte a odejměte krytku plnicího hrdla (A) jeho otáčením proti směru hodinových ručiček.

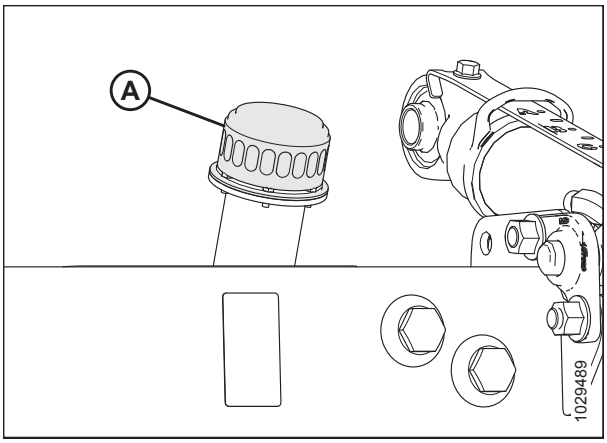


**Obrázek 5.32: Uzávěr plnicího hrdla zásobníku oleje**

7. Šestihranným nástrčným klíčem 40 mm (1 1/2 palce) vyšroubujte vypouštěcí zátku oleje (A) a nechte vytéci olej.
8. Po vyprázdnění zásobníku vraťte vypouštěcí zátku oleje (A).
9. V případě potřeby vyměňte olejový filtr. Pokyny viz *5.4.4 Výměna olejového filtru, Str. 444*.
10. Dolijte do zásobníku asi 85 litrů (22,5 galonu) oleje. Pokyny viz *5.4.2 Doplnění oleje v hydraulickém zásobníku, Str. 441*.

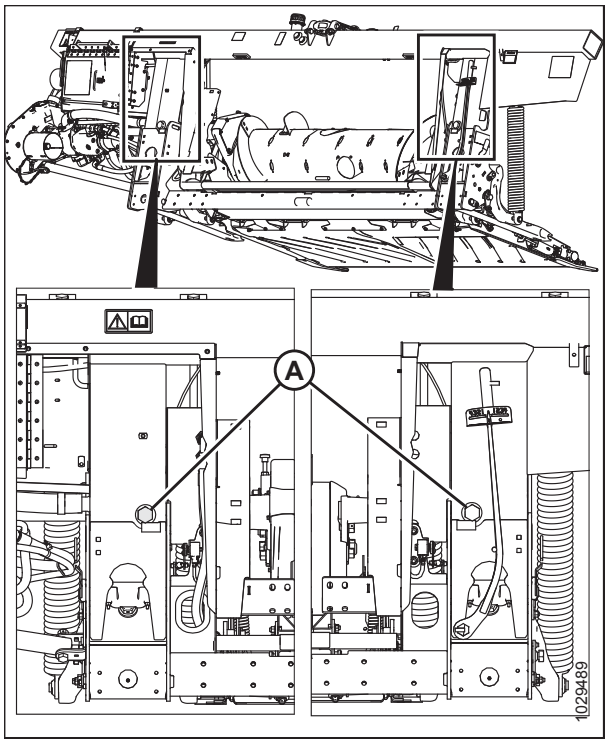


**Obrázek 5.33: Vypouštění zásobníku**

## 5.4.4 Výměna olejového filtru

Vyměňte olejový filtr po prvních 50 provozních hodinách a potom vždy po 250 hodinách.

Filtr získáte jako díl (MD #202986) od vašeho prodejce produktů značky MacDon.

### NEBEZPEČÍ

**Abyste zabránili úrazu nebo smrti v důsledku neočekávaného rozběhu stroje, když z jakéhokoli důvodu opouštíte sedadlo obsluhy, vždy vypněte motor a vytáhněte klíček ze zapalování.**

1. Očistěte kolem dokola sdružené povrchy filtru (B) a rozváděče (A).

   **POZNÁMKA:**

   Na vyobrazení vpravo je otevřen kryt, aby byl vidět rozváděč (A).
2. Dejte pod výpust oleje (C) nádobu vhodné velikosti (asi 1 litr [0,26 galonu]) pro zachycení vytékajícího oleje.
3. Vymontujte šroubovací filtr (B) a vyčistěte odhalený otvor pro filtr v rozváděči (A).
4. O-kroužek dodaný s novým filtrem lehce potřete čistým olejem.
5. Naroubujte nový filtr do rozváděče (A)tak, aby se O-kroužek dostal do styku se sdruženým povrchem. Filtr rukou utáhněte ještě o 1/2 až 3/4 otáčky.

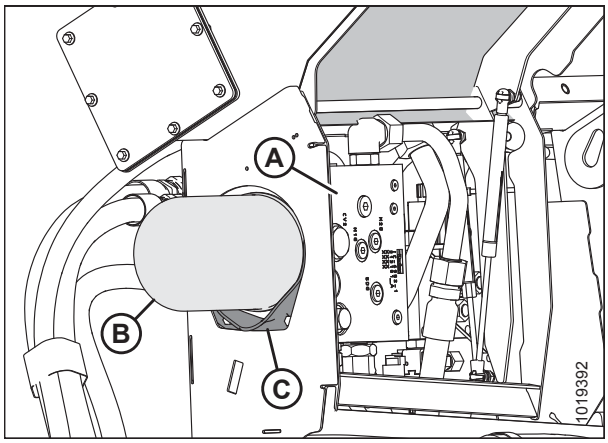


**Obrázek 5.34: Hydraulika modulu FM100**

**DŮLEŽITÉ:**

**NEPOUŽÍVEJTE** k montáži nového filtru klíč na filtry. Přílišné utažení může poškodit O-kroužek a filtr.

# 5.5 Elektrický systém

Elektrický systém pro adaptér je napájený sklízecí mlátičkou. Adaptér nese různá světla a snímače, které vyžadují napájení.

## 5.5.1 Výměna žárovek ve světlech

### NEBEZPEČÍ

**Abyste se vyhnuli zranění nebo smrti v důsledku neočekávaného spuštění stroje, před nastavováním stroje vždy vypněte motor a vytáhněte klíček.**

1. Vypněte motor a vytáhněte klíček ze zapalování.
2. Křížovým šroubovákem odmontujte šrouby (A) z úchytu a odejměte plastové sklíčko. Uschovejte šrouby (A).
3. Vyměňte žárovku a namontujte zase plastové sklíčko a šrouby.

   **POZNÁMKA:**

   Pro žlutá přepravní světla používejte žárovku #1156, pro červená koncová světla (alternativa přepravy) #1157.

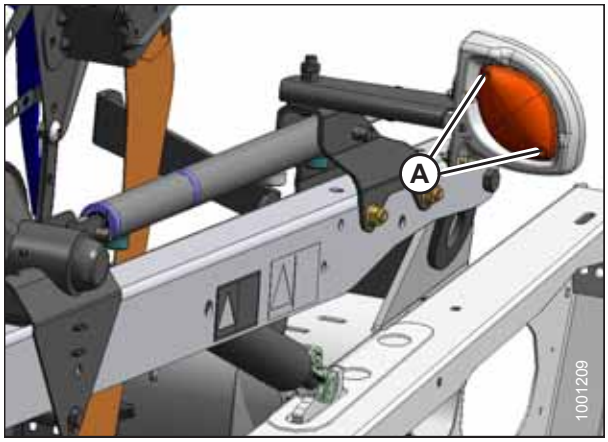


**Obrázek 5.35: Levé přepravní světlo**

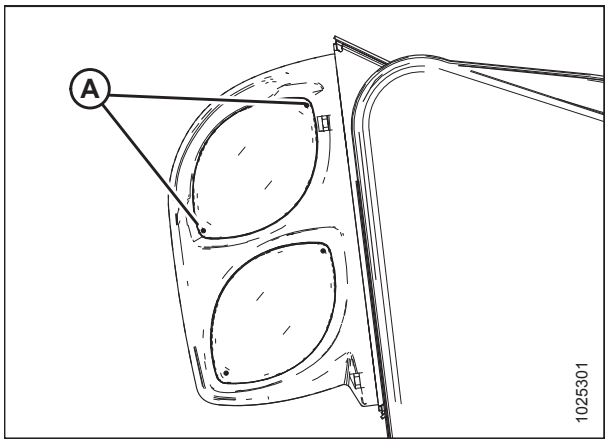


**Obrázek 5.36: Alternativa přepravy – červená a žlutá světla**

# 5.6 Pohon adaptéru

Pohon adaptéru je tvořený kloubovým hřídelem od sklízecí mlátičky k převodovce naklápěcího modulu FM100 , jež pohání vkládací šnek a hydraulická čerpadla. Čerpadla zajišťují hydraulický výkon pro sběrače, nože a volitelná zařízení.

## 5.6.1 Demontáž kloubového hřídele

### NEBEZPEČÍ

**Abyste zabránili úrazu nebo smrti v důsledku neočekávaného rozběhu stroje, když z jakéhokoli důvodu opouštíte sedadlo obsluhy, vždy vypněte motor a vytáhněte klíček ze zapalování.**

**POZNÁMKA:**

Kloubový hřídel obvykle zůstává připojený k naklápěcímu modulu, a když se nepoužívá, je uložený na příslušném držáku.

1. Zastavte sklízecí mlátičku a vytáhněte klíček ze zapalování.
2. Jestliže je naklápěcí modul připojený ke sklízecí mlátičce, odmontujte kloubový hřídel od mlátičky zatažením rychloodpojovacího kroužku, aby se uvolnil třmen kloubového hřídele na hřídeli mlátičky.
3. Odmontujte dvě matice (A) zajišťující kryt (B) na převodovce.
4. Přetáhněte kryt (B) přes kryt kloubového hřídele, aby se odhalilo rychloodpojovací zařízení na převodovce. **NEODPOJUJTE** řetěz (C).
5. Zatažením rychloodpojovacího kroužku uvolněte třmen kloubového hřídele a stáhněte kloubový hřídel z hřídele převodovky.
6. Stáhněte kryt (B) z kloubového hřídele.

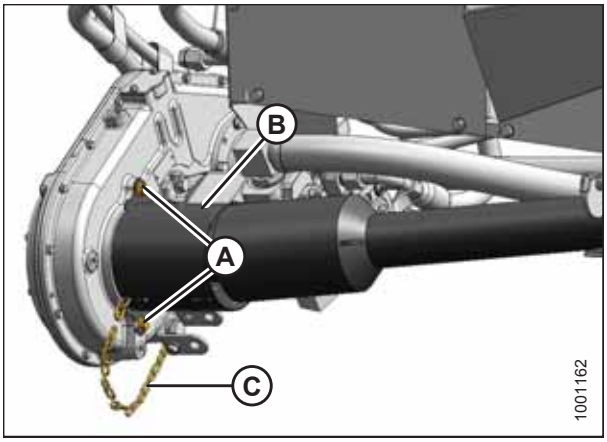


**Obrázek 5.37: Konec kloubového hřídele u naklápěcího modulu**

7. Stáhněte kroužek kloubového hřídele (A) z držáku (B) vývodového hřídele (PTO). Stáhněte třmen (C) z podpěry (B) a uvolněte objímku (A).

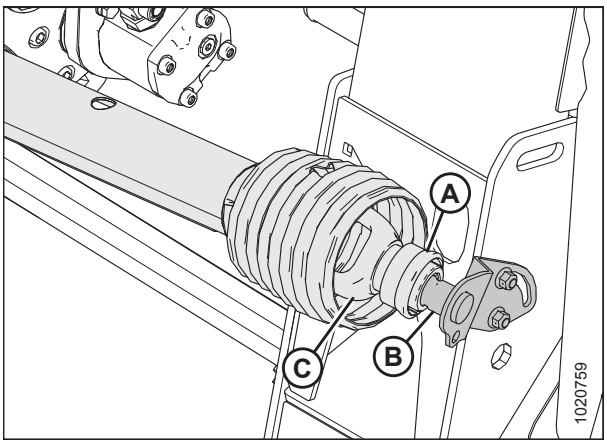


**Obrázek 5.38: Konec kloubového hřídele u sklízecí mlátičky**

## 5.6.2 Montáž kloubového hřídele

### NEBEZPEČÍ

**Abyste zabránili úrazu nebo smrti v důsledku neočekávaného rozběhu stroje, když z jakéhokoli důvodu opouštíte sedadlo obsluhy, vždy vypněte motor a vytáhněte klíček ze zapalování.**

**DŮLEŽITÉ:**

Když drážky vývodového hřídele sklízecí mlátičky souhlasí s drážkami vstupního hřídele naklápěcího modulu, zajistěte, aby byl kloubový hřídel namontován s delším krytem na konci naklápěcího modulu s převodovkou.

**DŮLEŽITÉ:**

Přesvědčte se, že délka kloubového hřídele souhlasí s délkovými specifikacemi vašeho zařízení. Další informace viz *2.2 Technické parametry adaptéru FlexDraper® řady FD1, Str. 21*.

1. Umístěte konec kloubového hřídele (A) patřící ke sklízecí mlátičce na úložný držák (B). Stáhněte kroužek (C) na kloubovém hřídeli a nasouvejte kloubový hřídel na držák, dokud se nezajistí. Uvolněte kroužek (C).
2. Pro kloubové hřídele vybavené bezpečnostními řetězy připojte řetěz (D) na konci, který patří ke sklízecí mlátičce, k úložnému držáku (B) kloubového hřídele.

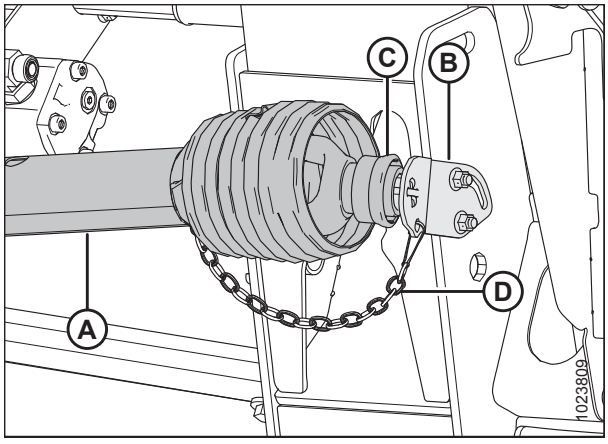


**Obrázek 5.39: Konec kloubového hřídele u sklízecí mlátičky**

3. Nasuňte kryt (B) na kloubový hřídel (B).
4. Umístěte rychloodpojovací zařízení kloubového hřídele na hřídel převodovky naklápěcího modulu, stáhněte kroužek a nasouvejte na hřídel, dokud se nezajistí. Uvolněte kroužek.
5. Umístěte kryt (A) na převodovku a zajistěte ho šrouby (C).
6. Pro kloubové hřídele vybavené bezpečnostními řetězy připojte řetěz (D) na konci, který patří k modulu, k řetězu (E) na krytu.

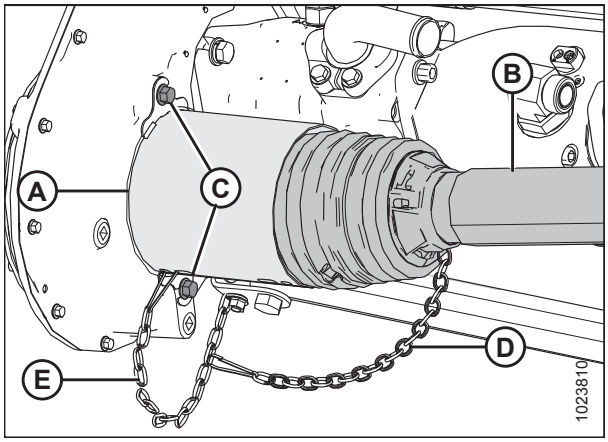


**Obrázek 5.40: Konec kloubového hřídele u naklápěcího modulu**

## 5.6.3 Demontáž krytu kloubového hřídele

Hlavní kryt kloubového hřídele musí za provozu zůstat namontovaný na kloubovém hřídeli, ale pro účely údržby ho lze odmontovat.

### NEBEZPEČÍ

**Abyste zabránili úrazu nebo smrti v důsledku neočekávaného rozběhu stroje, když z jakéhokoli důvodu opouštíte sedadlo obsluhy, vždy vypněte motor a vytáhněte klíček ze zapalování.**

**POZNÁMKA:**

Kloubový hřídel **NEMUSÍTE** odmontovat od naklápěcího modulu kvůli demontáži krytu kloubového hřídele.

1. Zastavte sklízecí mlátičku a vytáhněte klíček ze zapalování.
2. Stáhněte kroužek kloubového hřídele (A) z držáku (B) vývodového hřídele (PTO). Stáhněte třmen (C) z podpěry (B) a uvolněte objímku (A).

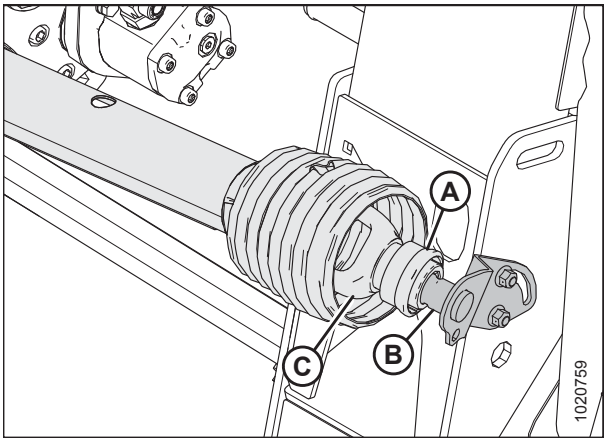


**Obrázek 5.41: Konec kloubového hřídele u sklízecí mlátičky**

3. Zvedněte konec kloubového hřídele (A) patřící ke sklízecí mlátičce z háku a roztahujte kloubový hřídel, dokud se nerozdělí. Držte konec kloubového hřídele (B) patřící k naklápěcímu modulu, aby nespadl a nenarazil na zem.




**Obrázek 5.42: Rozložený kloubový hřídel**

4. Plochým šroubovákem uvolněte maznici/zámek (A).




**Obrázek 5.43: Kryt kloubového hřídele**

5. Pomocí šroubováku otáčejte zajišťovací kroužek (A) krytu kloubového hřídele proti směru hodinových ručiček, dokud nebudou západky (B) vyrovnané s drážkami v prstu.
6. Stáhněte kryt z kloubového hřídele.




**Obrázek 5.44: Kryt kloubového hřídele**

## 5.6.4 Montáž krytu kloubového hřídele

1. Nasuňte prst na kloubový hřídel a vyrovnejte západku s drážkou na zajišťovacím kroužku (A) se šipkou (B) na krytu.




**Obrázek 5.45: Kryt kloubového hřídele**

2. Tlačte prst na kroužek, dokud neuvidíte zajišťovací kroužek v drážkách (A).




**Obrázek 5.46: Kryt kloubového hřídele**

3. Plochým šroubovákem otáčejte kroužek (A) ve směru hodinových ručiček a zajistěte kroužek v prstu.




**Obrázek 5.47: Kryt kloubového hřídele**

4. Zatlačte maznici (A) zpět do prstu.




**Obrázek 5.48: Kryt kloubového hřídele**

5. Sestavte kloubový hřídel.

   **DŮLEŽITÉ:**

   Drážky jsou kódované, aby se vyrovnaly U-klouby. Při sestavování vyrovnejte svar (A) s chybějící drážkou (B). Nezarovnání polovin hřídele může způsobit nadměrné vibrace a závady vkládacího šneku / převodovky.

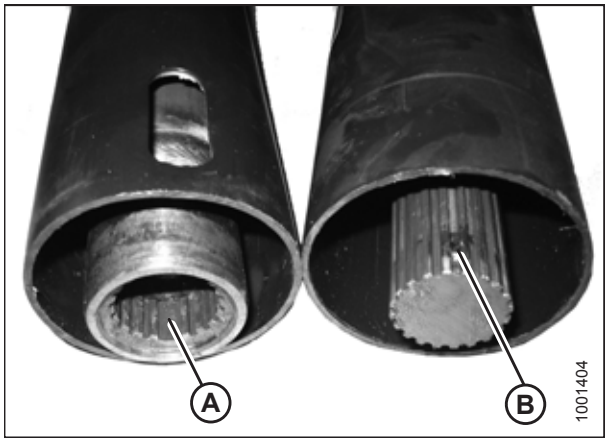


**Obrázek 5.49: kloubový hřídel**

6. Umístěte konec kloubového hřídele (A) patřící ke sklízecí mlátičce na úložný držák (B) vývodového hřídele. Stáhněte kroužek (C) na kloubovém hřídeli a nasouvejte kloubový hřídel na držák, dokud třmen kloubového hřídele (D) nezapadne do držáku. Uvolněte kroužek (C).

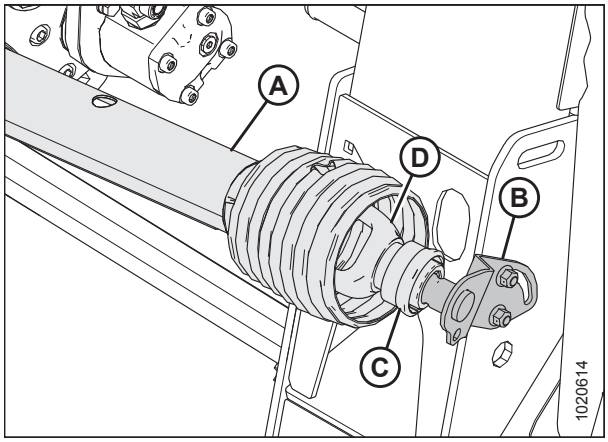


**Obrázek 5.50: Konec kloubového hřídele u sklízecí mlátičky**

## 5.6.5 Nastavení napnutí hnacího řetězu převodovky

Napnutí hnacího řetězu převodovky je nastavené od výrobce, ale po prvních 50 hodinách a poté každých 500 hodin nebo jednou za rok (podle toho, co nastane dříve) je nutné napnutí upravit. Hnací řetěz převodovky, umístěný uvnitř převodovky, nevyžaduje žádnou další pravidelnou údržbu.

### NEBEZPEČÍ

**Abyste zabránili úrazu nebo smrti v důsledku neočekávaného rozběhu stroje, když z jakéhokoli důvodu opouštíte sedadlo obsluhy, vždy vypněte motor a vytáhněte klíček ze zapalování.**

1. Spusťte adaptér úplně dolů.
2. Vypněte motor a vytáhněte klíček ze zapalování.
3. Odmontujte dva šrouby a nastavovací kryt řetězu (A). Přesvědčte se, že není poškozené ploché těsnění (B).
4. Odejměte přídržnou desku (C).
5. Utáhněte šroub (D) momentem 6,8 Nm (60 lbf·palce).
6. Viz tabulku *5.1, Str. 453* a povolte šroub (D) podle konfigurace vaší převodovky.

   **POZNÁMKA:**

   Správně napnutý řetěz má uprostřed průhyb 10–14 mm (3/8–9/16 palce).
7. Namontujte opět přídržnou desku (C).
8. Namontujte zpět dva šrouby a nastavovací kryt řetězu (A) a ploché těsnění (B). Utáhněte spojovací materiál momentem 9,5 Nm (84 lbf·in).

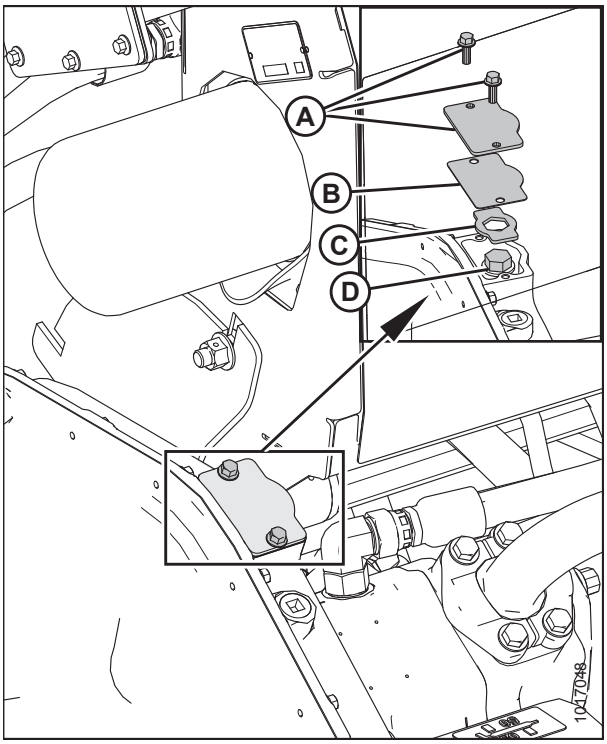


**Obrázek 5.51: Napínač řetězu**

**Tabulka 5.1 Utažení nastavovacího šroubu na nakonfigurovaných převodovkách**

| Konfigurace převodovky | Převodní poměry | Velikosti povolení |
|---|---|---|
| CLAAS | poměr zubů 18/38, 74 článků | 1 otáčka nebo 360 stupňů |
| CLAAS | poměr zubů 22/38, 74 článků | 1/2 otáčky nebo 180 stupňů |
| Case, New Holland, a AGCO (Challenger, Gleaner, Massey Ferguson) | poměr zubů 29/38, 78 článků | 1 otáčka nebo 360 stupňů |
| Case, New Holland a AGCO (Challenger, Gleaner, Massey Ferguson) (Evropa) | poměr zubů 31/38, 78 článků | 1 1/8 otáčky nebo 405 stupňů |
| Řada AGCO IDEAL™ | poměr zubů 29/38, 78 článků | 1 otáčka nebo 360 stupňů |

**Tabulka 5.1 Utažení nastavovacího šroubu na nakonfigurovaných převodovkách (pokračování)**

| Konfigurace převodovky | Převodní poměry | Velikosti povolení |
|---|---|---|
| John Deere | poměr zubů 24/38, 74 článků | 1 2/3 otáčky nebo 600 stupňů |
| John Deere (Evropa) | poměr zubů 31/38, 80 článků | 2 1/2 otáčky nebo 900 stupňů |
| John Deere | poměr zubů 37/38, 80 článků | 2 1/2 otáčky nebo 900 stupňů |
| Speciální | poměr zubů 20/38, 74 článků | 3/4 otáčky nebo 270 stupňů |
| Speciální | poměr zubů 22/38, 74 článků | 1 otáčka nebo 360 stupňů |
| Speciální | poměr zubů 26/38, 76 článků | 1 otáčka nebo 360 stupňů |

# 5.7 Šnek

Šnek naklápěcího modulu FM100 vkládá posečené plodiny z podávacích desek sběračů do šikmého dopravníku sklízecí mlátičky.

## 5.7.1 Nastavení vzdálenosti mezi šnekem a vanou

### NEBEZPEČÍ

**Abyste zabránili úrazu nebo smrti v důsledku neočekávaného rozběhu stroje, když z jakéhokoli důvodu opouštíte sedadlo obsluhy, vždy vypněte motor a vytáhněte klíček ze zapalování.**

**DŮLEŽITÉ:**

Udržujte přiměřenou vzdálenost mezi šnekem a vanou šneku. Příliš malá vzdálenost může vést ke kontaktu prstů nebo lopatky a poškození vkládacího sběrače nebo vany při provozu adaptéru při určitých úhlech. Při mazání naklápěcího modulu se podívejte, zda neobjevíte stopy kontaktu.

1. Vysuňte středový spoj na nejstrmější úhel adaptéru a umístěte adaptér 150–254 mm (6–10 palce) nad zem.
2. Zajistěte křídla adaptéru. Pokyny viz *Zablokování/odblokování křídel adaptéru, Str. 72*.
3. Vypněte motor a vytáhněte klíček ze zapalování.
4. Přesvědčte se, že je spojovací ústrojí zámku naklápění v obou místech na spodních dorazech (podložka [A] se nesmí posunout).

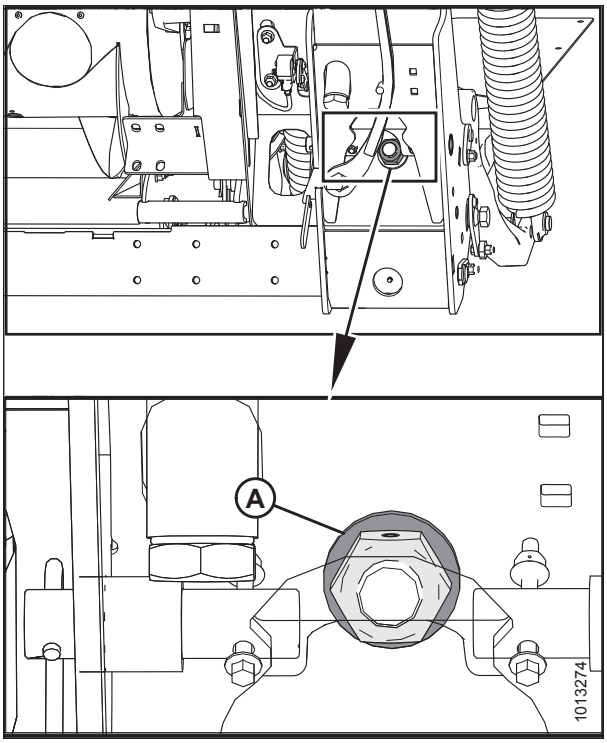


**Obrázek 5.52: Zámek naklápění**

5. Před seřizováním vzdálenosti mezi šnekem a vanou zkontrolujte polohu naklopení šneku, abyste stanovili, jak velká vzdálenost je vyžadována:

   - Když je hlava šroubu (A) nejblíže symbolu naklápění (B), je šnek v poloze naklápění.

   **DŮLEŽITÉ:**

   Ujistěte se, že jsou šrouby (A) nastavené do stejné polohy na obou koncích adaptéru, abyste zabránili poškození stroje během provozu.

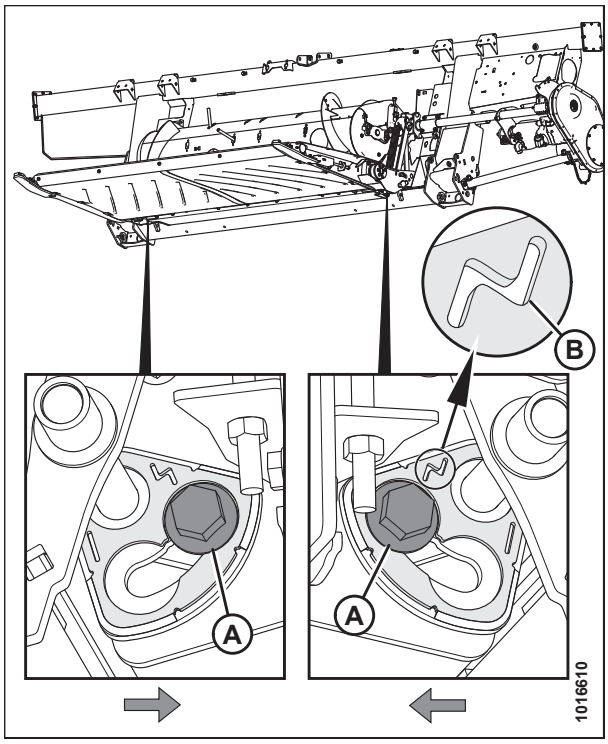


**Obrázek 5.53: Poloha naklápění**

   - Když je hlava šroubu (A) nejblíže pevnému symbolu (B), je šnek v pevné poloze.

   **DŮLEŽITÉ:**

   Ujistěte se, že jsou šrouby (A) nastavené do stejné polohy na obou koncích adaptéru, abyste zabránili poškození stroje během provozu.

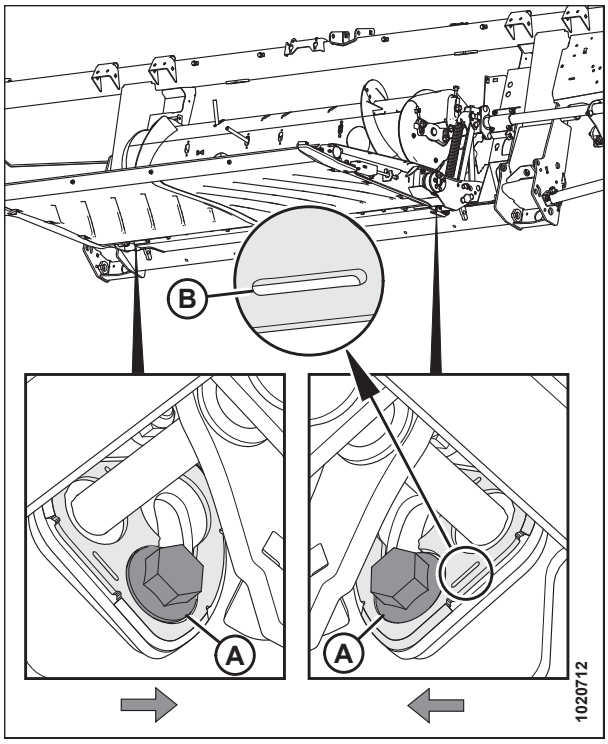


**Obrázek 5.54: Pevná poloha**

6. Povolte dvě matice (B) a otočte šnek, tak aby se lopatka nacházela nad vkládací vanou.
7. Otáčením šroubu (A) ve směru hodinových ručiček se vzdálenost (C) zvětšuje, otáčením proti směru hodinových ručiček zmenšuje (C).
   - Je-li vkládací šnek v pevné poloze, nastavte vzdálenost 22–26 mm (7/8–1,0 palce).
   - Je-li vkládací šnek v poloze naklápění, nastavte vzdálenost 11–15 mm (7/16–5/8 palce).

   **POZNÁMKA:**

   Když je středový spoj úplně zatažený, vzdálenost se zvětšuje v mezích 25–40 mm (1–1 1/2 palce).
8. Zopakujte kroky *6, Str. 457* a *7, Str. 457* na druhém konci šneku.

   **DŮLEŽITÉ:**

   Nastavení jedné strany šneku může ovlivnit druhou stranu. Po provedení konečného nastavení vždy důkladně zkontrolujte obě strany šneku.
9. Utáhněte matice (B) na obou koncích vkládacího šneku. Utáhněte matice momentem 96 Nm (71 lbf·ft).
10. Otáčejte bubnem a důkladně zkontrolujte vzdálenosti.

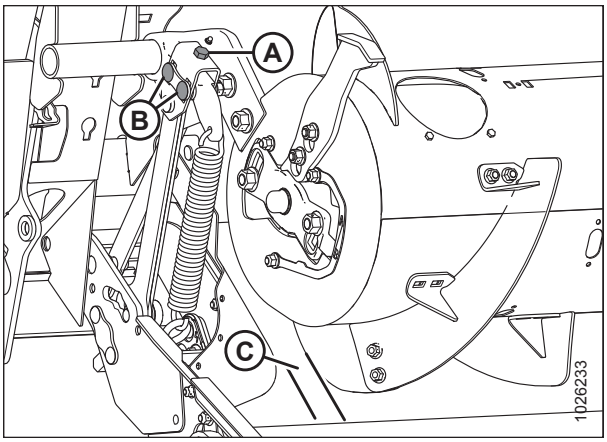


**Obrázek 5.55: Vzdálenost šneku**

## 5.7.2 Kontrola napnutí hnacího řetězu šneku

Šnek je poháněný pomocí řetězu ozubeným pohonným systémem naklápěcího modulu namontovaného na boku šneku.

### NEBEZPEČÍ

**Abyste se vyhnuli úrazu nebo smrti v důsledku neočekávaného spuštění nebo pádu zvednutého stroje, před opuštěním sedadla obsluhy vždy vypněte motor a vytáhněte klíček, a před vstupem z jakéhokoli důvodu pod stroj vždy aktivujte bezpečnostní podpěry.**

1. Spusťte adaptér úplně dolů.
2. Zvedněte přiháněč do maximální polohy.
3. Vypněte motor a vytáhněte klíček ze zapalování.
4. Aktivujte bezpečnostní podpěry přiháněče. Pokyny viz *Aktivace bezpečnostních podpěr přiháněče, Str. 31*.
5. Odpojte adaptér od sklízecí mlátičky. Pokyny viz *4 Připojení/odpojení adaptéru, Str. 331*.
6. Vypněte motor a vytáhněte klíček ze zapalování.

7. Na levé straně vkládacího šneku odmontujte čtyři šrouby (A) a inspekční panel (B).
8. Odmontujte šrouby (C) a indikátor/svorku (D) vzájemně přidržující dva kryty .
9. Odmontujte šroub (E).
10. Odmontujte šroub s podložkou (H) upevňující dolní kryt.
11. Otočením dopředu odmontujte spodní kryt (F).

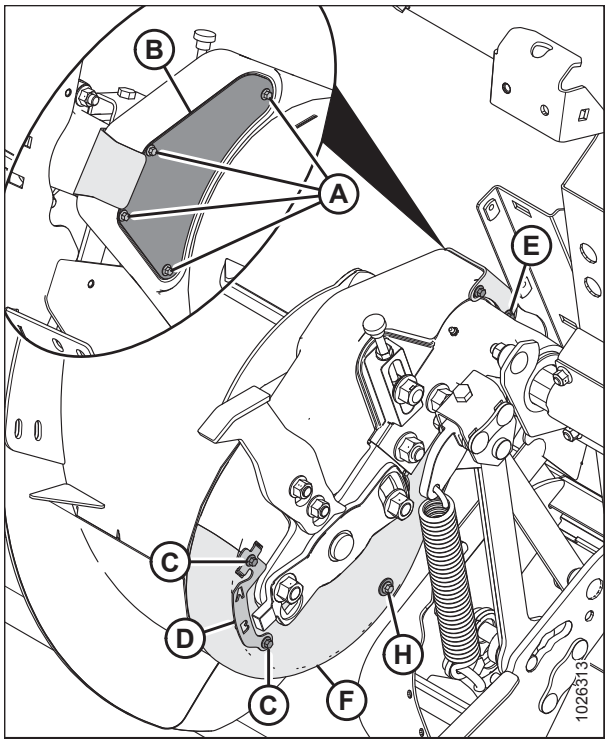


**Obrázek 5.56: Pohon vkládacího šneku – pohled zezadu**

12. Zkontrolujte řetěz uprostřed rozpětí (A). Měl by mít průhyb 4 mm (0,16 palce). Pokud je nutné nastavení, viz krok *5.7.3 Nastavení napnutí hnacího řetězu šneku, Str. 459*.

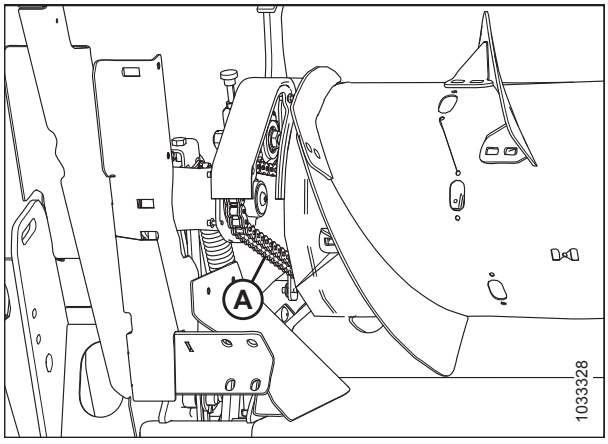


**Obrázek 5.57: Řetěz vkládacího šneku – pohled zezadu**

13. Nasaďte spodní kryt (F) a zajistěte jej šroubem s podložkou (H).
14. Namontujte šroub (E).
15. Zajistěte spodní kryt na horní kryt svorkou/indikátorem (D) a šrouby (C).
16. Nasaďte inspekční panel (B) a zajistěte ho čtyřmi šrouby (A). Utáhněte šrouby (A) momentem 2,7–4,1 Nm (24–36 lbf·palců).

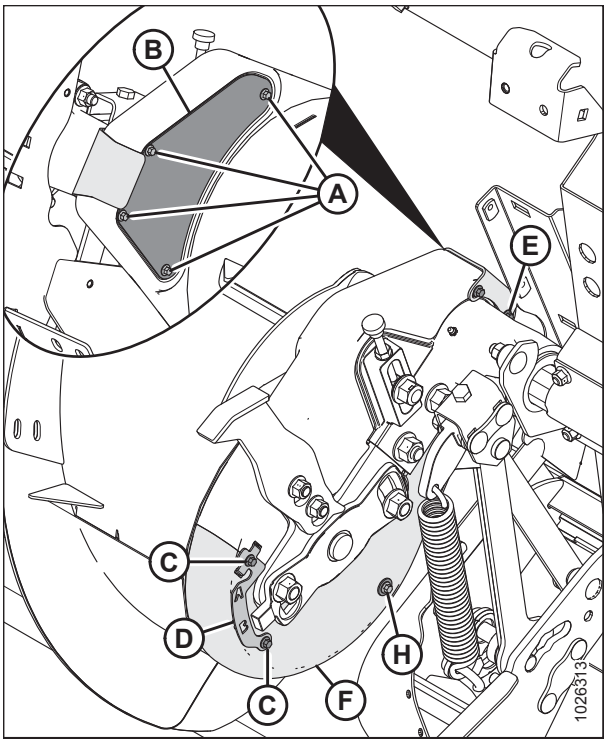


**Obrázek 5.58: Pohon vkládacího šneku – pohled zezadu**

## 5.7.3 Nastavení napnutí hnacího řetězu šneku

Šnek je poháněný pomocí řetězu ozubeným pohonným systémem naklápěcího modulu namontovaného na boku šneku.

### NEBEZPEČÍ

**Abyste se vyhnuli zranění nebo smrti v důsledku neočekávaného spuštění nebo pádu zvednutého stroje, před opuštěním sedadla obsluhy vždy vypněte motor a vytáhněte klíček, a před vstupem z jakéhokoli důvodu pod stroj vždy aktivujte bezpečnostní podpěry.**

1. Spusťte adaptér úplně dolů.
2. Zvedněte přiháněč do maximální polohy.
3. Vypněte motor a vytáhněte klíček ze zapalování.
4. Aktivujte bezpečnostní podpěry přiháněče. Pokyny viz *Aktivace bezpečnostních podpěr přiháněče, Str. 31*.
5. Odpojte adaptér od sklízecí mlátičky. Pokyny viz *4 Připojení/odpojení adaptéru, Str. 331*.
6. Vypněte motor a vytáhněte klíček ze zapalování.

7. Odmontujte čtyři šrouby (A) a inspekční panel (B), abyste odkryli řetěz.

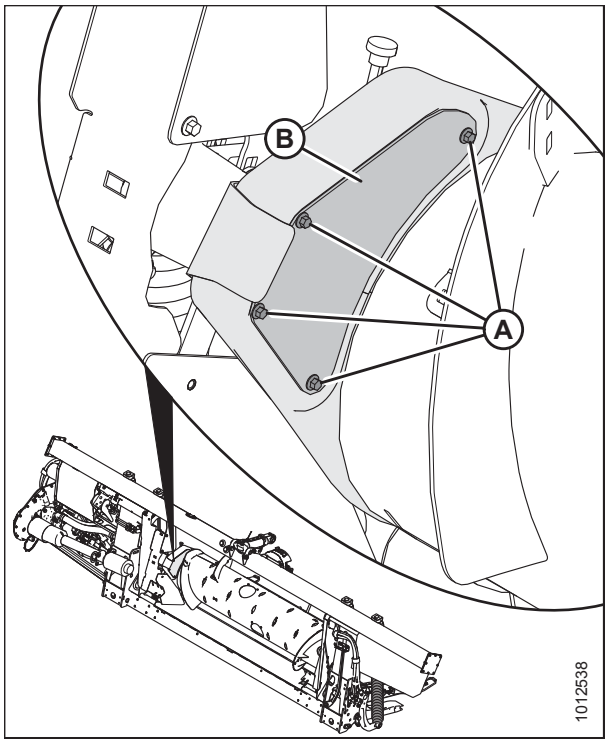


**Obrázek 5.59: Levá strana pohonu šneku – pohled zezadu**

8. Povolte přítužnou matici (B).
9. Mírně povolte matici vodicího řetězového kola (A) tak, aby bylo možné posouvat vodicí řetězové kolo stavěcím prvkem (C).
10. Otáčejte šnekem vzad, abyste napnuli volnou horní část řetězu.

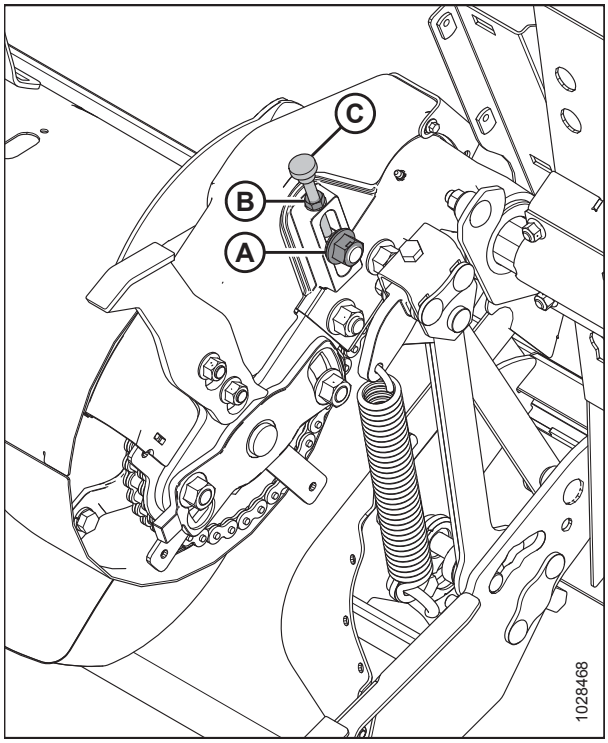


**Obrázek 5.60: Levá strana pohonu šneku – pohled zepředu**

11. Otáčením stavěcího šroubu (A) ve směru hodinových ručiček zvyšujte napětí tak, aby byl průhyb řetězu (B) 4 mm (0,16 palce) uprostřed rozpětí.

    **DŮLEŽITÉ:**

    **NEPŘETÁHNĚTE**.

    **POZNÁMKA:**

    Z vyobrazení byly odstraněny kryty.

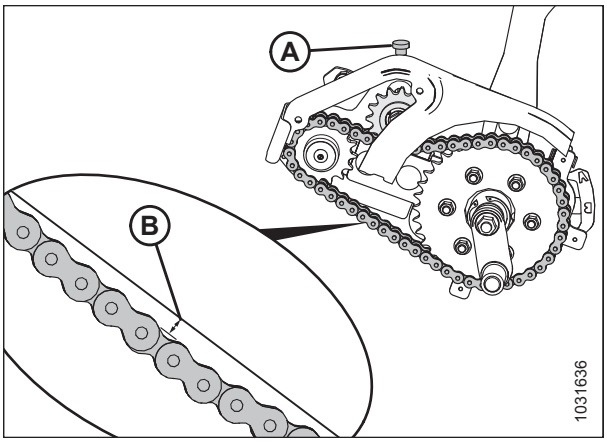


**Obrázek 5.61: Průhyb řetězu vkládacího šneku**

12. Po seřízení utáhněte přítužnou matici (A).
13. Utáhněte matici vodicí řemenice (B) momentem 258–271 Nm (190–200 lbf·stop).
14. Po dotažení vodicí řemenice a přítužné matice znovu zkontrolujte průhyb řetězu uprostřed rozpětí.

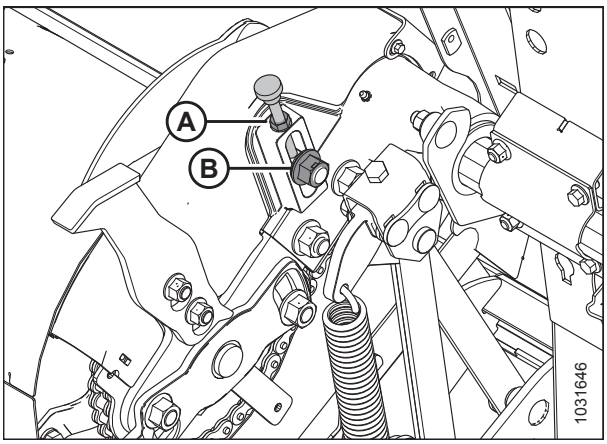


**Obrázek 5.62: Řetěz vkládacího šneku – pohled zepředu**

15. Nasaďte inspekční panel (B) a zajistěte ho čtyřmi šrouby (A).
16. Utáhněte šrouby (A) momentem 2,7–4,1 Nm (24–36 lbf·palců).

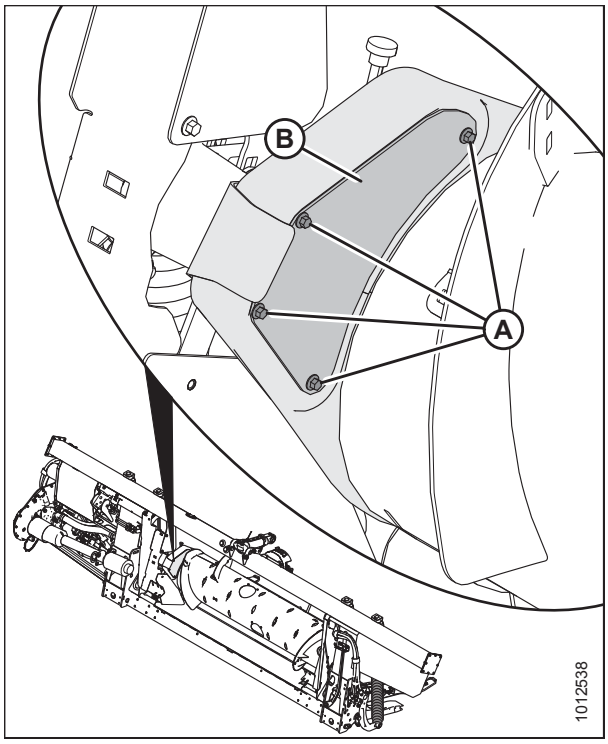


**Obrázek 5.63: Levá strana pohonu šneku – pohled zezadu**

## 5.7.4 Demontáž hnacího řetězu šneku

Napínačem řetězu lze napnout řetěz protažený jen o velikost jedné rozteče článků. Pokud se řetěz opotřebil nebo natáhl více, než činí kapacita napínače, řetěz vyměňte.

### NEBEZPEČÍ

**Abyste zabránili úrazu nebo smrti v důsledku neočekávaného rozběhu stroje, když z jakéhokoli důvodu opouštíte sedadlo obsluhy, vždy vypněte motor a vytáhněte klíček ze zapalování.**

**POZNÁMKA:**

Nahraďte řetěz uzavřeným řetězem MD #220317.

**POZNÁMKA:**

Vyobrazení ukazují levou stranu šneku.

1. Nakloňte adaptér zcela vzad, a maximalizujte tak prostor mezi šnekem a vkládací vanou.
2. Odpojte adaptér od sklízecí mlátičky. Pokyny viz *4 Připojení/odpojení adaptéru, Str. 331*.

3. Umístěte dřevěné špalky (A) pod šnek, abyste zabránili pádu šneku na vkládací sběrač a jeho poškození.

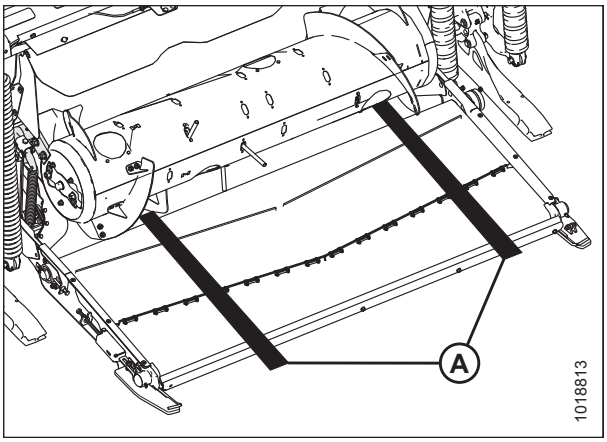


**Obrázek 5.64: Špalky pod šnekem**

4. Je-li namontován nárazník, povolte dva šrouby (A) a nárazník (B) demontujte. Zopakujte na protější straně.

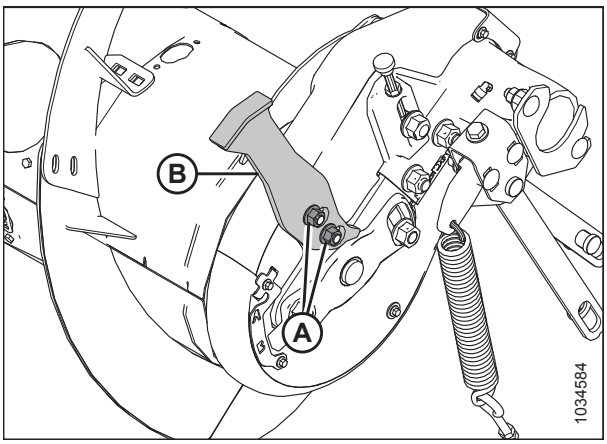


**Obrázek 5.65: Nárazník šneku – vlevo**

5. Na levé straně šneku demontujte šrouby (E) a odejměte příchytku krytu (F).
6. Odmontujte čtyři šrouby (A) a inspekční panel (B).
7. Odmontujte šrouby (C) a indikátor/svorku (D) vzájemně přidržující horní kryt (G) a spodní kryt (H).
8. Odmontujte šroub s podložkou (J) upevňující dolní kryt (H).
9. Otáčejte horním krytem (G) a dolním krytem (H) dopředu, abyste umožnili jejich demontáž ze šneku.

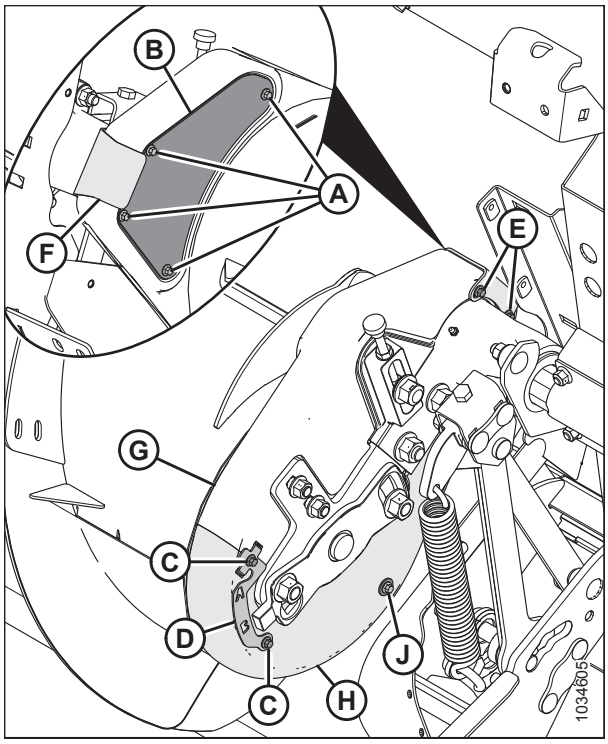


**Obrázek 5.66: Pohon šneku**

10. Povolte přítužnou matici (C) a otáčením šroubu s rýhovanou hlavou (D) proti směru hodinových ručiček uvolněte šroub přidržující řetězové kolo (B) a zabraňující jeho zvednutí a uvolnění napětí řetězu.

    **DŮLEŽITÉ:**

    **NEPOVOLUJTE** tenkou matici (E) na vnitřní straně hřídele vodicího řetězového kola.
11. Povolte matici (A) vodicího řetězového kola a zvedněte řetězové kolo (B) do nejvyšší polohy, abyste uvolnili řetěz. Utáhněte matici (A), aby držela řetězové kolo.
12. Odmontujte šroub (F) a podložku (G).

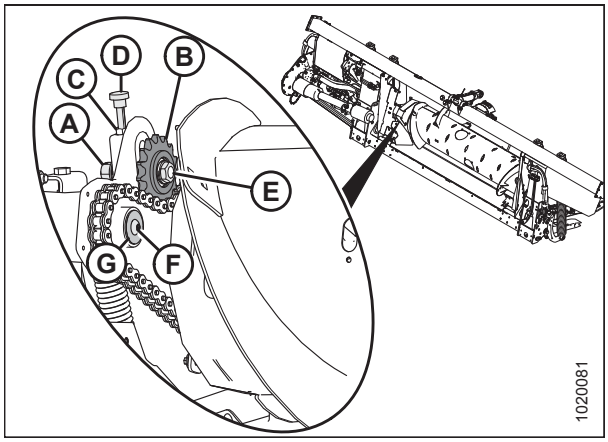


**Obrázek 5.67: Pohon šneku**

13. Demontujte dva šrouby a matice (A).

    **POZNÁMKA:**

    Na zvednutí nebo podepření šneku pro úplnou demontáž šroubů můžete potřebovat pomocníka.

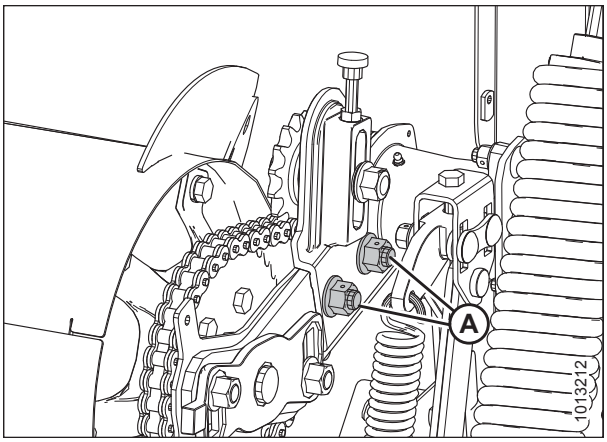


**Obrázek 5.68: Opěrné rameno šneku**

14. Pomocí páčidla umístěného do bodu (A) mezi podpěrným ramenem (C) a otočným bodem šneku (B) páčením posuňte šnek vpravo.

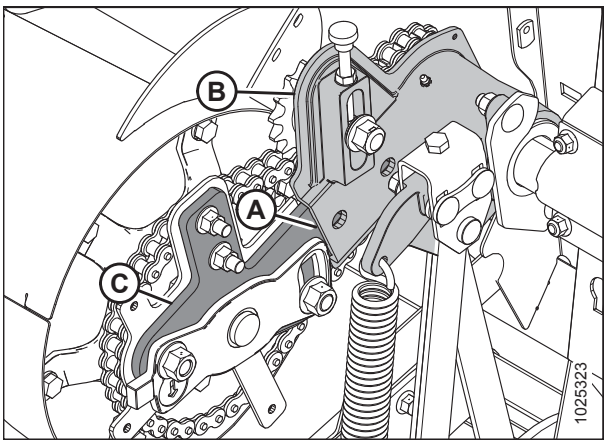


**Obrázek 5.69: Šnek**

15. Odmontujte hnací řetězové kolo (A) a řetěz (B) z drážkovaného hřídele.

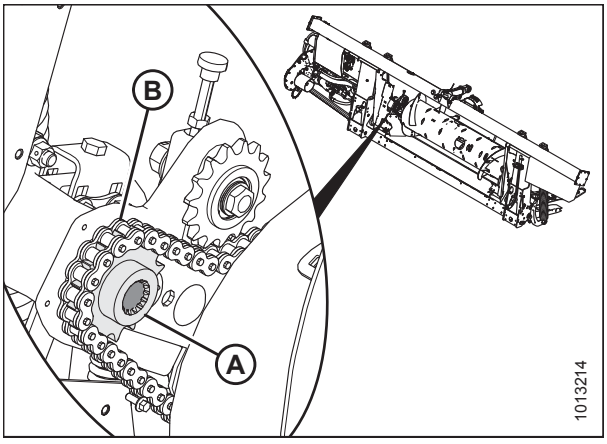


**Obrázek 5.70: Pohon šneku**

16. Manévrujte se šnekem (A) do stran a dopředu, abyste mohli uzavřený řetěz (B) sejmout ze šneku.

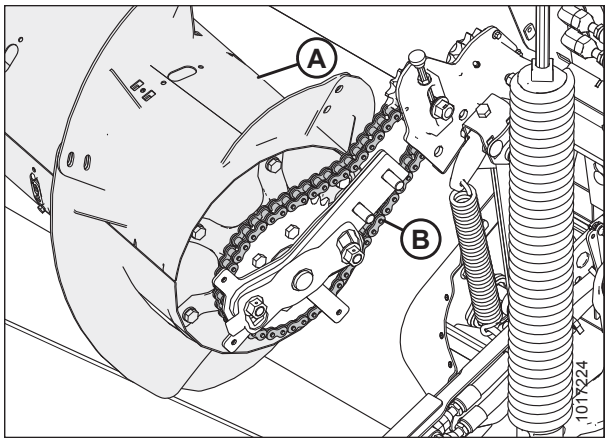


**Obrázek 5.71: Pohon šneku**

## 5.7.5 Montáž hnacího řetězu šneku

**POZNÁMKA:**

Vyobrazení ukazují levou stranu šneku.

1. Nasaďte hnací řetěz (B) na řetězové kolo na straně pohonu šneku (A).

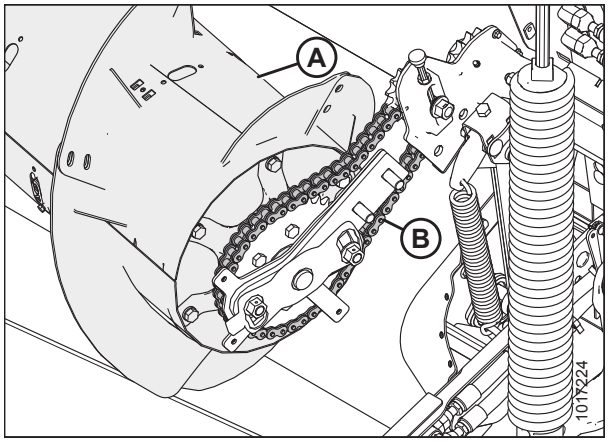


**Obrázek 5.72: Pohon šneku**

2. Vložte hnací řetězové kolo (B) do řetězu (B) a řetězové kolo vyrovnejte na hřídeli.

   **POZNÁMKA:**

   Osazení hnacího řetězového kola (B) směřuje ke šneku.

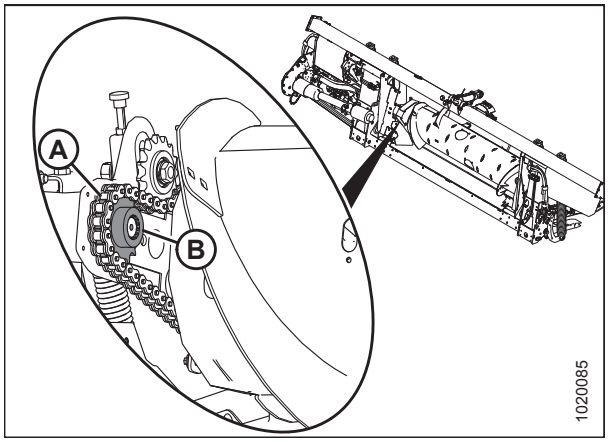


**Obrázek 5.73: Pohon šneku**

3. Naneste prostředek pro blokování závitu střední síly (Loctite® 243 nebo ekvivalent) na závit šroubu (A).
4. Nasaďte podložku (B) a zajistěte ji šroubem (A).

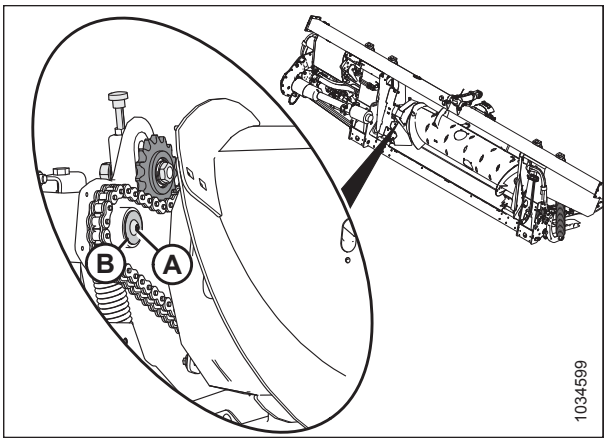


**Obrázek 5.74: Pohon šneku**

5. Posuňte sestavu bubnu šneku k odlitku a poté namontujte zpět dva šrouby a dvě matice (A).

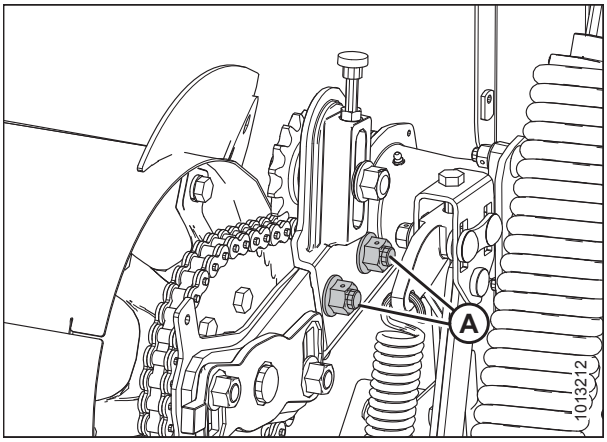


**Obrázek 5.75: Pohon šneku**

6. Otáčejte šnekem vzad, abyste napnuli volnou spodní větev řetězu.

   **DŮLEŽITÉ:**

   **NEPOVOLUJTE** tenkou matici (C) na vnitřní straně hřídele vodicího řetězového kola.

7. Otáčením stavěcího šroubu s rýhovanou hlavou (D) ve směru hodinových ručiček posouvejte vodicí řetězové kolo (B), dokud šroub neutáhnete **POUZE PRSTY.**

   **DŮLEŽITÉ:**

   **NEPŘETÁHNĚTE**.

8. Utáhněte matici vodicího řetězového kola (A) momentem 258–271 Nm (190–200 lbf·stop).

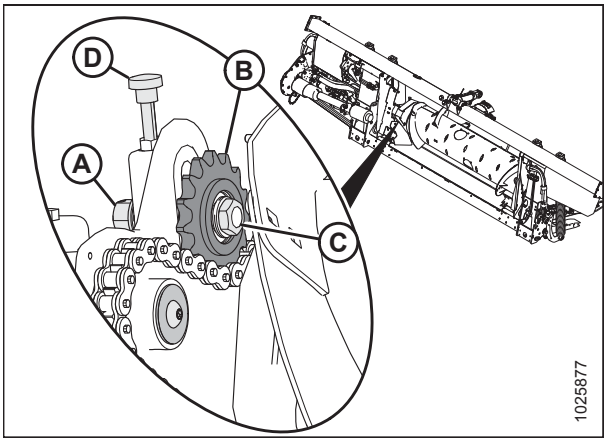


**Obrázek 5.76: Pohon šneku**

9. Utáhněte přítužnou matici (A).

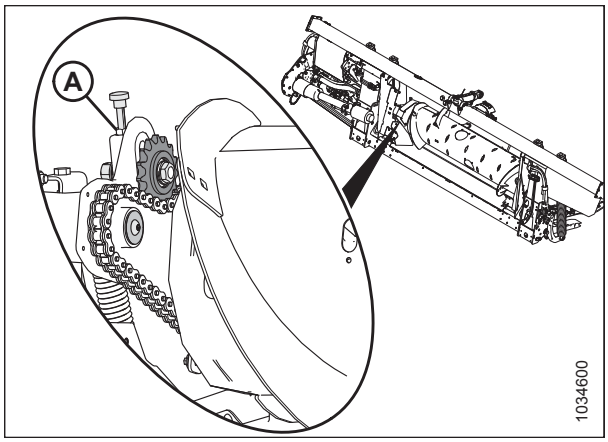


**Obrázek 5.77: Pohon šneku**

10. Nasaďte spodní kryt (H) a zajistěte jej šroubem s podložkou (J).
11. Nasaďte horní kryt (G). Zajistěte horní a spodní kryt svorkou/indikátorem (D) a šrouby (C).
12. Nasaďte inspekční panel (B) a zajistěte ho čtyřmi šrouby (A). Utáhněte šrouby (A) momentem 2,7–4,1 Nm (24–36 lbf·palce).
13. Nasaďte příchytku krytu (F) a zajistěte ji dvěma šrouby (E).

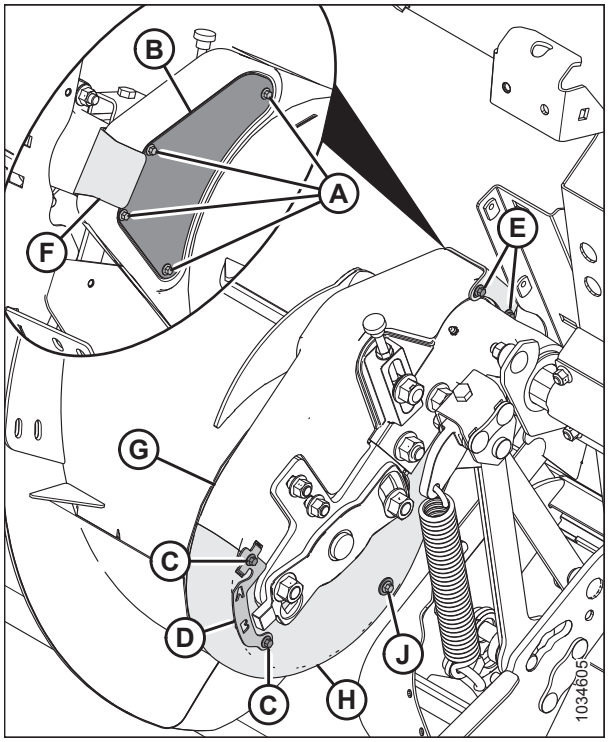


**Obrázek 5.78: Šnek**

14. Odstraňte dřevěné špalky (A) z vkládacího sběrače.

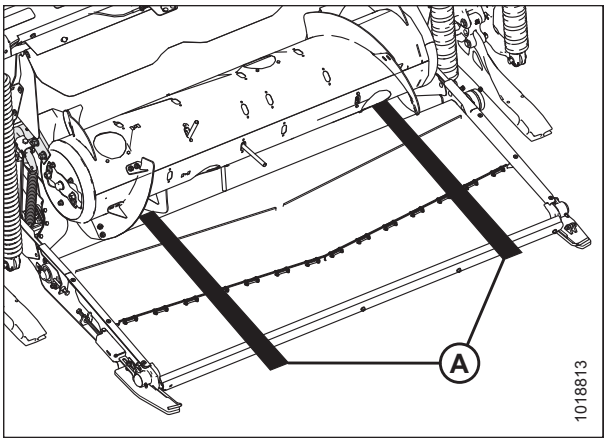


**Obrázek 5.79: Špalky pod šnekem**

## 5.7.6 Použití lopatek šneku

Lopatky šneku na modulu FM100 lze nakonfigurovat pro určité sklízecí mlátičky a stavy plodin. Pokyny pro specifické konfigurace pro příslušnou sklízecí mlátičku / plodinu viz *4.1 Konfigurace vkládacího šneku FM100, Str. 331*.

## 5.7.7 Prsty šneku

Šnek modulu FM100 používá zatažitelné prsty pro vkládání plodin do šikmého dopravníku sklízecí mlátičky. Některé podmínky mohou pro optimální vkládání plodin vyžadovat demontáž nebo montáž prstů. Vyměňte opotřebené nebo poškozené prsty.

*Demontáž prstů vkládacího šneku*

### NEBEZPEČÍ

**Abyste se vyhnuli zranění nebo smrti v důsledku neočekávaného spuštění nebo pádu zvednutého stroje, před opuštěním sedadla obsluhy vždy vypněte motor a vytáhněte klíček, a před vstupem z jakéhokoli důvodu pod stroj vždy aktivujte bezpečnostní podpěry.**

**DŮLEŽITÉ:**

Při demontáži prstů šneku postupujte zvenku dovnitř. Dbejte na to, aby na konci byl na obou stranách šneku stejný počet prstů.

1. Nastartujte motor. Pokyny viz návod k obsluze sklízecí mlátičky.
2. Zvedněte přiháněč do maximální polohy.
3. Vypněte motor a vytáhněte klíček ze zapalování.
4. Aktivujte bezpečnostní podpěry přiháněče. Pokyny viz *Aktivace bezpečnostních podpěr přiháněče, Str. 31*.

5. Odmontujte šrouby (A) a odejměte kryt přístupového otvoru (B) nejblíže prstu, který demontujete. Uložte díly pro opětnou montáž.

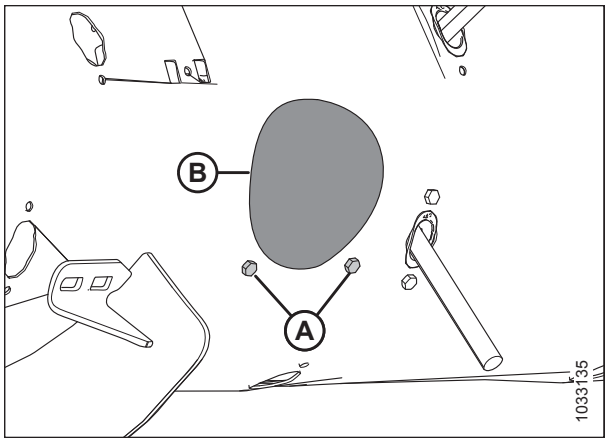


**Obrázek 5.80: Kryt přístupového otvoru šneku**

6. Vyjměte závlačku (A). Vytáhněte prst (B) z drážku prstu (C).

   Protlačte prst (B) vodítkem (D) a do bubnu. Vytáhněte prst z přístupového otvoru bubnu.

   Pokud je prst rozbitý, vytáhněte veškeré zbytky z držáku (C) a zevnitř bubnu.

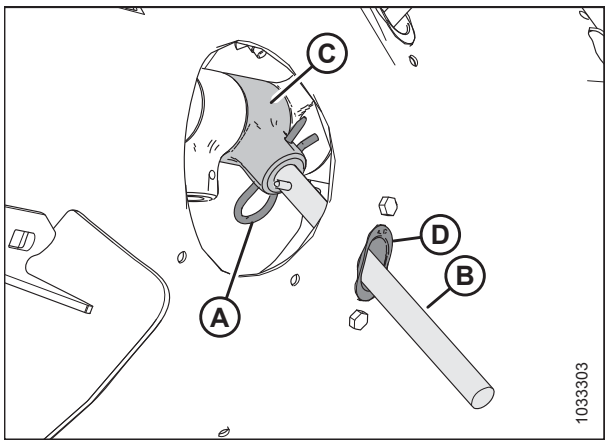


**Obrázek 5.81: Prst šneku**

7. Odmontujte dva šrouby (A) a T-matice (nejsou vyobrazeny) upevňující vodítko prstu (B) k šneku a ponechte si je. Odmontujte vodítko (B).

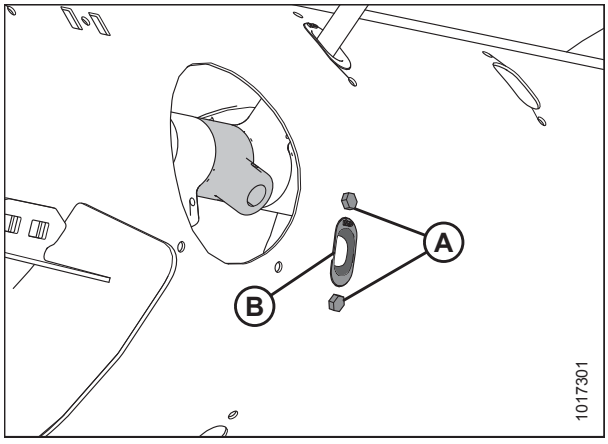


**Obrázek 5.82: Otvor prstu šneku**

8. Umístěte záslepku (A) do otvoru zevnitř šneku. Zajistěte ji šrouby M6 s šestihrannou hlavou (B) T-maticemi. Utáhněte momentem 9 Nm (80 lbf·in).

   **POZNÁMKA:**

   Šrouby (B) se dodávají s přípravkem pro zajištění závitů, který se při odmontování obrousí. Při zpětné montáži šroubů (B) použijte před montáží přípravek pro zajištění závitů střední síly (Loctite® 243 nebo ekvivalent).

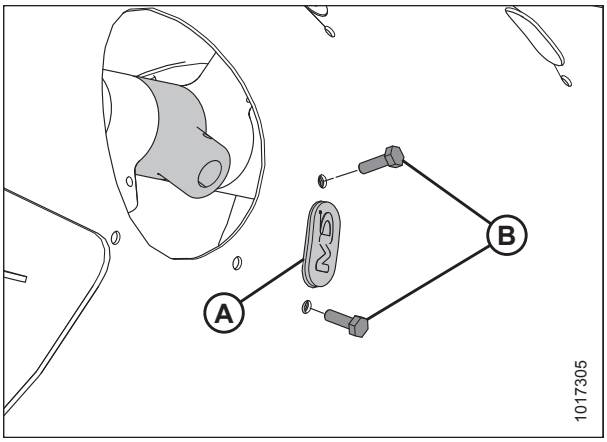


**Obrázek 5.83: Zátka**

9. Upevněte kryt přístupového otvoru (B) pomocí šroubů (A). Utáhněte šrouby momentem 9 Nm (80 lbf·in).

   **POZNÁMKA:**

   Šrouby (A) se dodávají s přípravkem pro zajištění závitů, který se při odmontování obrousí. Při zpětné montáži šroubů (A) použijte před montáží přípravek pro zajištění závitů střední síly (Loctite® 243 nebo ekvivalent).

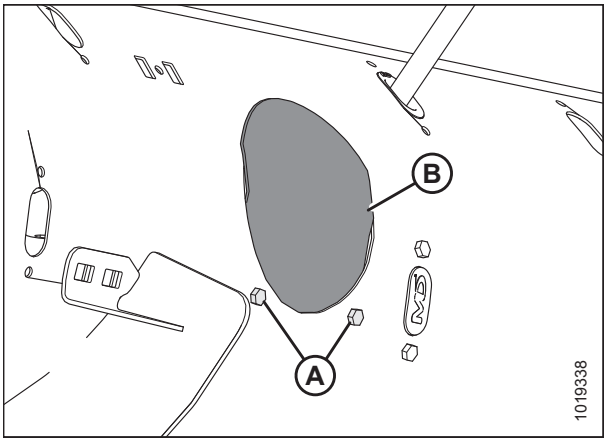


**Obrázek 5.84: Kryt přístupového otvoru šneku**

*Montáž prstů vkládacího šneku*

## NEBEZPEČÍ

**Abyste se vyhnuli zranění nebo smrti v důsledku neočekávaného spuštění nebo pádu zvednutého stroje, před opuštěním sedadla obsluhy vždy vypněte motor a vytáhněte klíček, a před vstupem z jakéhokoli důvodu pod stroj vždy aktivujte bezpečnostní podpěry.**

**DŮLEŽITÉ:**

Budete-li montovat přídavné prsty, zajistěte, aby byl namontovaný stejný počet na obou stranách šneku.

1. Zvedněte přiháněč do maximální polohy.
2. Vypněte motor a vytáhněte klíček ze zapalování.
3. Aktivujte bezpečnostní podpěry přiháněče. Pokyny viz *Aktivace bezpečnostních podpěr přiháněče, Str. 31*.

4. Odmontujte šrouby (A) a odejměte kryt přístupového otvoru (B) nejblíže prstu, který demontujete. Uložte díly pro opětnou montáž.

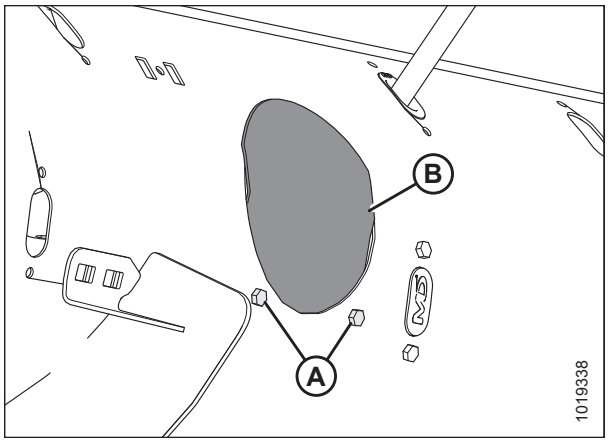


**Obrázek 5.85: Kryt přístupového otvoru šneku**

5. Pokud vyměňujete stávající prst šneku, viz krok *6, Str. 472*, jinak přejděte ke kroku *7, Str. 472*, který obsahuje montážní návod nových prstů šneku.
6. Vyndejte závlačku (A). Vytáhněte prst (B) z drážku prstu (C).

   Protlačte prst (B) vodítkem (D) a do bubnu. Vytáhněte prst z přístupového otvoru bubnu.

   Pokud je prst rozbitý, vytáhněte veškeré zbytky z držáku (C) a zevnitř bubnu.

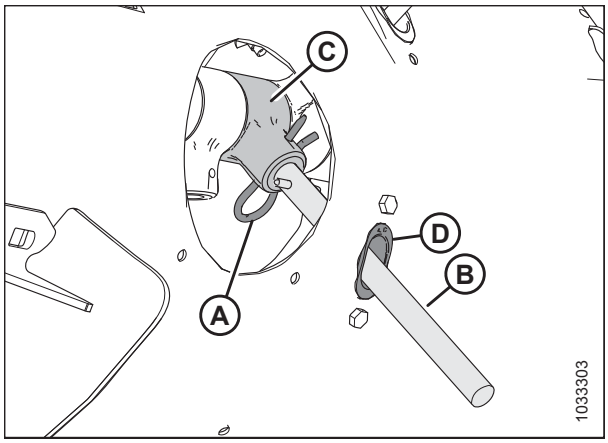


**Obrázek 5.86: Prst šneku**

7. Odmontujte dva šrouby (A) a T-matice (nejsou vyobrazeny) z vodítka (B). Odmontujte vodítko (B).
8. Namontujte vodítko (B) tímto způsobem:

   **POZNÁMKA:**

   Šrouby (A) se dodávají s přípravkem pro zajištění závitů, který se při odmontování obrousí. Při zpětné montáži šroubů (A) použijte před montáží přípravek pro zajištění závitů střední síly (Loctite® 243 nebo ekvivalent).

   Vložte vodítko (B) zevnitř šneku a zajistěte ho šrouby (A) T-maticemi (nejsou vyobrazeny).

   **DŮLEŽITÉ:**

   Při výměně plného prstu vždy namontujte nové vodítko.

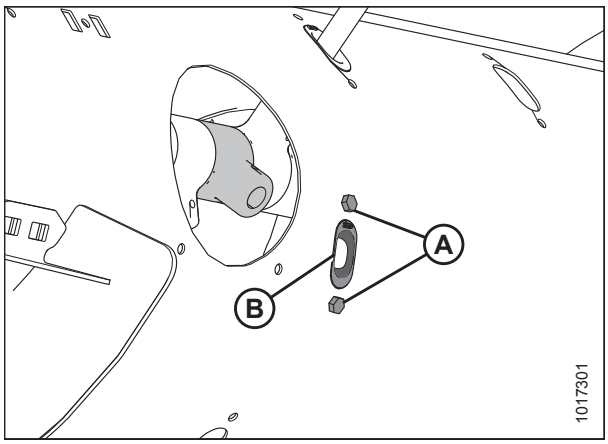


**Obrázek 5.87: Otvor prstu šneku**

9. Utáhněte šrouby (A) momentem 9 Nm (80 lbf·palců).
10. Pokračujte krokem *14, Str. 473*.

***Montáž nového prstu šneku:***

11. Odmontujte dva šrouby (B), T-matice (nejsou vyobrazeny) a záslepku (A).

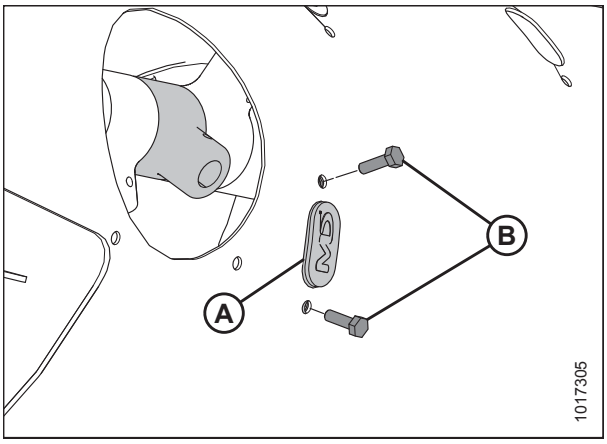


**Obrázek 5.88: Otvor prstu šneku**

12. Namontujte vodítko (B) tímto způsobem:

    **POZNÁMKA:**

    Šrouby (A) se dodávají s přípravkem pro zajištění závitů, který se při odmontování obrousí. Při zpětné montáži šroubů (A) použijte před montáží přípravek pro zajištění závitů střední síly (Loctite® 243 nebo ekvivalent).

    Vložte vodítko (B) zevnitř šneku a zajistěte ho šrouby (A) T-maticemi (nejsou vyobrazeny).

    **DŮLEŽITÉ:**

    Při výměně plného prstu vždy namontujte nové vodítko.

13. Utáhněte šrouby (A) momentem 9 Nm (80 lbf·palců).

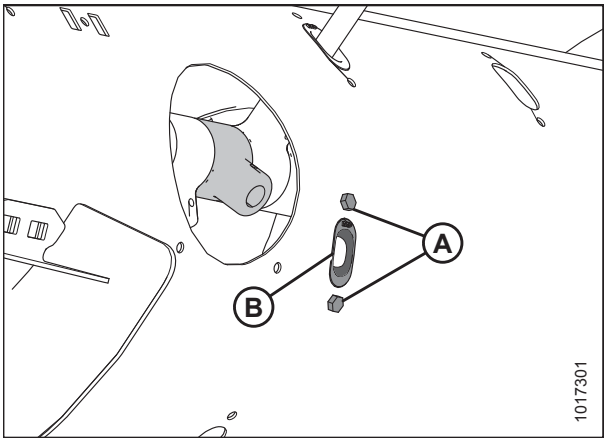


**Obrázek 5.89: Otvor prstu šneku**

14. Umístěte prst šneku (A) do bubnu. Protáhněte prst šneku (A) spodkem vodítka (B) a druhý konec zasuňte do držáku (C).

15. Zajistěte prst zasunutím závlačky (D) do držáku. Zakulacený konec (strana ve tvaru S) závlačky musí směřovat ke straně s hnacím řetězem šneku. Uzavřený konec závlačky musí být ve směru dopředné rotace šneku.

    **DŮLEŽITÉ:**

    Umístěte závlačku správně podle popisu v tomto kroku, aby se zamezilo jejímu vypadnutí během provozu. Pokud dojde ke ztrátě prstů, adaptér nemusí vkládat plodinu do sklízecí mlátičky správně. Prsty, které spadnou do bubnu, můžou poškodit vnitřní součásti.

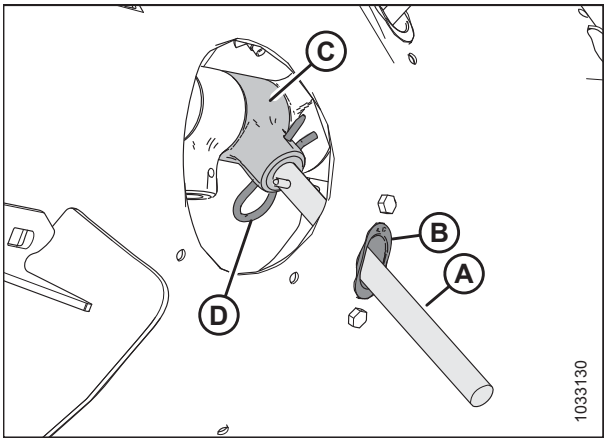


**Obrázek 5.90: Prst šneku**

16. Upevněte kryt přístupového otvoru (B) pomocí šroubů (A). Utáhněte šrouby momentem 9 Nm (80 lbf·in).

    **POZNÁMKA:**

    Šrouby (A) se dodávají s přípravkem pro zajištění závitů, který se při odmontování obrousí. Při zpětné montáži šroubů (A) použijte před montáží přípravek pro zajištění závitů střední síly (Loctite® 243 nebo ekvivalent).

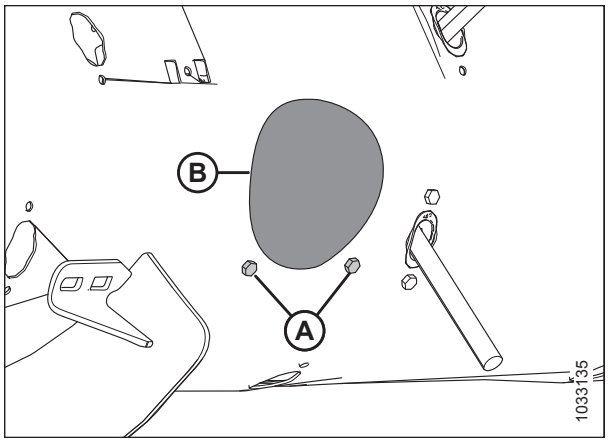


**Obrázek 5.91: Kryt přístupového otvoru šneku**

### *Kontrola časování prstů šneku*

Tímto postupem se kontroluje nastavení, které určuje, kdy jsou prsty úplně vysunuté ze šneku.

## NEBEZPEČÍ

**Abyste se vyhnuli zranění nebo smrti v důsledku neočekávaného spuštění nebo pádu zvednutého stroje, před opuštěním sedadla obsluhy vždy vypněte motor a vytáhněte klíček, a před vstupem z jakéhokoli důvodu pod stroj vždy aktivujte bezpečnostní podpěry.**

**POZNÁMKA:**

Vyobrazena levá strana šneku.

1. Zvedněte přiháněč do maximální polohy.
2. Vypněte motor a vytáhněte klíček ze zapalování.
3. Aktivujte bezpečnostní podpěry přiháněče. Pokyny viz *Aktivace bezpečnostních podpěr přiháněče, Str. 31*.
4. Přesvědčte se, že indikátor (C) je nastavený na obou stranách šneku do stejné polohy.

    **POZNÁMKA:**

    K dispozici jsou dvě různé polohy vysunutí prstu šneku: **A** a **B**. Poloha **A** (A) se používá pro kanolu a poloha **B** (B) se používá pro obilniny. Tovární nastavení pro indikátor je poloha **B** (B).

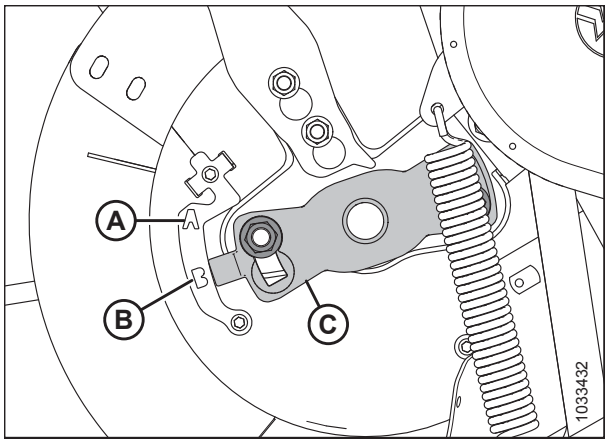


**Obrázek 5.92: Časování prstů šneku – vyobrazena levá strana šneku**

## UPOZORNĚNÍ

**Aby nedošlo k neopravitelnému poškození šneku, je mimořádně důležité, aby bylo nastavení na obou stranách stejné.**

5. Nastavení polohy indikátoru viz *Nastavení časování prstů šneku, Str. 475*.
6. Uvolněte bezpečnostní podpěry přihaněče. Pokyny viz *Deaktivace bezpečnostních podpěr přiháněče, Str. 32*.

*Nastavení časování prstů šneku*

Při nastavování časování prstů šneku postupujte tímto způsobem:

## NEBEZPEČÍ

**Abyste se vyhnuli zranění nebo smrti v důsledku neočekávaného spuštění nebo pádu zvednutého stroje, před opuštěním sedadla obsluhy vždy vypněte motor a vytáhněte klíček, a před vstupem z jakéhokoli důvodu pod stroj vždy aktivujte bezpečnostní podpěry.**

**POZNÁMKA:**

Vyobrazena levá strana šneku.

1. Zvedněte přiháněč do maximální polohy.
2. Vypněte motor a vytáhněte klíček ze zapalování.
3. Aktivujte bezpečnostní podpěry přiháněče. Pokyny viz *Aktivace bezpečnostních podpěr přiháněče, Str. 31*.
4. Vyhledejte indikátor časování prstů (C) na konci šneku. K dispozici jsou dvě polohy vysunutí prstu šneku: Poloha **A** (A) a poloha **B** (B).
5. Povolte matice (D) a nastavte indikátor časování prstů (C) do požadované polohy.

   **DŮLEŽITÉ:**

   Indikátor časování na obou koncích šneku musí být nastaven ve stejné poloze; jinak dojde k neopravitelnému poškození šneku.

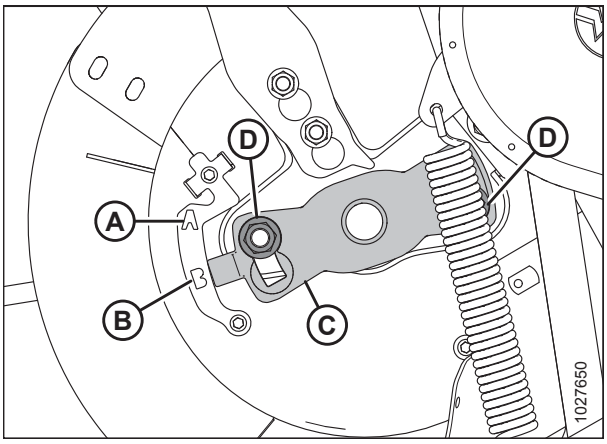


**Obrázek 5.93: Indikátor časování prstů šneku**

**POZNÁMKA:**

Jestliže indikátor časování prstů (A) ukazuje na polohu **A**, znamená to, že prsty šneku se v této poloze úplně vysunou. To umožňuje zachycení a uvolnění plodin dříve před vstupem do šikmého dopravníku. Toto nastavení je optimální pro kanolu a pro husté plodiny.

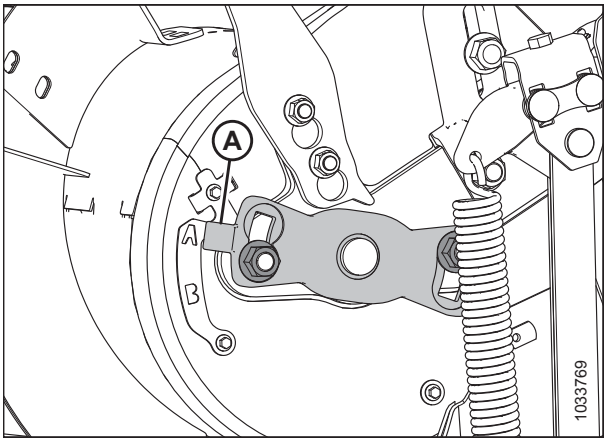


**Obrázek 5.94: Poloha šneku A**

**POZNÁMKA:**

Jestliže indikátor časování prstů (A) ukazuje na polohu **B**, znamená to, že prsty šneku se v této poloze úplně vysunou. To umožňuje zachycení a uvolnění plodin později před vstupem do šikmého dopravníku. Toto nastavení je optimální pro obilniny a fazole.

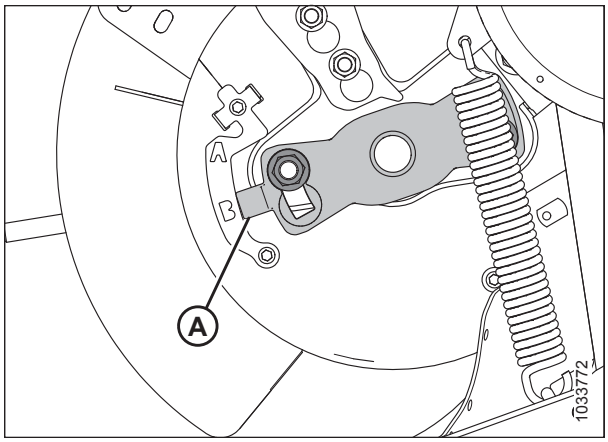


**Obrázek 5.95: Poloha šneku B**

6. Po skončení nastavování utáhněte matice (A). Utáhněte matice momentem 92 - 138 Nm (68-102 lbf·stop).
7. Uvolněte bezpečnostní podpěry přihaněče. Pokyny viz *Deaktivace bezpečnostních podpěr přiháněče, Str. 32*.

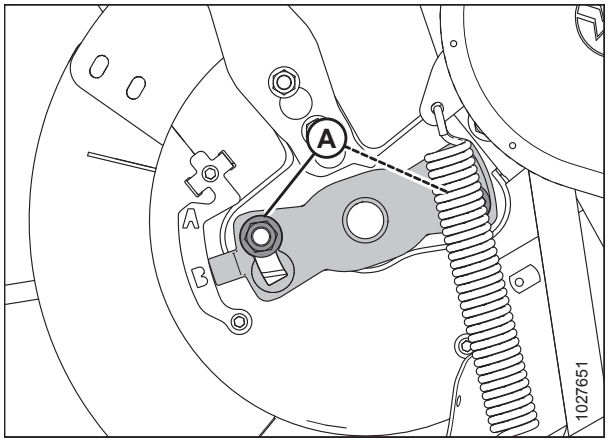


**Obrázek 5.96: Indikátor časování prstů šneku**

## *Výměna vodítek prstů vkládacího šneku*

1. Odmontujte prst (A). Pokyny viz *Demontáž prstů vkládacího šneku, Str. 469*.
2. Odmontujte dva šrouby upevňující vodítko (B) na vkládacím šneku.

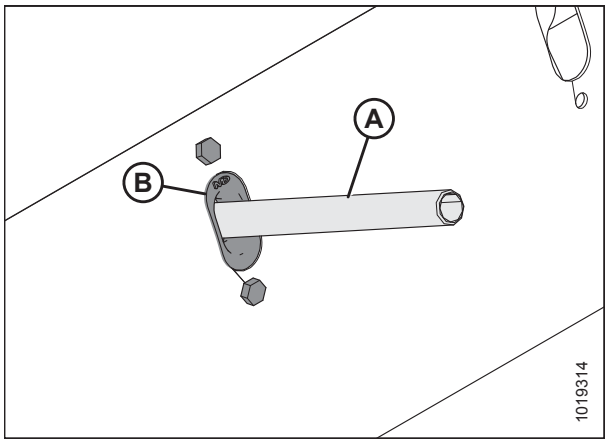


**Obrázek 5.97: Prst šneku**

3. Pokud šrouby vodítka (A) nejsou nové, potřete šrouby (A) přípravkem pro zajištění závitů střední síly (Loctite® 243 nebo ekvivalent). Vložte plastové vodítko prstu (B) zevnitř šneku a zajistěte ho šrouby (A) a T-maticemi (nejsou vyobrazeny). Utáhněte šrouby momentem 9 Nm (80 lbf·palců). Zevnitř šneku umístěte plastové vodítko (B) a upevněte je šrouby (A).
4. Instalujte zpět prst. Pokyny viz *Montáž prstů vkládacího šneku, Str. 471*.

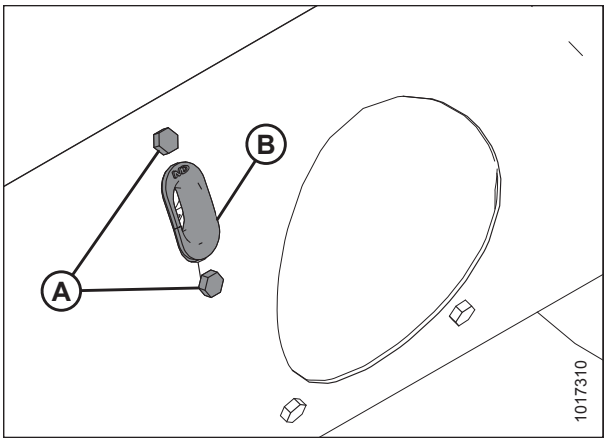


**Obrázek 5.98: Vodítko prstů šneku**

### *Instalace záslepky štěrbiny po lopatce vkládacího šneku*

Při odšroubování šroubu lopatky z vkládacího šneku musí být otvory ucpány záslepkou, aby materiál nevnikal do šneku.

## NEBEZPEČÍ

**Abyste se vyhnuli zranění nebo smrti v důsledku neočekávaného spuštění nebo pádu zvednutého stroje, před opuštěním sedadla obsluhy vždy vypněte motor a vytáhněte klíček, a před vstupem z jakéhokoli důvodu pod stroj vždy aktivujte bezpečnostní podpěry.**

1. Nastartujte motor. Pokyny viz návod k obsluze sklízecí mlátičky.
2. Zvedněte přiháněč do maximální polohy.
3. Vypněte motor a vytáhněte klíček ze zapalování.
4. Aktivujte bezpečnostní podpěry přiháněče. Pokyny viz *Aktivace bezpečnostních podpěr přiháněče, Str. 31*.
5. Odmontujte šrouby (A) a odejměte kryt přístupového otvoru (B) nejblíže prstu, který demontujete. Uložte díly pro opětnou montáž.

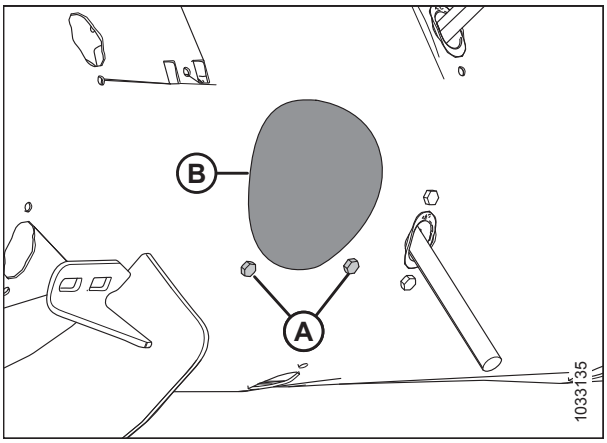


**Obrázek 5.99: Kryt přístupového otvoru šneku**

6. Pokud šroub záslepky štěrbiny po lopatce (D) není nový, potřete šroub (D) přípravkem pro zajištění závitů střední síly (Loctite® 243 nebo ekvivalent). Sáhněte do šneku přes přístupový otvor (A) a namontujte záslepku štěrbiny po lopatce (B) (MD #213084) do montážních míst lopatky (C) a zajistěte ji šroubem M6 (D) (MD #252703) a T-maticemi (MD #197263). Utáhněte šroub momentem 9 Nm (80 lbf·palců).

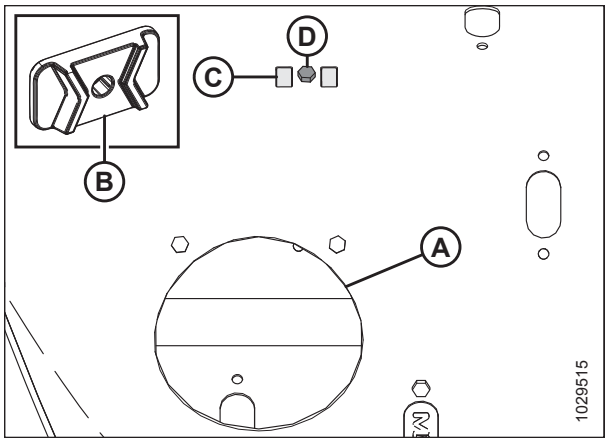


**Obrázek 5.100: Záslepka štěrbiny po lopatce**

7. Upevněte kryt přístupového otvoru (B) pomocí šroubů (A). Utáhněte šrouby momentem 9 Nm (80 lbf·in).

   **POZNÁMKA:**

   Šrouby (A) se dodávají s přípravkem pro zajištění závitů, který se při odmontování obrousí. Při zpětné montáži šroubů (A) použijte před montáží přípravek pro zajištění závitů střední síly (Loctite® 243 nebo ekvivalent).

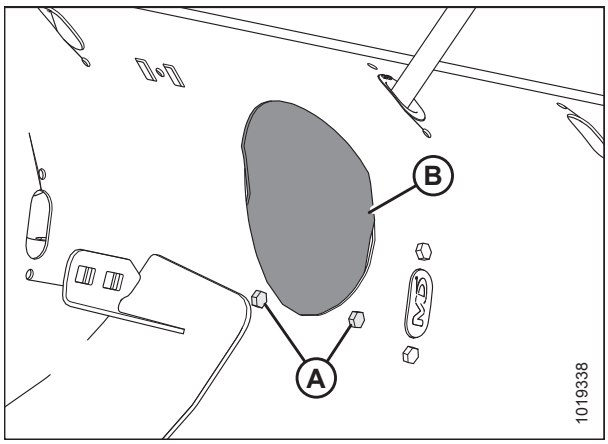


**Obrázek 5.101: Kryt přístupového otvoru šneku**

## 5.8 Nůž

### VÝSTRAHA

**Nikdy nedávejte ruce do oblasti mezi prsty stroje a nožem.**

### UPOZORNĚNÍ

**Při práci v okolí nožů nebo při manipulaci s nimi noste silné rukavice.**

### UPOZORNĚNÍ

**Abyste zabránili úrazu, před údržbou stroje nebo otevřením krytů pohonů viz *5.1 Příprava stroje na servis, Str. 415***

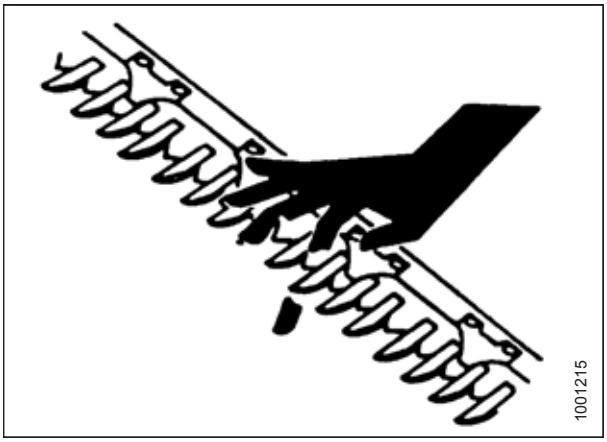


**Obrázek 5.102: Nebezpečí hrozící od žací lišty**

### 5.8.1 Výměna sekce nože

Sekce nože kontrolujte denně a přesvědčte se, že jsou pevně přišroubované k zadní části nože a nejsou opotřebené nebo poškozené (opotřebené a poškozené sekce za sebou zanechávají neposečené rostliny). Opotřebené nebo poškozené sekce je možno vyměnit bez demontáže nože z žací lišty.

### NEBEZPEČÍ

**Abyste se vyhnuli zranění nebo smrti v důsledku neočekávaného spuštění nebo pádu zvednutého stroje, před opuštěním sedadla obsluhy vždy vypněte motor a vytáhněte klíček, a před vstupem z jakéhokoli důvodu pod stroj vždy aktivujte bezpečnostní podpěry.**

**DŮLEŽITÉ:**

**NEKOMBINUJTE** jemné a hrubé části na stejném noži.

1. Zvedněte přiháněč do maximální polohy.
2. Vypněte motor a vytáhněte klíček ze zapalování.
3. Aktivujte bezpečnostní podpěry přiháněče. Pokyny viz *Aktivace bezpečnostních podpěr přiháněče, Str. 31*.

4. Posuňte nůž podle potřeby pro vystředění sekce nože (A) mezi prsty (E).
5. Demontujte a uschovejte matice (B).
6. Odmontujte pásky (C) a odejměte sekci nože (A) z lišty nože.
7. Pokud je sekce nože pod styčnicí (D), styčnici odmontujte.
8. Odstraňte nečistoty ze zadní části nože a umístěte na ni novou sekci nože.
9. Vraťte pásky (C) a/nebo styčnice (D) a namontujte matice (B).

   **POZNÁMKA:**

   Když vracíte šrouby, zajistěte, aby byly úplně zasunuté. **NEPOUŽÍVEJTE** matice na zatažení šroubů do lišty nože.
10. Utáhněte matice momentem 9,5 Nm (7 lbf·stop).

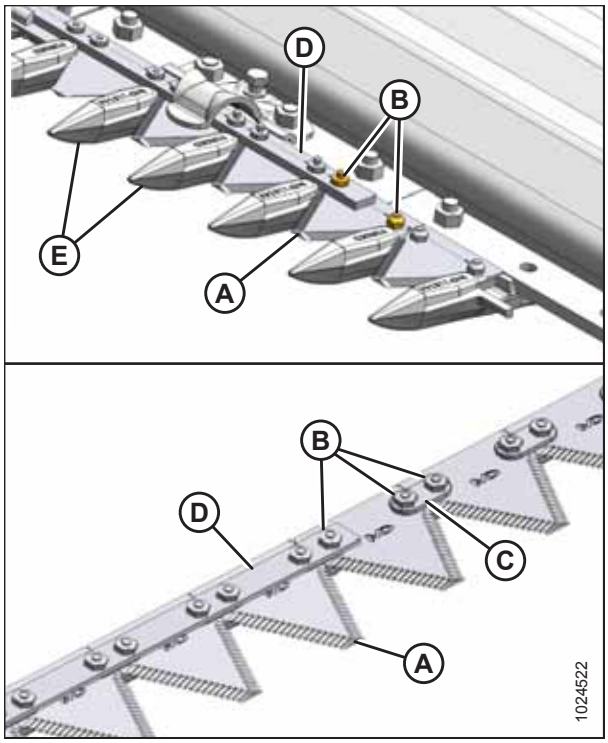


**Obrázek 5.103: Žací lišta**

## 5.8.2 Demontáž nože

### NEBEZPEČÍ

**Abyste se vyhnuli zranění nebo smrti v důsledku neočekávaného spuštění nebo pádu zvednutého stroje, před opuštěním sedadla obsluhy vždy vypněte motor a vytáhněte klíček, a před vstupem z jakéhokoli důvodu pod stroj vždy aktivujte bezpečnostní podpěry.**

### VÝSTRAHA

**Při demontáži stůjte za nožem, abyste snížili nebezpečí úrazu řeznými hranami. Při manipulaci s noži noste silné rukavice.**

1. Zvedněte přiháněč do maximální polohy.
2. Vypněte motor a vytáhněte klíček ze zapalování.
3. Aktivujte bezpečnostní podpěry přiháněče. Pokyny viz *Aktivace bezpečnostních podpěr přiháněče, Str. 31*.

4. Ručně posuňte nůž do krajní polohy.
5. Očistěte oblast okolo hlavy nože.
6. Odejměte maznici (B) z čepu.

   **POZNÁMKA:**

   Demontáž maznice usnadní pozdější opětovnou montáž čepu hlavy nože.
7. Odmontujte šroub a matici (A).
8. Pro odlehčení čepu hlavy nože nasaďte šroubovák nebo dláto do mezery (C).

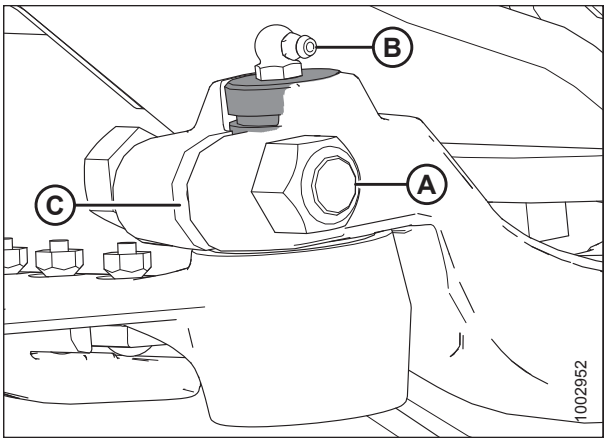


**Obrázek 5.104: hlava nože**

9. Šroubovákem nebo dlátem pačte čep nahoru do drážky čepu, dokud se čep nevysune z hlavy nože.
10. Tlačte sestavu nože dovnitř, dokud se neuvolní z pracovního ramene.
11. Pokud ložisko hlavy nože nevyměňujete, utěsněte je plastem nebo páskou, aby se dovnitř nedostala hlína a nečistoty.
12. Oviňte řetěz kolem hlavy nože a vytáhněte nůž.

## 5.8.3 Demontáž ložiska hlavy nože

### NEBEZPEČÍ

**Abyste se vyhnuli zranění nebo smrti v důsledku neočekávaného spuštění nebo pádu zvednutého stroje, před opuštěním sedadla obsluhy vždy vypněte motor a vytáhněte klíček, a před vstupem z jakéhokoli důvodu pod stroj vždy aktivujte bezpečnostní podpěry.**

### VÝSTRAHA

**Při demontáži stůjte za nožem, abyste snížili nebezpečí úrazu řeznými hranami. Při manipulaci s noži noste silné rukavice.**

1. Zvedněte přiháněč do maximální polohy.
2. Vypněte motor a vytáhněte klíček ze zapalování.
3. Aktivujte bezpečnostní podpěry přiháněče. Pokyny viz *Aktivace bezpečnostních podpěr přiháněče, Str. 31*.
4. Vymontujte nůž. Pokyny viz *5.8.2 Demontáž nože, Str. 480*.

   **POZNÁMKA:**

   Protože se vyměňuje ložisko, není nutné ovijet hlavu nože pro ochranu ložiska.

5. Použijte nástroj s plochým koncem a stejným průměrem, jako má čep (A). Vyklepněte těsnění (B), ložisko (C), ucpávku (D) a O-kroužek (E) ze spodní strany hlavy nože.

   **POZNÁMKA:**

   Těsnění (B) lze vyměnit bez demontáže ložiska. Při výměně těsnění zkontrolujte čep a jehlové ložisko ohledně opotřebení a v případě potřeby je vyměňte.

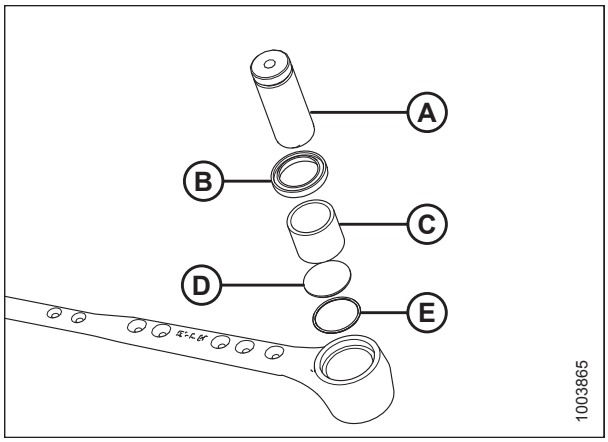


**Obrázek 5.105: Sestava ložisek hlavy nože**

## 5.8.4 Montáž ložiska hlavy nože

1. Umístěte O-kroužek (E) a ucpávku (D) do hlavy nože.

   **DŮLEŽITÉ:**

   Ložisko namontujte oraženou stranou (strana s vyraženým označením) směrem nahoru.

2. Nástrojem s plochým koncem (A) s přibližně stejným průměrem, jako má ložisko (C), tlačte ložisko do hlavy nože, dokud horní část ložiska nebude zarovnaná se stupněm v hlavě nože.

3. Nasaďte těsnění (B) do hlavy nože manžetou směrem nahoru.

   **DŮLEŽITÉ:**

   Abyste zabránili předčasné poruše hlavy nože nebo hnací skříně nože, zajistěte, aby čep hlavy nože těsně lícoval s jehlovým ložiskem a s pracovním ramenem.

4. Namontujte nůž. Pokyny viz *5.8.5 Montáž nože, Str. 482*.

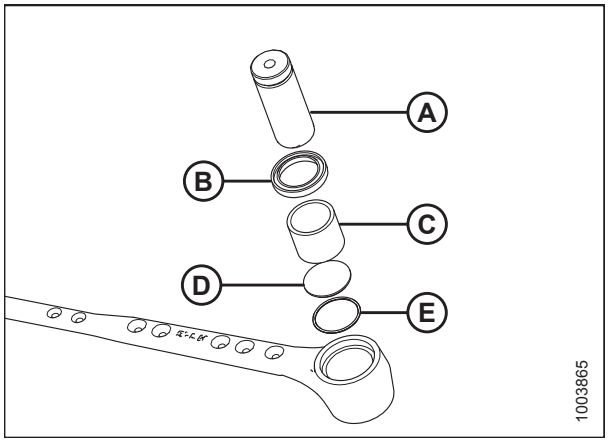


**Obrázek 5.106: Sestava ložisek hlavy nože**

## 5.8.5 Montáž nože

### NEBEZPEČÍ

**Abyste se vyhnuli zranění nebo smrti v důsledku neočekávaného spuštění nebo pádu zvednutého stroje, před opuštěním sedadla obsluhy vždy vypněte motor a vytáhněte klíček, a před vstupem z jakéhokoli důvodu pod stroj vždy aktivujte bezpečnostní podpěry.**

### VÝSTRAHA

**Při demontáži stůjte za nožem, abyste snížili nebezpečí úrazu řeznými hranami. Při manipulaci s noži noste silné rukavice.**

1. Zvedněte přiháněč do maximální polohy.
2. Vypněte motor a vytáhněte klíček ze zapalování.
3. Aktivujte bezpečnostní podpěry přiháněče. Pokyny viz *Aktivace bezpečnostních podpěr přiháněče, Str. 31*.

4. Nasuňte nůž na místo a vyrovnejte hlavu nože s pracovním ramenem.
5. Zasuňte čep hlavy nože (A) skrz výstupní rameno (C) do hlavy nože.

   **POZNÁMKA:**

   Pro snadnější montáž čepu hlavy nože vyjměte maznici z čepu hlavy nože.
6. Umístěte čep tak, aby drážka (B) byla 1,5 mm (1/16 palce) nad výstupním ramenem (C).
7. Zajistěte šroubem s šestihrannou hlavou 5/8 x 3 palce a maticí (D) a utáhněte momentem 217 Nm (160 lbf·stop).

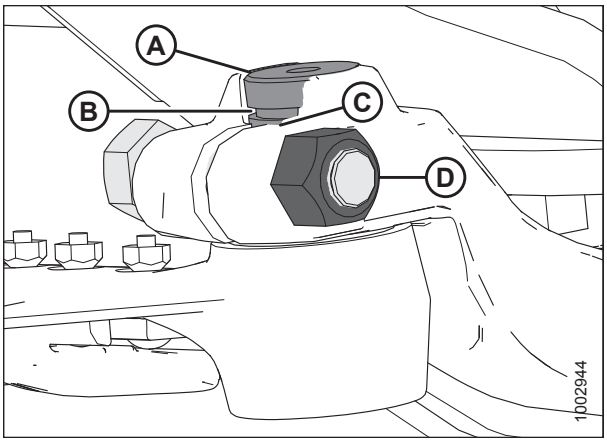


**Obrázek 5.107: hlava nože**

8. Nasaďte maznici (A) do čepu hlavy nože a maznici otočte pro snadný přístup.
9. Pomalu lisujte mazací tuk do hlavy nože, dokud se hlava nože nezačne mírně pohybovat dolů.

   **DŮLEŽITÉ:**

   **NEPŘEMAŽTE** hlavu nože. Nadměrné namazání vede k nevyrovnanosti nože, která vyvolá přílišné zahřívání prstů a přetížení pohonných systémů. Pokud dojde k přemazání, odejměte maznici, abyste snížili tlak.

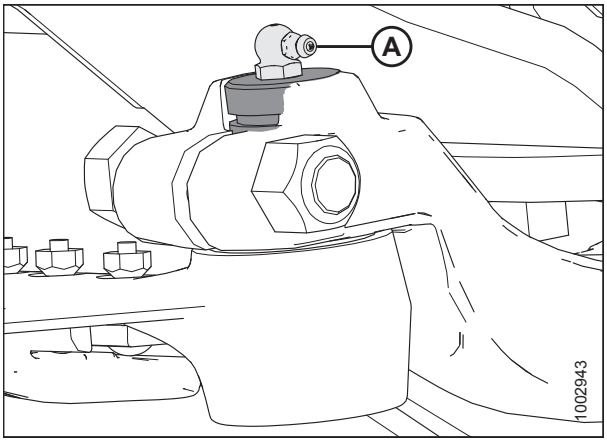


**Obrázek 5.108: hlava nože**

## 5.8.6 Náhradní nůž

V zadní trubce rámu adaptéru (A) na levé straně adaptéru může být uložen náhradní nůž. Přesvědčte se, že je náhradní nůž zajištěný na svém místě.

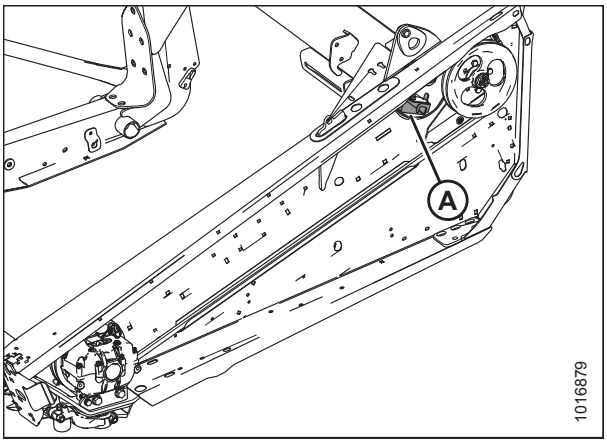


**Obrázek 5.109: Náhradní nůž**

## 5.8.7 Prsty nožů

**DENNĚ** kontrolujte, zda jsou vyrovnané prsty nožů a zda jsou sekce nože ve styku se střižnými povrchy prstů nožů. V závislosti na vašich potřebách sečení můžete používat buďto špičaté prsty, nebo krátké prsty nožů.

*Nastavení špičatých prstů nožů*

### NEBEZPEČÍ

**Abyste se vyhnuli zranění nebo smrti v důsledku neočekávaného spuštění stroje, před nastavováním stroje vždy vypněte motor a vytáhněte klíček.**

1. Vypněte motor a vytáhněte klíček ze zapalování.
2. Nasaďte nástroj (A) podle vyobrazení a zatažením nahoru nastavte hroty prstů směrem nahoru.

   **POZNÁMKA:**

   Používejte vyrovnávací nástroj prstů (MD #140135), který je k dispozici od vašeho prodejce MacDon.

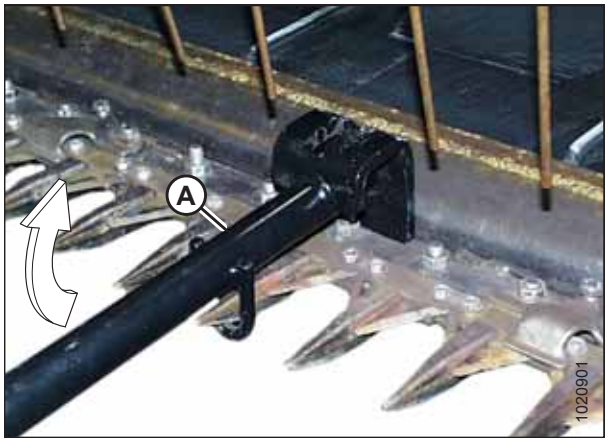


**Obrázek 5.110: Seřízení směrem nahoru**

3. Nasaďte nástroj (A) podle vyobrazení a zatlačením dolů nastavte hroty prstů směrem dolů.

   **POZNÁMKA:**

   Pokud je materiál na sečení tuhý, namontujte krátké prsty nožů s horním vodítkem a stavěcí patkou. Od vašeho prodejce MacDon je k dispozici příslušná souprava. Další informace viz *6.3.5 Přestavná souprava zkrácených prstů, Str. 596*.

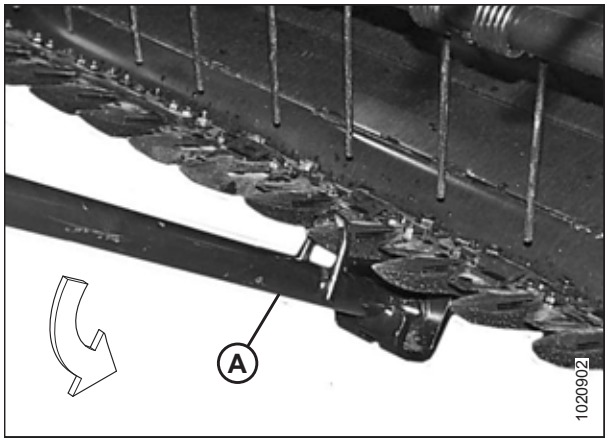


**Obrázek 5.111: Seřízení směrem dolů**

*Výměna špičatých prstů*

Při tomto postupu se provádí výměna normálního prstu a prstu na straně pohonu.

### NEBEZPEČÍ

**Abyste se vyhnuli zranění nebo smrti v důsledku neočekávaného spuštění stroje, před nastavováním stroje vždy vypněte motor a vytáhněte klíček.**

1. Vypněte motor a vytáhněte klíček ze zapalování.

2. Posouvejte nůž manuálně, dokud sekce nožů nebudou vystředěné mezi prsty.
3. Odšroubujte dvě matice (B) a dva šrouby připevňující prst (A) a přidržovač (C) (pokud se používá) k žací liště.
4. Odejměte prst (A), přidržovač (C) a plastovou výměnnou desku (dle výbavy).

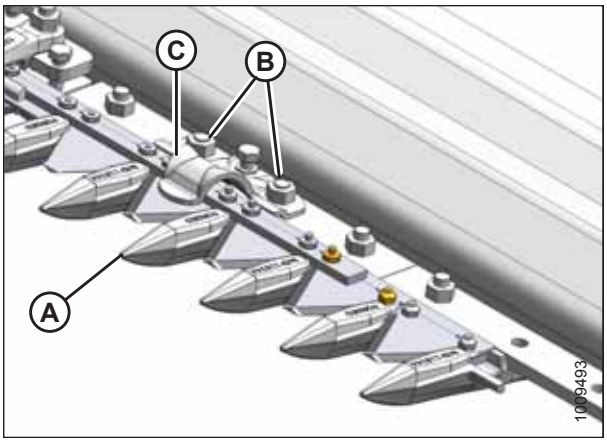


**Obrázek 5.112: Špičaté prsty**

**DŮLEŽITÉ:**

První čtyři vnější prsty (B) na straně pohonu adaptéru **NEMAJÍ** řezné vložky. Zajistěte, aby na těchto místech byly namontovány správné náhradní prsty.

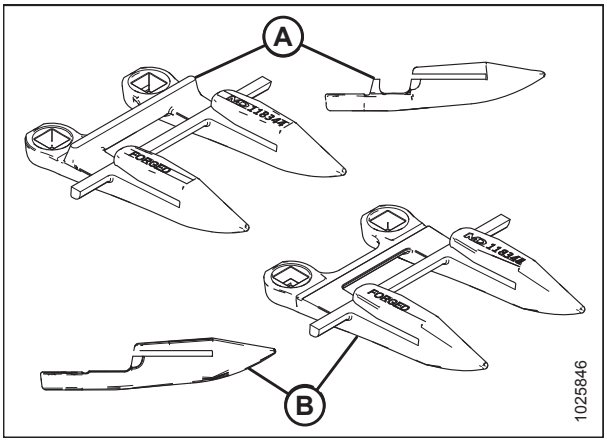


**Obrázek 5.113: Špičaté prsty**

**A – standardní** **B – strana pohonu**

5. Umístěte nový prst (A), přidržovač (C) a plastovou výměnnou desku (pokud je použita) na žací lištu. Zajistěte dvěma maticemi (B) a šrouby, ale **NEUTAHUJTE**.
6. Zkontrolujte a upravte vzdálenost mezi přidržovači a nožem. Pokyny viz *Kontrola přidržovačů špičatých prstů, Str. 486* nebo *Nastavení přidržovačů se špičatými prsty, Str. 486*.

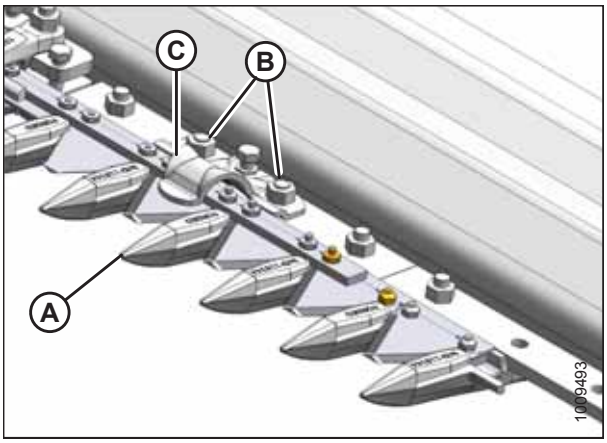


**Obrázek 5.114: Špičaté prsty**

### *Kontrola přidržovačů špičatých prstů*

Tento postup měří vzdálenost mezi přidržovači a částmi nože na adaptérech se špičatými prsty.

## VÝSTRAHA

**Abyste zabránili úrazu nebo smrti v důsledku neočekávaného rozběhu stroje, před nastavováním stroje vždy vypněte motor a vytáhněte klíček.**

1. Vypněte motor a vytáhněte klíček ze zapalování.
2. Ručně posuňte nůž tak, abyste našli sekci (A) pod přidržovačem (B).
3. U umístění prstů zatlačte sekci nože (A) dolů proti prstu (C) a změřte vzdálenosti mezi přidržovačem (B) a sekcí nože (A) spároměrem. Vzdálenost musí být 0,1–0,6 mm (0,004–0,024 palce).
4. V případě potřeby viz *Nastavení přidržovačů se špičatými prsty, Str. 486*.

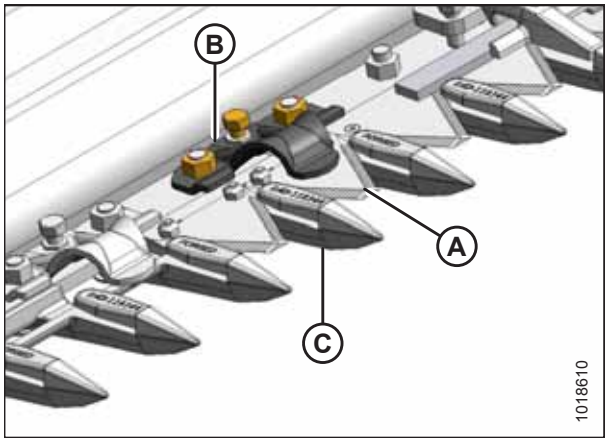


**Obrázek 5.115: Přidržovač špičatého prstu**

***Dvojitý nůž:***

5. Ručně posuňte nůž tak, abyste našli sekce (A) a (C) pod prostředním přidržovačem (B).
6. Změřte vzdálenost mezi sekcemi nože (A) a (B) spároměrem. Vzdálenosti:
   - **U hrotu (E) přidržovače:** 0,1–0,4 mm (0,004–0,016 in)
   - **U zadní části (F) přidržovače:** 0,1–1,0 mm (0,004–0,040 in)
7. V případě potřeby viz *Seřízení přidržovače prostředního špičatého prstu dvojitého nože, Str. 488*.

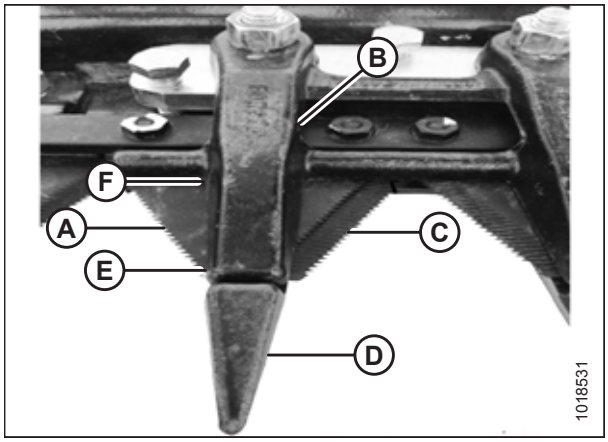


**Obrázek 5.116: Přidržovač prostředního prstu dvojitého nože**

### *Nastavení přidržovačů se špičatými prsty*

## VÝSTRAHA

**Abyste zabránili úrazu nebo smrti v důsledku neočekávaného rozběhu stroje, před nastavováním stroje vždy vypněte motor a vytáhněte klíček.**

1. Vypněte motor a vytáhněte klíček ze zapalování.

2. Spároměrem změřte vzdálenost mezi přidržovačem standardního prstu (A) a sekcí nože. Ověřte, že vzdálenost je 0,1–0,6 mm (0,004–0,024 in).
3. Pro snížení přední části přidržovače a zmenšení vzdálenosti otáčejte šroubem (B) ve směru hodinových ručiček; pro zvednutí přední části přidržovače a zvětšení vzdálenosti otáčejte šroubem (B) proti směru hodinových ručiček.

   **POZNÁMKA:**

   Pro větší seřízení může být nutné povolit matice (C), otočit stavěcí šroub (B) a pak znovu utáhnout matice.

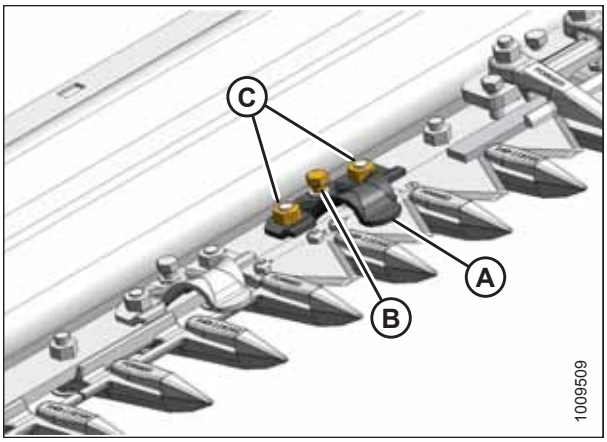


**Obrázek 5.117: Přidržovač standardního prstu**

4. Spároměrem změřte vzdálenost mezi přidržovačem prostředního prstu (A) a částí nože. Přesvědčte se, že je vzdálenost mezi následujícími hodnotami:
   - **U hrotu přidržovače (B):** 0,1–0,4 mm (0,004–0,016 palce)
   - **U zadní části přidržovače (C):** 0,1–1,0 mm (0,004–0,040 palce)
5. Vzdálenost seřiďte následovně:
   a. Utáhněte matice (D) rukou.
   b. Pro zvednutí přední části přidržovače a zvětšení vzdálenosti otáčejte třemi stavěcími šrouby (E) ve směru hodinových ručiček, resp. proti směru hodinových ručiček pro snížení přední části přidržovače a zvětšení vzdálenosti.
   c. Po provedení všech nastavení a dosažení uvedených vzdáleností dotáhněte matice (D) momentem 88 Nm (65 lbf·stop).

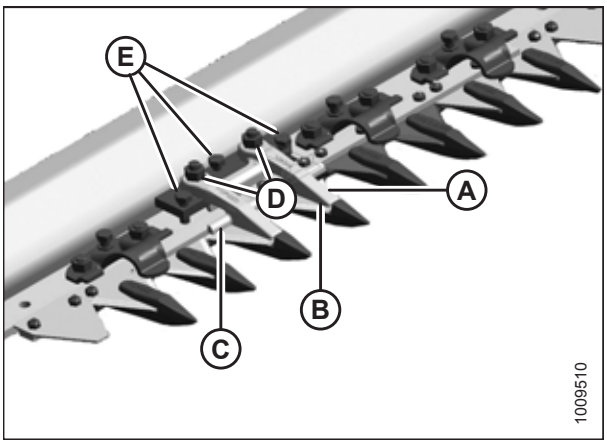


**Obrázek 5.118: Přidržovač prostředního prstu**

## ⚠ VÝSTRAHA

**Přesvědčte se, že všichni okolostojící opustili prostor.**

6. Dokončete seřizování přidržovačů, nechte adaptér běžet na nízkých otáčkách motoru a poslouchejte hluk vyvolaný nedostatečnou vzdáleností.

   **DŮLEŽITÉ:**

   Nedostatečná vzdálenost přidržovačů bude mít za následek přehřívání nože a prstů – v případě potřeby seřiďte znovu.

*Seřízení přidržovače prostředního špičatého prstu dvojitého nože*

## VÝSTRAHA

**Abyste zabránili úrazu nebo smrti v důsledku neočekávaného rozběhu stroje, před nastavováním stroje vždy vypněte motor a vytáhněte klíček.**

1. Vypněte motor a vytáhněte klíček ze zapalování.
3. Ručně posuňte nože tak, aby části (A) byly pod přidržovačem (B), viz obrázek.
4. Uvolněte matice (C) a zasuňte šrouby (D) zpět tak, aby se nedotýkaly žací lišty.
5. Lehce přivřete přidržovač (B) k prstu (E) svorkou C nebo podobným prvkem. Umístěte svorku na výstupní lištu na místo (F) podle obrázku.
6. Otáčejte šrouby (D), dokud se nebudou dotýkat žací lišty, a poté je dotáhněte o **JEDNU** otáčku.
7. Odstraňte svorku.
8. Utáhněte matice (C) momentem 88 Nm (65 lbf·stop).
9. Zkontrolujte vzdálenosti. Pokyny viz *Kontrola přidržovačů špičatých prstů, Str. 486*.

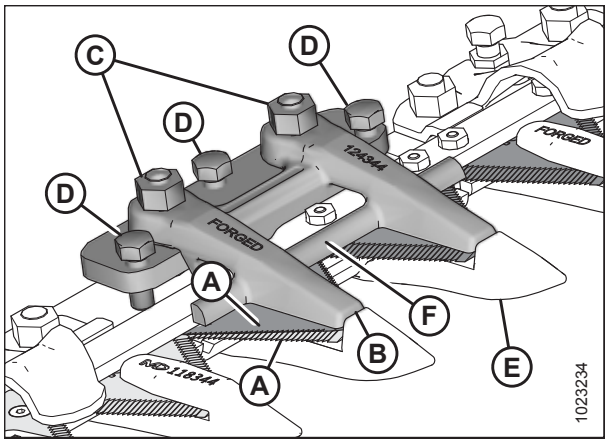


**Obrázek 5.119: Prostřední prst**

*Kontrola přidržovačů krátkých prstů nožů*

Tento postup měří vzdálenost mezi přidržovači a částmi nože na adaptérech s jednoduchým nebo dvojitým nožem a zkrácenými prsty.

## VÝSTRAHA

**Abyste zabránili úrazu nebo smrti v důsledku neočekávaného rozběhu stroje, před nastavováním stroje vždy vypněte motor a vytáhněte klíček.**

1. Vypněte motor a vytáhněte klíček ze zapalování.

2. Ručně posuňte nůž tak, abyste našli část pod přidržovačem (A).
3. **Standardní prst:** U umístění standardních prstů zatlačte sekci nože (B) dolů proti prstu (C) a změřte vzdálenosti mezi sponou přidržovače (A) a sekcí nože (B) spároměrem. Požadovaná vzdálenost:
   - **U hrotu přidržovače (D):** 0,1–0,4 mm (0,004–0,016 palce)
   - **U zadní části (E) přidržovače:** 0,1–1,0 mm (0,004–0,040 palce)
   - **U plechového přidržovače (F):** 0,1–0,6 mm (0,004–0,024 palce)
4. V případě potřeby viz *Nastavení přidržovačů se zkrácenými prsty, Str. 489*.

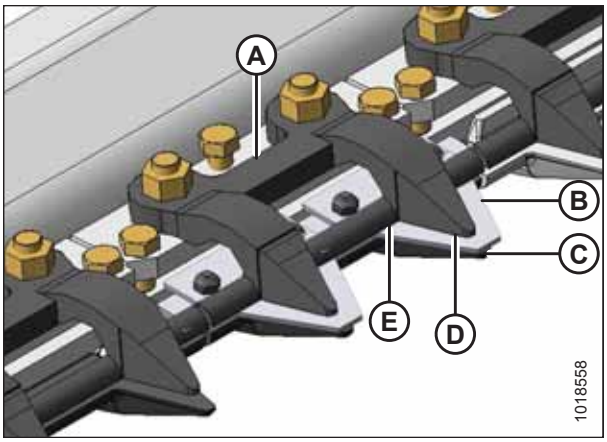


**Obrázek 5.120: Kovaný přidržovač krátkého nože**

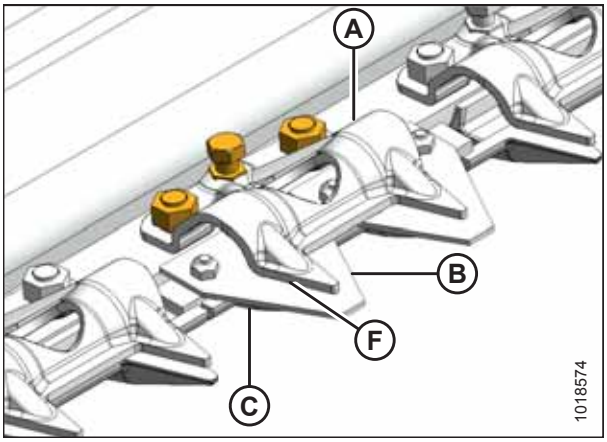


**Obrázek 5.121: Plechový přidržovač krátkého nože**

5. **Prst středového krátkého prstu dvojitého nože:** Ručně posuňte nůž tak, abyste našli sekce pod přidržovačem (B).
6. Změřte vzdálenost mezi sekcemi nože (A) a (C) spároměrem. Požadovaná vzdálenost:
   - **U hrotu přidržovače (D):** 0,1–0,4 mm (0,004–0,016 in)
   - **U zadní části (E) přidržovače:** 0,1–1,0 mm (0,004–0,040 in)
7. V případě potřeby viz *Nastavení přidržovačů se zkrácenými prsty, Str. 489*.

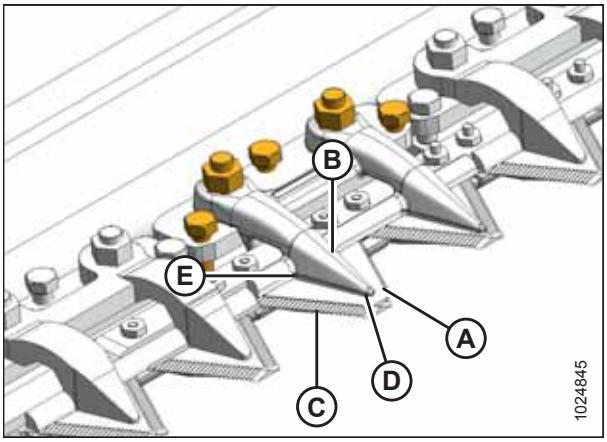


**Obrázek 5.122: Přidržovač středového krátkého prstu dvojitého nože**

## *Nastavení přidržovačů se zkrácenými prsty*

### VÝSTRAHA

**Abyste zabránili úrazu nebo smrti v důsledku neočekávaného rozběhu stroje, před nastavováním stroje vždy vypněte motor a vytáhněte klíček.**

1. Vypněte motor a vytáhněte klíček ze zapalování.
2. Spároměrem změřte vzdálenost mezi přidržovačem zkráceného prstu (A) a částí nože. Přesvědčte se, že je vzdálenost mezi následujícími hodnotami:
   - **U hrotu přidržovače (B):** 0,1–0,4 mm (0,004–0,016 palce)
   - **U zadní části přidržovače (C):** 0,1–1,0 mm (0,004–0,040 palce)
3. Vzdálenost seřiďte následovně:
   a. Utáhněte prsty matice (D).
   b. Pro snížení přední části přidržovače a zmenšení vzdálenosti otáčejte třemi stavěcími šrouby (E) ve směru hodinových ručiček; pro zvednutí přední části přidržovače a zvětšení vzdálenosti otáčejte stavěcími šrouby (E) proti směru hodinových ručiček.
   c. Po skončení všech nastavení a dosažení stanovených vzdáleností utáhněte matice (D) momentem 88 Nm (65 lbf·stop).

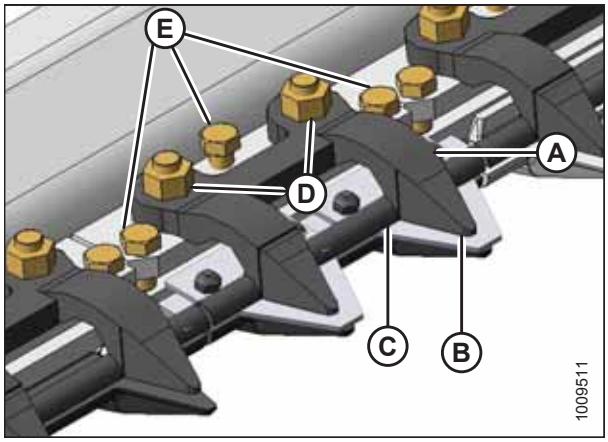


**Obrázek 5.123: zkrácené prsty**

## VÝSTRAHA

**Přesvědčte se, že všichni okolostojící opustili prostor.**

4. Dokončete seřizování přidržovačů, nechte adaptér běžet na nízkých otáčkách motoru a poslouchejte hluk vyvolaný nedostatečnou vzdáleností.

   **DŮLEŽITÉ:**

   Nedostatečná vzdálenost přidržovačů bude mít za následek přehřívání nože a prstů – v případě potřeby seřiďte znovu.

## 5.8.8 Kryt hlavy nože

Kryt hlavy nože se připevňuje ke koncovému plechu a zmenšuje otvor hlavy nože, aby zabránil hromadění posečených plodin ve výřezu hlavy nože.

Kryty a upevňovací materiál jsou k dostání od vašeho prodejce MacDon.

**DŮLEŽITÉ:**

Při použití žací lišty na zemi v blátivých podmínkách kryt odmontujte. Bláto se může napěchovat do dutiny za krytem, což by mohlo vést k závadě hnací skříně nože.

### *Montáž krytu hlavy nože*

Kryt hlavy nože se dodává rovný, ale lze ho ohnout, aby vyhovoval montáži na žacích lištách se špičatými nebo zkrácenými prsty. Kryty hlavy nožů se trochu liší podle velikosti adaptéru a konfigurace prstů, přesvědčte se tedy, že pro svůj adaptér používáte správný kryt hlavy nože. Správné náhradní díly viz váš katalog dílů.

## NEBEZPEČÍ

**Abyste se vyhnuli úrazu nebo smrti v důsledku neočekávaného spuštění nebo pádu zvednutého stroje, před vstupem z jakéhokoli důvodu pod adaptér vždy vypněte motor, vytáhněte klíček a aktivujte bezpečnostní podpěry.**

## UPOZORNĚNÍ

**Při práci v okolí nožů nebo při manipulaci s nimi noste silné rukavice.**

1. Zvedněte přiháněč do jeho plné výšky a spusťte adaptér na zem.
2. Vypněte motor a vytáhněte klíček ze zapalování.
3. Aktivujte bezpečnostní podpěry přiháněče.
4. Podle vyobrazení umístěte kryt hlavy nože (A) na koncový plech. Vyrovnejte kryt tak, aby výřez odpovídal profilu hlavy nože anebo přidržovačů.
5. Ohněte kryt hlavy nože (A) podél štěrbiny, aby odpovídal koncovému plechu.
6. Vyrovnejte montážní otvory a zajistěte dvěma šrouby s hlavou 3/8 x 1/2 palce Torx® (B).
7. Utáhněte šrouby (B) právě tolik, aby udržely kryt hlavy nože(A) na místě a současně umožnily jeho nastavení co možná nejblíže k hlavně nože.
8. Manuálně otáčejte řemenicí hnací skříně nože, aby se nůž pohyboval, a kontroluje místa styku mezi hlavou nože a krytem hlavy nože (A). V případě potřeby nastavte kryt tak, abyste odstranili kolize s nožem.
9. Utáhněte šrouby (B).

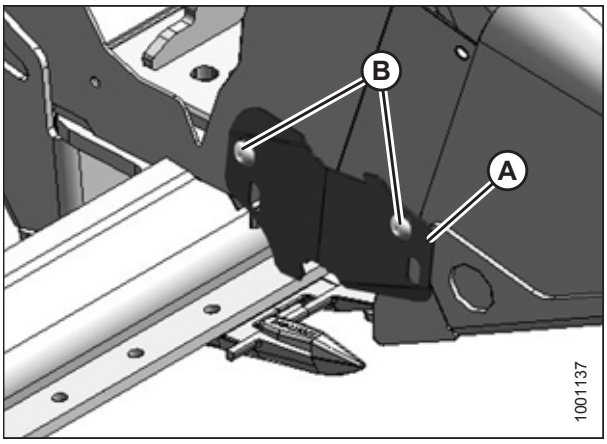


**Obrázek 5.124: Kryt hlavy nože**

# 5.9 Systém pohonu nože

Systém pohonu nože přemění načerpaný hydraulický tlak do mechanického pohybu, který pohybuje řadou zubatých čepelí nožů v přední části adaptéru dopředu a dozadu pro sečení různých plodin.

## 5.9.1 Hnací skříň nože

Hnací skříně nožů jsou poháněny hydromotorem pomocí řemene a převádějí rotační pohyb na kmitavý pohyb nožů.

### UPOZORNĚNÍ

**Abyste zabránili úrazu, před údržbou stroje nebo otevřením krytů pohonů viz *5.1 Příprava stroje na servis, Str. 415*.**

Adaptéry se dvěma noži mají hnací skříň (A) nože na obou koncích.

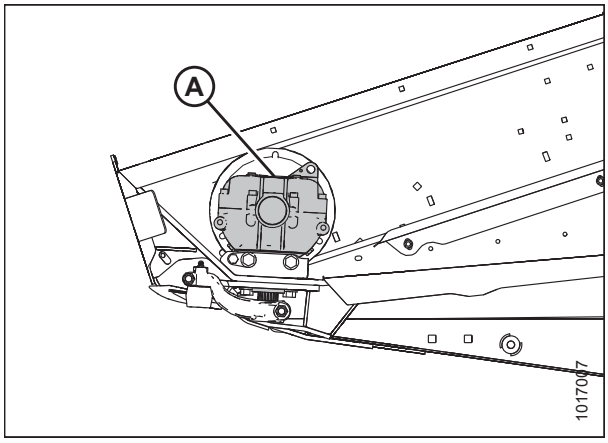


**Obrázek 5.125: Vyobrazena levá strana hnací skříně nože – pravá strana je podobná**

### *Kontrola hnací skříně nože*

Adaptéry s jedním nožem mají jednu hnací skříň nože, adaptéry s dvěma noži mají dvě hnací skříně nožů. Pro zpřístupnění hnacích skříní nožů musí být úplně otevřené koncové štíty.

### NEBEZPEČÍ

**Abyste se vyhnuli zranění nebo smrti v důsledku neočekávaného spuštění stroje, před nastavováním stroje vždy vypněte motor a vytáhněte klíček.**

1. Vypněte motor a vytáhněte klíček ze zapalování.
2. Zatlačte na západku (A) v otvoru na vnitřní straně koncového plechu.
3. Pomocí páky (B) vytáhněte koncový štít do otevřené polohy.

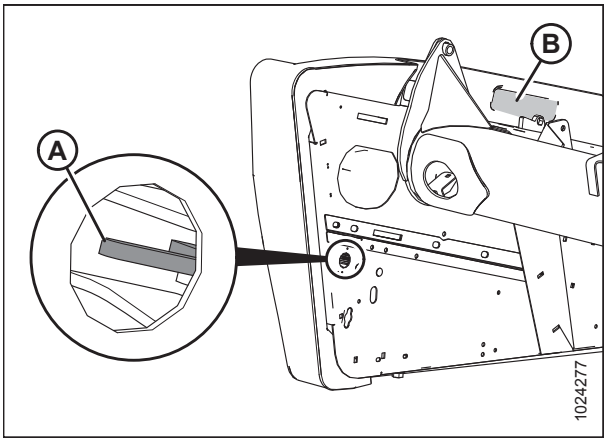


**Obrázek 5.126: Přístup k západce koncového štítu**

4. Otočte koncový plech k zadní části adaptéru a bezpečnostní západkou (B) zajistěte opěrnou trubku koncového plechu (A) ke koncovému štítu.

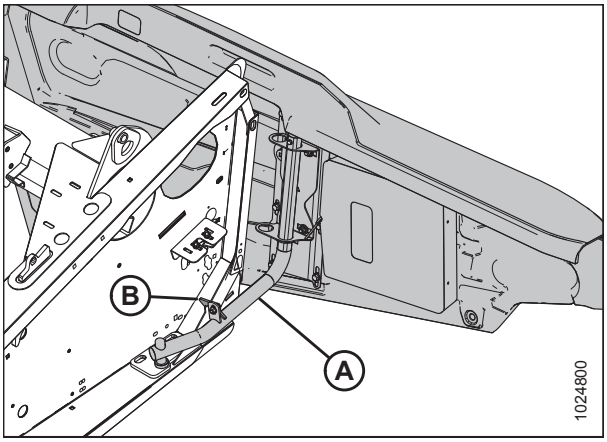


**Obrázek 5.127: Opěrná trubka levého koncového štítu**

**DŮLEŽITÉ:**

Odvzdušňovač hnací skříně nože se dodává na pozici (A) (vpředu), aby se zabránilo ztrátě oleje během přepravy. Odvzdušňovač **MUSÍTE** přemístit do místa (B), aby se zabránilo ztrátě oleje během normálního provozu. Pokud to neuděláte, může to vést k poškození hnací skříně nože.

5. Zkontrolujte pozici uzávěru (A) a odvzdušňovače (B) na hnací skříni nože. Pozice **MUSÍ** odpovídat vyobrazení.
6. Odmontujte odvzdušňovač (B) a zkontrolujte hladinu oleje. Hladina oleje by měla sahat mezi spodní okraj (C) spodního otvoru (D) a spodek (E) odvzdušňovače.

**POZNÁMKA:**

Hladinu oleje kontrolujte při vodorovné poloze horní části hnací skříně nože a se zašroubovaným odvzdušňovačem (B).

7. Namontujte znovu a utáhněte odvzdušňovač.

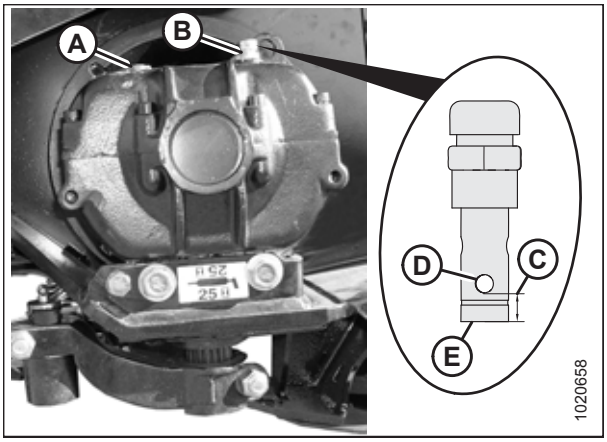


**Obrázek 5.128: Hnací skříň nože**

## *Kontrola upevňovacích šroubů hnací skříně nože*

Po prvních 10 hodinách provozu a potom vždy po 100 hodinách zkontrolujte utahovací moment čtyř upevňovacích šroubů (A) a (B) hnací skříně nože.

1. Nejprve utáhněte boční šrouby (A), potom spodní šrouby (B). Všechny šrouby utáhněte momentem 271 Nm (200 lbf·ft).

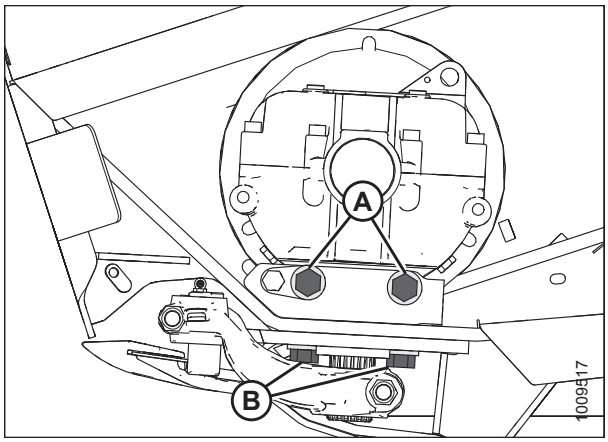


**Obrázek 5.129: Hnací skříň nože**

### *Demontáž hnací skříně nože*

Hnací skříň nožů je uzavřená olejová lázeň se zdvihem 76,2 mm (3 palce). Hnací skříně nožů jsou poháněny hydromotorem pomocí řemene a převádějí rotační pohyb na kmitavý pohyb nožů. Systémy pohonu dvojitého nože mají dvě hnací skříně nožů, vždy jednu na každé straně adaptéru. Hnací skříň nože může vyžadovat demontáž pro opravu u prodejce.

## NEBEZPEČÍ

**Abyste se vyhnuli zranění nebo smrti v důsledku neočekávaného spuštění stroje, před nastavováním stroje vždy vypněte motor a vytáhněte klíček.**

1. Vypněte motor a vytáhněte klíček ze zapalování.
2. Otevřete koncový štít. Pokyny viz *Otevření koncových štítů, Str. 33*.
3. Povolte dva šrouby (A) zajišťující sestavu motoru na koncovém plechu adaptéru.
4. Uvolněte řemen otáčením napínacího šroubu (B) proti směru hodinových ručiček.

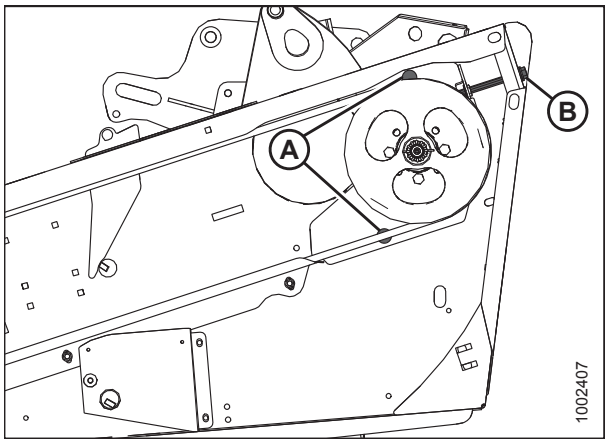


**Obrázek 5.130: Pohon nože**

***V případě časovaných i nečasovaných adaptérů:***

5. Pro zajištění odstupu mezi řemenicí hnací skříně nože a koncovým plechem otevřete kryt přístupového otvoru (A) na koncovém plechu za žací lištou.

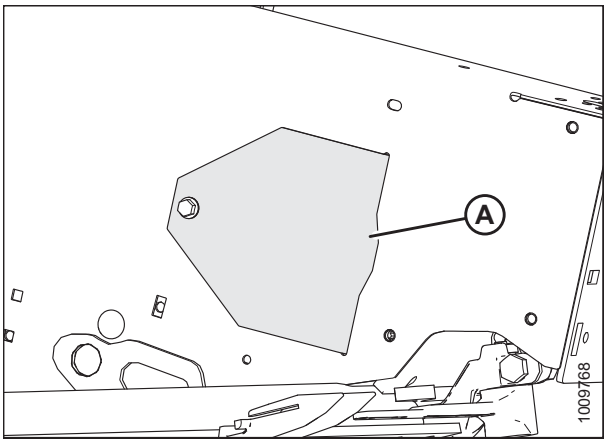


**Obrázek 5.131: Kryt přístupového otvoru**

6. Sundejte řemen (A) z hnací řemenice (B).
7. Stáhněte řemen (A) přes řemenici hnací skříně nože (C) a za ni. Při demontáži řemene využijte jako pomůcku vrub v řemenici.

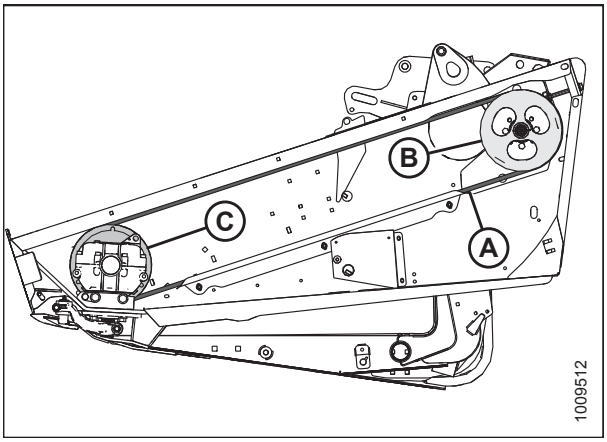


**Obrázek 5.132: Pohon nože**

8. Ručně posuňte nůž do krajní polohy.
9. Očistěte oblast okolo hlavy nože.
10. Odejměte maznici (B) z čepu.

    **POZNÁMKA:**

    Demontáž maznice usnadní pozdější opětovnou montáž čepu hlavy nože.

11. Odmontujte šroub a matici (A).
12. Pro odlehčení čepu hlavy nože nasaďte šroubovák nebo dláto do mezery (C).
13. Šroubovákem nebo dlátem pačte čep nahoru do drážky čepu, dokud se čep nevysune z hlavy nože.
14. Tlačte sestavu nože dovnitř, dokud se neuvolní z pracovního ramene.
15. Pokud ložisko hlavy nože nevyměňujete, utěsněte je plastem nebo páskou, aby se dovnitř nedostala hlína a nečistoty.

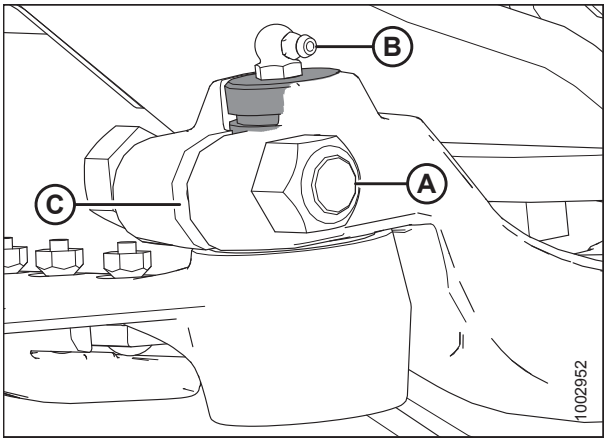


**Obrázek 5.133: hlava nože**

16. Odmontujte šroub (A), který upíná rameno (B) pohonu nože k výstupnímu hřídeli hnací skříně nože.
17. Odejměte rameno pohonu nože (B) z výstupního hřídele hnací skříně nože.
18. Vyšroubujte čtyři upevňovací šrouby (C) a (D) hnací skříně nože.

    **POZNÁMKA:**

    Jsou-li na šroubech (C) mezi hnací skříní nože a pouzdrem vloženy vložky, označte umístění vložek pro budoucí zpětnou montáž.

    **POZNÁMKA:**

    **NEDEMONTUJTE** šroub (E); je nastavený od výrobce pro zajištění správné polohy hnací skříně nože směrem vpřed/vzad.

## UPOZORNĚNÍ

**Hnací skříň nože s kladnou má hmotnost přes 35 kg (65 lb) Při demontáži a montáži postupujte obezřetně. Oko (L) můžete použít na zvedání.**

19. Vyjměte hnací skříň nože z adaptéru a dejte ji stranou.

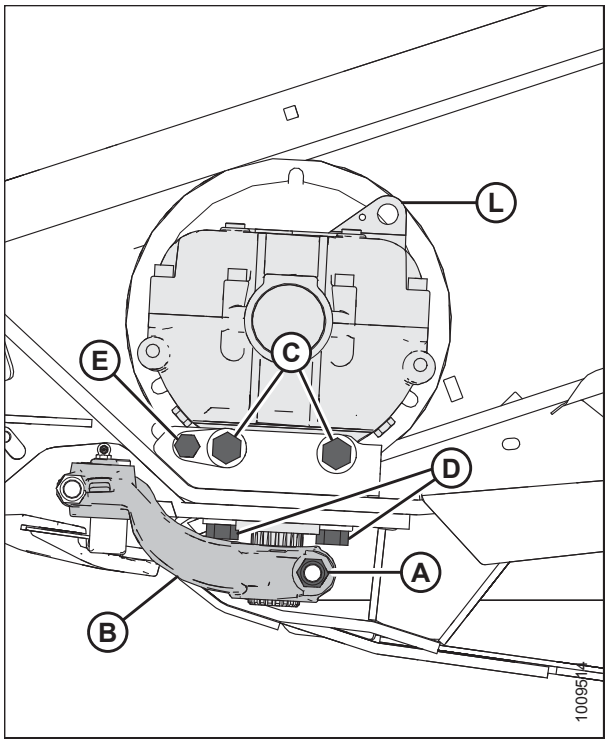


**Obrázek 5.134: Hnací skříň nože**

## *Demontáž řemenice hnací skříně nože*

Před demontáží řemenice hnací skříně nože odejměte hnací skříň nože z adaptéru. Pokyny viz *Demontáž hnací skříně nože, Str. 494*.

1. Povolte a odejměte upínací šroub řemenice hnací skříně nože (A) a matici (B).
2. Stahovákem se třemi čelistmi odmontujte řemenici (C) z hnací skříně nože.

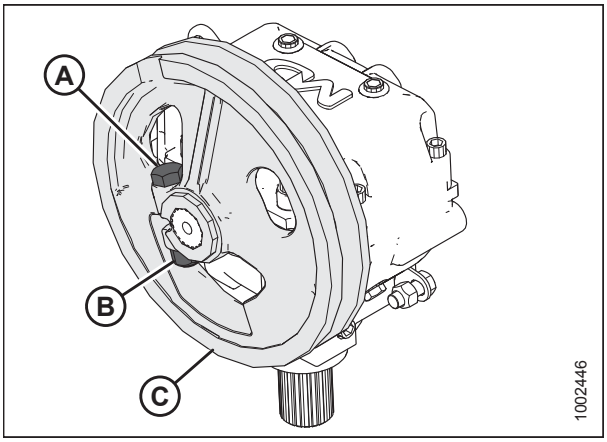


**Obrázek 5.135: Hnací skříň nože a řemenice**

## *Montáž řemenice hnací skříně nože*

1. Přesvědčte se, že v drážkách a otvorech řemenice a ramene pohonu není barva, olej a rozpouštědla.
2. Naneste dva proužky (A) středně silného prostředku pro blokování závitů (Loctite® 243 nebo ekvivalent) kolem hřídele, viz obrázek vpravo. Jeden proužek naneste na konec drážky a druhý proužek doprostřed.
3. Nasouvejte řemenici (B) na hřídel, dokud nebude zarovnaná s koncem hřídele.

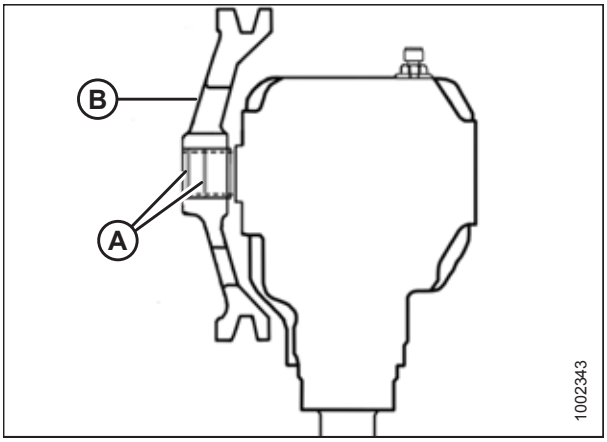


**Obrázek 5.136: Hnací skříň nože**

4. Zajistěte řemenici (C) šroubem 5/8 x 3 palce s šestihrannou hlavou (A) a pojistnou maticí NC se speciálním závitem (B). Utáhněte šroub momentem 217 Nm (160 lbf·stop).

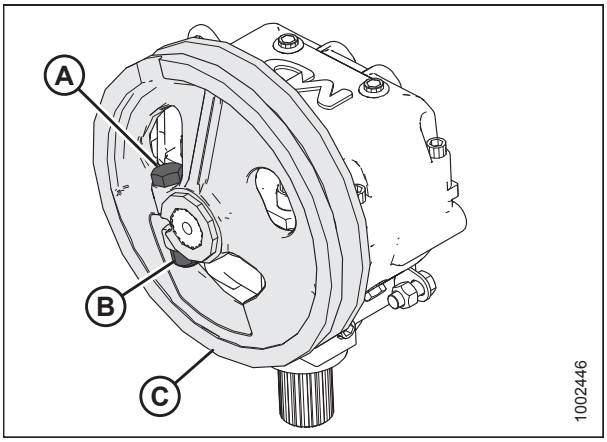


**Obrázek 5.137: Hnací skříň nože a řemenice**

## *Montáž hnací skříně nože*

Hnací skříň nožů je uzavřená olejová lázeň se zdvihem 76,2 mm (3 palce). Hnací skříně nožů jsou poháněny hydromotorem pomocí řemene a převádějí rotační pohyb na kmitavý pohyb nožů. Systémy pohonu dvojitého nože mají dvě hnací skříně nožů, vždy jednu na každé straně adaptéru.

**POZNÁMKA:**

Pokud byla z hnací skříně nože demontována řemenice, viz *Montáž řemenice hnací skříně nože, Str. 497*. Pokud řemenice odmontována **NEBYLA**, přejděte ke kroku *1, Str. 498*.

### UPOZORNĚNÍ

**Hnací skříň nože s kladnou má hmotnost přes 35 kg (65 lb) Při demontáži a montáži postupujte obezřetně. Oko (L) můžete použít na zvedání.**

1. Umístěte hnací skříň nože na úchyt adaptéru a nasaďte řemen na řemenici.
2. Zajistěte hnací skříň nože dvěma šrouby s šestihrannou hlavou 5/8 × 1 3/4 palce třídy 8 (A) na boku a dvěma šrouby s šestihrannou hlavou 5/8 × 2 1/4 palce třídy 8 (B) dole.

   **POZNÁMKA:**

   Pokud byly vložky sejmuty ze šroubů (A) v kroku *18, Str. 496*, nasaďte je zpět na stejné místo mezi hnací skříň nože a pouzdro.
3. Mírně utáhněte boční šrouby hnací skříně nože (A), pak utáhněte spodní šrouby (B), abyste zajistili řádný styk s vertikálním i horizontálním montážním povrchem. V tomto okamžiku šrouby **NEDOTAHUJTE**.

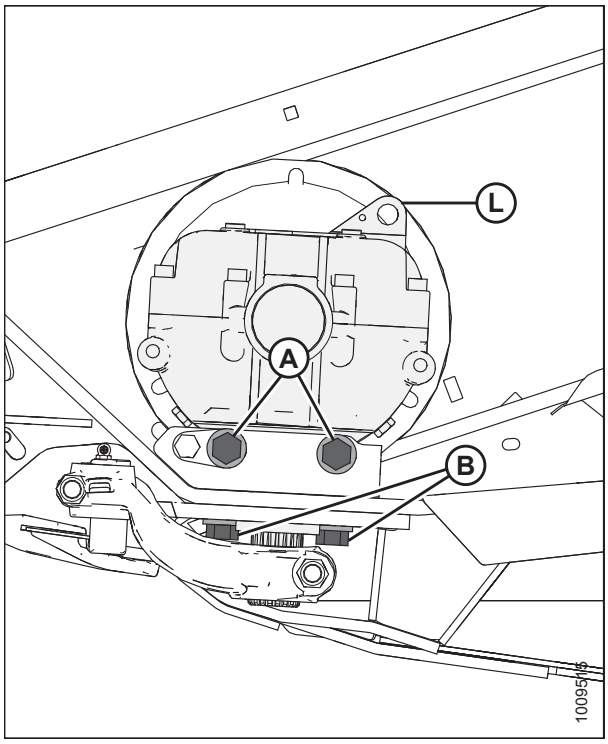


**Obrázek 5.138: Hnací skříň nože**

4. Naneste dva proužky (A) přípravku Loctite® 243 (nebo ekvivalent) na výstupní hřídel, jak je znázorněno. Jeden proužek naneste na konec výstupního hřídele a druhý proužek doprostřed.
5. Nasuňte výstupní rameno (B) na výstupní hřídel. Otáčejte řemenicí, aby se řádně vyrovnaly drážky a rameno pohonu opustilo rám při vnitřním zdvihu.

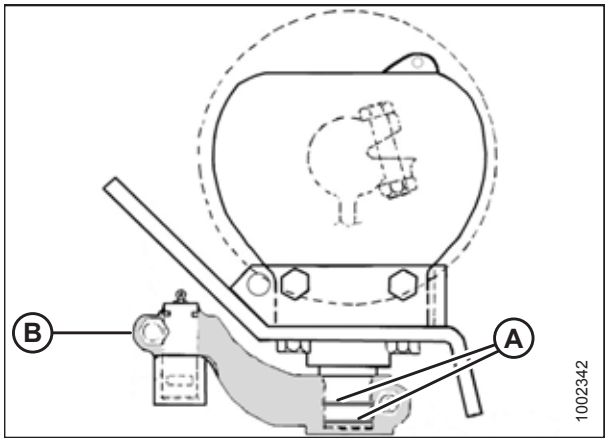


**Obrázek 5.139: Hnací skříň nože**

6. Umístěte výstupní rameno (A) do nejvzdálenější vnější polohy.
7. Posouvejte výstupní rameno (A) nahoru nebo dolů na drážkovaném hřídeli, dokud se nebude téměř dotýkat hlavy nože (B) (přesná vzdálenost [C] se nastavuje během montáže čepu hlavy nože).

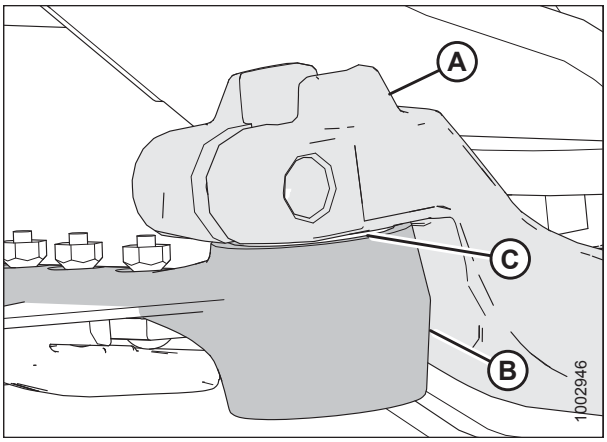


**Obrázek 5.140: hlava nože**

8. Šroub výstupního ramene (A) utáhněte momentem 217 Nm (160 lbf·stop).

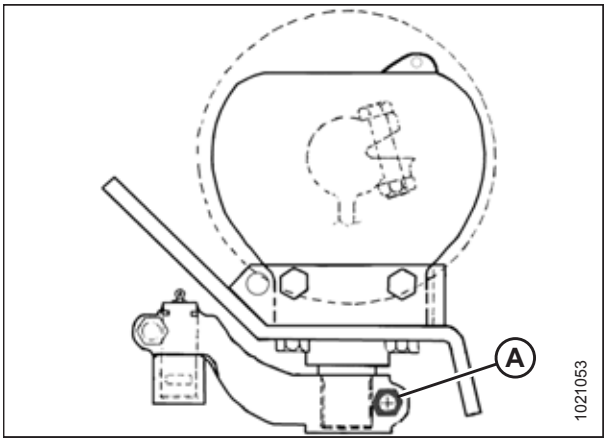


**Obrázek 5.141: Hnací skříň nože**

9. Nasuňte nůž na místo a vyrovnejte hlavu nože s pracovním ramenem.
10. Zasuňte čep hlavy nože (A) skrz výstupní rameno (C) do hlavy nože.

    **POZNÁMKA:**

    Pro snadnější montáž čepu hlavy nože vyjměte maznici z čepu hlavy nože.

11. Umístěte čep tak, aby drážka (B) byla 1,5 mm (1/16 palce) nad výstupním ramenem (C).
12. Zajistěte šroubem s šestihrannou hlavou 5/8 x 3 palce a maticí (D) a utáhněte momentem 217 Nm (160 lbf·stop).

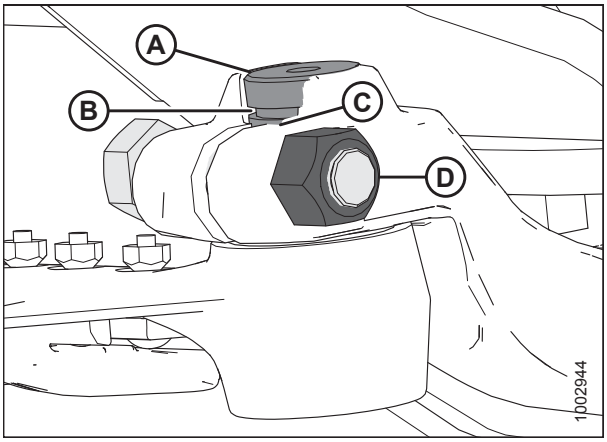


**Obrázek 5.142: hlava nože**

13. Nasaďte maznici (A) do čepu hlavy nože a maznici otočte pro snadný přístup.
14. Pomalu lisujte mazací tuk do hlavy nože, dokud se hlava nože nezačne mírně pohybovat dolů.

    **DŮLEŽITÉ:**

    **NEPŘEMAŽTE** hlavu nože. Nadměrné namazání vede k nevyrovnanosti nože, která vyvolá přílišné zahřívání prstů a přetížení pohonných systémů. Pokud dojde k přemazání, odejměte maznici, abyste snížili tlak.

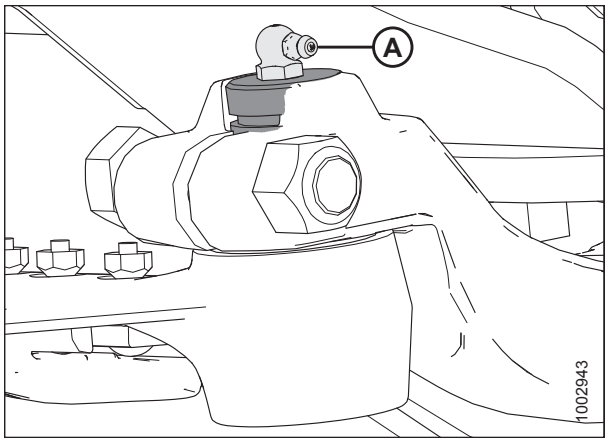


**Obrázek 5.143: hlava nože**

15. Nejprve utáhněte boční šrouby hnací skříně nože (A), pak utáhněte spodní šrouby (B). Utáhněte momentem 271 Nm (200 lbf·stop).
16. Posuňte výstupní rameno do střední polohy zdvihu a zajistěte, aby se lišta nože nedotýkala přední části prvního prstu. Pokud hnací skříň nože vyžaduje nastavení, obraťte se na svého prodejce MacDon.
17. Nasaďte a napněte hnací řemeny nože.
    - Pro nečasované adaptéry viz *Kontrola a napětí hnacích řemenů nože, Str. 503*.
18. Zavřete koncový štít. Pokyny viz *Zavření koncových štítů, Str. 34*.

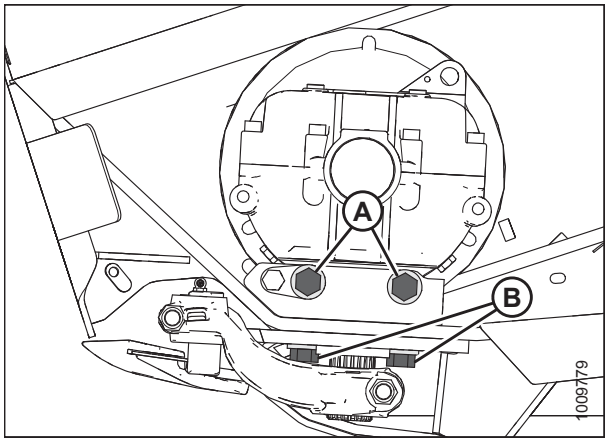


**Obrázek 5.144: Hnací skříň nože**

### *Výměna oleje v hnací skříni nože*

Vyměňte mazivo hnací skříně nože po prvních 50 hodinách provozu a potom každých 1 000 hodin (nebo jednou za 3 roky).

## NEBEZPEČÍ

**Abyste se vyhnuli zranění nebo smrti v důsledku neočekávaného spuštění stroje, před nastavováním stroje vždy vypněte motor a vytáhněte klíček.**

1. Zvedněte adaptér a dejte pod hnací skříň nože nádobu dostatečné velikosti pro zachycení asi 2,2 litru (2,3 kvartu) oleje.
2. Vypněte motor a vytáhněte klíček ze zapalování.
3. Otevřete koncový štít. Pokyny viz *Otevření koncových štítů, Str. 33*.

4. Odmontujte odvzdušňovač/měrku hladiny (A) a vypouštěcí zátku (B).
5. Nechte vytéci olej z hnací skříně nože do nádoby pod ní.
6. Namontujte opět vypouštěcí zátku (B).
7. Přidejte olej do hnací skříně nože. Doporučené kapaliny a maziva viz vnitřní strana obálky vzadu.
8. Namontujte opět odvzdušňovač/měrku hladiny (A).
9. Zavřete koncový štít. Pokyny viz *Zavření koncových štítů, Str. 34*.

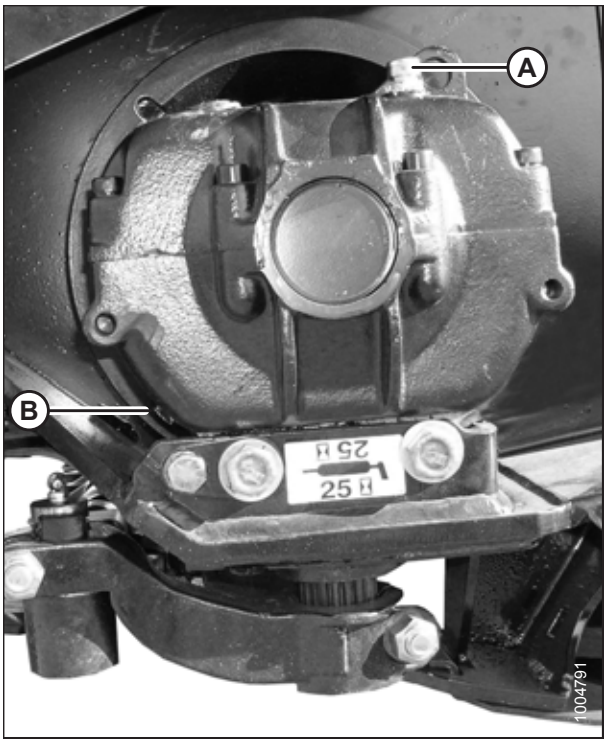


**Obrázek 5.145: Hnací skříň nože**

## 5.9.2 Hnací řemeny nože

*Hnací řemeny nože*

Hnací skříň nože je poháněna klínovým řemenem, který je poháněný hydromotorem na levém koncovém plechu adaptéru. Na opačném konci adaptérů s dvojitým nožem FD140 a FD145 je stejný systém pohonu.

**Demontáž hnacích řemenů jednoduchého a nečasovaného dvojitého nože**

Postup demontáže hnacích řemenů nečasovaných dvojitých nožů je stejný na obou stranách adaptéru.

### NEBEZPEČÍ

**Abyste se vyhnuli zranění nebo smrti v důsledku neočekávaného spuštění stroje, před nastavováním stroje vždy vypněte motor a vytáhněte klíček.**

1. Vypněte motor a vytáhněte klíček ze zapalování.
2. Otevřete koncový štít. Pokyny viz *Otevření koncových štítů, Str. 33*.
3. Povolte dva šrouby (A) zajišťující sestavu motoru na koncovém plechu adaptéru.
4. Uvolněte řemen otáčením napínacího šroubu (B) proti směru hodinových ručiček.

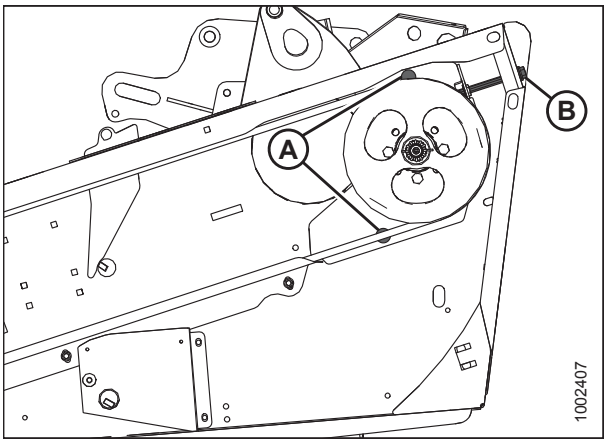


**Obrázek 5.146: Pohon nože**

5. Pro zajištění odstupu mezi řemenicí hnací skříně nože a koncovým plechem otevřete kryt přístupového otvoru (A) na koncovém plechu za žací lištou.

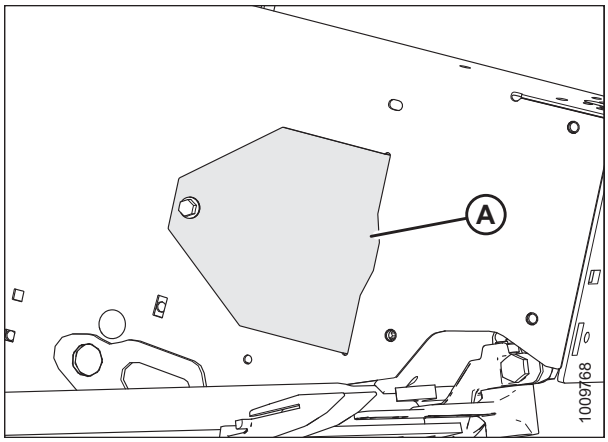


**Obrázek 5.147: Kryt přístupového otvoru**

6. Sundejte řemen (A) z hnací řemenice (B).
7. Stáhněte řemen (A) přes řemenici hnací skříně nože (C) a za ni. Při demontáži řemene využijte jako pomůcku vrub v řemenici.

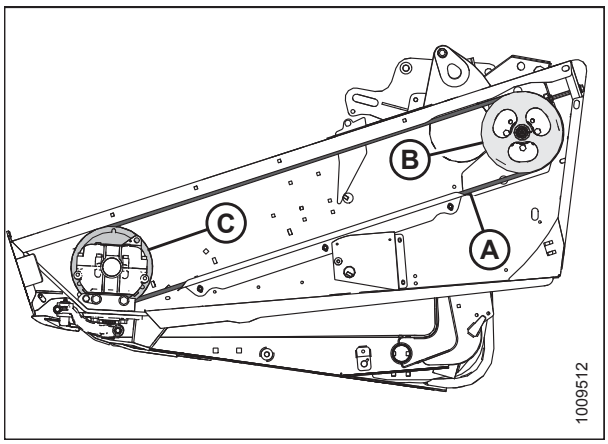


**Obrázek 5.148: Pohon nože**

**Montáž hnacích řemenů jednoduchého a nečasovaného dvojitého nože**

Postup montáže hnacích řemenů nečasovaných dvojitých nožů je stejný na obou stranách adaptéru.

## NEBEZPEČÍ

**Abyste se vyhnuli zranění nebo smrti v důsledku neočekávaného spuštění stroje, před nastavováním stroje vždy vypněte motor a vytáhněte klíček.**

1. Vypněte motor a vytáhněte klíček ze zapalování.

2. Veďte hnací řemen nože (A) kolem řemenice hnací skříně nože (C) a hnací řemenice nože (B). Při montáži řemene využijte jako pomůcku vrub v řemenici.

   **POZNÁMKA:**

   Zajistěte, aby byl motor pohonu zcela vpředu. **NEPŘETAHUJTE** řemen přes řemenici páčením.

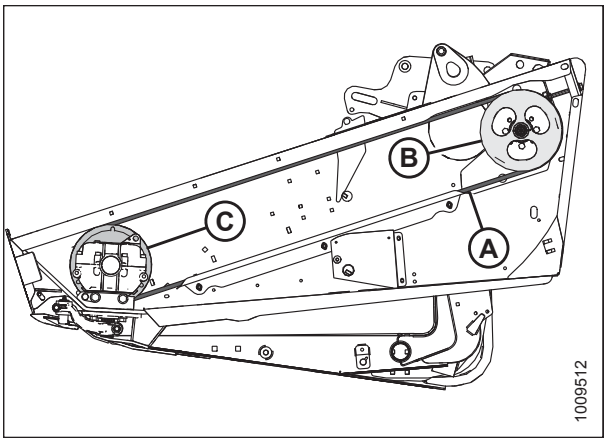


**Obrázek 5.149: Pohon nože**

3. Napněte hnací řemen nože. Pokyny viz *Kontrola a napětí hnacích řemenů nože, Str. 503*.
4. Namontujte kryt přístupového otvoru (A) a zajistěte ho šroubem.
5. Zavřete koncový štít. Pokyny viz *Zavření koncových štítů, Str. 34*.

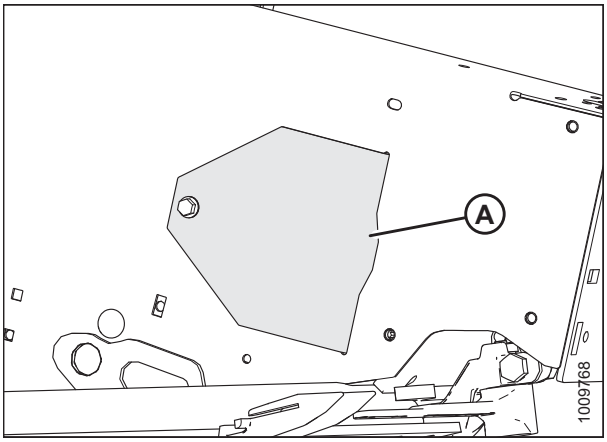


**Obrázek 5.150: Kryt přístupového otvoru**

### Kontrola a napětí hnacích řemenů nože

Správný zdvih částí nože vyžaduje správné napnutí hnacích řemenů nože. Adaptéry s jednoduchým nožem mají jeden hnací řemen na levé straně adaptéru. Nečasované adaptéry s dvojitým nožem mají dva hnací řemeny nože, jeden na každé straně adaptéru.

## NEBEZPEČÍ

**Abyste se vyhnuli zranění nebo smrti v důsledku neočekávaného spuštění stroje, před nastavováním stroje vždy vypněte motor a vytáhněte klíček.**

**DŮLEŽITÉ:**

Pro prodloužení životnosti řemene a pohonu řemen **NEPŘEPÍNEJTE**.

1. Vypněte motor a vytáhněte klíček ze zapalování.
2. Otevřete levý koncový štít. Pokyny viz *Otevření koncových štítů, Str. 33*.

3. Povolte dva šrouby (A) zajišťující sestavu motoru na koncovém plechu adaptéru.

   **POZNÁMKA:**

   V obrázcích bylo pro názornost odstraněno vodítko řemenu.

4. Zkontrolujte napětí hnacího řemene. Správně napnutý hnací řemen (C) má průhyb 24–28 mm (15/16–11/8 palce) při působení síly 133 N (30 lbf) uprostřed volného úseku.

5. Je-li zapotřebí provést napnutí řemene, napněte jej otáčením seřizovacího šroubu (B) po směru hodinových ručiček až do dosažení požadovaného napnutí.

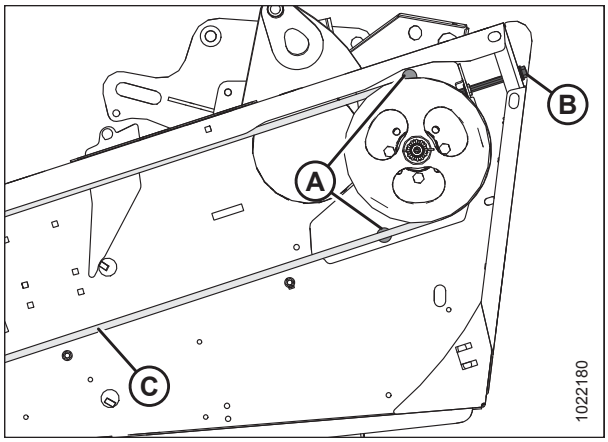


**Obrázek 5.151: Pohon nože**

6. Zajistěte, aby vzdálenost mezi řemenem (A) a vodítkem řemene (B) byla 1 mm (1/16 palce).

7. Povolte tři šrouby (C) a podle potřeby upravte polohu vodítka (B).

8. Utáhněte tři šrouby (C).

9. Zavřete koncový štít. Pokyny viz *Zavření koncových štítů, Str. 34*.

   **POZNÁMKA:**

   Po krátké době záběhu (asi 5 hodin) znovu nastavte napnutí nového řemene.

10. **Adaptéry s dvojitým nožem:** Zopakujte postup na druhé straně adaptéru.

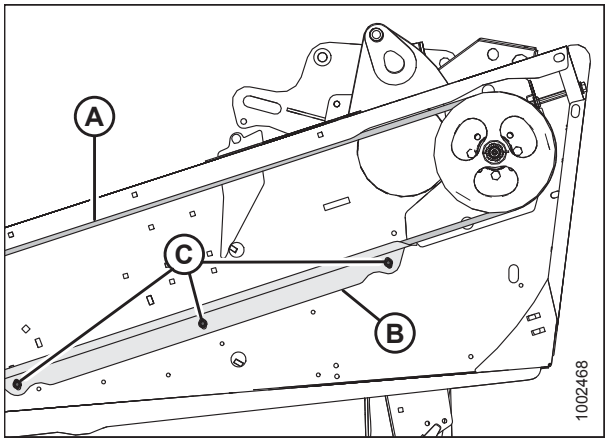


**Obrázek 5.152: Pohon nože**

## 5.10 Vkládací sběrač

Vkládací sběrač je umístěn na naklápěcí modul FM100 a dopravuje posečené plodiny ke šneku.

### UPOZORNĚNÍ

**Abyste zabránili úrazu, před údržbou stroje nebo otevřením krytů pohonů viz *5.1 Příprava stroje na servis, Str. 415***

### 5.10.1 Výměna vkládacího sběrače

Vyměňte vkládací sběrač, pokud je natržený, popraskaný nebo mu chybí příčky.

### NEBEZPEČÍ

**Abyste se vyhnuli úrazu nebo smrti v důsledku neočekávaného spuštění nebo pádu zvednutého stroje, před opuštěním sedadla obsluhy vždy vypněte motor a vytáhněte klíček, a před vstupem z jakéhokoli důvodu pod stroj vždy aktivujte bezpečnostní podpěry.**

1. Zcela zvedněte adaptér.
2. Aktivujte bezpečnostní podpěry adaptéru.
3. Vypněte motor a vytáhněte klíček ze zapalování.
4. Zvedněte přiháněč do maximální polohy.
5. Aktivujte bezpečnostní podpěry přiháněče. Pokyny viz *Aktivace bezpečnostních podpěr přiháněče, Str. 31*.
6. Povolte přítužnou matici (A) a otáčením šroubu (B) proti směru hodinových ručiček uvolněte sběrač. Zopakujte postup na druhé straně adaptéru.

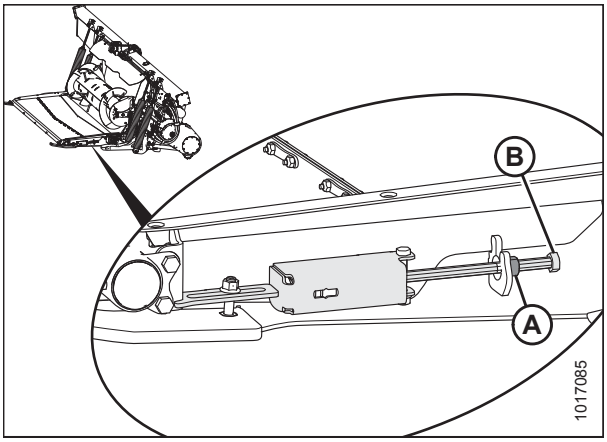


**Obrázek 5.153: Napínač vkládacího sběrače**

7. Uvolněte páku vany podávací desky (A) ze západek páky vany (B) na každé straně podávací desky. Tím spadnou dvířka a umožní přístup ke sběrači a válcům podávací desky.

   **POZNÁMKA:**

   Na obrázku jsou pro názornost demontovány některé díly.

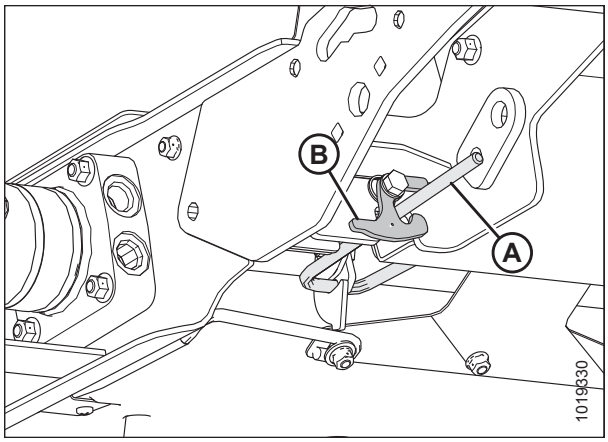


**Obrázek 5.154: Páka vany podávací desky a západka páky vany na levé straně**

8. Vyšroubujte matice a šrouby (A) a odejměte spojovací pásky sběrače (B).
9. Stáhněte sběrač z podávací desky.

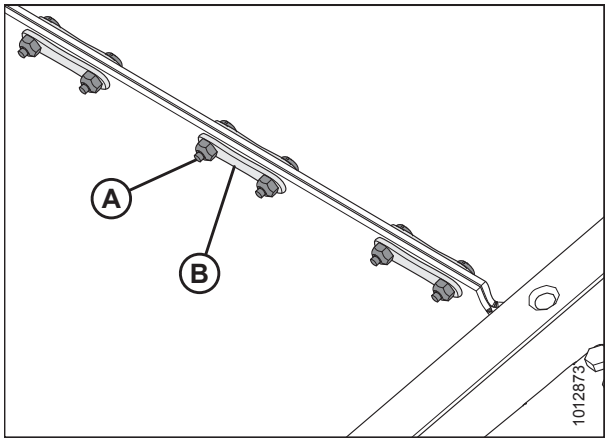


**Obrázek 5.155: Konektor sběrače**

10. Nasaďte nový sběrač (A) na hnací válec (B). Přesvědčte se, že vodítka sběrače zapadají do drážek hnacího válce (C).
11. Natáhněte sběrač podél dna podávací desky a na vodicí válec (D).

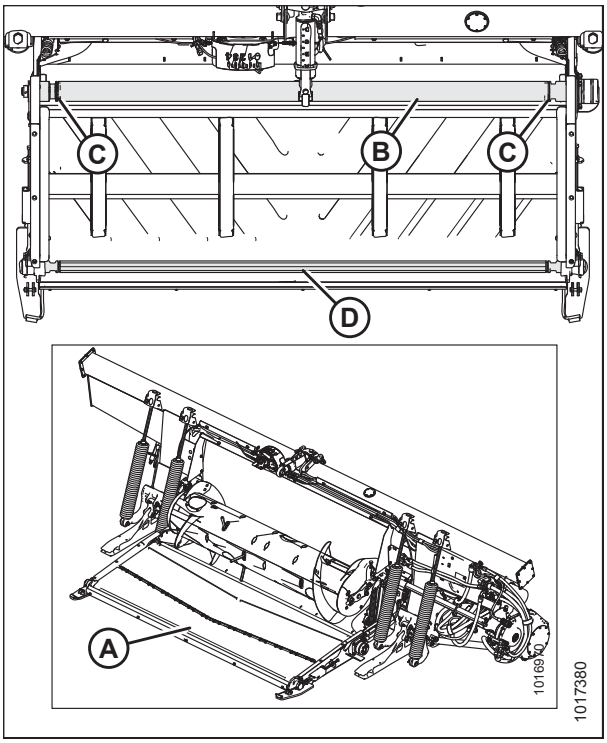


**Obrázek 5.156: Vkládací sběrač naklápěcího modulu**

12. Spojte šev sběrače spojovacími pásky (B) a zajistěte jej maticemi a šrouby (A). Přesvědčte se, že hlavy šroubů směřují k zadní části podávací desky, a utáhněte je jen tolik, aby konce šroubů byly zarovnané s maticemi.
13. Nastavte napnutí sběrače. Pokyny viz *5.10.2 Kontrola a nastavení napnutí vkládacího sběrače, Str. 508*.

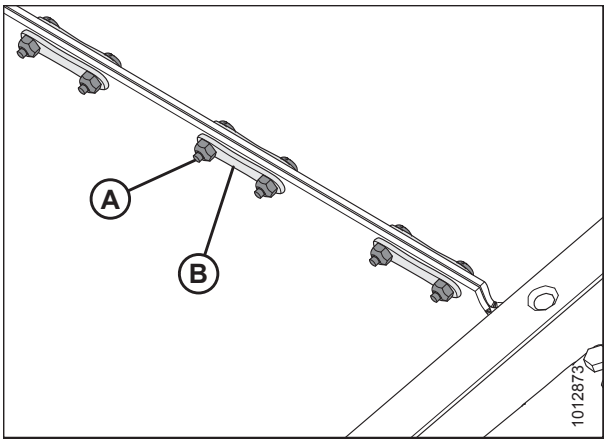


**Obrázek 5.157: Pásky konektoru sběrače**

14. Uzavřete podávací desku zaklapnutím západek páky vany (B) na obou stranách podávací desky na páce vany podávací desky (A).

    **POZNÁMKA:**

    Na obrázku jsou pro názornost demontovány některé díly.

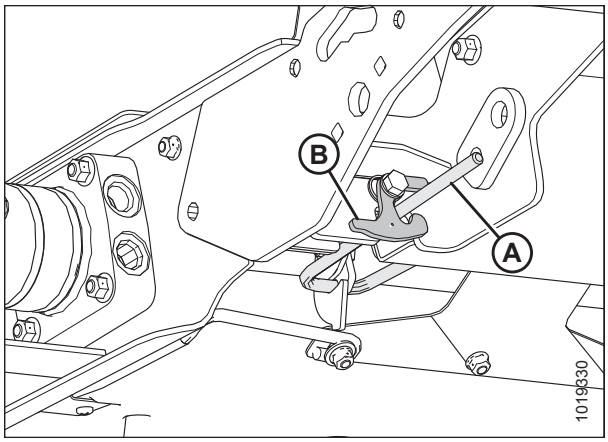


**Obrázek 5.158: Páka vany podávací desky a západka páky vany na levé straně**

## 5.10.2 Kontrola a nastavení napnutí vkládacího sběrače

### NEBEZPEČÍ

**Abyste se vyhnuli zranění nebo smrti v důsledku neočekávaného spuštění nebo pádu zvednutého stroje, před opuštěním sedadla obsluhy vždy vypněte motor a vytáhněte klíček, a před vstupem z jakéhokoli důvodu pod stroj vždy aktivujte bezpečnostní podpěry.**

1. Zcela zvedněte adaptér.
2. Vypněte motor a vytáhněte klíček ze zapalování.
3. Aktivujte bezpečnostní podpěry adaptéru.

***Kontrola napnutí sběrače:***

4. Přesvědčte se, že vodítko sběrače (gumový pás na spodní straně sběrače) řádně zapadá do drážky na hnacím válci a vodicí válec je mezi vodítky.

    **POZNÁMKA:**

    Vyobrazení ukazují levou stranu naklápěcího modulu. Pravá strana je naproti.

    **POZNÁMKA:**

    Výchozí poloha úchytky pružin (A)(bílý indikátor) je uprostřed (B) okna skříňky pružiny; nicméně poloha úchytky pružiny je různá v závislosti na továrním seřízení pohybu sběrače.

5. Zkontrolujte polohu bílého indikátoru (A). Pokud se vkládací sběrač pohybuje správně a úchytky pružin na obou stranách sběrače jsou správně umístěné, není nutné seřízení.
6. Pokud seřízení je nezbytné, pokračujte krokem *7, Str. 509*.

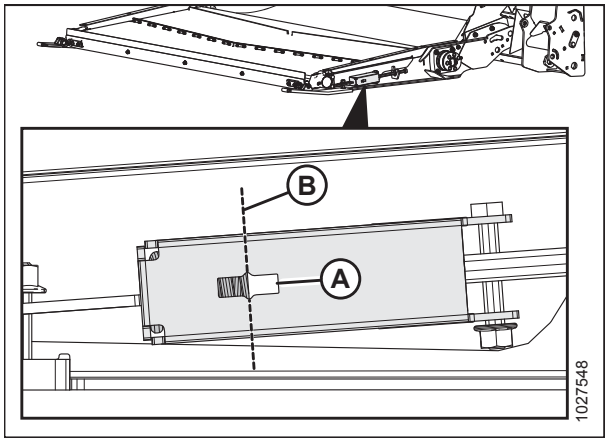


**Obrázek 5.159: Napínač vkládacího sběrače**

***Nastavení napnutí sběrače:***

7. Nastavte napnutí sběrače uvolněním přítužné matice (A) a otáčením šroubu (B) ve směru hodinových ručiček pro zvětšení napnutí nebo otáčením šroubu (B) proti směru hodinových ručiček pro zmenšení napnutí sběrače. Napnutí sběrače může být nastaveno následujícím způsobem:
   - Uvolněno na 3 mm (1/8 palce) (D) (zadní část uprostřed indikačního okénka [E])
   - Utaženo na 6 mm (1/4 palce) (C) (přední část uprostřed indikačního okénka [E])

   **POZNÁMKA:**

   V případě menších korekcí napnutí postačí nastavení pouze na jedné straně sběrače. V případě větších korekcí napnutí a pro zabránění nerovnoměrnému pohybu sběrače je nezbytné nastavit obě strany sběrače stejně.

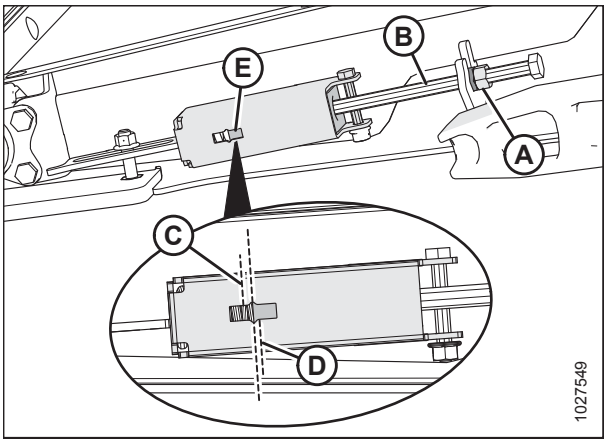


**Obrázek 5.160: Napínač vkládacího sběrače**

8. Utáhněte přítužnou matici (A).

## 5.10.3 Hnací válec vkládacího sběrače

Tento válec je poháněný a posouvá sběrač na naklápěcím modulu, čímž dopravuje plodiny ke šneku.

*Demontáž hnacího válce vkládacího sběrače*

### NEBEZPEČÍ

**Abyste se vyhnuli úrazu nebo smrti v důsledku neočekávaného spuštění nebo pádu zvednutého stroje, před opuštěním sedadla obsluhy vždy vypněte motor a vytáhněte klíček, a před vstupem z jakéhokoli důvodu pod stroj vždy aktivujte bezpečnostní podpěry.**

1. Zcela zvedněte adaptér.
2. Zvedněte přiháněč do maximální polohy.
3. Aktivujte bezpečnostní podpěry adaptéru.
4. Aktivujte bezpečnostní podpěry přiháněče.
5. Povolte přítužnou matici (A) a otáčením šroubu (B) proti směru hodinových ručiček uvolněte sběrač. Zopakujte postup na druhé straně adaptéru.

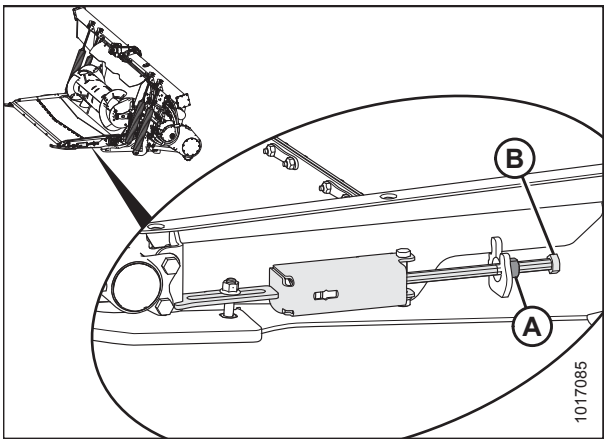


**Obrázek 5.161: Napínač vkládacího sběrače**

6. Vyšroubujte matice a šrouby (A) a odejměte spojovací pásky sběrače (B).
7. Stáhněte sběrač z podávací desky.

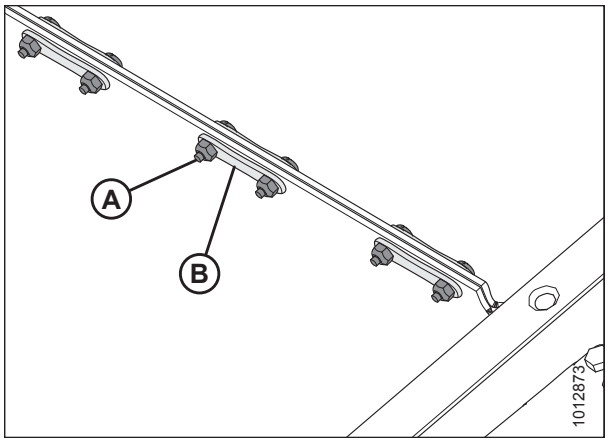


**Obrázek 5.162: Konektor sběrače**

8. Odmontujte dva šrouby (B) z krytu hnacího válce (A).

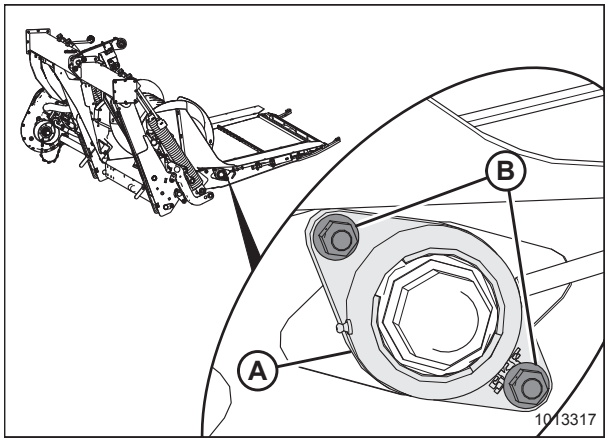


**Obrázek 5.163: Ložisko hnacího válce**

9. Podle obrázku posuňte krycí desku hnacího válce (A).

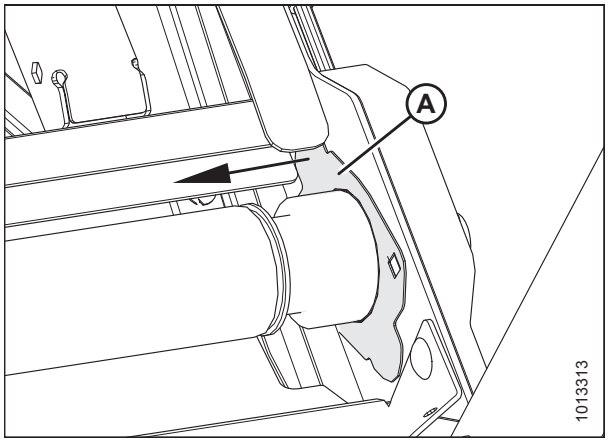


**Obrázek 5.164: Hnací válec**

10. Podle obrázku posouvejte hnací válec (A) se sestavou ložiska (B) doprava, dokud se levý konec nevysune z drážek.

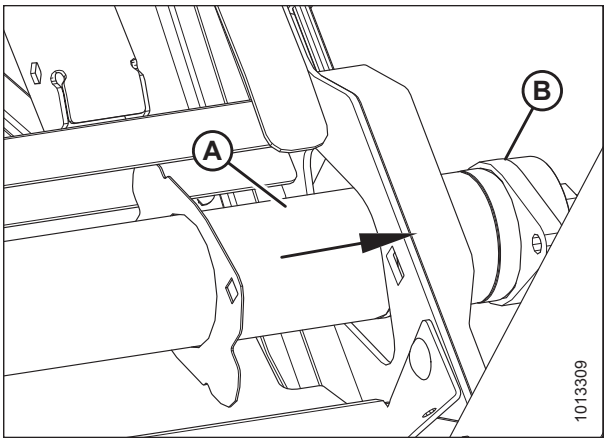


**Obrázek 5.165: Hnací válec**

11. Vyzvedněte levý konec z rámu.
12. Podle obrázku posuňte sestavu (A), přičemž veďte pouzdro ložiska (B) skrz otvor rámu (C).
13. Odejměte válec (A).

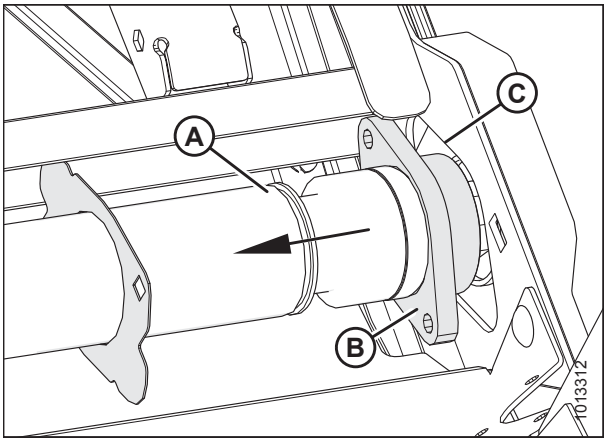


**Obrázek 5.166: Hnací válec**

## *Instalace hnacího válce vkládacího sběrače*

1. Potřete drážky mazacím tukem.
2. Podle obrázku nasuňte krycí desku hnacího válce (A) na konec válce (B).
3. Zaveďte ložiskový konec (C) hnacího válce skrz otvor rámu (D).

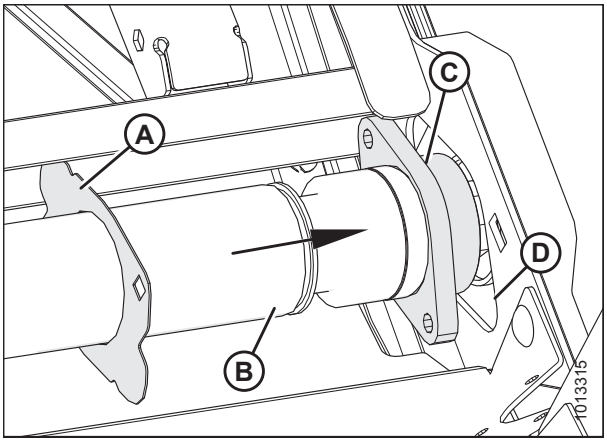


**Obrázek 5.167: Hnací válec – ložiskový konec**

4. Podle obrázku nasuňte levý konec válce (A) do drážky motoru (B).

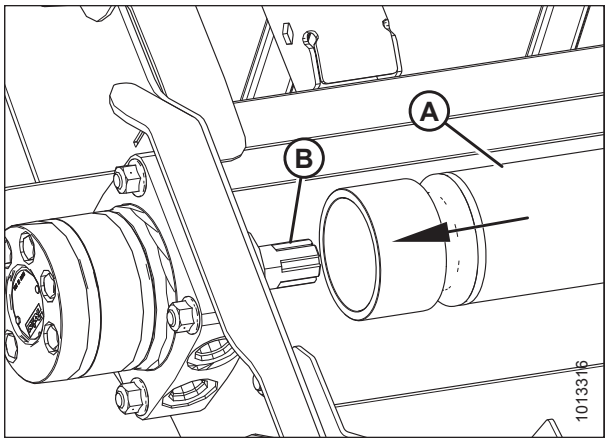


**Obrázek 5.168: Motor**

5. Zajistěte ložisko a pouzdro (A) s krycí deskou hnacího válce dvěma šrouby (B) na rámu.
6. Namontujte sběrač podávací desky. Pokyny viz *5.10.1 Výměna vkládacího sběrače, Str. 505*.
7. Napněte vkládací sběrač. Pokyny viz *5.10.2 Kontrola a nastavení napnutí vkládacího sběrače, Str. 508*.

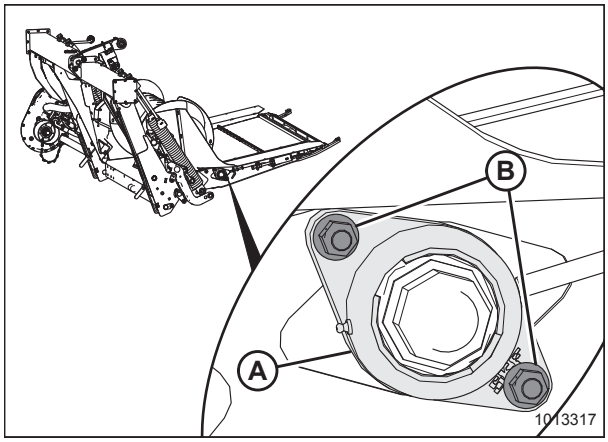


**Obrázek 5.169: Ložisko hnacího válce**

## *Výměna ložiska hnacího válce vkládacího sběrače*

**Demontáž ložiska hnacího válce vkládacího sběrače**

### NEBEZPEČÍ

**Abyste se vyhnuli zranění nebo smrti v důsledku neočekávaného spuštění nebo pádu zvednutého stroje, před opuštěním sedadla obsluhy vždy vypněte motor a vytáhněte klíček, a před vstupem z jakéhokoli důvodu pod stroj vždy aktivujte bezpečnostní podpěry.**

1. Zvedněte přiháněč do maximální polohy.
2. Zcela zvedněte adaptér.
3. Vypněte motor a vytáhněte klíček ze zapalování.
4. Aktivujte bezpečnostní podpěry adaptéru.
5. Aktivujte bezpečnostní podpěry přiháněče. Pokyny viz *Aktivace bezpečnostních podpěr přiháněče, Str. 31*.

6. Povolte přítužnou matici (A) a otáčením šroubu (B) proti směru hodinových ručiček uvolněte sběrač. Zopakujte postup na druhé straně adaptéru.

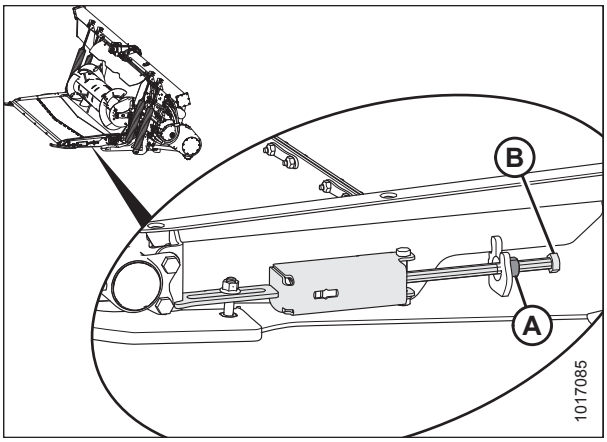


**Obrázek 5.170: Napínač vkládacího sběrače**

7. Povolte zajišťovací šroub (B) na zajišťovacím kroužku ložiska (A).
8. Kladivem a průbojníkem klepejte na zajišťovací kroužek ložiska (A) ve směru proti otáčení šneku, abyste kroužek uvolnili.

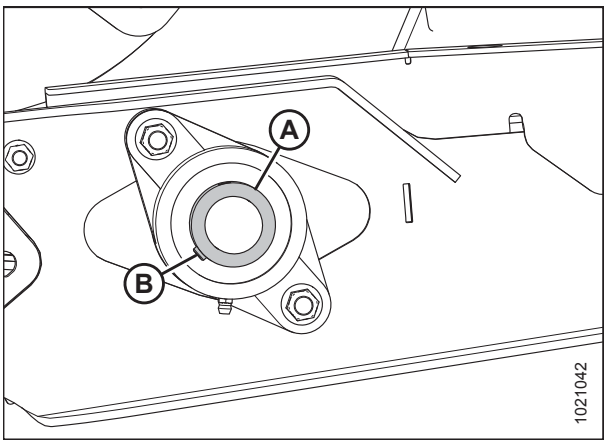


**Obrázek 5.171: Ložisko hnacího válce vkládacího sběrače**

9. Odmontujte dvě matice (A).

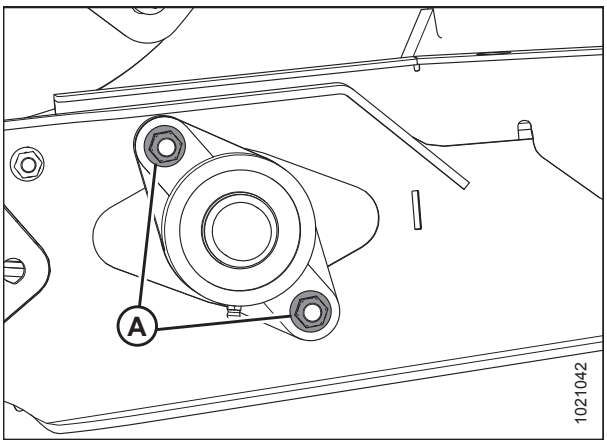


**Obrázek 5.172: Ložisko hnacího válce vkládacího sběrače**

10. Odejměte pouzdro ložiska (A).

    **POZNÁMKA:**

    Jestliže je ložisko zadřené na hřídeli, může být snadnější demontovat sestavu hnacího válce. Pokyny viz *Demontáž hnacího válce vkládacího sběrače, Str. 509*.

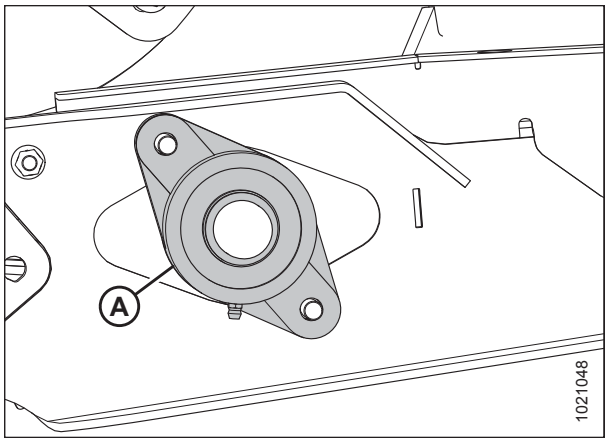


**Obrázek 5.173: Ložisko hnacího válce vkládacího sběrače**

**Instalace ložiska hnacího válce vkládacího sběrače**

1. Nasaďte pouzdro ložiska hnacího válce (A) na hřídel (B) a zajistěte je dvěma šrouby a maticemi (C).

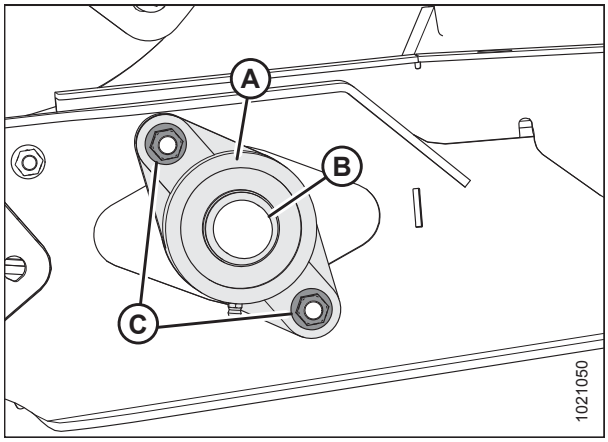


**Obrázek 5.174: Ložisko hnacího válce vkládacího sběrače**

2. Nasaďte zajišťovací kroužek (A) na hřídel.
3. Kladivem a průbojníkem klepejte na zajišťovací kroužek ložiska ve směru otáčení šneku, abyste kroužek zajistili.
4. Utáhněte zajišťovací šroub (B) zajišťovacího kroužku ložiska.
5. Napněte vkládací sběrač. Pokyny viz *5.10.2 Kontrola a nastavení napnutí vkládacího sběrače, Str. 508*.

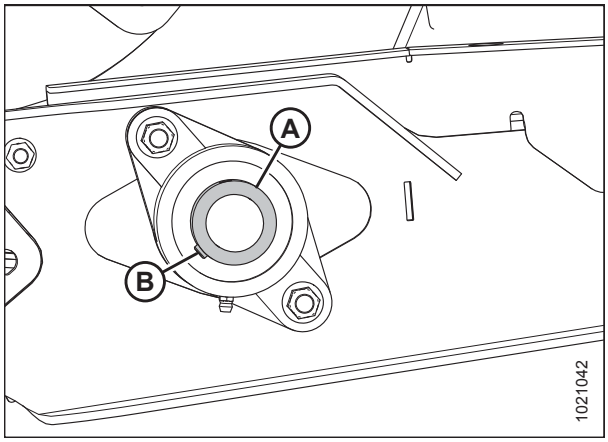


**Obrázek 5.175: Ložisko hnacího válce vkládacího sběrače**

## 5.10.4 Vodicí válec vkládacího sběrače

Tento válec není poháněný a roztáčí jej hnací válec vkládacího sběrače. Stejně jako hnací válec přesunuje plodinu přes vkládací sběrač ke šneku.

### *Demontáž vodicího válce vkládacího sběrače*

1. Aktivujte bezpečnostní podpěry adaptéru.
2. Povolte přítužnou matici (A) a otáčením šroubu (B) proti směru hodinových ručiček uvolněte sběrač. Zopakujte postup na druhé straně adaptéru.

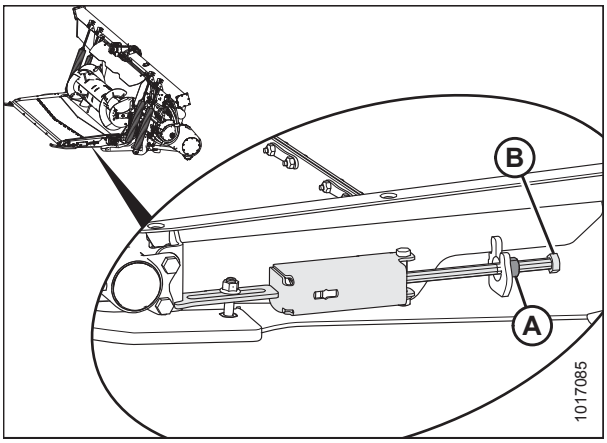


**Obrázek 5.176: Napínač vkládacího sběrače**

3. Vyšroubujte matice a šrouby (A) a odejměte spojovací pásky sběrače (B).
4. Otevřete sběrač.

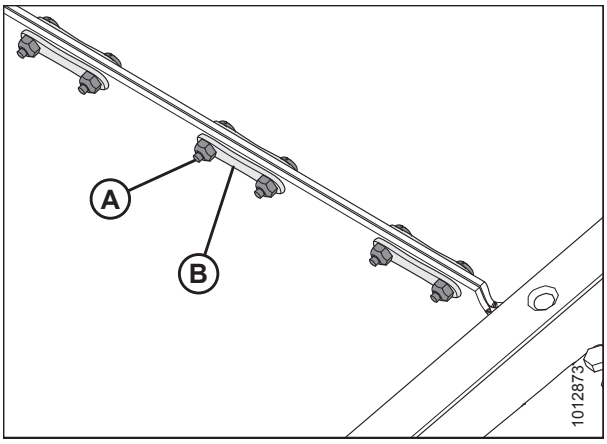


**Obrázek 5.177: Konektor sběrače**

5. Odmontujte matici (D), abyste měli lepší přístup k ostatním dvěma maticím (C).
6. Odmontujte dva šrouby (A) a matice (C) z obou konců vodicího válce.
7. Odejměte sestavu vodicího válce (B).

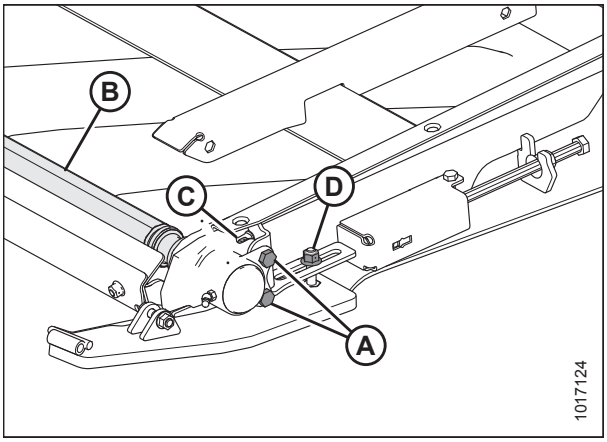


**Obrázek 5.178: Vodicí válec**

*Instalace vodicího válce vkládacího sběrače*

1. Umístěte sestavu vodicího válce (B) do podávací desky naklápěcího modulu.
2. Našroubujte dva šrouby (A) a matice (C) na oba konce vodicího válce.

   **POZNÁMKA:**

   **NEPŘETÁHNĚTE** šrouby (A).

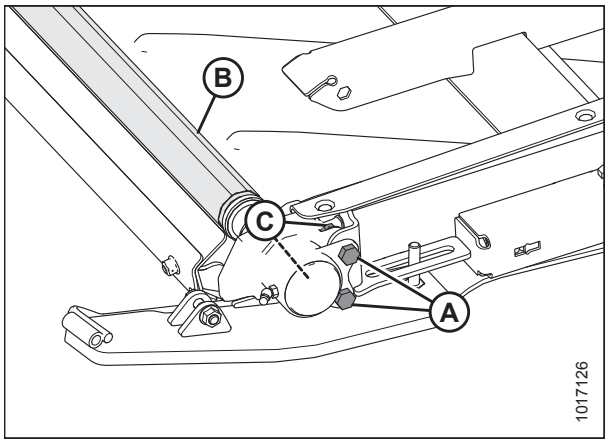


**Obrázek 5.179: Vodicí válec**

3. Namontujte matici (A).

   **DŮLEŽITÉ:**

   Ponechte mezeru (C) 2–4 mm (1/16–3/16 palce) mezi deskou (B) a maticí (A), aby se vodicí válec mohl naklápět a pohybovat při napínání nebo seřizování řemene.

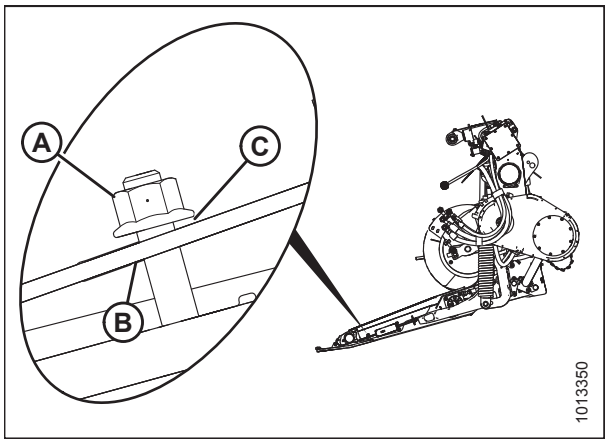


**Obrázek 5.180: Vodicí válec**

4. Uzavřete vkládací sběrač a zajistěte jej spojovacími pásky (B), šrouby (A) a maticemi.
5. Napněte vkládací sběrač. Pokyny viz *5.10.2 Kontrola a nastavení napnutí vkládacího sběrače, Str. 508*.

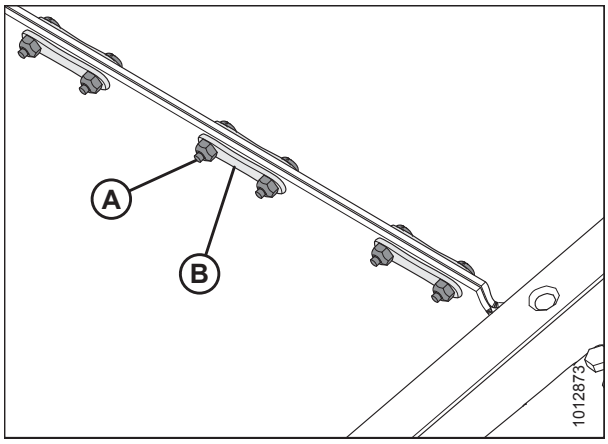


**Obrázek 5.181: Konektor sběrače**

## *Výměna ložiska vodicího válce vkládacího sběrače*

Ložiska vodicího válce vkládacího sběrače vyžadují v případě opotřebení výměnu.

**POZNÁMKA:**

V případě výměny ložisek pouze na jedné straně otevřete odkaz uvedený níže, ale vyměňte spojovací materiál pouze na straně, která je měněna. Pokyny viz *Demontáž vodicího válce vkládacího sběrače, Str. 515*.

**POZNÁMKA:**

V případě výměny obou ložisek demontujte vodicí válec z podávací desky. Pokyny viz *Demontáž vodicího válce vkládacího sběrače, Str. 515*.

1. Odmontujte prachovku (A).

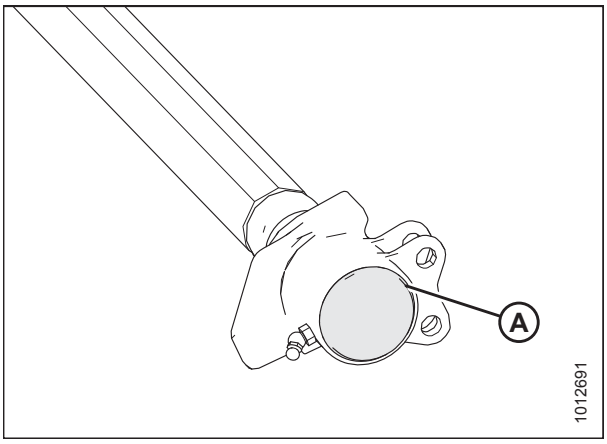


**Obrázek 5.182: Vodicí válec**

2. Odmontujte matici (A).
3. Stáhněte sestavu ložiska (B) z hřídele.

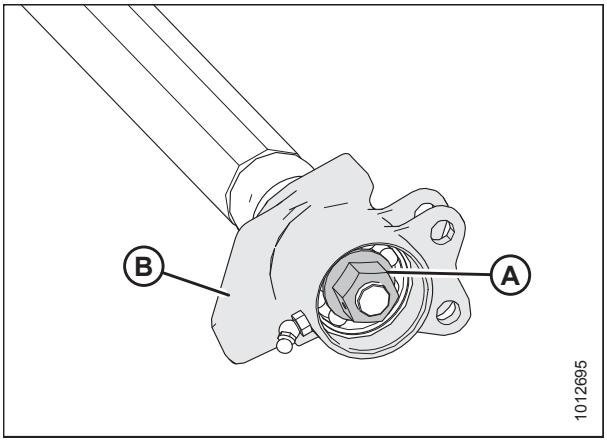


**Obrázek 5.183: Vodicí válec**

4. Zajistěte pouzdro (D) a odmontujte vnitřní přídržný kroužek (A).

   **POZNÁMKA:**

   Pokud maznice vyčnívá do pouzdra, před demontáží ložiska (B) a těsnění (C) ji také demontujte.

5. K demontáži ložiska (B) a dvou těsnění (C) použijte hydraulický lis.
6. Před montáží potřete otvor olejem.
7. Nasaďte těsnění (C) do pouzdra (D).

   **POZNÁMKA:**

   Dbejte, aby plochá strana ložisek směřovala dovnitř, směrem k válci.

8. Namontujte ložisko (B) a vnitřní přídržný kroužek (A).

   **POZNÁMKA:**

   Otevřená strana ložiska by měla být otočená směrem od válce.

9. Potřete hřídel olejem. Opatrně otáčejte pouzdrem (D) a nasouvejte jej ručně na hřídel, tak aby nedošlo k poškození těsnění.
10. Zajistěte sestavu ložiska na hřídeli maticí (A). Utáhněte jej momentem 88 Nm (65 lbf·ft)
11. Vyplňte dutinu ložiska a prachovku mazacím tukem a nasaďte prachovku (B).
12. Byla-li demontována maznice, namontujte ji zpět a pokračujte v plnění dutiny pouzdra mazacím tukem.
13. Namontujte vodicí válec vkládacího sběrače na adaptér. Pokyny viz *Instalace vodicího válce vkládacího sběrače, Str. 516*.

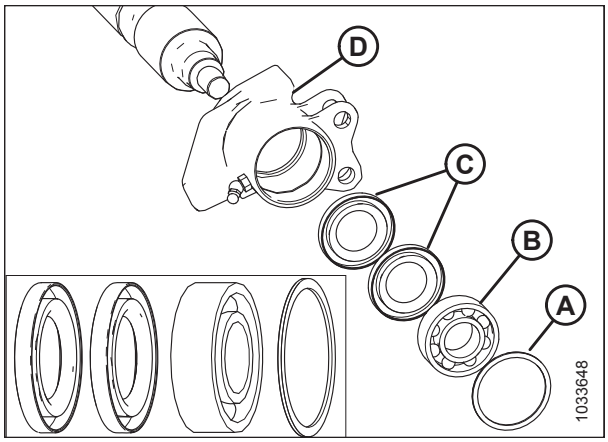


**Obrázek 5.184: Sestava ložisek**

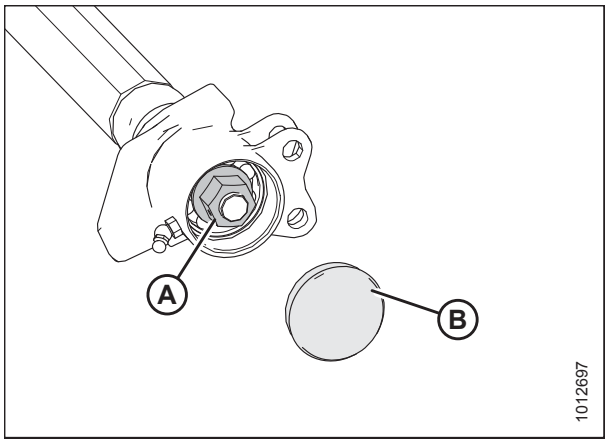


**Obrázek 5.185: Vodicí válec**

## 5.10.5 Spuštění vany podávací desky modulu FM100 dolů

### NEBEZPEČÍ

**Abyste se vyhnuli úrazu nebo smrti v důsledku neočekávaného spuštění nebo pádu zvednutého stroje, před opuštěním sedadla obsluhy vždy vypněte motor a vytáhněte klíček, a před vstupem z jakéhokoli důvodu pod stroj vždy aktivujte bezpečnostní podpěry.**

1. Nastartujte motor.
2. Zcela zvedněte adaptér.
3. Vypněte motor a vytáhněte klíček ze zapalování.
4. Aktivujte bezpečnostní podpěry adaptéru.

5. Otočením západek (A) odblokujte páku (B).

   **POZNÁMKA:**

   V obrázku vpravo byly pro názornost demontovány díly.

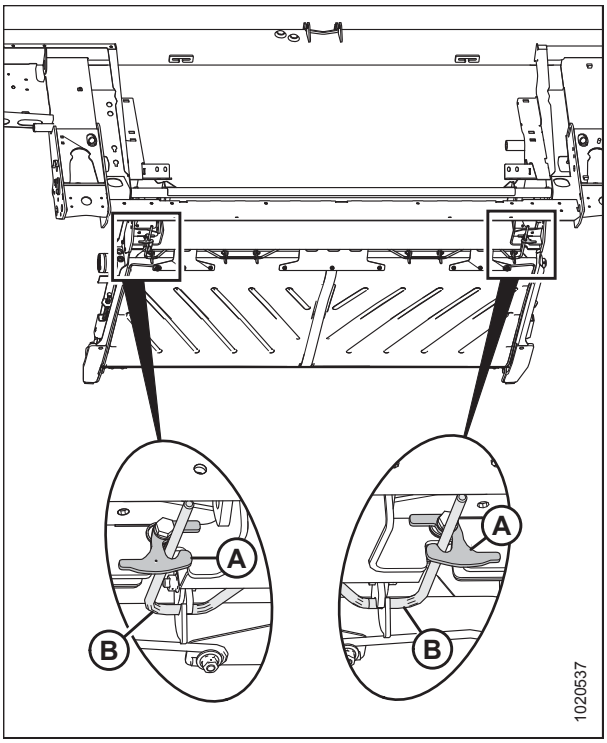


**Obrázek 5.186: Vana podávací desky – pohled zezadu**

6. Držte vanu (A) a otočte páky (B) dolů, abyste vanu uvolnili.

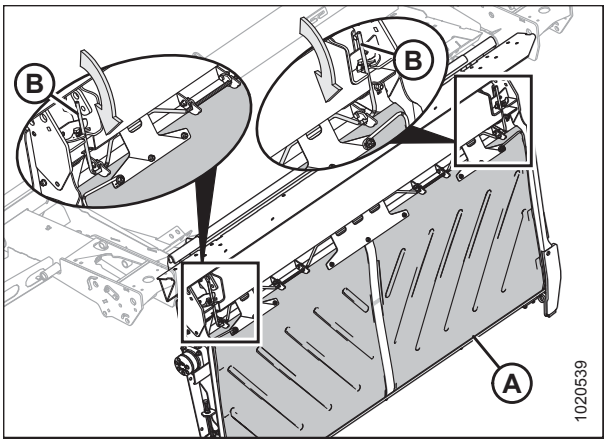


**Obrázek 5.187: Spodní strana vany podávací desky**

7. Spusťte dolů vanu (A) a zkontrolujte ji ohledně přepravovaných materiálů a nečistot, které mohly spadnout pod sběrač naklápěcího modulu.

   **POZNÁMKA:**

   Vyobrazení vpravo ukazuje pohled na podávací desku zezadu.

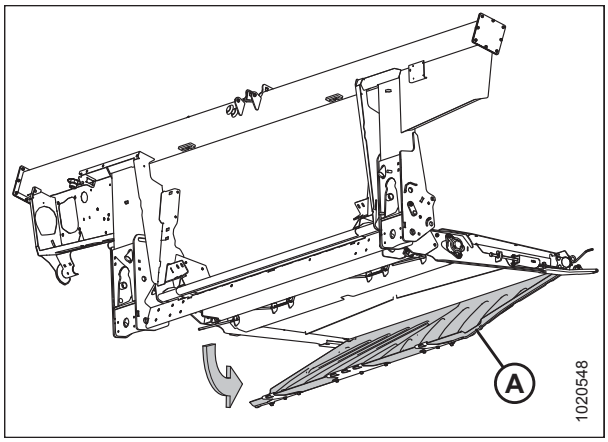


**Obrázek 5.188: Vana podávací desky.**

## 5.10.6 Zvednutí vany podávací desky modulu FM100

1. Zvedněte vanu podávací desky (A).
2. Zavěste zajišťovací páku (B) do háků vany podávací desky (C).
3. Otočením pák (B) nahoru uveďte vanu podávací desky (A) do zajištěné polohy.

   **POZNÁMKA:**

   Přesvědčte se, že všechny tři háky vany podávací desky (C) jsou zajištěné na zajišťovací páce (B).

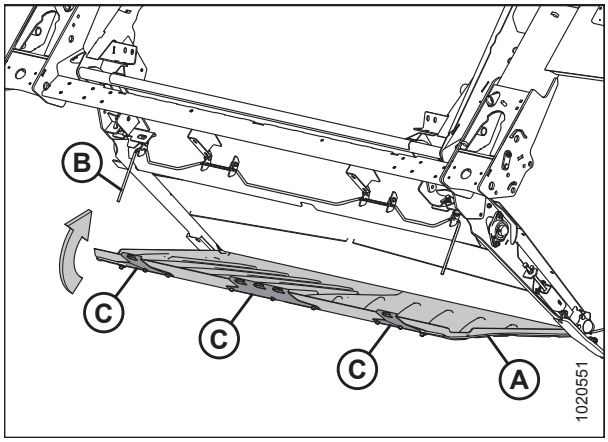


**Obrázek 5.189: Spodek vany podávací desky – pohled zezadu**

4. Držte vanu podávací desky (A) na místě a otočením západek (B) zajistěte páku (C).

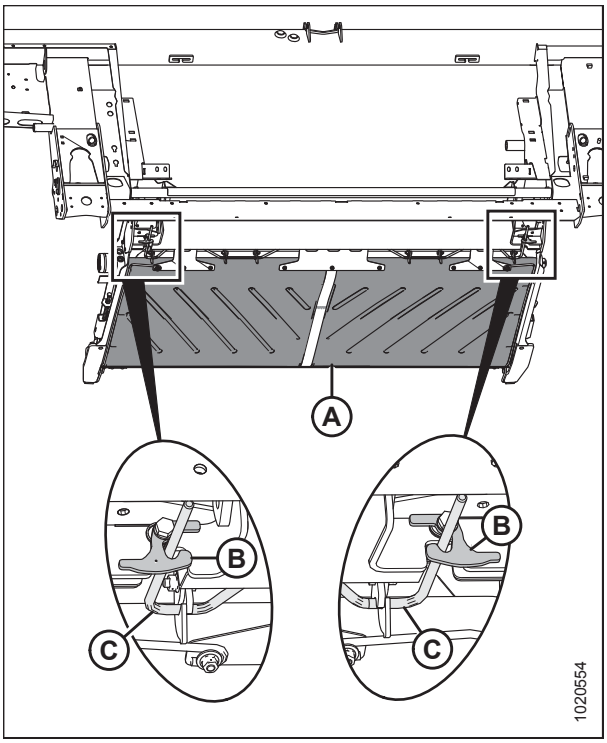


**Obrázek 5.190: Vana podávací desky – pohled zezadu**

## 5.10.7 Kontrola háků držáků spoje

**DENNĚ** kontrolujte levý a pravý hák držáku spoje a ujistěte se, že nejsou prasklé nebo zlomené.

### NEBEZPEČÍ

**Abyste zabránili úrazu nebo smrti v důsledku neočekávaného rozběhu nebo pádu zvednutého stroje, před vstupem z jakéhokoli důvodu pod adaptér vždy vypněte motor, vytáhněte klíček a aktivujte bezpečnostní podpěry.**

1. Vypněte motor a vytáhněte klíček ze zapalování.
2. Před zahájením provozu zkontrolujte, zda jsou oba háky držáku spoje (A) zajištěné na naklápěcím modulu pod podávací deskou jako na obrázku.

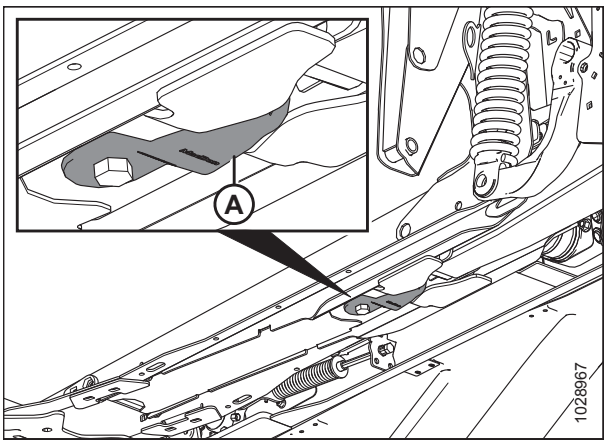


**Obrázek 5.191: Podávací deska – pohled zespoda**

- Nepoškozený hák držáku spoje (A)
- Poškozený/zlomený hák držáku spoje (B)
- Napnutý držák spoje (není vyobrazen)

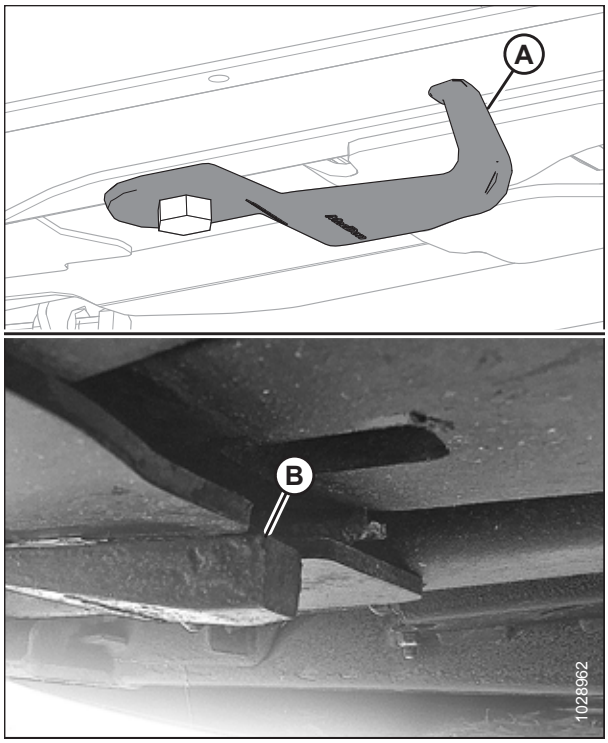


**Obrázek 5.192: Háky držáků spoje**

**POZNÁMKA:**

Pro přesunutí háku (A) do úložné polohy uvolněte šroub (B) a otočte hák o 90°.

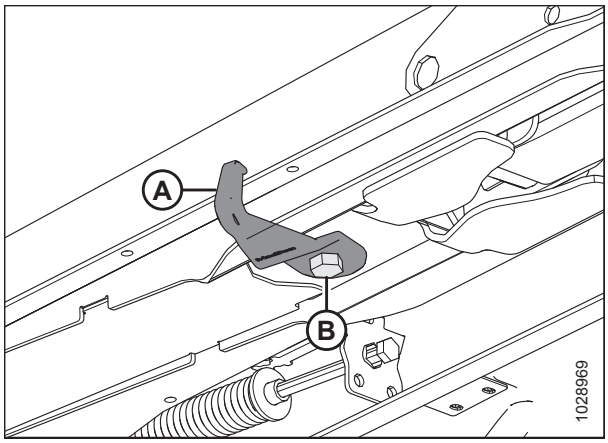


**Obrázek 5.193: Hák držáku spoje v úložné poloze**

# 5.11 Stěrací lišty a deflektory vkládání modulu FM100

## 5.11.1 Demontáž stěracích lišt

1. Odpojte adaptér od sklízecí mlátičky. Pokyny viz *4 Připojení/odpojení adaptéru, Str. 331*.
2. Odšroubujte čtyři šrouby a matice (A) zajišťující stěrací lištu (B) na rámu naklápěcího modulu a stěrací lištu odejměte.
3. Zopakujte postup na druhé straně adaptéru.

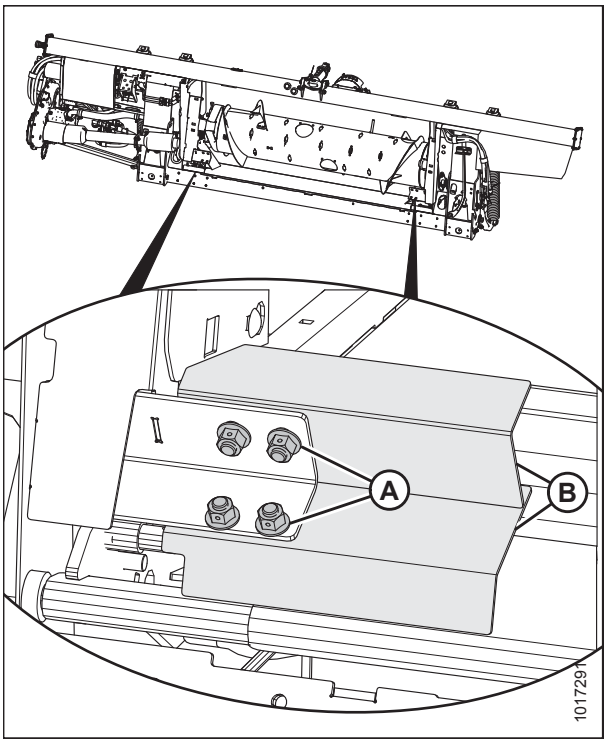


**Obrázek 5.194: Stěrací lišta**

## 5.11.2 Montáž stěracích lišt

1. Odpojte adaptér od sklízecí mlátičky. Pokyny viz *4 Připojení/odpojení adaptéru, Str. 331*.
2. Umístěte stírací lištu (B) podle obrázku tak, aby vrub byl v rohu rámu.

   **POZNÁMKA:**

   Na stěrací lišty stačí namontovat pouze horní dva šrouby, pokud je montáž spodních dvou šroubů příliš obtížná.
3. Zajistěte stěrací lištu (B) na naklápěcím modulu čtyřmi šrouby a maticemi (A). Zajistěte, aby matice směřovaly ke sklízecí mlátičce.
4. Zopakujte postup na druhé straně adaptéru.

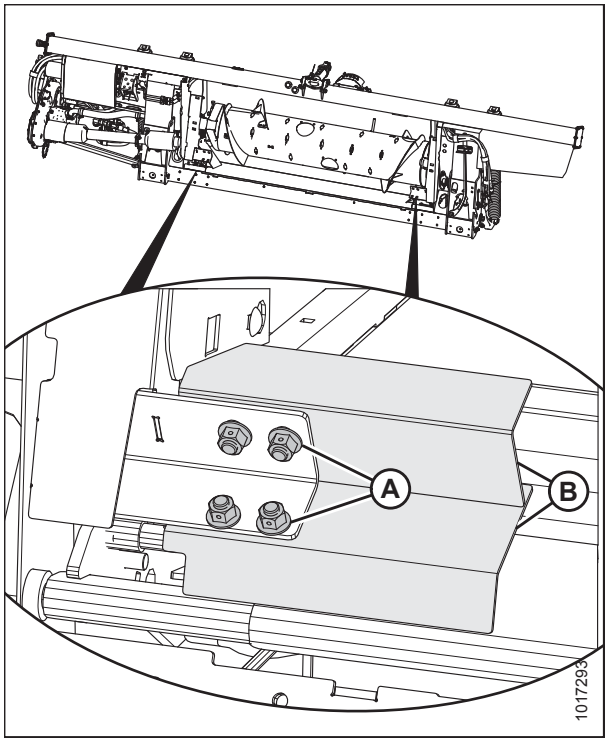


**Obrázek 5.195: Stěrací lišta**

## 5.11.3 Výměna deflektorů vkládání na sklízecích mlátičkách New Holland CR

Tato část platí pouze pro sklízecí mlátičky New Holland CR. Pokud používáte sklízecí mlátičku New Holland CX, demontujte deflektory vkládání.

1. Odpojte adaptér od sklízecí mlátičky. Pokyny viz *4 Připojení/odpojení adaptéru, Str. 331*.
2. Odmontujte dva šrouby a dvě matice (B) zajišťující deflektor vkládání (A) na rámu naklápěcího modulu a deflektor vkládání odejměte.
3. Umístěte náhradní deflektor vkládání (A) a zajistěte jej šrouby a maticemi (B) (matice musí směřovat ke sklízecí mlátičce). Matice **NEUTAHUJTE**.

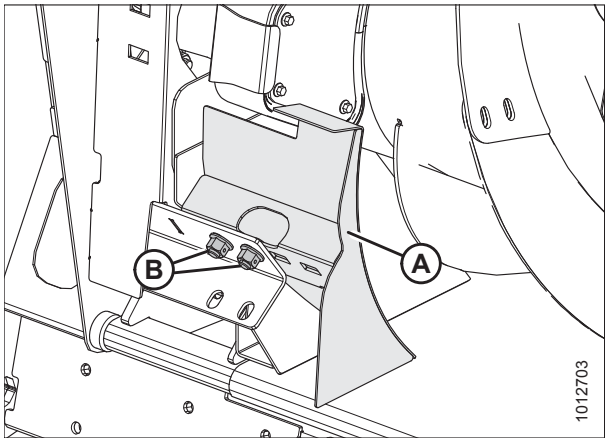


**Obrázek 5.196: Deflektor vkládání**

4. Nastavte deflektor (A) tak, aby vzdálenost (C) mezi vanou a deflektorem byla 4–6 mm (5/32–1/4 palce).
5. Utáhněte matice (B).
6. Zopakujte pro deflektor na druhé straně.
7. Namontujte adaptér na sklízecí mlátičku. Pokyny viz kapitola *4 Připojení/odpojení adaptéru, Str. 331*.
8. Po připojení adaptéru ke sklízecí mlátičce úplně vysuňte středový spoj a zkontrolujte mezeru mezi deflektorem a vanou. Zachovejte mezeru 4–6 mm (5/32–1/4 palce).

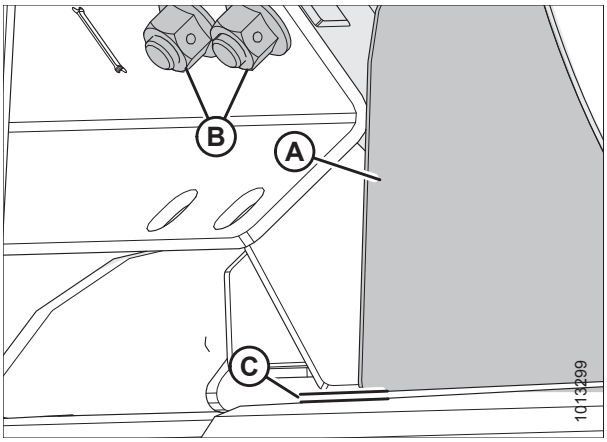


**Obrázek 5.197: Vzdálenost vany a deflektoru**

## 5.12 Boční sběrače adaptéru

K dispozici jsou dva boční sběrače adaptéru. Přepravují posečené plodiny k vkládacímu sběrači a šneku naklápěcího modulu. Vyměňte sběrače, pokud jsou natržené, popraskané nebo chybí příčky.

### 5.12.1 Demontáž bočních sběračů

**NEBEZPEČÍ**

**Abyste se vyhnuli zranění nebo smrti v důsledku neočekávaného spuštění nebo pádu zvednutého stroje, před opuštěním sedadla obsluhy vždy vypněte motor a vytáhněte klíček, a před vstupem z jakéhokoli důvodu pod stroj vždy aktivujte bezpečnostní podpěry.**

1. Nastartujte motor. Pokyny viz návod k obsluze sklízecí mlátičky.
2. Zvedněte přiháněč do maximální polohy.
3. Zcela zvedněte adaptér.
4. Nechte sběrač běžet, dokud spoj nebude v pracovní oblasti.
5. Vypněte motor a vytáhněte klíček ze zapalování.
6. Aktivujte bezpečnostní podpěry adaptéru.
7. Aktivujte bezpečnostní podpěry přiháněče. Pokyny viz *Aktivace bezpečnostních podpěr přiháněče, Str. 31*.
8. Uvolněte napětí sběrače. Pokyny viz *5.12.3 Kontrola a nastavení napnutí sběrače, Str. 528*.
9. Odmontujte šrouby (A) a spojovací trubky (B) ve spoji sběrače.
10. Stáhněte sběrač z podávací desky.

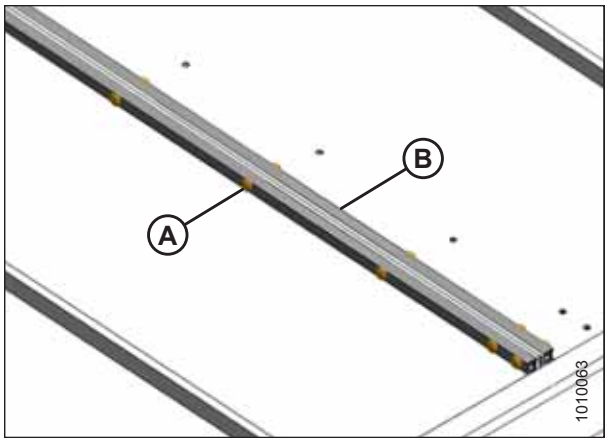


**Obrázek 5.198: Konektor sběrače**

### 5.12.2 Montáž bočních sběračů

**NEBEZPEČÍ**

**Abyste se vyhnuli zranění nebo smrti v důsledku neočekávaného spuštění nebo pádu zvednutého stroje, před opuštěním sedadla obsluhy vždy vypněte motor a vytáhněte klíček, a před vstupem z jakéhokoli důvodu pod stroj vždy aktivujte bezpečnostní podpěry.**

**VÝSTRAHA**

**Abyste zabránili úrazu v důsledku pádu zvednutého přiháněče, před vstupem z jakéhokoli důvodu pod zvednutý přiháněč vždy aktivujte bezpečnostní podpěry.**

1. Nastartujte motor. Pokyny viz návod k obsluze sklízecí mlátičky.
2. Zvedněte přiháněč do maximální polohy.

3. Zcela zvedněte adaptér.
4. Vypněte motor a vytáhněte klíček ze zapalování.
5. Aktivujte bezpečnostní podpěry adaptéru.
6. Aktivujte bezpečnostní podpěry přiháněče. Pokyny viz *Aktivace bezpečnostních podpěr přiháněče, Str. 31*.
7. Naneste mastek, dětský zásyp nebo mazací směs mastku a grafitu na spodní stranu vodítek sběrače a na povrch sběrače, který tvoří těsnicí plochu, která je v kontaktu s žací lištou.
8. Vložte sběrač do podávací desky na jejím vnějším konci pod válce. Táhněte sběrač do podávací desky, na konci ho zasouvejte.
9. Sběrač zasouvejte, dokud ho nebude možné obtočit kolem hnacího válce.
10. Vložte druhý konec sběrače do podávací desky přes válce. Sběrač úplně vtáhněte do podávací desky.




**Obrázek 5.199: Montáž sběrače**

11. Povolte upevňovací šrouby (B) na zadním deflektoru podávací desky (A) (to může pomoci s montáží sběrače).

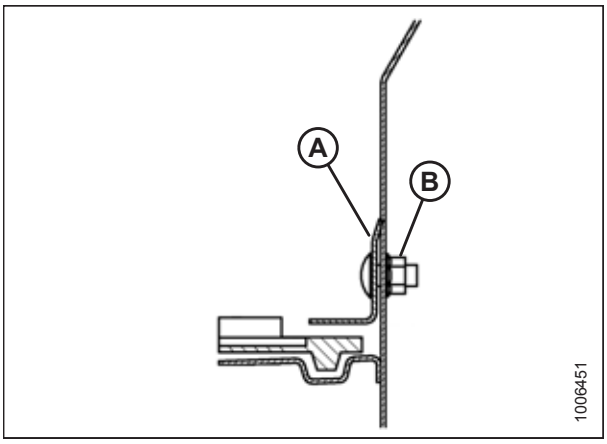


**Obrázek 5.200: Těsnění sběrače**

12. Spojte konce sběrače spojovacími trubkami (B), šrouby (A) (s hlavami směrem k středovému otvoru) a maticemi.
13. Nastavte napětí sběrače. Pokyny viz *5.12.3 Kontrola a nastavení napnutí sběrače, Str. 528*.

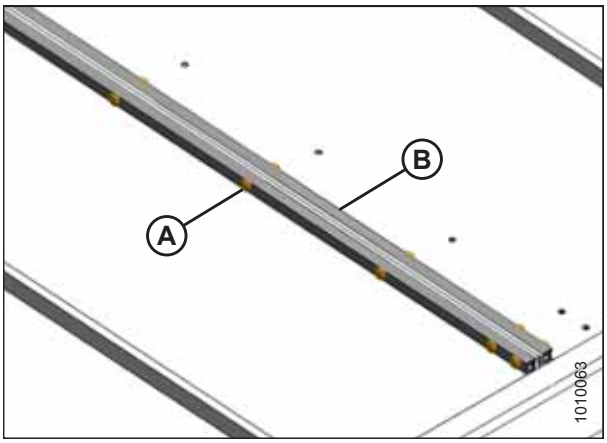


**Obrázek 5.201: Konektor sběrače**

14. Zkontrolujte vzdálenost (A) mezi sběrači (B) a žací lištou (C). Vzdálenost musí být 1–3 mm (1/16–1/8 palce). Pokud je nutné seřízení, viz *5.12.5 Nastavení výšky podávací desky, Str. 532*.

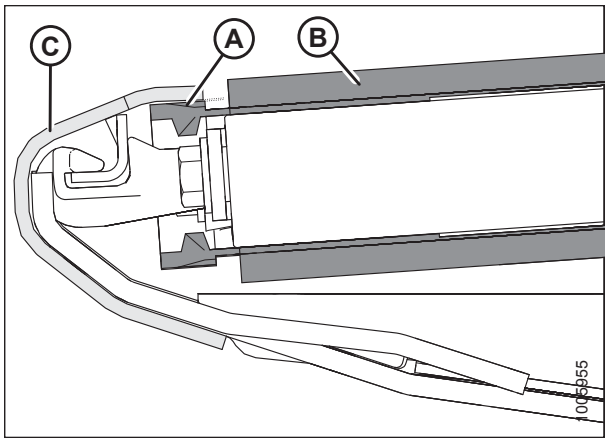


**Obrázek 5.202: Těsnění sběrače**

15. Pokud je vyžadováno seřízení deflektoru zadního plechu (A), povolte matici (D) a posouvejte deflektor, dokud nebude mezera (C) 1–7 mm (1/32–5/16 palce) mezi sběračem (B) a deflektorem.
16. Nechte běžet sběrače s motorem na volnoběh tak, aby se mastek nebo mazivo z mastku/grafitu přilepilo na těsnicí povrchy sběrače.

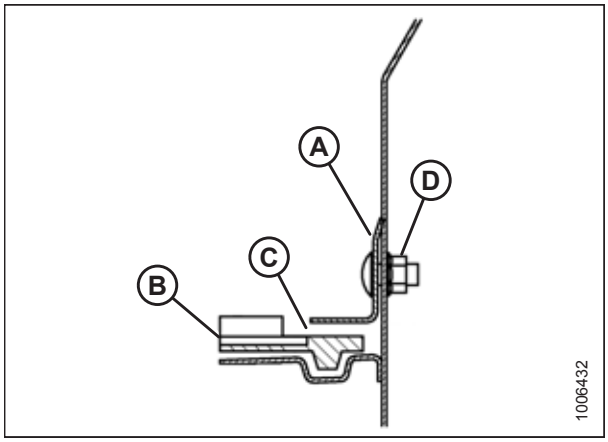


**Obrázek 5.203: Těsnění sběrače**

## 5.12.3 Kontrola a nastavení napnutí sběrače

Sběrače jsou napnuté z výroby a seřízení vyžadují jen zřídka. Pokud je vyžadováno seřízení, napněte sběrače dostatečně tolik, abyste zabránili jejich prokluzování a aby nebyly prověšené pod žací lištou. Seřiďte sběrače na obou stranách adaptéru.

### NEBEZPEČÍ

**Abyste zabránili úrazu nebo smrti v důsledku neočekávaného rozběhu nebo pádu zvednutého stroje, před vstupem z jakéhokoli důvodu pod stroj vždy vypněte motor, vytáhněte klíček a aktivujte bezpečnostní podpěry.**

1. Zajistěte, aby bílý tyčový indikátor (A) byl v polovině dráhy v okénku. Pokud je nutné nastavení, proveďte krok *2, Str. 529*.

## VÝSTRAHA

**Přesvědčte se, že všichni okolostojící opustili prostor.**

2. Nastartujte motor a úplně zvedněte adaptér.
3. Vypněte motor a vytáhněte klíček ze zapalování.
4. Aktivujte bezpečnostní podpěry adaptéru.

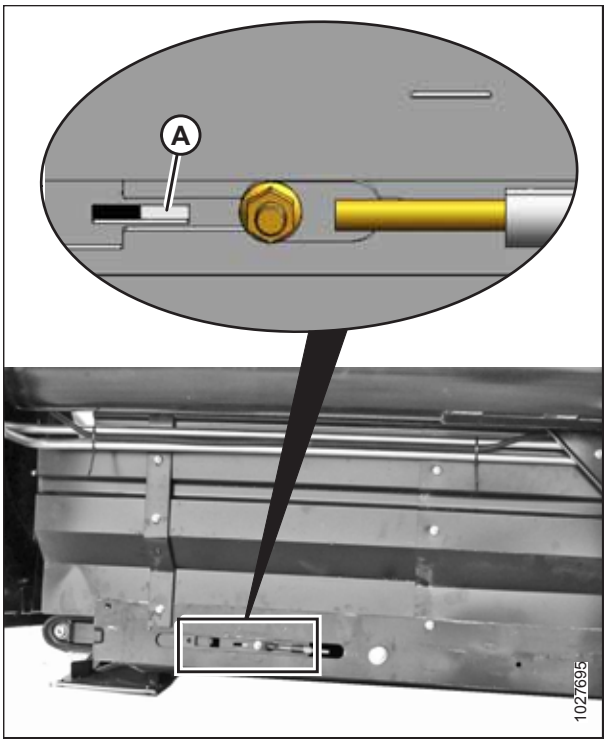


**Obrázek 5.204: Vyobrazena levá strana napínače – pravá strana je opačná**

5. Přesvědčte se, že vodítko sběrače (gumový pás na spodní straně sběrače) řádně zapadá do drážky (A) na hnacím válci.

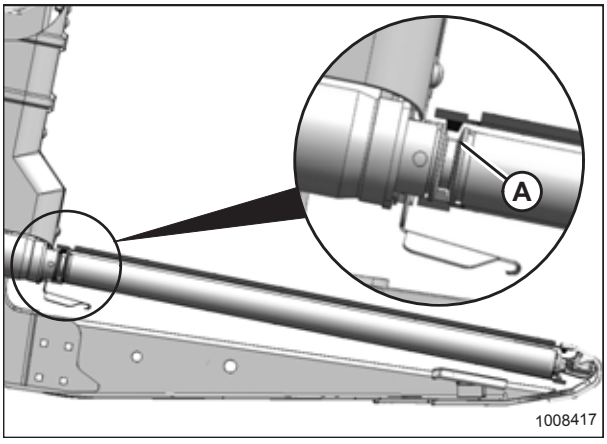


**Obrázek 5.205: Hnací válec**

6. Přesvědčte se, že vodicí válec (A) je mezi vodítky sběrače (B).

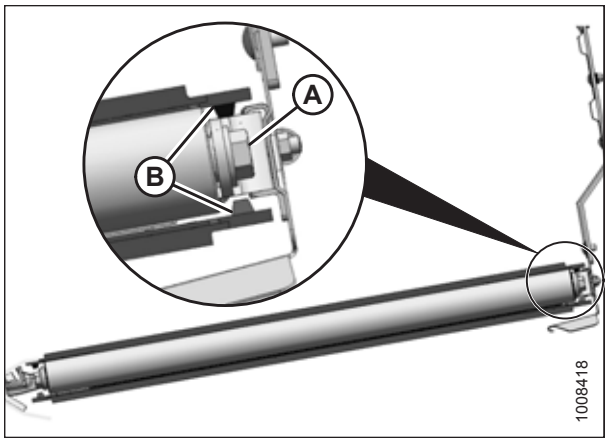


**Obrázek 5.206: Vodicí válec**

**DŮLEŽITÉ:**

**NESEŘIZUJTE** matici (C). Tato matice se používá jen pro vyrovnání sběrače.

7. Uvolněte napnutí sběrače otáčením stavěcího šroubu (A) proti směru hodinových ručiček. Bílý tyčový indikátor (B) se bude vysouvat ven ve směru šipky (D), aby indikoval uvolňování sběrače. Povolujte, dokud bílý tyčový indikátor nebude v polovině dráhy v okénku.
8. Proveďte napnutí sběrače otáčením stavěcího šroubu (A) ve směru hodinových ručiček. Bílý tyčový indikátor (B) se bude zasouvat dovnitř ve směru šipky (E) a indikovat napínání sběrače. Utahujte, dokud bílý tyčový indikátor nebude v polovině dráhy v okénku.

**DŮLEŽITÉ:**

Abyste zabránili předčasnému selhání sběrače, válců sběrače a/nebo napínacích součástí, **NEPOUŽÍVEJTE** sběrač, když bílá tyč není vidět.

**DŮLEŽITÉ:**

Aby se sběrač, válce sběrače anebo součásti napínače neopotřebily předčasně, neprovozujte je s napnutím nastaveným tak, že není vidět bílý indikátor.

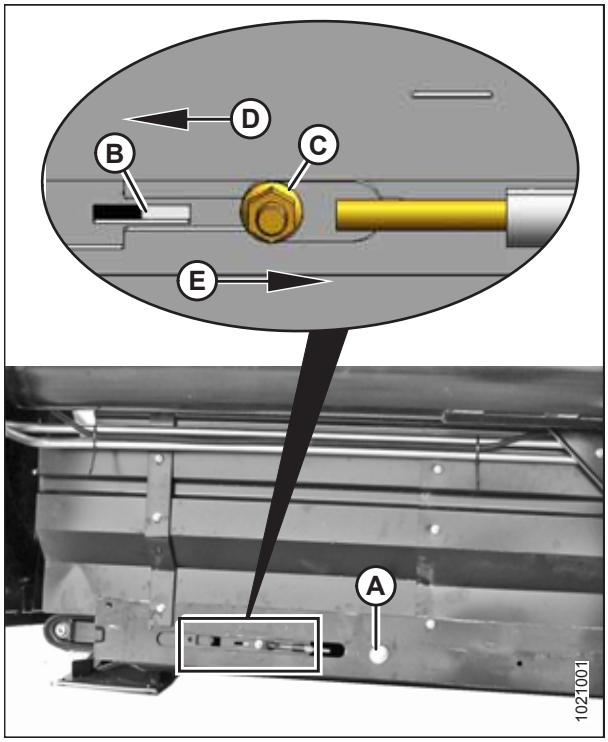


**Obrázek 5.207: Vyobrazena levá strana napínače – pravá strana je opačná**

## 5.12.4 Seřízení pohybu bočního sběrače

Pohyb bočního sběrače se seřizuje vyrovnáním hnacího a vodicího válce sběrače.

**POZNÁMKA:**

Levá podávací deska sběrače je vyobrazena na obrázcích k tomuto postupu. Pravá podávací deska je naproti.

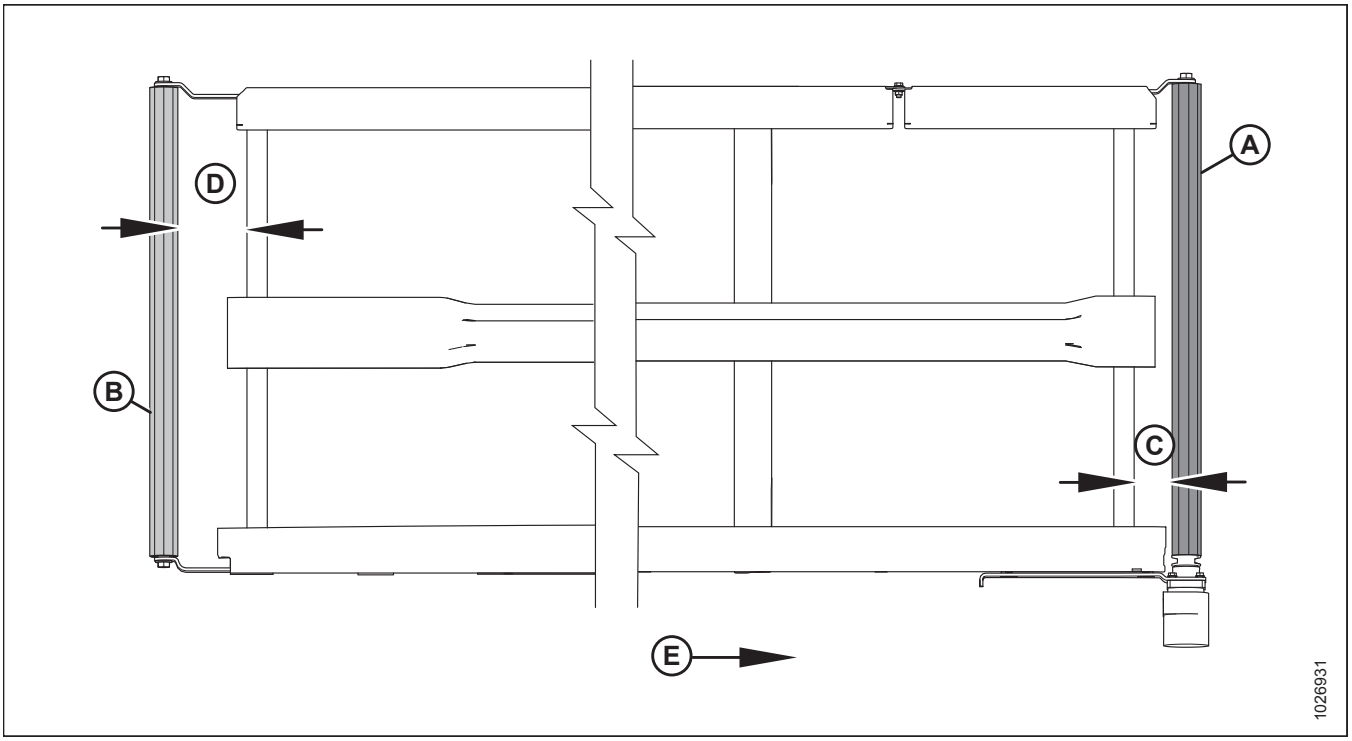


**Obrázek 5.208: Přehled pohybu sběrače**

**A – hnací válec**
**B – vodicí válec**
**C – nastavení hnacího válce**
**D – nastavení vodicího válce**
**E – směr sběrače**

1. Podle následující tabulky určíte, který válec potřebuje nastavit a jaká nastavení je nutné provést:

**Tabulka 5.2 Pohyb sběrače**

| Pohyb | Místo seřízení | Způsob |
|---|---|---|
| Zpět | Zvyšte hnací válec (C) | Utáhněte stavěcí matici (C). Viz obr. *5.209, Str. 532* |
| Vpřed | Snižte hnací válec (C) | Povolte stavěcí matici (C). Viz obr. *5.209, Str. 532* |
| Zpět | Zvyšte vodicí válec (D) | Utáhněte stavěcí matici (C) na obr. *5.210, Str. 532* |
| Vpřed | Snižte vodicí válec (D) | Povolte stavěcí matici (C) na obr. *5.210, Str. 532* |

2. Podle tabulky *5.2, Str. 531* seřiďte hnací válec (buď zvýšením, nebo snížením seřízení) tímto postupem:

   a. Povolte matice (A) a přítužnou matici (B).

   b. Otočte stavěcí matici (C).

   **POZNÁMKA:**

   V obrázku byly pro názornost demontovány některé díly.

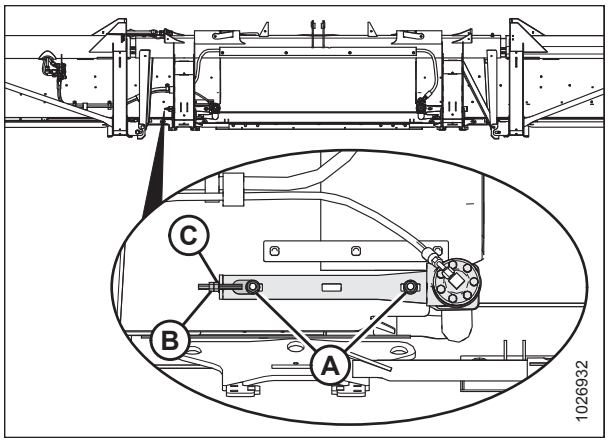


**Obrázek 5.209: Hnací válec levé podávací desky – pravá strana je naproti**

3. Podle tabulky *5.2, Str. 531* nastavením matice (C) seřiďte vodicí válec (buď zvýšením, nebo snížením seřízení) tímto způsobem:

   a. Povolte matici (A) a přítužnou matici (B).

   b. Otočte stavěcí matici (C).

   **POZNÁMKA:**

   Jestliže sběrač neběží rovnoměrně u konce s vodicím válcem po seřízení vodicího válce, hnací válec pravděpodobně není kolmý k podávací desce. Seřiďte hnací válec a pak znovu seřiďte vodicí válec.

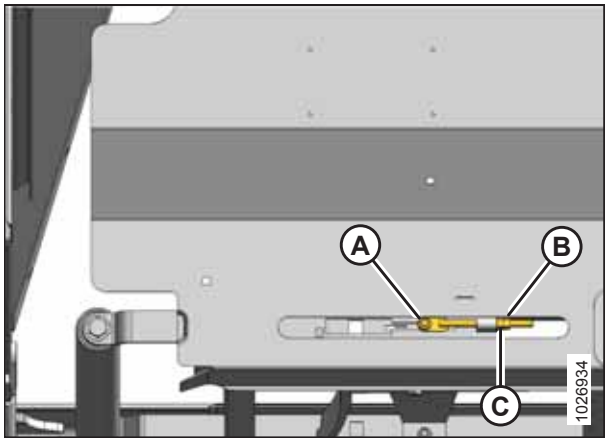


**Obrázek 5.210: Vodicí válec levé podávací desky – pravá strana je naproti**

## 5.12.5 Nastavení výšky podávací desky

Udržujte výšku podávací desky tak, aby se sběrač nacházel těsně pod žací lištou.

### NEBEZPEČÍ

**Abyste zabránili úrazu nebo smrti v důsledku neočekávaného rozběhu stroje, když z jakéhokoli důvodu opouštíte sedadlo obsluhy, vždy vypněte motor a vytáhněte klíček ze zapalování.**

### VÝSTRAHA

**Abyste zabránili úrazu v důsledku pádu zvednutého přiháněče, před vstupem z jakéhokoli důvodu pod zvednutý přiháněč vždy aktivujte bezpečnostní podpěry.**

**DŮLEŽITÉ:**

Nové, u výrobce namontované sběrače jsou ve výrobním závodě zkoušeny na tepelnou a tlakovou odolnost. Mezera (těsnění podávací desky) mezi sběračem a žací lištu je z výroby nastavena na 0–3 mm (0,00–0,12 palce), aby se zabránilo vstupu materiálů do bočních sběračů a jejich zastavení. Při instalaci nových sběračů je ale **NEPŘÍPUSTNÉ**, aby byla mezera menší než 1 mm (0,04 palce), protože nové sběrače lepí a pod žací lištou se mohou vytvářet nánosy prachu, které mohou způsobit nadměrný odpor a extrémně vysoký provozní tlak. Mezera 1–3 mm (0,04–0,12 palce) je přípustná. Zkontrolujte mezeru tímto postupem a v případě potřeby ji upravte.

1. Spusťte adaptér na špalky.
2. Zvedněte přiháněč do maximální polohy.
3. Vypněte motor a vytáhněte klíček ze zapalování.
4. Aktivujte bezpečnostní podpěry přiháněče. Pokyny viz *Aktivace bezpečnostních podpěr přiháněče, Str. 31*.
5. S adaptérem v pracovní poloze se ujistěte, že vzdálenost (A) mezi sběračem (B) a žací lištou (C) je 1–3 mm (0,04–0,12 palce).

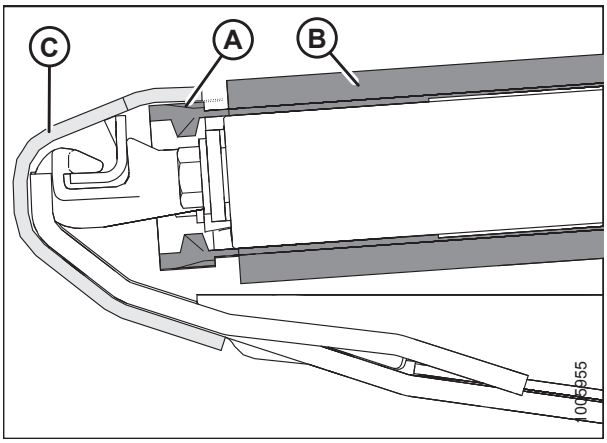


**Obrázek 5.211: Těsnění sběrače**

6. Měření proveďte u podpěr podávací desky (A) s adaptérem v pracovní poloze. V závislosti na velikosti adaptéru jsou instalovány dvě až osm podpěr na podávací desku.
7. Uvolněte napětí sběrače. Pokyny viz *5.12.3 Kontrola a nastavení napnutí sběrače, Str. 528*.

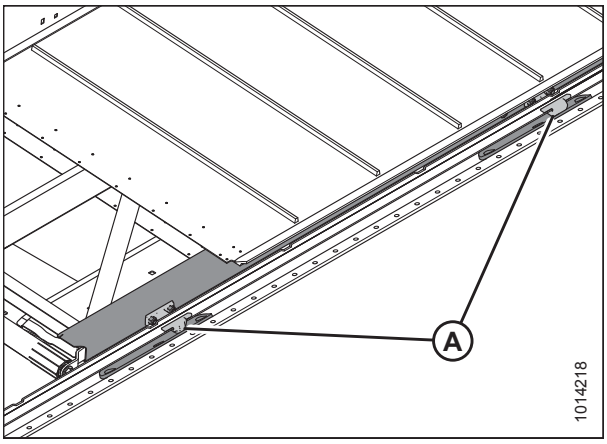


**Obrázek 5.212: Podpěry podávací desky sběrače**

8. Zvedněte přední okraj sběrače (A) za žací lištu (B), aby se odhalila podpěra podávací desky.
9. Změřte a poznamenejte si tloušťku řemene sběrače.

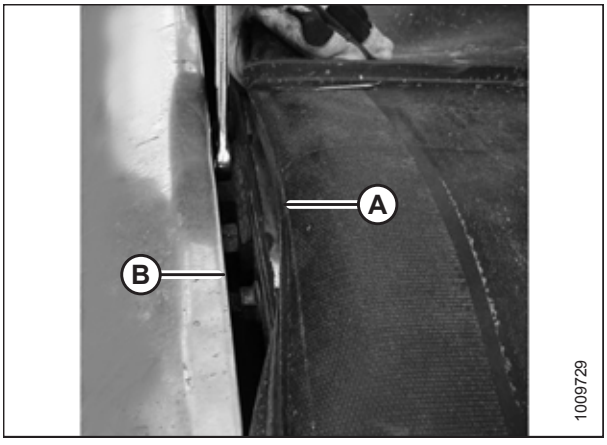


**Obrázek 5.213: Seřízení podávací desky**

10. Povolte dvě pojistné matice (A) na podpěře podávací desky (B) **POUZE** o půl otáčky.

    **POZNÁMKA:**

    Podávací deska je vyobrazena s odejmutým sběračem. Počet podpěr podávací desky (B) se odvíjí od šířky adaptéru následovně:

    - **FD125:** Šest podpěr
    - **FD130 a FD135:** Osm podpěr
    - **FD140:** Deset podpěr
    - **FD145:** Dvanáct podpěr

11. Sklepněte pomocí kladiva podávací desku (C), aby se podávací deska snížila vzhledem k podpěrám podávací desky. Vyklepněte podpěru podávací desky (B) pomocí průbojníku, aby se podávací deska zvýšila vzhledem k podpěrám podávací desky.

12. Najděte měrku, která má stejnou tloušťku jako pás sběrače plus 1 mm (0,04 palce). Posunutím měrky tloušťky po podávací desce (A) pod žací lištou nastavte správnou mezeru.

13. Chcete-li zajistit utěsnění, seřiďte podávací desku (A) tak, aby mezera (B) mezi žací lištou (C) a deskou byla stejně široká jako pás sběrače plus 1 mm (0,04 palce).

    **POZNÁMKA:**

    Při kontrole mezery na kterémkoli válci měřte od trubky válce, **NIKOLI** od desky.

14. Utáhněte upevňovací materiál podpěry podávací desky (D).

15. Překontrolujte mezeru (B) pomocí měrky. Pokyny viz krok *12, Str. 534*.

16. Napněte sběrač. Pokyny viz *5.12.3 Kontrola a nastavení napnutí sběrače, Str. 528*.

17. Podle potřeby seřiďte deflektor zadního plechu (A) povolením matice (D) a posouváním usměrňovací desky, dokud nebude mezera (C) 1–7 mm (0,04–0,28 palce) mezi sběračem (B) a deflektorem.

18. Uvolněte bezpečnostní podpěry přihaněče.

19. Spusťte přiháněč úplně dolů.

20. Vypněte motor a vytáhněte klíček ze zapalování.

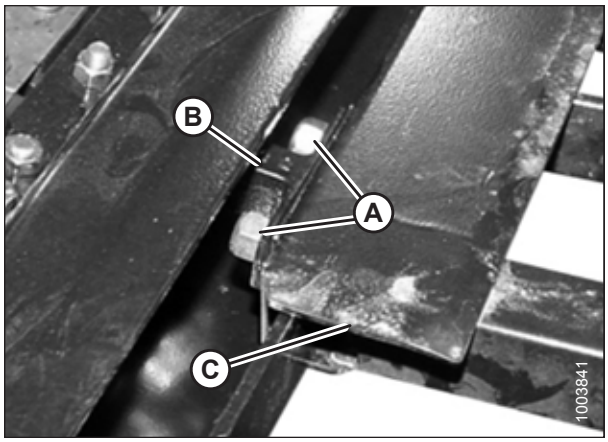


**Obrázek 5.214: Podpěra podávací desky**

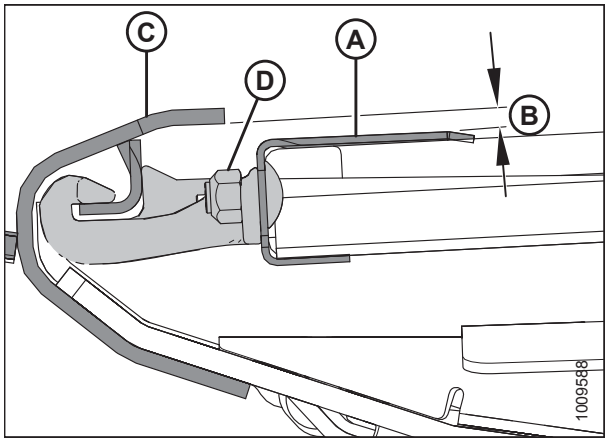


**Obrázek 5.215: Podpěra podávací desky**

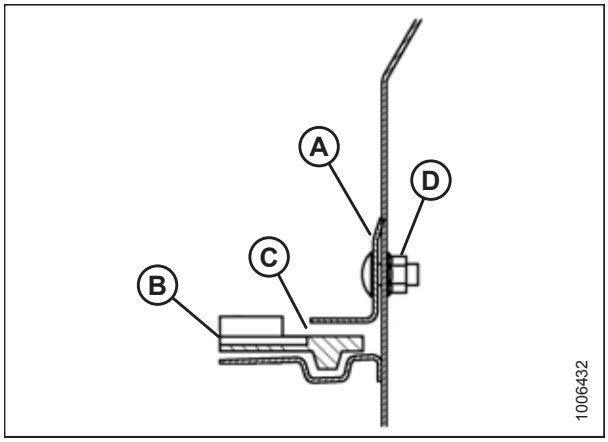


**Obrázek 5.216: Deflektor zadního plechu**

## 5.12.6 Údržba válce sběrače

Válce sběrače mají nemazatelná ložiska; abyste ovšem dosáhli maximální životnosti ložisek, měli byste každých 200 hodin kontrolovat vnější těsnění (v písčitých podmínkách častěji).

### *Prohlídka ložiska válce sběrače*

Infračerveným teploměrem odhalíte špatná ložiska válců sběrače takto:

1. Zapněte adaptér a nechte asi tři minuty běžet sběrače.
2. Zkontrolujte teplotu ložisek válců sběračů u každého z ramen válců (A), (B) a (C) na každé podávací desce. Přesvědčte se, že teplota nepřekračuje okolní teplotu o 44 ° C (80 °F).

   Vyměňte ložiska přesahující maximální doporučenou teplotu. Pokyny viz:

   - *Výměna ložiska vodicího válce sběrače adaptéru, Str. 537*
   - *Výměna ložiska hnacího válce bočního sběrače, Str. 540*

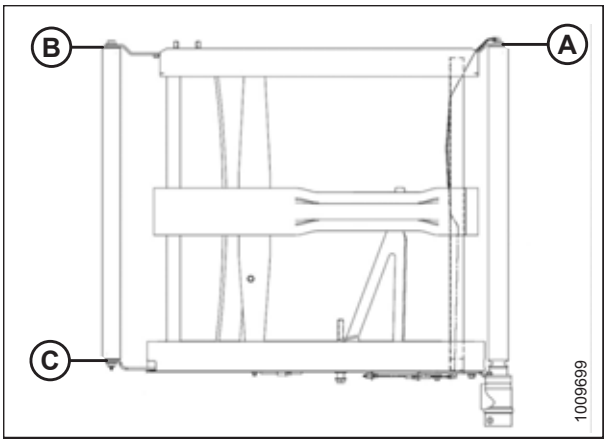


**Obrázek 5.217: Ramena válce**

### *Vodicí válec podávací desky sběrače*

**Demontáž vodicího válce podávací desky bočního sběrače**

**NEBEZPEČÍ**

**Abyste se vyhnuli úrazu nebo smrti v důsledku neočekávaného spuštění nebo pádu zvednutého stroje, před opuštěním sedadla obsluhy vždy vypněte motor a vytáhněte klíček, a před vstupem z jakéhokoli důvodu pod stroj vždy aktivujte bezpečnostní podpěry.**

**NEBEZPEČÍ**

**Stroj nikdy nestartujte a nejezděte s ním, dokud si nebudete jistí, že všichni okolostojící opustili prostor.**

1. Jestliže spoj sběrače není vidět, zapněte adaptér a počkejte, než bude spoj přístupný (pokud možno blízko vnějšího konce podávací desky).
2. Nastartujte motor.
3. Zvedněte přiháněč do maximální polohy.
4. Zcela zvedněte adaptér.
5. Vypněte motor a vytáhněte klíček ze zapalování.
6. Aktivujte bezpečnostní podpěry přiháněče. Pokyny viz *Aktivace bezpečnostních podpěr přiháněče, Str. 31*.
7. Aktivujte bezpečnostní podpěry adaptéru.

8. Uvolněte sběrač otáčením stavěcího šroubu (A) proti směru hodinových ručiček.

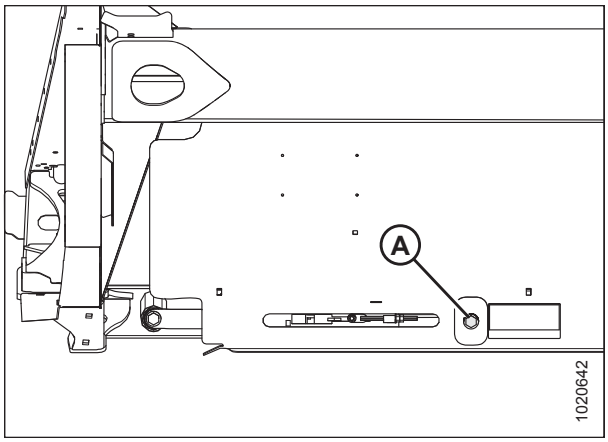


**Obrázek 5.218: Napínač**

9. Odmontujte šrouby (A), spojovací trubky (B) a matice ze spoje sběrače, abyste sběrač rozpojili.
10. Vytáhněte sběrač z vodicího válce.

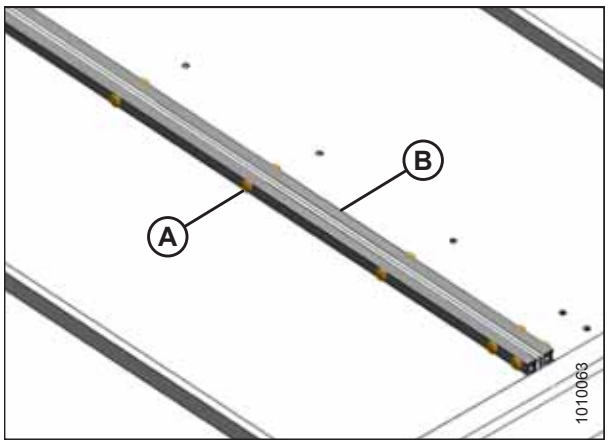


**Obrázek 5.219: Konektor sběrače**

11. Odmontujte šroub (A) a odstraňte podložku z vodicího válce na zadní straně desky adaptéru.
12. Odmontujte šroub (B) a odstraňte podložku z vodicího válce na přední straně desky adaptéru.
13. Roztáhněte ramena válce (C) a (D) a vyjměte vodicí válec.

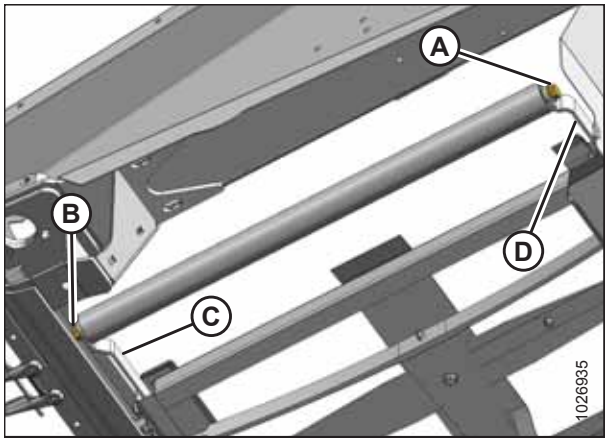


**Obrázek 5.220: Vodicí válec**

### Výměna ložiska vodicího válce sběrače adaptéru

1. Odmontujte sestavu vodicího válce sběrače. Pokyny viz *Demontáž vodicího válce podávací desky bočního sběrače, Str. 535*.
2. Následujícím způsobem odmontujte sestavu ložiska (A) a těsnění (B) z trubky válce (C):
   a. Nasaďte posuvné kladivo (D) na hřídel se závitem (E) v sestavě ložiska.
   b. Vyklepněte sestavu ložiska (A) a těsnění (B).
3. Vyčistěte vnitřní stranu trubky válce (C), zkontrolujte trubku ohledně známek opotřebení nebo poškození a v případě potřeby ji vyměňte.

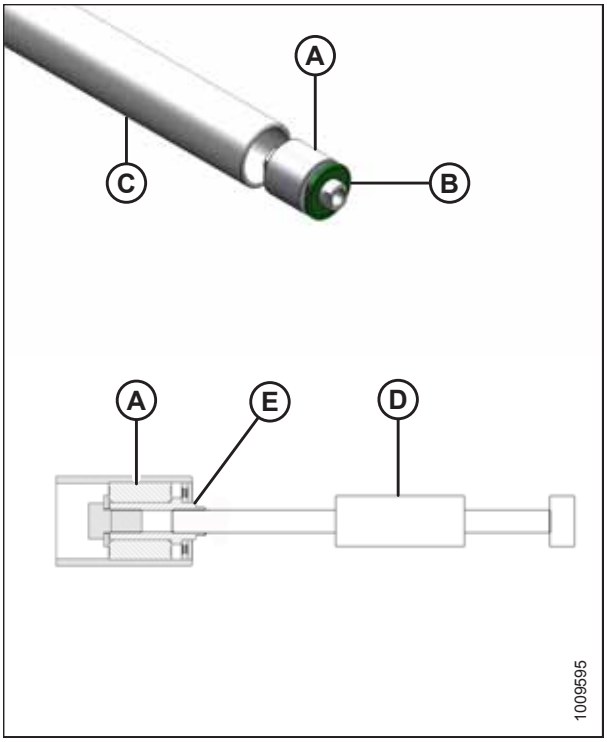


**Obrázek 5.221: Ložisko válce**

4. Namontujte novou sestavu ložiska (A) lisováním vnějšího kroužku ložiska do trubky, dokud nebude 14–15 mm (9/16–19/32 palce) (B) od vnějšího okraje trubky.
5. Naneste tuk do přední části sestavy ložiska (A). Specifikace mazacího tuku viz vnitřek zadní obálky této publikace.
6. Namontujte nové těsnění (C) na otvor válce a nasaďte plochou podložku (vnitřní průměr 1,0 palce × vnější průměr 2,0 palce) na těsnění.
7. Objímkou vhodné velikosti naklepněte těsnění (C) do otvoru válce. Naklepávejte podložku a sestavu ložiska (A), dokud těsnění nebude 3–4 mm (1/8–3/16 palce) (D) od vnějšího okraje trubky.

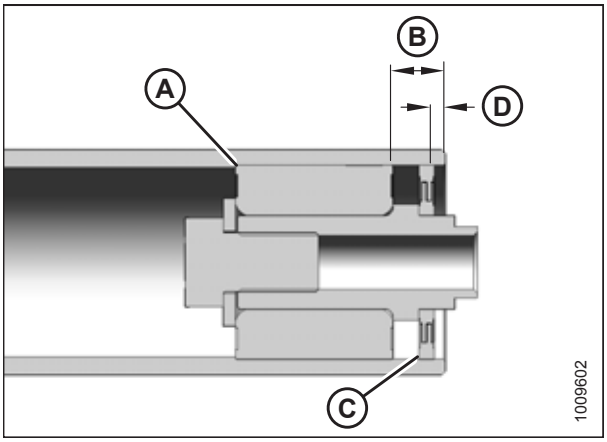


**Obrázek 5.222: Ložisko válce**

**Instalace vodicího válce sběrače adaptéru**

1. Umístěte čep hřídele do vodicího válce v předním rameni (B) na podávací desce.
2. Zatlačte na válec, aby se mírně prohnulo přední rameno a čep hřídele vzadu na hřídeli se mohl zasunout do zadního ramene (C).
3. Namontujte šrouby (A) s podložkami a utáhněte je momentem 93 Nm (70 lbf stop).
4. Obtočte sběrač přes vodicí válec, sběrač uzavřete a nastavte napnutí. Pokyny viz *5.12.2 Montáž bočních sběračů, Str. 526*.
5. Nechte běžet stroj a zkontrolujte správný pohyb pásu. V případě potřeby pohyb pásu seřiďte. Pokyny viz *5.12.4 Seřízení pohybu bočního sběrače, Str. 531*.

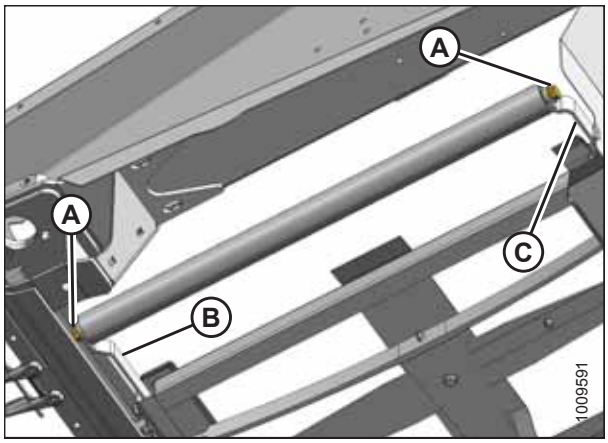


**Obrázek 5.223: Vodicí válec**

## *Hnací válec podávací desky sběrače*

**Demontáž hnacího válce bočního sběrače**

### NEBEZPEČÍ

**Abyste se vyhnuli zranění nebo smrti v důsledku neočekávaného spuštění nebo pádu zvednutého stroje, před opuštěním sedadla obsluhy vždy vypněte motor a vytáhněte klíček, a před vstupem z jakéhokoli důvodu pod stroj vždy aktivujte bezpečnostní podpěry.**

### NEBEZPEČÍ

**Stroj nikdy nestartujte a nejezděte s ním, dokud si nebudete jistí, že všichni okolostojící opustili prostor.**

1. Nastartujte motor.
2. Jestliže spoj sběrače není vidět, zapněte adaptér a počkejte, než bude spoj přístupný (pokud možno blízko vnějšího konce podávací desky).
3. Zvedněte přiháněč do maximální polohy.
4. Zcela zvedněte adaptér.
5. Vypněte motor a vytáhněte klíček ze zapalování.
6. Aktivujte bezpečnostní podpěry přiháněče. Pokyny viz *Aktivace bezpečnostních podpěr přiháněče, Str. 31*.
7. Aktivujte bezpečnostní podpěry adaptéru.

8. Uvolněte sběrač otáčením stavěcího šroubu (A) proti směru hodinových ručiček.

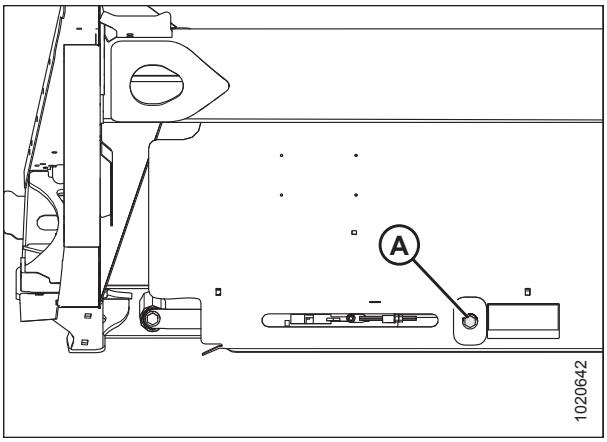


**Obrázek 5.224: Napínač sběrače**

9. Odmontujte spojovací trubky (B), šrouby (A) a matice ze spoje sběrače.
10. Vytáhněte sběrač z hnacího válce.

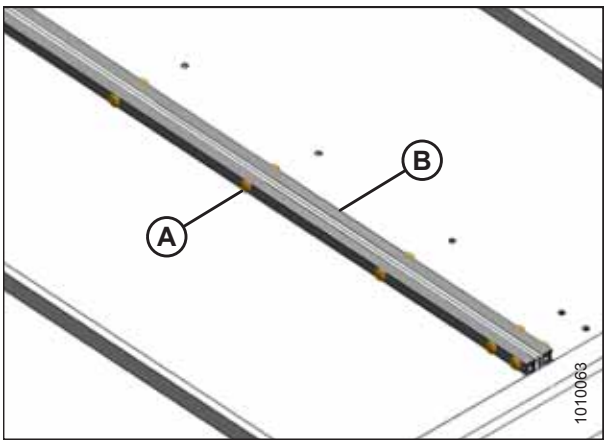


**Obrázek 5.225: Konektor sběrače**

11. Vyrovnejte zajišťovací šrouby s otvorem (A) v prstu. Odmontujte dva zajišťovací šrouby přidržující motor na hnacím válci.

    **POZNÁMKA:**

    Zajišťovací šrouby mají vzájemnou úhlovou rozteč 1/4 otáčky.

12. Odmontujte čtyři šrouby (B) zajišťující motor na rameni hnacího válce.

    **POZNÁMKA:**

    Pro získání přístupu k hornímu šroubu může být nutné odmontovat plastový kryt (C).

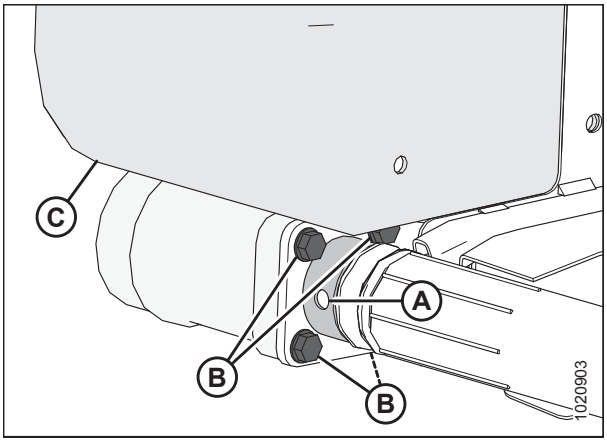


**Obrázek 5.226: Hnací válec**

13. Odmontujte šroub (A) zajišťující druhý konec hnacího válce (B) na podpěrném rameni.
14. Demontujte hnací válec (B).

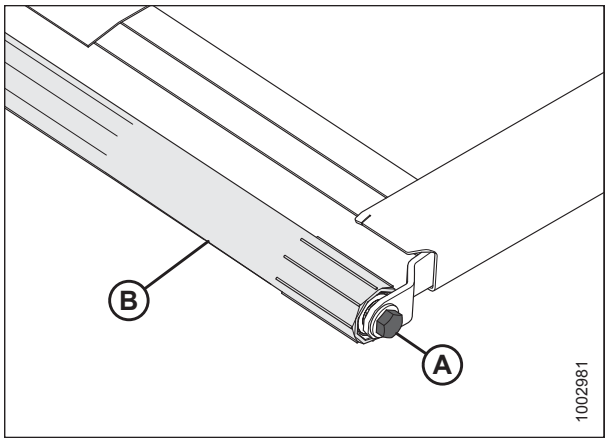


**Obrázek 5.227: Hnací válec**

**Výměna ložiska hnacího válce bočního sběrače**

1. Odmontujte sestavu vodicího válce sběrače. Pokyny viz *Demontáž hnacího válce bočního sběrače, Str. 538*.
2. Následujícím způsobem odmontujte sestavu ložiska (A) a těsnění (B) z trubky válce (C):
   a. Nasaďte posuvné kladivo (D) na hřídel se závitem (E) v sestavě ložiska.
   b. Vyklepněte sestavu ložiska (A) a těsnění (B).
3. Vyčistěte vnitřní stranu trubky válce (C), zkontrolujte trubku ohledně známek opotřebení nebo poškození a v případě potřeby ji vyměňte.

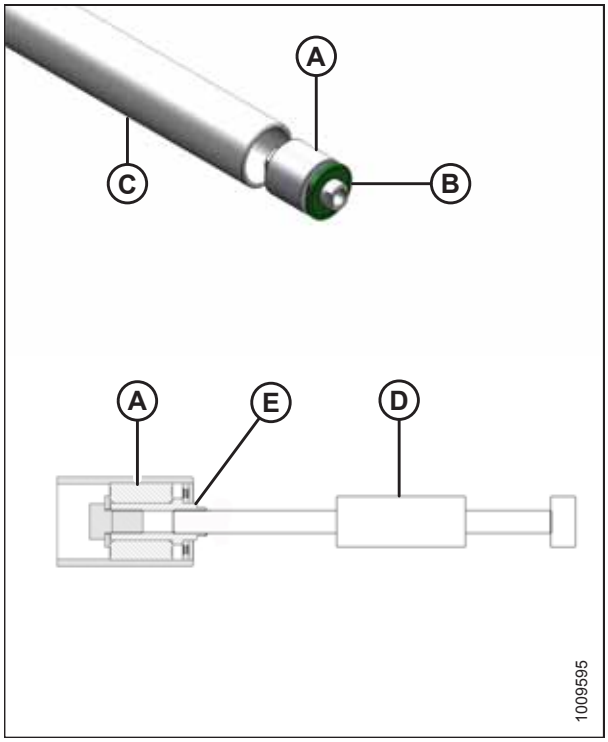


**Obrázek 5.228: Ložisko válce**

4. Namontujte novou sestavu ložiska (A) lisováním vnějšího kroužku ložiska do trubky, dokud nebude 14–15 mm (9/16–19/32 palce) (B) od vnějšího okraje trubky.
5. Naneste tuk do přední části sestavy ložiska (A). Specifikace mazacího tuku viz vnitřek zadní obálky této publikace.
6. Namontujte nové těsnění (C) na otvor válce a nasaďte plochou podložku (vnitřní průměr 1,0 palce × vnější průměr 2,0 palce) na těsnění.
7. Objímkou vhodné velikosti naklepněte těsnění (C) do otvoru válce. Naklepávejte podložku a sestavu ložiska (A), dokud těsnění nebude 3–4 mm (1/8–3/16 palce) (D) od vnějšího okraje trubky.

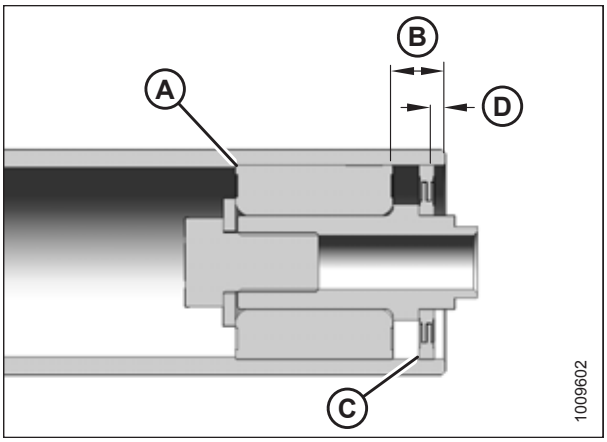


**Obrázek 5.229: Ložisko válce**

**Instalace hnacího válce bočního sběrače**

1. Umístěte hnací válec (B) mezi podpěrná ramena válce.
2. Namontujte šroub (A) pro zajištění hnacího válce na rameni nejblíže k žací liště. Utáhněte šroub momentem 95 Nm (70 lbf·stop).
3. Namažte hřídel motoru a vložte ji do konce hnacího válce (B).

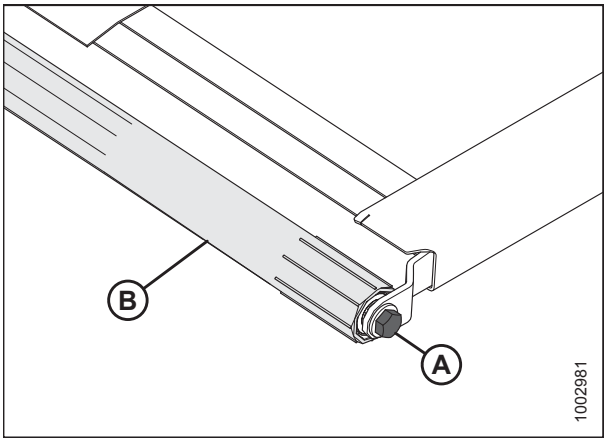


**Obrázek 5.230: Hnací válec**

4. Zajistěte motor na držáku válce čtyřmi šrouby (B). Utáhněte momentem 27 Nm (20 lbf·stop).

   **POZNÁMKA:**

   Utáhněte povolené šrouby a namontujte opět plastový kryt (C), pokud jste ho předtím odmontovali.
5. Přesvědčte se, že je motor úplně zasunutý do válce, a utáhněte dva zajišťovací šrouby (nejsou vyobrazeny) skrz přístupový otvor (A).

   **POZNÁMKA:**

   Zajišťovací šrouby mají vzájemnou úhlovou rozteč 1/4 otáčky.

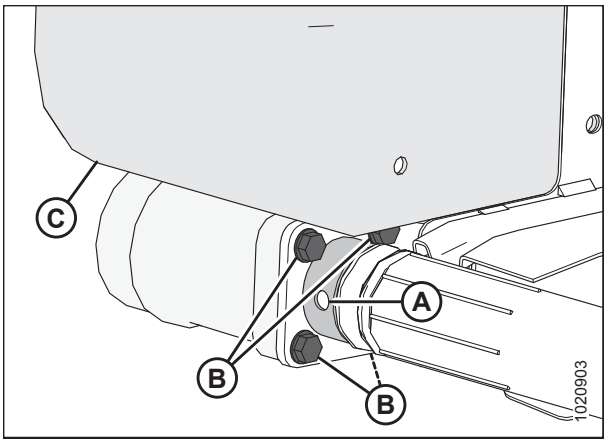


**Obrázek 5.231: Hnací válec**

6. Oviňte sběrač přes hnací válec a spojte konce sběrače spojovacími trubkami (B), šrouby (A) a maticemi.

   **POZNÁMKA:**

   Hlavy šroubů musí směřovat ke středovému otvoru.

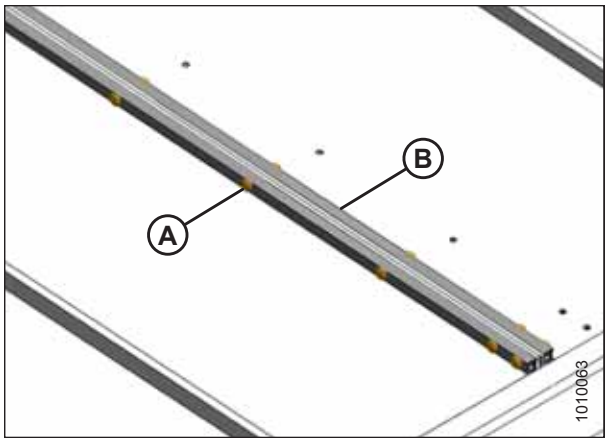


**Obrázek 5.232: Konektor sběrače**

7. Napněte sběrač. Vyhledejte stavěcí šroub (A) a pro správné nastavení napětí sběrače se řiďte návodem na nálepce (B) nebo viz *5.12.3 Kontrola a nastavení napnutí sběrače, Str. 528*.
8. Deaktivujte bezpečnostní podpěry přiháněče a adaptéru.

## NEBEZPEČÍ

**Stroj nikdy nestartujte a nejezděte s ním, dokud si nebudete jistí, že všichni okolostojící opustili prostor.**

9. Nastartujte motor a spusťte dolů adaptér a přiháněč.
10. Nechte běžet stroj, abyste zkontrolovali správný pohyb pásu. Pokud je nutné další seřízení, viz *5.12.4 Seřízení pohybu bočního sběrače, Str. 531*.

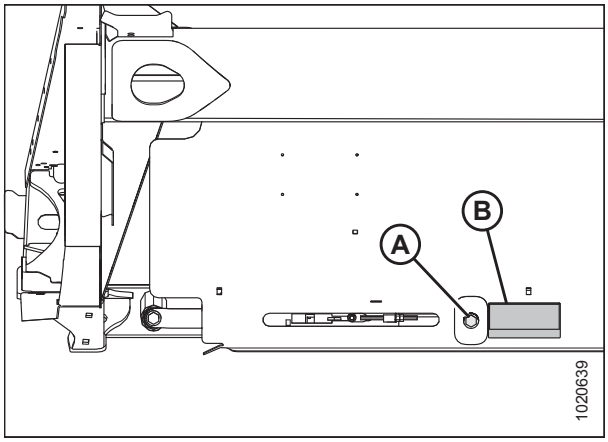


**Obrázek 5.233: Napínač sběrače – vyobrazena levá strana**

## 5.12.7 Výměna spon sběrače (volitelné)

Volitelné spony sběrače zabraňují opotřebení výztuh sběračů následkem tření podpůrných pásů.

## NEBEZPEČÍ

**Abyste zabránili úrazu nebo smrti v důsledku neočekávaného rozběhu stroje, když z jakéhokoli důvodu opouštíte sedadlo obsluhy, vždy vypněte motor a vytáhněte klíček ze zapalování.**

1. Nastartujte motor. Pokyny viz návod k obsluze sklízecí mlátičky.
2. Spusťte adaptér úplně dolů.
3. Zvedněte přiháněč do maximální polohy.
4. Aktivujte bezpečnostní podpěry přiháněče. Pokyny viz *Aktivace bezpečnostních podpěr přiháněče, Str. 31*.
5. Vypněte motor a vytáhněte klíček ze zapalování.

   **POZNÁMKA:**

   Vyobrazení ukazují levý konec adaptéru.

6. Demontujte existující spony sběrače (A) ze sběrače.
7. Očistěte tuto plochu vodou a hadrem. Naneste na montážní povrch spony malé množství saponátu na nádobí, abyste ulehčili zasunutí spony.

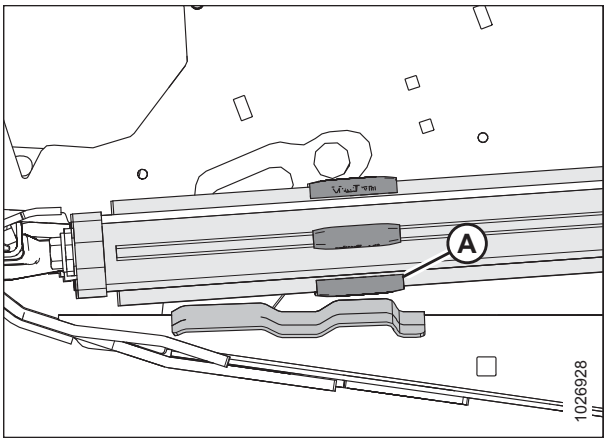


**Obrázek 5.234: Spony sběračů**

8. Otáčejte sběračem, dokud se výztuha nezarovná s válcem. Pomocí pryžové paličky udeřte na sponu (A) přímo dolů na výztuhu a dbejte, abyste neudeřili příliš tvrdě, protože spona by mohla prasknout. Správné usazení může vyžadovat několik úderů.
9. Zopakujte montáž spony u každé výztuhy na obou sběračích.

   **POZNÁMKA:**

   Spony mohou mít malou mezeru (přibližně 1 mm [0,04 palce]) mezi výztuhou sběrače a sponou.

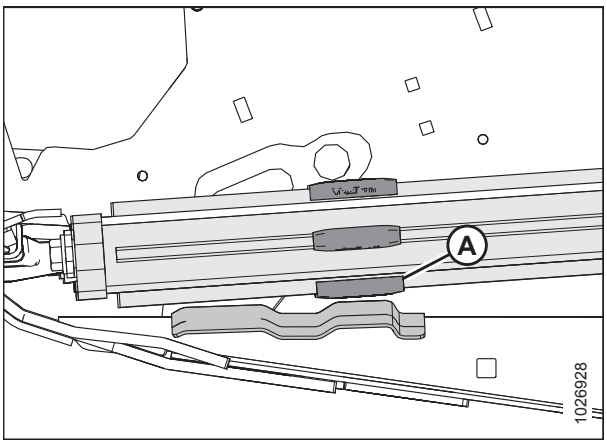


**Obrázek 5.235: Montáž spony**

# 5.13 Přiháněč

Přiháněč je opatřen jedinečným způsobem tvarovanou vačkou, která umožňuje vsunutí prstů pod polehlou plodinu a její zvednutí před posečením.

## UPOZORNĚNÍ

**Abyste zabránili úrazu, před údržbou stroje nebo otevřením krytů pohonů viz *5.1 Příprava stroje na servis, Str. 415***

## 5.13.1 Vzdálenost přiháněče od žací lišty

Minimální vzdálenost mezi prsty přiháněče a žací lištou zajišťuje, že se prsty přiháněče za provozu nedostanou do styku s žací lištou. Vzdálenost je nastavena od výrobce, ale před zahájením provozu mohou být nutné úpravy.

Vzdálenosti prstů přiháněče od prstů žací lišty při úplně dolů spuštěných přiháněčích jsou uvedeny v tabulce .

**Tabulka 5.3 Vzdálenost prstů přiháněče od prstů žací lišty**

| Šířka adaptéru | Jednoduchý přiháněč | Dvojitý přiháněč |
|---|---|---|
| | (X) 3 mm (+/– 1/8 palce) v kloubových místech POUZE s adaptérem v režimu úplného prohnutí nahoru | (X) 3 mm (+/– 1/8 palce) na koncích přiháněče a v kloubových místech a adaptérem v režimu úplného prohnutí nahoru |
| FD125 | 20 mm (3/4 palce) | – |
| FD130 | – | 20 mm (3/4 palce) |
| FD135 | – | 20 mm (3/4 palce) |
| FD140 | – | 20 mm (3/4 palce) |
| FD145 | – | 20 mm (3/4 palce) |

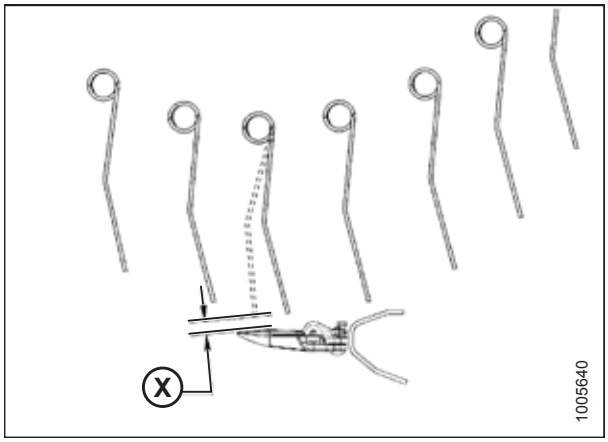


**Obrázek 5.236: Vzdálenost prstů**

### *Měření vzdálenosti přiháněče*

Změřte vzdálenost mezi prsty přiháněče a žací lištou a zkontrolujte, zda je nutné před použitím přiháněče provést nějaké seřízení.

## NEBEZPEČÍ

**Stroj nikdy nestartujte a nejezděte s ním, dokud si nebudete jistí, že všichni okolostojící opustili prostor.**

## NEBEZPEČÍ

**Abyste zabránili úrazu nebo smrti v důsledku neočekávaného rozběhu stroje, když z jakéhokoli důvodu opouštíte sedadlo obsluhy, vždy vypněte motor a vytáhněte klíček ze zapalování.**

1. Nastartujte motor.
2. Odstavte sklízecí mlátičku na rovném povrchu.
3. Spusťte adaptér úplně dolů.
4. Přemístěte páky pružin (A) do spodní (ODEMČENÉ) polohy.

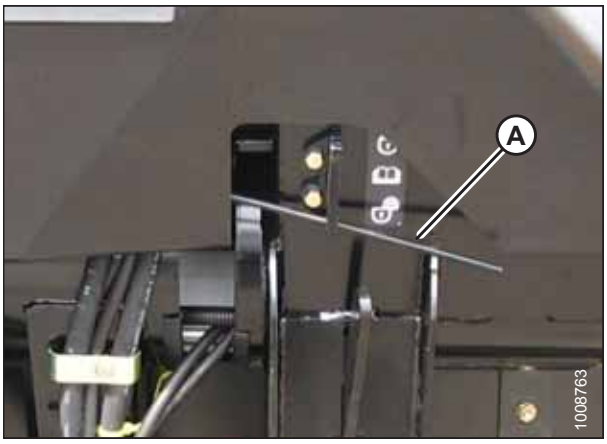


**Obrázek 5.237: Zámek křídla v ODEMČENÉ poloze**

5. Zvedněte adaptér a umístěte dva 150mm (6palcové) hranoly (A) pod žací lištu těsně vedle flexibilních bodů křídel směrem dovnitř.
6. Spusťte adaptér úplně dolů, aby se mohl ohnout do režimu úplného prohnutí nahoru.

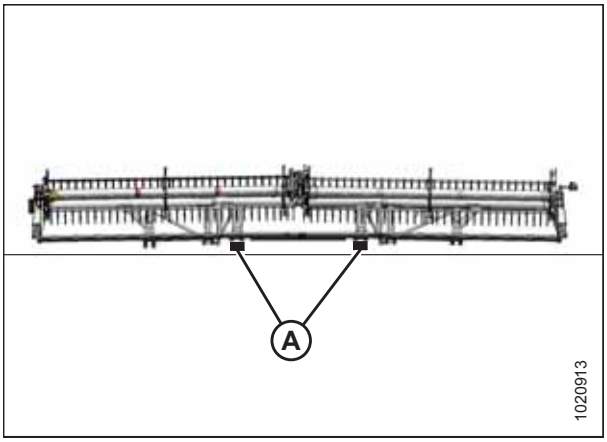


**Obrázek 5.238: Umístění hranolů adaptéru FlexDraper®**

7. Nastavte polohu vpřed/vzad na střed (**5**) na nálepce polohy vpřed/vzad (A).
8. Spusťte přiháněč úplně dolů.
9. Vypněte motor a vytáhněte klíček ze zapalování.

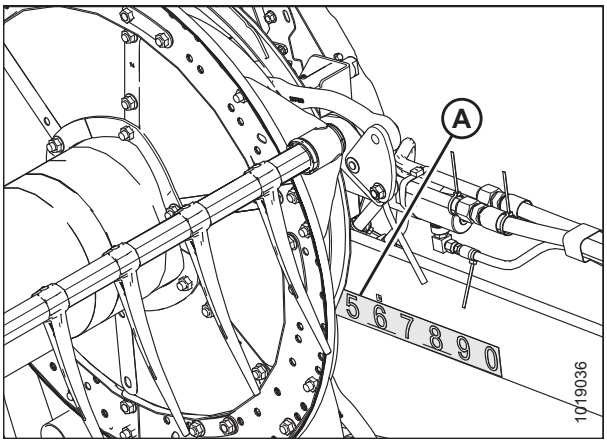


**Obrázek 5.239: Poloha vpřed/vzad**

10. Změřte vzdálenost (X) mezi krátkým prstem (A) a prstem (B) v určitých místech měření. Parametry vzdálenosti viz *5.13.1 Vzdálenost přiháněče od žací lišty, Str. 544*.

    Místa měření viz Obrázek *5.241, Str. 546*.

    **POZNÁMKA:**

    Přiháněč je od výrobce nastavený tak, aby byla větší vzdálenost uprostřed přiháněče než na koncích (prohnutí nahoru), aby se kompenzovalo prohýbání přiháněče.

    **POZNÁMKA:**

    Při měření vzdálenosti přiháněče uprostřed adaptéru s dvojitým přiháněčem měřte nejnižší přiháněč.

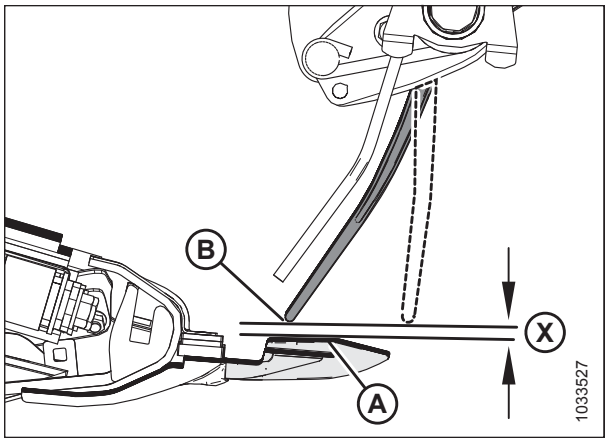


**Obrázek 5.240: Vzdálenost**

**Jednoduchý přiháněč:** Změřte vzdálenost přiháněče na obou závěsných bodech (A).

**Dvojitý přiháněč:** Změřte vzdálenost přiháněče na obou závěsných bodech (A) a na vnějších koncích (B) přiháněčů.

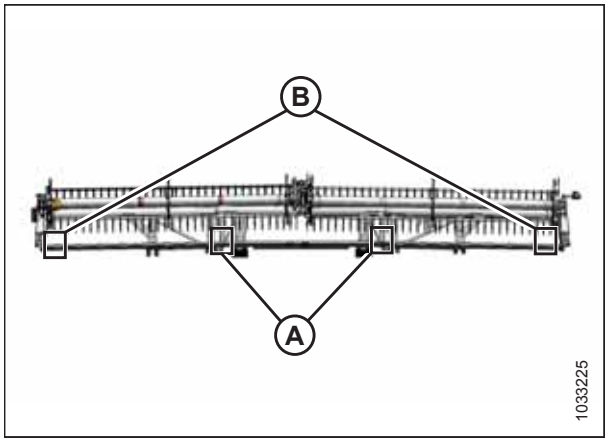


**Obrázek 5.241: Místa měření – je vyobrazen dvojitý přiháněč**

11. V případě potřeby nastavte vzdálenost přiháněče. Pokyny viz *Nastavení vzdálenosti přiháněče, Str. 546*.

### *Nastavení vzdálenosti přiháněče*

Nastavujte přiháněč, dokud nevytvoříte dostatečnou vzdálenost, která zabrání kontaktu prstů přiháněče s žací lištou při provozu.

## NEBEZPEČÍ

**Abyste se vyhnuli úrazu nebo smrti v důsledku neočekávaného spuštění nebo pádu zvednutého stroje, před vstupem z jakéhokoli důvodu pod adaptér vždy vypněte motor, vytáhněte klíček a aktivujte bezpečnostní podpěry.**

1. Zvedněte přiháněč do maximální polohy.
2. Vypněte motor a vytáhněte klíček ze zapalování.
3. Aktivujte bezpečnostní podpěry přiháněče. Pokyny viz *Aktivace bezpečnostních podpěr přiháněče, Str. 31*.

4. Pro nastavení vzdálenosti na vnějších koncích přiháněče nastavte zvedací válce vnějších ramen přiháněče následovně:
   a. Povolte šroub (A).
   b. Vyšroubujte pístnicí (B) z vidlice pro zvednutí přiháněče a zvětšení vzdálenosti k žací liště, nebo pístnici zašroubujte do vidlice pro snížení přiháněče a zmenšení vzdálenosti.
   c. Utáhněte šroub (A).
   d. Opakujte na druhé straně.

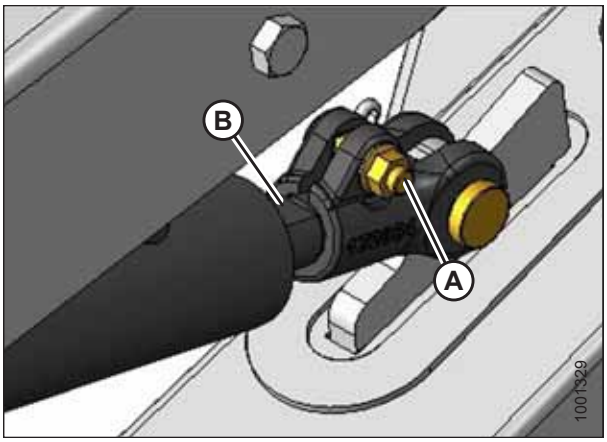


**Obrázek 5.242: Vnější rameno přiháněče**

5. **Dvojitý přihaněč:** seřiďte následujícím způsobem doraz zvedacího válce středního ramene (A) pro změnu vzdálenosti na vnitřních koncích přihaněčů a vzdálenosti v kloubových místech:
   a. Povolte matici (B).

      **POZNÁMKA:**

      V zájmu usnadnění seřízení spusťte přihaněč po povolení matice (B) na bezpečnostní podpěry.

   b. Otáčejte matici (C) proti směru hodinových ručiček pro zvednutí přiháněče a zvětšení vzdálenosti k žací liště, nebo ve směru hodinových ručiček pro snížení přiháněče a zmenšení vzdálenosti.
   c. Utáhněte matici (B).

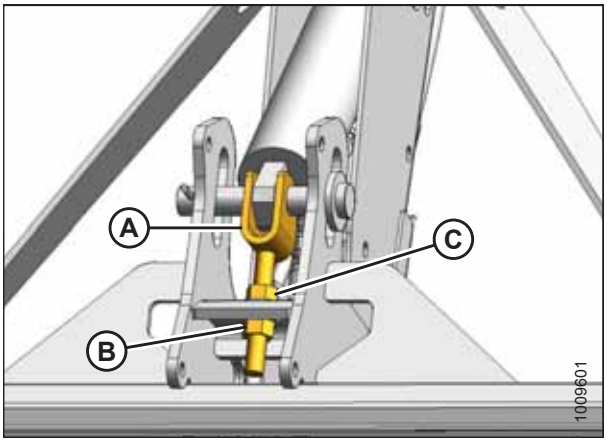


**Obrázek 5.243: Spodní strana středového ramene**

6. Zkontrolujte naměřené hodnoty a v případě potřeby zopakujte postupy nastavení.

## NEBEZPEČÍ

**Stroj nikdy nestartujte a nejezděte s ním, dokud si nebudete jistí, že všichni okolostojící opustili prostor.**

7. Nastartujte motor.
8. Posuňte přiháněč dozadu, aby se konce ocelových prstů **NEDOTÝKALY** usměrňovacích plechů.
9. Dochází-li ke kontaktu, zvedněte přiháněč, aby byla zachována určitá vzdálenost ve všech polohách přiháněče vpřed/vzad. Pokud kontaktu nelze zamezit ani po seřízení přiháněče, vytvořte správnou vzdálenost oříznutím koncových ocelových prstů.
10. Během práce pravidelně kontrolujte známky kontaktu a podle potřeby upravte vzdálenost.
11. Vypněte motor a vytáhněte klíček ze zapalování.

## 5.13.2 Prohnutí přiháněče

Přiháněč je od výrobce nastavený tak, aby byla větší vzdálenost uprostřed přiháněče než na koncích (prohnutí nahoru), aby se kompenzovalo prohýbání přiháněče.

### *Nastavení prohnutí přiháněče*

Přiháněč je od výrobce nastavený tak, aby byla větší vzdálenost uprostřed přiháněče než na koncích (prohnutí nahoru), aby se se kompenzovalo prohýbání přiháněče.

### NEBEZPEČÍ

**Abyste se vyhnuli zranění nebo smrti v důsledku neočekávaného spuštění stroje, před nastavováním stroje vždy vypněte motor a vytáhněte klíček.**

1. Umístěte přihaněč nad žací lištu (mezi **4** a **5** na indikační nálepce polohy vpřed/vzad [A]) pro získání přiměřené vzdálenosti ve všech polohách přihaněče vpřed/vad.
2. Poznamenejte si naměřenou hodnotu v každém místě kotouče přiháněče pro každou trubku přiháněče.

   **POZNÁMKA:**

   Před demontáží přiháněče kvůli servisu změřte profil prohnutí, abyste ho pak při montáži mohli zachovat.
3. Vypněte motor a vytáhněte klíček ze zapalování.

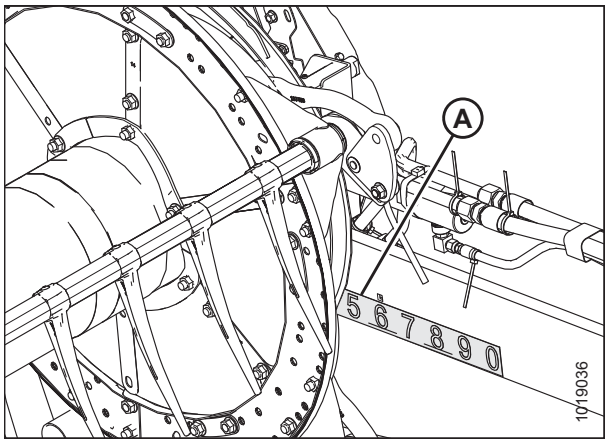


**Obrázek 5.244: Nálepka polohy vpřed/vzad**

4. Začněte kotoučem přiháněče nejblíže středu adaptéru a pokračujte ven směrem ke koncům, a nastavujte profil adaptéru takto:
   a. Odmontujte šrouby (A).
   b. Povolte šroub (B) a seřizujte rameno (C), dokud nezískáte požadovanou vzdálenost mezi trubkou přiháněče a žací lištou.

      **POZNÁMKA:**

      Nechte trubky přiháněče, aby se přirozeně prohnuly, a odpovídajícím způsobem umístěte upevňovací materiál.
   c. Namontujte znovu šrouby (A) do vyrovnaných otvorů a utáhněte je.

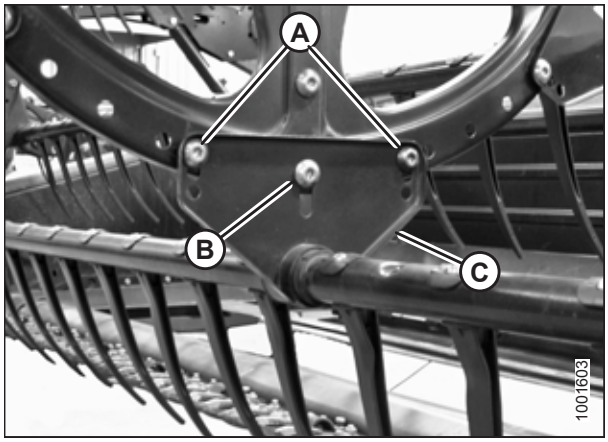


**Obrázek 5.245: Středový disk přihaněče**

## 5.13.3 Centrování přiháněče u adaptéru s jednoduchým přiháněčem

### NEBEZPEČÍ

**Abyste se vyhnuli zranění nebo smrti v důsledku neočekávaného spuštění stroje, před nastavováním stroje vždy vypněte motor a vytáhněte klíček.**

### NEBEZPEČÍ

**Stroj nikdy nestartujte a nejezděte s ním, dokud si nebudete jistí, že všichni okolostojící opustili prostor.**

1. Odemkněte křídla.
2. Nastartujte motor.
3. Spusťte přiháněč a nastavte polohu vpřed/vzad na 5 na indikační nálepce polohy ramena přiháněče.
4. Zvedněte adaptér dostatečně, abyste dali dřevěné hranoly 150 mm (6 palců) pod vnější plazy.
5. Spusťte adaptér na špalky. Konce adaptéru budou výše než střední část, a adaptér tak bude prohnutý směrem dolů.
6. Vypněte motor a vytáhněte klíček ze zapalování.
7. Změřte vzdálenost (A) v místech (B) mezi prstovou trubkou přihaněče a koncovým plechem na obou koncích adaptéru. Mezery musí být stejné, je-li přihaněč vystředěn. Přihaněč vystřeďte tímto způsobem.

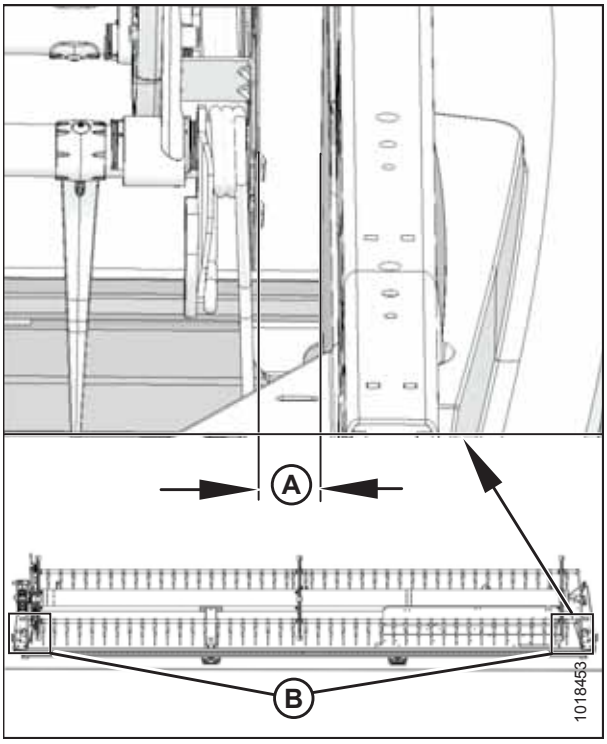


**Obrázek 5.246: Vystředění přihaněče**

8. Povolte šroub (A) na vzpěře (B) na pravé straně přihaněče.
9. Podle potřeby posuňte přední konec přídržného ramene přihaněče (C) do strany, abyste přihaněč vystředili.
10. Utáhněte šroub (A) a dotáhněte jej momentem 382 Nm (282 lbf·ft).

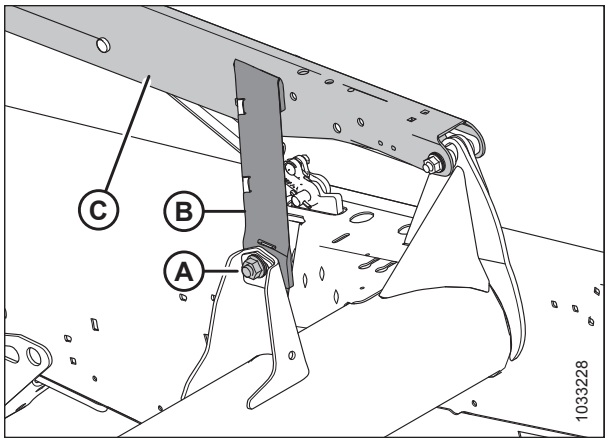


**Obrázek 5.247: Přídržné rameno přiháněče – neevropské adaptéry**

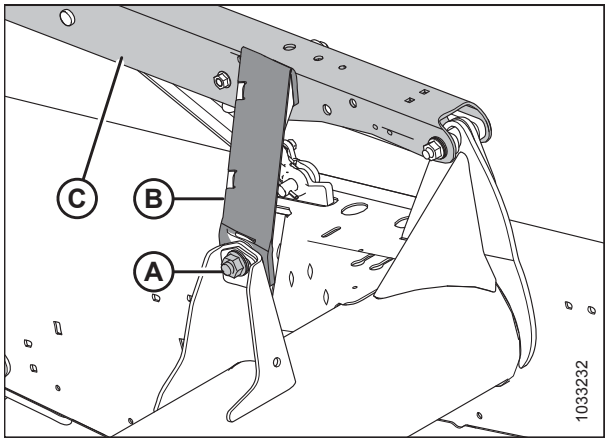


**Obrázek 5.248: Přídržné rameno přihaněče – evropské adaptéry**

## 5.13.4 Centrování přiháněče u adaptéru s dvojitým přiháněčem

### NEBEZPEČÍ

**Abyste se vyhnuli zranění nebo smrti v důsledku neočekávaného spuštění stroje, před nastavováním stroje vždy vypněte motor a vytáhněte klíček.**

### NEBEZPEČÍ

**Stroj nikdy nestartujte a nejezděte s ním, dokud si nebudete jistí, že všichni okolostojící opustili prostor.**

1. Nastartujte motor.
2. Zvedněte adaptér dostatečně, abyste dali dřevěné hranoly 150 mm (6 palců) pod vnější plazy.
3. Spusťte adaptér na hranoly, konce adaptéru budou výše než střední část, a adaptér tak bude prohnutý směrem dolů.
4. Vypněte motor a vytáhněte klíček ze zapalování.

5. Změřte vzdálenost (A) v místech (B) mezi prstovou trubkou přihaněče a koncovým plechem na obou koncích adaptéru. Mezery musí být stejné, je-li přihaněč vystředěn. Přihaněč vystřeďte tímto způsobem.

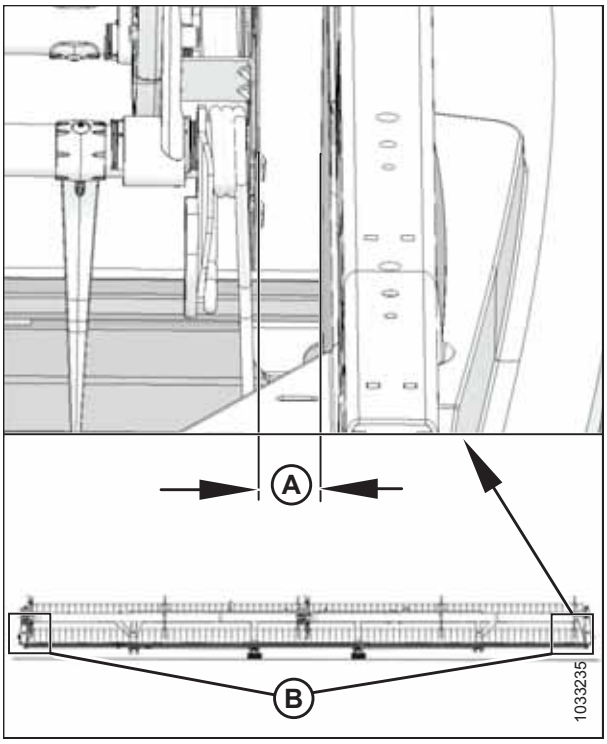


**Obrázek 5.249: Vystředění přihaněče**

6. Povolte šrouby (A) na každé vzpěře (B).
7. Podle potřeby posuňte přední konec středního přídržného ramene přiháněče (C) do strany abyste vystředili oba přiháněče.
8. Utáhněte šrouby (A) momentem 382 Nm (282 lb·stop).

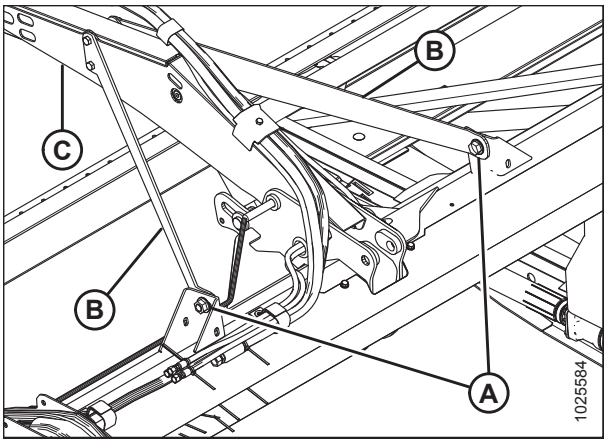


**Obrázek 5.250: Vzpěry středního podpěrného ramena přiháněče – Severní Amerika**

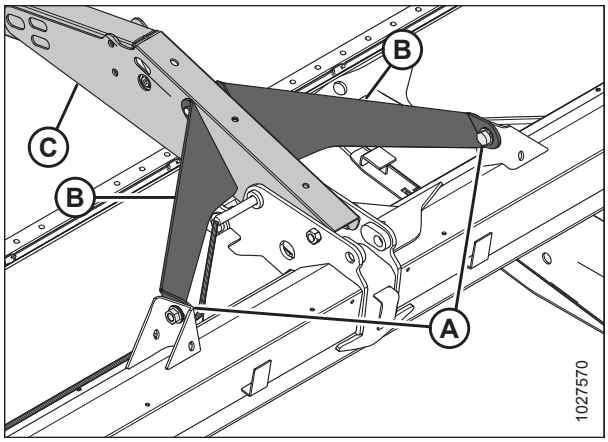


**Obrázek 5.251: Střední přídržné rameno přiháněče a vzpěry – export**

## 5.13.5 Prsty přiháněče

**DŮLEŽITÉ:**

Udržujte prsty přiháněče v dobrém stavu a podle potřeby je narovnejte nebo vyměňte.

*Demontáž ocelových prstů*

### NEBEZPEČÍ

**Abyste se vyhnuli úrazu nebo smrti v důsledku neočekávaného spuštění nebo pádu zvednutého stroje, před opuštěním sedadla obsluhy vždy vypněte motor a vytáhněte klíček, a před vstupem z jakéhokoli důvodu pod stroj vždy aktivujte bezpečnostní podpěry.**

### VÝSTRAHA

**Abyste zabránili úrazu v důsledku pádu zvednutého přiháněče, před vstupem z jakéhokoli důvodu pod zvednutý přiháněč vždy aktivujte bezpečnostní podpěry.**

**DŮLEŽITÉ:**

Zajistěte, aby prstová trubka byla stále podepřená, aby nedošlo k poškození trubky a dalších součástí.

1. Spusťte adaptér úplně dolů.
2. Zvedněte přiháněč do maximální polohy.
3. Vypněte motor a vytáhněte klíček ze zapalování.
4. Aktivujte bezpečnostní podpěry přiháněče. Pokyny viz *Aktivace bezpečnostních podpěr přiháněče, Str. 31*.
5. Vyjměte pouzdra z příslušné prstové trubky u středního a levého kotouče přiháněče. Pokyny viz *Sejmutí pouzder z přiháněčů, Str. 556*.
6. Namontujte ramena prstové trubky (B) ke kotouči přihaněče na původních montážních místech (A).
7. Uřízněte poškozený prst, aby ho bylo možné odstranit z prstové trubky.
8. Odmontujte šrouby ze stávajících prstů a prsty posuňte, aby bylo možné vyměnit prst, který jste uřízli v kroku *7, Str. 553* (v případě potřeby odejměte ramena prstové ruky [B] z prstových trubek).

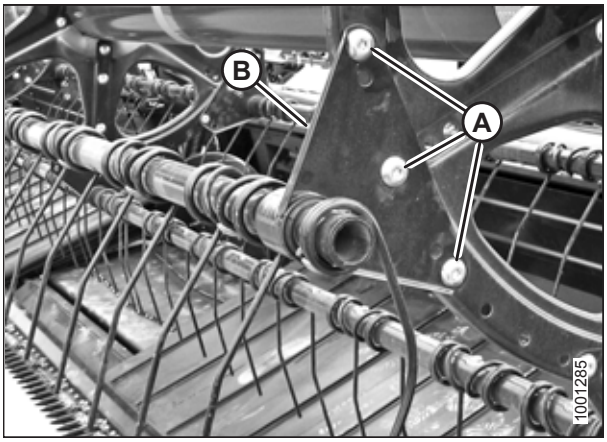


**Obrázek 5.252: Rameno prstové trubky**

*Montáž ocelových prstů*

### NEBEZPEČÍ

**Abyste zabránili úrazu nebo smrti v důsledku neočekávaného rozběhu stroje, když z jakéhokoli důvodu opouštíte sedadlo obsluhy, vždy vypněte motor a vytáhněte klíček ze zapalování.**

### VÝSTRAHA

**Abyste zabránili úrazu v důsledku pádu zvednutého přiháněče, před vstupem z jakéhokoli důvodu pod zvednutý přiháněč vždy aktivujte bezpečnostní podpěry.**

**DŮLEŽITÉ:**

Zajistěte, aby prstová trubka byla stále podepřená, aby se nepoškodila trubka a další součásti.

**POZNÁMKA:**

Tento postup předpokládá, že již byl demontován prst ze stroje. Pokyny k demontáži prstů viz *Demontáž ocelových prstů, Str. 553*.

1. Nasuňte nový prst a rameno prstové trubky (A) na konec trubky.
2. Namontujte pouzdra prstové trubky. Pokyny viz *Montáž pouzder na přiháněče, Str. 561*.
3. Připevněte prsty na prstovou trubku šrouby a maticemi (B).

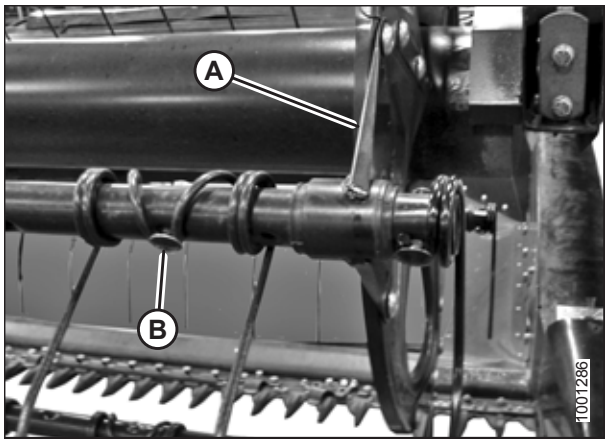


**Obrázek 5.253: Prstová trubka**

*Demontáž plastových prstů*

## NEBEZPEČÍ

**Abyste se vyhnuli úrazu nebo smrti v důsledku neočekávaného spuštění nebo pádu zvednutého stroje, před opuštěním sedadla obsluhy vždy vypněte motor a vytáhněte klíček, a před vstupem z jakéhokoli důvodu pod stroj vždy aktivujte bezpečnostní podpěry.**

1. Spusťte adaptér úplně dolů.
2. Zvedněte přiháněč do maximální polohy.
3. Vypněte motor a vytáhněte klíček ze zapalování.
4. Aktivujte bezpečnostní podpěry přiháněče. Pokyny viz *Aktivace bezpečnostních podpěr přiháněče, Str. 31*.
5. Odmontujte šroub (A) nástrčným klíčem Torx® Plus 27 IP.




**Obrázek 5.254: Demontáž plastového prstu**

6. Zatlačte svorku nahoře na prstu dozadu směrem k trubce přiháněče podle obrázku a odejměte prst z trubky.




**Obrázek 5.255: Demontáž plastového prstu**

*Montáž plastových prstů*

## NEBEZPEČÍ

**Abyste zabránili úrazu nebo smrti v důsledku neočekávaného rozběhu stroje, když z jakéhokoli důvodu opouštíte sedadlo obsluhy, vždy vypněte motor a vytáhněte klíček ze zapalování.**

## VÝSTRAHA

**Abyste zabránili úrazu v důsledku pádu zvednutého přiháněče, před vstupem z jakéhokoli důvodu pod zvednutý přiháněč vždy aktivujte bezpečnostní podpěry.**

**POZNÁMKA:**

Tento postup předpokládá, že již byl demontován prst ze stroje. Pokyny viz *Demontáž plastových prstů, Str. 554*.

1. Umístěte nový prst na zadní část prstové trubky. Zaklesněte oko na spodku prstu do spodního otvoru v prstové trubce.
2. Lehce zvedněte horní přírubu a otáčejte prst podle obrázku, dokud západka v horní části prstu nezapadne do horního otvoru v prstové trubce.




**Obrázek 5.256: Montáž plastového prstu**

**DŮLEŽITÉ:**

Než utáhnete upevňovací šroub, **NEPŮSOBTE** na prst silou. Použitím síly bez utažení upevňovacího šroubu prst praskne nebo se ustřihnou lokalizační čepy.

3. Namontujte šroub (A) nástrčným klíčem Torx® Plus 27 IP a utáhněte ho momentem 8,5–9,0 Nm (75– 80 lbf palce).

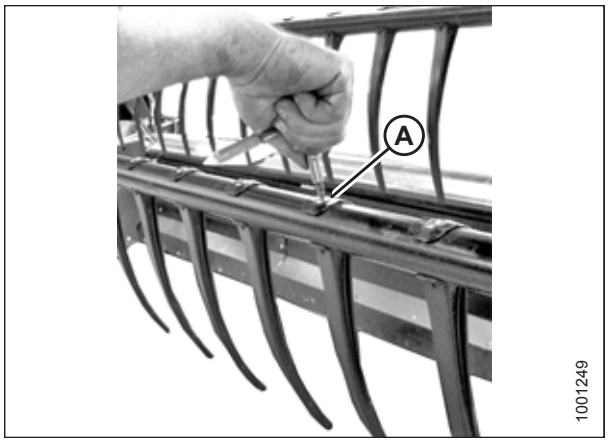


**Obrázek 5.257: Montáž plastového prstu**

## 5.13.6 Pouzdra prstové trubky

*Sejmutí pouzder z přiháněčů*

Pouzdra jsou umístěna v místě, kde se prst přiháněče připojuje ke kotouči přiháněče.

### NEBEZPEČÍ

**Abyste se vyhnuli zranění nebo smrti v důsledku neočekávaného spuštění nebo pádu zvednutého stroje, před opuštěním sedadla obsluhy vždy vypněte motor a vytáhněte klíček, a před vstupem z jakéhokoli důvodu pod stroj vždy aktivujte bezpečnostní podpěry.**

**DŮLEŽITÉ:**

Zajistěte, aby prstová trubka byla stále podepřená, aby se nepoškodila trubka a další součásti.

1. Spusťte adaptér úplně dolů.
2. Zvedněte přiháněč do maximální polohy.
3. Vypněte motor a vytáhněte klíček ze zapalování.
4. Aktivujte bezpečnostní podpěry přiháněče. Pokyny viz *Aktivace bezpečnostních podpěr přiháněče, Str. 31*.

**POZNÁMKA:**

Pokud vyměňujete jen pouzdro na konci s vačkou, pokračujte krokem *10, Str. 558*.

***Pouzdra u středového kotouče a zadního konce***

5. Odmontujte koncové štíty přiháněče a držák koncového štítu (C) ze zadního konce přiháněče u příslušného místa prstové trubky.

   **POZNÁMKA:**

   Na středovém kotouči nejsou žádné koncové štíty.

6. Odmontujte šrouby (A) zajišťující rameno prstové trubky (B) na kotouči.

   **DŮLEŽITÉ:**

   Poznamenejte si umístění otvorů v rameni a kotouči a zajistěte, aby pak byly šrouby (A) opět namontovány na původní místa.

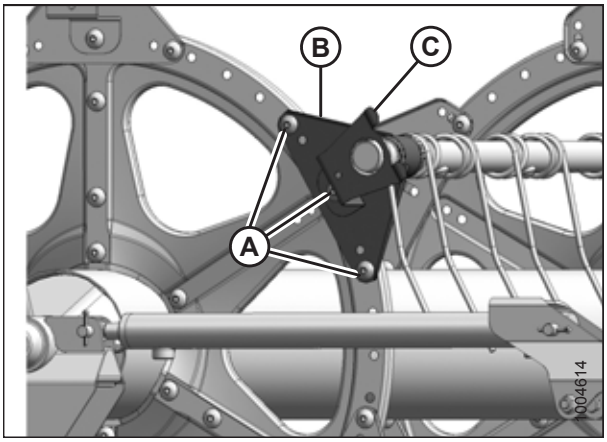


**Obrázek 5.258: Zadní konec**

7. Malým šroubovákem uvolněte upínače pouzder (A), abyste oddělili ozubení. Vytáhněte upínač z prstové trubky.

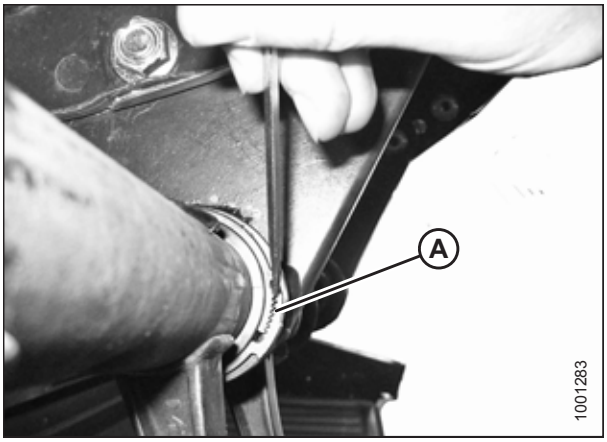


**Obrázek 5.259: Upínač pouzdra**

8. Otáčejte rameno prstové trubky (A), dokud se neuvolní od kotouče, a zasuňte rameno dovnitř od pouzdra (B).

9. Odmontujte polovinu pouzdra (B). V případě potřeby odejměte vedlejší ocelový nebo plastový prst tak, abyste rameno mohli odsunout od pouzdra. V případě potřeby viz následující postupy:

   - *Demontáž plastových prstů, Str. 554*
   - *Demontáž ocelových prstů, Str. 553*

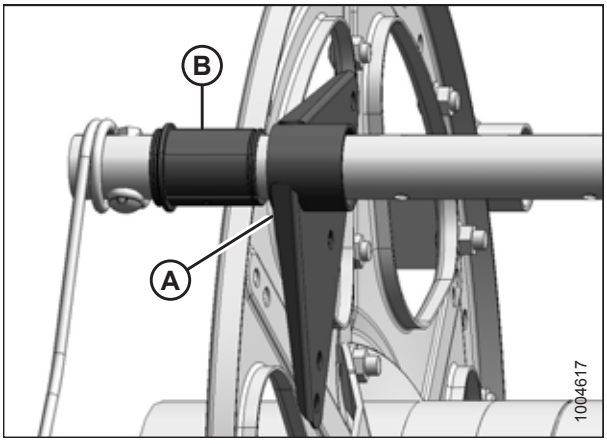


**Obrázek 5.260: Pouzdro**

***Pouzdra na vačkovém konci***

10. Odmontujte koncové štíty a držák koncového štítu (A) na příslušném místě prstové trubky na vačkovém konci.

    **POZNÁMKA:**

    Demontáž pouzder na vačkovém konci vyžaduje přemístění prstové trubky skrz ramena kotouče, aby se odhalilo pouzdro.

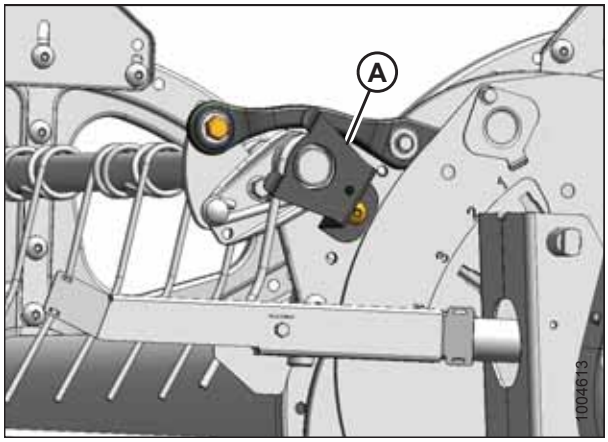


**Obrázek 5.261: Vačkový konec**

11. Odmontujte koncové štíty přiháněče a držák koncového štítu (C) ze zadního konce přiháněče u příslušného místa prstové trubky.

    **POZNÁMKA:**

    Na středovém kotouči nejsou žádné koncové štíty.

12. Odmontujte šrouby (A) zajišťující ramena prstové trubky (B) na zadním a středovém kotouči.

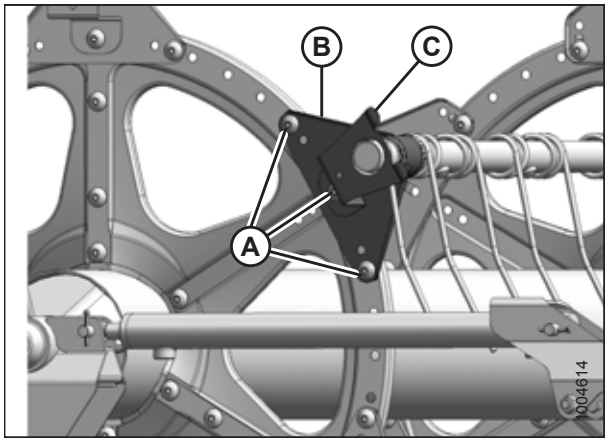


**Obrázek 5.262: Zadní konec**

***Výztužná souprava prstové trubky (volitelné příslušenství)***[61]

13. Uvolněte upínače pouzder nebo odpojte opěrné nosníky z držáku prstové trubky (dle výbavy) podle toho, která prstová trubka se přemísťuje. Tři prstové trubky (A) vyžadují odpojení opěrného nosníku a dvě prstové trubky (B) vyžadují jen demontáž upínače pouzdra.

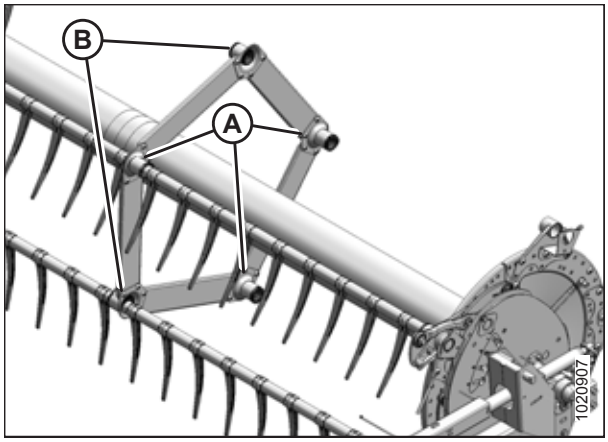


**Obrázek 5.263: Podpěry prstové trubky**

61. Přihaněč s 5 lopatkami MD #B5825, přihaněč se 6 lopatkami MD #B5826.

14. Odmontujte šroub (A) ze spojovacího ústrojí vačky, aby se prstová trubka (B) mohla volně otáčet.

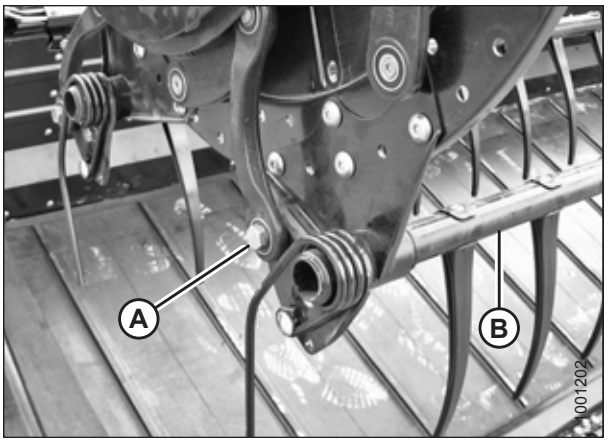


**Obrázek 5.264: Vačkový konec**

15. Malým šroubovákem uvolněte upínače pouzder (A) u vačkového kotouče, abyste oddělili ozubení. Odejměte upínače z prstové trubky.

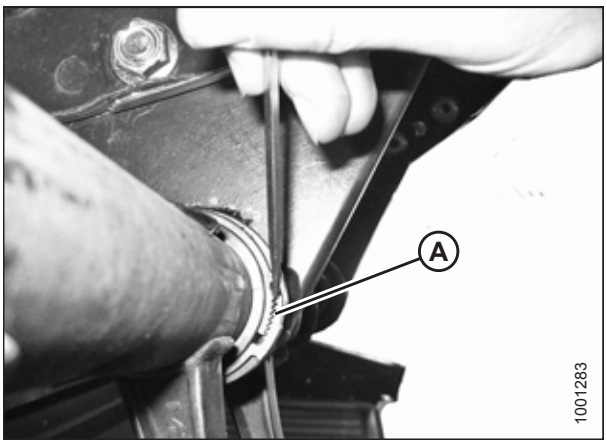


**Obrázek 5.265: Upínač pouzdra**

16. Posuňte prstovou trubku (A) ven, aby se odhalilo pouzdro (B).
17. Odmontujte polovinu pouzdra (B). V případě potřeby odejměte vedlejší ocelový nebo plastový prst tak, abyste rameno mohli odsunout od pouzdra. V případě potřeby viz následující postupy:
    - *Demontáž plastových prstů, Str. 554*
    - *Demontáž ocelových prstů, Str. 553*

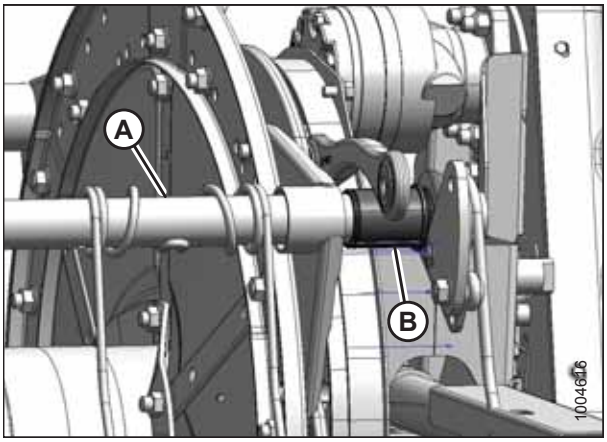


**Obrázek 5.266: Vačkový konec**

***Pouzdra výztužné soupravy prstové trubky (volitelné příslušenství)***

18. Vyhledejte držák (A), který vyžaduje nové pouzdro.
19. Odmontujte čtyři šrouby (B) zajišťující kanál (C) na držáku (A).
20. Odmontujte šroub (E) a odejměte prst (D), pokud je příliš blízko u držáku, abyste umožnili přístup k pouzdru. Pokyny viz *Demontáž plastových prstů, Str. 554* nebo *Demontáž ocelových prstů, Str. 553*.

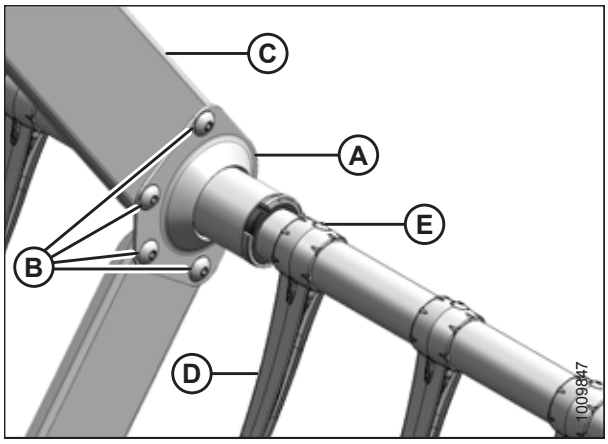


**Obrázek 5.267: Podpěra prstové trubky**

21. Malým šroubovákem uvolněte upínače pouzder (A), abyste oddělili ozubení.

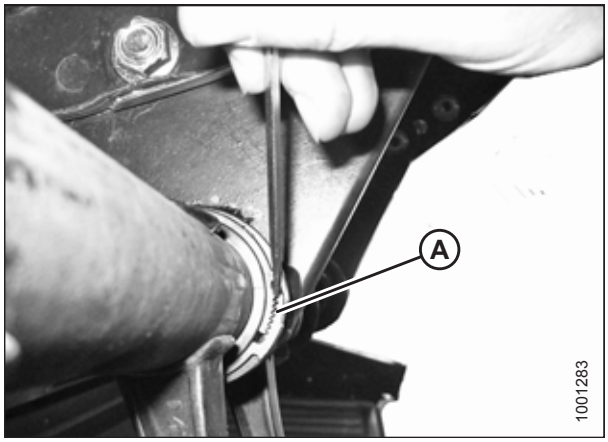


**Obrázek 5.268: Upínač pouzdra**

22. Odstraňte upínače (A) z pouzder.

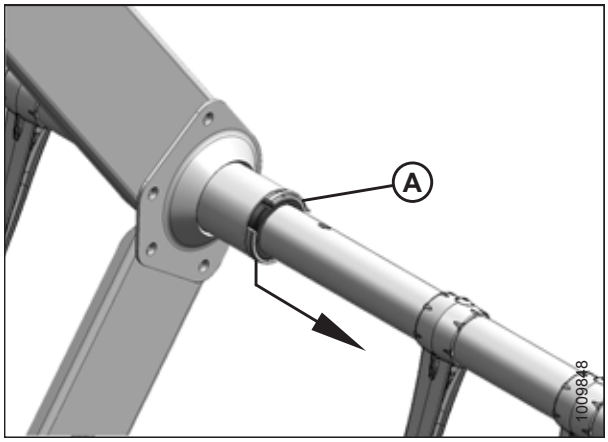


**Obrázek 5.269: Upínač pouzdra výztužné soupravy prstové trubky (volitelné příslušenství)**

23. Na každém přiháněči jsou tři podpěry směřující vpravo (A). Posuňte podpěru z polovin pouzdra (B).

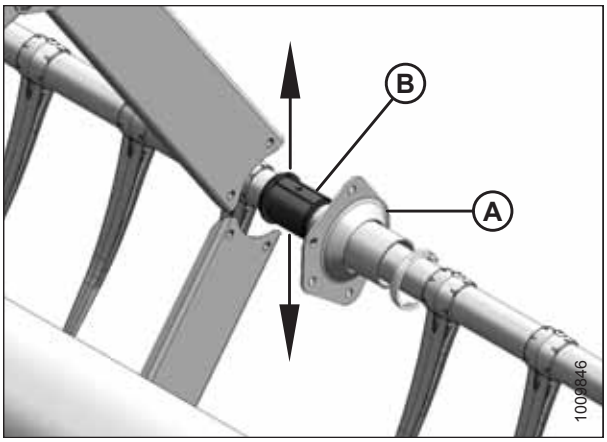


**Obrázek 5.270: Podpěra výztužné soupravy prstové trubky (volitelné příslušenství)**

24. Na každém přiháněči jsou dvě podpěry směřující vlevo (A). Než odejmete nosníky z pouzdra (B), otáčejte držáky, dokud příruby neuvolní nosníky. V případě potřeby posuňte trubku mírně od přiháněče.
25. Odmontujte poloviny pouzder (B) z prstových trubek.

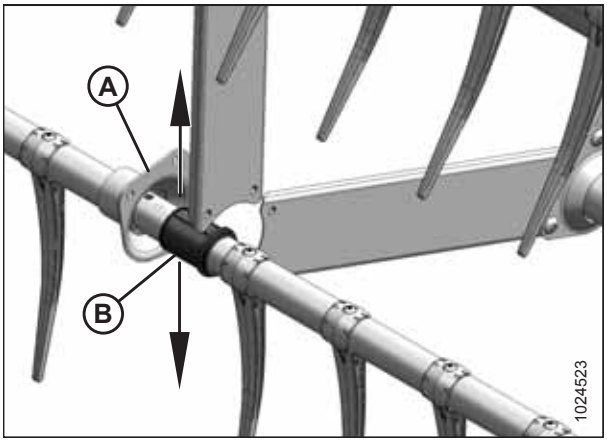


**Obrázek 5.271: Protější podpěra výztužné soupravy prstové trubky (volitelné příslušenství)**

## *Montáž pouzder na přiháněče*

**POZNÁMKA:**

Tento postup předpokládá, že byly dokončeny kroky pro *Sejmutí pouzder z přiháněčů, Str. 556*.

## VÝSTRAHA

**Abyste zabránili úrazu v důsledku pádu zvednutého přiháněče, před vstupem z jakéhokoli důvodu pod zvednutý přiháněč vždy aktivujte bezpečnostní podpěry.**

**DŮLEŽITÉ:**

Zajistěte, aby prstová trubka byla stále podepřená, aby se nepoškodila trubka a další součásti.

Upravenými upínacími kleštěmi nosníků (A) namontujte upínače pouzder (C). Upněte kleště do svěráku a vypilujte vrub (B) do konce každého ramene, aby odpovídal upínači, jak je vyobrazeno.

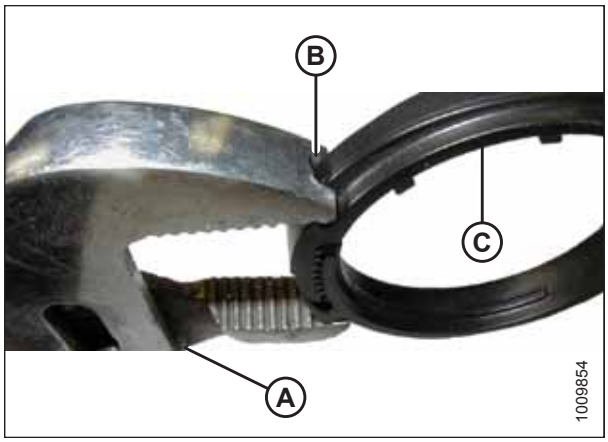


**Obrázek 5.272: Upravené upínací kleště nosníků**

***Pouzdra na vačkovém konci***

1. Umístěte poloviny pouzdra (B) na prstovou trubku (A) bezpřírubovým koncem vedle ramene prstové trubky a nasaďte západky v obou polovinách pouzdra do otvoru v prstové trubce.
2. Posuňte prstovou trubku (A) k zadnímu konci přiháněče, abyste vložili pouzdro (B) do ramene prstové trubky. Pokud jsou namontovány držáky prstové trubky, přesvědčte se, že pouzdra v těchto místech zajela do držáku.
3. Namontujte opět předtím odmontované prsty. V případě potřeby viz následující postupy:
   - *Demontáž plastových prstů, Str. 554*
   - *Demontáž ocelových prstů, Str. 553*
4. Nasaďte upínač pouzdra (A) na prstovou trubku vedle bezpřírubového konce pouzdra (B).
5. Umístěte upínač (A) na pouzdro (B) tak, aby okraje upínače a pouzdra byly zarovnané, když upínač zapadá do drážky na pouzdru a jsou zapadlé zajišťovací jazýčky.

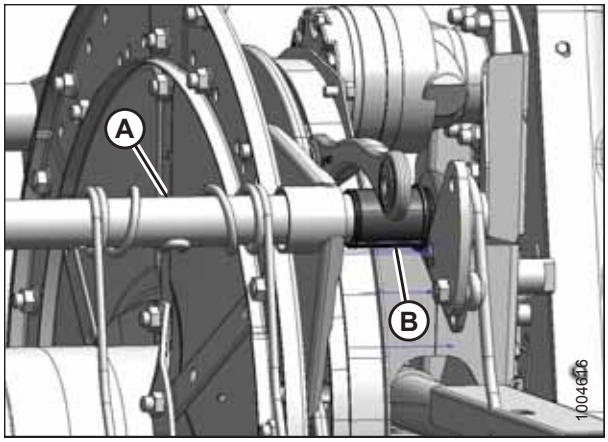


**Obrázek 5.273: Vačkový konec**

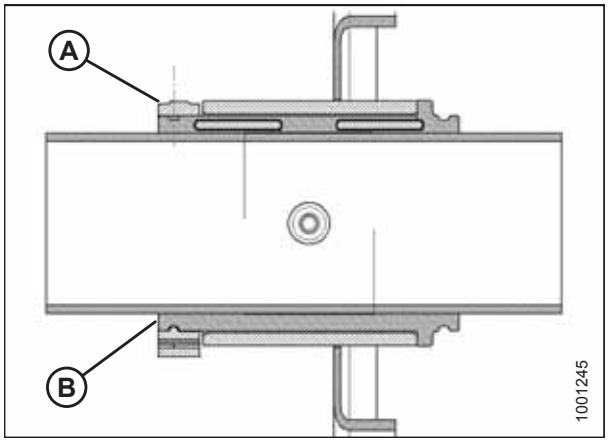


**Obrázek 5.274: Pouzdro**

6. Upravenými upínacími kleštěmi nosníků (B) utahujte upínač (A), až se upínač **NEBUDE** posouvat tlakem prstu.

   **DŮLEŽITÉ:**

   Přílišným utažením může upínač prasknout.

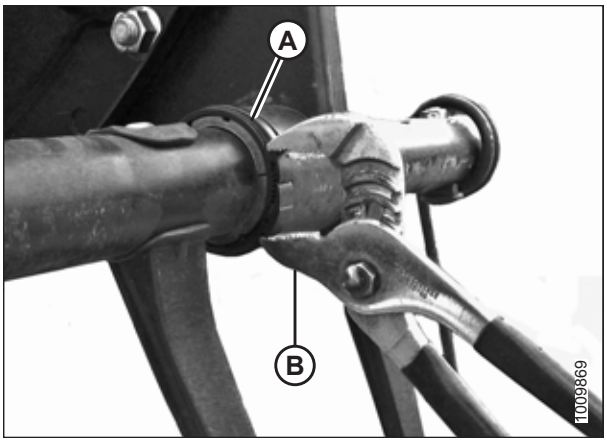


**Obrázek 5.275: Montáž upínače**

7. Vyrovnejte prstovou trubku (B) s vačkovým ramenem a namontujte šroub (A). Utáhněte šroub momentem 165 Nm (120 lbf·stop).

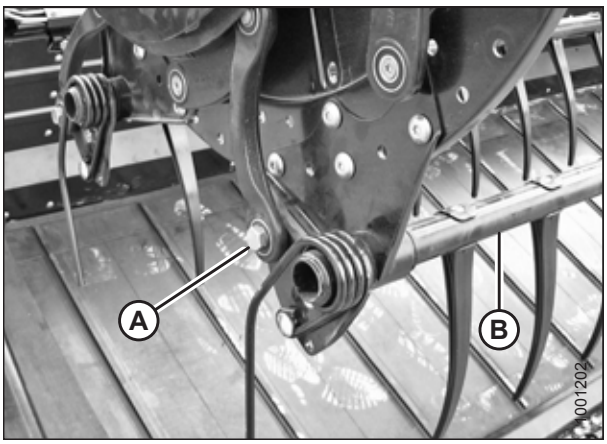


**Obrázek 5.276: Vačkový konec**

8. Zašroubujte šrouby (A) zajišťující rameno prstové trubky (B) na středovém kotouči.
9. Namontujte rameno prstové trubky (B) a držák koncového štítu (C) na zadní konec přiháněče u příslušného místa prstové trubky a zajistěte je šrouby (A).

   **POZNÁMKA:**

   Na středových kotoučích nejsou žádné koncové štíty.

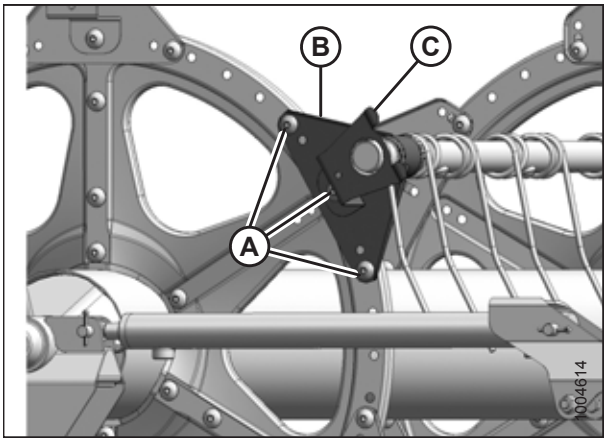


**Obrázek 5.277: Zadní konec**

10. Namontujte držák koncového štítu (A) na příslušném místě prstové trubky na vačkovém konci.
11. Namontujte opět koncové štíty přihaněče. Pokyny viz *Výměna koncových štítů přiháněče, Str. 568*.

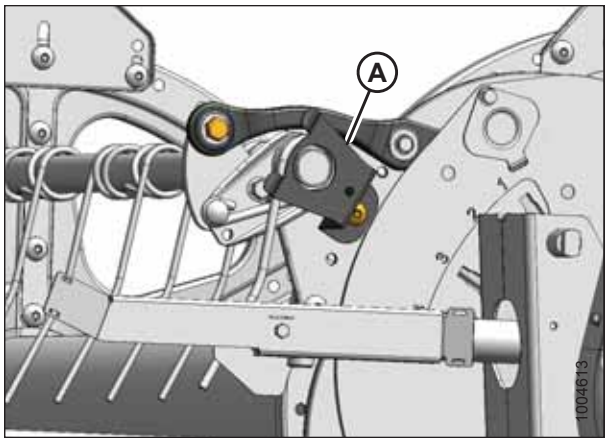


**Obrázek 5.278: Vačkový konec**

***Pouzdra u středového kotouče a zadního konce***

12. Umístěte poloviny pouzdra (B) na prstovou trubku (A) bezpřírubovým koncem vedle ramene prstové trubky a nasaďte západky v obou polovinách pouzdra do otvoru v prstové trubce.
13. Nasuňte rameno prstové trubky (A) na pouzdro (B) a umístěte je u kotouče na původní místo.
14. Namontujte opět předtím odmontované prsty. Pokyny viz:
    - *Demontáž plastových prstů, Str. 554*
    - *Demontáž ocelových prstů, Str. 553*

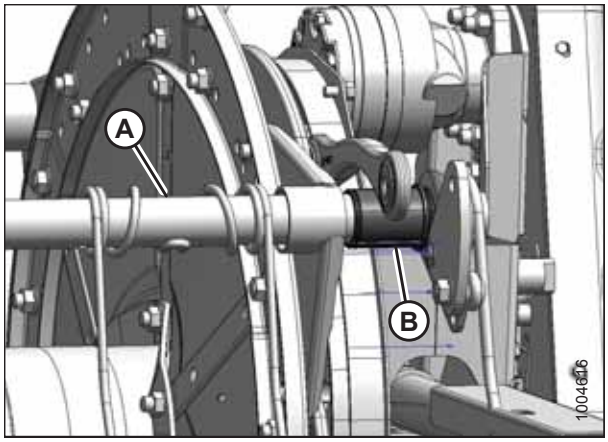


**Obrázek 5.279: Vačkový konec**

15. Nasaďte upínač pouzdra (A) na prstovou trubku vedle bezpřírubového konce pouzdra (B).
16. Umístěte upínač (A) na pouzdro (B) tak, aby okraje upínače a pouzdra byly zarovnané, když upínač zapadá do drážky na pouzdru a jsou zapadlé zajišťovací jazýčky.

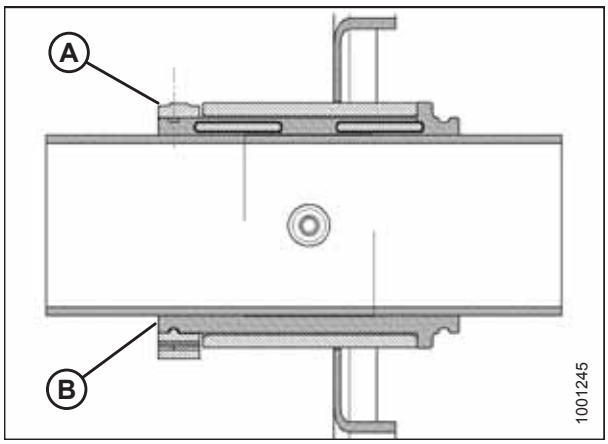


**Obrázek 5.280: Pouzdro**

17. Upravenými upínacími kleštěmi nosníků (B) utahujte upínač (A), až se upínač **NEBUDE** posouvat tlakem prstu.

    **DŮLEŽITÉ:**

    Přílišným utažením může upínač prasknout.

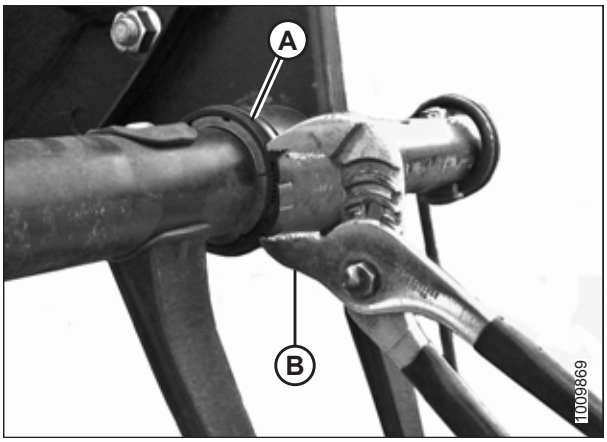


**Obrázek 5.281: Montáž upínače**

18. Zašroubujte šrouby (A) zajišťující rameno prstové trubky (B) na středovém kotouči.
19. Namontujte rameno prstové trubky (B) a držák koncového štítu (C) na zadní konec přiháněče u příslušného místa prstové trubky a zajistěte je šrouby (A).

    **POZNÁMKA:**

    Na středových kotoučích nejsou žádné koncové štíty.

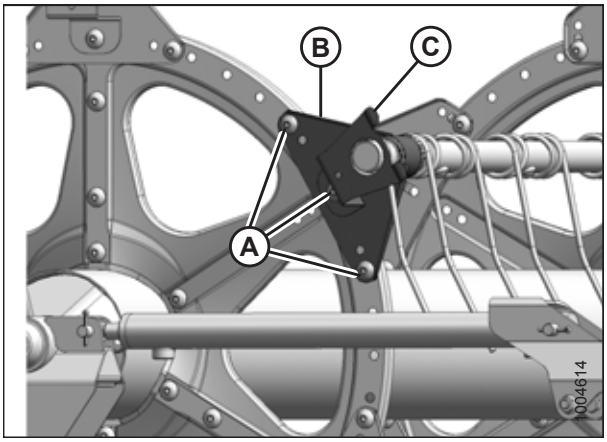


**Obrázek 5.282: Zadní konec**

***Výztužná souprava prstové trubky (volitelné příslušenství)***[62]

20. Umístěte poloviny pouzdra (B) na prstovou trubku (A) bezpřírubovým koncem vedle ramene prstové trubky a nasaďte západky v obou polovinách pouzdra do otvoru v prstové trubce.

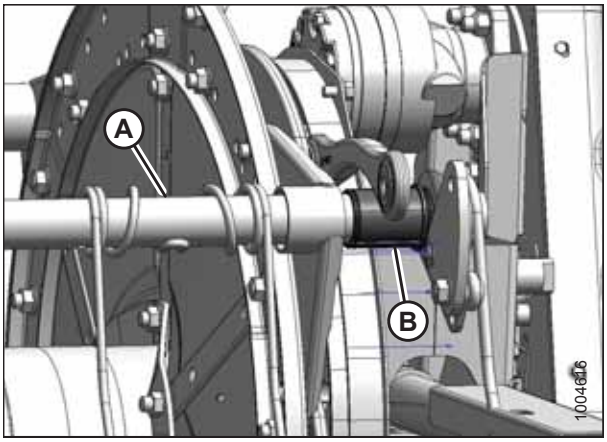


**Obrázek 5.283: Vačkový konec**

62. Přihaněč s 5 lopatkami (MD #B5825), přihaněč se 6 lopatkami (MD #B5826).

21. Na každém přiháněči jsou tři podpěry směřující vpravo (A). Nasuňte držák na pouzdro (B).

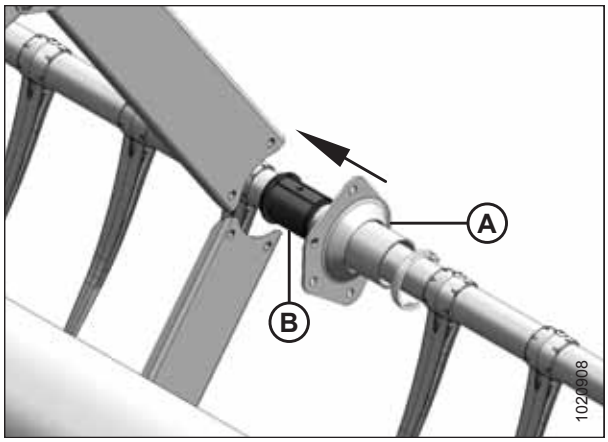


**Obrázek 5.284: Podpěra výztužné soupravy prstové trubky (volitelné příslušenství)**

22. Na každém přiháněči jsou dvě podpěry směřující vlevo (A). Než nasunete držák na pouzdro (B), otáčejte držákem (A), dokud jeho příruby neuvolní nosníky (C).

    **POZNÁMKA:**

    V případě potřeby přesuňte prstovou trubku (D) od přiháněče a zajistěte tak přírubě držáku dostatek prostoru k uvolnění nosníku.

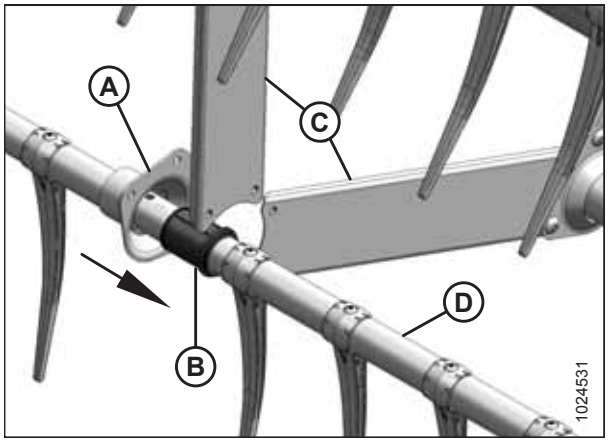


**Obrázek 5.285: Protější podpěra výztužné soupravy prstové trubky (volitelné příslušenství)**

23. Nasaďte upínač pouzdra (A) na prstovou trubku vedle bezpřírubového konce pouzdra (B).
24. Umístěte upínač (A) na pouzdro (B) tak, aby okraje upínače a pouzdra byly zarovnané, když upínač zapadá do drážky na pouzdru a jsou zapadlé zajišťovací jazýčky.

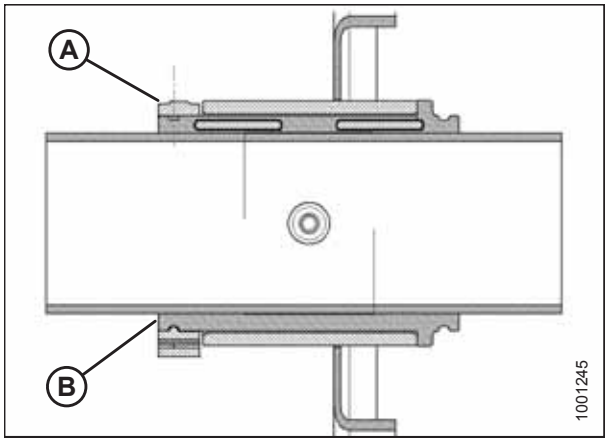


**Obrázek 5.286: Pouzdro**

25. Upravenými upínacími kleštěmi nosníků (B) utahujte upínač (A), až se upínač **NEBUDE** posouvat tlakem prstu.

    **DŮLEŽITÉ:**

    Přílišným utažením může upínač prasknout.

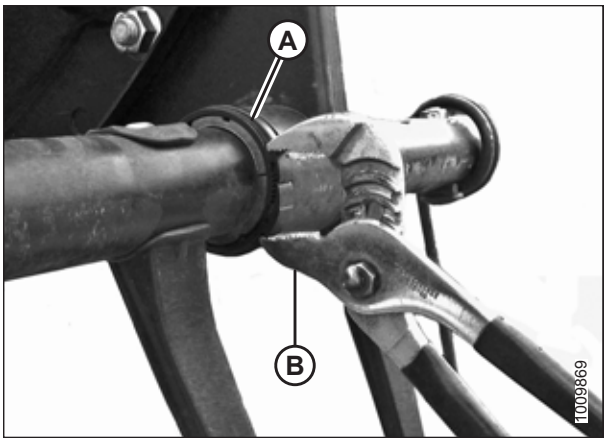


**Obrázek 5.287: Montáž upínače**

26. Namontujte zpět nosníky (C) na tři držáky směřující vpravo (A) na jednotlivých přiháněčích pomocí šroubů (B) a matic. Utáhněte šrouby momentem 43 Nm (32 lbf·stop).
27. Pomocí šroubů (E) namontujte zpět prsty (D), které předtím byly odmontovány. Pokyny viz:
    - *Montáž plastových prstů, Str. 555*
    - *Montáž ocelových prstů, Str. 553*

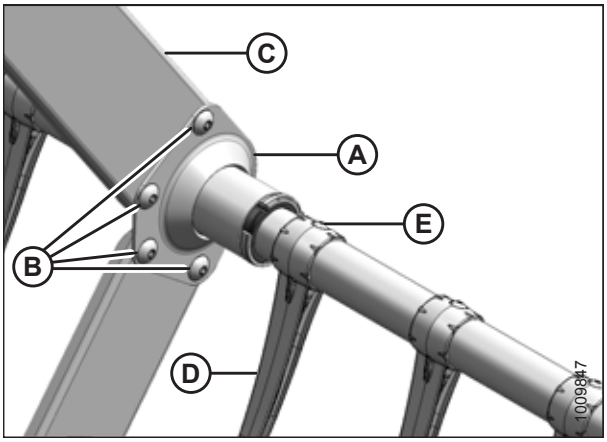


**Obrázek 5.288: Podpěra výztužné soupravy prstové trubky (volitelné příslušenství)**

28. Namontujte zpět nosníky (C) na dva držáky směřující vlevo (A) na jednotlivých přihaněčích pomocí šroubů (B) a matic. Utáhněte šrouby momentem 43 Nm (32 lbf·stop).
29. Pomocí šroubů (E) namontujte zpět prsty (D), které předtím byly odmontovány. Pokyny viz:
    - *Montáž plastových prstů, Str. 555*
    - *Montáž ocelových prstů, Str. 553*

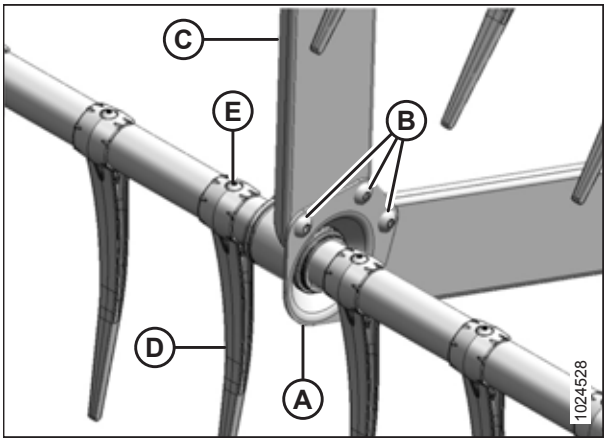


**Obrázek 5.289: Protější podpěra výztužné soupravy prstové trubky (volitelné příslušenství)**

## 5.13.7 Koncové štíty přiháněče

Koncové štíty a držáky přiháněče nevyžadují pravidelnou údržbu, ale měli byste je pravidelně kontrolovat ohledně poškození a ztráty nebo chybějících upevňovacích prvků. Lehce promáčklé nebo zdeformované koncové štíty a držáky se dají opravit, ale silně poškozené součásti je nutno vyměnit.

Koncové štíty přiháněče můžete namontovat k oběma koncům přiháněče.

*Výměna koncových štítů přiháněče*

### NEBEZPEČÍ

**Abyste zabránili úrazu nebo smrti v důsledku neočekávaného rozběhu stroje, když z jakéhokoli důvodu opouštíte sedadlo obsluhy, vždy vypněte motor a vytáhněte klíček ze zapalování.**

1. Spusťte adaptér a přiháněč dolů.
2. Vypněte motor a vytáhněte klíček ze zapalování.
3. Otáčejte přihaněč manuálně, dokud nebude přístupný koncový štít (A) vyžadující výměnu.
4. Odmontujte tři šrouby (B).

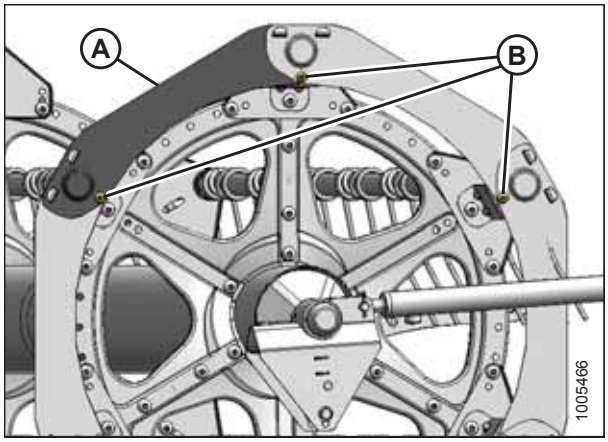


**Obrázek 5.290: Koncové štíty přiháněče**

5. Zvedněte konec koncového štítu přihaněče (A) z jazyků držáku (B).

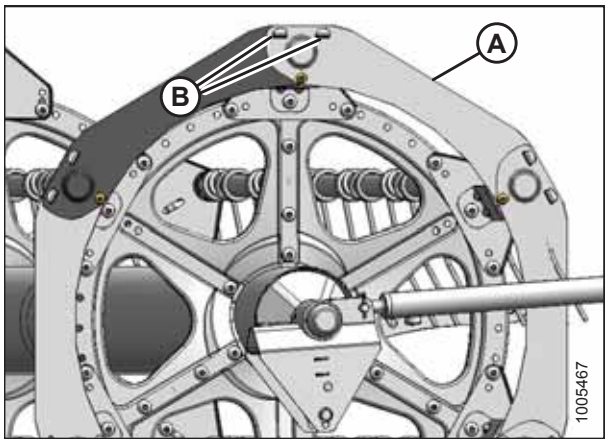


**Obrázek 5.291: Koncové štíty přiháněče**

6. Odmontujte koncové štíty přiháněče z držáků.

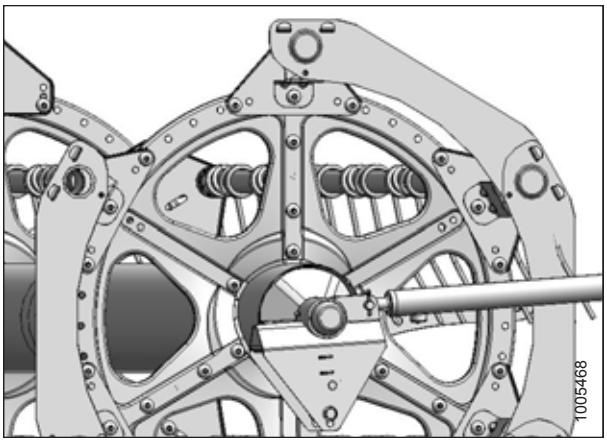


**Obrázek 5.292: Demontovaný koncový štít přiháněče**

7. Lehce zvedněte konec koncového štítu přihaněče (A) z jazýčků držáku (B).
8. Namontujte nový koncový štít přihaněče (C), za koncový štít (A).
9. Znovu připevněte koncový štít přihaněče (C) a poté (A) na jazýčky podpěry (B).
10. Namontujte tři šrouby (D).
11. Utáhněte všechny upevňovací materiály.

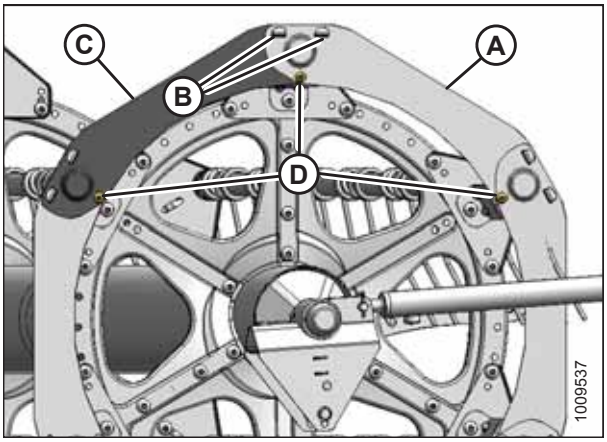


**Obrázek 5.293: Koncové štíty přiháněče**

*Výměna držáků koncových štítů přiháněče*

## NEBEZPEČÍ

**Abyste zabránili úrazu nebo smrti v důsledku neočekávaného rozběhu stroje, když z jakéhokoli důvodu opouštíte sedadlo obsluhy, vždy vypněte motor a vytáhněte klíček ze zapalování.**

1. Spusťte adaptér a přiháněč dolů.
2. Vypněte motor a vytáhněte klíček ze zapalování.
3. Otáčejte přiháněč manuálně, dokud nebude přístupná podpěra koncového štítu vyžadující výměnu.
4. Odmontujte šroub (B) z držáku (A).
5. Vyšroubujte šrouby (C) z držáku (A) a dvou sousedních držáků.

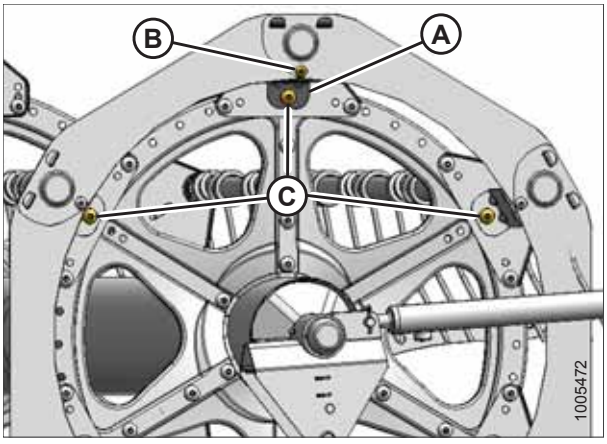


**Obrázek 5.294: Držáky koncových štítů přiháněče**

6. Přesuňte koncové štíty přiháněče (A) z prstové trubky a otáčením podpěry (B) směrem k přiháněči ho sundejte.
7. Vložte jazýčky nové podpěry (B) do drážek v koncových štítech přiháněče (A). Přesvědčte se, že jazýčky zapadly do obou koncových štítů přiháněče.
8. Zajistěte podpěru (B) na kotouči šroubem (C) a maticí. **NEUTAHUJTE**.
9. Zajistěte koncové štíty přiháněče (A) na podpěře (B) šroubem (D) a maticí. **NEUTAHUJTE**.
10. Připevněte opět držáky šrouby (E) a maticemi.
11. Zkontrolujte vzdálenost mezi prstovou trubkou a držákem koncového štítu přiháněče a v případě potřeby seřiďte.
12. Utáhněte matice momentem 27 Nm (20 lbf·stop).

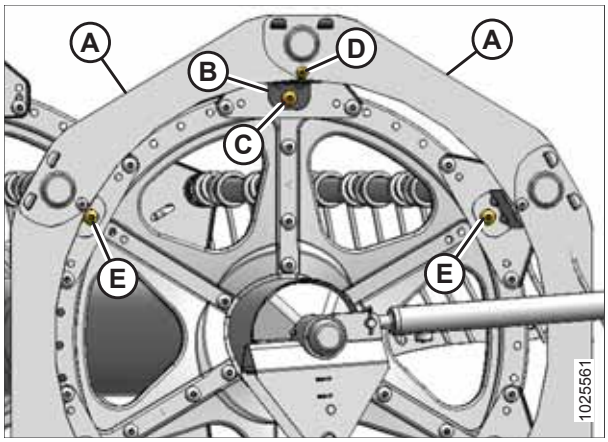


**Obrázek 5.295: Držáky koncových štítů přiháněče**

# 5.14 Pohon přiháněče

Hydraulicky poháněný motor přiháněče pohání řetěz, který je připojen mezi přiháněči u dvojitého přiháněče.

## 5.14.1 Kryt pohonu přiháněče

Kryt pohonu přiháněče chrání součásti pohonu přiháněče před nečistotami a úlomky.

*Demontáž krytu pohonu přiháněče*

**NEBEZPEČÍ**

**Abyste zabránili úrazu nebo smrti v důsledku neočekávaného rozběhu stroje, když z jakéhokoli důvodu opouštíte sedadlo obsluhy, vždy vypněte motor a vytáhněte klíček ze zapalování.**

1. Vypněte motor a vytáhněte klíček ze zapalování.
2. Odmontujte šest šroubů (A) zajišťujících horní kryt (B) k pohonu přiháněče a spodnímu krytu (C).
3. Demontujte horní kryt (B).

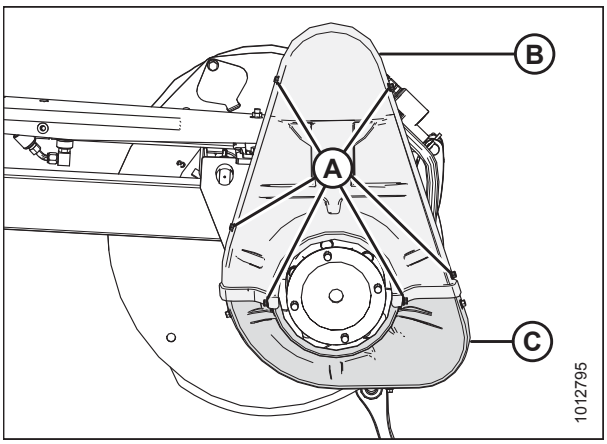


**Obrázek 5.296: Kryt pohonu**

4. Odmontujte tři šrouby (A) a odejměte spodní kryt (B), pokud je to potřeba.

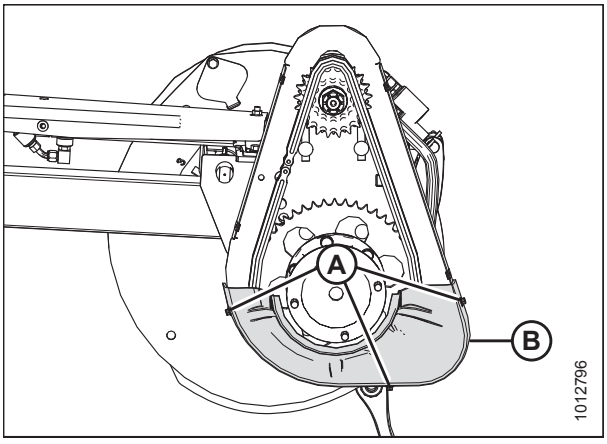


**Obrázek 5.297: Spodní kryt pohonu**

*Montáž krytu pohonu přiháněče*

**NEBEZPEČÍ**

**Abyste zabránili úrazu nebo smrti v důsledku neočekávaného rozběhu stroje, když z jakéhokoli důvodu opouštíte sedadlo obsluhy, vždy vypněte motor a vytáhněte klíček ze zapalování.**

1. Vypněte motor a vytáhněte klíček ze zapalování.

2. Umístěte spodní kryt pohonu (B) na pohon přiháněče (pokud byl předtím demontován) a zajistěte ho třemi šrouby (A). Utáhněte šroub momentem 12–13,2 Nm (9–10 lbf·stop).

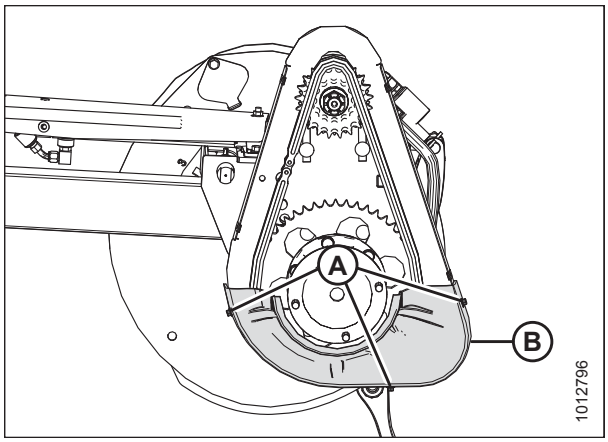


**Obrázek 5.298: Spodní kryt pohonu**

3. Umístěte horní kryt pohonu (B) na pohon přiháněče a spodní kryt (C) a zajistěte ho šesti šrouby (A). Utáhněte šroub momentem 12–13,2 Nm (9–10 lbf·stop).

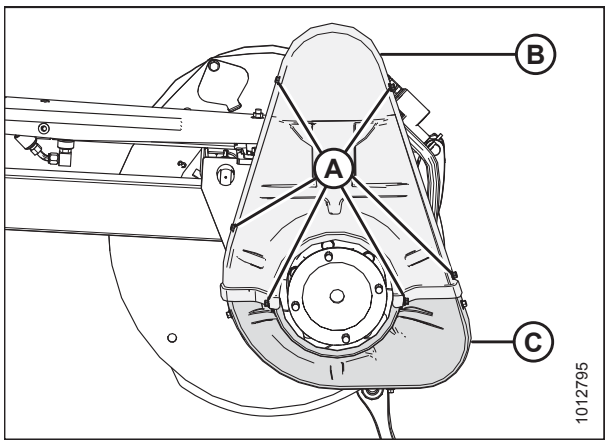


**Obrázek 5.299: Kryt pohonu**

## 5.14.2 Napětí hnacího řetězu přiháněče

*Uvolnění hnacího řetězu přiháněče*

### NEBEZPEČÍ

**Abyste se vyhnuli zranění nebo smrti v důsledku neočekávaného spuštění stroje, před nastavováním stroje vždy vypněte motor a vytáhněte klíček.**

1. Spusťte adaptér úplně dolů.
2. Nastavte přiháněč do polohy zcela vpředu pro snadnější přístup k pracovní oblasti.
3. Vypněte motor a vytáhněte klíček ze zapalování.
4. Odmontujte kryt pohonu. Pokyny viz *Demontáž krytu pohonu přiháněče, Str. 571*.

5. Povolte šest matic (A).

   **POZNÁMKA:**

   Na obrázku jsou pro názornost demontovány některé díly.

6. Posuňte motor (B) a úchyt motoru (C) dolů k hřídeli přiháněče.

   **DŮLEŽITÉ:**

   **NEPOUŽÍVEJTE** přiháněč s demontovaným krytem přiháněče.

7. Postup napětí hnacího řetězu viz *Napnutí hnacího řetězu přiháněče, Str. 573*.

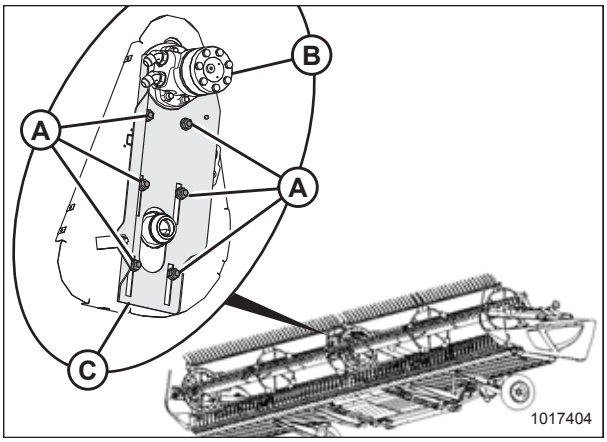


**Obrázek 5.300: Pohon přiháněče**

## *Napnutí hnacího řetězu přiháněče*

### NEBEZPEČÍ

**Abyste se vyhnuli zranění nebo smrti v důsledku neočekávaného spuštění stroje, před nastavováním stroje vždy vypněte motor a vytáhněte klíček.**

1. Spusťte adaptér úplně dolů.
2. Nastavte přiháněč do polohy zcela vpředu pro snadnější přístup k pracovní oblasti.
3. Vypněte motor a vytáhněte klíček ze zapalování.
4. Odmontujte kryt pohonu. Pokyny viz *Demontáž krytu pohonu přiháněče, Str. 571*.
5. Posouvejte motor (A) a úchyt motoru (B) nahoru, dokud nebude napnutý řetěz (C).
6. Přesvědčte se, že je řetěz uprostřed prověšený 3 mm (1/8 palce). V případě potřeby nastavte.

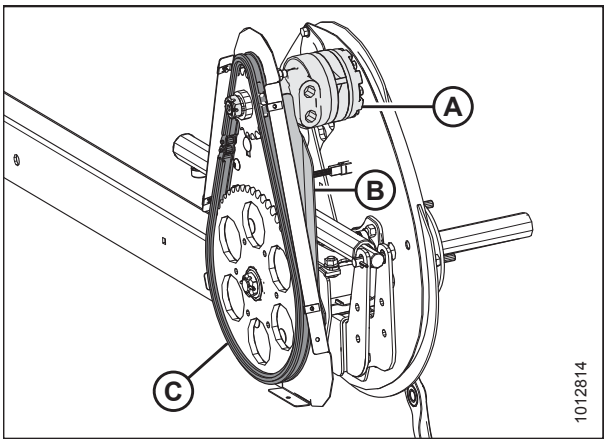


**Obrázek 5.301: Pohon jednoduchého přiháněče – dvojitý přiháněč je podobný**

7. Utáhněte šest matic (A). Utáhněte momentem 73 Nm (54 lbf·stop).
8. Namontujte kryt pohonu. Pokyny viz *Montáž krytu pohonu přiháněče, Str. 571*.

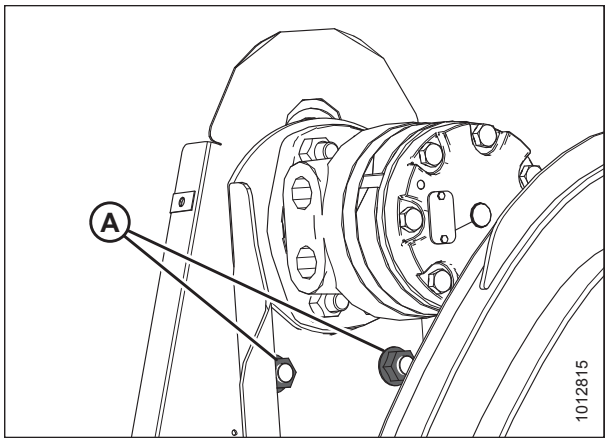


**Obrázek 5.302: Pohon jednoduchého přiháněče – dvojitý přiháněč je podobný**

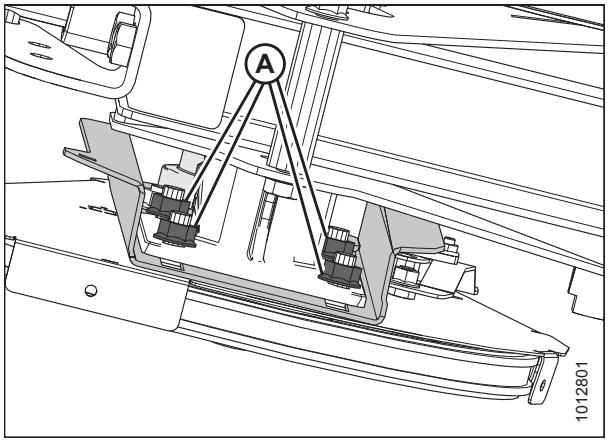


**Obrázek 5.303: Pohon jednoduchého přiháněče – pohled ze spodní strany přiháněče**

## 5.14.3 Řetězové kolo pohonu přiháněče

Řetězové kolo pohonu přiháněče je upevněno k motoru pohonu přiháněče.

Modely sklízecích mlátiček Case IH a New Holland nakonfigurujte podle velikosti řetězového kola přiháněče tak, abyste optimalizovali automatickou regulaci přiháněče podle pojezdové rychlosti. Další informace viz servisní příručku sklízecí mlátičky.

### *Demontáž řetězového kola pohonu přiháněče*

**NEBEZPEČÍ**

**Abyste zabránili úrazu nebo smrti v důsledku neočekávaného rozběhu stroje, když z jakéhokoli důvodu opouštíte sedadlo obsluhy, vždy vypněte motor a vytáhněte klíček ze zapalování.**

1. Vypněte motor a vytáhněte klíček ze zapalování.
2. Demontujte kryt pohonu přihaněče. Pokyny viz *Demontáž krytu pohonu přiháněče, Str. 571*.

3. Uvolněte řetěz pohonu přiháněče (A). Pokyny viz *Uvolnění hnacího řetězu přiháněče, Str. 572*.
4. Sundejte hnací řetěz přiháněče (A) z hnacího řetězového kola (B) přiháněče.

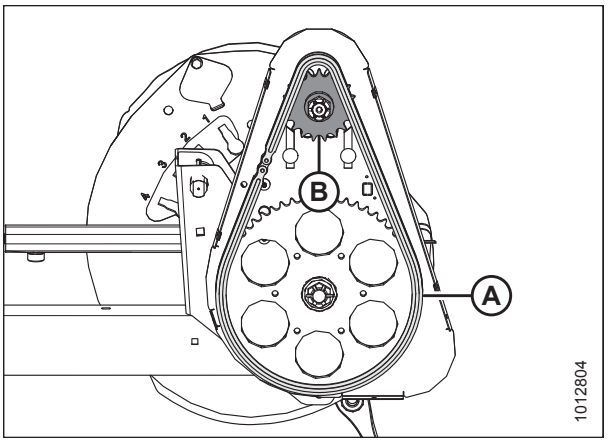


**Obrázek 5.304: Řetězové kolo pohonu přiháněče**

5. Odmontujte závlačku (A), drážkovanou matici (B) a plochou podložku (C) z hřídele motoru.
6. Demontujte řetězové kolo pohonu přiháněče (D). Přesvědčte se, že pero zůstalo v hřídeli.

   **DŮLEŽITÉ:**

   Aby se motor nepoškodil, když hnací řetězové kolo (D) nejde sundat ručně, použijte stahovák. Na demontáž hnacího řetězového kola **NEPOUŽÍVEJTE** páčidlo anebo kladivo.

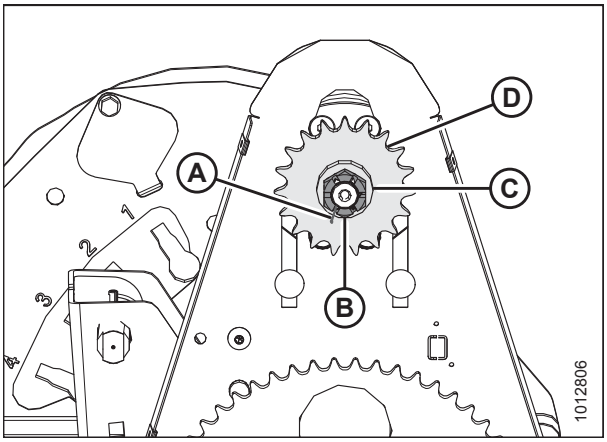


**Obrázek 5.305: Řetězové kolo pohonu přiháněče**

## *Montáž řetězového kola pohonu přiháněče*

### NEBEZPEČÍ

**Abyste zabránili úrazu nebo smrti v důsledku neočekávaného rozběhu stroje, když z jakéhokoli důvodu opouštíte sedadlo obsluhy, vždy vypněte motor a vytáhněte klíček ze zapalování.**

1. Vyrovnejte dráhu pera v řetězovém kole (D) s perem na hřídeli motoru a nasuňte řetězové kolo na hřídel. Zajistěte plochou podložkou (C) a drážkovanou maticí (B).
2. Utáhněte drážkovanou matici (B) momentem 54 Nm (40 lbf·stop).
3. Namontujte závlačku (A). V případě potřeby utáhněte drážkovanou matici (B) k další drážce, abyste mohli namontovat závlačku.

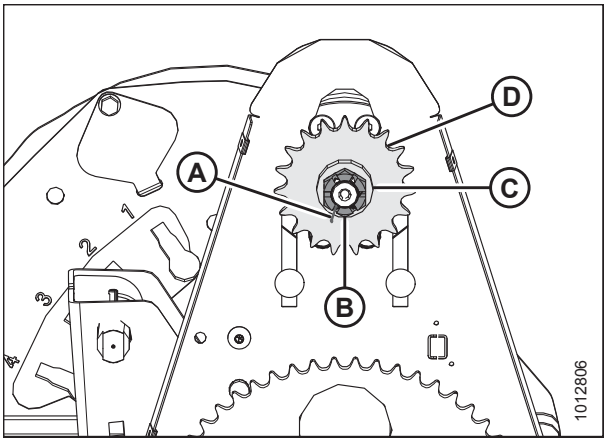


**Obrázek 5.306: Pohon přiháněče**

4. Nasaďte hnací řetěz (A) na hnací řetězové kolo (B).
5. Napněte hnací řetěz. Pokyny viz *Napnutí hnacího řetězu přiháněče, Str. 573*.
6. Namontujte zpět kryt pohonu přiháněče. Pokyny viz *Montáž krytu pohonu přiháněče, Str. 571*.

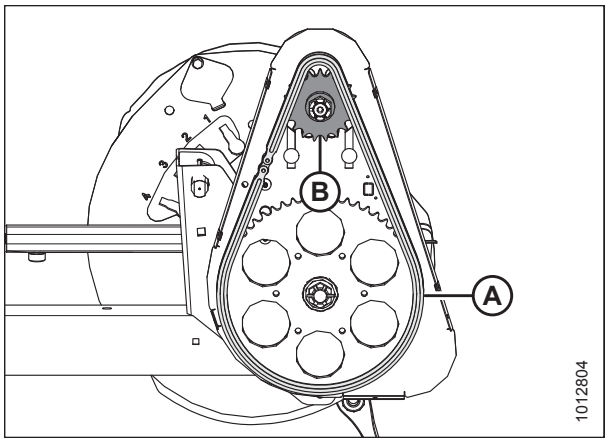


**Obrázek 5.307: Pohon přiháněče**

## 5.14.4 U-kloub pohonu dvojitého přihaněče

U-kloub pohonu dvojitého přiháněče umožňuje, aby se přiháněče pohybovaly navzájem nezávisle.

U-kloub mažte podle specifikací. Pokyny viz *5.3.6 Údržba a servis, Str. 422*.

Pokud je U-kloub těžce opotřebený nebo poškozený, vyměňte ho. Pokyny viz *Demontáž U-kloubu pohonu dvojitého přihaněče , Str. 576*.

### *Demontáž U-kloubu pohonu dvojitého přihaněče*

**NEBEZPEČÍ**

**Abyste zabránili úrazu nebo smrti v důsledku neočekávaného rozběhu stroje, když z jakéhokoli důvodu opouštíte sedadlo obsluhy, vždy vypněte motor a vytáhněte klíček ze zapalování.**

1. Vypněte motor a vytáhněte klíček ze zapalování.
2. Odmontujte kryt pohonu. Pokyny viz *Demontáž krytu pohonu přiháněče, Str. 571*.
3. Zachyťte vnitřní konec pravého přiháněče čelním nakladačem a nylonovými popruhy (A) nebo ekvivalentními zvedacími zařízeními.

   **DŮLEŽITÉ:**

   Zabraňte poškození nebo promáčknutí středové trubky tak, že přiháněč podepřete co nejblíže ke konci s kotoučem.

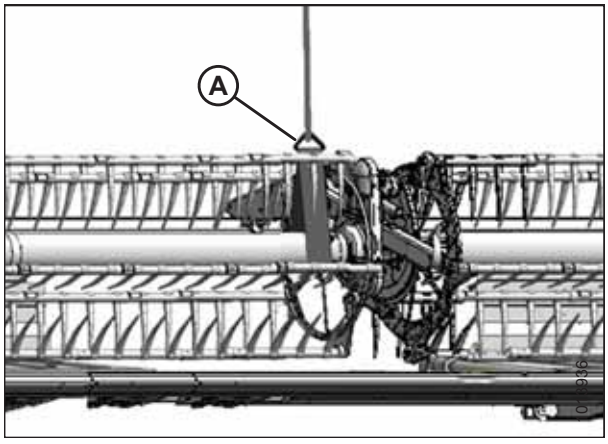


**Obrázek 5.308: Zavěšení přiháněče**

4. Odmontujte čtyři šrouby (A) zajišťující trubku přiháněče na přírubě U-kloubu (B) a posuňte přiháněč do strany.

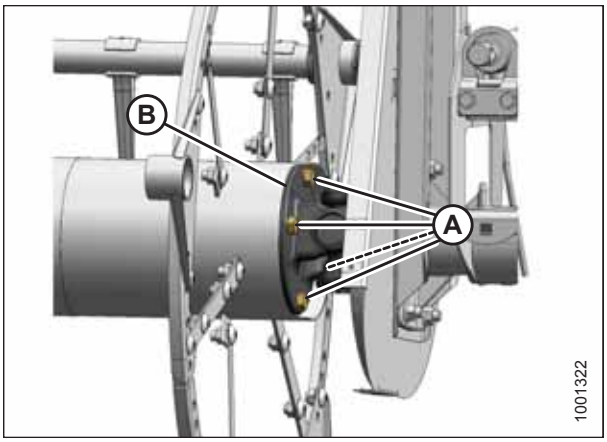


**Obrázek 5.309: U-kloub**

5. Odmontujte šest šroubů (A) připevňujících přírubu U-kloubu (B) k hnacímu řetězovému kolu (C).
6. Odmontujte U-kloub.

   **POZNÁMKA:**

   Může být nutné posunout pravý přiháněč do strany, aby U-kloub uvolnil trubku.

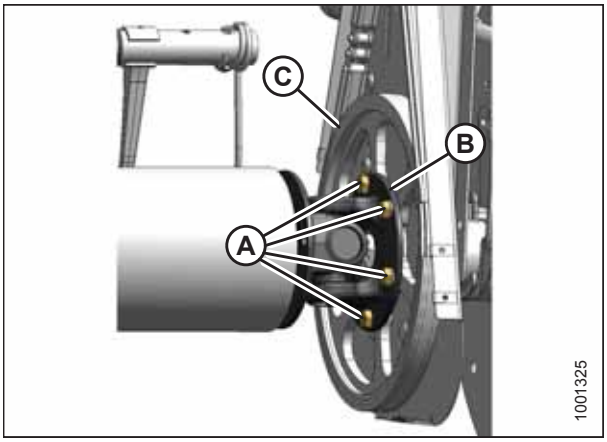


**Obrázek 5.310: U-kloub**

## *Montáž U-kloubu pohonu dvojitého přihaněče*

1. Podle obrázku umístěte přírubu U-kloubu (B) na hnací řetězové kolo (C).
2. Naneste prostředek pro zajištění závitu střední síly (Loctite® 243 nebo ekvivalentní) a namontujte šest šroubů (A) a utáhněte je rukou. Šrouby **NEUTAHUJTE** momentem.

   **POZNÁMKA:**

   V ilustraci napravo jsou znázorněny pouze čtyři šrouby (A).

   **POZNÁMKA:**

   Může být nutné posunout pravý přiháněč do strany, aby U-kloub uvolnil trubku přiháněče.

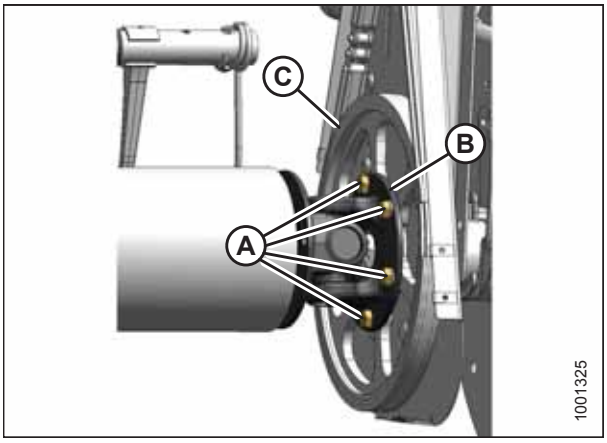


**Obrázek 5.311: U-kloub**

3. Umístěte trubku pravého přiháněče k pohonu přiháněče a zasuňte čep hřídele do pilotního otvoru U-kloubu.
4. Otáčejte přiháněč, dokud nebudou vyrovnané otvory na konci trubky přiháněče a v přírubě U-kloubu (B).
5. Potřete středně silným prostředkem pro zajištění závitu (Loctite® 243 nebo ekvivalentní) čtyři šrouby (A) 1/2 palce a upevněte je v přírubě.
6. Utáhněte deset šroubů momentem 108 Nm (80 lbf·ft).

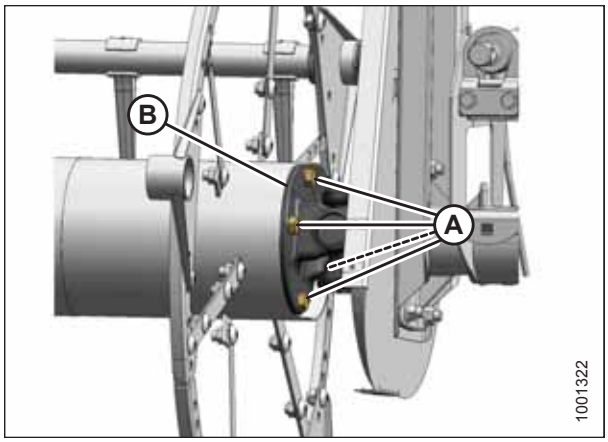


**Obrázek 5.312: U-kloub**

7. Odejměte popruhy (A) z přihaněče.
8. Namontujte kryt pohonu. Pokyny viz *Montáž krytu pohonu přiháněče, Str. 571*.

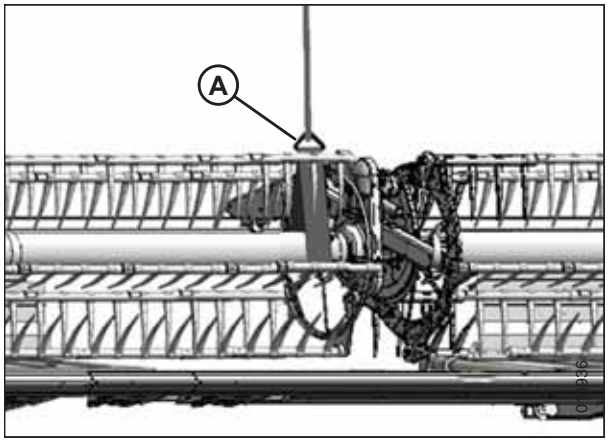


**Obrázek 5.313: Zavěšení přiháněče**

## 5.14.5 Hnací motor přiháněče

Motor pohonu přiháněče se používá v systému pohonu přiháněče u adaptérů sběrače s jednoduchým přiháněčem a . Tento motor nevyžaduje pravidelnou údržbu nebo servis. Pokud dojde k problémům s motorem, vymontujte ho a nechte provést jeho servis u vašeho prodejce MacDon.

### *Demontáž hnacího motoru přiháněče*

**NEBEZPEČÍ**

**Abyste zabránili úrazu nebo smrti v důsledku neočekávaného rozběhu stroje, když z jakéhokoli důvodu opouštíte sedadlo obsluhy, vždy vypněte motor a vytáhněte klíček ze zapalování.**

1. Vypněte motor a vytáhněte klíček ze zapalování.
2. Uvolněte hnací řetěz. Pokyny viz *Uvolnění hnacího řetězu přiháněče, Str. 572*.
3. Odejměte hnací řetězové kolo. Pokyny viz *Demontáž řetězového kola pohonu přiháněče, Str. 574*.

4. Označte hydraulická potrubí (A) a jejich připojení k motoru (B), abyste zajistili jejich správnou opětovnou montáž.

   **POZNÁMKA:**

   Před odpojením hydraulických potrubí vyčistěte vstupy motoru a vnější povrchy.

5. Odpojte hydraulická potrubí (A) na motoru (B). Na otevřené otvory a potrubí nasaďte krytky nebo uzávěry.

6. Odmontujte čtyři matice a šrouby (C) a demontujte motor (B). Uschovejte distanční podložku (dle výbavy) umístěnou mezi motorem (B) a úchytem motoru.

7. Pokud motor budete vyměňovat, odmontujte hydraulické tvarovky ze starého motoru a namontujte je stejně orientované na nový motor.

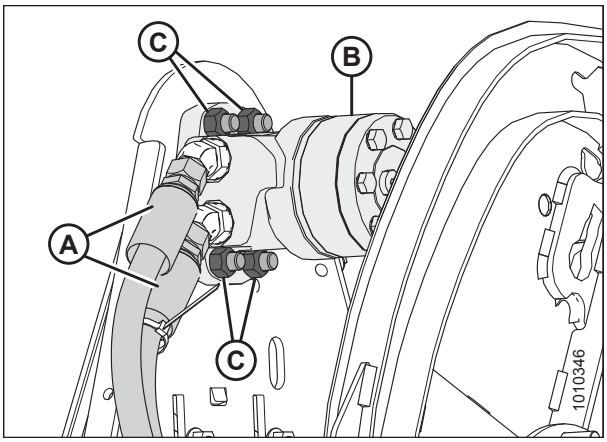


**Obrázek 5.314: Motor a hadice přiháněče**

### *Montáž hnacího motoru přiháněče*

1. Posuňte úchyt motoru (A) nahoru nebo dolů tak, aby montážní otvory (B) byly přístupné přes otvory v řetězové skříni.

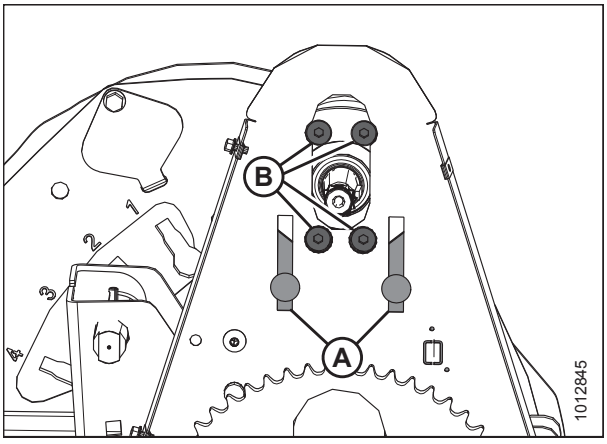


**Obrázek 5.315: Montážní otvory hnacího motoru přiháněče**

2. Namontujte motor (A) (a distanční podložku, pokud jste ji předtím odmontovali) na úchyt motoru (B) pomocí čtyř šroubů 1/2 x 13/4 palce se zapuštěnou hlavou a matic (C).

3. Pokud montujete nový motor, namontujte hydraulické tvarovky (nejsou vyobrazeny) z původního motoru.

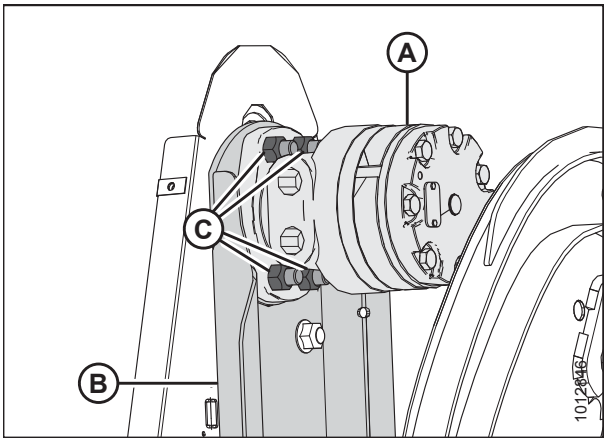


**Obrázek 5.316: Hnací motor přiháněče**

4. Sundejte krytky nebo uzávěry z otvorů a potrubí a připojte hydraulická potrubí (A) k hydraulickým tvarovkám (B) na motoru (C).

   **POZNÁMKA:**

   Zajistěte, aby hydraulická potrubí (A) byla namontována na svých původních místech.

5. Nasaďte hnací řetězové kolo. Pokyny viz *Montáž řetězového kola pohonu přiháněče, Str. 575*.

6. Napněte hnací řetěz. Pokyny viz *Napnutí hnacího řetězu přiháněče, Str. 573*.

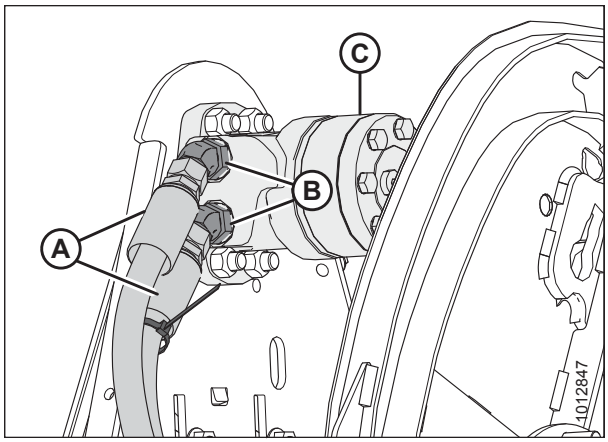


**Obrázek 5.317: Motor a hadice přiháněče**

## 5.14.6 Výměna hnacího řetězu na dvojitém přihaněči

### NEBEZPEČÍ

**Abyste se vyhnuli zranění nebo smrti v důsledku neočekávaného spuštění stroje, před nastavováním stroje vždy vypněte motor a vytáhněte klíček.**

1. Vypněte motor a vytáhněte klíček ze zapalování.
2. Demontujte kryt pohonu přihaněče. Pokyny viz *Demontáž krytu pohonu přiháněče, Str. 571*.
3. Uvolněte hnací řetěz. Pokyny viz *Uvolnění hnacího řetězu přiháněče, Str. 572*.
4. Zachyťte vnitřní konec pravého přiháněče čelním nakladačem a nylonovými popruhy (A) nebo ekvivalentními zvedacími zařízeními.

   **DŮLEŽITÉ:**

   Zabraňte poškození nebo promáčknutí středové trubky tak, že přiháněč podepřete co nejblíže ke konci přiháněče.

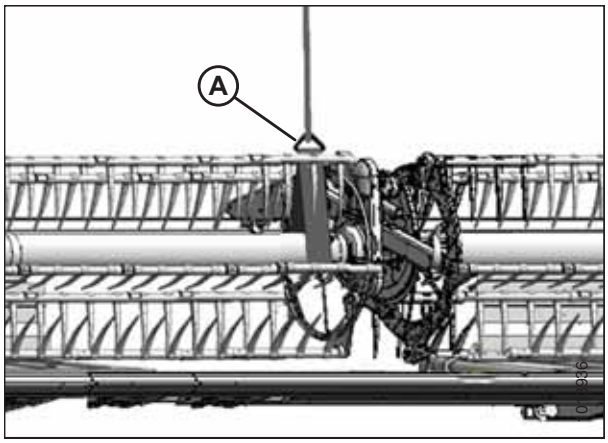


**Obrázek 5.318: Zavěšení přiháněče**

5. Odmontujte čtyři šrouby (A) zajišťující trubku přihaněče na přírubě U-kloubu (B).

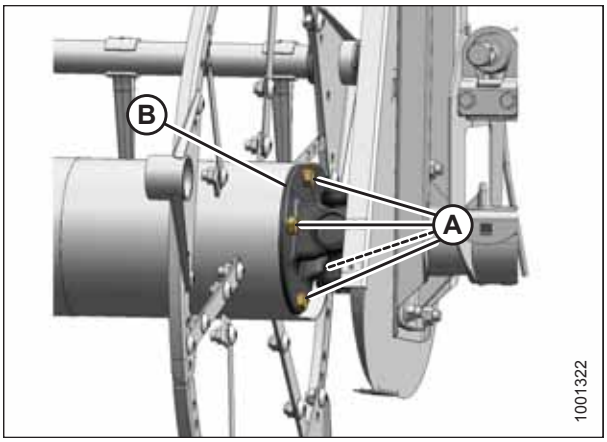


**Obrázek 5.319: U-kloub**

6. Posuňte pravý přihaněč do strany, abyste oddělili trubku přihaněče (A) od U-kloubu (B).
7. Sundejte hnací řetěz (C).
8. Veďte řetěz (C) přes U-kloub (B) a usaďte ho na řetězových kolech.

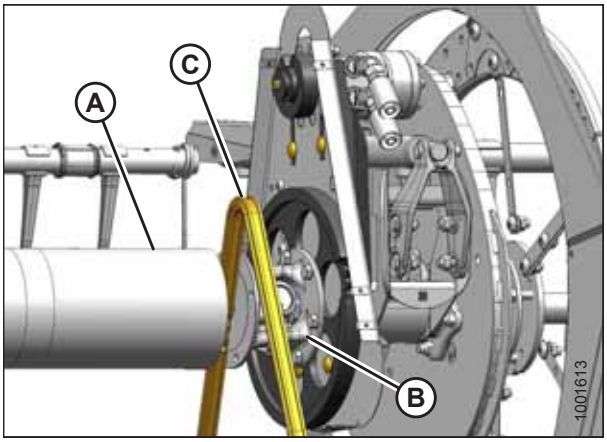


**Obrázek 5.320: Výměna řetězu**

9. Umístěte trubku pravého přihaněče k pohonu přihaněče a zasuňte čep hřídele do pilotního otvoru U-kloubu.
10. Otáčejte přiháněč, dokud nebudou vyrovnané otvory na konci trubky přiháněče a v přírubě U-kloubu.
11. Čtyři 1/2palcové šrouby (A) potřete středně silným prostředkem pro zajištění závitu (Loctite® 243 nebo ekvivalent) a zajistěte přírubu pojistnými maticemi.
12. Utáhněte momentem 102–115 Nm (75–85 lbf·stop).

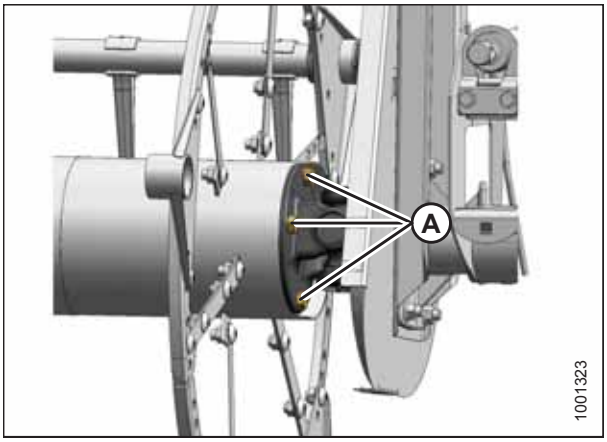


**Obrázek 5.321: U-kloub**

13. Odstraňte dočasný popruh přihaněče (A).
14. Napněte hnací řetěz. Pokyny viz *Napnutí hnacího řetězu přiháněče, Str. 573*.
15. Namontujte zpět kryt pohonu přihaněče. Pokyny viz *Montáž krytu pohonu přiháněče, Str. 571*.

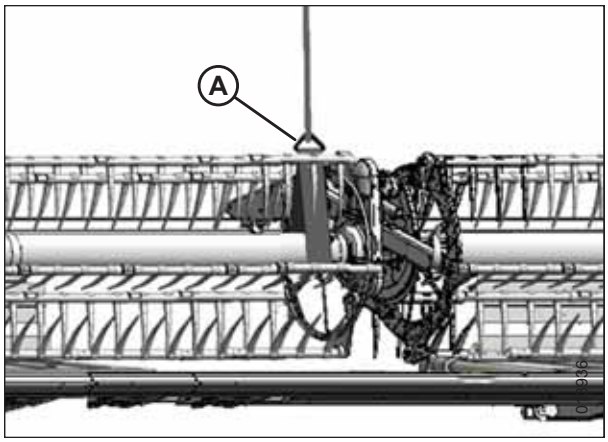


**Obrázek 5.322: Zavěšení přiháněče**

## 5.14.7 Výměna hnacího řetězu adaptéru s jednoduchým přiháněčem

### NEBEZPEČÍ

**Abyste zabránili úrazu nebo smrti v důsledku neočekávaného rozběhu stroje, když z jakéhokoli důvodu opouštíte sedadlo obsluhy, vždy vypněte motor a vytáhněte klíček ze zapalování.**

1. Vypněte motor a vytáhněte klíček ze zapalování.
2. Demontujte kryt pohonu přihaněče. Pokyny viz *Demontáž krytu pohonu přiháněče, Str. 571*.
3. Uvolněte hnací řetěz. Pokyny viz *Uvolnění hnacího řetězu přiháněče, Str. 572*.
4. Sundejte řetěz (A) z hnacího řetězového kola (B).
5. Spouštějte řetěz dolů, dokud se neuvolní ze spodního řetězového kola (C), a poté odejměte řetěz z pohonu.
6. Umístěte nový řetěz (A) na spodní zuby na spodním řetězovém kole (C).
7. Zvedněte řetěz na hnací řetězové kolo (B) tak, aby všechny články řádně zapadly do zubů.
8. Napněte hnací řetěz. Pokyny viz *Napnutí hnacího řetězu přiháněče, Str. 573*.
9. Namontujte zpět kryt pohonu přiháněče. Pokyny viz *Montáž krytu pohonu přiháněče, Str. 571*.

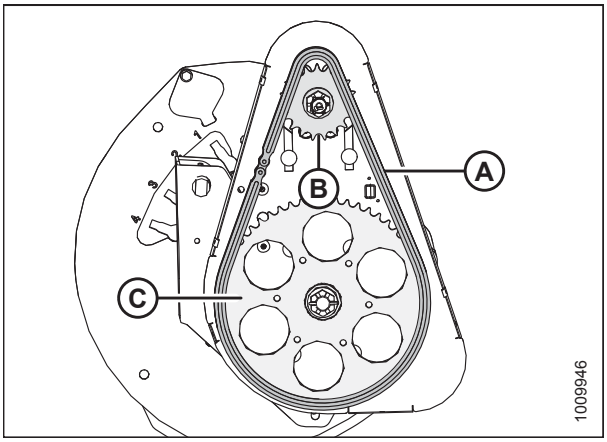


**Obrázek 5.323: Pohon přiháněče**

## 5.14.8 Výměna snímače rychlosti přiháněče

Snímače rychlosti přiháněče a postupy jejich výměny se liší podle modelu sklízecí mlátičky.

Viz níže uvedená témata v závislosti na modelu vaší sklízecí mlátičky:

- *Výměna snímače otáček přiháněče AGCO, Str. 584*
- *Výměna snímače rychlosti přiháněče John Deere, Str. 585*
- *Výměna snímače rychlosti přihaněče CLAAS, Str. 585*

*Výměna snímače otáček přiháněče AGCO*

## NEBEZPEČÍ

**Abyste zabránili úrazu nebo smrti v důsledku neočekávaného rozběhu stroje, když z jakéhokoli důvodu opouštíte sedadlo obsluhy, vždy vypněte motor a vytáhněte klíček ze zapalování.**

1. Vypněte motor a vytáhněte klíček ze zapalování.
2. Odmontujte kryt pohonu. Pokyny viz *Demontáž krytu pohonu přiháněče, Str. 571*.
3. Odpojte elektrický konektor (A).

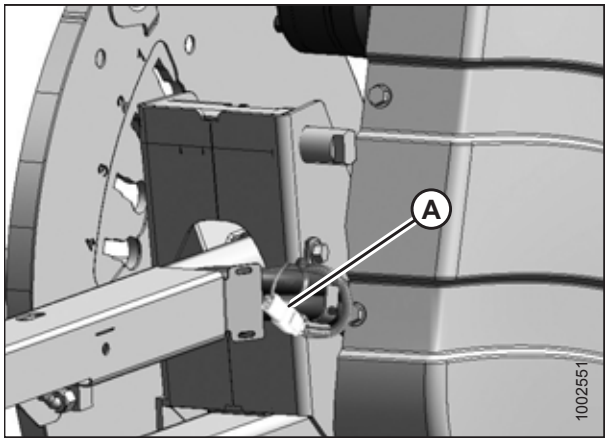


**Obrázek 5.324: Elektrický kabelový svazek**

4. Přeřízněte stahovací pásek (A) zajišťující kabelový svazek na krytu.
5. Odmontujte dva šrouby (B), snímač (C) a kabelový svazek. V případě potřeby pro demontáž kabelového svazku ohněte kryt (D).
6. Veďte vodič nového snímače za krytem (D) a skrz řetězovou skříň.
7. Umístěte nový snímač do držáku (E) a připevněte ho dvěma šrouby (B).
8. Upravte mezeru mezi kotoučem snímače (F) a snímačem (C) na 3,5 mm (0,14 palce).

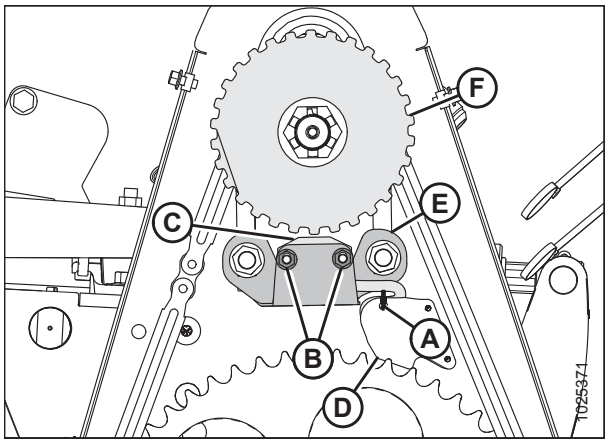


**Obrázek 5.325: Snímač rychlosti**

9. Připojte kabelový svazek snímače ke kabelovému svazku adaptéru (A).

   **DŮLEŽITÉ:**

   Zajistěte, aby se elektrický kabelový svazek snímače **NEDOTÝKAL** řetězu nebo řetězového kola.

10. Namontujte opět kryt pohonu. Pokyny viz *Montáž krytu pohonu přiháněče, Str. 571*.
11. Ověřte správnost funkce snímače.

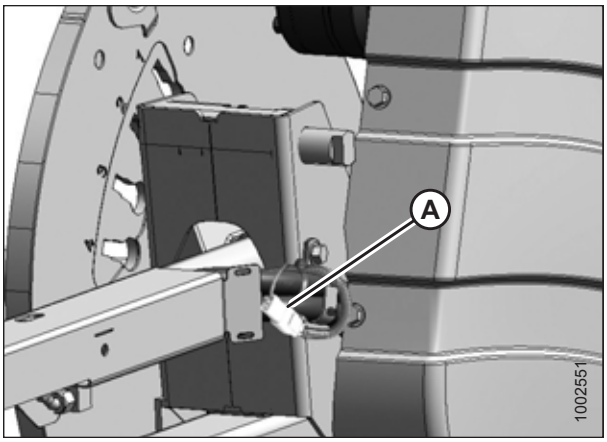


**Obrázek 5.326: Elektrický kabelový svazek**

*Výměna snímače rychlosti přiháněče John Deere*

## NEBEZPEČÍ

**Abyste zabránili úrazu nebo smrti v důsledku neočekávaného rozběhu stroje, když z jakéhokoli důvodu opouštíte sedadlo obsluhy, vždy vypněte motor a vytáhněte klíček ze zapalování.**

1. Vypněte motor a vytáhněte klíček ze zapalování.
2. Odmontujte kryt pohonu. Pokyny viz *Demontáž krytu pohonu přiháněče, Str. 571*.
3. Odpojte elektrický konektor (D).
4. Odmontujte horní matici (C) a demontujte snímač (B).
5. Odmontujte horní matici z nového snímače a umístěte snímač do držáku. Zajistěte horní maticí (C).
6. Maticí (C) upravte mezeru mezi kotoučem snímače (A) a snímačem (B) na 1 mm (0,04 palce).
7. Připojte ke konektoru snímače v (D) a kabelovému svazku snímače (E).

   **DŮLEŽITÉ:**

   Zajistěte, aby se elektrický kabelový svazek snímače **NEDOTÝKAL** řetězu nebo řetězového kola.

8. Namontujte opět kryt pohonu. Pokyny viz *Montáž krytu pohonu přiháněče, Str. 571*.

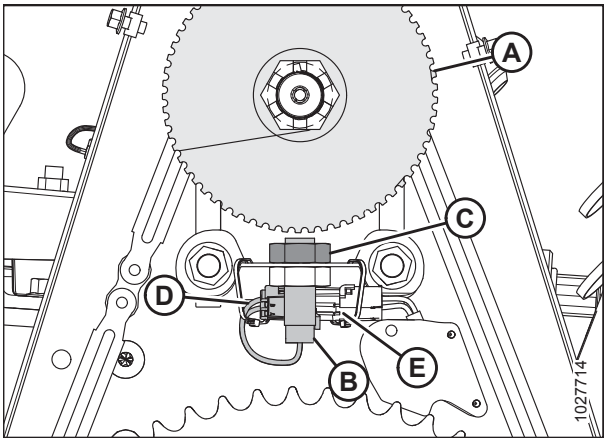


**Obrázek 5.327: Snímač rychlosti**

*Výměna snímače rychlosti přihaněče CLAAS*

## NEBEZPEČÍ

**Abyste zabránili úrazu nebo smrti v důsledku neočekávaného rozběhu stroje, když z jakéhokoli důvodu opouštíte sedadlo obsluhy, vždy vypněte motor a vytáhněte klíček ze zapalování.**

1. Vypněte motor a vytáhněte klíček ze zapalování.
2. Odmontujte kryt pohonu. Pokyny viz *Demontáž krytu pohonu přiháněče, Str. 571*.

3. Odpojte elektrický konektor umístěný za řetězovou skříní od snímače (A).
4. Odstraňte stahovací pásky (B).
5. Odstraňte kryt (C) a nýty (D).
6. Odmontujte matici (E) a demontujte snímač (A).
7. Umístěte nový snímač (A) na držák (F). Zajistěte maticí (E).
8. Maticemi (A) a (D) upravte mezeru mezi kotoučem snímače (C) a snímačem (B) na 3,5 mm (0,14 palce).
9. Veďte kabelový svazek přes otvor v panelu a připojte jej ke snímači (A). Zajistěte kabelový svazek pomocí štítu (C) a nýtů (D).
10. Zajistěte kabelový svazek na držáku snímače stahovacími pásky (B) podle vyobrazení.

    **DŮLEŽITÉ:**

    Zajistěte, aby se elektrický kabelový svazek snímače **NEDOTÝKAL** řetězu nebo řetězového kola.

11. Namontujte opět kryt pohonu. Pokyny viz *Montáž krytu pohonu přiháněče, Str. 571*.

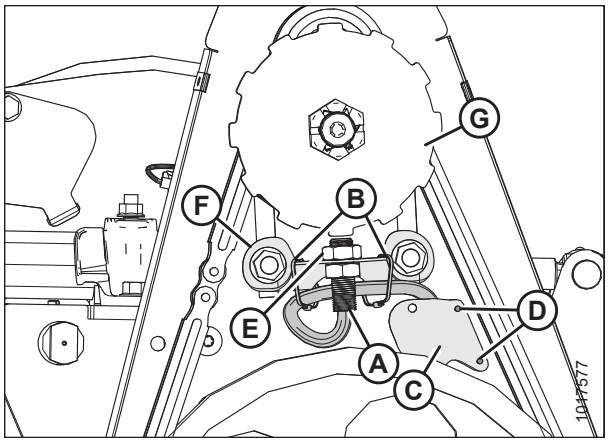


**Obrázek 5.328: Snímač rychlosti**

# 5.15 Přepravní systém (volitelný)

Další informace viz *6.4.4 Stabilizační kola a komplet pro přepravu, Str. 599*.

## 5.15.1 Kontrola utahovacího momentu šroubů kol

Pokud je namontovaný přepravní systém, utáhněte šrouby kola příslušným momentem podle tohoto postupu:

### NEBEZPEČÍ

**Abyste se vyhnuli zranění nebo smrti v důsledku neočekávaného spuštění stroje, před nastavováním stroje vždy vypněte motor a vytáhněte klíček.**

1. Vypněte motor a vytáhněte klíček.
2. Dodržte znázorněné pořadí utahování šroubů a utáhněte šrouby kol momentem 110–120 Nm (80–90 lbf·stop).

   **DŮLEŽITÉ:**

   Kdykoli odmontujete a opět namontujete kolo, po jedné hodině provozu a potom po každých 100 hodinách zkontrolujte utahovací moment šroubů.

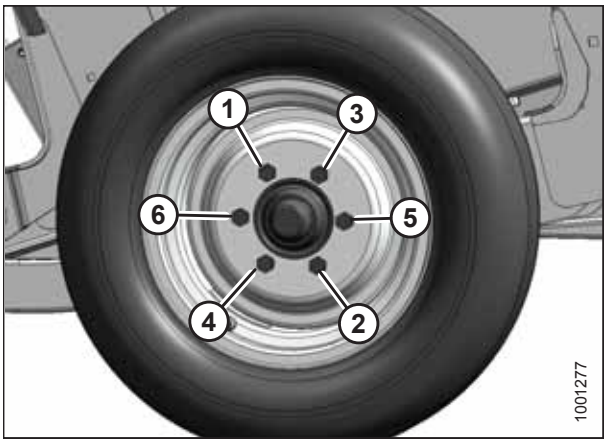


**Obrázek 5.329: Pořadí utahování šroubů**

## 5.15.2 Kontrola utahovacího momentu šroubů náprav

Pokud je namontovaný přepravní systém, utáhněte šrouby náprav příslušným momentem podle tohoto postupu:

### NEBEZPEČÍ

**Abyste se vyhnuli zranění nebo smrti v důsledku neočekávaného spuštění stroje, před nastavováním stroje vždy vypněte motor a vytáhněte klíček.**

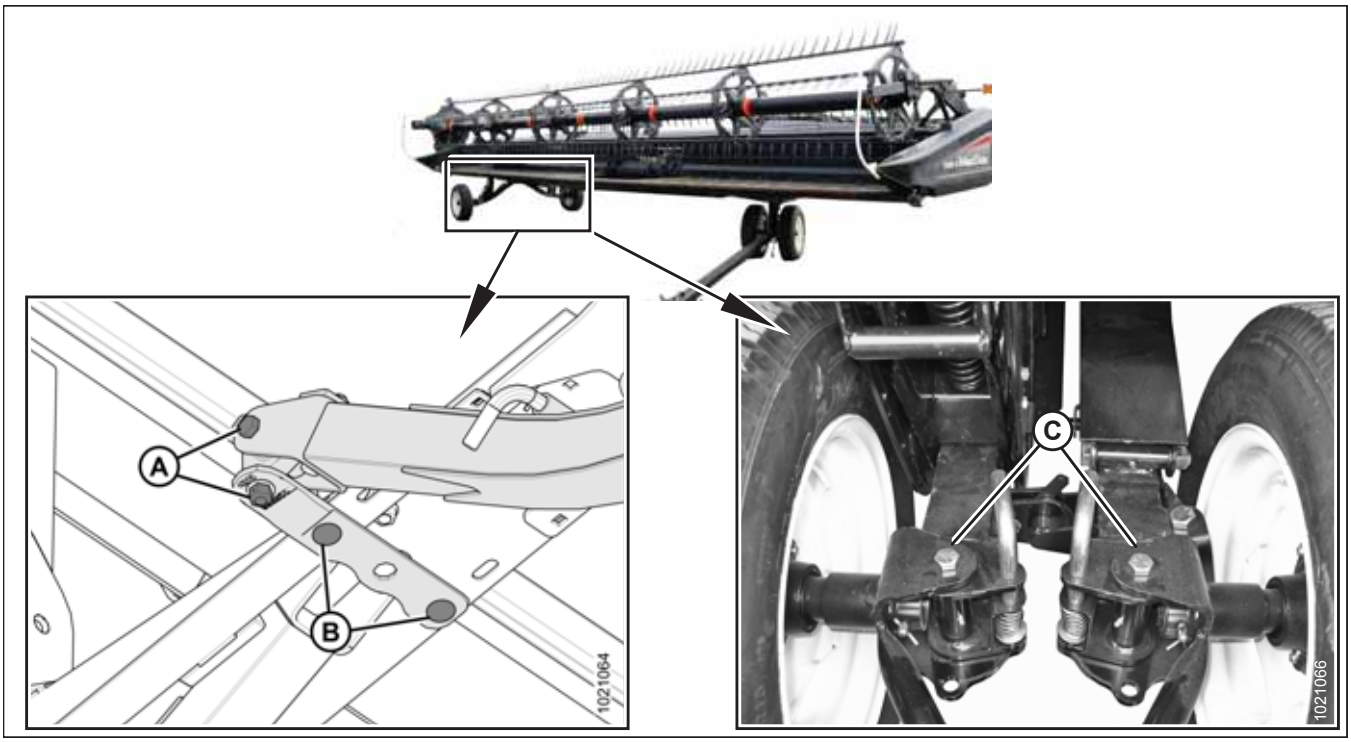


**Obrázek 5.330: Šrouby náprav**

1. **DENNĚ** kontrolujte šrouby náprav a utahujte je, dokud nedosáhnete následujícího momentu:
   - (A): 244 Nm (180 lbf·stop)
   - (B): 203 Nm (150 lbf·stop)
   - (C): 244 Nm (180 lbf·stop)

## 5.15.3 Kontrola tlaku v pneumatikách

Zkontrolujte tlak pneumatik a nahustěte je podle údajů uvedených v tabulce *5.4, Str. 589*.

### VÝSTRAHA

- **Servis pneumatik provádějte bezpečně.**
- **Pneumatika může při huštění explodovat, což by mohlo způsobit těžký úraz nebo smrt.**
- **NESTŮJTE nad pneumatikou. Používejte upínací hlavici na ventilek a prodlužovací hadici.**
- **NEPŘEKROČTE maximální tlak nahuštění uvedený na štítku nebo bočnici pneumatiky.**
- **Vadné pneumatiky vyměňte.**
- **Vyměňte prasklé, opotřebené nebo silně zrezivělé ráfky kol.**
- **Ráfek kola nikdy nesvařujte.**

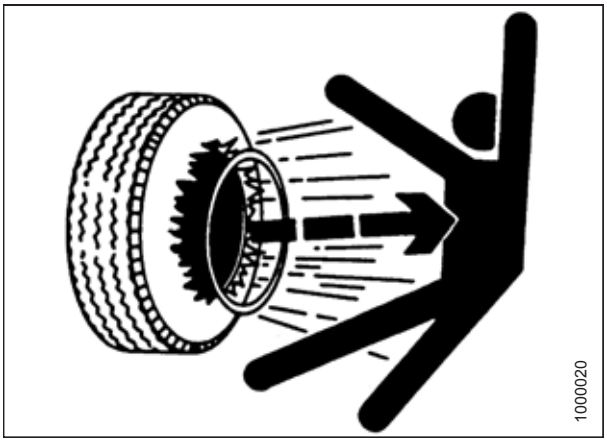


**Obrázek 5.331: Výstraha k huštění**

- **Při práci s nahuštěnou nebo částečně nahuštěnou pneumatikou nikdy nepoužívejte násilí.**
- **Před huštěním na provozní tlak se přesvědčte, že je pneumatika správně usazená.**
- **Jestliže pneumatika není správně usazená na ráfku nebo je přehuštěná, může se na jedné straně uvolnit patka pneumatiky a způsobit únik vzduchu vysokou rychlostí a s velkou silou. Únik vzduchu takové povahy může vyrazit pneumatiku kterýmkoli směrem a ohrozit každého v daném prostoru.**
- **Před demontáží pneumatiky z ráfku se přesvědčte, že je z pneumatiky vypuštěný všechen vzduch.**
- **NEDEMONTUJTE, NEMONTUJTE ani NEOPRAVUJTE pneumatiku na ráfku, pokud k tomu nemáte správné zařízení a zkušenosti s prováděním této práce.**
- **Zavezte pneumatiku a ráfek do kvalifikovaného pneuservisu.**

**Tabulka 5.4 Tlak v pneumatikách**

| Rozměr | Rozsah zatížení | Tlak |
|---|---|---|
| ST205/75 R15 | D | 517 kPa (75 psi) |
| ST205/75 R15 | E | 586 kPa (85 psi) |

# Kapitola 6: Volitelná a přídavná zařízení

Pro použití s vaším adaptérem jsou k dispozici následující volby a a přídavná zařízení. Ohledně dostupnosti a objednacích údajů navštivte vašeho prodejce MacDon.

## 6.1 Naklápěcí modul FM100

Naklápěcí modul slouží pro připojení adaptéru ke sklízecí mlátičce. Spojuje tok plodiny z obou bočních sběračů a také vtahuje plodinu na šikmý dopravník sklízecí mlátičky.

### 6.1.1 Rozšiřovací souprava pro úbočí

Rozšiřovací souprava pro úbočí umožňuje přeplnění hydraulického zásobníku naklápěcích modulů FM100. To umožňuje provoz na příkrých svazích při zachování přívodu oleje na vstupní stranu čerpadla.

Souprava zahrnuje montážní návod.

MD #B6057

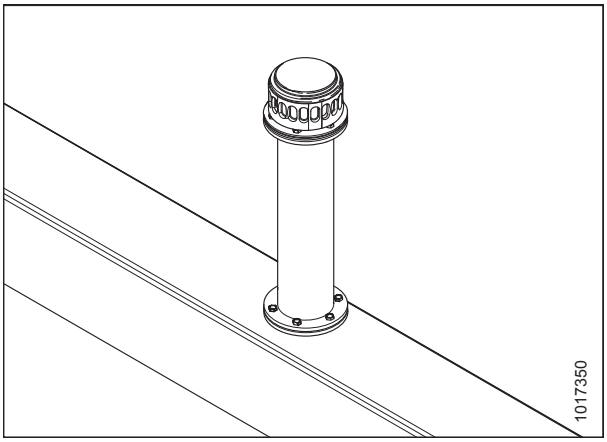


**Obrázek 6.1: Rozšiřovací souprava pro úbočí**

# 6.2 Přiháněč

## 6.2.1 Přestavná souprava přiháněče Multi-Crop Rapid

Pouze pro použití na adaptérech s dvojitými přiháněči. Přestavná souprava přiháněče Multi-Crop Rapid zkracuje čas požadovaný na změnu polohy válce pro pozici vpřed/ vzad na přídržném ramenu přiháněče z normální provozní polohy do polohy dále vzad, která minimalizuje poškozování plodin. Souprava rovněž umožňuje rychlé přemístění válců pro polohu přiháněče vpřed/vzad do normální provozní polohy.

MD #B6590

**POZNÁMKA:**

Přestavná souprava přiháněče Multi-Crop Rapid není k dispozici pro evropsky nakonfigurované adaptéry řady FD1.

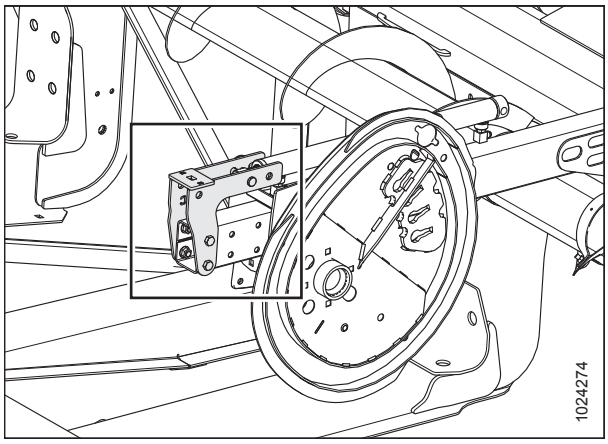


**Obrázek 6.2: Středové rameno – levé a pravé rameno podobné**

## 6.2.2 Rozšiřovací souprava ramen přiháněče – jen adaptéry nakonfigurované pro Evropu

Tato souprava poskytuje rozšíření pro vnější přídržná ramena přihaněče na evropsky nakonfigurovaném adaptéru řady FD1. Tato rozšíření poskytují prodlouženou délku ramen přihaněče požadovanou pro řádnou instalaci montážní soupravy vertikálního nože (MD #B6137, MD #B6138) na adaptér. Rozšiřovací souprava ramen přihaněče obsahuje také konzoly umožňující rychlé přemístění přihaněče z jeho polohy maximálně vpřed do jeho polohy maximálně vzad.

**POZNÁMKA:**

Na obrázku jsou pro názornost demontovány některé díly.

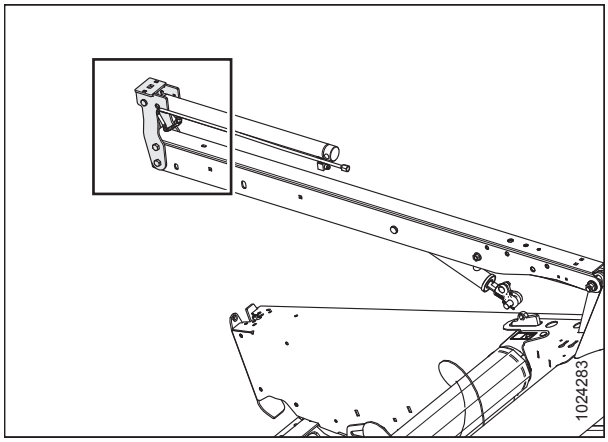


**Obrázek 6.3: Pravé rameno – střední a levé rameno podobné**

## 6.2.3 Rozšiřovací souprava ramen přiháněče – jen adaptéry nakonfigurované pro Severní Ameriku

Tato souprava poskytuje rozšíření pro vnější přídržná ramena přiháněče na adaptéru konfigurovaném pro Severní Ameriku řady FD1. Tato rozšíření poskytují prodlouženou délku ramen přiháněče požadovanou pro řádnou instalaci montážní soupravy vertikálního nože (MD #B6608, MD #B6609)na adaptér. Rozšiřovací souprava ramen přiháněče obsahuje také konzoly umožňující rychlé přemístění přiháněče z jeho polohy maximálně vpřed do jeho polohy maximálně vzad.

**POZNÁMKA:**

Na obrázku jsou pro názornost demontovány některé díly.

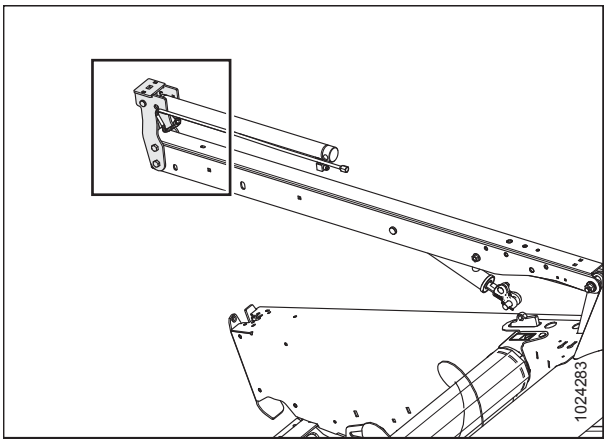


**Obrázek 6.4: Pravé rameno – střední a levé rameno podobné**

## 6.2.4 Souprava prstů přiháněče pro polehlé plodiny

Ocelové prsty (A) dodávané v soupravě prstů přihaněče pro polehlé plodiny se připevňují ke koncům každé druhé prstové tyče a pomáhají uvolnit materiál v těžkých, nesnadno sečitelných plodinách, jako je např. polehlá rýže.

Každá souprava obsahuje tři prsty pro vačkový konec přiháněče a tři prsty pro zadní konec. Souprava zahrnuje upevňovací materiál a montážní návod.

MD #B4831

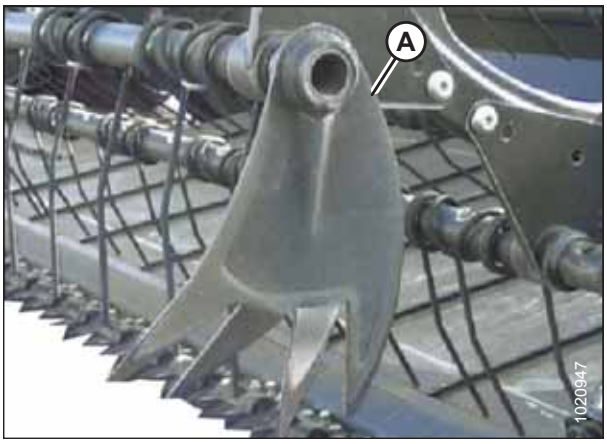


**Obrázek 6.5: Prsty pro polehlé plodiny**

## 6.2.5 Přestavná souprava prstové trubky přiháněče PR15

Tyto soupravy umožňují přestavbu z přiháněče se šesti přihářkami na devět přiháněk a přestavbu z přiháněče s pěti přihářkami na šest přiháněk.

Přihaněče s pěti lopatkami na šest lopatek:

- FD130 – plastové prsty MD #B6344
- FD135 – plastové prsty MD #B6345

Přihaněče s šesti lopatkami na devět lopatek:

- FD125 – plastové prsty MD #B5937
- FD130 – plastové prsty MD #B6347

**POZNÁMKA:**

Při přestavbě přihaněče musíte objednat také doplňkové koncové štíty.

## 6.2.6 Souprava koncových štítů přiháněče

Ocelové štíty dodávané v soupravě koncových štítů přiháněče se připevňují ke koncům přiháněčů a pomáhají uvolnit materiál v těžkých, nesnadno řezatelných plodinách. Jsou standardním vybavením na všech adaptérech (kromě přiháněčů s devíti přihářkami). Souprava zahrnuje upevňovací materiál a montážní návod.

Další informace získáte od vašeho prodejce MacDon.

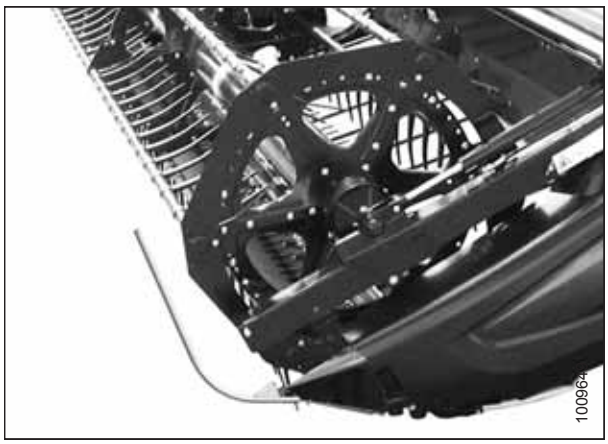


**Obrázek 6.6: Koncové štíty přiháněče**

## 6.2.7 Výztužná souprava prstové trubky

Výztužné soupravy prstové trubky jsou k dispozici pro přiháněče s pěti a šesti přihářkami. Jsou zkonstruovány pro nesení vysokých zátěží přiháněče při sečení mimořádně těžkých plodin. Souprava zahrnuje montážní návod.

- Přiháněče s pěti přihářkami – MD #B5825
- Přiháněče s šesti přihářkami – MD #B5826

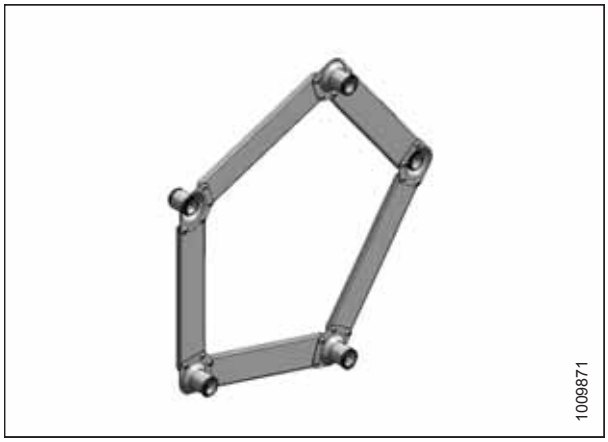


**Obrázek 6.7: Vyobrazena pětipřihářková výztužná souprava – šestipřihářková výztužná souprava je podobná**

# 6.3 Žací lišta

Žací lišta je umístěna na přední straně adaptéru. Podpírá nůž a prsty, které se používají k sečení plodiny.

## 6.3.1 Výměnná deska žací lišty

Výměnné desky žací lišty se doporučují pro sečení na zemi, když se zemina lepí na ocel.

Všechny adaptéry řady FD1 mají od výrobce výměnné desky. Pokud se opotřebují, je možné všechny výměnné desky najednou vyměnit objednáním těchto souprav. Pro servis jednotlivých výměnných desek můžete využít také katalog dílů.

- FD125 – MD #B4838
- FD130 – MD #B4839
- FD135 – MD #B4840
- FD140 – MD #B4841
- FD145 – MD #B5114




**Obrázek 6.8: Výměnné desky žací lišty**

## 6.3.2 Kryt výřezu nože

Kryty výřezu nože se připevňují ke koncovým štítům a brání průchodu posečené plodiny, zejména silně polehlých plodin, přes otvor hlavy nože a jejímu hromadění ve skříni pohonu nože a koncovém plechu.

Objednejte si následující soupravy podle typu vašeho prstu:

- Normální prsty – MD #220101
- Zkrácené prsty – MD #220103

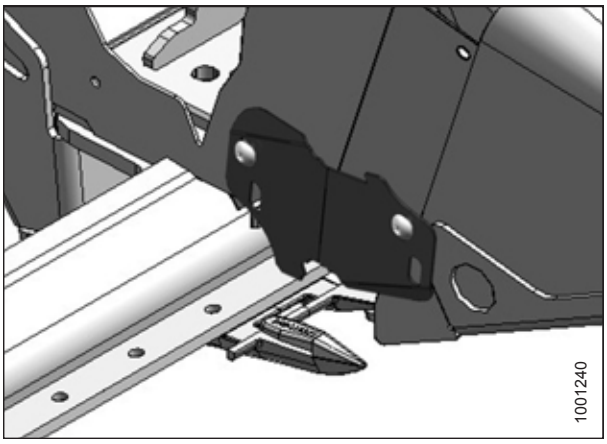


**Obrázek 6.9: Kryt výřezu nože**

## 6.3.3 Prodloužený středový deflektor

Souprava prodlouženého středového deflektoru (MD #B6450) zahrnuje vyztuženou klapku (o tloušťce 3 mm [1/8 palce]), která sahá do vkládacího sběrače naklápěcího modulu MacDon FM100 a pomáhá omezovat ztráty při sečení plodin typu fazolí a hrachu. Souprava zahrnuje montážní návod.

MD #B6450

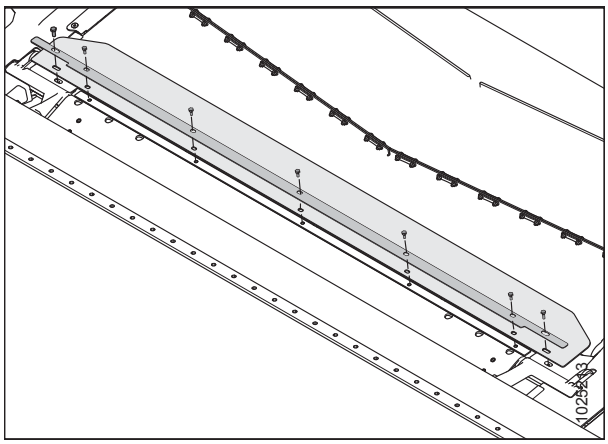

**Obrázek 6.10: Prodloužený deflektor**

## 6.3.4 Lapač kamenů

Lapač kamenů (A) sestává z ocelového profilu, který je přišroubován na žací liště za nožem a pomáhá zabraňovat smetení kamenů a kusů zeminy do sběračů společně s plodinou. Souprava zahrnuje montážní návod.

Soupravy objednávejte podle velikosti adaptéru:

- FD125, FD130 a FD135 – MD #B5084
- FD140 a FD145 – MD #B5085

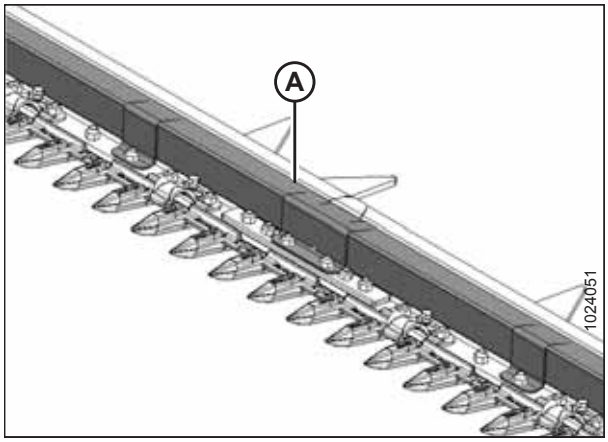


**Obrázek 6.11: Lapač kamenů**

## 6.3.5 Přestavná souprava zkrácených prstů

Zkrácené prsty, spolu s horními vodítky a stavěcími pásky, jsou zkonstruovány pro řezání tuhých plodin.

Soupravy zahrnují montážní a nastavovací návod.

Objednejte si jednu z následujících souprav podle velikosti vašeho adaptéru:

- FD125 – MD #B5011
- FD130 – MD #B5012
- FD135 – MD #B5013

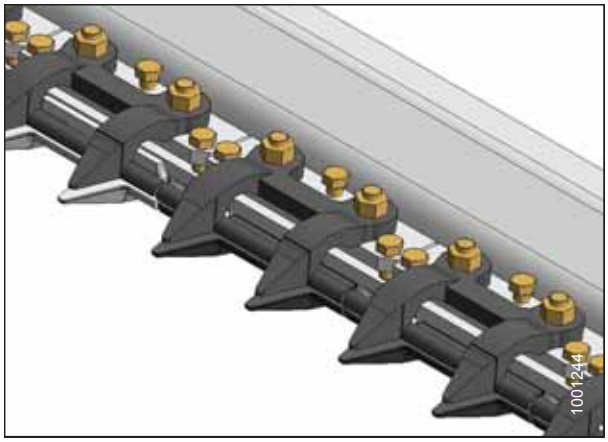


**Obrázek 6.12: Zkrácené prsty**

### 6.3.6 Vertikální nože

Tyto hydraulicky poháněné nože se instalují namísto standardních dělicích kuželů a při sklízení kanoly/řepkového semene pomáhají v děličích minimalizovat vytřásání plodin.

K instalaci vertikálních nožů na adaptér jsou zapotřebí tři typy souprav:

- Jedna sada nožů – MD #B6410
- Dvě montážní soupravy (pro levou a pravou stranu adaptéru) – viz „Montáž nože“ v tabulce *6.1, Str. 597*.
- Jedna souprava potrubí – viz „Potrubí nože“ v tabulce *6.1, Str. 597*.

**Tabulka 6.1 Soupravy potřebné k instalaci vertikálních nožů na adaptér**

| Potřebná souprava | Soupravy na adaptér |
|---|---|
| Nože | Objednejte jednu soupravu MD #B6410 |
| Montáž nože | Objednejte sadu souprav podle konfigurace vašeho adaptéru:<br>**Neevropská:**<br>• Jedna souprava MD #B6608 [63]<br>• Jedna souprava MD #B6609 [64]<br>**Evropská:**<br>• Jedna souprava MD #B6137 [65]<br>• Jedna souprava MD #B6138 [66]. |
| Potrubí nože | Objednejte si jednu z následujících souprav podle modelu adaptéru:<br>• FD125 – MD #B6265<br>• FD130 – MD #B6247<br>• FD135 – MD #B6248<br>• FD140 – MD #B6249<br>• FD145 – MD #B6250 |

63. Montážní soupravu levého vertikálního nože (MD #B6608) nelze nainstalovat na adaptér samostatně a je nutné zároveň nainstalovat montážní soupravu pravého vertikálního nože (MD #B6609).
64. Montážní soupravu levého vertikálního nože (MD #B6609) lze nainstalovat na adaptér buď samostatně, nebo s montážní soupravou levého vertikálního nože (MD #B6608).
65. Montážní soupravu levého vertikálního nože (MD #B6137) nelze nainstalovat na adaptér samostatně a je nutné zároveň nainstalovat montážní soupravu pravého vertikálního nože (MD #B6138).
66. Montážní soupravu pravého vertikálního nože (MD #B6138) lze namontovat na adaptér buď samostatně, nebo s montážní soupravou levého vertikálního nože (MD #B6137)

# 6.4 Adaptér

Volitelné součásti adaptéru doplňují vlastnosti nebo vylepšení rámu adaptéru, spíše než specifický systém nebo funkci.

## 6.4.1 Souprava rychlozápadek děličů

Soupravy rychlozápadek děličů se montují na koncové kryty. Umožňují rychlou demontáž a uložení dělicích kuželů koncových krytů a v případě potřeby sníží přepravní šířku adaptéru. Souprava zahrnuje montážní návod.

MD #B6158

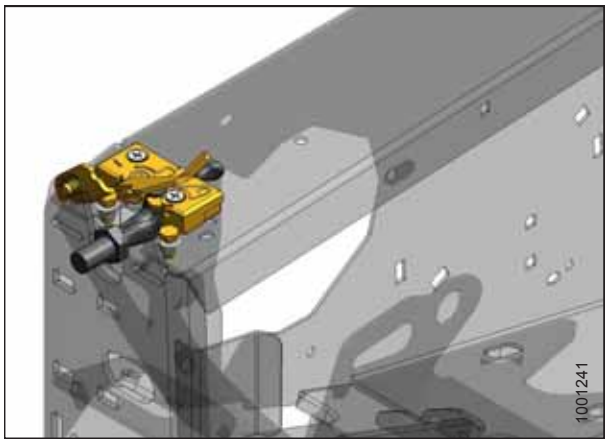


**Obrázek 6.13: Západka děliče**

## 6.4.2 Stabilizační kola

Stabilizační kola pomáhají stabilizovat adaptér v pracovních podmínkách, jež by jinak vyvolaly poskakování adaptéru s následnou nerovnoměrnou výškou sečení. Souprava zahrnuje montážní a nastavovací návod.

K dispozici jako přídavné zařízení k použití s adaptéry FD130, FD135, FD140 a FD145.

MD #C1986

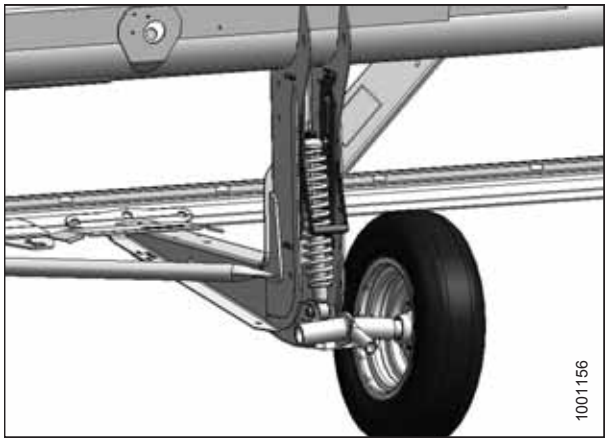


**Obrázek 6.14: Stabilizační kolo**

## 6.4.3 Sekundární stabilizační kolo

Sekundární stabilizační kolo se přidává ke stávajícím stabilizačním kolům, aby pomáhalo stabilizovat adaptér v pracovních podmínkách, jež by jinak vyvolaly poskakování adaptéru s následnou nerovnoměrnou výškou sečení. Souprava zahrnuje montážní a nastavovací návod.

Prodává se jako přídavné zařízení pro použití s adaptéry FD130, FD135, FD140 a FD145.

MD #B6179[67]

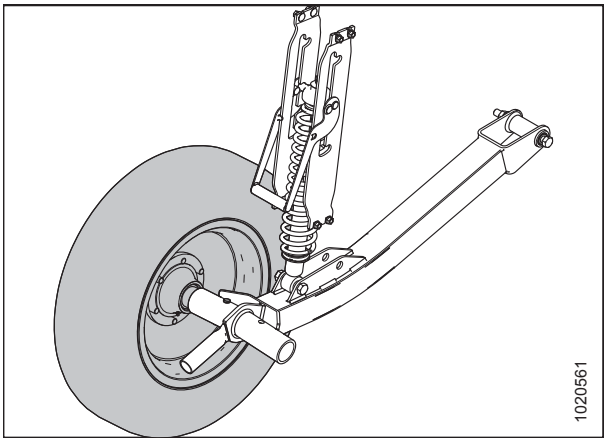


**Obrázek 6.15: Sekundární stabilizační kolo**

## 6.4.4 Stabilizační kola a komplet pro přepravu

Stabilizační/přepravní kola pomáhají stabilizovat adaptér v pracovních podmínkách, jež by jinak vyvolaly poskakování adaptéru s následnou nerovnoměrnou výškou sečení. Tento systém je podobný volbě „stabilizační kolo“. Pokyny viz *6.4.2 Stabilizační kola, Str. 598*.

Stabilizační/přepravní kola se používají pro přestavbu adaptéru do přepravního režimu pro tažení nízkou rychlostí za řádně nakonfigurovanou sklízecí mlátičkou (nebo zemědělským traktorem). Souprava zahrnuje tažnou tyč a montážní návod.

MD #C2007

67. Souprava je tvořena jednou sestavou kola; na rozšíření obou stran adaptéru jsou vyžadovány dvě soupravy.

## 6.4.5 Souprava světla pro osvětlení strniště

Světla pro osvětlení strniště se používají za zhoršených světelných podmínek a umožňují obsluze sledovat strniště za adaptérem. Montážní souprava světla pro osvětlení strniště je k dispozici pro adaptéry MacDon FD130, FD135, FD140 a FD145. Tato souprava je momentálně kompatibilní pouze se sklízecími mlátičkami John Deere.

MD #B6634

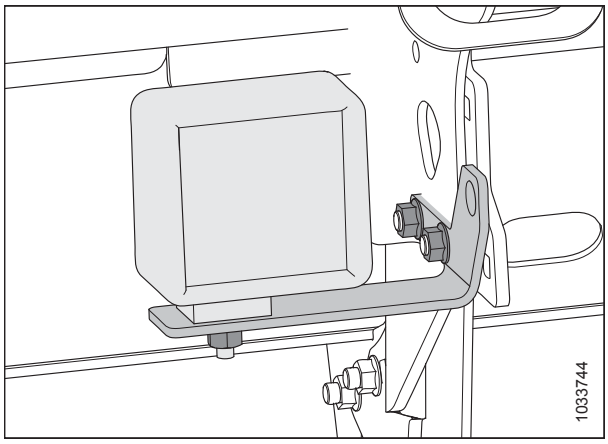


**Obrázek 6.16: Světlo pro osvětlení strniště instalované u adaptérů vybavených přepravními koly**

## 6.4.6 Soupravy plazů

Soupravy prostředních plazů poskytují zvýšený výkon při sečení nízko nad zemí.

Soupravy zahrnují montážní návod.

- MD #B5615 – vnitřní plazy
- MD #B4963 – vnější plazy

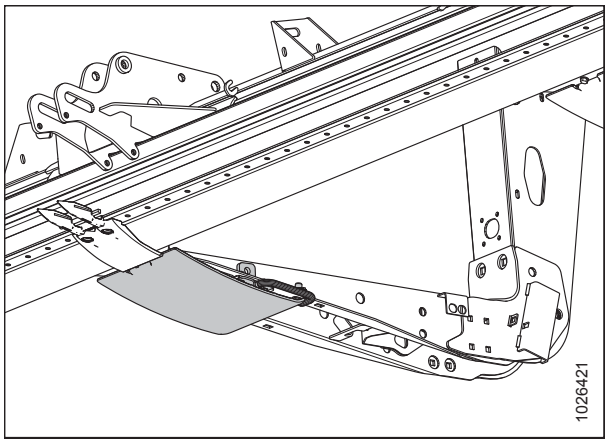


**Obrázek 6.17: Prostřední plaz – je vyobrazený vnitřní, vnější je podobný**

## 6.4.7 Ocelové plazy

Ocelové plazy poskytují vyšší odolnost proti obrušování.

**DŮLEŽITÉ:**

Nedoporučují se v případě vlhkého bláta nebo podmínek, ve kterých může docházet k jiskření.

Souprava zahrnuje montážní návod.

MD #B6583

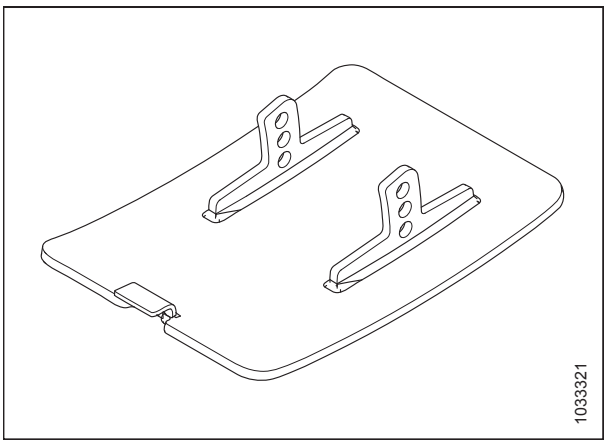


**Obrázek 6.18: Ocelový plaz**

# 6.5 Podávání plodin

Podávání plodin je proces, kterým se plodina dostává z žací lišty do šikmého dopravníku.

## 6.5.1 Souprava dvou snímačů modulu FM100 pro automatické ovládání výšky adaptéru

Tato souprava doplňuje dva snímače na spojovací ústrojí naklápění, přičemž adaptéru přidává automatickou kompenzaci bočního naklonění. Když bude namontovaná, bude sklízecí mlátička automaticky naklánět šikmý dopravník ze strany na stranu pro kopírování nerovného terénu během provozu.

**POZNÁMKA:**

Toto není doporučeno pro strmější svahy.

Souprava zahrnuje montážní návod.

MD #B6211

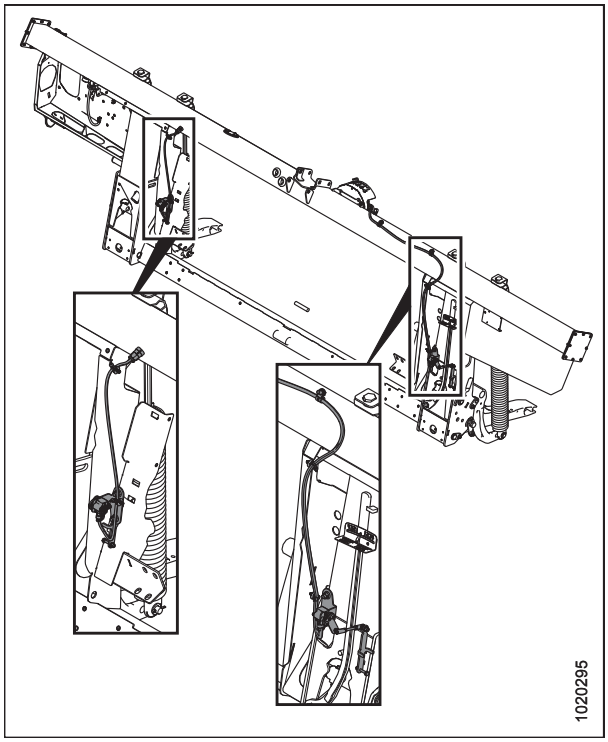


**Obrázek 6.19: Dvojité snímače AHHC**

## 6.5.2 Lopatky vkládacího šneku modulu FM100

Lopatky šneku (A) na modulu FM100 lze nakonfigurovat pro určité sklízecí mlátičky a stavy plodin. Viz *4.1 Konfigurace vkládacího šneku FM100, Str. 331*, kde jsou uvedeny specifické konfigurace sklízecí mlátičky / plodiny.

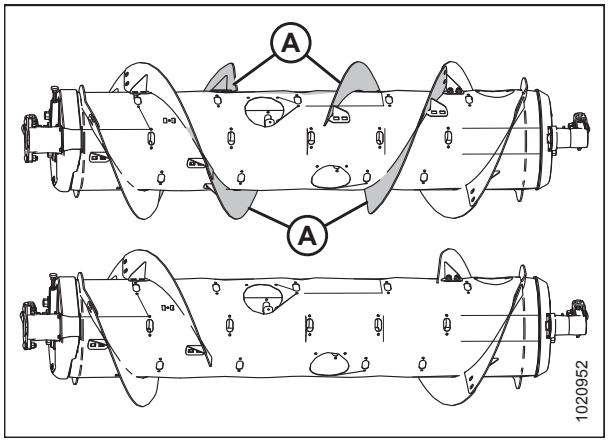


**Obrázek 6.20: Lopatky vkládacího šneku modulu FM100**

## 6.5.3 Ovládací souprava rychlosti sběračů pro kabinu

Montáž této soupravy umožňuje obsluze upravit rychlost bočního sběrače z kabiny sklízecí mlátičky.

**POZNÁMKA:**

Kabinový ovladač sběrače John Deere je vyobrazen na obrázku dole. Kabinový ovladač sběrače Case New Holland a univerzální kabinový ovladač sběrače vypadá a funguje podobně.

Souprava zahrnuje montážní návod.

- MD #B6701 – kabinový ovladač sběrače, John Deere
- MD #B6702 – kabinový ovladač sběrače, Case New Holland
- MD #B6703 – kabinový ovladač sběrače, univerzální

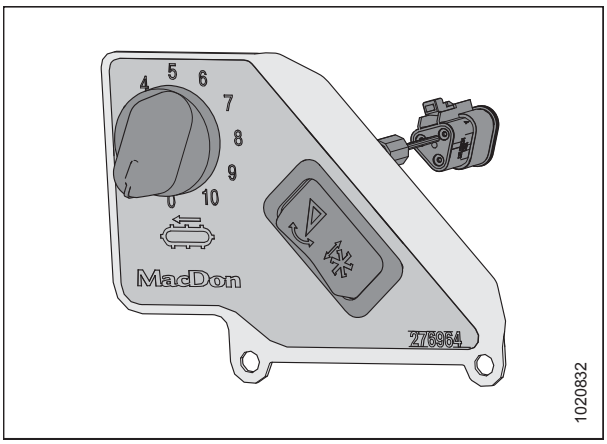


**Obrázek 6.21: Ovládací panel rychlosti sběračů pro kabinu**

## 6.5.4 Široký deflektor sběrače

Široké kovové deflektory sběračů se připevňují na vnitřní stranu koncových krytů, aby bránily padání materiálu mezerou mezi koncovou deskou a sběračem.

Souprava zahrnuje montážní návod.

**DŮLEŽITÉ:**

Široký deflektor sběrače **NENÍ** kompatibilní s prstem přiháněče pro polehlé plodiny (volitelný doplněk) (MD #B4831).

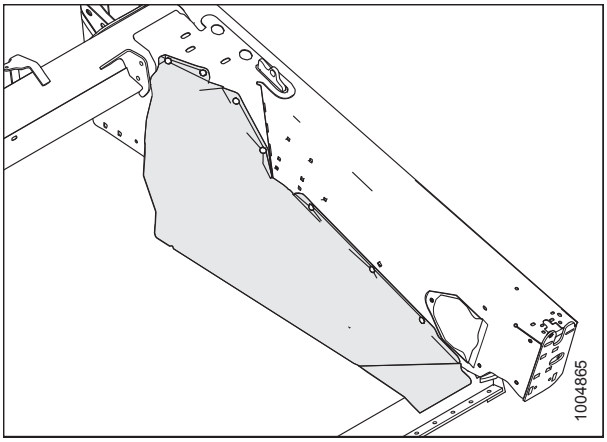


**Obrázek 6.22: Široký deflektor sběrače**

## 6.5.5 Spony sběračů

Spony sběračů nabízejí dodatečnou ochranu výztuh sběračů proti opotřebení. Mohou se ukázat jako užitečné v podmínkách sucha nebo trvale vysoké teploty.

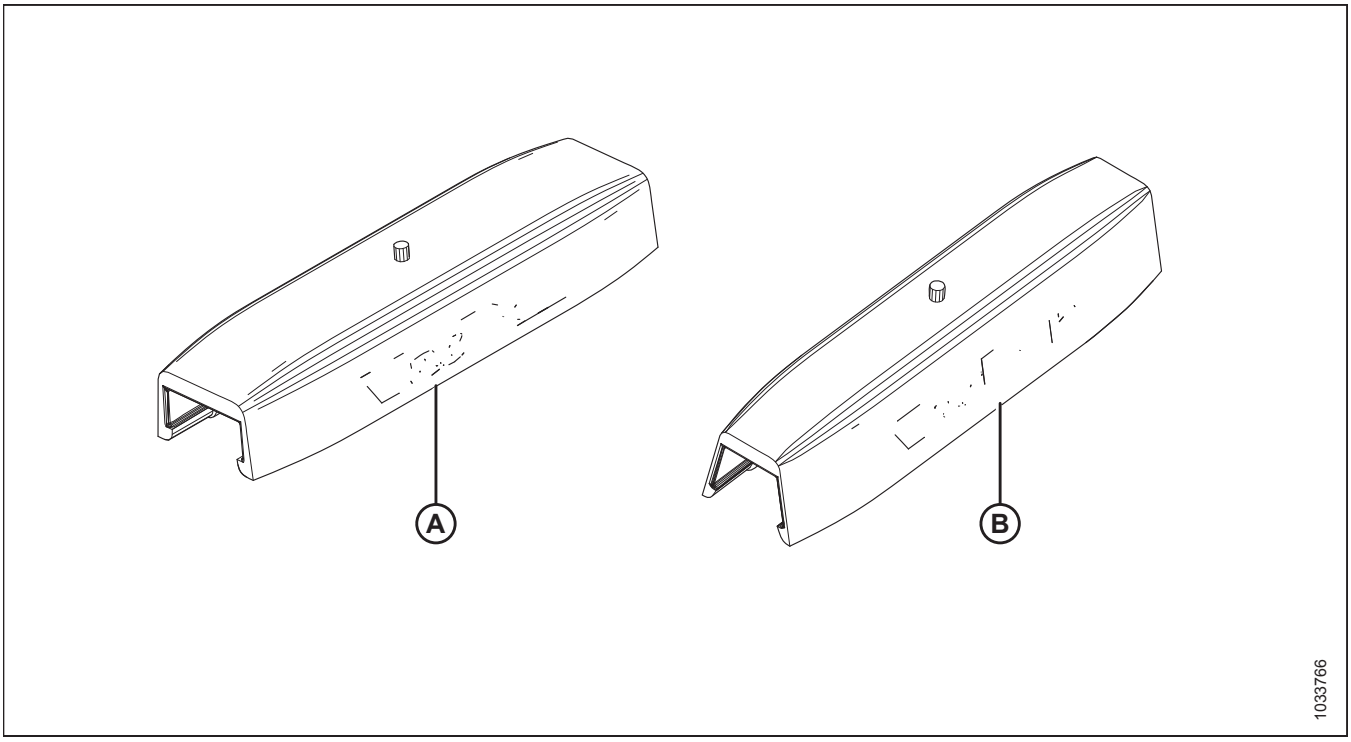


**Obrázek 6.23: Spony sběračů**

Souprava zahrnuje montážní návod.

- MD #294859 pro čtvercové výztuhy (A) (pro sběrače MD #172195, MD #172196, MD #172197, MD #172198)
- MD #294858 pro lícované výztuhy (B) (pro sběrače MD #220635, MD #220636, MD #220637, MD #220638, MD #220639, MD #220640)

## 6.5.6 Sada stěrací lišty

Stěrací lišty zlepšují vkládání v určitých plodinách, jako je například rýže. **NEDOPORUČUJÍ** se pro obilniny.

Souprava zahrnuje návod.

Vyberte soupravu stíracích lišt podle šířky šikmého dopravníku sklízecí mlátičky. Informace naleznete v tabulce *6.2, Str. 605*.

**POZNÁMKA:**

MD #B6043 je pouze pro John Deere řady S6X0.

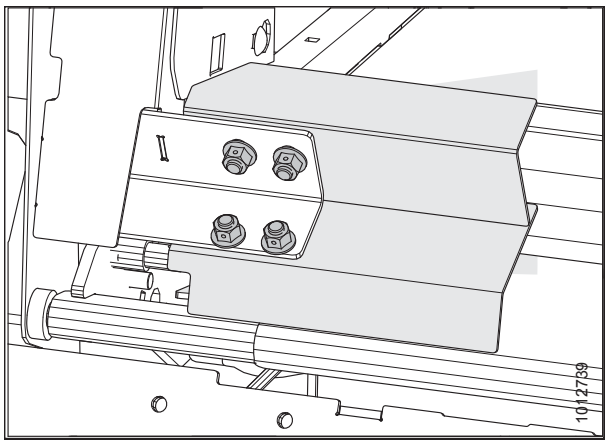


**Obrázek 6.24: Sada stěrací lišty**

**Tabulka 6.2 Konfigurace stěracích lišt a doporučení**

| Souprava (MD #) | Délka stěrací lišty | Šířka otvoru (namontováno na FM100) | Doporučená šířka šikmého dopravníku |
|---|---|---|---|
| B6042 | 265 mm (10 1/2 palce) | 1317 mm (52 palců) | 1250–1350 mm (49–65 palců) |
| B6043 | 265 mm (10 1/2 palce) (s výřezem) | 1317 mm (52 palců) | Jen pro řadu John Deere S6X0 |
| B6044 | 325 mm (13 palce) | 1197 mm (47 palce) | Jen pro speciální plodiny |
| B6045 | 365 mm (14 1/2 palce) | 1117 mm (44 palců) | 1100 mm (43 1/2 palce) a menší |
| B6046 | 403 mm (16 palce) | 1041 mm (41 palce) | Jen pro speciální plodiny |
| B6213 | 515 mm (20 palce) | 817 mm (32 palce) | Jen pro speciální plodiny |

## 6.5.7 Opravná souprava důlků šneku

Tato souprava umožňuje obsluze opravit důlky v blízkosti prstů/vodítek, které vkládací šnek může utrpět během normálního používání.

Souprava zahrnuje upevňovací materiál a montážní návod.

MD #237563

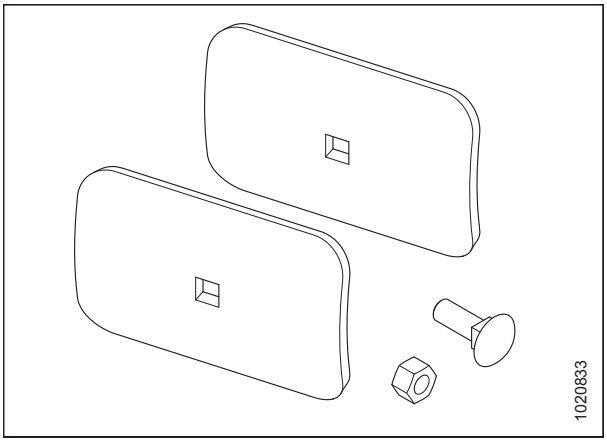


**Obrázek 6.25: Opravná souprava důlků šneku**

## 6.5.8 Horní příčný šnek

Horní příčný šnek (A) se připevňuje před zadní trubku a zlepšuje vkládání plodin do středu adaptéru v těžkých podmínkách ohledně plodin. Je ideální pro velkoobjemovou sklizeň pícnin, ovsa, řepky, hořčice a jiných vysokých, hustých, nesnadno vkládatelných plodin.

Objednejte si některou z následujících souprav podle modelu vašeho adaptéru:

**Pro severoamerické adaptéry FD1:**

- FD125 – MD #B6872
- FD130 – MD #B6462
- FD135 – MD #B6463
- FD140 – MD #B6464
- FD145[68] – MD #B6398

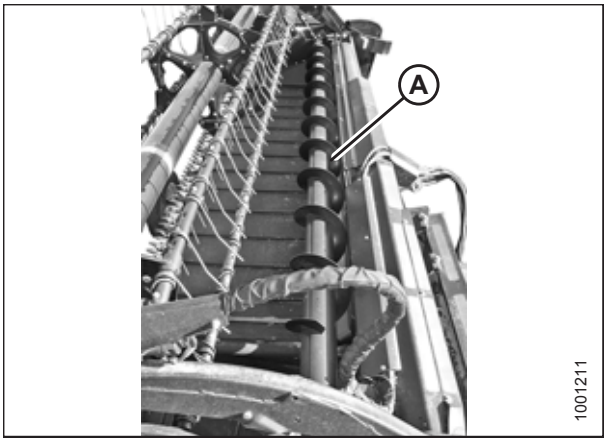


**Obrázek 6.26: Horní příčný šnek**

68. Toto je šnek 12,2 m (40 stop), který se montuje na zadní trubku. **NEPOKRÝVÁ** celou délku adaptéru.

## 6.5.9 Horní příčný šnek pro evropské sklízecí mlátičky

Horní příčný šnek pro evropské sklízecí mlátičky (UCA) (A) se připevňuje před zadní trubku a zlepšuje vkládání plodin do středu adaptéru pro těžké plodiny.

Tato souprava je ideální pro velkoobjemovou sklizeň pícnin, ovsa, řepky olejky, hořčice a jiných vysokých, hustých a nesnadno vkládatelných plodin.

**DŮLEŽITÉ:**

Tato volitelná souprava je k dispozici **VÝLUČNĚ** pro evropské trhy a smí se používat **POUZE** ve sklízecích mlátičkách. Horní příčný šnek pro evropské sklízecí mlátičky **NEPOUŽÍVEJTE** na samohybných řádkovačích, protože při vyšších rychlostech může dojít k poškození.

Souprava zahrnuje montážní návod.

Objednejte si některou z následujících souprav podle modelu vašeho adaptéru:

- FD125 – MD #B6873
- FD130 – MD #B6585
- FD135 – MD #B6586
- FD140 – MD #B6587
- FD145 – MD #B6588[69]

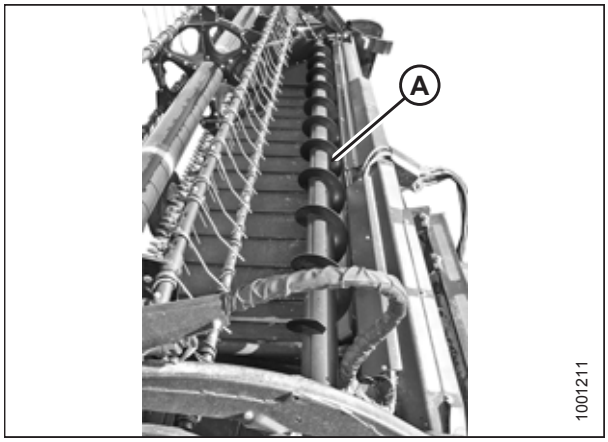


**Obrázek 6.27: Horní příčný šnek**

## 6.5.10 Dělicí tyče pro rýži

Dělicí tyče pro rýži se připevňují na levý a pravý dělič plodin a dělí vysoké a spletené rýžové plodiny podobným způsobem jako standardní dělicí tyče plodin pracující ve stojících plodinách.

Souprava zahrnuje montážní návod.

MD #B5609




**Obrázek 6.28: Dělicí tyč pro rýži**

69. Toto je šnek 12,2 m (40 stop), který se montuje na zadní trubku. **NEPOKRÝVÁ** celou délku adaptéru.

## 6.5.11 Souprava kompletní výplně rozhraní

Souprava kompletní výplně rozhraní eliminuje mezeru mezi podávací deskou a rámem adaptéru a zvyšuje sběr zrna.

**POZNÁMKA:**

Tato souprava je k dispozici pouze pro adaptéry nakonfigurované pro Evropu.

Souprava zahrnuje montážní návod.

MD #B6446

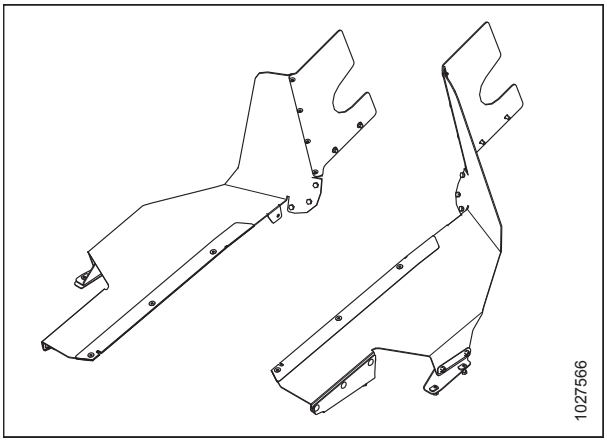


**Obrázek 6.29: Souprava kompletní výplně rozhraní**

# Kapitola 7: Odstraňování závad

Stroj může mít někdy problémy s namontovanými součástmi nebo s fungováním za určitých podmínek.

## 7.1 ztráty plodiny

Pomocí níže uvedených tabulek určete problém se ztrátou plodiny a vyhledejte doporučovaný postup opravy.

**Tabulka 7.1 Odstraňování potíží se ztrátou plodin na žací liště**

| Problém | Řešení | Viz |
|---|---|---|
| **Příznak: Nezvedá polehlé plodiny** | | |
| Žací lišta příliš vysoko | Snižte žací lištu | • *3.7.1 Sečení nad zemí, Str. 58*<br>• *3.7.2 Sečení na zemi, Str. 64* |
| Příliš malý úhel adaptéru | Zvětšete úhel adaptéru | *3.7.5 Úhel adaptéru, Str. 83* |
| Přiháněč příliš vysoko | Snižte přiháněč | *3.7.10 Výška přiháněče, Str. 97* |
| Přiháněč příliš daleko vzadu | Přesuňte přiháněč dopředu | *3.7.11 Poloha přiháněče vpřed/vzad, Str. 102* |
| Příliš vysoká pojezdová rychlost pro rychlost přiháněče | Zvyšte rychlost přiháněče nebo snižte pojezdovou rychlost | • *3.7.6 Rychlost přiháněče, Str. 91*<br>• *3.7.7 Pojezdová rychlost, Str. 92* |
| Prsty přiháněče nezvedají plodiny dostatečně | Zvyšte agresivitu sklonu prstů | *3.7.12 Sklon prstů přiháněče, Str. 114* |
| Prsty přiháněče nezvedají plodiny dostatečně | Namontujte zvedače klasů | Navštivte svého prodejce MacDon |
| **Příznak: Vytřásání nebo ulamování klasů** | | |
| Příliš vysoká rychlost přiháněče | Snižte rychlost přiháněče | *3.7.6 Rychlost přiháněče, Str. 91* |
| Přiháněč příliš nízko | Zvedněte přiháněč | *3.7.10 Výška přiháněče, Str. 97* |
| Příliš vysoká pojezdová rychlost | Snižte pojezdovou rychlost | *3.7.7 Pojezdová rychlost, Str. 92* |
| Přezrálé plodiny | Pracujte v noci, kdy je vyšší vlhkost. | – |
| **Příznak: Hromadění materiálu v mezeře mezi výřezem v koncovém plechu a hlavou nože** | | |
| Klasy plodin se naklání směrem od otvoru pro hlavu nože v koncovém plechu | Přidejte kryty hlavy nože (ne v mokrých nebo lepivých půdách) | *5.8.8 Kryt hlavy nože, Str. 490* |
| **Příznak: Pruhy neposečeného materiálu** | | |
| Hromadění neposečených plodin | Nechte dostatek prostoru pro plodiny, které mají být podány k žací liště | – |
| Prasklé sekce nože | Vyměňte prasklé sekce | *5.8.1 Výměna sekce nože, Str. 479* |
| **Příznak: Nadměrné poskakování při normální pracovní rychlosti** | | |
| Nastaveno příliš lehké naklápění | Upravte naklápění adaptéru | *3.7.3 Naklápění adaptéru, Str. 66* |

**Tabulka 7.1 Odstraňování potíží se ztrátou plodin na žací liště (pokračování)**

| Problém | Řešení | Viz |
|---|---|---|
| **Příznak: Dělicí tyč poráží stojící plodiny** | | |
| Dělicí tyče příliš dlouhé | Odmontujte dělicí tyč | *3.7.13 Děliče plodin, Str. 117* |
| **Příznak: Plodina není u konců posečena** | | |
| Přiháněč není uprostřed prohnutý nahoru nebo není vystředěný v adaptér | Upravte horizontální polohu přiháněče nebo prohnutí přiháněče | • *3.7.11 Poloha přiháněče vpřed/vzad, Str. 102*<br>• *5.13.2 Prohnutí přiháněče, Str. 548* |
| Přidržovače nože nejsou správně seřízené | Seřiďte přidržovače tak, aby nůž pracoval volně, ale části ještě nezvedaly prsty | • *Nastavení přidržovačů se špičatými prsty, Str. 486* |
| Sekce nože nebo prsty jsou opotřebené nebo prasklé | Vyměňte všechny opotřebené nebo prasklé řezací díly | *5.8 Nůž, Str. 479* |
| Adaptér není vyrovnaný | Vyrovnejte adaptér | *3.9 Vyrovnání adaptéru, Str. 310* |
| Prsty přiháněče nezvedají plodiny správně před nožem | Upravte polohu přiháněče anebo sklon prstů | • *3.7.11 Poloha přiháněče vpřed/vzad, Str. 102*<br>• *3.7.12 Sklon prstů přiháněče, Str. 114* |
| Dělič poráží silné plodiny u konců, což brání řádnému vkládání vinou toho, že materiál přemosťuje prsty žací lišty | Nahraďte 3–4 koncové prsty zkrácenými prsty | • *5.8.7 Prsty nožů, Str. 484*<br>• *6.3.5 Přestavná souprava zkrácených prstů, Str. 596*<br>• Spojte se s vaším prodejcem MacDon. |
| **Příznak: Husté nebo spletené plodiny proudí přes dělicí tyč a hromadí se u koncových krytů** | | |
| Dělicí tyče provádí nedostatečnou separaci | Namontujte dlouhé dělicí tyče | *3.7.13 Děliče plodin, Str. 117* |
| **Příznak: Posečené obilniny padají před žací lištu** | | |
| Příliš nízká pojezdová rychlost | Zvyšte pojezdovou rychlost | *3.7.7 Pojezdová rychlost, Str. 92* |
| Příliš nízká rychlost přiháněče | Zvyšte rychlost přiháněče | *3.7.6 Rychlost přiháněče, Str. 91* |
| Přiháněč příliš vysoko | Snižte přiháněč | *3.7.10 Výška přiháněče, Str. 97* |
| Žací lišta příliš vysoko | Snižte žací lištu | • *3.7.1 Sečení nad zemí, Str. 58*<br>• *3.7.2 Sečení na zemi, Str. 64* |
| Přiháněč příliš daleko vpředu | Přesuňte přiháněč na ramenech dozadu | *3.7.11 Poloha přiháněče vpřed/vzad, Str. 102* |
| Sečení při rychlostech nad 10 km/h (6 mph) s 10 zubovým hnacím řetězovým kolem přiháněče | Nahraďte 19zubovým hnacím řetězovým kolem přiháněče | *5.14.3 Řetězové kolo pohonu přiháněče, Str. 574* |
| Opotřebené nebo prasklé součásti nože | Vyměňte součásti | *5.8 Nůž, Str. 479* |

## 7.2 Činnost sečení a součásti nože

Pomocí níže uvedených tabulek určete problém se sečením nebo součástmi nože a vyhledejte doporučovaný postup opravy.

**Tabulka 7.2 Odstraňování potíží se sečením a součástmi nože**

| Problém | Řešení | Viz |
|---|---|---|
| **Příznak: Hrubé nebo nerovnoměrné sečení plodin** | | |
| Spony přidržovače nože nejsou správně seřízené | Nastavit spony přidržovačů | • *Nastavení přidržovačů se špičatými prsty, Str. 486* |
| Části nože nebo prsty jsou opotřebené nebo prasklé | Vyměňte všechny opotřebené nebo prasklé řezací díly | *5.8 Nůž, Str. 479* |
| Nůž nepracuje doporučenou rychlostí | Zkontrolujte sklízecí mlátičku otáčky motoru a šikmý dopravník | Návod k obsluze sklízecí mlátičky |
| Příliš vysoká pojezdová rychlost pro rychlost přihláněče | Snižte pojezdovou rychlost nebo zvyšte rychlost přihláněče | • *3.7.6 Rychlost přihláněče, Str. 91*<br>• *3.7.7 Pojezdová rychlost, Str. 92* |
| Prsty přihláněče nezvedají plodiny správně před nožem | Upravte polohu přihláněče / sklon prstů | • *3.7.11 Poloha přihláněče vpřed/vzad, Str. 102*<br>• *3.7.12 Sklon prstů přihláněče, Str. 114* |
| Žací lišta příliš vysoko | Snižte výšku sečení | *3.7.1 Sečení nad zemí, Str. 58* nebo *3.7.2 Sečení na zemi, Str. 64* |
| Příliš plochý úhel adaptéru | Nastavte strmější úhel adaptéru | *3.7.5 Úhel adaptéru, Str. 83* |
| Ohnutý nůž vyvolávající váznutí řezacích dílů | Narovnejte ohnutý nůž a vyrovnejte prsty | *5.8.7 Prsty nožů, Str. 484* |
| Řezná hrana prstů není dostatečně blízko u sekcí nože nebo s nimi není rovnoběžná | Vyrovnejte prsty | *5.8.7 Prsty nožů, Str. 484* |
| Spletené/nesnadno sečitelné plodiny | Namontujte zkrácené prsty | • Prodejce výrobků značky MacDon<br>• *Nastavení přidržovačů se špičatými prsty, Str. 486* nebo *Nastavení přidržovačů se zkrácenými prsty, Str. 489*<br>• *6.3.5 Přestavná souprava zkrácených prstů, Str. 596* |
| Přihláněč příliš daleko vzadu | Přesuňte přihláněč dopředu | *3.7.11 Poloha přihláněče vpřed/vzad, Str. 102* |
| Volný hnací řemen nože | Upravte napnutí hnacího řemene | *Kontrola a napětí hnacích řemenů nože, Str. 503* |
| **Příznak: Ucpávání nože** | | |

**Tabulka 7.2 Odstraňování potíží se sečením a součástmi nože (pokračování)**

| Problém | Řešení | Viz |
|---|---|---|
| Přiháněč příliš vysoko nebo příliš daleko vpředu | Snižte přiháněč nebo ho posuňte dozadu | • *3.7.10 Výška přiháněče, Str. 97*<br>• *3.7.11 Poloha přiháněče vpřed/ vzad, Str. 102* |
| Příliš nízká pojezdová rychlost | Zvyšte pojezdovou rychlost | *3.7.7 Pojezdová rychlost, Str. 92* |
| Volný hnací řemen nože | Upravte napnutí hnacího řemene | *Kontrola a napětí hnacích řemenů nože, Str. 503* |
| Nesprávné nastavení spony přidržovače nože | Nastavte přidržovač | • *Nastavení přidržovačů se špičatými prsty, Str. 486* |
| Tupá nebo prasklá sekce nože | Vyměňte sekci nože | *5.8.1 Výměna sekce nože, Str. 479* |
| Ohnuté nebo prasklé prsty | Vyrovnejte nebo vyměňte prsty | *5.8.7 Prsty nožů, Str. 484* |
| Prsty přiháněče nezvedají plodiny správně před nožem | Upravte polohu přiháněče / sklon prstů | • *3.7.11 Poloha přiháněče vpřed/ vzad, Str. 102*<br>• *3.7.12 Sklon prstů přiháněče, Str. 114* |
| Ocelové zvedací prsty se dotýkají nože | Zvětšete vzdálenost přihaněče od žací lišty nebo nastavte prohnutí adaptéru | • *5.13.1 Vzdálenost přiháněče od žací lišty, Str. 544*<br>• *5.13.2 Prohnutí přiháněče, Str. 548* |
| Příliš těžké naklápění | Seřiďte pružiny pro lehčí naklápění | *3.7.3 Naklápění adaptéru, Str. 66* |
| Na žací liště se hromadí bláto nebo nečistoty | Zvedněte žací lištu snížením plazů | *3.7.2 Sečení na zemi, Str. 64*. |
| Na žací liště se hromadí bláto nebo nečistoty | Nastavte plošší úhel adaptéru | *3.7.5 Úhel adaptéru, Str. 83* |
| Nůž nepracuje doporučenou rychlostí | Zkontrolujte otáčky motoru sklízecí mlátičky nebo rychlost nože adaptéru | • Návod k obsluze sklízecí mlátičky<br>• *Kontrola rychlosti nožů, Str. 96* |
| **Příznak: Nadměrné vibrace adaptéru** | | |
| Spony přidržovače nože nejsou správně seřízené | Nastavit spony přidržovačů | • *Nastavení přidržovačů se špičatými prsty, Str. 486* nebo |
| Nůž nepracuje doporučenou rychlostí | Zkontrolujte otáčky motoru sklízecí mlátičky | Návod k obsluze sklízecí mlátičky |
| Nadměrné opotřebení nože | Vyměňte nůž | • *5.8.2 Demontáž nože, Str. 480*<br>• *5.8.5 Montáž nože, Str. 482* |
| Uvolněný nebo opotřebený čep hlavy nože nebo rameno pohonu | Utáhněte nebo vyměňte díly | *5.8.1 Výměna sekce nože, Str. 479* |
| **Příznak: Nadměrné vibrace naklápěcího modulu a adaptéru** | | |
| Nesprávná rychlost nože | Upravte rychlost nože | *Kontrola rychlosti nožů, Str. 96* |

**Tabulka 7.2 Odstraňování potíží se sečením a součástmi nože (pokračování)**

| Problém | Řešení | Viz |
|---|---|---|
| Opotřebené U-klouby kloubového hřídele | Vyměňte U-klouby | • *Demontáž U-kloubu pohonu dvojitého přihaněče , Str. 576*<br>• *Montáž U-kloubu pohonu dvojitého přihaněče , Str. 577* |
| Ohnutá žací lišta | Narovnejte žací lištu | Prodejce výrobků značky MacDon |
| **Příznak: Nadměrné praskání sekcí nože nebo prstů** | | |
| Spony přidržovače nože nejsou správně seřízené | Nastavit spony přidržovačů | • *Nastavení přidržovačů se špičatými prsty, Str. 486* nebo |
| Žací lišta pracuje příliš nízko v kamenité půdě | Zvedněte žací lištu pomocí plazů | *3.7.2 Sečení na zemi, Str. 64* |
| Je nastaveno příliš těžké naklápění | Seřiďte naklápěcí pružiny na lehčí naklápění | *3.7.3 Naklápění adaptéru, Str. 66* |
| Ohnutý nebo prasklý prst | Vyrovnejte nebo vyměňte prst | *5.8.7 Prsty nožů, Str. 484* |
| Příliš strmý úhel adaptéru | Nastavte plošší úhel adaptéru | *3.7.5 Úhel adaptéru, Str. 83* |
| **Příznak: Prasknutí hřbetu nože** | | |
| Ohnutý nebo prasklý prst | Vyrovnejte nebo vyměňte prst | *5.8.7 Prsty nožů, Str. 484* |
| Opotřebený čep hlavy nože | Vyměňte čep hlavy nože | • *5.8.3 Demontáž ložiska hlavy nože, Str. 481*<br>• *5.8.4 Montáž ložiska hlavy nože, Str. 482* |
| Tupý nůž | Vyměňte nůž | • *5.8.2 Demontáž nože, Str. 480*<br>• *5.8.5 Montáž nože, Str. 482* |

## 7.3 Podávání přiháněčem

Pomocí níže uvedených tabulek určete příčinu problémů s podáváním přiháněčem a doporučený postup opravy.

**Tabulka 7.3 Odstraňování potíží s podáváním přiháněčem**

| Problém | Řešení | Viz |
|---|---|---|
| **Příznak – Přiháněč neuvolňuje materiál v normálních stojících plodinách** | | |
| Příliš vysoká rychlost přiháněče | Snižte rychlost přiháněče | *3.7.6 Rychlost přiháněče, Str. 91* |
| Přiháněč příliš nízko | Zvedněte přiháněč | *3.7.10 Výška přiháněče, Str. 97* |
| Prsty přiháněče příliš agresivní | Snižte nastavení vačky | *3.7.12 Sklon prstů přiháněče, Str. 114* |
| Přiháněč příliš daleko vzadu | Přesuňte přiháněč dopředu | *3.7.11 Poloha přiháněče vpřed/vzad, Str. 102* |
| **Příznak – Přiháněč neuvolňuje materiál v polehlých a stojících plodinách (přiháněč spuštěný úplně dolů)** | | |
| Prsty přihaněče příliš agresivní pro stojící plodiny | Snižte nastavení vačky (na jedna nebo dva) | *3.7.12 Sklon prstů přiháněče, Str. 114* |
| **Příznak – Namotávání na konci přiháněče** | | |
| Prsty přiháněče příliš agresivní | Snižte nastavení vačky | *3.7.12 Sklon prstů přiháněče, Str. 114* |
| Přiháněč příliš nízko | Zvedněte přiháněč | *3.7.10 Výška přiháněče, Str. 97* |
| Příliš vysoká rychlost přiháněče | Snižte rychlost přiháněče | *3.7.6 Rychlost přiháněče, Str. 91* |
| Stav plodin | Namontujte volitelné koncové štíty | *6.2.6 Souprava koncových štítů přiháněče, Str. 594* |
| Přiháněč není vystředěný v adaptéru | Vystřeďte přiháněč v adaptéru | *5.13.4 Centrování přiháněče u adaptéru s dvojitým přiháněčem, Str. 550* |
| **Příznak – Přiháněč uvolňuje plodiny příliš rychle** | | |
| Prsty přiháněče nejsou dostatečně agresivní | Zvyšte nastavení vačky | *3.7.12 Sklon prstů přiháněče, Str. 114* |
| Přiháněč příliš daleko vpředu | Přesuňte přiháněč dozadu | *3.7.11 Poloha přiháněče vpřed/vzad, Str. 102* |
| **Příznak – Přiháněč se nezvedne** | | |
| Spojky zvedání přihaněče jsou nekompatibilní nebo vadné | Vyměňte rychlospojku | Prodejce výrobků značky MacDon |
| **Příznak – Přiháněč se netočí** | | |
| Nejsou správně připojené rychlospojky | Připojte spojky | *4 Připojení/odpojení adaptéru, Str. 331*. |
| Rozpojený nebo přerušený hnací řetěz přihaněče | Spojte nebo vyměňte řetěz | • *5.14.6 Výměna hnacího řetězu na dvojitém přihaněči, Str. 580*<br>• *5.14.7 Výměna hnacího řetězu adaptéru s jednoduchým přiháněčem, Str. 583* |

**Tabulka 7.3 Odstraňování potíží s podáváním přiháněčem (pokračování)**

| Problém | Řešení | Viz |
|---|---|---|
| **Příznak – Nerovnoměrný pohyb přiháněče bez zatížení** | | |
| Příliš volný hnací řetěz přihaněče | Napněte řetěz | *Napnutí hnacího řetězu přiháněče, Str. 573* |
| **Příznak – Pohyb přiháněče je nerovnoměrný nebo se zastavuje v těžkých plodinách** | | |
| Příliš vysoká rychlost přiháněče | Snižte rychlost přiháněče | *3.7.6 Rychlost přiháněče, Str. 91* |
| Prsty přiháněče nejsou dostatečně agresivní | Přejděte na agresivnější vrub sklonu prstů | *3.7.12 Sklon prstů přiháněče, Str. 114* |
| Přiháněč příliš nízko | Zvedněte přiháněč | *3.7.10 Výška přiháněče, Str. 97* |
| Pojistný ventil na sklízecí mlátičce (ne na naklápěcím modulu sklízecí mlátičky) má nastavený nízký tlak aktivace | Zvyšte tlak aktivace podle doporučení výrobce | Návod k obsluze sklízecí mlátičky. |
| Nízká hladina oleje v zásobníku sklízecí mlátičky<br>**POZNÁMKA:**<br>Někdy je instalován více než jeden zásobník | Doplňte na správnou hladinu | Návod k obsluze sklízecí mlátičky. |
| Závada pojistného ventilu | Vyměňte pojistný ventil | Návod k obsluze sklízecí mlátičky. |
| Sečení tuhých plodin hnacím řetězovým kolem přihaněče se standardním momentem (19 zubů) | Nahraďte hnacím řetězovým kolem přihaněče s vyšším momentem (10 nebo 14 zubů) | *5.14.3 Řetězové kolo pohonu přiháněče, Str. 574* |
| **Příznak – Plastové prsty uříznuté u špičky** | | |
| Nedostatečná vzdálenost přihaněče od žací lišty | Zvětšete vzdálenost | *5.13.1 Vzdálenost přiháněče od žací lišty, Str. 544* |
| **Příznak – Plastové prsty ohnuté u špičky dozadu** | | |
| Přiháněč ryje do země při rychlosti přiháněče nižší než pojezdové rychlosti | Zvedněte adaptér | • *3.7.1 Sečení nad zemí, Str. 58*<br>• *3.7.2 Sečení na zemi, Str. 64* |
| Přiháněč ryje do země při rychlosti přiháněče nižší než pojezdové rychlosti | Zmenšete naklonění adaptéru | *3.7.5 Úhel adaptéru, Str. 83* |
| Přiháněč ryje do země při rychlosti přiháněče nižší než pojezdové rychlosti | Přesuňte přiháněč dozadu | *3.7.11 Poloha přiháněče vpřed/vzad, Str. 102* |
| **Příznak – Plastové prsty ohnuté u špičky dopředu** | | |
| Přiháněč ryje do země při rychlosti přiháněče vyšší než pojezdové rychlosti | Zvedněte adaptér | • *3.7.1 Sečení nad zemí, Str. 58*<br>• *3.7.2 Sečení na zemi, Str. 64* |
| Přiháněč ryje do země při rychlosti přiháněče vyšší než pojezdové rychlosti | Zmenšete naklonění adaptéru | *3.7.5 Úhel adaptéru, Str. 83* |

**Tabulka 7.3 Odstraňování potíží s podáváním přiháněčem (pokračování)**

| Problém | Řešení | Viz |
|---|---|---|
| Přiháněč ryje do země při rychlosti přiháněče vyšší než pojezdové rychlosti | Přesuňte přiháněč dozadu | *3.7.11 Poloha přiháněče vpřed/vzad, Str. 102* |
| **Příznak – Plastové prsty ohnuté blízko prstové trubky** | | |
| Nadměrné ucpávání u žací lišty s chomáči plodin hromadícími se u žací lišty při zachování funkce přiháněče | Odstraňte problémy s ucpáváním/ sečením | *3.10 Uvolnění žací lišty, Str. 312* |
| Nadměrné ucpávání u žací lišty s chomáči plodin hromadícími se u žací lišty při zachování funkce přiháněče | Zastavte přiháněč, než bude ucpání nadměrné | *3.10 Uvolnění žací lišty, Str. 312* |

## 7.4 Odstraňování závad – adaptér a sběrače

Pomocí níže uvedených tabulek určete problém s adaptérem a sběrači a vyhledejte doporučovaný postup opravy.

**Tabulka 7.4 Odstraňování závad adaptéru a sběračů**

| Problém | Řešení | Viz |
|---|---|---|
| **Příznak: Nedostatečné zvedání adaptéru** | | |
| Nízký tlak aktivace pojistného ventilu | Zvyšte tlak aktivace pojistného ventilu | Prodejce výrobků značky MacDon |
| **Příznak: Nedostatečná rychlost bočního sběrače** | | |
| Regulátor rychlosti nastaven příliš nízko | Zvyšte nastavení regulátoru rychlosti | *3.7.8 Rychlost sběrače, Str. 93* |
| Příliš pomalý pohon adaptéru sklízecí mlátičky | Nastavte správnou rychlost pro daný model sklízecí mlátičky | Návod k obsluze sklízecí mlátičky |
| **Příznak: Nedostatečná rychlost vkládacího sběrače** | | |
| Příliš nízký tlak aktivace pojistného ventilu | Otestujte hydraulický systém bočního sběrače | Prodejce výrobků značky MacDon |
| Nadměrně opotřebené zubové čerpadlo | Vyměňte zubové čerpadlo | Prodejce výrobků značky MacDon |
| Příliš pomalý pohon adaptéru sklízecí mlátičky | Nastavte správnou rychlost pro daný model sklízecí mlátičky | Návod k obsluze sklízecí mlátičky |
| **Příznak: Vkládací sběrač se nepohybuje** | | |
| Sběrače jsou volné | Napněte sběrače | *5.10.2 Kontrola a nastavení napnutí vkládacího sběrače, Str. 508* |
| Hnací nebo vodicí válec omotaný materiálem | Uvolněte sběrač a vyčistěte válce | *5.10.2 Kontrola a nastavení napnutí vkládacího sběrače, Str. 508* |
| Příčná nebo spojovací lišta zablokovaná rámem nebo materiálem | Uvolněte sběrač a odstraňte překážku | *5.10.2 Kontrola a nastavení napnutí vkládacího sběrače, Str. 508* |
| Zadřené ložisko válce | Vyměňte ložisko válce | *5.12.6 Údržba válce sběrače, Str. 535* |
| Nízká hladina hydraulického oleje | Naplňte zásobník hydraulického oleje sklízecí mlátičky na plnou hladinu | Návod k obsluze sklízecí mlátičky |
| Nesprávné nastavení tlaku aktivace řídicího ventilu průtoku | Upravte nastavení tlaku | Prodejce výrobků značky MacDon |
| Sběrače jsou volné | Napněte sběrače | *5.12.3 Kontrola a nastavení napnutí sběrače, Str. 528* |
| Hnací nebo vodicí válec omotaný materiálem | Uvolněte sběrač a vyčistěte válce | *5.12.3 Kontrola a nastavení napnutí sběrače, Str. 528* |
| Příčná nebo spojovací lišta zablokovaná rámem nebo materiálem | Uvolněte sběrač a odstraňte překážku | *5.12.3 Kontrola a nastavení napnutí sběrače, Str. 528* |
| Zadřené ložisko válce | Vyměňte ložisko válce | *5.12.6 Údržba válce sběrače, Str. 535* |
| Nízká hladina hydraulického oleje | Naplňte zásobník hydraulického oleje sklízecí mlátičky na plnou hladinu | Návod k obsluze sklízecí mlátičky |
| Nesprávné nastavení kompenzátoru u čerpadla | Upravte nastavení kompenzátoru | Prodejce výrobků značky MacDon |

**Tabulka 7.4 Odstraňování závad adaptéru a sběračů (pokračování)**

| Problém | Řešení | Viz |
|---|---|---|
| **Příznak: Zastavování bočního sběrače** | | |
| Materiál není vkládán rovnoměrně z nože | Snižte přiháněč | *3.7.10 Výška přiháněče, Str. 97* |
| Materiál není vkládán rovnoměrně z nože | Namontujte zkrácené prsty | • *5.8.7 Prsty nožů, Str. 484*<br>• *6.3.5 Přestavná souprava zkrácených prstů, Str. 596*<br>• Prodejce výrobků značky MacDon |
| **Příznak: Váhavý tok objemných plodin** | | |
| Příliš malý úhel adaptéru | Zvětšete úhel adaptéru | *3.7.5 Úhel adaptéru, Str. 83* |
| Sběrače přetížené materiálem | Zvyšte rychlost bočního sběrače | *3.7.8 Rychlost sběrače, Str. 93* |
| Sběrače přetížené materiálem | Namontujte horní příčný šnek | *6.5.8 Horní příčný šnek, Str. 605* |
| Sběrače přetížené materiálem | Přidejte rozšíření lopatek | Prodejce výrobků značky MacDon |
| **Příznak: Podávání sběračů dozadu** | | |
| Sběrače běží příliš pomalu v těžkých plodinách | Zvyšte rychlost sběrače | *3.7.8 Rychlost sběrače, Str. 93* |
| **Příznak: Plodiny jsou odhazovány přes otvor a pod sběrač na druhé straně** | | |
| Sběrače běží příliš rychle v lehkých plodinách | Snižte rychlost sběrače | *3.7.8 Rychlost sběrače, Str. 93* |
| **Příznak: Materiál se hromadí uvnitř sběrače nebo pod jeho předním okrajem** | | |
| Nesprávně nastavená výška podávací desky | Upravte výšku podávací desky | *5.12.5 Nastavení výšky podávací desky, Str. 532* |
| **Příznak: Materiál se hromadí na koncových deflektorech a uvolňuje se v trsech** | | |
| Příliš široké koncové deflektory | Pouze pro adaptéry s manuálním posouváním podávací desky: zkraťte deflektor nebo jej nahraďte úzkým deflektorem (MD #172381) | *3.10 Uvolnění žací lišty, Str. 312* |

## 7.5 Sečení potravinářské fazole

**Tabulka 7.5 Odstraňování závad při sečení potravinářských fazolí**

| Problém | Řešení | Viz |
|---|---|---|
| **Příznak: Rostliny jsou odstonkovány a celé rostliny nebo jejich části zanechávány za strojem** | | |
| Adaptér nad zemí | Snižte adaptér na zem a nechte ho běžet na plazech anebo žací liště | *3.7.2 Sečení na zemi, Str. 64* |
| Nastaveno příliš lehké naklápění – plave na vysokých místech a neklesá dostatečně brzy | Nastavte naklápění na 335–338 N (75–85 lbf).<br>Dle potřeby zvyšte nebo snižte hodnotu, abyste zabránili nadměrnému poskakování adaptéru nebo zajíždění do země | *3.7.3 Naklápění adaptéru, Str. 66* |
| Přiháněč příliš vysoko se zcela zataženými válci | Upravte výšku přiháněče | *3.7.10 Výška přiháněče, Str. 97* |
| Sklon prstů nedostatečně agresivní | Upravte sklon prstů | *3.7.12 Sklon prstů přiháněče, Str. 114* |
| Přiháněč příliš daleko vzadu | Posouvejte přiháněč dopředu, dokud špičky prstů nebudou klouzat po povrchu půdy s adaptérem na zemi a správně nastaveným úhlem adaptéru | *3.7.11 Poloha přiháněče vpřed/vzad, Str. 102* |
| Příliš mělký úhel adaptéru | Nastavte úhel adaptéru | *Nastavení úhlu adaptéru ze sklízecí mlátičky, Str. 85* |
| Příliš mělký úhel adaptéru | Zvětšete úhel adaptéru úplným zatažením zvedacích válců (při sečení na zemi) | *Nastavení úhlu adaptéru ze sklízecí mlátičky, Str. 85* |
| Přiháněč příliš pomalý | Upravte rychlost přiháněče, aby byla nepatrně vyšší než pojezdová rychlost | *3.7.6 Rychlost přiháněče, Str. 91* |
| Příliš vysoká pojezdová rychlost | Snižte pojezdovou rychlost | *3.7.7 Pojezdová rychlost, Str. 92* |
| Plazy příliš nízko | Nastavte plazy do nejvyšší polohy | *3.7.2 Sečení na zemi, Str. 64* |
| Bahno se hromadí na spodku žací lišty a zvedá žací lištu nad zem | Namontujte plastové výměnné proužky na spodek žací lišty a plazy | – |
| Bahno se hromadí na spodní straně žací lišty s plastovými výměnnými proužky na žací liště a zvedá žací lištu nad zem | Zem příliš mokrá – nechte půdu oschnout | – |
| Bahno se hromadí na spodní straně žací lišty s plastovými výměnnými proužky na žací liště a zvedá žací lištu nad zem | Když dojde k nadměrnému nahromadění, manuálně očistěte spodek žací lišty | – |
| Plastové výměnné proužky pro žací lištu byly nainstalovány přes horní část ocelových výměnných desek | Při montáži plastových výměnných proužků pro žací lištu odejměte ocelové výměnné desky žací lišty | – |
| Adaptér nevyrovnaný | Vyrovnejte adaptér | *3.9 Vyrovnání adaptéru, Str. 310* |
| Opotřebené nebo poškozené části nože | Vyměňte části nože nebo vyměňte nůž | *5.8.1 Výměna sekce nože, Str. 479* |

**Tabulka 7.5 Odstraňování závad při sečení potravinářských fazolí (pokračování)**

| Problém | Řešení | Viz |
|---|---|---|
| Části úponů se zachycují ve špičatém hrotu prstu. (Objevuje se častěji v řádkových fazolích, které jsou nahrnuty kultivací.) | Namontujte převodní soupravu zkrácených prstů | *6.3.5 Přestavná souprava zkrácených prstů, Str. 596* |
| **Příznak: Nadměrné ztráty u děličů** | | |
| Dělicí tyč poráží plodiny a vytřásá lusky | Odmontujte dělicí tyč | *3.7.13 Děliče plodin, Str. 117* |
| Úpony a rostliny se hromadí na koncovém plechu | Namontujte dělicí tyč | *3.7.13 Děliče plodin, Str. 117* |
| **Příznak: Úpony rostlin přiskřípnuté mezi horní částí sběrače a žací lištou** | | |
| Žací lišta se plní nečistotami, když je správně nastavená mezera mezi žací lištou a sběračem | Na obou koncích pole (nebo dle potřeby) úplně zvedněte adaptér a pro pomoc při vyčištění žací lišty posuňte podávací desky dozadu a dopředu | – |
| Posouváním podávacích desek se zvednutým adaptérem se nečistot | Manuálně odstraňte nečistoty z dutiny žací lišty, abyste zabránili poškození sběračů | – |
| **Příznak: Hromadění plodin u prstů a jejich neposouvání dozadu na sběrače** | | |
| Sklon prstů přiháněče nedostatečně agresivní | Zvyšte agresivitu prstů (poloha vačky) | *3.7.12 Sklon prstů přiháněče, Str. 114* |
| Přiháněč příliš vysoko | Snižte přiháněč | *3.7.10 Výška přiháněče, Str. 97* |
| Příliš vysoké nastavení minimální vzdálenosti přiháněče od žací lišty | Upravte minimální výšku přiháněče s plně zataženými válci | *5.13.1 Vzdálenost přiháněče od žací lišty, Str. 544* |
| Přiháněč příliš daleko vpředu | Přemístěte přiháněč | *3.7.11 Poloha přiháněče vpřed/vzad, Str. 102* |
| **Příznak: Omotávání plodin kolem přiháněče** | | |
| Přiháněč příliš nízko | Zvedněte přiháněč | *3.7.10 Výška přiháněče, Str. 97* |
| **Příznak: Přiháněč vytřásá lusky** | | |
| Přiháněč příliš daleko vpředu | Přemístěte přiháněč | *3.7.11 Poloha přiháněče vpřed/vzad, Str. 102* |
| Příliš vysoká rychlost přiháněče | Snižte rychlost přiháněče | *3.7.6 Rychlost přiháněče, Str. 91* |
| Fazolové lusky jsou příliš suché | Sečte v noci, když je silná rosa a lusky jsou změklé | – |
| Sklon prstu přiháněče nedostatečně agresivní | Zvyšte agresivitu prstů (poloha vačky) | *3.7.12 Sklon prstů přiháněče, Str. 114* |
| **Příznak: Lámání prstů žací lišty** | | |
| Nedostatečné naklápění (příliš těžké naklápění) | Zvětšete naklápění (nastavte lehčí naklápění) | *3.7.3 Naklápění adaptéru, Str. 66* |

**Tabulka 7.5 Odstraňování závad při sečení potravinářských fazolí (pokračování)**

| Problém | Řešení | Viz |
|---|---|---|
| Nadměrné množství kamenů na poli | Zvažte montáž volitelných zkrácených prstů<br>**Poznámka:** Namontujte několik prstů na jednu část žací lišty a srovnejte práci dvou různých druhů prstů | • *5.8.7 Prsty nožů, Str. 484*<br>• *6.3.5 Přestavná souprava zkrácených prstů, Str. 596* |

**Tabulka 7.5 Odstraňování závad při sečení potravinářských fazolí (pokračování)**

| Problém | Řešení | Viz |
|---|---|---|
| **Příznak: Žací lišta tlačí příliš mnoho nečistot a zbytků** | | |
| Adaptér příliš těžký | Přestavte naklápění, aby byl adaptér lehčí | • *3.7.3 Naklápění adaptéru, Str. 66*<br>*Kontrola a nastavení naklápění adaptéru, Str. 66* |
| Příliš strmý úhel adaptéru | Zmenšete úhel adaptéru | *3.7.5 Úhel adaptéru, Str. 83* |
| Prsty se ucpávají nečistotami anebo půdou | Namontujte soupravu zkrácených prstů | *6.3.5 Přestavná souprava zkrácených prstů, Str. 596* |
| Nedostatečné podepření adaptéru | Namontujte na adaptér středové plazy | *3.7.2 Sečení na zemi, Str. 64* |
| **Příznak: Omotávání plodin kolem konců přiháněče** | | |
| Neposečené plodiny zasahují do konců přiháněče | Doplňte koncové štíty přiháněče | Informace naleznete v katalogu dílů adaptéru |
| **Příznak: Žací lišta se plní bahnem** | | |
| Nadměrná mezera mezi vrškem přední části sběrače a žací lištou | Upravte přední podpěry podávací desky, abyste dosáhli správné vzdálenosti mezi žací lištou a sběračem | *5.12.5 Nastavení výšky podávací desky, Str. 532* |
| Nadměrná mezera mezi vrškem přední části sběrače a žací lištou | Na obou koncích pole (nebo dle potřeby) úplně zvedněte adaptér a pro pomoc při vyčištění žací lišty posuňte podávací desky dozadu a dopředu | – |
| **Příznak: Přiháněč občas přenáší rostliny na stejné místo** | | |
| Ocelové prsty přiháněče jsou ohnuté a zachycují rostliny ze sběračů | Narovnejte (ocelové) prsty | – |
| Hromadění bahna na koncích prstů, což brání rostlinám, aby se uvolnily z prstů na sběrače | Zvedněte přiháněč | *3.7.10 Výška přiháněče, Str. 97* |
| Hromadění bahna na koncích prstů, což brání rostlinám, aby se uvolnily z prstů na sběrače | Nastavte polohu přiháněče vpřed/vzad, aby se prsty dostaly nad zem | *3.7.11 Poloha přiháněče vpřed/vzad, Str. 102* |
| **Příznak: Žací lišta tlačí zeminu** | | |
| Stopy pneumatik nebo brázdy řádků plodin | Řádky nebo hřebeny plodiny sečte v úhlu | – |
| Zvlněný terén po délce pole | Sečte v úhlu 90° k vlnám (za předpokladu, že se nůž příčně naklápí bez zarývání) | – |
| **Příznak: Přiháněč přenáší nadměrné množství rostlin nebo trsů** | | |
| Nadměrné hromadění plodin na sběračích (až do výšky středové trubky přiháněče) | Zvyšte rychlost sběrače | *3.7.8 Rychlost sběrače, Str. 93* |
| Příliš malý sklon prstů | Zvyšte sklon prstů | *3.7.12 Sklon prstů přiháněče, Str. 114* |

# Kapitola 8: Referenční údaje

Tuto část můžete použít jako zdroj referenčních informací.

## 8.1 Specifikace utahovacích momentů

Následující tabulky uvádějí správné hodnoty utahovacích momentů pro různé šrouby, šrouby s hlavou a hydraulické armatury.

- Utáhněte všechny šrouby momenty uvedenými v tabulkách (není-li v této příručce uvedeno jinak).
- Při výměně spojovacích prvků použijte stejnou třídu a sílu šroubu.
- Podle tabulek utahovacích momentů pravidelně kontrolujte utažení šroubů.
- Získejte přehled o kategoriích utahovacích momentů pro šrouby a šrouby s hlavou pomocí označení na hlavách šroubů.

***Přítužné matice***

Při utahování zašroubovaných přítužných matic vynásobte utahovací moment stanovený pro běžné matice činitelem f = 0,65.

***Samořezné šrouby***

Musí být použit standardní utahovací moment (**NEPOUŽÍVEJTE** pro kritické a konstrukčně důležité spoje).

### 8.1.1 Specifikace metrických šroubů

Utahovací momenty uvedené v následujících tabulkách platí pro nenamazané a nenaolejované závity a hlavy. Proto, není-li v této příručce uvedeno jinak, **NENANÁŠEJTE** na šrouby ani na šrouby s hlavami tuk ani olej.

**Tabulka 8.1 Metrické šrouby třídy 8.8 a protáčivé matice třídy 9**

| Jmenovité rozměry (A) | Utahovací moment (Nm) | | Utahovací moment (lbf·ft) (*lbf·in) | |
|---|---|---|---|---|
| | Min. | Max. | Min. | Max. |
| 3–0,5 | 1,4 | 1,6 | *13 | *14 |
| 3,5–0,6 | 2,2 | 2,5 | *20 | *22 |
| 4–0,7 | 3,3 | 3,7 | *29 | *32 |
| 5–0,8 | 6,7 | 7,4 | *59 | *66 |
| 6–1,0 | 11,4 | 12,6 | *101 | *112 |
| 8–1,25 | 28 | 30 | 20 | 23 |
| 10–1,5 | 55 | 60 | 40 | 45 |
| 12–1,75 | 95 | 105 | 70 | 78 |
| 14–2,0 | 152 | 168 | 113 | 124 |
| 16–2,0 | 236 | 261 | 175 | 193 |
| 20–2,5 | 460 | 509 | 341 | 377 |
| 24–3,0 | 796 | 879 | 589 | 651 |

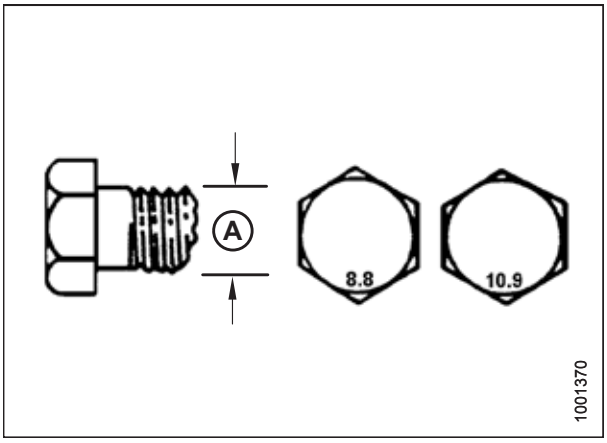


**Obrázek 8.1: Třídy šroubů**

**Tabulka 8.2 Metrické šrouby třídy 8.8 a matice se speciálním závitem třídy 9**

| Jmenovité rozměry (A) | Utahovací moment (Nm) | | Utahovací moment (lbf·stop) (*lbf·palce) | |
|---|---|---|---|---|
| | Min. | Max. | Min. | Max. |
| 3–0,5 | 1 | 1,1 | *9 | *10 |
| 3,5–0,6 | 1,5 | 1,7 | *14 | *15 |
| 4–0,7 | 2,3 | 2,5 | *20 | *22 |
| 5–0,8 | 4,5 | 5 | *40 | *45 |
| 6–1,0 | 7,7 | 8,6 | *69 | *76 |
| 8–1,25 | 18,8 | 20,8 | *167 | *185 |
| 10–1,5 | 37 | 41 | 28 | 30 |
| 12–1,75 | 65 | 72 | 48 | 53 |
| 14–2,0 | 104 | 115 | 77 | 85 |
| 16–2,0 | 161 | 178 | 119 | 132 |
| 20–2,5 | 314 | 347 | 233 | 257 |
| 24–3,0 | 543 | 600 | 402 | 444 |

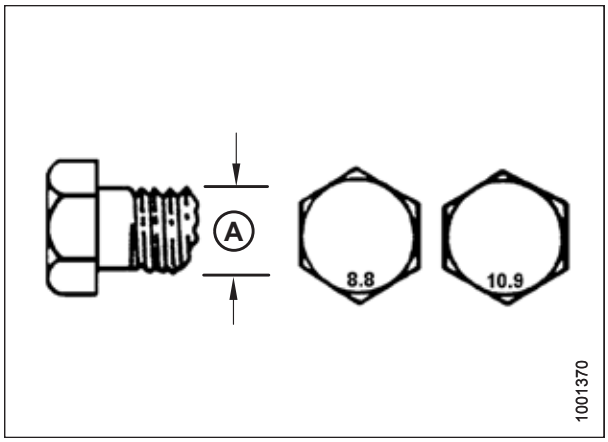


**Obrázek 8.2: Třídy šroubů**

**Tabulka 8.3 Metrické šrouby třídy 10.9 a protáčivé matice třídy 10**

| Jmenovité rozměry (A) | Utahovací moment (Nm) | | Utahovací moment (lbf·stop) (*lbf·palce) | |
|---|---|---|---|---|
| | Min. | Max. | Min. | Max. |
| 3–0,5 | 1,8 | 2 | *18 | *19 |
| 3,5–0,6 | 2,8 | 3,1 | *27 | *30 |
| 4–0,7 | 4,2 | 4,6 | *41 | *45 |
| 5–0,8 | 8,4 | 9,3 | *82 | *91 |
| 6–1,0 | 14,3 | 15,8 | *140 | *154 |
| 8–1,25 | 38 | 42 | 28 | 31 |
| 10–1,5 | 75 | 83 | 56 | 62 |
| 12–1,75 | 132 | 145 | 97 | 108 |
| 14–2,0 | 210 | 232 | 156 | 172 |
| 16–2,0 | 326 | 360 | 242 | 267 |
| 20–2,5 | 637 | 704 | 472 | 521 |
| 24–3,0 | 1101 | 1217 | 815 | 901 |

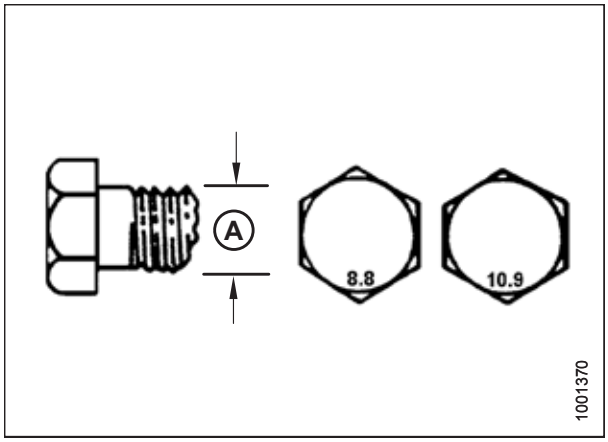


**Obrázek 8.3: Třídy šroubů**

**Tabulka 8.4 Metrické šrouby třídy 10.9 a matice se speciálním závitem třídy 10**

| Jmenovité rozměry (A) | Utahovací moment (Nm) | | Utahovací moment (lbf·stop) (*lbf·palce) | |
|---|---|---|---|---|
| | Min. | Max. | Min. | Max. |
| 3–0,5 | 1,3 | 1,5 | *12 | *13 |
| 3,5–0,6 | 2,1 | 2,3 | *19 | *21 |
| 4–0,7 | 3,1 | 3,4 | *28 | *31 |
| 5–0,8 | 6,3 | 7 | *56 | *62 |
| 6–1,0 | 10,7 | 11,8 | *95 | *105 |
| 8–1,25 | 26 | 29 | 19 | 21 |
| 10–1,5 | 51 | 57 | 38 | 42 |
| 12–1,75 | 90 | 99 | 66 | 73 |
| 14–2,0 | 143 | 158 | 106 | 117 |
| 16–2,0 | 222 | 246 | 165 | 182 |
| 20–2,5 | 434 | 480 | 322 | 356 |
| 24–3,0 | 750 | 829 | 556 | 614 |

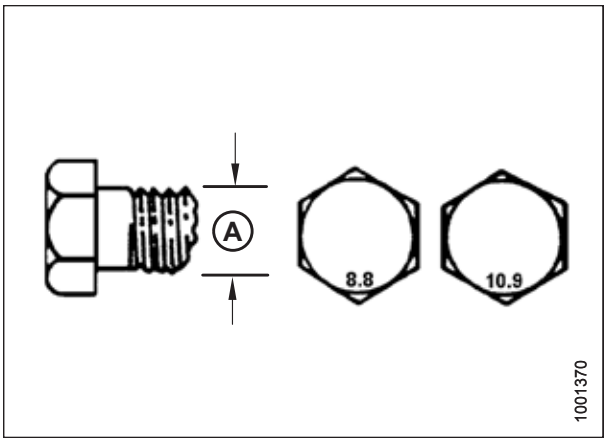


**Obrázek 8.4: Třídy šroubů**

## 8.1.2 Specifikace metrických šroubů do litého hliníku

Utahovací momenty uvedené v následujících tabulkách platí pro nenamazané a nenaolejované závity a hlavy. Proto, není-li v této příručce uvedeno jinak, **NENANÁŠEJTE** na šrouby ani na šrouby s hlavami tuk ani olej.

**Tabulka 8.5 Metrické šrouby do litého hliníku**

| Jmenovité rozměry (A) | Utahovací moment šroubu | | | |
|---|---|---|---|---|
| | 8.8 (litý hliník) | | 10.9 (litý hliník) | |
| | Nm | lbf·stop | Nm | lbf·stop |
| M3 | – | – | – | 1 |
| M4 | – | – | 4 | 2,6 |
| M5 | – | – | 8 | 5,5 |
| M6 | 9 | 6 | 12 | 9 |
| M8 | 20 | 14 | 28 | 20 |
| M10 | 40 | 28 | 55 | 40 |
| M12 | 70 | 52 | 100 | 73 |
| M14 | – | – | – | – |
| M16 | – | – | – | – |

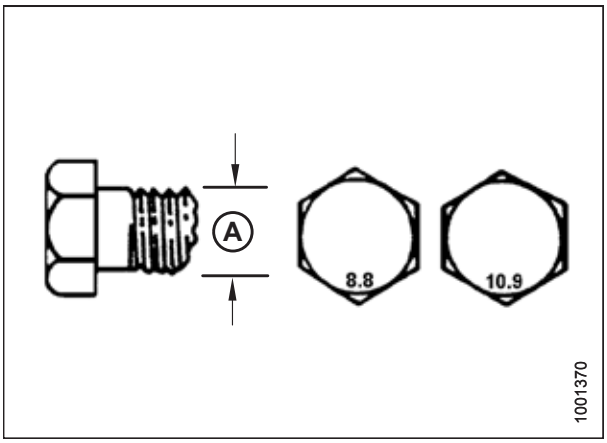


**Obrázek 8.5: Třídy šroubů**

## 8.1.3 Kuželové hydraulické armatury

1. Zkontrolujte kužel (A) a sedlo kuželu (B) a pátrejte po závadách, jež mohou způsobit netěsnost.
2. Uveďte do správné vzájemné polohy trubku (C) a armaturu (D) a našroubujte matici (E) na armaturu bez použití maziva, a to tak, aby došlo ke styku kuželových povrchů.
3. Utáhněte matici armatury (E) o uvedený počet plošek od polohy utažení rukou nebo s použitím utahovacího momentu uvedeného v tabulce *8.6, Str. 626*.
4. Zabraňte armatuře (D) v protáčení použitím dvou montážních klíčů. Jeden klíč umístěte na tělo armatury (D) a druhým klíčem s použitím uvedeného utahovacího momentu utáhněte matici (E).
5. Vyhodnoťte konečný stav spojení.

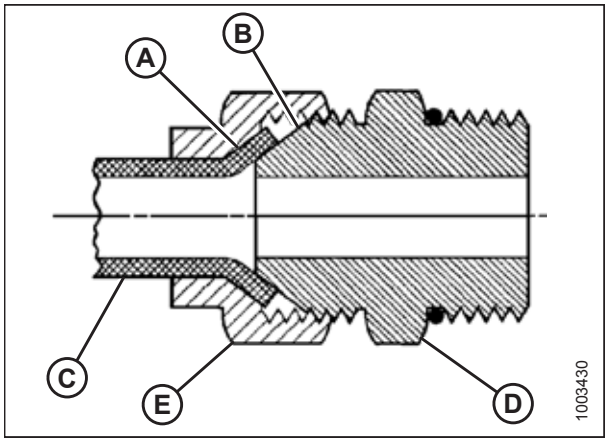


**Obrázek 8.6: Hydraulická armatura**

**Tabulka 8.6 Kuželové armatury hydraulických trubek**

| Velikost SAE Dash | Velikost závitu (palce) | Utahovací moment[70] | | Plošky od polohy utažení rukou | |
|---|---|---|---|---|---|
| | | Nm | lbf·stop | Trubka | Otočná koncovka nebo hadice |
| -2 | 5/16–24 | 4–5 | 3–4 | – | – |
| -3 | 3/8–24 | 7–8 | 5–6 | – | – |
| -4 | 7/16–20 | 18–19 | 13–14 | 2 1/2 | 2 |
| -5 | 1/2–20 | 19–21 | 14–15 | 2 | 2 |
| -6 | 9/16–18 | 30–33 | 22–24 | 2 | 1 1/2 |
| -8 | 3/4–16 | 57–63 | 42–46 | 2 | 1 1/2 |
| –10 | 7/8–14 | 81–89 | 60–66 | 1 1/2 | 1 1/2 |
| –12 | 1 1/16–12 | 113–124 | 83–91 | 1 1/2 | 1 1/4 |
| –14 | 1 3/16–12 | 136–149 | 100–110 | 1 1/2 | 1 1/4 |
| –16 | 1 5/16–12 | 160–176 | 118–130 | 1 1/2 | 1 |
| -20 | 1 5/8–12 | 228–250 | 168–184 | 1 | 1 |
| -24 | 1 7/8–12 | 264–291 | 195–215 | 1 | 1 |
| -32 | 2 1/2–12 | 359–395 | 265–291 | 1 | 1 |
| -40 | 3–12 | – | – | 1 | 1 |

70. Uvedené utahovací momenty předpokládají promazané spojení jako při opětovné montáži.

## 8.1.4 Hydraulické armatury se šroubením s O-kroužkem – nastavitelné

Hodnoty momentu jsou uvedeny v tabulce dole.

1. Prohlédněte O-kroužek (A) a sedlo (B) a pátrejte po nečistotě a zřetelném poškození.
2. Odmontujte pojistnou matici (C) co nejvíce zpět. Zajistěte, aby byla podložka (D) uvolněná a co nejvíce natlačená na pojistnou matici (C).
3. Ověřte, že O-kroužek (A) **NENÍ** na závitech a v případě potřeby proveďte seřízení.
4. Naneste hydraulický olej na O-kroužek (A).

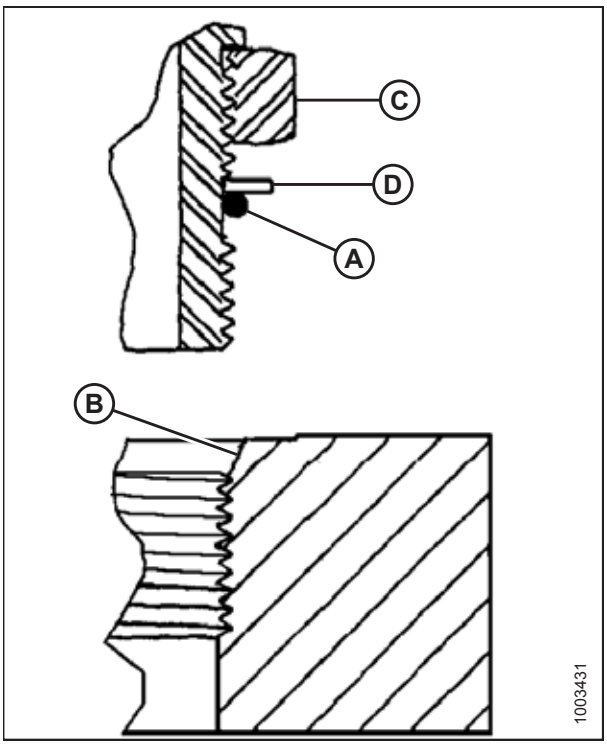


**Obrázek 8.7: Hydraulická armatura**

5. Zašroubujte dílec (B) do otvoru tak, aby podložka (D) a O-kroužek (A) přilehly k povrchu součásti (E).
6. Při polohování zahnutých armatur neodšroubovávejte o více než o jednu otáčku.
7. Přišroubujte pojistnou matici (C) k podložce (D) a utáhněte ji uvedeným utahovacím momentem. Použijte dva montážní klíče: jeden na armatuře (B) a druhý na pojistné matici (C).
8. Zkontrolujte konečný stav armatury.

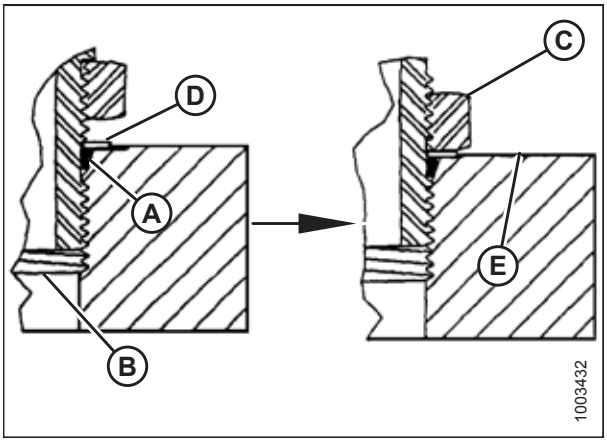


**Obrázek 8.8: Hydraulická armatura**

**Tabulka 8.7 Hydraulické armatury se šroubením s O-kroužkem (ORB) – nastavitelné**

| Velikost SAE Dash | Velikost závitu (palce) | Utahovací moment[71] | |
|---|---|---|---|
| | | Nm | lbf·stop (*lbf·palce) |
| -2 | 5/16–24 | 6–7 | *53–62 |
| -3 | 3/8–24 | 12–13 | *106–115 |
| -4 | 7/16–20 | 19–21 | 14–15 |
| -5 | 1/2–20 | 21–33 | 15–24 |
| -6 | 9/16–18 | 26–29 | 19–21 |
| -8 | 3/4–16 | 46–50 | 34–37 |
| –10 | 7/8–14 | 75–82 | 55–60 |
| –12 | 1 1/16–12 | 120–132 | 88–97 |
| –14 | 1 3/8–12 | 153–168 | 113–124 |
| –16 | 1 5/16–12 | 176–193 | 130–142 |
| -20 | 1 5/8–12 | 221–243 | 163–179 |
| -24 | 1 7/8–12 | 270–298 | 199–220 |
| -32 | 2 1/2–12 | 332–365 | 245–269 |

71. Uvedené utahovací momenty předpokládají promazané spojení jako při opětovné montáži.

## 8.1.5 Hydraulické armatury se šroubením s O-kroužkem – nenastavitelné

Hodnoty momentu jsou uvedeny v tabulce dole.

1. Prohlédněte O-kroužek (A) a sedlo (B) a pátrejte po nečistotě a zřetelném poškození.
2. Ověřte, že O-kroužek (A) **NENÍ** na závitech, a v případě potřeby proveďte seřízení.
3. Naneste hydraulický olej na O-kroužek.
4. Zašroubujte armaturu (C) do otvoru a utáhněte jej rukou.
5. Utáhněte dílec (C) na hodnotu uvedenou v tabulce *8.8, Str. 629*.
6. Zkontrolujte konečný stav armatury.

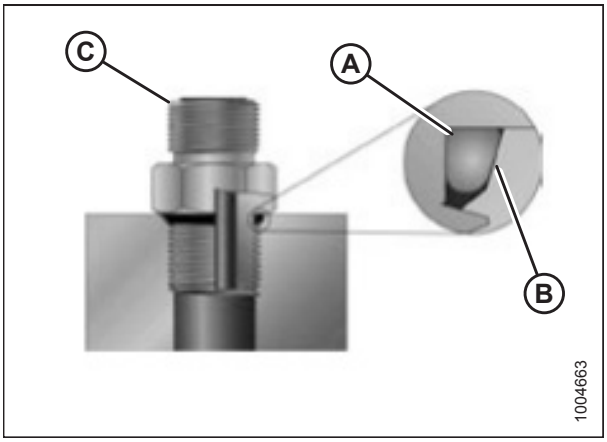


**Obrázek 8.9: Hydraulická armatura**

**Tabulka 8.8 Hydraulické armatury se šroubením s O-kroužkem (ORB) – nenastavitelné**

| Velikost SAE Dash | Velikost závitu (palce) | Utahovací moment[72] | |
|---|---|---|---|
| | | Nm | lbf·stop (*lbf·palce) |
| -2 | 5/16–24 | 6–7 | *53–62 |
| -3 | 3/8–24 | 12–13 | *106–115 |
| -4 | 7/16–20 | 19–21 | 14–15 |
| -5 | 1/2–20 | 21–33 | 15–24 |
| -6 | 9/16–18 | 26–29 | 19–21 |
| -8 | 3/4–16 | 46–50 | 34–37 |
| –10 | 7/8–14 | 75–82 | 55–60 |
| –12 | 1 1/16–12 | 120–132 | 88–97 |
| –14 | 1 3/8–12 | 153–168 | 113–124 |
| –16 | 1 5/16–12 | 176–193 | 130–142 |
| -20 | 1 5/8–12 | 221–243 | 163–179 |
| -24 | 1 7/8–12 | 270–298 | 199–220 |
| -32 | 2 1/2–12 | 332–365 | 245–269 |

72. Uvedené utahovací momenty předpokládají promazané spojení jako při opětovné montáži.

## 8.1.6 Hydraulické armatury s čelním O-kroužkem

Hodnoty momentu jsou uvedeny v tabulce dole.

1. Zkontrolujte komponenty a zajistěte, aby těsnicí plochy a závity armatur byly bez ostřin, deformací, škrábanců a nečistot.




**Obrázek 8.10: Hydraulická armatura**

2. Naneste hydraulický olej na O-kroužek (B).
3. Uspořádejte sestavu trubky či hadice tak, aby plochý povrch objímky (A) či (C) zcela přilehl k O-kroužku (B).
4. Rukou zašroubujte a utáhněte trubkovou či hadicovou matici (D). Matice se musí volně protáčet až do dotažení.
5. Utáhněte armatury na hodnoty uvedené v tabulce *8.9, Str. 630*.

   **POZNÁMKA:**

   Je-li to vhodné, přidržujte šestihran těla armatury (E) a zamezte tak ve vzájemném protáčení těla armatury a hadice při utahování matice armatury (D).
6. Při montáži spojení a vzájemném spojování dvou hadic používejte tři montážní klíče.
7. Zkontrolujte konečný stav armatury.

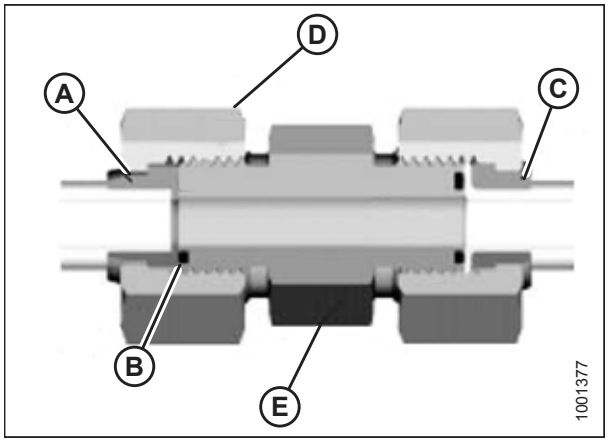


**Obrázek 8.11: Hydraulická armatura**

**Tabulka 8.9 Hydraulické armatury ORFS (s čelním O-kroužkem)**

| Velikost SAE Dash | Velikost závitu (palce) | Vnější prům. trubky (palce) | Utahovací moment[73] | |
|---|---|---|---|---|
| | | | Nm | lbf·stop |
| -3 | Poznámka[74] | 3/16 | – | – |
| -4 | 9/16 | 1/4 | 25–28 | 18–21 |
| -5 | Poznámka[74] | 5/16 | – | – |
| -6 | 11/16 | 3/8 | 40–44 | 29–32 |
| -8 | 13/16 | 1/2 | 55–61 | 41–45 |

73. Uvedené utahovací momenty a úhly předpokládají promazané spojení jako při opětovné montáži.
74. Pro tento rozměr trubky není jako typ koncového těsnění definován čelní O-kroužek.

**Tabulka 8.9 Hydraulické armatury ORFS (s čelním O-kroužkem) (pokračování)**

| Velikost SAE Dash | Velikost závitu (palce) | Vnější prům. trubky (palce) | Utahovací moment[75] | |
|---|---|---|---|---|
| | | | Nm | lbf·stop |
| –10 | 1 | 5/8 | 80–88 | 59–65 |
| –12 | 1 3/16 | 3/4 | 115–127 | 85–94 |
| –14 | Poznámka[74] | 7/8 | – | – |
| –16 | 1 7/16 | 1 | 150–165 | 111–122 |
| -20 | 1 11/16 | 1 1/4 | 205–226 | 151–167 |
| -24 | 1–2 | 1 1/2 | 315–347 | 232–256 |
| -32 | 2 1/2 | 2 | 510–561 | 376–414 |

## 8.1.7 Lícované armatury se šroubením

Hodnoty momentu jsou uvedeny v tabulce dole.

Smontujte armaturu trubky tímto způsobem:

1. Zkontrolujte komponenty a zajistěte, aby závity armatury a otvoru byly bez ostřin, deformací, škrábanců a nečistot.
2. Naneste těsnicí prostředek (pastu) určený pro trubkové závity na vnější závit.
3. Zašroubujte armaturu do otvoru a utáhněte ji rukou.
4. Utáhněte spojení v příslušném utahovacím úhlu. Úhlové hodnoty pootočení od polohy dosažené při utažení rukou (TFFT) a počet plošek od polohy utažení rukou (FFFT) jsou uvedeny v tabulce *8.10, Str. 631*. Zajistěte vhodné vzájemné uspořádání konce trubky tvarovaného připojení (obvykle 45 nebo 90°) a sestavy protější trubky či hadice. Vždy vyladťujte vzájemné uspořádání armatur ve směru utahování. Zásadně se vyvarujte snahy o dosažení správného vzájemného uspořádání uvolňováním potrubního šroubení.
5. Odstraňte veškeré zbytky a nadbytečnou závitovou izolaci vhodným čisticím prostředkem.
6. Zkontrolujte konečný stav armatury. Zvláštní pozornost věnujte možnosti výskytu prasklin u otvorů.
7. Zkontrolujte konečný stav armatury. Pokud armatura netěsní, rozeberte ji a zkontrolujte, zda nedošlo k jejímu poškození.

   **POZNÁMKA:**

   Poškození armatur nadměrným utažením může být patrné až po úplné demontáži.

**Tabulka 8.10 Hydraulická armatura s trubkovým závitem**

| Velikost trubkového závitu | Doporučená hodnota TFFT (po utáhnutí rukou) | Doporučená hodnota FFFT (po utáhnutí rukou) |
|---|---|---|
| 1/8–27 | 2–3 | 12–18 |
| 1/4–18 | 2–3 | 12–18 |
| 3/8–18 | 2–3 | 12–18 |
| 1/2–14 | 2–3 | 12–18 |

75. Uvedené utahovací momenty a úhly předpokládají promazané spojení jako při opětovné montáži.

**Tabulka 8.10 Hydraulická armatura s trubkovým závitem (pokračování)**

| Velikost trubkového závitu | Doporučená hodnota TFFT (po utáhnutí rukou) | Doporučená hodnota FFFT (po utáhnutí rukou) |
|---|---|---|
| 3/4–14 | 1,5–2,5 | 12–18 |
| 1–11 1/2 | 1,5–2,5 | 9–15 |
| 1 1/4–11 1/2 | 1,5–2,5 | 9–15 |
| 1 1/2–11 1/2 | 1,5–2,5 | 9–15 |
| 2–11 1/2 | 1,5–2,5 | 9–15 |

## 8.2 Převodní tabulka

V této příručce jsou použity měrné jednotky soustavy SI (včetně metrických) i běžné jednotky užívané v USA (někdy označované jako standardní jednotky). Zde je uveden seznam těchto jednotek společně s jejich zkratkami a převodními součiniteli.

**Tabulka 8.11 Převodní tabulka**

| Veličina | Jednotky SI (metrická soustava) | | Činitel | Americké běžné jednotky | |
|---|---|---|---|---|---|
| | Název jednotky | Zkratka | | Název jednotky | Zkratka |
| plocha | hektar | ha | x 2,4710 = | akr | akry |
| průtok | litrů za minutu | l/min | x 0,2642 = | US galony za minutu | gpm |
| síla | Newton | N | x 0,2248 = | silová libra | lbf |
| délka | milimetr | mm | x 0,0394 = | palec | palce |
| délka | metr | m | x 3,2808 = | stopa | stop |
| výkon | kilowatt | kW | x 1,341 = | koňská síla | hp |
| Tlak | kilopascal | kPa | x 0,145 = | libry na čtvereční palce | psi |
| Tlak | megapascal | MPa | x 145,038 = | libry na čtvereční palce | psi |
| Tlak | bar (mimo SI) | bar | x 14,5038 = | libry na čtvereční palce | psi |
| Točivý moment | Newton metr | Nm | x 0,7376 = | librostopy | lbf·stop |
| Točivý moment | Newton metr | Nm | x 8,8507 = | libropalce | lbf·palce |
| teplota | stupně Celsia | °C | (°C x 1,8) + 32 = | stupně Fahrenheita | °F |
| rychlost | metrů za minutu | m/min | x 3,2808 = | stop za minutu | stop/min |
| rychlost | metrů za sekundu | m/s | x 3,2808 = | stop za sekundu | stop/s |
| rychlost | kilometrů za hodinu | km/h | x 0,6214 = | mil za hodinu | mph |
| objem | litr | l | x 0,2642 = | US galon | US gal |
| objem | mililitr | ml | x 0,0338 = | unce | oz. |
| objem | centimetr krychlový | $cm^3$ nebo cc | x 0,061 = | krychlový palec | $in^3$ |
| Hmotnost | kilogram | kg | x 2,2046 = | libra | lb |

# Rejstřík

## A


adaptéry
  doporučená nastavení ... 43
  konfigurace ... 43
  kontrola a nastavení ... 66
  naklápění ... 66
  odpojení od sklízecí mlátičky a naklápěcího modulu ... 403
  optimalizace adaptéru pro přímou sklizeň kanoly ... 54
  ovladače ... 42
  přeprava adaptéru
    na sklízecí mlátičce ... 314
    tažení adaptéru ... 314–315
      připojení k tažnému vozidlu ... 315
  přídavná zařízení ... 43
  připojení naklápěcího modulu ... 408
  provozní proměnné ... 58
  tažení adaptéru ... 315
  úhel adaptéru
    nastavení ze sklízecí mlátičky ... 85
  uskladnění adaptéru ... 330
  volitelné prvky ... 598
  vyrovnání ... 310
  zámky naklápění ... 71
AHHC, *Viz* automatické ovládání výšky
API
  definice ... 19
ASTM
  definice ... 19
automatické ovládání výšky adaptéru, *Viz* oddíl příslušné sklízecí mlátičky
  definice ... 19
  Sklízecí mlátičky AGCO IDEAL™ ... 138
    kalibrace adaptéru ... 146
    kalibrace přiháněče ... 142
    kontrola pracovního nastavení adaptéru ... 149
    nastavení adaptéru ... 138
    nastavení automatických ovládacích prvků adaptéru ... 144
    nastavení minimálních otáček přiháněče ... 142
    obsluha ... 148
  Sklízecí mlátičky Case IH
    kontrola napětí snímače výšky přihaněče ... 175
  Sklízecí mlátičky Case IH 2300
    činnost snímačů ... 127
    jak automatické ovládání výšky adaptéru funguje ... 126
    kalibrace
      maximální výška strniště ... 290
    výstupní napětí snímače
      požadavky na výstupní napětí sklízecí mlátičky ... 128
      ruční kontrola rozsahu napětí ... 129
  Sklízecí mlátičky Case IH 2500
    činnost snímačů ... 127
    jak automatické ovládání výšky adaptéru funguje ... 126
    kalibrace
      maximální výška strniště ... 290
    výstupní napětí snímače
      požadavky na výstupní napětí sklízecí mlátičky ... 128
      ruční kontrola rozsahu napětí ... 129
  Sklízecí mlátičky Case IH 5088/6088/7088 ... 150
    činnost snímačů ... 127
    jak automatické ovládání výšky adaptéru funguje ... 126
    kalibrace
      automatické ovládání výšky adaptéru ... 150
      maximální výška strniště ... 290
    nastavení
      citlivost ... 152
    výstupní napětí snímače
      požadavky na výstupní napětí sklízecí mlátičky ... 128
      ruční kontrola rozsahu napětí ... 129
  Sklízecí mlátičky Case IH 5130/6130/7130
    činnost snímačů ... 127
    jak automatické ovládání výšky adaptéru funguje ... 126
    kalibrace
      automatické ovládání výšky adaptéru ... 158
      maximální výška strniště ... 290
    nastavení
      předvolená výška sečení ... 159
    nastavení adaptéru na displeji sklízecí mlátičky ... 153
    ruční kontrola rozsahu napětí ... 129
    výstupní napětí snímače ... 129
      kontrola rozsahu napětí z kabiny ... 155
      požadavky na výstupní napětí sklízecí mlátičky ... 128
  Sklízecí mlátičky Case IH 5140/6140/7140
    nastavení
      předvolená výška sečení ... 159
    nastavení adaptéru na displeji sklízecí mlátičky ... 153
    výstupní napětí snímače
      kontrola rozsahu napětí z kabiny ... 155
  Sklízecí mlátičky Case IH 7010 ... 162
    činnost snímačů ... 127
    jak automatické ovládání výšky adaptéru funguje ... 126
    kalibrace

automatické ovládání výšky adaptéru..... 167
maximální výška strniště ..... 290
nastavení
předvolená výška sečení ..... 176
výstupní napětí snímače
kontrola rozsahu napětí z kabiny ..... 165
požadavky na výstupní napětí sklízecí mlátičky ..... 128
ruční kontrola rozsahu napětí ..... 129
Sklízecí mlátičky Case IH 7120/8120/9120
činnost snímačů..... 127
jak automatické ovládání výšky adaptéru funguje..... 126
kalibrace
maximální výška strniště ..... 290
výstupní napětí snímače
požadavky na výstupní napětí sklízecí mlátičky ..... 128
ruční kontrola rozsahu napětí ..... 129
Sklízecí mlátičky Case IH 7230/8230/9230
činnost snímačů..... 127
jak automatické ovládání výšky adaptéru funguje..... 126
kalibrace
maximální výška strniště ..... 290
výstupní napětí snímače
požadavky na výstupní napětí sklízecí mlátičky ..... 128
ruční kontrola rozsahu napětí ..... 129
Sklízecí mlátičky Case IH 8010 ..... 162
činnost snímačů..... 127
jak automatické ovládání výšky adaptéru funguje..... 126
kalibrace
automatické ovládání výšky adaptéru..... 167
maximální výška strniště ..... 290
nastavení
předvolená výška sečení ..... 176
ovládací prvky adaptéru
nastavení bez tlačítka Shift pro GSL..... 164
výstupní napětí snímače
kontrola rozsahu napětí z kabiny ..... 165
požadavky na výstupní napětí sklízecí mlátičky ..... 128
ruční kontrola rozsahu napětí .....129, 162
Sklízecí mlátičky Case IH řady 120 ..... 162
kalibrace
automatické ovládání výšky adaptéru..... 167
nastavení
předvolená výška sečení ..... 176
výstupní napětí snímače
kontrola rozsahu napětí z kabiny ..... 165
Sklízecí mlátičky Case IH řady 130 ..... 153
Sklízecí mlátičky Case IH řady 140 ..... 153
Sklízecí mlátičky Case IH řady 230 ..... 162
kalibrace
automatické ovládání výšky adaptéru..... 167
nastavení
předvolená výška sečení ..... 176
výstupní napětí snímače
kontrola rozsahu napětí z kabiny ..... 165
Sklízecí mlátičky Case IH řady 240 ..... 162
kalibrace
automatické ovládání výšky adaptéru..... 167
nastavení
předvolená výška sečení ..... 176
výstupní napětí snímače
kontrola rozsahu napětí z kabiny ..... 165
Sklízecí mlátičky Case IH řady 250 ..... 162
kalibrace
automatické ovládání výšky adaptéru..... 167
nastavení
předvolená výška sečení ..... 176
výstupní napětí snímače
kontrola rozsahu napětí z kabiny ..... 165
Sklízecí mlátičky Case IH se softwarem verze 28.00
kalibrace automatického řízení výšky adaptéru ..... 171
Sklízecí mlátičky Challenger 6 ..... 178
aktivace automatického řízení výšky adaptéru .... 180
činnost snímačů..... 127
jak automatické ovládání výšky adaptéru funguje..... 126
kalibrace
automatické ovládání výšky adaptéru..... 181
maximální výška strniště ..... 290
nastavení
citlivost..... 184
rychlost zvedání/spouštění..... 183
výška adaptéru..... 183
výstupní napětí snímače
kontrola rozsahu napětí z kabiny ..... 178
požadavky na výstupní napětí sklízecí mlátičky ..... 128
ruční kontrola rozsahu napětí ..... 129
Sklízecí mlátičky Challenger 7 ..... 178
činnost snímačů..... 127
jak automatické ovládání výšky adaptéru funguje..... 126
kalibrace
maximální výška strniště ..... 290
výstupní napětí snímače
kontrola rozsahu napětí z kabiny ..... 178
požadavky na výstupní napětí sklízecí mlátičky ..... 128
ruční kontrola rozsahu napětí ..... 129
Sklízecí mlátičky CLAAS 500..... 185
činnost snímačů..... 127
jak automatické ovládání výšky adaptéru funguje..... 126

kalibrace
automatické ovládání výšky adaptéru..... 185
maximální výška strniště..... 290
nastavení
automatická rychlost přihaněče..... 192
citlivost..... 189
předvolená výška sečení..... 187
výška sečení..... 187
výška sečení ručně..... 189
výstupní napětí snímače
ruční kontrola rozsahu napětí..... 129
Sklízecí mlátičky CLAAS 600..... 194
kalibrace
automatické ovládání výšky adaptéru..... 194
výška přihaněče..... 200
nastavení
automatická rychlost přiháněče..... 198
citlivost..... 197
výška přiháněče..... 203
výška sečení..... 197
Sklízecí mlátičky CLAAS 700..... 194
činnost snímačů..... 127
jak automatické ovládání výšky adaptéru funguje..... 126
kalibrace
automatické ovládání výšky adaptéru..... 194
maximální výška strniště..... 290
výška přihaněče..... 200
nastavení
automatická rychlost přiháněče..... 198
citlivost..... 197
výška přiháněče..... 203
výška sečení..... 197
výstupní napětí snímače
ruční kontrola rozsahu napětí..... 129
sklízecí mlátičky CLASS řady 7000/8000..... 204
kalibrace..... 208
konfigurace..... 204–205
nastavení automatické rychlosti přihaněče..... 212
nastavení citlivosti..... 211
nastavení výšky sečení a přihaněče..... 210
Sklízecí mlátičky Gleaner R62/R72
činnost snímačů..... 127
jak automatické ovládání výšky adaptéru funguje..... 126
kalibrace
maximální výška strniště..... 290
požadavky na výstupní napětí sklízecí mlátičky..... 128
výstupní napětí snímače
ruční kontrola rozsahu napětí..... 129
Sklízecí mlátičky Gleaner R65/R75..... 215
aktivace automatického řízení výšky adaptéru..... 217
činnost snímačů..... 127
jak automatické ovládání výšky adaptéru funguje..... 126
kalibrace
maximální výška strniště..... 290
kalibrace automatického řízení výšky adaptéru..... 219
nastavení citlivosti..... 223
nastavení přítlaku na zem..... 222
nastavení rychlosti zvedání/spouštění..... 222
odstraňování závad, alarmy a poruchy..... 224
vypnutí akumulátoru..... 221
výstupní napětí snímače
požadavky na výstupní napětí sklízecí mlátičky..... 128
ruční kontrola rozsahu napětí..... 129
Sklízecí mlátičky Gleaner řady R65/R66/R75/R76
výstupní napětí snímače
kontrola rozsahu napětí z kabiny..... 215
Sklízecí mlátičky Gleaner řady S (před rokem 2016)
aktivace automatického řízení výšky adaptéru..... 217
kalibrace automatického řízení výšky adaptéru..... 219
nastavení citlivosti..... 223
nastavení přítlaku na zem..... 222
nastavení rychlosti zvedání/spouštění..... 222
odstraňování závad, alarmy a poruchy..... 224
vypnutí akumulátoru..... 221
výstupní napětí snímače
kontrola rozsahu napětí z kabiny..... 215
Sklízecí mlátičky Gleaner, řada S..... 215
Sklízecí mlátičky Gleaner, řada S9..... 225
kalibrace
automatické ovládání výšky adaptéru..... 233
kalibrace přiháněče..... 229
kontrola pracovního nastavení adaptéru..... 238
nastavení adaptéru..... 225
nastavení automatických ovládacích prvků adaptéru..... 232
nastavení minimálních otáček přiháněče..... 229
obsluha..... 237
Sklízecí mlátičky John Deere 50
kalibrace
maximální výška strniště..... 290
výstupní napětí snímače
požadavky na výstupní napětí sklízecí mlátičky..... 128
ruční kontrola rozsahu napětí..... 129
Sklízecí mlátičky John Deere 60..... 239
činnost snímačů..... 127
jak automatické ovládání výšky adaptéru funguje..... 126
kalibrace
automatické ovládání výšky adaptéru..... 241
maximální výška strniště..... 290
nastavení

citlivost ... 245
prahová hodnota ventilu rychlosti poklesu ... 246
snímání výšky adaptéru pro obilniny ... 244
vypnutí akumulátoru ... 243
výstupní napětí snímače
kontrola rozsahu napětí z kabiny ... 239
požadavky na výstupní napětí sklízecí mlátičky ... 128
ruční kontrola rozsahu napětí ... 129
Sklízecí mlátičky John Deere 70 ... 247
činnost snímačů ... 127
jak automatické ovládání výšky adaptéru funguje ... 126
kalibrace
maximální výška strniště ... 290
výstupní napětí snímače
kontrola rozsahu napětí z kabiny ... 247
požadavky na výstupní napětí sklízecí mlátičky ... 128
ruční kontrola rozsahu napětí ... 129
Sklízecí mlátičky John Deere S ... 254
činnost snímačů ... 127
jak automatické ovládání výšky adaptéru funguje ... 126
kalibrace
maximální výška strniště ... 290
výška přihaněče ... 271
kalibrace automatického řízení výšky adaptéru ... 257
kalibrace naklonění šikmého dopravníku vpřed/vzad ... 265
kontrola napětí snímače výšky přiháněče ... 268
manuální nastavení rychlosti zvedání/spouštění ... 261
nastavení
citlivost ... 260
předvolená výška sečení ... 263
výstupní napětí snímače
kontrola rozsahu napětí z kabiny ... 254
požadavky na výstupní napětí sklízecí mlátičky ... 128
ruční kontrola rozsahu napětí ... 129
Sklízecí mlátičky John Deere S7 ... 273
nastavení adaptéru ... 273
výstupní napětí snímače
kontrola rozsahu napětí z kabiny ... 277
Sklízecí mlátičky John Deere T ... 254
kalibrace
výška přihaněče ... 271
kalibrace automatického řízení výšky adaptéru ... 257
kalibrace naklonění šikmého dopravníku vpřed/vzad ... 265
kontrola napětí snímače výšky přiháněče ... 268
manuální nastavení rychlosti zvedání/spouštění ... 261
nastavení
citlivost ... 260
předvolená výška sečení ... 263
výstupní napětí snímače
kontrola rozsahu napětí z kabiny ... 254
požadavky na výstupní napětí sklízecí mlátičky ... 128
Sklízecí mlátičky New Holland
Adaptér 10 V (MD #B6421) ... 129
kontrola napětí snímače výšky přiháněče ... 303
Sklízecí mlátičky New Holland 2015 CR ... 295
aktivace automatického řízení výšky adaptéru ... 297
kalibrace automatického řízení výšky adaptéru ... 301
nastavení předvolené výšky sečení ... 304
výstupní napětí snímače
kontrola rozsahu napětí z kabiny ... 295
Sklízecí mlátičky New Holland CR
nastavení maximální pracovní výšky ... 306
Sklízecí mlátičky New Holland CR/CX ... 285
aktivace automatického řízení výšky adaptéru ... 287
činnost snímačů ... 127
jak automatické ovládání výšky adaptéru funguje ... 126
kalibrace
automatické ovládání výšky adaptéru ... 288
maximální výška strniště ... 290
konfigurace
naklonění adaptéru ... 308
přihaněč vpřed/vzad ... 308
typ adaptéru ... 308
nastavení
citlivost ... 292
předvolená výška sečení ... 293
rychlost spouštění adaptéru dolů ... 292
rychlost zvedání adaptéru ... 291
výstupní napětí snímače
kontrola rozsahu napětí z kabiny ... 285
požadavky na výstupní napětí sklízecí mlátičky ... 128
ruční kontrola rozsahu napětí ... 129
výstupní napětí snímače
nastavení mezního napětí
systém s jedním snímačem ... 135
systém se dvěma snímači ... 136
automatické ovládání výšky adaptéru (AHHC)
Sklízecí mlátičky John Deere 70
kalibrace
AHHC ... 250
rychlost šikmého dopravníku ... 250
nastavení
citlivost ... 252
manuální rychlost zvedání/spouštění dolů ... 253

Sklízecí mlátičky John Deere S7
kalibrace
adaptér ... 282
šikmý dopravník ... 279


## B


bezpečnost ... 1
bezpečnost při údržbě ... 5
bezpečnostní podpěry adaptéru ... 30
bezpečnostní podpěry přiháněče ... 31
bezpečnostní štítky ... 7
instalace nálepek ... 7
interpretace nálepek ... 13
umístění ... 8
bezpečnostní výstražné symboly ... 1
denní úvodní kontroly ... 39
hydraulická bezpečnost ... 6
návěštní slova ... 2
provozní bezpečnost ... 30
všeobecná bezpečnost ... 3
bezpečnostní podpěry adaptéru ... 30
bezpečnostní podpěry přiháněče ... 31
aktivace ... 31
deaktivace ... 32


## C


CGVW
definice ... 19
čísla modelů
záznamy ... viii


## D


DDD
definice ... 19
definice termínů ... 19
Deflektor sklízecí mlátičky New Holland ... 402
Deflektory dopravníku CR ... 402
deflektory sběrače
široká ... 603
deflektory vkládání ... 402
naklápěcí modul
Montáž na sklízecí mlátičky New Holland CR ... 524
děliče plodin ... 117
demontáž z adaptéru bez volitelné západky ... 118
demontáž z adaptéru s volitelnou západkou ... 117
montáž na adaptér bez volitelné západky ... 120
montáž na adaptér s volitelnou západkou ... 119
dělicí tyče ... 122
demontáž ... 122
instalace ... 123
dělicí tyče plodin ... 122
demontáž ... 122
instalace ... 123
dělicí tyče pro rýži ... 123, 606
denní úvodní kontroly ... 39
DK
definice ... 19
DKD
definice ... 19
doporučená nastavení
adaptér ... 43
přiháněč ... 56
doporučené provozní kapaliny a maziva ... 649
DR
definice ... 19
dvojité přihaněče
vystředění přihaněče ... 550


## E


elektrický systém
snímače
snímač rychlosti přihaněče
výměna na stroji CLAAS ... 585
snímač rychlosti přiháněče
výměna na AGCO ... 584
výměna na John Deere ... 585
snímač výšky přiháněče
výměna ... 101
snímače automatického ovládání výšky adaptéru ... 127
údržba elektrického systému ... 446
výměna žárovek ve světlech ... 446


## F


FFFT
definice ... 19
flexibilní režimy
provoz ve flexibilním režimu ... 73


## G


GSL
definice ... 19
GVW
definice ... 19


## H


hadice a vedení
hydraulické ... 422
hnací motory přiháněče ... 578
hnací řemeny nože, *Viz* řemeny

hnací řetězy přiháněče
napnutí ... 573
uvolnění ... 572
výměna na pohonu dvojitého přiháněče ... 580
výměna na pohonu jednoduchého přiháněče ... 583
hnací skříně nožů
demontáž řemenice ... 497
demontáž skříně ... 494
instalace skříně ... 498
kontrola skříně ... 492
kontrola upevňovacích šroubů ... 493
montáž řemenice ... 497
výměna oleje ... 500
hnací válce
boční sběrače
demontáž ... 538
instalace ... 541
vkládací sběrač ... 509
hnací válce
demontáž ... 509
instalace ... 511
horní příčné šneky (volitelné) ... 605
Horní příčný šnek (UCA) pro evropské sklízecí mlátičky ... 606
husticí tlaky ... 589
hydraulika
armatury
Čelní O-kroužek (ORFS) ... 630
kuželové ... 626
lícované armatury se šroubením ... 631
Šroubení s O-kroužkem (ORB) nastavitelné ... 627
Šroubení s O-kroužkem (ORB) nenastavitelné ... 629
hadice a vedení ... 422
hydraulická bezpečnost ... 6
výměna olejového filtru ... 444
zásobník ... 441
doplňování oleje ... 441
kontrola hladiny oleje ... 441
výměna oleje ... 442

## J

jednoduché přiháněče
vystředění přiháněče ... 548

## K

kloubové hřídele
demontáž kloubového hřídele ... 447
kryty kloubového hřídele
demontáž ... 449
instalace ... 451
montáž kloubového hřídele ... 448
nastavení napnutí hnacího řetězu převodovky ... 453
kola a pneumatiky
husticí tlaky ... 589
kola
sekundární stabilizační kolo (volitelný doplněk) ... 599
stabilizační kola (volitelný doplněk) ... 598
stabilizační kola a komplet pro přepravu (volitelný doplněk) ... 599
utahovací momenty šroubů kol ... 587
komplet pro přepravu ... 599
koncové štíty
demontáž ... 37
instalace ... 37
kontrola ... 35
nastavení ... 35
otevření ... 33
zavření ... 34
koncové štíty adaptéru ... 33
koncové štíty přiháněče ... 568
souprava ... 594
výměna držáků koncových štítů přiháněče ... 569
výměna koncových štítů ... 568
konfigurace vkládacího šneku ... 331
široká konfigurace ... 340
střední konfigurace ... 337
úzká konfigurace ... 334
velmi široká konfigurace ... 346
velmi úzká konfigurace ... 342
kryty hlavy nože ... 490
instalace ... 490
kryty spojovacího ústrojí ... 38
demontáž ... 38
instalace ... 38

## L

lopatka ... 357, 469
demontáž ... 347
instalace ... 350, 353
Lopatky vkládacího šneku modulu FM100 ... 607
ložiska
boční sběrač
prohlídka ložiska válce sběrače ... 535
výměna ložiska hnacího válce ... 540
výměna ložiska vodicího válce ... 537
ložiska hlavy nože
demontáž ... 481
instalace ... 482
vkládací sběrač
ložisko hnacího válce
demontáž ... 512
instalace ... 514
výměna ... 512
ložisko vodicího válce
výměna ... 517

ložiska hlavy nože
demontáž ..... 481
instalace ..... 482
ložiska hnacího válce
hnací válec
výměna ..... 512
hnací válec bočního sběrače
výměna ložiska hnacího válce ..... 540
hnací válec vkládacího sběrače
demontáž ..... 512
instalace ..... 514
ložiska válce sběrače
prohlídka ..... 535
ložiska vodicího válce
vkládací sběrač
výměna ..... 517
vodicí válec sběrače adaptéru
výměna ložiska vodicího válce ..... 537

## M

Massey Ferguson
výměna snímačů rychlosti přiháněče ..... 584
mazání
každých 10 hodin ..... 422
každých 100 hodin ..... 426
každých 25 hodin ..... 423
každých 250 hodin ..... 430
každých 50 hodin ..... 425
každých 500 hodin ..... 432
plán/záznamy údržby ..... 417
postup mazání ..... 433
měkké spoje
definice ..... 19
metrické šrouby
specifikace utahovacích momentů ..... 623
moment-napětí
definice ..... 19
motory
hnací motory přihaněče
montáž MD #273258 ..... 579
hnací motory přiháněče ..... 578
demontáž MD #143088 ..... 578
demontáž MD #273258 ..... 578

## N

náhradní nože ..... 483
nákladní vozy
definice ..... 19
Naklápěcí modul FM100
volitelné prvky
podávání plodin
Souprava dvojitého snímače AHHC FM100 ..... 602
šneky
Lopatka vkládacího šneku modulu FM100 ..... 602
naklápěcí moduly ..... 591
deflektory vkládání ..... 402
výměna na sklízecích mlátičkách New Holland CR ..... 524
konfigurace ..... 357
konfigurace vkládacího šneku ..... 331
lopatka ..... 357, 469
Naklápěcí modul FM100
názvy součástí ..... 26
odpojení od sklízecí mlátičky a adaptéru ..... 403
podávací deska
kontrola háků držáků spoje ..... 521
pohon šneku
nastavení napnutí hnacího řetězu šneku ..... 459
připojení naklápěcího modulu k adaptéru ..... 408
šneky ..... 455
prsty šneku ..... 469
demontáž ..... 469
instalace ..... 471
kontrola časování prstů ..... 474
nastavení časování prstů ..... 475
výměna vodítek prstů ..... 476
volitelné lopatky vkládacího šneku modulu FM100 ..... 602, 607
vzdálenost mezi šnekem a vanou ..... 455
stěrací lišty
demontáž ..... 523
instalace ..... 524
soupravy ..... 357
stěrací lišty a deflektory vkládání ..... 523
uvolnění ..... 313
vana podávací desky
spuštění dolů ..... 518
zvednutí nahoru ..... 520
vkládací sběrač ..... 505
hnací válec ..... 509
demontáž ..... 509
instalace ..... 511
kontrola napnutí sběrače ..... 508
ložisko hnacího válce
demontáž ..... 512
instalace ..... 514
výměna ..... 512
ložisko vodicího válce
výměna ..... 517
nastavení napnutí sběrače ..... 508
vodicí válec ..... 515
demontáž ..... 515
instalace ..... 516
výměna vkládacího sběrače ..... 505
naklápění ..... 66
naklápění adaptéru
kontrola a nastavení ..... 66

zámky naklápění adaptéru ..... 71
zámky naklápění křídla
odemčení ..... 73–74
nastavení výšky kola
na vnější straně ..... 63
na vnitřní straně ..... 62
názvy součástí ..... 25
Adaptér FlexDraper® řady FD1 ..... 25
Naklápěcí modul FM100 ..... 26
nože ..... 479
demontáž nože ..... 480
montáž nože ..... 482
odstraňování závad ..... 611
přidržovač
kontrola přidržovačů špičatých prstů ..... 486
nastavení přidržovačů se špičatými prsty ..... 486
nastavení přidržovačů se zkrácenými prsty ..... 489
přidržovače
krátký prst nože
kontrola přidržovačů ..... 488
špičatý prst
seřízení přidržovačů ..... 488
umístění náhradního nože ..... 483
výměna sekci nože ..... 479
NPT
definice ..... 19


## O


období záběhu ..... 40
odkazy
specifikace utahovacích momentů ..... 623
odstraňování závad ..... 609
adaptér a sběrače ..... 617
automatické ovládání výšky adaptéru ..... 127
činnost sečení a součásti nože ..... 611
indikátor naklápění ..... 127
podávání přiháněčem ..... 614
sečení potravinářské fazole ..... 619
ztráta plodin na žací liště ..... 609
oleje
převodovka pohonu adaptéru
doplňování oleje ..... 439
výměna oleje hnací skříně nože. ..... 500
optimalizace adaptérů
přímá sklizeň kanoly ..... 54
ORB
definice ..... 19
ot/min
definice ..... 19


## P


pevné režimy
provoz v pevném režimu ..... 74
plán/záznamy údržby ..... 417
plazy, *Viz* sečení na zemi
nastavení vnějších plazů ..... 65
nastavení vnitřních plazů ..... 64
podávací deska
kontrola háků držáků spoje ..... 521
podávací desky
boční sběrače
nastavení výšky podávací desky ..... 532
podávací desky sběrače
hnací válce ..... 538
vodicí válce ..... 535
instalace ..... 538
podávací desky sběrače adaptéru
instalace vodicích válců ..... 538
podávání plodin
volitelné prvky ..... 602
podložky
definice ..... 19
pohony
pohon adaptéru ..... 447
pohony adaptéru ..... 447
demontáž kloubového hřídele ..... 447
hnací řetěz převodovky ..... 453
kryty kloubového hřídele
demontáž ..... 449
instalace ..... 451
montáž kloubového hřídele ..... 448
pohony nožů
rychlost nože
kontrola rychlosti nožů ..... 96
rychlostní údaje nožů ..... 96
pohony přihaněče
U-kloub dvojitého přihaněče
instalace ..... 577
pohony přiháněče
U kloub dvojitého přiháněče ..... 576
U-kloub dvojitého přiháněče
demontáž ..... 576
pojezdové rychlosti ..... 92
polohy přiháněče vpřed/vzad ..... 102
nastavení ..... 103
popis výrobku ..... 19
postupy vypnutí ..... 41
pouzdra prstové trubky
demontáž ..... 556
instalace ..... 561
povinnosti majitele/obsluhy ..... 29
požadavky na údržbu
servis
posezonní údržba ..... 421
prohlídky v záběhu ..... 420
předsezonní údržba ..... 420
přepravní systémy ..... 587

husticí tlaky ... 589
přeprava adaptéru ... 314
na sklízecí mlátičce ... 314
tažení adaptéru ... 314
připojení k tažnému vozidlu ... 315
Přestavba z pracovní do přepravní polohy ... 322
přesun kol
přední (levá) kola do přepravní polohy ... 322
zadní (pravá) kola do přepravní polohy ... 324
přestavba z přepravní do pracovní polohy ... 316
demontáž tažné tyče ... 316
přesun kol
přední (levá) kola do pracovní polohy ... 318
zadní (pravá) kola do pracovní polohy ... 320
uložení tažné tyče ... 317
utahovací momenty šroubů kol ... 587
utahovací momenty šroubů náprav ... 588
přestavné soupravy přiháněče Multi-Crop Rapid ... 112, 592
přestavné soupravy zkrácených prstů ... 596
převodní tabulka ... 633
převodovky
nastavení napnutí hnacího řetězu ... 453
pohon adaptéru
doplňování oleje ... 439
kontrola hladiny oleje ... 438
mazání ... 438
výměna oleje ... 439
přidržovače
krátký prst nože
kontrola přidržovačů ... 488
špičatý prst
kontrola přidržovačů ... 486
seřízení přidržovače ... 486
seřízení přidržovačů
u prostředního špičatého prstu dvojitého nože ... 488
zkrácený prst
seřízení přidržovače ... 489
přiháněče
vystředění přiháněče
dvojitý přiháněč ... 550
jednoduchý přiháněč ... 548
přímá sklizeň kanoly
optimalizace adaptérů ... 54
prohlídky
plán/záznamy údržby ... 417
prohlídky v záběhu ... 420
prohlídky v záběhu ... 420
prohnutí přiháněče ... 548
provoz ... 29
provozní proměnné
adaptéry ... 58
provozní režimy
flexibilní režim ... 73
pevný režim ... 74
prstové trubky
přestavné soupravy přiháněče ... 593
výztužná souprava prstové trubky ... 594
prsty
nastavení prstů nožů ... 484
ocelové prsty přiháněče
demontáž ... 553
instalace ... 553
plastové prsty přiháněče
demontáž ... 554
instalace ... 555
přestavná souprava zkrácených prstů ... 596
prsty nožů ... 484
prsty šneku ... 469
demontáž ... 469
instalace ... 471
kontrola časování prstů ... 474
nastavení časování prstů ... 475
výměna vodítek prstů ... 476
výměna špičatých prstů ... 484
prsty dotaženo
definice ... 19
prsty nože ... 484
*Viz také* přidržovače
prsty nožů
kontrola prstů ... 484
nastavení prstů ... 484
výměna špičatých prstů ... 484
prsty přiháněče ... 553
demontáž ocelových prstů ... 553
demontáž plastových prstů ... 554
montáž ocelových prstů ... 553
montáž plastových prstů ... 555


## R


Řada FD1
definice ... 19
řemeny
hnací řemeny nože ... 501
nečasovaný ... 501
nečasovaný dvojitý nůž
demontáž ... 501
instalace ... 502
napnutí ... 503
řetězová kola ... 571, 574
demontáž řetězového kola pohonu přiháněče ... 574
Montáž řetězového kola pohonu přiháněče ... 575
napnutí hnacího řetězu přiháněče ... 573
nastavení napnutí hnacího řetězu přiháněče ... 572
uvolnění hnacího řetězu přiháněče ... 572
volitelné řetězové kolo pohonu přiháněče ... 92
řetězy
hnací řetěz převodovky

nastavení napnutí řetězu ..... 453
hnací řetěz přiháněče
napnutí ..... 573
nastavení napnutí řetězu ..... 572
uvolnění ..... 572
výměna
pohon dvojitého přiháněče ..... 580
pohon jednoduchého přiháněče ..... 583
hnací řetěz šneku
demontáž ..... 462
instalace ..... 466
kontrola napětí hnacího řetězu ..... 457
mazání ..... 437
nastavení napnutí řetězu ..... 459
RoHS
definice ..... 19
rychlosti
pojezdová rychlost ..... 92
rychlost adaptéru sběrače
nastavení rychlosti ..... 94
rychlost bočního sběrače ..... 93
rychlost nože
kontrola rychlosti nožů ..... 96
rychlostní údaje nožů ..... 96
rychlost přiháněče ..... 91
rychlost vkládacího sběrače ..... 95
rychlosti přiháněče ..... 91


## S


SAE
definice ..... 19
sběrače
boční sběrače
demontáž ..... 526
instalace ..... 526
kontrola napnutí ..... 528
nastavení napnutí ..... 528
nastavení pohybu ..... 531
naklápěcí modul
vkládací sběrač ..... 505
naklápěcí moduly
kontrola napnutí sběrače ..... 508
nastavení napnutí sběrače ..... 508
výměna vkládacího sběrače ..... 505
nastavení rychlosti bočního sběrače ..... 94
podávací desky bočního sběrače
hnací válce
demontáž ..... 538
instalace ..... 541
vodicí válce
demontáž ..... 535
podávací desky sběrače
hnací válce ..... 538
vodicí válce ..... 535
rychlost bočního sběrače ..... 93
válce sběrače
údržba ..... 535
vodicí válce
vodicí válec podávací desky sběrače
instalace ..... 538
sběrače adaptéru, *Viz* boční sběrače
ložiska vodicího válce
výměna ..... 537
údržba válců sběrače ..... 535
SDD
definice ..... 19
sečení
na zemi ..... 64
nad zemí ..... 58
nastavení stabilizačních kol ..... 60
nastavení stabilizačních/přepravních kol ..... 59
sériová čísla
umístění ..... viii
záznamy ..... viii
servis, *Viz* údržba a servis
servisní intervaly
mazání ..... 422
sestavy kol
na vnitřní straně
nastavení výšky kola ..... 62
šestihranné klíče
definice ..... 19
sklízecí mlátičky
odpojení adaptéru od sklízecí mlátičky
Řada IDEAL™ ..... 369
odpojení sklízecí mlátičky od adaptéru
Case IH ..... 376
CLAAS ..... 383
John Deere ..... 391
New Holland CR/CX ..... 398
přeprava adaptéru ..... 314
na sklízecí mlátičce ..... 314
tažení adaptéru ..... 314–315
připojení k tažnému vozidlu ..... 315
připojení adaptéru ke sklízecí mlátičce
Case IH ..... 372
CLAAS ..... 380
John Deere ..... 387
New Holland CR/CX ..... 394
Řada IDEAL™ ..... 366
připojení/odpojení adaptéru ..... 331
Sklízecí mlátičky AGCO
Challenger
odpojení sklízecí mlátičky od adaptéru ..... 362
připojení adaptéru ke sklízecí mlátičce ..... 358
Gleaner
odpojení sklízecí mlátičky od adaptéru ..... 362
připojení adaptéru ke sklízecí mlátičce ..... 358
Massey Ferguson

odpojení sklízecí mlátičky od adaptéru ..... 362
připojení adaptéru ke sklízecí mlátičce..... 358
Řada IDEAL™..... 366
odpojení sklízecí mlátičky od adaptéru ..... 369
připojení adaptéru ke sklízecí mlátičce..... 366
výměna snímačů rychlosti přiháněče ..... 584
Sklízecí mlátičky AGCO IDEAL™
konfigurace vkládacího šneku..... 331
výměna snímačů rychlosti přiháněče ..... 584
Sklízecí mlátičky Case IH
konfigurace šneku ..... 331
odpojení sklízecí mlátičky od adaptéru..... 376
připojení sklízecí mlátičky k adaptéru..... 372
Sklízecí mlátičky Challenger®
konfigurace šneku ..... 331
výměna snímačů rychlosti přiháněče ..... 584
Sklízecí mlátičky CLAAS
konfigurace šneku ..... 331
odpojení sklízecí mlátičky od adaptéru..... 383
připojení sklízecí mlátičky k adaptéru..... 380
snímače rychlosti přihaněče
výměna..... 585
Sklízecí mlátičky Gleaner®
konfigurace šneku ..... 331
výměna snímačů rychlosti přiháněče ..... 584
Sklízecí mlátičky John Deere
konfigurace šneku ..... 331
odpojení sklízecí mlátičky od adaptéru..... 391
připojení sklízecí mlátičky k adaptéru..... 387
výměna snímačů rychlosti přiháněče ..... 585
Sklízecí mlátičky Massey Ferguson®
konfigurace šneku ..... 331
Sklízecí mlátičky New Holland
Adaptér 10 V (MD #B6421) ..... 129
konfigurace šneku ..... 331
Sklízecí mlátičky New Holland CR/CX
odpojení sklízecí mlátičky od adaptéru..... 398
připojení sklízecí mlátičky k adaptéru..... 394
Sklízecí mlátičky Versatile
konfigurace šneku ..... 331
slovník..... 19
šneky ..... 455
hnací řetězy
demontáž..... 462
instalace..... 466
kontrola napnutí řetězu ..... 457
mazání..... 437
nastavení napnutí řetězu..... 459
konfigurace vkládacího šneku..... 331
široká konfigurace..... 340
střední konfigurace ..... 337
úzká konfigurace..... 334
velmi široká konfigurace ..... 346
velmi úzká konfigurace ..... 342
lopatka.....357, 469
demontáž..... 347
instalace.....350, 353
volitelné lopatky vkládacího šneku modulu FM100 .....602, 607
napínací pružiny
kontrola a nastavení..... 54
opravná souprava důlků šneku ..... 605
poloha vkládacího šneku ..... 124
prsty ..... 469
demontáž..... 469
instalace..... 471
kontrola časování prstů šneku..... 474
nastavení časování prstů ..... 475
výměna vodítek prstů ..... 476
radličky, *Viz* prsty
řetězová kola pohonu šneku
nastavení napnutí hnacího řetězu šneku ..... 459
vzdálenost mezi šnekem a vanou ..... 455
snímač výšky přihaněče
sklízecí mlátičky CLASS řady 7000/8000
kalibrace ..... 214
snímače
kontrola a nastavení snímače výšky přiháněče..... 98
snímač rychlosti přihaněče
výměna na stroji CLAAS..... 585
snímač rychlosti přiháněče
výměna na AGCO..... 584
výměna na John Deere ..... 585
snímač výšky přiháněče
výměna..... 101
snímače automatického ovládání výšky adaptéru..... 127
souhrn změn ..... vii
souprava pro prodloužení ramen přiháněče
adaptéry konfigurované pro Severní Ameriku..... 593
Adaptéry nakonfigurované pro Evropu..... 592
souprava prstů přiháněče pro polehlé plodiny ..... 593
souprava západek děličů..... 598
soupravy lapače kamenů ..... 596
specifikace utahovacích momentů..... 623
Armatury s čelním O-kroužkem (ORFS)..... 630
Hydraulické armatury se šroubením s O-kroužkem (ORB) – nastavitelné ..... 627
Hydraulické armatury se šroubením s O-kroužkem (ORB) – nenastavitelné..... 629
kuželové hydraulické armatury ..... 626
lícované armatury se šroubením ..... 631
specifikace metrických šroubů..... 623
šrouby do litého hliníku ..... 625
šrouby náprav ..... 588
spm
definice ..... 19
spuštění
denní kontroly ..... 39
šrouby

definice ..... 19
šrouby náprav ..... 588
stabilizační kola ..... 598–599
nastavení ..... 60
sekundární stabilizační kolo ..... 599
stabilizační/přepravní kola
nastavení ..... 59
stěrací lišty ..... 357, 604
naklápěcí modul
demontáž ..... 523
instalace ..... 524
středové spoje
definice ..... 19
systém pohonu nože ..... 492
napnutí řemenu nečasovaného dvojitého nože ..... 503
prsty nožů ..... 484
systém pohonu přiháněče ..... 571
systém přiháněče
doporučená nastavení přiháněče ..... 56
systémy bočního sběrače
prohlídka ložiska válce sběrače ..... 535
spony sběračů (volitelné)
výměna ..... 542
výměna ložiska hnacího válce ..... 540
systémy pohonu sběrače
sběrač adaptéru
údržba válců sběrače ..... 535
sběrače
nastavení rychlosti bočního sběrače ..... 94

## T

tažení adaptéru ..... 314–315
Přestavba z pracovní do přepravní polohy ..... 322
přesun kol
přední (levá) kola do přepravní polohy ..... 322
zadní (pravá) kola do přepravní polohy ..... 324
přestavba z přepravní do pracovní polohy ..... 316
demontáž tažné tyče ..... 316
přesun kol
přední (levá) kola do pracovní polohy ..... 318
zadní (pravá) kola do pracovní polohy ..... 320
uložení tažné tyče ..... 317
připojení k tažnému vozidlu ..... 315
tažné tyče
demontáž ..... 316
připojení ..... 327
uložení ..... 317
technické údaje
rozměry ..... 24
specifikace utahovacích momentů ..... 623
technické údaje výrobku
Adaptér FlexDraper™ řady FD1 ..... 21
TFFT
definice ..... 19
točivý moment
definice ..... 19

## U

U-klouby
U-kloub dvojitého přiháněče
demontáž ..... 576
instalace ..... 577
U-kloub pohonu dvojitého přiháněče ..... 576
UCA
definice ..... 19
údržba a servis ..... 415, 422
bezpečnost ..... 5
doporučené provozní kapaliny a maziva ..... 649
elektrický systém ..... 446
hnací řetěz přiháněče
dvojitý přiháněč ..... 434
hnací řetězy šneku ..... 437
mazání ..... 422
plán ..... 417
postup mazání ..... 433
požadavky ..... 417
předsezonní údržba ..... 420
převodovka pohonu adaptéru
kontrola hladiny oleje ..... 438
mazání převodovky ..... 438
výměna oleje ..... 439
příprava servisu ..... 415
servisní intervaly ..... 422
specifikace údržby ..... 416
uskladnění ..... 330
úhly adaptéru
rozsah nastavení ..... 83
úhly utažení
definice ..... 19
uskladnění adaptéru ..... 330
utěsněná ložiska
instalace ..... 416
úvod ..... v
uvolnění
naklápěcí modul ..... 313
žací lišta ..... 312

## V

vačky
nastavení vačky přiháněče ..... 115
seřízení vačky přiháněče ..... 117
vana podávací desky
spuštění dolů ..... 518
zvednutí nahoru ..... 520
vertikální nože ..... 597
vkládací sběrače

hnací válce ..... 509
demontáž ..... 509
instalace ..... 511
kontrola napnutí sběrače ..... 508
ložisko hnacího válce
demontáž ..... 512
instalace ..... 514
výměna ..... 512
nastavení napnutí sběrače ..... 508
nastavení rychlosti ..... 95
vodicí válec ..... 515
demontáž ..... 515
instalace ..... 516
výměna vkládacího sběrače ..... 505
vodicí válce
vkládací sběrač
instalace ..... 516
vodicí válec podávací desky sběrače
instalace ..... 538
volby
podávání plodin
sada stěrací lišty ..... 604
volitelné prvky ..... 591
adaptér ..... 598
dělicí tyče pro rýži ..... 606
kola
sekundární stabilizační kolo ..... 599
stabilizační kola ..... 598
stabilizační kola a komplet pro přepravu ..... 599
plazy ..... 600
souprava světla pro osvětlení strniště (pouze John Deere) ..... 600
souprava západek děličů ..... 598
vertikální nože ..... 597
dělicí tyče pro rýži ..... 123
kryty hlavy nože ..... 490
instalace ..... 490
naklápěcí moduly ..... 591
rozšiřovací souprava pro úbočí ..... 591
podávání plodin ..... 602
deflektor sběrače (široký) ..... 603
horní příčný šnek (UCA) ..... 605
Horní příčný šnek pro evropské sklízecí mlátičky ..... 606
Lopatky vkládacího šneku modulu FM100 ..... 607
opravná souprava důlků šneku ..... 605
Souprava dvojitého snímače AHHC FM100 ..... 602
přepravní systémy ..... 587
přiháněče ..... 592
přestavná souprava přiháněče Multi-Crop Rapid ..... 592
souprava koncových štítů přiháněče ..... 594
souprava pro prodloužení ramen přiháněče
adaptéry konfigurované pro Severní Ameriku ..... 593
Adaptéry nakonfigurované pro Evropu ..... 592
souprava prstů přiháněče pro polehlé plodiny ..... 593
výztužná souprava prstové trubky ..... 594
ramena přiháněče
souprava pro prodloužení ramen přiháněče
adaptéry konfigurované pro Severní Ameriku ..... 593
Adaptéry nakonfigurované pro Evropu ..... 592
řetězová kola pohonu přiháněče ..... 92
sběrač
ovládací souprava rychlosti sběračů pro kabinu (ICDSC) ..... 603
šneky
Lopatka vkládacího šneku modulu FM100 ..... 602
opravná souprava důlků šneku ..... 605
žací lišty ..... 595
kryt výřezu nože ..... 595
přestavná souprava zkrácených prstů ..... 596
prodloužený středový deflektor ..... 596
souprava lapače kamenů ..... 596
výměnné desky žací lišty ..... 595
Zvedací přiháněče PR15
přestavné soupravy prstové trubky přiháněče ..... 593
souprava koncových štítů přiháněče ..... 594
vystředění přiháněčů
dvojitý přiháněč ..... 550
vyvážení křídla
kontrola a nastavení ..... 75
kontrola vyvážení křídel ..... 75
nastavení vyvážení křídel ..... 81
vzdálenost přiháněče
měření ..... 544
nastavení ..... 546


## Z


žací lišty
uvolnění ..... 312
volitelné prvky ..... 595
kryt výřezu nože ..... 595
prodloužený středový deflektor ..... 596
výměnné desky ..... 595
zámky křídel ..... 72
žárovky
výměna ..... 446
zvedací přiháněče ..... 544
bezpečnostní podpěry přiháněče ..... 31
doporučené nastavení ..... 56
hnací motory přiháněče ..... 578
nastavení prohnutí přiháněče ..... 548
pohony přiháněče
hnací řetězová kola ..... 574
kryty ..... 571
nastavení napnutí řetězu ..... 572
U-kloub dvojitého přiháněče ..... 576

U-kloub pohonu dvojitého přiháněče
demontáž ..... 576
instalace ..... 577
výměna řetězu
dvojitý přiháněč ..... 580
pouzdra prstové trubky ..... 556
demontáž ..... 556
instalace ..... 561
prohnutí ..... 548
prsty přiháněče ..... 553
demontáž ocelových prstů ..... 553
demontáž plastových prstů ..... 554
montáž ocelových prstů ..... 553
montáž plastových prstů ..... 555
sklon prstů přiháněče ..... 114
systém pohonu přiháněče ..... 571
vačka přiháněče
nastavení a pravidla ..... 115
seřízení vačky přiháněče ..... 117
výměna snímačů rychlosti přiháněče ..... 583
CLAAS ..... 585
Sklízecí mlátičky AGCO ..... 584
Sklízecí mlátičky John Deere ..... 585
výška přiháněče ..... 97
Zvedací přihaněče PR15
poloha vpřed/vzad
změna polohy válců
jednoduchý přihaněč ..... 104
Zvedací přihaněče PR15
pohony přihaněče
montáž motorů MD #273258 ..... 579
vystředění přihaněče
dvojitý přihaněč ..... 550
Zvedací přiháněče PR15
bezpečnostní podpěry přiháněče
aktivace ..... 31
deaktivace ..... 32
koncové štíty přiháněče ..... 568
výměna držáků koncových štítů přiháněče ..... 569
výměna koncových štítů ..... 568
pohony přiháněče
hnací řetězová kola
demontáž ..... 574
instalace ..... 575
volitelné pro speciální stavy plodin ..... 92
kryty
demontáž ..... 571
instalace ..... 571
napnutí řetězu ..... 573
uvolnění řetězu ..... 572
výměna řetězu
jednoduchý přiháněč ..... 583
poloha vpřed/vzad
nastavení ..... 103
změna polohy válců
dvojitý přiháněč ..... 106, 109
s volitelnou soupravou přiháněče Multi-Crop Rapid ..... 112
rychlost přiháněče ..... 91
volitelné prvky ..... 592
výška přiháněče
snímač výšky přiháněče ..... 98
výměna snímače ..... 101
vzdálenost přiháněče ..... 544
měření ..... 544
nastavení ..... 546
Zvedací přiháněče PR15
pohony přiháněče
demontáž MD #143088 ..... 578
demontáž MD #273258 ..... 578
vystředění přiháněče
jednoduchý přiháněč ..... 548

# Doporučené provozní kapaliny a maziva

Špičkový výkon svého zařízení zajistíte výlučným používáním čistých provozních kapalin a maziv.

- Pro manipulaci s veškerými provozními kapalinami a mazivy používejte pouze čisté nádoby.
- Provozní kapaliny a maziva uchovávejte na místech chráněných před prachem, vlhkostí a ostatními zdroji znečištění.

| Mazivo | Specifikace | Popis | Použití | Kapacity |
|---|---|---|---|---|
| **Mazací tuk** | Víceúčelový SAE | Vysoce tepelně a tlakově odolné (EP) mazivo na bázi lithia max. s 1 % disulfidu molybdenu (NLGI třída 2). | Podle potřeby, není-li uvedeno jinak | – |
| **Mazací tuk** | Víceúčelový SAE | Vysoce tepelně a tlakově odolné (EP) mazivo na bázi lithia max. s 10 % disulfidu molybdenu (NLGI třída 2). | Posuvné klouby kloubového hřídele | – |
| **Mazivo na převody** | SAE 85W–140 | Třída API GL-5 | Hnací skříň nože | 2,2 l (2,3 kvartu) |
| **Mazivo na převody** | SAE 85W–140 | Třída API GL-5 | Převodovka hlavního pohonu | 2,5 l (2,6 kvartu) |
| **Hydraulický olej** | Kapalina do jednostupňové převodovky / hydraulická kapalina (THF) Doporučená viskozita:<br>• 60,1 cSt při 40 °C (104 °F)<br>• 9,5 cSt při 100 °C (212 °F)<br>Doporučené značky:<br>• AGCO Power Fluid 821 XL<br>• Case Hy-Tran Ultraction<br>• John Deere Hy-Gard J20C<br>• Petro-Canada Duratran | Mazivo trans / hydraulický olej | Zásobník systémů pohonu adaptéru | 85 litrů (22,5 US galonů) |

MacDon

**MacDon Industries Ltd.**
680 Moray Street
Winnipeg, Manitoba
Kanada R3J 3S3
tel.: (204) 885 5590 fax: (204) 832 7749

**MacDon, Inc.**
10708 N. Pomona Avenue
Kansas City, Missouri
Spojené státy americké 64153–1924
tel.: (816) 891 7313 fax: (816) 891 7323

**MacDon Australia Pty. Ltd.**
A.C.N. 079 393 721
54 National Boulevard, Campbellfield, Victoria,
Austrálie 3061
tel.: +61 3 8301 1911 fax +61 3 8301 1912

**MacDon Brasil Agribusiness Ltda.**
Rua Grã Nicco, 113, Sala 404, B. 04
Mossunguê, Curitiba, Paraná
CEP 81200–200 Brazílie
tel.: +55 41 2101 1713 fax: +55 41 2101 1699

**LLC MacDon Russia Ltd.**
123317 Moscow, Ruská federace
10 Presnenskaya nab, Block C
Floor 5, Office No. 534, Regus Business Centre
t. +7 495 775 6971 f. +7 495 967 7600

**MacDon Europe GmbH**
Edisonstrasse 63
Haus A, 12459 Berlin
Spolková republika Německo
tel.: +49 30 408 172 839

ZÁKAZNÍCI
**MacDon.com**

PRODEJCI
**Portal.MacDon.com**

Ochranné známky produktů jsou v držení
výrobců a/nebo distributorů těchto produktů.

Vytištěno v Kanadě