Série FD1
Plataforma FlexDraper® para Colheitadeiras com Módulo de Flutuação FM100

Catálogo de peças

215426 Revisão B

Tradução da instrução original

Com a tecnologia FLEX-FLOAT da MacDon®

Os especialistas em colheita.

Plataforma FlexDraper® Série FD1 para colheitadeiras e módulo de flutuação FM100

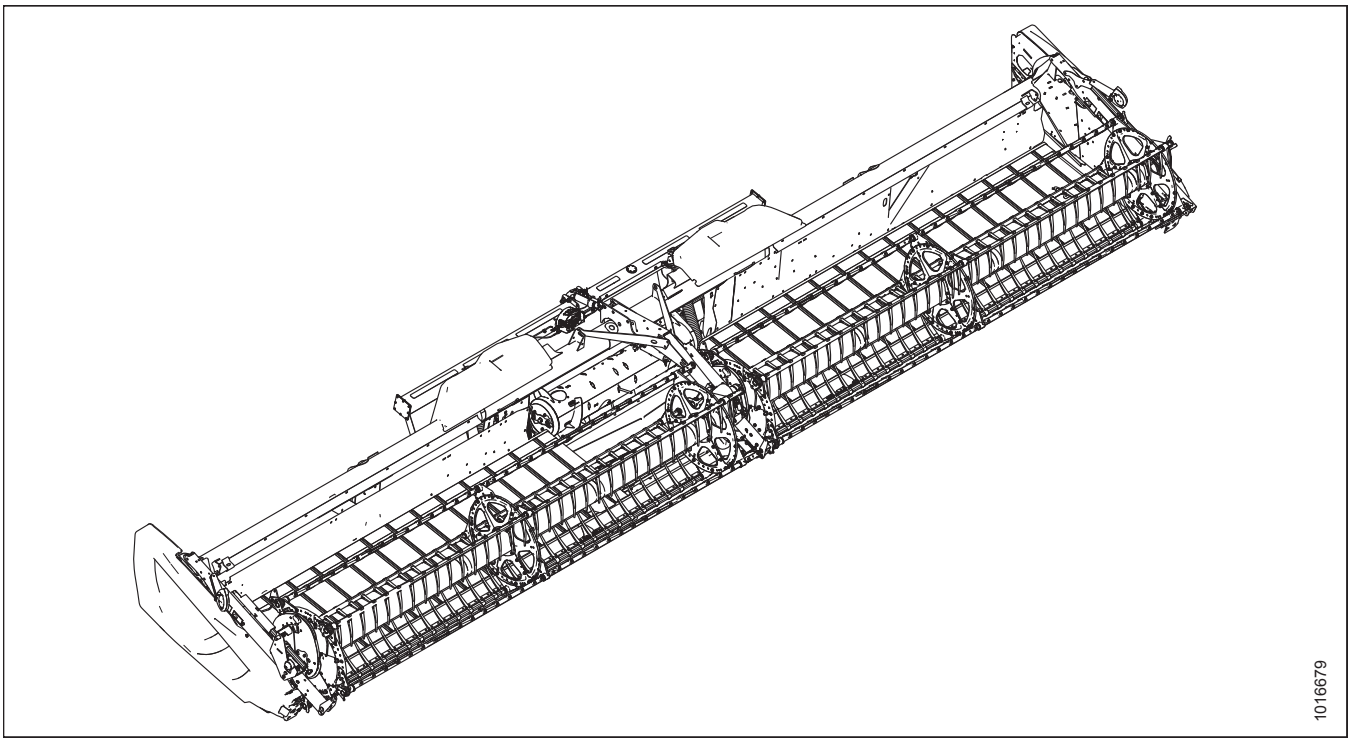

Publicado em: Setembro de 2021

NOTA:

Mantenha suas publicações da MacDon atualizadas. A versão mais atual pode ser baixada em nosso site (*www.macdon.com*) ou no site do nosso Concessionário exclusivo (*https://portal.macdon.com*) (login necessário).

Este documento está disponível em tcheco, inglês, francês, polonês, português, russo, espanhol e ucraniano. A versão mais atual pode ser baixada no site da MacDon International (*www.macdon.com/world*) ou no site de nosso concessionário exclusivo *https://portal.macdon.com*) (login necessário).

© 2021 MacDon Industries, Ltd.

As informações nesta publicação são baseadas nas informações disponíveis e em vigor no momento da impressão. A MacDon Industries, Ltd. não faz declarações ou garantias de qualquer tipo, expressa ou implicitamente, a respeito das informações nesta publica. A MacDon Industries, Ltd. reserva-se o direito de fazer alterações a qualquer momento, sem aviso prévio.

Introdução

Este catálogo de peças lista todas as peças de substituição que podem ser solicitadas para uma plataforma para colheitadeira FlexDraper® FD1 Series Plataforma para colheitadeira (seções *1 Estrutura da plataforma, divisores e proteções, página 1*–*71 (Opção) Conjunto de Navalha Vertical - Peças de Serviço, página 229*) e o módulo de flutuação FM100. *72 Estrutura e componentes do módulo de flutuação, página 231*–*144 (Opcional) Barras raspadoras, página 423*).

Ao fazer o pedido, verifique se o número da peça foi completa e corretamente fornecido. Algumas peças variam com o tamanho da plataforma; certifique-se de solicitar o número de peça correto para a sua unidade.

O texto em negrito é utilizado para indicar atualizações feitas no nível de revisão atual. Em cada nova revisão do catálogo, as revisões anteriores são adicionadas ao texto regular.

Neste catálogo, os lados direito e esquerdo são determinados a partir da visão do operador sentado em sua posição na colheitadeira. Algumas vezes, é utilizada uma seta nas ilustrações para indicar a posição para a frente.

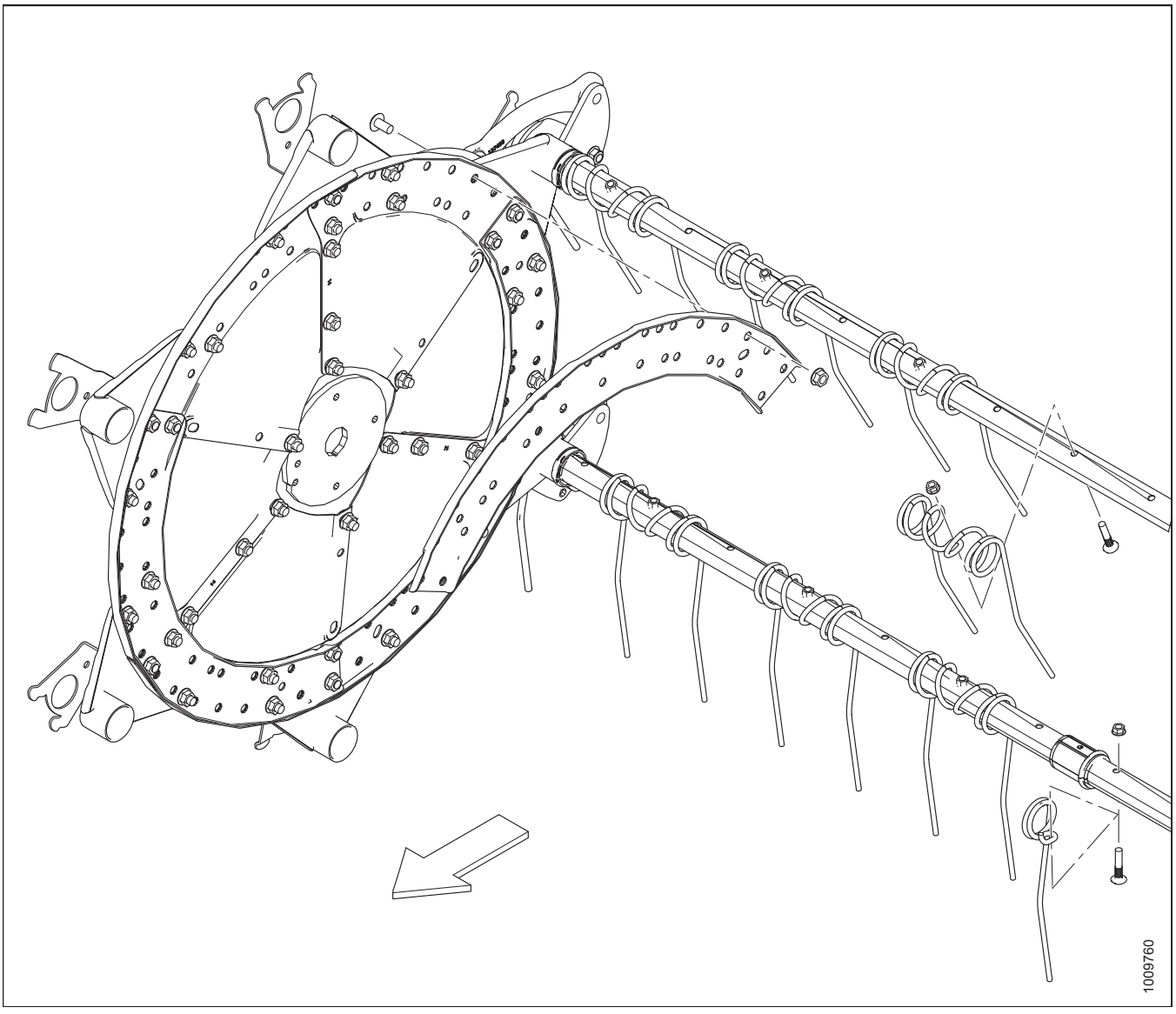

Abreviações (do inglês)

A/R – conforme necessário (quantidade pode variar)	ASSY – conjunto	BHRN – cabeça redonda gola nervurada
BV – válvula esférica	CCW – sentido anti-horário	CON – cônica (arruela da mola)
CSK – escareado	C/W – completo com	CW – sentido horário
DBLE – duplo	DK – navalha dupla	DR – molinete duplo
DT – rosca distorcida	FLG – flange/chanfrado	GA – medidor
GR – classificação	GS – semente de grama	HD – plataforma
HDR – plataforma	MFA – avanço-recuo hidráulico	HH – cabeça sextavada
HNBR – borracha de nitrilo butadieno hidrogenada	HYD – hidráulico	Diâm. Int. – diâmetro interno
IP – plus interno (torx plus)	KP – pressão da navalha	KR – retorno da navalha
LG – longo	LH – lado esquerdo (determinado a partir da posição do operador, olhando para frente)	LK – trava
MACH – máquina	MD – MacDon	MFA – avanço-recuo manual
MY – ano do modelo	NC – rosca grossa nacional	NF – rosca fina nacional
NSS – não é vendido separadamente	DIÂM. EXT. – diâmetro externo	OPT – opcional
PO – operado por piloto	PT – sistema de arrasto (condicionador da ceifeira)	RC – corrente dos rolos
REF – referência, número da peça exibido em outro lugar no catálogo	REG – regular	RH – lado direito (determinado a partir da posição do operador, olhando para frente)
RHSN – parafuso francês de cabeça arredondada ou gola quadrada	RHSSN – cabeça arredondada, curta, gola quadrada	RTD – tambor do dedo giratório
SAE – Sociedade de Engenheiros Automotivos (peça produzida em conformidade com)	SD – esteira lateral	SER – serrilhado
SK – navalha simples	SKT HD – cabeça Allen	SMTH – liso
SMV – veículo em baixa velocidade	SOCK – soquete	SP – plataforma (ceifadeira) motorizada
SPCL – especial	SPH – esférico	SPI – serrilhado por polegada (seções da navalha)
SR – molinete simples	STL – aço (inoxidável)	STR – padrão
STVR – palha	TFL – rosca total	THD – rosca
UCA – sem fim transversal superior	UDK – navalha dupla não temporizada	UNC – rosca unificada grossa
UNEF – rosca unificada extra fina	UNF – rosca unificada fina	UNS – série de rosca unificada especial
VK – navalha vertical	ZP – zincado	

Quebras de números de série

O lado do número de série em que aparece o traço (–) determina se a peça é usada "até" ou "após" o número de série dado.

Exemplo:

- –162249 Para máquinas com número de série menor ou igual a 166249
- 166250– Para máquinas com número de série igual ou maior que 166250

Resumo das alterações — série FD1 e FM100 (215426 Rev. B)

Esta lista abrange as alterações feitas desde a última revisão (215125 Rev. A; 215426 Rev. A não impresso).

Seção	Resumo de alterações	Somente para uso interno
1 Estrutura da plataforma, divisores e proteções, página 1	Descrição revisada do gabarito 174391 para inclusão de plataformas FD125.	ECN 59457 Publicações técnicas
2 Estrutura da plataforma - Tampas laterais, página 5	Substituição das tampas laterais vermelhas 304601 e 304602 pelas tampas laterais vermelhas 304560 e 304561 para plataformas da série FD1.	ECN 59492
3 Articulações da estrutura flexível e engate superior, página 9	Chave de boca 229510 substituída por 311859.	ECN 57874
4 Articulação do balanço, página 11	Canal inferior do tirante, 245979, substituído por 304090.	ECN 58661
	Conjuntos da alavanca 304643, 304644, 304110, 304646 e 304647 substituídos por 304917, 304918, 304916, 304919 e 304920. Rolamento de agulha 304411 substituído por 304307. Notas de rodapé revisadas para representar as alterações das peças.	Engenharia ECN 58930
	Descrição revisada do conjunto da alavanca 304917 para inclusão de plataformas FD125. Descrições revisadas das proteções da alavanca 279832 e 294062 para inclusão de plataformas de 25 pés.	ECN 59457
	Vedação 258604 substituída por 113222.	Peças
	Rolamento de agulha 100500 adicionado para atender à produção anterior. Nota de rodapé adicionada ao indicador do rolamento de agulha 304307 para esclarecimentos. Ilustração atualizada de 1023850 a 1033433 para exibir o número correto do indicador dos rolamentos de agulha 304307.	Suporte
5 Dedos duplos, apalpadores e placas de desgaste – Faca simples, lado direito, página 15	Grampos de retenção 118499 substituídos por 118162. Apalpadores agora serão disponibilizados como peças individuais em vez de pacotes com 25.	ECN 60267
	Nota de rodapé revisada sobre dedo duplo 118344, apalpador 118162 e placa de desgaste 129297 para inclusão de quantidades de 25 pés. Descrição revisada sobre os kits de tampa 220101 e 220103 para inclusão de plataformas FD125.	ECN 59457
6 Dedos duplos, apalpadores e placas de desgaste – Faca simples, central e lado esquerdo, página 17	Grampos de retenção 118499 substituídos por 118162. Apalpadores agora serão disponibilizados como peças individuais em vez de pacotes com 25.	ECN 60267
	Nota de rodapé revisada sobre dedo duplo 118344, apalpador 118162 e placa de desgaste 129297 para inclusão de quantidades de 25 pés. Descrição revisada sobre os kits de tampa 220101 e 220103 para inclusão de plataformas FD125.	ECN 59457
7 Dedos duplos, apalpadores e placas de desgaste – Faca dupla, lado direito, página 19	Grampos de retenção 118499 substituídos por 118162. Apalpadores agora serão disponibilizados como peças individuais em vez de pacotes com 25.	ECN 60267
8 Dedos duplos, apalpadores e placas de desgaste – Faca dupla, central e lado esquerdo, página 23	Grampos de retenção 118499 substituídos por 118162. Apalpadores agora serão disponibilizados como peças individuais em vez de pacotes com 25.	ECN 60267
9 Componentes da faca e canhoto, página 27	Adicionado o kit de sobreposição central ultra grossa 335326. Adicionada nota de rodapé para esclarecimento.	ECN 60218

Seção	Resumo de alterações	Somente para uso interno
10 Facas segmentadas – Plataformas de faca simples, seções de dentes grossos, página 31	Adicionadas peças de reposição das seções de dentes finos para as plataformas FD125.	ECN 59457
11 Navalhas Segmentadas - Plataformas de navalhas simples, Dentes grossos Seções, página 35	Adicionadas peças de reposição das seções de dentes grossos para as plataformas FD125.	ECN 59457
13 Navalhas segmentadas - Plataformas de navalhas duplas, Dentes grossos Seções, página 43	Adicionada uma nota de rodapé ao segmento direito da cabeça 279428 para esclarecer que o segmento da cabeça de substituição é um orifício mais curto na extremidade externa do que a lâmina equipada de fábrica.	Suporte
14 Acionamento da navalha, página 47	"POLY" (de polietileno) foi removido das descrições do retentor 120141 e proteções 120140 e 120194.	Publicações técnicas
	Barra de armazenamento de navalhas de 25 pés 220010 adicionada à lista.	ECN 59452
15 Sistema hidráulico da caixa de navalhas – Navalha dupla (7,6 a 10,7 [25 a 35 pés]), página 51	Título revisado para incluir plataformas de 25 pés. Adicionadas as tubulações 326075 e 326078. Adicionada nota de rodapé ao suporte 174499 para esclarecimento de quantidades. Adicionado parafuso 136113 e porca 136441 para plataformas FD125, adicionadas notas de rodapé à ferragem para esclarecimentos. Ilustração atualizada de 1020167 para 1033543 para exibir alteração.	ECN 59515 ECN 60371
19 Deque da esteira transportadora e tensionador, página 59	Barra 220015 substituída por 304783.	ECN 59148
	Descrições atualizadas de clipes da esteira 294858 e 294859.	ECN 58960
	Adicionado kit de reparo da dobradiça flexível 304316 e peças de reposição à lista. Ilustração atualizada de 1029451 para 1033265 para exibir alteração.	ECN 58896
	Adicionados deques de 25 pés, lados esquerdo e direito 325165 e 326166. Adicionada esteira 220636 de 25 pés. Nota de rodapé atualizada sobre o suporte do deque 120009. Ilustração 1033265 atualizada para exibir ilustração do novo contexto.	ECN 59457
22 Molinete matriz – plataformas de molinete simples (7,6 m [25 pés]), página 69	Adicionado novo capítulo para o tema molinete matriz para plataformas de molinete simples com nova ilustração 1033505.	ECN 59525 ECN 60372
23 Molinete Matriz – Plataformas de Molinete Duplo (9,1–13,7 m [30–45 pés]), página 73	Adicionado novo pino de conexão 304954 para o modelo/ano 2021. O pino de conexão 279700 permanece disponível para o modelo/ano 2020 e anteriores. Braços do controle dentado 137293 e 137297 têm código de manutenção 5 e agora são mantidos pelo braço de acoplamento do controle do excêntrico 304955. Adicionados dois rolamentos 273347, rolamento seguidor do excêntrico 273524 e anel retentor 273536. Pausas em notas de rodapé e números de série adicionadas para esclarecimento.	ECN 59401
	Descrições revisadas dos tubos centrais (item número 33) e adicionadas notas de rodapé para esclarecimentos sobre quais peças são usadas para molinetes de 3 e 4 discos.	Suporte
25 Componentes do molinete – Molinete simples, braço direito, página 85	Adicionado novo capítulo para componentes do braço direito do molinete simples com nova ilustração 1033535.	ECN 59525

Seção	Resumo de alterações	Somente para uso interno
27 Componentes do molinete – Molinete duplo, braço central, página 95	Adicionada engrenagem de 48 dentes 164141 e corrente 164109, com espaçamento 70, para molinete duplo de alto torque com configuração não europeia, máquinas de alta velocidade.	Engenharia G279267 ECN 58938
	Adicionada porca castelo 137375 à lista para o motor 273258 para esclarecimentos.	Publicações técnicas
	Adicionado rolamento do motor de alta capacidade 273078 como uma opção para aplicações de alto torque. Adicionado kit de vedação 311620.	ECN 58772
	Abraçadeira de ferro fundido 164855 substituída por 304956.	ECN 59131
	Removida a arruela bipartida com trava 18638. A arruela é redundante já que trava de rosca é agora aplicada à junta universal dos parafusos de montagem 21491 e 21575. A legenda do parafuso 21821, antes (W), agora é (A). Ilustração atualizada de 1029497 para 1033557 para exibir alteração.	ECN 60246
28 Componentes do molinete – Molinete duplo/simples, braço esquerdo, página 101	Título revisado para incluir plataformas de molinete simples.	ECN 59525
30 Braços de suporte e cilindros de elevação do molinete – braços externos, página 105	Adicionados tirantes diagonais 326097 e 326181, espaçadores 172158 e 174333, parafusos 30811 e 30824 e arruela nord lock 176009. Legenda corrigida de H para M para o conjunto do suporte refletor. Ilustração atualizada de 1026520 para 1033474 para exibir alteração.	Publicações técnicas ECN 59457 ECN 59525
	Adicionados kits de tirante do molinete curto B6890 e 326192 à lista.	ECN 59525
31 Sistema hidráulico de acionamento do molinete – içamento e avanço-recuo – molinete simples (7,6 m [25 pés]) , página 109	Novo tema adicionado para acionamento hidráulico do molinete simples com a nova ilustração 1033475.	ECN 59457 ECN 59515 ECN 60373
32 Acionamento hidráulico do molinete – Içamento e avanço-recuo – Molinete duplo (9,1 a 13,7 m [30 a 45 pés]), página 113	Título do tema revisado para plataformas de molinete duplo.	ECN 59457
	Abraçadeira isolada 123628 substituída por 136410.	ECN 58600
33 Componentes elétricos – Série FD1, página 117	Adicionado FD125 ao chicote 326072. Revisadas as notas de rodapé sobre a abraçadeira de cabos 21763 braçadeira 135233. Adicionados abraçadeira de cabo 30753 e espaçador 134442. Ilustração atualizada de 1023909 para 1033440 para exibir as alterações.	ECN 59515
34 Sapatas deslizantes – Extremidade e centro, página 121	Sapatas deslizantes de aço 328068, 328069 e 328070 substituídas por 313871, 313873 e 313875.	ECN 59773
	Todas as ocorrências de “POLY” foram substituídas por “POLIETILENO”.	Publicações técnicas
35 Decalques e refletores, página 123	Decalque "Somente por tombamento" 304464 substituído por decalque "Sem elevação" 304865. Ilustração atualizada de 1029693 para 1033230 para exibir alteração.	ECN 58722
36 Decalques – Identificação de produto, página 127	Adicionado o decalque 304140 para plataformas FD125, ilustração atualizada de 1029690 para 1033444 para exibir todas as alterações.	ECN 59501

Seção	Resumo de alterações	Somente para uso interno
(Opção) Extensão da Chapa Traseira	Seção removida do catálogo de peças.	Publicações técnicas
41 (Opção) Kits de tubo da barra, página 137	Adicionados os kits de tubo do tirante de 25 pés 326152 e 326153 à lista, ilustrações atualizadas de 1029598 para 1033473 para exibir as alterações.	ECN 59452
42 (Opcional) Dedos levantadores, página 139	Notas de rodapé revisadas para incluir quantidades das plataformas de 25 pés.	ECN 59457
46 (Opcional) Kit de dedos para as extremidades do molinete coletor, página 147	Adicionada nota para esclarecimento sobre incompatibilidade com a extremidade esquerda das plataformas FD125.	Engenharia ECN 59457
47 (Opção) Kit de dedos duplos longos, navalha simples, página 149	Novo capítulo adicionado para kits de dedos duplos longos de navalha simples com a nova ilustração 1031824.	ECN 59175
48 (Opção) Kit de dedos duplos longos, Navalha dupla, página 151	Novo capítulo adicionado para kits de dedos duplos longos de navalha dupla com a nova ilustração 1031497.	ECN 59175
50 (Opcional) Divisor de linha para arroz, página 155	Nota de rodapé adicionada ao soquete 164009 para esclarecimentos. O soquete 164009 não está incluído no kit de varetas divisórias de arroz, mas está armazenado na caixa do manual do cabeçote.	Suporte
51 (Opcional) Kit retardador de pedras, página 157	Descrição revisada do pacote B5084 para inclusão de plataformas de 25 pés.	Engenharia
61 (Opcional) Sem-fim transversal superior – Extremidade esquerda, Plataformas de 7,6–12,2 m (25 a 40 pés), página 187	Título revisado para incluir plataformas de 25 pés. Adicionados kits UCA flexíveis de 25 pés B6872 e B6873. Adicionado sem-fim 326025 e mangueira hidráulica 326086 à lista.	ECN 59501
62 (Opcional) Sem-fim transversal superior – Extremidade direita, Plataformas de 7,6–12,2 m (25 a 40 pés), página 193	Título revisado para incluir plataformas de 25 pés. Adicionados sem-fim 326024, suporte central 326180 e parafuso 21491. Ilustração atualizada de 1029495 para 1033534 para exibir alteração.	ECN 59501
	Arruela plana de diâmetro externo de 7/8 polegadas 184586 substituída pela arruela plana de diâmetro externo de 1 3/8 polegadas 184589.	ECN 59821
63 (Opcional) Sem fim transversal superior – ponta esquerda, 13,7 m (45 pés) Plataformas, página 197	Adicionado kit de vedação 174304 e porca 137375 como peças de reposição para motores hidráulicos 255829 e 283002.	Publicações técnicas
66 (Opcional) Navalha vertical - Braço padrão do molinete, Ponta esquerda (2019), página 209	Mangueira 294509 substituída por 294985.	ECN 58466
67 (Opcional) Navalha vertical - Braço padrão do molinete, Extremidade Direita (2019), página 213	Mangueira 294509 substituída por 294985. Adicionada mangueira 294995 e encaixe 50102 somente para plataformas D1 XL, e adicionada nota de rodapé para esclarecimento.	ECN 58466

Seção	Resumo de alterações	Somente para uso interno
69 (Opcional) Kits de Mangueira de Navalha Vertical – Braços Curtos e Padrão do Molinete, Molinete Simples, página 225	Novo capítulo adicionado com nova ilustração 1033536.	ECN 59525
70 (Opcional) Kits de Mangueira de Navalha Vertical – Braços Curtos e Padrão do Molinete, Molinete Duplo, página 227	Título revisado para plataformas de molinete duplo.	ECN 59525
	Nota de rodapé adicionada para esclarecimento sobre kits de navalha vertical podem ser usados em conjunto com os kits de mangueira.	Publicações técnicas
	Adicionada mangueira da navalha vertical simples 255465. Ilustração atualizada de 1020870 para 1030343 para exibir alteração.	ECN 57858 ECN 58466
73 Deque de Alimentação – Estrutura, elos frontais e pinos do pivô, página 233	Conjunto do deque de alimentação 213001 substituído por 335286.	ECN 59065
74 Deque de Alimentação – Motor e roletes da esteira, página 235	Caixa cilíndrica do rolamento 213272 substituída por 335178.	ECN 59815
75 Deque de alimentação – Chapas e reforços, página 237	Cantoneiras traseiras 213496 e 213497 substituídas por 304927 e 304926.	ECN 58952
	Chapa de aço inoxidável do deque de alimentação 213049 substituída por 240264. Ilustração atualizada de 1027542 para 1033431 para exibir alteração.	ECN 59065
77 Módulo de flutuação – Reforços centrais e de canto, página 241	Parafuso 197171 substituído por 30715, todas as ocorrências da legenda J foram revisadas para legenda F. Ilustração atualizada de 1029480 para 1033273 para exibir as alterações.	ECN 59302
78 Módulo de flutuação – reforços laterais, página 243	Retentores 213653 e 213666 substituídos por 304775 e 304779. Retentor de reforço lateral 304157 substituído por 304786. Ilustração atualizada de 1017356 para 1033239 para exibir alteração.	ECN 59193 ECN 59179
79 Conjunto e complementos do sem-fim, página 245	Montagem do acionamento do sem-fim 308869 substituída pela 304974. Nota de rodapé revisada sobre 304974 para indicar que kits complementares médios, largos e estreitos são opcionais e só são necessários se os componentes helicoidais estiverem danificados.	Suporte ECN 59123
	Tampa 248291 substituída por 304494.	ECN 58279
	Montagem do acionamento do sem-fim 307974 substituída pela 335242. Kit de acoplamento padrão 308870 substituído por 335244 e kit de acoplamento largo 308872 substituído por 335245. Nota de rodapé revisada para esclarecimento.	ECN 59724
	Embalagem com cinco dedos 287802 e guia 187081 substituída por kit de dedos 337152 e guia 337143 para modelo/ano 2021. Ilustração atualizada de 1017101 para 1033423 para exibir alteração.	ECN 59724

Seção	Resumo de alterações	Somente para uso interno
80 Conjunto e acoplamento do sem fim - Configuração, página 247	Montagem do acionamento do sem-fim 308869 substituída pela 304974. Nota de rodapé revisada sobre 304974 para indicar que kits complementares médios, largos e estreitos são opcionais e só são necessários se os componentes helicoidais estiverem danificados.	Suporte ECN 59123
	Configuração AGCO IDEAL™ 7/8/9 atualizada, colheitadeiras da série IDEAL agora™ requerem o kit de acoplamento do sem-fim estreito (308871).	ECN 59301
	Montagem do acionamento do sem-fim 307974 substituída pela 335242. Kit de acoplamento padrão 308870 substituído por 335244 e kit de acoplamento largo 308872 substituído por 335245. Nota de rodapé revisada para esclarecimento.	ECN 59724
	Embalagem com cinco dedos 287802 e guia 187081 substituída por kit de dedos 337152 e guia 337143 para modelo/ano 2021. Ilustração atualizada de 1027772 para 1033424 para exibir alteração.	ECN 59724
81 Componentes internos do sem-fim, página 249	Montagem do acionamento do sem-fim 308869 substituída pela 304974. Nota de rodapé revisada sobre 304974 para indicar que kits complementares médios, largos e estreitos são opcionais e só são necessários se os componentes helicoidais estiverem danificados.	Suporte ECN 59123
	Montagem do acionamento do sem-fim 307974 substituída pela 335242. Kit de acoplamento padrão 308870 substituído por 335244 e kit de acoplamento largo 308872 substituído por 335245. Nota de rodapé revisada para esclarecimento.	ECN 59724
	Adicionado o suporte de dedo 337206, kit de dedo 337152 e guia 337143 para modelo/ano 2021 e posteriores. O suporte do dedo 276265, embalagem com cinco dedos 287802 e guia 187081 não foram atualizados após o modelo/ano 2020. Adicionadas pausas nos números de série para esclarecimento. Ilustração atualizada de 1029905 para 1033425 para exibir alteração.	ECN 59724
	Adicionado o kit de suporte de dedo bipartido 276839 para modelo/ano 2021 e posteriores. O kit de suporte de dedo bipartido 213026 não foi atualizado após modelo/ano 2020. Adicionadas pausas nos números de série para esclarecimento.	ECN 60159

Seção	Resumo de alterações	Somente para uso interno
82 Conjunto do Sem-fim – Peças de Reposição, página 253	Eixo 213549 substituído por 304514.	ECN 59386
	Braço do lado esquerdo do suporte do sem-fim 301963 substituído por 304931.	ECN 58894
	Montagem do acionamento do sem-fim 308869 substituída pela 304974. Nota de rodapé revisada sobre 304974 para indicar que kits complementares médios, largos e estreitos são opcionais e só são necessários se os componentes helicoidais estiverem danificados. Adicionado kit de proteção magnética do reversor 328500, parafusos 135785 e 136841 e porca 152668. Adicionada nota de rodapé para esclarecimento. Ilustração atualizada de 1029907 para 1032001 para exibir alteração.	Suporte ECN 59094 ECN 59123
	Montagem do acionamento do sem-fim 307974 substituída pela 335242. Kit de acoplamento padrão 308870 substituído por 335244 e kit de acoplamento largo 308872 substituído por 335245. Nota de rodapé revisada para esclarecimento.	ECN 59724
	Placa da gaiola de esferas 213557 substituída por 337124, parafuso com rebaixo 320237 adicionado. Ilustração atualizada de 1032001 para 1033277 para exibir alteração.	ECN 59472
	Nota de rodapé adicionada para braço do batente de fundição 304520 e o braço da manivela do eixo do dedo 304521 para esclarecimento sobre a necessidade de serem substituídos em pares para o modelo/ano 2019 e máquinas anteriores.	Suporte
85 Conjunto da bomba, página 269	Bomba da esteira lateral 240940 substituída por 311466. Encaixe 301836 substituído por 294833.	ECN 58342 ECN 58635
	Adicionado cartucho de válvula 311727 como uma peça de reposição para a bomba da esteira lateral 311466.	ECN 59413
	Arruelas para travamento 18638 e 18637 substituídas por arruelas planas 184714 e 30191, notas e rodapé atualizados para esclarecimento sobre os kits de chanfro bipartido 136246 e 112866.	ECN 59608
86 Eixo de transmissão de entrada e suporte, página 273	Notas de rodapé atualizadas sobre eixo de transmissão 187551, suporte de suspensão 133166 e disco de bloqueio 133165 para inclusão de colheitadeiras Case IH Séries 2300/2500.	ECN 58298 ECN 59438
87 Sistema hidráulico – componentes da estrutura, página 279	Adicionado molde 31889.	G213185
	Suporte das mangueiras 283850 substituído por conjunto do suporte da mangueira 294949, molde 109791 adicionado como peça de reposição. Ilustração atualizada de 1020635 para 1032066 para exibir alteração.	ECN 58941 ECN 59725
88 Sistema hidráulico – União central e inclinação da plataforma / Avanço-recuo do molinete, página 281	Mangueira basculante 213308 substituída por mangueira 311491. Kit de reposição da mangueira basculante 311750 adicionada para atender à produção anterior. Adicionadas duas abraçadeiras de cabo pretas 21763. Ilustração atualizada de 1020615 para 1032069 para exibir alteração.	ECN 58941
93 Válvula seletora, página 293	Nota de rodapé sobre suporte 220734 para inclusão de colheitadeiras John Deere série 50.	ECN 59631

Seção	Resumo de alterações	Somente para uso interno
94 Conexões e componentes de flutuação, página 295	Chave de boca 229510 substituída por 311859.	ECN 57874
	Nota de rodapé sobre conjunto de molas 304034 e 304035 para esclarecimento sobre a posição de montagem na alavanca articulada para plataformas FD125.	Engenharia
	Pino de eixo 248732 substituído pela placa 301633 e pino 335144. Ilustração atualizada de 1029896 para 1033294 para exibir alteração.	ECN 59511
96 Componentes elétricos – FM100, página 303	Proteção contra poeira 134782 substituída por 134746.	ECN 59647
100 Peças de conversão do sem fim alimentador – AGCO Gleaner, página 311	Novo capítulo adicionado para peças de conversão do sem-fim alimentador AGCO Gleaner com a nova ilustração 1033442.	ECN 60099
102 Hidráulica complementar – AGCO Challenger/Massey Ferguson e Gleaner, página 315	Tampa superior do sem-fim de alimentação 276285 substituída por 304785.	ECN 58611
103 AGCO IDEAL™ – Hidráulica complementar, página 319	Novo capítulo adicionado para peças hidráulicas complementares IDEAL™. Suporte do acoplador IDEAL™ 314463 substituído por 335059. Encaixe do adaptador 252650, encaixe de conexão T 136181, válvula de retenção 187031, encaixe em T 135598 e mangueira de derivação do molinete 287878 removidos. Encaixe do adaptador 184461 adicionado. Ilustração atualizada de 1027577 para 1032054 para exibir alteração.	ECN 59333
104 AGCO – Kit de acoplamento elétrico, página 323	Proteção contra poeira 134782 substituída por 134746.	ECN 59647
107 Case IH e New Holland CR/CX – Kit de acoplamento elétrico, página 329	Tampa superior do sem-fim de alimentação 276285 substituída por 304785.	ECN 58611
106 Case IH séries 2300/2500 – Kit de acoplamento do módulo de flutuação, página 327	Novo capítulo adicionado para mecânica complementar da Case IH Séries 2300/2500 com nova ilustração 1032085.	ECN 58298 ECN 59438
	Estrutura 322593 substituída por 335270.	ECN 59758
108 CASE IH SÉRIES 2300/2500 – Hidráulica complementar, página 333	Novo capítulo adicionado para hidráulica complementar do Case IH Séries 2300/2500 com nova ilustração 1032086.	ECN 58298 ECN 59438
	Tampa superior do sem-fim de alimentação 276285 substituída por 304785.	ECN 59883
	Adicionados tampões 136265, 136325, 136326, 136741 e proteções contra poeira 21856 e 21858. Ilustração atualizada de 1032086 para 1033435 para exibir alteração.	ECN 60361
109 Case IH e New Holland CR/CX – Kit de acoplamento elétrico, página 337	Proteção contra poeira 134782 substituída por 134746.	ECN 59647
110 CASE IH SÉRIES 2300/2500 – Elétrica complementar, página 339	Novo capítulo adicionado para elétrica complementar da Case IH Séries 2300/2500 com nova ilustração 1032087.	ECN 58298 ECN 59438
	Proteção contra poeira 134782 substituída por 134746.	ECN 59647
112 Kit de conversão para vedações New Holland CR, página 343	Kit de conversão para reforços New Holland CR B6196 substituído por B6886. Embalagem com cinco dedos 287802 e guia 187081 substituída por kit de dedos 337152 e guia 337143. Ilustração atualizada de 1017379 para 1033426 para exibir alteração.	ECN 59766

Seção	Resumo de alterações	Somente para uso interno
113 CLAAS Lexion séries 500, 700 – Acoplamento do módulo de flutuação, página 345	Máscara 304654 e solda da trava 156232 substituídas por 304788 e 304980.	ECN 59095
114 CLAAS Lexion Série 500/700 – Kit de acoplamento hidráulico, página 347	Tampa superior do sem-fim de alimentação 276285 substituída por 304785.	ECN 58611
	Coletor 213366 substituído por 335341, anel de vedação 320284 e parafuso 136108 adicionados como peças de reposição. Adicionados pausas nos números de série e notas de rodapé para esclarecimento.	ECN 60374
	Etiquetas de entrada adicionadas às descrições das peças de reposição do coletor 213366 para esclarecimentos.	Suporte
115 CLAAS Lexion Série 500/700 – Kit de acoplamento elétrico, página 351	Proteção contra poeira 134782 substituída por 134746.	ECN 59647
117 John Deere série 50 – Kit de acoplamento do módulo de flutuação, página 355	Novo capítulo adicionado para módulo complementar de flutuação da série 50 da John Deere com nova ilustração 1033538.	ECN 59631
119 Kit de acoplamento hidráulico - John Deere série 50, página 359	Novo capítulo adicionado para hidráulica complementar da série 50 da John Deere com nova ilustração 1033539.	ECN 59631
120 John Deere Série 60/70 S/T – Kit de acoplamento hidráulico, página 363	Nota adicionada para esclarecimento sobre peças de reposição entre multiacopladores Faster e Parker (não vendidos separadamente). Descrições sobre peças de reposição do multiacoplador Faster revisadas para esclarecimento.	ECN 57909 ECN 59098
	Tampa superior do sem-fim de alimentação 276285 substituída por 304785.	ECN 58611
	Válvula de retenção 287014 substituída por 335342, anel de vedação 320284 adicionado como peça de reposição. Adicionados pausas nos números de série e notas de rodapé para esclarecimento.	ECN 60374
121 Elétrica complementar – John Deere série 50, página 367	Novo capítulo adicionado para elétrica complementar da série 50 da John Deere com nova ilustração 1033540.	ECN 59631
122 John Deere Série 60/70 S/T – Kit de acoplamento elétrico, página 369	Proteção contra poeira 134782 substituída por 134746.	ECN 59647
123 Versatile – Kit de acoplamento elétrico, página 371	Máscara 304654 e solda da trava 156232 substituídas por 304788 e 304980.	ECN 59095
124 Versatile – Kit de acoplamento elétrico, página 373	Tampa superior do sem-fim de alimentação 276285 substituída por 304785.	ECN 58611
125 Versatile – Kit de acoplamento elétrico, página 377	Proteção contra poeira 134782 substituída por 134746.	ECN 59647
126 Kit de Conversão do Sem Fim – Dedos e helicoidal, página 379	Kits de conversão do sem-fim B6189 e B6190 substituídos por B6884 e B6885. Embalagem com cinco dedos 287802 e guia 187081 substituída por kit de dedos 337152 e guia 337143. Ilustração atualizada de 1017363 para 1033427 para exibir alteração.	ECN 59766

Seção	Resumo de alterações	Somente para uso interno
128 Kits de conversão para conjuntos de engrenagens, página 383	Conjunto de ferramenta do extrator de engrenagem 276857 substituído por 304800. Notas de rodapé atualizadas sobre os kits de conversão do conjunto de engrenagem B6191 e B6192 para esclarecimento.	ECN 58629
130 Kit conversão AGCO Challenger/Massey Ferguson, página 387	Kit de conversão AGCO Challenger/Massey Ferguson B6201 substituído por B6881. Embalagem com cinco dedos 287802 e guia 187081 substituída por kit de dedos 337152 e guia 337143. Ilustração atualizada de 1017402 para 1033428 para exibir alteração.	ECN 59766
131 Kit conversão AGCO Gleaner, página 389	Kit de conversão AGCO Gleaner B6197 substituído por B6958.	ECN 59766
132 Kit conversão AGCO IDEAL™, página 393	Kit de conversão AGCO IDEAL™ B6674 substituído B6882. Embalagem com cinco dedos 287802 e guia 187081 substituída por kit de dedos 337152 e guia 337143. Ilustração atualizada de 1032048 para 1033429 para exibir alteração.	ECN 59766
	Multiacoplador 294387 substituído por 335008. Encaixes 184461 agora como peças de reposição para multiacoplador 335008, abraçadeira de cabos 40701 e 49232 removidas. Ilustração 1033429 atualizada, a fim de exibir todas as alterações.	ECN 60273
134 Kit do patch do sem-fim, página 399	Novo capítulo adicionado para o kit do patch do sem-fim 114382. Nova ilustração n° 1033677.	Suporte
135 Kits de conversão John Deere, página 401	Kits de conversão John Deere B6198 e B6199 substituídos por B6887 e B6957. Embalagem com cinco dedos 287802 e guia 187081 substituída por kit de dedos 337152 e guia 337143. Ilustração atualizada de 1017387 para 1033430 para exibir alteração.	ECN 59766
137 Sensor de altura do molinete, página 407	Adicionada arruela plana 184701, ilustração atualizada de 1017325 para 1033226 para exibir todas as alterações.	ECN 58895
Kit CA25 em FD1	Seção removida do catálogo de peças.	Publicações técnicas
143 (Opcional) Kits de Controle de Velocidade das Esteiras Laterais na Cabine, página 419	“SOMENTE REPOSIÇÃO” substituído por “2019 E ANTERIORES” nas descrições das peças, quando aplicável.	Publicações técnicas
Completamente	Adicionado símbolo de marca registrada (™) às referências de “AGCO IDEAL” quando aplicável.	Publicações técnicas

Introdução i
Abreviações (do inglês) ii
Quebras de números de série iii
Resumo das alterações — série FD1 e FM100 (215426 Rev. B) iv

1 Estrutura da plataforma, divisores e proteções 1
2 Estrutura da plataforma - Tampas laterais 5
3 Articulações da estrutura flexível e engate superior 9
4 Articulação do balanço 11
5 Dedos duplos, apalpadores e placas de desgaste – Faca simples, lado direito 15
6 Dedos duplos, apalpadores e placas de desgaste – Faca simples, central e lado esquerdo 17
7 Dedos duplos, apalpadores e placas de desgaste – Faca dupla, lado direito 19
8 Dedos duplos, apalpadores e placas de desgaste – Faca dupla, central e lado esquerdo 23
9 Componentes da faca e canhoto 27
10 Facas segmentadas – Plataformas de faca simples, seções de dentes grossos 31
11 Navalhas Segmentadas - Plataformas de navalhas simples, Dentes grossos Seções 35
12 Navalhas segmentadas - Plataformas de navalhas duplas, Dente Fino Seções 39
13 Navalhas segmentadas - Plataformas de navalhas duplas, Dentes grossos Seções 43
14 Acionamento da navalha 47
15 Sistema hidráulico da caixa de navalhas – Navalha dupla (7,6 a 10,7 [25 a 35 pés]) 51
16 Sistema hidráulico de navalhas – Navalha simples (12,2 m [40 pés]) 53
17 Sistema hidráulico de navalhas – Navalha dupla (12,2–13,7 m [40–45 pés]) 55
18 Caixa de navalhas 57
19 Deque da esteira transportadora e tensionador 59
20 Defletores da esteira 65
21 Acionador de esteira – Deslocamento manual do deque 67
22 Molinete matriz – plataformas de molinete simples (7,6 m [25 pés]) 69
23 Molinete Matriz – Plataformas de Molinete Duplo (9,1–13,7 m [30–45 pés]) 73
24 Componentes das proteções laterais do molinete 83
25 Componentes do molinete – Molinete simples, braço direito 85
26 Componentes do molinete – Molinete duplo, braço direito 91
27 Componentes do molinete – Molinete duplo, braço central 95
28 Componentes do molinete – Molinete duplo/simples, braço esquerdo 101
29 Braços de suporte e cilindros de elevação do molinete – braço central 103
30 Braços de suporte e cilindros de elevação do molinete – braços externos 105
31 Sistema hidráulico de acionamento do molinete – içamento e avanço-recuo – molinete simples (7,6 m [25 pés]) 109
32 Acionamento hidráulico do molinete – Içamento e avanço-recuo – Molinete duplo (9,1 a 13,7 m [30 a 45 pés]) 113
33 Componentes elétricos – Série FD1 117
34 Sapatas deslizantes – Extremidade e centro 121
35 Decalques e refletores 123
36 Decalques – Identificação de produto 127
37 Decalques - Francês 129
38 Decalques – Português 131

39 Decalques – Russo 133
40 Decalques - Espanhol 135
41 (Opção) Kits de tubo da barra 137
42 (Opcional) Dedos levantadores 139
43 (Opcional) Suporte dos dedos levantadores 141
44 (Opcional) Interruptor de pé 143
45 (Opcional) Kit de conversão rápida do molinete para multiculturas 145
46 (Opcional) Kit de dedos para as extremidades do molinete coletor 147
47 (Opção) Kit de dedos duplos longos, navalha simples 149
48 (Opção) Kit de dedos duplos longos, Navalha dupla 151
49 (Opcional) Kit de Extensão Braço do Molinete 153
50 (Opcional) Divisor de linha para arroz 155
51 (Opcional) Kit retardador de pedras 157
52 (Opcional) Kit de tirante curto para o braço central do molinete / travas do divisor 159
53 (Opcional) Kit de transporte lento – Engate elétrico 161
54 (Opcional) Kit de transporte lento – Engate do transporte 165
55 (Opcional) Kit de transporte lento – Rodas e suportes 169
56 (Opcional) Rodas estabilizadoras 177
57 (Opcional) Rodas estabilizadoras – Secundárias 179
58 (Opcional) Dedos duplos curtos com apalpadores de placa metálica 181
59 (Opcional) Lâmpadas do refletor 183
60 (Opcional) Kit de reforço do tubo 185
61 (Opcional) Sem-fim transversal superior – Extremidade esquerda, Plataformas de 7,6–12,2 m (25 a 40 pés) 187
62 (Opcional) Sem-fim transversal superior – Extremidade direita, Plataformas de 7,6–12,2 m (25 a 40 pés) 193
63 (Opcional) Sem fim transversal superior – ponta esquerda, 13,7 m (45 pés) Plataformas 197
64 (Opcional) Sem fim transversal superior – ponta direita, 13,7 m (45 pés) Plataformas 201
65 (Opcional) Navalha Vertical – Braço Padrão do Molinete (2018 e anterior) 203
66 (Opcional) Navalha vertical - Braço padrão do molinete,Ponta esquerda (2019) 209
67 (Opcional) Navalha vertical - Braço padrão do molinete,Extremidade Direita (2019) 213
68 (Opcional) Faca Vertical – Braços Curtos do Molinete 219
69 (Opcional) Kits de Mangueira de Navalha Vertical – Braços Curtos e Padrão do Molinete, Molinete Simples 225
70 (Opcional) Kits de Mangueira de Navalha Vertical – Braços Curtos e Padrão do Molinete, Molinete Duplo 227
71 (Opção) Conjunto de Navalha Vertical - Peças de Serviço 229
72 Estrutura e componentes do módulo de flutuação 231
73 Deque de Alimentação – Estrutura, elos frontais e pinos do pivô 233
74 Deque de Alimentação – Motor e roletes da esteira 235
75 Deque de alimentação – Chapas e reforços 237
76 Módulo de flutuação – peças de fixação 239
77 Módulo de flutuação – Reforços centrais e de canto 241
78 Módulo de flutuação – reforços laterais 243

79 Conjunto e complementos do sem-fim 245
80 Conjunto e acoplamento do sem fim - Configuração 247
81 Componentes internos do sem-fim 249
82 Conjunto do Sem-fim – Peças de Reposição 253
83 Ligações da flutuação do sem-fim 261
84 Acionamentos 263
85 Conjunto da bomba 269
86 Eixo de transmissão de entrada e suporte 273
87 Sistema hidráulico – componentes da estrutura 279
88 Sistema hidráulico – União central e inclinação da plataforma / Avanço-recuo do molinete 281
89 Sistema hidráulico – Deque de alimentação 283
90 Sistema hidráulico – Acionador e conexões da plataforma 285
91 Sistema Hidráulico – Conjunto do Bloco Acionador 289
92 Conjunto do Bloco Acionador – Peças de Reposição 291
93 Válvula seletora 293
94 Conexões e componentes de flutuação 295
95 Indicador de flutuação e Controle automático de altura 299
96 Componentes elétricos – FM100 303
97 Decalques – FM100 305
98 AGCO Challenger/Massey Ferguson – Acoplamento do Módulo de Flutuação 307
99 Gleaner AGCO – Kit de acoplamento do módulo de flutuação 309
100 Peças de conversão do sem fim alimentador – AGCO Gleaner 311
101 AGCO IDEAL™ – Acoplamento do módulo de flutuação 313
102 Hidráulica complementar – AGCO Challenger/Massey Ferguson e Gleaner 315
103 AGCO IDEAL™ – Hidráulica complementar 319
104 AGCO – Kit de acoplamento elétrico 323
105 Case IH e New Holland CR/CX – Kit de acoplamento do módulo de flutuação 325
106 Case IH séries 2300/2500 – Kit de acoplamento do módulo de flutuação 327
107 Case IH e New Holland CR/CX – Kit de acoplamento elétrico 329
108 CASE IH SÉRIES 2300/2500 – Hidráulica complementar 333
109 Case IH e New Holland CR/CX – Kit de acoplamento elétrico 337
110 CASE IH SÉRIES 2300/2500 – Elétrica complementar 339
111 Kit de conversão do controle automático de altura da plataforma para New Holland 10V 341
112 Kit de conversão para vedações New Holland CR 343
113 CLAAS Lexion séries 500, 700 – Acoplamento do módulo de flutuação 345
114 CLAAS Lexion Série 500/700 – Kit de acoplamento hidráulico 347
115 CLAAS Lexion Série 500/700 – Kit de acoplamento elétrico 351
116 Kit do Resistor da altura do molinete CLAAS 353
117 John Deere série 50 – Kit de acoplamento do módulo de flutuação 355
118 John Deere série 60/70 S/T – Kit de acoplamento do módulo de flutuação 357
119 Kit de acoplamento hidráulico - John Deere série 50 359
120 John Deere Série 60/70 S/T – Kit de acoplamento hidráulico 363
121 Elétrica complementar – John Deere série 50 367

122 John Deere Série 60/70 S/T – Kit de acoplamento elétrico 369
123 Versatile – Kit de acoplamento elétrico 371
124 Versatile – Kit de acoplamento elétrico 373
125 Versatile – Kit de acoplamento elétrico 377
126 Kit de Conversão do Sem Fim – Dedos e helicoidal 379
127 Kits de conversão para bombas de engrenagens 381
128 Kits de conversão para conjuntos de engrenagens 383
129 Kit de conversão engrenagem e corrente 385
130 Kit conversão AGCO Challenger/Massey Ferguson 387
131 Kit conversão AGCO Gleaner 389
132 Kit conversão AGCO IDEAL™ 393
133 Kit de reparo de danos do sem fim 397
134 Kit do patch do sem-fim 399
135 Kits de conversão John Deere 401
136 Kits de conversão Rostselmash 403
137 Sensor de altura do molinete 407
138 Sensores de velocidade do molinete 409
139 (Opcional) Kits helicoidais do sem-fim 411
140 (Opcional) Sensor duplo para controle automático de altura 413
141 (Opcional) Interface completa do enchimento FM100 - FD1 415
142 (Opção) Extensão do Reservatório de Óleo 417
143 (Opcional) Kits de Controle de Velocidade das Esteiras Laterais na Cabine 419
144 (Opcional) Barras raspadoras 423
Índice 426

1 Estrutura da plataforma, divisores e proteções

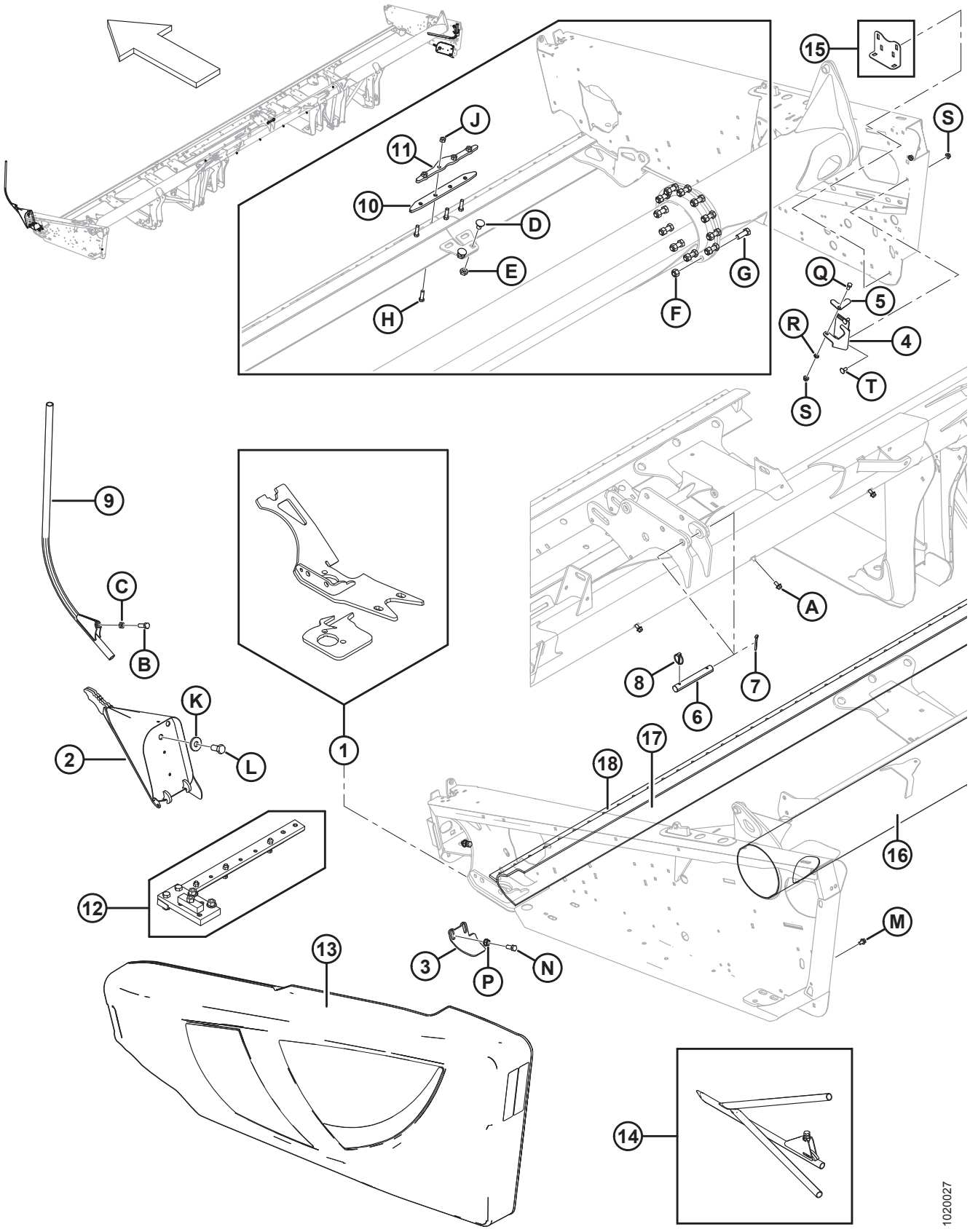

ESTRUTURA DA PLATAFORMA, DIVISORES E PROTEÇÕES

Ref.	Número de peça	Descrição	Qtd.	Número de série
1	123751	KIT – MONTAGEM DA CAIXA DE NAVALHAS DO LADO ESQUERDO	A/R	
	123752	KIT – MONTAGEM DA CAIXA DE NAVALHAS DO LADO DIREITO	A/R	
2	123660	DIVISOR – SOLDAGEM, LADO ESQUERDO	1	
	123661	DIVISOR – SOLDAGEM, LADO DIREITO	1	
3	245678	PROTETOR – DEDO DO LADO ESQUERDO	1	
	245677	PROTETOR – DEDO DO LADO DIREITO	1	
4	253499	SUPORTE – ARMAZENAMENTO DO TIRANTE DO DIVISOR	1	
5	132420	LINGUETA – TRAVA, ARMAZENAMENTO DO TIRANTE DO DIVISOR	1	
6	125363	PINO	1	
7	18609	PINO – CONTRAPINO DIÂM. 1/4" X 2" ZP	1	
8	102264	PINO – DE SEGURANÇA 3/16 X 1 -9/16	1	
9	120127	DIVISOR – SOLDAGEM DE TUBO	2	
10	258150	BARRA – EMENDA DE BARRA DE CORTE [1]	1	
11	255442	BARRA – EMENDA DE BARRA DE CORTE [1]	1	
12	174391	CONJUNTO DO GABARITO. – MONTAGEM DA CAIXA DE NAVALHAS, **25–45 PÉS** [2]	A/R	
13	REF	PROTEÇÃO – COMPLETO COM REFLETORES [3]		
14	REF	DIVISOR – CONJ DA LINHA ARROZEIRO [4]		
15	REF	ÂNGULO – DIVISOR, ARMAZENAMENTO [5]	OPT	
16	294673	KIT – TUBO TRASEIRO, SEÇÃO REPARO 1500 MM COMPR.	A/R	
17	294671	KIT – BARRA DE CORTE, PEÇA DE REPARO, 1300 MM COMPR. (30–45 PÉS)	A/R	
	294681	KIT – BARRA DE CORTE, PEÇA DE REPARO, 4491 MM COMPR. (30–45 PÉS)	A/R	
18	294672	KIT – PROTEÇÃO DAS BARRAS, 1530 MM COMPR.	A/R	
A	21821	PARAFUSO – SEXTAVADO, CHANFRADO (FACE SERRILHADA), 3/8" NC X 0,75" GR 5 ZP [6]		
B	18723	PARAFUSO – SEXTAVADO 1/2 NC X 1,5 COMPR. TLF GR 5 ZP		
C	21056	PORCA – CONTRAPORCA HEXAGONAL, 1/2-13 UNC GR 5 ZP		
D	117015	PARAFUSO – RHSSN 5/8" NC X 1,0" GR 5 ZP		
E	21941	PORCA – CONTRAPORCA HEXAGONAL, 5/8-11 UNC GR 5 ZP		
F	134438	PORCA – HEXAGONAL, TRAVA, ROSCA DEFORMADA, 5/8-11 GR 8 ZP		
G	135340	PARAFUSO – SEXTAVADO 5/8 NC X 1,75 COMPR. GR 8 ZP		
H	113814	PARAFUSO – SEXTAVADO, 7/16 NC X 1,5 COMPR.GR.5 ZP		

1. Somente para plataformas bipartidas.
2. Necessário para instalar corretamente a caixa de navalhas (MD n.° 123751 ou 123752). Vem completo com as instruções.
3. Consulte a seção *2 Estrutura da plataforma - Tampas laterais, página 5*.
4. Consulte a seção *50 (Opcional) Divisor de linha para arroz, página 155*.
5. Consulte a seção *52 (Opcional) Kit de tirante curto para o braço central do molinete / travas do divisor, página 159*.
6. Consulte a seção *21 Acionador de esteira – Deslocamento manual do deque, página 67*.

ESTRUTURA DA PLATAFORMA, DIVISORES E PROTEÇÕES

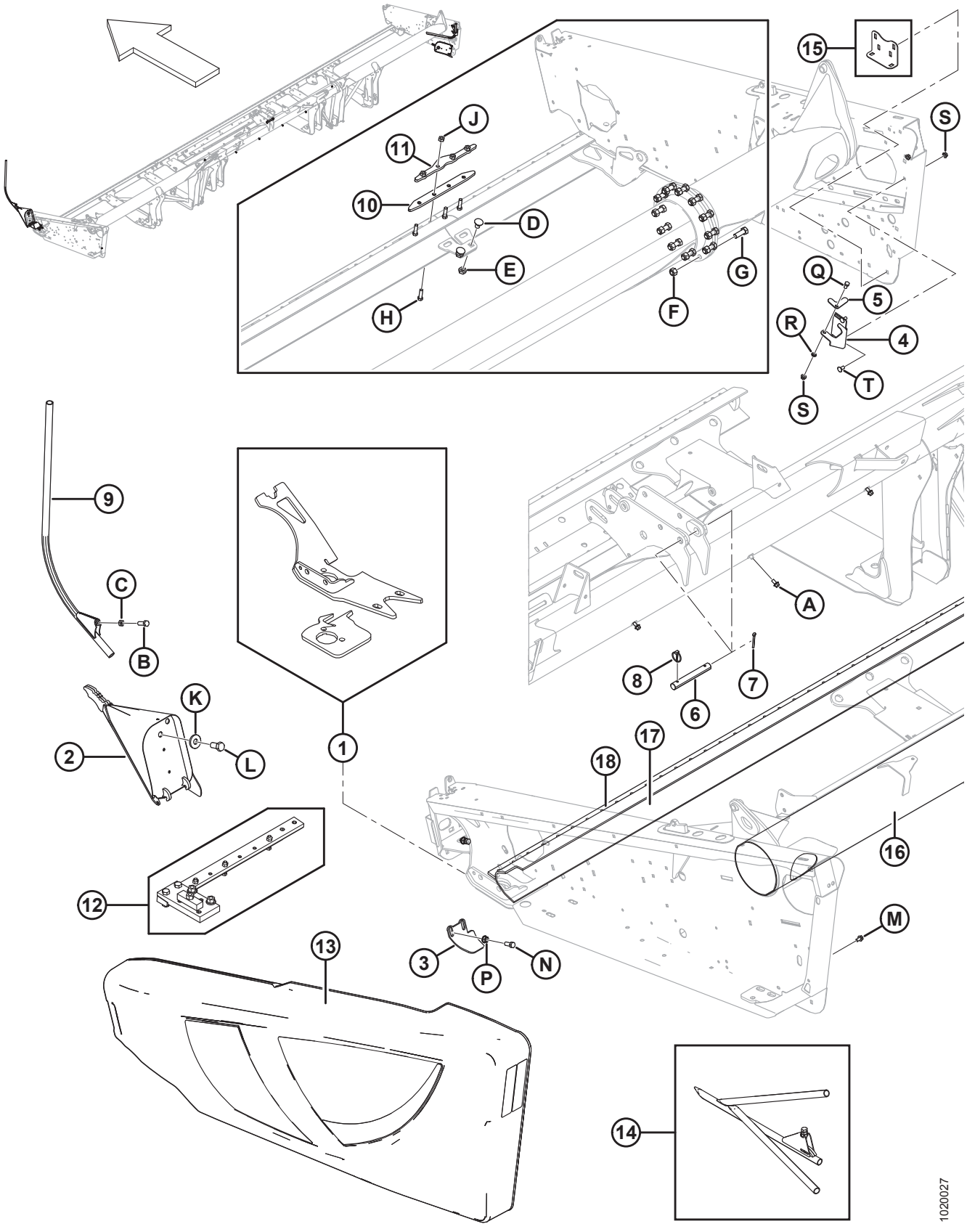

ESTRUTURA DA PLATAFORMA, DIVISORES E PROTEÇÕES

Ref.	Número de peça	Descrição	Qtd.	Número de série
J	18654	PORCA – HEXAGONAL, 7/16" - 14 UNC GR 5 ZP		
K	6647	ARRUELA – PLANA		
L	135579	PARAFUSO – CABEÇA HEXAGONAL 3/4"-16 UNF		
M	101898	PARAFUSO – AUTORROSCANTE, CABEÇA HEXAGONAL COM ARRUELA, 3/8" NC X 5/8"		
N	21491	PARAFUSO – SEXTAVADO 1/2 NC X 1,25 COMPR. GR 5 ZP		
P	21383	PORCA – CHANFRADA 0,500 - 13 UNC (FACE SERRILHADA)		
Q	21567	PARAFUSO – CABEÇA HEXAGONAL 0,375-16 UNC X 0,75 COMPR.		
R	18637	ARRUELA – REG. TRAVA 3/8" NOM. Diâm. Int. ZP		
S	30228	PORCA – CHANFRADA, FACE LISA, 0,375-16 UNC		
T	21863	PARAFUSO – RHSN 3/8" NC X 0,75" COMPR., GR 5 ZP		

2 Estrutura da plataforma - Tampas laterais

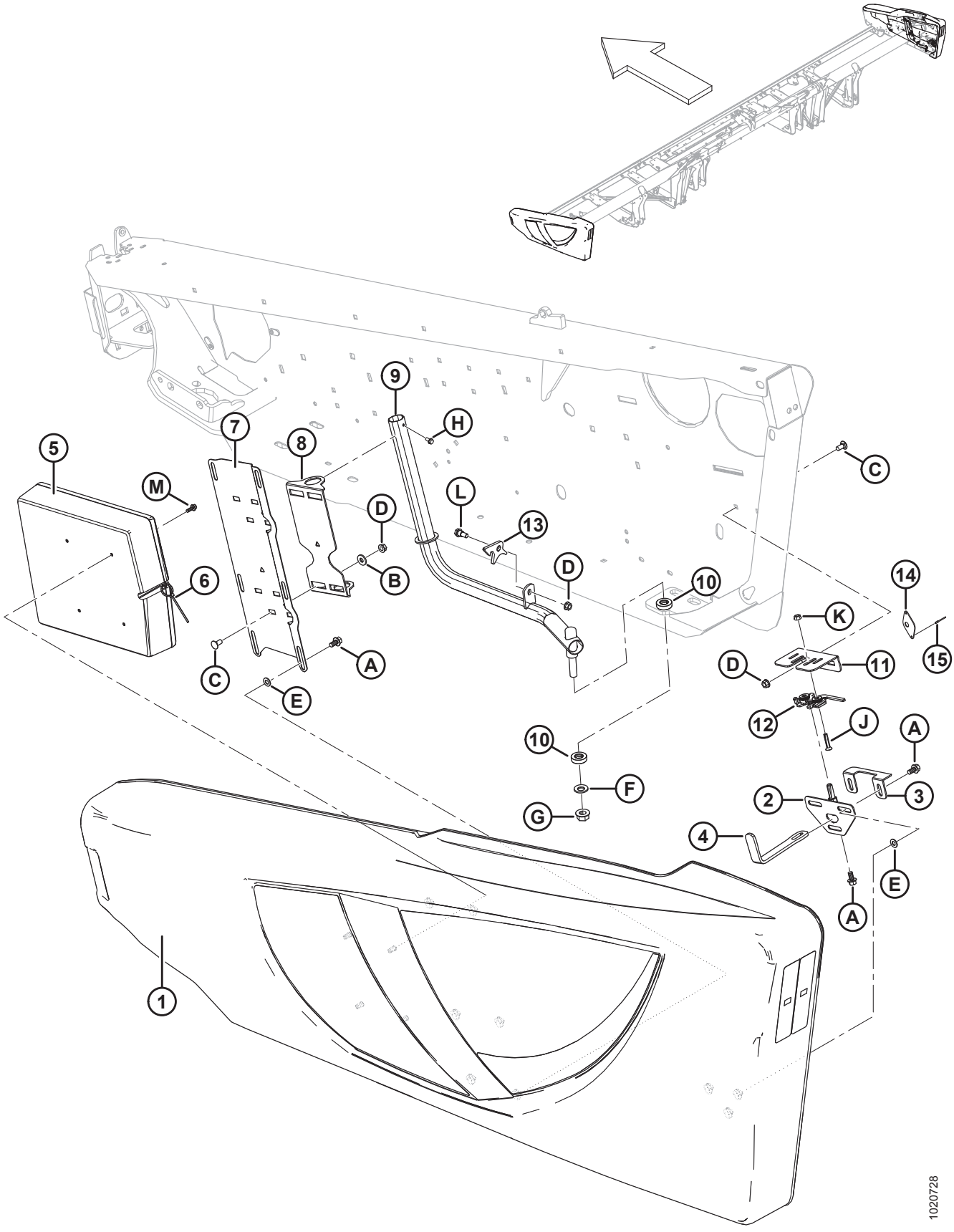

ESTRUTURA DA PLATAFORMA - TAMPAS LATERAIS

Ref.	Número de peça	Descrição	Qtd.	Número de série
1	255004	PROTEÇÃO – LADO ESQUERDO, COMPLETO COM PORCAS EM T, PRETO [7]	1	
	255019	PROTEÇÃO – LADO DIREITO, PORCAS EM T C/W, PRETO [7]	1	
	304560	**CONJ DA PROTEÇÃO – VERMELHA, LADO ESQUERDO, REALCE PRETO** [7]	**1**	
	304561	**CONJ DA PROTEÇÃO – VERMELHA, LADO DIREITO, REALCE PRETO** [7]	**1**	
	165524	REFLETOR – VERMELHO, 230 MM [8]		
2	253624	PINO – TRAVA DE PROTEÇÃO DA PROTEÇÃO LATERAL SOLDADA	2	
3	253627	RETENTOR – PROTEÇÃO	2	
4	253164	SUPORTE – TRAVA DE PROTEÇÃO	2	
5	220107	CASE – MANUAL (SOMENTE PROTEÇÃO LATERAL ESQUERDA)	1	
	164009	SOQUETE – TORX PLUS IP 27	A/R	
6	21763	ABRAÇADEIRA DE CABOS (PRETA)	1	
7	253297	SUPORTE – PROTEÇÃO LADO ESQUERDO	1	
	253298	SUPORTE – PROTEÇÃO LADO DIREITO	1	
8	253299	PIVÔ – PROTETOR	2	
9	255678	SOLDAGEM DO TUBO – PROTETOR LADO ESQUERDO	1	
	255679	SOLDAGEM DO TUBO – PROTETOR LADO DIREITO	1	
10	125176	ROLAMENTO – TRAÇÃO	4	
11	253601	SUPORTE – TRAVA DE PROTEÇÃO DA PROTEÇÃO LATERAL, LADO ESQUERDO	1	
	253602	SUPORTE – TRAVA DE PROTEÇÃO DA PROTEÇÃO LATERAL, LADO DIREITO	1	
12	134003	CONJUNTO – TRAVA DO ESTRIBO LADO ESQUERDO	1	
	134002	CONJUNTO – TRAVA DO ESTRIBO LADO DIREITO	1	
13	255041	TRAVA – PROTEÇÃO	2	
14	165858	GUIA – TRAVA DE PROTEÇÃO DA PROTEÇÃO LATERAL (APENAS MODELOS EXPORTAÇÃO)	1	
15	14338	REBITE – CEGO 1/8 X 0,125 (APENAS MODELOS EXPORTAÇÃO).	2	
A	21821	PARAFUSO – SEXTAVADO, CHANFRADO (FACE SERRILHADA), 3/8" NC X 0,75" GR 5 ZP		
B	20535	ARRUELA – PLANA		
C	21863	PARAFUSO – RHSN 3/8" NC X 0,75" COMPR., GR 5 ZP		
D	30228	PORCA – CHANFRADA, FACE LISA, 0,375-16 UNC		
E	18598	ARRUELA – PLANA, SAE, DIÂM. INT. 13/32" x 13/16 POL. DIÂM. EXT. ZP		

7. Para obter informações sobre os decalques da proteção consulte a Seção*36 Decalques – Identificação de produto, página 127*.
8. Consultar a Seção*35 Decalques e refletores, página 123*. Refletor (MD n.º 165524) usado apenas na extremidade direita.

ESTRUTURA DA PLATAFORMA - TAMPAS LATERAIS

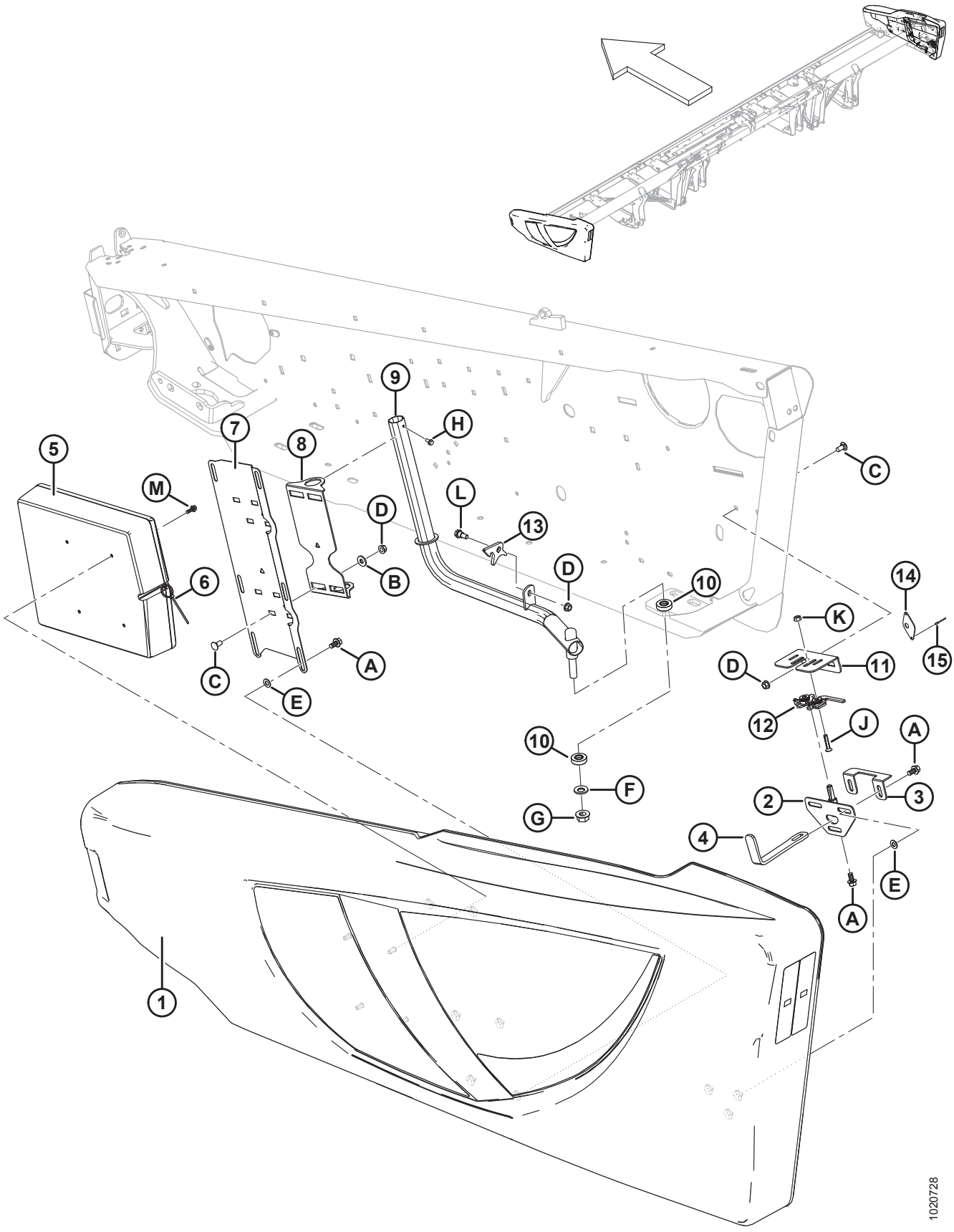

ESTRUTURA DA PLATAFORMA - TAMPAS LATERAIS

Ref.	Número de peça	Descrição	Qtd.	Número de série
F	184718	ARRUELA – MOLA M16 AÇO SAE 1050-1075		
G	50225	PORCA – CHANFRADA, FACE LISA, 625-11 UNC		
H	21055	PARAFUSO – AUTOATARRAXANTE, CABEÇA HEXAGONAL COM ARRUELA, 1/4" NC X 1/2"		
J	30504	PARAFUSO – CHANFRADO, CABEÇA PLANA, USINADO, 5/16" NC X 1 -1/2" COMPR. GR 5 ZP		
K	30280	PORCA – CHANFRADA, LADO DA TRAVA, FACE LISA, 5/16 NC GR 5 ZP		
L	172259	PARAFUSO – COM REBAIXO, 0,375 - 16 UNC		
M	NSS	PARAFUSO – SEXTAVADO, CHANFRADO (FACE SERRILHADA), 1/4-20 X 0,625-GR5-AA3L		

3 Articulações da estrutura flexível e engate superior

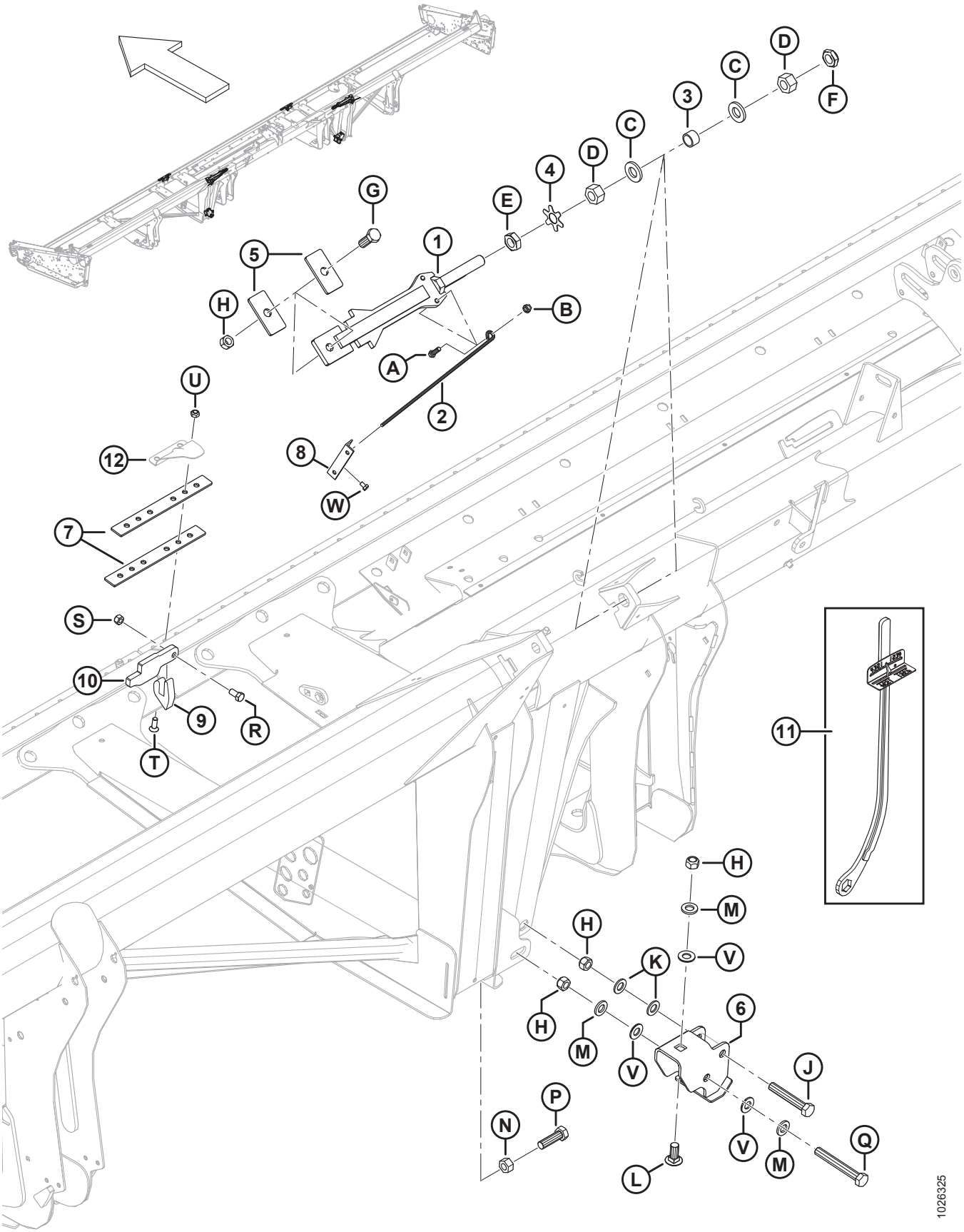

ARTICULAÇÕES DA ESTRUTURA FLEXÍVEL E ENGATE SUPERIOR

Ref.	Número de peça	Descrição	Qtd.	Número de série
1	123753	SOLDAGEM DA BARRA – ENGATE DE PARADA	2	
2	132246	ALAVANCA – MOLA	2	
3	132254	ESPAÇADOR	2	
4	220554	CHAPA – ARRUELA DE SEGURANÇA 1" PORCA	2	
5	132257	BARRA – PARADA	4	
6	172976	CANAL – SOLDAGEM DA ARTICULAÇÃO	2	
7	132906	BARRA – FLEXÍVEL	4	
8	165594	GUIA – PLÁSTICA	2	
9	294674	KIT – ALÇA DA ARTICULAÇÃO	2	
10	294675	KIT – BARRA DA ARTICULAÇÃO	2	
11	**311859**	**FERRAMENTA – SOLDAGEM DE CHAVE**	**A/R**	
12	REF	TAMPA – DOBRADIÇA E ARTICULAÇÃO [9]		
A	21264	PARAFUSO – SEXTAVADO 3/8 NC X 1,25 COMPR. GR 5 ZP		
B	30228	PORCA – CHANFRADA, ROSCA DEFORMADA, FACE LISA, 0,375" - 16 UNC		
C	31774	ARRUELA – PLANA		
D	123755	PORCA – HEXAGONAL, 1,0-14 UNS GR 5 ZP		
E	123756	PORCA – CONTRAPORCA HEXAGONAL, 1,0-14 UNS GR 5 ZP		
F	220187	PORCA – CONTRAPORCA (ROSCA DEFORMADA) 1,0-14 UNS GR C		
G	30512	PARAFUSO – SEXTAVADO 3/4 NC X 2,0 COMPR. GR 5 ZP		
H	18689	PORCA – HEXAGONAL, TRAVA, ROSCA DEFORMADA, 0,750" - 10 UNC		
J	120703	PARAFUSO – SEXTAVADO, ESPECIAL, 3/4" NC X 4,5" COMPR. GR 5 ZP		
K	18601	ARRUELA – PLANA, SAE, DIÂM. INT. 13/16" x 1,5 POL. DIÂM. EXT. ZP		
L	252517	PARAFUSO – RHSN 3/4" -10 X 1,75" GR5–AA1J		
M	21540	ARRUELA – TEMPERADA		
N	18593	PORCA – HEXAGONAL, 3/4"-10 UNC GR 5 ZP		
P	172924	PARAFUSO – SEXTAVADO 3/4 NC X 2,5 COMPR. TLF GR 5 ZP		
Q	30549	PARAFUSO – SEXTAVADO 3/4 NC X 5,5 COMPR. GR 5 ZP		
R	21575	PARAFUSO – SEXTAVADO 1/2 NC X 1,0 COMPR. GR 5 ZP		
S	18697	PORCA – HEXAGONAL, TRAVA, ROSCA DEFORMADA, 0,500" - 13 UNC		
T	135315	PARAFUSO – CABEÇA PLANA ESCAREADA, ENCAIXE INTERIOR , 7/16 X 1,25 COMPR. GR 5 ZN		
U	20213	PORCA – HEXAGONAL, TRAVA, ROSCA DEFORMADA, 7/16" -14 UNC ZN		
V	176009	ARRUELA – NORDLOCK 3/4" SP		
W	111099	PARAFUSO – CABEÇA HEXAGONAL, 5/16" NC X 0,5" COMPR. GR 5 ZP		

9. Consulte a seção *6 Dedos duplos, apalpadores e placas de desgaste – Faca simples, central e lado esquerdo, página 17*.

4 Articulação do balanço

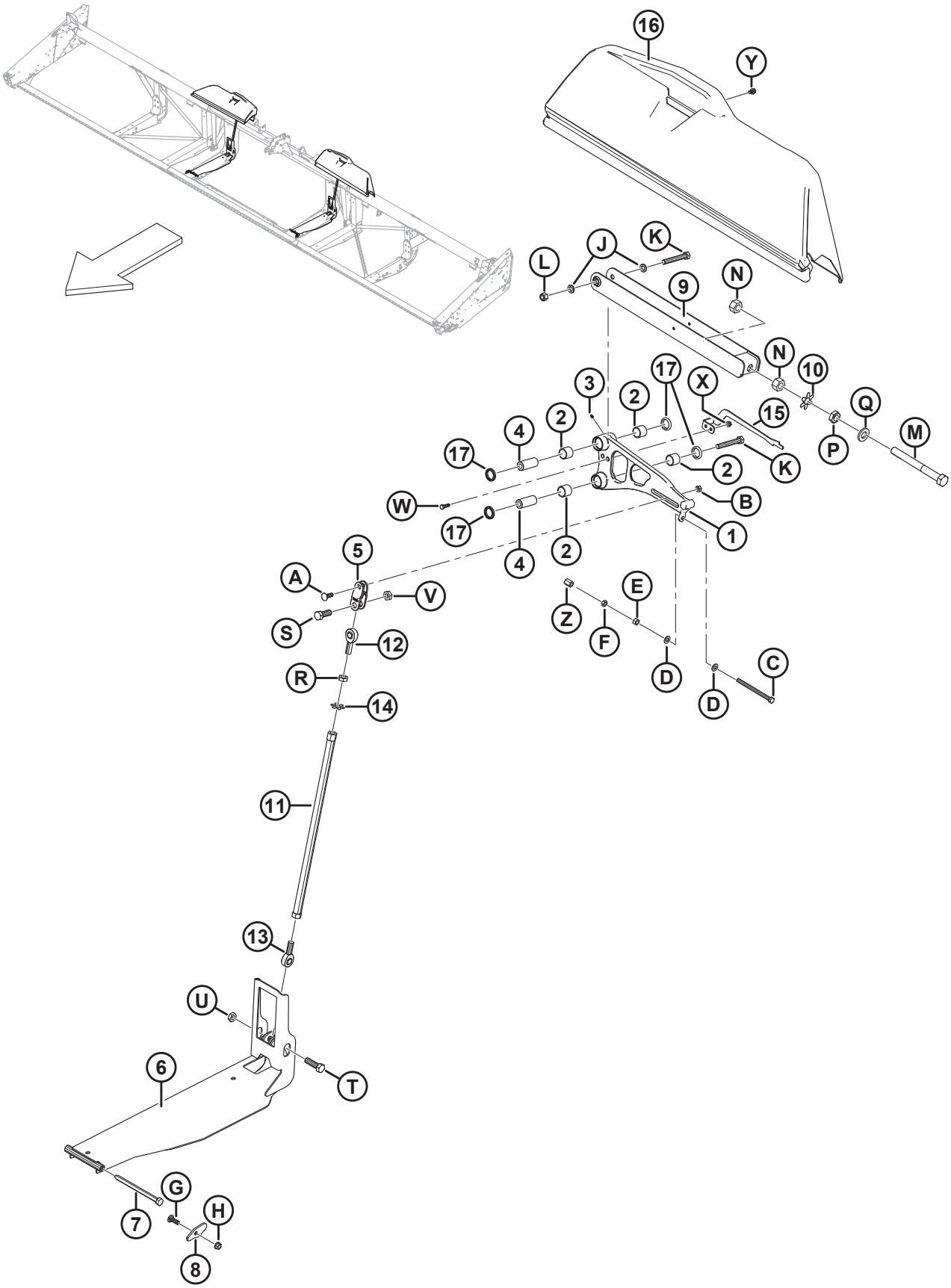

ARTICULAÇÃO DO BALANÇO

Ref.	Número de peça	Descrição	Qtd.	Número de série
1	**304917**	**CONJUNTO – ALAVANCA, 25 e 30 PÉS** [10]	**2**	
	304918	**CONJUNTO – ALAVANCA, 35 PÉS** [10]	**2**	
	304916	**CONJUNTO – ALAVANCA, 40 PÉS NAVALHA SIMPLES/40 PÉS DIREITA NAVALHA DUPLA** [11]	**2**	
	304919	**CONJUNTO – ALAVANCA, 45 DIREITA / 40 NAVALHA DUPLA ESQUERDA** [10]	**1**	
	304920	**CONJUNTO – ALAVANCA, 45 PÉS ESQUERDO** [10]	**1**	
2	**304307**	ROLAMENTO – INDICADOR DO ROLO DE AGULHAS 38 MM [12]	**8**	
	100500	**ROLAMENTO – AGULHA (2019 E ANTERIORES)** [13]	**A/R**	**–371189**
3	18671	GRAXEIRA – LUBRIFICAÇÃO, 1/4-28 UNF	4	
4	145492	PINO – ALAVANCA ARTICULADA	4	
5	172896	ENGATE – ALAVANCA ARTICULADA USINADA	2	
6	**304090**	**SOLDAGEM DO CANAL – ARTICULAÇÃO INFERIOR**	**2**	
7	174418	PARAFUSO – CABEÇA HEXAGONAL 5/8" UNC X 8"	2	
8	174416	PLACA – PROTEÇÃO DO PARAFUSO FLUTUANTE	2	
9	172480	SUPORTE – SOLDAGEM DA ARTICULAÇÃO	2	
10	220554	CHAPA – ARRUELA DE SEGURANÇA 1" PORCA	2	
11	172830	SOLDAGEM DO TUBO – ARTICULAÇÃO DE COMPRESSÃO	2	
12	172826	EXTREMIDADE DA HASTE – ARTICULAÇÃO, REVESTIMENTO EM TEFLON (ROSCA DIREITA)	2	
13	172831	EXTREMIDADE DA HASTE – ARTICULAÇÃO, REVESTIMENTO EM TEFLON (ROSCA ESQUERDA)	2	
14	220553	CHAPA – ARRUELA DE SEGURANÇA 3/4" PORCA	2	
15	229013	INDICADOR – ASA FLEXÍVEL, LADO ESQUERDO	1	
	229014	INDICADOR – ASA FLEXÍVEL, LADO DIREITO	1	
	229019	INDICADOR – ASA FLEXÍVEL, LADO ESQUERDO, 45 PÉS	1	
16	279832	PROTEÇÃO – ALAVANCA DO LADO ESQUERDO, **25 E 30 PÉS**	1	
	294062	PROTEÇÃO – ALAVANCA DO LADO DIREITO, **25 E 30 PÉS**	1	
	294059	PROTEÇÃO – ALAVANCA ARTICULADA DO LADO ESQUERDO, 35 PÉS	1	

10. Inclui quatro rolamentos (MD n.° 304307), quatro vedações (MD n.° 113222) e duas graxeiras de lubrificação (MD n.° 18671).
11. Inclui quatro rolamentos (MD n.° 304307), quatro vedações (MD n.° 113222) e duas graxeiras de lubrificação (MD n.° 18671). Navalha simples de 40 pés requer dois dos mesmos suportes (MD n.º 304916) para o lado direito e o esquerdo. Navalhas duplas de 40 pés precisam de dois suportes diferentes: direita (MD n.º 304916) e esquerda (MD n.º 304919).
12. O indicador do rolamento de rolo de agulha (MD n.º 304307) NÃO é compatível com conjuntos de alavanca para rolamento simples modelo/ano 2019 e anteriores. Para manutenção de máquinas de modelo/ano 2019 e anteriores, realizar pedido de rolamento de agulha (MD n.º 100500) ou um conjunto completo de alavanca.
13. Rolamento de agulhas (MD n.° 100500) é uma peça de reposição somente para o modelo/ano 2019 e máquinas anteriores com conjuntos de alavanca de rolamento simples. Para máquinas de modelo/ano 2020 e posteriores ou máquinas que foram reparadas com conjuntos de alavanca de rolamento duplo, realizar pedido do indicador do rolamento de rolo de agulha (MD n.° 304307).

ARTICULAÇÃO DO BALANÇO

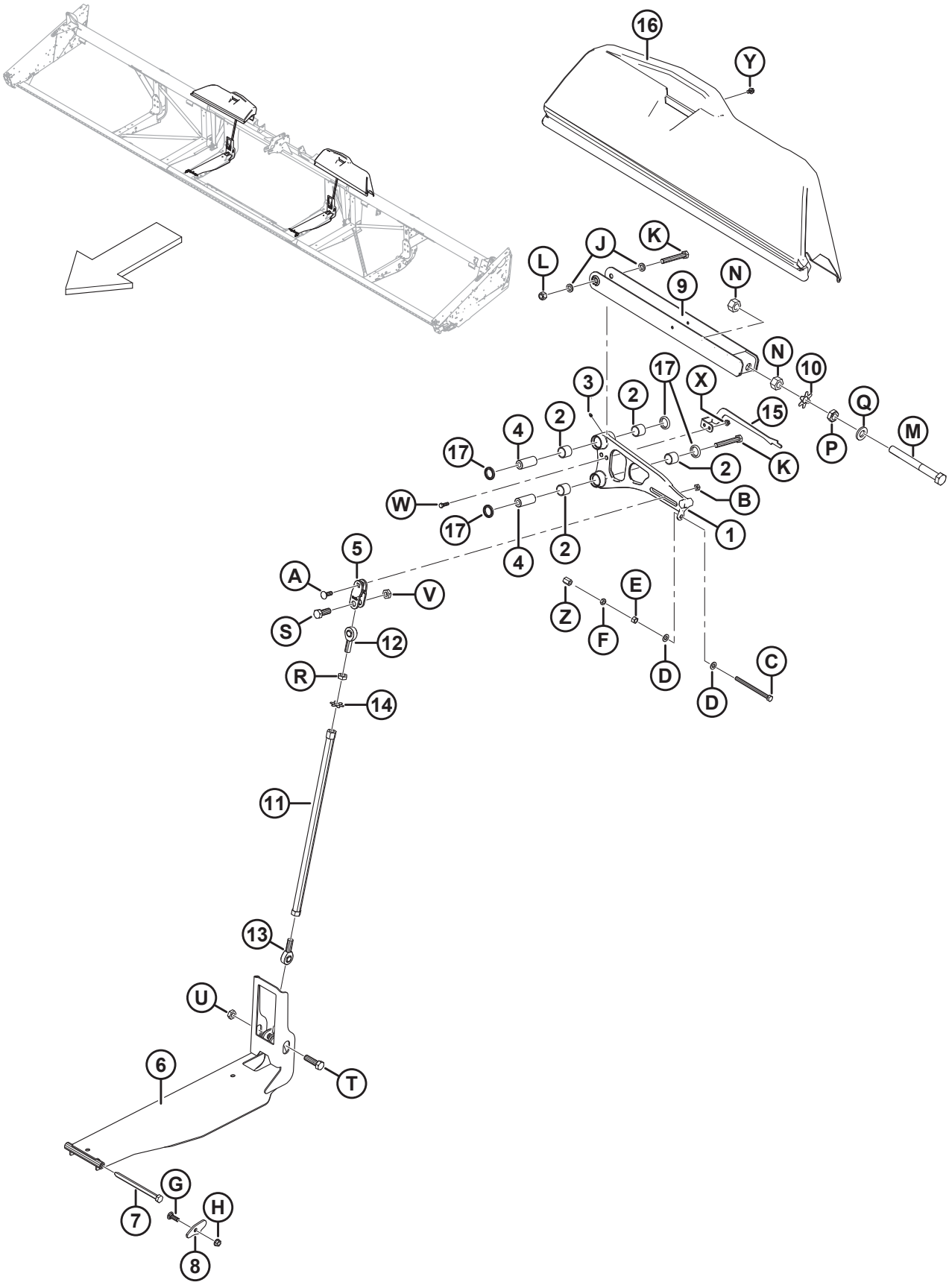

ARTICULAÇÃO DO BALANÇO

Ref.	Número de peça	Descrição	Qtd.	Número de série
	279797	PROTEÇÃO – ALAVANCA ARTICULADA DO LADO DIREITO, 35 PÉS	1	
	294060	PROTEÇÃO – ALAVANCA ARTICULADA DO LADO ESQUERDO, 40 E 45 PÉS	1	
	294057	PROTEÇÃO – ALAVANCA ARTICULADA DO LADO DIREITO, 40 E 45 PÉS	1	
17	**113222**	**VEDAÇÃO**	**8**	
A	21469	PARAFUSO – RHSN 1/2" NC X 1,5" COMPR., GR 5 ZP		
B	137727	PORCA – CONTRAPORCA HEXAGONAL - ROSCA DEFORMADA 1/2-13 UNC GR 5 ZP		
C	50226	PARAFUSO – SEXTAVADO, 1/2 NC X 6,5" TFL GR 5 ZP		
D	135369	ARRUELA – 1/2" TEMPERADA		
E	18591	PORCA – HEXAGONAL, 1/2" - 13 UNC GR 5 ZP		
F	21056	PORCA – CONTRAPORCA HEXAGONAL, 1/2-13 UNC GR 5 ZP		
G	21469	PARAFUSO – RHSN 1/2" NC X 1,5" COMPR., GR 5 ZP		
H	50186	PORCA – CHANFRADA, TRAVA, FACE LISA, ROSCA DEFORMADA, 0,500" - 13 UNC GR 5		
J	103361	ARRUELA – PLANA		
K	135464	PARAFUSO – SEXTAVADO 5/8 NC X 4,5 COMPR. GR 8 ZP		
L	18666	PORCA – HEXAGONAL, TRAVA, ROSCA DEFORMADA, 5/8" - 11 UNC ZP		
M	123788	PARAFUSO – SEXTAVADO 1,0-14 UNF X 9,5 COMPR. (ROSCA DE 6 POL.)		
N	123755	PORCA – HEXAGONAL, 1,0-14 UNF GR 5 ZP		
P	123756	PORCA – CONTRAPORCA HEXAGONAL, 1-14 UNF GR 5 ZP		
Q	31774	ARRUELA – PLANA		
R	7674	PORCA – CONTRAPORCA HEXAGONAL, 3/4" - 16 UNF GR 5 ZP		
S	30512	PARAFUSO – SEXTAVADO 3/4 NC X 2,0 COMPR. GR 5 ZP		
T	19957	PARAFUSO – SEXTAVADO 3/4 NC X 2,5 COMPR. GR 5 ZP		
U	102636	PORCA – HEXAGONAL, ROSCA DEFORMADA, 0,750" - 10 UNC		
V	123517	PORCA – CONTRAPORCA HEXAGONAL, ROSCA DEFORMADA, 3/4-10 UNC GR 5 ZP		
W	21264	PARAFUSO – SEXTAVADO 3/8 NC X 1,25 COMPR. GR 5 ZP		
X	30228	PORCA – CHANFRADA, ROSCA DEFORMADA, FACE LISA, 0,375" - 16 UNC		
Y	101898	PARAFUSO – AUTORROSCANTE, CABEÇA HEXAGONAL COM ARRUELA, 3/8" NC X 5/8"		
Z	252870	PORCA – HEXAGONAL, ACOPLADOR 1/2-13 GR5-AA1J.		

5 Dedos duplos, apalpadores e placas de desgaste – Faca simples, lado direito

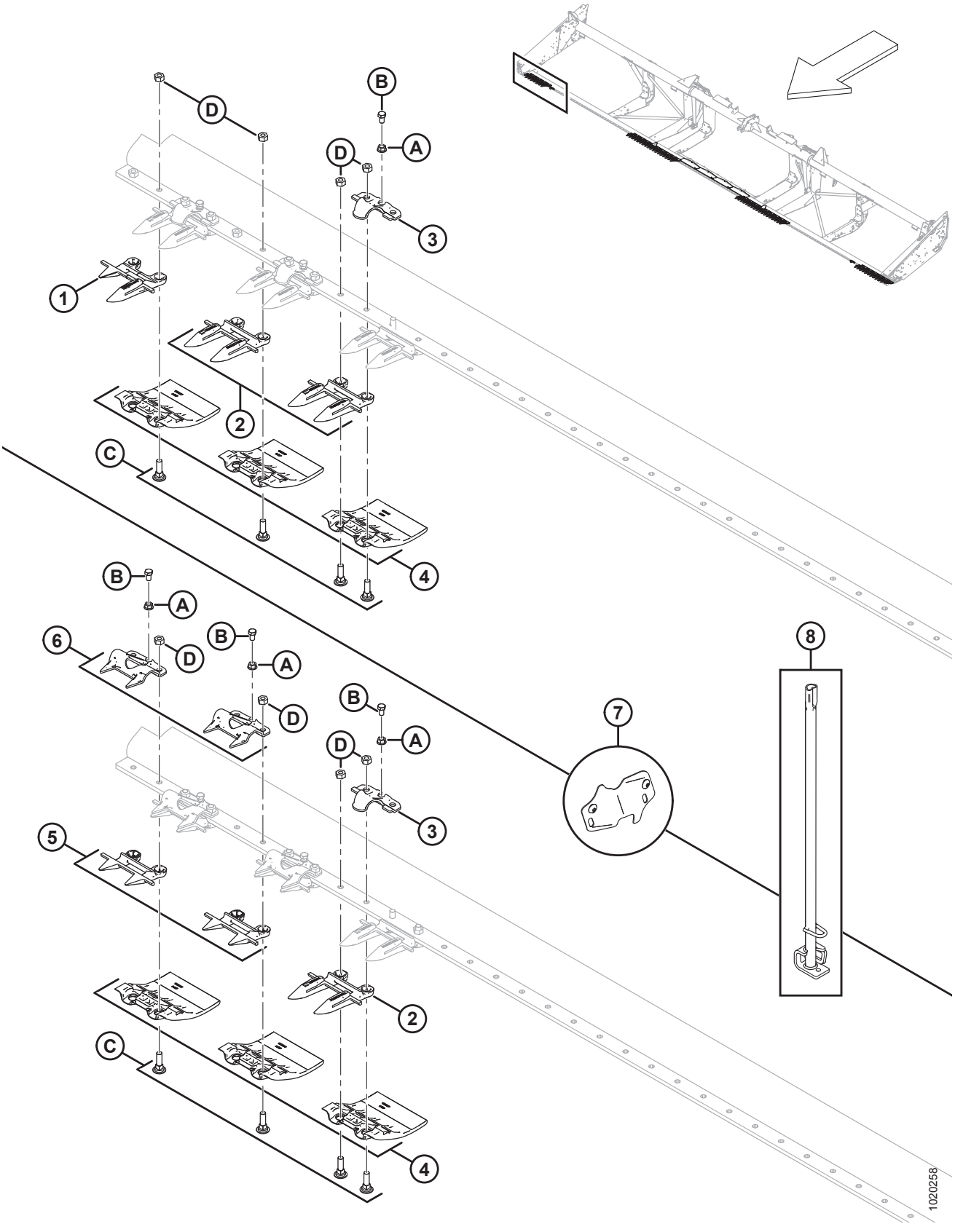

DEDOS DUPLOS, APALPADORES E PLACAS DE DESGASTE – FACA SIMPLES, LADO DIREITO

NOTA:

Ilustração; SUPERIOR: Navalha simples, lado direito com dedos longos, PARTE INFERIOR: Navalha simples, lado direito com dedos curtos.

Ref.	Número de peça	Descrição	Qtd.	Número de série
1	118302	DEDO DUPLO LONGO – LADO DIREITO EXTERNO	1	
2	118344	DEDO DUPLO LONGO – C/ ENCOSTO 14 [14]		
3	**118162**	**GRAMPO – APALPADOR** [15]		
4	129297	PLACA DE DESGASTE – SOB BARRA DE CORTE, POLIETILENO [16]		
5	118346	DEDOS DUPLOS CURTOS INFERIORES – COM ENCOSTO	4	
6	118351	GUIA – PROTEÇÃO DE CHAPA METÁLICA, COM FURO	4	
7	220103	KIT – TAMPA, CORTE DA FACA **(25 a 45 pés, LÂMINA)** [17]	1	
	220101	KIT – TAMPA, CORTE DA FACA **(25 a 45 pés)** [18]	1	
8	140135	SOLDAGEM DE FERRAMENTA – FERRAMENTA DE ALINHAMENTO DOS DEDOS DUPLOS	1	
A	118193	PORCA – FLANGE HEXAGONAL 0,375 UNC		
B	118154	PARAFUSO – SEXTAVADO 3/8" NC X 5/8" TFL GR8 ZP		
C	120558	PARAFUSO – RHSN ESPECIAL 7/16" NC X 1,5" COMPR., GR 5 ZP		
D	18654	PORCA – HEXAGONAL, 7/16" - 14 UNC GR 5 ZP		

14. Quantidades completas: 25 pés = 45, 30 pés = 55, 35 pés = 65, 40 pés = 75, 25 pés com dedos curtos = 42, 30 pés com dedos curtos = 52, 35 pés com dedos curtos = 62.
15. Quantidades completas: 25 pés = 24, 30 pés = 29, 35 pés = 33, 40 pés = 39, 25 pés com dedos curtos = 20, 30 pés com dedos curtos = 26, 35 pés com dedos curtos = 30.
16. Quantidades completas: 25 pés = 50, 30 pés = 60, 35 pés = 70, 40 pés = 80.
17. Usadas com dedos duplos curtos e apalpadores de placa metálica. Inclui duas tampas e parafusos (MD N.° 105137).
18. Usadas com dedos duplos curtos e apalpadores forjados. Inclui duas tampas e parafusos (MD N.° 105137).

6 Dedos duplos, apalpadores e placas de desgaste – Faca simples, central e lado esquerdo

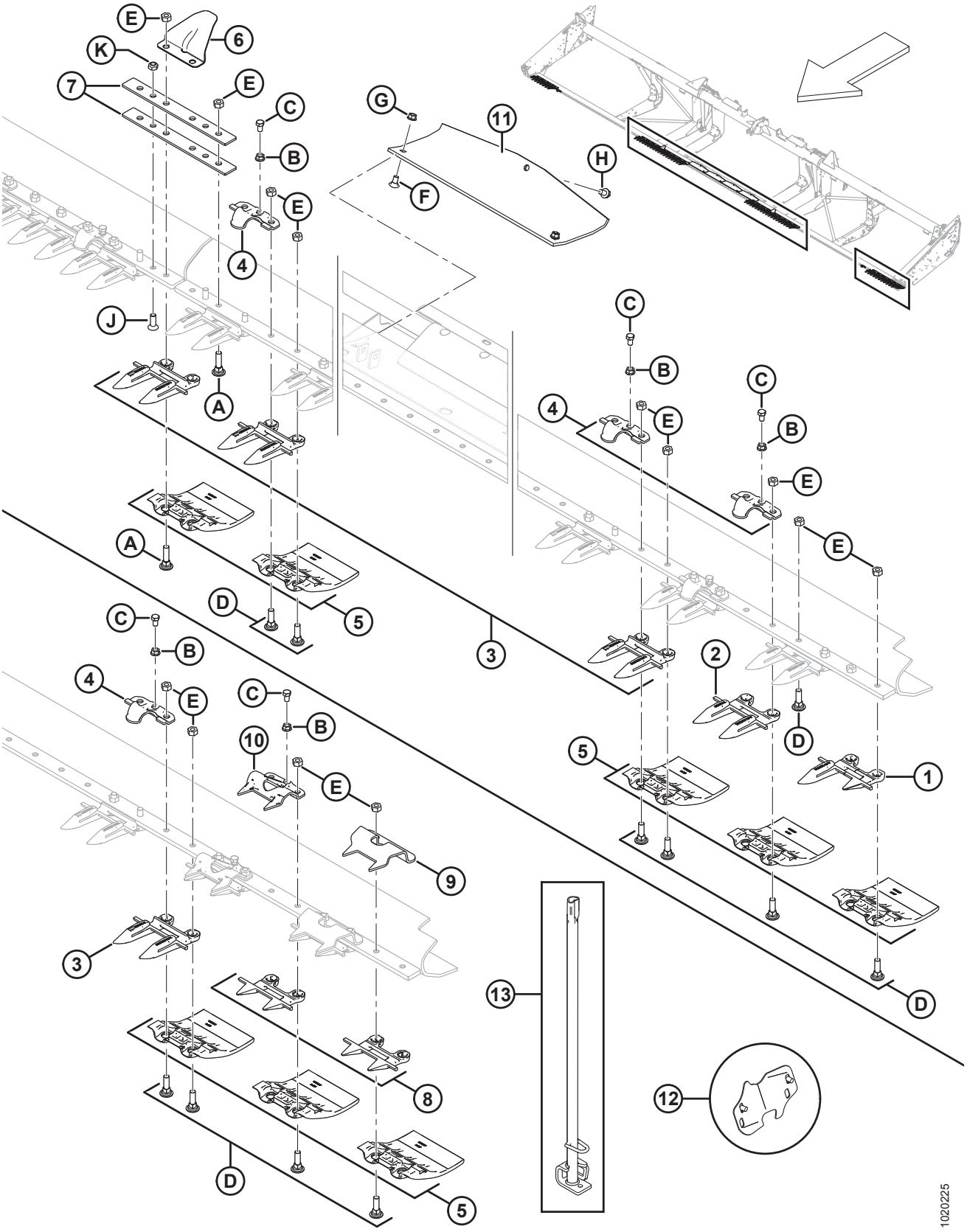

DEDOS DUPLOS, APALPADORES E PLACAS DE DESGASTE – FACA SIMPLES, CENTRAL E LADO ESQUERDO

NOTA:

Ilustração; SUPERIOR: Navalha simples, central e lado esquerdo (dedos longos), PARTE INFERIOR: Navalha simples, lado esquerdo com dedos curtos.

Ref.	Número de peça	Descrição	Qtd.	Número de série
1	118301	DEDO DUPLO LONGO – LADO ESQUERDO EXTERNO	1	
2	118345	DEDOS DUPLOS LONGOS – SEM ENCOSTO	3	
3	118344	DEDOS DUPLOS LONGOS – C/ ENCOSTO 19 [19]		
4	**118162**	**GRAMPO – APALPADOR** [20]		
5	129297	PLACA DE DESGASTE – SOB BARRA DE CORTE, POLIETILENO [21]		
6	220114	TAMPA – DOBRADIÇA E ARTICULAÇÃO [22]	2	
7	132906	BARRA – FLEXÍVEL	4	
8	118347	DEDOS DUPLOS CURTOS INFERIORES – SEM ENCOSTOS	4	
9	165209	GUIA – PROTEÇÃO DE CHAPA METÁLICA, CANHOTO DA FACA	2	
10	118351	GUIA – PROTEÇÃO DE CHAPA METÁLICA, COM FURO	2	
11	151551	SAPATA – DESLIZANTE - CHAPA DE TRANSIÇÃO	4	
12	220103	KIT – TAMPA, CORTE DA FACA **(25 a 45 pés, LÂMINA)** [23]	1	
	220101	KIT – TAMPA, CORTE DA FACA **(25 a 45 pés)** [24]	1	
13	140135	SOLDAGEM DE FERRAMENTA – FERRAMENTA DE ALINHAMENTO DOS DEDOS DUPLOS	1	
A	120639	PARAFUSO – RHSN ESPECIAL 7/16" NC X 1,75" COMPR., GR 5 ZP		
B	118193	PORCA – FLANGE HEXAGONAL 0,375 UNC		
C	118154	PARAFUSO – SEXTAVADO 3/8" NC X 5/8" TFL GR8 ZP		
D	120558	PARAFUSO – RHSN ESPECIAL 7/16" NC X 1,5" COMPR., GR 5 ZP		
E	18654	PORCA – HEXAGONAL, 7/16" - 14 UNC GR 5 ZP		
F	21472	PARAFUSO – RHSN 3/8 NC X 0,75" GR 5 ZP		
G	30228	PORCA – CHANFRADA, ROSCA DEFORMADA, FACE LISA, 0,375" - 16 UNC		
H	101898	PARAFUSO – AUTORROSCANTE, CABEÇA HEXAGONAL COM ARRUELA, 3/8" NC X 5/8"		
J	135315	PARAFUSO – CABEÇA PLANA ESCAREADA, ENCAIXE INTERIOR , 7/16 X 1,25 COMPR. GR 5 ZN		
K	20213	PORCA – HEXAGONAL, TRAVA, ROSCA DEFORMADA, 7/16" -14 UNC ZN		

19. Quantidades completas: 25 pés = 45, 30 pés = 55, 35 pés = 65, 40 pés = 75, 25 pés com dedos curtos = 42, 30 pés com dedos curtos = 52, 35 pés com dedos curtos = 62.
20. Quantidades completas: 25 pés = 24, 30 pés = 29, 35 pés = 33, 40 pés = 39, 25 pés com dedos curtos = 20, 30 pés com dedos curtos = 26, 35 pés com dedos curtos = 30.
21. Quantidades completas: 25 pés = 50, 30 pés = 60, 35 pés = 70, 40 pés = 80.
22. Quantidade de três necessária para plataforma bipartida de 40 pés (exportação). Para as ferragens específicas da plataforma bipartida de 40 pés, consulte a Seção *7 Dedos duplos, apalpadores e placas de desgaste – Faca dupla, lado direito, página 19*.
23. Usadas com dedos duplos curtos e apalpadores de placa metálica. Inclui duas tampas e parafusos (MD N.° 105137).
24. Usadas com dedos duplos curtos e apalpadores forjados. Inclui duas tampas e parafusos (MD N.° 105137).

7 Dedos duplos, apalpadores e placas de desgaste – Faca dupla, lado direito

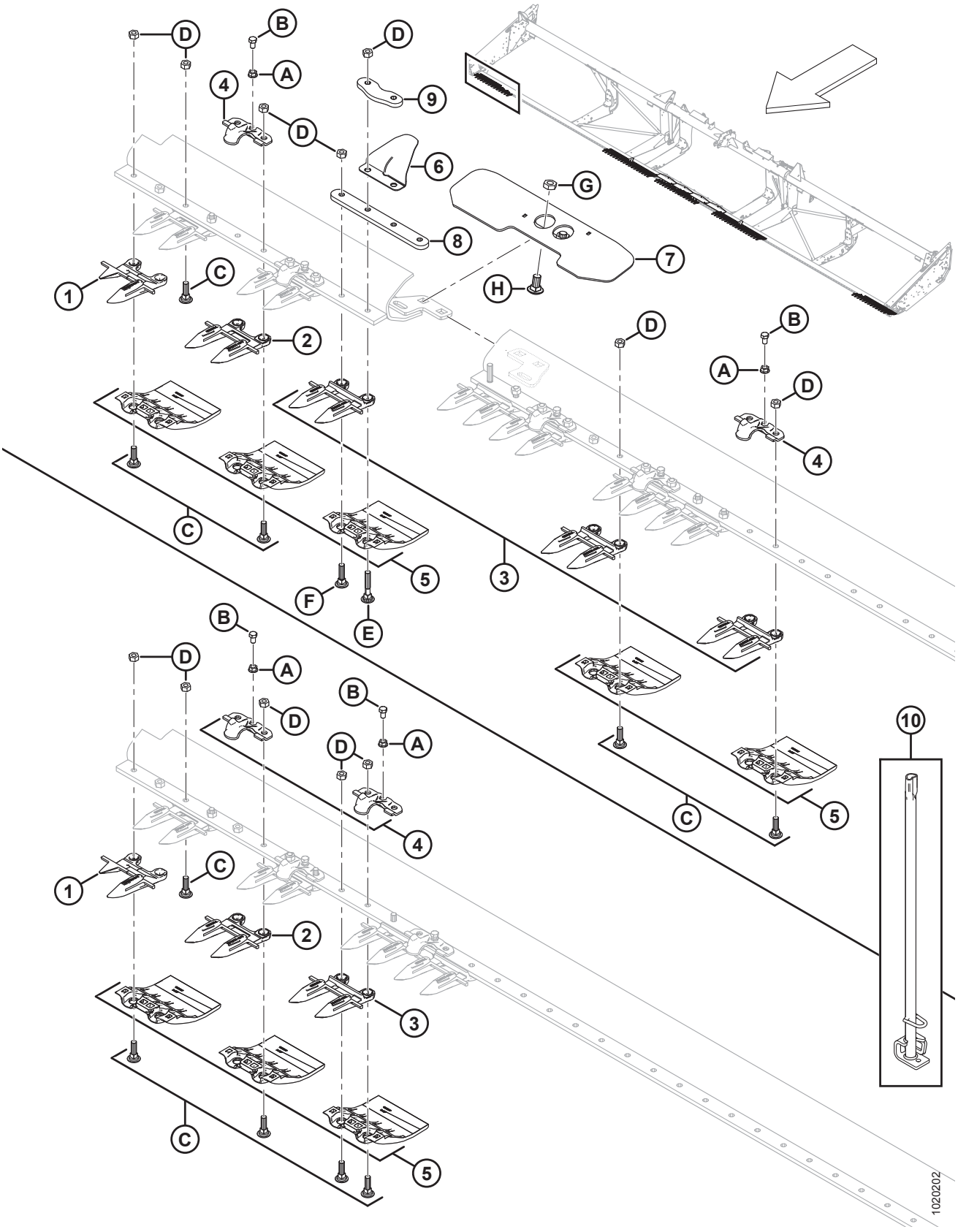

DEDOS DUPLOS, APALPADORES E PLACAS DE DESGASTE – FACA DUPLA, LADO DIREITO

NOTA:

Ilustração; SUPERIOR: Navalha dupla, plataforma bipartida, lado direito, PARTE INFERIOR: Navalha dupla, padrão, lado direito.

Ref.	Número de peça	Descrição	Qtd.	Número de série
	B6677	KIT – DEDOS DUPLOS CURTOS E APALPADORES DE PLACA METÁLICA 30 PÉS FD [25]		
	B6678	KIT – DEDOS DUPLOS CURTOS E APALPADORES DE PLACA METÁLICA 35 PÉS FD [25]		
	B6679	KIT – DEDOS DUPLOS CURTOS E APALPADORES DE PLACA METÁLICA 40 PÉS FD [25]		
	B6680	KIT – DEDOS DUPLOS CURTOS E APALPADORES DE PLACA METÁLICA 45 PÉS FD [25]		
1	118302	DEDO DUPLO LONGO – LADO DIREITO EXTERNO	1	
2	118345	DEDOS DUPLOS LONGOS – SEM ENCOSTO (3 CADA LADO)	[3]	
3	118344	DEDO DUPLO – LONGO [26]		
4	**118162**	**GRAMPO – APALPADOR** [27]		
5	129297	PLACA DE DESGASTE – SOB BARRA DE CORTE, POLIETILENO [28]		
6	220114	TAMPA – DOBRADIÇA E ARTICULAÇÃO (APENAS PLATAFORMA BIPARTIDA)	1	
7	125418	SUPORTE – SOLDAGEM DA CONEXÃO DA BARRA C BIPARTIDA (APENAS PLATAFORMA DE 40 PÉS BIPARTIDA)	1	
	253552	SUPORTE – SOLDAGEM DA CONEXÃO DA BARRA C BIPARTIDA (APENAS PLATAFORMA DE 45 PÉS BIPARTIDA)	1	
8	294460	BARRA – EMENDA DE BARRA DE CORTE (SOMENTE PARA ESTRUTURA BIPARTIDA HIDRÁULICA)	1	
9	220115	BARRA – EMENDA DE BARRA DE CORTE (SOMENTE PARA ESTRUTURA BIPARTIDA HIDRÁULICA)	1	
10	140135	SOLDAGEM DE FERRAMENTA – FERRAMENTA DE ALINHAMENTO DOS DEDOS DUPLOS	1	
A	118193	PORCA – FLANGE HEXAGONAL 0,375 UNC		
B	118154	PARAFUSO – SEXTAVADO 3/8" NC X 5/8" TFL GR8 ZP		
C	120558	PARAFUSO – RHSN ESPECIAL 7/16 NC 1,5 COMPR., GR 5 ZP		
D	18654	PORCA – HEXAGONAL, 7/16" - 14 UNC GR 5 ZP		
E	279575	PARAFUSO – RHSN ESPECIAL 7/16" NC X 2,5" COMPR., GR 5 ZP		
F	120639	PARAFUSO – RHSN ESPECIAL 7/16" NC X 1,75" COMPR., GR 5 ZP		

25. Os kits de dedos duplos curtos com apalpadores de placa metálica são projetados para uso com plataformas flexíveis de 30 a 35 pés para exportação e plataformas flexíveis de estrutura dividida de 40 a 45 pés para exportação. Para peças de reposição, consulte a Seção*58 (Opcional) Dedos duplos curtos com apalpadores de placa metálica, página 181*. Kits disponíveis somente através de equipamentos.
26. Quantidades completas da barra de corte: 40 pés = 71, 45 pés = 81.
27. Quantidades completas da barra de corte: 40 pés = 38, 45 pés = 42, estrutura bipartida de 45 pés (exportação) = 43.
28. Quantidades completas da barra de corte: 40 pés = 80, 45 pés = 90.

DEDOS DUPLOS, APALPADORES E PLACAS DE DESGASTE – FACA DUPLA, LADO DIREITO

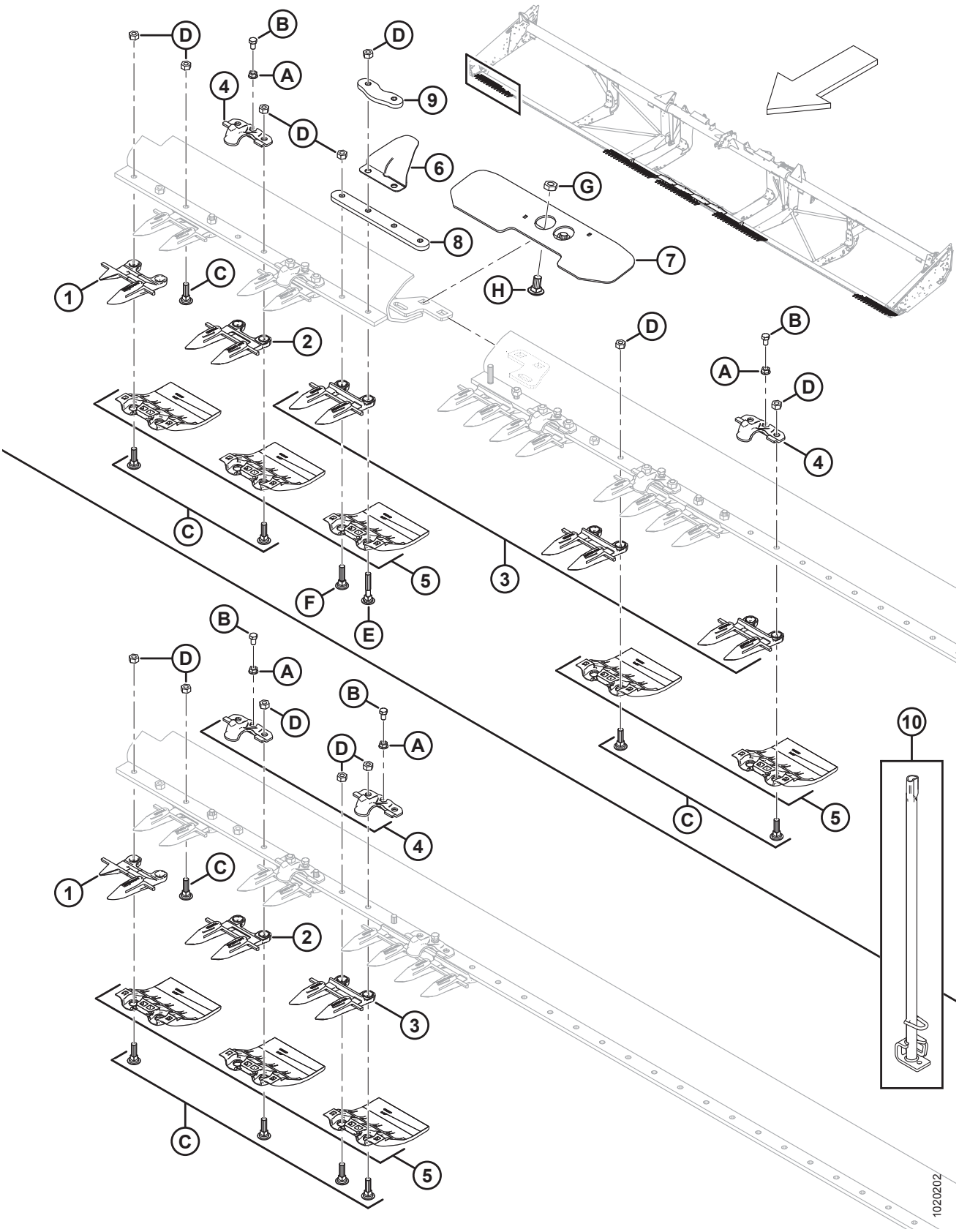

Ref.	Número de peça	Descrição	Qtd.	Número de série
G	21941	PORCA – CONTRAPORCA HEXAGONAL, TRAVA (EXTREMIDADE COM ROSCA DEFORMADA) 5/8-11 UNC GR 5 ZP		
H	103562	PARAFUSO – RHSN 5/8 NC X 1,25" GR 5 ZP		

8 Dedos duplos, apalpadores e placas de desgaste – Faca dupla, central e lado esquerdo

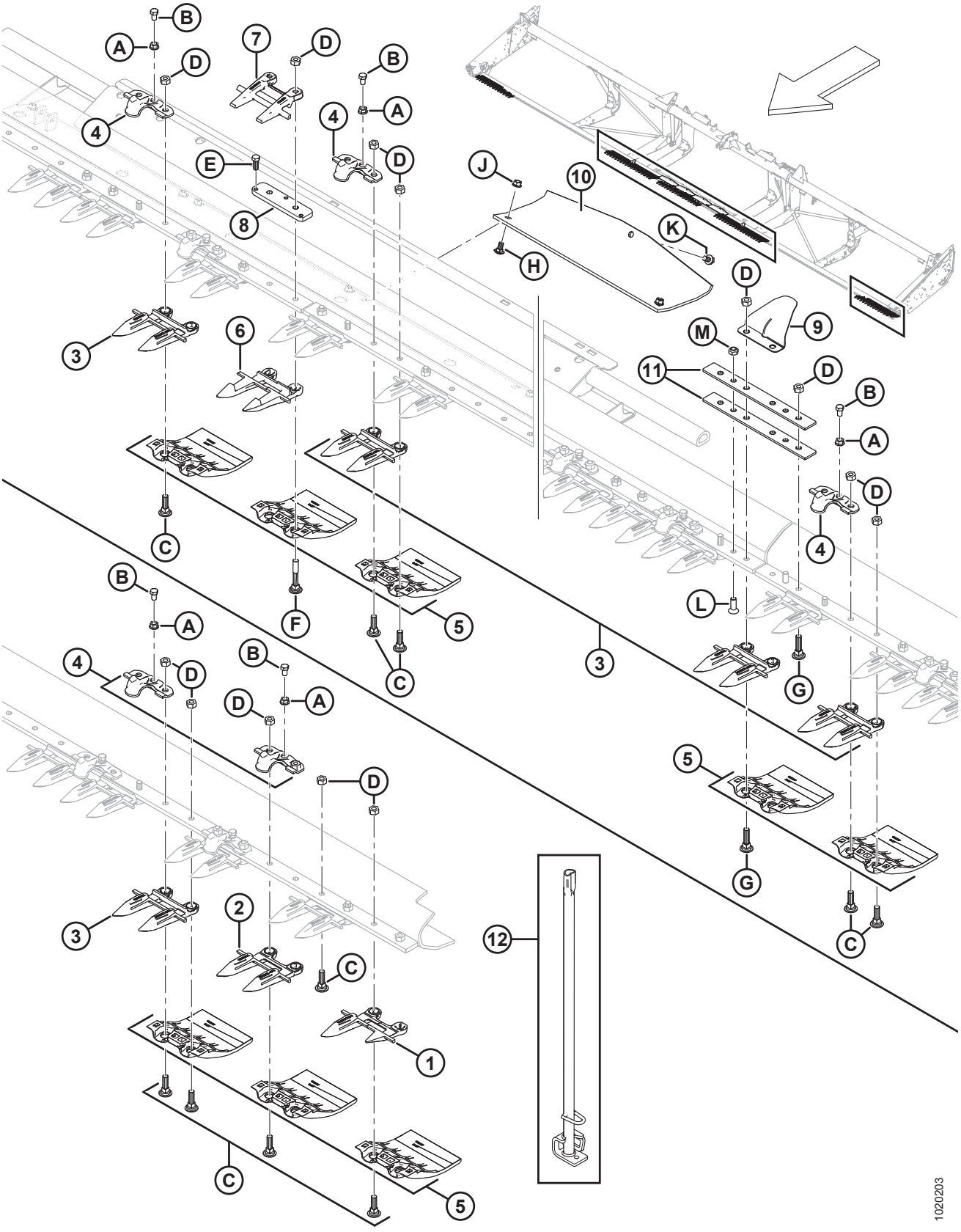

DEDOS DUPLOS, APALPADORES E PLACAS DE DESGASTE – FACA DUPLA, CENTRAL E LADO ESQUERDO

NOTA:

Ilustração; SUPERIOR: Navalha dupla, central, PARTE INFERIOR: Navalha dupla, lado esquerdo.

Ref.	Número de peça	Descrição	Qtd.	Número de série
	B6677	KIT – DEDOS DUPLOS CURTOS E APALPADORES DE PLACA METÁLICA 30 PÉS FD [29]		
	B6678	KIT – DEDOS DUPLOS CURTOS E APALPADORES DE PLACA METÁLICA 35 PÉS FD [29]		
	B6679	KIT – DEDOS DUPLOS CURTOS E APALPADORES DE PLACA METÁLICA 40 PÉS FD [29]		
	B6680	KIT – DEDOS DUPLOS CURTOS E APALPADORES DE PLACA METÁLICA 45 PÉS FD [29]		
1	118301	DEDO DUPLO LONGO – LADO ESQUERDO EXTERNO	1	
2	118345	DEDOS DUPLOS LONGOS – SEM ENCOSTO (3 CADA LADO)	3	
3	118344	DEDO DUPLO – LONGO [30]		
4	**118162**	**GRAMPO – APALPADOR** [31]		
5	129297	PLACA DE DESGASTE – SOB BARRA DE CORTE, POLIETILENO [32]		
6	124338	DEDO DUPLO LONGO CENTRAL – INFERIOR	1	
7	124344	DEDO DUPLO LONGO CENTRAL - SUPERIOR	1	
8	34980	BARRA – AJUSTADORA	1	
9	220114	TAMPA – DOBRADIÇA E ARTICULAÇÃO	2	
10	151551	SAPATA – DESLIZANTE - CHAPA DE TRANSIÇÃO	4	
11	132906	BARRA – FLEXÍVEL	4	
12	140135	SOLDAGEM DE FERRAMENTA – FERRAMENTA DE ALINHAMENTO DOS DEDOS DUPLOS	1	
A	118193	PORCA – FLANGE HEXAGONAL 0,375 UNC		
B	118154	PARAFUSO – SEXTAVADO 3/8" NC X 5/8" TFL GR8 ZP		
C	120558	PARAFUSO – RHSN ESPECIAL 7/16" NC X 1,5" COMPR., GR 5 ZP		
D	18654	PORCA – HEXAGONAL, 7/16" - 14 UNC GR 5 ZP		
E	50120	PARAFUSO – SEXTAVADO 3/8 NC X 1 AÇO INOX		
F	132404	PARAFUSO – RHSN ESPECIAL 7/16" NC X 2,75" COMPR., GR 5 ZP		
G	120639	PARAFUSO – RHSN ESPECIAL 7/16" NC X 1,75" COMPR., GR 5 ZP		
H	21472	PARAFUSO – RHSN 3/8 NC X 0,75" GR 5 ZP		
J	30228	PORCA – CHANFRADA, ROSCA DEFORMADA, FACE LISA, 0,375" - 16 UNC		

29. Os kits de dedos duplos curtos com apalpadores de placa metálica são projetados para uso com plataformas flexíveis de 30 a 35 pés para exportação e plataformas flexíveis de estrutura dividida de 40 a 45 pés para exportação. Para peças de reposição, consulte a Seção*58 (Opcional) Dedos duplos curtos com apalpadores de placa metálica, página 181*. Kits disponíveis somente através de equipamentos.
30. Quantidades completas da barra de corte: 40 pés = 71, 45 pés = 81.
31. Quantidades completas da barra de corte: 40 pés = 38, 45 pés = 42, estrutura bipartida de 45 pés (exportação) = 43.
32. Quantidades completas da barra de corte: 40 pés = 80, 45 pés = 90.

DEDOS DUPLOS, APALPADORES E PLACAS DE DESGASTE – FACA DUPLA, CENTRAL E LADO ESQUERDO

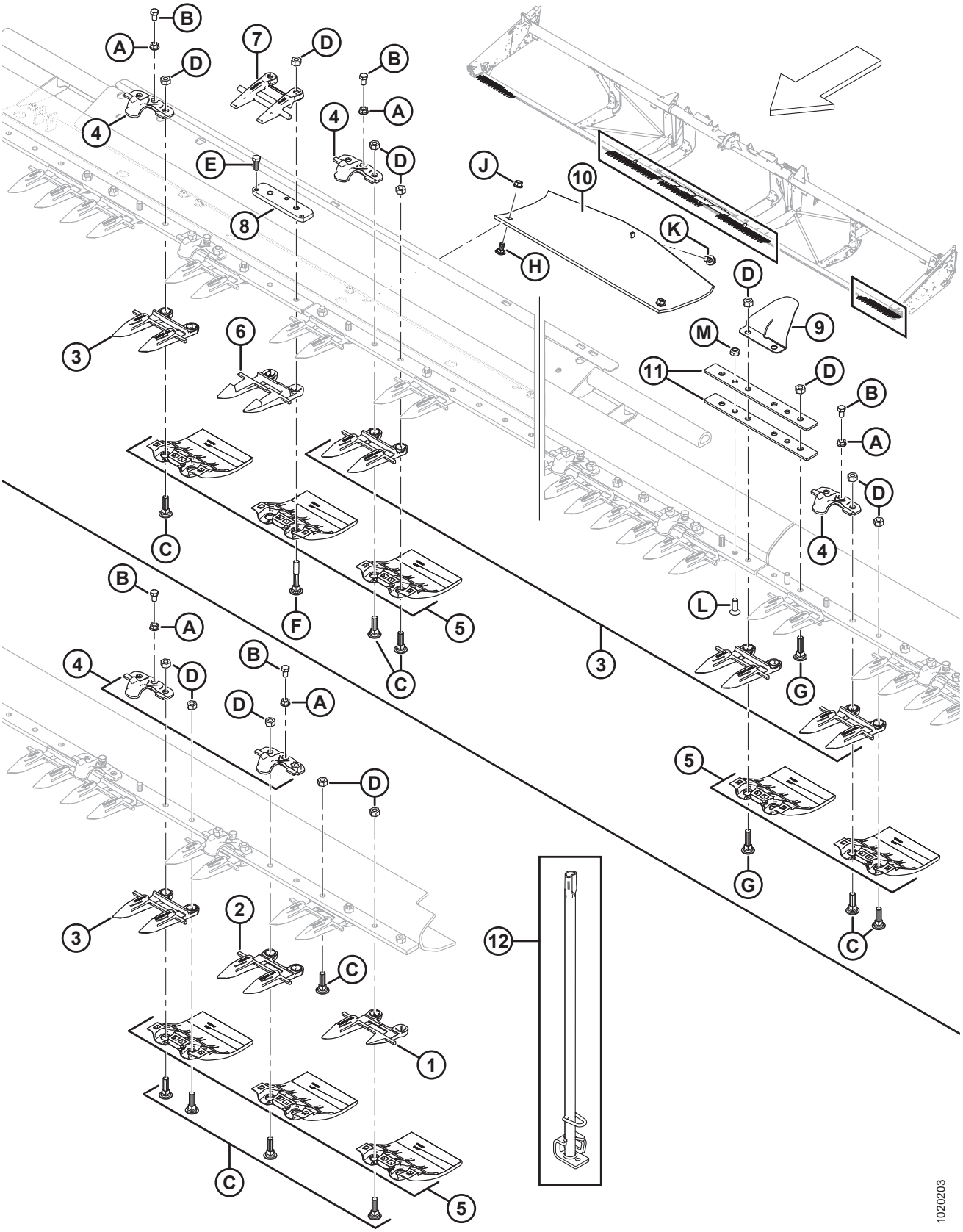

DEDOS DUPLOS, APALPADORES E PLACAS DE DESGASTE – FACA DUPLA, CENTRAL E LADO ESQUERDO

Ref.	Número de peça	Descrição	Qtd.	Número de série
K	101898	PARAFUSO – AUTORROSCANTE, CABEÇA HEXAGONAL COM ARRUELA, 3/8" NC X 5/8"		
L	135315	PARAFUSO – CABEÇA PLANA ESCAREADA, ENCAIXE INTERIOR , 7/16 X 1,25 COMPR. GR 5 ZN		
M	20213	PORCA – HEXAGONAL, TRAVA, ROSCA DEFORMADA, 7/16" -14 UNC ZN		

9 Componentes da faca e canhoto

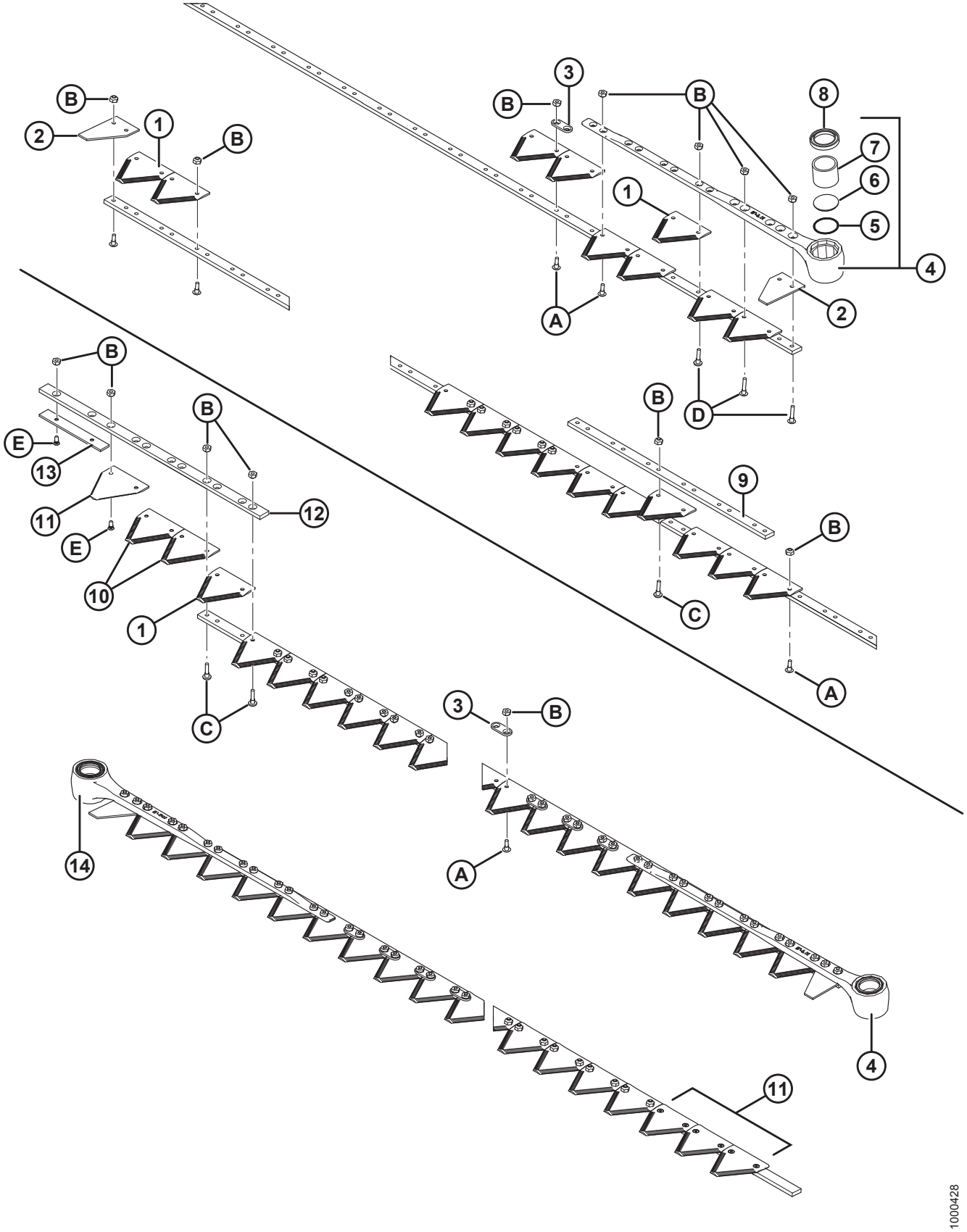

COMPONENTES DA FACA E CANHOTO

NOTA:

A parte superior da ilustração exibe uma faca simples, e a inferior, uma navalha dupla.

NOTA:

Para manutenção em conjuntos de navalhas, consulte as seguintes seções:

10 Facas segmentadas – Plataformas de faca simples, seções de dentes grossos, página 31
11 Navalhas Segmentadas - Plataformas de navalhas simples, Dentes grossos Seções, página 35
12 Navalhas segmentadas - Plataformas de navalhas duplas, Dente Fino Seções, página 39
13 Navalhas segmentadas - Plataformas de navalhas duplas, Dentes grossos Seções, página 43

Ref.	Número de peça	Descrição	Qtd.	Número de série
1	279641	SEÇÃO DE NAVALHAS GROSSAS – 9 SPI (PACOTE COM 25) [33]		
	174845	SEÇÃO DE NAVALHAS GROSSAS DA BUSATIS – 9 SPI (PACOTE COM 25)	OPT	
	294947	PCT SEÇÃO – ULTRA GROSSA, 4 SPI (PACOTE COM 25)	OPT	
	279642	SEÇÃO DE NAVALHAS FINAS – 14 SPI (PACOTE COM 25)	OPT	
	118491	SEÇÃO DE NAVALHAS FINAS DA BUSATIS – 14 SPI (PACOTE COM 25)	OPT	
2	279468	SEÇÃO – EXTREMIDADE, MEIA SEÇÃO (PACOTE COM 10)	2	
3	174857	BARRA – REFORÇO (PACOTE COM 25) [34]		
4	132896	CONJUNTO DO CABEÇOTE – LADO ESQUERDO, ÂNGULO 5° [35]	1	
5	115670	O-RING – CABEÇA DAS NAVALHAS	1	
6	113937	TAMPÃO – CABEÇA DAS NAVALHAS	1	
7	100500	ROLAMENTO – AGULHA, CABEÇA DAS NAVALHAS	1	
8	113222	VEDAÇÃO – CANHOTO (INSTALAR COM O RESSALTO PARA FORA)	1	
9	33955	BARRA – EMENDA, CANHOTO DAS NAVALHAS DE 2 PEÇAS (FACA SIMPLES DE 35 E 40 PÉS)	1	

33. Quantidades (seções individuais): 25 pés = 99, navalha simples de 30 pés = 119, navalha simples de 35 pés = 139, navalha simples de 40 pés = 159, navalha dupla de 40 pés = 153, navalha dupla de 45 pés = 173.
34. Quantidades (peças individuais): navalha simples (exceto 35 pés) = 10, navalha simples 35 pés = 20, navalha dupla = 20.
35. Inclui anel em O (MD N.° 115670), tampão (MD N.° 113937), agulha do rolamento (MD N.° 100500) e vedação (MD N.° 113222).

COMPONENTES DA FACA E CANHOTO

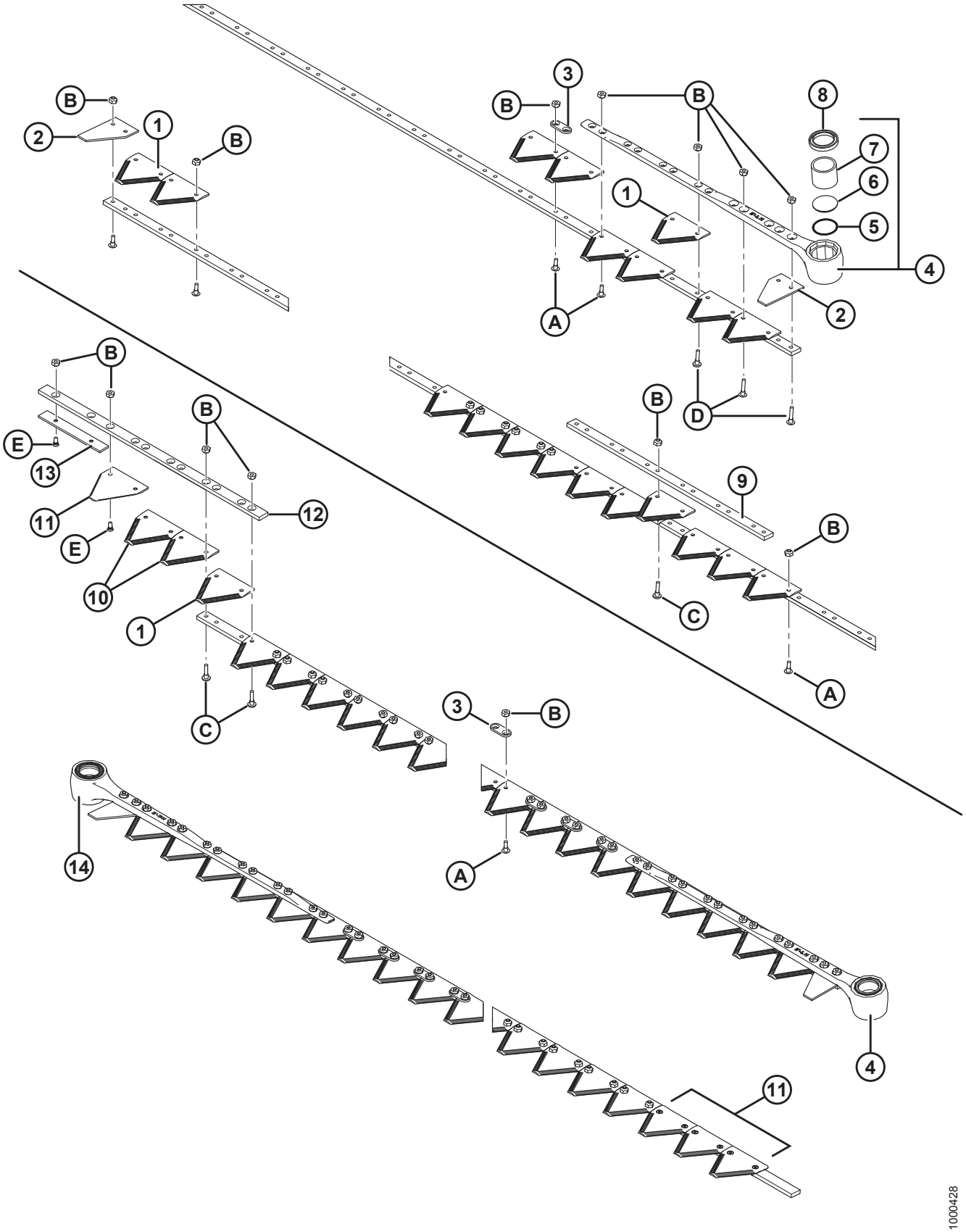

COMPONENTES DA FACA E CANHOTO

Ref.	Número de peça	Descrição	Qtd.	Número de série
10	279310	SEÇÃO DE NAVALHAS GROSSAS – LADO INFERIOR ESCAREADO, 9 SPI (PACOTE COM 10)	2	
	279851	SEÇÃO DE NAVALHAS GROSSAS DA BUSATIS – LADO INFERIOR ESCAREADO, 9 SPI (PACOTE COM10).	OPT	
	279312	SEÇÃO DE NAVALHAS FINAS – LADO INFERIOR ESCAREADO, 14 SPI (PACOTE COM 10)	OPT	
	279850	SEÇÃO DE NAVALHAS FINAS DA BUSATIS – CHANFRO NA FACE INFERIOR, 14 SPI (PACOTE COM 10).	OPT	
	279996	KIT – SOBREPOSIÇÃO CENTRAL, NAVALHA FINA [36]	OPT	
	279997	KIT – SOBREPOSIÇÃO CENTRAL, NAVALHA GROSSA [37]	OPT	
	335326	KIT – SOBREPOSIÇÃO CENTRAL, NAVALHA ULTRA GROSSA [38]	**OPT**	
11	279314	SEÇÃO DE NAVALHAS GROSSAS – LADO SUPERIOR ESCAREADO, 9 SPI (PACOTE COM 10) [39]	4	
	279999	SEÇÃO DE NAVALHAS GROSSAS DA BUSATIS– CHANFRO NA FACE SUPERIOR, 9 SPI (PACOTE COM 10)	OPT	
	279316	SEÇÃO DE NAVALHAS FINAS – LADO SUPERIOR ESCAREADO, 14 SPI (PACOTE COM 10)	OPT	
	279848	SEÇÃO DE NAVALHAS FINAS DA BUSATIS– CHANFRO NA FACE SUPERIOR, 14 SPI (PACOTE COM 10)	OPT	
12	124880	GUIA – SUPERIOR, NAVALHA DO LADO ESQUERDO	1	
13	124881	BARRA – DESGASTE, NAVALHA DO LADO ESQUERDO	1	
14	132897	CONJUNTO DO CABEÇOTE – LADO DIREITO, ÂNGULO 5° [40]	1	
A	135628	PARAFUSO – BHRN N° 12-24 NC X 0,67" (PACOTE COM 50) [41]		
B	135626	PORCA – ESCAREADA, TRAVA CENTRAL, N.° 12-24 NC (PACOTE COM 50) [42]		
C	135630	PARAFUSO – BHRN N° 12-24 NC X 0,920" (PACOTE COM 50) [43]		
D	135632	PARAFUSO – BHRN N° 12-24 NC X 1,05" (PACOTE COM 50) [44]		
E	174165	PARAFUSO – CABEÇA CILÍNDRICA ESCAREADA, 90°, N.° 12-24 NC X 0,5" (PACOTE COM 50)		

36. Inclui quatro seções de navalhas finas escareadas de topo (14 SPI), três seções de navalhas finas escareadas na parte inferior (14 SPI), e todas as ferragens necessárias.
37. Inclui quatro seções superiores de navalha grossa escareada (9 SPI), três seções de navalha grossa escareadas na parte inferior (9 SPI), e todas as ferragens necessárias.
38. Inclui quatro seções superiores de contranavalha ultra grossas (4 SPI), três seções inferiores de contranavalha ultra grossas (4 SPI) e todas as ferragens necessárias.
39. Instale com as serrações para baixo.
40. Inclui anel em O (MD N.° 115670), tampão (MD N.° 113937), agulha do rolamento (MD N.° 100500) e vedação (MD N.° 113222).
41. Pacote com 1.000 – MD nº 135629.
42. Pacote com 2000 – MD nº 135627.
43. Pacote com 1.000 – MD nº 135631.
44. Pacote com 1.000 – MD nº 135633.

10 Facas segmentadas – Plataformas de faca simples, seções de dentes grossos

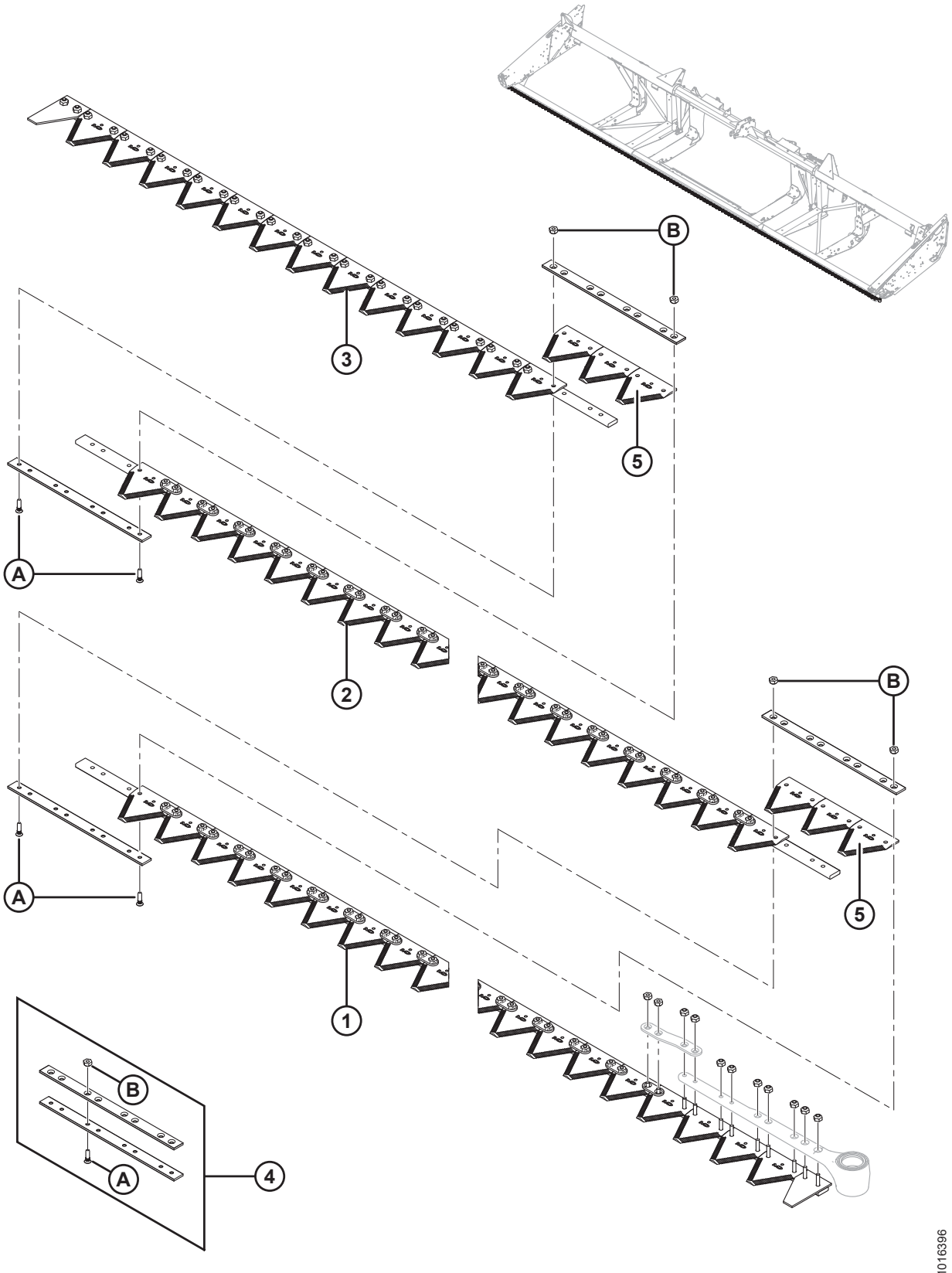

NOTA:

As navalhas para plataformas de 7,6–13,7 m (25–45 pés) são vendidas em segmentos. Para um segmento completo (exceto canhoto), consulte as tabelas abaixo:

Ref.	Número de peça	Descrição	Qtd.	Número de série
		7,6 METROS (25 PÉS)		
1	**279398**	**SEGMENTO ESQUERDO DA CABEÇA**	**1**	
2	**279399**	**SEGMENTO CENTRAL**	**1**	
3	**279401**	**SEGMENTO TRASEIRO DIREITO**	**1**	
4	**129043**	**KIT DE EMENDAS MACDON** [45]	**2**	
5	**279642**	**SEÇÃO – FINA KONDEX, 9 SPI (PACOTE COM 25)**	**6**	
	118491	**SEÇÃO – FINA BUSATIS, 9 SPI (PACOTE COM 25)**	**6**	
		9,1 METROS (30 PÉS)		
1	279398	SEGMENTO ESQUERDO DO CANHOTO	1	
2	279399	SEGMENTO CENTRAL	2	
3	279402	SEGMENTO TRASEIRO DIREITO	1	
4	129043	KIT DE EMENDA MACDON [45]	3	
5	279642	SEÇÃO – FINA KONDEX, 9 SPI (PACOTE COM 25)	9	
	118491	SEÇÃO – FINA BUSATIS, 9 SPI (PACOTE COM 25)	9	
		10,7 METROS (35 PÉS)		
1	279398	SEGMENTO ESQUERDO DO CANHOTO	1	
2	279399	SEGMENTO CENTRAL	2	
3	279403	SEGMENTO TRASEIRO DIREITO	1	
4	129043	KIT DE EMENDA MACDON [45]	3	
5	279642	SEÇÃO – FINA KONDEX, 9 SPI (PACOTE COM 25)	9	
	118491	SEÇÃO – FINA BUSATIS, 9 SPI (PACOTE COM 25)	9	

45. Inclui duas barras de emendas e ferragens.

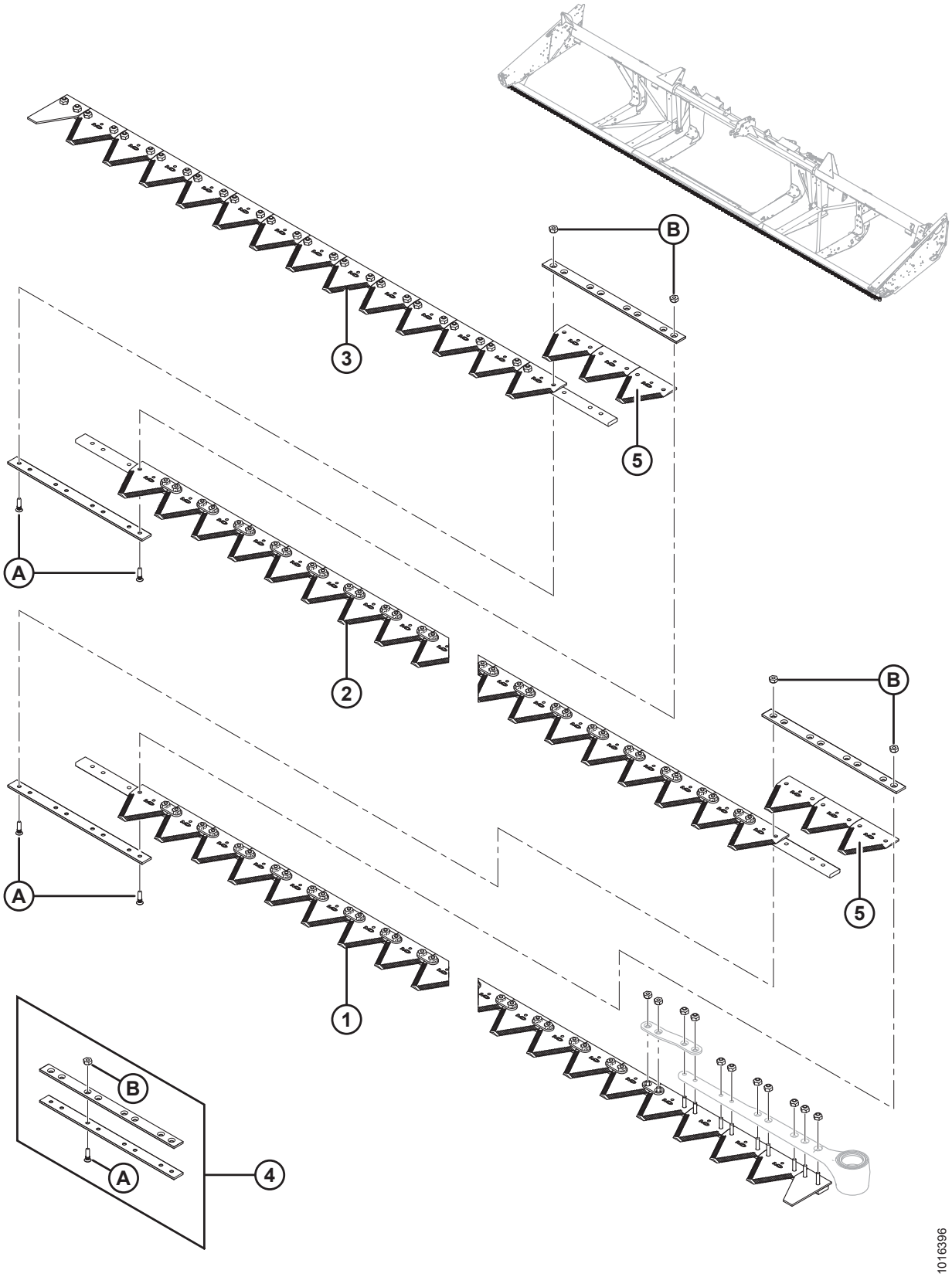
B
3
5
A
2
B
A
5
1
B
A
4
1016396

FACAS SEGMENTADAS – PLATAFORMAS DE FACA SIMPLES, SEÇÕES DE DENTES GROSSOS

Ref.	Número de peça	Descrição	Qtd.	Número de série
		12,2 METROS (40 PÉS)		
1	279398	SEGMENTO ESQUERDO DO CANHOTO	1	
2	279399	SEGMENTO CENTRAL	3	
3	279404	SEGMENTO TRASEIRO DIREITO	1	
4	129043	KIT DE EMENDA MACDON 45	4	
5	279642	SEÇÃO – FINA KONDEX, 9 SPI (PACOTE COM 25)	12	
	118491	SEÇÃO – FINA BUSATIS, 9 SPI (PACOTE COM 25)	12	
A	129299	PARAFUSO – CABEÇA CILÍNDRICA ESCAREADA, 90°, N.° 12-24 NC X 0,812"		
B	135626	PORCA – ESCAREADA, TRAVA CENTRAL, N.° 12-24 NC (PACOTE COM 50)		

11 Navalhas Segmentadas - Plataformas de navalhas simples, Dentes grossos Seções

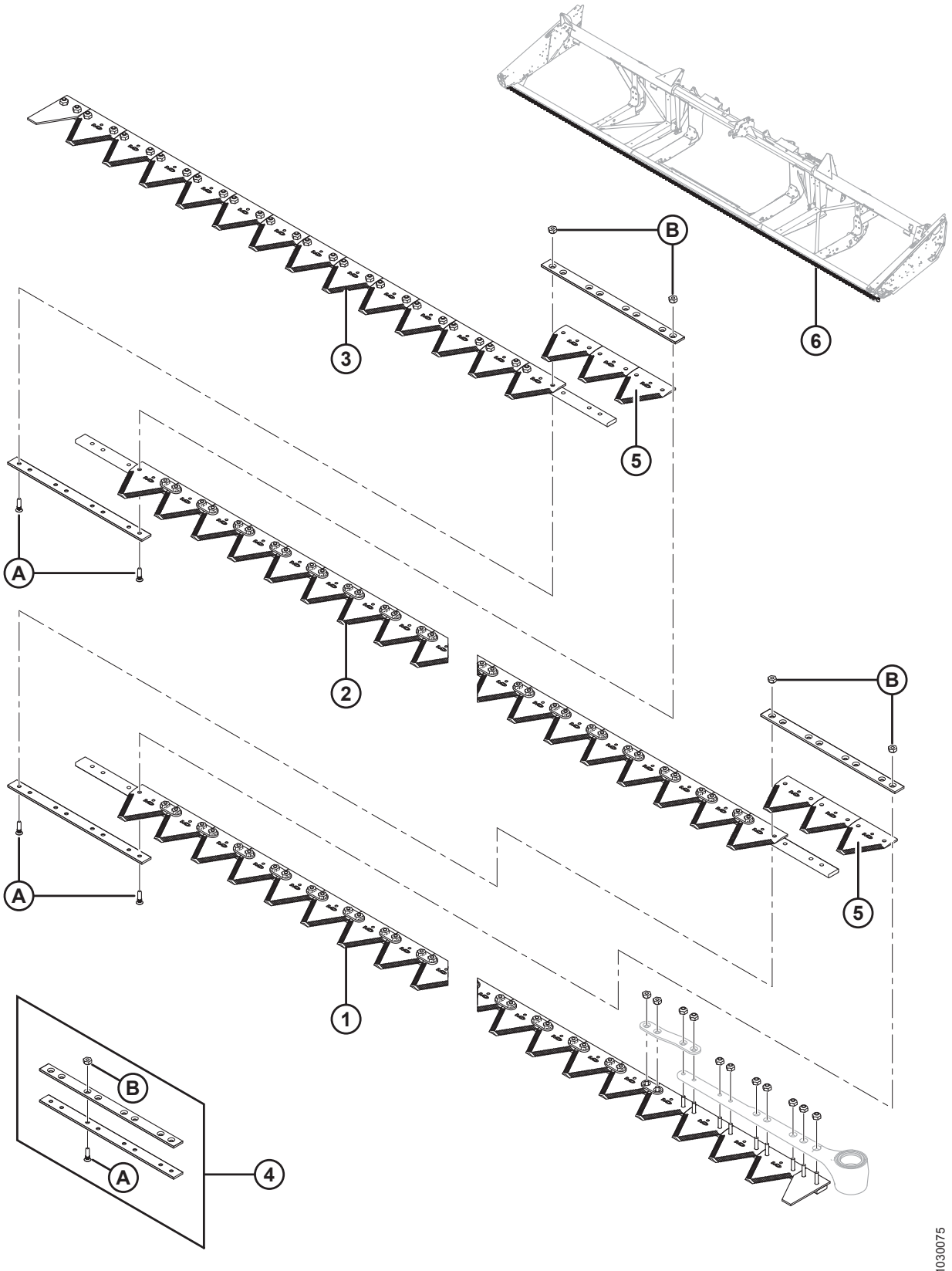

NOTA:

As navalhas para plataformas de 7,6–13,7 m (25–45 pés) são vendidas em segmentos. Para um segmento completo (exceto canhoto), consulte as tabelas abaixo:

Ref.	Número de peça	Descrição	Qtd.	Número de série
		7,6 METROS (25 PÉS)		
1	**279405**	**SEGMENTO ESQUERDO DA CABEÇA**	**1**	
2	**279406**	**SEGMENTO CENTRAL**	**1**	
3	**279408**	**SEGMENTO TRASEIRO DIREITO**	**1**	
4	**129043**	**KIT DE EMENDAS MACDON** [46]	**2**	
5	**279641**	**SEÇÃO – GROSSA KONDEX, 9 SPI (PACOTE COM 25)**	**6**	
	174845	**SEÇÃO – GROSSA BUSATIS, 9 SPI (PACOTE COM 25)**	**6**	
		9,1 METROS (30 PÉS)		
1	279405	SEGMENTO ESQUERDO DO CANHOTO	1	
2	279406	SEGMENTO CENTRAL	2	
3	279409	SEGMENTO TRASEIRO DIREITO	1	
4	129043	KIT DE EMENDA MACDON [46]	3	
5	279641	SEÇÃO – GROSSA KONDEX, 9 SPI (PACOTE COM 25)	9	
	174845	SEÇÃO – GROSSA BUSATIS, 9 SPI (PACOTE COM 25)	9	
6	294795	KIT – NAVALHA ÚNICA DE 30 PÉS [47]	A/R	
		10,7 METROS (35 PÉS)		
1	279405	SEGMENTO ESQUERDO DO CANHOTO	1	
2	279406	SEGMENTO CENTRAL	2	
3	279410	SEGMENTO TRASEIRO DIREITO	1	
4	129043	KIT DE EMENDA MACDON [46]	3	
5	279641	SEÇÃO – GROSSA KONDEX, 9 SPI (PACOTE COM 25)	9	
	174845	SEÇÃO – GROSSA BUSATIS, 9 SPI (PACOTE COM 25)	9	
6	294796	KIT – NAVALHA ÚNICA DE 35 PÉS [48]	A/R	
		12,2 METROS (40 PÉS)		
1	279405	SEGMENTO ESQUERDO DO CANHOTO	1	
2	279406	SEGMENTO CENTRAL	3	
3	279411	SEGMENTO TRASEIRO DIREITO	1	
4	129043	KIT DE EMENDA MACDON [46]	4	
5	279641	SEÇÃO – GROSSA KONDEX, 9 SPI (PACOTE COM 25)	12	
	174845	SEÇÃO – GROSSA BUSATIS, 9 SPI (PACOTE COM 25)	12	

46. Inclui duas barras de emendas e ferragens.
47. Kit é para substituição completa da barra de corte. O kit inclui segmento da plataforma esquerda (MD # 279405), segmento central (MD n. 279406), segmento traseiro direito (MD n. 279409), Kit de emenda MacDon (MD # 129043) e seção grossa Kondex (MD n. 279641).
48. Kit é para substituição completa da barra de corte. O kit inclui segmento da plataforma esquerda (MD # 279405), segmento central (MD n. 279406), segmento traseiro direito (MD n. 279410), Kit de emenda MacDon (MD n. 129043) e seção grossa Kondex (MD n. 279641).

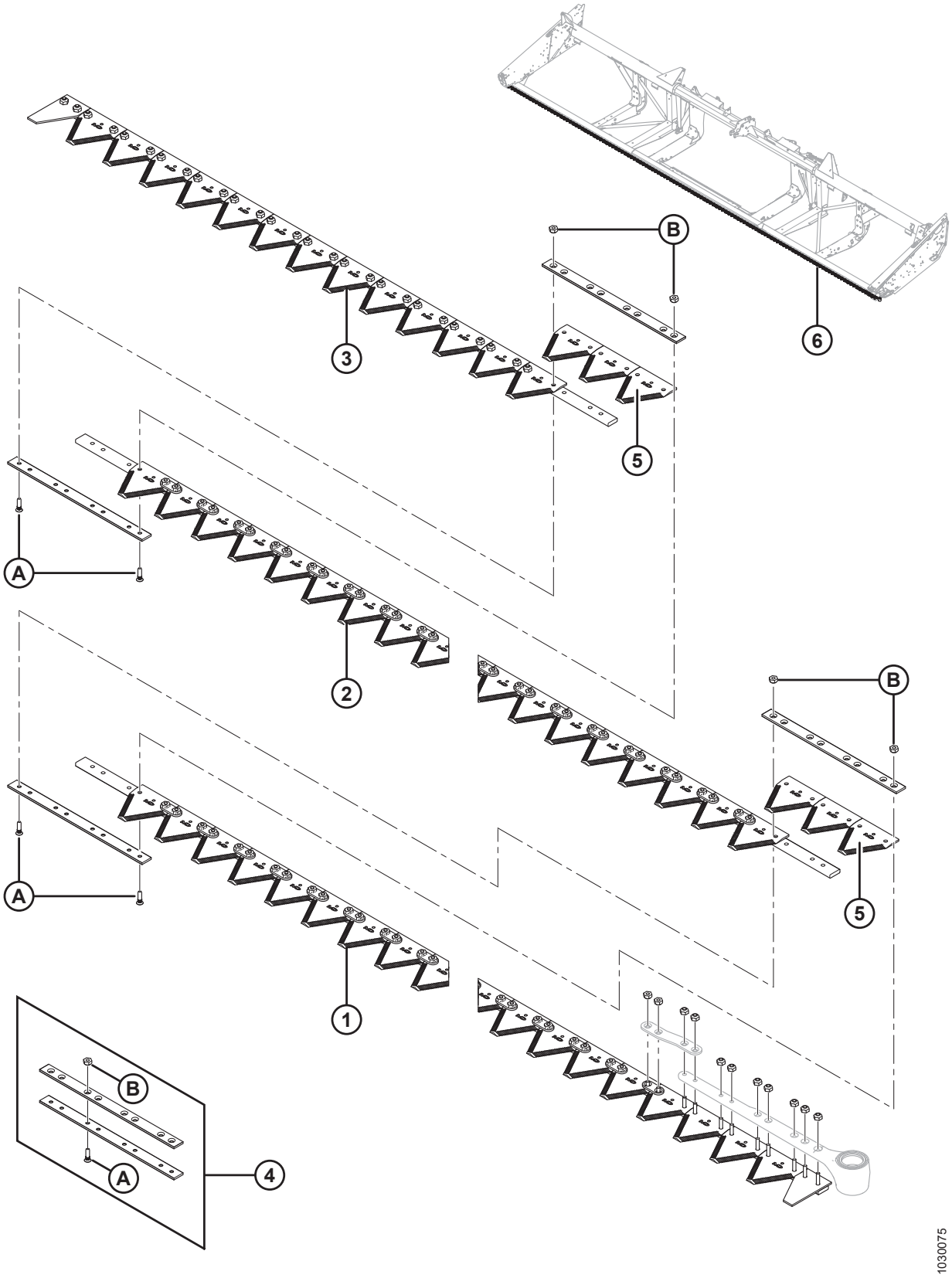
B
6
3
5
A
2
B
A
5
1
B
A
4
1030075

Ref.	Número de peça	Descrição	Qtd.	Número de série
6	294797	KIT – NAVALHA ÚNICA DE 40 PÉS [49]	A/R	
A	129299	PARAFUSO – CABEÇA CILÍNDRICA ESCAREADA, 90°, N.° 12-24 NC X 0,812"		
B	135626	PORCA – ESCAREADA, TRAVA CENTRAL, N.° 12-24 NC (PACOTE COM 50)		

49. Kit é para substituição completa da barra de corte. O kit inclui segmento da plataforma esquerda (MD # 279405), segmento central (MD n. 279406), segmento traseiro direito (MD n. 279411), kit de emenda MacDon (MD n. 129043) e seção grossa Kondex (MD n. 279641).

12 Navalhas segmentadas - Plataformas de navalhas duplas, Dente Fino Seções

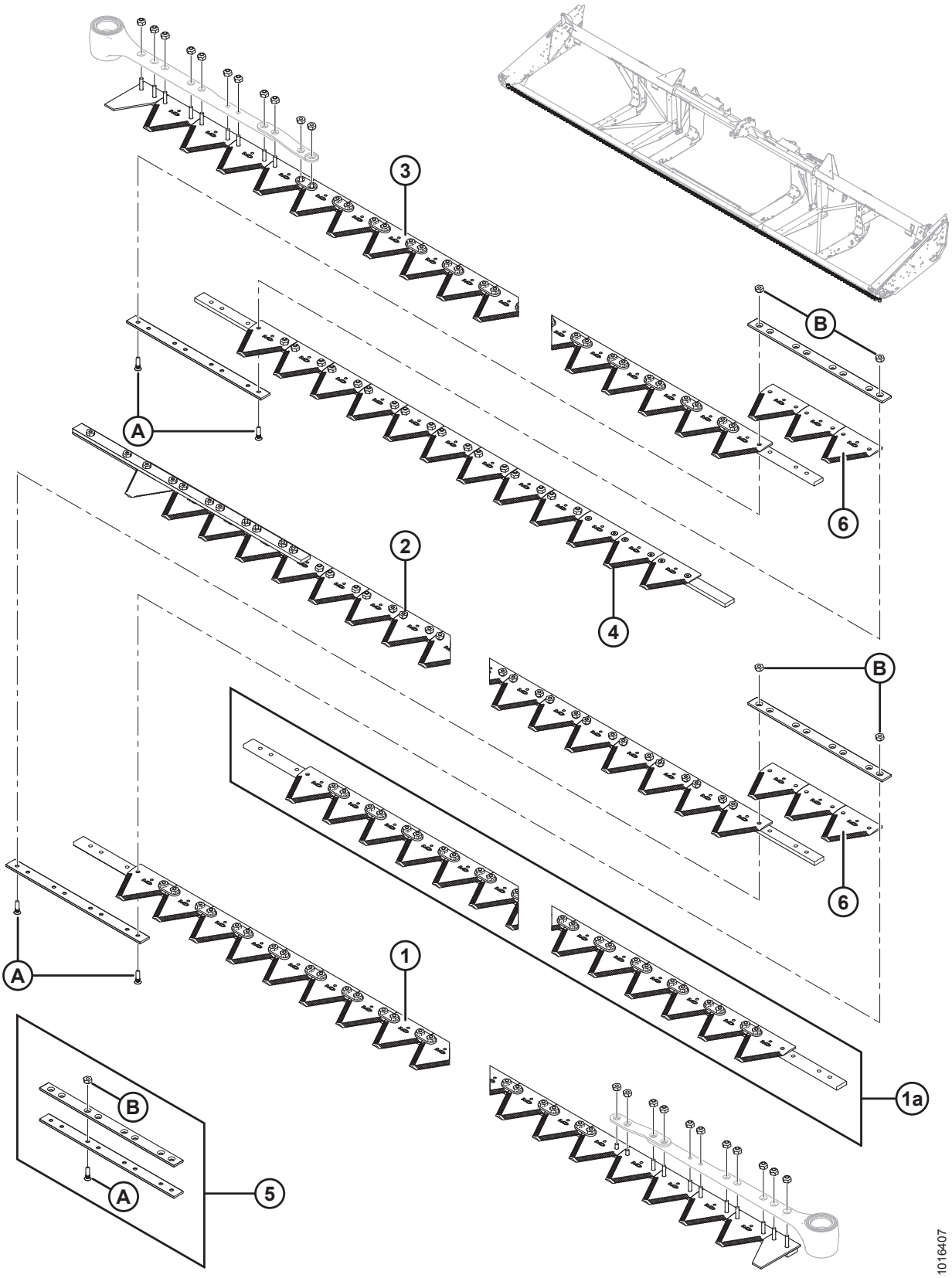

NOTA:

9,1–13,7 m (30–45 pés) As navalhas para plataformas de 30 a 45 pés são vendidas em segmentos. Para um segmento completo (exceto canhoto), consulte as tabelas abaixo:

Ref.	Número de peça	Descrição	Qtd.	Número de série
		9,1 METROS (30 PÉS)		
1	279398	SEGMENTO ESQUERDO DO CANHOTO	1	
2	279417	SEGMENTO TRASEIRO ESQUERDO	1	
3	279412	SEGMENTO DIREITO DO CANHOTO	1	
4	279418	SEGMENTO TRASEIRO DIREITO	1	
5	129043	KIT DE EMENDAS MACDON [50]	2	
6	279642	SEÇÃO – FINA KONDEX, 9 SPI (PACOTE COM 25)	6	
	118491	SEÇÃO – FINA BUSATIS, 9 SPI (PACOTE COM 25)	6	
		10,7 METROS (35 PÉS)		
1	279398	SEGMENTO ESQUERDO DO CANHOTO	1	
2	279419	SEGMENTO TRASEIRO ESQUERDO	1	
3	279412	SEGMENTO DIREITO DO CANHOTO	1	
4	279420	SEGMENTO TRASEIRO DIREITO	1	
5	129043	KIT DE EMENDA MACDON [50]	2	
6	279642	SEÇÃO – FINA KONDEX, 9 SPI (PACOTE COM 25)	6	
	118491	SEÇÃO – FINA BUSATIS, 9 SPI (PACOTE COM 25)	6	
		12,2 METROS (40 PÉS)		
1	279398	SEGMENTO ESQUERDO DO CANHOTO	1	
1a	279399	SEGMENTO CENTRAL (1 POR LADO)	2	
2	279421	SEGMENTO TRASEIRO ESQUERDO	1	
3	279412	SEGMENTO DIREITO DO CANHOTO	1	
4	279422	SEGMENTO TRASEIRO DIREITO	1	
5	129043	KIT DE EMENDA MACDON [50]	4	
6	279642	SEÇÃO – FINA KONDEX, 9 SPI (PACOTE COM 25)	12	
	118491	SEÇÃO – FINA BUSATIS, 9 SPI (PACOTE COM 25)	12	

50. Inclui duas barras de emendas e ferragens.

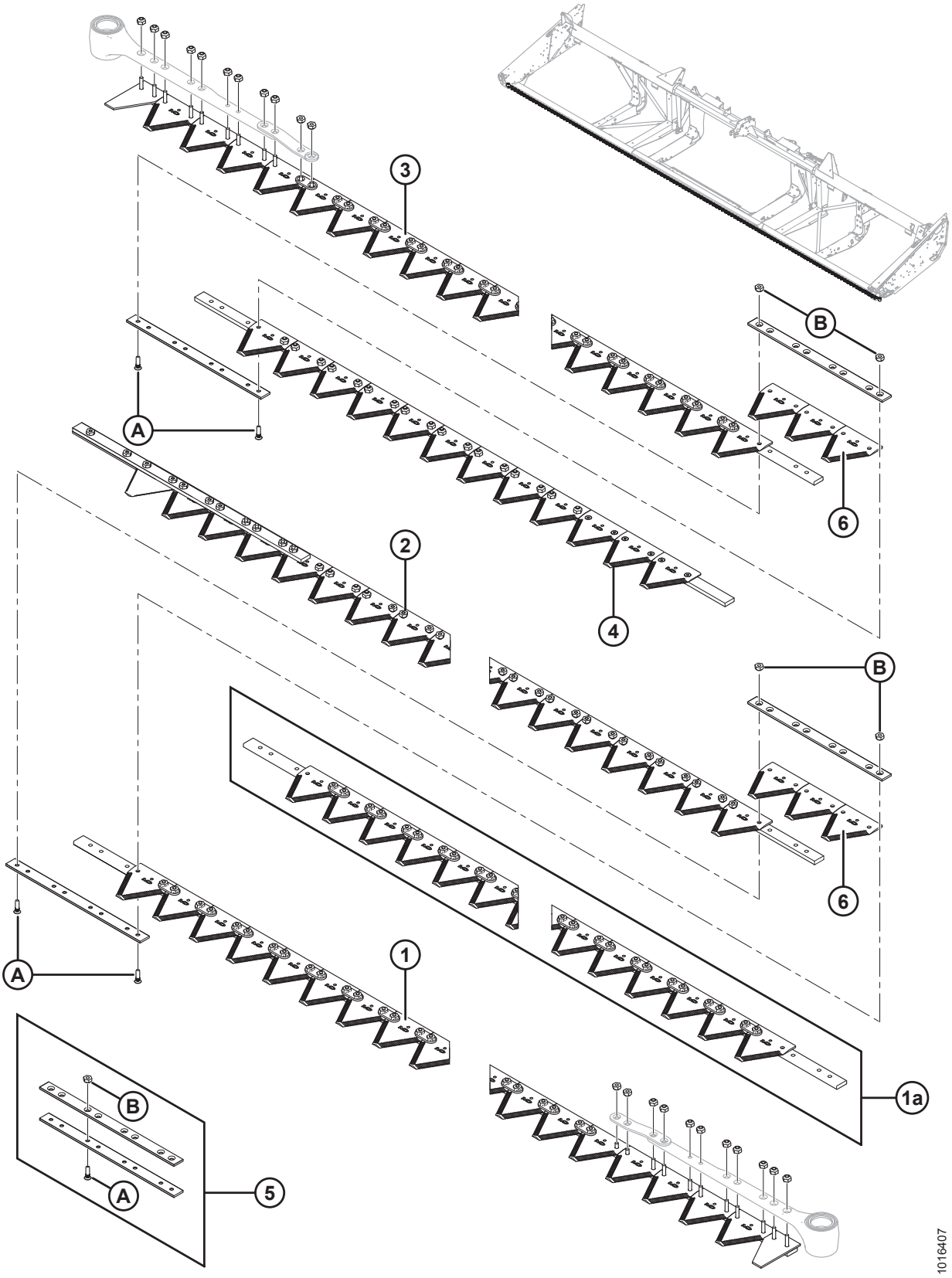
3
B
A
6
2
4
B
6
A
1
1a
B
A
5
1016407

Ref.	Número de peça	Descrição	Qtd.	Número de série
		13,7 METROS (45 PÉS)		
1	279398	SEGMENTO ESQUERDO DO CANHOTO	1	
1a	279399	SEGMENTO CENTRAL (1 POR LADO)	2	
2	279423	SEGMENTO TRASEIRO ESQUERDO	1	
3	279412	SEGMENTO DIREITO DO CANHOTO	1	
4	279424	SEGMENTO TRASEIRO DIREITO	1	
5	129043	KIT DE EMENDA MACDON [50]	4	
6	279642	SEÇÃO – FINA KONDEX, 9 SPI (PACOTE COM 25)	12	
	118491	SEÇÃO – FINA BUSATIS, 9 SPI (PACOTE COM 25)	12	
A	129299	PARAFUSO – CABEÇA CILÍNDRICA ESCAREADA, 90°, N.° 12-24 NC X 0,812"		
B	135626	PORCA – ESCAREADA, TRAVA CENTRAL, N.° 12-24 NC (PACOTE COM 50)		

13 Navalhas segmentadas - Plataformas de navalhas duplas, Dentes grossos Seções

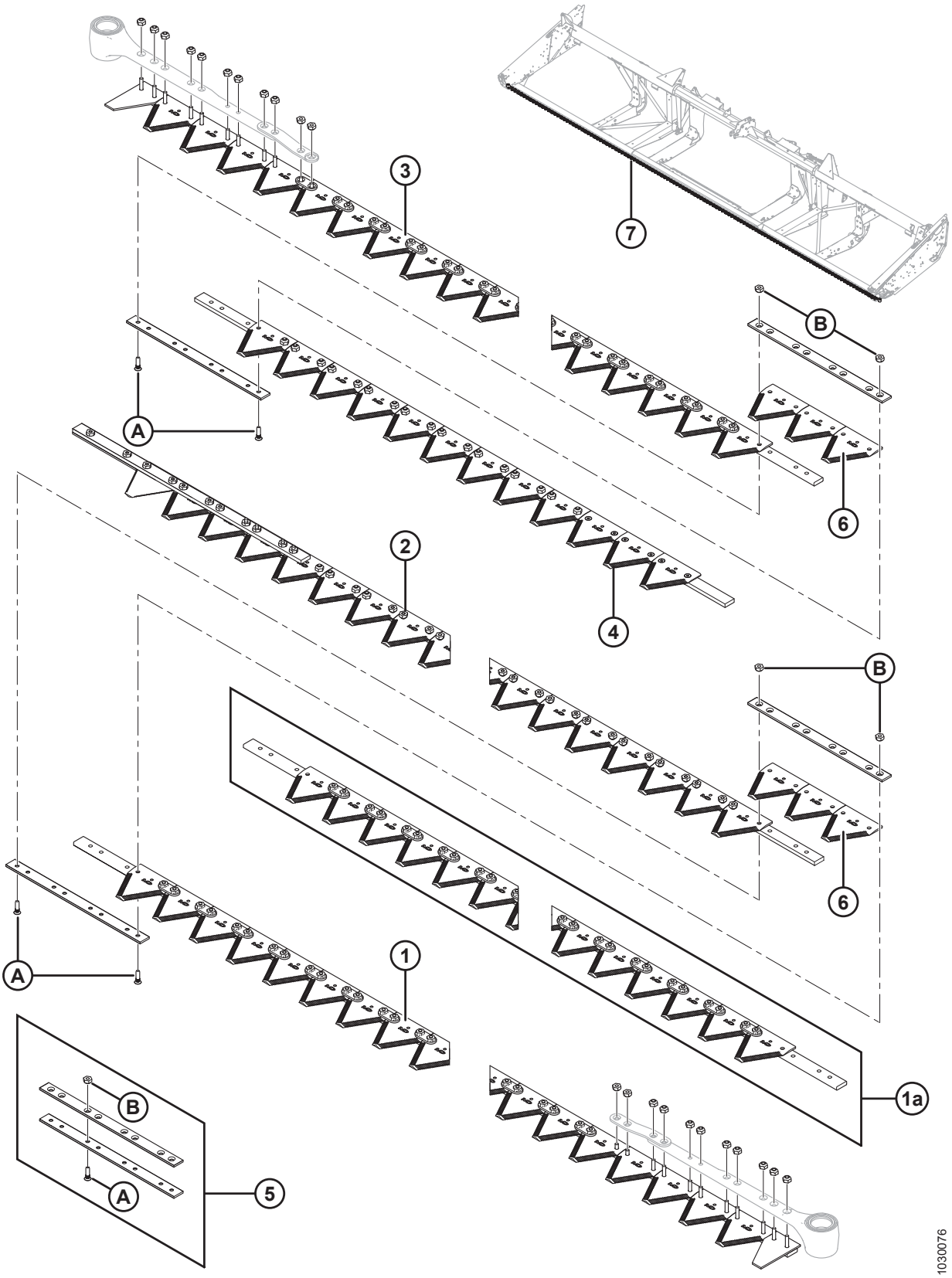

NOTA:

9,1–13,7 m (30–45 pés) As navalhas para plataformas de 30 a 45 pés são vendidas em segmentos. Para um segmento completo (exceto canhoto), consulte as tabelas abaixo:

Ref.	Número de peça	Descrição	Qtd.	Número de série
		9,1 METROS (30 PÉS)		
1	279405	SEGMENTO ESQUERDO DO CANHOTO	1	
2	279430	SEGMENTO TRASEIRO ESQUERDO	1	
3	279428	SEGMENTO DIREITO DA CABEÇA [51]	1	
4	279432	SEGMENTO TRASEIRO DIREITO	1	
5	129043	KIT DE EMENDAS MACDON [52]	2	
6	279641	SEÇÃO – GROSSA KONDEX, 9 SPI (PACOTE COM 25)	6	
	174845	SEÇÃO – GROSSA BUSATIS, 9 SPI (PACOTE COM 25)	6	
7	294791	KIT – NAVALHA DUPLA DE 30 PÉS [53]	A/R	
		10,7 METROS (35 PÉS)		
1	279405	SEGMENTO ESQUERDO DO CANHOTO	1	
2	279431	SEGMENTO TRASEIRO ESQUERDO	1	
3	279428	SEGMENTO DIREITO DA CABEÇA [51]	1	
4	279433	SEGMENTO TRASEIRO DIREITO	1	
5	129043	KIT DE EMENDA MACDON [52]	2	
6	279641	SEÇÃO – GROSSA KONDEX, 9 SPI (PACOTE COM 25)	6	
	174845	SEÇÃO – GROSSA BUSATIS, 9 SPI (PACOTE COM 25)	6	
7	294792	KIT – NAVALHA DUPLA DE 35 PÉS [54]	A/R	

51. O segmento direito da cabeça (MD n.º 279428) é um orifício mais curto na extremidade externa do que a lâmina equipada de fábrica.
52. Inclui duas barras de emendas e ferragens.
53. Kit é para substituição completa da barra de corte. O kit inclui segmento da plataforma esquerda (MD # 279405), segmento traseiro esquerdo (MD n. 279430), segmento da plataforma direita (MD n. 279428), segmento traseiro direito (MD n. 279432), kit de emenda MacDon (MD n. 129043) e seção grossa Kondex (MD n. 279641).
54. Kit é para substituição completa da barra de corte. O kit inclui segmento da plataforma esquerda (MD # 279405), segmento traseiro esquerdo (MD n. 279431), segmento da plataforma direita (MD n. 279428), segmento traseiro direito (MD n. 279433), kit de emenda MacDon (MD n. 129043) e seção grossa Kondex (MD n. 279641).

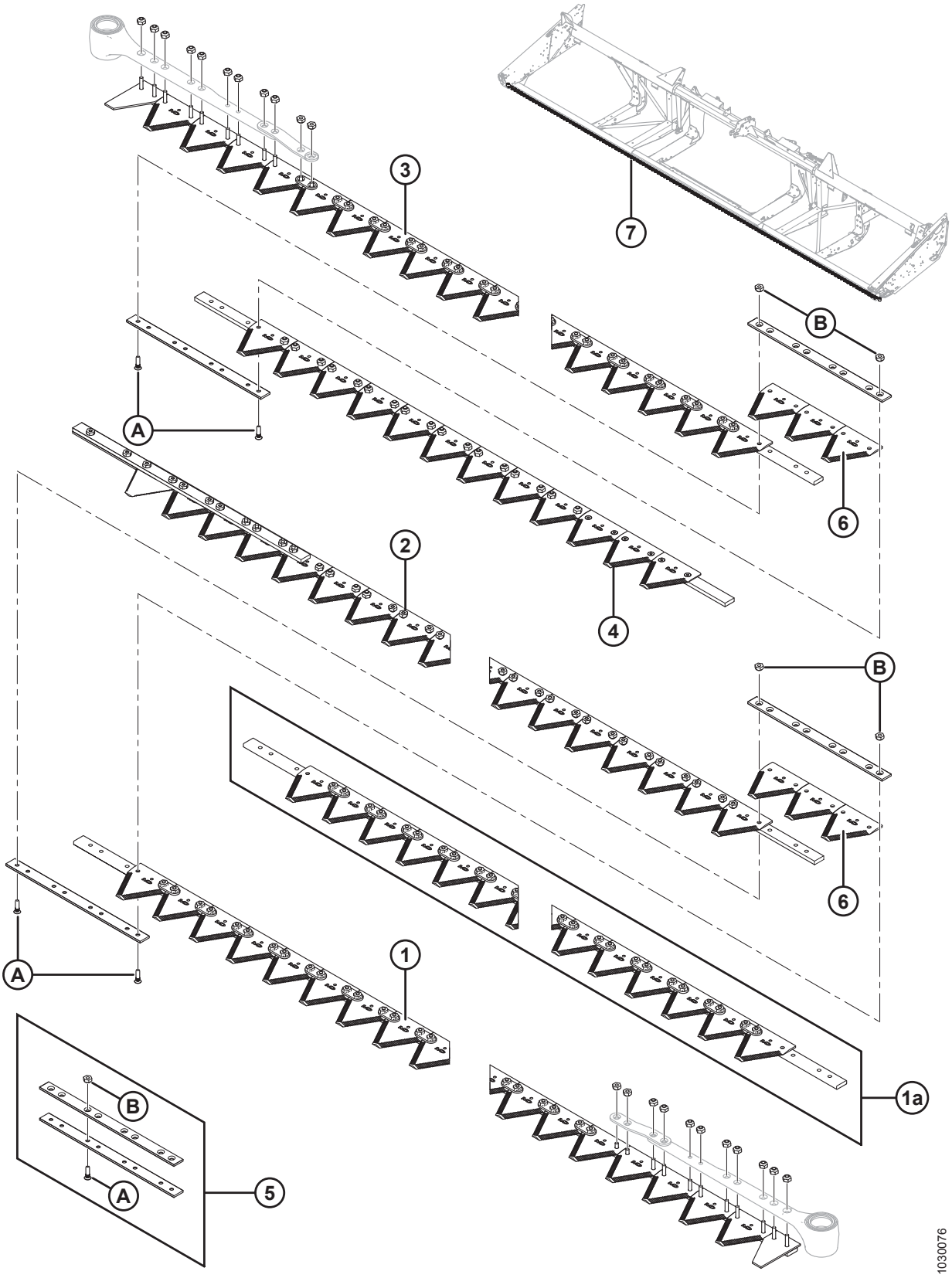
3
7
B
A
6
2
4
B
6
A
1
1a
B
A
5
1030076

Ref.	Número de peça	Descrição	Qtd.	Número de série
		12,2 METROS (40 PÉS)		
1	279405	SEGMENTO ESQUERDO DO CANHOTO	1	
1a	279406	SEGMENTO CENTRAL (1 POR LADO)	2	
2	279434	SEGMENTO TRASEIRO ESQUERDO	1	
3	279428	SEGMENTO DIREITO DA CABEÇA [51]	1	
4	279435	SEGMENTO TRASEIRO DIREITO	1	
5	129043	KIT DE EMENDA MACDON [52]	4	
6	279641	SEÇÃO – GROSSA KONDEX, 9 SPI (PACOTE COM 25)	12	
	174845	SEÇÃO – GROSSA BUSATIS, 9 SPI (PACOTE COM 25)	12	
7	294793	KIT – NAVALHA DUPLA DE 40 PÉS [55]	A/R	
		13,7 METROS (45 PÉS)		
1	279405	SEGMENTO ESQUERDO DO CANHOTO	1	
1a	279406	SEGMENTO CENTRAL (1 POR LADO)	2	
2	279436	SEGMENTO TRASEIRO ESQUERDO	1	
3	279428	SEGMENTO DIREITO DA CABEÇA [51]	1	
4	279437	SEGMENTO TRASEIRO DIREITO	1	
5	129043	KIT DE EMENDA MACDON [52]	4	
6	279641	SEÇÃO – GROSSA KONDEX, 9 SPI (PACOTE COM 25)	12	
	174845	SEÇÃO – GROSSA BUSATIS, 9 SPI (PACOTE COM 25)	12	
7	294794	KIT – NAVALHA DUPLA DE 45 PÉS [56]	A/R	
A	129299	PARAFUSO – CABEÇA CILÍNDRICA ESCAREADA, 90°, N.° 12-24 NC X 0,812"		
B	135626	PORCA – ESCAREADA, TRAVA CENTRAL, N.° 12-24 NC (PACOTE COM 50)		

55. Kit é para substituição completa da barra de corte. O kit inclui segmento da plataforma esquerda (MD # 279405), segmento central (MD n. 279406), segmento traseiro esquerdo (MD nº 279434), segmento da plataforma direita (MD nº 279428), segmento traseiro direito (MD nº 279435), kit de emendas MacDon (MD nº 129043) e seção grossa Kondex (MD n. 279641).
56. Kit é para substituição completa da barra de corte. O kit inclui segmento da plataforma esquerda (MD # 279405), segmento central (MD n. 279406), segmento traseiro esquerdo (MD nº 279436), segmento da plataforma direita (MD nº 279428), segmento traseiro direito (MD nº 279437), kit de emendas MacDon (MD nº 129043) e seção grossa Kondex (MD n. 279641).

14 Acionamento da navalha

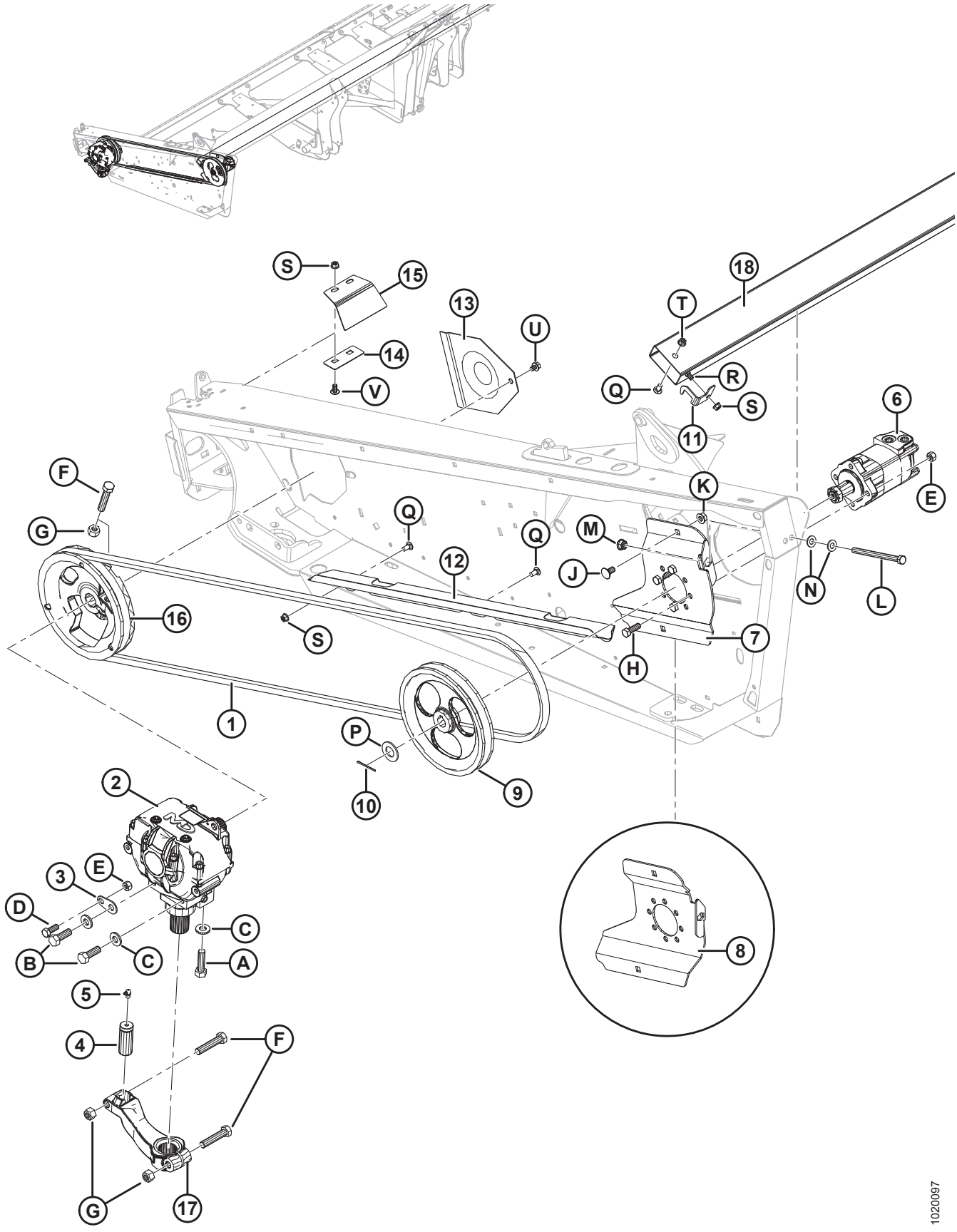

ACIONAMENTO DA NAVALHA

Ref.	Número de peça	Descrição	Qtd.	Número de série
1	145706	CORRENTE – ACIONAMENTO DA FACA SIMPLES [57]	1	
2	100532	ACIONADOR – CAIXA DE NAVALHAS [58]	1	
3	132033	CHAPA – LINGUETA DE LOCALIZAÇÃO [57]	1	
4	113229	PINO – CABEÇA DA NAVALHA [57]	1	
5	21194	ENCAIXE – LUBRIFICAÇÃO 90 GRAUS 1/8 NPT [57]	1	
6	174217	MOTOR – ACIONAMENTO DA FACA, EATON [57]	1	
	174304	KIT DE VEDAÇÃO		
7	294112	SUPORTE – MONTAGEM DO MOTOR, SOLDAGEM EATON	1	
8	174270	SUPORTE – MONTAGEM DO MOTOR, SOLDAGEM FACA DUPLA, LADO DIREITO, EATON	1	
9	174215	POLIA – ACIONAMENTO DA NAVALHA SIMPLES [57]	1	
10	21006	PINO – CONTRAPINO 1/8 DIÂM. X 2,0 ZP [57]	1	
11	125530	SUPORTE – PROTEÇÃO DA FACA DO LADO ESQUERDO	1	
12	245943	GUIA – CORRENTE [57]	1	
13	102509	PROTETOR [57]	1	
14	120141	RETENTOR – PROTETOR DA CAIXA DE NAVALHAS [57]	1	
15	120140	PROTETOR – MONTAGEM DA CAIXA DE NAVALHAS LADO ESQUERDO	1	
	120194	PROTETOR – MONTAGEM DA CAIXA DE NAVALHAS LADO DIREITO	1	
16	252752	MONTAGEM DA POLIA – CAIXA DE NAVALHAS SK [57]	1	
17	174992	BRAÇO – ACIONAMENTO DA CAIXA DE NAVALHAS [57]	1	
18	**220010**	**TUBO – ARMAZENAMENTO DA NAVALHA, 25 PÉS** [59]	**1**	
	220011	TUBO – ARMAZENAMENTO DA NAVALHA, 30 PÉS [59]	1	
	220012	TUBO – ARMAZENAMENTO DA NAVALHA, 35 PÉS [59]	1	
	220013	TUBO – ARMAZENAMENTO DA NAVALHA, 40 PÉS [59]	1	
	125764	TUBO – ARMAZENAMENTO DA NAVALHA, 40 E 45 PÉS PARA NAVALHA DUPLA [59]	1	
A	120900	PARAFUSO – CABEÇA SEXTAVADA - L9, 5/8" - 11 UNC X 2,25" COMPRIMENTO		
B	120899	PARAFUSO – CABEÇA SEXTAVADA - L9, 5/8" - 11 UNC X 1,75" COMPRIMENTO		
C	120901	ARRUELA – PLANA, TEMPERADA, 5/8" NOMINAL (L9)		
D	21491	PARAFUSO – SEXTAVADO 1/2 NC X 1,25 COMPR. GR 5 ZP		
E	18697	PORCA – HEXAGONAL, TRAVA, ROSCA DEFORMADA, 0,500" - 13 UNC		
F	21583	PARAFUSO – SEXTAVADO 5/8 NC X 3,0 COMPR. GR 5 ZP		
G	18666	PORCA – HEXAGONAL, TRAVA, ROSCA DEFORMADA, 5/8" - 11 UNC ZP		

57. Para as plataformas de navalha dupla e acionamento não temporizado, a quantidade é de duas.
58. Para as plataformas de navalha dupla e acionamento não temporizado, a quantidade é de duas. Para peças de reposição, consulte a Seção *18 Caixa de navalhas, página 57*.
59. Localizado na estrutura dentro do tubo redondo traseiro.

ACIONAMENTO DA NAVALHA

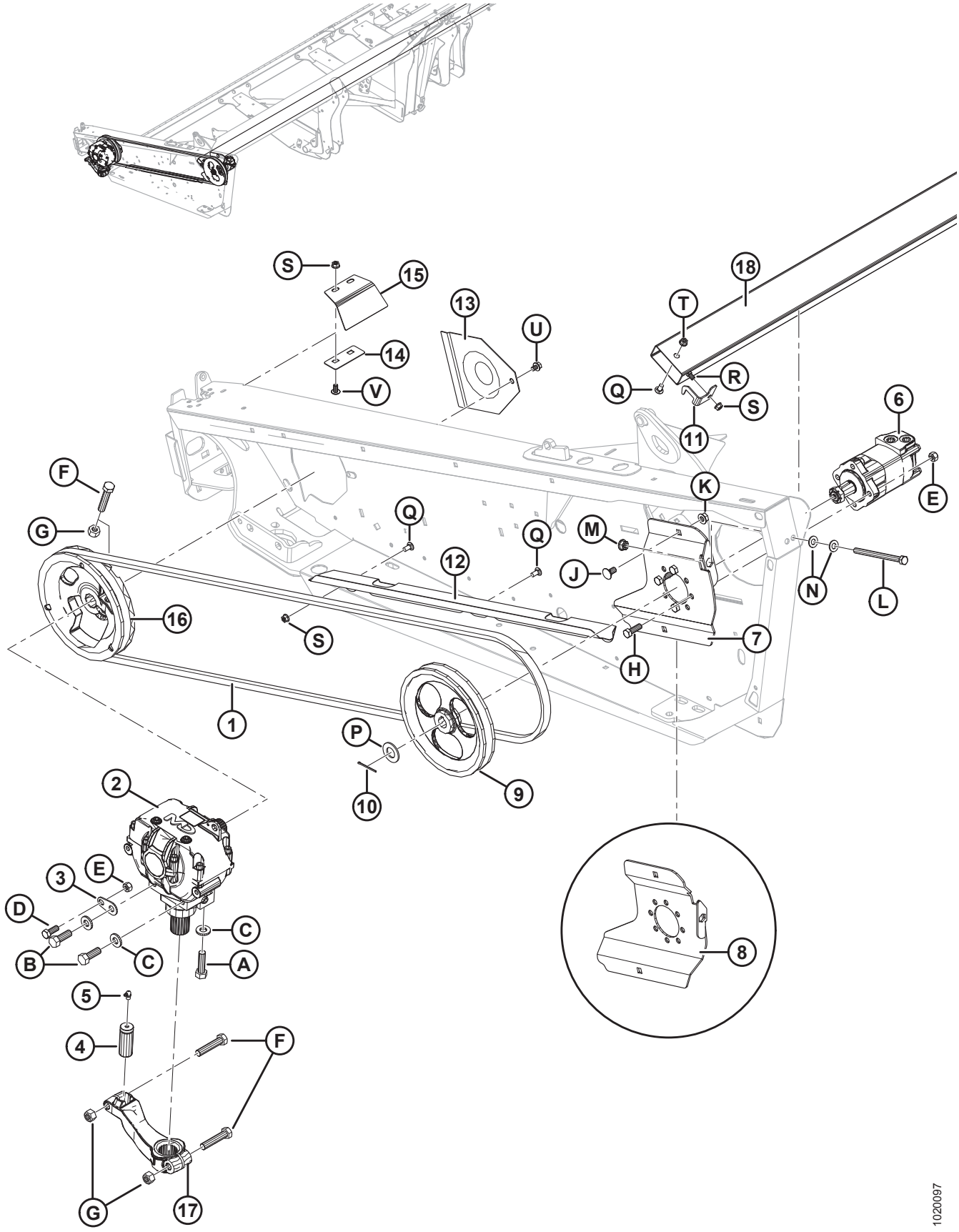

ACIONAMENTO DA NAVALHA

Ref.	Número de peça	Descrição	Qtd.	Número de série
H	18723	PARAFUSO – SEXTAVADO 1/2 NC X 1,5 COMPR. GR 5 ZP		
J	21066	PARAFUSO – RHSN 1/2 NC X 1" GR 5 ZP		
K	50186	PORCA – CHANFRADA, TRAVA, FACE LISA, ROSCA DEFORMADA, 0,500" - 13 UNC GR 5		
L	50226	PARAFUSO – SEXTAVADO, 1/2 NC X 6,5" TFL GR 5 ZP		
M	21383	PORCA – CHANFRADA 0,500 - 13 UNC (FACE SERRILHADA)		
N	18599	ARRUELA – PLANA, SAE, DIÂM. INT. 17/32" x 1-1/16 POL. DIÂM. EXT. ZP		
P	18603	ARRUELA – PLANA, SAE, DIÂM. INT.1-1/16 x 2,0 POL. DIÂM. EXT. ZP		
Q	21863	PARAFUSO – RHSN 3/8" NC X 0,75" COMPR., GR 5 ZP		
R	21472	PARAFUSO – RHSN 3/8 NC X 0,75" GR 5 ZP		
S	30228	PORCA – CHANFRADA, ROSCA DEFORMADA, FACE LISA, 0,375" - 16 UNC		
T	21452	PORCA – CHANFRADA (FACE SERRILHADA) 0,375 - 16 UNC		
U	30693	PARAFUSO – CHANFRADO (FACE SERRILHADA) 0,375" - 16 UNC X 0,50 COMPRIMENTO		
V	135157	PARAFUSO – USINADO		

15 Sistema hidráulico da caixa de navalhas – Navalha dupla (7,6 a 10,7 [25 a 35 pés])

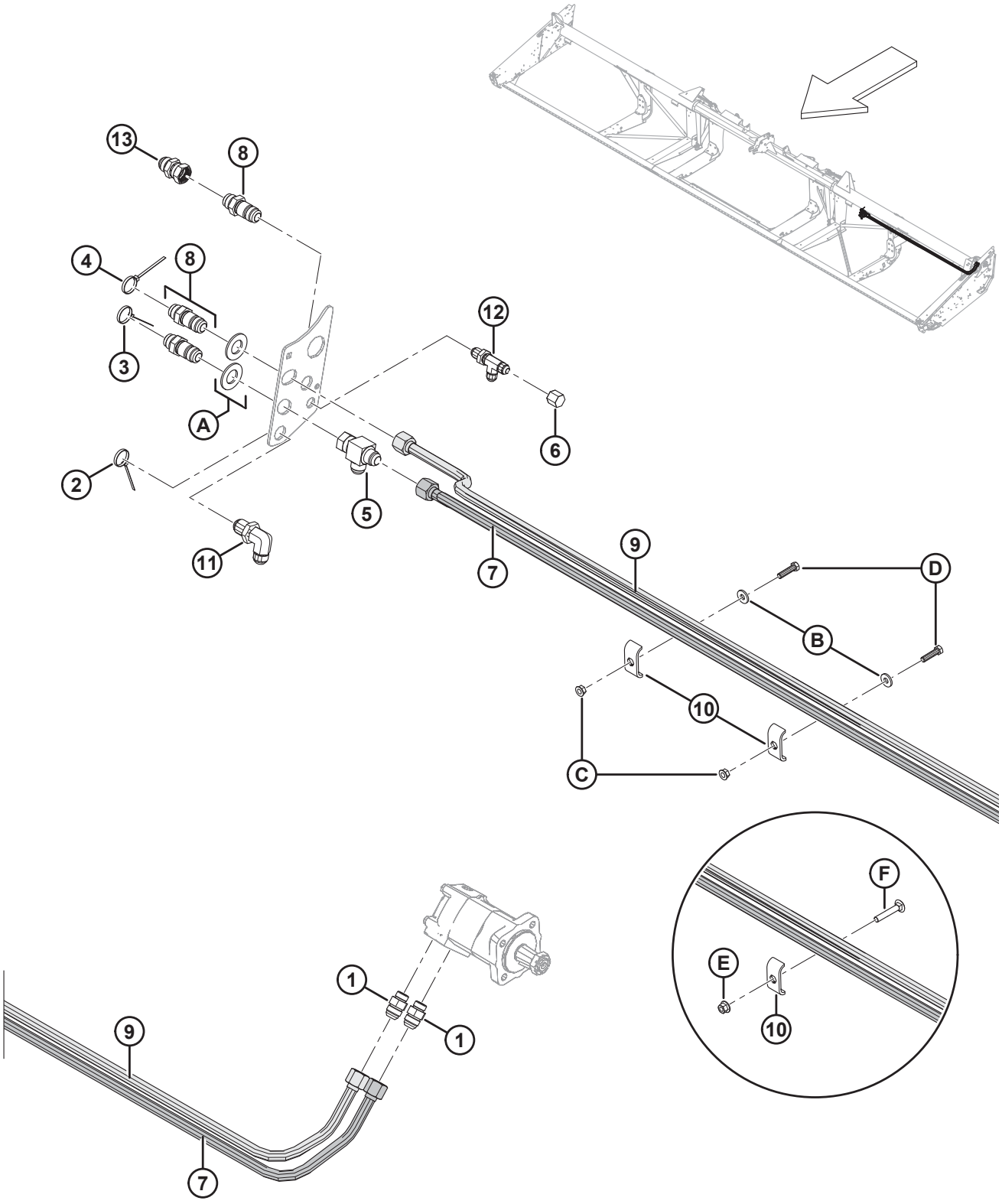

SISTEMA HIDRÁULICO DA CAIXA DE NAVALHAS – NAVALHA DUPLA (7,6 A 10,7 [25 A 35 PÉS])

Ref.	Número de peça	Descrição	Qtd.	Número de série
1	30610	ENCAIXE – CONECTOR HIDRÁULICO	2	
2	40702	ABRAÇADEIRA DE CABOS (VERMELHA)	1	
3	40703	ABRAÇADEIRA DE CABOS (AZUL)	1	
4	40704	ABRAÇADEIRA DE CABOS (LARANJA)	1	
5	50086	ENCAIXE – T HIDRÁULICO	1	
6	108233	TAMPA – 1/2" TUBO	1	
7	**326078**	**LINHA – RETORNO DO ACIONAMENTO DA NAVALHA, FLEXÍVEL, 25 PÉS**	**1**	
	132772	LINHA – RETORNO DO ACIONAMENTO DA NAVALHA, FLEXÍVEL, 30 PÉS	1	
	132900	LINHA – RETORNO DO ACIONAMENTO DA NAVALHA, FLEXÍVEL, 35 PÉS	1	
8	135372	ENCAIXE – 3/4 POL. ANTEPARO HIDRÁULICO COM CHANFRO A 37°	3	
9	**326075**	**LINHA – PRESSÃO DO ACIONAMENTO DA NAVALHA, FLEXÍVEL, 25 PÉS**	**1**	
	174250	LINHA – PRESSÃO DO ACIONAMENTO DA NAVALHA, FLEXÍVEL, 30 PÉS	1	
	174251	LINHA – PRESSÃO DO ACIONAMENTO DA NAVALHA, FLEXÍVEL, 35 PÉS	1	
10	174499	SUPORTE – MANGUEIRA [60]		
11	252210	ENCAIXE – 3/4 POL. ANTEPARO HIDRÁULICO COM CHANFRO 90 A 37°	1	
12	252211	ENCAIXE – 1/2 POL. ANTEPARO HIDRÁULICO COM CHANFRO A 37°	1	
13	252414	ENCAIXE – EXTENSOR-EXPANSOR 12/-12	1	
A	18603	ARRUELA – PLANA, SAE, DIÂM. INT.1-1/16 x 2,0 POL. DIÂM. EXT. ZP		
B	20535	ARRUELA – PLANA [61]		
C	21452	PORCA – CHANFRADA (FACE SERRILHADA) 0,375 - 16 UNC [61]		
D	21561	PARAFUSO – SEXTAVADO 3/8 NC X 1,5 COMPR. GR 5 ZP [61]		
E	**136441**	**PORCA – HEXAGONAL CHANFRADA SERR. M10 X 1.5-8-AA1J** [62]		
F	**136113**	**PARAFUSO – RHSN M10 X 1,5 X 60-8,8-AA1J** [62]		

60. Quantidades: 25 pés = 1, 30 a 35 pés = 2.
61. somente 30 a 35 pés.
62. Somente 25 pés.

16 Sistema hidráulico de navalhas – Navalha simples (12,2 m [40 pés])

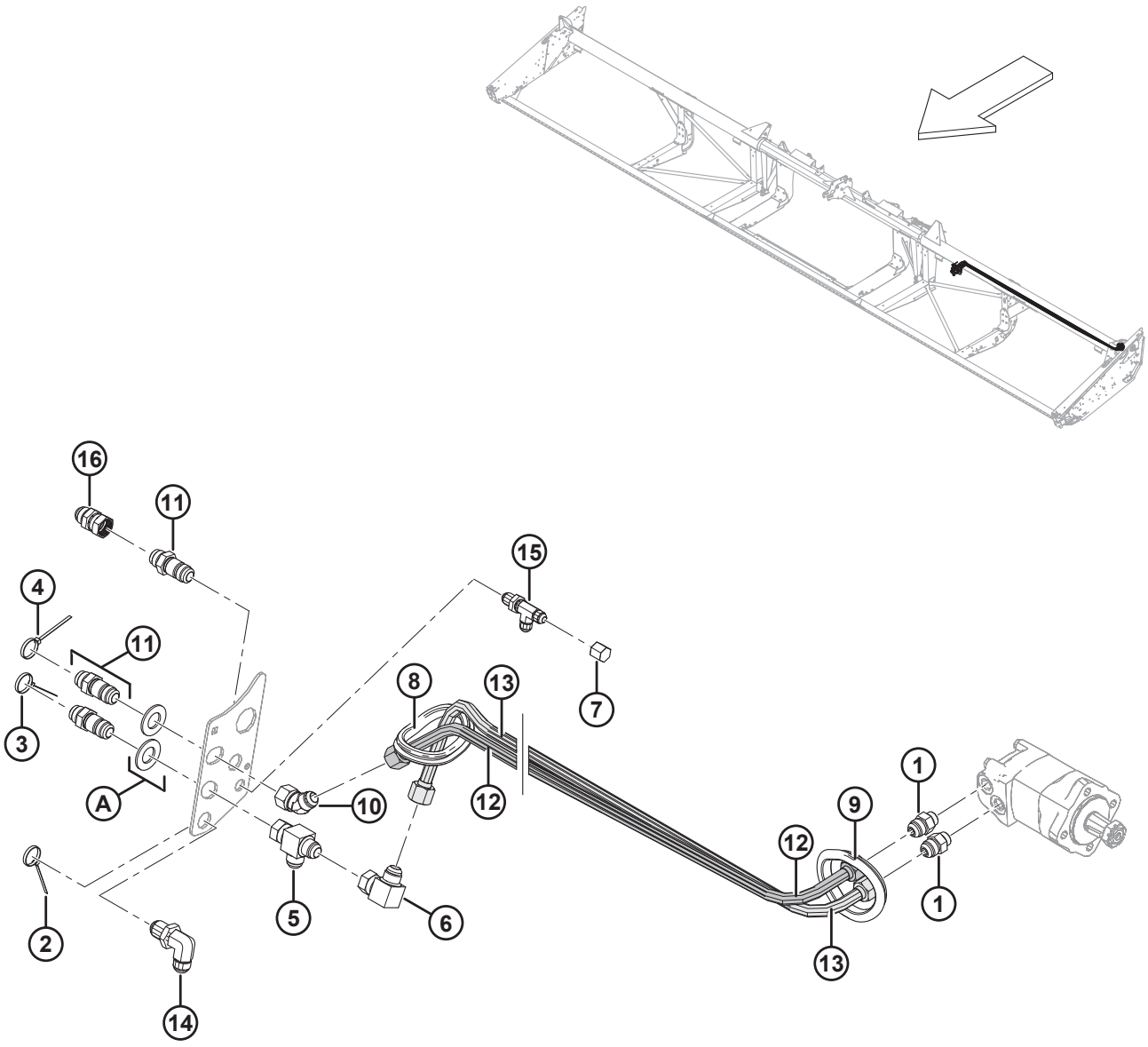

1020168

SISTEMA HIDRÁULICO DE NAVALHAS – NAVALHA SIMPLES (12,2 M [40 PÉS])

Ref.	Número de peça	Descrição	Qtd.	Número de série
1	30610	ENCAIXE – CONECTOR HIDRÁULICO	2	
2	40702	ABRAÇADEIRA DE CABOS (VERMELHA)	1	
3	40703	ABRAÇADEIRA DE CABOS (AZUL)	1	
4	40704	ABRAÇADEIRA DE CABOS (LARANJA)	1	
5	50086	ENCAIXE – T HIDRÁULICO	1	
6	50175	ENCAIXE – COTOVELO 90° HIDRÁULICO	1	
7	108233	TAMPA – 1/2" TUBO	1	
8	125377	ANEL ISOLANTE – DIÂMETRO INTERNO. 91 MM	1	
9	125722	ANEL ISOLANTE – DIÂMETRO INTERNO. 90 MM	2	
10	135240	ENCAIXE – COTOVELO 45° HIDRÁULICO	1	
11	135372	ENCAIXE – 3/4 POL. ANTEPARO HIDRÁULICO COM CHANFRO A 37°	3	
12	174254	LINHA – PRESSÃO DO ACIONAMENTO DA NAVALHA SIMPLES, FLEXÍVEL, 40 PÉS	1	
13	174257	LINHA – RETORNO DO ACIONAMENTO DA NAVALHA SIMPLES, FLEXÍVEL, 40 PÉS	1	
14	252210	ENCAIXE – 3/4 POL. ANTEPARO HIDRÁULICO COM CHANFRO 90 A 37°	1	
15	252211	ENCAIXE – 1/2 POL. ANTEPARO HIDRÁULICO COM CHANFRO A 37°	1	
16	252414	ENCAIXE – EXTENSOR-EXPANSOR 12/-12	1	
A	18603	ARRUELA – PLANA, SAE, DIÂM. INT.1-1/16 x 2,0 POL. DIÂM. EXT. ZP		

17 Sistema hidráulico de navalhas – Navalha dupla (12,2–13,7 m [40–45 pés])

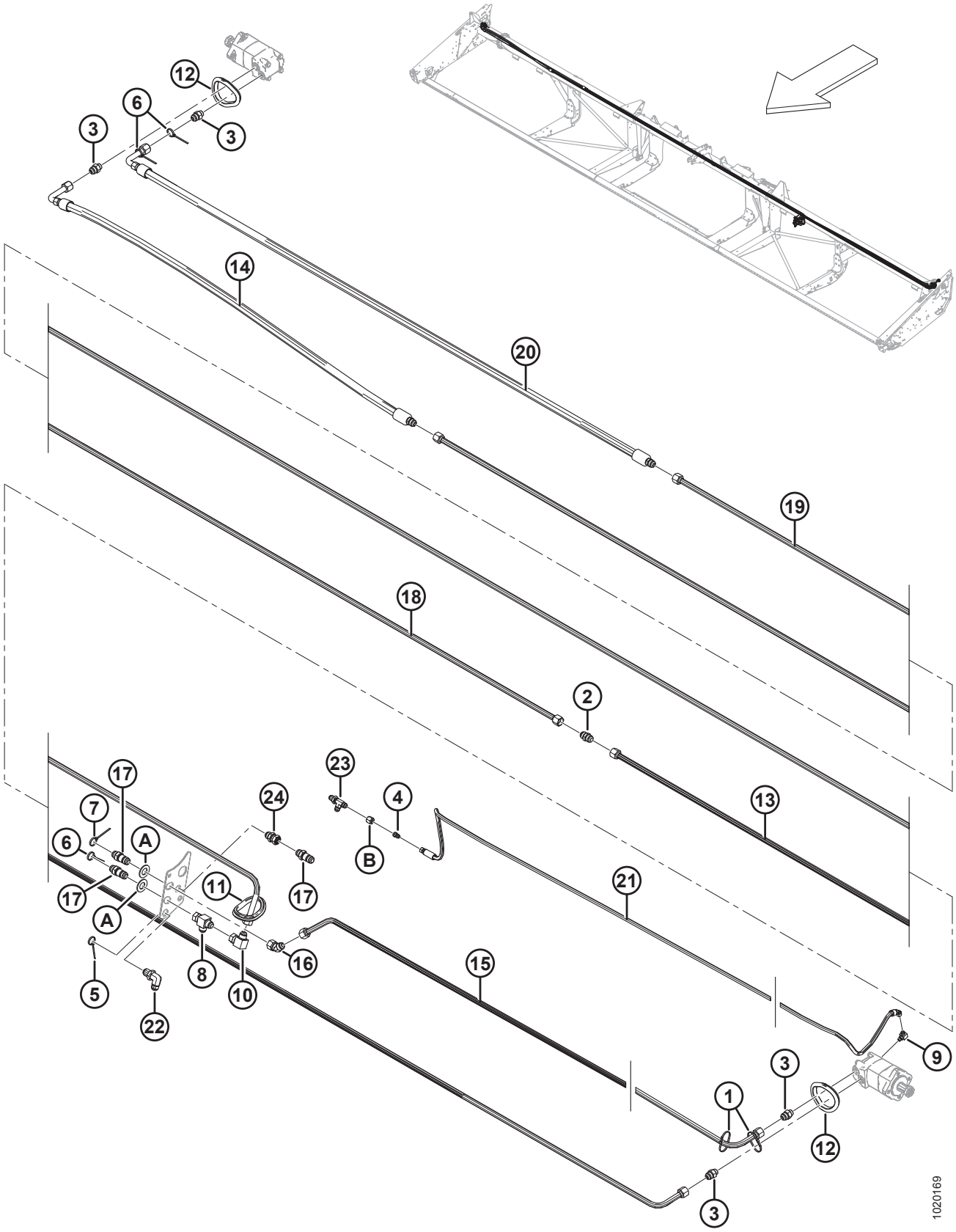

SISTEMA HIDRÁULICO DE NAVALHAS – NAVALHA DUPLA (12,2–13,7 M [40–45 PÉS])

Ref.	Número de peça	Descrição	Qtd.	Número de série
1	21763	ABRAÇADEIRA DE CABOS (PRETA)	2	
2	30376	ENCAIXE – CONEXÃO HIDRÁULICA	1	
3	30610	ENCAIXE – CONECTOR HIDRÁULICO	4	
4	30981	ENCAIXE – REDUTOR HIDRÁULICO DO ADAPTADOR 1/2 X 3/8	1	
5	40702	ABRAÇADEIRA DE CABOS (VERMELHA)	1	
6	40703	ABRAÇADEIRA DE CABOS (AZUL)	3	
7	40704	ABRAÇADEIRA DE CABOS (LARANJA)	1	
8	50086	ENCAIXE – T HIDRÁULICO	1	
9	50104	ENCAIXE – COTOVELO 90° HIDRÁULICO	1	
10	50175	ENCAIXE – COTOVELO 90° HIDRÁULICO	1	
11	125377	ANEL ISOLANTE – DIÂMETRO INTERNO. 91 MM	1	
12	125722	ANEL ISOLANTE – DIÂMETRO INTERNO. 90 MM	3	
13	125670	LINHA – ACIONAMENTO DA NAVALHA DUPLA DO LADO ESQUERDO ATÉ O MOTOR DO LADO DIREITO	1	
14	125672	MANGUEIRA – HIDR., CONECTOR DA FACA DUPLA ATÉ O MOTOR DO LADO DIREITO, 40 PÉS	1	
	165294	MANGUEIRA – HIDR., CONECTOR DA FACA DUPLA ATÉ/DESDE O MOTOR DO LADO DIREITO, 45 PÉS	1	
15	125777	LINHA – PRESSÃO DO ACIONAMENTO DA NAVALHA, 40 PÉS	1	
	125780	LINHA – PRESSÃO DO ACIONAMENTO DA NAVALHA, 45 PÉS	1	
16	135240	ENCAIXE – COTOVELO 45° HIDRÁULICO	1	
17	135372	ENCAIXE – 3/4 POL. ANTEPARO HIDRÁULICO COM CHANFRO A 37°	3	
18	165297	LINHA – CONECTOR	1	
19	174253	LINHA – RETORNO DO MOTOR DE ACIONAMENTO DA NAVALHA DUPLA DO LADO DIREITO	1	
20	174256	MANGUEIRA – HIDR. RETORNO DO MOTOR DO LADO DIREITO DA FACA DUPLA, 40 PÉS	1	
	165294	MANGUEIRA – HIDR., CONECTOR DA FACA DUPLA ATÉ/DESDE O MOTOR DO LADO DIREITO, 45 PÉS	1	
21	174300	MANGUEIRA – DRENAGEM DA CAIXA, 40 PÉS	1	
	174299	MANGUEIRA – DRENAGEM DA CAIXA, 45 PÉS	1	
22	252210	ENCAIXE – 3/4 POL. ANTEPARO HIDRÁULICO COM CHANFRO 90 A 37°	1	
23	252211	ENCAIXE – 1/2 POL. ANTEPARO HIDRÁULICO COM CHANFRO A 37°	1	
24	252414	ENCAIXE – EXTENSOR-EXPANSOR 12/-12	1	
A	18603	ARRUELA – PLANA, SAE, DIÂM. INT.1-1/16 x 2,0 POL. DIÂM. EXT. ZP		
B	21069	PORCA – TUBO 37° JIC 1/2"		

18 Caixa de navalhas

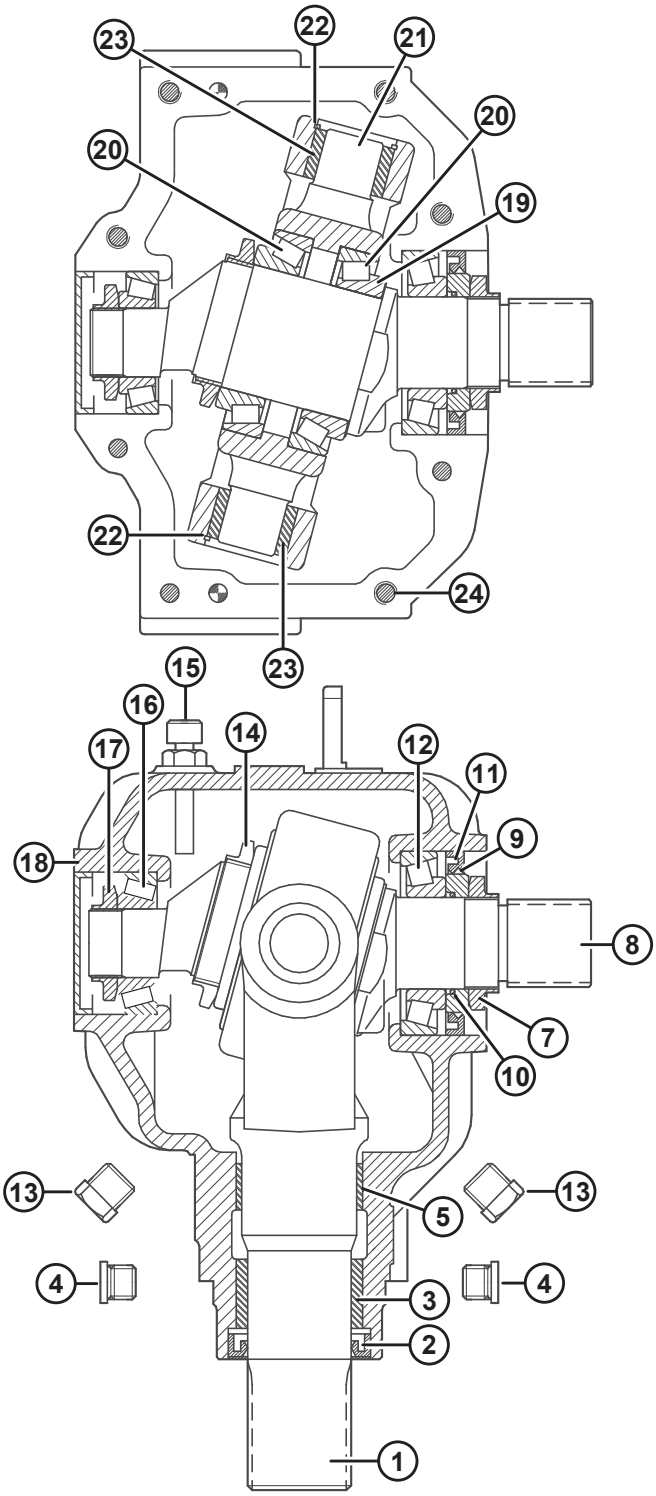

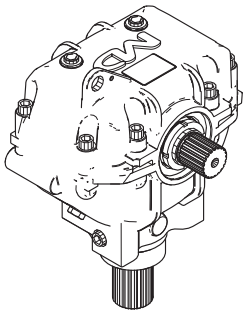

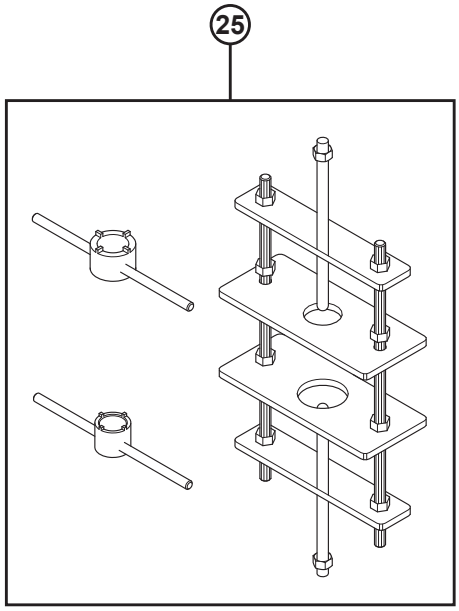

1016902

NOTA:

Aplique cola (Loctite® 603 ou equivalente) no garfo de saída (MD nº 100706) e no eixo de entrada (MD nº 100710) antes da montagem.

Ref.	Número de peça	Descrição	Qtd.	Número de série
	100532	ACIONAMENTO – NAVALHAS, COMPLETO	1	
1	100706	CRUZETA – SAÍDA	1	
2	100707	VEDAÇÃO – ÓLEO, EIXO DE SAÍDA	1	
3	100708	BUCHA – BRONZE	1	
4	252423	TAMPÃO – SEXTAVADO INTERNO	2	
5	100726	BUCHA – AÇO	1	
7	100709	PORCA – ESPECIAL	1	
8	100710	EIXO – SAÍDA	1	
9	102629	ESPAÇADOR – DIÂMETRO INTERNO 60 MM	1	
10	100712	O-RING	1	
11	102630	VEDAÇÃO – ÓLEO, EIXO DE SAÍDA, DIÂMETRO. INTERNO 60 MM	1	
12	100714	CONJUNTO DO ROLAMENTO – CÔNICO E ANEL EXTERNO	1	
13	103096	TAMPÃO – DRENAGEM DO ÓLEO	2	
14	100715	PORCA – TRAVA, M55 X 2 POL.	1	
15	100716	TAMPÃO – RESPIRO, COMPLETO COM VARETA DE NÍVEL	1	
16	100717	CONJUNTO DO ROLAMENTO – CÔNICO E ANEL EXTERNO	1	
17	100718	PORCA – TRAVA, M30 X 1,5 POL.	1	
18	100719	TAMPA – CONTRA POEIRA	1	
19	113152	CALÇO – EIXO DE SAÍDA	1	
20	100720	CONJUNTO DO ROLAMENTO – CÔNICO E ANEL EXTERNO	2	
21	100721	PIVÔ	1	
22	100722	ANEL – RETENTOR, INTERNO	2	
23	100723	BUCHA – BRONZE	2	
24	113153	PARAFUSO – CABEÇA CILÍNDRICA, M10 X 50 MM	8	
25	139003	KIT DE FERRAMENTAS – MONTAGEM/DESMONTAGEM DA CAIXA DE NAVALHAS	A/R	

19 Deque da esteira transportadora e tensionador

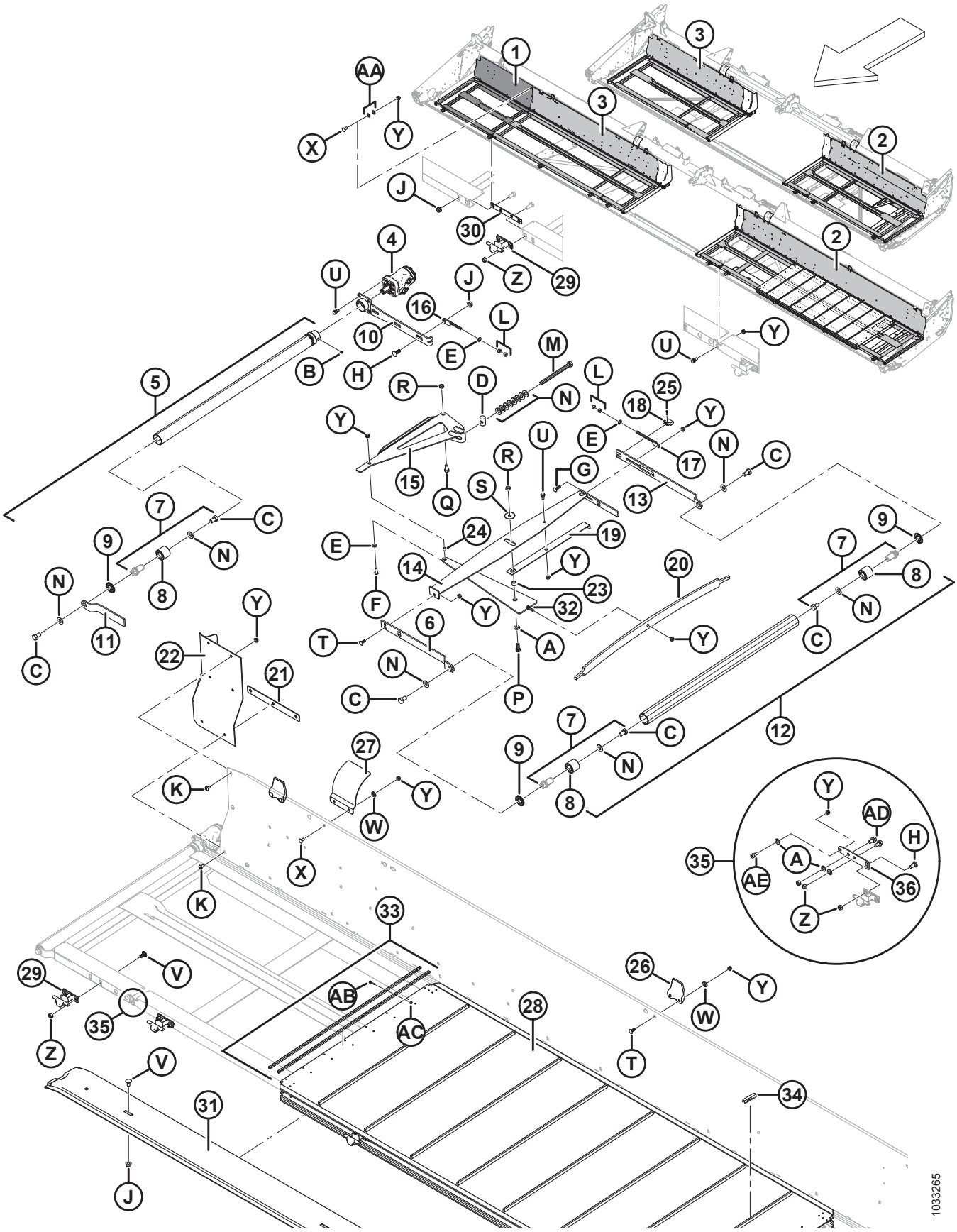

DEQUE DA ESTEIRA TRANSPORTADORA E TENSIONADOR

Ref.	Número de peça	Descrição	Qtd.	Número de série
1	245042	SOLDAGEM DO DEQUE – EXTERNO (LADO DIREITO, 40 PÉS)	1	
	125602	SOLDAGEM DO DEQUE – EXTERNO (LADO ESQUERDO, 45 PÉS)	1	
	125607	SOLDAGEM DO DEQUE – EXTERNO (LADO DIREITO, 45 PÉS)	1	
2	**326165**	**SOLDAGEM DO DEQUE – 25 PÉS, LADO ESQUERDO, FLEXÍVEL COMPLETO COM DECALQUE**	**1**	
	123950	SOLDAGEM DO DEQUE – 30 PÉS, LADO ESQUERDO, FLEXÍVEL COMPLETO COM DECALQUE	1	
	123952	SOLDAGEM DO DEQUE – 35 PÉS, LADO ESQUERDO, FLEXÍVEL COMPLETO COM DECALQUE	1	
	123954	SOLDAGEM DO DEQUE – 40 PÉS, LADO ESQUERDO, FLEXÍVEL COMPLETO COM DECALQUE	1	
	123957	SOLDAGEM DO DEQUE – 45 PÉS, LADO ESQUERDO, FLEXÍVEL COMPLETO COM DECALQUE	1	
3	**326166**	**SOLDAGEM DO DEQUE – 25 PÉS, LADO DIREITO, FLEXÍVEL COMPLETO COM DECALQUE**	**1**	
	123951	SOLDAGEM DO DEQUE – 30 PÉS, LADO DIREITO, FLEXÍVEL COMPLETO COM DECALQUE	1	
	123953	SOLDAGEM DO DEQUE – 35 PÉS, LADO DIREITO, FLEXÍVEL COMPLETO COM DECALQUE	1	
	123955	SOLDAGEM DO DEQUE – 40 PÉS, LADO DIREITO, FLEXÍVEL COMPLETO COM DECALQUE	1	
	123956	SOLDAGEM DO DEQUE – 40 PÉS, LADO DIREITO, FLEXÍVEL, BIPARTIDO (INTERNO) / 45 PÉS, LADO DIREITO, FLEXÍVEL, COMPLETO COM DECALQUE	1	
4	220936	MOTOR – HIDRÁULICO DANFOSS 2.44 CI	2	
	220944	KIT DE VEDAÇÃO		
	123306	CHAVETA – MEIA-LUA (1/4 X 1 NOM)		
5	255383	CONJUNTO – ROLO DE BORRACHA COM PARAFUSOS [63]	2	
6	145106	BRAÇO – SUPORTE DO ROLO	2	
7	165735	MONTAGEM DO PINO – ROLETE DA ESTEIRA	6	
8	132607	ROLAMENTO – DUPLA FILEIRA DE ESFERAS, DIÂMETRO EXTERIOR 52 MM X 25 MM DE FURO	6	
9	120845	VEDAÇÃO	6	
10	253160	BRAÇO – SOLDAGEM	2	
11	145148	BRAÇO – SUPORTE DO ROLO LADO ESQUERDO	1	
	120058	BRAÇO – SUPORTE DO ROLO LADO DIREITO	1	
12	174714	MONTAGEM DO ROLETE LIVRE [64]	2	
13	145122	BRAÇO SUPORTE TRASEIRO	2	
14	220183	MEMBRO – SOLDAGEM DO ESTABILIZADOR, LADO ESQUERDO	1	

63. Inclui disco de vedação de aço (MD N.º 120845), conjunto de pino de rolete da esteira (MD N.º 165735) e dois parafusos de fixação (MD N.º 132451).
64. Inclui disco de vedação de aço (MD N.º 120845) e conjunto de pino de rolete da esteira (MD N.º 165735).

DEQUE DA ESTEIRA TRANSPORTADORA E TENSIONADOR

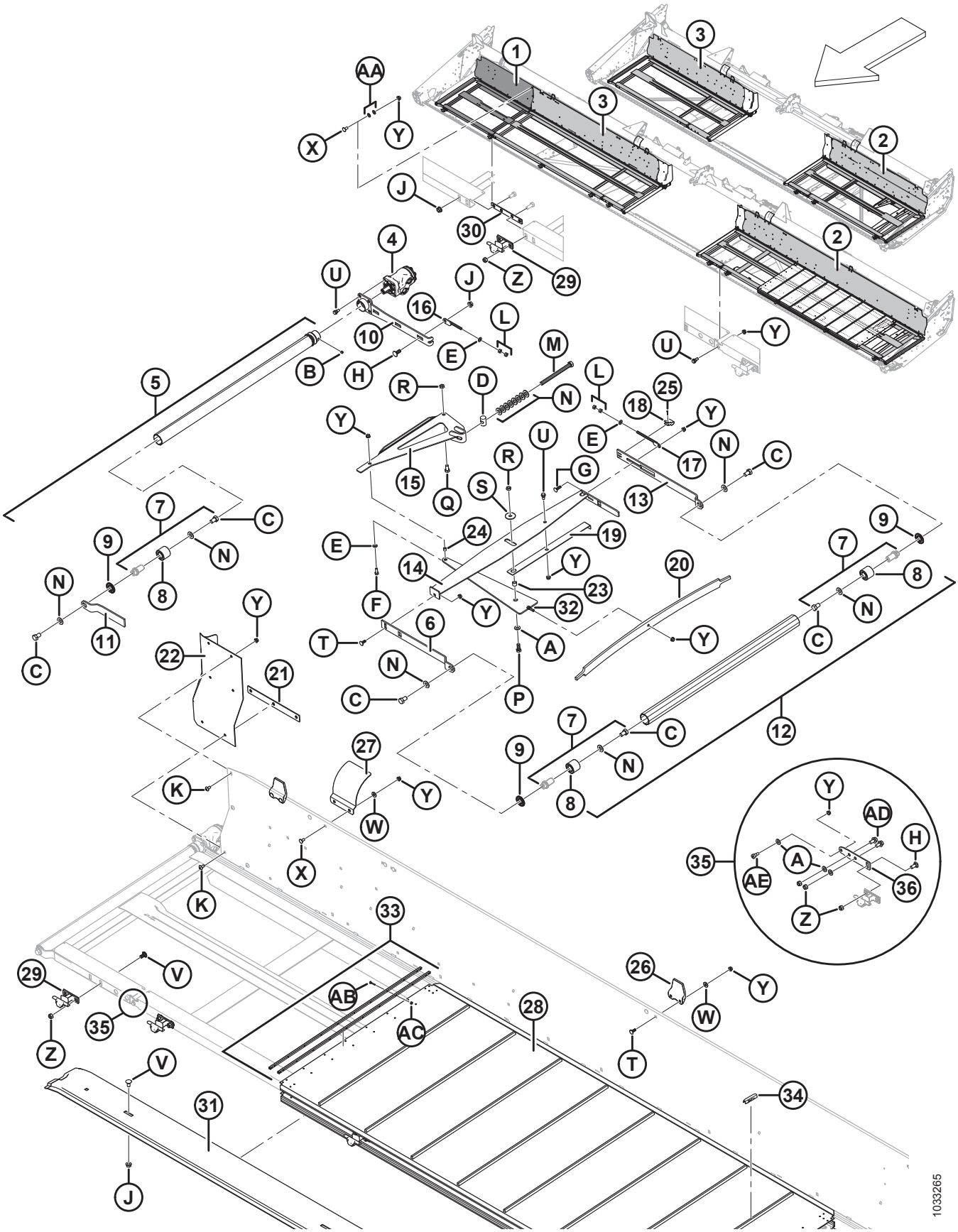

DEQUE DA ESTEIRA TRANSPORTADORA E TENSIONADOR

Ref.	Número de peça	Descrição	Qtd.	Número de série
	220184	MEMBRO – SOLDAGEM DO ESTABILIZADOR, LADO DIREITO	1	
15	220181	SOLDAGEM DA ALAVANCA ANGULAR	2	
16	145593	HASTE – SOLDAGEM DO AJUSTADOR	2	
17	145345	HASTE – SOLDAGEM DO AJUSTADOR	2	
18	145357	ELO – BRAÇO LIVRE	2	
19	145428	INDICADOR	2	
21	145548	MOLA DE LÂMINA – TENSIONADOR	2	
21	**304783**	**SOLDAGEM DA BARRA**	**2**	
22	125588	EXTENSÃO DO LADO ESQUERDO – CHAPA TRASEIRA	1	
	125589	EXTENSÃO DO LADO DIREITO – CHAPA TRASEIRA	1	
23	132531	ESPAÇADOR	2	
24	132532	ESPAÇADOR	2	
25	18604	PINO – CONTRAPINO 3/32 DIÂM. X 3/4 ZP	2	
26	145840	GUIA – CHAPA TRASEIRA [65]	4	
27	125294	PROTEÇÃO – JUNTA FLEXÍVEL DO TUBO TRASEIRO	2	
28	**220636**	**ESTEIRA – 25 PÉS WCCO**	**2**	
	172195	ESTEIRA – 30 PÉS LEGG	2	
	172196	ESTEIRA – 35 PÉS LEGG	2	
	220639	ESTEIRA – 40 PÉS WCCO	2	
	220640	ESTEIRA – 45 PÉS WCCO	2	
	220642	ESTEIRA – 150 PÉS DE ROLO	A/R	
	220641	ESTEIRA – KIT DE REPAROS [66]	A/R	
29	120009	SUPORTE – DEQUE (FUNDIÇÃO) [67]	8	
30	132692	BARRA – SOLDAGEM [68]	1	
31	220387	SUPORTE – ESTEIRA INFERIOR, 30 PÉS, FLEXÍVEL	2	
	220384	SUPORTE – ESTEIRA INFERIOR, 35 PÉS, FLEXÍVEL	2	
	220264	SUPORTE – ESTEIRA INFERIOR, 40 PÉS, FLEXÍVEL / 35 PÉS, RÍGIDA	2	
	220262	SUPORTE – ESTEIRA INFERIOR, 45 PÉS, FLEXÍVEL	2	
32	120462	MEMBRO – SOLDAGEM DE COMPRESSÃO	2	
33	132777	KIT – CONECTOR DE LÁMINAS	A/R	
	172710	KIT – FERRAGENS DO CONECTOR DA ESTEIRA	A/R	
34	294858	**CLIPES DA ESTEIRA – ALETA TRAPEZOIDAL, PACOTE COM 25** [69]	A/R	
	294859	**CLIPES DA ESTEIRA – ALETA QUADRADA, PACOTE COM 25** [69]	A/R	
35	**304316**	**KIT – REPARO DA DOBRADIÇA FLEXÍVEL** [70]	**A/R**	

65. A quantidade é de 3 para 40 pés de divisão flexível e 2 para 45 pés.
66. Inclui material para esteira de 20 polegadas e duas aletas do conector.
67. A quantidade é de 6 para 25 pés, 10 para 40 pés e 12 para 45 pés.
68. Usada em 40 pés, flexível, dividida e 45 pés, somente flexível. Quantidade: uma para 40 pés, flexível, dividida, e duas para 45 pés, flexível.
69. O kit inclui 25 clipes (NSS) e instruções.
70. O kit inclui dobradiça do lado direito (MD n.º 304317), dobradiça do lado esquerdo (MD n.º 304263) e ferragens.

DEQUE DA ESTEIRA TRANSPORTADORA E TENSIONADOR

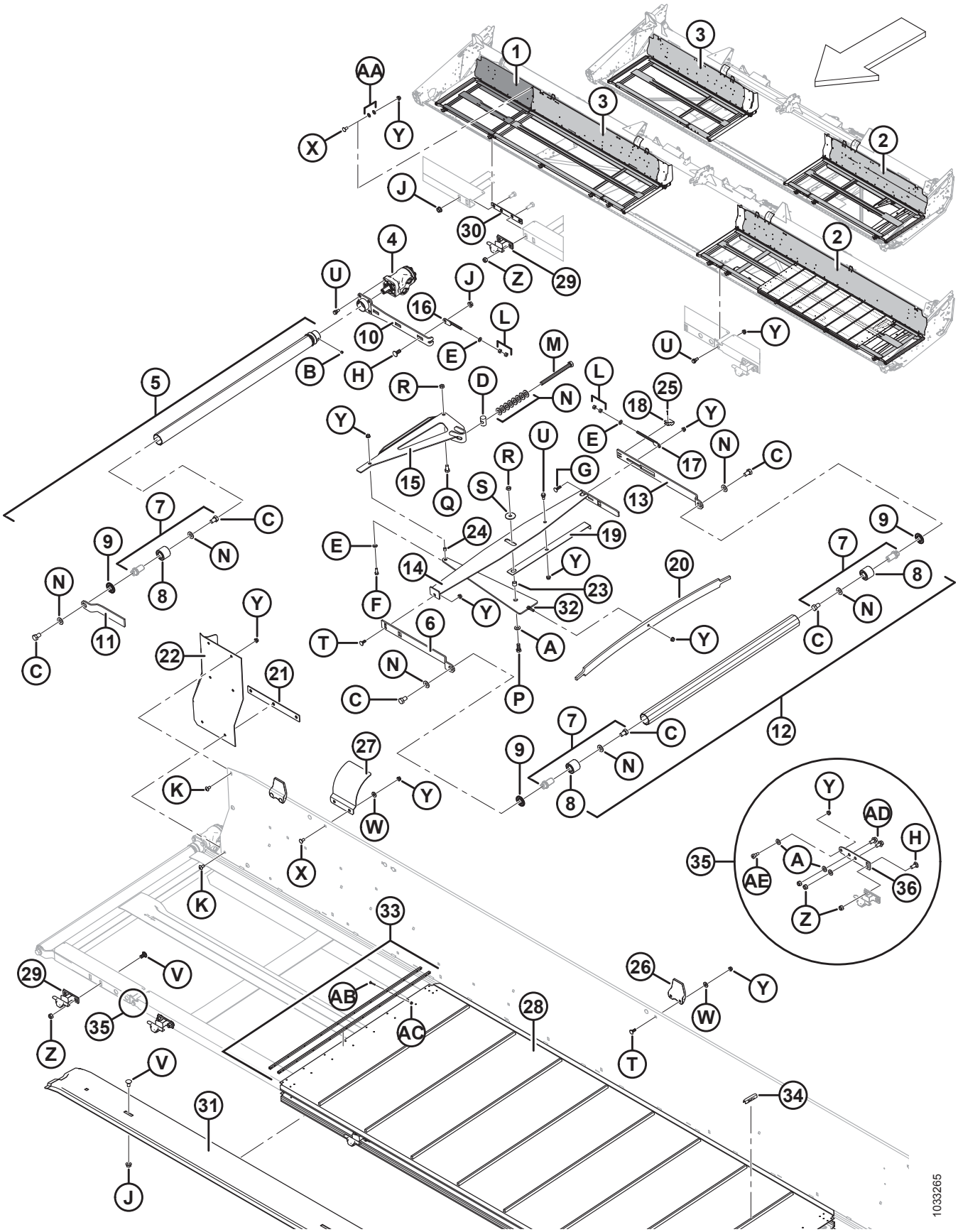

DEQUE DA ESTEIRA TRANSPORTADORA E TENSIONADOR

Ref.	Número de peça	Descrição	Qtd.	Número de série
36	**304263**	**DOBRADIÇA – FLEXÍVEL, ESTRUTURA DO DEQUE LADO ESQUERDO**	**1**	
	304317	**DOBRADIÇA – FLEXÍVEL, ESTRUTURA DO DEQUE LADO DIREITO**	**1**	
A	18599	ARRUELA – PLANA, SAE, DIÂM. INT. 17/13" x 1-1/16 POL. DIÂM. EXT. ZP		
B	132451	PARAFUSO – FIXAÇÃO HEXAGONAL, CABEÇA CILÍNDRICA, PONTA CILÍNDRICA 3/8 NC X 3/8 COMPR.		
C	145249	PARAFUSO – SEXTAVADO 5/8 NF X 1,0" COMPR. GR 5 ZP		
D	145361	PORCA – ESPECIAL		
E	18598	ARRUELA – PLANA, SAE, DIÂM. INT. 13/32" x 13/16 POL. DIÂM. EXT. ZP		
F	20077	PARAFUSO – CABEÇA HEXAGONAL, 3/8" NC X 1,0" COMPR. GR 5 ZP		
G	19966	PARAFUSO – RHSN 3/8" NC X 1,25" COMPR., GR 5 ZP		
H	21471	PARAFUSO – RHSN 1/2 NC X 1,25" GR 5 ZP		
J	50186	PORCA – CHANFRADA, TRAVA, FACE LISA, ROSCA DEFORMADA, 0,500" - 13 UNC GR 5		
K	135157	PARAFUSO – USINADO		
L	18590	PORCA – HEXAGONAL, 3/8"-16 UNC GR 5 ZP		
M	135906	PARAFUSO – SEXTAVADO 5/8 NC X 7,5 COMPR. TLF GR 5 ZP		
N	30441	ARRUELA – TEMPERADA		
P	21491	PARAFUSO – SEXTAVADO 1/2 NC X 1,25 COMPR. GR 5 ZP		
Q	21575	PARAFUSO – SEXTAVADO 1/2 NC X 1,0 COMPR. GR 5 ZP		
R	137727	PORCA – CONTRAPORCA HEXAGONAL, ROSCA DEFORMADA 1/2-13 UNC GR 5 ZP		
S	42592	ARRUELA – PLANA		
T	19965	PARAFUSO – RHSN 3/8 NC X 1,0" GR 5 ZP		
U	172259	PARAFUSO – COM REBAIXO, 0,375 - 16 UNC		
V	21066	PARAFUSO – RHSN 1/2 NC X 1" GR 5 ZP		
W	20535	ARRUELA – PLANA		
X	21863	PARAFUSO – RHSN 3/8" NC X 0,75" COMPR., GR 5 ZP		
Y	30228	PORCA – CHANFRADA, ROSCA DEFORMADA, FACE LISA, 0,375" - 16 UNC		
Z	18697	PORCA – HEXAGONAL, TRAVA, ROSCA DEFORMADA, 0,500" - 13 UNC		
AA	172363	ARRUELA – BELLEVILLE 3/8 [71]		
AB	165434	PARAFUSO – SOQUETE PESC. NERV.		
AC	135626	PORCA – CHANFRADA, TRAVA CENTRAL (QUANTIDADE 50) [72]		
AD	**21449**	**PARAFUSO – CABEÇA HEXAGONAL SERR., 1/2-13 X 1 GR5-AA1J**		
AE	**320031**	**PARAFUSO – CABEÇA HEXAGONAL SOC PROTD 1/2-3/8-GR8-ZINC**		

71. Apenas plataformas de 40–45 pés.
72. Inclui 50 porcas de trava central da contranavalha (MD n.º 30669).

20 Defletores da esteira

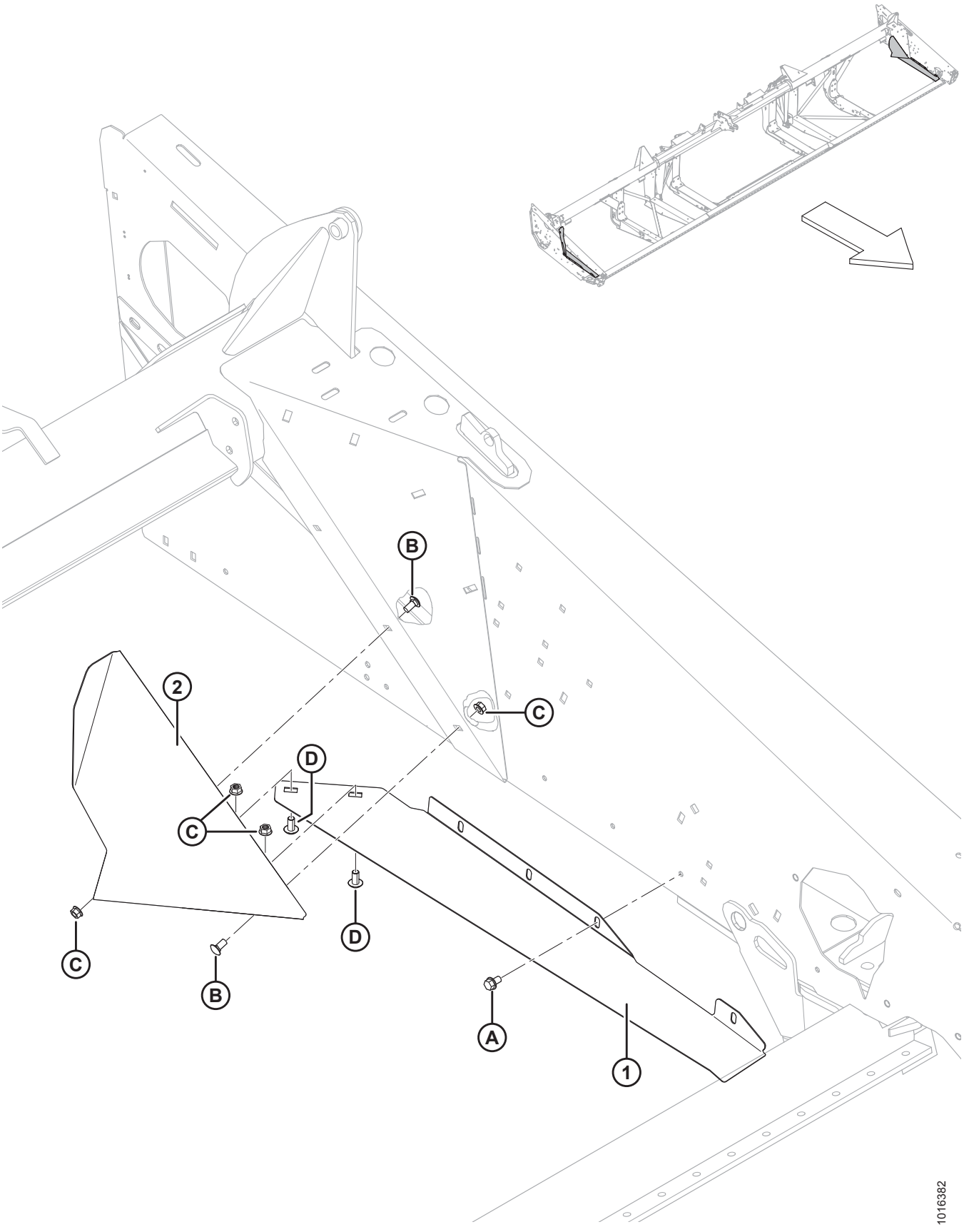

DEFLETORES DA ESTEIRA

Ref.	Número de peça	Descrição	Qtd.	Número de série
1	304257	DEFLETOR – ÂNGULO, LADO ESQUERDO	1	
	304258	DEFLETOR – ÂNGULO, LADO DIREITO	1	
2	125741	DEFLETOR – LADO ESQUERDO	1	
	125742	DEFLETOR – LADO DIREITO	1	
A	101898	PARAFUSO – AUTORROSCANTE, CABEÇA HEXAGONAL COM ARRUELA, 3/8" NC X 5/8"		
B	21863	PARAFUSO – RHSN 3/8" NC X 0,75" COMPR., GR 5 ZP		
C	30228	PORCA – CHANFRADA, ROSCA DEFORMADA, FACE LISA, 0,375" - 16 UNC		
D	135157	PARAFUSO – USINADO		

21 Acionador de esteira – Deslocamento manual do deque

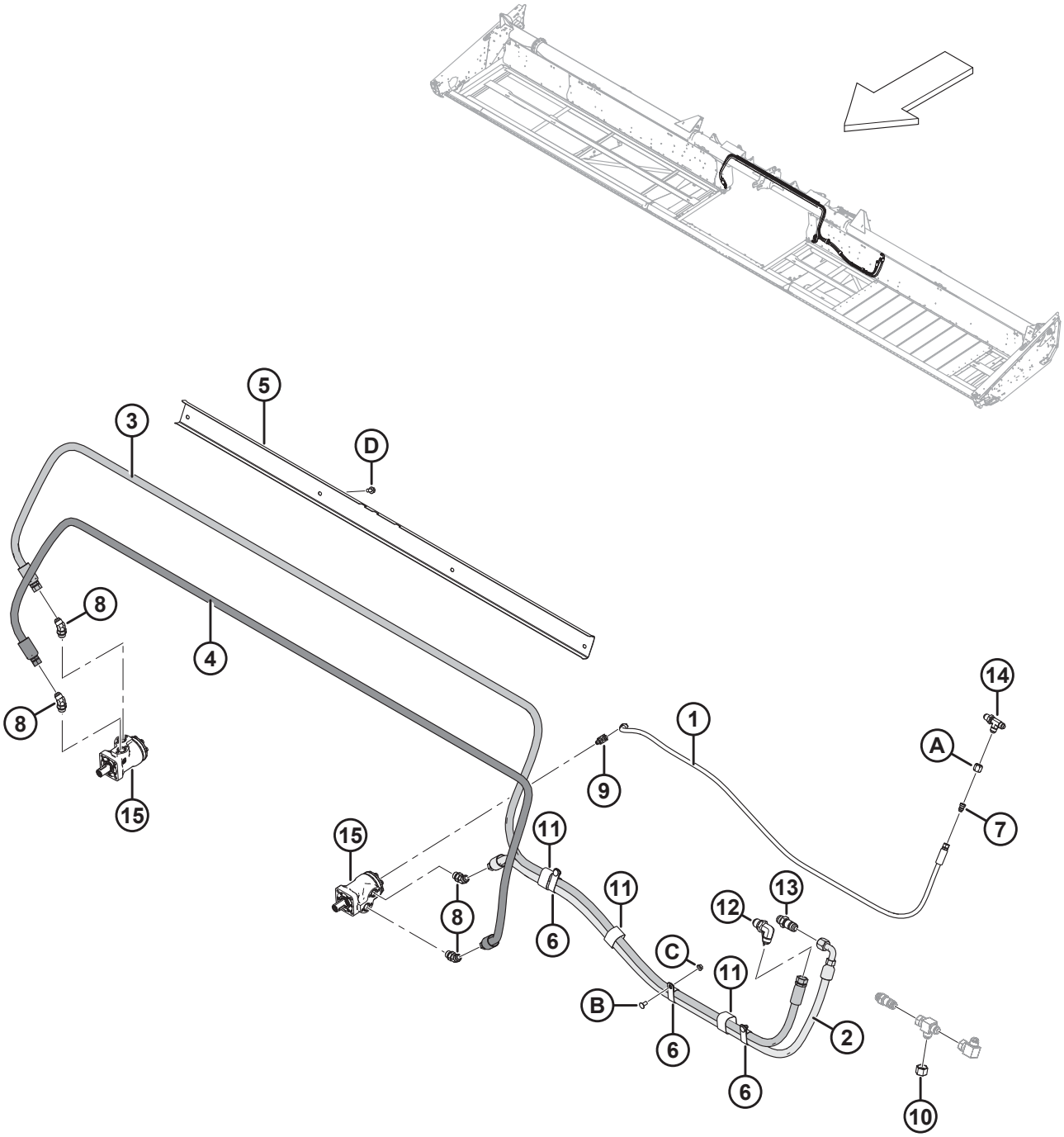

ACIONADOR DE ESTEIRA – DESLOCAMENTO MANUAL DO DEQUE

Ref.	Número de peça	Descrição	Qtd.	Número de série
	295691	KIT – FM100 EM FD75 [73]		
1	245590	MANGUEIRA – HIDRÁULICA 1/4 POL. I.D., 1810 MM COMPR., METAL REIN.	1	
2	279284	MANGUEIRA – HIDRÁULICA 5/8 POL. I.D., 1840 MM COMPR., METAL REIN.	1	
3	279285	MANGUEIRA – HIDRÁULICA 5/8 POL. I.D., 4770 MM COMPR., METAL REIN.	1	
4	279286	MANGUEIRA – HIDRÁULICA 5/8 POL. I.D., 3440 MM COMPR., METAL REIN.	1	
5	304031	SUPORTE – MANGUEIRAS	1	
6	252942	ABRAÇADEIRA – ISOLADA 1 POLEGADA	3	
7	30981	ENCAIXE – REDUTOR HIDRÁULICO DO ADAPTADOR 1/2 X 3/8	1	
8	50103	ENCAIXE – COTOVELO 45° HIDRÁULICO COMPLETO COM O-RING	4	
9	50104	ENCAIXE – COTOVELO 90° HIDRÁULICO	1	
10	30999	TAMPA – 3/4" TUBO 37° COM CHANFRO	1	
11	135443	ABRAÇADEIRA – CINTA DE TRAVAMENTO 4" COMPR.	3	
12	252210	ENCAIXE – 3/4 POL. ANTEPARO HIDRÁULICO COM CHANFRO 90 A 37°	1	
13	135372	ENCAIXE – 3/4 POL. ANTEPARO HIDRÁULICO COM CHANFRO A 37°	1	
14	252211	ENCAIXE – 1/2 POL. ANTEPARO HIDRÁULICO COM CHANFRO A 37°	1	
15	REF	MOTOR – HIDRÁULICA [74]		
A	21069	PORCA – TUBO 37° JIC 1/2"		
B	21863	PARAFUSO – RHSN 3/8" NC X 0,75" COMPR., GR 5 ZP		
C	30228	PORCA – CHANFRADA, ROSCA DEFORMADA, FACE LISA, 0,375" - 16 UNC		
D	21821	PARAFUSO – SEXTAVADO, CHANFRADO (FACE SERRILHADA), 3/8" NC X 0,75" GR 5 ZP		

73. Kit de conversão da plataforma flexível para instalação de FM100 em FD75. O kit inclui todas as peças listadas.
74. Consulte a seção *19 Deque da esteira transportadora e tensionador, página 59*.

22 Molinete matriz – plataformas de molinete simples (7,6 m [25 pés])

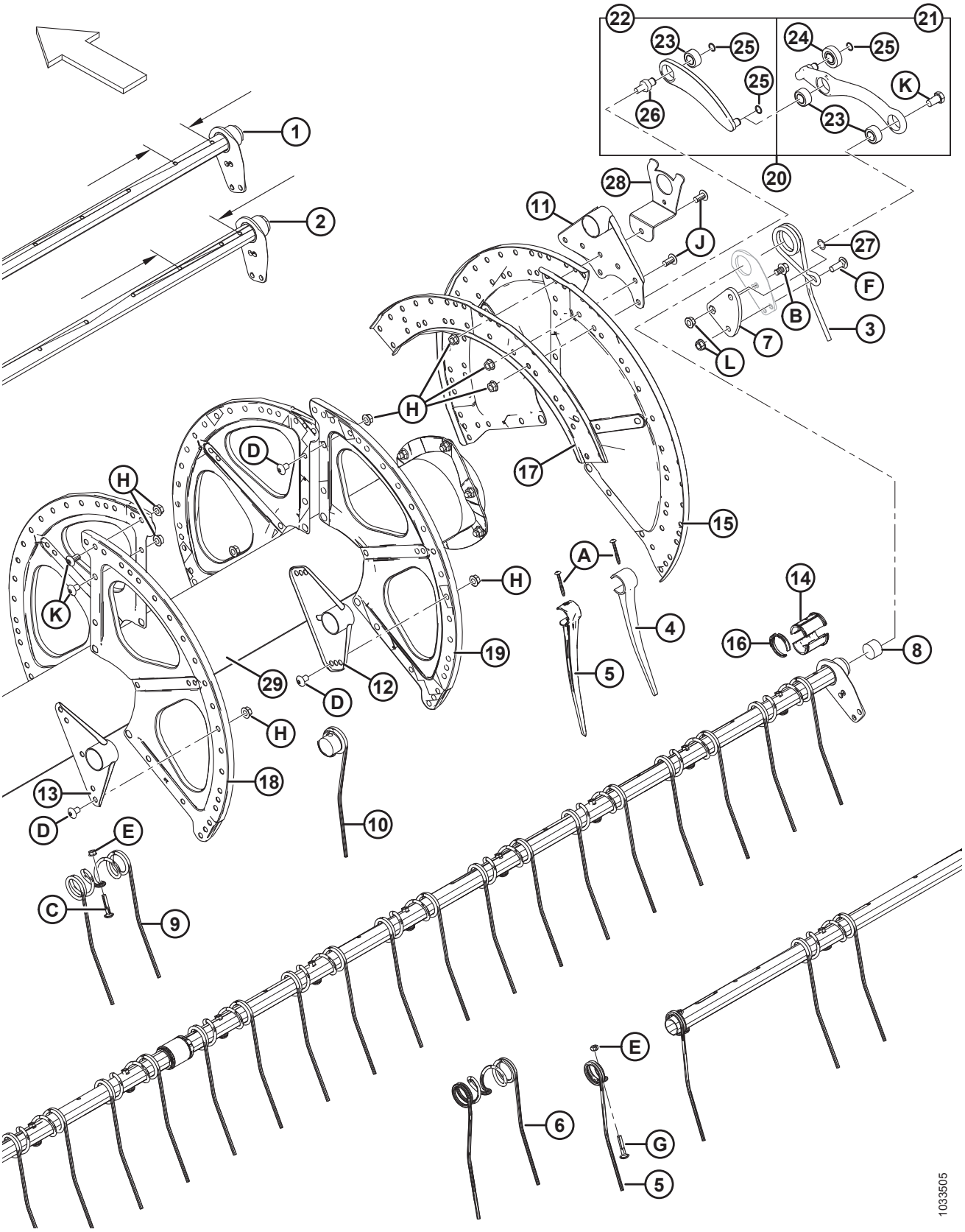

MOLINETE MATRIZ – PLATAFORMAS DE MOLINETE SIMPLES (7,6 M [25 PÉS])

IMPORTANTE:

Quantidades para barras escalonadas estreito (nº 1) e largo (n.º 2) variam. Escalonado estreito = 120 mm / Escalonado largo = 196 mm. Consulte a ilustração para obter a localização de medição.

Ref.	Número de peça	Descrição	Quanti-dade 6 Barras	Número de série
1	**326207**	**BARRA – 25 PÉS FLEX, ESTREITO** [75]		
2	**326208**	**BARRA – 25 PÉS FLEX, LARGO** [75]		
3	**245084**	**DEDO – EXTREMIDADE DO EXCÊNTRICO**	**6**	
4	**174849**	**DEDO – PLÁSTICO, TRABALHO PESADO (PACOTE COM 10)** [76]		
5	**311482**	**DEDO – PLÁSTICO, LADO ESQUERDO, ANGULADO 52 MM (PACOTE COM 10)**	**6**	
6	**137971**	**DEDO – DUPLO, EXTREMIDADE TRASEIRA DO MOLINETE, LADO DIREITO**	**6**	
7	**137285**	**BRAÇO – MANIVELA USINADA**	**6**	
8	**137980**	**TAMPÃO – TUBO**	**12**	
9	**137092**	**DEDO** [77]		
10	**137754**	**DEDO – CONCÊNTRICO (LADO DIREITO)** [78]		
11	**137506**	**SOLDAGEM DO BRAÇO – EXTREMIDADE DO EXCÊNTRICO**	**6**	
12	**137535**	**SOLDAGEM DO BRAÇO** [79]		
13	**137543**	**SOLDAGEM DO BRAÇO – EXTREMIDADE TRASEIRA**	**6**	
14	**220939**	**METADE DE BUCHA – TUBO DENTADO (PACOTE COM 25)** [80]		
15	**137536**	**SETOR – EXTREMIDADE DO EXCÊNTRICO, 14 GA**	**3**	
16	**220941**	**FIXADOR – BUCHA DO TUBO DENTADO, NERVURA CENTRAL (PACOTE COM 5)** [81]		
17	**137532**	**CANAL – DISCO DO EXCÊNTRICO**	**3**	
18	**137142**	**SETOR – EXTREMIDADE TRASEIRA, 16 GA** [82]	**3**	
19	**137277**	**SETOR – VÃO DO MEIO, 18 GA** [83]		
20	**304955**	**BRAÇO – ACOPLAMENTO DO CONTROLE DO EXCÊNTRICO** [84]	**6**	
21	**311617**	**BRAÇO – CONJUNTO DO CONTROLE** [85]	**6**	
22	**311615**	**BRAÇO – CONJUNTO** [86]	**6**	
23	**273347**	**ROLAMENTO**	**18**	

75. Quantidades (6 Barras): 25 pés aço = 3, 25 pés plástico = 3.
76. Quantidades (6 barras): 25 pés de plástico = 297.
77. Quantidade (6 barras): 25 pés de aço = 144.
78. Quantidades (6 Bat); 25 pés de aço = 9.
79. Quantidades (6 barras): 25 pés de aço e plástico = 18.
80. Inclui 25 buchas de barra. Quantidade (6 barras): 25 pés de aço e plástico = 60.
81. Quantidades (6 barras): 25 pés de aço e plástico = 30.
82. Usado na extremidade traseira (esquerda) do molinete.
83. Quantidades (6 barras): 25 pés de aço e plástico = 9.
84. Inclui conjunto do braço (MD n.º 311615), braço do conjunto de controle dentado (MD n.º 311617), pino de conexão (MD n.º 304954), e dois anéis retentores (MD n.º273536).
85. Inclui dois rolamentos (MD n.° 273347), rolamento seguidor do excêntrico (MD n.° 273524) e dois anéis retentores.
86. Inclui rolamento (MD n.º 273347) e anel retentor (MD n.º 273536).

MOLINETE MATRIZ – PLATAFORMAS DE MOLINETE SIMPLES (7,6 M [25 PÉS])

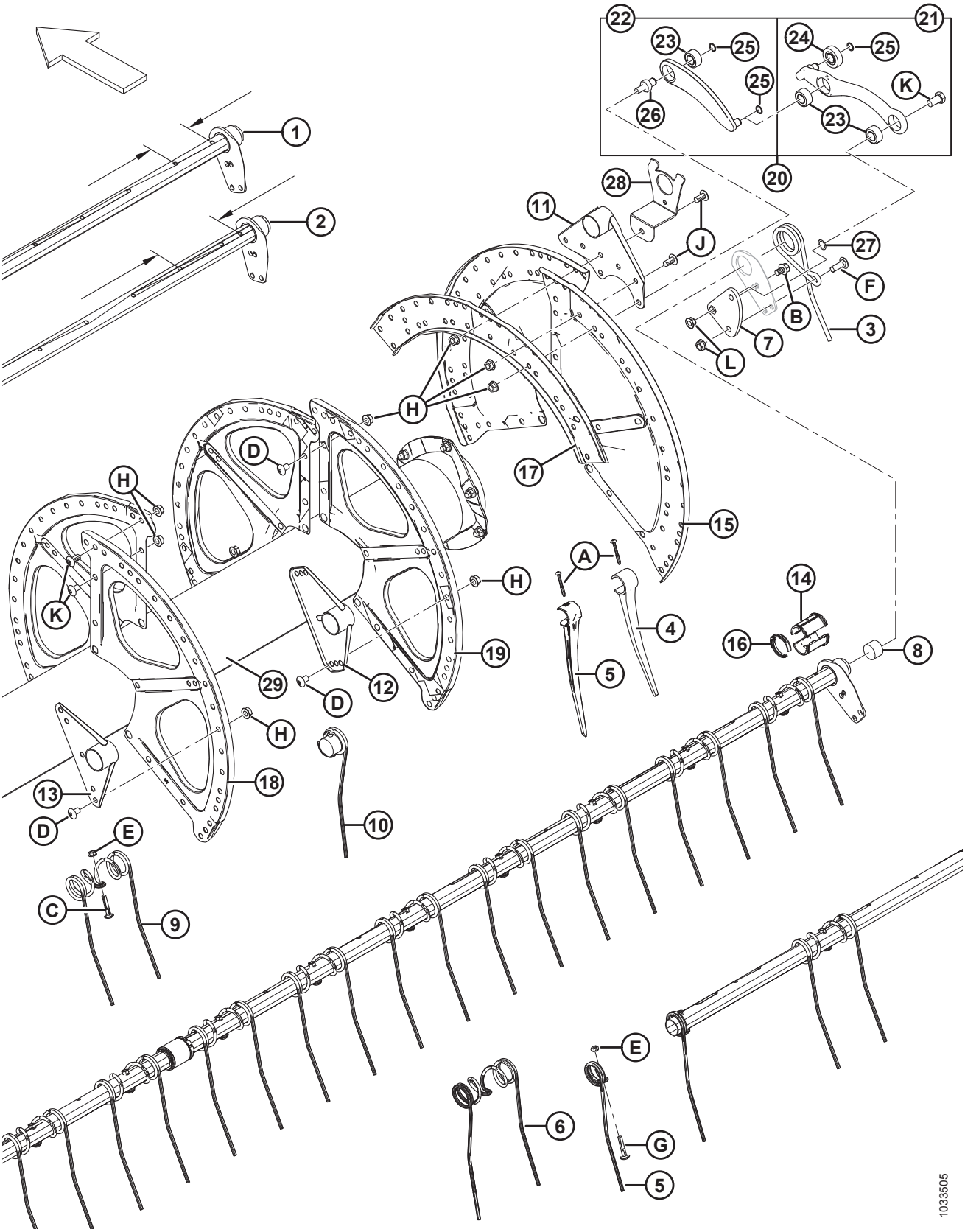

Ref.	Número de peça	Descrição	Quanti-dade 6 Barras	Número de série
24	**273524**	**ROLAMENTO – SEGUIDOR DO EXCÊNTRICO**	**6**	
25	**273536**	**ANEL – RETENTOR EXTERNO**	**18**	
26	**304954**	**PINO – ENGATE**	**6**	
27	**137529**	**CALÇO – ROLAMENTO DA MANIVELA**	**6**	
28	**REF**	**SUPORTE – TAMPA LATERAL DO MOLINETE** [87]		
29	**137909**	**TUBO CENTRAL – 25 PÉS, COMPLETO COM REFLETORES**	**1**	
A	**252687**	**PARAFUSO – TORX, 48°, HÉLICE DUPLA, 1/4" x 2-1/4" ZP**		
B	**105066**	**PARAFUSO – SEXTAVADO, CHANFRADO (FACE SERRILHADA), 1/2" NC X 0,75" GR 5 ZP**		
C	**137118**	**PARAFUSO – CABEÇA BOTÃO, NERVURA PESCOÇO, 3/8" NC, COM RETENTOR**		
D	**105135**	**PARAFUSO – USINADO**		
E	**30228**	**PORCA – CHANFRADA, FACE LISA, ROSCA DEFORMADA, 0,375"-16 UNC**		
F	**21469**	**PARAFUSO – RHSN 1/2" NC X 1,5" COMPR., GR 5 ZP**		
G	**137118**	**PARAFUSO – CABEÇA REDONDA, COM NERVURA 3/8" NC**		
H	**50186**	**PORCA – CHANFRADA, TRAVA, FACE LISA, ROSCA DEFORMADA, 0,500" - 13 UNC GR 5**		
J	**105136**	**PARAFUSO – USINADO**		
K	**105141**	**PARAFUSO – OMBRO DE TRAVAMENTO**		
L	**21383**	**PORCA – CHANFRADA 0,500 - 13 UNC (FACE SERRILHADA)**		

87. Consulte a Seção*24 Componentes das proteções laterais do molinete, página 83*.

23 Molinete Matriz – Plataformas de Molinete Duplo (9,1–13,7 m [30–45 pés])

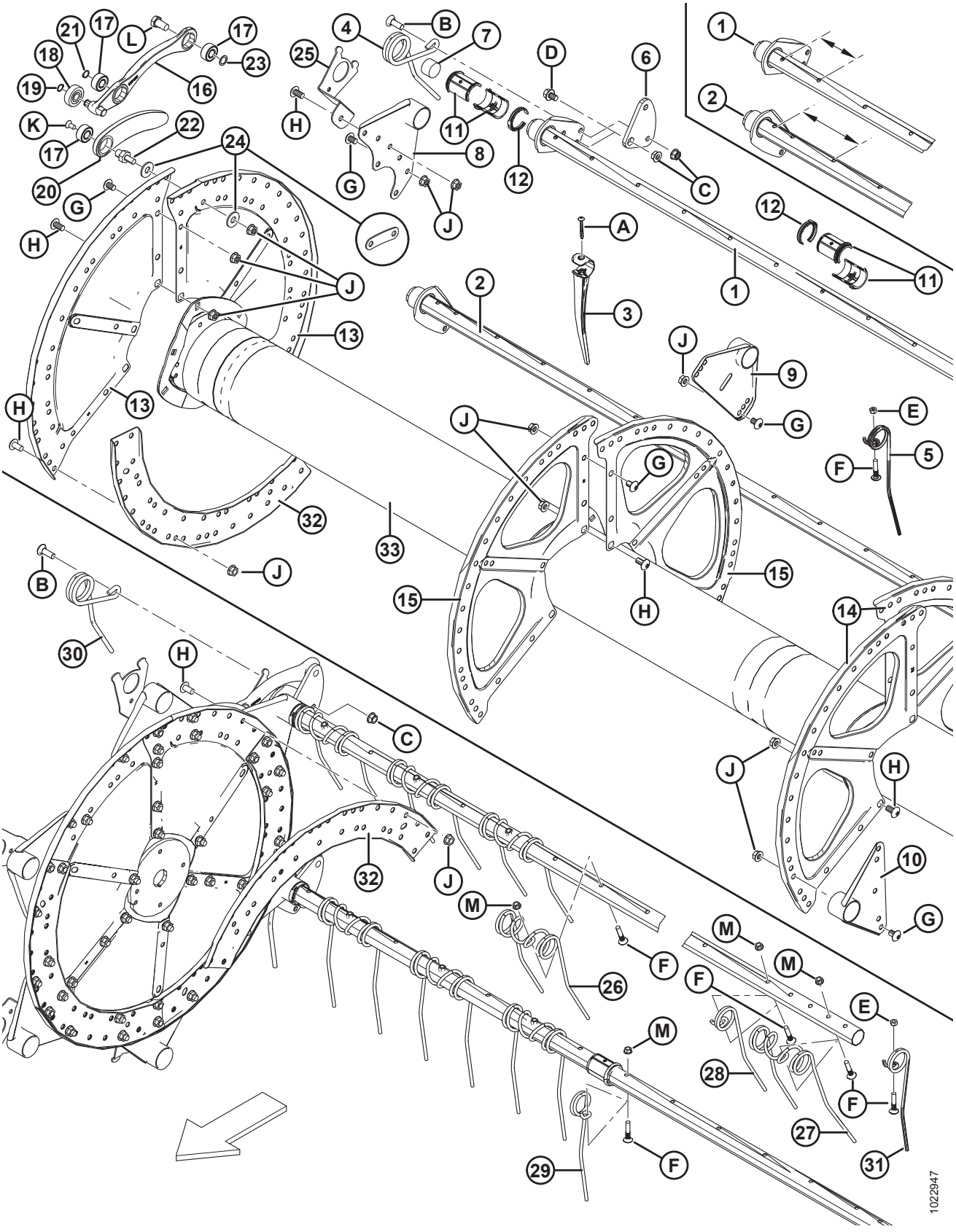

NOTA:

Ilustração; SUPERIOR: Molinete direito, INFERIOR: Molinete esquerdo.

IMPORTANTE:

Quantidades para tubos escalonados estreito (nº 1) e largo (nº 2) variam. Escalonado estreito = 120 mm / Escalonado largo = 196 mm. Consulte a ilustração para obter a localização de medição.

Ref.	Número de peça	Descrição	Qtd 5/6/9 Barras	Número de série
	B5657	KIT – CONVERSÃO DE TUBO DENTADO DR 30 PÉS, 6 A 9 BARRAS DE DEDOS DE AÇO 6 POLEGADAS. ESPAÇAMENTO [88]		
	B5938	KIT – CONVERSÃO DE TUBO DENTADO DR 30 PÉS, 5 A 6 BARRAS DE DEDOS PLÁSTICOS 6 POLEGADAS. ESPAÇAMENTO [88]		
	B5674	KIT – CONVERSÃO DE TUBO DENTADO DR 35 PÉS, 5 A 6 BARRAS DE DEDOS PLÁSTICOS 6 POLEGADAS. ESPAÇAMENTO [88]		
	B6347	KIT – CONVERSÃO DE TUBO DENTADO DR 30 PÉS, 6 A 9 BARRAS DE DEDOS PLÁSTICOS 4 POLEGADAS. ESPAÇAMENTO [88]		
	B6344	KIT – CONVERSÃO DE TUBO DENTADO DR 30 PÉS, 5 A 4 BARRAS DE DEDOS PLÁSTICOS 6 POLEGADAS. ESPAÇAMENTO [88]		
	B6345	KIT – CONVERSÃO DE TUBO DENTADO DR 35 PÉS, 5 A 6 BARRAS DE DEDOS PLÁSTICOS 4 POLEGADAS. ESPAÇAMENTO [88]		
		2018 E POSTERIOR (4 POL. DE ESPAÇAMENTO DOS DEDOS)		
1	255749	BARRA – ESCALONADO ESTREITO (PLATAFORMA DE 30 PÉS) [89]	6/6/10	321190–
	255716	BARRA – ESCALONADO ESTREITO (PLATAFORMA DE 35 PÉS) [90]	6/6/10	321190–
	255908	BARRA – ESCALONADO ESTREITO (PLATAFORMA DE 40 PÉS) [90]	6/6/0	321190–
	255738	BARRA – ESCALONADO ESTREITO (PLATAFORMA DE 45 PÉS) [91]	6/0/0	321190–
2	255746	BARRA – ESCALONADO LARGO (PLATAFORMA DE 30 PÉS) [89]	4/6/8	321190–
	255712	BARRA – ESCALONADO LARGO (PLATAFORMA DE 35 PÉS) [90]	4/6/8	321190–
	255905	BARRA – ESCALONADO LARGO (PLATAFORMA DE 40 PÉS) [90]	4/6/0	321190–
	255735	BARRA – ESCALONADO LARGO (PLATAFORMA DE 45 PÉS) [91]	4/0/0	321190–

88. Kits disponíveis somente através de equipamentos.
89. 3 discos.
90. 3 ou 4 discos / dedos de plástico.
91. 4 discos / dedo de plástico.

MOLINETE MATRIZ – PLATAFORMAS DE MOLINETE DUPLO (9,1–13,7 M [30–45 PÉS])

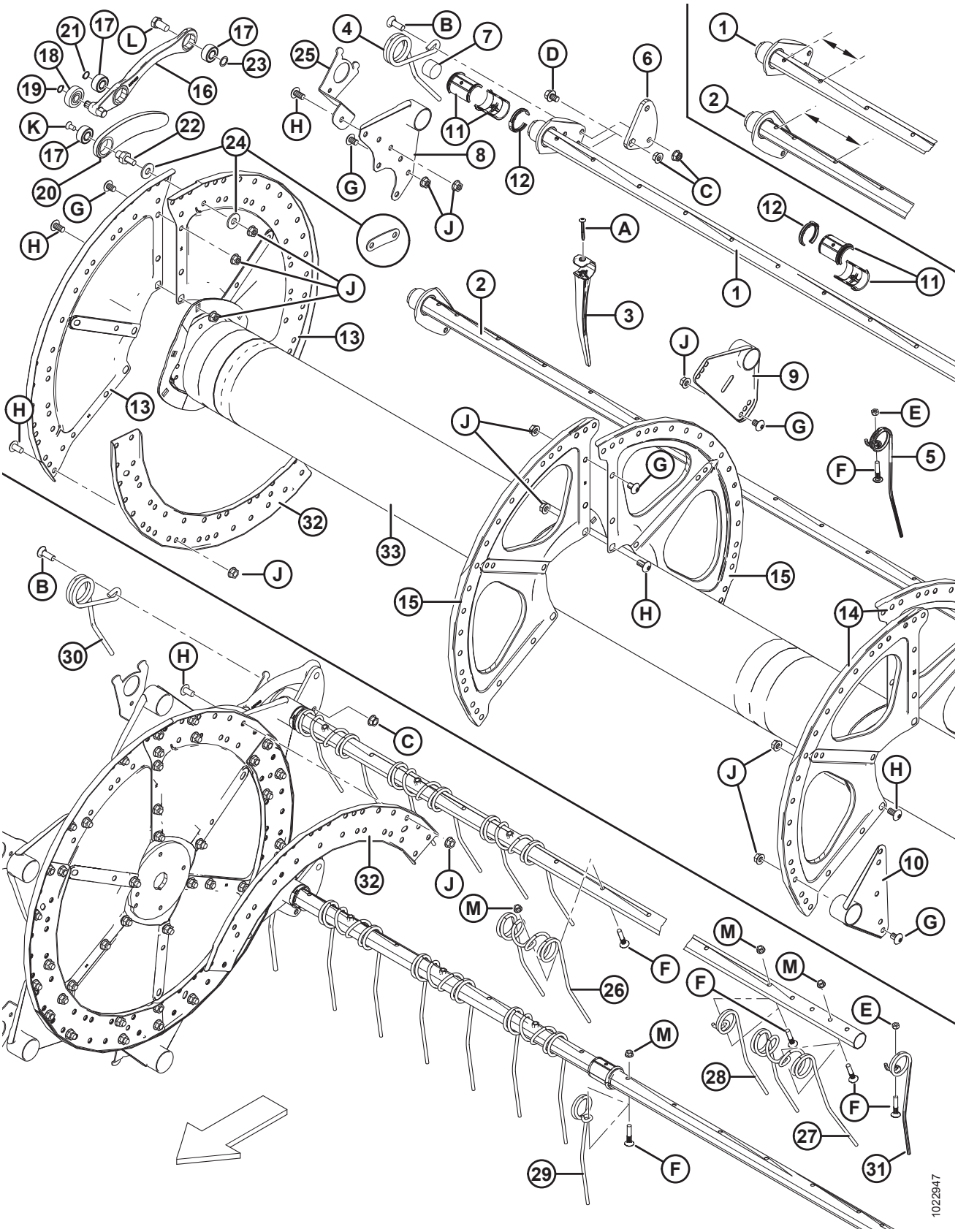

Ref.	Número de peça	Descrição	Qtd 5/6/9 Barras	Número de série
		2017 E POSTERIOR (6 POL. DE ESPAÇAMENTO DOS DEDOS)		
1	137415	BARRA – ESCALONADO ESTREITO (PLATAFORMA DE 30 PÉS) [89]	6/6/10	–321189
	137570	BARRA – ESCALONADO ESTREITO (PLATAFORMA DE 35 PÉS) [92]	6/6/10	–321189
	245266	BARRA – ESCALONADO ESTREITO (PLATAFORMA DE 35 PÉS) [93]	6/6/10	–321189
	137568	BARRA – ESCALONADO ESTREITO (PLATAFORMA DE 40 PÉS) [94]	6/6/0	–321189
	253839	BARRA – ESCALONADO ESTREITO (PLATAFORMA DE 45 PÉS) [92]	6/0/0	–321189
2	137416	BARRA – ESCALONADO LARGO (PLATAFORMA DE 30 PÉS) [89]	4/6/8	–321189
	137571	BARRA – ESCALONADO LARGO (PLATAFORMA DE 35 PÉS) [92]	4/6/8	–321189
	245267	BARRA – ESCALONADO LARGO (PLATAFORMA DE 35 PÉS) [93]	4/6/8	–321189
	137569	BARRA – ESCALONADO LARGO (PLATAFORMA DE 40 PÉS) [94]	4/6/0	–321189
	253503	BARRA – ESCALONADO LARGO (PLATAFORMA DE 45 PÉS) [92]	4/0/0	–321189
3	174849	DEDO – PLÁSTICO, TRABALHO PESADO (PACOTE COM 10) [95]		
4	245084	DEDO – EXTREMIDADE DO EXCÊNTRICO (MOLINETE DIREITO)	5/6/9	
5	164894	DEDO – EXTREMIDADE TRASEIRA, (MOLINETE DIREITO) [96]		
6	137285	BRAÇO – MANIVELA USINADA	10/12/18	
[7]	137980	TAMPÃO – TUBO	20/24/36	
8	137506	SOLDAGEM DO BRAÇO – EXTREMIDADE DO EXCÊNTRICO	10/12/18	
9	137535	SOLDAGEM DO BRAÇO [97]		
10	137543	SOLDAGEM DO BRAÇO – EXTREMIDADE TRASEIRA	10/12/18	
11	220939	METADE DE BUCHA – TUBO (CAIXA COM 25)	60/72/108	
12	220941	FIXADOR – BUCHA DO TUBO, NERVURA CENTRAL (PACOTE COM 5) [98]		
13	137536	SETOR – EXTREMIDADE DO EXCÊNTRICO, 14 GA	6/6/6	
14	137142	SETOR – EXTREMIDADE TRASEIRA, 16 GA	6/6/6	
15	137277	SETOR – MEIO-VÃO, 18 GA	6/6/6	

92. 3 discos / dedo de plástico ou de aço.
93. 4 discos / dedo de plástico ou de aço.
94. 3 ou 4 discos / dedo de plástico ou de aço.
95. Quantidades, espaçamento de 4 polegadas (5/6/9 Barras): 30 pés plástico = 428/562/820, 35 pés plástico = 516/618/0, 40 pés plástico = 606/0/0, 45 pés plástico = 638/0/0.
    Quantidades, espaçamento de 6 polegadas (bat. 5/6/9): 30 pés plástico = 280/336/504, 35 pés plástico = 332/399/598, 40 pés plástico = 384/462/045 pés de plástico = 433/0/0.
96. Qtd (5/6/9 Barras): 30–35 pés aço e plástico = 5/6/9, 40 pés aço e plástico = 5/6/0, 45 pés plástico = 5/0/0.
97. Qtd (5/6/9 Barras): 30–35 pés aço e plástico = 10/12/18, 40 pés aço e plástico = 10/12/0, 45 pés plástico = 10/0/0.
98. Qtd (5/6/9 Barras): 30 pés aço e plástico = 15/18/27, 35 pés aço e plástico = 15/17/27, 40 pés aço e plástico = 15/18/0, 45 pés plástico = 15/0/0.

MOLINETE MATRIZ – PLATAFORMAS DE MOLINETE DUPLO (9,1–13,7 M [30–45 PÉS])

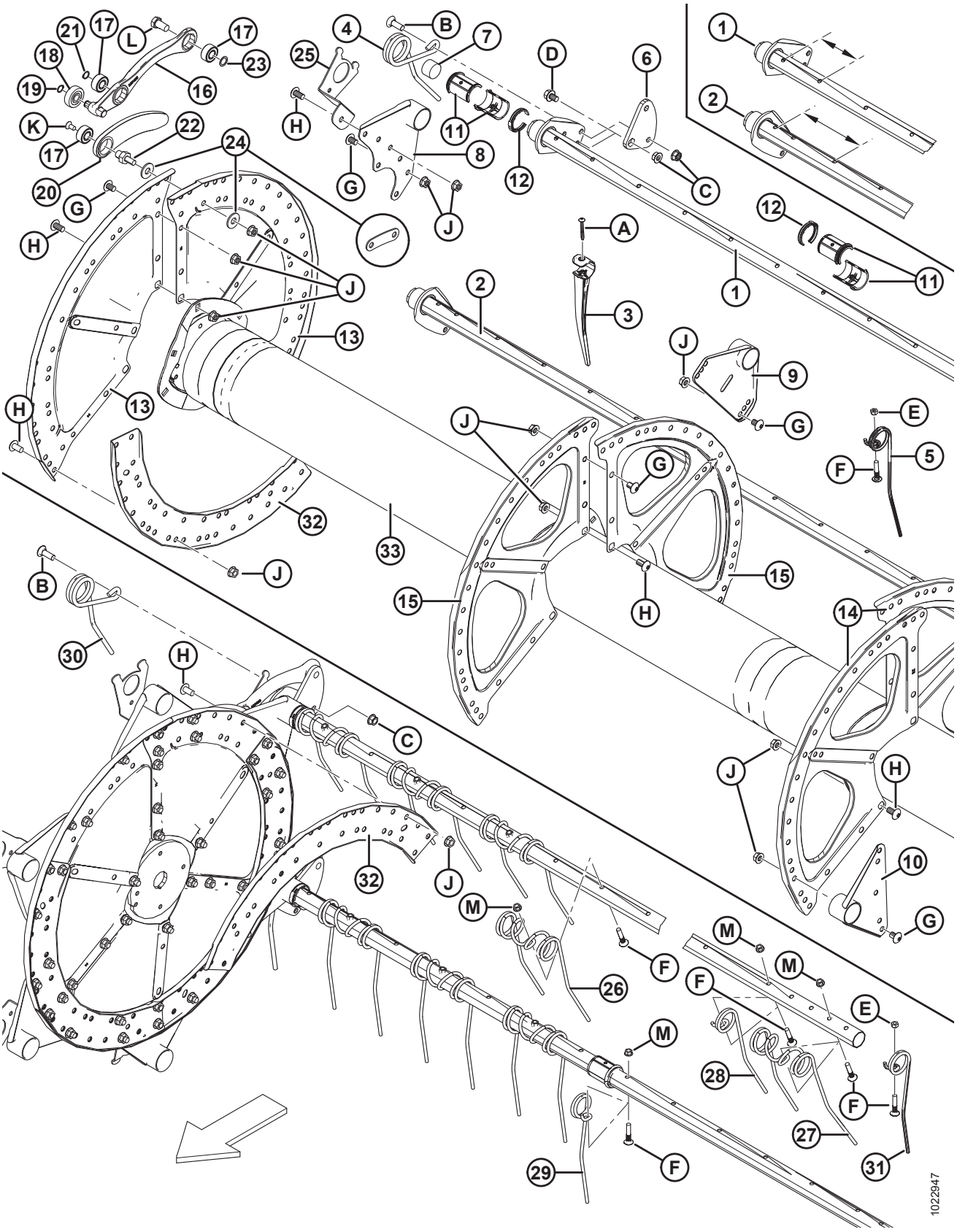

Ref.	Número de peça	Descrição	Qtd 5/6/9 Barras	Número de série
16	**311617**	**BRAÇO – CONJUNTO DO CONTROLE DENTADO** [99]	**10/12/18**	**396190–**
	304955	**BRAÇO – ACOPLAMENTO DO CONTROLE DO EXCÊNTRICO** [100]	**10/12/18**	**–396189**
17	**273347**	**ROLAMENTO**	**30/36/54**	**396190–**
	273265	ROLAMENTO	30/36/54	**–396189**
18	**273524**	**ROLAMENTO – SEGUIDOR DO EXCÊNTRICO**	**10/12/18**	**396190–**
	50184	ROLAMENTO – SEGUIDOR DO EXCÊNTRICO	10/12/18	**–396189**
19	**273536**	**ANEL – RETENTOR EXTERNO**	**10/12/18**	**396190–**
	30523	ANEL – RETENTOR EXTERNO	10/12/18	**–396189**
20	**311615**	**BRAÇO – CONJUNTO** [101]	**10/12/18**	**396190–**
	304955	**BRAÇO – ACOPLAMENTO DO CONTROLE DO EXCÊNTRICO** [100]	**10/12/18**	**–396189**
21	**273536**	**ANEL – RETENTOR EXTERNO**	**10/12/18**	**396190–**
	137523	ANEL – RETENTOR EXTERNO	10/12/18	**–396189**
22	**304954**	**PINO – ENGATE**	**10/12/18**	**396190–**
	279700	PRISIONEIRO – CONEXÃO (CAIXA COM 5)	10/12/18	**–396189**
23	137529	CALÇO – ROLAMENTO DA MANIVELA	10/12/18	
24	137699	ARRUELA – PLANA TEMPERADA USS, DIÂM. INT. NOM. 1/2" Diâm. Int. (somente 5 barras) [102]	20/0/0	244010–
	220025	CINTA – TIRA DE PINO DA JUNTA (SOMENTE 5 BARRAS) [103]	20/0/0	–244009
25	REF	SUPORTE – TAMPA LATERAL DO MOLINETE [104]		
26	137092	DEDO – DUPLO, AÇO [105]		
27	137971	DEDO – DUPLO, EXTREMIDADE TRASEIRA DO MOLINETE, LADO DIREITO [106]		
28	137519	DEDO – SIMPLES, CONCÊNTRICO, COMPENSADO LADO ESQUERDO [107]		
29	137754	DEDO – SIMPLES, CONCÊNTRICO, COMPENSADO LADO DIREITO [108]		
30	164895	DEDO – EXTREMIDADE DO EXCÊNTRICO, (MOLINETE ESQUERDO)	5/6/9	

99. Inclui dois rolamentos (MD n.° 273347), rolamento seguidor do excêntrico (MD n.° 273524) e dois anéis retentores. Para máquinas de 2020 e anteriores, realize o pedido de braço de acoplamento do controle do excêntrico (MD n.° 304955).
100. Inclui conjunto do braço (MD n.º 311615), braço do conjunto de controle dentado (MD n.º 311617), pino de conexão (MD n.º 304954), e dois anéis retentores (MD n.º273536).
101. Inclui rolamento (MD n.º 273347) e anel retentor (MD n.º 273536). Para máquinas de 2020 e anteriores, realize o pedido de braço de acoplamento do controle do excêntrico (MD n.° 304955).
102. Peça de substituição para unidades 5 barras feitas para o modelo ano 2014 e posteriores. Para unidades feitas no ano/modelo 2013 e anterior, solicite a cinta MD Nº 220025.
103. Peça de substituição para unidades 5 barras feitas para o modelo ano 2013 e anteriores. Para unidades feitas no ano/modelo 2014 e posteriores, solicite a arruela MD Nº 137699.
104. Consulte a seção *24 Componentes das proteções laterais do molinete, página 83*.
105. Qtd (5/6/9 Barras): 30 pés aço = 135/162/243, 35 pés aço = 156/186/280, 40 pés aço = 182/219/0.
106. Quantidades: 30 pés = 3 / 35 pés = 3. Usado somente em molinete de dedos de aço.
107. Qtd (5/6/9 Barras): 30 pés aço = 5/6/9, 35 pés aço = 9/12/17, 40 pés aço = 11/12/0.
108. Qtd (5/6/9 Barras): 30 pés aço = 4/6/8, 35 pés aço = 3/3/5, 40 pés aço = 2/3/0.

MOLINETE MATRIZ – PLATAFORMAS DE MOLINETE DUPLO (9,1–13,7 M [30–45 PÉS])

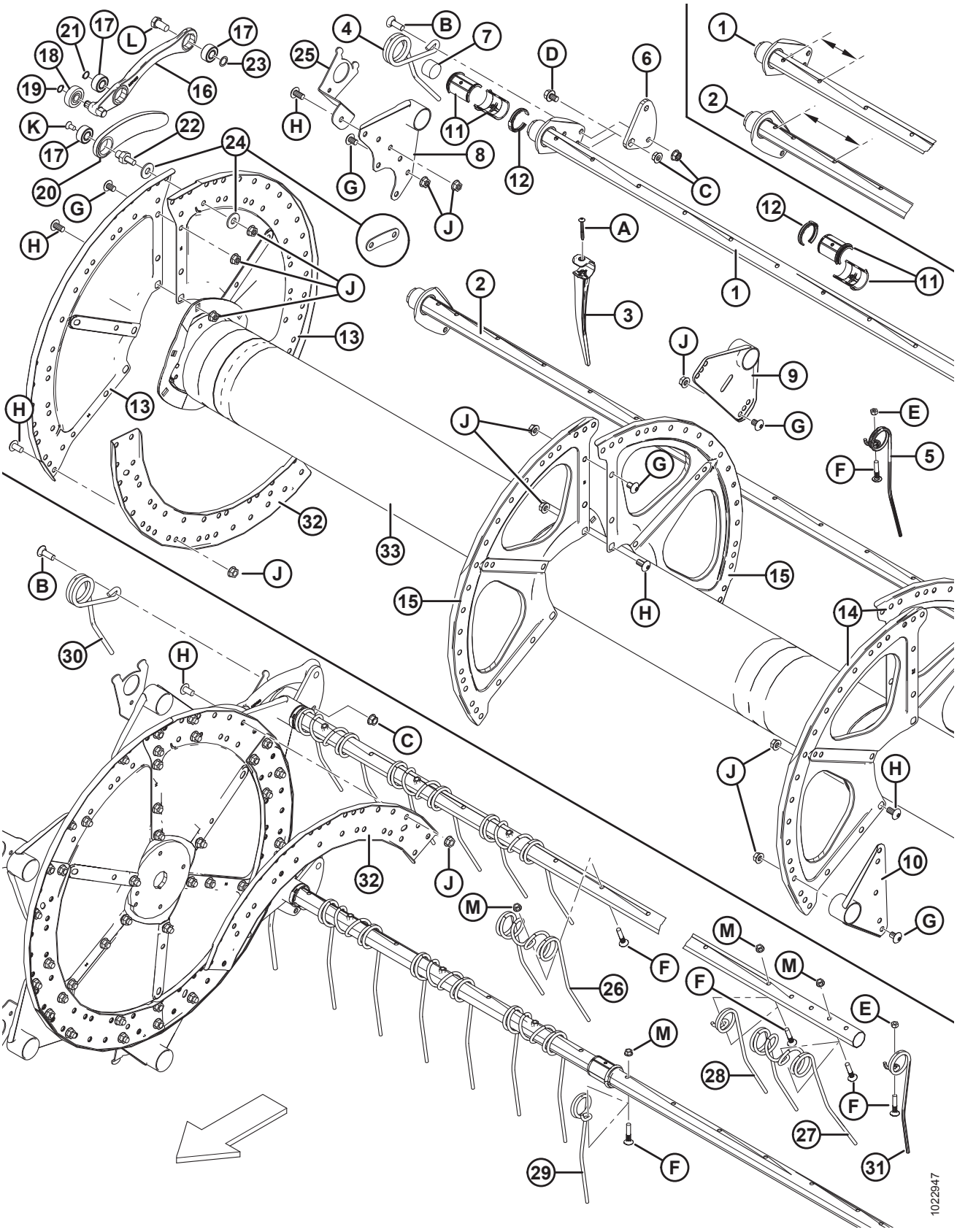

Ref.	Número de peça	Descrição	Qtd 5/6/9 Barras	Número de série
31	245083	DEDO – EXTREMIDADE TRASEIRA, (MOLINETE ESQUERDO) [109]		
32	137532	CANAL – DISCO DO EXCÊNTRICO [110]	6/6/6	
33	137910	TUBO CENTRAL – 30 PÉS, LADO ESQUERDO, COMPLETO COM REFLETORES **(MOLINETE DE 3 DISCOS)** [111]	1	
	137913	TUBO CENTRAL – 30 PÉS, LADO DIREITO, COMPLETO COM REFLETORES **(MOLINETE DE 3 DISCOS)** [111]	1	
	137915	TUBO CENTRAL – 35 PÉS, LADO ESQUERDO, COMPLETO COM REFLETORES **(MOLINETE DE 3 DISCOS)** [111]	1	
	137916	TUBO CENTRAL – 35 PÉS, LADO DIREITO, COMPLETO COM REFLETORES **(MOLINETE DE 3 DISCOS)** [111]	1	
	245272	TUBO CENTRAL – 35 PÉS, LADO ESQUERDO, COMPLETO COM REFLETORES **(MOLINETE DE 4 DISCOS)** [112]	1	
	245273	TUBO CENTRAL – 35 PÉS, LADO DIREITO, COMPLETO COM REFLETORES **(MOLINETE DE 4 DISCOS)** [112]	1	
	137917	TUBO CENTRAL – 40 PÉS, LADO ESQUERDO, COMPLETO COM REFLETORES **(MOLINETE DE 3 DISCOS)** [111]	1	
	137918	TUBO CENTRAL – 40 PÉS, LADO DIREITO, COMPLETO COM REFLETORES **(MOLINETE DE 3 DISCOS)** [111]	1	
	245276	TUBO CENTRAL – 40 PÉS, LADO ESQUERDO, COMPLETO COM REFLETORES **(MOLINETE DE 4 DISCOS)** [112]	1	
	245277	TUBO CENTRAL – 40 PÉS, LADO DIREITO, COMPLETO COM REFLETORES **(MOLINETE DE 4 DISCOS)** [112]	1	
	137968	TUBO CENTRAL – 45 PÉS, LADO ESQUERDO, COMPLETO COM REFLETORES **(MOLINETE DE 3 DISCOS)** [111]	1	
	137969	TUBO CENTRAL – 45 PÉS, LADO DIREITO, COMPLETO COM REFLETORES **(MOLINETE DE 3 DISCOS)** [111]	1	
	253514	TUBO CENTRAL – 45 PÉS, LADO ESQUERDO, COMPLETO COM REFLETORES **(MOLINETE DE 4 DISCOS)** [112]	1	
	253515	TUBO CENTRAL – 45 PÉS, LADO DIREITO, COMPLETO COM REFLETORES **(MOLINETE DE 4 DISCOS)** [112]	1	
A	252687	PARAFUSO – CONJUNTO, TORX, 48°, HÉLICE DUPLA, 1/4" x 2-1/4" ZP		
B	21469	PARAFUSO – RHSN 1/2" NC X 1,5" COMPR., GR 5 ZP		
C	21383	PORCA – CHANFRADA 0,500 - 13 UNC (FACE SERRILHADA)		
D	105066	PARAFUSO – SEXTAVADO, CHANFRADO (FACE SERRILHADA), 1/2" NC X 0,75" GR 5		
E	18669	PORCA – HEXAGONAL, TRAVA, ROSCA DEFORMADA, 3/8" - 16 UNC ZP		

109. Qtd (5/6/9 Barras): 30–35 pés aço e plástico = 5/6/9, 40 pés aço e plástico = 5/6/0, 45 pés plástico = 5/0/0.
110. Modelo ano 2014 e posteriores.
111. 3 discos.
112. 4 discos.

MOLINETE MATRIZ – PLATAFORMAS DE MOLINETE DUPLO (9,1–13,7 M [30–45 PÉS])

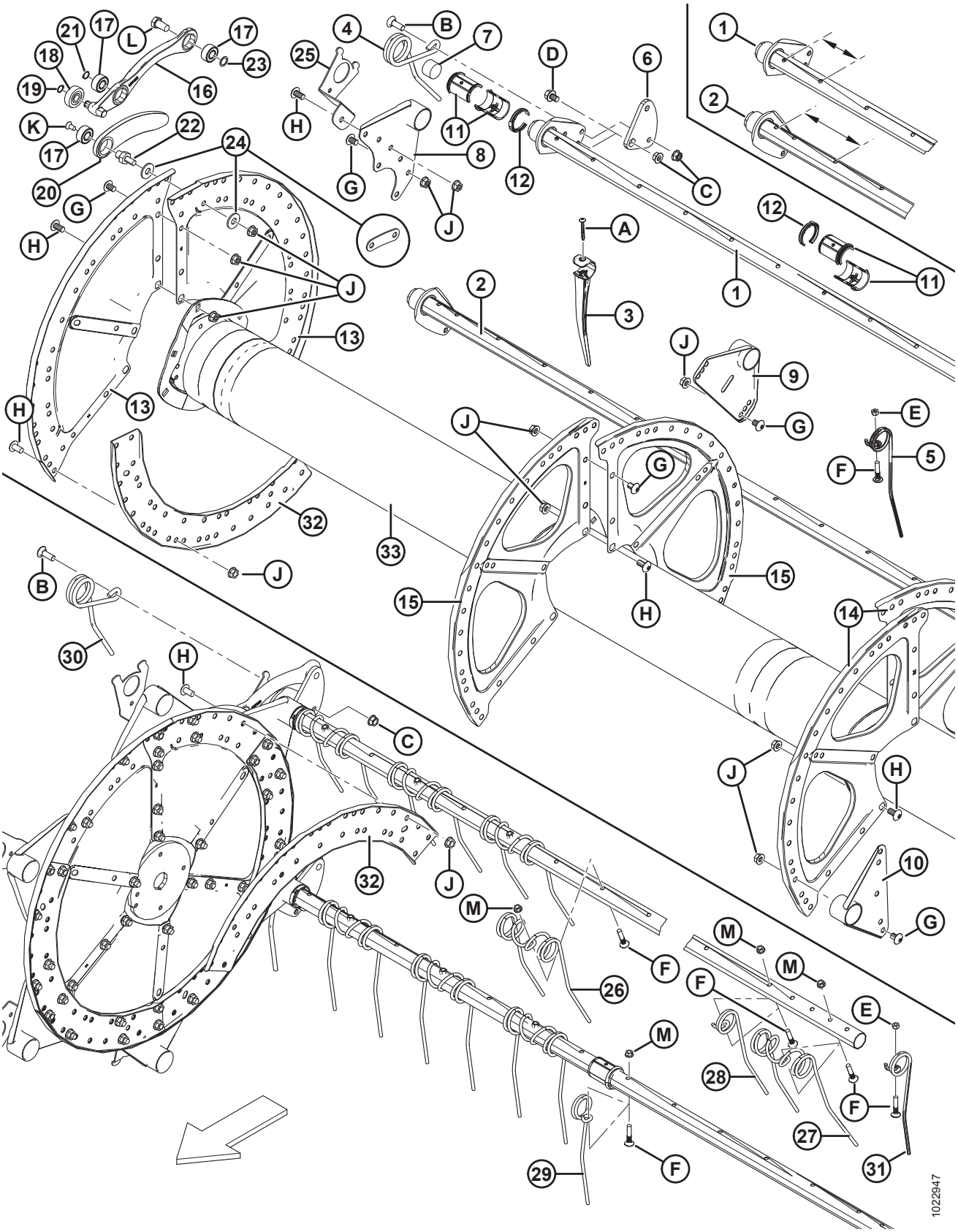

Ref.	Número de peça	Descrição	Qtd 5/6/9 Barras	Número de série
F	137118	PARAFUSO – CABEÇA BOTÃO, NERVURA PESCOÇO, 3/8" NC, COMPLETO COM RETENTOR		
G	105135	PARAFUSO – USINADO, TORX, CABEÇA TRUSS, 1/2" X 0,75" COMPR.		
H	105136	PARAFUSO – USINADO, TORX, CABEÇA TRUSS, 1/2" X 1,0" COMPR.		
J	50186	PORCA – CHANFRADA, TRAVA, FACE LISA, ROSCA DEFORMADA, 0,500" - 13 UNC GR 5		
K	113420	PARAFUSO – CHANFRADO TORX 3/8 NC X 3/4 COMPRIMENTO [113]		**–396189**
L	105141	PARAFUSO – COM REBAIXO, 5/8"-18 UNF, 30 MM, COMPR. ZP, GR 5		
M	30228	PORCA – CHANFRADA, FACE LISA, ROSCA DEFORMADA, 0,375"-16 UNC		

113. Máquinas modelo/ano 2021 e posteriores usar anel de retenção MD n.º 273536.

24 Componentes das proteções laterais do molinete

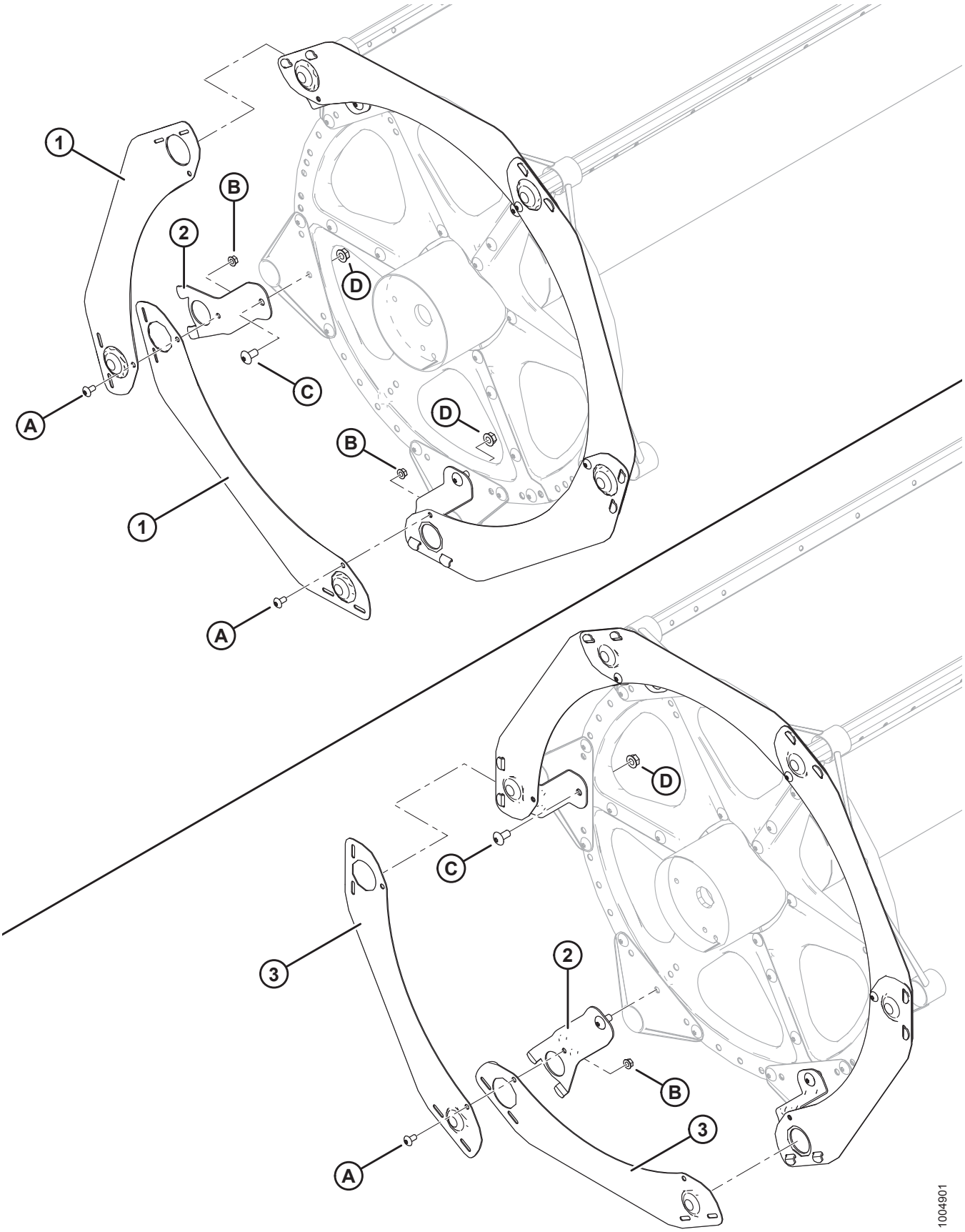

COMPONENTES DAS PROTEÇÕES LATERAIS DO MOLINETE

Ref.	Número de peça	Descrição	Qtd 5/6/9 Barras	Número de série
1	164754	PROTEÇÃO – 5 BARRAS SEGMENTADAS, SÉRIE 5	5	
2	164958	SUPORTE – PROTEÇÃO LATERAL DO MOLINETE	5/6/9	
3	164965	PROTEÇÃO – 6 BARRAS SEGMENTADAS, SÉRIE 5	6	
	164967	PROTEÇÃO – 9 BARRAS SEGMENTADAS, SÉRIE 5	9	
A	135157	PARAFUSO – USINADO, TORX, CABEÇA TRUSS, 3/8" X 0,75"		
B	30228	PORCA – CHANFRADA, FACE LISA, ROSCA DEFORMADA, 0,375"-16 UNC		
C	105136	PARAFUSO – USINADO, TORX, CABEÇA TRUSS, 1/2" X 1,0"		
D	50186	PORCA – CHANFRADA, TRAVA, FACE LISA, ROSCA DEFORMADA, 0,500" - 13 UNC GR5		

25 Componentes do molinete – Molinete simples, braço direito

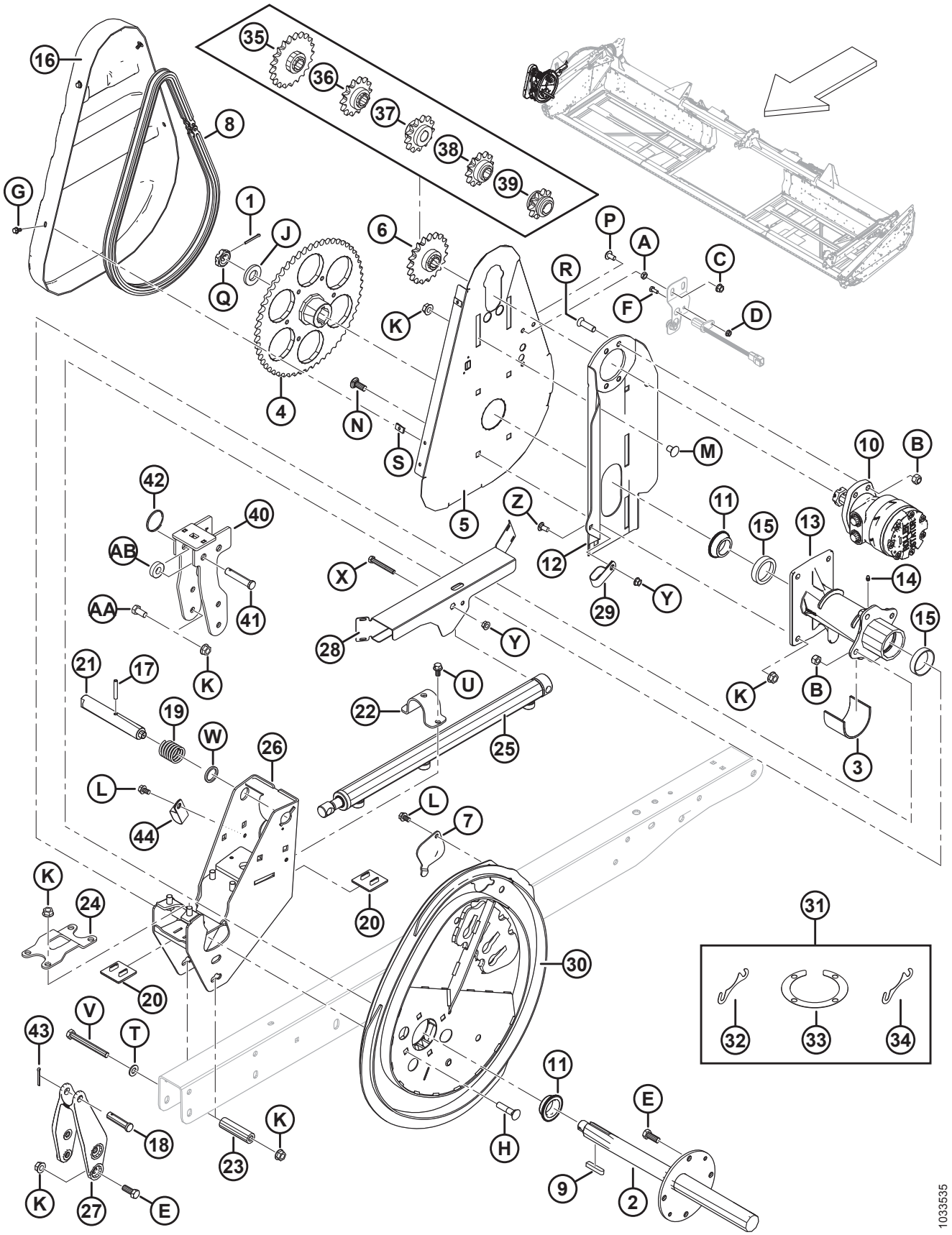

COMPONENTES DO MOLINETE – MOLINETE SIMPLES, BRAÇO DIREITO

Ref.	Número de peça	Descrição	Qtd.	Número de série
1	18607	PINO – CONTRAPINO DIÂM. 5/32" X 1,5" ZP	1	
2	137291	EIXO DE TRANSMISSÃO DO MOLINETE	1	
3	137315	MANGA	1	
4	137347	RODA DENTADA – USINADA, 56 DENTES, RC 60	1	
5	137352	SUPORTE – PLACA TRASEIRA DO ACIONADOR DO MOLINETE	1	
6	137354	ENGRENAGEM – RC 60 19 DENTES	1	
7	137476	TAMPA – ACESSO AO ROLAMENTO DO EXCÊNTRICO	1	
8	137515	CORRENTE – CORRENTE DE ROLETES-60, 76 PASSOS REVITADOS, SEM FIM	1	
9	137721	CHAVETA – EIXO ACIONADOR DO MOLINETE	2	
10	273258	MOTOR – HIDRÁULICO, 15,9 POL. CÚB. SÉRIE 506 [114]	1	
	273259	KIT DE VEDAÇÃO		
	137375	PORCA – CONTRAPORCA RANHURADA, 1,0-20 UNEF	OPT	
11	164213	ROLAMENTO – CÔNICO, COMPLETO COM VEDAÇÃO	2	
12	164750	SOLDAGEM SUPORTE DO MOTOR	1	
13	164817	CUBO DE ACIONAMENTO DO MOLINETE, COMPLETO COM ANÉIS EXTERNOS	1	
14	18671	GRAXEIRA – LUBRIFICAÇÃO, 1/4-28 UNF	1	
15	164214	ROLAMENTO – ANEL EXTERNO	2	
16	164955	TAMPA – ACIONAMENTO DO MOLINETE	1	
17	16681	PINO – MOLA, DIÂM. 5/16" X 2,0" COMPRIMENTO	1	
18	18725	PINO – ENGATE	1	
19	137221	MOLA – COMPRESSÃO	1	
20	137626	BATENTE – DESGASTE DO ACIONADOR DO MOLINETE	2	
21	164815	PINO – TRAVA DO EXCÊNTRICO	1	
22	164930	BRAÇADEIRA – AVANÇO-RECUO	1	
23	164945	ESPAÇADOR	1	
24	164953	FIXADOR – CUBO DO ACIONAMENTO	1	
25	164933	CILINDRO – AVANÇO-RECUO	1	
	113435	KIT DE VEDAÇÃO		
26	279979	SOLDAGEM SUPORTE – EXCÊNTRICO DIREITO	1	
27	164887	FUNDIÇÃO – BRAÇO AVANÇO-RECUO, LADO DIREITO	1	
28	123670	PROTETOR – SIMPLES DO LADO DIREITO	1	
29	103738	FIXADOR – ISOLADA PVC 13/16" TAMANHO DO TUBO	1	
30	294634	KIT DE EXCÊNTRICO [115]	1	
31	294631	KIT – CALÇO DO EXCÊNTRICO [116]	A/R	
32	137753	ANEL DO CALÇO – FLANGE DE 4 PARAFUSOS	A/R	

114. Porca e chaveta fornecidos com o motor (MD n.º 273258). Admissível utilizar a porca com contraporcas de travamento ranhuradas (MD n.º 137375).
115. Inclui kit de calços do excêntrico (MD n.° 294631).
116. Inclui quatro calços (MD n.° 164061), dois anéis de calços (MD n.° 137753) e calço (MD n.° 245199).

COMPONENTES DO MOLINETE – MOLINETE SIMPLES, BRAÇO DIREITO

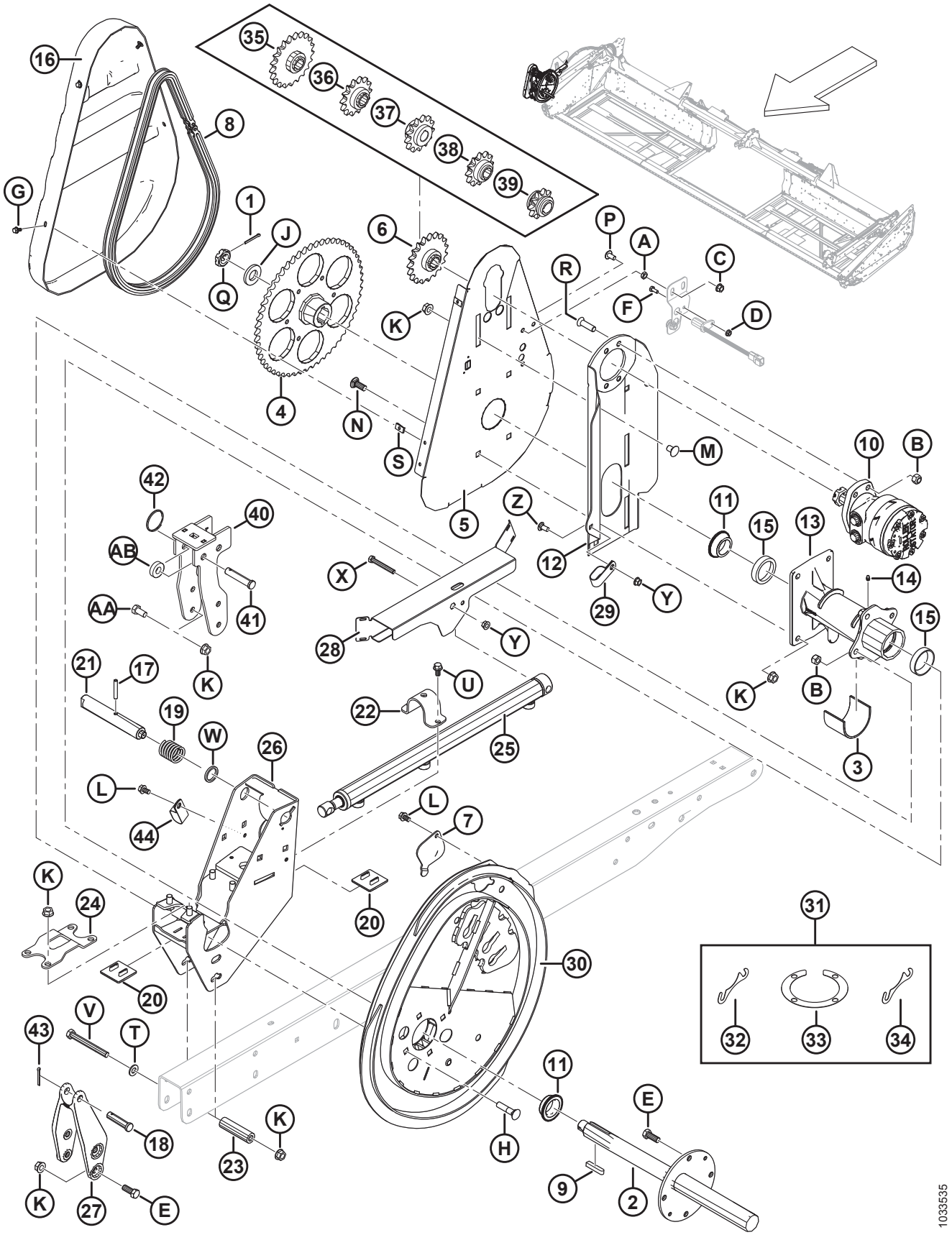

Ref.	Número de peça	Descrição	Qtd.	Número de série
33	**164061**	**CHAPA METÁLICA – CUBO PARA EXCÊNTRICO**	**A/R**	
34	**245199**	**CHAPA METÁLICA – CUBO PARA EXCÊNTRICO**	**A/R**	
35	**137350**	**ENGRENAGEM – 21 DENTES, RC 60** [117]	**OPT**	
36	**137356**	**ENGRENAGEM – 14 DENTES, 3000 PSI, (SOMENTE ARROZ BAIXO)** [117]	**OPT**	
37	**164126**	**ENGRENAGEM – 13 DENTES, RC 60** [117]	**OPT**	
38	**137970**	**ENGRENAGEM – 12 DENTES, 2500 PSI, (SOMENTE ARROZ BAIXO)** [117]	**OPT**	
39	**137348**	**ENGRENAGEM – 10 DENTES, 2000 PSI, (SOMENTE ARROZ BAIXO)** [117]	**OPT**	
40	**304017**	**SUPORTE – SOLDAGEM DO LADO DIREITO DO EXCÊNTRICO (SOMENTE EXPORTAÇÃO)**	**1**	
41	**18738**	**PINO – ENGATE (SOMENTE EXPORTAÇÃO)**	**1**	
42	**118137**	**ANEL (SOMENTE EXPORTAÇÃO)**	**1**	
43	**18648**	**PINO – CONTRAPINO DIÂM. 3/16" X 1,25" ZP**	**1**	
44	**50022**	**ABRAÇADEIRA – ISOLADA 15/16"**	**1**	
A	**18664**	**PORCA – CONTRAPORCA HEXAGONAL, 3/8-16 UNC GR 5 ZP**		
B	**18697**	**PORCA – HEXAGONAL, TRAVA, ROSCA DEFORMADA, 0,500" - 13 UNC**		
C	**21452**	**PORCA – CHANFRADA (FACE SERRILHADA) 0,375 - 16 UNC**		
D	**21455**	**PORCA – CHANFRADA (FACE SERRILHADA) 1/4" NC GR 5 ZP**		
E	**21491**	**PARAFUSO – SEXTAVADO 1/2 NC X 1,25 COMPR. GR 5 ZP**		
F	**21572**	**PARAFUSO – CABEÇA HEXAGONAL, 1/4" NC X 1,25" COMPR. GR 5 ZP**		
G	**21968**	**PARAFUSO – SEXTAVADO, CHANFRADO (FACE SERRILHADA), 1/4" NC X 0,5" GR 5 ZP**		
H	**30027**	**PARAFUSO – RHSN 1/2" NC X 2,25" COMPR., GR 5 ZP**		
J	**31774**	**ARRUELA – PLANA**		
K	**50186**	**PORCA – CHANFRADA, TRAVA, FACE LISA, ROSCA DEFORMADA, 0,500",13 UNC GR 5**		
L	**101898**	**PARAFUSO – AUTORROSCANTE, CABEÇA HEXAGONAL COM ARRUELA, 3/8" NC X 5/8"**		
M	**105069**	**PARAFUSO – RHSN 1/2" NC X 0,75" GR 5 ZP**		
N	**114233**	**PARAFUSO – RHSN 1/2" NC X 1,25" GR 5 ZP**		
P	**135157**	**PARAFUSO – USINADO**		
Q	**137375**	**PORCA – CONTRAPORCA RANHURADA 1,0 POL.-20 UNEF-ZN PL**		
R	**137503**	**PARAFUSO – CABEÇA CILÍNDRICA CHANFRADA, SEXTAVADO INTERNO. 1/2 NC X 1,75 GR. 5 ZP**		
S	**137702**	**PORCA – CHAPA METÁLICA 1/4 - 20**		
T	**18599**	**ARRUELA – PLANA, SAE, DIÂM. INT. 17/32" X 1-1/16 POL. DIÂM. EXT. ZP**		

117. Somente molinetes de alto torque e dedos de aço. Requeridas nas colheitadeiras com baixa pressão no acionador do molinete.

COMPONENTES DO MOLINETE – MOLINETE SIMPLES, BRAÇO DIREITO

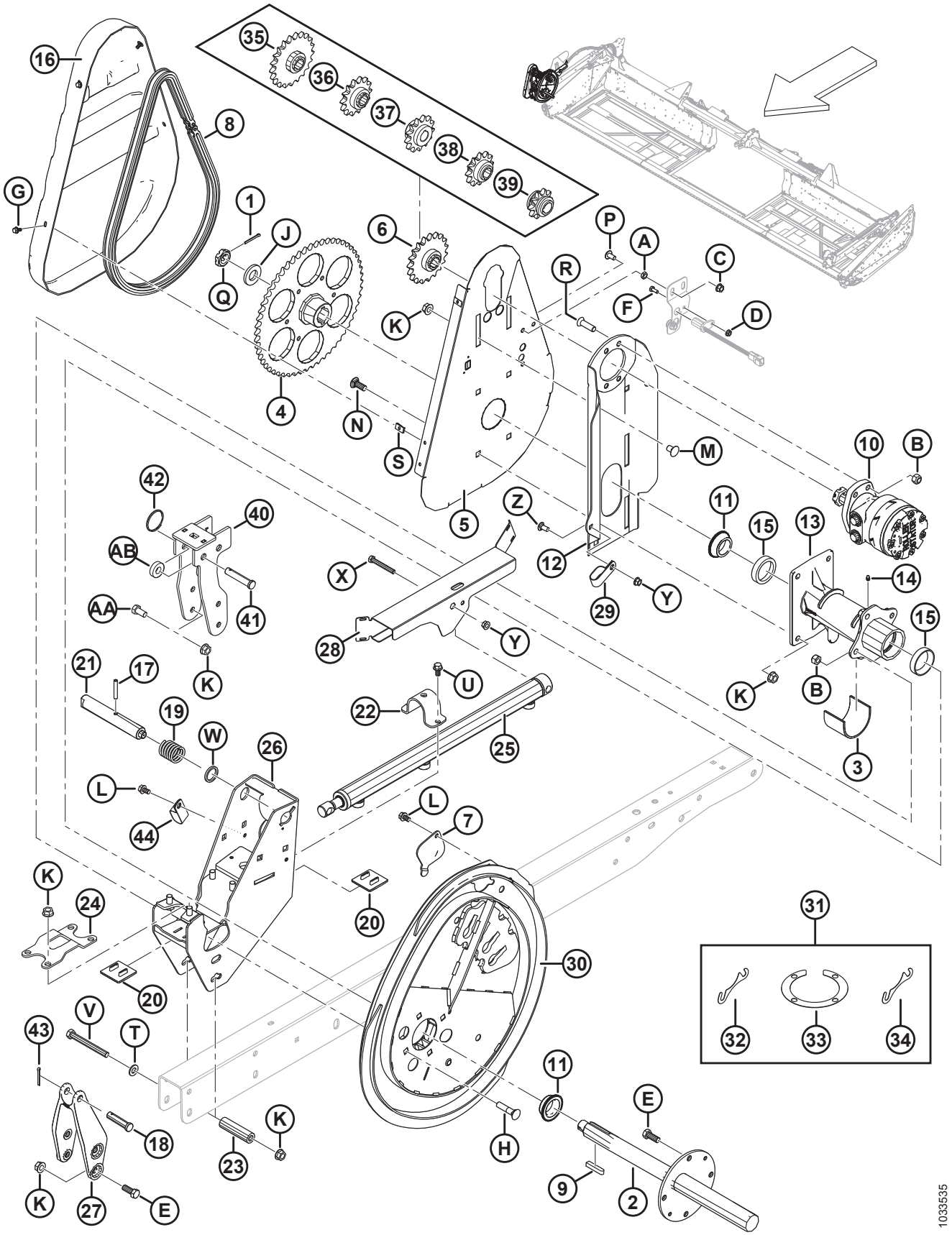

COMPONENTES DO MOLINETE – MOLINETE SIMPLES, BRAÇO DIREITO

Ref.	Número de peça	Descrição	Qtd.	Número de série
U	**21821**	**PARAFUSO – SEXTAVADO, CHANFRADO (FACE SERRILHADA), 3/8" NC X 0,75" GR 5 ZP**		
V	**30209**	**PARAFUSO – SEXTAVADO 1/2 NC X 4,5 COMPR. GR 5 ZP**		
W	**273304**	**ARRUELA – TRAVA DO EXCÊNTRICO**		
X	**30035**	**PARAFUSO – SEXTAVADO 3/8 NC X 2,75 COMPR. GR 5 ZP**		
Y	**30228**	**Porca – Chanfrada, rosca deformada, face lisa, 0,375" - 16 UNC**		
Z	**21863**	**PARAFUSO – RHSN 3/8" NC X 0,75" COMPR., GR 5 ZP**		
AA	**21575**	**PARAFUSO – SEXTAVADO 1/2 NC X 1,0 COMPR. GR 5 ZP**		
AB	**40915**	**ARRUELA – PLANA**		

26 Componentes do molinete – Molinete duplo, braço direito

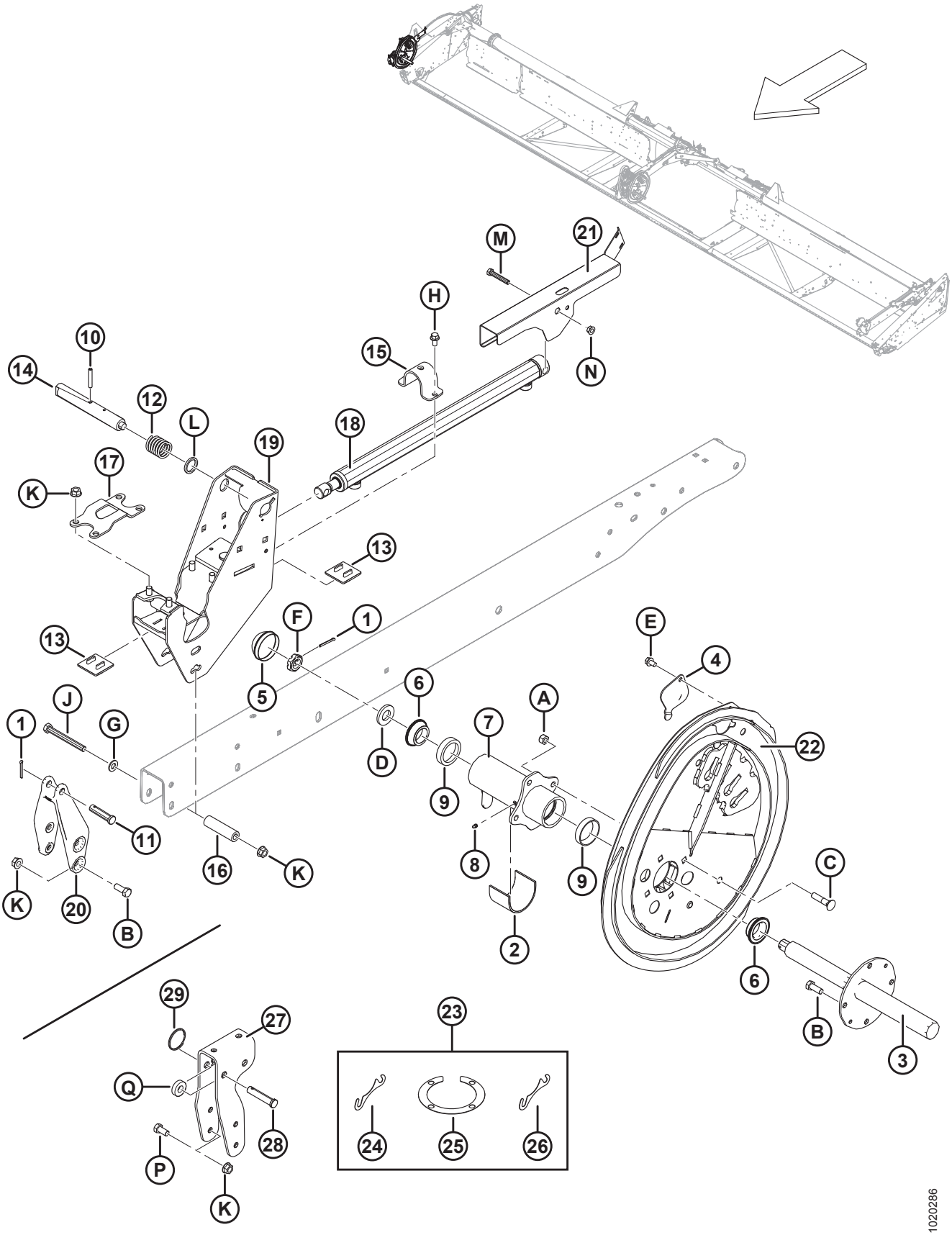

COMPONENTES DO MOLINETE – MOLINETE DUPLO, BRAÇO DIREITO

Ref.	Número de peça	Descrição	Qtd.	Número de série
1	18648	PINO – CONTRAPINO DIÂM. 3/16" X 1,25" ZP	2	
2	137315	MANGA	1	
3	137451	EIXO DE TRANSMISSÃO DO MOLINETE, LADO DIREITO	1	
4	137476	TAMPA – ACESSO AO ROLAMENTO DO EXCÊNTRICO	1	
5	140250	CAPA CONTRA POEIRA	1	
6	164213	ROLAMENTO – CÔNICO, COMPLETO COM VEDAÇÃO	2	
7	164821	CUBO – MOLINETE, COMPLETO COM ANÉIS, LADO DIREITO	1	
8	18671	GRAXEIRA – LUBRIFICAÇÃO, 1/4-28 UNF	1	
9	164214	ROLAMENTO – ANEL EXTERNO	2	
10	16681	PINO – MOLA, DIÂM. 5/16" X 2,0" COMPRIMENTO	1	
11	18725	PINO – ENGATE	1	
12	137221	MOLA – COMPRESSÃO	1	
13	137626	BATENTE – DESGASTE DO ACIONADOR DO MOLINETE	2	
14	137456	PINO – TRAVA DO EXCÊNTRICO	1	
15	164930	BRAÇADEIRA – AVANÇO-RECUO	1	
16	164945	ESPAÇADOR	1	
17	164953	FIXADOR – CUBO DO ACIONAMENTO	1	
18	164933	CILINDRO – AVANÇO-RECUO	1	
	113435	KIT DE VEDAÇÃO		
19	279979	SOLDAGEM SUPORTE – EXCÊNTRICO DIREITO	1	
20	164887	FUNDIÇÃO – BRAÇO AVANÇO-RECUO, LADO DIREITO	1	
21	123627	PROTEÇÃO – DUPLA DIREITA (BRAÇO DIREITO DO MOLINETE DIREITO)	1	
22	294634	KIT DO EXCÊNTRICO [118]	1	
23	294631	KIT – CALÇOS DO EXCÊNTRICO [119]	A/R	
24	164061	CALÇO – CUBO PARA O EXCÊNTRICO (1,2 MM)	A/R	
25	137753	ANEL DO CALÇO – FLANGE DE 4 PARAFUSOS	A/R	
26	245199	CALÇO – CUBO PARA O EXCÊNTRICO (0,6 MM)	A/R	
27	304017	SUPORTE – SUPORTE CHANFRADO EXCÊNTRICO DIREITO (SOMENTE EXPORTAÇÃO)	1	
28	18624	PINO – ENGATE (SOMENTE EXPORTAÇÃO)	1	
29	118137	ANEL (SOMENTE EXPORTAÇÃO)	1	
A	18697	PORCA – HEXAGONAL, TRAVA, ROSCA DEFORMADA, 0,500" - 13 UNC		
B	21491	PARAFUSO – SEXTAVADO 1/2 NC X 1,25 COMPR. GR 5 ZP		
C	30027	PARAFUSO – RHSN 1/2" NC X 2,25" COMPR., GR 5 ZP		
D	31774	ARRUELA – PLANA		

118. Inclui kit de calços do excêntrico (MD N° 294631)
119. Inclui quatro calços (MD N° 164061), dois anéis de calços (MD N° 137753) e calço (MD N° 245199).

COMPONENTES DO MOLINETE – MOLINETE DUPLO, BRAÇO DIREITO

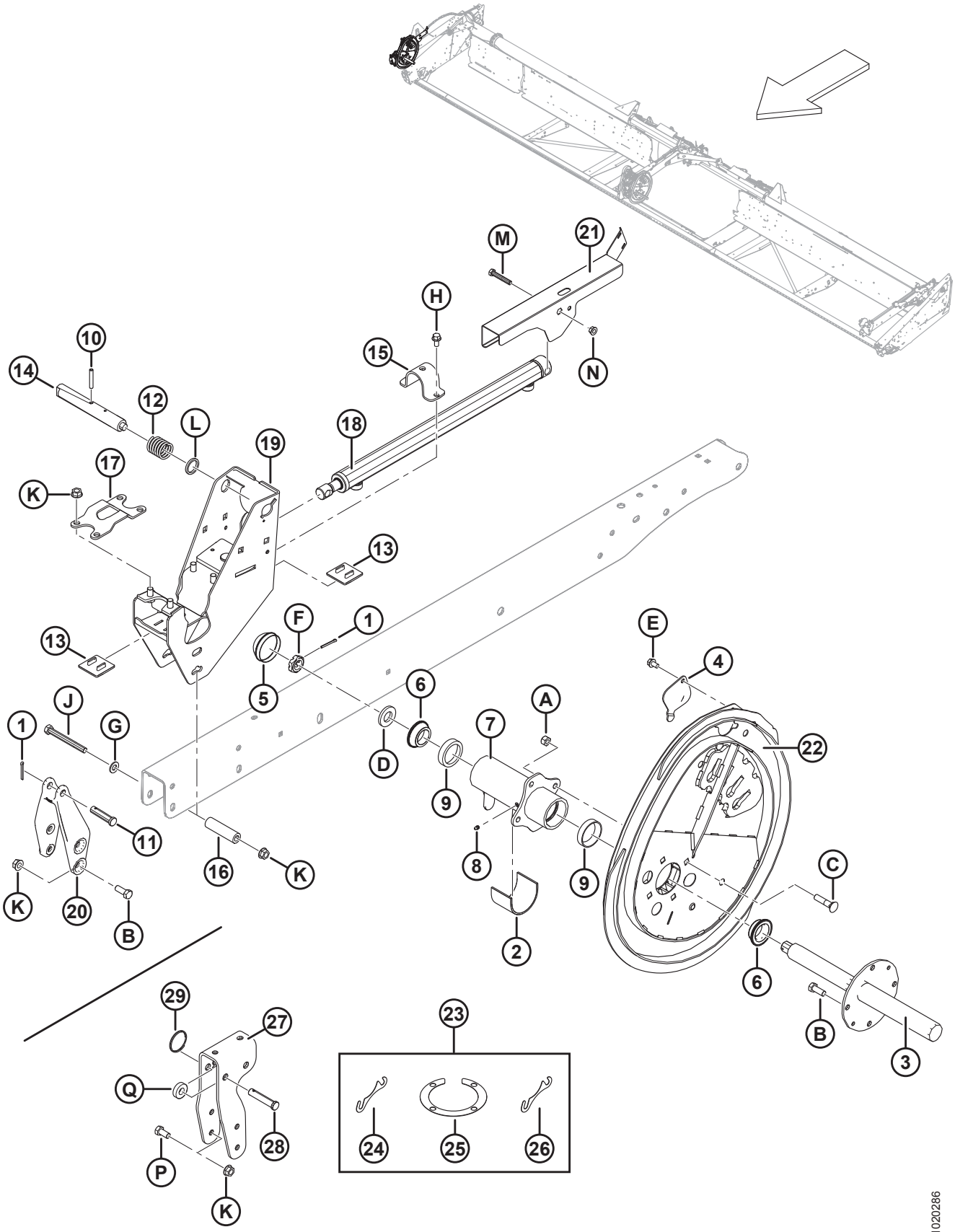

COMPONENTES DO MOLINETE – MOLINETE DUPLO, BRAÇO DIREITO

Ref.	Número de peça	Descrição	Qtd.	Número de série
E	101898	PARAFUSO – AUTORROSCANTE, CABEÇA HEXAGONAL COM ARRUELA, 3/8" NC X 5/8"		
F	137375	PORCA – CONTRAPORCA RANHURADA 1,0 POL.-20 UNEF-ZN PL		
G	18599	ARRUELA – PLANA, SAE, DIÂM. INT. 17/32" x 1-1/16 POL. DIÂM. EXT. ZP		
H	21821	PARAFUSO – SEXTAVADO, CHANFRADO (FACE SERRILHADA), 3/8" NC X 0,75" GR 5 ZP		
J	30209	PARAFUSO – SEXTAVADO 1/2 NC X 4,5 COMPR. GR 5 ZP		
K	50186	PORCA – CHANFRADA, TRAVA, FACE LISA, ROSCA DEFORMADA, 0,500" - 13 UNC GR 5		
L	273304	ARRUELA – TRAVA DO EXCÊNTRICO		
M	20055	PARAFUSO – SEXTAVADO 3/8 NC X 2,25 COMPR. GR 5 ZP		
N	30228	Porca – Chanfrada, rosca deformada, face lisa, 0,375" - 16 UNC		
P	21575	PARAFUSO – SEXTAVADO 1/2 NC X 1,0 COMPR. GR 5 ZP		
Q	40915	ARRUELA – PLANA		

27 Componentes do molinete – Molinete duplo, braço central

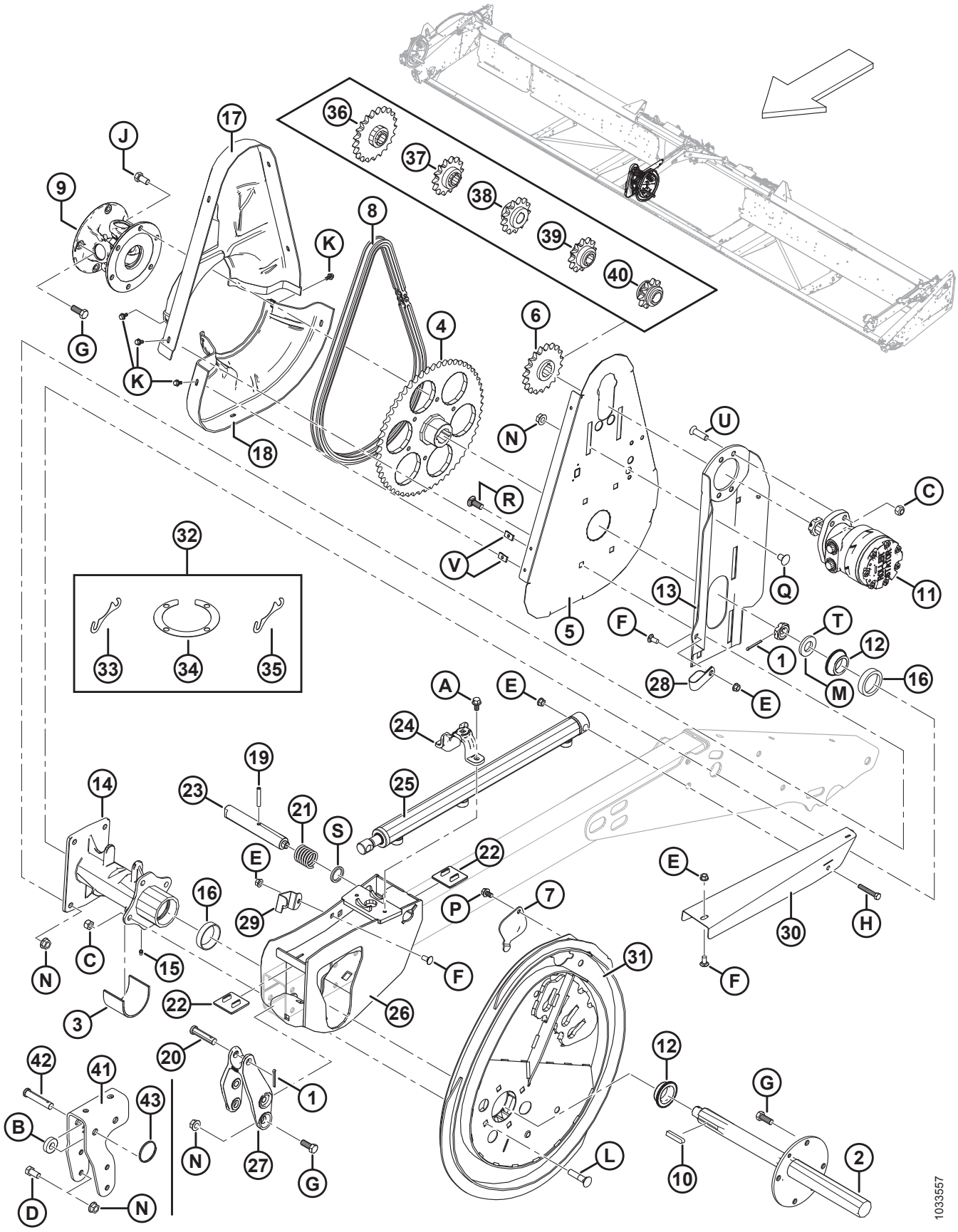

COMPONENTES DO MOLINETE – MOLINETE DUPLO, BRAÇO CENTRAL

Ref.	Número de peça	Descrição	Qtd.	Número de série
1	18648	PINO – CONTRAPINO DIÂM. 3/16" X 1,25" ZP	2	
2	137291	EIXO DE TRANSMISSÃO DO MOLINETE	1	
3	137315	MANGA	1	
4	137347	ENGRENAGEM – USINADA, 56 DENTES, RC 60	1	
	164141	**ENGRENAGEM – 48 DENTES USINADA. RC 60** [120] de alto torque e alta velocidade.	**1**	
5	137352	SUPORTE – PLACA TRASEIRA DO ACIONADOR DO MOLINETE	1	
6	137354	ENGRENAGEM – RC 60 19 DENTES	1	
7	137476	TAMPA – ACESSO AO ROLAMENTO DO EXCÊNTRICO	1	
8	137515	CORRENTE – CORRENTE DE ROLETES-60, 76 PASSOS REVITADOS, SEM FIM	1	
	164109	**CORRENTE – CORRENTE DE ROLETES-60, 70 PASSOS REBITADOS, SEM FIM** [120]	**1**	
9	137691	JUNTA UNIVERSAL DE ACIONAMENTO DO MOLINETE	1	
	137825	CONJUNTO CRUZETA DO CARDAN		
	137826	FORQUILHA – FLANGE, 4 PARAFUSOS		
	137827	FORQUILHA – FLANGE, 6 PARAFUSOS		
10	137721	CHAVETA – EIXO ACIONADOR DO MOLINETE	2	
11	273258	MOTOR – HIDRÁULICO, 15,9 POL. CÚB. SÉRIE 506	1	
	273259	KIT DE VEDAÇÃO [121]		
	273078	**MOTOR – HIDRÁULICO, 260 CC MANCAL DE ALTA CAP.** [122]	**OPT**	
	311620	**KIT DE VEDAÇÃO** [123]		
	137375	**PORCA – CONTRAPORCA RANHURADA, 1,0-20 UNEF**	**OPT**	
12	164213	ROLAMENTO – CÔNICO, COMPLETO COM VEDAÇÃO	2	
13	164750	SOLDAGEM SUPORTE DO MOTOR	1	
14	164817	CUBO DE ACIONAMENTO DO MOLINETE, COMPLETO COM ANÉIS EXTERNOS	1	
15	18671	GRAXEIRA – LUBRIFICAÇÃO, 1/4-28 UNF	1	
16	164214	ROLAMENTO – ANEL EXTERNO	2	
17	164947	PROTEÇÃO – METADE SUPERIOR DO ACIONADOR DO MOLINETE	1	
18	164948	PROTEÇÃO – ACIONADOR DO MOLINETE DUPLO INFERIOR	1	
19	16681	PINO – MOLA, DIÂM. 5/16" X 2,0" COMPRIMENTO	1	
20	18725	PINO – ENGATE	1	
21	137221	MOLA – COMPRESSÃO	1	
22	137626	BATENTE – DESGASTE DO ACIONADOR DO MOLINETE	2	
23	164815	PINO – TRAVA DO EXCÊNTRICO	1	
24	**304956**	**FUNDIÇÃO – BRAÇADEIRA DO CILINDRO DE AVANÇO E RECUO**	**1**	

120. Molinete duplo com configuração não europeia, somente molinetes
121. Para motor com torque padrão (MD n.º 273258).
122. Motor opcional para aplicações de alto torque.
123. Para motor com alto torque (MD n.º 273078).

COMPONENTES DO MOLINETE – MOLINETE DUPLO, BRAÇO CENTRAL

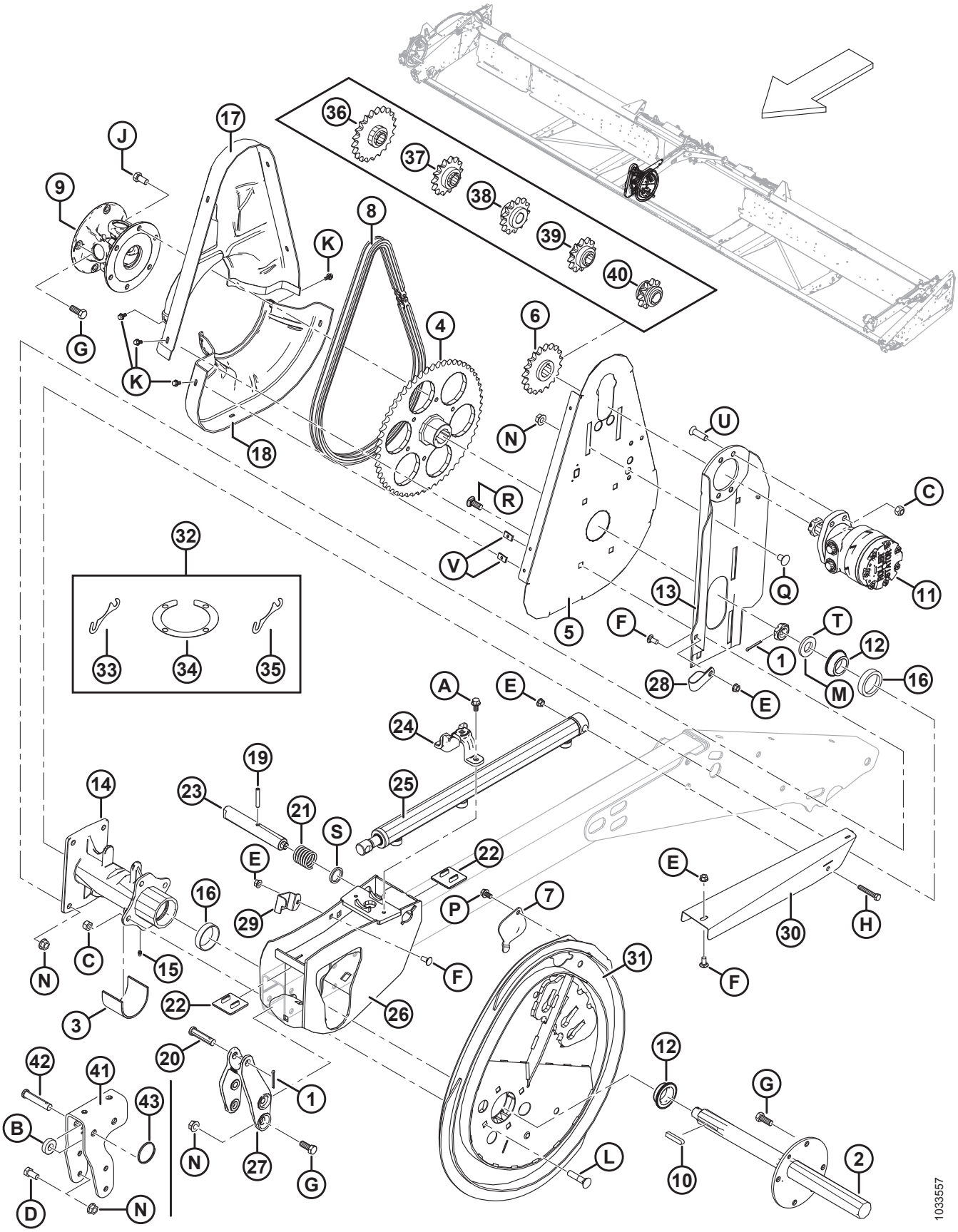

COMPONENTES DO MOLINETE – MOLINETE DUPLO, BRAÇO CENTRAL

Ref.	Número de peça	Descrição	Qtd.	Número de série
25	164933	CILINDRO – AVANÇO-RECUO	1	
	113435	KIT DE VEDAÇÃO		
26	253092	SOLDAGEM DO SUPORTE – ACIONAMENTO DR	1	
27	164885	FUNDIÇÃO – BRAÇO CENTRAL DE AVANÇO E RECUO	1	
28	103738	FIXADOR – ISOLADA PVC 13/16" TAMANHO DO TUBO	1	
29	164858	RETENTOR – MANGUEIRA	1	
30	294065	PROTEÇÃO – MANGUEIRAS DO ACCIONADOR DE MOLINETES DUPLO DE AVANÇO E RECUO	1	
31	294634	KIT DE EXCÊNTRICO [124]	1	
32	294631	KIT – CALÇO DO EXCÊNTRICO [125]	A/R	
33	164061	CALÇO – CUBO PARA O EXCÊNTRICO (1,2 MM)	A/R	
34	137753	ANEL DO CALÇO – FLANGE DE 4 PARAFUSOS	A/R	
35	245199	CALÇO – CUBO PARA O EXCÊNTRICO (0,6 MM)	A/R	
36	137350	ENGRENAGEM – 21 DENTES, RC 60 [126]	OPT	
37	137356	ENGRENAGEM – 14 DENTES, 3000 SPI (ARROZ BAIXO SOMENTE) [126]	OPT	
38	164126	ENGRENAGEM – 13 DENTES, RC 60 [126]	OPT	
39	137970	ENGRENAGEM – 12 DENTES, 2.500 PSI, (ARROZ BAIXO SOMENTE) [126]	OPT	
40	137348	ENGRENAGEM – 10 DENTES, 2.000 PSI, (ARROZ BAIXO SOMENTE) [126]	OPT	
41	304018	SUPORTE – SUPORTE CHANFRADO EXCÊNTRICO CENTRAL (SOMENTE EXPORTAÇÃO)	1	
42	18624	PINO – ENGATE (SOMENTE EXPORTAÇÃO)	1	
43	118137	ANEL (SOMENTE EXPORTAÇÃO)	1	
A	21821	PARAFUSO – SEXTAVADO, CHANFRADO (FACE SERRILHADA), 3/8" NC X 0,75" GR 5 ZP		
B	40915	ARRUELA – PLANA		
C	18697	PORCA – HEXAGONAL, TRAVA, ROSCA DEFORMADA, 0,500" - 13 UNC		
D	21575	PARAFUSO – SEXTAVADO 1/2 NC X 1,0 COMPR. GR 5 ZP		
E	30228	Porca – Chanfrada, rosca deformada, face lisa, 0,375" - 16 UNC		
F	21863	PARAFUSO – RHSN 3/8" NC X 0,75" COMPR., GR 5 ZP		
G	21491	PARAFUSO – SEXTAVADO 1/2 NC X 1,25 COMPR. GR 5 ZP		
H	20055	PARAFUSO – SEXTAVADO 3/8 NC X 2,25 COMPR. GR 5 ZP		
J	21575	PARAFUSO – SEXTAVADO 1/2 NC X 1,0 COMPR. GR 5 ZP		
K	21968	PARAFUSO – SEXTAVADO, CHANFRADO (FACE SERRILHADA), 1/4" NC X 0,5" GR 5 ZP		
L	30027	PARAFUSO – RHSN 1/2" NC X 2,25" COMPR., GR 5 ZP		
M	31774	ARRUELA – PLANA		

124. Inclui kit de calços do excêntrico (MD n.º 294631).
125. Inclui quatro calços (MD n.º 164061), dois anéis de calços (MD n.º 137753) e calço (MD n.º 245199).
126. Somente em molinete de dedos de aço de alto torque. Requeridas nas colheitadeiras com baixa pressão no acionador do molinete.

COMPONENTES DO MOLINETE – MOLINETE DUPLO, BRAÇO CENTRAL

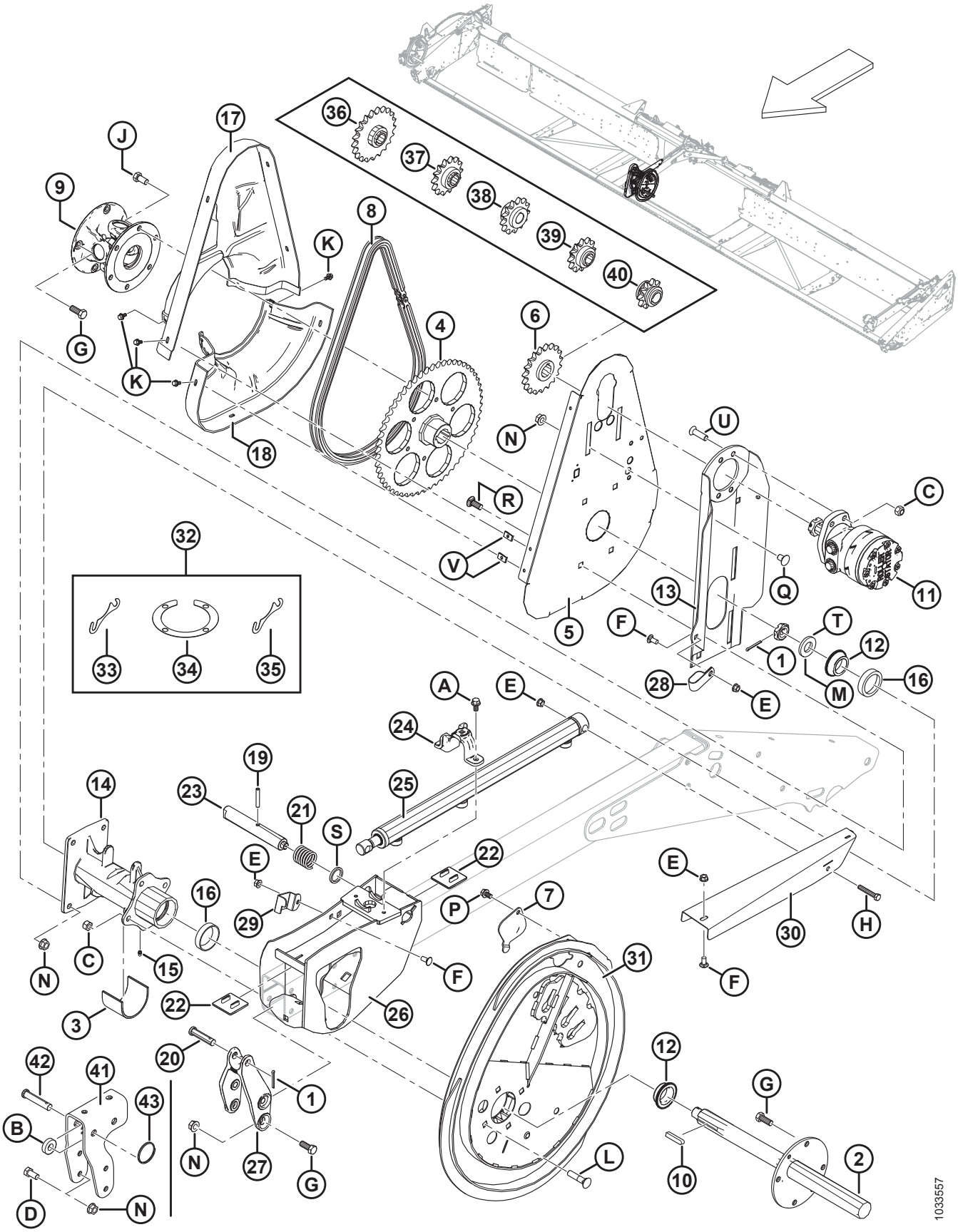

COMPONENTES DO MOLINETE – MOLINETE DUPLO, BRAÇO CENTRAL

Ref.	Número de peça	Descrição	Qtd.	Número de série
N	50186	PORCA – CHANFRADA, TRAVA, FACE LISA, ROSCA DEFORMADA, 0,500" - 13 UNC GR 5		
P	101898	PARAFUSO – AUTORROSCANTE, CABEÇA HEXAGONAL COM ARRUELA, 3/8" NC X 5/8"		
Q	105069	PARAFUSO – RHSSN 1/2" NC X 0,75" GR 5 ZP		
R	114233	PARAFUSO – RHSSN 1/2" NC X 1,25" GR 5 ZP		
S	273304	ARRUELA – TRAVA DO EXCÊNTRICO		
T	137375	PORCA – CONTRAPORCA RANHURADA 1,0 POL.-20 UNEF-ZN PL		
U	137503	PARAFUSO – CABEÇA CILÍNDRICA CHANFRADA, SEXTAVADO INTERNO. 1/2 NC X 1,75 GR. 5 ZP		
V	137702	PORCA – CHAPA METÁLICA 1/4 - 20		

28 Componentes do molinete – Molinete duplo/simples, braço esquerdo

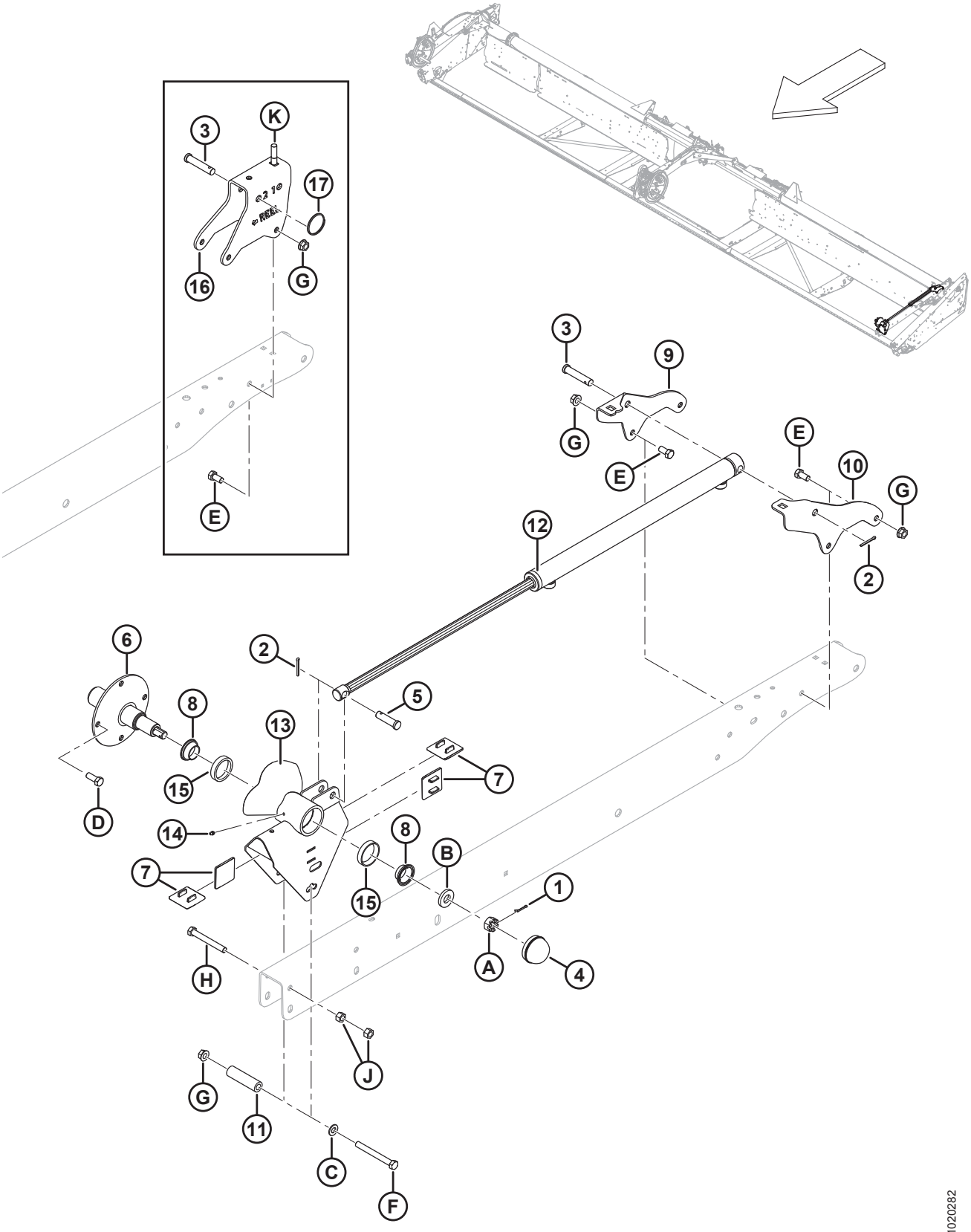

COMPONENTES DO MOLINETE – MOLINETE DUPLO/SIMPLES, BRAÇO ESQUERDO

Ref.	Número de peça	Descrição	Qtd.	Número de série
1	18605	PINO – CONTRAPINO DIÂM. 1/8" X 1" ZP	1	
2	18648	PINO – CONTRAPINO DIÂM. 3/16" X 1,25" ZP	2	
3	18738	PINO – ENGATE	1	
4	30520	CAPA CONTRA POEIRA	1	
5	103879	PINO – ENGATE	1	
6	105364	EIXO – EXTREMIDADE TRASEIRA	1	
7	137626	BATENTE – DESGASTE DO ACIONADOR DO MOLINETE	4	
8	164216	ROLAMENTO – CÔNICO, COMPLETO COM VEDAÇÃO	2	
9	164780	SUPORTE – BRAÇO AVANÇO-RECUO, LADO ESQUERDO (LADO INTERNO)	1	
10	164781	SUPORTE – BRAÇO AVANÇO-RECUO, LADO ESQUERDO (LADO EXTERNO)	1	
11	164945	ESPAÇADOR	1	
12	164934	CILINDRO – AVANÇO-RECUO	1	
	113435	KIT DE VEDAÇÃO		
13	253290	SUPORTE – MOLINETE, COMPLETO COM ANÉIS, TRASEIRO	1	
14	18671	GRAXEIRA – LUBRIFICAÇÃO, 1/4-28 UNF	1	
15	164215	ROLAMENTO – ANEL EXTERNO DOS ROLETES	2	
16	304019	SUPORTE – SUPORTE TRASEIRO LADO ESQUERDO (SOMENTE EXPORTAÇÃO)	1	
17	118137	ANEL (SOMENTE EXPORTAÇÃO)	1	
A	5512	PORCA – SEXTAVADA, RANHURADA, 0,750" – 16 UNF ZN PL		
B	16235	ARRUELA – PLANA		
C	18599	ARRUELA – PLANA, SAE, DIÂM. INT. 17/32" x 1-1/16 POL. DIÂM. EXT. ZP		
D	21491	PARAFUSO – SEXTAVADO 1/2 NC X 1,25 COMPR. GR 5 ZP		
E	21575	PARAFUSO – SEXTAVADO 1/2 NC X 1,0 COMPR. GR 5 ZP		
F	30209	PARAFUSO – SEXTAVADO 1/2 NC X 4,5 COMPR. GR 5 ZP		
G	50186	PORCA – CHANFRADA, TRAVA, FACE LISA, ROSCA DEFORMADA, 0,500" - 13 UNC GR 5		
H	21589	PARAFUSO – SEXTAVADO 1/2 NC X 4,0 COMPR. GR 5 ZP		
J	18591	PORCA – HEXAGONAL, 1/2" - 13 UNC GR 5 ZP		
K	30027	PARAFUSO – RHSN 1/2" NC X 2,25" COMPR., GR 5 ZP		

29 Braços de suporte e cilindros de elevação do molinete – braço central

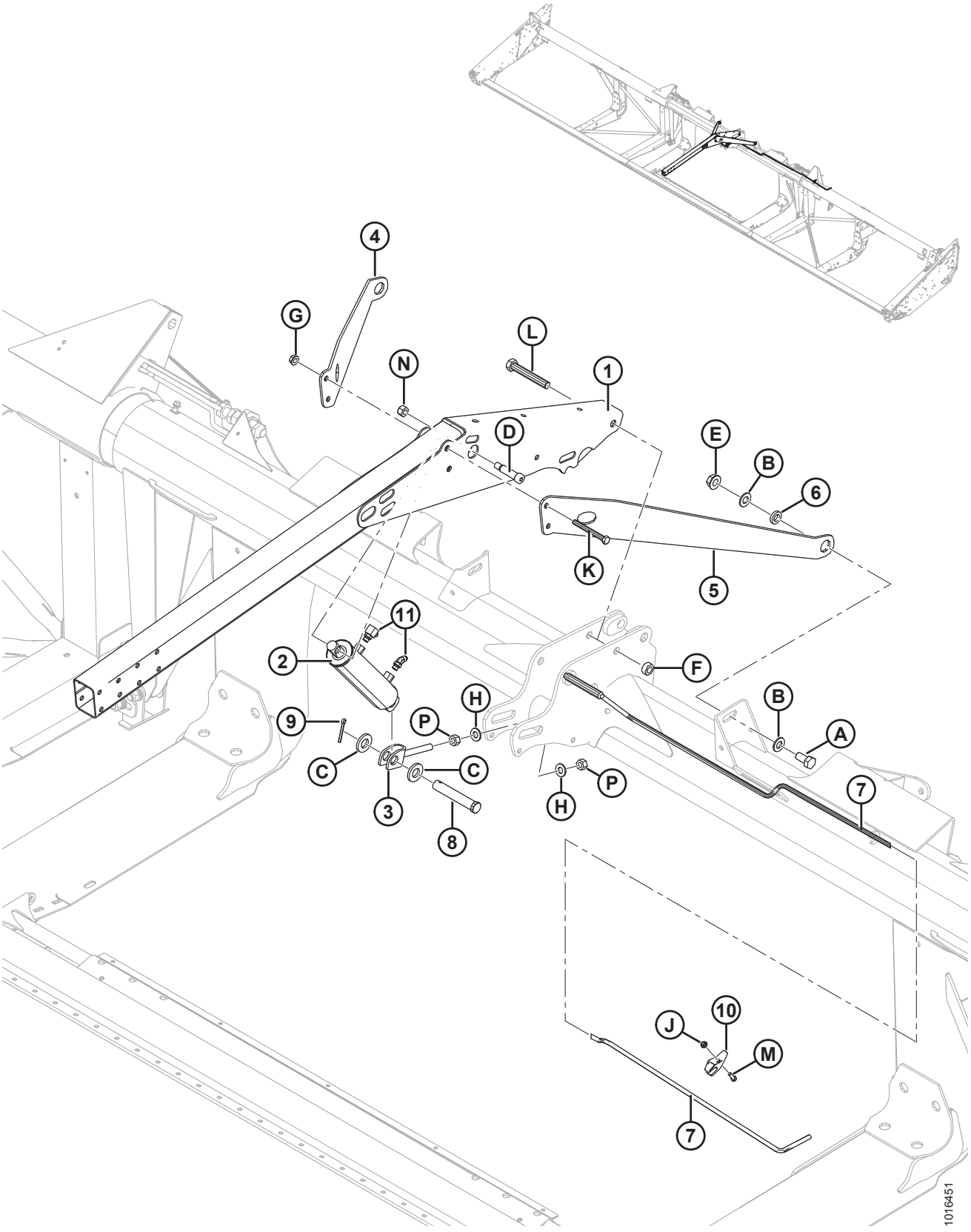

BRAÇOS DE SUPORTE E CILINDROS DE ELEVAÇÃO DO MOLINETE – BRAÇO CENTRAL

Ref.	Número de peça	Descrição	Qtd.	Número de série
1	164773	BRAÇO – SOLDAGEM CENTRAL	1	
2	245671	CILINDRO – HIDRÁULICO, CENTRAL	1	
	132476	KIT DE VEDAÇÃO		
3	253412	SOLDAGEM DO ENGATE	1	
4	125433	TIRANTE – BRAÇO DO MOLINETE, LADO DIREITO	1	
	164800	TIRANTE – CURTO, LADO DIREITO (SOMENTE EXPORTAÇÃO)	1	
5	125435	TIRANTE – BRAÇO DO MOLINETE, LADO ESQUERDO	1	
	164825	TIRANTE – CURTO, LADO ESQUERDO (SOMENTE EXPORTAÇÃO)	1	
6	145461	ESPAÇADOR – TIRANTE DIAGONAL	2	
7	304221	HASTE – FLEXÍVEL, SOLDAGEM DO APOIO CENTRAL	1	
8	49341	PINO – ENGATE	1	
9	18609	PINO – CONTRAPINO DIÂM. 1/4" X 2" ZP	1	
10	165734	GUIA – APOIO PLÁSTICO FLEXÍVEL DO MOLINETE	1	
11	REF	ENCAIXES – HIDRÁULICOS [127]		
A	30811	PARAFUSO – SEXTAVADO 3/4 NC X 2,0 COMPR. GR 8 ZP		
B	176009	ARRUELA – NORDLOCK 3/4" SP		
C	174858	ARRUELA – PLANA		
D	135737	PARAFUSO – CABEÇA CILÍNDRICA, COM REBAIXO, 3/4" X 2,25" COMPR.		
E	135367	PORCA – CHANFRADA, ROSCA DEFORMADA, FACE LISA, 0,75-10 UNC GR. G		
F	102636	PORCA – HEXAGONAL, ROSCA DEFORMADA, 0,750-10 UNC LADO DA TRAVA		
G	50186	PORCA – CHANFRADA, TRAVA, FACE LISA, ROSCA DEFORMADA, 0,500" - 13 UNC GR 5		
H	30441	ARRUELA – TEMPERADA		
J	30280	PORCA – CHANFRADA, LADO DA TRAVA, FACE LISA, 5/16 NC GR 5 ZP		
K	30209	PARAFUSO – SEXTAVADO 1/2 NC X 4,5 COMPR. GR 5 ZP		
L	30549	PARAFUSO – CABEÇA HEXAGONAL, 3/4-10" X 5,5" GR5-AA1J		
M	21087	PARAFUSO – CABEÇA HEXAGONAL, 5/16" NC X 1,0" COMPR. GR 5 ZP		
N	18666	PORCA – HEXAGONAL, TRAVA, ROSCA DEFORMADA, 5/8" - 11 UNC ZP		
P	18592	PORCA – HEXAGONAL, 5/8"-11 UNC GR 5 ZP		

127. Consulte a seção *32 Acionamento hidráulico do molinete – Içamento e avanço-recuo – Molinete duplo (9,1 a 13,7 m [30 a 45 pés]), página 113*.

30 Braços de suporte e cilindros de elevação do molinete – braços externos

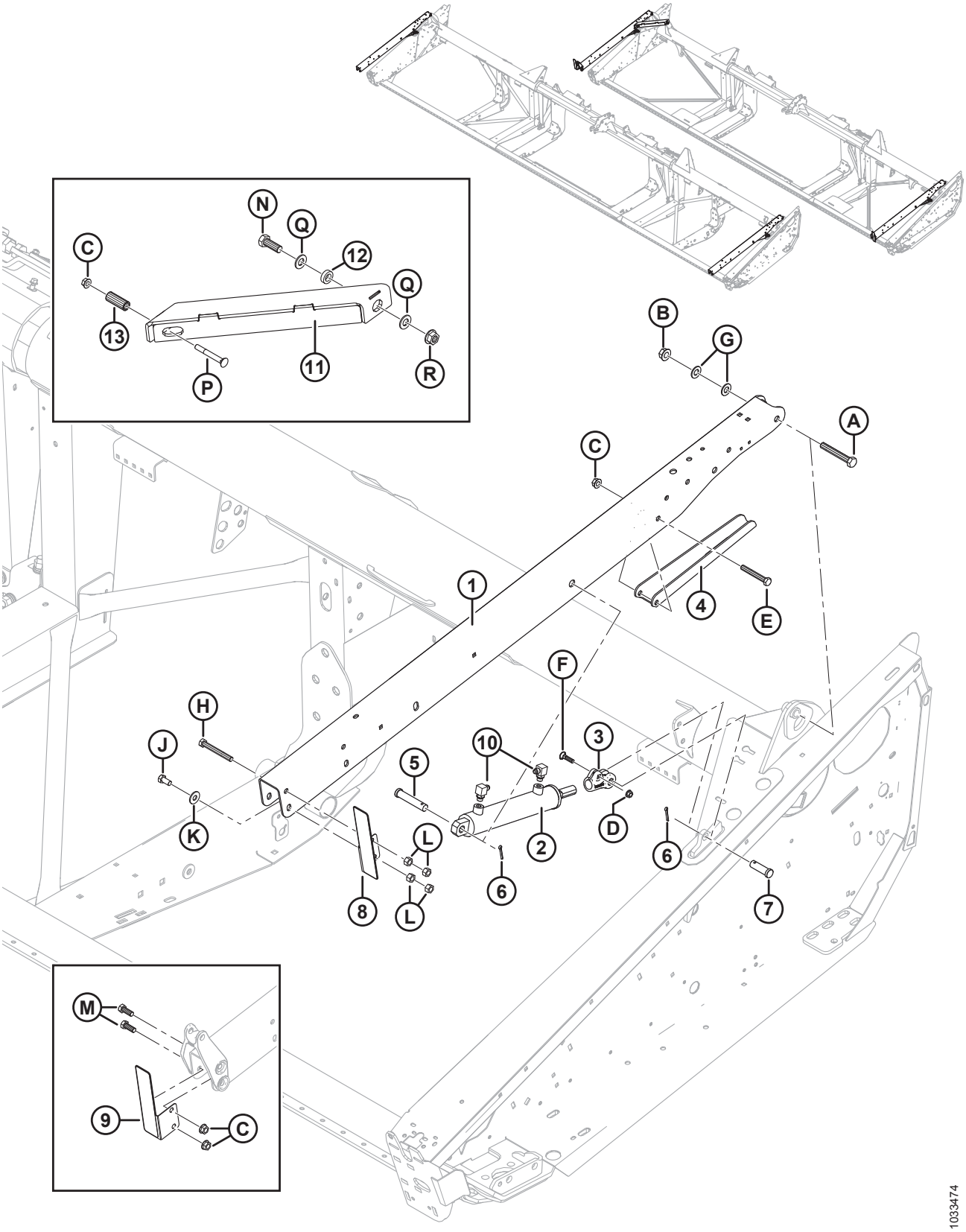

BRAÇOS DE SUPORTE E CILINDROS DE ELEVAÇÃO DO MOLINETE – BRAÇOS EXTERNOS

Ref.	Número de peça	Descrição	Qtd.	Número de série
	B6890	**KIT – TIRANTE DO MOLINETE CURTO FD125E** [128]		
1	255282	BRAÇO – EXTERNO COMPLETO CQ DECALQUES [129]	2	
	255788	BRAÇO – EXTERNO COMPLETO CQ DECALQUES (SOMENTE EXPORTAÇÃO) [129]	2	
2	245993	CILINDRO – HIDRÁULICO, LADO ESQUERDO	1	
	132475	KIT DE VEDAÇÃO		
	245992	CILINDRO – HIDRÁULICO, LADO DIREITO	1	
	132474	KIT DE VEDAÇÃO		
	174879	RESPIRO – ORB N.° 6		
3	304314	ENGATE	2	
4	304222	SUPORTE – APOIO DO MOLINETE	2	
5	20312	PINO – ENGATE	2	
6	18648	PINO – CONTRAPINO DIÂM. 3/16" X 1,25" ZP	4	
7	18626	PINO – ENGATE	2	
8	294068	CONJUNTO – SUPORTE COM REFLETOR DO LADO ESQUERDO [130]	1	
9	294069	CONJUNTO – SUPORTE COM REFLETOR DO LADO DIREITO [130]	1	
10	REF	ENCAIXES – HIDRÁULICOS [131]		
11	**326097**	**TIRANTE – SOLDA DIAGONAL** [132]	**1**	
	326181	**TIRANTE – CURTO, SOLDA DIAGONAL (SOMENTE EXPORTAÇÃO)** [132]	**1**	
	326192	**KIT – TIRANTE CURTO DO MOLINETE FLEXÍVEL SIMPLES** [133]	**A/R**	
12	**172158**	**ESPAÇADOR – TIRANTE DIAGONAL** [132]	**1**	
13	**174333**	**ESPAÇADOR** [132]	**1**	
A	172922	PARAFUSO – SEXTAVADO 5/8 NC X 4,125 COMPR. GR 5 ZP		
B	50225	Porca – Chanfrada, rosca deformada, face lisa, 625" - 11 UNC		
C	50186	PORCA – CHANFRADA, TRAVA, FACE LISA, ROSCA DEFORMADA, 0,500" - 13 UNC GR 5		
D	30228	Porca – Chanfrada, rosca deformada, face lisa, 0,375" - 16 UNC		
E	21581	PARAFUSO – SEXTAVADO 1/2 NC X 3,5 COMPR. GR 5 ZP		
F	21484	PARAFUSO – RHSN 3/8"-16 X .1,5" GR 5 ZP		
G	18600	ARRUELA – PLANA, SAE, DIÂM. INT. 21/32" x 1-5/16 POL. DIÂM. EXT. ZP		

128. Inclui kit de tirante para molinete simples curto flexível (MD n.º 326192). Kits disponíveis somente através de equipamentos.
129. Inclui decalques (MD Nº 131393 e 174632).
130. Inclui o refletor (MD N° 115146).
131. Consultar as Seções*31 Sistema hidráulico de acionamento do molinete – içamento e avanço-recuo – molinete simples (7,6 m [25 pés]), página 109* e *32 Acionamento hidráulico do molinete – Içamento e avanço-recuo – Molinete duplo (9,1 a 13,7 m [30 a 45 pés]), página 113*.
132. Somente para plataformas de molinete simples de 25 pés.
133. Somente exportação. O kit inclui tirante diagonal curto (MD n.º 326181), ferragens e instruções.

BRAÇOS DE SUPORTE E CILINDROS DE ELEVAÇÃO DO MOLINETE – BRAÇOS EXTERNOS

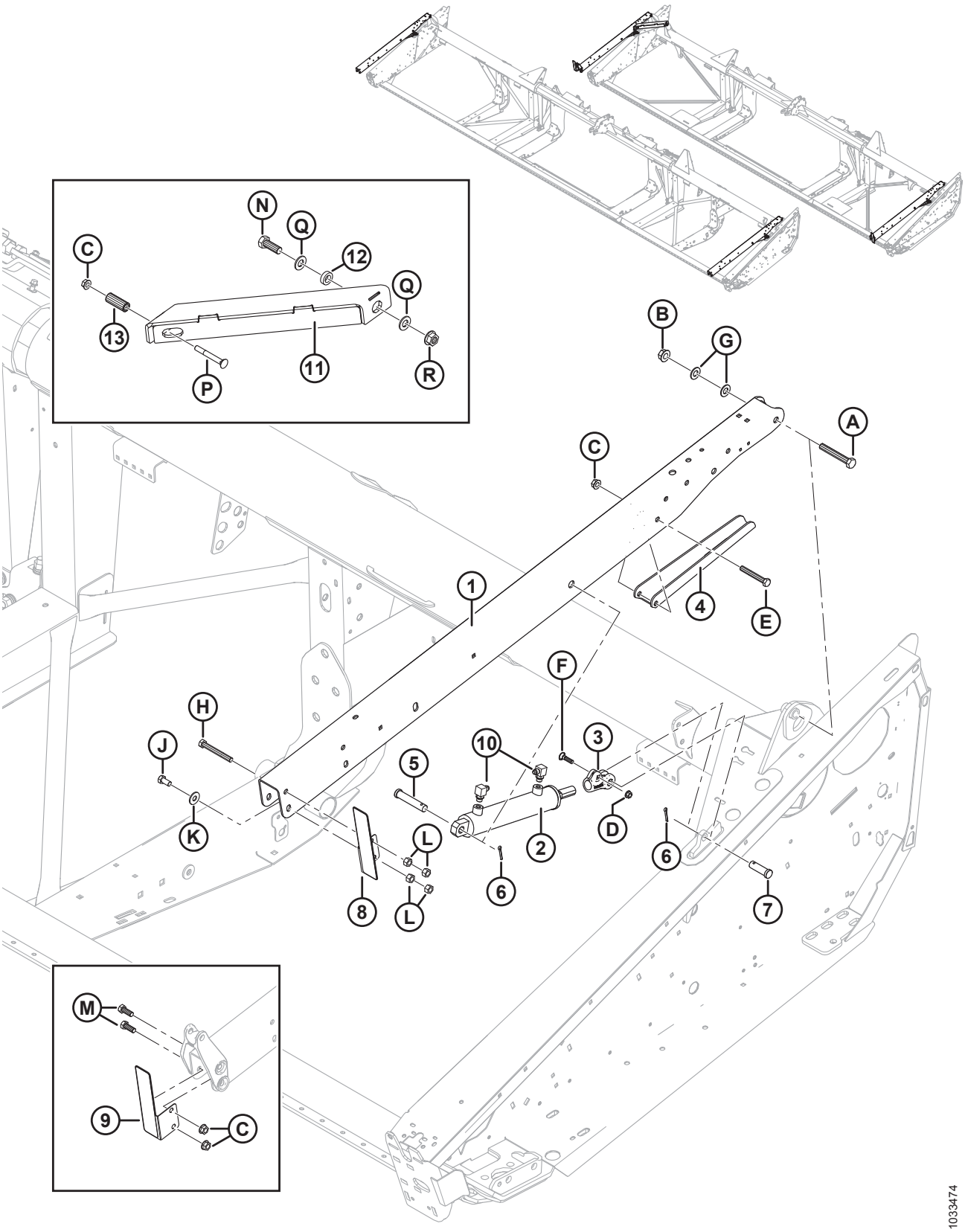

BRAÇOS DE SUPORTE E CILINDROS DE ELEVAÇÃO DO MOLINETE – BRAÇOS EXTERNOS

Ref.	Número de peça	Descrição	Qtd.	Número de série
H	21589	PARAFUSO – CABEÇA HEXAGONAL 1/2-13 X 4,0 GR 5-AA1J		
J	21575	PARAFUSO – CABEÇA HEXAGONAL, 1/2-13" X 1,0" GR5-AA1J		
K	184589	ARRUELA – PLANA		
L	18591	PORCA – HEXAGONAL, 1/2" - 13 UNC GR 5 ZP		
M	21491	PARAFUSO – CABEÇA HEXAGONAL, 1/2-13" X 1,25" GR5-AA1J		
N	**30811**	**PARAFUSO – CABEÇA HEXAGONAL, 3/4-10 X 2,0 GR8-AA1J**		
P	**30824**	**PARAFUSO – CABEÇA REDONDA, PESCOÇO QUADRADO 1/2-13 X 4.0 GR5-AA1J**		
Q	**176009**	**ARRUELA – NORDLOCK 3/4" SP**		
R	**135367**	**PORCA – CHANFRADA, ROSCA DEFORMADA 3/4-10 UNC GR8 AA1J**		

31 Sistema hidráulico de acionamento do molinete – içamento e avanço-recuo – molinete simples (7,6 m [25 pés])

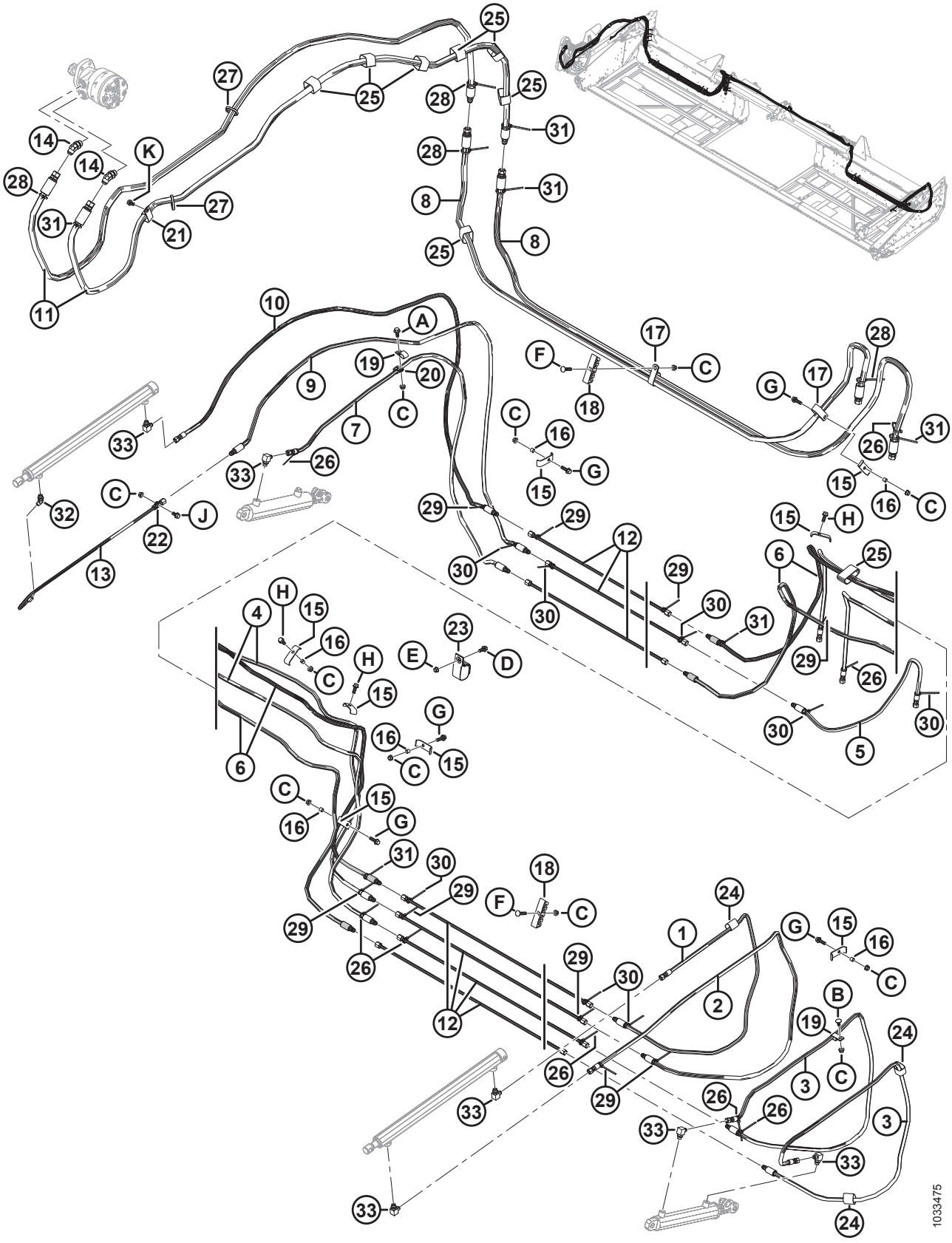

SISTEMA HIDRÁULICO DE ACIONAMENTO DO MOLINETE – IÇAMENTO E AVANÇO-RECUO – MOLINETE SIMPLES (7,6 M [25 PÉS])

Ref.	Número de peça	Descrição	Qtd.	Número de série
1	220611	MANGUEIRA – HIDRÁULICA 1/4 POL. DIÂM. INT., 2270 MM COMPR., 100R17, REFORÇO DE METAL.	1	
2	220610	MANGUEIRA – HIDRÁULICA 1/4 POL. DIÂM. INT., 2285 MM COMPR., 100R17, REFORÇO DE METAL.	1	
3	220612	MANGUEIRA – HIDRÁULICA 1/4 POL. DIÂM. INT., 2025 MM COMPR., 100R17, REFORÇO DE METAL.	2	
4	326100	MANGUEIRA – HIDRÁULICA 1/4 POL. DIÂM. INT., 4870 MM COMPR., 100R17, REFORÇO DE METAL.	2	
5	220625	MANGUEIRA – HIDRÁULICA 1/4 POL. DIÂM. INT., 885 MM COMPR., 100R17, REFORÇO DE METAL.	1	
6	220613	MANGUEIRA – HIDRÁULICA 1/4 POL. DIÂM. INT., 5470 MM COMPR., 100R17, REFORÇO DE METAL.	2	
7	220614	MANGUEIRA – HIDRÁULICA 1/4 POL. DIÂM. INT., 1980 MM COMPR., 100R17, REFORÇO DE METAL.	1	
8	326096	MANGUEIRA – HIDRÁULICA 1/2 POL. DIÂM. INT., 3150 MM COMPR., 100R17, REFORÇO DE METAL.	2	
9	220609	MANGUEIRA – HIDRÁULICA 1/4 POL. DIÂM. INT., 2525 MM COMPR., 100R17, REFORÇO DE METAL.	1	
10	220608	MANGUEIRA – HIDRÁULICA 1/4 POL. DIÂM. INT., 2525 MM COMPR., 100R17, REFORÇO DE METAL.	1	
11	172978	MANGUEIRA – HIDRÁULICA 1/2 POL. DIÂM. INT., 3000 MM COMPR., 100R17, REFORÇO DE METAL.	1	
12	326093	LINHA – HIDRÁULICA	7	
13	253815	LINHA – HIDRÁULICA	1	
14	50103	ENCAIXE – COTOVELO 45° HIDRÁULICO, COMPLETO COM O-RING 10-10	2	
15	103351	SUPORTE	8	
16	294121	ESPAÇADOR	6	
17	252942	FIXADOR – ISOLADO 1 POLEGADA	4	
18	220478	FIXADOR	5	
19	135234	FIXADOR – MANGUEIRA DUPLA ISOLADA	2	
20	135716	FIXADOR – ISOLADA 5/8 POL.	1	
21	50022	FIXADOR – ISOLADA 15/16 POL.	1	
22	136410	BRAÇADEIRA – ISOLADA 3/8 POL.	1	
23	253305	CINTA DE TRAVAMENTO, SUSPENSA, 4 POL. COMPR.	1	
24	135443	BRAÇADEIRA – CINTA DE TRAVAMENTO 4" COMPR.	3	
25	135444	CINTA DE TRAVAMENTO 6" COMPR.	8	
26	21763	SISTEMA DE FIXAÇÃO – ABRAÇADEIRA DE CABOS, PRETA, 160 MM DE COMPR.	8	
27	30753	SISTEMA DE FIXAÇÃO – ABRAÇADEIRA DE CABOS, PRETA, 305 MM DE COMPR.	2	
28	40701	ABRAÇADEIRA DE CABOS, AMARELA	4	
29	40702	ABRAÇADEIRA DE CABOS, VERMELHA	9	

SISTEMA HIDRÁULICO DE ACIONAMENTO DO MOLINETE – IÇAMENTO E AVANÇO-RECUO – MOLINETE SIMPLES (7,6 M [25 PÉS])

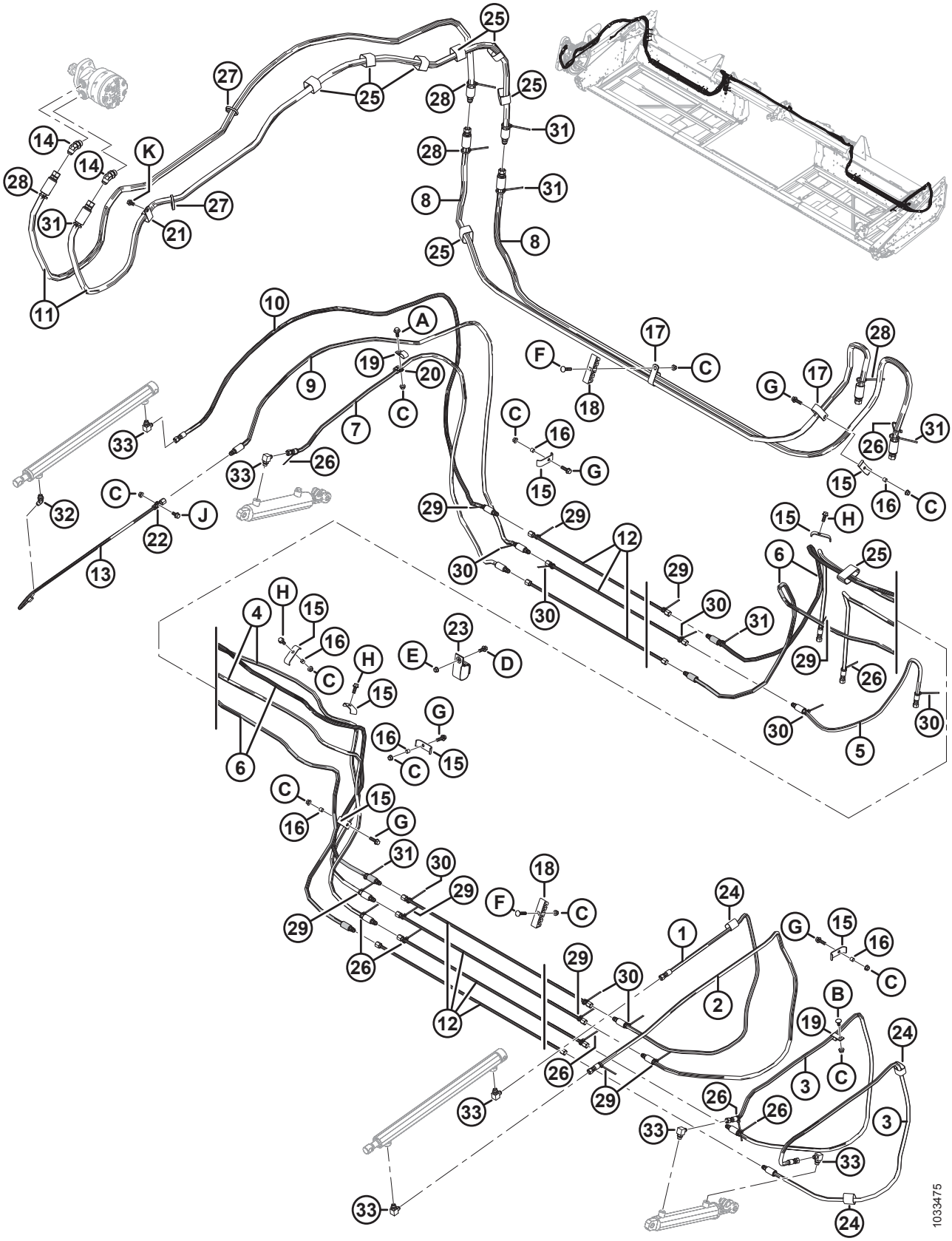

SISTEMA HIDRÁULICO DE ACIONAMENTO DO MOLINETE – IÇAMENTO E AVANÇO-RECUO – MOLINETE SIMPLES (7,6 M [25 PÉS])

Ref.	Número de peça	Descrição	Qtd.	Número de série
30	**49227**	**ABRAÇADEIRA DE CABOS, VERDE**	**8**	
31	**49232**	**FIXADOR – BRAÇADEIRA DE CABOS, BRANCA**	**6**	
32	**30284**	**ENCAIXE – COTOVELO 45° HIDRÁULICO, COMPLETO COM O-RING 6-6**	**1**	
33	**30282**	**ENCAIXE – COTOVELO 90° HIDRÁULICO, COMPLETO COM O-RING 6-6**	**6**	
A	**21447**	**PARAFUSO – SEXTAVADO, CHANFRADO (FACE SERRILHADA), 3/8" NC X 1,0" GR 5 ZP**		
B	**21472**	**PARAFUSO – RHSN 3/8 NC X 0,75" GR 5 ZP**		
C	**30228**	**Porca – Chanfrada, rosca deformada, face lisa, 0,375" - 16 UNC**		
D	**21975**	**PARAFUSO – CABEÇA HEXAGONAL CHANFRADA SERRILHADA 3/8-16 X 1,0 GR 5-AA1J**		
E	**118193**	**PORCA – FLANGE HEXAGONAL 0,375 UNC**		
F	**50197**	**PARAFUSO – CABEÇA REDONDA, PESCOÇO QUADRADO 3/8" -16 X 1,75" GR5–AA1J**		
G	**30936**	**PARAFUSO – CABEÇA HEXAGONAL CHANFRADA SERRILHADA 3/8-16 X 1,25 GR 5-AA1J**		
H	**135193**	**PARAFUSO – CABEÇA HEXAGONAL COM ARRUELA, 3/8 NC X 1,0-AA1J**		
J	**21821**	**PARAFUSO – CABEÇA HEXAGONAL CHANFRADA SERR., 3/8-16 X 0375 GR5-AA1J**		
K	**101898**	**PARAFUSO – CABEÇA HEXAGONAL COM ARRUELA, 3/8 NC X 5/8**		

32 Acionamento hidráulico do molinete – Içamento e avanço-recuo – Molinete duplo (9,1 a 13,7 m [30 a 45 pés])

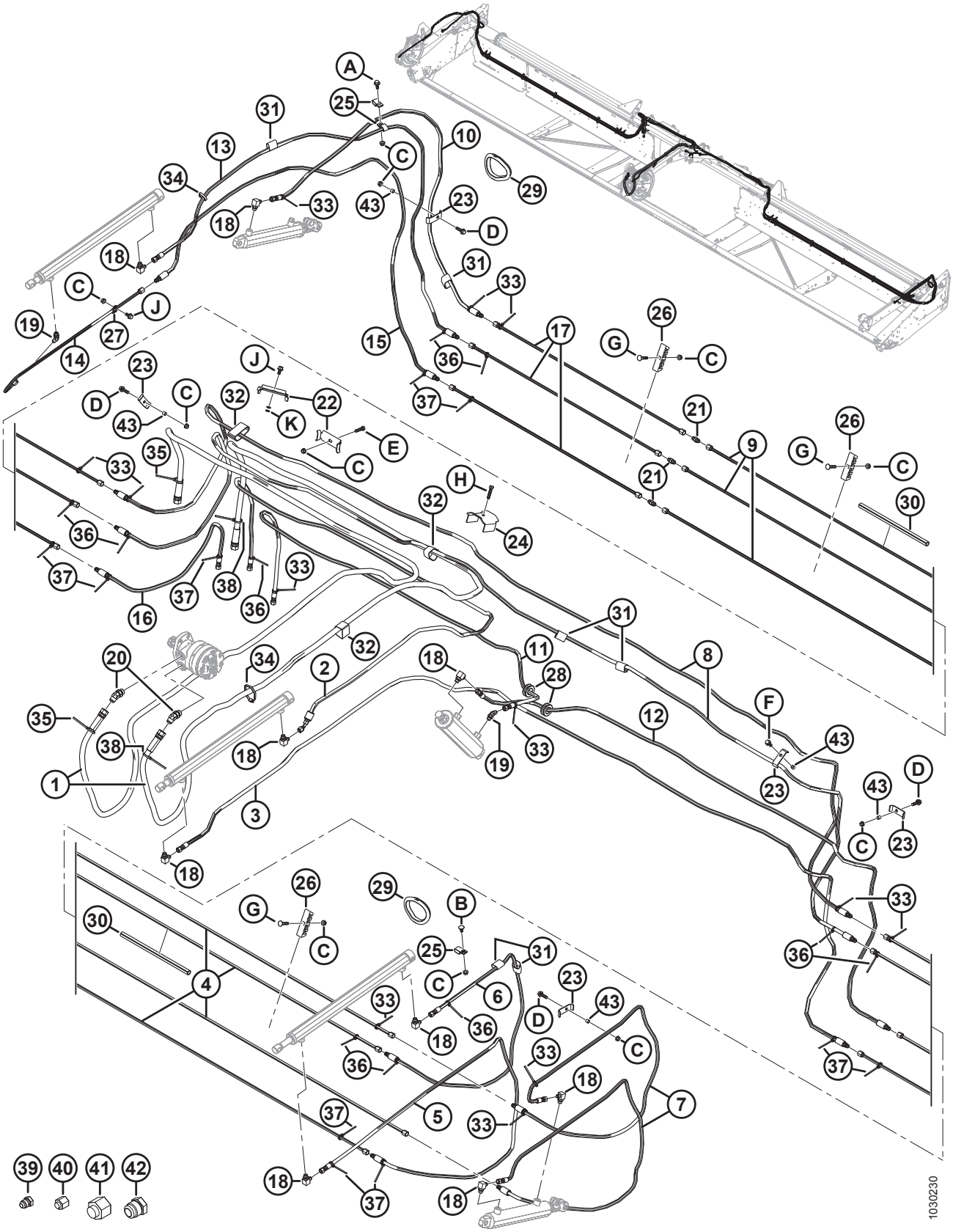

ACIONAMENTO HIDRÁULICO DO MOLINETE – IÇAMENTO E AVANÇO-RECUO – MOLINETE DUPLO (9,1 A 13,7 M [30 A 45 PÉS])

Ref.	Número de peça	Descrição	Qtd.	Número de série
1	172758	MANGUEIRA – HIDRÁULICA, PRESSÃO E RETORNO DO MOTOR DE ACIONAMENTO DO MOLINETE	2	
2	220241	MANGUEIRA – HIDRÁULICA, ENTRADA DO AVANÇO-RECUO DO MOLINETE CENTRAL	1	
3	220607	MANGUEIRA – HIDRÁULICA, SAÍDA DO AVANÇO-RECUO DO MOLINETE CENTRAL	1	
4	220598	LINHA – HIDRÁULICA, LADO ESQUERDO (30 PÉS)	4	
	220597	LINHA – HIDRÁULICA, LADO ESQUERDO (35 PÉS)	4	
	123676	LINHA – HIDRÁULICA, LADO ESQUERDO (40 PÉS)	4	
	123702	LINHA – HIDRÁULICA, LADO ESQUERDO (45 PÉS)	4	
5	220610	MANGUEIRA – HIDRÁULICA, MOLINETE ESQUERDO (ENTRADA DO AVANÇO-RECUO)	1	
6	220611	MANGUEIRA – HIDRÁULICA, MOLINETE ESQUERDO (SAÍDA DO AVANÇO-RECUO)	1	
7	220612	MANGUEIRA – HIDRÁULICA, ELEVAÇÃO DO MOLINETE ESQUERDO	2	
8	220613	MANGUEIRA – HIDRÁULICA, ELEVAÇÃO E AVANÇO-RECUO DO MOLINETE DIREITO, ATRAVÉS DA ABERTURA	2	
9	220598	LINHA – HIDRÁULICA, LADO DIREITO (30 PÉS)	3	
	220597	LINHA – HIDRÁULICA, LADO DIREITO (35 PÉS)	3	
	220589	LINHA – HIDRÁULICA, LADO DIREITO (40 E 45 PÉS)	3	
10	220614	MANGUEIRA – HIDRÁULICA, ELEVAÇÃO DO MOLINETE DIREITO	1	
11	220615	MANGUEIRA – HIDRÁULICA, CENTRAL (ENTRADA DA ELEVAÇÃO DO MOLINETE)	1	
12	220616	MANGUEIRA – HIDRÁULICA, CENTRAL (SAÍDA DA ELEVAÇÃO DO MOLINETE)	1	
13	220608	MANGUEIRA – HIDRÁULICA, MOLINETE DIREITO (ENTRADA DO AVANÇO-RECUO)	1	
14	253815	MANGUEIRA – HIDRÁULICA, MOLINETE DIREITO (SAÍDA DO AVANÇO-RECUO)	1	
15	220609	MANGUEIRA – HIDRÁULICA, MOLINETE ESQUERDO (SAÍDA DO AVANÇO-RECUO)	1	
16	220625	MANGUEIRA – HIDRÁULICA, AVANÇO-RECUO DO MOLINETE (LINHA DE AVANÇO PARA COLHEITADEIRA)	1	
17	220591	LINHA – HIDRÁULICA (40 PÉS)	3	
	220590	LINHA – HIDRÁULICA (45 PÉS)	3	
18	30282	ENCAIXE – COTOVELO 90° HIDRÁULICO, COMPLETO COM O-RING 6-6	9	
19	30284	ENCAIXE – COTOVELO 45° HIDRÁULICO, COMPLETO COM O-RING 6-6	2	
20	50103	ENCAIXE – COTOVELO 45° HIDRÁULICO, COMPLETO COM O-RING 10-10	2	
21	30375	ENCAIXE – CONEXÃO HIDRÁULICA (SOMENTE 40 E 45 PÉS)	3	

ACIONAMENTO HIDRÁULICO DO MOLINETE – IÇAMENTO E AVANÇO-RECUO – MOLINETE DUPLO (9,1 A 13,7 M [30 A 45 PÉS])

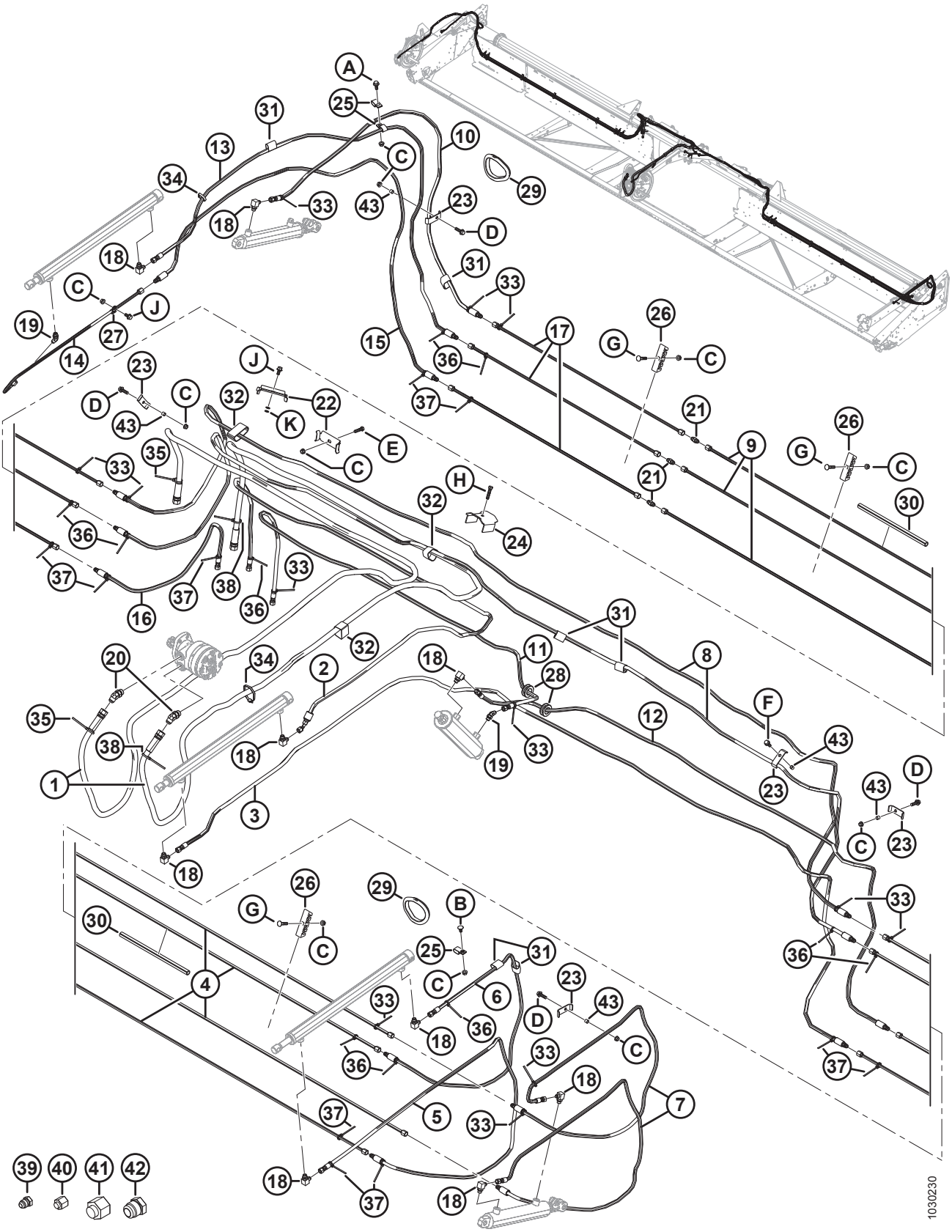

ACIONAMENTO HIDRÁULICO DO MOLINETE – IÇAMENTO E AVANÇO-RECUO – MOLINETE DUPLO (9,1 A 13,7 M [30 A 45 PÉS])

Ref.	Número de peça	Descrição	Qtd.	Número de série
22	294080	SUPORTE	2	
23	103351	SUPORTE	7	
24	123599	SUPORTE – MANGUEIRA HIDRÁULICA, BRAÇO CENTRAL	1	
25	135234	FIXADOR – MANGUEIRA DUPLA ISOLADA	3	
26	220478	FIXADOR [134]		
27	**136410**	**FIXADOR – ISOLADO 3/8 POL. (LINHA NO CILINDRO DE AVANÇO-RECUO DO LADO DIREITO)**	**1**	
28	220617	ANEL ISOLANTE – BORRACHA DIÂM. INT. 25 MM	2	
29	125722	ANEL ISOLANTE – BORRACHA DIÂM. INT. 99 MM (SOMENTE 40–45 PÉS)	2	
30	26671	CONDUITE (SOMENTE 45 PÉS)	1	
31	135443	ABRAÇADEIRA – CINTA DE TRAVAMENTO 4" COMPR.	11	
32	135444	ABRAÇADEIRA – CINTA DE TRAVAMENTO 6" COMPR.	8	
33	21763	ABRAÇADEIRA DE CABOS PRETA 190 MM DE COMPR.	13	
34	30753	ABRAÇADEIRA DE CABOS PRETA 365 MM DE COMPR.	7	
35	40701	ABRAÇADEIRA DE CABOS (AMARELA)	2	
36	40702	ABRAÇADEIRA DE CABOS (VERMELHA)	10	
37	49227	ABRAÇADEIRA DE CABOS (VERDE)	10	
38	49232	ABRAÇADEIRA DE CABOS (BRANCA)	2	
39	50178	TAMPÃO – 3/8" TUBO [135]	6	
40	30813	TAMPA – 3/8" TUBO 37° COM CHANFRO [135]	6	
41	30999	TAMPA – 3/4" TUBO 37° COM CHANFRO [135]	2	
42	103576	TAMPÃO – 3/4" TUBO [135]	2	
43	294121	ESPAÇADOR	6	
A	21447	PARAFUSO – SEXTAVADO, LONGO, CHANFRADO (FACE SERRILHADA), 3/8" NC X 1,0" GR5 ZP		
B	21472	PARAFUSO – RHSN 3/8" NC X 0,75" GR5 ZP		
C	30228	Porca – Chanfrada, rosca deformada, face lisa, 0,375" - 16 UNC		
D	30936	PARAFUSO – SEXTAVADO, CHANFRADO (FACE SERRILHADA), 3/8" NC X 1,25" GR5 ZP		
E	21561	PARAFUSO – SEXTAVADO 3/8 NC X 1,5 COMPR. GR 5 ZP		
F	135193	PARAFUSO – AUTOROSCANTE, CABEÇA HEXAGONAL COM ARRUELA, 3/8" NC X 1,0"		
G	50197	PARAFUSO – RHSN 3/8"-16 X .1,75" GR 5 ZP		
H	20078	PARAFUSO – SEXTAVADO, 3/8" NC X 1,75" COMPR.GR5 ZP		
J	21821	PARAFUSO – SEXTAVADO, CHANFRADO (FACE SERRILHADA), 3/8" NC X 0,75" GR5 ZP		
K	133521	ARRUELA – 3/8" X 5/8" , 0,062"		

134. Quantidades: 8 pés = 6 / 35 pés = 30 / 40 pés = 10 / 45 pés = 12.
135. Somente para transporte.

33 Componentes elétricos – Série FD1

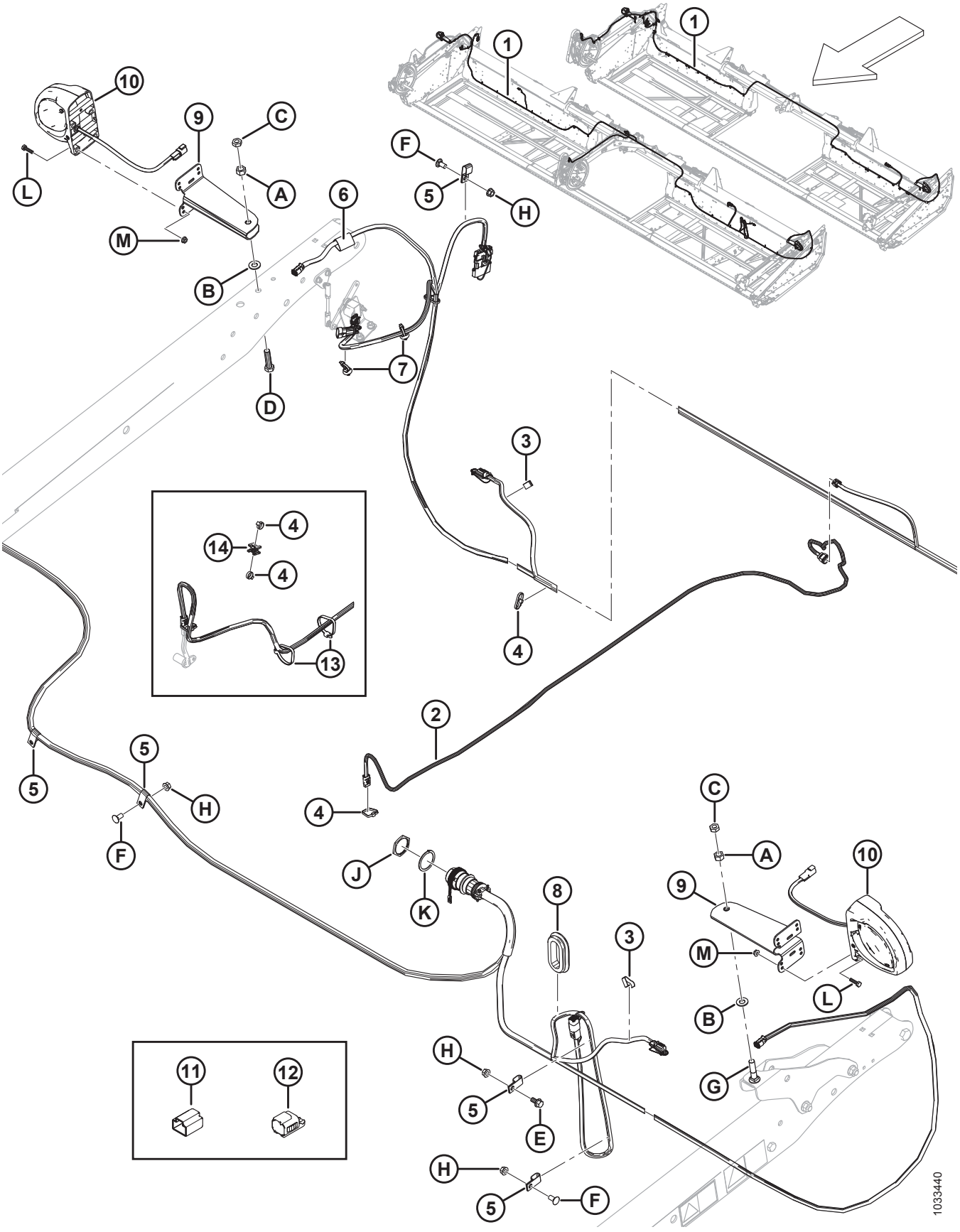

NOTA:

Para peças específicas para fiação elétrica, consulte o Catálogo de Peças do Conector Elétrico (MD Nº 169641).

Ref.	Número de peça	Descrição	Qtd.	Número de série
1	**326072**	**CHICOTE – FD125**	**1**	
	304385	CHICOTE – FD130	1	
	304386	CHICOTE – FD135	1	
	304387	CHICOTE – FD140	1	
	304388	CHICOTE – FD145	1	
2	255328	CHICOTE – VELOCIDADE DO MOLINETE, SÉRIE FD1	1	
3	21218	GRAMPO – FIAÇÃO	2	
4	21763	SISTEMA DE FIXAÇÃO – ABRAÇADEIRA DE CABOS, PRETA, **160 MM DE COMPR.** [136]	A/R	
5	135233	FIXADOR – MANGUEIRA DUPLA ISOLADA [137]	**A/R**	
6	135443	ABRAÇADEIRA – CINTA DE TRAVAMENTO 4" COMPR.	1	
7	136655	SISTEMA DE FIXAÇÃO – SUPORTE DE PINHEIRO C/ ABRAÇADEIRA [138]	2	
8	172877	ANEL ISOLANTE – 2,38" Diâm. Int. [139]	A/R	
9	125343	SUPORTE – LUZ DA PLATAFORMA	2	
10	203547	LÂMPADA – ESPAÇO LIVRE	2	
	139630	LENTES – ÂMBAR	A/R	
11	134954	PROTEÇÃO CONTRA POEIRA – TAMPÃO, 3 POS, DTM [140]	A/R	
12	134741	PROTEÇÃO – TAMPÃO, DEUTSCH, DEFORMADA, 2 POS [141]	A/R	
13	**30753**	**SISTEMA DE FIXAÇÃO – ABRAÇADEIRA DE CABOS, PRETA, 305 MM DE COMPR.** [142]	**2**	
14	**134442**	**ESPAÇADOR – ASSENTO DUPLO GIRATÓRIO** [142]	**15**	
A	18591	PORCA – HEXAGONAL, 1/2" - 13 UNC GR 5 ZP		
B	18599	ARRUELA – PLANA, SAE, DIÂM. INT. 17/32" x 1-1/16 POL. DIÂM. EXT. ZP		
C	21056	PORCA – CONTRAPORCA HEXAGONAL, 1/2-13 UNC GR 5 ZP		
D	21576	PARAFUSO – SEXTAVADO 1/2 NC X 2,0 COMPR. GR 5 ZP		
E	21821	PARAFUSO – SEXTAVADO, CHANFRADO (FACE SERRILHADA), 3/8" NC X 0,75" GR 5 ZP		
F	21863	PARAFUSO – RHSN 3/8" NC X 0,75" COMPR., GR 5 ZP		
G	30027	PARAFUSO – RHSN 1/2" NC X 2,25" COMPR., GR 5 ZP		

136. Quantidades: 25 pés = 38, 30 pés = 23, 35 pés = 31, 40 pés = 39, 45 pés = 47.
137. Quantidades: 25 pés = 4, 30 a 45 pés = 7.
138. Localizado próximo ao conjunto direito de iluminação da plataforma.
139. Quantidades: 30 a 40 pés = 1 / 45 pés = 2.
140. Proteção necessária para cobrir o parafuso quando o sensor de velocidade do molinete não estiver instalado.
141. Proteção necessária para cobrir os pinos do parafuso das lâmpadas do lado esquerdo e do direito (P521 e P520) se exposto quando estas não houverem sido instaladas em decorrência de configurações de exportação.
142. Somente 25 pés.

COMPONENTES ELÉTRICOS – SÉRIE FD1

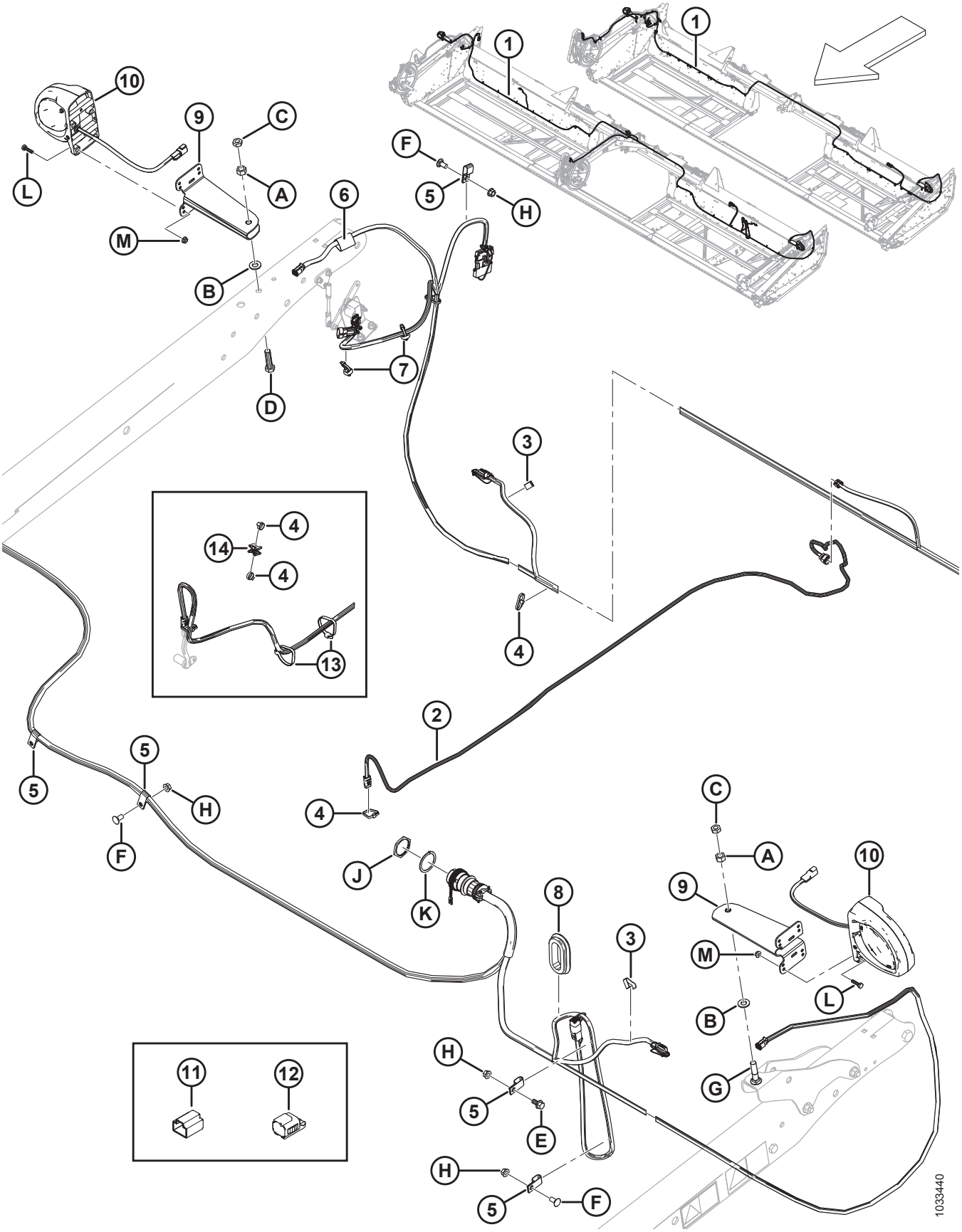

Ref.	Número de peça	Descrição	Qtd.	Número de série
H	30228	PORCA – CHANFRADA, ROSCA DEFORMADA, FACE LISA, 0,375" - 16 UNC		
J	134010	PORCA – PAINEL, HD30, TAM. 24		
K	134011	ARRUELA – MOLA TRAVA, DEUTSCH HD, TAM. 24		
L	21573	PARAFUSO – CABEÇA HEXAGONAL, 1/4" NC X 1,0" COMPR. GR 5 ZP		
M	21455	PORCA – CHANFRADA (FACE SERRILHADA) 1/4" NC GR 5 ZP		

34 Sapatas deslizantes – Extremidade e centro

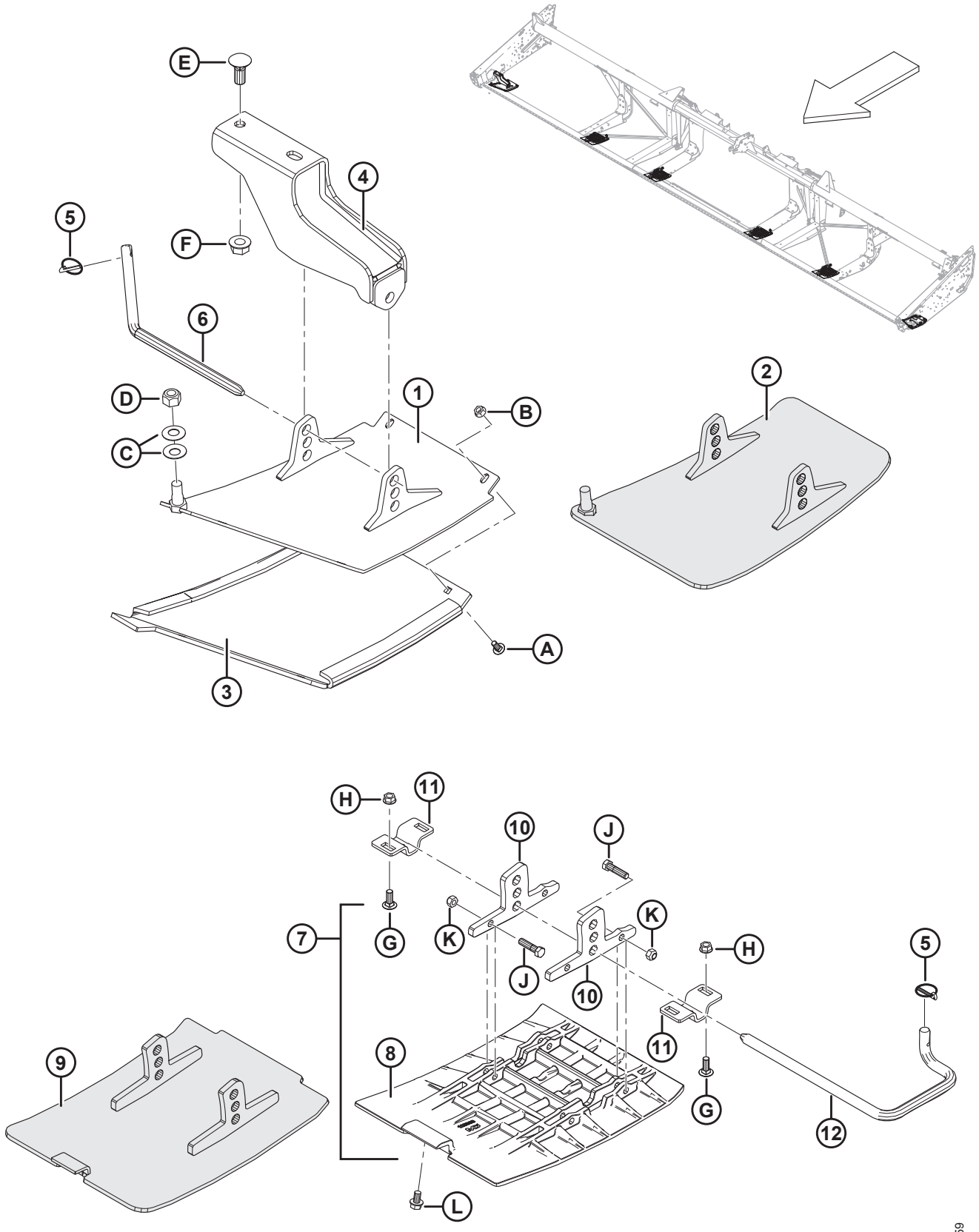

SAPATAS DESLIZANTES – EXTREMIDADE E CENTRO

Ref.	Número de peça	Descrição	Qtd.	Número de série
	B4963	KIT – SAPATAS DESLIZANTES EXTERNAS **(POLIETILENO)** [143]	1	
	B5615	KIT – SAPATAS DESLIZANTES INTERNAS **(POLIETILENO)** [143]	2	
	B6583	KIT – SAPATAS DESLIZANTES (AÇO) [143]	1	
1	172133	SAPATA – ESQUERDA, SOLDADA **(SOMENTE POLIETILENO)**	1	
	172134	SAPATA – DIREITA, SOLDADA **(SOMENTE POLIETILENO)**	1	
2	**313875**	**SAPATA – ESQUERDA, SOLDADA (SOMENTE AÇO)**	**1**	
	313873	**SAPATA – DIREITA, SOLDADA (SOMENTE AÇO)**	**1**	
3	165188	SAPATA – ESQUERDA, PLÁSTICO **(SOMENTE POLIETILENO)**	1	
	165386	SAPATA – DIREITO, PLÁSTICO **(SOMENTE POLIETILENO)**	1	
4	165727	SUPORTE – SOLDAGEM SAPATA EXTERNA	2	
5	50193	PINO – DE SEGURANÇA	6	
6	165722	HASTE – ACOPLAMENTO	2	
7	245396	KIT – SAPATA CENTRAL [144]	4	
	245397	KIT – FERRAGENS DA SAPATA CENTRAL [144]	A/R	
8	125393	SAPATA – CENTRAL **(SOMENTE POLIETILENO)**	4	
9	**313871**	**SAPATA – SOLDADA, CENTRAL (SOMENTE AÇO)**	**4**	
10	NSS	LUVA **(SOMENTE POLIETILENO)** [145]	8	
11	165429	SUPORTE – SUPORTE DA SAPATA	8	
12	165168	HASTE – ACOPLAMENTO, LADO ESQUERDO	4	
	165588	HASTE – ACOPLAMENTO, LADO DIREITO	4	
A	21281	PARAFUSO – RHSN 5/16 NC X 0,75" GR 5 ZP		
B	21403	PORCA – CHANFRADA (FACE SERRILHADA) 5/16" NC GR 5 ZP		
C	135448	ARRUELA – BELLEVILLE		
D	18666	PORCA – HEXAGONAL, TRAVA, ROSCA DEFORMADA, 5/8" - 11 UNC ZP		
E	18523	PARAFUSO – RHSN 5/8 NC X 1,5" GR 5 ZP		
F	50225	Porca – Chanfrada, rosca deformada, face lisa, 625" - 11 UNC		
G	19965	PARAFUSO – RHSN 3/8 NC X 1,0" GR 5 ZP		
H	30228	PORCA – CHANFRADA, ROSCA DEFORMADA, FACE LISA, 0,375" - 16 UNC		
J	21561	PARAFUSO – SEXTAVADO 3/8 NC X 1,5 COMPR. GR 5 ZP		
K	18669	PORCA – HEXAGONAL, TRAVA, ROSCA DEFORMADA, 3/8" - 16 UNC ZP		
L	101898	PARAFUSO – AUTORROSCANTE, CABEÇA HEXAGONAL COM ARRUELA, 3/8" NC X 5/8"		

143. Kits disponíveis somente através de equipamentos.
144. Inclui sapata (MD Nº 125393), duas linguetas (não vendidas separadamente) e ferragens (MD Nº 21561, 18669).
145. Não vendida separadamente. Para repor essa peça, solicite um kit de ferragens para sapata central (MD n.º 245397)

35 Decalques e refletores

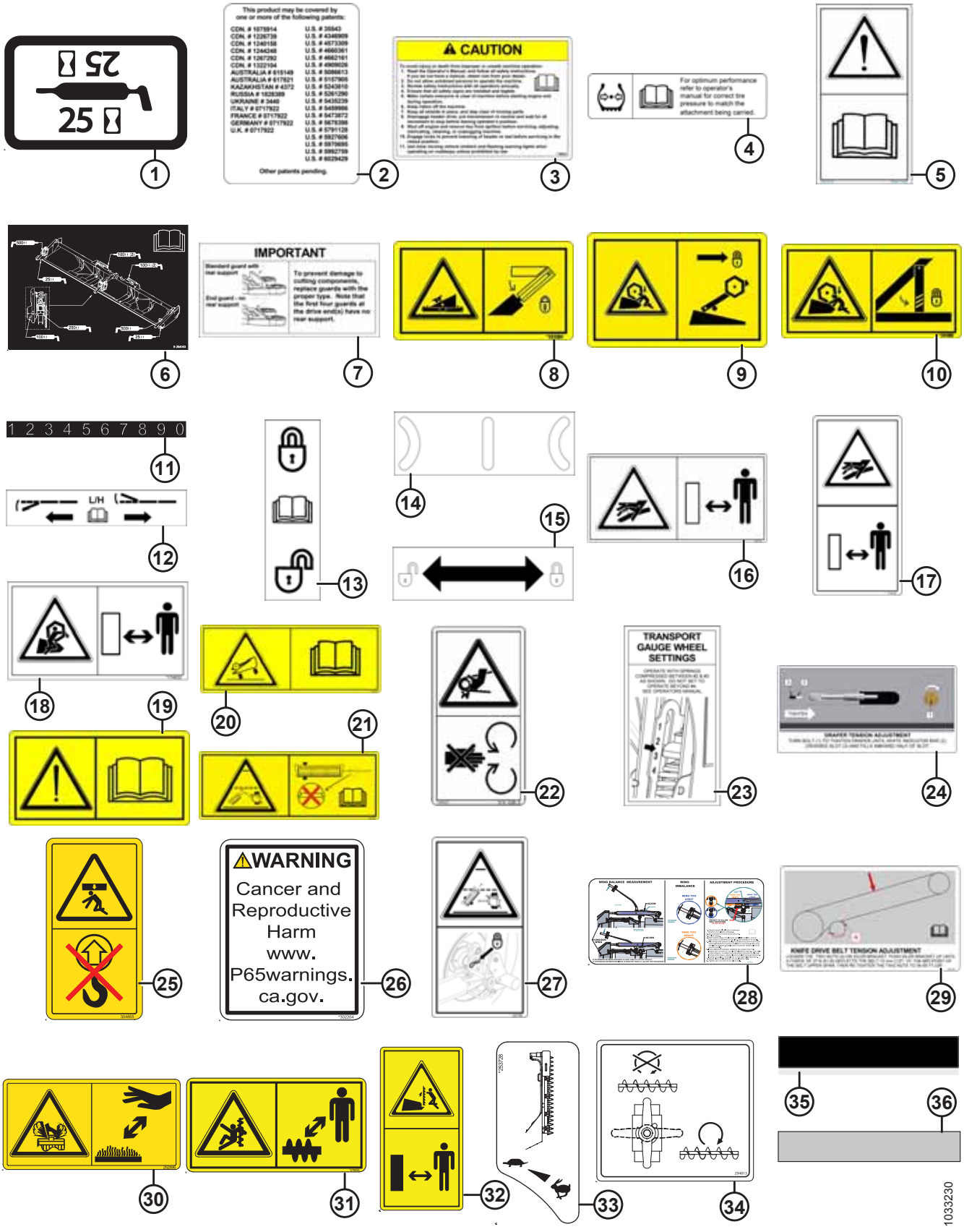

DECALQUES E REFLETORES

Ref.	Número de peça	Descrição	Qtd.	Número de série
1	23164	DECALQUE – LUBRIFICANTE DE 25 HR		
2	32070	DECALQUE – NÚMERO DE PATENTE		
3	109843	DECALQUE – CUIDADO GERAL		
4	111221	DECALQUE – PRESSÃO DOS PNEUS		
5	113482	DECALQUE – PERIGO GERAL		
6	294063	DECALQUE – GRAXA, FLEX		
7	129313	DECALQUE – IMPORTANTE: DEDOS DUPLOS		
8	131391	DECALQUE – PERIGO COM A PLATAFORMA		
9	131392	DECALQUE – PERIGO COM O MOLINETE		
10	131393	DECALQUE – PERIGO COM O MOLINETE		
11	158217	DECALQUE – POSIÇÃO DO MOLINETE		
12	165489	DECALQUE – AJUSTE DO EQULÍBRIO DA ASA DO LADO ESQUERDO		
	165490	DECALQUE – AJUSTE DO EQULÍBRIO DA ASA DO LADO DIREITO		
13	165218	DECALQUE – TRAVA DA ASA		
14	165993	DECALQUE – INDICADOR FLEXÍVEL		
15	174676	DECALQUE – TRAVAMENTO DO APOIO DO MOLINETE		
16	166466	DECALQUE – FLUIDO DE ALTA PRESSÃO		
17	174436	DECALQUE – FLUIDO DE ALTA PRESSÃO		
18	174632	DECALQUE – EMARANHAMENTO DO MOLINETE		
19	184372	DECALQUE – CONSULAR MANUAL		
20	220797	DECALQUE – AVISO, VIRAR		
21	220798	DECALQUE – AVISO, AFIVELAR ENGATE		
22	184422	DECALQUE – EMARANHAMENTO DA CORRENTE		
23	193034	DECALQUE – AJUSTE DO INDICADOR DAS RODAS DE TRANSPORTE		
24	220084	DECALQUE – TENSÃO DA ESTEIRA, LADO ESQUERDO		
	279528	DECALQUE – TENSÃO DA ESTEIRA, LADO DIREITO		
25	**304865**	**DECALQUE – SEM ELEVAÇÃO**		
26	302204	DECALQUE – PROPOSTA 65 CA		
27	220799	DECALQUE – ENGATE DE TRANSPORTE		
28	284635	DECALQUE – EQUILÍBRIO DA ASA DO LADO ESQUERDO		
	284636	DECALQUE – EQUILÍBRIO DA ASA DO LADO DIREITO		
29	245476	DECALQUE – TENSÃO DA CORRENTE DE ACIONAMENTO DA NAVALHA (LADO ESQUERDO)		
	245477	DECALQUE – TENSÃO DA CORRENTE DE ACIONAMENTO DA FACA (LADO DIREITO)		
30	252996	DECALQUE – SEGURANÇA DE FLUIDO SPRAY		
31	279085	DECALQUE – ALERTA, SEM FIM		
32	174684	DECALQUE – NAVALHA VERTICAL		
33	253728	DECALQUE – NAVALHA VERTICAL, HID		
34	294813	DECALQUE – VÁLVULA SUPERIOR DO SEM FIM TRANSVERSAL		
35	245962	DECALQUE – INDICADOR		

DECALQUES E REFLETORES

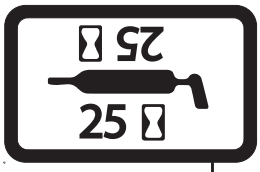

1



2



3



4

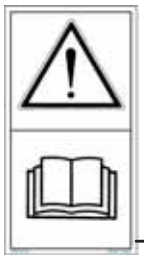
5

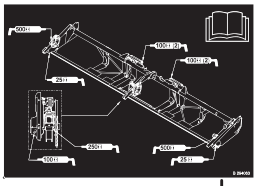
6



7


8


9


10



11



12

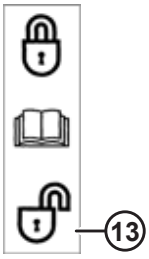
13


14

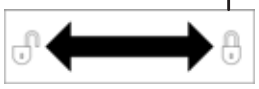
15

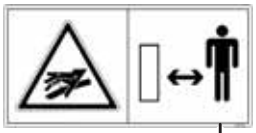
16


17

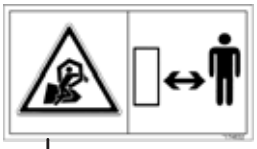
18

19


20


21


22



23


24


25

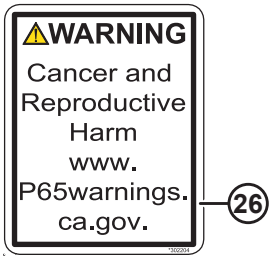

26


27

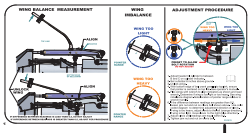
28


29


30


31


32

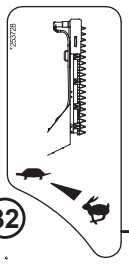
33

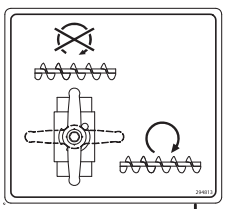
34


35

36

1033230

Ref.	Número de peça	Descrição	Qtd.	Número de série
36	115145	REFLETOR – FLUORESCENTE VERMELHO ALARANJADO, 230 MM DE COMPRIMENTO [146]		
	115146	REFLETOR – ÂMBAR, 230 MM DE COMPRIMENTO [146]		
	115147	REFLETOR – VERMELHO, 230 MM DE COMPRIMENTO [146]		
	132852	REFLETOR – ÂMBAR, 638 MM DE COMPRIMENTO [147]		
	165524	REFLETOR – VERMELHO, 230 MM DE COMPRIMENTO [148]		

146. Refletor com cantos quadrados, para uso em superfícies de metal.
147. Para usar no tubo central do molinete.
148. Refletor com cantos quadrados para uso em superfícies de plástico.

36 Decalques – Identificação de produto

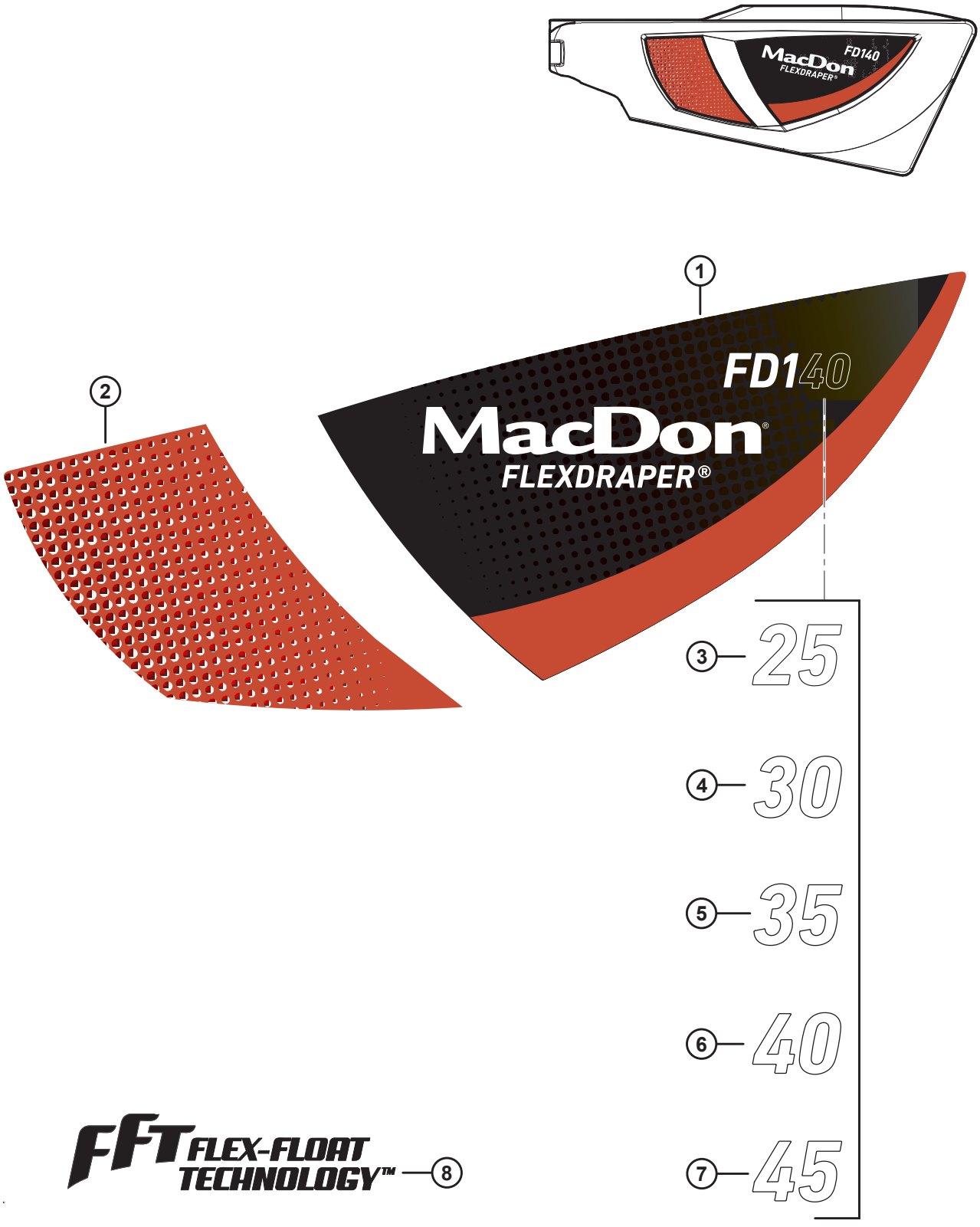

DECALQUES – IDENTIFICAÇÃO DE PRODUTO

Ref.	Número de peça	Descrição	Qtd.	Número de série
1	304083	DECALQUE – REALCE VERMELHO LADO ESQUERDO FD1		
	304084	DECALQUE – REALCE VERMELHO LADO DIREITO FD1		
	304114	DECALQUE – REALCE VERDE LADO ESQUERDO FD1		
	304115	DECALQUE – REALCE VERDE LADO DIREITO FD1		
	304116	DECALQUE – REALCE AMARELO LADO ESQUERDO FD1		
	304117	DECALQUE – REALCE AMARELO LADO DIREITO FD1		
	304118	DECALQUE – REALCE CINZA LADO ESQUERDO FD1		
	304119	DECALQUE – REALCE CINZA LADO DIREITO FD1		
	304120	DECALQUE – REALCE VERDE LIMÃO LADO ESQUERDO FD1		
	304121	DECALQUE – REALCE VERDE LIMÃO LADO DIREITO FD1		
	304122	DECALQUE – REALCE PRETO LADO ESQUERDO FD1		
	304123	DECALQUE – REALCE PRETO LADO DIREITO FD1		
2	255014	DECALQUE – LADO ESQUERDO FRONTAL, VERMELHO		
	255021	DECALQUE – LADO DIREITO FRONTAL, VERMELHO		
	255131	DECALQUE – LADO ESQUERDO FRONTAL, VERDE		
	255133	DECALQUE – LADO DIREITO FRONTAL, VERDE		
	255259	DECALQUE – LADO ESQUERDO FRONTAL, AMARELO		
	255260	DECALQUE – LADO DIREITO FRONTAL, AMARELO		
	255115	DECALQUE – LADO ESQUERDO FRONTAL, CINZA		
	255316	DECALQUE – LADO DIREITO FRONTAL, CINZA		
	255116	DECALQUE – LADO ESQUERDO FRONTAL, VERDE-LIMÃO		
	255317	DECALQUE – LADO DIREITO FRONTAL, VERDE-LIMÃO		
	255117	DECALQUE – LADO ESQUERDO FRONTAL, PRETO		
	255318	DECALQUE – LADO DIREITO FRONTAL, PRETO		
3	**304140**	**DECALQUE – “25”**		
4	304141	DECALQUE – "30"		
5	304142	DECALQUE – "35"		
6	304143	DECALQUE – "40"		
7	304144	DECALQUE – "45"		
8	245093	DECALQUE – FFT		

37 Decalques - Francês



1



2

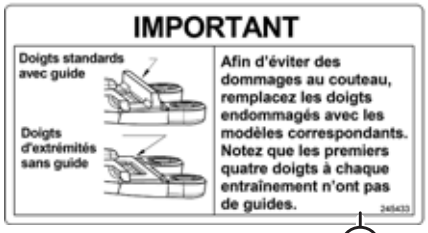

3



4



5

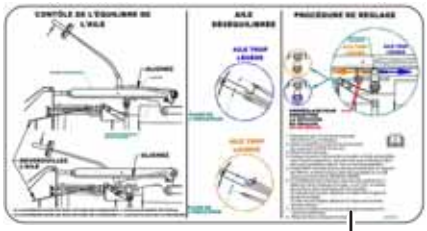

6

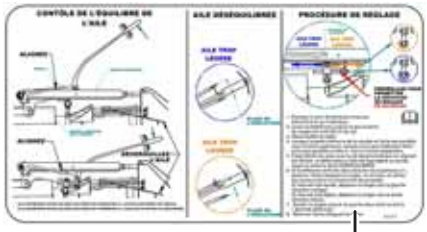

7



8



9

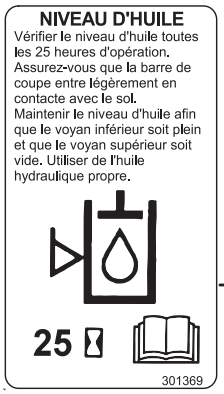

10



11

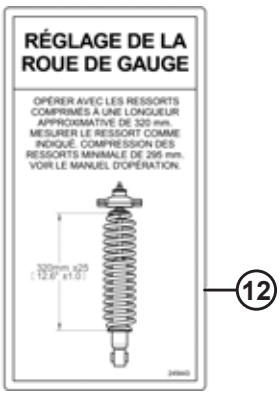

12

1023910

DECALQUES - FRANCÊS

Ref.	Número de peça	Descrição	Qtd.	Número de série
1	245428	DECALQUE – TENSÃO DA ESTEIRA, LADO ESQUERDO, FRANCÊS		
2	245432	DECALQUE – TENSÃO DA ESTEIRA, LADO DIREITO, FRANCÊS		
3	245433	DECALQUE – IMPORTANTE: DEDOS DUPLOS, FRANCÊS		
4	245434	DECALQUE – AJUSTE DO BALANÇO DA ASA DO LADO ESQUERDO, FRANCÊS		
5	245435	DECALQUE – AJUSTE DO BALANÇO DA ASA DO LADO DIREITO, FRANCÊS		
6	284672	DECALQUE – BALANÇO DA ASA DO LADO ESQUERDO, FRANCÊS		
7	284673	DECALQUE – BALANÇO DA ASA DO LADO DIREITO, FRANCÊS		
8	245438	DECALQUE – IMPORTANTE: TEMPERATURA DE OPERAÇÃO DO ÓLEO, FRANCÊS		
9	245439	DECALQUE – DRENAGEM DO ÓLEO DO ADAPTADOR, FRANCÊS		
10	301369	DECALQUE – ADAPTADOR DE NÍVEL DO ÓLEO, FRANCÊS		
11	245441	DECALQUE – PRESSÃO DOS PNEUS, FRANCÊS		
12	245443	DECALQUE – AJUSTE DO INDICADOR DAS RODAS, FRANCÊS		

38 Decalques – Português



1



2



3



4

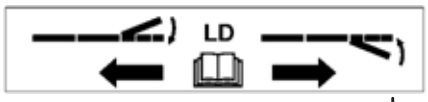

5



6



7



8



9



10



11

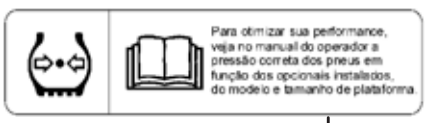

12

1023914

DECALQUES – PORTUGUÊS

Ref.	Número de peça	Descrição	Qtd.	Número de série
1	220817	DECALQUE – IMPORTANTE: DEDOS DUPLOS, PORTUGUÊS		
2	220818	DECALQUE – IMPORTANTE: TEMPERATURA DE OPERAÇÃO DO ÓLEO, PORTUGUÊS		
3	220819	DECALQUE – DRENAGEM DO ÓLEO DO ADAPTADOR, PORTUGUÊS		
4	220820	DECALQUE – AJUSTE DO BALANÇO DA ASA DO LADO ESQUERDO, PORTUGUÊS		
5	220821	DECALQUE – AJUSTE DO BALANÇO DA ASA DO LADO DIREITO, PORTUGUÊS		
6	301496	DECALQUE – ADAPTADOR DO NÍVEL DO ÓLEO, PORTUGUÊS		
7	220823	DECALQUE – AJUSTE DO INDICADOR DAS RODAS, PORTUGUÊS		
8	220824	DECALQUE – TENSÃO DA ESTEIRA, LADO ESQUERDO, PORTUGUÊS		
9	284668	DECALQUE – BALANÇO DA ASA DO LADO ESQUERDO, PORTUGUÊS		
10	284669	DECALQUE – BALANÇO DA ASA DO LADO DIREITO, PORTUGUÊS		
11	220836	DECALQUE – TENSÃO DA ESTEIRA, LADO DIREITO, PORTUGUÊS		
12	220885	DECALQUE – PRESSÃO DOS PNEUS, PORTUGUÊS		

39 Decalques – Russo

1



2



3



4



5



6

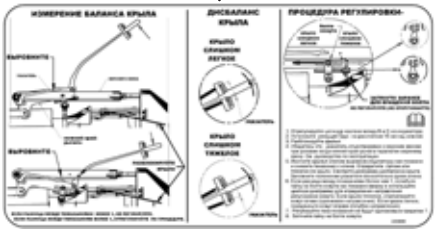

7

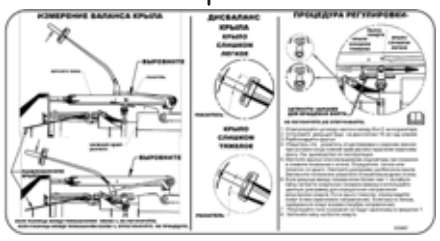

8

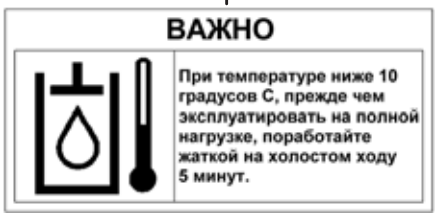

9



10



11

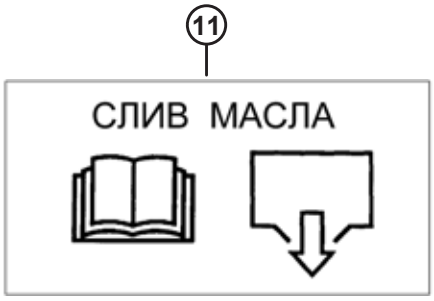

12



13

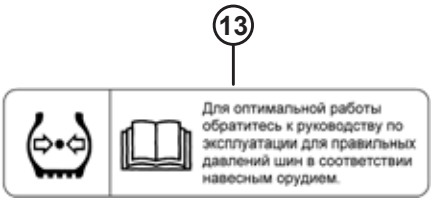

1023915

DECALQUES – RUSSO

Ref.	Número de peça	Descrição	Qtd.	Número de série
1	220831	DECALQUE – TENSÃO DA ESTEIRA, LADO ESQUERDO, RUSSO		
2	220832	DECALQUE – IMPORTANTE: DEDOS DUPLOS, RUSSO		
3	220833	DECALQUE – AJUSTE DO INDICADOR DAS RODAS DE TRANSPORTE, RUSSO		
4	220834	DECALQUE – TENSÃO DA ESTEIRA, LADO DIREITO, RUSSO		
5	220863	DECALQUE – AJUSTE DO INDICADOR DAS RODAS, RUSSO		
6	284670	DECALQUE – BALANÇO DA ASA DO LADO DIREITO, RUSSO		
7	284671	DECALQUE – BALANÇO DA ASA DO LADO ESQUERDO, RUSSO		
8	220868	DECALQUE – IMPORTANTE: TEMPERATURA DE OPERAÇÃO DO ÓLEO RUSSO		
9	220869	DECALQUE – AJUSTE DO BALANÇO DA ASA DO LADO ESQUERDO, RUSSO		
10	220870	DECALQUE – AJUSTE DO BALANÇO DA ASA DO LADO DIREITO, RUSSO		
11	220871	DECALQUE – DRENAGEM DO ÓLEO DO ADAPTADOR, RUSSO		
12	301497	DECALQUE – ADAPTADOR DO NÍVEL DO ÓLEO, RUSSO		
13	166309	DECALQUE – PRESSÃO DOS PNEUS, RUSSO		

40 Decalques - Espanhol



1



2



3

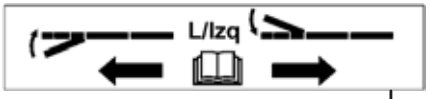

4

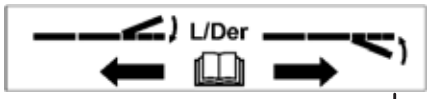

5



6



7



8

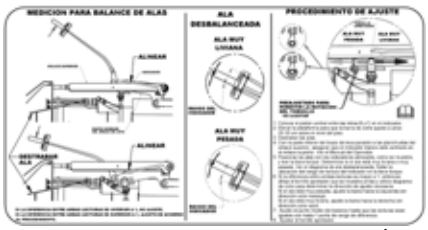

9

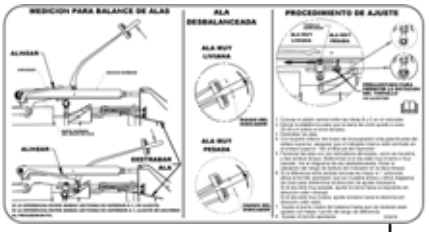

10



11

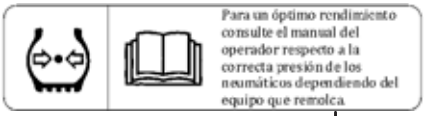

12

1023916

DECALQUES - ESPANHOL

Ref.	Número de peça	Descrição	Qtd.	Número de série
1	220807	DECALQUE – IMPORTANTE: DEDOS DUPLOS, ESPANHOL		
2	220808	DECALQUE – IMPORTANTE: TEMPERATURA DE OPERAÇÃO DO ÓLEO ESPANHOL		
3	220809	DECALQUE – DRENAGEM DO ÓLEO DO ADAPTADOR, ESPANHOL		
4	220810	DECALQUE – AJUSTE DO BALANÇO DA ASA DO LADO ESQUERDO, ESPANHOL		
5	220811	DECALQUE – AJUSTE DO BALANÇO DA ASA DO LADO DIREITO, ESPANHOL		
6	301495	DECALQUE – ADAPTADOR DO NÍVEL DO ÓLEO, ESPANHOL		
7	220813	DECALQUE – AJUSTE DO INDICADOR DAS RODAS, ESPANHOL		
8	220814	DECALQUE – TENSÃO DA ESTEIRA, LADO ESQUERDO, ESPANHOL		
9	284666	DECALQUE – BALANÇO DA ASA DO LADO ESQUERDO, ESPANHOL		
10	284667	DECALQUE – BALANÇO DA ASA DO LADO DIREITO, ESPANHOL		
11	220835	DECALQUE – TENSÃO DA ESTEIRA, LADO DIREITO, ESPANHOL		
12	220876	DECALQUE – PRESSÃO DOS PNEUS, ESPANHOL		

41 (Opção) Kits de tubo da barra

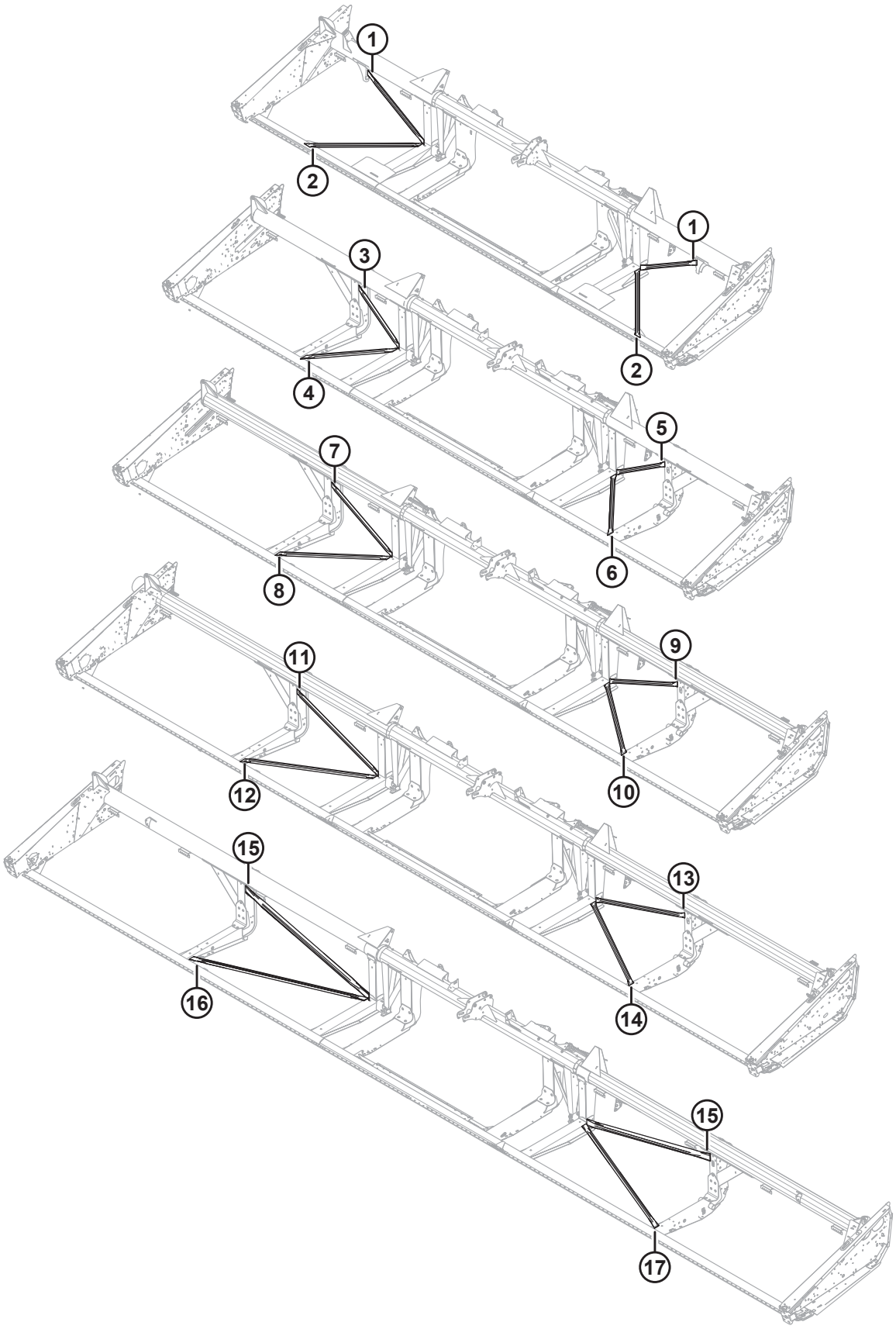

(OPÇÃO) KITS DE TUBO DA BARRA

IMPORTANTE:

Os kits são oferecidos pela MacDon Industries Ltd. a fim de auxiliar a consertar danos causados pelo usuário final de algumas máquinas fabricadas pela MacDon Industries Ltd. Ao receber e instalar peças, você assume todos os riscos e responsabilidades de toda e qualquer natureza advindos da instalação da respectiva peça. A MacDon Industries Ltd. e as afiliadas se isentam de toda e qualquer responsabilidade advinda da instalação da peça. Caso a instalação requeira soldagem, esta deve ser realizada por indivíduo certificado com as qualificações ou competências necessárias de soldagem, confirmadas por instituto competente em sua jurisdição.

NOTA:

Kits de barras podem ser usados com navalhas simples ou duplas, estruturas regulares ou bipartidas.

Ref.	Número de peça	Descrição	Qtd.	Número de série
1	**326152**	**KIT – TUBO DIAGONAL TIRANTE – FLEXÍVEL, 25 PÉS, VERTICAL**	**2**	
2	**326153**	**KIT – TUBO DIAGONAL TIRANTE – FLEXÍVEL, 25 PÉS, HORIZONTAL**	**2**	
3	294657	KIT – TUBO DIAG. BARRA, 30 PÉS FLEXÍVEL, VERTICAL LADO DIREITO	1	
4	294658	KIT – TUBO DIAG. BARRA, 30 PÉS FLEXÍVEL, HORIZONTAL LADO DIREITO	1	
5	294655	KIT – TUBO DIAG. BARRA, 30 PÉS FLEXÍVEL, VERTICAL LADO ESQUERDO	1	
6	294656	KIT – TUBO DIAG. BARRA, 30 PÉS FLEXÍVEL, HORIZONTAL LADO ESQUERDO	1	
7	294653	KIT – TUBO DIAG. BARRA, 35 PÉS FLEXÍVEL, VERTICAL LADO DIREITO	1	
8	294654	KIT – TUBO DIAG. BARRA, 35 PÉS FLEXÍVEL, HORIZONTAL LADO DIREITO	1	
9	294651	KIT – TUBO DIAG. BARRA, 35 PÉS FLEXÍVEL, VERTICAL LADO ESQUERDO	1	
10	294652	KIT – TUBO DIAG. BARRA, 35 PÉS FLEXÍVEL, HORIZONTAL LADO ESQUERDO	1	
11	294661	KIT – TUBO DIAG. BARRA, 40 PÉS FLEXÍVEL, VERTICAL LADO DIREITO	1	
12	294669	KIT – TUBO DIAG. BARRA, 40 PÉS FLEXÍVEL, HORIZONTAL LADO DIREITO	1	
13	294659	KIT – TUBO DIAG. BARRA, 40 PÉS FLEXÍVEL, VERTICAL LADO ESQUERDO	1	
14	294660	KIT – TUBO DIAG. BARRA, 40 PÉS FLEXÍVEL, HORIZONTAL LADO ESQUERDO	1	
15	294636	KIT – TUBO DIAG. BARRA, 45 PÉS FLEXÍVEL, VERTICAL	2	
16	304547	KIT – TUBO DIAG. BARRA, 45 PÉS FLEXÍVEL, HORIZONTAL DIREITO	1	
17	304548	KIT – TUBO DIAG. BARRA, 45 PÉS FLEXÍVEL, HORIZONTAL ESQUERDO	1	

42 (Opcional) Dedos levantadores

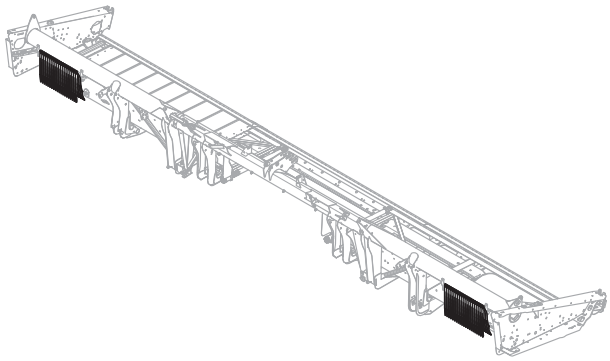

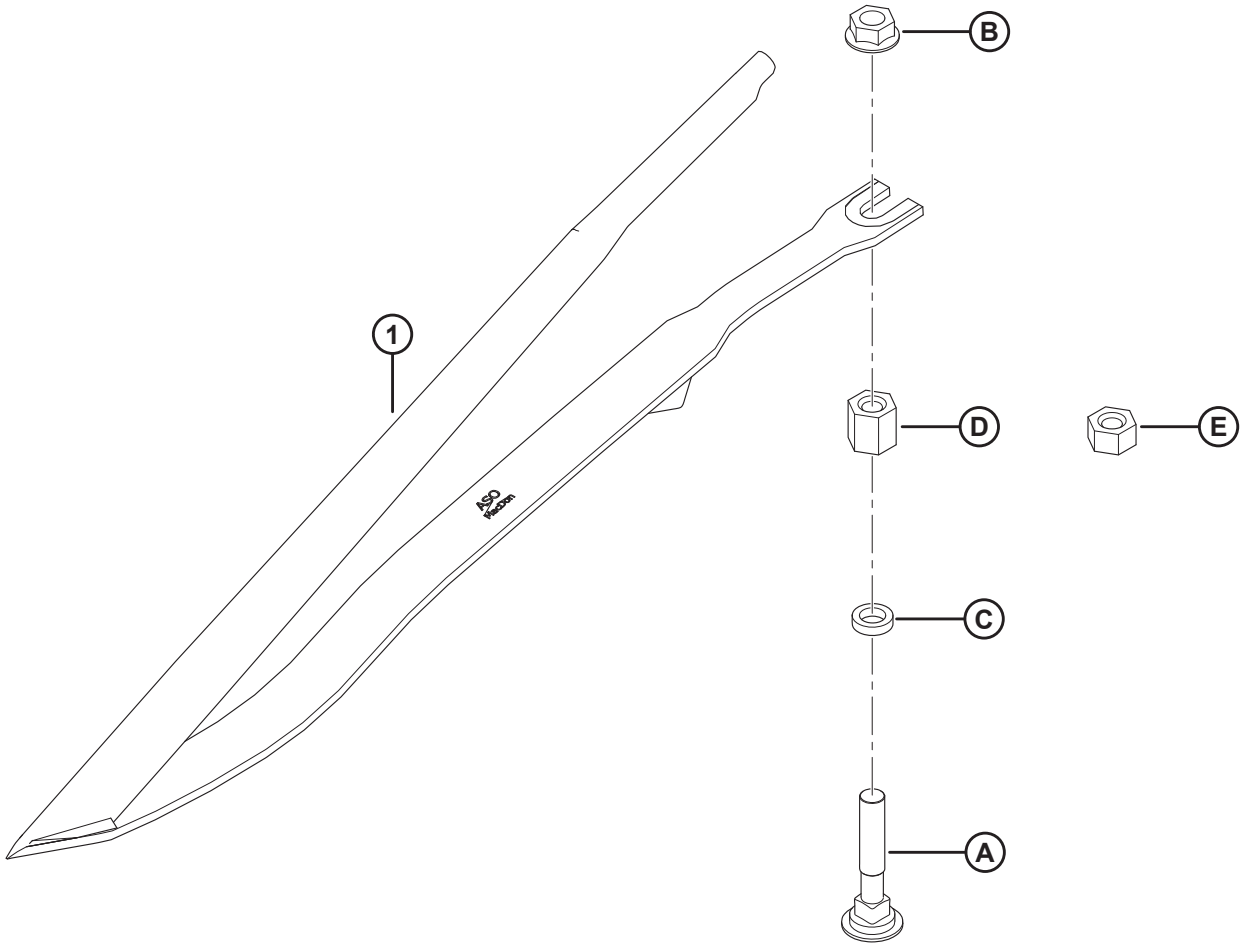

1020487

(OPCIONAL) DEDOS LEVANTADORES

Ref.	Número de peça	Descrição	Qtd.	Número de série
	B6411	KIT – DEDOS LEVANTADORES [149]		
1	255929	DEDOS LEVANTADORES [150]	10	
A	279575	PARAFUSO – RHSN 7/16" -14 X 2,5" GR5–ZP		
B	21761	PORCA – CHANFRADA FACE LISA 1/16 NC GR 5 ZP		
C	255930	ARRUELA – PLANA		
D	255927	PORCA – HEXAGONAL, ACOPLADOR 7/16-14 20 MM COMPR.		
E	255928	PORCA – HEXAGONAL, ACOPLADOR 7/16-14 11 MM COMPR.		

149. A quantidade de kits necessários varia de acordo com a largura da plataforma. Quantidades completas da plataforma: 25 a 30 pés = 3, 35 a 40 pés = 4, 45 pés = 5. Kits disponíveis somente através de equipamentos com uma nova plataforma. Para plataformas existentes, solicite dedos levantadores de aço (MD n.º 255929) e ferragens A–E conforme necessário.
150. Um único kit contém dez dedos levantadores de aço (MD n.º 255929). Quantidades completas da plataforma: 25 a 30 pés = 30, 35 a 40 pés = 40, 45 pés = 50.

43 (Opcional) Suporte dos dedos levantadores

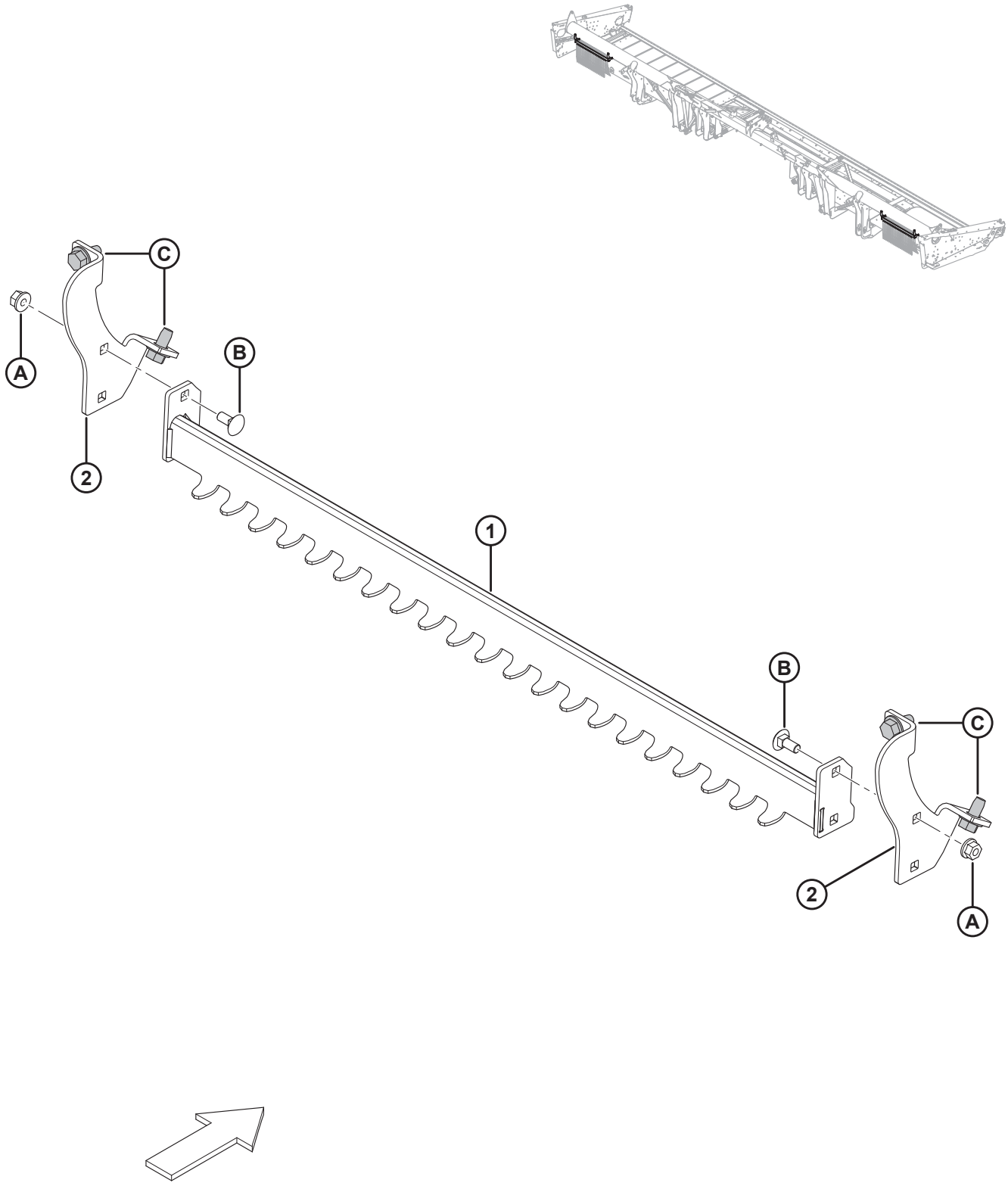

1020488

(OPCIONAL) SUPORTE DOS DEDOS LEVANTADORES

Ref.	Número de peça	Descrição	Qtd.	Número de série
	B6376	SUPORTE DOS DEDOS LEVANTADORES [151]		
1	279636	SUPORTE – SOLDAGEM SUPORTE DEDOS LEVANTADORES	2	
2	279876	SUPORTE – SUPORTE DEDOS LEVANTADORES	4	
A	152863	PORCA – HEXAGONAL CHANFR STVR TRAVA M8 X 1,25-10-AA2L		
B	197171	PARAFUSO – RHSN M8 X 1,25 X 20-8,8-A2L		
C	136209	PARAFUSO – ARRUELA HEXAGONAL CHANFRADA M10 X 1,5 X 20-450HV-A3L		

151. Kits disponíveis somente através de equipamentos.

44 (Opcional) Interruptor de pé

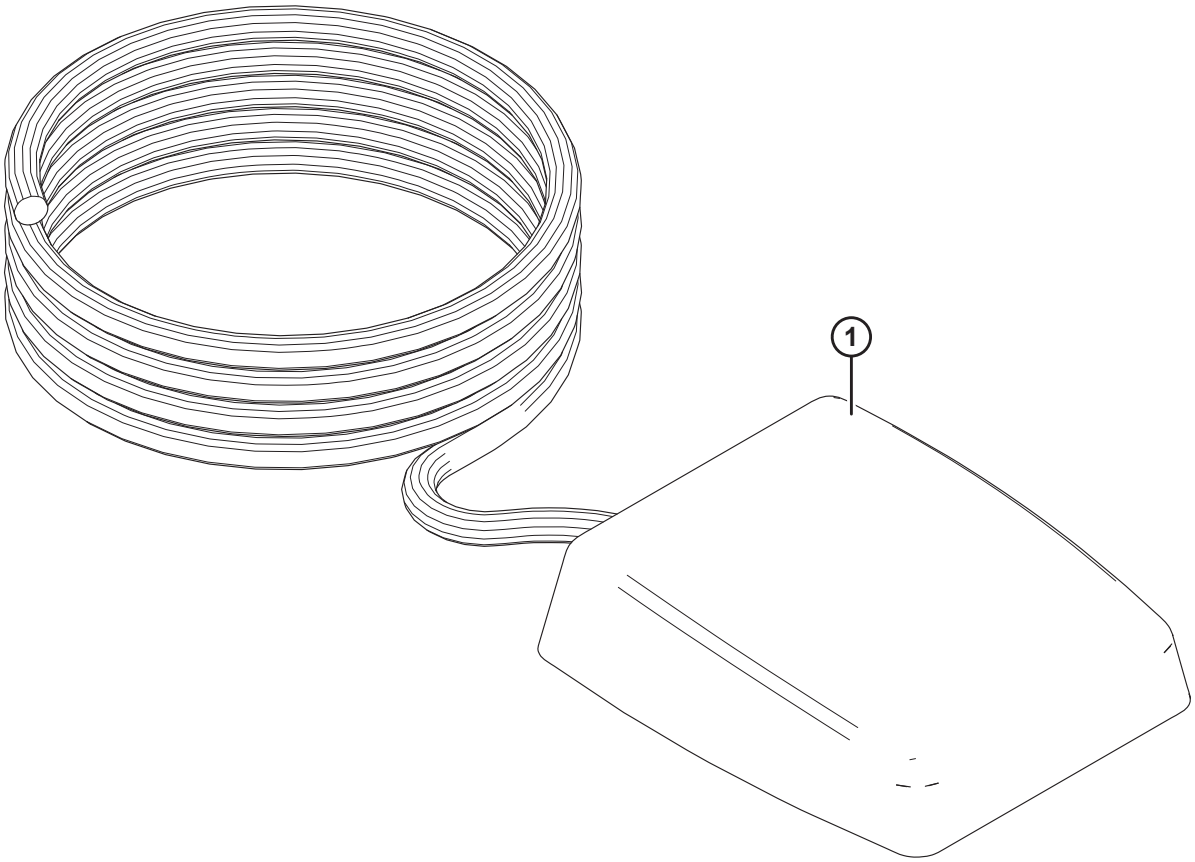

1026305

(OPCIONAL) INTERRUPTOR DE PÉ

Ref.	Número de peça	Descrição	Qtd.	Número de série
	B6212	KIT – INTERRUPTOR DE PÉ DE INCLINAÇÃO DA PLATAFORMA [152]		
1	287537	KIT – INTERRUPTOR DE PÉ [153]	1	

152. Kits disponíveis somente através de equipamentos.
153. Este kit oferece uma forma extra de controlar a seleção entre avanço-recuo e inclinação do molinete em uma colheitadeira AGCO (Challenger, Gleaner ou Massey Ferguson) ou John Deere operando um módulo de flutuação MacDon FM100 e uma plataforma Draper ou FlexDraper® . O interruptor de pé pode ser usado para ativar a funcionalidade de inclinação em vez de se usar o interruptor de seleção existente. O kit inclui interruptor de pé e instruções.

45 (Opcional) Kit de conversão rápida do molinete para multiculturas

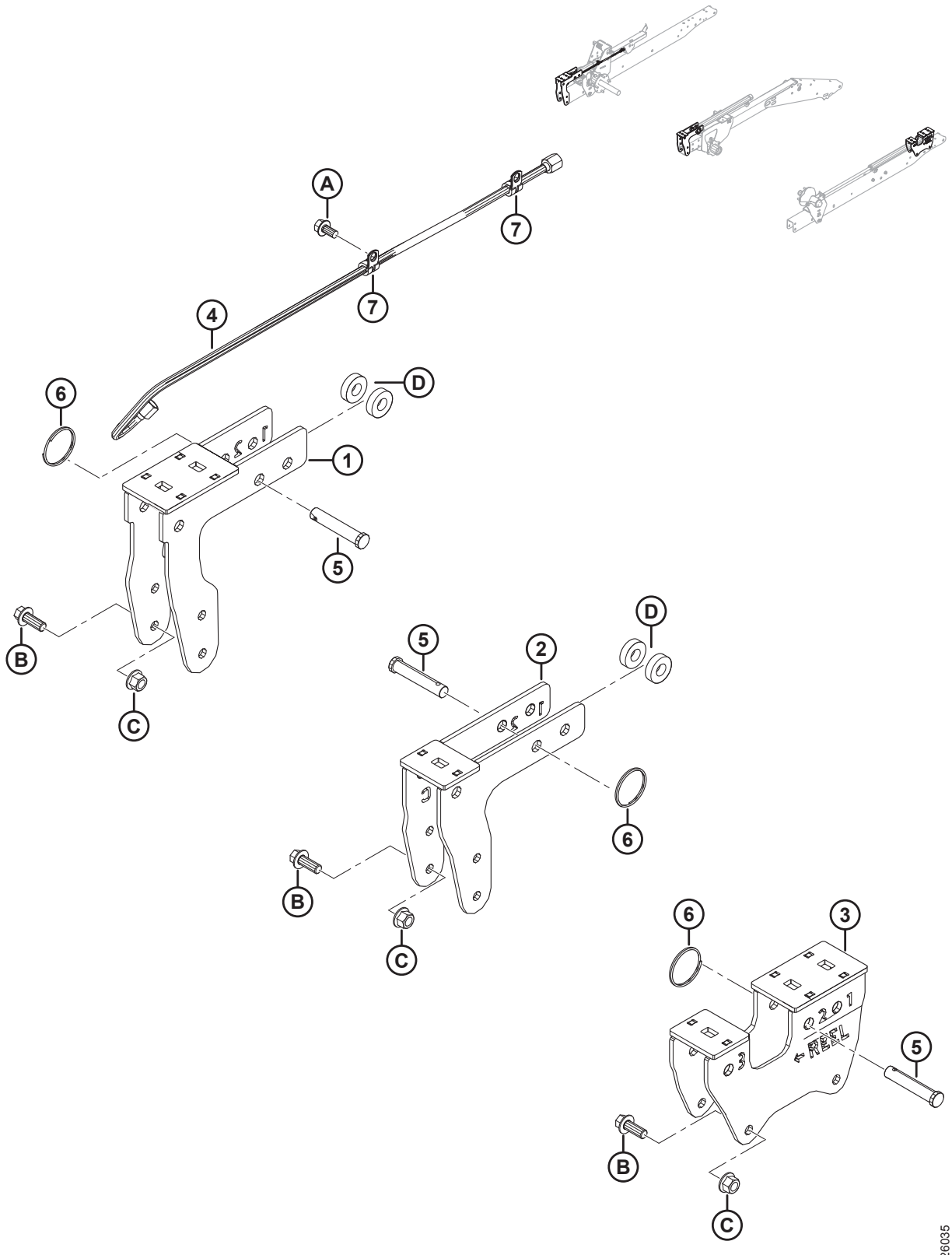

(OPCIONAL) KIT DE CONVERSÃO RÁPIDA DO MOLINETE PARA MULTICULTURAS

Ref.	Número de peça	Descrição	Qtd.	Número de série
	B6590	KIT – CONVERSÃO RÁPIDA DO MOLINETE PARA MULTICULTURAS [154]		
1	294598	SUPORTE – SUPORTE DO LADO DIREITO DO EXCÊNTRICO	1	
2	294601	SUPORTE – SUPORTE CENTRAL DO EXCÊNTRICO	1	
3	294599	SUPORTE – SUPORTE DO LADO ESQUERDO DO EXCÊNTRICO	1	
4	245362	MANGUEIRA – HIDRÁULICA, DIÂM. INT. 0,25", COMPRIMENTO 950 MM, 100R17, REFORÇO METÁLICO	1	
5	18624	PINO – ENGATE, 15,71 MM, 70 MM, ZN PL	3	
6	118137	ANEL – EXTERNO, 2", 0,087	3	
7	135233	FIXADOR – MANGUEIRA DUPLA ISOLADA	2	
A	101898	PARAFUSO – AUTORROSCANTE, CABEÇA HEXAGONAL COM ARRUELA, 3/8" NC X 5/8"		
B	148798	PARAFUSO – CABEÇA HEXAGONAL CHANFRADA M12 X 1,75 X 30-10,9-A3L		
C	136431	PORCA – HEXAGONAL CHANFRADA CTR LOC M12 X 1,75-10-A3L		
D	40915	ARRUELA – PLANA		

154. Kit requerido para reduzir o tempo necessário para alterar a posição do molinete da localização atual para a posição de colza/canola. Destinado especificamente para nossos mercados europeus ocidentais e norte-americanos, onde aplicações de corte direto de canola são necessárias. Inclui todas as peças listadas e instruções. Kits disponíveis somente através de equipamentos.

46 (Opcional) Kit de dedos para as extremidades do molinete coletor

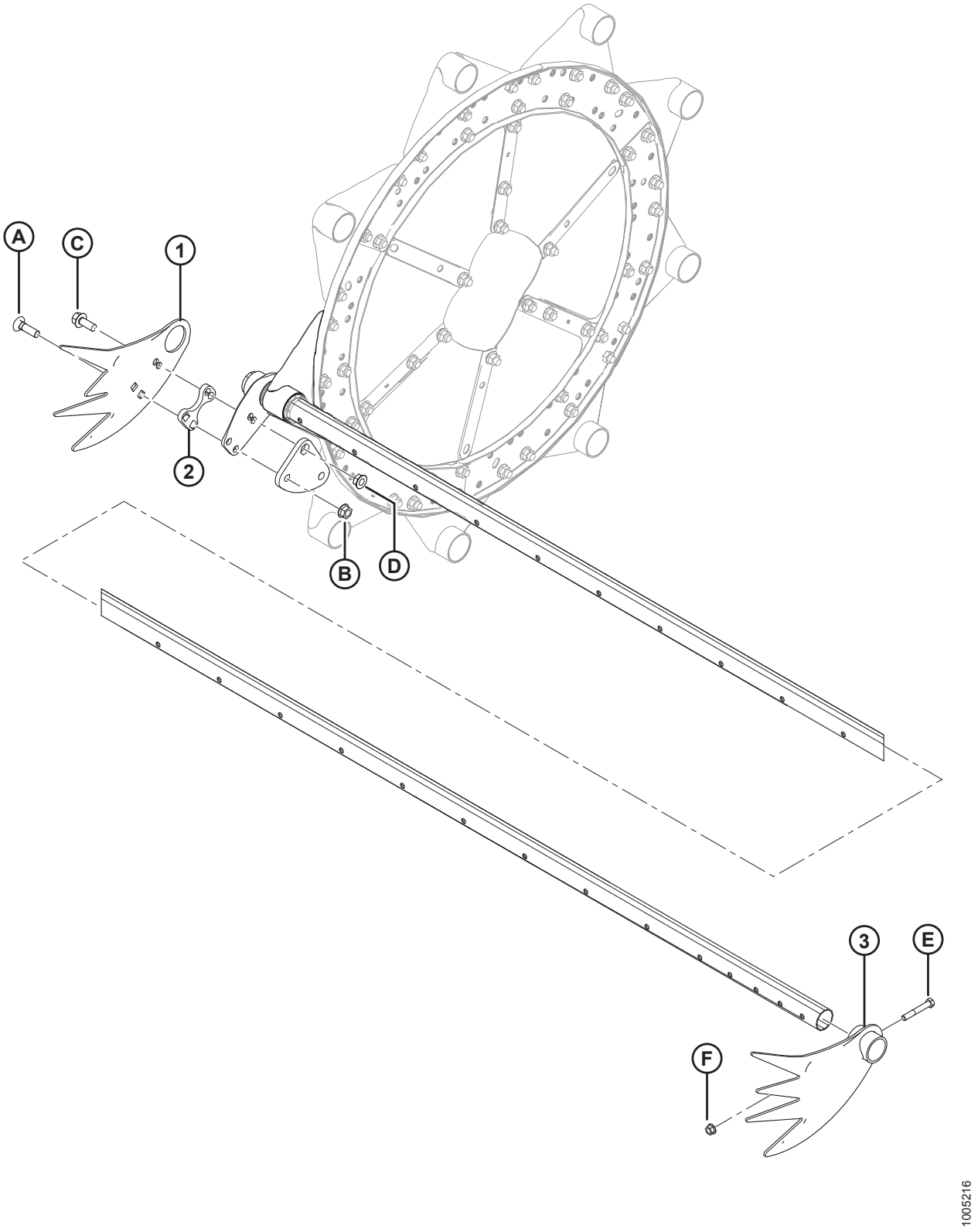

(OPCIONAL) KIT DE DEDOS PARA AS EXTREMIDADES DO MOLINETE COLETOR

NOTA:

O kit **NÃO** é compatível com a extremidade esquerda das plataformas FD125.

Ref.	Número de peça	Descrição	Qtd.	Número de série
	B4831	KIT – MOLINETE RECOLHEDOR, DEDOS PARA EXTREMIDADES [155]		
1	137794	DEDO – CULTURAS ACAMADAS, EXTREMIDADE DO EXCÊNTRICO	3	
2	137795	CALÇO – DEDO PARA CULTURAS ACAMADAS	3	
3	137924	DEDO – CULTURAS ACAMADAS, EXTREMIDADE TRASEIRA	3	
A	30515	PARAFUSO – RHSN 1/2 NC X -1-3/4 GR 5		
B	50186	PORCA – TRAVA, CHANFRADA LISA, 1/2" NC ROSCA DEFORMADA		
C	30368	PARAFUSO – CABEÇA CHANFRADA, 1/2" NC X 1-1/4", GR 5		
D	21383	PORCA – TRAVA, CHANFRADA SERRILHADA, 1/2" NC		
E	21102	PARAFUSO – SEXTAVADO, 3/8" NC X 2-1/2", GR 5		
F	30228	PORCA – CHANFRADA, ROSCA DEFORMADA, FACE LISA, 0,375" - 16 UNC		

155. Kits disponíveis somente através de equipamentos.

47 (Opção) Kit de dedos duplos longos, navalha simples

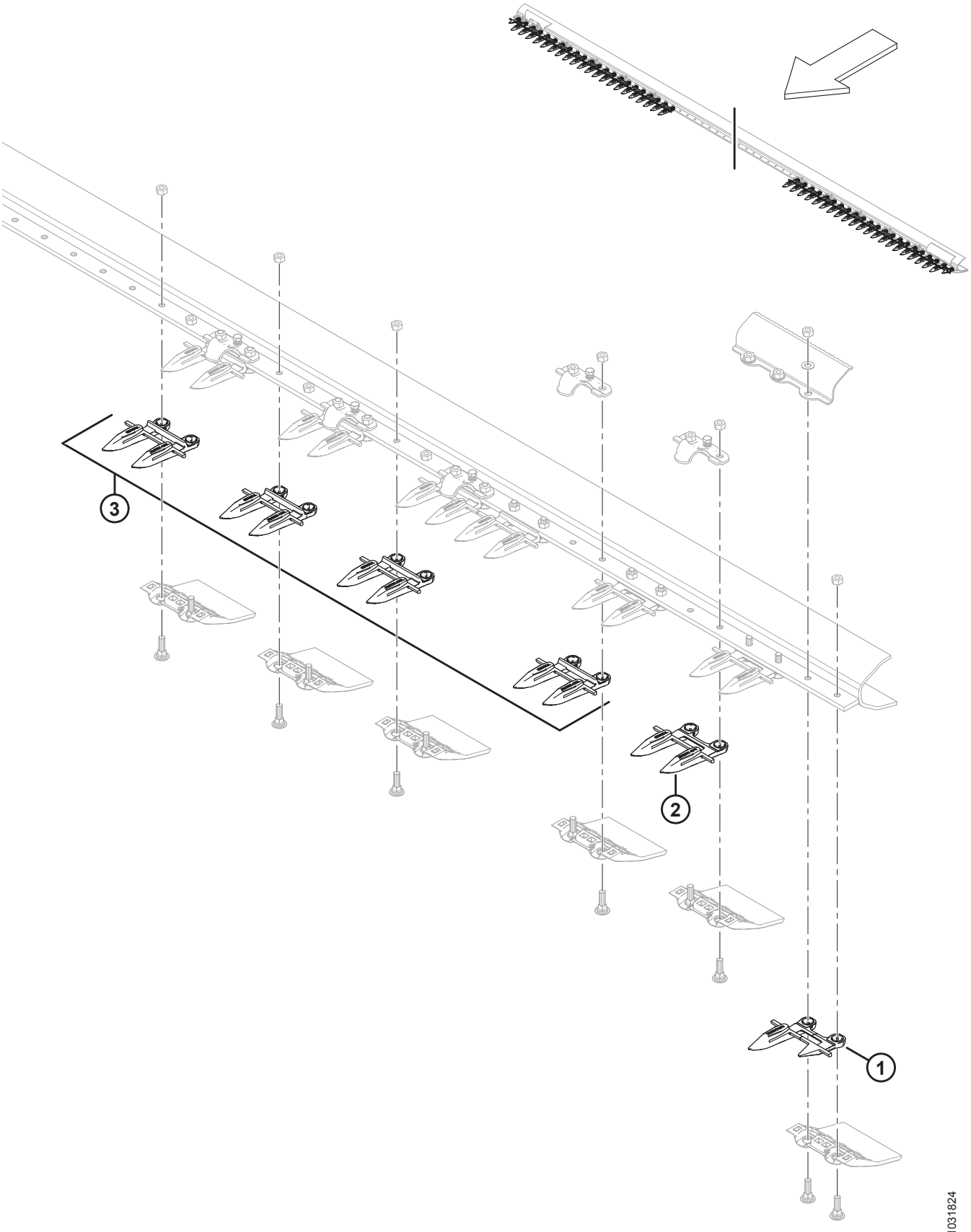

(OPÇÃO) KIT DE DEDOS DUPLOS LONGOS, NAVALHA SIMPLES

NOTA:

Ilustração; mostrando a extremidade esquerda (a extremidade direita é parecida). Navalha simples, somente dedos duplos longos.

Ref.	Número de peça	Descrição	Qtd.	Número de série
	304990	**KIT – DEDOS DUPLOS LONGOS DE 25 PÉS NAVALHA SIMPLES** [156]		
	304991	**KIT – DEDOS DUPLOS LONGOS DE 30 PÉS PARA NAVALHA SIMPLES** [156]		
	304992	**KIT – DEDOS DUPLOS LONGOS DE 35 PÉS PARA NAVALHA SIMPLES** [156]		
	304993	**KIT – DEDOS DUPLOS LONGOS DE 40 PÉS PARA NAVALHA SIMPLES** [156]		
1	**118301**	**DEDO DUPLO LONGO – LADO ESQUERDO, EXTERNO (LADO ACIONAMENTO)**	**1**	
	118302	**DEDO DUPLO LONGO – LADO DIREITO EXTERNO**	**1**	
2	**118345**	**DEDO DUPLO LONGO - SEM ENCOSTO (LADO ACIONAMENTO)**	**3**	
3	**118344**	**DEDO DUPLO LONGO - COM ENCOSTO** [157]		

156. Todas as peças listadas incluídas.

157. Quantidades por kit: 25 pés = 45, 30 pés = 55, 35 pés = 65, 40 pés = 75.

48 (Opção) Kit de dedos duplos longos, Navalha dupla

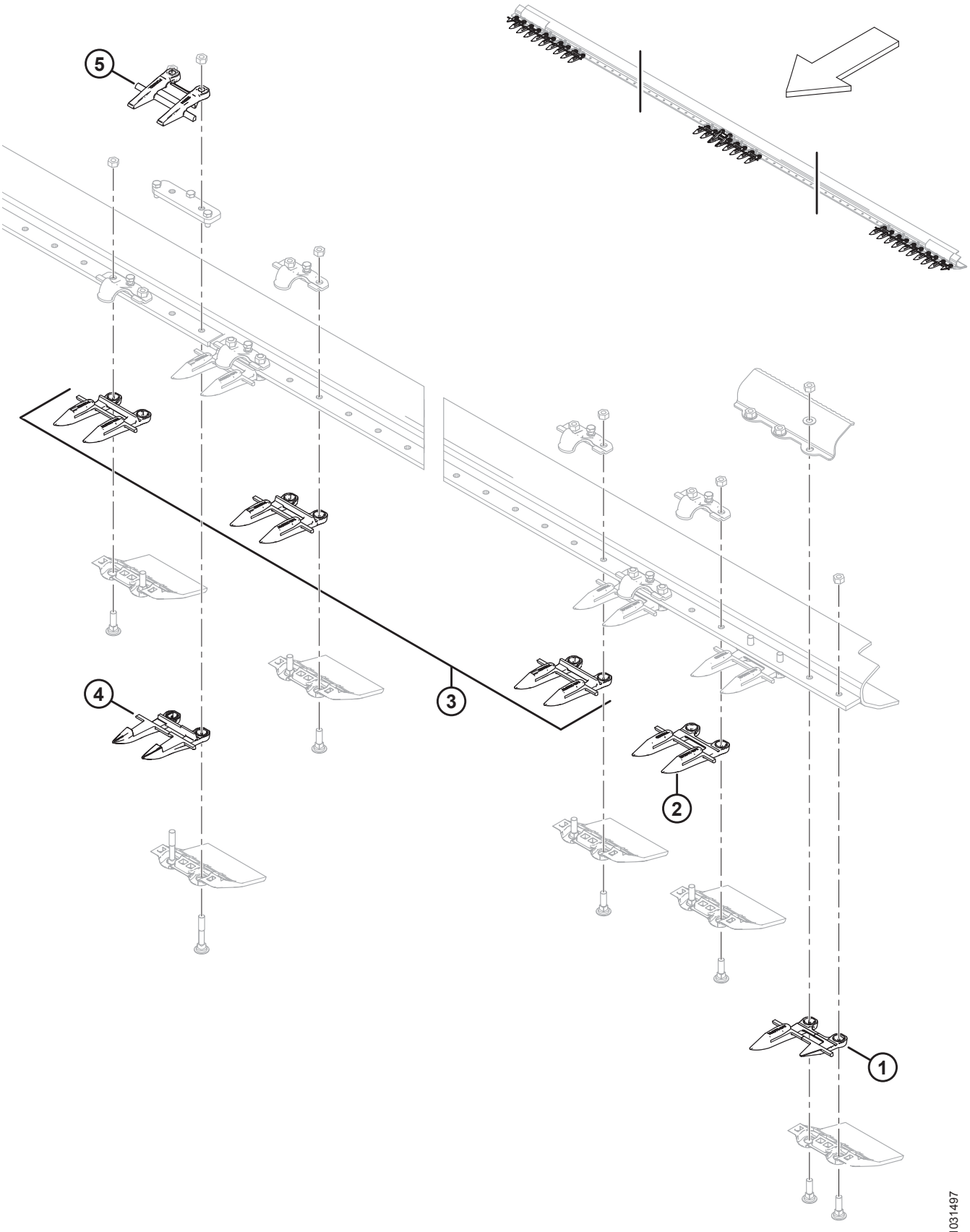

(OPÇÃO) KIT DE DEDOS DUPLOS LONGOS, NAVALHA DUPLA

NOTA:

Ilustração; mostrando a extremidade esquerda e o meio (a extremidade direita é parecida). Navalha dupla, somente dedos duplos longos.

Ref.	Número de peça	Descrição	Qtd.	Número de série
	304985	**KIT – DEDOS DUPLOS LONGOS DE 25 PÉS NAVALHA DUPLA** [158]		
	304986	**KIT – DEDOS DUPLOS LONGOS DE 30 PÉS PARA NAVALHA DUPLA** [158]		
	304987	**KIT – DEDOS DUPLOS LONGOS DE 35 PÉS PARA NAVALHA DUPLA** [158]		
	304988	**KIT – DEDOS DUPLOS LONGOS DE 40 PÉS PARA NAVALHA DUPLA** [158]		
	304989	**KIT – DEDOS DUPLOS LONGOS DE 45 PÉS PARA NAVALHA DUPLA** [158]		
1	**118301**	**DEDO DUPLO LONGO – LADO ESQUERDO EXTERNO**	**1**	
	118302	**DEDO DUPLO LONGO – LADO DIREITO EXTERNO**	**1**	
2	**118345**	**DEDO DUPLO LONGO – SEM ENCOSTO (3 CADA LADO)**	**6**	
3	**118344**	**DEDO DUPLO LONGO – COM ENCOSTO** [159]		
4	**124338**	**DEDO DUPLO LONGO CENTRAL – INFERIOR**	**1**	
5	**124344**	**DEDO DUPLO LONGO CENTRAL – SUPERIOR**	**1**	

158. Todas as peças listadas incluídas.

159. Quantidades por kit: 25 pés = 41, 30 pés = 51, 35 pés = 61, 40 pés = 71, 45 pés = 81.

49 (Opcional) Kit de Extensão Braço do Molinete

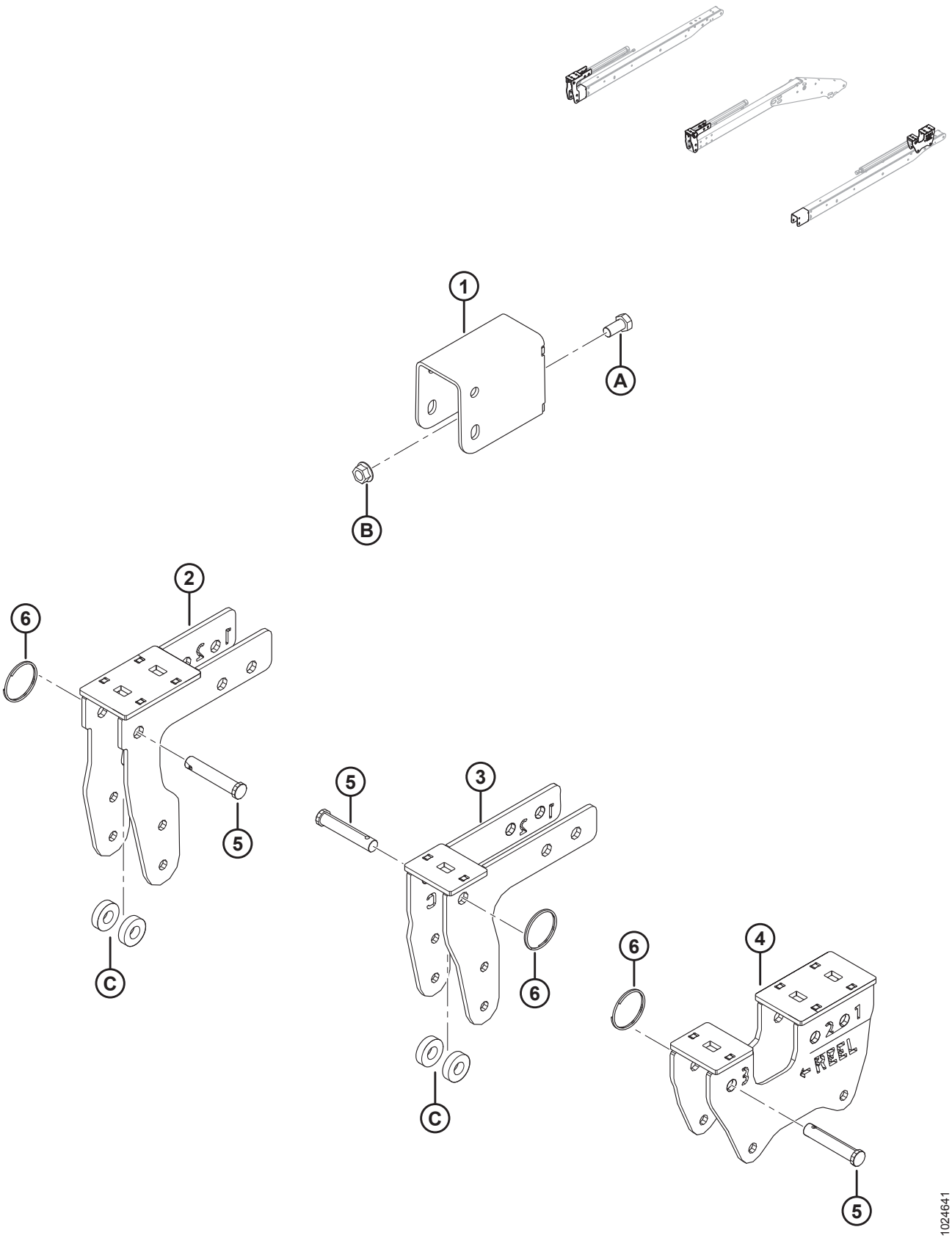

(OPCIONAL) KIT DE EXTENSÃO BRAÇO DO MOLINETE

NOTA:

O kit de extensão do braço do molinete (MD n.º B6591) **NÃO** é compatível com os suportes de navalha vertical (MD n.º B6137 e B6138).

Ref.	Número de peça	Descrição	Qtd.	Número de série
	B6591	KIT – EXTENSÃO DO BRAÇO DO MOLINETE (SOMENTE EXPORTAÇÃO) [160]		
1	245926	SOLDAGEM DO SUPORTE	2	
2	294598	SUPORTE – SOLDAGEM DO LADO DIREITO DO EXCÊNTRICO	1	
3	294601	SUPORTE – SOLDAGEM DO CENTRO DO EXCÊNTRICO	1	
4	294599	SUPORTE – SOLDAGEM DO LADO ESQUERDO DO EXCÊNTRICO	1	
5	18624	PINO – ENGATE, 15,71 MM, 70 MM, ZN PL	3	
6	118137	ANEL – EXTERNO, 2", 0,087	3	
A	21575	PARAFUSO – SEXTAVADO 1/2 NC X 1,0 COMPR. GR 5 ZP		
B	50186	PORCA – CHANFRADA, TRAVA, FACE LISA, ROSCA DEFORMADA, 0,500- 13 UNC GR 5		
C	40915	ARRUELA – PLANA		

160. O kit fornece alcance de avanço-recuo estendido para o molinete (da maior extremidade dianteira à maior extremidade traseira) em plataformas equipadas com braços de molinete curtos. O kit inclui todas as partes listadas e instruções. Kits disponíveis somente através de equipamentos.

50 (Opcional) Divisor de linha para arroz

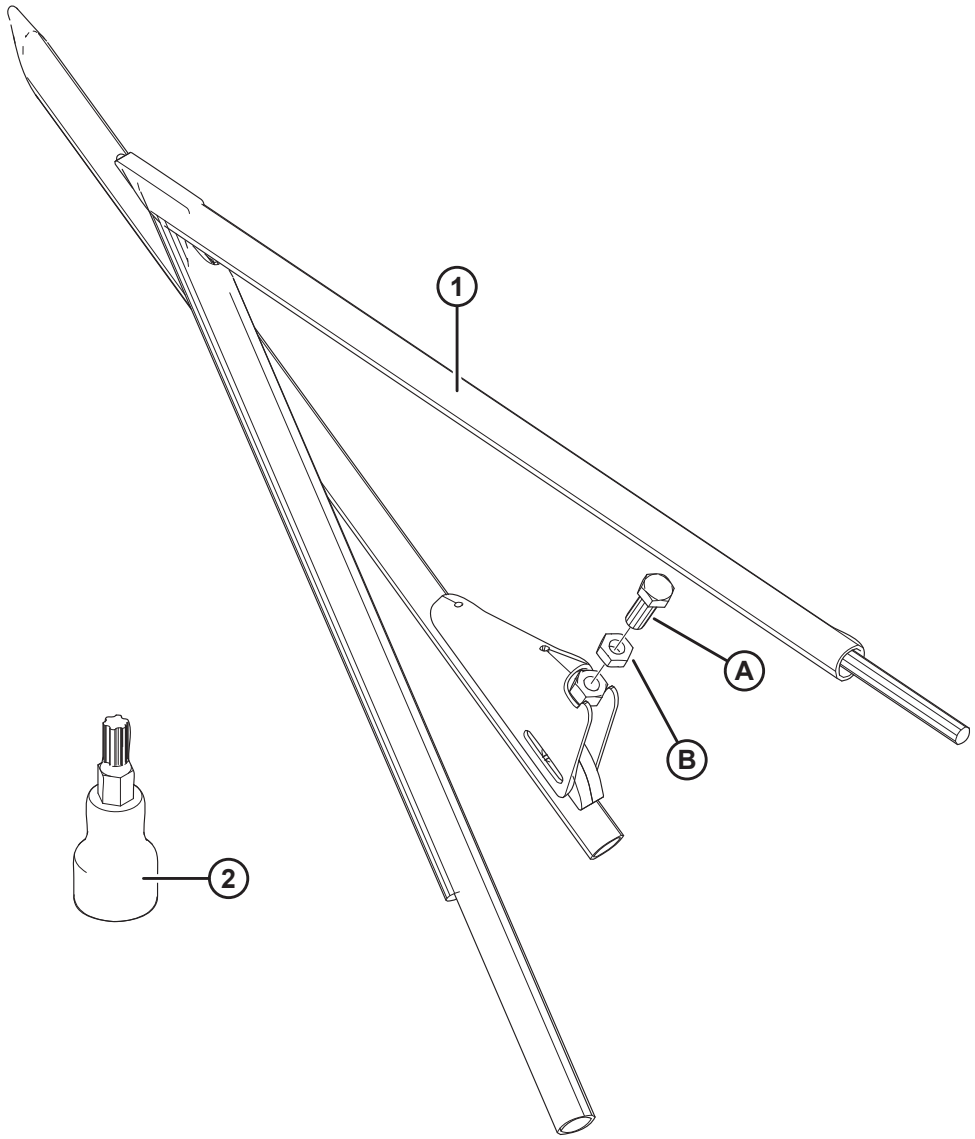

1005115

(OPCIONAL) DIVISOR DE LINHA PARA ARROZ

Ref.	Número de peça	Descrição	Qtd.	Número de série
	B5609	KIT – HASTES DIVISORAS DE ARROZEIRO [161]		
1	123681	DIVISOR DE ARROZ – SOLDAGEM DO TUBO, LADO ESQUERDO	1	
	123682	DIVISOR DE ARROZ – SOLDAGEM DO TUBO, LADO DIREITO	1	
2	164009	SOQUETE – TORX PLUS IP 27 [162]	1	
A	172875	CONJUNTO DE PARAFUSO		
B	21056	PORCA – CONTRAPORCA HEXAGONAL, 1/2-13 UNC GR 5 ZP		

161. Kits disponíveis somente através de equipamentos.
162. O soquete (MD n.º 164009) não está incluído no kit, mas está armazenado na caixa do manual do cabeçote.

51 (Opcional) Kit retardador de pedras

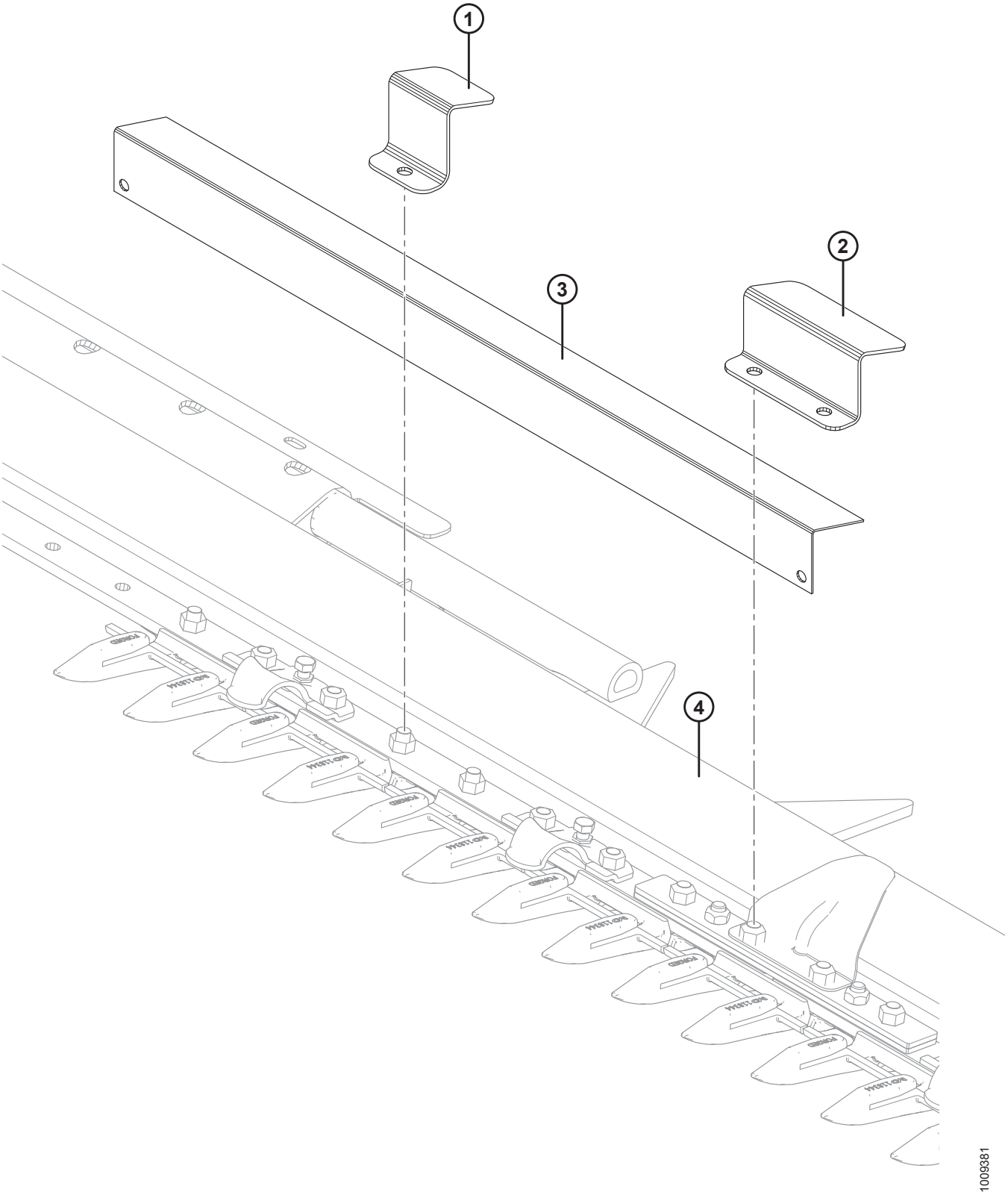

(OPCIONAL) KIT RETARDADOR DE PEDRAS

Ref.	Número de peça	Descrição	Qtd.	Número de série
	B5084	KIT – PROTEÇÃO DE PEDRAS (PLATAFORMA DE **25 A 35** PÉS) [163]		
	B5085	KIT – PROTEÇÃO DE PEDRAS (PLATAFORMA DE 40 A 45 PÉS) [163]		
1	129577	SUPORTE – FIXADOR DO RETARDADOR DE DETRITOS [164]		
2	129578	SUPORTE – FIXADOR DO PROTETOR DE PEDRAS [165]	2	
[3]	129581	SUPORTE – PROTEÇÃO DE PEDRAS, 990 MM DE COMPRIMENTO	[3]	
	129582	SUPORTE – PROTEÇÃO DE PEDRAS, 913 MM DE COMPRIMENTO	4	
	129584	SUPORTE – PROTEÇÃO DE PEDRAS, 888 MM DE COMPRIMENTO	2	
	129589	SUPORTE – PROTEÇÃO DE PEDRAS, 1066 MM DE COMPRIMENTO	2	
4	REF	BARRA DE CORTE		

163. Kits disponíveis somente através de equipamentos.
164. Quantidades: 25–35 pés = 32, 40–45 pés = 40
165. Para usar em junta flexível.

52 (Opcional) Kit de tirante curto para o braço central do molinete / travas do divisor

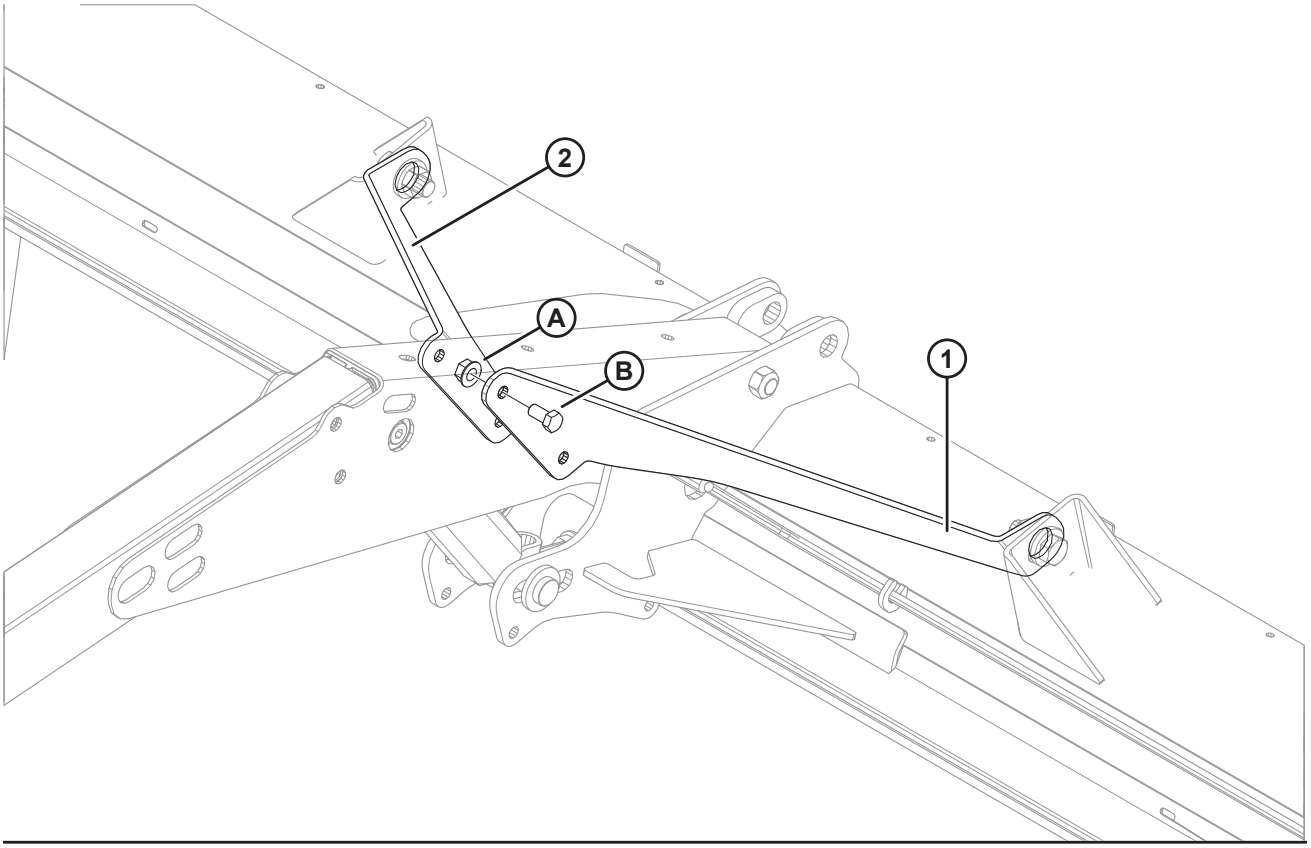

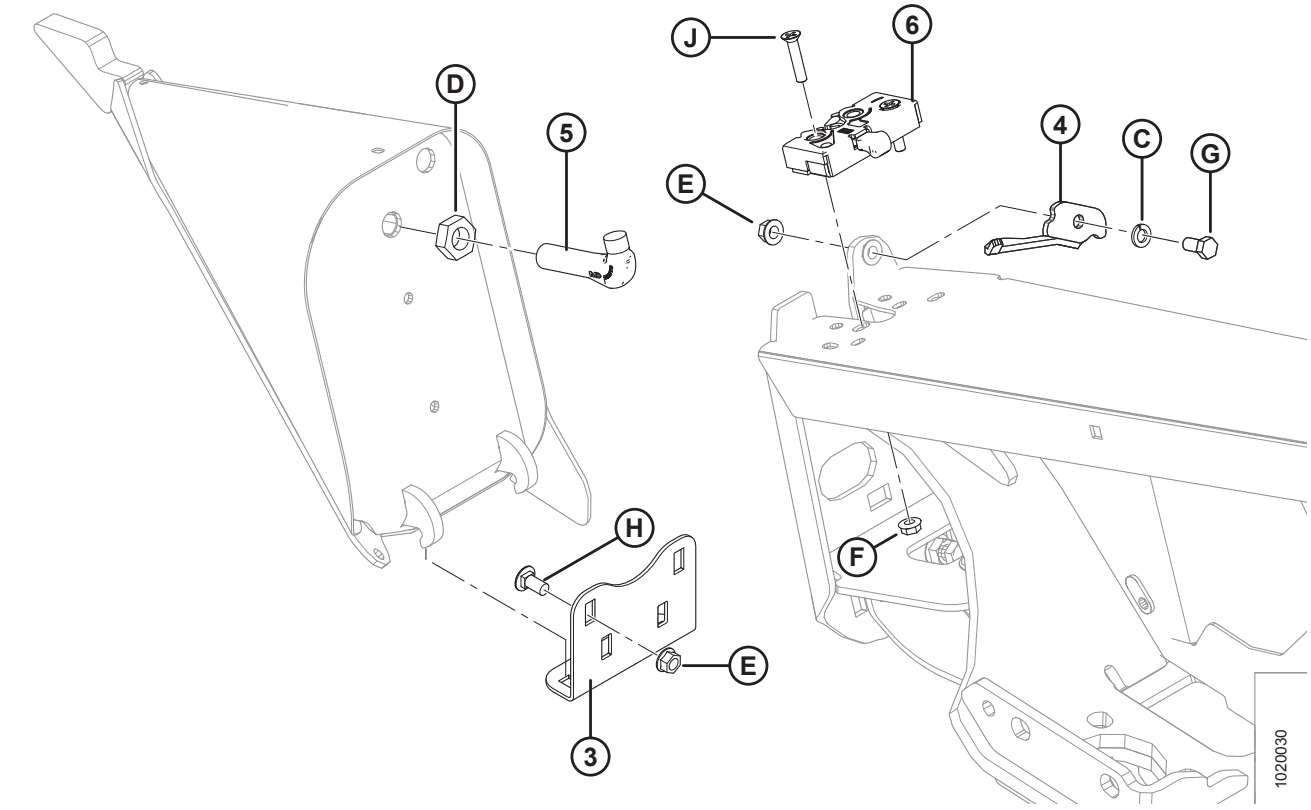

(OPCIONAL) KIT DE TIRANTE CURTO PARA O BRAÇO CENTRAL DO MOLINETE / TRAVAS DO DIVISOR

Ref.	Número de peça	Descrição	Qtd.	Número de série
	B5605	KIT – BRAÇADEIRA CURTA PARA BRAÇO CENTRAL DO MOLINETE [166]		
1	164825	TIRANTE – CURTO, LADO ESQUERDO	1	
2	164800	TIRANTE – CURTO, LADO DIREITO	1	
A	50186	PORCA – CHANFRADA, TRAVA, FACE LISA, ROSCA DEFORMADA, 0,500" - 13 UNC GR 5		
B	21575	PARAFUSO – SEXTAVADO 1/2 NC X 1,0 COMPR. GR 5 ZP		
	B6158	KIT – TRAVAS DO DIVISOR [166]		
3	255791	SUPORTE – DIVISOR, ARMAZENAMENTO [167]	2	
4	132248	TRAVA – LADO ESQUERDO, SEGURANÇA DO DIVISOR	1	
	132253	TRAVA – LADO DIREITO, SEGURANÇA DO DIVISOR	1	
5	132773	GANCHO – TRAVA DO DIVISOR	2	
6	120932	TRAVA – LADO ESQUERDO	1	
	120933	TRAVA – LADO DIREITO	1	
C	18637	ARRUELA – REG. TRAVA 3/8" NOM. Diâm. Int. ZP		
D	7674	PORCA – CONTRAPORCA HEXAGONAL, 3/4" - 16 UNF GR 5 ZP		
E	30228	PORCA – CHANFRADA, ROSCA DEFORMADA, FACE LISA, 0,375" - 16 UNC		
F	30280	PORCA – CHANFRADA, LADO DA TRAVA, FACE LISA, 5/16 NC GR 5 ZP		
G	21567	PARAFUSO – CABEÇA HEXAGONAL 0,375 -16 UNC X 0,75 COMPR.		
H	21863	PARAFUSO – RHSN 3/8" NC X 0,75" COMPR., GR 5 ZP		
J	30504	PARAFUSO – CHANFRADO, CABEÇA PLANA, USINADO, 5/16" NC X 1 -1/2" COMPR. GR 5 ZP		

166. Kits disponíveis somente através de equipamentos.
167. Utilizado para armazenar o divisor na chapa lateral da plataforma quando o divisor não estiver em uso. Consulte a seção *1 Estrutura da plataforma, divisores e proteções, página 1*, para saber mais sobre a posição de montagem na chapa lateral da plataforma.

53 (Opcional) Kit de transporte lento – Engate elétrico

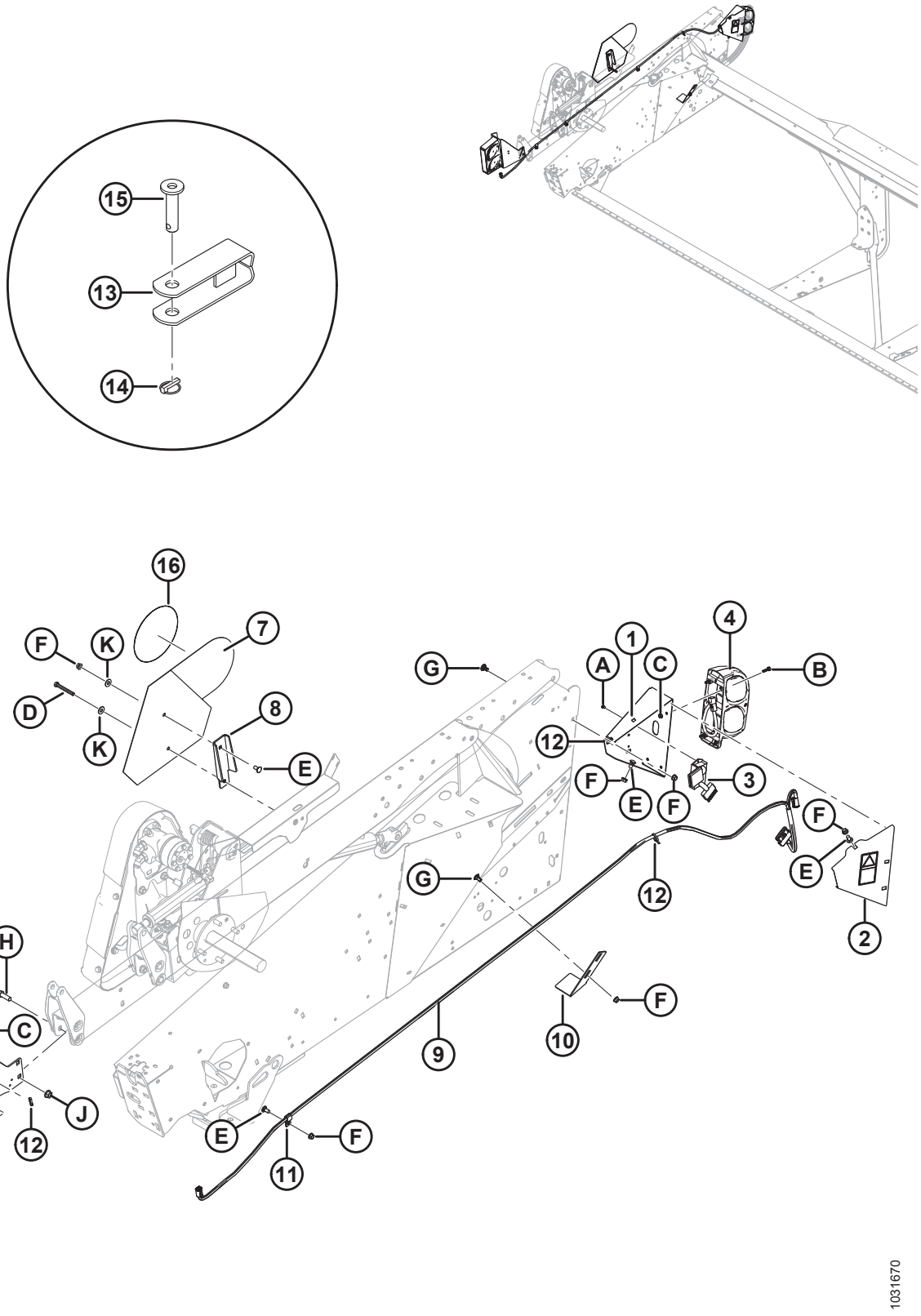

(OPCIONAL) KIT DE TRANSPORTE LENTO – ENGATE ELÉTRICO

Ref.	Número de peça	Descrição	Qtd.	Número de série
	B6606	KIT – CHICOTE E LUZES DE TRANSPORTE (AMÉRICA DO NORTE E ÁUSTRALIA) [168]		
	B6607	KIT – LUZES DE TRANSPORTE E CHICOTE (EUROPA) [168]		
1	244727	SUPORTE – LUZ DO TRANSPORTE, LADO ESQUERDO	1	
2	274414	TAMPA – COM DECALQUE DE SEGURANÇA [169]	1	
3	171068	RELÉ – MÓDULO DE ILUMINAÇÃO DO TRANSPORTE [170]	1	
4	138087	LÂMPADA – PARAR / VIRAR / TRASEIRA [171]	1	
5	294392	SUPORTE – SST DA LÂMPADA TRASEIRA	1	
	115146	REFLETOR – ÂMBAR	A/R	
	115147	REFLETOR – VERMELHO	A/R	
6	138086	LÂMPADA – PARAR / VIRAR / TRASEIRA [171]	1	
	139630	LENTES – ÂMBAR	1	
	139631	LENTES – VERMELHAS	1	
	139632	LENTES – PRETAS (OPACAS)	1	
	139633	LENTES – CLARAS (RUSSO)	1	
7	258262	CONJUNTO – SUPORTE COM SMV [172]	1	
	115148	DECALQUE – SMV [170]	1	
	258253	SUPORTE – SÍMBOLO DE IDENTIFICAÇÃO DE VELOCIDADE (EUROPA) [173]	A/R	
8	174926	SUPORTE – MONTAGEM DE VEÍCULO EM BAIXA VELOCIDADE	1	
9	254175	CHICOTE	1	
10	253500	SUPORTE – HASTE INFERIOR DO DIVISOR	1	
11	135233	FIXADOR – MANGUEIRA DUPLA ISOLADA	2	
12	21763	ABRAÇADEIRA DE CABOS (PRETA)	3	
13	113536	SOLDAGEM DO ENGATE [170]	1	
14	113561	PINO – DE SEGURANÇA [170]	1	
15	118239	PINO – ENGATE [170]	1	
16	193241	DECALQUE – SIS, 30 KM/H	1	
	193243	DECALQUE – SIS, 30 KM/H (PEQUENO)	1	
	193242	DECALQUE – SIS, 20 MILHAS/H	1	
	193240	DECALQUE – SIS, 20 MILHAS/H (PEQUENO)	1	
A	136868	REBITE – CEGO		

168. Kits disponíveis somente através de equipamentos.
169. Inclui o elemento do decalque (MD #184422).
170. Somente para B6606.
171. Lâmpadas de parar, virar e traseiras não são vendidas pela MacDon, mas podem ser substituídas por lâmpadas vermelhas (traseira/freio) - 1077 e âmbar (virar) - 7506.
172. Inclui decalque SMV (MD n.º 115148). Somente para B6606.
173. Somente para B6607

(OPCIONAL) KIT DE TRANSPORTE LENTO – ENGATE ELÉTRICO

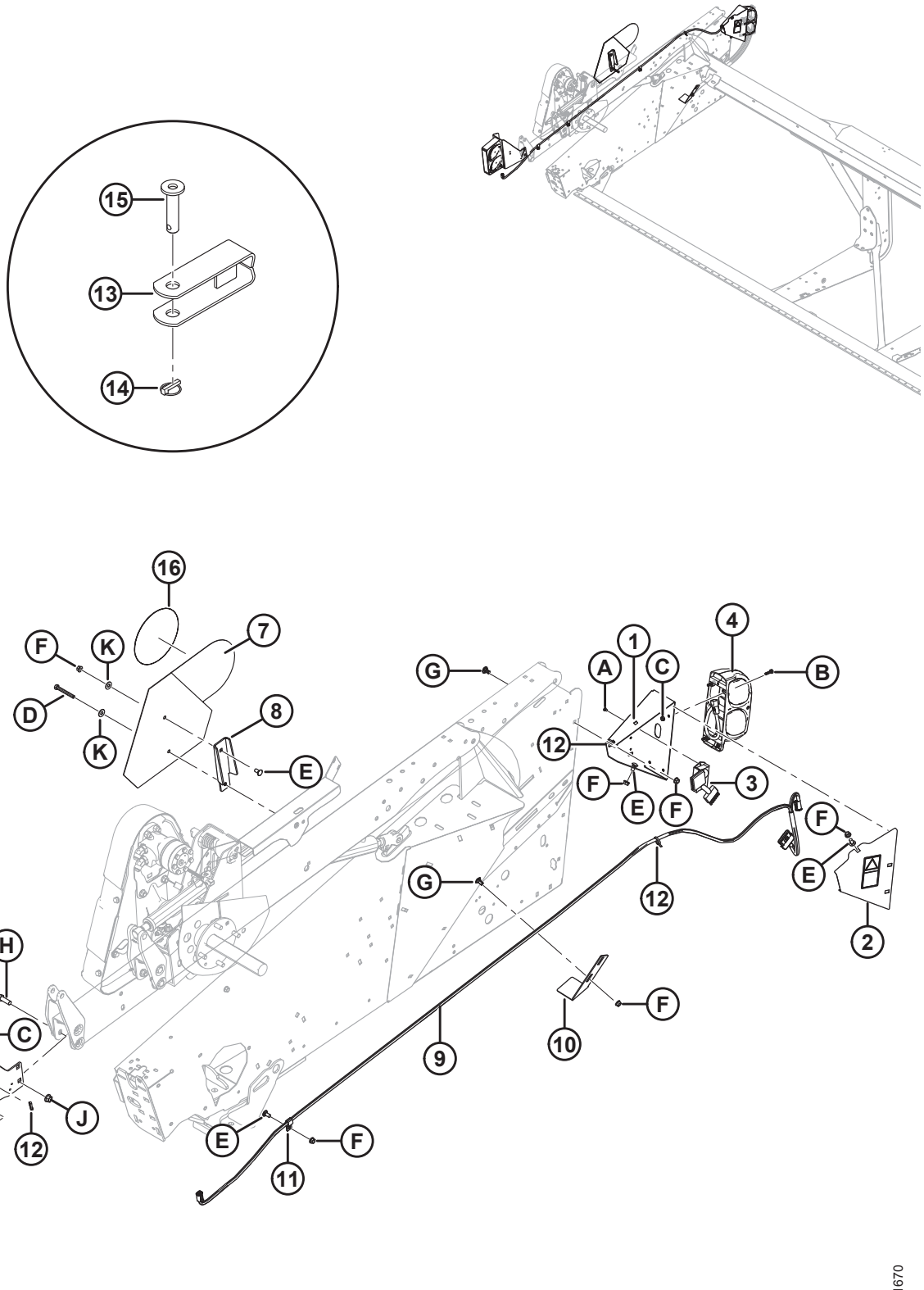

(OPCIONAL) KIT DE TRANSPORTE LENTO – ENGATE ELÉTRICO

Ref.	Número de peça	Descrição	Qtd.	Número de série
B	21573	PARAFUSO – CABEÇA HEXAGONAL, 1/4" NC X 1,0" COMPR. GR 5 ZP		
C	21455	PORCA – CHANFRADA (FACE SERRILHADA) 1/4" NC GR 5 ZP		
D	21568	PARAFUSO – SEXTAVADO, 3/8 NC X 3,0 COMPR. GR 5 ZP (MOLINETE SIMPLES)		
	21102	PARAFUSO – SEXTAVADO, 3/8 NC X 2,5 COMPR. GR 5 ZP (MOLINETE DUPLO)		
E	21863	PARAFUSO – RHSN 3/8" NC X 0,75" COMPR., GR 5 ZP		
F	30228	PORCA – CHANFRADA, ROSCA DEFORMADA, FACE LISA, 0,375" - 16 UNC		
G	21472	PARAFUSO – RHSN 3/8 NC X 0,75" GR 5 ZP		
H	18723	PARAFUSO – SEXTAVADO 1/2 NC X 1,5 COMPR. TLF GR 5 ZP		
J	50186	PORCA – CHANFRADA, TRAVA, FACE LISA, ROSCA DEFORMADA, 0,500" - 13 UNC GR 5		
K	18670	ARRUELA – PLANA, SAE, DIÂM. INT. 7/16 x 1,0 POL. DIÂM. EXT. AA1J [174]		

174. Somente para B6606.

54 (Opcional) Kit de transporte lento – Engate do transporte

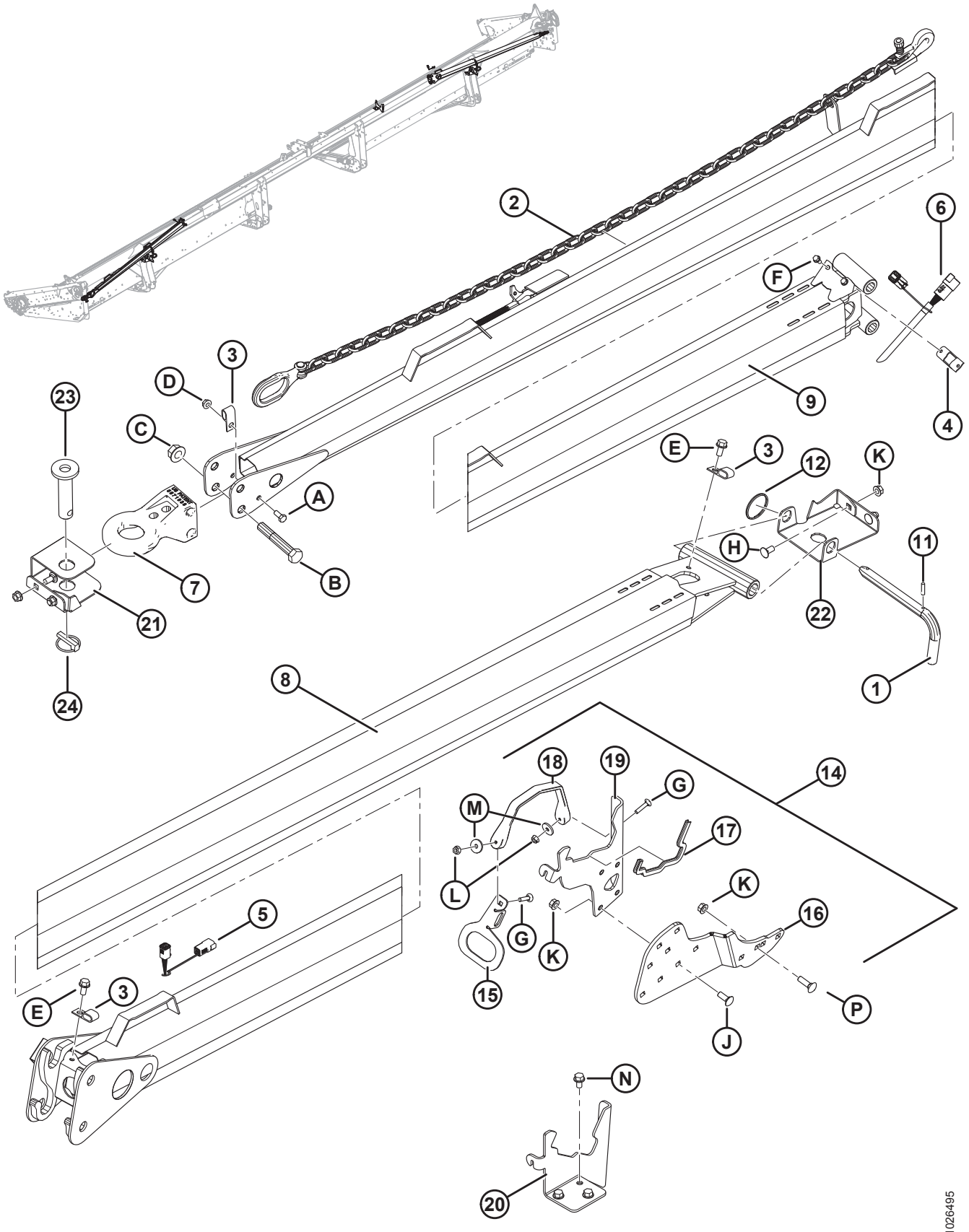

(OPCIONAL) KIT DE TRANSPORTE LENTO – ENGATE DO TRANSPORTE

Ref.	Número de peça	Descrição	Qtd.	Número de série
	B6145	KIT – TRANSPORTE (POSTE DE GUINCHO) [175]		
1	144415	MONTAGEM – PINO EM L	1	
2	21404	CORRENTE – SEGURANÇA 59 COMPR.	1	
3	39272	GRAMPO – ISOLADO	2	
4	193057	GRAMPO – CONECTOR ALEMÃO DO CHICOTE DE FIAÇÃO	1	
5	193059	CHICOTE – ENGATE DO TRANSPORTE (EXTREMIDADE DA PLATAFORMA)	1	
6	193058	CHICOTE – ENGATE DO TRANSPORTE (EXTREMIDADE DO REBOQUE)	1	
7	113566	BASE DO ENGATE	1	
8	193202	ENGATE – SOLDAGEM (EXTREMIDADE DA PLATAFORMA)	1	
9	193212	ENGATE – COMPLETO COM DECALQUES (EXTREMIDADE DO REBOQUE) [176]	1	
11	16010	PINO – MOLA, DIÂM. 3/16" X 1,0" COMPRIMENTO	1	
12	118137	ANEL	1	
14	294815	KIT – ARMAZENAMENTO DO ENGATE NA PLATAFORMA	1	
15	193183	PLACA – ALAVANCA DA TRAVA	2	
16	294807	ÂNGULO – SUPORTE	2	
17	135704	VEDAÇÃO – GUARNIÇÃO DA BORDA	2	
18	193187	CINTA – BORRACHA	2	
19	244760	SUPORTE – ENGATE DA ARMAÇÃO	2	
20	220326	SUPORTE – ENGATE DA ARMAÇÃO	1	
21	193188	SUPORTE – ENGATE DA PROTEÇÃO DO LADO ESQUERDO	1	
22	279065	SUPORTE – ENGATE DA PROTEÇÃO DO LADO DIREITO	1	
23	118239	PINO – ENGATE	1	
24	113561	PINO – DE SEGURANÇA	1	
A	21558	PARAFUSO – CABEÇA HEXAGONAL, 5/16" NC X 0,75" COMPR. GR 5 ZP		
B	19634	PARAFUSO – SEXTAVADO 5/8 NC X 4,0 COMPR. GR 5 ZP		
C	50225	Porca – Chanfrada, rosca deformada, face lisa, 625" - 11 UNC		
D	30280	PORCA – CHANFRADA, LADO DA TRAVA, FACE LISA, 5/16 NC GR 5 ZP		
E	101897	PARAFUSO – AUTORROSCANTE, CABEÇA HEXAGONAL COM ARRUELA, 3/8" NC X 3/4"		
F	21055	PARAFUSO – AUTOATARRAXANTE, CABEÇA HEXAGONAL COM ARRUELA, 1/4" NC X 1/2"		
G	135623	PARAFUSO – RHSN 1/4" NC X 1,25" COMPR., GR 5 ZP		
H	21863	PARAFUSO – RHSN 3/8" NC X 0,75" COMPR., GR 5 ZP		
J	100456	PARAFUSO – RHSSN 3/8" NC X 1,0" GR 5 ZP		

175. Kits disponíveis somente através de equipamentos.
176. Inclui decalques (MD #220797 e 220798).

(OPCIONAL) KIT DE TRANSPORTE LENTO – ENGATE DO TRANSPORTE

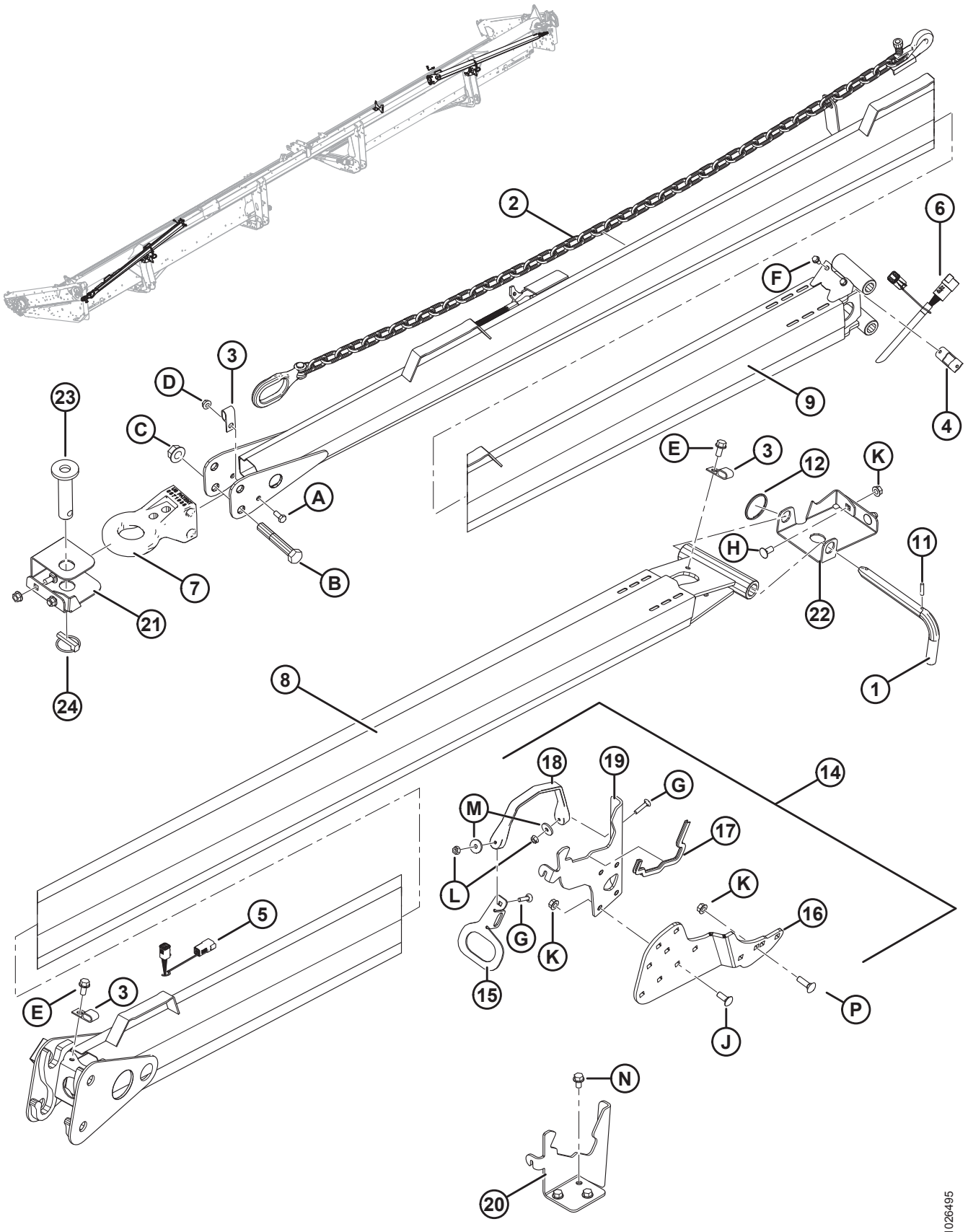

(OPCIONAL) KIT DE TRANSPORTE LENTO – ENGATE DO TRANSPORTE

Ref.	Número de peça	Descrição	Qtd.	Número de série
K	30228	PORCA – CHANFRADA, ROSCA DEFORMADA, FACE LISA, 0,375" - 16 UNC		
L	135248	PORCA – CHANFRADA, ROSCA DEFORMADA, FACE LISA 1/4-20 NC GR 5 ZP		
M	40628	ARRUELA – PLANA		
N	101898	PARAFUSO – AUTORROSCANTE, CABEÇA HEXAGONAL COM ARRUELA, 3/8" NC X 5/8"		
P	19966	PARAFUSO – RHSN 3/8"-16 X .1,25" GR 5 ZP		

55 (Opcional) Kit de transporte lento – Rodas e suportes

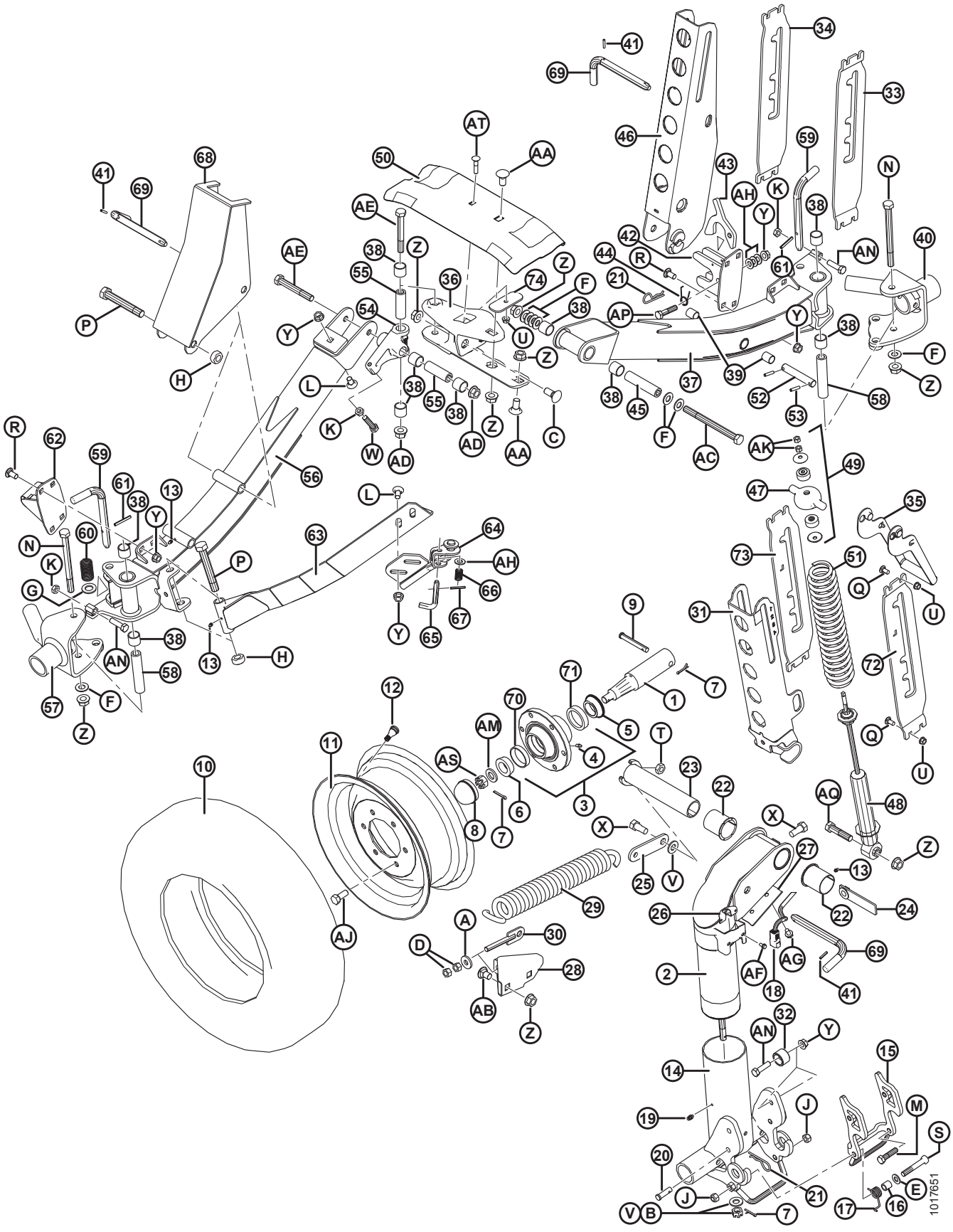

(OPCIONAL) KIT DE TRANSPORTE LENTO – RODAS E SUPORTES

Ref.	Número de peça	Descrição	Qtd.	Número de série
	B5224	KIT – RODAS ESTABILIZADORAS [177]		
	B6449	KIT – SUPORTES E CUBOS DE TRANSPORTE [177]		
1	144378	EIXO	4	
2	244722	SOLDAGEM DO PIVÔ	1	
3	41982	CUBO – COMPLETO COM ANÉIS EXTERNOS [178]	4	
4	50174	GRAXEIRA – TIPO LUBRIFICAÇÃO DO ACIONAMENTO, 1/4" (CUBO CTD)	4	
	21887	GRAXEIRA – LUBRIFICAÇÃO, 1/8 NPT (CUBO ARMSTRONG)	4	
5	30517	ROLAMENTO – CÔNICO, COMPLETO COM VEDAÇÃO	4	
6	21376	ROLAMENTO – ROLETES CÔNICOS (SEM VEDAÇÃO)	4	
7	18648	PINO – CONTRAPINO DIÂM. 3/16" X 1,25" ZP	7	
8	30520	CAPA CONTRA POEIRA	4	
9	101007	PINO – ENGATE	4	
10	193031	PNEU – RADIAL COM CINTA DE AÇO ST 205/75 R15	4	
11	144531	RODA – 15 X 6 LB	4	
12	21153	HASTE – MONTAGEM DA VÁLVULA DO PNEU N.° TR–415	4	
13	18671	GRAXEIRA – LUBRIFICAÇÃO, 1/4-28 UNF	5	
14	144971	SOLDAGEM DO EIXO	1	
15	144976	SOLDAGEM DA TRAVA	1	
16	144742	ESPAÇADOR – 3/4" DIÂM. EXT. X 0,120" PAREDE X 19" COMPR.	1	
17	144741	MOLA – TORÇÃO	1	
18	REF	CHICOTE [179]		
19	21010	GRAXEIRA – LUBRIFICAÇÃO 90°, 1/4 - 28 ROSCA CÔNICA	2	
20	19927	PINO – ENGATE	1	
21	13125	PINO – GRAMPO	1	
22	35694	BUCHA – PLÁSTICA	2	
23	144374	PINO – SOLDAGEM	1	
24	144577	CONJUNTO BARRA/PORCA	1	
25	144471	BARRA	1	
26	193057	GRAMPO – CONECTOR ALEMÃO DO CHICOTE DE FIAÇÃO	1	
27	144739	SUPORTE	1	
28	144873	SUPORTE – SOLDAGEM	1	
29	144724	MOLA – EXTENSÃO	1	
30	144425	PARAFUSO – SOLDAGEM DO OLHAL	1	
31	144968	SOLDAGEM DO CANAL	1	

177. Kits disponíveis somente através de equipamentos.
178. Inclui graxeira de lubrificação (MD #50174), anel externo de rolamento (MD N.° 7900), e anel externo de rolamento (MD #30516).
179. Consulte a seção *53 (Opcional) Kit de transporte lento – Engate elétrico, página 161*.

(OPCIONAL) KIT DE TRANSPORTE LENTO – RODAS E SUPORTES

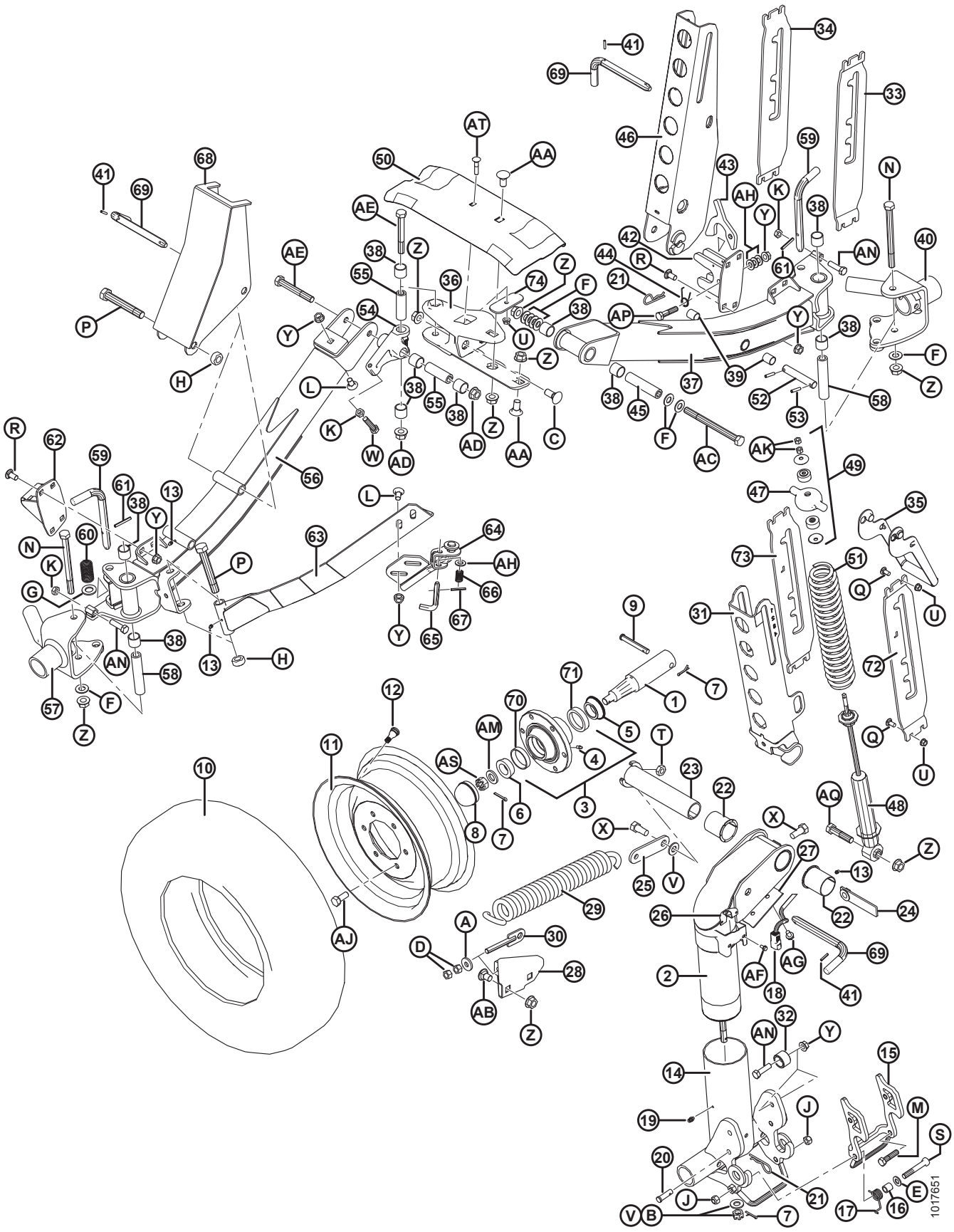

(OPCIONAL) KIT DE TRANSPORTE LENTO – RODAS E SUPORTES

Ref.	Número de peça	Descrição	Qtd.	Número de série
32	193008	ROLETE	2	
33	193214	SUPORTE – LADO ESQUERDO (USADO NO LADO DIREITO DA PLATAFORMA)	1	
34	193215	SUPORTE – LADO DIREITO (USADO NO LADO DIREITO DA PLATAFORMA)	1	
35	144899	ALAVANCA – SOLDAGEM	2	
36	125256	SUPORTE – SOLDAGEM	1	
37	294094	TUBO – EIXO, COMPLETO COM BUCHAS [180]	1	
38	133992	BUCHA – COMPOSTO	10	
39	156501	BUCHA – PLÁSTICA	2	
40	294036	PIVÔ – SOLDAGEM, LADO ESQUERDO	1	
41	16010	PINO – MOLA, DIÂM. 3/16" X 1,0" COMPRIMENTO	3	
42	193009	SOLDAGEM DA TRAVA	1	
43	193016	TRINCO	1	
44	144505	MOLA – TORÇÃO	1	
45	144880	ESPAÇADOR	1	
46	144956	SOLDAGEM DO CANAL	1	
47	144966	FUNDIÇÃO – TAMPA DA MOLA	2	
48	144934	AMORTECEDOR – TENNECO [181]	2	
49	174922	KIT – MONTAGEM DO AMORTECEDOR	2	
50	220099	SUPORTE – ESTEIRA, TRANSPORTE	1	
51	144962	MOLA – COMPRESSÃO	2	
52	144376	PINO – RETO	1	
53	16266	PINO – MOLA, DIÂM. 1/4" X 1,25" COMPRIMENTO	2	
54	244748	PIVÔ – CONJ C/ BUCHAS [182]	1	
55	244671	ESPAÇADOR	2	
56	294091	EIXO – CONJ. COMPLETO COM BUCHAS [182]	1	
57	294037	PIVÔ – SOLDAGEM, LADO DIREITO	1	
58	193022	ESPAÇADOR	2	
59	144989	PINO L	2	
60	29028	MOLA – COMPRESSÃO	2	
61	2148	PINO – MOLA, DIÂM. 1/4" X 2,0" COMPRIMENTO	2	
62	193014	SOLDAGEM DA TRAVA	1	
63	144324	SUPORTE – SOLDAGEM EM ÂNGULO	1	
64	144433	SOLDAGEM DA TRAVA	1	
65	144409	PINO L	1	
66	35618	MOLA – COMPRESSÃO	1	
67	7642	PINO – MOLA, DIÂM. 3/16" X 1,5" COMPRIMENTO	1	

180. Inclui bucha de composto (MD #133992) e bucha de plástico (MD #156501).
181. Inclui kit de montagem do amortecedor (MD N.° 174922)
182. Inclui bucha de composto (MD #133992) e ferragens (MD #21056, 30833).

(OPCIONAL) KIT DE TRANSPORTE LENTO – RODAS E SUPORTES

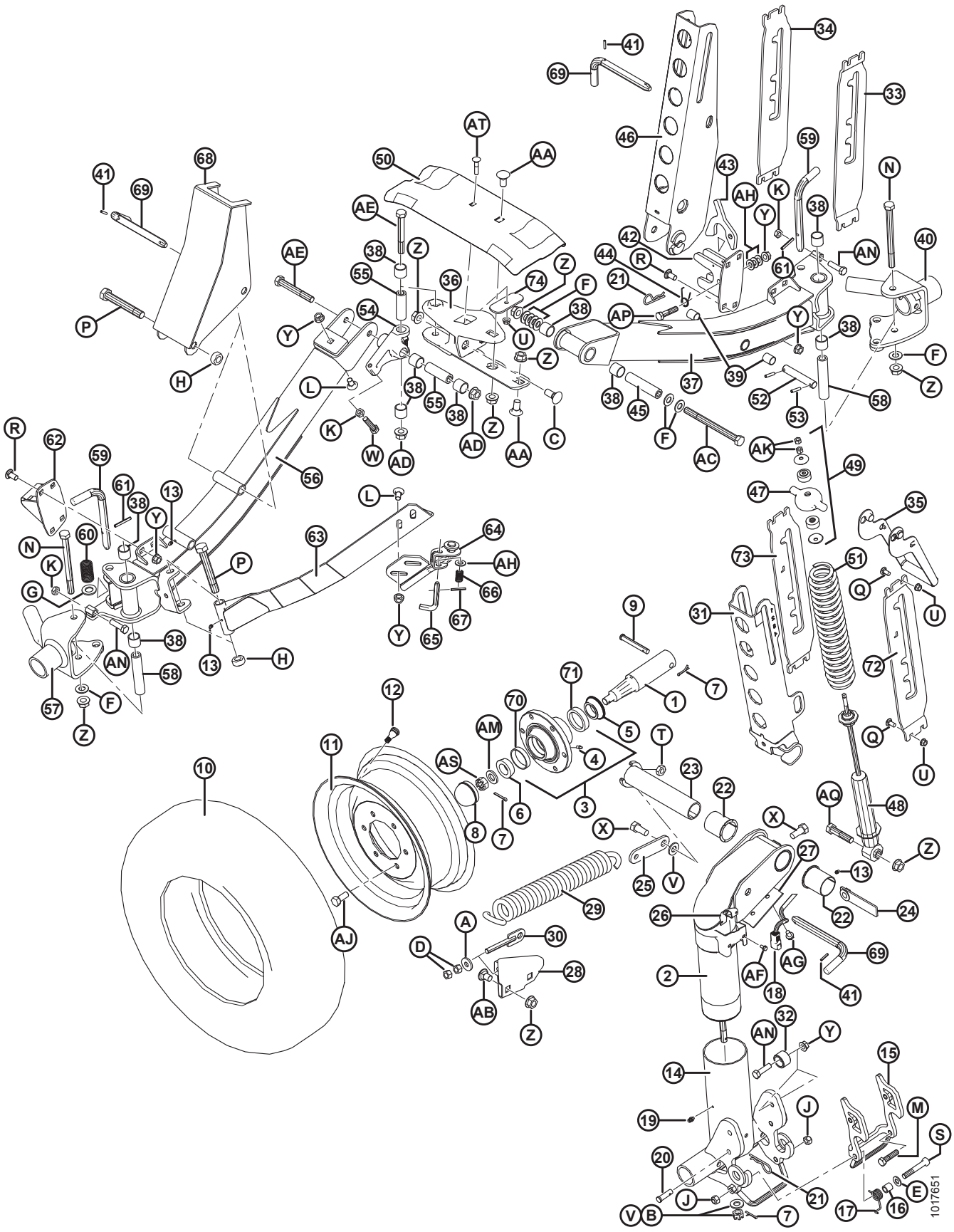

(OPCIONAL) KIT DE TRANSPORTE LENTO – RODAS E SUPORTES

Ref.	Número de peça	Descrição	Qtd.	Número de série
68	144321	SUPORTE – SOLDAGEM, BARRA C	1	
69	144415	MONTAGEM – PINO EM L	3	
70	7900	ANEL EXTERNO – ROLAMENTO DE ROLETES	4	
71	30516	ANEL EXTERNO – ROLAMENTO DE ROLETES	4	
72	193216	SUPORTE – LADO ESQUERDO (USADO NO LADO ESQUERDO DA PLATAFORMA)	1	
73	193217	SUPORTE – LADO DIREITO (USADO NO LADO ESQUERDO DA PLATAFORMA)	1	
74	125236	BARRA – RETENTOR DO SUPORTE DA ESTEIRA	1	
A	4761	ARRUELA – PLANA		
B	6649	PORCA – SEXTAVADA, RANHURADA, 0,625" NC ZN PL		
C	18523	PARAFUSO – RHSN 5/8 NC X 1,5" GR 5 ZP		
D	18591	PORCA – HEXAGONAL, 1/2" - 13 UNC GR 5 ZP		
E	18599	ARRUELA – PLANA, SAE, DIÂM. INT. 17/32" x 1-1/16 POL. DIÂM. EXT. ZP		
F	18600	ARRUELA – PLANA, SAE, DIÂM. INT. 21/32" x 1-5/16 POL. DIÂM. EXT. ZP		
G	18601	ARRUELA – PLANA, SAE, DIÂM. INT. 13/16" x 1,5 POL. DIÂM. EXT. ZP		
H	102636	PORCA – HEXAGONAL, LADO DA TRAVA, ROSCA DEFORMADA, 0,750" - 10 UNC		
J	18697	PORCA – HEXAGONAL, TRAVA, ROSCA DEFORMADA, 0,500" - 13 UNC		
K	21056	PORCA – CONTRAPORCA HEXAGONAL, 1/2-13 UNC GR 5 ZP		
L	21066	PARAFUSO – RHSN 1/2 NC X 1" GR 5 ZP		
M	21576	PARAFUSO – SEXTAVADO 1/2 NC X 2,0 COMPR. GR 5 ZP		
N	21591	PARAFUSO – SEXTAVADO 5/8 NC X 7,5 COMPR. GR 5 ZP		
P	21599	PARAFUSO – SEXTAVADO 3/4 NC X 5,0 COMPR. GR 5 ZP		
Q	100456	PARAFUSO – RHSSN 3/8" NC X 1,0" GR 5 ZP		
R	21868	PARAFUSO – RHSSN 1/2" NC X 1,0" GR 5 ZP		
S	21560	PARAFUSO – SEXTAVADO 1/2 NC X 3,0 COMPR. GR 5 ZP		
T	21941	PORCA – CONTRAPORCA HEXAGONAL, 5/8-11 UNC GR 5 ZP		
U	30228	PORCA – CHANFRADA, ROSCA DEFORMADA, FACE LISA, 0,375" - 16 UNC		
V	30441	ARRUELA – TEMPERADA		
W	30833	PARAFUSO – SEXTAVADO, 1/2 NC X 2,25" TFL GR 5 ZP		
X	48050	PARAFUSO – COM REBAIXO, 0,625" - 11 UNC		
Y	50186	PORCA – CHANFRADA, TRAVA, FACE LISA, ROSCA DEFORMADA, 0,500" - 13 UNC GR 5		
Z	50225	Porca – Chanfrada, rosca deformada, face lisa, 0,625" - 11 UNC		
AA	103562	PARAFUSO – RHSN 5/8 NC X 1,25" GR 5 ZP		
AB	117015	PARAFUSO – RHSSN 5/8" NC X 1,0" GR 5 ZP		
AC	193211	PARAFUSO – CABEÇA HEXAGONAL, 5/8" NC X 7,5" LG GR 8 ZP		

(OPCIONAL) KIT DE TRANSPORTE LENTO – RODAS E SUPORTES

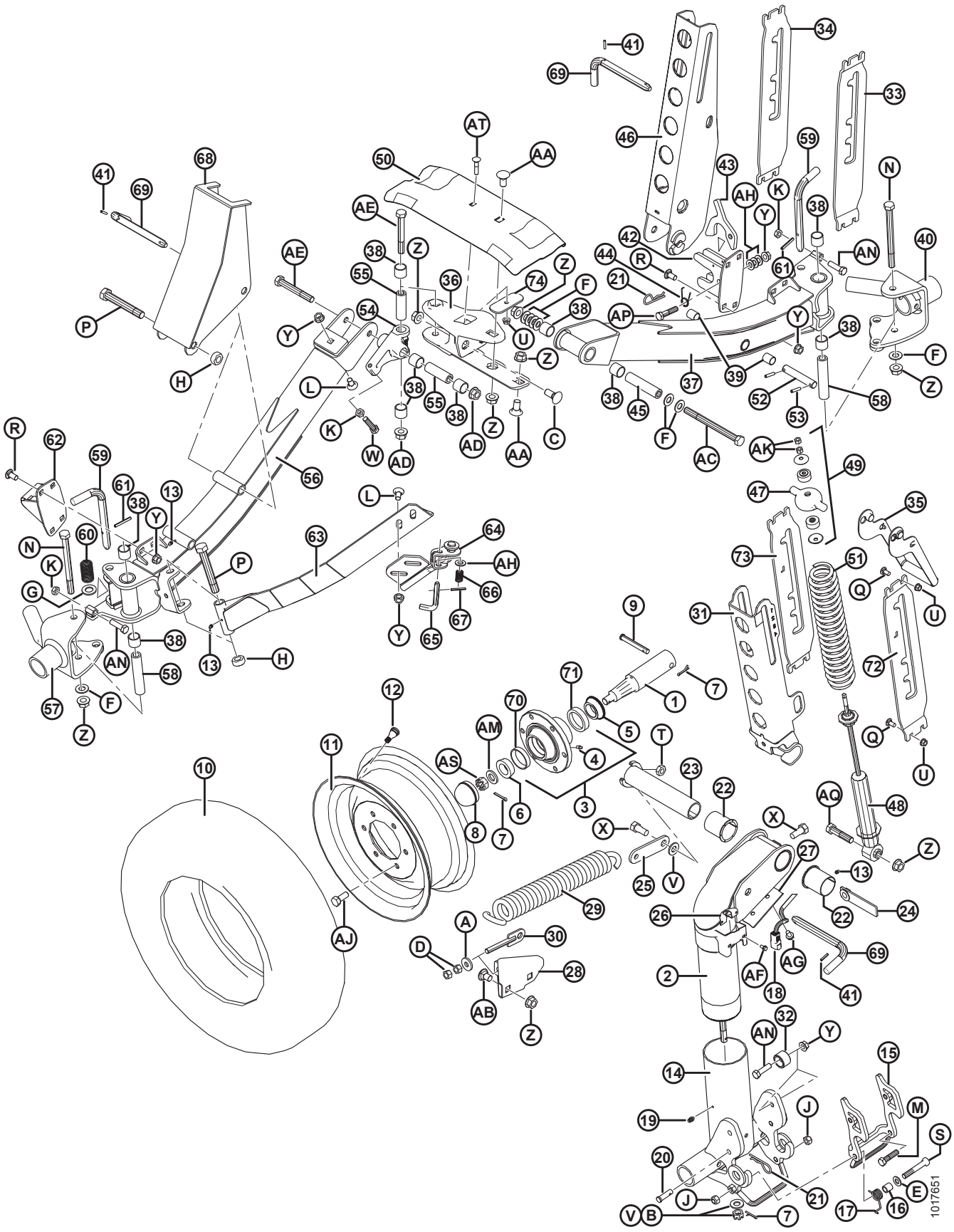

(OPCIONAL) KIT DE TRANSPORTE LENTO – RODAS E SUPORTES

Ref.	Número de peça	Descrição	Qtd.	Número de série
AD	188467	PORCA – CHANFRADA, ROSCA DEFORMADA, FACE LISA 0,625"-18 UNC GR. G		
AE	252305	PARAFUSO – HH FINA 5/8"-18 X 4,5" GR 8 ZP		
AF	21055	PARAFUSO – AUTOATARRAXANTE, CABEÇA HEXAGONAL COM ARRUELA, 1/4" NC X 1/2"		
AG	101898	PARAFUSO – AUTORROSCANTE, CABEÇA HEXAGONAL COM ARRUELA, 3/8" NC X 5/8"		
AH	18599	ARRUELA – PLANA, SAE, DIÂM. INT. 17/32" x 1-1/16 POL. DIÂM. EXT. ZP		
AJ	18916	PARAFUSO – 90° RODA 9/16" NF X 1,75" OL		
AK	18866	PORCA – HEXAGONAL, 3/8-24 UNF GR 5 ZP		
AM	21540	ARRUELA – TEMPERADA		
AN	50072	PARAFUSO – SEXTAVADO 1/2 NC X 1,75 COMPR. TLF GR 5 ZP		
AP	21578	PARAFUSO – SEXTAVADO 1/2 NC X 2,25 COMPR. GR 5 ZP		
AQ	30922	PARAFUSO – SEXTAVADO 5/8 NC X 2,75 GR 5 ZP		
AS	5512	PORCA – SEXTAVADA, RANHURADA, 0,750" – 16 UNF ZN PL		
AT	50197	PARAFUSO – RHSN 3/8" NC x 1,75" COMPR., GR 5 ZP		

56 (Opcional) Rodas estabilizadoras

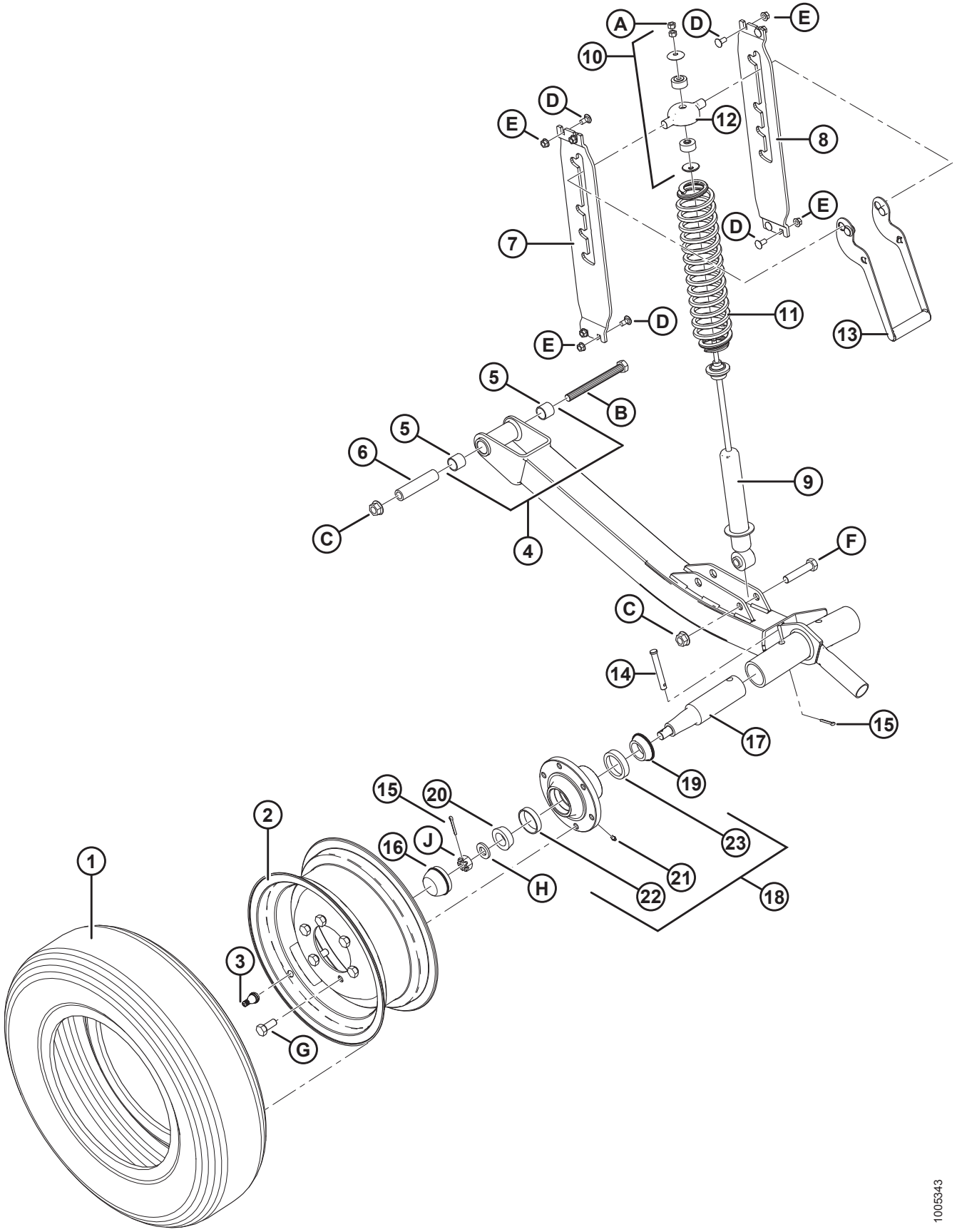

(OPCIONAL) RODAS ESTABILIZADORAS

Ref.	Número de peça	Descrição	Qtd.	Número de série
	C1986	KIT – RODAS ESTABILIZADORAS (SOMENTE 30 A 45 PÉS) [183]		
1	193031	PNEU – RADIAL COM CINTA DE AÇO ST 205/75 R15	2	
2	144531	RODA – 15 X 6 LB	2	
3	21153	HASTE – MONTAGEM DA VÁLVULA DO PNEU N.° TR–415	2	
4	144860	TUBO – EIXO, COMPLETO COM BUCHAS [184]	2	
5	133992	BUCHA – COMPOSTO	4	
6	144880	ESPAÇADOR	2	
7	193214	SUPORTE – LADO ESQUERDO	2	
8	193215	SUPORTE – LADO DIREITO	2	
9	144934	AMORTECEDOR – TENNECO	2	
10	174922	KIT – MONTAGEM DO AMORTECEDOR	2	
11	144935	MOLA – COMPRESSÃO	2	
12	144966	FUNDIÇÃO – TAMPA DA MOLA	2	
13	144899	ALAVANCA – SOLDAGEM	2	
14	101007	PINO – ENGATE	2	
15	18648	PINO – CONTRAPINO DIÂM. 3/16" X 1,25" ZP	2	
16	30520	CAPA CONTRA POEIRA	2	
17	144378	EIXO	2	
18	41982	CUBO – COMPLETO COM ANÉIS EXTERNOS [185]	2	
19	30517	ROLAMENTO – CÔNICO, INTERNO COM VEDAÇÃO	2	
20	21376	ROLAMENTO – CÔNICO, EXTERNO	2	
21	50174	GRAXEIRA – TIPO LUBRIFICAÇÃO DO ACIONAMENTO, 1/4" (CUBO CTD)	2	
	21887	GRAXEIRA – LUBRIFICAÇÃO, 1/8 NPT (CUBO ARMSTRONG)	2	
22	7900	ROLAMENTO – ANEL, EXTERNO	2	
23	30516	ROLAMENTO – ANEL, INTERNO	2	
A	18866	PORCA – HEXAGONAL, 3/8-24 UNF GR 5 ZP		
B	21577	PARAFUSO – SEXTAVADO 5/8 NC X 6,5 COMPR. GR 5 ZP		
C	50225	PORCA – CHANFRADA, ROSCA DEFORMADA, FACE LISA, 5/8-11 UNC		
D	21863	PARAFUSO – RHSN 3/8" NC X 0,75" COMPR., GR 5 ZP		
E	30228	PORCA – CHANFRADA, ROSCA DEFORMADA, FACE LISA, 3/8-16 UNC		
F	21583	PARAFUSO – SEXTAVADO 5/8 NC X 3,0 COMPR. GR 5 ZP		
G	18916	PARAFUSO – 90° RODA 9/16" NF X 1,75" OL		
H	21540	ARRUELA – TEMPERADA		
J	5512	PORCA – SEXTAVADA, RANHURADA, 0,750" – 16 UNF ZN PL		

183. Kits disponíveis somente através de equipamentos.
184. Inclui duas buchas (MD #133992).
185. Inclui graxeira de lubrificação (MD #50174 ou 21887) e rolamentos (MD #7900, 30516).

57 (Opcional) Rodas estabilizadoras – Secundárias

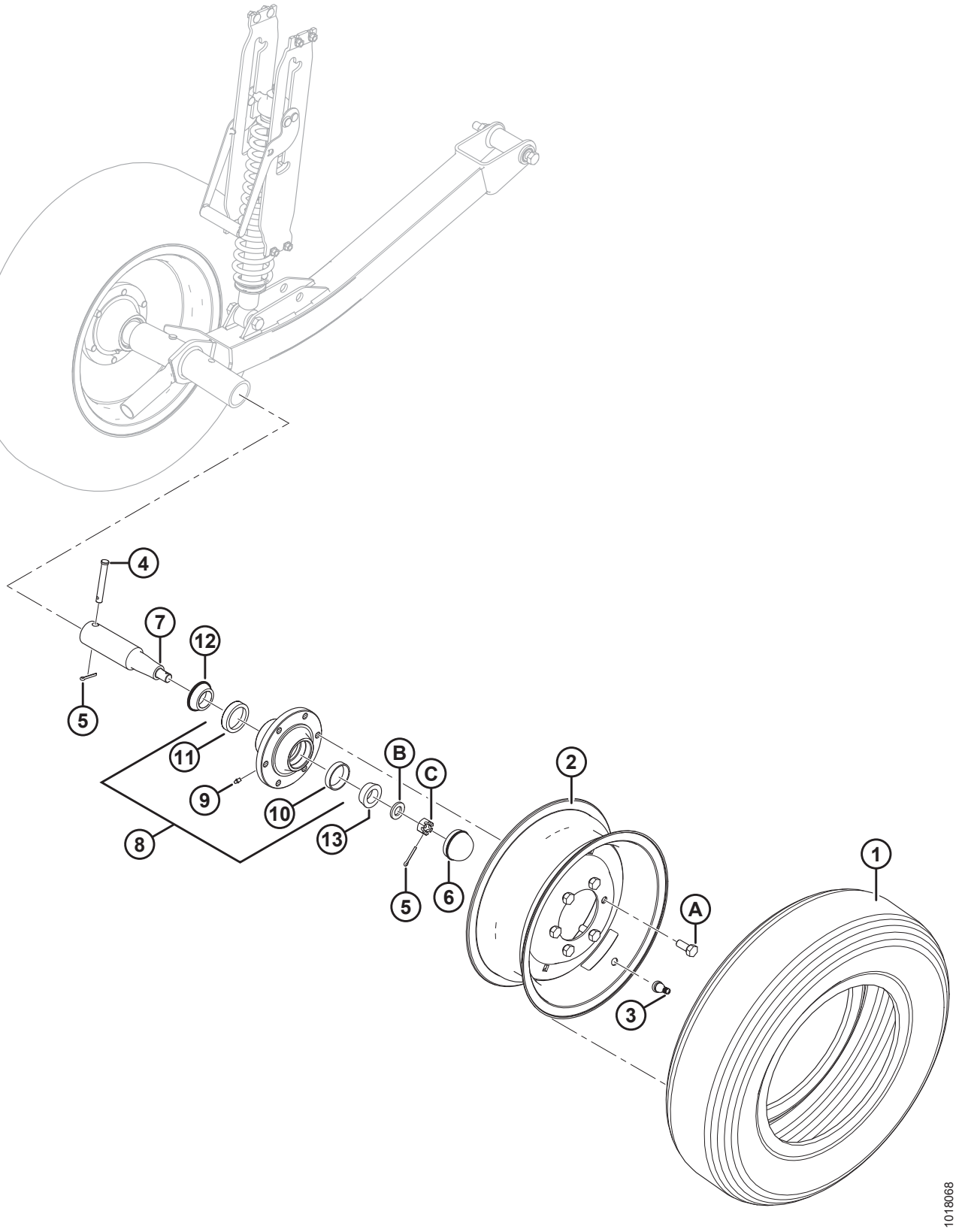

(OPCIONAL) RODAS ESTABILIZADORAS – SECUNDÁRIAS

Ref.	Número de peça	Descrição	Qtd.	Número de série
	B6179	KIT – SEGUNDA RODA ESTABILIZADORA [186]		
1	193031	PNEU – RADIAL COM CINTA DE AÇO ST 205/75 R15	1	
2	144531	RODA – 15 X 6 LB	1	
3	21153	HASTE – MONTAGEM DA VÁLVULA DO PNEU N.° TR–415	1	
4	101007	PINO – ENGATE	1	
5	18648	PINO – CONTRAPINO DIÂM. 3/16" X 1,25" ZP	2	
6	30520	CAPA CONTRA POEIRA	1	
7	144378	EIXO	1	
8	41982	CUBO – COMPLETO COM ANÉIS EXTERNOS [187]	1	
9	50174	GRAXEIRA – TIPO LUBRIFICAÇÃO DO ACIONAMENTO, 1/4" (CUBO CTD)	1	
	21887	GRAXEIRA – LUBRIFICAÇÃO, 1/8 NPT (CUBO ARMSTRONG)	1	
10	7900	ROLAMENTO – ANEL, EXTERNO	1	
11	30516	ROLAMENTO – ANEL, INTERNO	1	
12	30517	ROLAMENTO – CÔNICO, INTERNO COM VEDAÇÃO	1	
13	21376	ROLAMENTO – CÔNICO, EXTERNO	1	
A	18916	PARAFUSO – 90° RODA 9/16" NF X 1,75" OL		
B	21540	ARRUELA – USINADA ASTM F436 M20-340HV-AB2C		
C	5512	PORCA – SEXTAVADA, RANHURADA, 0,750" – 16 UNF ZN PL		

186. Kits disponíveis somente através de equipamentos.
187. Inclui graxeira de lubrificação (MD Nº 50174 ou 21887) e rolamentos (MD Nº 7900, 30516).

58 (Opcional) Dedos duplos curtos com apalpadores de placa metálica

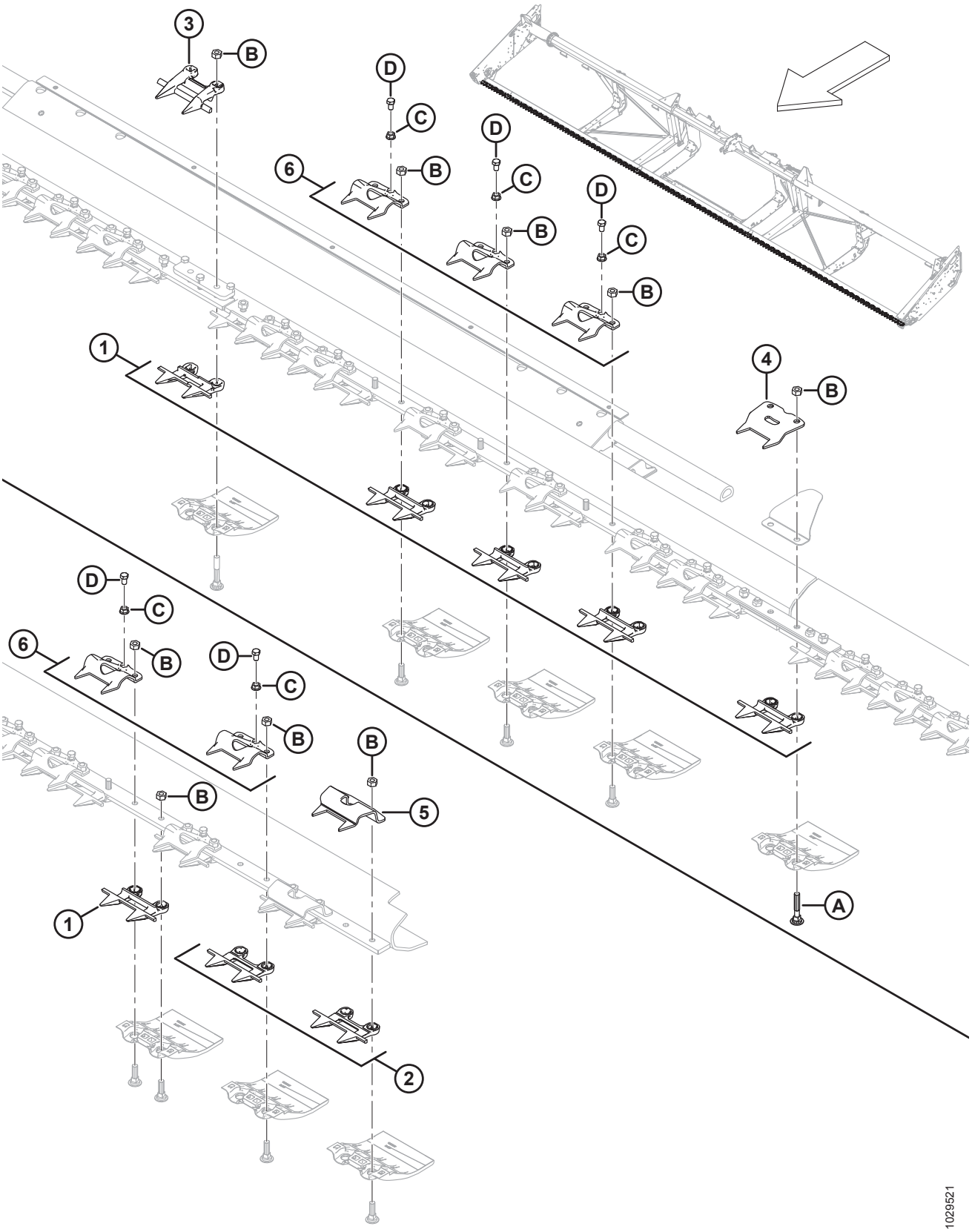

(OPCIONAL) DEDOS DUPLOS CURTOS COM APALPADORES DE PLACA METÁLICA

NOTA:

Ilustração; SUPERIOR: meio, INFERIOR: ponta esquerda (ponta direita é oposta). Dedos duplos curtos com kits de apalpadores de placa metálica são projetados para uso com plataformas flexíveis para exportação de 30 a 35 pés e plataformas flexíveis de estrutura dividida para exportação de 40 a 45 pés.

Ref.	Número de peça	Descrição	Qtd.	Número de série
	B6677	KIT – DEDOS DUPLOS CURTOS E APALPADORES DE PLACA METÁLICA 30 PÉS FD [188]		
	B6678	KIT – DEDOS DUPLOS CURTOS E APALPADORES DE PLACA METÁLICA 35 PÉS FD [188]		
	B6679	KIT – DEDOS DUPLOS CURTOS E APALPADORES DE PLACA METÁLICA 40 PÉS FD [188]		
	B6680	KIT – DEDOS DUPLOS CURTOS E APALPADORES DE PLACA METÁLICA 45 PÉS FD [188]		
1	118346	DEDO DUPLO CURTO [189]		
2	118347	DEDO DUPLO CURTO – SEM ENCOSTO [190]		
3	124775	DEDO DUPLO CURTO – CENTRAL (SOMENTE 40–45 PÉS) [191]		
4	294849	GRAMPO – APALPADOR DE PLACA METÁLICA (JUNTA BIPARTIDA) [192]		
5	165209	GRAMPO – APALPADOR DE PLACA METÁLICA (EXTREMIDADE DO CANHOTO) [193]		
6	118351	GRAMPO [194]		
A	279575	PARAFUSO – RHSN 7/16" -14 X 2,5" GR5–ZP		
B	18654	PORCA – HEXAGONAL, 7/16" - 14 UNC GR 5 ZP		
C	118193	PORCA – FLANGE HEXAGONAL 0,375 UNC		
D	118154	PARAFUSO – CABEÇA HEXAGONAL TFL 3/8-16 X 0,63 GR8-AA1J		

188. Kits disponíveis somente através de equipamentos.
189. Quantidades completas da barra de corte: 30 pés = 56, 35 pés = 66, 40 pés = 72, 45 pés = 82.
190. Quantidades completas da barra de corte: 30 pés = 4, 35 pés = 4, 40 pés = 8, 45 pés = 8.
191. Quantidades completas da barra de corte: 30 pés = 0, 35 pés = 0, 40 pés = 1, 45 pés = 1.
192. Quantidades completas da barra de corte: 30 pés = 2, 35 pés = 2, 40 pés = 3, 45 pés = 3.
193. Quantidades completas da barra de corte: 30 pés = 2, 35 pés = 2, 40 pés = 4, 45 pés = 4.
194. Quantidades completas da barra de corte: 30 pés = 53, 35 pés = 63, 40 pés = 67, 45 pés = 76.

59 (Opcional) Lâmpadas do refletor

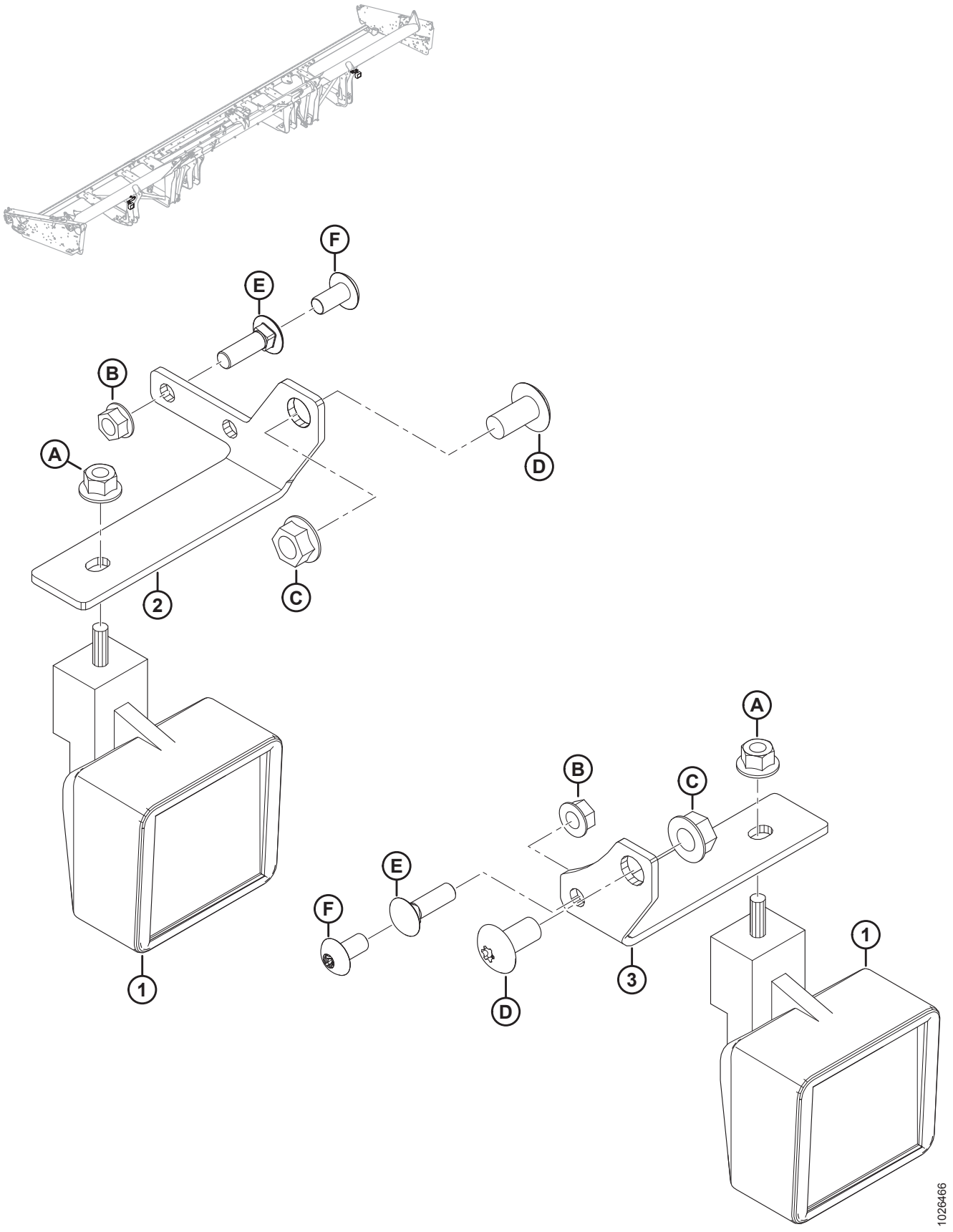

(OPCIONAL) LÂMPADAS DO REFLETOR

Ref.	Número de peça	Descrição	Qtd.	Número de série
	B6634	KIT – LÂMPADA DO REFLETOR, 30–45 PÉS JD [195]		
1	109717	LÂMPADAS – TRABALHO	2	
2	304021	SUPORTE – LÂMPADA DO REFLETOR, LADO ESQUERDO	1	
3	245450	SUPORTE – LÂMPADA DO REFLETOR, LADO DIREITO	1	
A	50101	PORCA – HEXAGONAL CHANFRADA STVR LOC M10 X 1,5-10-AA1J		
B	30228	PORCA – CHANFRADA, FACE LISA, 3/8" NC-GR5-AA1J		
C	50186	PORCA – CHANFRADA, TRAVA, FACE LISA, ROSCA DEFORMADA, 1/2-13" UNC-GR5-AA1J		
D	105136	PARAFUSO – USINADO		
E	19966	PARAFUSO – RHSN 3/8" -16 X 1,25" GR5–AA1J [196]		
F	135157	PARAFUSO – USINADO [197]		

195. Usada apenas com colheitadeiras John Deere. Kits disponíveis somente através de equipamentos.
196. Parafuso usado para montagem com transporte de baixa velocidade instalado.
197. Parafuso usado quando o suporte está montado na perna da plataforma. Nenhum transporte de baixa velocidade instalado.

60 (Opcional) Kit de reforço do tubo

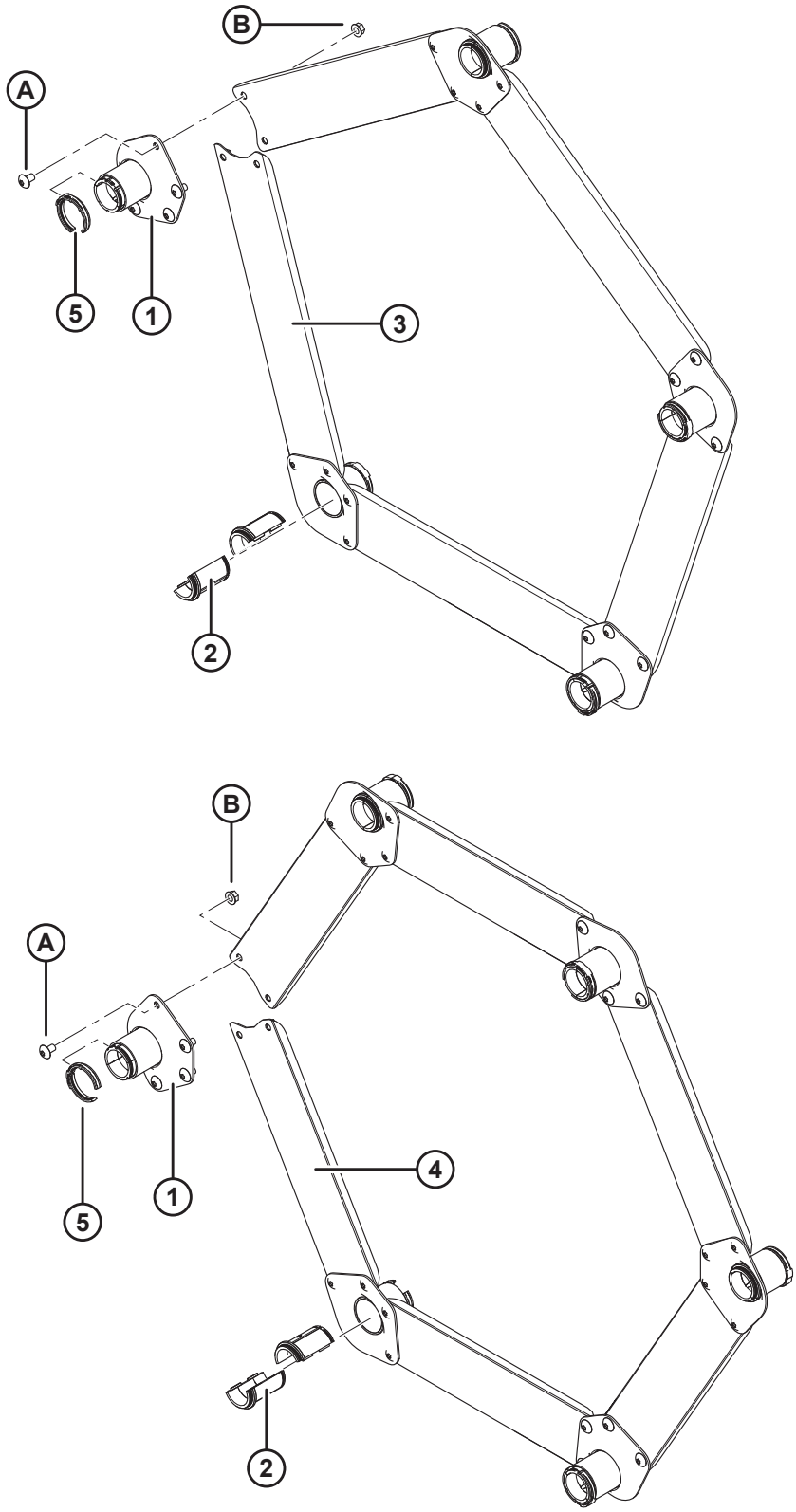

1005175

(OPCIONAL) KIT DE REFORÇO DO TUBO

NOTA:

Ilustração; TOPO: 5 bastões = 216 6 BARRAS

Ref.	Número de peça	Descrição	Qtd 5/6 Barras	Número de série
	B5825	KIT – D60/5, FD70/5 REFORÇO DO TUBO (PARA PLATAFORMAS DE MOLINETE DE 5 BARRAS EM CONDIÇÕES DE CARGA DE MOLINETE PESADA) [198]		
	B5826	KIT – D60/5, FD70/5 REFORÇO DO TUBO (PARA PLATAFORMAS DE MOLINETE DE 6 BARRAS EM CONDIÇÕES DE CARGA DE MOLINETE PESADA) [198]		
1	164988	SUPORTE – SOLDAGEM	5/6	
2	220939	BUCHA – TUBO (CAIXA COM 25) [199]	10/12	
3	164993	CANAL – BARRA BRAÇADEIRA (MOLINETE DE 5 BARRAS)	5/0	
4	164995	CANAL – BARRA BRAÇADEIRA (MOLINETE DE 6 BARRAS)	0/6	
5	220941	BRAÇADEIRA – BUCHA DO TUBO, NERVURA CENTRAL (CAIXA COM 5) [200]	5/6	
A	135450	PARAFUSO – USINADO		
B	30228	PORCA – CHANFRADA, ROSCA DEFORMADA, FACE LISA, 0,375" - 16 UNC		

198. Kits disponíveis somente através de equipamentos.
199. Não é vendido individualmente; para realizar a manutenção dessa peça, solicite caixa com 25 buchas para tubos dentados.
200. Não é vendido individualmente; para realizar a manutenção dessa peça, solicite caixa com 5 braçadeiras de buchas para tubos dentados.

61 (Opcional) Sem-fim transversal superior – Extremidade esquerda, Plataformas de 7,6–12,2 m (25 a 40 pés)

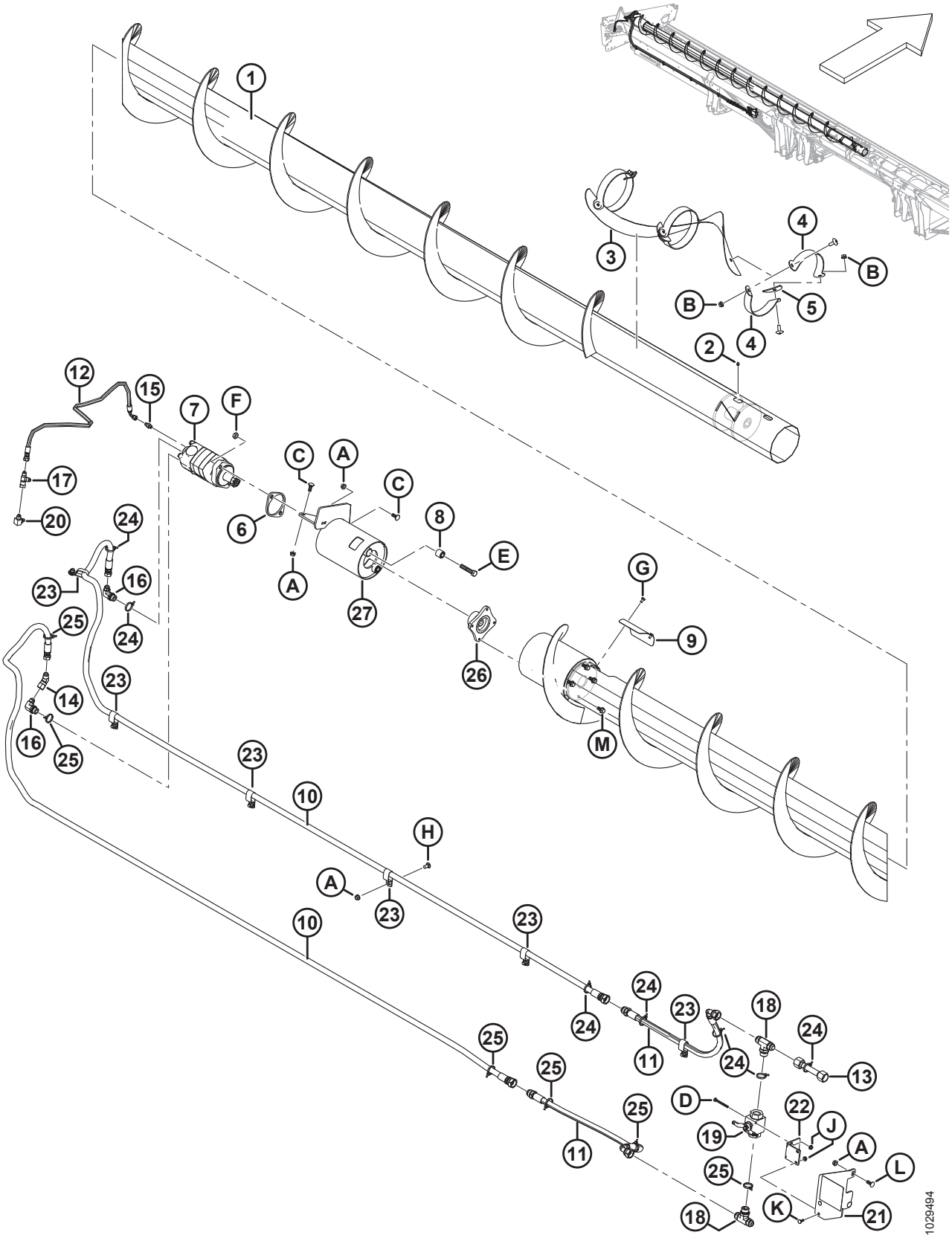

(OPCIONAL) SEM-FIM TRANSVERSAL SUPERIOR – EXTREMIDADE ESQUERDA, PLATAFORMAS DE 7,6–12,2 M (25 A 40 PÉS)

Ref.	Número de peça	Descrição	Qtd.	Número de série
	B6872	**KIT – SEM-FIM TRANSVERSAL SUPERIOR SÉRIE 1 25 PÉS (AMÉRICA DO NORTE)** [201]		
	B6462	KIT – SEM-FIM TRANSVERSAL SUPERIOR SÉRIE 1 DE 30 PÉS (AMÉRICA DO NORTE) [201]		
	B6463	KIT – SEM FIM TRANSVERSAL SUPERIOR SÉRIE 1 DE 35 PÉS (AMÉRICA DO NORTE) [201]		
	B6464	KIT – SEM FIM TRANSVERSAL SUPERIOR SÉRIE 1 DE 40 PÉS (AMÉRICA DO NORTE) [201]		
	B6873	**KIT – SEM-FIM TRANSVERSAL SUPERIOR SÉRIE 1 PARA COLHEITADEIRA EUROPEIA DE 25 PÉS** [201]		
	B6585	KIT – SEM FIM TRANSVERSAL SUPERIOR SÉRIE 1 PARA COLHEITADEIRA EUROPEIA DE 30 PÉS [201]		
	B6586	KIT – SEM FIM TRANSVERSAL SUPERIOR SÉRIE 1 PARA COLHEITADEIRA EUROPEIA DE 35 PÉS [201]		
	B6587	KIT – SEM FIM TRANSVERSAL SUPERIOR SÉRIE 1 PARA COLHEITADEIRA EUROPEIA DE 40 PÉS [201]		
1	**326025**	**SEM–FIM – SOLDAGEM, LADO ESQUERDO 25 PÉS**	**1**	
	294519	SEM FIM – SOLDAGEM, SEM FIM TRANSVERSAL SUPERIOR DE ALTA CAPACIDADE, LADO ESQUERDO, 30 PÉS	1	
	294517	SEM FIM – SOLDAGEM, SEM FIM TRANSVERSAL SUPERIOR DE ALTA CAPACIDADE, LADO ESQUERDO, 35 PÉS	1	
	294516	SEM FIM – SOLDAGEM, SEM FIM TRANSVERSAL SUPERIOR DE ALTA CAPACIDADE, LADO ESQUERDO, 40 PÉS	1	
2	30934	ENCAIXE – 1/4-28 ROSCA CÔNICA	1	
3	255881	HELICOIDAL – LADO ESQUERDO, CENTRAL	1	
4	294424	SUPORTE – LADO ESQUERDO	6	
5	255883	PLACA	3	
6	253446	PLACA – ESPAÇADOR	1	
7	255829	MOTOR – SEM FIM TRANSVERSAL SUPERIOR (130 CC) [202]	1	
	283002	MOTOR – EATON 2000 (100 CC) [203]	1	
	174304	KIT DE VEDAÇÃO		
	137375	PORCA – CONTRAPORCA RANHURADA, 1,0-20 UNEF		
8	21810	BUCHA – BORRACHA	2	
9	279261	TAMPA – ACESSO AO SEM-FIM TRANSVERSAL SUPERIOR	1	

201. Kits disponíveis somente por meio de equipamentos.
202. Usado em todas as colheitadeiras e plataformas para colheitadeiras autopropelidas fora do mercado europeu.
203. Usado no mercado europeu com maior velocidade do sem fim transversal superior.

(OPCIONAL) SEM-FIM TRANSVERSAL SUPERIOR – EXTREMIDADE ESQUERDA, PLATAFORMAS DE 7,6–12,2 M (25 A 40 PÉS)

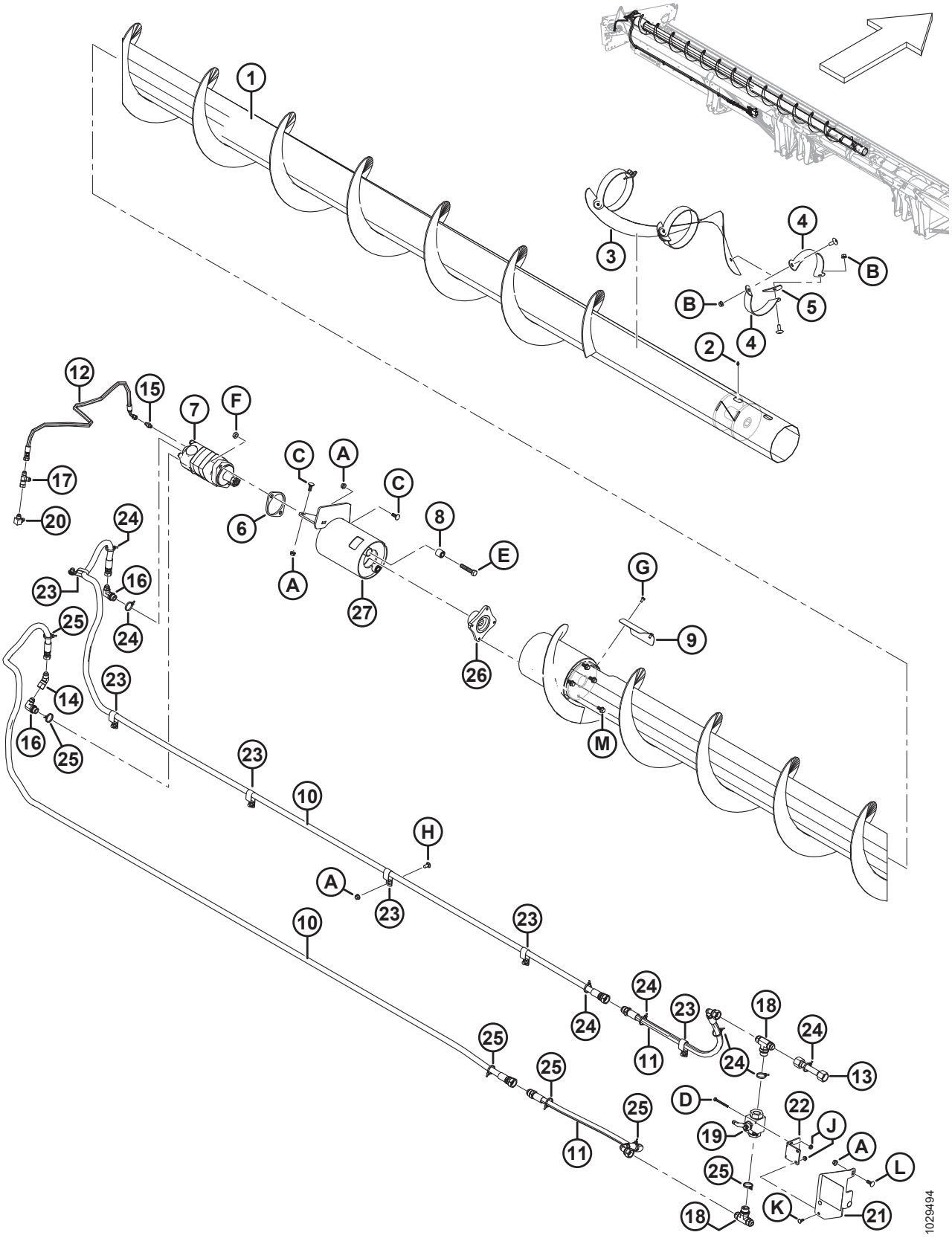

(OPCIONAL) SEM-FIM TRANSVERSAL SUPERIOR – EXTREMIDADE ESQUERDA, PLATAFORMAS DE 7,6–12,2 M (25 A 40 PÉS)

Ref.	Número de peça	Descrição	Qtd.	Número de série
10	**326086**	**MANGUEIRA – HIDRÁULICA (25 PÉS)**	**2**	
	294221	MANGUEIRA – HIDRÁULICA (30 PÉS)	2	
	294222	MANGUEIRA – HIDRÁULICA (35 PÉS)	2	
	294223	MANGUEIRA – HIDRÁULICA (40 PÉS)	2	
11	294226	MANGUEIRA – HIDRÁULICA	2	
12	254248	MANGUEIRA – HIDRÁULICA	1	
13	294007	LINHA – HIDRÁULICA	1	
14	135685	GRAXEIRA – COTOVELO 45° HIDRÁULICO	1	
15	112184	ENCAIXE – CONEXÃO HIDRÁULICA (SOMENTE 30 E 40 PÉS)	1	
16	21801	GRAXEIRA – COTOVELO 90° HIDRÁULICO	2	
17	30873	GRAXEIRA – T HIDRÁULICO	1	
18	50050	ENCAIXE – T HIDRÁULICO, ROSCA PADRÃO, COMPLETA COM ANEL EM O	2	
19	294263	VÁLVULA – ESFÉRICA	1	
20	50104	GRAXEIRA – COTOVELO 90° HIDRÁULICO	1	
21	294814	SUPORTE – CONJ BV CQ DECALQUES [204]	1	
	294006	SUPORTE – CONJ BV, FLEXÍVEL		
22	294009	SUPORTE – GANCHO, CONJ DA VÁLVULA	1	
23	103738	FIXADOR – ISOLADA PVC 13/16" TAMANHO DO TUBO	7	
24	252795	BRAÇADEIRA – DE CABOS, ROSA	7	
25	252794	BRAÇADEIRA – DE CABOS, ROXO	6	
26	253722	CUBO – MOTOR DE SEM-FIM TRANSVERSAL SUPERIOR DE ALTA CAPACIDADE	1	
27	296556	SUPORTE – CONJUNTO[205]	1	
A	30228	PORCA – CHANFRADA, ROSCA DEFORMADA, FACE LISA, 0,375" - 16 UNC		
B	135507	PARAFUSO – USINADO, TRELIÇA, TORX, 38 NC X 1 COMPR.		
C	19965	PARAFUSO – RHSN 3/8" -16 X 1" GR5–ZP		
D	21854	PARAFUSO – SEXTAVADO 1/4 NC X 2,5 COMPR. GR 5 ZP		
E	21760	PARAFUSO – SEXTAVADO 1/2 NC X 2,5 COMPR. GR 5 ZP		
F	137727	PORCA – CONTRAPORCA HEXAGONAL - ROSCA DEFORMADA 1/2-13 UNC GR 5 ZP		
G	21580	PARAFUSO – CABEÇA HEXAGONAL, 1/4" NC X 0,5" COMPR. GR 5 ZP		
H	21863	PARAFUSO – RHSN 3/8" NC X 0,75" COMPR., GR 5 ZP		
J	135248	PORCA – HEXAGONAL CHANFR CTR LOC		
K	21476	PARAFUSO – RHSN 1/4"-20 X 75" GR5–ZP		

204. Suporte inclui decalque (MD nº 294813), consulte a Seção *35 Decalques e refletores, página 123*.
205. Inclui duas buchas (MD N.º 21810) e decalque (MD N.º 279085).

(OPCIONAL) SEM-FIM TRANSVERSAL SUPERIOR – EXTREMIDADE ESQUERDA, PLATAFORMAS DE 7,6–12,2 M (25 A 40 PÉS)

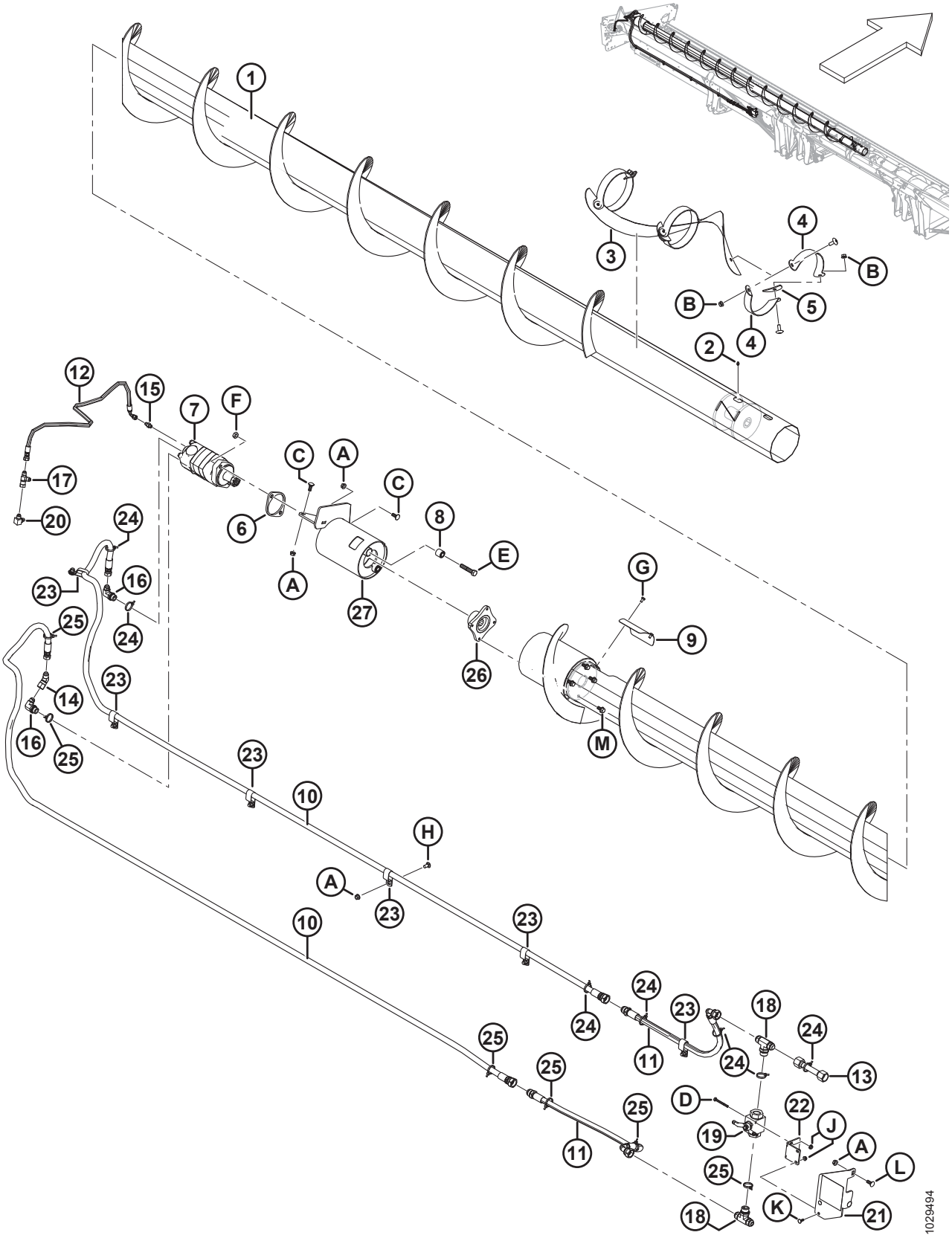

(OPCIONAL) SEM-FIM TRANSVERSAL SUPERIOR – EXTREMIDADE ESQUERDA, PLATAFORMAS DE 7,6–12,2 M (25 A 40 PÉS)

Ref.	Número de peça	Descrição	Qtd.	Número de série
L	100456	PARAFUSO – RHSSN 3/8" NC X 1,0" GR 5 ZP		
M	135963	PARAFUSO – SEXTAVADO, CHANFRADO (FACE LISA), 3/8" NC X 0,75" GR 5 ZP		

62 (Opcional) Sem-fim transversal superior – Extremidade direita, Plataformas de 7,6–12,2 m (25 a 40 pés)

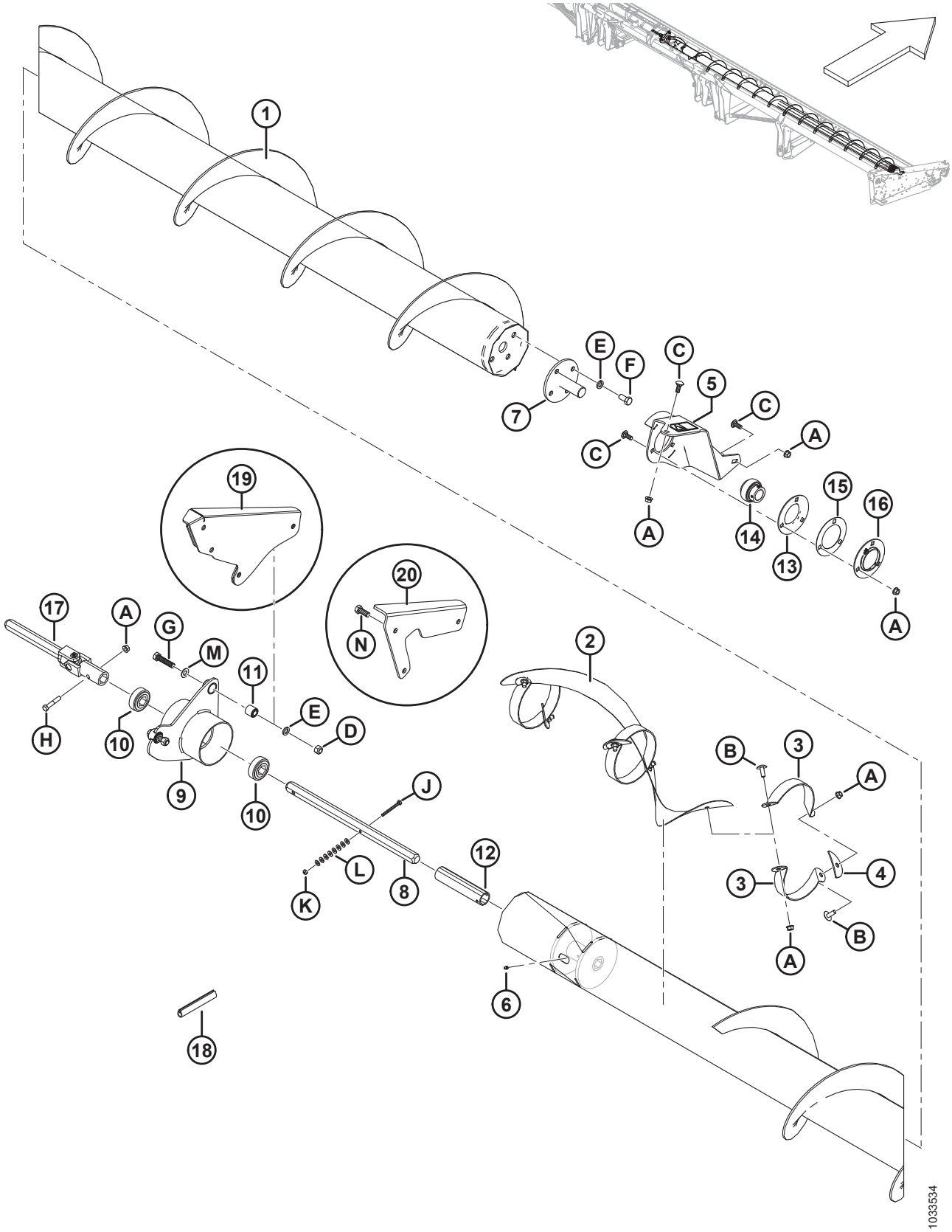

(OPCIONAL) SEM-FIM TRANSVERSAL SUPERIOR – EXTREMIDADE DIREITA, PLATAFORMAS DE 7,6–12,2 M (25 A 40 PÉS)

Ref.	Número de peça	Descrição	Qtd.	Número de série
1	**326024**	**SEM-FIM – SOLDAGEM, SEM FIM TRANSVERSAL SUPERIOR DO LADO DIREITO, LADO DIREITO, 25 PÉS**	**1**	
	294436	SEM FIM – SOLDAGEM, SEM FIM TRANSVERSAL SUPERIOR DE ALTA CAPACIDADE, LADO DIREITO, 30 PÉS	1	
	294437	SEM FIM – SOLDAGEM, SEM FIM TRANSVERSAL SUPERIOR DE ALTA CAPACIDADE, LADO DIREITO, 35 PÉS	1	
	294438	SEM FIM – SOLDAGEM, SEM FIM TRANSVERSAL SUPERIOR DE ALTA CAPACIDADE, LADO DIREITO, 40 PÉS	1	
2	294928	HELICOIDAL – LADO DIREITO, CENTRAL	1	
3	294425	SUPORTE – LADO DIREITO	6	
4	255883	PLACA	3	
5	296554	SUPORTE – CONJUNTO DO SEM-FIM TRANSVERSAL DO LADO DIREITO	1	
6	30934	ENCAIXE – 1/4-28 ROSCA CÔNICA	1	
7	132303	EIXO – SOLDAGEM, EXTREMIDADE	1	
	294677	KIT – DISCO, SEM PINTURA [206]		
8	174081	EIXO – HEXAGONAL	1	
9	172511	SUPORTE – CONJUNTO DO GANCHO, CENTRO	1	
10	172507	ROLAMENTO – ESFERAS, FURO HEXAGONAL	2	
11	21810	BUCHA – BORRACHA	2	
12	174082	ESPAÇADOR	1	
13	49306	FLANGE	1	
14	21859	ROLAMENTO – ESFERAS, DIÂM. EXT. PISTA INT. FURO 1 3/16"	1	
15	172340	CALÇO	1	
16	30661	FLANGE	1	
17	233395	JUNTA – UNIVERSAL	1	
18	45427	MOLDE – LADO DIREITO	1	
19	174035	SUPORTE – SOLDAGEM CENTRAL (SOMENTE 30 A 35 PÉS) [207]	1	
20	**326180**	**SUPORTE – SEM-FIM TRANSVERSAL SUPERIOR CENTRAL (SOMENTE 25 PÉS)** [208]	**1**	
A	30228	PORCA – CHANFRADA, ROSCA DEFORMADA, FACE LISA, 0,375" - 16 UNC		
B	135507	PARAFUSO – USINADO, TRELIÇA, TORX, 3/8 NC X 1 COMPR.		
C	19965	PARAFUSO – RHSN 3/8" -16 X 1" GR5–ZP		
D	18697	PORCA – HEXAGONAL, TRAVA, ROSCA DEFORMADA, 0,500" - 13 UNC		
E	18638	ARRUELA – REG. TRAVA 1/2" NOM. Diâmetro Interno ZP		
F	21575	PARAFUSO – SEXTAVADO 1/2 NC X 1,0 COMPR. GR 5 ZP		

206. Peças para reparo para eixo (MD nº 132303)
207. O suporte é necessário somente para plataformas de 30 a 35 pés. O modelo de 40 pés possui um suporte (MD n.º 172511) fixado diretamente à estrutura da plataforma.
208. O suporte é necessário somente para plataformas de 25 pés. O modelo de 40 pés possui um suporte (MD n.º 172511) fixado diretamente à estrutura da plataforma.

(OPCIONAL) SEM-FIM TRANSVERSAL SUPERIOR – EXTREMIDADE DIREITA, PLATAFORMAS DE 7,6–12,2 M (25 A 40 PÉS)

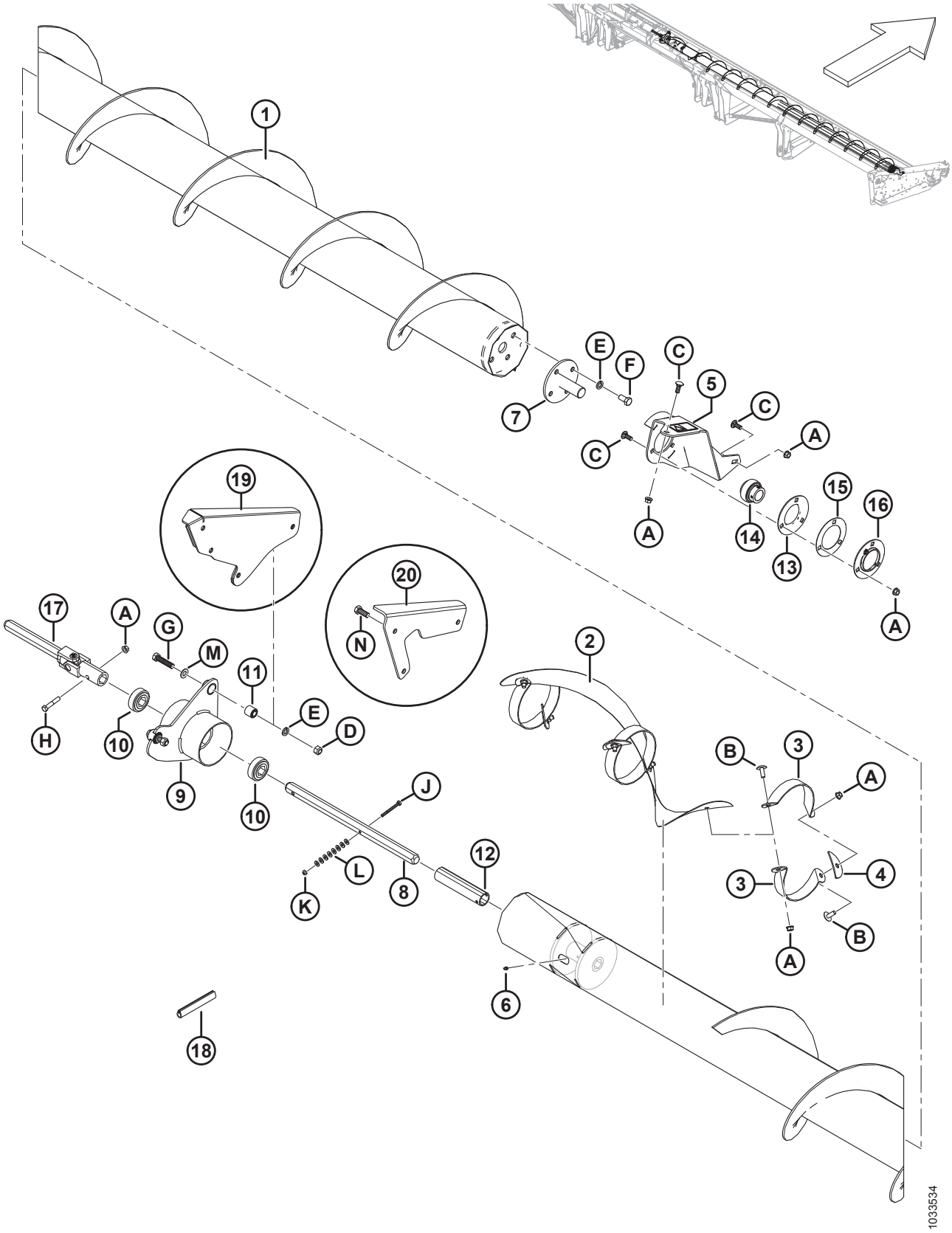

(OPCIONAL) SEM-FIM TRANSVERSAL SUPERIOR – EXTREMIDADE DIREITA, PLATAFORMAS DE 7,6–12,2 M (25 A 40 PÉS)

Ref.	Número de peça	Descrição	Qtd.	Número de série
G	21578	PARAFUSO – SEXTAVADO 1/2 NC X 2,25 COMPR. GR 5 ZP		
H	21354	PARAFUSO – SEXTAVADO 3/8 NC X 2,0 COMPR. GR 5 ZP		
J	21854	PARAFUSO – SEXTAVADO 1/4 NC X 2,5 COMPR. GR 5 ZP		
K	18724	PORCA – HEXAGONAL, TRAVA, ROSCA DEFORMADA, 1/4" - 20 UNC ZP		
L	18596	ARRUELA – PLANA, SAE, DIÂM. INT. 9/32" X 5/8" DIÂM. EXT. ZP		
M	**184589**	**ARRUELA – PLANA, 9/16 X 1,375 AA1J**		
N	**21491**	**PARAFUSO – CABEÇA HEXAGONAL, 1/2-13" X 1,25" GR5-AA1J**		

63 (Opcional) Sem fim transversal superior – ponta esquerda, 13,7 m (45 pés) Plataformas

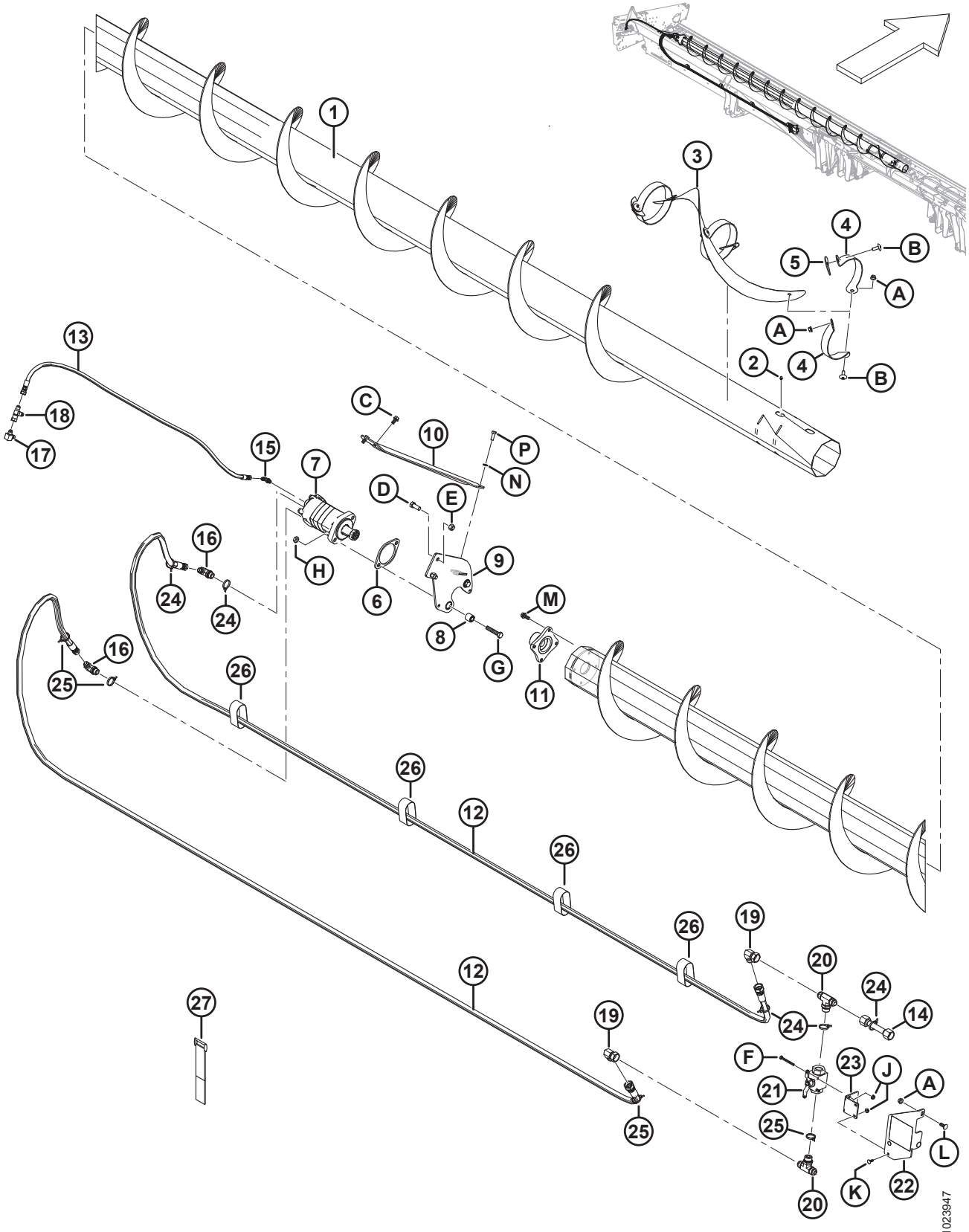

(OPCIONAL) SEM FIM TRANSVERSAL SUPERIOR – PONTA ESQUERDA, 13,7 M (45 PÉS) PLATAFORMAS

Ref.	Número de peça	Descrição	Qtd.	Número de série
	B6465	KIT – SEM FIM TRANSVERSAL SUPERIOR SÉRIE 1 DE 45 PÉS (AMÉRICA DO NORTE) [209]		
	B6588	KIT – SEM FIM TRANSVERSAL SUPERIOR SÉRIE 1 PARA COLHEITADEIRA EUROPEIA DE 45 PÉS [209]		
1	294515	SEM FIM – SOLDAGEM, SEM FIM TRANSVERSAL SUPERIOR DE ALTA CAPACIDADE, LADO ESQUERDO, 45 PÉS	1	
2	30934	ENCAIXE – 1/4-28 ROSCA CÔNICA	1	
3	255881	HELICOIDAL – LADO ESQUERDO, CENTRAL	1	
4	294424	SUPORTE – LADO ESQUERDO	6	
5	255883	PLACA	3	
6	253446	PLACA – ESPAÇADOR	1	
7	255829	MOTOR – SEM FIM TRANSVERSAL SUPERIOR (130 CC) [210]	1	
	283002	MOTOR – EATON 2000 (100 CC) [211]	1	
	174304	**KIT DE VEDAÇÃO**		
	137375	**PORCA – CONTRAPORCA RANHURADA, 1,0-20 UNEF**		
8	21810	BUCHA – BORRACHA	2	
9	174168	SUPORTE – CONJUNTO DO GANCHO, LADO ESQUERDO	1	
10	279925	TIRANTE– LADO ESQUERDO	1	
11	253722	CUBO – MOTOR DE SEM-FIM TRANSVERSAL SUPERIOR DE ALTA CAPACIDADE	1	
12	294224	MANGUEIRA – HIDRÁULICA	2	
13	294225	MANGUEIRA – HIDRÁULICA	1	
14	294007	LINHA – HIDRÁULICA	1	
15	135647	GRAXEIRA – COTOVELO 90° HIDRÁULICO	1	
16	21801	GRAXEIRA – COTOVELO 90° HIDRÁULICO	2	
17	50104	GRAXEIRA – COTOVELO 90° HIDRÁULICO	1	
18	30873	GRAXEIRA – T HIDRÁULICO	1	
19	50175	GRAXEIRA – COTOVELO 90° HIDRÁULICO	2	
20	50050	ENCAIXE – T HIDRÁULICO, DERIVAÇÃO EM T, ROSCA PADRÃO, COMPLETA COM O-RING	2	
21	294263	VÁLVULA – ESFÉRICA	1	
22	294814	SUPORTE – CONJ BV CQ DECALQUES [212]	1	
	294006	SUPORTE – CONJ BV, FLEXÍVEL		
23	294009	SUPORTE – GANCHO, CONJ DA VÁLVULA	1	
24	252795	BRAÇADEIRA – DE CABOS, ROSA	5	
25	252794	BRAÇADEIRA – DE CABOS, ROXO	4	
26	135444	CINTA DE TRAVAMENTO 6" LG	4	

209. Kits disponíveis somente através de equipamentos.
210. Usado em todas as colheitadeiras e plataformas para colheitadeiras autopropelidas fora do mercado europeu.
211. Usado no mercado europeu com maior velocidade do sem fim transversal superior.
212. Suporte inclui decalque (MD nº 294813), consulte a Seção *35 Decalques e refletores, página 123*.

(OPCIONAL) SEM FIM TRANSVERSAL SUPERIOR – PONTA ESQUERDA, 13,7 M (45 PÉS) PLATAFORMAS

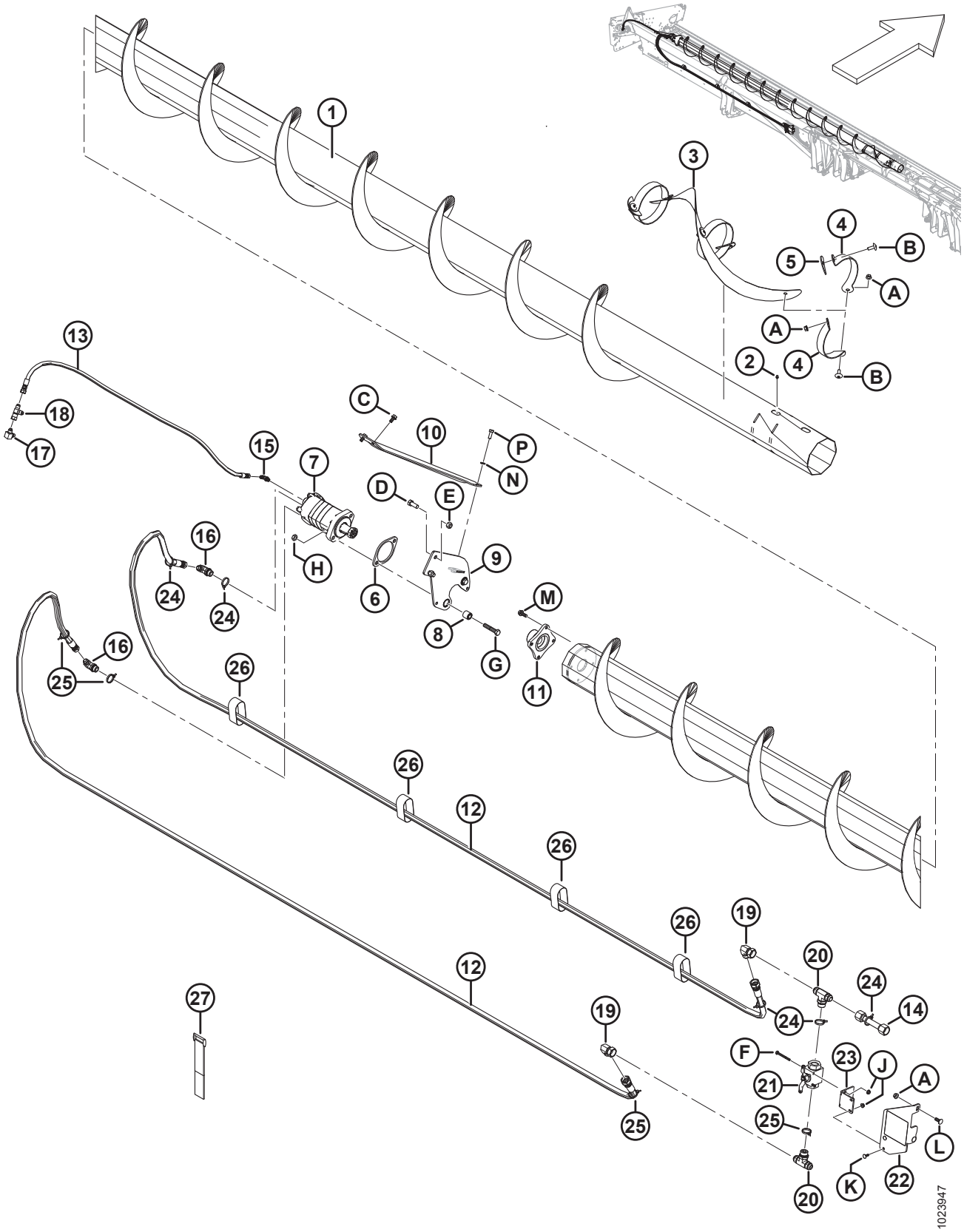

(OPCIONAL) SEM FIM TRANSVERSAL SUPERIOR – PONTA ESQUERDA, 13,7 M (45 PÉS) PLATAFORMAS

Ref.	Número de peça	Descrição	Qtd.	Número de série
27	135443	CINTA DE TRAVAMENTO 4" LG	3	
A	30228	PORCA – CHANFRADA, ROSCA DEFORMADA, FACE LISA, 0,375" - 16 UNC		
B	135507	PARAFUSO – USINADO, TRELIÇA, TORX, 38 NC X 1 COMPR.		
C	101897	PARAFUSO – AUTORROSCANTE, CABEÇA HEXAGONAL COM ARRUELA, 3/8" NC X 3/4"		
D	21491	PARAFUSO – SEXTAVADO 1/2 NC X 1,25 COMPR. GR 5 ZP		
E	18697	PORCA – HEXAGONAL, TRAVA, ROSCA DEFORMADA, 0,500" - 13 UNC		
F	21854	PARAFUSO – SEXTAVADO 1/4 NC X 2,5 COMPR. GR 5 ZP		
G	21760	PARAFUSO – SEXTAVADO 1/2 NC X 2,5 COMPR. GR 5 ZP		
H	137727	PORCA – CONTRAPORCA HEXAGONAL - ROSCA DEFORMADA 1/2-13 UNC GR 5 ZP		
J	135248	PORCA – HEXAGONAL CHANFR CTR LOC		
K	21476	PARAFUSO – RHSN 1/4"-20 X 75" GR5–ZP		
L	100456	PARAFUSO – RHSSN 3/8" NC X 1,0" GR 5 ZP		
M	135193	PARAFUSO – AUTOROSCANTE, CABEÇA HEXAGONAL COM ARRUELA, 3/8" NC X 1,0"		
N	18637	ARRUELA – REG. TRAVA 3/8" NOM. Diâmetro Interno ZP		
P	20077	PARAFUSO – CABEÇA HEXAGONAL, 3/8" NC X 1,0" COMPR. GR 5 ZP		

64 (Opcional) Sem fim transversal superior – ponta direita, 13,7 m (45 pés) Plataformas

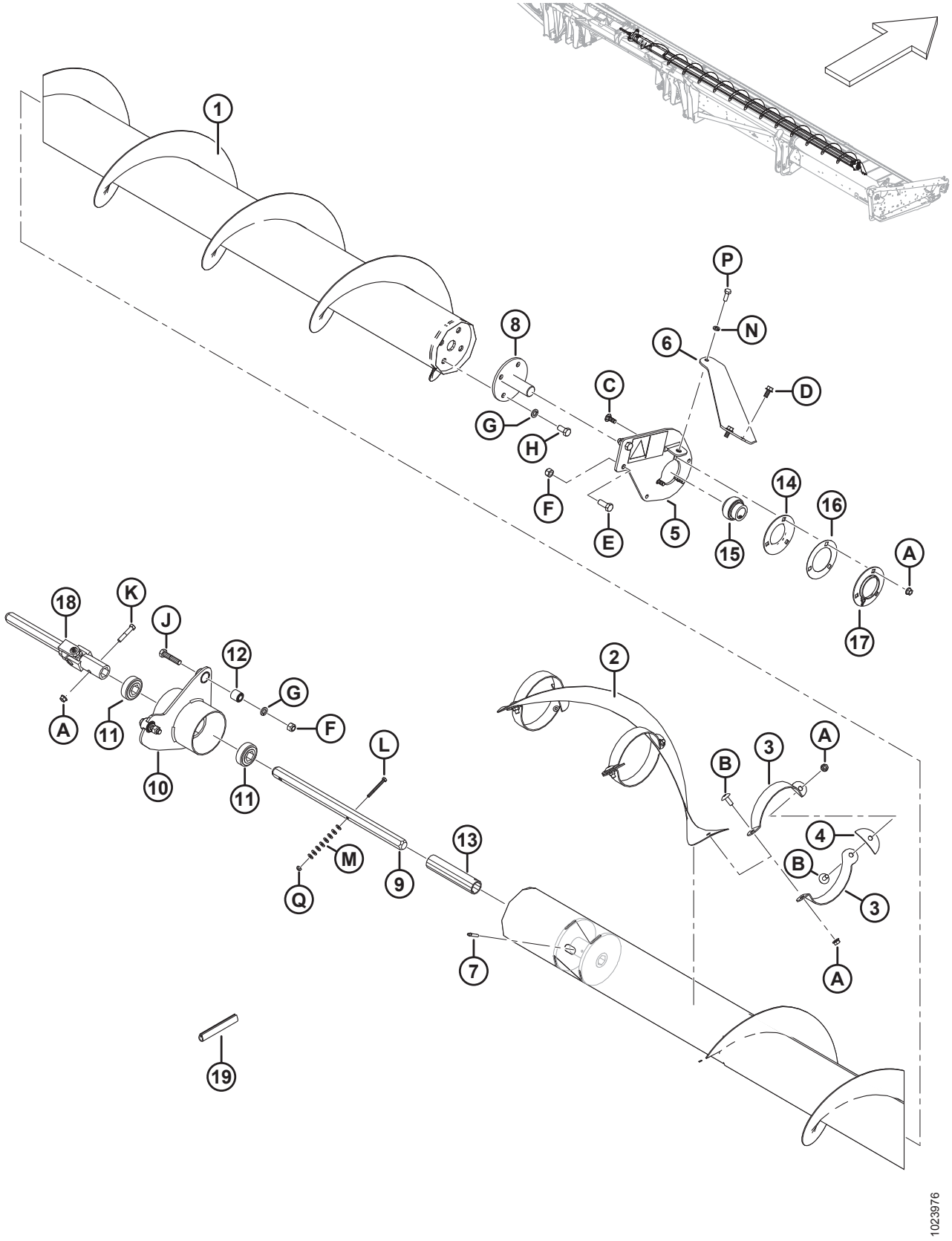

(OPCIONAL) SEM FIM TRANSVERSAL SUPERIOR – PONTA DIREITA, 13,7 M (45 PÉS) PLATAFORMAS

Ref.	Número de peça	Descrição	Qtd.	Número de série
1	294518	SEM FIM – SOLDAGEM, SEM FIM TRANSVERSAL SUPERIOR DE ALTA CAPACIDADE, LADO DIREITO, 45 PÉS	1	
2	294928	HELICOIDAL – LADO DIREITO, CENTRAL	1	
3	294425	SUPORTE – LADO DIREITO	6	
4	255883	PLACA	3	
5	174176	SUPORTE, LADO DIREITO – CONJUNTO DE DECALQUES	1	
6	279926	TIRANTE – LADO DIREITO	1	
7	30934	ENCAIXE – 1/4-28 ROSCA CÔNICA	1	
8	132303	EIXO – SOLDAGEM, EXTREMIDADE	1	
	294677	KIT – DISCO, SEM PINTURA [213]		
9	174081	EIXO – HEXAGONAL	1	
10	172511	SUPORTE – CONJUNTO DO GANCHO, CENTRO	1	
11	172507	ROLAMENTO – ESFERAS, FURO HEXAGONAL	2	
12	21810	BUCHA – BORRACHA	2	
13	174082	ESPAÇADOR	1	
14	49306	FLANGE	1	
15	21859	ROLAMENTO – ESFERAS, DIÂM. EXT. PISTA INT. FURO 1 3/16"	1	
16	172340	CALÇO	1	
17	30661	FLANGE	1	
18	233395	JUNTA – UNIVERSAL	1	
19	45427	MOLDE – LADO DIREITO	1	
A	30228	PORCA – CHANFRADA, ROSCA DEFORMADA, FACE LISA, 0,375" - 16 UNC		
B	135507	PARAFUSO – USINADO, TRELIÇA, TORX, 38 NC X 1 COMPR.		
C	19965	PARAFUSO – RHSN 3/8" -16 X 1" GR5–ZP		
D	101897	PARAFUSO – AUTORROSCANTE, CABEÇA HEXAGONAL COM ARRUELA, 3/8" NC X 3/4"		
E	21491	PARAFUSO – SEXTAVADO 1/2 NC X 1,25 COMPR. GR 5 ZP		
F	18697	PORCA – HEXAGONAL, TRAVA, ROSCA DEFORMADA, 500-13UNC		
G	18638	ARRUELA – REG. TRAVA 1/2" NOM. Diâmetro Interno ZP		
H	21575	PARAFUSO – SEXTAVADO 1/2 NC X 1,0 COMPR. GR 5 ZP		
J	21578	PARAFUSO – SEXTAVADO 1/2 NC X 2,25 COMPR. GR 5 ZP		
K	21354	PARAFUSO – SEXTAVADO 3/8 NC X 2,0 COMPR. GR 5 ZP		
L	21854	PARAFUSO – SEXTAVADO 1/4 NC X 2,5 COMPR. GR 5 ZP		
M	18596	ARRUELA – PLANA, SAE, DIÂM. INT. 9/32" X 5/8" DIÂM. EXT. ZP		
N	18637	ARRUELA – REG. TRAVA 3/8" NOM. Diâmetro Interno ZP		
P	20077	PARAFUSO – CABEÇA HEXAGONAL, 3/8" NC X 1,0" COMPR. GR 5 ZP		
Q	18724	PORCA – HEXAGONAL, TRAVA, ROSCA DEFORMADA, 1/4" - 20 UNC ZP		

213. Peças para reparo para eixo (MD nº 132303)

65 (Opcional) Navalha Vertical – Braço Padrão do Molinete (2018 e anterior)

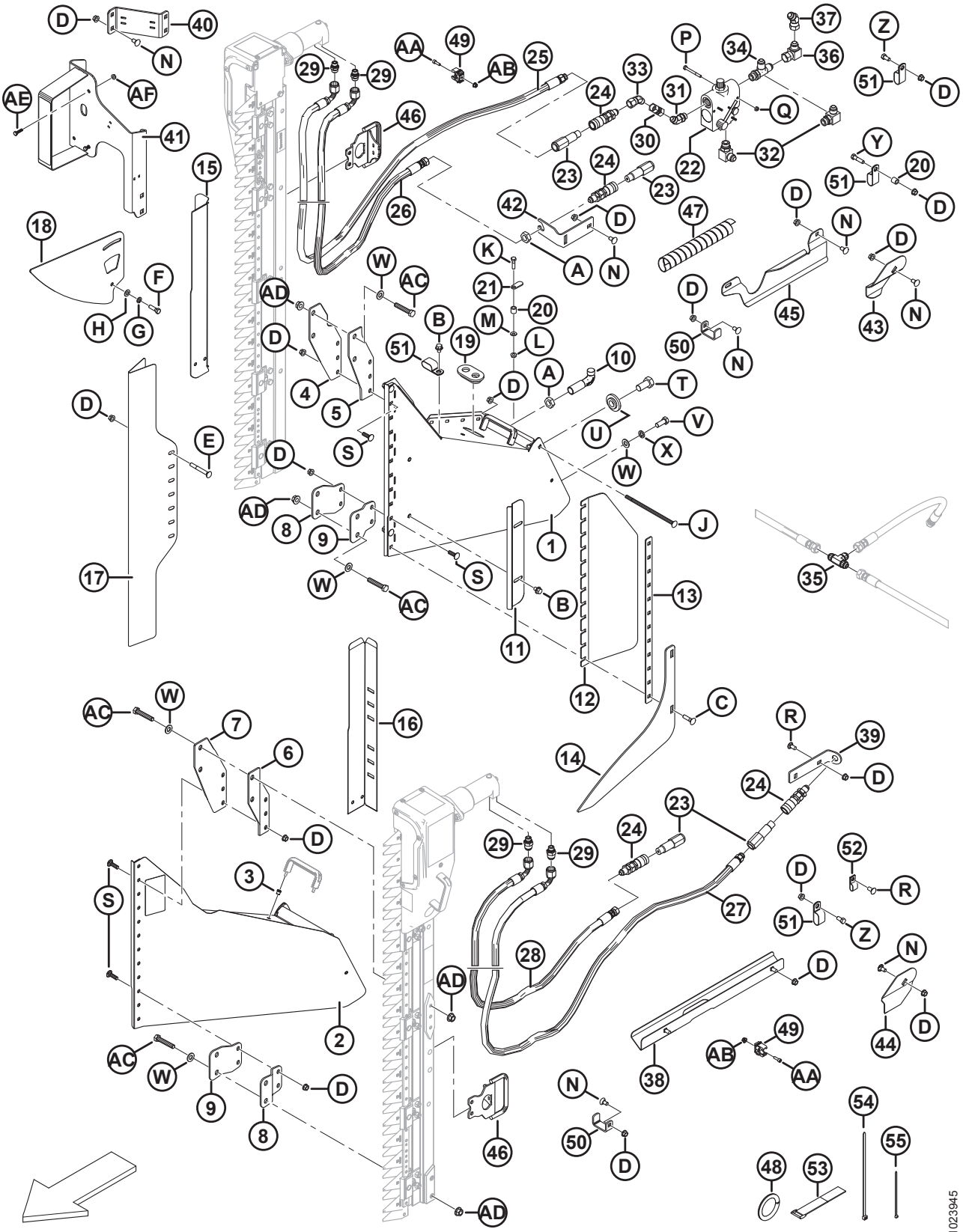

(OPCIONAL) NAVALHA VERTICAL – BRAÇO PADRÃO DO MOLINETE (2018 E ANTERIOR)

Ref.	Número de peça	Descrição	Qtd.	Número de série
1	279494	CONJ. DE SUPORTE – NAVALHA VERTICAL, LADO DIREITO, COMPLETO COM DECALQUES [214]	1	–346189
2	279485	CONJ. DE SUPORTE – NAVALHA VERTICAL, LADO ESQUERDO, COMPLETO COM DECALQUES [214]	1	–346189
3	252578	RIVNUT – M6 X 1 RND 0,7-4,2	4	–346189
4	279156	SUPORTE – VK, BORDA EXTERIOR SUPERIOR, LADO DIREITO	1	–346189
5	279157	SUPORTE – VK, BORDA INTERIOR SUPERIOR, LADO DIREITO	1	–346189
6	279158	SUPORTE – VK, BORDA EXTERIOR SUPERIOR, LADO ESQUERDO	1	–346189
7	279159	SUPORTE – VK, BORDA INTERIOR SUPERIOR, LADO ESQUERDO	1	–346189
8	279498	SUPORTE – VK, BORDA EXTERIOR INFERIOR	2	–346189
9	279499	SUPORTE – VK, BORDA INTERIOR INFERIOR	2	–346189
10	132773	GANCHO – TRAVA DO DIVISOR	2	–346189
11	174242	DEFLETOR – FACA VERTICAL	2	–346189
12	174321	DEFLETOR – PLÁSTICO, FACA VERTICAL	2	–346189
13	174240	RETENTOR – DEFLETOR DA FACA VERTICAL	2	–346189
14	220197	ELEVADOR – FACA VERTICAL	2	–346189
15	174318	PROTETOR – MANGUEIRAS DA FACA VERTICAL DO LADO DIREITO	1	–346189
16	174322	PROTETOR – MANGUEIRAS DA FACA VERTICAL DO LADO ESQUERDO	1	–346189
17	165380	PROTETOR – FACA VERTICAL	2	–346189
18	174238	GUIA – PARTE SUPERIOR DA FACA VERTICAL	2	–346189
19	165103	ANEL ISOLANTE	2	–346189
20	174324	ESPAÇADOR	3	–346189
21	174243	ALAVANCA – SEGURANÇA	2	–346189
22	174422	VÁLVULA [215]	1	–346189
	30054	KIT DE VEDAÇÃO		–346189
23	135386	ACOPLADOR – MACHO, HIDRÁULICO 3/8 POL. ANTEPARO FACE PLANA (FASTER) [216]	4	–346189
	111978	KIT DE VEDAÇÃO – 3/8 MACHO (SOMENTE FASTER)		–346189
24	135213	ACOPLAMENTO – FÊMEA, HIDRÁULICO 3/8" ANTEPARO FACE PLANA	4	–346189
25	174262	MANGUEIRA – VERTICAL LADO DIREITO PRESSÃO DA FACA, 3425 MM COMPR.	1	–346189
26	174547	MANGUEIRA – RETORNO DA FACA VERTICAL, LADO DIREITO, 3350 MM COMPR.	1	–346189
27	174263	MANGUEIRA – VERTICAL, LADO ESQUERDO PRESSÃO DA FACA, 3125 MM COMPR.	1	–346189
28	174585	MANGUEIRA – RETORNO DA FACA VERTICAL, LADO ESQUERDO, 2750 MM COMP.	1	–346189

214. Inclui decalque (MD #174684) e dois rivnuts (MD #252578).
215. Inclui kit de vedação (MD #30054).
216. O acoplador Faster (MD n. 135386) é permutável com o acoplador Parker Hannifin (NSS). O kit de vedação (MD n. 111978) destina-se apenas a acopladores Faster e não pode ser utilizado com o acoplador Parker Hannifin. O comprimento pode ser usado para diferenciar os dois acopladores; acoplador Faster = 101 mm e acoplador Parker Hannifin = 84 mm.

(OPCIONAL) NAVALHA VERTICAL – BRAÇO PADRÃO DO MOLINETE (2018 E ANTERIOR)

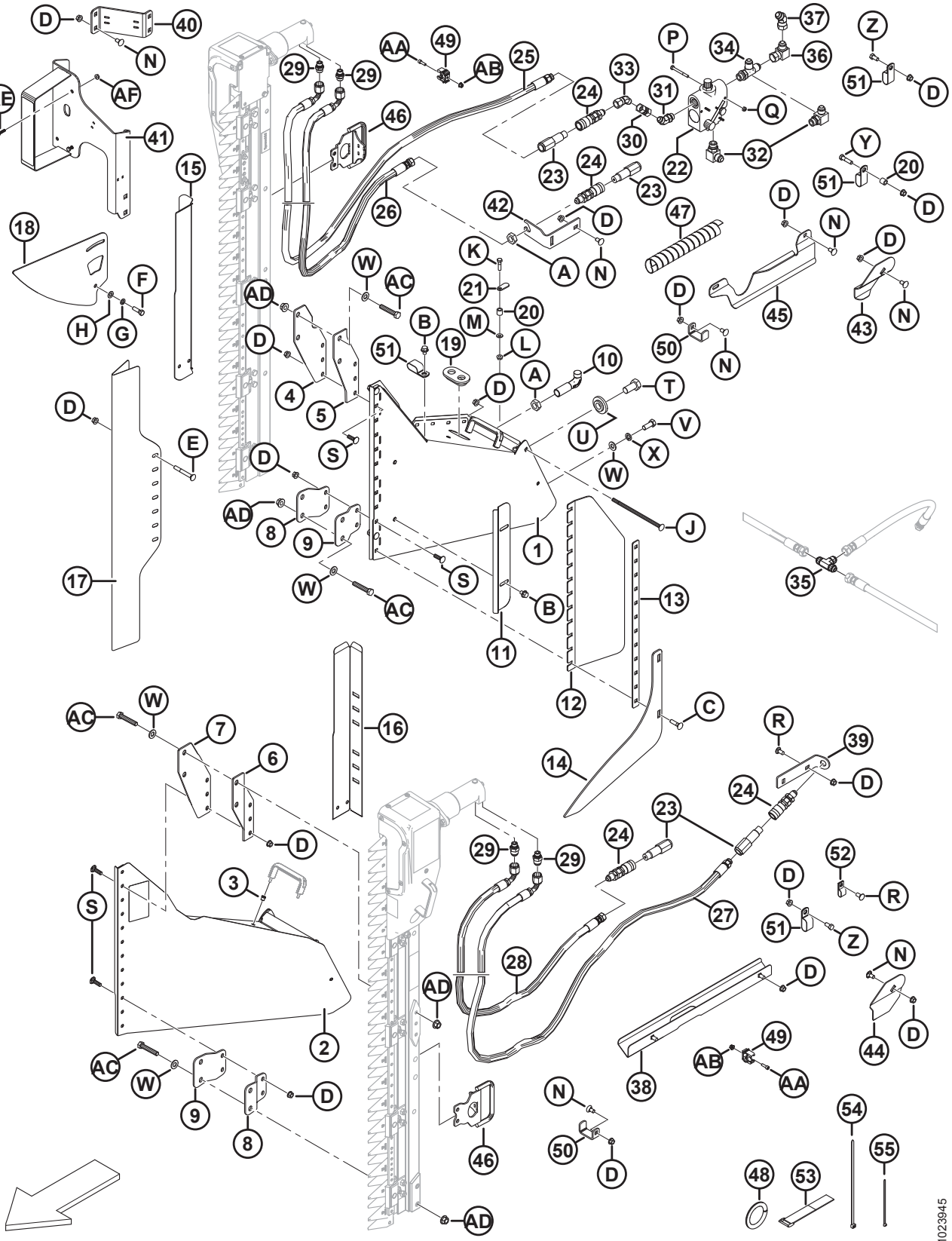

(OPCIONAL) NAVALHA VERTICAL – BRAÇO PADRÃO DO MOLINETE (2018 E ANTERIOR)

Ref.	Número de peça	Descrição	Qtd.	Número de série
29	252296	ENCAIXE – ADAPTADOR 10 JIC X 6 BSPP (SOMENTE ZIEGLER)	4	–346189
	136654	KIT DE VEDAÇÃO (SOMENTE ZIEGLER)		–346189
	21746	ENCAIXE – CONECTOR HIDRÁULICO (SOMENTE SABRE)	4	–346189
30	135540	ENCAIXE – FÊMEA, CONEXÃO HIDRÁULICA	1	–346189
31	135241	ENCAIXE – COTOVELO HIDRÁULICO 45° COMPLETO COM O-RING	1	–346189
32	21843	ENCAIXE – COTOVELO 90° HIDRÁULICO	2	–346189
33	135685	GRAXEIRA – COTOVELO 45° HIDRÁULICO	1	–346189
34	50019	ENCAIXE – T HIDRÁULICO, CONEXÃO EM T, RETA, ROSCA PADRÃO, COMPLETA COM O-RING	1	–346189
35	30551	ENCAIXE – T HIDRÁULICO	1	–346189
36	30556	ENCAIXE – COTOVELO 90° HIDRÁULICO	1	–346189
37	135434	ENCAIXE – COTOVELO 45° GIRATÓRIO SAE	1	–346189
38	174586	SOLDAGEM DO SUPORTE – FACA VERTICAL, LADO ESQUERDO	1	–346189
39	174538	SUPORTE – MANGUEIRA, FACA VERTICAL, LADO ESQUERDO	1	–346189
40	174883	SUPORTE – LÂMPADA, KIT DA FACA VERTICAL	1	–346189
41	294393	SUPORTE – LUZ TRASEIRA DA NAVALHA VERTICAL, LADO DIREITO	1	–346189
42	174521	SUPORTE – ACOPLADOR	1	–346189
43	174514	REBAIXO – MANGUEIRA DO LADO DIREITO DA FACA VERTICAL	1	–346189
44	174513	REBAIXO – MANGUEIRA DO LADO ESQUERDO DA FACA VERTICAL	1	–346189
45	125229	GUIA – MANGUEIRAS DO LADO DIREITO, FACA VERTICAL	1	–346189
46	279144	ALÇA – NAVALHA VERTICAL (SOMENTE ZIEGLER)	2	–346189
47	252537	DEDOS DUPLOS – MANGUEIRA, ESPIRAL	1	–346189
48	45427	GUARNIÇÃO – LADO DIREITO (ESPEC. 31886)	1	–346189
49	252314	GRAMPO – TUBO, 20 MM	8	–346189
50	132418	FIXADOR – MANGUEIRA DA FACA VERTICAL	3	–346189
51	103738	FIXADOR – ISOLADA PVC 13/16" TAMANHO DO TUBO	13	–346189
52	135233	FIXADOR – MANGUEIRA DUPLA ISOLADA	1	–346189
53	135443	ABRAÇADEIRA – CINTA DE TRAVAMENTO 4" COMPR.	3	–346189
54	30753	ABRAÇADEIRA DE CABOS PRETA 305 MM DE COMPR.	6	–346189
55	21763	ABRAÇADEIRA DE CABOS PRETA 160 MM DE COMPR.	10	–346189
A	7674	PORCA – CONTRAPORCA HEXAGONAL, 3/4" 16 UNF GR 5 ZP		
B	30693	PARAFUSO – CHANFRADO (FACE SERRILHADA) 0,375" - 16 UNC X 0,5 COMPRIMENTO		
C	21484	PARAFUSO – RHSN 3/8" NC X 1,5" COMPR., GR 5 ZP		
D	30228	PORCA – CHANFRADA, ROSCA DEFORMADA, FACE LISA, 0,375" - 16 UNC		
E	30307	PARAFUSO – RHSN 3/8" NC X 3,0" COMPR., GR 5 ZP		
F	21264	PARAFUSO – SEXTAVADO 3/8 NC X 1,25 COMPR. GR 5 ZP		
G	18637	ARRUELA – REG. TRAVA 3/8" NOM. Diâmetro Interno ZP		
H	18598	ARRUELA – PLANA, SAE, DIÂM. INT. 13/32" X 13/16" DIÂM. EXT. ZP		

(OPCIONAL) NAVALHA VERTICAL – BRAÇO PADRÃO DO MOLINETE (2018 E ANTERIOR)

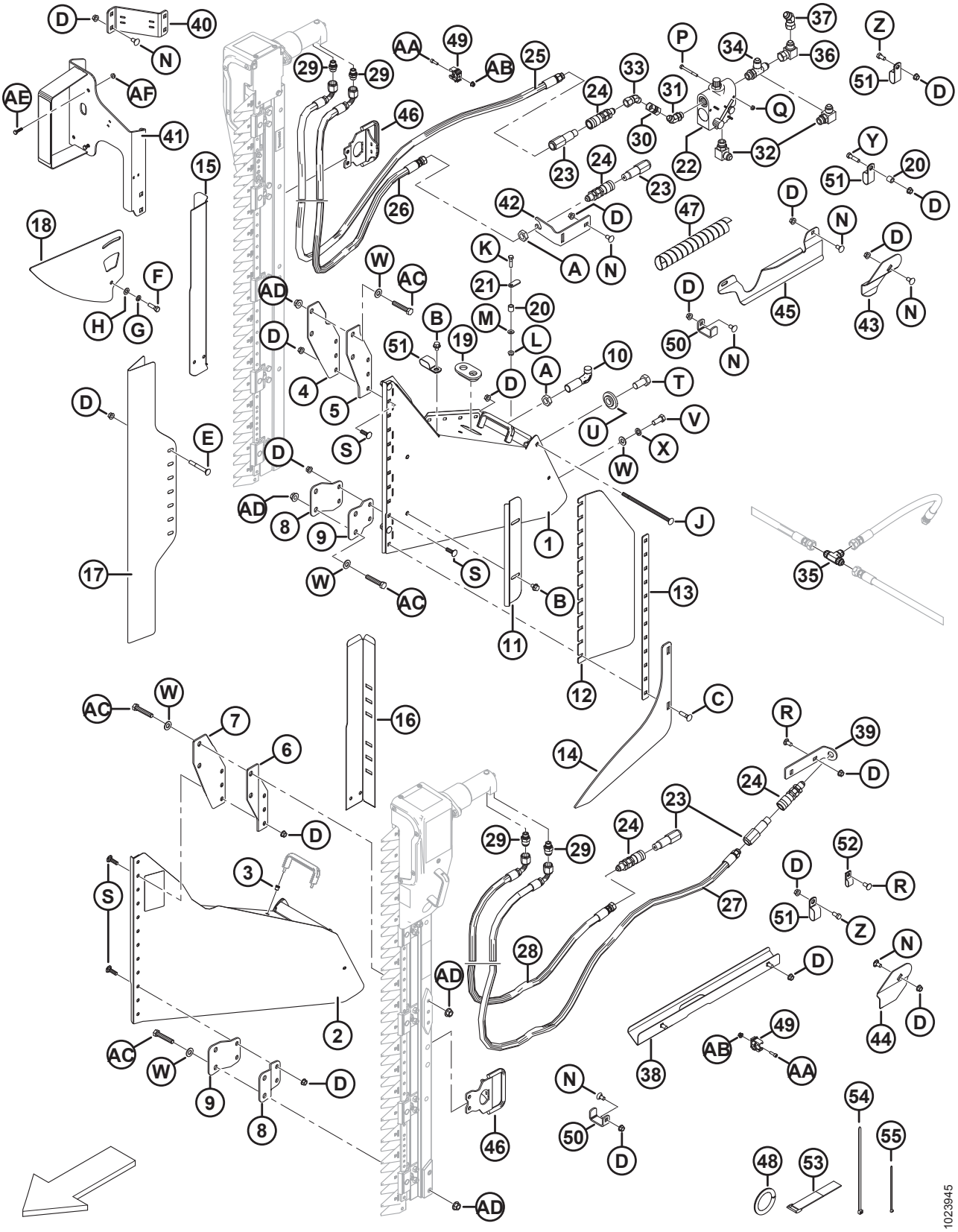

(OPCIONAL) NAVALHA VERTICAL – BRAÇO PADRÃO DO MOLINETE (2018 E ANTERIOR)

Ref.	Número de peça	Descrição	Qtd.	Número de série
J	135665	PARAFUSO – RHSN 3/8" NC X 8" COMPR., GR 5 ZP		
K	21526	PARAFUSO – SEXTAVADO 5/16 NC X 1,25 COMPR. GR 5 ZP		
L	30280	PORCA – CHANFRADA, LADO DA TRAVA, FACE LISA, 5/16 NC GR 5 ZP		
M	184579	ARRUELA – MOLA CÔNICA M8A		
N	21472	PARAFUSO – RHSN 3/8 NC X 0,75" GR 5 ZP		
P	21854	PARAFUSO – SEXTAVADO 1/4 NC X 2,5 COMPR. GR 5 ZP		
Q	18724	PORCA – HEXAGONAL, TRAVA, ROSCA DEFORMADA, 1/4" - 20 UNC ZP		
R	21863	PARAFUSO – RHSN 3/8" NC X 0,75" COMPR., GR 5 ZP		
S	19966	PARAFUSO – RHSN 3/8" NC X 1,25" COMPR., GR 5 ZP		
T	135579	PARAFUSO – CABEÇA HEXAGONAL 3/4"-16 UNF		
U	220324	ARRUELA – NAVALHA VERTICAL		
V	21491	PARAFUSO – SEXTAVADO 1/2 NC X 1,25 COMPR. GR 5 ZP		
W	18599	ARRUELA – PLANA, SAE, DIÂM. INT. 17/32" X 1 1/16" DIÂM. EXT. ZP		
X	18638	ARRUELA – REG. TRAVA 1/2" NOM. Diâmetro Interno ZP		
Y	21561	PARAFUSO – SEXTAVADO 3/8 NC X 1,5 COMPR. GR 5 ZP		
Z	21567	PARAFUSO – CABEÇA HEXAGONAL 0,375 -16 UNC X 0,75 COMPR.		
AA	136652	PARAFUSO – CABEÇA HEXAGONAL SOC M6 X 1 X 20-12,9-A2L		
AB	152668	PORCA – HEXAGONAL CHANFR CTR LOC M6 X 1-8-A2L		
AC	252541	PARAFUSO – CABEÇA HEXAGONAL M12 X 1,75 X 65-8,8-A3L		
AD	148645	PORCA – HEXAGONAL, CHANFRADA STVR LOC M12 X 1,75-10-A3L		
AE	21573	PARAFUSO – CABEÇA HEXAGONAL, 1/4" NC X 1,0" COMPR. GR 5 ZP		
AF	21455	PORCA – CHANFRADA (FACE SERRILHADA) 1/4" NC GR 5 ZP		

66 (Opcional) Navalha vertical - Braço padrão do molinete, Ponta esquerda (2019)

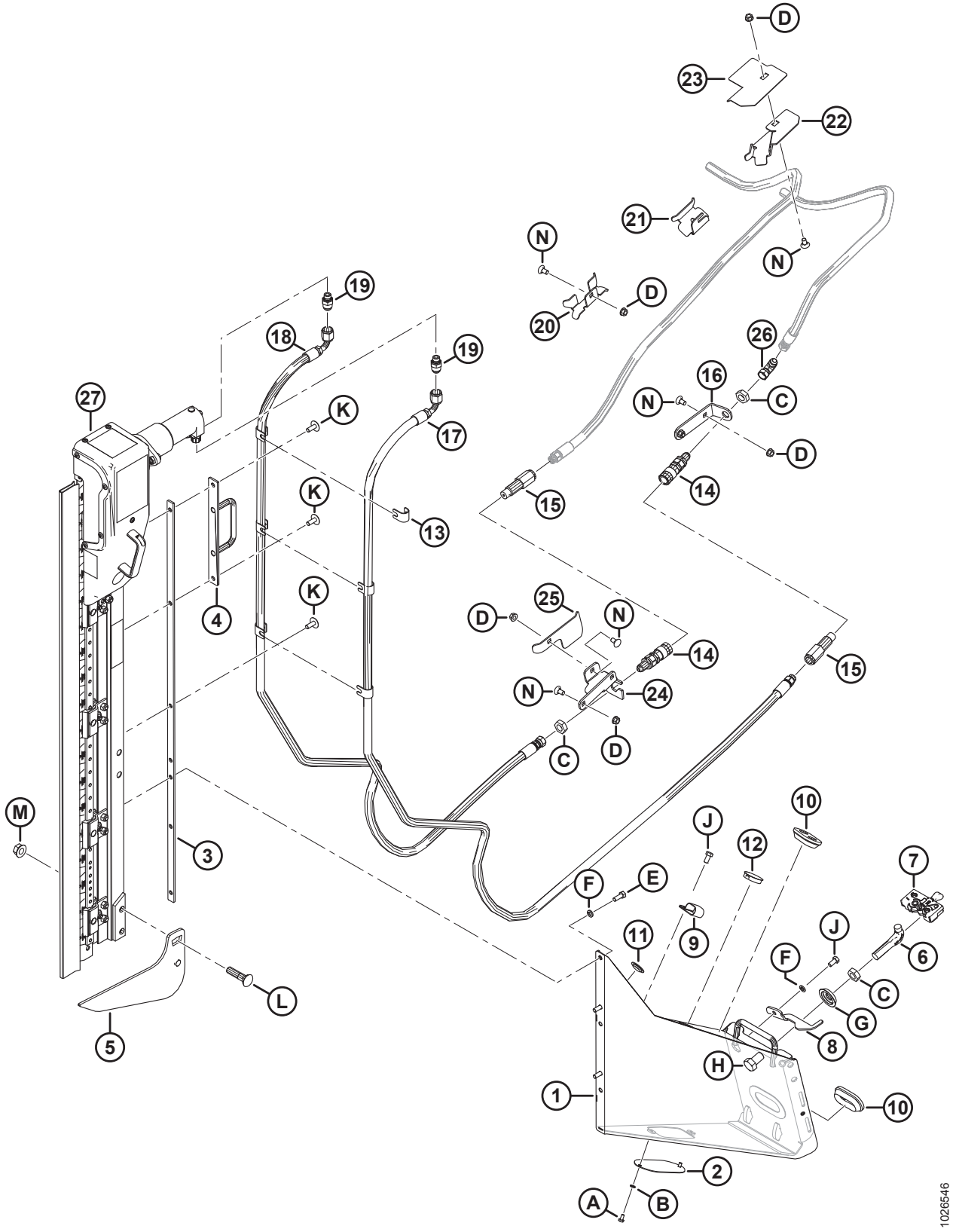

(OPCIONAL) NAVALHA VERTICAL - BRAÇO PADRÃO DO MOLINETE,PONTA ESQUERDA (2019)

Ref.	Número de peça	Descrição	Qtd.	Número de série
	B6608	KIT – D1/FD1 MONTAGEM DA NAVALHA VERTICAL, LADO ESQUERDO [217]		346190–
	B6410	KIT – NAVALHAS VERTICAIS ZIEGLER LADO ESQUERDO E DIREITO PARA D1/FD1 [218]		346190–
1	294721	CONJUNTO DO SUPORTE – LADO ESQUERDO NA	1	346190–
2	253582	PLACA	1	346190–
3	253668	SOLDAGEM DO SUPORTE	1	346190–
4	253570	SOLDAGEM DO SUPORTE	1	346190–
5	253708	SOLDAGEM DO ELEVADOR ESQUERDO	1	346190–
6	132773	GANCHO – TRAVA DO DIVISOR	1	346190–
7	120932	TRAVA – LADO ESQUERDO	1	346190–
8	132248	TRAVA – LADO ESQUERDO, SEGURANÇA DO DIVISOR	1	346190–
9	103738	FIXADOR – ISOLADA PVC 13/16" TAMANHO DO TUBO	1	346190–
10	165103	ANEL ISOLANTE	2	346190–
11	30433	TAMPÃO – ENCAIXE DE PLÁSTICO	2	346190–
12	135613	TAMPÃO – ENCAIXE DE PLÁSTICO	1	346190–
13	279798	SUPORTE	6	346190–
14	135213	ACOPLAMENTO – FÊMEA, HIDRÁULICO ANTEPARO FACE PLANA 3/8	2	346190–
15	135386	ACOPLADOR – MACHO, HIDRÁULICO 3/8 POL. ANTEPARO FACE PLANA (FASTER) [219]	2	346190–
	111978	KIT DE VEDAÇÃO – 3/8 MACHO (SOMENTE FASTER)		346190–
16	245915	SUPORTE – ACOPLADOR DA MANGUEIRA	1	346190–
17	**294985**	**MANGUEIRA – HIDRÁULICA**	**1**	**346190–**
18	294508	MANGUEIRA – HIDRÁULICA	1	346190–
19	252296	ENCAIXE – ADAPTADOR-10 JIC X -6 BSPP	2	346190–
20	245931	SUPORTE – MANGUEIRA	1	346190–
21	245956	SUPORTE – MANGUEIRA	1	346190–
22	253702	SUPORTE – MANGUEIRA ESQUERDA	1	346190–
23	253704	GUIA – MANGUEIRA ESQUERDA	1	346190–
24	245928	SUPORTE – ACOPLADOR ESQUERDO	1	346190–
25	245936	DEFLETOR – MANGUEIRA ESQUERDA	1	346190–
26	30314	ENCAIXE – COTOVELO 90° HIDRÁULICO	1	346190–
27	NSS	NAVALHA VERTICAL ZIEGLER [220]		346190–

217. Kits disponíveis somente através de equipamentos.
218. O kit inclui duas navalhas. Kits disponíveis somente através de equipamentos.
219. O acoplador Faster (MD N.º 135386) é permutável com o acoplador Parker Hannifin (NSS). O kit de vedação (MD n.º 111978) destina-se apenas a acopladores Faster e não pode ser utilizado com o acoplador Parker Hannifin. O comprimento pode ser usado para diferenciar os dois acopladores; acoplador Faster = 101 mm e acoplador Parker Hannifin = 84 mm.
220. Não é vendida separadamente. Pode ser solicitada como conjunto de duas navalhas (MD nº B6410). Para peças de reposição, consulte a Seção *71 (Opção) Conjunto de Navalha Vertical - Peças de Serviço, página 229*.

(OPCIONAL) NAVALHA VERTICAL - BRAÇO PADRÃO DO MOLINETE,PONTA ESQUERDA (2019)

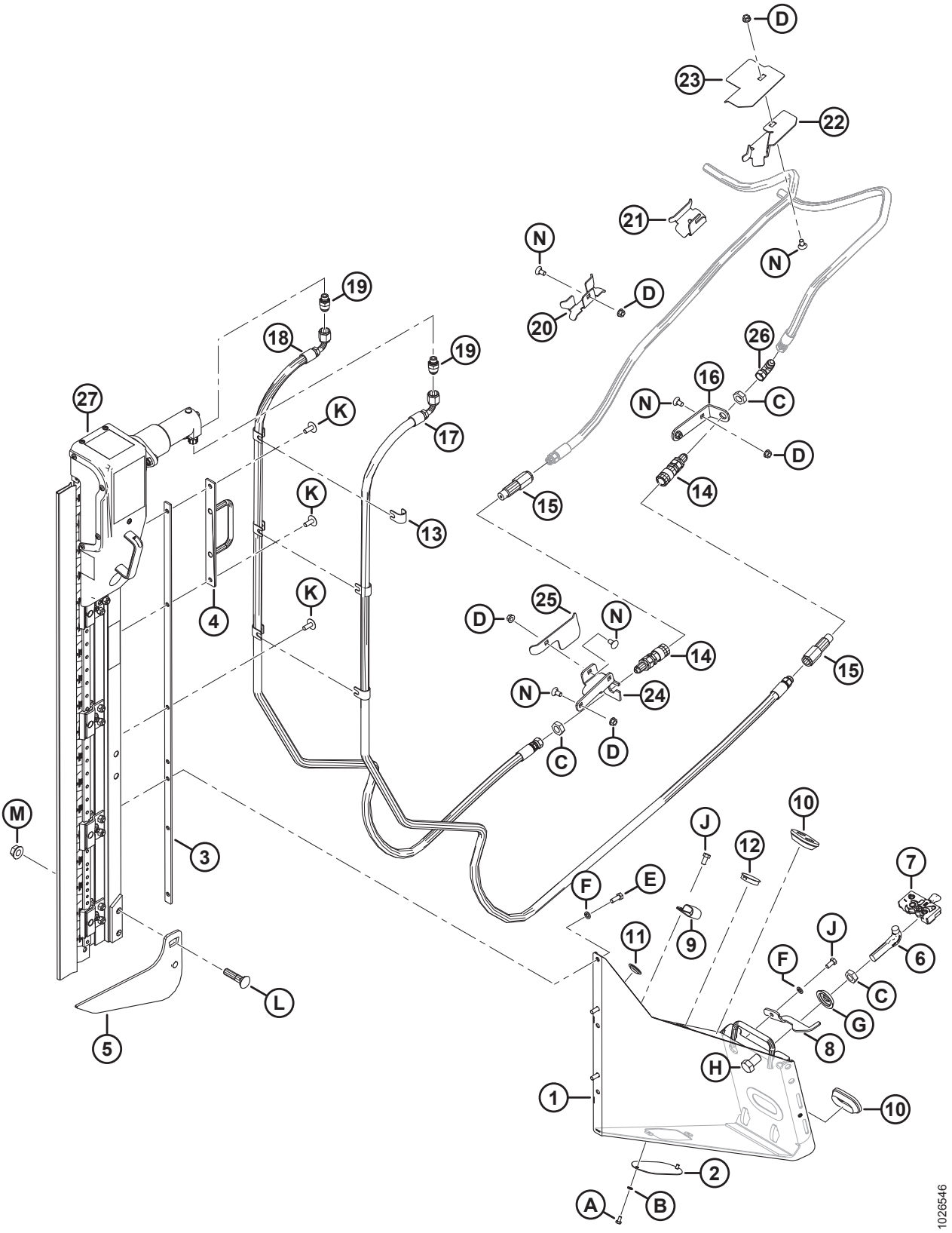

(OPCIONAL) NAVALHA VERTICAL - BRAÇO PADRÃO DO MOLINETE,PONTA ESQUERDA (2019)

Ref.	Número de peça	Descrição	Qtd.	Número de série
A	21580	PARAFUSO – CABEÇA HEXAGONAL, 1/4" NC X 0,5" COMPR. GR 5 ZP		
B	18635	ARRUELA – REG. TRAVA 1/4" NOM. Diâmetro Interno ZP		
C	7674	PORCA – CONTRAPORCA HEXAGONAL, 3/4" - 16 UNF GR 5 ZP		
D	30228	PORCA – CHANFRADA, ROSCA DEFORMADA, FACE LISA, 0,375" - 16 UNC		
E	20077	PARAFUSO – CABEÇA HEXAGONAL, 3/8" NC X 1,0" COMPR. GR 5 ZP		
F	18637	ARRUELA – REG. TRAVA 3/8" NOM. Diâmetro Interno ZP		
G	253477	ARRUELA – NAVALHA VERTICAL		
H	21590	PARAFUSO – SEXTAVADO 3/4 NC X 1,25 COMPR. GR 5 ZP		
J	21567	PARAFUSO – CABEÇA HEXAGONAL 0,375 -16 UNC X 0,75 COMPR.		
K	135507	PARAFUSO – USINADO, TRELIÇA, TORX, 38 NC X 1 COMPR.		
L	30759	PARAFUSO – RHSN 5/8" NC X 2,5" COMPR., GR 5 ZP		
M	50225	Porca – Chanfrada, rosca deformada, face lisa, 625" - 11 UNC		
N	21472	PARAFUSO – RHSN 3/8-16 X 0,75 GR5		

67 (Opcional) Navalha vertical - Braço padrão do molinete, Extremidade Direita (2019)

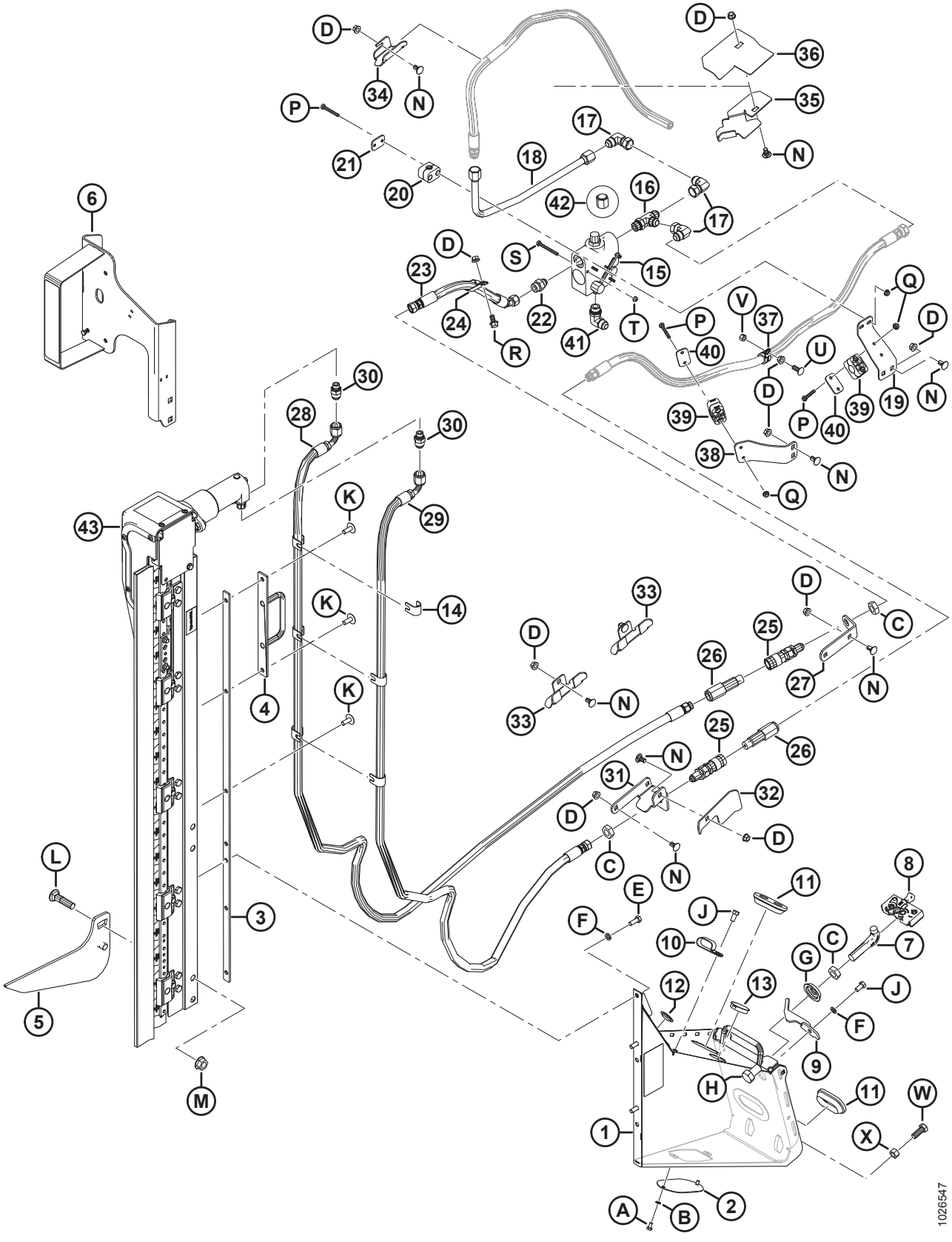

(OPCIONAL) NAVALHA VERTICAL - BRAÇO PADRÃO DO MOLINETE,EXTREMIDADE DIREITA (2019)

Ref.	Número de peça	Descrição	Qtd.	Número de série
	B6609	KIT – D1/FD1 MONTAGEM DA NAVALHA VERTICAL, LADO DIREITO [221]		346190–
	B6410	KIT – NAVALHAS VERTICAIS ZIEGLER LADO ESQUERDO E DIREITO PARA D1/FD1 [222]		346190–
1	294722	CONJUNTO DO SUPORTE – LADO DIREITO NA	1	346190–
2	253582	PLACA	1	346190–
3	253668	SOLDAGEM DO SUPORTE	1	346190–
4	253570	SOLDAGEM DO SUPORTE	1	346190–
5	253706	SOLDAGEM DO ELEVADOR DIREITO	1	346190–
6	294393	SUPORTE – LUZ DA NAVALHA VERTICAL, LADO DIREITO	1	346190–
	115146	REFLETOR – ÂMBAR		346190–
	115147	REFLETOR – VERMELHO		346190–
7	132773	GANCHO – TRAVA DO DIVISOR	1	346190–
8	120933	TRAVA – LADO DIREITO	1	346190–
9	132253	TRAVA – LADO DIREITO, SEGURANÇA DO DIVISOR	1	346190–
10	103738	FIXADOR – ISOLADA PVC 13/16" TAMANHO DO TUBO	7	346190–
11	165103	ANEL ISOLANTE	2	346190–
12	30433	TAMPÃO – ENCAIXE DE PLÁSTICO	2	346190–
13	135613	TAMPÃO – ENCAIXE DE PLÁSTICO	1	346190–
14	279798	SUPORTE	6	346190–
15	174422	VÁLVULA	1	346190–
	30054	KIT DE VEDAÇÃO		346190–
16	50019	ENCAIXE – T HIDRÁULICO, ROSCA PADRÃO, COMPLETA COM O-RING	1	346190–
17	30556	ENCAIXE – COTOVELO 90° HIDRÁULICO	3	346190–
18	255471	LINHA – HIDRÁULICA	1	346190–
19	279001	SUPORTE – BRAÇADEIRA DA MANGUEIRA	1	346190–
20	252399	BRAÇADEIRA – MANGUEIRA	1	346190–
21	255461	PLACA – TAMPA	1	346190–
22	21881	ENCAIXE – ADAPTADOR HIDRÁULICO	1	346190–
23	255462	MANGUEIRA – HIDRÁULICA	1	346190–
24	135235	FIXADOR – MANGUEIRA DUPLA ISOLADA	1	346190–
25	135213	ACOPLAMENTO – FÊMEA, HIDRÁULICO ANTEPARO FACE PLANA 3/8	2	346190–
26	135386	ACOPLADOR – MACHO, HIDRÁULICO 3/8 POL. ANTEPARO FACE PLANA (FASTER) [223]	2	346190–
	111978	KIT DE VEDAÇÃO – 3/8 MACHO (SOMENTE FASTER)		346190–

221. Kits disponíveis somente através de equipamentos.
222. O kit inclui duas navalhas. Kits disponíveis somente através de equipamentos.
223. O acoplador Faster (MD N.º 135386) é permutável com o acoplador Parker Hannifin (NSS). O kit de vedação (MD n.º 111978) destina-se apenas a acopladores Faster e não pode ser utilizado com o acoplador Parker Hannifin. O comprimento pode ser usado para diferenciar os dois acopladores; acoplador Faster = 101 mm e acoplador Parker Hannifin = 84 mm.

(OPCIONAL) NAVALHA VERTICAL - BRAÇO PADRÃO DO MOLINETE,EXTREMIDADE DIREITA (2019)

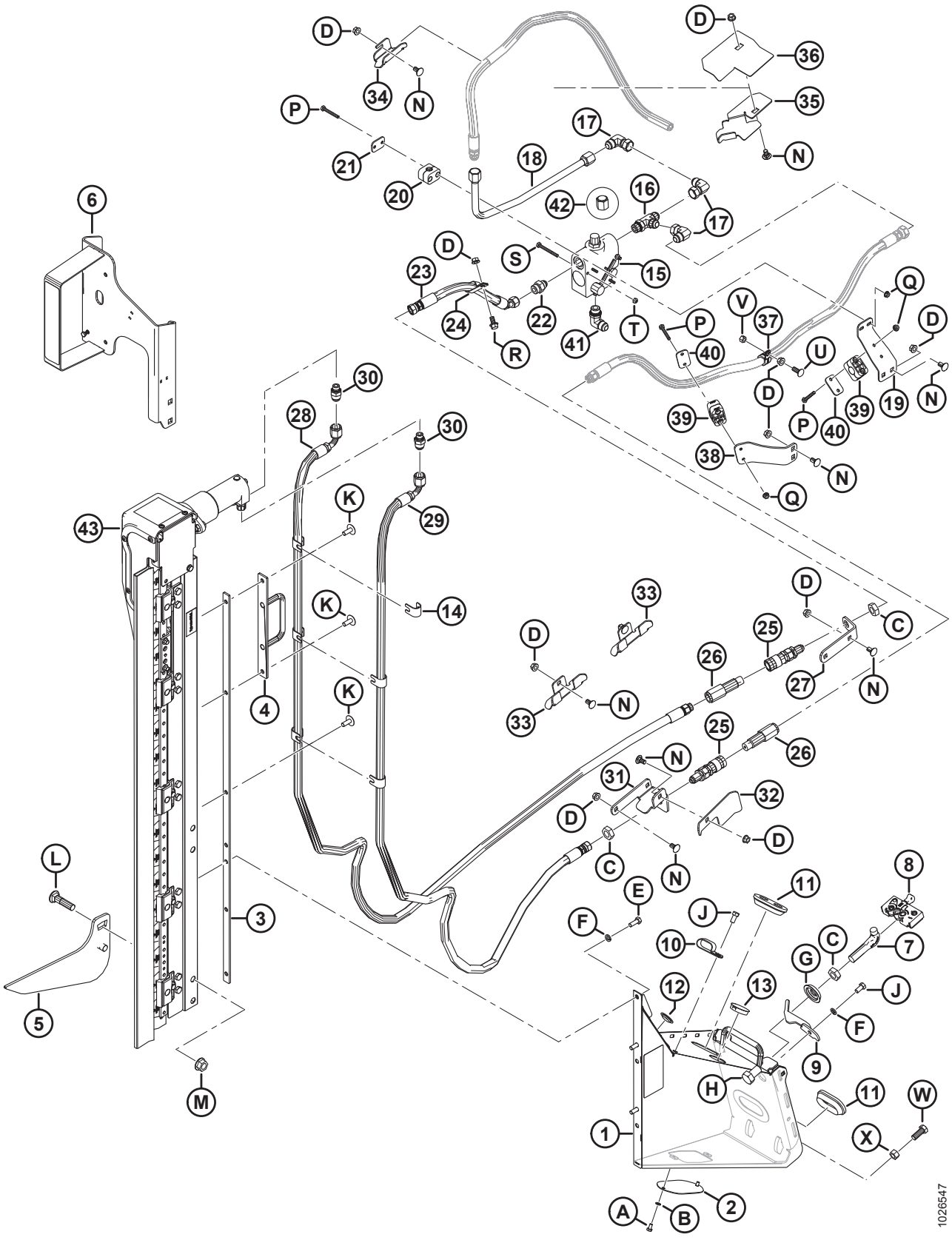

(OPCIONAL) NAVALHA VERTICAL - BRAÇO PADRÃO DO MOLINETE,EXTREMIDADE DIREITA (2019)

Ref.	Número de peça	Descrição	Qtd.	Número de série
27	245915	SUPORTE – ACOPLADOR DA MANGUEIRA	1	346190–
28	**294985**	**MANGUEIRA – HIDRÁULICA**	**1**	**346190–**
29	294508	MANGUEIRA – HIDRÁULICA	1	346190–
30	252296	ENCAIXE – ADAPTADOR-10 JIC X -6 BSPP	2	346190–
31	245955	SUPORTE – ACOPLADOR DIREITO	1	346190–
32	279017	DEFLETOR – MANGUEIRA DIREITA	1	346190–
33	245931	SUPORTE – MANGUEIRA	2	346190–
34	245956	SUPORTE – MANGUEIRA	1	346190–
35	253703	SUPORTE – MANGUEIRA DIREITA	1	346190–
36	253705	GUIA – MANGUEIRA DIREITA	1	346190–
37	135709	BRAÇADEIRA – ISOLADA 3/4 POL.	1	346190–
38	245946	SUPORTE – BRAÇADEIRA DA MANGUEIRA	1	346190–
39	252368	BRAÇADEIRA – MANGUEIRA	2	346190–
40	255460	PLACA – TAMPA	2	346190–
41	21843	ENCAIXE – COTOVELO 90° HIDRÁULICO	1	346190–
42	112935	TAMPA – 5/8" TUBO 37° COM CHANFRO	1	346190–
43	NSS	NAVALHA VERTICAL ZIEGLER [224]		346190–
	294995	**MANGUEIRA – HIDRÁULICA 12,5 POL. DIÂM. INT., 520 MM COMPR., 100R17 REFORÇO DE METAL. (NÃO ILUSTRADO)** [225]	**1**	**346190–**
	50102	**GRAXEIRA – T HIDRÁULICO (NÃO ILUSTRADO)** [225]	**1**	**346190–**
A	21580	PARAFUSO – CABEÇA HEXAGONAL, 1/4" NC X 0,5" COMPR. GR 5 ZP		
B	18635	ARRUELA – REG. TRAVA 1/4" NOM. Diâmetro Interno ZP		
C	7674	PORCA – CONTRAPORCA HEXAGONAL, 3/4" - 16 UNF GR 5 ZP		
D	30228	PORCA – CHANFRADA, ROSCA DEFORMADA, FACE LISA, 0,375" - 16 UNC		
E	20077	PARAFUSO – CABEÇA HEXAGONAL, 3/8" NC X 1,0" COMPR. GR 5 ZP		
F	18637	ARRUELA – REG. TRAVA 3/8" NOM. Diâmetro Interno ZP		
G	253477	ARRUELA – NAVALHA VERTICAL		
H	21590	PARAFUSO – SEXTAVADO 3/4 NC X 1,25 COMPR. GR 5 ZP		
J	21567	PARAFUSO – CABEÇA HEXAGONAL 0,375 -16 UNC X 0,75 COMPR.		
K	135507	PARAFUSO – USINADO, TRELIÇA, TORX, 38 NC X 1 COMPR.		
L	30759	PARAFUSO – RHSN 5/8" NC X 2,5" COMPR., GR 5 ZP		
M	50225	Porca – Chanfrada, rosca deformada, face lisa, 625" - 11 UNC		
N	21472	PARAFUSO – RHSN 3/8-16 X 0,75 GR5		
P	21570	PARAFUSO – SEXTAVADO 1/4 NC X 2,0 COMPR. GR 5 ZP		
Q	135248	PORCA – CHANFRADA, TRAVA CENTRAL, ROSCA DEFORMADA, FACE LISA, 1/4-20 NC GR 5 ZP		

224. Não é vendida separadamente. Pode ser solicitada como conjunto de duas navalhas (MD nº B6410). Para peças de reposição, consulte a Seção *71 (Opção) Conjunto de Navalha Vertical - Peças de Serviço, página 229*.
225. Somente para D1XL. A peça é necessária para fabricação de pacotes de navalhas verticais (MD n.º B6608 e B6609) compatíveis com plataformas D1 XL.

(OPCIONAL) NAVALHA VERTICAL - BRAÇO PADRÃO DO MOLINETE,EXTREMIDADE DIREITA (2019)

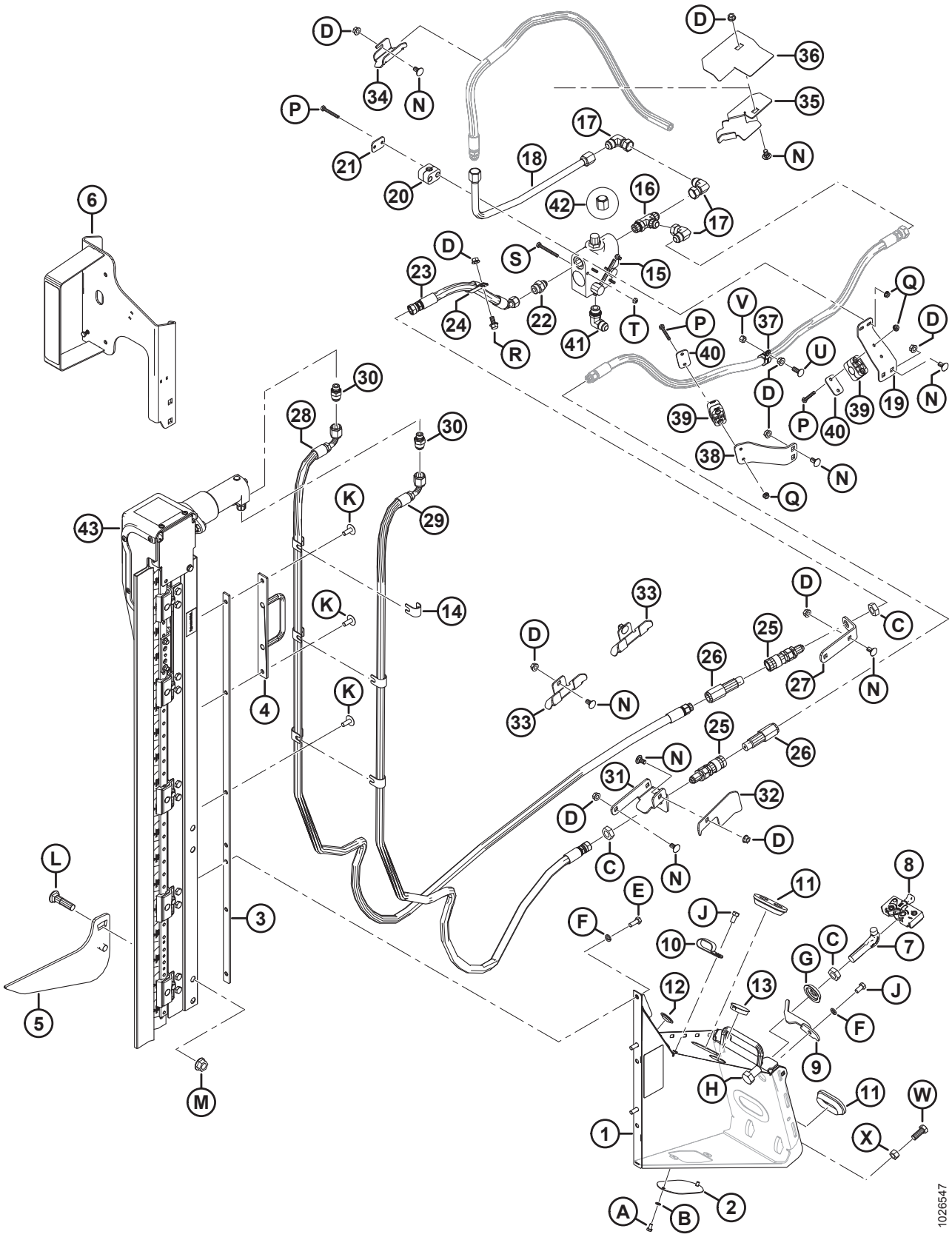

(OPCIONAL) NAVALHA VERTICAL - BRAÇO PADRÃO DO MOLINETE,EXTREMIDADE DIREITA (2019)

Ref.	Número de peça	Descrição	Qtd.	Número de série
R	21821	PARAFUSO – SEXTAVADO, CHANFRADO (FACE SERRILHADA), 3/8" NC X 0,75" GR 5 ZP		
S	21854	PARAFUSO – SEXTAVADO 1/4 NC X 2,5 COMPR. GR 5 ZP		
T	18724	PORCA – HEXAGONAL, TRAVA, ROSCA DEFORMADA, 1/4" - 20 UNC ZP		
U	100456	PARAFUSO – RHSSN 3/8" NC X 1,0" GR 5 ZP		
V	135511	PORCA – TRAVA CENTRAL, 0,375-16 UNC GR 5 ZP		
W	21491	PARAFUSO – SEXTAVADO 1/2 NC X 1,25 COMPR. GR 5 ZP		
X	18591	PORCA – HEXAGONAL, 1/2" - 13 UNC GR 5 ZP		

68 (Opcional) Faca Vertical – Braços Curtos do Molinete

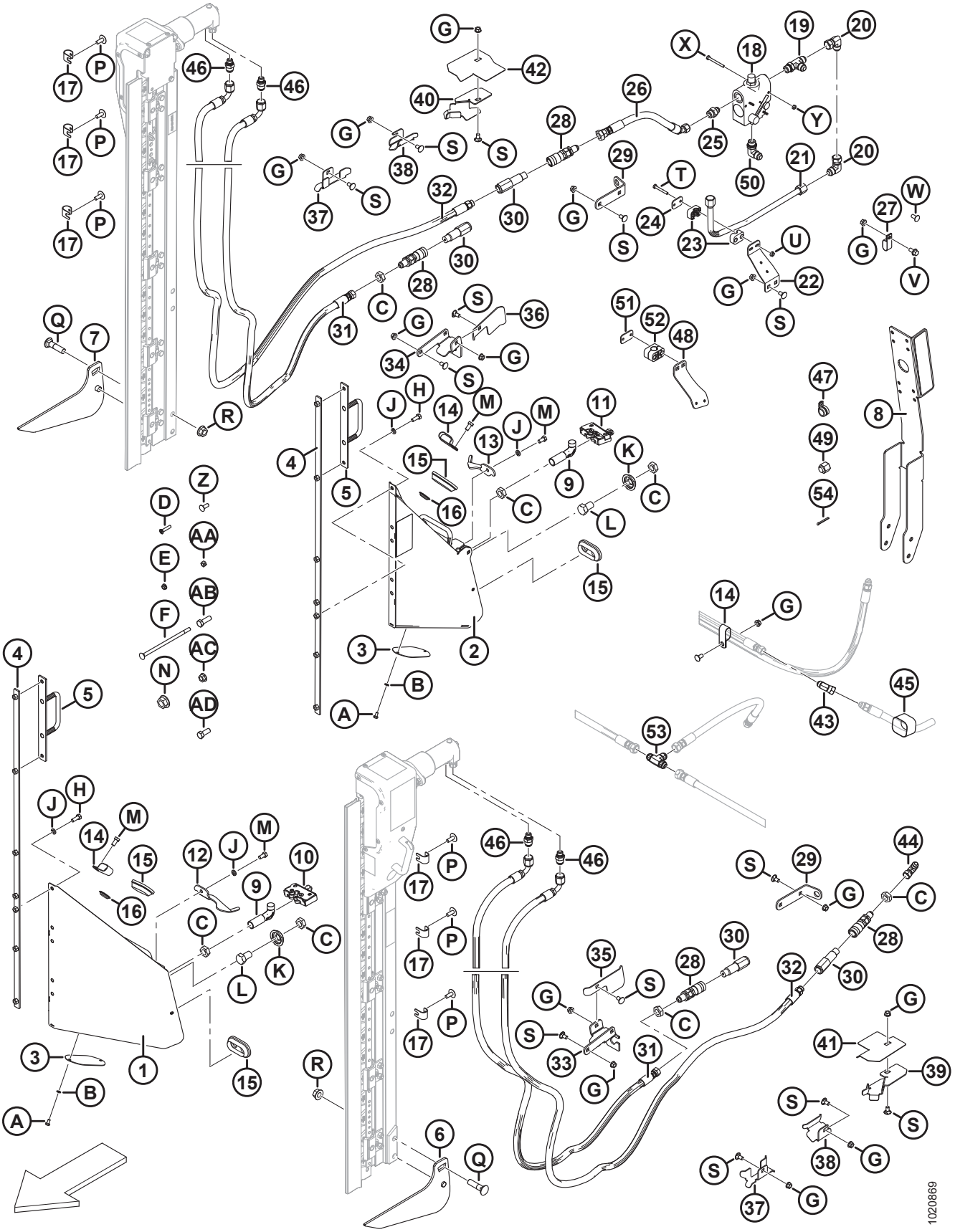

(OPCIONAL) FACA VERTICAL – BRAÇOS CURTOS DO MOLINETE

NOTA:

Suportes da navalha vertical (MD n.º B6137 e B6138) **NÃO** são compatíveis com o kit de extensão de braço do molinete (MD n.º B6591).

Ref.	Número de peça	Descrição	Qtd. B6137/B6138	Número de série
	B6137	KIT – NAVALHA VERTICAL, LADO ESQUERDO (SOMENTE EXPORTAÇÃO) [226]	1/0	
	B6138	KIT – FACA VERTICAL, LADO DIREITO (SOMENTE EXPORTAÇÃO) [226]	0/1	
1	253681	CONJUNTO DO SUPORTE (LADO ESQUERDO) [227]	1/0	
2	253680	CONJUNTO DO SUPORTE (LADO DIREITO) [227]	0/1	
3	253582	PLACA	1/0	
4	253668	SOLDAGEM DO SUPORTE	1/1	
5	253570	SOLDAGEM DO SUPORTE	1/1	
6	253708	SOLDAGEM DO ELEVADOR ESQUERDO	1/0	
7	253709	SOLDAGEM DO ELEVADOR DIREITO	0/1	
8	253696	CONJUNTO DO SUPORTE [228]	0/1	
9	132773	GANCHO – TRAVA DO DIVISOR	1/1	
10	120932	TRAVA (LADO ESQUERDO)	1/0	
11	120933	TRAVA (LADO DIREITO)	0/1	
12	132248	TRAVA – LADO ESQUERDO, SEGURANÇA DO DIVISOR	1/0	
13	132253	TRAVA – LADO DIREITO, SEGURANÇA DO DIVISOR	0/1	
14	103738	FIXADOR – ISOLADA PVC 13/16" TAMANHO DO TUBO	1/7	
15	165103	ANEL ISOLANTE	2/2	
16	253678	TAMPÃO	3/3	
17	279798	SUPORTE	6/6	
18	174422	VÁLVULA [229]	0/1	
	30054	KIT DE VEDAÇÃO		
19	50019	ENCAIXE – T HIDRÁULICO, ROSCA PADRÃO, COMPLETA COM O-RING	0/1	
20	30556	ENCAIXE – COTOVELO 90° HIDRÁULICO	0/3	
21	255471	LINHA – HIDRÁULICA	0/1	
22	279001	SUPORTE – BRAÇADEIRA DA MANGUEIRA	0/1	
23	252399	BRAÇADEIRA – MANGUEIRA	0/1	
24	255461	PLACA – TAMPA	0/1	
25	21881	ENCAIXE – ADAPTADOR HIDRÁULICO	0/1	
26	255462	MANGUEIRA – HIDRÁULICA	0/1	

226. Kit adicional de mangueiras é necessário para instalar as navalhas verticais esquerda e direita. Para kits de mangueira de navalha vertical, consulte a seção *70 (Opcional) Kits de Mangueira de Navalha Vertical – Braços Curtos e Padrão do Molinete, Molinete Duplo, página 227*. Kits disponíveis somente através de equipamentos.
227. Inclui placa (MD #253582), parafuso (MD #21580), arruela (MD #18635) e decalque (MD #174684).
228. Inclui o refletor (MD #115147).
229. Inclui kit de vedação (MD #30054).

(OPCIONAL) FACA VERTICAL – BRAÇOS CURTOS DO MOLINETE

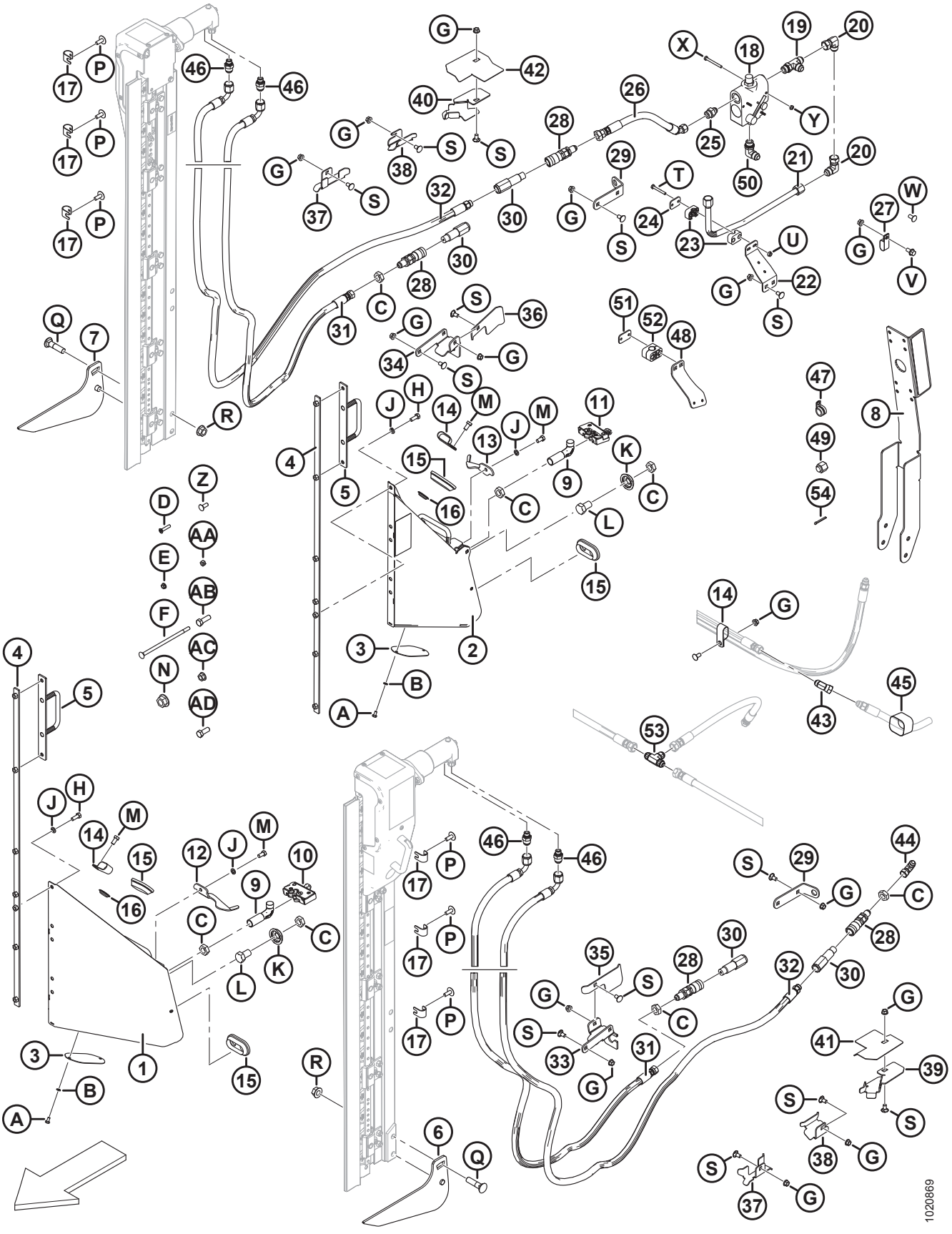

(OPCIONAL) FACA VERTICAL – BRAÇOS CURTOS DO MOLINETE

Ref.	Número de peça	Descrição	Qtd. B6137/B6138	Número de série
27	135235	FIXADOR – MANGUEIRA DUPLA ISOLADA	0/1	
28	135213	ACOPLAMENTO – FÊMEA, HIDRÁULICO ANTEPARO FACE PLANA 3/8	2/2	
29	245915	SUPORTE – ACOPLADOR DA MANGUEIRA	1/1	
30	135386	ACOPLADOR – MACHO, HIDRÁULICO 3/8 POL. ANTEPARO FACE PLANA (FASTER) [230]	2/2	
	111978	KIT DE VEDAÇÃO – 3/8 MACHO (SOMENTE FASTER)		
31	255509	MANGUEIRA – HIDRÁULICA	1/1	
32	255510	MANGUEIRA – HIDRÁULICA	1/1	
33	245928	SUPORTE – ACOPLADOR ESQUERDO	1/0	
34	245955	SUPORTE – ACOPLADOR DIREITO	0/1	
35	245936	DEFLETOR – MANGUEIRA ESQUERDA	1/0	
36	279017	DEFLETOR – MANGUEIRA DIREITA	0/1	
37	245931	SUPORTE – MANGUEIRA	1/2	
38	245956	SUPORTE – MANGUEIRA	1/1	
39	253702	SUPORTE – MANGUEIRA ESQUERDA	1/0	
40	253703	SUPORTE – MANGUEIRA DIREITA	0/1	
41	253704	GUIA – MANGUEIRA ESQUERDA	1/0	
42	253705	GUIA – MANGUEIRA DIREITA	0/1	
43	135685	ENCAIXE – COTOVELO 45° HIDRÁULICO	0/1	
44	30314	ENCAIXE – COTOVELO 90° HIDRÁULICO	1/0	
45	135443	ABRAÇADEIRA – CINTA DE TRAVAMENTO 4" COMPR.	0/3	
46	252296	ENCAIXE – ADAPTADOR-10 JIC X -6 BSPP	2/2	
47	135709	BRAÇADEIRA – ISOLADA 3/4 POL.	0/1	
48	245946	SUPORTE – BRAÇADEIRA DA MANGUEIRA	0/1	
49	112935	TAMPA – 5/8" TUBO 37 GRAUS COM CHANFRO	0/1	
50	21843	ENCAIXE – COTOVELO 90° HIDRÁULICO	0/1	
51	255460	PLACA – TAMPA	0/2	
52	252368	BRAÇADEIRA – MANGUEIRA	0/2	
53	30551	ENCAIXE – T HIDRÁULICO	0/1	
54	18607	PINO – CONTRAPINO DIÂM. 5/32" X 1,5" ZP	0/1	
A	21580	PARAFUSO – CABEÇA HEXAGONAL, 1/4" NC X 0,5" COMPR. GR 5 ZP		
B	18635	ARRUELA – REG. TRAVA 1/4" NOM. Diâm. Int. ZP		
C	7674	PORCA – CONTRAPORCA HEXAGONAL, 3/4" - 16 UNF GR 5 ZP		

230. O acoplador Faster (MD N.º 135386) é permutável com o acoplador Parker Hannifin (NSS). O kit de vedação (MD n.º 111978) destina-se apenas a acopladores Faster e não pode ser utilizado com o acoplador Parker Hannifin. O comprimento pode ser usado para diferenciar os dois acopladores; acoplador Faster = 101 mm e acoplador Parker Hannifin = 84 mm.

(OPCIONAL) FACA VERTICAL – BRAÇOS CURTOS DO MOLINETE

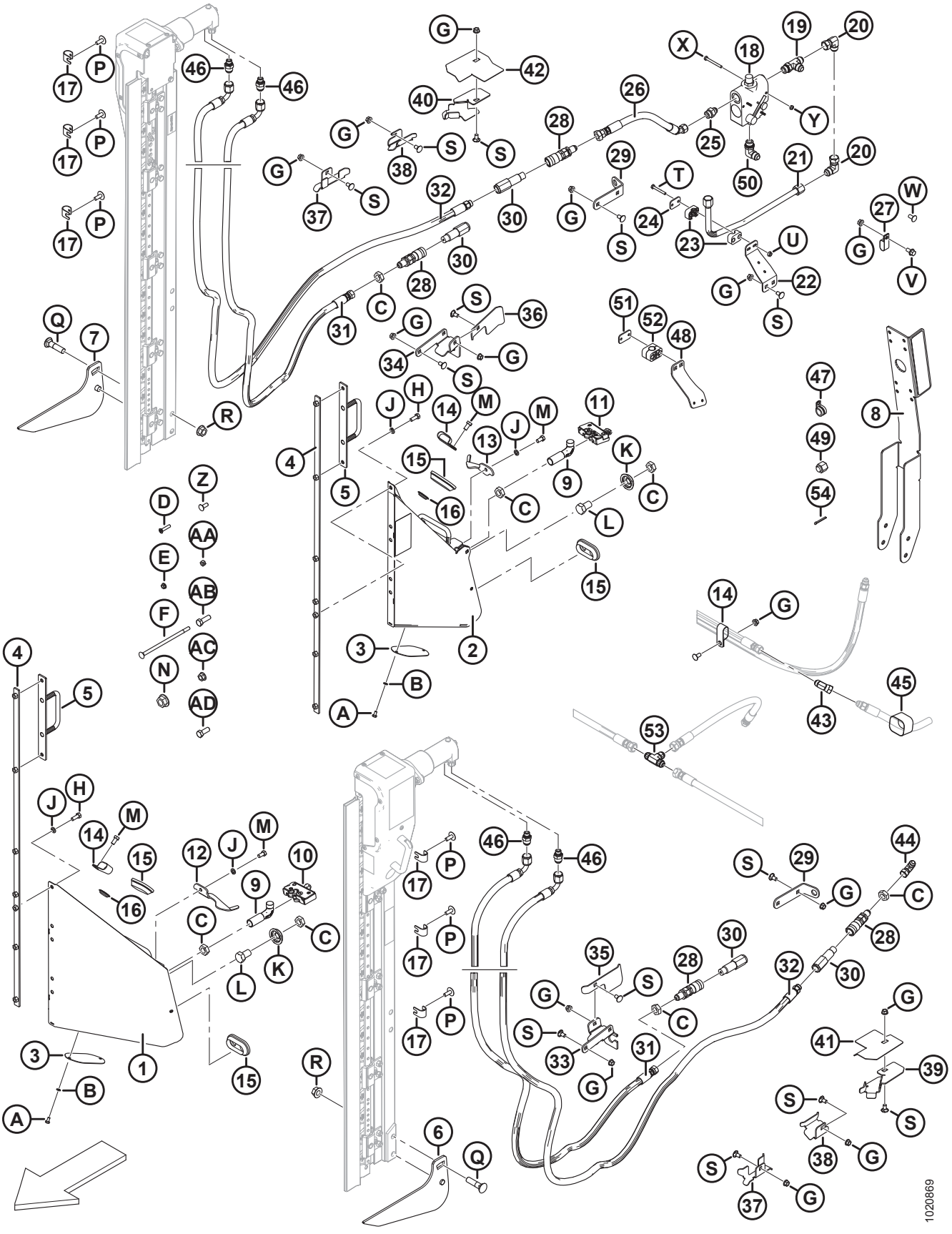

(OPCIONAL) FACA VERTICAL – BRAÇOS CURTOS DO MOLINETE

Ref.	Número de peça	Descrição	Qtd. B6137/B6138	Número de série
D	30504	PARAFUSO – CHANFRADO, CABEÇA PLANA, USINADO, 5/16" NC X 1 -1/2" COMPR. GR 5 ZP		
E	30280	PORCA – CHANFRADA, LADO DA TRAVA, FACE LISA, 5/16 NC GR 5 ZP		
F	135665	PARAFUSO – RHSN 3/8" -16 X 8" GR5–ZP		
G	30228	PORCA – CHANFRADA, FACE LISA, 0,375-16"UNC		
H	20077	PARAFUSO – CABEÇA HEXAGONAL, 3/8" NC X 1,0" COMPR. GR 5 ZP		
J	18637	ARRUELA – REG. TRAVA 3/8" NOM. Diâm. Int. ZP		
K	253477	ARRUELA – NAVALHA VERTICAL		
L	21590	PARAFUSO – SEXTAVADO 3/4 NC X 1,25 COMPR. GR 5 ZP		
M	21567	PARAFUSO – CABEÇA HEXAGONAL 0,375 -16 UNC X 0,75 COMPR.		
N	135367	PORCA – CHANFRADA, ROSCA DEFORMADA, FACE LISA, 0,75-10 UNC GR. G		
P	135507	PARAFUSO – USINADO, TRELIÇA, TORX, 38 NC X 1 COMPR.		
Q	30759	PARAFUSO – RHSN 5/8" NC X 2,5" COMPR., GR 5 ZP		
R	50225	Porca – Chanfrada, rosca deformada, face lisa, 625" - 11 UNC		
S	21472	PARAFUSO – RHSN 3/8-16 X 0,75 GR5		
T	21570	PARAFUSO – SEXTAVADO 1/4 NC X 2,0 COMPR. GR 5 ZP		
U	135248	PORCA – CHANFRADA, FACE LISA, 1/4-20 NC GR 5 ZP TRAVA CENTRAL, ROSCA DEFORMADA		
V	21821	PARAFUSO – SEXTAVADO, CHANFRADO (FACE SERRILHADA), 3/8" NC X 0,75" GR 5 ZP		
W	21863	PARAFUSO – RHSN 3/8" NC X 0,75" COMPR., GR 5 ZP		
X	21854	PARAFUSO – SEXTAVADO 1/4 NC X 2,5 COMPR. GR 5 ZP		
Y	18724	PORCA – HEXAGONAL, TRAVA, ROSCA DEFORMADA, 1/4" - 20 UNC ZP		
Z	100456	PARAFUSO – RHSSN 3/8" NC X 1,0" GR 5 ZP		
AA	135511	PORCA – TRAVA CENTRAL, 0,375-16 UNC GR 5 ZP		
AB	18723	PARAFUSO – SEXTAVADO 1/2 NC X 1,5 COMPR. TLF GR 5 ZP		
AC	50186	PORCA – CHANFRADA, TRAVA, FACE LISA, ROSCA DEFORMADA, 0,500-13 UNC GR5		
AD	21491	PARAFUSO – SEXTAVADO 1/2 NC X 1,25 COMPR. GR 5 ZP		

69 (Opcional) Kits de Mangueira de Navalha Vertical – Braços Curtos e Padrão do Molinete, Molinete Simples

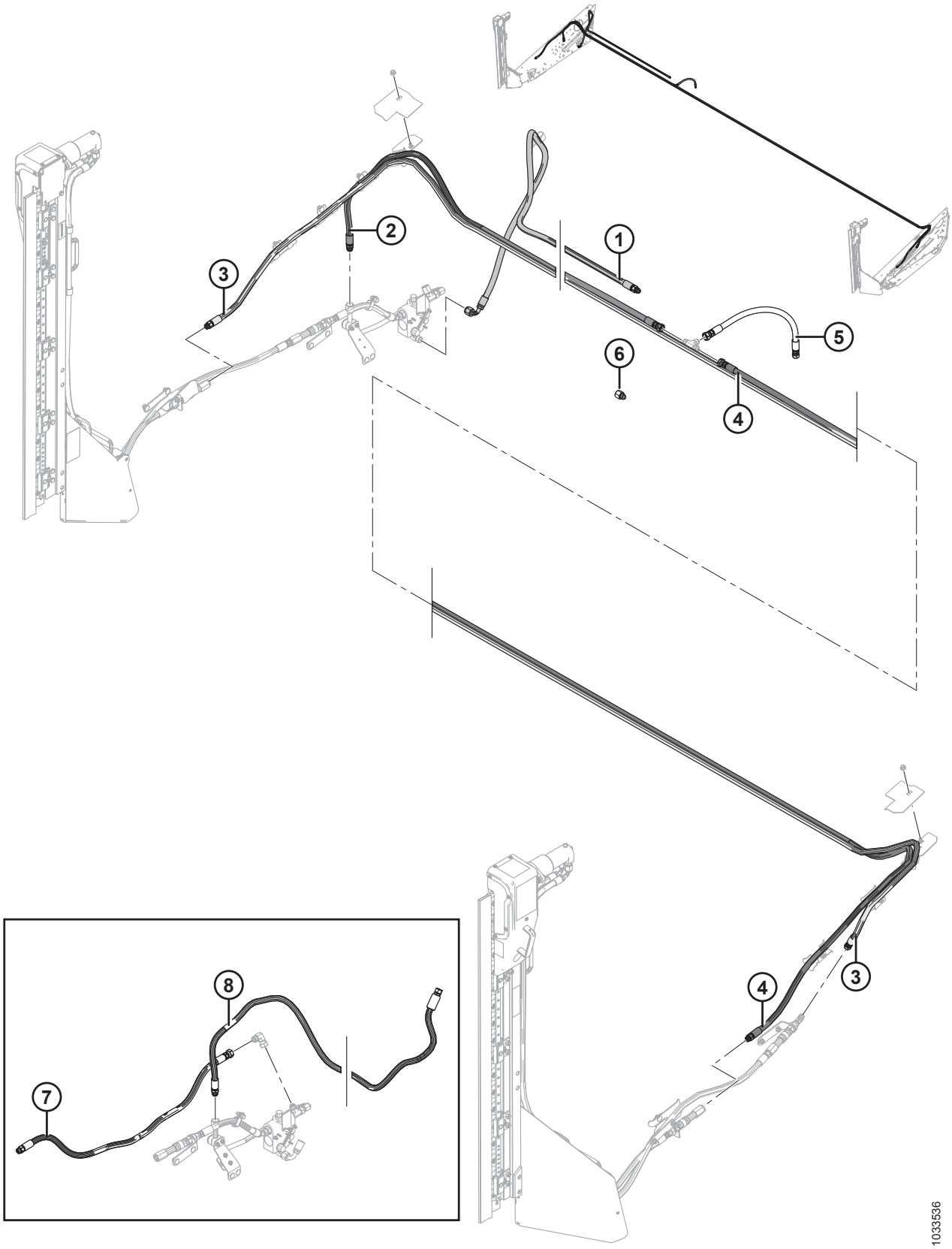

(OPCIONAL) KITS DE MANGUEIRA DE NAVALHA VERTICAL – BRAÇOS CURTOS E PADRÃO DO MOLINETE, MOLINETE SIMPLES

NOTA:

Kits de mangueira a serem usados juntamente com kits de navalha vertical MD n.º B6137 e MD n.º B6138 (braços curtos do molinete) ou MD n.º B6608 e MD n.º B6609 (braços do molinete padrão).

Ref.	Número de peça	Descrição	Qtd.	Número de série
	B6265	**KIT – MANGUEIRA PARA NAVALHA VERTICAL DUPLA (25 PÉS RÍGIDA/FLEXÍVEL, MOLINETE SIMPLES)** [231]	**1**	
1	**255947**	**MANGUEIRA – HIDRÁULICA**	**1**	
2	**255574**	**MANGUEIRA – HIDRÁULICA (25 PÉS, MOLINETE SIMPLES)**	**1**	
3	**255577**	**MANGUEIRA – HIDRÁULICA (25 PÉS, MOLINETE SIMPLES)**	**1**	
4	**255580**	**MANGUEIRA – HIDRÁULICA (25 PÉS, MOLINETE SIMPLES)**	**1**	
5	**255497**	**MANGUEIRA – HIDRÁULICA**	**1**	
6	**30820**	**ENCAIXE – REDUTOR DO ADAPTADOR (25 PÉS, FLEX., MOLINETE SIMPLES)**	**1**	
7	**255465**	**MANGUEIRA – HIDRÁULICA (SOMENTE FACA VERTICAL SIMPLES)** [232]	**A/R**	
8	**255583**	**MANGUEIRA – HIDRÁULICA (25 PÉS, MOLINETE SIMPLES, SOMENTE NAVALHA VERTICAL SIMPLES)** [232]	**A/R**	

231. Kits disponíveis somente através de equipamentos.
232. Não inclusa nos kits de mangueira para facas verticais. A mangueira é utilizada quando a navalha vertical direita é montada sozinha.

70 (Opcional) Kits de Mangueira de Navalha Vertical – Braços Curtos e Padrão do Molinete, Molinete Duplo

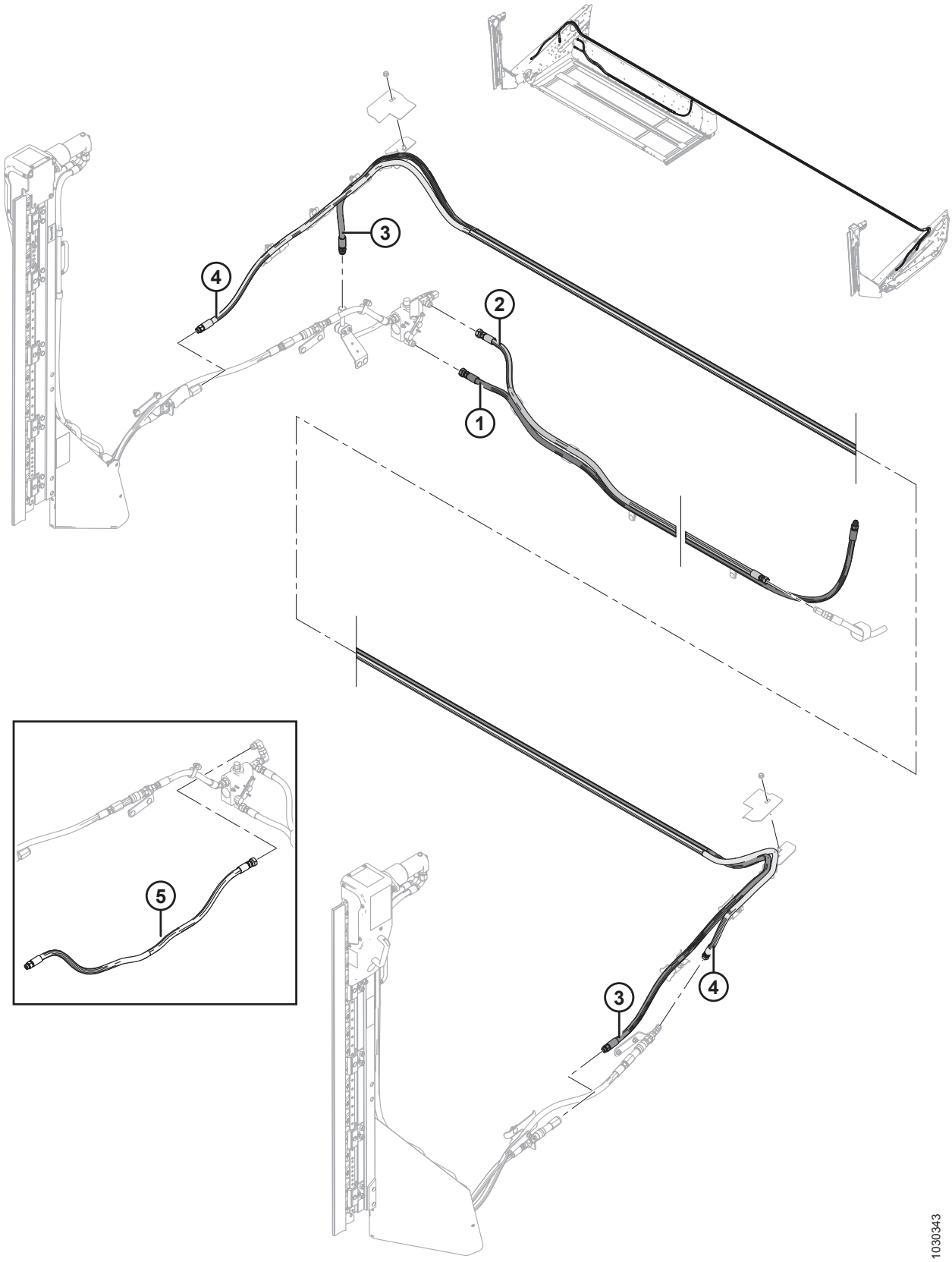

(OPCIONAL) KITS DE MANGUEIRA DE NAVALHA VERTICAL – BRAÇOS CURTOS E PADRÃO DO MOLINETE, MOLINETE DUPLO

NOTA:

Kits de mangueira a serem usados juntamente com kits de navalha vertical MD n.º B6137 e MD n.º B6138 (braços curtos do molinete) ou MD n.º B6608 e MD n.º B6609 (braços do molinete padrão).

Ref.	Número de peça	Descrição	Qtd.	Número de série
	B6247	KIT – MANGUEIRA FACA VERTICAL DUPLA (30 PÉS FLEX) [233]		
	B6248	KIT – MANGUEIRA FACA VERTICAL DUPLA (35 PÉS FLEX) [233]		
	B6249	KIT – MANGUEIRA FACA VERTICAL DUPLA (40 PÉS FLEX) [233]		
	B6250	KIT – MANGUEIRA FACA VERTICAL DUPLA (45 PÉS FLEX) [233]		
1	255477	MANGUEIRA – HIDRÁULICA (30 PÉS FLEX)	1	
	255534	MANGUEIRA – HIDRÁULICA (35 PÉS FLEX)	1	
	255535	MANGUEIRA – HIDRÁULICA (40 PÉS FLEX)	1	
	255536	MANGUEIRA – HIDRÁULICA (45 PÉS FLEX)	1	
2	255476	MANGUEIRA – HIDRÁULICA (30 PÉS FLEX)	1	
	255537	MANGUEIRA – HIDRÁULICA (35 PÉS FLEX)	1	
	255538	MANGUEIRA – HIDRÁULICA (40 PÉS FLEX)	1	
	255539	MANGUEIRA – HIDRÁULICA (45 PÉS FLEX)	1	
3	255540	MANGUEIRA – HIDRÁULICA (30 PÉS FLEX)	1	
	255541	MANGUEIRA – HIDRÁULICA (35 PÉS FLEX)	1	
	255542	MANGUEIRA – HIDRÁULICA (40 PÉS FLEX)	1	
	255543	MANGUEIRA – HIDRÁULICA (45 PÉS FLEX)	1	
4	255544	MANGUEIRA – HIDRÁULICA (30 PÉS FLEX)	1	
	255545	MANGUEIRA – HIDRÁULICA (35 PÉS FLEX)	1	
	255546	MANGUEIRA – HIDRÁULICA (40 PÉS FLEX)	1	
	255547	MANGUEIRA – HIDRÁULICA (45 PÉS FLEX)	1	
5	**255465**	**MANGUEIRA – HIDRÁULICA (SOMENTE FACA VERTICAL SIMPLES)** [234]	**A/R**	

233. O kit fornece as mangueiras necessárias para instalar a faca vertical esquerda e direita em plataformas específicas com braços curtos de molinete. Para saber mais sobre suportes de faca vertical esquerda e direita, consultar a Seção *68 (Opcional) Faca Vertical – Braços Curtos do Molinete, página 219*. Kits disponíveis somente através de equipamentos.
234. Não inclusa nos kits de mangueira para facas verticais. A mangueira é utilizada quando a navalha vertical direita é montada sozinha.

71 (Opção) Conjunto de Navalha Vertical - Peças de Serviço

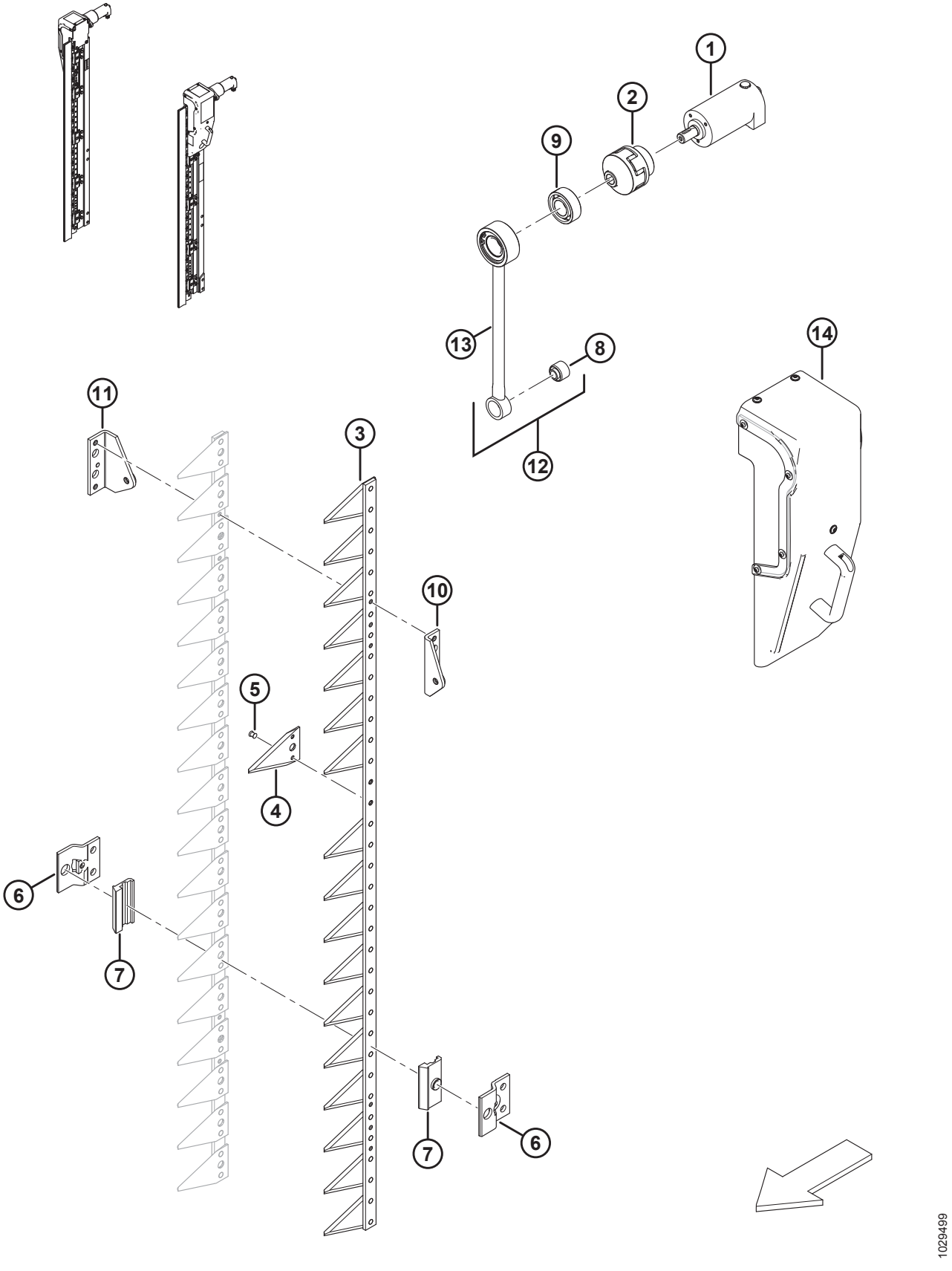

(OPÇÃO) CONJUNTO DE NAVALHA VERTICAL - PEÇAS DE SERVIÇO

NOTA:

Todas as peças listadas são apenas para serviço. As navalhas verticais podem ser solicitadas como conjunto de duas navalhas (MD nº B6410).

Ref.	Número de peça	Descrição	Qtd.	Número de série
1	304611	MOTOR HIDRÁULICO		
2	304612	ACOPLAMENTO – EIXO ELÁSTICO		
3	304614	CONJUNTO – NAVALHA [235]		
4	304615	SEÇÃO – NAVALHA		
5	304616	REBITE		
6	304617	SUPORTE – NAVALHA		
7	304618	PLACA – GUIA		
8	304619	BUCHA – METAL DE BORRACHA		
9	304620	ROLAMENTO – AUTO-ALINHAMENTO		
10	304621	PLATAFORMA – NAVALHA DIANTEIRA		
11	304622	PLATAFORMA – NAVALHA TRASEIRA		
12	304623	CONJUNTO – BIELA [236]		
13	304624	HASTE – BIELA		
14	304625	PROTEÇÃO – ALAVANCA ESQUERDA/DIREITA [237]		

235. Inclui seções de navalhas (MD n.º 304615) e rebites (MD n.º 304616).
236. Inclui biela (MD n.º 304624) e bucha (MD n.º 304619).
237. Inclui uma placa frontal, que é enviada na configuração da proteção esquerda. Se a proteção estiver usando a navalha certa, a placa deve ser movida para o lado oposto da proteção.

72 Estrutura e componentes do módulo de flutuação

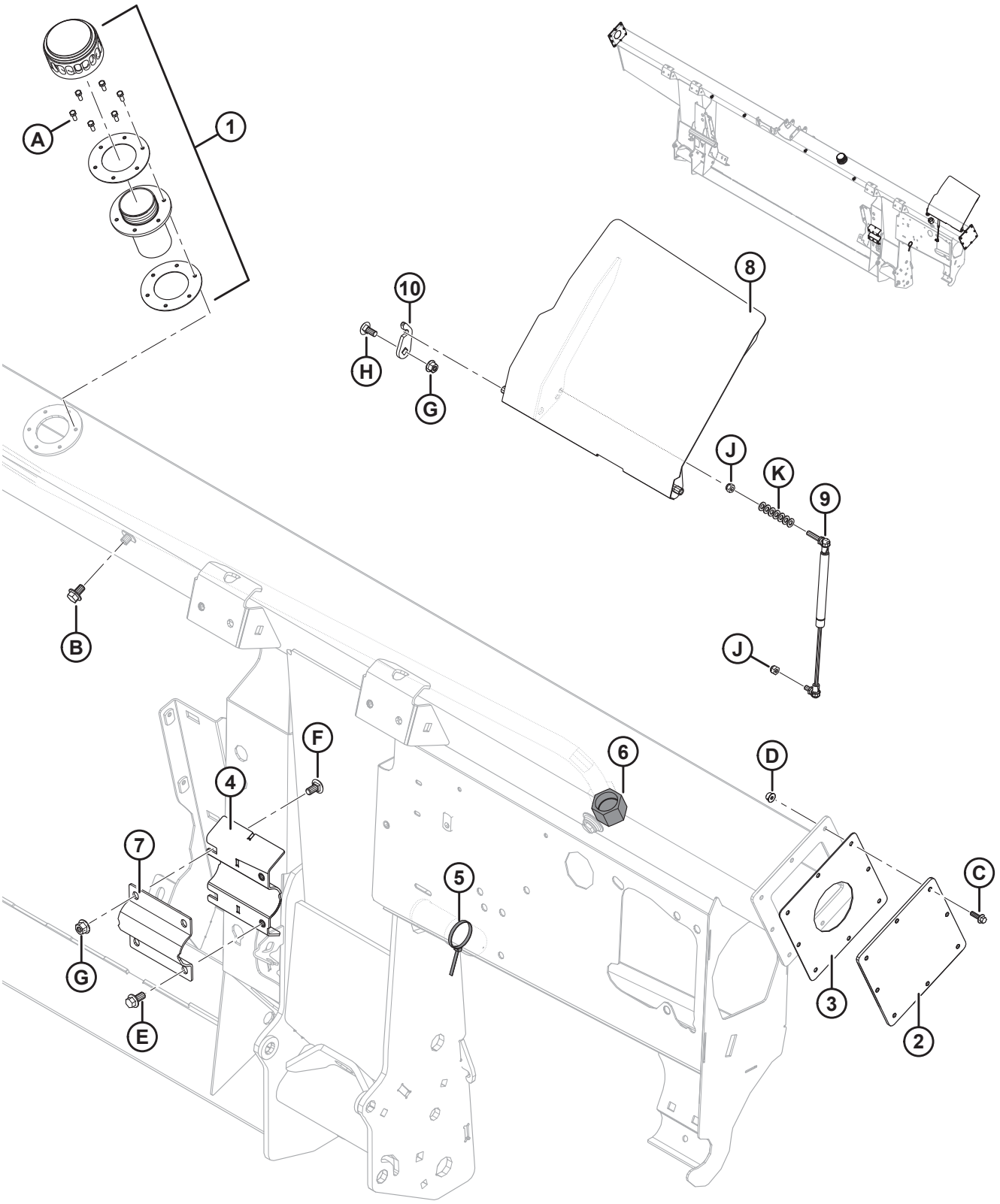

ESTRUTURA E COMPONENTES DO MÓDULO DE FLUTUAÇÃO

Ref.	Número de peça	Descrição	Qtd.	Número de série
1	133942	TAMPA – ENCHIMENTO DE ÓLEO [238]	1	
	304658	GAXETA – ENCHIMENTO DE ÓLEO (CONJUNTO DE 2) [239]	1	
2	240101	PLACA – TAMPA DE EXTREMIDADE [240]	2	–371189
3	187112	GAXETA [240]	2	–371189
4	248757	SUPORTE – SUBSOLDAGEM (SOLDADA À ESTRUTURA)	1	
5	21763	ABRAÇADEIRA DE CABOS (PRETA)	1	
6	135718	TAMPÃO – HIDRÁULICO SAE-16 ORFS	1	
7	248756	BRAÇADEIRA – PIVÔ DO SEM-FIM	1	
8	304325	CAPA – DECALQUE C/W	1	
9	295981	MOLA DO COMBUSTÍVEL	1	
10	213764	RETENTOR – TAMPA	1	
A	135873	PARAFUSO – USINADO N° 10-32 X 0,5" SEXTAVADO [241]		
B	REF	PARAFUSO – CABEÇA HEXAGONAL CHANFRADA TFL M10 X 1,5 X 16-8,8-A3L [242]		
C	136324	PARAFUSO – CABEÇA HEXAGONAL CHANFRADA TFL M6 X 1 X 20-10,9-A2L		
D	152668	PORCA – HEXAGONAL CHANFR CTR LOC M6 X 1-8-A2L		
E	152655	PARAFUSO – CABEÇA HEXAGONAL CHANFRADA M10 X 1,5 X 20-8,8-A3L		
F	184657	PARAFUSO – RHSSN M10 X 1,5 X 20-8,8-A3L		
G	135799	PORCA – HEXAGONAL CHANFRADA CTR LOC M10 X 1,5-10-A3L		
H	135785	PARAFUSO – RHSN M10 X 1,5 X 25-8,8-A3L		
J	184688	PORCA – NYLOC HEXAGONAL M8 X 1,25-8-A2L		
K	184708	ARRUELA – CHATA M8-200HV-AA1J		

238. Remova a tampa e a junta do bocal de enchimento durante o transporte (não mostrado). Guarde os seis parafusos (MD #135873). Substitua pela tampa do enchimento de óleo (MD #133942) que vem completa com a tampa do óleo, bocal de enchimento e juntas. Use seis parafusos da tampa de transporte para fixar a tampa do enchimento de óleo na estrutura. A tampa de enchimento de óleo é enviada com a estrutura ou pode ser pedida como peça de reposição.
239. Inclui duas gaxetas.
240. Peça de substituição somente para unidades fabricadas para o modelo/ano 2019 e anteriores.
241. Vem com tampa e anel de vedação cobrindo o orifício de enchimento durante o envio. Pode ser pedido separadamente se for necessária a substituição.
242. Consulte a Seção *87 Sistema hidráulico – componentes da estrutura, página 279*.

73 Deque de Alimentação – Estrutura, elos frontais e pinos do pivô

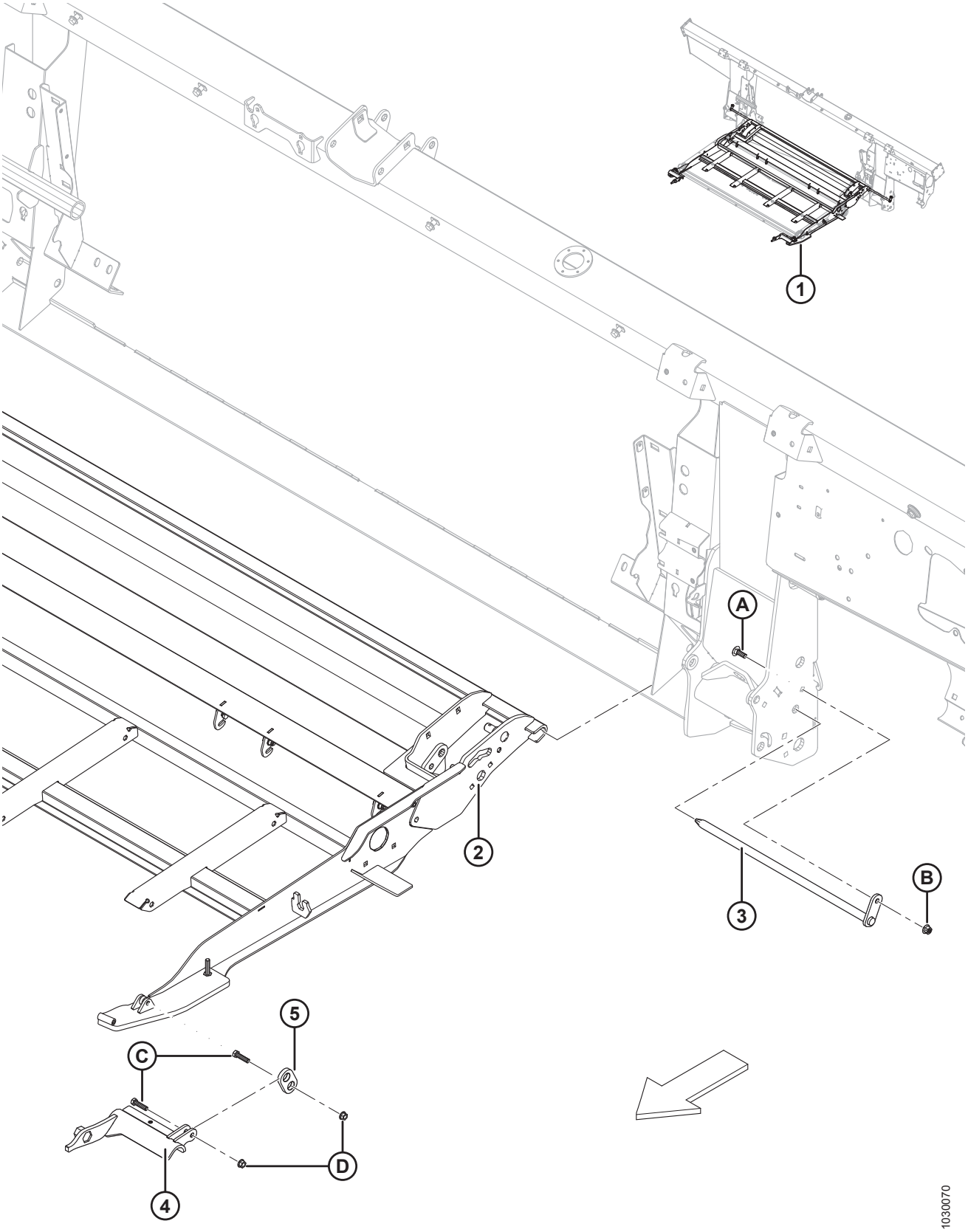

DEQUE DE ALIMENTAÇÃO – ESTRUTURA, ELOS FRONTAIS E PINOS DO PIVÔ

Ref.	Número de peça	Descrição	Qtd.	Número de série
1	**335286**	**CONJUNTO – DEQUE DE ALIMENTAÇÃO** [243]		
2	287760	SUPORTE – DEQUE DE ALIMENTAÇÃO	1	
3	231368	PINO – SOLDAGEM DO PIVÔ DO DEQUE	2	
4	213418	SUPORTE – ADAPTADOR ELO USINADO ESQUERDO	1	
	213419	SUPORTE – ADAPTADOR ELO USINADO DIREITO	1	
5	187732	CONEXÃO – CONJUNTO DE GANCHO	2	
A	184662	PARAFUSO – RHSN TFL M10 X 1,5 X 30-8,8-A3L		
B	135799	PORCA – HEXAGONAL CHANFRADA CTR LOC M10 X 1,5-10-A3L		
C	20078	PARAFUSO – SEXTAVADO 3/8 NC X 1,75 COMPR. GR 5 ZP		
D	30228	PORCA – CHANFRADA, FACE LISA, 0,375-16 UNC		

243. Conjunto completo, inclui todas as peças listadas nessa seção bem como as das Seções *74 Deque de Alimentação – Motor e roletes da esteira, página 235* e *75 Deque de alimentação – Chapas e reforços, página 237*.

74 Deque de Alimentação – Motor e roletes da esteira

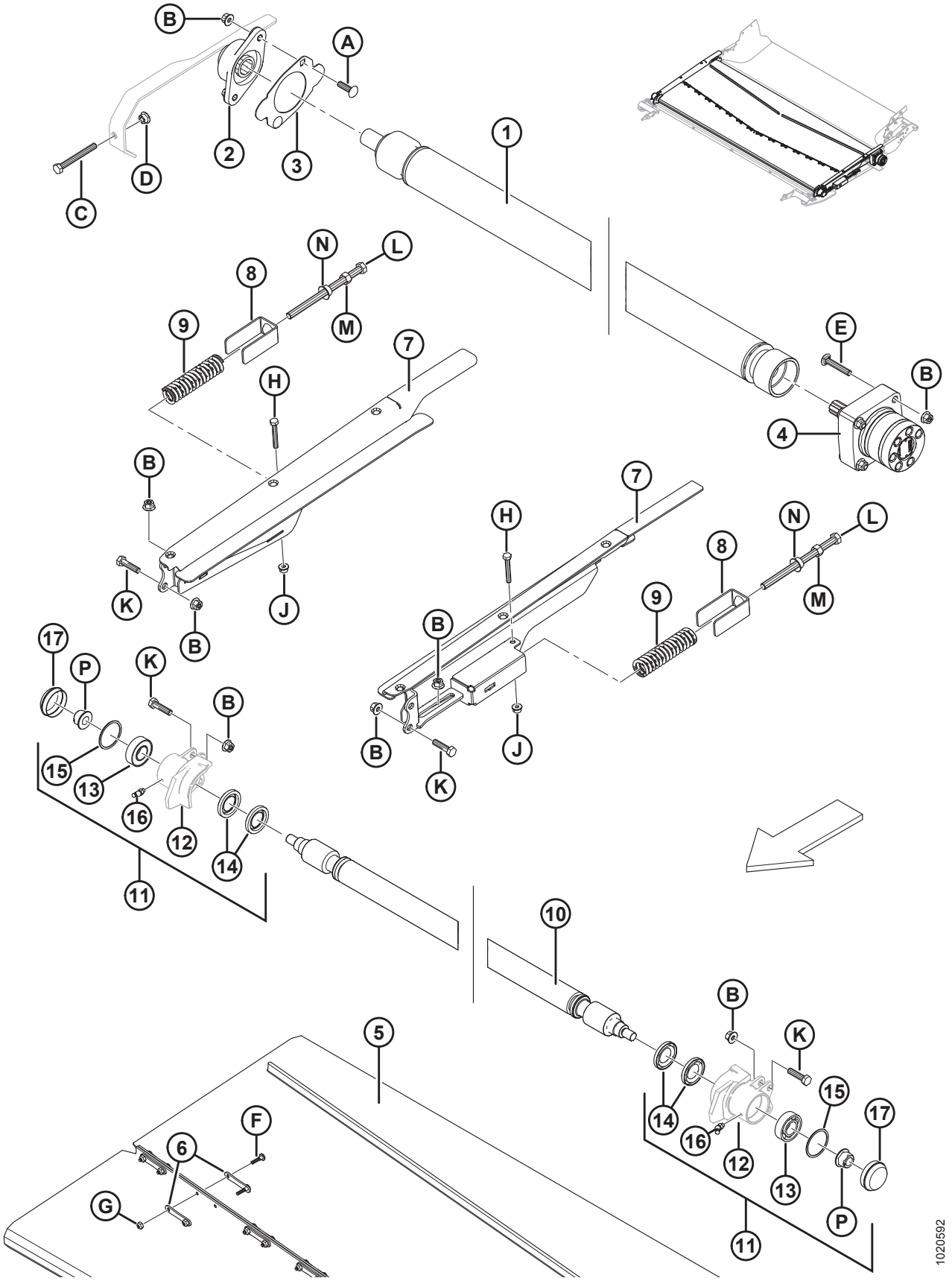

DEQUE DE ALIMENTAÇÃO – MOTOR E ROLETES DA ESTEIRA

Ref.	Número de peça	Descrição	Qtd.	Número de série
1	287933	ROLETE – UNIDADE (REVESTIDA)	1	
2	**335178**	**CARCAÇA – COM ROLAMENTO**	**1**	
3	213279	TAMPA – CARCAÇA DOS ROLAMENTOS	1	
4	245122	MOTOR – HIDRÁULICA	1	
	245316	KIT DE VEDAÇÃO		
5	304454	ESTEIRA – 1988 MM (78,3 POL.) LARG. X 1712 MM COMPR.	1	
6	130283	CINTA – CONECTOR DA ESTEIRA	28	
7	287677	SUPORTE – SOLDAGEM AJUSTE POLIA LADO ESQUERDO	1	
	287678	SUPORTE – SOLDAGEM AJUSTE POLIA LADO DIREITO	1	
8	213734	RETENTOR – MOLA	2	
9	287587	MOLA – COMPRESSÃO	2	
10	231647	ROLETE – SOLDAGEM POLIA	1	
11	287885	CARCAÇA – CONJUNTO POLIA LADO ESQUERDO	1	
	287883	CARCAÇA – CONJUNTO POLIA LADO DIREITO	1	
12	NSS	CARCAÇA – POLIA USINADA LADO ESQUERDO	1	
	NSS	CARCAÇA – POLIA USINADA LADO DIREITO	1	
13	118185	ROLAMENTO – CILÍNDRICO DE ESFERAS, 52 MM DIAM. EXT., 25 MM DIAM. INT.	2	
14	100862	VEDAÇÃO – ÓLEO	4	
15	118011	ANEL – RETENTOR INTERNO	2	
16	21301	GRAXEIRA – LUBRIFICAÇÃO	2	
17	133372	CAPA CONTRA POEIRA	2	
A	136248	PARAFUSO – RHSSN TFL M10 X 1,5 X 35-8,8-A3L		
B	135799	PORCA – HEXAGONAL CHANFRADA CTR LOC M10 X 1,5-10-A3L		
C	136454	PARAFUSO – CABEÇA HEXAGONAL TFL M10 X 1,5 X 90-8,8-A3L		
D	135927	PORCA – HEXAGONAL CHANFR. LISA M10 X 1,5-8-A3L		
E	252701	PARAFUSO – RHSSN TFL M10 X 1,5 X 60-8,8-A3L		
F	135630	PARAFUSO – BHRN N° 12-24 NC X 0,920 POL. COMPR. (PACOTE COM 50)		
G	135626	PORCA – ESCAREADA, TRAVA CENTRAL N.º 12-24 NC (Pacote com 50)		
H	184655	PARAFUSO – CABEÇA HEXAGONAL M8 X 1,25 X 55-8,8-A2L		
J	135337	PORCA – HEXAGONAL CHANFR CTR LOC M8 X 1,25-8-A2L		
K	135319	PARAFUSO – CABEÇA HEXAGONAL M10 X 1,5 X 40-8,8-A3L		
L	252272	PARAFUSO – CABEÇA HEXAGONAL TFL M12 X 1,75 X 180		
M	184694	PORCA – HEXAGONAL M12 X 1,75-8-A3L		
N	136036	PORCA – HEXAGONAL CHANFR. LISA M12 X 1,75-8-A3L		
P	152520	PORCA – HEXAGONAL CHANFR TECH TRAVA M16 X 2-10-A3L		

75 Deque de alimentação – Chapas e reforços

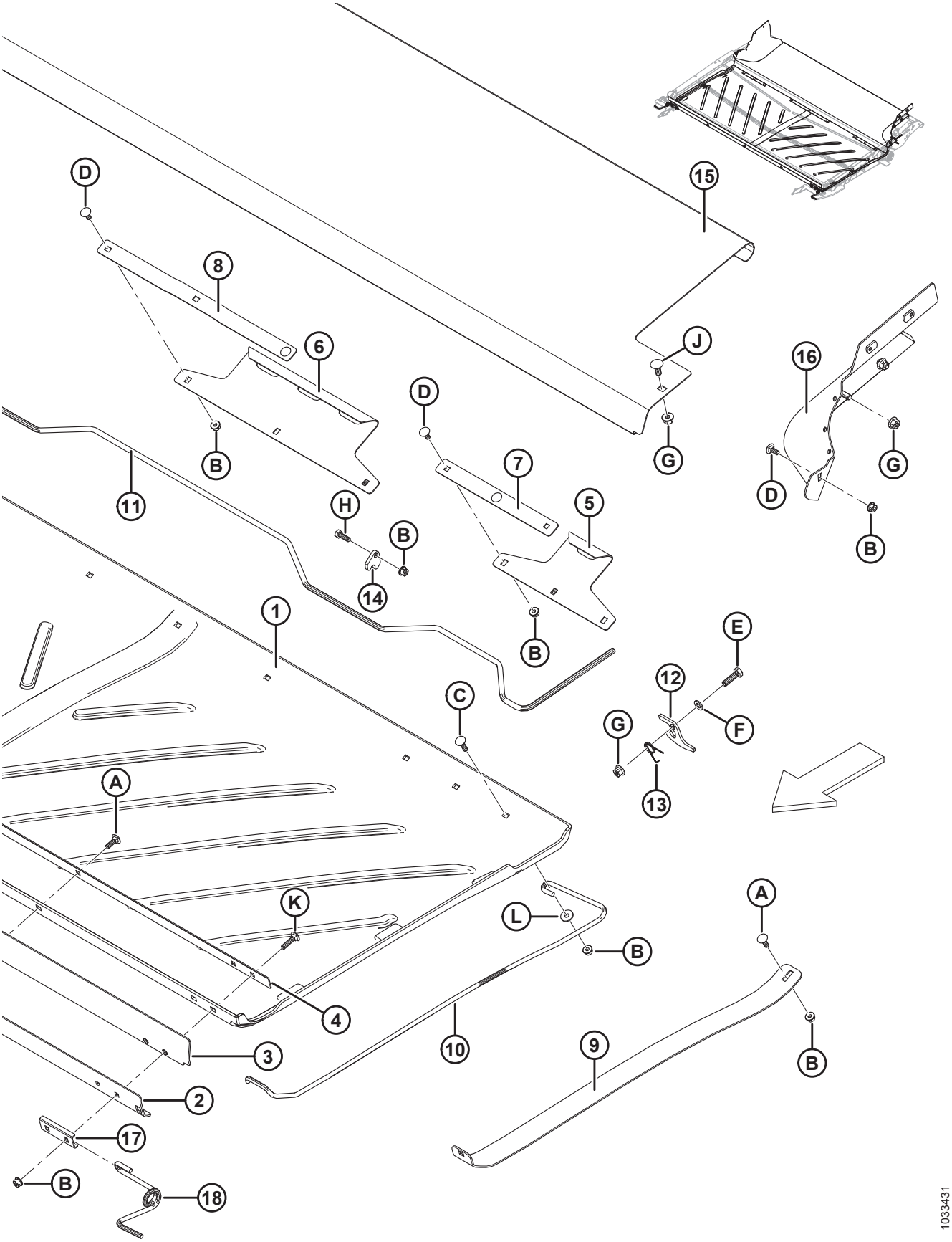

DEQUE DE ALIMENTAÇÃO – CHAPAS E REFORÇOS

Ref.	Número de peça	Descrição	Qtd.	Número de série
1	287768	CHAPA – DEQUE DE ALIMENTAÇÃO POLIETILENO	1	
2	295211	CHAPA – BARRA FRONTAL EXTERNA	1	
3	295212	ALETA – CHAPA FRONTAL	1	
4	295213	CHAPA – BARRA FRONTAL INTERNA	1	
5	240013	GANCHO – LADO TRASEIRO	2	
6	240012	GANCHO – TRASEIRO CENTRAL	1	
7	231765	BARRA – GANCHO LATERAL	2	
8	231766	BARRA – GANCHO CENTRAL	1	
9	304382	SUPORTE – CHAPA LEVANTADORA	1	
10	295215	SUPORTE – MOLA DA CHAPA, LADO ESQUERDO	1	
	295216	SUPORTE – MOLA DA CHAPA, LADO DIREITO	1	
11	240010	ALAVANCA – TRAVA DA CHAPA	1	
12	240254	SUPORTE – TRAVA ALAVANCA DA CHAPA	2	
13	159020	MOLA – TORÇÃO, LADO ESQUERDO	1	
	144505	MOLA – TORÇÃO, LADO DIREITO	1	
14	248914	GUIA – TRAVA ALAVANCA	6	
15	**240264**	**CHAPA – DEQUE DE ALIMENTAÇÃO INOX**	**1**	
16	**304927**	**REFORÇO – SOLDAGEM CANTO TRASEIRO DIREITO**	**1**	
	304926	**REFORÇO – SOLDAGEM CANTO TRASEIRO ESQUERDO**	**1**	
17	287939	RETENTOR – MOLA FRONTAL	2	
18	295218	SUPORTE – MOLA DA CHAPA, LADO DIREITO FRONTAL	1	
	295219	SUPORTE – MOLA DA CHAPA, LADO ESQUERDO FRONTAL	1	
A	184648	PARAFUSO – RHSN M8 X 1,25 X 25-8,8-A3L		
B	135337	PORCA – HEXAGONAL CHANFR CTR LOC M8 X 1,25-8-A2L		
C	190752	PARAFUSO – RHSN M8 X 1,25 X 30-8,8-A2L		
D	197171	PARAFUSO – RHSN M8 X 1,25 X 20-8,8-A2L		
E	30628	PARAFUSO – CABEÇA HEXAGONAL M10 X 1,5 X 35-8,8-A3L		
F	184711	ARRUELA – CHATA REG M10-200HV-A3L		
G	135799	PORCA – HEXAGONAL CHANFRADA CTR LOC M10 X 1,5-10-A3L		
H	184652	PARAFUSO – CABEÇA HEXAGONAL TFL M8 X 1,25 X 25-8,8-A2L		
J	135785	PARAFUSO – RHSN M10 X 1,5 X 25-8,8-A3L		
K	136050	PARAFUSO – RHSN M8 X 1,25 X 35-8,8-A2L		
L	184709	ARRUELA – CHATA GRANDE M8-200HV-A2L		

76 Módulo de flutuação – peças de fixação

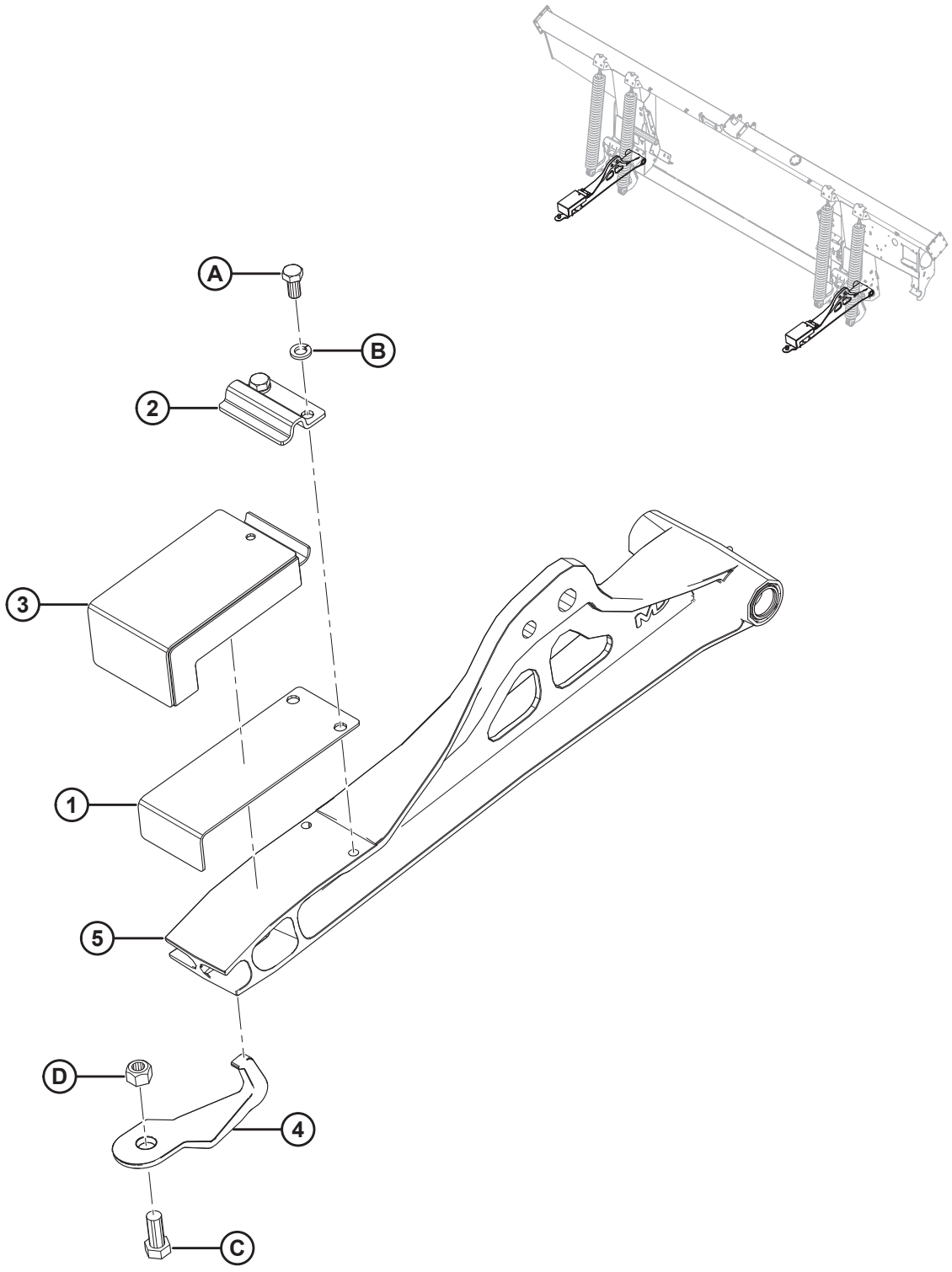

1020496

MÓDULO DE FLUTUAÇÃO – PEÇAS DE FIXAÇÃO

Ref.	Número de peça	Descrição	Qtd.	Número de série
	B6458	KIT – PACOTE ANEXAÇÃO COLHEITADEIRA FLEXÍVEL [244]		
1	125145	PLACA – MOLA DE LÂMINA	2	
2	125146	FIXADOR	2	
3	174769	CONJUNTO – BLOCO DE BORRACHA FLEXÍVEL	2	
4	229293	GANCHO – SUPORTE DO ENGATE	2	
5	REF	ARTICULAÇÃO – INFERIOR COMPLETA COM ROLAMENTOS [245]		
A	21575	PARAFUSO – SEXTAVADO 1/2 NC X 1,0 COMPR. GR 5 ZP		
B	18638	ARRUELA – REG. TRAVA 1/2" NOM. Diâm. Int. ZP		
C	21594	PARAFUSO – CABEÇA HEXAGONAL 0,625 -11 UNC X 1,50		
D	18666	PORCA – HEXAGONAL, TRAVA, ROSCA DEFORMADA, 5/8" - 11 UNC ZP		

244. Inclui todas as peças listadas nessa seção bem como as das Seções *77 Módulo de flutuação – Reforços centrais e de canto, página 241* e *78 Módulo de flutuação – reforços laterais, página 243*. Kits disponíveis somente através de equipamentos.
245. Consulte a Seção *94 Conexões e componentes de flutuação, página 295*.

77 Módulo de flutuação – Reforços centrais e de canto

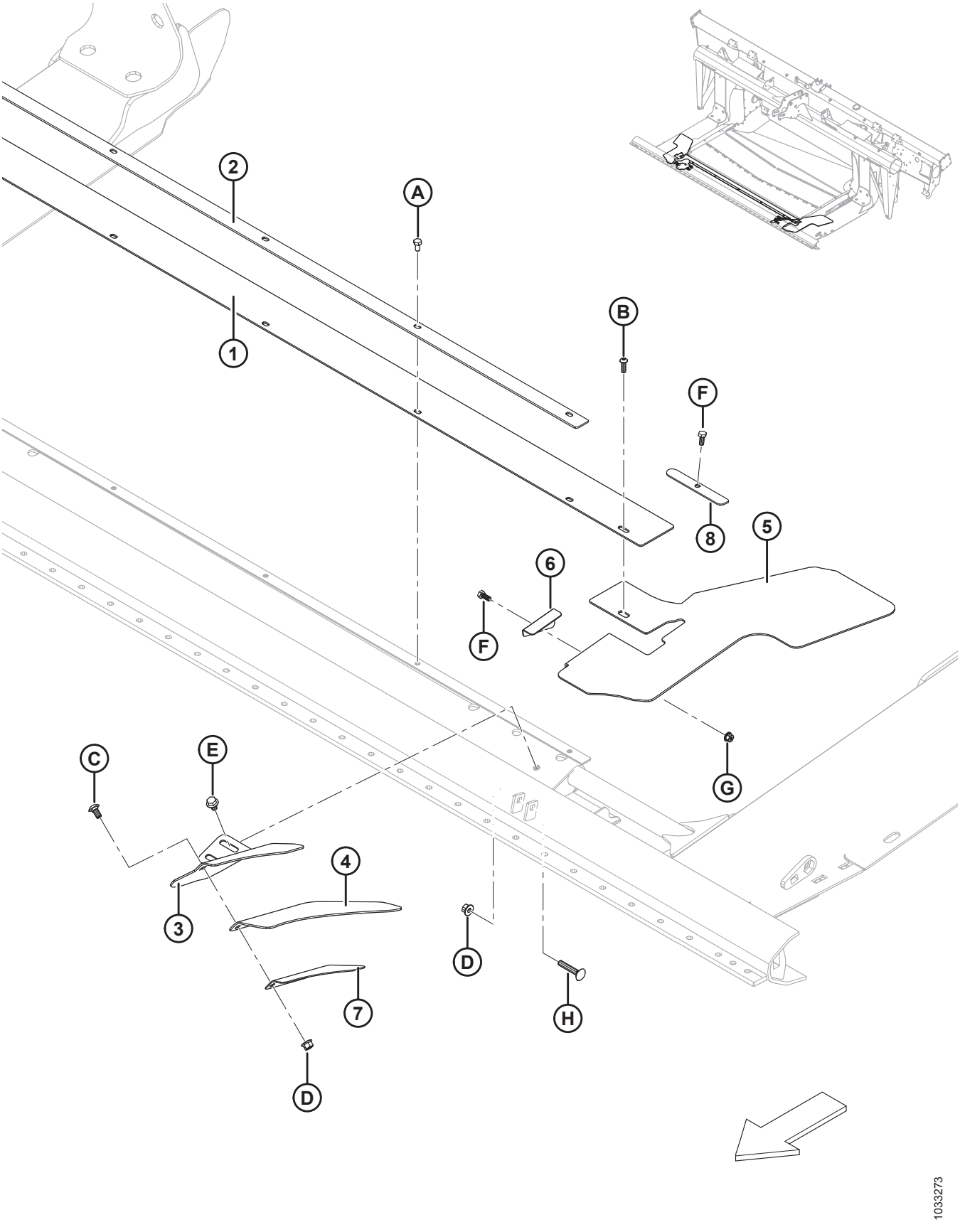

MÓDULO DE FLUTUAÇÃO – REFORÇOS CENTRAIS E DE CANTO

Ref.	Número de peça	Descrição	Qtd.	Número de série
	B6450	KIT – REFORÇO ESTENDIDO CENTRAL [246]		
1	295261	REFORÇO – CHAPA CENTRAL (93 MM)	1	
	295542	REFORÇO – CHAPA CENTRAL, ESTENDIDO (167 MM) [247]	1	
2	301126	RETENTOR – REFORÇO CENTRAL	1	
3	231799	SUPORTE – REFORÇO CANTO ESQUERDO	1	
	231800	SUPORTE – REFORÇO CANTO DIREITO	1	
4	304040	ALETA – REFORÇO DO CANTO	2	
5	287774	ALETA – CHAPA FLEXÍVEL CANTO ESQUERDO	1	
	287773	ALETA – CHAPA FLEXÍVEL CANTO DIREITO	1	
6	276117	RETENTOR – ALETA CHAPA LADO ESQUERDO	1	
	276062	RETENTOR – ALETA CHAPA LADO DIREITO	1	
7	213340	RETENTOR – REFORÇO DO CANTO ESQUERDO	1	
	240418	RETENTOR – REFORÇO DO CANTO DIREITO	1	
8	301127	PLACA – RETENTOR DO REFORÇO	2	
A	50139	PARAFUSO – CABEÇA HEXAGONAL TFL M8 X 1,25 X 16-8,8-A2L		
B	184649	PARAFUSO – CABEÇA HEXAGONAL BOTÃO SOC M8 X 1,25 X 25-12,9-A2L		
C	184657	PARAFUSO – RHSSN M10 X 1,5 X 20-8,8-A3L		
D	135799	PORCA – HEXAGONAL CHANFRADA CTR LOC M10 X 1,5-10-A3L		
E	136231	PARAFUSO – CABEÇA HEXAGONAL SERRILHADA CHANFRADA M10 X 1,5 X 16-8,8-A3L		
F	**30715**	**PARAFUSO – CABEÇA HEXAGONAL TFL M8 X 1,25 X 20-8,8-A2L**		
G	135337	PORCA – HEXAGONAL CHANFR CTR LOC M8 X 1,25-8-A2L		
H	136113	PARAFUSO – RHSN M10 X 1,5 X 60-8,8-A3L		

246. Inclui reforço central da chapa estendida (MD n.º 295542) e instruções de instalação. Kits disponíveis somente através de equipamentos.
247. Em algumas situações, é necessário o reforço central estendido da chapa (exemplo: grão de soja).

78 Módulo de flutuação – reforços laterais

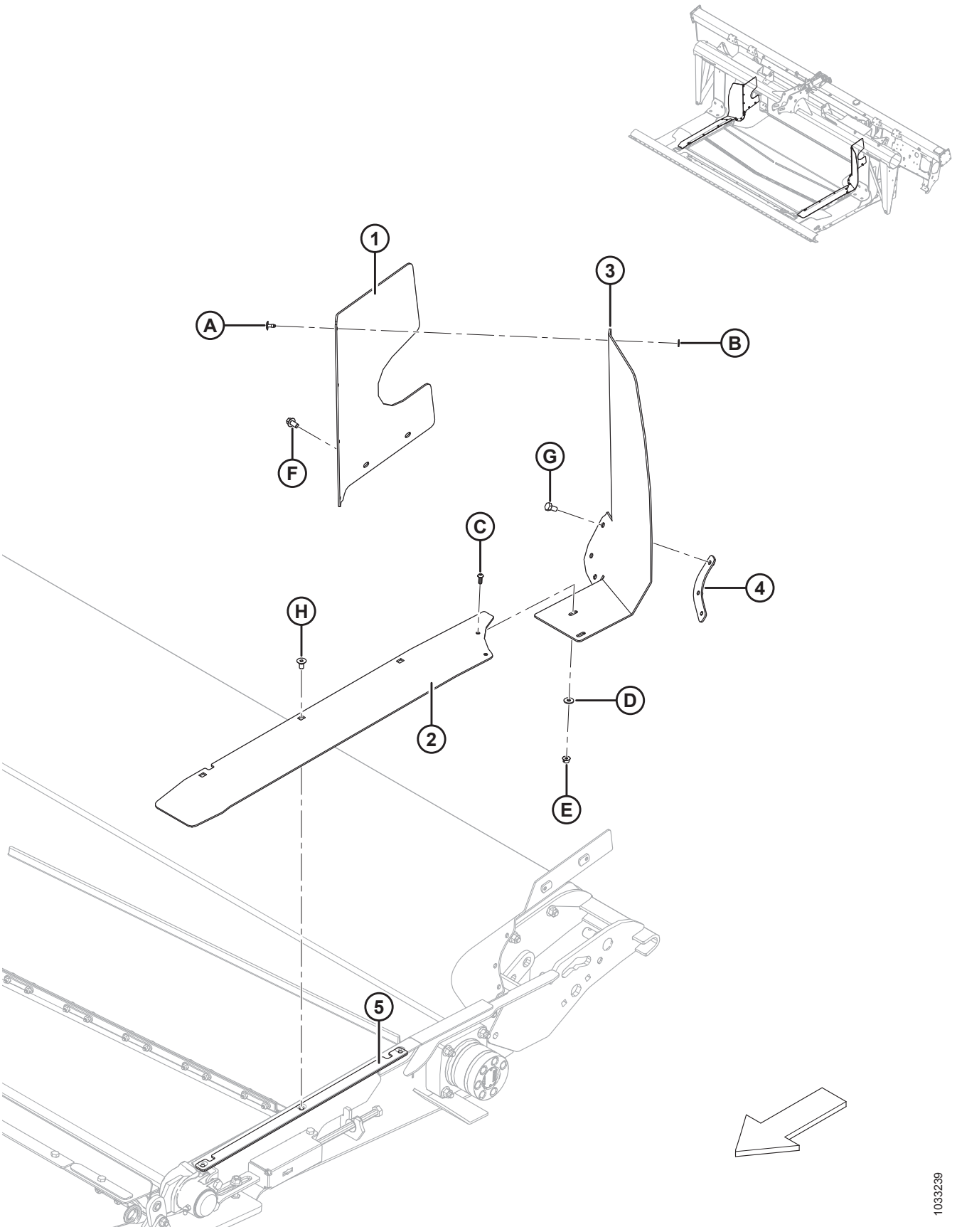

MÓDULO DE FLUTUAÇÃO – REFORÇOS LATERAIS

Ref.	Número de peça	Descrição	Qtd.	Número de série
1	213492	REFORÇO – SUPERIOR TRASEIRO ESQUERDO	1	
	213493	REFORÇO – SUPERIOR TRASEIRO DIREITO	1	
2	304159	REFORÇO – LADO ESQUERDO DO DEQUE FLEXÍVEL	1	
	304158	REFORÇO – LADO DIREITO DO DEQUE FLEXÍVEL	1	
3	213759	ALETA – DEQUE DE ALIMENTAÇÃO LADO ESQUERDO FLEXÍVEL	1	
	213753	ALETA – DEQUE DE ALIMENTAÇÃO LADO DIREITO FLEXÍVEL	1	
4	**304779**	**PLACA – RETENTORA DA ALETA LADO ESQUERDO**	**1**	
	304775	**PLACA – RETENTORA DA ALETA LADO DIREITO**	**1**	
5	**304786**	**PLACA – RETENTORA DO REFORÇO LATERAL**	**2**	
A	293053	REBITE – POP		
B	293054	ARRUELA – CHATA GRANDE M5-200HV-AA1J		
C	136886	PARAFUSO – CABEÇA HEXAGONAL SOC M6 X 1 X 16-10,9-ZB		
D	184706	ARRUELA – CHATA GRANDE M6-200HV-A2L		
E	152668	PORCA – HEXAGONAL CHANFR CTR LOC M6 X 1-8-A2L		
F	136485	PARAFUSO – CABEÇA HEXAGONAL CHANFRADA TFL M8 X 1,25 X 16-8,8-A3L		
G	50139	PARAFUSO – CABEÇA HEXAGONAL TFL M8 X 1,25 X 16-8,8-A2L		
H	252542	PARAFUSO – CABEÇA HEXAGONAL ESCAREADA TFL M8 X 1,25 X 16-10,9-AA2L		

79 Conjunto e complementos do sem-fim

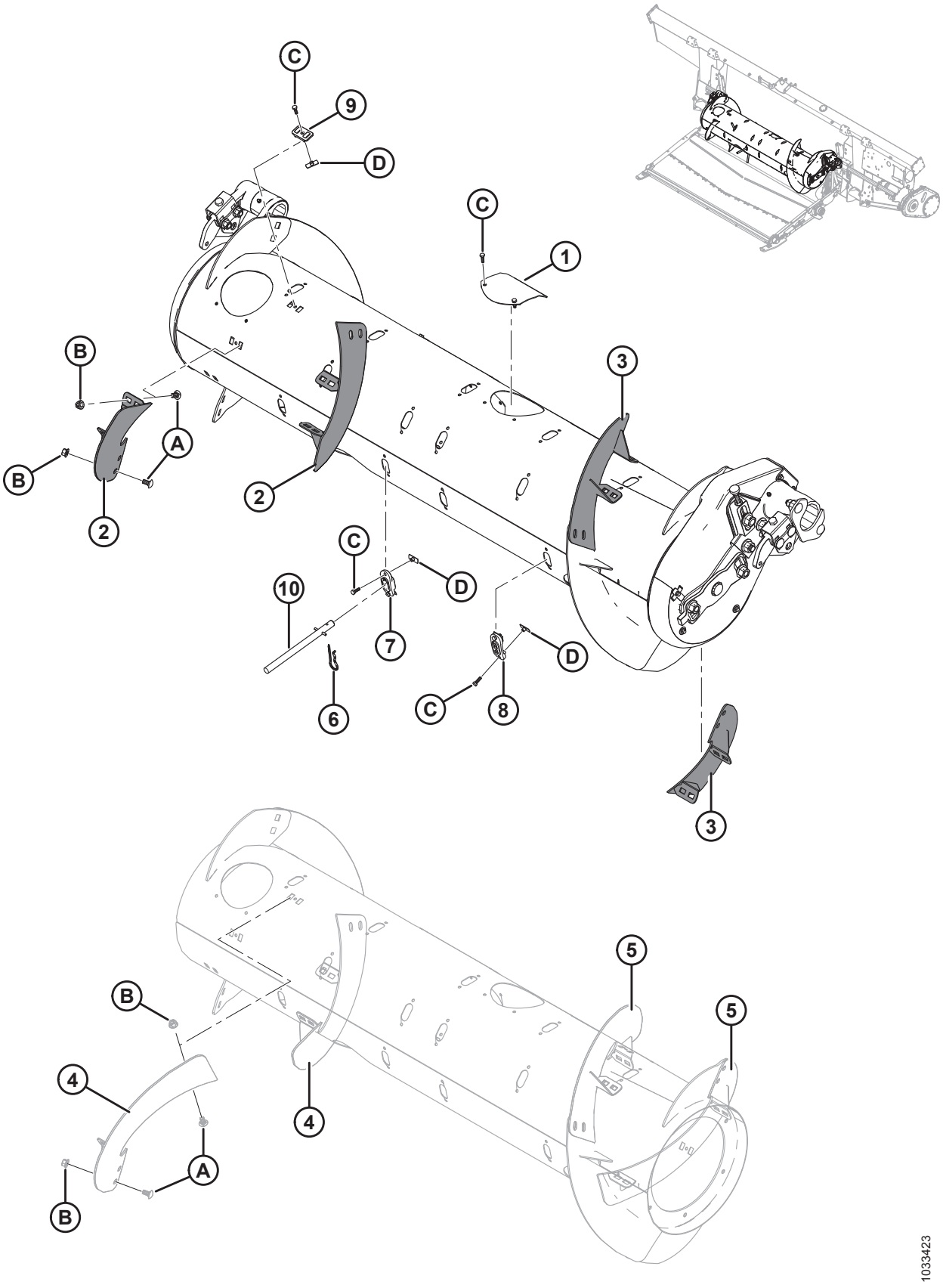

CONJUNTO E COMPLEMENTOS DO SEM-FIM

Ref.	Número de peça	Descrição	Qtd 335244/335245/308871	Número de série
	335242	**PROTEÇÃO MAGNÉTICA COM CONJUNTO DE ACIONAMENTO DO SEM-FIM (SOMENTE BASE)** [248]		
	335244	**KIT – COMPLEMENTAR, SEM-FIM MÉDIO** [249]	**1/0/0**	
	335245	**KIT – COMPLEMENTAR, SEM-FIM LARGO** [249]	**0/1/0**	
	308871	KIT – ACOPLAMENTO, SEM-FIM ESTREITO [249]	0/0/1	
1	**304494**	**SOLDAGEM DA TAMPA**	**6/6/6**	
2	287887	HELICOIDAL, RTD – LADO DIREITO, MÉD (HIWEAR)	2/1/0	
3	287888	HELICOIDAL, RTD – LADO ESQUERDO, MÉD (HIWEAR)	2/1/0	
4	287890	HELICOIDAL, RTD – LADO DIREITO, LONGO (HIWEAR)	0/0/2	
5	287889	HELICOIDAL, RTD – LADO ESQUERDO, LONGO (HIWEAR)	0/0/2	
6	123180	PINO – GRAMPO	4/12/0	
7	**337143**	**GUIA**	**4/12/0**	
8	187137	TAMPÃO	8/0/12	
9	213084	PLUGUE – FENDA DO HELICOIDAL	4/8/4	
10	**337152**	**KIT – DEDO** [250]	**4/12/0**	
	7642	**PINO – MOLA, DIÂM. 3/16" X 1,5" COMPRIMENTO**		
A	184657	PARAFUSO – RHSSN M10 X 1,5 X 20-8,8-A3L		
B	135799	PORCA – HEXAGONAL CHANFRADA CTR LOC M10 X 1,5-10-A3L		
C	252703	PARAFUSO – CABEÇA HEXAGONAL TFL M6 X 1 X 20 X SPCL-12,9-A2L		
D	197263	PORCA – T M6 X 1		

248. Inclui todas as peças listadas na Seção*81 Componentes internos do sem-fim, página 249* e Seção*82 Conjunto do Sem-fim – Peças de Reposição, página 253*. O conjunto do acionamento do sem-fim (MD n.º 335242) é **SOMENTE** uma configuração de base e contém peças comuns para sem-fins médios, largos e estreitos. Kits complementares (MD n.º 335244, 335245 ou 308871) são opcionais como um reparo e são necessários somente se os componentes helicoidais estiverem danificados. Para substituir o conjunto inteiro do sem-fim (inclusive os componentes helicoidais) para a sua colheitadeira específica, consulte a Tabela *80.1, página 248*na Seção *80 Conjunto e acoplamento do sem fim - Configuração, página 247*para determinar que combinação de conjunto de base do acionamento do sem-fim (MD n.º 335242) e kits complementares (MD n.º 335244, 335245 ou 308871) são necessários.
249. Inclui todas as peças e ferragens listadas. Consultar lista de peças para quantidades específicas do kit de acoplamento.
250. Inclui dedo sólido (não vendido separadamente), pino de mola (MD n.º 7642), guia (MD n.º 337143), e instruções.

80 Conjunto e acoplamento do sem fim - Configuração

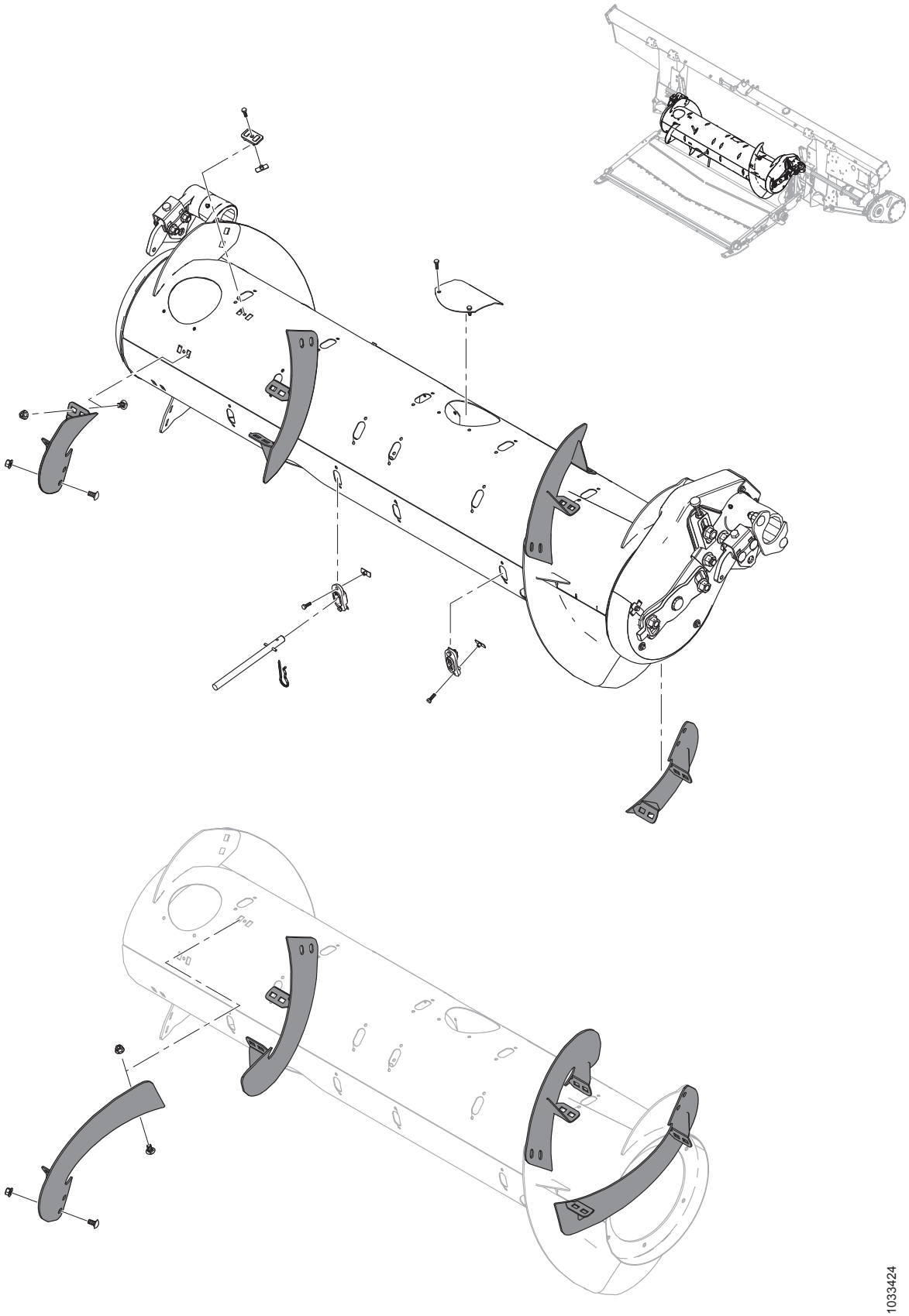

Table 80.1 Tabela de configuração

NOTA:

O conjunto do acionamento do sem-fim (MD n.º 335242) é **SOMENTE** uma configuração de base e contém peças comuns para sem-fins médios, largos e estreitos. Kits complementares (MD n.º 335244, 335245 ou 308871) são opcionais como um reparo e são necessários somente se os componentes helicoidais estiverem danificados. Para substituir o conjunto inteiro do sem-fim (inclusive os componentes helicoidais) para a sua colheitadeira específica, consulte a tabela abaixo para determinar que combinação de conjunto de base do acionamento do sem-fim (MD n.° 335242) e kits complementares (MD n.° 335244, 335245 ou 308871) são necessários. Para peças de reposição de kits complementares, consulte a Seção*79 Conjunto e complementos do sem-fim, página 245*.

NOTA:

Para colheitadeiras para as quais o kit de acoplamento (MD n.° 335245) está disponível como opcional, o kit de acoplamento (MD n.° 335244) é recomendado para a maiorias das condições de colheita, mas o kit de acoplamento (MD n. ° 335245) pode aumentar a capacidade da colheitadeira em máquinas com alimentador mais largo para condições de colheita em grandes volumes.

Modelo de colheitadeira	Kit MD n.º 335242	Kit MD n.º 335244	Kit MD n.º 335245	Kit MD n. 308871
CASE IH 5/6/7088, 7/8010, 7/8/9120, 5/6/7130, 7/8/9230, 5/6/7140, 7/8/9240	1	1	—	—
NEW HOLLAND CR 970/980, 9070/9080, 8090/9090, X.90, X.80	1	1	—	—
NEW HOLLAND CR 920/940/960, 9020/40/60/65, 6090/7090, 8060/8070/8080	1	—	—	1
NEW HOLLAND CX 8X0, 80X0, 8.X0	1	1	OPCIONAL	—
JOHN DEERE 95/96/97/9860, 95/96/9870, S65/66/67/68/690	1	1	—	—
JOHN DEERE T670	1	1	OPCIONAL	—
CLAAS 590R/595R, 660/670, 760/770/780	1	1	OPCIONAL	—
CLAAS 56/57/580R, 57/585R, 62/63/64/650, 73/74/750	1	1	—	—
AGCO CHALLENGER 660B	1	1	—	—
AGCO CHALLENGER 67/680B, 54/560C, 54/560E	1	1	OPCIONAL	—
AGCO MASSEY FERGUSON 96/9795, 9520	1	1	—	—
AGCO MASSEY FERGUSON 9895, 9540, 9560, 9545, 9565, 9380	1	1	OPCIONAL	—
AGCO GLEANER R6/75, R6/76, S6/77, S6/7/88, S96/7/8	1	—	—	1
AGCO IDEAL™ 7/8/9	1	—	—	1
VERSATILE RT490	1	1	—	—

81 Componentes internos do sem-fim

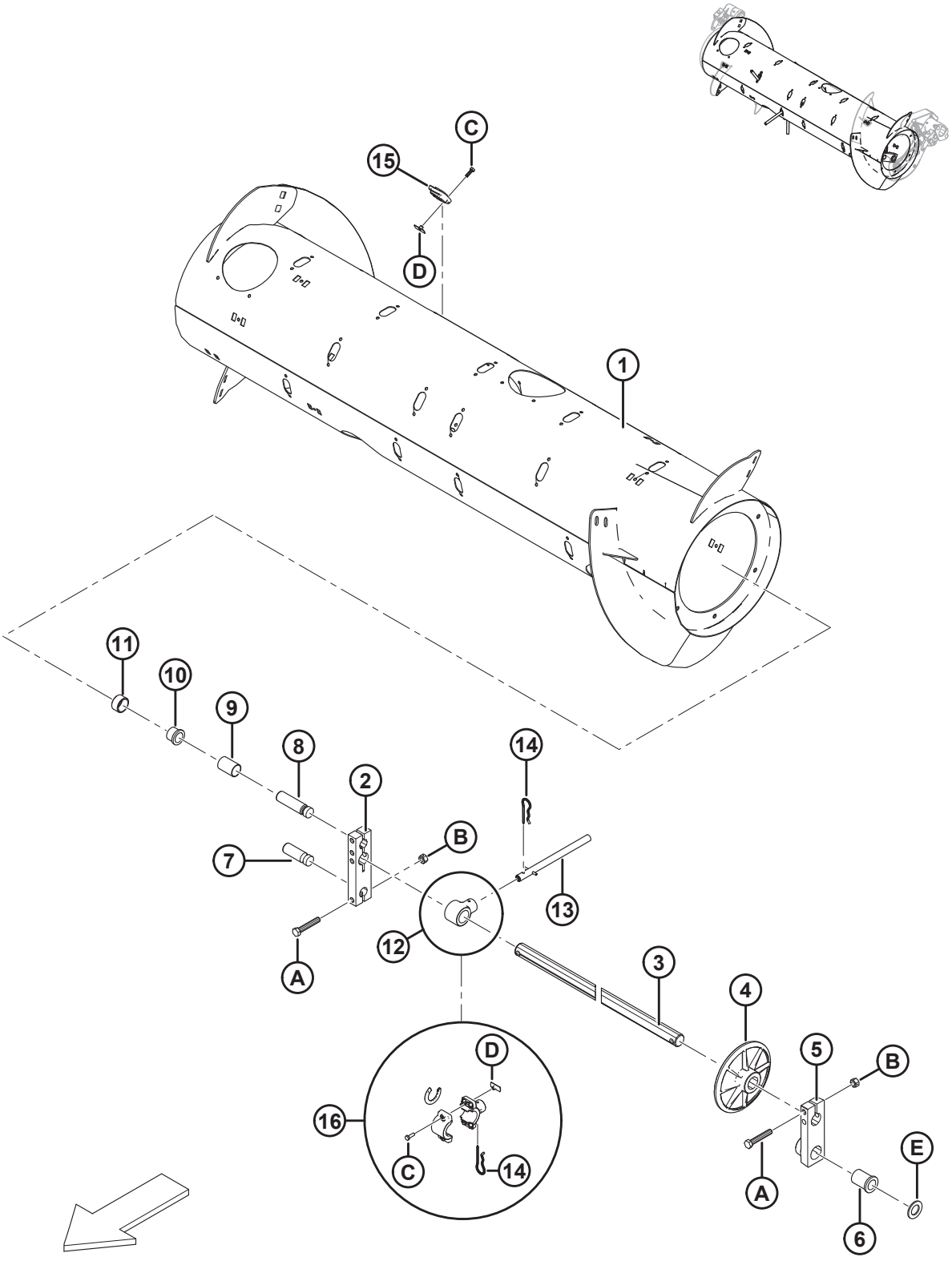

COMPONENTES INTERNOS DO SEM-FIM

Ref.	Número de peça	Descrição	Qtd.	Número de série
	335242	**CONJUNTO – PROTEÇÃO MAGNÉTICA COM CONJUNTO DE ACIONAMENTO DO SEM-FIM, SOMENTE PEÇAS** [251]		
1	308642	TAMBOR – 14" SOLDAGEM	1	
2	213608	BLOCO – EIXO DO SEM-FIM	1	
3	213605	EIXO – DEDO	1	
4	248117	RODA – GUIA, EIXO DO DEDO	1	
5	248538	FUNDIÇÃO – BLOCO DO PIVÔ, LADO ESQUERDO, USINAGEM	1	
6	248145	BUCHA – FLANGE	1	
7	248096	PINO – PIVÔ	1	
8	213660	PINO – PIVÔ	1	
9	213657	ESPAÇADOR	1	
10	133877	BUCHA – PLÁSTICA COM FLANGE DE 1,0"	1	
11	213656	ROLETE	1	
12	**337206**	**SUPORTE – DEDO DO SEM-FIM (2021 E POSTERIORES)** [252]	**32**	**396190–**
	276265	SUPORTE – DEDO DO SEM-FIM **(2020 E ANTERIORES)** [253]	32	**–396189**
13	**337152**	**KIT – DEDO (2021 E POSTERIORES)** [254]	**18**	**396190–**
	7642	**PINO – MOLA, DIÂM. 3/16" X 1,5" COMPRIMENTO**	**A/R**	**396190–**
	287802	DEDO – FM100 (EMBALAGEM COM 5) **(2020 E ANTERIORES)** [255]	18	**–396189**
14	123180	PINO – GRAMPO	18	
15	**337143**	**GUIA (2021 E POSTERIORES)** [252]	**18**	**396190–**
	187081	GUIA (2020 E ANTERIORES) [253]	18	**–396189**

251. Inclui todas as peças listadas na Seção*81 Componentes internos do sem-fim, página 249* e Seção*82 Conjunto do Sem-fim – Peças de Reposição, página 253*. O conjunto do acionamento do sem-fim (MD n.º 335242) é **SOMENTE** uma configuração de base e contém peças comuns para sem-fins médios, largos e estreitos. Kits complementares (MD n.º 335244, 335245 ou 308871) são opcionais como um reparo e são necessários somente se os componentes helicoidais estiverem danificados. Para substituir o conjunto inteiro do sem-fim (inclusive os componentes helicoidais) para a sua colheitadeira específica, consulte a Seção *79 Conjunto e complementos do sem-fim, página 245*
252. Para modelo/ano 2021 e posteriores.
253. Para modelo/ano 2020 e anteriores.
254. Para modelo/ano 2021 e posteriores. Inclui dedo sólido (não vendido separadamente), pino de mola (MD n.º 7642), guia (MD n.º 337143) e instruções.
255. Para modelo/ano 2020 e anteriores. MD n.° 287802 inclui cinco dedos ocos. Solicite MD n.° 287802 conforme necessário para a reposição do número de dedos ocos.

COMPONENTES INTERNOS DO SEM-FIM

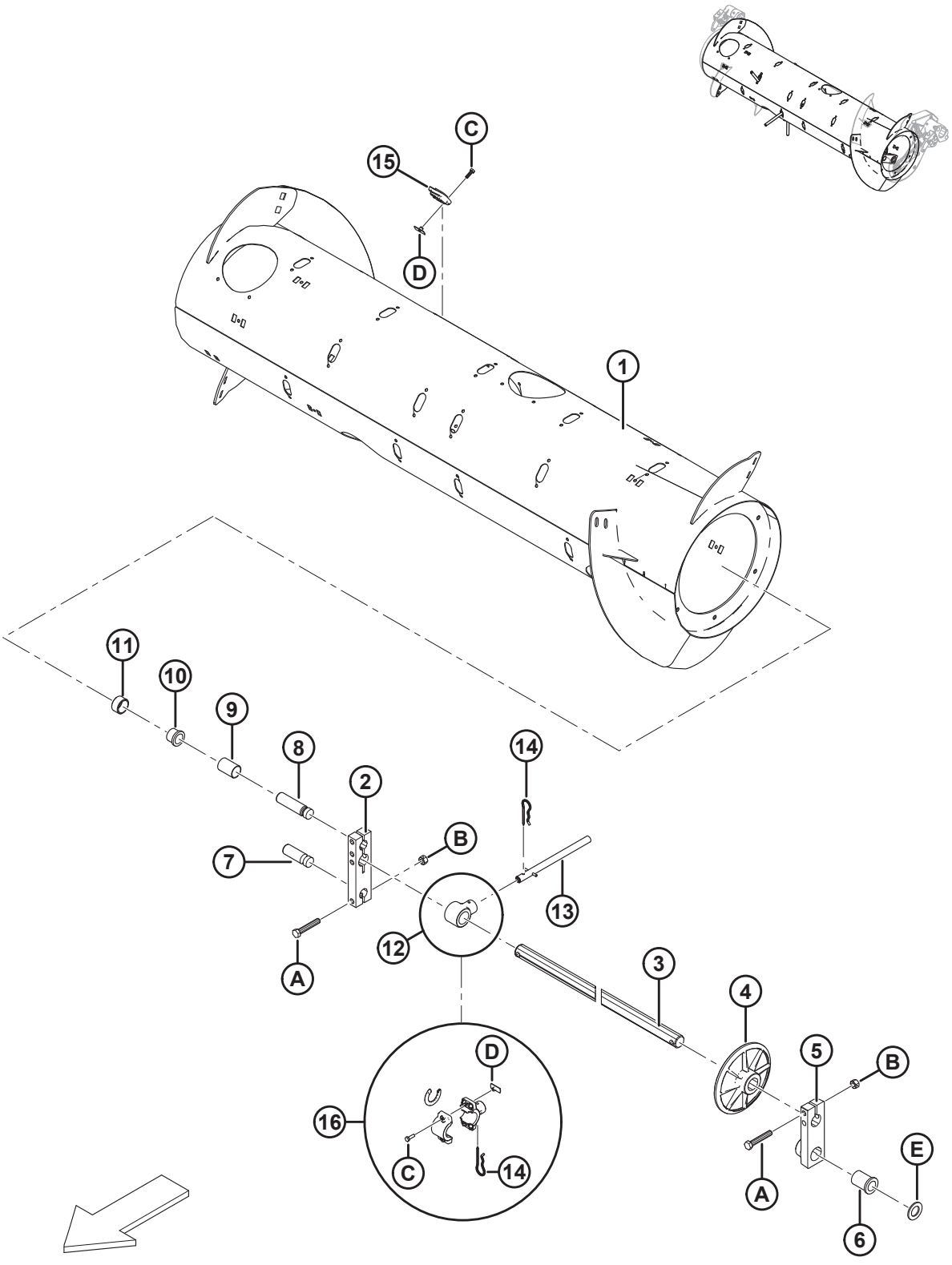

Ref.	Número de peça	Descrição	Qtd.	Número de série
16	**276839**	**KIT – SUPORTE BIPARTIDO DO DEDO 5X (EMBALAGEM COM 5) (2021 E POSTERIORES)** [256]	**32**	**396190–**
	213026	KIT – SUPORTE BIPARTIDO DO DEDO 5X (EMBALAGEM COM 5) **(2020 E ANTERIORES)** [257]	32	**–396189**
A	184675	PARAFUSO – CABEÇA HEXAGONAL M12 X 1,75 X 70-8,8-A3L		
B	136759	PORCA – HEXAGONAL TRAVA CENTRAL M12 X 1,75-8-A3L		
C	252703	PARAFUSO – CABEÇA HEXAGONAL TFL M6 X 1 X 20 X SPCL-12,9-A2L		
D	197263	PORCA – T M6 X 1		
E	156743	ARRUELA – PLANA [258]		

256. Usado para simplificar a substituição de peças danificadas dos suportes de dedo sólido em campo (MD n.º 337206). Inclui suporte dos dedos bipartidos do sem-fim (NSS), espaçadores do suporte (NSS) grampo (MD n.° 123180), porca em T (MD n.° 197263) e parafuso (MD n.° 252703).
257. Usado para simplificar a substituição de peças danificadas dos suportes de dedo oco em campo (MD n.º 276265). Inclui suporte bipartido dos dedos do sem-fim (NSS), grampo (MD n.° 123180), porca em T (MD n.° 197263) e parafuso (MD n.° 252703).
258. Arruela (MD n.° 156743) é usada se a tolerância na bucha (MD n.° 248145) for excedida. Use as arruelas conforme necessário para obter a tolerância correta.

82 Conjunto do Sem-fim – Peças de Reposição

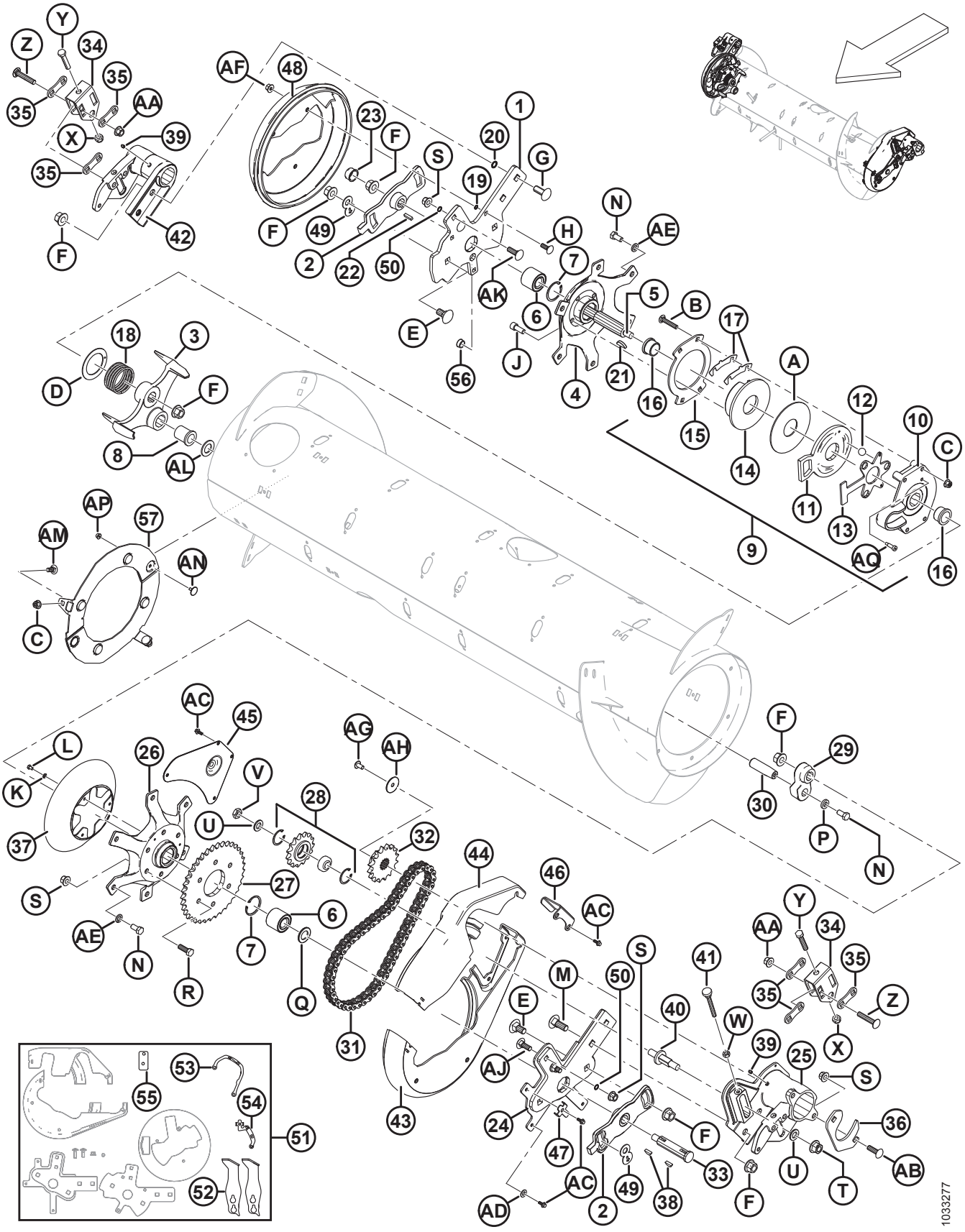

CONJUNTO DO SEM-FIM – PEÇAS DE REPOSIÇÃO

Ref.	Número de peça	Descrição	Qtd.	Número de série
	335242	**CONJUNTO – PROTEÇÃO MAGNÉTICA COM CONJUNTO DE ACIONAMENTO DO SEM-FIM, SOMENTE PEÇAS** [259]		
	B6600	KIT – KIT DE BATENTE SUPERIOR RTD FM100 [260]		
1	308134	KIT – REPOSIÇÃO, BRAÇO DO SEM-FIM, LADO DIREITO (2017 E ANTERIORES) [261]	1	–321189
	308850	BARRA – SUPORTE DO SEM-FIM LADO DIREITO (2018 E POSTERIORES)	1	321190–
2	213851	FUNDIÇÃO – CHAPA DE TEMPO, USINADA	2	
3	304520	FUNDIÇÃO – BATENTE, USINADO [262]	1	
4	213546	CUBO – USINAGEM LADO DIREITO	1	
5	**304514**	**EIXO – SEM-FIM**	**1**	
6	132607	ROLAMENTO – DUPLA FILEIRA DE ESFERAS, DIÂMETRO EXTERIOR 52 MM X 25 MM DE FURO	2	
7	21235	ANEL – RETENTOR INTERNO	2	
8	213659	BUCHA – FLANGE	1	
9	213802	CONJUNTO – EMBREAGEM RÉ [263]	1	
10	213649	CARCAÇA EMBREAGEM – FUNDIDA, USINADA	1	
11	213801	BRAÇO – ATIVADOR USINADO DA EMBRAGEM	1	
12	248285	ESFERA	3	
13	**337124**	**PLACA – CAIXA DE ESFERAS**	**1**	
14	213552	DISCO – FREIO, USINADO	1	
15	213554	DISCO – EMBREAGEM	1	
16	213859	BUCHA – PLÁSTICA (1 X 1,5 X 1,0 CQ CHANFRO)	2	
17	276206	CALÇO – EMBREAGEM	6	

259. Inclui todas as peças listadas na Seção *81 Componentes internos do sem-fim, página 249* e Seção *82 Conjunto do Sem-fim – Peças de Reposição, página 253*. O conjunto do acionamento do sem-fim (MD n.º 335242) é **SOMENTE** uma configuração de base e contém peças comuns para sem-fins médios, largos e estreitos. Kits complementares (MD n.º 335244, 335245 ou 308871) são opcionais como um reparo e são necessários somente se os componentes helicoidais estiverem danificados. Para substituir o conjunto inteiro do sem-fim (inclusive os componentes helicoidais) para a sua colheitadeira específica, consulte a Seção *79 Conjunto e complementos do sem-fim, página 245*
260. O kit inclui dois batentes (MD n.º 301912), placa indicadora direita (MD n.º 276180), placa indicadora esquerda (MD n.º 276183), placa espaçadora (MD n.º 308056) e instruções. Para unidades fabricadas no ano modelo 2017 e anterior, peça o kit de conversão de batentes RTD (MD n.º 308187). Os kits estão disponíveis somente através de equipamentos.
261. O kit inclui barra de suporte do lado direito do sem fim (MD n.° 308850), tampa da extremidade do sem fim do lado direito (MD n.° 301994), dois anéis de vedação (MD n.° 183508) e ferragens (MD n.° 135900, 136431). Caso sua máquina seja de modelo 2017 ou anterior e tenha instalado o kit MD n.º 308187 (batentes e indicadores da placa), solicite a barra de suporte do lado direito do sem-fim MD n.º 308850. Caso o kit não esteja instalado, solicite o kit de manutenção do braço do sem fim do lado direito MD n.º 308134.
262. Braço fundido do batente (MD n.º 304520) e braço da manivela do eixo do dedo (MD n.º 304521) devem ser substituídos em pares, caso substitua um dos braços por máquinas fabricadas com modelo/ano 2019 e anteriores.
263. Inclui compartimento (MD n° 213649), braço (MD n° 213801), caixa de esferas (MD n° 213557), discos (MD n° 213552, 213554), duas buchas (MD n° 213859), três esferas (MD n° 248285), seis calços (MD n° 276206), arruela plástica (MD n. 213731)e ferragens.

CONJUNTO DO SEM-FIM – PEÇAS DE REPOSIÇÃO

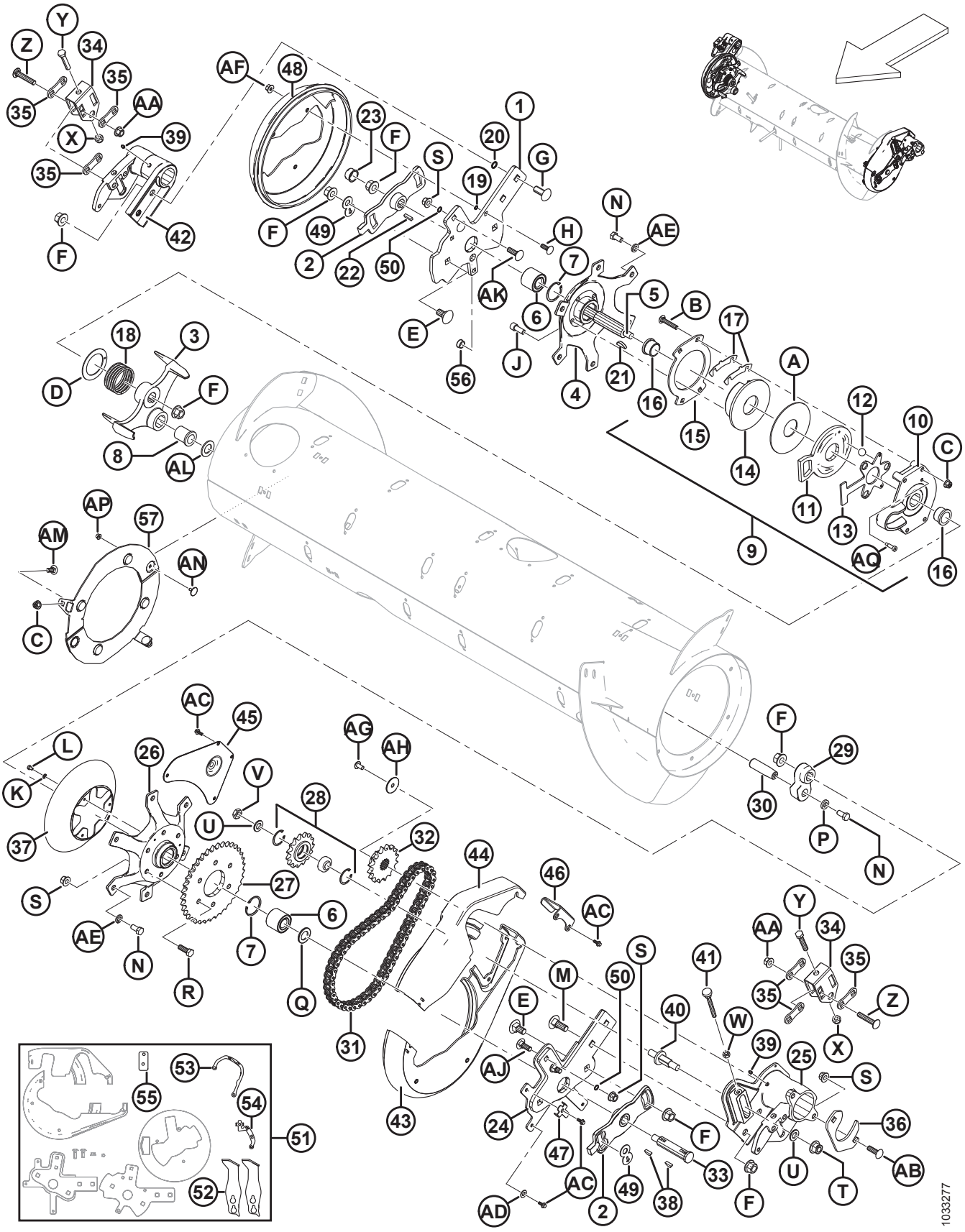

CONJUNTO DO SEM-FIM – PEÇAS DE REPOSIÇÃO

Ref.	Número de peça	Descrição	Qtd.	Número de série
18	213679	MOLA – COMPRESSÃO	1	
19	183506	O-RING – HNBR (VERDE)	3	
20	50083	O-RING	2	
21	213654	CHAVETA – MEIA-LUA (1/4 X 1-1/4 NOM.)	1	
22	213750	CHAVETA – RET. 6,35 MM QUADR. 24 MM COMPR.	1	
23	276140	CAPA – PLÁSTICO	1	
24	308133	KIT – REPOSIÇÃO, BRAÇO DO SEM-FIM, LADO ESQUERDO **(2017 E ANTERIORES)** [264]	1	**–321189**
	304931	**BRAÇO – SOLDAGEM DO SUPORTE DO SEM-FIM, LADO ESQUERDO (2018 E POSTERIORES)**	**1**	**321190–**
25	276258	PIVÔ – USINAGEM DO SEM-FIM DO LADO ESQUERDO	1	
26	276141	CUBO – USINAGEM	1	
27	151793	ENGRENAGEM – 37 DENTES, CORRENTE DE ROLETES 60 A	1	
28	9333	CONJUNTO – ENGRENAGEM [265]	1	
	9213	ROLAMENTO – ESFERAS	1	
	795	ANEL – RETENTOR	2	
29	304521	BRAÇO – DEDO DO EIXO DA MANIVELA USINADO [262]	1	
30	248144	PINO – PIVÔ	1	
31	220317	CORRENTE – CORRENTE DE ROLETES 60, 56 PASSOS REVITADOS, SEM-FIM	1	
32	151691	ENGRENAGEM – 16 DENTES, CORRENTE DE ROLETES 60 B	1	
33	301441	EIXO – SEM-FIM	1	
34	301810	SUPORTE – AJUSTADOR	2	
35	187428	ESPAÇADOR	6	
36	248388	ABRAÇADEIRA – PLACA	1	
37	276118	PROTEÇÃO – MOTOR DA CORRENTE	1	
38	135290	CHAVETA – MEIA-LUA (1/4 X 7/8 NOM.)	2	
39	18671	GRAXEIRA – LUBRIFICAÇÃO, 1/4-28 UNF	2	
40	213420	EIXO – AJUSTE ROSCADO	1	
41	213857	PARAFUSO MANUAL – M10 X 80	1	
42	248232	PIVÔ – USINAGEM DO SEM-FIM DO LADO DIREITO	1	
43	301992	TAMPA – SEM-FIM LADO ESQUERDO, METADE INFERIOR (2018 E POSTERIOR)	1	321190–
	213097	TAMPA – SEM FIM ESQUERDO, METADE INFERIOR (2017 E ANTERIOR)	1	–321189

264. O kit inclui braço de suporte do sem fim do lado esquerdo (MD n.° 304931), tampa da metade maior do sem fim do lado esquerdo (MD n.° 301992), tampa da metade menor do sem-fim do lado esquerdo (MD n.° 301993), dois anéis de vedação (MD n.° 183508) e ferragens (MD n.° 136291, 136431). Caso sua máquina seja de modelo/ano 2017 ou anterior e tenha instalado o kit MD n.º 308187 (batentes e placas indicadoras), solicite o braço de suporte do lado esquerdo do sem fim MD n.º 304931. Caso o kit não esteja instalado, solicite o kit de serviços do braço do sem fim do lado esquerdo MD n.º 308133.

265. Inclui rolamento (MD #9213) e dois anéis retentores (MD #795).

CONJUNTO DO SEM-FIM – PEÇAS DE REPOSIÇÃO

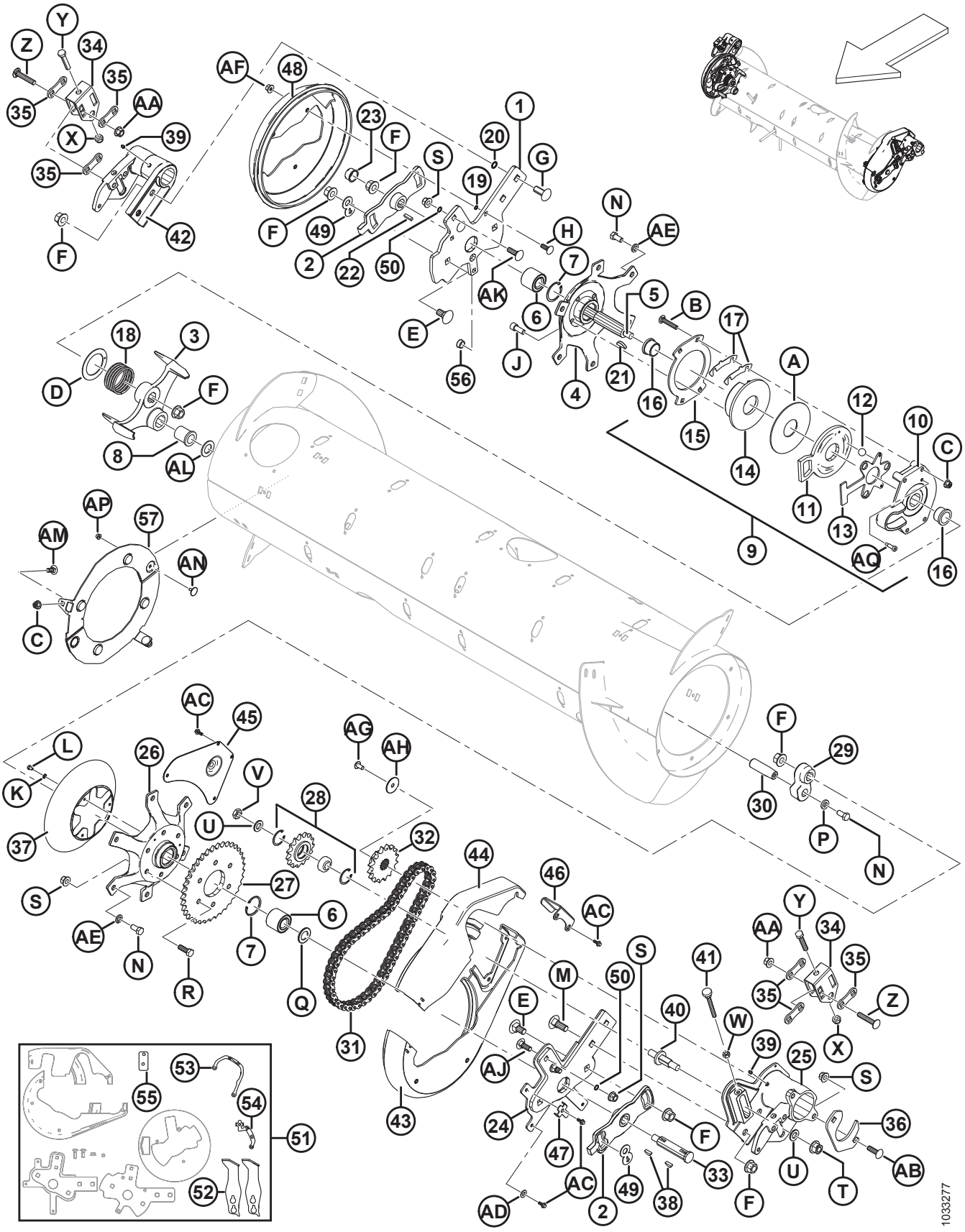

CONJUNTO DO SEM-FIM – PEÇAS DE REPOSIÇÃO

Ref.	Número de peça	Descrição	Qtd.	Número de série
44	301993	TAMPA – SEM-FIM LADO ESQUERDO, METADE SUPERIOR (2018 E POSTERIOR)	1	321190–
	213098	TAMPA – SEM FIM ESQUERDO, METADE SUPERIOR (2017 E ANTERIOR)	1	–321189
45	213110	PAINEL – ACESSO	1	
46	213112	PLACA – RETENTOR DA TAMPA	1	
47	213153	SUPORTE – BRAÇADEIRA	1	
48	301994	TAMPA – EXTREMIDADE DO SEM-FIM, LADO DIREITO	1	
49	301955	PLACA – TRAVAMENTO	2	
50	183508	ANEL EM O – HNBR, COR VERDE	2	
51	308187	KIT – CONVERSÃO DE BATENTES RTD (2017 E ANTERIORES) [266]	1	–321189
52	301912	BATENTE – SOLDAGEM FM100 (2017 E ANTERIORES)	2	–321189
53	276180	PLACA – INDICADOR DO LADO DIREITO (2017 E ANTERIORES)	1	–321189
54	276183	PLACA – INDICADOR DO LADO ESQUERDO (2017 E ANTERIORES)	1	–321189
55	308056	PLACA – ESPAÇADORA (2017 E ANTERIORES)	1	–321189
56	308859	PLUGUE – FURO	1	
57	**328500**	**KIT – PROTEÇÃO MAGNÉTICA DO REVERSOR** [267]	**1**	
A	213731	ARRUELA – PLÁSTICA		
B	252701	PARAFUSO – RHSSN TFL M10 X 1,5 X 60-8,8-A3L		
C	135799	PORCA – HEXAGONAL CHANFRADA CTR LOC M10 X 1,5-10-A3L		
D	213733	ARRUELA – TRAÇÃO		
E	252691	PARAFUSO – RHSN M16 X 2 X 35-10,9-A2L		
F	136440	PORCA – HEXAGONAL CHANFR CTR LOC M16 X 2-10-A3L		
G	252638	PARAFUSO – RHSSN M16 X 2 X 35-8,8-AA3L		
H	184662	PARAFUSO – RHSN TFL M10 X 1,5 X 30-8,8-A3L		
J	50154	PARAFUSO – CABEÇA HEXAGONAL SOC TFL M12 X 1,75 X 30-8,8-A3L		
K	184705	ARRUELA – CHATA M6-200HV-A2L		
L	136561	PARAFUSO – CABEÇA HEXAGONAL TFL M6 X 1 X 10-8,8-A3L		
M	136757	PARAFUSO – RHSN M16 X 2 X 45-8,8-A2L		
N	50155	PARAFUSO – CABEÇA HEXAGONAL TFL M12 X 1,75 X 25-8,8-A3L		
P	187518	ARRUELA – PLANA		
Q	123406	ARRUELA – PLANA		
R	152730	PARAFUSO – CABEÇA HEXAGONAL TFL M12 X 1,75 X 35-10,9-A3L		
S	136431	PORCA – HEXAGONAL CHANFRADA CTR LOC M12 X 1,75-10-A3L		

266. O kit inclui dois batentes (MD n.° 301912), braço de suporte do sem-fim do lado esquerdo (MD n.° 304931), barra de suporte do sem-fim do lado direito (MD n.° 301987), tampa da metade menor do sem fim do lado esquerdo (MD n.° 301993), tampa da metade maior do sem fim do lado esquerdo (MD n.° 301992), tampa da extremidade do sem fim do lado direito (MD n.º 301994), quatro anéis de vedação (MD n.° 183508), placas de indicadores do lado esquerdo e direito (MD n.° 276183 e 276180), placa espaçadora (MD n.° 308056) e ferragens (MD n.° 136291 ,136431 e 135900).

267. O kit inclui conjuntos com dois ímãs (NSS), embalagem com cinco dedos (MD n.° 287802), parafusos (MD n.° 135785, 136841), porcas (MD n.° 135799, 152668) e instruções.

CONJUNTO DO SEM-FIM – PEÇAS DE REPOSIÇÃO

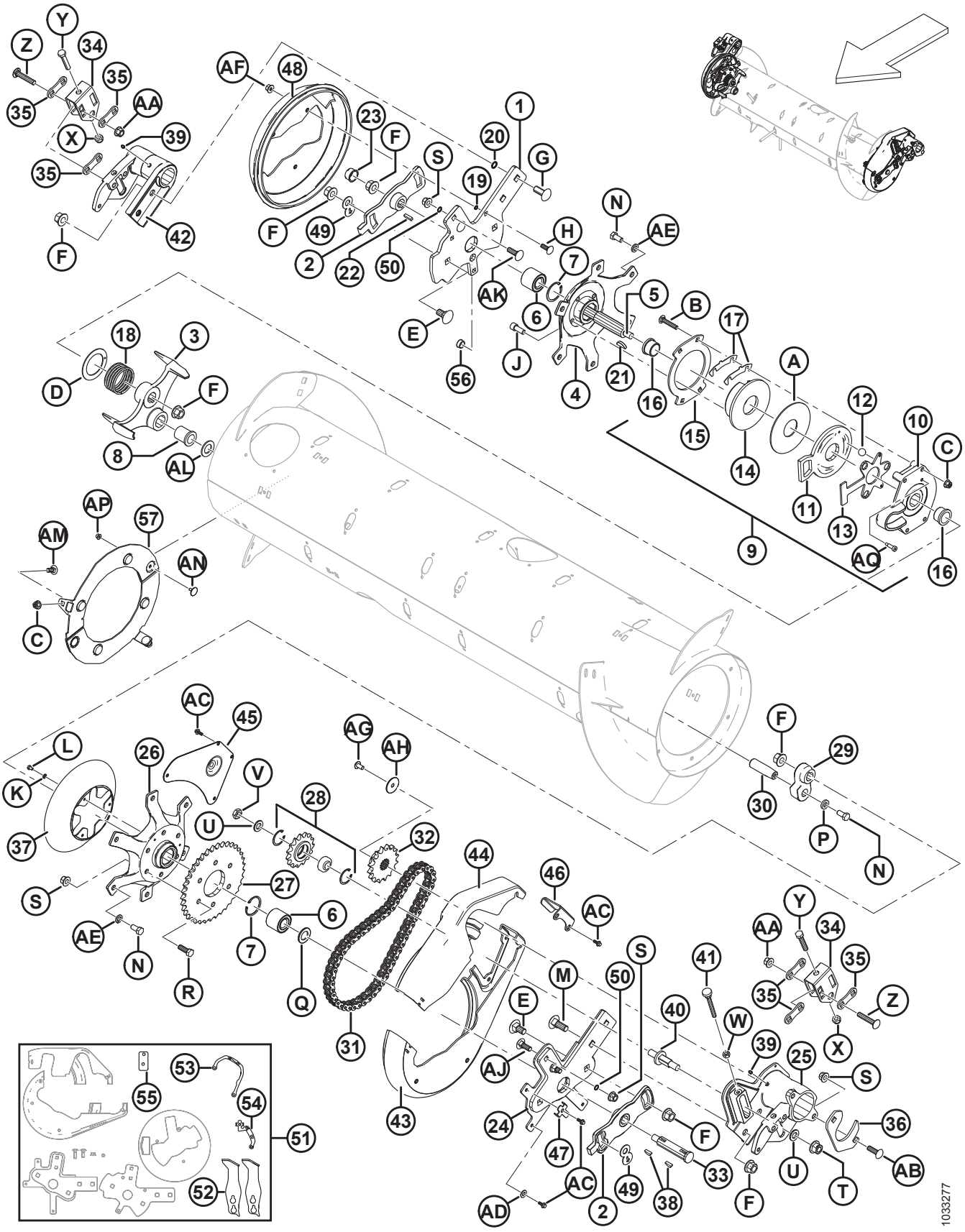

Ref.	Número de peça	Descrição	Qtd.	Número de série
T	136736	PORCA – HEXAGONAL CHANFR TRAVA SUPERIOR M16 X 1,5-10-A2L		
U	172558	ARRUELA – NORDLOCK 5/8"		
V	252288	PORCA – HEXAGONAL FINA M16 X 1,5-8,8-A3L		
W	30505	PORCA – HEXAGONAL M10 X 1,5-10-A3L		
X	184695	PORCA – HEXAGONAL NYLOC M12 X 1,75-8-A3L		
Y	237316	PARAFUSO – CABEÇA HEXAGONAL TFL M12 X 1,75 X 60-8,8-A3L		
Z	252187	PARAFUSO – RHSSN FINO M12 X 1,5 X 65-10,9-A3L		
AA	252188	PORCA – HEXAGONAL CHANFRADA TRAVA CENTRAL FINA M12 X 1,5-10-A3L		
AB	197122	PARAFUSO – RHSSN M12 X 1,75 X 40-8,8-A3L		
AC	252639	PARAFUSO – CABEÇA HEXAGONAL CHANFRADA M6 X 1 X 16 X SPCL-8,8-AA2L		
AD	18598	ARRUELA – PLANA, SAE, DIÂM. INT. 13/32" x 13/16 POL. DIÂM. EXT. ZP		
AE	18638	ARRUELA – REG. TRAVA 1/2" NOM. Diâm. Int. ZP		
AF	136441	PORCA – HEXAGONAL CHANFR. SERR. M10 X 1,5-8-A3L		
AG	135157	PARAFUSO – USINADO		
AH	31465	ARRUELA – PLANA		
AJ	136291	PARAFUSO – RHSN TFL M12 X 1,75 X 35-8,8-AA1J		
AK	135900	PARAFUSO – RHSN TFL M12 X 1,75 X 40-8,8-AA1J		
AL	156743	ARRUELA – PLANA [268]		
AM	**135785**	**PARAFUSO – RHSN M10 X 1,5 X 25-8,8-AA1J**		
AN	**136841**	**PARAFUSO – ELEVADOR CHANFRADO M6 X 1 X 16 X -8.8**		
AP	**152668**	**PORCA – HEXAGONAL CHANFRADA CTR LOC M6 X 1-8**		
AQ	**320237**	**PARAFUSO – CABEÇA HEXAGONAL SOC PROTD 8 X 20 X SPCL-12.9-ZINC**		

268. Arruela (MD n.° 156743) é usada se a tolerância na bucha (MD n.° 213659) for excedida. Use as arruelas conforme necessário para obter a tolerância correta.

83 Ligações da flutuação do sem-fim

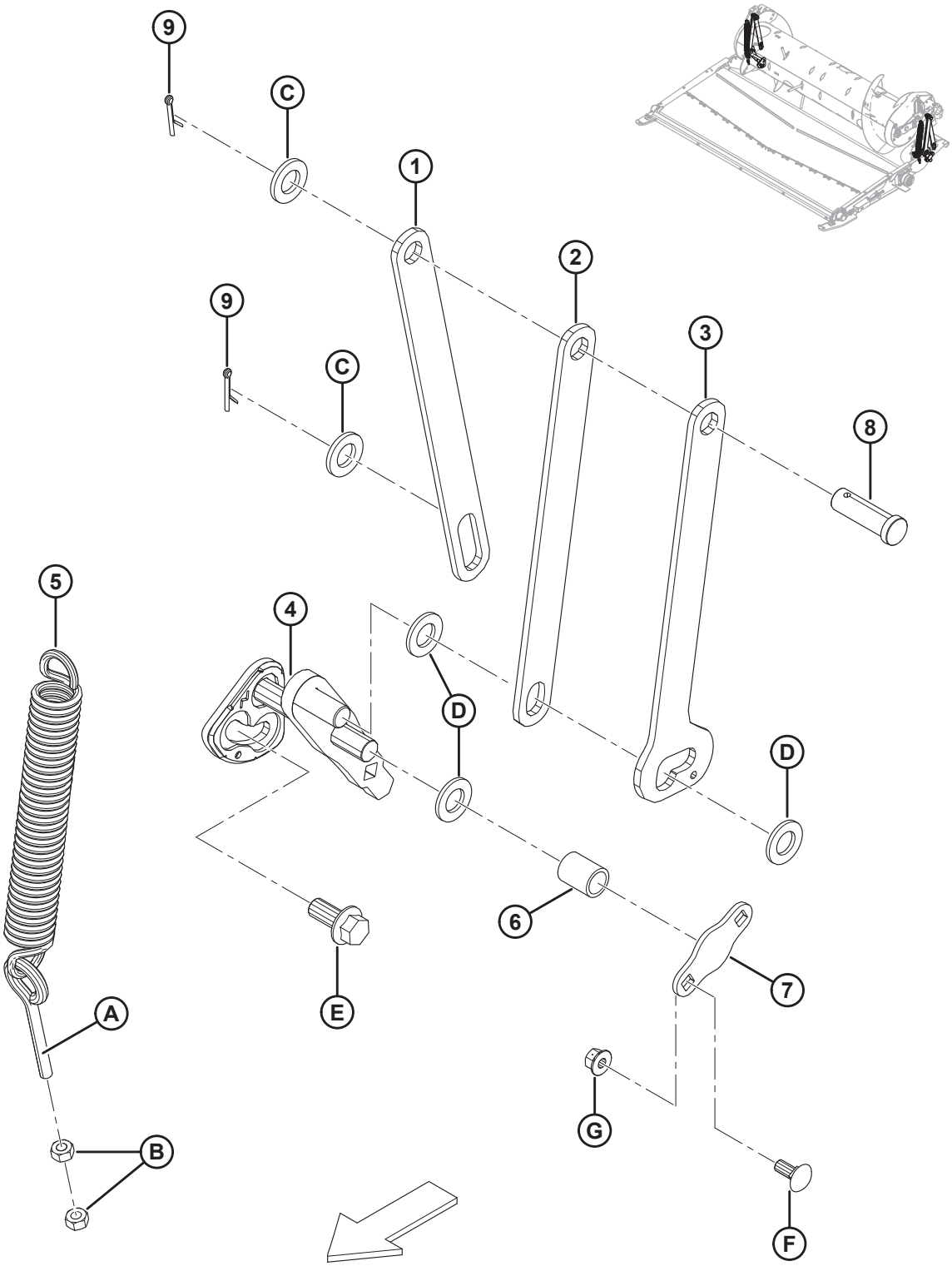

LIGAÇÕES DA FLUTUAÇÃO DO SEM-FIM

Ref.	Número de peça	Descrição	Qtd.	Número de série
1	301805	BARRA – SUPORTE DO SEM-FIM, TRASEIRO	2	
2	301806	BARRA – SUPORTE DO SEM-FIM, FRONTAL	2	
3	301807	BARRA – SUPORTE DO SEM-FIM (POS DUPLA)	2	
4	276029	CONJUNTO – SOLDAGEM MANIVELA, LADO ESQUERDO	1	
	276030	CONJUNTO – SOLDAGEM MANIVELA, LADO DIREITO	1	
5	245966	MOLA – EXTENSÃO	2	
6	248348	TUBO – ESPAÇADOR	2	
7	248349	PLACA – FIXAÇÃO	2	
8	18626	PINO – ENGATE	2	
9	18648	PINO – CONTRAPINO DIÂM. 3/16" X 1,25" ZP	4	
A	231448	PARAFUSO – OLHAL		
B	30505	PORCA – HEXAGONAL M10 X 1,5-10-A3L		
C	112130	ARRUELA – TEMPERADA		
D	18601	ARRUELA – PLANA, SAE, DIÂM. INT. 13/16" x 1,5 POL. DIÂM. EXT. ZP		
E	136378	PARAFUSO – CABEÇA HEXAGONAL CHANFRADA TFL M16 X 2 X 35-10,9-A3L		
F	135785	PARAFUSO – RHSN M10 X 1,5 X 25-8,8-A3L		
G	135799	PORCA – HEXAGONAL CHANFRADA CTR LOC M10 X 1,5-10-A3L		

84 Acionamentos

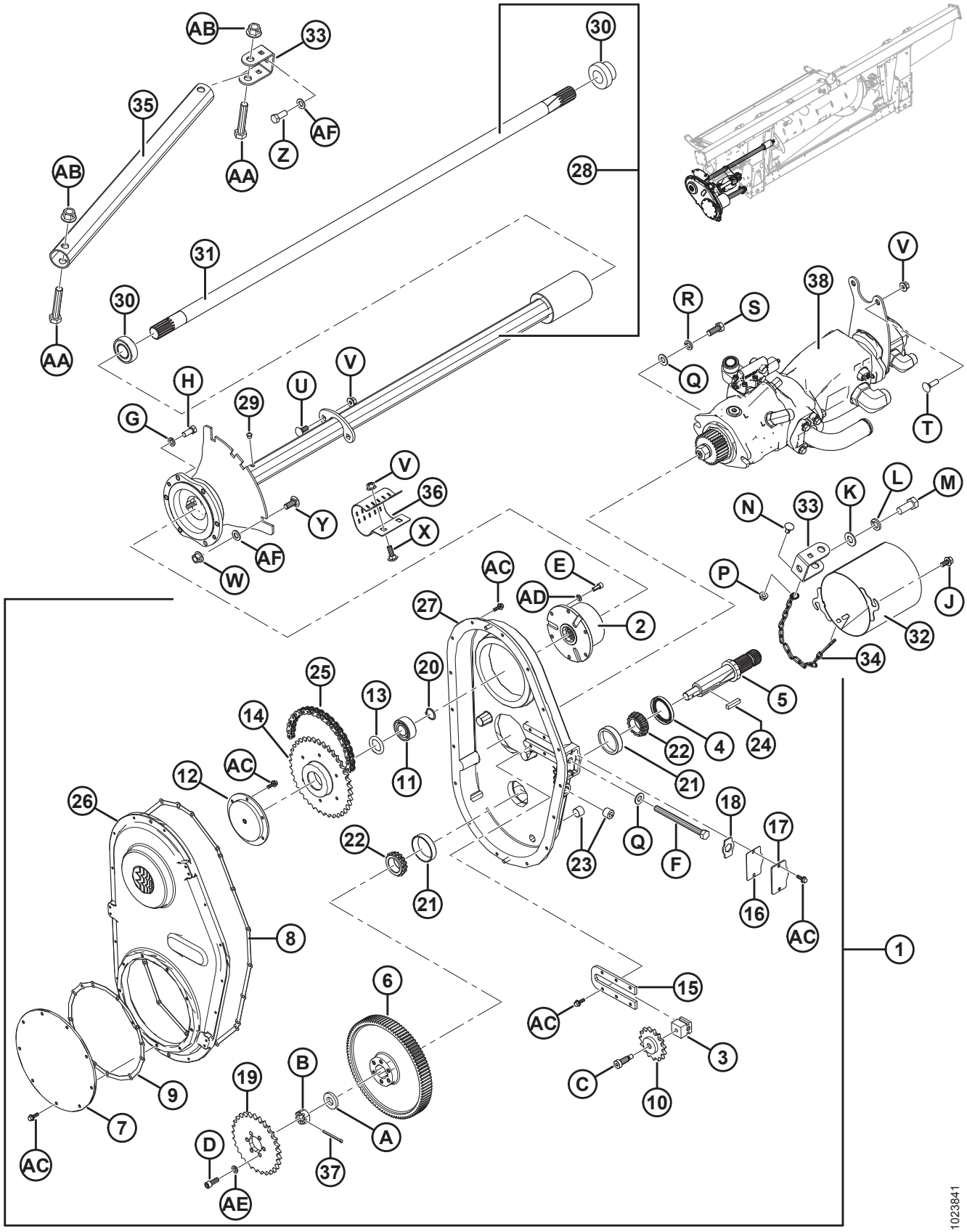

Ref.	Número de peça	Descrição	Qtd.	Número de série
1	276149	ACIONADOR – CAIXA DE ENGRENAGENS (CNH) [269]	1	
	276812	ACIONADOR – CAIXA DE ENGRENAGENS (AGCO) [269]	1	
	276811	ACIONADOR – CAIXA DE ENGRENAGENS (CLAAS) [269]	1	
	245620	ACIONADOR – CAIXA DE ENGRENAGENS (JOHN DEERE) [269]	1	
2	187466	EMBREAGEM AUTOMÁTICA COMPACTA	1	
3	187476	BLOCO – LIVRE	1	
4	187477	VEDAÇÃO	1	
5	187478	EIXO	1	
6	187480	ENGRENAGEM – 97 DENTES (CNH/JOHN DEERE)	1	
	276353	ENGRENAGEM – 89 DENTES (AGCO/CLAAS)	1	
7	187482	TAMPA – ENGRENAGEM	1	
8	187697	JUNTA – CARCAÇA	1	
9	187698	JUNTA – TAMPA DA ENGRENAGEM	1	
10	187484	ENGRENAGEM – LIVRE 50C15	1	
11	187485	ROLAMENTO – DUPLA FILEIRA DE ESFERAS 3205	1	
12	187486	SUPORTE – PINHÃO	1	
13	187487	CALÇO – KIT	1	
14	187492	ENGRENAGEM 50B38	1	
15	276679	PLACA – TENSOR	1	
16	187696	JUNTA – TAMPA DE AJUSTE	1	
17	187494	TAMPA – AJUSTE	1	
18	187495	RETENTOR	1	
19	231389	ENGRENAGEM – 50A29 (CNH/AGCO)	1	
	187524	KIT – RODA DENTADA, 22 DENTES (CLAAS) [270]	1	
	248407	ENGRENAGEM – 50A37 (JOHN DEERE)	1	
20	18898	ANEL – RETENTOR EXTERNO	1	
21	30701	ROLAMENTO – ANEL EXTERNO	2	
22	30702	ROLAMENTO – CÔNICO	2	
23	30203	TAMPÃO – TUBO MAGNÉTICO	3	
24	26846	CHAVETA	1	
25	231534	CORRENTE DE ROLETES – RC 50 (SEM-FIM 78 ELOS) CNH	1	
	156037	CORRENTE DE ROLETES – RC 50 (SEM-FIM 74 ELOS) AGCO/CLAAS	1	
	248408	CORRENTE DE ROLETES – RC 50 (SEM FIM 80 ELOS) JD	1	
26	187481	TAMPA – CAIXA DE ENGRENAGENS	1	
27	287914	CARCAÇA – CAIXA DE ENGRENAGENS	1	
28	301663	MONTAGEM DO EIXO DE SAÍDA [271]	1	
29	21425	VÁLVULA – ALÍVIO	1	

269. Inclui item n° 2-27 e ferragens.
270. Inclui roda dentada e instruções de instalação.
271. Inclui válvula de alívio (MD N° 21425), dois rolamentos (MD N° 21363) e eixo (MD N° 279689).

ACIONAMENTOS

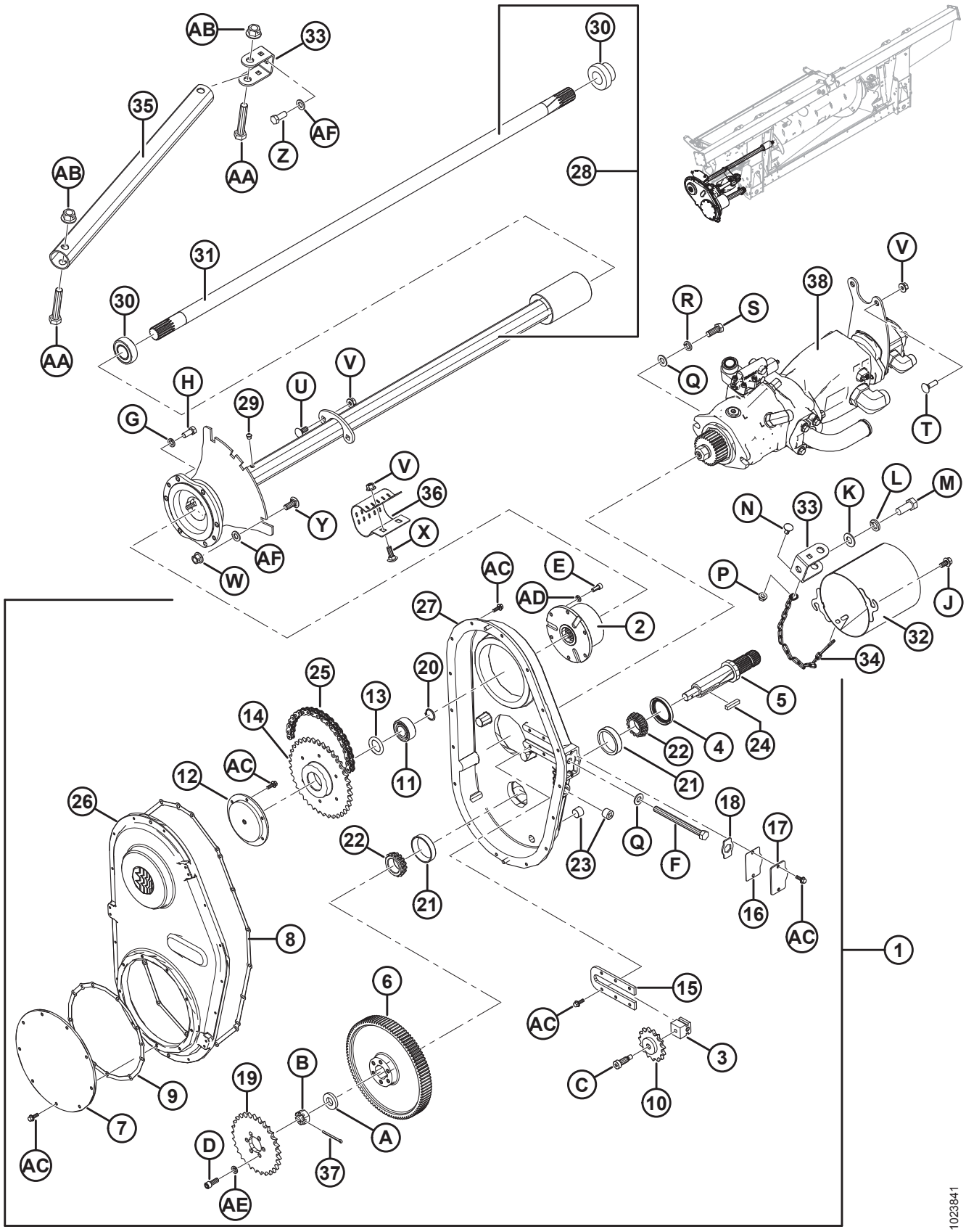

Ref.	Número de peça	Descrição	Qtd.	Número de série
30	21363	ROLAMENTO – ESFERAS, DIÂM. EXT. E COLAR	2	
31	279689	EIXO – SAÍDA	1	
32	133421	PROTEÇÃO – SOLDAGEM	1	
33	187520	FIXAÇÃO – TIRANTE	2	
34	279081	CORRENTE	1	
35	301902	TUBO – TIRANTE	1	
36	248850	FIXADOR	1	
37	135358	PINO – CONTRAPINO DIÂM. 5/32" X 2,0" ZP	1	
38	REF	CONJUNTO DA BOMBA [272]		
A	187483	ARRUELA		
B	5512	PORCA – HEXAGONAL, RANHURADA 3/4"		
C	135694	PARAFUSO – CABEÇA CILÍNDRICA, COM REBAIXO,1/2 X 1,0 COMPR.		
D	135381	PARAFUSO – CABEÇA CILÍNDRICA 3/8 X 1,0 COMPR.		
E	135748	PARAFUSO – CABEÇA CILÍNDRICA 5/16 X 0,75 COMPR.		
F	276680	PARAFUSO – CABEÇA HEXAGONAL TFL 1/2-13 X 5,5 GR 5 BO		
G	18652	ARRUELA – REG. TRAVA 7/16" NOM. Diâm. Int. ZP		
H	21522	PARAFUSO – SEXTAVADO 7/16 NC X 1,0 COMPR. GR 5 ZP		
J	21821	PARAFUSO – SEXTAVADO, CHANFRADO (FACE SERRILHADA), 3/8" NC X 0,75" GR 5 ZP		
K	18600	ARRUELA – PLANA, SAE, DIÂM. INT. 21/32" x 1-5/16 POL. DIÂM. EXT. ZP		
L	18639	ARRUELA – REG. TRAVA 5/8" NOM. Diâm. Int. ZP		
M	21594	PARAFUSO – CABEÇA HEXAGONAL 0,625 -11 UNC X 1,50		
N	21472	PARAFUSO – RHSN 3/8-16 X 0,75 GR 5		
P	30228	PORCA – CHANFRADA, FACE LISA, 0,375-16 UNC		
Q	18599	ARRUELA – PLANA, SAE, DIÂM. INT. 17/32" x 1-1/16 POL. DIÂM. EXT. ZP		
R	18638	ARRUELA – REG. TRAVA 1/2" NOM. Diâm. Int. ZP		
S	21491	PARAFUSO – SEXTAVADO 1/2 NC X 1,25 COMPR. GR 5 ZP		
T	135691	PARAFUSO – RHSN TFL M10 X 1,5 X 35-8,8-A3L		
U	135785	PARAFUSO – RHSN M10 X 1,5 X 25-8,8-A3L		
V	135799	PORCA – HEXAGONAL CHANFRADA CTR LOC M10 X 1,5-10-A3L		
W	136431	PORCA – HEXAGONAL CHANFRADA CTR LOC M12 X 1,75-10-A3L		
X	184662	PARAFUSO – RHSN TFL M10 X 1,5 X 30-8,8-A3L		
Y	184667	PARAFUSO – RHSN M12 X 1,75 X 30-8,8-AA1J		
Z	136137	PARAFUSO – CABEÇA HEXAGONAL TFL M16 X 2 X 35-8,8-AA1J		
AA	136455	PARAFUSO – CABEÇA HEXAGONAL M16 X 2 X 85-8,8-A3L		
AB	136440	PORCA – HEXAGONAL CHANFR CTR LOC M16 X 2-10-A3L		

272. Consulte a Seção *85 Conjunto da bomba, página 269*.

ACIONAMENTOS

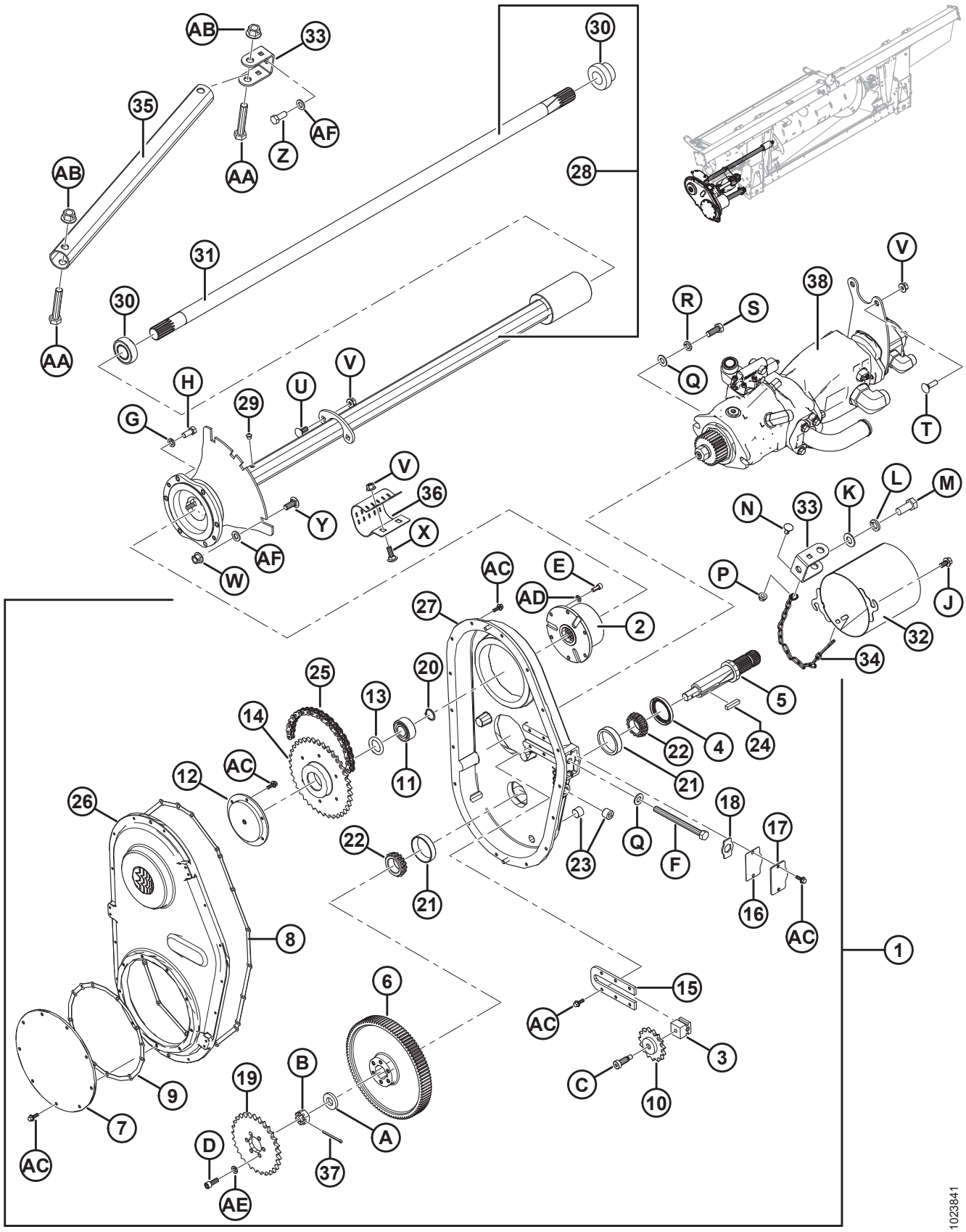

Ref.	Número de peça	Descrição	Qtd.	Número de série
AC	21456	PARAFUSO – SEXTAVADO, CHANFRADO (FACE SERRILHADA), 1/4" NC X 0,75" GR 5 ZP		
AD	18636	ARRUELA – REG. TRAVA 5/16" NOM. Diâm. Int. ZP		
AE	18637	ARRUELA – REG. TRAVA 3/8" NOM. Diâm. Int. ZP		
AF	184717	ARRUELA – CHATA REG M16-200HV-AA1J		

85 Conjunto da bomba

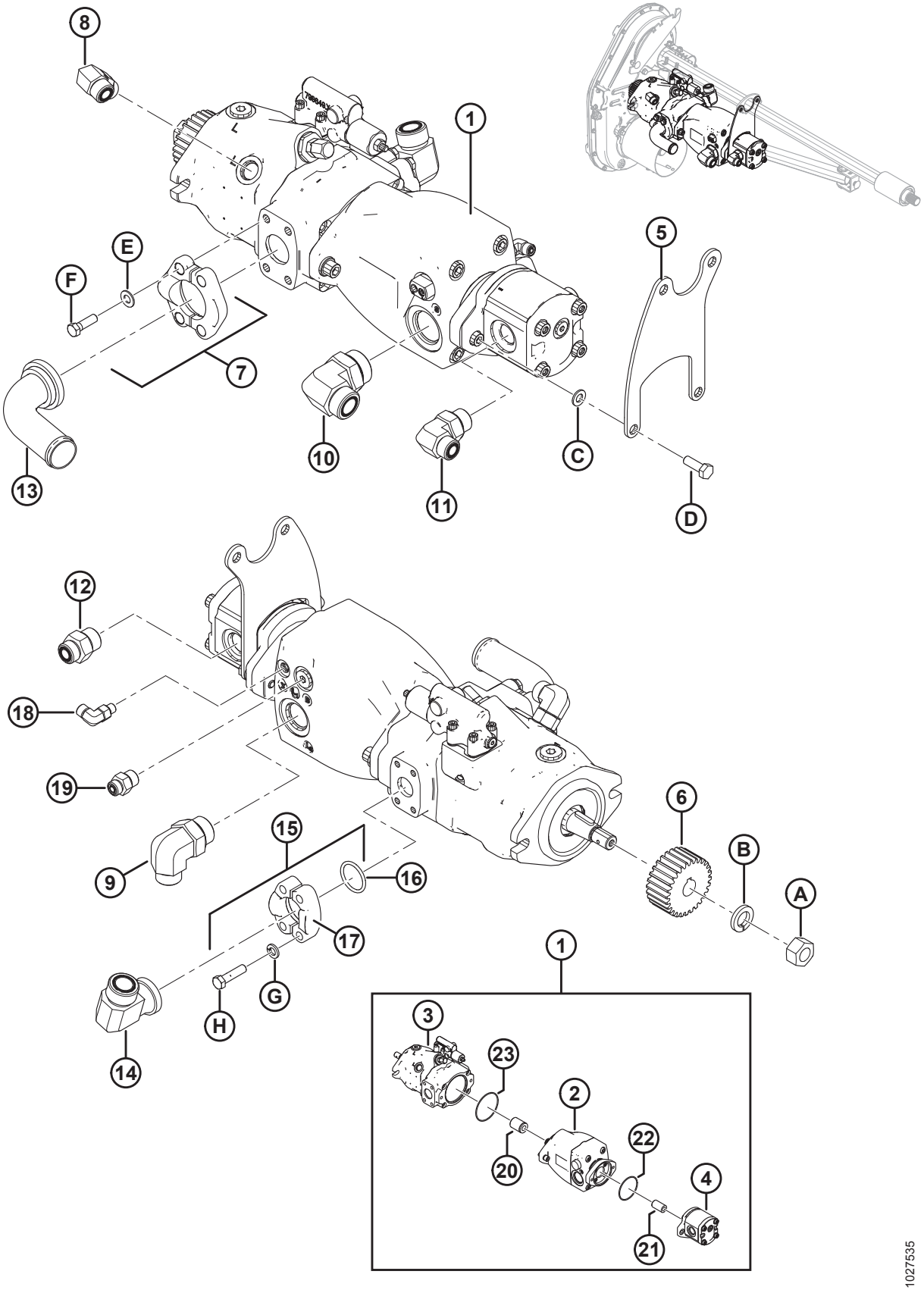

CONJUNTO DA BOMBA

NOTA:

Alguns módulos de flutuação podem ter sido enviados com bombas de engrenagens Bosch/Rexroth, que não são vendidas separadamente. Para substituir a bomba de engrenagens, solicite a bomba de engrenagens Casappa de 16 cc ou 19 cc e o kit de vedação listado na lista de peças. Para a manutenção do kit de vedação nas bombas de engrenagens Bosch/Rexroth, solicite o kit de vedação MD n° 187967. Para mais informações sobre as bombas de engrenagens, consulte o manual técnico da sua plataforma.

Ref.	Número de peça	Descrição	Qtd.	Número de série
1	NSS	CONJUNTO DA BOMBA [273]	1	
2	**311466**	**BOMBA – PISTÃO, ESTEIRA LATERAL**	**1**	
	311727	**VÁLVULA – CARTUCHO, CONTROLE DA BOMBA**		
3	248089	BOMBA – PISTÃO, CAIXA DE NAVALHAS	1	
	294890	KIT DE VEDAÇÃO – INSTRUÇÃO DE BOMBA DE PISTÃO DE ACIONAMENTO DA NAVALHA C/W		
4	187252	BOMBA – ENGRENAGEM, 16 CC, ESTEIRA CENTRAL (CNH/CLAAS)	1	
	295998	BOMBA – ENGRENAGEM, 19 CC, ESTEIRA CENTRAL (JD/AGCO)	1	
	187918	KIT VEDAÇÃO – BOMBA DE ENGRENAGENS (CASAPPA) [274]		
	REF.	KIT VEDAÇÃO – BOMBA DE ENGRENAGENS (BOSCH/REXROTH) [275]		
5	295242	SUPORTE – SUPORTE EXTREMIDADE DA BOMBA	1	
6	276859	ENGRENAGEM – PINHÃO 28 DENTES MÓDULO 2,5 (CNH/JD)	1	
	276352	ENGRENAGEM – PINHÃO, 36 DENTES, MÓDULO 2,5 (CLAAS/AGCO)	1	
7	136246	KIT – FLANGE BIPARTIDA DE 1,5" CD 61 [276]	1	
	135400	O-RING – 1.859 POL. Diâm. Int. x 0,139 POL. PAREDE		
8	136089	ENCAIXE – COTOVELO 90° HIDRÁULICO	1	
	44210	O-RING – N° 10 ORB		
	135867	O-RING – N° 10 ORFS		
9	135901	ENCAIXE – COTOVELO 90° HIDRÁULICO	1	
	50220	O-RING – N° 20 ORB		
	135868	O-RING – N° 12 ORFS		
10	136766	ENCAIXE – COTOVELO 90° HIDRÁULICO 20-16	1	
	50220	O-RING – N° 20 ORB		
	135554	O-RING – N° 16 ORFS		

273. Não é vendido como conjunto completo. Para a manutenção de componentes individuais, consulte itens n° 2–4 e 20–23.
274. Usado nas bombas de engrenagem (MD #187252 e 295998).
275. Para a manutenção do kit de vedação nas bombas de engrenagens Bosch/Rexroth (INSS), solicite o kit de vedação MD #187967.
276. Inclui flange bipartida (não vendida separadamente), anel de vedação (MD n.° 135400), quatro parafusos (MD n.° 252642) e quatro arruelas planas (MD n.° 184714).

CONJUNTO DA BOMBA

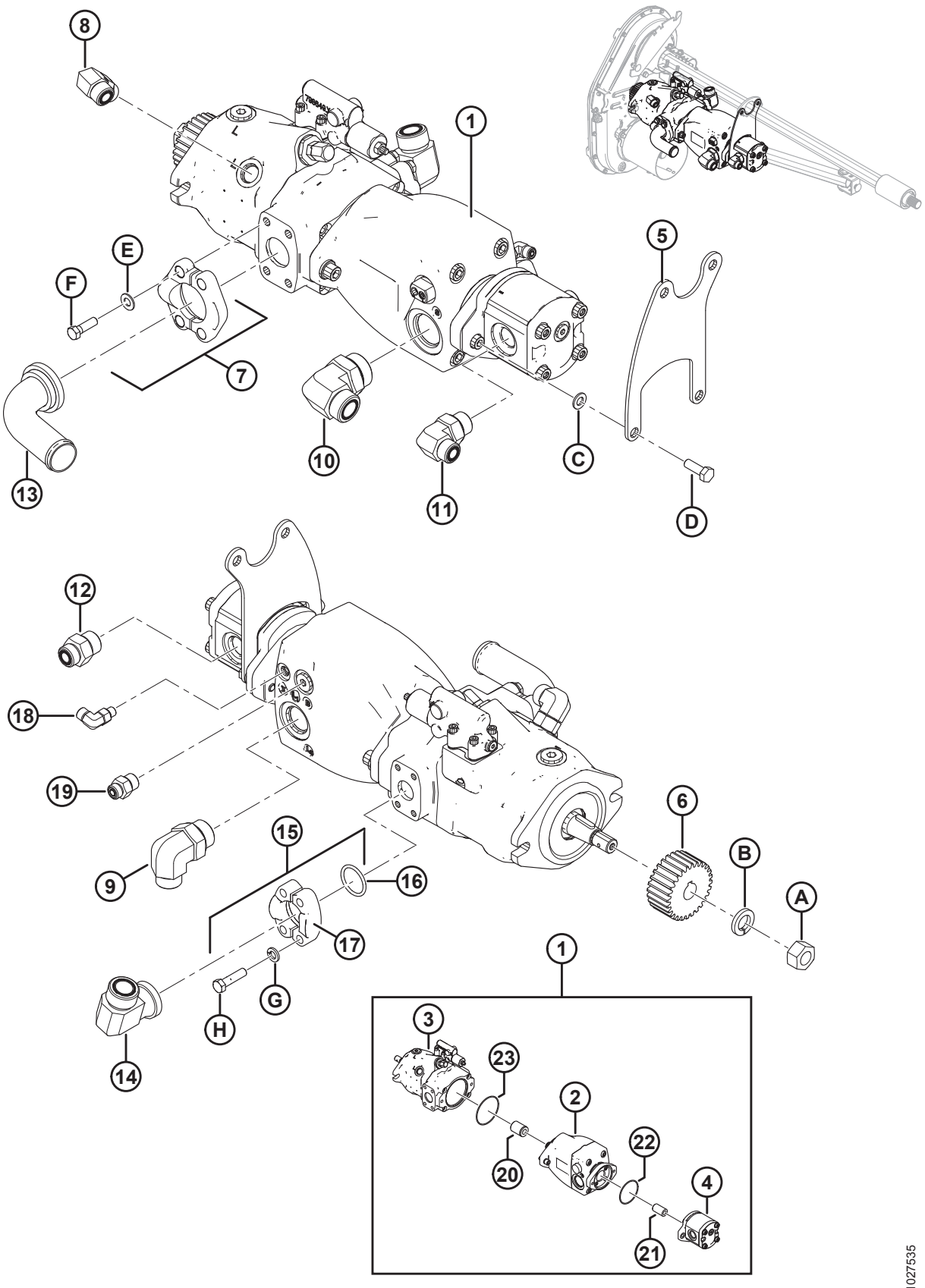

Ref.	Número de peça	Descrição	Qtd.	Número de série
11	136347	ENCAIXE – COTOVELO 90° HIDRÁULICO	1	
	30971	O-RING – N° 12 ORB		
	135867	O-RING – N° 10 ORFS		
12	135786	ENCAIXE – ADAPTADOR	1	
	30971	O-RING – N° 12 ORB		
	135867	O-RING – N° 10 ORFS		
13	**294833**	**ENCAIXE – COTOVELO HIDR. CÓDIGO 61**	**1**	
14	252208	ENCAIXE – 90°, nº 16 CHANFRADO X nº 16 MACHO ORFS	1	
	112868	O-RING – N° 16 CHANFRADO		
	135554	O-RING – N° 16 ORFS		
15	112866	KIT – FLANGE BIPARTIDA, 1 POLEGADA CD 61 [277]	1	
16	112868	O-RING – 1.296 POL. Diâm. Int. x 0,139 POL. PAREDE	1	
17	194033	CHANFRO – MEIO PARTIDO, 1 POL. CÓDIGO 61	2	
18	136447	ENCAIXE – COTOVELO 90° HIDRÁULICO	1	
	50223	O-RING – N° 4 ORB		
	135957	O-RING – N° 4 ORFS		
19	191705	ENCAIXE – ADAPTADOR 6 MORFS X 8 MORB	1	
	44209	O-RING – N° 8 ORB		
	135865	O-RING – N° 6 ORFS		
20	295139	ACOPLADOR – ESTRIADO, 13-13T	1	
21	295140	ACOPLADOR – ESTRIADO, 20-11T	1	
22	136024	ANEL DE VEDAÇÃO (3 X 85) [278]	1	
23	294832	ANEL DE VEDAÇÃO (3 X 104)	1	
A	18720	PORCA – HEXAGONAL, 3/4-16 UNF GR 5 ZN PL		
B	18640	ARRUELA – REG. TRAVA 3/4" NOM. Diâm. Int. ZP		
C	184711	ARRUELA – CHATA REG. M10-200HV-A3L		
D	184661	PARAFUSO – CABEÇA HEXAGONAL TFL M10 X 1,5 X 30-8,8-A3L		
E	**184714**	**ARRUELA – CHATA REG M12-300HV**		
F	252642	PARAFUSO – SEXTAVADO 1/2-13 X 1,75-GR8-AA3L		
G	**30191**	**ARRUELA – TEMPERADA ASTM F436 3/8**		
H	252640	PARAFUSO – SEXTAVADO 3/8-16 X 1,25-GR8-AA3L		

277. Inclui duas flanges bipartidas (MD n.° 194033), anel de vedação (MD n.° 112868), quatro parafusos (MD n.° 252640) e quatro arruelas planas (MD n.° 30191).
278. Anel de vedação (MD n.° 136024) está incluído nos kits de conversão da bomba de engrenagens; consulte a Seção *127 Kits de conversão para bombas de engrenagens, página 381*. Ao substituir a bomba de engrenagem separadamente, certifique-se de pedir o anel de vedação (MD n.º 136024) se o anel de vedação estiver gasto ou danificado.

86 Eixo de transmissão de entrada e suporte

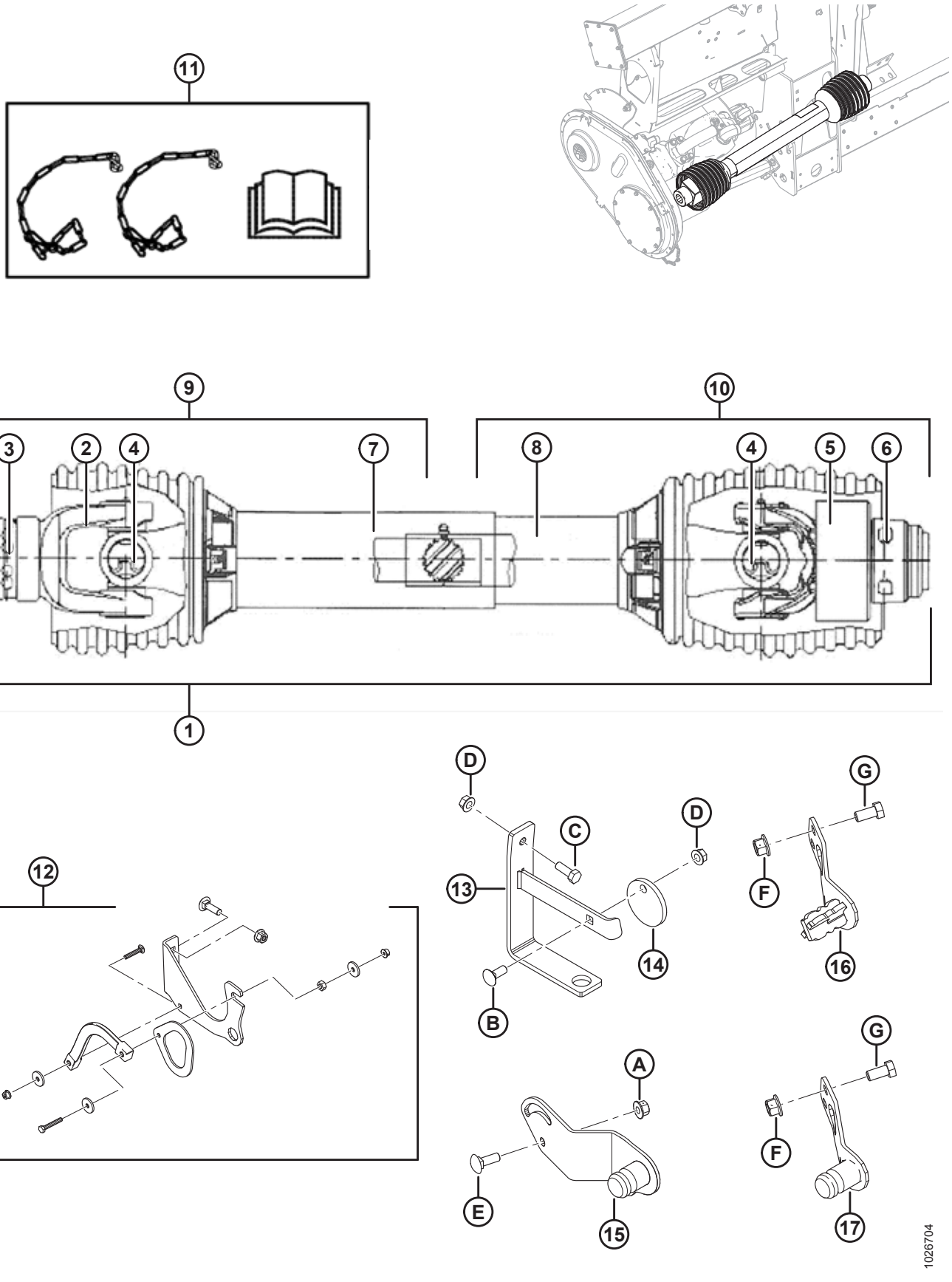

EIXO DE TRANSMISSÃO DE ENTRADA E SUPORTE

NOTA:

Kits de metade de transmissão para a extremidade da colheitadeira estão listados sob o item nº 9, e kits de metade de transmissão para a extremidade da plataforma estão listados no item nº 10. Consulte as notas de rodapé em partes individuais para determinar a que modelos de combinação cada kit é usado.

Ref.	Número de peça	Descrição	Qtd.	Número de série
	B6595	KIT – EIXO DE TRANSMISSÃO CE, RANHURA 6T, COLHEITADEIRA CNH [279]		
	B6596	KIT – EIXO DE TRANSMISSÃO CE ESTRIADO 21T, COLHEITADEIRA CNH [280]		
1	301996	EIXO DE TRANSMISSÃO 6T – COMPLETO (CERTIFICADO CE) [281]	1	
	187553	EIXO DE TRANSMISSÃO 21T – COMPLETO (CERTIFICADO CE) [282]	1	
	187550	EIXO DE TRANSMISSÃO 21T – COMPLETO (CERTIFICADO CE) [283]	1	
	187551	EIXO DE TRANSMISSÃO COM FURO HEXAGONAL – COMPLETO (CERTIFICADO CE) [284]	1	
	314306	EIXO DE TRANSMISSÃO, RANHURA 1 3/4-20 – COMPLETO (CERTIFICADO CE) [285]	1	
	301704	EIXO DE TRANSMISSÃO, RANHURA 38-8 – COMPLETO (CERTIFICADO CE) [286]	1	
	287814	PROTEÇÃO – KIT DE REPAROS CE	A/R	
2	133634	CRUZETA – MOLA-TRAVA, 6T	1	
	133637	CRUZETA – MOLA-TRAVA, 21T	1	
	133641	GARFO – MOLA-TRAVA, FURO HEXAGONAL [284]	1	
	150890	GARFO – MOLA-TRAVA, RANHURA 1 3/4-20 [285]	1	
	314657	GARFO – MOLA-TRAVA, 38-8 RANHURAS [286]	1	
3	40095	KIT DE REPARO – CRUZETA DE MOLA-TRAVA (6T E 21T)		
	133633	KIT DE REPARO – GARFO DE MOLA-TRAVA	A/R	
	133640	KIT DE REPARO – GARFO DE MOLA-TRAVA (FURO HEXAGONAL) [284]		
	150891	KIT DE REPARO – GARFO DE MOLA-TRAVA (RANHURA 1 3/4-20) [285]		
	314656	KIT DE REPARO – GARFO DE MOLA-TRAVA (RANHURA 38-8) [286]		
4	142777	CONJUNTO CRUZETA DO EIXO [287]	2	
5	133631	CRUZETA – MOVIMENTO LIVRE	1	
6	133632	KIT DE REPARO – CRUZETA AUTOTRAVANTE		

279. Case IH Midrange/Flagship Séries 10/20/30/40, todas as New Holland CR/CX, e Versatile RT490. Kits disponíveis somente através de equipamentos.
280. Colheitadeiras CNH de 2017 e posteriores. Kits disponíveis somente através de equipamentos.
281. Case IH Midrange/Mais representativo Séries 10/20/30/40, todas as New Holland CR/CX.
282. Séries JD STS/S (exceto máquinas Widebody Walker listadas abaixo), CLAAS Lexion AGCO e colheitadeiras CNH de 2017 ou mais recentes.
283. Máquinas JD Widebody Walker 9650/9660, 9660 WTS e T9670.
284. Case IH Série 88 e séries 2300/2500.
285. AGCO IDEAL™ 7/8/9.
286. Rostselmash 760/780.
287. Inclui grampos e graxeira de lubrificação.

EIXO DE TRANSMISSÃO DE ENTRADA E SUPORTE

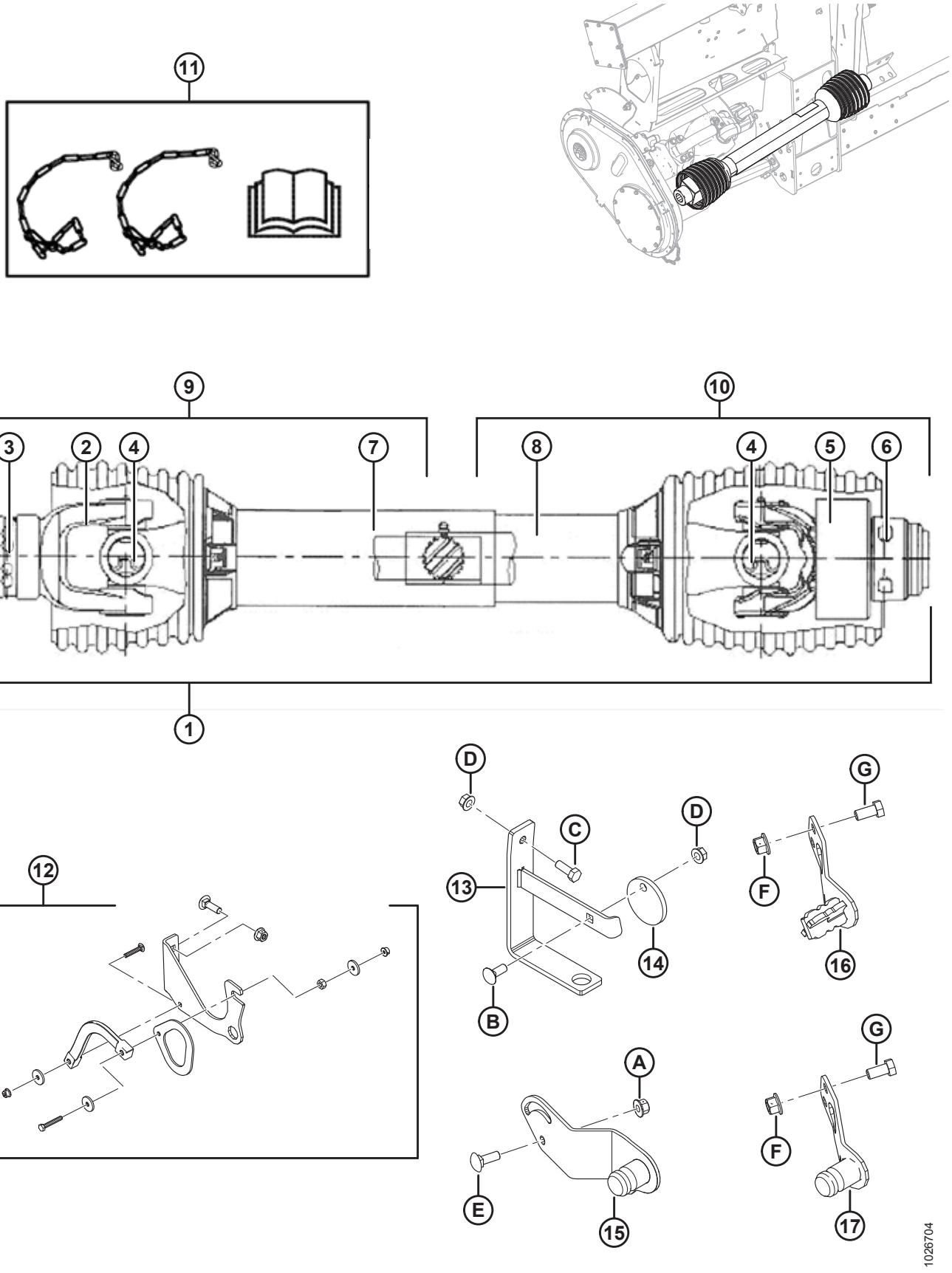

EIXO DE TRANSMISSÃO DE ENTRADA E SUPORTE

Ref.	Número de peça	Descrição	Qtd.	Número de série
7	322207	KIT – PROTEÇÃO, EXTERNA (EIXO DE TRANSMISSÃO 6T E 21T) [288]	1	
	322203	KIT – PROTEÇÃO, EXTERNA (EIXO DE TRANSMISSÃO 21T) [289]	1	
	322202	KIT – PROTEÇÃO, EXTERNA (EIXO DE TRANSMISSÃO DE FURO HEXAGONAL) [290]	1	
	322205	KIT - PROTEÇÃO, EXTERIOR (EIXO DE TRANSMISSÃO SPL 1 3/4-20, 38-8) [291]	1	
8	322208	KIT – PROTEÇÃO, INTERIOR (EIXO DE TRANSMISSÃO 6 T E 21T) [288]	1	
	322209	KIT – PROTEÇÃO, INTERIOR (EIXO DE TRANSMISSÃO 21T) [289]	1	
	322210	KIT – PROTEÇÃO, INTERIOR (EIXO DE TRANSMISSÃO DE FURO HEXAGONAL) [290]	1	
	322211	KIT – PROTEÇÃO, INTERNA (EIXO DE TRANSMISSÃO RANHURA 1 3/4-20, 38-8) [291]	1	
9	301997	CONJUNTO – JUNTA E MEIO EIXO CE (EXTREMIDADE DA COLHEITADEIRA 6T) [292]	1	
	322212	KIT – MEIO EIXO DE TRANSMISSÃO, EXTERNO (EXTREMIDADE DA COLHEITADEIRA 21T) [293]	1	
	322199	KIT – MEIO EIXO DE TRANSMISSÃO, EXTERNO (EXTREMIDADE DA COLHEITADEIRA 21T) [289]	1	
	322198	KIT – MEIO EIXO DE TRANSMISSÃO, EXTERIOR (EXTREMIDADE DA COLHEITADEIRA HEXAGONAL) [290]	1	
	314658	CONJUNTO – JUNTA E MEIO EIXO CE (EXTREMIDADE DA COLHEITADEIRA DE RANHURA 1 3/4-20) [294]	1	
	314653	CONJUNTO – JUNTA E MEIO EIXO CE (EXTREMIDADE DA COLHEITADEIRA DE RANHURA 38-8) [295]	1	
	220766	PROTEÇÃO – KIT DE REPAROS CE	A/R	

288. JD Séries STS/S (exceto máquinas Widebody Walker listadas abaixo), CLAAS Lexion, AGCO, Case IH Midrange/Flagship Série 10/20/30/40, todas as New Holland CR/CX, colheitadeiras CNH 2017 e posteriores e Versatile RT490.
289. JD Widebody Walker Machines – 9650/9660, 9660 WTS e T9670.
290. Case IH Série 88 e Séries 2300/2500.
291. AGCO IDEAL™ 7/8/9 e Rostselmash 760/780.
292. Case IH Midrange/Flagship Séries 10/20/30/40, todas as New Holland CR/CX e Versatile RT490.
293. Séries JD STS/S (exceto máquinas Widebody Walker listadas abaixo), CLAAS Lexion, AGCO e colheitadeiras CNH de 2017 ou mais recentes.
294. AGCO IDEAL™ 7/8/9.
295. Rostselmash 760/780.

EIXO DE TRANSMISSÃO DE ENTRADA E SUPORTE

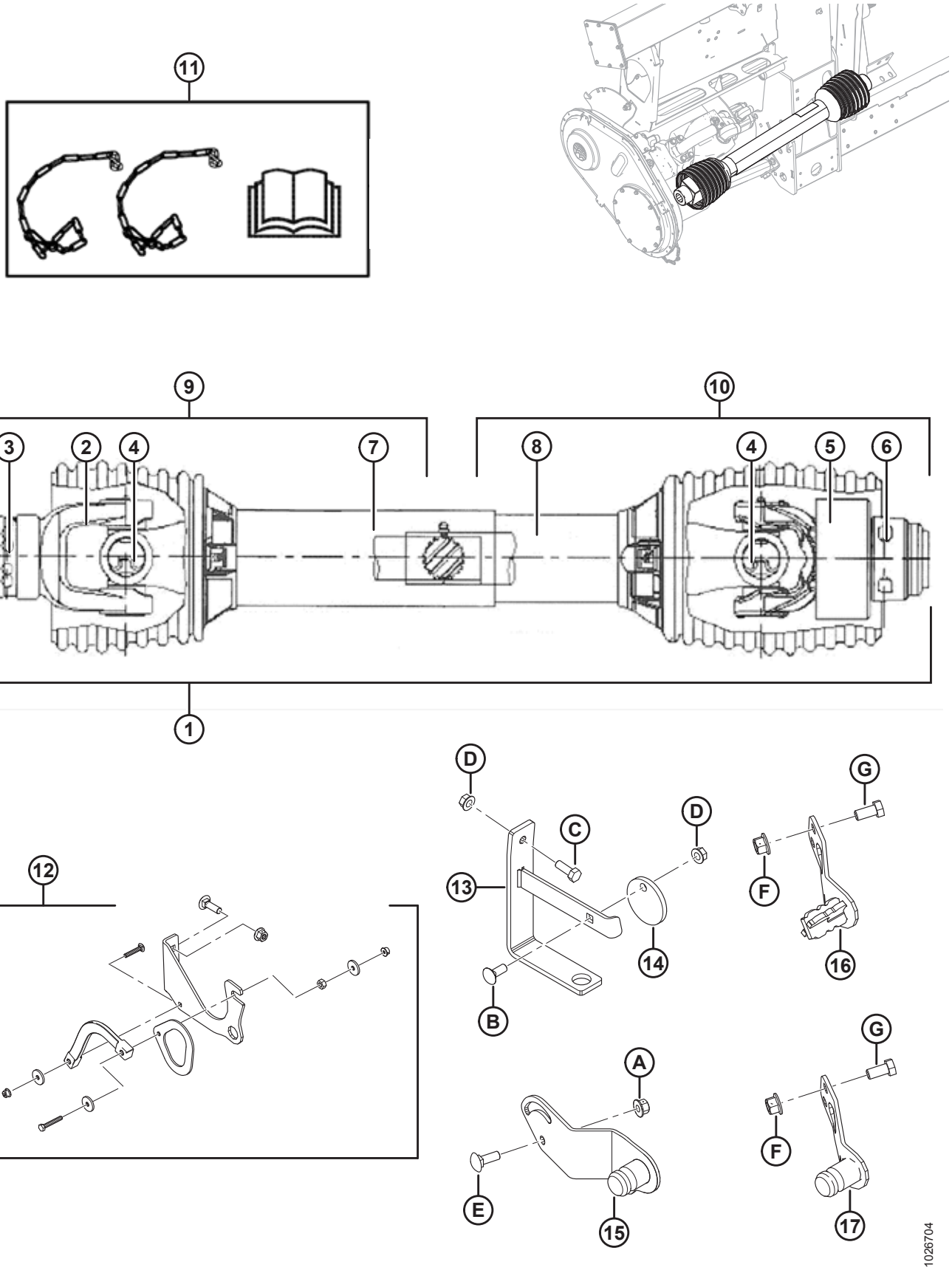

EIXO DE TRANSMISSÃO DE ENTRADA E SUPORTE

Ref.	Número de peça	Descrição	Qtd.	Número de série
10	322257	KIT – MEIO EIXO DE TRANSMISSÃO, INTERIOR (EXTREMIDADADE DA PLATAFORMA 6T E 21T) [288]	1	
	322258	KIT – MEIO EIXO DE TRANSMISSÃO, INTERIOR (EXTREMIDADE DA PLATAFORMA 21T) [289]	1	
	322259	KIT – MEIO EIXO DE TRANSMISSÃO, INTERIOR (EXTREMIDADE DA PLATAFORMA DE FURO HEXAGONAL) [290]	1	
	322234	KIT – MEIO EIXO DE TRANSMISSÃO, INTERIOR (EXTREMIDADE DA PLATAFORMA RANHURA DE 1 3/4-20 E 38-8) [291]	1	
	220766	PROTEÇÃO – KIT DE REPAROS CE	A/R	
11	171277	KIT – CONVERSÃO CE (EXPORTAÇÃO) [296]	A/R	–346189
12	REF	CONJUNTO – SUPORTE DO EIXO DE TRANSMISSÃO [297]	1	
13	133166	SUPORTE – SUSPENSOR DO EIXO DE TRANSMISSÃO (2016 E ANTERIORES) [298]	1	–301189
14	133165	DISCO – TRAVA, GANCHO DO EIXO DE TRANSMISSÃO (2016–ANTERIOR) [298]	1	–301189
15	276566	SUPORTE – SOLDAGEM ARMAZENAMENTO PTO [299]	1	
16	308015	SUPORTE – SOLDAGEM ARMAZENAMENTO PTO (6T CNH) [300]	1	
17	308124	SUPORTE – SOLDAGEM ARMAZENAMENTO PTO (21T CNH) [301]	1	301190–
A	135799	PORCA – HEXAGONAL CHANFRADA CTR LOC M10 X 1,5-10-A3L		
B	19965	PARAFUSO – RHSN 3/8" -16 X 1" GR5–ZP		
C	20077	PARAFUSO – CABEÇA HEXAGONAL 3/8 NC X 1,0 COMPR. GR 5 ZP [302]		
D	30228	PORCA – CHANFRADA, FACE LISA, 0,375-16"UNC		
E	184662	PARAFUSO – RHSN TFL M10 X 1,5 X 30-8,8-A3L		
F	136431	PORCA – HEXAGONAL CHANFRADA TRAVA DE CONTROLE M12 X 1,75-10		
G	50155	PARAFUSO – CABEÇA HEXAGONAL TFL M12 X 1,75 X 25-8,8-AA1J		

296. Inclui duas correias , decalques, manual CE e folha de instruções. Peça de substituição somente para módulos de flutuação fabricados em 2018 e anteriores.
297. Inclui suporte (NSS), gancho (NSS), cinta (NSS) e ferragens. Conjunto de suporte do eixo de transmissão substituído por suporte (MD n. 133166), disco (MD # 133165) e ferragens B-D para módulos de flutuação fabricados em 2016 e antes.
298. Peça de reposição somente para módulos de flutuação fabricados de modelo/ano 2016 e anteriores, AGCO IDEAL™ 7/8/9, Case IH Séries 2300/2500 e Rostselmash 760/780.
299. Gleaner R/S, CLAAS Lexion, John Deere e AGCO.
300. Case IH Midrange/Flagship Séries 10/20/30/40, todas as New Holland CR/CX, e Versatile RT490.
301. Colheitadeiras CNH de 2017 e posteriores.
302. Parafuso E (MD n.º 184662) e porca A (MD n.º 135799) utilizados para fixar o suporte de suspensão do eixo de transmissão (MD n.º 133166) para o AGCO IDEAL™ 7/8/9, Case IH séries 2300/2500 e o Rostselmash 760/780.

87 Sistema hidráulico – componentes da estrutura

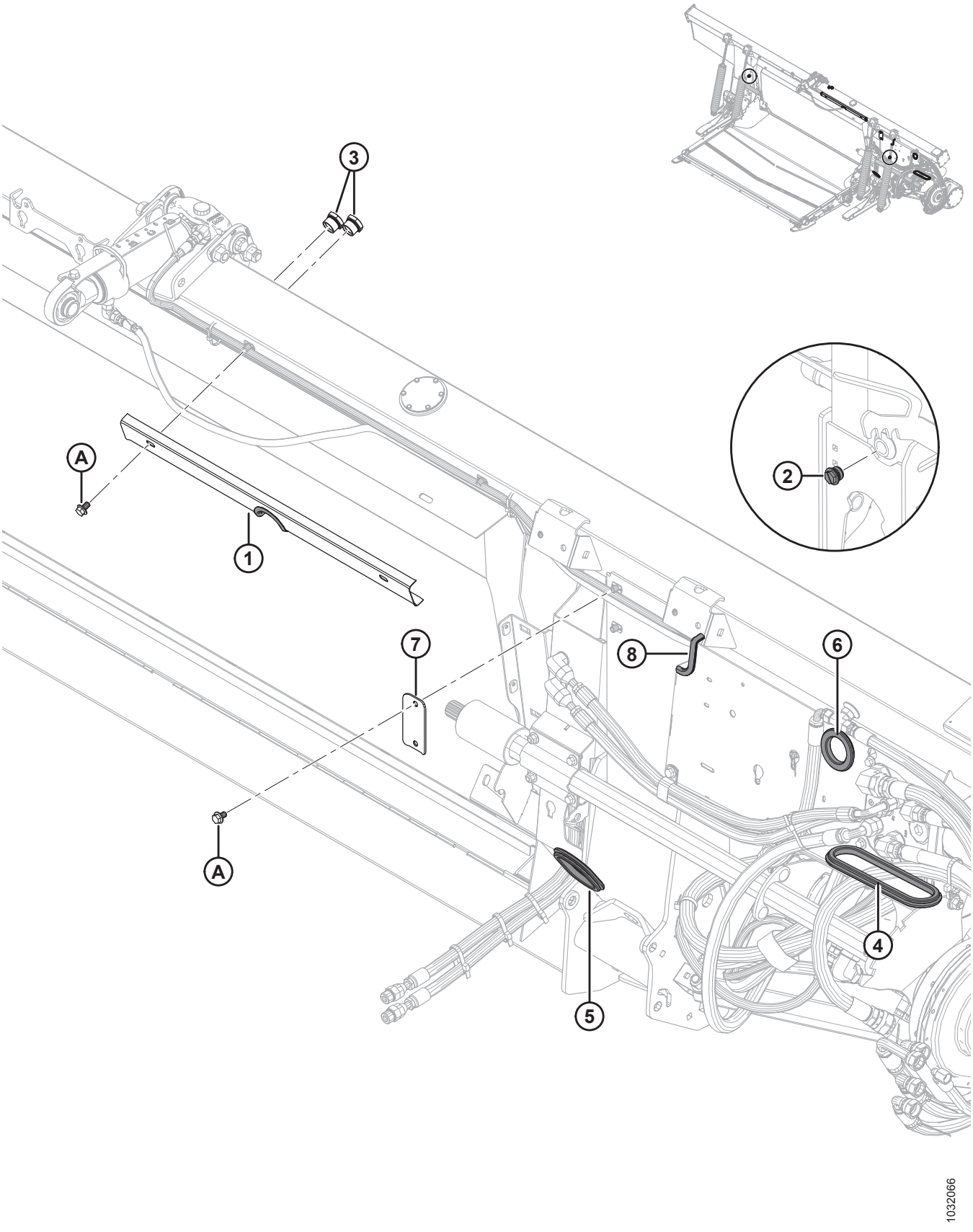

Ref.	Número de peça	Descrição	Qtd.	Número de série
1	**294949**	**CONJUNTO – SUPORTE DA MANGUEIRA** [303]	**1**	
	109791	**JUNTA**	**1**	
2	103575	TAMPÃO – HEXAGONAL COMPLETO COM ANEL DE VEDAÇÃO [304]	2	371190–
	156051	TAMPÃO – N.º 16 ORB [305]	2	–371189
3	304668	VISOR DE VIDRO	2	
4	276033	JUNTA – BORRACHA	1	
5	276034	JUNTA – BORRACHA	1	
6	276560	JUNTA – BORRACHA	1	
7	287272	BRAÇADEIRA – MANGUEIRA	1	
8	**31889**	**MOLDE (ESPEC. 31886)**	**1**	
A	136151	PARAFUSO – CABEÇA HEXAGONAL CHANFRADA TFL M10 X 1,5 X 16-8,8-A3L		

303. Inclui suporte com recorte (não vendido separadamente) e molde (MD n.º 109791).
304. Para modelo/ano 2020 e posteriores. Há dois drenos localizados na parte traseira da estrutura do módulo de flutuação.
305. Para modelo/ano 2019 e anteriores. Há dois drenos localizados na parte traseira da estrutura do módulo de flutuação.

88 Sistema hidráulico – União central e inclinação da plataforma / Avanço-recuo do molinete

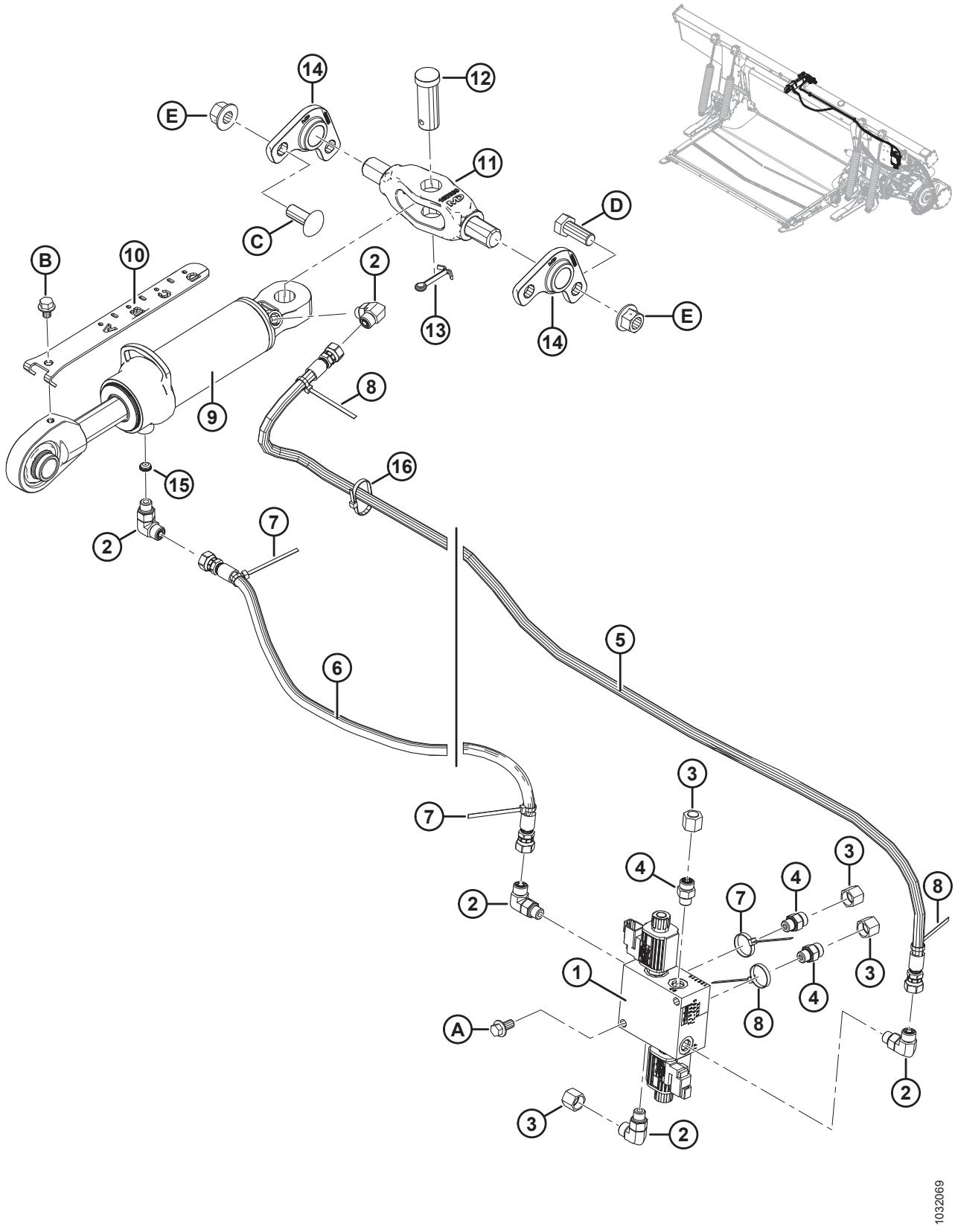

Ref.	Número de peça	Descrição	Qtd.	Número de série
1	213363	BLOCO – VÁLVULA DO SELETOR	1	
	287449	BOBINA – 12VDC-0,625 POL.		
	287450	VÁLVULA – GATILHO		
	287451	KIT DE VEDAÇÃO – VÁLVULA DE GATILHO		
2	136095	ENCAIXE – COTOVELO 90° HIDRÁULICO	5	
	50219	O-RING – N° 6 ORB		
	135865	O-RING – N° 6 ORFS		
3	136325	TAMPÃO – HIDRÁULICO, SAE, 6 ORFS	4	
4	135778	ENCAIXE – ADAPTADOR	3	
	50219	O-RING – N° 6 ORB		
	135865	O-RING – N° 6 ORFS		
5	213307	MANGUEIRA – HIDRÁULICA, INCLINAÇÃO PARA A FRENTE	1	
6	**311491**	**MANGUEIRA – HIDRÁULICA, INCLINAÇÃO PARA TRÁS**	**1**	
	311750	**KIT – MANUTENÇÃO DA MANGUEIRA BASCULANTE** [306]	**A/R**	**–371189**
7	40702	ABRAÇADEIRA DE CABOS, VERMELHA	3	
8	49227	ABRAÇADEIRA DE CABOS, VERDE	3	
9	187621	CILINDRO – ENGATE SUPERIOR	1	
	123978	KIT DE VEDAÇÃO		
10	187637	INDICADOR – INCLINAÇÃO	1	
11	187660	PIVÔ – USINADO	1	
12	135995	PINO – ENGATE	1	
13	18609	PINO – CONTRAPINO DIÂM. 1/4" X 2" ZP	1	
14	187730	FUNDIÇÃO – PIVÔ	2	
15	252692	RESTRITOR – n°6 ORB X 0,065 POL.	1	
16	**21763**	**ABRAÇADEIRA DE CABOS, PRETA**	**2**	
A	152655	PARAFUSO – CABEÇA HEXAGONAL CHANFRADA M10 X 1,5 X 20-8,8-A3L		
B	30693	PARAFUSO – CHANFRADO (FACE SERRILHADA) 0,375" - 16 UNC X 0,50 COMPRIMENTO		
C	136699	PARAFUSO – RHSSN M16 X 2 X 40-8,8-AA3L		
D	111528	PARAFUSO – CABEÇA HEXAGONAL TFL M16 X 2 X 40-8,8-A3L		
E	136440	PORCA – HEXAGONAL CHANFR CTR LOC M16 X 2-10-A3L		

306. O kit de manutenção da mangueira basculante (MD n.º 311750) é usado para atender a uma produção anterior. O kit inclui mangueira basculante (MD N.º 311491) e manual de instruções.

89 Sistema hidráulico – Deque de alimentação

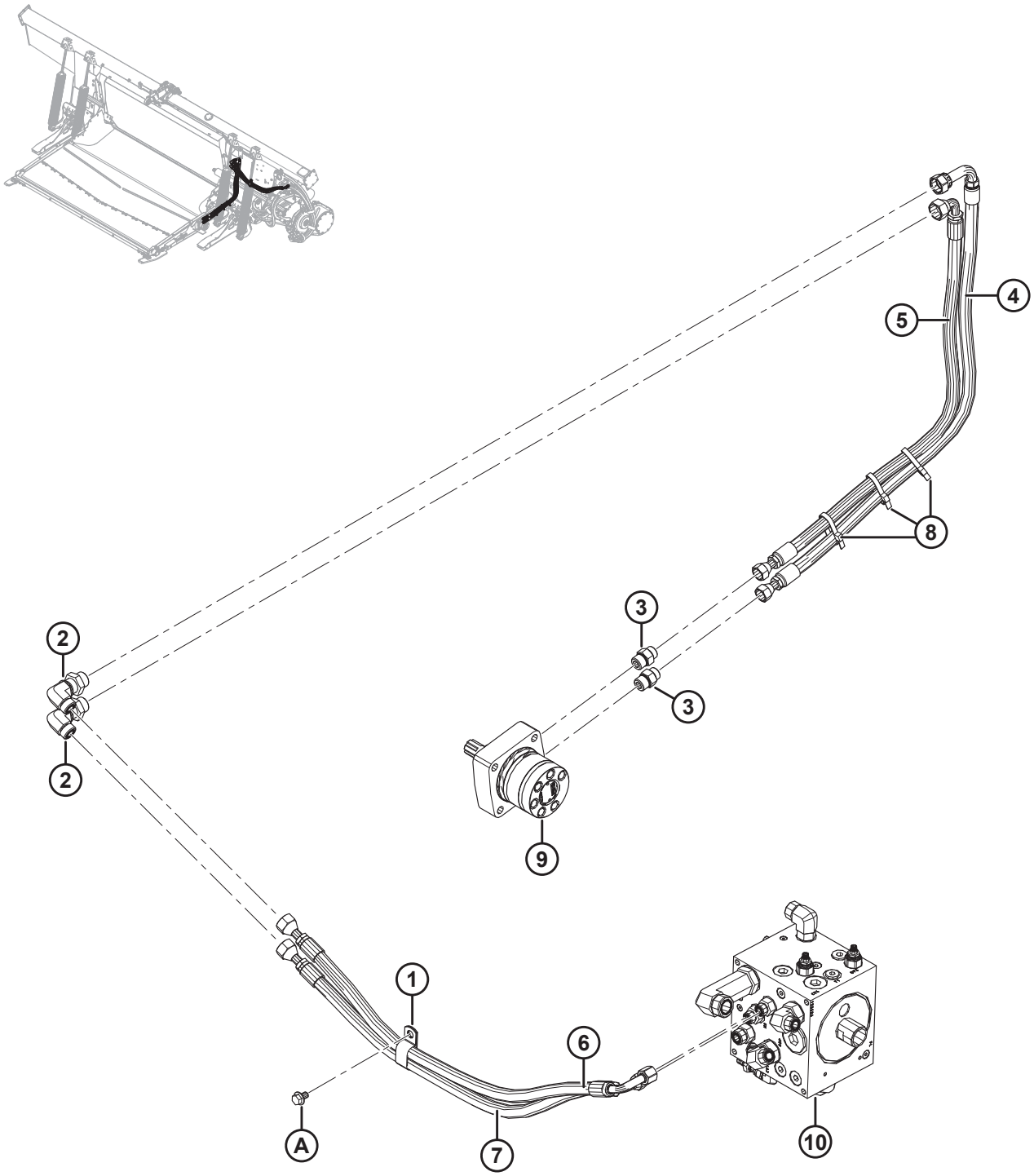

SISTEMA HIDRÁULICO – DEQUE DE ALIMENTAÇÃO

Ref.	Número de peça	Descrição	Qtd.	Número de série
1	103738	FIXADOR – ISOLADA PVC 13/16" TAMANHO DO TUBO	1	
2	136760	ENCAIXE – COTOVELO 90° ANTEPARO HIDR. 10-10	2	
	135867	O-RING – N° 10 ORFS		
3	184463	ENCAIXE – ADAPTADOR 8 MORFS X 10 MORB	2	
	44210	O-RING – N° 10 ORB		
	135866	O-RING – N° 8 ORFS		
4	213827	MANGUEIRA – HIDR. PRESSÃO DEQUE DE ALIMENTAÇÃO	1	
5	213828	MANGUEIRA – HIDR. RETORNO DEQUE DE ALIMENTAÇÃO	1	
6	287912	MANGUEIRA – HIDR. PRESSÃO DEQUE DE ALIMENTAÇÃO	1	
7	287913	MANGUEIRA – HIDR. RETORNO DEQUE DE ALIMENTAÇÃO A	1	
8	30753	ABRAÇADEIRA DE CABOS (PRETA)	3	
9	REF	MOTOR – HIDRÁULICA [307]		
10	REF	BLOCO – ACIONAMENTO [308]		
A	136151	PARAFUSO – CABEÇA HEXAGONAL CHANFRADA TFL M10 X 1,5 X 16-8,8-A3L		

307. Consulte a Seção *74 Deque de Alimentação – Motor e roletes da esteira, página 235*.
308. Consulte a Seção *91 Sistema Hidráulico – Conjunto do Bloco Acionador, página 289*.

90 Sistema hidráulico – Acionador e conexões da plataforma

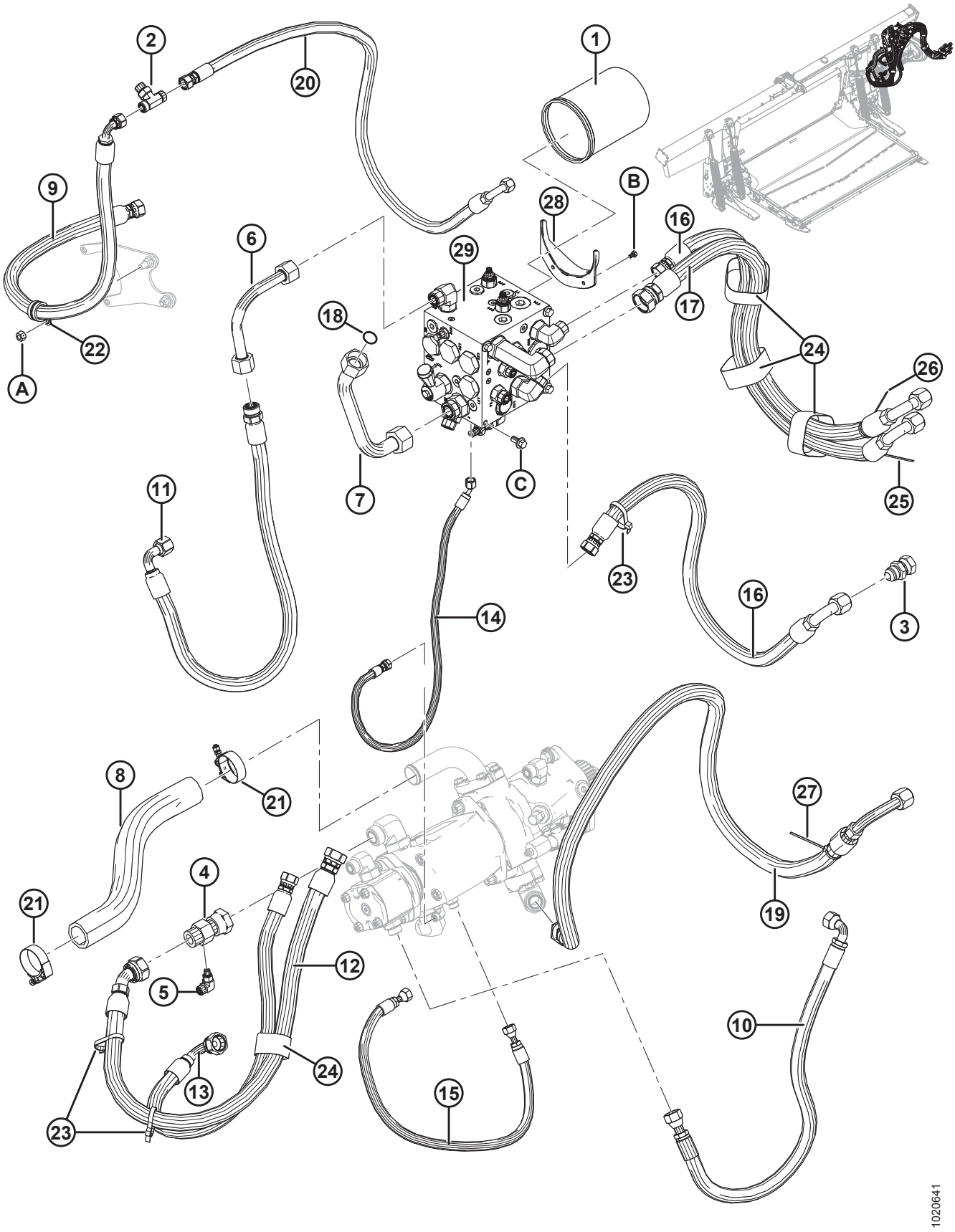

SISTEMA HIDRÁULICO – ACIONADOR E CONEXÕES DA PLATAFORMA

Ref.	Número de peça	Descrição	Qtd.	Número de série
1	202986	ELEMENTO – FILTRO HIDRÁULICO	1	
2	136684	ENCAIXE – CONEXÃO T ORFS 8-8-8	1	
	44209	O-RING – N° 8 ORB		
	135866	O-RING – N° 8 ORFS		
3	252414	GRAXEIRA – EXTENSOR-EXPANSOR 12/-12	1	
4	252554	ENCAIXE – T HIDRÁULICO, CONEXÃO DE MEDIÇÃO	1	
	135868	O-RING – N° 16 ORFS		
5	136337	ENCAIXE – COTOVELO 90° HIDRÁULICO	1	
	50223	O-RING – N° 4 ORB		
	135865	O-RING – N° 6 ORFS		
6	213329	LINHA – HIDRÁULICA, S2.	1	
7	294938	LINHA – RETORNO	1	
8	287911	MANGUEIRA – SUCÇÃO	1	
9	213167	MANGUEIRA – DRENAGEM DA CARCAÇA (CD)	1	
10	213174	MANGUEIRA – HIDRÁULICA, PRESSÃO DA BOMBA DE ENGRENAGENS (P2)	1	
11	213173	MANGUEIRA – HIDRÁULICA, SUCÇÃO DA BOMBA DE ENGRENAGENS (S2)	1	
12	213862	MANGUEIRA – HIDRÁULICA, S1	1	
13	213861	MANGUEIRA – HIDRÁULICA (P1)	1	
14	213864	MANGUEIRA – HIDRÁULICA (LS)	1	
15	276567	MANGUEIRA HIDRÁULICA, DESCARGA DA CARCAÇA	1	
16	287907	MANGUEIRA HIDRÁULICA, FLX SD P E R	2	
17	287908	MANGUEIRA – HIDRÁULICA, FLX KR	1	
18	135554	O-RING – N° 16 ORFS	1	
19	287910	MANGUEIRA – HIDRÁULICA, FLX KP	1	
20	287909	MANGUEIRA – HIDRÁULICA, FLX CD	1	
21	245753	ABRAÇADEIRA – PARAFUSO T	2	
22	209032	ABRAÇADEIRA – GRAMPO P, ISOLADA, 1 POL.	1	
23	30753	ABRAÇADEIRA DE CABOS (PRETA)	3	
24	135444	ABRAÇADEIRA – CINTA DE TRAVAMENTO 6" COMPR.	4	
	170851	ABRAÇADEIRA – CINTA DE TRAVAMENTO 10" LG	A/R	
25	40702	ABRAÇADEIRA DE CABOS (VERMELHA)	1	
26	40703	ABRAÇADEIRA DE CABOS (AZUL)	1	
27	40704	ABRAÇADEIRA DE CABOS (LARANJA)	1	
28	213743	FLANGE – BICO PARA DRENAGEM DO ÓLEO	1	
29	REF	BLOCO – ACIONAMENTO [309]		

309. Consulte a Seção *91 Sistema Hidráulico – Conjunto do Bloco Acionador, página 289*.

SISTEMA HIDRÁULICO – ACIONADOR E CONEXÕES DA PLATAFORMA

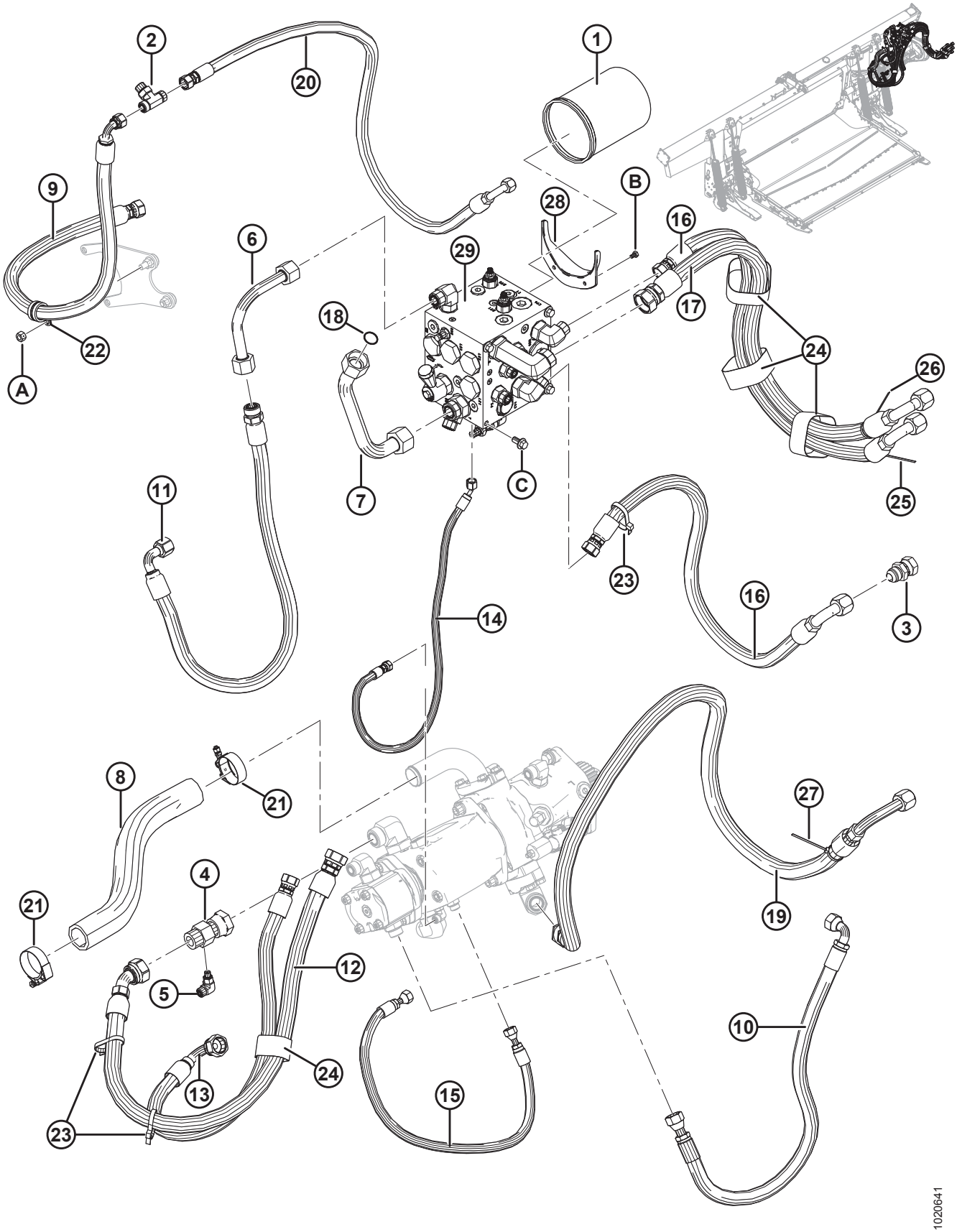

SISTEMA HIDRÁULICO – ACIONADOR E CONEXÕES DA PLATAFORMA

Ref.	Número de peça	Descrição	Qtd.	Número de série
A	135800	PORCA – HEXAGONAL CTR LOC SPCL M10 X 1,5-9-A3L		
B	136561	PARAFUSO – CABEÇA HEXAGONAL TFL M6 X 1 X 10-8,8-A3L		
C	152655	PARAFUSO – CABEÇA HEXAGONAL CHANFRADA M10 X 1,5 X 20-8,8-A3L		

91 Sistema Hidráulico – Conjunto do Bloco Acionador

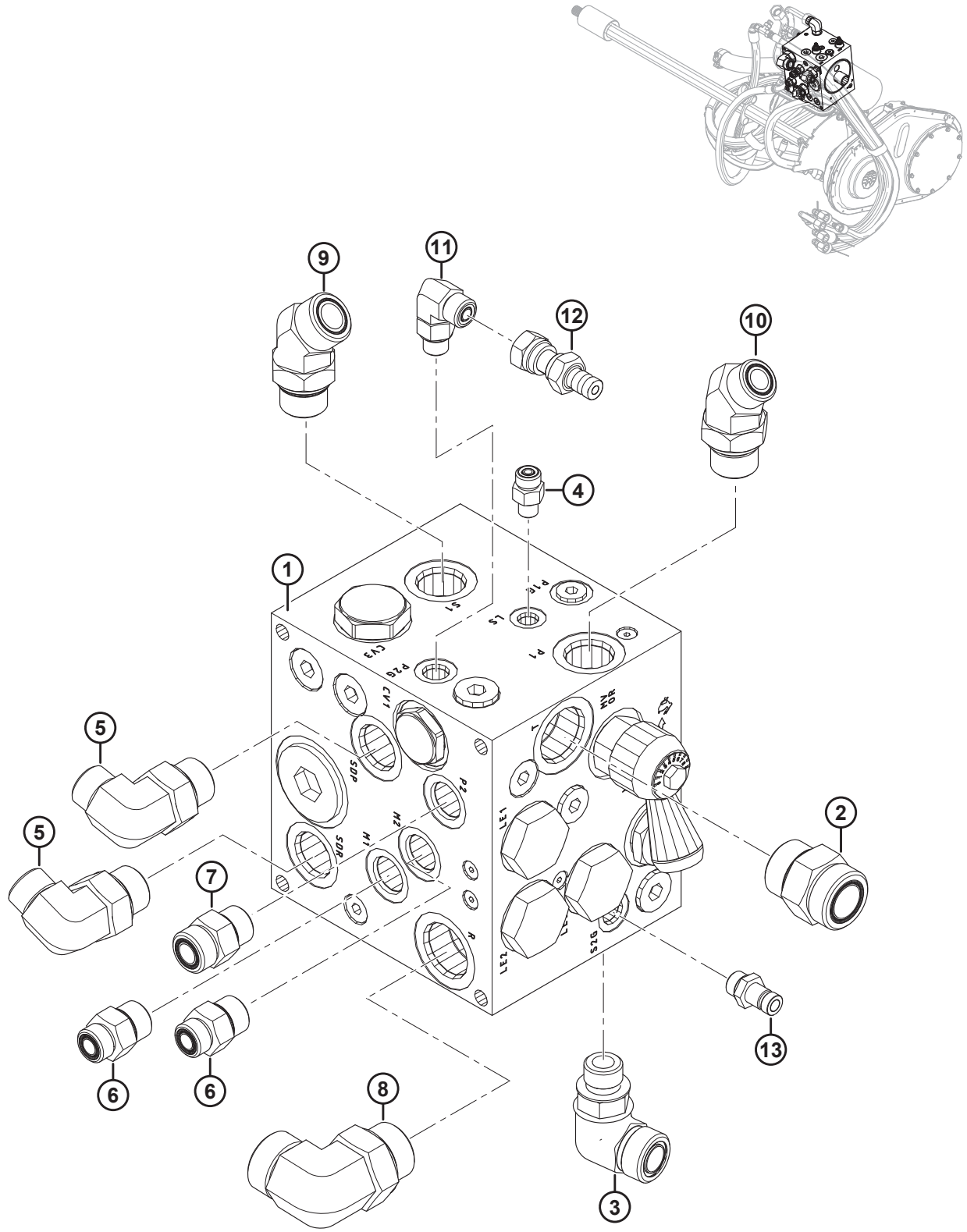

SISTEMA HIDRÁULICO – CONJUNTO DO BLOCO ACIONADOR

Ref.	Número de peça	Descrição	Qtd.	Número de série
1	287771	CONJUNTO – BLOCO, ACIONADOR [310]	1	
2	135791	ENCAIXE – ADAPTADOR (T)	1	
	50220	O-RING – N° 20 ORB		
	135554	O-RING – N° 16 ORFS		
3	136303	ENCAIXE – COTOVELO 90° HIDRÁULICO (S2)	1	
	44210	O-RING – N° 10 ORB		
	135868	O-RING – N° 12 ORFS		
4	135775	ENCAIXE – ADAPTADOR (LS)	1	
	50223	O-RING – N° 4 ORB		
	135957	O-RING – N° 4 ORFS		
5	136347	ENCAIXE – COTOVELO 90° HIDRÁULICO (SDP, SDR)	2	
	30971	O-RING – N° 12 ORB		
	135867	O-RING – N° 10 ORFS		
6	184463	ENCAIXE – ADAPTADOR 8 MORFS X 10 MORB (M1, M2)	2	
	44210	O-RING – N° 10 ORB		
	135866	O-RING – N° 8 ORFS		
7	184461	ENCAIXE – ADAPTADOR 10 MORFS X 10 MORB (P2)	1	
	44210	O-RING – N° 10 ORB		
	135867	O-RING – N° 10 ORFS		
8	135734	ENCAIXE – COTOVELO 90° HIDRÁULICO (R)	1	
	50220	O-RING – N° 16 ORB		
	135554	O-RING – N° 16 ORFS		
9	136418	ENCAIXE – COTOVELO 45° HIDRÁULICO (S1)	1	
	30971	O-RING – N° 12 ORB		
	135868	O-RING – N° 12 ORFS		
10	136458	ENCAIXE – COTOVELO 45° HIDRÁULICO (P1)	1	
	30971	O-RING – N° 12 ORB		
	135867	O-RING – N° 10 ORFS		
11	136095	CONEXÃO – COTOVELO 90° HIDRÁULICO (P2G)	1	
	50219	O-RING – N° 6 ORB		
	135865	O-RING – N° 6 ORFS		
12	252662	ENCAIXE – NIPPLE HIDRÁULICO	1	
13	135587	NIPPLE – HIDRÁULICO (S2G)	1	

310. Para peças de reposição, consulte a Seção *92 Conjunto do Bloco Acionador – Peças de Reposição, página 291*.

92 Conjunto do Bloco Acionador – Peças de Reposição

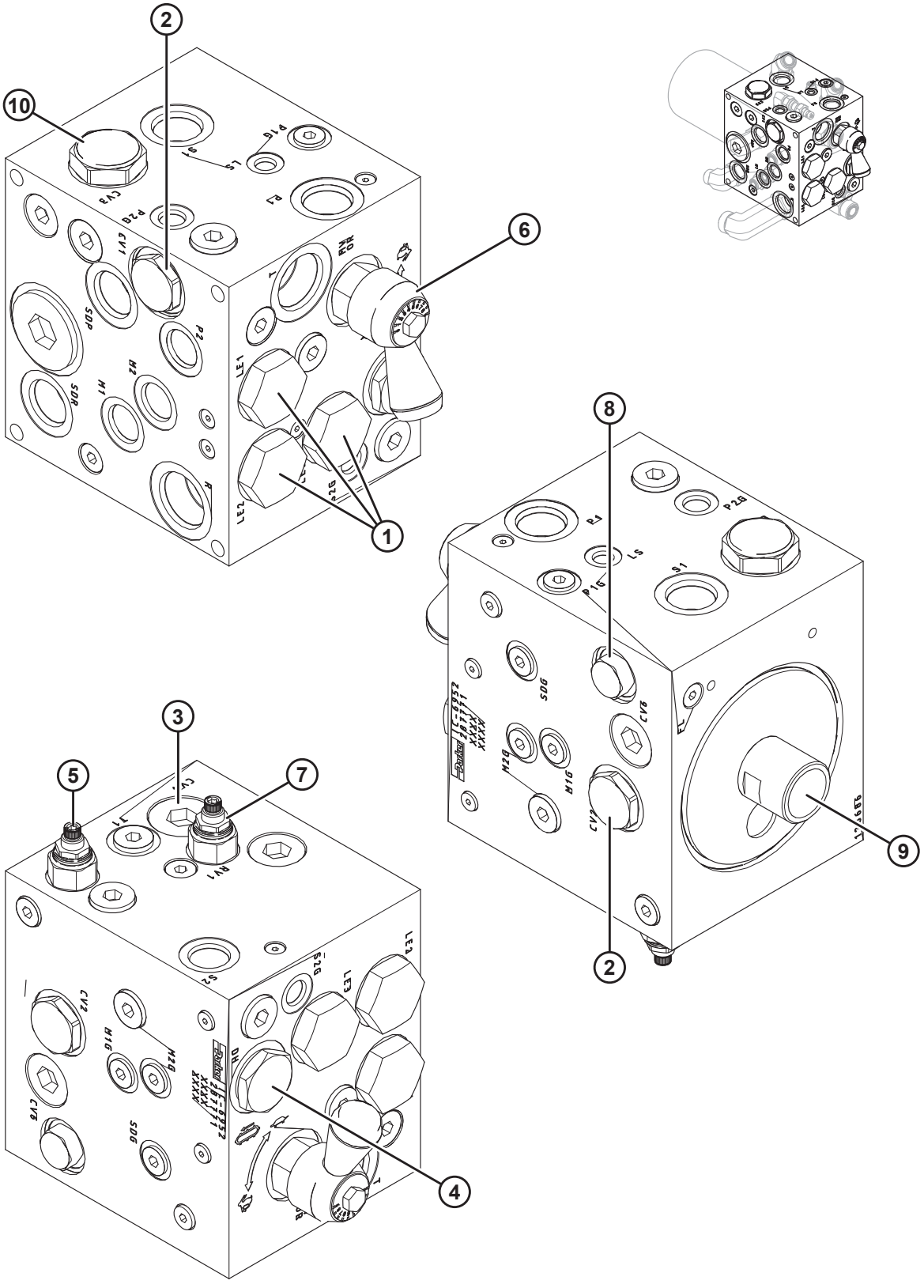

1020628

CONJUNTO DO BLOCO ACIONADOR – PEÇAS DE REPOSIÇÃO

Ref.	Número de peça	Descrição	Qtd.	Número de série
	287771	CONJUNTO – BLOCO, ACIONADOR [311]		
1	287466	VÁLVULA – ELEMENTO LÓGICO-16 (LE1, LE2, LE3)	3	
	220963	KIT DE VEDAÇÃO		
2	287467	VÁLVULA – RETENÇÃO VENTILADA-12 (CV1, CV2)	2	
	220965	KIT DE VEDAÇÃO		
3	287468	VÁLVULA – DERIVAÇÃO, 25 PSI (CV4) [312]	1	
4	287469	VÁLVULA – DESVIO (DH)	1	
	287473	KIT DE VEDAÇÃO		
5	220951	VÁLVULA – P.O. ALÍVIO, 2500 PSI (RV2)	1	
	220960	KIT DE VEDAÇÃO		
6	287470	VÁLVULA – AGULHA (MVOR)	1	
	287193	ALÇA – CONTROLE DE FLUXO		
	220960	KIT DE VEDAÇÃO		
7	287613	VÁLVULA – ALÍVIO, 1500 PSI (RV1)	1	
	220960	KIT DE VEDAÇÃO		
8	287471	VÁLVULA – RETENÇÃO-08 (CV6)	1	
	220965	KIT DE VEDAÇÃO		
9	245160	ENCAIXE – ADAPTADOR DE FILTRO	1	
10	287472	VÁLVULA – RETENÇÃO REG-16, 8 PSI (CV3)	1	
	220961	KIT DE VEDAÇÃO		

311. Consulte a Seção *91 Sistema Hidráulico – Conjunto do Bloco Acionador, página 289*.
312. Válvula de derivação (MD n° 287468) encontra-se embaixo do tampão.

93 Válvula seletora

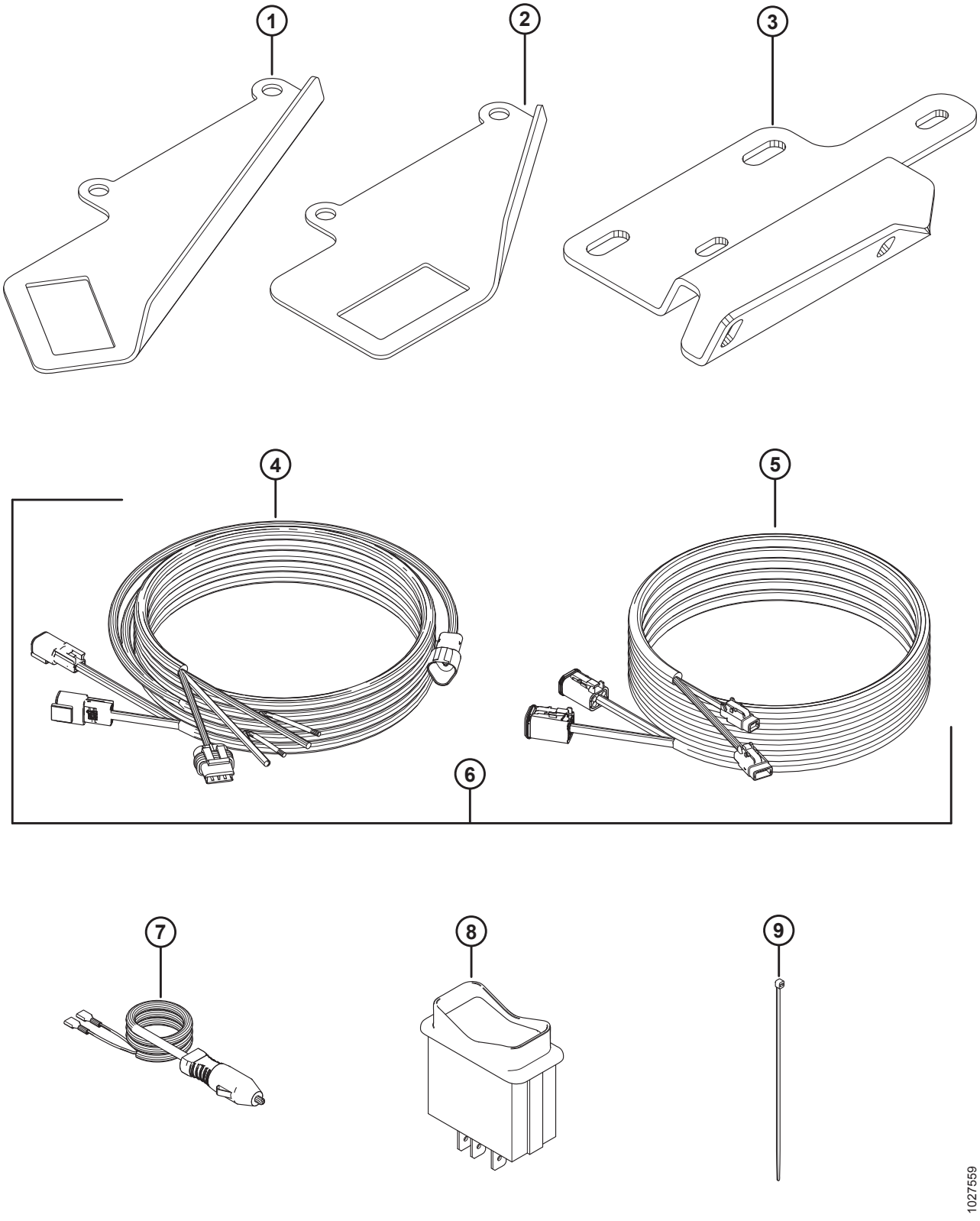

VÁLVULA SELETORA

Ref.	Número de peça	Descrição	Qtd.	Número de série
1	158377	SUPORTE – CHAVE BASCULANTE, SUPORTE DE MONTAGEM DA CABINE PARA AVANÇO-RECUO/INCLINAÇÃO DA PLATAFORMA [313]	1	
2	220734	SUPORTE – CHAVE BASCULANTE, NO SUPORTE DE MONTAGEM DA CABINE PARA A CHAVE DE AVANÇO-RECUO/INCLINAÇÃO DA PLATAFORMA, SOMENTE PARA [314]	1	
3	304111	SUPORTE – INCLINAÇÃO/VELOCIDADE DA ESTEIRA [314]	1	
4	304210	CHICOTE – CONTROLE DE ESTEIRA NA CABINE [315]	1	
5	304211	CHICOTE ELÉTRICO – EXTENSÃO DO CONTROLE DE ESTEIRA NA CABINE [315]	1	
6	304216	KIT – CHICOTE DE CONTROLE DE ESTEIRA NA CABINE [316]	A/R	–346189
7	220570	CHICOTE – FIAÇÃO, TAMPÃO PARA ACENDEDOR DE CIGARROS [317]	1	
8	109064	CHAVE – INTERRUPTOR BASCULANTE, INCLINAÇÃO DA PLATAFORMA/AVANÇO-RECUO [315]	1	
9	16661	ABRAÇADEIRA DE NÁILON PARA CABOS (PRETA)	12	

313. Todos os modelos de colheitadeiras exceto CLASS Lexion Série 500/700 e CNH/NH AFX, CX e CR com chave integral.
314. John Deere Série 50, S e Série T.
315. Todos os modelos de colheitadeiras, exceto CNH/NH AFX, CX e CR com chave integral.
316. O kit é usado para a manutenção do modelo-ano 2018 e unidades anteriores com chicote de controle de esteira na cabine 2018 (MD n.° 213667) Inclui o chicote de controle de esteira na cabine (MD n.° 304210) e o chicote de extensão da esteira da cabine (MD n.° 304211).
317. Opcional em todas as colheitadeiras. Permite instalação sem fios.

94 Conexões e componentes de flutuação

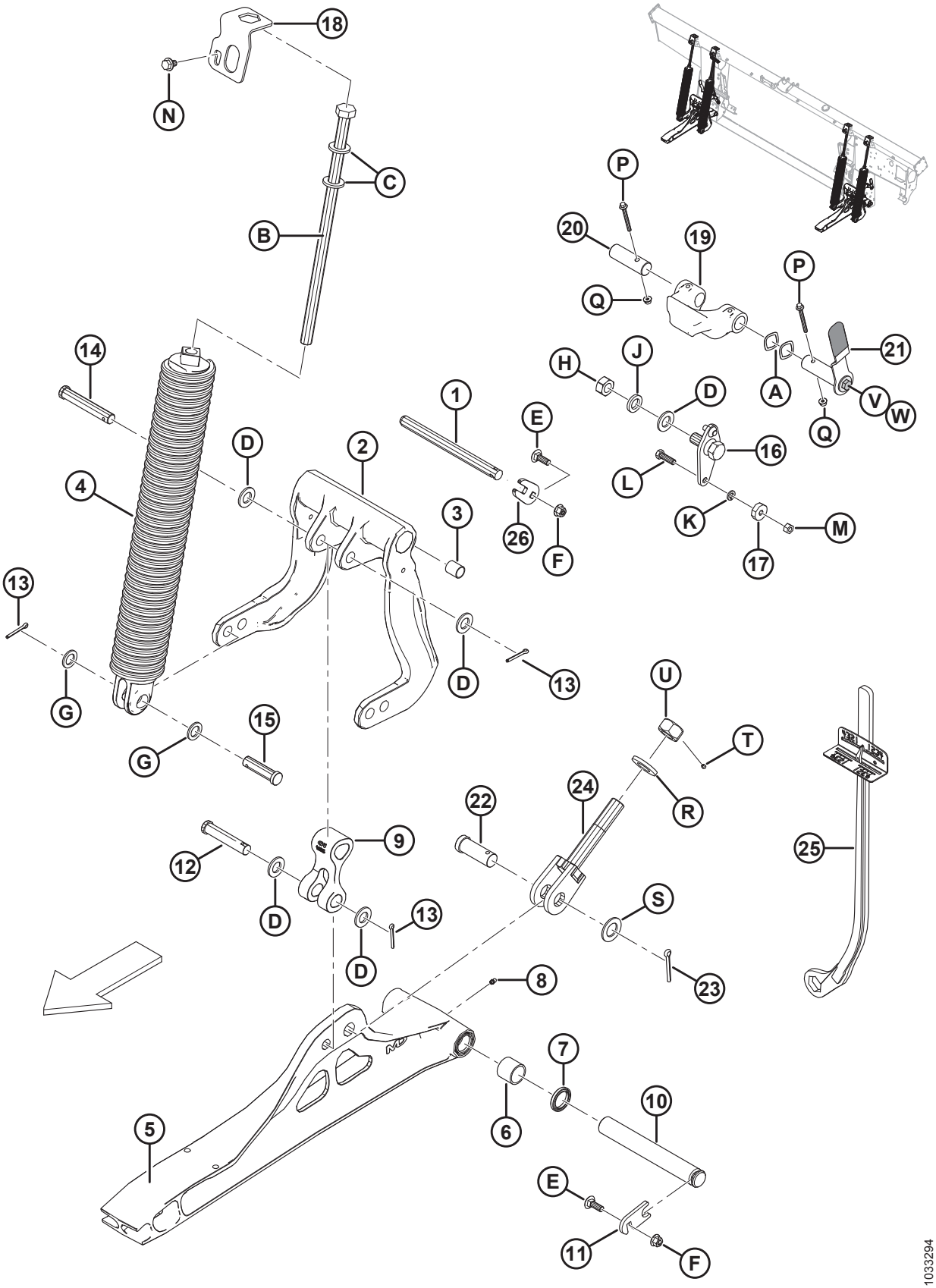

CONEXÕES E COMPONENTES DE FLUTUAÇÃO

Ref.	Número de peça	Descrição	Qtd.	Número de série
1	**335144**	**PINO – PIVÔ**	**2**	
2	156839	ALAVANCA – MANIVELA COM BUCHAS [318]	2	
3	156501	BUCHA – PLÁSTICA	4	
4	304034	CONJUNTO DE MOLAS [319]		
	304035	CONJUNTO DE MOLA COM MOLA INTERNA (TRABALHO PESADO) [319]		
5	174816	ARTICULAÇÃO – INFERIOR COMPLETA COM ROLAMENTOS [320]	2	
6	100500	ROLAMENTO – AGULHAS	4	
7	113222	VEDAÇÃO	4	
8	18671	GRAXEIRA – LUBRIFICAÇÃO, 1/4-28 UNF	2	
9	156574	ARTICULAÇÃO – BRAÇO	2	
10	248261	PINO	2	
11	212250	PLACA – TRAVA COM PINO	2	
12	20312	PINO – ENGATE	2	
13	18608	PINO – CONTRAPINO DIÂM. 3/16" X 1,5" ZP	8	
14	156741	PINO – ENGATE	2	
15	30463	PINO – ENGATE	4	
16	125654	PIVÔ – SOLDAGEM DE FLUTUAÇÃO	2	
17	18867	ROLAMENTO – CILÍNDRICO DE ESFERAS DIÂM. EXT. COMPLETO COM DUAS VEDAÇÕES	2	
18	213821	TRAVA – MOLA	4	
19	301513	BATENTE – MOLDAGEM, USINADO	2	
20	240455	PINO – PIVÔ	2	
21	322145	CONJUNTO ALÇA – TRAVA DA FLUTUAÇÃO [321]	2	
	287701	EMPUNHADURA – ALÇA		
22	135995	PINO – ENGATE	2	
23	18609	PINO – CONTRAPINO DIÂM. 1/4" X 2" ZP	2	
24	220679	PARAFUSO – SOLDAGEM	2	
25	**311859**	**FERRAMENTA – SOLDAGEM DE CHAVE**	**1**	
26	**301633**	**PLACA**	**2**	
A	252564	ARRUELA – ONDULADA		
B	252198	PARAFUSO – CABEÇA HEXAGONAL M20 X 2,5 X 450 X SPCL-8,8-A3L		
C	21540	ARRUELA – TEMPERADA		

318. Inclui duas buchas de plástico (MD #156501).
319. Há quatro molas em cada módulo de flutuação, mas a combinação de molas (MD n.° 304034 e MD n.° 304035) varia dependendo do tamanho da plataforma. Plataformas de 40-45 pés exigem 3 x 304034 e 1 x 304035 no RHS traseiro; todas as plataformas pequenas exigem 4 x 304034. As molas são montadas nos orifícios de montagem traseiros da alavanca (MD n.º 156839) para plataformas FD125.
320. Inclui dois rolamentos tipo agulha (MD #100500), dois anéis de vedação (MD #113222) e graxeira de lubrificação (MD #18671).
321. Inclui empunhadura da alça (MD n.° 287701), parafuso (MD n.° 30627) e arruela (MD n.° 184712).

CONEXÕES E COMPONENTES DE FLUTUAÇÃO

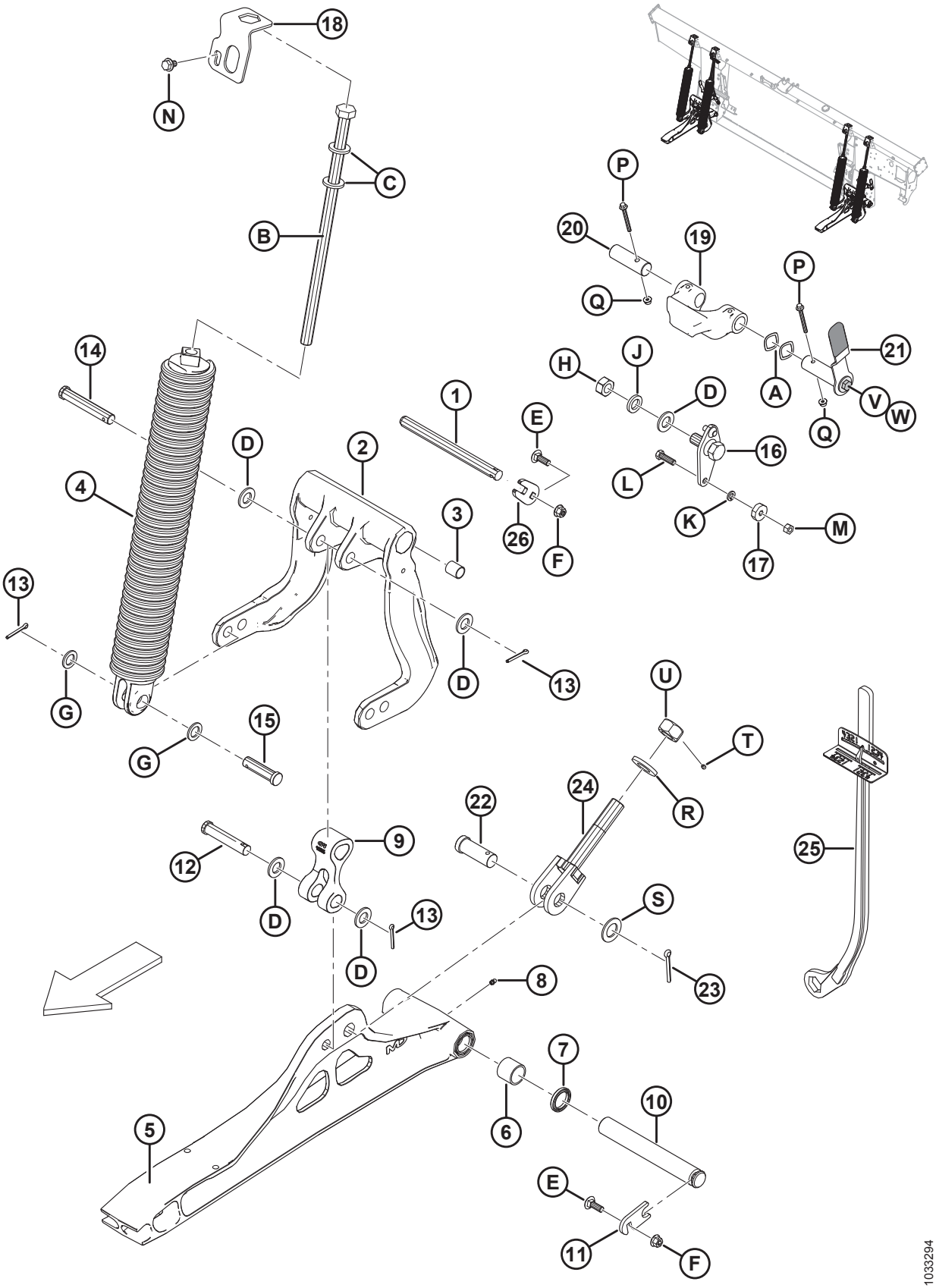

CONEXÕES E COMPONENTES DE FLUTUAÇÃO

Ref.	Número de peça	Descrição	Qtd.	Número de série
D	18601	ARRUELA – PLANA, SAE, DIÂM. INT. 13/16" x 1,5 POL. DIÂM. EXT. ZP		
E	184662	PARAFUSO – RHSN TFL M10 X 1,5 X 30-8,8-A3L		
F	135799	PORCA – HEXAGONAL CHANFRADA CTR LOC M10 X 1,5-10-A3L		
G	1709	ARRUELA – PLANA		
H	102636	PORCA – HEXAGONAL, ROSCA DEFORMADA, 0,750-10 UNC LADO DA TRAVA		
J	18640	ARRUELA – REG. TRAVA 3/4" NOM. Diâm. Int. ZP		
K	18637	ARRUELA – REG. TRAVA 3/8" NOM. Diâm. Int. ZP		
L	21264	PARAFUSO – SEXTAVADO 3/8 NC X 1,25 COMPR. GR 5 ZP		
M	18669	PORCA – LK HEXAGONAL, ROSCA DEFORMADA 3/8-16 UNC GR 5 AA1J		
N	136151	PARAFUSO – CABEÇA HEXAGONAL CHANFRADA TFL M10 X 1,5 X 16-8,8-A3L		
P	136704	PARAFUSO – CABEÇA HEXAGONAL CHANFRADA M6 X 1 X 60-8,8-AA2L		
Q	152668	PORCA – HEXAGONAL CHANFR CTR LOC M6 X 1-8-A2L		
R	31774	ARRUELA – PLANA		
S	156743	ARRUELA – PLANA		
T	136596	PARAFUSO – FIXAÇÃO, HEXAGONAL PONTA DE NÁILON 1/4-20 X 1/4-AS-ZNPL		
U	133047	PORCA – BATENTE USINADO		
V	30627	PARAFUSO – CABEÇA HEXAGONAL TFL M10 X 1,5 X 25-8,8-A3L		
W	184712	ARRUELA – CHATA GRANDE M10-200HV		

95 Indicador de flutuação e Controle automático de altura

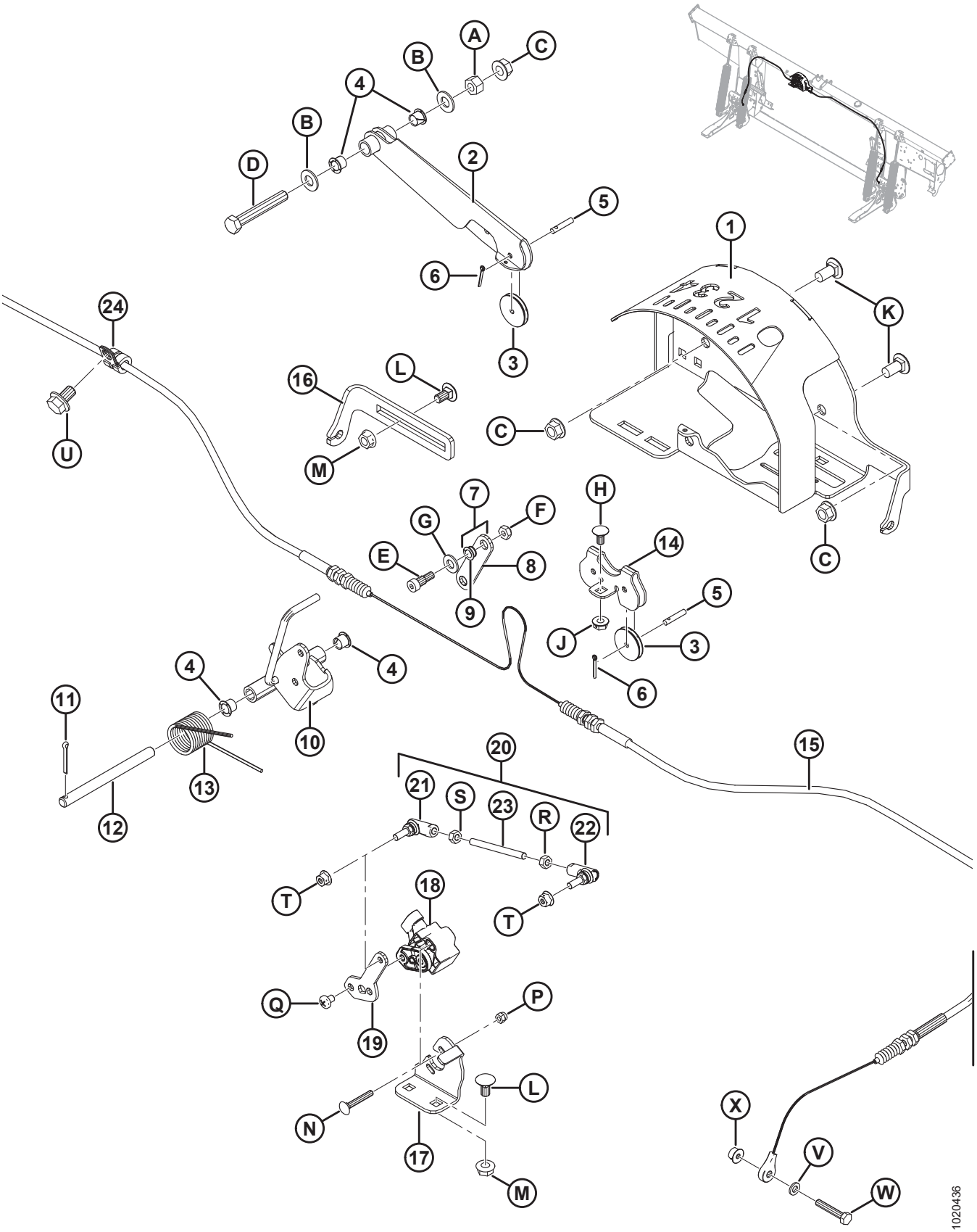

INDICADOR DE FLUTUAÇÃO E CONTROLE AUTOMÁTICO DE ALTURA

Ref.	Número de peça	Descrição	Qtd.	Número de série
1	187641	CARCAÇA – SOLDAGEM DO INDICADOR	1	
2	187655	BRAÇO – SOLDAGEM DO INDICADOR	1	
3	187653	POLIA – CONTROLE	3	
4	276381	BUCHA – PLÁSTICA	4	
5	276863	PINO – RETO	3	
6	18604	PINO – CONTRAPINO 3/32 DIÂM. X 3/4 ZP	3	
7	187694	ARTICULAÇÃO – INDICADOR COMPLETO COM BUCHAS [322]	1	
8	187659	ARTICULAÇÃO – INDICADOR	1	
9	156969	BUCHA – PLÁSTICA	2	
10	304674	INDICADOR – CONJUNTO DO PONTEIRO	1	
11	18605	PINO – CONTRAPINO DIÂM. 1/8" X 1" ZP	1	
12	276281	PINO – RETO	1	
13	156843	MOLA – TORÇÃO	1	
14	187708	SUPORTE – POLIAS DO INDICADOR	1	
15	187658	CABO – INDICADOR DE FLUTUAÇÃO	1	
16	276298	SUPORTE – CABO DE AJUSTE AHHC	1	
17	276043	SUPORTE – MONTAGEM DO SENSOR	1	
18	248643	SENSOR – GIRATÓRIO, SAÍDA DUPLA	1	
19	276044	BRAÇO – SENSOR	1	
20	276057	CONJUNTO DE LIGAÇÕES [323]	1	
21	291485	UNIÃO ESFÉRICA – ROSCA ESQUERDA	1	
22	291484	UNIÃO ESFÉRICA – ROSCA DIREITA	1	
23	232650	HASTE – ROSCADA	1	
24	136410	ABRAÇADEIRA – ISOLADA 3/8"	1	
A	18590	PORCA – HEXAGONAL, 3/8"-16 UNC GR 5 ZP		
B	18598	ARRUELA – PLANA, SAE, DIÂM. INT. 13/32" x 13/16 POL. DIÂM. EXT. ZP		
C	30228	PORCA – CHANFRADA, FACE LISA, 0,375-16 UNC		
D	21102	PARAFUSO – SEXTAVADO 3/8 NC X 2,5 COMPR. GR 5 ZP		
E	135423	PARAFUSO – COM REBAIXO, DIÂM. 5/16" X 3/8" X 1/4-20 UNRC		
F	18724	PORCA – HEXAGONAL, TRAVA, ROSCA DEFORMADA, 1/4" - 20 UNC ZP		
G	18597	ARRUELA – PLANA, SAE, DIÂM. INT. 11/32" x 11/16 POL. DIÂM. EXT. ZP		
H	21926	PARAFUSO – RHSN 1/4"-20 X .5" GR 5 ZP		
J	135248	PORCA – CHANFRADA, FACE LISA, 1/4-20 NC GR 5 ZP TRAVA CENTRAL, ROSCA DEFORMADA		
K	21863	PARAFUSO – RHSN 3/8" NC X 0,75" COMPR., GR 5 ZP		

322. Inclui duas articulações (MD #187659) e duas buchas (MD #156969).
323. Inclui uniões esféricas (MD #291484 e 291485), haste roscada (MD #232650) e ferragens.

INDICADOR DE FLUTUAÇÃO E CONTROLE AUTOMÁTICO DE ALTURA

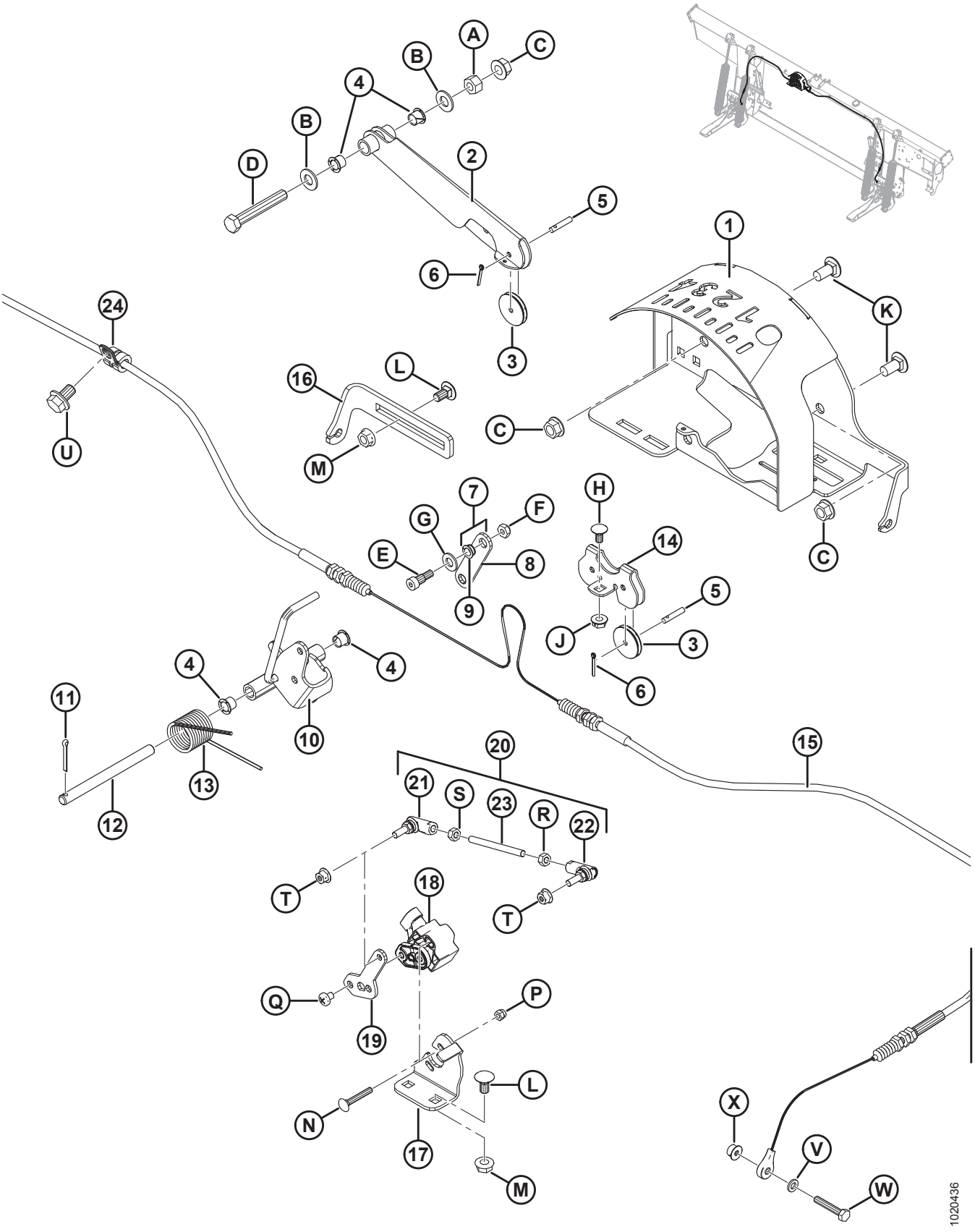

Ref.	Número de peça	Descrição	Qtd.	Número de série
L	135305	PARAFUSO – RHSN 5/16"-18 X .63" GR 5 ZP		
M	30280	PORCA – CHANFRADA, LADO DA TRAVA, FACE LISA, 5/16 NC GR 5 ZP		
N	197229	PARAFUSO – RHSN M5 X 0,8 X 35-4,6-A2L		
P	197230	PORCA – NYLOC HEXAGONAL M5 X 0,8-8-A2L		
Q	158704	PARAFUSO – PAN HD M6 X 1 X 8-4,8-A2L		
R	184683	PORCA – ISO HEXAGONAL 4032 M6 X 1-8-A2L		
S	136613	PORCA – ISO HEXAGONAL ESQUERDA 4032 M6 X 1-8-A2L		
T	152668	PORCA – HEXAGONAL CHANFR CTR LOC M6 X 1-8-A2L		
U	136151	PARAFUSO – CABEÇA HEXAGONAL CHANFRADA TFL M10 X 1,5 X 16-8,8-A3L		
V	184705	ARRUELA – CHATA M6-200HV-A2L		
W	109613	PARAFUSO – CABEÇA HEXAGONAL TFL M6 X 1 X 35-8,8-A2L		
X	152668	PORCA – HEXAGONAL CHANFR CTR LOC M6 X 1-8-A2L		

96 Componentes elétricos – FM100

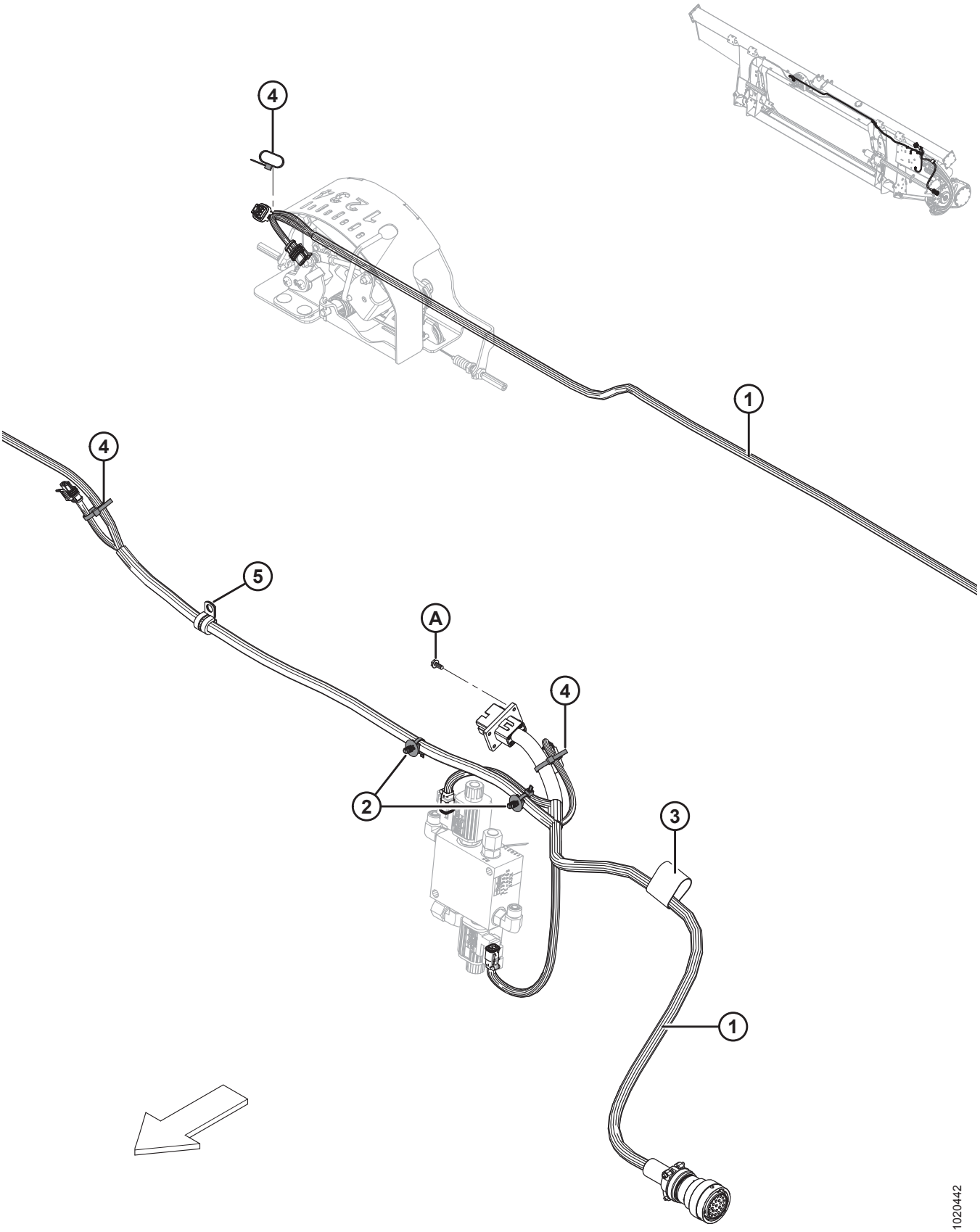

NOTA:

Para peças específicas para fiação elétrica, consulte o Catálogo de Peças do Conector Elétrico (MD Nº 169641).

Ref.	Número de peça	Descrição	Qtd.	Número de série
1	283613	CHICOTE – FM100, PRINCIPAL	1	
	134746	**CONECTOR – TAMPA, TAMPÃO, 12-DIRECIONAL** [324]		
2	136655	SISTEMA DE FIXAÇÃO – SUPORTE DE PINHEIRO C/ ABRAÇADEIRA	2	
[3]	135443	ABRAÇADEIRA – CINTA DE TRAVAMENTO 4" COMPR.	1	
4	21763	ABRAÇADEIRA DE CABOS (PRETA)	[3]	
5	135818	ABRAÇADEIRA – ISOLADA 1/2"	1	
A	42292	PARAFUSO – AUTOATARRAXANTE, ARRUELA CABEÇA HEXAGONAL n ° 10 X 1/2 ZP		

324. A tampa (MD n.º 134746) é usada para proteger o conector C1A em módulos de flutuação que não estejam totalmente montados.

97 Decalques – FM100

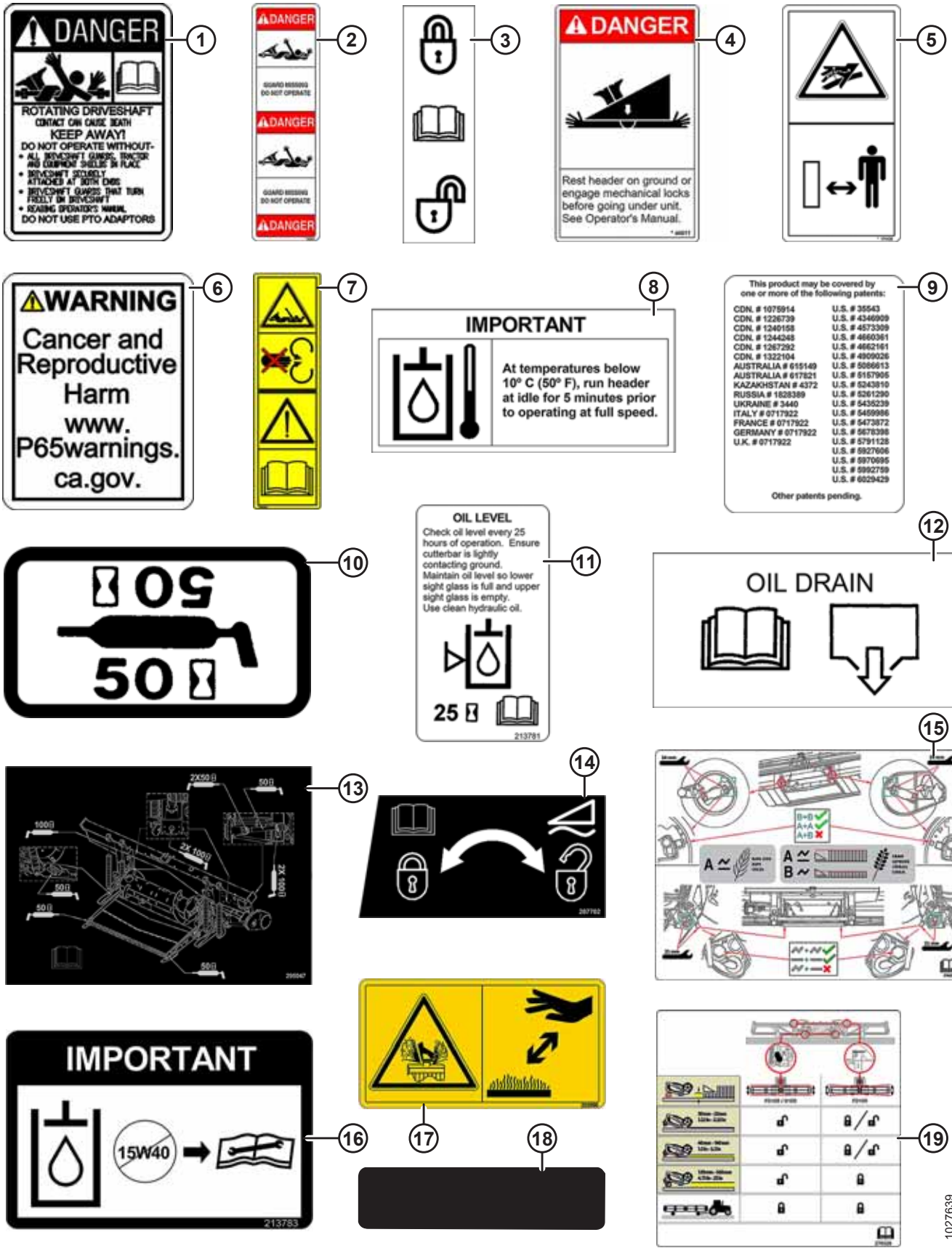

DECALQUES – FM100

Ref.	Número de peça	Descrição	Qtd.	Número de série
1	30316	DECALQUE – PERIGO (CARDAN GIRATÓRIO)		
2	36651	DECALQUE– PERIGO (PROTEÇÃO DO CARDAN FALTANDO)		
3	165218	DECALQUE – TRAVA DA ASA		
4	44611	DECALQUE – PERIGO (PERIGO COM A PLATAFORMA)		
5	174436	DECALQUE – FLUIDO DE ALTA PRESSÃO		
6	302204	DECALQUE – PROPOSTA 65 CA		
7	194521	DECALQUE – ADVERTÊNCIA (EIXO DE TRANSMISSÃO CE)		
8	133086	DECALQUE – IMPORTANTE: TEMPERATURA DE OPERAÇÃO DO ÓLEO		
9	32070	DECALQUE – NÚMERO DE PATENTE		
10	23165	DECALQUE – LUBRIFICANTE DE 50 HR		
11	213781	DECALQUE – NÍVEL DE ÓLEO DO ADAPTADOR		
12	133537	DECALQUE – DRENAGEM DO ÓLEO DO ADAPTADOR		
13	295047	DECALQUE – GRAXA, FM100		
14	287702	DECALQUE – TRAVA DE FLUTUAÇÃO, LADO ESQUERDO		
	287705	DECALQUE – TRAVA DE FLUTUAÇÃO, LADO DIREITO		
15	276259	DECALQUE – CONFIGURAÇÕES RTD		
16	213783	DECALQUE – ÓLEO, IMPORTANTE		
17	252996	DECALQUE – SEGURANÇA DE FLUIDO SPRAY		
18	140225	TIRA – ANTIDERRAPANTE (GRANDE)		
	174131	TIRA – ANTIDERRAPANTE (PEQUENA)		
19	276326	DECALQUE – AJUSTE DA PLATAFORMA		

98 AGCO Challenger/Massey Ferguson – Acoplamento do Módulo de Flutuação

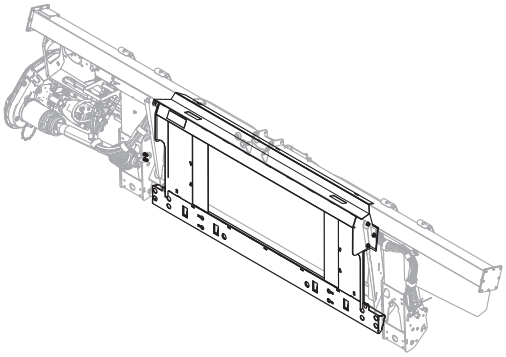

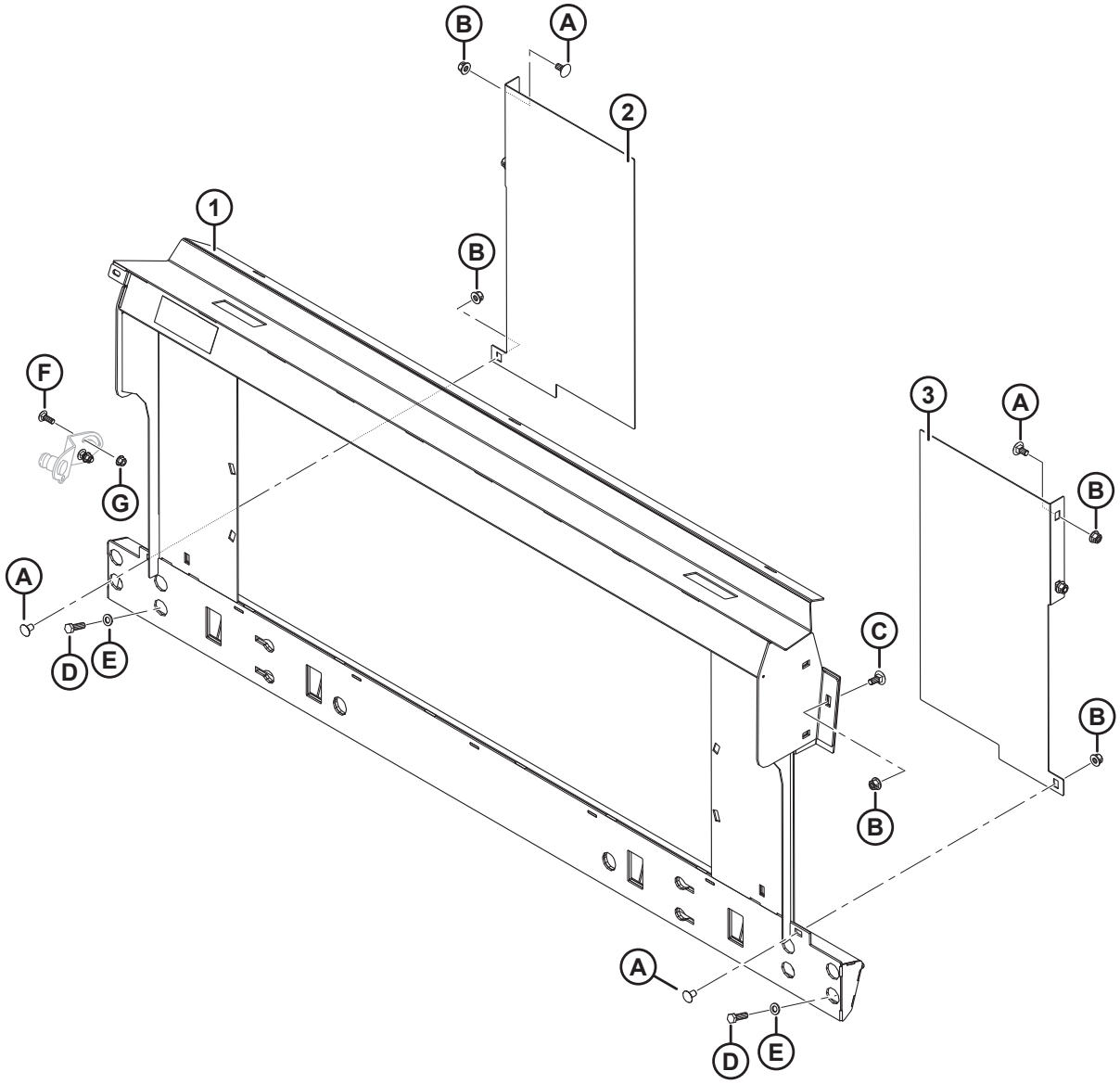

AGCO CHALLENGER/MASSEY FERGUSON – ACOPLAMENTO DO MÓDULO DE FLUTUAÇÃO

Ref.	Número de peça	Descrição	Qtd.	Número de série
	B6676	KIT DE ACOPLAMENTO – AGCO, MASSEY CHALLENGER [325]		
1	133672	MÁSCARA – AGCO, TRANSIÇÃO DA INCLINAÇÃO LATERAL COMPLETA COM DECALQUE	1	
2	133980	REFORÇO – LH, A65/660/9690	1	
3	133981	REFORÇO – RH, A65/660/9690	1	
A	136625	PARAFUSO – CABEÇA HEXAGONAL SERRILHADA CHANFRADA M12 X 1,75 X 25 X SPCL-100-AA1J		
B	136431	PORCA – HEXAGONAL CHANFRADA CTR LOC M12 X 1,75-10-A3L		
C	184667	PARAFUSO – RHSN M12 X 1,75 X 30-8,8-A3L		
D	152730	PARAFUSO – CABEÇA HEXAGONAL TFL M12 X 1,75 X 35-10,9-AA1J		
E	184714	ARRUELA – CHATA REG M12-300HV-A3L		
F	184662	PARAFUSO – RHSN TFL M10 X 1,5 X 30-8,8-AA1J		
G	135799	PORCA – HEXAGONAL CHANFRADA CTR LOC M10 X 1,5-10		

325. O kit de acoplamento da AGCO Challenger/Massey Ferguson inclui módulo de flutuação e kits de acoplamento hidráulicos e elétricos necessários para completar uma FM100 independente ou converter uma FM100 instalada de fábrica. Kits disponíveis somente através de equipamentos.

99 Gleaner AGCO – Kit de acoplamento do módulo de flutuação

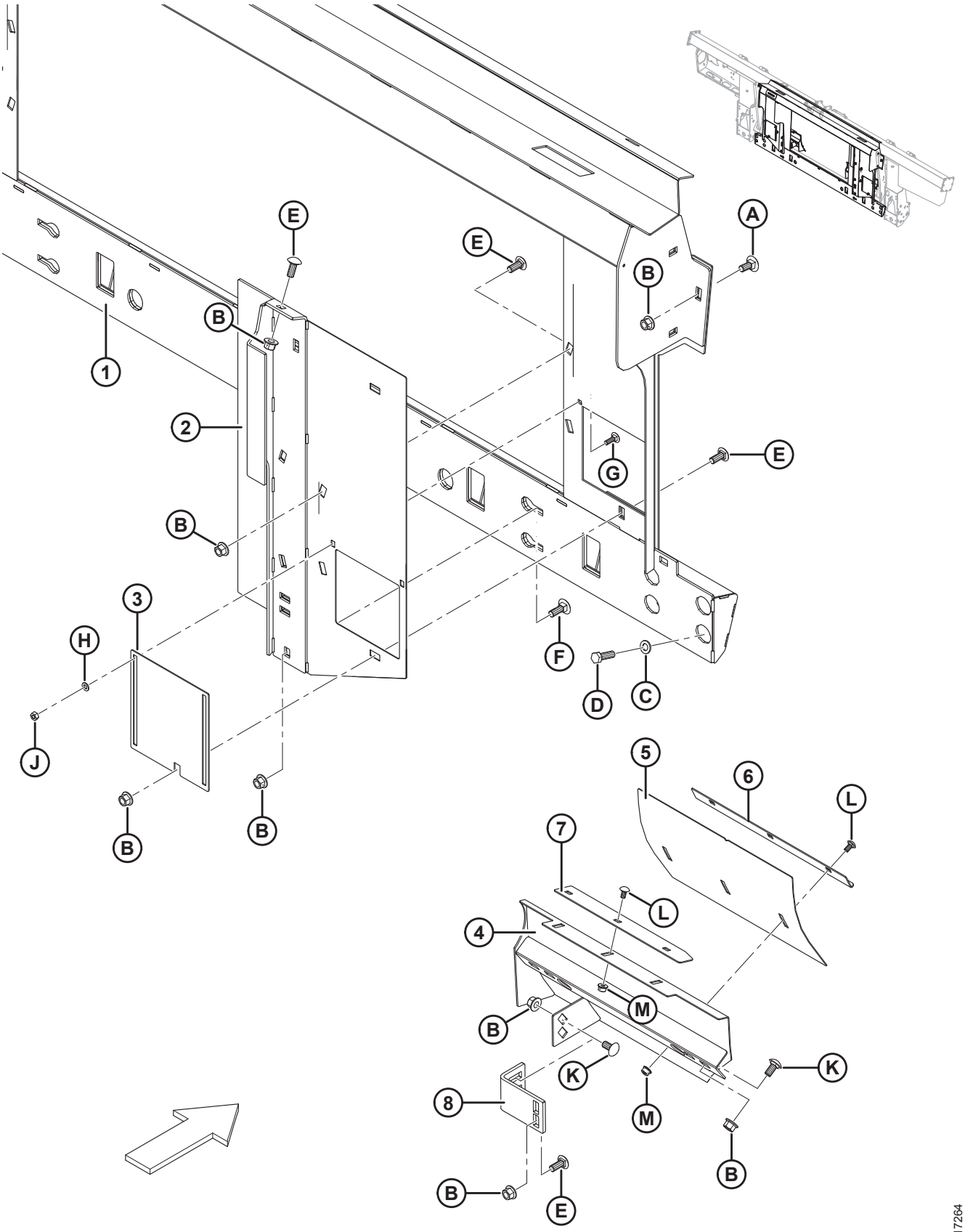

GLEANER AGCO – KIT DE ACOPLAMENTO DO MÓDULO DE FLUTUAÇÃO

Ref.	Número de peça	Descrição	Qtd.	Número de série
	B6675	KIT DE ACOPLAMENTO – AGCO, GLEANER [326]		
1	245852	MÁSCARA – GLEANER LADO DIREITO COMPLETA COM DECALQUE	1	
2	245815	REFORÇO – SOLDAGEM LADO ESQUERDO	1	
	245816	REFORÇO – SOLDAGEM LADO DIREITO	1	
3	245763	PORTA – ACESSO	2	
4	213833	DEFLETOR – SOLDAGEM, LADO ESQUERDO, GLEANER	1	
	213834	DEFLETOR – SOLDAGEM, LADO DIREITO, GLEANER	1	
5	213843	DEFLETOR – PAINEL DE AJUSTE	2	
6	213844	ÂNGULO – EXTRATOR	2	
7	213845	EXTRATOR	2	
8	276289	SUPORTE DO REFORÇO	2	
A	184667	PARAFUSO – RHSN M12 X 1,75 X 30-8,8-A3L		
B	50186	PORCA – CHANFRADA, TRAVA, FACE LISA, ROSCA DEFORMADA, 1/2-13" UNC-GR5-AA1J		
C	184714	ARRUELA – CHATA REG M12-300HV-A3L		
D	152730	PARAFUSO – CABEÇA HEXAGONAL TFL M12 X 1,75 X 35-10,9-AA1J		
E	21868	PARAFUSO – RHSSN 1/2-13" X 1,0 GR5 AA1J		
F	21471	PARAFUSO – RHSN 1/2-13" X 1,25 GR5 AA1J		
G	21282	PARAFUSO – RHSN 5/16" -18 X 1" GR5–AA1J		
H	184572	ARRUELA – USS PLANA 1/4 POL. NOM		
J	18589	PORCA – HEXAGONAL, 5/16" -18 UNC GR 5 ZP		
K	152439	PARAFUSO – RHSSN M12 X 1,75 X 25-8,8-A3L		
L	191489	PARAFUSO – RHSSN TFL M8 X 1,25 X 16-8,8-A2L		
M	135337	PORCA – HEXAGONAL CHANFR CTR LOC M8 X 1,25-8-A2L		

326. o kit de acoplamento da AGCO Gleaner inclui módulo de flutuação, sem-fim e kits complementares hidráulico e elétrico necessários para completar uma FM100 independente ou converter uma FM100 instalada de fábrica. Kits disponíveis somente através de equipamentos.

100 Peças de conversão do sem fim alimentador – AGCO Gleaner

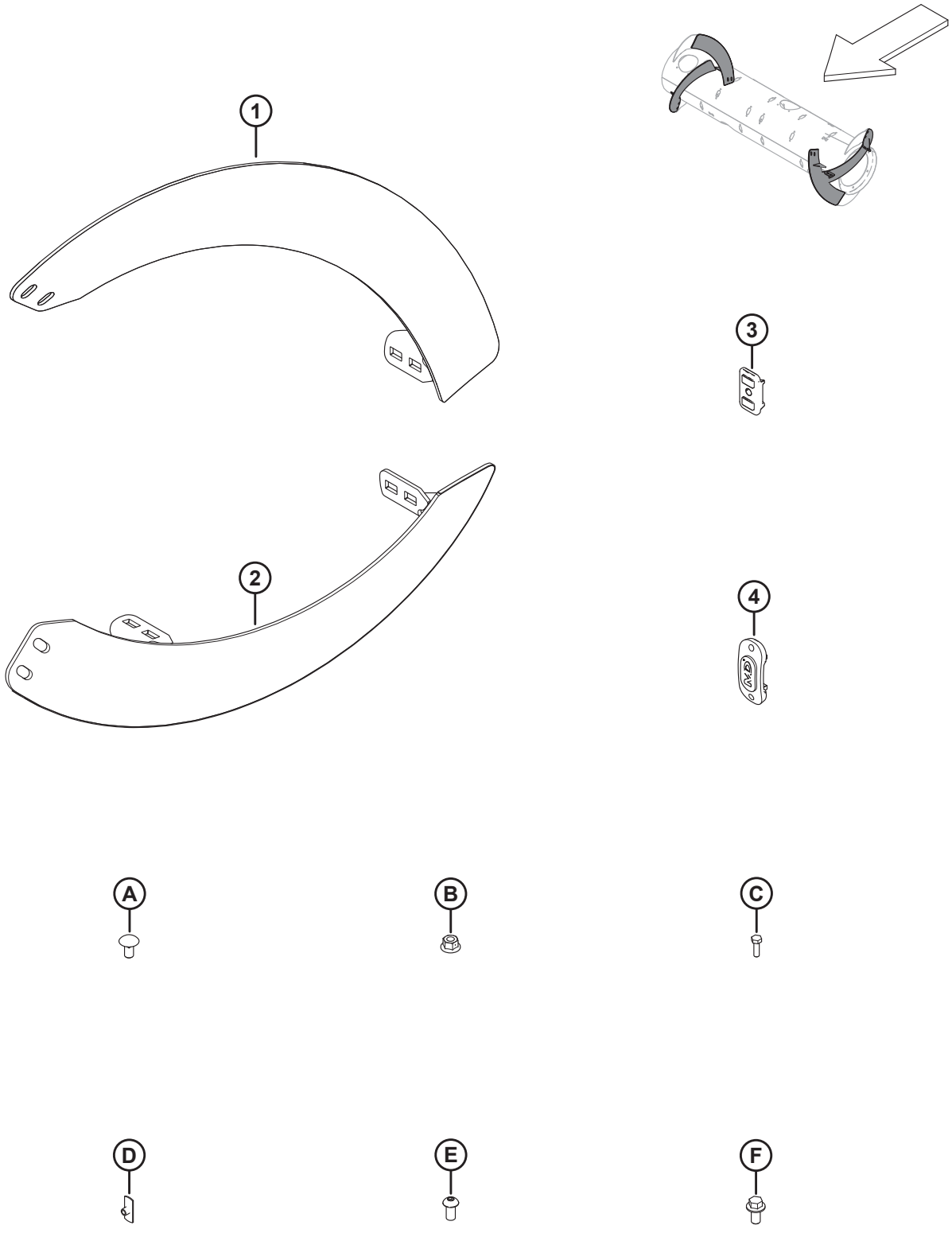

PEÇAS DE CONVERSÃO DO SEM FIM ALIMENTADOR – AGCO GLEANER

NOTA:

As peças do sem-fim e a ferragem listados aqui estão incluídas no kit de acoplamento AGCO Gleaner (MD n.º B6675). Consulte a Seção*99 Gleaner AGCO – Kit de acoplamento do módulo de flutuação, página 309*.

Ref.	Número de peça	Descrição	Qtd.	Número de série
1	**287890**	**HELICOIDAL, RTD – LADO DIREITO, LONGO (HIWEAR)**	**4**	
2	**287889**	**HELICOIDAL, RTD – LADO ESQUERDO, LONGO (HIWEAR)**	**4**	
3	**213084**	**PLUGUE – FENDA DO HELICOIDAL**	**8**	
4	**187137**	**TAMPÃO**	**12**	
A	**136178**	**PARAFUSO – RHSN M10 X 1,5 X 20-8,8-A3L**		
B	**135799**	**PORCA – HEXAGONAL CHANFRADA CTR LOC M10 X 1,5-10-A3L**		
C	**252703**	**PARAFUSO – CABEÇA HEXAGONAL TFL M6 X 1 X 20 X SPCL-12,9-AA2L**		
D	**197263**	**PORCA – T M6 X 1**		
E	**135723**	**PARAFUSO – CABEÇA HEXAGONAL BOTÃO SOQ M10 X 1,5 X 20-10,9-A3L**		
F	**152655**	**PARAFUSO – CABEÇA HEXAGONAL CHANFRADA M10 X 1,5 X 20-8,8-A3L**		

101 AGCO IDEAL™ – Acoplamento do módulo de flutuação

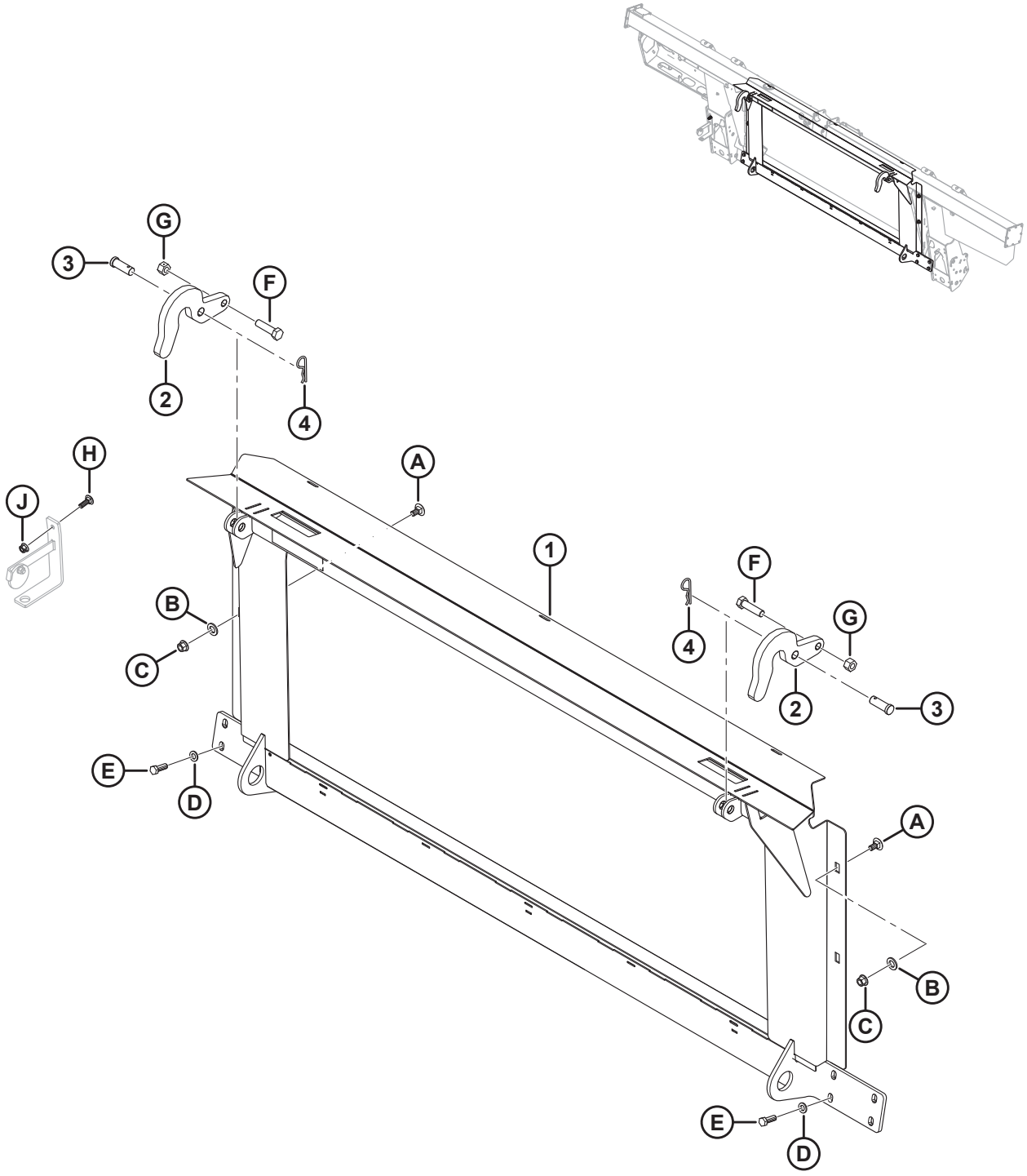

AGCO IDEAL™ – ACOPLAMENTO DO MÓDULO DE FLUTUAÇÃO

Ref.	Número de peça	Descrição	Qtd.	Número de série
	B6668	KIT DE ACOPLAMENTO – AGCO, COLHEITADEIRA 7/8/9 IDEAL [327]		
1	314678	ESTRUTURA – TRANSIÇÃO IDEAL COM DECALQUE	1	
2	301451	SUPORTE – GANCHO	2	
3	158080	PINO – ENGATE	2	
4	13125	PINO – GRAMPO	2	
A	135903	PARAFUSO – CABEÇA REDONDA. PESCOÇO QUADRADO M12 X 1,75 X 25-8,8-AA1J		
B	184717	ARRUELA – CHATA REG M16-200HV-AA1J		
C	136431	PORCA – HEXAGONAL CHANFRADA CTR LOC M12 X 1,75-10		
D	184714	ARRUELA – CHATA REG M12-300HV		
E	152730	PARAFUSO – CABEÇA HEXAGONAL TFL M12 X 1,75 X 35-10,9-AA1J		
F	136141	PARAFUSO – CABEÇA HEXAGONAL M16 X 2 X 60-8,8-AA1J		
G	136476	PORCA – HEXAGONAL CHANFR CTR LOC M16 X 2-8		
H	184662	PARAFUSO – RHSN TFL M10 X 1,5 X 30-8,8-AA1J		
J	135799	PORCA – HEXAGONAL CHANFRADA CTR LOC M10 X 1,5-10		

327. o kit de acoplamento da AGCO IDEAL™ inclui módulo de flutuação e kits complementares hidráulico e elétrico necessários para completar uma FM100 independente ou converter uma FM100 instalada de fábrica. Kits disponíveis somente por meio de equipamentos.

102 Hidráulica complementar – AGCO Challenger/Massey Ferguson e Gleaner

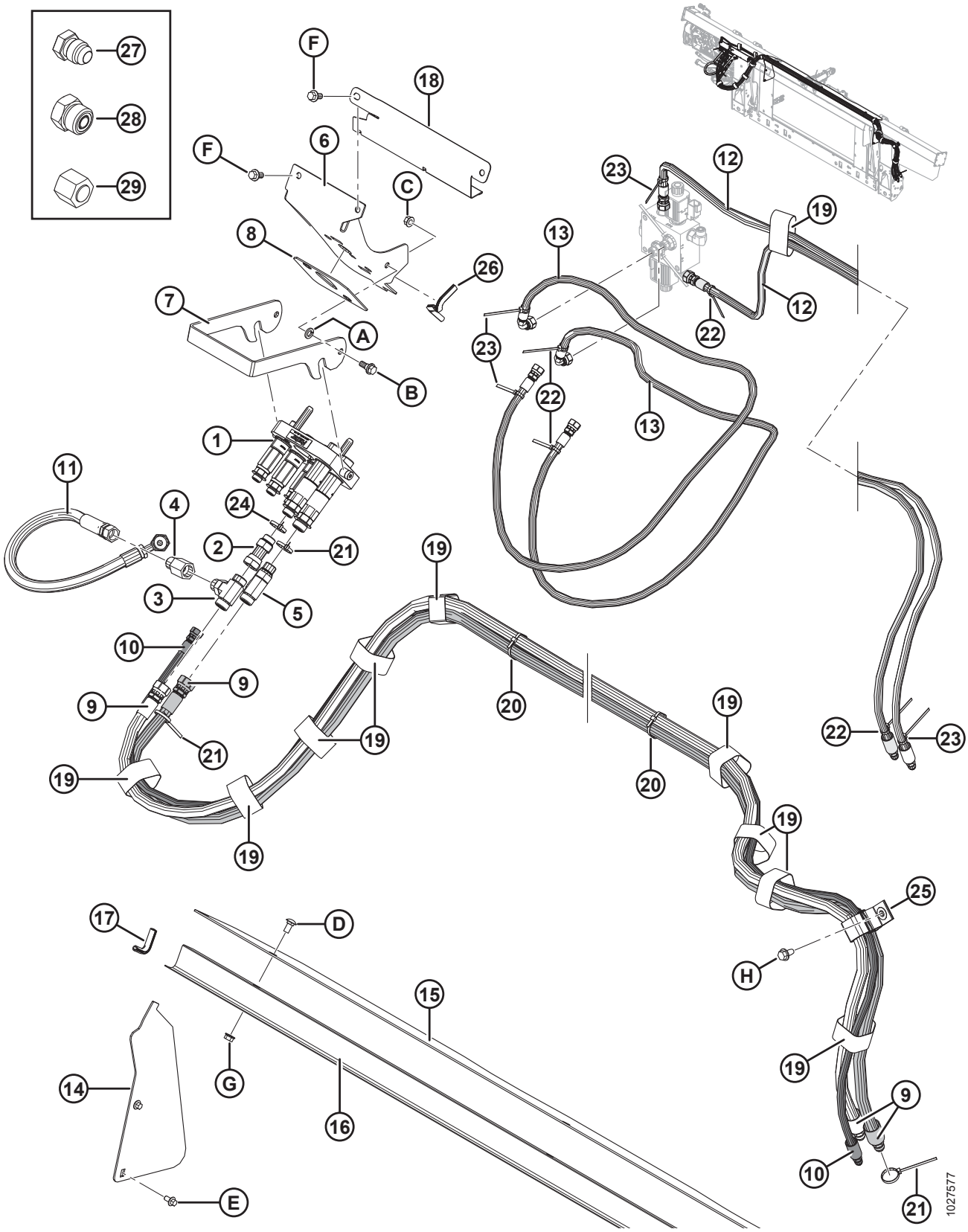

NOTA:

Alguns kits complementares podem ser enviados com o multiacoplador Parker (não vendido separadamente). Peças de reposição para multiacopladores Parker incluem a placa do acoplador AGCO (MD n.° 304405), dois acopladores fêmea de 1/2 polegada (MD n.° 184460), três acopladores de 3/8 polegadas (MD n.° 191704), kit de vedação de 1/2 polegada (MD n.° 129860), kit de vedação de 3/8 polegadas (MD n.° 129859), três encaixes adaptadores (MD n.° 191705), cinco anéis retentores (MD n.° 184603), duas buchas (MD n.° 182181) e dois parafusos (MD n.° 184524). As peças de reposição do multiacoplador Parker NÃO podem ser substituídas pelas peças de reposição do multiacoplador Faster (MD n.° 279737). Para substituir um multiacoplador Parker inteiro, solicite o multiacoplador Faster (MD n.º 279737).

Ref.	Número de peça	Descrição	Qtd.	Número de série
1	279737	ACOPLAMENTO – AGCO MULTI (FASTER)	1	
	294098	KIT – CONJUNTO DE PLACA DO ACOPLADOR, AGCO (FASTER) [328]		
	279011	KIT – ACOPLADOR 3/8 C/W 3/8 POL. ENCAIXE (FASTER) [328]		
	279012	KIT – ACOPLADOR 9/16 C/W 5/8 POL. ENCAIXE (FASTER) [328]		
	279013	KIT – ACOPLADOR 9/16 C/W 1/2 POL. ENCAIXE (FASTER) [328]		
	279034	VEDAÇÃO – ACOPLADOR DE 3/8 (FASTER) [328]		
	279035	VEDAÇÃO – ACOPLADOR DE 9/16 (FASTER) [328]		
2	252650	ENCAIXE – ADAPTADOR HIDRÁULICO	1	
	44210	O-RING – N° 10 ORB		
3	136181	ENCAIXE – CONEXÃO T HIDRÁULICO	1	
	44210	O-RING – N° 10 ORB		
	135867	O-RING – N° 10 ORFS		
4	187031	VÁLVULA – RETENÇÃO	1	
5	135598	ENCAIXE – T HIDRÁULICO, ROSCA PADRÃO, COMPLETA COM O-RING	1	
	44210	O-RING – N° 10 ORB		
	135867	O-RING – N° 10 ORFS		
6	213281	SUPORTE – ACOPLADOR AGCO	1	
7	248960	TRINCO – SUPORTE DO ACOPLADOR	1	
8	187018	BATENTE – BORRACHA	1	
9	287879	MANGUEIRA – HIDRÁULICA, MOTOR DO MOLINETE (AGCO)	2	
10	287863	MANGUEIRA – HIDRÁULICA, POS DO MOLINETE (AGCO)	1	
11	287878	MANGUEIRA – HIDRÁULICA, DERIVAÇÃO DO MOLINETE (AGCO)	1	
12	287861	MANGUEIRA – HIDRÁULICA, AVANÇO-RECUO DO MOLINETE (AGCO)	2	
13	287862	MANGUEIRA – HIDRÁULICA, AVANÇO-RECUO DO MOLINETE (AGCO)	2	
14	276284	TAMPA – SEM FIM, LATERAL	2	
15	**304785**	**TAMPA – SEM FIM, LATERAL**	**1**	
16	156725	TAMPA – MANGUEIRA	1	
17	42589	JUNTA	2	
18	213965	TAMPA – MANGUEIRA	1	
19	135444	ABRAÇADEIRA – CINTA DE TRAVAMENTO 6" COMPR.	11	

328. Peça de reposição somente para o multiacoplador Faster (MD n.° 279737). **NÃO** pode ser substituída pelas peças de reposição do multiacoplador Parker.

HIDRÁULICA COMPLEMENTAR – AGCO CHALLENGER/MASSEY FERGUSON E GLEANER

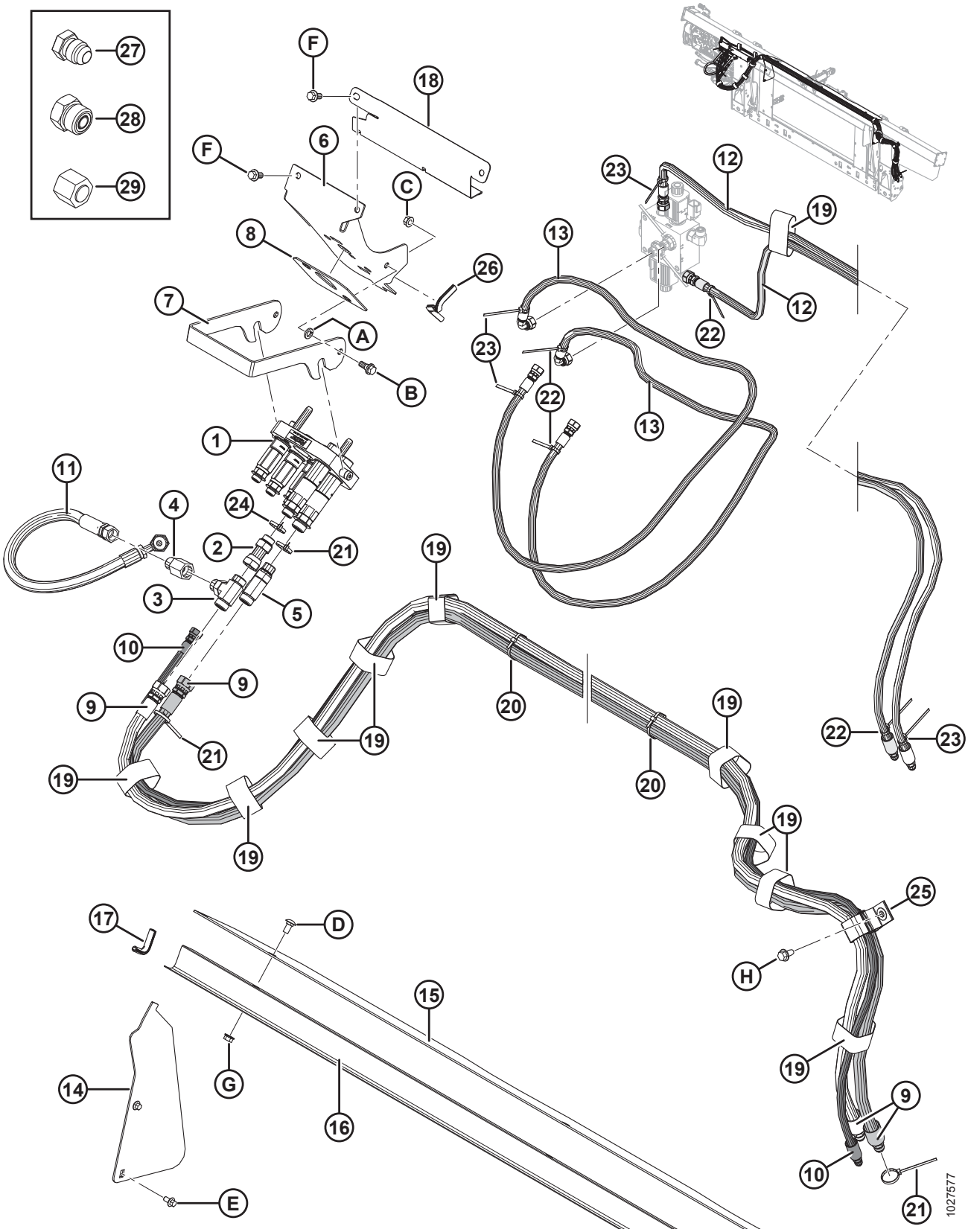

Ref.	Número de peça	Descrição	Qtd.	Número de série
20	21763	ABRAÇADEIRA DE CABOS (PRETA)	4	
21	40701	ABRAÇADEIRA DE CABOS (AMARELA)	3	
22	40702	ABRAÇADEIRA DE CABOS (VERMELHA)	4	
23	49227	ABRAÇADEIRA DE CABOS (VERDE)	4	
24	49232	ABRAÇADEIRA DE CABOS (BRANCA)	1	
25	163598	CINTA – VELCRO, SUSPENSÃO	1	
26	42074	JUNTA	1	
27	50178	TAMPÃO – 3/8" TUBO (SOMENTE PARA TRANSPORTE)	4	
28	136326	TAMPÃO – HIDRÁULICO SAE-6 ORFS (SOMENTE PARA TRANSPORTE)	7	
	136266	TAMPÃO – HIDRÁULICO SAE-10 ORFS (SOMENTE PARA TRANSPORTE)	2	
29	136325	TAMPA – HIDRÁULICO SAE-6 ORFS (SOMENTE PARA TRANSPORTE)	3	
	135860	TAMPA – HIDRÁULICO SAE-10 ORFS (SOMENTE PARA TRANSPORTE)	2	
A	18652	ARRUELA – REG. TRAVA 7/16" NOM. Diâm. Int. ZP		
B	27647	PARAFUSO – COM REBAIXO		
C	30228	PORCA – CHANFRADA, FACE LISA, 0,375-16 UNC		
D	184657	PARAFUSO – RHSSN M10 X 1,5 X 20-8,8-A3L		
E	136485	PARAFUSO – CABEÇA HEXAGONAL CHANFRADA TFL M8 X 1,25 X 16-8,8-A3L		
F	152655	PARAFUSO – CABEÇA HEXAGONAL CHANFRADA M10 X 1,5 X 20-8,8-A3L		
G	135799	PORCA – HEXAGONAL CHANFRADA CTR LOC M10 X 1,5-10-A3L		
H	136209	PARAFUSO – ARRUELA HEXAGONAL CHANFRADA M10 X 1,5 X 20-450HV-A3L		

103 AGCO IDEAL™ – Hidráulica complementar

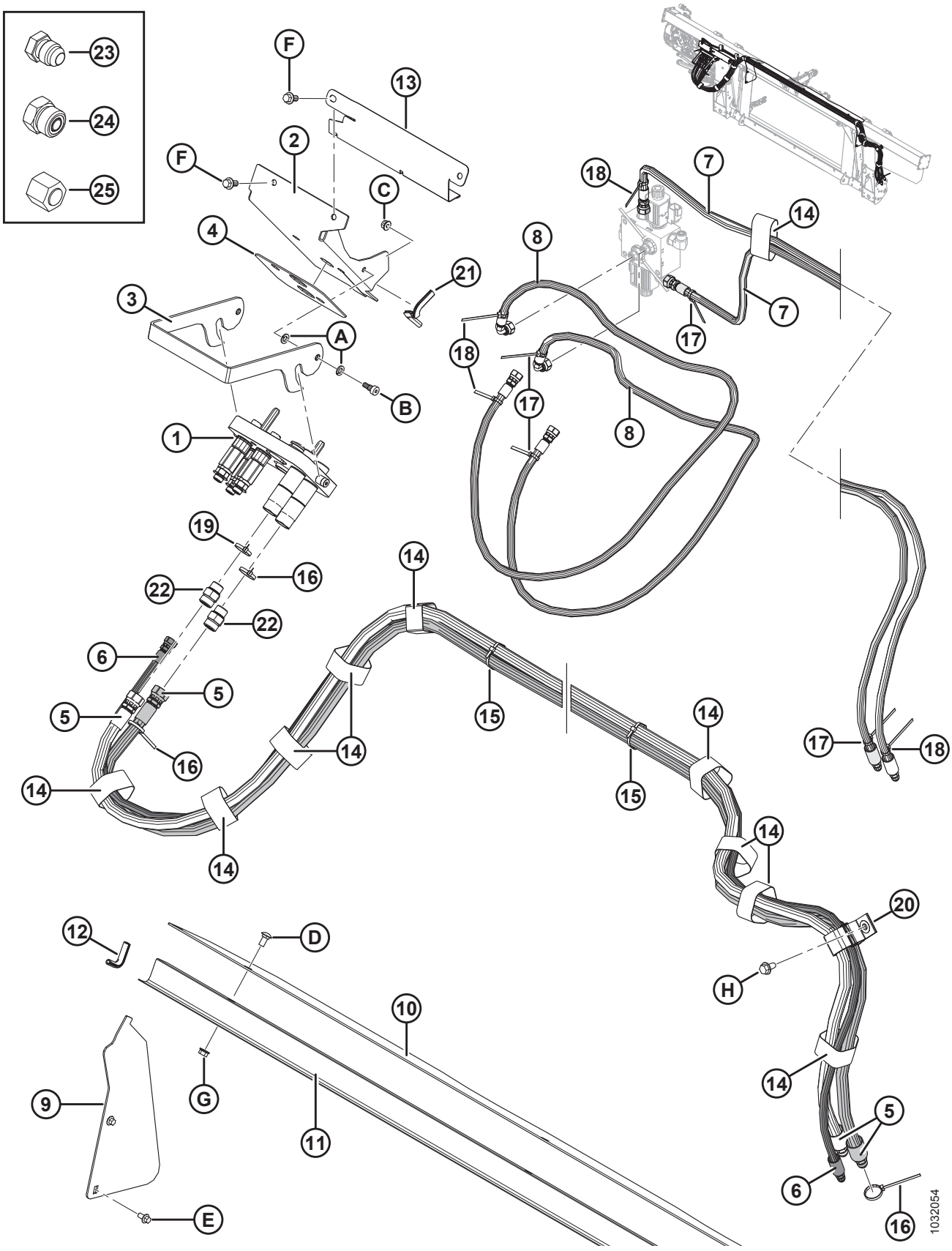

Ref.	Número de peça	Descrição	Qtd.	Número de série
1	294387	ACOPLADOR – MULTI, AGCO 5 POS	1	
	294394	KIT – CONJ PLACA DE ACOPLADOR, AGCO		
	279011	KIT – ACOPLADOR 3/8 C/W 3/8 POL. ENCAIXE		
	279012	KIT – ACOPLADOR 9/16 C/W 5/8 POL. ENCAIXE		
	279013	KIT – ACOPLADOR 9/16 C/W 1/2 POL. ENCAIXE		
	279034	VEDAÇÃO – ACOPLADOR DE 3/8		
	279035	VEDAÇÃO – ACOPLADOR DE 9/16		
2	**335059**	**SUPORTE – ACOPLADOR IDEAL**	**1**	
3	302029	TRINCO – MULTIACOPLADOR IDEAL	1	
4	302030	BATENTE – BORRACHA	1	
5	287879	MANGUEIRA – HIDRÁULICA, MOTOR DO MOLINETE (AGCO)	2	
6	287863	MANGUEIRA – HIDRÁULICA, POS DO MOLINETE (AGCO)	1	
7	287861	MANGUEIRA – HIDRÁULICA, AVANÇO-RECUO DO MOLINETE (AGCO)	2	
8	287862	MANGUEIRA – HIDRÁULICA, AVANÇO-RECUO DO MOLINETE (AGCO)	2	
9	276284	TAMPA – SEM FIM, LATERAL	2	
10	276285	TAMPA – SEM FIM, LATERAL	1	
11	156725	TAMPA – MANGUEIRA	1	
12	42589	JUNTA	2	
13	213965	TAMPA – MANGUEIRA	1	
14	135444	ABRAÇADEIRA – CINTA DE TRAVAMENTO 6" COMPR.	11	
15	21763	ABRAÇADEIRA DE CABOS (PRETA)	4	
16	40701	ABRAÇADEIRA DE CABOS (AMARELA)	3	
17	40702	ABRAÇADEIRA DE CABOS (VERMELHA)	4	
18	49227	ABRAÇADEIRA DE CABOS (VERDE)	4	
19	49232	ABRAÇADEIRA DE CABOS (BRANCA)	1	
20	163598	CINTA – VELCRO, SUSPENSÃO	1	
21	42074	JUNTA	1	
22	**184461**	**GRAXEIRA – ADAPTADOR HIDRÁULICO**	**1**	
	44210	O-RING – N° 10 ORB		
	135867	O-RING – N° 10 ORFS		
23	50178	TAMPÃO – 3/8" TUBO (SOMENTE PARA TRANSPORTE)	4	
24	136326	TAMPÃO – HIDRÁULICO SAE-6 ORFS (SOMENTE PARA TRANSPORTE)	7	
	136266	TAMPÃO – HIDRÁULICO SAE-10 ORFS (SOMENTE PARA TRANSPORTE)	2	
25	136325	TAMPA – HIDRÁULICO SAE-6 ORFS (SOMENTE PARA TRANSPORTE)	3	
	135860	TAMPA – HIDRÁULICO SAE-10 ORFS (SOMENTE PARA TRANSPORTE)	2	
A	30632	ARRUELA – MOLA-TRAVA M10		
B	135894	PARAFUSO – CABEÇA HEXAGONAL PROT M10		
C	135337	PORCA – HEXAGONAL CHANFR CTR LOC M8 X 1,25-8-AA1J		

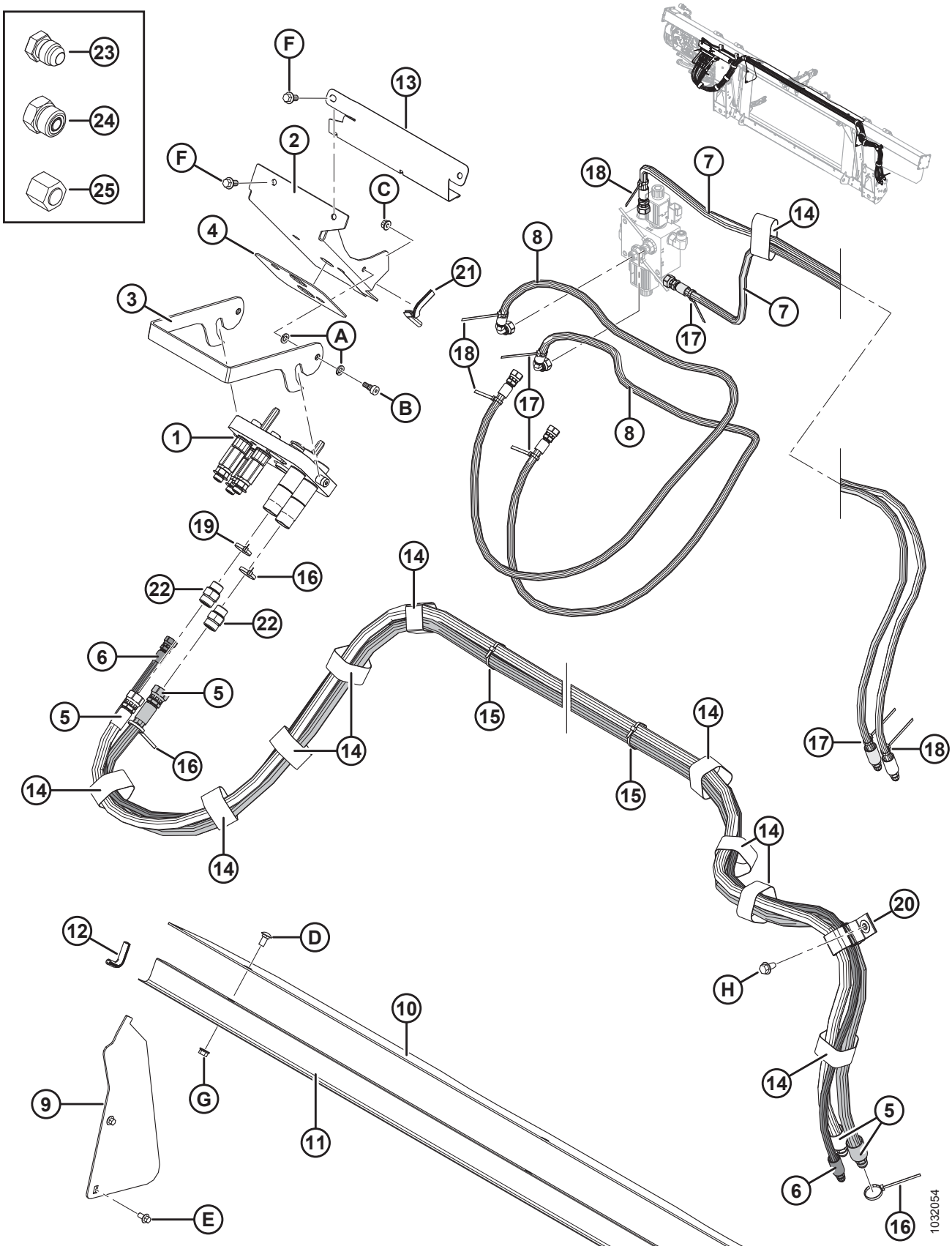
23
24
25
F
13
2
F
C
4
21
3
A
B
1
19
16
22
22
6
5
5
16
14
14
14
14
15
14
15
14
14
20
H
14
5
6
16
12
D
10
9
G
11
E
18
7
14
8
7
17
18
17
8
17
18
1032054

Ref.	Número de peça	Descrição	Qtd.	Número de série
D	184657	PARAFUSO – RHSSN M10 X 1,5 X 20-8,8-A3L		
E	136485	PARAFUSO – CABEÇA HEXAGONAL CHANFRADA TFL M8 X 1,25 X 16-8,8-A3L		
F	152655	PARAFUSO – CABEÇA HEXAGONAL CHANFRADA M10 X 1,5 X 20-8,8-A3L		
G	135799	PORCA – HEXAGONAL CHANFRADA CTR LOC M10 X 1,5-10-A3L		
H	136209	PARAFUSO – ARRUELA HEXAGONAL CHANFRADA M10 X 1,5 X 20-450HV-A3L		

104 AGCO – Kit de acoplamento elétrico

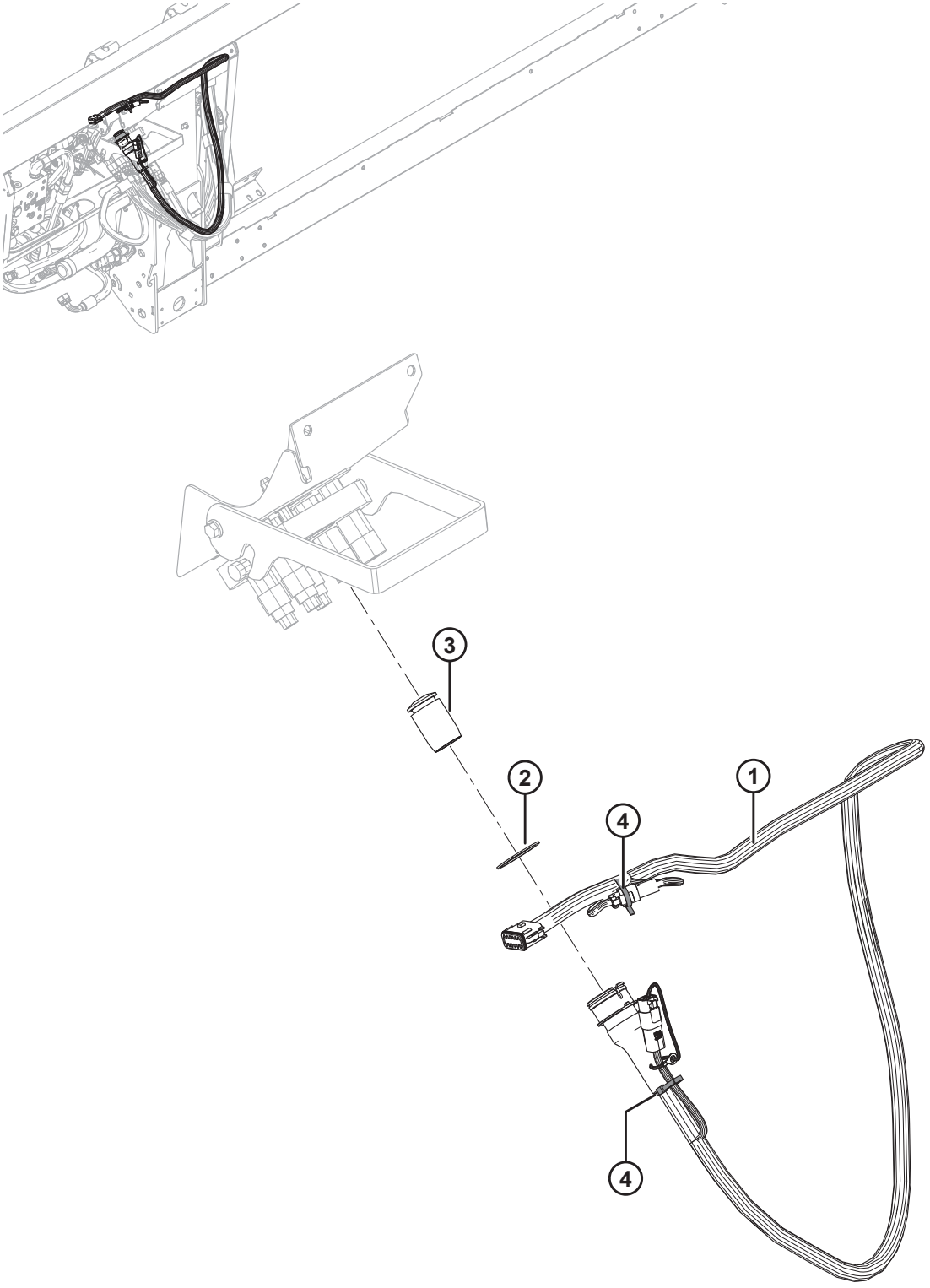

1020682

AGCO – KIT DE ACOPLAMENTO ELÉTRICO

NOTA:

Para peças específicas para fiação elétrica, consulte o Catálogo de Peças do Conector Elétrico (MD Nº 169641).

Ref.	Número de peça	Descrição	Qtd.	Número de série
1	304576	CHICOTE – FM100, COMPLEMENTAR, AGCO [329]	1	
	311707	CHICOTE – FM100, COMPLEMENTAR, IDEAL [330]	1	
	134746	**CONECTOR – TAMPA, TAMPÃO, 12-DIRECIONAL**	**1**	
2	135267	ANEL – RETENTOR EXTERNO INVERTIDO	1	
3	129148	TAMPÃO – BORRACHA	1	
4	21763	ABRAÇADEIRA DE CABOS (PRETA)	2	

329. Somente Challenger/Massey Ferguson e Gleaner.
330. Somente série IDEAL™.

105 Case IH e New Holland CR/CX – Kit de acoplamento do módulo de flutuação

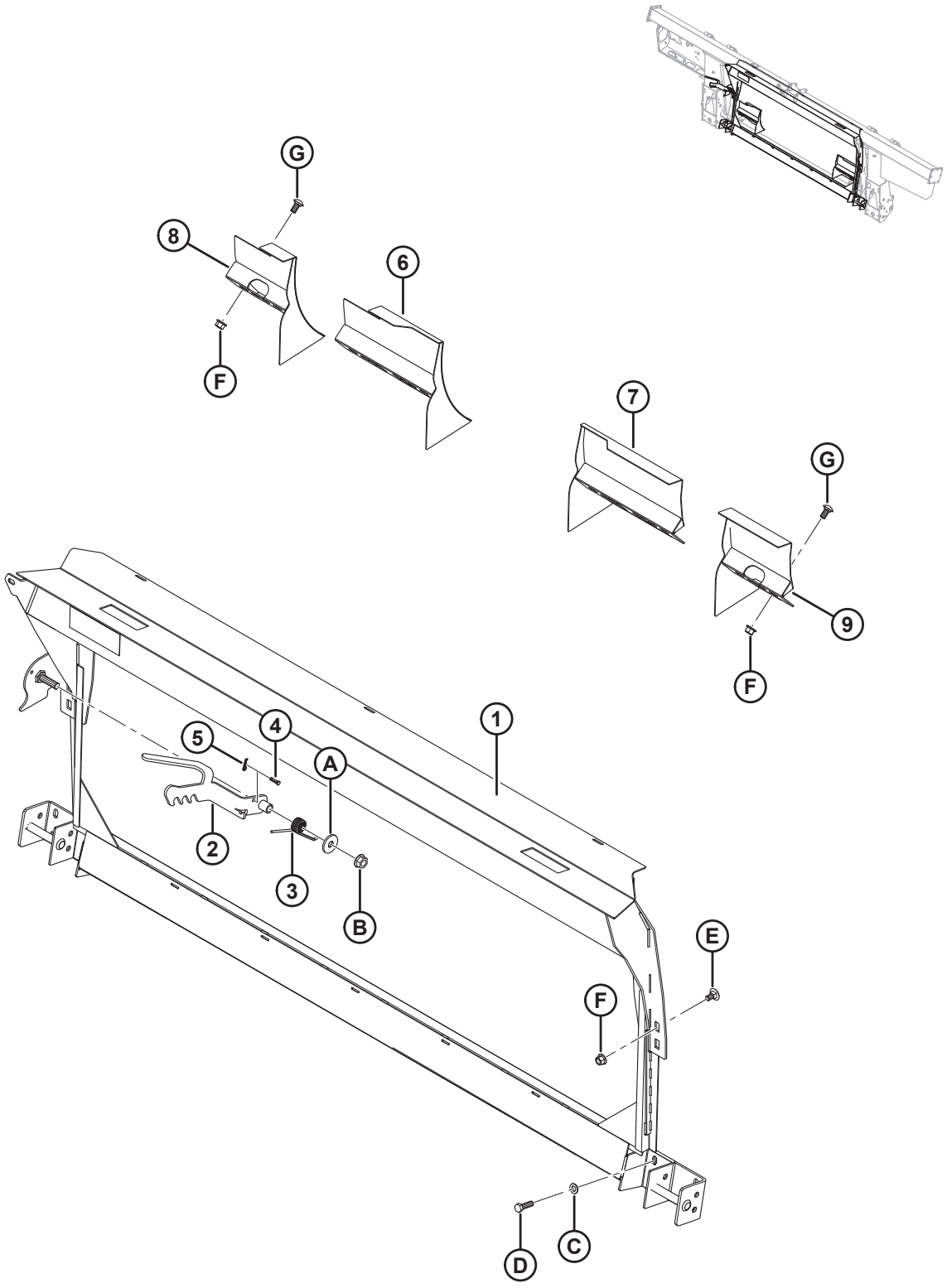

CASE IH E NEW HOLLAND CR/CX – KIT DE ACOPLAMENTO DO MÓDULO DE FLUTUAÇÃO

Ref.	Número de peça	Descrição	Qtd.	Número de série
	B6182	KIT DE ACOPLAMENTO – CASE IH, NEW HOLLAND CR/CX [331]		
1	279493	MÁSCARA – TRANSIÇÃO, CNH	1	
2	187006	SOLDAGEM – TRAVA	1	
3	156948	MOLA – TORÇÃO	1	
4	135655	PINO – ENGATE	1	
5	252993	GRAMPO (1,6 MM, 33,3 MM)	1	
6	213592	SOLDAGEM DO DEFLETOR – SOMENTE NH CR ESTREITA (LADO ESQUERDO)	1	
7	213593	SOLDAGEM DO DEFLETOR – SOMENTE NH CR ESTREITA (LADO DIREITO)	1	
8	213614	SOLDAGEM DO DEFLETOR – SOMENTE NH CR LARGA (LADO ESQUERDO, CURTO)	1	
9	213613	SOLDAGEM DO DEFLETOR – SOMENTE NH CR LARGA (LADO DIREITO, CURTO)	1	
A	23745	ARRUELA – PLANA		
B	50225	PORCA – CHANFRADA, FACE LISA, 625-11 UNC		
C	184714	ARRUELA – CHATA REG M12-300HV-A3L		
D	184669	PARAFUSO – CABEÇA HEXAGONAL M12 X 1,75 X 40-8,8-A3L		
E	136625	PARAFUSO – CABEÇA HEXAGONAL SERRILHADA CHANFRADA M12 X 1,75 X 25 X SPCL-100-AA1J		
F	136431	PORCA – HEXAGONAL CHANFRADA CTR LOC M12 X 1,75-10-A3L		
G	152439	PARAFUSO – RHSSN M12 X 1,75 X 25-8,8-A3L		

331. O kit de acoplamento da Case IH, New Holland CR/CX inclui módulo de flutuação e kits de acoplamento elétricos necessários para acoplar uma FM100 independente ou converter uma FM100 instalada de fábrica. Kits disponíveis somente através de equipamentos.

106 Case IH séries 2300/2500 – Kit de acoplamento do módulo de flutuação

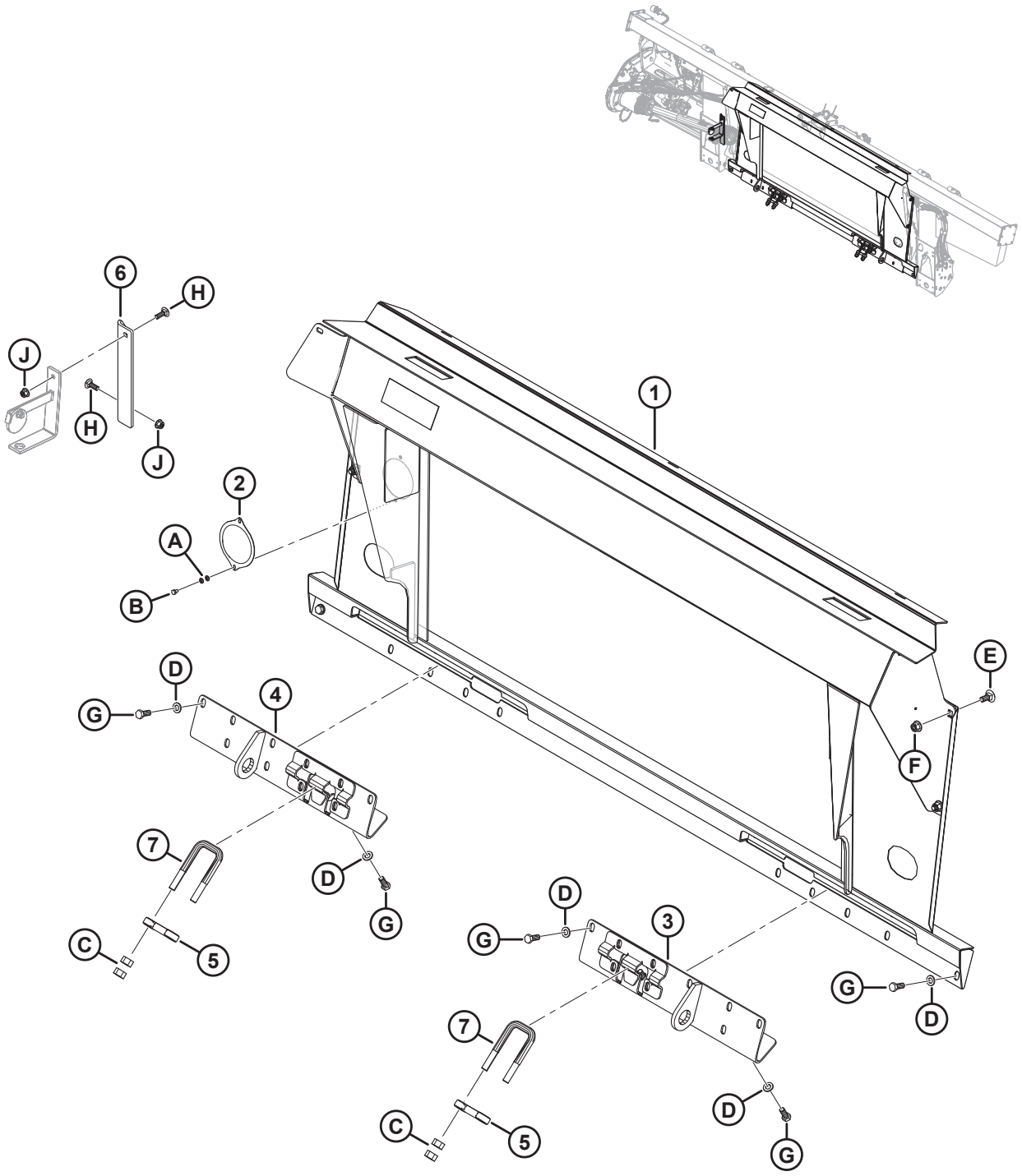

CASE IH SÉRIES 2300/2500 – KIT DE ACOPLAMENTO DO MÓDULO DE FLUTUAÇÃO

Ref.	Número de peça	Descrição	Qtd.	Número de série
	B6849	**KIT DE ACOPLAMENTO – CASE IH SÉRIES 2300/2500** [332]		
1	**335270**	**ESTRUTURA – SOLDAGEM DO ACOPLADOR CIH**	**1**	
2	**328372**	**TAMPA – CAIXA DE ENGRENAGENS RTD**	**1**	
3	**322862**	**SUPORTE – SOLDAGEM FIXADA DIREITA**	**1**	
4	**322783**	**SUPORTE – SOLDAGEM FIXADA ESQUERDA**	**1**	
5	**133241**	**TRINCO – COLHEITADEIRA SÉRIE 2300**	**2**	
6	**328381**	**SUPORTE – SUSPENSOR DO EIXO DE TRANSMISSÃO**	**1**	
7	**133242**	**PARAFUSO EM U**	**2**	
A	**184705**	**ARRUELA – CHATA M6-200HV-AA1J**		
B	**136561**	**PARAFUSO – CABEÇA HEXAGONAL TFL M6 X 1 X 10-8,8-AA1J**		
C	**18592**	**PORCA – HEXAGONAL 5/8-11 UNC GR 5 ZP**		
D	**184714**	**ARRUELA – CHATA REG M12-300HV**		
E	**184667**	**PARAFUSO – RHSN M12 X 1,75 X 30-8,8-AA1J**		
F	**136431**	**PORCA – HEXAGONAL CHANFRADA CTR LOC M12 X 1,75-10**		
G	**30630**	**PARAFUSO – CABEÇA HEXAGONAL TFL M12 X 1,75 X 30-8,8-A3L**		
H	**184662**	**PARAFUSO – RHSN TFL M12 X 1,5 X 30-8,8-AA1J**		
J	**135799**	**PORCA – HEXAGONAL CHANFRADA CTR LOC M10 X 1,5-10**		

332. o kit de acoplamento da Case IH séries 2300/2500 inclui acoplamento e kits complementares hidráulico e elétrico necessários para completar uma FM100 independente ou converter uma FM100 instalada de fábrica. Kits disponíveis somente através de equipamentos.

107 Case IH e New Holland CR/CX – Kit de acoplamento elétrico

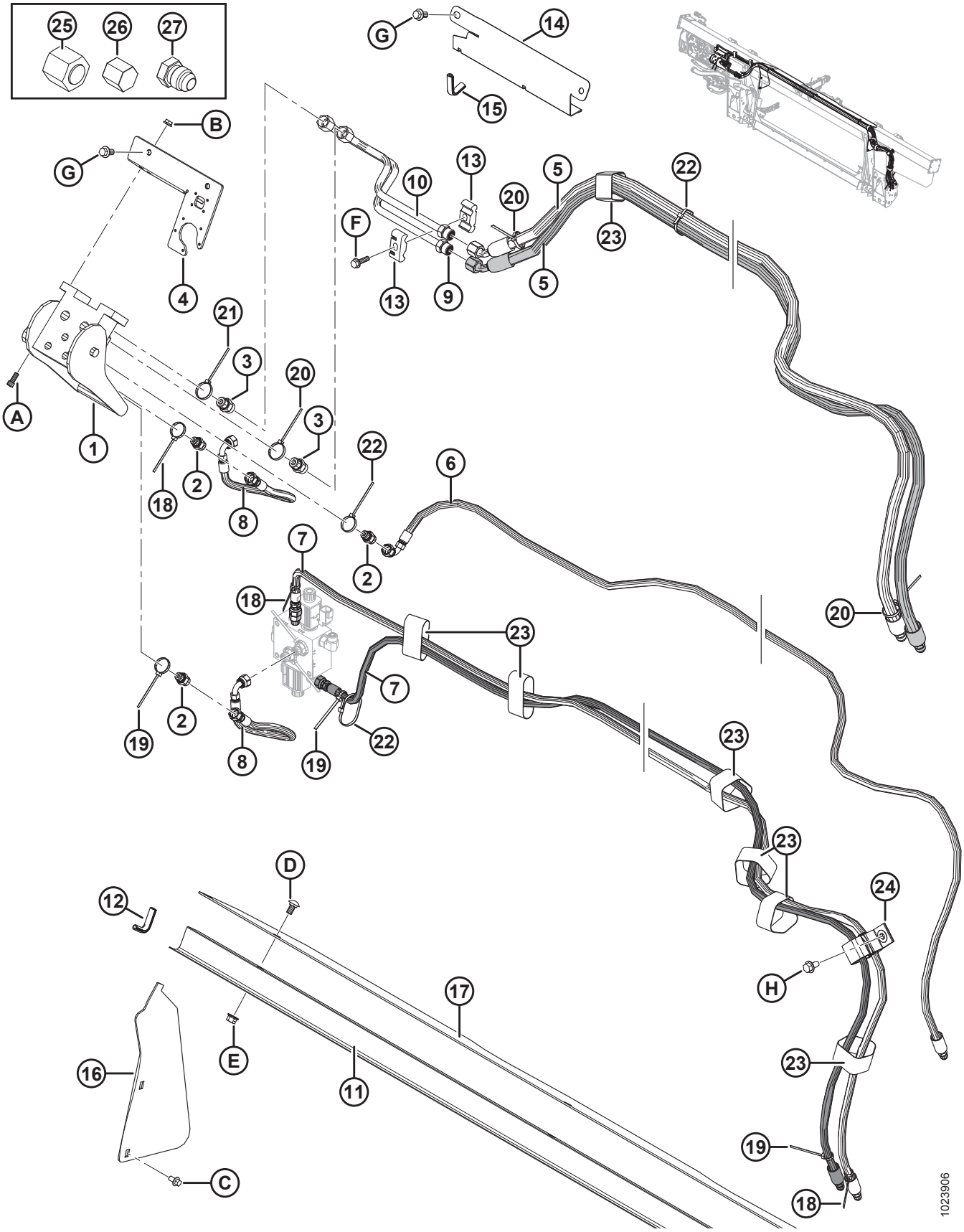

CASE IH E NEW HOLLAND CR/CX – KIT DE ACOPLAMENTO ELÉTRICO

Ref.	Número de peça	Descrição	Qtd.	Número de série
1	153151	ACOPLAMENTO – MULTI	1	
	129800	TAMPA – KIT		
	129801	ENGATE – KIT DE BOTÃO		
	129976	ACOPLAMENTO – 1/4"		
	129977	ACOPLAMENTO – 3/8"		
2	252694	GRAXEIRA – ADAPTADOR, ORIFÍCIO 0,052	3	
	50219	O-RING – N° 6 ORB		
	135865	O-RING – N° 6 ORFS		
3	135780	GRAXEIRA – ADAPTADOR	2	
	44209	O-RING – N° 8 ORB		
	135866	O-RING – N° 8 ORFS		
4	301693	KIT – TAMPA ELÉTRICA CNH	1	
5	213182	MANGUEIRA – HIDRÁULICA, MOTOR DO MOLINETE	2	
6	213184	MANGUEIRA – HIDRÁULICA, ELEVADOR DO MOLINETE	1	
7	213350	MANGUEIRA – HIDRÁULICA, AVANÇO-RECUO DO MOLINETE (CNH)	2	
8	213354	MANGUEIRA – HIDRÁULICA, AVANÇO-RECUO (CNH)	2	
9	213204	LINHA – PRESSÃO DO MOTOR DO MOLINETE (CNH)	1	
10	213205	LINHA – RETORNO DO MOTOR DO MOLINETE (CNH)	1	
11	156725	TAMPA – MANGUEIRA	1	
12	42589	JUNTA	2	
13	37167	FIXADOR	2	
14	213965	TAMPA – MANGUEIRA (2016 E ANTERIORES)	1	–301189
15	194082	MOLDE (2016 E ANTERIORES)	1	–301189
16	276284	TAMPA – SEM FIM, LATERAL	2	
17	**304785**	**TAMPA – SEM FIM, LATERAL**	**1**	
18	49227	ABRAÇADEIRA DE CABOS (VERDE)	3	
19	40702	ABRAÇADEIRA DE CABOS (VERMELHA)	3	
20	40701	ABRAÇADEIRA DE CABOS (AMARELA)	3	
21	49232	ABRAÇADEIRA DE CABOS (BRANCA)	1	
22	21763	ABRAÇADEIRA DE CABOS (PRETA)	7	
23	135444	ABRAÇADEIRA – CINTA DE TRAVAMENTO 6" COMPR.	7	
24	163598	CINTA – VELCRO, SUSPENSÃO	1	
25	136325	TAMPÃO – HIDRÁULICO SAE-6 ORFS	1	
26	108233	TAMPA – 1/2" TUBO (SOMENTE PARA TRANSPORTE)	2	
	30813	TAMPA – 3/8" TUBO COM CHANFRO A 37 GRAUS (SOMENTE PARA TRANSPORTE)	3	
27	50178	TAMPÃO – 3/8" TUBO (SOMENTE PARA TRANSPORTE)	4	
A	135397	PARAFUSO – SEXTAVADO CABEÇA HEXAGONAL 5/16 NC X 3/4		
B	30280	PORCA – CHANFRADA, LADO DA TRAVA, FACE LISA, 5/16 NC GR 5 ZP		

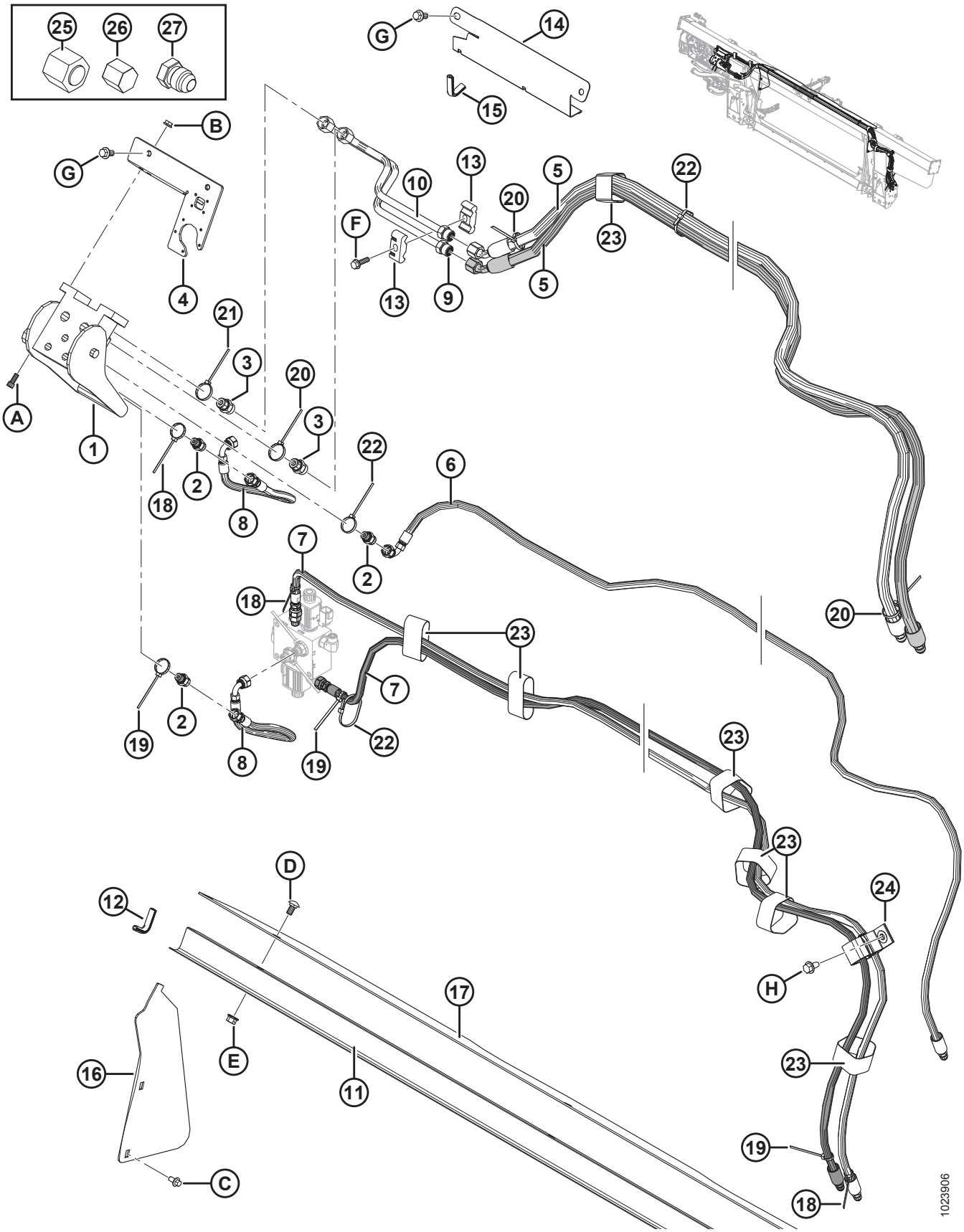
25
26
27
G
14
15
B
G
4
10
13
20
5
22
F
13
9
5
23
21
3
20
3
A
1
18
2
8
22
6
2
7
18
20
23
7
19
2
8
19
22
23
23
D
12
24
H
17
E
16
11
C
23
19
18
1023906

CASE IH E NEW HOLLAND CR/CX – KIT DE ACOPLAMENTO ELÉTRICO

Ref.	Número de peça	Descrição	Qtd.	Número de série
C	136485	PARAFUSO – CABEÇA HEXAGONAL CHANFRADA TFL M8 X 1,25 X 16-8,8-A3L		
D	184657	PARAFUSO – RHSSN M10 X 1,5 X 20-8,8-A3L		
E	135799	PORCA – HEXAGONAL CHANFRADA CTR LOC M10 X 1,5-10-A3L		
F	252655	PARAFUSO – CABEÇA HEXAGONAL TFL M8 X 1,25 X 30-8,8-A3L		
G	152655	PARAFUSO – CABEÇA HEXAGONAL CHANFRADA M10 X 1,5 X 20-8,8-A3L		
H	136209	PARAFUSO – ARRUELA HEXAGONAL CHANFRADA M10 X 1,5 X 20-450HV-A3L		

108 CASE IH SÉRIES 2300/2500 – Hidráulica complementar

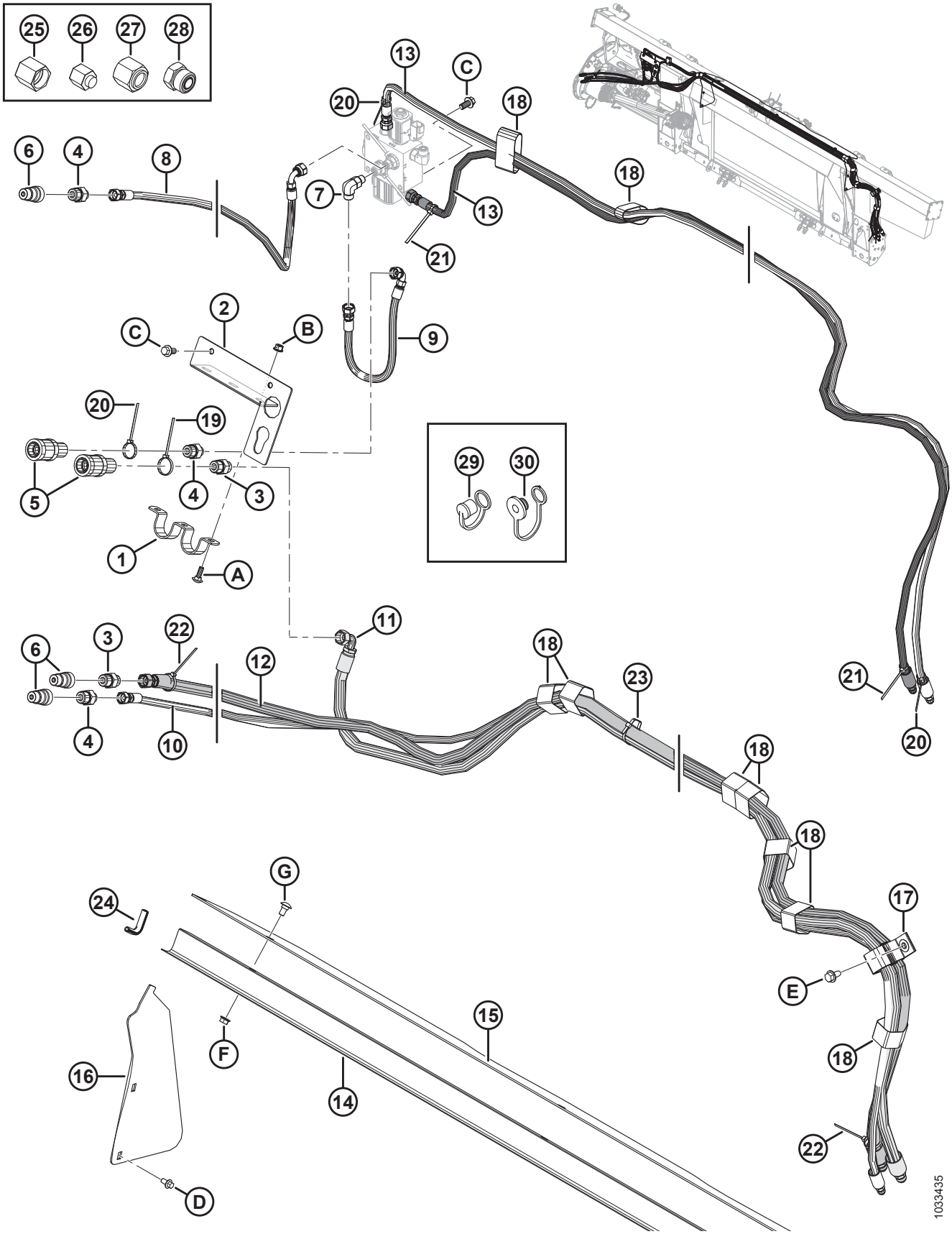

Ref.	Número de peça	Descrição	Qtd.	Número de série
1	322695	SUPORTE	1	
2	322692	APOIO – CONECTOR	1	
3	184463	GRAXEIRA – ADAPTADOR HIDRÁULICO	2	
	44210	O-RING – N° 10 ORB		
	135866	O-RING – N° 8 ORFS		
4	184462	GRAXEIRA – ADAPTADOR HIDRÁULICO	3	
	44210	O-RING – N° 10 ORB		
	135865	O-RING – N° 6 ORFS		
5	114143	ENCAIXE – ACOPLAMENTO HIDRÁULICO	2	
6	114142	ENCAIXE – ACOPLAMENTO HIDRÁULICO	3	
7	136095	ENCAIXE – COTOVELO 90° HIDRÁULICO	1	
	50219	O-RING – N° 6 ORB		
	135865	O-RING – N° 6 ORFS		
8	322752	MANGUEIRA – HIDRÁULICA, AVANÇO-RECUO DO MOLINETE	1	
9	322751	MANGUEIRA – HIDRÁULICA, AVANÇO-RECUO DO MOLINETE	1	
10	322744	MANGUEIRA – HIDRÁULICA, ELEVADOR DO MOLINETE	1	
11	322742	MANGUEIRA – HIDRÁULICA, MOTOR DO MOLINETE	1	
12	322739	MANGUEIRA – HIDRÁULICA, MOTOR DO MOLINETE	1	
13	213350	MANGUEIRA – HIDRÁULICA	2	
14	156725	TAMPA – MANGUEIRA	1	
15	304785	TAMPA – SEM FIM, LATERAL	1	
16	276284	TAMPA – SEM FIM, LATERAL	2	
17	163598	CINTA DE TRAVAMENTO – SUSPENSA, 6 POL. LG	1	
18	135444	CINTA DE TRAVAMENTO – 6 POL. COMPR.	9	
19	49232	FIXADOR – BRAÇADEIRA DE CABOS, BRANCA	1	
20	49227	ABRAÇADEIRA DE CABOS, VERDE	3	
21	40702	ABRAÇADEIRA DE CABOS, VERMELHA	2	
22	40701	ABRAÇADEIRA DE CABOS, AMARELA	2	
23	21763	ABRAÇADEIRA DE CABOS, PRETA	4	
24	42589	JUNTA	2	
25	108233	TAMPA – 1/2" TUBO (SOMENTE PARA TRANSPORTE)	2	
26	30813	TAMPA – 3/8" TUBO COM CHANFRO A 37 GRAUS (SOMENTE PARA TRANSPORTE)	3	
27	136741	TAMPÃO – HIDRÁULICO SAE -8 ORFS (SOMENTE PARA TRANSPORTE)	1	
	136325	TAMPÃO – HIDRÁULICO SAE -6 ORFS, (SOMENTE PARA TRANSPORTE)	1	
28	136265	TAMPÃO – HIDRÁULICO SAE -8 ORFS (SOMENTE PARA TRANSPORTE)	1	
	136326	TAMPÃO – HIDRÁULICO SAE -6 ORFS (SOMENTE PARA TRANSPORTE)	2	

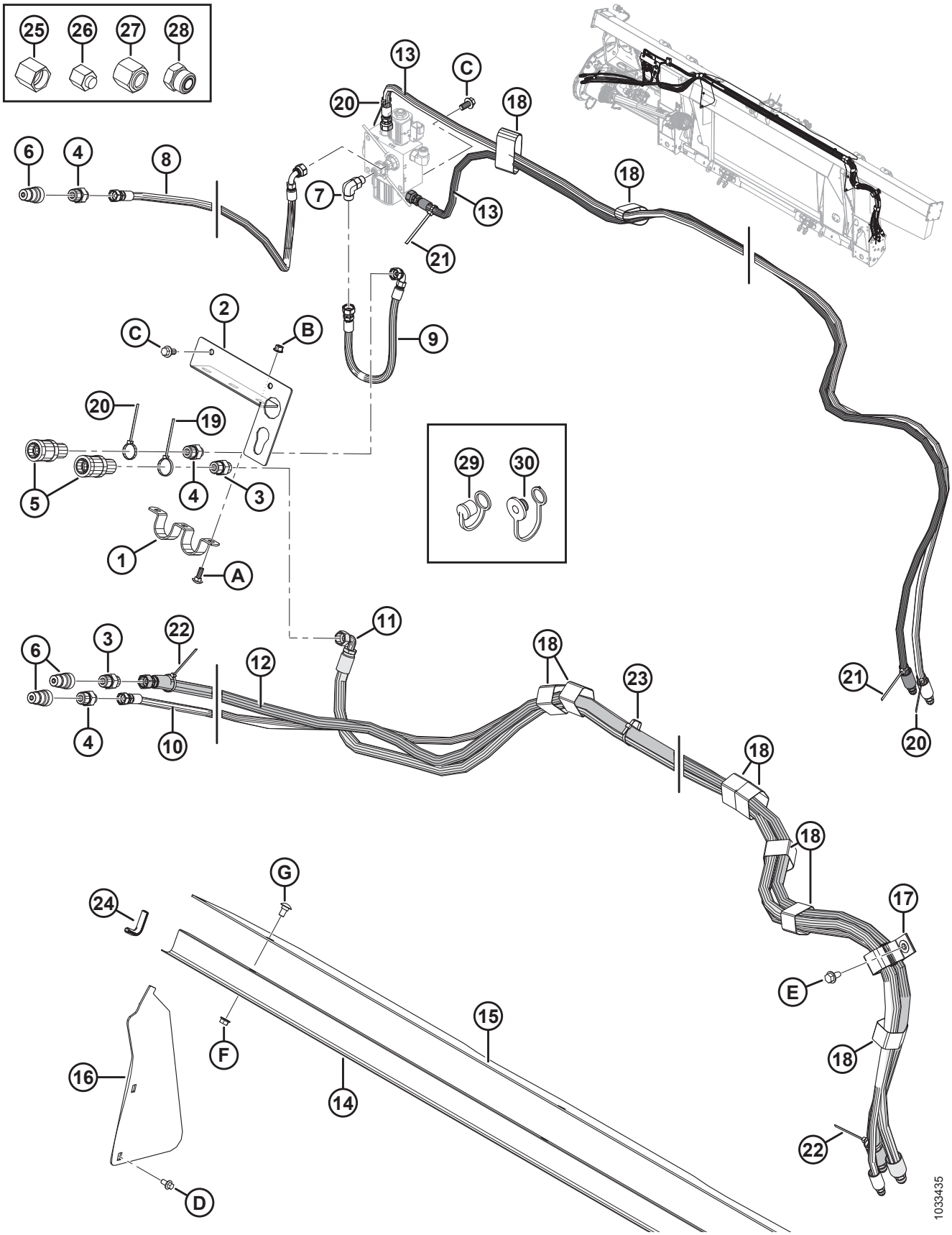
25
26
27
28
13
C
20
18
6
4
8
7
13
18
21
2
C
B
9
20
19
5
4
3
1
A
29
30
6
3
22
11
12
18
23
21
4
10
20
18
18
G
24
17
E
15
F
18
16
14
22
D
1033435

Ref.	Número de peça	Descrição	Qtd.	Número de série
29	**21856**	**PROTEÇÃO – POEIRA (SOMENTE PARA TRANSPORTE)** [333]	**3**	
30	**21858**	**PROTEÇÃO – POEIRA (SOMENTE PARA TRANSPORTE)** [334]	**2**	
A	**184648**	**PARAFUSO – CABEÇA REDONDA, PESCOÇO QUADRADO M8 X 1,25 X 25-8,8-AA1J**		
B	**135337**	**PORCA – HEXAGONAL CHANFR CTR LK M8 X 1,25-8-AA1J**		
C	**152655**	**PARAFUSO – CABEÇA HEXAGONAL CHANFRADA M10 X 1,5 X 20-8,8-AA1J**		
D	**136485**	**PARAFUSO – CABEÇA HEXAGONAL CHANFRADA TFL M8 X 1,25 X 16-8,8-AA1J**		
E	**136209**	**PARAFUSO – ARRUELA HEXAGONAL M10 X 1,5 X 20-450HV**		
F	**30228**	**PORCA – LK CHANFRADA, FACE LISA, ROSCA DEFORMADA, 3/8-16" UNC-GR5-AA1J**		
G	**21472**	**PARAFUSO – CABEÇA REDONDA, PESCOÇO QUADRADO 3/8-16 X .75 GR5 AA1J**		

333. Destinado ao uso com acopladores rápidos macho de 1/2 pol.
334. Destinado ao uso com acopladores rápidos fêmea de 1/2 pol.

109 Case IH e New Holland CR/CX – Kit de acoplamento elétrico

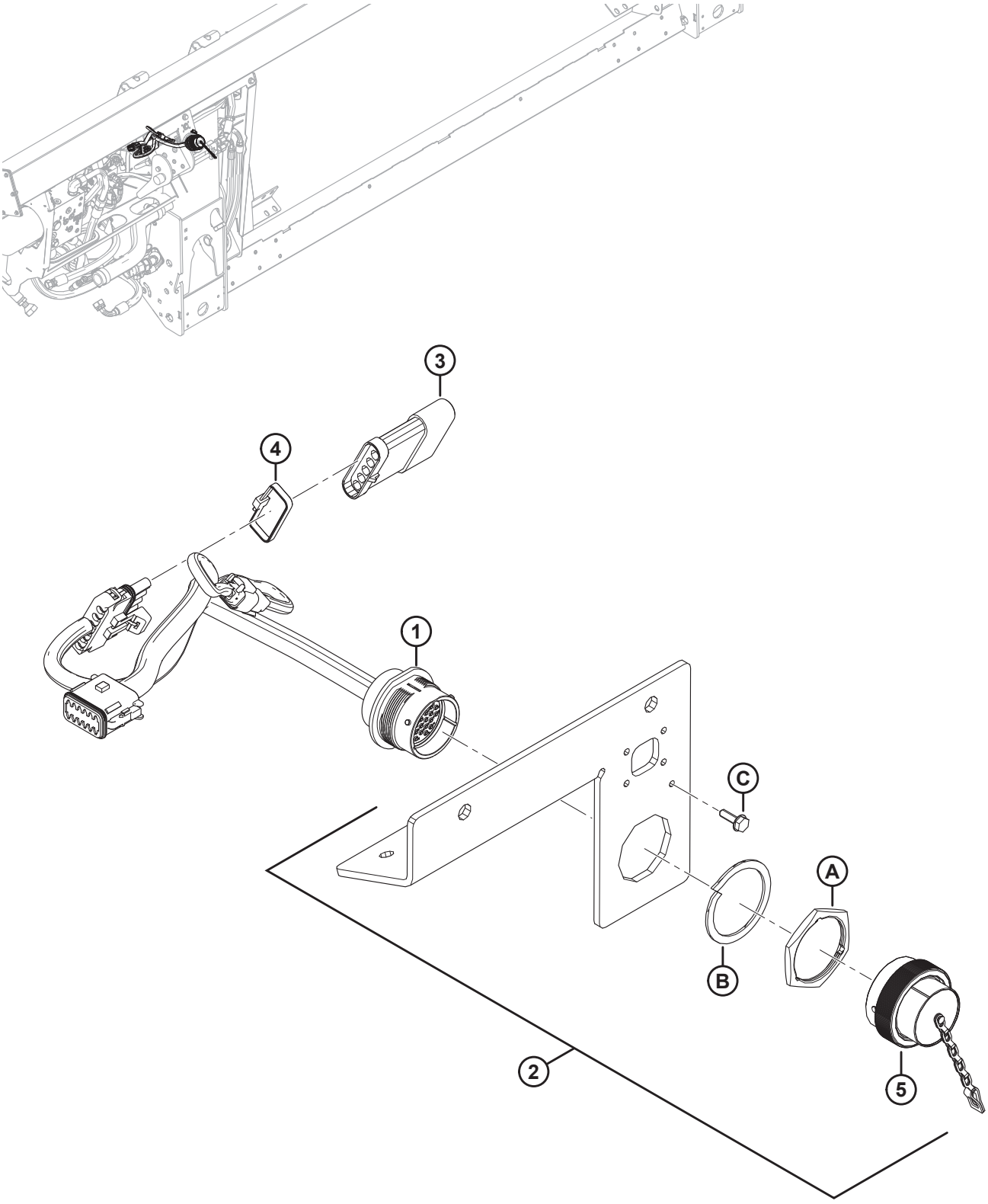

NOTA:

Para peças específicas para fiação elétrica, consulte o Catálogo de Peças do Conector Elétrico (MD Nº 169641).

Ref.	Número de peça	Descrição	Qtd.	Número de série
1	213211	CHICOTE – FM100, COMPLEMENTAR, CNH	1	
	134746	**CONECTOR – TAMPA, TAMPÃO, 12-DIRECIONAL**	**1**	
2	301693	KIT – TAMPA ELÉTRICA CNH	1	
3	153933	RESISTÊNCIA – RECONHECIMENTO DE PLATAFORMA	1	
4	30753	ABRAÇADEIRA DE CABOS (PRETA)	1	
5	134053	TAMPA – TAMPÃO, HD30, TAM. 24	1	
A	134010	PORCA – PAINEL, HD30, TAM. 24		
B	134011	ARRUELA – MOLA TRAVA, DEUTSCH HD, TAM. 24		
C	21947	PARAFUSO – AUTOATARRAXANTE, ARRUELA CABEÇA HEXAGONAL n ° 10 X 5/8 ZP		

110 CASE IH SÉRIES 2300/2500 – Elétrica complementar

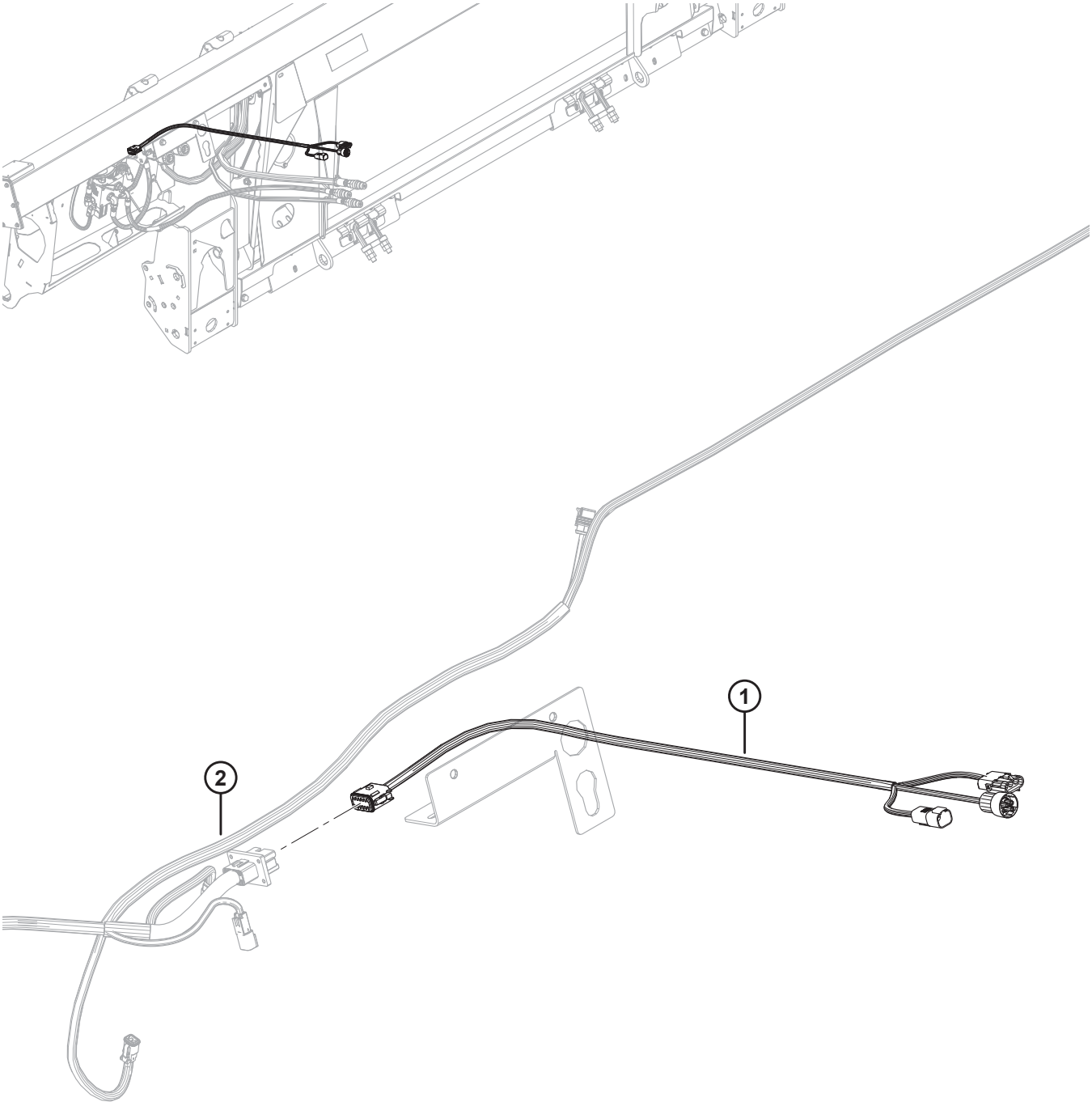

1032087

NOTA:

Para peças específicas para fiação elétrica, consulte o Catálogo de Peças do Conector Elétrico (MD Nº 169641).

Ref.	Número de peça	Descrição	Qtd.	Número de série
1	**322748**	**CHICOTE – FM100, COMPLEMENTAR, CIH**	**1**	
	134746	**CONECTOR – TAMPA, TAMPÃO, 12-DIRECIONAL**	**1**	
2	**REF**	**CHICOTE – FM100, PRINCIPAL**	**1**	

111 Kit de conversão do controle automático de altura da plataforma para New Holland 10V

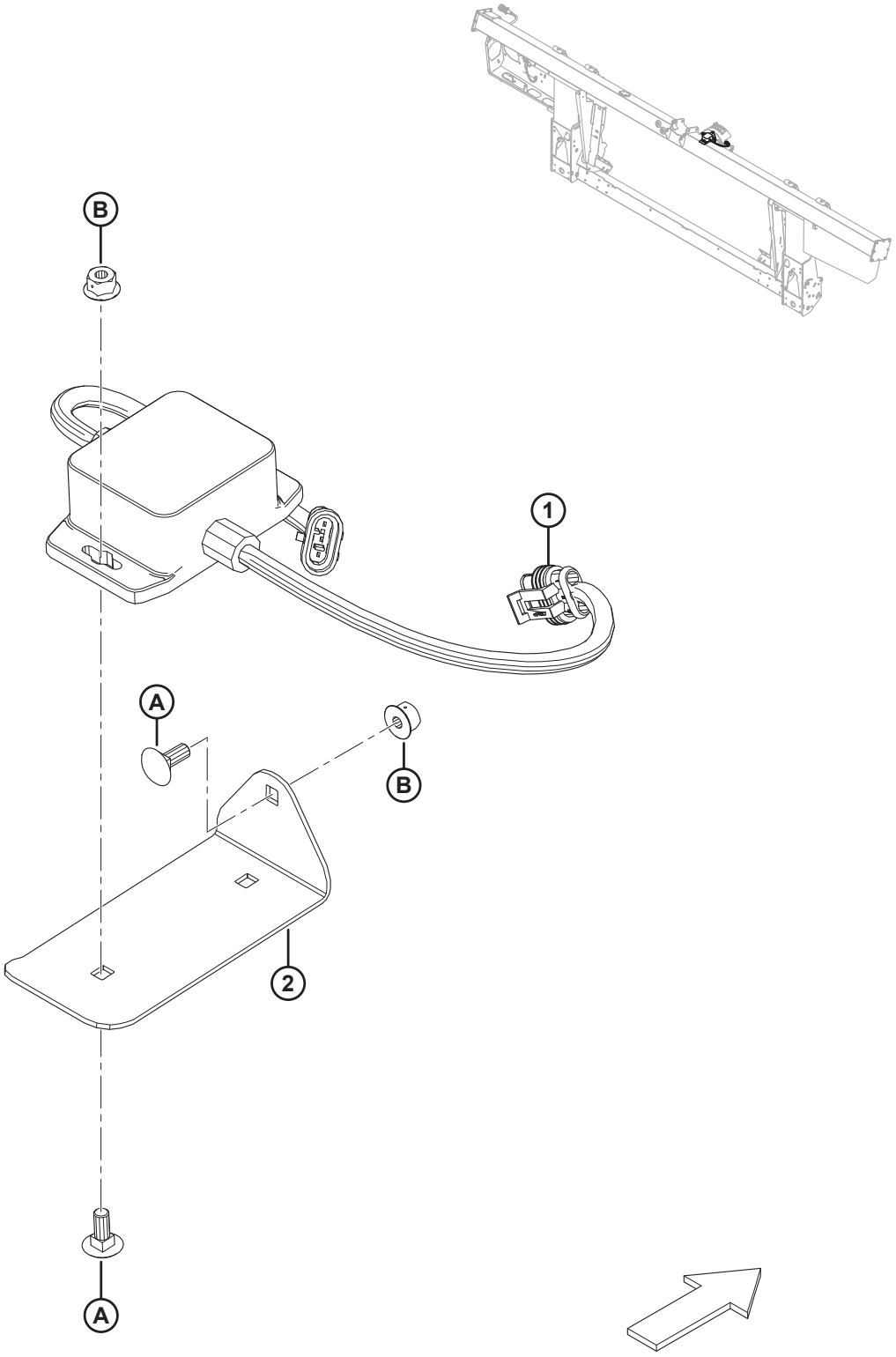

KIT DE CONVERSÃO DO CONTROLE AUTOMÁTICO DE ALTURA DA PLATAFORMA PARA NEW HOLLAND 10V

Ref.	Número de peça	Descrição	Qtd.	Número de série
	B6421	KIT – CONVERSOR 10V [335]		
	295013	KIT – CONVERSOR 10V [336]		
1	276759	ADAPTADOR – 10V	1	
2	295401	PLACA – MONTAGEM	1	
A	136748	PARAFUSO – RHSN M6 X 1 X 16-8,8-A2L		
B	152668	PORCA – HEXAGONAL CHANFR CTR LOC M6 X 1-8-A2L		

335. Inclui kit para Conversor 10 Volts (MD #295013) Kits disponíveis somente através de equipamentos.
336. Inclui todas as peças listadas, ferragens e instruções.

112 Kit de conversão para vedações New Holland CR

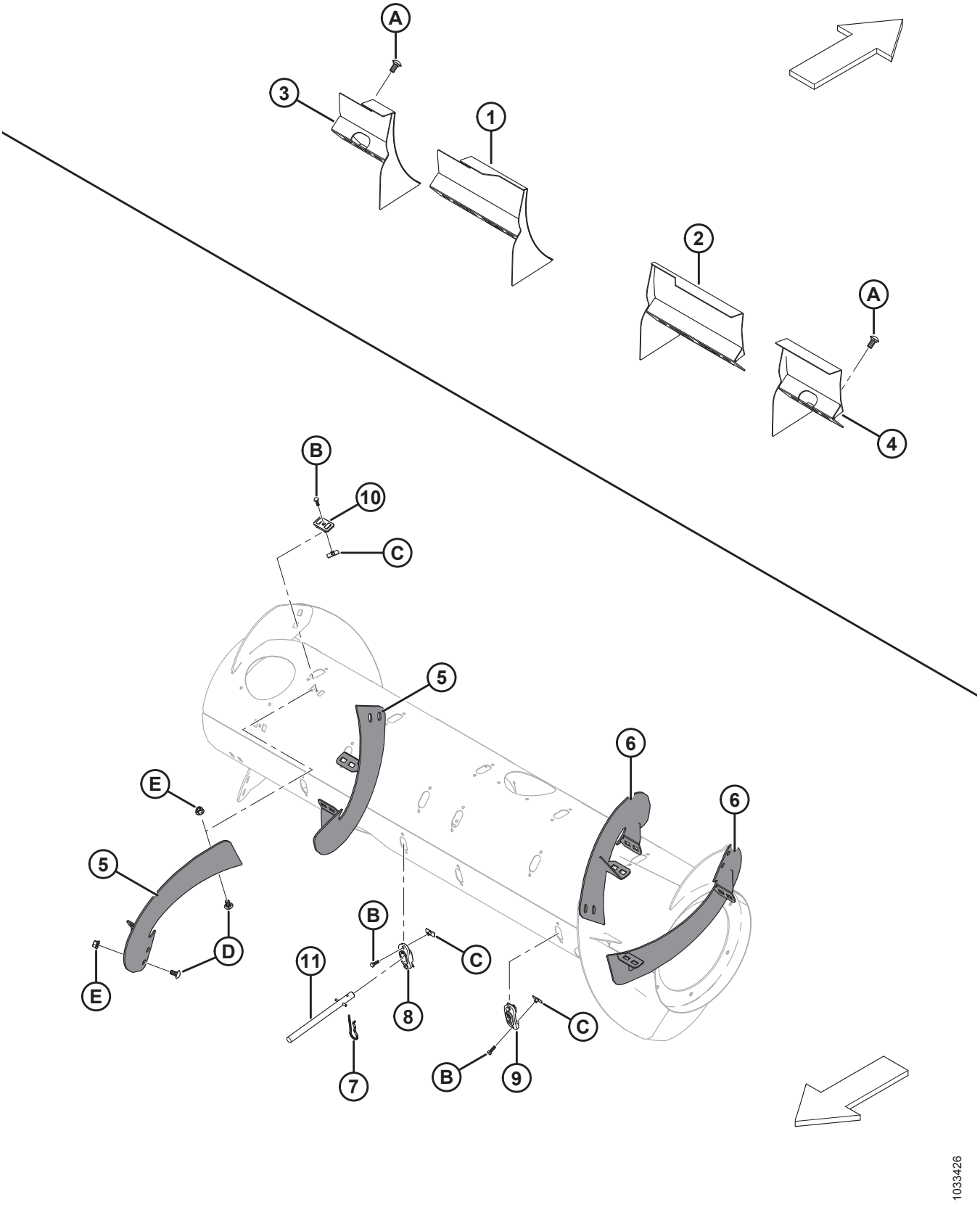

KIT DE CONVERSÃO PARA VEDAÇÕES NEW HOLLAND CR

Ref.	Número de peça	Descrição	Qtd.	Número de série
	B6886	**KIT – REFORÇOS NEW HOLLAND CR** [337]		
1	213592	SOLDAGEM DO DEFLETOR – SOMENTE NH CR ESTREITA (LADO ESQUERDO)	1	
2	213593	SOLDAGEM DO DEFLETOR – SOMENTE NH CR ESTREITA (LADO DIREITO)	1	
3	213614	SOLDAGEM DO DEFLETOR – SOMENTE NH CR LARGA (LADO ESQUERDO, CURTO)	1	
4	213613	SOLDAGEM DO DEFLETOR – SOMENTE NH CR LARGA (LADO DIREITO, CURTO)	1	
5	287890	HELICOIDAL, RTD – LADO DIREITO, LONGO (HIWEAR)	2	
6	287889	HELICOIDAL, RTD – LADO ESQUERDO, LONGO (HIWEAR)	2	
7	123180	PINO – GRAMPO	8	
8	**337143**	**GUIA**	**8**	
9	187137	TAMPÃO	4	
10	213084	PLUGUE – FENDA DO HELICOIDAL	8	
11	**337152**	**KIT – DEDO** [338]	**8**	
	7642	**PINO – MOLA, DIÂM. 3/16" X 1,5" COMPRIMENTO**		
A	152439	PARAFUSO – RHSSN M12 X 1,75 X 25-8,8-A3L		
B	252703	PARAFUSO – CABEÇA HEXAGONAL TFL M6 X 1 X 20 X SPCL-12,9-AA2L		
C	197263	PORCA – T M6 X 1		
D	184657	PARAFUSO – RHSSN M10 X 1,5 X 20-8,8-A3L		
E	135799	PORCA – HEXAGONAL CHANFRADA CTR LOC M10 X 1,5-10-A3L		

337. Kits disponíveis somente através de equipamentos.
338. Inclui dedo sólido (não vendido separadamente), pino de mola (MD n.º 7642), guia (MD n.º 337143), e instruções.

113 CLAAS Lexion séries 500, 700 – Acoplamento do módulo de flutuação

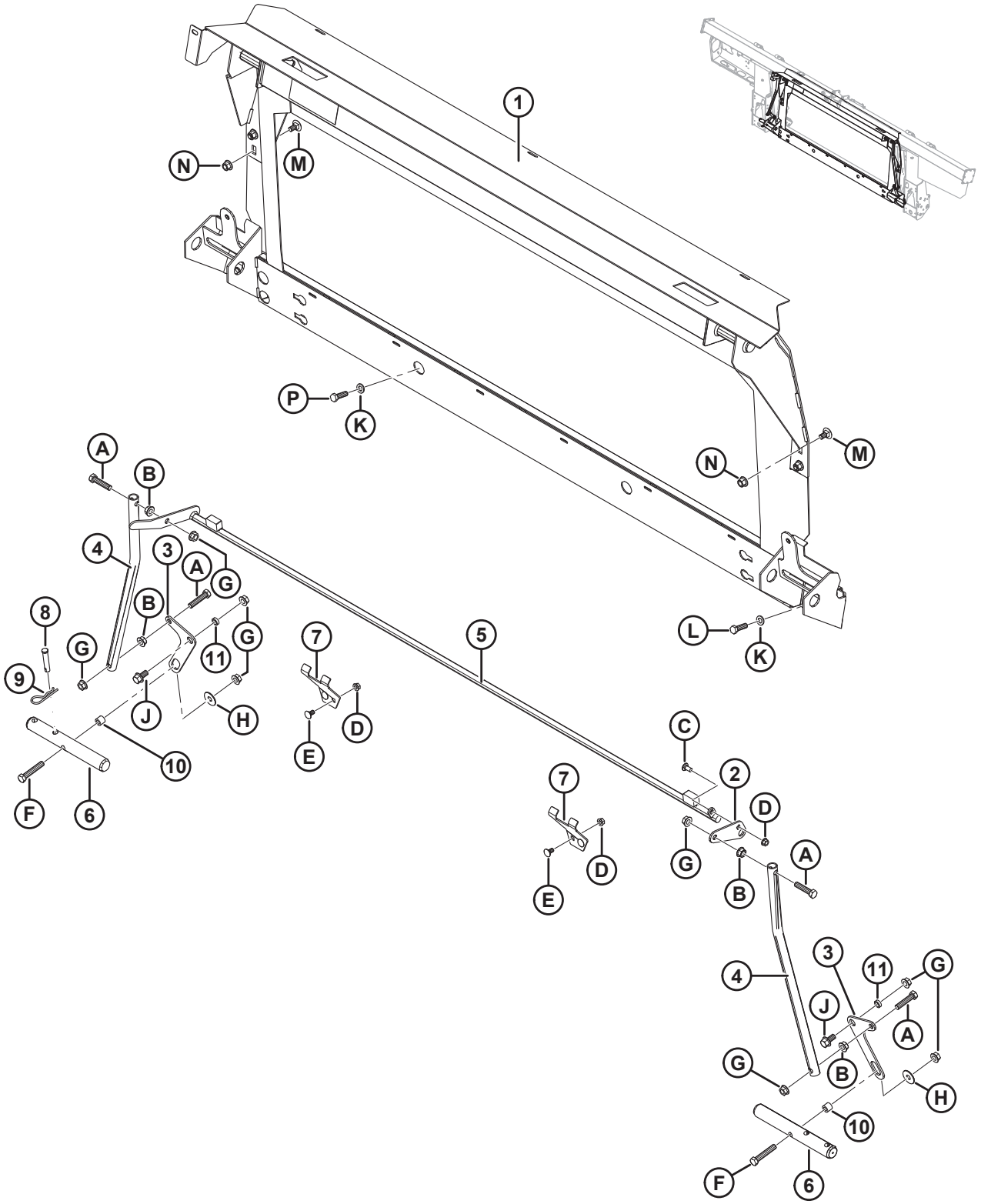

CLAAS LEXION SÉRIES 500, 700 – ACOPLAMENTO DO MÓDULO DE FLUTUAÇÃO

Ref.	Número de peça	Descrição	Qtd.	Número de série
	B6186	KIT DE ACOPLAMENTO – CLAAS [339]		
1	304788	ESTRUTURA – TRANSIÇÃO LEXION	1	
2	156784	ALAVANCA	1	
3	304669	ALAVANCA – ARTICULADA	2	
4	156783	TUBO – ARTICULAÇÃO	2	
5	304980	SOLDAGEM TRAVA	1	
6	133138	EIXO [340]	2	
7	245246	SUPORTE – PRENDEDOR DE BLOQUEIO	2	
8	19809	PINO – ENGATE	1	
9	13125	PINO – GRAMPO	1	
10	156780	BUCHA	2	
11	133439	ESPAÇADOR – DIÂM. EXT. 0,75 x 0,120 POL. PAREDE	2	
A	30833	PARAFUSO – SEXTAVADO, 1/2 NC X 2,25" TFL GR 5 ZP		
B	21383	PORCA – CHANFRADA 0,500 - 13 UNC (FACE SERRILHADA)		
C	21863	PARAFUSO – RHSN 3/8" NC X 0,75" COMPR., GR 5 ZP		
D	30228	PORCA – CHANFRADA, FACE LISA, 0,375-16 UNC		
E	21472	PARAFUSO – RHSN 3/8-16 X 0,75 GR 5		
F	21880	PARAFUSO – SEXTAVADO 1/2 NC X 2,75 COMPR. GR 5 ZP		
G	50186	PORCA – CHANFRADA, TRAVA, FACE LISA, ROSCA DEFORMADA, 0,500" - 13 UNC GR 5		
H	32247	ARRUELA – PLANA		
J	21449	PARAFUSO – SEXTAVADO, CHANFRADO (FACE SERRILHADA), 1/2" NC X 1,0" GR 5 ZP		
K	184714	ARRUELA – CHATA REG M12-300HV-A3L		
L	184669	PARAFUSO – CABEÇA HEXAGONAL M12 X 1,75 X 40-8,8-A3L		
M	136625	PARAFUSO – CABEÇA HEXAGONAL SERRILHADA CHANFRADA M12 X 1,75 X 25 X SPCL-100-AA1J		
N	136431	PORCA – HEXAGONAL CHANFRADA CTR LOC M12 X 1,75-10-A3L		
P	152730	PARAFUSO – CABEÇA HEXAGONAL TFL M12 X 1,75 X 35-10,9-AA1J		

339. O kit de acoplamento da CLAAS Lexion séries 500/700 inclui módulo de flutuação e kits complementares hidráulico e elétrico necessários para completar uma FM100 independente ou converter uma FM100 instalada de fábrica. Kits disponíveis somente através de equipamentos.
340. O eixo (MD n.º 304782) com usinagem adicional está disponível para manutenção de máquinas CLAAS com problemas de montagem no campo. Para mais informações, consulte o Boletim de Serviço SB 1917.

114 CLAAS Lexion Série 500/700 – Kit de acoplamento hidráulico

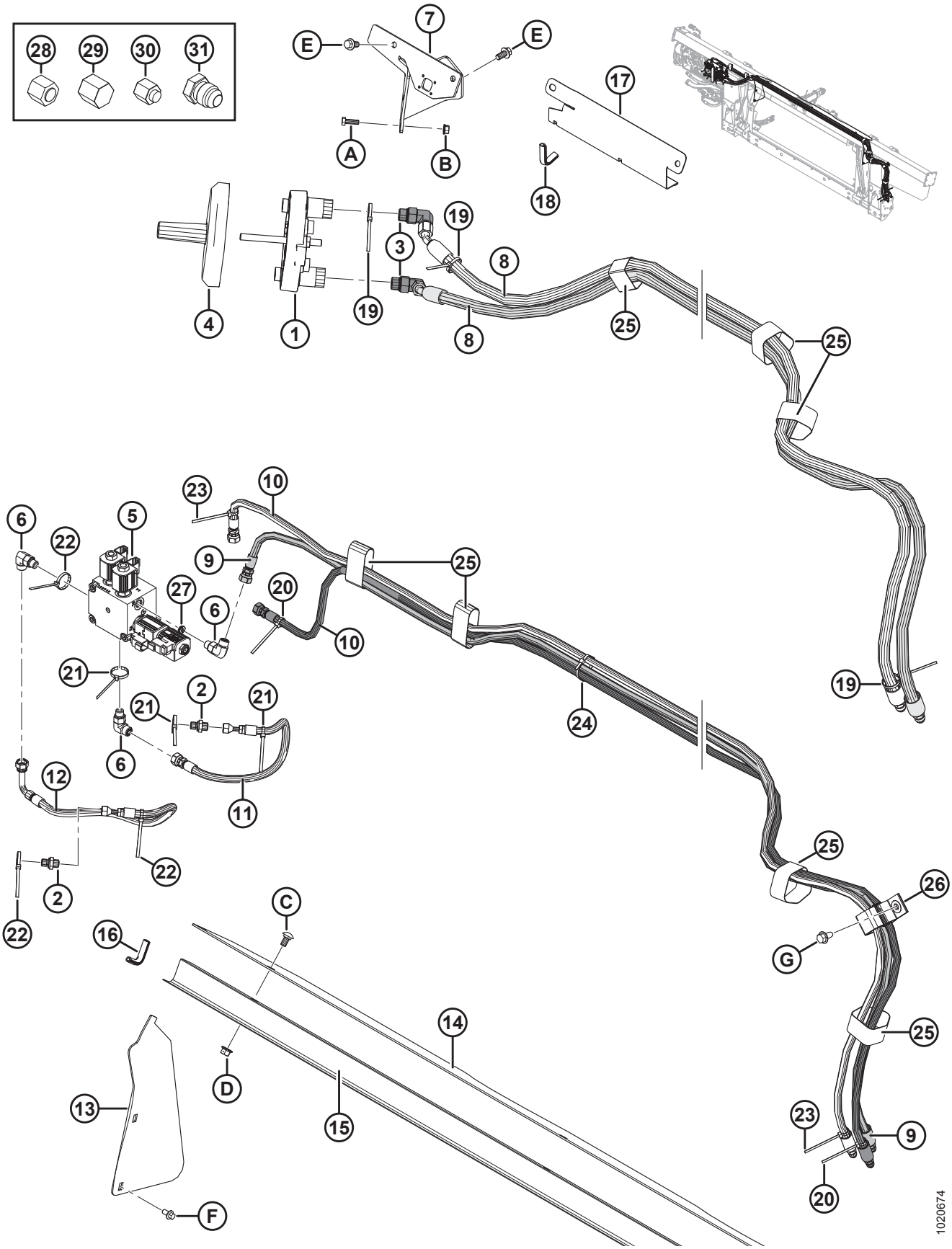

CLAAS LEXION SÉRIE 500/700 – KIT DE ACOPLAMENTO HIDRÁULICO

Ref.	Número de peça	Descrição	Qtd.	Número de série
1	190866	ACOPLADOR – MULTICONEXÃO LEXION	1	
2	136503	ENCAIXE – ADAPTADOR -4 ORFS X -4 BSPP	2	
	135957	O-RING – N° 4 ORFS		
	136519	O-RING – N° 4 BSPP		
3	135917	ENCAIXE – COTOVELO 90° HIDRÁULICO	2	
	44210	O-RING – N° 10 ORB		
	135866	O-RING – N° 8 ORFS		
4	129481	TAMPA	1	
5	**335341**	**COLETOR – SELETOR, CLAAS**	**1**	
	287462	BOBINA – 12VDC-0,625 POL. **(V3)**		
	287456	VÁLVULA – 3-POS 4-DIRECIONAL **(V3)**		
	245159	KIT DE VEDAÇÃO (PARA VÁLVULA MD #287456)		
	287461	BOBINA – 12VDC-0,500 POL. **(V1, V2)**		
	287460	VÁLVULA – GATILHO NC **(V1, V2)**		
	287465	KIT DE VEDAÇÃO (PARA VÁLVULA MD #287460)		
	279228	VÁLVULA – CARTUCHO, RETENÇÃO PO **(CPD)**		
	220959	KIT DE VEDAÇÃO (PARA VÁLVULA MD n° 279228)		
	163184	ANEL DE VEDAÇÃO **(2020 E ANTERIORES)** [341]		**–396189**
	320284	**ANEL DE VEDAÇÃO – 2,38 x 20,64**		**396190–**
	136108	**PARAFUSO – CABEÇA HEXAGONAL SOC M10 X 1,5 X 80-12,9-AA1J**		
6	136095	ENCAIXE – COTOVELO 90° HIDRÁULICO	3	
	50219	O-RING – N° 6 ORB		
	135865	O-RING – N° 6 ORFS		
7	287344	SUPORTE – SOLDAGEM ACOPLADOR LEXION	1	
8	287864	MANGUEIRA – HIDRÁULICA, MOTOR DO MOLINETE	2	
9	287865	MANGUEIRA – HIDRÁULICA, ELEVADOR DO MOLINETE	1	
10	287866	MANGUEIRA – HIDRÁULICA, AVANÇO-RECUO DO MOLINETE	2	
11	213374	MANGUEIRA – HIDRÁULICA, PRESSÃO DO MOLINETE	1	
12	287870	MANGUEIRA – HIDRÁULICA, RETORNO DO MOLINETE	1	
13	276284	TAMPA – SEM FIM, LATERAL	2	
14	**304785**	**TAMPA – SEM FIM, LATERAL**	**1**	
15	156725	TAMPA – MANGUEIRA	1	
16	42589	JUNTA	2	
17	213965	TAMPA – MANGUEIRA (2016 E ANTERIORES)	1	–301189
18	194082	MOLDE (2016 E ANTERIORES)	1	–301189
19	40701	ABRAÇADEIRA DE CABOS (AMARELA)	3	

341. Peça de reposição somente para unidades fabricadas para o modelo/ano 2020 e anteriores. Para unidades fabricadas para o modelo/ano 2021 e posteriores ou para unidades disponibilizadas com coletor MD n.° 335341, realizar pedido de anel de vedação MD n.° 320284.

CLAAS LEXION SÉRIE 500/700 – KIT DE ACOPLAMENTO HIDRÁULICO

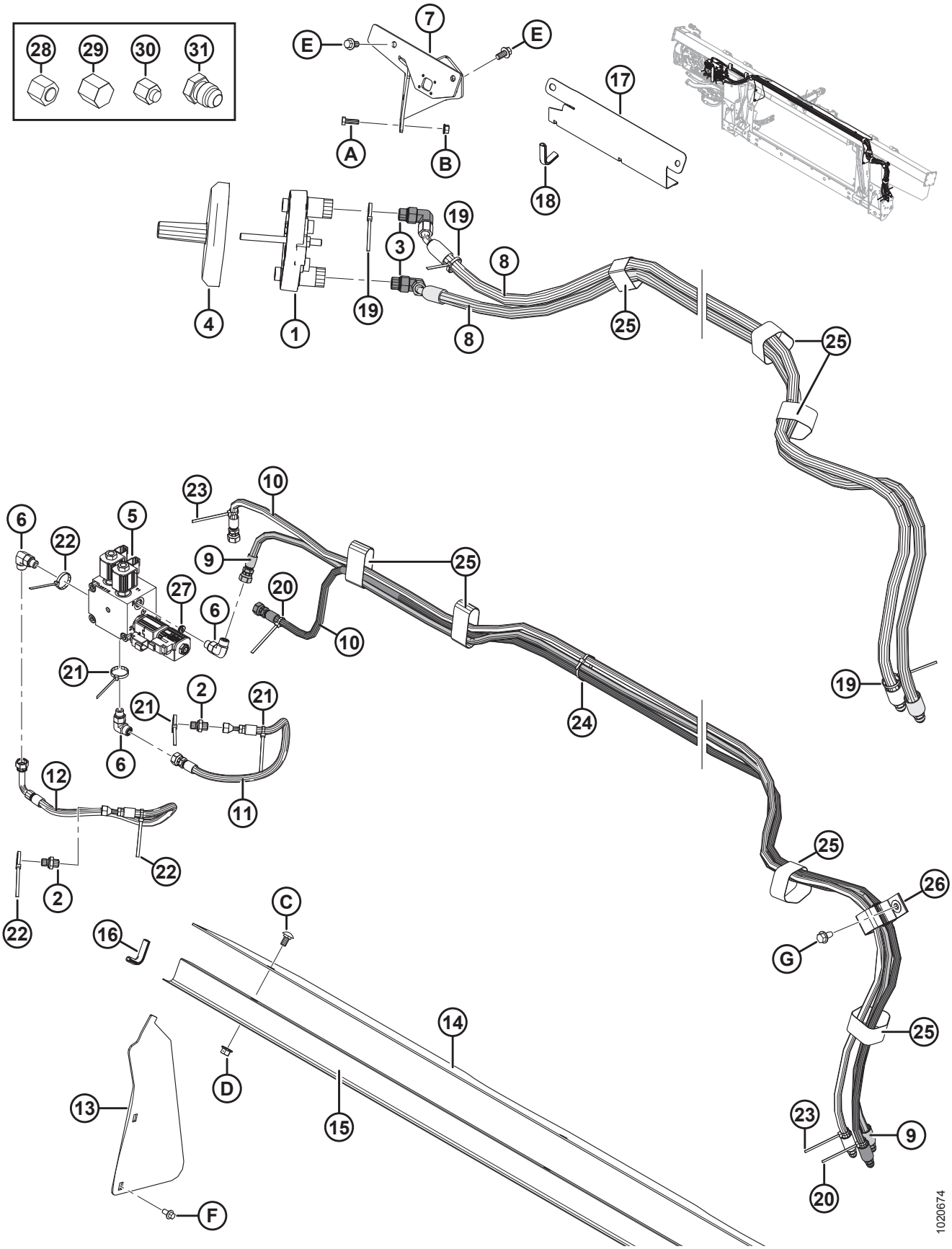

Ref.	Número de peça	Descrição	Qtd.	Número de série
20	40702	ABRAÇADEIRA DE CABOS (VERMELHA)	2	
21	40703	ABRAÇADEIRA DE CABOS (AZUL)	3	
22	40704	ABRAÇADEIRA DE CABOS (LARANJA)	3	
23	49227	ABRAÇADEIRA DE CABOS (VERDE)	2	
24	21763	ABRAÇADEIRA DE CABOS (PRETA)	3	
25	135444	ABRAÇADEIRA – CINTA DE TRAVAMENTO 6" COMPR.	7	
26	163598	CINTA – VELCRO, SUSPENSÃO	1	
27	252693	RESTRITOR – n°6 ORB X 0,052 POL.	1	
28	136325	TAMPÃO – HIDRÁULICO SAE-6 ORFS	2	
29	108233	TAMPA – 1/2" TUBO (SOMENTE PARA TRANSPORTE)	2	
30	30813	TAMPA – 3/8" TUBO COM CHANFRO A 37 GRAUS (SOMENTE PARA TRANSPORTE)	3	
31	50178	TAMPÃO – 3/8" TUBO (SOMENTE PARA TRANSPORTE)	4	
A	184652	PARAFUSO – CABEÇA HEXAGONAL TFL M8 X 1,25 X 25-8,8-A2L		
B	135337	PORCA – HEXAGONAL CHANFR CTR LOC M8 X 1,25-8-A2L		
C	184657	PARAFUSO – RHSSN M10 X 1,5 X 20-8,8-A3L		
D	135799	PORCA – HEXAGONAL CHANFRADA CTR LOC M10 X 1,5–10-A3L		
E	152655	PARAFUSO – CABEÇA HEXAGONAL CHANFRADA M10 X 1,5 X 20-8,8-A3L		
F	136485	PARAFUSO – CABEÇA HEXAGONAL CHANFRADA TFL M8 X 1,25 X 16-8,8-A3L		
G	136209	PARAFUSO – ARRUELA HEXAGONAL CHANFRADA M10 X 1,5 X 20-450HV-A3L		

115 CLAAS Lexion Série 500/700 – Kit de acoplamento elétrico

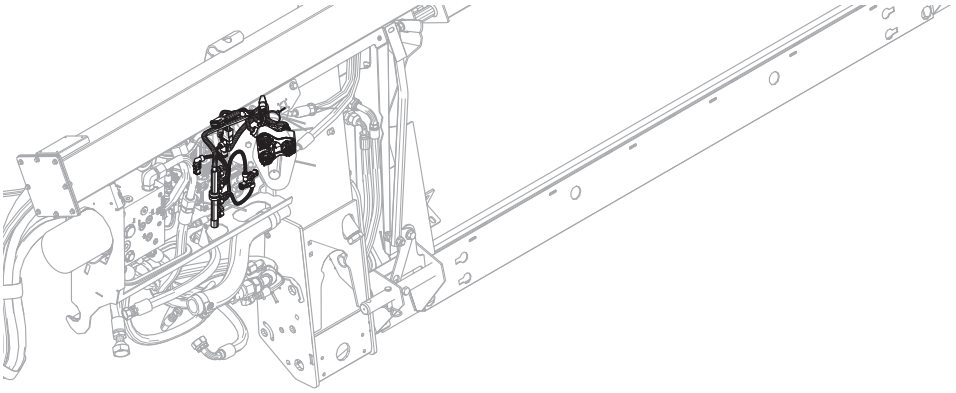

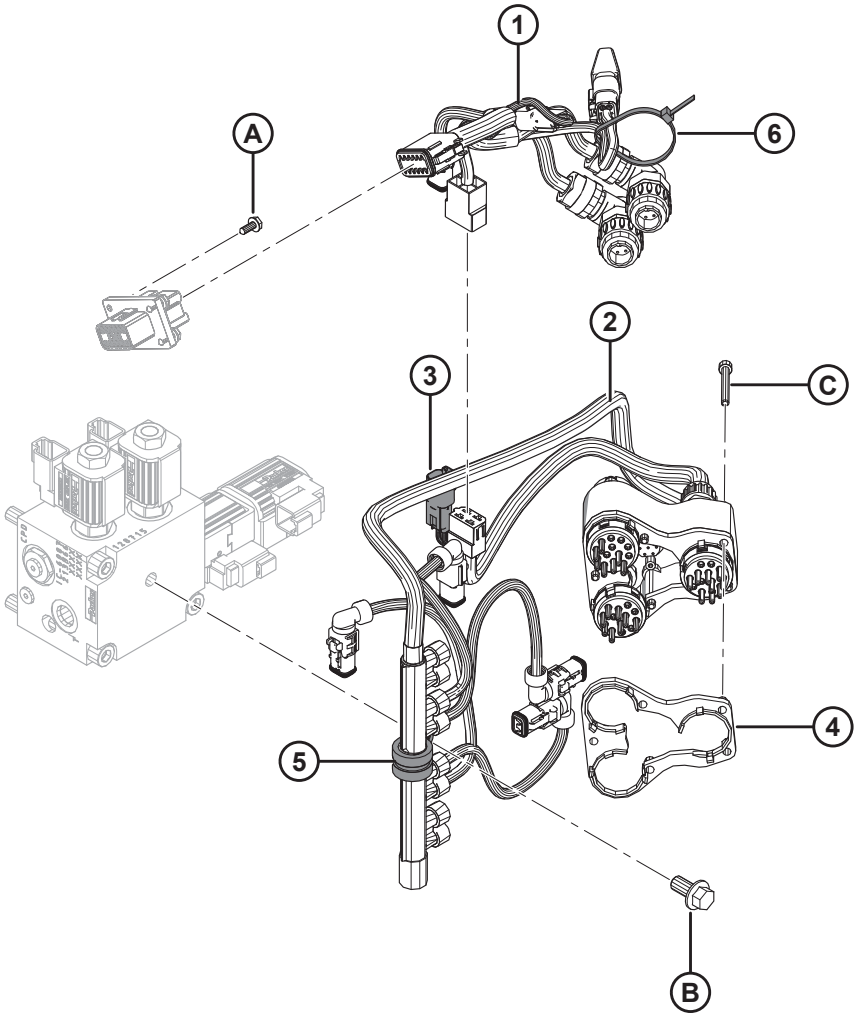

1020668

NOTA:

Para peças específicas para fiação elétrica, consulte o Catálogo de Peças do Conector Elétrico (MD Nº 169641).

Ref.	Número de peça	Descrição	Qtd.	Número de série
1	276806	CHICOTE – FM100, COMPLEMENTAR, CLAAS	1	
	134746	**CONECTOR – TAMPA, TAMPÃO, 12-DIRECIONAL**	**1**	
	283215	MÓDULO – PACOTE DIODOS, DIODOS 6A [342]	1	
2	276630	CHICOTE – ACOPLADOR, CLAAS [343]	1	
	129772	CHICOTE – FIAÇÃO [344]	1	
3	213824	CHICOTE – ACOPLADOR MOD LEXION [344]	1	
4	129773	ESPAÇADOR – CHICOTE DE FIAÇÃO	1	
5	135709	BRAÇADEIRA – ISOLADA 3/4 POL.	1	
6	21763	ABRAÇADEIRA DE CABOS (PRETA)	1	
A	REF	PARAFUSO – AUTOATARRAXANTE, ARRUELA CABEÇA HEXAGONAL n ° 10 X 1/2 ZP [345]		
B	152655	PARAFUSO – CABEÇA HEXAGONAL CHANFRADA M10 X 1,5 X 20-8,8-A3L		
C	129965	PARAFUSO – CABEÇA HEXAGONAL SOC M5 X 0,8 X 45-12,9-A2L		

342. Peça de reposição somente para chicote (MD #276806).
343. Inclui chicotes (MD #129772 e 213824).
344. Peça de reposição somente para chicote (MD #276630).
345. Parafuso (MD #42292) não está incluído no kit de acoplamento. Consulte a Seção *96 Componentes elétricos – FM100, página 303*.

116 Kit do Resistor da altura do molinete CLAAS

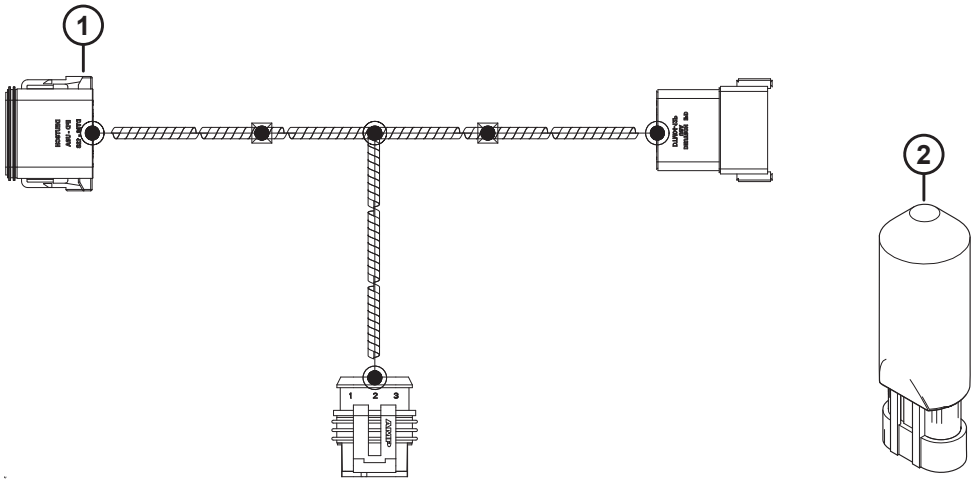

1023968

KIT DO RESISTOR DA ALTURA DO MOLINETE CLAAS

Ref.	Número de peça	Descrição	Qtd.	Número de série
	295710	KIT – RESISTOR DA ALTURA DO MOLINETE CLAAS [346]		
1	301104	CHICOTE – MOLINETE HT V-REG CLAAS	1	
2	133683	REGULADOR – TENSÃO	1	

346. O kit inclui as peças listadas.

117 John Deere série 50 – Kit de acoplamento do módulo de flutuação

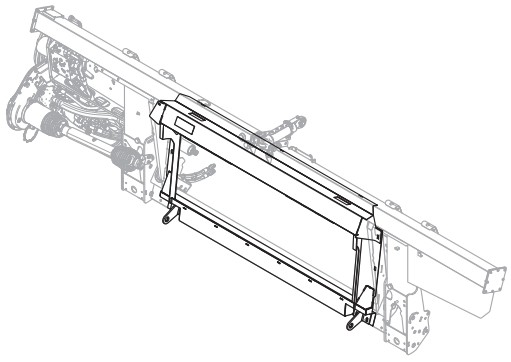

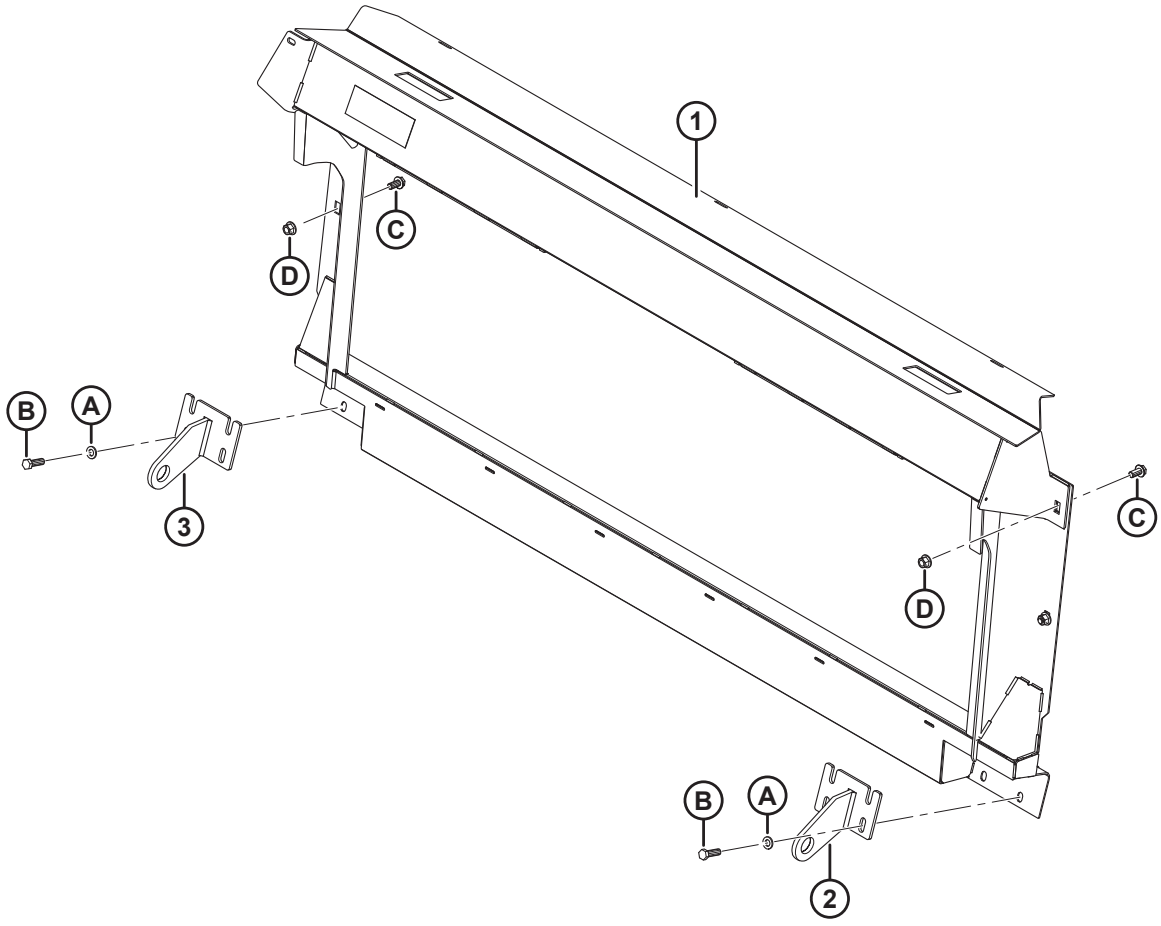

1033538

JOHN DEERE SÉRIE 50 – KIT DE ACOPLAMENTO DO MÓDULO DE FLUTUAÇÃO

Ref.	Número de peça	Descrição	Qtd.	Número de série
	B6879	**KIT DE ACOPLAMENTO– JD SÉRIE 50** [347]		
1	**220628**	**ESTRUTURA, SOLDAGEM JD DO NIVEL DO PISO**	**1**	
2	**151942**	**SUPORTE – SOLDAGEM DIREITA**	**1**	
3	**151941**	**SUPORTE – SOLDAGEM ESQUERDA**	**1**	
A	**184714**	**ARRUELA – CHATA REG M12-300HV**		
B	**184669**	**PARAFUSO – CABEÇA HEXAGONAL M12 X 1,75 X 40-8,8-AA1J**		
C	**136625**	**PARAFUSO – CABEÇA HEXAGONAL SERRILHADA CHANFRADA M12 X 1,75 X 25 X SPCL-100-AA1J**		
D	**136431**	**PORCA – HEXAGONAL CHANFRADA CTR LOC M12 X 1,75-10**		

347. O kit de acoplamento da JD SÉRIE 50 inclui módulo de flutuação e kits complementares hidráulico e elétrico necessários para completar uma FM100 independente ou converter uma FM100 instalada de fábrica. Kits disponíveis somente através de equipamentos.

118 John Deere série 60/70 S/T – Kit de acoplamento do módulo de flutuação

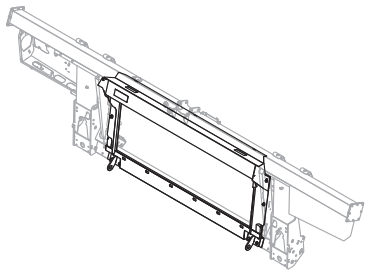

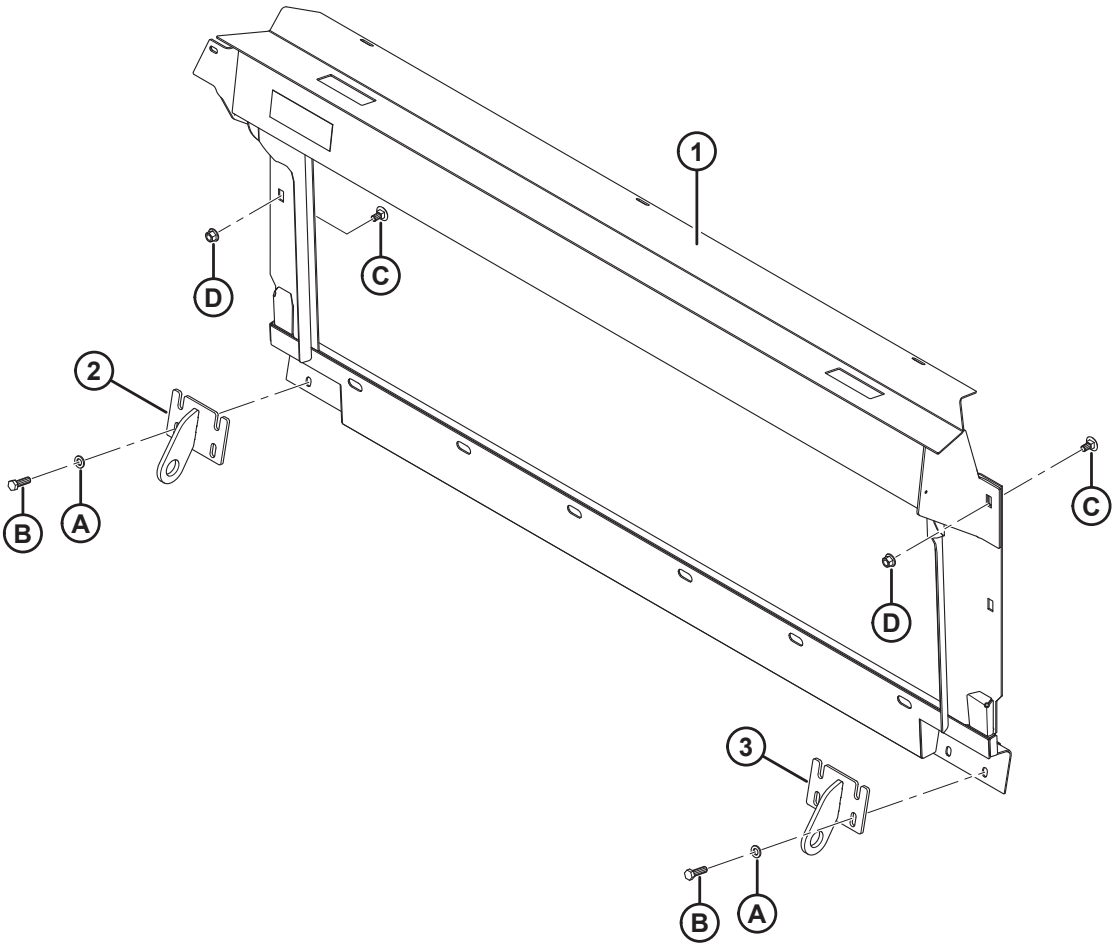

1017223

JOHN DEERE SÉRIE 60/70 S/T – KIT DE ACOPLAMENTO DO MÓDULO DE FLUTUAÇÃO

Ref.	Número de peça	Descrição	Qtd.	Número de série
	B6650	KIT DE ACOPLAMENTO – JD SÉRIES S 60, 70 [348]		
	B6651	KIT DE ACOPLAMENTO – JD SÉRIES T 60, 70 [349]		
1	294051	MÁSCARA – SOLDAGEM CONTOUR MASTER (SÉRIES S COM ALIMENTADOR CONTOUR MASTER)	1	
	294514	MÁSCARA – SOLDAGEM LEVEL LAND (SÉRIES T OU S COM ALIMENTADOR LEVEL LAND)	1	
2	245760	SUPORTE – SOLDAGEM ESQUERDA (SOMENTE SÉRIE S)	1	
	151941	SUPORTE – SOLDAGEM ESQUERDA (SOMENTE SÉRIE T)	1	
3	245761	SUPORTE – SOLDAGEM DIREITA (SOMENTE SÉRIE S)	1	
	151942	SUPORTE – SOLDAGEM DIREITA (SOMENTE SÉRIE T)	1	
A	184714	ARRUELA – CHATA REG M12-300HV-A3L		
B	184669	PARAFUSO – CABEÇA HEXAGONAL M12 X 1,75 X 40-8,8-A3L		
C	136625	PARAFUSO – CABEÇA HEXAGONAL SERRILHADA CHANFRADA M12 X 1,75 X 25 X SPCL-100-AA1J		
D	136431	PORCA – HEXAGONAL CHANFRADA CTR LOC M12 X 1,75-10-A3L		

348. O kit de acoplamento da JD Séries S 60, 70 inclui módulo de flutuação e kits de acoplamento hidráulico e elétrico necessários para completar uma FM100 independente ou converter uma FM100 instalada de fábrica. Kits disponíveis somente através de equipamentos.
349. O kit de acoplamento da JD Séries T 60, 70 inclui módulo de flutuação e kits de acoplamento hidráulico e elétrico necessários para completar uma FM100 independente ou converter uma FM100 instalada de fábrica. Kits disponíveis somente através de equipamentos.

119 Kit de acoplamento hidráulico - John Deere série 50

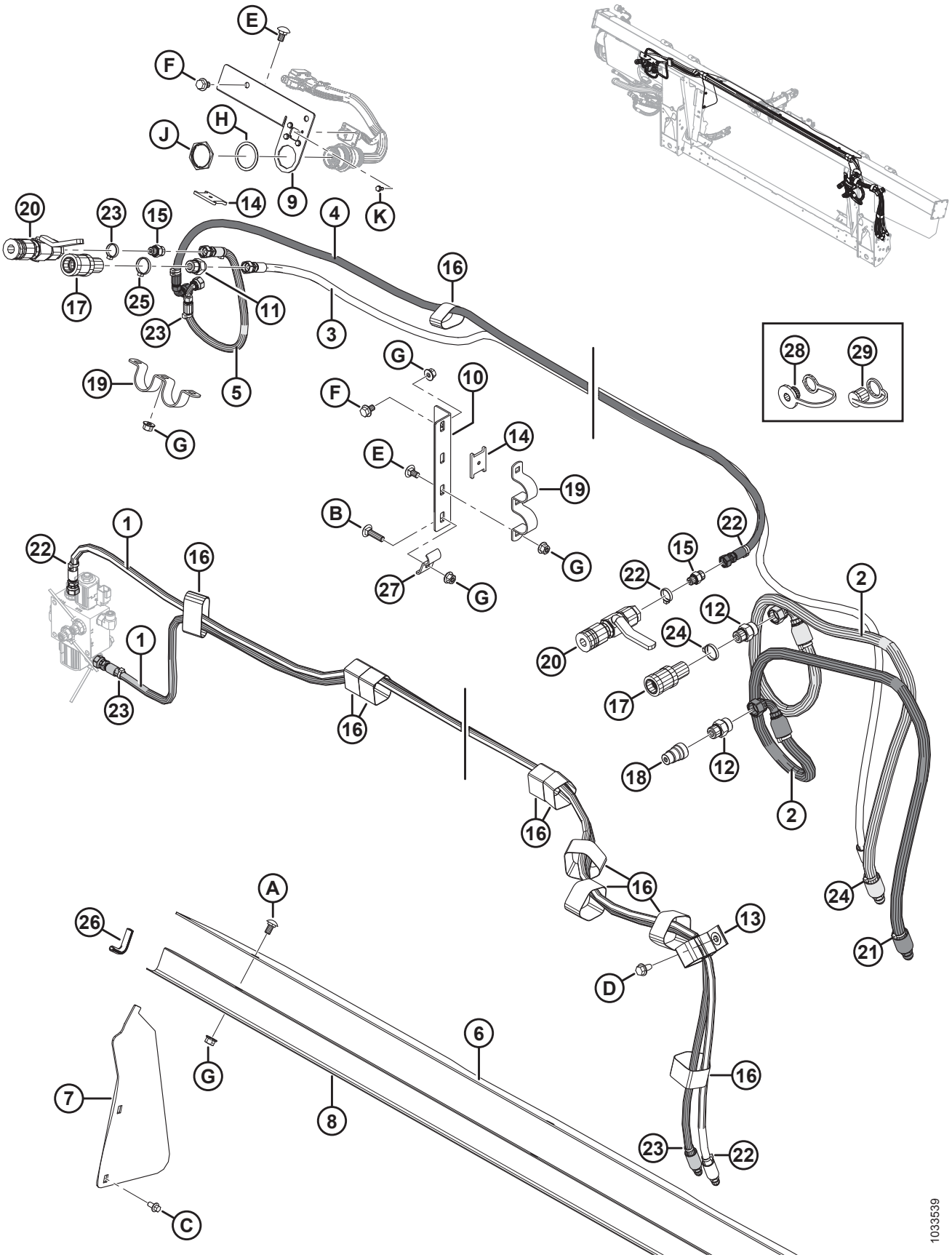

KIT DE ACOPLAMENTO HIDRÁULICO - JOHN DEERE SÉRIE 50

Ref.	Número de peça	Descrição	Qtd.	Número de série
1	287861	MANGUEIRA – HIDRÁULICA, MOLINETE F-A	2	
2	337178	MANGUEIRA – ACIONAMENTO DO MOLINETE JD50	2	
3	337175	MANGUEIRA – ELEVADOR DO MOLINETE JD50	1	
4	337174	MANGUEIRA – POSIÇÃO DIANTEIRA DO MOLINETE JD50	1	
5	337173	MANGUEIRA – POSIÇÃO TRASEIRA DO MOLINETE JD50	1	
6	276285	TAMPA – SEM FIM, LATERAL	1	
7	276284	TAMPA – SEM FIM - LATERAL	2	
8	156725	TAMPA – MANGUEIRA	1	
9	337163	SUPORTE – HIDRÁULICO ACOPLADOR	1	
10	337177	SUPORTE – HIDRÁULICO ACOPLADOR	1	
11	184462	GRAXEIRA – ADAPTADOR HIDRÁULICO	1	
	44210	O-RING – N° 10 ORB		
	135865	O-RING – N° 6 ORFS		
12	184461	GRAXEIRA – ADAPTADOR HIDRÁULICO	2	
	44210	O-RING – N° 10 ORB		
	135867	O-RING – N° 10 ORFS		
13	163598	CINTA DE TRAVAMENTO, SUSPENSA, 6 POL. COMPR.	1	
14	158253	ESPAÇADOR – MONTAGEM DO ACOPLADOR	2	
15	135778	ENCAIXE – ADAPTADOR	2	
	50219	O-RING – N° 6 ORB		
	135865	O-RING – N° 6 ORFS		
16	135444	CINTA DE TRAVAMENTO 6" COMPR.	10	
17	114143	ENCAIXE – ACOPLAMENTO HIDRÁULICO	2	
18	114142	ENCAIXE – ACOPLAMENTO HIDRÁULICO	1	
19	114140	SUPORTE	2	
20	114120	ENCAIXE – ACOPLAMENTO HIDRÁULICO	2	
21	49232	FIXADOR – BRAÇADEIRA DE CABOS, BRANCA	2	
22	49227	ABRAÇADEIRA DE CABOS, VERDE	8	
23	40702	ABRAÇADEIRA DE CABOS, VERMELHA	5	
24	40701	ABRAÇADEIRA DE CABOS, AMARELA	3	
25	21763	ABRAÇADEIRA DE CABOS, PRETA	4	
26	42589	JUNTA	2	
27	29934	SUPORTE	1	
28	21858	TAMPÃO – CONTRA POEIRA	2	
29	21856	CAPA – CONTRA POEIRA	1	
A	184657	PARAFUSO – CABEÇA REDONDA, PESCOÇO QUADRADO M10 X 1,5 X 20-8,8-AA1J		
B	152732	PARAFUSO – CABEÇA REDONDA, PESCOÇO QUADRADO M10 X 1,5 X 40-8,8-AA1J		
C	136485	PARAFUSO – CABEÇA HEXAGONAL CHANFRADA TFL M8 X 1,25 X 16-8,8-AA1J		

KIT DE ACOPLAMENTO HIDRÁULICO - JOHN DEERE SÉRIE 50

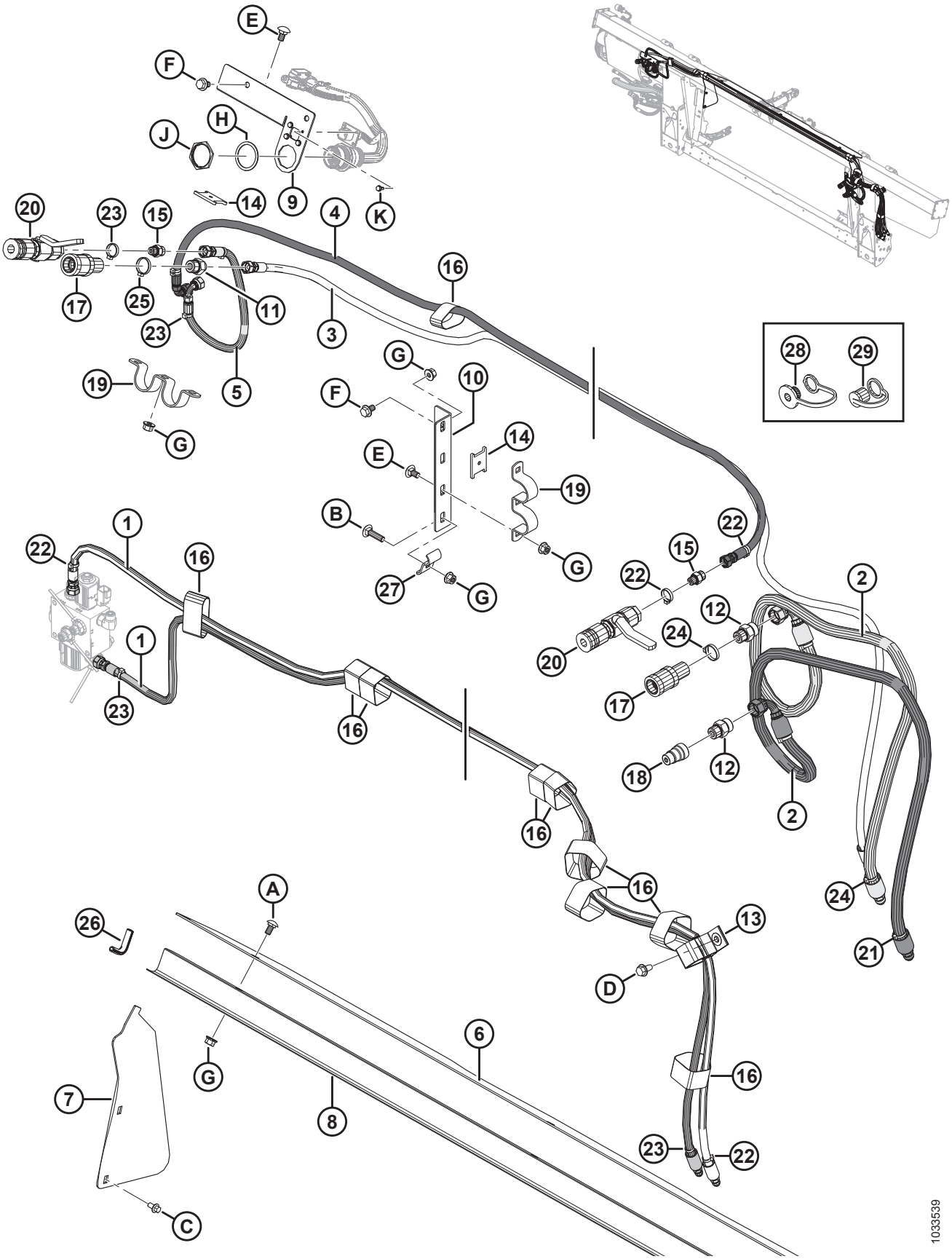

Ref.	Número de peça	Descrição	Qtd.	Número de série
D	**136209**	**PARAFUSO – ARRUELA HEXAGONAL M10 X 1,5 X 20-450HV**		
E	**136178**	**PARAFUSO – CABEÇA REDONDA, PESCOÇO QUADRADO M10 X 1,5 X 20-8,8-AA1J**		
F	**136151**	**PARAFUSO – CABEÇA HEXAGONAL CHANFRADA TFL M10 X 1,5 X 16-8,8-AA1J**		
G	**135799**	**PORCA – HEXAGONAL CHANFRADA CTR LOC M10 X 1,5-10**		
H	**134011**	**ARRUELA – MOLA TRAVA, DEUTSCH HD, TAM. 24**		
J	**134010**	**PORCA – PAINEL, HD30, TAM. 24**		
K	**42292**	**PARAFUSO – CABEÇA HEXAGONAL TPG, WSH 10 X 1/2-GR5-AA1T**		

120 John Deere Série 60/70 S/T – Kit de acoplamento hidráulico

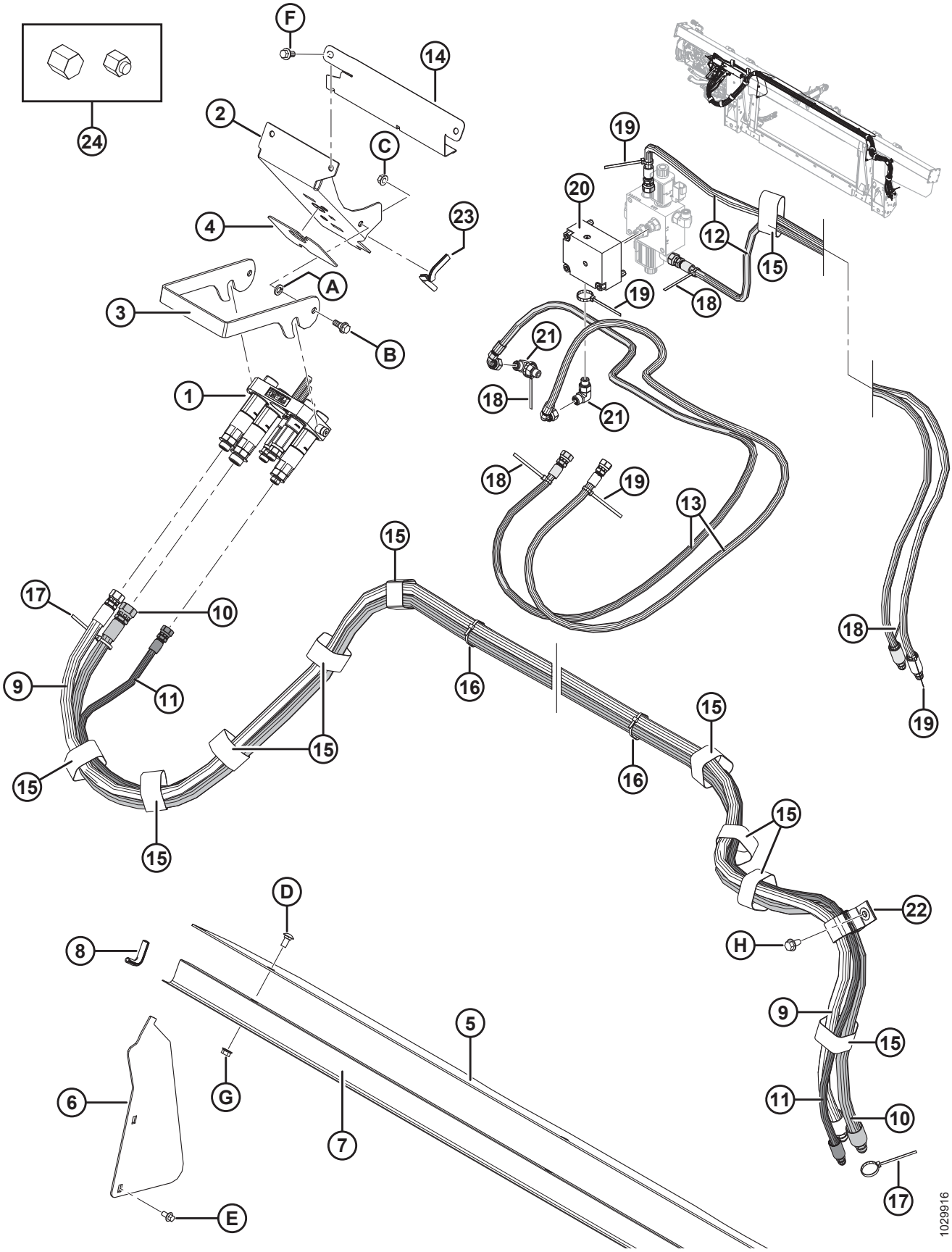

NOTA:

Alguns kits complementares podem ser enviados com o multiacoplador Parker (não vendido separadamente). Peças de reposição para multiacopladores Parker incluem conjunto de placa (MD n.° 182182), três acopladores fêmea de 1/2 polegada (MD n.° 184460), dois acopladores de 3/8 polegadas (MD n.° 191704), kit de vedação de 1/2 polegada (MD n.° 129860), kit de vedação de 3/8 polegadas (MD n.° 129859), dois encaixes (MD n.° 191705), encaixe (MD n.° 184461), encaixe (MD n.° 184463), duas buchas (MD n.° 182181) encaixe adaptador (MD n.° 184462) e dois parafusos (MD n.° 184524). As peças de reposição do multiacoplador Parker **NÃO** podem ser substituídas pelas peças de reposição do multiacoplador Faster (MD n.° 279718). Para substituir um multiacoplador inteiro, solicite o multiacoplador Faster (MD n.º 279718).

Ref.	Número de peça	Descrição	Qtd.	Número de série
1	279718	ACOPLAMENTO – JD MULTI (FASTER)	1	
	294097	KIT – CONJUNTO DE PLACA DO ACOPLADOR, JD (FASTER) [350]		
	279011	KIT – ACOPLADOR 3/8 C/W 3/8 POL. ENCAIXE (FASTER) [350]		
	279012	KIT – ACOPLADOR 9/16 C/W 5/8 POL. ENCAIXE (FASTER) [350]		
	279013	KIT – ACOPLADOR 9/16 C/W 1/2 POL. ENCAIXE (FASTER) [350]		
	279014	KIT – ACOPLADOR 9/16 C/W 3/8 POL. ENCAIXE (FASTER) [350]		
	279034	VEDAÇÃO – ACOPLADOR DE 3/8 (FASTER) [350]		
	279035	VEDAÇÃO – ACOPLADOR DE 9/16 (FASTER) [350]		
2	213264	SUPORTE – ACOPLADOR JD	1	
3	248960	TRINCO – SUPORTE DO ACOPLADOR	1	
4	129149	BATENTE – BORRACHA	1	
5	**304785**	**TAMPA – SEM FIM, LATERAL**	**1**	
6	276284	TAMPA – SEM FIM, LATERAL	2	
7	156725	TAMPA – MANGUEIRA	1	
8	42589	JUNTA	2	
9	287860	MANGUEIRA – HIDRÁULICA, MOTOR DO MOLINETE (JD)	1	
10	287312	MANGUEIRA – HIDRÁULICA, MOTOR DO MOLINETE (JD)	1	
11	287863	MANGUEIRA – HIDRÁULICA, ELEVADOR DO MOLINETE (JD)	1	
12	287861	MANGUEIRA – HIDRÁULICA, AVANÇO-RECUO DO MOLINETE (JD)	2	
13	287862	MANGUEIRA – HIDRÁULICA, AVANÇO-RECUO DO MOLINETE (JD)	2	
14	213965	TAMPA – MANGUEIRA	1	
15	135444	ABRAÇADEIRA – CINTA DE TRAVAMENTO 6" COMPR.	11	
16	21763	ABRAÇADEIRA DE CABOS (PRETA)	3	
17	40701	ABRAÇADEIRA DE CABOS (AMARELA)	2	
18	40702	ABRAÇADEIRA DE CABOS (VERMELHA)	5	
19	49227	ABRAÇADEIRA DE CABOS (VERDE)	5	
20	**335342**	**VÁLVULA – RETENÇÃO**	**1**	

350. Peça de reposição somente para o multiacoplador Faster (MD n.° 279718). **NÃO** pode ser substituída pelas peças de reposição do multiacoplador Parker.

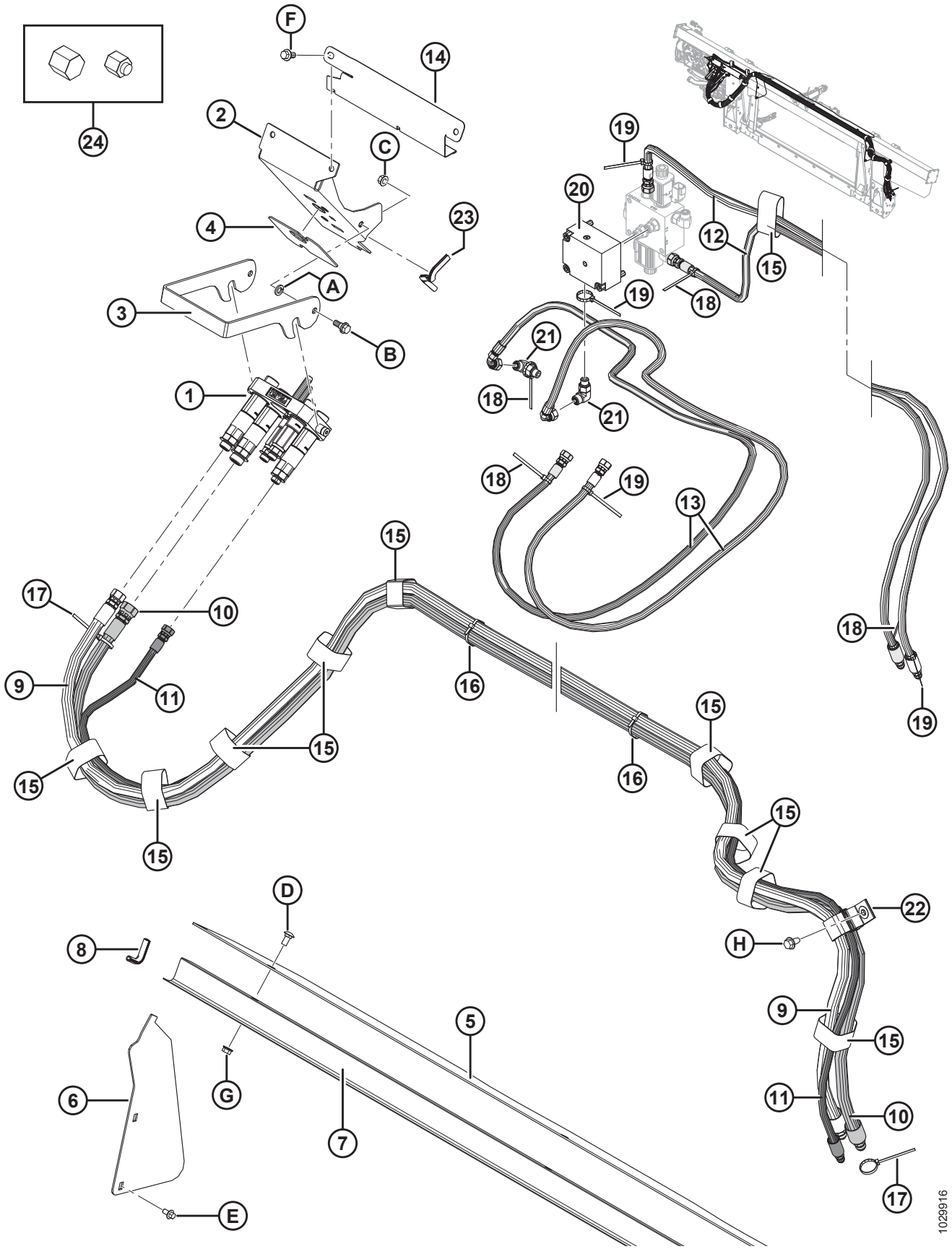
1029916

Ref.	Número de peça	Descrição	Qtd.	Número de série
	279228	VÁLVULA – CARTUCHO, RETENÇÃO P.O.		
	163184	ANEL DE VEDAÇÃO **(2020 E ANTERIORES)** [351]		**–396189**
	320284	**ANEL DE VEDAÇÃO – 2,38 x 20,64**		**396190–**
	220959	KIT DE VEDAÇÃO		
21	136095	ENCAIXE – COTOVELO 90° HIDRÁULICO	2	
22	163598	CINTA – VELCRO, SUSPENSÃO	1	
23	42074	JUNTA	1	
24	108233	TAMPA – 1/2" TUBO (SOMENTE PARA TRANSPORTE)	2	
	30813	TAMPA – 3/8" TUBO COM CHANFRO A 37 GRAUS (SOMENTE PARA TRANSPORTE)	3	
A	18652	ARRUELA – REG. TRAVA 7/16" NOM. Diâm. Int. ZP		
B	27647	PARAFUSO – COM REBAIXO		
C	30228	PORCA – CHANFRADA, FACE LISA, 0,375-16 UNC		
D	184657	PARAFUSO – RHSSN M10 X 1,5 X 20-8,8-A3L		
E	136485	PARAFUSO – CABEÇA HEXAGONAL CHANFRADA TFL M8 X 1,25 X 16-8,8-A3L		
F	152655	PARAFUSO – CABEÇA HEXAGONAL CHANFRADA M10 X 1,5 X 20-8,8-A3L		
G	135799	PORCA – HEXAGONAL CHANFRADA CTR LOC M10 X 1,5-10-A3L		
H	136209	PARAFUSO – ARRUELA HEXAGONAL CHANFRADA M10 X 1,5 X 20-450HV-A3L		

351. Peça de reposição somente para unidades fabricadas para o modelo/ano 2020 e anteriores. Para unidades fabricadas para o modelo/ano 2021 e posteriores ou para unidades disponibilizadas com coletor MD n.° 335342, realizar pedido de anel de vedação MD n.° 320284.

121 Elétrica complementar – John Deere série 50

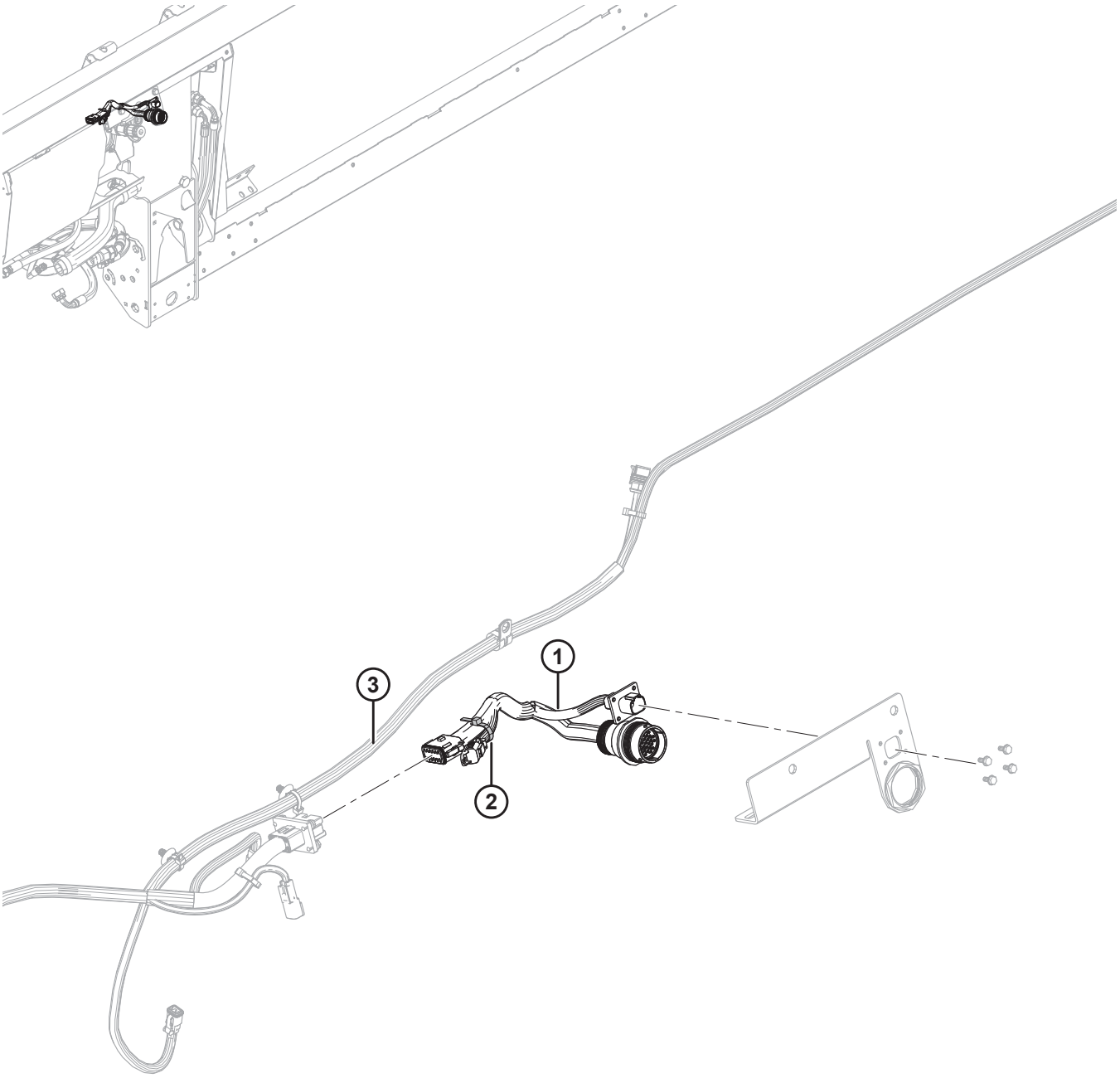

1033540

NOTA:

Para peças específicas para fiação elétrica, consulte o Catálogo de Peças do Conector Elétrico (MD Nº 169641).

Ref.	Número de peça	Descrição	Qtd.	Número de série
1	**337168**	**CHICOTE – FM100, ACOPL., JD50**	**1**	
	134948	**PROTEÇÃO CONTRA POEIRA – DEUTSCH, HDP20**	**1**	
	134746	**CONECTOR – TAMPA, TAMPÃO, 12 DIRECIONAL**	**1**	
2	**21763**	**ABRAÇADEIRA DE CABOS, PRETA**	**1**	
3	**REF**	**CHICOTE – FM100, PRINCIPAL**	**1**	

122 John Deere Série 60/70 S/T – Kit de acoplamento elétrico

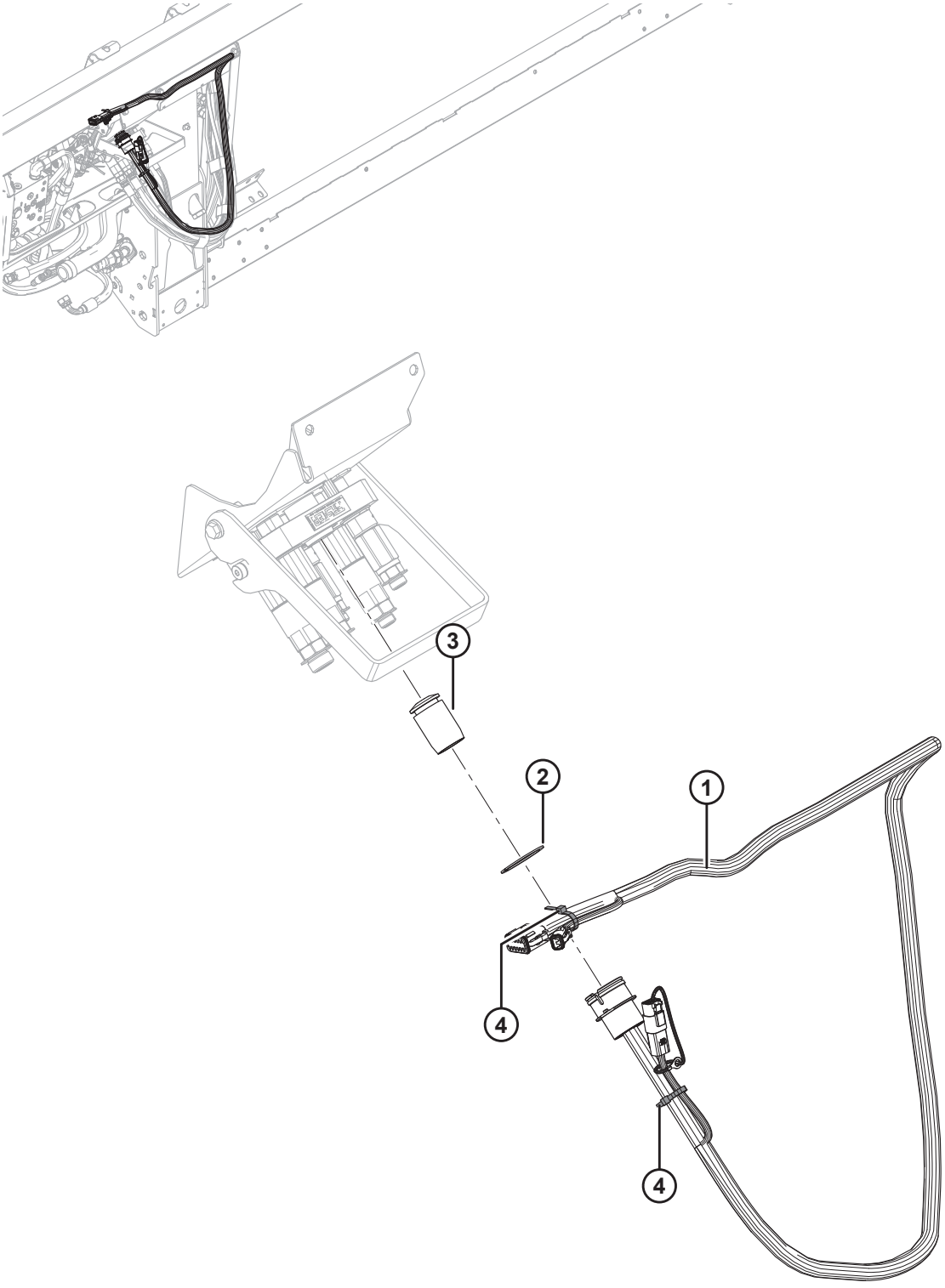

1020077

NOTA:

Para peças específicas para fiação elétrica, consulte o Catálogo de Peças do Conector Elétrico (MD Nº 169641).

Ref.	Número de peça	Descrição	Qtd.	Número de série
1	258107	CHICOTE – FM100, COMPLEMENTAR, JOHN DEERE	1	
	134741	PROTEÇÃO – TAMPÃO, DEUTSCH, DEFORMADA, 2 POS	1	
	134746	**CONECTOR – TAMPA, TAMPÃO, 12-DIRECIONAL**	**1**	
2	135267	ANEL – RETENTOR EXTERNO INVERTIDO	1	
3	129148	TAMPÃO – BORRACHA	1	
4	21763	ABRAÇADEIRA DE CABOS (PRETA)	2	

123 Versatile – Kit de acoplamento elétrico

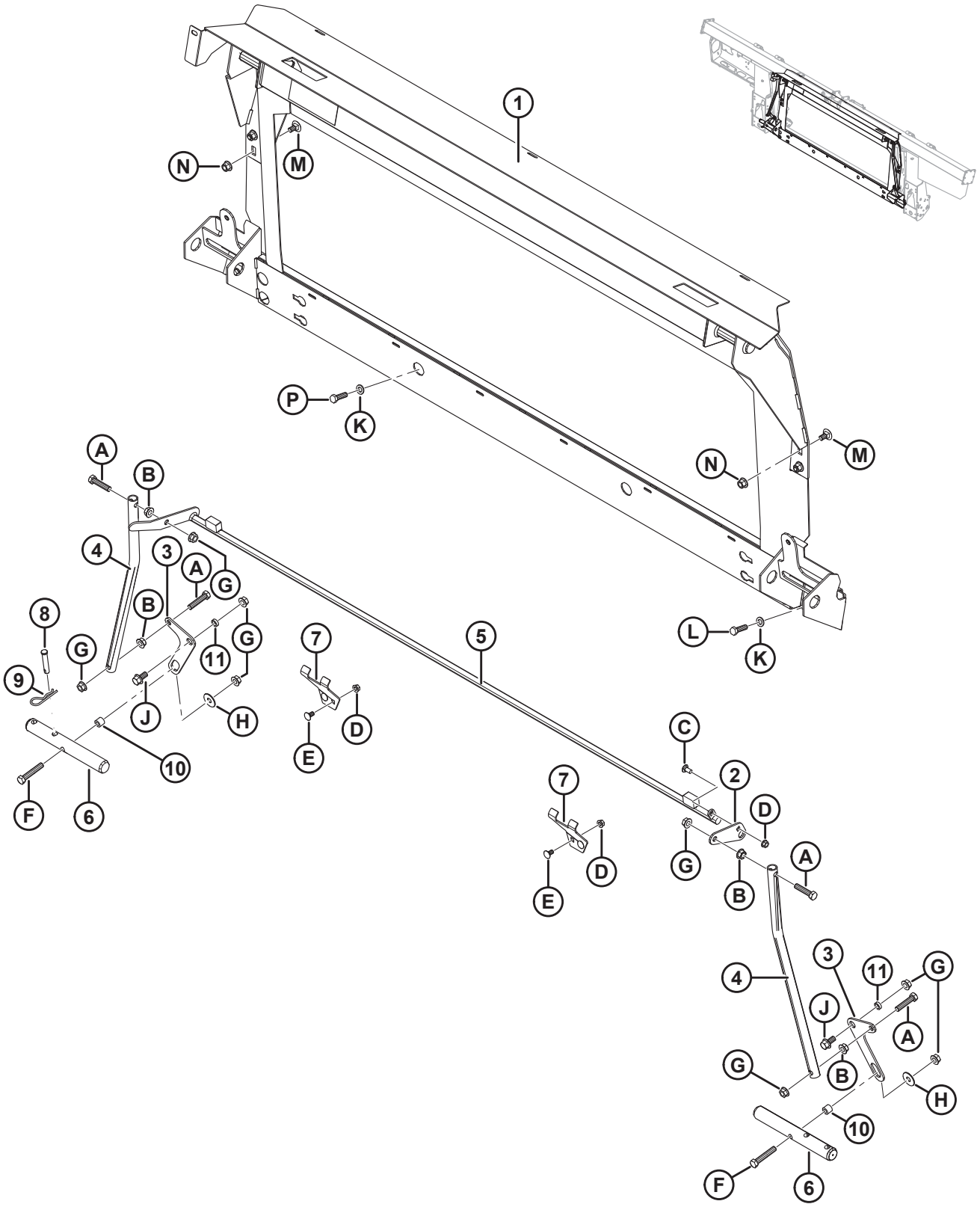

VERSATILE – KIT DE ACOPLAMENTO ELÉTRICO

Ref.	Número de peça	Descrição	Qtd.	Número de série
	B6479	KIT DE ACOPLAMENTO – VERSATILE [352]		
1	304788	ESTRUTURA – TRANSIÇÃO LEXION	1	
2	156784	ALAVANCA	1	
3	304669	ALAVANCA – ARTICULADA	2	
4	156783	TUBO – ARTICULAÇÃO	2	
5	304980	SOLDAGEM TRAVA	1	
6	133138	EIXO	2	
7	245246	SUPORTE – PRENDEDOR DE BLOQUEIO	2	
8	19809	PINO – ENGATE	1	
9	13125	PINO – GRAMPO	1	
10	156780	BUCHA	2	
11	133439	ESPAÇADOR – DIÂM. EXT. 0,75 x 0,120 POL. PAREDE	2	
A	30833	PARAFUSO – SEXTAVADO, 1/2 NC X 2,25" TFL GR 5 ZP		
B	21383	PORCA – CHANFRADA 0,500 - 13 UNC (FACE SERRILHADA)		
C	21863	PARAFUSO – RHSN 3/8" NC X 0,75" COMPR., GR 5 ZP		
D	30228	PORCA – CHANFRADA, FACE LISA, 0,375-16 UNC		
E	21472	PARAFUSO – RHSN 3/8-16 X 0,75 GR 5		
F	21880	PARAFUSO – SEXTAVADO 1/2 NC X 2,75 COMPR. GR 5 ZP		
G	50186	PORCA – CHANFRADA, TRAVA, FACE LISA, ROSCA DEFORMADA, 0,500" - 13 UNC GR 5		
H	32247	ARRUELA – PLANA		
J	21449	PARAFUSO – SEXTAVADO, CHANFRADO (FACE SERRILHADA), 1/2" NC X 1,0" GR 5 ZP		
K	184714	ARRUELA – CHATA REG M12-300HV-A3L		
L	184669	PARAFUSO – CABEÇA HEXAGONAL M12 X 1,75 X 40-8,8-A3L		
M	136625	PARAFUSO – CABEÇA HEXAGONAL SERRILHADA CHANFRADA M12 X 1,75 X 25 X SPCL-100-AA1J		
N	136431	PORCA – HEXAGONAL CHANFRADA CTR LOC M12 X 1,75-10-A3L		
P	152730	PARAFUSO – CABEÇA HEXAGONAL TFL M12 X 1,75 X 35-10,9-AA1J		

352. O kit de acoplamento da Versatile inclui módulo de flutuação e kits de acoplamento hidráulico e elétrico necessários para completar uma FM100 independente ou converter uma FM100 instalada de fábrica. Kits disponíveis somente através de equipamentos.

124 Versatile – Kit de acoplamento elétrico

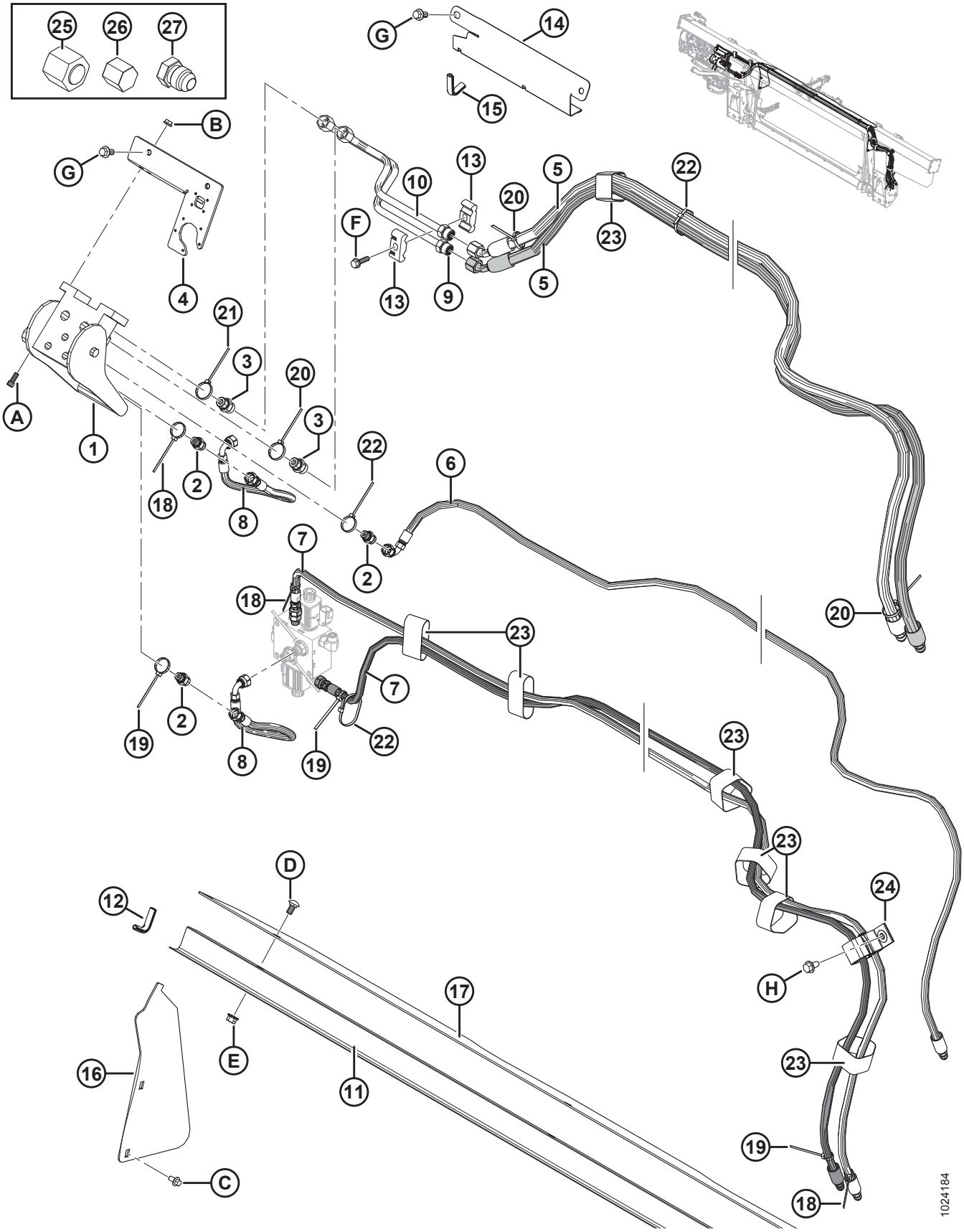

VERSATILE – KIT DE ACOPLAMENTO ELÉTRICO

Ref.	Número de peça	Descrição	Qtd.	Número de série
1	153151	ACOPLAMENTO – MULTI	1	
	129800	TAMPA – KIT		
	129801	ENGATE – KIT DE BOTÃO		
	129976	ACOPLAMENTO – 1/4"		
	129977	ACOPLAMENTO – 3/8"		
2	252694	ENCAIXE – ADAPTADOR, ORIFÍCIO 0,052	3	
	50219	O-RING – N° 6 ORB		
	135865	O-RING – N° 6 ORFS		
3	135780	ENCAIXE – ADAPTADOR	2	
	44209	O-RING – N° 8 ORB		
	135866	O-RING – N° 8 ORFS		
4	301693	KIT – TAMPA ELÉTRICA CNH	1	
5	213182	MANGUEIRA – HIDRÁULICA, MOTOR DO MOLINETE	2	
6	213184	MANGUEIRA – HIDRÁULICA, ELEVADOR DO MOLINETE	1	
7	213350	MANGUEIRA – HIDRÁULICA, AVANÇO-RECUO DO MOLINETE	2	
8	213354	MANGUEIRA – HIDRÁULICA, AVANÇO-RECUO DO MOLINETE	2	
9	213204	LINHA – PRESSÃO DO ACIONAMENTO DO MOLINETE (CNH)	1	
10	213205	LINHA – RETORNO DO ACIONAMENTO DO MOLINETE (CNH)	1	
11	156725	TAMPA – MANGUEIRA	1	
12	42589	JUNTA	2	
13	37167	FIXADOR	2	
14	213965	TAMPA – MANGUEIRA (ANTERIOR A 2016)	1	–301189
15	194082	MOLDE (ANTERIOR A 2016)	1	–301189
16	276284	TAMPA – SEM FIM, LATERAL	2	
17	**304785**	**TAMPA – SEM FIM, LATERAL**	**1**	
18	49227	ABRAÇADEIRA DE CABOS (VERDE)	3	
19	40702	ABRAÇADEIRA DE CABOS (VERMELHA)	3	
20	40701	ABRAÇADEIRA DE CABOS (AMARELA)	3	
21	49232	ABRAÇADEIRA DE CABOS (BRANCA)	1	
22	21763	ABRAÇADEIRA DE CABOS (PRETA)	7	
23	135444	ABRAÇADEIRA – CINTA DE TRAVAMENTO 6" COMPR.	7	
24	163598	CINTA – VELCRO, SUSPENSÃO	1	
25	136325	TAMPÃO – HIDRÁULICO SAE-6 ORFS	1	
26	108233	TAMPA – 1/2" TUBO (SOMENTE PARA TRANSPORTE)	2	
	30813	TAMPA – 3/8" TUBO COM CHANFRO A 37 GRAUS (SOMENTE PARA TRANSPORTE)	3	
27	50178	TAMPÃO – 3/8" TUBO (SOMENTE PARA TRANSPORTE)	4	
A	135397	PARAFUSO – SEXTAVADO CABEÇA HEXAGONAL 5/16 NC X 3/4		
B	30280	PORCA – CHANFRADA, LADO DA TRAVA, FACE LISA, 5/16 NC GR 5 ZP		

VERSATILE – KIT DE ACOPLAMENTO ELÉTRICO

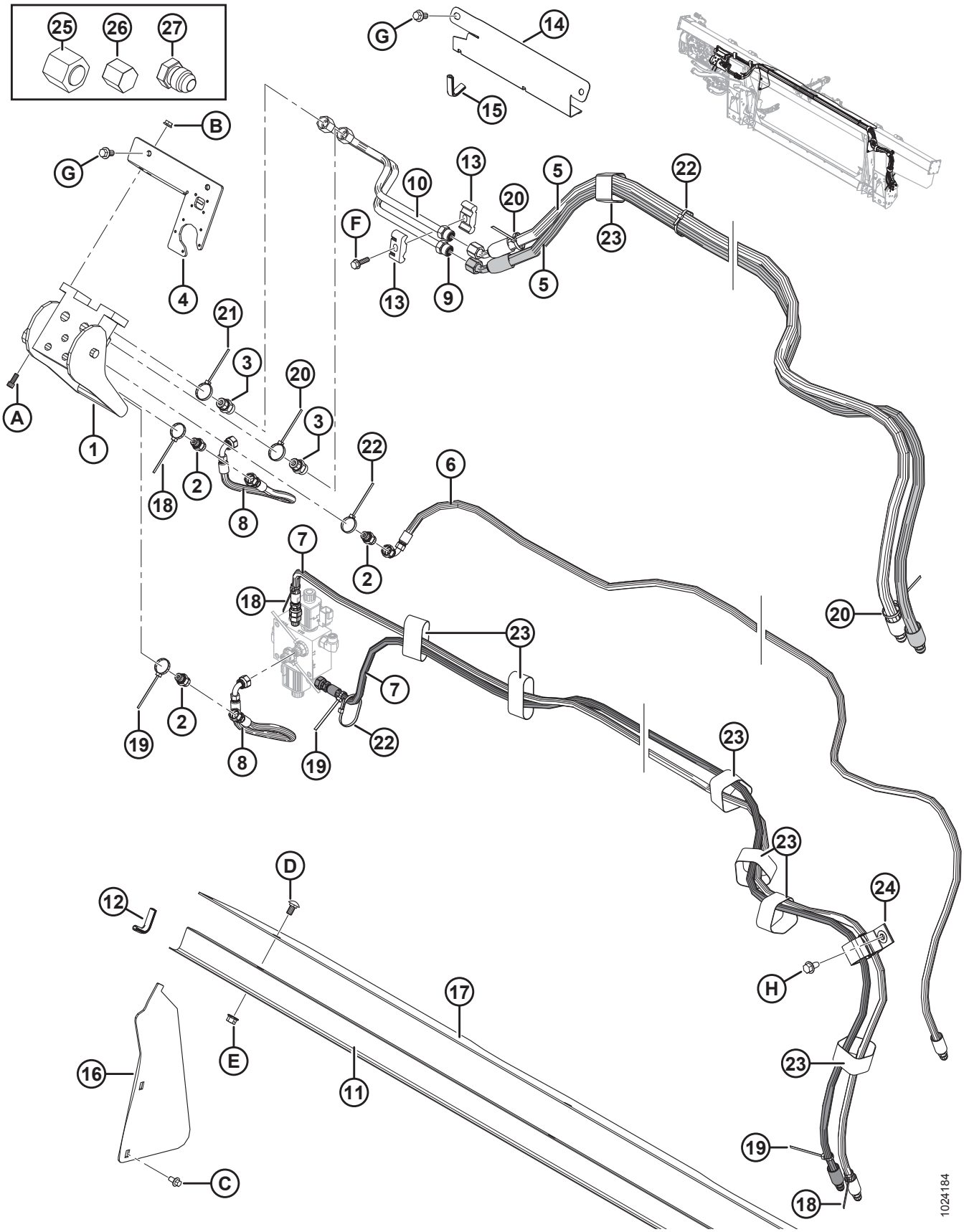

Ref.	Número de peça	Descrição	Qtd.	Número de série
C	136485	PARAFUSO – CABEÇA HEXAGONAL CHANFRADA TFL M8 X 1,25 X 16-8,8-A3L		
D	184657	PARAFUSO – RHSSN M10 X 1,5 X 20-8,8-A3L		
E	135799	PORCA – HEXAGONAL CHANFRADA CTR LOC M10 X 1,5-10-A3L		
F	252655	PARAFUSO – CABEÇA HEXAGONAL TFL M8 X 1,25 X 30-8,8-A3L		
G	152655	PARAFUSO – CABEÇA HEXAGONAL CHANFRADA M10 X 1,5 X 20-8,8-A3L		
H	136209	PARAFUSO – ARRUELA HEXAGONAL CHANFRADA M10 X 1,5 X 20-450HV-A3L		

125 Versatile – Kit de acoplamento elétrico

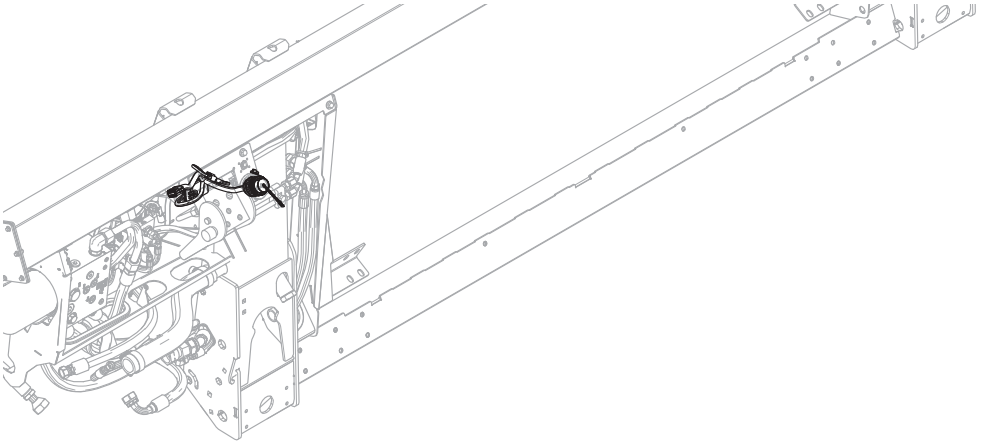

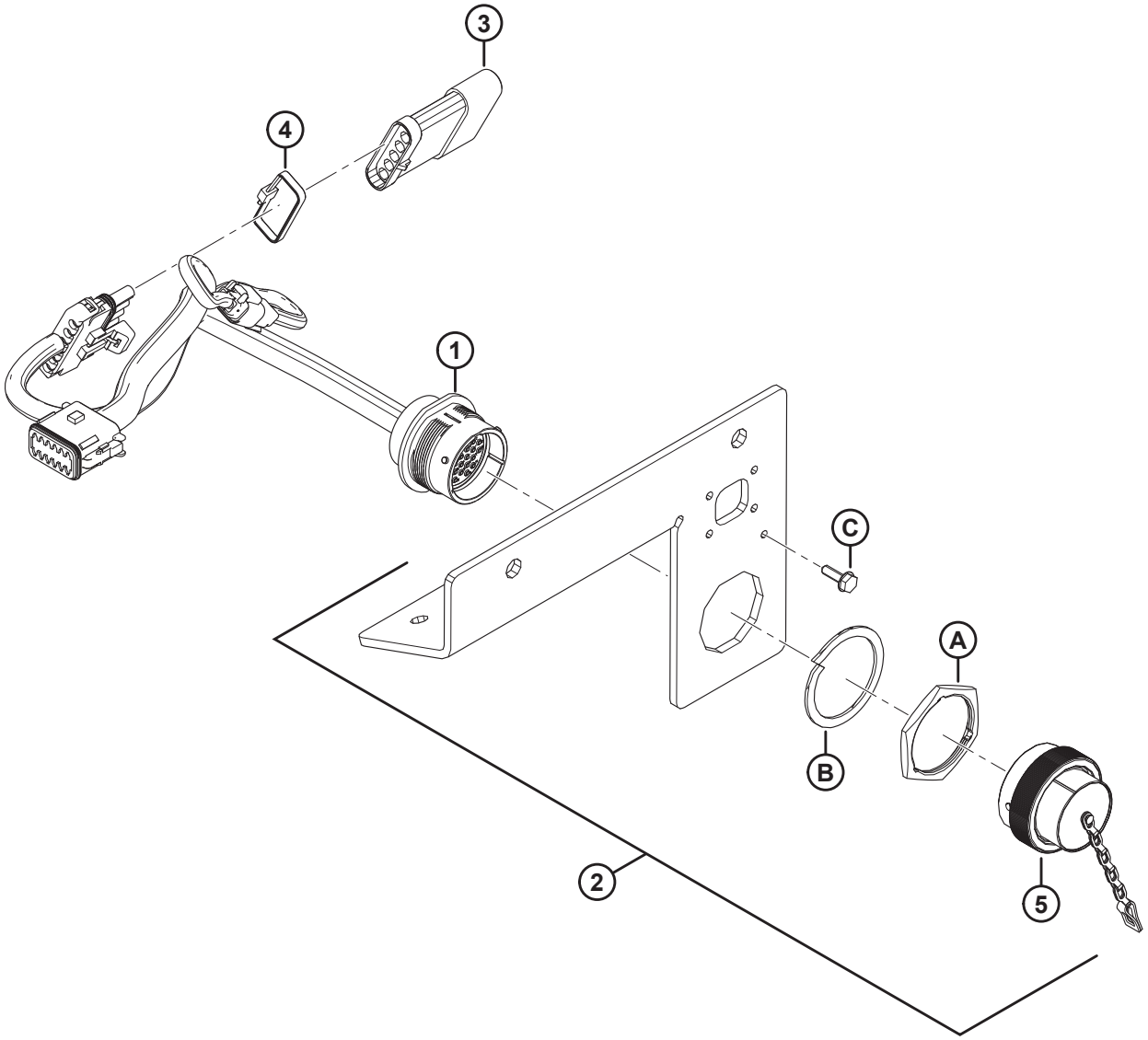

1024185

NOTA:

Para peças específicas para fiação elétrica, consulte o Catálogo de Peças do Conector Elétrico (MD Nº 169641).

Ref.	Número de peça	Descrição	Qtd.	Número de série
1	213211	CHICOTE – FM100, ACOPLAMENTO	1	
	134746	**CONECTOR – TAMPA, TAMPÃO, 12-DIRECIONAL**	**1**	
2	301693	KIT – TAMPA ELÉTRICA CNH	1	
3	153933	RESISTÊNCIA – RECONHECIMENTO DE PLATAFORMA	1	
4	30753	ABRAÇADEIRA DE CABOS (PRETA)	1	
5	134053	TAMPA – TAMPÃO, HD30, TAM. 24	1	
A	134010	PORCA – PAINEL, HD30, TAM. 24		
B	134011	ARRUELA – MOLA TRAVA, DEUTSCH HD, TAM. 24		
C	21947	PARAFUSO – AUTOATARRAXANTE, ARRUELA CABEÇA HEXAGONAL n ° 10 X 5/8 ZP		

126 Kit de Conversão do Sem Fim – Dedos e helicoidal

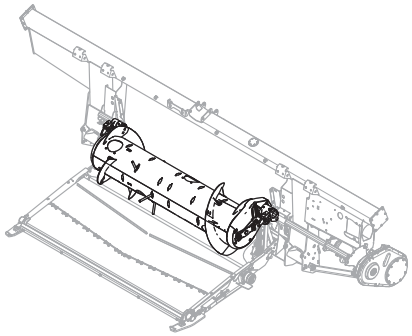

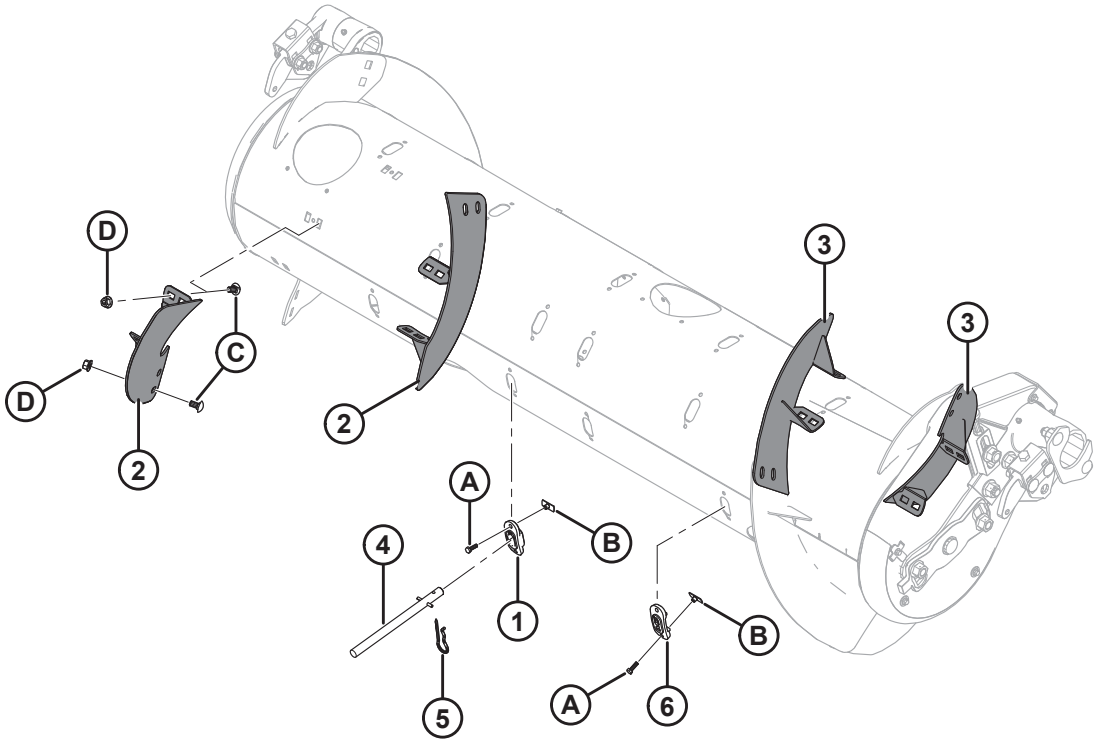

1033427

KIT DE CONVERSÃO DO SEM FIM – DEDOS E HELICOIDAL

Ref.	Número de peça	Descrição	Qtd.	Número de série
	B6884	**KIT – CONVERSÃO RTD, SOMENTE DEDOS** [353]		
	B6885	**KIT – CONVERSÃO RTD, DEDOS E HELICOIDAL** [354]		
1	**337143**	**GUIA**	**4**	
2	287887	HELICOIDAL, RTD – LADO DIREITO, MÉD (HI WEAR)	2	
[3]	287888	HELICOIDAL, RTD – LADO ESQUERDO, MÉD (HI WEAR)	2	
4	**337152**	**KIT – DEDO** [355]	**4**	
5	123180	PINO – GRAMPO	4	
6	187137	TAMPÃO	8	
A	252703	PARAFUSO – CABEÇA HEXAGONAL TFL M6 X 1 X 20 X SPCL-12,9-AA2L		
B	197263	PORCA – T M6 X 1		
C	184657	PARAFUSO – CABEÇA REDONDA, PESCOÇO QUADRADO M10 X 1,5 X 20-8,8-A3L [356]		
D	135799	PORCA – HEXAGONAL CHANFRADA CTR LOC M10 X 1,5-10-A3L [356]		

353. Inclui guia (MD n.° 337143), kit de dedo (MD n.° 337152), grampo (MD n.° 123180), tampão (MD n.° 187137) e ferragens. Kits disponíveis somente através de equipamentos.
354. Inclui guia (MD n.° 337143), helicoidal (MD n.° 287887/287888), dedo (MD n.° 337152), grampo de cabelo (MD n.° 123180) e ferragens. Kits disponíveis somente através de equipamentos.
355. Inclui dedo sólido (não vendido separadamente), pino de mola (MD n.º 7642), guia (MD n.º 337143), e instruções.
356. Utilizado somente em dedos e helicoidal do kit de conversão do sem-fim (MD n.° B6885).

127 Kits de conversão para bombas de engrenagens

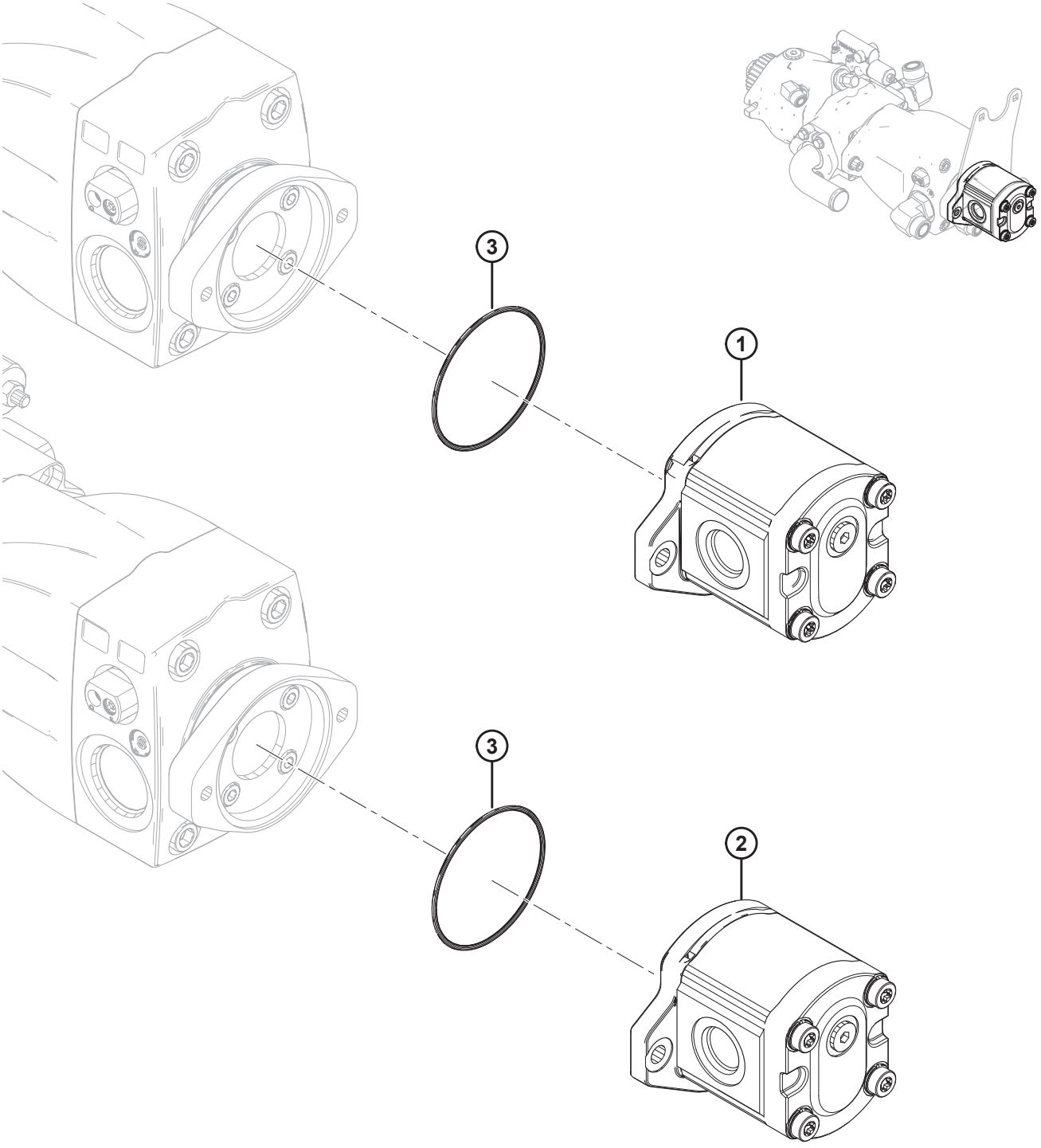

KITS DE CONVERSÃO PARA BOMBAS DE ENGRENAGENS

Ref.	Número de peça	Descrição	Qtd.	Número de série
	B6193	KIT – CONVERSÃO DE BOMBA (CNH/CLAAS) [357]		
	B6194	KIT – CONVERSÃO BOMBA (JD/AGCO/GLEANER) [358]		
1	187252	BOMBA – ENGRENAGEM 16 CC, CASAPPA	1	
	187918	KIT VEDAÇÃO – BOMBA DE ENGRENAGENS		
2	295998	BOMBA – ENGRENAGEM 19 CC, CASAPPA	1	
	187918	KIT VEDAÇÃO – BOMBA DE ENGRENAGENS		
3	136024	O-RING	1	

357. Inclui bomba de engrenagens (MD N° 187252) e vedação (MD N° 136024). Kits disponíveis somente através de equipamentos.
358. Inclui bomba de engrenagens (MD N° 295998) e vedação (MD N° 136024). Kits disponíveis somente através de equipamentos.

128 Kits de conversão para conjuntos de engrenagens

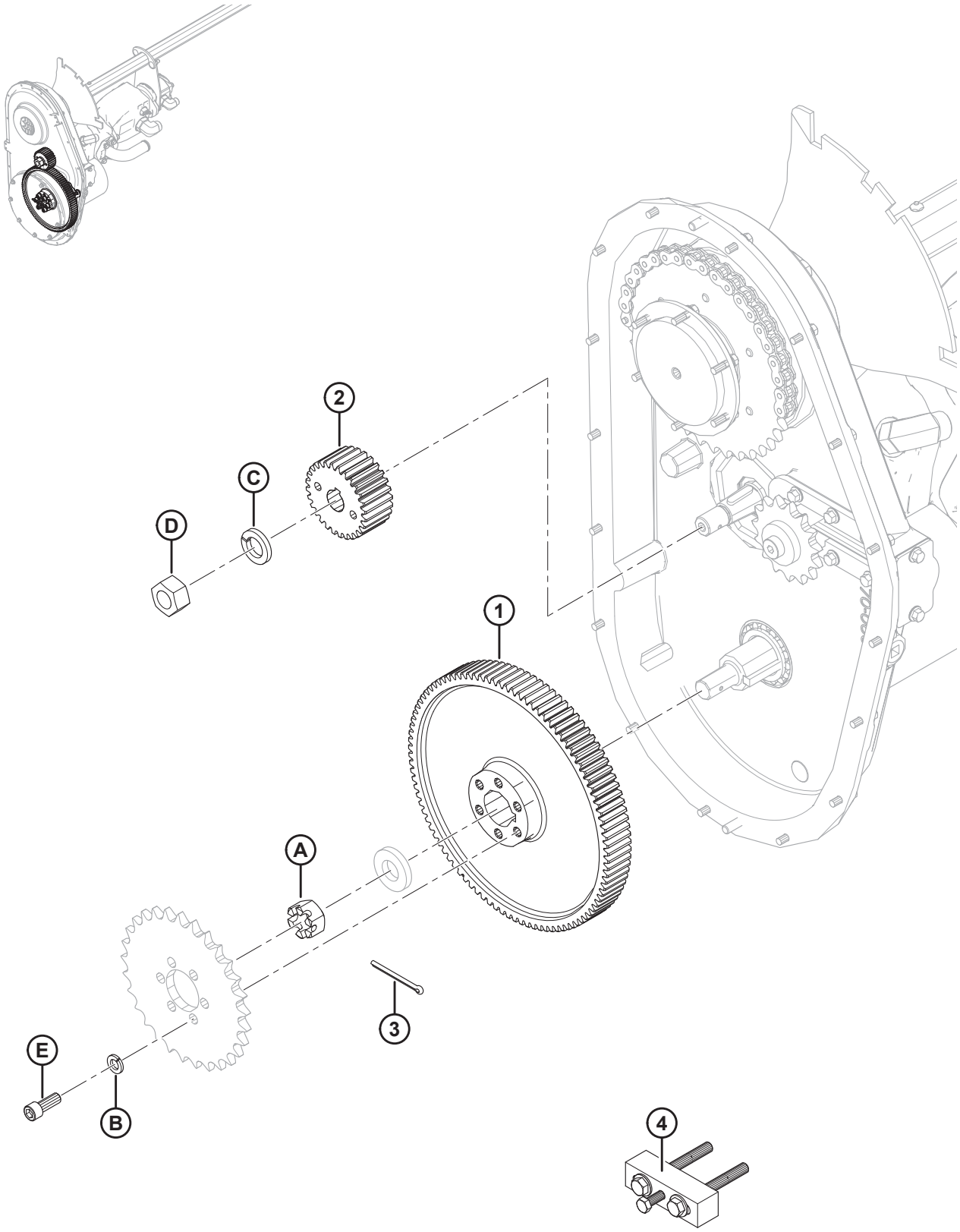

KITS DE CONVERSÃO PARA CONJUNTOS DE ENGRENAGENS

Ref.	Número de peça	Descrição	Qtd.	Número de série
	B6191	KIT – CONJUNTO DE ENGRENAGENS 89/36 (CLAAS/AGCO/GLEANER) [359]		
	B6192	KIT – CONJUNTO DE ENGRENAGENS 97/28 (CNH/JD) [360]		
1	276353	ENGRENAGEM – 89 DENTES	1	
	187480	ENGRENAGEM – 97 DENTES	1	
2	276352	ENGRENAGEM – PINHÃO, 36 DENTES, MÓDULO 2,5	1	
	276859	ENGRENAGEM – PINHÃO, 28 DENTES, MÓDULO 2,5	1	
3	135358	PINO – CONTRAPINO DIÂM. 5/32" X 2,0" ZP	1	
4	**304800**	**CONJUNTO DE FERRAMENTAS – PUXADOR DE ENGRENAGENS** [361]	**1**	
A	5512	PORCA – SEXTAVADA, RANHURADA, 0,750" – 16 UNF ZN PL		
B	18637	ARRUELA – REG. TRAVA 3/8" NOM. Diâm. Int. ZP		
C	18640	ARRUELA – REG. TRAVA 3/4" NOM. Diâm. Int. ZP		
D	18720	PORCA – HEXAGONAL, 3/4-16 UNF GR 5 ZN PL		
E	135381	PARAFUSO – CABEÇA HEXAGONAL		

359. Inclui engrenagem com 89 dentes (MD n.° 276353), engrenagem do pinhão com 36 dentes (MD n.° 276352), cupilha (MD n.° 135358), ferramenta de puxador de engrenagens (MD n.° 304800) e ferragens. Kits disponíveis somente através de equipamentos.
360. Inclui engrenagem com 97 dentes (MD n.° 187480), engrenagem do pinhão com 28 dentes (MD n.° 276859), cupilha (MD n.° 135358), ferramenta de puxador de engrenagens (MD n.° 304800) e ferragens. Kits disponíveis somente através de equipamentos.
361. Inclui duas arruelas (MD n.° 18598), dois parafusos (MD n.° 30035), parafuso (MD n.° 50072) e instruções.

129 Kit de conversão engrenagem e corrente

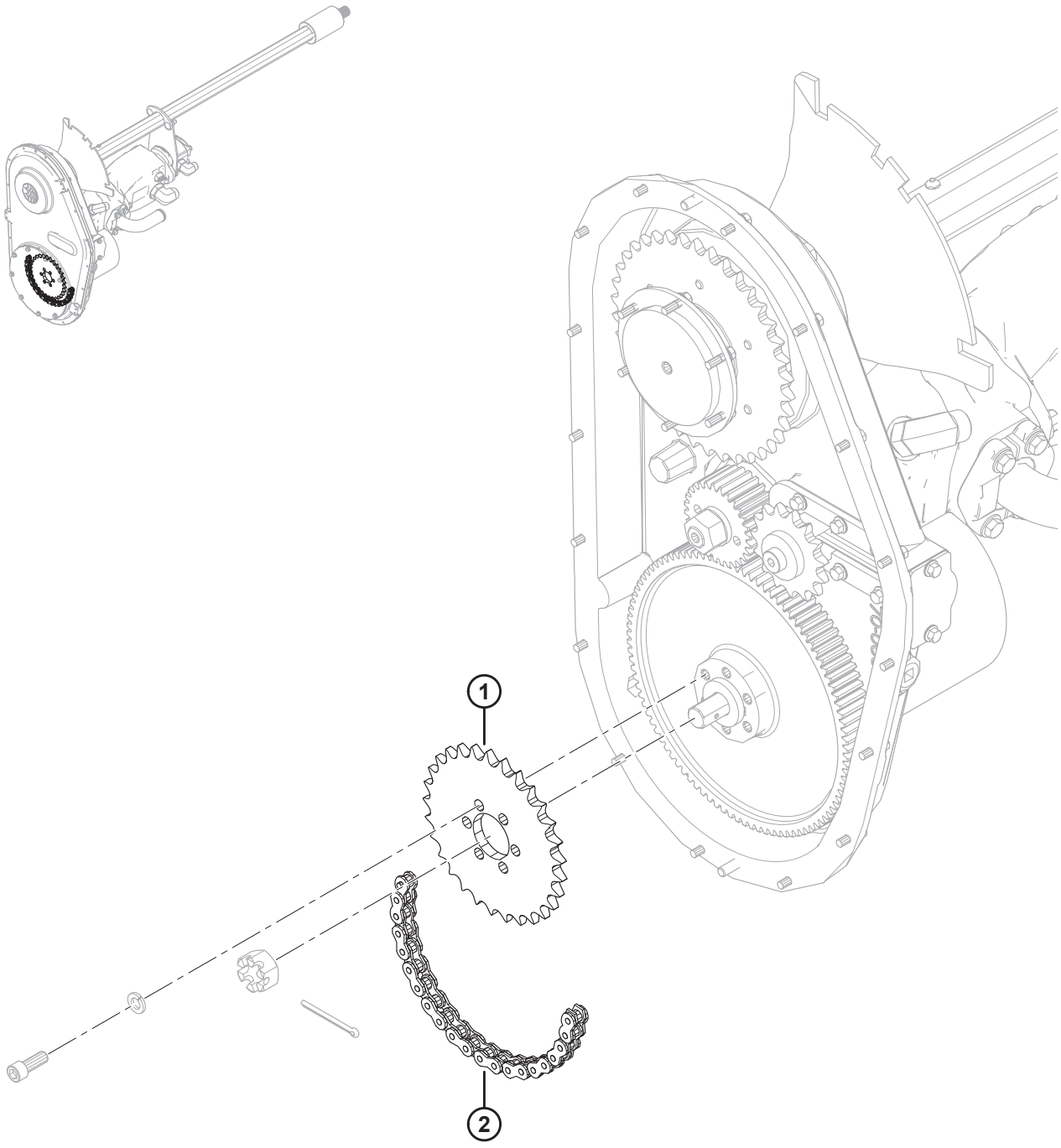

1027782

KIT DE CONVERSÃO ENGRENAGEM E CORRENTE

Ref.	Número de peça	Descrição	Qtd.	Número de série
	B6195	KIT – ENGRENAGEM TENSORA/CORREIA (CNH/AGCO/GLEANER) [362]		
1	231389	ENGRENAGEM – 50A29	1	
2	231534	CORRENTE DE ROLETES – RC 50 (SEM FIM 78 ELOS)	1	

362. Kit de engrenagem tensora/correia é usado para converter módulos de flutuação configurados para colheitadeiras John Deere/CLAAS Lexion para modelos CNH/AGCO. Kits disponíveis somente através de equipamentos.

130 Kit conversão AGCO Challenger/Massey Ferguson

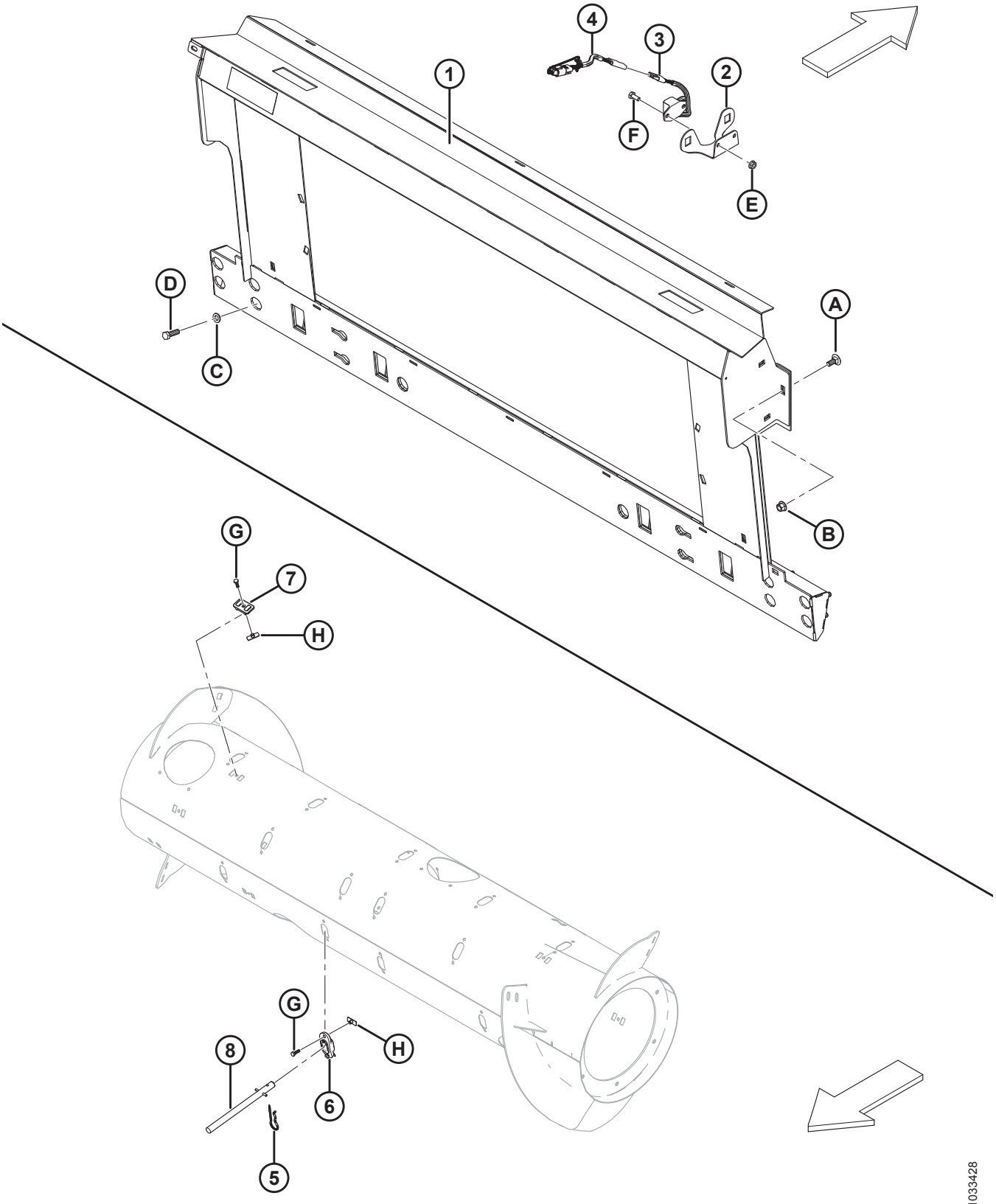

KIT CONVERSÃO AGCO CHALLENGER/MASSEY FERGUSON

Ref.	Número de peça	Descrição	Qtd.	Número de série
	B6881	**KIT – CONVERSÃO MASSEY/CHALLENGER** [363]	**1**	
1	133672	MÁSCARA – AGCO, TRANSIÇÃO DA INCLINAÇÃO LATERAL COMPLETA COM DECALQUE	1	
2	279746	SUPORTE – SENSOR DE VELOCIDADE DO MOLINETE	1	
3	152736	SENSOR – VELOCIDADE, 3 FIOS (CHALLENGER/MASSEY)	1	
4	220572	CHICOTE – FIAÇÃO DO SENSOR DE VELOCIDADE DO MOLINETE	1	
5	123180	PINO – GRAMPO	8	
6	**337143**	**GUIA**	**8**	
7	213084	PLUGUE – FENDA DO HELICOIDAL	8	
8	**337152**	**KIT – DEDO** [364]	**8**	
	7642	**PINO – MOLA, DIÂM. 3/16" X 1,5" COMPRIMENTO**		
A	184667	PARAFUSO – RHSN M12 X 1,75 X 30-8,8-A3L		
B	136431	PORCA – HEXAGONAL CHANFRADA CTR LOC M12 X 1,75-10-A3L		
C	184714	ARRUELA – CHATA REG M12-300HV-A3L		
D	152730	PARAFUSO – CABEÇA HEXAGONAL TFL M12 X 1,75 X 35-10,9-AA1J		
E	21455	PORCA – CHANFRADA (FACE SERRILHADA) 1/4" NC GR 5 ZP		
F	21572	PARAFUSO – CABEÇA HEXAGONAL, 1/4" NC X 0,625" COMPR. GR 5 ZP		
G	252703	PARAFUSO – CABEÇA HEXAGONAL TFL M6 X 1 X 20 X SPCL-12,9-AA2L		
H	197263	PORCA – T M6 X 1		

363. Kits disponíveis somente através de equipamentos.
364. Inclui dedo sólido (não vendido separadamente), pino de mola (MD n.º 7642), guia (MD n.º 337143), e instruções.

131 Kit conversão AGCO Gleaner

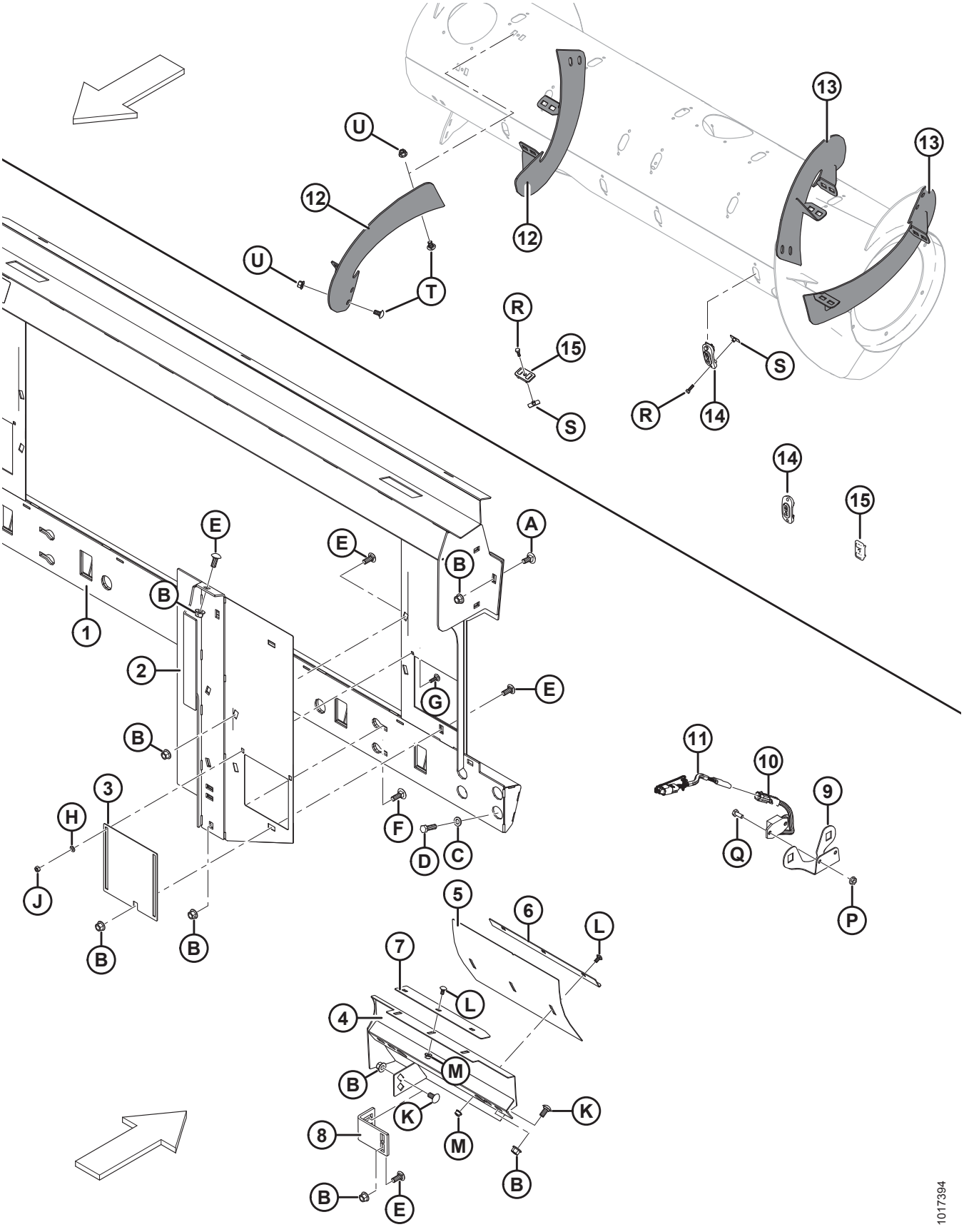

Ref.	Número de peça	Descrição	Qtd.	Número de série
	B6958	**KIT – CONVERSÃO DE ESTRUTURA DE TRANSIÇÃO GLEANER** [365]		
1	245852	MÁSCARA – GLEANER LADO DIREITO COMPLETA COM DECALQUE	1	
2	245815	REFORÇO – SOLDAGEM LADO ESQUERDO	1	
	245816	REFORÇO – SOLDAGEM LADO DIREITO	1	
3	245763	PORTA – ACESSO	2	
4	213833	DEFLETOR – SOLDAGEM, LADO ESQUERDO, GLEANER	1	
	213834	DEFLETOR – SOLDAGEM, LADO DIREITO, GLEANER	1	
5	213843	DEFLETOR – PAINEL DE AJUSTE	2	
6	213844	ÂNGULO – EXTRATOR	2	
7	213845	EXTRATOR	2	
8	276289	SUPORTE DO REFORÇO	2	
9	279746	SUPORTE – SENSOR DE VELOCIDADE DO MOLINETE	1	
10	184440	SENSOR – VELOCIDADE, 2 FIOS (GLEANER)	1	
11	220572	CHICOTE – FIAÇÃO DO SENSOR DE VELOCIDADE DO MOLINETE	1	
12	287890	HELICOIDAL, RTD – LADO DIREITO, LONGO (HIWEAR)	2	
13	287889	HELICOIDAL, RTD – LADO ESQUERDO, LONGO (HIWEAR)	2	
14	187137	TAMPÃO	12	
15	213084	PLUGUE – FENDA DO HELICOIDAL	4	
A	184667	PARAFUSO – RHSN M12 X 1,75 X 30-8,8-A3L		
B	50186	PORCA – CHANFRADA, TRAVA, FACE LISA, ROSCA DEFORMADA, 1/2-13" UNC-GR5-AA1J		
C	184714	ARRUELA – CHATA REG M12-300HV-A3L		
D	152730	PARAFUSO – CABEÇA HEXAGONAL TFL M12 X 1,75 X 35-10,9-AA1J		
E	21868	PARAFUSO – RHSSN 1/2-13" X 1,0 GR5 AA1J		
F	21471	PARAFUSO – RHSN 1/2-13" X 1,25 GR5 AA1J		
G	21282	PARAFUSO – RHSN 5/16" -18 X 1" GR5–AA1J		
H	184572	ARRUELA – USS PLANA 1/4 POL. NOM		
J	18589	PORCA – HEXAGONAL, 5/16" -18 UNC GR 5 ZP		
K	152439	PARAFUSO – RHSSN M12 X 1,75 X 25-8,8-A3L		
L	191489	PARAFUSO – RHSSN TFL M8 X 1,25 X 16-8,8-A2L		
M	135337	PORCA – HEXAGONAL CHANFR CTR LOC M8 X 1,25-8-A2L		
P	21455	PORCA – CHANFRADA (FACE SERRILHADA) 1/4" NC GR 5 ZP		
Q	21572	PARAFUSO – CABEÇA HEXAGONAL, 1/4" NC X 0,625" COMPR. GR 5 ZP		
R	252703	PARAFUSO – CABEÇA HEXAGONAL TFL M6 X 1 X 20 X SPCL-12,9-AA2L		
S	197263	PORCA – T M6 X 1		

365. Kits disponíveis somente através de equipamentos.

KIT CONVERSÃO AGCO GLEANER

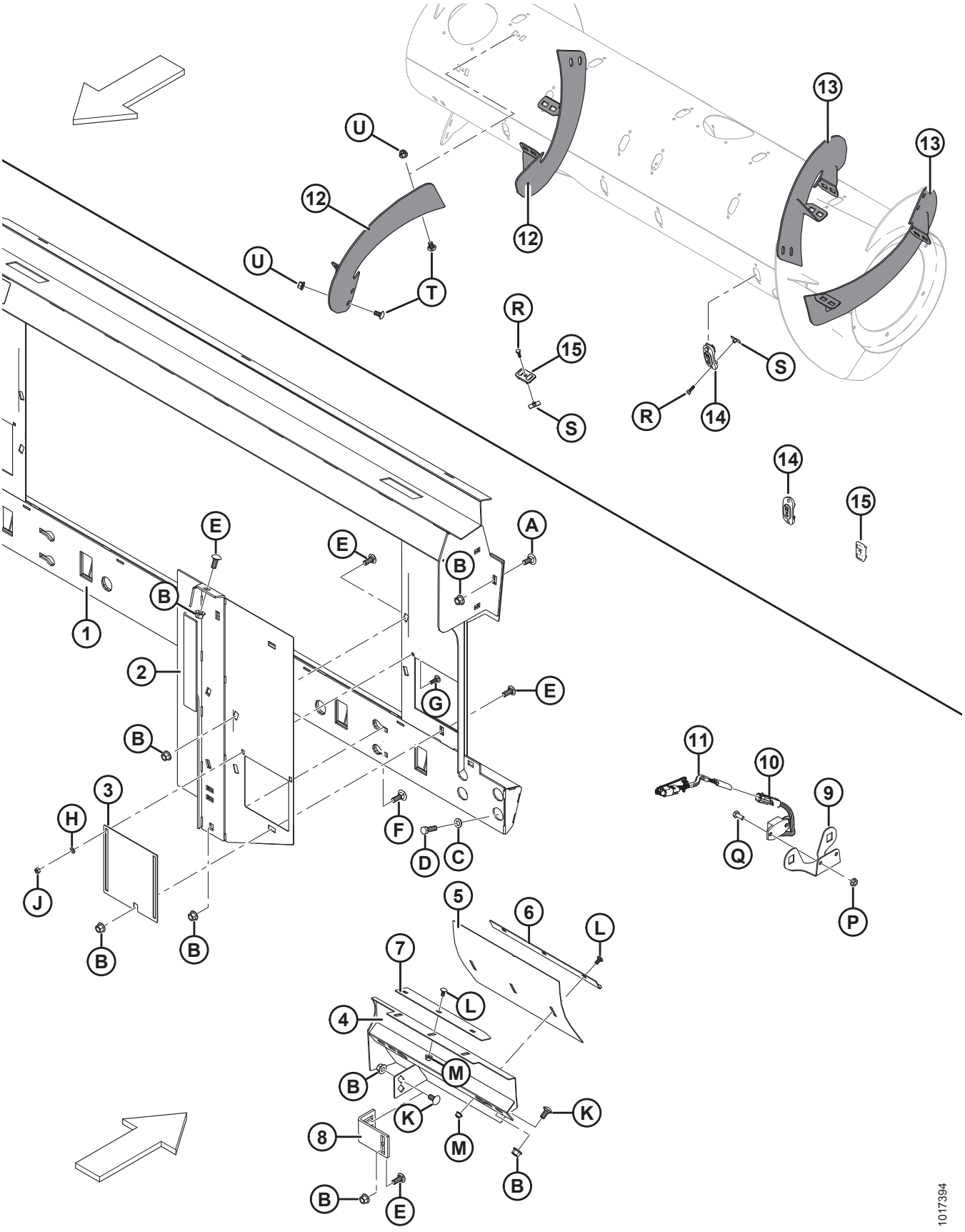

Ref.	Número de peça	Descrição	Qtd.	Número de série
T	184657	PARAFUSO – RHSSN M10 X 1,5 X 20-8,8-A3L		
U	135799	PORCA – HEXAGONAL CHANFRADA CTR LOC M10 X 1,5-10-A3L		

132 Kit conversão AGCO IDEAL™

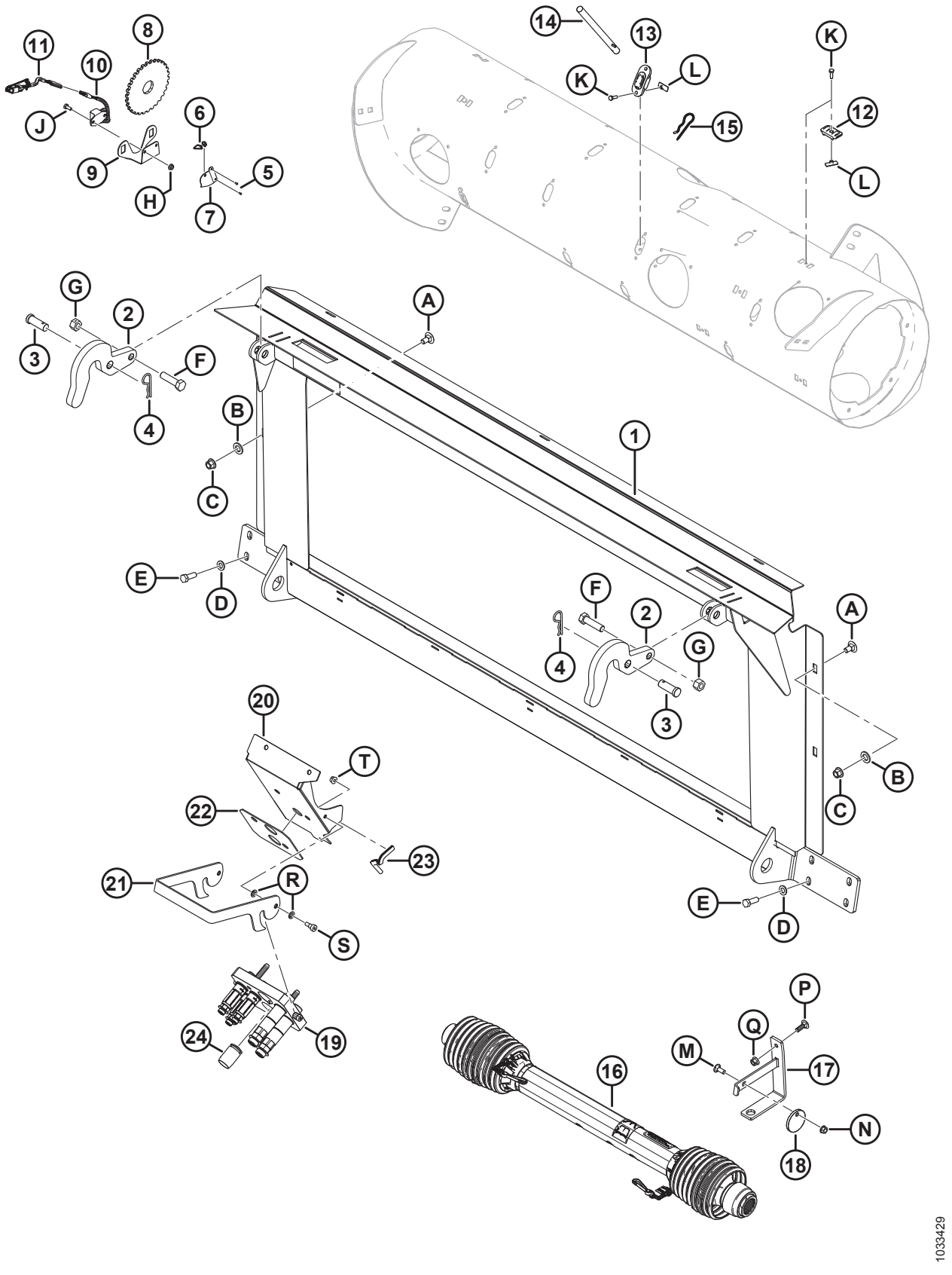

Ref.	Número de peça	Descrição	Qtd.	Número de série
	B6882	**KIT – AGCO IDEAL 7/8/9 CONVERSÃO** [366]		
1	314678	ESTRUTURA – TRANSIÇÃO IDEAL COM DECALQUE	1	
2	301451	SUPORTE – GANCHO	2	
3	158080	PINO – ENGATE	2	
4	13125	PINO – GRAMPO	2	
5	14338	REBITE – CEGO 1/8" X 0,125"	2	
6	16661	ABRAÇADEIRA DE CABOS, PRETA	2	
7	164131	PROTEÇÃO – CHICOTE DO SENSOR DE VELOCIDADE DO MOLINETE	1	
8	133997	DISCO – SENSOR DE VELOCIDADE DO MOLINETE	1	
9	279746	SUPORTE – SENSOR DE VELOCIDADE DO MOLINETE	1	
10	152736	SENSOR – SPEED, AGCO (3-FIOS)	1	
11	220572	CHICOTE – FIAÇÃO AGCO DO SENSOR DE VELOCIDADE DO MOLINETE	1	
12	213084	PLUGUE – FENDA DO HELICOIDAL	8	
13	**337143**	**GUIA**	**8**	
14	**337152**	**KIT – DEDO** [367]	**8**	
	7642	**PINO – MOLA, DIÂM. 3/16" X 1,5" COMPRIMENTO**		
15	123180	PINO – GRAMPO	8	
16	314306	EIXO DE TRANSMISSÃO – 1 3/4-20 SPL IDEAL [368]	1	
17	133166	SUPORTE – SOLDAGEM DO GANCHO DO EIXO DE TRANSMISSÃO	1	
18	133165	DISCO – TRAVA, CARDAM	1	
19	**335008**	**ACOPLADOR – MULTI, AGCO 5 POS**	**1**	
	294394	KIT – CONJ PLACA DE ACOPLADOR, AGCO		
	279011	KIT – ACOPLADOR 3/8 C/W 3/8 POL. ENCAIXE		
	279012	KIT – ACOPLADOR 9/16 C/W 5/8 POL. ENCAIXE		
	279034	VEDAÇÃO – ACOPLADOR DE 3/8		
	279035	VEDAÇÃO – ACOPLADOR DE 9/16		
	184461	ENCAIXE – ADAPTADOR HIDRÁULICO	2	
	44210	O-RING – N° 10 ORB		
	135867	O-RING – N° 10 ORFS		
20	335059	SUPORTE – ACOPLADOR AGCO IDEAL	1	
21	302029	TRINCO – MULTIACOPLADOR IDEAL	1	
22	302030	BATENTE – BORRACHA	1	
23	42074	JUNTA	1	
24	129148	TAMPÃO – BORRACHA	1	

366. Kits disponíveis somente através de equipamentos.
367. Inclui dedo sólido (não vendido separadamente), pino de mola (MD n.º 7642), guia (MD n.º 337143), e instruções.
368. Para peças de reposição, consulte a Seção*86 Eixo de transmissão de entrada e suporte, página 273*.

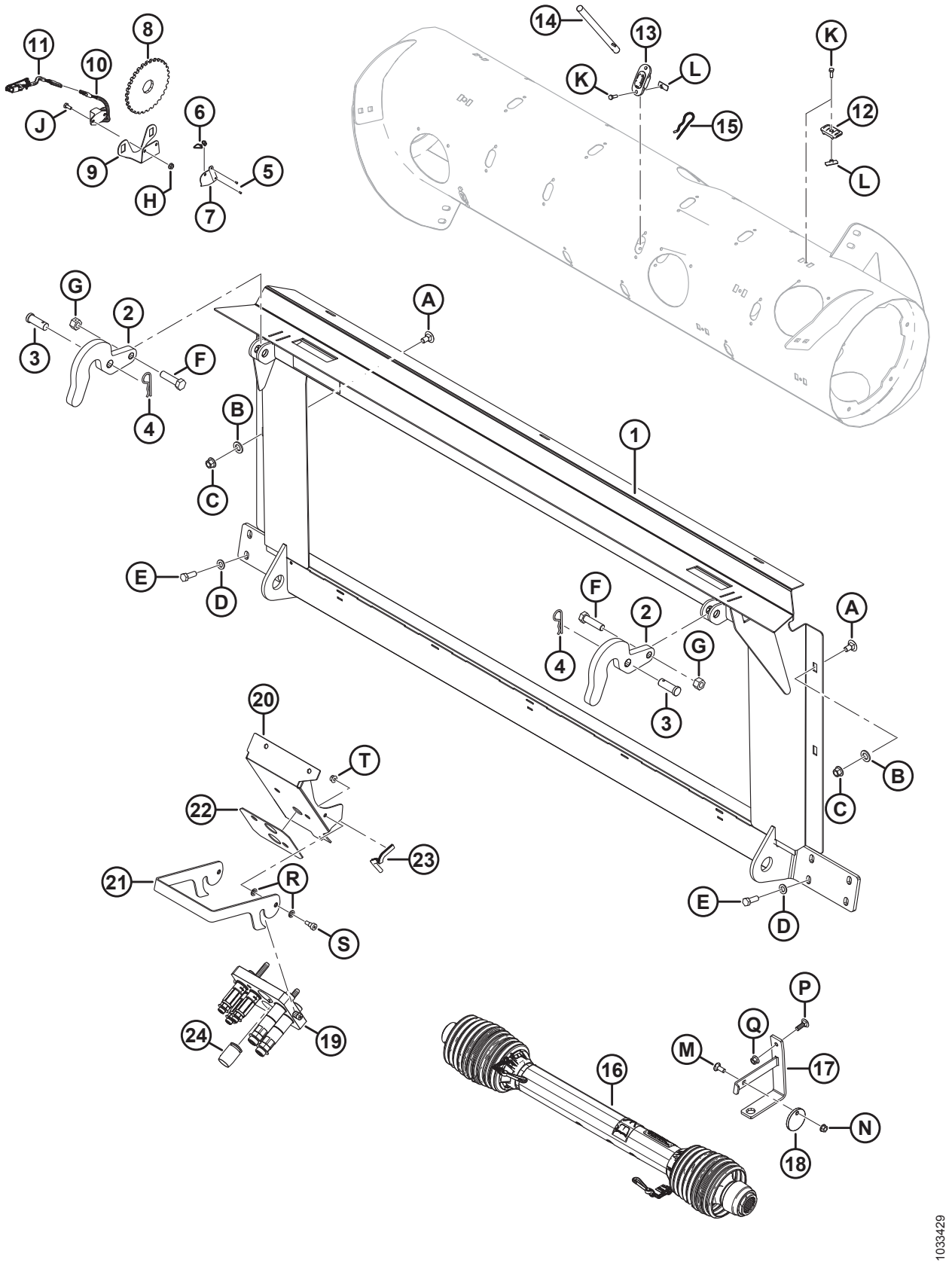
1033429

Ref.	Número de peça	Descrição	Qtd.	Número de série
A	135903	PARAFUSO – CABEÇA REDONDA. PESCOÇO QUADRADO M12 X 1,75 X 25-8,8-AA1J		
B	184717	ARRUELA – CHATA REG M16-200HV-AA1J		
C	136431	PORCA – HEXAGONAL CHANFRADA CTR LOC M12 X 1,75-10		
D	184714	ARRUELA – CHATA REG M12-300HV		
E	152730	PARAFUSO – CABEÇA HEXAGONAL TFL M12 X 1,75 X 35-10,9-AA1J		
F	136141	PARAFUSO – CABEÇA HEXAGONAL M16 X 2 X 60-8,8-AA1J		
G	136476	PORCA – HEXAGONAL CHANFR CTR LOC M16 X 2-8		
H	21455	PORCA – CHANFRADA (FACE SERRILHADA) 1/4 NC-GR5-AA1J		
J	21572	PARAFUSO – CABEÇA HEXAGONAL, 1/4-20" X 0,625" GR5-AA1J		
K	252703	PARAFUSO – CABEÇA HEXAGONAL TFL M6 X 1 X 20 X SPCL-12,9-AA2L		
L	197263	PORCA – T M6 X 1		
M	19965	PARAFUSO – CABEÇA REDONDA, PESCOÇO QUADRADO 3/8" -16 X 1" GR5–AA1J		
N	30228	PORCA – LK CHANFRADA, FACE LISA, ROSCA DEFORMADA, 3/8-16" UNC-GR5-AA1J		
P	184662	PARAFUSO – RHSN TFL M10 X 1,5 X 30-8,8-AA1J		
Q	135799	PORCA – HEXAGONAL CHANFRADA CTR LOC M10 X 1,5-10		
R	30632	ARRUELA – MOLA-TRAVA M10		
S	135894	PARAFUSO – CABEÇA HEXAGONAL PROT M10		
T	135337	PORCA – HEXAGONAL CHANFR CTR LK M8 X 1,25-8-AA1J		

133 Kit de reparo de danos do sem fim

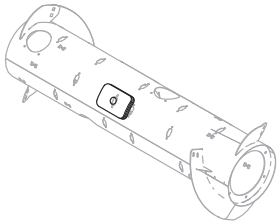

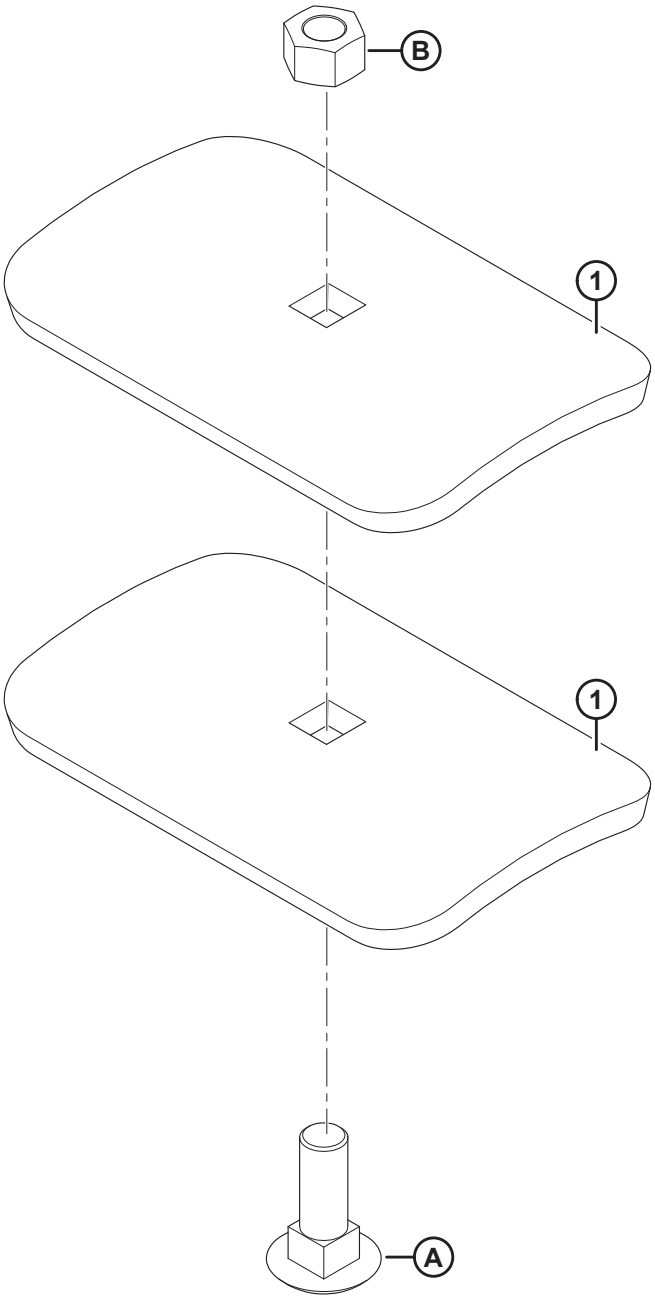

1023786

KIT DE REPARO DE DANOS DO SEM FIM

Ref.	Número de peça	Descrição	Qtd.	Número de série
	237563	KIT – REPARO DE DANOS DO SEM-FIM [369]		
1	237556	SUPORTE	2	
A	197154	PARAFUSO – RHSN M16 X 2 X 50-10,9-A3L		
B	184699	PORCA – HEXAGONAL M16 X 2-8-A3L		

369. Inclui dois suportes (MD #237556), parafuso (MD #197154), porca (MD #184699) e instruções.

134 Kit do patch do sem-fim

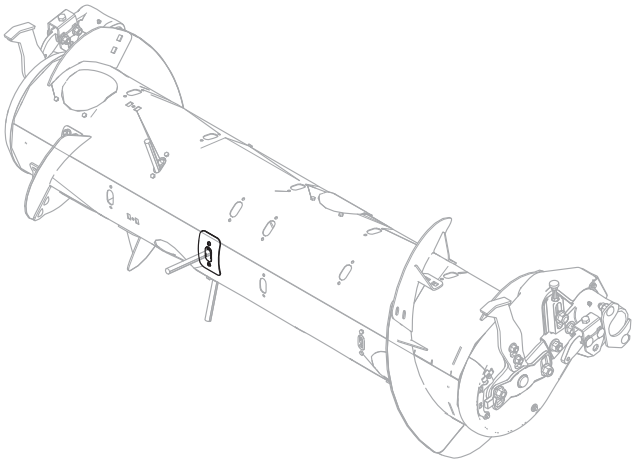

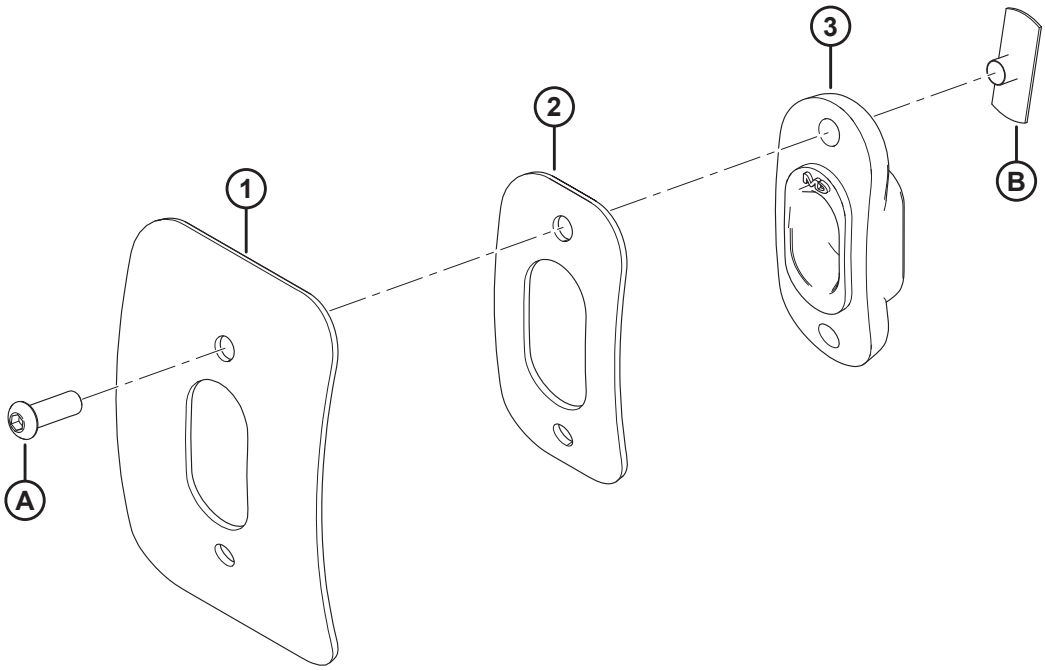

1033677

KIT DO PATCH DO SEM-FIM

Ref.	Número de peça	Descrição	Qtd.	Número de série
	114382	**KIT – REPARO RTD** [370]		
1	**NSS**	**BANDA**	**1**	
2	**NSS**	**BANDA – REPARO RTD**	**1**	
3	**187081**	**GUIA**	**1**	
A	**123084**	**PARAFUSO – SEXTAVADO CABEÇA DE BOTÃO**		
B	**123202**	**PORCA – T**		

370. O kit é usado para reparar danos ao sem-fim ao redor de um dedo do sem-fim. O kit inclui bandas de reparo (não vendidas separadamente), uma guias (MD n.º 187081), dois parafusos (MD n.º 123084), duas porcas em T (MD n.º 123202), e instruções.

135 Kits de conversão John Deere

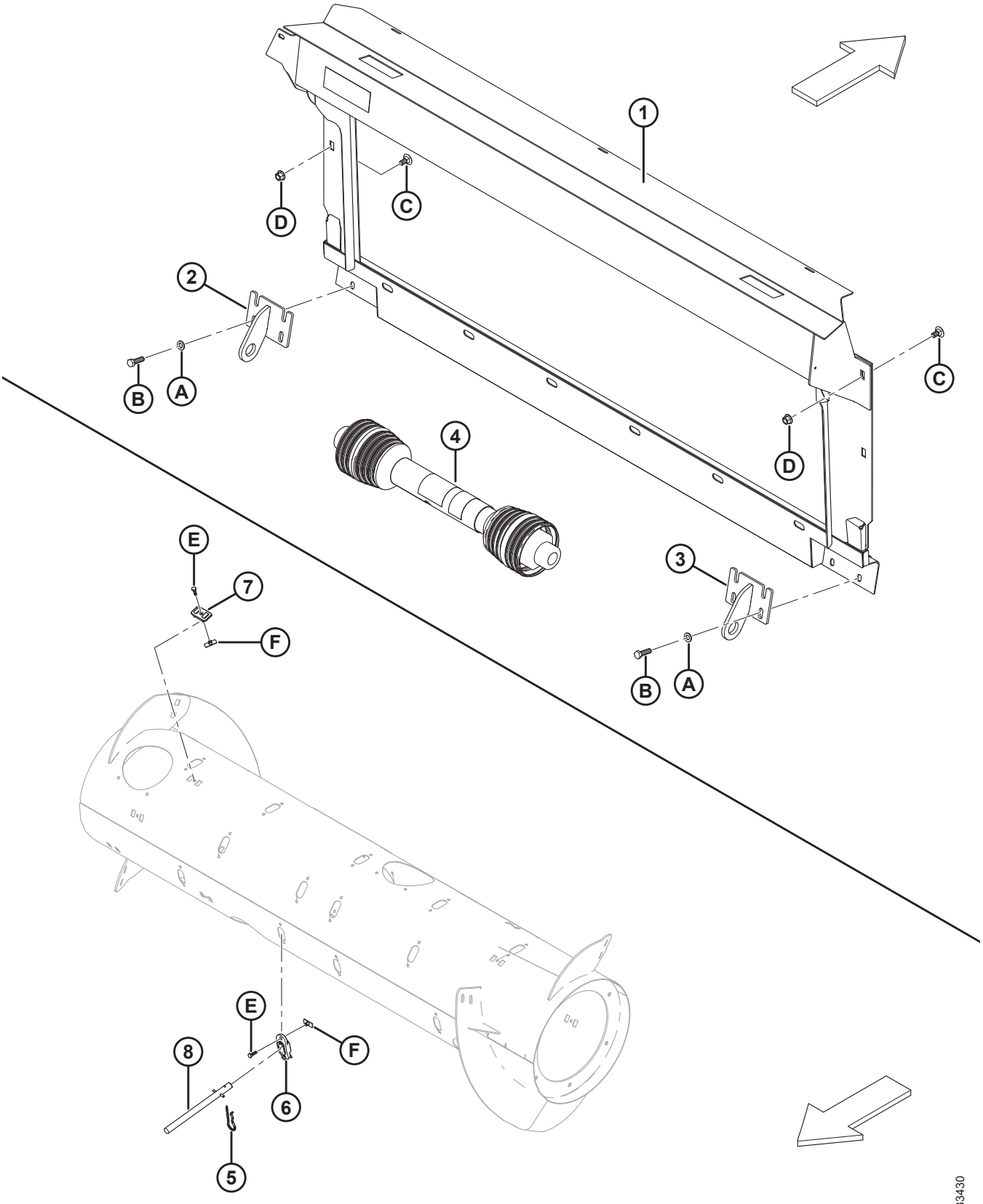

Ref.	Número de peça	Descrição	Qtd.	Número de série
	B6887	**KIT – CONVERSÃO DE NÍVEL DE PISO JD** [371]		
1	294514	MÁSCARA – SOLDAGEM JD DO NIVEL DO PISO	1	
2	151941	SUPORTE – SOLDAGEM ESQUERDA	1	
3	151942	SUPORTE – SOLDAGEM DIREITA	1	
4	187550	EIXO DE TRANSMISSÃO 21T – MÁQUINAS CONVENCIONAIS JD WIDEBODY - 9650/9660, 9660 WTS E T9670. [372]	1	
5	123180	PINO – GRAMPO	8	
6	**337143**	**GUIA**	**8**	
7	213084	PLUGUE – FENDA DO HELICOIDAL	8	
8	**337152**	**KIT – DEDO** [373]	**8**	
	7642	**PINO – MOLA, DIÂM. 3/16" X 1,5" COMPRIMENTO**		
	B6957	**KIT – CONVERSÃO JD COUNTOUR MASTER** [371]		
1	294051	MÁSCARA – SOLDAGEM COUNTOUR MASTER	1	
2	245760	SUPORTE – SOLDAGEM ESQUERDA	1	
3	245761	SUPORTE – SOLDAGEM DIREITA	1	
4	187553	EIXO DE TRANSMISSÃO 21T – JD SÉRIE STS/S (EXCETO MODELOS LISTADOS EM (MD n.° 187550), CLAAS E AGCO [372]	1	
A	184714	ARRUELA – CHATA REG M12-300HV-A3L		
B	184669	PARAFUSO – CABEÇA HEXAGONAL M12 X 1,75 X 40-8,8-A3L		
C	136625	PARAFUSO – CABEÇA HEXAGONAL SERRILHADA CHANFRADA M12 X 1,75 X 25 X SPCL-100-AA1J		
D	136431	PORCA – HEXAGONAL CHANFRADA CTR LOC M12 X 1,75-10-A3L		
E	252703	PARAFUSO – CABEÇA HEXAGONAL TFL M6 X 1 X 20 X SPCL-12,9-AA2L [374]		
F	197263	PORCA – FORMATO T M6 X 1 [374]		

371. Kits disponíveis somente através de equipamentos.
372. Para peças de reposição, consulte a Seção *86 Eixo de transmissão de entrada e suporte, página 273*.
373. Inclui dedo sólido (não vendido separadamente), pino de mola (MD n.º 7642), guia (MD n.º 337143), e instruções.
374. Utilizado somente no kit de conversão MD n.° B6887.

136 Kits de conversão Rostselmash

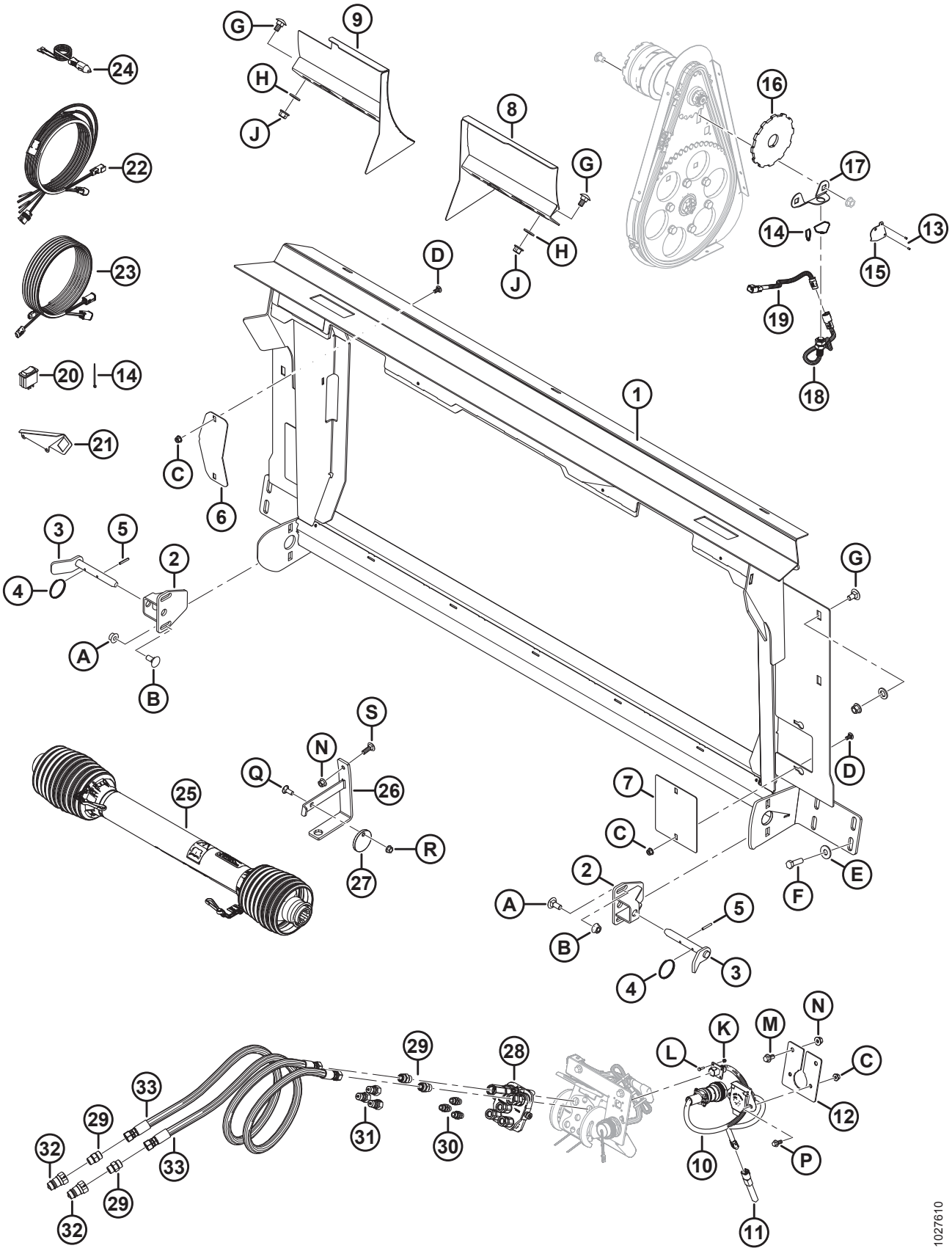

Ref.	Número de peça	Descrição	Qtd.	Número de série
	B6568	KIT – KIT CONV. CASE PARA ROSTSELMASH 760/780 [375]		
1	314684	ESTRUTURA – TRANSIÇÃO COM DECALQUE	1	
2	301185	SUPORTE – SOLDAGEM DE TRAVA	2	
3	301202	PUNHO – SOLDAGEM DE TRAVA INFERIOR	2	
4	118137	ANEL	2	
5	13617	PINO – MOLA, DIÂM. 3/16" X 1,25" COMPRIMENTO	2	
6	322113	PLACA – TAMPA DE ACIONAMENTO	1	
7	314627	PLACA – TAMPA DO REFORÇO	2	
8	301200	DEFLETOR – SOLDAGEM DIREITA	1	
9	301193	DEFLETOR – SOLDAGEM ESQUERDA	1	
10	300978	TESOURA – ADAPTADOR, CNH PARA RSM	1	
11	300536	REGULADOR DE VOLTAGEM – (+) 5 VDC	1	
12	314307	APOIO – CONECTOR	1	
13	14338	REBITE – CEGO 1/8" X 0,125"	2	
14	16661	ABRAÇADEIRA DE CABOS, PRETA	14	
15	164131	PROTEÇÃO – CHICOTE DO SENSOR DE VELOCIDADE DO MOLINETE	1	
16	304533	DISCO – SENSOR DE VELOCIDADE DO MOLINETE	1	
17	133781	SUPORTE – SENSOR DE VELOCIDADE DO MOLINETE	1	
18	136167	SENSOR – VELOCIDADE	1	
19	304199	CHICOTE – FIAÇÃO, SENSOR DE VELOCIDADE DO MOLINETE (CLAAS/ LEXION)	1	
20	109064	INTERRUPTOR – BASCULANTE (DESVIO DE RELÉ DO ELEVADOR HDR)	1	
21	158377	SUPORTE – INTERRUPTOR BASCULANTE	1	
22	304210	CHICOTE – CONTROLE DE ESTEIRA NA CABINE	1	
23	304211	CHICOTE ELÉTRICO – EXTENSÃO DO CONTROLE DE ESTEIRA NA CABINE	1	
24	220570	CHICOTE – ENERGIA AUXILIAR PARA DISCO RÁPIDO	1	
25	301704	EIXO DE TRANSMISSÃO – 38-8 RANHURA [376]	1	
26	133166	SUPORTE – SOLDAGEM DO GANCHO DO EIXO DE TRANSMISSÃO	1	
27	133165	DISCO – TRAVA, CARDAM	1	

375. é usado para converter de uma configuração de Case para uma configuração do 760/780 da Rostselmash. O kit também requer um sensor de velocidade de bobina Rostselmash fornecido pelo revendedor/cliente. Inclui todas as peças listadas e instruções. Kits disponíveis somente através de equipamentos.
376. Para peças de reposição, consulte a Seção*86 Eixo de transmissão de entrada e suporte, página 273*.

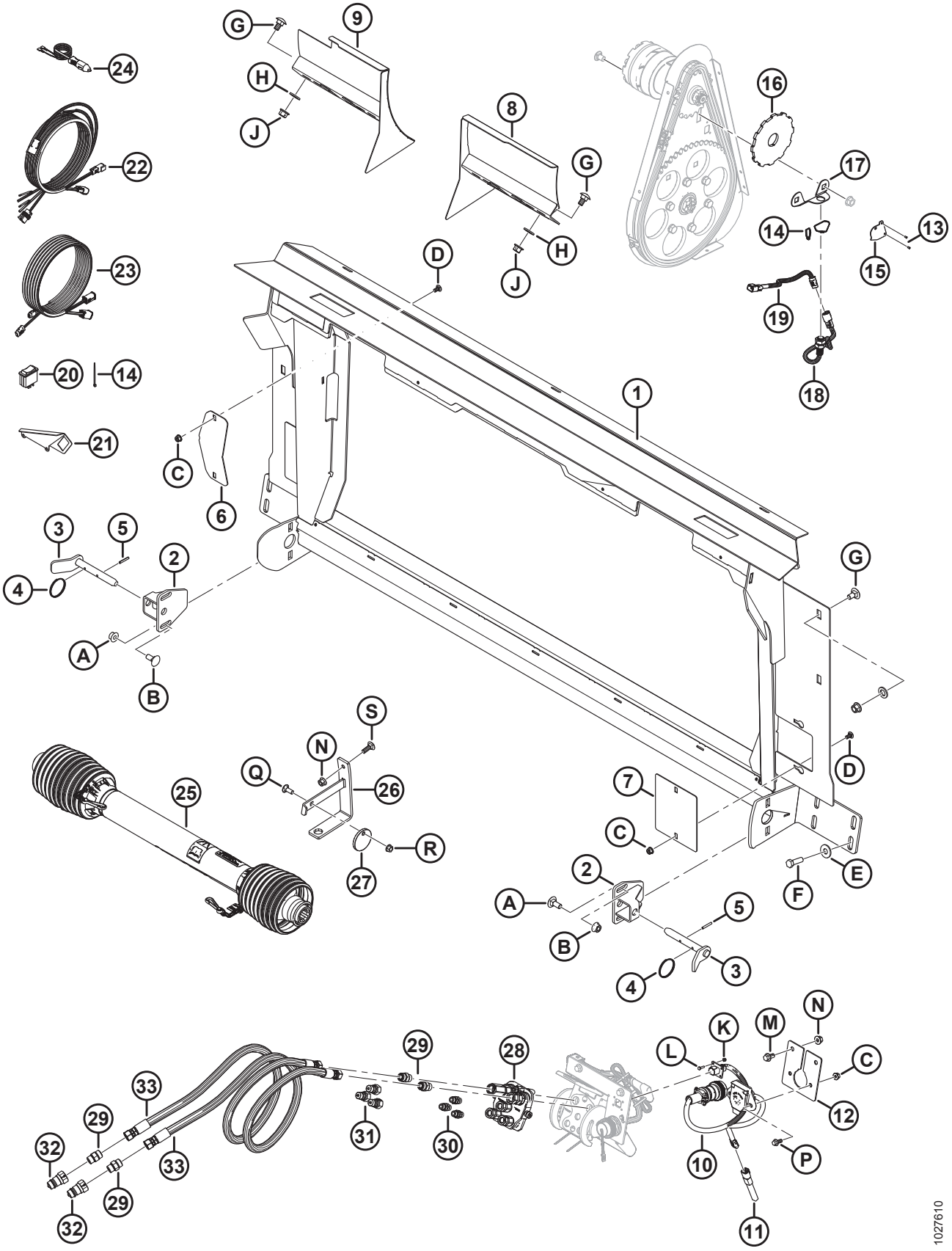
1027610

KITS DE CONVERSÃO ROSTSELMASH

Ref.	Número de peça	Descrição	Qtd.	Número de série
28	135238	ACOPLADOR – MULTICONEXÃO	1	
	111981	KIT DE VEDAÇÃO – DE 1/4" ACOPLADOR		
	111982	KIT DE VEDAÇÃO – DE 3/8" ACOPLADOR		
	111983	KIT – PARAFUSO		
	111984	KIT – PASSADOR		
	111985	ACOPLADOR – 3/8" (LONGO)		
	111986	ACOPLADOR – 1/4"		
	294350	ACOPLADOR – CURTO, 3/8 POL. (CURTO)		
29	135780	ENCAIXE – ADAPTADOR	4	
	44209	O-RING – N° 8 ORB		
	135866	O-RING – N° 8 ORFS		
30	301763	ENCAIXE – ADAPTADOR, -6 ORB	3	
	50219	O-RING – N° 6 ORB		
31	301764	ENCAIXE – ACOPLAMENTO HIDRÁULICO	3	
32	301765	ENCAIXE – ACOPLAMENTO HIDRÁULICO	2	
33	301766	MANGUEIRA – HIDRÁULICA	2	
A	184667	PARAFUSO – RHSN M12 X 1,75 X 30-8,8-AA1J		
B	184697	PORCA – HEXAGONAL CHANFR. SERR. M12 X 1,75-8-AA1J		
C	135337	PORCA – HEXAGONAL CHANFR CTR LK M8 X 1,25-8-AA1J		
D	191489	PARAFUSO – CABEÇA REDONDA, PESCOÇO QUADRADO TFL M8 X 1,25 X 16-8,8-AA1J		
E	184589	ARRUELA – PLANA, 9/16 X 1,375 AA1J		
F	184669	PARAFUSO – CABEÇA HEXAGONAL M12 X 1,75 X 40-8,8-AA1J		
G	135903	PARAFUSO – CABEÇA REDONDA. PESCOÇO QUADRADO M12 X 1,75 X 25-8,8-AA1J		
H	184717	ARRUELA – CHATA REG M16-200HV-AA1J		
J	136431	PORCA – HEXAGONAL CHANFRADA CTR LOC M12 X 1,75-10		
K	197320	PORCA – NYLOC HEXAGONAL M4 X 0,7-8-AA1J		
L	197319	PARAFUSO – CABEÇA HEXAGONAL M4 X 0,7 X 16-8,8-AA1J		
M	152655	PARAFUSO – CABEÇA HEXAGONAL CHANFRADA M10 X 1,5 X 20-8,8-AA1J		
N	135799	PORCA – HEXAGONAL CHANFRADA CTR LOC M10 X 1,5-10		
P	136300	PARAFUSO – CABEÇA HEXAGONAL CHANFRADA TFL M8 X 1,25 X 20-8,8-AA3L		
Q	19965	PARAFUSO – CABEÇA REDONDA, PESCOÇO QUADRADO 3/8" -16 X 1" GR5–AA1J		
R	30228	PORCA – CHANFRADA 3/8" NC-GR5-AA1J		
S	184662	PARAFUSO – RHSN TFL M10 X 1,5 X 30-8,8-AA1J		

137 Sensor de altura do molinete

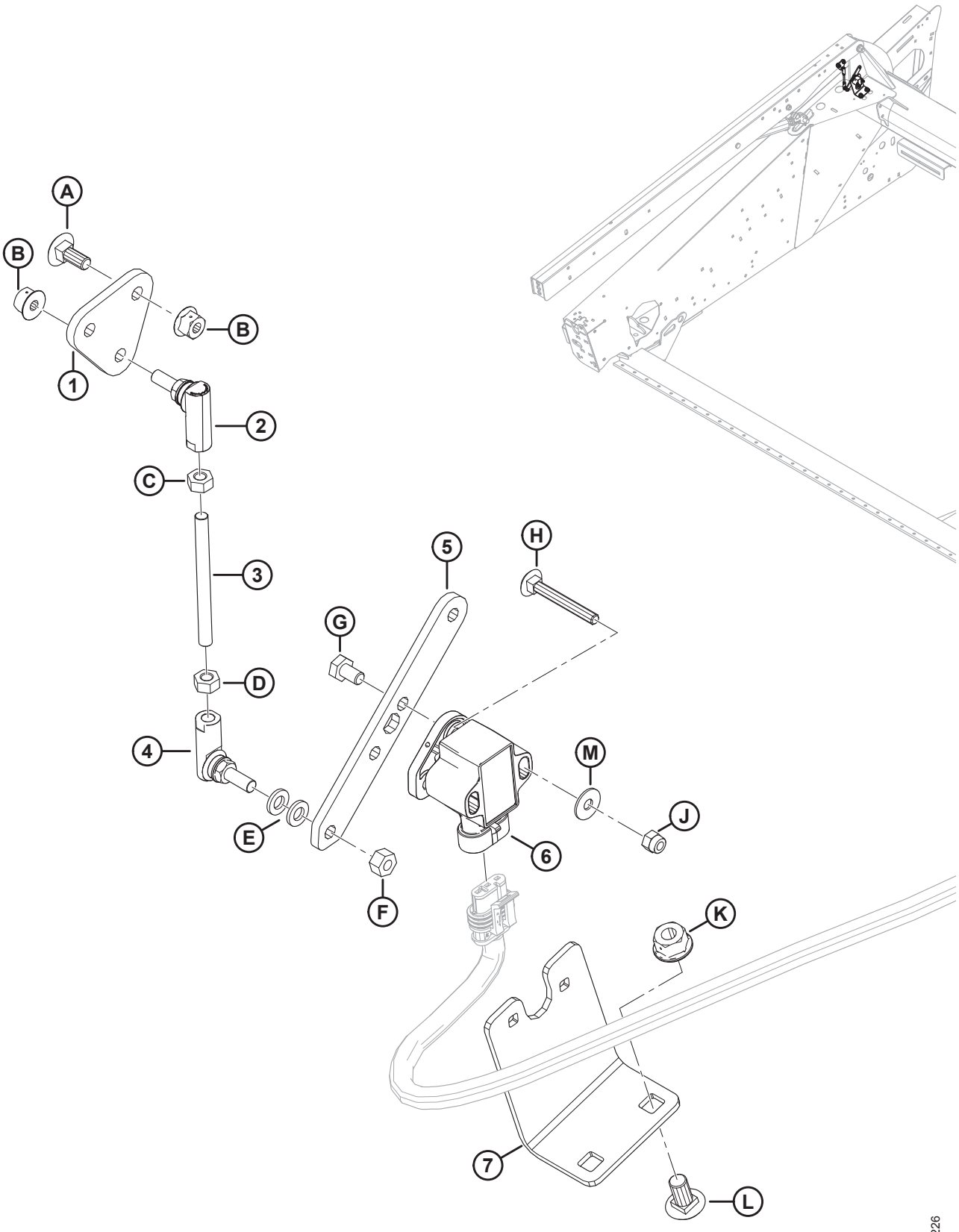

SENSOR DE ALTURA DO MOLINETE

Ref.	Número de peça	Descrição	Qtd.	Número de série
1	254096	PLACA – SUPORTE DA UNIÃO ESFÉRICA	1	
2	291485	UNIÃO ESFÉRICA – ROSCA ESQUERDA	1	
3	232650	HASTE – ROSCADA	1	
4	291484	UNIÃO ESFÉRICA – ROSCA DIREITA	1	
5	254095	BRAÇO – SENSOR DE FLUTUAÇÃO	1	
6	248643	SENSOR GIRATÓRIO – SAÍDA DUPLA	1	
7	254089	SUPORTE – MONTAGEM DE SENSOR	1	
A	136748	PARAFUSO – RHSN M6 X 1 X 16-8,8-A2L		
B	152668	PORCA – HEXAGONAL CHANFR CTR LOC M6 X 1-8-A2L		
C	136613	PORCA – ISO HEXAGONAL ESQUERDA 4032 M6 X 1-8-AA2L		
D	184683	PORCA – ISO HEXAGONAL 4032 M6 X 1-8-A2L		
E	184705	ARRUELA – CHATA M6-200HV-A2L		
F	136773	PORCA – HEXAGONAL CHANFR CTR LOC M6 X 1-8-AA3L		
G	136561	PARAFUSO – CABEÇA HEXAGONAL TFL M6 X 1 X 10-8,8-A3L		
H	136604	PARAFUSO – RHSN TFL M5 X 0,8 X 40-8,8-AA2L		
J	197230	PORCA – NYLOC HEXAGONAL M5 X 0,8-8-A2L		
K	135337	PORCA – HEXAGONAL CHANFR CTR LOC M8 X 1,25-8-A2L		
L	191489	PARAFUSO – RHSSN TFL M8 X 1,25 X 16-8,8-A2L		
M	**184701**	**ARRUELA – CHATA GRANDE M5-200HV**		

138 Sensores de velocidade do molinete

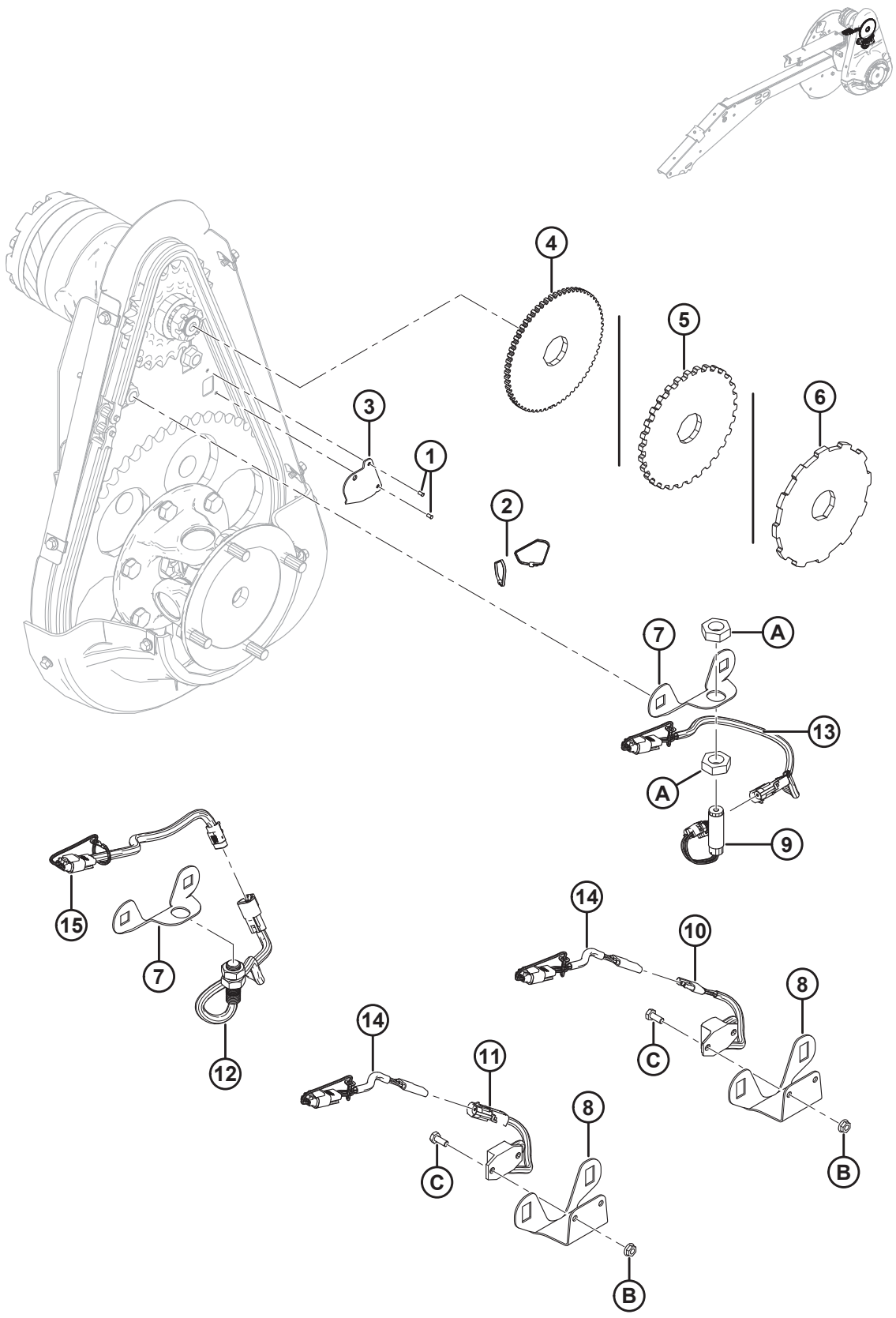

SENSORES DE VELOCIDADE DO MOLINETE

Ref.	Número de peça	Descrição	Qtd.	Número de série
1	14338	REBITE – CEGO 1/8" X 0,125"	2	
2	16661	ABRAÇADEIRA DE CABOS (PRETA)	2	
3	164131	PROTEÇÃO – CHICOTE DO SENSOR DE VELOCIDADE DO MOLINETE	1	
4	133716	DISCO – SENSOR DE VELOCIDADE DO MOLINETE (JD)	1	
5	133997	DISCO – SENSOR DE VELOCIDADE DO MOLINETE (AGCO/GLEANER)	1	
6	304533	DISCO – SENSOR DE VELOCIDADE DO MOLINETE (CLAAS)	1	
7	133781	SUPORTE – SENSOR DE VELOCIDADE DO MOLINETE (JD/CLAAS)	1	
8	279746	SUPORTE – SENSOR DE VELOCIDADE DO MOLINETE (AGCO/ GLEANER)	1	
9	184437	SENSOR – VELOCIDADE (JD)	1	
10	152736	SENSOR – VELOCIDADE, 3 FIOS (CHALLENGER/MASSEY)	1	
11	184440	SENSOR – VELOCIDADE, 2 FIOS (GLEANER)	1	
12	136167	SENSOR – VELOCIDADE (CLAAS)	1	
13	220571	CHICOTE – FIAÇÃO, SENSOR DE VELOCIDADE DO MOLINETE (JD)	1	
14	220572	CHICOTE – FIAÇÃO, SENSOR DE VELOCIDADE DO MOLINETE (CHALLENGER/MASSEY/GLEANER)	1	
15	304199	CHICOTE – FIAÇÃO, SENSOR DE VELOCIDADE DO MOLINETE (CLAAS/ LEXION)	1	
A	7674	PORCA – CONTRAPORCA HEXAGONAL, 3/4" - 16 UNF GR 5 ZP		
B	21455	PORCA – CHANFRADA (FACE SERRILHADA) 1/4" NC GR 5 ZP		
C	21572	PARAFUSO – CABEÇA HEXAGONAL, 1/4" NC X 0,625" COMPR. GR 5 ZP		

139 (Opcional) Kits helicoidais do sem-fim

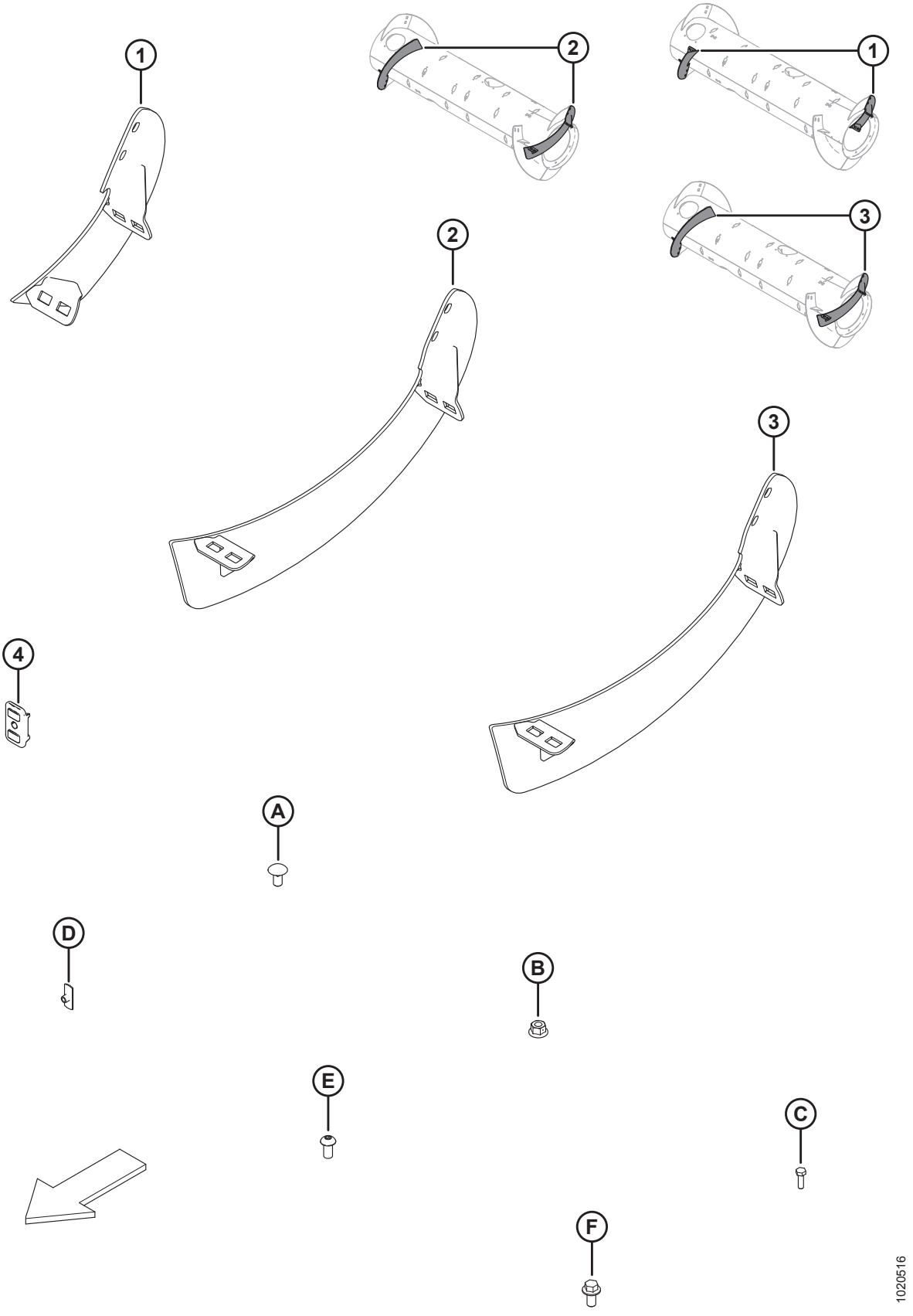

(OPCIONAL) KITS HELICOIDAIS DO SEM-FIM

NOTA:

Kits de helicoidais longos (MD n° B6400 e 287032) são usados para converter o sem fim à configuração ultra estreita opcional. Consulte seu manual do operador da plataforma para mais instruções.

Ref.	Número de peça	Descrição	Qtd.	Número de série
	B6400	KIT – FM100 RTD, HELICOIDAL RESISTENTE A DESGASTE [377]		
	287031	KIT – FM100 RTD, HELICOIDAL MÉD [378]		
	287032	KIT – FM100 RTD, HELICOIDAL LONGO [379]		
1	NSS	HELICOIDAL, RTD – LADO DIREITO, MÉD [380]	1	
	NSS	HELICOIDAL, RTD – LADO ESQUERDO, MÉD [381]	1	
	287887	HELICOIDAL, RTD – LADO DIREITO, MÉD (HIWEAR)	1	
	287888	HELICOIDAL, RTD – LADO ESQUERDO, MÉD (HIWEAR)	1	
2	NSS	HELICOIDAL, RTD – LADO DIREITO, LONGO [382]	1	
	NSS	HELICOIDAL, RTD – LADO ESQUERDO, LONGO [383]	1	
3	287890	HELICOIDAL, RTD – LADO DIREITO, LONGO (HIWEAR)	1	
	287889	HELICOIDAL, RTD – LADO ESQUERDO, LONGO (HIWEAR)	1	
4	213084	PLUGUE – FENDA DO HELICOIDAL	2	
A	136178	PARAFUSO – RHSN M10 X 1,5 X 20-8,8-A3L		
B	135799	PORCA – HEXAGONAL CHANFRADA CTR LOC M10 X 1,5-10-A3L		
C	252703	PARAFUSO – CABEÇA HEXAGONAL TFL M6 X 1 X 20 X SPCL-12,9-AA2L		
D	197263	PORCA – T M6 X 1		
E	135723	PARAFUSO – CABEÇA HEXAGONAL BOTÃO SOC M10 X 1,5 X 20-10,9-A3L		
F	152655	PARAFUSO – CABEÇA HEXAGONAL CHANFRADA M10 X 1,5 X 20-8,8-A3L		

377. Inclui kit do helicoidal longo (MD #287032). Kits disponíveis somente através de equipamentos.
378. Inclui helicoidal médio resistente a desgaste, dois tampões (MD #213084), ferragens e instruções.
379. Inclui helicoidal longo resistente a desgaste, dois tampões (MD #213084), ferragens e instruções.
380. Substitui helicoidal direito médio (MD #287887).
381. Substitui helicoidal esquerdo médio (MD #287888).
382. Substitui helicoidal direito longo (MD #287890).
383. Substitui helicoidal esquerdo longo (MD #287889).

140 (Opcional) Sensor duplo para controle automático de altura

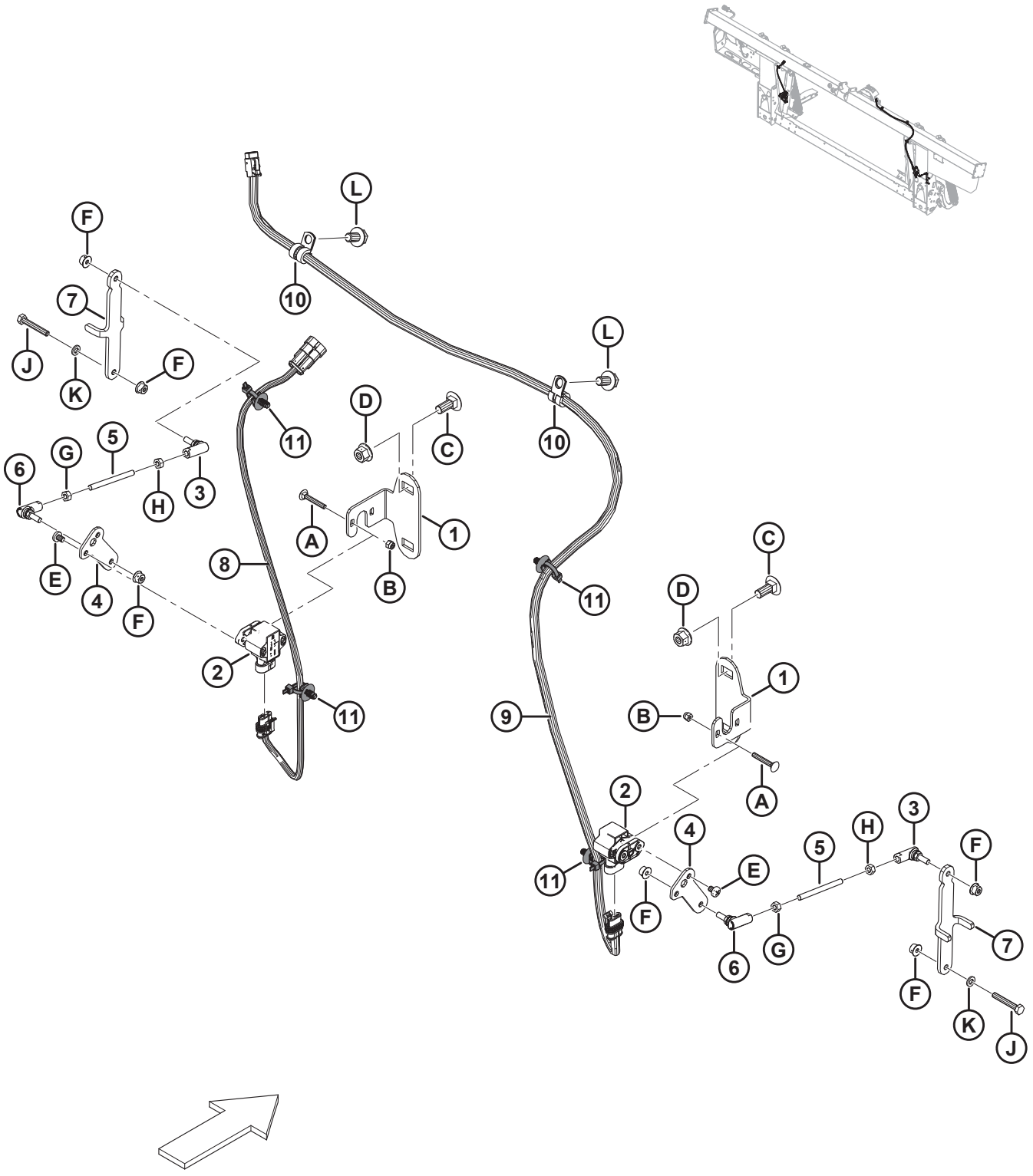

(OPCIONAL) SENSOR DUPLO PARA CONTROLE AUTOMÁTICO DE ALTURA

Ref.	Número de peça	Descrição	Qtd.	Número de série
	B6211	KIT – SENSOR DUPLO AHHC [384]		
	248783	KIT – SENSOR DUPLO AHHC [385]		
1	301865	SUPORTE – SENSOR AHHC	2	
2	248643	SENSOR GIRATÓRIO – SAÍDA DUPLA	2	
3	291485	UNIÃO ESFÉRICA – ROSCA ESQUERDA	2	
4	248816	BRAÇO – SENSOR DE FLUTUAÇÃO	2	
5	232650	HASTE – ROSCADA	2	
6	291484	UNIÃO ESFÉRICA – ROSCA DIREITA	2	
7	295179	SUPORTE – ELO DO SENSOR	2	
8	276201	CHICOTE – SENSOR DE ALTURA ESQUERDO	1	
9	276871	CHICOTE – SENSOR DE ALTURA DIREITO	1	
10	136410	BRAÇADEIRA – ISOLADA 3/8 POL.	2	
11	136655	SISTEMA DE FIXAÇÃO – SUPORTE DE PINHEIRO C/ ABRAÇADEIRA	4	
A	197229	PARAFUSO – RHSN M5 X 0,8 X 35-4,6-A2L		
B	197230	PORCA – NYLOC HEXAGONAL M5 X 0,8-8-A2L		
C	135785	PARAFUSO – RHSN M10 X 1,5 X 25-8,8-A3L		
D	135799	PORCA – HEXAGONAL CHANFRADA CTR LOC M10 X 1,5-10-A3L		
E	158704	PARAFUSO – PAN HD M6 X 1 X 8-4,8-A2L		
F	152668	PORCA – HEXAGONAL CHANFR CTR LOC M6 X 1-8-A2L		
G	184683	PORCA – ISO HEXAGONAL 4032 M6 X 1-8-A2L		
H	136613	PORCA – ISO HEXAGONAL ESQUERDA 4032 M6 X 1-8-AA2L		
J	135671	PARAFUSO – CABEÇA HEXAGONAL TFL M6 X 1 X 40-8,8-A2L		
K	184705	ARRUELA – CHATA M6-200HV-A2L		
L	136151	PARAFUSO – CABEÇA HEXAGONAL CHANFRADA TFL M10 X 1,5 X 16-8,8-A3L		

384. Inclui kit de sensor duplo de controle automático de altura (MD #248783). Kits disponíveis somente através de equipamentos.
385. Inclui todas as peças listadas, ferragens e instruções.

141 (Opcional) Interface completa do enchimento FM100 - FD1

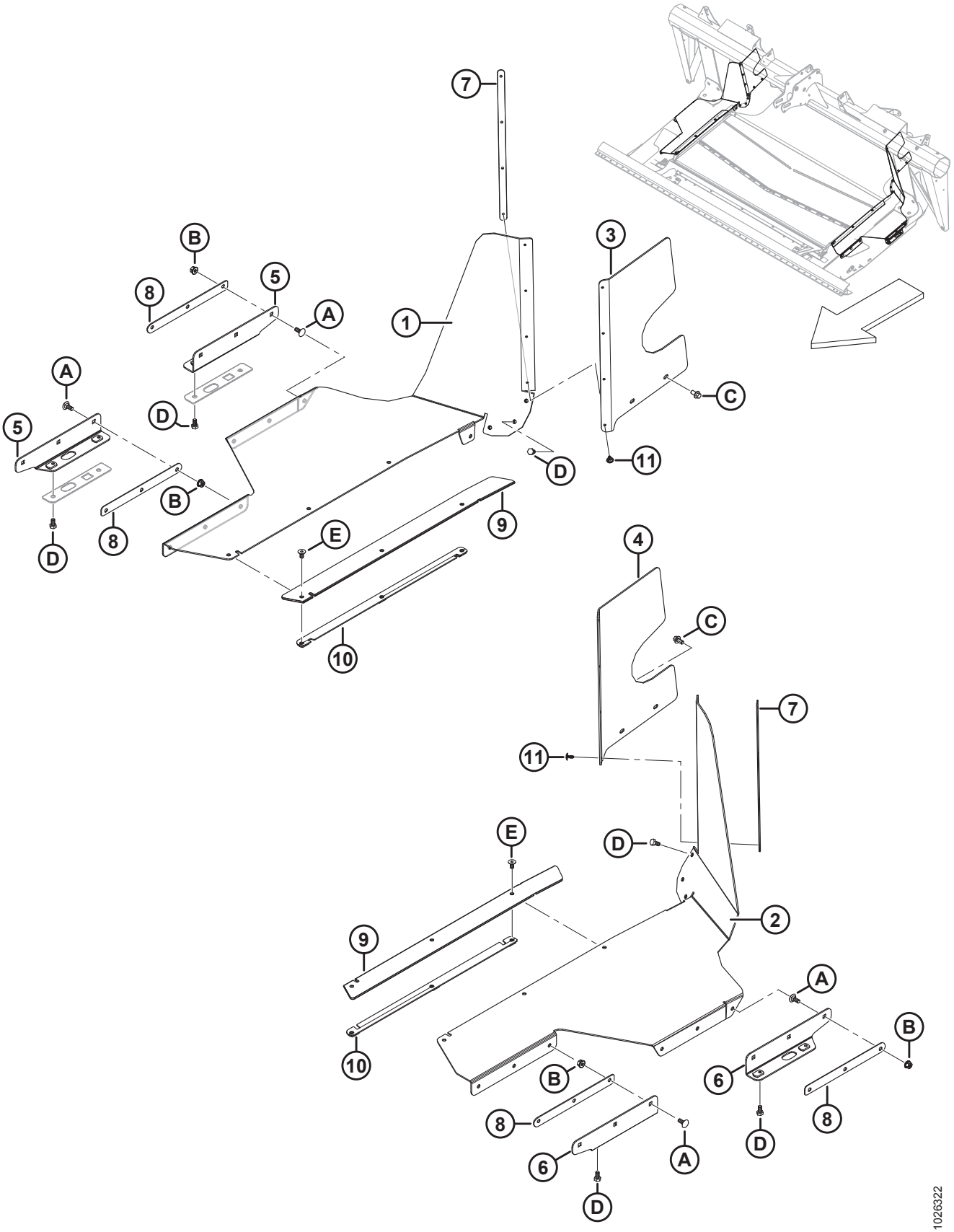

(OPCIONAL) INTERFACE COMPLETA DO ENCHIMENTO FM100 - FD1

Ref.	Número de peça	Descrição	Qtd.	Número de série
	B6445	KIT – INTERFACE COMPLETA DO ENCHIMENTO FD1 [386]		
1	287949	REFORÇO – DEQUE LATERAL DO LADO DIREITO FD1	1	
2	287948	ENCHIMENTO – DEQUE LATERAL DO LADO ESQUERDO FD1	1	
3	213493	REFORÇO – SUPERIOR TRASEIRO DIREITO	1	
4	213492	REFORÇO – SUPERIOR TRASEIRO ESQUERDO	1	
5	295142	SUPORTE – SOLDAGEM REFORÇO LATERAL DO LADO DIREITO FD1	2	
6	295143	SUPORTE – SOLDAGEM REFORÇO LATERAL DO LADO ESQUERDO FD1	2	
7	276770	PLACA – RETENTOR DO REFORÇO	2	
8	213295	PLACA – RETENTOR DO REFORÇO	4	
9	287719	ENCHIMENTO – REFORÇO	2	
10	301726	RETENTOR – SOLDAGEM REFORÇO LATERAL	2	
11	293053	REBITE – POP	8	
A	197171	PARAFUSO – RHSN M8 X 1,25 X 20-8,8-A2L		
B	135337	PORCA – HEXAGONAL CHANFR CTR LOC M8 X 1,25-8-A2L		
C	136485	PARAFUSO – CABEÇA HEXAGONAL CHANFRADA TFL M8 X 1,25 X 16-8,8-A3L		
D	50139	PARAFUSO – CABEÇA HEXAGONAL TFL M8 X 1,25 X 16-8,8-A2L		
E	252542	PARAFUSO – CABEÇA HEXAGONAL ESCAREADA TFL M8 X 1,25 X 16-10,9-AA2L		

386. Apenas para mercado europeu. Oferece vedação extra entre o módulo de flutuação e a plataforma. Kits disponíveis somente através de equipamentos.

142 (Opção) Extensão do Reservatório de Óleo

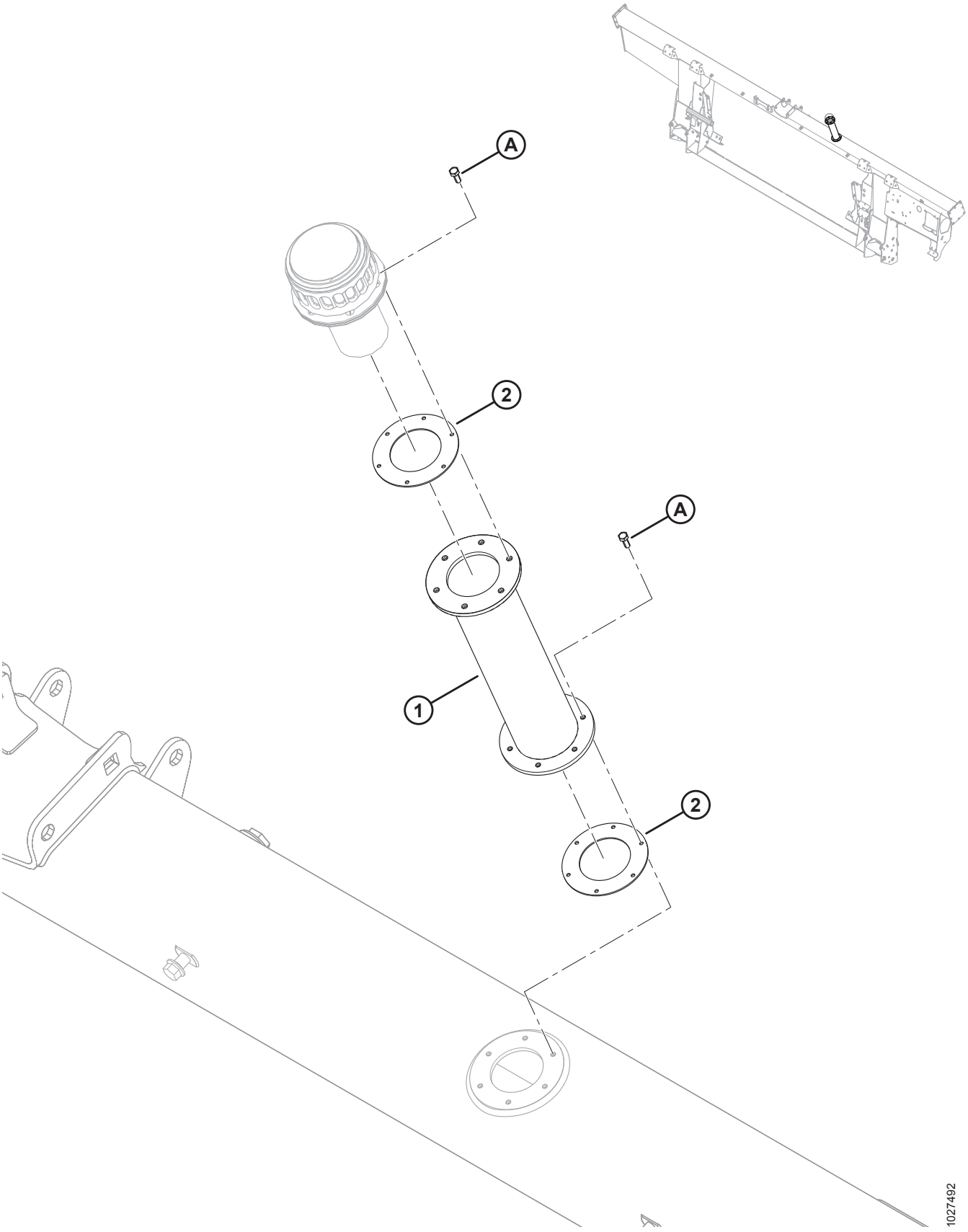

(OPÇÃO) EXTENSÃO DO RESERVATÓRIO DE ÓLEO

Ref.	Número de peça	Descrição	Qtd.	Número de série
	B6057	KIT – EXTENSÃO DE PREENCHIMENTO DE RESERVATÓRIO HIDRÁULICO [387]		
1	NSS	EXTENSÃO DE PREENCHIMENTO DE RESERVATÓRIO HID	1	
2	NSS	JUNTA	2	
	166450	DECALQUE – ADVERTÊNCIA, SUPERFÍCIE QUENTE	2	
A	135873	PARAFUSO – USINADO N° 10-32 X 0,5" SEXTAVADO		

387. Inclui extensão de preenchimento de reservatório hidráulico (não vendido separadamente), duas gaxetas (não vendidas separadamente), dois decalques (MD N.º 166450), e doze parafusos (MD N.º 135873). Kits disponíveis somente através de equipamentos.

143 (Opcional) Kits de Controle de Velocidade das Esteiras Laterais na Cabine

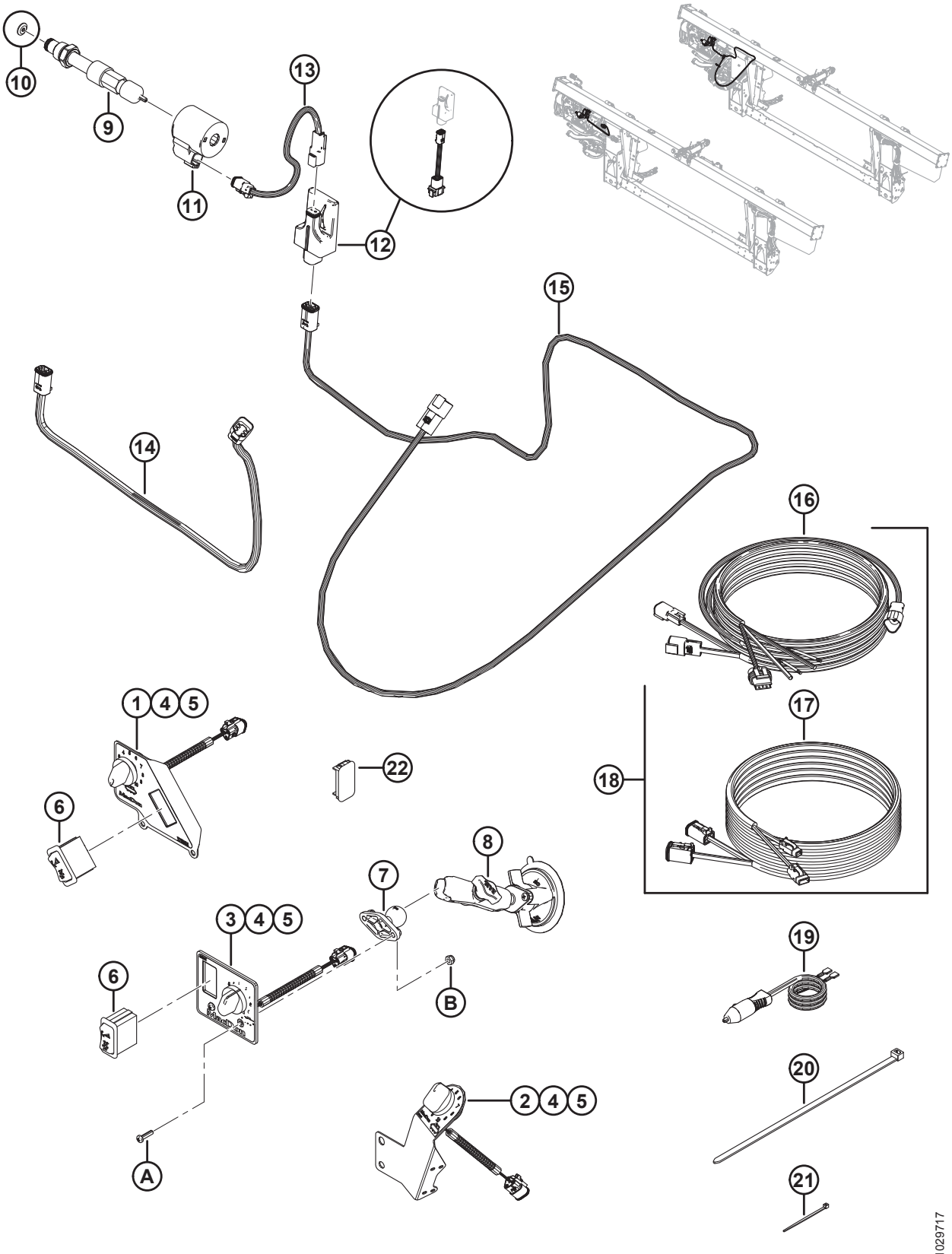

(OPCIONAL) KITS DE CONTROLE DE VELOCIDADE DAS ESTEIRAS LATERAIS NA CABINE

Ref.	Número de peça	Descrição	Qtd B6701/B6702/B6703	Número de série
	B6701	KIT – CONTROLE DE VELOCIDADE DA ESTEIRA LATERAL NA CANBINE (JOHN DEERE) [388]	1/0/0	
	B6702	KIT – CONTROLE DE VELOCIDADE DAS ESTEIRAS LATERAIS NA CABINE (CNH) [388]	0/1/0	
	B6703	KIT – CONTROLE DE VELOCIDADE DAS ESTEIRAS LATERAIS NA CABINE (GENÉRICO) [388]	0/0/1	
1	287945	PAINEL DE CONTROLE – ICSDSC, JD [389]	1/0/0	
2	276671	PAINEL DE CONTROLE – ICSDSC, CNH [389]	0/1/0	
3	287944	PAINEL DE CONTROLE – ICSDSC, GENÉRICO [389]	0/0/1	
4	213459	POTENCIÔMETRO – 5K	1/1/1	
5	109773	PEGADOR – PLÁSTICO	1/1/1	
6	287797	CHAVE – BALANÇO, INCLINAÇÃO	1/0/1	
7	287749	BASE – SUPORTE ESFÉRICO	0/0/1	
8	287859	BASE – VENTOSA COM BRAÇO	0/0/1	
9	276631	VÁLVULA – CONTROLE DE FLUXO [390]	1/1/1	
	252351	KIT – VEDAÇÃO		
10	287227	PLACA DO ORIFÍCIO – 0,18 POL. (SOMENTE 2017) [391]	1/1/1	–321189
11	209045	BOBINA – SOLENOIDE	1/1/1	
12	304377	KIT – MÓDULO DO ACIONADOR DA VÁLVULA [392]	1/1/1	
	304376	CHICOTE – ADAPTADOR DO ACIONADOR DA VÁLVULA [393]	1/1/1	
13	213812	CHICOTE – SOLENOIDE	1/1/1	
14	304254	CHICOTE – MOTOR DA VÁLVULA (CNH)	0/1/0	371190–
	213813	CHICOTE – ACIONADOR DA VÁLVULA (CNH) **(2019 E ANTERIORES)** [394]	0/1/0	–371189
15	304370	CHICOTE – MOTOR DA VÁLVULA	1/0/1	371190–
	287894	CHICOTE – ACIONADOR DA VÁLVULA **(2019 E ANTERIORES)** [394]	1/0/1	–371189
16	304210	CHICOTE – CONTROLE DE ESTEIRA NA CABINE	0/1/1	346190–
17	304211	CHICOTE – EXTENSÃO DO CONTROLE DE ESTEIRA NA CABINE	0/1/1	346190–
18	304216	KIT – CHICOTE DE CONTROLE DE ESTEIRA NA CABINE [395]	0/1/1	–346189

388. Kits disponíveis somente através de equipamentos. Inclui todas as peças listadas e instruções. Consultar lista de peças para quantidades específicas do kit.
389. Inclui potenciômetro 5K (MD N° 213459) e botão de plástico (MD N° 109773).
390. A válvula integra a chapa do orifício (MD n° 287227) ao conjunto do cartucho da válvula no modelo 2018. No modelo 2017, era uma peça separada.
391. Substitui peça do modelo 2017.
392. Inclui o módulo do acionador da válvula com software carregado (NSS) e chicote do adaptador (MD n.° 304376).
393. Chicote do adaptador do acionador da válvula (MD n.° 304376) usado para conectar o módulo do acionador da válvula ao modelo/ano 2019 e aos chicotes do acionador da válvula anteriores (MD n.° 213813 e 287894).
394. Peça de reposição somente para unidades fabricadas para modelo/ano 2019 e anteriores.
395. O kit é usado para a manutenção do modelo-ano 2018 e unidades anteriores com chicote de controle de esteira na cabine 2018 (MD n.° 213667) Inclui o chicote de controle de esteira na cabine (MD n.° 304210) e o chicote de extensão da esteira da cabine (MD n.° 304211).

(OPCIONAL) KITS DE CONTROLE DE VELOCIDADE DAS ESTEIRAS LATERAIS NA CABINE

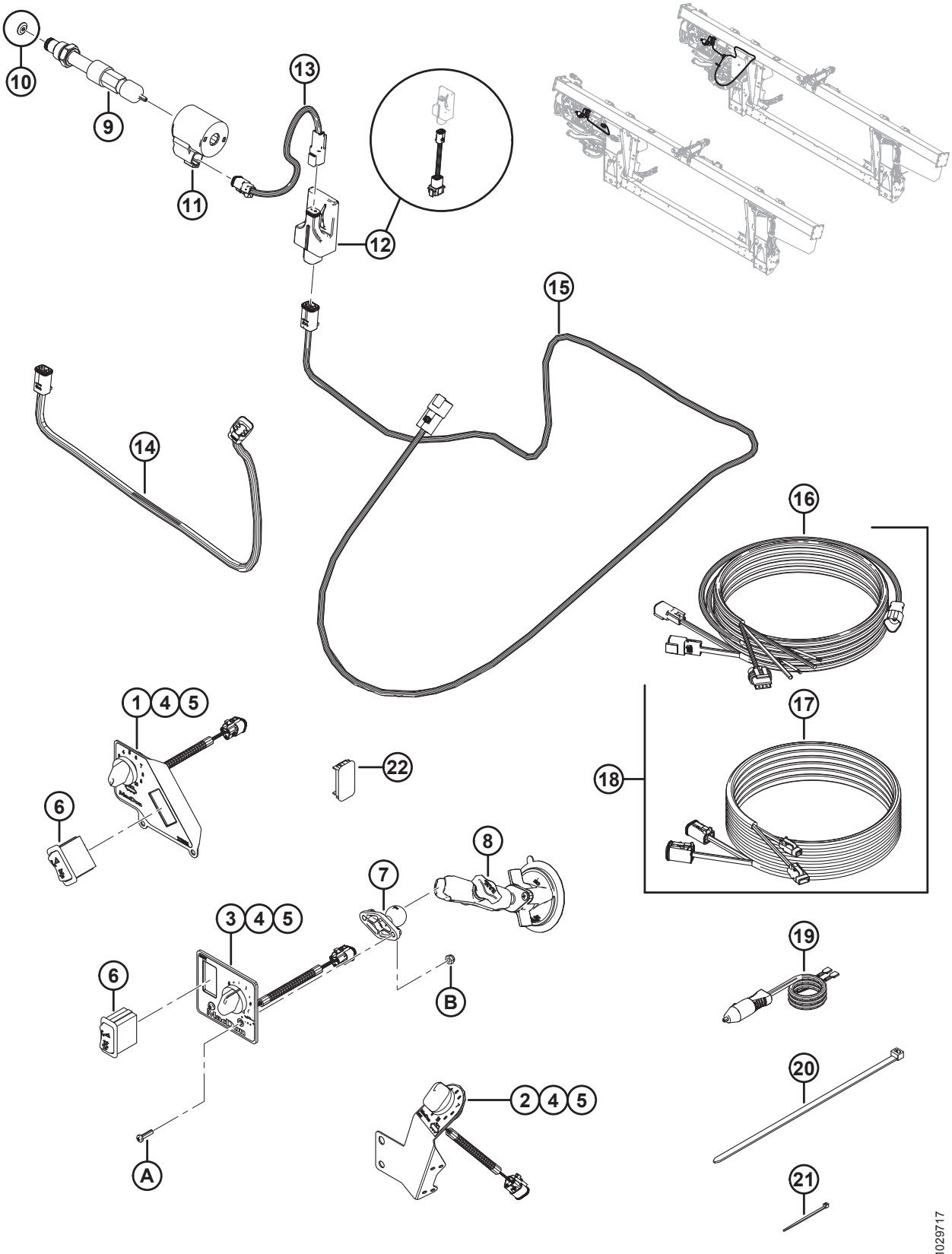

(OPCIONAL) KITS DE CONTROLE DE VELOCIDADE DAS ESTEIRAS LATERAIS NA CABINE

Ref.	Número de peça	Descrição	Qtd B6701/B6702/B6703	Número de série
19	220570	CHICOTE – ENERGIA AUXILIAR PARA DISCO RÁPIDO	1/1/1	
20	30753	SISTEMA DE FIXAÇÃO – ABRAÇADEIRA DE CABOS, PRETA, 305 MM DE COMPR.	2/2/2	
21	16661	SISTEMA DE FIXAÇÃO – ABRAÇADEIRA DE CABOS, PRETA, 69 MM DE COMPR.	15/15/15	
22	287784	TAMPÃO – CHAPA [396]	0/0/1	
A	135161	PARAFUSO – USINADO, N.° 10-32 UNF X 0,75 POL. [397]		
B	20012	PORCA – NYLOC n° 10-32-GR5-AA3L. [397]		

396. Fornecido com kit genérico de controle de velocidade da esteira lateral na cabine (MD n.° B6703 a ser instalado no caso de uma chave da colheitadeira que não funcione.
397. Peça de reposição somente para kits genéricos de controle de velocidade das esteiras laterais na cabine (MD n.° B6703).

144 (Opcional) Barras raspadoras

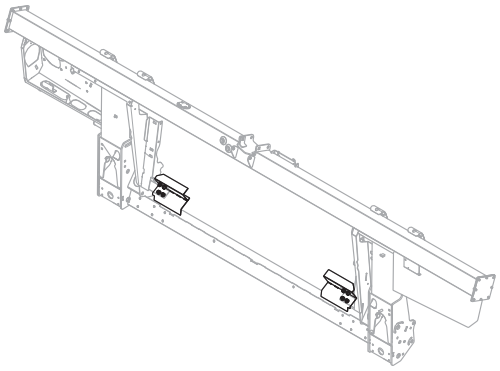

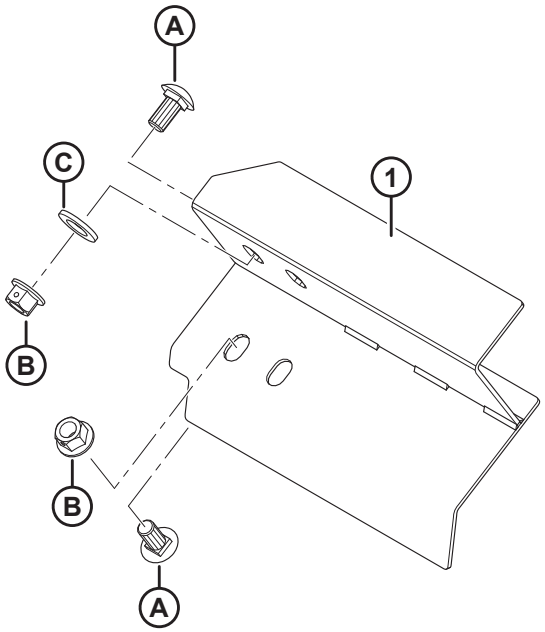

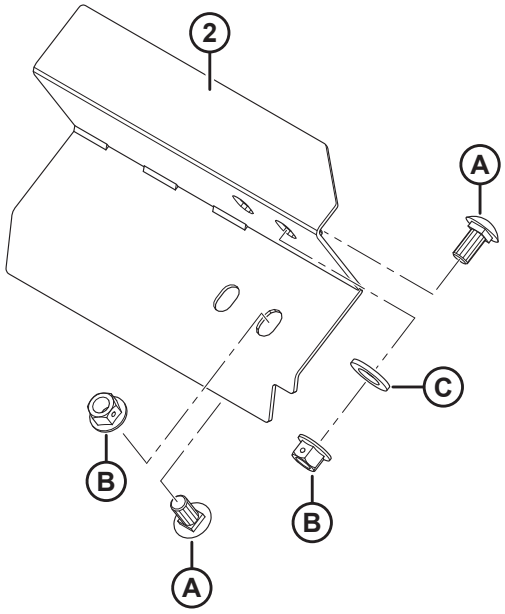

1023852

(OPCIONAL) BARRAS RASPADORAS

Ref.	Número de peça	Descrição	Qtd.	Número de série
	B6042	KIT – BARRAS RASPADORAS, 265 MM COMPR. (SEM RECORTE) [398]		
	B6043	KIT – BARRAS RASPADORAS, 265 MM COMPR. (COM RECORTE) [398]		
	B6044	KIT – BARRAS RASPADORAS, 325 MM COMPR. [398]		
	B6045	KIT – BARRAS RASPADORAS, 365 MM COMPR. [398]		
	B6046	KIT – BARRAS RASPADORAS, 403 MM COMPR. [398]		
	B6213	KIT – BARRAS RASPADORAS, 515 MM COMPR. [398]		
1	213523	EXTRATOR – SOLDAGEM, ESQUERDO (265 MM COMPR. S/ CORTE)	1	
	276899	EXTRATOR – SOLDAGEM, ESQUERDO (265 MM COMPR. S/ CORTE)	1	
	213573	EXTRATOR – SOLDAGEM, ESQUERDO (325 MM COMPR.)	1	
	213567	EXTRATOR – SOLDAGEM, ESQUERDO (365 MM COMPR.)	1	
	213561	EXTRATOR – SOLDAGEM, ESQUERDO (403 MM COMPR.)	1	
	213579	EXTRATOR – SOLDAGEM, ESQUERDO (515 MM COMPR.)	1	
2	213525	EXTRATOR – SOLDAGEM, DIREITO (265 MM COMPR. S/ CORTE)	1	
	276900	EXTRATOR – SOLDAGEM, DIREITO (265 MM COMPR. S/ CORTE)	1	
	213574	EXTRATOR – SOLDAGEM, DIREITO (325 MM COMPR.)	1	
	213568	EXTRATOR – SOLDAGEM, DIREITO (365 MM COMPR.)	1	
	213562	EXTRATOR – SOLDAGEM, DIREITO (403 MM COMPR.)	1	
	213580	EXTRATOR – SOLDAGEM, DIREITO (515 MM COMPR.)	1	
A	135903	PARAFUSO – RHSN M12 X 1,75 X 25-8,8-A3L		
B	136431	PORCA – HEXAGONAL CHANFRADA CTR LOC M12 X 1,75-10-A3L		
C	184717	ARRUELA – CHATA REG M16-200HV-AA1J		

398. Kits disponíveis somente através de equipamentos.

Índice

795 256
1709 298
2148 172
4761 174
5512 ..... 102, 176, 178, 180, 266, 384
6647 4
6649 174
7642 ..... 172, 246, 250, 344, 388, 394, 402
7674 ..... 14, 160, 206, 212, 216, 222, 410
7900 ..... 174, 178, 180
9213 256
9333 256
13125 ..... 170, 314, 346, 372, 394
13617 404
14338 ..... 6, 394, 404, 410
16010 ..... 166, 172
16235 102
16266 172
16661 ..... 294, 394, 404, 410, 422
16681 ..... 86, 92, 96
18523 ..... 122, 174
18589 ..... 310, 390
18590 ..... 64, 300
18591 ..... 14, 102, 108, 118, 174, 218
18592 ..... 104, 328
18593 10
18596 ..... 196, 202
18597 300
18598 ..... 6, 64, 206, 260, 300
18599 ..... 50, 64, 88, 94, 102, 118, 174, 176, 208, 266
18600 ..... 106, 174, 266
18601 ..... 10, 174, 262, 298
18603 ..... 50, 52, 54, 56
18604 ..... 62, 300
18605 ..... 102, 300
18607 ..... 86, 222
18608 296
18609 ..... 2, 104, 282, 296
18624 ..... 92, 98, 146, 154
18626 ..... 106, 262
18635 ..... 212, 216, 222
18636 268
18637 ..... 4, 160, 200, 202, 206, 212, 216, 224, 268, 298, 384
18638 ..... 194, 202, 208, 240, 260, 266
18639 266
18640 ..... 272, 298, 384
18648 ..... 88, 92, 96, 102, 106, 170, 178, 180, 262
18652 ..... 266, 318, 366
18654 ..... 4, 16, 18, 20, 24, 182
18664 88
18666 ..... 14, 48, 104, 122, 240
18669 ..... 80, 122, 298
18670 164
18671 ..... 12, 86, 92, 96, 102, 170, 256, 296
18689 10
18697 ..... 10, 48, 64, 88, 92, 98, 174, 194, 200, 202
18720 ..... 272, 384
18723 ..... 2, 50, 164, 224
18724 ..... 196, 202, 208, 218, 224, 300
18725 ..... 86, 92, 96
18738 ..... 88, 102
18866 ..... 176, 178
18867 296
18898 264
18916 ..... 176, 178, 180
19634 166
19809 ..... 346, 372
19927 170
19957 14
19965 ..... 64, 122, 190, 194, 202, 278, 396, 406
19966 ..... 64, 168, 184, 208
20012 422
20055 ..... 94, 98
20077 ..... 64, 200, 202, 212, 216, 224, 278
20078 ..... 116, 234
20213 ..... 10, 18, 26
20312 ..... 106, 296
20535 ..... 6, 52, 64
21006 48
21010 170
21055 ..... 8, 166, 176
21056 ..... 2, 14, 118, 156, 174
21066 ..... 50, 64, 174
21069 ..... 56, 68
21087 104
21102 ..... 148, 164, 300
21153 ..... 170, 178, 180
21194 48
21218 118
21235 254
21264 ..... 10, 14, 206, 298
21281 122
21282 ..... 310, 390
21301 236
21354 ..... 196, 202
21363 266
21376 ..... 170, 178, 180
21383 ..... 4, 50, 72, 80, 148, 346, 372
21403 122
21404 166
21425 264
21447 ..... 112, 116
21449 ..... 64, 346, 372

ÍNDICE

21452.....50, 52, 88
21455.....88, 120, 164, 208, 388, 390, 396, 410
21456..... 268
21469.....14, 72, 80
21471.....64, 310, 390
21472..... 18, 24, 50, 112, 116, 164, 208, 212, 216, 224, 266, 336, 346, 372
21476.....190, 200
21484.....106, 206
21491..... 4, 48, 64, 88, 92, 98, 102, 108, 196, 200, 202, 208, 218, 224, 266
21522..... 266
21526..... 208
21540..... 10, 176, 178, 180, 296
21558..... 166
21560..... 174
21561.....52, 116, 122, 208
21567..... 4, 160, 208, 212, 216, 224
21568..... 164
21570.....216, 224
21572..... 88, 388, 390, 396, 410
21573.....120, 164, 208
21575..... 10, 64, 90, 94, 98, 102, 108, 154, 160, 194, 202, 240
21576.....118, 174
21577..... 178
21578.....176, 196, 202
21580..... 190, 212, 216, 222
21581..... 106
21583..... 48, 178
21589.....102, 108
21590.....212, 216, 224
21591..... 174
21594.....240, 266
21599..... 174
21746..... 206
21760.....190, 200
21761..... 140
21763..... 6, 56, 110, 116, 118, 162, 206, 232, 282, 304, 318, 320, 324, 330, 334, 350, 352, 360, 364, 368, 370, 374
21801.....190, 198
21810..... 188, 194, 198, 202
21821.....2, 6, 68, 90, 94, 98, 112, 116, 118, 218, 224, 266
21843.....206, 216, 222
21854..... 190, 196, 200, 202, 208, 218, 224
21856.....336, 360
21858.....336, 360
21859.....194, 202
21863.....4, 6, 50, 64, 66, 68, 90, 98, 118, 160, 164, 166, 178, 190, 208, 224, 300, 346, 372
21868.....174, 310, 390
21880.....346, 372
21881.....214, 220
21887.....170, 178, 180
21926..... 300
21941.....2, 22, 174
21947.....338, 378
21968.....88, 98
21975..... 112
23164..... 124
23165..... 306
23745..... 326
26671..... 116
26846..... 264
27647.....318, 366
29028..... 172
29934..... 360
30027.....88, 92, 98, 102, 118
30035.....90
30054.....204, 214, 220
30191..... 272
30203..... 264
30209.....90, 94, 102, 104
30228..... 4, 6, 10, 14, 18, 24, 50, 64, 66, 68, 72, 82, 84, 90, 94, 98, 106, 112, 116, 120, 122, 148, 160, 164, 168, 174, 178, 184, 186, 190, 194, 200, 202, 206, 212, 216, 224, 234, 266, 278, 300, 318, 336, 346, 366, 372, 396, 406
30280.....8, 104, 160, 166, 208, 224, 302, 330, 374
30282.....112, 114
30284.....112, 114
30307..... 206
30314.....210, 222
30316..... 306
30368..... 148
30375..... 114
30376.....56
30433.....210, 214
30441.....64, 104, 174
30463..... 296
30504..... 8, 160, 224
30505.....260, 262
30512.....10, 14
30515..... 148
30516.....174, 178, 180
30517.....170, 178, 180
30520..... 102, 170, 178, 180
30523.....78
30549..... 10, 104
30551.....206, 222
30556.....206, 214, 220
30610.....52, 54, 56
30627..... 298
30628..... 238
30630..... 328
30632.....320, 396
30661.....194, 202
30693.....50, 206, 282

ÍNDICE

30701 264
30702 264
30715 242
30753 ..... 110, 116, 118, 206, 284, 286, 338, 378, 422
30759 ..... 212, 216, 224
30811 ..... 104, 108
30813 ..... 116, 330, 334, 350, 366, 374
30820 226
30824 108
30833 ..... 174, 346, 372
30873 ..... 190, 198
30922 176
30934 ..... 188, 194, 198, 202
30936 ..... 112, 116
30971 ..... 272, 290
30981 ..... 56, 68
30999 ..... 68, 116
31465 260
31774 ..... 10, 14, 88, 92, 98, 298
31889 280
32070 ..... 124, 306
32247 ..... 346, 372
33955 28
34980 24
35618 172
35694 170
36651 306
37167 ..... 330, 374
39272 166
40095 274
40628 168
40701 ..... 110, 116, 318, 320, 330, 334, 348, 360, 364, 374
40702 ..... 52, 54, 56, 110, 116, 282, 286, 318, 320, 330, 334, 350, 360, 364, 374
40703 ..... 52, 54, 56, 286, 350
40704 ..... 52, 54, 56, 286, 350
40915 ..... 90, 94, 98, 146, 154
41982 ..... 170, 178, 180
42074 ..... 318, 320, 366, 394
42292 ..... 304, 362
42589 ..... 316, 320, 330, 334, 348, 360, 364, 374
42592 64
44209 ..... 272, 286, 330, 374, 406
44210 ..... 270, 284, 290, 316, 320, 334, 348, 360, 394
44611 306
45427 ..... 194, 202, 206
48050 174
49227 ..... 112, 116, 282, 318, 320, 330, 334, 350, 360, 364, 374
49232 ..... 112, 116, 318, 320, 330, 334, 360, 374
49306 ..... 194, 202
49341 104
50019 ..... 206, 214, 220
50022 ..... 88, 110
50050 ..... 190, 198
50072 176
50083 256
50086 ..... 52, 54, 56
50101 184
50102 216
50103 ..... 68, 110, 114
50104 ..... 56, 68, 190, 198
50120 24
50139 ..... 242, 244, 416
50154 258
50155 ..... 258, 278
50174 ..... 170, 178, 180
50175 ..... 54, 56, 198
50178 ..... 116, 318, 320, 330, 350, 374
50184 78
50186 ..... 14, 50, 64, 72, 82, 84, 88, 94, 100, 102, 104, 106, 148, 154, 160, 164, 174, 184, 224, 310, 346, 372, 390
50193 122
50197 ..... 112, 116, 176
50219 ..... 282, 290, 330, 334, 348, 360, 374, 406
50220 ..... 270, 290
50223 ..... 272, 286, 290
50225 ..... 8, 106, 122, 166, 174, 178, 212, 216, 224, 326
50226 ..... 14, 50
100456 ..... 166, 174, 192, 200, 218, 224
100500 ..... 12, 28, 296
100532 ..... 48, 58
100706 58
100707 58
100708 58
100709 58
100710 58
100712 58
100714 58
100715 58
100716 58
100717 58
100718 58
100719 58
100720 58
100721 58
100722 58
100723 58
100726 58
100862 236
101007 ..... 170, 178, 180
101897 ..... 166, 200, 202
101898 ..... 4, 14, 18, 26, 66, 88, 94, 100, 112, 122, 146, 168, 176
102264 2
102509 48
102629 58
102630 58

ÍNDICE

102636 ..... 14, 104, 174, 298
103096 58
103351 ..... 110, 116
103361 14
103562 ..... 22, 174
103575 280
103576 116
103738 ..... 86, 98, 190, 206, 210, 214, 220, 284
103879 102
105066 ..... 72, 80
105069 ..... 88, 100
105135 ..... 72, 82
105136 ..... 72, 82, 84, 184
105141 ..... 72, 82
105364 102
108233 ..... 52, 54, 330, 334, 350, 366, 374
109064 ..... 294, 404
109613 302
109717 184
109773 420
109791 280
109843 124
111099 10
111221 124
111528 282
111978 ..... 204, 210, 214, 222
111981 406
111982 406
111983 406
111984 406
111985 406
111986 406
112130 262
112184 190
112866 272
112868 272
112935 ..... 216, 222
113152 58
113153 58
113222 ..... 14, 28, 296
113229 48
113420 82
113435 ..... 86, 92, 98, 102
113482 124
113536 162
113561 ..... 162, 166
113566 166
113814 2
113937 28
114120 360
114140 360
114142 ..... 334, 360
114143 ..... 334, 360
114233 ..... 88, 100
114382 400
115145 126
115146 ..... 126, 162, 214
115147 ..... 126, 162, 214
115148 162
115670 28
117015 ..... 2, 174
118011 236
118137 ..... 88, 92, 98, 102, 146, 154, 166, 404
118154 ..... 16, 18, 20, 24, 182
118162 ..... 16, 18, 20, 24
118185 236
118193 ..... 16, 18, 20, 24, 112, 182
118239 ..... 162, 166
118301 ..... 18, 24, 150, 152
118302 ..... 16, 20, 150, 152
118344 ..... 16, 18, 20, 24, 150, 152
118345 ..... 18, 20, 24, 150, 152
118346 ..... 16, 182
118347 ..... 18, 182
118351 ..... 16, 18, 182
118491 ..... 28, 32, 34, 40, 42
120009 62
120058 60
120127 2
120140 48
120141 48
120194 48
120462 62
120558 ..... 16, 18, 20, 24
120639 ..... 18, 20, 24
120703 10
120845 60
120899 48
120900 48
120901 48
120932 ..... 160, 210, 220
120933 ..... 160, 214, 220
123084 400
123180 ..... 246, 250, 344, 380, 388, 394, 402
123202 400
123306 60
123406 258
123517 14
123599 116
123627 92
123660 2
123661 2
123670 86
123676 114
123681 156
123682 156
123702 114
123751 2
123752 2
123753 10

ÍNDICE

123755 ..... 10, 14
123756 ..... 10, 14
123788 14
123950 60
123951 60
123952 60
123953 60
123954 60
123955 60
123956 60
123957 60
123978 282
124338 ..... 24, 152
124344 ..... 24, 152
124775 182
124880 30
124881 30
125145 240
125146 240
125176 6
125229 206
125236 174
125256 172
125294 62
125343 118
125363 2
125377 ..... 54, 56
125393 122
125418 20
125433 104
125435 104
125530 48
125588 62
125589 62
125602 60
125607 60
125654 296
125670 56
125672 56
125722 ..... 54, 56, 116
125741 66
125742 66
125764 48
125777 56
125780 56
129043 ..... 32, 34, 36, 40, 42, 44, 46
129148 ..... 324, 370, 394
129149 364
129297 ..... 16, 18, 20, 24
129299 ..... 34, 38, 42, 46
129313 124
129481 348
129577 158
129578 158
129581 158
129582 158
129584 158
129589 158
129772 352
129773 352
129800 ..... 330, 374
129801 ..... 330, 374
129965 352
129976 ..... 330, 374
129977 ..... 330, 374
130283 236
131391 124
131392 124
131393 124
132033 48
132246 10
132248 ..... 160, 210, 220
132253 ..... 160, 214, 220
132254 10
132257 10
132303 ..... 194, 202
132404 24
132418 206
132420 2
132451 64
132474 106
132475 106
132476 104
132531 62
132532 62
132607 ..... 60, 254
132692 62
132772 52
132773 ..... 160, 204, 210, 214, 220
132777 62
132852 126
132896 28
132897 30
132900 52
132906 ..... 10, 18, 24
133047 298
133086 306
133138 ..... 346, 372
133165 ..... 278, 394, 404
133166 ..... 278, 394, 404
133241 328
133242 328
133372 236
133421 266
133439 ..... 346, 372
133521 116
133537 306
133631 274
133632 274
133633 274

ÍNDICE

133634 274
133637 274
133640 274
133641 274
133672 ..... 308, 388
133683 354
133716 410
133781 ..... 404, 410
133877 250
133942 232
133980 308
133981 308
133992 ..... 172, 178
133997 ..... 394, 410
134002 6
134003 6
134010 ..... 120, 338, 362, 378
134011 ..... 120, 338, 362, 378
134053 ..... 338, 378
134438 2
134442 118
134741 ..... 118, 370
134746 ..... 304, 324, 338, 340, 352, 368, 370, 378
134948 368
134954 118
135157 ..... 50, 64, 66, 84, 88, 184, 260
135161 422
135193 ..... 112, 116, 200
135213 ..... 204, 210, 214, 222
135233 ..... 118, 146, 162, 206
135234 ..... 110, 116
135235 ..... 214, 222
135238 406
135240 ..... 54, 56
135241 206
135248 ..... 168, 190, 200, 216, 224, 300
135267 ..... 324, 370
135290 256
135305 302
135315 ..... 10, 18, 26
135319 236
135337 ..... 236, 238, 242, 310, 320, 336, 350, 390, 396, 406, 408, 416
135340 2
135358 ..... 266, 384
135367 ..... 104, 108, 224
135369 14
135372 ..... 52, 54, 56, 68
135381 ..... 266, 384
135386 ..... 204, 210, 214, 222
135397 ..... 330, 374
135400 270
135423 300
135434 206
135443 ..... 68, 110, 116, 118, 200, 206, 222, 304
135444 ..... 110, 116, 198, 286, 316, 320, 330, 334, 350, 360, 364, 374
135448 122
135450 186
135464 14
135507 ..... 190, 194, 200, 202, 212, 216, 224
135511 ..... 218, 224
135540 206
135554 ..... 270, 272, 286, 290
135579 ..... 4, 208
135587 290
135598 316
135613 ..... 210, 214
135623 166
135626 ..... 30, 34, 38, 42, 46, 64, 236
135628 30
135630 ..... 30, 236
135632 30
135647 198
135655 326
135665 ..... 208, 224
135671 414
135685 ..... 190, 206, 222
135691 266
135694 266
135704 166
135709 ..... 216, 222, 352
135716 110
135718 232
135723 ..... 312, 412
135734 290
135737 104
135748 266
135775 290
135778 ..... 282, 360
135780 ..... 330, 374, 406
135785 ..... 232, 238, 260, 262, 266, 414
135786 272
135791 290
135799 ..... 232, 234, 236, 238, 242, 246, 258, 262, 266, 278, 298, 308, 312, 314, 318, 322, 328, 332, 344, 350, 362, 366, 376, 380, 392, 396, 406, 412, 414
135800 288
135818 304
135860 ..... 318, 320
135865 ..... 272, 282, 286, 290, 330, 334, 348, 360, 374
135866 ..... 284, 286, 290, 330, 334, 348, 374, 406
135867 ..... 270, 272, 284, 290, 316, 320, 360, 394
135868 ..... 270, 286, 290
135873 ..... 232, 418
135894 ..... 320, 396
135900 260
135901 270
135903 ..... 314, 396, 406, 424
135906 64

ÍNDICE

135917 348
135927 236
135957 ..... 272, 290, 348
135963 192
135995 ..... 282, 296
136024 ..... 272, 382
136036 236
136050 238
136089 270
136095 ..... 282, 290, 334, 348, 366
136108 348
136113 ..... 52, 242
136137 266
136141 ..... 314, 396
136151 ..... 280, 284, 298, 302, 362, 414
136167 ..... 404, 410
136178 ..... 312, 362, 412
136181 316
136209 ..... 142, 318, 322, 332, 336, 350, 362, 366, 376
136231 242
136246 270
136248 236
136265 334
136266 ..... 318, 320
136291 260
136300 406
136303 290
136324 232
136325 ..... 282, 318, 320, 330, 334, 350, 374
136326 ..... 318, 320, 334
136337 286
136347 ..... 272, 290
136378 262
136410 ..... 110, 116, 300, 414
136418 290
136431 ..... 146, 258, 266, 278, 308, 314, 326, 328, 346, 356, 358, 372, 388, 396, 402, 406, 424
136440 ..... 258, 266, 282
136441 ..... 52, 260
136447 272
136454 236
136455 266
136458 290
136476 ..... 314, 396
136485 ..... 244, 318, 322, 332, 336, 350, 360, 366, 376, 416
136503 348
136519 348
136561 ..... 258, 288, 328, 408
136596 298
136604 408
136613 ..... 302, 408, 414
136625 ..... 308, 326, 346, 356, 358, 372, 402
136652 208
136654 206
136655 ..... 118, 304, 414
136684 286
136699 282
136704 298
136736 260
136741 334
136748 ..... 342, 408
136757 258
136759 252
136760 284
136766 270
136773 408
136841 260
136868 162
136886 244
137092 ..... 70, 78
137118 ..... 72, 82
137142 ..... 70, 76
137221 ..... 86, 92, 96
137277 ..... 70, 76
137285 ..... 70, 76
137291 ..... 86, 96
137315 ..... 86, 92, 96
137347 ..... 86, 96
137348 ..... 88, 98
137350 ..... 88, 98
137352 ..... 86, 96
137354 ..... 86, 96
137356 ..... 88, 98
137375 ..... 86, 88, 94, 96, 100, 188, 198
137415 76
137416 76
137451 92
137456 92
137476 ..... 86, 92, 96
137503 ..... 88, 100
137506 ..... 70, 76
137515 ..... 86, 96
137519 78
137523 78
137529 ..... 72, 78
137532 ..... 70, 80
137535 ..... 70, 76
137536 ..... 70, 76
137543 ..... 70, 76
137568 76
137569 76
137570 76
137571 76
137626 ..... 86, 92, 96, 102
137691 96
137699 78
137702 ..... 88, 100
137721 ..... 86, 96
137727 ..... 14, 64, 190, 200

ÍNDICE

137753 ..... 86, 92, 98
137754 ..... 70, 78
137794 148
137795 148
137825 96
137826 96
137827 96
137909 72
137910 80
137913 80
137915 80
137916 80
137917 80
137918 80
137924 148
137968 80
137969 80
137970 ..... 88, 98
137971 ..... 70, 78
137980 ..... 70, 76
138086 162
138087 162
139003 58
139630 ..... 118, 162
139631 162
139632 162
139633 162
140135 ..... 16, 18, 20, 24
140225 306
140250 92
142777 274
144321 174
144324 172
144374 170
144376 172
144378 ..... 170, 178, 180
144409 172
144415 ..... 166, 174
144425 170
144433 172
144471 170
144505 ..... 172, 238
144531 ..... 170, 178, 180
144577 170
144724 170
144739 170
144741 170
144742 170
144860 178
144873 170
144880 ..... 172, 178
144899 ..... 172, 178
144934 ..... 172, 178
144935 178
144956 172
144962 172
144966 ..... 172, 178
144968 170
144971 170
144976 170
144989 172
145106 60
145122 60
145148 60
145249 64
145345 62
145357 62
145361 64
145428 62
145461 104
145492 12
145548 62
145593 62
145706 48
145840 62
148645 208
148798 146
150890 274
150891 274
151551 ..... 18, 24
151691 256
151793 256
151941 ..... 356, 358, 402
151942 ..... 356, 358, 402
152439 ..... 310, 326, 344, 390
152520 236
152655 ..... 232, 282, 288, 312, 318, 322, 332, 336, 350, 352, 366, 376, 406, 412
152668 ..... 208, 232, 244, 260, 298, 302, 342, 408, 414
152730 ..... 258, 308, 310, 314, 346, 372, 388, 390, 396
152732 360
152736 ..... 388, 394, 410
152863 142
153151 ..... 330, 374
153933 ..... 338, 378
156037 264
156051 280
156501 ..... 172, 296
156574 296
156725 ..... 316, 320, 330, 334, 348, 360, 364, 374
156741 296
156743 ..... 252, 260, 298
156780 ..... 346, 372
156783 ..... 346, 372
156784 ..... 346, 372
156839 296
156843 300
156948 326
156969 300
158080 ..... 314, 394

ÍNDICE

158217 124
158253 360
158377 ..... 294, 404
158704 ..... 302, 414
159020 238
163184 ..... 348, 366
163598 ..... 318, 320, 330, 334, 350, 360, 366, 374
164009 ..... 6, 156
164061 ..... 88, 92, 98
164109 96
164126 ..... 88, 98
164131 ..... 394, 404, 410
164141 96
164213 ..... 86, 92, 96
164214 ..... 86, 92, 96
164215 102
164216 102
164750 ..... 86, 96
164754 84
164773 104
164780 102
164781 102
164800 ..... 104, 160
164815 ..... 86, 96
164817 ..... 86, 96
164821 92
164825 ..... 104, 160
164858 98
164885 98
164887 ..... 86, 92
164894 76
164895 78
164930 ..... 86, 92
164933 ..... 86, 92, 98
164934 102
164945 ..... 86, 92, 102
164947 96
164948 96
164953 ..... 86, 92
164955 86
164958 84
164965 84
164967 84
164988 186
164993 186
164995 186
165103 ..... 204, 210, 214, 220
165168 122
165188 122
165209 ..... 18, 182
165218 ..... 124, 306
165294 56
165297 56
165380 204
165386 122
165429 122
165434 64
165489 124
165490 124
165524 ..... 6, 126
165588 122
165594 10
165722 122
165727 122
165734 104
165735 60
165858 6
165993 124
166309 134
166450 418
166466 124
170851 286
171068 162
171277 278
172133 122
172134 122
172158 106
172195 62
172196 62
172259 ..... 8, 64
172340 ..... 194, 202
172363 64
172480 12
172507 ..... 194, 202
172511 ..... 194, 202
172558 260
172710 62
172758 114
172826 12
172830 12
172831 12
172875 156
172877 118
172896 12
172922 106
172924 10
172976 10
172978 110
174035 194
174081 ..... 194, 202
174082 ..... 194, 202
174131 306
174165 30
174168 198
174176 202
174215 48
174217 48
174238 204
174240 204
174242 204

ÍNDICE

174243 204
174250 52
174251 52
174253 56
174254 54
174256 56
174257 54
174262 204
174263 204
174270 48
174299 56
174300 56
174304 ..... 48, 188, 198
174318 204
174321 204
174322 204
174324 204
174333 106
174391 2
174416 12
174418 12
174422 ..... 204, 214, 220
174436 ..... 124, 306
174499 52
174513 206
174514 206
174521 206
174538 206
174547 204
174585 204
174586 206
174632 124
174676 124
174684 124
174714 60
174769 240
174816 296
174845 ..... 28, 36, 44, 46
174849 ..... 70, 76
174857 28
174858 104
174879 106
174883 206
174922 ..... 172, 178
174926 162
174992 48
176009 ..... 10, 104, 108
183506 256
183508 258
184372 124
184422 124
184437 410
184440 ..... 390, 410
184461 ..... 290, 320, 360, 394
184462 ..... 334, 360
184463 ..... 284, 290, 334
184572 ..... 310, 390
184579 208
184589 ..... 108, 196, 406
184648 ..... 238, 336
184649 242
184652 ..... 238, 350
184655 236
184657 ..... 232, 242, 246, 318, 322, 332, 344, 350, 360, 366, 376, 380, 392
184661 272
184662 ..... 234, 258, 266, 278, 298, 308, 314, 328, 396, 406
184667 ..... 266, 308, 310, 328, 388, 390, 406
184669 ..... 326, 346, 356, 358, 372, 402, 406
184675 252
184683 ..... 302, 408, 414
184688 232
184694 236
184695 260
184697 406
184699 398
184701 408
184705 ..... 258, 302, 328, 408, 414
184706 244
184708 232
184709 238
184711 ..... 238, 272
184712 298
184714 ..... 272, 308, 310, 314, 326, 328, 346, 356, 358, 372, 388, 390, 396, 402
184717 ..... 268, 314, 396, 406, 424
184718 8
187006 326
187018 316
187031 316
187081 ..... 250, 400
187112 232
187137 ..... 246, 312, 344, 380, 390
187252 ..... 270, 382
187428 256
187466 264
187476 264
187477 264
187478 264
187480 ..... 264, 384
187481 264
187482 264
187483 266
187484 264
187485 264
187486 264
187487 264
187492 264
187494 264

ÍNDICE

187495 264
187518 258
187520 266
187524 264
187550 ..... 274, 402
187551 274
187553 ..... 274, 402
187621 282
187637 282
187641 300
187653 300
187655 300
187658 300
187659 300
187660 282
187694 300
187696 264
187697 264
187698 264
187708 300
187730 282
187732 234
187918 ..... 270, 382
188467 176
190752 238
190866 348
191489 ..... 310, 390, 406, 408
191705 272
193008 172
193009 172
193014 172
193016 172
193022 172
193031 ..... 170, 178, 180
193034 124
193057 ..... 166, 170
193058 166
193059 166
193183 166
193187 166
193188 166
193202 166
193211 174
193212 166
193214 ..... 172, 178
193215 ..... 172, 178
193216 174
193217 174
193240 162
193241 162
193242 162
193243 162
194033 272
194082 ..... 330, 348, 374
194521 306
197122 260
197154 398
197171 ..... 142, 238, 416
197229 ..... 302, 414
197230 ..... 302, 408, 414
197263 ..... 246, 252, 312, 344, 380, 388, 390, 396, 402, 412
197319 406
197320 406
202986 286
203547 118
209032 286
209045 420
212250 296
213026 252
213084 ..... 246, 312, 344, 388, 390, 394, 402, 412
213097 256
213098 258
213110 258
213112 258
213153 258
213167 286
213173 286
213174 286
213182 ..... 330, 374
213184 ..... 330, 374
213204 ..... 330, 374
213205 ..... 330, 374
213211 ..... 338, 378
213264 364
213279 236
213281 316
213295 416
213307 282
213329 286
213340 242
213350 ..... 330, 334, 374
213354 ..... 330, 374
213363 282
213374 348
213418 234
213419 234
213420 256
213459 420
213492 ..... 244, 416
213493 ..... 244, 416
213523 424
213525 424
213546 254
213552 254
213554 254
213561 424
213562 424
213567 424
213568 424

ÍNDICE

213573 424
213574 424
213579 424
213580 424
213592 ..... 326, 344
213593 ..... 326, 344
213605 250
213608 250
213613 ..... 326, 344
213614 ..... 326, 344
213649 254
213654 256
213656 250
213657 250
213659 254
213660 250
213679 256
213731 258
213733 258
213734 236
213743 286
213750 256
213753 244
213759 244
213764 232
213781 306
213783 306
213801 254
213802 254
213812 420
213813 420
213821 296
213824 352
213827 284
213828 284
213833 ..... 310, 390
213834 ..... 310, 390
213843 ..... 310, 390
213844 ..... 310, 390
213845 ..... 310, 390
213851 254
213857 256
213859 254
213861 286
213862 286
213864 286
213965 ..... 316, 320, 330, 348, 364, 374
220010 48
220011 48
220012 48
220013 48
220025 78
220084 124
220099 172
220101 ..... 16, 18
220103 ..... 16, 18
220107 6
220114 ..... 18, 20, 24
220115 20
220181 62
220183 60
220184 62
220187 10
220197 204
220241 114
220262 62
220264 62
220317 256
220324 208
220326 166
220384 62
220387 62
220478 ..... 110, 116
220553 12
220554 ..... 10, 12
220570 ..... 294, 404, 422
220571 410
220572 ..... 388, 390, 394, 410
220589 114
220590 114
220591 114
220597 114
220598 114
220607 114
220608 ..... 110, 114
220609 ..... 110, 114
220610 ..... 110, 114
220611 ..... 110, 114
220612 ..... 110, 114
220613 ..... 110, 114
220614 ..... 110, 114
220615 114
220616 114
220617 116
220625 ..... 110, 114
220628 356
220636 62
220639 62
220640 62
220641 62
220642 62
220679 296
220734 294
220766 ..... 276, 278
220797 124
220798 124
220799 124
220807 136
220808 136
220809 136

ÍNDICE

220810 136
220811 136
220813 136
220814 136
220817 132
220818 132
220819 132
220820 132
220821 132
220823 132
220824 132
220831 134
220832 134
220833 134
220834 134
220835 136
220836 132
220863 134
220868 134
220869 134
220870 134
220871 134
220876 136
220885 132
220936 60
220939 ..... 70, 76, 186
220941 ..... 70, 76, 186
220944 60
220951 292
220959 ..... 348, 366
220960 292
220961 292
220963 292
220965 292
229013 12
229014 12
229019 12
229293 240
231368 234
231389 ..... 264, 386
231448 262
231534 ..... 264, 386
231647 236
231765 238
231766 238
231799 242
231800 242
232650 ..... 300, 408, 414
233395 ..... 194, 202
237316 260
237556 398
237563 398
240010 238
240012 238
240013 238
240101 232
240254 238
240264 238
240418 242
240455 296
244671 172
244722 170
244727 162
244748 172
244760 166
245042 60
245083 80
245084 ..... 70, 76
245093 128
245122 236
245159 348
245160 292
245199 ..... 88, 92, 98
245246 ..... 346, 372
245266 76
245267 76
245272 80
245273 80
245276 80
245277 80
245316 236
245362 146
245396 122
245397 122
245428 130
245432 130
245433 130
245434 130
245435 130
245438 130
245439 130
245441 130
245443 130
245450 184
245476 124
245477 124
245590 68
245620 264
245671 104
245677 2
245678 2
245753 286
245760 ..... 358, 402
245761 ..... 358, 402
245763 ..... 310, 390
245815 ..... 310, 390
245816 ..... 310, 390
245852 ..... 310, 390
245915 ..... 210, 216, 222
245926 154

ÍNDICE

245928 ..... 210, 222
245931 ..... 210, 216, 222
245936 ..... 210, 222
245943 48
245946 ..... 216, 222
245955 ..... 216, 222
245956 ..... 210, 216, 222
245962 124
245966 262
245992 106
245993 106
248089 270
248096 250
248117 250
248144 256
248145 250
248232 256
248261 296
248285 254
248348 262
248349 262
248388 256
248407 264
248408 264
248538 250
248643 ..... 300, 408, 414
248756 232
248757 232
248783 414
248816 414
248850 266
248914 238
248960 ..... 316, 364
252187 260
252188 260
252198 296
252208 272
252210 ..... 52, 54, 56, 68
252211 ..... 52, 54, 56, 68
252272 236
252288 260
252296 ..... 206, 210, 216, 222
252305 176
252314 206
252351 420
252368 ..... 216, 222
252399 ..... 214, 220
252414 ..... 52, 54, 56, 286
252423 58
252517 10
252537 206
252541 208
252542 ..... 244, 416
252554 286
252564 296
252578 204
252638 258
252639 260
252640 272
252642 272
252650 316
252655 ..... 332, 376
252662 290
252687 ..... 72, 80
252691 258
252692 282
252693 350
252694 ..... 330, 374
252701 ..... 236, 258
252703 ..... 246, 252, 312, 344, 380, 388, 390, 396, 402, 412
252752 48
252794 ..... 190, 198
252795 ..... 190, 198
252870 14
252942 ..... 68, 110
252993 326
252996 ..... 124, 306
253092 98
253160 60
253164 6
253290 102
253297 6
253298 6
253299 6
253305 110
253412 104
253446 ..... 188, 198
253477 ..... 212, 216, 224
253499 2
253500 162
253503 76
253514 80
253515 80
253552 20
253570 ..... 210, 214, 220
253582 ..... 210, 214, 220
253601 6
253602 6
253624 6
253627 6
253668 ..... 210, 214, 220
253678 220
253680 220
253681 220
253696 220
253702 ..... 210, 222
253703 ..... 216, 222
253704 ..... 210, 222
253705 ..... 216, 222

ÍNDICE

253706 214
253708 ..... 210, 220
253709 220
253722 ..... 190, 198
253728 124
253815 ..... 110, 114
253839 76
254089 408
254095 408
254096 408
254175 162
254248 190
255004 6
255014 128
255019 6
255021 128
255041 6
255115 128
255116 128
255117 128
255131 128
255133 128
255259 128
255260 128
255282 106
255316 128
255317 128
255318 128
255328 118
255383 60
255442 2
255460 ..... 216, 222
255461 ..... 214, 220
255462 ..... 214, 220
255465 ..... 226, 228
255471 ..... 214, 220
255476 228
255477 228
255497 226
255509 222
255510 222
255534 228
255535 228
255536 228
255537 228
255538 228
255539 228
255540 228
255541 228
255542 228
255543 228
255544 228
255545 228
255546 228
255547 228
255574 226
255577 226
255580 226
255583 226
255678 6
255679 6
255712 74
255716 74
255735 74
255738 74
255746 74
255749 74
255788 106
255791 160
255829 ..... 188, 198
255881 ..... 188, 198
255883 ..... 188, 194, 198, 202
255905 74
255908 74
255927 140
255928 140
255929 140
255930 140
255947 226
258107 370
258150 2
258253 162
258262 162
273078 96
273258 ..... 86, 96
273259 ..... 86, 96
273265 78
273304 ..... 90, 94, 100
273347 ..... 70, 78
273524 ..... 72, 78
273536 ..... 72, 78
274414 162
276029 262
276030 262
276033 280
276034 280
276043 300
276044 300
276057 300
276062 242
276117 242
276118 256
276140 256
276141 256
276149 264
276180 258
276183 258
276201 414
276206 254
276258 256

ÍNDICE

276259 306
276265 250
276281 300
276284 ..... 316, 320, 330, 334, 348, 360, 364, 374
276285 ..... 320, 360
276289 ..... 310, 390
276298 300
276326 306
276352 ..... 270, 384
276353 ..... 264, 384
276381 300
276560 280
276566 278
276567 286
276630 352
276631 420
276671 420
276679 264
276680 266
276759 342
276770 416
276806 352
276811 264
276812 264
276839 252
276859 ..... 270, 384
276863 300
276871 414
276899 424
276900 424
279001 ..... 214, 220
279011 ..... 316, 320, 364, 394
279012 ..... 316, 320, 364, 394
279013 ..... 316, 320, 364
279014 364
279017 ..... 216, 222
279034 ..... 316, 320, 364, 394
279035 ..... 316, 320, 364, 394
279065 166
279081 266
279085 124
279144 206
279156 204
279157 204
279158 204
279159 204
279228 ..... 348, 366
279261 188
279284 68
279285 68
279286 68
279310 30
279312 30
279314 30
279316 30
279398 ..... 32, 34, 40, 42
279399 ..... 32, 34, 40, 42
279401 32
279402 32
279403 32
279404 34
279405 ..... 36, 44, 46
279406 ..... 36, 46
279408 36
279409 36
279410 36
279411 36
279412 ..... 40, 42
279417 40
279418 40
279419 40
279420 40
279421 40
279422 40
279423 42
279424 42
279428 ..... 44, 46
279430 44
279431 44
279432 44
279433 44
279434 46
279435 46
279436 46
279437 46
279468 28
279485 204
279493 326
279494 204
279498 204
279499 204
279528 124
279575 ..... 20, 140, 182
279636 142
279641 ..... 28, 36, 44, 46
279642 ..... 28, 32, 34, 40, 42
279689 266
279700 78
279718 364
279737 316
279746 ..... 388, 390, 394, 410
279797 14
279798 ..... 210, 214, 220
279832 12
279848 30
279850 30
279851 30
279876 142
279925 198
279926 202

ÍNDICE

279979 ..... 86, 92
279996 30
279997 30
279999 30
283002 ..... 188, 198
283215 352
283613 304
284635 124
284636 124
284666 136
284667 136
284668 132
284669 132
284670 134
284671 134
284672 130
284673 130
287031 412
287032 412
287193 292
287227 420
287272 280
287312 364
287344 348
287449 282
287450 282
287451 282
287456 348
287460 348
287461 348
287462 348
287465 348
287466 292
287467 292
287468 292
287469 292
287470 292
287471 292
287472 292
287473 292
287537 144
287587 236
287613 292
287677 236
287678 236
287701 296
287702 306
287705 306
287719 416
287749 420
287760 234
287768 238
287771 ..... 290, 292
287773 242
287774 242
287784 422
287797 420
287802 250
287814 274
287859 420
287860 364
287861 ..... 316, 320, 360, 364
287862 ..... 316, 320, 364
287863 ..... 316, 320, 364
287864 348
287865 348
287866 348
287870 348
287878 316
287879 ..... 316, 320
287883 236
287885 236
287887 ..... 246, 380, 412
287888 ..... 246, 380, 412
287889 ..... 246, 312, 344, 390, 412
287890 ..... 246, 312, 344, 390, 412
287894 420
287907 286
287908 286
287909 286
287910 286
287911 286
287912 284
287913 284
287914 264
287933 236
287939 238
287944 420
287945 420
287948 416
287949 416
291484 ..... 300, 408, 414
291485 ..... 300, 408, 414
293053 ..... 244, 416
293054 244
294006 ..... 190, 198
294007 ..... 190, 198
294009 ..... 190, 198
294036 172
294037 172
294051 ..... 358, 402
294057 14
294059 12
294060 14
294062 12
294063 124
294065 98
294068 106
294069 106
294080 116

ÍNDICE

294091 172
294094 172
294097 364
294098 316
294112 48
294121 ..... 110, 116
294221 190
294222 190
294223 190
294224 198
294225 198
294226 190
294263 ..... 190, 198
294350 406
294387 320
294392 162
294393 ..... 206, 214
294394 ..... 320, 394
294424 ..... 188, 198
294425 ..... 194, 202
294436 194
294437 194
294438 194
294460 20
294508 ..... 210, 216
294514 ..... 358, 402
294515 198
294516 188
294517 188
294518 202
294519 188
294598 ..... 146, 154
294599 ..... 146, 154
294601 ..... 146, 154
294631 ..... 86, 92, 98
294634 ..... 86, 92, 98
294636 138
294651 138
294652 138
294653 138
294654 138
294655 138
294656 138
294657 138
294658 138
294659 138
294660 138
294661 138
294669 138
294671 2
294672 2
294673 2
294674 10
294675 10
294677 ..... 194, 202
294681 2
294721 210
294722 214
294791 44
294792 44
294793 46
294794 46
294795 36
294796 36
294797 38
294807 166
294813 124
294814 ..... 190, 198
294815 166
294832 272
294833 272
294849 182
294858 62
294859 62
294890 270
294928 ..... 194, 202
294938 286
294947 28
294949 280
294985 ..... 210, 216
294995 216
295013 342
295047 306
295139 272
295140 272
295142 416
295143 416
295179 414
295211 238
295212 238
295213 238
295215 238
295216 238
295218 238
295219 238
295242 270
295261 242
295401 342
295542 242
295691 68
295710 354
295981 232
295998 ..... 270, 382
296554 194
296556 190
300536 404
300978 404
301104 354
301126 242
301127 242

ÍNDICE

301185 404
301193 404
301200 404
301202 404
301369 130
301441 256
301451 ..... 314, 394
301495 136
301496 132
301497 134
301513 296
301633 296
301663 264
301693 ..... 330, 338, 374, 378
301704 ..... 274, 404
301726 416
301763 406
301764 406
301765 406
301766 406
301805 262
301806 262
301807 262
301810 256
301865 414
301902 266
301912 258
301955 258
301992 256
301993 258
301994 258
301996 274
301997 276
302029 ..... 320, 394
302030 ..... 320, 394
302204 ..... 124, 306
304017 ..... 88, 92
304018 98
304019 102
304021 184
304031 68
304034 296
304035 296
304040 242
304083 128
304084 128
304090 12
304111 294
304114 128
304115 128
304116 128
304117 128
304118 128
304119 128
304120 128
304121 128
304122 128
304123 128
304140 128
304141 128
304142 128
304143 128
304144 128
304158 244
304159 244
304199 ..... 404, 410
304210 ..... 294, 404, 420
304211 ..... 294, 404, 420
304216 ..... 294, 420
304221 104
304222 106
304254 420
304257 66
304258 66
304263 64
304307 12
304314 106
304316 62
304317 64
304325 232
304370 420
304376 420
304377 420
304382 238
304385 118
304386 118
304387 118
304388 118
304454 236
304494 246
304514 254
304520 254
304521 256
304533 ..... 404, 410
304547 138
304548 138
304560 6
304561 6
304576 324
304611 230
304612 230
304614 230
304615 230
304616 230
304617 230
304618 230
304619 230
304620 230
304621 230
304622 230

ÍNDICE

304623 230
304624 230
304625 230
304658 232
304668 280
304669 ..... 346, 372
304674 300
304775 244
304779 244
304783 62
304785 ..... 316, 330, 334, 348, 364, 374
304786 244
304788 ..... 346, 372
304800 384
304865 124
304916 12
304917 12
304918 12
304919 12
304920 12
304926 238
304927 238
304931 256
304954 ..... 72, 78
304955 ..... 70, 78
304956 96
304980 ..... 346, 372
304985 152
304986 152
304987 152
304988 152
304989 152
304990 150
304991 150
304992 150
304993 150
308015 278
308056 258
308124 278
308133 256
308134 254
308187 258
308642 250
308850 254
308859 258
308871 246
311466 270
311482 70
311491 282
311615 ..... 70, 78
311617 ..... 70, 78
311620 96
311707 324
311727 270
311750 282
311859 ..... 10, 296
313871 122
313873 122
313875 122
314306 ..... 274, 394
314307 404
314627 404
314653 276
314656 274
314657 274
314658 276
314678 ..... 314, 394
314684 404
320031 64
320237 260
320284 ..... 348, 366
322113 404
322145 296
322198 276
322199 276
322202 276
322203 276
322205 276
322207 276
322208 276
322209 276
322210 276
322211 276
322212 276
322234 278
322257 278
322258 278
322259 278
322692 334
322695 334
322739 334
322742 334
322744 334
322748 340
322751 334
322752 334
322783 328
322862 328
326024 194
326025 188
326072 118
326075 52
326078 52
326086 190
326093 110
326096 110
326097 106
326100 110
326152 138
326153 138

326165 60
326166 60
326180 194
326181 106
326192 106
326207 70
326208 70
328372 328
328381 328
328500 258
335008 394
335059 ..... 320, 394
335144 296
335178 236
335242 ..... 246, 250, 254
335244 246
335245 246
335270 328
335286 234
335326 30
335341 348
335342 364
337124 254
337143 ..... 246, 250, 344, 380, 388, 394, 402
337152 ..... 246, 250, 344, 380, 388, 394, 402
337163 360
337168 368
337173 360
337174 360
337175 360
337177 360
337178 360
337206 250

B

B4831 148
B4963 122
B5084 158
B5085 158
B5224 170
B5605 160
B5609 156
B5615 122
B5657 74
B5674 74
B5825 186
B5826 186
B5938 74
B6042 424
B6043 424
B6044 424
B6045 424
B6046 424
B6057 418
B6137 220
B6138 220
B6145 166
B6158 160
B6179 180
B6182 326
B6186 346
B6191 384
B6192 384
B6193 382
B6194 382
B6195 386
B6211 414
B6212 144
B6213 424
B6247 228
B6248 228
B6249 228
B6250 228
B6265 226
B6344 74
B6345 74
B6347 74
B6376 142
B6400 412
B6410 ..... 210, 214
B6411 140
B6421 342
B6449 170
B6450 242
B6458 240
B6462 188
B6463 188
B6464 188
B6465 198
B6479 372
B6568 404
B6583 122
B6585 188
B6586 188
B6587 188
B6588 198
B6590 146
B6591 154
B6595 274
B6596 274
B6600 254
B6606 162
B6607 162
B6608 210
B6609 214
B6634 184
B6650 358
B6651 358
B6668 314

B6675..... 310
B6676..... 308
B6677..... 20, 24, 182
B6678..... 20, 24, 182
B6679..... 20, 24, 182
B6680..... 20, 24, 182
B6701..... 420
B6702..... 420
B6703..... 420
B6849..... 328
B6872..... 188
B6873..... 188
B6879..... 356
B6881..... 388
B6882..... 394
B6884..... 380
B6885..... 380
B6886..... 344
B6887..... 402
B6890..... 106
B6957..... 402
B6958..... 390

C

C1986..... 178

MacDon

MacDon Industries Ltd.
680 Moray Street
Winnipeg, Manitoba
Canada R3J 3S3
t. (204) 885-5590 f. (204) 832-7749

MacDon, Inc.
10708 N. Pomona Avenue
Kansas City, Missouri
United States 64153-1924
t. (816) 891-7313 f. (816) 891-7323

MacDon Australia Pty. Ltd.
A.C.N. 079 393 721
Caixa Box 103 Somerton, Victoria, Australia
Australia 3061
t.+61 3 8301 1911 f.+61 3 8301 1912

MacDon Brasil Agribusiness Ltda.
Rua Grã Nicco, 113, sala 404, B. 04
Mossunguê, Curitiba, Paraná
CEP 81200-200 Brasil
t. +55 (41) 2101-1713 f. +55 (41) 2101-1699

LLC MacDon Russia Ltd.
123317 Moscow, Russia
10 Presnenskaya nab, Block C
Floor 5, Office No. 534, Regus Business Centre
t. +7 495 775 6971 f. +7 495 967 7600

MacDon Europe GmbH
Hagenauer Strasse 59
65203 Wiesbaden
Germany

CLIENTES
MacDon.com

CONCESSIONÁRIAS
Portal.MacDon.com

As marcas registradas dos produtos são de propriedade dos seus respectivos fabricantes e/ou distribuidores.

Impresso no Canadá