MacDon

Уборочная жатка D65®
для комбайнов

РУКОВОДСТВО ПО ЭКСПЛУАТАЦИИ

#169799 Редакция B

Специалисты в уборке урожая

Данное руководство содержит инструкции по «Технике безопасности» , «Эксплуатации», и «Техобслуживанию» для Вашей новой уборочной жатки MacDon модели D65 для комбайнов.

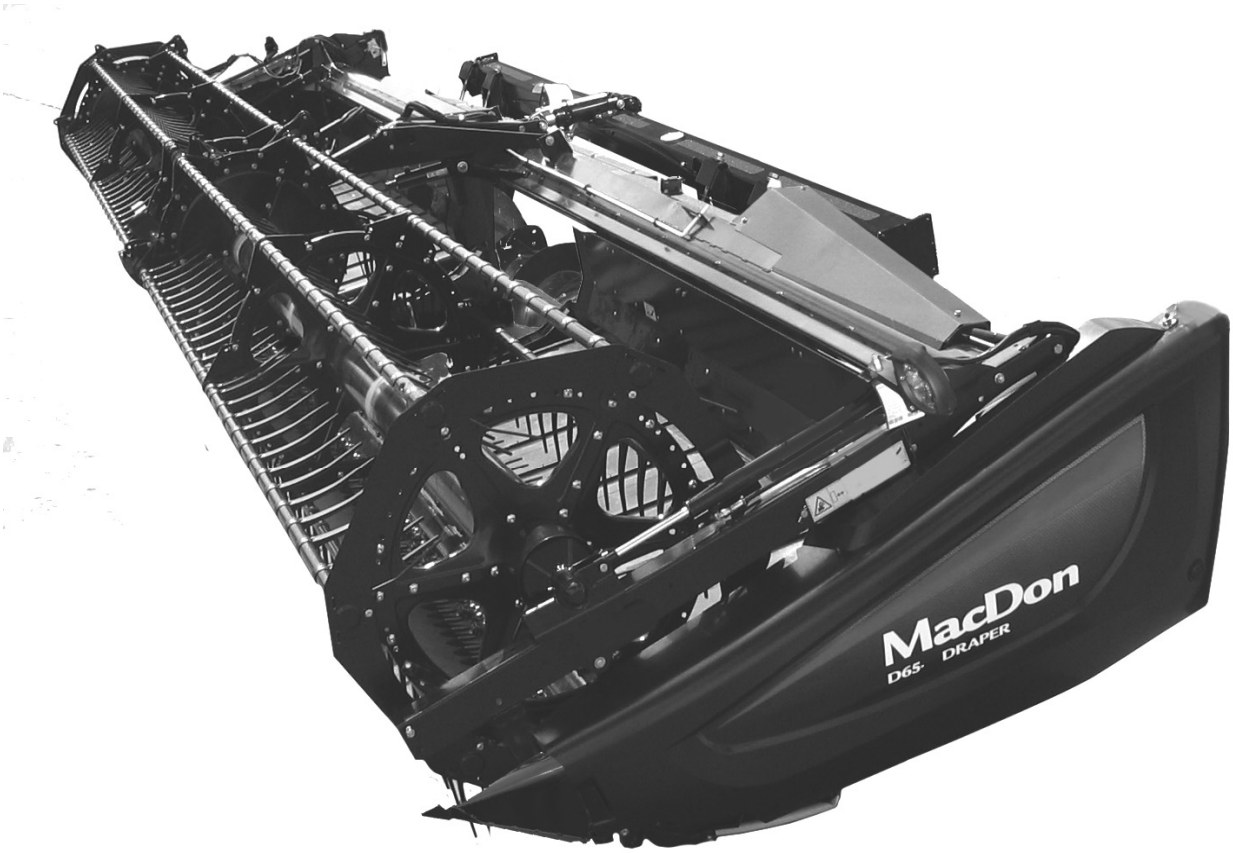

УБОРОЧНАЯ ЖАТКА MACDON D65®

1 ВВЕДЕНИЕ

Это руководство содержит информацию для полотняной уборочной жатки D65 и адаптеру комбайна CA25. Это руководство должно быть использовано вместе с руководством по эксплуатации комбайна.

Жатка D65 специально сконструирована для прямого комбайнирования непосредственно по земле или над землё.

Адаптер комбайна CA25 позволяет легко подсоединить любую из жаток D65 к Вашему комбайну.

ТЩАТЕЛЬНО ПРОЧТИТЕ ВЕСЬ ПРЕДОСТАВЛЕННЫЙ МАТЕРИАЛ ПЕРЕД ТЕМ, КАК ПРИСТУПАТЬ К РАЗГРУЗКЕ, СБОРКЕ ИЛИ ЭКСПЛУАТАЦИИ МАШИНЫ.

Пользуйтесь данным руководством в качестве первоисточника информации по данной машине. Если Вы будете следовать указаниям, приведённым здесь, Ваша жатка отлично прослужит многие годы. Если Вам потребуется более подробная информация по части обслуживания, то можете приобрести у дилера руководство по ремонту.

Пользуйтесь оглавлением и алфавитным указателем, они помогут разобраться в конкретных разделах. Изучите оглавление, чтобы разобраться с тем, как и в каком порядке организован предоставленный материал.

Держите это руководство под рукой для частого использования и передайте его новым операторам или владельцам.

Кейс для хранения руководства находится внутри левого крайнего щитка.

Если Вам нужна помощь, информация или дополнительные копии этого руководства, обратитесь к Вашему дилеру.

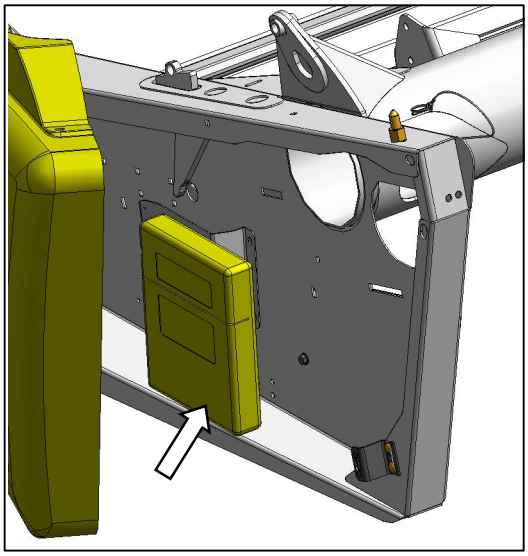

Опубликовано Апрель, 2013

2 МОДЕЛЬ И СЕРИЙНЫЙ НОМЕР

ПРИМЕЧАНИЕ: Обозначения «Справа» (ПС) и «Слева» (ЛС) следует рассматривать из положения оператора, который находится на своём рабочем месте, лицом по ходу движения.

Запишите номер модели, серийный номер и год выпуска жатки, и медленно движущегося транспорта/ дополнительных стабилизирующих колес (если установлены), ниже:

МОДЕЛЬ ЖАТКИ_____СЕРИЙНЫЙ №_____ГОД_____

Табличка с серийным № находится на левом щитке.

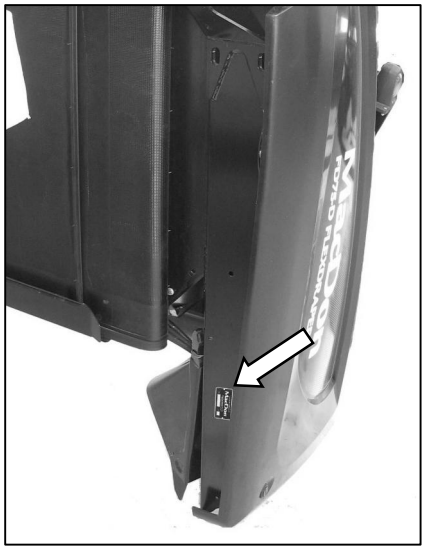

МОДЕЛЬ АДАПТЕРА_____СЕРИЙНЫЙ N._____ГОД_____

Табличка с серийным № находится снизу резервуара с правой стороны.

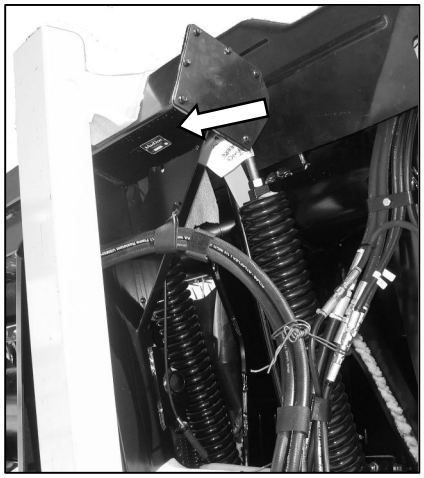

МЕДЛЕННАЯ ТРАНСПОРТИРОВКА/ОПЦИЯ СТАБИЛИЗАЦИОННЫХ КОЛЕС

СЕРИЙНЫЙ N._____ГОД_____

Табличка серийного номера колес находится на левой стороне трубы оси.

СОДЕРЖАНИЕ

Раздел/Заголовок **Стр**

1. ВВЕДЕНИЕ 1

2. МОДЕЛЬ И СЕРИЙНЫЙ НОМЕР 2

3. БЕЗОПАСНОСТЬ 6

3.1 ПРЕДУПРЕДИТЕЛЬНЫЕ СИМВОЛЫ 6

3.2 ПРЕДУПРЕДИТЕЛЬНЫЕ СЛОВА 6

3.3 ЗНАКИ БЕЗОПАСНОСТИ 6

3.3.1 Установка предупредительных знаков 6

3.3.2 Расположение предупредительных знаков 7

3.3.3 Определения знаков безопасности 13

3.4 ОБЩИЕ ПРАВИЛА БЕЗОПАСНОСТИ 16

4. ОПРЕДЕЛЕНИЯ 18

5. ИДЕНТИФИКАЦИЯ КОМПОНЕНТОВ 19

5.1 ЖАТКА КОМБАЙНА 19

5.2 АДАПТЕР КОМБАЙНА 20

6. СПЕЦИФИКАЦИИ 21

7. ЭКСПЛУАТАЦИЯ 23

7.1 ОТВЕТСТВЕННОСТЬ ВЛАДЕЛЬЦА/ОПЕРАТОРА 23

7.2 ЭКСПЛУАТАЦИОННАЯ БЕЗОПАСНОСТЬ 23

7.2.1 Ограничители подьемных цилиндров жатки 24

7.2.2 Подпорки мотовила 24

7.2.3 Крайние щитки 25

7.2.4 Ежедневная проверка 27

7.3 ПРИСОЕДИНЕНИЕ/ОТСОЕДИНЕНИЕ ЖАТКИ 28

7.3.1 Настройка адаптера 28

7.3.2 Case IH 7010, 8010, 7120, 8120, 5088, 6088, 7088, 5130, 6130, 7130, 7230, 8230, 9230 31

7.3.3 John Deere 60, 70, и серия S 35

7.3.4 CAT Lexion 500, 700 Серии 39

7.3.5 New Holland CR, CX 43

7.3.6 AGCO 47

7.4 ПРИСОЕДИНЕНИЕ и ОТСОЕДИНЕНИЕ ЖАТКИ С АДАПТЕРОМ 52

7.4.1 Присоединение 52

7.4.2 Отсоединение 55

7.5 ПЕРИОД ОБКАТКИ 59

7.6 ПРОЦЕДУРА ОТКЛЮЧЕНИЯ 59

7.7 КОНТРОЛЬ ЖАТКИ 59

7.8 НАСТРОЙКА ЖАТКИ 60

7.8.1 Установки жатки 60

7.8.2 Установки подбирающего мотовила 61

7.9 РАБОЧИЕ ПАРАМЕТРЫ ЖАТКИ 63

7.9.1 Высота скашивания 63

7.9.2 Флотация жатки 66

7.9.3 Угол жатки 69

7.9.4 Скорость мотовила 70

7.9.5 Наземная скорость 71

7.9.6 Скорость полотна 72

7.9.7 Скорость ножа 73

7.9.8 Высота мотовила 74

7.9.9 Положение выноса мотовила 74

7.9.10 Угол наклона пальцев мотовила 78

7.9.11 Разделители культур и стержни 80

7.9.12 Разделители культур 80

СОДЕРЖАНИЕ

Раздел/Заголовок **Стр**

7.9.13 Разделители для риса ... 82
7.10 ЩИТОК ГОЛОВКИ НОЖА ... 83
7.11 ВЫРАВНИВАНИЕ ЖАТКИ ... 84
7.12 ОЧИСТКА ЗАБИВШЕГОСЯ НОЖА ... 85
7.13 ОЧИСТКА ЗАБИВШЕГОСЯ АДАПТЕРА ... 85
7.14 ВЕРХНИЙ ПОПЕРЕЧНЫЙ ШНЕК ... 86
7.15 ТРАНСПОРТИРОВКА ЖАТКИ ... 87
7.15.1 Комбайн ... 87
7.15.2 Буксировка ... 87
7.15.3 Перевод из транспортного положения в полевое ... 88
7.15.4 Перевод из полевого положения в транспортное ... 93
8. ТЕХОБСЛУЖИВАНИЕ И ТЕХУХОД ... 96
8.1 ПОДГОТОВКА К ТЕХОБСЛУЖИВАНИЮ ... 96
8.2 РЕКОМЕНДУЕМЫЕ ПРОЦЕДУРЫ ПО ТЕХНИКЕ БЕЗОПАСНОСТИ ... 96
8.3 СПЕЦИФИКАЦИИ ПО ТЕХУХОДУ ... 97
8.3.1 Рекомендуемые значения крутящего момента ... 97
8.3.2 Установка цепи ... 100
8.3.3 Установка подшипника ... 100
8.3.4 Рекомендуемые жидкости и смазки ... 101
8.3.5 Таблица эквивалентов ... 102
8.4 ТРЕБОВАНИЯ ПО ТЕХУХОДУ ... 103
8.4.1 График техобслуживания ... 104
8.4.2 Техуход в период обкатки ... 106
8.4.3 Предсезонный/годовой сервис ... 107
8.4.4 Конец сезона ... 107
8.4.5 Смазка и сервис ... 108
8.5 ГИДРАВЛИКА ... 118
8.5.1 Резервуар ... 118
8.5.2 Фильтр гидравлического масла ... 120
8.5.3 Шланги и линии ... 120
8.6 ЭЛЕКТРИКА ... 121
8.7 ОСНОВНОЙ ПРИВОД ... 121
8.7.1 Снятие кардана привода ... 121
8.7.2 Установка кардана ... 122
8.7.3 Снятие щитка ... 122
8.7.4 Установка щитка ... 123
8.7.5 Регулировка цепи привода редукторе ... 124
8.8 ШНЕК ... 125
8.8.1 Зазор шнека к поддону ... 125
8.8.2 Регулировка цепи привода шнека ... 126
8.8.3 Замена цепи привода шнека ... 127
8.8.4 Замена пальцев шнека ... 128
8.9 НОЖ И ЕГО ПРИВОД ... 130
8.9.1 Секции ножа ... 130
8.9.2 Снятие ножа ... 131
8.9.3 Замена подшипника головки ножа ... 131
8.9.4 Установка ножа ... 132
8.9.5 Запасный нож ... 132
8.9.6 Пальцы ножа ... 133
8.9.7 Прижимы ножа ... 135
8.9.8 Ремни привода ножа:асинхронный привод ... 136
8.9.9 Ремни привода двойного ножа: синхронный привод ... 137
8.9.10 Редуктор привода ножа ... 142

СОДЕРЖАНИЕ

Раздел/Заголовок **Стр**

8.10 ПОЛОТНО АДАПТЕРА ... 145
8.10.1 Натяжение полотна (регулировка) ... 145
8.10.2 Замена полотна ... 145
8.11 ПОЛОТНА ЖАТКИ ... 147
8.11.1 Натяжение полотна жатки (регулировка) ... 147
8.11.2 Замена раздельного полотна ... 147
8.11.3 Выравнивание полотна ... 149
8.11.4 Уход за роликами полотен ... 150
8.11.5 Высота платформы ... 152
8.12 МОТОВИЛО И ЕГО ПРИВОД ... 153
8.12.1 Зазор мотовила к режущему аппарату ... 153
8.12.2 Регулировка параболизма мотовила ... 155
8.12.3 Центрирование мотовила ... 155
8.12.4 Цепь привода мотовила ... 156
8.12.5 Звездочка привода мотовила ... 163
8.12.6 U-шарнир привода мотовила ... 167
8.12.7 Мотор привода мотовила ... 169
8.12.8 Датчик скорости мотовила ... 174
8.12.9 Пальцы мотовила ... 177
8.12.10 Втулки граблин ... 179
8.13 СИСТЕМА ТРАНСПОРТИРОВКИ (Опция) ... 183
8.13.1 Крутящий момент болтов колеса ... 183
8.13.2 Осевые болты ... 183
8.13.3 Накачка шин ... 184
9. ПОИСК И УСТРАНЕНИЕ НЕИСПРАВНОСТЕЙ ... 185
9.1 ПОТЕРЯ УРОЖАЯ НА РЕЖУЩЕМ АППАРАТЕ ... 185
9.2 СКАШИВАНИЕ И КОМПОНЕНТЫ НОЖА ... 186
9.3 ПОДАЧА МОТОВИЛА ... 188
9.4 ЖАТКА И ПОЛОТНА ... 190
9.5 УБОРКА БОБОВЫХ ... 193
10. ОПЦИИ И ПРИСПОСОБЛЕНИЯ ... 196
10.1 РЕГУЛИРУЕМЫЕ БАШМАКИ ... 196
10.2 КОМПЛЕКТ УКОРОЧЕННЫХ ЗАЩИТНЫХ ПАЛЬЦЕВ ... 196
10.3 СТАБИЛИЗИРУЮЩИЕ КОЛЕСА ... 196
10.4 СТАБИЛИЗИРУЮЩИЕ/ТРАНСПОРТНЫЕ КОЛЕСА ... 196
10.5 КОМПЛЕКТ ПАЛЬЦЕВ МОТОВИЛА ДЛЯ ПОЛЕГЛОЙ КУЛЬТУРЫ ... 197
10.6 ВЕРТИКАЛЬНЫЕ НОЖИ ... 197
10.7 ВЕРХНИЙ ПОПЕРЕЧНЫЙ ШНЕК ... 197
10.8 КОМПЛЕКТ КРАЙНИХ ЩИТКОВ МОТОВИЛА ... 197
10.9 КОМПЛЕКТ КАМНЕУЛОВИТЕЛЯ ... 198
10.10 РАЗДЕЛИТЕЛЬ ДЛЯ РИСА ... 198
10.11 ЗАМОК РАЗДЕЛИТЕЛЯ ... 198
10.12 ЕВРОПЕЙСКИЙ КОМПЛЕКТ ГЕРМЕТИЗАЦИИ АДАПТЕРА ... 198
10.13 ЩИТОК ГОЛОВКИ НОЖА ... 198
10.14 ШИРОКИЙ ДЕФЛЕКТОР ПОЛОТНА ... 198
11. РАЗГРУЗКА И СБОРКА ... 199
АЛФАВИТНЫЙ УКАЗАТЕЛЬ ... 200

3 ТЕХНИКА БЕЗОПАСНОСТИ

3.1 ПРЕДУПРЕДИТЕЛЬНЫЙ ЗНАК ПО ТЕХНИКЕ БЕЗОПАСНОСТИ

Данный символ обозначает важное предупреждающее сообщение в данном руководстве и на самой технике.

Этот символ означает:

- ВНИМАНИЕ!
- БУДЬТЕ ОСТОРОЖНЫ!
- КАСАЕТСЯ ВАШЕЙ БЕЗОПАСНОСТИ!

Внимательно прочтите и следуйте тем указаниям, которые сопровождают данный символ.

ПОЧЕМУ БЕЗОПАСНОСТЬСТЬ ВАЖНА ДЛЯ ВАС?

- АВАРИИ УВЕЧЯТ И УБИВАЮТ
- АВАРИИ СТОЯТ МНОГО
- АВАРИИ МОЖНО ИЗБЕЖАТЬ

3.2 ПРЕДУПРЕЖДАЮЩИЕ СЛОВА

Обращайте внимание на такие слова как ОПАСНОСТЬ/ ПРЕДУПРЕЖДЕНИЕ и ОСТОРОЖНО. Соответствующее слово было выбрано для каждого сообщения, с использованием следующих указаний:

DANGER - ОПАСНОСТЬ

Указывает на неизбежную опасную ситуацию и если её не избежать, то это может привести к смертельному исходу или серьёзным увечьям.

WARNING - ПРЕДУПРЕЖДЕНИЕ

Указывает на потенциально опасную ситуацию и если её не избежать, то это может привести к смерти или серьёзным увечьям. Этот знак также используется против опасных привычек.

CAUTION - ОСТОРОЖНО

Указывает на потенциально опасную ситуацию, если её не избежать, то это может привести к мелким или увечьям средней тяжести. Этот знак используют ещё и как напоминание соблюдать правила техники безопасности.

3.3 ЗНАКИ БЕЗОПАСНОСТИ

a. Расположение знаков безопасности на жатке можно увидеть на страницах7 -11.
b. Содержите их в чистоте, они всегда должны быть читаемыми.
c. Заменяйте их , если они теряются или стали не читаемыми.
d. Если заменяется часть, на которой стоял такой знак, убедитесь в том, что его установили на новой части.
e. Предупредительные знаки можно получить у дилера, в отделе запчастей.

3.3.1 Установка знака безопасности

a. Убедитесь что место установки чистое и сухое
b. Определитесь с точным местом перед тем, как снять бумажную подложку со знака.
c. Снимите меньшую часть разделённой бумажной подложки.
d. Установите знак по месту и медленно отогните оставшуюся бумагу, разглаживая знак.
e. Небольшие воздушные карманы можно убрать при помощи иголки, проколами.

3.3.2 Расположение знаков безопасности

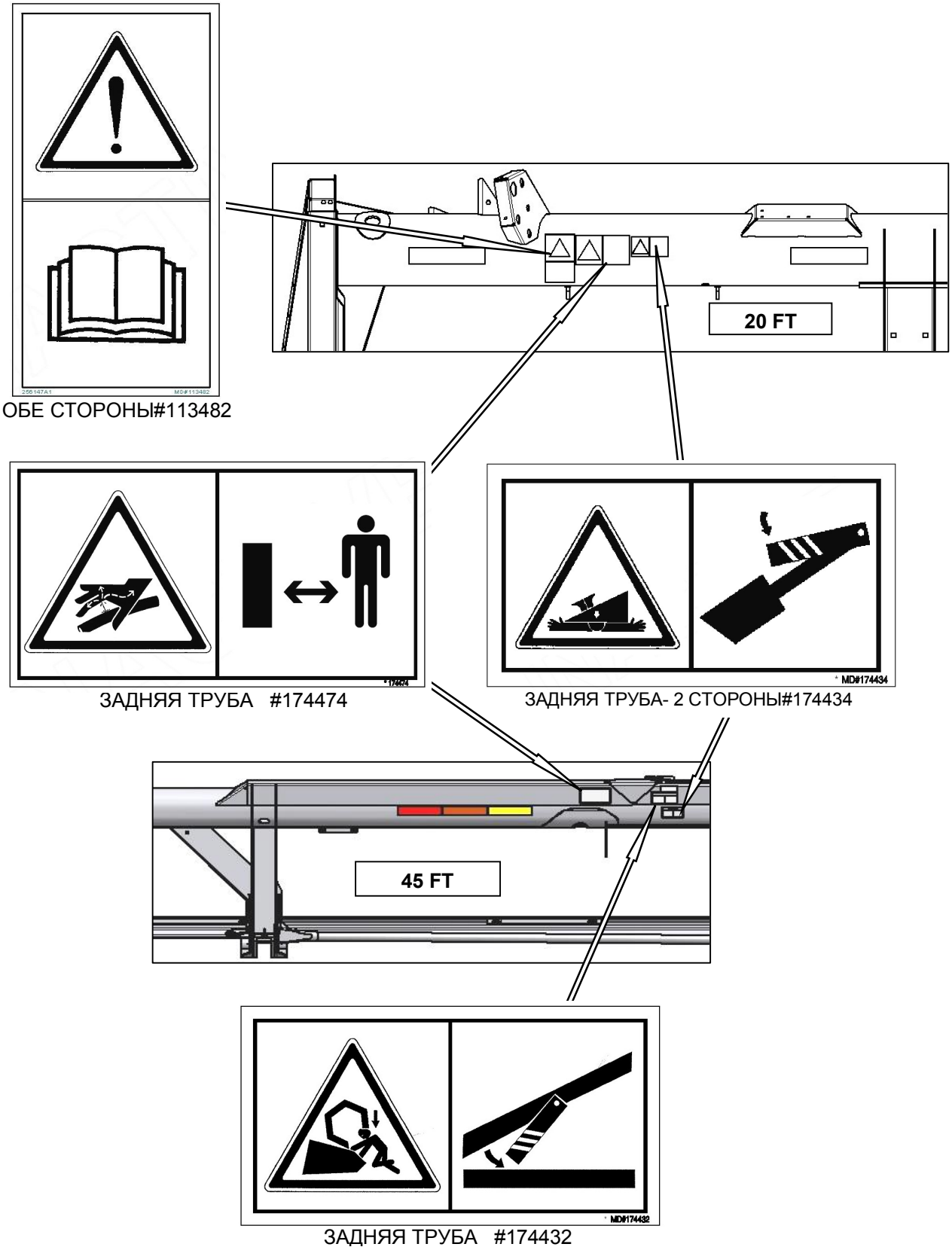

ОБЕ СТОРОНЫ#113482

ЗАДНЯЯ ТРУБА #174474

ЗАДНЯЯ ТРУБА- 2 СТОРОНЫ#174434

ЗАДНЯЯ ТРУБА #174432

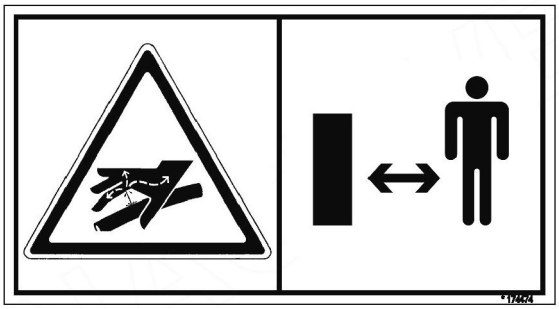

ЗАДНЯЯ ТРУБА- 2 СТОРОНЫ
#174474

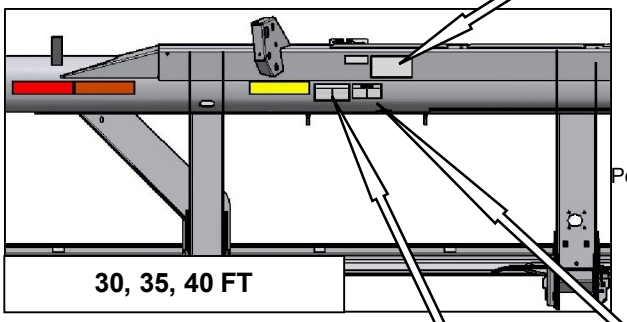

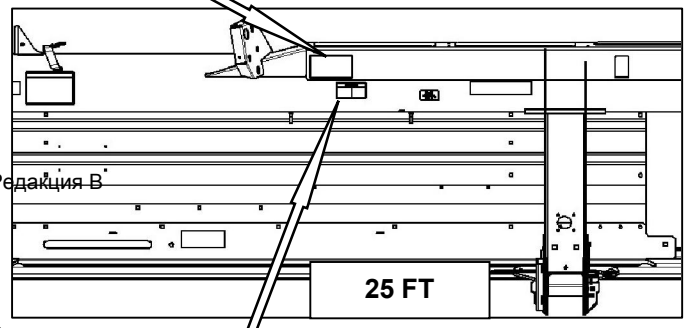

Редакция B

ЗАДНЯЯ ТРУБА - ДВОЙНОЕ МОТОВИЛО ТОЛЬКО #174432

ЗАДНЯЯ ТРУБА- 2 СТОРОНЫ
#174434

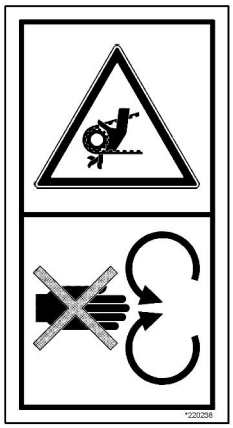

ОБА КОНЦА –2 НОЖА
ЛЕВЫЙ КОНЕЦ – 1 НОЖ
#220238

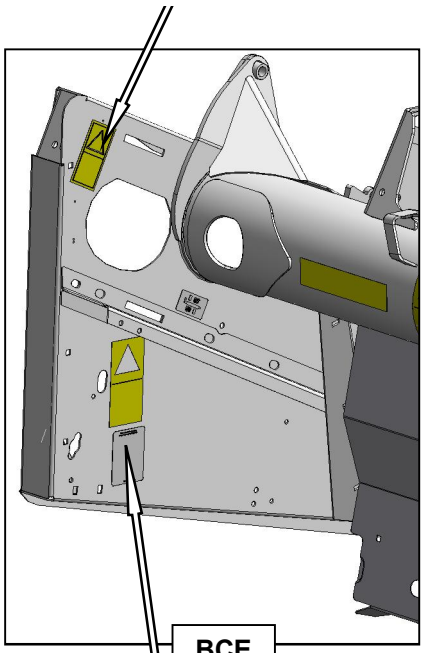

ВСЕ

ЛЕВЫЙ КОНЕЦ #174436

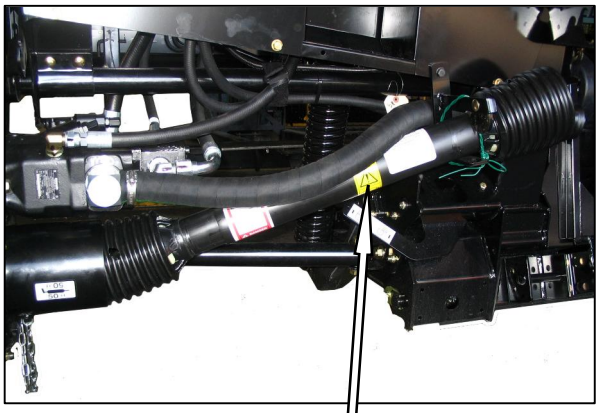

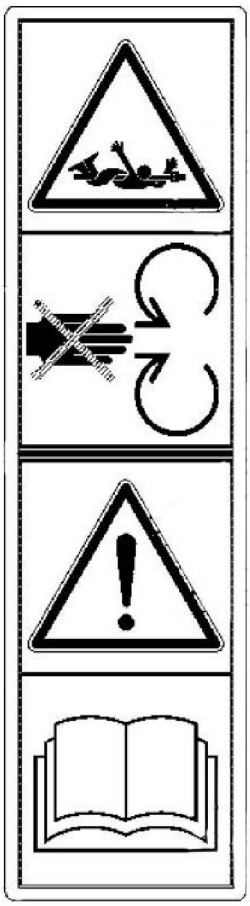

КАРДАН
#194521

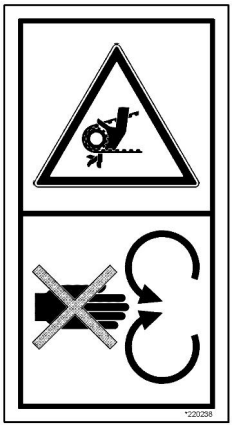

ОБА КОНЦА –2 НОЖА
ЛЕВЫЙ КОНЕЦ – 1 НОЖ
#220238

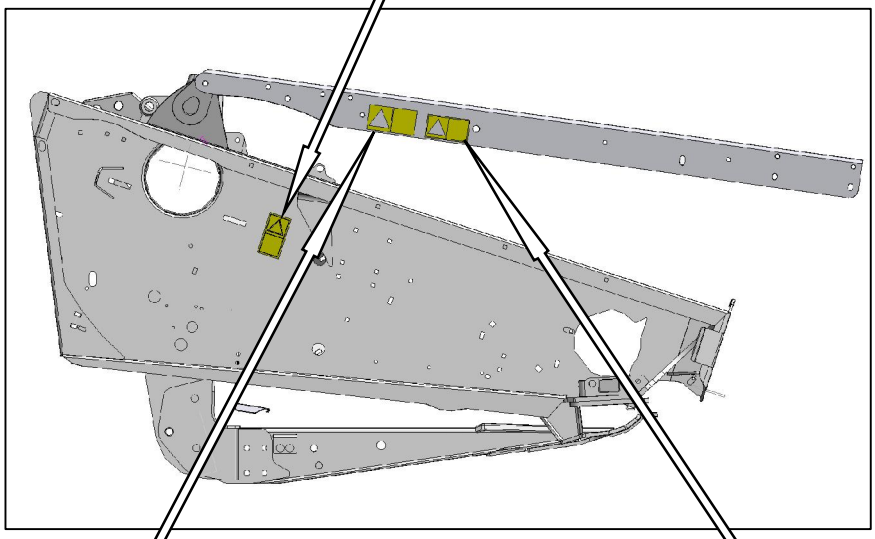

СТОЙКИ МОТОВИЛА
#174432

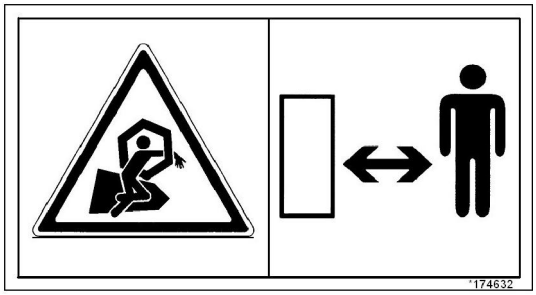

ЛС и ПС СТОЙКИ
МОТОВИЛ #174632

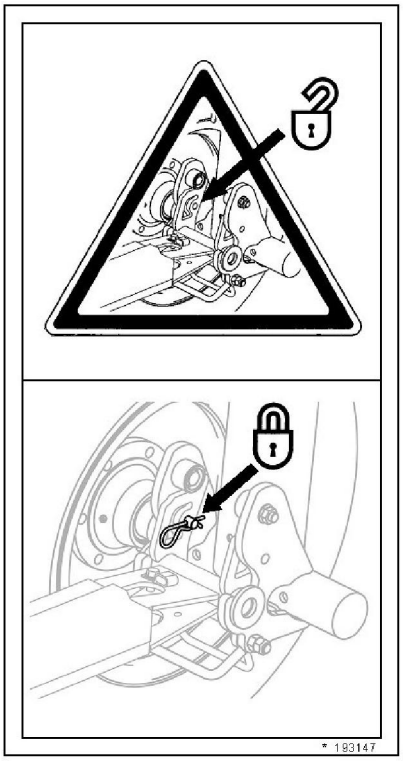

ПЕРЕДН. ТРАНСП.СТОЙКА
#193147

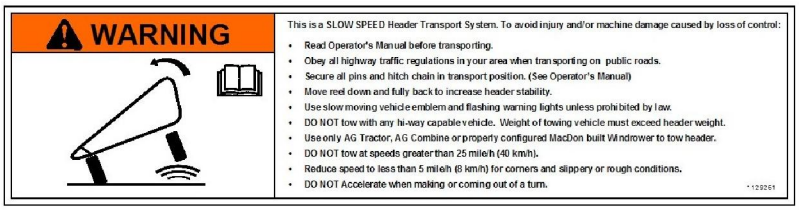

БУКСИРОВОЧНОЕ
ДЫШЛО #129261

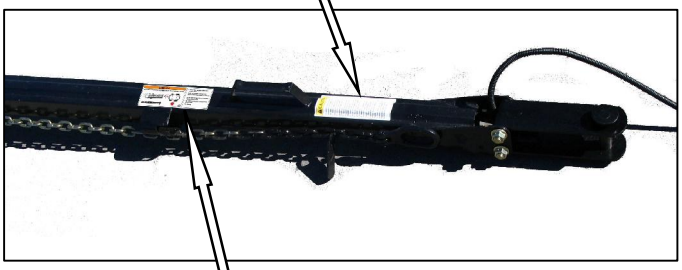

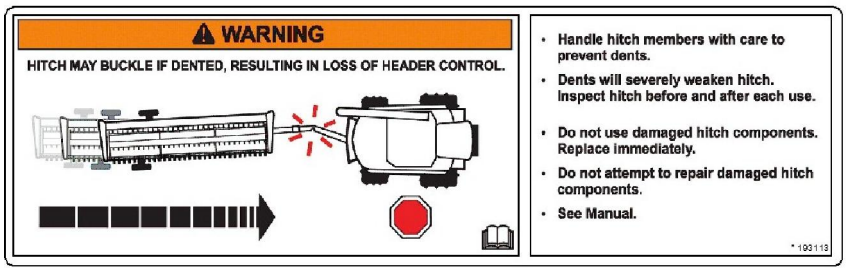

БУКСИР.
ДЫШЛО #193113

ВЕРХНИЙ ПЕРЕКРЕСТНЫЙ ШНЕК #174682

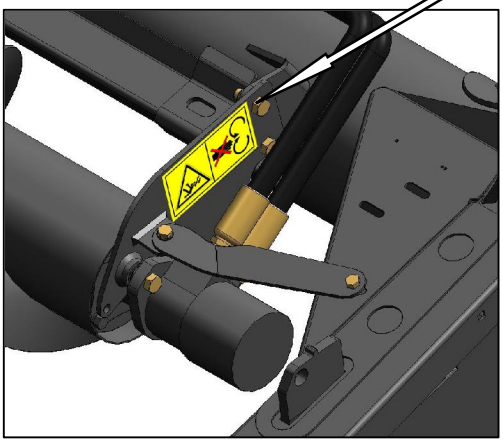

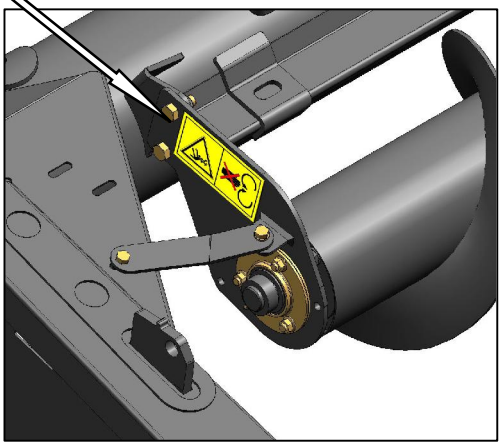

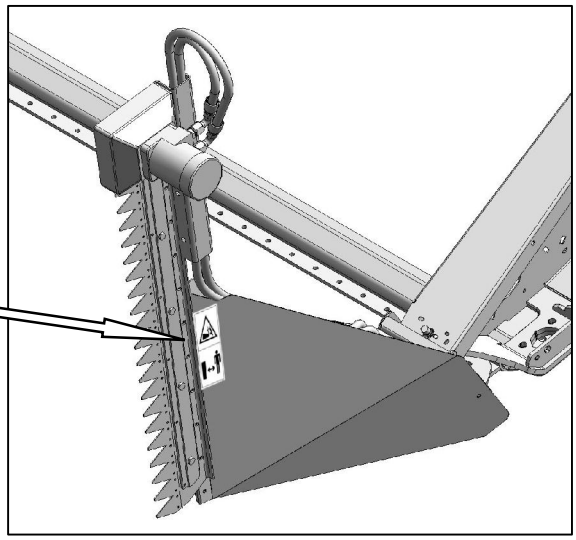

ЛЕВЫЙ И ПРАВЫЙ
ВЕРТИКАЛЬН.НОЖ #174684

3.3.3 ОПРЕДЕЛЕНИЯ ЗНАКОВ БЕЗОПАСНОСТИ

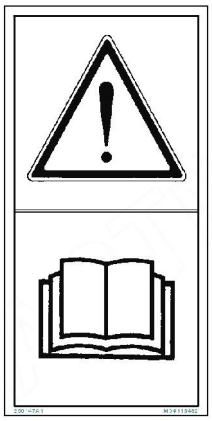

113482

Общие правила безопасности при эксплуатации и обслуживании

ОСТОРОЖНО

Во избежании травмы или смерти от неправильной или небезопасной эксплуатации:

- Прочтите руководство по эсплуатации и следуйте всем правилам безопасности. Если у Вас нет руководства, приобретите его у дилера.
- Не позволяйте необученным людям эксплуатировать машину.
- Ежегодно просматривайте правила безопасности со всеми операторами.
- Убедитесь, что все знаки безопасности установлены и разборчивы.
- Убедитесь, что нет никого поблизости от машины перед стартом и во время эксплуатации
- Не перевозите пассажиров.
- Держите все щитки на местах и держитесь подальше от движущихся частей.
- Прежде чем покинуть место оператора выключите привод жатки, переключите передачу на нейтральную и дождитесь полной остановки.
- Заглушите двигатель и выньте ключ из замка зажигания перед обслуживанием, регулировкой, смазкой, очисткой забившейся машины
- Установите ограничители, чтобы предотвратить опускание жатки или мотовила перед обслуживанием в верхнем положении
- Используйте знак медленнодвижущегося транспорта и мигающие аварийные огни во время эксплуатации на дороге(если это не запрещено законом)

174432

Опасность при работе с мотовилом

ПРЕДУПРЕЖДЕНИЕ

- Чтобы избежать повреждения от падения поднятого мотовила прежде чем работать на нем или под ним, полностью поднимите мотовило, заглушите двигатель, выньте ключ, установите механические замки на каждой опорной стойке мотовила.
- См. Руководство по эксплуатации

174434

Опасность при работе с жаткой

ОПАСНОСТЬ

- Опустите жатку на землю или установите ограничители подьемных цилиндров прежде чем работать под ней

174436

Опасность при работе с маслом под высоким давлением

ПРЕДУПРЕЖДЕНИЕ

Не находитесь рядом с утечками

- Масло под высоким давлением легко проникает в кожу приводя к серьезному повреждению, гангрене или смерти
- Если произошла травма, срочно обратитесь к врачу. Немедленная операция необходима для удаления масла.
- Не проверяйте наличие утечки при помощи пальца или кожи
- Снизьте нагрузку или давление перед ослаблением фитнигов .

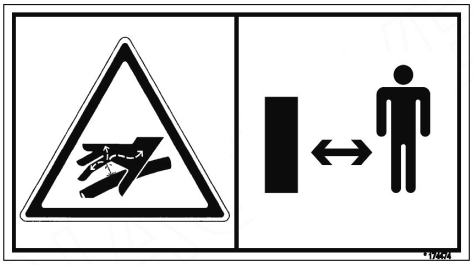

174474

Опасность при работе с маслом под высоким давлением

ОСТОРОЖНО

Не находитесь рядом с утечками

- Масло под высоким давлением легко проникает в кожу приводя к серьезному повреждению, гангрене, смерти
- Если произошла травма, срочно обратитесь к врачу. Немедленная операция необходима для удаления масла.
- Не проверяйте наличие утечки при помощи пальца или кожи
- Снизьте нагрузку или давление перед ослаблением фитнигов.

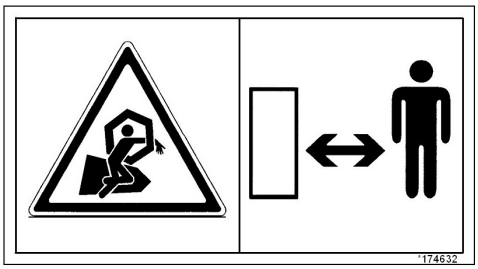

174632

Опасность затягивания мотовилом

ОСТОРОЖНО

- Во избежание затягивания крутящимся мотовилом, стойте в стороне от работающей машины

174682

Опасность затягивания шнеком

ОСТОРОЖНО

- Во избежание затягивания крутящимся шнеком, стойте в стороне от работающей жатки.

174684

Опасность при работе с острыми деталями

ОСТОРОЖНО

Секции ножа острые

- Одевайте плотные холщовые или кожаные перчатки, когда работаете с ножом.
- Убедитесь, что никого нет рядом с вертикальным ножом во время снятия или его вращения.

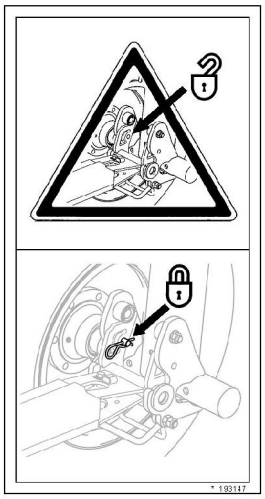

193147

Опасность при транспортировке/ на дороге

ПРЕДУПРЕЖДЕНИЕ

Перед транспортировкой

- Убедитесь, что замок дышла прицепного механизма закрыт .

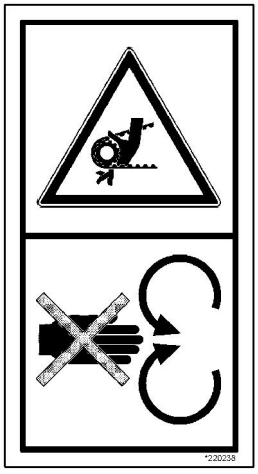

220238

Опасность неправильной эксплуатации щитков

ПРЕДУПРЕЖДЕНИЕ

- Чтобы избежать повреждения, остановите двигатель перед открытием щитка системы силового привода.
- Держите все щитки на месте.

3.4 ОБЩИЕ ПРАВИЛА БЕЗОПАСНОСТИ

ОСТОРОЖНО

- **Ниже приведены общие правила безопасности, которые должны быть обязательной частью эксплуатации любого оборудования.**
- **Защити себя. Выполняя операции по сборке, эксплуатации и сервисному обслуживанию техники надевайте необходимую защитную одежду и используйте средства личной безопасности. Не надейтесь на случай.**

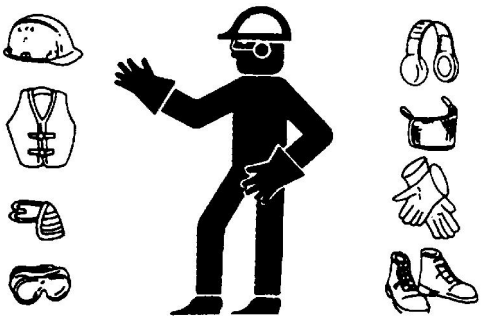

- **Вам могут понадобиться:**
  - **шлем.**
  - **защитные ботинки с нескользящей подошвой.**
  - **Защитные очки.**
  - **Защитные перчатки.**
  - **Одежда для работы в дождь**
  - **Респиратор или маска-фильтр**

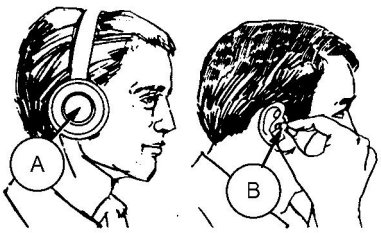

  - **Средства защиты органов слуха. Длительное воздействие громкого шума может вызвать ухудшение или потерю слуха. Предотвратить эти последствия поможет использование наушников (A) или затычек для ушей (B).**

- **Обеспечьте аптечку для оказания помощи в случае экстренной ситуации.**
- **Держите огнетушитель в машине. Следите, чтобы огнетушитель был в рабочем состоянии, вы должны знать как им пользоваться.**
- **Не допускайте детей к оборудованию.**
- **Обратите внимание, что часто несчастные случаи происходят, когда оператор устал или когда оператор торопится завершить работу. Найдите время, чтобы соблюсти правила безопасности. Никогда не игнорируйте предупредительными знаками об усталости.**
- **Носите плотную одежду и закрывайте длинные волосы.**
- **Не носите свисающую одежду, такую как длинные шарфы или браслеты.**

- **Держите руки, ноги, одежду и волосы подальше от движущихся частей. Не предпринимайте попыток убрать посторонние предметы при работающем двигателе.**

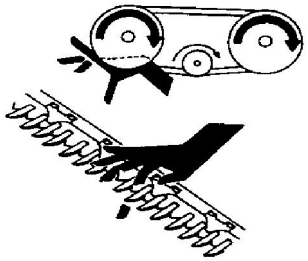

- Держите все кожухи на своих местах. Никогда не изменяйте и не удаляйте защитное оборудование. Убедитесь что кожухи карданных передач могут вращаться свободно не зависимо от вала.

- **Используйте только оригинальные запасные части, произведенные или утвержденные производителем техники. Неоригинальные запасные части могут не соответствовать требованиям по прочности, конструкции или безопасности.**
- **Не вносите изменения в конструкцию оборудования. Несанкционированные изменения могут ухудшить функционирование оборудования, снизить безопасность эксплуатации и отрицательно повлиять на срок службы оборудования.**
- **Перед тем как по какой-либо причине покинуть место оператора заглушите двигатель и вытащите ключ из замка зажигания. Случайно задействовать машину на холостом ходу может ребенок или даже животное.**

- **Содержите место для обслуживания техники сухим и чистым. Мокрые или маслянистые полы бывают очень скользкими. Мокрые пятна могут быть опасными, когда работаете с электрическим оборудованием. Проверяйте, чтобы все электрические выходы и инструменты были надёжно заземлены.**
- **Пользуйтесь нормальным освещением при выполнении таких работ.**
- **Содержите машину в чистоте. Солома и мякина на горячем двигателе могут привести к пожару. Не допускайте скопления масла или консистентной смазки на платформах для техобслуживания, лестницах или средствах управления. Проводите уборку машины перед тем, как ставить её на хранение.**
- **Никогда не пользуйтесь бензином, керосином или каким-либо другим летучим материалом для чистки. Эти материалы являются токсичными и/или легко воспламеняющимися.**
- Когда ставите машину на хранение, закрывайте острые или выступающие компоненты, чтобы избежать травм при случайном контакте с ними.

4 ОПРЕДЕЛЕНИЯ

Следующие термины и аббревиатура могут быть использованы в руководстве:

ТЕРМИН	ОПРЕДЕЛЕНИЕ
AHHC	Автоматический контроль высоты жатки (АКВЖ)
API	Американский институт нефти
ASTM	Американское общество по испытанию материалов
Центральное звено	Гидравлический цилиндр или стяжка между косилкой и жаткой которые меняют угол наклона.
DK	Двойной нож
GSL	Рычаг наземной скорости
Жатка	Агрегат который косит и укладывает культруру в валок, и подсоединяется к комбайне или комбайну.
RPM	Оборотов в минуту (об\мин)
SAE	Общество инженеров –автомобилистов
SK	Одинарный нож
SPM	Ходов в минуту
Трактор	Сельскохозяйственный трактор.
Трак	Четырехколесное транспортное средство весом не менее 3,400 кг .

5 ИДЕНТИФИКАЦИЯ КОМПОНЕНТОВ

5.1 ЖАТКА КОМБАЙНА

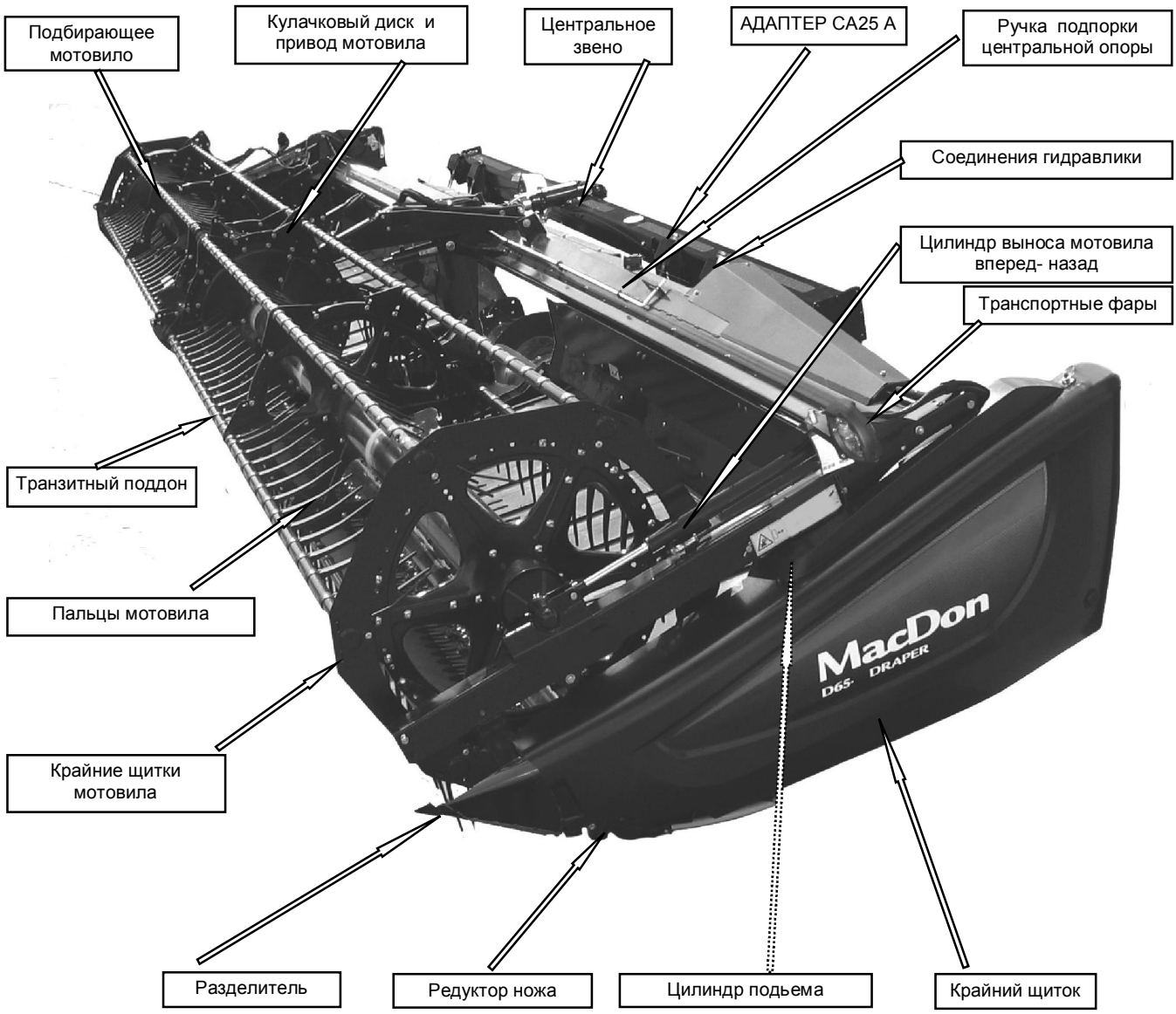

5.2 АДАПТЕР КОМБАЙНА

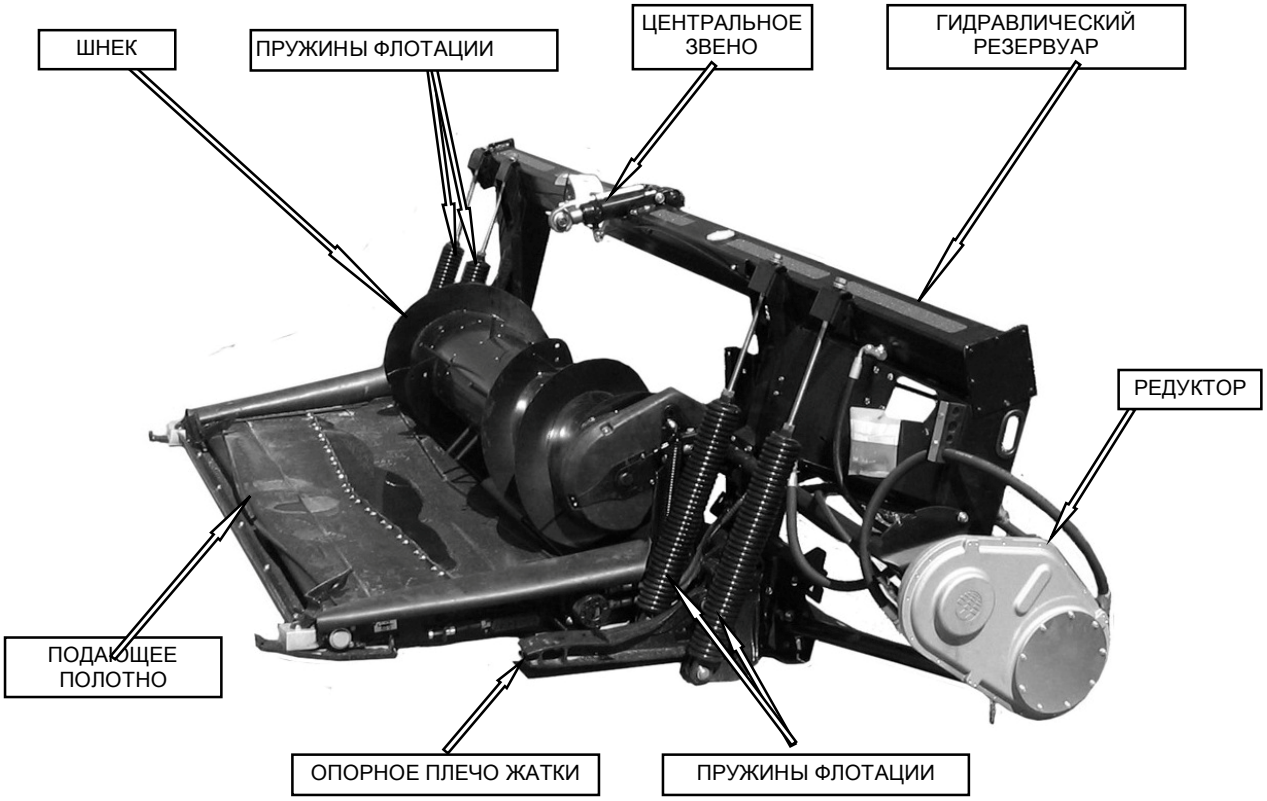

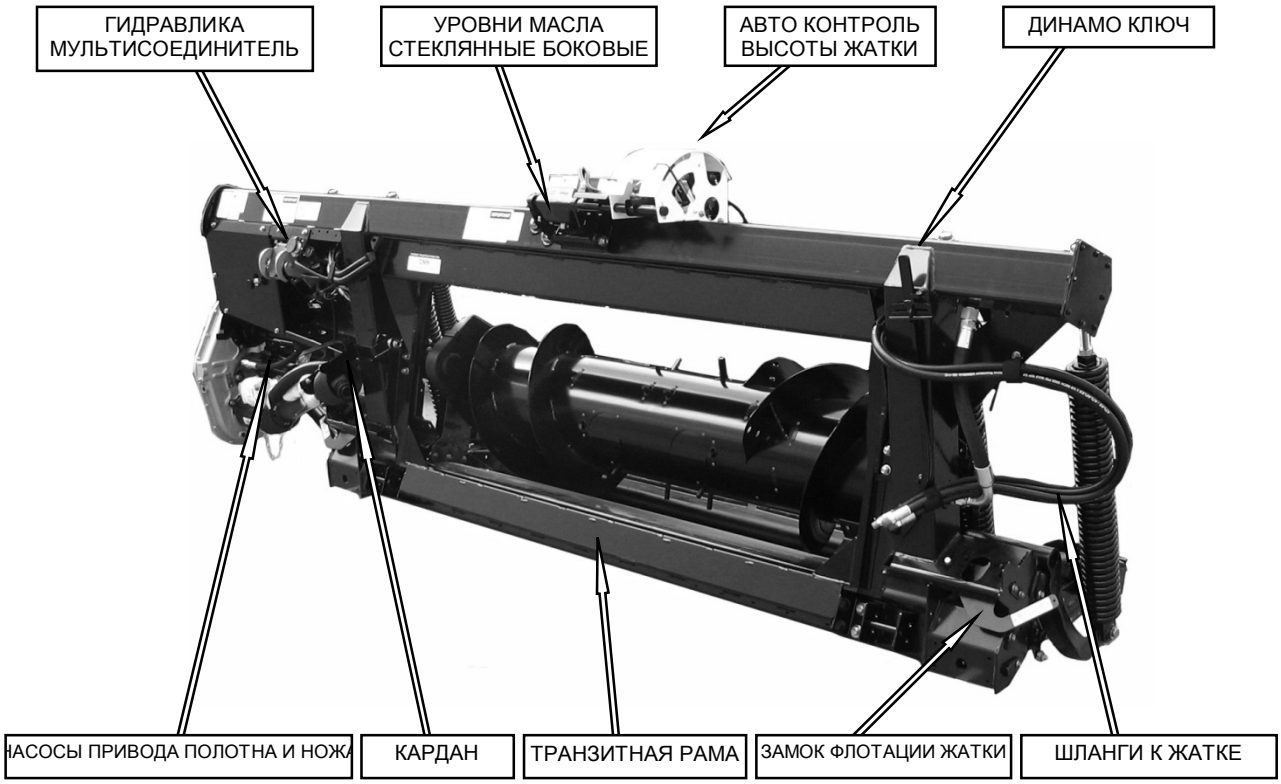

6 СПЕЦИФИКАЦИИ

Размер Жатки		20 ФТ	25 ФТ	30 ФТ	35 ФТ	40 ФТ	45 ФТ
ОБЩИЕ ХАРАКТЕРИСТИКИ							
Ширина	Транспорт (мотов.назад) с адаптером CA25	106 (дюйм) 2684мм Длинные разделители. 98 (дюйм) 2500 мм Длинные разделители сняты.					
	Полев (in. (мм	255.1 (6479)	315.1 (8003)	375.1 (9527)	435.1 (11051)	495.1 (12575)	555 (14099)
Длина (in. (мм))	Транспорт (с дышлом)	Не применимо		505.7 (12845)	547.5 (13907)	601.5 (15278)	631.5 (16040)
Высота - Транспорт		97 in. (2464 мм)					
Вес –диапазон базовой жатки (lb (кг))		3400 (1544)	3500 - 4100 (1589 - 1861)	4200 - 5100 (1907 - 2315)	4700 - 5700 (2134 - 2588)	5400 - 5800 (2451 - 2633)	6200 (2815)
РЕЖУЩИЙ АППАРАТ							
Ширина (Дюймов (мм))		240 (6096)	300 (7620)	360 (9144)	420 (10668)	480 (12192)	540 (13716)
Высота среза жатки	Короткое цен-ральное звено	1.3 in. (32мм)ниже земли - 52.3 in. (1328 мм) выше земли		0.8 in. (20мм) ниже земли - 52.8 in. (1340мм) выше земли			
	Длинное цен-ральное звено	4.6 in. (117мм)ниже земли - 46.9 (1192 мм) выше земли		4.1 in. (105 мм) ниже земли - 47.4 in. (1204 мм) выше земли			
Угол пальцев (Режущий брус на земле)		7.0° - 12.4°		2.0° - 7.4°			
НОЖ							
Тип привода	Одинарный Нож	Гидравлический мотор / ‘C’ Ремень / Мощный редуктор привода ножа (MD)					
	Двойной Нож	Гидравлический мотор / 2 ‘B’ синхрон. ремни /2 Мощных редуктора привода ножей (MD				2 гидромотора ‘C’ ремни, несинхрон. (MD) редукторы ножей.	
Скорость Ножа (ход/мин.)	Одинарный Нож	Не применимо	1200 - 1450	1200 - 1400	1100 - 1300	1050 - 1200	Не применимо
	Двойной Нож	1400 - 1700		1200 - 1500		1100 - 1400	
Ход		3 in. (76мм)					
Секции – Зубцы поверх и на болтах (зубчатость /дюйм)	твердые	14			9 / 14		9
Пальцы и прижимы	Стандарт	Кованные/ Двойная тепловая обработка метал. листы / Регулируемые болты					
	Укороч	Лист метал HD			Не применимо		
КОНВЕЙЕР И ПЛАТФОРМЫ							
Привод полотна		Гидравлический					
Ширина полотна		41.6 in. (1057мм)					
Скорость полотна		247-464 ФТ/мин (75-141 m/мин)					
Ширина окна подачи (in. (мм))		(73-5/8 дюйм) 1870 мм					
МОТОВИЛО							
Привод		Гидравлический от системы комбайна					
Скорость		0 – 67 об\мин					
Количество граблин		9	6 / 9		5 / 6		5
Эффект. диаметр мотовила		65 in. (1650 мм)					
Пальцы	Диапазон радиуса	30.2 - 31.5 in. (766 - 800 мм)					
	Тип	Сталь		Пластик упрочненный - ОМ стапь пластик - ДМ		Пластик упрочненный	
	Расстояние	6.0 in. (152.4 мм)					

РАЗДЕЛ 6. СПЕЦИФИКАЦИИ

РАЗМЕР ЖАТКИ		20 ФТ	25 ФТ	30 ФТ	35 ФТ	40 ФТ	45 ФТ
ВЕРХНИЙ ПЕРЕКРЕСТНЫЙ ШНЕК (ОПЦИЯ)							
Внешний диаметр		12 in. (305 мм)					
Вес(фунт (kr))		135 (62)	205 (93)	235 (107)	265 (120)	295 (134)	295 (134)
СТАБИЛИЗИРУЮЩИЕ КОЛЕСА / МЕДЛЕННО ДВИЖУЩИЙСЯ ТРАНСПОРТ (Опция)							
Размер		Не применимо		ST 205/75 R15			
Давление				Нагрузка E - 85 psi (586 kPa)			
Адаптер комбайна							
Ширина		151 дюйм (3835мм)					
Длина		70 дюймов (1778 мм)					
Высота		50 дюймов (1270 мм)					
Вес		(2,050 lb) 930 kr					
Основной привод		Поршневой и шестеренчатый насосы приводимые от комбайна					
Емкость редуктора		(5 Pints) 2.5 литра					
ШНЕК	Привод	Цепь					
	Тип	Шнек – 14 дюймов (356 мм) с 4 дюймовым (102 мм) удлинителем витков					
	Скорость	150 об/мин (Зависимая от комбайна)					
ПОЛОТНО АДАПТЕРА	Привод	Гидравлический мотор от насоса приводимого комбайном					
	Тип	Само-направл. резиновое покрытое полиэстером полотно с резиновыми планками					
	Ширина	78.7 дюймов (2000 мм)					
	Скорость	350-400 фт/мин (107-122 метров/мин)					
Обьем резервуара		(16 U.S. gal) 60 литров					
Макс. Рабочее давление		3,500 psi (24,132 kPa)Поршневой насос, 3,700 psi (25,510 kPa) Шестеренчатый насос					
Фильтр		10 micron #151975					
Насос привода полотен жатки		1.01 in.^{3} (16.5 cc) Шестеренчатый насос					
Насос привода ножа		1.8–2.7 in.^{3} (29.5–44.2 cc) Поршневой насос					
Флотация адаптера жатки		(7–8 дюймов)178–203 мм Вертикальное, 4.8 градусов боковой наклон					
КОНТРОЛЬ УГЛА ЖАТКИ		гидравлический поток от комбайна, с соленоид клапаном, переключается в мотовило вперед - назад/наклон жатки.					
ТРЕБОВАНИЯ К КОМБАЙНУ		Класс 5 или выше					

* См таблицу в секции скорость ножа для рекомендуемых значений. (SPM- ходов в мин)

ПРИМЕЧАНИЯ:

1. Спецификации и дизайн могут изменяться без какого-либо уведомления или обязательств по модификации ранее проданных агрегатов.
2. Вес не включает опции.

7 ЭКСПЛУАТАЦИЯ

7.1 ОТВЕТСТВЕННОСТЬ ОПЕРАТОРА/ВЛАДЕЛЬЦА

ОСТОРОЖНО

- **Вы обязаны прочесть и понять данное руководство полностью перед началом эксплуатации комбайна. Свяжитесь с Вашим дилером в случае, если не понятны какие то инструкции.**
- **Следуйте всем инструкциям по безопасности, содержащимся в руководстве, а также инструкциям на наклейках, установленных на машине.**
- **Помните, что от ВАС зависит безопасность. Соблюдение всех требований техники безопасности защитит Вас и тех, кто находится рядом .**
- **Прежде, чем допустить кого-либо к управлению косилкой, независимо от расстояния и длительности времени, убедитесь в том, что они были проинструктированы по безопасности и надлежащему использованию данной машины.**
- **Просматривайте руководство и все рекомендации по технике безопасности ежегодно со всеми операторами.**
- **Будьте бдительны в отношении других операторов которые не соблюдают рекомендуемые процедуры в отношении техники безопасности. Незамедлительно исправляйте данные ошибки прежде, чем произойдёт несчастный случай.**
- **Не изменяйте конструкцию машины. Несанкционированные модификации могут ухудшить работу и/или безопасность и повлиять на длительность срока службы машины.**
- **Информация по технике безопасности, содержащаяся в данном руководстве, не заменяет правил техники безопасности, требований страховки или требований законов, действующих в Вашем регионе. Убедитесь в том, что Ваша машина соответствует стандартам, установленным данными положениями.**

7.2 БЕЗОПАСНАЯ ЭКСПЛУАТАЦИЯ

Выполняйте эти правила по технике безопасности

ОСТОРОЖНО

- **Выполняйте все правила по технике безопасности и инструкции по эксплуатации, приведённые в ваших руководствах для Оператора. Если у Вас нет руководства по комбайну и/или жатки, обратитесь к своему дилеру, получите их у него и внимательно прочтите.**
- **Никогда не пытайтесь запустить мотор или работать на машине, кроме как из рабочего кресла оператора.**
- **Перед началом работы проверьте все механизмы управления, на безопасной и чистой территории.**

- **Никаких пассажиров на комбайне .**

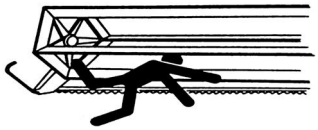

- **Никогда не заводите машину, пока не убедитесь в том, что поблизости нет посторонних.**
- **Избегайте езды по сыпучему грунту, камням, по канавам или ямам.**
- **Проезжайте медленно через ворота и дверные проёмы.**
- **Когда работаете на склонах, перемещайтесь на холм или с него по мере возможности. Держите трансмиссию с включённым сцеплением, когда спускаетесь с вниз.**
- **Никогда не пытайтесь спрыгивать или запрыгивать на движущуюся машину.**
- **Не покидайте рабочее место оператора, пока мотор работает.**

- **Заглушите мотор и выньте ключ из замка зажигания перед тем, как что то регулировать или очищать от застрявшего материала. Ребенок или даже животное могут задействовать машину.**
- **Проверяйте на чрезмерную вибрацию и необычный шум. Если есть малейший повод для беспокойства, глушите мотор и проверяйте машину. Следуйте правильной процедуре остановки. См. раздел 7.6 - Процедура остановки.**
- **Работайте только при дневном свете или хорошем искусственном освещении.**

7.2.1 Ограничители подьемных цилиндров жатки

ОПАСНО

Чтобы избежать травмы или смерти от падения поднятой машины, всегда устанавливайте ограничители подъемных цилиндров прежде чем находиться под жаткой по любой причине См. руководство по эксплуатации комбайна по использованию и хранению ограничителей.

7.2.2 Подпорки мотовила

ПРЕДУПРЕЖДЕНИЕ

Во избежание травм от падения поднятого мотовила, всегда пользуйтесь подпорками для него перед тем, как оказаться под ним по какой-либо причине.

ВАЖНО

Чтобы не повредить опорные стойки мотовила, не транспортируйте жатку с подпорками в рабочем положении.

Подпорки мотовила находятся у каждой опоры мотовила.

Задействуйте подпорки:

a. Поднимите мотовило на максимальную высоту .

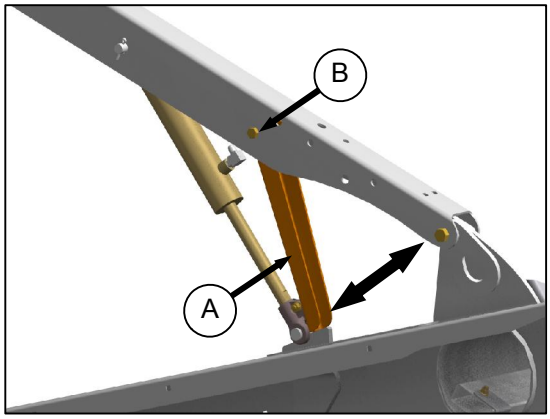

b. Передвиньте подпорки (A) в рабочее положение (как показано).

ПРИМЕЧАНИЕ

Следите, чтобы шарнирный болт (B) был хорошо затянут, так чтобы подпорка оставалась в не рабочем положении , когда ею не пользуются, но и так , чтобы можно было её задействовать вручную.

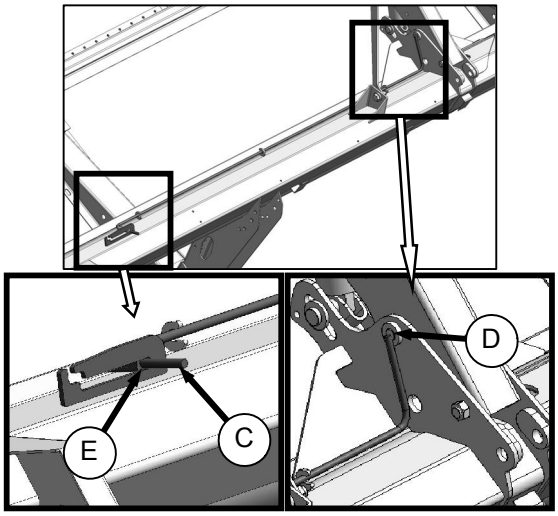

c. В центральной стойке на жатке с 2x секционными мотовилами передвиньте блокировку (C) внутрь в позицию (E) чтобы привести в действие палец (D) под подпоркой.

d. Опустите мотовило до тех пор пока подпорки не коснутся рамы, и заблокируйте в центральной стойке.

Разблокировка подпорок:

a. Поднимите мотовило на максимальную высоту.

b. На крайних стойках подтолкните подпорки (A) назад к стойкам.

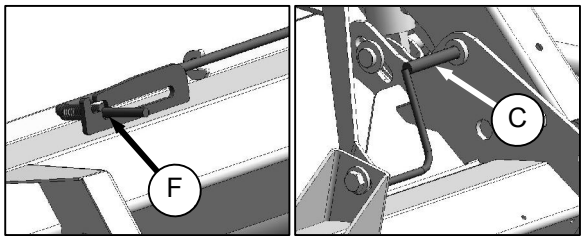

c. В центральной стойке используйте ручку (C) чтобы передвинуть блокировочный стержень в внешнее положение (F).

7.2.3 Крайние щитки

Жатки имеют с двух сторон шарнирные полиэтиленовые щитки .

7.2.3.1 Открытие

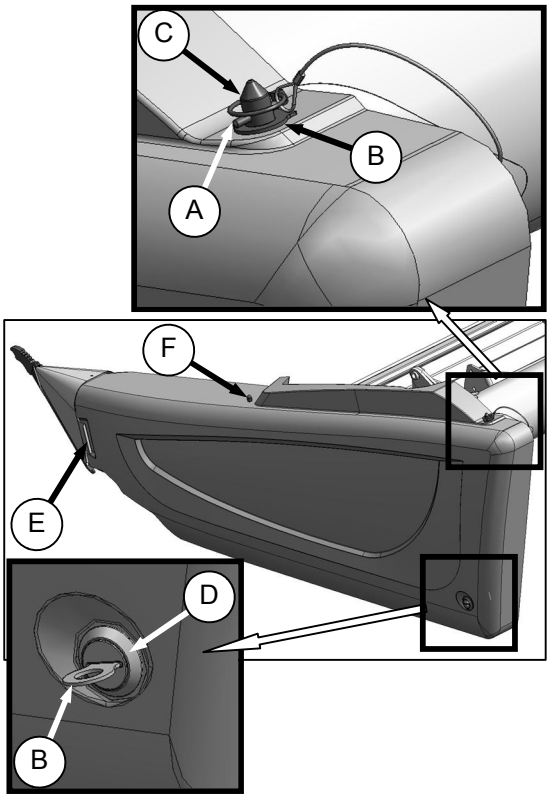

a. Снимите шпильку (A), и ключ (B) с пальца (C) сзади сверху щитка.

b. Используйте ключ (B) чтобы открыть защелку (D) в нижнем заднем углу торцевого щитка.

c. Поднимите с заднего конца с пальца (C).

d. Разверните щиток от жатки одновременно надавливая на передний конец чтобы он не соскочил с пластинки (E).

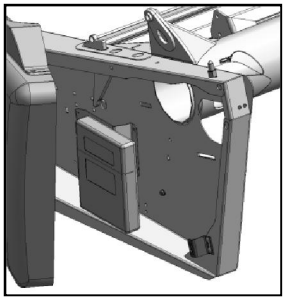

ВАЖНО

Щиток сконструирован так, что достаточно открывается для доступа к приводу и руководству по эксплуатации.

ПРИМЕЧАНИЕ

Если необходимо больше места у привода, осторожно выньте щит с пластинки (E), и разверните его от жатки.

ВАЖНО

Не давите на щиток после того как он максимально развернут, можете повредить конструкцию.

ПРИМЕЧАНИЕ

Если необходим полный доступ, щиток может быть полностью снят. См. секцию 7.2.3.3 Снятие (ниже).

7.2.3.2 Закрытие

a. Надавливая на перед щитка разверните заднюю часть к жатке.

b. Поднимите щит и вставьте на палец (C) на раме.

c. Нажмите щит чтобы нижняя защелка сработала (D).

d. Используйте ключ (B) чтобы закрыть нижнюю защелку (D).

e. Вставьте ключ (B) и шпильку (A) на палец (C).

7.2.3.3 Снятие

a. Откройте щиток. См. секцию 7.2.3.1 *Открытие*

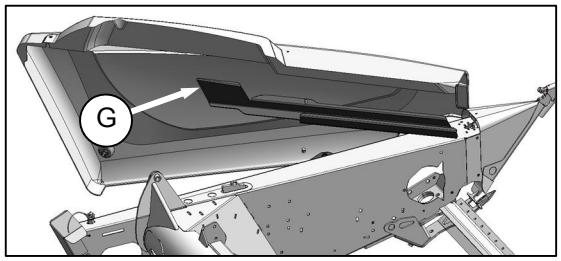

b. Снимите колпачковую гайку (F), и поднимите щиток над опорой (G).

7.2.3.4 Установка

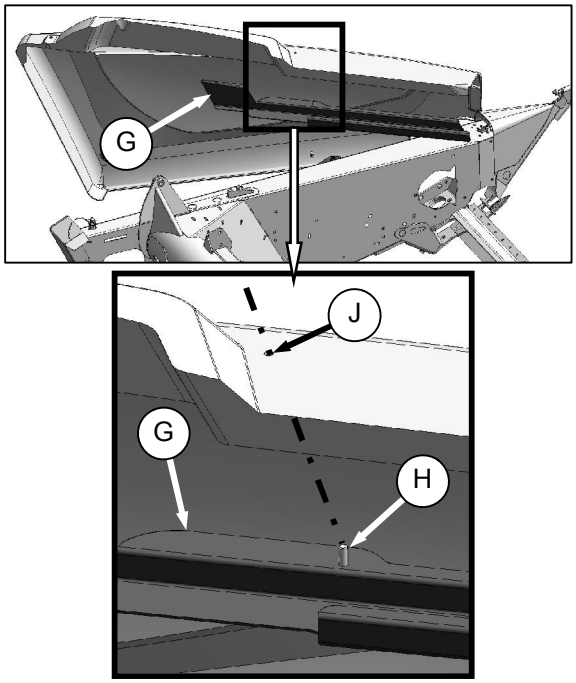

a. Поместите щиток на его опору (G) отверстием (J) на палец (H).

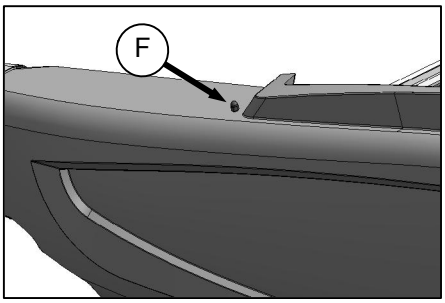

b. Закрепите щиток с помощью колпачковой гайки (F).

c. Закройте щиток. См секцию 7.2.3.2 *Закрытие* (на предыдущей стр).

ПРИМЕЧАНИЕ

Пластиковые крайние щитки могут увеличиваться или уменьшаться в зависимости от температурных колебаний. Верхний палец и нижний замковый кронштейн регулируются для компенсации температурных изменений. Обратитесь к следующей секции.

7.2.3.5 Регулирование:

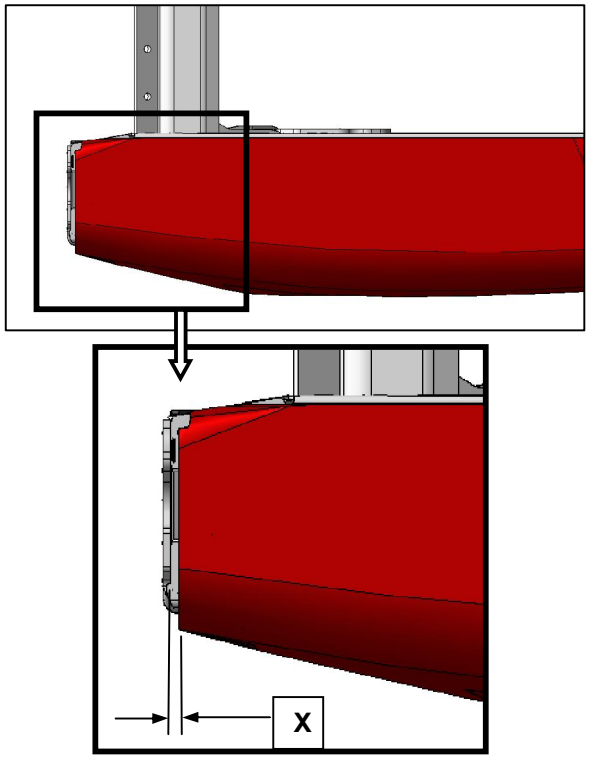

a. Проверьте зазор **'X'** между передним концом щитка и рамой жатки, сравните с таблицей ниже.

ТЕМПЕРАТУРА Градусы ˚F (˚C)	ПРОМЕЖУТОК 'X' Дюймы (мм)
25 (-4)	1.1 (28)
45 (7)	1.0 (24)
65 (18)	0.79 (20)
85 (29)	0.64 (16)
105 (41)	0.5 (12)
125 (52)	0.32 (8)
145 (63)	0.16 (4)
165 (89)	0

b. Если необходимо отрегулировать, сделайте следующее:

1. Откройте щиток.

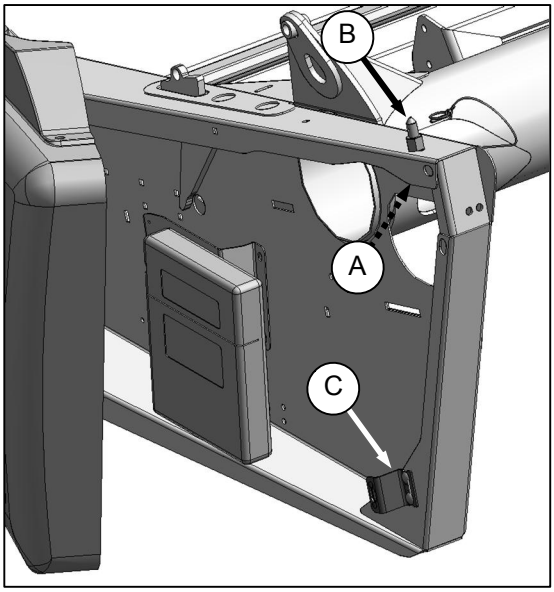

2. С внутренней стороны щитка, ослабьте гайку (A) на пальце (B) головкой ¾ дюйма.
3. Закройте щиток и отрегулируйте так, чтобы достигнуть промежуток «X». между передним концом щитка и рамой жатки. (См. предыдущую страницу).
4. Откройте щиток, затяните гайку (A).
5. Для удобной посадки между верхом щитка и рамой жатки, и чтобы убедиться что щиток полностью сидит на пальце (B), ослабьте болты на запоре (C), и отрегулируйте как необходимо.
6. Затяните болты на запоре (C).
7. Закройте щиток.

7.2.4 Ежедневная проверка

Ежедневно до пуска выполните следующее:

ОСТОРОЖНО

- **Освободите рабочую площадку от посторонних, животных итд. Не подпускайте к технике детей. Обойдите машину вокруг, проверяя, что ни под ней, ни поблизости никого нет.**
- **Носите облегающую одежду и защитную обувь на не скользкой подошве.**
- **Уберите все посторонние предметы из машины и около неё.**
- **Кроме того, имейте при себе защитную одежду и средства личной защиты, которые МОГУТ понадобиться в течение рабочего дня. НЕ полагайтесь на СЛУЧАЙ**
- **Вам может понадобится:**

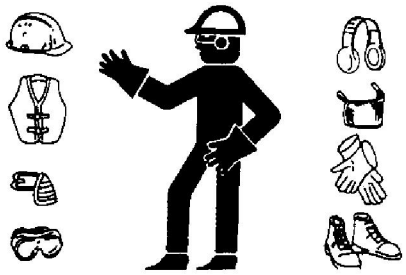

- **каска**
- **защитные очки**
- **защитные перчатки**
- **респиратор или защитная маска**
- **одежда для сырой погоды**

- **Защищайтесь от шума. Надевайте соответствующие защитные средства для органов слуха, как например, наушники, или беруши для защиты от неприятных и резких громких шумов**

a. Проверьте, на утечки, отсутствие и правильную работоспособность деталей.

ПРИМЕЧАНИЕ

Используйте соответствующую процедуру при поиске утечек жидкости под давлением. См. Раздел 8.5 ГИДРАВЛИКА.

b. Удалите грязь со всех фар и отражающих поверхностей.

c. Проводите ежедневное техобслуживание. См. секцию 8.4.1 *ГРАФИК ТЕХОБСЛУЖИВАНИЯ*.

7.3 ПРИСОЕДИНЕНИЕ/ ОТСОЕДИНЕНИЕ ЖАТКИ

Жатки\адаптер производятся на заводе для определенных моделей комбайнов.

Это комбайны

КОМБАЙН	СЕКЦИЯ
Case IH 7010, 8010, 7120, 8120, 9120, 5088, 6088, 7088	7.3.2
John Deere 60, 70, S Серия	7.3.3
CAT Lexion 500, 700	7.3.4
New Holland CR, CX	7.3.5
AGCO Gleaner R, S Серия Challenger 660, 670, 680B, Massey 9690, 9790, 9895	7.3.6

Эти секции руководства включают в себя инструкции по наладке, присоединению и отсоединению жатки к комбайнам, перечисленным выше.

ВАЖНО

Убедитесь что необходимые функции (Автоматический контроль высоты жатки (АКВЖ), опция полотняной жатки, гидравлического центрального звена, гидравлический привод мотовила, итд) активированы на комбайне и его компьютере. Их дезактивация может привести к неправильной работе жатки.

7.3.1 Наладка адаптера

Следующие секции дают рекомендации по наладке адаптера в зависимости от Вашего комбайна и культуры.

Рекомендации даны не для всех условий.

Если возникнут проблемы с подачей материала при эксплуатации обратитесь разделу 9 ПОИСК НЕИСПРАВНОСТЕЙ для подробной информации.

7.3.1.1 Удлинители витков шнека

Комплект удлинителей витков может быть поставлен с Вашей жаткой для улучшения подачи специальных культур таких как рис. Инструкция по установке поставляется с комплектом.

Комплект не рекомендуется при уборке зерновых

Не применяется на комбайнах моделей: New Holland CR960, 9060, 970, 9070, и 9080.

При необходимости, снимите удлинители витков следующим образом:

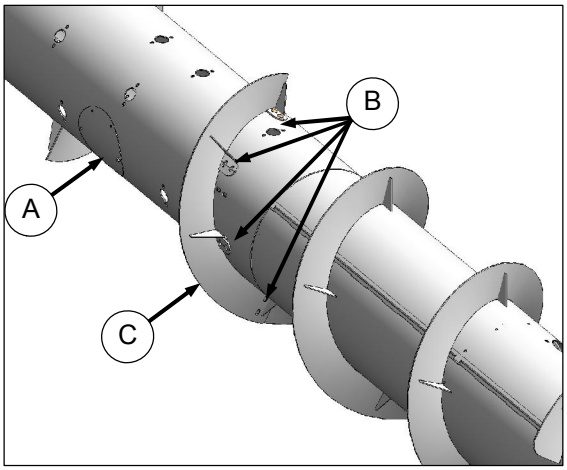

a. Снимите крышку (A).
b. Открутите восемь болтов (B), шайбы, и гайки которые крепят удлинитель (C) к шнеку и снимите его.
c. Повторите для другого удлинителя.
d. Установите крышку (A).

7.3.1.2 Стрипперы

Комплект стрипперов может быть поставлен с Вашей жаткой для улучшения подачи специальных культур таких как рис. Инструкция по установке поставляется с комплектом.

Комплект не рекомендуется при уборке зерновых

Не применяется на комбайнах моделей: New Holland CR960, 9060, 970, 9070, и 9080, Agco Gleaner R серии S.

При необходимости, снимите стрипперы следующим образом

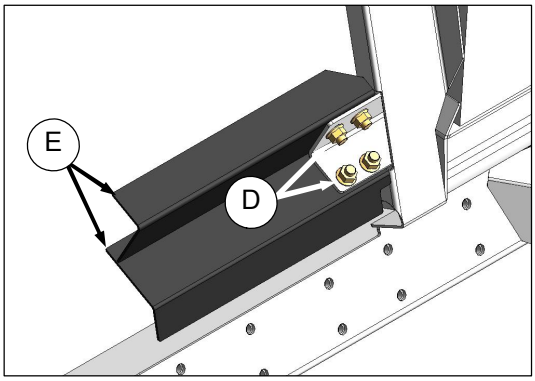

a. Открутите 4 болта (D) и гайки крепящие платсины (E) к раме адаптера и снимите их.

b. Повторите для противоположной стороны.

7.3.1.3 Привод шнека

Шнек адаптера приводится цепью от звездочки на выходном валу от редуктора , шестерни которого в свою очередь вращаются от вала комбайна.

Скорость определяется выходным валом комбайна в соответствии с его и не нуждается в регулировке

Однако опциональные звездочки можно приобрести для оптимизации скорости шнека. Обратитесь к дилеру в этом случае.

ПРИМЕЧАНИЕ

Для специальных условий для изменения скорости шнека существуют звездочки с 20T, 22T, и 26T зубьями. Проконсультируйтесь с Вашим дилером MacDon.

7.3.1.4 Дефлекторы для наклонной камеры комбайнов CR

Для комбайнов New Holland CR и Gleaner R/S для улучшения подачи культур в наклонную камеру комплекты дефлекторов устанавливаются на заводе.

Они так жэе могут быть установлены как опции на предыдущие модели комбайнов. При необходимости они могут быть сняты.

Дефлекторы адаптеров CA25 для моделей CR короче и устанавливаются на заводе. Комплекты удлиненных дефлекторов для более узких наклонных камер и устанавливаются дилером заменяя короткие.

Модель комбайна	Размер наклонной камеры	Размер дефлектора
CR970, 9070, 9080	Широкий	Короткий: 200 мм
CR960, 9060, 940, 9040	Узкий	Длинный: 325 мм

Если необходимо замените дефлекторы так:

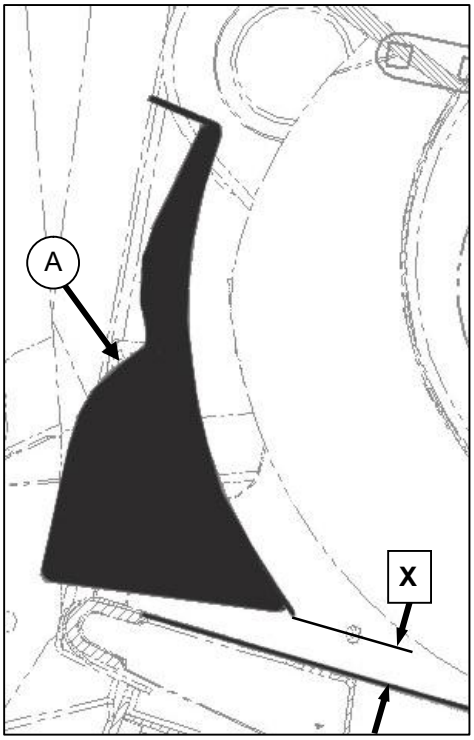

a. Определите положение установленного дефлектора (A) измерив зазор **'X'** между передней кромкой дефлектора и поддоном.

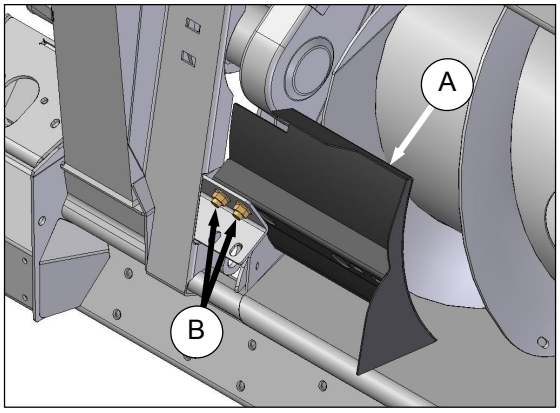

ПОКАЗАН ЛЕВЫЙ – ПРАВ.НАПРОТ.

b. Открутите 2 болта (B), и гайки с дефлектора (A) от рамы адаптера и снимите его.

c. Расположите другой дефлектор , и закрутите болты (B) и гайки. Сохраните зазор '**X**' который был при установленном ранее.

d. Повторите для другой стороны.

e. После присоединения жатки к комбайну, выдвиньте центральное звено полностью вперед, и проверьте зазор '**X**' между дефлектором и поддоном.

f. Сохраните зазор (7/8 +/- 1/8 дюйма) 22 мм +/- 3 мм.

7.3.2 Case IH 7010, 8010, 7120, 8120, 5088, 6088, 7088

7.3.2.1 Присоединение

a. Медленно подайте комбайн вперед и поднимите

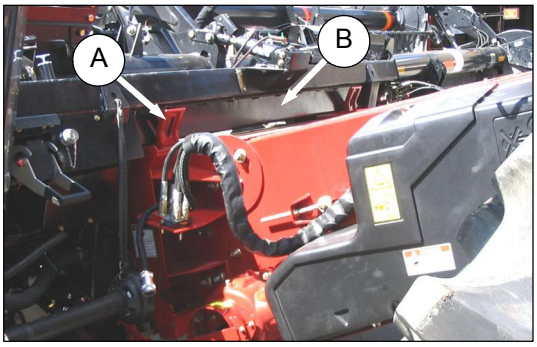

наклонную камеру, чтобы седло (A) зашло под верхний брус адаптера (B).

b. Приподнимите немного наклонную камеру с адаптером чтобы убедиться в надежности захвата седлом наклонной камеры рамы адаптера.

ОСТОРОЖНО

Заглушите двигатель и выньте ключ из замка зажигания прежде чем покинете место оператора по какой-либо причине. Ребёнок или даже животное могут запустить машину на холостом ходу

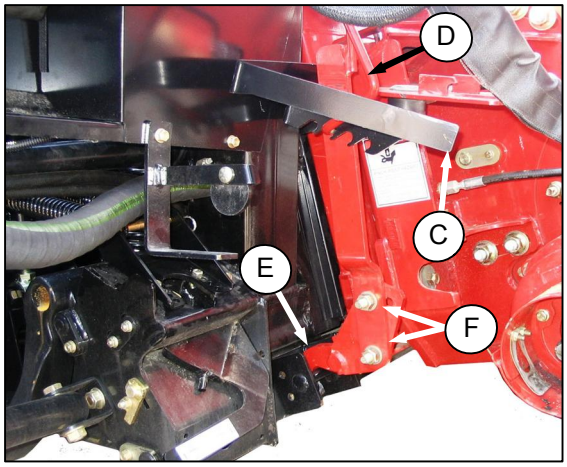

c. Поднимите рычаг (C) слева на адаптере и нажмите рукоятку (D) на комбайне, для закрытия замка (E) по обе стороны наклонной камеры.

d. Отпустите рычаг (C) до фиксации в разъеме.

e. Если замки (E) не полностью запирают пальцы адаптера, когда рукоятки (C) и (D) закрыты, ослабьте болты (F) и отрегулируйте. Затяните болты (D).

f. Соединение быстроразъемной гидравлической муфты (G) с адаптером следующее :

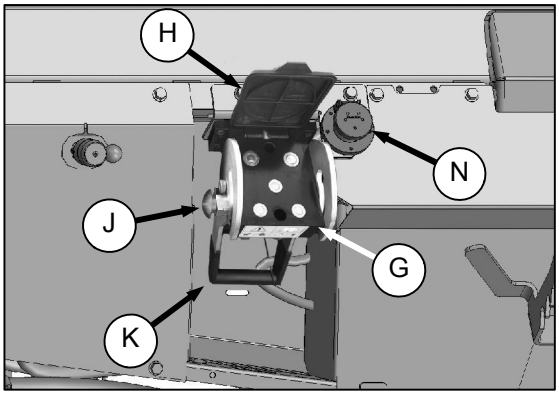

1. Откройте крышку (H).
2. Нажмите блокировочную кнопку (J), and и потяните ручку (K) до полной открытой позиции.

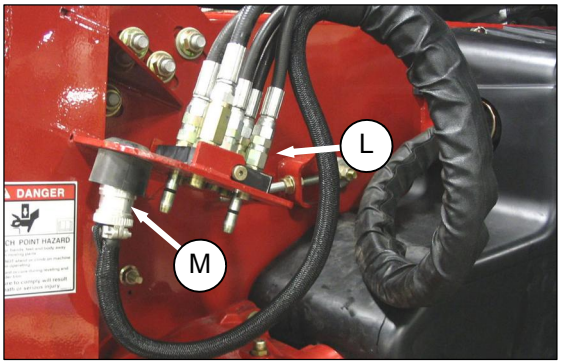

3. Снимите быстроразъемный блок (L) с комбайна и очистите поверхности.

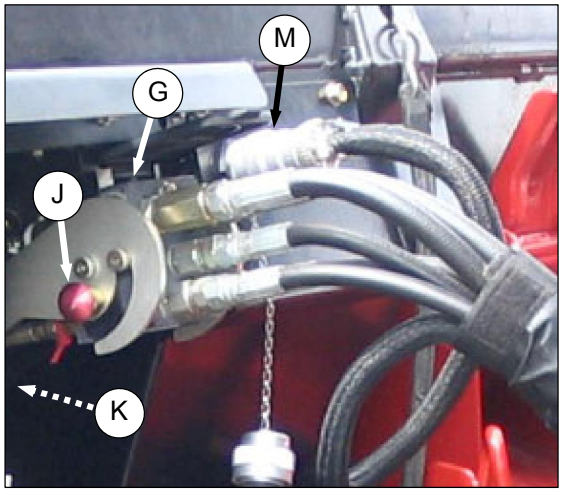

4. Поместите в приемник (G) и нажмите рукоятку (K) для фиксации в разъеме.
5. Нажмите рукоятку вниз до щелчка кнопки (J).

g. Откройте крышку на розетке адаптера (N).

h. Снимите электрический коннектор (M) из положения хранения на комбайне, и поднесите к приемнику на адаптере.

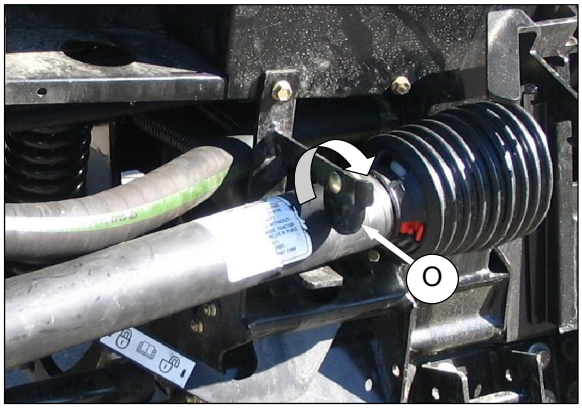

i. Совместите разъемы и нажмите. Поверните кольцо для запирания разъема.

j. Откройте защелку (O) и снимите карданный вал адаптера с транспортных крюков.

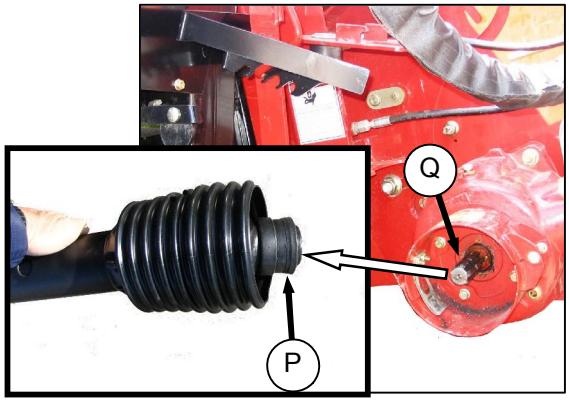

k. Отожмите муфту карданного вала (P) назад и нажмите ею на выходной вал (Q) пока не защелкнется.

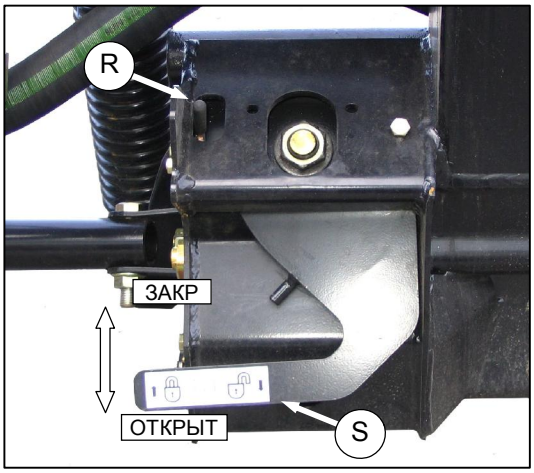

l. Откройте замки флотации отодвинув защелку (R) от адаптера и переместив рукоятку (S) в нижнюю позицию.

7.3.2.2 Отсоединение

a. Выберите ровную площадку. Расположите жатку слегка над землей. Заглушите двигатель и выньте ключ.

ОПАСНО

Чтобы избежать травмы или смерти от падения поднятой машины, всегда устанавливайте ограничители подъемных цилиндров прежде чем находиться под ней по любой причине См. Руководство по эксплуатации комбайна по использованию и хранению ограничителей.

ОСТОРОЖНО

Заглушите двигатель и выньте ключ из замка зажигания, прежде чем покинуть машину по любой причине. Ребёнок или даже животное могут запустить машину на холостом ходу.

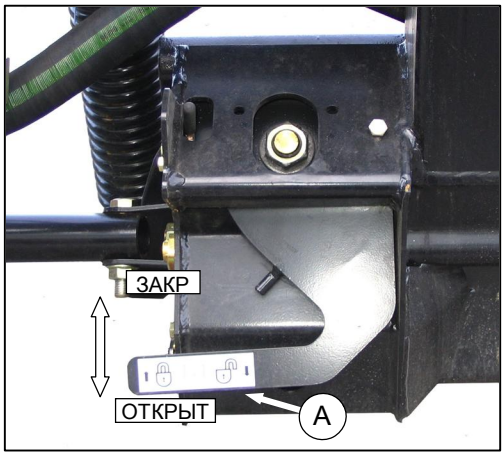

b. Закройте замки копира адаптера подняв рычаги (A) пока не защелкнутся.

ВАЖНО

Если установлены колеса медленного транспорта, жатка может быть отсоединена либо в транспортном , либо рабочем положении.

Если в рабочем, то установите колеса в положение хранения или в самое высокое рабочее положение. См секцию *7.9.1 Высота скашивания.*

ВАЖНО

Если установлены стабилизирующие колеса, установите их в верхнее рабочее или в положение хранения. В противном случае жатка может наклониться вперед и отсоединить ее будет трудно. См секцию *7.9.1 Высота скашивания.*

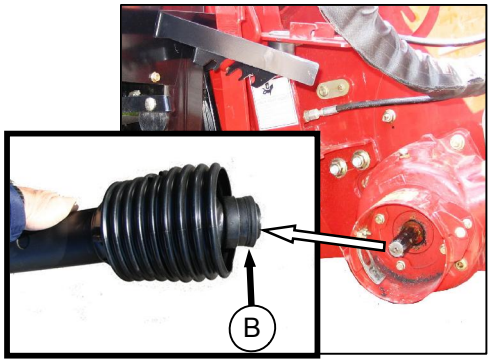

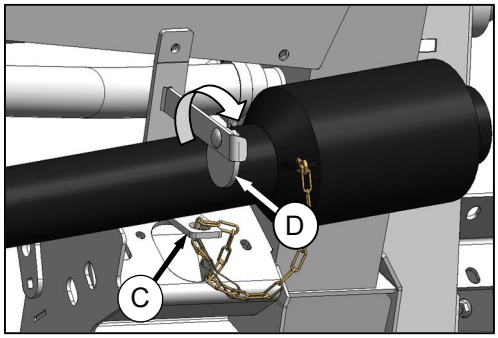

c. Отсоедините карданный вал (B) от комбайна и задвиньте его в транспортировочный крюк (C). Зафиксируйте запорным диском (D) для предотвращения падения.

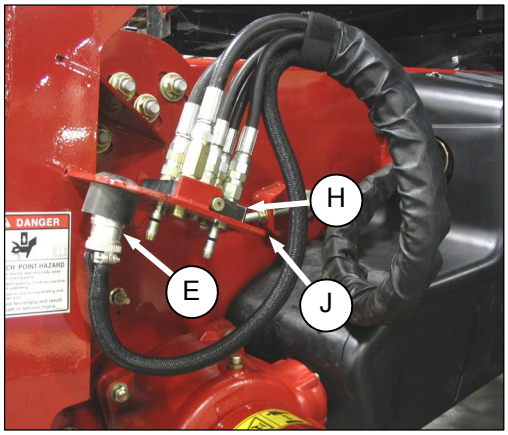

d. Отсоедините электрический разъем (E), и закройте крышкой.

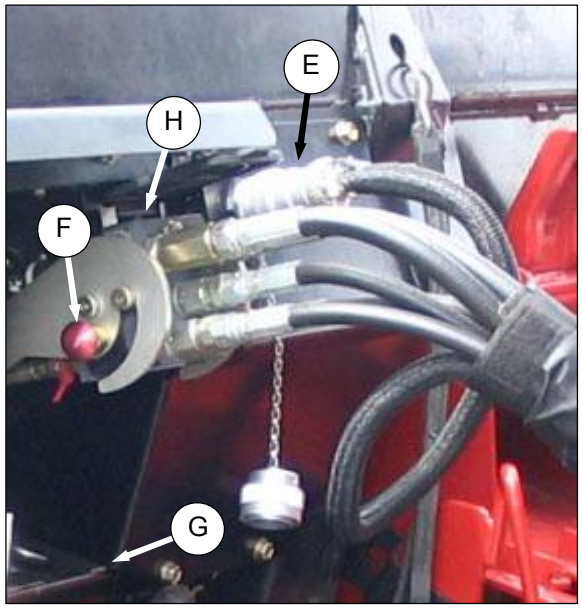

e. Нажмите на блокирующую кнопку (F),) и потяните рукоятку (G) для освобождения быстроразъемного блока (H). Поместите быстроразъемный блок (H) на плиту (J) комбайна.

f. Поместите электрическую вилку (E) на плиту (J).

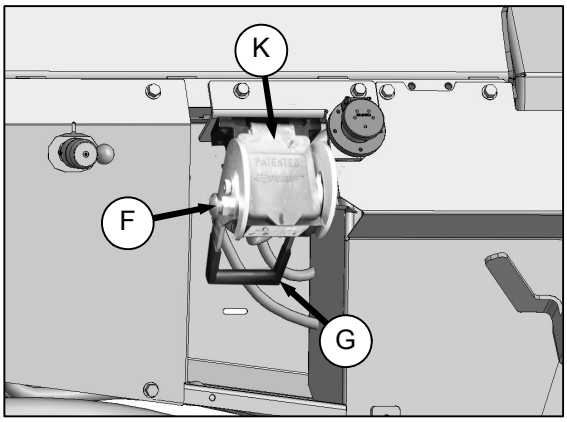

g. Нажмите рукоятку (G) вниз до щелчка блокирующей кнопки (F). Закройте крышку (K).

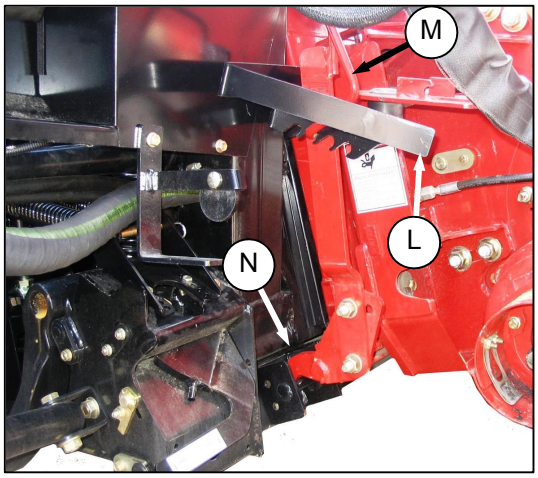

h. Поднимите рычаг (L), потяните и нажмите вниз рычаг (M) до открытия замков наклонной камеры (N).

i. Опустите наклонную камеру до отсоединения с брусом адаптера.

j. Медленно подайте комбайн назад от адаптера.

7.3.3 John Deere серий 60, 70 и S

Контур мастер, ровная земля

7.3.3.1 Присоединение

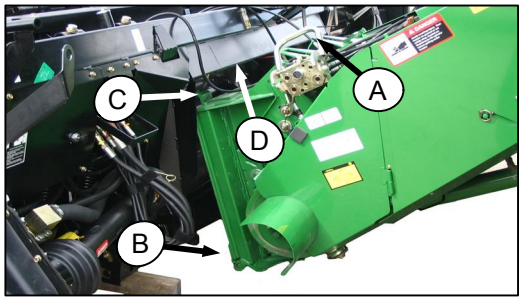

a. Нажмите рукоятку (A) быстроразъемного соединения в сторону наклонной камеры, чтобы убрать пальцы (B) внизу в углах.

b. Медленно подайте комбайн вперед до тех пор, пока брус наклонной камеры (C) не зайдет под верхний брус адаптера (D).

c. Поднимите наклонную камеру вместе с адаптером. Убедитесь, что брус наклонной камеры надежно фиксирует адаптер.

d. Поднимите или опустите жатку чтобы была немного над землей.

ОСТОРОЖНО

Заглушите двигатель и выньте ключ из замка зажигания, прежде чем покинуть машину по любой причине. Ребёнок или даже животное могут запустить ее на холостом ходу.

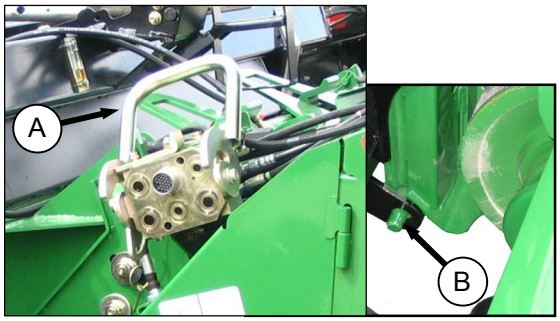

e. Потяните рукоятку (A) для фиксации адаптера посредством пальцев (B) .

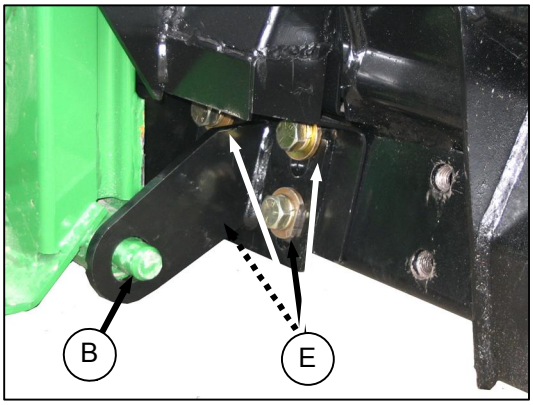

f. Проверьте что болты (E) хорошо затянуты.

g. Если пальцы (B) не полностью зашли в кронштейны адаптера, ослабьте болты (E) и отрегулируйте кронштейны как необходимо. Затяните болты.

h. Уберите блоки из под режущего бруса.

i. Заведите двигатель и опустите жатку.

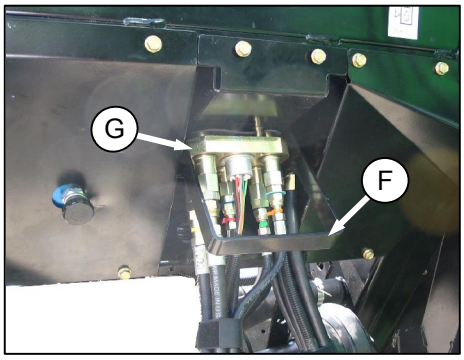

j. Потяните ручку (F) на адаптере чтобы освободить ее из места хранения. Снимите быстроразъемный блок и задвиньте ручку на место хранения.

k. Присоедините быстроразъемный блок (G) к комбайну так:

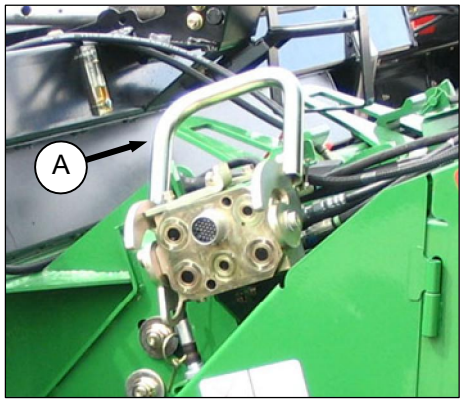

1. Рукоять (A) должна быть в верхнем положении. Очистите приемник.

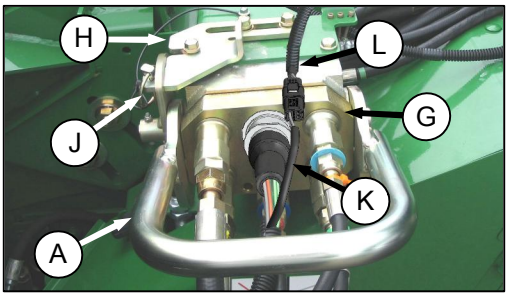

2. Установите быстроразъемный блок (G) на приемник, и потяните ручку (A) чтобы направляющие в разъеме вошли в ручку.
3. Потяните ручку до полного горизонтального положения как показано.
4. Сдвиньте защелку (H) для фиксации рукоятки и зафиксируйте защелку шплинтом (J).
5. Если адаптер оснащен селектором выдвижения мотовила вперед-назад, наклоном жатки, соедините проводку (K) к коннектору комбайна (L).

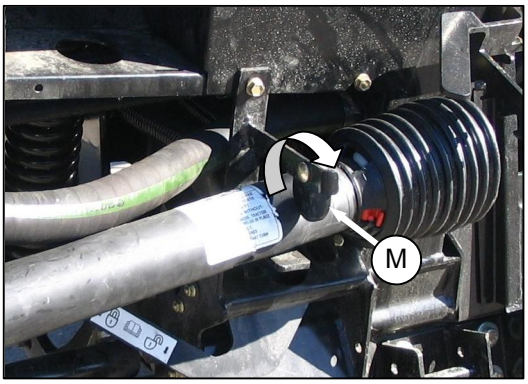

l. Поверните диск (M) на кардане адаптера и снимите его с крючков.

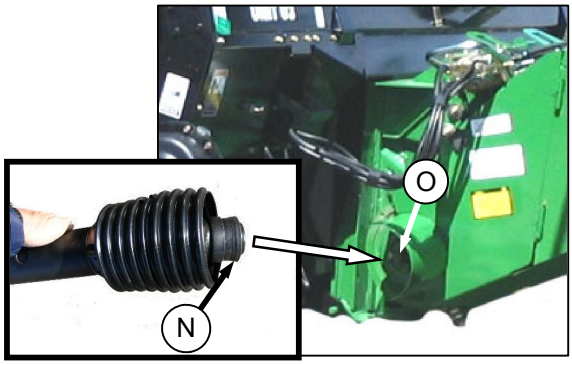

m. Оттяните назад кольцо (N) на конце кардана и задвиньте на выходной вал (O) пока оно не защелкнется.

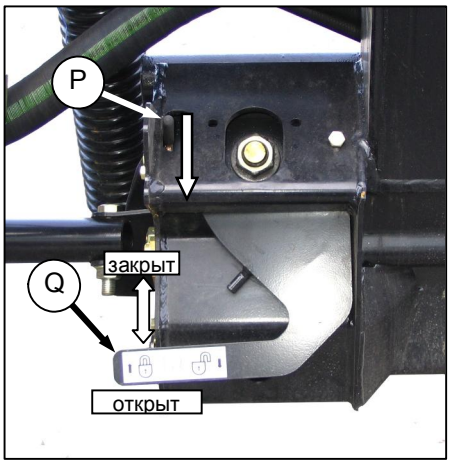

n. Откройте оба замка копира передвинув защелку (P) от адаптера и переместив рычаг (Q) на каждом замке в нижнее положение.

7.3.3.2 Отсоединение

a. Выберите ровную площадку. Расположите жатку слегка над землей. Заглушите двигатель и выньте ключ.

ОПАСНО

Во избежание травм или смерти от неожиданного запуска или падения поднятой машины, всегда приводите в действие блокировки подъемных цилиндров перед тем, как приступить к работе под жаткой по любой причине. Смотрите Ваше руководство по эксплуатации комбайна по инструктажу использования ограничителей подъемных цилиндров.

ОСТОРОЖНО

Заглушите двигатель и выньте ключ из замка зажигания, прежде чем покинуть машину по любой причине. Ребёнок или даже животное могут запустить машину на холостом ходу.

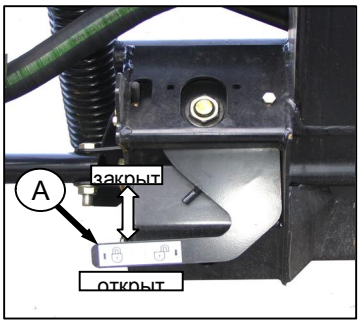

b. Зафиксируйте в верхнем положении оба замка флотации рукоятками (A) пока не защелкнутся.

ВАЖНО

Если установлены колеса медленного транспорта, жатка может быть отсоединена либо в транспортном либо рабочем положении.

Если в рабочем, то установите колеса в положение хранения или в самое высокое рабочее положение. В противном случае жатка может наклониться вперед и отсоединить ее будет трудно. См.секцию 7.9.1 Высота скашивания.

ВАЖНО

Если установлены стабилизирующие колеса, установите их в верхнее рабочее или в положение хранения. В противном случае жатка может наклониться вперед и отсоединить ее будет трудно. См.секцию *7.9.1 Высота скашивания.*

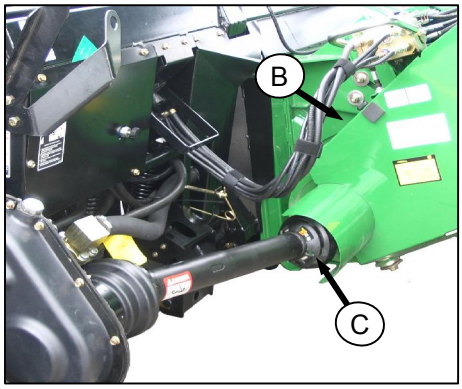

c. Откройте щиток (B) на комбайне. Сдвиньте назад кожух и разомкните замок, отсоедините кардан адаптера от вала комбайна (C).

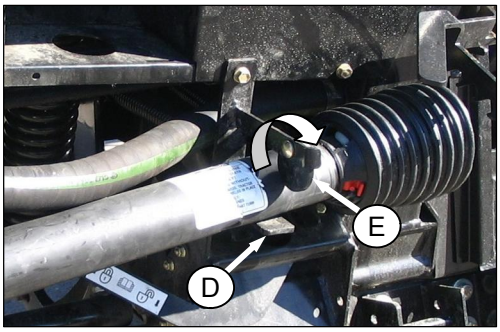

d. Задвиньте кардан на крюк (D) так чтобы диск (E) упал и зафиксировал его.

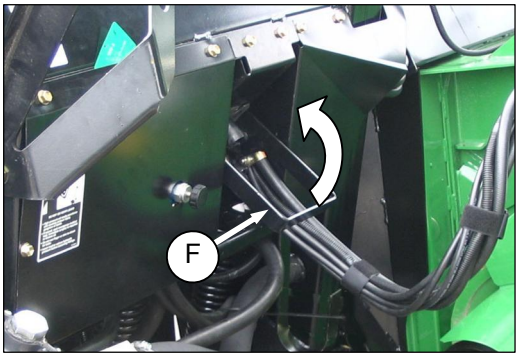

e. Поднимите ручку (F) на адаптере.

f. Отсоедините гидравлический/ электрический разъем (G) от комбайна следующим образом:

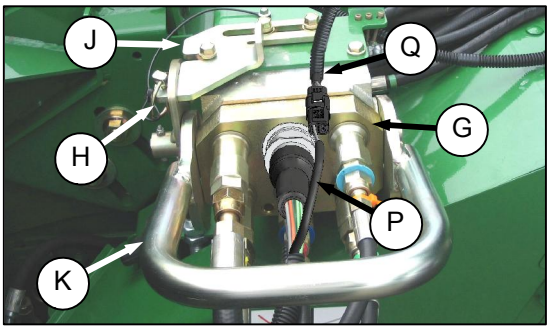

1. Отсоедините проводку(Q) от проводки (P).
2. Снимите шпильку (H), и сдвиньте замок (J) чтобы отпустить ручку (K).

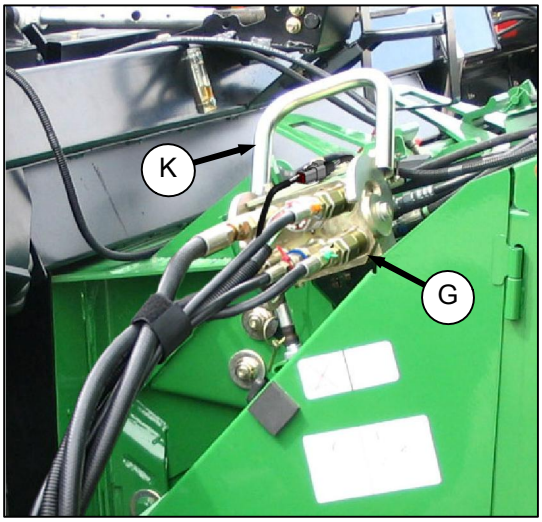

3. Поднимите рукоятку (K) в полное вертикальное положение что бы высвободить мультисоединитель (G) от комбайна.

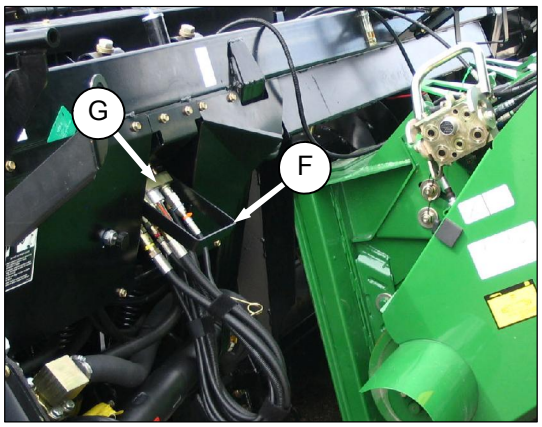

4. Расположите соединитель (G) на приемнике адаптера,опустите ручку (F) закрыв его.

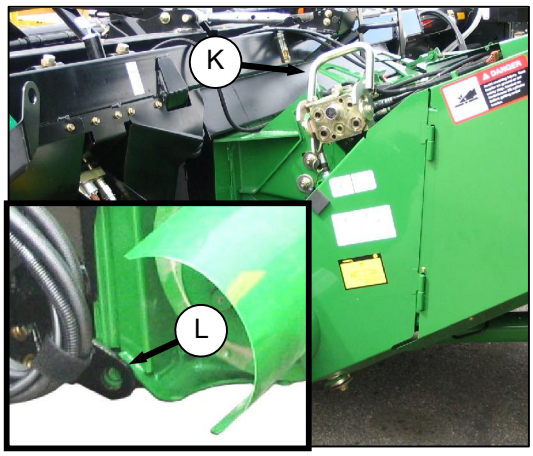

5. Нажмите рукоятку (K) на комбайне в сторону наклонной камеры чтобы освободить пальцы наклонной камеры (L) от адаптера

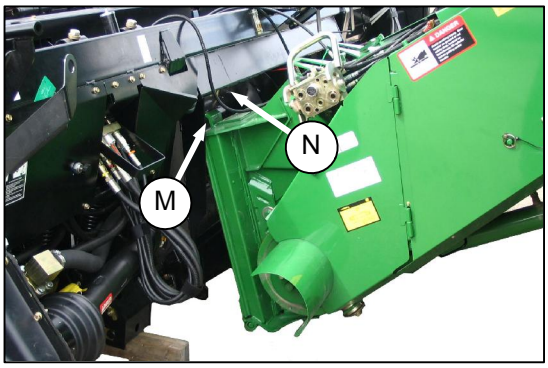

g. Опустите седло наклонной камеры (M) пока оно не будет вне опоры (N).

h. Медленно подайте комбайн назад от адаптера.

7.3.4 CAT Lexion серий 500, 700

7.3.4.1 Присоединение

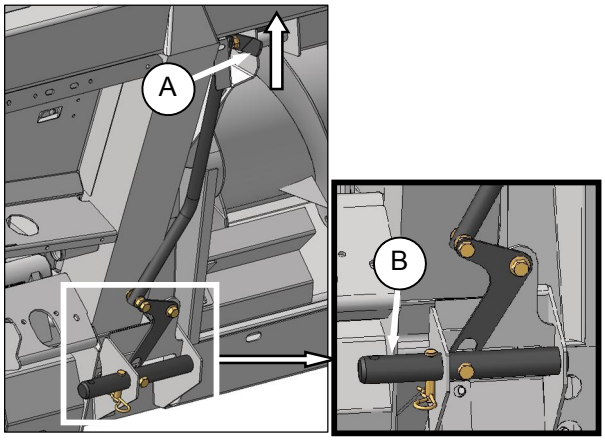

a. Рукоятки (A) на адаптере CA25 должны быть в поднятом положении и пальцы (B) убраны с обеих сторон.

b. Медленно подайте комбайн вперед и расположите наклонную камеру напротив верхнего бруса адаптера.

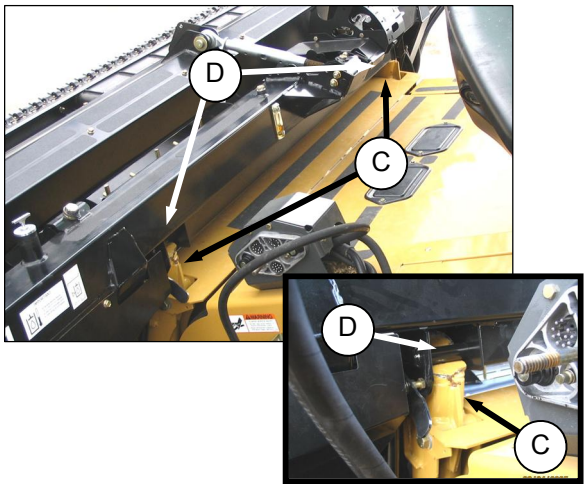

c. Поднимите наклонную камеру с адаптером чтобы убедиться в надежности соединения наклонной камеры (C) и рамы адаптера (D).

d. Опустите жатку слегка над землей.

ОСТОРОЖНО

Заглушите двигатель и выньте ключ из замка зажигания, прежде чем покинуть машину по любой причине. Ребёнок или даже животное могут запустить машину на холостом ходу.

e. Выньте шплинт (E) из пальца адаптера (B).

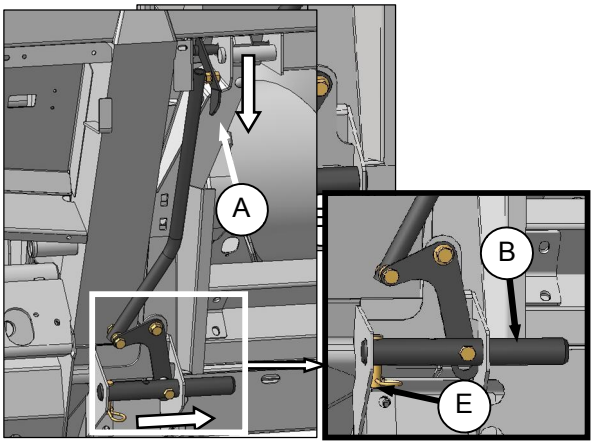

f. Опустите рукоять (A) для фиксации пальцев адаптера в наклонной камере. Вставьте палец (E) и зафиксируйте шплинтом.

g. Соедините гидравлические шланги следующим образом:

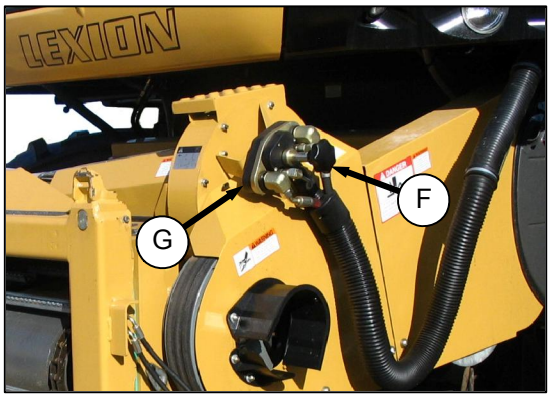

1. Открутите ручку (F) на быстроразъемном блоке комбайна (G).

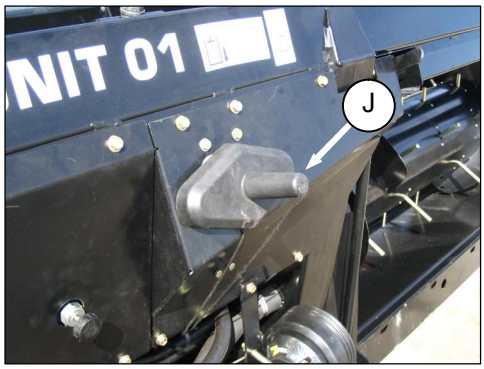

2. Снимите крышку (J) с разъема адаптера.

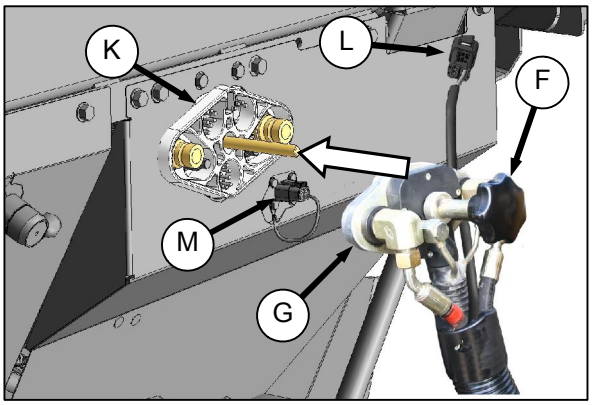

3. Почистите быстроразъемный блок (G) и вставьте его в приемник адаптера (K).
4. Закрутите ручку (F) для фиксации быстроразъемного блока.
5. Соедините проводку комбайна (L) к приемнику селектора выноса мотовила/наклона жатки (M).

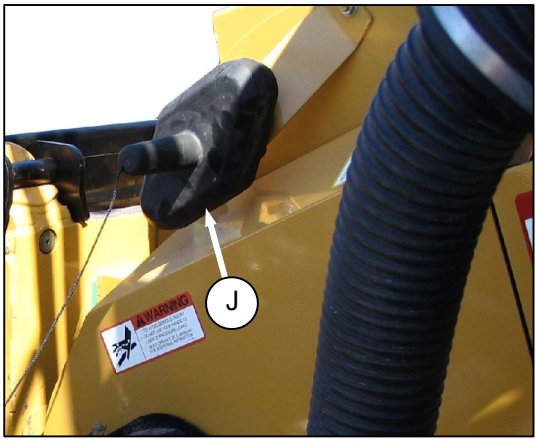

h. Закройте крышку (J) на гнезде комбайна.

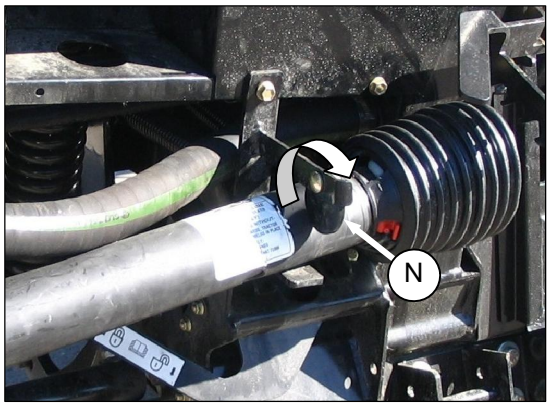

i. Поверните диск (N) на адаптере и снимите карданный вал с крюка.

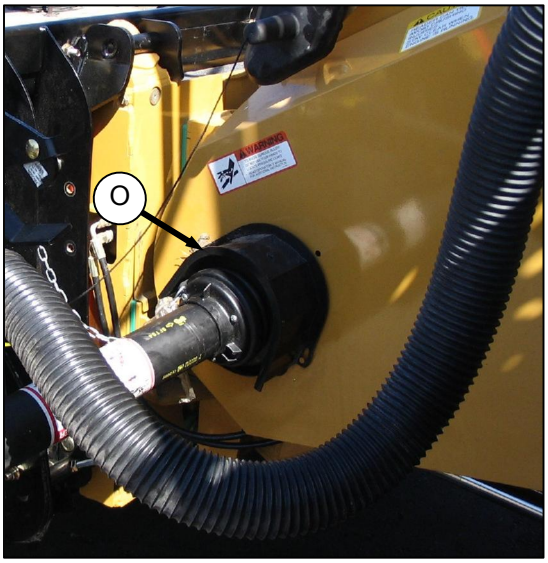

j. Подсоедините кардан привода к выходному валу комбайна (O).

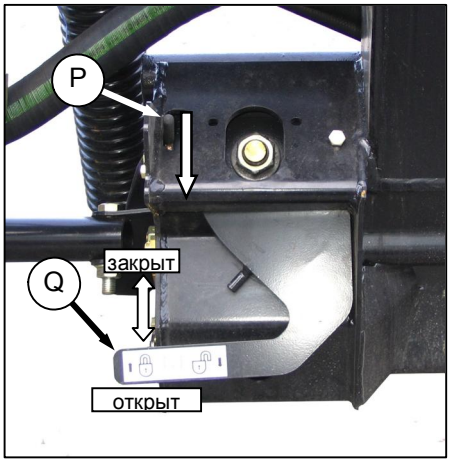

k. Откройте оба замка флотации (копира) нажав на защелку (P) и переместите рычаги (Q) вниз.

7.3.4.2 Отсоединение

a. Выберите ровную площадку. Расположите жатку слегка над землей. Заглушите двигатель и выньте ключ.

ОПАСНО

Чтобы избежать травмы или смерти от падения поднятой машины, всегда устанавливайте ограничители подъемных цилиндров прежде чем находиться под жаткой по любой причине См. Руководство по эксплуатации комбайна по использованию и хранению ограничителей.

ОСТОРОЖНО

Заглушите двигатель и выньте ключ из замка зажигания, прежде чем покинуть машину по любой причине. Ребёнок или даже животное могут запустить машину на холостом ходу.

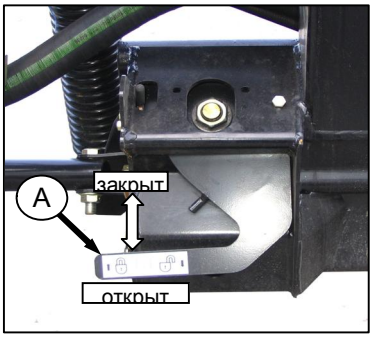

b. Закройте оба замка рычагами (A) пока не защелкнутся в закрытом положении.

ВАЖНО

Если установлены колеса медленного транспорта, жатка может быть отсоединена либо в транспортном либо рабочем положении.

Если в рабочем, то установите колеса в положение хранения или в самое высокое рабочее положение. В противном случае жатка может наклониться вперед и отсоединить ее будет трудно. См. секцию *7.9.1 Высота скашивания.*

ВАЖНО

Если установлены стабилизирующие колеса, установите их в верхнее рабочее или в положение хранения. В противном случае жатка может наклониться вперед и отсоединить ее будет трудно. См. Секцию *7.9.1 Высота скашивания.*

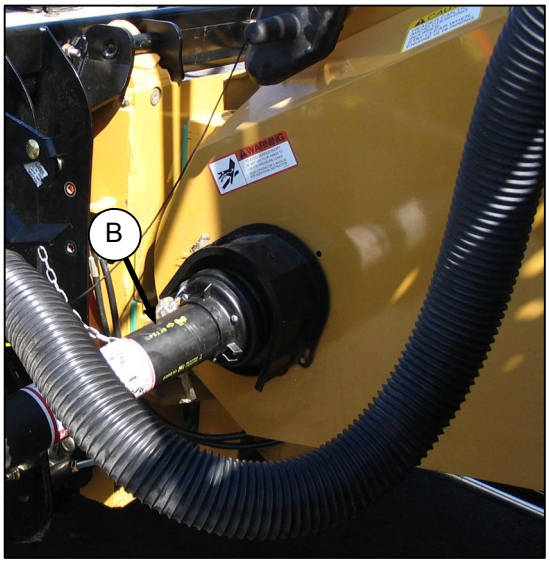

c. Отсоедините кардан привода (B) от комбайна.

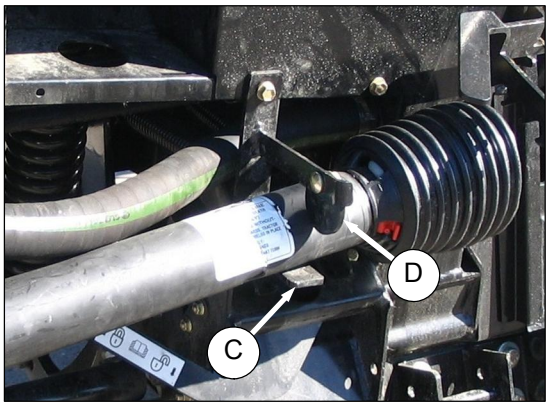

d. Задвиньте кардан на крюк (C) чтобы диск (D) упал и зафиксировал его.

e. Отсоединение гидравлики/электрики следующим образом:

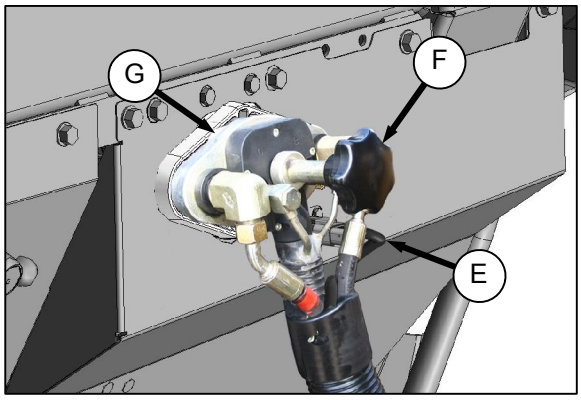

1. Отсоедините электрический коннектор (E) с приемника адаптера.
2. Открутите кнопку (F) на соединителе (G) чтобы отсоединить от адаптера.

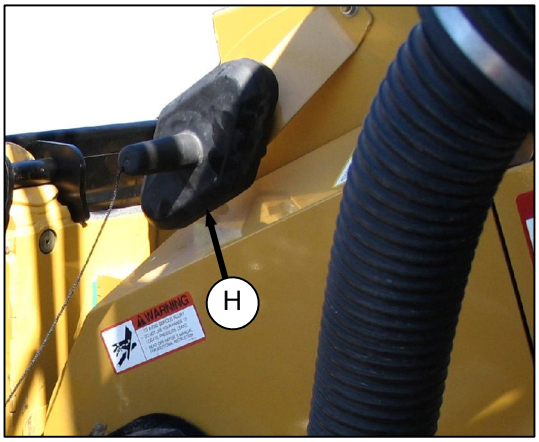

3. Снимите крышку (H) с гнезда муфты на комбайне.

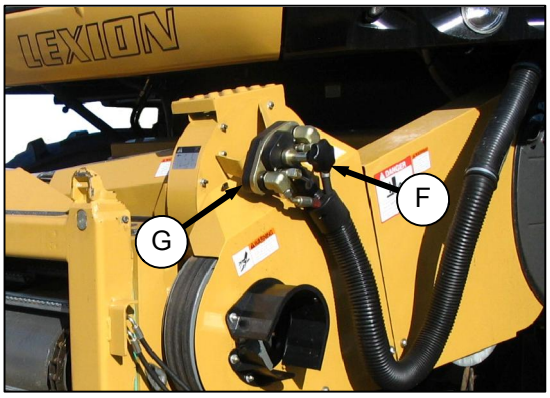

4. Расположите соеденитель (G) нга приемнике комбайна, и поверните ручку (F) чтобы закрепить его.

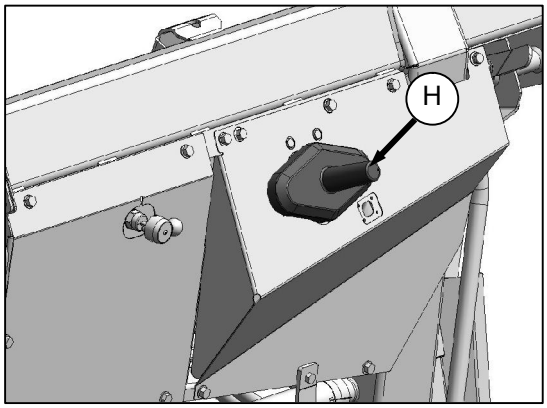

5. Установите крышку (H) на приемнике адаптера

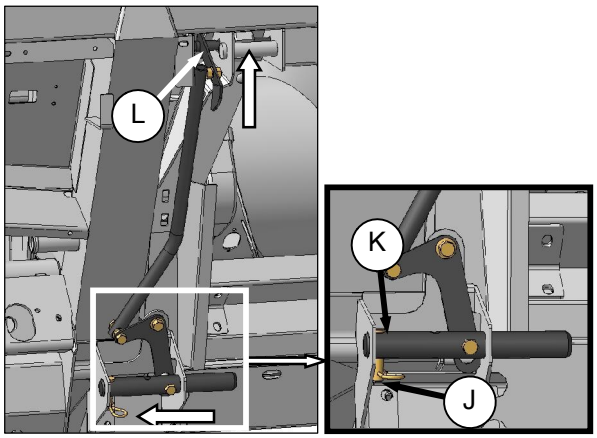

f. Снимите замковый палец (J) с пальца адаптера (K).

g. Поднимите ручку (L) для отсоединения пальцев адаптера (K) от наклонной камеры. Вставьте замковый палец (J) в палец адаптера, и зафиксируйте шпилькой.

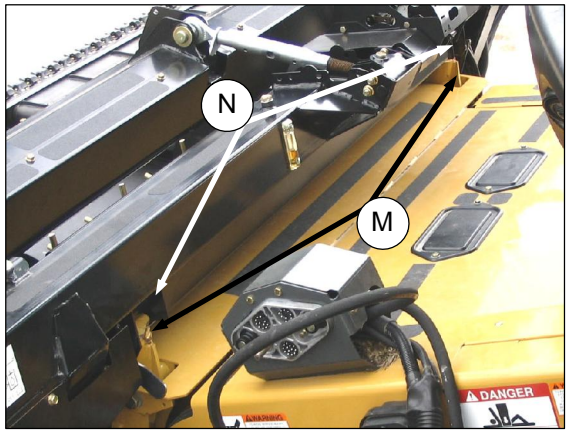

h. Опускайте наклонную камеру пока стойки наклонной камеры (M) не отсоединятся от адаптера (N).

i. Медленно подайте комбайн назад от адаптера.

7.3.5 New Holland CR, CX

7.3.5.1 Присоединие

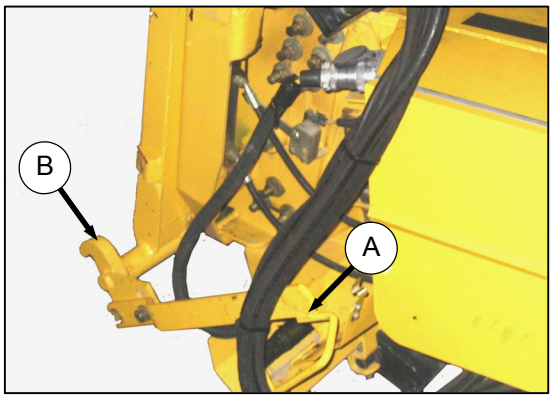

a. Убедитесь что ручка (A) находится в такой позиции, что крюки (B) могут зацепить адаптер.

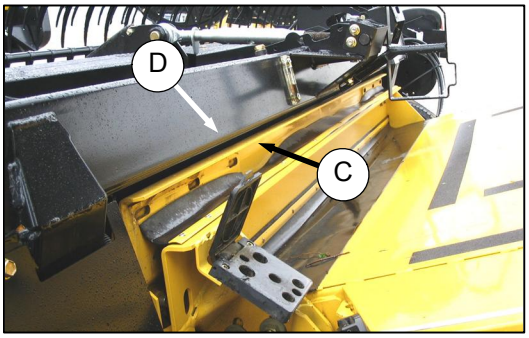

b. Медленно подайте комбайн вперед и поднимите наклонную камеру, пока седло (C) наклонной камеры надежно захватит брус адаптера (D).

c. Поднимите наклонную камеру чтобы убедиться в том, что адаптер надежно сел на седло наклонной камеры.

ОСТОРОЖНО

Заглушите двигатель и выньте ключ из замка зажигания, прежде чем покинуть машину по любой причине. Ребёнок или даже животное могут запустить машину на холостом ходу.

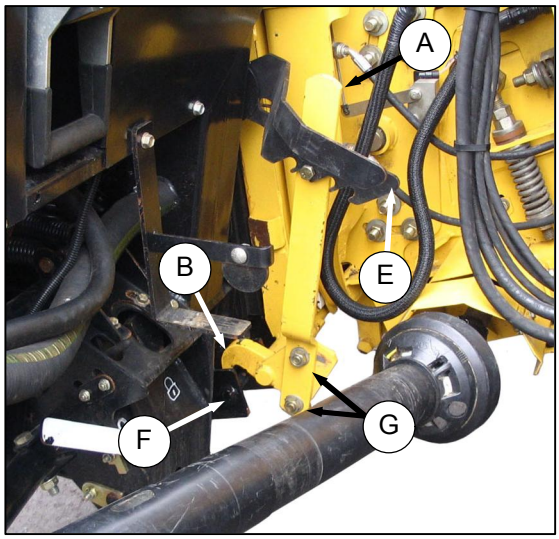

d. Поднимите рукоять (E) на левой стороне адаптера и нажмите на рычаг (A) комбайна до тех пор, пока крюк (B) не захватит палец (F) с обеих сторон наклонной камеры.

e. Нажмите вниз рукоять (E) так, чтобы зафиксировать ее по месту относительно рычага.

f. Если крюки (B) не полностью захватывают пальцы, когда рукоятки (A) и (E) закрыты, ослабьте болты (G) и отрегулируйте захват. Затяните болты.

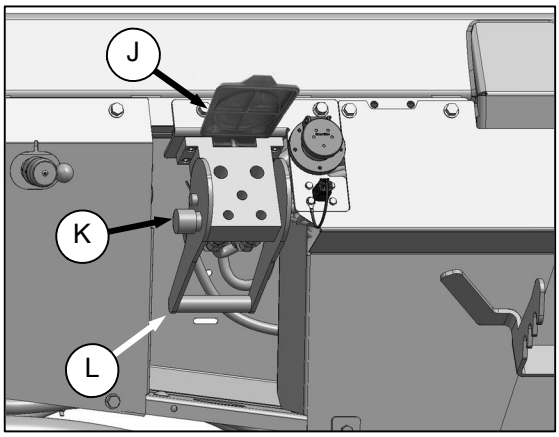

g. Откройте крышку (J).

h. Нажмите блокирующую кнопку (K) и установите рукоятку (L) в полуоткрытую позицию.

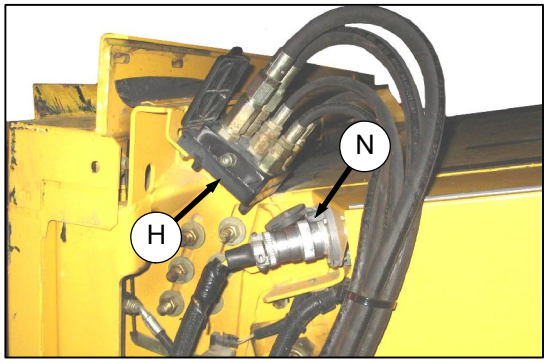

i. Снимите быстроразъемный блок (H) от комбайна в приемнике адаптера (M) и протрите его.

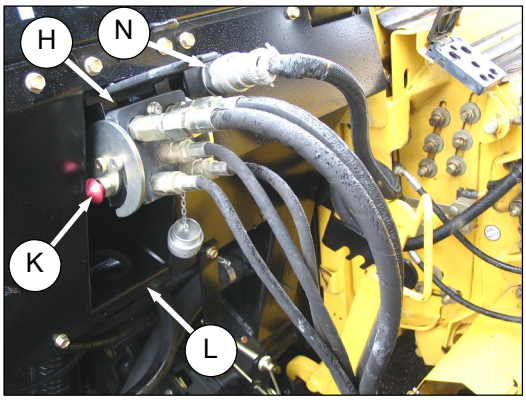

j. Поставьте быстроразъемный блок на приемник адаптера (M) и нажмите ручку (L) для фиксации пальцев в приемнике.

k. Нажмите рукоятку (L) до щелчка блокирующей кнопки (K).

l. Выньте заглушку из электрического гнезда на адаптере (O).

m. Снимите с комбайна розетку (N).

n. Совместите выступ на розетке (N) с пазом приемника (O) и нажмите поворачивая кольцо для фиксации.

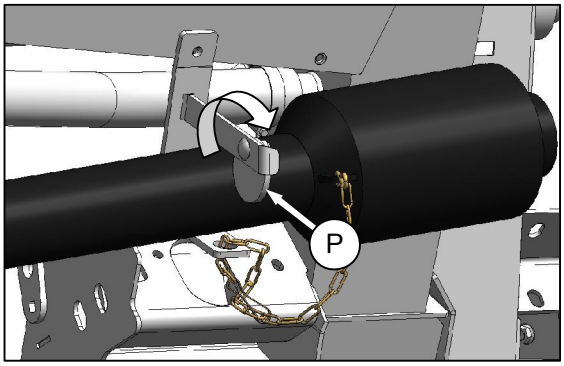

o. Поверните защелку (P) на адаптере и снимите карданный вал с транспортного крюка.

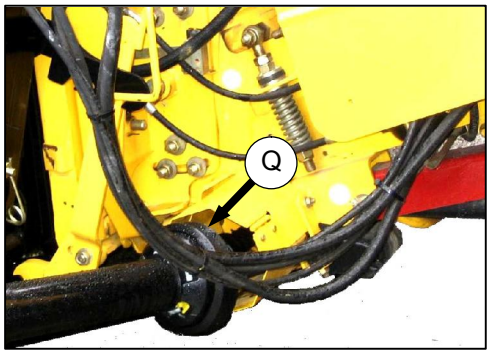

p. Оттяните назад фиксатор кардана и вставьте его на вал наклонной камеры (Q). пока не защелкнется.

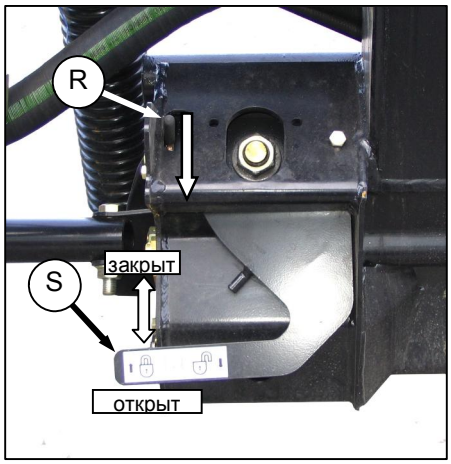

q. Откройте оба замка копира передвинув защелку (R) от адаптера и переместите рычаг (S) на каждом замке в нижнее положение .

7.3.5.2 Отсоединение

a. Выберите ровную площадку. Расположите жатку слегка над землей. Заглушите двигатель и выньте ключ.

ОПАСНО

Чтобы избежать травмы или смерти от падения поднятой машины, всегда устанавливайте ограничители подъемных цилиндров прежде чем находиться под жаткой по любой причине См. Руководство по эксплуатации комбайна по использованию и хранению ограничителей.

ОСТОРОЖНО

Заглушите двигатель и выньте ключ из замка зажигания, прежде чем покинуть машину по любой причине. Ребёнок или даже животное могут запустить машину на холостом ходу.

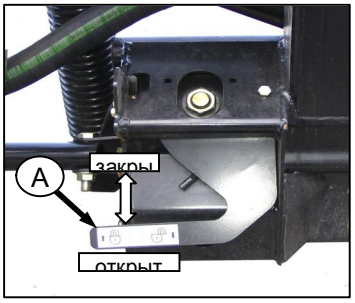

b. Закройте копирующие замки адаптера, подняв рукоятку (A) в верхнее положение по обе стороны.

ВАЖНО

Если установлены колеса медленного транспорта, жатка может быть отсоединена в транспортном или рабочем положении.

Если в рабочем, то установите колеса в положение хранения или в самое высокое рабочее положение. В противном случае жатка может наклониться вперед и отсоединить ее будет трудно. См. секцию *7.9.1 Высота скашивания.*

ВАЖНО

Если установлены стабилизирующие колеса, установите их в верхнее рабочее или в положение хранения. В противном случае жатка может наклониться вперед и отсоединить ее будет трудно. См. секцию *7.9.1 Высота скашивания.*

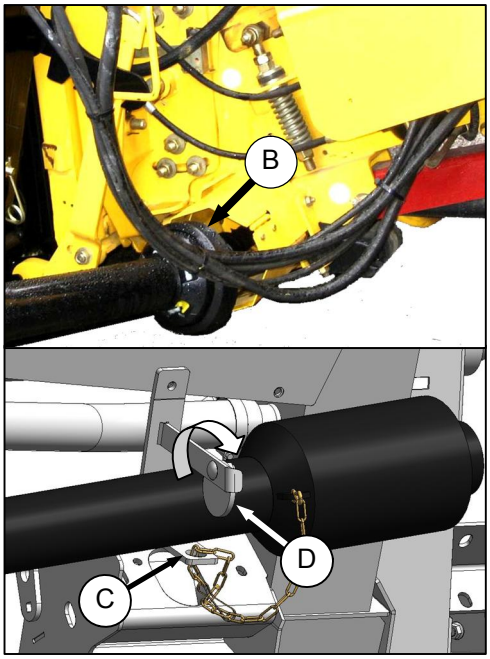

c. Отсоедините карданный вал адаптера (B) от комбайна, задвиньте его на крюк (C) чтобы диск (D) упал и зафиксировал его.

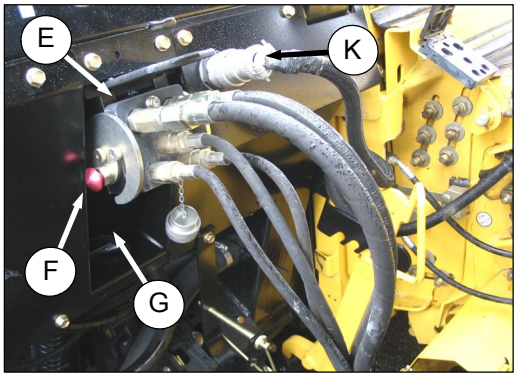

d. Снимите быстроразъемную гидромуфту (E) следующим образом:

1. Нажмите блокирующую кнопку (F), и потяните ручку (G) для отсоединения быстроразъемного блока (E).

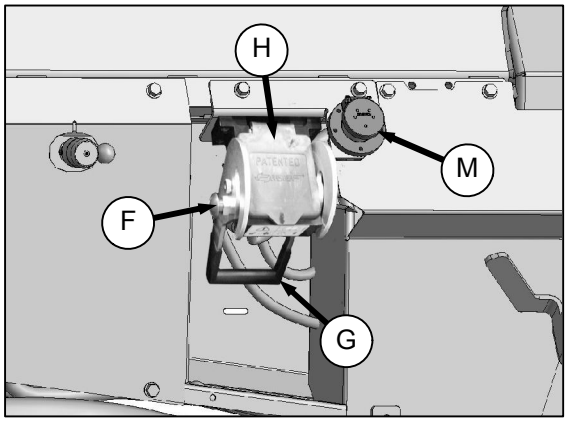

2. Нажмите ручку (G) закрыв разъем, до щелчка блокирующей кнопки (F). Закройте пластиковую крышку (H).

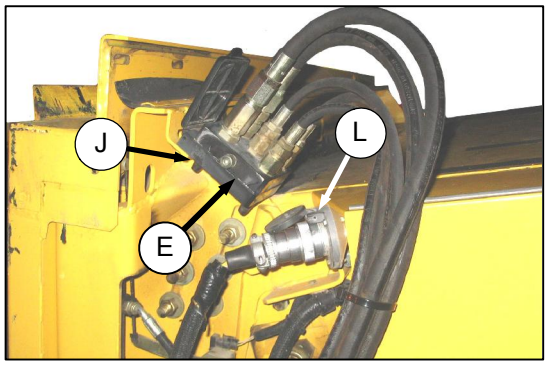

3. Поместите быстроразъемный блок (E) на место хранения (J) на комбайне

e. Отсоедините электрический коннектор (K) от адаптера, и соедините на комбайне в (L). Установите крышку (M) на приемнике адаптера.

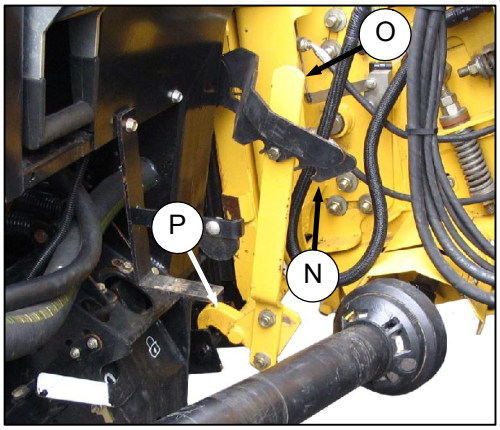

f. Поднимите рукоятку (N), и потяните вниз рукоятку (O) для открытия замков наклонной камеры (P) и отсоединения от адаптера.

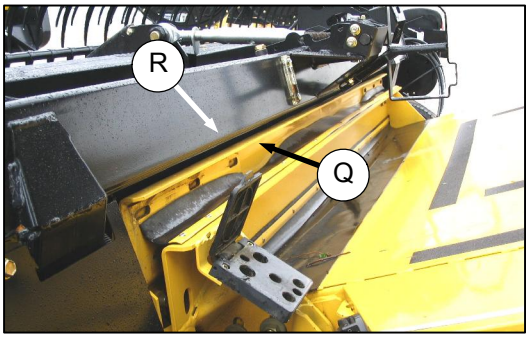

g. Опустите наклонную камеру (Q) до тех пор, пока не освободится от бруса адаптера (R).

h. Медленно подайте комбайн назад от адаптера.

7.3.6 AGCO

Gleaner R/S Серии
Challenger 660, 670, 680B
Massey 9690, 9790, 9895

7.3.6.1 Присоединие

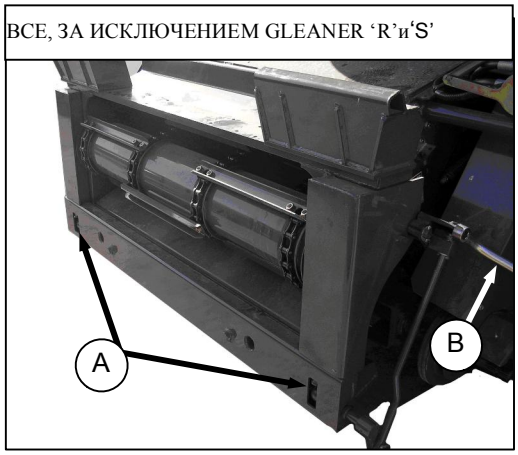

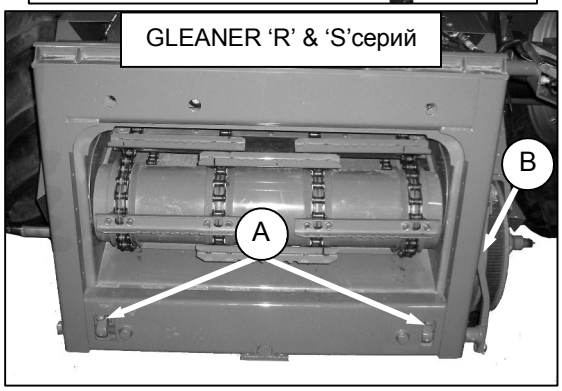

a. Втяните защелки (A) на корпусе наклонной камеры используя блокирующую рукоятку (B).

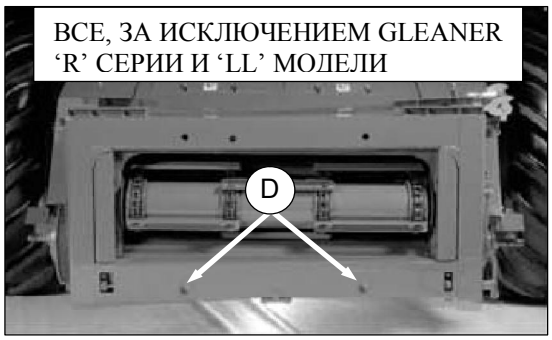

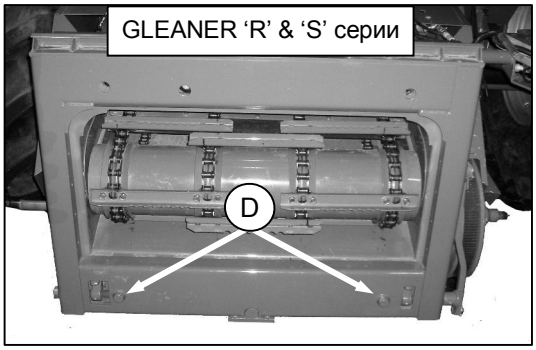

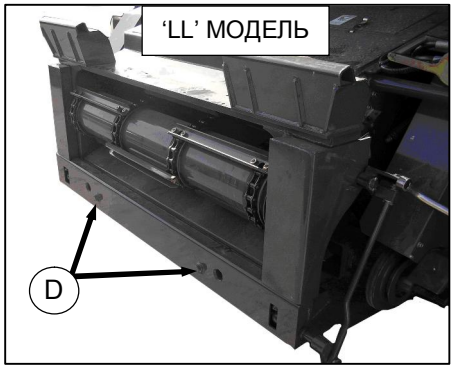

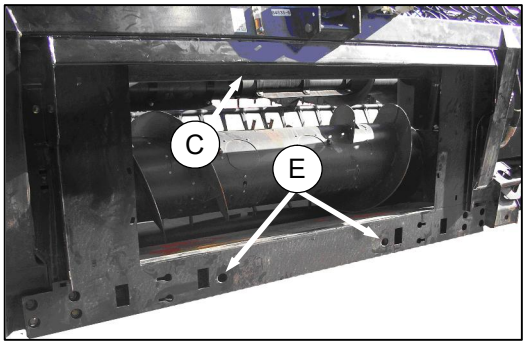

b. Медленно подайте комбайн вперед и поднимите наклонную камеру, совместив седло с верхним брусом адаптера (C), и чтобы направляющие пальцы (D) совместились с отверстиями (E) на раме адаптера.

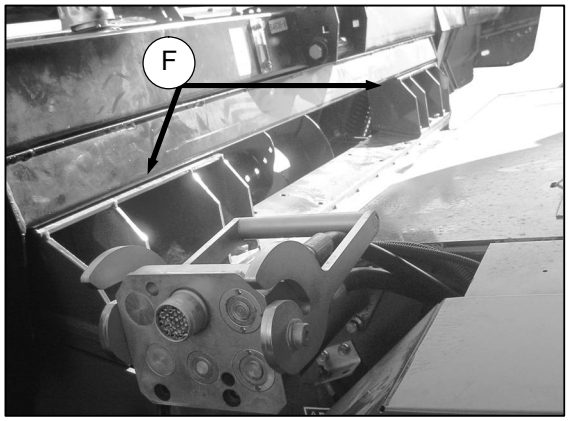

c. Поднимите наклонную камеру с адаптером, убедившись, что седло (F) и направляющие пальцы зашли в раму адаптера.

d. Немного поднимите жатку над землей.

ОСТОРОЖНО

Заглушите двигатель и выньте ключ из замка зажигания, прежде чем покинуть машину по любой причине. Ребёнок или даже животное могут запустить машину на холостом ходу.

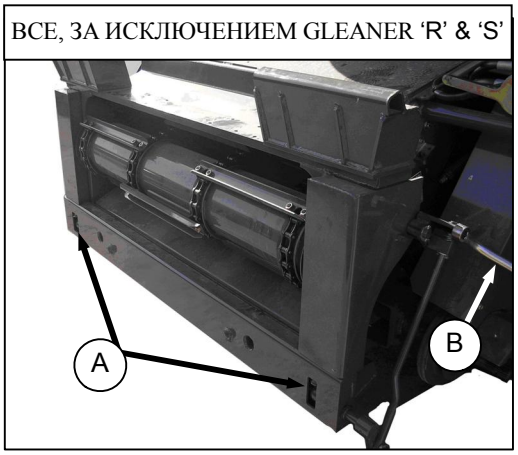

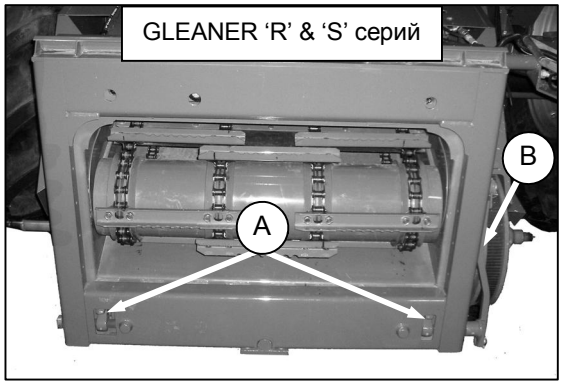

e. Задействуйте защелки (A) в адаптере, используя рукоятку (B).

f. Соедините разрывные гидравлические муфты адаптера с комбайном следующим образом:

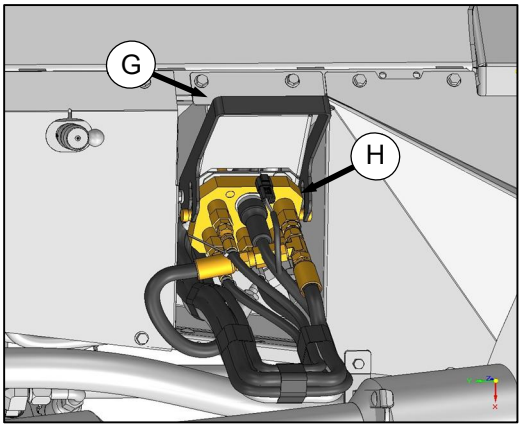

1. Потяните рукоятку (G) чтобы освободить быстроразъемный блок (H) из приемника адаптера.

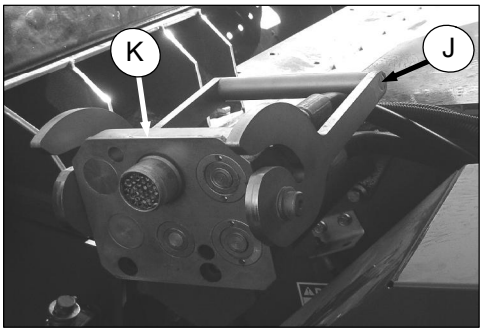

2. Нажмите рукоятку (J) на комбайне до полностью открытого положения.
3. Очистите поверхности при необходимости.

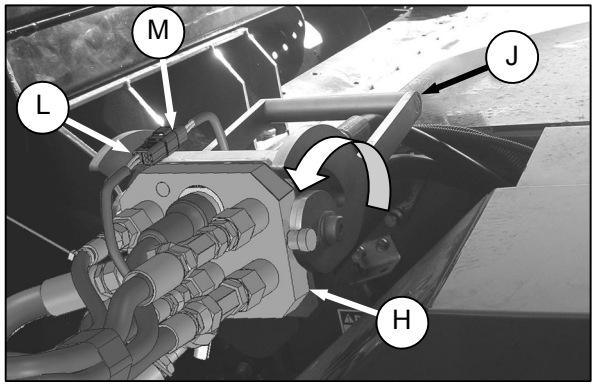

4. Поместите быстроразъемный блок в разъем (H) на комбайне (K) и замкните рукояткой (J) до полного соединения.
5. Соедините проводку комбайна (L) к приемнику селектора выноса мотовила/наклона жатки (M).

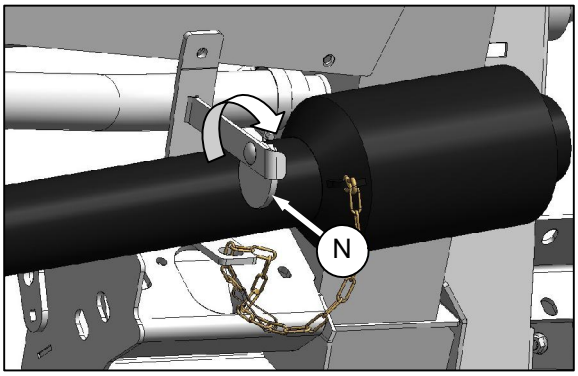

g. Поверните диск (N) на адаптере и снимите карданный вал с крюка

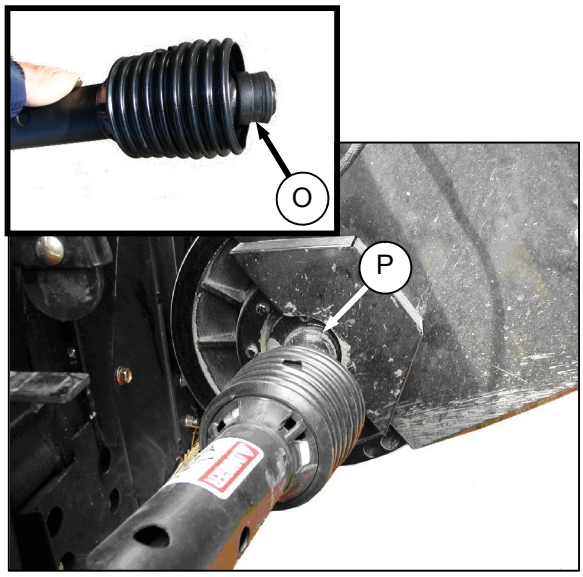

h. Оттяните назад кольцо (O) на конце кардана и задвиньте на выходной вал (P) пока оно не защелкнется

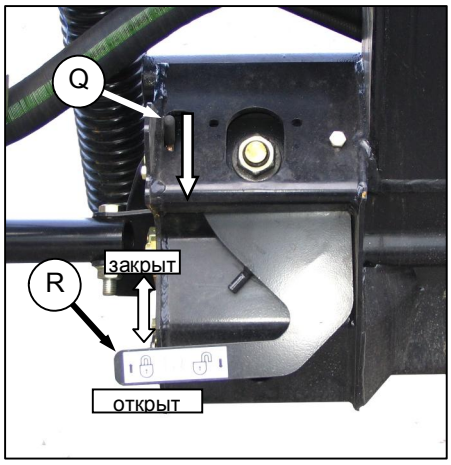

i. Откройте оба замка копира передвинув защелку (Q) от адаптера и переместив рычаг (R) на каждом замке в нижнее положение.

7.3.6.2 Отсоединение

a. Выберите ровную площадку. Расположите жатку слегка над землей. Заглушите двигатель и выньте ключ.

ОПАСНО

Чтобы избежать травмы или смерти от падения поднятой машины, всегда устанавливайте ограничители подъемных цилиндров прежде чем находиться под жаткой по любой причине См. Руководство по эксплуатации комбайна по использованию и хранению ограничителей.

ОСТОРОЖНО

Заглушите двигатель и выньте ключ из замка зажигания, прежде чем покинуть машину по любой причине. Ребёнок или даже животное могут запустить машину на холостом ходу.

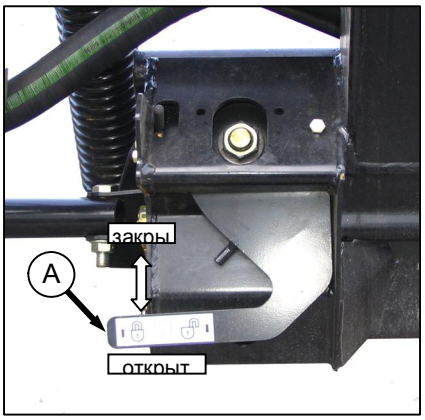

b. Закройте замки копиров подняв рукоятки (A) по обе стороны адаптера.

ВАЖНО

Если установлены колеса медленного транспорта, жатка может быть отсоединена либо в транспортном либо рабочем положении.

Если в рабочем, то установите колеса в положение хранения или в самое высокое рабочее положение. В противном случае жатка может наклониться вперед и отсоединить ее будет трудно.. См. секцию 7.9.1 *Высота скашивания*.

ВАЖНО

Если установлены стабилизирующие колеса, установите их в верхнее рабочее или в положение хранения. В противном случае жатка может наклониться вперед и отсоединить ее будет трудно. См. секцию 7.9.1 *Высота скашивания*.

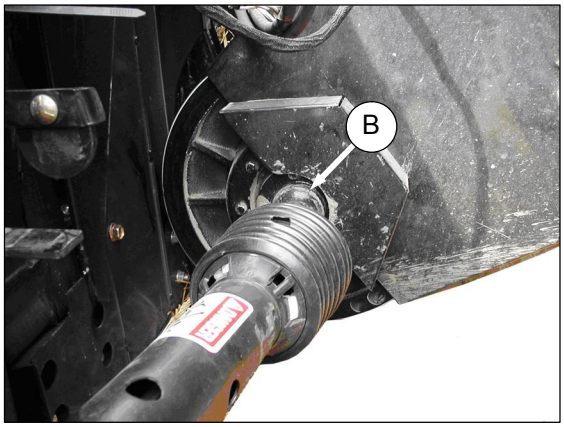

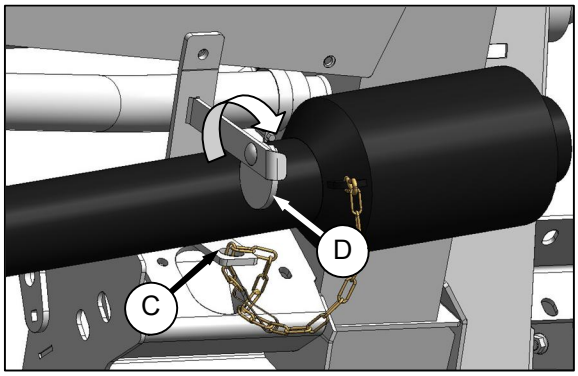

c. Отсоедините карданный вал адаптера (B) от комбайна и поместите его на крюк (C) Зафиксируйте его защелкой (D) от падения.

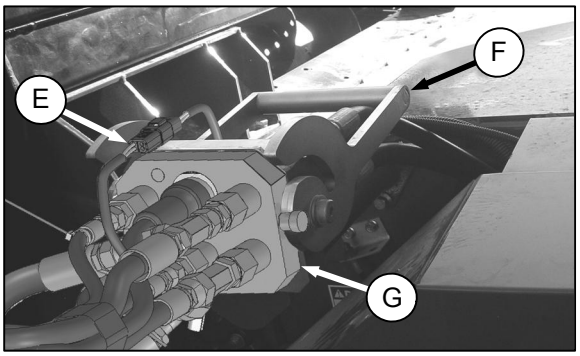

d. Отсоедините проводку в коннекторе (E).

e. Передвиньте ручку (F) в полное открытое положение чтобы освободить мультисоединитель (G) от комбайна.

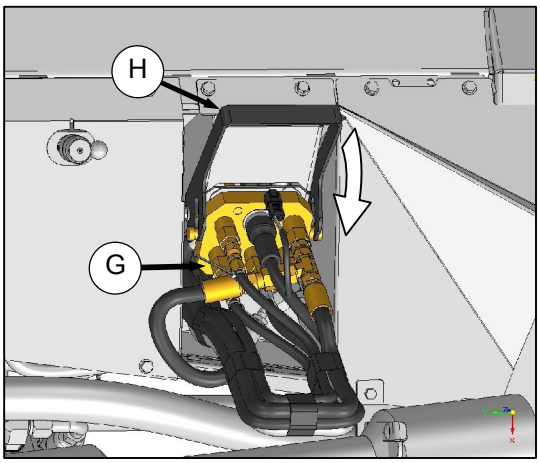

f. Поднимите рукоятку (H) на адаптере и расположите муфту (G) на приемник адаптера.

g. Опустите рукоятку (H) чтобы закрыть гнездо.

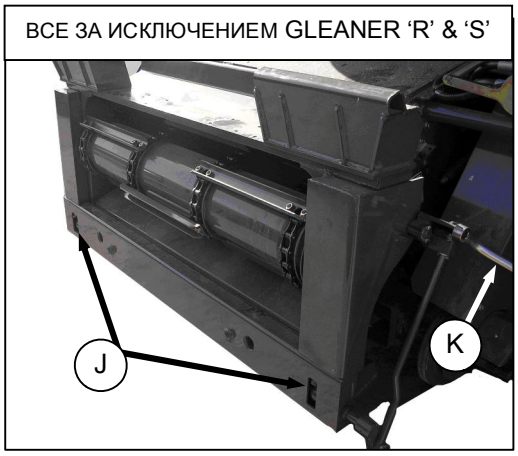

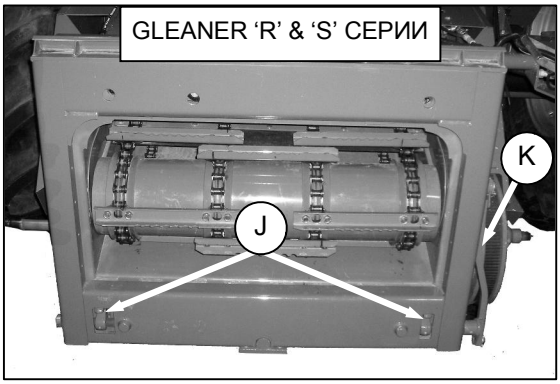

h. Втяните защелки (J) на наклонной камере рукояткой (K).

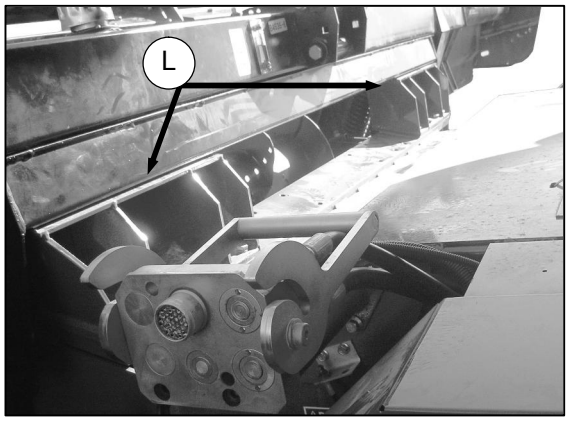

i. Опустите наклонную камеру пока седло (L) не освободит верхний брус адаптера.

j. Медленно подайте комбайн назад от адаптера.

7.4 ПРИСОЕДИНЕНИЕ И ОТСОЕДИНЕНИЕ ЖАТКИ С АДАПТЕРОМ

При использовании этой процедуры, адаптер остается присоединенным к комбайну, когда нужно:

- Отсоединить жатку для использования на самоходой комбайне
- Смене жаток, или
- Выполнении необходимого техухода.

Процедура аналогична для всех моделей и производителей комбайнов. Уборочные жатки могут быть присоединены к адаптеру в полевом , либо транспортном положении.

7.4.1 Отсоединение

a. Отсоедините поддон адаптера от режущего аппарата как указано ниже:

1. Заведите двигатель и выставьте наклон жатки почти полностью вперед для увеличения зазора под подающим полотном адаптера.
2. Заглушите двигатель, выньте ключ.

ПРЕДУПРЕЖДЕНИЕ

Всегда держите руки вдали от области защитных пальцев и сегментов.

ОСТОРОЖНО

При работе рядом с ножом или с ним носите грубые рукавицы.

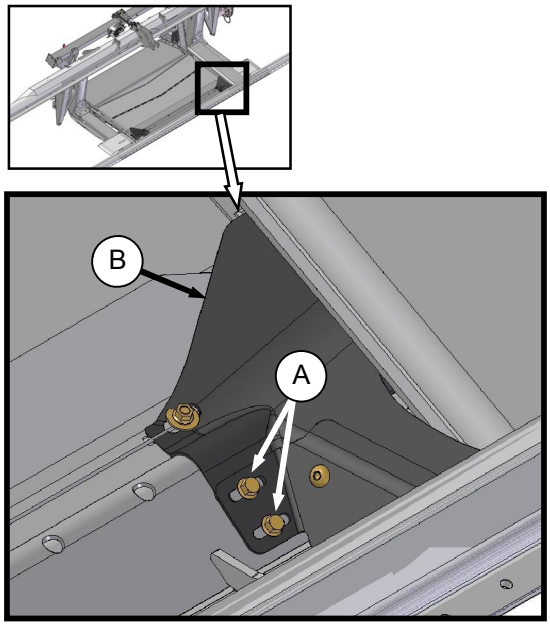

3. Открутите 2 шестигранных болта (A) крепящих пластину (B) к транзитному поддону в передних углах и сверните их назад для открытия доступа к замку (C).

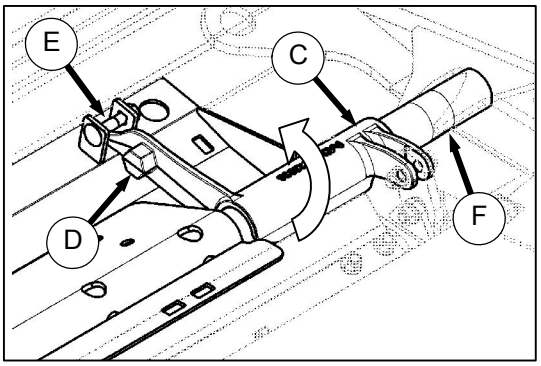

4. Поворачивайте замок (C) ключом 15/16 на шестигранном (D) болту так, чтобы поднять поддон и можно было снять болт (E)
5. Поворачивайте замки (C) вверх и назад чтобы опустить поддон адаптера и отпустить трубу транзитного поддона (F).
6. Установите болты (E).
7. Повторите для другой стороны

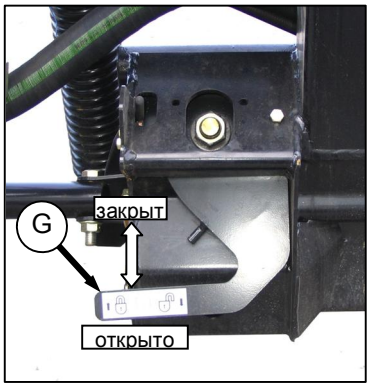

b. Закройте замки флотации подняв рычаг (G) пока не закроется в верхнем положении.

ОПАСНО

Во избежание травм или смерти от внезапного запуска, падения поднятой жатки, заглушите двигатель, выньте ключ и задействуйте ограничители подъёмных цилиндров прежде, чем находиться под жаткой по любой причине. См. руководство по эксплуатации комбайна по использованию и хранению ограничителей.

c. Уберите подпорки мотовила, заведите двигатель, опустите мотовило и поднимите жатку полностью. Заглушите двигатель, выньте ключ, и установите ограничители подьемных цилиндров.

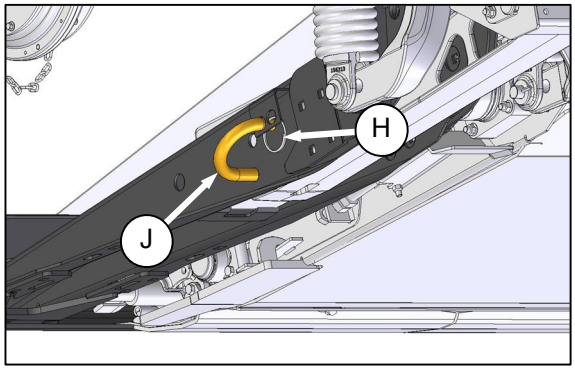

d. Снимите кольцо (H), с пальцев (J) и снимите пальцы с лап на обеих сторонах .

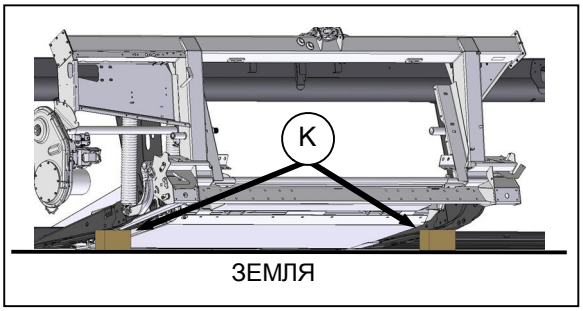

e. Подложите 150 мм блоки под лапы жатки в месте окна подачи.

ПРИМЕЧАНИЕ

Стабилизационные/транспортные колеса могут использоваться в качестве опоры.

f. Поднимите ограничители подьемных цилиндров.

g. Опустите жатку на блоки (K) (или стабилизационные колеса) и землю .

ПРИМЕЧАНИЕ

Может нужно будет укоротить или удлинить звено чтобы снять с него нагрузку.

ОСТОРОЖНО

Заглушите двигатель и выньте ключ из замка зажигания перед тем, как покинуть кресло оператора по любой причине. Ребёнок или даже животное могут привести в действие машину на холостом ходу.

h. Заглушите двигатель,выньте ключ.

i. Отсоедините гидравлическое центральное звено:

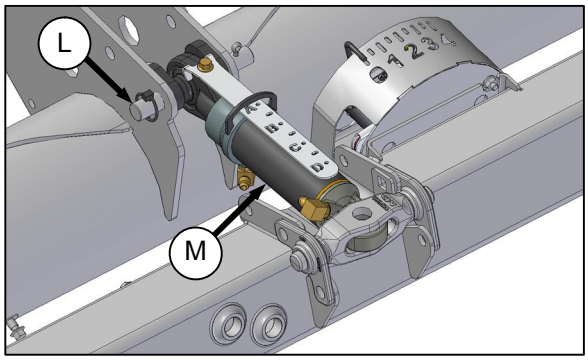

1. Снимите шпильку и палец (L),и поднимите центральное звено (M) от кронштейна.
2. Установите палец (L) и вставьте шпильку.

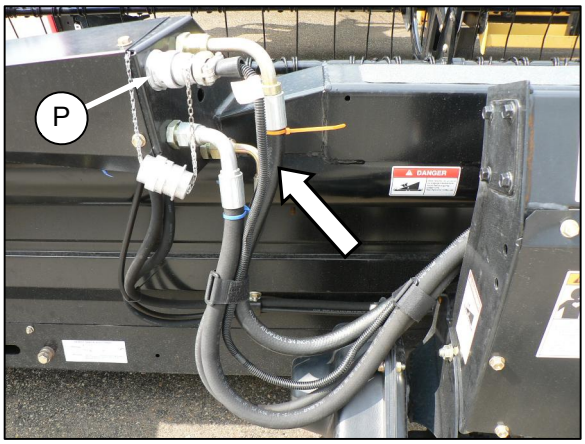

j. Отсоедините шланги привода ножа и полотен на кронштейне на стороне адаптера. Вставьте крышки что бы предотвратить потерю масла

k. Закрепите шланги на раме адаптера для хранения.

l. Если установлены разрывки, отсоедините их следующим образом:

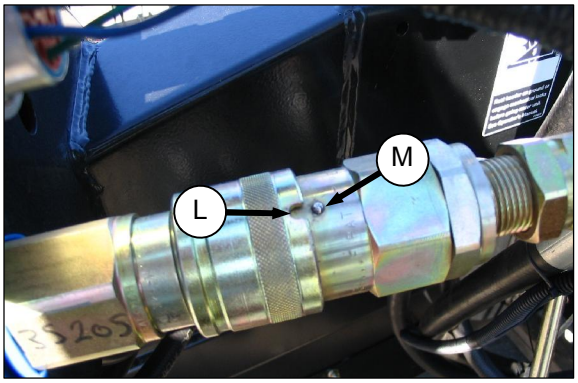

1. Совместите выемку (L) на муфте с штырьком на штуцере.
2. Нажмите муфту по направлению к штуцеру и разъедините их.
3. Наденьте крышки на концы шлангов (если необходимо).

m. Отсоедините электрическую проводку (N) поворачивая против часовой стрелки и оттянув ее.

n. Установите на хранение шланги и проводку на адаптер.

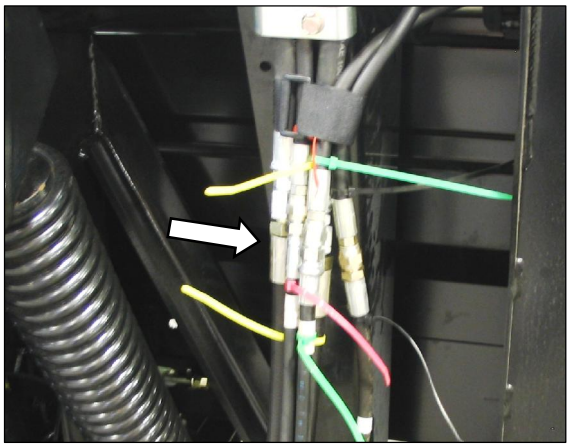

o. Отсоедините гидравлику мотовила Вставьте сразу крышки что бы предотвратить потерю масла

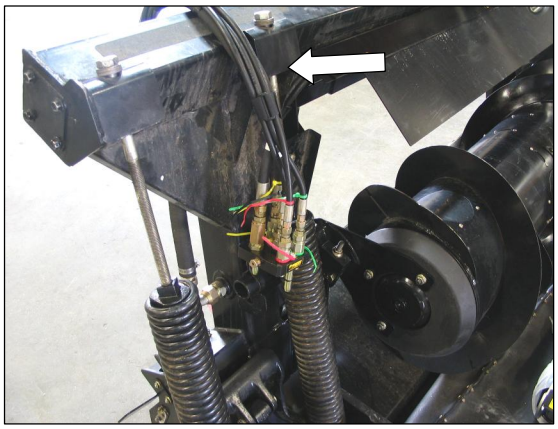

p. Закрепите шланги на раме адаптера для хранения.

q. Убедитесь, что жатка на земле или опирается на колеса в транспортном положении.

r. Заведите двигатель и медленно отгоните комбайн.

s. Заглушите двигатель и выньте ключ.

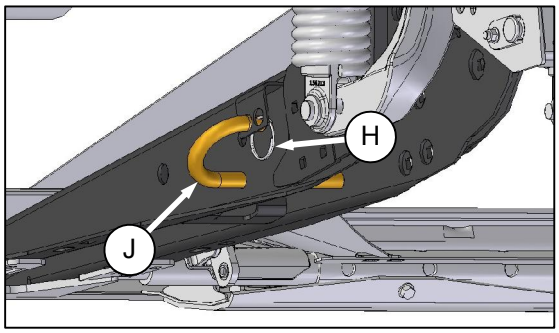

t. Вставьте пальцы (J) в лапы жатки, и зафиксируйте кольцом (H).

7.4.2 Присоединение

D 65 уборочные жатки ® могут быть присоединены к адаптеру с транспортного или рабочего положения.

ПРИМЕЧАНИЕ

Транспортные/стабилизационные колеса могут быть использованы в комбинации со стойкой для опоры жатки.См. секцию 7.9.1 Высота скашивания.

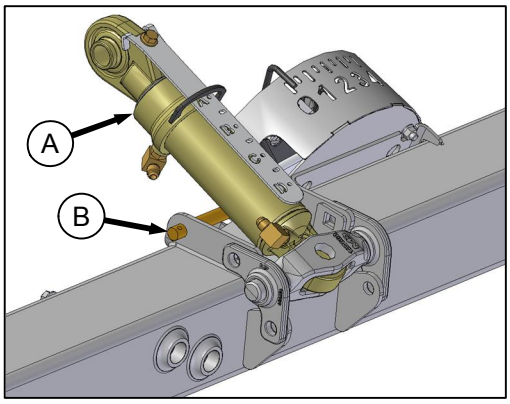

a. Подоприте центральное звено (A) пальцем или чем то аналогичным (B).

ОСТОРОЖНО

Заглушите двигатель и выньте ключ из замка зажигания перед тем, как покинуть кресло оператора по любой причине. Ребёнок или даже животное могут привести в действие машину на холостом ходу.

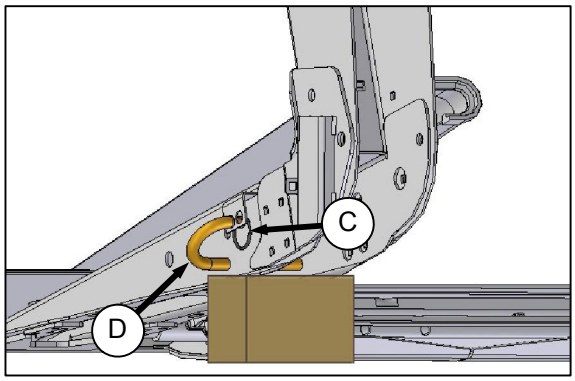

b. Снимите кольцо (C), с пальцев (D) и снимите пальцы с лап на обеих сторонах .

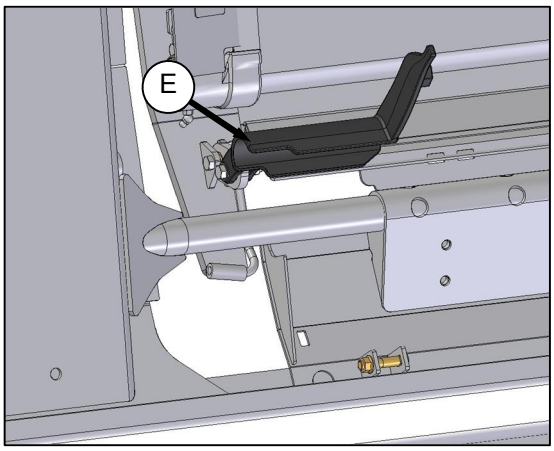

c. Убедитесь что замки (E) в передних углах адаптера развернуты по направлению к задней части адаптера.

ОСТОРОЖНО

Убедитесь что посторонних нет рядом прежде чем запускать двигатель или привод жатки.

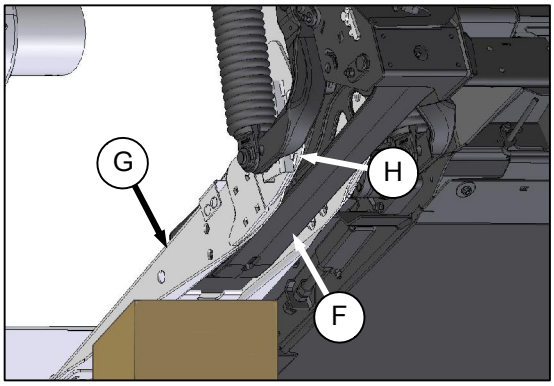

d. Заведите двигатель и опустите наклонную камеру чтобы лапы адаптера (F) сравнялись со швеллерами жатки (G).

e. Медленно перемещайтесь вперед, удерживая прямолинейность между лапами (F) и швеллерами (G).

f. Лапы адаптера (F) должны быть под швеллерами (G) так чтобы лапы сели правильно в опоры звеньев жатки в (H).

ВАЖНО

При соединении комбайна к жатке следите за тем чтобы не повредить гидравлические шланги.

g. Продолжайте двигаться вперед пока лапы адаптера (F) коснутся стопоров в швеллерах (G).

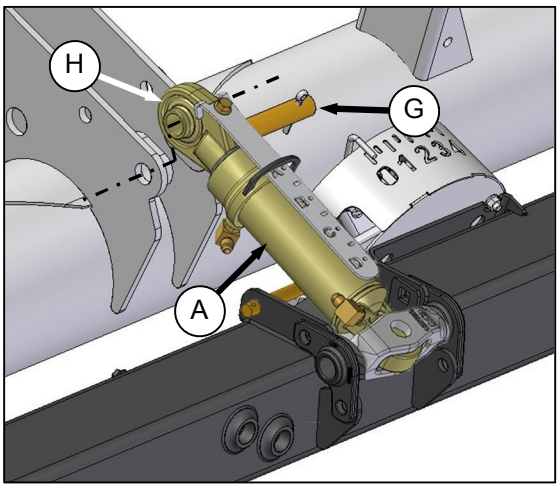

h. Отрегулируйте длину центрального звена (A) гидравликой наклона приблизительно чтобы отверстие в ушке (H) сравнялось с отверстием на кронштейне жатки.

i. Заглушите двигатель и выньте ключ.

j. Соедините звено:

1. Выньте палец (G) частично из кронштейна и уберите подпорку цилиндра (A).

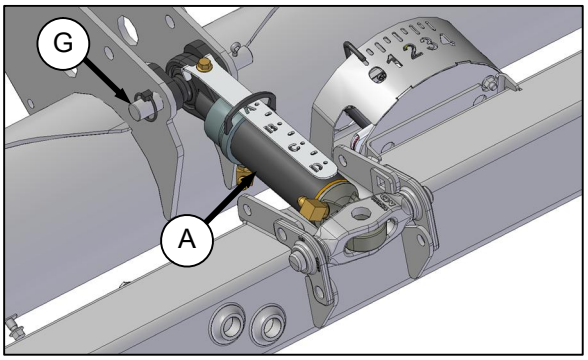

2. Установите палец (G) сквозь центральное звено (A) и кронштейн и закрепите шпилькой.

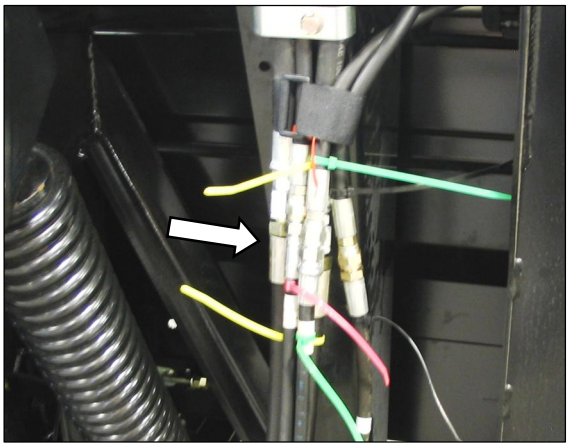

k. Соедините гидравлику мотовила с правой стороны адаптера в соответствии с цветами подвязок

ОСТОРОЖНО

Всегда соединяйте верхнее звено прежде чем полностью поднимать жатку.

ОСТОРОЖНО

Убедитесь что посторонних нет поблизости прежде чем запускать двигатель или привод жатки.

l. Заведите двигатель и медленно поднимите адаптер убедившись что его лапы в лапах жатки.

m. Полностью поднимите жатку,заглушите двигатель и выньте ключ.

ОПАСНО

Во избежание получения травм или смерти от внезапного запуска или падения поднятой жатки, заглушите двигатель, выньте ключ и задействуйте ограничители подъёмных цилиндров прежде, чем находиться под жаткой по любой причине. Смотрите инструкции по использованию и хранению ограничителей подьемных цилиндров.

n. Установите ограничители подьемных цилиндров комбайна.

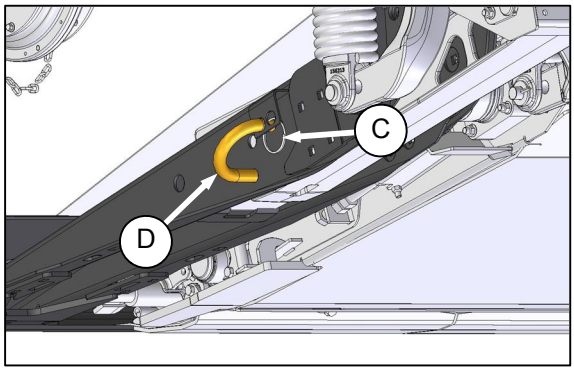

o. Вставьте пальцы (D) в лапы жатки, и зафиксируйте кольцом (C).

p. Уберите ограничители подьемных цилиндров, заведите двигатель,и опустите жатку на землю.Отрегулируйте угол жатки на плоский (самое короткое центральное звено).

q. Поднимите полностью мотовило, заглушите двигатель и выньте ключ из зажигания.

r. Установите подпорки мотовила.

ПРЕДУПРЕЖДЕНИЕ

Всегда держите руки вдали от области между защитными пальцами и сегментами

s. Соедините подающую платформу адаптера:

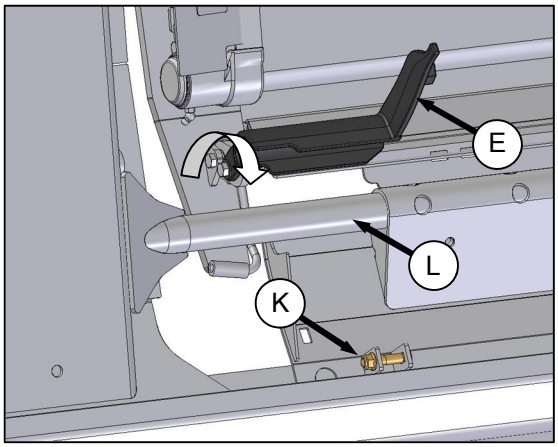

1. Снимите болты (K) с каждой стороны окна для того чтобы соединить платформу адаптера.
2. Разверните замки (E) вперед и вниз зацепив трубки транзитного поддона (L)

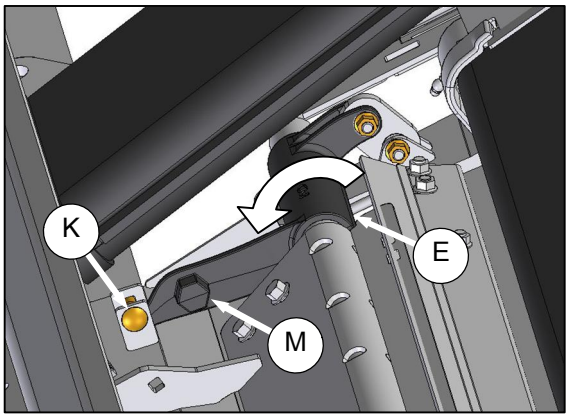

3. Поверните замки E) ключом 15/16 на шестиугольном болте (M) для того что бы поднять поддон и установить болт (K) . Повторите для другой стороны.
4. Повторите для другой стороны

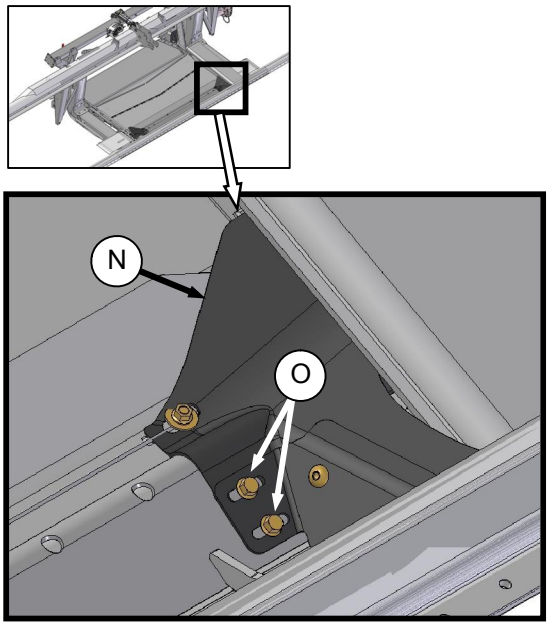

Установите пластины (N) в передних углах платформы двумя 3/8 x 0.75 шестигранными болтами (O) .

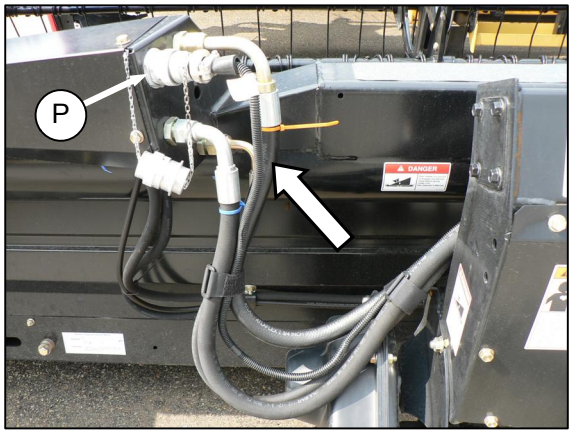

u. Присоедините гидравлику привода ножа и полотна как показано выше в соответствии с пластиковыми кембриками.

v. Подсоедините электрический соединитель (P):
   1. Снимите крышку на приемнике.
   2. Совместите штырьки на соединителе с пазами в приемнике, втолкните его в приемник и поверните кольцо чтобы зафиксировать его.
   3. Установите крышку на проводке комбайна

w. Если установлены разрывки, отсоедините их следующим образом:

1. Снимите крышки если установлены с концов шланга и приемника.

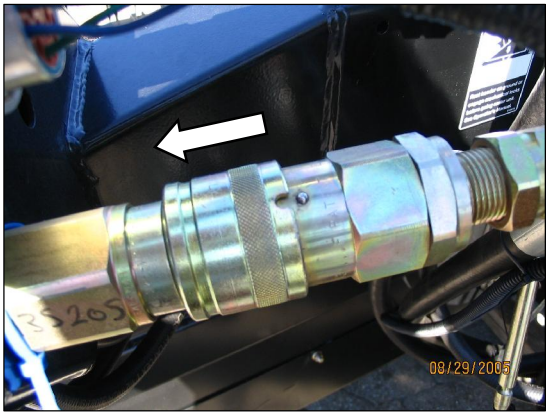

2. Проверьте и почистите коннекторы если нужно.
3. Нажмите муфту по направлению к штуцеру пока кольцо не защелкнется.

ПРИМЕЧАНИЕ

Убедитесь что шланги не задевают кардан и раму.

ПРИМЕЧАНИЕ

Нет необходимости удалять воздух ослаблением фитингов.

x. Проверьте флотацию и уровень жатки. Если необходимо отрегулировать обратитесь к секциям *7.9.2 Флотация жатки* и *7.11 Уровень жатки*.

7.5 ПЕРИОД ОБКАТКИ

a. После присоединения жатки к комбайну первый раз, в течение 5 минут поработайте медленно полотняными транспортёрами, мотовилом и режущим аппаратом, следя и слушая с КРЕСЛА ОПЕРАТОРА, не цепляются и не мешают ли какие либо части друг другу.

ПРИМЕЧАНИЕ

Мотовило и боковые транспортёры не будут работать, пока масло не заполнит линии.

ОСТОРОЖНО

Перед тем, как исследовать необычный звук или пытаться исправить проблему, заглушите мотор, приведите в действие стояночный тормоз и выньте ключ из замка зажигания .

ПРИМЕЧАНИЕ

Будьте предельно внимательны и бдительны, пока не ознакомитесь и не привыкните к своей новой технике.

b. Выполните указания из *8.4.2 Техуход в период обкатки.*

7.6 ПРОЦЕДУРА ОСТАНОВКИ

ОСТОРОЖНО

Перед тем, как покинуть кресло оператора комбайна:

- **Припаркуйте машину на ровной поверхности**
- **Полностью опустите жатку**
- **Установите все рычаги управления в положение НЕЙТРАЛЬНОЕ или ПАРКОВКА**
- **Отключите привод жатки**
- **Заглушите мотор и выньте ключ из замка**
- **Подождите до полной остановки движения всех частей.**

7.7 КОНТРОЛИ ЖАТКИ

ОСТОРОЖНО

Убедитесь что нет посторонних возле машины перед пуском двигателя или любого из приводов жатки.

Смотрите руководство по эксплуатации комбайна для ознакомления с контролем жатки из кабины:

- Муфта привода жатки
- Высота жатки
- Угол жатки
- Наземная скорость
- Скорость мотовила
- Высота мотовила
- Позиция мотовила вперед-назад

7.8 УСТАНОВКА ЖАТКИ

7.8.1 Настройки жатки

Нижеследующая таблица для настройки уборочной жатки D 65

Параметры, отличительные от тех, что предложены, могут быть использованы для других культур, которых в таблице нет. См. также секцию *7.8.2 Настройка подбирающего мотовила .*

Тип культуры	Высота стерни	Условия культуры	Разделит. Стержни	Скорость полотен (Прим 7)	Угол жатки (1,4)	Скор. ножа (2)	Угол пальцев мотовила	Скорость мотовила (3)	Позиция мотовила	Позиция башмаков (4,5)	Стабилиз колеса (4 и 5)	Верх.перекр шнек	Примечания
Зерно	(0 дюймов) уровень земли	Легкий	Сняты	8	B - C	600-650	3	10%-15%	6 или 7	Вверху или в центре	Хранение	Не нужно	**ПРИМЕЧАНИЕ 1** Устанавливайте по мере возможности маленький угол жатки (на А) на центральном звене и башмаками сохраняя оптимальную высоту кошения
		Нормальн	Установл.			550-600	2	10%				Рекомендует	
		Тяжелый	Установл.	7									
		Полегл	Сняты			525-600	3 или 4	5%-10%	4 или 5			Не нужно	
	(4-8 дюймов) 102-203мм	Легкий	Сняты	8	B - C	600-650	4	10%-15%	6 или 7	В центре или внизу	Прим 5	Не нужно	
		Нормальн	Установл.	7	A	550-600	2	10%				Рекомендует	
		Тяжелый	Установл.										
		Полегл	Сняты		D	525-600	3 или 4	5%-10%	4 или 5	Внизу		Не нужно	**ПРИМЕЧАНИЕ 2** Минимальные об/мин шкива привода ножа. Применимы только к жатке с одним ножом.
	(10+ дюймов) 254мм +	Легкий	Сняты	8	A	600-650	4	10%-15%	6 или 7	Не приме-няется	Прим 5	Не нужно	
		Нормальн	Установл.	7	B-C	550-600	2	10%					
		Тяжелый	Установл.										
		Полегл	Сняты			525-600	3 или 4	5%-10%	4 или 5				
Рапс	(4-8 дюймов) 102-203мм	Легкий	Установл.	7	A	600-650	2	5%-10%	6 или 7	Внизу	Прим 5	Рекомендует	
		Нормальн			B-C	550-600	1	10%		2 или 3			**ПРИМЕЧАНИЕ 3** В процентах выше наземной скорости.
		Тяжелый		8					3 или 4	Внизу			
		Полегл		7	D	525-600	2	5%-10%		2 или 3			
	(10+ дюймов) 254мм +	Легкий	Установл.	7	A	600-650	2	5%-10%	6 или 7	Не приме-няется	Прим 5	Рекомендует	
		Нормальн			B-C	550-600		10%					**ПРИМЕЧАНИЕ 4** Высота среза контролируется комбинацией башмаков, стабилизационных колес и углом жатки
		Тяжелый		8			1или2		3 или 4				
		Полегл		7	D	525-600	2 или 3	5%-10%					
Калифорнийский рис	(0 дюймов) уровень земли	Легкий	Вискер (Прим 6)	4	D	600-650	2	10%-15%	6 или 7	В центре или вверху	Хранение	Не нужно	
		Нормальн			B-C	550-600		10%	4 или 5				
		Тяжелый											
		Полегл			D	525-600		5%-10%					
	(4-8 дюймов) 102-203мм	Легкий	Вискер (Прим 6)	4	D	600-650	3	10%-15%	6 или7	В центре или внизу	Прим 5	Не нужно	**ПРИМЕЧАНИЕ 5** Стабилизационные колеса используются для ограничения движения из стороны в сторону при кошении над землей на холмистой местности и минимизации подпрыгивания.
		Нормальн			B-C	550-600		10%					
		Тяжелый											
		Полегл			D	525-600	4	5%-10%					
	(10+ дюймов) 254мм +	Легкий	Вискер (Прим 6)	4	A	600-650	3	10%-15%	6 или 7	Не приме-няется	Прим 5	Не нужно	
		Нормальн			B-C	550-600		10%					
		Тяжелый											
		Полегл			D	525-600	4	5%-10%					
Рис дельта	(2-6 дюймов) 51-153 мм	Легкий	Сняты	6	D	600-650	2 или 3	10%-15%	6 или 7	В центре или внизу	Прим 5	Не нужно	**ПРИМЕЧАНИЕ 6** Доступно через отдел запчастей Вашего дилера. Разделитель Вискер не нужен на обоих краях жатки.
		Нормальн			B-C	550-600		10%					
		Тяжелый											
		Полегл			D	525-600	3 или 4	5%-10%	4 или 5				
	(8 дюймов) 203мм	Легкий	Сняты	6	A	600-650	2 или 3	10%-15%	6 или 7	Не приме-няется	Прим 5	Не нужно	
		Нормальн			B-C	550-600		10%					
		Тяжелый											
		Полегл			D	525-600	3 или 4	5%-10%	4 или 5				
Соя	(2-6 дюймов) 51-153 мм	Легкий	Установл.	8	D	600-650	2	5%-10%	6 или7	В центре или вверху	Хранение	Не нужно	**ПРИМЕЧАНИЕ 7** Регулировка на контроле скорости полотен на CA25
		Нормальн		7	B-C	550-600		10%					
		Тяжелый											
		Полегл			D	525-600		5%-10%					
Лен	(2-6 дюймов) 51-153 мм	Легкий	Установл.	8	B-C	600-650	2	5%-10%	6 или7	В центре или внизу	Прим 5	Не нужно	
		Нормальн		7	A			10%					
		Тяжелый			B-C								
		Полегл			D			5%-10%		Внизу			
Горох	(0 дюймов) уровень земли	Легкий	Установл.	7	B-C	600-650	2	5%-10%	6 или 7	В центре или вверху	Хранение	Рекомендует	
		Нормальн				550-600		10%					
		Тяжелый							4 или 5				
		Полегл			D	525-600		5%-10%					
Чечевица	(0 дюймов) уровень земли	Легкий	Установл.	8	B-C	600-650	2	5%-10%	6 или7	В центре или вверху	Хранение	Не нужно	
		Нормальн		7		550-600		10%					
		Тяжелый											
		Полегл			D	525-600		5%-10%					

7.8.2 Установки подбирающего мотовила

Нижеследующая таблица показывает профиль мотовила в различных положениях кулачкового диска (угла наклона пальцев), относительно земли и на стойках. См.таблицу в предыдущей секции для информации по применению пальцев и позиции мотовила в различных конфигурациях. Смотрите **ПРИМЕЧАНИЯ** на след. стр.

ПОЛОЖЕНИЕ НА КУЛАЧКОВОМ ДИСКЕ (Коэффициент ускорения пальца)	ПОЛОЖЕНИЕ МОТОВИЛА НА СТОЙКЕ	СХЕМА ПАЛЬЦЕВ МОТОВИЛА
1 (0)	**6 или 7**	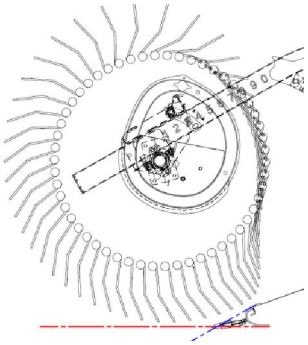
2 (20%)	**3 или 4**	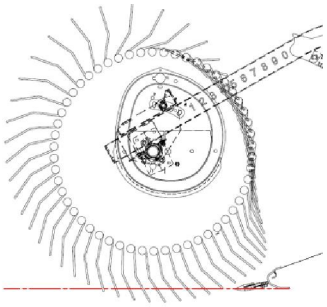
3 (30%)	**6 или 7**	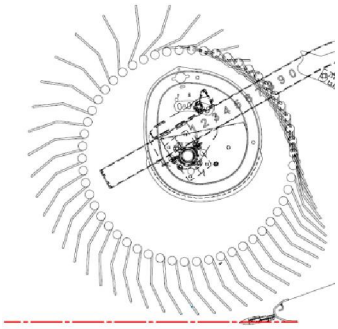
4 (35%)	**2 или 3**	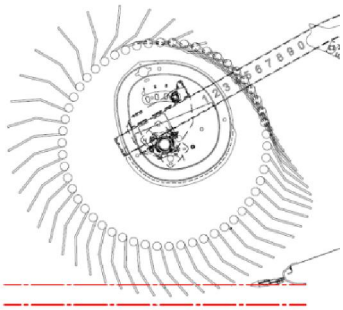

ПРИМЕЧАНИЯ:

a. *Отрегулируйте мотовило вперёд ближе к земле при изменении угла жатки назад. Пальцы будут вкапываться в почву в максимально переднем положении мотовила – регулируйте башмаки или угол жатки для компенсации. Регулируйте мотовило назад, чтобы мотовило было подальше от земли или когда жатку наклоняете вперёд.*

b. *Наклон жатки можно увеличить, чтобы мотовило стало ближе к земле, или уменьшить, чтобы отвести мотовило подальше от земли, в то время пока поток скошенного материала подается на транспортёры.*

c. *Для сохранения максимального количества стерни при уборке полеглых культур, поднимите жатку, но увеличьте при этом её наклон, чтобы держать мотовило близко к земле. Установите мотовило полностью вперёд.*

d. *Возможно, мотовило придётся подать назад, чтобы избежать создания комков или блокировки режущего аппарата при уборке тонких культур.*

e. *Минимальная пропускная способность (минимальная открытая зона полотна между мотовилом и задним щитом жатки) достигается когда мотовило находится в крайнем заднем положении.*

f. *Максимальная пропускная способность (максимальная открытая зона полотна между мотовилом и задним щитом жатки) достигается когда мотовило находится в крайнем переднем положении.*

g. *Угловая скорость пальцев у ножевого бруса становится выше, чем скорость мотовила при максимальной настройке эксцентрика, благодаря природе действия эксцентрика. Обратитесь к таблице настройки мотовила на предыдущей странице.*

7.9 РАБОЧИЕ ПАРАМЕТРЫ ЖАТКИ

Удовлетворительная работа жатки во всех ситуациях требует проведения правильной наладки и регулировки с учётом разных с/х культур и условий.

Правильная работа снижает потери урожая и позволяет скашивать больше. Правильная регулировка и своевременное техобслуживание увеличивают срок службы техники.

Параметры, перечисленные внизу и подробно описанные на следующих страницах, повлияют на работу вашей техники. Вы быстро научитесь регулировать машину, чтобы добиваться желаемых результатов.

Параметр	Секция
Высота скашивания	7.9.1
Флотация жатки	7.9.2
Угол жатки	7.9.3
Скорость мотовила	7.9.4
Наземная скорость	7.9.5
Скорость полотна	7.9.6
Скорость ножа	7.9.7
Высота мотовила	7.9.8
Вынос мотовила	7.9.9
Угол наклона пальцев мотовила	7.9.10
Разделители культур	7.9.11

7.9.1 Высота скашивания

FlexDraper® Жатки сконструированы так, что позволяют оператору косить культуру над землей на желаемой высоте, или с жаткой на земле.

Высота скашивания зависит от факторов таких как прямое комбайнирование, тип культуры, итд.

7.9.1.1 Кошение над землей

Высота скашивания контролируется комбинацией цилиндров подьема жатки и системой колесной стабилизации или стабилизационно/(медленной) транспортной системой.

В обоих случаях стабилизационная система сконструирована для минимизации подпрыгивания на концах жатки и может быть использована для «флотации» и достижения ровной высоты среза над землей при кошении зерновых.

Эта система может обеспечивать ровную высоту среза и значительно снижать усталость оператора.

Правильная настройка требует «баланса» веса жатки между основной флотацией и колесами стабилизации.

Обратитесь к секции 7.8.1 Установка жатки для рекомендаций по культурам и условиям

ОСТОРОЖНО

Заглушите двигатель и выньте ключ из замка зажигания перед тем, как покинуть кресло оператора по любой причине. Ребёнок или даже животное могут привести в действие машину на холостом ходу.

a. Поднимите жатку так, чтобы колеса были над землей. Заглушите двигатель и выньте ключ.

b. Проверьте работу флотации. См.секцию *7.9.2 Флотация жатки.*

c. Установите стабилизационные колеса(если установлены) следующим образом. В противном случае перейдите к шагу d на следующей странице.

ОСТОРОЖНО

Ручка может быть под нагрузкой, особенно когда колёса на земле. Поднимите жатку так, чтобы колёса были над землей перед тем, как что-то регулировать.

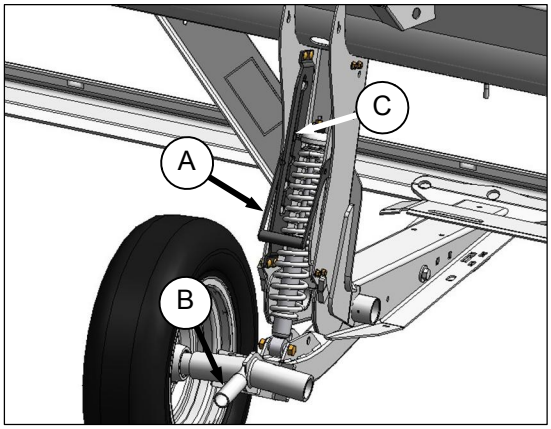

Показано лс, правое аналогично

1. Поддерживайте вес колеса слегка подняв его одной рукой за ручку (B). Потяните ручку (A) вверх для разблокировки.
2. Поднимите колесо ручкой (B) на желаемую высоту и вставьте опорный швеллер в прорезь (C) в верхней стойке.
3. Нажмите на ручку (A), чтобы заблокировать.

4. Опустите жатку на желаемую высоту управлением комбайна и проверьте длину пружины, как показано. Вновь отрегулируйте колёса, чтобы добиться желаемого диапазона.

ВАЖНО

Длительная работа при чрезмерно сжатой пружине (т.е. длина пружины короче 295 мм) может привести к повреждению системы подвески.

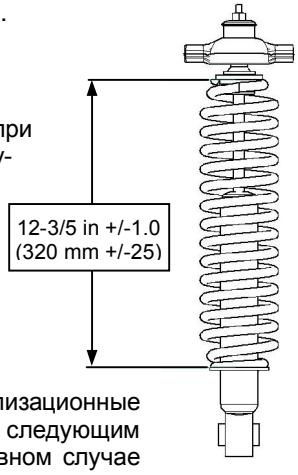

d. Установите стабилизационные колеса, если они есть следующим образом: В противном случае перейдите к шагу e.

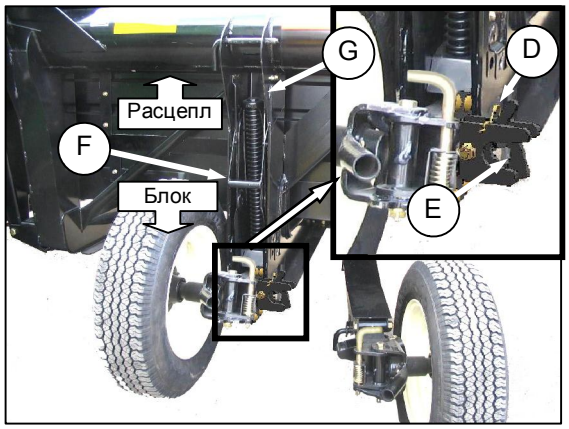

ТРАНСПОРТ В ПОЛЕВОЕ-ПРАВ

1. Отрегулируйте правые колёса следующим образом:
   - I. Снимите шпильку (D) с замка (E).
   - II. Разблокируйте защёлку (E), снимите правое колесо с крюка и поставьте на землю, как показано. Это снижает вес блока и облегчает регулировку колеса.
   - III. Слегка поднимите колесо одной рукой. Потяните за ручку (F), чтобы снять блокировку.
   - IV. Поднимите левое колесо на желаемую высоту и вставьте опорный швеллер в прорезь (G) в верхней опоре.
   - V. Нажмите на ручку (F), чтобы заблокировать.
   - VI. Поднимите правое колесо назад в полевое положение и проверьте, чтобы защёлка (E) закрылась.
   - VII. Вставьте шпильку (D)

2. Отрегулируйте левые колёса таким образом:

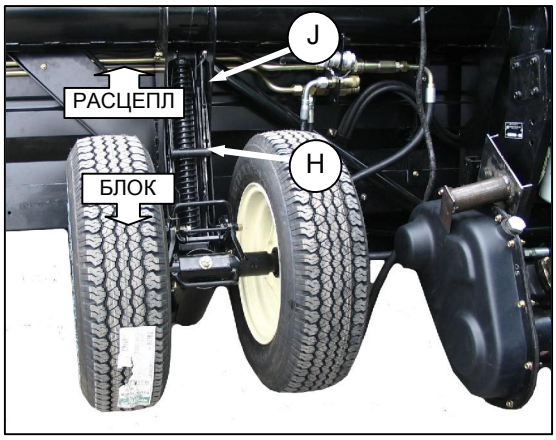

   - I. Слегка поднимите колесо одной рукой. Потяните за ручку (H), чтобы снять блокировку.
   - II. Поднимите колёса на желаемую высоту и вставьте опорный швеллер в прорезь (J) в верхней стойке.
   - III. Нажмите на ручку (H) чтобы заблокировать.
   - IV. Опустите жатку до желаемой высоты скашивания управлением комбайна и проверьте индикатор нагрузки, как показано ниже. Вновь отрегулируйте колёса, чтобы достичь показанного диапазона- между 2 и 3.

ВАЖНО

Длительная работа при чрезмерно сжа-той пружине (т.е. индикатор нагрузки больше чем №4) может привести к повреждению систе-мы подвески

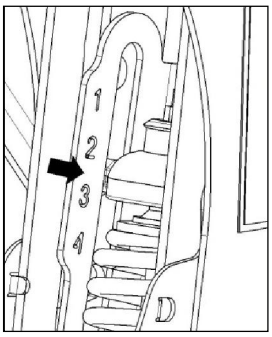

e. Отрегулируйте угол жатки в желаемое рабочее положение используя контроль угла жатки . Если угол жатки не критичен, то установите на среднюю позицию.

f. Используйте автоматический контроль высоты жатки (АКВЖ) для автоматического контроля высоты среза. Обратитесь к руководству по эксплуатации комбайна и инструкций АКВЖ.

ПРИМЕЧАНИЕ

Регулировки угла наклона или АКВЖ контроль давления груета может быть использован «на ходу» для регулировки высот кошения.

7.9.1.2 Кошение на земле

Кошение на земле контролируется комбинацией башмаков, углом жатки и флотацией, **но не** подьемными цилиндрами жатки.

ПРИМЕЧАНИЕ

Башмаки-салазки стандартны на жатке D 65.

«Езда» жатки на поли режущего бруса позволяет флотационной системе копировать рельеф и обходить препятствия сверху, скорее чем поддерживать жатку цилиндрами.

Снижение уровня башмаков или уменьшение угла жатки увеличивает высоту среза. Это может быть применимо в каменистых условиях уменьшая повреждения на режущем аппарате.

Поднятие башмаков и увеличение угла жатки позволяет “побрить”культуру.

Обратитесь к секции 7.8.1 Установка жатки для рекомендаций по установке башмаков для различных культур и условий

Настройте опциональные башмаки следующим образом:

a. Полностью поднимите стабилизационные или медленного транспорта колеса (если установлены). Обратитесь к предыдущей секции.

ОПАСНО

Во избежании получения травм или смерти от внезапного запуска или падения поднятой жатки, заглушите двигатель, выньте ключ и задействуйте ограничители подъёмных цилиндров прежде, чем находиться под жаткой для регулировки башмаков или по другой причине.

b. Полностью поднимите жатку, активируйте ограничители цилиндров, заглушите двигатель и выньте ключ.

c. Отрегулируйте башмаки на желаемую высоту следующим порядком :

Внешние башмаки

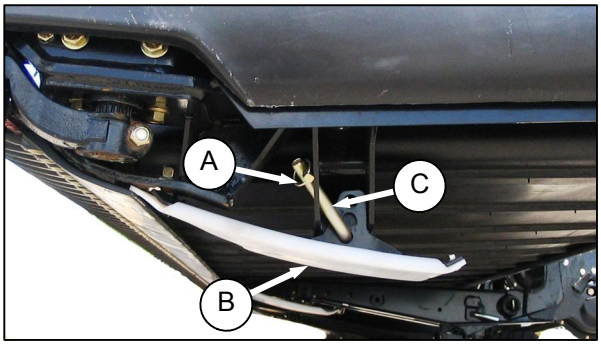

1. Снимите шпильку (A) у каждого башмака (B).
2. Придерживая башмак снимите палец (C) от рамы, а затем вытаскивая из башмака.
3. Поднимите или опустите башмак на желаемую высоту, используя отверстия в опоре в качестве направляющей.
4. Вставьте на место палец (C) в раму и закрепите шпилькой (A).

Внутренние башмаки

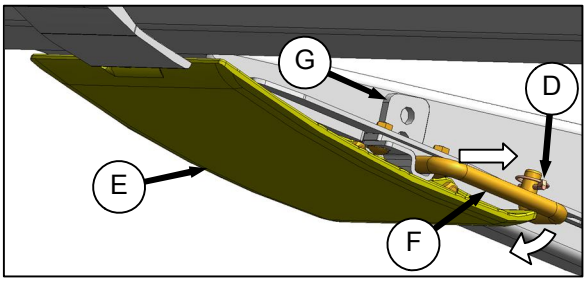

1. Снимите шпильку (D).
2. Придерживая башмак (E) снимите палец (F) потянув вниз с рамы ,а затем в сторону от башмака.
3. Поднимите или опустите башмак (E) на желаемую высоту, используя отверстия в опоре (G) как направляющую.

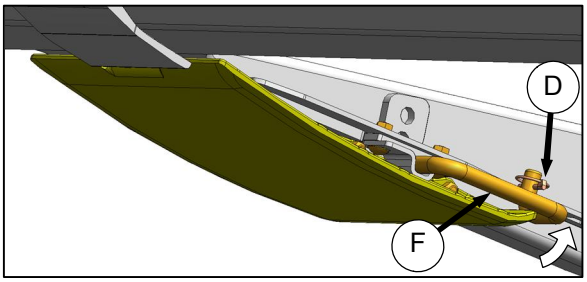

4. Установите палец (F) в раму, и закрепите шпилькой (D).

d. Проверьте, что все башмаки отрегулированы одинаково.

e. Отрегулируйте угол жатки в желаемое рабочее положение используя контроль угла жатки машины. Если угол жатки не критичен, то установите на среднюю позицию.

f. Проверьте флотацию жатки и отрегулируйте как описано в секции *7.9.2 Флотация жатки.*

7.9.2 Флотация жатки

При работе в нормальных условиях жатка FD75 работает лучше при минимальном излишнем весе.

7.9.2.1 Замки флотации

Замки флотации адаптера запирают и отпирают систему флотации жатки.

Два замка на адаптере- по одному с каждой стороны.

ВАЖНО

Замки флотации должны быть заперты когда жатка транспортируется с присоединенным адаптером, так чтобы не было относительного перемещения между ними.

Замки флотации должны быть закрыты во время отсоединения от комбайна позволяя наклонной камере освободить адаптер.

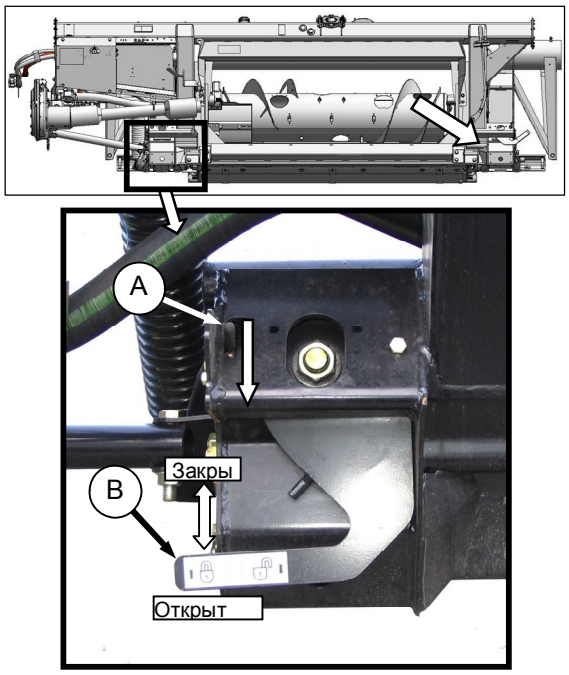

a. **Отсоедините** замки флотации передвигая защелку (A) от адаптера и рычаг (B) в каждом замке в нижнее положение. В этом положении, жатка открыта и может копировать по отношению к адаптеру.

b. **Задействуйте** замки флотации адаптера передвигая рычаг (B) в верхнее положение. В этом положении жатка не может двигаться по отношению к адаптеру.

7.9.2.2 Проверка и регулировка флотации жатки

a. Припаркуйте комбайн на ровной поверхности

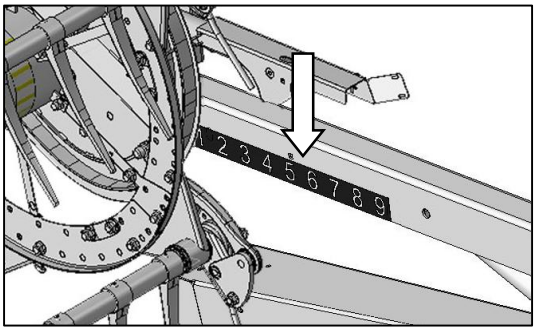

b. Опустите мотовило полностью вниз и выдвиньте на положение между **5** и **6** на линейке.

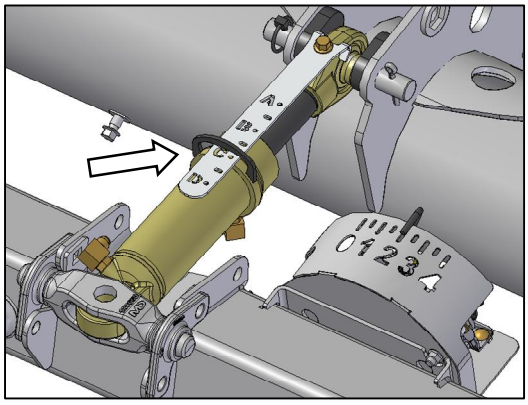

c. Установите центральное звено в среднее значение (от B до C на индикаторе угла).

d. Расположите режущий аппарат на высоте от 6 до10 дюймов (150-250 мм) над землей

ОСТОРОЖНО

Заглушите двигатель и выньте ключ из замка зажигания, прежде чем покинуть машину по любой причине. Ребёнок или даже животное могут запустить машину на холостом ходу

e. Заглушите двигатель и выньте ключ

f. Проверьте уровень адаптера. Если адаптер наклонен в сторону выполните следующие проверки.

ВАЖНО

Пружины флотации не используются для выравнивания жатки

- Проверьте давление шин комбайна
- Проверьте уровень наклонной камеры. См руководство комбайна.
- Проверьте верх адаптера, должен быть параллелен оси комбайна

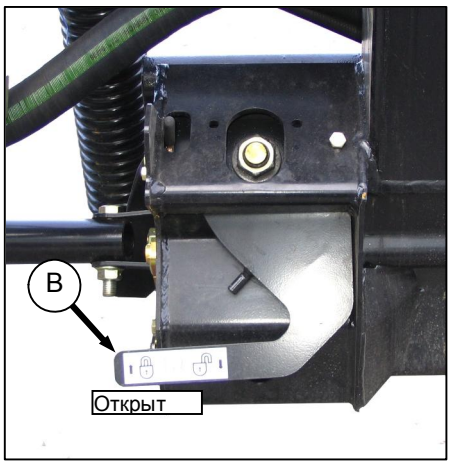

g. Передвиньте оба замка флотация в положение открыт (вниз).

h. Если жатка имеет колеса стабилизации или медленного транспорта, поместите их в положение хранения

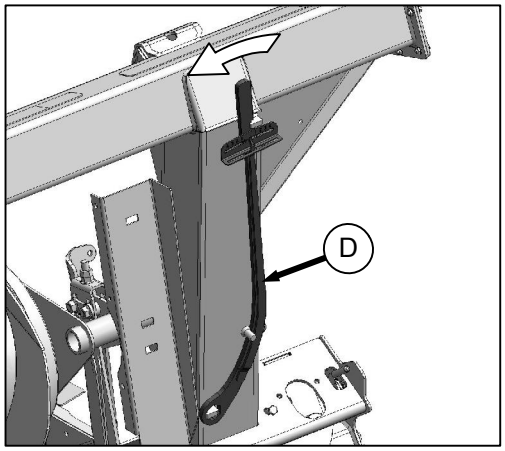

i. Снимите специальный ключ (D) с места хранения с ПС рамы адаптера. Слегка потяните в указанную сторону чтобы снять с крюка.

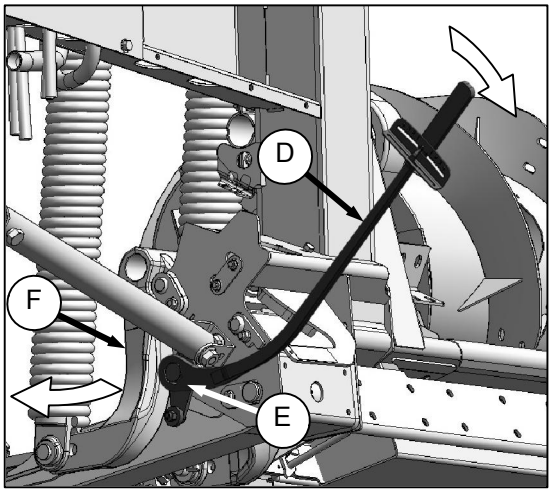

ЛЕВАЯ СТОРОНА

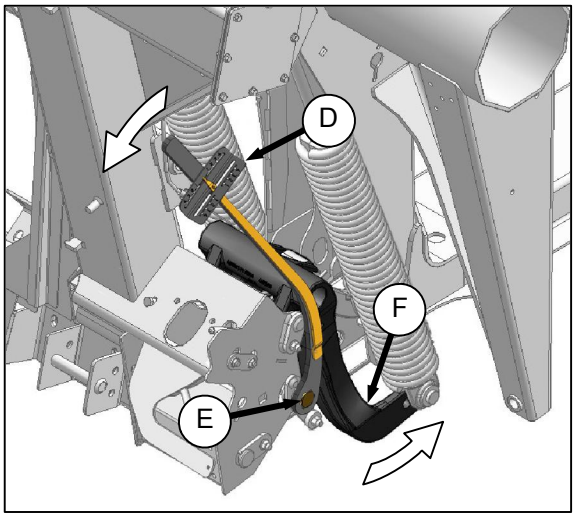

ПРАВАЯ СТОРОН

j. Расположите динамометрический ключ в (E). Обратите внимание на положение ключа при проверке ПС или ЛС стороны.

k. Нажмите вниз на ключ чтобы повернуть рычаг (F) вперед.

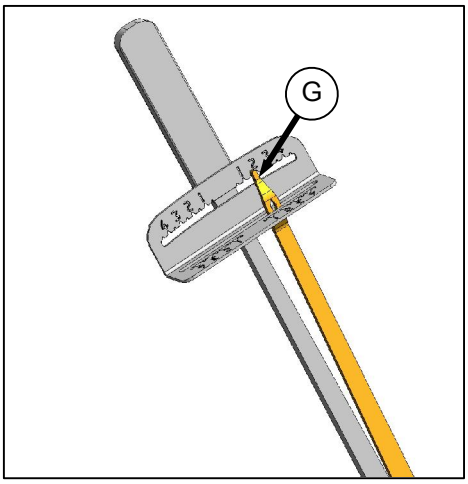

l. Продолжайте давить пока индикатор (G) не достигнет максимального значения и начнет уменьшаться. Запомните максимальное значение. Повторите для другой стороны.

Используйте нижеследующую таблицу для регулировки флотации

Ширина жатки	Значения усилия	
	Кошение на земле	Кошение над землей
30, 35 ФТ	1-1/2 до 2	2 до 2-1/2
40, 45 ФТ	2 до 2-1/2	2-1/2 до 3

m. Если значение на ключе **высоко**е жатка **тяжелая**

Если значение на ключе **низко**е жатка **легкая**.

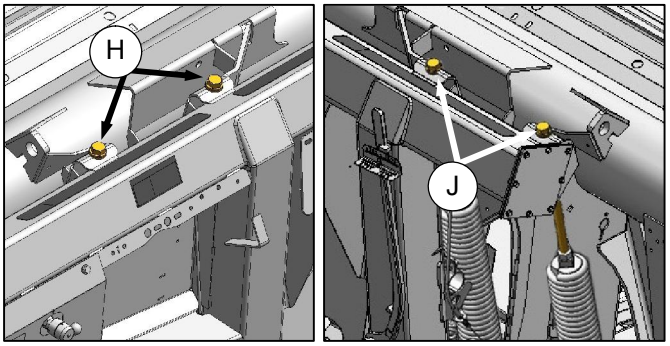

ФЛОТАЦИЯ ЛС ФЛОТАЦИЯ ПС

n. Для **увеличения** флотации (облегчить жатку), затяните болты (H) и (J) **по** часовой стрелке.

ПРИМЕЧАНИЕ

Ослабьте контргайки на регулировочных болтах и затяните их после окончания регулировок

o. Для **уменьшения** флотации (утяжелить жатку), ослабьте болты (H) и (J) **против** часовой стрелки.

p. Используйте следующие рекомендации при регулировке флотации

1. Для жаток **с одним ножом** регулируйте флотацию так чтобы значения на ключе были одинаковы для обеих сторон.
2. Для **40 и 45 фут жаток с двойным ножом** отрегулируйте одинаково флотацию на обе стороны и затем ослабьте правую сторону на 2 поворота.
3. Поворачивайте каждый болт в паре одинаковое количество раз. После регулировки повторите процедуру проверки флотации с ключом.
4. Во избежание частых поломок деталей режущего аппарата, среза почвы или скопления почвы во влажных условиях работы, копир жатки должен быть отрегулирован настолько легким, насколько это возможно, без создания излишнего раскачивания.
5. Когда копир отрегулирован так что жатка «легкая» может возникнуть необходимость снизить наземную скорость во избежание излишней качки и образования неровного среза
6. Стабилизирующие колеса могут использоваться вместе с флотацией для минимизации раскачивания краёв жатки и контроля уровня среза при кошении над землей. См секцию *7.9.1 Высота скашивания*.

ПРИМЕЧАНИЕ

Если соответствующая флотация при выполнении всех условий не достигнута, возможна установка усиленных пружин. Обратитесь к дилеру или каталогу запчастей для информации.

7.9.2.3 Регулировка высоты наклонной камеры и угла наклона

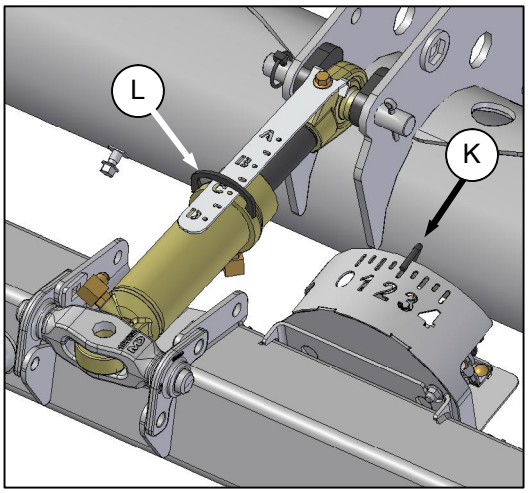

a. Отрегулируйте высоту наклонной камеры наблюдая индикатор флотации (K) чтобы установить давление на режущий брус (обычно **2** на индикаторе). Опустите наклонную камеру для увеличения давления (уменьшение флотации). Значение на индикаторе увеличиться.

ПРИМЕЧАНИЕ

Установка автоматического контроля высоты жатки (АКВЖ) рекомендуется при кошении на земле если комбайн оборудован такой опцией

b. При кошении на земле , отрегулируйте угол жатки для достижении желаемой высоты кошения. Индикатор (L) указывает **A** на плоский угол/высокую стерню и **D** на острый угол/короткую стерню.

c. Уменьшите угол жатки для минимизации зачерпывания земли.

ПРИМЕЧАНИЕ

Изменения угла и положения мотовила не влияют значительно на флотацию жатки (давление на ножевой брус).

7.9.3 Угол жатки

Угол жатки – это угол между транспортёрами и землёй, он регулируется с учётом условий уборки и/или типом почвы.

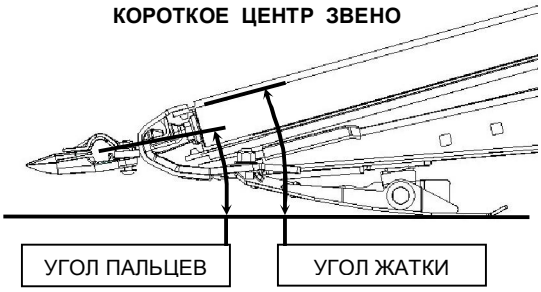

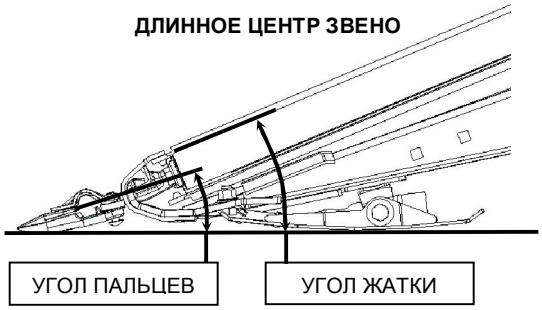

Угол защитных пальцев аналогичен углу жатки, то есть углу между верхней поверхностью защиты и землёй. См. Иллюстрацию.

Более плоские углы рекомендуются для нормальных условий и для каменистой почвы, потому что он минимизирует поломки секций режущего аппарата, уменьшает зачерпывание земли и её скопление на режущем аппарате при работе в условиях сырой почвы.

Более крутые углы рекомендуются для культур, растущих внизу, для лучшего подхвата или для скашивания близко к земле, например при уборке сои.

Сводная таблица диапазонов регулировки:

Ширина жатки	Угол транспортера	Угол пальцев
20 и 25 фт.	13.0°–18.4°	7.0°–12.4°
30, 35, 40, 45 Фт	13.0°–18.4°	2.0°–7.4°

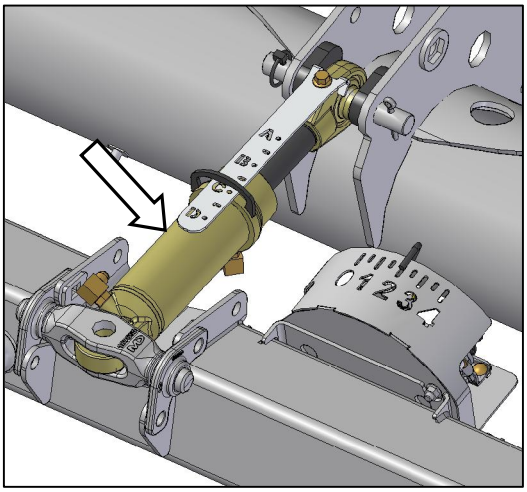

7.9.3.1 Регулировка угла

Угол жатки изменяется регулировкой длины центрального звена между адаптером комбайна и жаткой.

Обратитесь к секции регулировка угла жатки в руководстве по эксплуатации Вашего комбайна

7.9.4 Скорость мотовила

Скорость мотовила влияет на подачу материала на режущий аппарат и транспортёры, а также на равномерность и ровность поданной с/х культуры.

Слишком высокая или слишком маленькая скорость по отношению к наземной может привести к копнению, пучкованию культуры. При правильной скорости должно казаться, что диски мотовила приводятся в движение землёй.

- Если будет казаться, что они скользят относительно земли, то это значит, что мотовило вращается слишком медленно.
- Если их вращение будет казаться чрезмерным относительно земли, то, возможно, что скорость мотовила слишком высока.

При уборке урожая на корню, скорость мотовила должна быть выше или равняться наземной скорости, что позволит сметать растения вдоль режущего аппарата.

Сплющенный или лежащий в стороне от режущего аппарата материал, требует более высокой скорости мотовила по отношению к наземной . Этого можно достигнуть увеличением скорости мотовила или уменьшением наземной скорости , либо одновременно и тем и другим .

Чрезмерное осыпание колосьев пшеницы или потеря урожая над задней трубой жатки говорят о том, что скорость мотовила слишком высока. Слишком высокая скорость мотовила ведёт к преждевременному износу компонентов мотовила и ненужной нагрузке на привод мотовила, а это , в свою очередь, приводит к неровному движению мотовила.

Обычно, 9-ти лопастные мотовила могут эффективно работать на малой скорости, сводя к минимуму потери урожая при уборке полеглых культур

Обратитесь к секции 7.8.1 Установка жатки для рекомендаций по скорости мотовила для различных культур и условий

Скорость мотовила регулируется при помощи механизмов управления в кабине комбайна. См. Раздел «Скорость мотовила» для более подробной информацией.

7.9.4.1 Опционные звездочки привода мотовила

Гидравлика машины	Комбайн	Применение	Ведущая Звёздочка
Все	Все	Стандарт	19 зубцовая
2,000–2,100 psi (13.79–14.48 MPa)	AGCO R/S серии.	Уборка полёглого риса	10 зубцовая
2,500 psi (17.24 MPa)	CAT 500, 700 серии. AGCO Axial ротор.		12 зубцовая
3,000 psi (20.68 MPa)	NH CR, CX. Case IH 7010, 8010, 7120, 8120, 88, и 30 серии.		14 зубцовая
Слабый поток ниже 11 галлонов/мин	---	Уборка скудного урожая выше 10 м/ч (16 км/ч)	21 зубцовая

Все звёздочки имеются в качестве опции к той, что установлена на заводе. Обратитесь в отдел запчастей своего дилера для заказа звёздочек.

См. секцию 8.12.5, *Звёздочки привода мотовила* – за подробной информацией по установке звёздочек.

7.9.5 Наземная скорость

Наземная скорость должна быть такой, чтобы режущий аппарат ровно и чисто скашивал урожай, подавая желаемое количество материала к окну. Чрезмерная скорость приводит к «неровному» срезу.

При работе с трудными культурами, снижайте скорость, чтобы снизить нагрузку на компоненты ножа и приводы.

При уборке лёгких сортов бобовых культур, возможно, нужно сбрасывать скорость, чтобы позволить мотовилу захватывать небольшие и низкорослые растения.

Начните уборку со скорости 3-3.5 миль в час (4.8-5.8км/час) , а затем регулируйте, как нужно.

Более высокие наземные скорости требуют более тяжелую флотацию, чтобы избавиться от чрезмерного подпрыгивания. В большинстве случаев, с увеличением наземной скорости, следует также повысить скорости полотняных транспортёров и мотовила, чтобы они могли справиться с объемом материала.

Таблица, приведённая ниже, показывает соотношение между наземной скоростью и скошенной площадью для семи типоразмеров жаток.

В приведённом примере: Наземная скорость в 6 миль в час (9.7 км/час) на 45 футовой жатке скошенная площадь за 1 час работы составит примерно 33 акров, то есть 13.4 га.

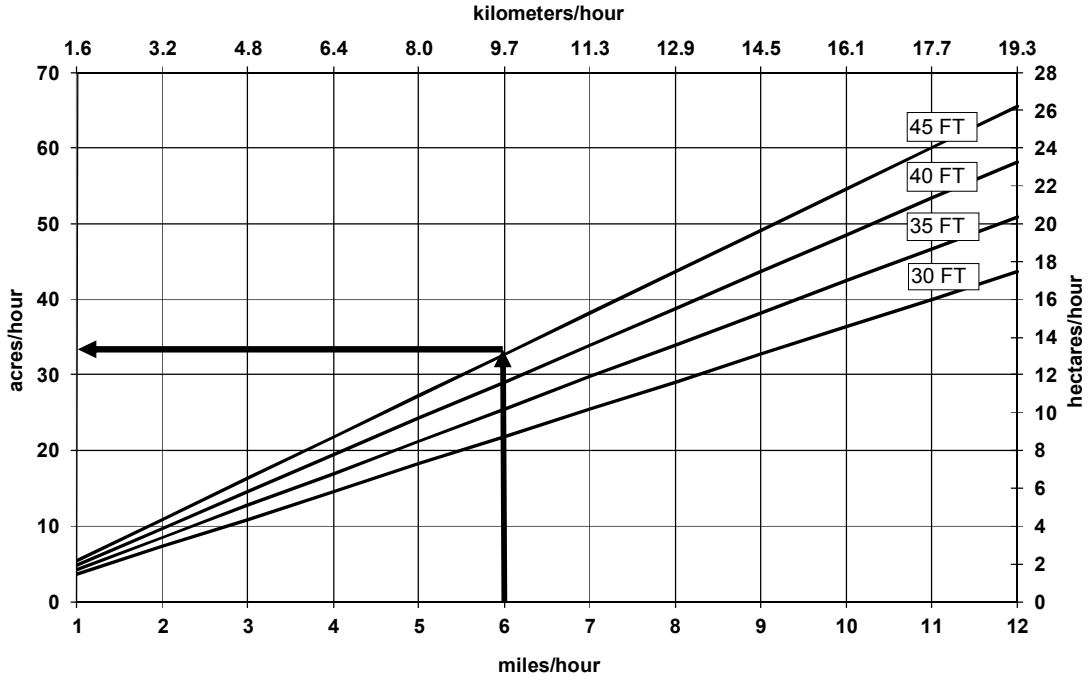

7.9.6 Скорость транспортера

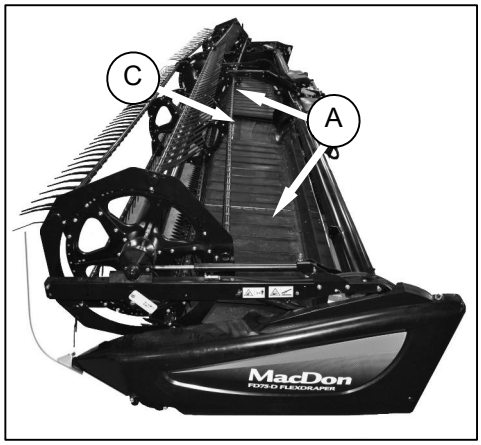

Скорость боковых полотен (A) регулируется вентилем потока (B) на адаптере CA25. Регулятор имеет шкалу 0–9 с прорезью и находится на крышке блока гидравлики.

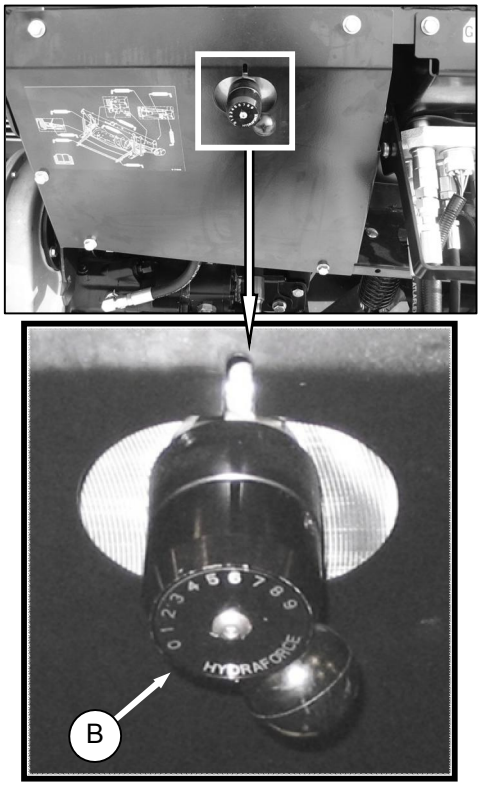

a. Регулятор установлен на 6 на заводе для нормальных условий и культур.

b. Если необходима другая скорость, заглушите двигатель и отрегулируйте как желаете.

c. См секцию *7.8.1 Установка жатки* для подбора правильной скорости для оптимальной подачи культурые.

ПРИМЕЧАНИЕ

Если требуемая скорость транспортера не может быть достигнута, то возможно перепускное давление отрегулировано низко. Обратитесь к руководству по ремонту для проверки и регулировки перепускного давления.

Полотно подачи адаптера (C) приводится в действие от гидронасоса на нем. Скорость установлена на заводе и не может быть изменена.

7.9.7 Скорость ножа

Привод ножа жатки приводится в движение с помощью гидравлического насоса. Скорость ножа установлена на заводе для наклонных камер на 575 об/мин для CNH и John Deere CA25 и 780 об\мин для AGCO и Lexion CA25.

ВАЖНО

Для наклонных камер с изменяющейся скоростью это будет **минимальной** скоростью.

ВАЖНО

Если захотите работать со скоростями выше минимальной, поток на мотор привода ножа должен быть уменьшен для исключения высоких скоростей ножа которые могут повлечь его преждевременную поломку.

ВАЖНО

Проверьте скорость ножа в соответствии с диапазоном показанным внизу в таблице. Если необходима регулировка обратитесь к Вашему дилеру или руководству по ремонту.

См секцию *7.8.1 Установка жатки* для подбора правильной скорости ножа в зависимости от культуры и условий

Размер жатки (фут)	Рекомендуемый диапазон скоростей ножа(об/мин)	
	Один нож	Два ножа
20	НЕТ	700–850
25	600–725	
30	600–700	600–750
35	550–650	
40	525–600	550–700
45	НЕТ	

ПРЕДУПРЕЖДЕНИЕ

Заглушите двигатель и выньте ключ из прежде чем регулировать машину. Ребёнок или даже животное могут запустить ее на холостом ходу

a. Заглушите двигатель и выньте ключ из зажигания.

b. Откройте ЛС щиток.

ПРЕДУПРЕЖДЕНИЕ

Убедитесь, что нет посторонних рядом прежде чем начать.

c. Заведите комбайн, запустите жатку на рабочую скорость.

d. Кто нибудь должен проверить скорость шкива на редукторе привода ножа ручным тахометром.

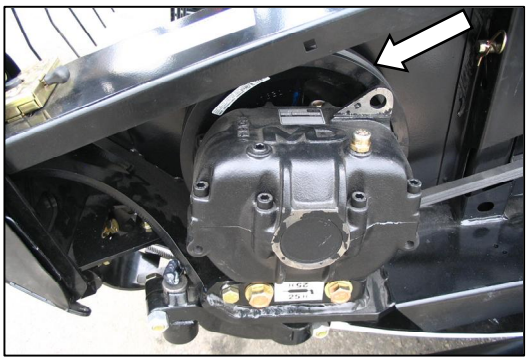

e. Заглушите двигатель.

f. Сверьте полученую скорость с данными из таблицы.

g. Если необходима регулировка скорости ножа обратитесь к дилеру или техническому руководству по ремонту.

7.9.8 Высота мотовила

В зависимости от высоты с/х культуры, отрегулируйте высоту мотовила для переноса материала через режущий аппарат на транспортёры. Поработайте с гидравликой комбайна, сколько нужно. См. также раздел 7.9.9. *Положение мотовила.*

ВЫСОТА МОТОВИЛА	
Кондиция культуры	**Положение Мотовила**
Уборка полёглого риса	Нижнее (Увеличьте также скорость мотовила и/или угол наклона пальцев мотовила)
Кустистый, тяжелый урожай на корню	Верхнее

Показанием того, что мотовило установлено слишком низко:

- потери урожая над задней трубой жатки
- разброс урожая на транспортёрах пальцами мотовила
- проталкивание урожая вниз трубками граблин

ВАЖНО

Поддерживайте адекватный зазор, чтобы пальцы не касались режущего аппарата или земли. См. секцию 8.12.1*, Зазор мотовила к режущему аппарату.*

7.9.9 Вынос мотовила вперед-назад

Положение мотовила оказалось важным фактором в достижении хороших результатов, при работе в неблагоприятных условиях. Положение мотовила на заводе установлено для средней культуры на корню и может быть отрегулирована вперед или назад в зависимости от условий.

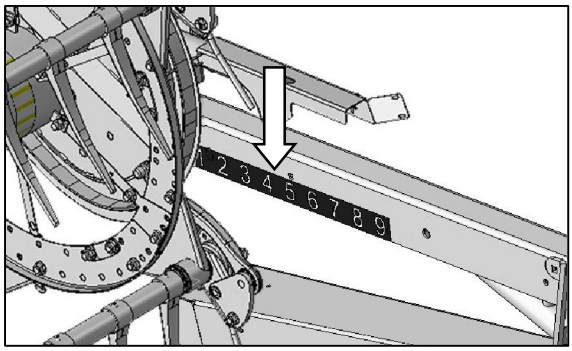

Декаль находится на правой опорной стойке мотовила для обозначения предпочитаемого положения. Задний край кулачкового диска мотовила - мера измерения на шкале.

См секцию *7.8.1 Установка жатки* для рекомендованного положения мотовила в зависимости от культуры и условий

7.9.9.1 Гидравлическая регулировка: вперед-назад

a. В кабине, на селекторном переключателе, необходимо выбрать режим продольной регулировки.

b. Поработайте гидравликой , чтобы передвинуть мотовило в желаемое положение, используя линейку отсчета

c. Проверьте зазор мотовила к режущему аппарату после регулировки кулачков. Обратитесь к секциям 8.12.1 *Зазор мотовила к режущему аппарату* для регулировок и измерений.

ВАЖНО

Эксплуатация слишком далеко вперед вынесенным мотовилом может привести к тому, что пальцы мотовила будут касаться земли раньше, чем режущий аппарат. Опустите скользящие башмаки и отрегулируйте наклон жатки, как рекомендовано, когда работаете с мотовилом в такой позиции. Иначе можете повредить пальцы.

7.9.9.2 Регулировка положения продольного цилиндра. Двойное мотовило

Мотовило можно подвинуть приблизительно на 9 дюймов вперёд, при помощи выдвижения цилиндров на стойках мотовила. Это может потребоваться при прямом скашивании канолы (рапса).

a Установите мотовило полностью назад и чтобы опорные стойки были горизонтальны. Заглушите двигатель и выньте ключ.

ПРЕДУПРЕЖДЕНИЕ

Заглушите двигатель и выньте ключ из замка зажигания, прежде чем регулировать машину. Ребёнок или даже домашнее животное могут запустить её.

b Переставьте центральный цилиндр следующим образом:

ПРИМЕЧАНИЕ

Компоненты мотовила не показаны для ясности.

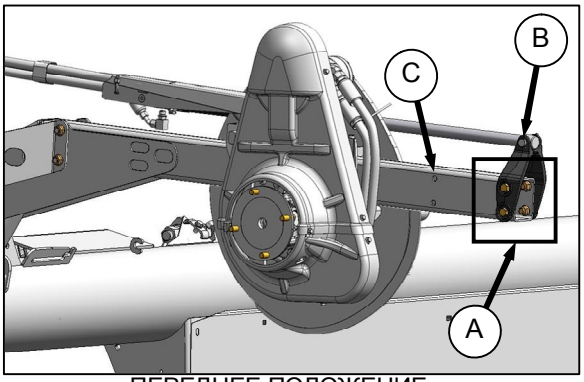

ПЕРЕДНЕЕ ПОЛОЖЕНИЕ

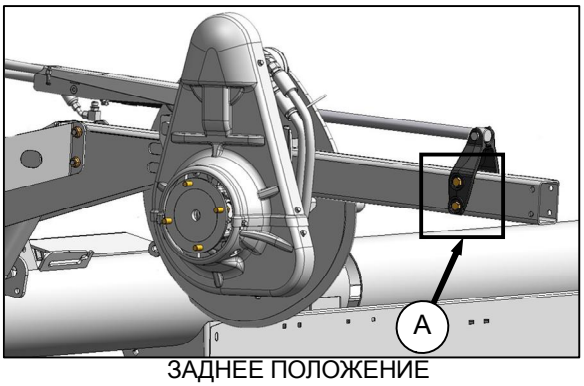

ЗАДНЕЕ ПОЛОЖЕНИЕ

1. Открутите четыре болта (A) крепящих кронштейн цилиндра (B) к стойке мотовила.
2. Оттолкните мотовило назад пока кронштейн (B) не сравняется с задними отверстиями (C).
3. Установите четыре болта (A) для закрепления кронштейна в новом положении.

c. Переставьте цилиндр правой стойки следующим образом:

ПРИМЕЧАНИЕ

Компоненты мотовила не показаны для ясности.

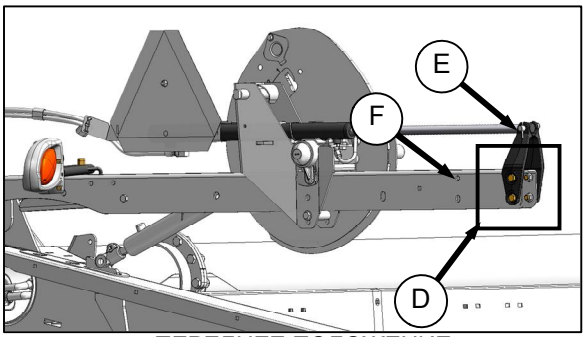

ПЕРЕДНЕЕ ПОЛОЖЕНИЕ

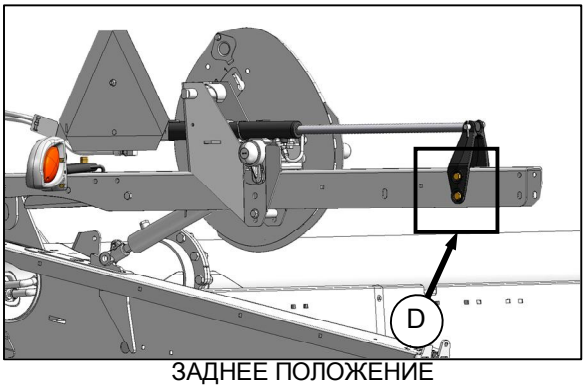

ЗАДНЕЕ ПОЛОЖЕНИЕ

1. Открутите четыре болта (D) крепящих кронштейн цилиндра (E) к стойке мотовила.
2. Оттолкните мотовило назад пока кронштейн (E) не сравняется с задними отверстиями (F).
3. Установите четыре болта (D) для закрепления кронштейна в новом положении.

d. Переставьте цилиндр левого рычага таким образом:

ПРИМЕЧАНИЕ

Компоненты мотовила четко не показаны для ясности.

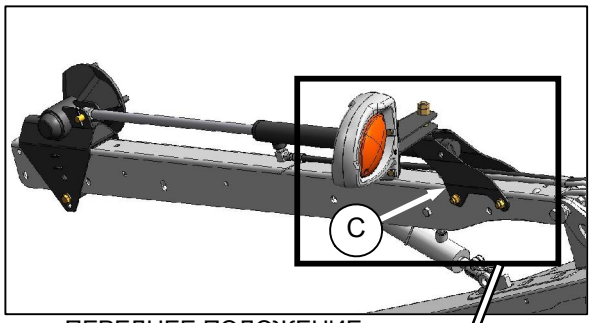

ПЕРЕДНЕЕ ПОЛОЖЕНИЕ

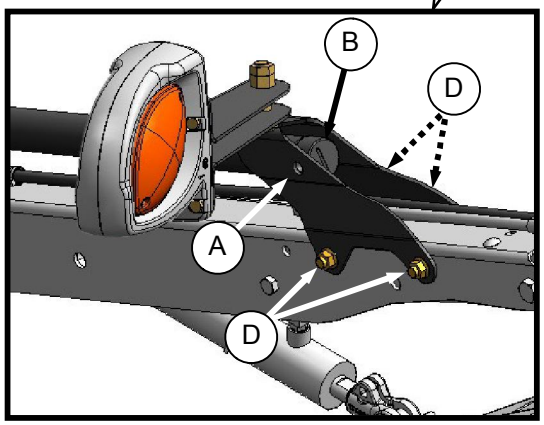

1. Снимите палец (A) фиксирующий цилиндр (B) к кронштейну/фаре (C).
2. Открутите болты (D) крепящие кронштейн (C) к стойке мотовила и снимите его.
3. Если нужно то снимите пластиковую связку фиксирующую электропроводку.
4. Разверните фару в рабочее положение как показано.

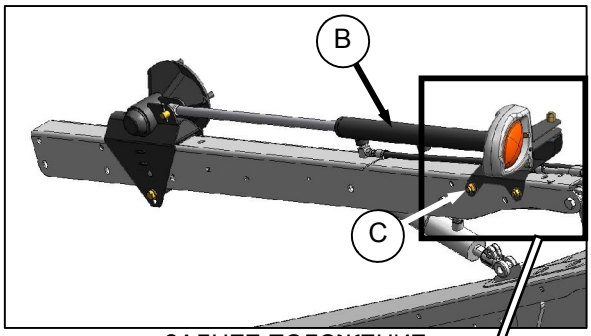

ЗАДНЕЕ ПОЛОЖЕНИЕ

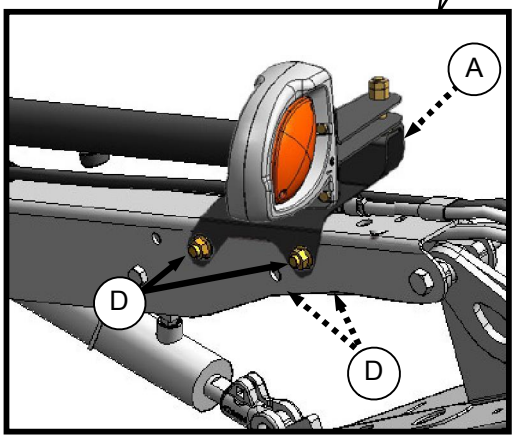

5. Передвиньте кронштейн сборку фары (C) на стойке как показано, установите болты (D) закрепив кронштейн к стойке мотовила. Затяните болты.
6. Оттолкните мотовило назад и соедините цилиндр (B) с кронштейном пальцем (A). Зафиксируйте шпилькой.
7. Закрепите электропроводку пластиковой связкой.

e. Проверьте зазор мотовила к заднему щитку, перекрестному шнеку (если установлен) и распоркам мотовила.

f. Отрегулируйте угол наклона пальцев мотовила как нужно. См. секцию 7.9.10 *Угол пальцев мотовила*, или секцию 8.12.1 *Зазор мотовила к режущему брусу* по процедурам регулировки.

7.9.9.3 Регулировка положения продольного цилиндра: Одно мотовило

Мотовило можно подвинуть приблизительно на 9 дюймов вперёд, при помощи выдвижения цилиндров на стойках мотовила. Это может потребоваться при прямом скашивании канолы (рапса).

a. Установите мотовило полностью назад и чтобы опорные стойки были горизонтальны. Заглушите двигатель и выньте ключ.

ПРЕДУПРЕЖДЕНИЕ

Заглушите двигатель и выньте ключ из замка зажигания, прежде чем регулировать машину. Ребёнок или даже домашнее животное могут запустить её

b. Переставьте **правый** цилиндр следующим образом:

ПРИМЕЧАНИЕ

Компоненты мотовила не показаны для ясности.

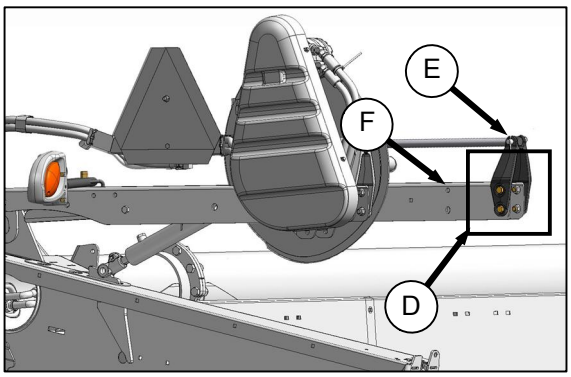

ПЕРЕДНЕЕ ПОЛОЖЕНИЕ

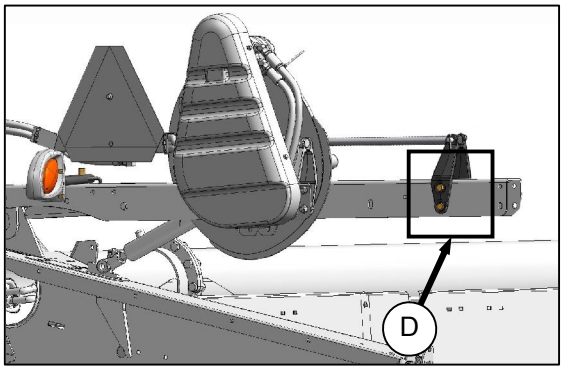

ЗАДНЕЕ ПОЛОЖЕНИЕ

1. Открутите четыре болта (D) крепящих кронштейн цилиндра (E) к стойке мотовила.
2. Оттолкните мотовило назад пока кронштейн (E) не сравняется с задними отверстиями (F).
3. Установите четыре болта (D) для закрепления кронштейна в новом положении.

c. Переставьте **левый цилиндр** в соответствии с секцией 7.9.9.2 *Регулировка положения цилиндра*: Двойное мотовило , шаг d.

d. Проверьте зазор мотовила к заднему щитку, перекрестному шнеку (если установлен) и распоркам мотовила.

e. Отрегулируйте угол наклона пальцев мотовила как нужно. См. секцию 7.9.10 *Угол пальцев мотовила*, или секцию 8.12.1 *Зазор мотовила к режущему брусу* по процедурам регулировки.

7.9.10 Угол пальцев мотовила

ВАЖНО

Далее даётся концепция и рекомендации по эксплуатации подбирающего мотовила. Прочтите всё тщательно, перед тем как приступить к работе на этой технике.

7.9.10.1 Концепция

Подбирающее мотовило сконструировано для подбора полёглых и сильно наклоненных с/х культур.

Нет необходимости всегда увеличивать угол пальцев для подбора полёглого урожая (высокая установка кулачков), установки эксцентрика используются главным образом для того, чтобы определить, как скошенный материал подать на транспортёры.

Положение пальцев относительно земли (угол наклона зубца) не особенно зависит от установки кулачков. Например, диапазон положения эксцентрика 33 градуса, а соответствующий угол пальцевого шага составляет всего 5 градусов в самой нижней точке вращения мотовила.

Для получения наилучших эксплуатационных характеристик пользуйтесь минимальными параметрами эксцентрика, что позволит доставить скошенный материал мимо задней кромки режущего аппарата на полотнянные транспортёры.

7.9.10.2 Рекомендации по эксплуатации

Далее описана функция каждого положения эксцентрика и даны рекомендации по регулировке с учётом условий для разных с/х культур. Установочные цифры видны над щелевыми отверстиями на кулачковом диске . См. секцию 7.9.10.3, *Регулировка кулачкового диска*

- **Положение эксцентрика 1** - Доставляет самый ровный поток скошенного материала на транспортёры, не разрыхляя и не воздействуя на него. Сбрасывает материал рядом с режущим аппаратом и лучше всего работает режущим механизмом по земле. Некоторые культуры не пройдут на режущий брус при подьеме жатки с земли и выдвинутом мотовиле вперёд. Изначально скорость мотовила поддерживайте равной наземной скорости.

- **Положение эксцентрика 2 -** Рекомендованное стартовое положение для большинства с/х культур и условий. Данная регулировка даёт пальцу скорость примерно на 20% больше скорости мотовила.

. Если культура забивается на ноже при вынесенном мотовиле, то угол пальцев следует увеличить, это поможет протолкнуть скошенный урожай за заднюю кромку режущего аппарата.

. Если скошенный урожай распушился или будет прервано движение на транспортёрах, угол эксцентрика можно уменьшить.

- **Положения эксцентрика 3 и 4** – используются в основном , чтобы оставить длинные стебли. Позволяют мотовилу поднимать спереди культуру поперёк режущего аппарата на полотна. Чем дальше выдвинуто мотовило, тем больше должен быть угол эксцентрика.

- **Положение эксцентрика 4** используется при полностью вынесенном мотовиле , оставляя максимальную длину стерни полёглых культур. Это увеличивает скорость кончиков пальцев примерно на 30% ,относительно скорости мотовила.

- **Положение эксцентрика 4. Угол жатки максимальный и мотовило полностью впереди** – обеспечивает то, что максимум мотовила идёт ниже режущего аппарата для подбора полёглых культур, и пальцы работают со скоростью примерно на 35% быстрее скорости мотовила.

ПРИМЕЧАНИЕ

Высокие параметры эксцентрика с мотовилом в продольном положении на отметке 4-5, значительно снижают производительность полотняного транспортёра, поскольку мотовило разрывает поток скошенного материала на транспортёрах. Пальцы всё ещё находятся в материале, который поступает на транспортёры.

Высота скашивания устанавливается примерно 8 дюймов (203 мм) , чтобы оставлять значительный объём стерни. Во влажных культурах,таких как рис можно увеличить наземную скорость вдвое, потому что объём скашиваемого материала будет меньше.

Высокие параметры рекомендуются только тогда, когда мотовило выдвинуто близко или полностью к максимальному положению.

ВАЖНО

После регулировки положения эксцентрика и положения выноса мотовила всегда следует проверять зазор мотовила к режущему аппарату.

Обратитесь к секции *8.12.1 Зазор мотовила к режущему брусу*.

Для получения подробной информации по установке параметров обратитесь к разделу *7.8.1 – НАСТРОЙКА ЖАТКИ*.

7.9.10.3 Регулировка кулачкового диска

ПРЕДУПРЕЖДЕНИЕ

Заглушите двигатель комбайна и выньте ключ из замка перед тем, как приступать к регулировочным работам. Ребёнок или даже животное могут завести машину.

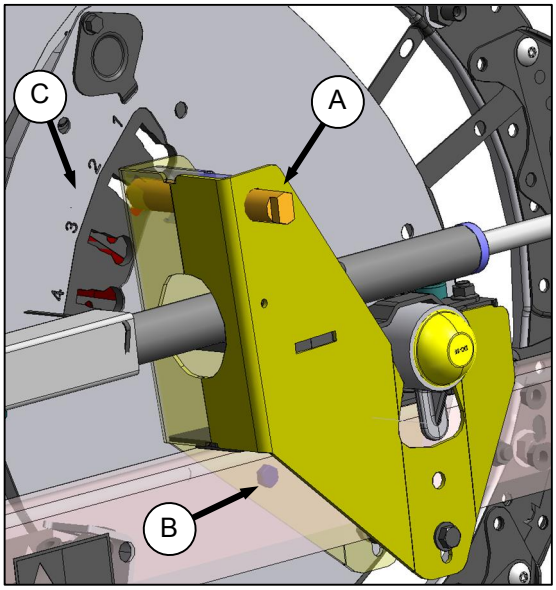

a. Воспользуйтесь гаечным ключом на ¾ дюйма, чтобы повернуть палец защёлки эксцентрика (A) против часовой стрелки и разблокировать диск эксцентрика.

ВАЖНО

Закрепите положение кулачкового диска перед эксплуатацией машины.

b. Используя гаечный ключ на болту (B) поверните диск эксцентрика так, чтобы палец защёлки отцентрировался с желаемым отверстием (**1-4**) у (C) в диске эксцентрика.

ПРИМЕЧАНИЕ

Болт (B) проходит через кулачковый диск. Некоторые части показаны прозрачными для видимости.

c. Поверните палец защёлки (A) по часовой стрелке, чтобы привести в действие и заблокировать диск эксцентрика.

d. Повторите это на правой стойке 2ой секции мотовила.

7.9.11 Стержни разделителя культур

Стержни разделителя съёмные. Эти стержни подходят, когда растения необходимо подхватывать снизу, при стоящем урожае разделители работают лучше без стержней,рекомедуется их снять .
Смотрите нижнюю таблицу по рекомендациям применения стержней и секцию *7.8.1 Установка жатки* для рекомендаций по высоте мотовила в зависимости от культуры и условий

С РАЗДЕЛИТЕЛЬНЫМИ СТЕРЖНЯМИ	БЕЗ РАЗДЕЛИТЕЛЬНЫХ СТЕРЖНЕЙ
Полеглые зерновые Горох Чечевица Канола (рапс) Зимний фураж Суданка Лён Люцерна Трава семенная Соевые	Зерновые на корню, Пищевые бобовые, Соя Рис Пшено

Снимайте разделительные стержни так:

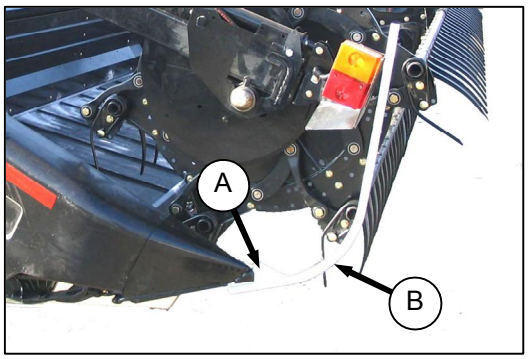

a. Ослабьте болт (A) и снимите стержень (B).

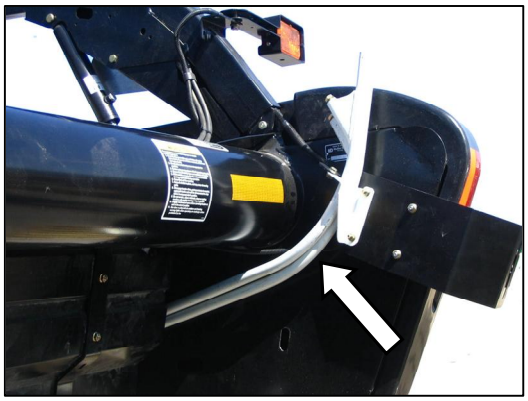

b. Храните оба стержня на внутренней стороне правого щитка.

7.9.12 Разделители с\х культур

Разделители культур сьемные, с целью установки вертикальных ножей и уменьшения транспортной ширины.

ОПАСНО

Во избежание получения травм или смерти от внезапного запуска или падения поднятой жатки, заглушите двигатель,выньте ключ и задействуйте ограничители подъёмных цилиндров перед тем, как находиться под жаткой для снятия разделителей или по другой причине.

7.9.12.1 Снятие

Жатки с опцией замка

a. Поднимите жатку и задействуйте блокировки подъёмных цилиндров. Обратитесь к руководству по эксплуатации комбайна.

b. Откройте/снимите торцевой щиток жатки. См. раздел 7.2.3 – *Щитки привода.*

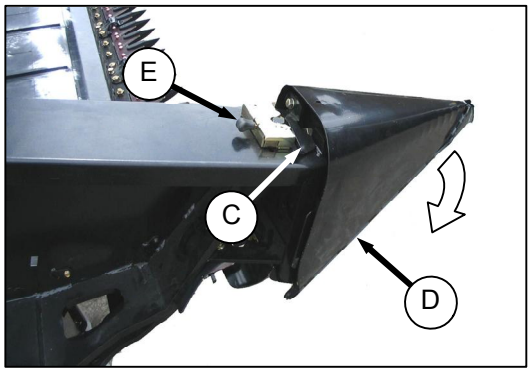

c. Поднимите рычаг безопасности (C).

d. Удерживая разделитель (D), нажмите рычаг (E) чтобы открыть защёлку и опустить его.

e. Поднимите разделитель и установите на место хранения:

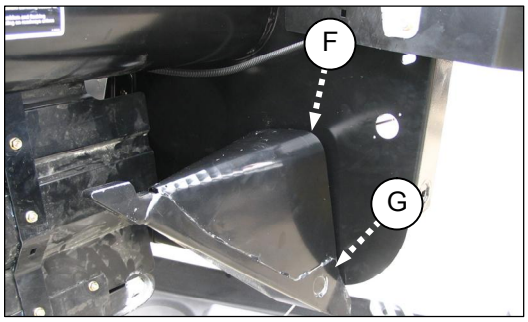

1. Установите шпильку (F) на разделителе в отверстии щитка, как показано.
2. Поднимите разделитель и установите петли (G) на разделителе в скобе на форзаце. Проверьте, чтобы петли захватили скобу.

f. Установите боковой щиток.

Жатки без опции замка

a. Поднимите жатку и задействуйте блокировки подъёмных цилиндров. Обратитесь к руководству по эксплуатации комбайна.

b. Откройте/снимите торцевой щиток жатки. См. раздел *7.2.3 – Щитки привода.*

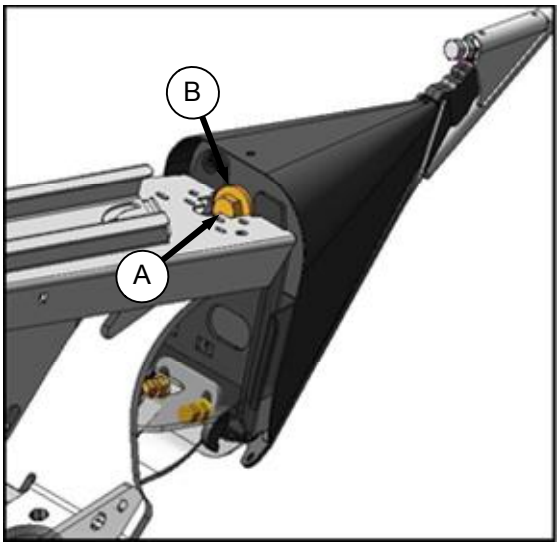

c. Снимите болт (A) и шайбы.

d. Опустите разделитель (B).

e. Поднимите разделитель с щитка.

f. Закройте щиток.

7.9.12.2 Установка

<u>Жатки с опцией замка</u>

a. Откройте боковой щиток.

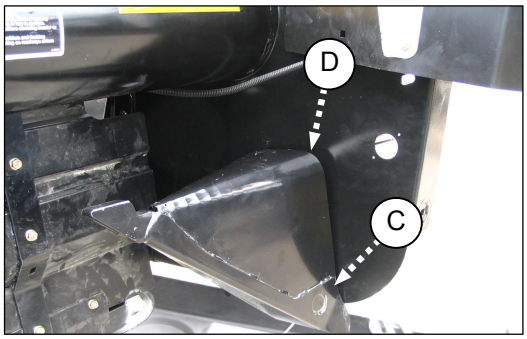

b. На месте хранения разделителя, поднимите разделитель, чтобы разблокировать петли (C) на нижнем конце, а затем слегка опустите, чтобы освободить палец (D) из щитка.

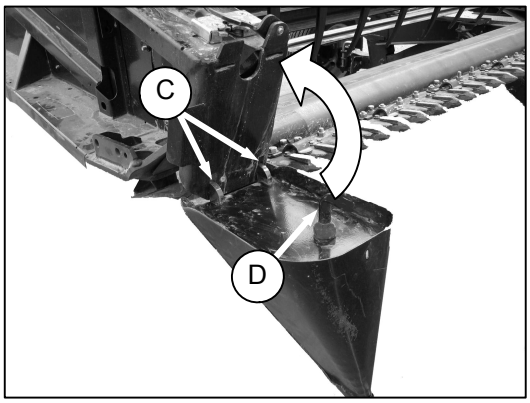

c. Установите разделитель как показано, вставляя петли (C) в отверстия.

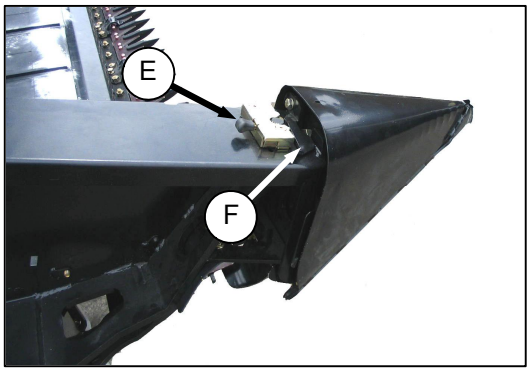

d. Поднимайте передний конец разделителя, пока палец (D) наверху разделителя не сработает и не закроет защёлку (E).

e. Нажмите на предохранительный рычаг (F), чтобы заблокировать палец в защёлке.

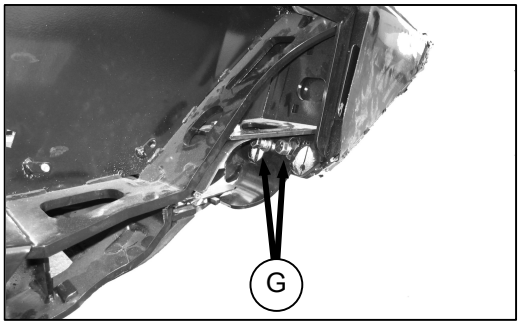

f. Проверьте чтобы разделитель не мог свободно двигаться в сторону. Отрегулируйте болты (G) как нужно чтобы затянуть разделитель и убрать поперечный люфт, когда потяните за его конец.

g. Закройте боковой щиток.

Жатки без опции замка

a. Откройте боковой щиток.

b. Снимите разделитель с места хранения на щитке

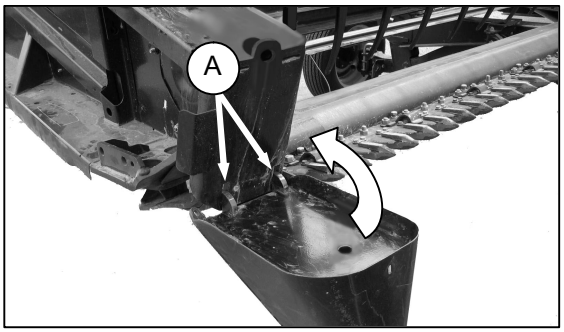

c. Установите разделитель как показано, вставляя петли (A) в отверстия .

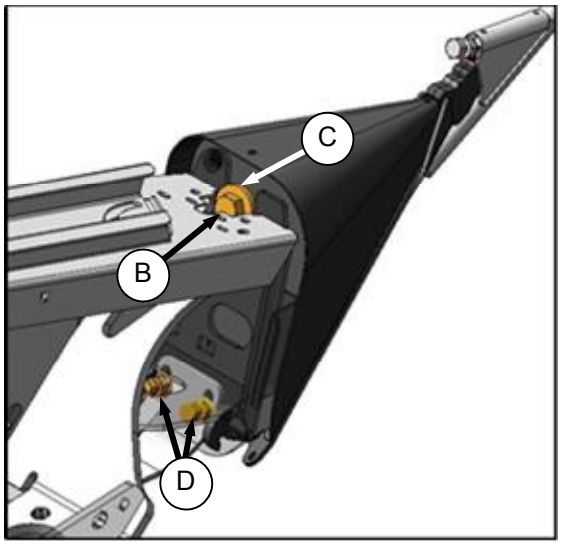

d. Поднимите передний конец разделителя и установите болт (B) и специальную ступенчатую шайбу (C) (ступенька в сторону разделителя). Затяните болт.

e. Проверьте чтобы разделитель не болтался Отрегулируйте болты (D) чтобы затянуть разделитель и убрать поперечный люфт, потянув за конец разделителя.

f. Установите щиток.

7.9.13 Рисовый разделитель

Возможна установка рисовых разделителей при необходимости и доступны как опция. См. секцию *10.10 РИСОВЫЕ РАЗДЕЛИТЕЛИ*.

Установка и снятие аналогичны как и для стандартных разделителей

7.10 ЩИТОК ГОЛОВКИ НОЖА

Этот щиток стандартен на некоторых конфигурациях.

Щиток устанавливается на крайний щит, и уменьшает окно головки ножа для предотвращения доступа срезанной культуры которая может забить его.

Рекомендуется его установка при уборке сильно полеглой культуры или при забивке головки ножа.

Щиток и установочные метизы доступны от дилера MACDON и устанавливаются так:

ВАЖНО

Щитки должны быть сняты при работе на земле и в грязных условиях. Грязь может забиться за щитком и повредить редуктор ножа.

ПРИМЕЧАНИЕ

Щитки немного разные в зависимости от размера жатки и конфигурации защитных пальцев. Убедитесь что устанавливаете соответствующий. См каталог запчастей.

a. Поднимите полностью мотовило, опустите жатку на землю, заглушите комбайн и выньте ключ.

ОСТОРОЖНО

Всегда ставьте подпорки мотовила прежде чем работать под ним

b. Задействуйте замки мотовила

ОПАСНО

Во избежание травм или смерти от внезапного запуска и падения поднятой жатки, заглушите двигатель, выньте ключ и опустите ограничители подъёмных цилиндров жатки перед тем, как по какой-то причине находится под ней.

ПРИМЕЧАНИЕ

Щиток ножа поставляется в плоской форме и может быть согнут для установки на остроконечные или укороченные защитные пальцы и на жатки с 2 мя ножами

ОСТОРОЖНО

Одевайте плотные перчатки при работе с ножами.

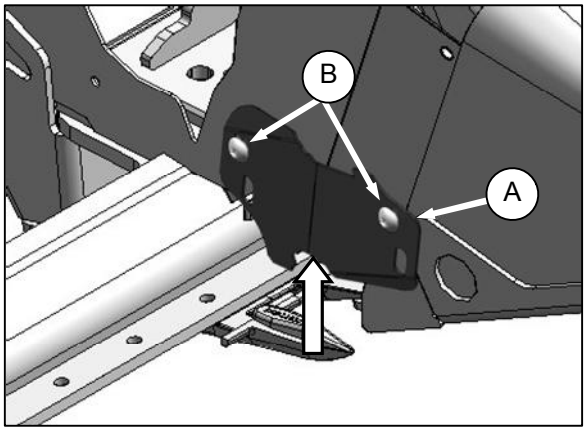

c. Расположите щиток (A) напротив крайнего щитка как показано

d. Расположите так чтобы вырезы совпали с профилем головки ножа и /или прижимов.

e. Согните щиток вдоль направляющейчтобы совпал с профилем крайнего щита

f. Установите щиток выровнив установочные отверстия двумя 3/8 . x 1/2 Torx® болтами (B) в нарезные отверстия.

g. Прижмите болтами так, чтобы можно было отрегулировать щиток как можно ближе к головке ножа.

h. Вручную поверните шкив редуктора ножа и проверьте места контакта ножа и щитка.

i. Если необходимо отрегулируйте щиток чтобы избежать контакт с ножом.

j. Затяните болты.

7.11 ВЫРАВНИВАНИЕ ЖАТКИ

Адаптер предварительно отрегулирован на заводе для обеспечения соответствующего уровня жатки и обычно не требует регулировки. Если жатка не выровнена проведите следующие проверки перед регулировкой выравнивающих звеньев.

ВАЖНО

Пружины копира не используются для выравнивания жатки.

- Проверьте давление в шинах.
- Проверьте горизонтальность наклонной камеры комбайна. См. Руководство по эксплуатации комбайна
- Проверьте параллельность уровня верха адаптера с осью комбайна.

Выполните точные регулировки по выравниванию жатки как сказано ниже.

a. Припаркуйте комбайн на ровном месте

b. Проверьте открыты ли замки флотации(жатка может копировать)

c. Проверьте и отрегулируйте флотацию. См. предыдущий раздел.

d. Установите жатку примерно на расстоянии 6 дюймов (150 мм) от земли и проверьте что соединение флотации напротив нижних стопоров. Запомните какой край выше и какой ниже.

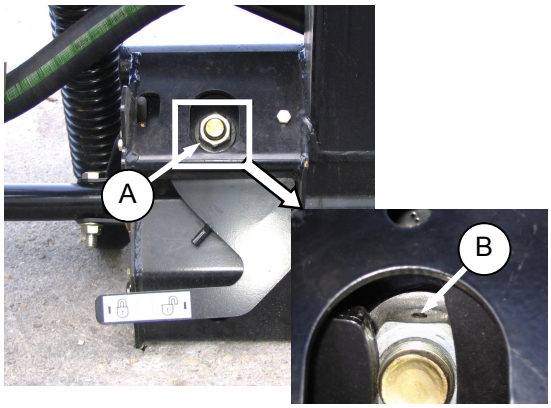

e. Отрегулируйте уровень при помощи гайки (A) в каждом замке. Используйте малые регулировки (1/4 -1/2 поворота) с каждой стороны поровну но в противоположных направлениях:

ПРИМЕЧАНИЕ

Установочный винт (B) не нужно откручивать для регулировок гайки (A) менее чем до ½ поворота

1. Поверните гайку которая ниже **по часовой** стрелке для поднятия жатки.
2. Поверните гайку которая выше **против часовой** стрелки для опускания жатки.

ПРИМЕЧАНИЕ

Регулировка более чем в 2 оборота в любом направлении может существенно повлиять на флотацию жатки.

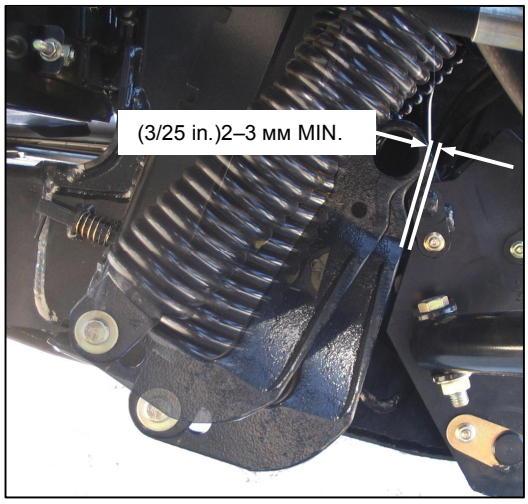

Всегда обращайте внимание на зазор между рамой и задней частью коленчатого рычага - он должен быть минимум от 2 до 3 mm (1/8") как показано на рисунке.

ПРИМЕЧАНИЕ

После выравнивания жатки нет необходимости регулировать флотацию.

7.12 ОЧИСТКА ЗАБИВШЕГОСЯ НОЖА

a. Остановитесь и выключите привод жатки.

b. Поднимите жатку слегка с земли, подайте назад на несколько футов и задействуйте сцепление привода жатки.

ОСТОРОЖНО

Снижение вращающегося мотовила на забившейся режущий аппарат может повредить компоненты мотовила.

c. Если нож не очистился, отключите привод жатки и поднимите жатку на полную высоту.

ПРЕДУПРЕЖДЕНИЕ

Заглушите двигатель и выньте ключ прежде чем удалять засоренные материалы с жатки. Ребенок или даже животное могут завести привод

d. Заглушите двигатель, выньте ключ и задействуйте парковочный тормоз.

e. Установите ограничители подьемных цилиндров жатки.

ПРЕДУПРЕЖДЕНИЕ

Надевайте плотные перчатки во время работы с ножами.

f. Прочистите режущий аппарат вручную.

ПРИМЕЧАНИЕ

Если нож не удалось очистить, см Раздел 9 ПОИСК НЕИСПРАВНОСТЕЙ.

7.13 ОЧИСТКА АДАПТЕРА

a. Остановитесь и выключите привод жатки.

b. Поднимите жатку слегка с земли, поднимите мотовило.

c. Задействуйте реверс жатки с органами управления реверса с комбайна.

d. Когда очистится, отключите привод жатки и реверс Включите жатку.

7.14 ВЕРХНИЙ ПОПЕРЕЧНЫЙ ШНЕК

Поперечный шнек помогает подать очень объемные культуры через жатку или в комбайн.

Сьемные битеры помогают в подаче материала через окно, но если появится наматывание, битеры можно снять .

ПРЕДУПРЕЖДЕНИЕ

Заглушите двигатель и выньте ключ прежде чем удалять засоренные материалы с жатки. Ребенок или даже животное могут завести привод

Снятие битеров:

a. Опустите жатку на землю, заглушите двигатель и выньте ключ.

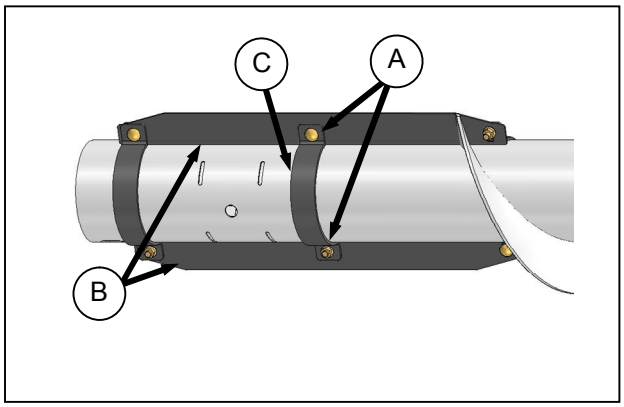

ДВА МОТОВИЛА

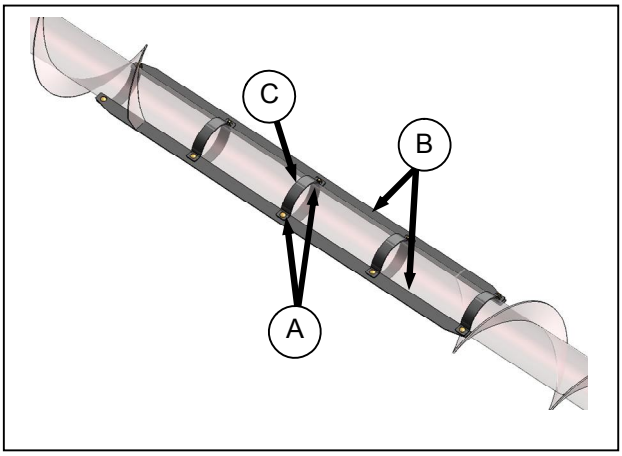

ОДИНАРНОЕ МОТОВИЛО

b. Снимите болты (A) крепящих пластины (B) и зажимы (C) к трубам шнека и снимите их.

Для установки битеров:

a. Установите один битер (B) одним комплектом зажимов (C) на трубе шнека и не затягивая закрепите болтом (A) и гайкой.Головка болта должна быть направлена в направлении вращения шнека.

b. Поместите оставшиеся комплекты крепежных зажимов на трубу, и свободно закрепите их к битеру болтами и гайками. Головки болтов должны быть направлены в сторону вращения шнека.

c. Установите второй битер в зажиме и зафиксируйте болтами с гайками.

d. Затяните болты.

7.15 ТРАНСПОРТИРОВКА ЖАТКИ

ПРЕДУПРЕЖДЕНИЕ

Не ездите на комбайне с прицепленной жаткой по дорогам или шоссе в ночное время или в условиях низкой видимости, в туман или дождь. При таких условиях ширина жатки плохо различима.

7.15.1 Комбайн

ОСТОРОЖНО

- **Проверьте местные законы по нормативам ширины, освещению и требованиям к маркировке, перед тем, как выехать на дорогу.**
- **Выполняйте все рекомендованные в Вашем руководстве оператора процедуры касающиеся транспортировки, буксировки и т.д.**
- **Отключайте сцепление привода жатки, когда едете на или с поля.**
- **Перед выездом на комбайне на шоссе, проверьте все жёлтые мигалки, красные хвостовые и габаритные фары, все должны исправно работать и быть чистыми. Включайте жёлтые фары, чтобы были лучше видны приближающемуся транспорту. Всегда пользуйтесь фарами на дорогах для обеспечения соответствующего предуп-реждения других машин.**
- **Не пользуйтесь фонарями для полевых работ, когда выезжаете на дороги, они могут сбить с толку других водителей.**
- **Перед тем, как выехать на дорогу, почистите знак медленно едущего транспорта и рефлекторы. Отрегулируйте зеркало заднего обзора и очистите окна.**
- **Полностью опустите мотовило и поднимите жатку, если только не едете по холмистой местности. Поддерживайте адекватную видимость и будьте осторожны к преградам на дороге, не забывайте о движущемся навстречу транспорте и мостах.**
- **Съезжая с холма, снизьте скорость с жаткой на минимальной высоте. Это обеспечит максимальную устойчивость, если движение впереди остановится по какой-то причине. Полностью поднимите жатку внизу уклона, чтобы избежать контакта с землёй.**
- **Скорость передвижения должна быть такой, чтобы всегда был полный контроль и стабильность над машиной.**

7.15.2 Буксировка

Жатки с опцией медленно движущийся транспорт/стабилизирующие колеса могут быть отбуксированы позади комбайна. Обратитесь к руководству по эксплуатации комбайна.

7.15.2.1 Присоединение жатки к буксиру

ОСТОРОЖНО

- **Чтобы избежать телесных повреждений и/или поломки машины вследствиии потери контроля:**
- **<u>Не</u> буксируйте машиной которая весит меньше чем жатка и что бы были соответствующие тормоза и контроль.**
- **<u>Не</u> используйте высокоскоростные средства для буксировки жатки. Используйте только с/х трактор, комбайн или правильно отконфигурированную косилку MacDon.**
- **Убедитесь, что мотовило опущено и в положении полностью назад на опорных стойках для увеличения стабильности жатки при транспортировке. Для жаток с гидравликой продольного положения мотовила никогда не соединяйте муфты друг с другом. Это замкнёт цепь и позволит мотовилу медленно сползти вперёд при транспортировке, приводя к нестабильности.**
- **Проверьте, чтобы все пальцы были правильно зафиксированы в транспортном положении на опорах колес, сцепке и опоры режущего аппарата.**
- **Перед транспортировкой проверьте состояние и давление шин.**
- **Подсоедините сцепку к тягачу подходящим пальцем сцепного устройства с пружинным стопором или другим подходящим креплением.**
- **Прикрепите цепь сцепки к тягачу. Отрегулируйте длину цепи, чтобы ликвидировать все провисания, за исключением тех, которые необходимы для выполнения поворотных манёвров.**
- **Подсоедините 7-полюсную вилку проводки жатки в подходящее гнездо на тягаче. (7-полюсное гнездо имеется в отделе запчастей у вашего дилера).**
- **Проверьте, чтобы все фары работали, помойте знак медленно идущего транспорта и другие рефлекторы. Используйте предупреждающие сигнальные огни если это не запрещено законом.**

7.15.2.2 Буксировка жатки

ОСТОРОЖНО

ЭТО МЕДЛЕННО ДВИЖУЩИЙСЯ ТРАНСПОРТ

ОСТОРОЖНО

- **Во избежание травм и повреждений машины по причине потери управляемости:**
- **<u>Не превышайте</u> скорость 25 м/ч (40 км/ч). Снижайте скорость транспорта на скользких и неровных дорогах.**
- **<u>Не ускоряйтесь</u> при повороте и выходе из него.**
- **Выполняйте все правила дорожного движения там, при езде по дорогам общего пользования. Пользуйтесь мигающими жёлтыми фарами, если только они не запрещены законом.**

7.15.3 Перевод из транспортного положения в полевое

a. Заблокируйте колёса, чтобы жатка не покатилась и не отцепилась от тягача.

b. Снимите дышло следующим образом:

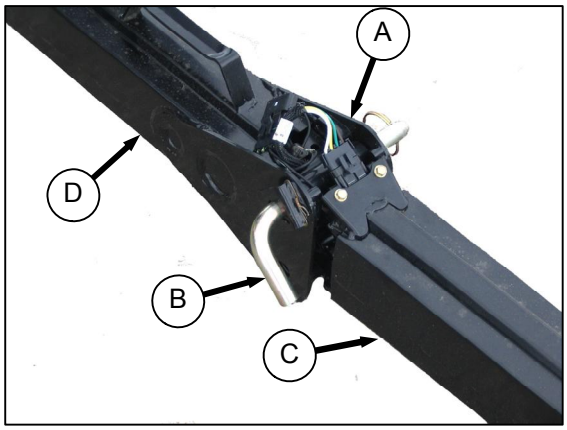

1. Отсоедините коннектор проводки (A) на дышле.
2. Выньте палец(B) и демонтируйте переднюю секцию(C) от задней секции (D).

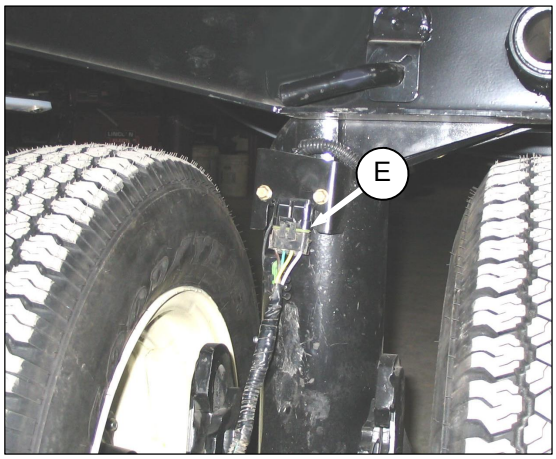

3. Отсоедините коннектор (E) у переднего колеса .

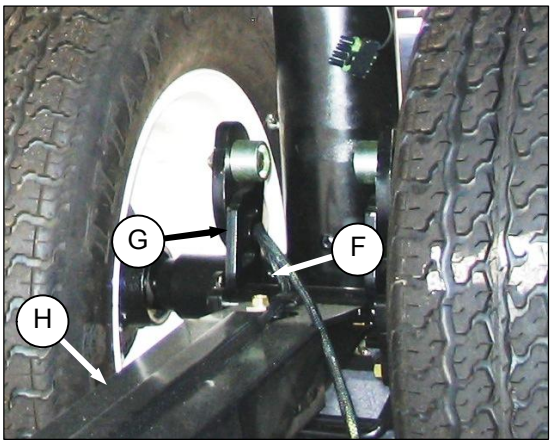

4. Снимите шпильку (F) и отложите для последующей установки.
5. Протолкните защёлку (G) и снимите дышло (H) с крюка. Разблокируйте защёлку.

c. Храните буксировочное дышло на жатке следующим образом:
1. Расположите больший конец секции дышла буксира в седле (K) на задней трубе.
2. Сторону с хомутом дышла, закрепите в опоре (L) на крайнем щитке пальцем сцепки (M). Зафиксируйте шпилькой.
3. Установите резиновый ремешок (N) на седло (H).
4. Таким же образом расположите другую секцию буксировачного дышла в седле на другом конце жатки.
5. Закрепите конец трубы на опоре (O) при помощи штифта с головкой (P). Закрепите шпилькой.
6. Установите резиновый ремешок (N) на седло (H).

d. Присоедините жатку к комбайне. См секцию *7.3 ПРИСОЕДИНЕНИЕ/ОТСОЕДИНЕНИЕ ЖАТКИ*.

ВАЖНО

Транспортировка буксировочного дышла на жатке повлияет на ее флотацию. Обратитесь к секции *7.9.2 Флотация жатки* для регулировки.

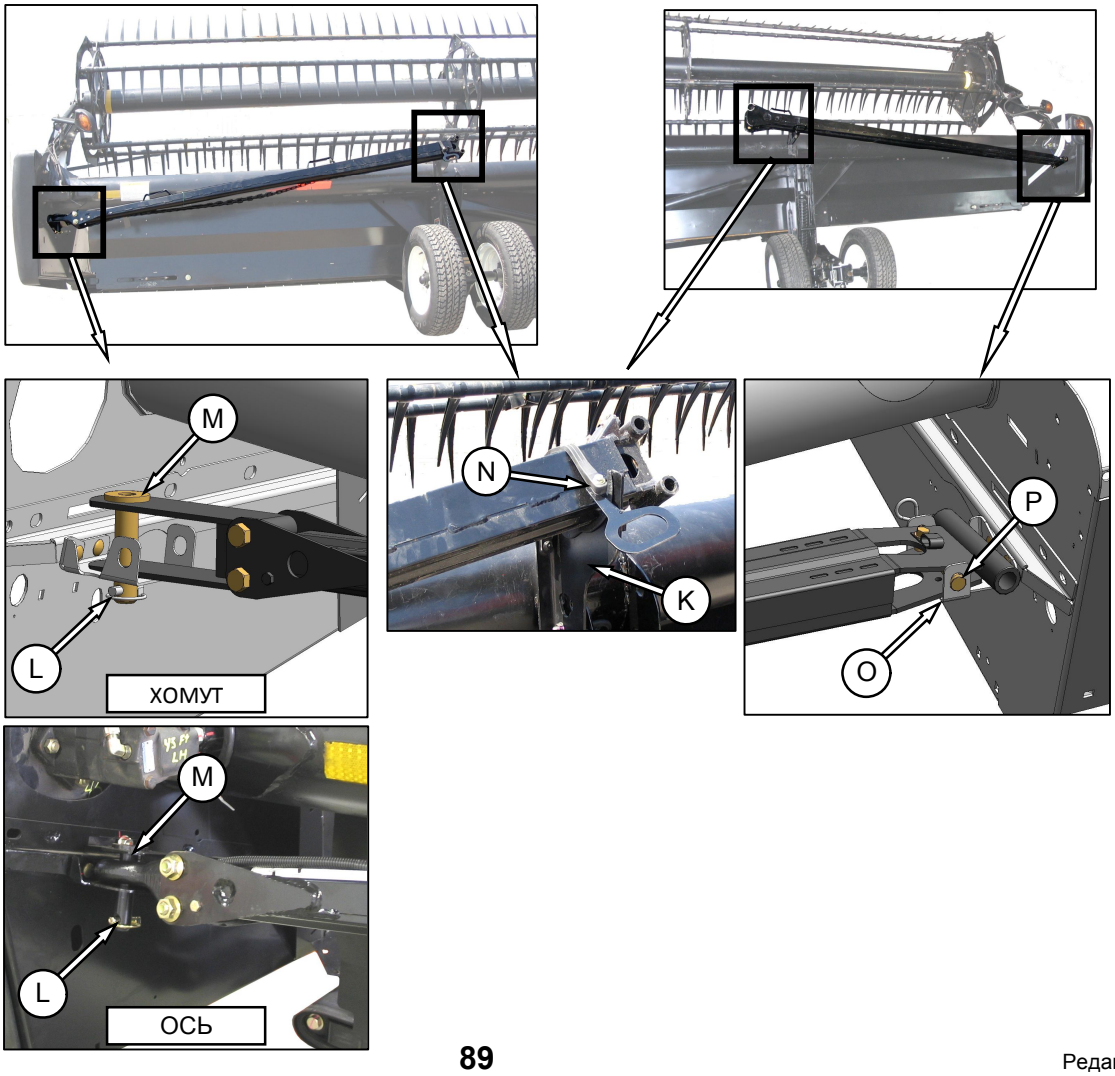

7.15.3.1 Передние колеса в полевое положение

ОПАСНО

Во избежание травм или смерти от внезапного запуска или падения поднятой жатки, заглушите двигатель, выньте ключ и опустите ограничители подъемных цилиндров жатки прежде чем находиться под ней.

a. Поднимите жатку полностью.

b. Поверните блок колеса так, чтобы колёса выровнялись с нижней рамой.

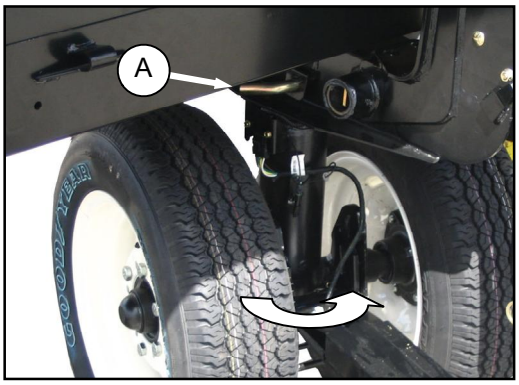

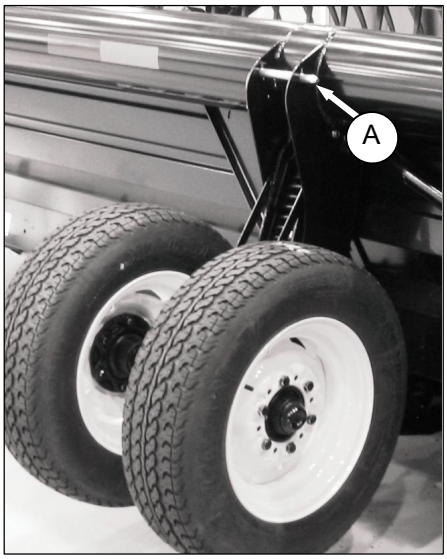

из трансп в полевое- передние колеса

c. Снимите палец (A) и потяните блок колеса к задней части жатки. Вставьте палец (A) для хранения в верх лапы.

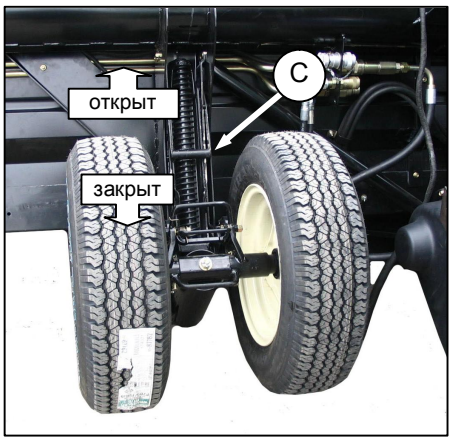

из трансп в полевое- передние колеса

d. Потяните ручку (C), чтобы разблокировать и опустить сцепку.

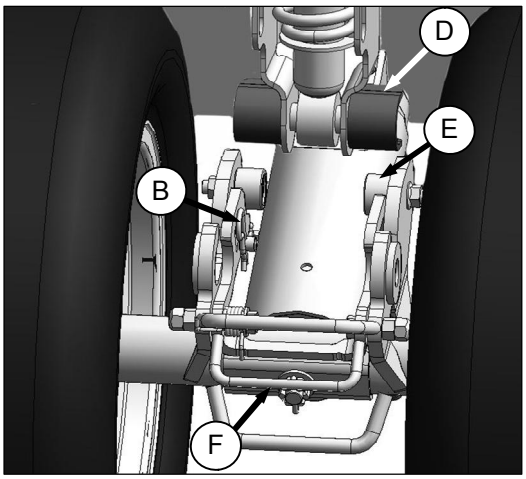

из трансп в полевое- передние колеса

e. Выровните крюк (D) по проушине (E) и поднимите блок колеса, чтобы завести палец в крюк. Проверьте, что защёлка (F) сработала.

f. Установите штифт (B) и закрепите шпилькой.

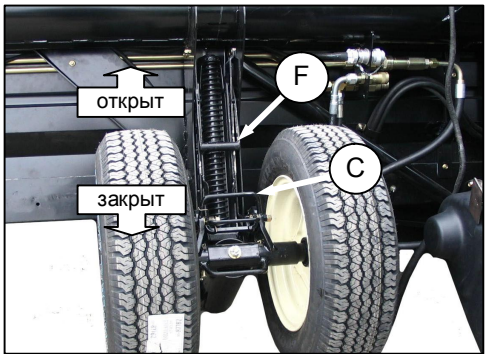

из трансп в полевое- передние колеса

g. Поднимите блок колеса на желаемую высоту и задвиньте сцепку (F) в соответствующее отверстие в вертикальной опоре.

h. Нажмите на ручку (C), чтобы заблокировать.

7.15.3.2 Задние колеса в полевое положение

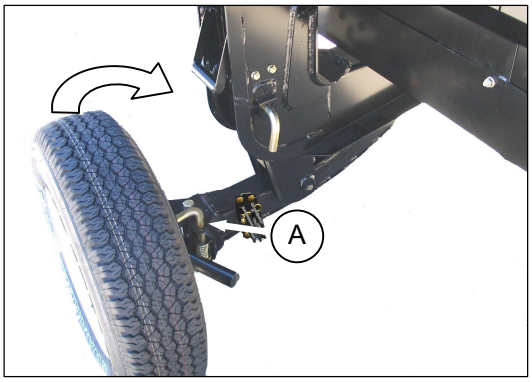

ИЗ ТРАНСП. В ПОЛЕВОЕ-ЛЕВ. КОЛЕСА

a. Потяните палец (A) на левом колесе, поверните колесо по часовой стрелке и заблокируйте пальцем (A).

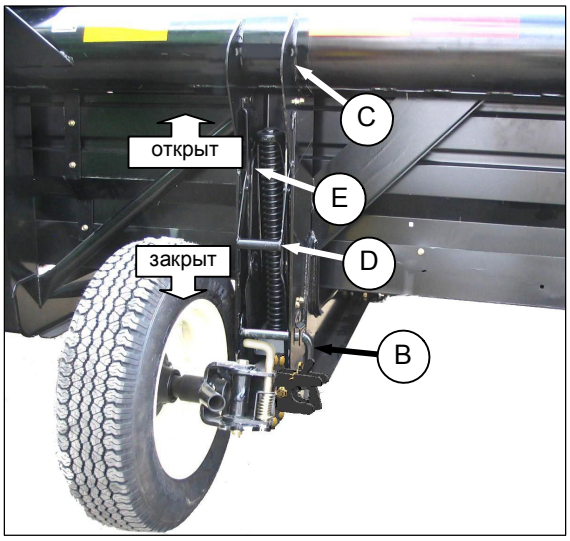

ИЗ ТРАНСП. В ПОЛЕВОЕ-ЛЕВ. КОЛЕСА

b. Снимите палец (B). Храните палец в (C) как показано.

c. Потяните ручку (D) чтобы разблокировать.

d. Поднимите колесо на желаемую высоту и задействуйте швеллер опоры в отверстии (E) в верхней опоре.

e. Нажмите на ручку (D) чтобы заблокировать.

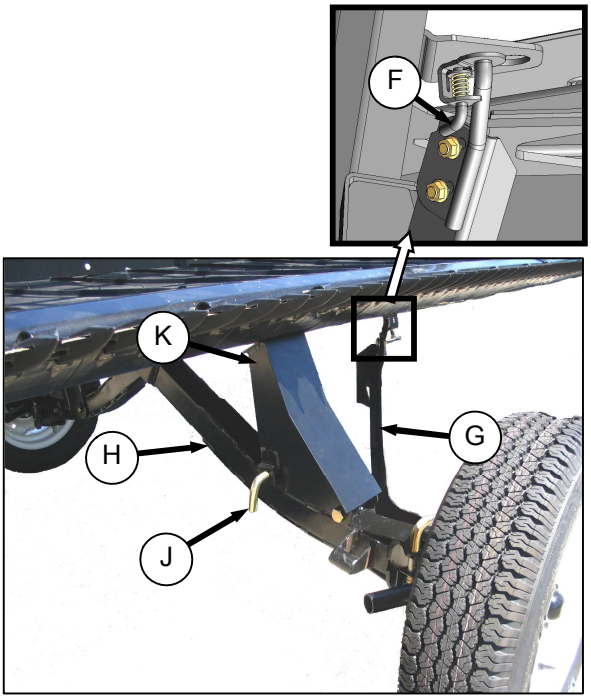

ИЗ ТРАНСП. В ПОЛЕВОЕ-ПРАВ. КОЛЕСА

f. На правом колесе, потяните палец (F) на распорке (G), снимите распорку с режущего аппарата и опустите ее напротив оси (H).

g. Снимите палец (J), опустите опору (K) на ось и установите палец в опоре.

h. Разверните ось по часовой стрелке к задней части жатки.

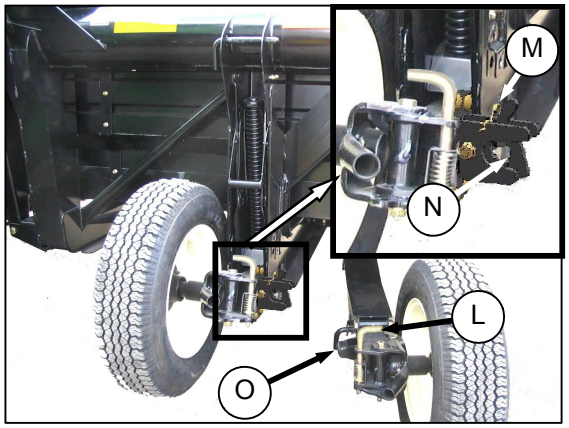

ИЗ ТРАНСП. В ПОЛЕВОЕ-ПРАВ.

i. Потяните палец (L) на правом колесе, поверните колесо по часовой стрелке в показанное положение и заблокируйте при помощи пальца.

j. Снимите шпильку (M) с защелки (N).

k. Поднимите колесо, поднимите защёлку (M) и зацепите проушину (O) на левой оси, как показано. Убедитесь, что защёлка закрылась.

l. Зафиксируйте шпилькой (M).

ВАЖНО

Проверьте, что колёса и ручка заблокировались (в нижнем положении).

ПОЛЕВОЕ ПОЛОЖ.- ЛЕВ./ СТ

ПОЛЕВОЕ ПОЛОЖ.- ПРАВ./

m. Колеса в полевом положении если как показано на рис.

7.15.4 Перевод из полевого положения в транспортное

Поднимите жатку полностью и проделайте следующее:

ОПАСНО

Во избежание травм или смерти от внезапного запуска и падения поднятой жатки, заглушите двигатель, выньте ключ и опустите ограничители подъёмных цилиндров жатки перед тем, как находиеся под ней.

7.15.4.1 Левые колеса в транспортное положение

ОСТОРОЖНО

Стойте в стороне от колёс и разблокируйте сцепку осторожно, колёса упадут, как только механизм будет разблокирован.

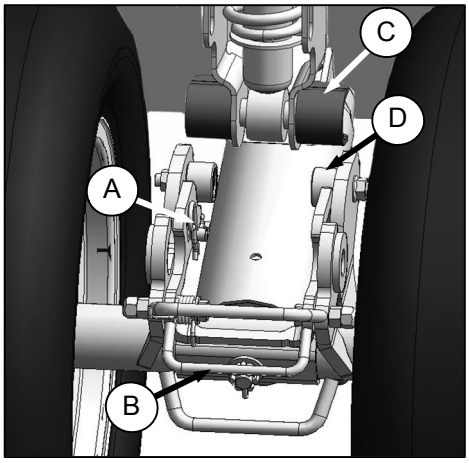

Из поле в транспорт – левая сторона

a. Снимите шпильку (A).

b. Потяните защёлку (B), и разблокируйте шарнир (C) из проушины (D), чтобы опустить колёса.

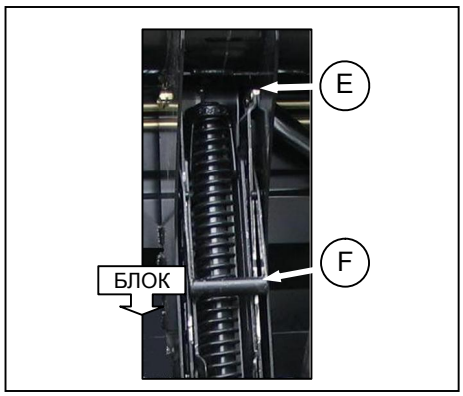

Из поле в транспорт – левая

c. Вставьте подвеску вверх в положение (E), и опустите ручку (F) для блокировки.

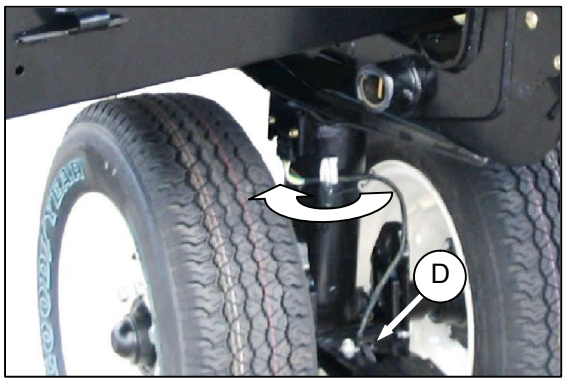

Из поле в транспорт – левая сторона

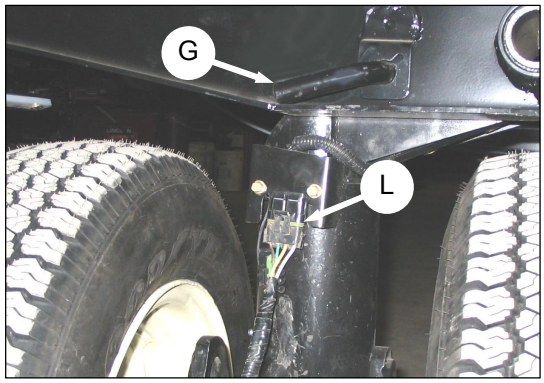

Из поле в транспорт – левая сторона

d. Снимите палец (G) и разверните колеса по часовой стрелке чтобы проушина (D) смотрела вперед.

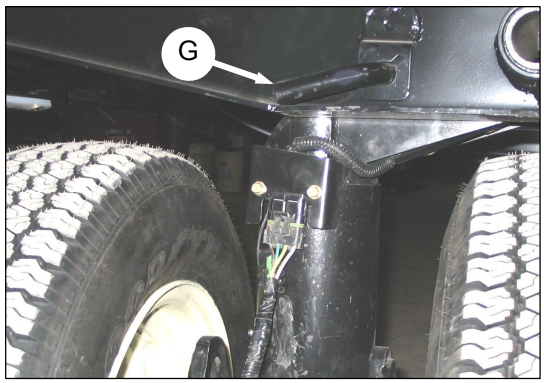

Из поле в транспорт – левая

e. Установите палец (G) и поверните чтобы закрыть.

f. Расположите дышло (H) на ось, и нажмите напротив замка (J) пока палец дышла не войдет в крюки (K).

g. Проверьте что замок (J) закрыл дышло.

h. Установите палец (A),и зафиксируйте шпилькой.

i. Соедините коннекторы фар (L).

7.15.4.2 Колеса справа в положение транспортировки

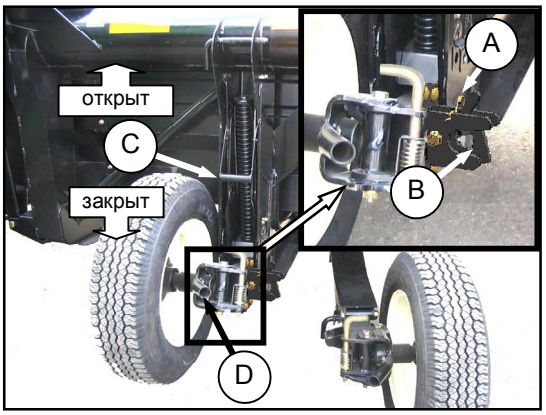

ИЗ ПОЛЕВОГО В ТРАНСПОРТНОЕ- П\ СТОР

a. На колёсах с правой стороны жатки снимите шпильку (A) с защелки (B).

b. Поднимите защёлку (B), разблокируйте правую ось и опустите на землю.

ОСТОРОЖНО

Стойте в стороне от колёс и разблокируйте сцепку осторожно, колёса упадут, как только механизм будет разблокирован.

c. Осторожно потяните ручку (C) чтобы отпустить пружину и дать упасть колесам на землю.

d. Поднимите колеса и механизм ручкой (D) и расположите его во втором отверстии снизу.

e. Опустите ручку (C) чтобы закрыть.

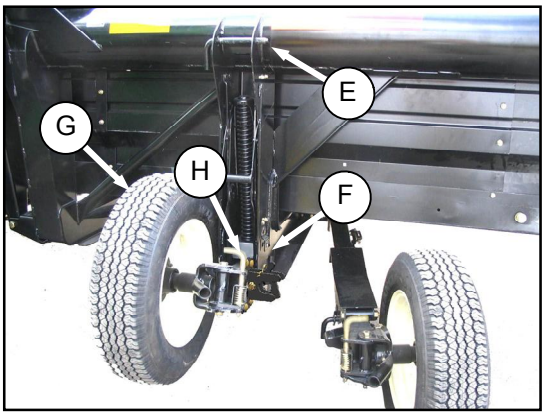

ИЗ ПОЛЕВОГО В ТРАНСПОРТНОЕ- П\ СТОР

f. Снимите палец (E) и установите в (F) для фиксации механизма. Поверните палец (E) чтобы заблокировать.

g. Для расположения левого колеса (G), потяните палец (H), поверните колесо против часовой стрелки, и заблокируйте пальцем (H).

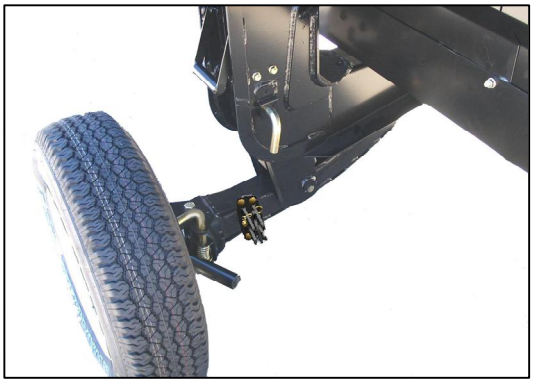

ИЗ ПОЛЕВОГО В ТРАНСПОРТНОЕ- Л\ СТОР

h. Теперь левое колесо в транспортном положении, как показано на иллюстрации.

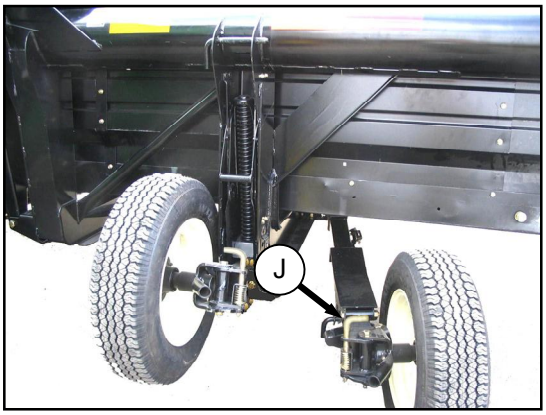

ИЗ ПОЛЕВОГО В ТРАНСПОРТНОЕ- П\ СТОР

i. Потяните палец (J), поверните колесо по часовой стрелке, как показано и заблокируйте пальцем (J).

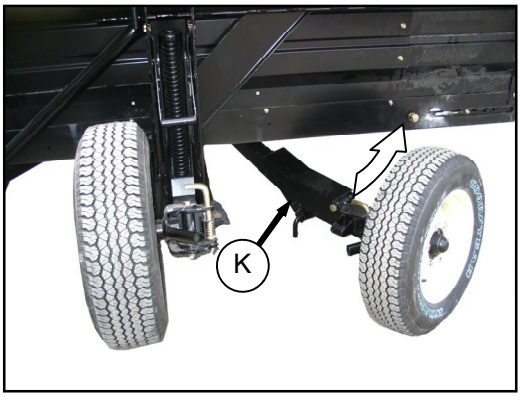

ИЗ ПОЛЕВОГО В ТРАНСПОРТНОЕ- П\ СТОР

j. Разверните правую ось (K) к передней части жатки.

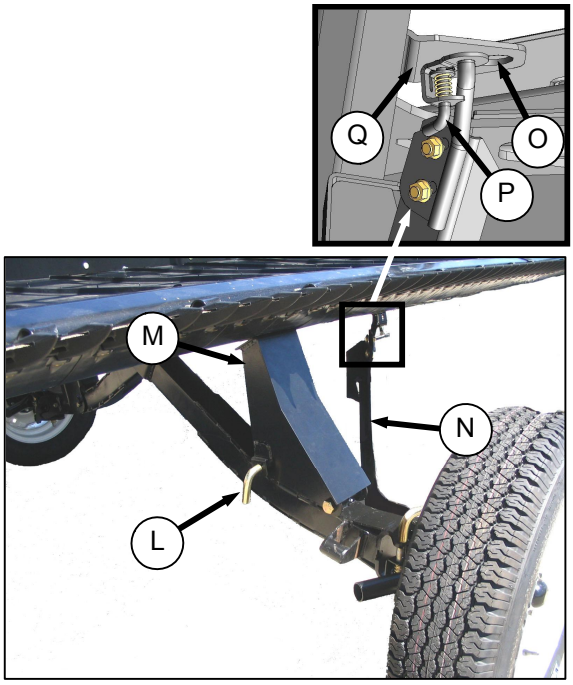

ТРАНСПОРТНОЕ ПОЛОЖЕНИЕ – ПРАВЫЕ КОЛЕСА

k. Снимите палец (L), понимите опору (M) чтобы установить как показано, и вставьте палец (L).

ВАЖНО

Убедитесь, что палец (L) вставлен в трубе на оси.

l. Разверните распорку (N) в показанное положение и установите в прорезь (O) за режущим аппаратом. Расположите распорку так, чтобы палец (P) вошел в отверстие в кронштейне (Q).

m. Теперь правое колесо находится в транспортном положении.

8 ТЕХОБСЛУЖИВАНИЕ И ТЕХУХОД

Нижеприведенные инструкции помогают оператору при эксплуатации данной жатки.

Подробная информация по техобслуживанию, сервису и запчастям имеется в каталоге запчастей и в руководстве по техобслуживанию, они имеются в наличии у Вашего дилера.

8.1 ПОДГОТОВКА К ТЕХОБСЛУЖИВАНИЮ

ОСТОРОЖНО

Во избежание травм перед тем, как проводить техобслуживание жатки или открывать щитки привода:

1. **Полностью опустите жатку. Если потребуется проводить обслуживание в поднятом положении, всегда опускайте пальцы подъёмных цилиндров.**
2. **Заглушите двигатель и выньте ключ.**
3. **Активируйте стояночный тормоз.**
4. **Подождите, пока остановятся все движущиеся части.**

8.2 РЕКОМЕНДУЕМЫЕ ПРОЦЕДУРЫ ПО ТЕХНИКЕ БЕЗОПАСНОСТИ

- **Припаркуйтесь на ровной поверхности, когда можно. Надёжно заблокируйте колёса, если комбайн будет припаркована на наклонной плоскости. Выполните все рекомендации, приведённые в руководстве для оператора комбайна.**
- **Носите облегающую одежду и закрывайте длинные волосы. Не надевайте свободные элементы одежды, такие, как шарфы или браслеты.**
- **Надевайте защитную обувь на нескользкой подошве, шлем, защитные очки и толстые перчатки.**
- **Если техобслуживание машины проводит одновременно более, чем один человек, учитывайте, что вращение карданной передачи или других компонентов с механическим приводом вручную (например, для доступа к тавотнице для смазки) вызовет вращение компонентов привода в других зонах (ремни, шкивы и режущий аппарат). Старайтесь держаться подальше от компонентов привода**

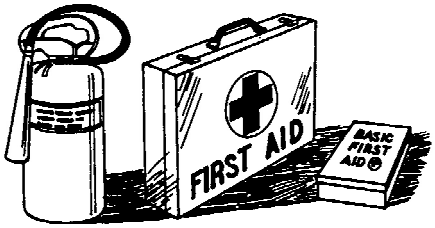

- **Будьте готовы к аварийной ситуации. Вы должны знать где находиться аптечка и огнетушители и уметь ими пользоваться.**

- **Содержите территорию обслуживания чистой и сухой. Мокрые или масляные полы очень скользкие. Мокрые пятна могут быть опасными при работе с электричеством. Проверяйте, чтобы все электрические розетки и инструменты были правильно заземлены .**
- **Используйте достаточное освещение.**
- **Установите на место все щитки, которые вы снимали или открывали для проведения техобслуживания .**
- **Используйте для техобслуживания и ремонта только детали, изготовленные и одобренные производителем оборудования. Заменяющие детали могут не отвечать требованиям по прочности, конструкции и безопасности.**
- **Содержите машину в чистоте. Не используйте бензин, керосин или летучие вещества в целях очистки. Данные материалы могут быть токсичными и/или легковоспламеняющимися.**

8.3 СПЕЦИФИКАЦИИ ПО ТЕХУХОДУ

8.3.1 Рекомендованные значения крутящего момента

- Затягивайте все болты в соответствии со значениями, указанными в таблице, если не будет каких-то других указаний.
- Периодически проверяйте затянутость болтов, используя данную таблицу в качестве справочника.
- Заменяйте метизы на болты той же прочности.
- Значения крутящего момента действительны для несмазанной резьбы, если не будет указано что-то другое.
- Не смазывайте болты и винты с головками, если о их смазке ничего не сказано в настоящем Руководстве.
- При использовании блокировочных элементов, увеличивайте значения крутящих моментов на 5%.

8.3.1.1 SAE болты

D/Болта. "A" (дюйм.)	NC крутящий момент для болтов*			
	SAE-5		SAE-8	
	фунт-фут	H·m	фунт-фут	H·m
1/4	9	12	11	15
5/16	18	24	25	34
3/8	32	43	41	56
7/16	50	68	70	95
1/2	75	102	105	142
9/16	110	149	149	202
5/8	150	203	200	271
3/4	265	359	365	495
7/8	420	569	600	813
1	640	867	890	1,205

* Категории крутящих моментов болтов и винтов с головкой определяются маркировкой на головках.

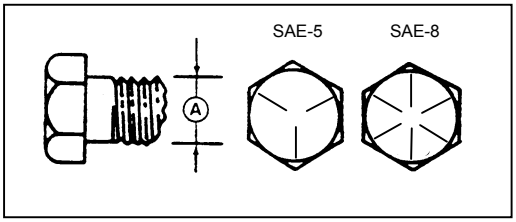

8.3.1.2 Метрические болты

D/Болта.. "A"	Крутящий момент стд груб.болта*			
	8.8		10.9	
	фунт-фут	H·m	фунт-фут	H·m
M3	0.4	0.5	1.3	1.8
M4	2.2	3	3.3	4.5
M5	4	6	7	9
M6	7	10	11	15
M8	18	25	26	35
M10	37	50	52	70
M12	66	90	92	125
M14	103	140	148	200
M16	166	225	229	310
M20	321	435	450	610
M24	553	750	774	1,050
M30	1,103	1,495	1,550	2,100
M36	1,917	2,600	2,710	3,675

* Категории крутящих моментов болтов и винтов с головкой определяются маркировкой на головках.

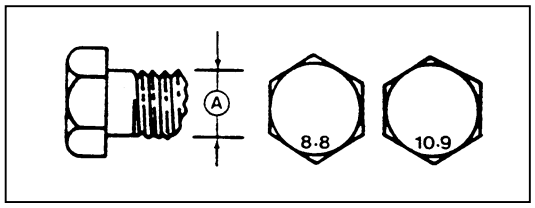

8.3.1.3 Гидравлические фитинги конического типа

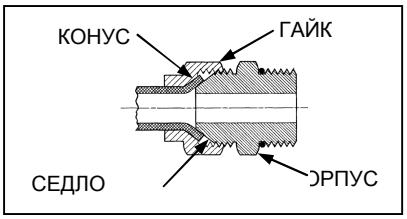

a. Проверьте конус и седло для конуса на наличие дефектов, которые ведут к утечке.

b. Отцентрируйте трубу с фитингом перед затягиванием.

c. Смажьте соединение и вручную затяните шарнирную гайку, пока она не сядет удобно.

d. Чтобы избежать скручивания трубок, пользуйтесь двумя гаечными ключами. Один ключ установите на корпусе соединителя, а вторым затягивайте стяжную гайку с указанным крутящим моментом.

SAE no.	РАЗМЕР Трубки (дюйм)	РАЗМ РЕЗЬБ дюйм	РАЗМЕР ГАЙКИ от грани до грани (дюйм	ЗНАЧЕНИЕ КРУТЯЩЕГ МОМЕНТА*		РЕКОМЕНДУ-ЕМОЕ КОЛ-ВО ПОВОРОТОВ ДЛЯ ЗАТЯГИВАНИЯ (ПОСЛЕ ЗАТЯГИВАНИЯ ПАЛЬЦЕМ)	
				фунт-фут	N·m	плоскости	повороты
3	3/16	3/8	7/16	6	8	1	1/6
4	1/4	7/16	9/16	9	12	1	1/6
5	5/16	1/2	5/8	12	16	1	1/6
6	3/8	9/16	11/16	18	24	1	1/6
8	1/2	3/4	7/8	34	46	1	1/6
10	5/8	7/8	1	46	62	1	1/6
12	3/4	1-1/16	1-1/4	75	102	3/4	1/8
14	7/8	1-3/16	1-3/8	90	122	3/4	1/8
16	1	1-5/16	1-1/2	10	142	3/4	1/8

* Значения затяжки основаны на смазанных соединениях, как при повторной сборке.

8.3.1.4 Гидравлические фитинги кольцевого типа

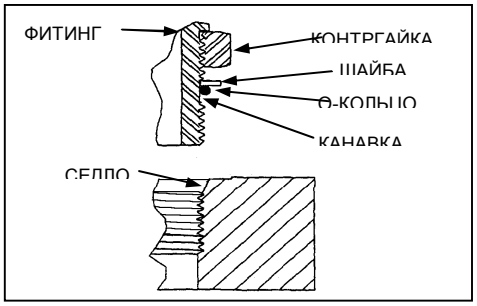

a. Проверьте кольцевое уплотнение и седло на наличие грязи или видимых дефектов.

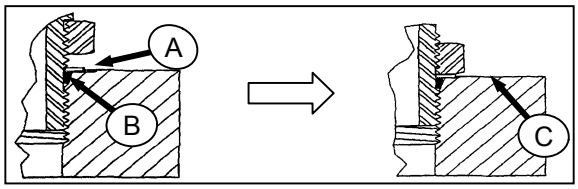

b. На угловых фитингах отверните контргайку пока шайба (A) не окажется поверх канавки (B).

c. Вручную затягивайте фитинг , пока не подопрёте шайбу (A) или поверхность шайбы (если фитинг прямой) не опустится на поверхность (C) и кольцевое уплотнение не усядется.

d. Позиционируйте фитинги, откручивая не более, чем на один оборот.

e. Затягивайте прямые фитинги с крутящим моментом, который указан.

f. Затягивайте угловые фитинги с крутящим моментом, указанном в следующей Таблице, придерживая при этом корпус фитинга ключом.

SAE no.	РАЗМ РЕЗЬБ дюйм	РАЗМЕР ГАЙКИ от грани до грани (дюйм)	ЗНАЧЕНИЕ КРУТЯЩЕГ МОМЕНТА*		РЕКОМЕНДУЕМОЕ КОЛ-ВО ПОВОРОТОВ ДЛЯ ЗАТЯГИВАНИЯ (ПОСЛЕ ЗАТЯГИВАНИЯ ПАЛЬЦЕМ)	
			фунт-фут	нМ	плоскости	повороты
3	3/8	1/2	6	8	3	3/8
4	7/16	9/16	9	12	4	7/16
5	1/2	5/8	12	16	5	1/2
6	9/16	11/16	18	24	6	9/16
8	3/4	7/8	34	46	8	3/4
10	7/8	1	46	62	10	7/8
12	1-1/16	1-1/4	75	102	12	1-1/16
14	1-3/16	1-3/8	90	122	14	1-3/16
16	1-5/16	1-1/2	105	142	16	1-5/16
20	1-5/8	1-7/8	140	190	20	1-5/8
24	1-7/8	2-1/8	160	217	24	1-7/8

* Значения затяжки основаны на смазанных соединениях, как при повторной сборке.

8.3.1.5 Гидравлические Фитинги с лицевым О-Кольцом (ORFS)

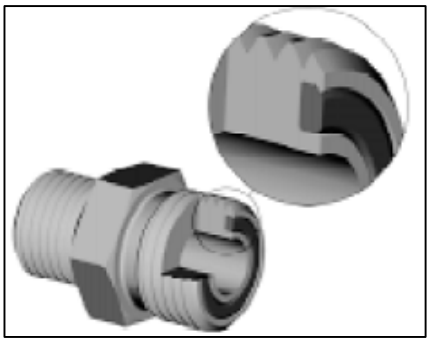

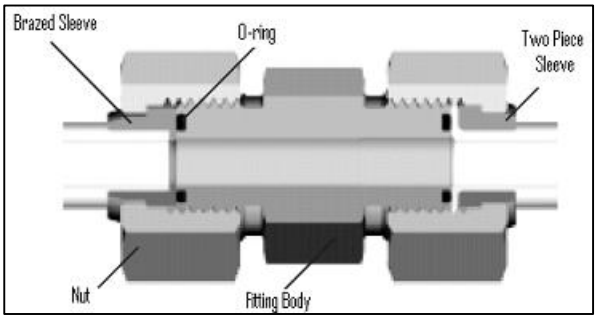

a. Проверьте компоненты и убедитесь что соединяемые поверхности и резьбы не имеют заусениц,трещин, царапин, или любых загрязнений.

b. Нанесите смазку (обычно вазелин) на кольцо- и резьбу. Если кольцо не установлено, то установите его. Выровните трубки или шланги.

c. Убедитесь, что плоская лицевая сторона фитинга в полном котакте с О-кольцом.

d. Закрутите трубку или гайку шланга рукой пока не затянется. Гайка должна свободно крутиться пока не дойдет вниз. Затяните фитинг на количество указанное в таблице (“РЕКОМЕНДУЕМОЕ КОЛ-ВО ПОВОРОТОВ ДЛЯ ЗАТЯГИВАНИЯ (ПОСЛЕ ЗАТЯГИВАНИЯ ПАЛЬЦАМИ)”), или по значению крутящего момента указанного в противоположной колонке таблицы.

ПРИМЕЧАНИЕ

Если возможно, всегда удерживайте шестигранник на корпусе фитинга для предотвращения нежелательной его перекрутки и шланга когда затягиваете гайку фитинга.

e. При сборке 2х единиц или 2х шлангов, необходимо использовать 3 гаечных ключа.

SAE no.	РАЗМ РЕЗЬ-БЫ дюйм	Внешн. Диам. трубки (дюйм	ЗНАЧЕНИЕ КРУТЯЩЕГО МОМЕНТА*		РЕКОМЕНДУ-ЕМОЕ КОЛ-ВО ПОВОРОТОВ ДЛЯ ЗАТЯГИВАНИЯ (ПОСЛЕ ЗАТЯГИВАНИЯ ПАЛЬЦЕМ)**	
			фунт-фут	N·m	Гайки Трубки	Шарнир и Шланг
3	***	3/16	---	---	---	---
4	9/16	1/4	11–12	14–16	1/4–1/2	1/2–3/4
5	***	5/16	---	---	---	---
6	11/16	3/8	18–20	24–27	1/4–1/2	1/2–3/4
8	13/16	1/2	32–35	43–47		
10	1	5/8	45–51	60–68		
12	1-3/16	3/4	67–71	90–95		1/3–1/2
14	1-3/16	7/8	67–71	90–95		
16	1-7/16	1	93–100	125–135		
20	1-11/16	1-1/4	126–141	170–190		
24	2	1-1/2	148–167	200–225		
32	2-1/2	2	---	---	---	---

* Значения крутящего момента и углы даны для смазанных соединений как при повторной сборке.

** При проверке соответсвующеег крутящего момента всегда обращайтесь к табличным данным.

*** Для этих труб лицевое кольцо не предусмотрено.

8.3.2 Установка цепи

ОСТОРОЖНО

Заглушите двигатель и выньте ключ из замка зажигания, прежде чем покинуть кресло оператора по любым причинам. Ребенок или даже животное может привести машину в движение.

a. Расположите концы цепи на звездочку.

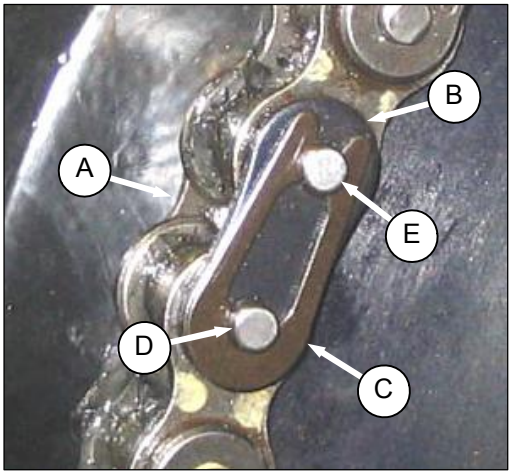

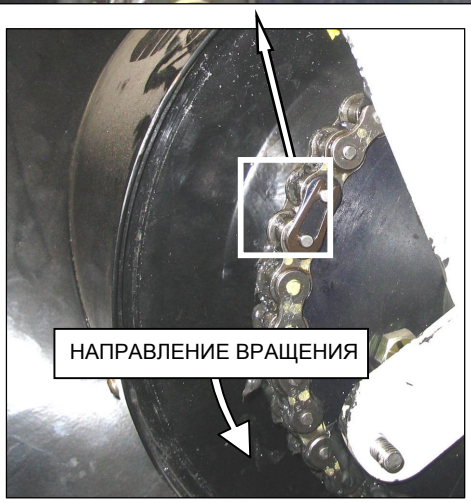

b. Установите коннектор (A) в цепь, предпочительно с задней стороны звездочки.

c. Установите коннектор (B) на штырьки.

d. Установите пружинный зажим (C) на передние штырьки (D) с закрытым концом в направлении вращения звездочки.

e. Поместите одну сторону зажима в бороздку заднего штырька (E).

f. Нажмите другую сторону зажима поверх заднего штырька (E) пока не войдет в паз. Не вдавливайте зажим по всей длине с закрытого конца.

g. Убедитесь, что зажим сидит в пазу штырьков.

8.3.3 Установка подшипника

a. Прочистите вал и покройте антикоррозийным средством.

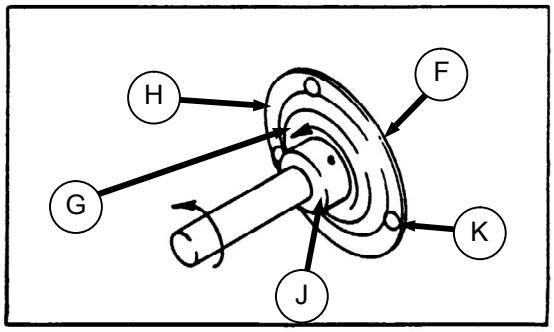

b. Установите фланец (F), подшипник (G),второй фланец (H) и втулку (J).

ПРИМЕЧАНИЕ

Блокировочный колпачок находится только на одной стороне подшипника.

c. Установите (но <u>не затягивайте</u>) болты фланца (K).

d. Когда установите вал в правильное положение, заблокируйте замковую втулку ударом кернера.

ПРИМЕЧАНИЕ

Замковая втулка должна быть заблокировна в направлени вращения вала. Затяните винт в замковой втулке.

e. Затяните болты фланца.

f. Ослабьте болты фланца спаренного с подшипником на один поворот и затем затяните. Это позволит подшипнику выровняться.

8.3.4 Рекомендуемые жидкости и смазки

Ваша машина может работать на высоком уровне производительности, если будут использоваться только чистые смазочные материалы.

- Используйте чистые контейнеры для хранения смазачных материалов.
- Храните в месте, защищенном от пыли, влаги и других загрязнителей.

СМАЗОЧН. МАТЕРИАЛ	СПЕЦ	ОПИСАНИЕ	ИСПОЛЬЗО-ВАНИЕ	ОБЪЕМ
Смазка	Универсальное SAE	Высокотемпературное. Для работы при высоком давлении (EP2) с макс. 1 % дисульфидом молибдена (NLGI класс 2). Литиевая основа	Как необходимо, если не указано другое.	---
		Высокотемпературное. Для работы при высоком давлении (EP) с макс. 10 % дисульфидом молибдена (NLGI класс 2). Литиевая основа	Кардан привода Скольз соединения	
Смазка для коробки передач	SAE 85W-140	API класса GL-5	Редуктор ножа	2.2 литра
			Основной редуктор	2.5 литра
Масло гидравлики	SAE 15W-40	Отвечающее требованиям API класса SJ и CH-4 моторное масло	Резервуар системы привода жатки	60 литров

8.3.5 Таблица эквивалентов

Наименование	Дюймо –фунтовые единицы		коэффициент	Метрические ед.	
	Название единицы	Сокращ		Название единицы	Сокращ
Площадь	акры	acres	x 0.4047 =	Гектары	ha
Поток	Галлоны США в минуту Галлонов в минуту (л/мин)	(gpm)	x 3.7854 = x 4.5460 =	литры в минуту	L/min
Сила	фунты	lbf	x 4.4482 =	Ньютон	N
Длина	дюйм	in.	x 25.4 =	Миллиметры	mm
	фут	ft	x 0.305 =	Метры	m
Мощность	Лошадиная сила	hp	x 0.7457 =	Киловатт	kW
Давление	Фунты на дюйм в квадрате	psi	x 6.8948 =	Килопаскаль	kPa
			x .00689 =	Мегапаскаль	MPa
Крут.момент	Фунто-фут или футо -фунт	lbf·ft or ft·lbf	x 1.3558 =	Ньютонометры	N·m
	Фунто дюйм или дюймо-фунт	lbf·in. or in·lbf	x 0.1129 =	Ньютонометры	N·m
Температура	Фаренгейт градус	˚F	(F- 32) x 0.56 =	Цельсия	˚C
Скорость	Фут в минуту	ft/min	x 0.3048 =	Метр в минуту	m/min
	Фут в секунду	ft/s	x 0.3048 =	Метр в секунду	m/s
	Миль в час	mph	x 1.6063 =	Километр в час	km/h
Обьем	унция	oz.	x 29.5735 =	миллилитры	ml
	Дюйм в кубе	$in.^3$	x 16.3871 =	Сантиметр в кубе	cm^3 или cc
	Кварта (США) Кварта (Английская)	US qt qt	x 0.96464 x 1.1365	литры	L
	Галлон (США) Галлон (Английский)	US gal. gal.	x 3.7854 = x 3.5460 =		
Вес	фунты	lb	x 0.4536 =	килограммы	kg

8.4 ТРЕБОВАНИЯ ПО ТЕХУХОДУ

Следующий график тех. обслуживания это перечень периодических технических процедур с сервисными промежутками. Регулярное тех. обслуживание это лучшая гарантия от раннего износа и поломки. Выполнение процедур по этому графику увеличит жизнь машины.

Для подробных указаний, обратитесь к специальным секциям в этом разделе. Используйте жидкости и смазки указанные в секции *8.3.4 Рекомендованные жидкости и смазки.*

Записывайте часы работы, и используйте форму графика техобслуживания на следующей странице. Вы можете сделать копии графика для этих целей.

Интервалы обслуживания**:** Рекомендованные интервалы между обслуживанием показаны в моточасах. Когда интервалы обслуживания даны в нескольких временных рамках, например, «100 часов или ежегодно» обслуживайте машину в том интервале, который будет достигнут первым.

ВАЖНО

Рекомендованные промежутки указаны для стандартных условий. Обслуживайте машину чаще, если эксплуатировали в неблагоприятных условиях(сильная пыль, перегрузка и т.п.).

ОСТОРОЖНО

Внимательно следуйте инструкциям по безопасности приведенным в секции 8.1 ПОДГОТОВКА К ТЕХОБСЛУЖИВАНИЮ, и в секции 8.2 РЕКОМЕНДУЕМЫЕ ПРОЦЕДУРЫ ПО ТБ

8.4.1 График техобслуживания

ДЕЙСТВИЕ:	✓ - Проверка	♦ - Смазка	▲ -Замена

ТЕХОБСЛУЖ.																				
	Показания моточас																			
	Дата																			
	Кем обслуживается																			
ОБКАТКА		См раздел 8.4.2 *Период Обкатки.*																		
100 ЧАСОВ ИЛИ ЕЖЕГОДНО																				
✓	Зазоры шнека к поддону и подающему полотну - секция 8.8.1																			
✓	Уплотняющая прокладка полотна - секция 8.11.5																			
✓	Уровень масла редуктора - секция 8.4.5.4																			
✓	Натяжение цепи привода мотовила - секция 8.12.4																			
✓	Пальцы мотовила /Зазор к ножу - секция 8.12.1																			
✓	Натяжение ремня привода ножа -секция 8.9.8																			
✓	Крут.момент болтов колес - Секция 8.13.1																			
✓	Уровень масла редуктора ножа - секция 8.4.5																			
✓	Установочные болты редуктора ножа - секция 8.9.10.1																			
♦	Цепь привода шнека - секция 8.8.2																			
♦	Шарниры флотации -секция 8.4.5																			
♦	Натяжение пружин флотации 8.4.5																			
♦	Цепь привода мотовила - секция 8.4.5																			
♦	Подшипник правый верхнего перекрестного шнека- секция 8.4.5																			
КОНЕЦ СЕЗОНА		См раздел 8.4.4 *Конец сезона.*																		
10 ЧАСОВ ИЛИ ЕЖЕДНЕВНО		**ПРИМЕЧАНИЕ: РЕГИСТРАЦИЯ ЕЖЕДНЕВНОГО ТЕХОБСЛУЖИВАНИЯ ОБЫЧНО НЕ ТРЕБУЕТСЯ, А ПРОИЗВОДИТСЯ ПО УСМОТРЕНИЮ ВЛАДЕЛЬЦА/ ОПЕРАТОРА.**																		
✓	Гидравлические шланги и линии - секция 8.5.3																			
✓	Секции,пальцы,прижимы - секция 8.9.1, 8.9.6, 8.9.7																			
✓	Давление шин - секция 8.13.3																			
♦	Нож (за исключением песчаных условий) - секция 8.4.5																			
25ЧАСОВ																				
✓	Уровень гидравлического масла резервуара - секция 8.5.1.1																			
♦	Головка (и) ножа - секция 8.4.5																			

50 ЧАСОВ																			
●	Подшипники роликов полотна- секция 8.4.5																		
●	Вал привода и их универсальные шарниры - секция 8.4.5																		
●	Подшипники вала привода ножа (2 ножа) - секция 8.4.5																		
▲	Масло редуктора привода ножа - первые 50 часов только - секция 8.9.10.6																		
250 ЧАСОВ ИЛИ ЕЖЕГОДНО																			
✓	Уплотняющая прокладка полотна - секция 8.11.4																		
●	Шарниры шнека адаптера секция 8.4.5																		
●	Цетральная опора перекрестного шнека - секция 8.4.5																		
●	U-шарнир привода мотовила - секция 8.4.5																		
●	Соединения рычагов - секция 8.4.5																		
●	Шарнирные втулки осей транспорта секция 8.4.5																		
▲	Гидравлический масляный фильтр - секция 8.5.2																		
500 ЧАСОВ ИЛИ ЕЖЕГОДНО																			
✓	Уплотняющая прокладка полотна - секция 8.11.5																		
●	Подшипники вала мотовила – секция 8.4.5																		
●	Подшипники стаб/транспорт. колес - секция 8.4.5																		
✓	Натяжение цепи редуктора - секция 8.7.5																		
1000 ЧАСОВ ИЛИ 3 ГОДА																			
▲	Масло редуктора привода ножа - секция 8.9.10.6																		
1500 ЧАСОВ ИЛИ 3 ГОДА																			
▲	Замена гидравлического масла - секция 8.5.1.3																		
▲	Замена масла редуктора секция 8.4.5.4																		

8.4.2 Техуход в период обкатки

	КОМПОНЕНТ	СЕКЦИЯ
5 минут	Проверка уровня гидромасла в резервуаре.	*Секция 8.5.1 Резервуар.*
5 часов	Проверьте на ослабшие метизы Затяните на необходимое усилие.	*Секция 8.3.1 Рекомендуемые усилия затяжки.*
	Проверьте натяжение ремня привода ножа. Периодически проверяйте первые 50 ЧАСОВ.	*Секция 8.9.8 Ремни привода ножа.Асинхронный привод*
10 часов	Проверка установочных болтов редуктора ножа на крут.момент	*Секция 8.9.10.1 Крепежные болты*
50 часов	Смена масла редуктора адаптера	*Секция 8.4.5.4 Замена масла основного редуктора.*
	Смена гидравлического фильтра.	*Секция 8.5.2 Фильтр гидравлического масла*
	Смена масла редуктора ножа.	*Секция 8.9.10.6 Замена масла*
	Проверка натяжения цепи редуктора	*Секция 8.7.5 Регулировка цепи редуктора адаптера*

8.4.3 Предсезонный/годовой сервис

Выполните следующее перед началом каждого сезона:

ОСТОРОЖНО

- **Просмотрите руководство оператора чтобы вспомнить рекомендации по эксплуатации и безопасности.**
- **Просмотрите все декали по безопасности и другие на жатке, и запомните опасные зоны.**
- **Убедитесь, что все щиты и граблины должным образом установлены и закреплены. Никогда не изменяйте и не снимайте защитное оборудование.**
- **Убедитесь что понимаете и можете безопасно пользоваться всеми элементами контроля. Знайте мощность и эксплуатационные характеристики машины.**
- **Проверьте медицинскую аптечку и огнетушитель. Знайте их местонахождение и правила и как ими пользоваться.**

a. Отрегулируйте натяжение ремней привода. См секцию *8.9.8 Ремень привода ножа*

b. Выполните ежегодный техуход. См. секцию *8.4.1 График техухода.*

8.4.4 Конец сезона

Выполните следующее в конце каждого сезона:

a. Прочистите жатку полностью.

ОСТОРОЖНО

Никогда не используйте бензин, керосин или любой другой летучий материал для чистки. Эти материалы токсичны и/или воспламеняющимися.

ОСТОРОЖНО

Накройте нож и защитные пальцы что бы предотвратить травму от случайного контакта.

b. При возможности, храните машину в сухом, защищенном месте. Если техника находится снаружи, всегда накрывайте ее водонепроницаемым брезентом или другим защитным материалом.

c. Если техника находится снаружи, снимите транспортеры и храните их в темном, сухом месте.

ПРИМЕЧАНИЕ:

Если транспортеры не сняты, храните жатку с опущенным режущим аппаратом так, чтобы вода/снег не были на них. Вес оказывает большое давление на транспортеры и жатку

d. Опустите жатку на блоки, чтобы держать режущий аппарат над землей.

e. Полностью опустите мотовило. Если хранится снаружи, стяните мотовило к раме, чтобы предотвратить вращение ветром.

f. Заново покрасьте все изношенные или облупленные от красти поверхности, чтобы предотвратить ржавчину.

g. Ослабьте приводные ремни.

h. Смажьте жатку полностью, оставляя хорошо смазанные фитинги,чтобы не проникала влага на подшипники. Нанесите смазку на открытую резьбу, штоки цилиндров и скользящие поверхности. Смажьте маслом компоненты ножа, чтобы предотвратить ржавчину.

i. Проверьте на наличие изношенных или сломанных частей и почините или закажите запчасти у вашего дилера MacDon. Это сохранит Вам время и усилия в начале следующего сезона.

j. Замените или затяните любые потерянные или метизы. См. секцию 8.3.*1 Рекомендуемые крутящие моменты.*

8.4.5 Смазка и сервис

ОСТОРОЖНО

Во избежание травм, перед обслуживанием жатки или перед тем, как открыть щитки привода, следуйте процедурам раздела 8.1, подготовка к сервисному обслуживанию.

Записывайте моточасы, и используйте график записи сервиса для учета техухода. См. секцию 8.4.1 ГРАФИК ТЕХОБСЛУЖИВАНИЯ.

8.4.5.1 Сервисные интервалы

См. иллюстрации на следующих страницах для идентификации мест, которым требуется смазка. Иллюстрации показаны от необходимой частоты обслуживания.

8.4.5.2 Процедура смазки

ОПАСНО

Заглушите двигатель и выньте ключ из замка зажигания прежде чем покинуть кресло оператора по любой причине. Ребенок или даже животное могут привести машину в движение.

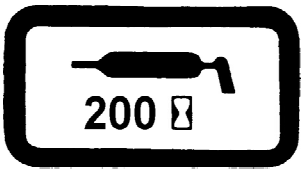

a. Места смазки на машине отмечены декалью которая показывает шприц масленку и интервал в часах.

b. Используйте рекомендуемые смазочные материалы, указанные в этом руководстве. См. раздел 8.3.4 *Рекомендованные Жидкости и Смазки*

c. Протрите фитинг для смазки чистой тряпкой перед тем, как смазывать, чтобы не попали грязь и песок.

d. Вводите смазку через фитинг при помощи шприца, пока смазка не пойдёт обратно из фитинга.

e. Оставьте излишки смазки на фитинге, чтобы в него не попадала грязь.

f. Заменяйте немедленного разболтанные или поломанные фитинги.

g. Если фитинг не принимает смазку, снимите его и тщательно прочистите. Почистите также проход для смазки. Замените фитинг, если нужно.

h. Основная декаль с расположением всех мест смазки находится на задней части рамы жатки.

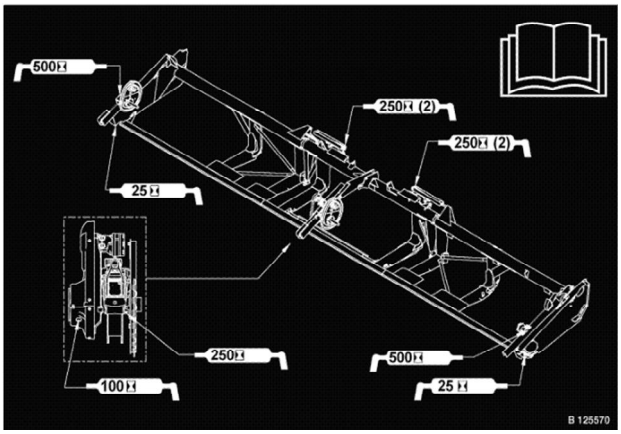

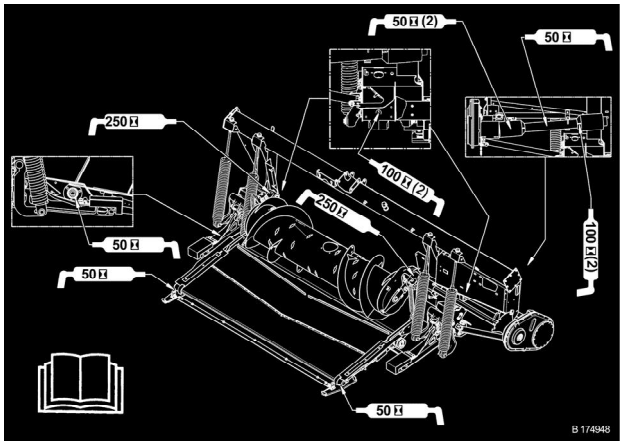

КАЖДЫЕ 10 ЧАСОВ ИЛИ ЕЖЕДНЕВНО

ЗА ИСКЛЮЧЕНИЕМ ПЕСЧАНЫХ УСЛОВИЙ

КАЖДЫЕ 25 ЧАСОВ

Высокая темп.высокое давпение (EP2) Характеристики макс.с 1% Молибден Дисульфид (NLGI Класс 2).Литиум основа

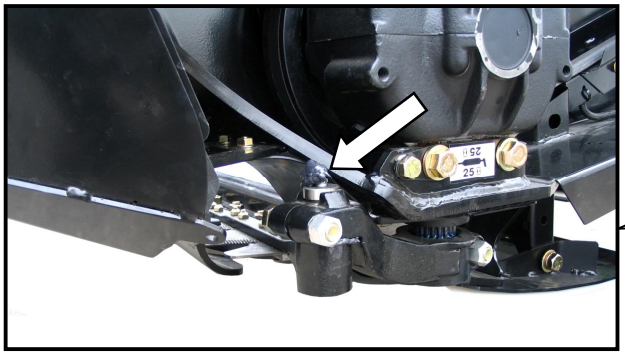

ГОЛОВКА НОЖА
(ОДИН НОЖ - 1 МЕСТО)
(ДВОЙНОЙ НОЖ - 2 МЕСТА)

Во избежание зажима и /или чрезмерного износа вызванного давлением на защитные пальцы не злоупотребляйте чрезмерной смазкой. Если требуется более 6- 8 качков смазки для заполнения полости- замените сальник головки.

Проверяйте на чрезмерный нагрев первые несколько защитных пальцев после смазки.Если нужно сбросьте давление, нажав на шарик в тавотнице головки.

КАЖДЫЕ 50 ЧАСОВ

Высокая темп.высокое давление (EP2)Характеристики макс.с 1% Молибден Дисульфид (NLGI Класс 2).Литиум основа

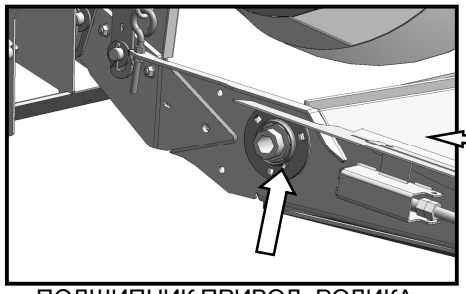

ПОДШИПНИК ПРИВОД. РОЛИКА

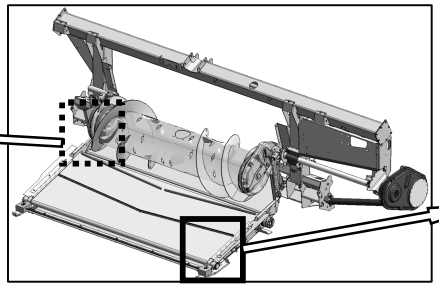

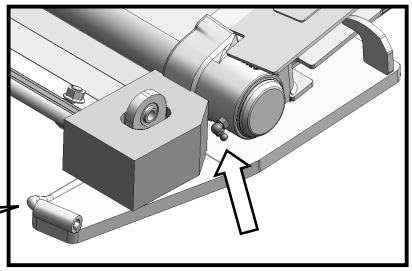

ПОДШИПНИКИ ВЕДОМОГО РОЛИКА, ОБЕ СТОРОНЫ

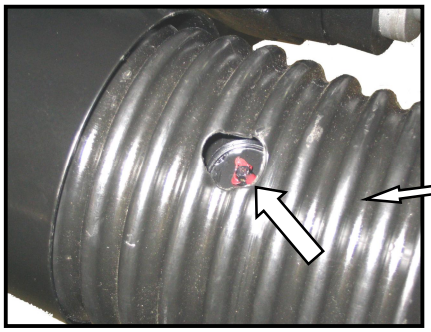

УНИВЕРСАЛЬН. ШАРНИР - 2 МЕСТА

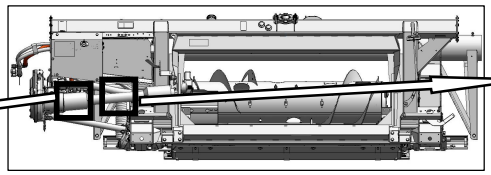

СКОЛЬЗЯЩЕЕ СОЕДИНЕНИЕ

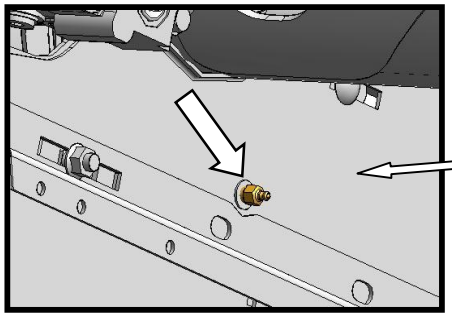

ПОДШИПНИК ПРИВОДА НОЖА - DK СИНХРОН. ПРИВОД (ОБЕ СТОРОНЫ)

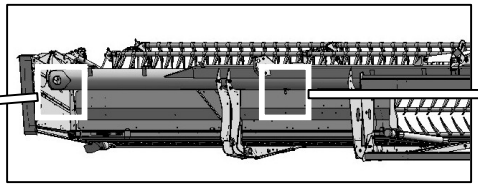

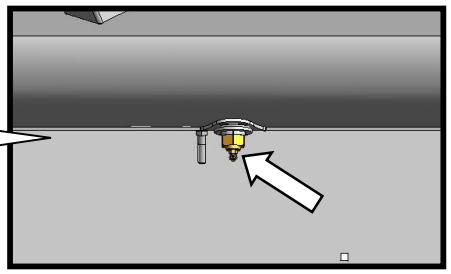

ВАЛ ПРИВОДА НОЖА - DK СИНХРОН (ОБЕ СТОРОНЫ) 15 КАЧКОВ МИНИМУМ

КАЖДЫЕ 100 ЧАСОВ

Высокая темп.высокое давление (EP2) Характеристики макс.с 1% Молибден Дисульфид (NLGI Класс 2).Литиум основа

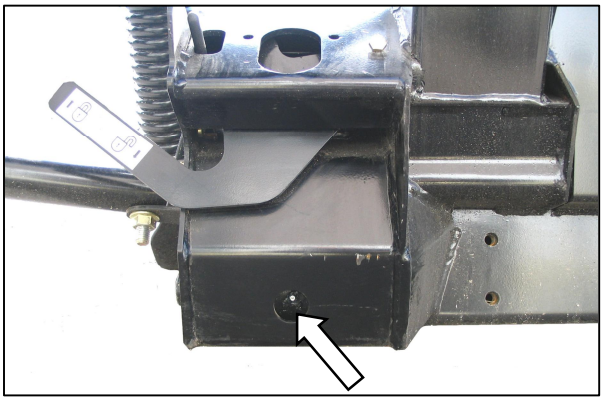

ШАРНИРЫ ФЛОТАЦИИ – 2 МСТ

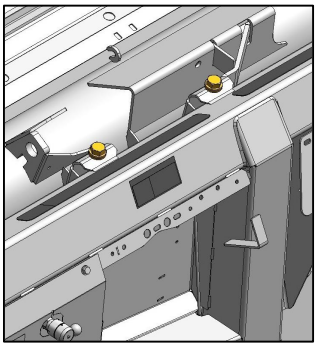

ЛЕВАЯ ФЛОТАЦИЯ

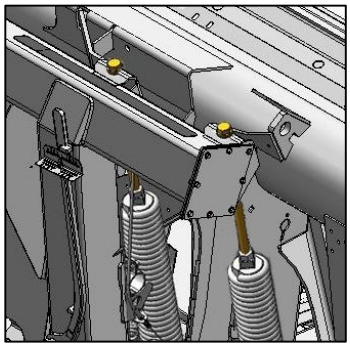

ПРАВАЯ ФЛОТАЦИЯ

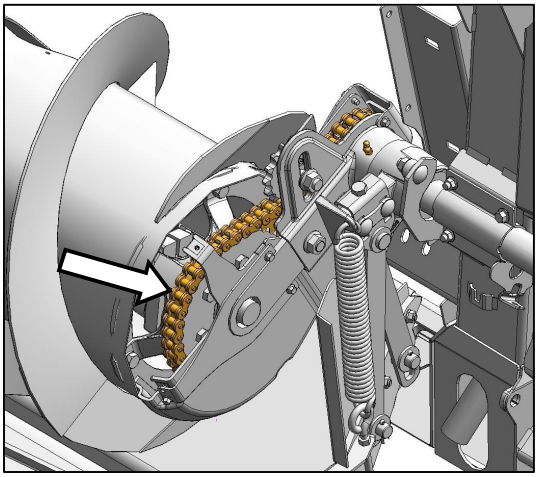

ЦЕПЬ ПРИВОДА ШНЕКА
СМ.СЕКЦИЮ 8.4.5.3

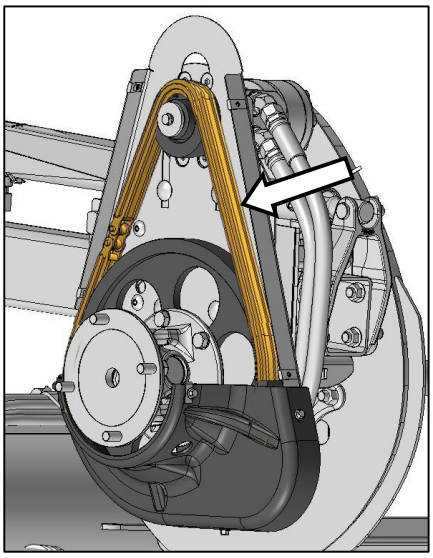

ЦЕПЬ ПРИВОДА МОТОВИЛА

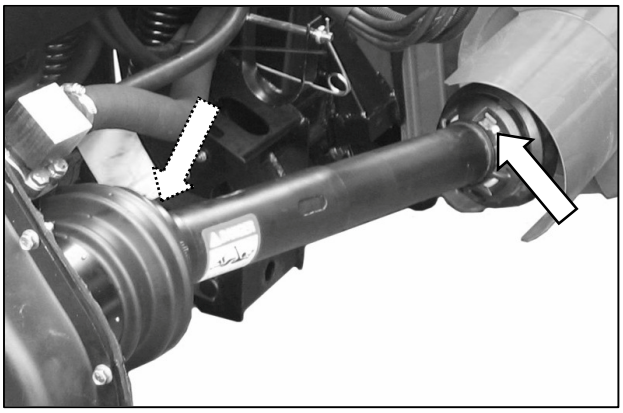

ЩИТОК ВАЛА ПРИВОДА - 2 МЕСТА

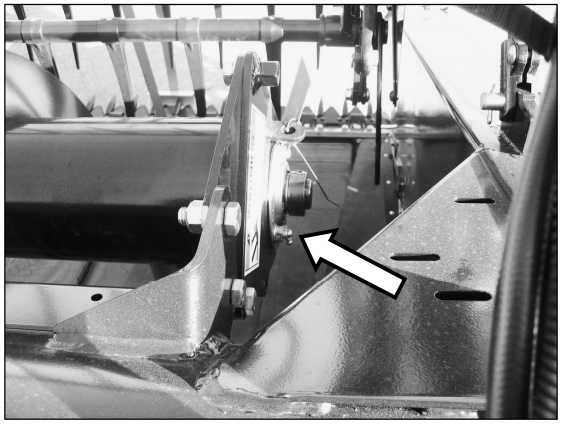

ПОДШИПНИК ВЕРХНЕГО ШНЕКА - 1 МСТ

КАЖДЫЕ 100 ЧАСОВ (прод.)

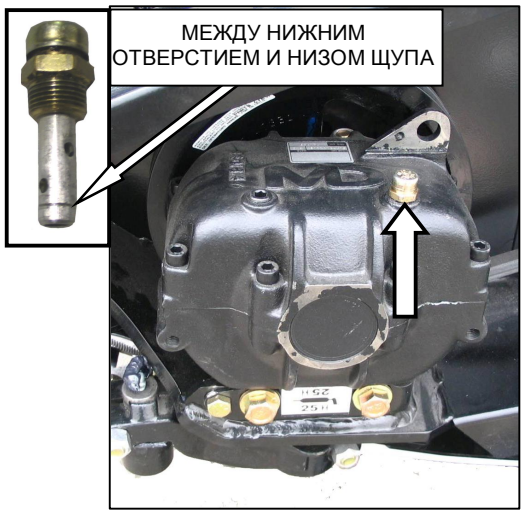

РЕДУКТОР НОЖА (ПРОВЕРЬТЕ УРОВЕНЬ МАСЛА С ГОРИЗОНТ. ВЕРХОМ РЕДУКТОРА

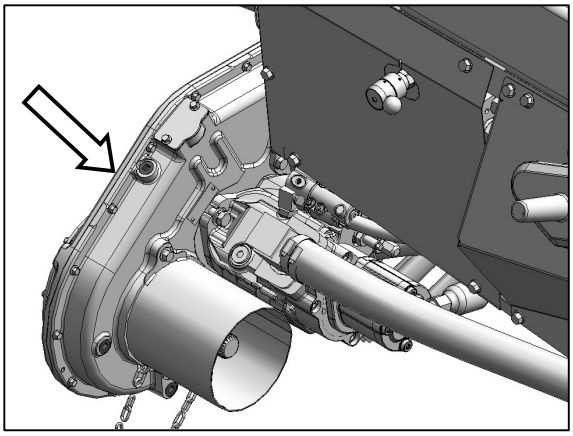

УРОВЕНЬ МАСЛА ОСНОВНОГО РЕДУКТОРА
СМ. СЕКЦИЮ 8.4.5.4

КАЖДЫЕ 250 ЧАСОВ

Высокая темп.высокое давпение (EP2) характеристики макс.с 1% молибден дисульфид (NLGI Класс 2) Литиум основа

U-ШАРНИР ИМЕЕТ УДЛИНЕННЫЙ ПУТЬ СМАЗКИ.ПЕРЕСТАНЬТЕ СМАЗЫВАТЬ КОГДА СТАНЕТ ТРУДНО ИЛИ ЕСЛИ U-ШАРНИР НЕ ПРИНИМАЕТ ЕЕ. ПЕРЕСМАЗЫВАНИЕ ПОВРЕДИТ U-ШАРН. 6 - 8 КАЧКОВ ДОСТАТОЧНО ПРИ 1 ОЙ СМАЗКЕ (ЗАВОД). УМЕНЬШИТЕ ИНТЕРВАЛ ПО МЕРЕ ИЗНАШИВАНИЯ И ЕСЛИ ТРЕБУЕТ БОЛЬШЕ ЧЕМ 6 КАЧКОВ.

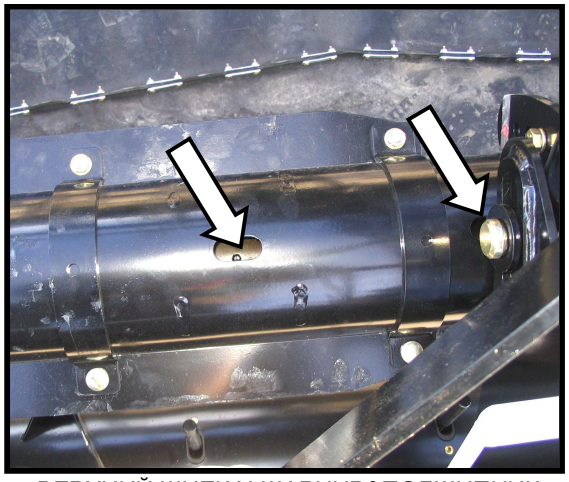

ВЕРХНИЙ ШНЕК U-ШАРНИР&ПОДШИПНИК

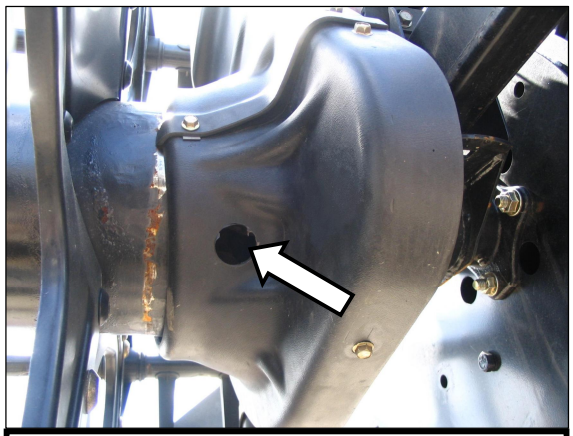

УНИВЕРСАЛЬНЫЙ ШАРНИР МОТОВИЛА - 1

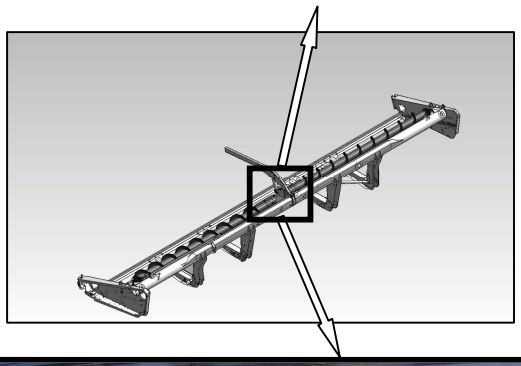

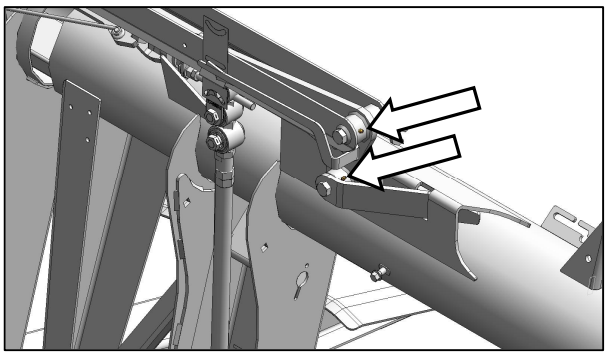

СОЕДИНЕНИЯ ИЗГИБА (2 МСТ) – ОБЕ СТОРОНЫ

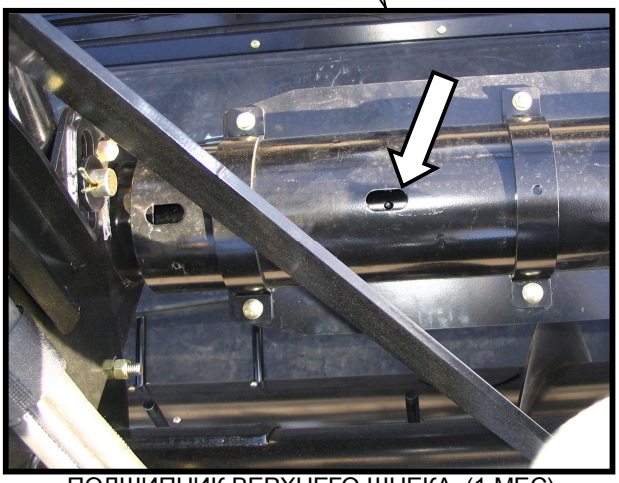

ПОДШИПНИК ВЕРХНЕГО ШНЕКА (1 МЕС)

КАЖДЫЕ 250 ЧАСОВ (прод.)

Высокая темп.высокое давпение (EP2) характеристики макс.с 1% молибден дисульфид (NLGI Класс 2) Литиум основа

РАМА/ОСЬ КОЛЕС (1 М) ОБЕ СТОРОНЫ

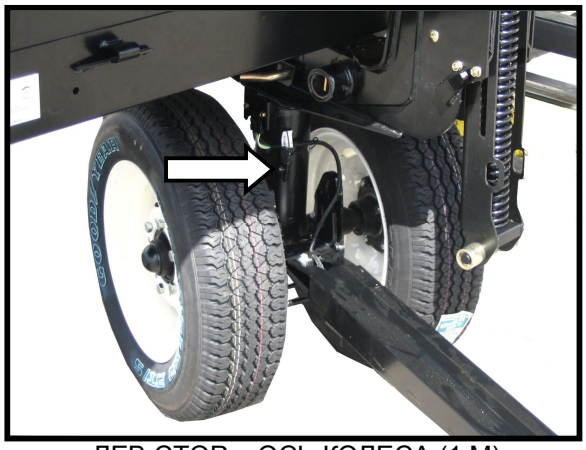

ЛЕВ СТОР – ОСЬ КОЛЕСА (1 М)

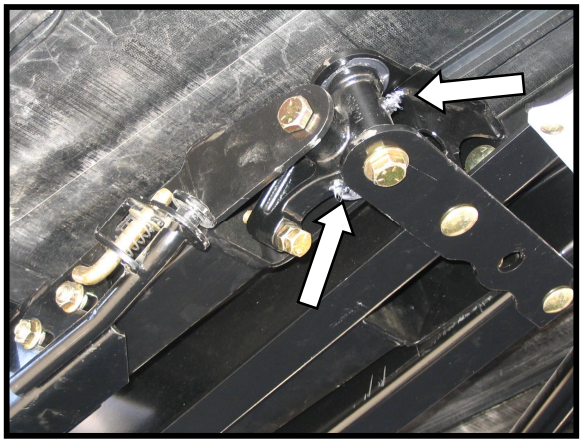

ПРАВ СТОРОНА – ОСЬ КОЛЕС (2 М)

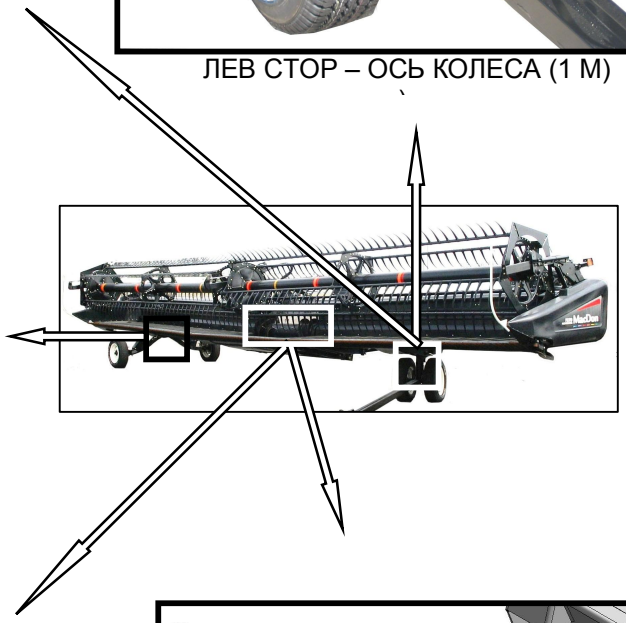

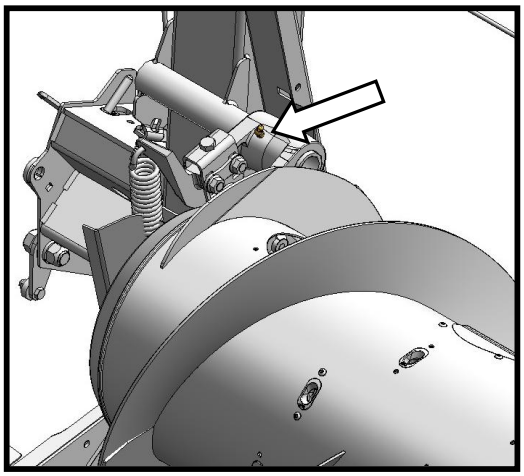

ОСЬ ШНЕКА

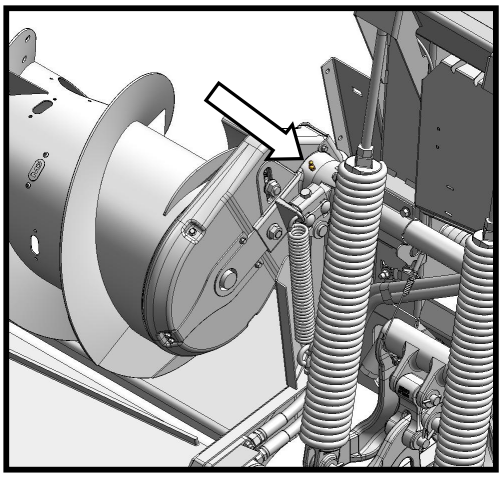

ОСЬ ШНЕКА

КАЖДЫЕ 500 ЧАСОВ

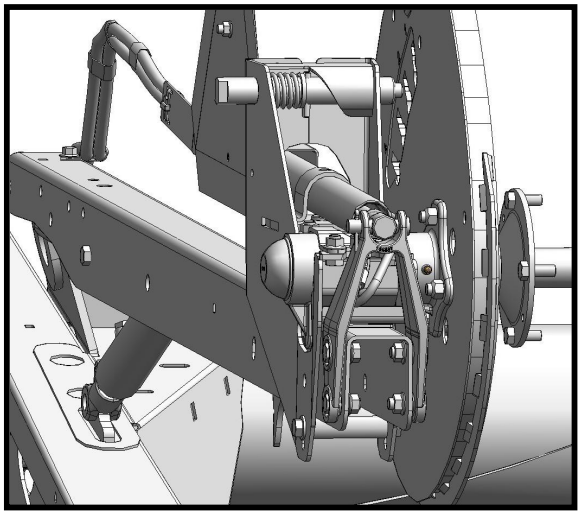

ПОДШИПНИК ВАЛА МОТОВИЛ (1 М)

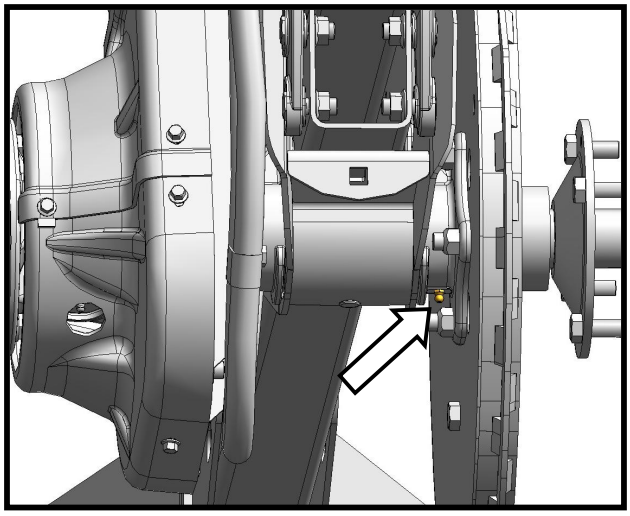

ПОДШИПНИК ЦЕНТР МОТОВИЛ(1 М)

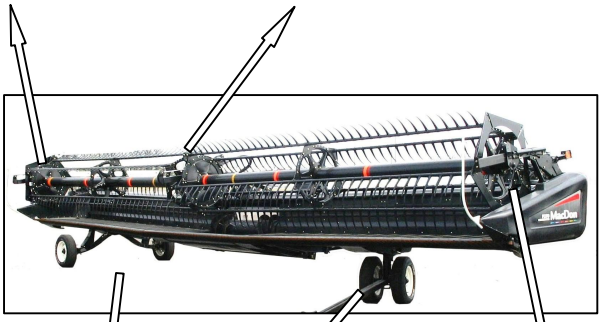

Высокая темп.высокое давпение (EP2) характеристики макс.с 1% молибден дисульфид (NLGI Класс 2) Литиум основа

ПОДШИПНИК КОЛЕС (4 МЕСТА)

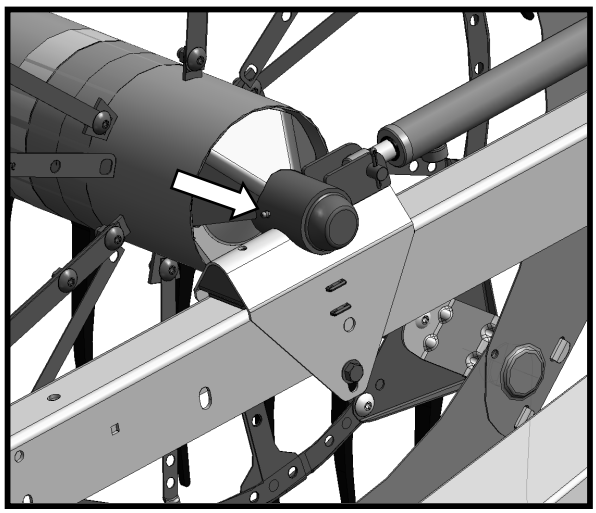

ЛС ПОДШИПНИК ВАЛА МОТОВИЛ (1)

8.4.5.3 Смазка привода цепи шнека

Смазывайте цепь привода шнека каждые 100 часов. Это можно делать с адаптером присоединенным к комбайну, но легче если он будет отсоединен.

a. Крышка привода шнека состоит из верхней и нижней половинок. Нужно снять только верхнюю для смазки цепи.

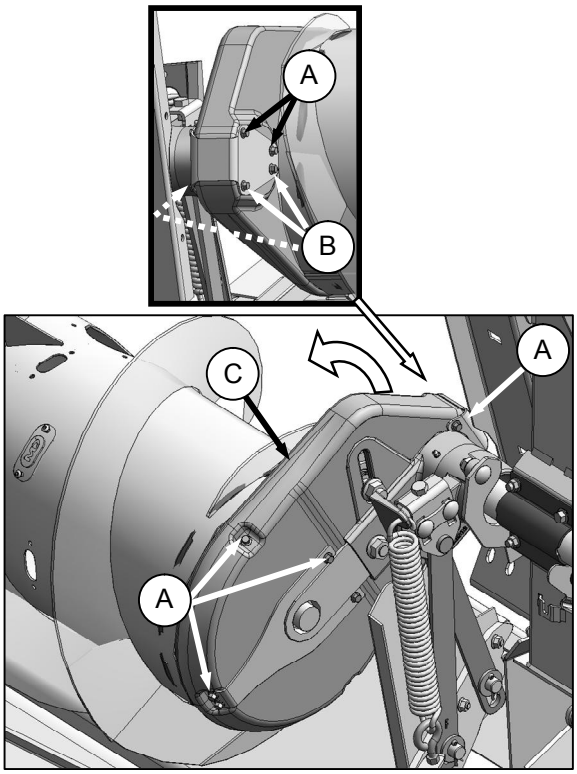

b. Открутите шесть болтов (A), крепящих верхнюю половину (C).

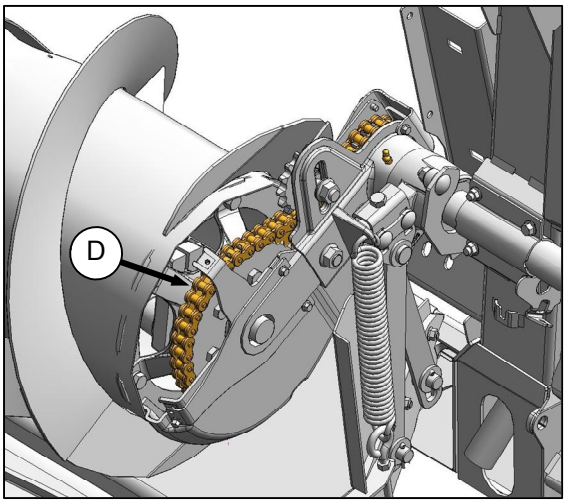

c. Ослабьте 3 болта (B) с задней стороны .

d. Разверните верхнюю половину (C) вперед и снимите ее

e. Обильно нанесите смазку на цепь (D).

f. Установите верхнюю половинку (C), расположив внутренний язычок в трубу шнека и поверните назад чтобы зафиксировать в задней опоре.

g. Установите и затяните болты (A) и (B).

8.4.5.4 Смазка редуктора основного привода

Уровень масла

Проверяйте уровень масла каждые 100 часов:

ОСТОРОЖНО

Заглушите двигатель и выньте ключ из замка зажигания, прежде чем покинуть машину по любой причине. Ребёнок или даже животное могут запустить машину на холостом ходу.

a. Установите режущий аппарат в рабочее положение.

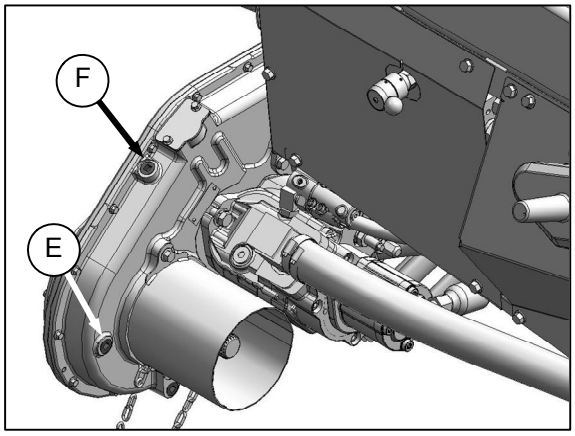

b. Снимите сливную заглушку (E). Уровень должен быть на дне сливного отверстия.

c. Установите заглушку (E).

d. Залейте масло если необходимо. Смотрите следующую секцию.

Доливка масла

a. Опустите нож на землю. Редуктор должен быть в рабочем положении.

b. Снимите сливную пробку (E) и заливную (F).

c. Добавьте масло SAE 85W-140 в (F) пока не начнет выливаться из сливного отверстия (E).

d. Установите сливную пробку (E) и заливную (F).

Замена масла редуктора

ПРИМЕЧАНИЕ

Меняйте масло в основном редукторе привода после первых 50 часов работы и затем каждые 1000 часов (или 3 года).

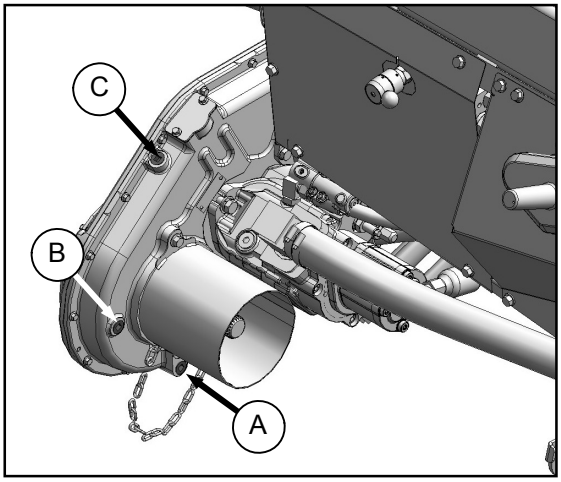

a. Поднимите или опустите жатку так, чтобы сливная заглушка (A) была в нижнем положении.

b. Поставьте подходящую емкость (приблизительно. 1 US галлон (4 литра) под слив для отработанного масла.

c. Открутите сливную пробку (A) и заливную заглушку (C) и дайте маслу стечь.

d. Закрутите сливную пробку (A), и открутите заглушку уровня (B).

e. Залейте масло SAE 85W-140 в горловину (C) пока масло не польется из отверстия (B). В редукторе приблизительно 2.5 литра.

f. Закрутите заглушки (B) и крышку (C).

8.5 ГИДРАВЛИКА

Гидравлическая система адаптера комбайна CA25 подает поток масла на приводы полотен жатки, ножа и полотно адаптера. Поток на привод мотовила - от комбайна.

8.5.1 РЕЗЕРВУАР

Рама адаптера используется как резервуар. См. секцию 8.3.4, Рекомендованные жидкости и смазки для соответствующего масла.

8.5.1.1 Уровень масла

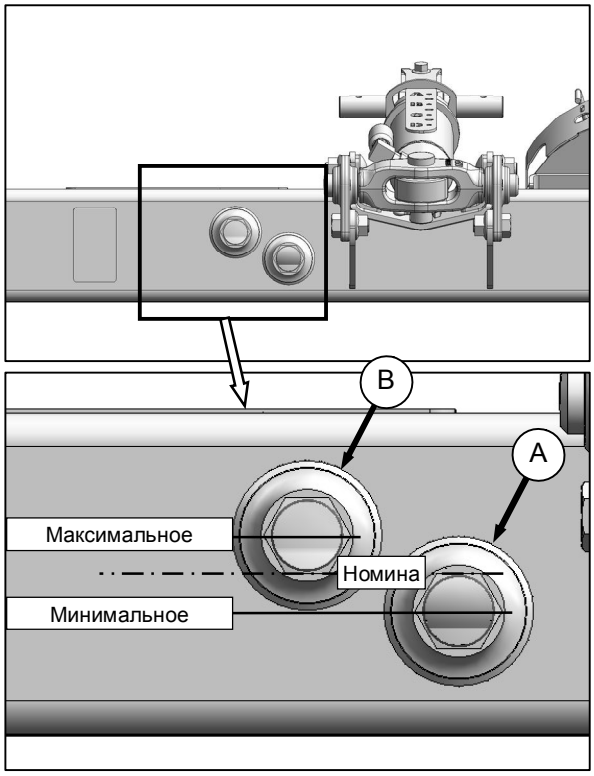

Проверяйте уровень масла каждые 25 часов на глазках (A) и (B) с режущим аппаратом только задевающим землю. Проверяйте при холодном масле и центральном втянутом звене.

- **Номинальное – нормальный ландшафт**: поддерживайте уровень масла так чтобы глазок(A) был полон а (B) пуст.
- **Максимальное – гористый ландшафт**: поддерживайте уровень масла так чтобы глазок(A) был полон а (B) на ½ заполнен.
- **Минимальное – ровная земля**: Для склонов в 6° или менее, уровень масла может быть ниже. Поддерживайте уровень глазка A на половину или выше.

ПРИМЕЧАНИЕ

При окружающей температуре выше 35° C (95° F), для предотвращения перелива масла через сапун при эксплуатации может появиться необходимость незначительно понизить уровень.

8.5.1.2 Доливка гидравлического масла

ОСТОРОЖНО

Заглушите двигатель и выньте ключ из замка зажигания, прежде чем покинуть машину по любой причине. Ребёнок или даже животное могут запустить машину на холостом ходу.

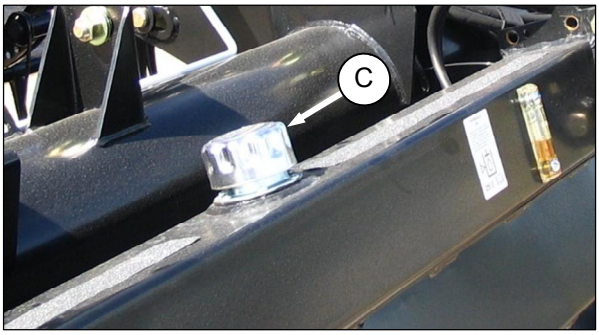

a. Поверните крышку заливной горловины (C) против часовой стрелки и снимите ее.

b. Добавьте теплое масло (комнатной температуры) SAE 15W-40 до требуемого уровня. См.секцию *8.3.4 Рекомендуемые жидкости и смазки* .

ВАЖНО

Теплое (комнатной температуры) масло будет заливаться через сетку лучше чем холодное. НЕ СНИМАЙТЕ СЕТКУ.

c. Установите крышку и затяните рукой.

8.5.1.3 Смена гидравлического масла в резервуаре

ПРИМЕЧАНИЕ

Меняйте масло каждые 3 года или 1000 часов.

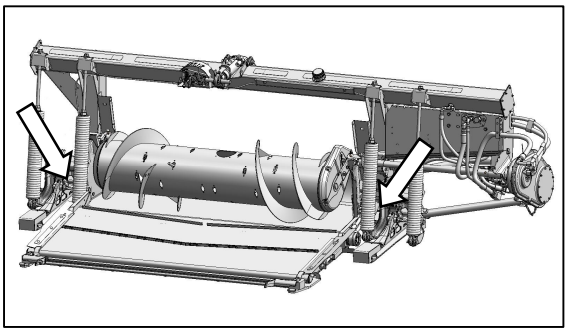

Сливные заглушки снизу с каждой стороны рамы.

a. Отсоедините жатку от адаптера. См.Секцию *7.3 Присоединение/отсоединение жатки.*

b. Отсоедините адаптер от комбайна. Поставьте адаптер на блоки. См секцию 7.3 ПРИСОЕДИНЕНИЕ/ОТСОЕДИНЕНИЕ ЖАТКИ

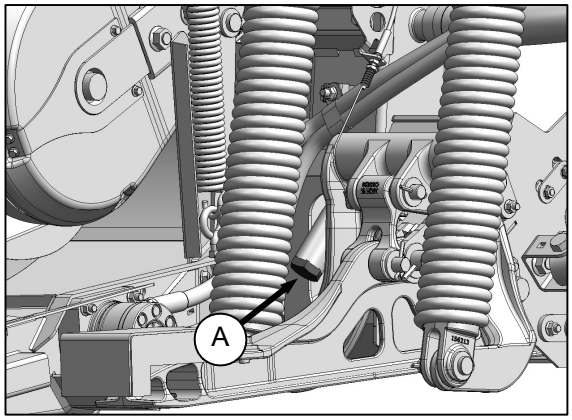

c. Установите емкость ((не менее 16 галл. США) 60 литров под каждый слив для отработанного масла.

d. Используйте головку 1½” с удлинителем, снимите заглушку (A).

e. Установите заглушки когда резервуар будет пуст.

f. Залейте его (16 галлонами США) 60 литров чистого SAE 15W-40 масла. Обратитесь к предыдущей секции для инструкций по заливке.

8.5.2 Фильтр гидравлического масла

ПРИМЕЧАНИЕ

Заменяйте гидравлический фильтр через первые 50 часов работы и затем каждые 250 часов . Фильтр запчасть MD# 123989 можно получить у Вашего дилера.

Фильтр гидравлической системы заменяйте следующим образом:

ОСТОРОЖНО

Заглушите двигатель и выньте ключ из замка зажигания, прежде чем покинуть машину по любой причине. Ребёнок или даже животное могут запустить машину на холостом ходу.

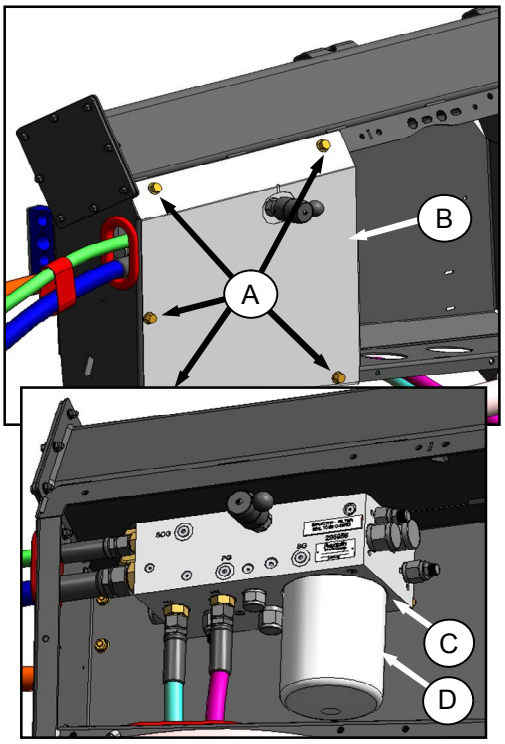

a. Снимите 5 винтов (A) и снимите панель (B).

b. Очистите контактирующие поверхности фильтра и блока (C).

c. Снимите фильтр (D) и очистите поверхность контакта прокладки на головке.

d. Смажьте тонким слоем масла прокладку нового фильтра.

e. Заверните фильтр в держатель пока прокладка не коснется его. Заверните дополнительно ½ до ¾ поворота рукой.

ВАЖНО

Не используйте фильтрный ключ при установке фильтра. Перетягивание может повредить прокладку или фильтр.

f. Установите панель (B) винтами (A).

8.5.3 Шланги и линии

Проверяйте гидравлические шланги и трубки ежедневно на наличие утечек.

ПРЕДУПРЕЖДЕНИЕ

- **Избегайте контакта с жидкостями под высоким давлением. Выброс жидкости может проникнуть чрез кожу и вызвать серьёзные травмы. Сбросьте давление перед тем, как отсоединить гидравлические линии. Затяните все соединения перед тем, как создать давление. Не приближайтесь к отверстиям и насадкам, откуда подаются жидкости под высоким давлением.**

- **В случае попадания КАКОЙ-ЛИБО жидкости под кожу, её необходимо удалить хирургическим путём в течение нескольких часов с помощью врача, знакомого с данным видом повреждений, в противном случае может возникнуть гангрена.**

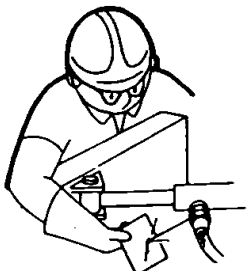

- **Используйте картон или бумагу для проверки утечек.**

ВАЖНО

Содержите гидравлическоие контакты и коннекторы чистыми. Грязь, пыль, вода и инородные материалы - главные причины которые вызывают проблемы в гидросистеме.

НЕ пытайтесь проводить техуход гидросистемы в поле. Точность подгонки требует ОПЕРАЦИОННОЙ ЧИСТОТЫ во время капремонта.

8.6 ЭЛЕКТРИКА

a. Используйте изоляционную ленту и зажимы , чтобы предотвратить провисание протирание электропроводки.

b. Содержите фары в чистоте и меняйте перегоревшие лампочки.

c. Чтобы поменять лампочки:

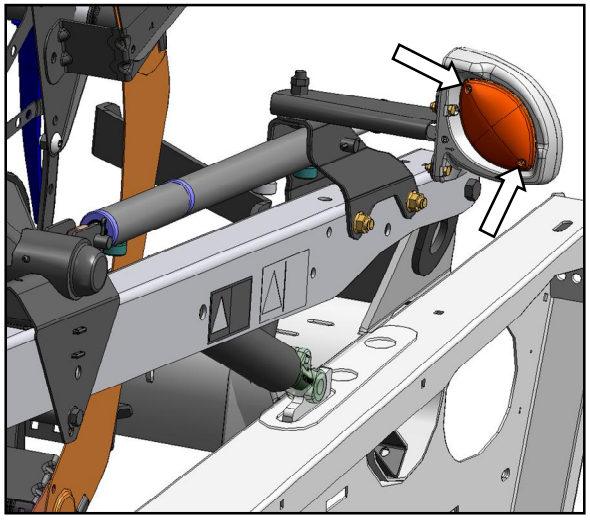

1. При помощи отвёртки Philips выкрутите винты крепления и снимите пластиковые линзы.
2. Замените лампочку и установите на место пластиковые линзы и винты.

ПРИМЕЧАНИЕ

№ запчастей ламп: Используйте #1156 для оранжевой габаритной фары и #1157 для красной хвостовой (Медленный транспорт).

#1156 is 21W (12V)

#1157 is 21/5W (12V)

8.7 ОСНОВНОЙ ПРИВОД

8.7.1 Снятие кардана

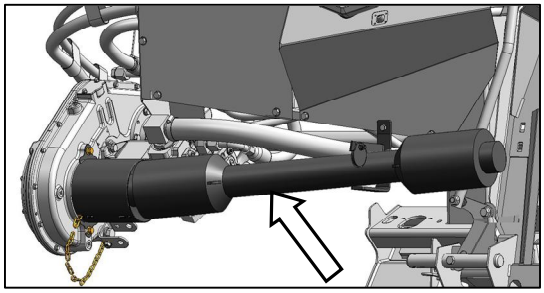

Основной кардан привода обычно когда не используется остается присоединенным к адаптеру и хранится на крюке.

ОСТОРОЖНО

Заглушите двигатель и выньте ключ из замка зажигания, прежде чем покинуть машину по любой причине. Ребёнок или даже животное могут запустить машину на холостом ходу.

a. Если адаптер подсоединен к комбайну, снимите кардан привода от него потянув за кольцо быстрого соединения чтобы освободить его от вала комбайна.

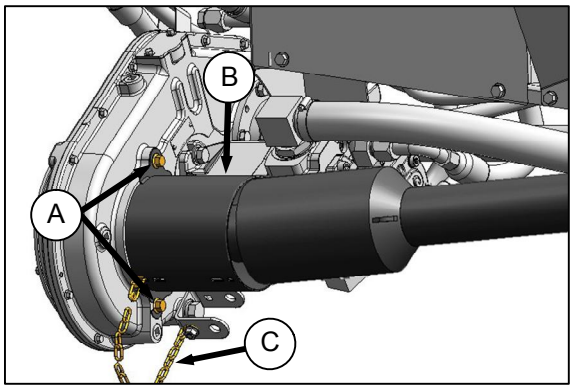

b. Открутите 2 гайки (A) соединяющие щиток (B) к редуктору.

c. Сдвиньте щиток поверх пластикового щитка чтобы открыть быстрое соединение на редукторе.Не отсоединяйте привязь (C).

d. Снимите кардан привода потянув за кольцо быстрого соединения.

e. Сдвиньте щиток (B) с кардана.

f. Поверните диск (D) на месте хранения на крюке и снимите кардан с него.

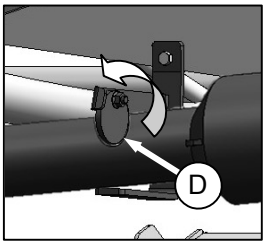

8.7.2 Установка кардана

ВАЖНО

Если шлицы выходного вала комбайна совпадают с шлицами входного вала адаптера, убедитесь что кардан установлен с щитком который длиннее по направлению к редуктору.

ОСТОРОЖНО

Заглушите двигатель и выньте ключ из замка зажигания, прежде чем покинуть машину по любой причине. Ребёнок или даже животное могут запустить машину на холостом ходу.

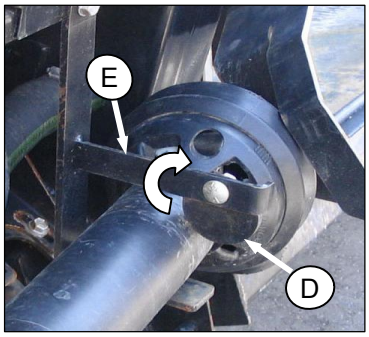

a. Задвиньте кардан на крюк (E) так чтобы диск (D) упал для фиксации или подсоедините к комбайну.

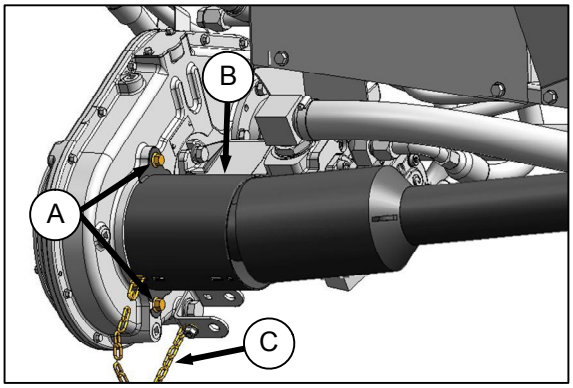

b. Продвиньте щиток (B) поверху кардана.

c. Расположите быстрый соединитель на вал редуктора адаптера, оттяните назад кольцо и задвиньте на вал пока вилка не защелкнется на валу. Отпустите кольцо

d. Расположите щиток (B) на редукторе и затяните гайками (A).

e. Подсоедините другой конец к комбайну если необходимо.

8.7.3 Снятие защитных щитков

Основной щиток обычно остается на кардане привода присоединенным .

Если нужно снять и провести сервис, смотрите иллюстрации внизу и выполните следующее:

ОСТОРОЖНО

Заглушите двигатель и выньте ключ из замка зажигания, прежде чем покинуть машину по любой причине. Ребёнок или даже животное могут запустить машину на холостом ходу.

ПРИМЕЧАНИЕ

Нет необходимости снимать кардан привода для того чтобы снять его щиток.

a. Поверните диск (D) на крюке хранения кардана привода адаптера (E) и снимите его с него.

b. Поднимите часть кардана которая ближе к комбайну (F) с крюка и вытяните ее пока не отделится. Поддержите часть кардана которая на адаптере что бы она не упала на землю.

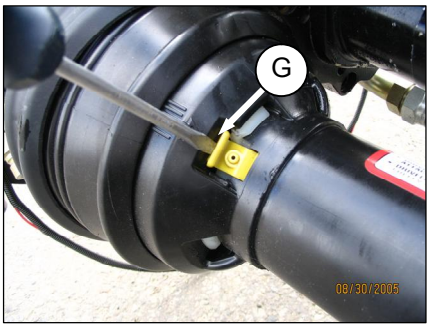

c. Освободите тавотницу/замок (G) отверткой

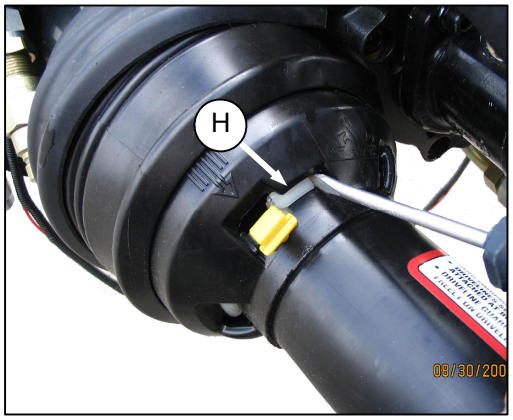

d. Поверните кольцо фиксатор (H) против часовой стрелки отверткой пока проушины (J) не выровняться с желобками на щитке.

e. Вытяните щиток с кардана.

f. Повторите шаги с c. до e. для другого щитка кардана.

8.7.4 Установка защитных щитков

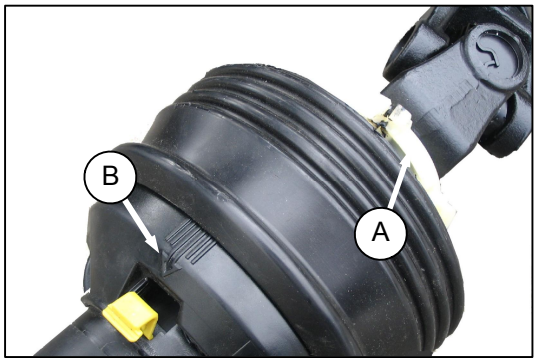

a. Задвиньте щиток на кардан и совместите проушину на фиксирующем кольце (A) с стрелкой (B) на щитке.

b. Нажмите щитком на кольцо пока не увидите его в прорезях (C).

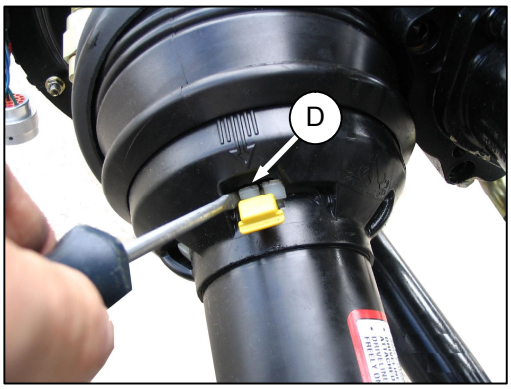

c. Поверните кольцо (D) по часовой стрелке отверткой чтобы застопорить кольцо.

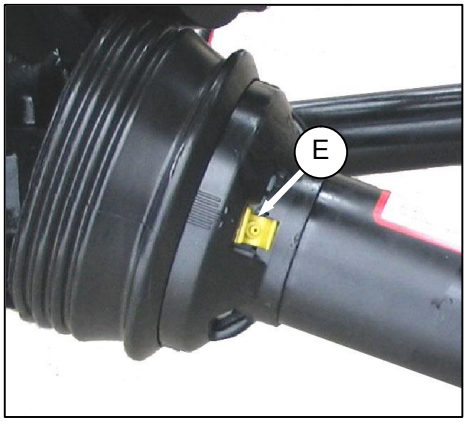

d. Втолкните тавотницу (E) назад в щиток.

e. Повторите шаги от a. до d для другого щитка.

f. Соберите кардан.

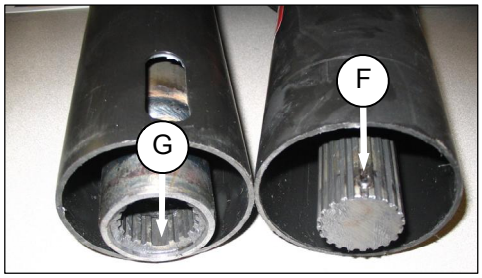

ПРИМЕЧАНИЕ

Шлицы со шпоночным швом, так что универсальные соединения выровнены. Совместите сварочный шов (F) с отсутствующим шлицом (G) при сборке.

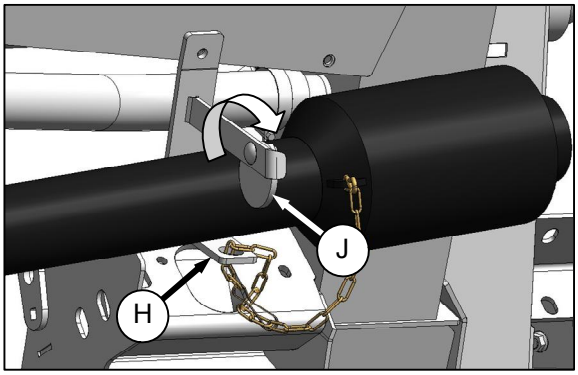

g. Задвиньте кардан на крюк (H) так чтобы диск (J) упал для фиксации или подсоедините к комбайну.

8.7.5 Регулировка цепи привода

Шнек приводится в движение от привода адаптера звездочкой, которая установлена сбоку от него.

Для регулировки натяжения цепи смотрите иллюстрацию и проделайте следующее:

ОСТОРОЖНО

Заглушите двигатель и выньте ключ из замка зажигания, прежде чем покинуть машину по любой причине. Ребёнок или даже животное могут запустить машину на холостом ходу.

a. Опустите жатку, заглушите двигатель и выньте ключ.

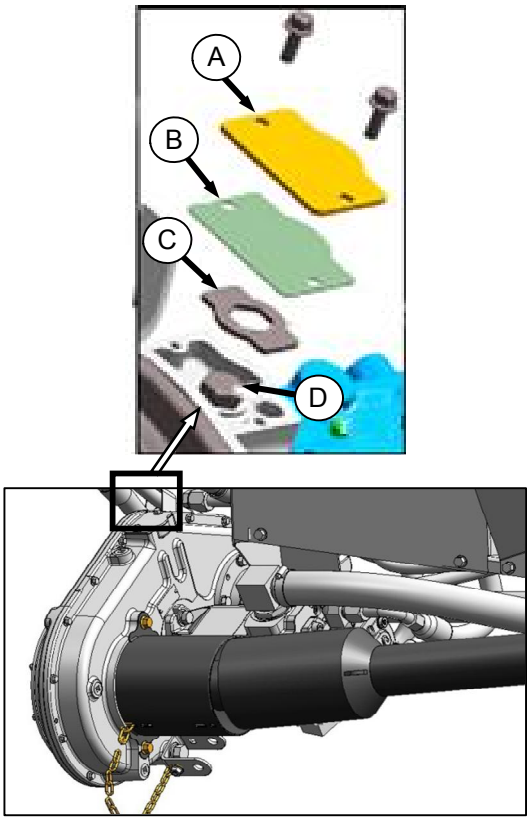

b. Снимите крышку (A). Убедитесь что прокладка (B) не повреждена.

c. Снимите стопорну пластину (C).

d. Затяните болт (D) на 60 ф-ф (6.8 N·m), затем отверните назад на 1-2/3 поворота.

e. Установите стопорную палстину (C).

f. Установите крышку (A) и прокладку (B). Затяните метизы на 84 ф-ф (9.5 N·m).

8.8 ШНЕК

8.8.1 Зазор шнека и поддона

Адаптеры установлены на заводе под правильные зазоры шнека к поддону и подающему полотну.

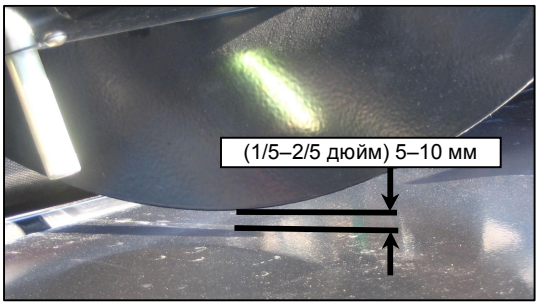

Зазор поддона при остром угле жатки

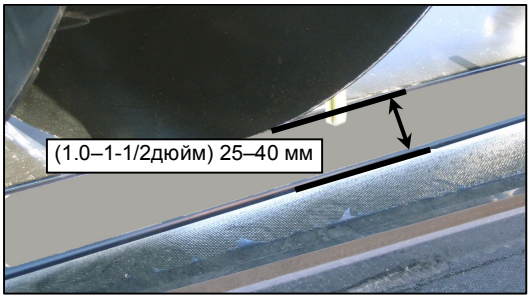

Зазор поддона при плоском угле жатки

ВАЖНО

Важно поддерживать эти зазоры. Слишком маленький зазор может повлечь задевание (и повреждение) пальцами и витками шнека полотна или поддона при некоторой ориентации жатки.

При смазке адаптера просмотрите не задевают ли части друг друга.

Если необходима регулировка шнека , сделайте следующее:

a. Выдвиньте центральное звено на максимум на самый острый угол жатки и полностью опустите ее.

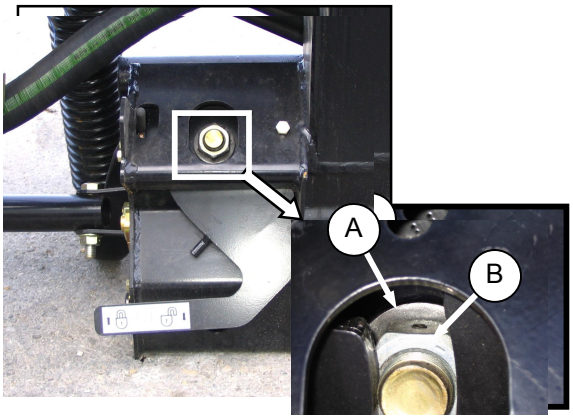

b. Проверьте что механизм флотации адаптера на нижних ограничителях (шайба (A) и гайка (B) не двигаются).

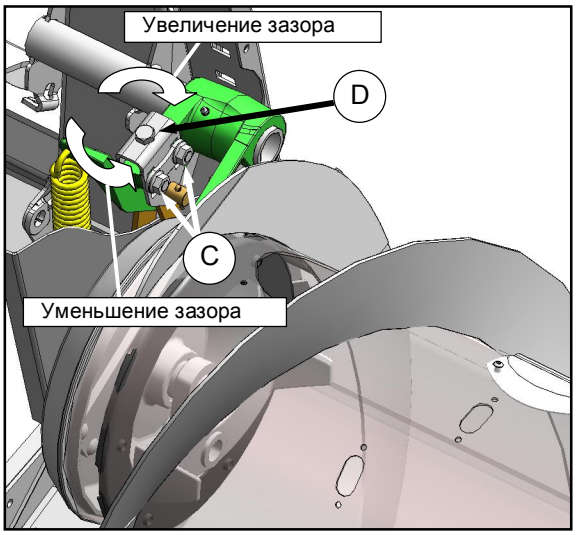

c. Ослабьте две гайки (C).

d. Поверните болт (D) по часовой стрелке для поднятия шнека и увеличения зазора между поддоном и полотном или против часовой чтобы уменьшить зазор.

e. Повторите для другого конца шнека.

f. Проверьте зазоры и перерегулируйте как нужно

g. Затяните гайки (C) на обеих сторонах шнека.

8.8.2 Регулировка цепи привода шнека

Шнек приводится в движение от привода адаптера звездочкой, которая установлена сбоку от него.

Для регулировки натяжения цепи смотрите иллюстрацию и проделайте следующее:

ОСТОРОЖНО

Заглушите двигатель и выньте ключ из замка зажигания, прежде чем покинуть машину по любой причине. Ребёнок или даже животное могут запустить машину на холостом ходу.

a. Отсоедините комбайн от адаптера. См.Секцию *7.3 ПРИСОЕДИНЕНИЕ/ ОТСОЕДИНЕНИЕ ЖАТКИ*.

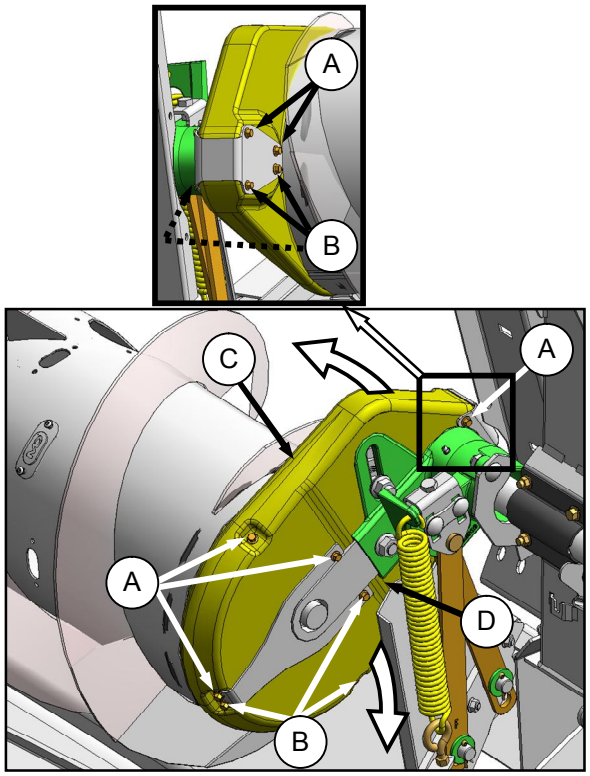

b. Открутите шесть болтов (A) с верхней крышки.

c. Открутите шесть болтов (B) с нижней крышки.

d. Разверните крышки (C) и (D) вперед чтобы снять и открыть привод.

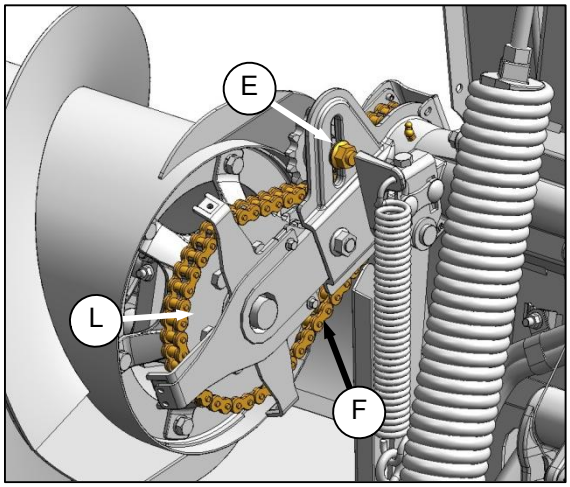

e. Ослабьте болт (E) на натяжной звездочке.

f. Поверните шнек назад для того чтобы ослабить цепь в нижней ее стороне (F).

g. Надавите на натяжную звездочку для снятия оставшегося провиса на верхней стороне цепи.

h. Поверните шнек вперед- назад для проверки провисания и если необходимо повторите шаги описанные выше. Маленькое провисание допустимо.

ПРИМЕЧАНИЕ

***Не** прилагайте излишнее усилие на натяжную звездочку при натяжении цепи.*

i. Затяните болт на натяжной звездочке (E) усилием в 215 ф -ф (290 N·m).

j. Установите крышки (C) и (D),вставьте внутренний «язычок» крышки в трубу шнека и поверните крышку назад чтобы зафиксировать в задней опоре.

k. Установите и затяните болты (A) и (B).

8.8.3 Замена цепи привода шнека

Натяжитель цепи может удалить провисание только до определенной степени. Когда цепь изношена или вытянулась за пределы натяжителя она должна быть заменена, или снята для замены соединительного звена на переходное (1/2) звено.

ОСТОРОЖНО

Заглушите двигатель и выньте ключ из замка зажигания, прежде чем покинуть машину по любой причине. Ребёнок или даже животное могут запустить машину на холостом ходу.

a. Отсоедините комбайн от адаптера. См.Секцию *7.3 ПРИСОЕДИНЕНИЕ/ ОТСОЕДИНЕНИЕ ЖАТКИ*.

b. Снимите крышку цепи шнека. См предыдущую страницу.

c. Снимите цепь проделав следующее:

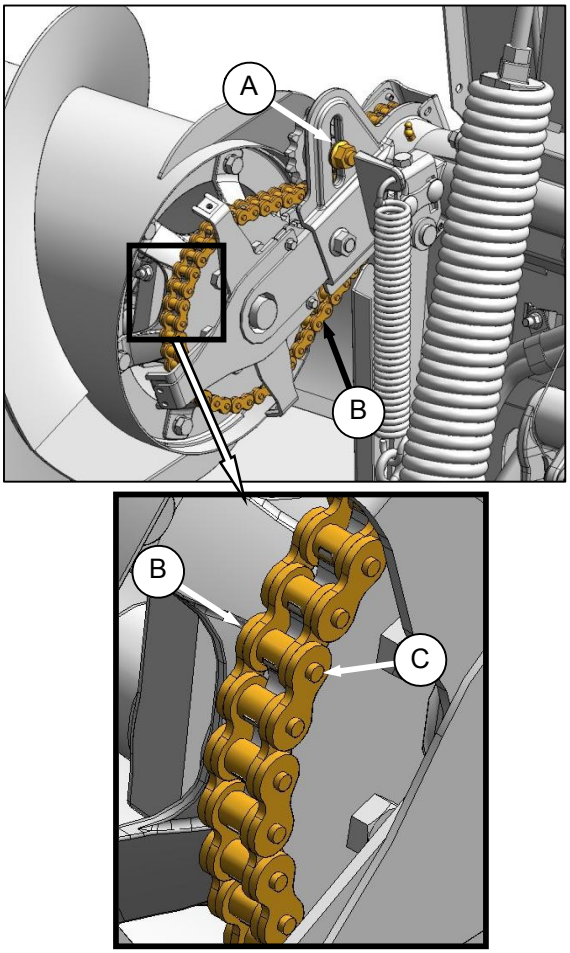

1. Ослабьте болт натяжной звездочки (A), и поднимите в самое высокое положение для снятия натяжения на цепи (B). Закрепите болт (A) для поддержки звездочки.

2. Сточите головку заклепки (C) на цепи (B), выбейте заклепку, и снимите цепь.

d. Установите цепь проделав следующее:

1. Сточите головку одной заклепки новой цепи , выбейте ее чтобы разделить цепь.

   Feed new chain (D) around drive and driven sprockets and under idler sprocket. Position chain ends so that connection can be made on driven sprocket (E).

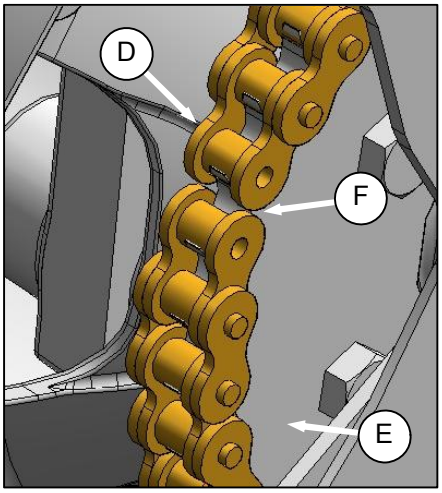

2. Проведите новую цепь (D) вокруг ведомой и ведущей звездочек и под натяжительной. Расположите так чтобы соединение сделать на звездочке (E)

3. Установите соединительное звено (F). См. Секцию *8.3.2 Установка цепи* .

e. Натяните цепь. См.Секцию 8.8.2 Регулировка цепи привода шнека.

f. Смажьте цепь смазкой SAE многофункциональная высокотемператур высокого давления (EP2) С 1% Макс.Дисульфид молибдена (NLGI Класс 2).

g. Установите крышки цепи. См. Шаг j. на предыдущей странице.

8.8.4 Замена пальцев шнека

Адаптеры CA 25 оборудованы пальцами и приспособлены для работы с широким спектром комбайнов и их размеров.

В некоторых условиях возникает необходимость снятия лишних пальцев для оптимальной подачи культуры. В дополнение, пальцы которые ломаются или изношены должны быть заменены.

Для упрощения этой процедуры, отсоедините комбайн от адаптера.

См.Секцию *7.3 ПРИСОЕДИНЕНИЕ/ ОТСОЕДИНЕНИЕ ЖАТКИ*.

8.8.4.1 Снятие пальцев

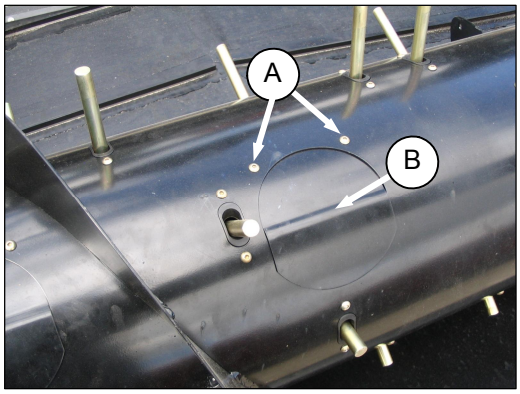

a. Открутите винты (A) и снимите крышку (B).

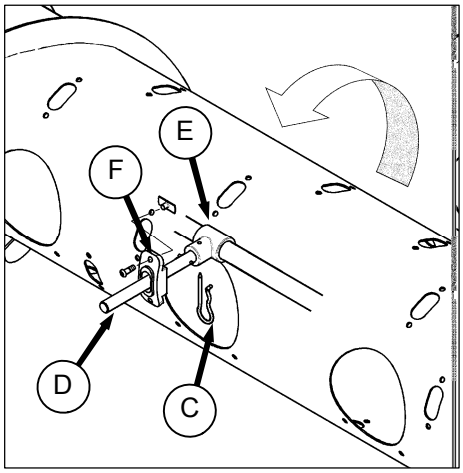

b. Внутри шнека снимите шпильку (C) и оттяните палец (D) от втулки (E).

c. Внутри шнека проверните палец от втулки, вытяните с пластиковой направляющей (F) и снимите со шнека.

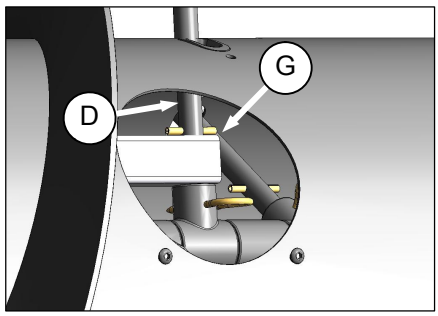

ПРИМЕЧАНИЕ

Если 6 ой палец (D) с противоположной приводу стороны должен быть заменен, он должен быть снят с приводной трубки (G). Этот палец не может быть снят при нормальной эксплуатации.

d. Если палец не устанавливается то перейдите к следующему шагу. В другом случае перейдите к секции *8.8.4.2 Установка пальцев.*

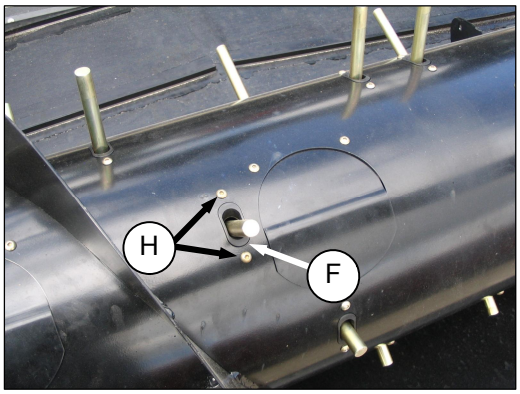

e. Открутите винты (H) фиксирующих пластиковую направляющую (F) к шнеку и снимите ее изнутри шнека.

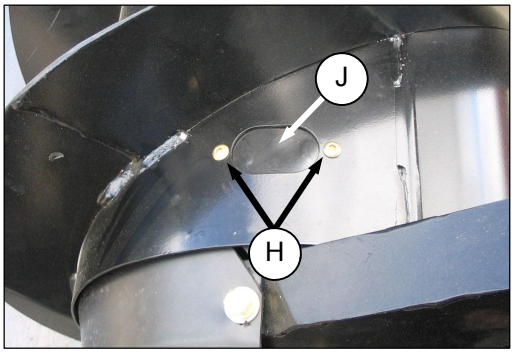

f. Установите крышку (J) изнутри шнека сверху отверстия и закрутите винтами (H). Покройте винты локтайтом № 243 и затяните на 75 дм-фунт (8.5 N·m).

8.8.4.2 Установка пальцев

Если меняете палец перейдите к шагу d. В другом случае к шагу a.

a. Снимите крышку доступа (если нужно).

b. Снимите крышку в месте расположения пальца (если есть).

c. Установите пластиковую направляющую.

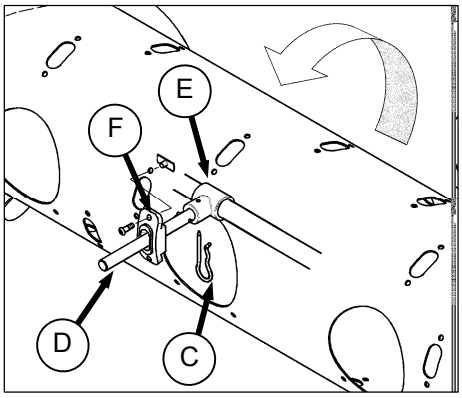

d. Вставьте палец (D) через направляющую (F) изнутри шнека.

e. Вставьте палец в втулку (E).

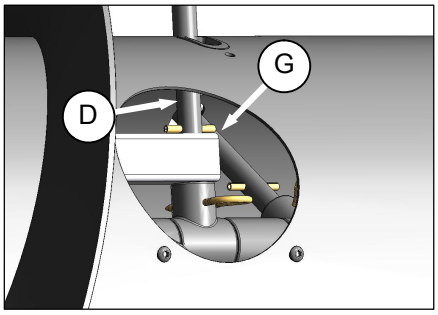

ПРИМЕЧАНИЕ

Палец #6 (D) должен тоже быть вставлен сквозь коробчатую трубку (G).

f. Закрепите палец в втулке шпилькой (C). Установите шпильку закрытым концом с учетом вращения шнека вперед.

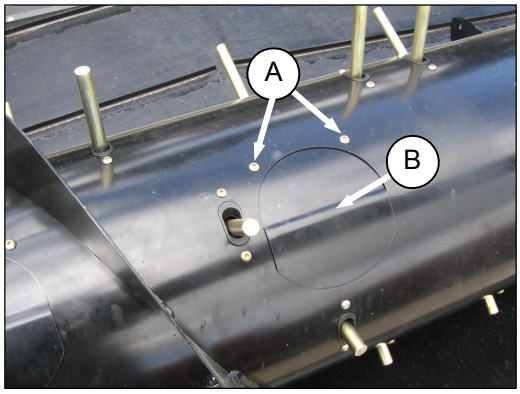

g. Вставьте крышку окошка (B), и закрепите винтами (A). Покройте винты локтайтом® #243 (или его эквивалентом) и затяните на о 75 дм-фунт (8.5 N·m).

8.9 НОЖ И ЕГО ПРИВОД

ОСТОРОЖНО

Во избежание травм перед обслуживанием машины или открытии щитков привода, следуйте процедурам раздела 8.1 Подготовка к техобслуживанию.

ПРЕДУПРЕЖДЕНИЕ

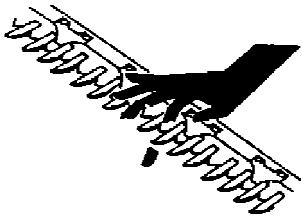

Всегда держите руки вдали от области между защитными пальцами и секциями.

ОСТОРОЖНО

Надевайте плотные перчатки , когда работаете с режущим аппаратом или держите его.

8.9.1 Секции ножа

Ежедневно проверяйте сегменты ножей на предмет надежности крепления к задней части режущего аппарата, а также на предмет износа и повреждений. Повреждённые или изношенные секции оставляют нескошенные растения. Изношенные или сломанные секции режущего аппарата можно заменить, не снимая нож с режущего аппарата.

Грубо зазубренные секции служат дольше, чем мелкозазубренные секции в условиях грязной или песчаной почвы. Мелко зазубренные секции работают лучше на стебельных травах или растениях, у которых более волокнистые стебли.

Замените секции ножа следующим образом:

ПРИМЕЧАНИЕ

Переместите нож так, чтобы открыть режущую часть.

a. Открутите контргайки (A).

b. Снимите пластины (B) и поднимите секцию ножа.

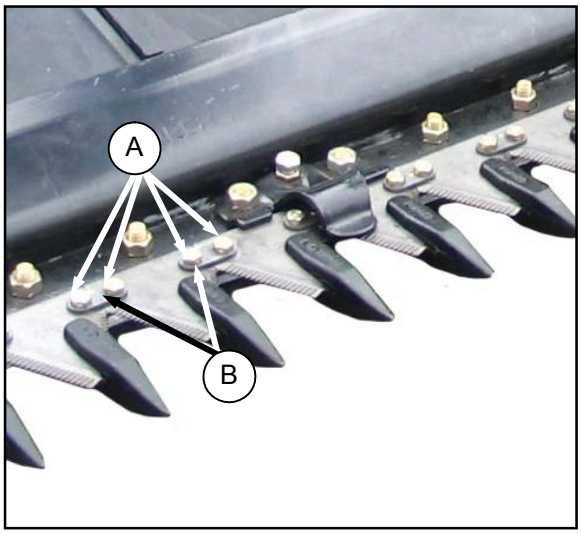

ВАЖНО

Не используйте разные сегменты на одном ноже.

c. Очистите заднюю часть ножа от накопившейся грязи, установите новые секции.

d. Установите пластины (B) и закрутите контргайки (A).

e. Крутящий момент гайки 7 фут- фунт (9.5 н - метр).

8.9.2 Снятие ножа

ПРЕДУПРЕЖДЕНИЕ

Всегда стойте позади ножа в процессе снятия,чтобы снизить риск повреждения режущимим концами. При работе с режущим аппаратом всегда надевайте плотные перчатки.

a. Максимально выдвиньте нож и очистите участок вокруг его головки.

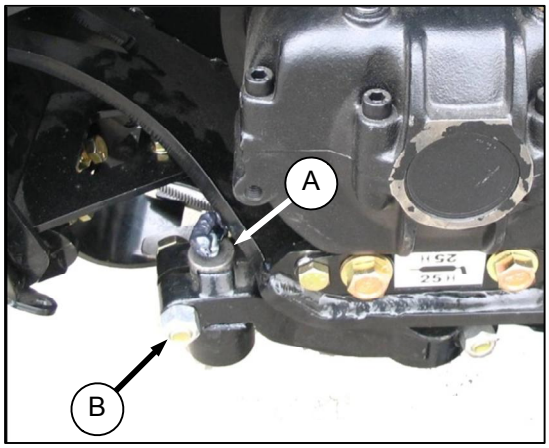

b. Открутите тавотницу (A).

c. Открутите болт и гайку (B).

d. Вставьте отвертку в паз пальца (A) и поднимите рычагом вверх, чтобы освободить нож. НЕ нужно снимать палец с плеча.

e. Заверните подшипник в ноже пластиком.

f. Оберните цепь вокруг головки ножа и вытяните его наружу.

ПРИМЕЧАНИЕ

Для одинарного ножа со стыковочной накладкой, открутите болты из нее и вытяните нож с обоих концов.

8.9.3 Замена подшипника головки ножа

8.9.3.1 Снятие подшипника

a. Снимите нож. См. предыдущий раздел.

b. Инструментом с плоским концом (D) примерно того же диаметра как у заглушки (E), выбейте уплотнение (F), подшипник (G), и заглушку из под низа головки. См. Описание в следующей колонке.

ПРИМЕЧАНИЕ

Уплотнение можно заменить, не снимая подшипник. При замене уплотнения, проверьте палец и игольчатый подшипник на износ. Замените, если необходимо.

8.9.3.2 Установка подшипника

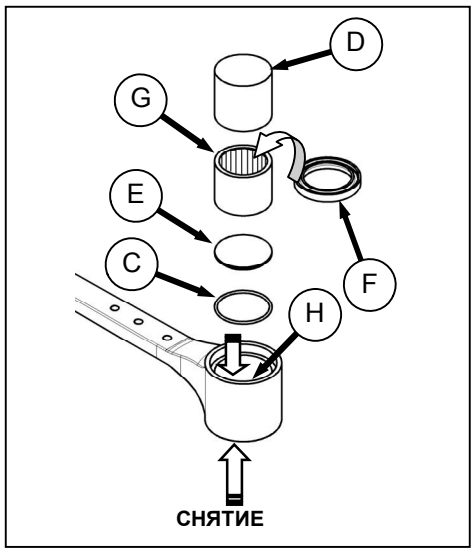

a. Установите кольцо (C) и заглушку (E) в головке.

ВАЖНО

Установите подшипник заклеймённой стороной (сторона с маркировкой) напротив инструмента.

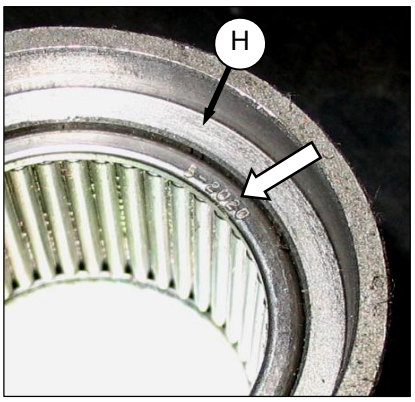

b. При помощи инструмента с плоским концом (D) того же диаметра, что и у подшипника (G), втолкните подшипник в головку ножа, пока верх подшипника не будет на одном уровне с выступом (H) в головке ножа.

c. Установите сальник (F) в верхнюю часть головки ножа кромкой снаружи.

ВАЖНО

Во избежание преждевременного износа головки ножа и поломки редуктора, проверяйте, **чтобы не было** ослабления в:

- Посадке пальца головки ножа и игольчатого подшипника
- Посадке пальца головки ножа и рычага

8.9.4 Установка ножа

ПРЕДУПРЕЖДЕНИЕ

Стойте сзади ножа в процессе установки, чтобы снизить риск повреждения режущими концами. При работе с режущим аппаратом всегда надевайте плотные перчатки.

ВАЖНО

Выпрямите защитные пальцы и отрегулируйте прижимы при замене ножа.

Если в головке ножа (A) вставлен штифт, вытащите этот штифт.

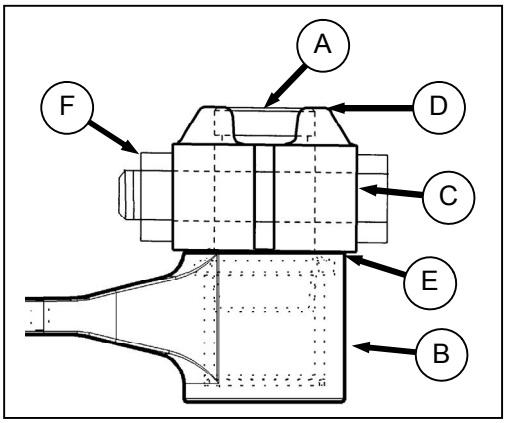

a. Задвиньте нож на место и отцентрируйте головку ножа (B) с шатунным рычагом (C).
b. Установите штифт головки ножа (A) в рычаг шатун, и пристукните по нему, убеждаясь, что он уселся в головке ножа.
c. Подбейте снизу головки ножа (B), пока штифт не будет вровень с верхней поверхностью (D) рычага и пока не будет зазора [(0.010 д) 0.25 мм] (E) между рычагом и головкой.
d. Установите на место болт и гайку (F).
e. Затяните гайку усилием 160 ф/ф. (220 N·m).
f. Установите на место в тавотницу для смазки.
g. Смажьте подшипник.

8.9.5 Запасной нож

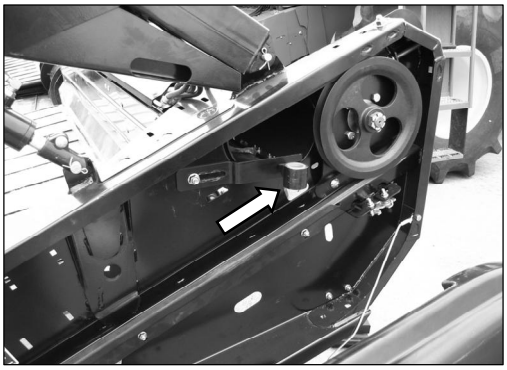

Запасной нож(и) жатки можно хранить в трубе рамы с правого конца, как показано выше. Проверьте, чтобы нож был закреплён по месту.

8.9.6 Пальцы ножа

Ежедневно проверяйте, чтобы пальцы ножа были выровнены для получения правильного среза между секцией ножа и пальцем. Секции ножа должны касаться режущей поверхности палбцев.

8.9.6.1 Выравнивание пальцев

Для выравнивания сделайте так: выравнивающее устройство пальцев (MacDon #140135) имеется у вашего дилера.

РЕГУЛИРОВКА ВВЕРХ

a. Чтобы выровнить концы пальца вверх, установите устройство, как показано и потяните вверх.

РЕГУЛИРОВКА ВНИЗ

b. Чтобы выровнить концы вниз, установите устройство, как показано и потяните вниз.

СОВЕТ: Если возникнет проблема при скашивании спутанного или материала с тонкими стеблями, замените пальцы ножа на укороченные и установите прижимы на каждый палец.

Если культуру трудно скашивать, установите укороченные пальцы ножа с верхним пальцем и регулирующую пластину. Такой комплект укороченных пальцев ножа имеется у вашего дилера. Обратитесь к разделу *10.2 НАБОР УКОРОЧЕННЫХ ПАЛЬЦЕВ НОЖА.*

8.9.6.2 Замена пальцев

ОСТОРОЖНО

Всегда устанавливайте подпорки мотовила перед тем, как работать под ним.

<u>Остроконечные пальцы: один нож</u>

Для замены остроконечных пальцев жаток с одним ножом выполните следующее:

a. Переместите нож так, чтобы секции расположились посередине между защитными пальцами.

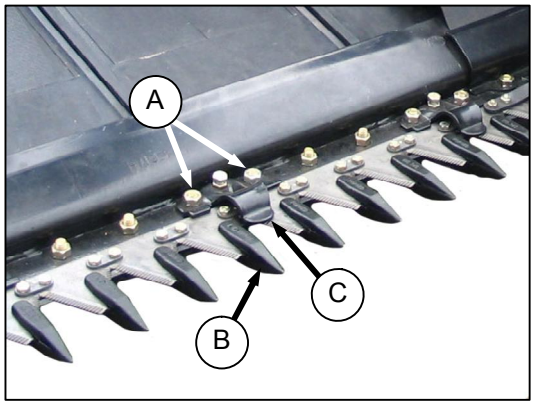

b. Открутите две гайки (A) и снимите болты, которые крепят палец (B) и прижим (C) (если применим) к ножу.

c. Снимите палец, зажим и изнашиваемую поли накладку.

d. Поставьте новый защитный палец и поли износостойкую накладку на режущий аппарат и установите «квадратные» болты .

ВАЖНО

На первых четырёх защитных пальцах на ведущей стороне жатки нет направляющей опоры. Убедитесь что устанавливаете соответствующие пальцы.

e. Установите прижимы и закрепите гайками. Затяните гайки усилием 50 фут/фунт (68 N·m).

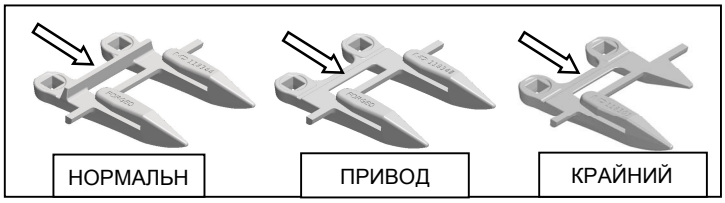

f. Проверьте и отрегулируйте зазор между прижимом и ножом . Обратитесь к *8.9.7 Прижимы ножа.*

Остроконечные пальцы – двойной нож

Обратитесь к предыдущему разделу по обычной замене пальцев.

Пальцы в центре жатки с двойным ножом, где ножи перекрываются, заменяются иначе.

Меняйте центральные пальцы или верхний палец следующим образом:

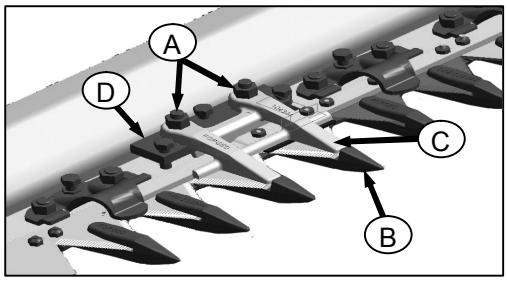

a. Открутите две гайки (A) и болты, которые крепят палец (B) и верхнюю направляющую (C) к режущему аппарату.

b. Снимите палец, изнашиваемую пластиковую накладку ,верхнюю направляющую (C), и регулировочную планку (D).

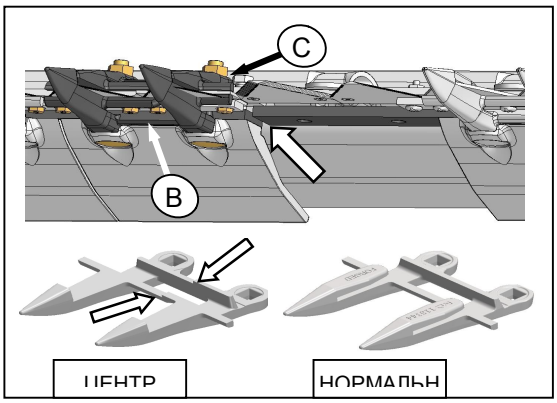

c. Установите изнашиваемую пластиковую накладку, палец (B), регулировочную планку (D), верхнюю направляющую (C). Вставьте болты, но **не затягивайте**.

ВАЖНО

Проверьте, чтобы у центрального пальца (B) (справа от шва режущего аппарата) были смещённые режущие поверхности. См. иллюстрации.

ПРИМЕЧАНИЕ

Верхняя направляющая (C) должна принять два совмещённых перекрывающих ножа по месту центрального пальца. Проверьте, чтобы заменяемая запчасть была правильной.

d. Проверьте и отрегулируйте зазор между прижимом и ножом. Смотрите секцию *8.9.7 Прижимы ножа.*

Короткие пальцы – один нож

Короткие пальцы в комплекте с верхними пальцами и регулировочные пластины предназначены для скашивания трудных культур. На некоторых жатках установлены укороченные пальцы на внешних концах.

Меняйте короткие пальцы следующим образом:

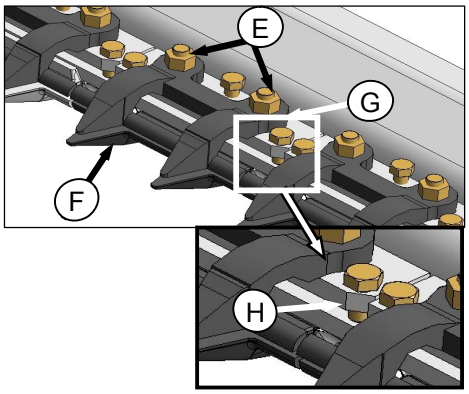

a. Открутите две гайки (E) и болты, которые крепят палец (F) и верхнюю направляющую (G) к режущему аппарату.

b. Снимите палец, износостойкую пластиковую накладку, верхнюю направляющую и регулирующую планку (H).

c. Установите износостойкую пластиковую накладку ,новый палец (F), регулирующую планку (H), верхнюю направляющую (G), и вставьте болты**. Не затягивайте**.

ВАЖНО

Запомните положение скоса на регулирующей планке (H). Планку нужно будет установить обратно в то же самое место. Скосы не должны быть рядом друг с другом .

ВАЖНО

У первых четырёх пальцев от редуктора (ов) нет направляющей опоры. Проверьте, что установлены правильные детали

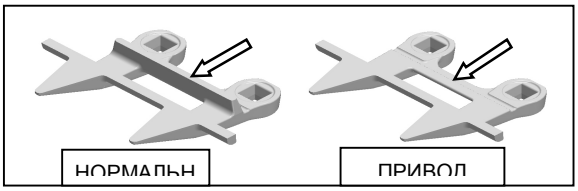

d. Проверьте и отрегулируйте зазор между пальцами и режущим аппаратом. Обратитесь к *8.9.7 Прижимы ножа.*

8.9.7 Прижимы ножа

Проверяйте ежедневно, чтобы прижимы были установлены так, чтобы секции ножа не поднимались с пальцев и в то же время позволяли бы ножу скользить, без заедания.

ПРИМЕЧАНИЕ

Пальцы должны быть выровнены до регулировки прижимов.

8.9.7.1 Остроконечные пальцы

a. Чтобы отрегулировать зазор между прижимом и ножом для остроконечных пальцев, обратитесь к иллюстрации ниже и действуйте так:

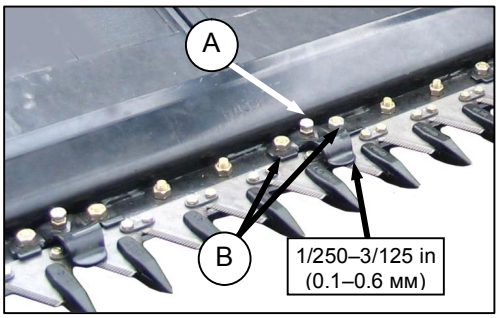

1. Поверните установочные болты (A) как необходимо. При помощи щупа зазор от прижима до секции режущего аппарата должен составлять 0.1 - 0.6 мм.

ПРИМЕЧАНИЕ

Для больших регулировок, может потребоваться ослабить гайки (B),отрегулировать болт (A), а потом затянуть гайки (B).

b. Для центрального пальца, выполните следующее:

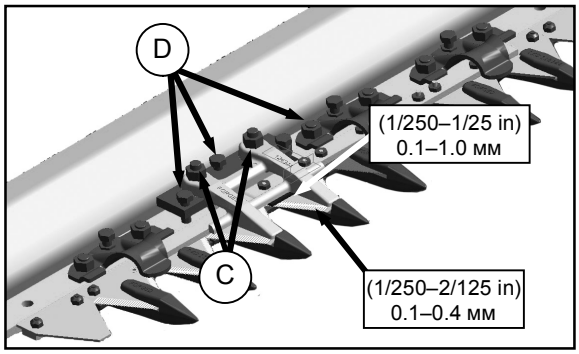

1. Закрутите гайки (C) до 35 ф·ф (46 N·m).
2. Поверните регулировочные болты (D) как необходимо. Пользуясь калибровочным щупом, зазор от прижима до режущей секции должен составлять:
   - 0.1 - 0.4 мм на конце пальца
   - 0.1 - 1.0 мм сзади пальца
3. Закрутите гайки (C) до 53 ф·ф (72 N·m).

c. После регулировки всех прижимов, поработайте на жатке на малой скорости двигателя и , прислушайтесь к шуму, который может быть из-за недостаточного зазора. Недостаточный зазор приводит к перегреву ножа и пальцев. Отрегулируйте заново, как нужно.

8.9.7.2 Укороченные пальцы

Для регулировки зазора между прижимом и ножом для всех укороченных пальцев выполните следующее:

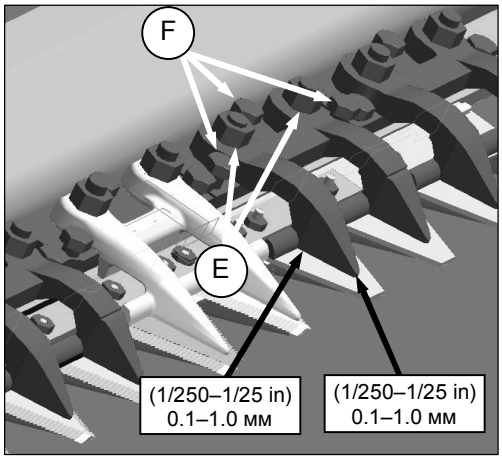

a. Закрутите гайки (E) до 35 ф/ф (46 N·m).

b. Закрутите регулировочные болты (F). При помощи щупа выставите зазор от прижима до секции ножа:
   - 0.1-0.4 мм у кончика пальца
   - 0.1-1.0мм сзади пальца

c. Закрутите гайки (E) до 53 ф/ф (72 N·m).

8.9.8 Ремни привода ножа, асинхронные

Этот раздел применим для жаток с одинарным ножом и жаток 40фт , 45фт с двойным ножом.

8.9.8.1 Регулировка натяжения

ВАЖНО

Для увеличения срока службы ремня и привода, **не** перетягивайте ремень.

ОСТОРОЖНО

Во избежание травм, перед проведением техобслуживания или открытием крышек привода следуйтё процедурам раздела 8.1, Подготовка к техобслуживанию.

a. Откройте или снимите щиток.

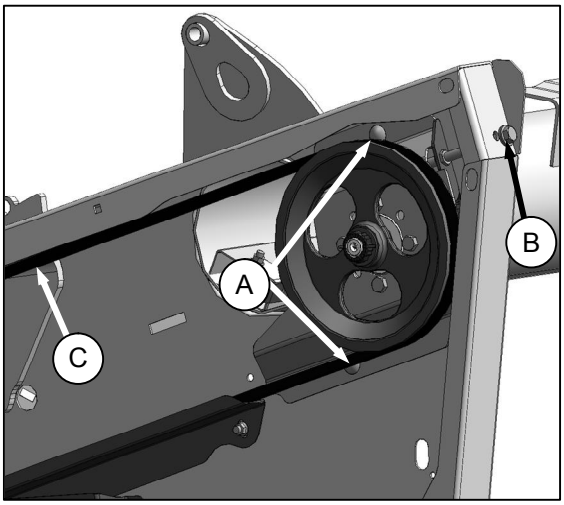

b. Ослабьте два болта (A) на кронштейне привода ножа.

c. Поверните регулировочный болт (B) чтобы передвинуть мотор привода, пока усилие в 20 фунтов (80 N) не прогнет ремень (C) в середине на 18 мм n.

d. Затяните стопорную гайку (B) и болты (A) на кронштейне.

e. Отрегулируйте натяжение нового ремня после короткого периода обкатки (примерно 5 часов).

8.9.8.2 Снятие

a. Ослабьте ремень привода ножа, следуя процедуре предыдущего раздела так, чтобы ремень (C) соскользнул с ведущего шкива.

b. Открутите болт на пластине (D) в щитке рядом с редуктором и снимите пластину.

Это создаст зазор между шкивом и щитком для того, чтобы снять ремень.

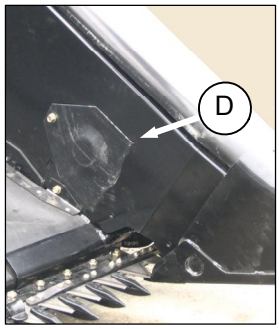

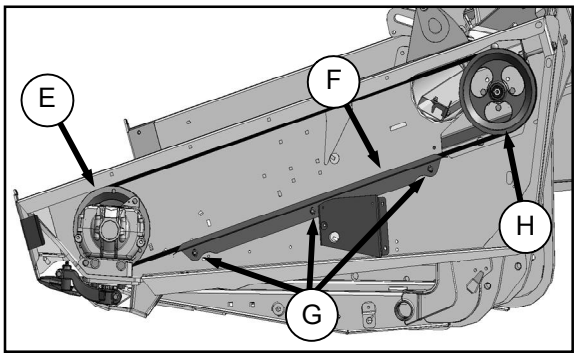

c. Сдвиньте ремень сверху и со шкива на редукторе ножа (E), и снимите ремень. Используйте выемку на шкиве для снятия ремня.

8.9.8.3 Установка

a. Проложите ремень привода (C) вокруг шкива (E) редуктора и шкива привода ножа (H). Используйте выемку на шкиве для снятия ремня.

ПРИМЕЧАНИЕ

При установке нового ремня, никогда не используйте рычаг. Убедитесь в том, что мотор привода полностью впереди , затем натягивайте ремень.

b. Затяните ремень. Обратитесь к секции 8.9.8.1 Регулировка натяжения в противоположной колонке.

c. Проверьте зазор между ремнём (C) и направляющей ремня (F). Он должен составить 1 мм. Отрегулируйте таким образом:

1. Убедитесь в правильном натяжении ремня.
2. Ослабьте болты (G и отрегулируйте положение направляющей (F) как нужно.
3. Затяните болты.

d. Установите на место пластину (D), и закрепите её болтом и гайкой.

e. Закройте крайний щиток.

8.9.9 Ремни привода 2 -х ножей: синхронный привод

Этот раздел для жаток D65 35 футов и меньше с синхронным двойным приводом ножа.

Для жаток с одним ножом и асинхронным приводом жаток с двойным ножом обратитесь к секции 8.9.*8 Ремни привода ножа: Асинхронный привод*.

8.9.9.1 Левый привод

Снимите щиток привода с левой стороны жатки. См. Раздел 7.2.3,*Щитки приводов.*

ОСТОРОЖНО

Во избежание травм, перед проведением техобслуживания или открытием крышек привода следуйтё процедурам раздела 8.1, Подготовка к техобслуживанию.

Регулировка натяжения- ремень синхронизации

ВАЖНО

Для продления срока службы ремня и привода не перетягивайте ремень.

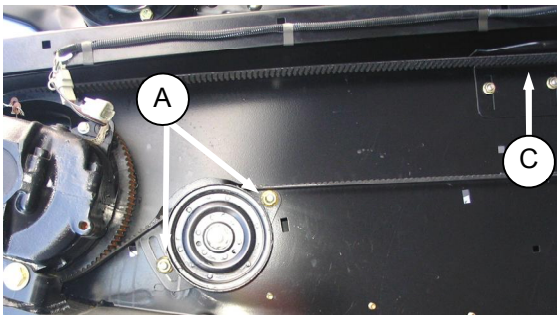

a. Ослабьте 2 гайки (A) на натяжном шкиве .

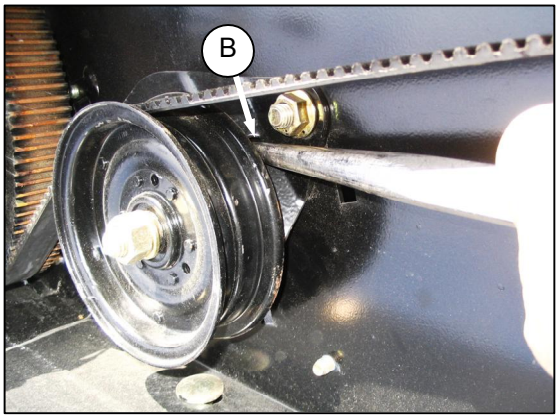

b. Вставьте монтировку(или эквивалент) в отверстие (B) и нажмите вниз пока усилие 6 фунтов (27H) не отклонит ремень на 13 мм в середине (C).

c. Затяните гайки (A) на кронштейне шкива .

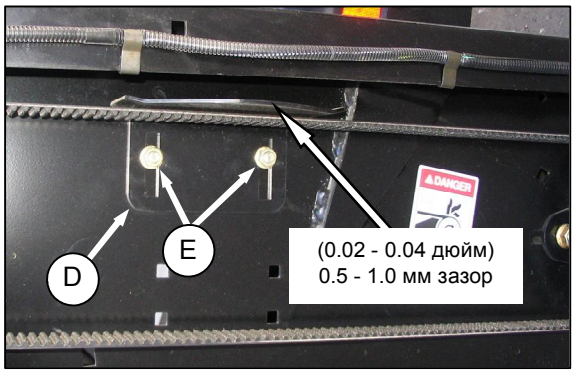

d. Проверьте зазор между ремнем и успокоителем (D). Зазор должен быть 0.5-1.0 мм. Отрегулируйте если необходимо:

1. Проверьте, что ремень правильно натянут.
2. Ослабьте болты и (F) и отрегулируйте .
3. Затяните болты.

e. Заново отрегулируйте натяжение ремня после короткого периода обкатки (примерно 5 часов)

Снятие: левый ремень привода

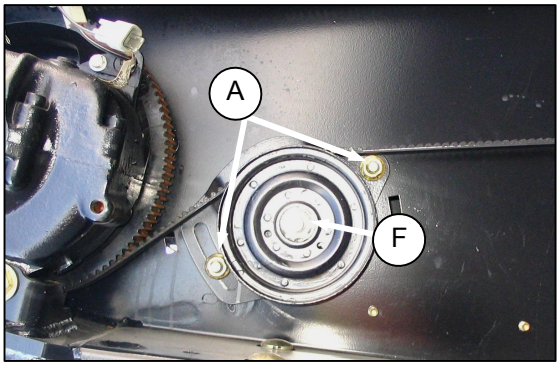

a. Ослабьте 2 гайки (A) на кронштейне натяжного шкива для ослабления ремня.

b. Ослабьте гайку (F) на натяжном шкиве и опустите шкив вниз.

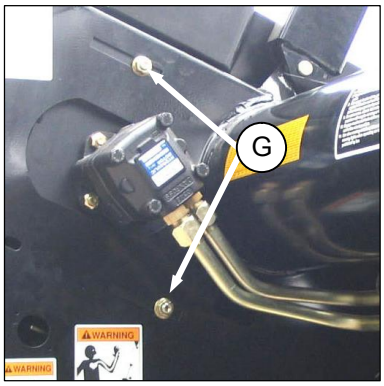

c. Ослабьте два болта (G) на крайнем щитке.

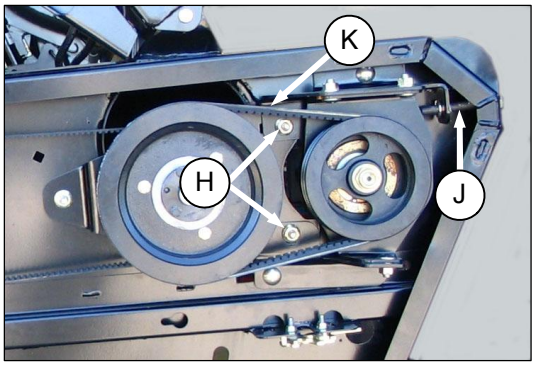

d. Ослабьте два болта (H) на кронштейне привода ножа

e. Поверните регулирово-чный болт (J) для ослабления 2x V-ремней (K) и снимите их .

f. Снимите болт на пластине (L) на левом боковом щитке возле редуктора и снимите пластину. Это обеспечивает зазор между шкивом и торцевым щитком для ремня когда он снят .

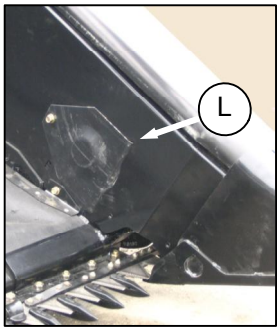

g. Стащите ремень с шкива редуктора и направьте его между шкивом и боковым щитком.

h. Снимите ремень с ведущего шкива.

Установка синхронного ремня левого привода

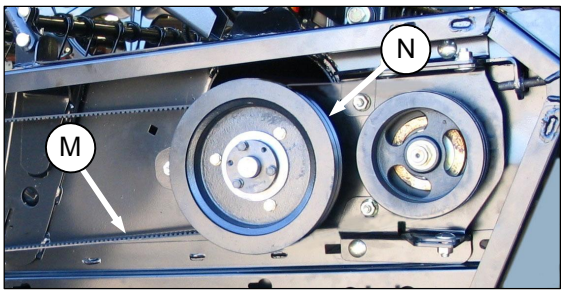

a. Оденьте ремень (M) на шкив привода (N).

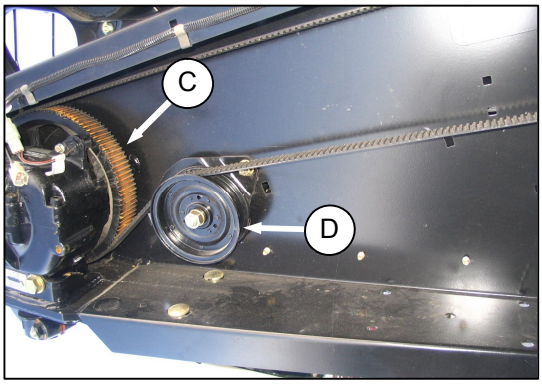

b. Направьте ремень между шкивом редуктора (C) и боковым щитком и установите его на шкив редуктора и шкив натяжителя (D).

ПРИМЕЧАНИЕ:

При установке нового ремня, никогда не используйте рычаг. Проверьте, чтобы регулирующий механизм полностью ослаблен, а

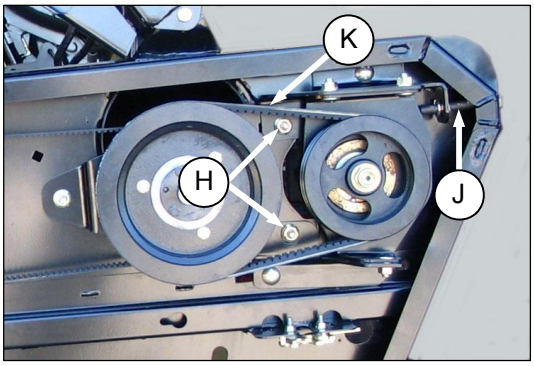

затем натягивайте ремень.

c. Расположите V-ремни (K) на шкивы привода.

d. Поворачивайте регулировочный болт (J), передвигая мотор привода, пока усилие в 12 фунтов (53 N) не обеспечит прогиб V-образных ремней (K) на 3 мм в середине

e. Затяните два болта (H) на крепёжном кронштейне привода.

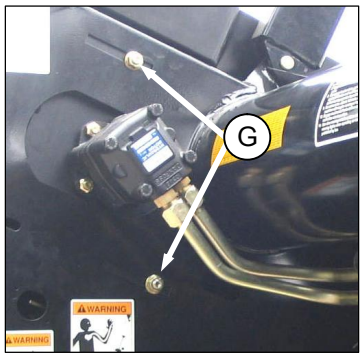

f. Затяните два болта (G) на крайнем щитке

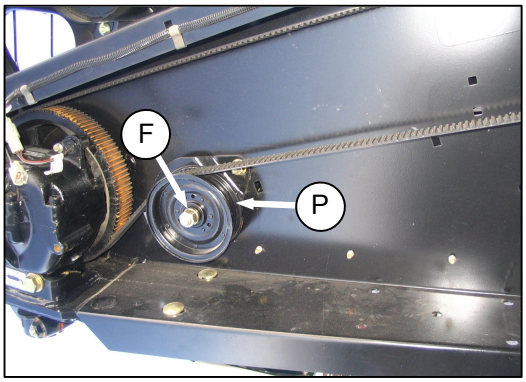

g. Подвиньте шкив (P) вверх пока не исчезнет провис ремня. Затяните гайку (F).

h. Отрегулируйте натяжение ремня и проверьте зазор успокоителя. См 8..9.1.1 *Регулировка натяжения: Синхронный ремень.*

i. Установите на место пластину (J) в щитке

j. Установите на место левый щиток

k. Заново отрегулируйте натяжение нового ремня после короткого периода обкатки,(примерно 5 час).

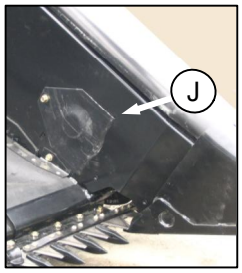

Регулировка натяжения –двойные V-ремни левого привода

a. Ослабьте два болта (A)на торцовом щитке.

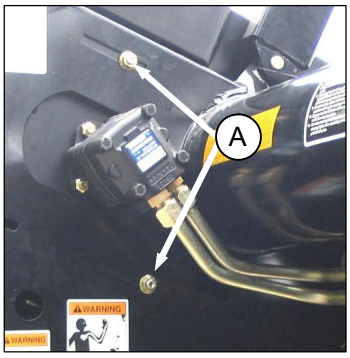

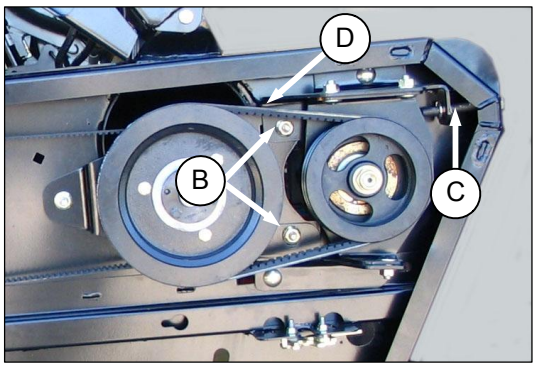

b. Ослабьте два болта (B) на кронштейне привода

c. Поверните болт (C) и передвиньте мотор привода, пока усилие в 12 фунтов не прогнет V- ремень (D) на 3 мм в середине

d. Затяните болты (A) и (B)

e. Вновь отрегулируйте натяжение после примерно 5 часов работы.

Снятие V-образных ремней левого привода

a. Ослабьте два болта (A) на концевом щитке.

b. Ослабьте два болта (B) на кронштейне привода

c. Поверните регулировочный болт (C), ослабьте два V- образных ремня (D), и снимите их.

Установка- V-образных ремней левого привода

ВАЖНО:

V- ремни привода ножа – подобранный комплект. Меняйте оба ремня, даже если в замене нуждается один из них. Не используйте рычаг при установке ремня над шкивом , достаточно ослабь-те регулирующий механизм для лёгкой установки

a. Оденьте ремни (D) на приводные шкивы.

b. Поверните регулировочный болт (C), чтобы передвинуть мотор привода, пока сила в 12 фунтов . (53 N) не прогнет V-образные ремни (D) в 1/8 дюйма (3 мм) в середине пролёта.

c. Затяните болты (A) и (B) на кронштейне привода

d. Вновь отрегулируйте натяжение примерно через 5 часов работы.

8.9.9.2 Правый ремень привода ножа

ОСТОРОЖНО

Во избежание травм, перед проведением техобслуживания или открытием крышек привода следуйтё процедурам раздела 8.1, Подготовка к техобслуживанию.

Регулировка натяжения-синхронный ремень

ВАЖНО:

Для увеличения срока службы ремня и привода, не перетягивайте его.

См.Секцию 8.7.9.1.1. Регулировка натяжения ремня синхронизациит

Снятие – правого синхронного ремня

a. Снимите правый боковой щиток.

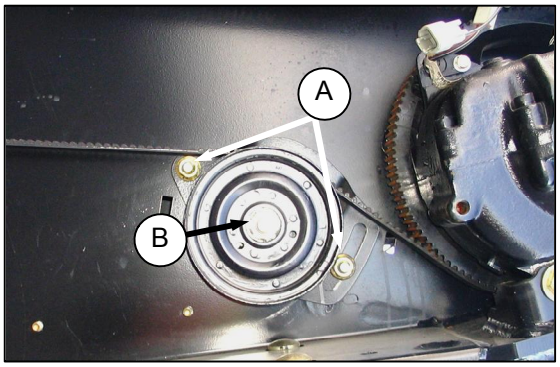

b. Ослабьте гайки (A) на натяжном шкиве для ослабления ремня.

c. Ослабьте гайку (B), чтобы передвинуть шкив вниз чтобы сослабить ремень.

d. Снимите болт на пластине (C) на левом боковом щитке возле редуктора и снимите пластину. Это обеспечивает зазор между шкивом и торцевым щитком для ремня когда он снят .

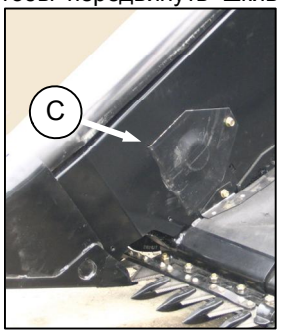

e. Стащите ремень с о шкива редуктора и направьте его между шкивом и боковым щитком.

f. Снимите ремень с ведущего шкива.

Установка правого синхронного ремня

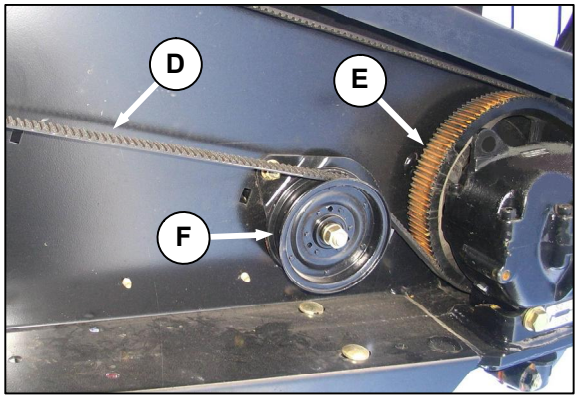

a. Направьте ремень (D) между шкивом редуктора (E) и боковым щитком и установите его на шкив редуктора и шкив натяжителя (F).

ПРИМЕЧАНИЕ:

При установке нового ремня, никогда не используйте рычаг. Убедитесь в том, что регулировочный механизм полностью ослаблен, а затем приступайте к натяжению ремня

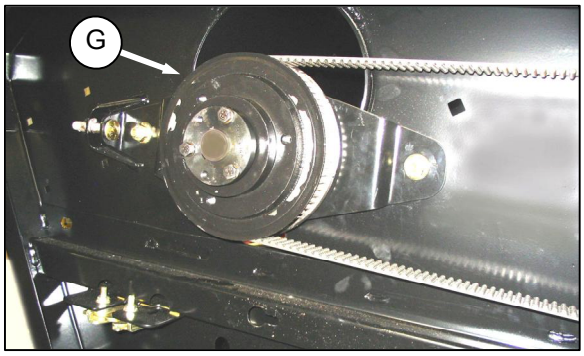

b. Установите ремень на приводной шкив (G).

c. Отрегулируйте натяжение ремня и проверьте зазор к успокоителю См 8.9.9.1 *Регулировка натяжения: Синхронный ремень*

d. Установите пластину (C) на щитке

e. Установите правый щиток.

f. Вновь отрегулируйте натяжение примерно через 5 часов работы

8.9.9.3 Синхронизация ножа

Ножи 35 футовых и менее жаток с двойным ножом D65 должны быть правильно синхронизированы для движения в противоположных направлениях.

По регулировке ножей обратитесь к иллюстрациям и выполните следующее,-

a. Снимите ремень привода правого ножа. См. секцию *Снятие – правого синхронного ремня*

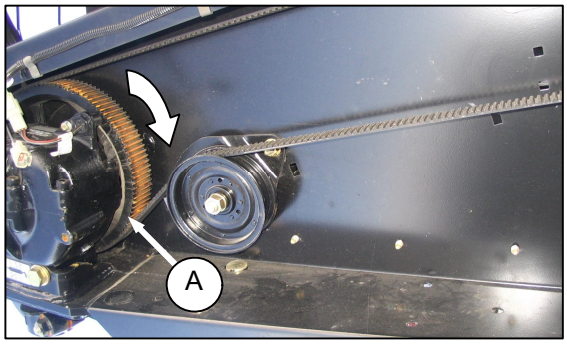

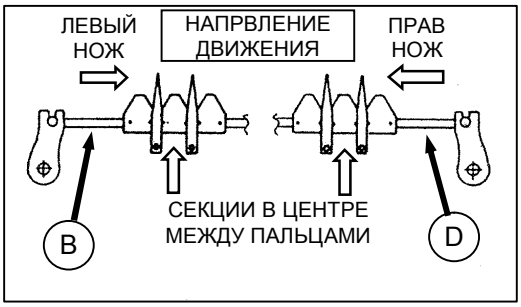

b. Крутите ведомый шкив редуктора (A) по часовой стрелке, пока левый нож (B) не окажется в центре внутреннего хода (движение направлено к центру жатки).

ПРИМЕЧАНИЕ

Центр хода - это когда секции ножа отцентрированы между защитными пальцами, как показано.

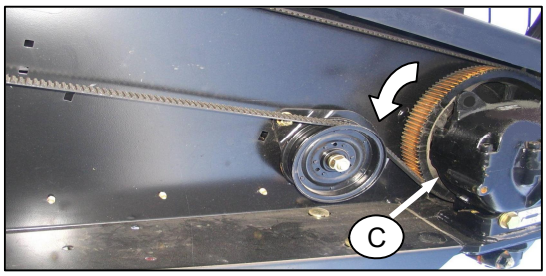

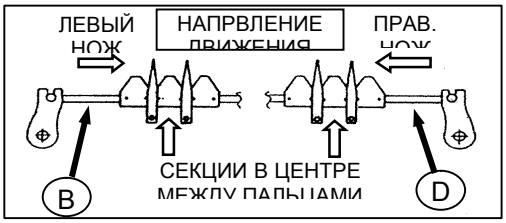

c. Вращайте правый шкив редуктора (C) против часовой стрелки, пока правый нож (D) не окажется по центру внутреннего хода.

d. Установите правый ведущий ремень редуктора и отрегулируйте натяжение. Обратитесь к секции *Установка правого синхронного ремня*.

ВАЖНО

Для поддержания синхронности ведущий и ведомый шкивы редуктора НЕ должны вращаться, когда ремень затянут.

e. Проверьте, чтобы ремни привода хорошо сидели в канавках как на ведущем, так и на ведомых шкивах.

f. Проверьте правильность синхронизации ножа, медленно вращая привод рукой и наблюдая за ножами там, где они перекрываются по центру жатки.

ВАЖНО

Ножи должны двигаться в противоположных направлениях и абсолютно в одно и то же время.

Если синхронизация неудовлетворительная, выполните следующие действия:

1. Ослабьте правый ремень достаточно, чтобы позволить ему перескочить через один или более зубов, как необходимо. Обратитесь к секции 8.7.9.2.1 *Регулировка натяжения-синхронный ремень*.
2. Если правый нож будет «вести» левый, поверните ПРАВОСТОРОННИЙ ведомый шкив (C) по часовой стрелке.
3. Если правый нож будет «задерживать» левый, поверните ПРАВОСТОРОННИЙ ведомый шкив (C) против часовой стрелки.
4. Натяните правый ремень.

8.9.10 Редуктор ножа

ОСТОРОЖНО

Во избежание травм, перед проведением техобслуживания или открытием крышек привода следуйтё процедурам раздела 8.1, Подготовка к техобслуживанию.

8.9.10.1 Крепежные болты

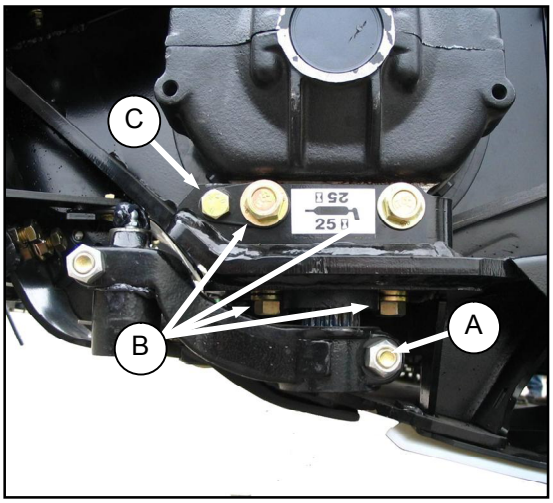

Проверьте крутящий момент 4 крепёжных болтов (B) редуктора после 10 часов работы и после этого через каждые 100 часов. Крутящий момент должен составлять 200 фут-фунт (270 N·m). Сначала начните с боковых крепёжных болтов).

8.9.10.2 Редуктор привода ножа: снятие

a. Ослабьте приводной ремень ножа и снимите со шкива редуктора. Обратитесь к разделу 8,9,8 Ремни привода ножа.

b. Снимите штифт головки ножа. См. раздел 8,9,2 Снятие ножа, шаги a и b.

c. Снимите болт (A) с шатунного рычага.

d. Снимите шатунный рычаг с вала редуктора.

e. Снимите болты (B), крепящие редуктор к раме.

ВАЖНО

Не убирайте и не ослабляйте установочную лапку (C). Это заводская регулировка.

f. Снимите редуктор.

8.9.10.3 Снятие шкива

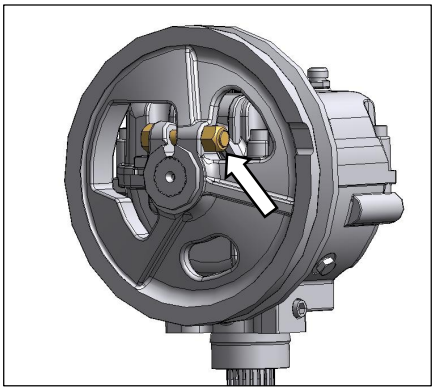

a. Открутите гайку и болт со шкива.

b. Снимите шкив при помощи 3-х захватного съёмника.

8.9.10.4 Установка шкива

a. Удалите ржавчину и краску с пазов вала и шкива. Для замены запчастей: удалите масло/смазку при помощи обезжиривающего вещества.

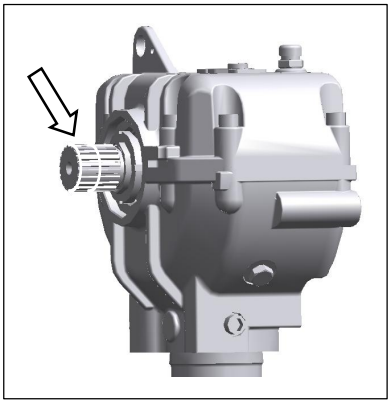

b. Нанесите Loctite® #243 (или его эквивалент) на паз. Нанесите в две полоски вокруг вала , как показано у торца паза и одной полоской примерно до середины.

c. Установите шкив на вал, пока он не будет на одном уровне с концом вала и закрепите болтом и гайкой. Затяните болты с усилием в 160 ф/фунт. (217 N·m).

8.9.10.5 Редуктор привода ножа: установка

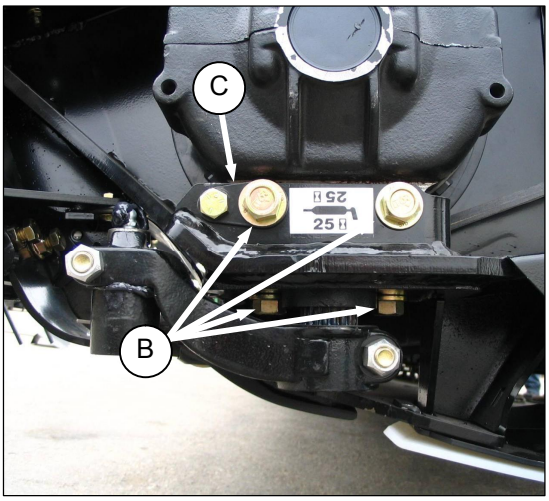

a. Установите редуктор с установочной лапкой (C) в первоначальное положение и вставьте 4 болта (B). Закрутите боковые болты, а затем нижние болты крутящим моментом 200 ф\фунт (270 N·m).

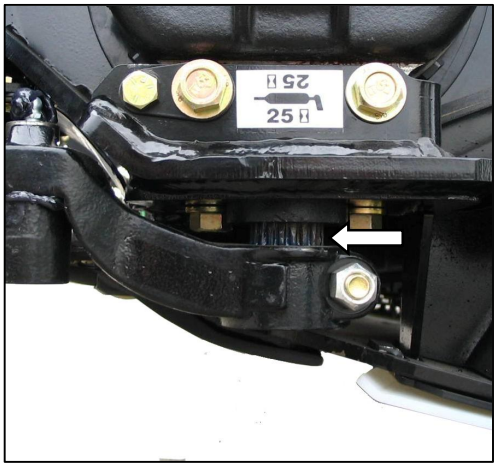

b. Нанесите Loctite® #243 (или его эквивалент) на паз. Наносите двумя дорожками вокруг вала, как показано и одной дорожкой , примерно до середины.

c. Удалите ржавчину или краску с шлицов рычага. Для использованных частей удалите смазку, масло химическими агентами.

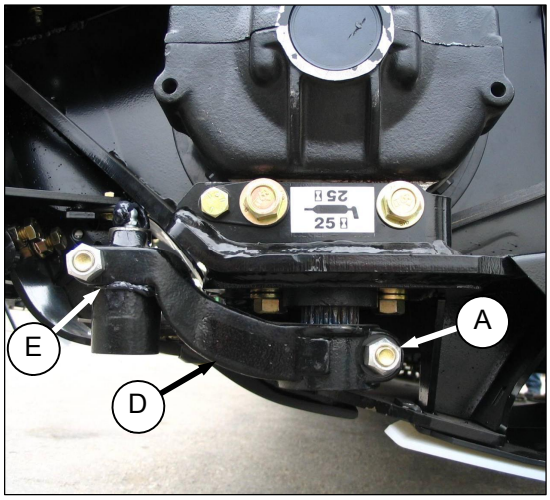

d. Задвиньте шатунный рычаг (D) на выходной вал.

e. Перемещайте рычаг вверх или вниз на валу до тех пор, пока он не коснётся головки ножа. [(0.010 д) 0.25 мм] зазор (E).

f. Вращайте шкив, чтобы убедиться в том, что шатунный рычаг не задевает раму и правильно сидит на пазах. Установите шатунный рычаг в самое дальнее наружное положение.

g. Установите болт (A) и гайку с крутящим моментом 160 фут-фунт. (217 N·m).

h. Установите палец головки ножа. См.секцию 8.9.4 Установка ножа.

i. Установите ремень привода на шкив привода редуктора ножа и затяните. См. секцию 8.9.8 Ремни привода ножа.

8.9.10.6 Замена масла

ПРИМЕЧАНИЕ

Меняйте смазку редуктора после первых 50 часов работы, а затем каждые 1000 часов (или 3 года).

a. Поднимите жатку, чтобы можно было подставить подходящий контейнер под дренаж редуктора для отработанного масла.

b. Снимите торцевые щитки.

c. Снимите сапун/ щуп и дренажную пробку.

d. Установите на место дренажную пробку и добавьте (2.3 кварты США или 2.2 литра) масла SAE 85W-140 до требуемого уровня.

e. Верните на место крайние щитки.

8.10 ПОДАЮЩЕЕ ПОЛОТНО АДАПТЕРА

ОСТОРОЖНО

Во избежание травм, перед проведением техобслуживания или открытием крышек привода следуйтё процедурам раздела 8.1, Подготовка к техобслуживанию.

8.10.1 Регулировка натяжения полотняного транспортера

Натяжение должно быть достаточным, чтобы транспортёр не соскальзывал и чтобы не провисал ниже ножевого бруса. Регулируйте натяжение полотняного транспортёра так:

ОПАСНО

Во избежание травм или смерти от падения поднятой машины, всегда активируйте блокировки подъемных цилиндров перед тем, как приступить к работе под жаткой . См. руководство по эксплуатации комбайна по инструктажу использования ограничителей подъемных цилиндров.

ОСТОРОЖНО

Заглушите двигатель и выньте ключ из замка зажигания, прежде чем покинуть машину по любой причине. Ребёнок или даже животное могут запустить машину на холостом ходу.

a. Поднимите жатку полностью заглушите двигатель и выньте ключ, установите ограничители подъемных цилиндров.

b. Проверьте направляющую полотна (резиновый буртик под полотном) основательно вошел в канавку ведущего ролика и что ведомый между направляющими.

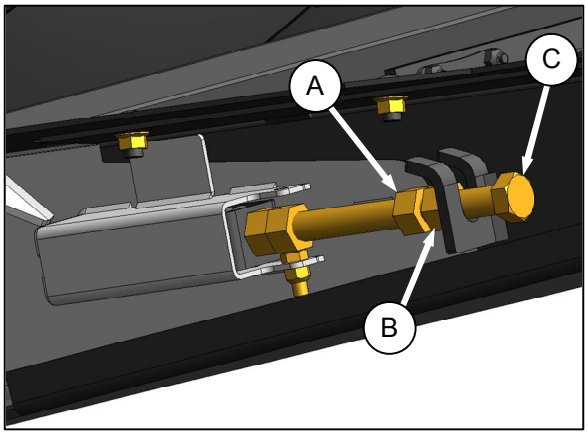

c. Ослабьте контргайку (A).

d. Удерживайте гайку (B) ключом и поворачивая болт (C) по часовой стрелке чтобы увеличить натяжение.

ВАЖНО

Регулируйте обе стороны одинаково.

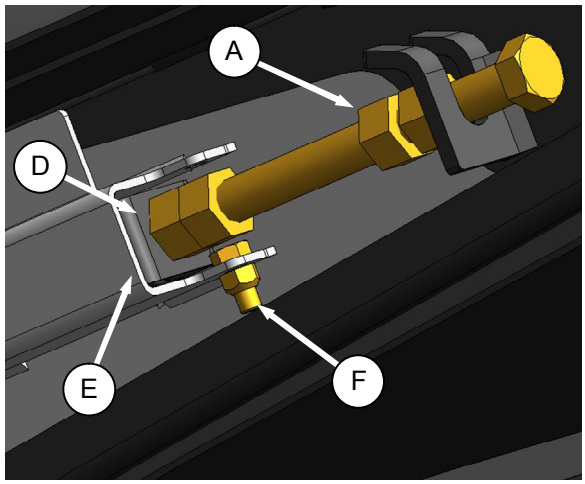

e. Полотно правильно натянуто когда фиксатор (D) вровень с кронштейном (E), и болт (F) свободен.

f. Затяните контргайку (A).

8.10.2 Замена полотна

Полотно должно быть заменено или отремонтировано если оно порвано или треснуто, отсутствуют буртики, планки.

a. Если адаптер присоединен к жатке и комбайну, отсоедините жатку. См секцию *7.3 ОТСОЕДИНЕНИЕ/ПРИСОЕДИНЕНИЕ ЖАТКИ*.

b. Поднимите жатку,заглушите двигатель и выньте ключ. Установите ограничители подьемных цилиндров

c. Ослабьте полотно нижеследующим образом:

1. Ослабьте контргайку (A).
2. Удерживая гайку (B) ключом поворачивайте болт (C) ротив часовой стрелки для уменьшения натяжения.

d. Повторите на противоположной стороне адаптера.

e. Разблокируйте ограничители подьемных цилиндров, опустите наклонную камеру и адаптер на блоки слегка над землей.

f. Открутите гайки, винты (G), пластинки (H) вдоль шва полотна.

g. Снимите полотно с поддона.

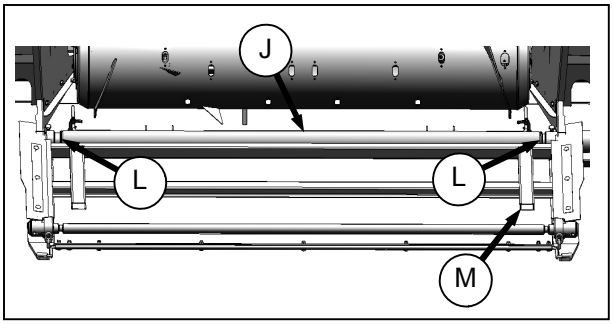

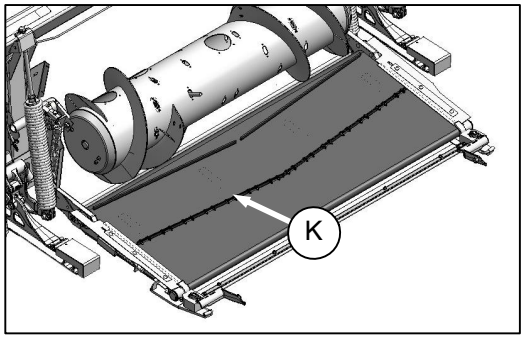

h. Установите новое полотно сверху ведущего ролика (J) с шевроновыми клиньями (K) направленными к передней части адаптера, убедившись что направляющие полотна сидят в канавках ведущего ролика (L).

i. Потяните полотно вдоль дна поддона адаптера и сверху опор полотна (M).

j. Соедините полотно планками (H), винтами (G) и гайками головками винтов направленными к задней стороне адаптера. Затяните гайки так чтобы концы винтов выровнялись с гайками.

k. Отрегулируйте натяжение полотна. См.секцию 8.11.1 Регулировка натяжения.

8.11 ПОЛОТНЯНЫЕ ТРАНСПОРТЕРЫ

Во избежание травм, перед проведением техобслуживания или открытием крышек привода следуйтё процедурам раздела 8.1, Подготовка к техобслуживанию.

8.11.1 Регулировка натяжения полотняного транспортера

Натяжение должно быть достаточным, чтобы транспортёр не соскальзывал и чтобы он не провисал ниже ножевого бруса. Устанавливайте натяжение полотняного транспортёра следующим образом:

a. Проверьте, чтобы направляющая транспортёра (резиновая дорожка с обратной стороны транспортёра) правильно зашла в паз приводного ролика и чтобы ведомый ролик был между направляющими.

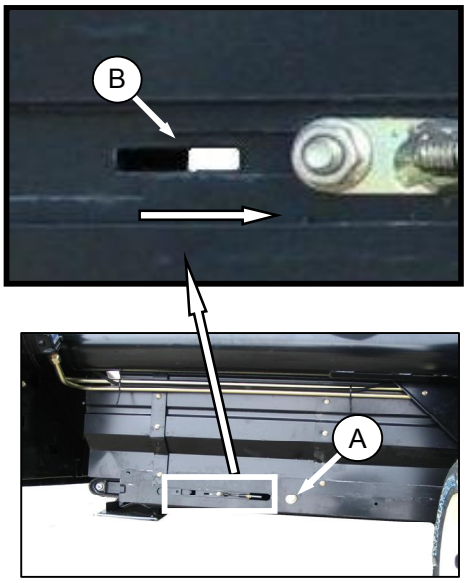

b. Поверните болт (A) по часовой стрелке и белое поле индикатора (B) передвинется вовнутрь по направлению стрелки, чтобы показать, что полотняный транспортёр натягивается. Натягивайте до тех пор, пока индикатор не будет в середине окна.

ВАЖНО

Во избежании преждевременного выхода из строя транспортера, роликов и/или компонентов натяжного устройства, не работайте с таким натяжением, когда белый индикатор невидим.

Также, чтобы транспортёр не зачерпывал грязь, проверяйте, чтобы он был достаточно натянут, и не провисал ниже точки, где режущий механизм касается земли.

8.11.2 Замена полотна

Транспортёр следует заменить или отремонтировать, если он порван, в нём нет планок или есть трещины.

ОСТОРОЖНО

Во избежании получения травм от падения поднятого мотовила всегда устанавливайте подпорки перед началом работы.

ОПАСНО

Во избежание травм или смерти от внезапного запуска и падения поднятой жатки, заглушите двигатель, выньте ключ и опустите ограничители подъёмных цилиндров жатки перед тем, как по любой причине находитесь под ней.

8.11.2.1 Снятие транспортера

a. Поднимите мотовило и задействуйте стойки-опоры для мотовила.

b. Поднимите жатку и установите ограничители подъёмных цилиндров.

c. Станьте на подающее полотно адаптера и перемещайте транспортёр, пока стык ленты не окажется в рабочей зоне.

ПРИМЕЧАНИЕ

Платформа также может быть смещена к центру чтобы открыть доступ с краю.

d. Ослабьте натяжение на транспортёре. Обратитесь к предыдущему разделу.

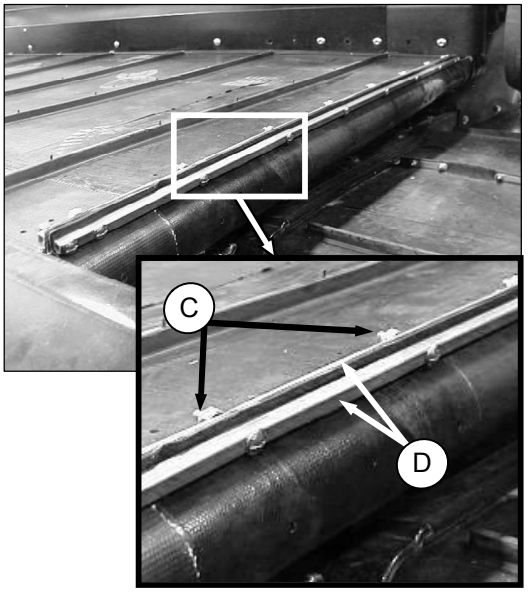

e. Открутите винты (C) и гайки (D) на соединении транспортера.

f. Вытяните транспортёр из платформы.

8.11.2.2 Установка полотна

a. Вставьте полотно в платформу под ролики со стороны щитка. Втяните полотно в деку, подавая его с конца.

b. Подавайте полотно до тех пор пока он не обернет приводные ролики.

c. Таким же образом вставьте другой конец в деку поверх роликов. Полностью втяните полотно в платформу.

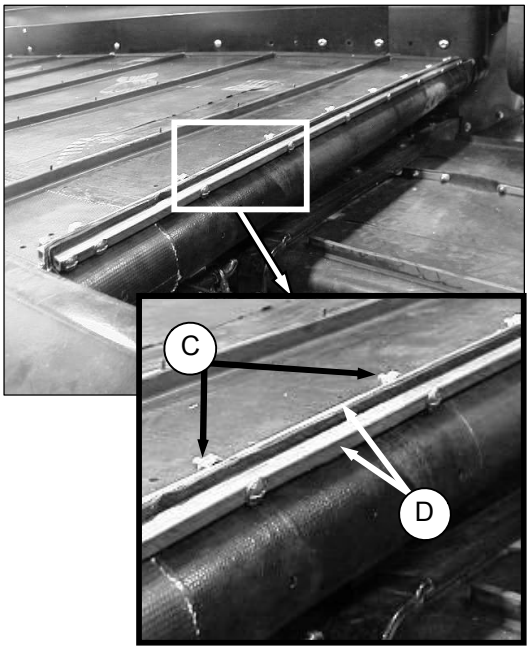

d. Соедините концы полотна с пластинками коннектора (D.

e. Установите винты (C) с головками к центральному проему.

f. Отрегулируйте натяжение. См. раздел 8.11.1 Регулировка натяжения полотна.

8.11.3 ВЫРАВНИВАНИЕ ПОЛОТНА

Каждая платформа транспортёра имеет один неподвижный ролик и один подпружиненный ролик. Подпружиненный ролик расположен на том же конце, что и механизм натяжения транспортёра.

Оба ролика можно отцентрировать при помощи регулирующего стержня.

ОСТОРОЖНО

Во избежание травм, перед проведением техобслуживания или открытием крышек привода следуйтё процедурам раздела 8.1 Подготовка к техобслуживанию.

Если транспортер идет неправильно, отрегулируйте ролики следующим образом:

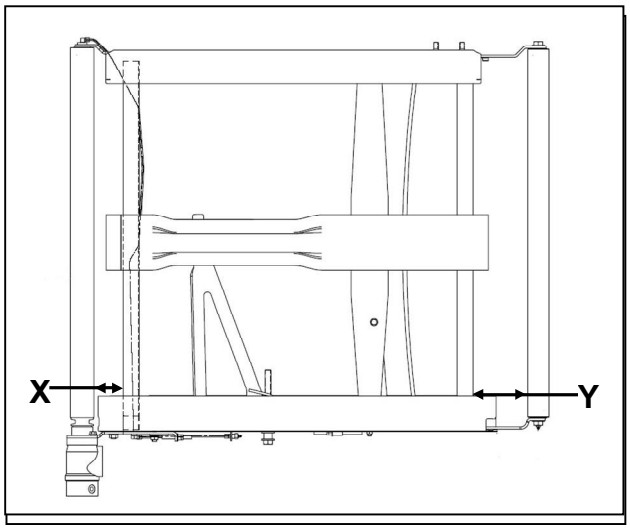

ХОД	РАСПОЛОЖЕНИЕ	РЕГУЛИРОВКА	МЕТОД
Назад	Ведущий Ролик	УВЕЛИЧИТЬ **'X'**	Затянуть Гайку 'C'
Вперед		УМЕНЬШИТЬ **'X'**	Ослабить Гайку 'C'
Назад	Напрвляю-щий Ролик	УВЕЛИЧИТЬ **'Y'**	Затянуть Гайку 'F'
Вперед		УМЕНЬШИТЬ **'Y'**	Ослабить Гайку 'F'

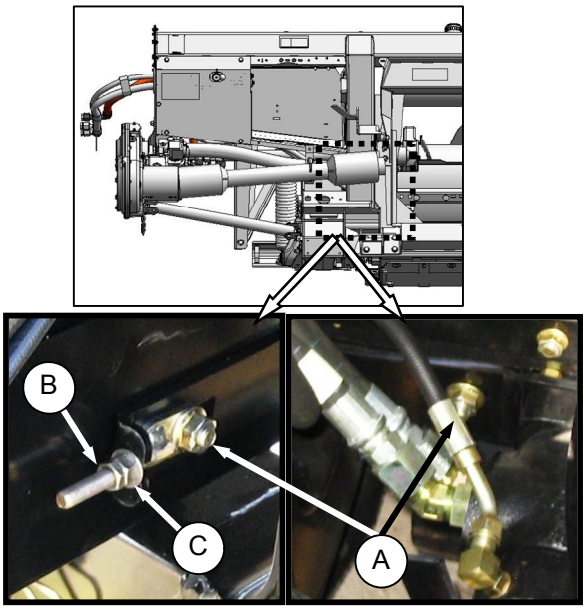

ЛС РЕГУЛИРОВКА ВЕДУЩ. РОЛИКА – ПС АНАЛОГ

a. Отрегулируйте ведущий ролик **'X'** ослабив гайки (A), контргайку (B) на регулировочном стержне и поворачивая гайку (C).

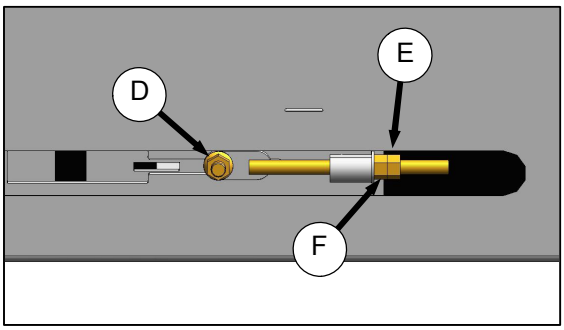

ЛС РЕГУЛИРОВКА ВЕДОМОГО РОЛИКА – ПС АНАЛОГИЧНО

b. Отрегулируйте ведомый ролик **'Y'** ослабив гайку (D), контргайку (E) на регулировочном стержне и поворачивая гайку (F).

c. Если полотно не сидит на ведомом « холостом» ролике, то тогда приводной ролик не перпендикулярен столу. Отрегулируйте ролик привода а потом ведомый ролик.

8.11.4 Уход за роликами полотна

У роликов транспортёра не смазывающиеся подшипники.

Наружный сальник следует проверять каждые 200 часов или даже чаще при работе в песчаных условиях, чтобы добиться максимального срока службы подшипников.

ОПАСНО

Задействуйте ограничители подъёмных цилиндров и подпорки мотовила перед тем как работать под жаткой или мотовилом.

8.11.4.1 Снятие ведущего ролика

a. Поднимите жатку и мотовило, задействуйте ограничители подъёмных цилиндров и подпорки мотовила.

b. Ослабьте и отсоедините транспортёр. Обратитесь к 8.11.2 Замена полотна.

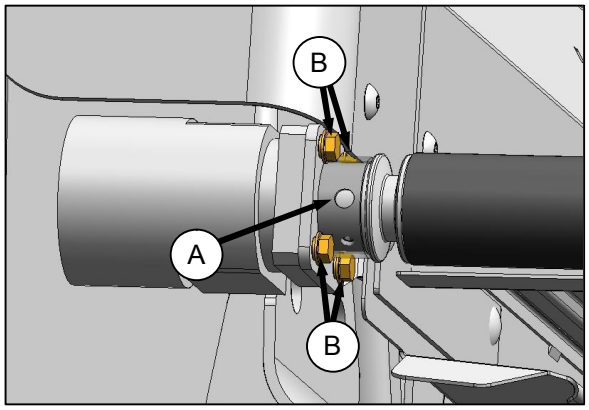

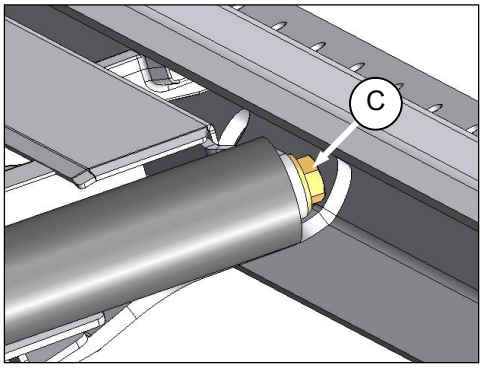

c. Ослабьте два винта (A) на ступице приводного ролика со стороны гидромотора .

d. Открутите два болта (B), которые крепят гидромотор к рычагу и снимите его с ролика.

e. Открутите болт (C), с переднего конца ролика и снимите его с платформы.

8.11.4.2 Установка ведущего ролика

ОПАСНО

Задействуйте ограничители подъёмных цилиндров и подпорки мотовила перед тем как работать под жаткой или мотовилом.

Обратитесь к иллюстрации напротив.

a. Установите ролик в рычаге платформы и закрепите передний конец болтом (C) и шайбой. Не затягивайте.

b. Нанесите многофункциональную смазку SAE на вал мотора, поместите мотор на плечо ролика, и вставьте мотор на вал.

c. Закрепите мотор болтами (B) и затяните. Болты плеча создают зазор между плечом и мотором . Мотор **НЕ** закреплен плотно к плечу.

d. Прижмите ролик относительно плеча на валу мотора и рукой затяните два установочных винта (A). Затяните установочные винты с крутящим моментом = 20 ф/фунт (27 N·m).

e. Затяните болт (C) на 70 ф-ф (95 Nm)

f. Установите транспортёр . Обратитесь к Разделу 8.11.2 Замена раздельного полотна.

g. Отрегулируйте натяжение транспортера. Обратитесь к 8.11.1 Регулировка натяжения полотна.

h. При необходимости отрегулируйте шланги гидравлического мотора и затяните клеммы шлангов

i. Поработайте на машине и отрегулируйте ход, если потребуется. См. секцию 8.11.3 Регулировка полотняного транспортёра.

8.11.4.3 Снятие ведомого ролика

ОПАСНО

Задействуйте ограничители подъёмных цилиндров и подпорки мотовила перед тем как работать под жаткой или мотовилом.

a. Поднимите жатку и мотовило задействуйте ограничители для цилиндров и мотовила.

b. Ослабьте и отсоедините транспортёр. Обратитесь к секции 8.11.2.1 Снятие полотна.

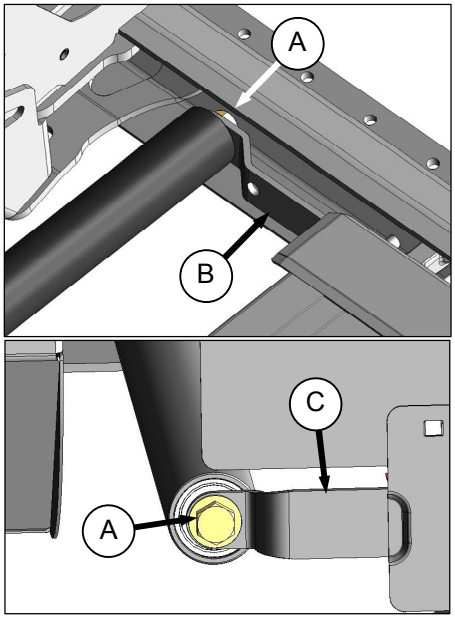

c. Выкрутите болты (A) и шайбы по концам ведомого ролика.

d. Расправьте рычаги ролика (B) и (C) и снимите ролик.

8.11.4.4 Установка ведомого ролика

См. иллюстрацию напротив.

a. Установите короткий вал в ведомый ролик в переднем рычаге (B) на платформе.

b. Надавите на ролик чтобы переднее плечо слегка отклонилось вперед и, короткий вал на задней части мог зайти в за в заднее плечо (C).

c. Установите болты (A) с шайбами и закрутите на 70 ф/ф (93 N·m).

d. Установите транспортёр. Обратитесь к разделу 8.11.2 Замена раздельного полотна.

e. Отрегулируйте натяжение полотна 8.11.1 Регулировка натяжения полотна.

f. Поработайте на машине и отрегулируйте ход, если потребуется. См. секцию 8.11.3 Регулировка полотняного транспортёра.

8.11.4.5 Замена подшипника/сальника полотна

a. Снимите блок ролика. Обратитесь к секции 8.11.4.1 Снятие ведущего ролика или секции 8.11.4.3 Снятие ведомого ролика.

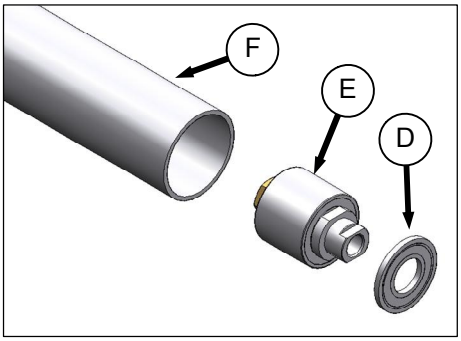

b. Снимите блок подшипника (E) и сальник (D) с трубки ролика (F) таким образом:

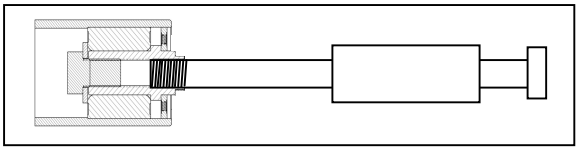

1. Снимите блок подшипника (E) и сальник (D) с трубки ролика (F) таким образом.
2. Выбёйте блок подшипника.

c. Прочистите изнутри трубку ролика (F). Проверьте эту трубку на износ или наличие повреждений. Замените , если потребуется.

d. Установите подшипник и сальник следующим образом:

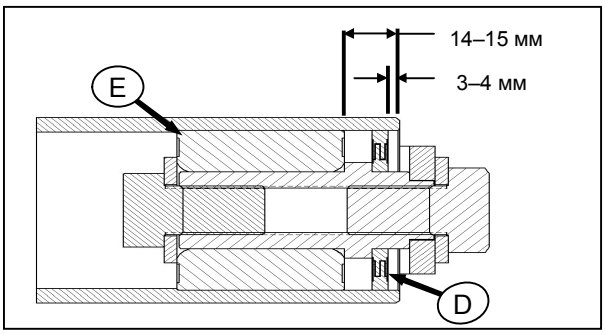

1. Установите блок подшипника (E) в ролик, нажимая на наружное кольцо подшипника. Подшипник правильно установлен, когда достигнут размер в (.55 дюйма) 14 мм. См. иллюстрацию ниже.
2. Нанесите смазку на переднюю часть подшипника.См секцию 8.3.4 Рекомендуемые жидкости и смазки.

e. Установите сальник (D) следующим образом:

1. Вставьте сальник у отверстия ролика и установите на сальник плоскую шайбу (с внутренним диаметром 1.0 дюйм X 2.0 дюйма в наружном диаметр.
2. Пользуясь подходящей головкой для установки на шайбе, слегка постучите по сальнику в ролике, пока он не усядется на блоке подшипника. Сальник полностью сидит, когда достигнут размер 0.12 дюйма = 3 мм. См. иллюстрацию выше.

f. Установите на место блок ролика. Обратитесь к секции 8.11.4 Техобслуживание ролика полотняного транспортёра.

8.11.5 Высота платформы

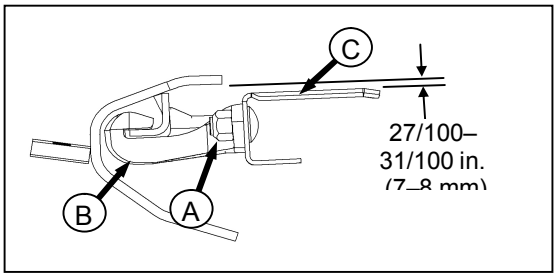

Во избежание попадания материала в транспортёр и режущий брус поддерживайте высоту платформы такой, чтобы транспортёр работал ниже ножевого бруса с максимальным зазором 1/32 дюйма (1 мм), или чтобы транспортёр слегка прогибался вниз до 1/16 in. (1.5 мм), чтобы создать уплотняющую прокладку.

На иллюстрации показана регулировка без транспортёра.

ПРИМЕЧАНИЕ

Замеряют у опор с жаткой в рабочем положении, а платформы при этом задвинуты полностью вперед.

Регулируйте таким образом:

ОПАСНО

Задействуйте ограничители подъёмных цилиндров жатки и стойки-опоры для мотовила перед тем как работать под жаткой или мотовилом.

ОПАСНО

Во избежание травм или смерти от внезапного запуска и падения поднятой жатки, заглушите двигатель, выньте ключ и опустите ограничители подъёмных цилиндров жатки перед тем, как по какой-то причине находится под ней.

a. Ослабьте натяжение на транспортёрах. См секцию 8.11.1 Регулировка натяжения полотна.

b. Поднимите полотно у переднего края за ножевым брусом.

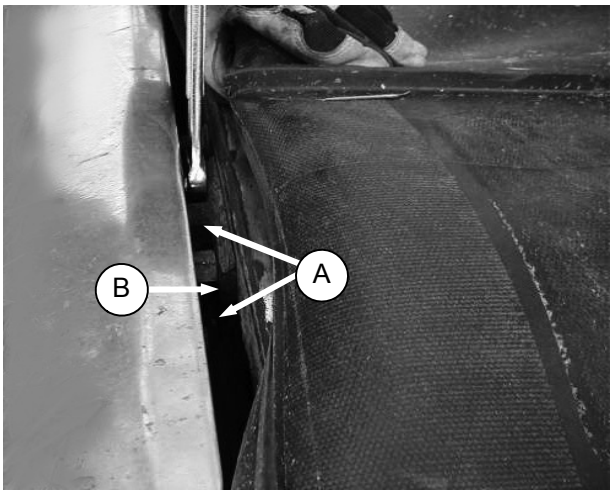

c. Ослабьте две (четыре если цельное полотно) контргайки (A) только **на пол-оборота** на опоре (B).

d. Подбейте платформу (C), чтобы опустить ее относительно опор, чтобы добиться параметра, рекомендованного выше. Подбейте по опоре (B), пользуясь пробойником, чтобы поднять платформу относительно опоры.

e. Подбейте по опоре (B), пользуясь пробойником, чтобы поднять платформу относительно опоры (A).

f. Натяните транспортёры Обратитесь к секции 8.11.1 Регулировка натяжения транспортёра.

8.12 МОТОВИЛО И ЕГО ПРИВОД

ОСТОРОЖНО

Во избежание травм, перед проведением техобслуживания или открытием крышек привода следуйтё процедурам раздела 8.1, Подготовка к техобслуживанию.

8.12.1 Зазор мотовила к режущему аппарту

Зазоры пальцев мотовила к защитным пальцам с полностью опущенным мотовилом меняются в зависимости от ширины жатки, см. таблицу и рис. ниже.

РАЗМЕР ЖАТКИ (ФУТ)	'X' +/- (.12 in.) 3 мм @КРАЙНИХ ЩИТКОВ	
	ОДНО МОТОВИЛО	ДВОЙНОЕ МОТОВИЛО
20	(0.78 дюйм) 20мм	---
25	(1.00дюйм) 25мм	
30	(1.77 дюйм) (45 мм)	0.78 дюйм 20мм
35	(2.36 in.)60 мм	
40	---	
45		

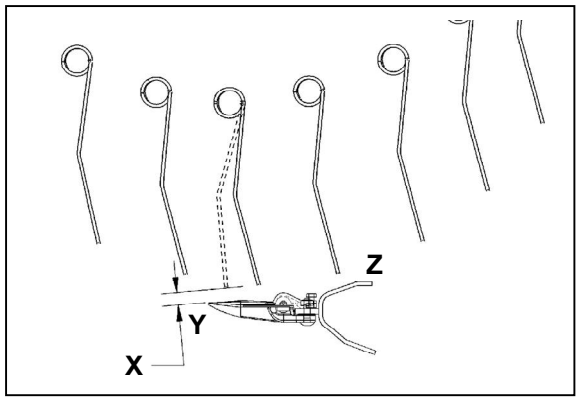

8.12.1.1 Измерение зазора

ОПАСНОСТЬ

Опустите ограничители подъёмных цилиндров жатки перед работой под ней.

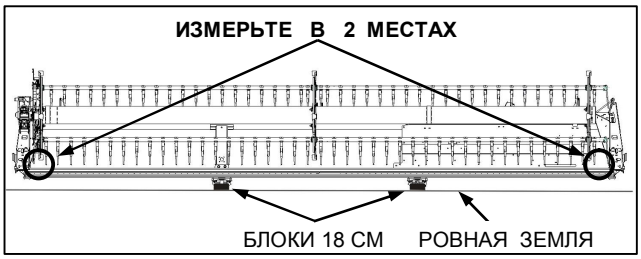

ОДНО МОТОВИЛО

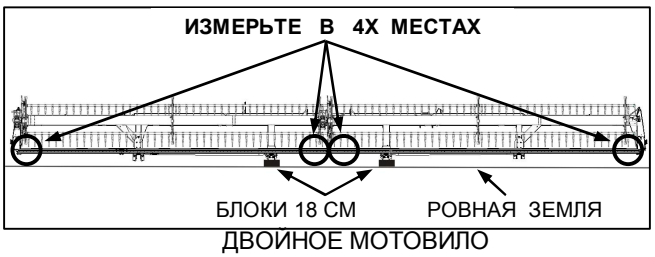

ДВОЙНОЕ МОТОВИЛО

a. Поднимите жатку и подложите блоки как показано под внутренние лапы
b. Опустите жатку и полностью опустите мотовило.

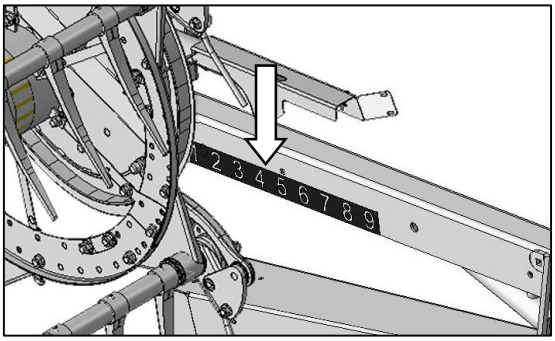

c. Отрегулируйте вынос мотовила так, чтобы задний конец кулачкового диска был примерно между позициями 4 и 5 на декали стойки
d. Заглушите двигатель и выньте ключ из замка
e. Замерьте зазор по концам каждого мотовила.
f. Проверьте все возможные точки соприкосновения между точками '**Y**' и '**Z**'. В зависимости от продольного положения мотовила, минимальный зазор может образоваться у защитного пальца, прижима или профиля бруса.
g. Обратитесь к следующей секции для информации по регулировке

8.12.1.2 Регулировка зазора мотовила

ОПАСНО

Приведите в действие ограничители подъемных цилиндров перед тем, как работать под жаткой.

a. Отрегулируйте наружные стойки, чтобы изменить зазор на концах ножа следующим образом:

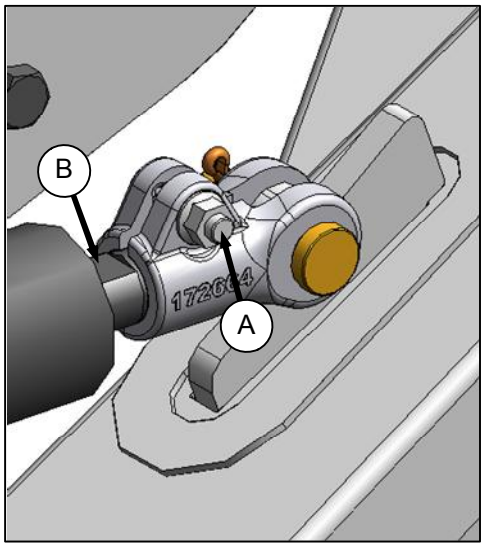

1. Ослабьте болт (A).
2. Поворачивайте шток цилиндра (B) по часовой стрелке и увеличьте зазор у ножа или против часовой ,чтобы его уменьшить.
3. Затяните болт (A).
4. Повторите с другой стороны.

b. **Только двойное мотовило**. Отрегулируйте центральную стойку, чтобы изменить зазор у центра ножа и на изгибах, следующим образом:

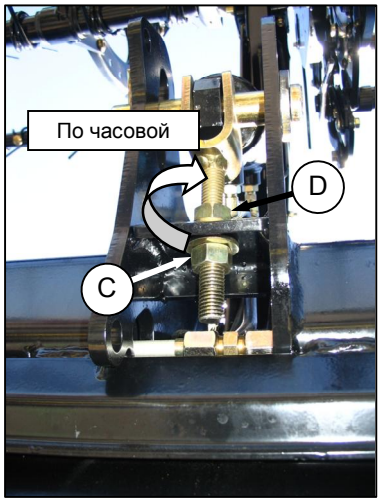

Вид вверх снизу плеча

1. Ослабьте гайку (C)
2. Поверните гайку (D) по часовой стрелкеб чтобы поднять мотовило и увеличить зазор у ножа или против часовой- чтобы уменьшитью
3. Затяните гайку (C)

8.12.2 Регулировка параболизма мотовила

Мотовило было отрегулировано на заводе, чтобы обеспечить больший зазор в центре мотовила, чем по концам (выгиб) для компенсации ее прогиба. Регулировка выгиба компенсирует изгиб мотовила.

'Выгиб' регулируется расположением опор граблин на дисках мотовила.

ВАЖНО

Профиль изгиба должен быть измерен перед демонтажом мотовила для технического обслуживания для сохранения его после сборки

a. Установите мотовило над режущим аппаратом (4-5 на линейке). Это положение обеспечивает подходящий зазор во всех продольных положениях мотовила Обратитесь к 7.9.9, Положения Мотовила

b. Замерьте расстояния у каждого соединения граблин с дисками мотовила.

c. Отрегулируйте контур таким образом: Начните с диска, самого близкого к центру жатки и идите к концам.

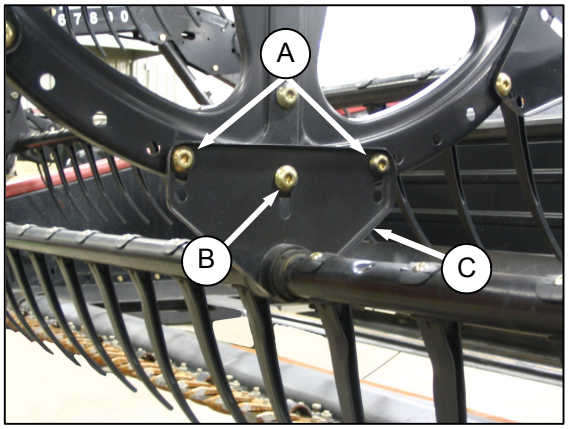

1. Открутите болты (A).
2. Ослабьте болт (B) и отрегулируйте пластину (C), пока не получите желаемый размер между трубой мотовила и режущим аппаратом.

ПРИМЕЧАНИЕ

Дайте граблинам найти естественный контур и установите соответственно крепёжные элементы

3. Установите болты (A) в отцентрированные отверстия и затяните их.

8.12.3 Центрирование мотовила

Мотовила должны центрироваться между крайними щитками.

8.12.3.1 Жатка с двойным мотовилом

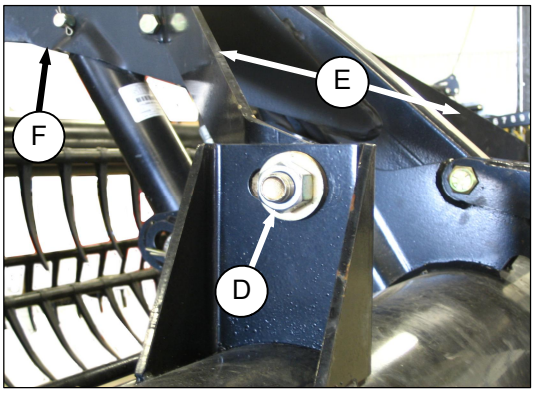

a. Ослабьте болт (A) на каждой распорке (B).

b. Передвиньте передний конец центральной стойки мотовила (C) в сторону, как нужно, чтобы отцентрировать оба мотовила.

c. Затяните болты (A) крутящим моментом в 265 ф/ф (359N·m).

8.12.3.2 Жатка с одинарным мотовилом

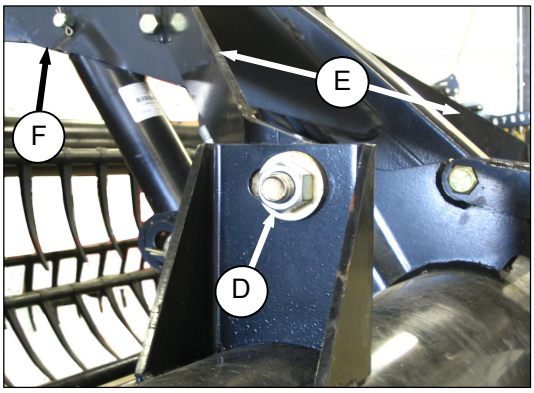

a. Ослабьте болт (G) на каждой распорке (H).

b. Передвиньте передний конец стойки мотовила (J) в сторону, как нужно, чтобы его отцентрировать .

c. Затяните болты (G) крутящим моментом в 265 ф/ф (359N·m).

8.12.4 Цепь Привода Мотовила

8.12.4.1 Регулировка натяжения: Усиленный привод

a. Опустите жатку, поднимите мотовило, установите подпорки мотовила.

b. Снимите крышку привода мотовила:

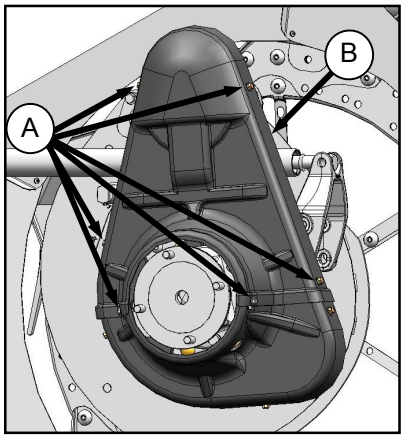

1. **Двойное мотовило:** Открутите 6 винтов (A), и снимите верхнюю крышку (B).

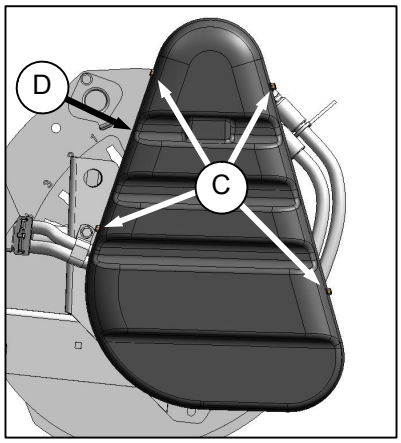

2. **Усиленный привод одинарного мотовила:** Открутите 4 винта (C) и снимите крышку (D)

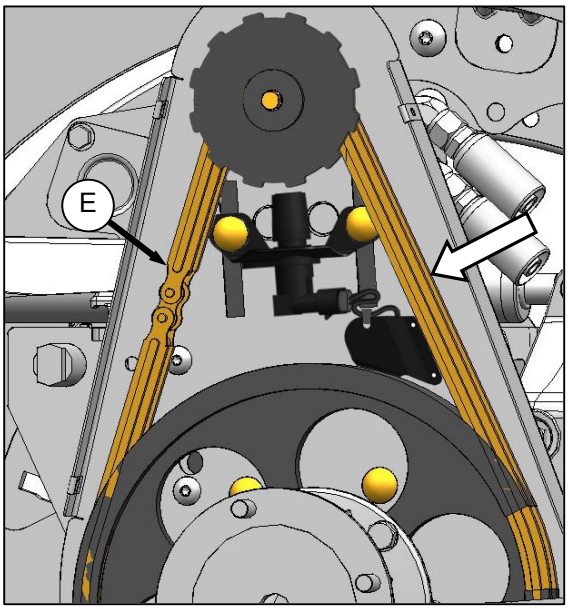

ПОКАЗАНО ОДИНАРНОЕ – ДВОЙН.СХОЖЕ

c. Натяжение на цепи (E) должно быть таким, чтобы рукой можно было оттянуть цепь в середине пролёта на (1/8 дюйма) 3 мм. Регулируйте следующим образом:

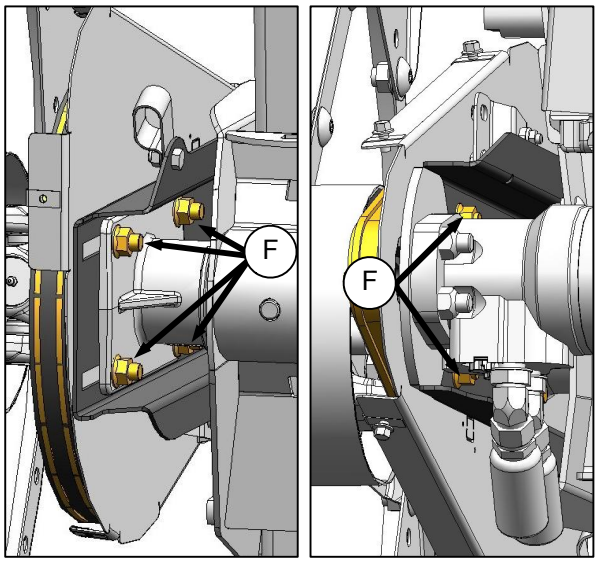

1. Ослабьте шесть болтов (F) на креплении мотора.

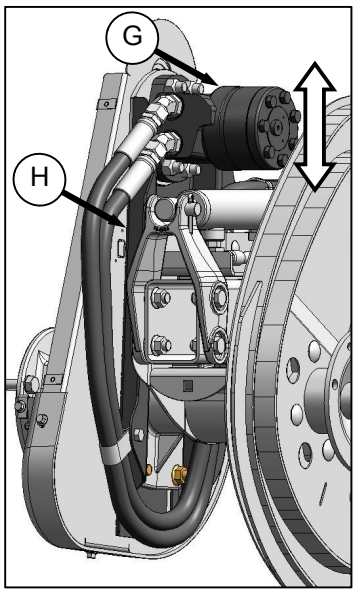

2. Передвигайте мотор (G) и кронштейн (H), пока не будет достигнуто требуемое натяжение.

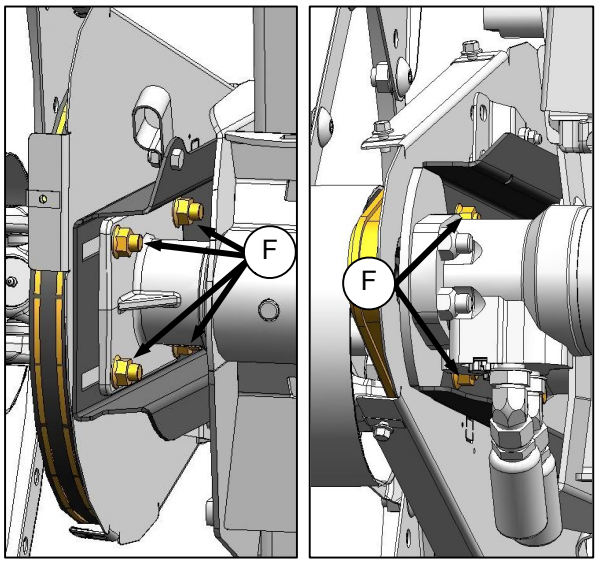

3. Затяните болты (F) до 75 ф/ф (102 N·m).

d. Установите на место крышку привода.

8.12.4.2 Регулировка натяжения:Одинарное мотовило со стандартным приводом

a. Опустите жатку и мотовило, выключите комбайн и выньте ключ из замка

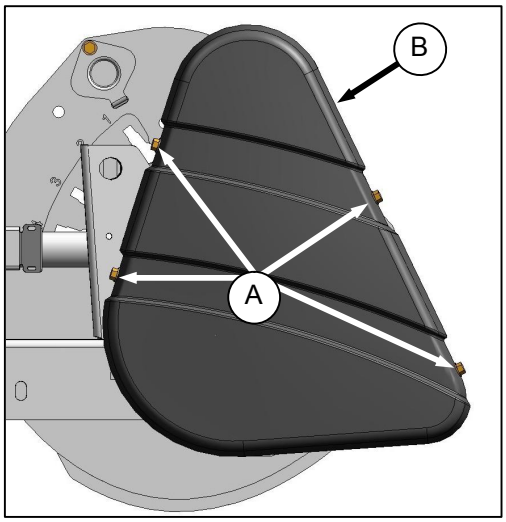

b. Открутите 4 винта (A), и снимите крышку привода мотовила

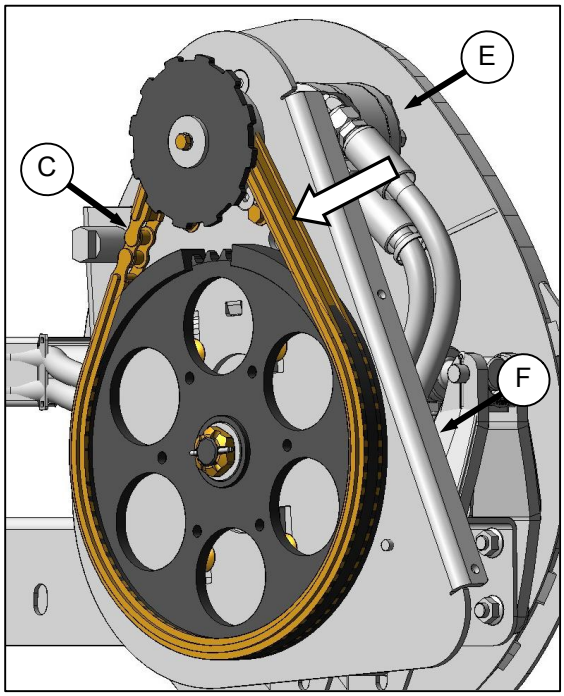

c. Натяжение на цепи (E) должно быть таким, чтобы рукой можно было оттянуть цепь в середине пролёта на (1/8 дюйма) 3 мм

d. Отрегулируйте натяжение как показано:

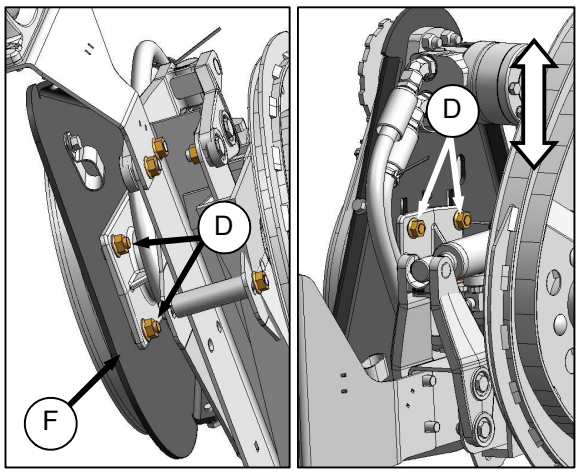

1. Ослабьте четыре гайки (D) на опоре мотора.
2. Плавно сдвиньте мотор (E) и его опору (F) вверх или вниз пока не достигнуте необходимого натяжения цепи.
3. Затяните гайки (D) на 75 ф-ф (102 N·m).

e. Установите крышку привода на место.

8.12.4.3 Замена цепи привода: Одинарное мотовило с усиленным приводом

a. Опустите жатку и мотовило, выключите комбайн и выньте ключ из замка зажигания

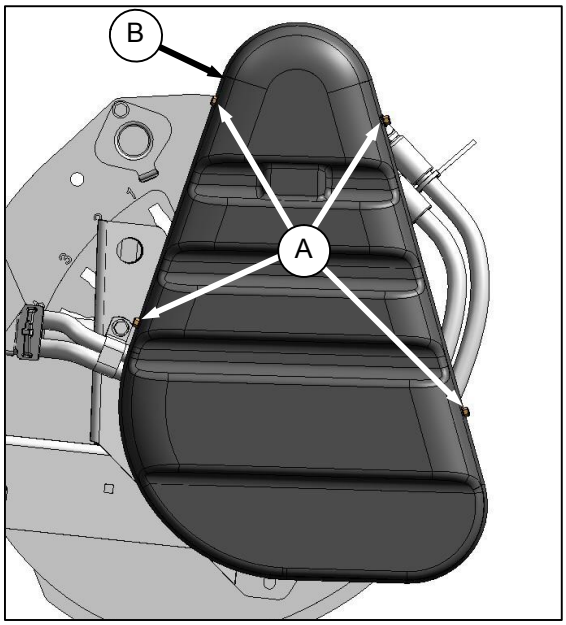

b. Открутите 4 шурупа (A), и снимите крышку привода мотовила (B).

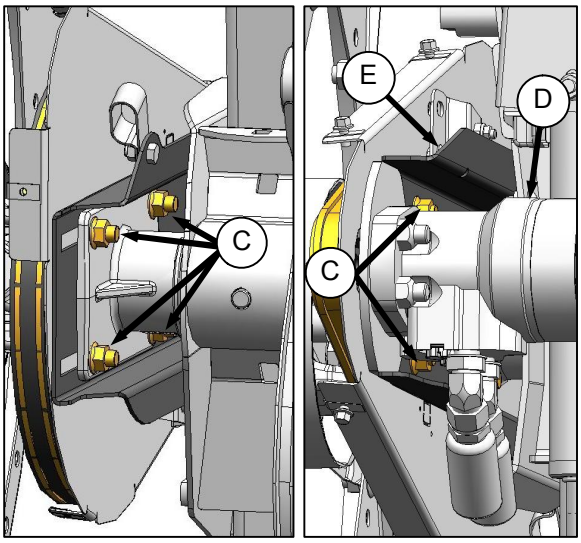

c. Ослабьте гайки (C). Плавно сдвиньте мотор (D) и его опору (E) вниз к валу мотовила.

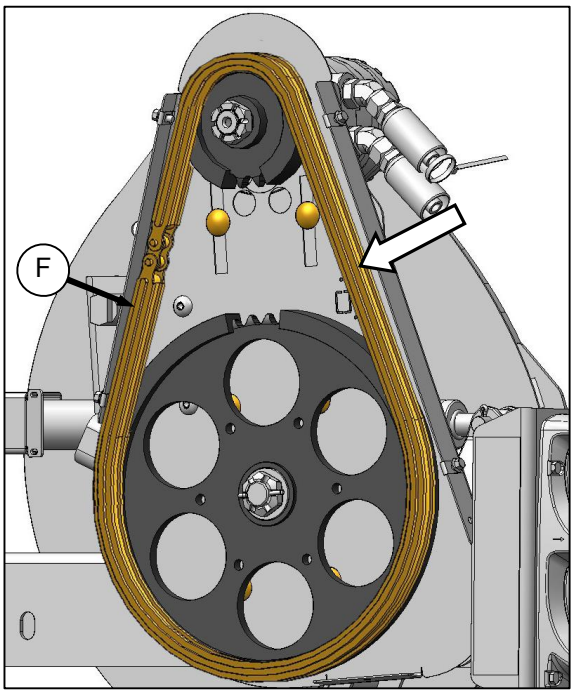

d. Снимите цепь (F).

e. Установите новую цепь (F) на звездочки.

f. Передвигайте мотор (D) и крепление мотора (H) пока натяжение на цепи (F) не будет таким, чтобы рукой вы могли оттянуть цепь (1/8 дюйма) 3 мм в середине пролёта.

g. Затяните гайки (C) и снова проверьте натяжение.

h. Установите крышку привода на место

8.12.4.4 Замена цепи привода: Двойное мотовило

a. Опустите жатку и мотовило, выключите комбайн и выньте ключ из замка зажигания

b. Снимите верхнюю крышку привода мотовила. Обратитесь к предыдущему разделу

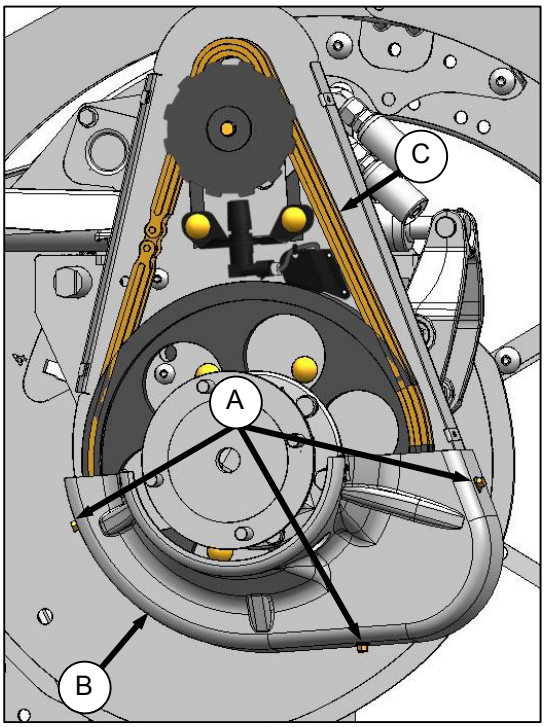

НЕКОТОРЫЕ ЧАСТИ НЕ ПОКАЗАНЫ

c. Снимите три шурупа (A), и снимите нижнюю крышку (B).

d. Ослабьте натяжение цепи (C). Обратитесь к предыдущему разделу.

e. Замкнутая цепь (C) может быть заменена так:

- **Метод 1:** Отсоединение Привода Мотовила

ИЛИ

- **Метод 2:** Поломайте Цепь**.**

Предпочтительнее метод 1 так как цепь не повреждается

Метод 1: Отсоединение привода мотовила

1. Подоприте левый конец правого мотовила погрузчиком и нейлоновыми (или аналогичными) стропами.

ВАЖНО

Во избежание повреждения и деформации центральной трубы подоприте мотовило как можно ближе к крайнему диску.

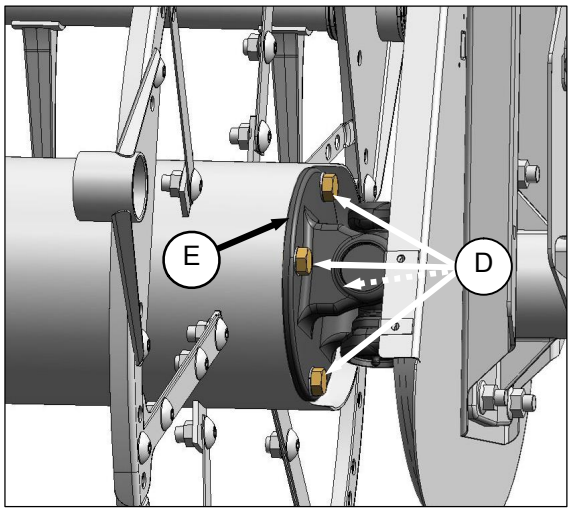

2. Открутите 4 болта (D), крепящих трубу мотовила к карданному шарниру (E).

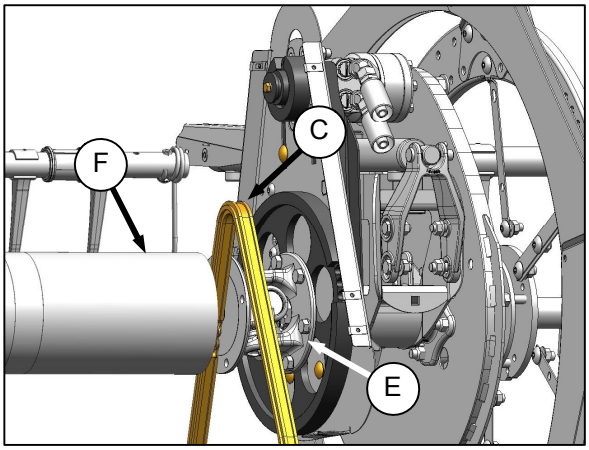

3. Подвиньте правое мотовило в сторону чтобы отсоединить трубу мотовила(F) и U-соединение (E).
4. Снимите цепь (C).
5. Направьте новую цепь (C) поверх U-звена (E) и установите на звездочки.
6. Отрегулируйте натяжение цепи. См секцию 8.12.4.1 Регулировка натяжения: Усиленный привод.
7. Установите трубу правого мотовила (F) против привода мотовила и установите шейку вала в базовое отверстие карданного U- соединения.
8. Вращайте мотовило до тех пор пока отверстия на конце трубы мотовила и U-соединения не совместятся

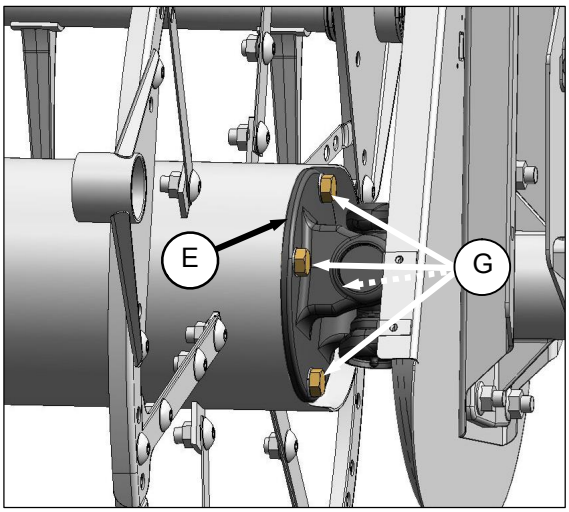

9. Нанесите Loctite 243 на четыре - ½ дюймовых болта (G) и установите их с контргайками.
10. Затяните на усилие 75-85 ф-ф (102-115 Н·м).
11. Уберите временную опору.
12. Установите крышку привода мотовила .

Метод 2: Поломка цепи

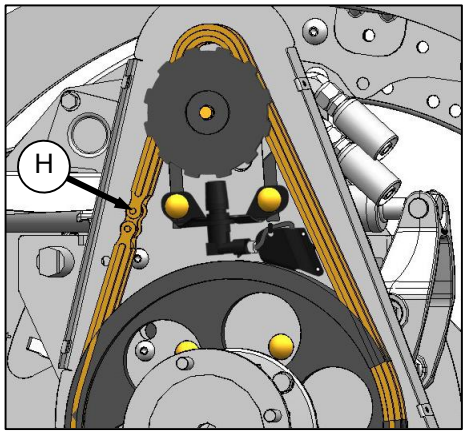

1. Сточите головку заклепки звена цепи (H), выбейте заклепку, и снимите цепь.
2. Сточите головку с одной заклепки звена новой цепи и выбейте ее чтобы рассоединить ее.
3. Расположите концы цепи на звездочках.

4. Установите соединительное звено (J) (не заказывается как запчасть MacDon) в цепь, предпочтительно с задней стороны.
5. Установите коннектор (K) на штырьки.
6. Установите пружинный зажим (L) на передний палец (M) закрытым концом в направлении вращения звездочки.
7. Расположите одну ножку зажима в канавку заднего штырька (N).
8. Нажмите другую ножку пружинного зажима сверху заднего штырька (N) пока он не войдет в канавку. Не нажимайте зажим по длине с закрытого конца.
9. Убедитесь что зажим сидит в канавках .

f. Отрегулируйте натяжение цепи. См. секцию 8.12.4.1 Регулировка натяжения: Усиленный привод.

g. Установите на место крышку привода мотовила.

8.12.4.5 Замена цепи привода: Одинарное мотовило со стандартным приводом

a. Опустите жатку и мотовило, выключите комбайн и выньте ключ из замка зажигания

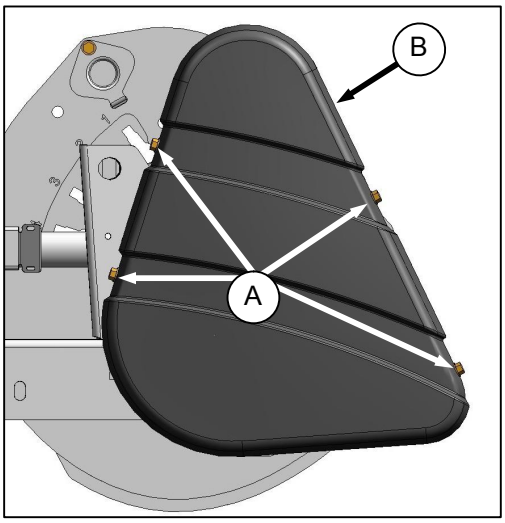

b. Открутите четыре шурупа (A), и снимите крышку привода мотовила (B)

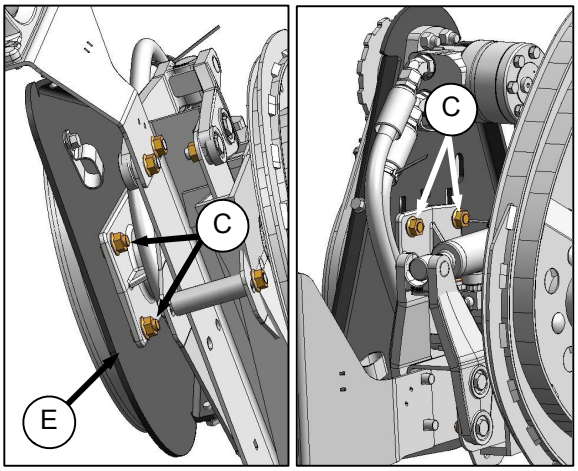

c. Ослабьте болты (C). Плавно передвиньте мотор (D) и его опору (E) вниз к валу мотовила.

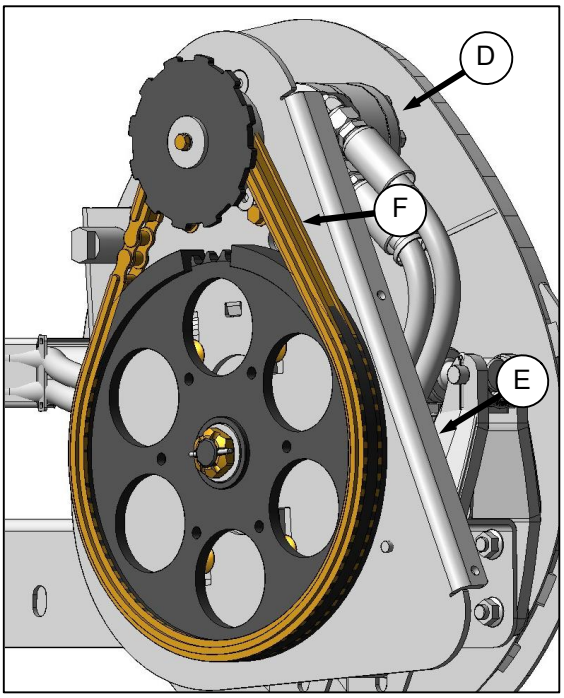

d. Снимите цепь (F).

e. Установите новую цепь (F) на звездочки.

f. Плавно передвигайте мотор (D) и крепление мотора (E) пока натяжение на цепи (D) не будет таким, чтобы рукой могли оттянуть цепь (1/8 дюйма) 3 мм в середине пролёта

g. Затяните гайки (A), и проверьте натяжение еще раз.

h. Установите крышку привода на место.

8.12.5 Звездочка привода мотовила

8.12.5.1 Замена звездочки: Двойное мотовило со стандартным приводом и одинарное с усиленным

a. Опустите жатку и мотовило, заглушите комбайн и выньте ключ из замка зажигания

b. Снимите крышку(и) привода:

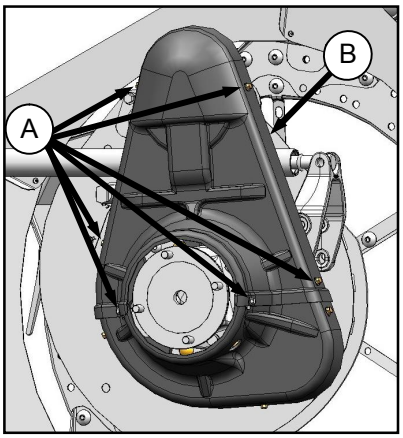

1. **Двойное Мотовило:** Открутите шесть шурупов (A), и снимите верхнюю крышку (B).

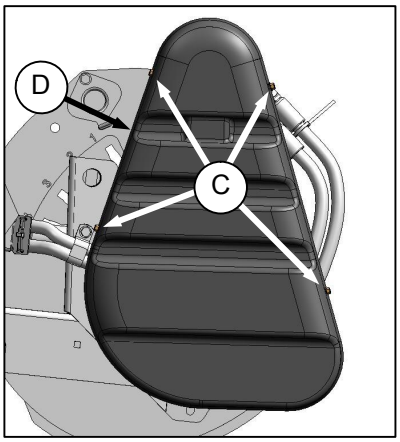

2. **Одинарное мотовило с усиленным приводом:** Открутите четыре шурупа (C), и снимите крышку (D).

c. Ослабьте натяжение цепи (E). См. секцию 8.12.4.1 Регулировка натяжения: Усиленный привод.

d. При **СТАНДАРТНОМ приводе**:

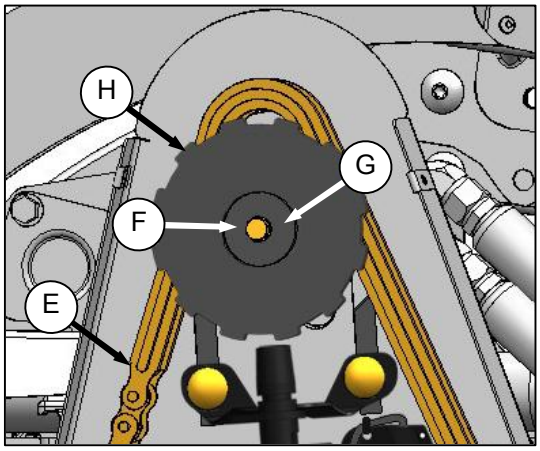

1. Открутите болт (F), контршайбу, и плоскую шайбу (G).
2. Снимите диск датчика скорости (H) если установлен

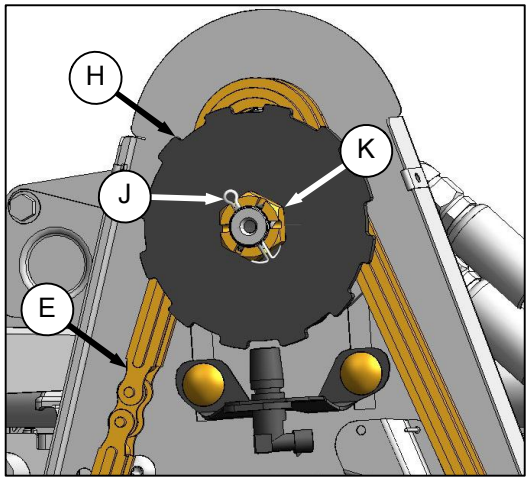

e. При **УСИЛЕННОМ приводе**:

1. Снимите шпильку (J) и разрезную гайку (K).
2. Снимите диск датчика скорости (H) если установлен

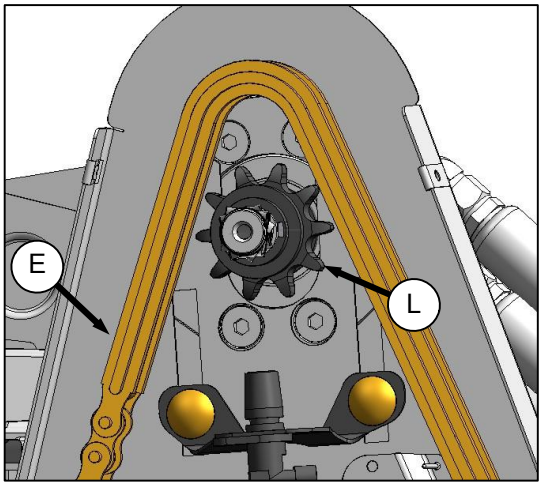

f. Стащите цепь (E) с звездочки привода (H).

g. Снимите звездочку (L) с вала.

ВАЖНО

Не используйте монтировку и /или молоток, чтобы снять звездочку. Это может повредить мотор. Если не получится снять рукой, используйте сьемник.

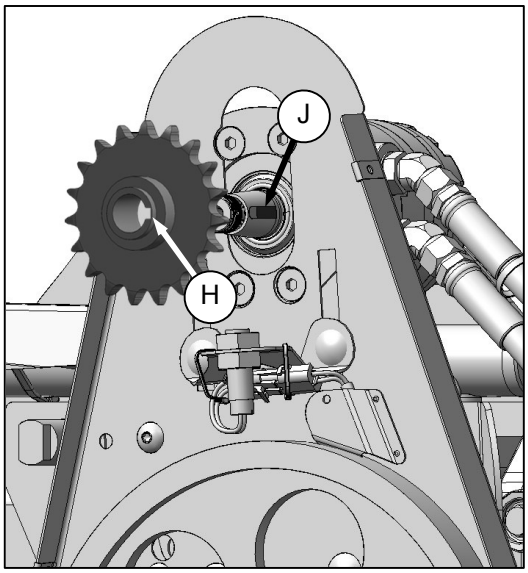

h. Совместите паз в (H) в новой звездочке с шпонкой (J) на валу и задвиньте ее на него.

i. Наденьте цепь на звездочку привода

j. Установите диск датчика скорости (H) (если есть) на вал

k. При **УСИЛЕННОМ приводе**:

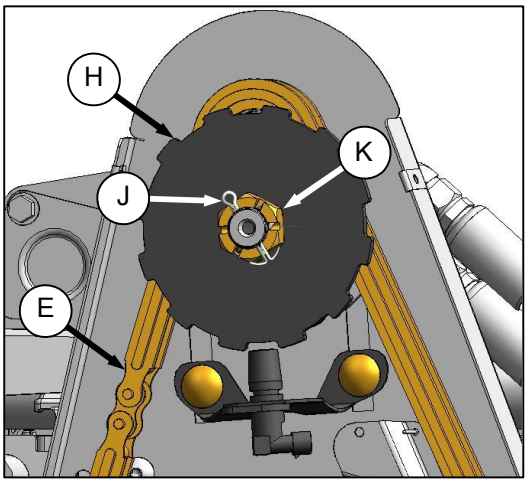

1. Установите прорезную гайку (K), и затяните на усилие 10 - 20 ф-ф (1.1 - 2.2 N·m).
2. Вставьте шпильку (J). Затяните гайку на следующую прорезь если необходимо.

l. При **СТАНДАРТНОМ приводе**:

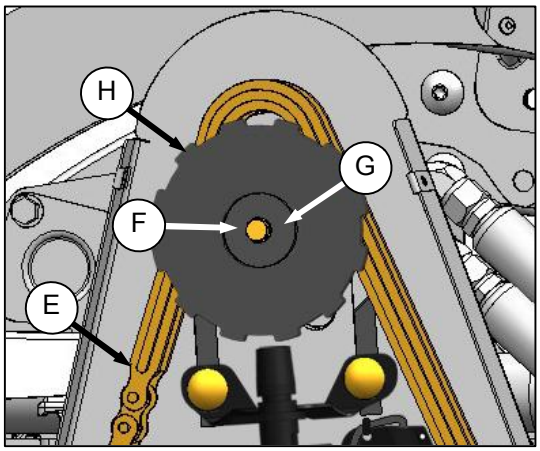

1. Установите плоскую шайбу (G), контршайбу и болт (F).
2. Затяните болт усилием 18 ф-ф (24 N·m).

m. Затяните цепь (E). См. секцию 8.9.4.1 Регулировка натяжения: Усиленный привод.

n. Установите крышку(и) привода*:*

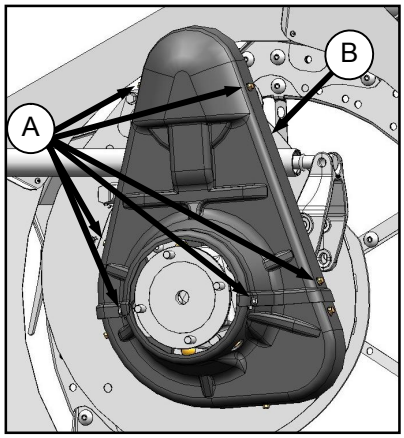

1. **Двойное Мотовило:** Поместите верхнюю крышку (B) на привод, и закрепите шестью винтами (A).

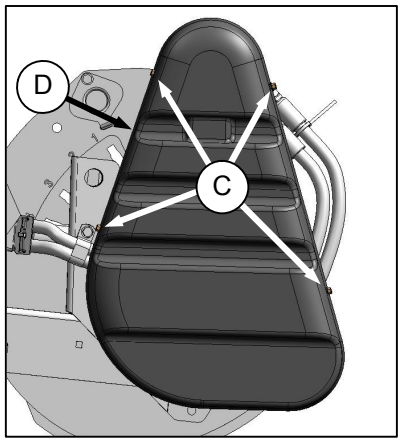

2. **Одинарное мотовило с усиленным приводом:** Поместите крышку (D) привод, и закрепите 4 винтами (C).

8.12.5.2 Замена звездочки: Одинарное мотовило со стандартным приводом

a. Опустите жатку и мотовило, заглушите комбайн и выньте ключ из замка зажигания.

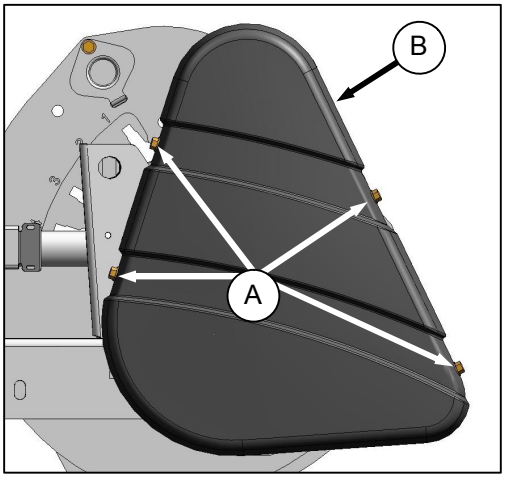

b. Открутите шесть шурупов (A), и снимите крышку.

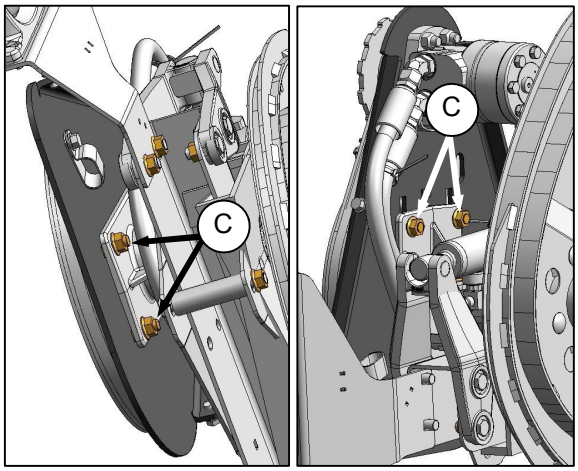

c. Ослабьте болты (C).

d. Плавно передвиньте мотор (D) и его опору (E) вниз к валу мотовила.

e. Открутите болт (F), контршайбу, и плоскую шайбу (G).

f. Снимите диск датчика скорости если есть

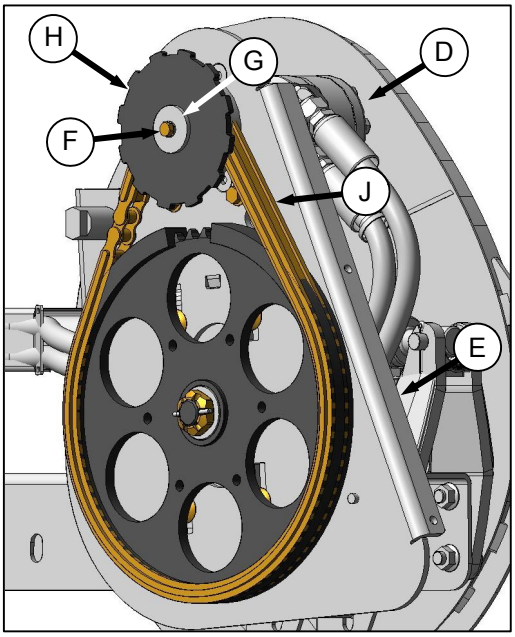

g. Стяните цепь (J) с звездочки привода.

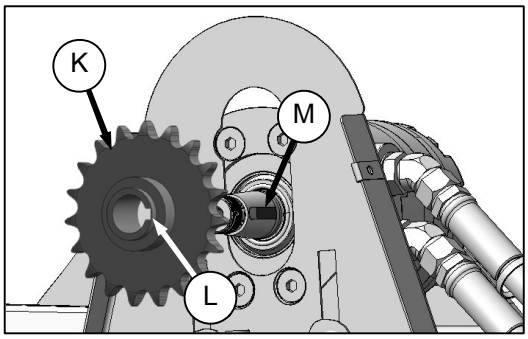

h. Снимите звездочку (K) с вала.

ВАЖНО

Не используйте монтировку и /или молоток, чтобы снять звездочку. Это может повредить мотор. Если не получится снять рукой, используйте сьемник.

i. Совместите паз (L) в новой звездочке с шпонкой (M) на валу и задвиньте ее на него.

j. Установите диск датчика скорости (H) (если есть) на вал, и зафиксируйте плоской шайбой (G), контршайбой, и болтом (F).

k. Затяните болт усилием 18 ф-ф (24 N·m).

l. Установите цепь (J) на звездочки.

m. Задвиньте мотор (D) и его крепление (E)) пока натяжение на цепи (D) не будет таким, чтобы рукой могли оттянуть цепь (1/8 дюйма) 3 мм в середине пролёта.

n. Затяните гайки (C), и еще раз проверьте натяжение.

o. Установите крышку привода на место.

8.12.6 U-СОЕДИНЕНИЕ ПРИВОДА ДВОЙНОЕ МОТОВИЛО

Смажьте U-соединение в соответсвии с требованиями секции 8.4.*5 Смазка и техуход*. Если U-соединение значительно изношено или повреждено его нужно заменить.

8.12.6.1 Замена U-соединения

a. Опустите жатку и мотовило, заглушите комбайн и выньте ключ из замка зажигания.

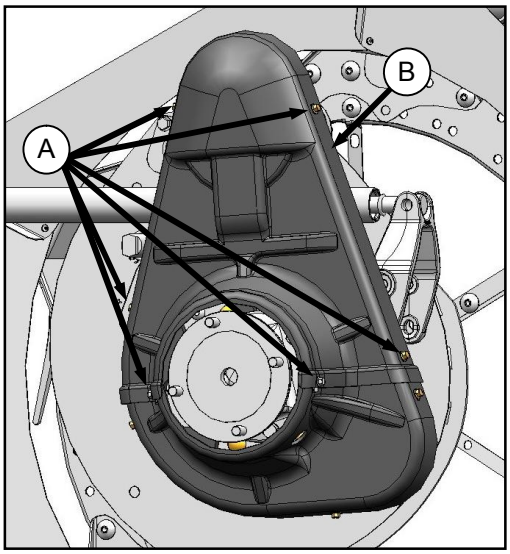

b. Открутите шесть винтов (A), и снимите верхнюю крышку (B).

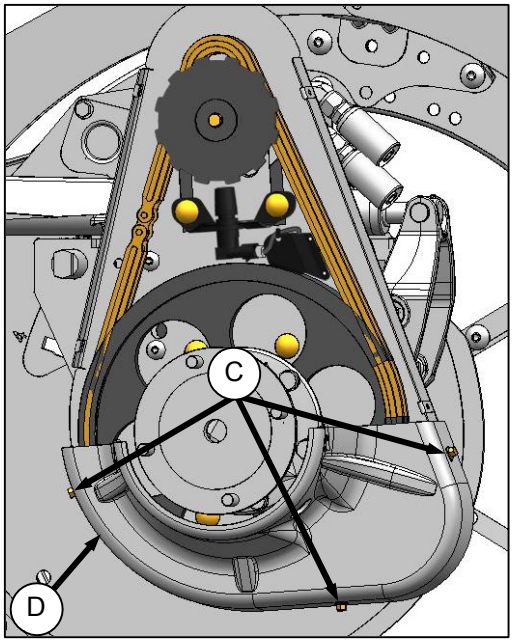

НЕКОТОРЫЕ ЧАСТИ НЕ ПОКАЗАНЫ

c. Открутите три винта (C) и снимите нижнюю крышку (D).

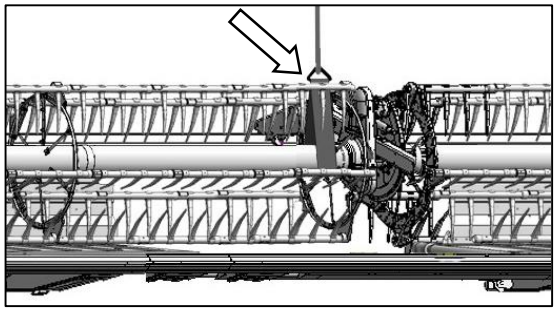

d. Обоприте внутренний край правого мотовила концом вил погрузчика и нейлоновым стропом (или эквивалентом)

ВАЖНО

Во избежание повреждения и деформации центральной трубы подоприте мотовило как можно ближе к крайнему диску

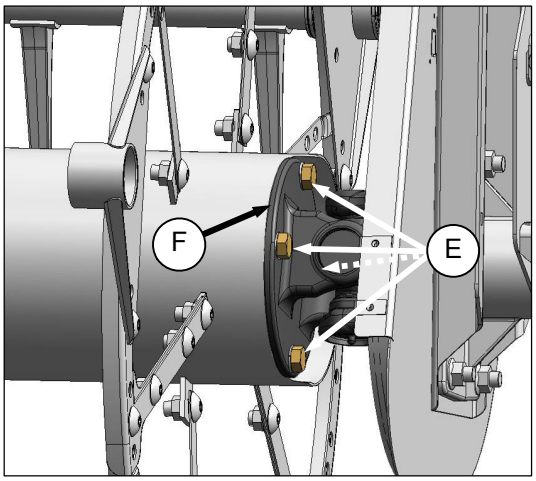

e. Открутите 4 болта (E) крепящих трубу мотовила к карданному шарниру (F), и подвиньте мотовило в сторону чтобы отсоединить вал от U-соединения.

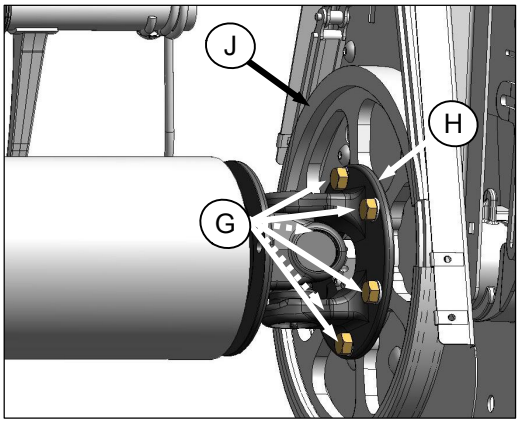

f. Открутите шесть болтов (G) соединяющих фланец U-соединения (H) к ведомой звездочке (J).

g. Снимите U-соединение.

ПРИМЕЧАНИЕ

Необходимо будет отодвинуть правое мотовило в сторону чтобы освободить U- соединение от трубы .

h. Установите фланец U-соединения (H) на ведомую звездочку (J) как показано 6тью болтами (G). Затяните рукой. Не затягивайте в этот момент.

i. Расположжите трубу правого мотовила напротив привода, вставьте вал в отверстие U-соединения.

j. Поворачивайте мотовило пока отверстия в трубе и фланце U-соединения (F) не совпадут.

k. Установите четыре болта (E), и затяните на 70 - 80 ф-ф (95 - 108 N·m).

l. Затяните болты (G) на 70 - 80 ФТ·lbf (95 - 108 N·m).

m. Снимите временную опору мотовила.

n. Установите крышки привода мотовила на место

8.12.7 МОТОР ПРИВОДА МОТОВИЛА

Мотор привода мотовила не нуждается в постоянном тех. обслуживании Если произошли проблемы с мотором, он должен быть снят дилером MacDon.

8.12.7.1 Замена мотора привода: Усиленный привод

a. Опустите жатку и мотовило, заглушите комбайн, и выньте ключ из замка зажигания

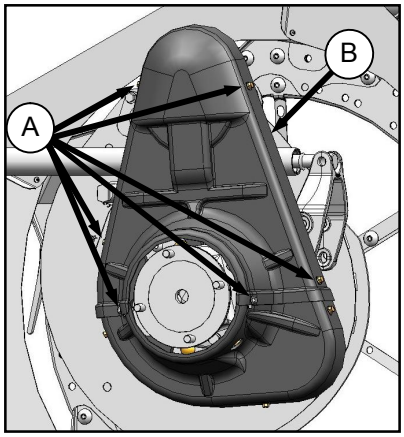

b. Снимите крышку(и) привода мотовила:

1. **Двойное мотовило:** Открутите шесть шурупов (A), и снимите верхнюю крышку (B).

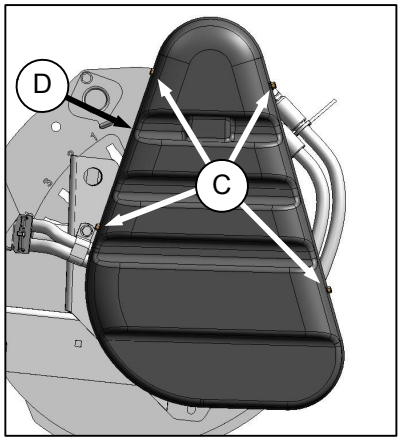

2. **Одинарное мотовило с усиленным приводом:** Открутите четыре шурупа (C), и снимите крышку (D).

c. Ослабьте цепь (E). См. секцию 8.9.4.1 *Регулировка натяжения: Усиленный привод*.

d. При **СТАНДАРТНОМ приводе**:

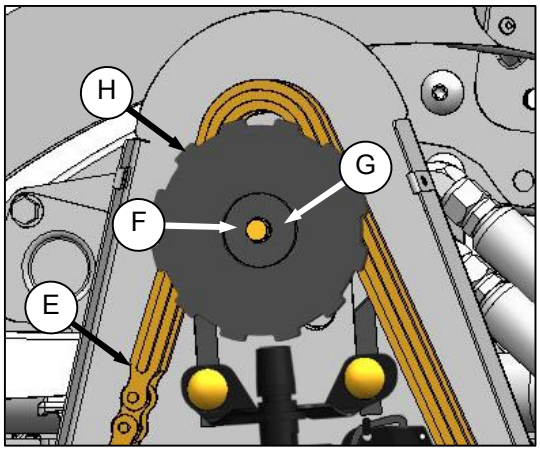

1. Открутите болт (F), контрашайбу и плоскую шайбу(G).
2. Снимите диск датчика скорости (H) (если есть.)

e. При **УСИЛЕННОМ приводе**:

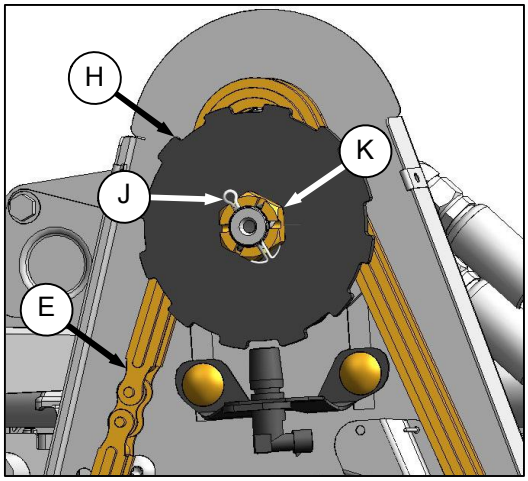

1. Снимите шпильку (J) и разрезную гайку (K).
2. Снимите диск датчика скорости (H) (если есть.)

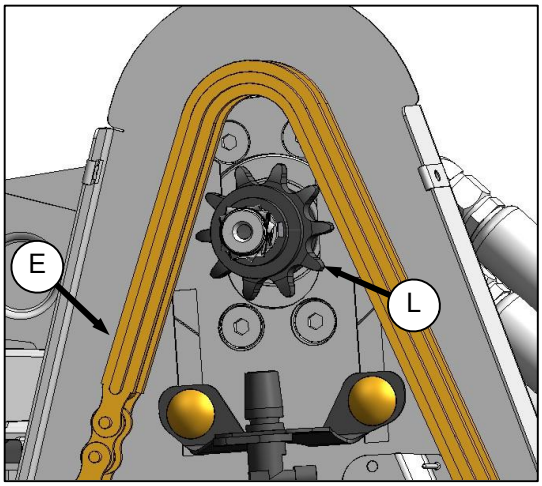

f. Стяните цепь (E) с ведущей звёздочки (L).

g. Снимите звездочку (L) с вала.

ВАЖНО

Не используйте монтировку и /или молоток, чтобы снять звездочку. Это может повредить мотор. Если не получится снять рукой, используйте сьемник.

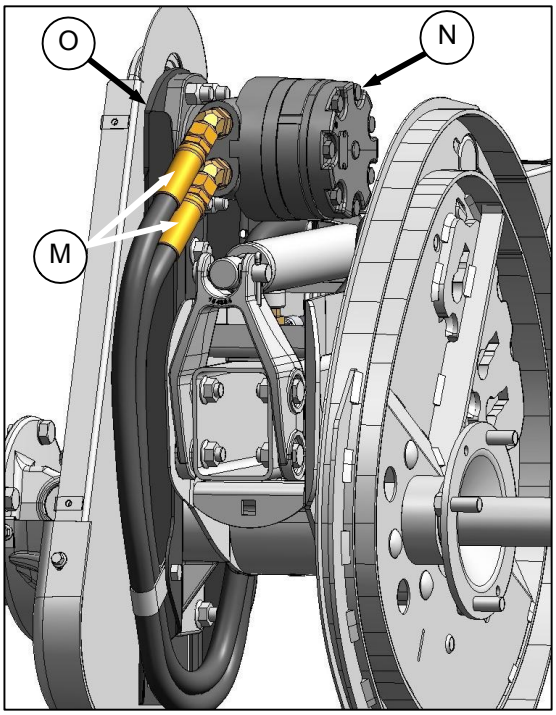

h. Разъедините гидравлические линии (M) на моторе (N). Закройте или заглушите открытые порты и линии.

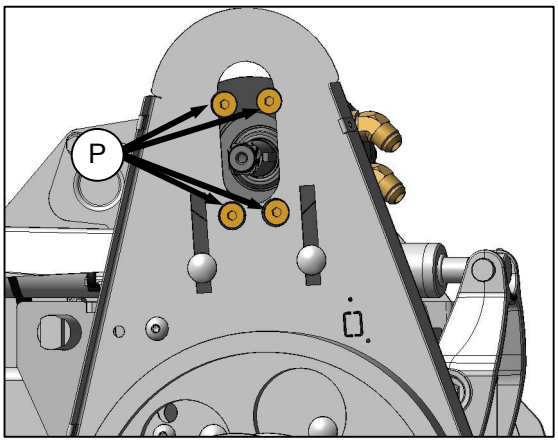

i. Плавно переместите мотор (N) и его опору (O) вверх или вниз, так, чтобы крепежные болты (P) были видны в углублениях на задней пластине.

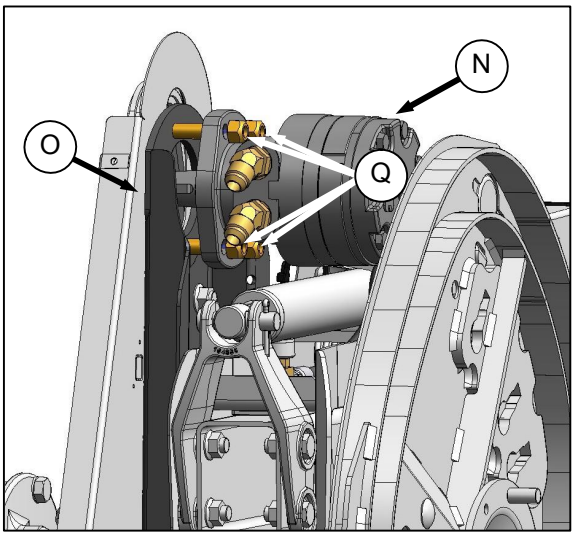

j. Снимите четыре гайки (Q), и болты (P), и мотор (N).

k. Установите новый гидравличекий мотор (N) на его крепления (O),и вставьте четыре потайных болта (P) сквозь отверстия в корпусе цепи чтобы закрепить его в креплении.

l. Установите гайки(Q) и затяните на 75 ф/ф (102 N·m).

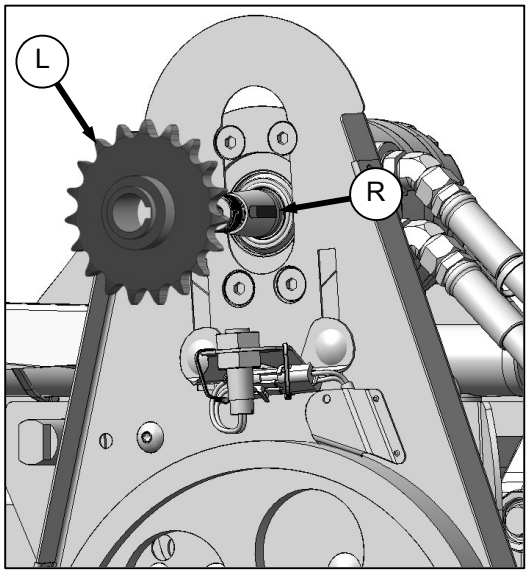

m. Совместите паз в звездочке (L) со шпонкой (R) на валу, и задвиньте ее на него.

n. Наденьте цепь(E)dна звездочку.

o. Установите диск датчика скорости (H)

p. При **УСИЛЕННОМ приводе**:

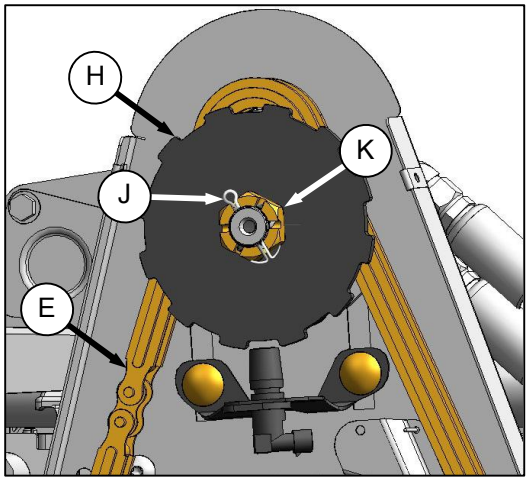

1. Установите прорезную гайку (K), и затяните на усилие 10 - 20 ф-ф (1.1 - 2.2 N·m).
2. Вставьте шпильку (J). Затяните гайку на следующую прорезь если необходимо.

q. При **СТАНДАРТНОМ приводе:**

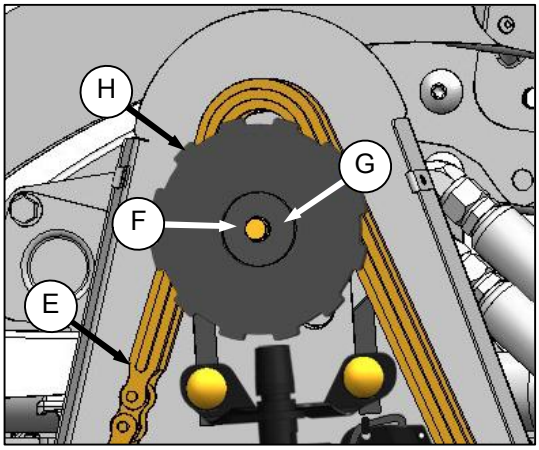

1. Установите плоскую шайбу (G), контршайбу и болт (F).
2. Затяните болт усилием 18 ф-ф (24 N·m).

r. Затяните цепь (E). См. секцию 8.9.4.1 *Регулировка натяжения: Усиленный привод.*

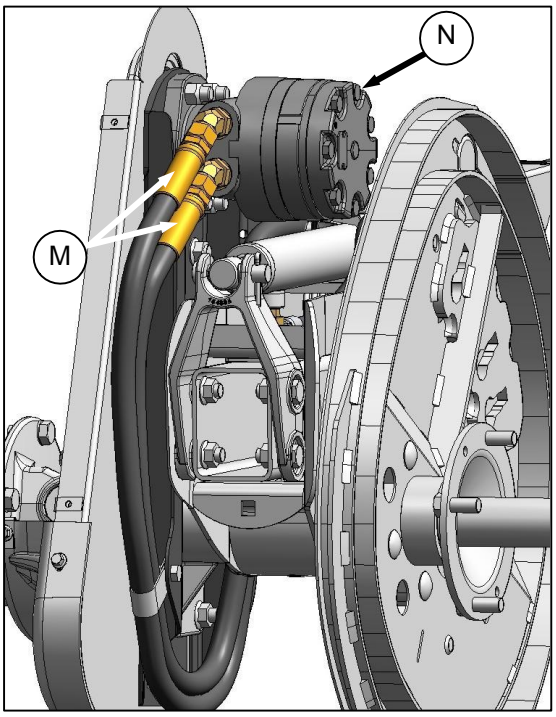

s. Соедините гидравлические линии (M) к мотору (N).

t. Установите крышку(и) привода на место:

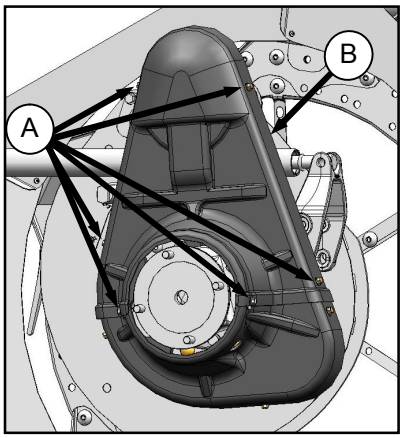

1. **Двойное Мотовило:** Поместите верхнюю крышку (B) на привод, и закрепите шестью винтами (A).

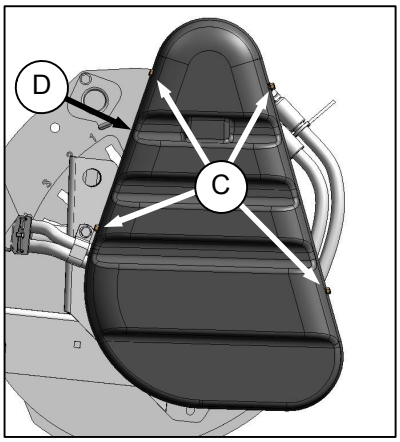

2. **Одинарное мотовило с усиленным приводом:** Поместите крышку (D) на привод, и закрепите 4 винтами (C).

8.12.7.2 Замена звездочки: Одинарное мотовило со стандартным приводом

a. Опустите жатку и мотовило, заглушите комбайн и выньте ключ из замка зажигания.

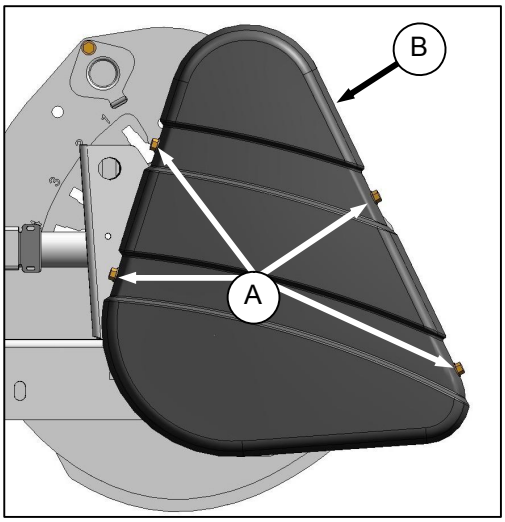

b. Открутите четыре винта (A), и снимите крышку привода мотовила (B).

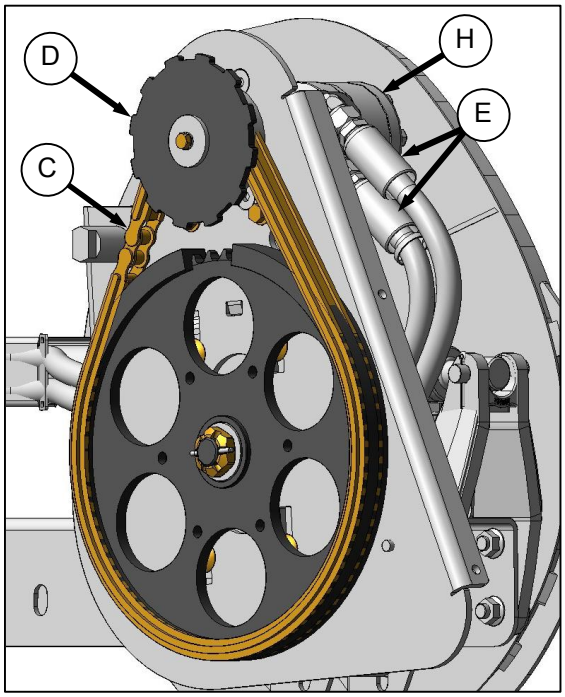

c. Ослабьте цепь (C). См. секцию 8.12.4.2 *Регулировка натяжения: Стандартный привод.*

d. Снимитедиск датчика скорости (D) и звездочку привода. См. секцию 8.12.5.2 *Замена звездочки: Стандартный привод одинарного мотовила.*

e. Разъедините гидравлические линии (E) на моторе. Закройте или заглушите открытые порты и линии.

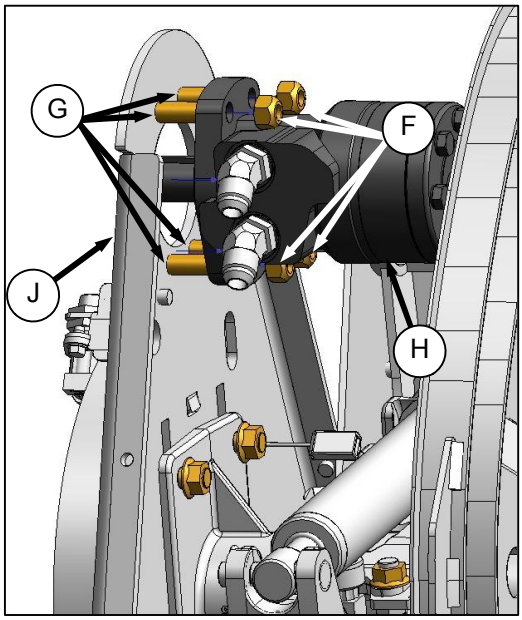

f. Снимите 4 гайки (F) и болты (G), и мотор (H).

g. Установите новый гидравличекий мотор (H) на корпус цепи (J), и вставьте четыре потайных болта (G) сквозь отверстия в корпусе цепи чтобы закрепить его в креплении.

h. Установите гайки (F) и затяните до 75 ф/ф (102 N·m).

i. Установите звездочку и диск датчика скорости (D). См. секцию 8.12.5.2 *Замена звездочки: Стандартный привод одинарного мотовила.*

j. Натяните цепь (C). См. секцию 8.12.4.1 *Регулировка натяжения: Стандартный привод.*

k. Соедините гидравлические линии (E) к мотору (H).

l. Установите крышку привода мотовила (B) 4 винтами (A).

8.12.8 Датчик скорости мотовила

ПРЕДУПРЕЖДЕНИЕ

Заглушите двигатель и выньте ключ из замка зажигания, прежде чем покинуть машину по любой причине. Ребёнок или даже животное могут запустить машину на холостом ходу.

a. Опустите жатку и мотовило, заглушите комбайн и выньте ключ из зажигания.

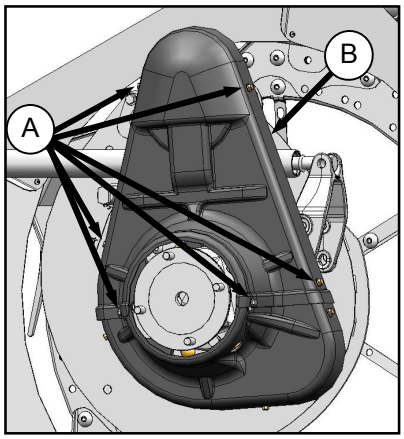

b. Снимите крышку привода мотовила:

1. **Двойное мотовило**: Открутите шесть винтов (A). Снимите крышку привода мотовила (B).

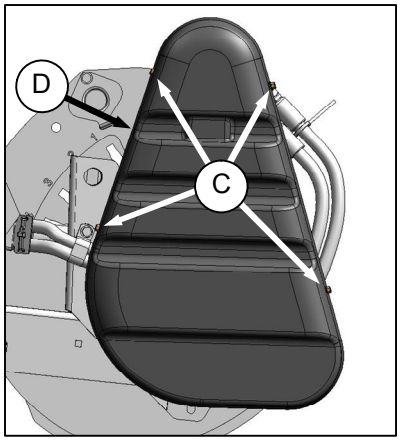

2. **Одно мотовило , усиленный привод:** Открутите шесть винтов (C) и снимите крышку привода мотовила (D).

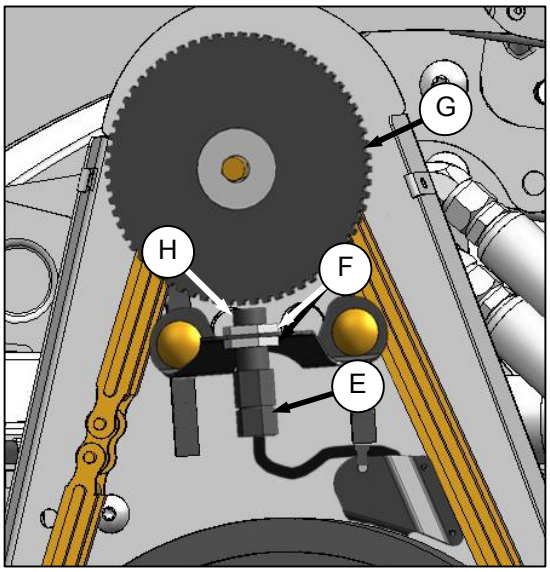

8.12.8.1 John Deere

a. Установите 3 мм зазор между диском (G) и датчиком (H). Регулируйте гайками (F), как нужно.

b. Замените датчик следующим образом:

1. Отсоедините коннектор (E).
2. Открутите гайки(F), и снимите датчик (H).
3. Открутите верхнюю гайку с нового датчика (H), и расположите на опоре.
4. Зафиксируйте верхней гайкой (F).
5. Отрегулируйте зазор между диском (G) и датчиком (H) до 3 мм гайками
6. Подключите датчик к проводке (E).

ВАЖНО

Убедитесь что электропроводка НЕ задевает цепь и звездочку.

8.12.8.2 Lexion 500

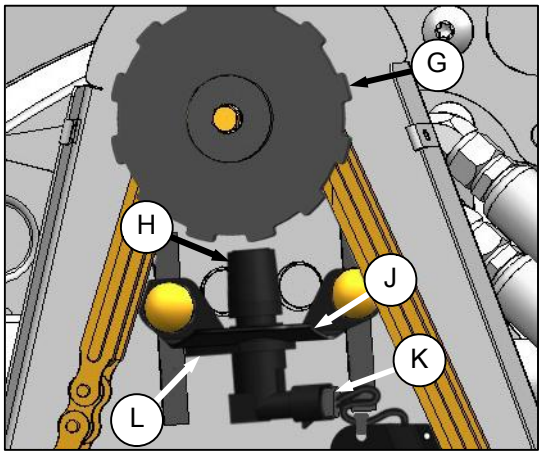

a. Установите 3 мм зазор между диском (G)) и датчиком (H). Отрегулируйте согнув опору (J).

b. Замените датчик следующим образом:

1. Отсоедините коннектор (K).
2. Открутите винт (L) и снимите датчик (H).
3. Расположите новый датчик (H) в опоре (J), и зафиксируйте винтом (L).
4. Отрегулируйте зазор между диском (G)) и датчиком (H) до 3 мм согнув опору (J).
3. Подключите датчик к проводке (K) .

ВАЖНО

Убедитесь что электропроводка НЕ задевает цепь и звездочку.

8.12.8.3 Lexion 400

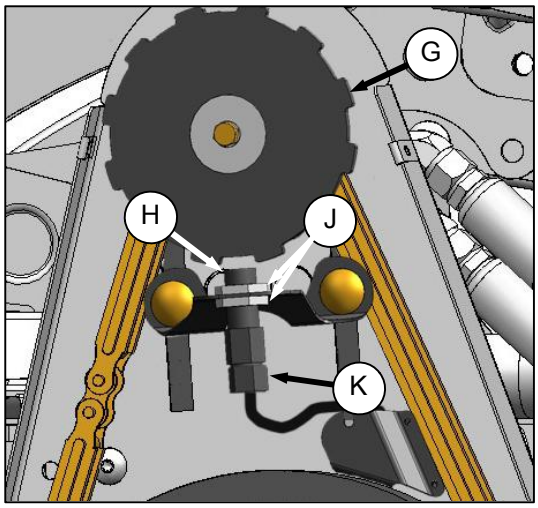

a. Установите 3 мм зазор между диском (G)) и датчиком (H). Отрегулируйте гайками (J) как нужно.

b. Замените датчик следующим образом:

1. Отсоедините коннектор (K).
2. Открутите верхнюю гайку (J) и снимите датчик (H)
3. Открутите верхнюю гайку с нового датчика и расположите на опоре.
4. Зафиксируйте верхней гайкой (J).
5. Отрегулируйте зазор между диском (G)) и датчиком (H) до 3 мм согнув опору (J).
6. Подключите датчик к проводке (K) .

ВАЖНО

Убедитесь что электропроводка НЕ задевает цепь и звездочку

8.12.8.5 AGCO

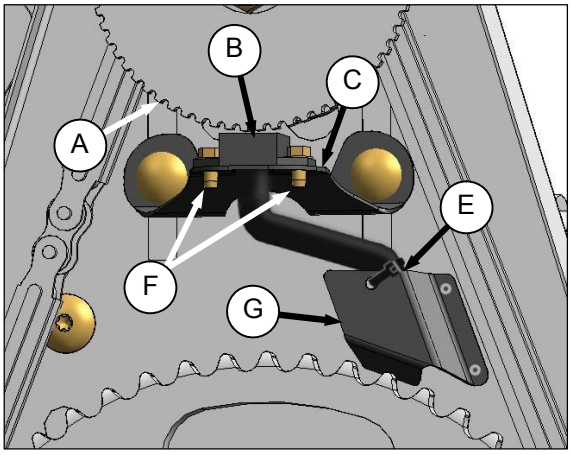

a. Установите 0,5мм зазор между диском (E) и датчиком (F). Отрегулируйте согнув опору (G).

b. Замените датчик следующим образом :

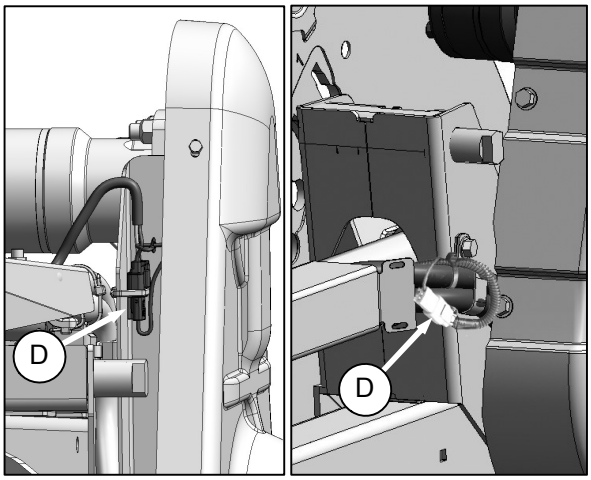

2 МОТОВИЛА ОДНО МОТОВИЛО

1. Отсоедините электрический коннектор (D).
2. Отрежьте связку (E) фиксирующую проводку к крышке.
3. Открутите винты (F), и снимите датчик (B) и проводку. Согните крышку (G) (если надо) чтобы снять проводку.
4. Пропустите проводку нового датчика позади крышки (G) сквозь корпус цепи.
5. Установите новый датчик в опору (C), и закрепите 2мя винтами (F).
6. Отрегулируйте зазор между диском (A) и датчиком (B) на 0.5 мм
7. Присоедините проводку датчика к коннектору (D).

8.12.9 Пальцы мотовила

ВАЖНО

Содержите пальцы мотовила в хорошем состоянии. Выпрямляйте или заменяйте, если необходимо.

8.12.9.1 Снятие стальных пальцев

ОСТОРОЖНО

Во избежани травм от падения поднятого мотовила всегда устанавливайте подпорки перед тем как находимться под ним.

a. Опустите жатку и мотовило, заглушите комбайн и выньте ключ из замка зажигания.

b. Снимите втулки граблины, на которой необходимо заменить палец, у центрального и хвостовых дисков . См. Секцию 8.12,10 *Втулки граблин.*

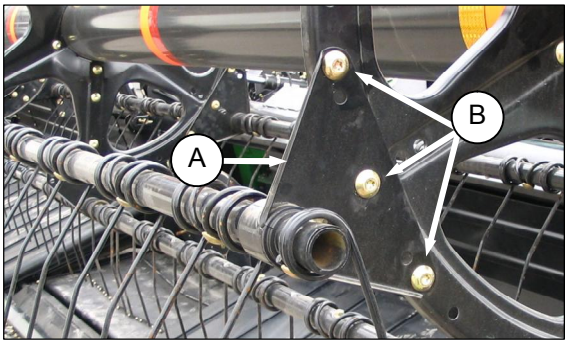

c. Временно присоедините пластины мотовила (A) к дискам, используя исходные места крепления (B).

d. Срежьте повреждённые пальцы так, чтобы их можно было снять.

e. Открутите болты на имеющихся пальцах и сдвиньте их так, чтобы заменить срезанный ранее. Снимите пластины мотовила (A) с трубы, если необходимо.

8.12.9.2 Установка стальных пальцев

ВАЖНО

Убедитесь, что труба граблины всё время на опоре, чтобы не повредить

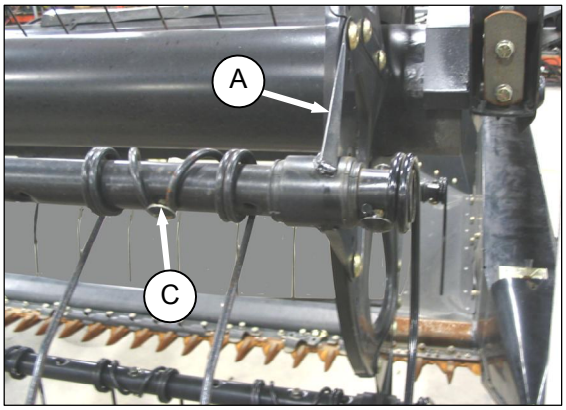

ее или другие компоненты.

a. Наденьте новый палец или пальцы (C) и пластины мотовила (A) на конец трубы.

b. Установите втулки граблин. См. секцию 8.12.10 Втулки гарблин.

c. Закрепите пальцы к трубе болтами и гайками (C).

8.12.9.3 Снятие пластиковых пальцев

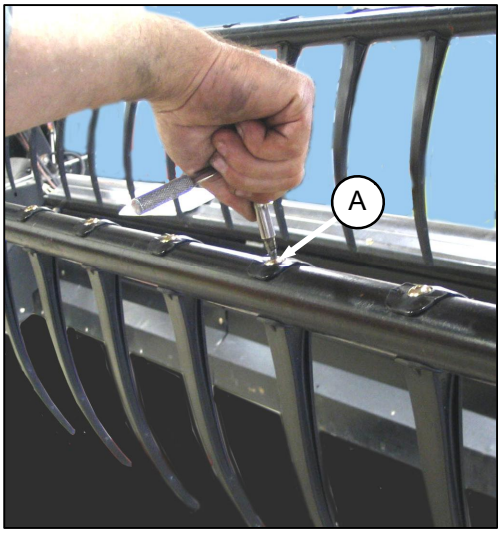

a. Открутите винт (A) ключом головкой Torx-Plus 27 IP

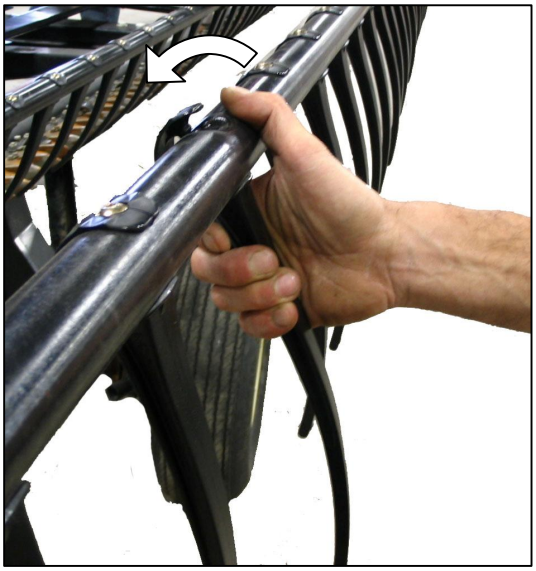

СНЯТИЕ

b. Отожмите пальцем верхний зажим назад от трубы граблины и снимите его.

8.12.9.4 Установка пластиковых пальцев

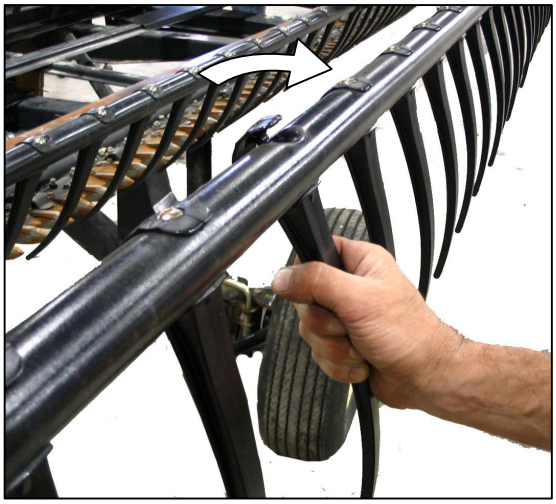

УСТАНОВКА

a. Установите палец с задней стороны на трубы и вставьте нижний выступ пальца в нижнее отверстие.

b. Мягко поднимите верх и поворачивайте палец, пока верхний выступ не войдет в верхнее отверстие трубы.

ВАЖНО

НЕ надавливайте на палец до затяжки крепёжного болта.

Воздействие давления на палец без затянутого винта, поломает его или срежет установочные выступы.

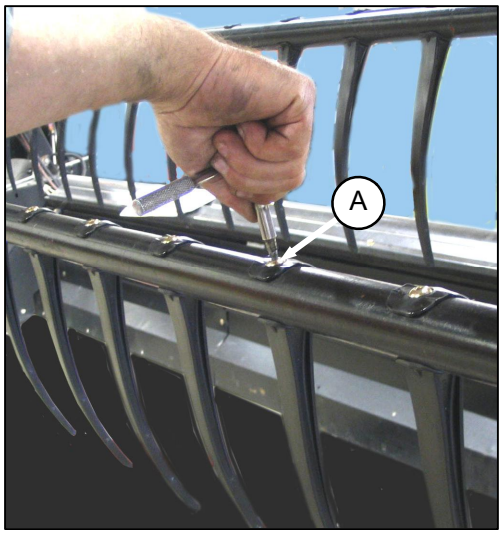

c. Установите винт (A) и закрутите с крутящим моментом в 75-80 ф/ф (8.5-9.0 N·m) ключом головкой Torx-Plus 27 IP.

8.12.10 Втулки граблин

ОСТОРОЖНО

Во избежани травм от падения поднятого мотовила всегда устанавливайте подпорки перед тем как находиться под ним.

Опустите жатку ,поднимите мотовило и установите подпорки.

8.12.10.1 Снятие втулок подбирающего мотовила с 6 и 9 граблинами

a. Снимите втулки на центральном и левом диске

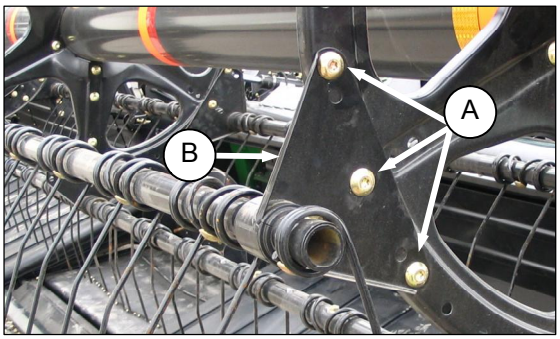

1. Открутите болты (A) крепящих пластину (B), к диску .

ВАЖНО

Убедитесь, что труба граблины всё время на опоре, чтобы не повредить

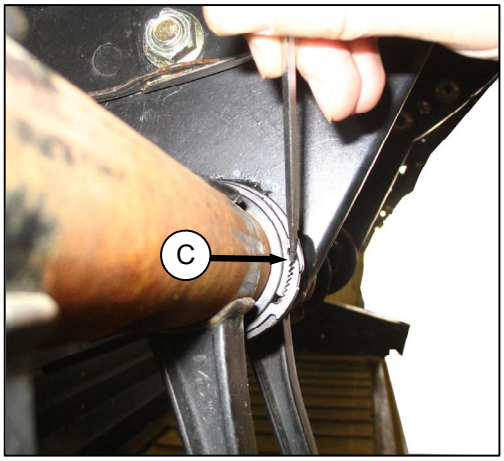

ее или другие компоненты.

ВАЖНО

Отметьте расположение отверстий на пластине и диске и убедитесь, что болты будут установлены в исходное положение.

2. Откройте зажимы втулки (C), используя маленькую отвёртку для разделения зазубрин. Стяните зажим с граблины.

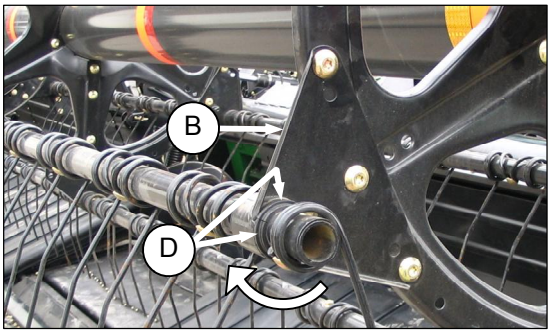

3. Поверните пластину (B) от диска и сдвиньте ее внутрь с втулки, снимите половинки (D). Открутите болт с ближнего пальца от пластины (или снимите палец), если необходимо чтобы пластина могла сойти со втулки.

b. Сторона кулачкового диска

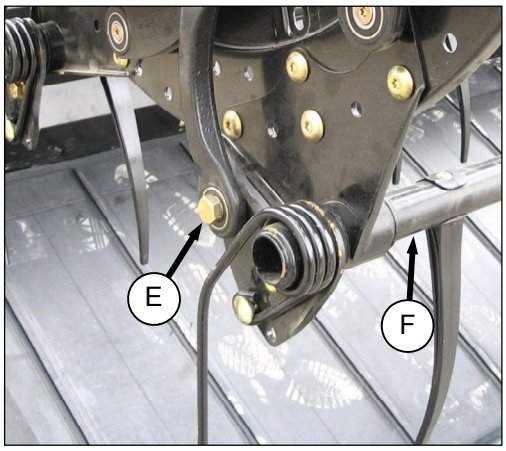

1. Открутите болт (E) на соединении кулачка так, чтобы труба (F) могла свободно вращаться.

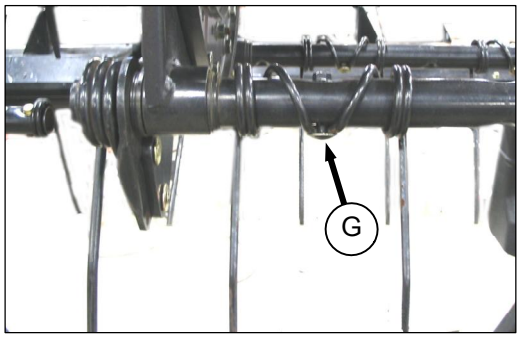

2. Если необходимо, открутите болт (G), фиксирующий первый палец от опоры так, чтобы палец мог сдвинуться внутрь. Если установлен пластиковый палец, см. предыдущую секцию.

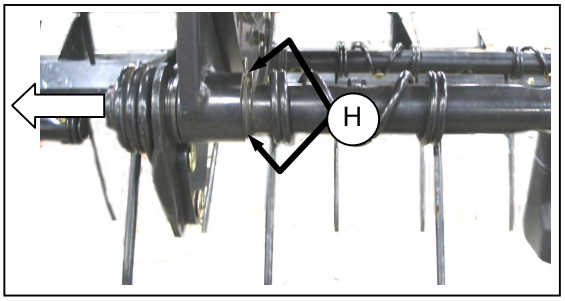

3. Сдвиньте трубу , чтобы обнажить втулку . Снимите половинки втулки (H).

8.12.10.2 Установка втулок подбирающего мотовила с 6 и 9 граблинами

ВАЖНО

Убедитесь, что труба граблины всё время поддерживается, чтобы не повредить ее или другие компоненты

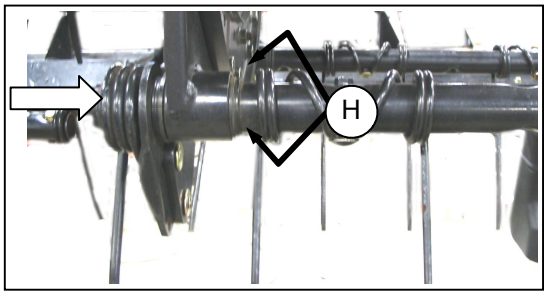

a. На стороне кулачкового диска установите половинки втулок (H) на трубу так, чтобы выступ в каждой половинке сел в отверстия в ней .

b. Переместите трубу к левой стороне жатки, чтобы установить втулки в пластину мотовила.

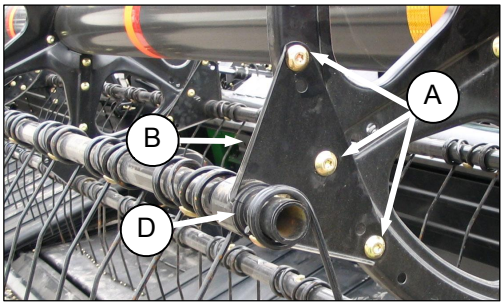

c. На центральном и и левом дисках расположите половинки втулок (D) на трубе так чтобы выступы вошли в нее

d. Сдвиньте пластину мотовила (B) на втулку и установите против диска в исходном положении

e. Установите болты (A) в исходные отверстия и затяните

f. Установите пальцы которые были сняты ранее

g. Установите зажим втулки следующим образом:

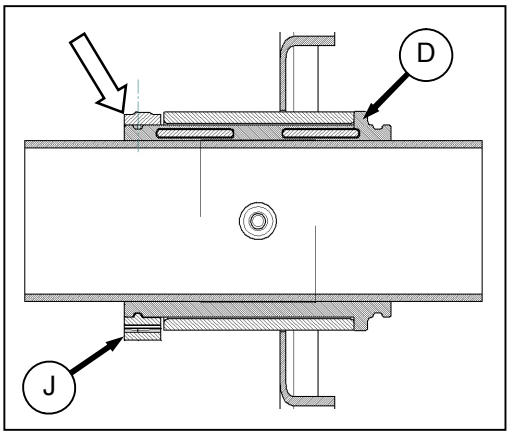

1. Расправьте зажим (J), и установите поверх трубы со стороны без фланцевого конца втулки.
2. Установите зажим (D) на втулки (J) так, чтобы края зажима и втулки были в одной плоскости, когда зажим попадёт в канавку на втулке и заблокируется.

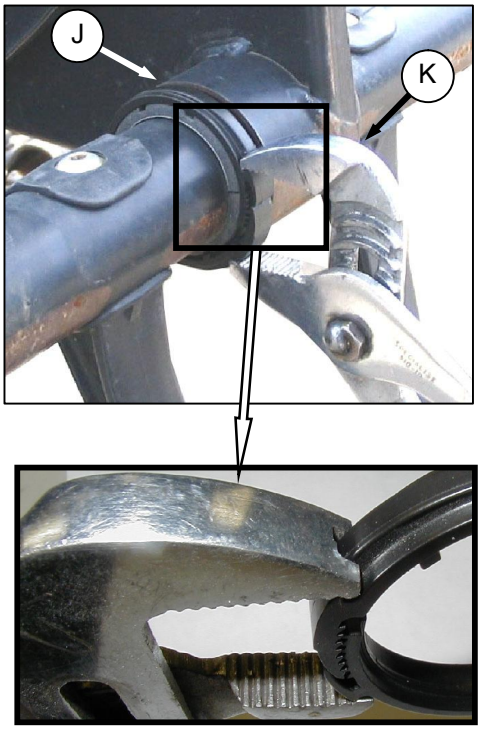

3. Затяните зажим при помощи модифицированных плоскогубец (K) так, чтобы давление пальцем не сдвигало зажим.

ВАЖНО

Перетягивание зажима может привести к его поломке.

8.12.10.3 Снятие втулок подбирающего мотовила с 5 граблинами

a. Снимите втулки с кулачкового диска так.-

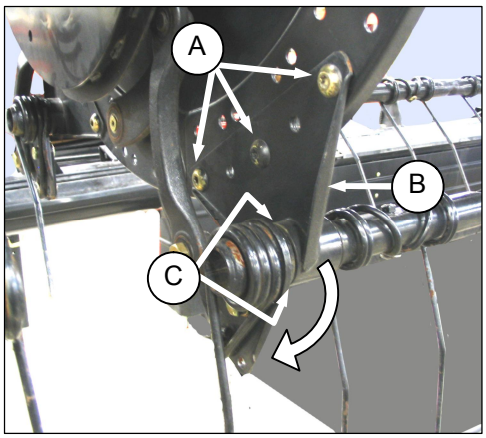

1. Открутите болты (A), крепящие пластину (B) к диску.

ВАЖНО

Убедитесь, что труба граблины всё время на опоре, чтобы не повредить ее или другие компоненты.

ВАЖНО

Отметьте расположение отверстий на пластине и диске и убедитесь, что болты будут установлены в исходное положение.

2. Снимите зажим втулки как было описано выше
3. Поверните пластину (B) от диска и сдвиньте ее внутрь с втулки, снимите половинки (D). Открутите болт с ближнего пальца от пластины (или снимите палец), если необходимо чтобы пластина могла сойти со втулки
4. Снимите половинки втулок (C).

b. Поверните пластину (B) от диска и сдвиньте ее внутрь с втулки. Снимите палец если необходимо, чтобы пластина могла сойти со втулки.

1. Отсоедините пластину мотовила с кулачковой стороны чтобы труба свободно крутилась. См . шаг a. 1

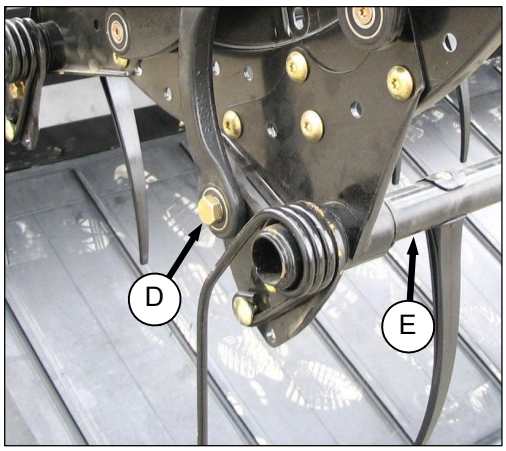

2. Открутите болт (D) на соединении чтобы труба могла свободно вращаться
3. Отодвиньте трубу наружу чтобы обнажить втулки

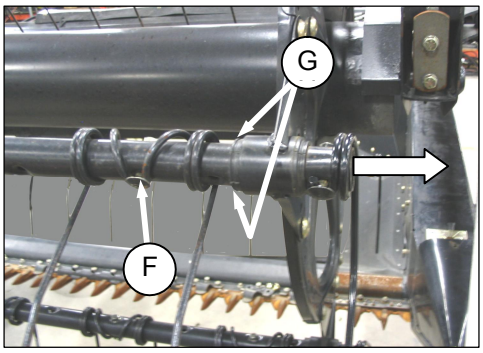

4. Открутите бодт (F) с трубы (или снимите пластиковый палец) следующий за пластиной чтобы труба могла соскользнуть с нее.
5. Снимите половинки втулок (G).

8.12.10.4 Установка втулок подбирающего мотовила с 5ю граблинами

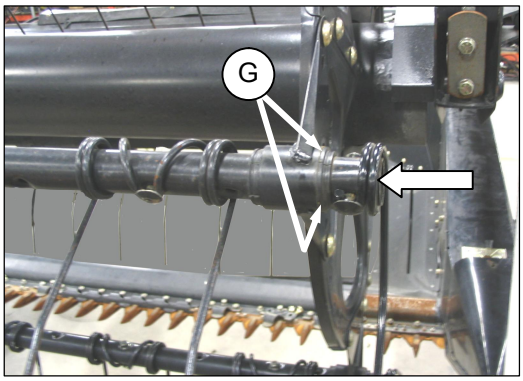

a. На центральном и и левом дисках расположите половинки втулок (D) на трубе так чтобы выступы вошли в нее

b. Задвиньте трубу внутрь (в сторону кулачкового диска чтобы расположить втулки

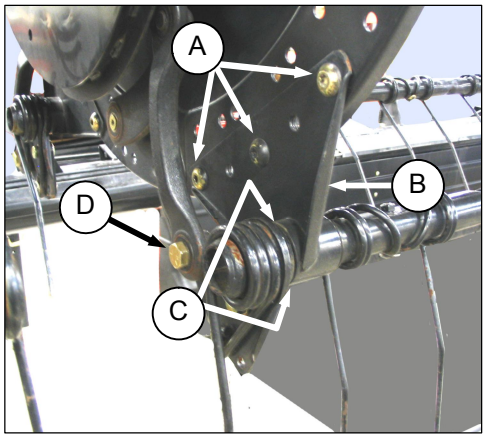

c. На стороне кулачкового диска установите половинки втулок (H) на трубу так, чтобы выступ в каждой половинке сел в отверстия в ней.

d. Сдвиньте пластину мотовила (B) на втулку и установите против диска в исходном положении

e. Установите болты (A) в исходные отверстия и затяните

f. Установите пальцы которые были сняты ранее

g. Установите болты (D) на соединении

h. Установите зажимы втулок как описано выше

1. Установите зажим (D) на втулки (A) так, чтобы края зажима и втулки были в одной плоскости, когда зажим попадёт в канавку на втулке и заблокируется.

2. Затяните зажим при помощи модифицированных плоскогубец (F), так, чтобы давление пальца не сдвигало зажим.

i. Установите болты (G) в исходные отверстия пластины (N) и затяните. Установите опору (H) торцевых щитков мотовила на хвостовой конец

j. Установите пальцы, и торцевые щитки которые были сняты

8.13 СИСТЕМА ТРАНСПОРТИРОВКИ (ОПЦИЯ)

8.13.1 Крутящий момент болтов колеса

ВАЖНО

Всякий раз при снятии и повторной установки колеса, проверяйте затяжку после часа работы.

Поддерживайте крутящий момент в 80-90 ф-ф.(110-120N·m.).

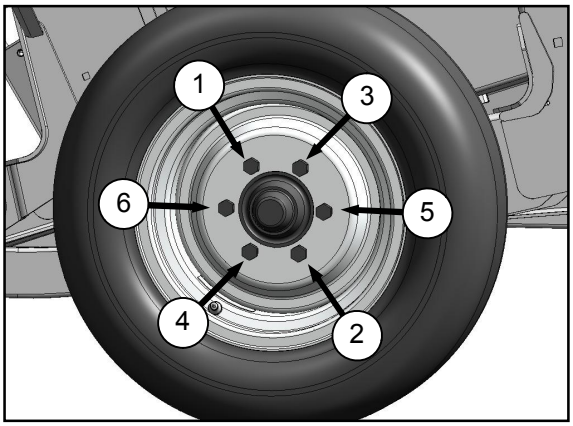

a. Проверяйте и затягивайте колёсные болты после 1-го часа работы, а затем каждые 100 часов. Поддерживайте 80-90 ф/ф. (110-120 N·m).

ВАЖНО

Соблюдайте правильную последовательность при затяжке болтов, как показано.

8.13.2 Осевые болты

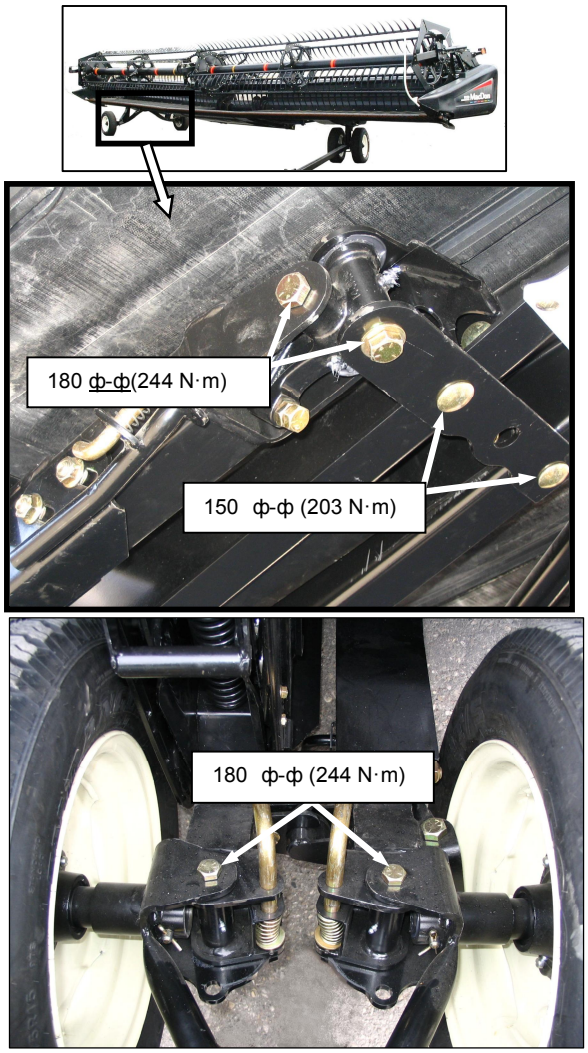

a. **Ежедневно** проверяйте и затягивайте осевые болты, пока не будет поддерживаться крутящий момент, как показано.

8.13.3 Накачка шин

Проверяйте давление в шинах ежедневно. Поддерживайте давление , рекомендованное в следующей таблице:

Размер		Давление
ST205/75R15	D	65 psi (448 kPa)
	E	80 psi (552 kPa)

ПРЕДУПРЕЖДЕНИЕ

- **Проводите техобслуживание шин соблюдая правила безопасности.**
- **Шина может взорваться во время накачивания и привести к серьёзным травмам или смерти.**

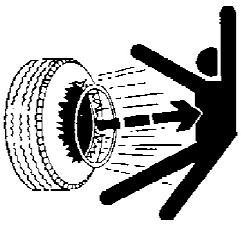

- **Не стойте над шиной. Пользуйтесь клещевым захватом и удлинённым шлангом.**
- **Никогда не превышайте давления, указанного на боку шины возле борта.**
- **Меняйте шину, если она имеет дефект.**
- **Меняйте обод колеса, который имеет трещины, изношен или сильно проржавел.**
- **Никогда не используйте сварку на дисках колес.**
- **Никогда не воздействуйте силой на накаченную или частично накаченную шину.**
- **Проверяйте, чтобы шина сидела правильно перед её накачкой до рабочего давления.**
- **Если шина будет сидеть неправильно на ободе, или слишком переполнена воздухом, борт шины может разболтаться с одной стороны, приводя к утечке воздуха на высокой скорости и с большой силой. Утечка воздуха такого характера может столкнуть шину в любом направлении, создавая угрозу для того, кто окажется в этом месте.**
- **Перед тем, как снять шину с обода, проверьте, чтобы из неё был удалён весь воздух.**
- **Не снимайте, не устанавливайте и не ремонтируйте шину на ободе, если у вас не будет нужного оборудования и опыта выполнения подобных работ. Отвезите шину и обод в хорошую ремонтную мастерскую.**

9 ПОИСК И УСТРАНЕНИЕ НЕИСПРАВНОСТЕЙ

9.1 ПОТЕРИ УРОЖАЯ НА РЕЖУЩЕМ АППАРАТЕ

Симптом	Проблема	Решение	Секция
Не подбирает полеглый урожай	Режущий аппарат слишком высоко	Опустите режущий аппарат	7.9.1
	Угол жатки слишком плоский	Сделайте угол круче	7.9.3
	Мотовило слишком высоко	Опустите мотовило	7.9.8
	Мотовило слишком далеко Отведено назад	Передвиньте мотовило вперёд	7.9.9
	Наземная скорость слишком высока для скорости мотовила	Сбросьте наземную скорость или увеличьте скорость мотовила	7.9.5 & 7.9.4
	Пальцы мотовила не поднимают	Увеличьте угол пальца	7.9.10
		Установите подъемники	*
Головки дробятся или отламываются	Скорость мотовила высокая	Сбросьте скорость мотовила	7.9.4
	Мотовило слишком низко	Поднимите мотовило	7.9.8
	Наземная скорость высокая	Сбросьте наземную скорость	7.9.5
	Урожай перезрел	Работайте в ночное время, когда влажность выше	---
Срезанный материал падает перед режущим аппаратом	Маленькая наземная скорость	Увеличьте наземную скорость	7.9.5
	Скорость мотовила слишком мала	Увеличьте скорость мотовила	7.9.4
	Мотовило слишком высоко	Опустите мотовило	7.9.8
	Режущий аппарат слишком высоко	Опустите режущий аппарат	7.9.1
	Мотовило далеко впереди	Передвиньте мотовило назад	7.9.9
	Скорость выше 10 км/час, мощной ведущей звёздочкой (10 зубовая)	Замените на высокоскоростную звёздочку мотовила (19 зубов.)	8.12.5
	Изношены или поломаны компоненты ножа	Замените	8.9
Полоски нескошенного материала	Скопление нескошенного материала	Обеспечьте достаточно места для материала, подаваемого на режущий аппарат	---
	Сломаны секции ножа	Замените	8.9.1
Чрезмерное подскакивание при нормальной скорости	Легкая флотация	Отрегулируйте флотацию	7.9.2
Стержень разделителя нагибает культуру.	Стержни разделителей длинные	Снимите стержни разделителя	7.9.11

* Обратитесь к дилеру MacDon
** Обратитесь к руководству по эксплуатации комбайна
*** Обратитесь к руководству по ремонту

Симптом	Проблема	Решение	Секция
Кустистые или наклоненные культуры идут поверх раздели-теля, скапливаются на концах.	Стержни разделителя не обеспечивают необходимое разделение	Установите длинные или плавающие стержни разделителя.	7.9.11
Урожай не скашивается по краям	Мотовило не «прогибается» или не отцентрированно.	Отрегулируйте «параболизм» или горизонтальное положение мотовила	7.9.9 & 8.12.2
	Прижимы ножа не отрегулированны правильно	Отрегулируйте прижимы, чтобы нож работал свободно, но секции не поднимались с пальцев.	8.9.7
	Секции или пальцы ножа изношены или поломаны	Замените изношенные или сломанные компоненты	8.9
	Жатка не выровнена.	Выровните жатку	7.11
	Пальцы мотовила не поднимают культуру перед ножом	Отрегулируйте положение и наклон пальцев мотовила.	7.9.9 & 7.9.10
	Разделители наклоняют культуру, предотвращая правильную подачу из-за накапливания материала на защтитных пальцах	Замените 3 или 4 крайних пальца на укороченные	*, 8.9.6 & 8.9.7 & 10.2

9.2 СКАШИВАНИЕ И КОМПОНЕНТЫ НОЖА

Симптом	Проблема	Решение	Секция
Шероховатое или неровное скашивание урожая	Не отрегулированы прижимы ножа	Отрегулируйте прижимы	8.9.7
	Секции ножа изношены или сломаны	Замените изношенные или поломанные части	8.9
	Нож не работает на рекомендованной скорости	Проверьте скорость двигателя	**
	Наземная скорость слишком высока для скорости мотовила	Сбросьте наземную скорость ил увеличьте скорость мотовила	7.9.5 & 7.9.4
	Пальцы мотовила не подхватывают материал перед ножом как надо	Отрегулируйте наклон пальцев или положение мотовила	7.9.9 & 7.9.10
	Нож слишком высоко	Опустите его пониже	7.9.1
	Угол жатки слишком плоский	Установите угол покруче	7.9.3
	Погнут нож, что вызывает задевание режущих частей	Выпрямите нож и защитные пальцы	8.9.6
	Режущая кромка пальцев далеко или не параллельна секциям ножа	Выровните пальцы	

* Обратитесь к дилеру MacDon
** Обратитесь к руководству по эксплуатации комбайна
*** Обратитесь к руководству по ремонту

Симптом	Проблема	Решение	Секция
Шероховатое или неровное скашивание урожая (продолж.).	Наклоненная, трудноскашиваемая культура	Установите укороченные пальцы	*, 8.9.6 & 8.9.7 &10.2
	Мотовило слишком далеко назад	Передвиньте мотовило вперёд	7.9.9
	Ослаб приводной ремень ножа	Отрегулируйте натяжение ремня	8.9.8
Забивается нож.	Мотовило слишком высоко или стоит слишком далеко вперёд	Опустите мотовило и отодвиньте его назад	7.9.8 & 7.9.9
	Слишком мала наземная скорость	Увеличьте наземную скорость	7.9.5
	Ослаб приводной ремень ножа	Отрегулируйте натяжение приводного ремня	8.9.8
	Неправильно отрегулированы прижимы ножа	Отрегулируйте прижимы	8.9.7
	Затупились или сломались секции ножа	Замените такие секции	8.9.1
	Погнуты или сломаны защитные пальцы ножа	Выровните или замените	8.9.6
	Пальцы мотовила не подхва-тывают перед ножом как надо	Отрегулируйте наклон пальцев и/или положение мотовила	7.9.9 & 7.9.10
	Металлические пальцы мотовила касаются ножа	Отрегулируйте зазор мотовила и ножа или «параболизм»	8.12.1 & 8.12.2
	Основная флотация слишком тяжёлая	Отрегулируйте пружины на более лёгкую флотацию	7.9.2
	Грязь скапливается на режущем аппарате	Поднимите режущий аппарат, опуская башмаки	7.9.1.2
		Установите отрезные секции	*
		Выровните угол жатки	7.9.3
	Нож не работает на рекомендованной скорости	Проверьте скорость двигателя комбайна	*
Чрезмерная вибрация жатки.	Неправильно отрегулированы прижимы ножа	Отрегулируйте прижимы	8.9.7
	Ножи не отсинхронизированы	Отрегулируйте синхронизацию двойного ножа	8.9.9.3
	Режущий аппарат не работает на рекомендованной скорости	Проверьте скорость двигателя комбайна	*
	Чрезмерный износ ножа	Замените нож	8.9.2 & 8.9.4
	Ослаб или изношен палец головки ножа или рычаг	Затяните или замените части	8.9.1

* Обратитесь к дилеру MacDon
** Обратитесь к руководству по эксплуатации комбайна
*** Обратитесь к руководству по ремонту

Симптом	Проблема	Решение	Секция
Излишняя вибрация на адаптере и жатке·	Не правильная скорость ножа	Отрегулируйте скорость ножа	7.9.7
	U соединения на кардане изношены	Замените U соединения ·	***
	Согнут брус режущего аппарата	Выровните брус	*
Чрезмерная поломка секции ножа или пальцев.	Прижимы ножа правильно не отрегулированны	Отрегулируйте прижимы	8.9.7
	Нож эксплуатируется слишком низко в каменистых условиях	Поднимимте нож используя башмаки	7.9.1.2
	Слишком тяжелая флотация	Отрегулируйте на более легкую	7.9.2
	Угол жатки острый	Уменьшите угол.	7.9.3
Повреждение задней части ножа	Изогнутые или сломанные защитные пальцы	Выпрямите или замените	8.9.6
	Изношена головка ножа	Замените	8.9.3
	Нож затупился.	Замените	8.9.2 & 8.9.4

9.3 ПОДАЧА МОТОВИЛА

Симптом	Проблема	Решение	Секция
Мотовило не подает культуру	Скорость мотовила слишком высока	Снизьте скорость мотовила	7.9.4
	Мотовило слишком низко	Поднимите мотовило	7.9.8
	Пальцы мотовила слишком агрессивны	Измените параметры кулачка	7.9.10
	Мотовило слишком отодвинуто назад	Передвиньте мотовило вперёд	7.9.9
Мотовило не подает полеглую или на корню культуре (мотовило полность опущено)	Пальцы мотовила слишком агрес-сивны для культуры на корню	Установите кулачки на 1 или 2.	7.9.10
Накручивание материала на концы мотовила	Пальцы мотовила чересчур агрессивны	Уменьшите параметры кулачка	
	Мотовило стоит слишком низко	Поднимите мотовило	7.9.8
	Скорость мотовила высока	Сбросьте скорость мотовила	7.9.4
	Состояние урожая	Установите опционные торцевые щитки	* & 10.8
	Мотовило не отцентрировано в жатке	Отцентрируйте	8.12.3
Мотовило слишком быстро подаёт материал	Пальцы мотовила не достаточно агрессивны	Измените параметры кулачка	7.9.10
	Мотовило стоит слишком далеко вперёд	Отодвиньте мотовило назад	7.9.9

* Обратитесь к дилеру MacDon
** Обратитесь к руководству по эксплуатации комбайна
*** Обратитесь к руководству по ремонту

Симптом	Проблема	Решение	Секция
Мотовило не поднимается.	Подъёмные гидравл.фитинги мотовила не подходят или неисправны	Замените муфты быстрого подсоединения	---
Мотовило не поворачивается.	Муфты быстрого соединения подсоединены неправильно	Соедините муфты	**
	Цепь привода мотовила отсоединилась	Соедините цепь	8.12.4
Мотовило вращается неравномерно без нагрузки.	Чрезмерное провисание в цепи привода мотовила	Подтяните цепь	
Мотовило вращается неравномерно или застревает при уборке хорошего урожая	Слишком высокая скорость мотовила	Сбросьте скорость мотовила	7.9.4
	Пальцы мотовила не достаточно агрессивны	Передвиньте наклон пальца на более агрессивную отметку.	7.9.10
	Мотовило стоит слишком низко	Поднимите мотовило	7.9.8
	Перепускной клапан стоит на низкой отметке разгрузочного давления	Увеличьте разгрузочное давление в соответствии с рекомендациями завода-изготовителя	**
	Низкий уровень масла в резервуаре комбайна (ПРИМЕЧАНИЕ: Иногда бывает не один резервуар)	Залейте до нужного уровня	
	Неисправен перепускной клапан	Замените перепускной клапан	
	Трудно срезает культуры с высокоскоростной ведущей звёздочкой мотовила (19-зубьев)	Замените на 14-зубчатую ведущую звёздочку	8.12.5
Пластиковые пальцы срезаются на кончиках	Зазор мотовила и ножа недостаточен	Увеличьте зазор	8.12.1
Концы пальцев изогнуты назад.	Мотовило зарывается в землю, когда скорость мотовила медленнее, чем наземная скорость .	Поднимите жатку	7.9.1
		Уменьшите наклон жатки	7.9.3
		Передвиньте мотовило назад	7.9.9
Пластиковые пальца гнутся у трубы (противоположно верхнему).	Мотовило зарывается в землю, когда скорость мотовила медленнее, чем наземная скорость.	Поднимите жатку	7.9.1
		Уменьшите наклон жатки	7.9.3
		Передвиньте мотовило назад	7.9.9

* Обратитесь к дилеру MacDon
** Обратитесь к руководству по эксплуатации комбайна
*** Обратитесь к руководству по ремонту

9.4 ЖАТКА И ПОЛОТНЯНЫЕ ТРАНСПОРТЕРЫ

Симптом	Проблема	Решение	Секция
Недостаточный подъём у жатки	Низкое давление перегрузки	Увеличьте давление перегрузки	**
Недостаточная скорость полотна.	Регулятор скорости установлен низко	Увеличьте скорость регулятором	7.9.6
	Низкое давление перегрузки	Увеличьте давление перегрузки на рекомендуемую	***
	Привод жатки слишком медленный	Отрегулируйте на правильную скорость для соответствующей модели	
	Изношен шестеренчатый насос	Замените насос	**
	Компенсатор давления (V7) установлен низко	Отрегулируйте для увеличения	
Транспортёр НЕ вращается	Полотнянные транспортёры ослаблены	Натяните транспортёры	8.11.1
	Привод или направляющий ролик обматываются материалом	Ослабьте транспортёры и почистите ролики	
	Планки или шов тормозятся рамой или материалом	Ослабьте транспортёры и уберите всё , что мешает	
	Заклинило роликовый подшипник	Заменить	8.11.4
	Низкий уровень гидравлического масла	Заполните резервуар до полного уровня	8.5.1.2
	Неправильное значение давления перегрузки на регулирующем клапане потока	Отрегулируйте параметр сброса/разгрузки	***
Полотно останавливается.	Материал не подается равномерно через нож.	Опустите мотовило.	7.9.8
		Установите короткие пальцы.	*, 8.9.6 & 8.9.7 & 10.2
Шнек адаптера подает назад·	Шнек установлен слишком высоко	Проверьте механизм реверса внутри шнека	***
		Опустите шнек.	8.8.1
	Джон Диир. Цепь наклонной камеры вращается слишком медленно.	Увеличьте скорость цепи.	**
	Джон Диир. Оборудован с цепью наклонной камеры с 4 шагами на планку	Замените на 6 шаговую цепь или снимите каждую вторую планку.	
	Кейс. Установлен камнеуловитель барабан или цепь с ровными планками.	Установите стандартный барабан или заполните выемки в камнеуловителе или установите планки на цепи с зазубринами	

* Обратитесь к дилеру MacDon
** Обратитесь к руководству по эксплуатации комбайна
*** Обратитесь к руководству по ремонту

РАЗДЕЛ 9. ПОИСК НЕИСПРАВНОСТЕЙ

Симптом	Проблема	Решение	Секция
Неравномерный поток обьемного материала.	Угол жатки слишком плоский	Увеличьте угол	7.9.3
	Скапливание материала на полотнах .	Увеличьте скорость боковых полотен .	7.9.6
		Установите верхний перекрестный шнек	*
		Установите удлинители витков.	7.3.1.1
	Материал скапливается на концах шнека	установите стрипперы	7.3.1.2
	Кейс. Блоки камнеуловителя препятствуют потоку культуры	Отрегулируйте блоки на минимальную высоту.	**
	Высокая скорость боковых полотен, много материала в центре полотна адаптера.	Снизьте скорость боковых транспортеров	7.9.6
	Цепь подающего барабана низка	Передвиньте барабан в положение кукурузы	**
Шнек адаптера наматывает культуру	Культура склонна к наматыванию (лен)	Добавьте удлинители витков или стрипперы.	7.3.1.1 7.3.1.2
	Высокая скорость шнека	Установите комплект замедлителя	*
Барабан наклонной камеры наматывает культуру.	Культура склонна к наматыванию (лен) .	Установите стрипперы	7.3.1.2
Культура подается неравно мерно или назад.	Подающее полотно останав - ливается	Очистите мусор с полиэтиленового поддона.	---
		Проверьте натяжение подающего полотна	8.11.3
		Замените подшипник(и) роликов	***
		Проверьте мотор подающего полотна	
	Тяжелая культура забивается между шнеком адаптера и подающим полотном.	Проверьте высоту шнека	8.8.1
		См.также «Шнек адаптера подает назад»	---
	Низкая скорость шнека	Установите комплект увеличения скорости	*
Культура подается назад в центре подающего полотна	Большой зазор между ведущим роликом и шнеком	Опустите шнек	8.8.1
	Низкая скорость шнека	Установите комплект увеличения скорости	*
Боковые полотна подают назад в тяжелой массе	Боковые полотна вращаются медленно	Увеличьте скорость боковых полотен	7.9.6
Культура перебрасывается через окно и под противоположное полотно	Боковые полотна вращаются быстро	Уменьшите скорость боковых полотен	
	Излишнее перекрытие центрального полотна	Отцентрируйте ролики боковых полотен относительно дефлек-оров центрального полотна	***
Культура подается в наклонную камеру больше по бокам	Шнек нормально не подает культуру	Добавьте удлинители витков	7.3.1.1
		Добавьте стрипперы	7.3.1.2
		Снимите внешние пальцы шнека.	8.8.4
		Установите комплект увеличения скорости	*

* Обратитесь к дилеру MacDon
** Обратитесь к руководству по эксплуатации комбайна
*** Обратитесь к руководству по ремонту

РАЗДЕЛ 9. ПОИСК НЕИСПРАВНОСТЕЙ

Симптом	Проблема	Решение	Секция
Культура подается в наклонную камеру больше по центру, чем по бокам	Шнек нормально не подает культуру .	Добавьте внешние пальцы шнека	8.8.4
		Снимите удлинители витков.	7.3.1.1
		Снимите стрипперы	7.3.1.2
Культура забивается между головкой ножа и крайним щитком.	Колоски отклоняются от отверстия головки ножа в крайнем щитке	Установите щиток за исключением мокрой и липкой почвы	7.10
Материал скапливается внутри или под передним краем транспортёра.	Неправильно отрегулирована высота деки.	Отрегулируйте высоту деки.	8.11.5
Материал наматывается на битеры перекрестного шнека.	Условия культуры не нуждаются в битерах.	Снимите битеры.	7.14
Материал собирается на крайних дефлекторах и проходит пучками.	Крайние дуфлекторы слишком широкие	Обрежьте дефлекторы или замените на узкие (MacDon #172381).	--
Режущий механизм толкает грязь по всей длине.	Высота жатки слишком низкая	Поднимите высоту жатки АКВЖ.	**
	Основная флотация заблокирована	Разблокируйте флотацию	7.9.2
	Жатка слишком тяжёлая	Отрегулируйте флотацию, сделать жатку легче.	
	Угол жатки слишком крутой.	Уменьшите угол жатки	7.9.3
Жатка толкает почву под нижней балкой адаптера.	Неправильно установлена транзитная рама для комбайна	Отсоедините адаптер и проверьте транзитную раму.	**
	Угол жатки слишком плоский	Увеличьте угол жатки.	7.9.3
	Жатка слишком легкая, лапы не на стопорах.	Отрегулируйте флотацию, сделать жатку тяжелее.	7.9.2
Мотовило касается крайних щитков особенно в выгнутом вверх положении.	Мотовило не отцентрировано	Отцентрируйте мотовило	8.12.3
	Ослабшая распорка.	Отцентрируйте мотовило и затяните распорку	
Пальцы мотовила отсечены в местах сгиба в положении когда крылья согнуты вниз.	Неправильный зазор пальцев мотовила	Отрегулируйте зазор мотовила к ножу.	8.12.1
		Отрегулируйте параболизм мотовила	8.12.2

* Обратитесь к дилеру MacDon
** Обратитесь к руководству по эксплуатации комбайна
*** Обратитесь к руководству по ремонту

9.5 УБОРКА БОБОВЫХ

Симптом	Проблема	Решение	Секция
Чрезмерные потери на разделителях.	Стержень разделителя прижимает вниз и разбивает стручки вдребезги	Снимите шток разделителя	7.9.11
	Стебли и растения скапливаются на концевых щитках	Установите шток разделителя	
Наматывание культуры на края мотовила.	Несрезанная культура наматывается	Установите крайние щитки мотовила.	7.2.3
Наматывание культуры на мотовило.	Мотовило слишком низко.	Поднимите мотовило.	7.9.8
При уборке растений целые или частично целые растения остаются позади	Жатка работает не по земле	Опустите жатку на землю и работайте на башмаках и/или режущем аппарате	7.9.1.2
	Флотация слишком лёгкая , жатка подпрыгивает на выступах, не сразу возвращается вниз	Установите флотацию : Сухая почва- 100-150 фунтов мокрая почва- 50-100 фунтов	7.9.2
	Мотовило слишком высоко	Полностью втяните цилиндры мотовила	7.9.8
	Мотовило слишком высоко с полностью втянутыми цилиндрами	Отрегулируйте высоту мотовила	8.12.1
	Наклон пальца мотовила недостаточно агрессивен	Отрегулируйте наклон пальца	7.9.10
	Мотовило находится слишком далеко сзади на стойках мотовила	Передвиньте мотовило вперёд, пока кончики пальцев не задевают почву с жаткой на земле и правильно отрегулированным центральным звеном	7.9.9
	Угол жатки слишком маленький	Удлините центральное звено При укосе на земле угол можно увеличить полностью втянув цилиндры подьема	7.9.3
	Мотовило вращается слишком медленно	Отрегулируйте скорость мотовила, чтобы она чуть-чуть превышала наземную	7.9.4
	Слишком высокая наземная скорость	Сбросьте наземную скорость	7.9.5
	Башмаки отрегулированы слишком низко	Поднимите башмаки в макс. высокое положение	7.9.1.2
	Грязь прилипает снизу ножевого бруса и поднимет его над землей	Установите пластиковые изнашиваемые пластины и башмаки	*
	Изношены или повреждены секции ножа	Замените секции или весь механизм	8.9.1 & 8.9.2 & 8.9.4

* Обратитесь к дилеру MacDon
** Обратитесь к руководству по эксплуатации комбайна
*** Обратитесь к руководству по ремонту

РАЗДЕЛ 9. ПОИСК НЕИСПРАВНОСТЕЙ

Симптом	Проблема	Решение	Секция
При уборке растений целые или частично целые растения остаются позади	Грязь комками собирается на дне ножа с пластиковыми пластинами , что поднимает режущий механизм с земли	Почва слишком мокрая. Дайте ей просохнуть	---
		Вручную очистите ножевой аппарат, когда налипшая грязь окажется неприемлемой.	
	Пластиковые пластины установлены поверх металлических	Снимите металлические при установке пластиковых изнашиваемые пластины	
	Жатка не выровнена	Выровните жатку	7.11
	Части стеблей попали на остриё защитн. пальцев. (Случается чаще при уборке недозревших бобовых)	Установите комплект с укороченными пальцами	*, 8.9.6 & 8.9.7 & 10.2
Стебли растений застряли между верхом полотна и режущим брусом.	Режущий брус заполнен мусором с правильным зазором прокладки между полотном и брусом.	Поднимайте жатку полностью на конце поля или как необходимо и перемещайте платформы вперед назад чтобы очистить брус.	---
		Вручную удалите мусор с режущего бруса чтобы предотвратить выход из строя полотен.	
Культура собирается на защитных пальцах и не перемещается на полотна.	Угол наклона пальцев мотовила не достаточно аггрессивный.	Увеличьте агрессивность пальцев (кулачки).	7.9.10
	Мотовило слишком высоко относительно ножа.	Ую высоту с полностью втянутыми цилиндрами.	8.12.1
	Мотовило находится слишком далеко впереди С-образной секции ножа	Переустановите мотовило	7.9.9
Поломка защитных пальцев ножа	Флотация недостаточна.	Увеличьте флотацию	7.9.2
	Чрезмерное количество камней на поле	Рассмотрите вопрос установки укороченных пальцев. **СОВЕТ**: Поэкспериментируйте с несколькими защитными пальцами на ноже, чтобы сравнить работу двух разных защитных пальцев.	*, 8.9.6 & 8.9.7 & 10.2
Мотовило разбивает стручки	Мотовило вращается слишком быстро	Снизьте скорость мотовила	7.9.4
	Стручки бобов пересушены.	Косите ночью когда стручки влажные.	---

* Обратитесь к дилеру MacDon
** Обратитесь к руководству по эксплуатации комбайна
*** Обратитесь к руководству по ремонту

РАЗДЕЛ 9. ПОИСК НЕИСПРАВНОСТЕЙ

Симптом	Проблема	Решение	Секция
Мотовило разбивает стручки	Наклон пальца мотовила недостаточно агрессивен	Увеличьте агрессивность пальца (положение кулачка)	7.9.10
	Мотовило находится слишком далеко впереди С-образной секции ножа.	Переустановите мотовило	
Режущий механизм толкает слишком много мусора и грязи.	Жатка слишком тяжёлая	Отрегулируйте флотацию, чтобы сделать жатку легче	7.9.2
	Угол жатки слишком крутой.	Уменьшите угол жатки	7.9.3
		Укоротите центральное звено.	
	Обычные защитные пальцы толкают грязь или закупоривают мусором и затем толкают грязь.	Установите укороченные защитные пальцы.	*, 8.9.6 & 8.9.7 & 10.2
	Неправильная опора для жатки.	Установите центральные башмаки на низ жатки.	*
Режущий механизм толкает слишком много грязи в определённых местах по длине поля	Колёсные колеи или гребни пропашных культур, которые образовались по ходу посевной или при опрыскивании.	Косите у угла к гребню или рядам культур, чтобы нож и защитные пальцы лучше очищались	---
	Перевернутая земля вдоль поля при обработке	Скашивайте под углом 90° к волнистым местам – это позволит режущему механизму держаться на поверхности и не закапываться	
Режущий механизм заполняется грязью	Большой зазор между верхом полотна и режущим брусом.	Отрегулируйте опоры платформы, чтобы получить правильный зазор между верхом полотна и режущим брусом.	8.11.5
		Поднимайте жатку полностью у каждого конца поля или как требуется и передвигайте платформы назад и вперёд, чтобы помочь очистить режущий механизм.	---
На мотовиле застревают растения в одном и том же месте.	Пальцы мотовила (стальные) согнуты и цепляют культуру с полотен.	Выпрямите пальцы (стальные).	---
	Грязь собирается на концах пальцев и .	Поднимите мотовило.	7.9.8
		Отрегулируйте позицию мотовила вперед-назад,чтобы сдвинуть пальцы с земли.	7.9.9
Мотовило переносит чрезмерный объём растений или пучков.	Чрезмерное скопление материала на транспортёрах (до высоты центральной трубы мотовила).	Увеличьте скорость транспортёра	7.9.6
	Агрессивность пальцев мотовила низкая.	Увеличьте число агрессивности.	7.9.10

* Обратитесь к дилеру MacDon
** Обратитесь к руководству по эксплуатации комбайна
*** Обратитесь к руководству по ремонту

10 ОПЦИИ И ПРИСПОСОБЛЕНИЯ

Обратитесь к своему дилеру MacDon на наличие и заказу.

10.1 РЕГУЛИРУЕМЫЕ БАШМАКИ

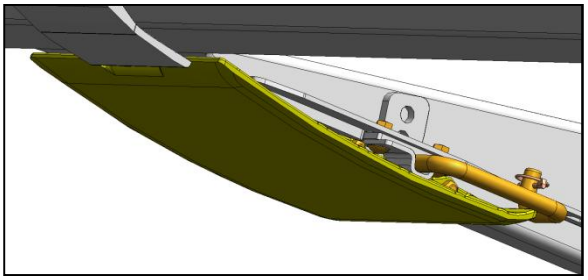

Внутренние и внешние башмаки доступны как приспособления. Рекомендуется для скашивания на земле.

10.2 КОМПЛЕКТ УКОРОЧЕННЫХ ПАЛЬЦЕВ

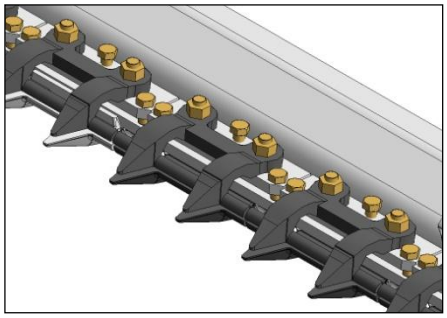

Укороченные пальцы в комплекте с верхними направляющими и регулирующими башмаками сконструированы для укоса «трудных» культур.

Комплект включает в себя инструкции по установке и регулировке.

10.3 СТАБИЛИЗИРУЮЩИЕ КОЛЕСА

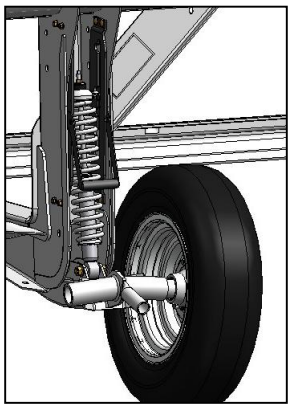

Колёса стабилизатора/транспорта помогают стабилизировать жатку в полевых условиях, в противном случае жатка будет подпрыгивать и это приведёт к неровному срезу.

Комплект включает в себя инструкции по установке и регулировке.

10.4 СТАБИЛИЗАЦИОННЫЕ \ ТРАНСПОРТНЫЕ КОЛЁСА

Имеется в качестве приспособления для использования с некоторыми размерами уборочных жаток . Колёса стабилизатора/транспорта помогают стабилизировать жатку в полевых условиях, в противном случае жатка будет подпрыгивать и это приведёт к неровному срезу.

Колёса переводятся в транспортный режим, чтобы жатку можно было буксировать комбайном на малой скорости.

10.5 КОМПЛЕКТ ПАЛЬЦЕВ МОТОВИЛА ДЛЯ ПРИДАВЛЕННОГО УРОЖАЯ

Имеется в качестве приспособления,стальные пальцы устанавливаются к концам четных граблин и помогают в высвобождении материала в тяжелых трудно-скашиваемых культурах.

Требуется два комплекта для модификации мотовила с шестью граблинами.

Инструкции по установке и регулировке прилагаются к комплекту.

10.6 ВЕРТИКАЛЬНЫЕ НОЖИ

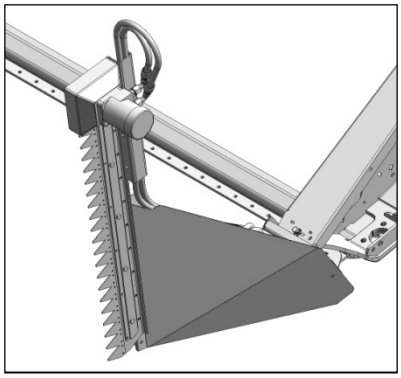

Комплекты ножей устанавливаются вертикально с обоих концов жатки .

Обратитесь к дилеру MacDon за информацией..

Инструкции по установке и регулировке прилагаются к комплекту.

10.7 КОМПЛЕКТ ВЕРХНЕГО ПОПЕРЕЧНОГО ШНЕКА

Имеется в качестве приспособления , поперечный шнек помогает доставлять объёмные культуры в наклонную камеру

Инструкции по установке и регулировке прилагаются к комплекту.

10.8 КОМПЛЕКТ ЩИТКОВ МОТОВИЛА

Имеется в качестве приспособления стальные щитки устанавливаются на концы мотовила и помогают в высвобождении материала в тяжелых трудно-скашиваемых культурах.

Инструкции по установке и регулировке прилагаются к комплекту.

10.9 КОМПЛЕКТ УДЕРЖИВАНИЯ КАМНЕЙ

Имеется в качестве приспособления, комплект по удерживанию камней не даёт им пройти на режущий механизм и полотняный транспортёр.

Инструкции по установке и регулировке прилагаются к комплекту.

10.10 РАЗДЕЛИТЕЛЬ ДЛЯ РИСА

Имеются в качестве приспособления, рисовые разделители присоединяются к левому и правому крайним щиткам и выполняют ту же функцию что и стандартные при высокой и наклоненной культуре.

Инструкции по установке и регулировке прилагаются к комплекту

10.11 ЗАМОК РАЗДЕЛИТЕЛЯ

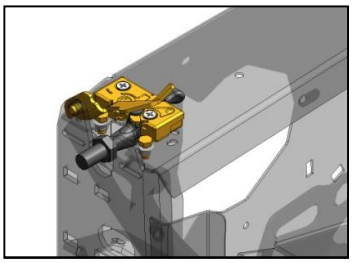

Замки присоединенные к крайним частям рамы (щитков), позволяют быстро соединять и отсоединять конусы раздели-телей при необходимости частого снятия на хранение или уменьшение ширины транспортировки.

Инструкции по установке и регулировке прилагаются к комплекту.

10.12 КОМПЛЕКТ ГЕРМЕТИЗАЦИИ АДАПТЕРА

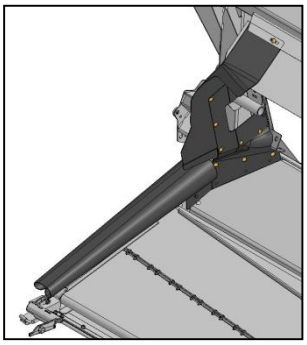

Комплект герметизации состоящий из резиновых пластин и метизов для герметизации зон между жаткой и адаптером.

10.13 ЩИТОК ГОЛОВКИ НОЖА

Имеются в качестве приспособления, рисовые разделители присоединяются к левому и правому крайним щиткам и выполняют ту же функцию что и стандартные при высокой и наклоненной культуре. См каталог запчастей

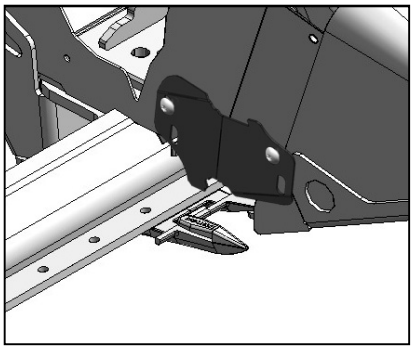

10.14 ШИРОКИЙ ДЕФЛЕКТОР ПОЛОТНА

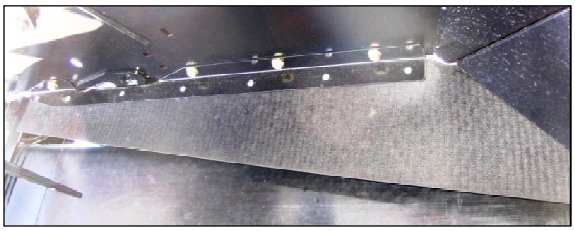

Комплект дефлектора доступен через отдел запчастей .

11 РАЗГРУЗКА И СБОРКА

Обратитесь к конкретным инструкциям по разгрузке, сборке и наладке жаток, они включены в отгрузку, согласно следующей таблице:

ПУНКТ НАЗНАЧЕНИЯ	ОПИСАНИЕ ЖАТКИ	№ ЧАСТИ
СЕВЕРНАЯ АМЕРИКА	D65 УБОРОЧНАЯ ЖАТКА® И АДАПТЕР CA25	169606
ЭКСПОРТ	D65 УБОРОЧНАЯ ЖАТКА® И АДАПТЕР CA25	169607

АЛФАВИТНЫЙ УКАЗАТЕЛЬ

Аббревиатура 18
Адаптер
  компоненты 20
  очистка 85
  полотно подающее 145
Башмаки 65
Башмаки регулируемые с полипластинами 196
Безопасность
  декали 7
  общие 16
  расположение декалей. 6
  сигнальные слова 6
  символы 6
Вертикальные ножи 197
Верхний перекрестный шнек
  комплект 197
  эксплуатация 86
Втулки трубок граблин
  замена 180
  установка 179
Выключение 59
Высота платформы 152
Высота скашивания 63
Гидравлика
  бак 118
  доливка масла 118
  замена масла 119
  масляный фильтр 120
  уровень масла 118
  утечки 120
  фитинги 98
  шланги и линии 120
Гидравлическое масло 101
Европейский комплект герметизации CA25 198
Жатка
  выравнивание 84
  замки флотации 66
  когтроль 59
  компоненты 19
  регулировка флотации 66
  установка 60
Жатка/Адаптер
  отсоединение/соединение 52
Защитные пальцы
  выравнивание 133
  замена 133
  остроконечные 133, 134, 135
  укороченные 134, 135, 196
Звездочка привода мотовила 163.166
Камнеуловитель 198
Комплект крайних щитков мотовила 197
Комплект пальцев мотовила полеглой культуры 197
Комплект укороченных пальцев 196
Компоненты 19
Кошение
  на земле 65
Крутящие моменты 97
Крутящие моменты болтов 97
Кулачковый диск
  регулировка 79
  эксплуатация 78
Метрические эквиваленты 102
Мотовило
  вынос 74
  высота 74
  датчик скорости 174
  зазор мотовила к ножу 153
  опции звездочек 70
  скорость 70
  угол наклона пальцев 78
  центрирование 155
Мотовило и его привод 153
Мотор привода мотовила 169
Наземная скорость 71
Накачка шин 184
Нож
  замена подшипника 131
  запасный 132
  защитные пальцы 133
  прижимы 135
  секция 130
  снятие 131
  установка 132
Определения 18
Опции 196
Основной редуктор 116
Ответственность владельца 23
Отсоединение
  AGCO 50
  Case IH 7010, 8010 33
  CAT Lexion 41
  John Deere 60, 70 серия 37
  New Holland CR/CX 45
Очистка ножа 85
Пальцы
  мотовило 177
  пластик 178
  стальные 177
  шнек 128
Пальцы мотовила
  замена 177
  пластиковые 178
  стальые 177
Период обкатки 59
Подшипник герметичный
  установка 100
Поиск неисправностей
  бобовые 185
  жатка 190
  компоненты ножа 186
  кошение 186
  подача мотовилом 188
  полотна 190
  потеря урожая 185
Полотно подачи
  натяжение 145
Предсезонная проверка 107
Привод кардан
  снятие 121
  установка 122
  щиток 122
Присоединение
  AGCO 47
  Case IH 7010, 8010, 8120, 5088, 6088, 7088 31
  CAT Lexion 500, 700 39
  John Deere 60, 70 Series 35
  New Holland CR/CX 43
Приспособления 196

АЛФАВИТНЫЙ УКАЗАТЕЛЬ

Рабочие параметры 63
Разгрузка..... 199
Разделитель для риса 198
Разделители культур и стержни 80
Редуктор
замена масла 116
основной привод 116
регулировка цепи привода 124
уровень масла..... 116
Редуктор ножа
замена масла 144
снятие шкива/установка 142
снятие..... 142
установка..... 143
установочные болты 142
Ремень привода ножа
натяжение 136,137,139,140,141
одинарный..... 136
синхронизация.....137
снятие.....136,140
установка.....138,140
V-ремни.....139
Сервис
подготовка 96
Серийный номер 2
Смазка.....109, 111, 113, 114, 115
Скорость ножа..... 73
Стабилизационные колеса 63, 196
Стрипперы..... 29
Техуход и сервис..... 96
Транспортеры
зазор..... 152
замена сальника ролика 151
замена 145, 147
натяжение 147
регулировка..... 149
скорость..... 72
уход за роликами..... 150
Транспортировка жатки
буксир..... 87
на комбайне..... 87
Транспортная система
затяжка болтов колес 183
из поля в транспорт 93
из транспорта в полевое 88
накачка шин 184
осевые болты 183
Транспорт/стабилизационные колеса..... 196
Удлинители витков..... 28
Укороченные пальцы .....См.защитн.пальцы
Фары..... 121
Флотация
жатка 66
замок 66
Флотация жатки..... 66
Цепь привода
замена 127
Цепь привода мотовила..... 156
Шнек
зазор поддона 125
замена пальцев..... 128
регулировка привода цепи.....126
скорость..... 29
смазка привода цепи..... 116
Щиток головки ножа 83.198
Эксплуатация 23
Электрика
фары и проводка 121

ПРИМЕЧАНИЯ