MacDon

Серия D1
Полотняная жатка для комбайнов с копирующим модулем FM100

Каталог запчастей

215535 Редакция A

Перевод оригинальной инструкции

Специалисты в уборке урожая.

Полотняная жатка серии D1 для комбайнов и модуля флотации FM100

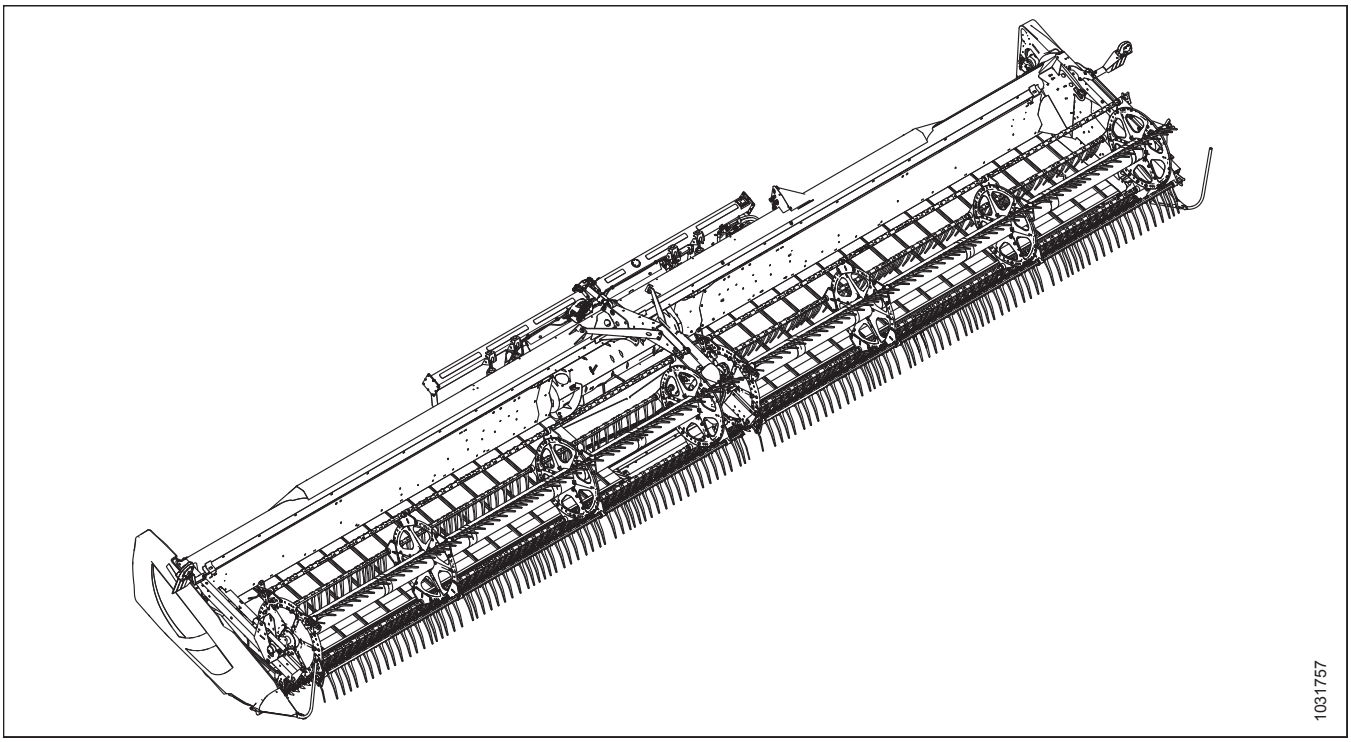

Опубликовано: Февраль 2021 г.

ПРИМЕЧАНИЕ:

Постоянно обновляйте публикации MacDon. Самую последнюю редакцию можно загрузить с нашего веб-сайта (*www.macdon.com*) или с сайтов для наших дилеров (*https://portal.macdon.com*) (требуется регистрация).

Данный документ доступен на английском, французском, португальском, русском и испанском языках. Последнюю редакцию можно загрузить с нашего веб-сайта MacDon International (*www.macdon.com/world*) или со специального сайта для наших дилеров (*https://portal.macdon.com*) (требуется регистрация).

© MacDon Industries, Ltd., 2021

Информация, содержащаяся в этом документе, основана на данных, которые были действительны и доступны на момент его выхода из печати. MacDon Industries, Ltd. не дает каких-либо заверений или гарантий, явных или подразумеваемых, в отношении информации, содержащейся в опубликованном документе. MacDon Industries, Ltd. сохраняет за собой право вносить изменения в любое время и без дополнительного предупреждения.

Введение

В данном каталоге перечислены все запчасти, которые можно заказать для полотняной жатки для комбайнов MacDon серии D1 и копирующего модуля FM100. В главах с *1 Рама жатки – делители и стойка, страница 1* по *78 (Опция) Вертикальный нож в сборе – части для обслуживания, страница 317* приведены запчасти полотняной жатки для комбайнов серии D1, а в главах с *79 Рама и компоненты модуля флотации, страница 319* по *152 Чистики (дополнительное оборудование), страница 543* – запчасти для копирующего модуля FM100.

При заказе обязательно указывайте соответствующий номер запчасти. Некоторые детали зависят от размера жатки; убедитесь, что вы заказали деталь с правильным номером для вашего устройства.

Жирный шрифт используется для обозначения изменений, внесенных в текущей версии документа. В каждой новой редакции каталога предыдущие изменения будут переписаны обычным шрифтом.

В этом каталоге правая и левая сторона определяются со стороны оператора, сидящего в комбайне. Для обозначения переднего расположения на рисунках иногда используется стрелка.

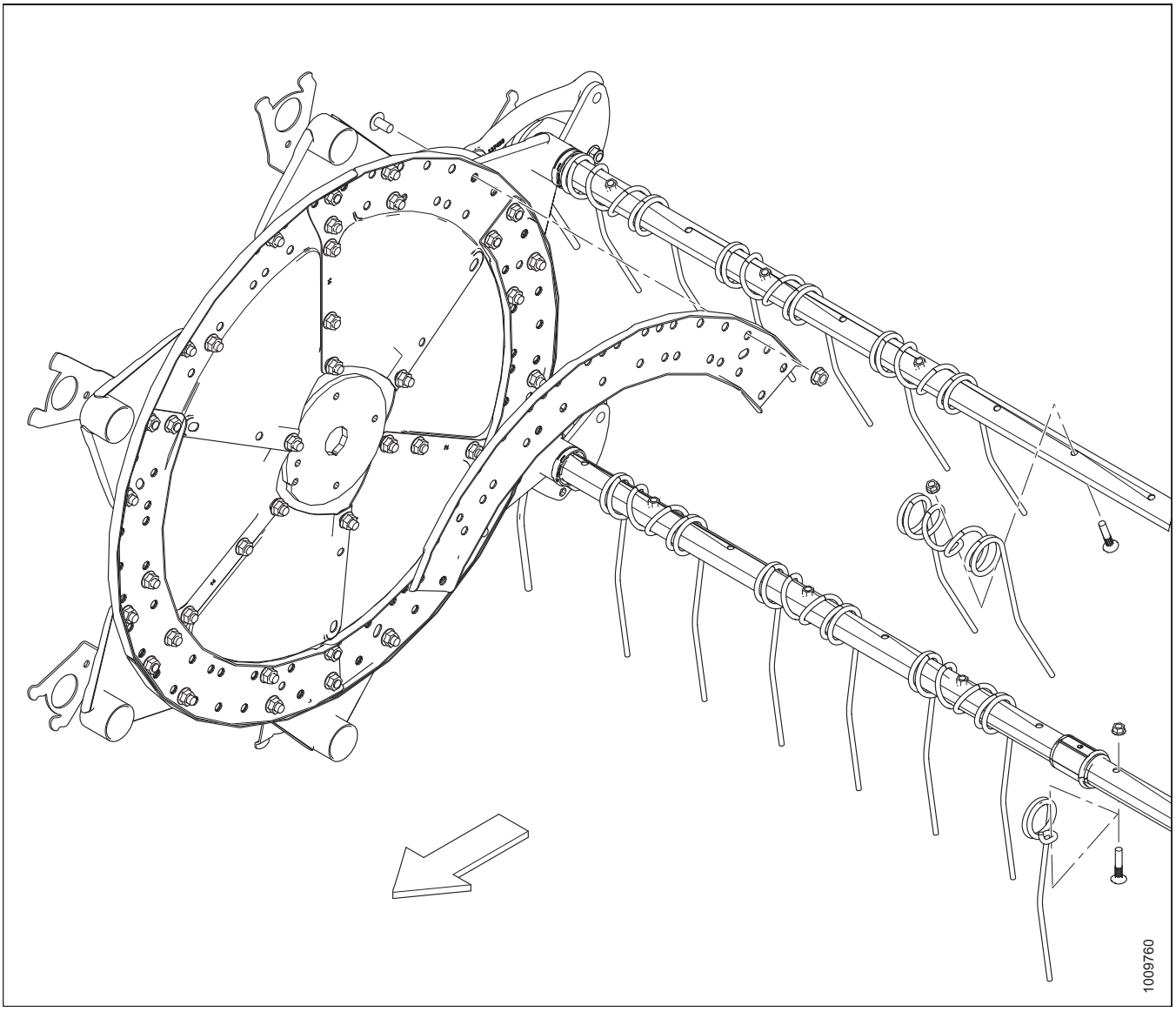

Сокращения

A/R – по необходимости (кол-во различается)	ASSY – в сборе	BHRN – полукруглая головка с ребристым подголовком
BV – шаровой кран	CCW – против часовой стрелки	CON – коническая (пружинная шайба)
CSK – зенковка	C/W – в комплекте с	CW – по часовой стрелке
DBLE – двойной	DK – двойной нож	DR – сдвоенное мотовило
DT – деформированная резьба	FLG – фланец	GA – калибр
GR – марка	GS – семенник трав	HD – головка
HDR – жатка	HFA – гидравлический продольного перемещения	HH – шестигранная головка
HNBR – гидрированный бутадиен-нитрильный каучук	HYD – гидравлический	ВД – внутренний диаметр
IP – Internal Plus (Torx Plus)	KP – давление ножа	KR – возврат ножа
LG – длина	LH – левосторонний (определяется по положению оператора лицом вперед)	LK – стопорный
MACH – машина	MD – MacDon	MFA – ручной привод продольного перемещения
MY – модельный год	NC – американская нормальная крупная резьба	NF – американская нормальная мелкая резьба
NSS – не продается отдельно	НД – наружный диаметр	OPT – в дополнительной комплектации
PO – с сервоприводом	PT – прицепная (косилка-плющилка)	RC – роликовая цепь
REF – ссылка, номер детали, встречающийся в каталоге	REG – стандартный	RH – правосторонний (определяется по положению оператора лицом вперед)
RHSN – болт с полукруглой головкой и квадратным подголовком или болт с квадратным подголовком	RHSSN – укороченный с полукруглой головкой, квадратным подголовком	RTD – подающий шнек
SAE – Общество автомобильных инженеров (выпуск деталей подчиняется предъявляемым этим обществом требованиям)	SD – боковое полотно	SER – с насечкой
SK – одинарный нож	SKT HD – головка под торцевой ключ	SMTH – гладкий
SMV – медленно движущееся транспортное средство	SOCK – гнездо	SP – самоходная (косилка) жатка
SPCL – специальный	SPH – сферический	SPI – количество зубцов на дюйм (сегменты ножа)
SR – одинарное мотовило	STL – сталь (нерж.)	STR – стандарт
STVR – самоконтрящаяся	РЕЗЬБА ПО ВСЕЙ ДЛИНЕ – резьба по всей длине	THD – резьба

UCA – верхний поперечный шнек	UDK – несинхронизированный двойной нож	NC – унифицированная крупная резьба
UNEF – унифицированная мелкая резьба для специального применения	UNF – унифицированная мелкая резьба	UNS – серия унифицированной специальной резьбы
VK – вертикальный нож	ZP – оцинкованный	

Разделения серийного номера

Сторона серийного номера, на которой появляется дефис (-), определяет, какая деталь будет использоваться с номером до или после указанного серийного номера.

Пример

- –162249 используется на машинах вплоть до серийного номера 166249
- 166250– используется на машинах, включая серийный номер 166250 и после него

Краткое описание изменений – серия D1 (215535, ред. A)

В списке перечислены изменения, внесенные после предыдущей редакции (215319, ред. A).

Раздел	Описание изменения	Только для внутреннего пользования
1 Рама жатки – делители и стойка, страница 1	Добавлена в список самофиксирующаяся заглушка 335301, обновлены рисунки с 1024916 по 1033722 для отображения изменений.	ECN 59955
4 Противорежущие пальцы, прижимы и противоизносные пластины – с одинарным ножом, остроконечные противорежущие пальцы со сдвоенными противорежущими пальцами на концах, страница 15	Прижимы 118499 заменены на 118162. Прижимы теперь будут обслуживаться как отдельные детали, а не упаковками по 25 штук.	ECN 60267
	Добавлены комплекты острого противорежущего пальца 304990–304993 для жаток с одинарным ножом. Полные комплекты ножевого бруса для острых противорежущих пальцев.	ECN 59175
5 Противорежущие пальцы, прижимы и износные пластины – с двойным ножом, справа, страница 21	Прижимы 118499 заменены на 118162. Прижимы теперь будут обслуживаться как отдельные детали, а не упаковками по 25 штук.	ECN 60267
	Добавлены комплекты острого противорежущего пальца 304985–304989 для жаток с двойным ножом. Полные комплекты ножевого бруса для острых противорежущих пальцев.	ECN 59175
6 Противорежущие пальцы, прижимы и износные пластины – с двойным ножом, посредине и слева, страница 27	Прижимы 118499 заменены на 118162. Прижимы теперь будут обслуживаться как отдельные детали, а не упаковками по 25 штук.	ECN 60267
	Добавлены комплекты острого противорежущего пальца 304985–304989 для жаток с двойным ножом. Полные комплекты ножевого бруса для острых противорежущих пальцев.	ECN 59175
7 Компоненты ножа и его головки, страница 31	Добавлен комплект центрального перекрытия для сверхгрубой резки 335326. Добавлена пояснительная сноска.	ECN 60218
12 Привод ножа – полотняные жатки с одинарными ножами и несинхронизированными двойными ножами, страница 57	Изъято «ПОЛИ» из описаний фиксатора 120141 и щитков 120140 и 120194.	Технические издания
	В список добавлены чехлы для ножей 220009 и 220010.	G304694(F)
13 Привод ножа – жатки с синхронизованными двойными ножами, страница 61	Шпонка 135500 заменена на 111895.	ECN 60008

Раздел	Описание изменения	Только для внутреннего пользования
24 мотовило – жатки с одинарным мотовилом (6,1–10,7 м [20–35 футов]), страница 103	Удалено количество широкоразведенных граблин. Корректные количества указаны в сносках.	Детали
	Добавлена новая распорка звена 304954 для 2021 модельного года, распорка звена 279700 остается доступной для 2020 модельного года и ранее. Регулирующие рычаги пальцев граблины 137293 и 137297 выполнены с сервисным кодом 5, теперь обслуживаются рычагом звена эксцентрикового механизма 304955. Добавлены подшипник 273347, подшипник следящего элемента эксцентрика 273524 и стопорное кольцо 273536. Для наглядности добавлены сноски и пробелы в серийный номер.	ECN 59401
25 мотовило – жатки со сдвоенным мотовилом (9,1–13,7 м [30–45 футов]), страница 111	Добавлена новая распорка звена 304954 для 2021 модельного года, распорка звена 279700 остается доступной для 2020 модельного года и ранее. Регулирующие рычаги пальцев граблины 137293 и 137297 выполнены с сервисным кодом 5, теперь обслуживаются рычагом звена эксцентрикового механизма 304955. Добавлены подшипник 273347, подшипник следящего элемента эксцентрика 273524 и стопорное кольцо 273536. Для наглядности добавлены сноски и пробелы в серийный номер.	ECN 59401
29 Компоненты мотовила – сдвоенное мотовило, центральный рычаг, страница 135	Имеется товарный запас для литого зажима 164855. Замена зажима 304956 (ECN 59131) не отражена в этой редакции каталога.	Проектирование
	Изъята разрезная стопорная шайба 18638. Шайба является избыточной, поскольку теперь на монтажные болты крестовины 21491 и 21575 наносится резьбовой фиксатор. Сделана выноска (A) для болта 21821, была (W). Внесено изменение в рисунки с 1024651 по 1033727 для отражения изменений.	ECN 60246
36 Копирующие башмаки – на концах и в центре, страница 173	Стальные копирующие башмаки 328068, 328069 и 328070 заменены на 313871, 313873 и 313875.	ECN 59773
	Замена везде «ПОЛИ» на «ПОЛИМЕР».	Технические издания
(Опция) Удлинители заднего щитка	Изъят раздел из каталога запасных частей.	Технические издания
45 Стеблеподъемники (дополнительное оборудование), страница 197	Количество стальных стеблеподъемников 255929 заменено на «A/R» («По мере необходимости»), а сноски отредактированы для понятности.	Детали
55 Делители для скашивания риса (дополнительное оборудование), страница 219	Добавлена поясняющая сноска к торцевому ключу 164009. Торцевой ключ 164009 не входит в комплект делителей для скашивания риса, а хранится в футляре для руководства по жатке.	Опора
69 (Дополнительное оборудование) Верхний поперечный шнек – правая сторона, Жатки 9,1–12,2 м (30–40 футов), страница 269	Плоская шайба НД 7/8 дюймов 184586 заменена на плоскую шайбу НД 1 3/8 дюйма 184589.	ECN 59821

Раздел	Описание изменения	Только для внутреннего пользования
77 (Опция) Вертикальный нож – стандартный рычаг мотовила, правая сторона (2019), страница 311	Изменен номер детали правого стеблеподъемника с 253706 на 253709.	Детали
80 Центральное полотно – рама, передние тяги и пальцы шарнира, страница 323	Дека подающего полотна в сборе 213001 заменена на 335286.	ECN 59065
81 Центральное полотно – привод и ролики полотна, страница 325	Корпус с подшипником 213272 заменен на 335178.	ECN 59815
82 Центральное полотно – поддон, страница 329	Задние чистики 213496 и 213497 заменены на 304927 и 304926.	ECN 58952
	Поддон деки подающего полотна из нержавеющей стали 213049 заменен на 240264. Внесено изменение в рисунки с 1027542 по 1033431 для отражения изменений.	ECN 59065
87 Шнек в сборе и пакеты полной комплектации, страница 341	шнек в сборе 307974 заменен на 335242. Стандартный комплект дооснащения 308870 заменен на 335244, а широкий комплект дооснащения 308872 заменен на 335245. Отредактирована пояснительная сноска.	ECN 59724
	Пакет с пятью пальцами 287802 и направляющей 187081 заменен на комплект пальцев 337152 и направляющей 337143 для 2021 модельного года. Внесено изменение в рисунки с 1017101 по 1033423 для отражения изменений.	ECN 59724
88 Шнек в сборе и пакеты полной комплектации – конфигурация, страница 345	шнек в сборе 307974 заменен на 335242. Стандартный комплект дооснащения 308870 заменен на 335244, а широкий комплект дооснащения 308872 заменен на 335245. Отредактирована пояснительная сноска.	ECN 59724
	Пакет с пятью пальцами 287802 и направляющей 187081 заменен на комплект пальцев 337152 и направляющей 337143 для 2021 модельного года. Внесено изменение в рисунки с 1027772 по 1033424 для отражения изменений.	ECN 59724
	Добавлен стандартный комплект дооснащения 335244 в качестве опции для комбайнов серии AGCO IDEAL™.	Поддержка

Раздел	Описание изменения	Только для внутреннего пользования
89 Внутренние компоненты шнека, страница 349	шнек в сборе 307974 заменен на 335242. Стандартный комплект дооснащения 308870 заменен на 335244, а широкий комплект дооснащения 308872 заменен на 335245. Отредактирована пояснительная сноска.	ECN 59724
	Добавлен держатель пальца 337206, комплект для пальца 337152 и направляющая 337143 для 2021 модельного года и позже. Держатель пальца 276265, пакете с пятью пальцами 287802 и направляющая 187081, будут недоступны после 2020 модельного года. В целях ясности добавлены пробелы в серийный номер. Внесено изменение в рисунки с 1029905 по 1033425 для отражения изменений.	ECN 59724
	Добавлен комплект разъемного держателя пальца 276839 для 2021 модельного года и последующих. Комплект разъемных держателей пальцев 213026 не доступен после 2020 модельного года. В целях ясности добавлены пробелы в серийный номер.	ECN 60159
90 Шнек в сборе – детали для обслуживания, страница 353	шнек в сборе 307974 заменен на 335242. Стандартный комплект дооснащения 308870 заменен на 335244, а широкий комплект дооснащения 308872 заменен на 335245. Отредактирована пояснительная сноска.	ECN 59724
	Пластина шариковой обоймы 213557 заменена на 337124, добавлен ступенчатый болт 320237. Внесено изменение в рисунки с 1032001 по 1033277 для отражения изменений.	ECN 59472
	В наличии имеются пластины шариковой обоймы 213557. Замена пластины 337124 на ECN 59472 не отражена в этой редакции каталога.	Проектирование
	Добавлена сноска для литого упора 304520 и плеча кривошипа оси пальца 304521 о необходимости их замены парами на машинах 2019 модельного года и ранее.	Опора
93 Насос в сборе, страница 371	Стопорные шайбы 18638 и 18637 заменены на плоские шайбы 184714 и 30191, для ясности внесены изменения в сноски комплектов 136246 и 112866 с разъемными фланцами.	ECN 59608
94 Приводной вал и опоры, страница 377	Удален ремонтный комплект вилки с пружинным фиксатором 133633, который был заменен на 40095.	Детали ECN 44273
95 Гидравлическое оборудование – компоненты рамы, страница 385	Удален держатель шлангов 294946 (сервисный код заменен с 1 на 4).	ECN 59725
101 Кнопка селектора угла атаки жатки/выдвижения мотовила, страница 403	Отредактирована сноска для опоры 220734 с включением комбайнов John Deere серии 50.	ECN 59631
102 Рычажный механизм системы флотации и компоненты, страница 405	Набор гаечных ключей 229510 заменен на 311859.	ECN 57874
	Шарнирный палец 248732 заменен на пластину 301633 и штифт 335144. Внесено изменение в рисунки с 1029896 по 1033294 для отражения изменений.	ECN 59511

Раздел	Описание изменения	Только для внутреннего пользования
104 Компоненты электрической системы – FM100, страница 413	Пылезащитный колпачок 134782 заменен на 134746.	ECN 59647
108 AGCO Gleaner – Детали для переоборудования подающего шнека, страница 421	Добавлена новая глава о запасных частях AGCO Gleaner с новой иллюстрацией 1033442.	ECN 60099
110 AGCO Challenger/Massey Ferguson и Gleaner – Дооснащение гидравлической части, страница 425	В наличии имеются верхние крышки подающего шнека 276285. Замена верхней крышки с 304785 на ECN 58611 не отражена в этой редакции каталога.	Проектирование
	Верхняя крышка подающего шнека (поз. 15) повернута для наглядности.	Детали
112 AGCO – пакет полной комплектации электрооборудования, страница 435	Пылезащитный колпачок 134782 заменен на 134746.	ECN 59647
114 Серия Case IH 2300/2500 – Дооснащение копирующего модуля, страница 439	Рама 322593 заменена на 335270.	ECN 59758
115 Case IH и New Holland CR/CX – пакет полной комплектации электрооборудования, страница 441	В наличии имеются верхние крышки подающего шнека 276285. Замена верхней крышки с 304785 на ECN 58611 не отражена в этой редакции каталога.	Проектирование
	Верхняя крышка подающего шнека (поз. 17) повернута для наглядности.	Детали
116 Серия Case IH 2300/2500 – Дооснащение гидравлики, страница 445	В наличии имеются верхние крышки подающего шнека 276285. Замена верхней крышки с 304785 на ECN 58611 не отражена в этой редакции каталога.	Проектирование
	Верхняя крышка подающего шнека (поз. 15) повернута для наглядности.	Детали
	Добавлены заглушки 136265, 136325, 136326, 136741 и пылезащитные колпачки 21856 и 21858. Внесено изменение в рисунки с 1032086 по 1033435 для отражения изменений.	ECN 60361
117 Case IH и New Holland CR/CX – пакет полной комплектации электрооборудования, страница 449	Пылезащитный колпачок 134782 заменен на 134746.	ECN 59647
118 Серия Case IH 2300/2500 – Дооснащение электрики, страница 451	Пылезащитный колпачок 134782 заменен на 134746.	ECN 59647
120 Комплект переоборудования щитков New Holland CR Fillers Conversion Kit, страница 455	Комплект переоборудования чистиков B6196 New Holland CR заменен на B6886. Пакет с пятью пальцами 287802 и направляющая 187081 заменены на комплект пальцев 337152 и направляющую 337143. Внесено изменение в рисунки с 1017379 по 1033426 для отражения изменений.	ECN 59766

Раздел	Описание изменения	Только для внутреннего пользования
121 Серия CLAAS Lexion 500/ 700 – пакет полной комплектации модуля флотации, страница 457	Рамка наклонной камеры 304654 и сварная конструкция защелки 156232 заменены на 304788 и 304980.	ECN 59095
122 Серия CLAAS Lexion 500/ 700 – пакет полной комплектации гидравлического оборудования, страница 461	В наличии имеются верхние крышки подающего шнека 276285. Замена верхней крышки с 304785 на ECN 58611 не отражена в этой редакции каталога.	Проектирование
	Верхняя крышка подающего шнека (поз. 14) повернута для наглядности.	Детали
	Распределитель 213366 заменен на 335341, добавлены уплотнительное кольцо 320284 и винт 136108 в качестве деталей для обслуживания. Для ясности добавлены пробелы в серийный номер.	ECN 60374
	Для ясности добавлены ярлыки портов в описаниях деталей для обслуживания распределителя 213366.	Опора
	Добавлена шайба 184711 в качестве детали для обслуживания распределителя 335341.	ECN 60543
123 Серия CLAAS Lexion 500/ 700 – комплект полной комплектации электрического оборудования, страница 467	Пылезащитный колпачок 134782 заменен на 134746.	ECN 59647
125 John Deere серия 50 – Переоборудование копирующего модуля, страница 471	Добавлена новая глава о переоборудовании копирующего модуля John Deere серии 50 с новой иллюстрацией 1033538.	ECN 59631
127 Серия John Deere 50 – переоборудование гидравлики, страница 475	Добавлена новая глава о дооснащении гидравлической части John Deere серии 50с новой иллюстрацией 1033539.	ECN 59631

Раздел	Описание изменения	Только для внутреннего пользования
128 Серия John Deere 60/70 S/T – пакет полной комплектации гидравлического оборудования, страница 479	Для наглядности в описания комплектов муфт 279011–279014 добавлены количества и цвета.	Детали
	В наличии имеются верхние крышки подающего шнека 276285. Замена верхней крышки с 304785 на ECN 58611 не отражена в этой редакции каталога.	Проектирование
	Верхняя крышка подающего шнека (поз. 5) повернута для наглядности.	Детали
	Обратный клапан 287014 заменен на 335342, добавлено уплотнительное кольцо 320284 в качестве детали для обслуживания. Для ясности добавлены пробелы в серийный номер.	ECN 60374
	Добавлена шайба 184711 в качестве детали для обслуживания распределителя 335342.	ECN 60543
129 Серия John Deere 50 – дооснащение гидравлического оборудования, страница 483	Добавлена новая глава о дооснащении электрической части John Deere серии 50 с новой иллюстрацией 1033540.	ECN 59631
130 Серия John Deere 60/70 S/T – пакет полной комплектации электрического оборудования, страница 485	Пылезащитный колпачок 134782 заменен на 134746.	ECN 59647
131 Versatile – модернизация системы электрооборудования, страница 487	Рамка наклонной камеры 304654 и сварная конструкция защелки 156232 заменены на 304788 и 304980.	ECN 59095
132 Versatile – модернизация системы электрооборудования, страница 491	В наличии имеются верхние крышки подающего шнека 276285. Замена верхней крышки с 304785 на ECN 58611 не отражена в этой редакции каталога.	Проектирование
	Верхняя крышка подающего шнека (поз. 17) повернута для наглядности.	Детали
133 Versatile – модернизация системы электрооборудования, страница 495	Пылезащитный колпачок 134782 заменен на 134746.	ECN 59647
134 Комплекты переоборудования шнеков – пальцы и спирали шнеков, страница 497	Комплекты переоборудования шнека B6189 и B6190 заменены на B6884 и B6885. Пакет с пятью пальцами 287802 и направляющая 187081 заменены на комплект пальцев 337152 и направляющую 337143. Внесено изменение в рисунки с 1017363 по 1033427 для отражения изменений.	ECN 59766
136 Комплекты переоборудования шестеренчатых насосов, страница 501	Для понятности обновлены описания насосов 187252 и 295998.	Детали

Раздел	Описание изменения	Только для внутреннего пользования
139 Комплект переоборудования AGCO Challenger / Massey Ferguson, страница 507	Комплект переоборудования AGCO Challenger/Massey Ferguson B6201 заменен на B6881. Пакет с пятью пальцами 287802 и направляющая 187081 заменены на комплект пальцев 337152 и направляющую 337143. Внесено изменение в рисунки с 1017402 по 1033428 для отражения изменений.	ECN 59766
140 Комплект переоборудования AGCO Gleaner, страница 509	Комплект переоборудования AGCO Gleaner B6197 заменен на B6958.	ECN 59766
141 Комплект переоборудования AGCO IDEAL™, страница 513	Комплект переоборудования AGCO IDEAL™ B6674 заменен на B6882. Пакет с пятью пальцами 287802 и направляющая 187081 заменены на комплект пальцев 337152 и направляющую 337143. Внесено изменение в рисунки с 1032048 по 1033429 для отражения изменений.	ECN 59766
	Многоканальная муфта 294387 заменена на 335008. Фитинги 184461 для обслуживания многоканальной муфты 335008, изъяты кабельные стяжки 40701 и 49232. Внесено изменение в рисунок 1033429 для отображения изменений.	ECN 60273
143 Комплект накладок шнека, страница 519	Добавлена новая глава для комплекта накладок шнека 114382. Новый рисунок 1033677.	Опора
144 Комплекты переоборудования John Deere, страница 521	Комплекты переоборудования John Deere B6198 и B6199 заменены на B6887 и B6957. Пакет с пятью пальцами 287802 и направляющая 187081 заменены на комплект пальцев 337152 и направляющую 337143. Внесено изменение в рисунки с 1017387 по 1033430 для отражения изменений.	ECN 59766
151 Комплекты регулирования скорости боковых полотен из кабины (дополнительное оборудование), страница 539	Заменено «ТОЛЬКО ОБСЛУЖИВАНИЕ» на «2019 ГОД И РАНЕЕ» в описаниях деталей, где применимо.	Технические издания
По всему документу	Добавлен символ товарного знака (™) к ссылкам AGCO IDEAL, где это применимо.	Технические издания

Введение i
Сокращения ii
Разделения серийного номера iv
Краткое описание изменений – серия D1 (215535, ред. A) v

1 Рама жатки – делители и стойка 1
2 Рама жатки – боковые щитки 7
3 Противорежущие пальцы, прижимы и противоизносные пластины – одинарный нож, укороченные противорежущие пальцы 11
4 Противорежущие пальцы, прижимы и противоизносные пластины – с одинарным ножом, остроконечные противорежущие пальцы со сдвоенными противорежущими пальцами на концах 15
5 Противорежущие пальцы, прижимы и износные пластины – с двойным ножом, справа 21
6 Противорежущие пальцы, прижимы и износные пластины – с двойным ножом, посредине и слева 27
7 Компоненты ножа и его головки 31
8 Сегментированные ножи – жатки с одинарными ножами, сегменты с мелкими зубьями 37
9 Сегментированные ножи – жатки с одинарными ножами, сегменты с крупными зубьями 41
10 Сегментированные ножи – жатки с двойными ножами, сегменты с мелкими зубьями 45
11 Сегментированные ножи – жатки с двойными ножами, сегменты с крупными зубьями 51
12 Привод ножа – полотняные жатки с одинарными ножами и несинхронизированными двойными ножами 57
13 Привод ножа – жатки с синхронизованными двойными ножами 61
14 Редуктор привода ножа 69
15 гидравлические линии привода ножа – одинарный нож (20и 40-футовые жатки) 71
16 гидравлические линии привода ножа – одинарный нож (20и 40-футовые жатки) 73
17 гидравлические линии привода ножа – синхронизованный двойной нож (25–35-футовые жатки) 75
18 гидравлические линии привода ножа – синхронизованный двойной нож (25–35-футовые жатки) 77
19 гидравлические линии привода ножа – несинхронизованный двойной нож (40–45-футовые жатки) 81
20 Деки привода боковых полотен 85
21 Дефлекторы полотна – комбайн 95
22 Дефлекторы заднего щитка полотна 97
23 Привод передвижения столов – механическое передвижение 99
24 мотовило – жатки с одинарным мотовилом (6,1–10,7 м [20–35 футов]) 103
25 мотовило – жатки со сдвоенным мотовилом (9,1–13,7 м [30–45 футов]) 111
26 Компоненты боковых щитков мотовила 121
27 Компоненты мотовила – одинарное мотовило, правый рычаг 123
28 Компоненты мотовила – сдвоенное мотовило, правый рычаг 131
29 Компоненты мотовила – сдвоенное мотовило, центральный рычаг 135
30 Компоненты мотовила – одинарное/сдвоенное мотовило, левый рычаг 143
31 Опорные рычаги и подъемные цилиндры мотовила 147
32 Гидравлические линии – подъем и продольное перемещение – одинарное мотовило (6,1–10,7 м [20–35 футов]) 153
33 Гидравлические линии – подъем и продольное перемещение – сдвоенное мотовило (9,1–13,7 м [30–45 футов]) 159
34 Компоненты электрической системы 165

35 Датчик высоты мотовила 171
36 Копирующие башмаки – на концах и в центре 173
37 Наклейки и отражатели 177
38 Наклейки – идентификация изделия 181
39 Наклейки – французский язык 183
40 Наклейки – португальский язык 185
41 Наклейки – русский язык 187
42 Наклейки – испанский язык 189
43 Краска 191
44 Комплект быстроразъемных соединений жатки для комбайна (дополнительное оборудование) 193
45 Стеблеподъемники (дополнительное оборудование) 197
46 Рейка стеблеподъемников (дополнительное оборудование) 199
47 Двойной привод полотен (дополнительное оборудование) 201
48 Комплект удлинения полотна (дополнительное оборудование) 205
49 (Опция) Ножной переключатель 207
50 Комплект быстрого переоборудования мотовила для сбора разных зерновых культур (дополнительное оборудование) 209
51 Комплект концевых пальцев мотовила (дополнительное оборудование) 211
52 (Опция) Острый противорежущий палец, одинарный нож 213
53 (Опция) Острый противорежущий палец, двойной нож 215
54 Комплект удлинителя рычага мотовила (дополнительное оборудование) 217
55 Делители для скашивания риса (дополнительное оборудование) 219
56 Камнеуловитель (дополнительное оборудование) 221
57 Комплект короткого крепления для центрального рычага мотовила/защелок делителя (дополнительное оборудование) 223
58 Комплект короткой распорки для коротких рычагов мотовила – одинарное мотовило (дополнительное оборудование) 225
59 Комплект опорно-транспортных колес – электропроводка сцепного устройства (дополнительное оборудование) 227
60 Комплект опорно-транспортных колес – транспортировочная сцепка (дополнительно) 231
61 Комплект опорно-транспортных колес – колеса и опоры (дополнительно) 235
62 Стабилизирующие колеса (дополнительное оборудование) 245
63 Стабилизирующие колеса – дополнительные (дополнительное оборудование) 249
64 Комплект переоборудования на сдвоенные противорежущие пальцы (дополнительное оборудование) 251
65 (Опция) Фонари для освещения стерни 253
66 Комплект усиления граблин мотовила (дополнительное оборудование) 255
67 (Дополнительно) Верхний поперечный шнек – жатки 7,6 м (25 футов) 257
68 (Дополнительное оборудование) Верхний поперечный шнек – левая сторона, Жатки 9,1–12,2 м (30–40 футов) 263
69 (Дополнительное оборудование) Верхний поперечный шнек – правая сторона, Жатки 9,1–12,2 м (30–40 футов) 269
70 (Дополнительное оборудование) Верхний поперечный шнек – левая сторона, Жатки 13,7 м (45 футов) 273

71 (Дополнительное оборудование) Верхний поперечный шнек – правая сторона, Жатки 13,7 м (45 футов) 279
72 (Опция) Вертикальный нож – стандартный рычаг мотовила (модели 2018 года и более ранние) 283
73 Вертикальный нож – короткие рычаги мотовила (дополнительное оборудование) 291
74 (Опция) Комплекты шлангов для вертикального ножа – стандартные и короткие рычаги мотовила, одинарное мотовило 299
75 (Опция) Комплекты шлангов для вертикального ножа – стандартные и короткие рычаги мотовила, сдвоенное мотовило 303
76 (Опция) Вертикальный нож – стандартный рычаг мотовила, левая сторона (2019) 307
77 (Опция) Вертикальный нож – стандартный рычаг мотовила, правая сторона (2019) 311
78 (Опция) Вертикальный нож в сборе – части для обслуживания 317
79 Рама и компоненты модуля флотации 319
80 Центральное полотно – рама, передние тяги и пальцы шарнира 323
81 Центральное полотно – привод и ролики полотна 325
82 Центральное полотно – поддон 329
83 Копирующий модуль – поддон 333
84 Модуль флотации – детали крепления 335
85 Модуль флотации – центральные и угловые уплотнения 337
86 Модуль флотации – боковые уплотнения 339
87 Шнек в сборе и пакеты полной комплектации 341
88 Шнек в сборе и пакеты полной комплектации – конфигурация 345
89 Внутренние компоненты шнека 349
90 Шнек в сборе – детали для обслуживания 353
91 Рычажный механизм флотации шнека 363
92 Приводы 365
93 Насос в сборе 371
94 Приводной вал и опоры 377
95 Гидравлическое оборудование – компоненты рамы 385
96 Гидравлическое оборудование – центральное соединение и механизм наклона жатки/продольного перемещения мотовила 387
97 Гидравлическое оборудование – привод центрального полотна 391
98 Гидравлическое оборудование – соединения приводов жатки 393
99 Гидравлическое оборудование – коллектор привода в сборе 397
100 Коллектор привода в сборе – детали для обслуживания 401
101 Кнопка селектора угла атаки жатки/выдвижения мотовила 403
102 Рычажный механизм системы флотации и компоненты 405
103 Индикатор флотации и система автоматического контроля высоты жатки (автоконтур) 409
104 Компоненты электрической системы – FM100 413
105 Наклейки – FM100 415
106 AGCO Challenger/Massey Ferguson – пакет полной комплектации модуля флотации 417
107 AGCO Gleaner – пакет полной комплектации модуля флотации 419
108 AGCO Gleaner – Детали для переоборудования подающего шнека 421
109 AGCO IDEAL™ – комплект дооснащения копирующего модуля 423
110 AGCO Challenger/Massey Ferguson и Gleaner – Дооснащение гидравлической части 425

111 AGCO IDEAL™ – комплект дооснащения гидравлической части 431
112 AGCO – пакет полной комплектации электрооборудования 435
113 Case IH и New Holland CR/CX – пакет полной комплектации модуля флотации 437
114 Серия Case IH 2300/2500 – Дооснащение копирующего модуля 439
115 Case IH и New Holland CR/CX – пакет полной комплектации электрооборудования 441
116 Серия Case IH 2300/2500 – Дооснащение гидравлики 445
117 Case IH и New Holland CR/CX – пакет полной комплектации электрооборудования 449
118 Серия Case IH 2300/2500 – Дооснащение электрики 451
119 Автоматический контроль высоты жатки New Holland 10 В Комплект преобразователя 453
120 Комплект переоборудования щитков New Holland CR Fillers Conversion Kit 455
121 Серия CLAAS Lexion 500/700 – пакет полной комплектации модуля флотации 457
122 Серия CLAAS Lexion 500/700 – пакет полной комплектации гидравлического оборудования 461
123 Серия CLAAS Lexion 500/700 – комплект полной комплектации электрического оборудования 467
124 Комплект резистора высоты мотовила CLAAS 469
125 John Deere серия 50 – Переоборудование копирующего модуля 471
126 Серия John Deere 60/70 S/T – пакет полной комплектации модуля флотации 473
127 Серия John Deere 50 – переоборудование гидравлики 475
128 Серия John Deere 60/70 S/T – пакет полной комплектации гидравлического оборудования 479
129 Серия John Deere 50 – дооснащение гидравлического оборудования 483
130 Серия John Deere 60/70 S/T – пакет полной комплектации электрического оборудования 485
131 Versatile – модернизация системы электрооборудования 487
132 Versatile – модернизация системы электрооборудования 491
133 Versatile – модернизация системы электрооборудования 495
134 Комплекты переоборудования шнеков – пальцы и спирали шнеков 497
135 Комплект переоборудования FM100 на D65 499
136 Комплекты переоборудования шестеренчатых насосов 501
137 Комплекты зубчатых пар 503
138 Комплект звездочек и цепи 505
139 Комплект переоборудования AGCO Challenger / Massey Ferguson 507
140 Комплект переоборудования AGCO Gleaner 509
141 Комплект переоборудования AGCO IDEAL™ 513
142 Комплект для ремонта вмятин на шнеке 517
143 Комплект накладок шнека 519
144 Комплекты переоборудования John Deere 521
145 Комплект переоборудования Ростсельмаш 523
146 Датчики скорости мотовила 529
147 Комплекты спиралей шнеков (дополнительное оборудование) 531
148 Система автоматического контроля высоты жатки (автоконтур) на двух датчиках (дополнительное оборудование) 533
149 (Дополнительно) Полный комплект щитков FM100 – D1 535
150 (Опция) Оборудование для холмистой местности 537
151 Комплекты регулирования скорости боковых полотен из кабины (дополнительное оборудование) 539

152 Чистики (дополнительное оборудование) 543
Указатель 546

1 Рама жатки – делители и стойка

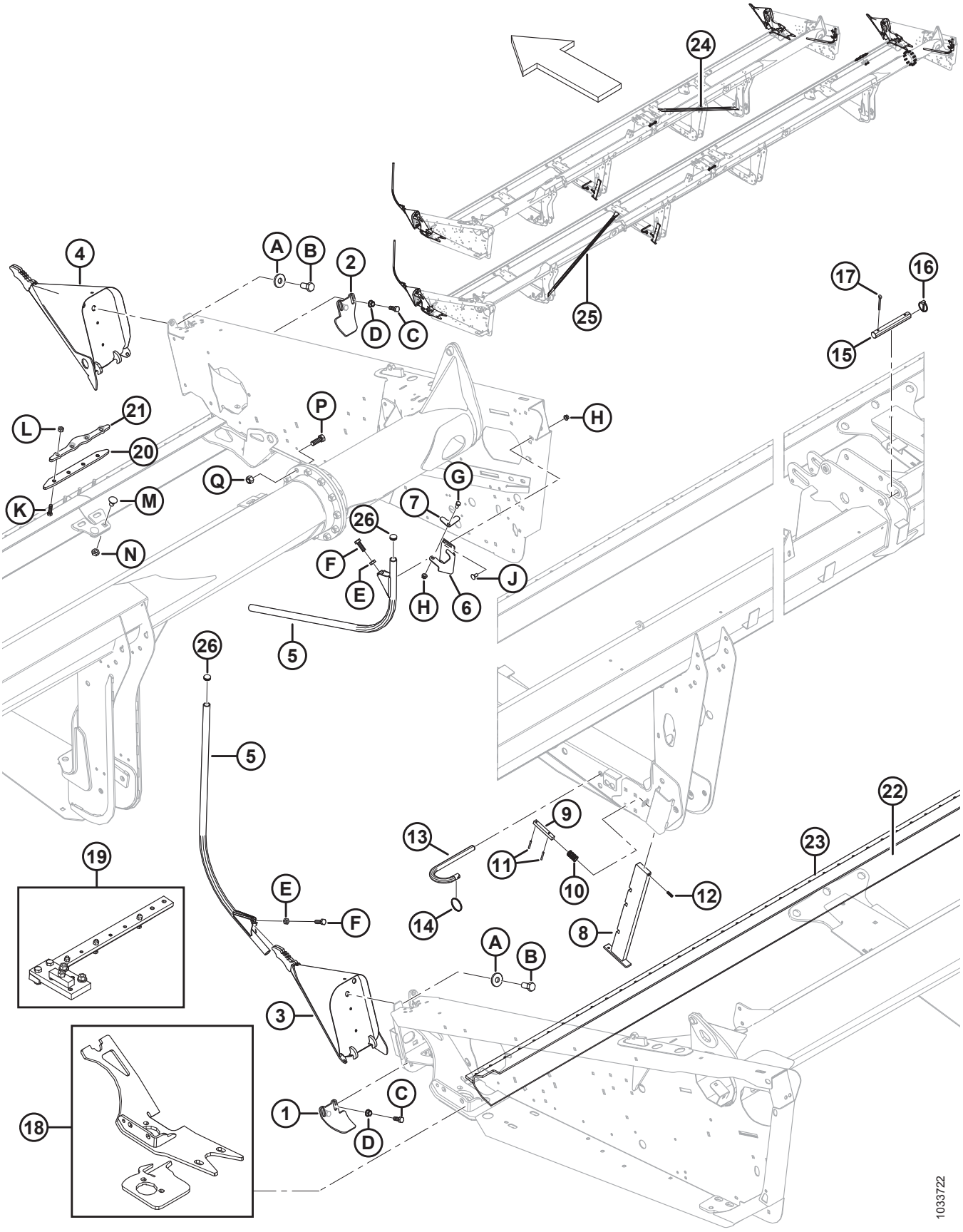

РАМА ЖАТКИ – ДЕЛИТЕЛИ И СТОЙКА

Ссылка	Номер детали	Описание	Кол-во	Серийный номер
1	245678	ЗАЩИТНЫЙ КОЖУХ – ЛЕВЫЙ ЩИТОК	1	
2	245677	ЗАЩИТНЫЙ КОЖУХ – ПРАВЫЙ ЩИТОК	1	
3	123660	ДЕЛИТЕЛЬ – СВАРНОЙ (ЛЕВЫЙ)	1	
4	123661	ДЕЛИТЕЛЬ – СВАРНОЙ (ПРАВЫЙ)	1	
5	120127	ДЕЛИТЕЛЬ – ТРУБКА, СВАРНАЯ [1]	2	
6	253499	КРОНШТЕЙН – ХРАНЕНИЕ ДЕЛИТЕЛЯ	1	
7	132420	ЗАПОРНЫЙ ВЫСТУП – ХРАНЕНИЕ ДЕЛИТЕЛЯ	1	
8	132266	СТОЙКА – СВАРНАЯ	1	
9	132269	ШТИФТ – ДВА ОТВЕРСТИЯ, 12,7 ММ КВАДР. СЕЧЕНИЕ, ДЛИНА 100 ММ	1	
10	132265	ПРУЖИНА СЖАТИЯ	1	
11	7642	ШТИФТ ПРУЖИННЫЙ 3/16 ДИАМ. × 1,5 ДЛ.	2	
12	16087	ШТИФТ ПРУЖИННЫЙ 5/16 ДИАМ. × 1,0 ДЛ.	1	
13	124399	ПАЛЕЦ	2	
14	118137	КОЛЬЦО – Ø 50,8 ММ	2	
15	133751	ШТИФТ – ЦИЛИНДРИЧЕСКИЙ, ДВА ОТВЕРСТИЯ, 147 ММ (30–35, ДВОЙНОЙ НОЖ, ОДИНАРНОЕ МОТОВИЛО)	1	
	125363	ШТИФТ – ЦИЛИНДРИЧЕСКИЙ, ДВА ОТВЕРСТИЯ, 185 ММ (35–45, ДВОЙНОЙ НОЖ/ДВОЙНОЙ НОЖ НЕСИНХРОНИЗОВАННЫЙ, СДВОЕННОЕ МОТОВИЛО)	1	
16	102264	ШПЛИНТ 3/16 × 1 9/16 ДЮЙМА	1	
17	18609	ШПЛИНТ 1/4 ДИАМ. × 2 ОЦИНК.	1	
18	123751	КОМПЛЕКТ – КРЕПЛЕНИЕ ЛЕВОГО ПРИВОДА МКШ	1	
	123752	КОМПЛЕКТ – КРЕПЛЕНИЕ ПРАВОГО ПРИВОДА МКШ	1	
19	174400	ПРИСПОСОБЛЕНИЕ В СБОРЕ ДЛЯ КРЕПЛЕНИЯ МКШ, 20–25 ФУТОВ [2]	A/R	
	174391	ПРИСПОСОБЛЕНИЕ В СБОРЕ ДЛЯ КРЕПЛЕНИЯ МКШ, 30–45-ФУТОВЫЕ ЖАТКИ [2]	A/R	
20	258150	ШТАНГА – СТЫКОВОЕ СОЕДИНЕНИЕ НОЖЕВОГО БРУСА (ТОЛЬКО ДЛЯ РАЗЪЕМНОЙ РАМЫ)	1	
21	255442	ШТАНГА – СТЫКОВОЕ СОЕДИНЕНИЕ НОЖЕВОГО БРУСА (ТОЛЬКО ДЛЯ РАЗЪЕМНОЙ РАМЫ)	1	

1. Показан стандартный стержень делителя. Информация по делителям для скашивания риса приведена в разделе *55 Делители для скашивания риса (дополнительное оборудование), страница 219*.
2. Требуется для правильной установки опоры МКШ (MD № 123751 или 123752), идет в комплекте с инструкцией. Обратитесь к дилеру MacDon за дополнительной информацией.

РАМА ЖАТКИ – ДЕЛИТЕЛИ И СТОЙКА

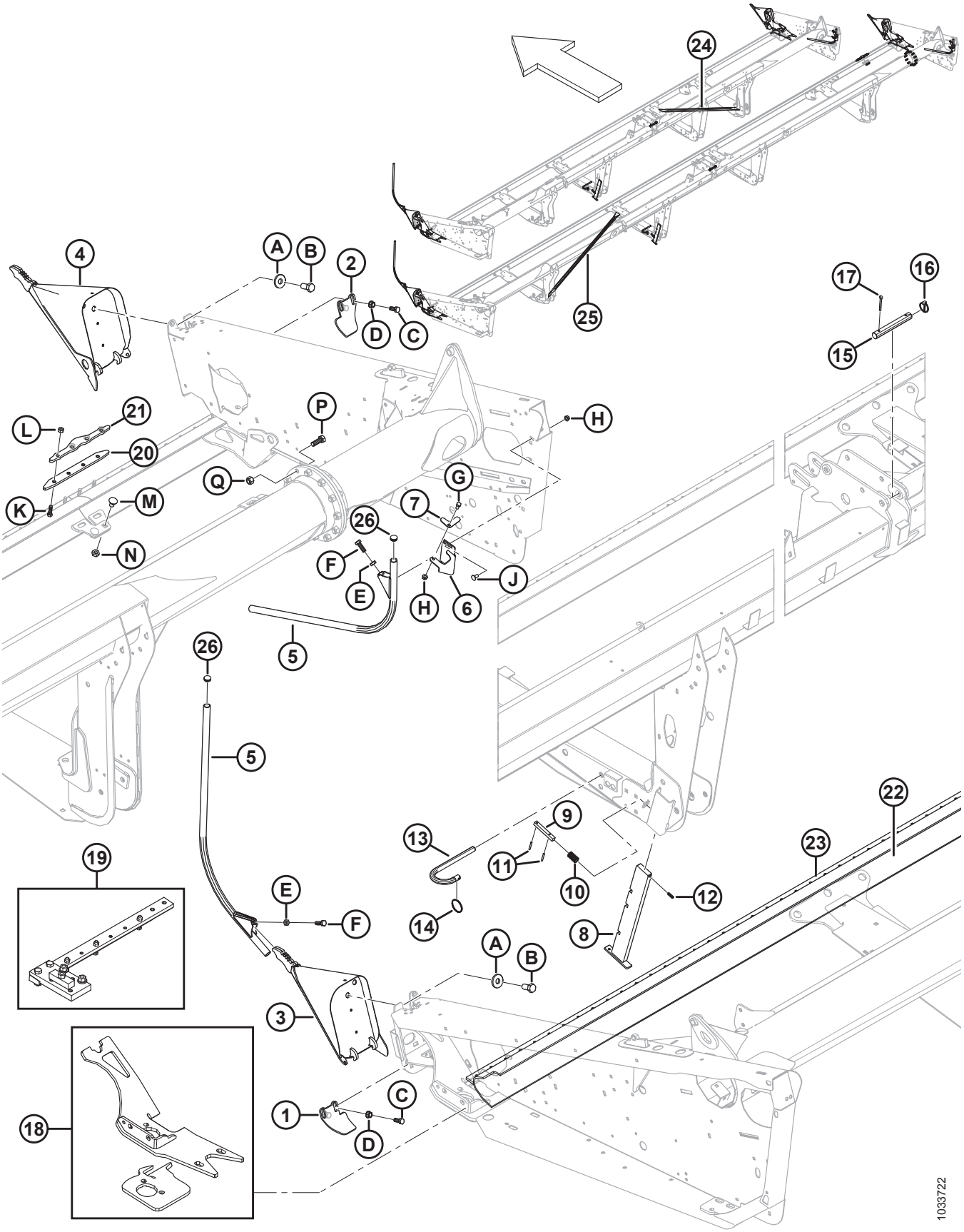

РАМА ЖАТКИ – ДЕЛИТЕЛИ И СТОЙКА

Ссылка	Номер детали	Описание	Кол-во	Серийный номер
22	294671	КОМПЛЕКТ – РЕМОНТНАЯ ДЕТАЛЬ НОЖЕВОГО БРУСА, 1300 ММ [3]	A/R	
	294681	КОМПЛЕКТ – РЕМОНТНАЯ ДЕТАЛЬ НОЖЕВОГО БРУСА, 4491 ММ [3]	A/R	
23	294672	КОМПЛЕКТ – ПАЛЬЦЕВЫЙ БРУС, 1530 ММ	A/R	
24	294650	КОМПЛЕКТ – СВАРНАЯ РАСПОРКА ТРУБНАЯ, 30-ФУТОВЫЕ ЖАТКИ, ПРАВ. [4]	OPT	
	294664	КОМПЛЕКТ – СВАРНАЯ РАСПОРКА ТРУБНАЯ, 35-ФУТОВЫЕ ЖАТКИ, ПРАВ. [4]	OPT	
25	294662	КОМПЛЕКТ – СВАРНАЯ РАСПОРКА ТРУБНАЯ, 40И 45-ФУТОВЫЕ ЖАТКИ, ПРАВ. [4]	OPT	
	294663	КОМПЛЕКТ – СВАРНАЯ РАСПОРКА ТРУБНАЯ, 40И 45-ФУТОВЫЕ ЖАТКИ, ЛЕВ. [4]	OPT	
26	**335301**	ЗАГЛУШКА ПЛАСТМАССОВАЯ САМОФИКСИРУЮЩАЯСЯ[5]	**4**	
A	6647	ШАЙБА – ПЛОСКАЯ		
B	135579	БОЛТ – ШЕСТИГР. ГОЛОВКА, 3/4-16 UNF (американская унифицированная мелкая резьба)		
C	21491	БОЛТ – НН 1/2 NC × ДЛИНОЙ 1,25 GR5, ОЦИНК.		
D	21383	ГАЙКА – ФЛАНЦ. 0,500-13 UNC (С ЗАЗУБР. НА ТОРЦЕ)		
E	21056	ГАЙКА – ШЕСТИГР. СТОПОР. 1/2-13 UNC GR5 ОЦИНК.		
F	18723	БОЛТ – НН 1/2 NC × ДЛИНОЙ 1,5 GR5, ОЦИНК.		
G	21567	БОЛТ – ШЕСТИГР. ГОЛОВКА 0,375-16 UNC × 0,75 ДЛ.		
H	30228	ГАЙКА – ФЛАНЦ. DT ГЛАДКИЙ ТОРЕЦ 0,375-16 UNC		
J	21863	БОЛТ – RHSSN 3/8 NC × 0,75 ДЛ. GR5 ОЦИНК.		
K	113814	БОЛТ – НН 7/16 NC × ДЛИНА 1,5, GR5, ОЦИНКОВАННЫЙ (ТОЛЬКО ДЛЯ РАЗЪЕМНОЙ РАМЫ)		
L	18654	ГАЙКА – ШЕСТИГР. 7/16-14 UNC GR5 ОЦИНК. (ТОЛЬКО ДЛЯ РАЗЪЕМНОЙ РАМЫ)		
M	117015	БОЛТ – С ПОЛУКРУГЛОЙ ГОЛОВКОЙ И КВАДРАТНЫМ ПОДГОЛОВКОМ 5/8 NC 1,0 GR5 ОЦИНК. (ТОЛЬКО ДЛЯ РАЗЪЕМНОЙ РАМЫ)		
N	21941	ГАЙКА – ШЕСТИГР. ЗАЖИМН. СТОПОР., (ДЕФОРМ., РЕЗЬБА НА КОНЦЕ) 5/8-11 UNC, КЛАСС ПРОЧНОСТИ 5, ОЦИНК. (ТОЛЬКО ДЛЯ РАЗЪЕМНОЙ РАМЫ)		

3. Только 30–45-футовые жатки.
4. Опциональный комплект распорок предназначен для ремонта диагональной распорки под рамой жатки.
5. Вставляется на каждом конце стержня делителя (MD № 120127).

РАМА ЖАТКИ – ДЕЛИТЕЛИ И СТОЙКА

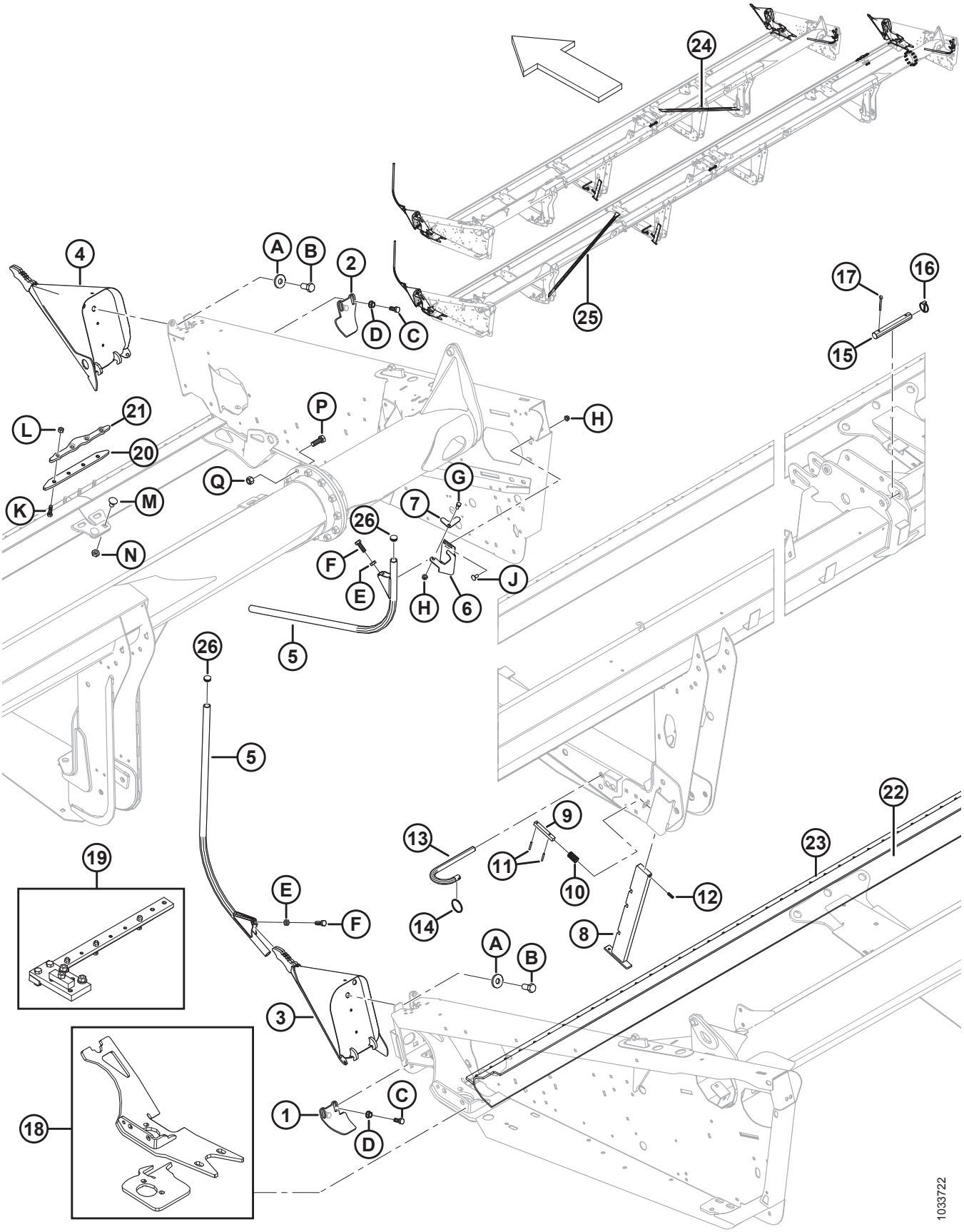

РАМА ЖАТКИ – ДЕЛИТЕЛИ И СТОЙКА

Ссылка	Номер детали	Описание	Кол-во	Серийный номер
P	135340	БОЛТ – HH 5/8 NC × ДЛИНА 1,75, GR8, ОЦИНКОВАННЫЙ (ТОЛЬКО ДЛЯ РАЗЪЕМНОЙ РАМЫ)		
Q	134438	ГАЙКА – ШЕСТИГРАННАЯ СТОПОРНАЯ DT (С ДЕФОРМИРОВАННОЙ РЕЗЬБОЙ) 5/8-11 GR8, ОЦИНКОВАННАЯ (ТОЛЬКО ДЛЯ РАЗЪЕМНОЙ РАМЫ)		

2 Рама жатки – боковые щитки

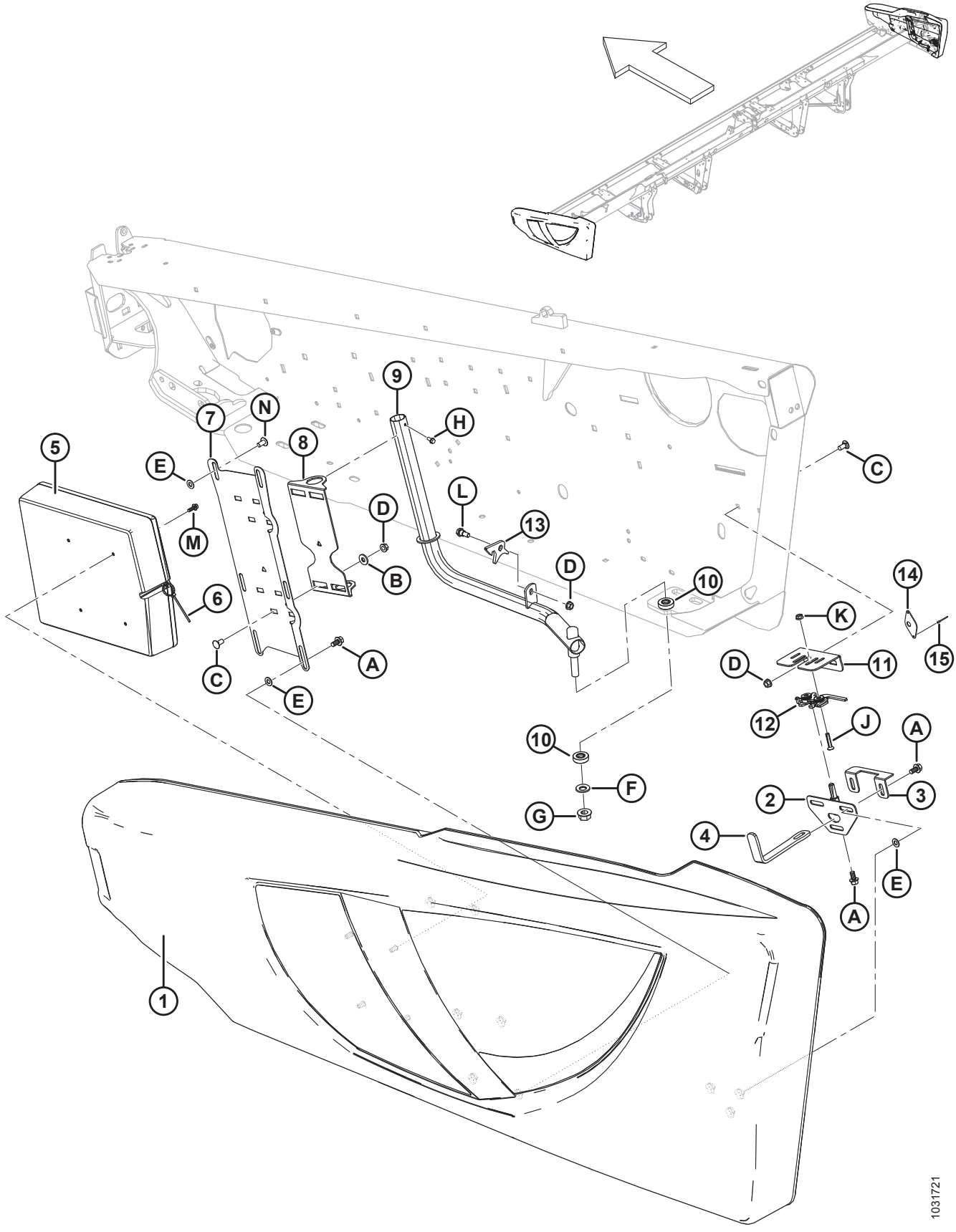

РАМА ЖАТКИ – БОКОВЫЕ ЩИТКИ

Ссылка	Номер детали	Описание	Кол-во	Серийный номер
1	255004	ЩИТОК - ЛЕВЫЙ, В КОМПЛЕКТЕ С БАРАШКОВЫМИ ГАЙКАМИ, ЧЕРНЫЙ [6]	1	
	255019	ЩИТОК – ПРАВ., В КОМПЛЕКТЕ С ГАЙКАМИ-БАРАШКАМИ, ЧЕРНЫЙ [6]	1	
	304601	ЩИТОК В СБОРЕ – КРАСНЫЙ, ЛЕВЫЙ, С ЧЕРНЫМ ШТРИХОМ [6]	1	
	304602	ЩИТОК В СБОРЕ – КРАСНЫЙ, ПРАВЫЙ, С ЧЕРНЫМ ШТРИХОМ [6]	1	
	165524	ОТРАЖАТЕЛЬ КРАСНЫЙ, 230 ММ [7]		
2	253624	ПАЛЕЦ – ЗАЩЕЛКА БОКОВОГО ЩИТКА, СВАРНАЯ	2	
3	253627	ДЕРЖАТЕЛЬ – БОКОВОЙ ЩИТОК	2	
4	253164	ОПОРА – ЗАЩЕЛКА БОКОВОГО ЩИТКА	2	
5	220107	КОРОБ – ДЛЯ ХРАНЕНИЯ РУКОВОДСТВА (ТОЛЬКО ЛЕВЫЙ БОКОВОЙ ЩИТОК)	1	
	164009	ГНЕЗДО – TORX PLUS IP 27	A/R	
6	21763	КРЕПЛЕНИЕ – КАБЕЛЬНАЯ СТЯЖКА (ЧЕРНАЯ)	1	
7	304304	ОПОРА – ЛЕВЫЙ ЩИТОК	1	346190–
	253297	ОПОРА – ЛЕВЫЙ ЩИТОК	1	–346189
	253298	ОПОРА – ПРАВЫЙ ЩИТОК	1	
8	253299	ШАРНИР – ЩИТОК	2	
9	255678	ЛЕВЫЙ ЩИТОК ТРУБЧАТОЙ СВАРНОЙ КОНСТРУКЦИИ	1	
	255679	ПРАВЫЙ ЩИТОК ТРУБЧАТОЙ СВАРНОЙ КОНСТРУКЦИИ	1	
10	125176	ПОДШИПНИК – УПОРНЫЙ	4	
11	253601	ОПОРА – ЛЕВАЯ ЗАЩЕЛКА БОКОВОГО ЩИТКА	1	
	253602	ОПОРА – ПРАВАЯ ЗАЩЕЛКА БОКОВОГО ЩИТКА	1	
12	134003	УЗЕЛ – ЛЕВАЯ ЗАЩЕЛКА ЗАМКА	1	
	134002	УЗЕЛ – ПРАВАЯ ЗАЩЕЛКА ЗАМКА	1	
13	255041	ЗАЩЕЛКА – БОКОВОЙ ЩИТОК	2	
14	165858	НАПРАВЛЯЮЩАЯ – ЗАЩЕЛКА БОКОВОГО ЩИТКА (ТОЛЬКО МОДЕЛИ НА ЭКСПОРТ)	1	
15	14338	ЗАКЛЕПКА – ГЛУХАЯ 1/8 × 0,125 (ТОЛЬКО МОДЕЛИ НА ЭКСПОРТ)	2	
A	21821	БОЛТ – ШЕСТИГР. ГОЛОВКА ФЛАНЦЕВ. (С ЗАЗУБР.) 3/8 NC × 0,75 GR5 ОЦИНК.		

6. Наклейки на боковой щиток см. в разделах *38 Наклейки – идентификация изделия, страница 181*.
7. См. раздел *37 Наклейки и отражатели, страница 177*. Отражатель (MD № 165524) используется только на правом боковом щитке.

РАМА ЖАТКИ – БОКОВЫЕ ЩИТКИ

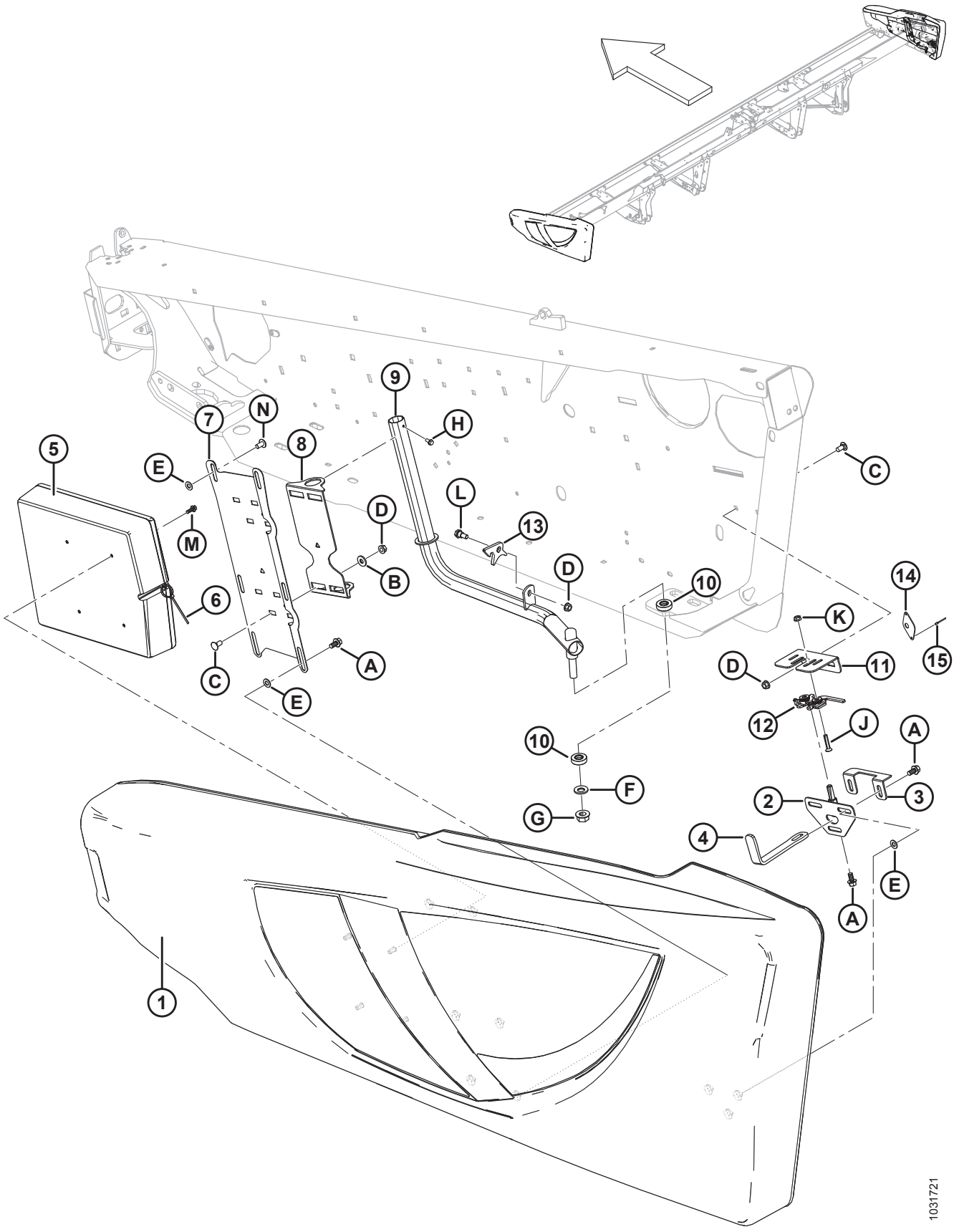

РАМА ЖАТКИ – БОКОВЫЕ ЩИТКИ

Ссылка	Номер детали	Описание	Кол-во	Серийный номер
B	20535	ШАЙБА – ПЛОСКАЯ		
C	21863	БОЛТ – RHSSN 3/8 NC × 0,75 ДЛ. GR5 ОЦИНК.		
D	30228	ГАЙКА – ФЛАНЦ., DT, ГЛАДКИЙ ТОРЕЦ 0,375-16 UNC		
E	18598	ШАЙБА – ПЛОСКАЯ SAE, ВНУТР. ДИАМ. 13/32 × 13/16 ДЮЙМА НД ОЦИНК.		
F	184718	ШАЙБА – КОНИЧЕСКАЯ ПРУЖИННАЯ M16, СТАЛЬНАЯ, SAE 1050-1075		
G	50225	ГАЙКА – ФЛАНЦ., DT, ГЛАДКИЙ ТОРЕЦ, 0,625-11 UNC		
H	21055	ВИНТ – САМОРЕЗ ШЕСТИГР. С БУРТИКОМ ПОД ГОЛОВКОЙ 1/4 NC × 1/2		
J	30504	ВИНТ – ПЛОСКИЙ CSK (УТОПЛЕННЫЙ) ТОЧЕН. (С ГОЛОВКОЙ ПОД ШЛИЦ) 5/16 NC × ДЛИНА 1-1/2, GR5 ОЦИНК.		
K	30280	ГАЙКА – ФЛАНЦ. БОК. ЗАМК. ГЛАДК. ТОРЕЦ 5/16 NC GR5 ОЦИНК.		
L	172259	БОЛТ – С БУРТИКОМ 0,375-16 UNC		
M	NSS	БОЛТ – НН ФЛАНЦ., С ЗАЗУБР., 1/4-20 × 0,625-GR5-AA3L		
N	135157	ВИНТ – ДЛЯ МЕТАЛЛА		

3 Противорежущие пальцы, прижимы и противоизносные пластины – одинарный нож, укороченные противорежущие пальцы

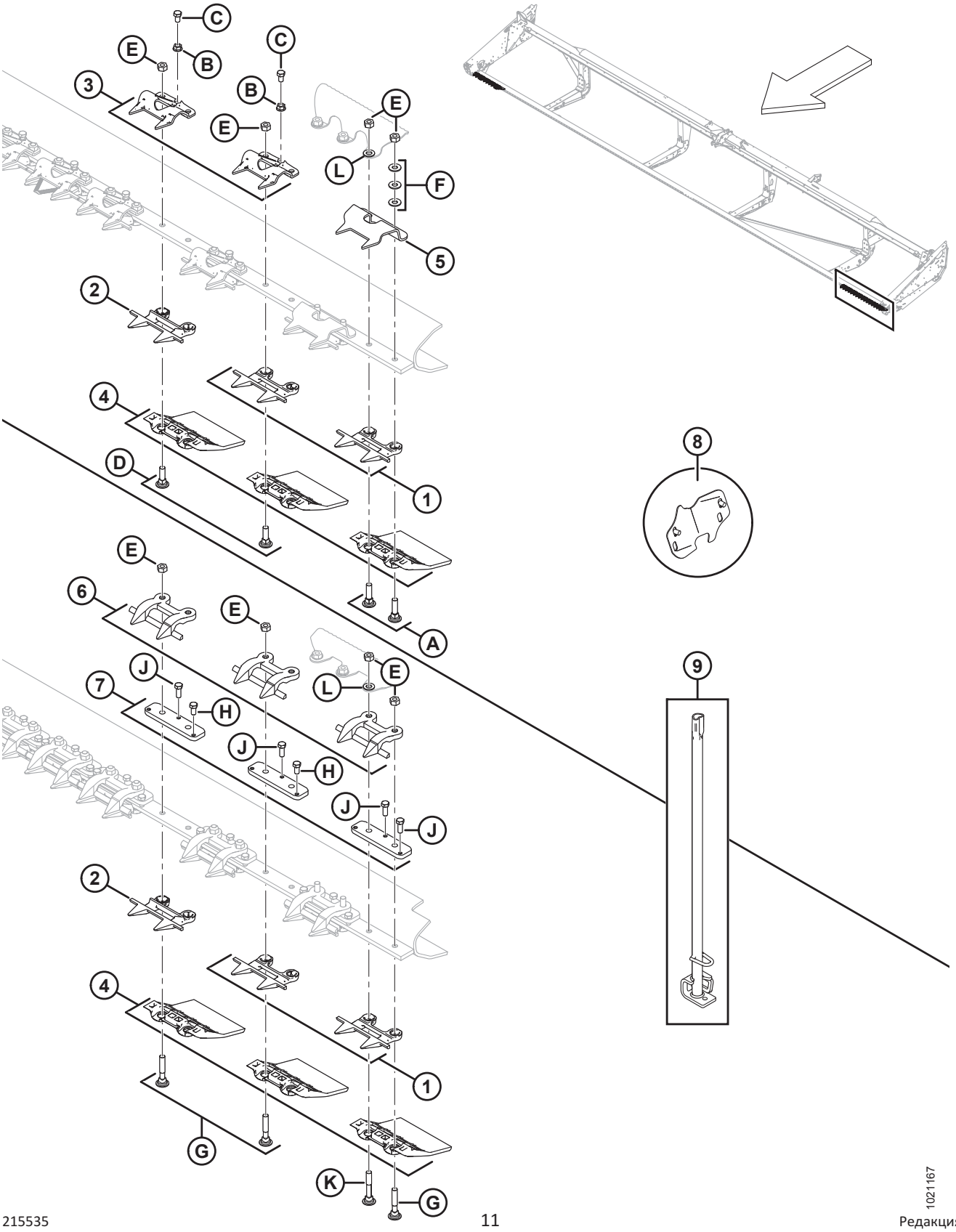

1021167

ПРОТИВОРЕЖУЩИЕ ПАЛЬЦЫ, ПРИЖИМЫ И ПРОТИВОИЗНОСНЫЕ ПЛАСТИНЫ – ОДИНАРНЫЙ НОЖ, УКОРОЧЕННЫЕ ПРОТИВОРЕЖУЩИЕ ПАЛЬЦЫ

ПРИМЕЧАНИЕ:

Рисунок, ВВЕРХУ: укороченные противорежущие пальцы с прижимами из листового металла, ВНИЗУ: укороченные противорежущие пальцы с коваными прижимами.

Ссылка	Номер детали	Описание	Кол-во	Серийный номер
	B4865	КОМПЛЕКТ – НОЖЕВОЙ БРУС С ПОЛИМЕРНОЙ ЗАЩИТОЙ (20-ФУТОВАЯ ЖАТКА) [8]		
	B4838	КОМПЛЕКТ – НОЖЕВОЙ БРУС С ПОЛИМЕРНОЙ ЗАЩИТОЙ (25-ФУТОВАЯ ЖАТКА) [8]		
	B4839	КОМПЛЕКТ – НОЖЕВОЙ БРУС С ПОЛИМЕРНОЙ ЗАЩИТОЙ (30-ФУТОВАЯ ЖАТКА) [8]		
	B4840	КОМПЛЕКТ – НОЖЕВОЙ БРУС С ПОЛИМЕРНОЙ ЗАЩИТОЙ (35-ФУТОВАЯ ЖАТКА) [8]		
	B4841	КОМПЛЕКТ – НОЖЕВОЙ БРУС С ПОЛИМЕРНОЙ ЗАЩИТОЙ (40-ФУТОВАЯ ЖАТКА) [8]		
	B5114	КОМПЛЕКТ – НОЖЕВОЙ БРУС С ПОЛИМЕРНОЙ ЗАЩИТОЙ (45-ФУТОВАЯ ЖАТКА) [8]		
1	118347	ПРОТИВОРЕЖУЩИЙ ПАЛЕЦ – СДВОЕННЫЙ, БЕЗ ПРОТИВОИЗНОСНОЙ ПЛАНКИ (СО СТОРОНЫ ПРИВОДА)	4	
2	118346	ПРОТИВОРЕЖУЩИЙ ПАЛЕЦ – СДВОЕННЫЙ, С ПРОТИВОИЗНОСНОЙ ПЛАНКОЙ [9]		
3	118351	ЗАЖИМ – ПРИЖИМ ИЗ ЛИСТОВОГО МЕТАЛЛА [10]		
4	129297	ПРОТИВОИЗНОСНАЯ ПЛАСТИНА – ПОД НОЖЕВЫМ БРУСОМ, ПОЛИЭТИЛЕНОВАЯ [11]		
5	165209	НАПРАВЛЯЮЩАЯ – ДВОЙНОЙ ПРОТИВОРЕЖУЩИЙ ПАЛЕЦ ИЗ ЛИСТОВОГО МЕТАЛЛА, КОНЕЦ ГОЛОВКИ НОЖА	2	
6	34359	НАПРАВЛЯЮЩАЯ [11]		
7	34980	ШТАНГА – РЕГУЛЯТОР [11]		
8	220103	КОМПЛЕКТ – КРЫШКА, ВЫРЕЗ НОЖА (30–40-ФУТОВЫЕ ЖАТКИ, СО СДВОЕННЫМИ ПРОТИВОРЕЖУЩИМИ ПАЛЬЦАМИ) [12]		
	220102	КОМПЛЕКТ – КРЫШКА, ВЫРЕЗ НОЖА (20–25-ФУТОВЫЕ ЖАТКИ, СО СДВОЕННЫМИ ПРОТИВОРЕЖУЩИМИ ПАЛЬЦАМИ) [12]		

8. Включает противоизносную пластину ножевого бруса (MD № 129297) и крепежные детали. Комплекты доступны только через отдел комплексных товаров.
9. Количество в комплекте для ножевого бруса: 20 футов = 36, 25 футов = 46, 30 футов = 56, 35 футов = 66, 40 футов = 76.
10. Количество в комплекте для ножевого бруса: 20-футовые жатки = 38, 25-футовые жатки = 48, 30-футовые жатки = 58, 35-футовые жатки = 68. 40-футовые жатки = 78.
11. Количество в комплекте для ножевого бруса: 20 футов = 40, 25 футов = 50, 30 футов = 60, 35 футов = 70, 40 футов = 80.
12. Используется со сдвоенными противорежущими пальцами и прижимами из листового металла. Включает две крышки, крепежные детали и инструкции.

ПРОТИВОРЕЖУЩИЕ ПАЛЬЦЫ, ПРИЖИМЫ И ПРОТИВОИЗНОСНЫЕ ПЛАСТИНЫ – ОДИНАРНЫЙ НОЖ, УКОРОЧЕННЫЕ ПРОТИВОРЕЖУЩИЕ ПАЛЬЦЫ

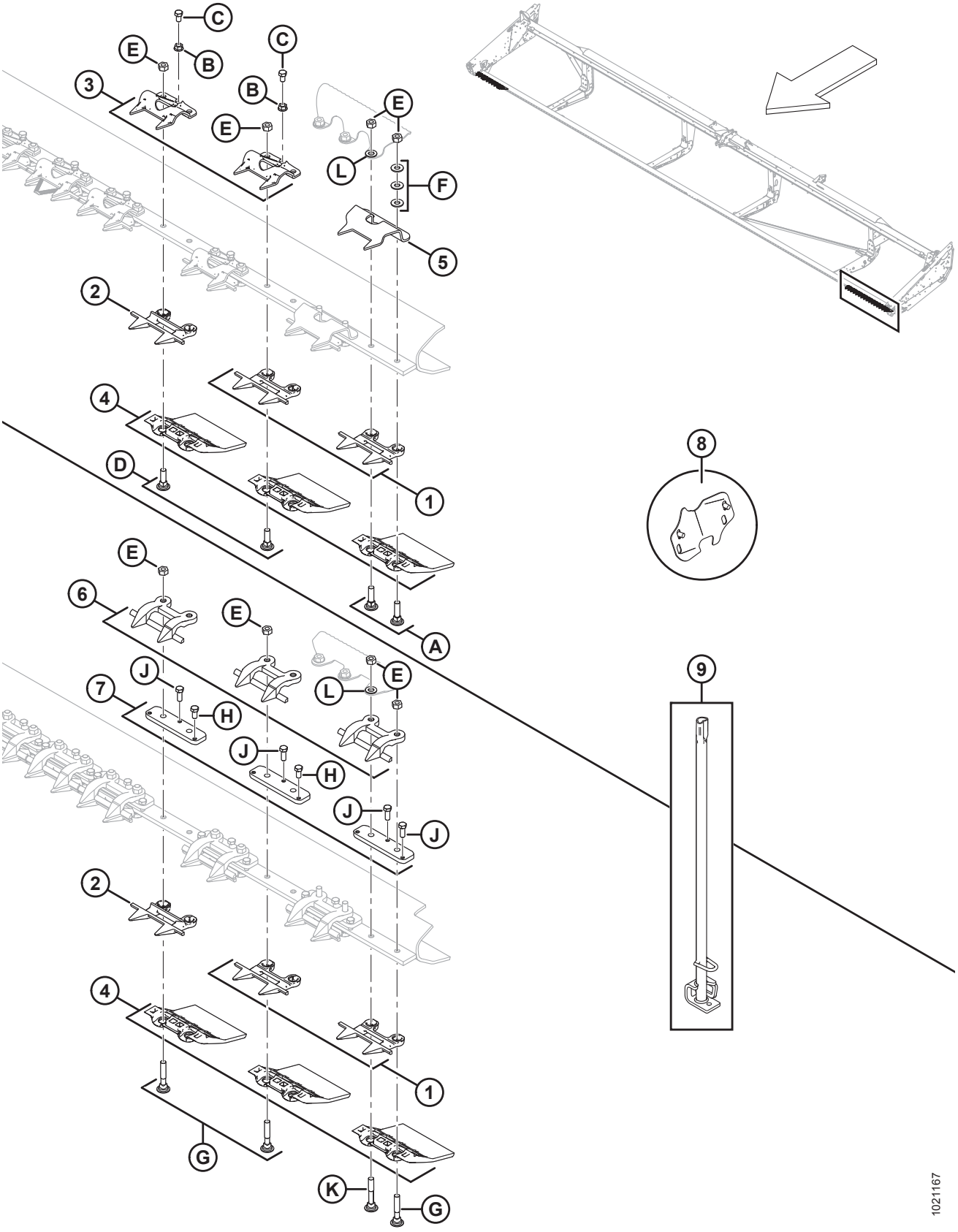

ПРОТИВОРЕЖУЩИЕ ПАЛЬЦЫ, ПРИЖИМЫ И ПРОТИВОИЗНОСНЫЕ ПЛАСТИНЫ – ОДИНАРНЫЙ НОЖ, УКОРОЧЕННЫЕ ПРОТИВОРЕЖУЩИЕ ПАЛЬЦЫ

Ссылка	Номер детали	Описание	Кол-во	Серийный номер
9	140135	ИНСТРУМЕНТ СВАРНОЙ – ИНСТРУМЕНТ ДЛЯ ВЫПРЯМЛЕНИЯ ПРОТИВОРЕЖУЩИХ ПАЛЬЦЕВ	1	
A	120639	БОЛТ – RHSN СПЕЦИАЛЬНЫЙ, 7/16 NC × 1,75 ДЛ., КЛАСС ПРОЧНОСТИ 5, ОЦИНК.		
B	118193	ГАЙКА – ФЛАНЦЕВАЯ ШЕСТИГРАННАЯ 0,375 UNC		
C	118154	БОЛТ – ШЕСТИГР. ГОЛОВКА 3/8 NC × 5/8 ПОЛНАЯ РЕЗЬБА, КЛАСС ПРОЧНОСТИ 8, ОЦИНК.		
D	120558	БОЛТ – RHSN СПЕЦИАЛЬНЫЙ, 7/16 NC × 1,5 ДЛ., КЛАСС ПРОЧНОСТИ 5, ОЦИНК.		
E	18654	ГАЙКА – ШЕСТИГР. 7/16-14 UNC GR5 ОЦИНК.		
F	18670	ШАЙБА – ПЛОСКАЯ SAE, ВНУТР. ДИАМ. 7/16 × 1,0 ДЮЙМА НД ОЦИНК.		
G	279575	БОЛТ – RHSN СПЕЦИАЛЬНЫЙ, 7/16 NC × 2,5 ДЛ., КЛАСС ПРОЧНОСТИ 5, ОЦИНК.		
H	50119	БОЛТ – С ШЕСТИГР. ГОЛОВКОЙ, 3/8 NC × 0,75, НЕРЖ. СТАЛЬ		
J	50120	БОЛТ – ШЕСТИГР. ГОЛОВКА 3/8 NC × 1 НЕРЖ. СТАЛЬ		
K	132404	БОЛТ – RHSN, СПЕЦИАЛЬНЫЙ, 7/16-14 × 2,75, КЛАСС ПРОЧНОСТИ 5, ОЦИНК.		
L	18688	ШАЙБА – ПЛОСКАЯ SAE 0,74 ДЮЙМА ВД × 0,92 ДЮЙМА НД ОЦИНК.		

4 Противорежущие пальцы, прижимы и противоизносные пластины – с одинарным ножом, остроконечные противорежущие пальцы со сдвоенными противорежущими пальцами на концах

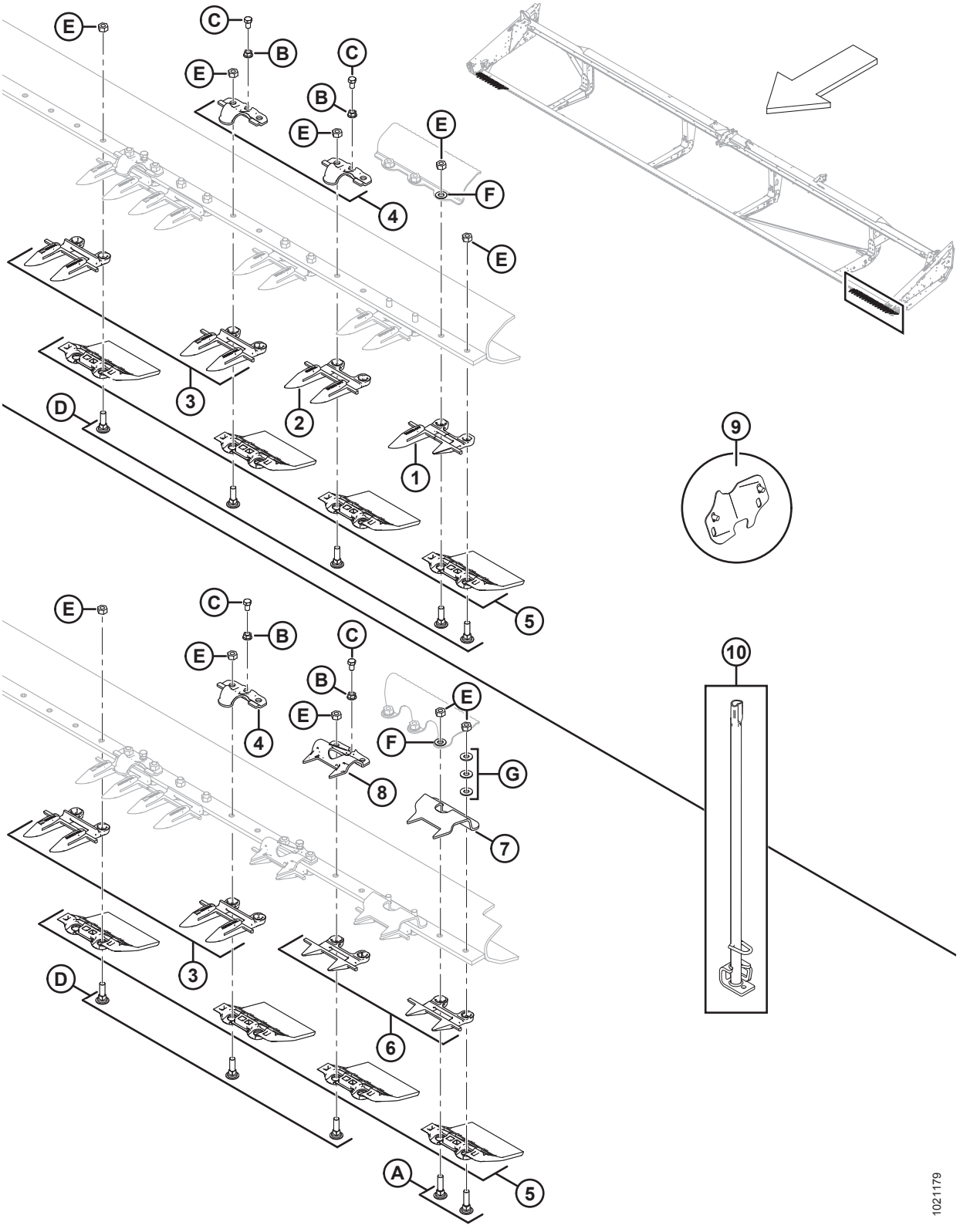

ПРОТИВОРЕЖУЩИЕ ПАЛЬЦЫ, ПРИЖИМЫ И ПРОТИВОИЗНОСНЫЕ ПЛАСТИНЫ – С ОДИНАРНЫМ НОЖОМ, ОСТРОКОНЕЧНЫЕ ПРОТИВОРЕЖУЩИЕ ПАЛЬЦЫ СО СДВОЕННЫМИ ПРОТИВОРЕЖУЩИМИ ПАЛЬЦАМИ НА КОНЦАХ

ПРИМЕЧАНИЕ:

Рисунок, ВВЕРХУ: одинарный нож, заостренные противорежущие пальцы, ВНИЗУ: одинарный нож, заостренные противорежущие пальцы с укороченными противорежущими пальцами на конце.

Ссылка	Номер детали	Описание	Кол-во	Серийный номер
	B4865	КОМПЛЕКТ – НОЖЕВОЙ БРУС С ПОЛИМЕРНОЙ ЗАЩИТОЙ (20-ФУТОВАЯ ЖАТКА) [13]		
	B4838	КОМПЛЕКТ – НОЖЕВОЙ БРУС С ПОЛИМЕРНОЙ ЗАЩИТОЙ (25-ФУТОВАЯ ЖАТКА) [13]		
	B4839	КОМПЛЕКТ – НОЖЕВОЙ БРУС С ПОЛИМЕРНОЙ ЗАЩИТОЙ (30-ФУТОВАЯ ЖАТКА) [13]		
	B4840	КОМПЛЕКТ – НОЖЕВОЙ БРУС С ПОЛИМЕРНОЙ ЗАЩИТОЙ (35-ФУТОВАЯ ЖАТКА) [13]		
	B4841	КОМПЛЕКТ – НОЖЕВОЙ БРУС С ПОЛИМЕРНОЙ ЗАЩИТОЙ (40-ФУТОВАЯ ЖАТКА) [13]		
	304990	КОМПЛЕКТ – ОСТРЫЕ ПРОТИВОРЕЖУЩИЕ ПАЛЬЦЫ ДЛЯ 25-ФУТОВЫХ ЖАТОК С ОДИНАРНЫМ НОЖОМ [14]		
	304991	**КОМПЛЕКТ ПРОТИВОРЕЖУЩИЕ ПАЛЬЦЫ ОСТРЫЕ 30 ФУТОВ ОДИНАРНЫЙ НОЖ** [14]		
	304992	**КОМПЛЕКТ ПРОТИВОРЕЖУЩИЕ ПАЛЬЦЫ ОСТРЫЕ 35 ФУТОВ ОДИНАРНЫЙ НОЖ** [14]		
	304993	**КОМПЛЕКТ ПРОТИВОРЕЖУЩИЕ ПАЛЬЦЫ ОСТРЫЕ 40 ФУТОВ ОДИНАРНЫЙ НОЖ** [14]		
1	118301	ПРОТИВОРЕЖУЩИЙ ПАЛЕЦ – ЛЕВАЯ СТОРОНА, НАРУЖНЫЙ (СО СТОРОНЫ ПРИВОДА)	1	
	118302	ПРОТИВОРЕЖУЩИЙ ПАЛЕЦ – ПРАВЫЙ, НАРУЖНЫЙ	1	
2	118345	ПРОТИВОРЕЖУЩИЙ ПАЛЕЦ – ОСТРОКОНЕЧНЫЙ, БЕЗ ИЗНОСНОЙ ПЛАНКИ (3 ШТ. НА КОНЕЦ)	3	

13. Включает противоизносную пластину ножевого бруса (MD № 129297) и крепежные детали. Комплекты доступны только через отдел комплексных товаров.
14. Полные комплекты ножевого бруса для острых противорежущих пальцев. В комплект входят наружные противорежущие пальцы (MD №118301, 118302) и противорежущие пальцы (MD №118344, 118345). См. раздел *52 (Опция) Острый противорежущий палец, одинарный нож, страница 213*.

ПРОТИВОРЕЖУЩИЕ ПАЛЬЦЫ, ПРИЖИМЫ И ПРОТИВОИЗНОСНЫЕ ПЛАСТИНЫ – С ОДИНАРНЫМ НОЖОМ, ОСТРОКОНЕЧНЫЕ ПРОТИВОРЕЖУЩИЕ ПАЛЬЦЫ СО СДВОЕННЫМИ ПРОТИВОРЕЖУЩИМИ ПАЛЬЦАМИ НА КОНЦАХ

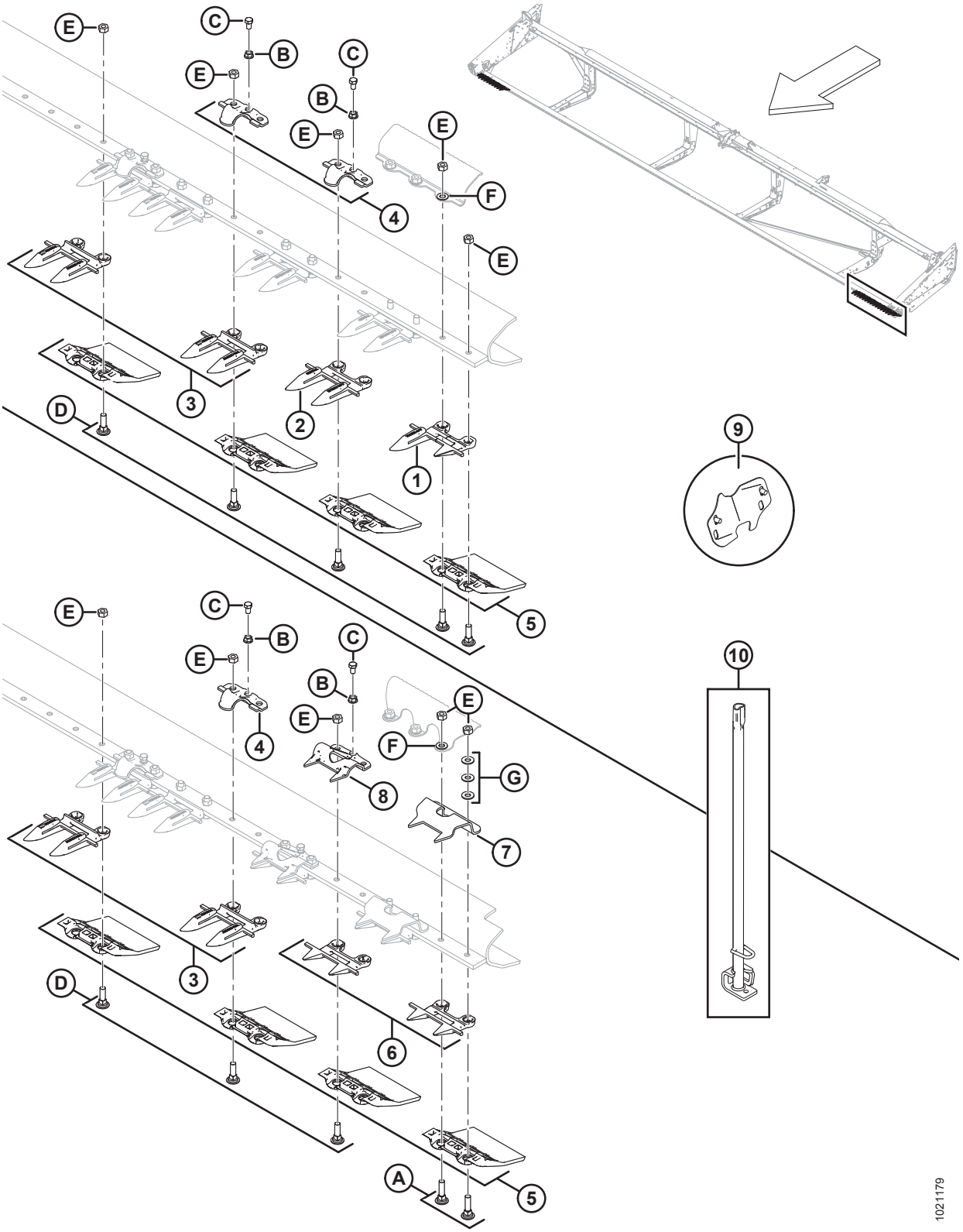

ПРОТИВОРЕЖУЩИЕ ПАЛЬЦЫ, ПРИЖИМЫ И ПРОТИВОИЗНОСНЫЕ ПЛАСТИНЫ – С ОДИНАРНЫМ НОЖОМ, ОСТРОКОНЕЧНЫЕ ПРОТИВОРЕЖУЩИЕ ПАЛЬЦЫ СО СДВОЕННЫМИ ПРОТИВОРЕЖУЩИМИ ПАЛЬЦАМИ НА КОНЦАХ

Ссылка	Номер детали	Описание	Кол-во	Серийный номер
3	118344	ПРОТИВОРЕЖУЩИЙ ПАЛЕЦ – ЗАОСТРЕННЫЙ [15]		
4	**118162**	**ЗАЖИМ – ПРИЖИМ** [16]		
5	129297	ПРОТИВОИЗНОСНАЯ ПЛАСТИНА – ПОД НОЖЕВЫМ БРУСОМ, ПОЛИЭТИЛЕНОВАЯ [17]		
6	118347	ПРОТИВОРЕЖУЩИЙ ПАЛЕЦ – СДВОЕННЫЙ, БЕЗ ПРОТИВОИЗНОСНОЙ ПЛАНКИ (СО СТОРОНЫ ПРИВОДА)	4	
	118346	ПРОТИВОРЕЖУЩИЙ ПАЛЕЦ – ДВОЙНОЙ ПРОТИВОРЕЖУЩИЙ ПАЛЕЦ, С ИЗНОСНОЙ ПЛАНКОЙ	4	
7	165209	НАПРАВЛЯЮЩАЯ – ДВОЙНОЙ ПРОТИВОРЕЖУЩИЙ ПАЛЕЦ ИЗ ЛИСТОВОГО МЕТАЛЛА, КОНЕЦ ГОЛОВКИ НОЖА	2	
8	118351	ЗАЖИМ – ПРИЖИМ ИЗ ЛИСТОВОГО МЕТАЛЛА	6	
9	220101	КОМПЛЕКТ – КРЫШКА, ВЫРЕЗ НОЖА (30–40-ФУТОВЫЕ ЖАТКИ, С ОСТРОКОНЕЧНЫМИ ПРОТИВОРЕЖУЩИМИ ПАЛЬЦАМИ) [18]		
	220100	КОМПЛЕКТ – КРЫШКА, ВЫРЕЗ НОЖА (20–25-ФУТОВЫЕ ЖАТКИ С ОСТРОКОНЕЧНЫМИ ПРОТИВОРЕЖУЩИМИ ПАЛЬЦАМИ) [18]		
10	140135	ИНСТРУМЕНТ СВАРНОЙ – ИНСТРУМЕНТ ДЛЯ ВЫПРЯМЛЕНИЯ ПРОТИВОРЕЖУЩИХ ПАЛЬЦЕВ	1	
A	120639	БОЛТ – RHSN СПЕЦИАЛЬНЫЙ, 7/16 NC × 1,75 ДЛ., КЛАСС ПРОЧНОСТИ 5, ОЦИНК. [19]		
	21468	БОЛТ – RHSN 7/16 NC × 1,75 ДЛ., КЛАСС ПРОЧНОСТИ 5, ОЦИНК. [20]		
B	118193	ГАЙКА – ФЛАНЦЕВАЯ ШЕСТИГРАННАЯ 0,375 UNC		
C	118154	БОЛТ – ШЕСТИГР. ГОЛОВКА 3/8 NC × 5/8 ПОЛНАЯ РЕЗЬБА, КЛАСС ПРОЧНОСТИ 8, ОЦИНК.		
D	120558	БОЛТ – RHSN СПЕЦИАЛЬНЫЙ, 7/16 NC × 1,5 ДЛ., КЛАСС ПРОЧНОСТИ 5, ОЦИНК. [19]		
	8218	БОЛТ – RHSN 7/16 NC × 1,5 ДЛ., КЛАСС ПРОЧНОСТИ 5, ОЦИНК. [20]		

15. Количество в комплекте для ножевого бруса: 20-футовые жатки = 31, 25-футовые жатки (укороченные противорежущие пальцы на конце) = 42, 25-футовые жатки (заостренные противорежущие пальцы) = 45, 30-футовые жатки (укороченные противорежущие пальцы на конце) = 52,
30-футовые жатки (заостренные противорежущие пальцы) = 55, 35-футовые жатки = 65, 40-футовые жатки = 75.
16. Количество в комплекте ножевого бруса: 20-футовые жатки = 35, 25-футовые жатки (сдвоенные противорежущие пальцы на конце) = 21, 25-футовые жатки (остроконечные противорежущие пальцы) = 25, 30-футовые жатки (сдвоенные противорежущие пальцы на конце) = 26, 30-футовые жатки (остроконечные противорежущие пальцы) = 30, 35-футовые жатки = 35, 40-футовые жатки = 40.
17. Количество в комплекте для ножевого бруса: 20 футов = 40, 25 футов = 50, 30 футов = 60, 35 футов = 70, 40 футов = 80.
18. Используется с остроконечными противорежущими пальцами и коваными прижимами. Включает две крышки и крепежные детали.
19. Используется с противоизносной пластиной ножевого бруса (MD № 129297).
20. Используется, если противоизносная пластина ножевого бруса (MD № 129297) отсутствует.

ПРОТИВОРЕЖУЩИЕ ПАЛЬЦЫ, ПРИЖИМЫ И ПРОТИВОИЗНОСНЫЕ ПЛАСТИНЫ – С ОДИНАРНЫМ НОЖОМ, ОСТРОКОНЕЧНЫЕ ПРОТИВОРЕЖУЩИЕ ПАЛЬЦЫ СО СДВОЕННЫМИ ПРОТИВОРЕЖУЩИМИ ПАЛЬЦАМИ НА КОНЦАХ

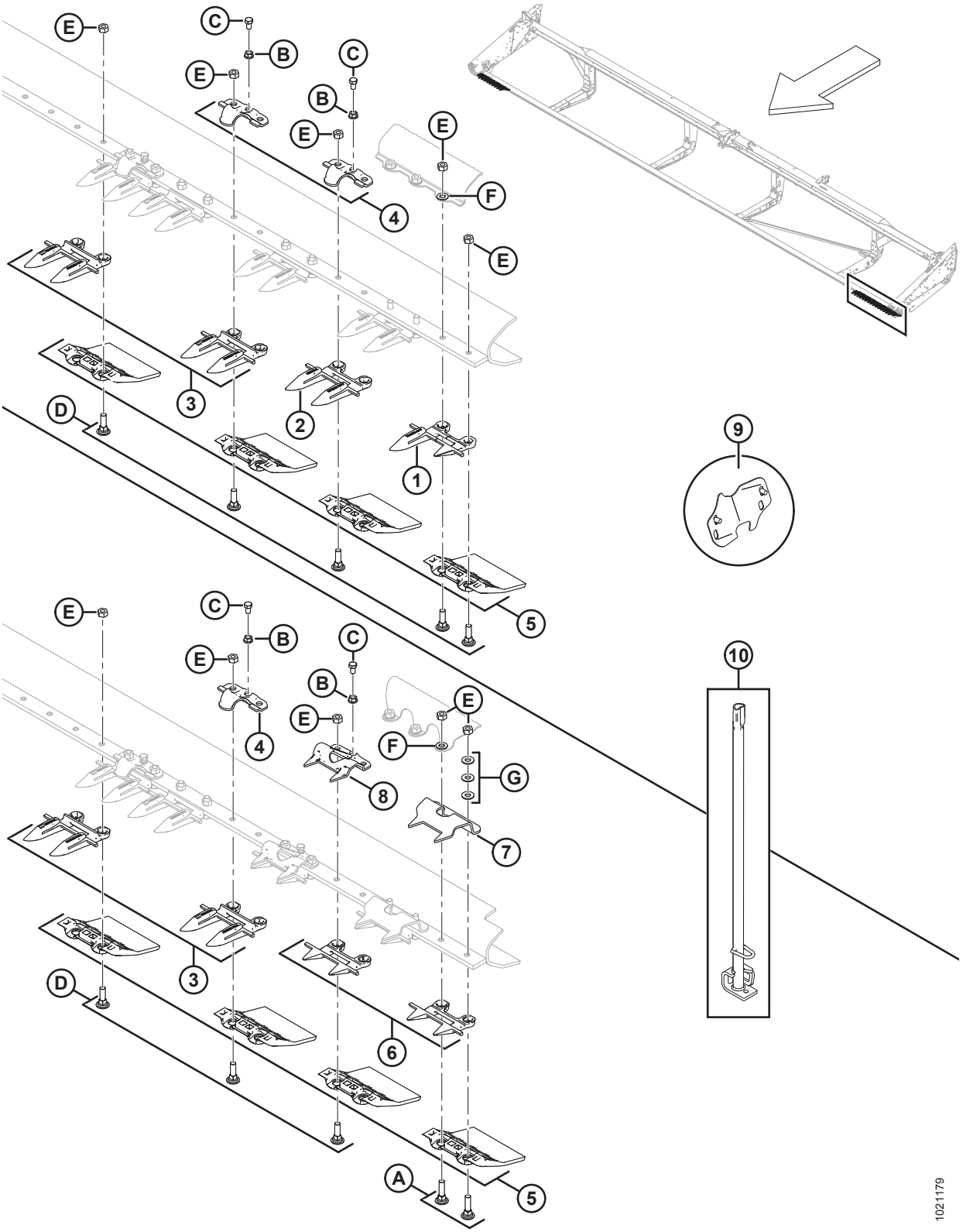

ПРОТИВОРЕЖУЩИЕ ПАЛЬЦЫ, ПРИЖИМЫ И ПРОТИВОИЗНОСНЫЕ ПЛАСТИНЫ – С ОДИНАРНЫМ НОЖОМ, ОСТРОКОНЕЧНЫЕ ПРОТИВОРЕЖУЩИЕ ПАЛЬЦЫ СО СДВОЕННЫМИ ПРОТИВОРЕЖУЩИМИ ПАЛЬЦАМИ НА КОНЦАХ

Ссылка	Номер детали	Описание	Кол-во	Серийный номер
E	18654	ГАЙКА – ШЕСТИГР. 7/16-14 UNC GR5 ОЦИНК.		
F	18688	ШАЙБА – ПЛОСКАЯ SAE 0,74 ДЮЙМА ВД × 0,92 ДЮЙМА НД ОЦИНК.		
G	18670	ШАЙБА – ПЛОСКАЯ SAE, ВНУТР. ДИАМ. 7/16 × 1,0 ДЮЙМА НД ОЦИНК.		

5 Противорежущие пальцы, прижимы и износные пластины – с двойным ножом, справа

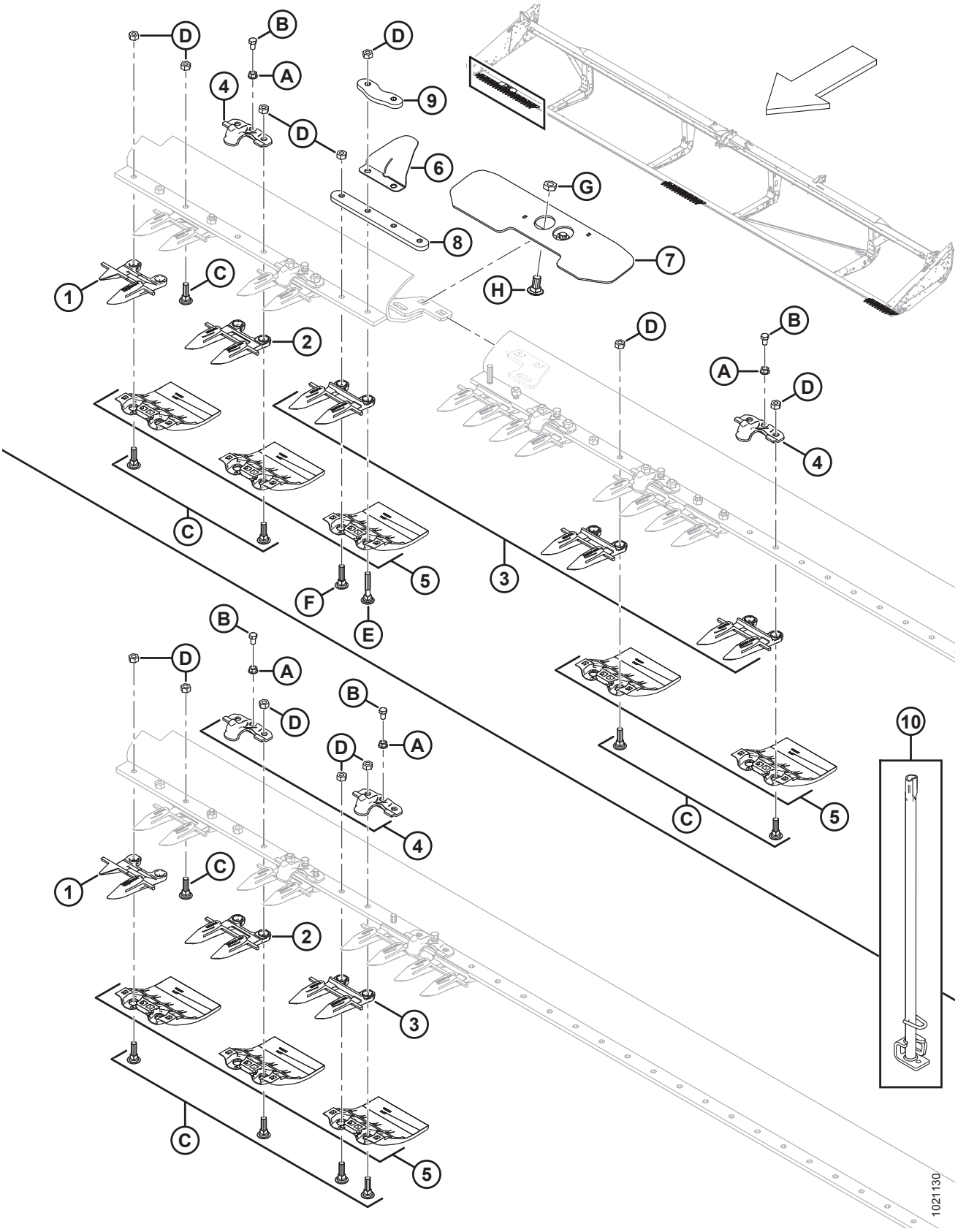

ПРОТИВОРЕЖУЩИЕ ПАЛЬЦЫ, ПРИЖИМЫ И ИЗНОСНЫЕ ПЛАСТИНЫ – С ДВОЙНЫМ НОЖОМ, СПРАВА

ПРИМЕЧАНИЕ:

Рисунок, ВВЕРХУ: двойной нож, правый конец разъемной рамы (заостренные противорежущие пальцы), ВНИЗУ: двойной нож, стандартный правый конец (заостренные противорежущие пальцы).

Ссылка	Номер детали	Описание	Кол-во	Серийный номер
	B4865	КОМПЛЕКТ – НОЖЕВОЙ БРУС С ПОЛИМЕРНОЙ ЗАЩИТОЙ (20-ФУТОВАЯ ЖАТКА) [21]		
	B4838	КОМПЛЕКТ – НОЖЕВОЙ БРУС С ПОЛИМЕРНОЙ ЗАЩИТОЙ (25-ФУТОВАЯ ЖАТКА) [21]		
	B4839	КОМПЛЕКТ – НОЖЕВОЙ БРУС С ПОЛИМЕРНОЙ ЗАЩИТОЙ (30-ФУТОВАЯ ЖАТКА) [21]		
	B4840	КОМПЛЕКТ – НОЖЕВОЙ БРУС С ПОЛИМЕРНОЙ ЗАЩИТОЙ (35-ФУТОВАЯ ЖАТКА) [21]		
	B4841	КОМПЛЕКТ – НОЖЕВОЙ БРУС С ПОЛИМЕРНОЙ ЗАЩИТОЙ (40-ФУТОВАЯ ЖАТКА) [21]		
	B5114	КОМПЛЕКТ – НОЖЕВОЙ БРУС С ПОЛИМЕРНОЙ ЗАЩИТОЙ (45-ФУТОВАЯ ЖАТКА) [21]		
	304985	**КОМПЛЕКТ – ОСТРЫЕ ПРОТИВОРЕЖУЩИЕ ПАЛЬЦЫ ДЛЯ 25-ФУТОВЫХ ЖАТОК С ДВОЙНЫМ НОЖОМ** [22]		
	304986	**КОМПЛЕКТ ПРОТИВОРЕЖУЩИЕ ПАЛЬЦЫ ОСТРЫЕ 30 ФУТОВ ДВОЙНОЙ НОЖ** [22]		
	304987	**КОМПЛЕКТ ПРОТИВОРЕЖУЩИЕ ПАЛЬЦЫ ОСТРЫЕ 35 ФУТОВ ДВОЙНОЙ НОЖ** [22]		
	304988	**КОМПЛЕКТ ПРОТИВОРЕЖУЩИЕ ПАЛЬЦЫ ОСТРЫЕ 40 ФУТОВ ДВОЙНОЙ НОЖ** [22]		
	304989	**КОМПЛЕКТ ПРОТИВОРЕЖУЩИЕ ПАЛЬЦЫ ОСТРЫЕ 45 ФУТОВ ДВОЙНОЙ НОЖ** [22]		
	B5010	КОМПЛЕКТ – ПЕРЕОБОРУДОВАНИЕ НА СДВОЕННЫЕ ПРОТИВОРЕЖУЩИЕ ПАЛЬЦЫ (20-ФУТОВЫЕ ЖАТКИ) [23]		
	B5011	КОМПЛЕКТ – ПЕРЕОБОРУДОВАНИЕ НА СДВОЕННЫЕ ПРОТИВОРЕЖУЩИЕ ПАЛЬЦЫ (25-ФУТОВЫЕ ЖАТКИ) [23]		
	B5012	КОМПЛЕКТ – ПЕРЕОБОРУДОВАНИЕ НА СДВОЕННЫЕ ПРОТИВОРЕЖУЩИЕ ПАЛЬЦЫ (30-ФУТОВЫЕ ЖАТКИ) [23]		

21. Включает противоизносную пластину ножевого бруса (MD № 129297) и крепежные детали. Комплекты доступны только через отдел комплексных товаров.
22. Полные комплекты ножевого бруса для острых противорежущих пальцев. В комплект входят наружные противорежущие пальцы (MD №118301, 118302), центральный противорежущий палец (MD №124338), верх. центральная направляющая (MD № 124344) и противорежущие пальцы (MD № 118344, 118345). См. раздел *53 (Опция) Острый противорежущий палец, двойной нож, страница 215*.
23. Жатки с двойными ножами. Информация по деталям обслуживания приведена в разделе *64 Комплект переоборудования на сдвоенные противорежущие пальцы (дополнительное оборудование), страница 251*. Комплекты доступны только через отдел комплексных товаров.

ПРОТИВОРЕЖУЩИЕ ПАЛЬЦЫ, ПРИЖИМЫ И ИЗНОСНЫЕ ПЛАСТИНЫ – С ДВОЙНЫМ НОЖОМ, СПРАВА

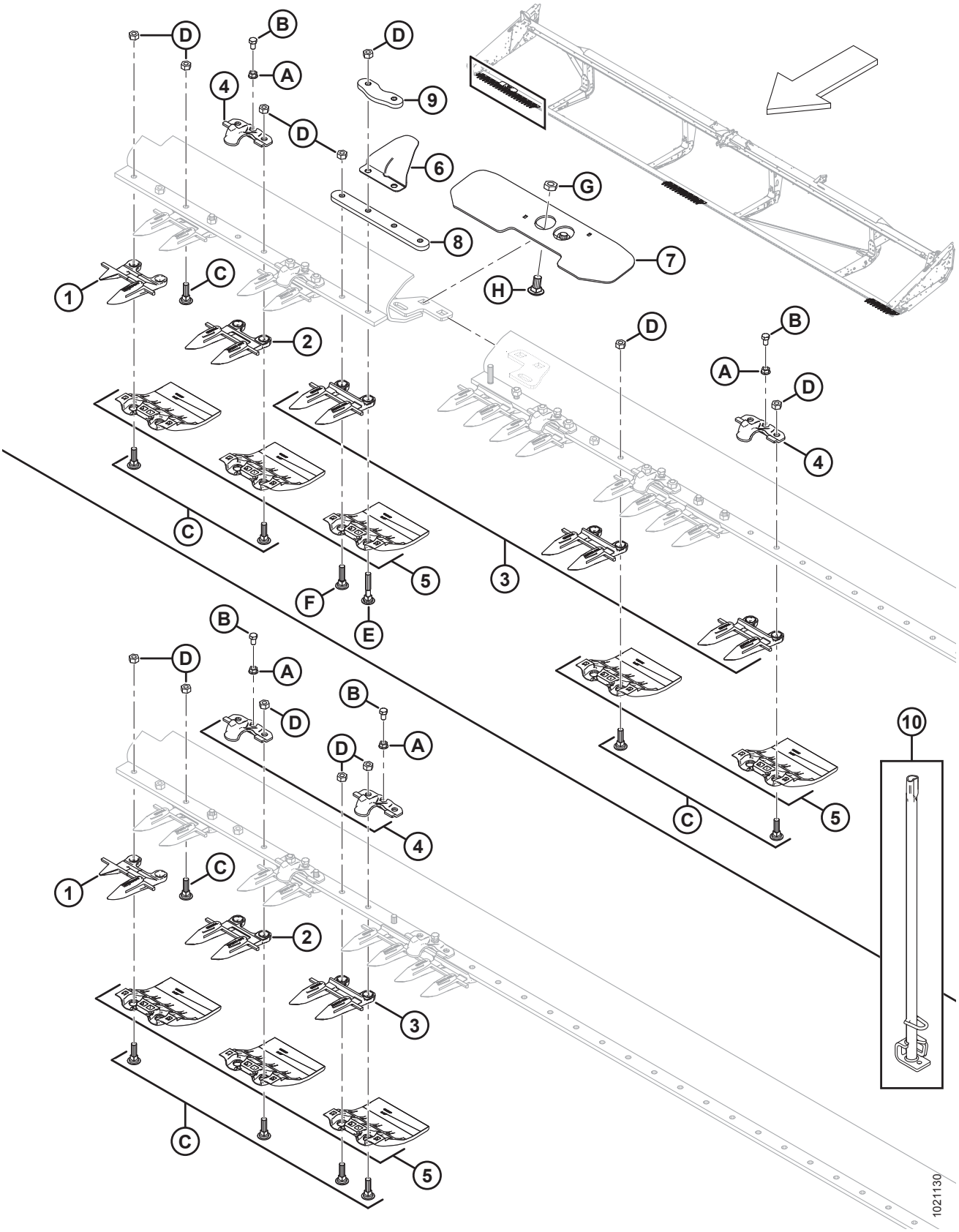

ПРОТИВОРЕЖУЩИЕ ПАЛЬЦЫ, ПРИЖИМЫ И ИЗНОСНЫЕ ПЛАСТИНЫ – С ДВОЙНЫМ НОЖОМ, СПРАВА

Ссылка	Номер детали	Описание	Кол-во	Серийный номер
	B5013	КОМПЛЕКТ – ПЕРЕОБОРУДОВАНИЕ НА СДВОЕННЫЕ ПРОТИВОРЕЖУЩИЕ ПАЛЬЦЫ (35-ФУТОВЫЕ ЖАТКИ) [23]		
1	118302	ПРОТИВОРЕЖУЩИЙ ПАЛЕЦ – ПРАВЫЙ, НАРУЖНЫЙ	1	
2	118345	ПРОТИВОРЕЖУЩИЙ ПАЛЕЦ – ОСТРОКОНЕЧНЫЙ, БЕЗ ИЗНОСНОЙ ПЛАНКИ (3 ШТ. НА КОНЕЦ)	3	
3	118344	ПРОТИВОРЕЖУЩИЙ ПАЛЕЦ – ЗАОСТРЕННЫЙ [24]		
4	**118162**	**ЗАЖИМ – ПРИЖИМ** [25]		
5	129297	ПРОТИВОИЗНОСНАЯ ПЛАСТИНА – ПОД НОЖЕВЫМ БРУСОМ, ПОЛИЭТИЛЕНОВАЯ [26]		
6	220114	КРЫШКА – НА ПЕТЛЯХ, РАЗЪЕМНАЯ (ТОЛЬКО ЖАТКИ С РАЗЪЕМНОЙ РАМОЙ)	1	
7	125418	ОПОРА – СВАРНОЕ СОЕДИНЕНИЕ РАЗЪЕМНОГО НОЖЕВОГО БРУСА (ТОЛЬКО 40-ФУТОВЫЕ ЖАТКИ С РАЗЪЕМНОЙ РАМОЙ)	1	
	253552	ОПОРА – СВАРНОЕ СОЕДИНЕНИЕ РАЗЪЕМНОГО НОЖЕВОГО БРУСА (ТОЛЬКО 45-ФУТОВЫЕ ЖАТКИ С РАЗЪЕМНОЙ РАМОЙ)	1	
8	294460	ШТАНГА – СТЫКОВОЕ СОЕДИНЕНИЕ НОЖЕВОГО БРУСА (ТОЛЬКО ДЛЯ ЖАТКИ С РАЗЪЕМНОЙ РАМОЙ)	1	
9	220115	ШТАНГА – СТЫКОВОЕ СОЕДИНЕНИЕ НОЖЕВОГО БРУСА (ТОЛЬКО ДЛЯ ЖАТКИ С РАЗЪЕМНОЙ РАМОЙ)	1	
10	140135	ИНСТРУМЕНТ СВАРНОЙ – ИНСТРУМЕНТ ДЛЯ ВЫПРЯМЛЕНИЯ ПРОТИВОРЕЖУЩИХ ПАЛЬЦЕВ	1	
A	118193	ГАЙКА – ФЛАНЦЕВАЯ ШЕСТИГРАННАЯ 0,375 UNC		
B	118154	БОЛТ – ШЕСТИГР. ГОЛОВКА 3/8 NC × 5/8 ПОЛНАЯ РЕЗЬБА, КЛАСС ПРОЧНОСТИ 8, ОЦИНК.		
C	120558	БОЛТ – RHSN СПЕЦИАЛЬНЫЙ, 7/16 NC 1,5 ДЛ., КЛАСС ПРОЧНОСТИ 5, ОЦИНК.		
D	18654	ГАЙКА – ШЕСТИГР. 7/16-14 UNC GR5 ОЦИНК.		
E	279575	БОЛТ – RHSN СПЕЦИАЛЬНЫЙ, 7/16 NC × 2,5 ДЛ., КЛАСС ПРОЧНОСТИ 5, ОЦИНК.		
F	120639	БОЛТ – RHSN СПЕЦИАЛЬНЫЙ, 7/16 NC × 1,75 ДЛ., КЛАСС ПРОЧНОСТИ 5, ОЦИНК.		

24. Количество в комплекте для ножевого бруса: 20-футовые жатки = 31, 25-футовые жатки = 41, 30-футовые жатки = 51, 35-футовые жатки = 61, 40-футовые жатки = 71, 45-футовые жатки = 81.
25. Количество в комплекте ножевого бруса: 20-футовые жатки = 35, 25-футовые жатки = 45, 30-футовые жатки = 55, 35-футовые жатки = 65, 40-футовые жатки = 39, 45-футовые жатки = 44.
26. Количество в комплекте для ножевого бруса: 20-футовые жатки = 40, 25-футовые жатки = 50, 30-футовые жатки = 60, 35-футовые жатки = 70, 40-футовые жатки = 80, 45-футовые жатки = 90.

ПРОТИВОРЕЖУЩИЕ ПАЛЬЦЫ, ПРИЖИМЫ И ИЗНОСНЫЕ ПЛАСТИНЫ – С ДВОЙНЫМ НОЖОМ, СПРАВА

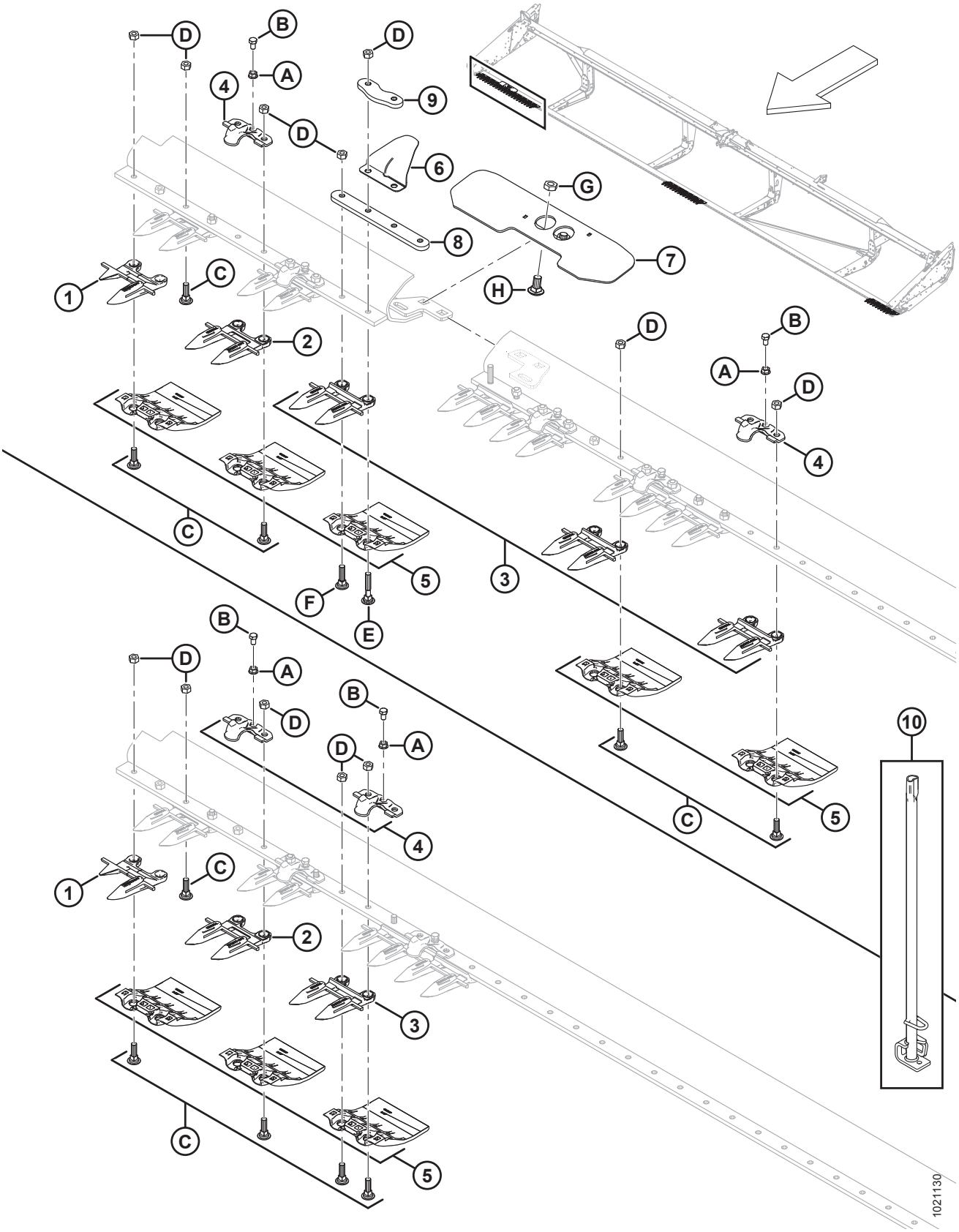

ПРОТИВОРЕЖУЩИЕ ПАЛЬЦЫ, ПРИЖИМЫ И ИЗНОСНЫЕ ПЛАСТИНЫ – С ДВОЙНЫМ НОЖОМ, СПРАВА

Ссылка	Номер детали	Описание	Кол-во	Серийный номер
G	21941	ГАЙКА – ШЕСТИГР. ЗАЖИМН. КОНТР. (НА КОНЦЕ DT), 5/8-11 UNC, КЛАСС ПРОЧНОСТИ 5, ОЦИНК.		
H	103562	БОЛТ – RHSN 5/8 NC × 1,25 GR5 ОЦИНК.		

6 Противорежущие пальцы, прижимы и износные пластины – с двойным ножом, посредине и слева

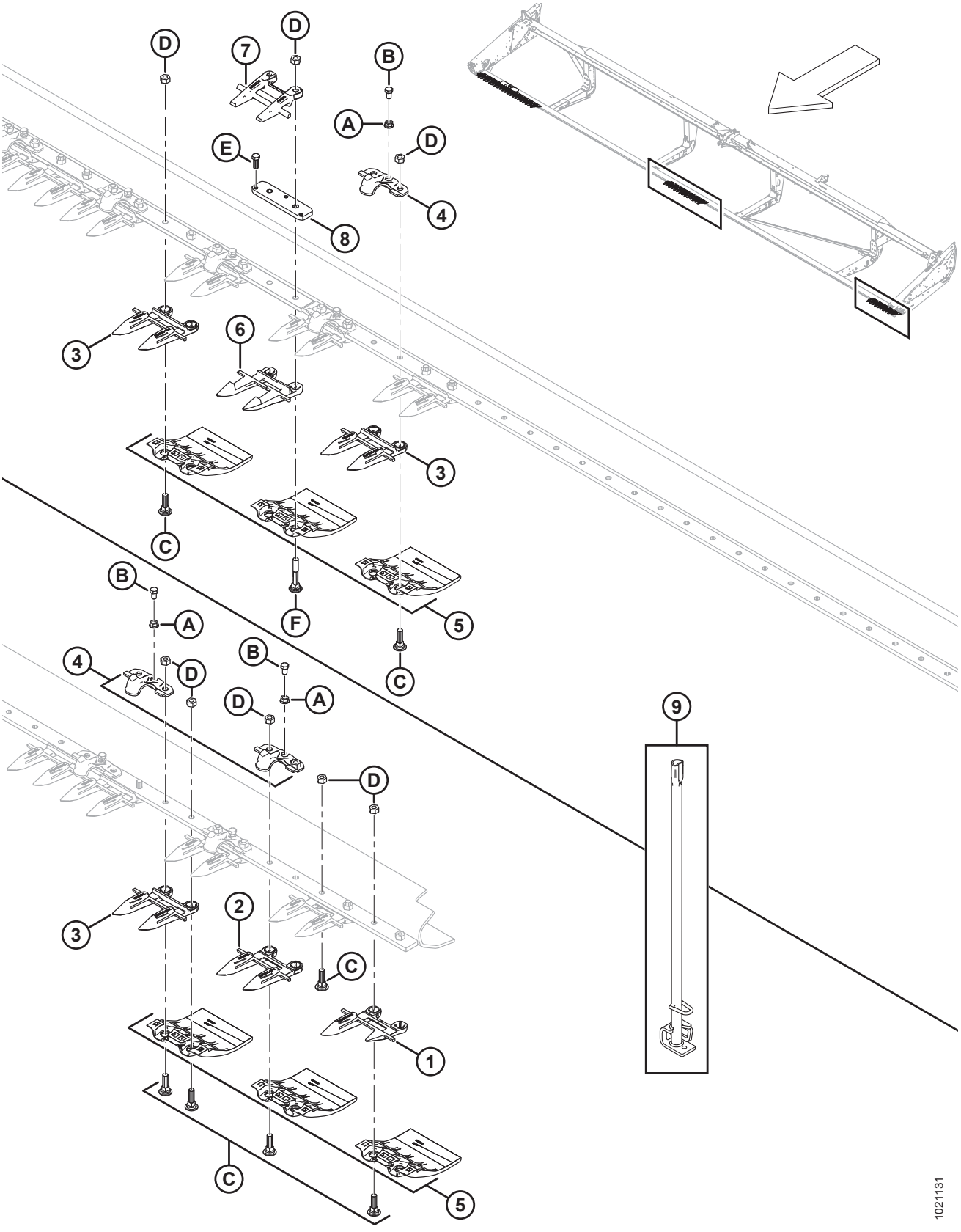

ПРОТИВОРЕЖУЩИЕ ПАЛЬЦЫ, ПРИЖИМЫ И ИЗНОСНЫЕ ПЛАСТИНЫ – С ДВОЙНЫМ НОЖОМ, ПОСРЕДИНЕ И СЛЕВА

ПРИМЕЧАНИЕ:

Рисунок, ВВЕРХУ: двойной нож, посредине (заостренные противорежущие пальцы), ВНИЗУ: двойной нож, левый конец (заостренные противорежущие пальцы).

Ссылка	Номер детали	Описание	Кол-во	Серийный номер
	B4865	КОМПЛЕКТ – НОЖЕВОЙ БРУС С ПОЛИМЕРНОЙ ЗАЩИТОЙ (20-ФУТОВАЯ ЖАТКА) [27]		
	B4838	КОМПЛЕКТ – НОЖЕВОЙ БРУС С ПОЛИМЕРНОЙ ЗАЩИТОЙ (25-ФУТОВАЯ ЖАТКА) [27]		
	B4839	КОМПЛЕКТ – НОЖЕВОЙ БРУС С ПОЛИМЕРНОЙ ЗАЩИТОЙ (30-ФУТОВАЯ ЖАТКА) [27]		
	B4840	КОМПЛЕКТ – НОЖЕВОЙ БРУС С ПОЛИМЕРНОЙ ЗАЩИТОЙ (35-ФУТОВАЯ ЖАТКА) [27]		
	B4841	КОМПЛЕКТ – НОЖЕВОЙ БРУС С ПОЛИМЕРНОЙ ЗАЩИТОЙ (40-ФУТОВАЯ ЖАТКА) [27]		
	B5114	КОМПЛЕКТ – НОЖЕВОЙ БРУС С ПОЛИМЕРНОЙ ЗАЩИТОЙ (45-ФУТОВАЯ ЖАТКА) [27]		
	304985	**КОМПЛЕКТ – ОСТРЫЕ ПРОТИВОРЕЖУЩИЕ ПАЛЬЦЫ ДЛЯ 25-ФУТОВЫХ ЖАТОК С ДВОЙНЫМ НОЖОМ** [28]		
	304986	**КОМПЛЕКТ ПРОТИВОРЕЖУЩИЕ ПАЛЬЦЫ ОСТРЫЕ 30 ФУТОВ ДВОЙНОЙ НОЖ** [28]		
	304987	**КОМПЛЕКТ ПРОТИВОРЕЖУЩИЕ ПАЛЬЦЫ ОСТРЫЕ 35 ФУТОВ ДВОЙНОЙ НОЖ** [28]		
	304988	**КОМПЛЕКТ ПРОТИВОРЕЖУЩИЕ ПАЛЬЦЫ ОСТРЫЕ 40 ФУТОВ ДВОЙНОЙ НОЖ** [28]		
	304989	**КОМПЛЕКТ ПРОТИВОРЕЖУЩИЕ ПАЛЬЦЫ ОСТРЫЕ 45 ФУТОВ ДВОЙНОЙ НОЖ** [28]		
	B5010	КОМПЛЕКТ – ПЕРЕОБОРУДОВАНИЕ НА СДВОЕННЫЕ ПРОТИВОРЕЖУЩИЕ ПАЛЬЦЫ (20-ФУТОВЫЕ ЖАТКИ) [29]		
	B5011	КОМПЛЕКТ – ПЕРЕОБОРУДОВАНИЕ НА СДВОЕННЫЕ ПРОТИВОРЕЖУЩИЕ ПАЛЬЦЫ (25-ФУТОВЫЕ ЖАТКИ) [29]		
	B5012	КОМПЛЕКТ – ПЕРЕОБОРУДОВАНИЕ НА СДВОЕННЫЕ ПРОТИВОРЕЖУЩИЕ ПАЛЬЦЫ (30-ФУТОВЫЕ ЖАТКИ) [29]		

27. Включает противоизносную пластину ножевого бруса (MD № 129297) и крепежные детали. Комплекты доступны только через отдел комплексных товаров.
28. Полные комплекты ножевого бруса для острых противорежущих пальцев. В комплект входят наружные противорежущие пальцы (MD №118301, 118302), центральный противорежущий палец (MD №124338), верх. центральная направляющая (MD № 124344) и противорежущие пальцы (MD № 118344, 118345). См. раздел *53 (Опция) Острый противорежущий палец, двойной нож, страница 215*.
29. Жатки с двойными ножами. Информация по деталям обслуживания приведена в разделе *64 Комплект переоборудования на сдвоенные противорежущие пальцы (дополнительное оборудование), страница 251*. Комплекты доступны только через отдел комплексных товаров.

ПРОТИВОРЕЖУЩИЕ ПАЛЬЦЫ, ПРИЖИМЫ И ИЗНОСНЫЕ ПЛАСТИНЫ – С ДВОЙНЫМ НОЖОМ, ПОСРЕДИНЕ И СЛЕВА

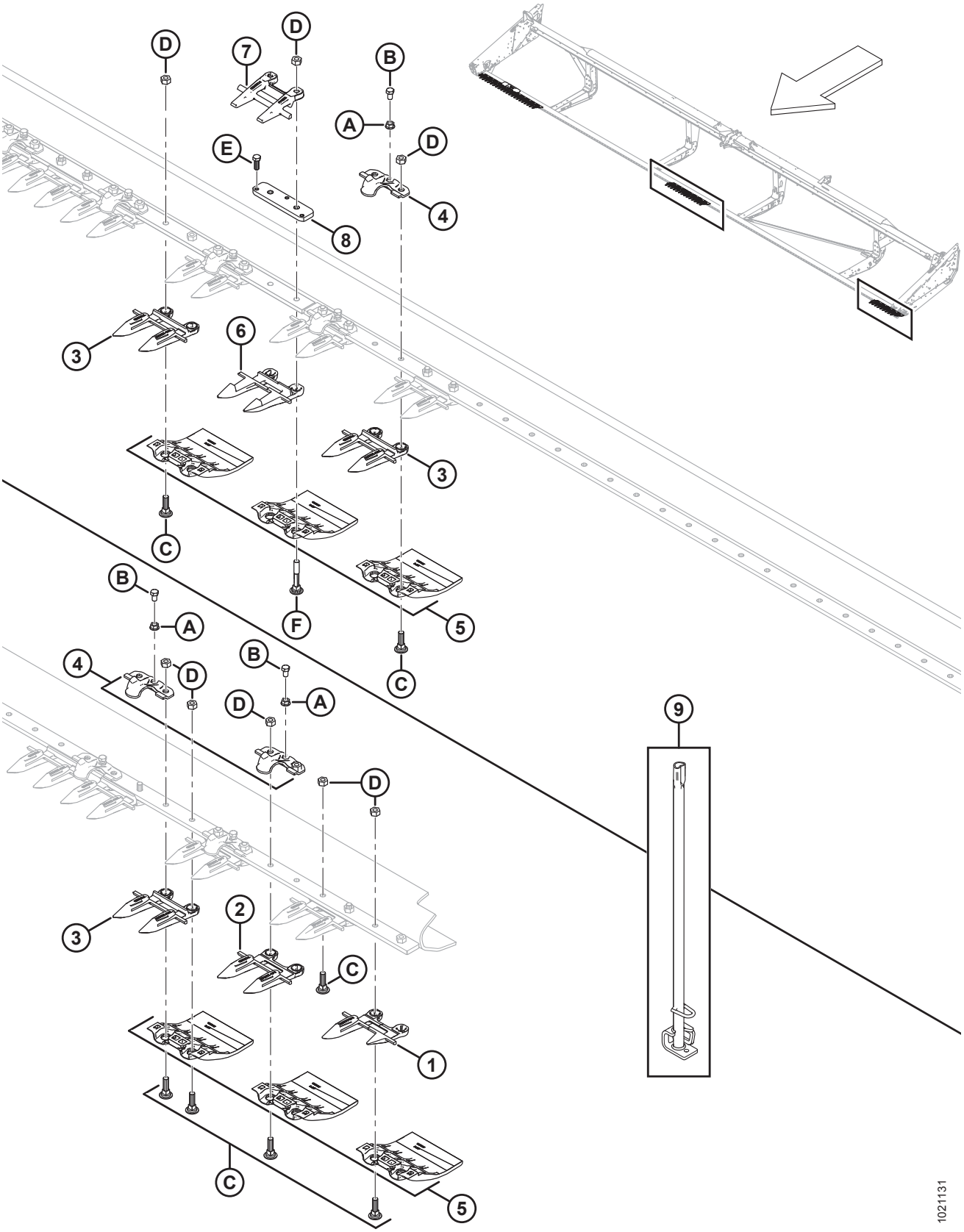

ПРОТИВОРЕЖУЩИЕ ПАЛЬЦЫ, ПРИЖИМЫ И ИЗНОСНЫЕ ПЛАСТИНЫ – С ДВОЙНЫМ НОЖОМ, ПОСРЕДИНЕ И СЛЕВА

Ссылка	Номер детали	Описание	Кол-во	Серийный номер
	B5013	КОМПЛЕКТ – ПЕРЕОБОРУДОВАНИЕ НА СДВОЕННЫЕ ПРОТИВОРЕЖУЩИЕ ПАЛЬЦЫ (35-ФУТОВЫЕ ЖАТКИ) [29]		
1	118301	ПРОТИВОРЕЖУЩИЙ ПАЛЕЦ – ЛЕВЫЙ, НАРУЖНЫЙ	1	
2	118345	ПРОТИВОРЕЖУЩИЙ ПАЛЕЦ – ОСТРОКОНЕЧНЫЙ, БЕЗ ИЗНОСНОЙ ПЛАНКИ (3 ШТ. НА КОНЕЦ)	3	
3	118344	ПРОТИВОРЕЖУЩИЙ ПАЛЕЦ – ЗАОСТРЕННЫЙ [30]		
4	**118162**	**ЗАЖИМ – ПРИЖИМ** [31]		
5	129297	ПРОТИВОИЗНОСНАЯ ПЛАСТИНА – ПОД НОЖЕВЫМ БРУСОМ, ПОЛИЭТИЛЕНОВАЯ [32]		
6	124338	ПРОТИВОРЕЖУЩИЙ ПАЛЕЦ – ЦЕНТР, ОСТРЫЕ ПРОТИВОРЕЖУЩИЕ ПАЛЬЦЫ	1	
7	124344	НАПРАВЛЯЮЩАЯ – ВЕРХНЯЯ ЦЕНТРАЛЬНАЯ	1	
8	34980	ШТАНГА – РЕГУЛЯТОР	1	
9	140135	ИНСТРУМЕНТ СВАРНОЙ – ИНСТРУМЕНТ ДЛЯ ВЫПРЯМЛЕНИЯ ПРОТИВОРЕЖУЩИХ ПАЛЬЦЕВ	1	
A	118193	ГАЙКА – ФЛАНЦЕВАЯ ШЕСТИГРАННАЯ 0,375 UNC		
B	118154	БОЛТ – ШЕСТИГР. ГОЛОВКА 3/8 NC × 5/8 ПОЛНАЯ РЕЗЬБА, КЛАСС ПРОЧНОСТИ 8, ОЦИНК.		
C	120558	БОЛТ – RHSN СПЕЦИАЛЬНЫЙ, 7/16 NC × 1,5 ДЛ., КЛАСС ПРОЧНОСТИ 5, ОЦИНК.		
D	18654	ГАЙКА – ШЕСТИГР. 7/16-14 UNC GR5 ОЦИНК.		
E	50120	БОЛТ – ШЕСТИГР. ГОЛОВКА 3/8 NC × 1 НЕРЖ. СТАЛЬ		
F	132404	БОЛТ – RHSN СПЕЦИАЛЬНЫЙ, 7/16 NC × 2,75 ДЛ., КЛАСС ПРОЧНОСТИ 5, ОЦИНК.		

30. Количество в комплекте для ножевого бруса: 20-футовые жатки = 31, 25-футовые жатки = 41, 30-футовые жатки = 51, 35-футовые жатки = 61, 40-футовые жатки = 71, 45-футовые жатки = 81.
31. Количество в комплекте ножевого бруса: 20-футовые жатки = 35, 25-футовые жатки = 45, 30-футовые жатки = 55, 35-футовые жатки = 65, 40-футовые жатки = 39, 45-футовые жатки = 44.
32. Количество в комплекте для ножевого бруса: 20-футовые жатки = 40, 25-футовые жатки = 50, 30-футовые жатки = 60, 35-футовые жатки = 70, 40-футовые жатки = 80, 45-футовые жатки = 90.

7 Компоненты ножа и его головки

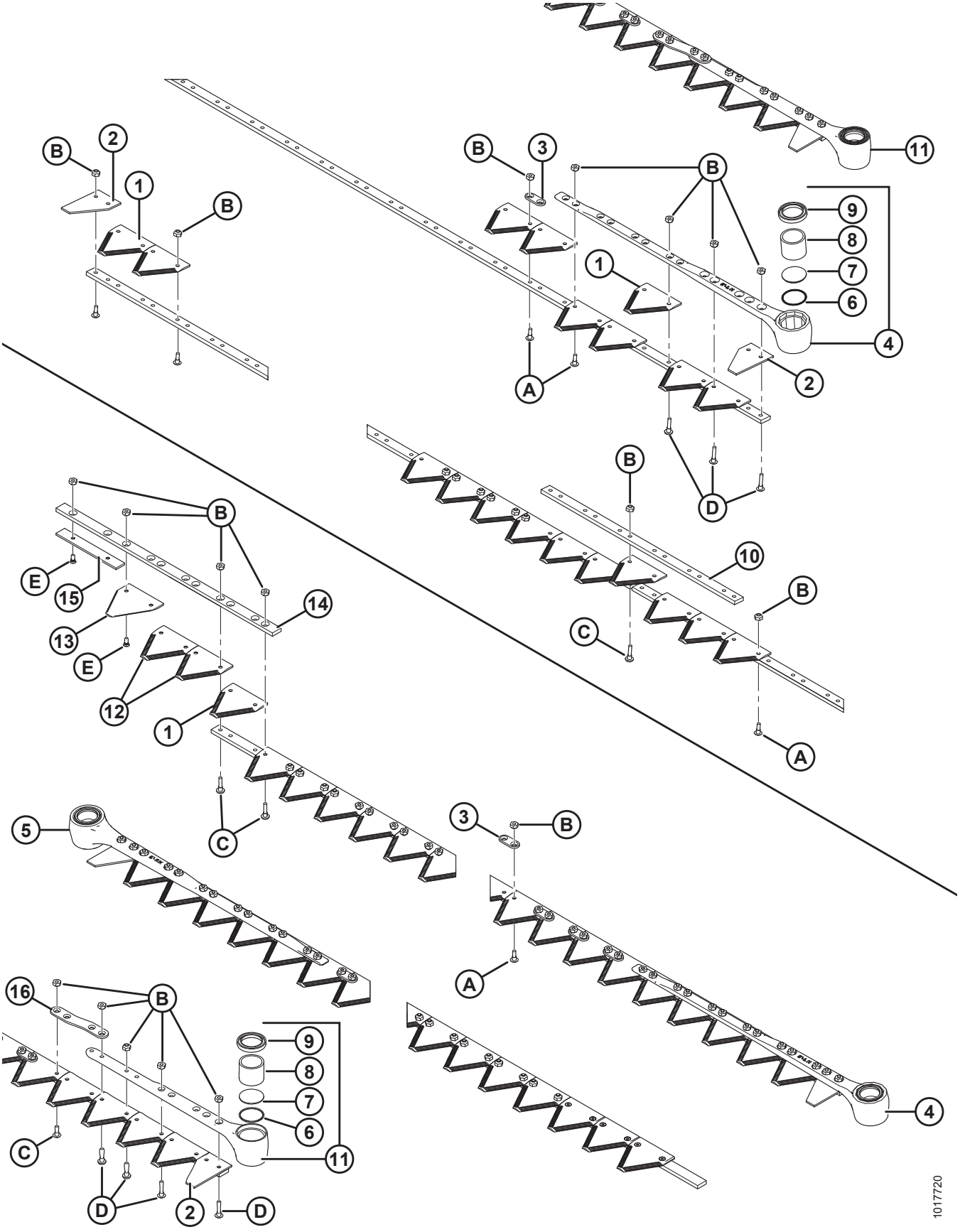

КОМПОНЕНТЫ НОЖА И ЕГО ГОЛОВКИ

ПРИМЕЧАНИЕ:

В верхней части рисунка изображен одинарный нож, в нижней части – двойной.

ПРИМЕЧАНИЕ:

Процедуру обслуживания ножа в сборе см. в следующих разделах.

8 Сегментированные ножи – жатки с одинарными ножами, сегменты с мелкими зубьями, страница 37
9 Сегментированные ножи – жатки с одинарными ножами, сегменты с крупными зубьями, страница 41
10 Сегментированные ножи – жатки с двойными ножами, сегменты с мелкими зубьями, страница 45
11 Сегментированные ножи – жатки с двойными ножами, сегменты с крупными зубьями, страница 51

Ссылка	Номер детали	Описание	Кол-во	Серийный номер
1	279641	СЕГМЕНТ ГРУБОЙ РЕЗКИ – 9 ЗУБЦОВ НА ДЮЙМ (УПАК. 25 ШТ.) [33]		
	174845	СЕГМЕНТ ГРУБОЙ РЕЗКИ – 9 ЗУБЦОВ НА ДЮЙМ (УПАК. 25 ШТ.) [33]	OPT	
	294947	УПАК. СЕГМЕНТОВ – СВЕРХГРУБОЙ РЕЗКИ, 4 ЗУБЦА НА ДЮЙМ (УПАК. 25 ШТ.) [33]	OPT	
	279642	СЕГМЕНТ РЕЖУЩЕГО АППАРАТА ТОНКОЙ РЕЗКИ – 14 ЗУБЦОВ НА ДЮЙМ (УПАК. 25 ШТ.) [33]	OPT	
	118491	СЕГМЕНТ РЕЖУЩЕГО АППАРАТА ТОНКОЙ РЕЗКИ – 14 ЗУБЦОВ НА ДЮЙМ (УПАК. 25 ШТ.) [33]	OPT	
2	279468	СЕГМЕНТ – ТОРЕЦ, ПОЛОВИНЧАТЫЙ (УПАК. 10 ШТ.)	2	
3	174857	ШТАНГА – УСИЛИТЕЛЬНАЯ (УПАК. 25 ШТ.)	40	
4	132896	ГОЛОВКА В СБОРЕ – ЛЕВ., УГОЛ 5º [34]	1	
5	132897	ГОЛОВКА В СБОРЕ – ЛЕВ., УГОЛ 5º [34]	1	
6	115670	УПЛОТНИТЕЛЬНОЕ КОЛЬЦО – ГОЛОВКА РЕЖУЩЕГО АППАРАТА	1	
7	113937	ЗАГЛУШКА – ГОЛОВКА РЕЖУЩЕГО АППАРАТА	1	
8	100500	ПОДШИПНИК – ИГОЛЬЧАТЫЙ, ГОЛОВКА РЕЖУЩЕГО АППАРАТА	1	
9	113222	УПЛОТНЕНИЕ – ГОЛОВКА РЕЖУЩЕГО АППАРАТА [35]	1	
10	33955	НАКЛАДКА – СТЫКОВАЯ, РЕЖУЩИЙ АППАРАТ ИЗ ДВУХ ЧАСТЕЙ [36]	1	
11	120832	ГОЛОВКА В СБОРЕ – РЕЖУЩИЙ АППАРАТ [37]	2	

33. Количества (отдельные сегменты): 20 футов = 77, 25 футов = 97, 30 футов = 117, 35 футов = 137, 40 футов = 157.
34. только для жаток 30–45 футов. Включает уплотнительное кольцо (MD № 115670), заглушку (MD № 113937), подшипник (MD № 100500) и уплотнение (MD № 113222).
35. Устанавливается выступом наружу.
36. 35–40-футовые жатки, с одинарным ножом.
37. 20–25 футов . Включает уплотнительное кольцо (MD № 115670), заглушку (MD № 113937), подшипник (MD № 100500) и уплотнение (MD № 113222).

КОМПОНЕНТЫ НОЖА И ЕГО ГОЛОВКИ

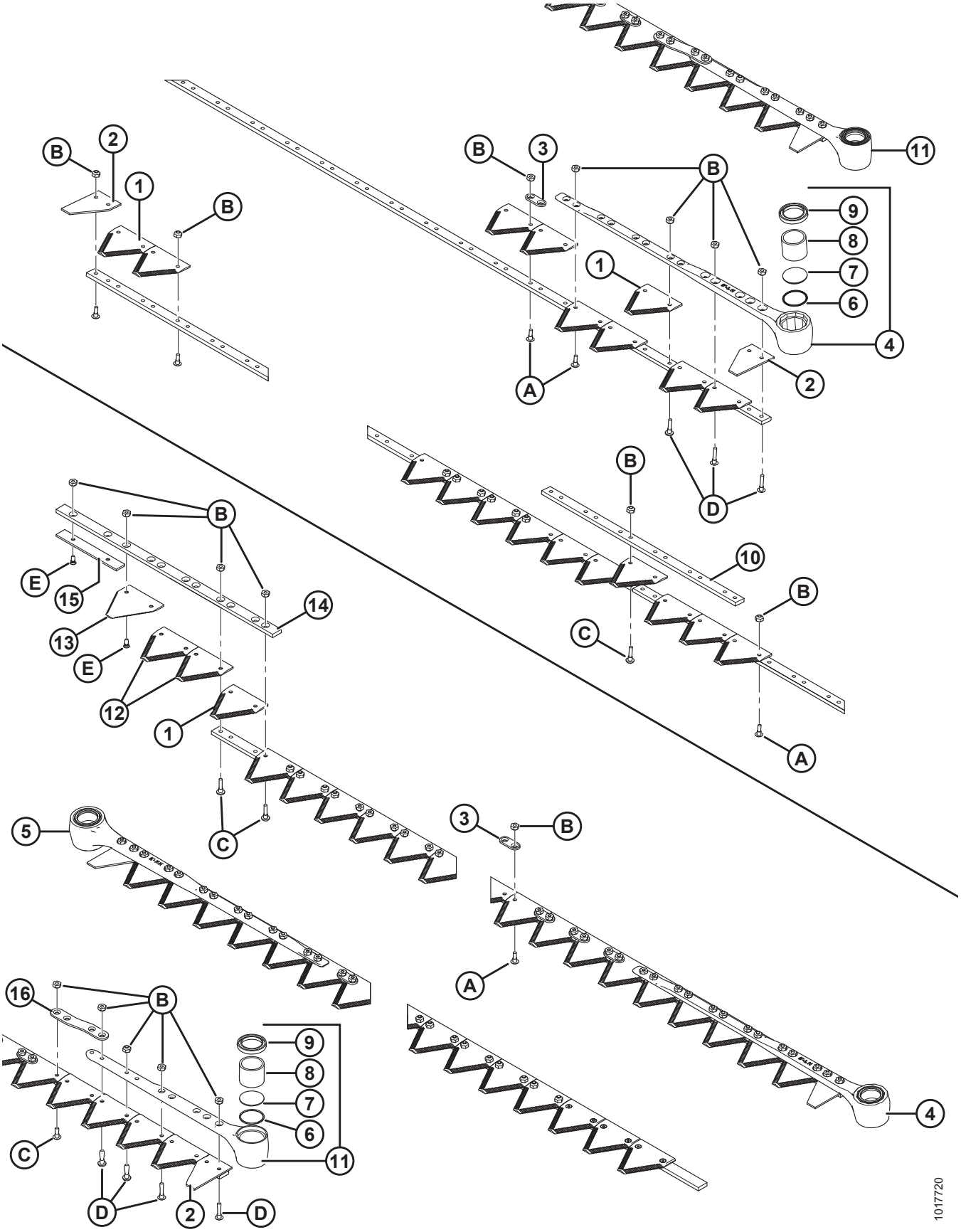

КОМПОНЕНТЫ НОЖА И ЕГО ГОЛОВКИ

Ссылка	Номер детали	Описание	Кол-во	Серийный номер
12	279310	СЕГМЕНТ С КРУПНЫМИ ЗУБЬЯМИ – НИЖНИЙ, УТОПЛЕННЫЙ 9 ЗУБЦОВ НА ДЮЙМ (УПАК. 10 ШТ.)	2	
	279851	СЕГМЕНТ С КРУПНЫМИ ЗУБЬЯМИ – НИЖНИЙ, УТОПЛЕННЫЙ 9 ЗУБЦОВ НА ДЮЙМ (УПАК. 10 ШТ.)	OPT	
	279312	СЕГМЕНТ С МЕЛКИМИ ЗУБЬЯМИ – НИЖНИЙ, УТОПЛЕННЫЙ 14 ЗУБЦОВ НА ДЮЙМ (УПАК. 10 ШТ.)	OPT	
	279850	СЕГМЕНТ С МЕЛКИМИ ЗУБЬЯМИ – НИЖНИЙ, УТОПЛЕННЫЙ 14 ЗУБЦОВ НА ДЮЙМ (УПАК. 10 ШТ.)	OPT	
	279996	КОМПЛЕКТ – СЕГМЕНТЫ С МЕЛКИМИ ЗУБЬЯМИ С ПЕРЕКРЫТИЕМ ПО ЦЕНТРУ [38]	OPT	
	279997	КОМПЛЕКТ – СЕГМЕНТЫ С КРУПНЫМИ ЗУБЬЯМИ С ПЕРЕКРЫТИЕМ ПО ЦЕНТРУ [39]	OPT	
	335326	**КОМПЛЕКТ – РЕЖУЩИЙ АППАРАТ СВЕРХГРУБОЙ РЕЗКИ ЦЕНТРАЛЬНОГО ПЕРЕКРЫТИЯ** [40]	**OPT**	
13	279314	СЕГМЕНТ ГРУБОЙ РЕЗКИ ВЕРХНИЙ УТОПЛЕННЫЙ, 9 ЗУБЦОВ НА ДЮЙМ (КОМПЛЕКТ 10 ШТ.) [41]	4	
	279999	СЕГМЕНТ С КРУПНЫМИ ЗУБЬЯМИ – ВЕРХНИЙ, УТОПЛЕННЫЙ, 9 ЗУБЦОВ НА ДЮЙМ (10 ШТ. В УПАКОВКЕ) [41]	OPT	
	279316	СЕГМЕНТ С МЕЛКИМИ ЗУБЬЯМИ – ВЕРХНИЙ, УТОПЛЕННЫЙ, 14 ЗУБЦОВ НА ДЮЙМ (10 ШТ. В УПАКОВКЕ) [41]	OPT	
	279848	СЕГМЕНТ С МЕЛКИМИ ЗУБЬЯМИ – ВЕРХНИЙ, УТОПЛЕННЫЙ, 14 ЗУБЦОВ НА ДЮЙМ (10 ШТ. В УПАКОВКЕ) [41]	OPT	
14	124880	НАПРАВЛЯЮЩАЯ – ВЕРХНЯЯ, ЛЕВЫЙ РЕЖУЩИЙ АППАРАТ	1	
15	124881	ШТАНГА – ИЗНОСНАЯ, ЛЕВЫЙ РЕЖУЩИЙ АППАРАТ	1	
16	129329	ШТАНГА – УСИЛИТЕЛЬНАЯ [42]	1	
A	135628	ВИНТ – BHRN, № 12-24 NC × 0,67 ДЮЙМА (УПАК. 50 ШТ.) [43]		
B	135626	ГАЙКА – ПОТАЙНАЯ, ЦЕНТРАЛЬНАЯ СТОПОРНАЯ, № 12–24 NC (УПАК. 50 ШТ.) [44]		

38. Включает четыре верхних утопленных сегмента с мелкими зубьями (14 зубцов на дюйм), три нижних утопленных сегмента с мелкими зубьями (14 зубцов на дюйм) и все необходимые крепежные детали.
39. Включает четыре верхних утопленных сегмента с крупными зубьями (9 зубцов на дюйм), три нижних утопленных сегмента с крупными зубьями (9 зубцов на дюйм) и все необходимые крепежные детали.
40. Включает четыре верхние утопленные секции сверхгрубой резки (4 SPI), три нижние утопленные секции сверхгрубой резки (4 SPI)и все требуемые крепежные детали.
41. На левом ноже верхний утопленный режущий сегмент установлен зубцами вниз к верхней направляющей (MD № 124880). Для правого ножа верхние утопленные режущие сегменты установлены зубцами вверх.
42. 20–25 футов .
43. Упаковка по 1000 шт. – MD № 135629.
44. Упаковка 2000 шт. – MD № 135627.

КОМПОНЕНТЫ НОЖА И ЕГО ГОЛОВКИ

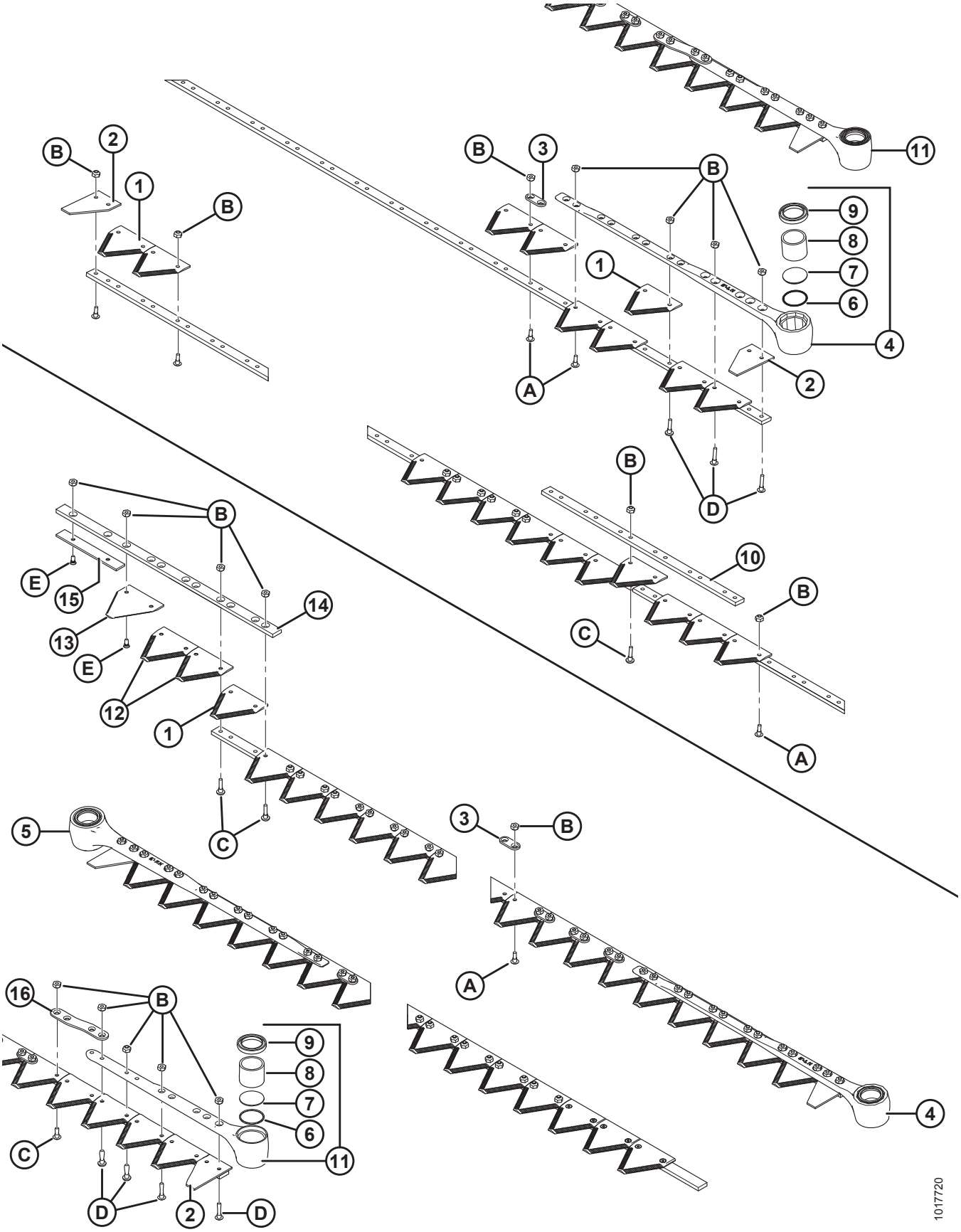

КОМПОНЕНТЫ НОЖА И ЕГО ГОЛОВКИ

Ссылка	Номер детали	Описание	Кол-во	Серийный номер
C	135630	ВИНТ – BHRN, № 12-24 NC × 0,920 ДЮЙМА (УПАК. 50 ШТ.) [45]		
D	135632	ВИНТ – BHRN, № 12-24 NC × 1,05 ДЮЙМА (УПАК. 50 ШТ.) [46]		
E	174165	ВИНТ – 90°, УТОПЛЕННЫЙ, ПОД ТОРЦОВ. КЛЮЧ, № 12–24 NC × 0,5 ДЮЙМА (УПАК. 50 ШТ.)		

45. Упаковка 1000 шт. – MD № 135631.
46. Упаковка 1000 шт. – MD № 135633.

8 Сегментированные ножи – жатки с одинарными ножами, сегменты с мелкими зубьями

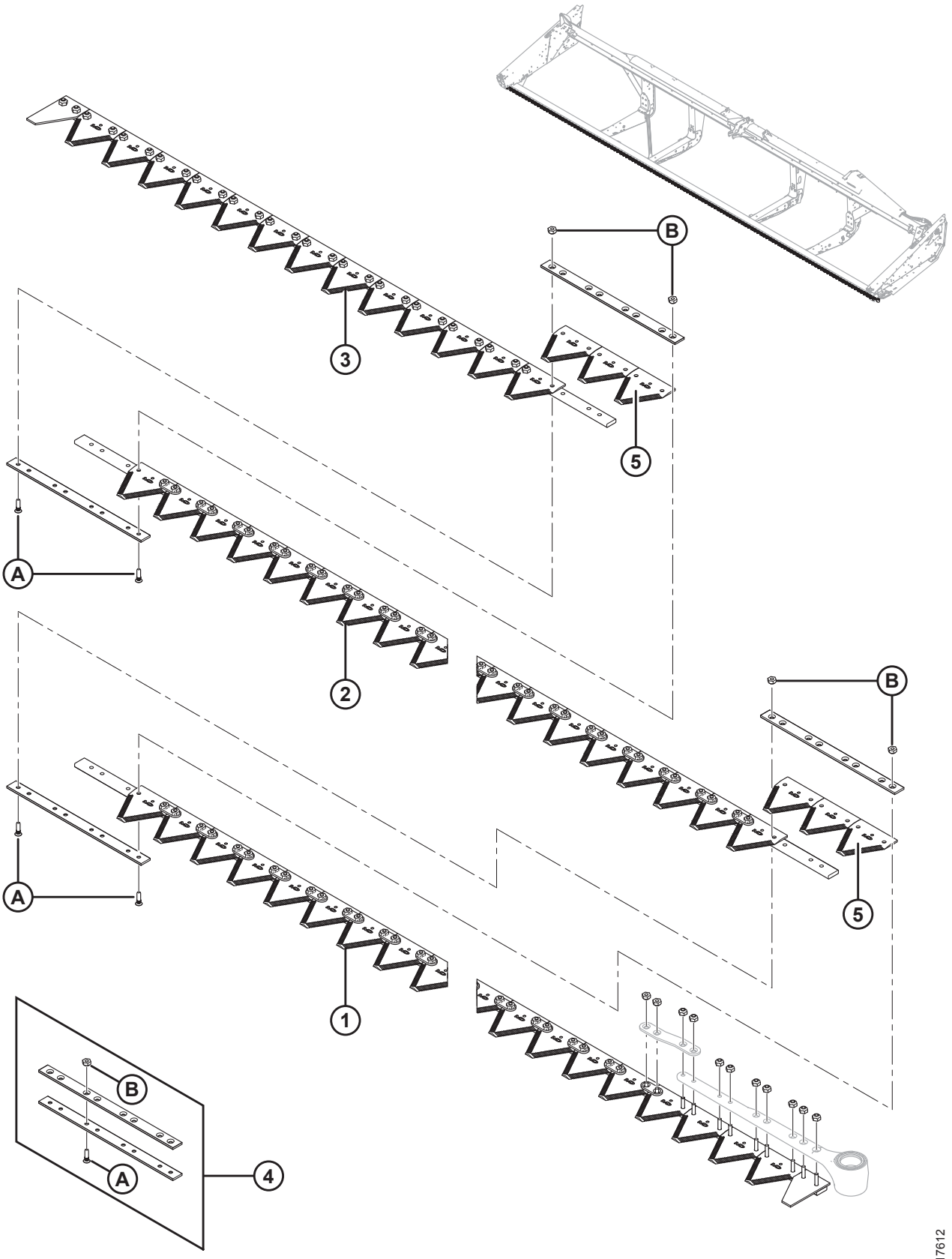

1017612

ПРИМЕЧАНИЕ:

Ножи для жаток 6,1–13,7 м (20–45 футов) продаются по сегментам, комплект сегмента (без головки ножа) см. в таблицах ниже:

Ссылка	Номер детали	Описание	Кол-во	Серийный номер
		6,1 М (20 ФУТОВ)		
1	279398	ЛЕВЫЙ СЕГМЕНТ ГОЛОВКИ	1	
2	279399	ЦЕНТРАЛЬНЫЙ СЕГМЕНТ	1	
3	279400	ПРАВЫЙ ХВОСТОВОЙ СЕГМЕНТ	1	
4	129043	КОМПЛЕКТ СТЫКОВОГО СОЕДИНЕНИЯ MACDON [47]	2	
5	279642	СЕГМЕНТ – KONDEX ТОНКОЙ РЕЗКИ, 14 ЗУБЦОВ НА ДЮЙМ (УПАК. 25 ШТ.)	6	
	118491	СЕГМЕНТ – BUSATIS ТОНКОЙ РЕЗКИ, 14 ЗУБЦОВ НА ДЮЙМ (УПАК. 25 ШТ.)	6	
		7,6 МЕТРА (25 ФУТОВ)		
1	279398	ЛЕВЫЙ СЕГМЕНТ ГОЛОВКИ	1	
2	279399	ЦЕНТРАЛЬНЫЙ СЕГМЕНТ	1	
3	279401	ПРАВЫЙ ХВОСТОВОЙ СЕГМЕНТ	1	
4	129043	КОМПЛЕКТ СТЫКОВОГО СОЕДИНЕНИЯ MACDON [47]	2	
5	279642	СЕГМЕНТ – KONDEX ТОНКОЙ РЕЗКИ, 14 ЗУБЦОВ НА ДЮЙМ (УПАК. 25 ШТ.)	6	
	118491	СЕГМЕНТ – BUSATIS ТОНКОЙ РЕЗКИ, 14 ЗУБЦОВ НА ДЮЙМ (УПАК. 25 ШТ.)	6	
		9,1 МЕТРА (30 ФУТОВ)		
1	279398	ЛЕВЫЙ СЕГМЕНТ ГОЛОВКИ	1	
2	279399	ЦЕНТРАЛЬНЫЙ СЕГМЕНТ	2	
3	279402	ПРАВЫЙ ХВОСТОВОЙ СЕГМЕНТ	1	
4	129043	КОМПЛЕКТ СТЫКОВОГО СОЕДИНЕНИЯ MACDON [47]	3	
5	279642	СЕГМЕНТ – KONDEX ТОНКОЙ РЕЗКИ, 14 ЗУБЦОВ НА ДЮЙМ (УПАК. 25 ШТ.)	9	
	118491	СЕГМЕНТ – BUSATIS ТОНКОЙ РЕЗКИ, 14 ЗУБЦОВ НА ДЮЙМ (УПАК. 25 ШТ.)	9	

47. Включает две стыковые накладки и крепеж.

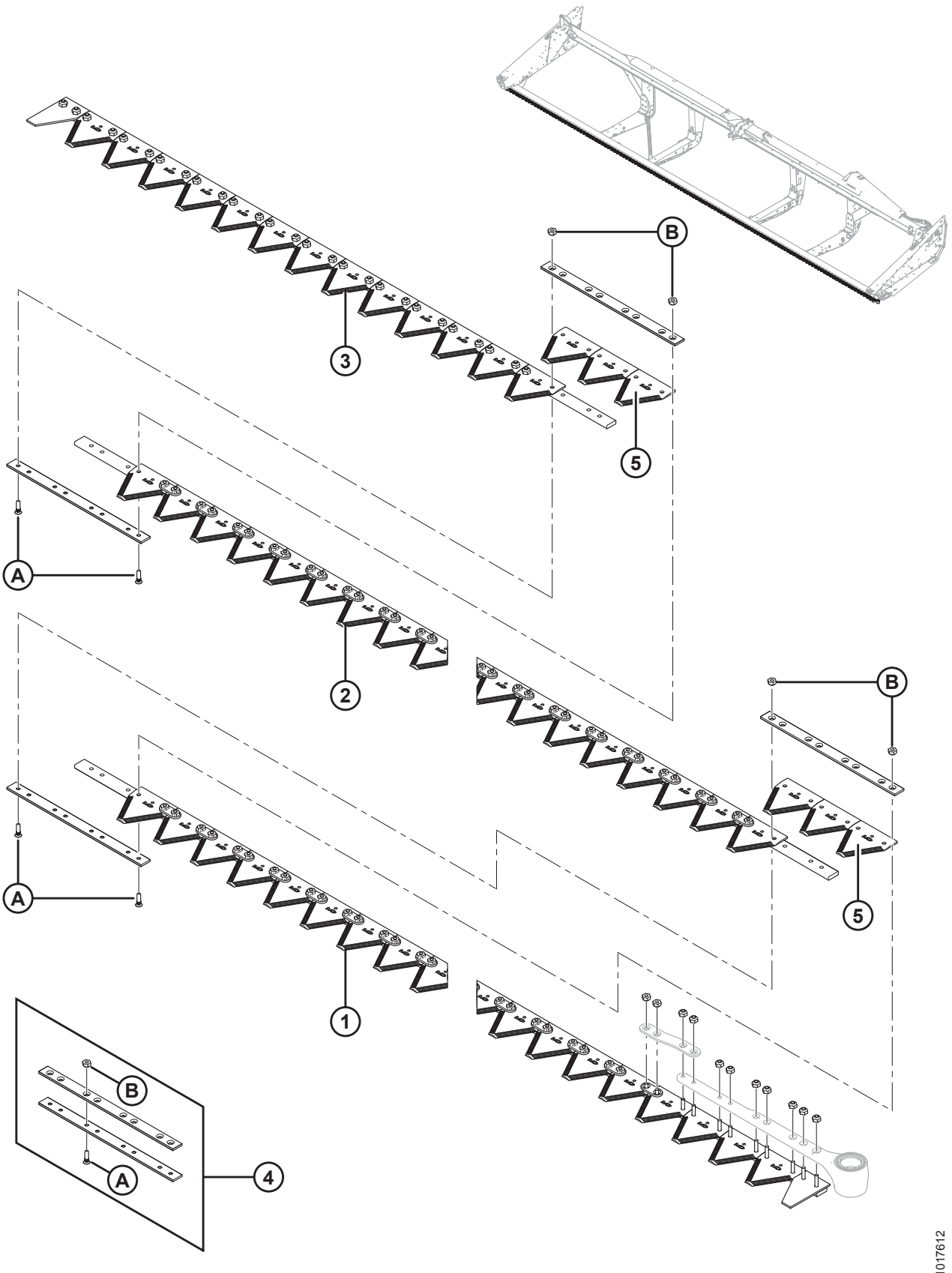
B
3
5
A
2
B
A
5
1
B
A
4
1017612

Ссылка	Номер детали	Описание	Кол-во	Серийный номер
		10,7 МЕТРА (35 ФУТОВ)		
1	279398	ЛЕВЫЙ СЕГМЕНТ ГОЛОВКИ	1	
2	279399	ЦЕНТРАЛЬНЫЙ СЕГМЕНТ	2	
3	279403	ПРАВЫЙ ХВОСТОВОЙ СЕГМЕНТ	1	
4	129043	КОМПЛЕКТ СТЫКОВОГО СОЕДИНЕНИЯ MACDON [47]	3	
5	279642	СЕГМЕНТ – KONDEX ТОНКОЙ РЕЗКИ, 14 ЗУБЦОВ НА ДЮЙМ (УПАК. 25 ШТ.)	9	
	118491	СЕГМЕНТ – BUSATIS ТОНКОЙ РЕЗКИ, 14 ЗУБЦОВ НА ДЮЙМ (УПАК. 25 ШТ.)	9	
		12,2 МЕТРА (40 ФУТОВ)		
1	279398	ЛЕВЫЙ СЕГМЕНТ ГОЛОВКИ	1	
2	279399	ЦЕНТРАЛЬНЫЙ СЕГМЕНТ	3	
3	279404	ПРАВЫЙ ХВОСТОВОЙ СЕГМЕНТ	1	
4	129043	КОМПЛЕКТ СТЫКОВОГО СОЕДИНЕНИЯ MACDON [48]	4	
5	279642	СЕГМЕНТ – KONDEX ТОНКОЙ РЕЗКИ, 14 ЗУБЦОВ НА ДЮЙМ (УПАК. 25 ШТ.)	12	
	118491	СЕГМЕНТ – BUSATIS ТОНКОЙ РЕЗКИ, 14 ЗУБЦОВ НА ДЮЙМ (УПАК. 25 ШТ.)	12	
A	129299	ВИНТ – 90° УТОПЛЕННЫЙ, ПОД ТОРЦОВ. КЛЮЧ, #12-24 NC × 0,812 ДЮЙМА		
B	135626	ГАЙКА – CSK, ЦЕНТРАЛЬНАЯ СТОПОРНАЯ, #12-24 NC (УПАК. 50 ШТ.)		

48. Включает две стыковые накладки и крепеж.

9 Сегментированные ножи – жатки с одинарными ножами, сегменты с крупными зубьями

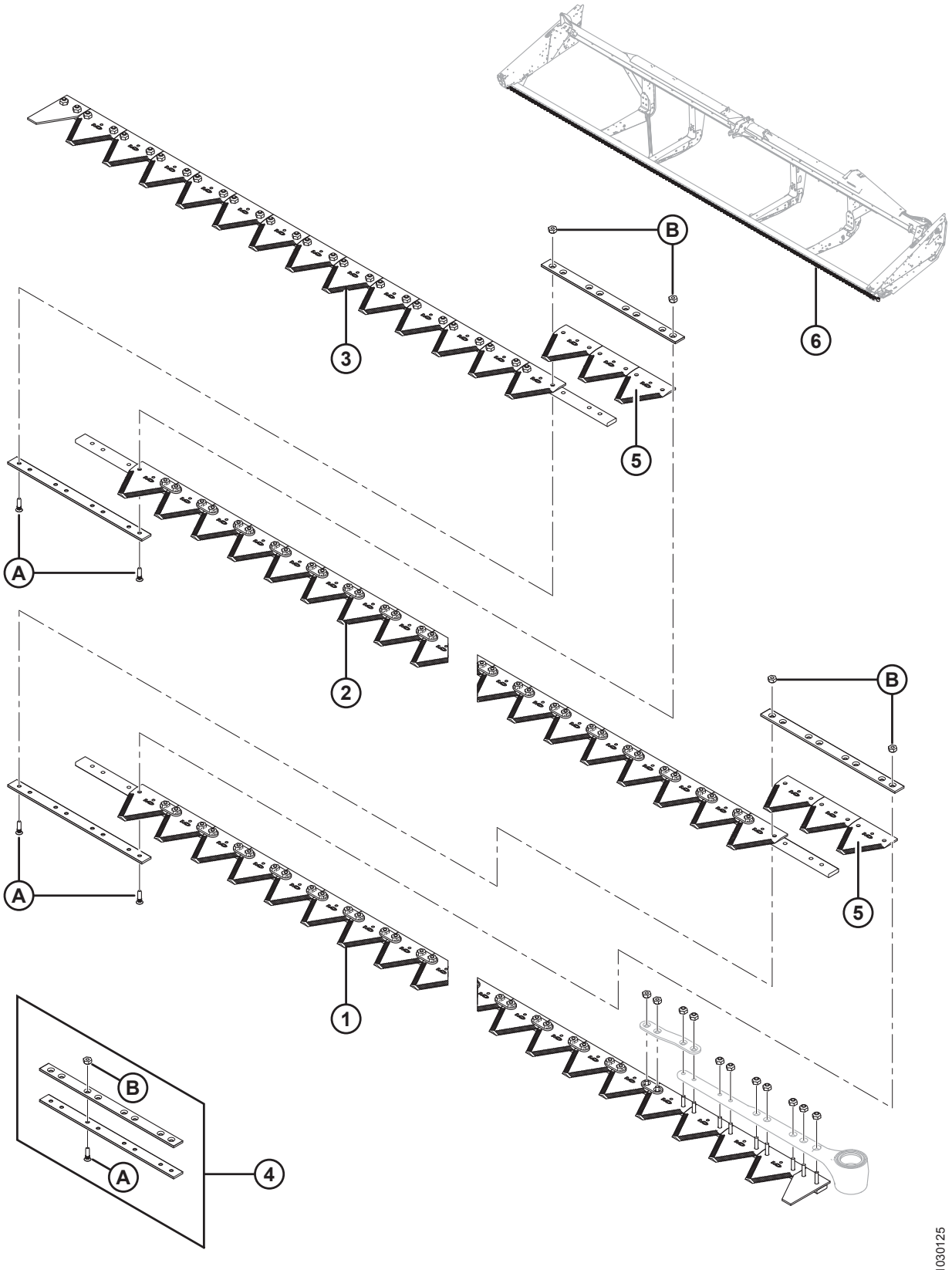

ПРИМЕЧАНИЕ:

Ножи для жаток 6,1–13,4 м (20–45 футов) продаются по сегментам, комплект сегмента (без головки ножа) см. в таблицах ниже:

Ссылка	Номер детали	Описание	Кол-во	Серийный номер
		6,1 М (20 ФУТОВ)		
1	279405	ЛЕВЫЙ СЕГМЕНТ ГОЛОВКИ	1	
2	279406	ЦЕНТРАЛЬНЫЙ СЕГМЕНТ	1	
3	279407	ПРАВЫЙ ХВОСТОВОЙ СЕГМЕНТ	1	
4	129043	КОМПЛЕКТ СТЫКОВОГО СОЕДИНЕНИЯ MACDON [49]	2	
5	279641	СЕГМЕНТ – KONDEX ГРУБОЙ РЕЗКИ, 9 SPI (УПАК. 25 ШТ.)	6	
	174845	СЕГМЕНТ – BUSATIS ГРУБОЙ РЕЗКИ, 9 SPI (УПАК. 25 ШТ.)	6	
		7,6 МЕТРА (25 ФУТОВ)		
1	279405	ЛЕВЫЙ СЕГМЕНТ ГОЛОВКИ	1	
2	279406	ЦЕНТРАЛЬНЫЙ СЕГМЕНТ	1	
3	279408	ПРАВЫЙ ХВОСТОВОЙ СЕГМЕНТ	1	
4	129043	КОМПЛЕКТ СТЫКОВОГО СОЕДИНЕНИЯ MACDON [49]	2	
5	279641	СЕГМЕНТ – KONDEX ГРУБОЙ РЕЗКИ, 9 SPI (УПАК. 25 ШТ.)	6	
	174845	СЕГМЕНТ – BUSATIS ГРУБОЙ РЕЗКИ, 9 SPI (УПАК. 25 ШТ.)	6	
		9,1 МЕТРА (30 ФУТОВ)		
1	279405	ЛЕВЫЙ СЕГМЕНТ ГОЛОВКИ	1	
2	279406	ЦЕНТРАЛЬНЫЙ СЕГМЕНТ	2	
3	279409	ПРАВЫЙ ХВОСТОВОЙ СЕГМЕНТ	1	
4	129043	КОМПЛЕКТ СТЫКОВОГО СОЕДИНЕНИЯ MACDON [49]	3	
5	279641	СЕГМЕНТ – KONDEX ГРУБОЙ РЕЗКИ, 9 SPI (УПАК. 25 ШТ.)	9	
	174845	СЕГМЕНТ – BUSATIS ГРУБОЙ РЕЗКИ, 9 SPI (УПАК. 25 ШТ.)	9	
6	294795	КОМПЛЕКТ – 30-ФУТОВЫЙ ОДИНАРНЫЙ НОЖ [50]	A/R	

49. Включает две стыковые накладки и крепеж.
50. Комплект включает левый головной сегмент (MD № 279405), центральный сегмент (MD № 279406), правый хвостовой сегмент (MD № 279409), комплект стыкового соединения (MD № 129043) и сегмент грубой резки Kondex (MD № 279641).

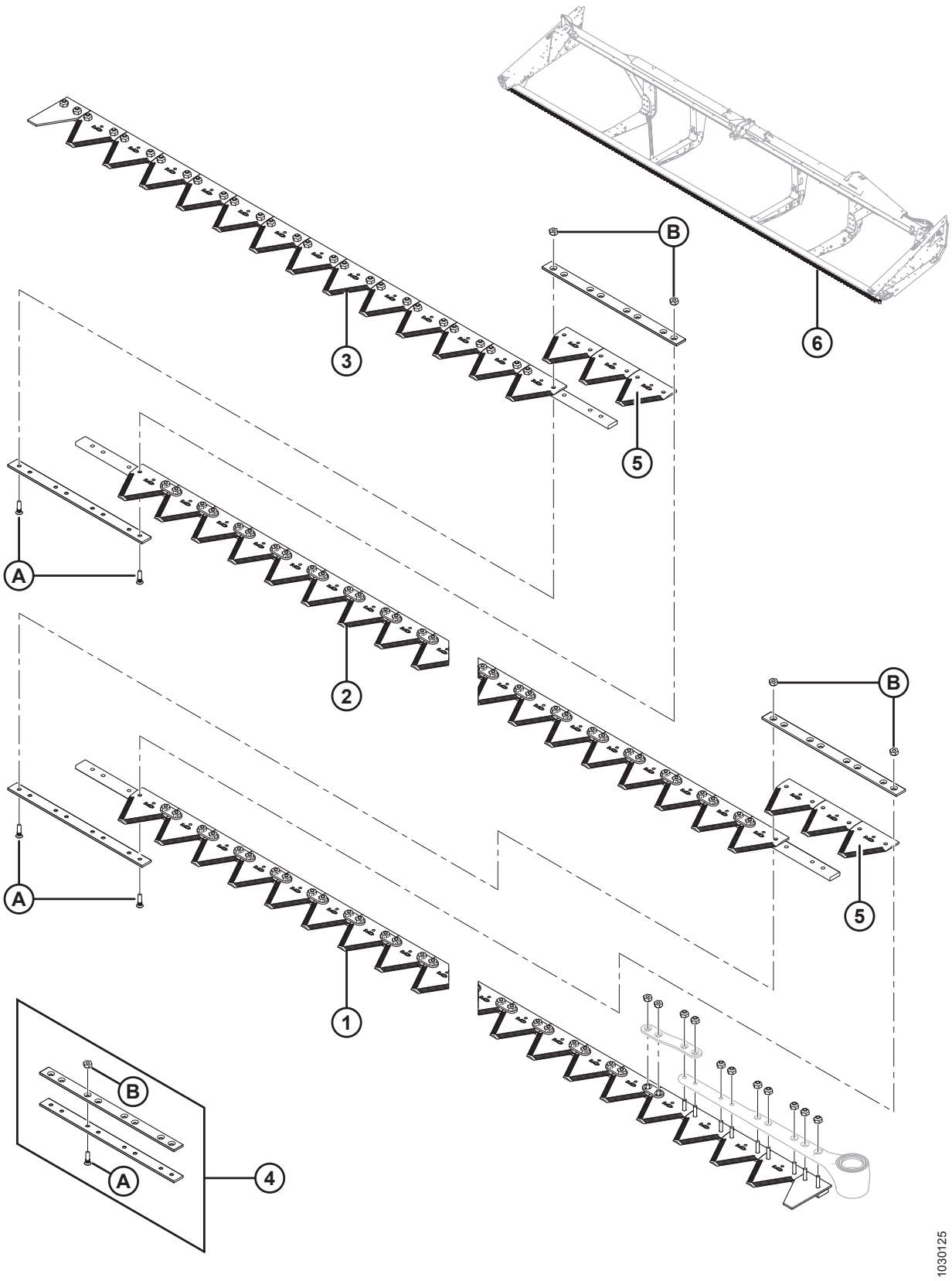
B
3
6
5
A
2
B
5
A
1
B
A
4
1030125

СЕГМЕНТИРОВАННЫЕ НОЖИ – ЖАТКИ С ОДИНАРНЫМИ НОЖАМИ, СЕГМЕНТЫ С КРУПНЫМИ ЗУБЬЯМИ

Ссылка	Номер детали	Описание	Кол-во	Серийный номер
		10,7 МЕТРА (35 ФУТОВ)		
1	279405	ЛЕВЫЙ СЕГМЕНТ ГОЛОВКИ	1	
2	279406	ЦЕНТРАЛЬНЫЙ СЕГМЕНТ	2	
3	279410	ПРАВЫЙ ХВОСТОВОЙ СЕГМЕНТ	1	
4	129043	КОМПЛЕКТ СТЫКОВОГО СОЕДИНЕНИЯ MACDON [51]	3	
5	279641	СЕГМЕНТ – KONDEX ГРУБОЙ РЕЗКИ, 9 SPI (УПАК. 25 ШТ.)	9	
	174845	СЕГМЕНТ – BUSATIS ГРУБОЙ РЕЗКИ, 9 SPI (УПАК. 25 ШТ.)	9	
6	294796	КОМПЛЕКТ – 35-ФУТОВЫЙ ОДИНАРНЫЙ НОЖ [52]	A/R	
		12,2 МЕТРА (40 ФУТОВ)		
1	279405	ЛЕВЫЙ СЕГМЕНТ ГОЛОВКИ	1	
2	279406	ЦЕНТРАЛЬНЫЙ СЕГМЕНТ	3	
3	279411	ПРАВЫЙ ХВОСТОВОЙ СЕГМЕНТ	1	
4	129043	КОМПЛЕКТ СТЫКОВОГО СОЕДИНЕНИЯ MACDON [51]	4	
5	279641	СЕГМЕНТ – KONDEX ГРУБОЙ РЕЗКИ, 9 SPI (УПАК. 25 ШТ.)	12	
	174845	СЕГМЕНТ – BUSATIS ГРУБОЙ РЕЗКИ, 9 SPI (УПАК. 25 ШТ.)	12	
6	294797	КОМПЛЕКТ – 40-ФУТОВЫЙ ОДИНАРНЫЙ НОЖ [53]	A/R	
A	129299	ВИНТ – 90° УТОПЛЕННЫЙ, ПОД ТОРЦОВ. КЛЮЧ, #12-24 NC × 0,812 ДЮЙМА		
B	135626	ГАЙКА – CSK, ЦЕНТРАЛЬНАЯ СТОПОРНАЯ, #12-24 NC (УПАК. 50 ШТ.)		

51. Включает две стыковые накладки и крепеж.
52. Комплект включает левый головной сегмент (MD № 279405), центральный сегмент (MD № 279406), правый хвостовой сегмент (MD № 279410), комплект стыкового соединения (MD № 129043) и сегмент грубой резки Kondex (MD № 279641).
53. Комплект включает левый головной сегмент (MD № 279405), центральный сегмент (MD № 279406), правый хвостовой сегмент (MD № 279411), комплект стыкового соединения (MD № 129043) и сегмент грубой резки Kondex (MD № 279641).

10 Сегментированные ножи – жатки с двойными ножами, сегменты с мелкими зубьями

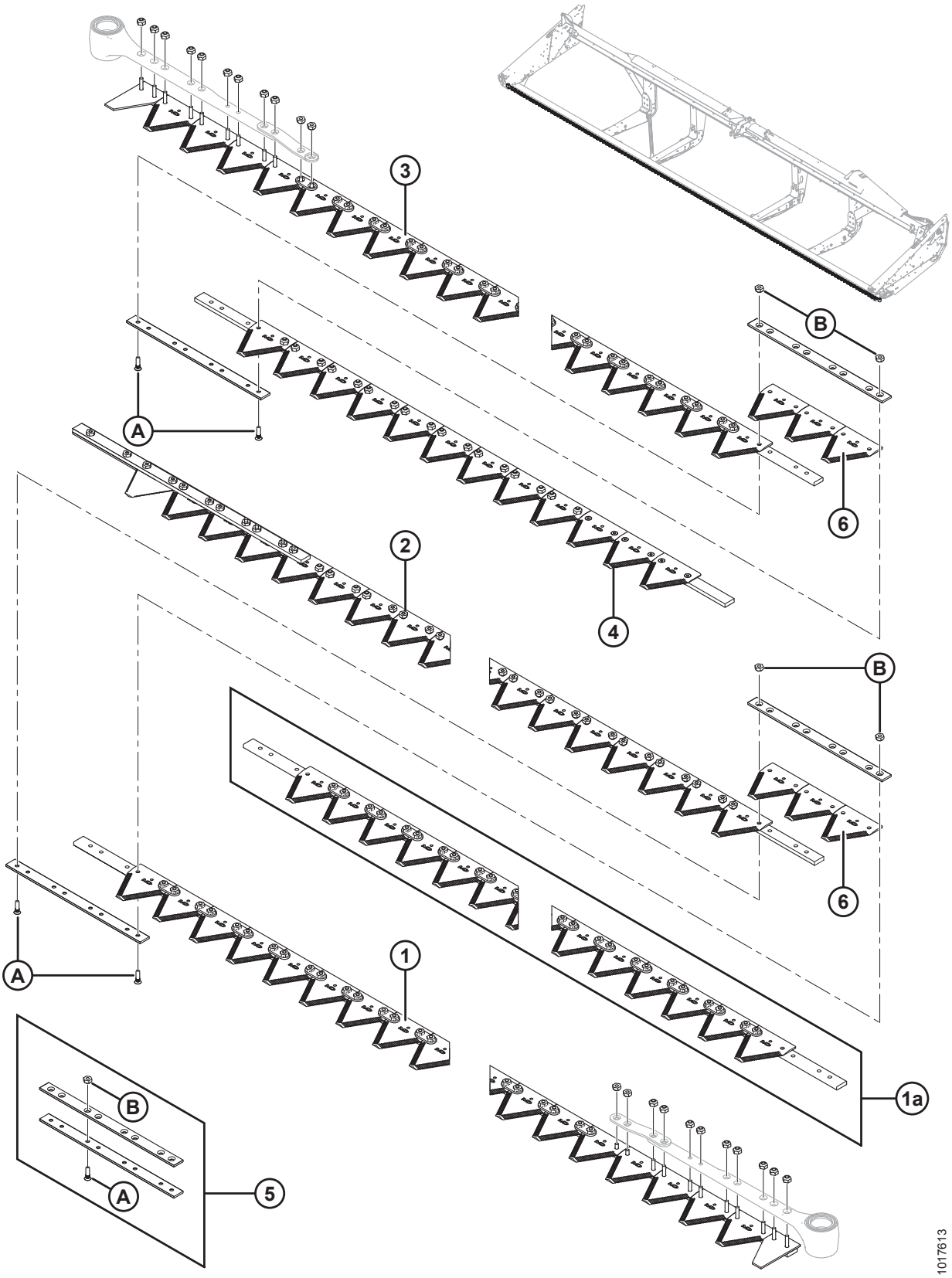

СЕГМЕНТИРОВАННЫЕ НОЖИ – ЖАТКИ С ДВОЙНЫМИ НОЖАМИ, СЕГМЕНТЫ С МЕЛКИМИ ЗУБЬЯМИ

ПРИМЕЧАНИЕ:

Ножи для жаток 6,1–13,7 м (20–45 футов) продаются по сегментам, комплект сегмента (без головки ножа) см. в таблицах ниже:

Ссылка	Номер детали	Описание	Кол-во	Серийный номер
		6,1 М (20 ФУТОВ)		
1	279398	ЛЕВЫЙ СЕГМЕНТ ГОЛОВКИ	1	
2	279413	ЛЕВЫЙ СЕГМЕНТ, ХВОСТОВОЙ	1	
3	279414	ПРАВЫЙ В КОМПЛЕКТЕ	1	
5	129043	КОМПЛЕКТ СТЫКОВОГО СОЕДИНЕНИЯ MACDON [54]	1	
6	279642	СЕГМЕНТ – KONDEX ТОНКОЙ РЕЗКИ, 14 ЗУБЦОВ НА ДЮЙМ (УПАК. 25 ШТ.)	3	
	118491	СЕГМЕНТ – BUSATIS ТОНКОЙ РЕЗКИ, 14 ЗУБЦОВ НА ДЮЙМ (УПАК. 25 ШТ.)	3	
		7,6 МЕТРА (25 ФУТОВ)		
1	279398	ЛЕВЫЙ СЕГМЕНТ ГОЛОВКИ	1	
2	279415	ЛЕВЫЙ СЕГМЕНТ, ХВОСТОВОЙ	1	
3	279412	ПРАВЫЙ СЕГМЕНТ ГОЛОВКИ	1	
4	279416	ПРАВЫЙ ХВОСТОВОЙ СЕГМЕНТ	1	
5	129043	КОМПЛЕКТ СТЫКОВОГО СОЕДИНЕНИЯ MACDON [54]	2	
6	279642	СЕГМЕНТ – KONDEX ТОНКОЙ РЕЗКИ, 14 ЗУБЦОВ НА ДЮЙМ (УПАК. 25 ШТ.)	6	
	118491	СЕГМЕНТ – BUSATIS ТОНКОЙ РЕЗКИ, 14 ЗУБЦОВ НА ДЮЙМ (УПАК. 25 ШТ.)	6	
		9,1 МЕТРА (30 ФУТОВ)		
1	279398	ЛЕВЫЙ СЕГМЕНТ ГОЛОВКИ	1	
2	279417	ЛЕВЫЙ СЕГМЕНТ, ХВОСТОВОЙ	1	
3	279412	ПРАВЫЙ СЕГМЕНТ ГОЛОВКИ	1	
4	279418	ПРАВЫЙ ХВОСТОВОЙ СЕГМЕНТ	1	
5	129043	КОМПЛЕКТ СТЫКОВОГО СОЕДИНЕНИЯ MACDON [54]	2	
6	279642	СЕГМЕНТ – KONDEX ТОНКОЙ РЕЗКИ, 14 ЗУБЦОВ НА ДЮЙМ (УПАК. 25 ШТ.)	6	
	118491	СЕГМЕНТ – BUSATIS ТОНКОЙ РЕЗКИ, 14 ЗУБЦОВ НА ДЮЙМ (УПАК. 25 ШТ.)	6	

54. Включает две стыковые накладки и крепеж.

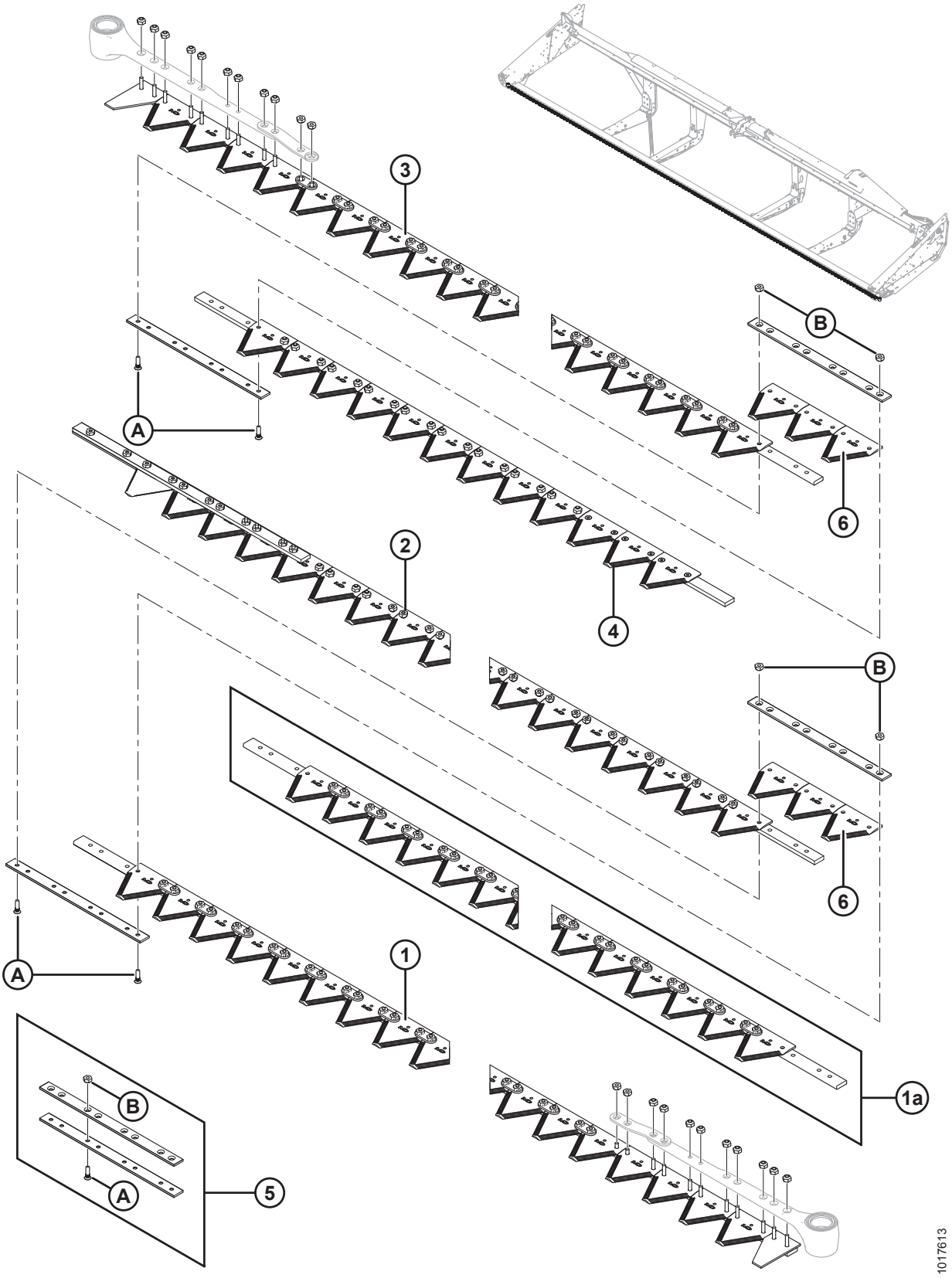
3
B
A
6
2
4
B
6
A
1
1a
B
A
5
1017613

СЕГМЕНТИРОВАННЫЕ НОЖИ – ЖАТКИ С ДВОЙНЫМИ НОЖАМИ, СЕГМЕНТЫ С МЕЛКИМИ ЗУБЬЯМИ

Ссылка	Номер детали	Описание	Кол-во	Серийный номер
		10,7 МЕТРА (35 ФУТОВ)		
1	279398	ЛЕВЫЙ СЕГМЕНТ ГОЛОВКИ	1	
2	279419	ЛЕВЫЙ СЕГМЕНТ, ХВОСТОВОЙ	1	
3	279412	ПРАВЫЙ СЕГМЕНТ ГОЛОВКИ	1	
4	279420	ПРАВЫЙ ХВОСТОВОЙ СЕГМЕНТ	1	
5	129043	КОМПЛЕКТ СТЫКОВОГО СОЕДИНЕНИЯ MACDON [55]	2	
6	279642	СЕГМЕНТ – KONDEX ТОНКОЙ РЕЗКИ, 14 ЗУБЦОВ НА ДЮЙМ (УПАК. 25 ШТ.)	6	
	118491	СЕГМЕНТ – BUSATIS ТОНКОЙ РЕЗКИ, 14 ЗУБЦОВ НА ДЮЙМ (УПАК. 25 ШТ.)	6	
		12,2 МЕТРА (40 ФУТОВ)		
1	279398	ЛЕВЫЙ СЕГМЕНТ ГОЛОВКИ	1	
1a	279399	ЦЕНТРАЛЬНЫЙ СЕГМЕНТ	2	
2	279421	ЛЕВЫЙ СЕГМЕНТ, ХВОСТОВОЙ	1	
3	279412	ПРАВЫЙ СЕГМЕНТ ГОЛОВКИ	1	
4	279422	ПРАВЫЙ ХВОСТОВОЙ СЕГМЕНТ	1	
5	129043	КОМПЛЕКТ СТЫКОВОГО СОЕДИНЕНИЯ MACDON [55]	4	
6	279642	СЕГМЕНТ – KONDEX ТОНКОЙ РЕЗКИ, 14 ЗУБЦОВ НА ДЮЙМ (УПАК. 25 ШТ.)	12	
	118491	СЕГМЕНТ – BUSATIS ТОНКОЙ РЕЗКИ, 14 ЗУБЦОВ НА ДЮЙМ (УПАК. 25 ШТ.)	12	
		13,7 МЕТРА (45 ФУТОВ)		
1	279398	ЛЕВЫЙ СЕГМЕНТ ГОЛОВКИ	1	
1a	279399	ЦЕНТРАЛЬНЫЙ СЕГМЕНТ	2	
2	279423	ЛЕВЫЙ СЕГМЕНТ, ХВОСТОВОЙ	1	
3	279412	ПРАВЫЙ СЕГМЕНТ ГОЛОВКИ	1	
4	279424	ПРАВЫЙ ХВОСТОВОЙ СЕГМЕНТ	1	
5	129043	КОМПЛЕКТ СТЫКОВОГО СОЕДИНЕНИЯ MACDON [55]	4	
6	279642	СЕГМЕНТ – KONDEX ТОНКОЙ РЕЗКИ, 14 ЗУБЦОВ НА ДЮЙМ (УПАК. 25 ШТ.)	12	
	118491	СЕГМЕНТ – BUSATIS ТОНКОЙ РЕЗКИ, 14 ЗУБЦОВ НА ДЮЙМ (УПАК. 25 ШТ.)	12	

55. Включает две стыковые накладки и крепеж.

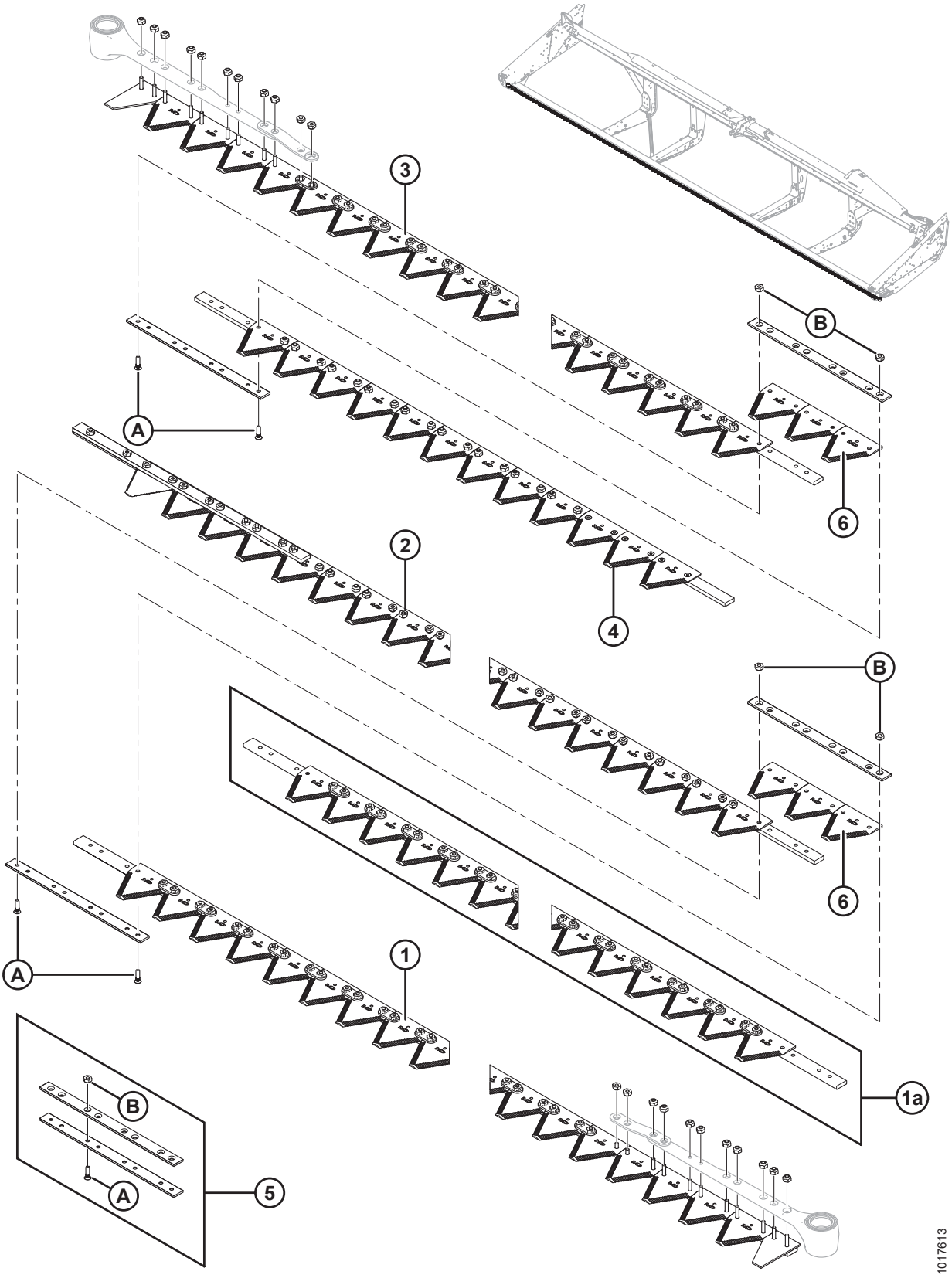
3
B
A
6
2
4
B
6
A
1
1a
B
A
5
1017613

СЕГМЕНТИРОВАННЫЕ НОЖИ – ЖАТКИ С ДВОЙНЫМИ НОЖАМИ, СЕГМЕНТЫ С МЕЛКИМИ ЗУБЬЯМИ

Ссылка	Номер детали	Описание	Кол-во	Серийный номер
A	129299	ВИНТ – 90° УТОПЛЕННЫЙ, ПОД ТОРЦОВ. КЛЮЧ, #12-24 NC × 0,812 ДЮЙМА		
B	135626	ГАЙКА – CSK, ЦЕНТРАЛЬНАЯ СТОПОРНАЯ, #12-24 NC (УПАК. 50 ШТ.)		

11 Сегментированные ножи – жатки с двойными ножами, сегменты с крупными зубьями

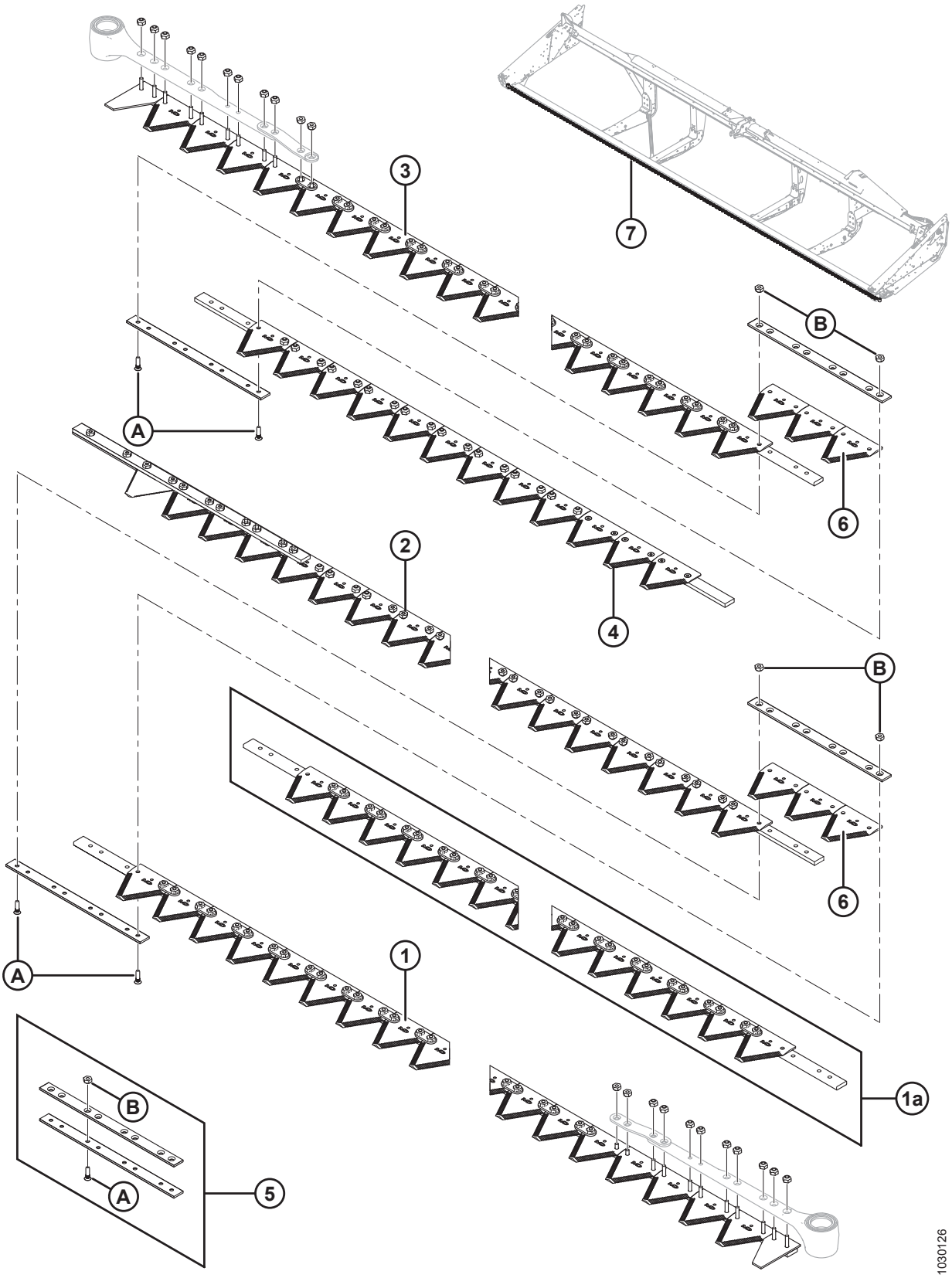

ПРИМЕЧАНИЕ:

Ножи для жаток 6,1–13,7 м (20–45 футов) продаются по сегментам, комплект сегмента (без головки ножа) см. в таблицах ниже:

Ссылка	Номер детали	Описание	Кол-во	Серийный номер
		6,1 М (20 ФУТОВ)		
1	279405	ЛЕВЫЙ СЕГМЕНТ ГОЛОВКИ	1	
2	279425	ЛЕВЫЙ СЕГМЕНТ, ХВОСТОВОЙ	1	
3	279426	ПРАВЫЙ В КОМПЛЕКТЕ	1	
5	129043	КОМПЛЕКТ СТЫКОВОГО СОЕДИНЕНИЯ MACDON [56]	1	
6	279641	СЕГМЕНТ – KONDEX ГРУБОЙ РЕЗКИ, 9 SPI (УПАК. 25 ШТ.)	3	
	174845	СЕГМЕНТ – BUSATIS ГРУБОЙ РЕЗКИ, 9 SPI (УПАК. 25 ШТ.)	3	
		7,6 МЕТРА (25 ФУТОВ)		
1	279405	ЛЕВЫЙ СЕГМЕНТ ГОЛОВКИ	1	
2	279427	ЛЕВЫЙ СЕГМЕНТ, ХВОСТОВОЙ	1	
3	279428	ПРАВЫЙ СЕГМЕНТ ГОЛОВКИ	1	
4	279429	ПРАВЫЙ ХВОСТОВОЙ СЕГМЕНТ	1	
5	129043	КОМПЛЕКТ СТЫКОВОГО СОЕДИНЕНИЯ MACDON [56]	2	
6	279641	СЕГМЕНТ – KONDEX ГРУБОЙ РЕЗКИ, 9 SPI (УПАК. 25 ШТ.)	6	
	174845	СЕГМЕНТ – BUSATIS ГРУБОЙ РЕЗКИ, 9 SPI (УПАК. 25 ШТ.)	6	
		9,1 МЕТРА (30 ФУТОВ)		
1	279405	ЛЕВЫЙ СЕГМЕНТ ГОЛОВКИ	1	
2	279430	ЛЕВЫЙ СЕГМЕНТ, ХВОСТОВОЙ	1	
3	279428	ПРАВЫЙ СЕГМЕНТ ГОЛОВКИ	1	
4	279432	ПРАВЫЙ ХВОСТОВОЙ СЕГМЕНТ	1	
5	129043	КОМПЛЕКТ СТЫКОВОГО СОЕДИНЕНИЯ MACDON [56]	2	
6	279641	СЕГМЕНТ – KONDEX ГРУБОЙ РЕЗКИ, 9 SPI (УПАК. 25 ШТ.)	6	
	174845	СЕГМЕНТ – BUSATIS ГРУБОЙ РЕЗКИ, 9 SPI (УПАК. 25 ШТ.)	6	
7	294791	КОМПЛЕКТ – 30-ФУТОВЫЙ ДВОЙНОЙ НОЖ [57]	A/R	

56. Включает две стыковые накладки и крепеж.
57. Комплект включает левый головной сегмент (MD № 279405), левый хвостовой сегмент (MD № 279430), правый головной сегмент (MD № 279428), правый хвостовой сегмент (MD № 279432), комплект стыкового соединения (MD № 129043) и сегмент грубой резки Kondex (MD № 279641).

СЕГМЕНТИРОВАННЫЕ НОЖИ – ЖАТКИ С ДВОЙНЫМИ НОЖАМИ, СЕГМЕНТЫ С КРУПНЫМИ ЗУБЬЯМИ

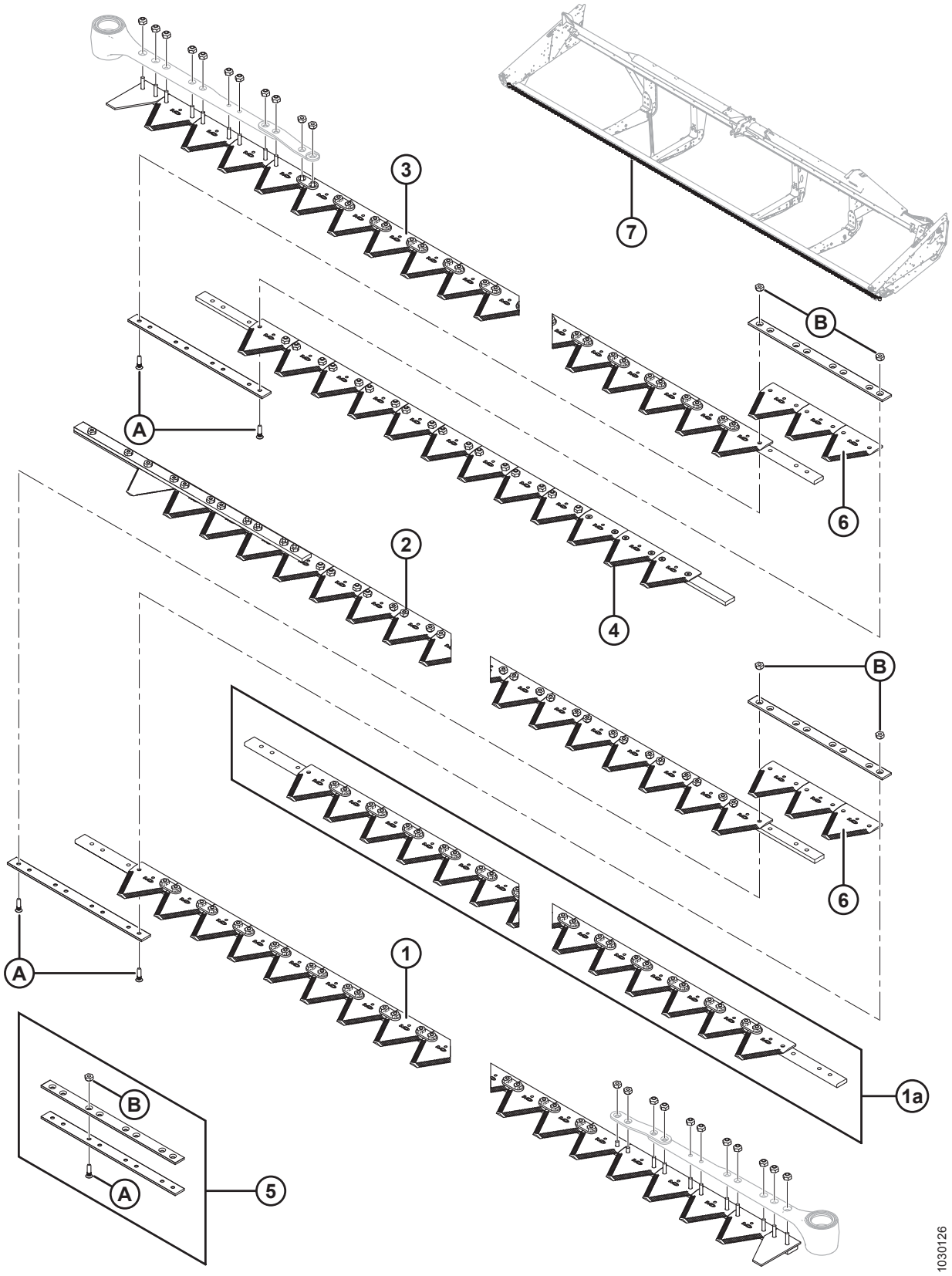

СЕГМЕНТИРОВАННЫЕ НОЖИ – ЖАТКИ С ДВОЙНЫМИ НОЖАМИ, СЕГМЕНТЫ С КРУПНЫМИ ЗУБЬЯМИ

Ссылка	Номер детали	Описание	Кол-во	Серийный номер
		10,7 МЕТРА (35 ФУТОВ)		
1	279405	ЛЕВЫЙ СЕГМЕНТ ГОЛОВКИ	1	
2	279431	ЛЕВЫЙ СЕГМЕНТ, ХВОСТОВОЙ	1	
3	279428	ПРАВЫЙ СЕГМЕНТ ГОЛОВКИ	1	
4	279433	ПРАВЫЙ ХВОСТОВОЙ СЕГМЕНТ	1	
5	129043	КОМПЛЕКТ СТЫКОВОГО СОЕДИНЕНИЯ MACDON [58]	2	
6	279641	СЕГМЕНТ – KONDEX ГРУБОЙ РЕЗКИ, 9 SPI (УПАК. 25 ШТ.)	6	
	174845	СЕГМЕНТ – BUSATIS ГРУБОЙ РЕЗКИ, 9 SPI (УПАК. 25 ШТ.)	6	
7	294792	КОМПЛЕКТ – 35-ФУТОВЫЙ ДВОЙНОЙ НОЖ [59]	A/R	
		12,2 МЕТРА (40 ФУТОВ)		
1	279405	ЛЕВЫЙ СЕГМЕНТ ГОЛОВКИ	1	
1a	279406	ЦЕНТРАЛЬНЫЙ СЕГМЕНТ	2	
2	279434	ЛЕВЫЙ СЕГМЕНТ, ХВОСТОВОЙ	1	
3	279428	ПРАВЫЙ СЕГМЕНТ ГОЛОВКИ	1	
4	279435	ПРАВЫЙ ХВОСТОВОЙ СЕГМЕНТ	1	
5	129043	КОМПЛЕКТ СТЫКОВОГО СОЕДИНЕНИЯ MACDON [58]	4	
6	279641	СЕГМЕНТ – KONDEX ГРУБОЙ РЕЗКИ, 9 SPI (УПАК. 25 ШТ.)	12	
	174845	СЕГМЕНТ – BUSATIS ГРУБОЙ РЕЗКИ, 9 SPI (УПАК. 25 ШТ.)	12	
7	294793	КОМПЛЕКТ – 40-ФУТОВЫЙ ДВОЙНОЙ НОЖ [60]	A/R	

58. Включает две стыковые накладки и крепеж.
59. Комплект включает левый головной сегмент (MD № 279405), левый хвостовой сегмент (MD № 279431), правый головной сегмент (MD № 279428), правый хвостовой сегмент (MD № 279433), комплект стыкового соединения (MD № 129043) и сегмент грубой резки Kondex (MD № 279641).
60. Комплект включает левый головной сегмент (MD № 279405), центральный сегмент (MD № 279406), левый хвостовой сегмент (MD № 279434), правый головной сегмент (MD № 279428), правый хвостовой сегмент (MD № 279435), комплект стыкового соединения (MD № 129043) и сегмент грубой резки Kondex (MD № 279641).

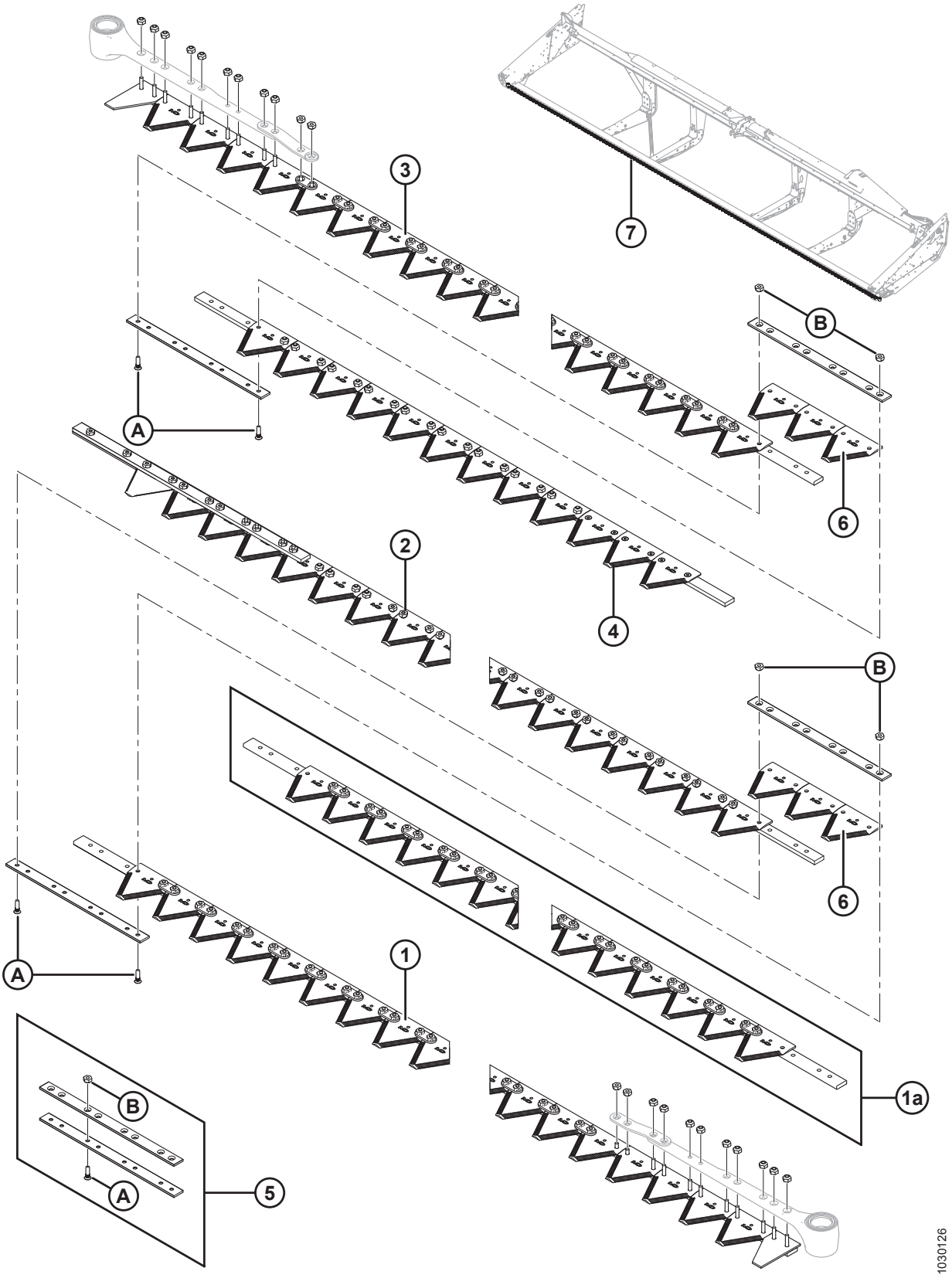
3
7
B
A
6
2
4
B
6
A
1
1a
B
A
5
1030126

СЕГМЕНТИРОВАННЫЕ НОЖИ – ЖАТКИ С ДВОЙНЫМИ НОЖАМИ, СЕГМЕНТЫ С КРУПНЫМИ ЗУБЬЯМИ

Ссылка	Номер детали	Описание	Кол-во	Серийный номер
		13,7 МЕТРА (45 ФУТОВ)		
1	279405	ЛЕВЫЙ СЕГМЕНТ ГОЛОВКИ	1	
1a	279406	ЦЕНТРАЛЬНЫЙ СЕГМЕНТ	2	
2	279436	ЛЕВЫЙ СЕГМЕНТ, ХВОСТОВОЙ	1	
3	279428	ПРАВЫЙ СЕГМЕНТ ГОЛОВКИ	1	
4	279437	ПРАВЫЙ ХВОСТОВОЙ СЕГМЕНТ	1	
5	129043	КОМПЛЕКТ СТЫКОВОГО СОЕДИНЕНИЯ MACDON [61]	4	
6	279641	СЕГМЕНТ – KONDEX ГРУБОЙ РЕЗКИ, 9 SPI (УПАК. 25 ШТ.)	12	
	174845	СЕГМЕНТ – BUSATIS ГРУБОЙ РЕЗКИ, 9 SPI (УПАК. 25 ШТ.)	12	
7	294794	КОМПЛЕКТ – 45-ФУТОВЫЙ ДВОЙНОЙ НОЖ [62]	A/R	
A	129299	ВИНТ – 90° УТОПЛЕННЫЙ, ПОД ТОРЦОВ. КЛЮЧ, #12-24 NC × 0,812 ДЮЙМА		
B	135626	ГАЙКА – CSK, ЦЕНТРАЛЬНАЯ СТОПОРНАЯ, #12-24 NC (УПАК. 50 ШТ.)		

61. Включает две стыковые накладки и крепеж.
62. Комплект включает левый головной сегмент (MD № 279405), центральный сегмент (MD № 279406), левый хвостовой сегмент (MD № 279436), правый головной сегмент (MD № 279428), правый хвостовой сегмент (MD № 279437), комплект стыкового соединения (MD № 129043) и сегмент грубой резки Kondex (MD № 279641).

12 Привод ножа – полотняные жатки с одинарными ножами и несинхронизированными двойными ножами

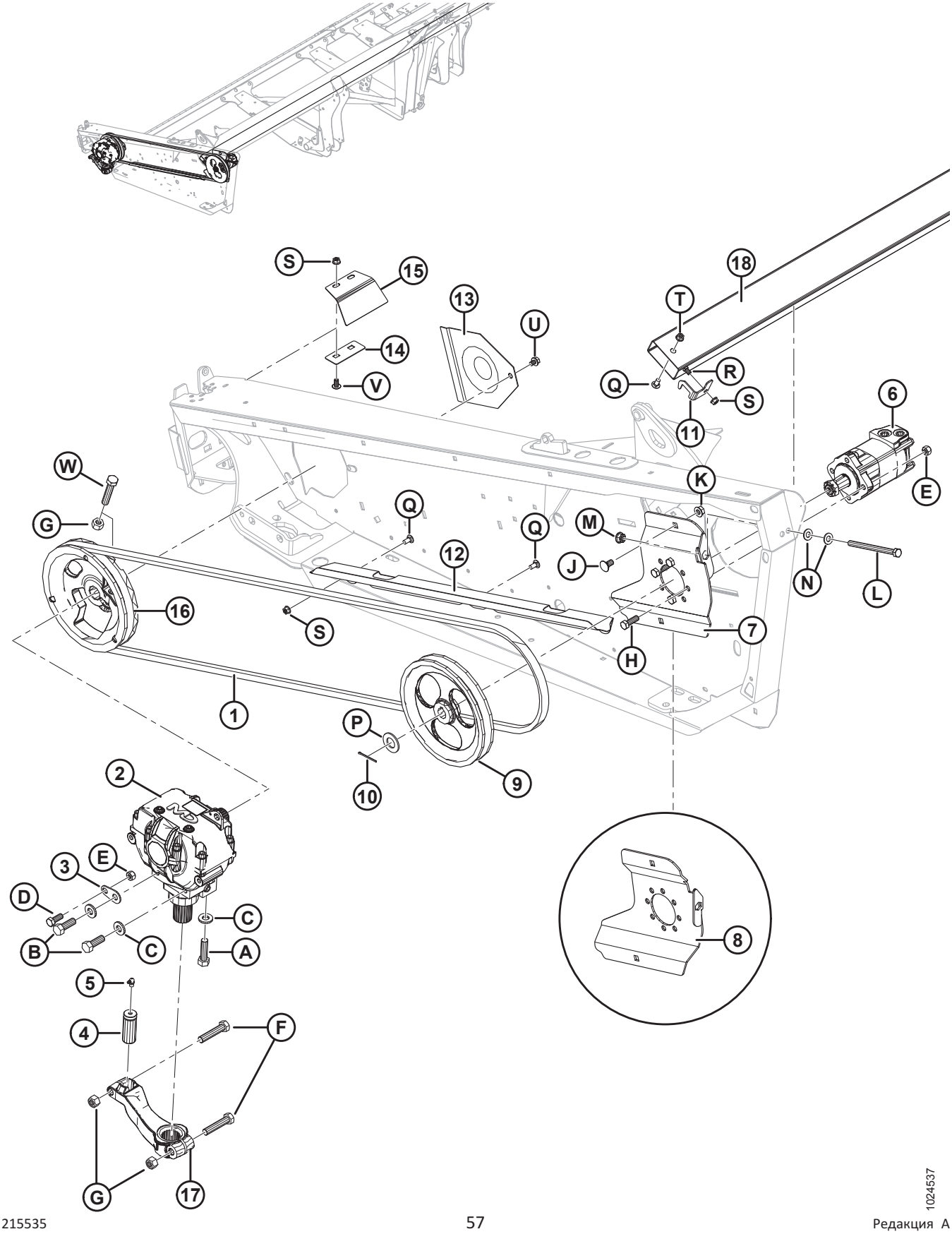

ПРИВОД НОЖА – ПОЛОТНЯНЫЕ ЖАТКИ С ОДИНАРНЫМИ НОЖАМИ И НЕСИНХРОНИЗИРОВАННЫМИ ДВОЙНЫМИ НОЖАМИ

Ссылка	Номер детали	Описание	Кол-во	Серийный номер
1	145706	РЕМЕНЬ – ПРИВОД МКШ[63]	1	
2	100532	ПРИВОД – МКШ [64]	1	
3	132033	ПЛАСТИНА – ПРИВОД МКШ, УСТАНОВОЧНЫЙ ВЫСТУП [63]	1	
4	113229	ШТИФТ – ГОЛОВКА НОЖА [63]	1	
5	21194	ФИТИНГ – СМАЗОЧНЫЙ 90° 1/8 NPT [63]	1	
6	174217	ГИДРОМОТОР – ПРИВОД НОЖА [63]	1	
	174304	КОМПЛЕКТ УПЛОТНЕНИЯ		
7	294112	КРОНШТЕЙН – КРЕПЛЕНИЕ ГИДРОМОТОРА, СВАРНОЙ	1	
8	174270	КРОНШТЕЙН – КРЕПЛЕНИЕ ГИДРОМОТОРА, СВАРНОЕ, RH DK	1	
9	174215	ШКИВ – ПРИВОД МКШ [63]	1	
10	21006	ШПЛИНТ 1/8 ДИАМ. × 2,0 ОЦИНК. [63]	1	
11	125530	КРОНШТЕЙН – СТОПОРНАЯ ГАЙКА НОЖА, ЛЕВАЯ	1	
12	245943	НАПРАВЛЯЮЩАЯ – РЕМЕНЬ [63]	1	
13	102509	ЩИТОК [63]	1	
14	120141	ФИКСАТОР – ЩИТОК ПРИВОДА МКШ [63]	1	
15	120140	ЩИТОК – КРЕПЛЕНИЕ ЛЕВОГО МКШ	1	
	120194	ЩИТОК – КРЕПЛЕНИЕ ПРАВОГО МКШ	1	
16	252752	ШКИВ В СБОРЕ – МКШ, ОДИНАРНЫЙ НОЖ [63]	1	
17	174992	РЫЧАГ – ПРИВОД МКШ [63]	1	
18	**220009**	ЧЕХОЛ ДЛЯ НОЖА, 20-ФУТОВАЯ ЖАТКА [65]	**1**	
	220010	**ТРУБА – ФУТЛЯР НОЖА, 25 ФУТОВ** [65]	**1**	
	220011	ТРУБА – ФУТЛЯР НОЖА, 30 ФУТОВ [65]	1	
	220012	ТРУБА – ХРАНЕНИЕ НОЖА, 35 ФУТОВ [65]	1	
	220013	ТРУБА – ХРАНЕНИЕ НОЖА, 40 ФУТОВ [65]	1	
	125764	ТРУБА – ХРАНЕНИЕ НОЖА, 40И 45-ФУТОВАЯ ЖАТКА С ДВОЙНЫМ НОЖОМ [65]	1	
A	120900	БОЛТ – С ШЕСТИГР. ГОЛОВКОЙ – L9 5/8-11 UNC × ДЛИНА 2,25		
B	120899	БОЛТ – С ШЕСТИГР. ГОЛОВКОЙ – L9 5/8-11 UNC × ДЛИНА 1,75		

63. Для полотняных жаток с несинхронизированными двойными ножами, 2 штуки.
64. Для жаток с несинхронизованными двойными ножами, 2 шт. Детали для ремонта см. в разделе *14 Редуктор привода ножа, страница 69*.
65. Чехол для ножа расположен внутри круглой задней трубы рамы жатки.

ПРИВОД НОЖА – ПОЛОТНЯНЫЕ ЖАТКИ С ОДИНАРНЫМИ НОЖАМИ И НЕСИНХРОНИЗИРОВАННЫМИ ДВОЙНЫМИ НОЖАМИ

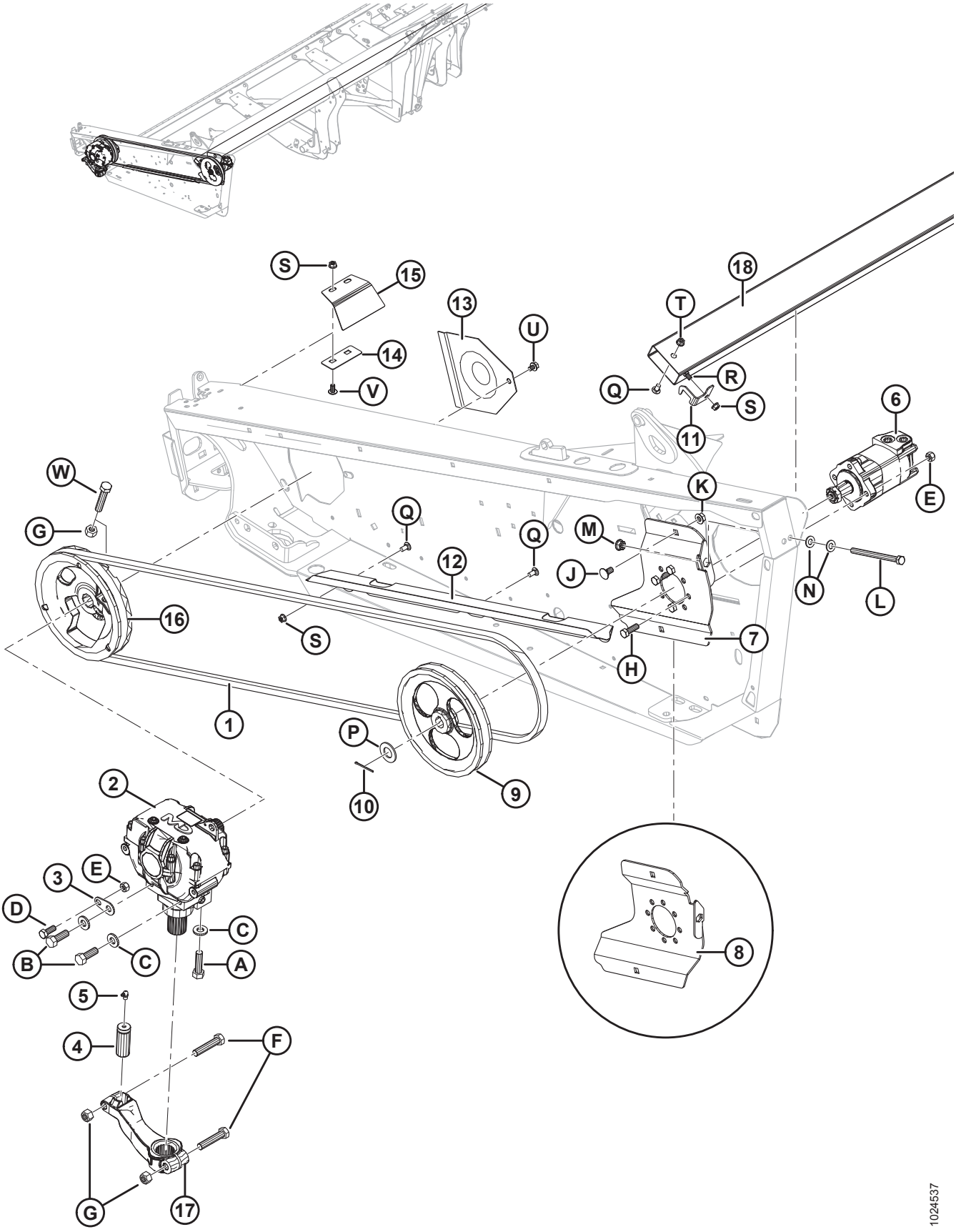

ПРИВОД НОЖА – ПОЛОТНЯНЫЕ ЖАТКИ С ОДИНАРНЫМИ НОЖАМИ И НЕСИНХРОНИЗИРОВАННЫМИ ДВОЙНЫМИ НОЖАМИ

Ссылка	Номер детали	Описание	Кол-во	Серийный номер
C	120901	ШАЙБА – ПЛОСКАЯ, УПРОЧНЕННАЯ, 5/8 ДЮЙМА НОМИНАЛ (L9)		
D	21491	БОЛТ – НН 1/2 NC × ДЛИНОЙ 1,25 GR5, ОЦИНК.		
E	18697	ГАЙКА – ШЕСТИГРАННАЯ СТОПОРНАЯ DT 0,500-13 UNC		
F	21583	БОЛТ – НН 5/8 NC × ДЛИНОЙ 3,0 GR5, ОЦИНК.		
G	18666	ГАЙКА – ШЕСТИГРАННАЯ СТОПОРНАЯ DT 5/8-11 UNC ОЦИНК.		
H	18723	БОЛТ – НН 1/2 NC × ДЛИНОЙ 1,5 GR5, ОЦИНК.		
J	21066	БОЛТ – RHSN 1/2 NC × 1 GR5 ОЦИНК.		
K	50186	ГАЙКА – ФЛАНЦ. СТОПОРНАЯ ГЛАДК. ТОРЕЦ DT 0,500-13 UNC GR5		
L	50226	БОЛТ – ШЕСТИГР. ГОЛОВКА 1/2 NC × 6,5 ПОЛНАЯ РЕЗЬБА GR5 ОЦИНК.		
M	21383	ГАЙКА – ФЛАНЦ. 0,500-13 UNC (С ЗАЗУБР. НА ТОРЦЕ)		
N	18599	ШАЙБА – ПЛОСКАЯ SAE, ВНУТР. ДИАМ. 17/32 × 1-1/16 ДЮЙМА НД ОЦИНК.		
P	18603	ШАЙБА – ПЛОСКАЯ SAE ВНУТР. ДИАМ. 1-1/16 × 2,0 ДЮЙМА. НД ОЦИНК.		
Q	21863	БОЛТ – RHSSN 3/8 NC × 0,75 ДЛ. GR5 ОЦИНК.		
R	21472	БОЛТ – RHSN 3/8 NC × 0,75 GR5 ОЦИНК.		
S	30228	ГАЙКА – ФЛАНЦ. DT ГЛАДКИЙ ТОРЕЦ 0,375-16 UNC		
T	21452	ГАЙКА – ФЛАНЦ. (С ЗАЗУБР. НА ТОРЦЕ) 0,375-16 UNC		
U	30693	БОЛТ – ФЛАНЦЕВЫЙ (С ЗАЗУБР.) 0,375-16 UNC × 0,50 ДЛ.		
V	135157	ВИНТ – ДЛЯ МЕТАЛЛА		
W	21406	БОЛТ – С ШЕСТИГР. ГОЛОВКОЙ, 5/8 NC × 3,5, КЛАСС ПРОЧНОСТИ 5, ОЦИНК.		

13 Привод ножа – жатки с синхронизованными двойными ножами

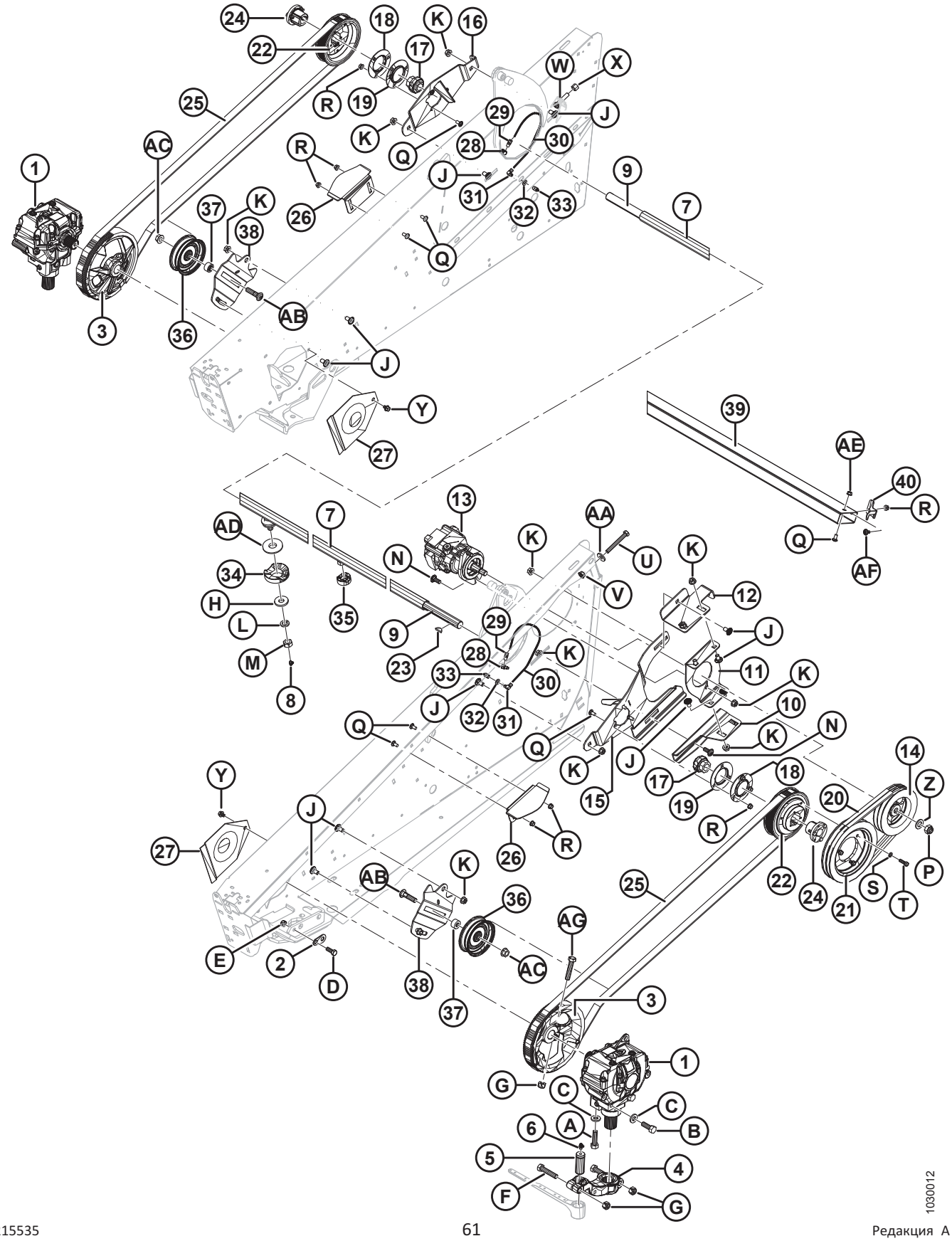

ПРИВОД НОЖА – ЖАТКИ С СИНХРОНИЗОВАННЫМИ ДВОЙНЫМИ НОЖАМИ

Ссылка	Номер детали	Описание	Кол-во	Серийный номер
1	100532	МКШ [66]	2	
2	132033	ПЛАСТИНА – ПРИВОД НОЖА, УСТАНОВОЧНЫЙ ВЫСТУП	2	
3	252753	ШКИВ В СБОРЕ – ПРИВОД НОЖА [67]	2	
4	174992	РЫЧАГ – ВЫХОДНОЙ	2	
5	113229	ШТИФТ – ГОЛОВКА НОЖА	2	
6	21194	ФИТИНГ – СМАЗОЧНЫЙ, 90°, 1/8 NPT	2	
7	120754	ТРУБА – ПОПЕРЕЧНЫЙ ВАЛ (ЖАТКА 20 ФУТОВ)	1	
	113160	ТРУБА – ПОПЕРЕЧНЫЙ ВАЛ (ЖАТКА 25 ФУТОВ)	1	
	113161	ТРУБА – ПОПЕРЕЧНЫЙ ВАЛ (ЖАТКА 30 ФУТОВ)	1	
	120755	ТРУБА – ПОПЕРЕЧНЫЙ ВАЛ (ЖАТКА 35 ФУТОВ)	1	
8	21010	ФИТИНГ – СМАЗОЧНЫЙ, 90°, 1/4 NPT	2	
9	120364	ВАЛ – ПОПЕРЕЧНЫЙ (20-ФУТОВАЯ ЖАТКА)	1	
	120358	ВАЛ – ПОПЕРЕЧНЫЙ (25-ФУТОВАЯ ЖАТКА)	1	
	120359	ВАЛ – ПОПЕРЕЧНЫЙ (30-ФУТОВАЯ ЖАТКА)	1	
	120360	ВАЛ – ПОПЕРЕЧНЫЙ (35-ФУТОВАЯ ЖАТКА)	1	
10	172809	ОПОРА – НИЖНЯЯ ГИДРОМОТОРА	1	
11	294385	ОПОРА – КРЕПЛЕНИЕ ГИДРОМОТОРА	1	
12	172812	ОПОРА – ПРИВОД	1	
13	232147	ГИДРОМОТОР – ГИДРАВЛИЧЕСКИЙ ПРИВОД НОЖА, СО ШПОНКОЙ	1	
	279003	КОМПЛЕКТ УПЛОТНЕНИЯ – ГИДРОМОТОР ПРИВОДА НОЖА		
	111895	**ШПОНКА – КВАДРАТНАЯ, ГИДРОМОТОР ПРИВОДА НОЖА**		
14	120812	ШКИВ – ПРИВОД, ДВОЙНОЙ (ТОЛЬКО ДЛЯ ЖАТОК 20–25 ФУТОВ)	1	
	145384	ШКИВ – ПРИВОД, ДВОЙНОЙ (ТОЛЬКО ДЛЯ ЖАТОК 30–35 ФУТОВ)	1	
15	174502	ОПОРА – ШКИВ (ЛЕВ.)	1	
16	174501	ОПОРА – ШКИВ (ПРАВ.)	1	
17	21859	ПОДШИПНИК – ПОПЕРЕЧНЫЙ ВАЛ, ОТВЕРСТИЕ 1 3/16 ДЮЙМА	2	
18	49306	ФЛАНЕЦ – НАРУЖНЫЙ	2	
19	47858	ФЛАНЕЦ – ВНУТРЕННИЙ	2	

66. См. раздел *14 Редуктор привода ножа, страница 69*.
67. Включает болт (MD № 21406) и гайку (MD № 18666).

ПРИВОД НОЖА – ЖАТКИ С СИНХРОНИЗОВАННЫМИ ДВОЙНЫМИ НОЖАМИ

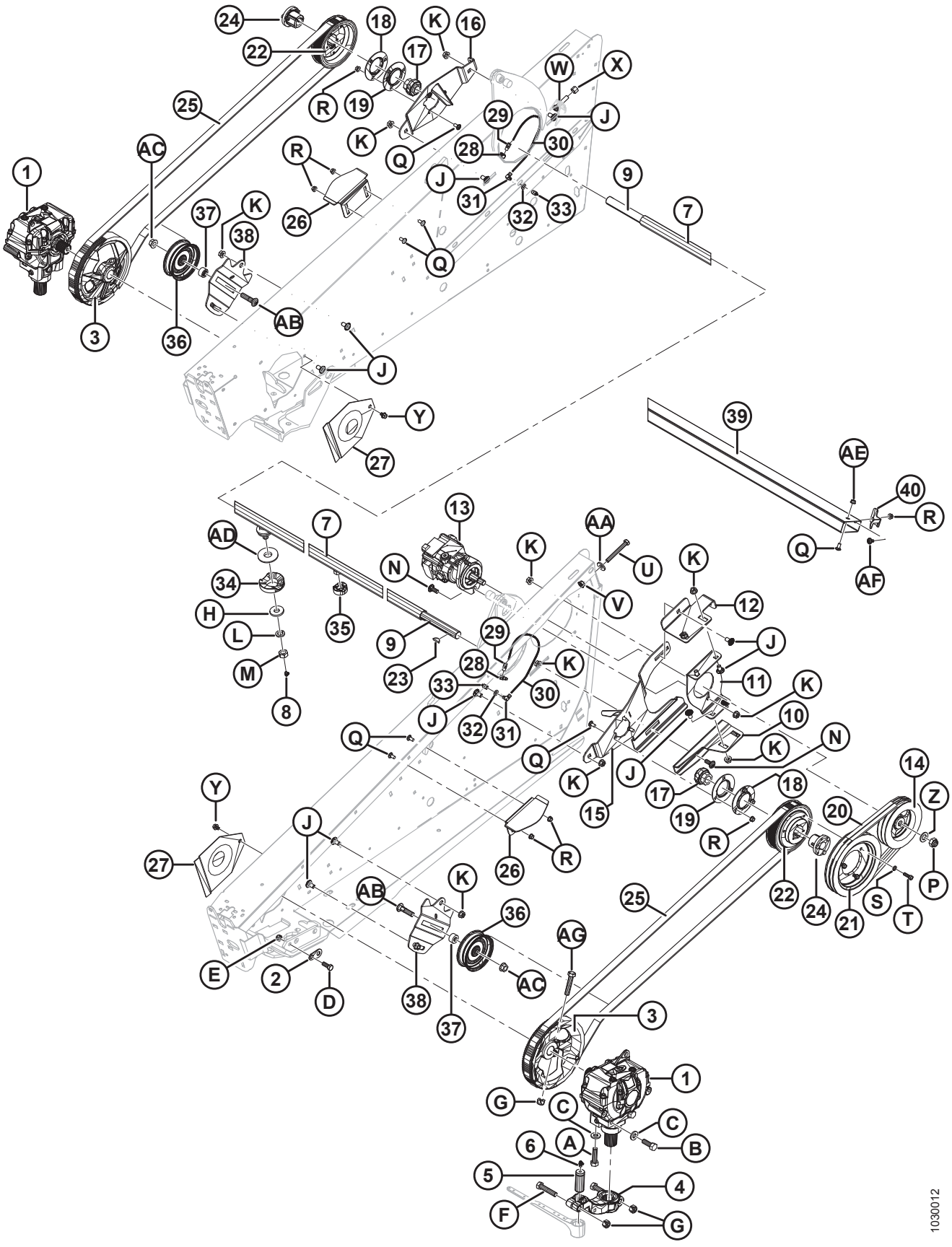

ПРИВОД НОЖА – ЖАТКИ С СИНХРОНИЗОВАННЫМИ ДВОЙНЫМИ НОЖАМИ

Ссылка	Номер детали	Описание	Кол-во	Серийный номер
20	120814	РЕМЕНЬ – СИНХРОНИЗАЦИИ, ДВОЙНОЙ (ТОЛЬКО ДЛЯ ЖАТОК 20–25 ФУТОВ)	1	
	120057	РЕМЕНЬ – СИНХРОНИЗАЦИЯ, ДВОЙНОЙ (ТОЛЬКО ДЛЯ ЖАТОК 30–35 ФУТОВ)	1	
21	101853	ШКИВ – МАШИННАЯ ОБРАБОТКА	1	
22	120056	ЗВЕЗДОЧКА – СИНХРОНИЗАЦИЯ (72 ЗУБЦА)	2	
23	13298	ШПОНКА – СЕГМЕНТНАЯ, ПОПЕРЕЧНЫЙ ВАЛ, 1/4 × 1 1/8 ДЮЙМА	2	
24	30034	ВТУЛКА – ЗАЖИМНАЯ КОНУСНАЯ, ПОПЕРЕЧНЫЙ ВАЛ	2	
25	30548	РЕМЕНЬ – ЗУБЧАТЫЙ	2	
26	132415	НАПРАВЛЯЮЩАЯ – РЕМЕНЬ	2	
27	102509	ЩИТОК – БЛОК ПРИВОДА	2	
28	50187	ФИТИНГ – СМАЗОЧНЫЙ, УГЛОВОЙ АДАПТЕР	2	
29	120366	ФИТИНГ – СОЕДИНИТЕЛЬ	2	
30	112968	ШЛАНГ – КОНСИСТЕНТН. СМАЗКА	2	
31	120365	ФИТИНГ – УГЛОВОЙ	2	
32	18598	ШАЙБА – ПЛОСКАЯ, ВНУТР. ДИАМ. 13/32 ДЮЙМА	2	
33	50188	ФИТИНГ – СМАЗОЧН., ВНУТР. РЕЗЬБА 1/8 NPT	2	
34	220701	БЛОК – ПЕНА	2	
35	220706	БЛОК – ПЕНА [68]		
36	30514	ШКИВ – ВЕДОМЫЙ	2	
37	253517	ПРОСТАВКА – ШКИВ	2	
38	226673	ОПОРА – ШКИВ ВЕДОМЫЙ	2	
39	220009	ТРУБА – ХРАНЕНИЕ НОЖА (20 ФУТОВ) [69]	1	
	220010	ТРУБА – ХРАНЕНИЯ НОЖА (25-ФУТОВЫЕ ЖАТКИ) [69]	1	
	220011	ТРУБА – ХРАНЕНИЯ НОЖА (30-ФУТОВЫЕ ЖАТКИ) [69]	1	
	220012	ТРУБА – ХРАНЕНИЯ НОЖА (35-ФУТОВЫЕ ЖАТКИ) [69]	1	
	220013	ТРУБА – ХРАНЕНИЯ НОЖА (40-ФУТОВЫЕ ЖАТКИ) [69]	1	
	125764	ТРУБА – ХРАНЕНИЯ НОЖА (40–45-ФУТОВЫЕ ЖАТКИ С ДВОЙНЫМ НОЖОМ) [69]		
40	125530	КРОНШТЕЙН – ЗАЖИМ НОЖА	1	

68. Количество: 20 футов = 2, 25–40 футов = 4.
69. Труба для хранения ножа, расположенная внутри задней круглой трубы рамы жатки.

ПРИВОД НОЖА – ЖАТКИ С СИНХРОНИЗОВАННЫМИ ДВОЙНЫМИ НОЖАМИ

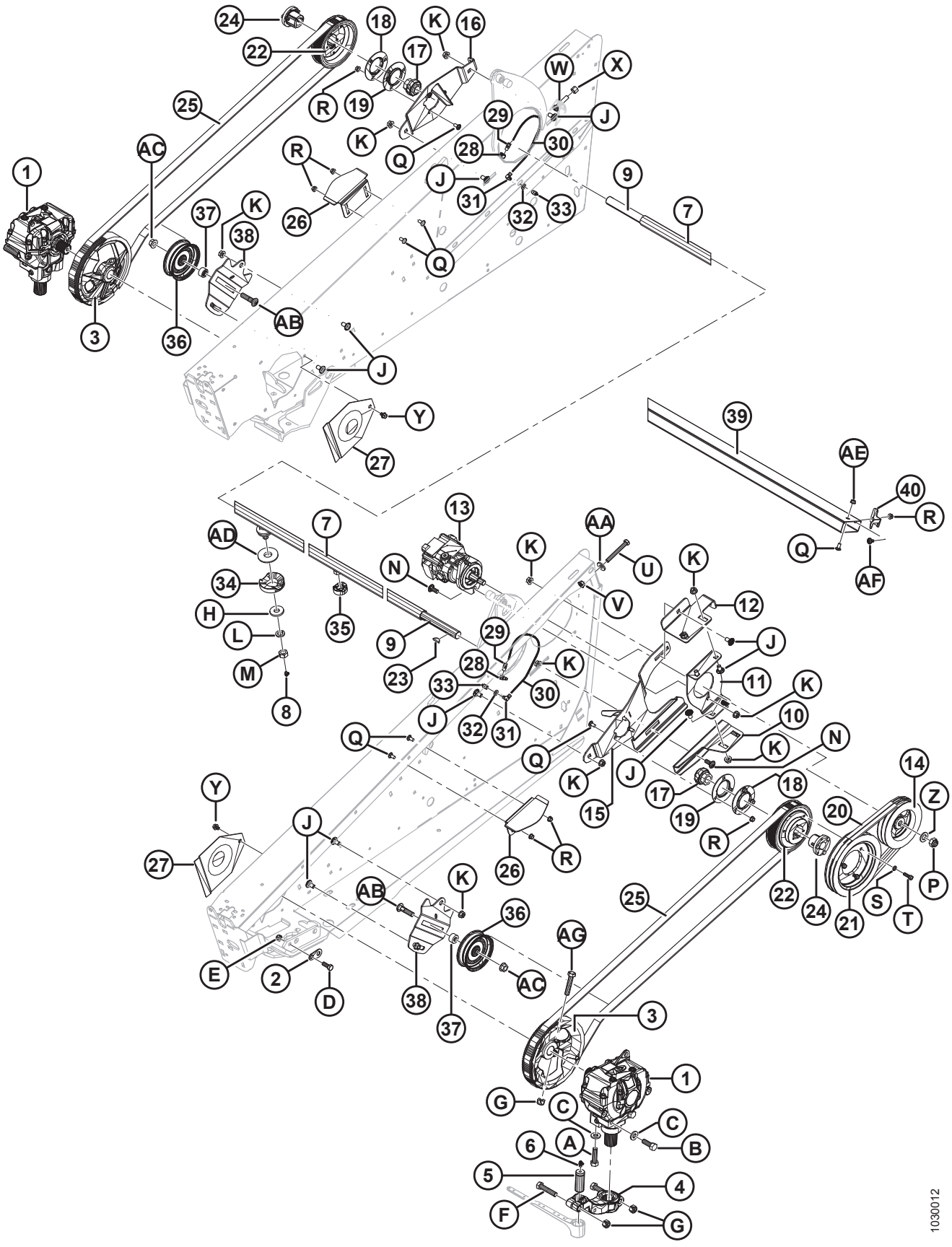

ПРИВОД НОЖА – ЖАТКИ С СИНХРОНИЗОВАННЫМИ ДВОЙНЫМИ НОЖАМИ

Ссылка	Номер детали	Описание	Кол-во	Серийный номер
A	120900	БОЛТ – С ШЕСТИГР. ГОЛОВКОЙ, L9, 5/8 NC × 2 1/4 ДЮЙМА		
B	120899	БОЛТ – С ШЕСТИГР. ГОЛОВКОЙ, L9, 5/8 NC × 1 3/4 ДЮЙМА		
C	120901	ШАЙБА – ПЛОСКАЯ, L9, УПРОЧНЕННАЯ, 5/8 ДЮЙМА ВД		
D	21491	БОЛТ – С ШЕСТИГР. ГОЛОВКОЙ, 1/2 NC × 1 1/4 ДЮЙМА, КЛАСС ПРОЧНОСТИ 5		
E	18697	ГАЙКА – СТОПОРНАЯ, 1/2 NC, ДЕФОРМИРОВАННАЯ РЕЗЬБА		
F	21583	БОЛТ – ШЕСТИГР. ГОЛОВКА, 5/8 NC × 3 ДЮЙМА, КЛАСС ПРОЧНОСТИ 5		
G	18666	ГАЙКА – СТОПОРНАЯ, 5/8 NC, ДЕФОРМИРОВАННАЯ РЕЗЬБА		
H	6647	ШАЙБА – ПЛОСКАЯ, ВНУТР. ДИАМ. 19,8 ММ × НАРУЖН. ДИАМ. 50 ММ × ТОЛЩИНА 6 ММ		
J	21066	БОЛТ – RHSN 1/2 NC × 1 ДЮЙМ, КЛАСС ПРОЧНОСТИ 5		
K	50186	ГАЙКА – ФЛАНЦ. ГЛАДКАЯ, 1/2 NC, ДЕФОРМИРОВАННАЯ РЕЗЬБА		
L	18640	ШАЙБА – СТОПОРНАЯ, ВНУТРЕНН. ДИАМ. 3/4 NC		
M	102636	ГАЙКА – ШЕСТИГР., 3/4 NC, БОКОВ. СТОПОР, ДЕФОРМИРОВАННАЯ РЕЗЬБА		
N	21471	БОЛТ – RHSN, 1/2 NC × 1 1/4 ДЮЙМА, КЛАСС ПРОЧНОСТИ 5		
P	112129	ГАЙКА – ШЕСТИГР., 3/4 UNF, ДЕФОРМИРОВАННАЯ РЕЗЬБА		
Q	21863	БОЛТ – RHSN 3/8 NC × 3/4 ДЮЙМА, КЛАСС ПРОЧНОСТИ 5		
R	30228	ГАЙКА – ФЛАНЦ. ГЛАДКАЯ, 3/8 NC, ДЕФОРМИРОВАННАЯ РЕЗЬБА		
S	18637	ШАЙБА – СТОПОРНАЯ, ВНУТРЕНН. ДИАМ. 3/8		
T	21264	БОЛТ – С ШЕСТИГР. ГОЛОВКОЙ, 3/8 NC × 1 1/4 ДЮЙМА, КЛАСС ПРОЧНОСТИ 5		
U	30299	БОЛТ – С ШЕСТИГР. ГОЛОВКОЙ, 1/2 NC × 4 ДЮЙМА, С ПОЛНОЙ РЕЗЬБОЙ, КЛАСС ПРОЧНОСТИ 5		
V	21383	ГАЙКА – ЗУБЧ. ФЛАНЕЦ, 1/2 NC		
W	120232	БОЛТ – RHSN 1/2 NC × 2 1/2 ДЮЙМА, КЛАСС ПРОЧНОСТИ 5		
X	21389	ГАЙКА – СТОПОРНАЯ, 1/2 NC		
Y	30693	БОЛТ – ЗУБЧ. ФЛАНЕЦ, 3/8 NC × 1/2 ДЮЙМА		
Z	18601	ШАЙБА – ПЛОСКАЯ, ВНУТР. ДИАМ. 13/16 × НАРУЖН. ДИАМ. 1 1/2 ДЮЙМА		
AA	4761	ШАЙБА – ПЛОСКАЯ, ВНУТР. ДИАМ. 13,5 ММ × НАРУЖН. ДИАМ. 35 ММ × ТОЛЩИНА 4,5 ММ		
AB	18525	БОЛТ – RHSN 5/8 NC × 2 1/2 ДЮЙМА, КЛАСС ПРОЧНОСТИ 5		
AC	50225	ГАЙКА – ФЛАНЦ., ДЕФОРМ. РЕЗЬБА 5/8-11 UNC, КЛАСС ПРОЧНОСТИ 5, AA1J		

ПРИВОД НОЖА – ЖАТКИ С СИНХРОНИЗОВАННЫМИ ДВОЙНЫМИ НОЖАМИ

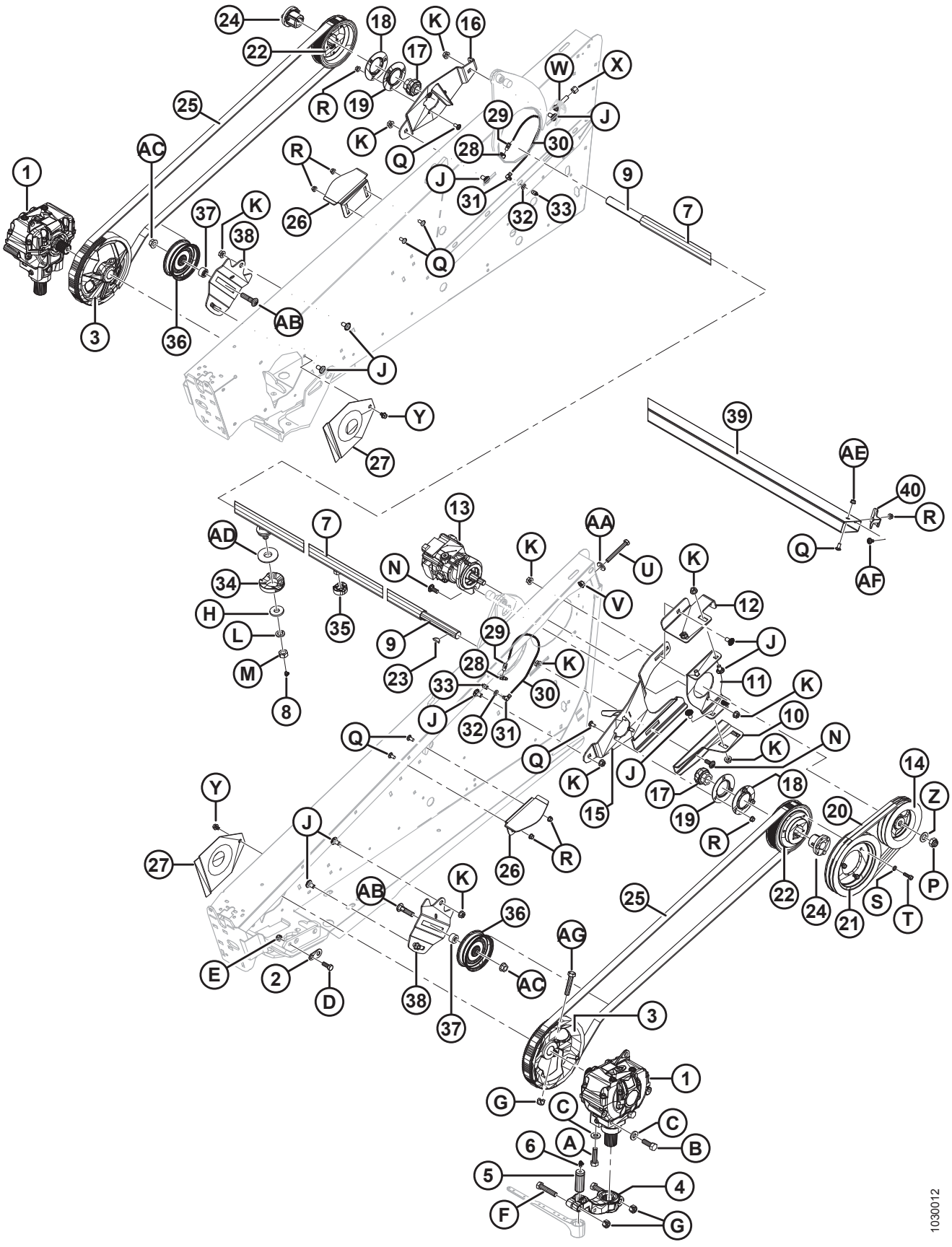

ПРИВОД НОЖА – ЖАТКИ С СИНХРОНИЗОВАННЫМИ ДВОЙНЫМИ НОЖАМИ

Ссылка	Номер детали	Описание	Кол-во	Серийный номер
AD	10254	ШАЙБА – ПЛОСКАЯ		
AE	21452	ГАЙКА – ФЛАНЦЕВАЯ (С ЗАЗУБР. НА ТОРЦЕ) 0,375-16 UNC		
AF	21472	БОЛТ – RHSN 3/8-16 × 0,75, КЛАСС ПРОЧНОСТИ 5		
AG	21406	БОЛТ – С ШЕСТИГР. ГОЛОВКОЙ, 5/8 NC × 3,5, КЛАСС ПРОЧНОСТИ 5, ОЦИНК.		

14 Редуктор привода ножа

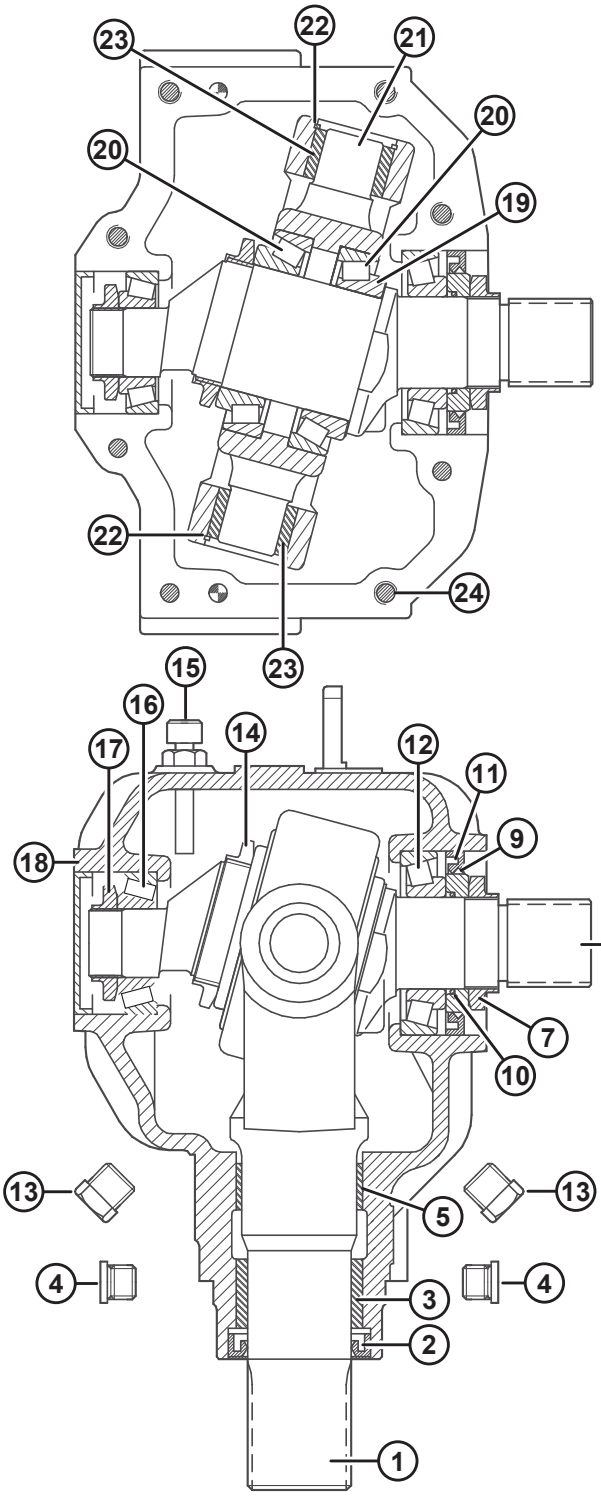

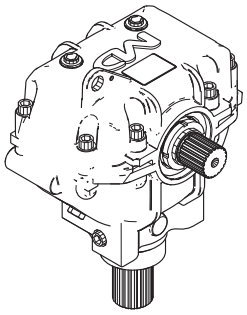

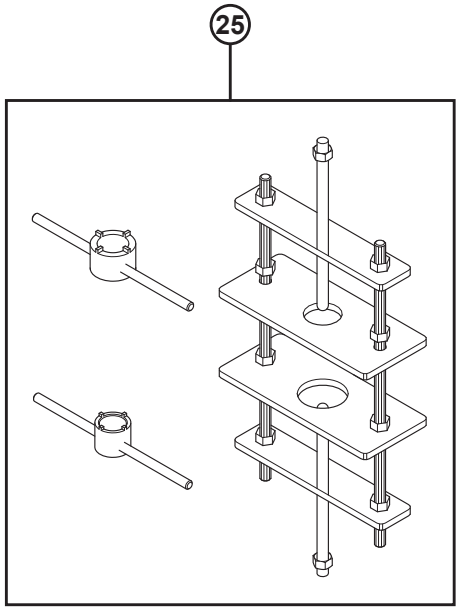

1016902

ПРИМЕЧАНИЕ:

Перед сборкой нанесите на вилку выходного вала (MD № 100706) и входной вал (MD № 100710) фиксирующий герметик (Loctite® 603 или аналог).

Ссылка	Номер детали	Описание	Кол-во	Серийный номер
	100532	МКШ – В СБОРЕ	1	
1	100706	ВИЛКА – ВЫХОДНАЯ	1	
2	100707	САЛЬНИК, ВЫХОДНОЙ ВАЛ	1	
3	100708	ВТУЛКА – БРОНЗОВАЯ	1	
4	252423	ЗАГЛУШКА – С ШЕСТИГР. УГЛУБЛ.	2	
5	100726	ВТУЛКА – СТАЛЬНАЯ	1	
7	100709	ГАЙКА – СПЕЦИАЛЬНАЯ	1	
8	100710	ВАЛ – ВХОДНОЙ	1	
9	102629	ПРОСТАВКА – НД 60 ММ	1	
10	100712	УПЛОТНИТЕЛЬНОЕ КОЛЬЦО	1	
11	102630	САЛЬНИК, ВХОДНОЙ ВАЛ, ВД 60 ММ	1	
12	100714	ПОДШИПНИК В СБОРЕ – ОБОЙМА И КОНУС	1	
13	103096	ЗАГЛУШКА – СЛИВ МАСЛА	2	
14	100715	ГАЙКА – СТОПОРНАЯ, M55 × 2 ДЮЙМА	1	
15	100716	ЗАГЛУШКА – САПУН, С МАСЛЯНЫМ ЩУПОМ	1	
16	100717	ПОДШИПНИК В СБОРЕ – ОБОЙМА И КОНУС	1	
17	100718	ГАЙКА – СТОПОРНАЯ, M30 × 1,5 ДЮЙМА	1	
18	100719	КОЛПАЧОК – ПЫЛЕЗАЩИТНЫЙ	1	
19	113152	РЕГУЛИРОВОЧНАЯ ПРОКЛАДКА – ВХОДНОЙ ВАЛ	1	
20	100720	ПОДШИПНИК В СБОРЕ – ОБОЙМА И КОНУС	2	
21	100721	ШАРНИР	1	
22	100722	КОЛЬЦО – СТОПОРНОЕ, ВНУТРЕННЕЕ	2	
23	100723	ВТУЛКА – БРОНЗОВАЯ	2	
24	113153	БОЛТ – ПОД ТОРЦОВЫЙ КЛЮЧ, M10 × 50 ММ	8	
25	139003	НАБОР ИНСТРУМЕНТОВ – СБОРКА И РАЗБОРКА РЕДУКТОРА ПРИВОДА РЕЖУЩЕГО АППАРАТА	A/R	

15 гидравлические линии привода ножа – одинарный нож (20и 40-футовые жатки)

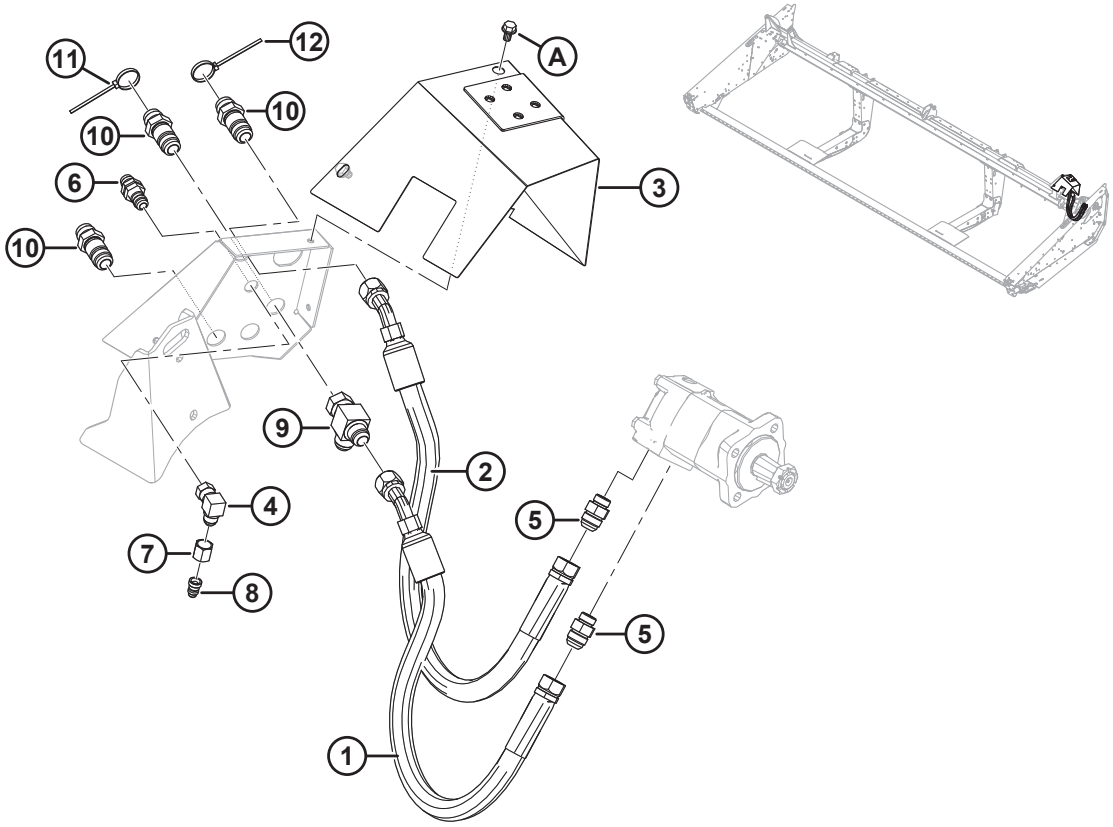

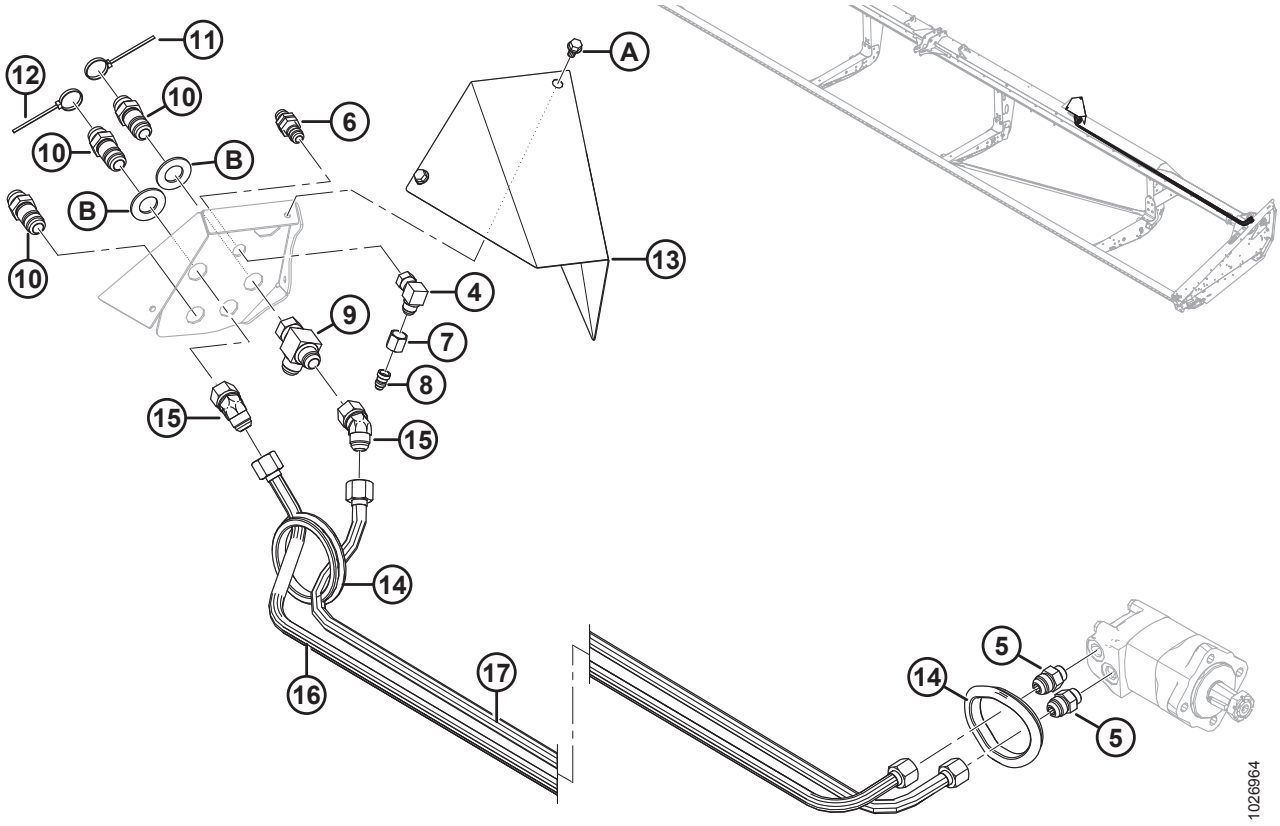

ГИДРАВЛИЧЕСКИЕ ЛИНИИ ПРИВОДА НОЖА – ОДИНАРНЫЙ НОЖ (20И 40-ФУТОВЫЕ ЖАТКИ)

ПРИМЕЧАНИЕ:

Рисунок, ВВЕРХУ: 20-футовые жатки, ВНИЗУ: 40-футовые

Ссылка	Номер детали	Описание	Кол-во	Серийный номер
1	132903	ШЛАНГ – ГИДРАВЛИЧЕСКИЙ	1	
2	132904	ШЛАНГ – ГИДРАВЛИЧЕСКИЙ	1	
3	255866	КРЫШКА – СВАРНЫЕ ЖЕСТКИЕ МУФТЫ (ТОЛЬКО 20-ФУТОВЫЕ ЖАТКИ)	1	
4	30314	ФИТИНГ – КОЛЕНО 90° ГИДР. ЛИНИИ	1	
5	30610	ФИТИНГ – СОЕДИНИТЕЛЬ ГИДР. ЛИНИИ	2	
6	30819	ФИТИНГ – 1/2 ДЮЙМА ГИДР. МУФТА	1	
7	21069	ГАЙКА – ТРУБНАЯ 37° JIC 1/2 ДЮЙМА	1	
8	30981	ФИТИНГ – ПЕРЕХОДНИК ГИДР. РЕДУКТОРА 1/2 × 3/8	1	
9	50086	ФИТИНГ – ГИДРАВЛ. ЛИНИИ, ТРОЙНИК	1	
10	135372	ФИТИНГ – 3/4 ДЮЙМА ГИДР. ПЕРЕБОРКА, РАСТРУБНЫЙ ПЕРЕХОДНИК 37°	3	
11	40703	КРЕПЕЖНАЯ ДЕТАЛЬ – КАБЕЛЬНАЯ СТЯЖКА, СИНЯЯ	1	
12	40704	КРЕПЕЖНАЯ ДЕТАЛЬ – КАБЕЛЬНАЯ СТЯЖКА, ОРАНЖЕВАЯ	1	
13	254109	КРЫШКА – ЖЕСТКИЕ МУФТЫ (ТОЛЬКО 40-ФУТОВЫЕ ЖАТКИ)	1	
14	125722	ПРОХОДНАЯ ВТУЛКА – РЕЗИНОВАЯ, ВД 99 ММ	2	
15	135240	ФИТИНГ – КОЛЕНО 45° ГИДР. ЛИНИИ	2	
16	174258	ЛИНИЯ – 40-ФУТОВЫЕ ЖАТКИ, ЖЕСТКИЙ ПРИВОД НОЖА, ДАВЛЕНИЕ В ПРИВОДЕ	1	
17	174259	ЛИНИЯ – 40-ФУТОВЫЕ ЖАТКИ, ЖЕСТКИЙ ПРИВОД ОДИНАРНОГО НОЖА, ВОЗВРАТНАЯ	1	
A	50076	БОЛТ – ФЛАНЦЕВЫЙ, С ШЕСТИГР. ГОЛОВКОЙ (С ЗАЗУБР. ФЛАНЦЕМ) 3/8 NC × 0,63, КЛАСС ПРОЧНОСТИ 5, ОЦИНК.		
B	18603	ШАЙБА – SAE ПЛОСКАЯ 1 1/16 ВН. ДИАМ. × 2,0 ДЮЙМА ВН. ДИАМ., ОЦИНК. (ТОЛЬКО 40-ФУТОВЫЕ ЖАТКИ)		

16 гидравлические линии привода ножа – одинарный нож (20и 40-футовые жатки)

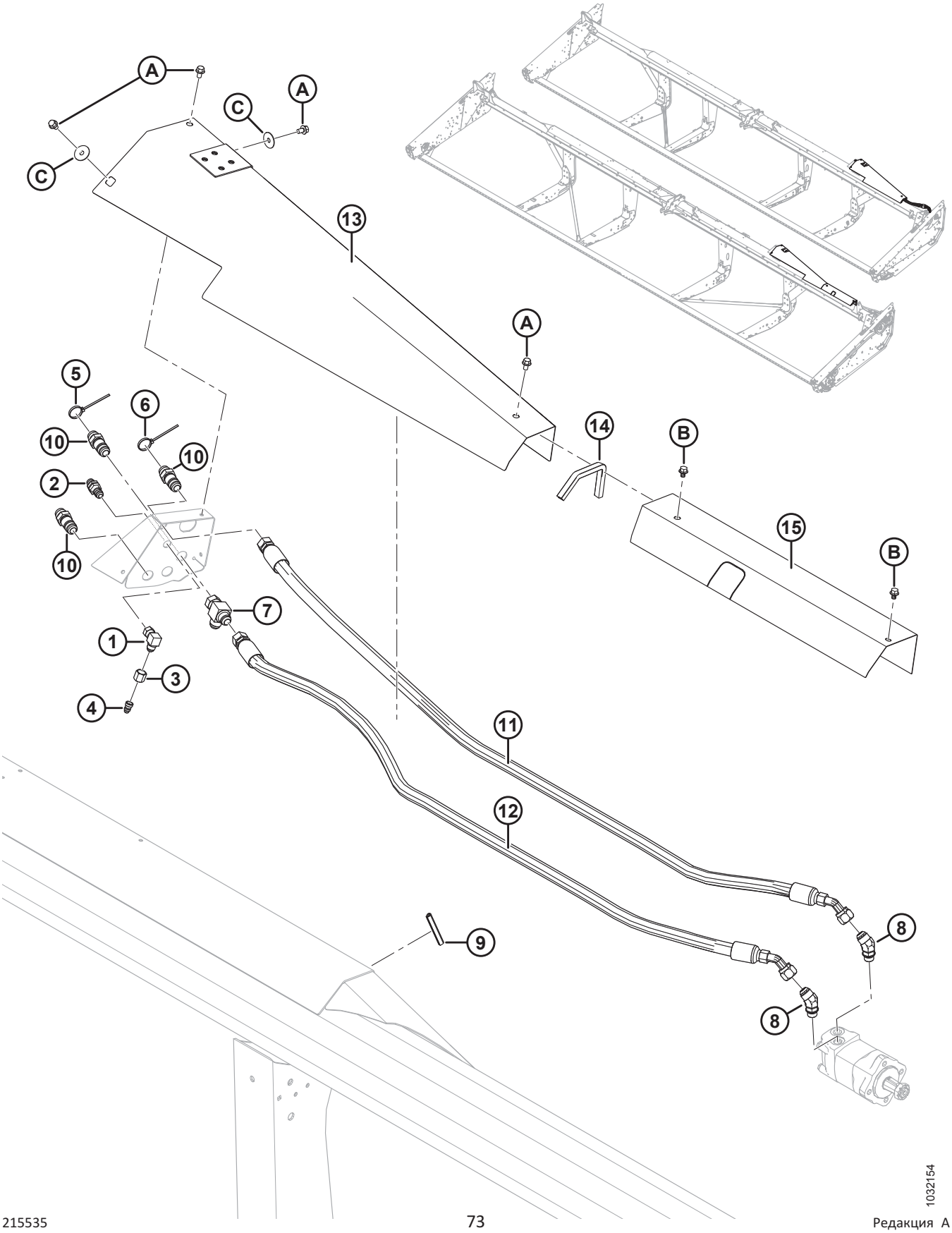

ГИДРАВЛИЧЕСКИЕ ЛИНИИ ПРИВОДА НОЖА – ОДИНАРНЫЙ НОЖ (20И 40-ФУТОВЫЕ ЖАТКИ)

Ссылка	Номер детали	Описание	Кол-во	Серийный номер
1	30314	ФИТИНГ – КОЛЕНО 90° ГИДР. ЛИНИИ	1	
2	30819	ФИТИНГ – 1/2 ДЮЙМА ГИДР. МУФТА	1	
3	21069	ГАЙКА – ТРУБНАЯ 37° JIC 1/2 ДЮЙМА	1	
4	30981	ФИТИНГ – ПЕРЕХОДНИК ГИДР. РЕДУКТОРА 1/2 × 3/8	1	
5	40703	КРЕПЕЖНАЯ ДЕТАЛЬ – КАБЕЛЬНАЯ СТЯЖКА, СИНЯЯ	1	
6	40704	КРЕПЕЖНАЯ ДЕТАЛЬ – КАБЕЛЬНАЯ СТЯЖКА, ОРАНЖЕВАЯ	1	
7	50086	ФИТИНГ – ГИДРАВЛ. ЛИНИИ, ТРОЙНИК	1	
8	135182	ФИТИНГ – КОЛЕНО 45° ГИДР. ЛИНИИ В КОМПЛЕКТЕ С УПЛОТНИТЕЛЬНЫМ КОЛЬЦОМ	2	
9	135190	УПЛОТНЕНИЕ – ДЛЯ КРОМОК	1	
10	135372	ФИТИНГ – 3/4 ДЮЙМА ГИДР. ПЕРЕБОРКА, РАСТРУБНЫЙ ПЕРЕХОДНИК 37°	3	
11	120573	ШЛАНГ – ГИДРАВЛ. (ТОЛЬКО 25-ФУТОВЫЕ ЖАТКИ)	1	
	120574	ШЛАНГ – ГИДРАВЛ. (ТОЛЬКО 30-ФУТОВЫЕ ЖАТКИ)	1	
	120575	ШЛАНГ – ГИДРАВЛ. (ТОЛЬКО 35-ФУТОВЫЕ ЖАТКИ)	1	
12	120577	ШЛАНГ – ГИДРАВЛ. (ТОЛЬКО 25-ФУТОВЫЕ ЖАТКИ)	1	
	174356	ШЛАНГ – ГИДРАВЛ. (ТОЛЬКО 30-ФУТОВЫЕ ЖАТКИ)	1	
	174357	ШЛАНГ – ГИДРАВЛ. (ТОЛЬКО 35-ФУТОВЫЕ ЖАТКИ)	1	
13	255506	КРЫШКА – СВАРНЫЕ ЖЕСТКИЕ МУФТЫ (ТОЛЬКО 25-ФУТОВЫЕ ЖАТКИ)	1	
	304320	КРЫШКА – СВАРНЫЕ ЖЕСТКИЕ МУФТЫ (ТОЛЬКО 30-ФУТОВЫЕ ЖАТКИ)	1	
	304322	КРЫШКА – СВАРНЫЕ ЖЕСТКИЕ МУФТЫ (ТОЛЬКО 35-ФУТОВЫЕ ЖАТКИ)	1	
14	31889	МОЛДИНГ – (ТОЛЬКО 30-ФУТОВЫЕ ЖАТКИ)	1	
15	165417	КРЫШКА – ШЛАНГИ ПРИВОДА НОЖА (ТОЛЬКО 35-ФУТОВЫЕ ЖАТКИ)	1	
A	50076	БОЛТ – ФЛАНЦЕВЫЙ, С ШЕСТИГР. ГОЛОВКОЙ (С ЗАЗУБР. ФЛАНЦЕМ) 3/8 NC × 0,63, КЛАСС ПРОЧНОСТИ 5, ОЦИНК.		
B	30693	БОЛТ – ФЛАНЦЕВЫЙ, С ЗАЗУБР. ФЛАНЦЕМ, 0,375-16 UNC × 0,50 ДЛ. (ТОЛЬКО 35-ФУТОВЫЕ ЖАТКИ)		
C	18963	ШАЙБА – ПЛОСКАЯ		

17 гидравлические линии привода ножа – синхронизованный двойной нож (25–35-футовые жатки)

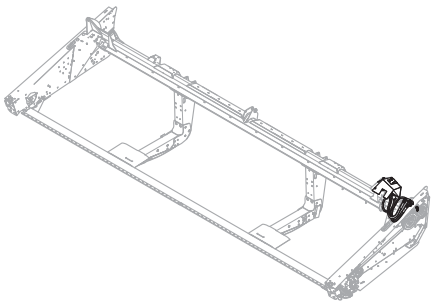

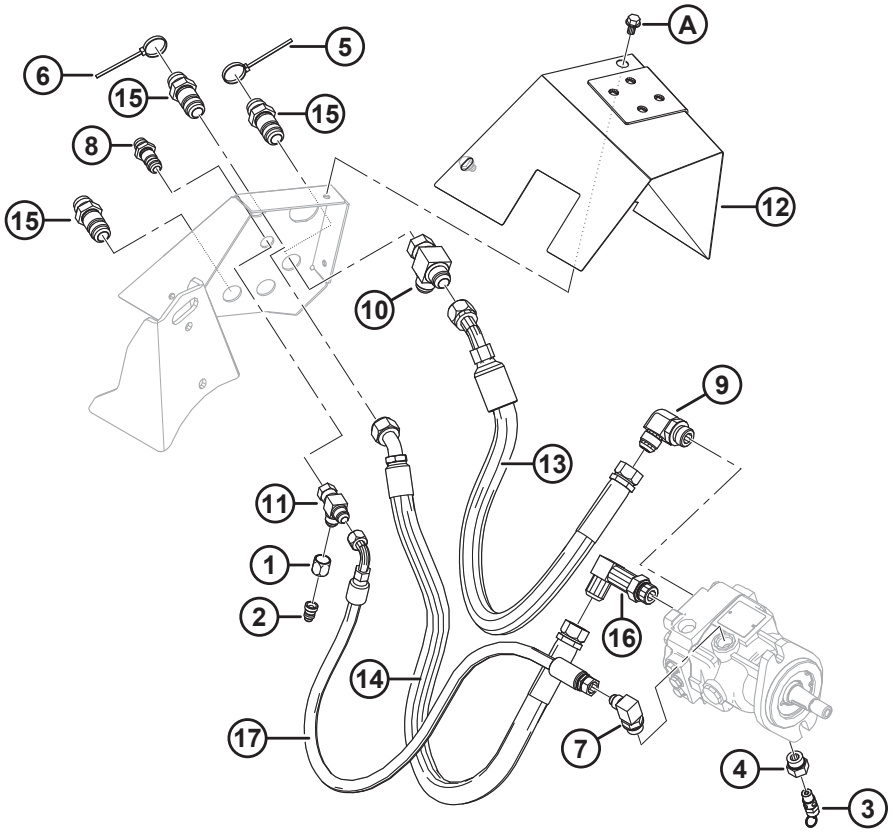

1026965

ГИДРАВЛИЧЕСКИЕ ЛИНИИ ПРИВОДА НОЖА – СИНХРОНИЗОВАННЫЙ ДВОЙНОЙ НОЖ (25–35-ФУТОВЫЕ ЖАТКИ)

Ссылка	Номер детали	Описание	Кол-во	Серийный номер
1	21069	ГАЙКА – ТРУБНАЯ 37° JIC 1/2 ДЮЙМА	1	
2	30981	ФИТИНГ – ПЕРЕХОДНИК ГИДР. РЕДУКТОРА 1/2 × 3/8	1	
3	120377	ПЕРЕПУСКНОЙ КЛАПАН	1	
4	135255	ФИТИНГ – ПЕРЕХОДНИК ГИДР. С УПЛОТНИТЕЛЬНЫМ КОЛЬЦОМ	1	
5	40703	КРЕПЕЖНАЯ ДЕТАЛЬ – КАБЕЛЬНАЯ СТЯЖКА, СИНЯЯ	1	
6	40704	КРЕПЕЖНАЯ ДЕТАЛЬ – КАБЕЛЬНАЯ СТЯЖКА, ОРАНЖЕВАЯ	1	
7	21801	ФИТИНГ – КОЛЕНО 90° ГИДР. ЛИНИИ	1	
8	30819	ФИТИНГ – 1/2 ДЮЙМА ГИДР. МУФТА	1	
9	30970	ФИТИНГ – КОЛЕНО 90° ГИДР. ЛИНИИ	1	
10	50086	ФИТИНГ – ГИДРАВЛ. ЛИНИИ, ТРОЙНИК	1	
11	108268	ФИТИНГ – ГИДРАВЛ. ЛИНИИ, ТРОЙНИК	1	
12	255866	КРЫШКА – СВАРНЫЕ ЖЕСТКИЕ МУФТЫ	1	
13	132903	ШЛАНГ – ГИДРАВЛИЧЕСКИЙ	1	
14	132904	ШЛАНГ – ГИДРАВЛИЧЕСКИЙ	1	
15	135372	ФИТИНГ – 3/4 ДЮЙМА ГИДР. ПЕРЕБОРКА, РАСТРУБНЫЙ ПЕРЕХОДНИК 37°	3	
16	135612	ФИТИНГ – ДЛИННЫЙ, УГЛОВОЙ, ГИДР.	1	
17	255211	ШЛАНГ – ГИДРАВЛИЧЕСКИЙ	1	
A	50076	БОЛТ – ФЛАНЦЕВЫЙ, С ШЕСТИГР. ГОЛОВКОЙ (С ЗАЗУБР. ФЛАНЦЕМ) 3/8 NC × 0,63, КЛАСС ПРОЧНОСТИ 5, ОЦИНК.		

18 гидравлические линии привода ножа – синхронизованный двойной нож (25–35-футовые жатки)

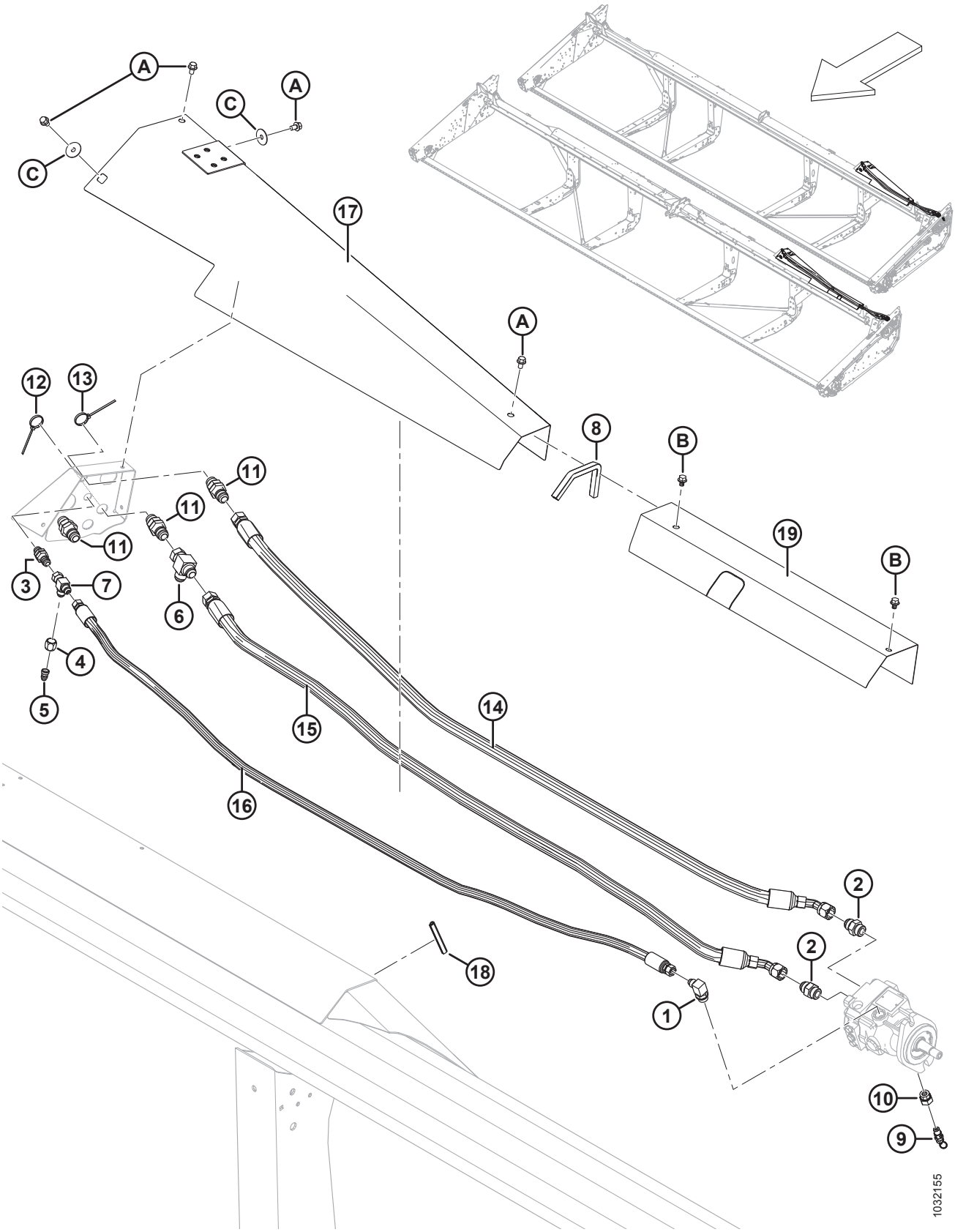

ГИДРАВЛИЧЕСКИЕ ЛИНИИ ПРИВОДА НОЖА – СИНХРОНИЗОВАННЫЙ ДВОЙНОЙ НОЖ (25–35-ФУТОВЫЕ ЖАТКИ)

Ссылка	Номер детали	Описание	Кол-во	Серийный номер
1	21801	ФИТИНГ – КОЛЕНО 90° ГИДР. ЛИНИИ	1	
2	21830	ФИТИНГ – СОЕДИНИТЕЛЬ ГИДР. ЛИНИИ	2	
3	30819	ФИТИНГ – 1/2 ДЮЙМА ГИДР. МУФТА	1	
4	21069	ГАЙКА – ТРУБНАЯ 37° JIC 1/2 ДЮЙМА	1	
5	30981	ФИТИНГ – ПЕРЕХОДНИК ГИДР. РЕДУКТОРА 1/2 × 3/8	1	
6	50086	ФИТИНГ – ГИДРАВЛ. ЛИНИИ, ТРОЙНИК	1	
7	108268	ФИТИНГ – ГИДРАВЛ. ЛИНИИ, ТРОЙНИК	1	
8	135190	УПЛОТНЕНИЕ – ДЛЯ КРОМОК	1	
9	120377	ПЕРЕПУСКНОЙ КЛАПАН	1	
10	135255	ФИТИНГ – ПЕРЕХОДНИК ГИДР. С УПЛОТНИТЕЛЬНЫМ КОЛЬЦОМ	1	
11	135372	ФИТИНГ – 3/4 ДЮЙМА ГИДР. ПЕРЕБОРКА, РАСТРУБНЫЙ ПЕРЕХОДНИК 37°	3	
12	40703	КРЕПЕЖНАЯ ДЕТАЛЬ – КАБЕЛЬНАЯ СТЯЖКА, СИНЯЯ	1	
13	40704	КРЕПЕЖНАЯ ДЕТАЛЬ – КАБЕЛЬНАЯ СТЯЖКА, ОРАНЖЕВАЯ	1	
14	120573	ШЛАНГ – ГИДРАВЛ. (ТОЛЬКО 25-ФУТОВЫЕ ЖАТКИ)	1	
	120574	ШЛАНГ – ГИДРАВЛ. (ТОЛЬКО 30-ФУТОВЫЕ ЖАТКИ)	1	
	120575	ШЛАНГ – ГИДРАВЛ. (ТОЛЬКО 35-ФУТОВЫЕ ЖАТКИ)	1	
15	120577	ШЛАНГ – ГИДРАВЛ. (ТОЛЬКО 25-ФУТОВЫЕ ЖАТКИ)	1	
	174356	ШЛАНГ – ГИДРАВЛ. (ТОЛЬКО 30-ФУТОВЫЕ ЖАТКИ)	1	
	174357	ШЛАНГ – ГИДРАВЛ. (ТОЛЬКО 35-ФУТОВЫЕ ЖАТКИ)	1	
16	255311	ШЛАНГ – ГИДРАВЛ. (ТОЛЬКО 25-ФУТОВЫЕ ЖАТКИ)	1	
	254047	ШЛАНГ – ГИДРАВЛ. (ТОЛЬКО 30-ФУТОВЫЕ ЖАТКИ)	1	
	254044	ШЛАНГ – ГИДРАВЛ. (ТОЛЬКО 35-ФУТОВЫЕ ЖАТКИ)	1	
17	255506	КРЫШКА – СВАРНЫЕ ЖЕСТКИЕ МУФТЫ (ТОЛЬКО 25-ФУТОВЫЕ ЖАТКИ)	1	
	304320	КРЫШКА – СВАРНЫЕ ЖЕСТКИЕ МУФТЫ (ТОЛЬКО 30-ФУТОВЫЕ ЖАТКИ)	1	
	304322	КРЫШКА – СВАРНЫЕ ЖЕСТКИЕ МУФТЫ (ТОЛЬКО 35-ФУТОВЫЕ ЖАТКИ)	1	
18	31889	МОЛДИНГ (ТОЛЬКО 30-ФУТОВЫЕ ЖАТКИ)	1	
19	165417	КРЫШКА – ШЛАНГИ ПРИВОДА НОЖА (ТОЛЬКО 35-ФУТОВЫЕ ЖАТКИ)	1	
A	50076	БОЛТ – ФЛАНЦЕВЫЙ, С ШЕСТИГР. ГОЛОВКОЙ (С ЗАЗУБР. ФЛАНЦЕМ) 3/8 NC × 0,63, КЛАСС ПРОЧНОСТИ 5, ОЦИНК.		

ГИДРАВЛИЧЕСКИЕ ЛИНИИ ПРИВОДА НОЖА – СИНХРОНИЗОВАННЫЙ ДВОЙНОЙ НОЖ (25–35-ФУТОВЫЕ ЖАТКИ)

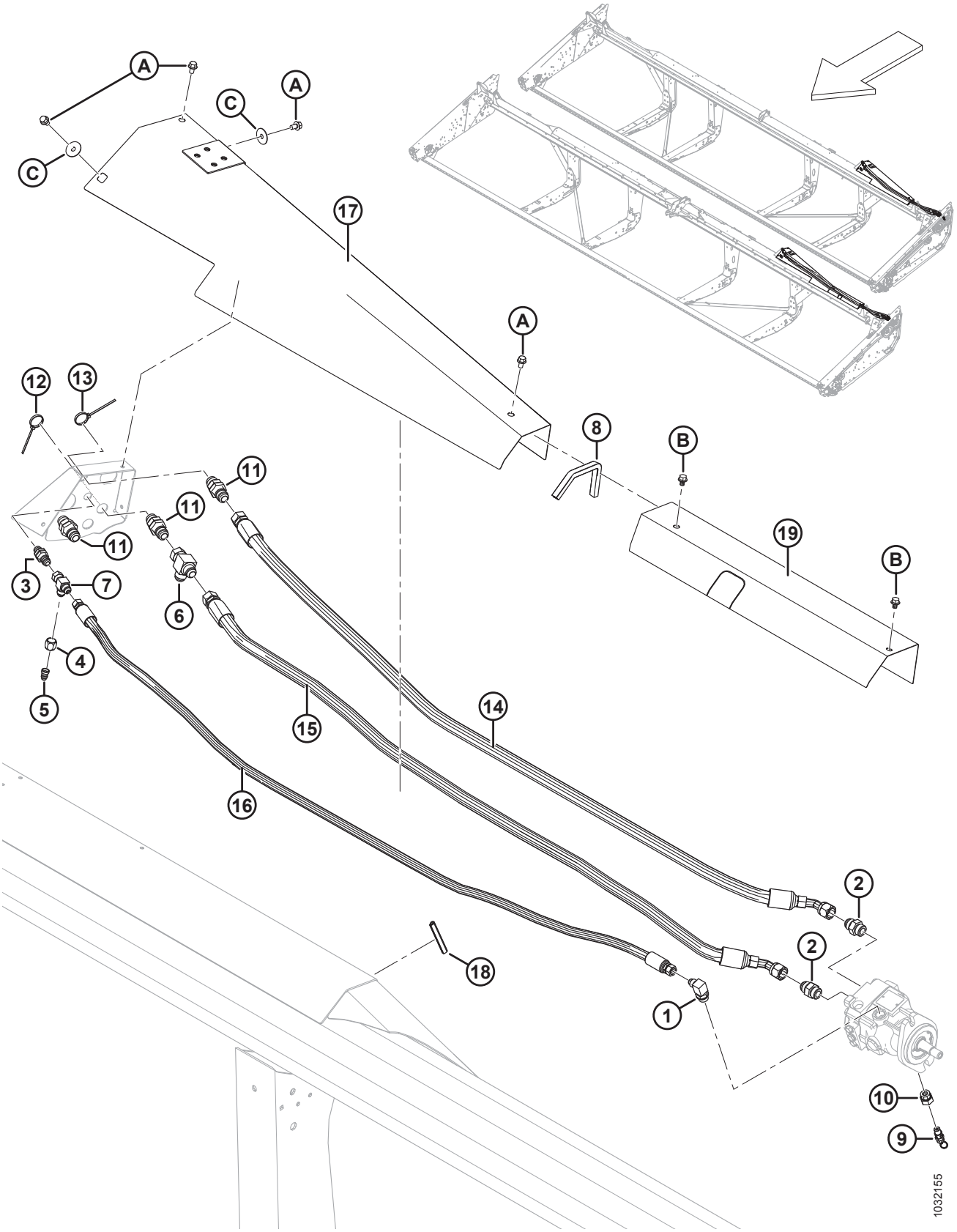

ГИДРАВЛИЧЕСКИЕ ЛИНИИ ПРИВОДА НОЖА – СИНХРОНИЗОВАННЫЙ ДВОЙНОЙ НОЖ (25–35-ФУТОВЫЕ ЖАТКИ)

Ссылка	Номер детали	Описание	Кол-во	Серийный номер
B	30693	БОЛТ – ФЛАНЦЕВЫЙ, С ЗАЗУБР. ФЛАНЦЕМ, 0,375-16 UNC × 0,50 ДЛ. (ТОЛЬКО 35-ФУТОВЫЕ ЖАТКИ)		
C	18963	ШАЙБА – ПЛОСКАЯ		

19 гидравлические линии привода ножа – несинхронизованный двойной нож (40–45-футовые жатки)

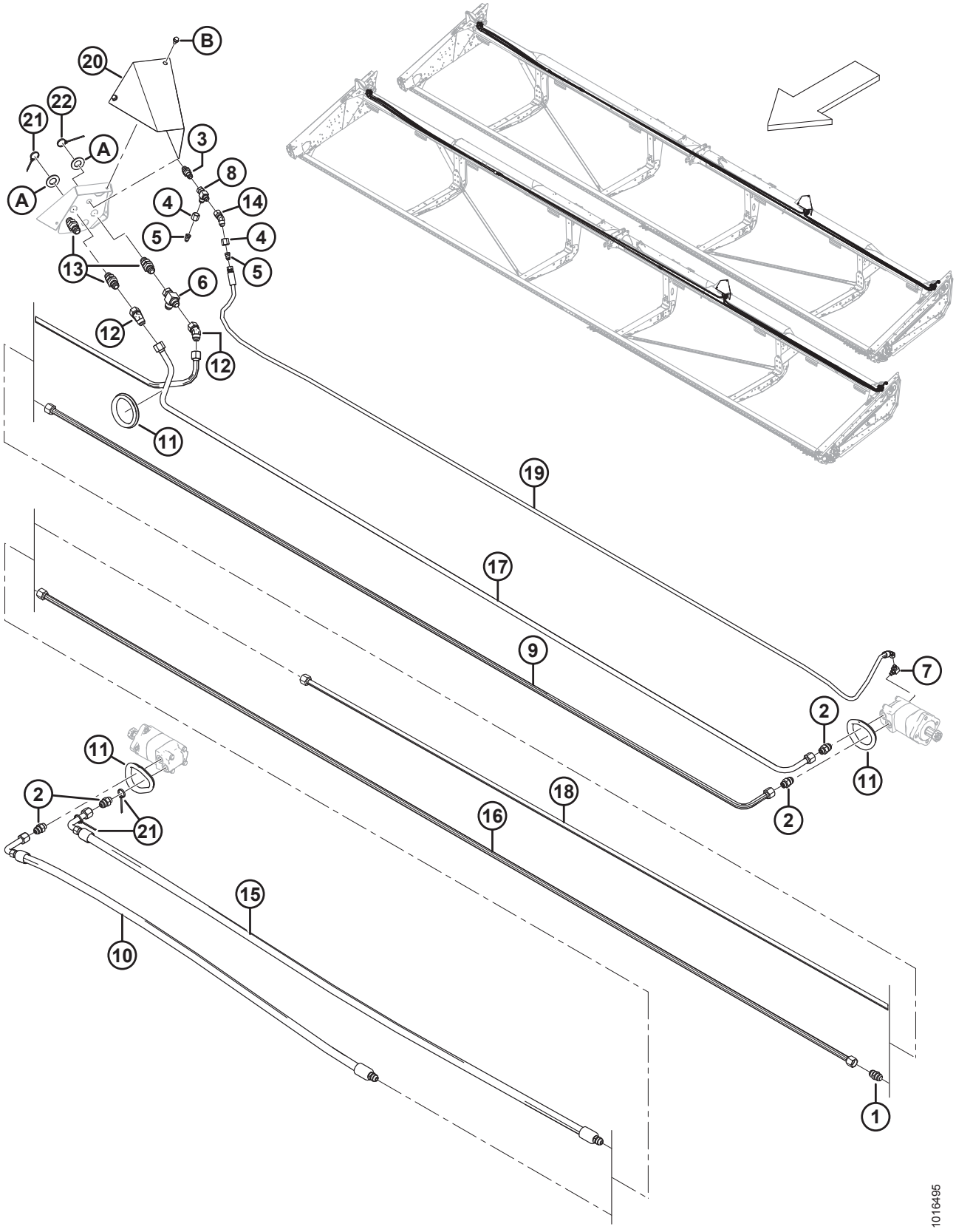

ГИДРАВЛИЧЕСКИЕ ЛИНИИ ПРИВОДА НОЖА – НЕСИНХРОНИЗОВАННЫЙ ДВОЙНОЙ НОЖ (40–45-ФУТОВЫЕ ЖАТКИ)

Ссылка	Номер детали	Описание	Кол-во	Серийный номер
1	30376	ФИТИНГ – ШТУЦЕР ГИДР. ЛИНИИ	1	
2	30610	ФИТИНГ – СОЕДИНИТЕЛЬ ГИДР. ЛИНИИ	4	
3	30819	ФИТИНГ – 1/2 ДЮЙМА ГИДР. МУФТА	1	
4	21069	ГАЙКА – ТРУБНАЯ, 37° JIC 1/2 ДЮЙМА	2	
5	30981	ФИТИНГ – ПЕРЕХОДНИК ГИДР. РЕДУКТОРА 1/2 × 3/8	2	
6	50086	ФИТИНГ – ГИДРАВЛ. ЛИНИИ, ТРОЙНИК	1	
7	50104	ФИТИНГ – КОЛЕНО 90° ГИДР. ЛИНИИ	1	
8	108268	ФИТИНГ – ГИДРАВЛ. ЛИНИИ, ТРОЙНИК	1	
9	125670	ЛИНИЯ – ПРИВОД НОЖА, МЕЖДУ ЛЕВЫМ И ПРАВЫМ ГИДРОМОТОРАМИ	1	
10	125672	ШЛАНГ – ГИДРАВЛ. (ТОЛЬКО 40-ФУТОВЫЕ ЖАТКИ)	1	
	165294	ШЛАНГ – ГИДРАВЛ. (ТОЛЬКО 45-ФУТОВЫЕ ЖАТКИ)	1	
11	125722	ПРОХОДНАЯ ВТУЛКА – РЕЗИНОВАЯ, 99 ММ ВНУТР. ДИАМ., 131 ММ НАР. ДИАМ.	3	
12	135240	ФИТИНГ – КОЛЕНО 45° ГИДР. ЛИНИИ	2	
13	135372	ФИТИНГ – 3/4 ДЮЙМА ГИДР. ПЕРЕБОРКА, РАСТРУБНЫЙ ПЕРЕХОДНИК 37°	3	
14	135685	ФИТИНГ – КОЛЕНО 45° ГИДР. ЛИНИИ	1	
15	174256	ШЛАНГ – ГИДРАВЛ. (ТОЛЬКО 40-ФУТОВЫЕ ЖАТКИ)	1	
	165294	ШЛАНГ – ГИДРАВЛ. (ТОЛЬКО 45-ФУТОВЫЕ ЖАТКИ)	1	
16	165297	ЛИНИЯ – 3/4 ВН. ДИАМ., ПРЯМАЯ, 4220, ДАВЛЕНИЕ С ПРАВОЙ СТОРОНЫ 45	1	
17	174258	ЛИНИЯ – ЖЕСТКИЙ ПРИВОД НОЖА, НАПОРНАЯ (ТОЛЬКО 40-ФУТОВЫЕ ЖАТКИ)	1	
	294996	ЛИНИЯ – ЖЕСТКИЙ ПРИВОД НОЖА, НАПОРНАЯ (ТОЛЬКО 45-ФУТОВЫЕ ЖАТКИ)	1	
18	174260	ЛИНИЯ – ЖЕСТКИЙ ПРИВОД НОЖА, ПРАВ. ГИДРОМОТОР, ВОЗВРАТНАЯ	1	
19	174300	ШЛАНГ – ГИБКИЙ И ЖЕСТКИЙ, СЛИВ ИЗ КОРПУСА (ТОЛЬКО 40-ФУТОВЫЕ ЖАТКИ)	1	
	174299	ШЛАНГ – ГИБКИЙ И ЖЕСТКИЙ, СЛИВ ИЗ КОРПУСА (ТОЛЬКО 45-ФУТОВЫЕ ЖАТКИ)	1	
20	254109	КРЫШКА – ЖЕСТКИЕ МУФТЫ НОЖА	1	
21	40703	КРЕПЛЕНИЕ – КАБЕЛЬНАЯ СТЯЖКА (СИНЯЯ)	3	
22	40704	КРЕПЛЕНИЕ – КАБЕЛЬНАЯ СТЯЖКА (ОРАНЖЕВАЯ)	1	

ГИДРАВЛИЧЕСКИЕ ЛИНИИ ПРИВОДА НОЖА – НЕСИНХРОНИЗОВАННЫЙ ДВОЙНОЙ НОЖ (40–45-ФУТОВЫЕ ЖАТКИ)

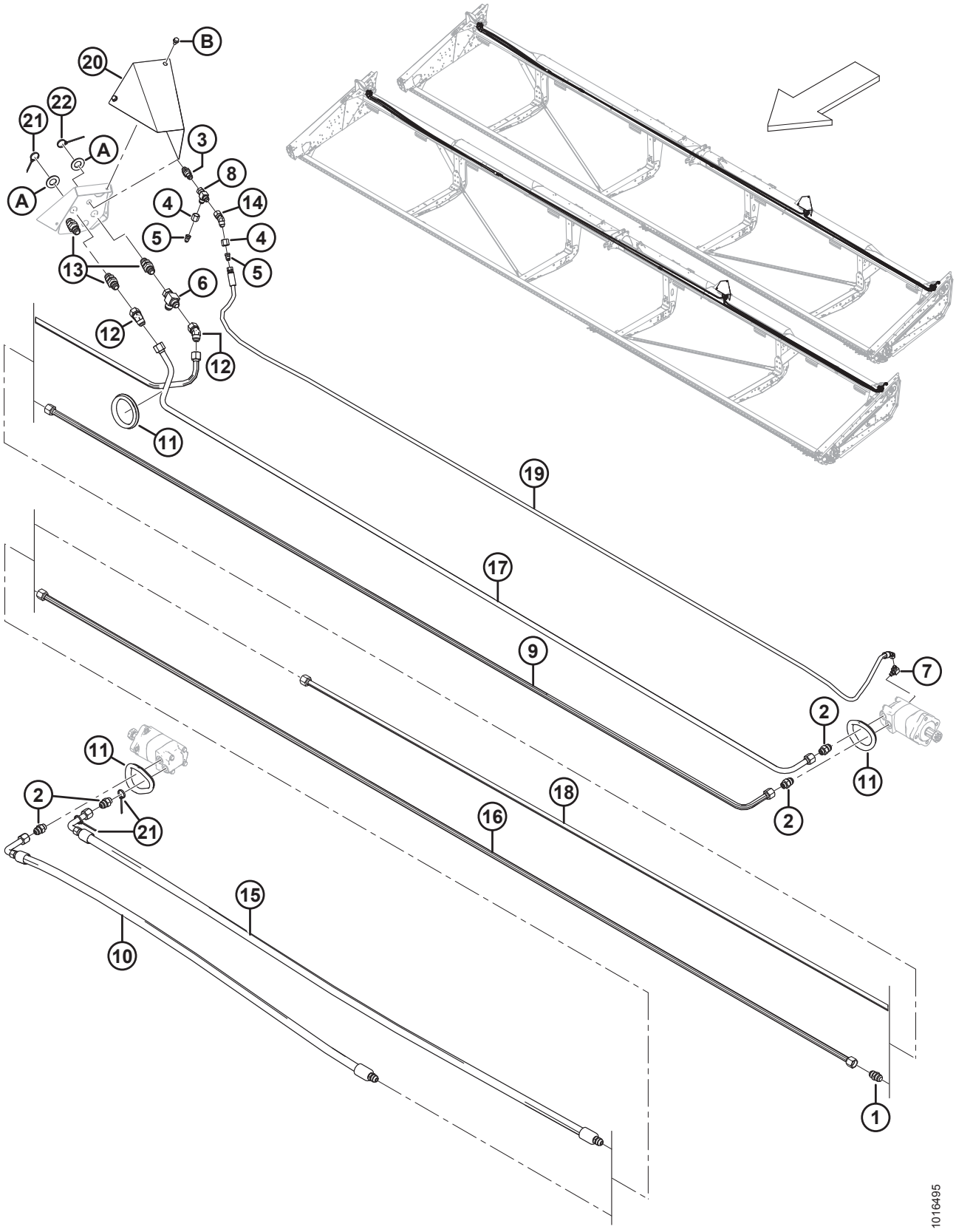

ГИДРАВЛИЧЕСКИЕ ЛИНИИ ПРИВОДА НОЖА – НЕСИНХРОНИЗОВАННЫЙ ДВОЙНОЙ НОЖ (40–45-ФУТОВЫЕ ЖАТКИ)

Ссылка	Номер детали	Описание	Кол-во	Серийный номер
A	18603	ШАЙБА – SAE ПЛОСКАЯ 1 1/16 ВНУТР. ДИАМ. × 2,0 ДЮЙМА НАР. ДИАМ., ОЦИНК.		
B	50076	БОЛТ – ФЛАНЦЕВЫЙ, С ШЕСТИГР. ГОЛОВКОЙ (С ЗАЗУБР. ФЛАНЦЕМ) 3/8 NC × 0,63, КЛАСС ПРОЧНОСТИ 5, ОЦИНК.		

20 Деки привода боковых полотен

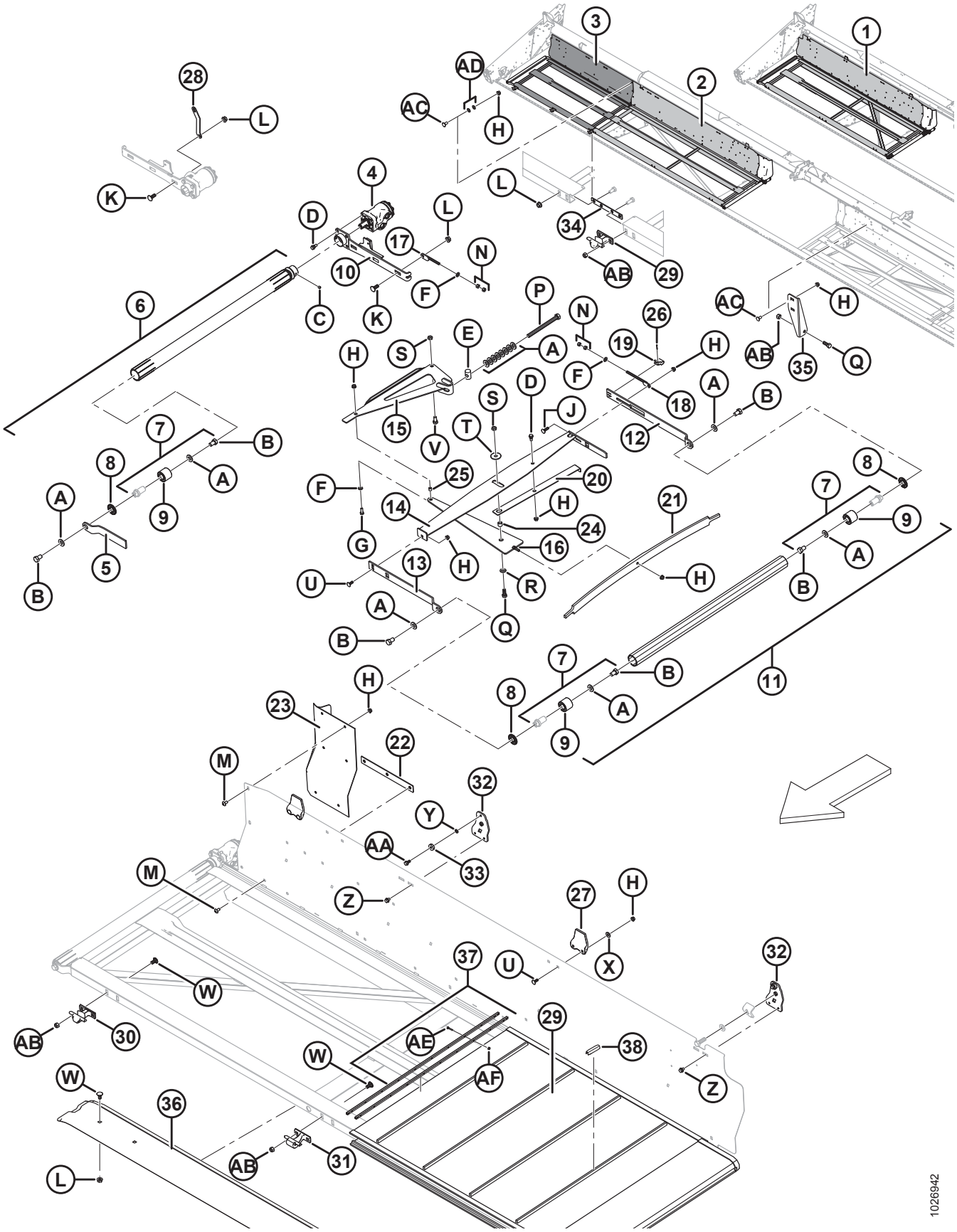

ДЕКИ ПРИВОДА БОКОВЫХ ПОЛОТЕН

Ссылка	Каталожный номер	Описание	Кол-во	Серийный номер
1	245023	СВАРНАЯ ДЕКА – С НАКЛЕЙКОЙ (20 ФУТОВ, ЛЕВ.)	1	
	245025	СВАРНАЯ ДЕКА – С НАКЛЕЙКОЙ (20 ФУТОВ, ПРАВ.)	1	
	245027	СВАРНАЯ ДЕКА – С НАКЛЕЙКОЙ (25 ФУТОВ, ЛЕВ.)	1	
	245029	СВАРНАЯ ДЕКА – С НАКЛЕЙКОЙ (25 ФУТОВ, ПРАВ.)	1	
	245031	СВАРНАЯ ДЕКА – С НАКЛЕЙКОЙ (30 ФУТОВ, ЛЕВ.)	1	
	245033	СВАРНАЯ ДЕКА – С НАКЛЕЙКОЙ (30 ФУТОВ, ПРАВ.)	1	
	245035	СВАРНАЯ ДЕКА – С НАКЛЕЙКОЙ (35 ФУТОВ, ЛЕВ.)	1	
	245037	СВАРНАЯ ДЕКА – С НАКЛЕЙКОЙ (35 ФУТОВ, ПРАВ.)	1	
	245039	СВАРНАЯ ДЕКА – С НАКЛЕЙКОЙ (40 ФУТОВ, ЛЕВ.)	1	
	245041	СВАРНАЯ ДЕКА – С НАКЛЕЙКОЙ (40 ФУТОВ, ПРАВ.)	1	
	245042	СВАРНАЯ НАПРАВЛЯЮЩАЯ – ВНЕШНЯЯ (40 ФУТОВ, ПРАВ.)	1	
2	123949	СВАРНАЯ ДЕКА – ВНУТРЕННЯЯ ПОВЕРХНОСТЬ (45 ФУТОВ, ЛЕВ.)	1	
	123948	СВАРНАЯ ДЕКА – ВНУТРЕННЯЯ ПОВЕРХНОСТЬ (45 ФУТОВ, ПРАВ.)	1	
3	125602	СВАРНАЯ НАПРАВЛЯЮЩАЯ – ВНЕШНЯЯ (45 ФУТОВ, ЛЕВ.)	1	
	125607	СВАРНАЯ НАПРАВЛЯЮЩАЯ – ВНЕШНЯЯ (45 ФУТОВ, ПРАВ.)	1	
4	220936	ГИДРОМОТОР – 220 DANFOSS 2,44 СЛ	2	
	123306	ШПОНКА – СЕГМЕНТНАЯ (1/4 × 1 НОМ.)		
	220944	КОМПЛЕКТ УПЛОТНЕНИЯ		
5	145148	РЫЧАГ – ОПОРА РОЛИКА (ЛЕВ.)	1	
	120058	РЫЧАГ – ОПОРА РОЛИКА (прав.)	1	
6	255410	УСТРОЙСТВО В СБОРЕ – РИФЛЕНЫЙ ВАЛЕЦ С ВИНТАМИ [70]	2	
7	165735	ШТИФТ – В СБОРЕ, РОЛИК ПОЛОТНА [71]	6	
8	120845	УПЛОТНЕНИЕ – ТИПА NILOS LSTO, СТАЛЬНОЙ ДИСК	10	
9	132607	ПОДШИПНИК – ДВУХРЯДНЫЙ ШАРИКОВЫЙ ПОДШИПНИК, НД 52 ММ ВД 25 ММ	6	

70. Включает стальное дисковое уплотнение (MD № 120845), палец вальца привода полотна (MD № 165735) и два установочных винта (MD № 132451).
71. Включает двухрядный шариковый подшипник (MD № 132607).

ДЕКИ ПРИВОДА БОКОВЫХ ПОЛОТЕН

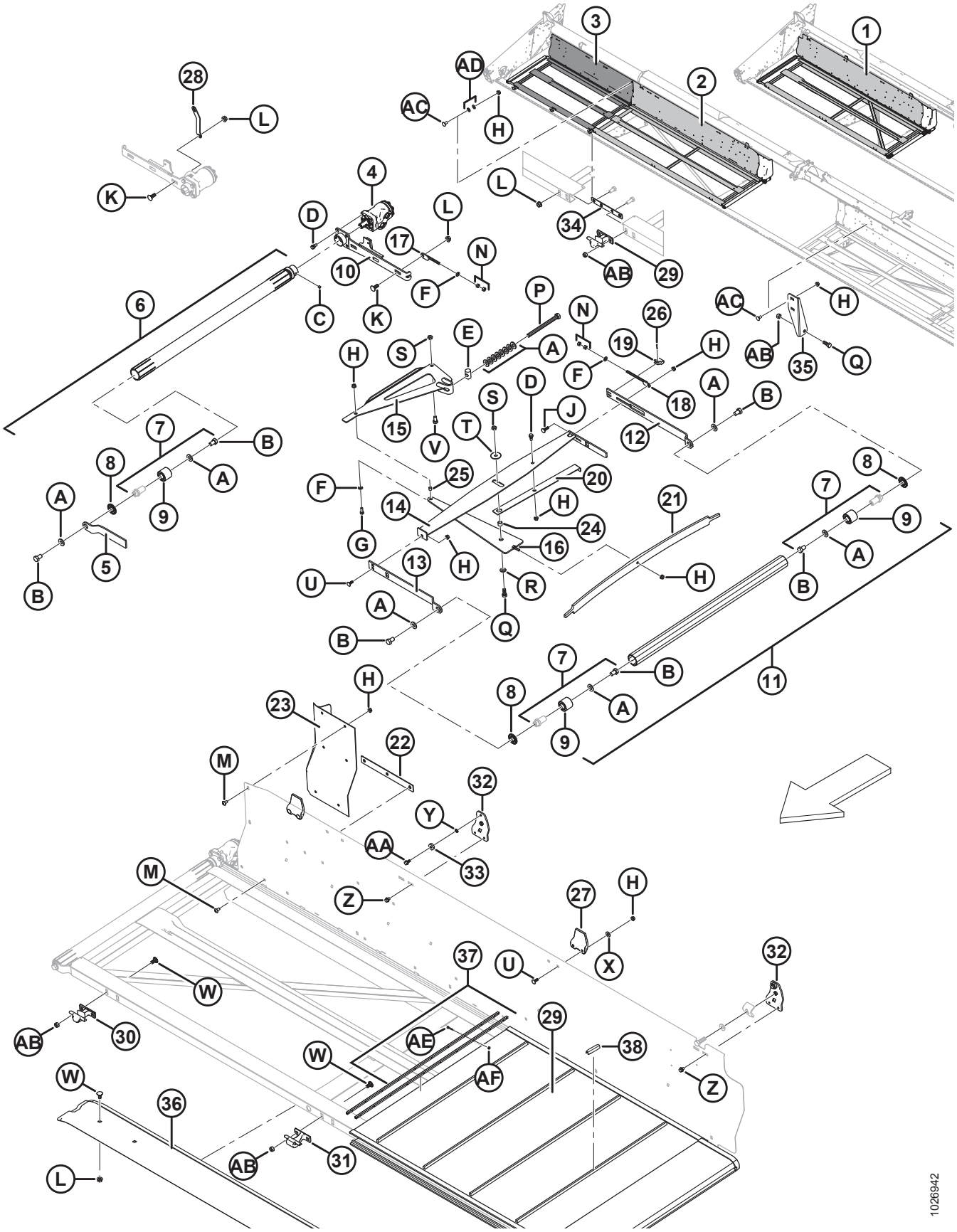

ДЕКИ ПРИВОДА БОКОВЫХ ПОЛОТЕН

Ссылка	Каталожный номер	Описание	Кол-во	Серийный номер
10	255416	РЫЧАГ – СВАРНОЙ, ПЕРЕМЕЩЕНИЕ СТОЛОВ (ЛЕВ.)	1	
	255417	РЫЧАГ – СВАРНОЙ, ПЕРЕМЕЩЕНИЕ СТОЛОВ (ПРАВ.)	1	
11	174714	НАТЯЖНОЙ РОЛИК В СБОРЕ [72]	2	
12	145122	РЫЧАГ – ЗАДНЯЯ ОПОРА	2	
13	145106	РЫЧАГ – ОПОРА РОЛИКА	2	
14	220183	ЭЛЕМЕНТ – СВАРНОЙ СТАБИЛИЗАТОР (ЛЕВ.)	1	
	220184	ЭЛЕМЕНТ – СВАРНОЙ СТАБИЛИЗАТОР (ПРАВ.)	1	
15	220181	КОЛЕНЧАТЫЙ РЫЧАГ, СВАРНОЙ	2	
16	120462	ЭЛЕМЕНТ – СВАРНОЙ ПРИЖИМНОЙ	2	
17	145593	ТЯГА – РЕГУЛЯТОРА, СВАРНАЯ, СО СТОРОНЫ ПРИВОДА	2	
18	145345	ТЯГА – РЕГУЛЯТОРА, СВАРНАЯ, СО СТОРОНЫ НАТЯЖИТЕЛЯ	2	
19	145357	КРОНШТЕЙН – РЫЧАГ НАТЯЖИТЕЛЯ	2	
20	145428	ИНДИКАТОР	2	
21	145548	ПРУЖИНА – ПЛАСТИНЧАТАЯ (НАТЯЖИТЕЛЬ)	2	
22	304783	КРОНШТЕЙН	2	
23	125588	УДЛИНИТЕЛЬ – С ЛИСТОВОЙ ПЛАСТИНОЙ НА ТЫЛЬНОЙ СТОРОНЕ (ЛЕВ.)	1	
	125589	УДЛИНИТЕЛЬ – ЗАДНИЙ ЩИТОК (ПРАВЫЙ)	1	
24	132531	ПРОСТАВКА – 12,95 ММ ВНУТР. ДИАМ., 19,05 ММ НАР. ДИАМ., 15 ММ ДЛ.	2	
25	132532	ПРОСТАВКА – 9,75 ММ ВНУТР. ДИАМ., 12,7 ММ НАР. ДИАМ., 12 ММ ДЛ.	2	
26	18604	ШПЛИНТ 3/32 ДИАМ. × 3/4 ОЦИНК.	2	
27	145840	НАПРАВЛЯЮЩАЯ – С ЛИСТОВОЙ ПЛАСТИНОЙ НА ТЫЛЬНОЙ СТОРОНЕ [73]	2/4	
28	132096	ДЕРЖАТЕЛЬ (ТОЛЬКО 25–45-ФУТОВЫЕ ЖАТКИ)	1	

72. Включает уплотнение из стального диска (MD № 120845) и палец вальца привода полотна в сборе (MD № 165735).
73. Количества: 25и 45-футовые жатки = 2, 30–40-футовые жатки = 4.

ДЕКИ ПРИВОДА БОКОВЫХ ПОЛОТЕН

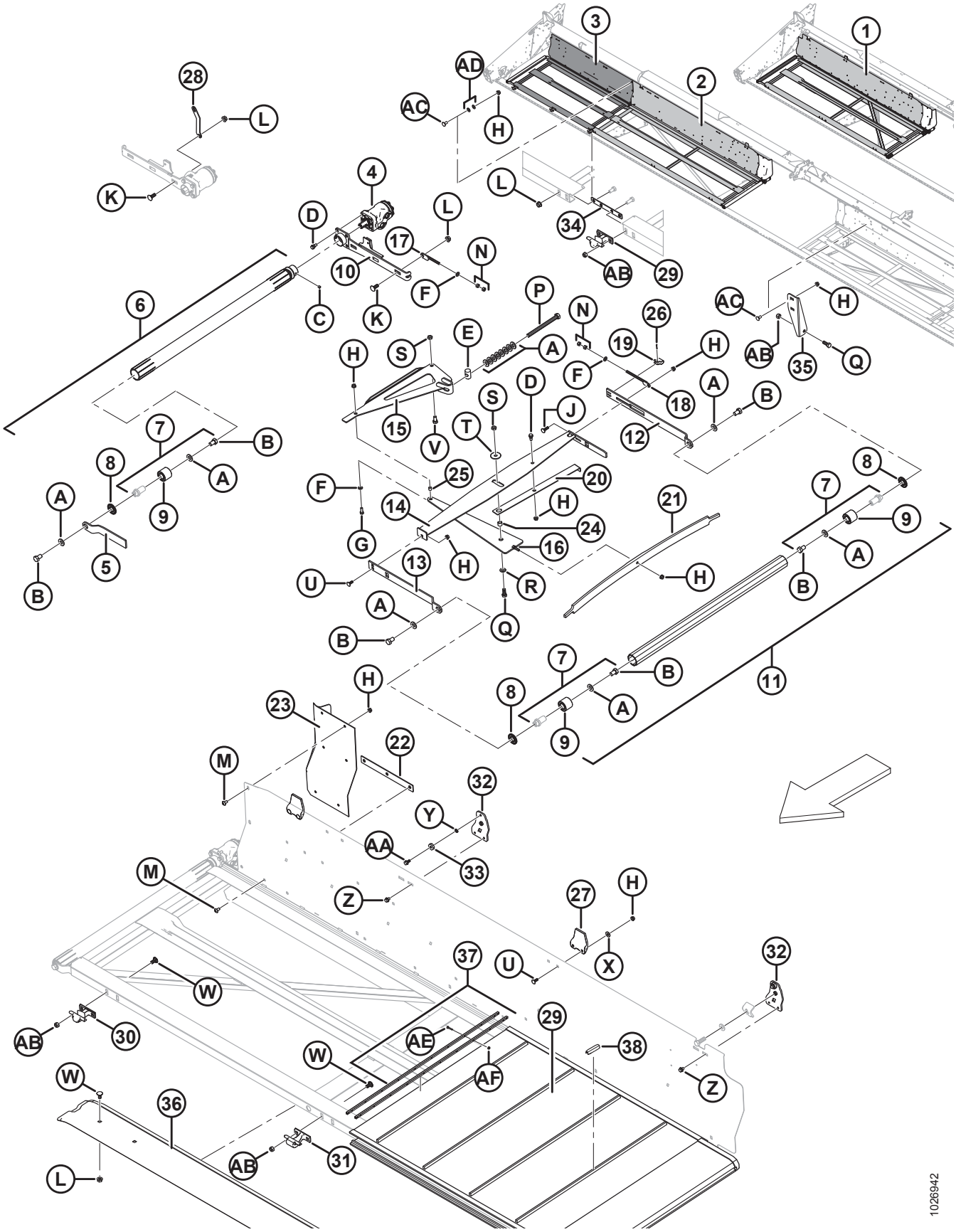

ДЕКИ ПРИВОДА БОКОВЫХ ПОЛОТЕН

Ссылка	Каталожный номер	Описание	Кол-во	Серийный номер
29	220635	ПОЛОТНО – 20-ФУТОВЫЕ ЖАТКИ, WCCO [74]	2	
	220636	ПОЛОТНО – 25-ФУТОВЫЕ ЖАТКИ, WCCO [74]	2	
	220637	ПОЛОТНО – 30-ФУТОВЫЕ ЖАТКИ, WCCO [74]	2	
	172195	ПОЛОТНО – 30-ФУТОВЫЕ ЖАТКИ, LEGG (ДОПОЛНИТЕЛЬНОЕ ОБОРУДОВАНИЕ) [74]	2	
	220638	ПОЛОТНО – 35-ФУТОВЫЕ ЖАТКИ, WCCO [74]	2	
	172196	ПОЛОТНО – 35-ФУТОВЫЕ ЖАТКИ, LEGG (ДОПОЛНИТЕЛЬНОЕ ОБОРУДОВАНИЕ) [74]	2	
	220639	ПОЛОТНО – 40-ФУТОВЫЕ ЖАТКИ/40-ФУТОВЫЕ ЖАТКИ С РАЗЪЕМНОЙ РАМОЙ, WCCO [74]	2	
	172197	ПОЛОТНО – 40-ФУТОВЫЕ ЖАТКИ/40-ФУТОВЫЕ ЖАТКИ С РАЗЪЕМНОЙ РАМОЙ, LEGG (ДОПОЛНИТЕЛЬНОЕ ОБОРУДОВАНИЕ) [74]	2	
	220640	ПОЛОТНО – 45-ФУТОВЫЕ ЖАТКИ, WCCO [74]	2	
	172198	ПОЛОТНО – 45-ФУТОВЫЕ ЖАТКИ, LEGG (ДОПОЛНИТЕЛЬНОЕ ОБОРУДОВАНИЕ) [74]	2	
	220642	ПОЛОТНО – 150 ФУТОВ, РУЛОН	A/R	
	220641	ПОЛОТНО – РЕМОНТНЫЙ КОМПЛЕКТ [75]	A/R	
30	120009	ОПОРА – НАПРАВЛЯЮЩАЯ (ОТЛИВКА) [76]	4/10	
31	129913	ОПОРА – НАПРАВЛЯЮЩАЯ (ОТЛИВКА) [77]	2/4	
32	220176	ОПОРА – ПРОСВЕРЛЕННАЯ [78]	4	
33	18867	ПОДШИПНИК – ШАРИКОВЫЙ ЦИЛ. С ДВУМЯ УПЛОТНЕНИЯМИ [78]	4	
34	132692	ШТАНГА – СВАРНАЯ (ТОЛЬКО 45 ФУТОВ)	2	
35	125622	ОПОРА – ЦЕНТР ДЕКИ (ТОЛЬКО 45 ФУТОВ)	1	
36	220418	ОПОРА – НИЖНИЙ ТРЕК ПОЛОТНА (ДИАПАЗОН 30 ФУТОВ)	2	
	220264	ОПОРА – НИЖНИЙ ТРЕК ПОЛОТНА (ДИАПАЗОН 35 ФУТОВ)	2	
	220391	ОПОРА – НИЖНИЙ ТРЕК ПОЛОТНА (ДИАПАЗОН 40–45 ФУТОВ)	2	
37	132777	КОМПЛЕКТ – СОЕДИНЕНИЕ ПЛАНКАМИ	A/R	
	172710	КОМПЛЕКТ – ПРИНАДЛЕЖНОСТИ ДЛЯ СТЫКОВКИ ПОЛОТНЯНОЙ ЖАТКИ	A/R	

74. Включает комплект стыковочной планки MD № 132777.
75. Включает в себя полотно 20-дюймового транспортера и две стыковочные планки.
76. Количество: 20–40 футов = 4, 45 футов = 10.
77. Количество: 25–30-футовые = 2, 35–40-футовые = 4.
78. Исключая жатки на 45 ФУТОВ.

ДЕКИ ПРИВОДА БОКОВЫХ ПОЛОТЕН

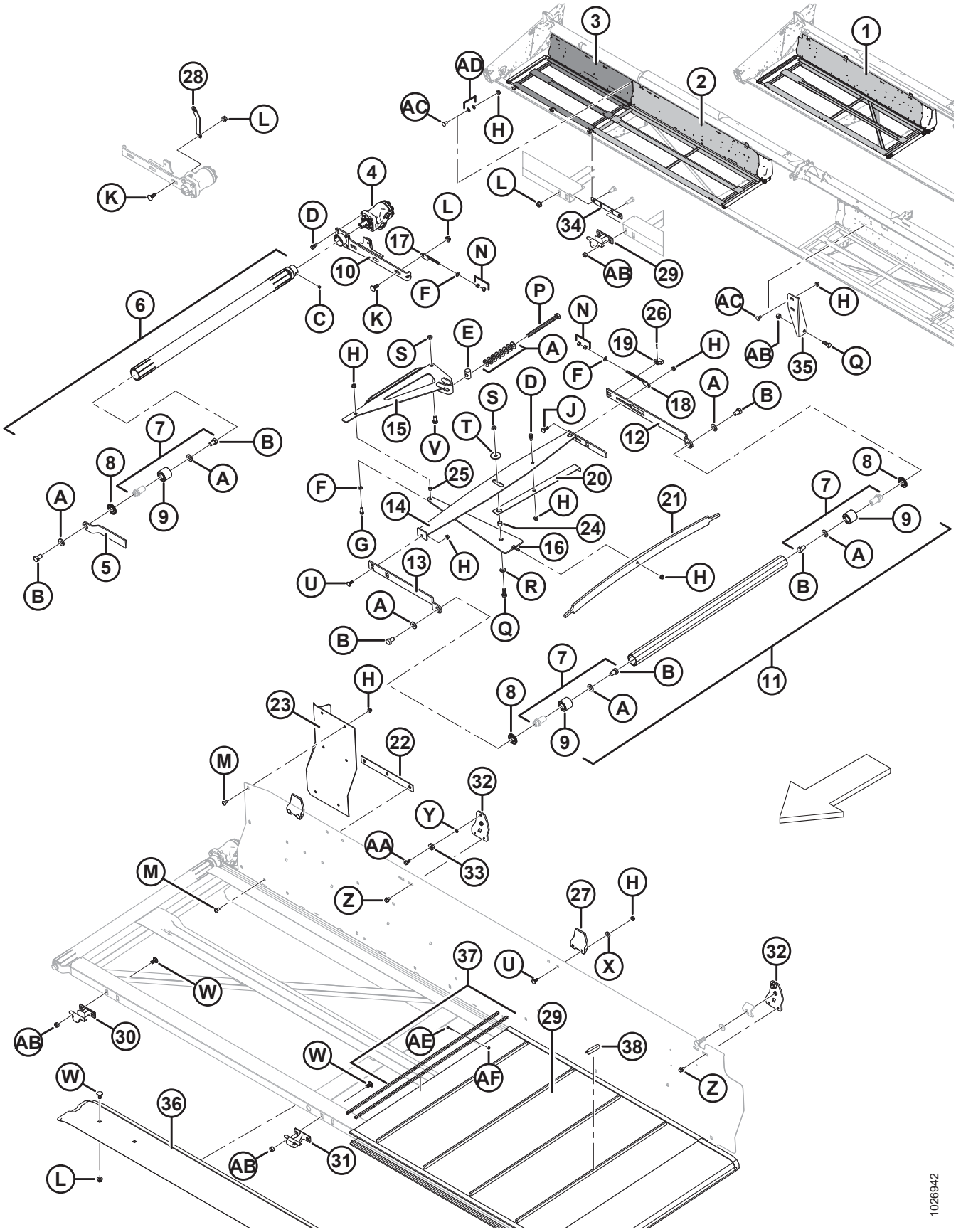

Ссылка	Каталожный номер	Описание	Кол-во	Серийный номер
38	294858	ПРИЖИМЫ ДЛЯ ПОЛОТНЯНОЙ ЖАТКИ КОНИЧЕСКИЙ ШИП, 25 ШТ. В УПАКОВ. [79]	A/R	
	294859	**ПРИЖИМЫ ДЛЯ ПОЛОТНЯНОЙ ЖАТКИ ПРЯМОЙ ШИП, 25 ШТ. В УПАКОВ.** [79]	A/R	
A	30441	ШАЙБА – ЗАКАЛЕННАЯ		
B	145249	БОЛТ – ШЕСТИГР. ГОЛОВКА 5/8 NF × 1,0 ДЛ. GR5 ОЦИНК.		
C	132451	ВИНТ – УСТАНОВОЧНЫЙ ШЕСТИГР. ПОД ТОРЦОВЫЙ КЛЮЧ С ЗАСВЕРЛЕННЫМ КОНЦОМ 3/8 NC × 3/8 ДЛ.		
D	172259	БОЛТ – С БУРТИКОМ 0,375-16 UNC		
E	145361	ГАЙКА – СПЕЦИАЛЬНАЯ		
F	18598	ШАЙБА – ПЛОСКАЯ SAE, ВНУТР. ДИАМ. 13/32 × 13/16 ДЮЙМА НД ОЦИНК.		
G	20077	БОЛТ – ШЕСТИГР. ГОЛОВКА 3/8 NC × 1,0 ДЛ. GR5 ОЦИНК.		
H	30228	ГАЙКА – ФЛАНЦ. DT ГЛАДКИЙ ТОРЕЦ 0,375-16 UNC		
J	19966	БОЛТ – RHSN 3/8 NC × 1,25 ДЛ. GR5 ОЦИНК.		
K	21471	БОЛТ – RHSN 1/2 NC × 1,25 GR5 ОЦИНК.		
L	50186	ГАЙКА – ФЛАНЦ. СТОПОРНАЯ ГЛАДК. ТОРЕЦ DT 0,500-13 UNC GR5		
M	135157	ВИНТ – ДЛЯ МЕТАЛЛА		
N	18590	ГАЙКА – ШЕСТИГР. 3/8, 16 UNC, КЛАСС ПРОЧНОСТИ 5, ОЦИНК.		
P	135906	БОЛТ – ШЕСТИГР. ГОЛОВКА 5/8 NC X 7,5 ДЛ., ПОЛНАЯ РЕЗЬБА, КЛАСС ПРОЧНОСТИ 5, ОЦИНК.		
Q	21491	БОЛТ – НН 1/2 NC × ДЛИНОЙ 1,25 GR5, ОЦИНК.		
R	18599	ШАЙБА – ПЛОСКАЯ SAE, ВНУТР. ДИАМ. 17/32 × 1-1/16 ДЮЙМА НД ОЦИНК.		
S	137727	ГАЙКА – ШЕСТИГР. СТОПОР. DT 1/2-13 UNC, КЛАСС ПРОЧНОСТИ 5, ОЦИНК.		
T	42592	ШАЙБА – ПЛОСКАЯ		
U	19965	БОЛТ – RHSN 3/8 NC × 1,0 GR5 ОЦИНК.		
V	21575	БОЛТ – НН 1/2 NC × ДЛИНОЙ 1,0 GR5, ОЦИНК.		
W	21066	БОЛТ – RHSN 1/2 NC × 1 GR5 ОЦИНК.		
X	20535	ШАЙБА – ПЛОСКАЯ		

79. В комплекте 25 прижимов (не продается отдельно) и инструкции. Для каждой полотняной жатки требуется один комплект на 15–25 футовых жатках, а на 30–45 футовых жатках требуется по два комплекта для каждой полотняной жатки.

ДЕКИ ПРИВОДА БОКОВЫХ ПОЛОТЕН

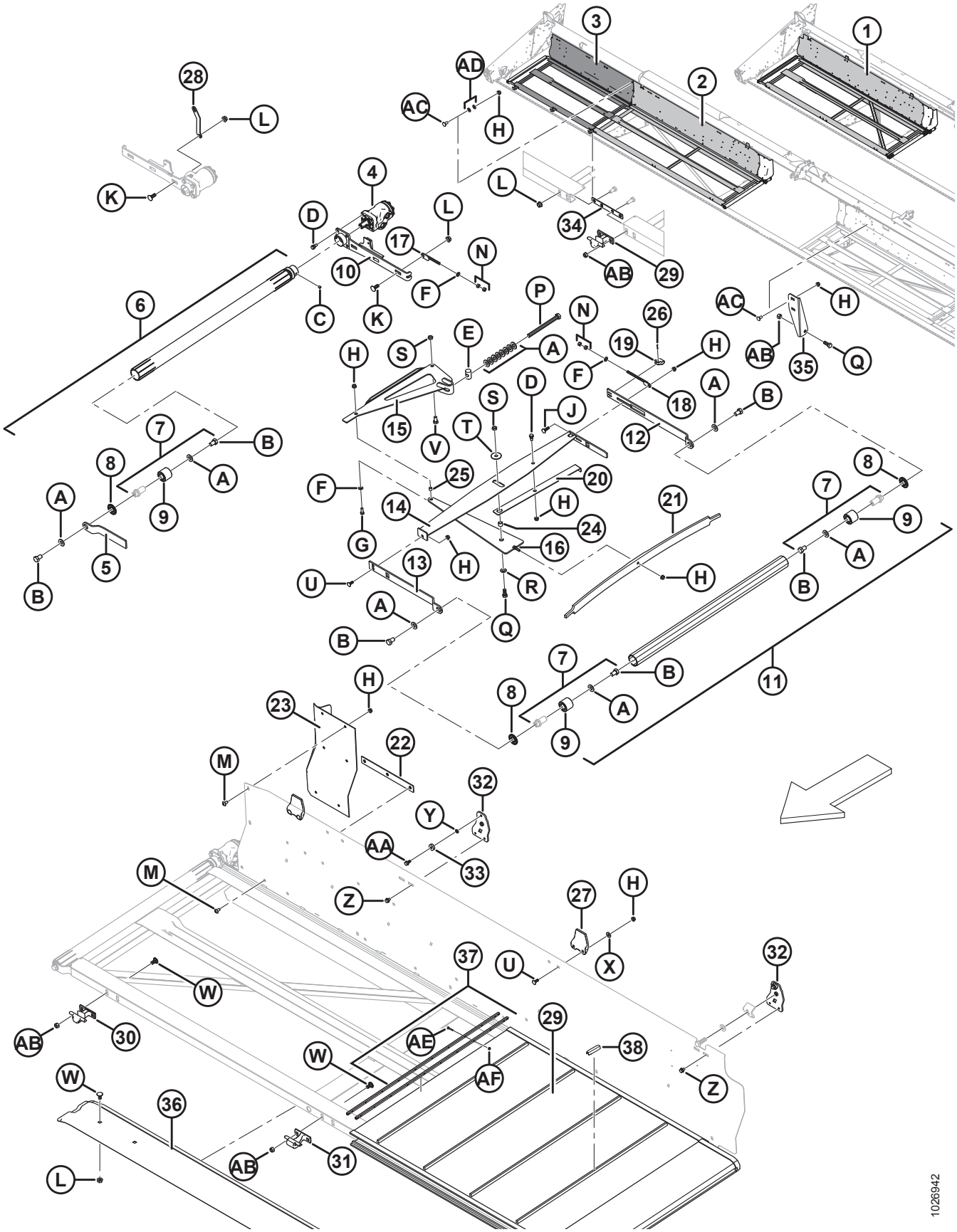

ДЕКИ ПРИВОДА БОКОВЫХ ПОЛОТЕН

Ссылка	Каталожный номер	Описание	Кол-во	Серийный номер
Y	18637	ШАЙБА – ОБЫЧН. СТОПОРНАЯ 3/8 ДЮЙМА НОМ. ВД ОЦИНК.		
Z	30693	БОЛТ – ФЛАНЦ. (ЗАЗУБР. ТОРЕЦ) 0,375-16 UNC × 0,50 ДЛ.		
AA	101897	ВИНТ – ШЕСТИГР. ГОЛОВКА С ШАЙБОЙ РЕЗЬБОНАКАТНЫЙ 3/8 NC × 3/4		
AB	18697	ГАЙКА – ШЕСТИГРАННАЯ СТОПОРНАЯ DT 0,500-13 UNC		
AC	21863	БОЛТ – RHSSN 3/8 NC × 0,75 ДЛ. GR5 ОЦИНК.		
AD	172363	ШАЙБА – ТАРЕЛЬЧАТАЯ 3/8 [80]		
AE	165434	ВИНТ – ПОЛУКРУГЛАЯ ГОЛОВКА С РЕБРИСТЫМ ПОДГОЛОВКОМ		
AF	135626	ГАЙКА – № 12–24 NC (КОЛ-ВО 50 ШТ.)		

80. Только 45-футовые жатки.

21 Дефлекторы полотна – комбайн

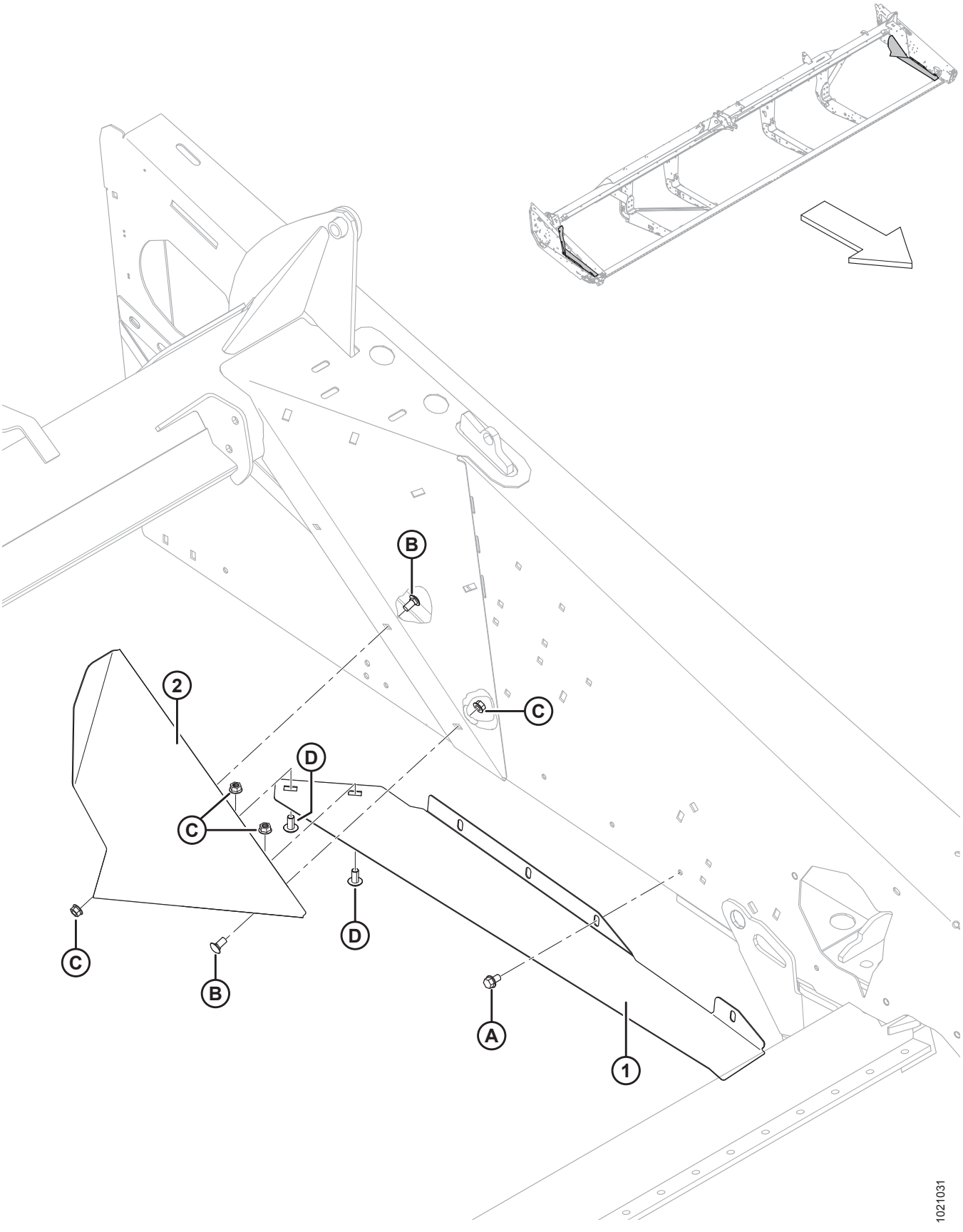

ДЕФЛЕКТОРЫ ПОЛОТНА – КОМБАЙН

Ссылка	Номер детали	Описание	Кол-во	Серийный номер
1	304257	ДЕФЛЕКТОР – УГЛ., ЛЕВЫЙ	1	
	304258	ДЕФЛЕКТОР – УГЛ., ПРАВЫЙ	1	
2	125741	ДЕФЛЕКТОР – ЗАДНИЙ. ПОЛОТНЯНАЯ ЖАТКА ДЛЯ КОМБАЙНА, ЛЕВАЯ	1	
	125742	ДЕФЛЕКТОР – ЗАДНИЙ. ПОЛОТНЯНАЯ ЖАТКА ДЛЯ КОМБАЙНА, ПРАВАЯ	1	
A	101898	ВИНТ – ШЕСТИГР. ГОЛОВКА С ШАЙБОЙ РЕЗЬБОНАКАТНЫЙ 3/8 NC × 5/8		
B	21863	БОЛТ – RHSSN 3/8 NC × 0,75 ДЛ. GR5 ОЦИНК.		
C	30228	ГАЙКА – ФЛАНЦ. DT ГЛАДКИЙ ТОРЕЦ 0,375-16 UNC		
D	135157	ВИНТ – ДЛЯ МЕТАЛЛА		

22 Дефлекторы заднего щитка полотна

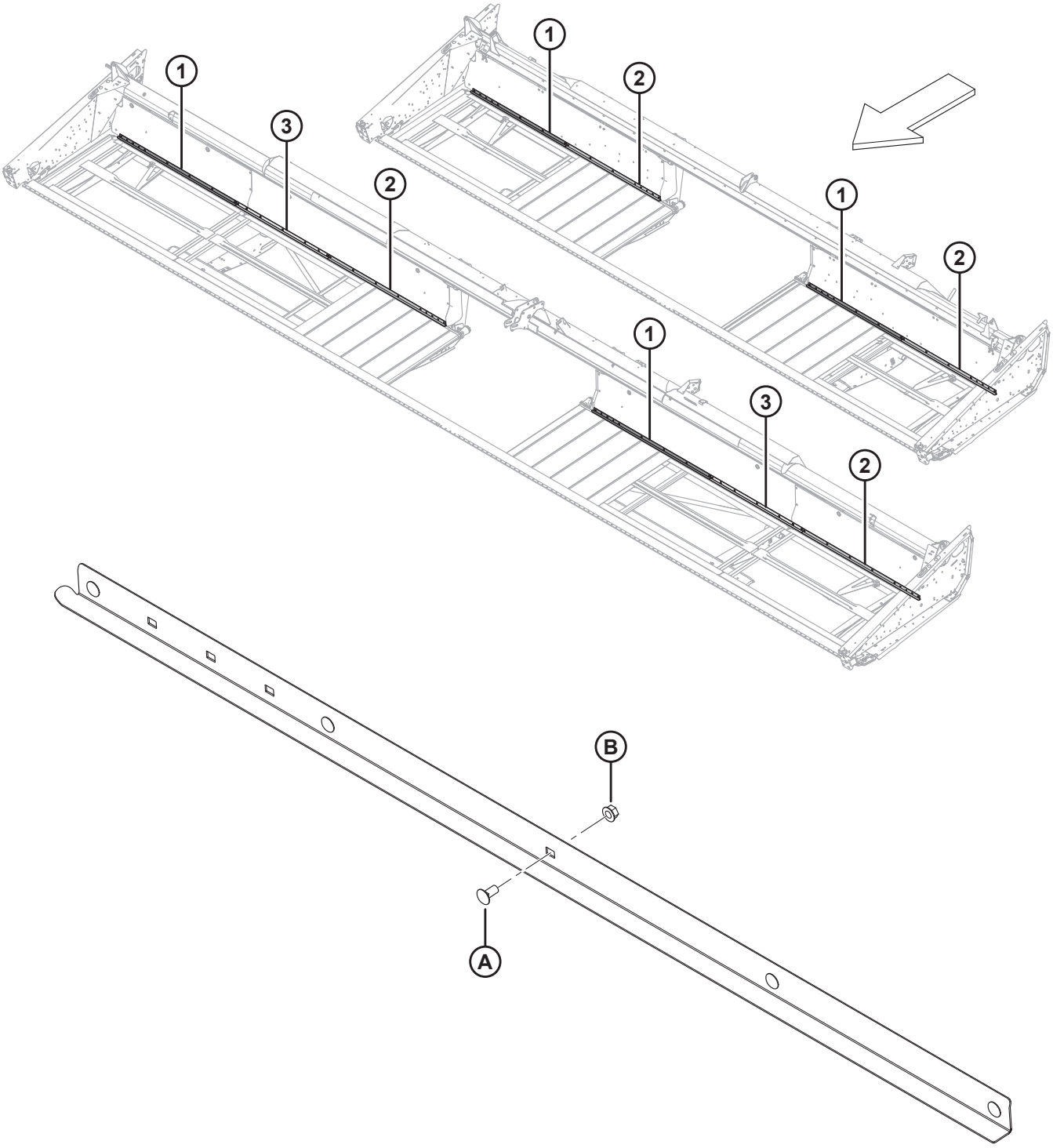

1016883

ДЕФЛЕКТОРЫ ЗАДНЕГО ЩИТКА ПОЛОТНА

Ссылка	Номер детали	Описание	Кол-во	Серийный номер
1	123662	ДЕФЛЕКТОР – 25 ФУТОВ	2	
2	123937	ДЕФЛЕКТОР – 30 ФУТОВ (ЛЕВ.)	2	
	123939	ДЕФЛЕКТОР – 35 ФУТОВ (ЛЕВ.)	2	
	245114	ДЕФЛЕКТОР – 40 ФУТОВ (ЛЕВ.)	2	
3	123938	ДЕФЛЕКТОР – 30 ФУТОВ (ПРАВ.)	2	
	123940	ДЕФЛЕКТОР – 35 ФУТОВ (ПРАВ.)	2	
	245115	ДЕФЛЕКТОР – 40 ФУТОВ (ПРАВ.)	2	
A	21863	БОЛТ – RHSSN 3/8 NC × 0,75 ДЛ. GR5 ОЦИНК.		
B	30228	ГАЙКА – ФЛАНЦЕВАЯ DT ГЛАДК. ТОРЕЦ 0,375-16 UNC		

23 Привод передвижения столов – механическое передвижение

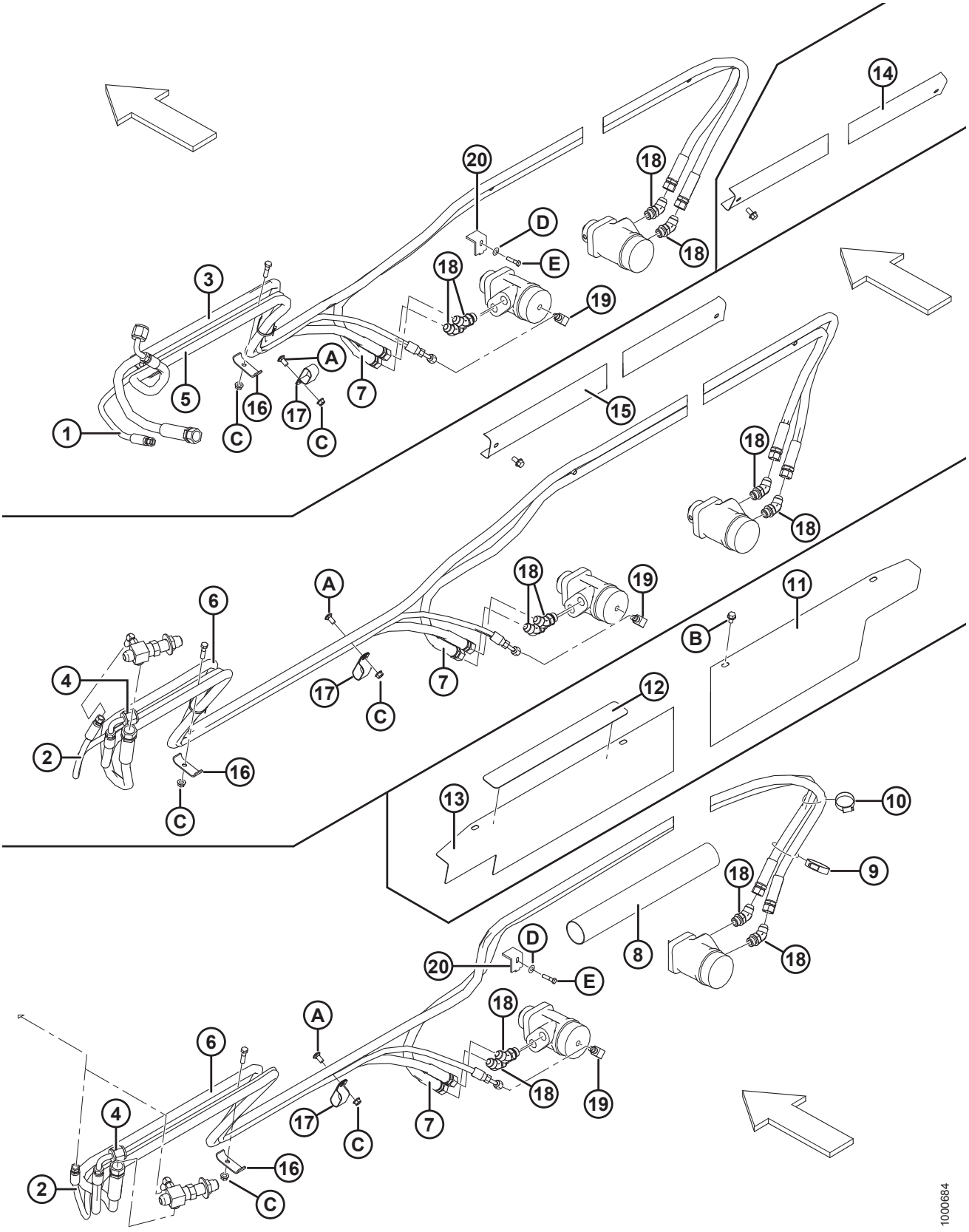

ПРИВОД ПЕРЕДВИЖЕНИЯ СТОЛОВ – МЕХАНИЧЕСКОЕ ПЕРЕДВИЖЕНИЕ

ПРИМЕЧАНИЕ:

Рисунок, ВВЕРХУ: 15–20-футовые жатки, СЕРЕДИНА: 45-футовые жатки, ВНИЗУ: 25–40-футовые жатки.

Ссылка	Номер детали	Описание	Кол-во	Серийный номер
1	120568	ШЛАНГ – ГИДР. ВНУТР. ДИАМ. 1/4 ДЮЙМА, 100R17 1950 ДЛ. [81]	1	
2	159587	ШЛАНГ – ГИДР. ВНУТР. ДИАМ. 1/4 ДЮЙМА, ДЛИНА 2350 ММ, МЕТАЛЛИЧЕСКОЕ УСИЛ. [82]	1	
3	120988	ШЛАНГ – ГИДР. 1/2 ДЮЙМА ДЛИНА 1900, 100R17 [81]	1	
4	120570	ШЛАНГ – ГИДР ВНУТР. ДИАМ. 1/2 ДЮЙМА, ДЛИНА 2200 ММ, МЕТАЛЛИЧЕСКАЯ ОПЛЕТКА [82]	1	
5	220491	ШЛАНГ – ГИДР ВНУТР. ДИАМ. 1/2 ДЮЙМА, ДЛИНА 4700 ММ, МЕТАЛЛ. ОПЛЕТКА [81]	1	
6	220412	ШЛАНГ – ГИДР ВНУТР. ДИАМ. 1/2 ДЮЙМА, ДЛИНА 5250 ММ, МЕТАЛЛ. ОПЛЕТКА [82]	1	
7	132867	ШЛАНГ – ГИДР ВНУТР. ДИАМ. 0,5 ДЮЙМА, ДЛИНА 3440 ММ, МЕТАЛЛИЧЕСКОЕ УСИЛ.	1	
8	132017	ВТУЛКА – ПЛАСТИКОВАЯ [83]	1	
9	17958	ХОМУТ – ШЛАНГА, ЧЕРВЯЧНЫЙ [83]	1	
10	30639	ХОМУТ – ШЛАНГА, ЧЕРВЯЧНЫЙ [83]	1	
11	132871	ДЕРЖАТЕЛЬ – ПРАВ., С ПРОТИВОСКОЛЬЗЯЩИМ ПОКРЫТИЕМ [83]	1	
12	132117	ПОЛОСА – С ПРОТИВОСКОЛЬЗЯЩИМ ПОКРЫТИЕМ [83]	4	
13	132870	ДЕРЖАТЕЛЬ – ЛЕВ., С ПРОТИВОСКОЛЬЗЯЩИМ ПОКРЫТИЕМ [83]	1	
14	245964	ДЕРЖАТЕЛЬ – ШЛАНГИ [84]	1	
15	245965	ДЕРЖАТЕЛЬ – ШЛАНГИ [85]	1	
16	103351	ДЕРЖАТЕЛЬ	2	
17	50022	ЗАЖИМ – ИЗОЛИРОВАННЫЙ 15/16 ДЮЙМА [86]		
18	50103	ФИТИНГ – УГЛОВОЙ 45° ГИДР. ЛИНИИ С УПЛОТНИТЕЛЬНЫМ КОЛЬЦОМ	4	
19	50104	ФИТИНГ – УГЛОВОЙ 90° ГИДР. ЛИНИИ	1	
20	145558	ХОМУТ – ПЕРЕМЕЩЕНИЕ СТОЛОВ [87]	2	
	21763	КРЕПЛЕНИЕ – СТЯЖКА ПЛАСТИКОВАЯ ЧЕРНАЯ (НЕ ПОКАЗАНО)	2	

81. Только 15-футовые жатки с ручным перемещением столов.
82. 20–45 футов только для ручного перемещения столов.
83. Только 25–40-футовые жатки с ручным перемещением столов.
84. Только 15–20-футовые жатки с ручным перемещением столов.
85. Только жесткие 45-футовые жатки.
86. Количество: 20–45-футовые жатки = 2.
87. Кроме жестких 45-футовых жаток.

ПРИВОД ПЕРЕДВИЖЕНИЯ СТОЛОВ – МЕХАНИЧЕСКОЕ ПЕРЕДВИЖЕНИЕ

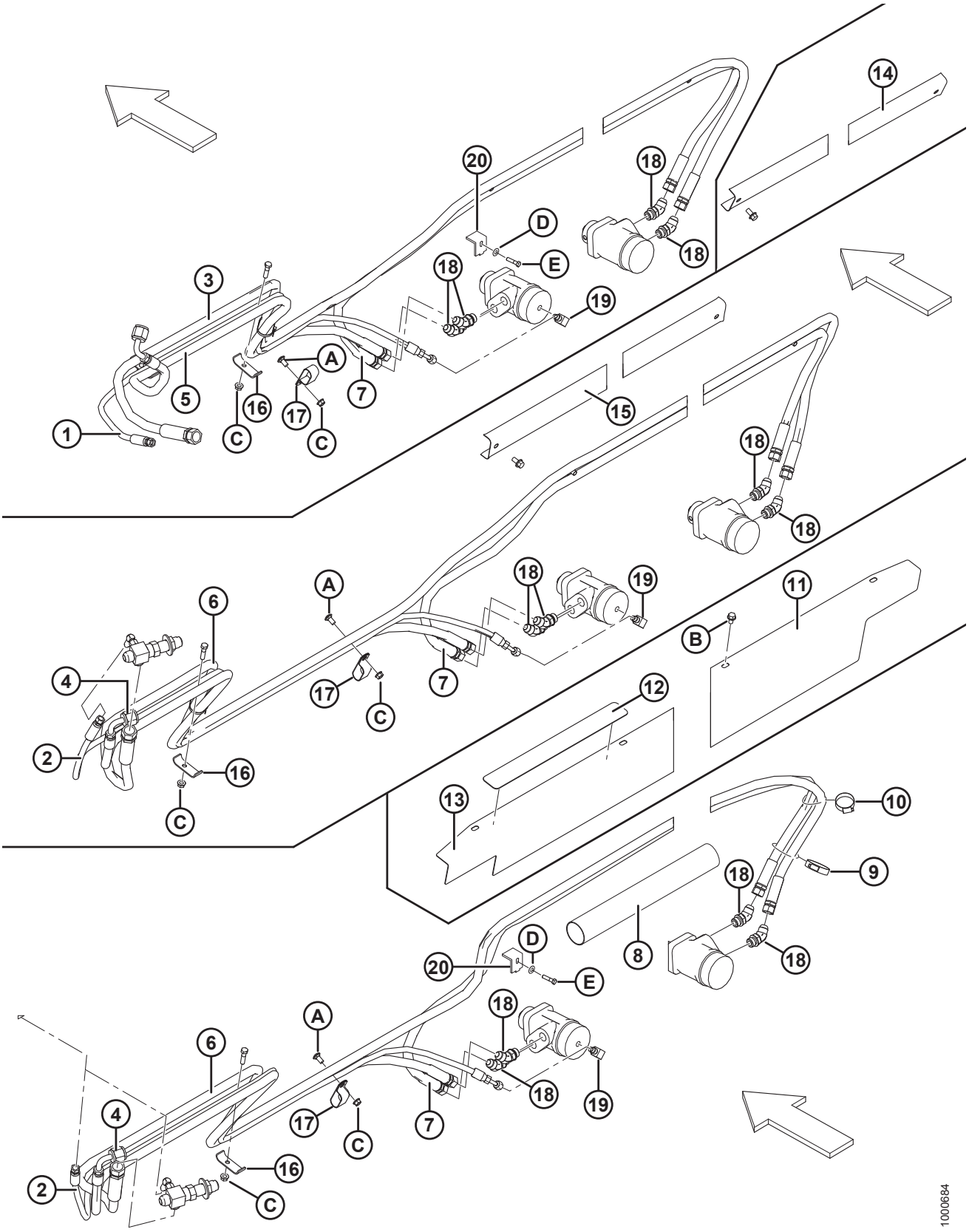

Ссылка	Номер детали	Описание	Кол-во	Серийный номер
A	21863	БОЛТ – RHSSN 3/8 NC × 0,75 ДЛ. GR5 ОЦИНК.		
B	101898	ВИНТ – ШЕСТИГР. ГОЛОВКА С ШАЙБОЙ РЕЗЬБОНАКАТНЫЙ 3/8 NC × 5/8		
C	30228	ГАЙКА – ФЛАНЦЕВАЯ DT ГЛАДК. ТОРЕЦ 0,375-16 UNC		
D	18600	ШАЙБА – ПЛОСКАЯ SAE, ВНУТР. ДИАМ. 21/32 × 1-5/16 ДЮЙМА НД ОЦИНК.		
E	21582	БОЛТ – С ШЕСТИГР. ГОЛОВКОЙ 5/8 NC × 1,75 ДЛ., КЛАСС ПРОЧНОСТИ 5, ОЦИНК.		

24 мотовило – жатки с одинарным мотовилом (6,1–10,7 м [20–35 футов])

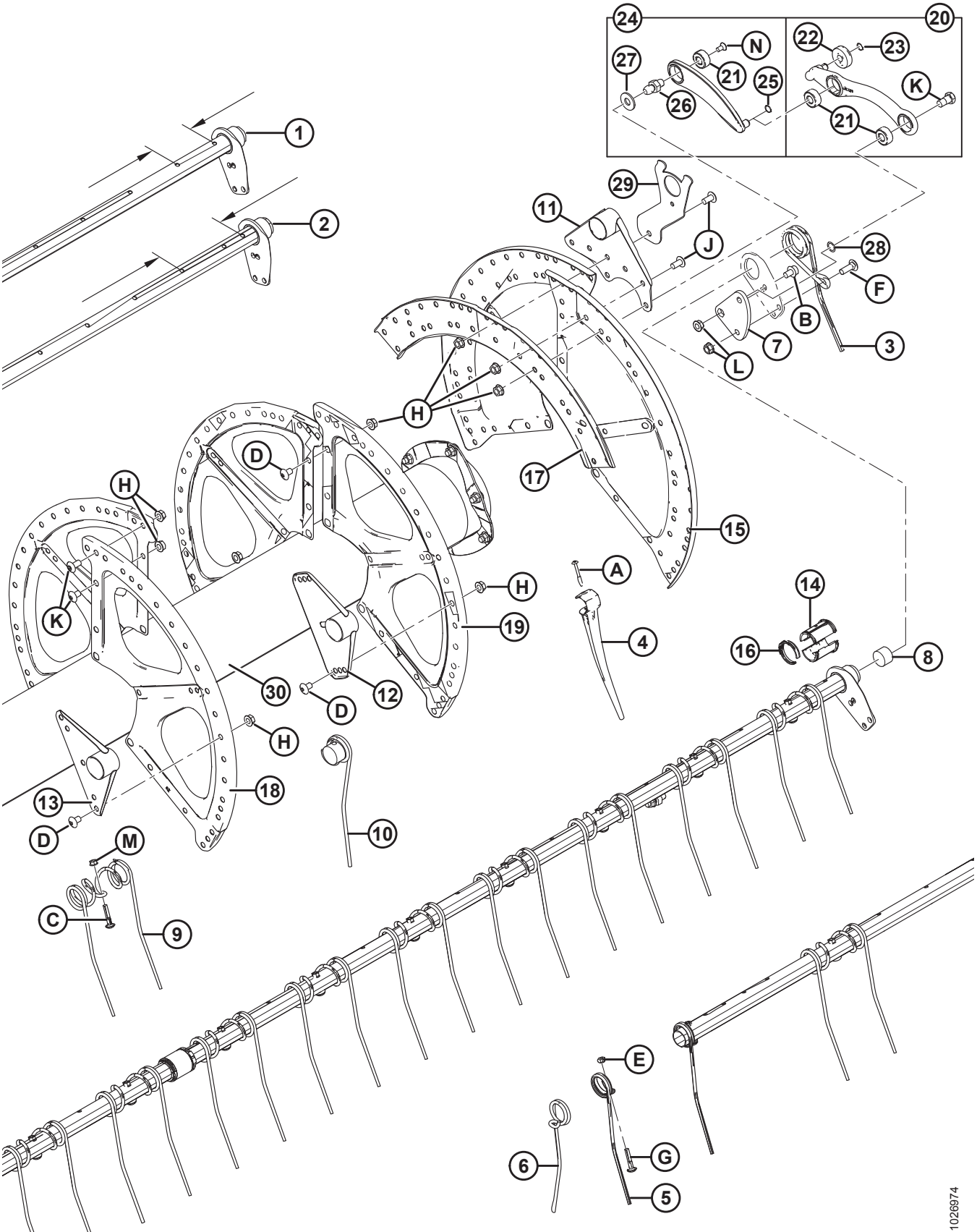

МОТОВИЛО – ЖАТКИ С ОДИНАРНЫМ МОТОВИЛОМ (6,1–10,7 М [20–35 ФУТОВ])

ВАЖНО:

Количественные значения для узкоразведенных (№ 1) и широкоразведенных (№ 2) граблин разные. Узкоразведенная граблина = 120 мм/ широкоразведенная граблина = 196 мм. Места измерения показаны на рисунке.

Ссылка	Номер детали	Описание	Кол-во 5/6/9 граблин	Серийный номер
	B5940	КОМПЛЕКТ – ПЕРЕОБОРУДОВАНИЕ 20-ФУТОВОЙ ГРАБЛИНЫ, ПЛАСТИКОВЫЕ ПАЛЬЦЫ, С 6 НА 9 ГРАБЛИН [88]		
	B5655	КОМПЛЕКТ – ПЕРЕОБОРУДОВАНИЕ 20-ФУТОВОЙ ГРАБЛИНЫ, СТАЛЬНЫЕ ПАЛЬЦЫ, С 6 НА 9 ГРАБЛИН [88]		
	B5937	КОМПЛЕКТ – ПЕРЕОБОРУДОВАНИЕ 25-ФУТОВОЙ ГРАБЛИНЫ, ПЛАСТИКОВЫЕ ПАЛЬЦЫ, С 6 НА 9 ГРАБЛИН [88]		
	B5656	КОМПЛЕКТ – ПЕРЕОБОРУДОВАНИЕ 25-ФУТОВОЙ ГРАБЛИНЫ, СТАЛЬНЫЕ ПАЛЬЦЫ, С 6 НА 9 ГРАБЛИН [88]		
1	137568	ГРАБЛИНА – УЗКОРАЗВЕДЕННАЯ (20-ФУТОВЫЕ ЖАТКИ) [89]		
	137421	ГРАБЛИНА – УЗКОРАЗВЕДЕННАЯ (25-ФУТОВЫЕ ЖАТКИ) [90]		
	137650	ГРАБЛИНА – УЗКОРАЗВЕДЕННАЯ (30-ФУТОВЫЕ ЖАТКИ) [91]		
	137642	ГРАБЛИНА – УЗКОРАЗВЕДЕННАЯ (35-ФУТОВЫЕ ЖАТКИ) [92]		
2	137569	ГРАБЛИНА – ШИРОКОРАЗВЕД. (20-ФУТОВЫЕ ЖАТКИ) [93]		
	137422	ГРАБЛИНА – ШИРОКОРАЗВЕД. (25-ФУТОВЫЕ ЖАТКИ) [94]		
	137651	ГРАБЛИНА – ШИРОКОРАЗВЕД. (30-ФУТОВЫЕ ЖАТКИ) [95]		
	137643	ГРАБЛИНА – ШИРОКОРАЗВЕД. (35-ФУТОВЫЕ ЖАТКИ) [96]		
3	245084	ПАЛЕЦ – СТОРОНА ЭКСЦЕНТРИКА	5/6/9	
4	174849	ПАЛЕЦ – ПЛАСТИКОВЫЙ, ВЫСОКОПРОЧНЫЙ (УПАК. 10 ШТ.) [97]		
5	245083	ПАЛЕЦ – СТОРОНА ХВОСТОВИКА	5/6/9	
6	137519	ПАЛЕЦ – ОДИНАРНЫЙ, КОНЦЕНТРИЧЕСКИЙ (ЛЕВ.) [98]	0/6/9	

88. Комплекты можно приобрести только через отдел комплексных товаров.
89. Кол-во (5/6/9 граблин): 20-футовые жатки, стальные = 3/3/5, 20-футовые жатки, пластиковые = 3/3/4.
90. Кол-во (5/6/9 граблин): 25-футовые жатки, стальные = 3/3/5, 25-футовые жатки, пластиковые = 3/3/4.
91. Кол-во (5/6/9 граблин): 30-футовые жатки, стальные и пластиковые = 3/3/0.
92. Кол-во (5/6/9 граблин): 35-футовые жатки, стальные и пластиковые = 3/3/0.
93. Кол-во (5/6/9 граблин): 20-футовые жатки, стальные = 2/3/4, 20-футовые жатки, пластиковые = 2/3/5.
94. Кол-во (5/6/9 граблин): 25-футовые жатки, стальные = 2/3/4, 25-футовые жатки, пластиковые = 2/3/5.
95. Кол-во (5/6/9 граблин): 30-футовые жатки, стальные и пластиковые = 2/3/0.
96. Кол-во (5/6/9 граблин): 35-футовые жатки, стальные и пластиковые = 2/3/0.
97. Кол-во (5/6/9 граблин): 15-футовые жатки, пластиковые = 140/168/252, 20-футовые жатки, пластиковые = 191/231/348, 25-футовые жатки, пластиковые = 249/297/444, 30-футовые жатки, пластиковые = 296/354/0, 35-футовые жатки, пластиковые = 351/420/0,
98. Только мотовила со стальными пальцами.

МОТОВИЛО – ЖАТКИ С ОДИНАРНЫМ МОТОВИЛОМ (6,1–10,7 М [20–35 ФУТОВ])

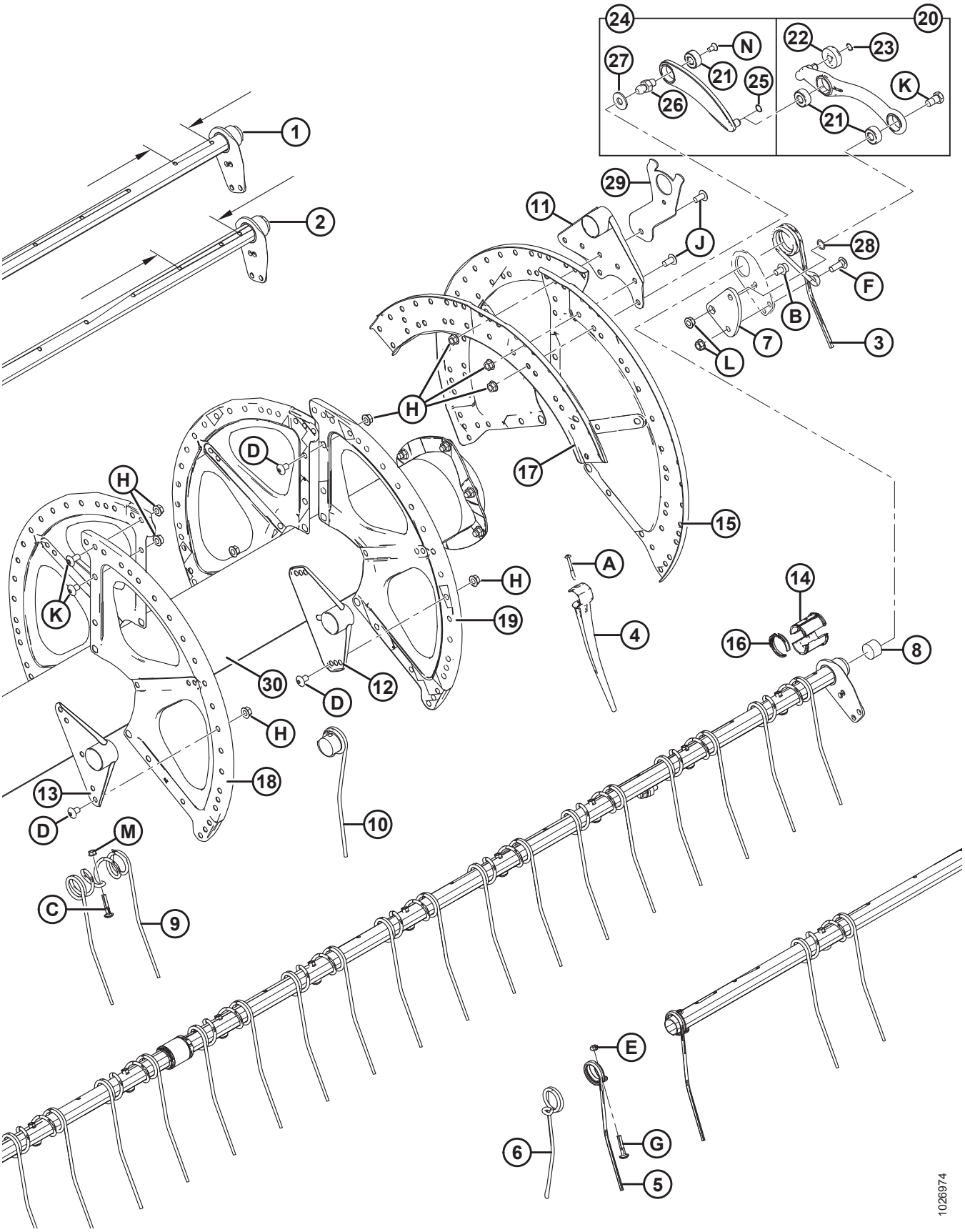

МОТОВИЛО – ЖАТКИ С ОДИНАРНЫМ МОТОВИЛОМ (6,1–10,7 М [20–35 ФУТОВ])

Ссылка	Номер детали	Описание	Кол-во 5/6/9 граблин	Серийный номер
7	137285	РЫЧАГ – УГЛОВОЙ, МЕХАНИЧЕСКАЯ ОБРАБОТКА	5/6/9	
8	137980	ЗАГЛУШКА – ТРУБА ПАЛЬЦЕВ ГРАБЛИНЫ	10/12/18	
9	137092	ПАЛЕЦ [99]		
10	137754	ПАЛЕЦ – ОДИНАРНЫЙ, КОНЦЕНТРИЧЕСКИЙ (ПРАВ.) [100]		
11	137506	РЫЧАГ СВАРНОЙ – СТОРОНА ЭКСЦЕНТРИКА	5/6/9	
12	137535	СВАРНОЙ РЫЧАГ [101]		
13	137543	РЫЧАГ СВАРНОЙ – ТОРЕЦ ХВОСТОВИКА	5/6/9	
14	220939	ПОЛУВТУЛКА – ГРАБЛИНА (УПАК. 25 ШТ.) [102]		
15	137536	СЕГМЕНТ – СТОРОНА ЭКСЦЕНТРИКА, 14 GA (КРОМЕ 35 ФУТОВ)	3/3/3	
	164044	СЕГМЕНТ – СТОРОНА ЭКСЦЕНТРИКА, 14 GA (ТОЛЬКО 35 ФУТОВ)	3/3/3	
16	220941	ХОМУТ – ВТУЛКА ГРАБЛИНЫ, ЦЕНТРАЛЬНОЕ РЕБРО (УПАК. 5 ШТ.) [103]		
17	137532	ШВЕЛЛЕР – ДИСК ЭКСЦЕНТРИКА	3/3/3	
18	137142	СЕГМЕНТ – 16 GA (КРОМЕ 35 ФУТОВ)	3/3/3	
	164046	СЕГМЕНТ – 16 GA (ТОЛЬКО 35 ФУТОВ)	3/3/3	
19	137277	СЕГМЕНТ – 18 GA (КРОМЕ 35 ФУТОВ) [104]		
	164045	СЕГМЕНТ – 18 GA (ТОЛЬКО 35 ФУТОВ)	12/12/12	

99. Кол-во (5/6/9 граблин): 15-футовые жатки, стальные = 70/84/126, 20-футовые жатки, стальные = 93/111/167, 25-футовые жатки, стальные = 120/144/216, 30-футовые жатки, стальные = 145/174/0, 35-футовые жатки, стальные = 170/204/0,
100. Кол-во (5/6/9 граблин): 20-футовые жатки, стальные пальцы = 3/3/5, 25-футовые жатки, стальные пальцы = 6/9/12, 30-футовые жатки, стальные и пластиковые пальцы = 6/9/0.
101. Кол-во (5/6/9 граблин): 20-футовые жатки, стальные и пластиковые пальцы = 10/12/18, 25-футовые жатки, стальные и пластиковые пальцы = 15/18/27, 30-футовые жатки, стальные и пластиковые пальцы = 15/18/0, 35-футовые жатки, стальные и пластиковые = 20/24/0.
102. Включает 25 втулок граблины. Кол-во (5/6/9 граблин): 20-футовые жатки, стальные и пластиковые пальцы = 0/48/72, 25-футовые жатки, стальные и пластиковые пальцы = 0/60/90, 30-футовые жатки, стальные и пластиковые = 50/0/0, 35-футовые жатки, стальные и пластиковые пальцы = 60/0/0.
103. Кол-во (5/6/9 граблин): 20-футовые жатки, стальные и пластиковые = 20/24/36, 25-футовые жатки, стальные и пластиковые = 25/30/45, 30-футовые жатки, стальные и пластиковые = 25/30/0, 35-футовые жатки, стальные и пластиковые = 30/36/0.
104. Кол-во (5/6/9 граблин): 20-футовые жатки, стальные и пластиковые = 0/6/6, 25-футовые жатки, стальные и пластиковые = 0/9/9, 30-футовые жатки, стальные и пластиковые = 9/0/0.

МОТОВИЛО – ЖАТКИ С ОДИНАРНЫМ МОТОВИЛОМ (6,1–10,7 М [20–35 ФУТОВ])

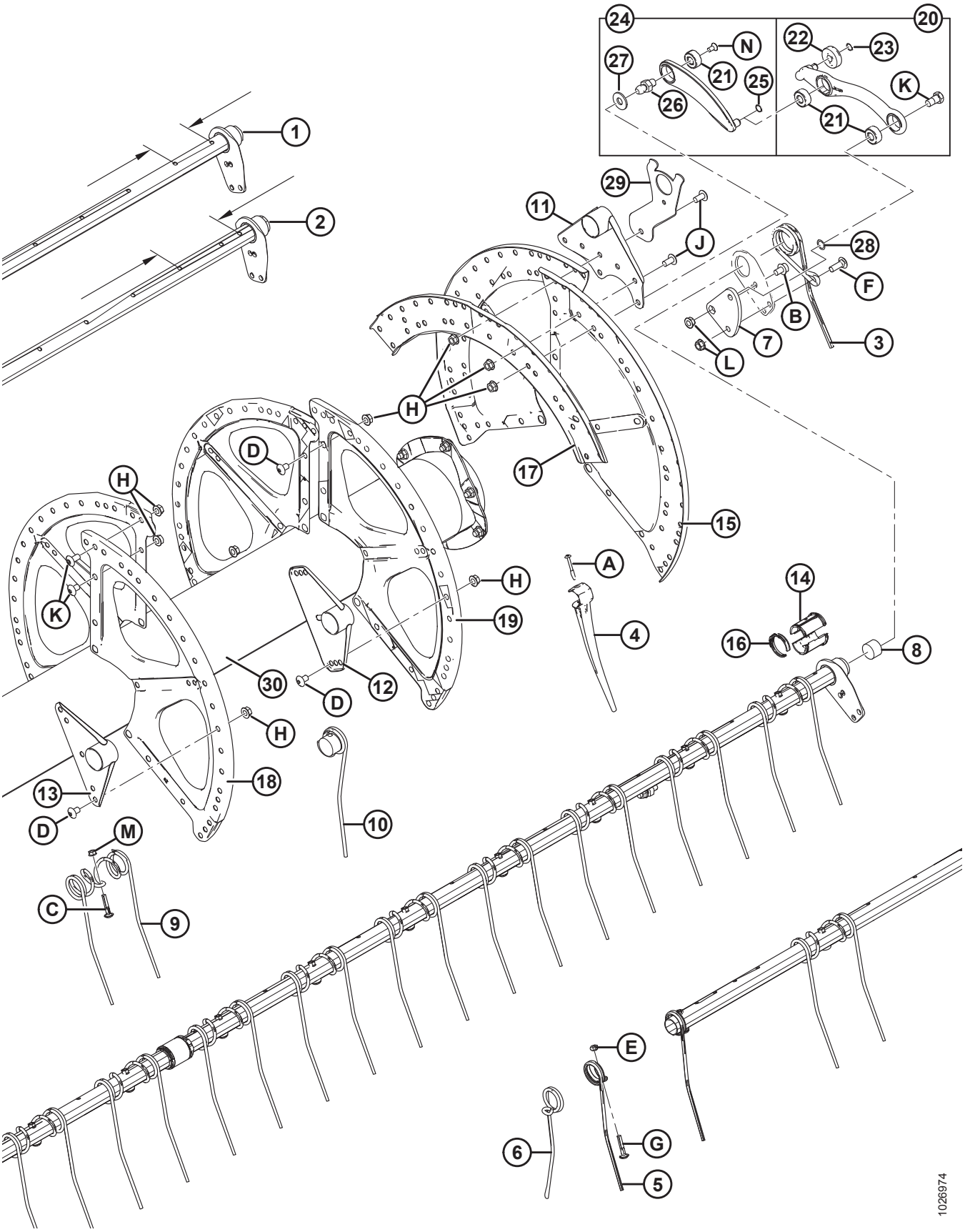

Ссылка	Номер детали	Описание	Кол-во 5/6/9 граблин	Серийный номер
20	**311617**	**РЫЧАГ – СИСТЕМА УПРАВЛЕНИЯ ПАЛЬЦАМИ ГРАБЛИНЫ В СБОРЕ** [105]	**5/6/9**	**396190–**
	304955	**РЫЧАГ – ЗВЕНО ЭКСЦЕНТРИКОВОГО МЕХАНИЗМА** [106]	5/6/9	**–396189**
21	**273347**	**ПОДШИПНИК**	**15/18/27**	**396190–**
	273265	ПОДШИПНИК	15/18/27	**–396189**
22	**273524**	**ПОДШИПНИК – СЛЕДЯЩИЙ ЭЛЕМЕНТ ЭКСЦЕНТРИКА**	**5/6/9**	**396190–**
	50184	ПОДШИПНИК – СЛЕДЯЩИЙ ЭЛЕМЕНТ ЭКСЦЕНТРИКА	5/6/9	**–396189**
23	**273536**	**КОЛЬЦО – ВНЕШН. СТОПОРНОЕ**	**5/6/9**	**396190–**
	30523	КОЛЬЦО – ВНЕШ. СТОПОРНОЕ	5/6/9	**–396189**
24	**311615**	**РЫЧАГ – В СБОРЕ** [107]	**5/6/9**	**396190–**
	304955	**РЫЧАГ – ЗВЕНО ЭКСЦЕНТРИКОВОГО МЕХАНИЗМА** [106]	5/6/9	**–396189**
25	**273536**	**КОЛЬЦО – ВНЕШН. СТОПОРНОЕ**	**5/6/9**	**396190–**
	137523	КОЛЬЦО – ВНЕШН. СТОПОРНОЕ	5/6/9	**–396189**
26	**304954**	**ШПИЛЬКА – ЗВЕНО**	**5/6/9**	**396190–**
	279700	ШПИЛЬКА – ТЯГИ (УПАК. 5 ШТ.)	5/6/9	**–396189**
27	137699	ШАЙБА– ЗАКАЛЕН. ASTM F43614-400HV-AB2C (ТОЛЬКО С 5 ПЛАНКАМИ)	5	
28	137529	РЕГУЛИРОВОЧНАЯ ПРОКЛАДКА – КОРЕННОЙ ПОДШИПНИК	5/6/9	
29	REF	ОПОРА – БОКОВОЙ ЩИТОК МОТОВИЛА [108]		
30	137911	ЦЕНТРАЛЬНАЯ ТРУБА – 20 ФУТОВ, С ОТРАЖАТЕЛЯМИ	1	
	137909	ЦЕНТРАЛЬНАЯ ТРУБА – 25 ФУТОВ, С ОТРАЖАТЕЛЯМИ	1	
	137912	ЦЕНТРАЛЬНАЯ ТРУБА – 30 ФУТОВ, С ОТРАЖАТЕЛЯМИ	1	
	137914	ЦЕНТРАЛЬНАЯ ТРУБА – 35 ФУТОВ, С ОТРАЖАТЕЛЯМИ	1	
A	252687	ВИНТ – TORX, 48° ДВОЙН. СПИРАЛЬ 1/4 × 2 1/4, ОЦИНК.		
B	105066	БОЛТ – С ШЕСТИГР. ГОЛОВКОЙ, ФЛАНЦЕВЫЙ (С ЗАЗУБР. ФЛАНЦЕМ) 1/2-NC × 0,75, КЛАСС ПРОЧНОСТИ 5, ОЦИНК.		

105. Включает два подшипника (MD № 273347), подшипник следящего элемента эксцентрика (MD № 273524) и два стопорных кольца. Для машин 2020 модельного года и более ранних закажите рычаг звена эксцентрикового механизма (MD № 304955).
106. Включает в себя рычаг в сборе (MD № 311615), рычаг управления пальцами граблины в сборе (MD № 311617), распорку звена (MD № 304954) и два стопорных кольца (MD № 273536).
107. Включает подшипник (MD № 273347) и стопорное кольцо (MD № 273536). Для машин 2020 модельного года и более ранних закажите рычаг звена эксцентрикового механизма (MD № 304955).
108. См. раздел *26 Компоненты боковых щитков мотовила, страница 121*.

МОТОВИЛО – ЖАТКИ С ОДИНАРНЫМ МОТОВИЛОМ (6,1–10,7 М [20–35 ФУТОВ])

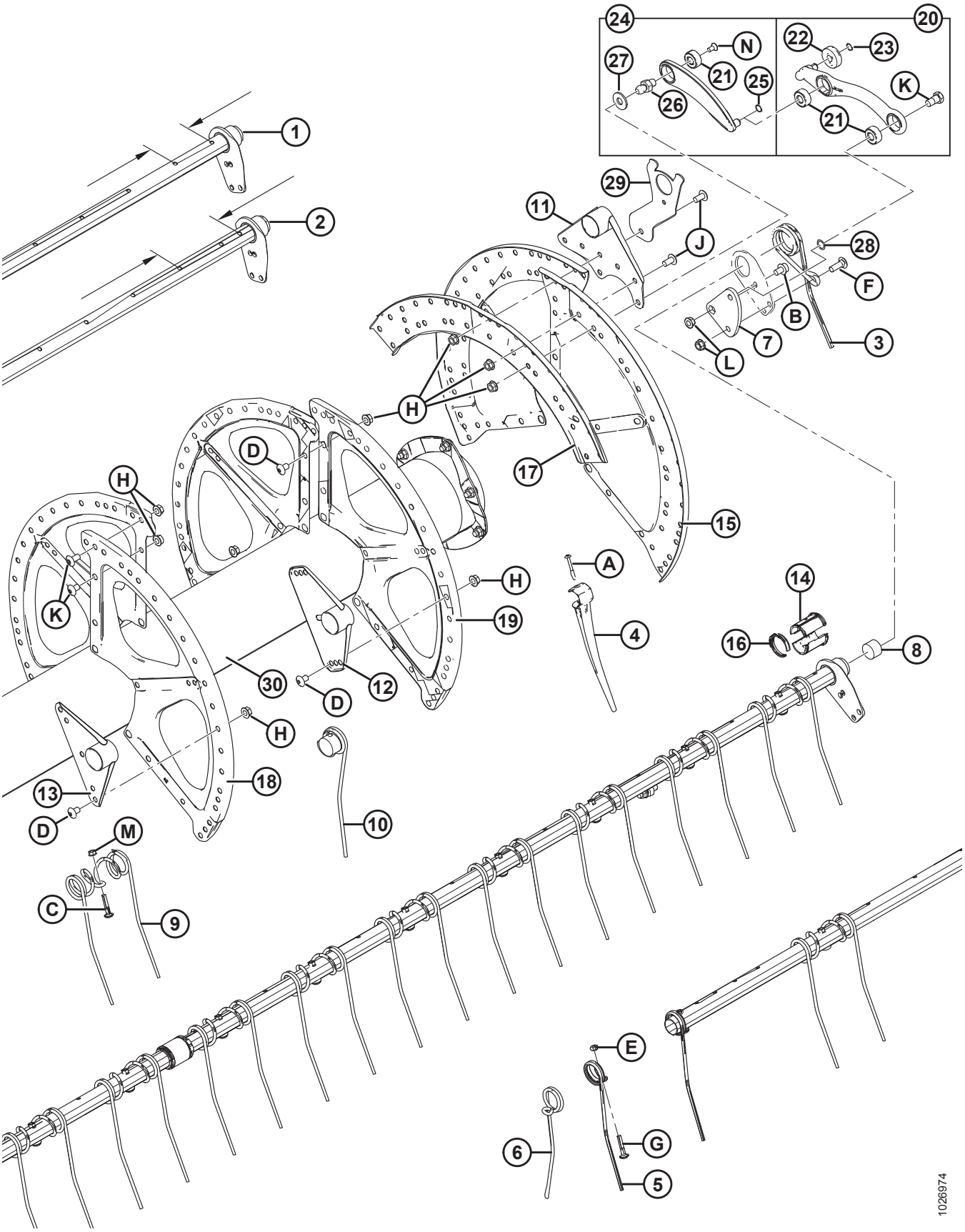

Ссылка	Номер детали	Описание	Кол-во 5/6/9 граблин	Серийный номер
C	137118	БОЛТ – BHRN 3/8 NC, С ФИКСАТОРОМ		
D	105135	ВИНТ – ДЛЯ МЕТАЛЛА		
E	18669	ГАЙКА – ШЕСТИГРАННАЯ СТОПОРНАЯ DT 3/8-16 UNC ОЦИНК.		
F	21469	БОЛТ – RHSN 1/2 NC × 1,5 ДЛ. GR5 ОЦИНК.		
G	137118	БОЛТ – КРУГЛ. ГОЛОВКА 3/8 NC С РЕБРИСТЫМ ПОДГОЛОВКОМ NC		
H	50186	ГАЙКА – ФЛАНЦ. СТОПОРНАЯ ГЛАДК. ТОРЕЦ DT 0,500-13 UNC GR5		
J	105136	ВИНТ – ДЛЯ МЕТАЛЛА		
K	105141	БОЛТ – СТОПОРН. БУРТИК		
L	21383	ГАЙКА – ФЛАНЦ. 0,500-13 UNC (С ЗАЗУБР. НА ТОРЦЕ)		
M	30228	ГАЙКА – ФЛАНЦЕВАЯ DT ГЛАДК. ТОРЕЦ 0,375-16 UNC		
N	113420	БОЛТ С ПОТАЙНОЙ ГОЛОВКОЙ TORX 3/8 NC X ДЛ. 3/4 [109]		**–396189**

109. На машинах 2021 модельного года и более поздних используется стопорное кольцо MD № 273536.

25 мотовило – жатки со сдвоенным мотовилом (9,1–13,7 м [30–45 футов])

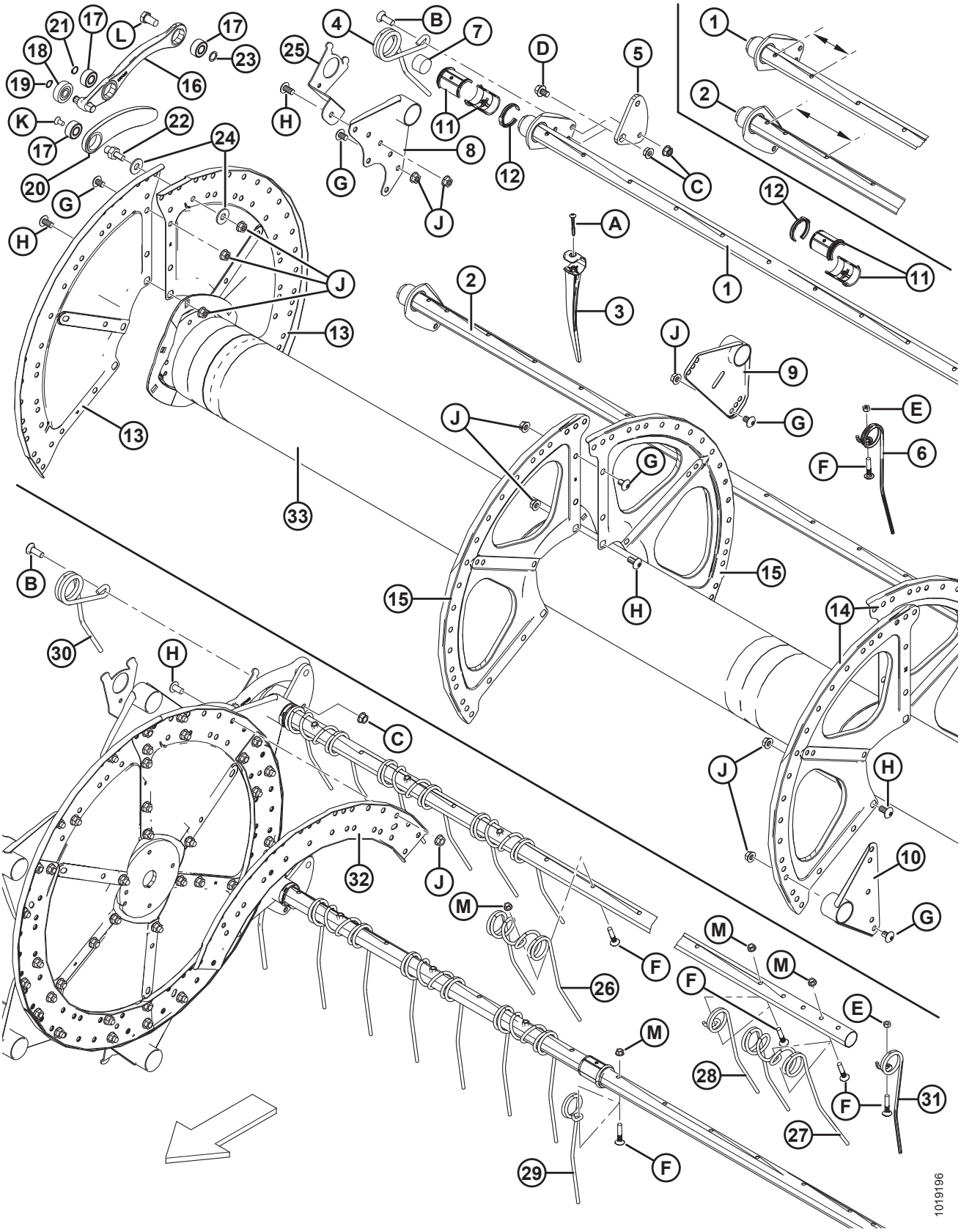

МОТОВИЛО – ЖАТКИ СО СДВОЕННЫМ МОТОВИЛОМ (9,1–13,7 М [30–45 ФУТОВ])

ПРИМЕЧАНИЕ:

Рисунок, ВВЕРХУ: правое мотовило, ВНИЗУ: левое мотовило.

ВАЖНО:

Количественные значения для узкоразведенных (№ 1) и широкоразведенных (№ 2) граблин разные. Узкоразведенная граблина = 120 мм/ широкоразведенная граблина = 196 мм. Места измерения показаны на рисунке.

Ссылка	Номер детали	Описание	Кол-во 5/6/9 граблин	Серийный номер
	B5657	КОМПЛЕКТ – ПЕРЕОБОРУДОВАНИЕ ГРАБЛИНЫ 30-ФУТОВОГО СДВОЕННОГО МОТОВИЛА, 6-9 ГРАБЛИН, СТАЛЬНЫЕ ПАЛЬЦЫ, 6 ДЮЙМОВ ИНТЕРВАЛ [110]		
	B5938	КОМПЛЕКТ – ПЕРЕОБОРУДОВАНИЕ ГРАБЛИНЫ 30-ФУТОВОГО СДВОЕННОГО МОТОВИЛА, 5-6 ГРАБЛИН, ПЛАСТМАССОВЫЕ ПАЛЬЦЫ 6 ДЮЙМОВ ИНТЕРВАЛ [110]		
	B5674	КОМПЛЕКТ – ПЕРЕОБОРУДОВАНИЕ ГРАБЛИНЫ 35-ФУТОВОГО СДВОЕННОГО МОТОВИЛА, 5-6 ГРАБЛИН, ПЛАСТМАССОВЫЕ ПАЛЬЦЫ 6 ДЮЙМОВ ИНТЕРВАЛ [110]		
	B6347	КОМПЛЕКТ – ПЕРЕОБОРУДОВАНИЕ ГРАБЛИНЫ 30-ФУТОВОГО СДВОЕННОГО МОТОВИЛА, 6-9 ГРАБЛИН, ПЛАСТМАССОВЫЕ ПАЛЬЦЫ 4 ДЮЙМОВ ИНТЕРВАЛ [110]		
	B6344	КОМПЛЕКТ – ПЕРЕОБОРУДОВАНИЕ ГРАБЛИНЫ 30-ФУТОВОГО СДВОЕННОГО МОТОВИЛА, 5-6 ГРАБЛИН, ПЛАСТМАССОВЫЕ ПАЛЬЦЫ 4 ДЮЙМОВ ИНТЕРВАЛ [110]		
	B6345	КОМПЛЕКТ – ПЕРЕОБОРУДОВАНИЕ ГРАБЛИНЫ 35-ФУТОВОГО СДВОЕННОГО МОТОВИЛА, 5-6 ГРАБЛИН, ПЛАСТМАССОВЫЕ ПАЛЬЦЫ 4 ДЮЙМОВ ИНТЕРВАЛ [110]		
		2018 Г. И ПОЗДНЕЕ (ШАГ ПАЛЬЦЕВ 4 ДЮЙМА)		
1	255749	ГРАБЛИНА – УЗКОРАЗВЕДЕННАЯ (30-ФУТОВЫЕ ЖАТКИ) [111]	6/6/10	321190–
	255716	ГРАБЛИНА – УЗКОРАЗВЕДЕННАЯ (35-ФУТОВЫЕ ЖАТКИ) [112]	6/6/10	321190–
	255908	ГРАБЛИНА – УЗКОРАЗВЕДЕННАЯ (40-ФУТОВЫЕ ЖАТКИ) [112]	6/6/0	321190–
	255738	ГРАБЛИНА – УЗКОРАЗВЕДЕННАЯ (45-ФУТОВЫЕ ЖАТКИ) [113]	6/0/0	321190–
2	255746	ГРАБЛИНА – ШИРОКОРАЗВЕД. (30-ФУТОВЫЕ ЖАТКИ) [111]	4/6/8	321190–
	255712	ГРАБЛИНА – ШИРОКОРАЗВЕД. (35-ФУТОВЫЕ ЖАТКИ) [112]	4/6/8	321190–
	255905	ГРАБЛИНА – ШИРОКОРАЗВЕД. (40-ФУТОВЫЕ ЖАТКИ) [112]	4/6/0	321190–
	255735	ГРАБЛИНА – ШИРОКОРАЗВЕД. (45-ФУТОВЫЕ ЖАТКИ) [113]	4/0/0	321190–

110. Комплекты можно приобрести только через отдел комплексных товаров.
111. 3-диск.
112. 3 или 4-диск./пластиковые пальцы.
113. 4-диск./пластиковые пальцы.

МОТОВИЛО – ЖАТКИ СО СДВОЕННЫМ МОТОВИЛОМ (9,1–13,7 М [30–45 ФУТОВ])

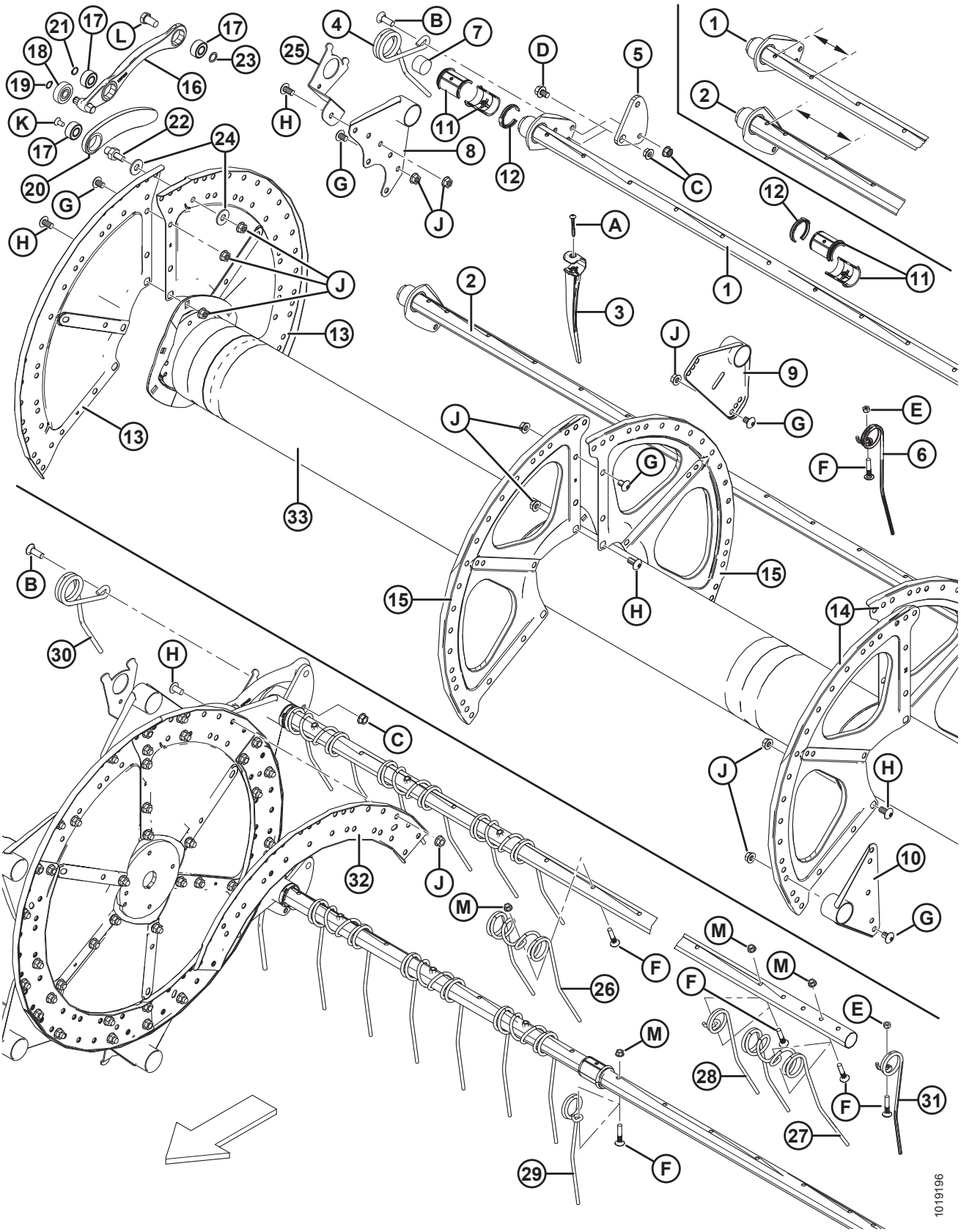

МОТОВИЛО – ЖАТКИ СО СДВОЕННЫМ МОТОВИЛОМ (9,1–13,7 М [30–45 ФУТОВ])

Ссылка	Номер детали	Описание	Кол-во 5/6/9 граблин	Серийный номер
		2017 Г. И РАНЕЕ (ШАГ ПАЛЬЦЕВ 6 ДЮЙМОВ)		
1	137415	ГРАБЛИНА – УЗКОРАЗВЕДЕННАЯ (30-ФУТОВЫЕ ЖАТКИ) [111]	6/6/10	–321189
	137570	ГРАБЛИНА – УЗКОРАЗВЕДЕННАЯ (35-ФУТОВЫЕ ЖАТКИ) [114]	6/6/10	–321189
	245266	ГРАБЛИНА – УЗКОРАЗВЕДЕННАЯ (35-ФУТОВЫЕ ЖАТКИ) [115]	6/6/10	–321189
	137568	ГРАБЛИНА – УЗКОРАЗВЕДЕННАЯ (40-ФУТОВЫЕ ЖАТКИ) [116]	6/6/0	–321189
	253839	ЗУБОДЕРЖАТЕЛЬ – УЗКОРАЗВЕДЕННЫЙ (45-ФУТОВАЯ ЖАТКА) [114]	6/0/0	–321189
2	137416	ГРАБЛИНА – ШИРОКОРАЗВЕД. (30-ФУТОВЫЕ ЖАТКИ) [111]	4/6/8	–321189
	137571	ГРАБЛИНА – ШИРОКОРАЗВЕД. (35-ФУТОВАЯ ЖАТКА) [114]	4/6/8	–321189
	245267	ГРАБЛИНА – ШИРОКОРАЗВЕД. (35-ФУТОВЫЕ ЖАТКИ) [115]	4/6/8	–321189
	137569	ГРАБЛИНА – ШИРОКОРАЗВЕД. (40-ФУТОВЫЕ ЖАТКИ) [116]	4/6/0	–321189
	253503	ГРАБЛИНА – ШИРОКОРАЗВЕД. (45-ФУТОВЫЕ ЖАТКИ) [114]	4/0/0	–321189
3	174849	ПАЛЕЦ ПЛАСТМАССОВЫЙ ПОВЫШЕННОЙ ПРОЧНОСТИ (В УПАКОВКЕ 10 ШТ.) [117]		
4	245084	ПАЛЕЦ – СТОРОНА ЭКСЦЕНТРИКА (ПРАВОЕ МОТОВИЛО)	5/6/9	
5	164894	ПАЛЕЦ – СТОРОНА ХВОСТОВИКА (ПРАВОЕ МОТОВИЛО) [118]		
6	137285	РЫЧАГ – УГЛОВОЙ, МЕХАНИЧЕСКАЯ ОБРАБОТКА	10/12/18	
7	137980	ЗАГЛУШКА – ТРУБА ПАЛЬЦЕВ ГРАБЛИНЫ	20/24/36	
8	137506	РЫЧАГ СВАРНОЙ – СТОРОНА ЭКСЦЕНТРИКА	10/12/18	
9	137535	СВАРНОЙ РЫЧАГ [119]		
10	137543	РЫЧАГ СВАРНОЙ – ТОРЕЦ ХВОСТОВИКА	10/12/18	
11	220939	ПОЛУВТУЛКА – ГРАБЛИНА (КОРОБКА 25 ШТ.)	60/72/108	

114. 3-диск./стальные или пластиковые пальцы.
115. 4-диск./стальные или пластиковые пальцы.
116. 3 или 4-диск./стальные или пластиковые пальцы.
117. Количества, шаг 4 дюйма (граблина 5/6/9): 30-фут. пластиковые = 428/562/820, 35-фут. пластиковые = 516/618/0, 40-фут. пластиковые = 606/0/0, 45-фут. пластиковые = 638/0/0.
Кол-ва, шаг 6 дюймов (5/6/9 граблин): 30-футовые жатки, пластиковые пальцы = 280/336/504, 35-футовые жатки, пластиковые пальцы = 332/399/598, 40-футовые жатки, пластиковые пальцы = 384/462/0, 45-футовые жатки, пластиковые пальцы = 433/0/0.
118. Кол-во (5/6/9 граблин): 30–35-футовые жатки, стальные и пластиковые пальцы = 5/6/9, 40-футовые жатки, стальные и пластиковые пальцы = 5/6/0, 45-футовые жатки, пластиковые пальцы = 5/0/0.
119. Кол-во (5/6/9 граблин): 30–35-футовые жатки, стальные и пластиковые пальцы = 10/12/18, 40-футовые жатки, стальные и пластиковые пальцы = 10/12/0, 45-футовые жатки, пластиковые пальцы = 10/0/0.

МОТОВИЛО – ЖАТКИ СО СДВОЕННЫМ МОТОВИЛОМ (9,1–13,7 М [30–45 ФУТОВ])

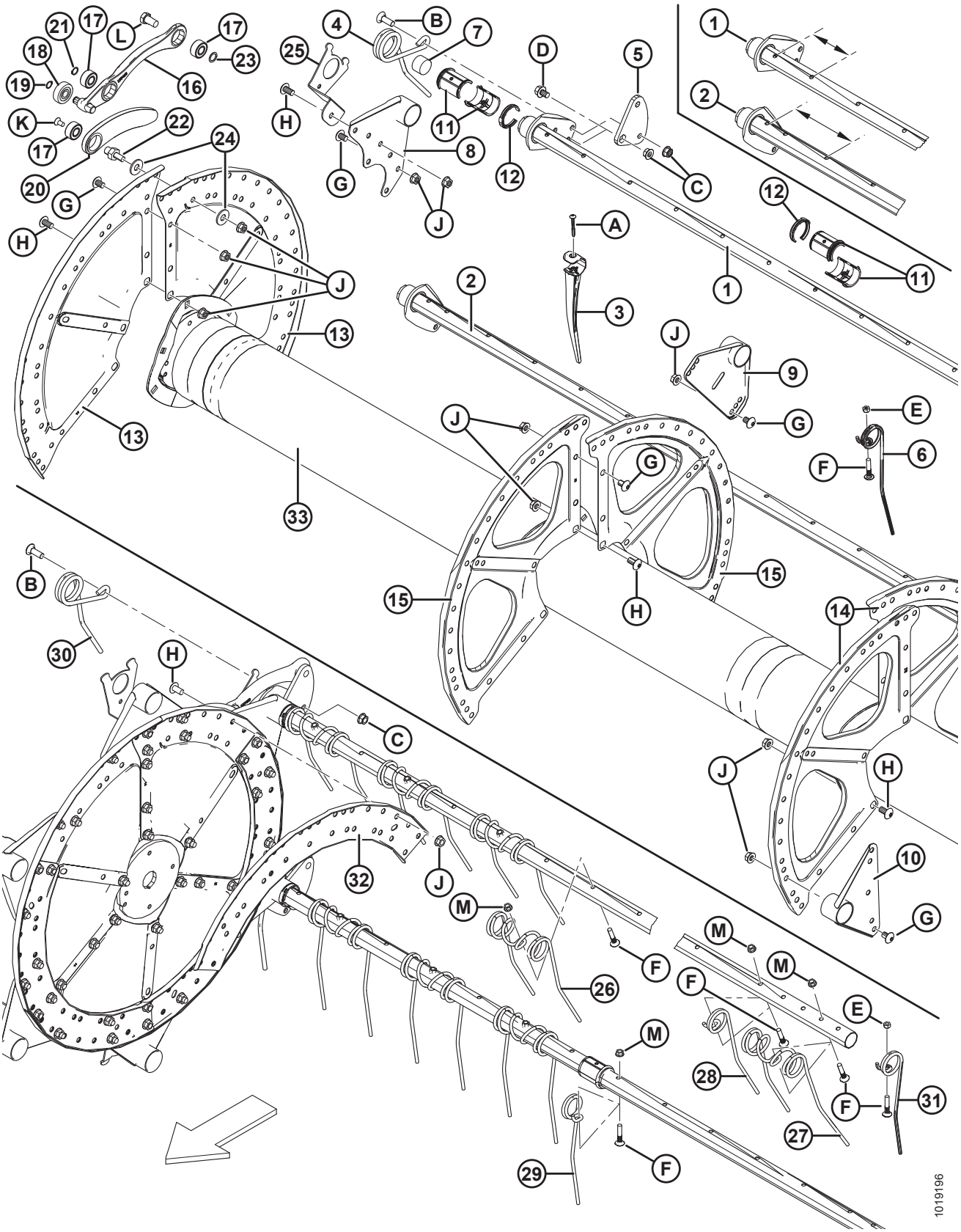

Ссылка	Номер детали	Описание	Кол-во 5/6/9 граблин	Серийный номер
12	220941	ХОМУТ – ВТУЛКА ГРАБЛИНЫ, С ЦЕНТРАЛЬНЫМ РЕБРОМ (УПАК. 5 ШТ.) [120]		
13	137536	СЕГМЕНТ – СТОРОНА ЭКСЦЕНТРИКА, 14 GA	6/6/6	
14	137142	СЕГМЕНТ – ТОРЕЦ ХВОСТОВИКА, 16 GA	6/6/6	
15	137277	СЕГМЕНТ – СЕРЕДИНА ПРОЛЕТА, 18 GA	6/6/6	
16	**311617**	**РЫЧАГ – СИСТЕМА УПРАВЛЕНИЯ ПАЛЬЦАМИ ГРАБЛИНЫ В СБОРЕ** [121]	**10/12/18**	**396190–**
	304955	**РЫЧАГ – ЗВЕНО ЭКСЦЕНТРИКОВОГО МЕХАНИЗМА** [122]	**10/12/18**	**–396189**
17	**273347**	**ПОДШИПНИК**	**30/36/54**	**396190–**
	273265	ПОДШИПНИК	30/36/54	**–396189**
18	**273524**	**ПОДШИПНИК – СЛЕДЯЩИЙ ЭЛЕМЕНТ ЭКСЦЕНТРИКА**	**10/12/18**	**396190–**
	50184	ПОДШИПНИК – СЛЕДЯЩИЙ ЭЛЕМЕНТ ЭКСЦЕНТРИКА	10/12/18	**–396189**
19	**273536**	**КОЛЬЦО – ВНЕШН. СТОПОРНОЕ**	**10/12/18**	**396190–**
	30523	КОЛЬЦО – ВНЕШ. СТОПОРНОЕ	10/12/18	**–396189**
20	**311615**	**РЫЧАГ – В СБОРЕ** [123]	**10/12/18**	**396190–**
	304955	**РЫЧАГ – ЗВЕНО ЭКСЦЕНТРИКОВОГО МЕХАНИЗМА** [122]	**10/12/18**	**–396189**
21	**273536**	**КОЛЬЦО – ВНЕШН. СТОПОРНОЕ**	**10/12/18**	**396190–**
	137523	КОЛЬЦО – ВНЕШ. СТОПОРНОЕ	10/12/18	**–396189**
22	**304954**	**ШПИЛЬКА – ЗВЕНО**	**10/12/18**	**396190–**
	279700	ШПИЛЬКА – СОЕДИНЕНИЕ (КОРОБКА 5 ШТ.)	10/12/18	**–396189**
23	137529	РЕГУЛИРОВОЧНАЯ ПРОКЛАДКА – КОРЕННОЙ ПОДШИПНИК	10/12/18	
24	137699	ШАЙБА – USS, ЗАКАЛЕННАЯ, ПЛОСКАЯ 1/2 НОМ. ВД (ТОЛЬКО С 5 ГРАБЛИНАМИ) [124]	20/0/0	244010–
25	REF	КРЕПЛЕНИЕ – БОКОВОЙ ЩИТОК МОТОВИЛА [125]		

120. Кол-во (5/6/9 граблин): 30-футовые жатки, стальные и пластиковые = 15/18/27, 35-футовые жатки, стальные и пластиковые = 15/17/27, 40-футовые жатки, стальные и пластиковые пальцы = 15/18/0, 45-футовые жатки, пластиковые пальцы = 15/0/0.
121. Включает два подшипника (MD № 273347), подшипник следящего элемента эксцентрика (MD № 273524) и два стопорных кольца. Для машин 2020 модельного года и более ранних закажите рычаг звена эксцентрикового механизма (MD № 304955).
122. Включает в себя рычаг в сборе (MD № 311615), рычаг управления пальцами граблины в сборе (MD № 311617), распорку звена (MD № 304954) и два стопорных кольца (MD № 273536).
123. Включает подшипник (MD № 273347) и стопорное кольцо (MD № 273536). Для машин 2020 модельного года и более ранних закажите рычаг звена эксцентрикового механизма (MD № 304955).
124. Сменная деталь для машин с 5 граблинами, выпущенных в 2014 г. и позднее. Для машин, выпущенных в 2013 г. и раньше, закажите стяжку MD № 220025.
125. См. раздел *26 Компоненты боковых щитков мотовила, страница 121*.

МОТОВИЛО – ЖАТКИ СО СДВОЕННЫМ МОТОВИЛОМ (9,1–13,7 М [30–45 ФУТОВ])

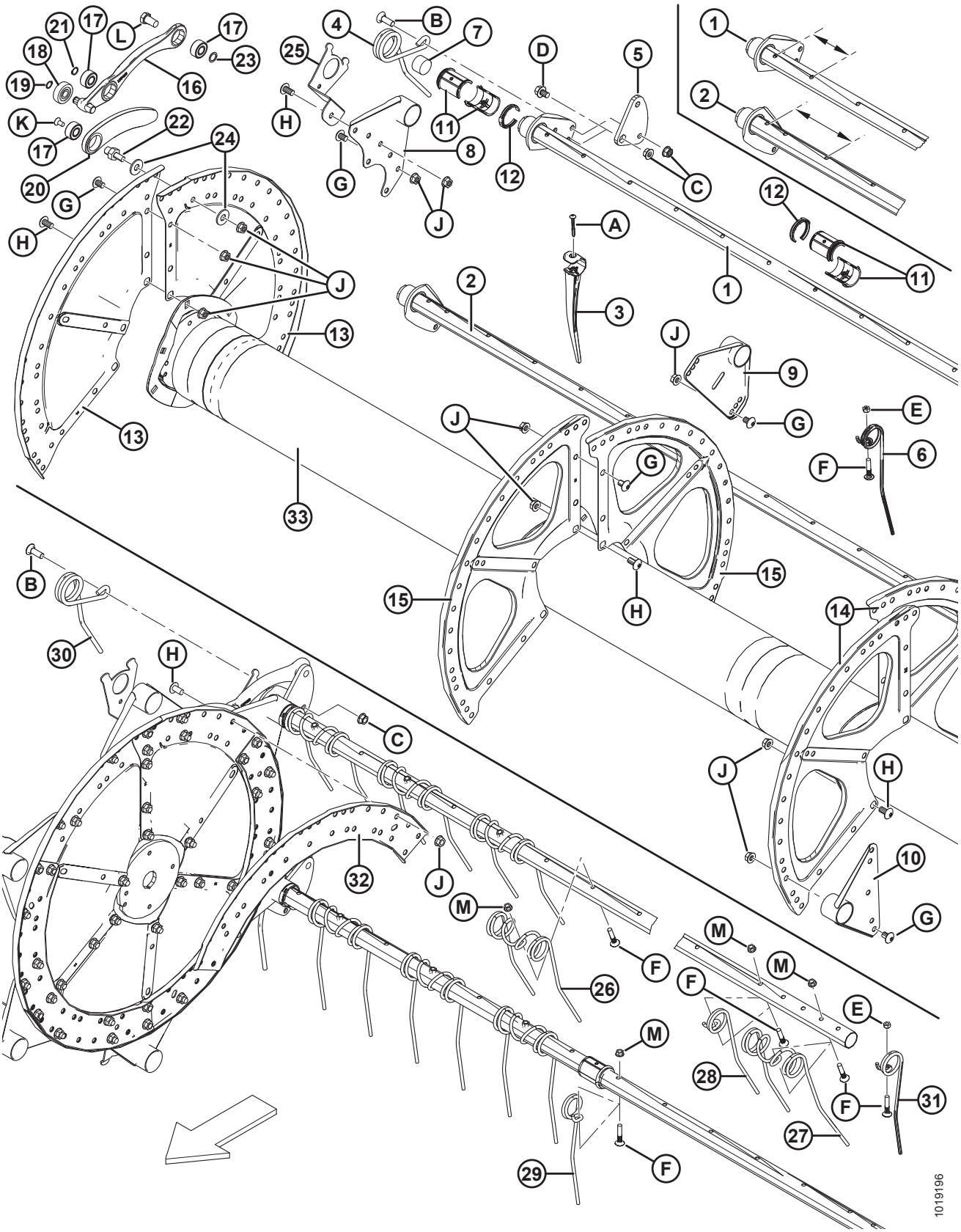

МОТОВИЛО – ЖАТКИ СО СДВОЕННЫМ МОТОВИЛОМ (9,1–13,7 М [30–45 ФУТОВ])

Ссылка	Номер детали	Описание	Кол-во 5/6/9 граблин	Серийный номер
26	137092	ПАЛЕЦ – ДВОЙНОЙ, СТАЛЬНОЙ [126]		
27	137971	ПАЛЕЦ – ДВОЙНОЙ, ХВОСТОВИК ПРАВОГО МОТОВИЛА [127]		
28	137519	ПАЛЕЦ – ОДИНАРНЫЙ, КОНЦЕНТРИЧЕСКИЙ, ЛЕВОЕ СМЕЩЕНИЕ [128]		
29	137754	ПАЛЕЦ – ОДИНАРНЫЙ, КОНЦЕНТРИЧЕСКИЙ, ПРАВОЕ СМЕЩЕНИЕ [129]		
30	164895	ПАЛЕЦ – СТОРОНА ЭКСЦЕНТРИКА (ЛЕВОЕ МОТОВИЛО)	5/6/9	
31	245083	ПАЛЕЦ – КОНЕЦ ХВОСТОВИКА (ЛЕВОЕ МОТОВИЛО) [130]		
32	137532	ШВЕЛЛЕР – ДИСК ЭКСЦЕНТРИКА [131]	6/6/6	
33	137910	ЦЕНТРАЛЬНАЯ ТРУБА – 30 ФУТОВ ЛЕВАЯ В КОМПЛЕКТЕ С ОТРАЖАТЕЛЯМИ (МОТОВИЛО 3 ДИСКА) [132]	1	
	137913	ЦЕНТРАЛЬНАЯ ТРУБА – 30 ФУТОВ ПРАВАЯ В КОМПЛЕКТЕ С ОТРАЖАТЕЛЯМИ (МОТОВИЛО 3 ДИСКА) [132]	1	
	137915	ЦЕНТРАЛЬНАЯ ТРУБА – 35 ФУТОВ ЛЕВАЯ В КОМПЛЕКТЕ С ОТРАЖАТЕЛЯМИ (МОТОВИЛО 3 ДИСКА) [132]	1	
	137916	ЦЕНТРАЛЬНАЯ ТРУБА – 35 ФУТОВ ПРАВАЯ В КОМПЛЕКТЕ С ОТРАЖАТЕЛЯМИ (МОТОВИЛО 3 ДИСКА) [132]	1	
	245272	ЦЕНТРАЛЬНАЯ ТРУБА – 35 ФУТОВ ЛЕВАЯ В КОМПЛЕКТЕ С ОТРАЖАТЕЛЯМИ (МОТОВИЛО 4 ДИСКА) [133]	1	
	245273	ЦЕНТРАЛЬНАЯ ТРУБА – 35 ФУТОВ ПРАВАЯ В КОМПЛЕКТЕ С ОТРАЖАТЕЛЯМИ (МОТОВИЛО 4 ДИСКА) [133]	1	
	137917	ЦЕНТРАЛЬНАЯ ТРУБА – 40 ФУТОВ ЛЕВАЯ В КОМПЛЕКТЕ С ОТРАЖАТЕЛЯМИ (МОТОВИЛО 3 ДИСКА) [132]	1	
	137918	ЦЕНТРАЛЬНАЯ ТРУБА – 40 ФУТОВ ПРАВАЯ В КОМПЛЕКТЕ С ОТРАЖАТЕЛЯМИ (МОТОВИЛО 3 ДИСКА) [132]	1	
	245276	ЦЕНТРАЛЬНАЯ ТРУБА – 40 ФУТОВ ЛЕВАЯ В КОМПЛЕКТЕ С ОТРАЖАТЕЛЯМИ (МОТОВИЛО 4 ДИСКА) [133]	1	
	245277	ЦЕНТРАЛЬНАЯ ТРУБА – 40 ФУТОВ ПРАВАЯ В КОМПЛЕКТЕ С ОТРАЖАТЕЛЯМИ (МОТОВИЛО 4 ДИСКА) [133]	1	

126. Кол-во (5/6/9 граблин): 30-футовые жатки, стальные пальцы = 135/162/243, 35-футовые жатки, стальные пальцы = 156/186/280, 40-футовые жатки, стальные пальцы = 182/219/0.
127. Количество: 30 футов = 3, 35 футов = 3. Используются только на мотовилах со стальными пальцами.
128. Кол-во (5/6/9 граблин): 30-футовые жатки, стальные пальцы = 5/6/9, 35-футовые жатки, стальные пальцы = 9/12/17, 40-футовые жатки, стальные пальцы = 11/12/0.
129. Кол-во (5/6/9 граблин): 30-футовые жатки, стальные пальцы = 4/6/8, 35-футовые жатки, стальные пальцы = 3/3/5, 40-футовые жатки, стальные пальцы = 2/3/0.
130. Кол-во (5/6/9 граблин): 30–35-футовые жатки, стальные и пластиковые пальцы = 5/6/9, 40-футовые жатки, стальные и пластиковые пальцы = 5/6/0, 45-футовые жатки, пластиковые пальцы = 5/0/0.
131. Модели 2014 г. и позднее.
132. 3 диска.
133. 4 диска.

МОТОВИЛО – ЖАТКИ СО СДВОЕННЫМ МОТОВИЛОМ (9,1–13,7 М [30–45 ФУТОВ])

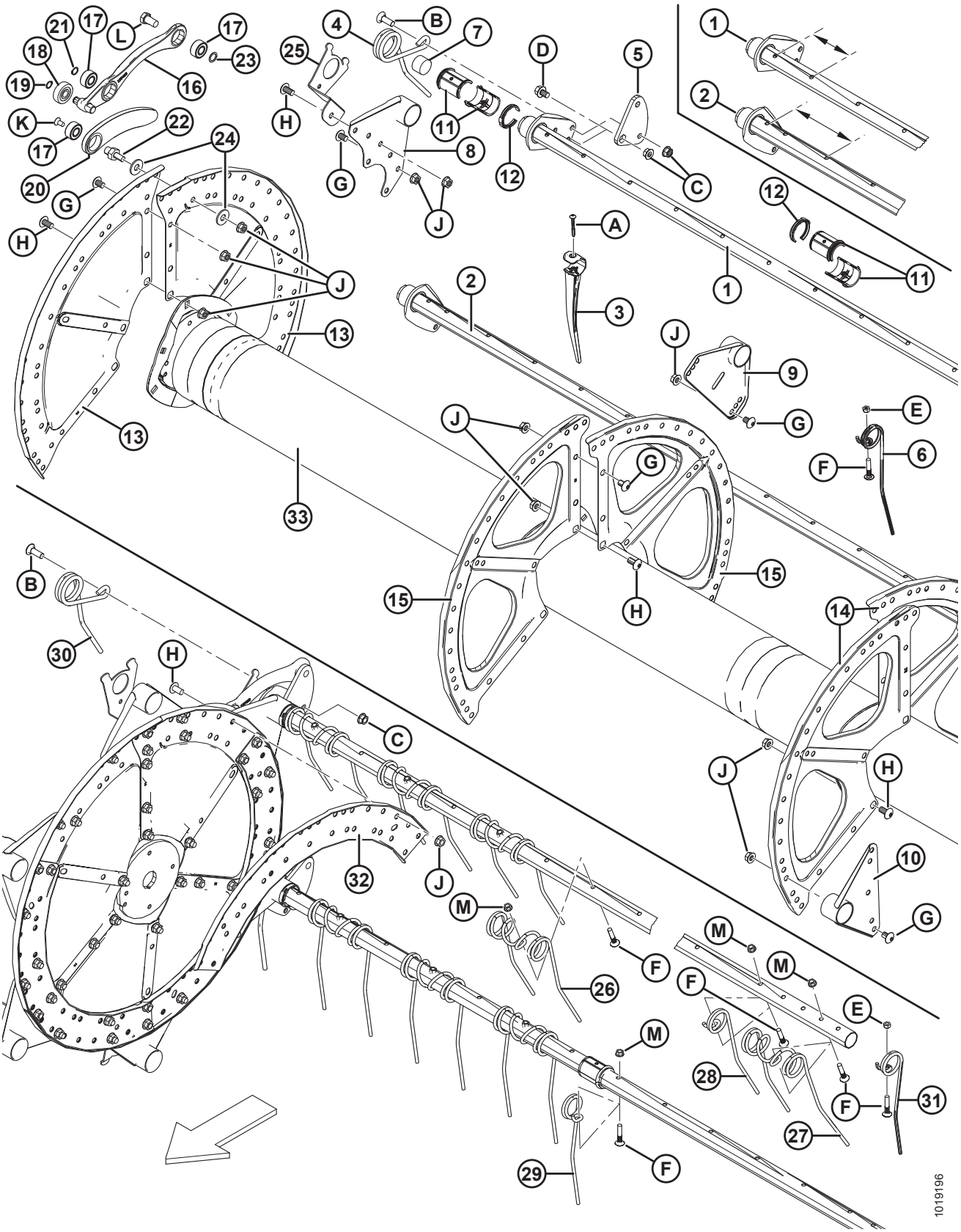

МОТОВИЛО – ЖАТКИ СО СДВОЕННЫМ МОТОВИЛОМ (9,1–13,7 М [30–45 ФУТОВ])

Ссылка	Номер детали	Описание	Кол-во 5/6/9 граблин	Серийный номер
	137968	ЦЕНТРАЛЬНАЯ ТРУБА – 45 ФУТОВ ЛЕВАЯ В КОМПЛЕКТЕ С ОТРАЖАТЕЛЯМИ (МОТОВИЛО 3 ДИСКА) [132]	1	
	137969	ЦЕНТРАЛЬНАЯ ТРУБА – 45 ФУТОВ ПРАВАЯ В КОМПЛЕКТЕ С ОТРАЖАТЕЛЯМИ (МОТОВИЛО 3 ДИСКА) [132]	1	
	253514	ЦЕНТРАЛЬНАЯ ТРУБА – 45 ФУТОВ ЛЕВАЯ В КОМПЛЕКТЕ С ОТРАЖАТЕЛЯМИ (МОТОВИЛО 4 ДИСКА) [133]	1	
	253515	ЦЕНТРАЛЬНАЯ ТРУБА – 45 ФУТОВ ПРАВАЯ В КОМПЛЕКТЕ С ОТРАЖАТЕЛЯМИ (МОТОВИЛО 4 ДИСКА) [133]	1	
A	252687	ВИНТ – УСТАНОВ., TORX, 48°, ДВОЙН. СПИРАЛЬ 1/4 × 2 1/4, ОЦИНК.		
B	21469	БОЛТ – RHSN 1/2 NC × 1,5 ДЛ., КЛАСС ПРОЧНОСТИ 5, ОЦИНК.		
C	21383	ГАЙКА – ФЛАНЦ. 0,500-13 UNC (С ЗАЗУБР. НА ТОРЦЕ)		
D	105066	БОЛТ – ШЕСТИГР. ГОЛОВКА ФЛАНЦЕВ. (С ЗАЗУБР.) 1/2 NC × 0,75 GR5		
E	18669	ГАЙКА – ШЕСТИГРАННАЯ СТОПОРНАЯ DT 3/8-16 UNC ОЦИНК.		
F	137118	БОЛТ – BHRN 3/8 NC, С ФИКСАТОРОМ		
G	105135	ВИНТ – ДЛЯ МЕТАЛЛА, ПОЛУКРУГЛАЯ ГОЛОВКА TORX, 1/2 × 0,75 ДЮЙМА ДЛИНА		
H	105136	ВИНТ – ДЛЯ МЕТАЛЛА, ПОЛУКРУГЛАЯ ГОЛОВКА TORX, 1/2 × 1,0 ДЮЙМА ДЛИНА		
J	50186	ГАЙКА – ФЛАНЦ. СТОПОРНАЯ ГЛАДК. ТОРЕЦ DT 0,500-13 UNC GR5		
K	113420	БОЛТ С ПОТАЙНОЙ ГОЛОВКОЙ TORX 3/8 NC X ДЛ. 3/4 [134]		**–396189**
L	105141	БОЛТ С БУРТИКОМ, 5/8-18 UNF, 30 ММ ДЛ., ОЦИНК., GR5		
M	30228	ГАЙКА – ФЛАНЦЕВАЯ DT ГЛАДК. ТОРЕЦ 0,375-16 UNC		

134. На машинах 2021 модельного года и более поздних используется стопорное кольцо MD № 273536.

26 Компоненты боковых щитков мотовила

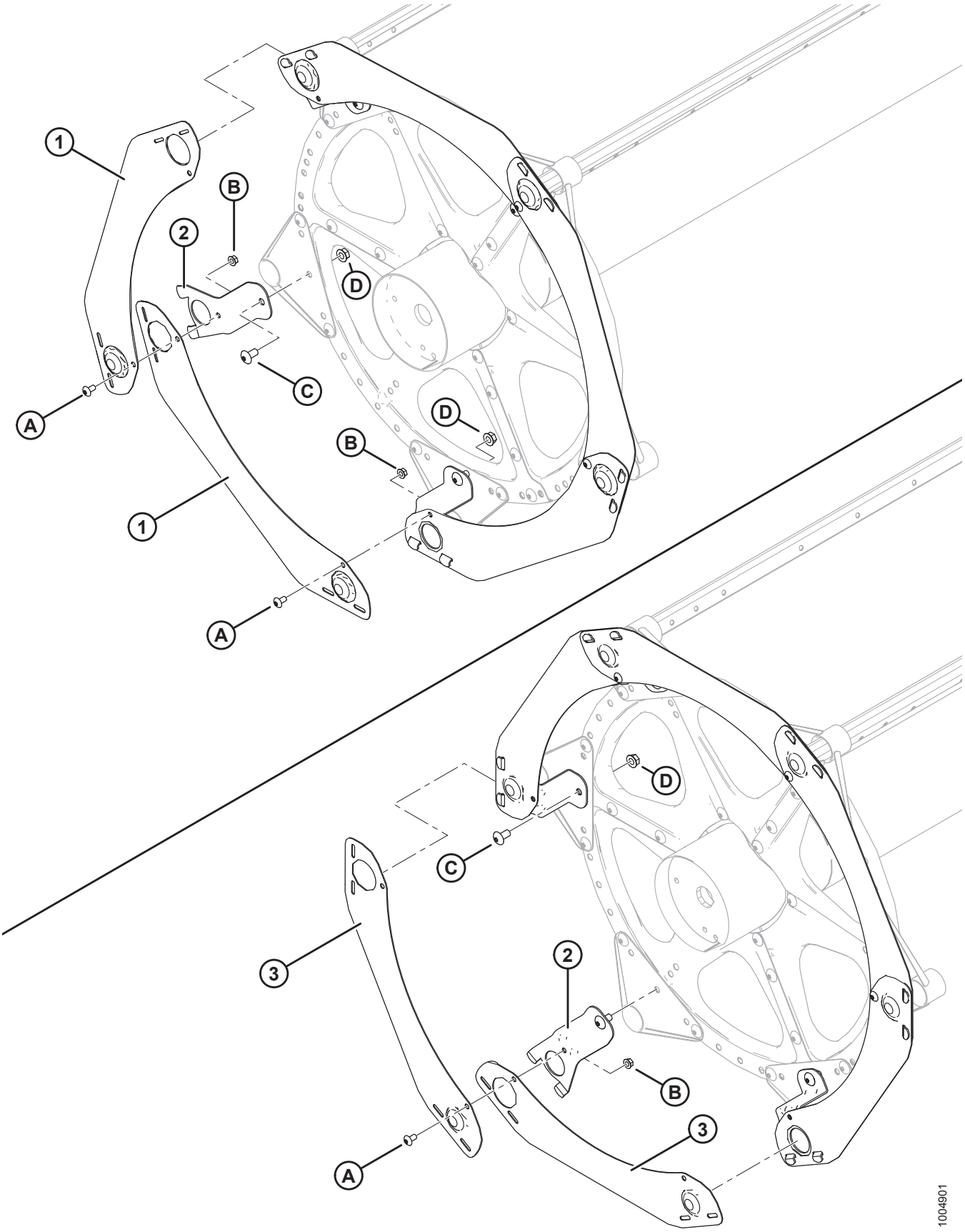

КОМПОНЕНТЫ БОКОВЫХ ЩИТКОВ МОТОВИЛА

Ссылка	Номер детали	Описание	Кол-во 5/6/9 граблин	Серийный номер
1	164754	БОКОВОЙ ЩИТОК – С 5 ГРАБЛИНАМИ, СЕГМЕНТИРОВАННЫЙ, СЕРИЯ 5	5	
2	164958	ОПОРА – БОКОВОЙ ЩИТОК МОТОВИЛА	5/6/9	
3	164965	БОКОВОЙ ЩИТОК – С 6 ГРАБЛИНАМИ, СЕГМЕНТИРОВАННЫЙ, СЕРИЯ 5	6	
	164967	БОКОВОЙ ЩИТОК – С 9 ГРАБЛИНАМИ, СЕГМЕНТИРОВАННЫЙ, СЕРИЯ 5	9	
A	135157	ВИНТ – ДЛЯ МЕТАЛЛА, ШИРОКАЯ ПОЛУКРУГЛАЯ ГОЛОВКА TORX 3/8 × 0,75 ДЮЙМА		
B	30228	ГАЙКА – ФЛАНЦЕВАЯ DT ГЛАДК. ТОРЕЦ 0,375-16 UNC		
C	105136	ВИНТ – ДЛЯ МЕТАЛЛА, ШИРОКАЯ ПОЛУКРУГЛАЯ ГОЛОВКА TORX 1/2 × 1 ДЮЙМ		
D	50186	ГАЙКА – ФЛАНЦЕВАЯ КОНТРГАЙКА ГЛАДК. ПОВЕРХН. DT 0,500-13 UNC, КЛАСС ПРОЧНОСТИ 5		

27 Компоненты мотовила – одинарное мотовило, правый рычаг

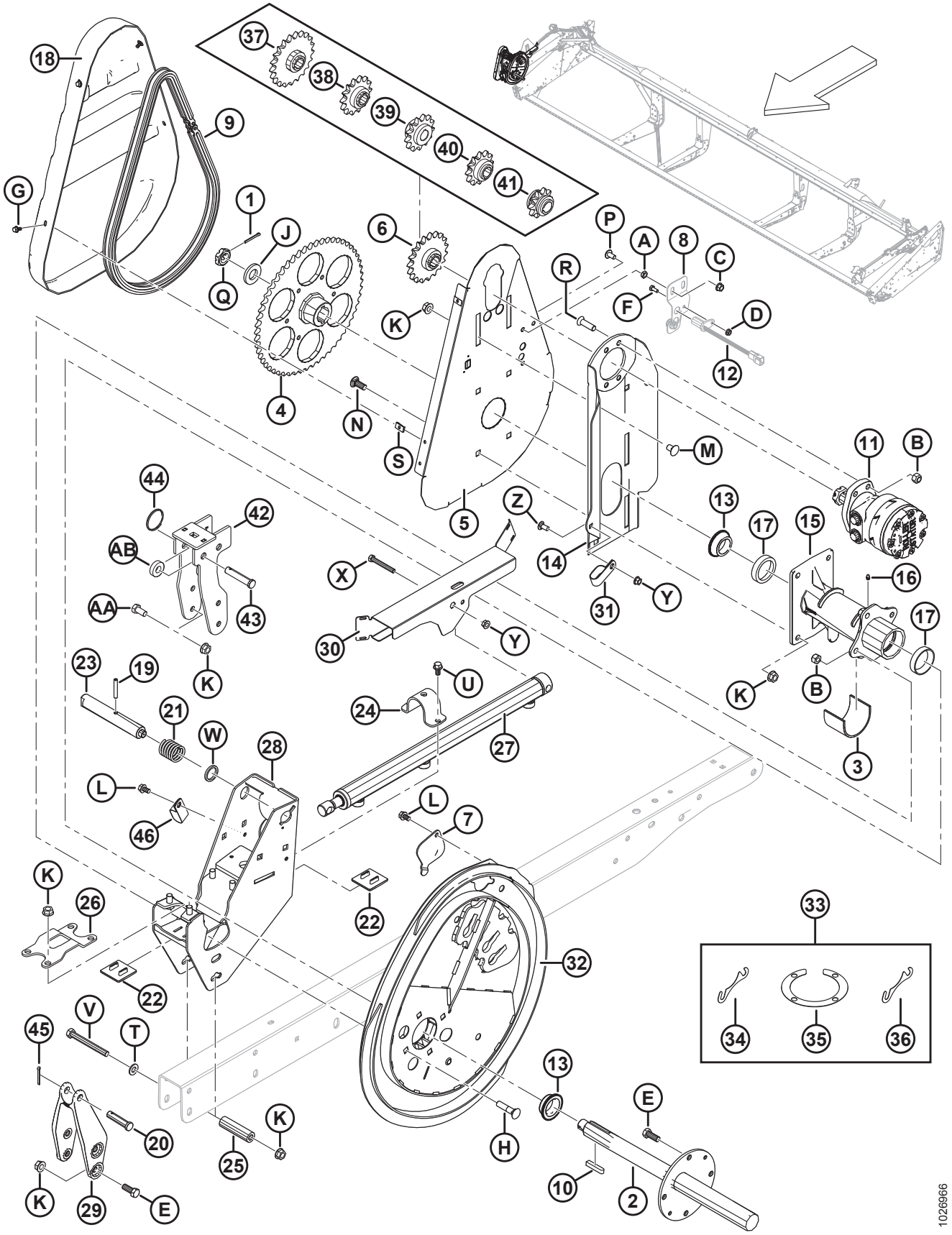

КОМПОНЕНТЫ МОТОВИЛА – ОДИНАРНОЕ МОТОВИЛО, ПРАВЫЙ РЫЧАГ

Ссылка	Номер детали	Описание	Кол-во	Серийный номер
1	18607	ШПЛИНТ – 5/32 ДИАМ. × 1,5, ОЦИНК.	1	
2	137291	ВАЛ ПРИВОДА МОТОВИЛА	1	
3	137315	ВТУЛКА	1	
4	137347	ЗВЕЗДОЧКА – МЕХАНИЧЕСКАЯ ОБРАБОТКА, 56 ЗУБЬЕВ, RC 60	1	
5	137352	ОПОРА – ЗАДНИЙ ЩИТОК ПРИВОДА МОТОВИЛА	1	
6	137354	ЗВЕЗДОЧКА – RC 60, 19 ЗУБЬЕВ	1	
7	137476	КРЫШКА – ДОСТУП К ПОДШИПНИКУ ЭКСЦЕНТРИКА	1	
8	REF	ОПОРА – ДАТЧИК СКОРОСТИ ВАЛКОВОЙ ЖАТКИ [135]	1	
9	137515	ЦЕПЬ – RC-60, 76 ЗВЕНЬЕВ, КЛЕПКА, ЗАМКНУТАЯ	1	
10	137721	ШПОНКА – ВАЛ ПРИВОДА МОТОВИЛА	2	
11	273258	ГИДРОМОТОР, 15,9 КУБ. ДЮЙМА СЕРИЯ 506 [136]	1	
	273259	КОМПЛЕКТ УПЛОТНЕНИЙ, **ГИДРОМОТОР MD № 273258**		
	137375	ГАЙКА – КОРОН., ЗАЖИМН. 1,0-20 UNEF		
	273078	**ГИДРОМОТОР HYD-260 КУБ.СМ., ПОДШИПНИК ПОВЫШЕННОЙ МОЩНОСТИ** [137]	**ОРТ**	
	311620	**КОМПЛЕКТ УПЛОТНЕНИЙ, ГИДРОМОТОР MD № 273078**		
	137375	ГАЙКА – КОРОН., ЗАЖИМН. 1,0-20 UNEF		
12	REF	ДАТЧИК СКОРОСТИ НОЖА – СКОРОСТЬ [135]	1	
13	164213	ПОДШИПНИК – КОНИЧЕСКИЙ, В КОМПЛЕКТЕ С УПЛОТНЕНИЕМ	2	
14	164750	ОПОРА СВАРНАЯ МОТОРА	1	
15	164817	СТУПИЦА ПРИВОДА МОТОВИЛА С НАРУЖНЫМИ КОЛЬЦАМИ ПОДШИПНИКА	1	
16	18671	ФИТИНГ – СМАЗОЧН. 1/4-28 UNF	1	
17	164214	ПОДШИПНИК – НАРУЖНОЕ КОЛЬЦО	2	
18	164955	КРЫШКА – ПРИВОД МОТОВИЛА	1	
19	16681	ШТИФТ ПРУЖИННЫЙ 5/16 ДИАМ. × 2,0 ДЛ.	1	
20	18725	ШТИФТ – С ОТВЕРСТИЕМ ПОД ШПЛИНТ	1	
21	137221	ПРУЖИНА СЖАТИЯ	1	

135. Используется только на жатках самоходных валковых косилок.
136. Гидромотор, используемый для приложений с обычным крутящим моментом. Гайка и шпонка прилагаются к гидромотору (MD № 273258). Допускается обслуживание гайки с помощью контргайки с прорезью (MD № 137375).
137. Гидромотор, используемый для приложений с высоким крутящим моментом (подшипник повышенной мощности). Гайка и шпонка прилагаются к гидромотору (MD № 273078). Допускается обслуживание гайки с помощью контргайки с прорезью (MD № 137375).

КОМПОНЕНТЫ МОТОВИЛА – ОДИНАРНОЕ МОТОВИЛО, ПРАВЫЙ РЫЧАГ

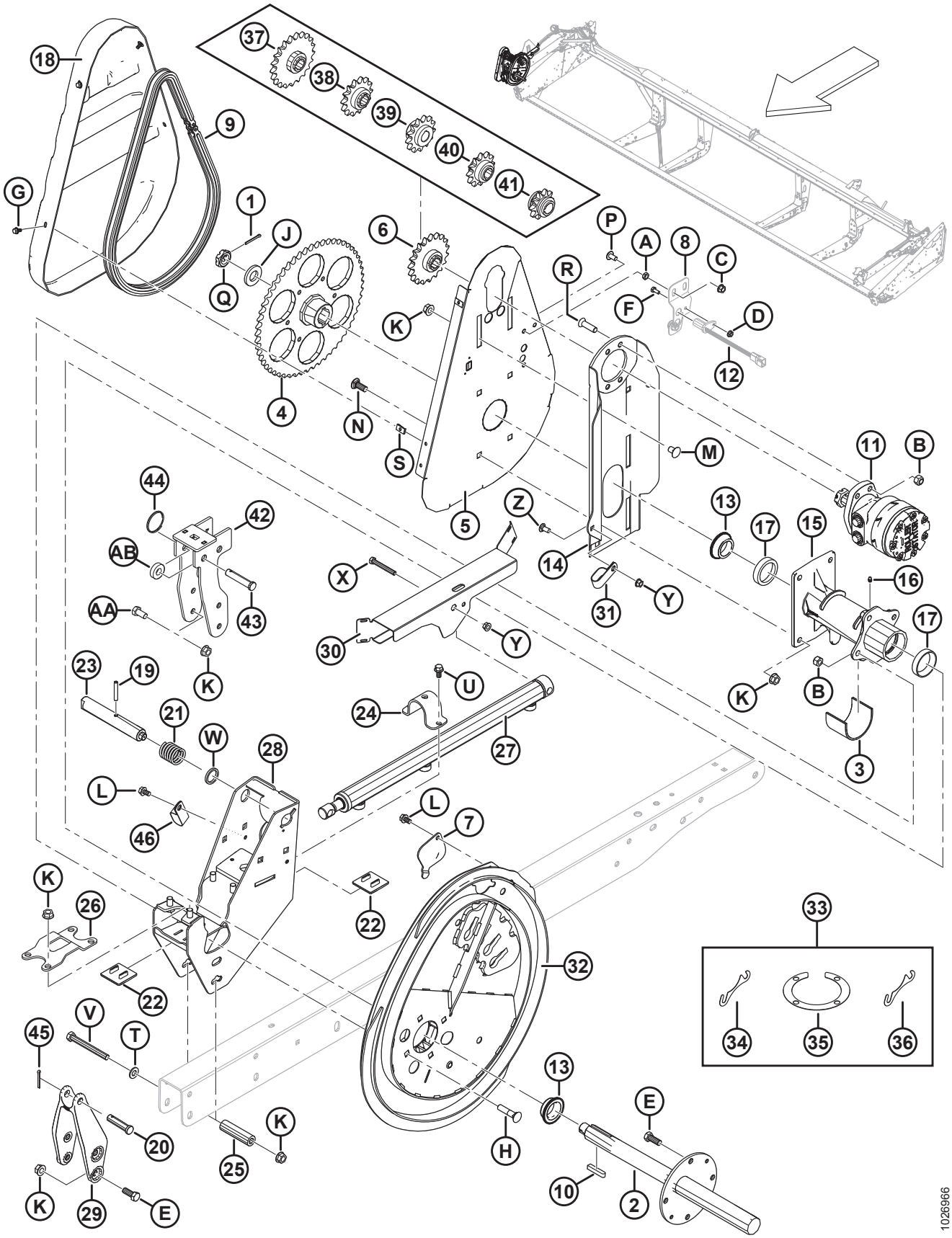

КОМПОНЕНТЫ МОТОВИЛА – ОДИНАРНОЕ МОТОВИЛО, ПРАВЫЙ РЫЧАГ

Ссылка	Номер детали	Описание	Кол-во	Серийный номер
22	137626	НАКЛАДКА – ИЗНОСНАЯ, ПРИВОДА МОТОВИЛА	2	
23	164815	ШТИФТ – ЭКСЦЕНТРИКОВАЯ ЗАЩЕЛКА	1	
24	164930	ХОМУТ – ПРОДОЛЬНЫЙ	1	
25	164945	ПРОСТАВКА	1	
26	164953	ЗАЖИМ – СТУПИЦА ПРИВОДА	1	
27	164933	ЦИЛИНДР – ПРОДОЛЬНОГО ПЕРЕМЕЩЕНИЯ	1	
	113435	КОМПЛЕКТ УПЛОТНЕНИЯ		
28	279979	ОПОРА СВАРНАЯ – ПРАВЫЙ ЭКСЦЕНТРИК	1	
29	164887	ОТЛИВКА – ПРОДОЛЬН. ПРАВ. РЫЧАГ	1	
30	123670	ЩИТОК – ПРАВЫЙ, ОДИНАРНЫЙ	1	
31	103738	ЗАЖИМ – ПВХ ИЗОЛИРОВАННЫЙ 13/16 ДЮЙМА РАЗМЕР ТРУБЫ	1	
32	294634	КОМПЛЕКТ ЭКСЦЕНТРИКА [138]	1	
33	294631	КОМПЛЕКТ – РЕГУЛИРОВОЧНЫЕ ПРОКЛАДКИ ЭКСЦЕНТРИКА [139]	A/R	
34	137753	РЕГУЛИРОВОЧНАЯ ПРОКЛАДКА – ФЛАНЕЦ НА 4 БОЛТАХ	A/R	
35	164061	РЕГУЛИРОВОЧНАЯ ПРОКЛАДКА – МЕЖДУ СТУПИЦЕЙ И ЭКСЦЕНТРИКОМ	A/R	
36	245199	РЕГУЛИРОВОЧНАЯ ПРОКЛАДКА – МЕЖДУ СТУПИЦЕЙ И ЭКСЦЕНТРИКОМ	A/R	
37	137350	ЗВЕЗДОЧКА – 21 ЗУБ, RC 60 [140]	OPT	
38	137356	ЗВЕЗДОЧКА – 14 ЗУБЬЕВ, 3000 ФУНТОВ/КВ. ДЮЙМ (ТОЛЬКО ДЛЯ ПОЛЕГЛОГО РИСА) [140]	OPT	
39	164126	ЗВЕЗДОЧКА – 13 ЗУБЬЕВ, RC 60 [140]	OPT	
40	137970	ЗВЕЗДОЧКА – 12 ЗУБЬЕВ, 2500 ЗУБЦОВ НА ДЮЙМ (ТОЛЬКО ДЛЯ ПОЛЕГЛОГО РИСА) [140]	OPT	
41	137348	ЗВЕЗДОЧКА – 10 ЗУБЬЕВ, 2000 ФУНТ./КВ. ДЮЙМ (ТОЛЬКО ДЛЯ ПОЛЕГЛОГО РИСА) [140]	OPT	
42	304017	КРОНШТЕЙН – ПРАВ., СВАРНОЙ, ЭКСЦЕНТРИКА (ТОЛЬКО МОДЕЛИ ДЛЯ ЭКСПОРТА)	1	
43	18738	ШТИФТ – С ОТВЕРСТИЕМ ПОД ШПЛИНТ (ТОЛЬКО МОДЕЛИ ДЛЯ ЭКСПОРТА)	1	
44	118137	КОЛЬЦО (ТОЛЬКО МОДЕЛИ ДЛЯ ЭКСПОРТА)	1	

138. Включает комплект регулировочных прокладок эксцентрика (MD № 294631).
139. Включает четыре регулировочные прокладки (MD № 164061), два регулировочных кольца (MD № 137753) и регулировочную прокладку (MD № 245199).
140. Высокий крутящий момент, только мотовила со стальными пальцами. Требуется на комбайнах, имеющих низкое давление привода мотовила.

КОМПОНЕНТЫ МОТОВИЛА – ОДИНАРНОЕ МОТОВИЛО, ПРАВЫЙ РЫЧАГ

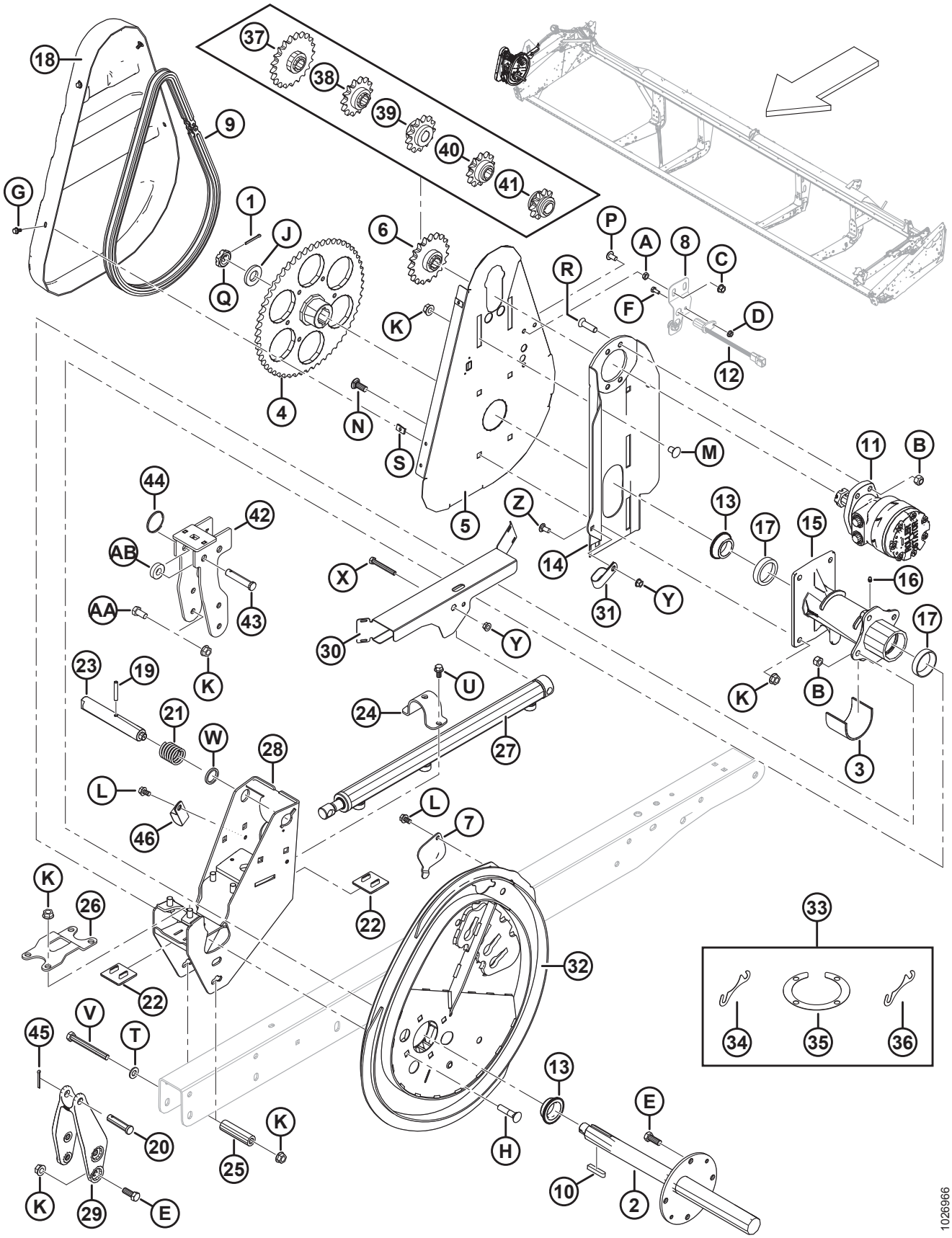

КОМПОНЕНТЫ МОТОВИЛА – ОДИНАРНОЕ МОТОВИЛО, ПРАВЫЙ РЫЧАГ

Ссылка	Номер детали	Описание	Кол-во	Серийный номер
45	18648	ШПЛИНТ 3/16 ДИАМ. × 1,25 ОЦИНК.	1	
46	50022	ЗАЖИМ – ИЗОЛИРОВАННЫЙ 15/16 ДЮЙМА	1	
A	18664	ГАЙКА – ШЕСТИГР. ЗАЖИМН. 3/8-16 UNC, КЛАСС ПРОЧНОСТИ 5, ОЦИНК.		
B	18697	ГАЙКА – ШЕСТИГРАННАЯ СТОПОРНАЯ DT 0,500-13 UNC		
C	21452	ГАЙКА – ФЛАНЦ. (С ЗАЗУБР. НА ТОРЦЕ) 0,375-16 UNC		
D	21455	ГАЙКА – ФЛАНЦ. (С ЗАЗУБР. НА ТОРЦЕ) 1/4 NC GR5 ОЦИНК.		
E	21491	БОЛТ – НН 1/2 NC × ДЛИНОЙ 1,25 GR5, ОЦИНК.		
F	21572	БОЛТ – С ШЕСТИГР. ГОЛОВКОЙ 1/4 NC × 1,25 ДЛ., КЛАСС ПРОЧНОСТИ 5, ОЦИНК.		
G	21968	БОЛТ – С ШЕСТИГРАННОЙ ГОЛОВКОЙ, ФЛАНЦЕВЫЙ (ЗАЗУБР. ТОРЕЦ), 1/4 NC × 0,5, КЛАСС ПРОЧНОСТИ 5, ОЦИНК.		
H	30027	БОЛТ – RHSN 1/2 NC × 2,25 ДЛ. GR5 ОЦИНК.		
J	31774	ШАЙБА – ПЛОСКАЯ		
K	50186	ГАЙКА – ФЛАНЦЕВАЯ СТОПОРН. ГЛАДК. ТОРЕЦ DT 0,500-13 UNC GR5		
L	101898	ВИНТ – ШЕСТИГР. ГОЛОВКА С ШАЙБОЙ РЕЗЬБОНАКАТНЫЙ 3/8 NC × 5/8		
M	105069	БОЛТ – RHSSN 1/2 NC × 0,75, КЛАСС ПРОЧНОСТИ 5, ОЦИНК.		
N	114233	БОЛТ – RHSSN 1/2 NC × 1,25, КЛАСС ПРОЧНОСТИ 5, ОЦИНК.		
P	135157	ВИНТ – ДЛЯ МЕТАЛЛА		
Q	137375	ГАЙКА – КОРОНЧАТ., ЗАЖИМН. 1 ДЮЙМ 20 UNEF, ОЦИНК.		
R	137503	БОЛТ – CSK ПОД ТОРЦОВЫЙ КЛЮЧ 1/2 NC × 1,75 GR. 5, ОЦИНК.		
S	137702	ГАЙКА – 1/4–20 ЛИСТОВОЙ МЕТАЛЛ		
T	18599	ШАЙБА – ПЛОСКАЯ SAE, ВНУТР. ДИАМ. 17/32 × 1-1/16 ДЮЙМА НД ОЦИНК.		
U	21821	БОЛТ – ШЕСТИГР. ГОЛОВКА ФЛАНЦЕВ. (С ЗАЗУБР.) 3/8 NC × 0,75 GR5 ОЦИНК.		
V	30209	БОЛТ – НН 1/2 NC × ДЛИНОЙ 4,5 GR5, ОЦИНК.		
W	273304	ШАЙБА – ЭКСЦЕНТРИКОВАЯ ЗАЩЕЛКА		
X	30035	БОЛТ – С ШЕСТИГР. ГОЛОВКОЙ 3/8 NC × 2,75 ДЛ., КЛАСС ПРОЧНОСТИ 5, ОЦИНК.		
Y	30228	ГАЙКА – ФЛАНЦ. DT ГЛАДКИЙ ТОРЕЦ 0,375-16 UNC		
Z	21863	БОЛТ – RHSSN 3/8 NC × 0,75 ДЛ. GR5 ОЦИНК.		

КОМПОНЕНТЫ МОТОВИЛА – ОДИНАРНОЕ МОТОВИЛО, ПРАВЫЙ РЫЧАГ

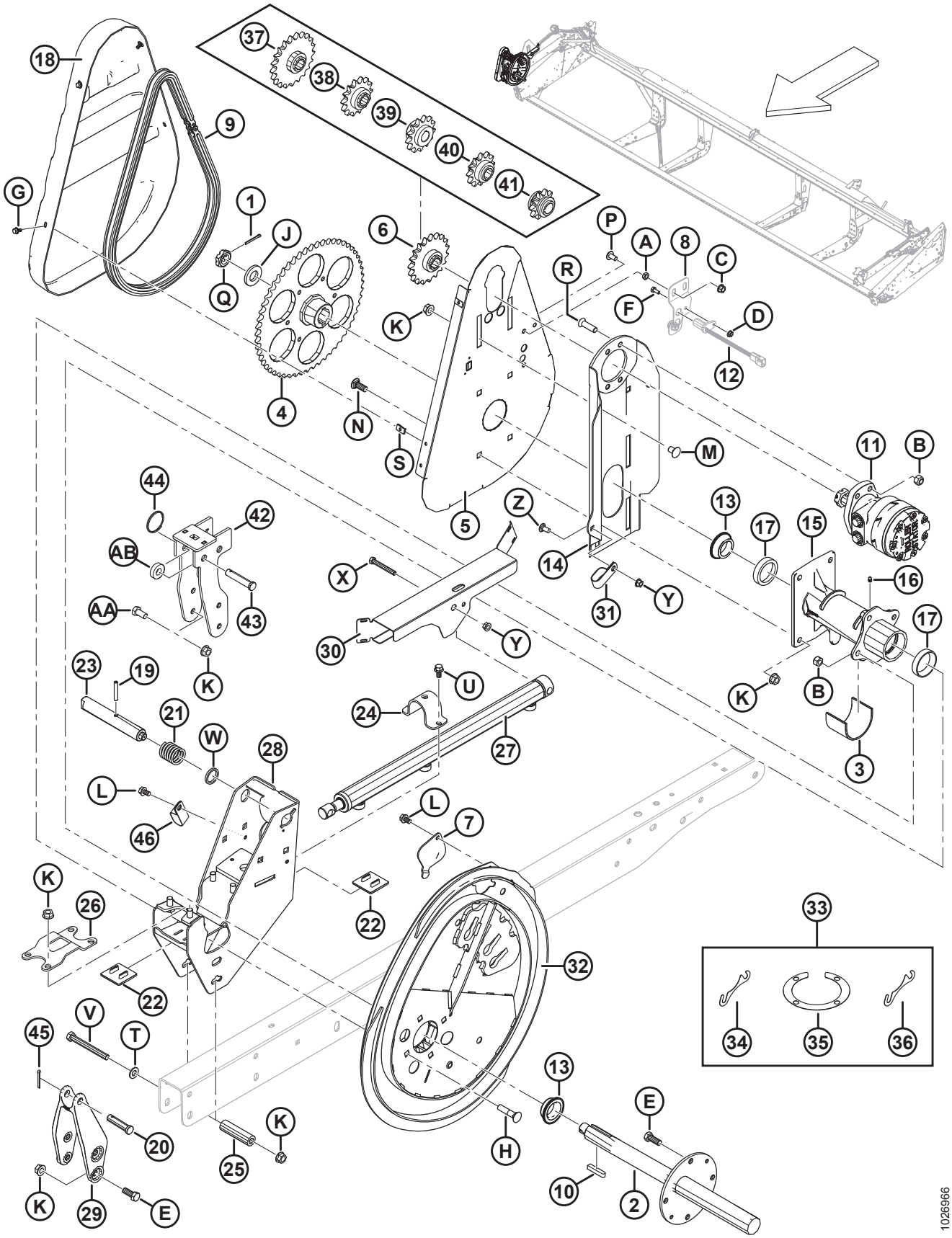

КОМПОНЕНТЫ МОТОВИЛА – ОДИНАРНОЕ МОТОВИЛО, ПРАВЫЙ РЫЧАГ

Ссылка	Номер детали	Описание	Кол-во	Серийный номер
AA	21575	БОЛТ – НН 1/2 NC × ДЛИНОЙ 1,0 GR5, ОЦИНК.		
AB	40915	ШАЙБА – ПЛОСКАЯ		

28 Компоненты мотовила – сдвоенное мотовило, правый рычаг

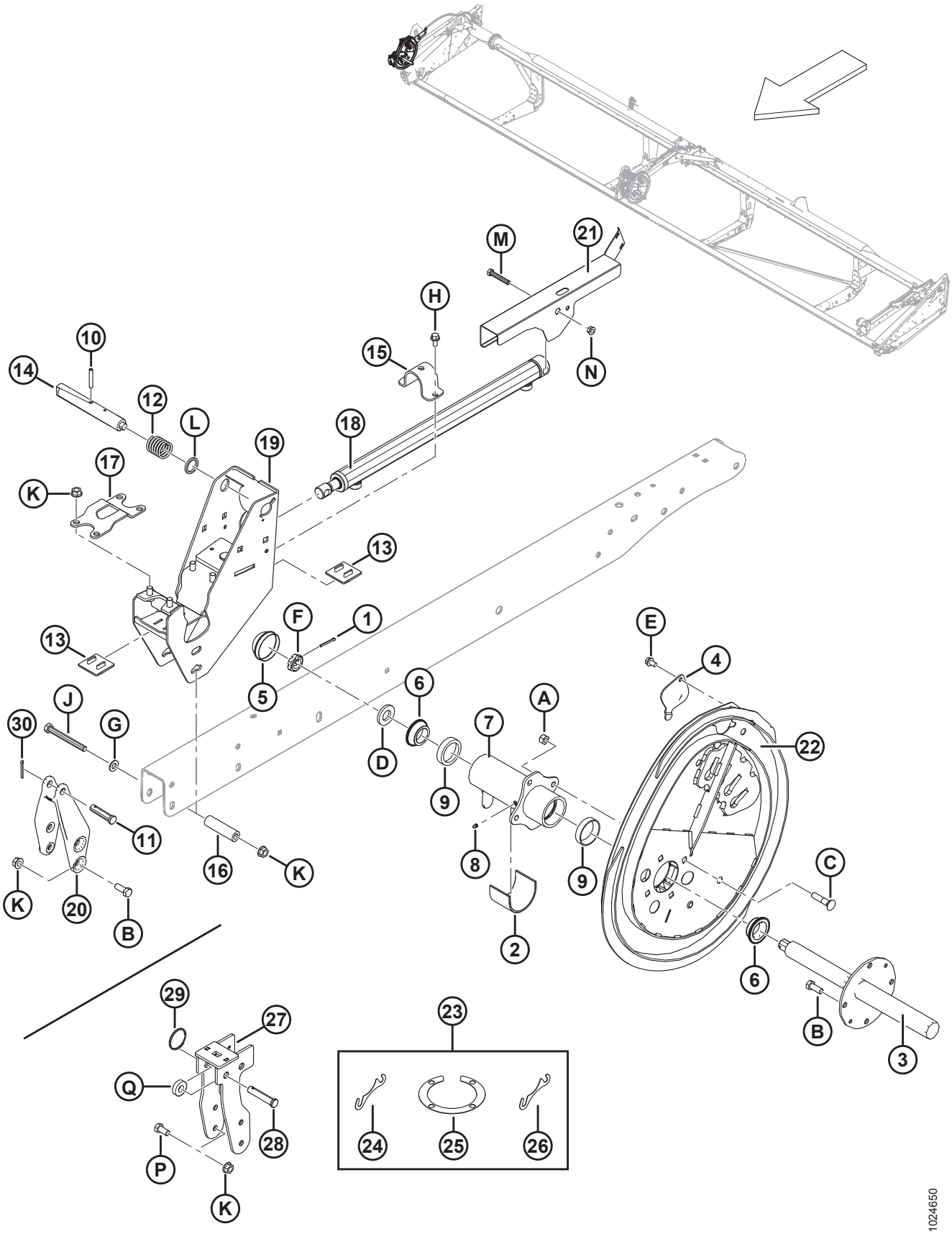

1024650

КОМПОНЕНТЫ МОТОВИЛА – СДВОЕННОЕ МОТОВИЛО, ПРАВЫЙ РЫЧАГ

Ссылка	Номер детали	Описание	Кол-во	Серийный номер
1	18648	ШПЛИНТ 3/16 ДИАМ. × 1,25 ОЦИНК.	1	
2	137315	ВТУЛКА	1	
3	137451	ВАЛ ПРИВОДА МОТОВИЛА, ПРАВ.	1	
4	137476	КРЫШКА – ДОСТУП К ПОДШИПНИКУ ЭКСЦЕНТРИКА	1	
5	140250	КОЛПАЧОК – ПЫЛЕЗАЩИТНЫЙ	1	
6	164213	ПОДШИПНИК – КОНИЧЕСКИЙ, В КОМПЛЕКТЕ С УПЛОТНЕНИЕМ	2	
7	164821	СТУПИЦА – ПРАВ. МОТОВИЛО В КОМПЛЕКТЕ С НАРУЖНЫМИ КОЛЬЦАМИ	1	
8	18671	ФИТИНГ – СМАЗОЧН. 1/4-28 UNF	1	
9	164214	ПОДШИПНИК – НАРУЖНОЕ КОЛЬЦО	2	
10	16681	ШТИФТ ПРУЖИННЫЙ 5/16 ДИАМ. × 2,0 ДЛ.	1	
11	18725	ШТИФТ – С ОТВЕРСТИЕМ ПОД ШПЛИНТ	1	
12	137221	ПРУЖИНА СЖАТИЯ	1	
13	137626	НАКЛАДКА – ИЗНОСНАЯ, ПРИВОДА МОТОВИЛА	2	
14	137456	ШТИФТ – ЭКСЦЕНТРИКОВАЯ ЗАЩЕЛКА	1	
15	164930	ХОМУТ – ПРОДОЛЬНЫЙ	1	
16	164945	ПРОСТАВКА	1	
17	164953	ЗАЖИМ – СТУПИЦА ПРИВОДА	1	
18	164933	ЦИЛИНДР – ПРОДОЛЬНОГО ПЕРЕМЕЩЕНИЯ	1	
	113435	КОМПЛЕКТ УПЛОТНЕНИЯ		
19	279979	ОПОРА СВАРНАЯ – ПРАВЫЙ ЭКСЦЕНТРИК	1	
20	164887	ОТЛИВКА – ПРОДОЛЬН. ПРАВ. РЫЧАГ	1	
21	123627	ЩИТОК – ПРАВЫЙ ДВОЙНОЙ (ПРАВЫЙ РЫЧАГ НА ПРАВОМ МОТОВИЛЕ)	1	
22	294634	КОМПЛЕКТ ЭКСЦЕНТРИКА [141]	1	
23	294631	КОМПЛЕКТ – РЕГУЛИРОВОЧНЫЕ ПРОКЛАДКИ ЭКСЦЕНТРИКА [142]	A/R	
24	164061	РЕГУЛИРОВОЧНАЯ ПРОКЛАДКА – МЕЖДУ СТУПИЦЕЙ И ЭКСЦЕНТРИКОМ (1,2 ММ)	A/R	
25	137753	РЕГУЛИРОВОЧНАЯ ПРОКЛАДКА – ФЛАНЕЦ НА 4 БОЛТАХ	A/R	
26	245199	РЕГУЛИРОВОЧНАЯ ПРОКЛАДКА – МЕЖДУ СТУПИЦЕЙ И ЭКСЦЕНТРИКОМ (0,6 ММ)	A/R	

141. Включает комплект регулировочных прокладок эксцентрика (MD № 294631).
142. Включает четыре регулировочные прокладки (MD № 164061), два регулировочных кольца (MD № 137753) и регулировочную прокладку (MD № 245199).

КОМПОНЕНТЫ МОТОВИЛА – СДВОЕННОЕ МОТОВИЛО, ПРАВЫЙ РЫЧАГ

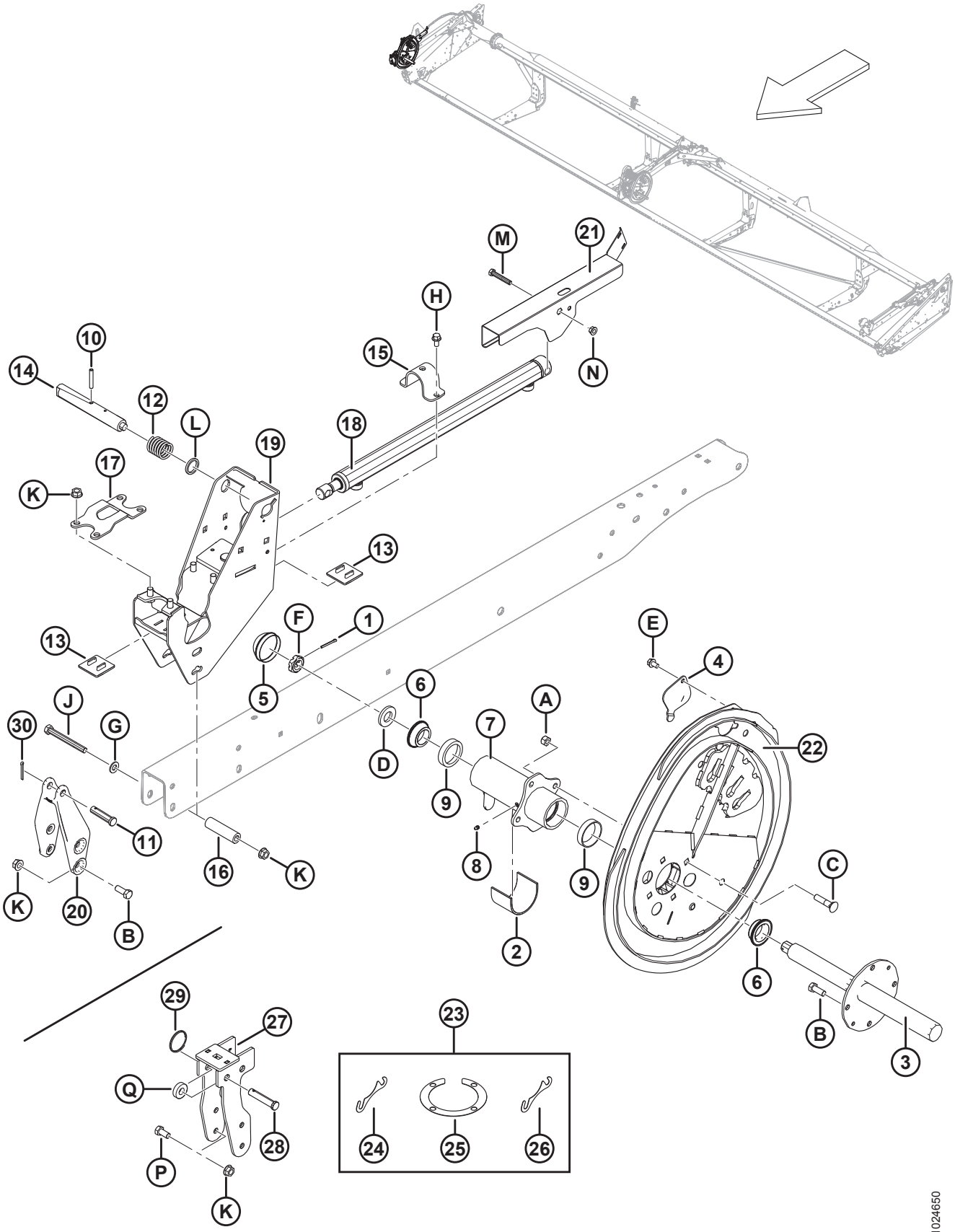

КОМПОНЕНТЫ МОТОВИЛА – СДВОЕННОЕ МОТОВИЛО, ПРАВЫЙ РЫЧАГ

Ссылка	Номер детали	Описание	Кол-во	Серийный номер
27	304017	КРОНШТЕЙН – ПРАВ., СВАРНОЙ, ЭКСЦЕНТРИКА (ТОЛЬКО МОДЕЛИ ДЛЯ ЭКСПОРТА)	1	
28	18624	ШТИФТ – С ОТВЕРСТИЕМ ПОД ШПЛИНТ (ТОЛЬКО МОДЕЛИ ДЛЯ ЭКСПОРТА)	1	
29	118137	КОЛЬЦО (ТОЛЬКО МОДЕЛИ ДЛЯ ЭКСПОРТА)	1	
30	18648	ШПЛИНТ 3/16 ДИАМ. × 1,25 ОЦИНК.	1	
A	18697	ГАЙКА – ШЕСТИГРАННАЯ СТОПОРНАЯ DT 0,500-13 UNC		
B	21491	БОЛТ – НН 1/2 NC × ДЛИНОЙ 1,25 GR5, ОЦИНК.		
C	30027	БОЛТ – RHSN 1/2 NC × 2,25 ДЛ. GR5 ОЦИНК.		
D	31774	ШАЙБА – ПЛОСКАЯ		
E	101898	ВИНТ – ШЕСТИГР. ГОЛОВКА С ШАЙБОЙ РЕЗЬБОНАКАТНЫЙ 3/8 NC × 5/8		
F	137375	ГАЙКА – КОРОНЧАТ. ЗАЖИМН. 1 ДЮЙМ – 20 UNEF – ОЦИНК.		
G	18599	ШАЙБА – ПЛОСКАЯ SAE, ВНУТР. ДИАМ. 17/32 × 1-1/16 ДЮЙМА НД ОЦИНК.		
H	21821	БОЛТ – ШЕСТИГР. ГОЛОВКА ФЛАНЦЕВ. (С ЗАЗУБР.) 3/8 NC × 0,75 GR5 ОЦИНК.		
J	30209	БОЛТ – НН 1/2 NC × ДЛИНОЙ 4,5 GR5, ОЦИНК.		
K	50186	ГАЙКА – ФЛАНЦЕВАЯ СТОПОРН. ГЛАДК. ТОРЕЦ DT 0,500-13 UNC GR5		
L	273304	ШАЙБА – ЭКСЦЕНТРИКОВАЯ ЗАЩЕЛКА		
M	20055	БОЛТ – С ШЕСТИГРАННОЙ ГОЛОВКОЙ, 3/8 NC ДЛИНОЙ 2,25 ДЮЙМА, КЛАСС ПРОЧНОСТИ 5, ОЦИНК.		
N	30228	ГАЙКА – ФЛАНЦ. DT ГЛАДКИЙ ТОРЕЦ 0,375-16 UNC		
P	21575	БОЛТ – НН 1/2 NC × ДЛИНОЙ 1,0 GR5, ОЦИНК.		
Q	40915	ШАЙБА – ПЛОСКАЯ		

29 Компоненты мотовила – сдвоенное мотовило, центральный рычаг

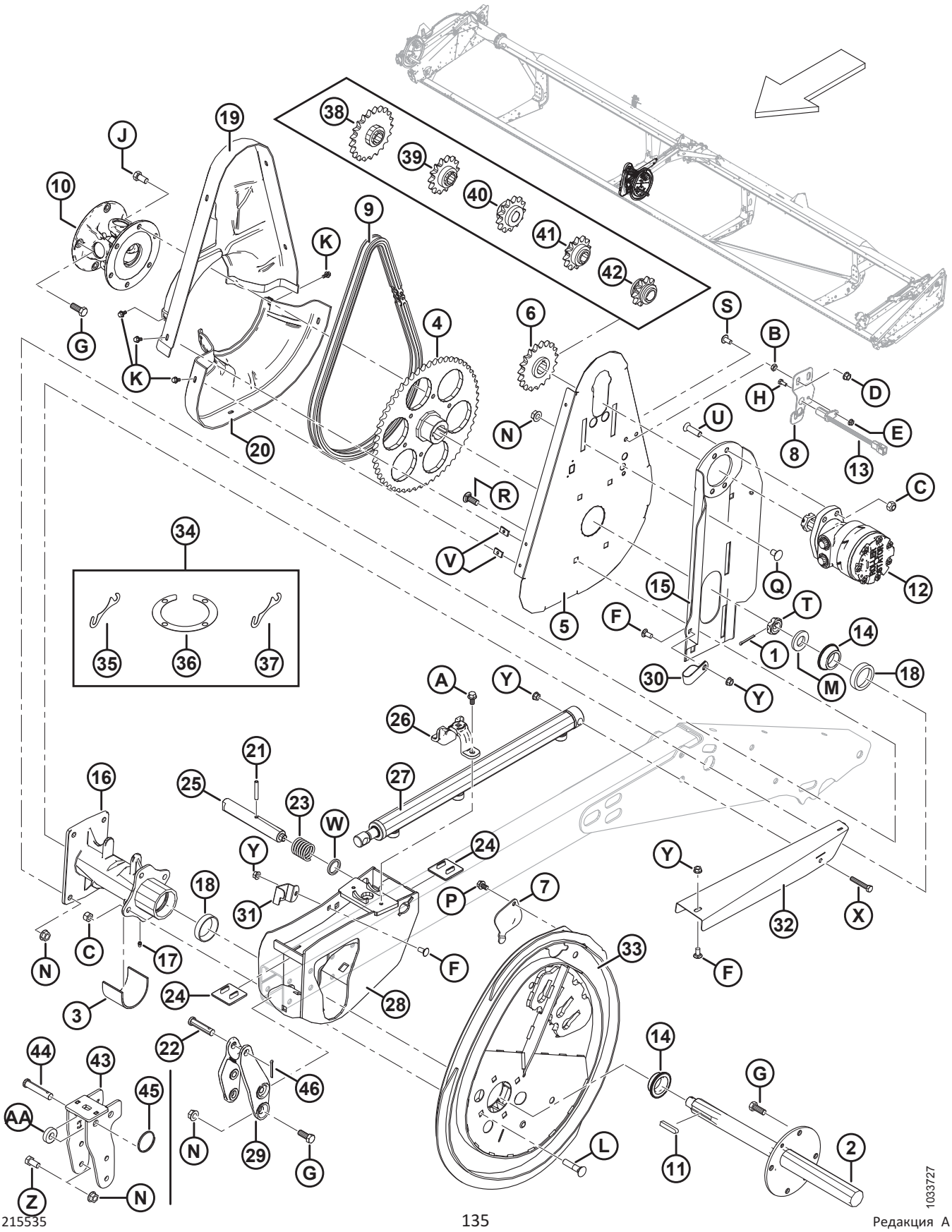

1033727

КОМПОНЕНТЫ МОТОВИЛА – СДВОЕННОЕ МОТОВИЛО, ЦЕНТРАЛЬНЫЙ РЫЧАГ

Ссылка	Номер детали	Описание	Кол-во	Серийный номер
1	18648	ШПЛИНТ 3/16 ДИАМ. × 1,25 ОЦИНК.	1	
2	137291	ВАЛ ПРИВОДА МОТОВИЛА	1	
3	137315	ВТУЛКА	1	
4	137347	ЗВЕЗДОЧКА – МЕХАНИЧЕСКАЯ ОБРАБОТКА, 56 ЗУБЬЕВ, RC 60	1	
	164141	ЗВЕЗДОЧКА – СТАНОЧНАЯ ОБРАБОТКА 48 ЗУБЬЕВ, РОЛИКОВАЯ ЦЕПЬ RC 60 [143]	1	
5	137352	ОПОРА – ЗАДНИЙ ЩИТОК ПРИВОДА МОТОВИЛА	1	
6	137354	ЗВЕЗДОЧКА – RC 60, 19 ЗУБЬЕВ	1	
7	137476	КРЫШКА – ДОСТУП К ПОДШИПНИКУ ЭКСЦЕНТРИКА	1	
8	REF	ОПОРА – ДАТЧИК СКОРОСТИ ВАЛКОВОЙ ЖАТКИ [144]	1	
9	137515	ЦЕПЬ – RC-60, 76 ЗВЕНЬЕВ, КЛЕПКА, ЗАМКНУТАЯ	1	
	164109	ЦЕПЬ – РОЛИКОВАЯ RC-60, 70 ЗВЕНЬЕВ, КЛЕПКА, БЕСКОНЕЧНАЯ [143]	1	
10	137691	КАРДАННЫЙ ШАРНИР ПРИВОДА МОТОВИЛА	1	
	137825	КРЕСТОВИНА В СБОРЕ		
	137826	ВИЛКА – ФЛАНЕЦ, 4 БОЛТА		
	137827	ВИЛКА – ФЛАНЕЦ, 6 БОЛТОВ		
11	137721	ШПОНКА – ВАЛ ПРИВОДА МОТОВИЛА	2	
12	273258	ГИДРОМОТОР, 15,9 КУБ. ДЮЙМА СЕРИЯ 506 [145]	1	
	273259	КОМПЛЕКТ УПЛОТНЕНИЙ, **ГИДРОМОТОР MD № 273258**		
	137375	ГАЙКА – КОРОН., ЗАЖИМН. 1,0-20 UNEF		
	273078	**ГИДРОМОТОР HYD-260 КУБ.СМ., ПОДШИПНИК ПОВЫШЕННОЙ МОЩНОСТИ** [146]	**OPT**	
	311620	**КОМПЛЕКТ УПЛОТНЕНИЙ, ГИДРОМОТОР MD № 273078**		
	137375	ГАЙКА – КОРОН., ЗАЖИМН. 1,0-20 UNEF		
13	REF	ДАТЧИК СКОРОСТИ НОЖА – СКОРОСТЬ [144]	1	
14	164213	ПОДШИПНИК – КОНИЧЕСКИЙ, В КОМПЛЕКТЕ С УПЛОТНЕНИЕМ	2	
15	164750	ОПОРА МОТОРА СВАРНАЯ	1	

143. Только для сдвоенного мотовила, с высоким крутящим моментом и скоростными мотовилами.
144. Используется только на жатках самоходных валковых косилок.
145. Гидромотор, используемый для приложений с обычным крутящим моментом. Гайка и шпонка прилагаются к гидромотору (MD № 273258). Допускается обслуживание гайки с помощью контргайки с прорезью (MD № 137375).
146. Гидромотор, используемый для приложений с высоким крутящим моментом (подшипник повышенной мощности). Гайка и шпонка прилагаются к гидромотору (MD № 273078). Допускается обслуживание гайки с помощью контргайки с прорезью (MD № 137375).

КОМПОНЕНТЫ МОТОВИЛА – СДВОЕННОЕ МОТОВИЛО, ЦЕНТРАЛЬНЫЙ РЫЧАГ

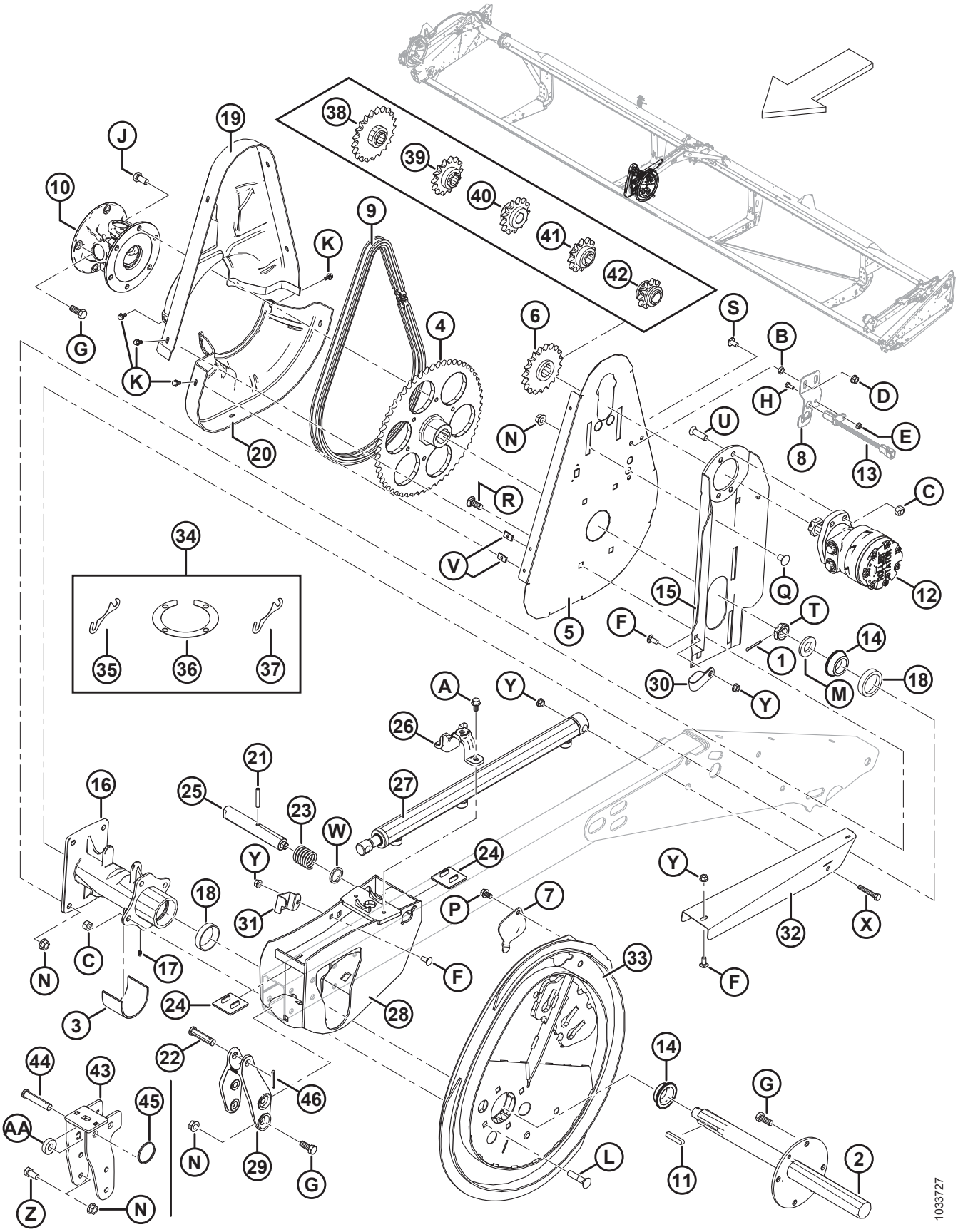

КОМПОНЕНТЫ МОТОВИЛА – СДВОЕННОЕ МОТОВИЛО, ЦЕНТРАЛЬНЫЙ РЫЧАГ

Ссылка	Номер детали	Описание	Кол-во	Серийный номер
16	164817	СТУПИЦА ПРИВОДА МОТОВИЛА В КОМПЛЕКТЕ С НАРУЖНЫМИ КОЛЬЦАМИ ПОДШИПНИКА	1	
17	18671	ФИТИНГ – СМАЗОЧН. 1/4-28 UNF	1	
18	164214	ПОДШИПНИК – НАРУЖНОЕ КОЛЬЦО	2	
19	164947	ЩИТОК – ПРИВОДА МОТОВИЛА ВЕРХНЯЯ ПОЛОВИНА	1	
20	164948	ЩИТОК – НИЖНИЙ, ПРИВОДА СДВОЕННОГО МОТОВИЛА	1	
21	16681	ШТИФТ ПРУЖИННЫЙ 5/16 ДИАМ. × 2,0 ДЛ.	1	
22	18725	ШТИФТ – С ОТВЕРСТИЕМ ПОД ШПЛИНТ	1	
23	137221	ПРУЖИНА СЖАТИЯ	1	
24	137626	НАКЛАДКА – ИЗНОСНАЯ, ПРИВОДА МОТОВИЛА	2	
25	164815	ШТИФТ – ЭКСЦЕНТРИКОВАЯ ЗАЩЕЛКА	1	
26	164855	ОТЛИВКА – ЗАЖИМ, ЦИЛИНДР ПРОДОЛЬНОГО ПЕРЕМЕЩЕНИЯ	1	
27	164933	ЦИЛИНДР – ПРОДОЛЬНОГО ПЕРЕМЕЩЕНИЯ	1	
	113435	КОМПЛЕКТ УПЛОТНЕНИЯ		
28	253092	ОПОРА, СВАРНАЯ – ПРИВОД ДВОЙНОГО МОТОВИЛА	1	
29	164885	ОТЛИВКА – ЦЕНТРАЛЬНЫЙ РЫЧАГ ПРОДОЛЬНОГО ПЕРЕМЕЩЕНИЯ	1	
30	103738	ЗАЖИМ – ПВХ ИЗОЛИРОВАННЫЙ 13/16 ДЮЙМА РАЗМЕР ТРУБЫ	1	
31	164858	ФИКСАТОР – ШЛАНГ	1	
32	294065	ЩИТОК – ПРОДОЛЬНЫЕ ШЛАНГИ, ПРИВОД ДВОЙНОГО МОТОВИЛА	1	
33	294634	КОМПЛЕКТ ЭКСЦЕНТРИКА [147]	1	
34	294631	КОМПЛЕКТ – РЕГУЛИРОВОЧНЫЕ ПРОКЛАДКИ ЭКСЦЕНТРИКА [148]	A/R	
35	164061	РЕГУЛИРОВОЧНАЯ ПРОКЛАДКА – МЕЖДУ СТУПИЦЕЙ И ЭКСЦЕНТРИКОМ (1,2 ММ)	A/R	
36	137753	РЕГУЛИРОВОЧНАЯ ПРОКЛАДКА – ФЛАНЕЦ НА 4 БОЛТАХ	A/R	
37	245199	РЕГУЛИРОВОЧНАЯ ПРОКЛАДКА – МЕЖДУ СТУПИЦЕЙ И ЭКСЦЕНТРИКОМ (0,6 ММ)	A/R	
38	137350	ЗВЕЗДОЧКА – 21 ЗУБ, RC 60 [149]	OPT	
39	137356	ЗВЕЗДОЧКА – 14 ЗУБЬЕВ, 3000 ФУНТ./КВ. ДЮЙМ (ТОЛЬКО ДЛЯ ПОЛЕГЛОГО РИСА) [149]	OPT	

147. Включает комплект регулировочных прокладок эксцентрика (MD № 294631).
148. Включает четыре регулировочные прокладки (MD № 164061), два регулировочных кольца (MD № 137753) и регулировочную прокладку (MD № 245199).
149. Высокий крутящий момент, только мотовила со стальными пальцами. Требуется на комбайнах, имеющих низкое давление привода мотовила.

КОМПОНЕНТЫ МОТОВИЛА – СДВОЕННОЕ МОТОВИЛО, ЦЕНТРАЛЬНЫЙ РЫЧАГ

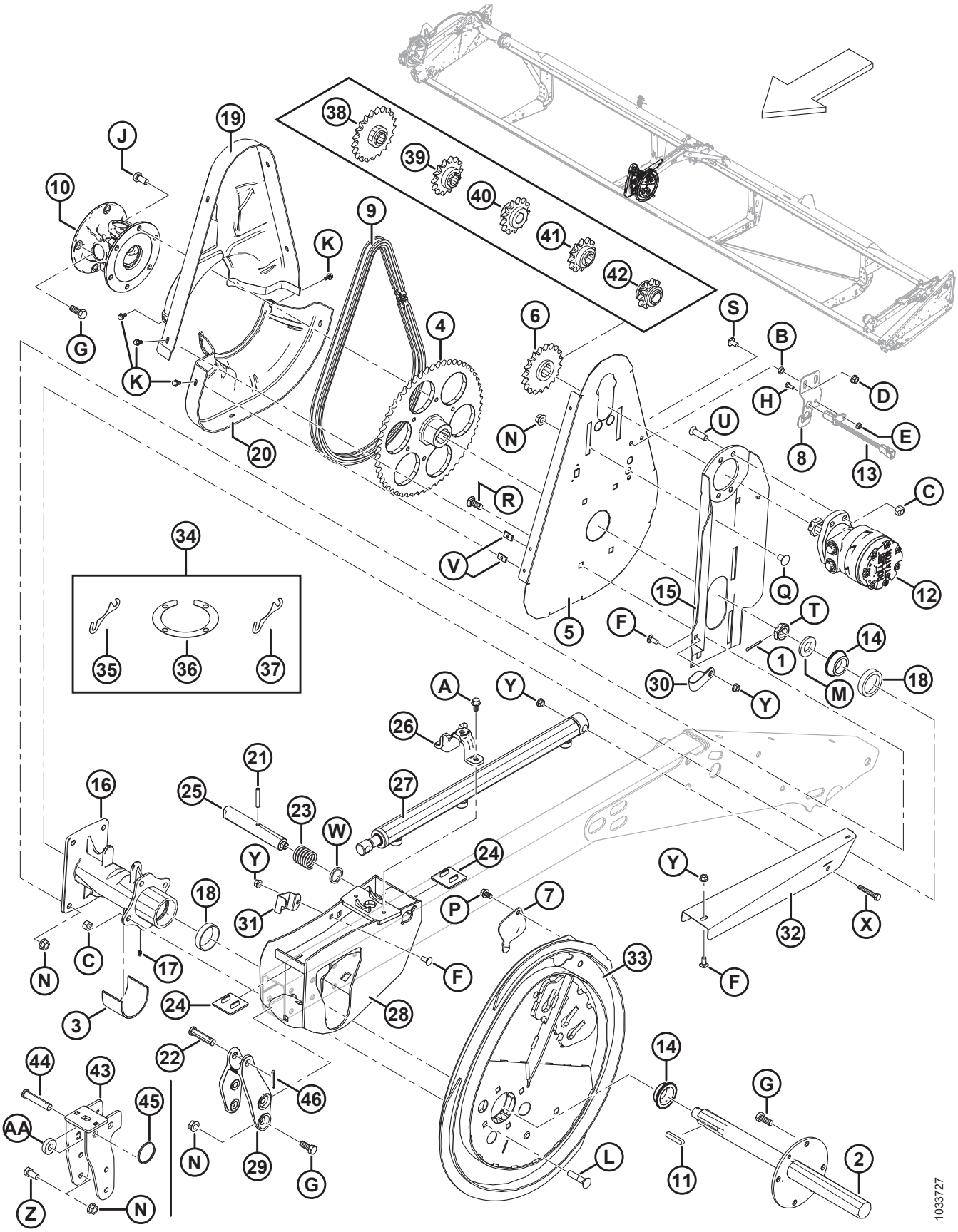

Ссылка	Номер детали	Описание	Кол-во	Серийный номер
40	164126	ЗВЕЗДОЧКА – 13 ЗУБ, RC 60 [149]	OPT	
41	137970	ЗВЕЗДОЧКА – 12 ЗУБЬЕВ, 2500 ФУНТ./КВ. ДЮЙМ (ТОЛЬКО ДЛЯ ПОЛЕГЛОГО РИСА) [149]	OPT	
42	137348	ЗВЕЗДОЧКА – 10 ЗУБЬЕВ, 2000 ФУНТ./КВ. ДЮЙМ (ТОЛЬКО ДЛЯ ПОЛЕГЛОГО РИСА) [149]	OPT	
43	304018	КРОНШТЕЙН – ЦЕНТР., СВАРНОЙ, ЭКСЦЕНТРИКА (ТОЛЬКО МОДЕЛИ ДЛЯ ЭКСПОРТА)	1	
44	18624	ШТИФТ – С ОТВЕРСТИЕМ ПОД ШПЛИНТ (ТОЛЬКО МОДЕЛИ ДЛЯ ЭКСПОРТА)	1	
45	118137	КОЛЬЦО (ТОЛЬКО МОДЕЛИ ДЛЯ ЭКСПОРТА)	1	
46	18648	ШПЛИНТ 3/16 ДИАМ. × 1,25 ОЦИНК.	1	
A	21821	БОЛТ – ШЕСТИГР. ГОЛОВКА ФЛАНЦЕВ. (С ЗАЗУБР.) 3/8 NC × 0,75 GR5 ОЦИНК.		
B	18664	ГАЙКА – ШЕСТИГР. ЗАЖИМН. 3/8-16 UNC, КЛАСС ПРОЧНОСТИ 5, ОЦИНК.		
C	18697	ГАЙКА – ШЕСТИГРАННАЯ СТОПОРНАЯ DT 0,500-13 UNC		
D	21452	ГАЙКА – ФЛАНЦ. (С ЗАЗУБР. НА ТОРЦЕ) 0,375-16 UNC		
E	21455	ГАЙКА – ФЛАНЦ. (С ЗАЗУБР. НА ТОРЦЕ) 1/4 NC GR5 ОЦИНК.		
F	21863	БОЛТ – RHSSN 3/8 NC × 0,75 ДЛ. GR5 ОЦИНК.		
G	21491	БОЛТ – НН 1/2 NC × ДЛИНОЙ 1,25 GR5, ОЦИНК.		
H	21572	БОЛТ – С ШЕСТИГР. ГОЛОВКОЙ 1/4 NC × 1,25 ДЛ., КЛАСС ПРОЧНОСТИ 5, ОЦИНК.		
J	21575	БОЛТ – НН 1/2 NC × ДЛИНОЙ 1,0 GR5, ОЦИНК.		
K	21968	БОЛТ – С ШЕСТИГРАННОЙ ГОЛОВКОЙ, ФЛАНЦЕВЫЙ (ЗАЗУБР. ТОРЕЦ), 1/4 NC × 0,5, КЛАСС ПРОЧНОСТИ 5, ОЦИНК.		
L	30027	БОЛТ – RHSN 1/2 NC × 2,25 ДЛ. GR5 ОЦИНК.		
M	31774	ШАЙБА – ПЛОСКАЯ		
N	50186	ГАЙКА – ФЛАНЦЕВАЯ СТОПОРН. ГЛАДК. ТОРЕЦ DT 0,500-13 UNC GR5		
P	101898	ВИНТ – ШЕСТИГР. ГОЛОВКА С ШАЙБОЙ РЕЗЬБОНАКАТНЫЙ 3/8 NC × 5/8		
Q	105069	БОЛТ – RHSSN 1/2 NC × 0,75, КЛАСС ПРОЧНОСТИ 5, ОЦИНК.		
R	114233	БОЛТ – RHSSN 1/2 NC × 1,25, КЛАСС ПРОЧНОСТИ 5, ОЦИНК.		
S	135157	ВИНТ – С ГОЛОВКОЙ ПОД ШЛИЦ, ПОЛУКРУГЛАЯ ГОЛОВКА TORX 3/8 × ДЛИНА 0,75 ДЮЙМА		
T	137375	ГАЙКА – КОРОНЧАТ., ЗАЖИМН. 1 ДЮЙМ 20 UNEF, ОЦИНК.		

КОМПОНЕНТЫ МОТОВИЛА – СДВОЕННОЕ МОТОВИЛО, ЦЕНТРАЛЬНЫЙ РЫЧАГ

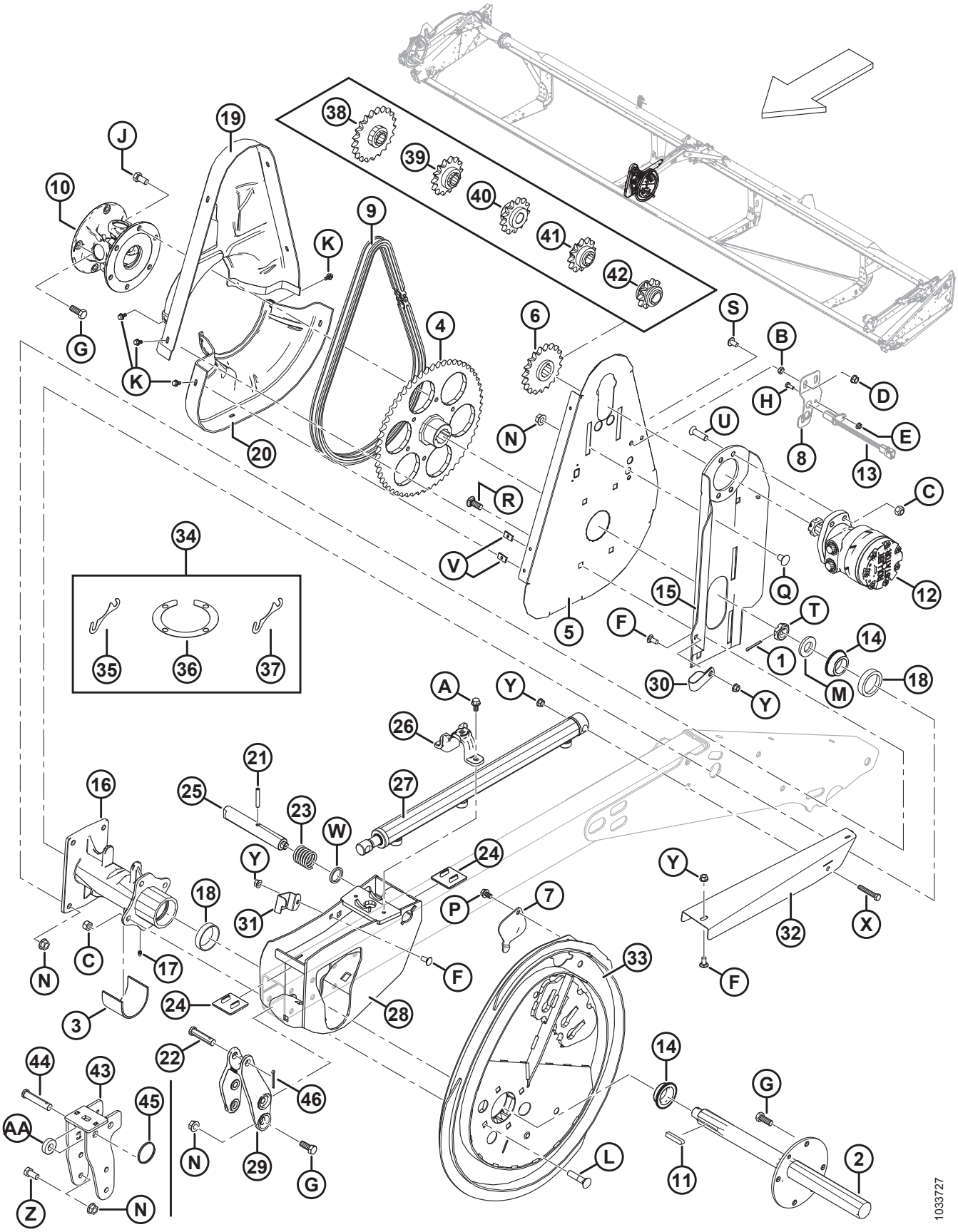

КОМПОНЕНТЫ МОТОВИЛА – СДВОЕННОЕ МОТОВИЛО, ЦЕНТРАЛЬНЫЙ РЫЧАГ

Ссылка	Номер детали	Описание	Кол-во	Серийный номер
U	137503	БОЛТ – CSK ПОД ТОРЦОВЫЙ КЛЮЧ 1/2 NC × 1,75 GR. 5, ОЦИНК.		
V	137702	ГАЙКА – 1/4–20 ЛИСТОВОЙ МЕТАЛЛ		
W	273304	ШАЙБА – ЭКСЦЕНТРИКОВАЯ ЗАЩЕЛКА		
X	20055	БОЛТ – С ШЕСТИГРАННОЙ ГОЛОВКОЙ, 3/8 NC ДЛИНОЙ 2,25 ДЮЙМА, КЛАСС ПРОЧНОСТИ 5, ОЦИНК.		
Y	30228	ГАЙКА – ФЛАНЦ. DT ГЛАДКИЙ ТОРЕЦ 0,375-16 UNC		
Z	21575	БОЛТ – НН 1/2 NC × ДЛИНОЙ 1,0 GR5, ОЦИНК.		
AA	40915	ШАЙБА – ПЛОСКАЯ		

30 Компоненты мотовила – одинарное/сдвоенное мотовило, левый рычаг

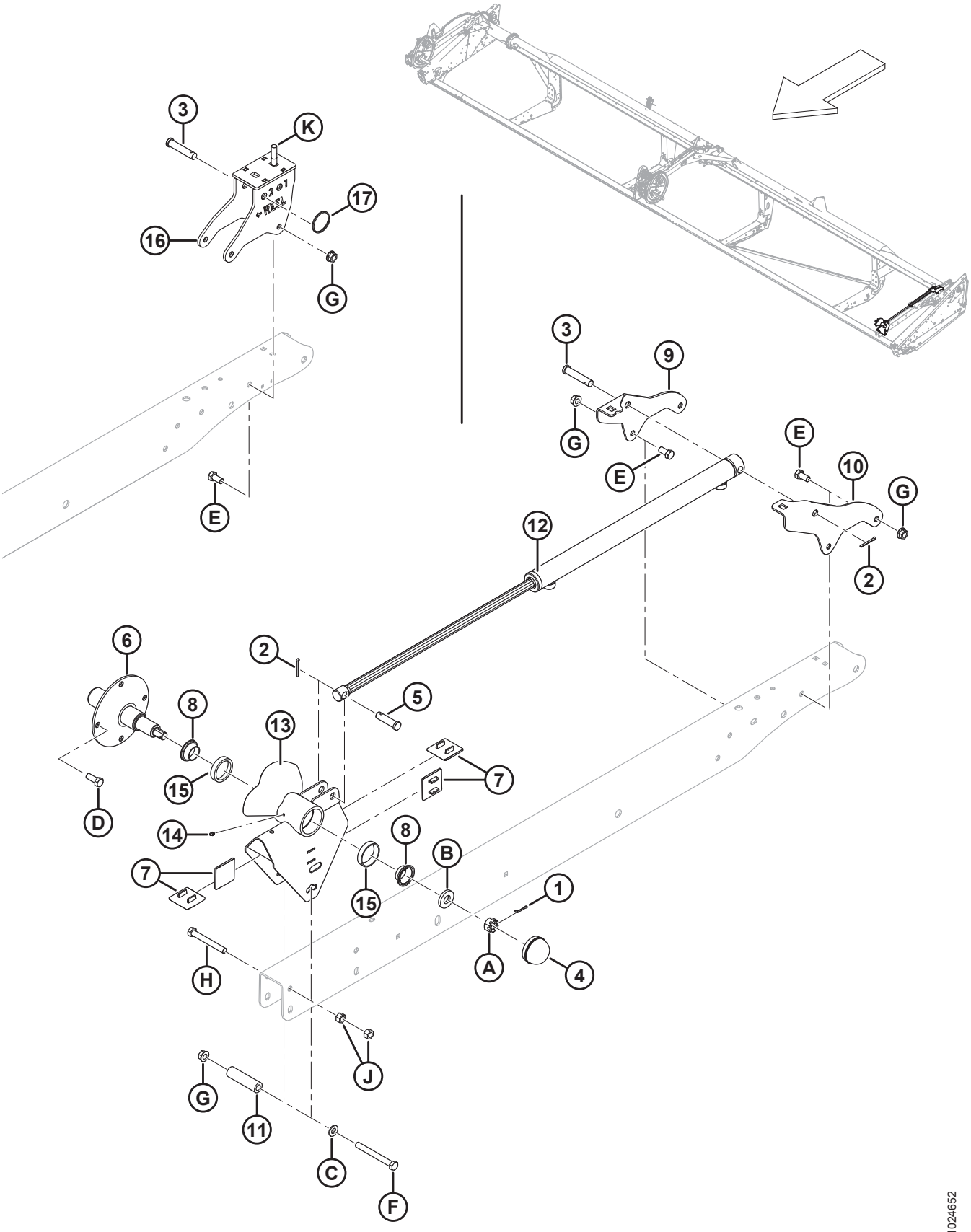

1024652

КОМПОНЕНТЫ МОТОВИЛА – ОДИНАРНОЕ/СДВОЕННОЕ МОТОВИЛО, ЛЕВЫЙ РЫЧАГ

Ссылка	Номер детали	Описание	Кол-во	Серийный номер
1	18605	ШПЛИНТ 1/8 ДИАМ. × 1 ОЦИНК.	1	
2	18648	ШПЛИНТ 3/16 ДИАМ. × 1,25 ОЦИНК.	2	
3	18624	ШТИФТ – С ОТВЕРСТИЕМ ПОД ШПЛИНТ	1	
4	30520	КОЛПАЧОК – ПЫЛЕЗАЩИТНЫЙ	1	
5	103879	ШТИФТ – С ОТВЕРСТИЕМ ПОД ШПЛИНТ	1	
6	105364	ВАЛ, ЗАДН., КОНЕЦ	1	
7	137626	НАКЛАДКА – ИЗНОСНАЯ, ПРИВОДА МОТОВИЛА	4	
8	164216	ПОДШИПНИК – КОНИЧЕСКИЙ, В КОМПЛЕКТЕ С УПЛОТНЕНИЕМ	2	
9	164780	ОПОРА – ЛЕВЫЙ РЫЧАГ ПРОДОЛЬНОГО ПЕРЕМЕЩЕНИЯ (ВНУТРЕННЯЯ СТОРОНА)	1	
10	164781	ОПОРА – ЛЕВЫЙ РЫЧАГ ПРОДОЛЬНОГО ПЕРЕМЕЩЕНИЯ (НАРУЖНАЯ СТОРОНА)	1	
11	164945	ПРОСТАВКА	1	
12	164934	ЦИЛИНДР – ПРОДОЛЬНОГО ПЕРЕМЕЩЕНИЯ	1	
	113435	КОМПЛЕКТ УПЛОТНЕНИЯ		
13	253290	ОПОРА – ХВОСТОВОЙ ЧАСТИ, В КОМПЛЕКТЕ С НАРУЖНЫМИ КОЛЬЦАМИ	1	
14	18671	ФИТИНГ – СМАЗОЧН. 1/4-28 UNF	1	
15	164215	ПОДШИПНИК РОЛИКОВЫЙ, НАРУЖНОЕ КОЛЬЦО	2	
16	304019	КРОНШТЕЙН – ЛЕВ., СВАРНОЙ, ЭКСЦЕНТРИКА (ТОЛЬКО МОДЕЛИ ДЛЯ ЭКСПОРТА)	1	
17	118137	КОЛЬЦО (ТОЛЬКО МОДЕЛИ ДЛЯ ЭКСПОРТА)	1	
A	5512	ГАЙКА – ШЕСТИГР. ШЛИЦ., 0,750-16 UNF ОЦИНК.		
B	16235	ШАЙБА – ПЛОСКАЯ		
C	18599	ШАЙБА – ПЛОСКАЯ SAE, ВНУТР. ДИАМ. 17/32 × 1-1/16 ДЮЙМА НД ОЦИНК.		
D	21491	БОЛТ – НН 1/2 NC × ДЛИНОЙ 1,25 GR5, ОЦИНК.		
E	21575	БОЛТ – НН 1/2 NC × ДЛИНОЙ 1,0 GR5, ОЦИНК.		
F	30209	БОЛТ – НН 1/2 NC × ДЛИНОЙ 4,5 GR5, ОЦИНК.		
G	50186	ГАЙКА – ФЛАНЦЕВАЯ СТОПОРН. ГЛАДК. ТОРЕЦ DT 0,500-13 UNC GR5		
H	21589	БОЛТ – С ШЕСТИГРАННОЙ ГОЛОВКОЙ, 1/2 NC ДЛИНОЙ 4,0 ДЮЙМА, КЛАСС ПРОЧНОСТИ 5, ОЦИНК.		

КОМПОНЕНТЫ МОТОВИЛА – ОДИНАРНОЕ/СДВОЕННОЕ МОТОВИЛО, ЛЕВЫЙ РЫЧАГ

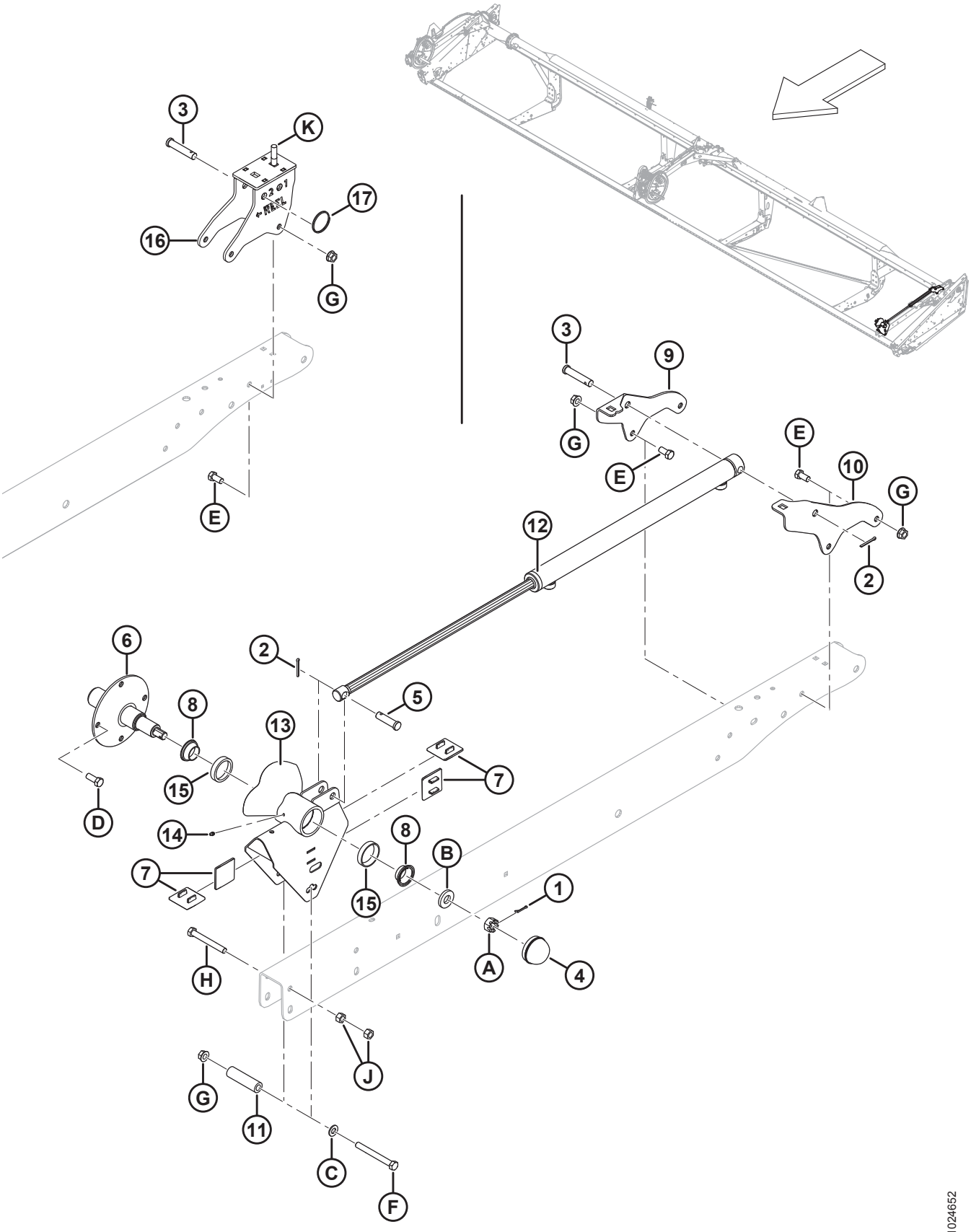

Ссылка	Номер детали	Описание	Кол-во	Серийный номер
J	18591	ГАЙКА – ШЕСТИГР. 1/2-13 UNC GR5 ОЦИНК.		
K	30027	БОЛТ – RHSN 1/2 NC × 2,25 ДЛ. GR5 ОЦИНК.		

31 Опорные рычаги и подъемные цилиндры мотовила

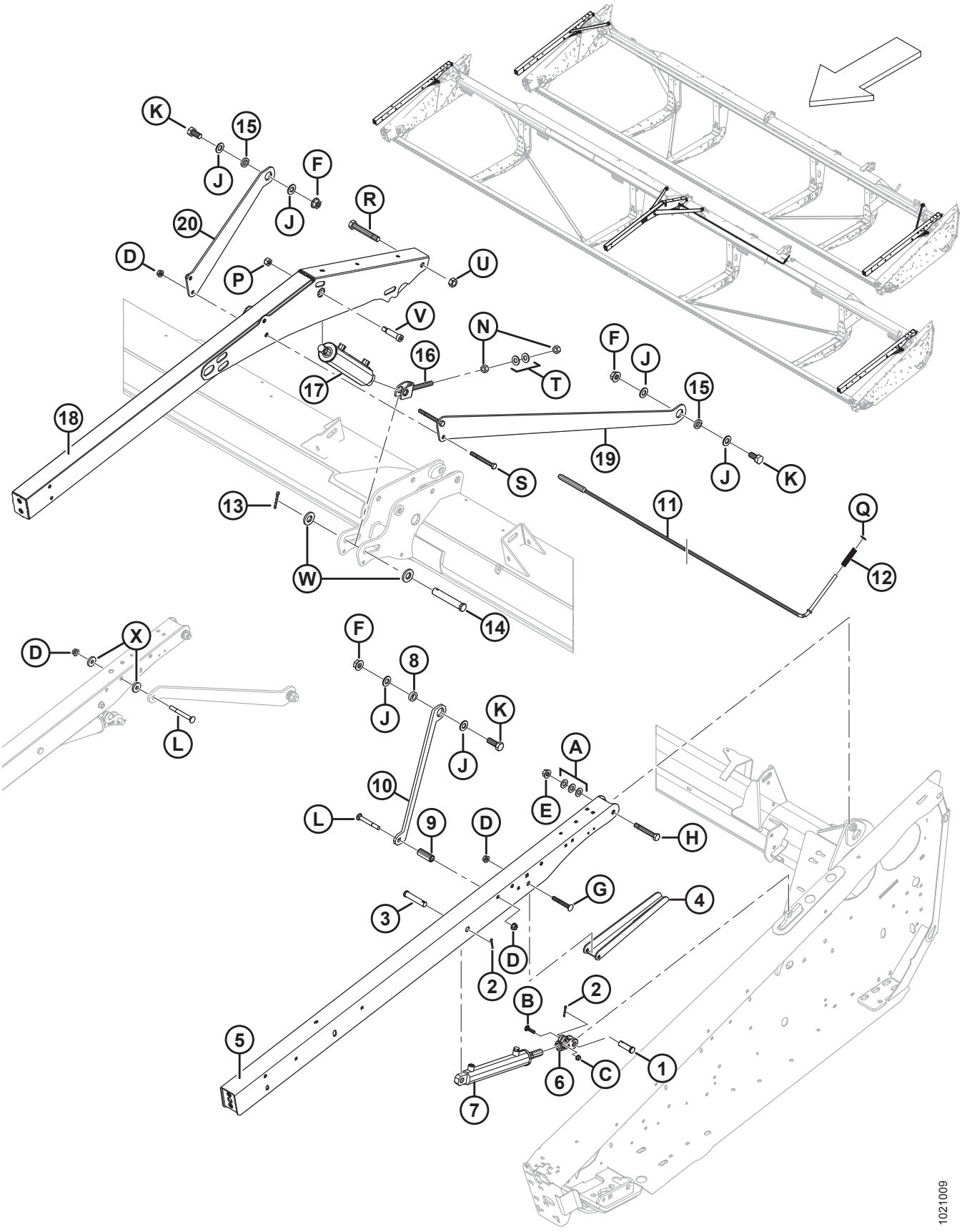

ОПОРНЫЕ РЫЧАГИ И ПОДЪЕМНЫЕ ЦИЛИНДРЫ МОТОВИЛА

Ссылка	Номер детали	Описание	Кол-во	Серийный номер
1	18626	ШТИФТ – С ОТВЕРСТИЕМ ПОД ШПЛИНТ	2	
2	18648	ШПЛИНТ 3/16 ДИАМ. × 1,25 ОЦИНК.	4	
3	20312	ШТИФТ – С ОТВЕРСТИЕМ ПОД ШПЛИНТ	2	
4	304222	ОПОРА – ОГРАНИЧИТЕЛЬ МОТОВИЛА	2	
5	255282	РЫЧАГ – НАРУЖНЫЙ С НАКЛЕЙКОЙ [150]	2	
	255788	РЫЧАГ – НАРУЖНЫЙ В КОМПЛЕКТЕ С НАКЛЕЙКАМИ (ТОЛЬКО МОДЕЛИ ДЛЯ ЭКСПОРТА) [150]	2	
6	304314	ХОМУТ	2	
7	245992	ЦИЛИНДР – ЛЕВЫЙ, ГИДРАВЛИЧЕСКИЙ	1	
	132474	КОМПЛЕКТ УПЛОТНЕНИЯ		
	245993	ЦИЛИНДР – ПРАВЫЙ, ГИДРАВЛИЧЕСКИЙ	1	
	132475	КОМПЛЕКТ УПЛОТНЕНИЯ		
8	172158	ПРОСТАВКА – ДИАГОНАЛЬНАЯ РАСПОРКА (ТОЛЬКО С ОДИНАРНЫМ МОТОВИЛОМ)	2	
9	174333	ПРОСТАВКА (ТОЛЬКО С ОДИНАРНЫМ МОТОВИЛОМ)	2	
10	172155	РАСПОРКА – ДИАГОНАЛЬНАЯ (ТОЛЬКО С ОДИНАРНЫМ МОТОВИЛОМ)	2	
	255831	РАСПОРКА – ДИАГОНАЛЬНА, КОРОТКАЯ (ТОЛЬКО ЭКСПОРТНЫЕ МОДЕЛИ С ОДИНАРНЫМ МОТОВИЛОМ)	2	
11	304228	ШТАНГА – ЦЕНТРАЛЬНЫЙ УПОР СВАРНАЯ (ТОЛЬКО СО СДВОЕННЫМ МОТОВИЛОМ)	1	
12	18349	ПРУЖИНА – СЖАТИЯ (ТОЛЬКО СО СДВОЕННЫМ МОТОВИЛОМ)	1	
13	18609	ШПЛИНТ, ДИАМ. 1/4 × 2, ОЦИНК. (ТОЛЬКО СО СДВОЕННЫМ МОТОВИЛОМ)	1	
14	49341	ШТИФТ – С ГОЛОВКОЙ И ОТВЕРСТИЕМ ПОД ШПЛИНТ (ТОЛЬКО СО СДВОЕННЫМ МОТОВИЛОМ)	1	
15	145461	ПРОСТАВКА – ДИАГОНАЛЬНАЯ РАСПОРКА (ТОЛЬКО СО СДВОЕННЫМ МОТОВИЛОМ)	2	
16	253412	ВИЛКА СВАРНАЯ (ТОЛЬКО СО СДВОЕННЫМ МОТОВИЛОМ)	1	
17	245671	ЦИЛИНДР – ГИДР., ЦЕНТР. РЫЧАГ (ТОЛЬКО СО СДВОЕННЫМ МОТОВИЛОМ)	1	
	132476	КОМПЛЕКТ УПЛОТНЕНИЯ		
18	164773	РЫЧАГ – ЦЕНТР., СВАРНОЙ (ТОЛЬКО СО СДВОЕННЫМ МОТОВИЛОМ)	1	

150. Включает наклейки (MD № 131393, 174632).

ОПОРНЫЕ РЫЧАГИ И ПОДЪЕМНЫЕ ЦИЛИНДРЫ МОТОВИЛА

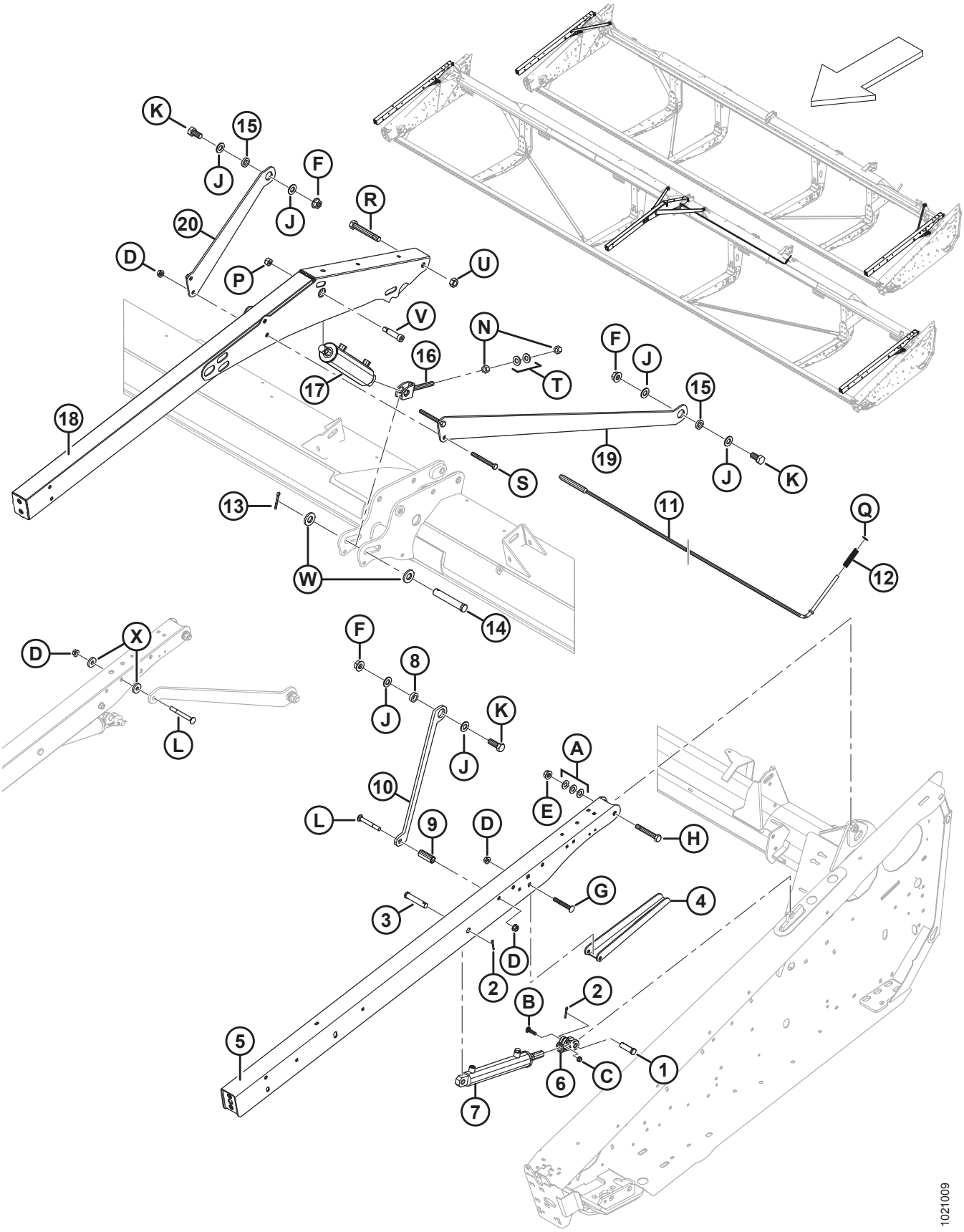

ОПОРНЫЕ РЫЧАГИ И ПОДЪЕМНЫЕ ЦИЛИНДРЫ МОТОВИЛА

Ссылка	Номер детали	Описание	Кол-во	Серийный номер
19	125435	РАСПОРКА – ЛЕВ. РЫЧАГ МОТОВИЛА (ТОЛЬКО СО СДВОЕННЫМ МОТОВИЛОМ)	1	
	164825	РАСПОРКА – КОРОТКАЯ ПРАВАЯ (ТОЛЬКО ЭКСПОРТНЫЙ ВАРИАНТ СО СДВОЕННЫМ МОТОВИЛОМ)	1	
20	125433	РАСПОРКА – ПРАВ. РЫЧАГ МОТОВИЛА (ТОЛЬКО СО СДВОЕННЫМ МОТОВИЛОМ)	1	
	164800	РАСПОРКА – КОРОТКАЯ ЛЕВАЯ (ТОЛЬКО ЭКСПОРТНЫЙ ВАРИАНТ СО СДВОЕННЫМ МОТОВИЛОМ)	1	
A	18600	ШАЙБА – SAE ПЛОСКАЯ 21/32 ВД × 1 5/16 ДЮЙМА НД, ОЦИНК.		
B	21484	БОЛТ – RHSN 3/8-16 × 1,5, КЛАСС ПРОЧНОСТИ 5, ОЦИНК.		
C	30228	ГАЙКА – ФЛАНЦ. DT ГЛАДКИЙ ТОРЕЦ 0,375-16 UNC		
D	50186	ГАЙКА – ФЛАНЦЕВАЯ КОНТРГАЙКА ГЛАДК. ПОВЕРХН. DT 0,500-13 UNC, КЛАСС ПРОЧНОСТИ 5		
E	50225	ГАЙКА – ФЛАНЦ. DT ГЛАДКИЙ ТОРЕЦ 0,625-11 UNC		
F	135367	ГАЙКА – ФЛАНЦ., DT, ГЛАДКИЙ ТОРЕЦ 0,75-10 UNC GR. G		
G	151192	БОЛТ – RHSSN 1/2 NC × 3,5 ДЛ., КЛАСС ПРОЧНОСТИ 5, ОЦИНК.		
H	172922	БОЛТ – НН 5/8 NC × ДЛИНОЙ 4,125 GR5, ОЦИНК.		
J	176009	ШАЙБА – NORDLOCK 3/4 ДЮЙМА SP		
K	30512	БОЛТ – ШЕСТИГР. ГОЛОВКА 3/4-10 X 2,0 GR5-AA1J (ТОЛЬКО ОДИНАРНОЕ МОТОВИЛО)		
L	30824	БОЛТ – RHSN 1/2 NC × 4,0 ДЛ., КЛАСС ПРОЧНОСТИ 5, ОЦИНК. (ТОЛЬКО С ОДИНАРНЫМ МОТОВИЛОМ)		
	129847	БОЛТ – RHSN 1/2 NC × 4,5 ДЛ., КЛАСС ПРОЧНОСТИ 5, ОЦИНК. (ТОЛЬКО ЭКСПОРТНЫЕ МОДЕЛИ С ОДИНАРНЫМ МОТОВИЛОМ)		
N	18592	ГАЙКА – ШЕСТИГР. 5/8-11 UNC, КЛАСС ПРОЧНОСТИ 5, ОЦИНК. (ТОЛЬКО СО СДВОЕННЫМ МОТОВИЛОМ)		
P	18666	ГАЙКА – ШЕСТИГР., СТОПОРН. DT 5/8-11 UNC, ОЦИНК. (ТОЛЬКО СО СДВОЕННЫМ МОТОВИЛОМ)		
Q	18688	ШАЙБА – ПЛОСКАЯ SAE 0,47 ДЮЙМА ВНУТР. ДИАМ. × 0,92 ДЮЙМА НАР. ДИАМ., ОЦИНК. (ТОЛЬКО СО СДВОЕННЫМ МОТОВИЛОМ)		
R	30549	БОЛТ – ШЕСТИГР. ГОЛОВКА 3/4-10 X 5,5 GR5-AA1J (ТОЛЬКО СДВОЕННОЕ МОТОВИЛО)		
S	30209	БОЛТ – С ШЕСТИГР. ГОЛОВК. 1/2 NC × 4,5 ДЛ., КЛАСС ПРОЧНОСТИ 5, ОЦИНК. (ТОЛЬКО СО СДВОЕННЫМ МОТОВИЛОМ)		
T	30441	ШАЙБА – ЗАКАЛЕННАЯ (ТОЛЬКО СО СДВОЕННЫМ МОТОВИЛОМ)		
U	102636	ГАЙКА – ШЕСТИГР. DT 0,750-10 UNC, БОК. ЗАМК. (ТОЛЬКО СО СДВОЕННЫМ МОТОВИЛОМ)		

ОПОРНЫЕ РЫЧАГИ И ПОДЪЕМНЫЕ ЦИЛИНДРЫ МОТОВИЛА

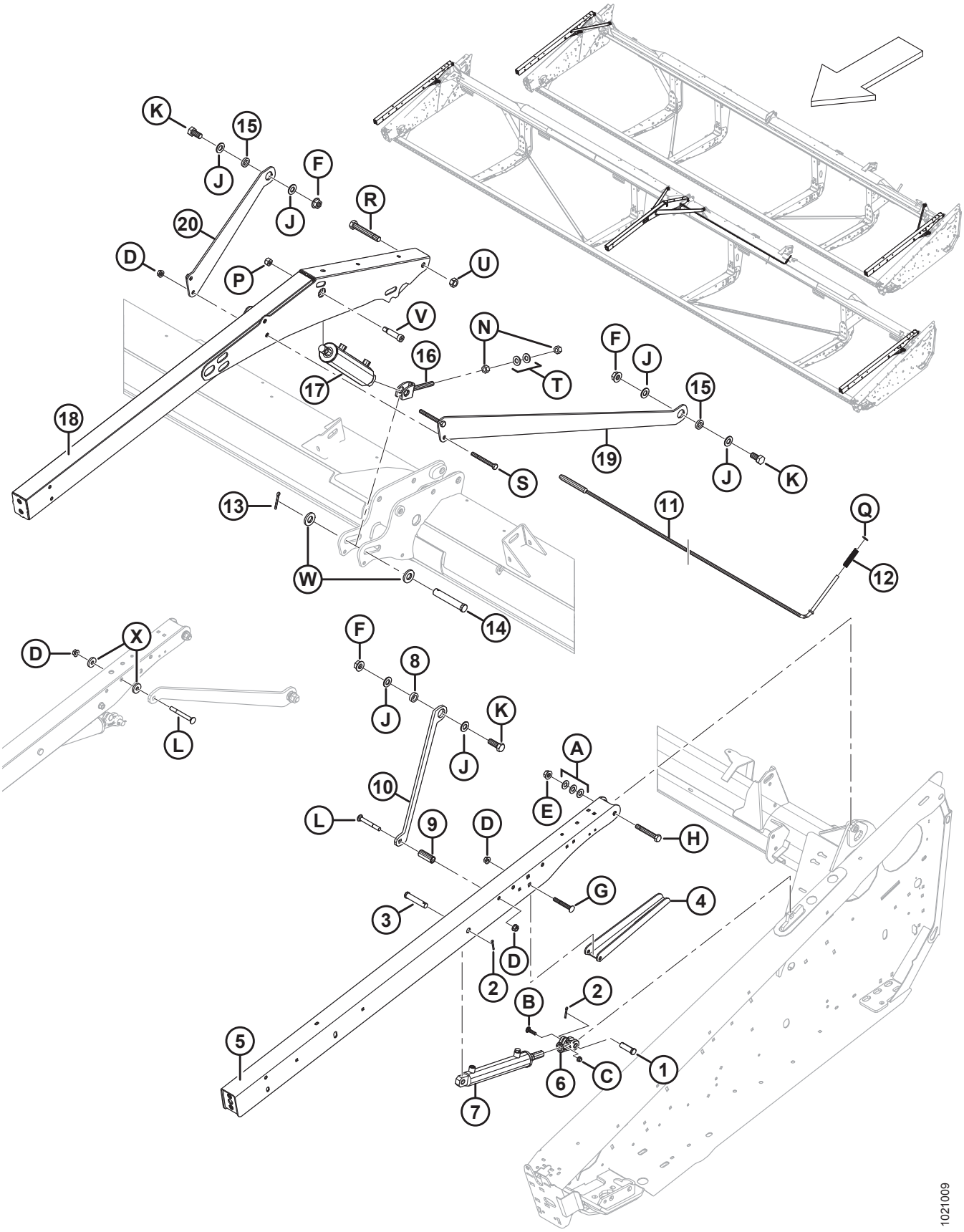

Ссылка	Номер детали	Описание	Кол-во	Серийный номер
V	135737	БОЛТ – СТУПЕНЧ., ПОД ВНУТР. ШЕСТИГР. 3/4 × 2,25 ДЛ. (ТОЛЬКО СО СДВОЕННЫМ МОТОВИЛОМ)		
W	174858	ШАЙБА – ПЛОСКАЯ (ТОЛЬКО СО СДВОЕННЫМ МОТОВИЛОМ)		
X	18770	ШАЙБА – ПЛОСКАЯ (ТОЛЬКО ЭКСПОРТНЫЕ МОДЕЛИ С ОДИНАРНЫМ МОТОВИЛОМ)		

32 Гидравлические линии – подъем и продольное перемещение – одинарное мотовило (6,1–10,7 м [20–35 футов])

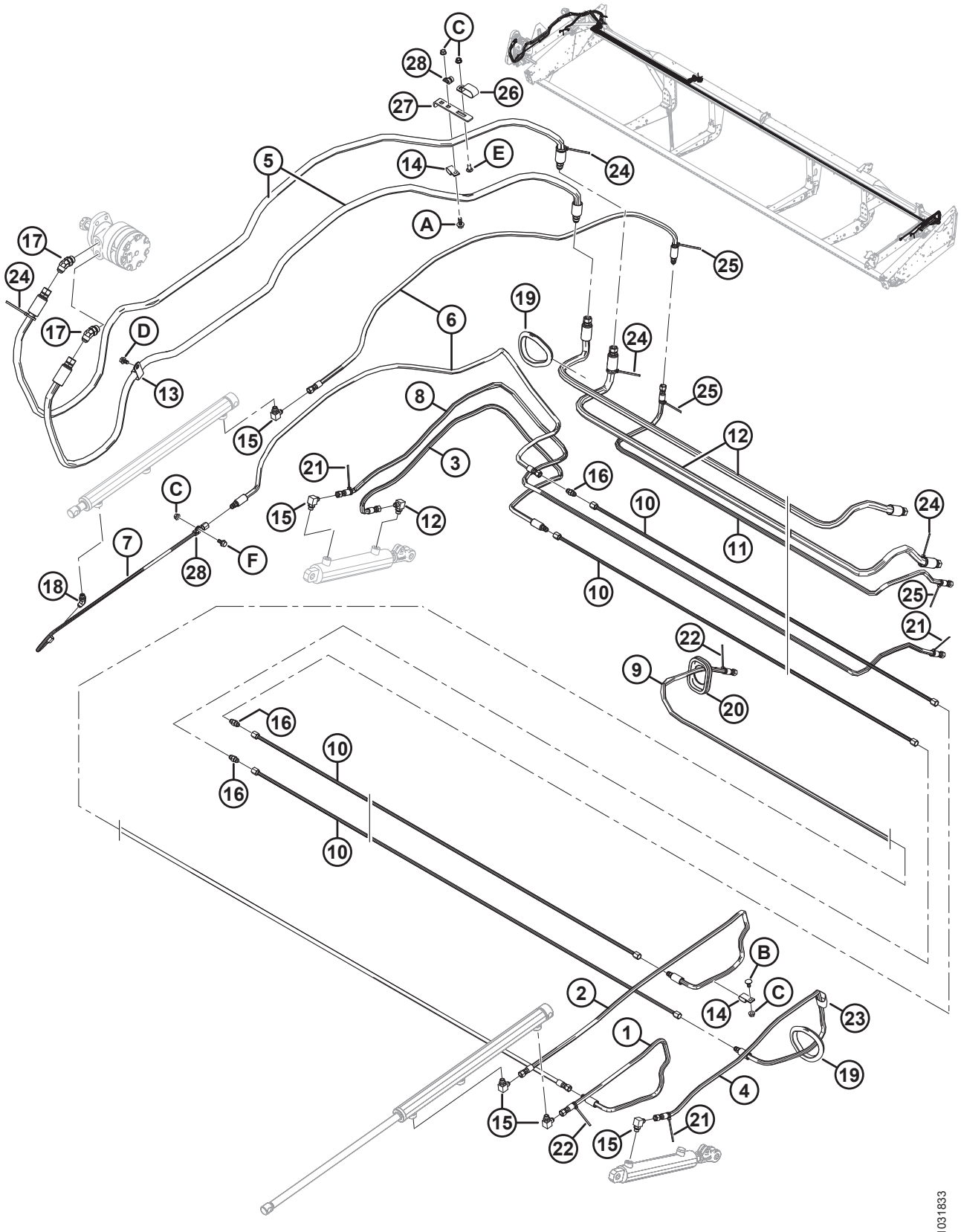

ГИДРАВЛИЧЕСКИЕ ЛИНИИ – ПОДЪЕМ И ПРОДОЛЬНОЕ ПЕРЕМЕЩЕНИЕ – ОДИНАРНОЕ МОТОВИЛО (6,1–10,7 М [20–35 ФУТОВ])

Ссылка	Номер детали	Описание	Кол-во	Серийный номер
1	106708	ШЛАНГ – ГИДРАВЛИЧЕСКИЙ, ВНУТР. ДИАМ. 0,25 ДЮЙМА, ДЛИНА 970 ММ	1	
2	132911	ШЛАНГ – ГИДРАВЛИЧЕСКИЙ, ВНУТР. ДИАМ. 0,25 ДЮЙМА, ДЛИНА 1700 ММ	1	
3	220849	ШЛАНГ – ГИДРАВЛИЧЕСКИЙ, ВНУТР. ДИАМ. 0,25 ДЮЙМА, ДЛИНА 1480 ММ	1	
4	220676	ШЛАНГ – ГИДРАВЛИЧЕСКИЙ, ВНУТР. ДИАМ. 0,25 ДЮЙМА, ДЛИНА 1300 ММ	1	
5	172978	ШЛАНГ – ГИДРАВЛИЧЕСКИЙ, ВНУТР. ДИАМ. 0,5 ДЮЙМА, ДЛИНА 3000 ММ	2	
6	165267	ШЛАНГ – ГИДРАВЛИЧЕСКИЙ, ВНУТР. ДИАМ. 0,25 ДЮЙМА, ДЛИНА 1830 ММ	2	
7	253815	ЛИНИЯ – ГИДР., ДИАМ. 3/8 ДЮЙМА, ИЗОГНУТАЯ	1	
8	172220	ШЛАНГ – ГИДРАВЛИЧЕСКИЙ, ВНУТР. ДИАМ. 0,25 ДЮЙМА, ДЛИНА 2564 ММ (ТОЛЬКО 20-ФУТОВЫЕ)	1	
	172221	ШЛАНГ – ГИДРАВЛИЧЕСКИЙ, ВНУТР. ДИАМ. 0,25 ДЮЙМА, ДЛИНА 3326 ММ (ТОЛЬКО 25-ФУТОВЫЕ)	1	
	172222	ШЛАНГ – ГИДРАВЛИЧЕСКИЙ, ВНУТР. ДИАМ. 0,25 ДЮЙМА, ДЛИНА 4088 ММ (ТОЛЬКО 30-ФУТОВЫЕ)	1	
	172223	ШЛАНГ – ГИДРАВЛИЧЕСКИЙ, ВНУТР. ДИАМ. 0,25 ДЮЙМА, ДЛИНА 4850 ММ (ТОЛЬКО 35-ФУТОВЫЕ)	1	
9	172184	ШЛАНГ – ГИДРАВЛИЧЕСКИЙ, ВНУТР. ДИАМ. 0,25 ДЮЙМА, ДЛИНА 5261 ММ (ТОЛЬКО 20-ФУТОВЫЕ)	1	
	172183	ШЛАНГ – ГИДРАВЛИЧЕСКИЙ, ВНУТР. ДИАМ. 0,25 ДЮЙМА, ДЛИНА 6023 ММ (ТОЛЬКО 25-ФУТОВЫЕ)	1	
	172185	ШЛАНГ – ГИДРАВЛИЧЕСКИЙ, ВНУТР. ДИАМ. 0,25 ДЮЙМА, ДЛИНА 6785 ММ (ТОЛЬКО 30-ФУТОВЫЕ)	1	
	172186	ШЛАНГ – ГИДРАВЛИЧЕСКИЙ, ВНУТР. ДИАМ. 0,25 ДЮЙМА, ДЛИНА 7547 ММ (ТОЛЬКО 35-ФУТОВЫЕ)	1	
10	123663	ШЛАНГ – ГИДРАВЛИЧЕСКИЙ, ВНУТР. ДИАМ. 3/8 ДЮЙМА, ДЛИНА 5480 ММ (ТОЛЬКО 20-ФУТОВЫЕ)	2	
	123676	ШЛАНГ – ГИДРАВЛИЧЕСКИЙ, ВНУТР. ДИАМ. 3/8 ДЮЙМА, ДЛИНА 3500 ММ (ТОЛЬКО 25-ФУТОВЫЕ)	4	
	123702	ШЛАНГ – ГИДРАВЛИЧЕСКИЙ, ВНУТР. ДИАМ. 3/8 ДЮЙМА, ДЛИНА 4243 ММ (ТОЛЬКО 30-ФУТОВЫЕ)	4	
	123701	ШЛАНГ – ГИДРАВЛИЧЕСКИЙ, ВНУТР. ДИАМ. 3/8 ДЮЙМА, ДЛИНА 5005 ММ (ТОЛЬКО 35-ФУТОВЫЕ)	4	

ГИДРАВЛИЧЕСКИЕ ЛИНИИ – ПОДЪЕМ И ПРОДОЛЬНОЕ ПЕРЕМЕЩЕНИЕ – ОДИНАРНОЕ МОТОВИЛО (6,1–10,7 М [20–35 ФУТОВ])

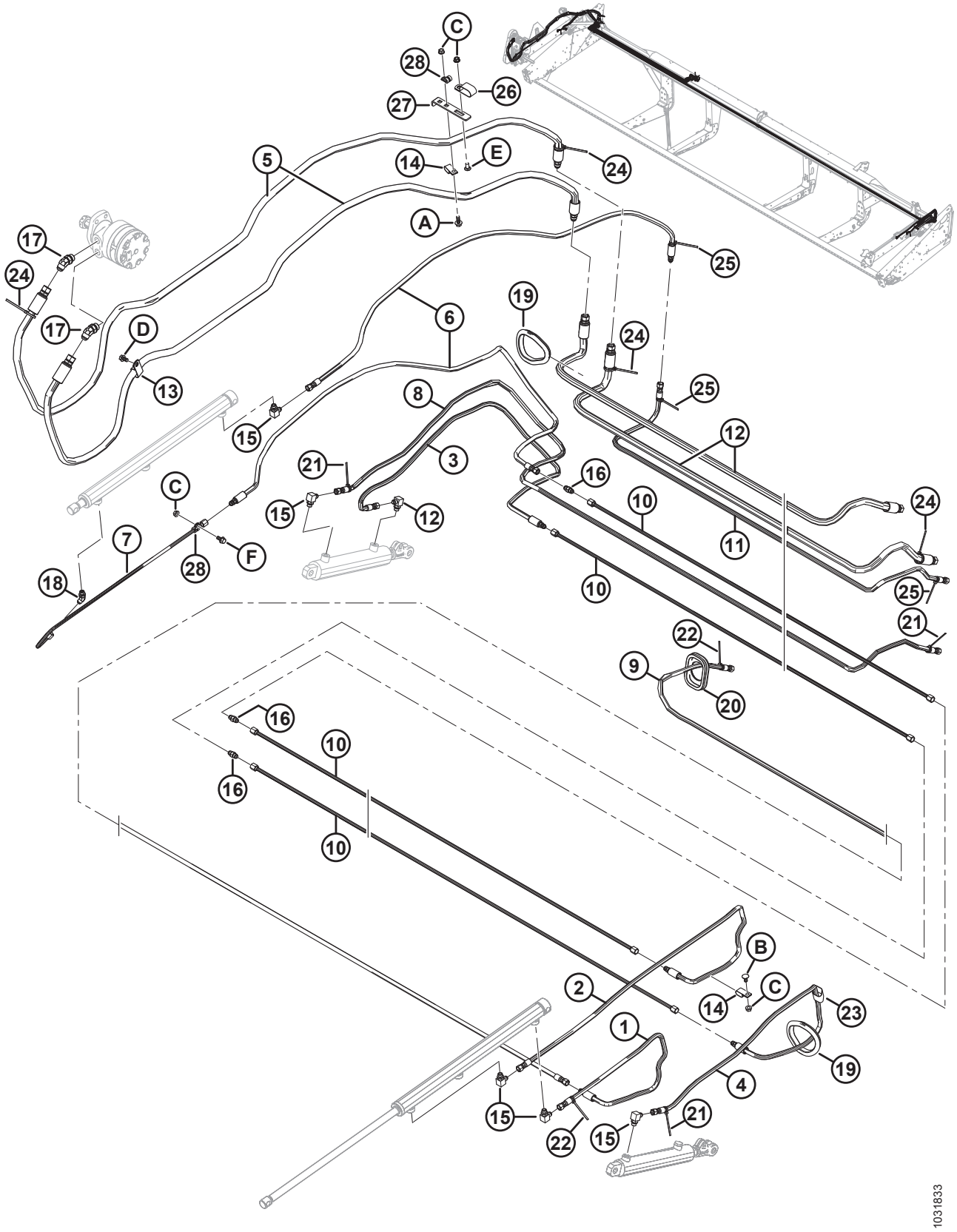

ГИДРАВЛИЧЕСКИЕ ЛИНИИ – ПОДЪЕМ И ПРОДОЛЬНОЕ ПЕРЕМЕЩЕНИЕ – ОДИНАРНОЕ МОТОВИЛО (6,1–10,7 М [20–35 ФУТОВ])

Ссылка	Номер детали	Описание	Кол-во	Серийный номер
11	172986	ШЛАНГ – ГИДРАВЛИЧЕСКИЙ, ВНУТР. ДИАМ. 0,25 ДЮЙМА, ДЛИНА 1913 ММ (ТОЛЬКО 25-ФУТОВЫЕ)	1	
	120552	ШЛАНГ – ГИДРАВЛИЧЕСКИЙ, ВНУТР. ДИАМ. 0,25 ДЮЙМА, ДЛИНА 2675 ММ (ТОЛЬКО 30-ФУТОВЫЕ)	1	
	172988	ШЛАНГ – ГИДРАВЛИЧЕСКИЙ, ВНУТР. ДИАМ. 0,25 ДЮЙМА, ДЛИНА 3437 ММ (ТОЛЬКО 35-ФУТОВЫЕ)	1	
12	172981	ШЛАНГ – ГИДРАВЛИЧЕСКИЙ, ВНУТР. ДИАМ. 0,5 ДЮЙМА, ДЛИНА 1900 ММ (ТОЛЬКО 25-ФУТОВЫЕ)	2	
	172982	ШЛАНГ – ГИДРАВЛИЧЕСКИЙ, ВНУТР. ДИАМ. 0,5 ДЮЙМА, ДЛИНА 2662 ММ (ТОЛЬКО 30-ФУТОВЫЕ)	2	
	172983	ШЛАНГ – ГИДРАВЛИЧЕСКИЙ, ВНУТР. ДИАМ. 0,5 ДЮЙМА, ДЛИНА 3424 ММ (ТОЛЬКО 35-ФУТОВЫЕ)	2	
13	103738	ЗАЖИМ – ПВХ ИЗОЛИРОВАННЫЙ 13/16 ДЮЙМА РАЗМЕР ТРУБЫ	1	
14	135234	ХОМУТ – ШЛАНГ С ДВОЙНОЙ ИЗОЛЯЦИЕЙ	2	
15	30282	ФИТИНГ – КОЛЕНО 90° ГИДР. ЛИНИИ	5	
16	30375	ФИТИНГ – ШТУЦЕР ГИДР. ЛИНИИ	3	
17	50103	ФИТИНГ – КОЛЕНО 45° ГИДР. ЛИНИИ С УПЛОТНИТЕЛЬНЫМ КОЛЬЦОМ	2	
18	30284	ФИТИНГ – КОЛЕНО 45° ГИДР. ЛИНИИ С УПЛОТНИТЕЛЬНЫМ КОЛЬЦОМ	1	
19	125722	ВТУЛКА – РЕЗИНОВАЯ	2	
20	172877	ПРОХОДНАЯ ВТУЛКА – 2,38 ДЮЙМА ВД (ТОЛЬКО 20-ФУТОВЫЕ ЖАТКИ)	1	
	172993	ПРОХОДНАЯ ВТУЛКА (ТОЛЬКО 25–35-ФУТОВЫЕ ЖАТКИ)	1	
21	21763	КРЕПЕЖНАЯ ДЕТАЛЬ – КАБЕЛЬНАЯ СТЯЖКА, ЧЕРНАЯ	3	
22	49227	КРЕПЕЖНАЯ ДЕТАЛЬ – КАБЕЛЬНАЯ СТЯЖКА, ЗЕЛЕНАЯ	2	
23	135443	КРЕПЛЕНИЕ – РЕМЕННОЙ ХОМУТ 4 ДЮЙМА ДЛИНА	2	
24	40701	КРЕПЕЖНАЯ ДЕТАЛЬ – КАБЕЛЬНАЯ СТЯЖКА, ЖЕЛТАЯ (ТОЛЬКО 25–35-ФУТОВЫЕ ЖАТКИ).	4	
25	40702	КРЕПЕЖНАЯ ДЕТАЛЬ – КАБЕЛЬНАЯ СТЯЖКА, КРАСНАЯ (ТОЛЬКО 25–35-ФУТОВЫЕ ЖАТКИ).	3	
26	50022	ЗАЖИМ – ИЗОЛИРОВАННЫЙ 15/16 ДЮЙМА	1	
27	294607	КРОНШТЕЙН – ШЛАНГИ	1	
28	136410	ХОМУТ – ИЗОЛИРОВАННЫЙ, 3/8 ДЮЙМА	2	
A	21447	БОЛТ – ШЕСТИГР. ГОЛОВКА FLG (С ЗАЗУБР.) 3/8 NC × 1,0, КЛАСС ПРОЧНОСТИ 5, ОЦИНК.		

ГИДРАВЛИЧЕСКИЕ ЛИНИИ – ПОДЪЕМ И ПРОДОЛЬНОЕ ПЕРЕМЕЩЕНИЕ – ОДИНАРНОЕ МОТОВИЛО (6,1–10,7 М [20–35 ФУТОВ])

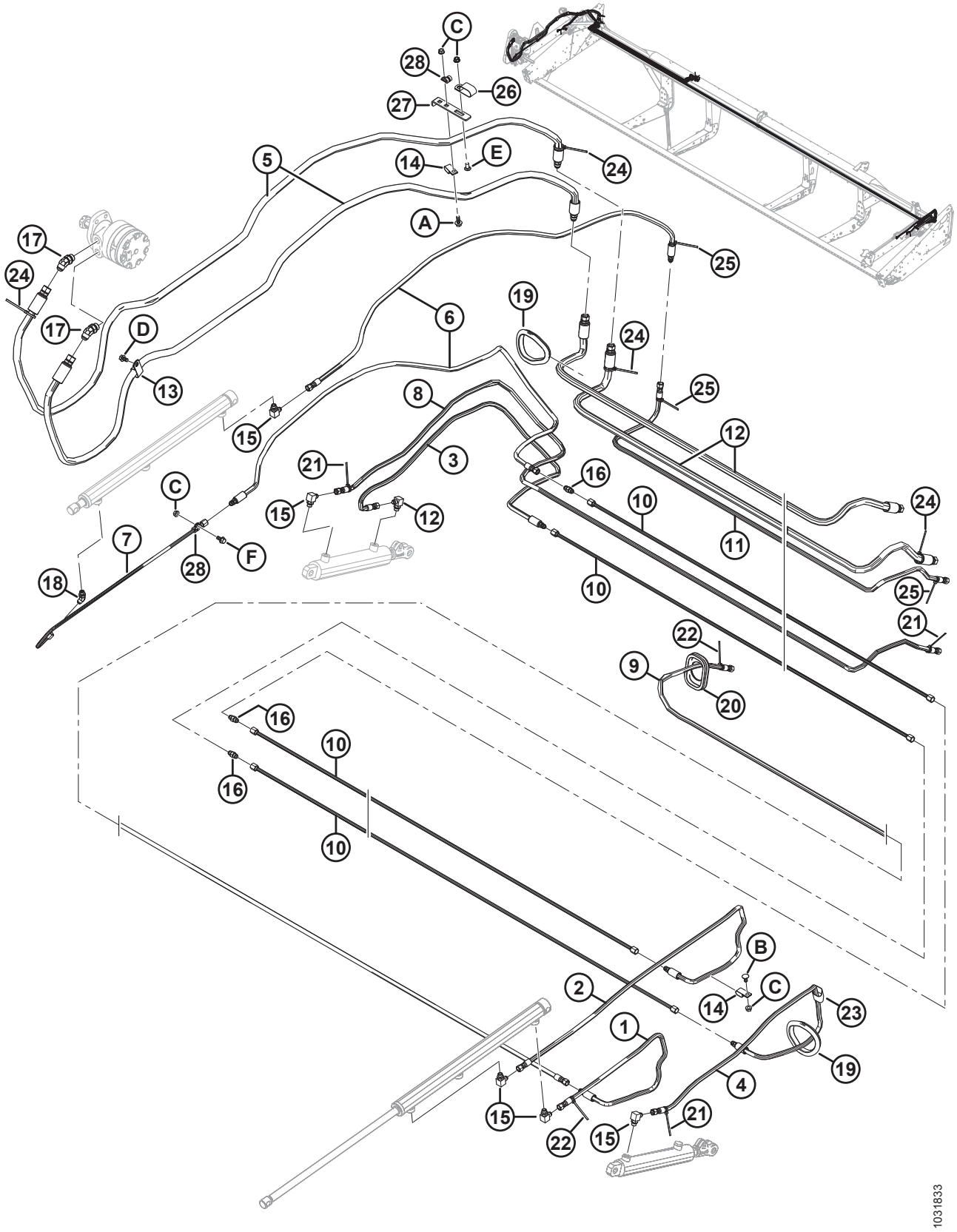

ГИДРАВЛИЧЕСКИЕ ЛИНИИ – ПОДЪЕМ И ПРОДОЛЬНОЕ ПЕРЕМЕЩЕНИЕ – ОДИНАРНОЕ МОТОВИЛО (6,1–10,7 М [20–35 ФУТОВ])

Ссылка	Номер детали	Описание	Кол-во	Серийный номер
B	21472	БОЛТ – RHSN 3/8 NC × 0,75 GR5 ОЦИНК.		
C	30228	ГАЙКА – ФЛАНЦ. DT ГЛАДКИЙ ТОРЕЦ 0,375-16 UNC		
D	101898	ВИНТ – ШЕСТИГР. ГОЛОВКА С ШАЙБОЙ РЕЗЬБОНАКАТНЫЙ 3/8 NC × 5/8		
E	21863	БОЛТ – RHSSN 3/8 NC × 0,75 ДЛ. GR5 ОЦИНК.		
F	21821	БОЛТ – С ШЕСТИГР. ГОЛОВКОЙ, ФЛАНЦ., ЗАЗУБР., 3/8-16 × 0,75, КЛАСС ПРОЧНОСТИ 5-AA1J		

33 Гидравлические линии – подъем и продольное перемещение – сдвоенное мотовило (9,1–13,7 м [30–45 футов])

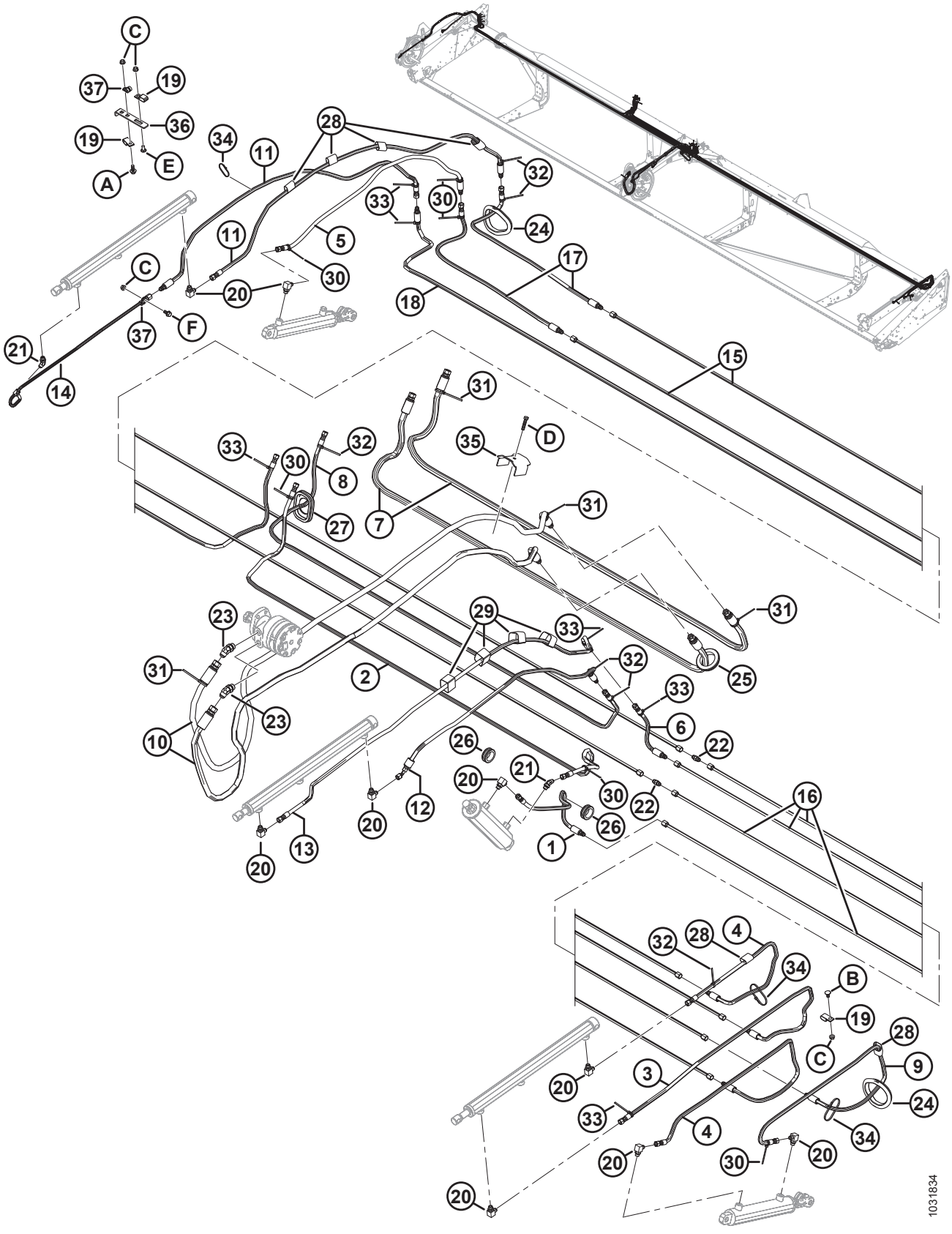

ГИДРАВЛИЧЕСКИЕ ЛИНИИ – ПОДЪЕМ И ПРОДОЛЬНОЕ ПЕРЕМЕЩЕНИЕ – СДВОЕННОЕ МОТОВИЛО (9,1–13,7 М [30–45 ФУТОВ])

Ссылка	Номер детали	Описание	Кол-во	Серийный номер
1	36849	ШЛАНГ – ГИДР. 0,25 ДЮЙМА ВД, 780 ММ ДЛИНА	1	
2	120552	ШЛАНГ – ГИДР. 0,25 ДЮЙМА ВД, 2675 ММ ДЛИНА	1	
3	132911	ШЛАНГ – ГИДР. 0,25 ДЮЙМА ВД, 1700 ММ ДЛИНА	1	
4	132912	ШЛАНГ – ГИДР. 0,25 ДЮЙМА ВД, 1270 ММ ДЛИНА	2	
5	220676	ШЛАНГ – ГИДР. 0,25 ДЮЙМА ВД, 1300 ММ ДЛИНА	1	
6	172897	ШЛАНГ – ГИДР. 0,25 ДЮЙМА ВД, 300 ММ ДЛИНА	1	
7	174407	ШЛАНГ – ГИДР. 0,5 ДЮЙМА ВД, 2150 ММ ДЛИНА	2	
8	174408	ШЛАНГ – ГИДР. 0,25 ДЮЙМА ВД, 2150 ММ ДЛИНА	1	
9	220849	ШЛАНГ – ГИДР. 0,25 ДЮЙМА ВД, 1480 ММ ДЛИНА	1	
10	172978	ШЛАНГ – ГИДРАВЛИЧЕСКИЙ, ВНУТР. ДИАМ. 0,5 ДЮЙМА, ДЛИНА 3000 ММ	2	
11	165267	ШЛАНГ – ГИДРАВЛИЧЕСКИЙ, ВНУТР. ДИАМ. 0,25 ДЮЙМА, ДЛИНА 1830 ММ	2	
12	172985	ШЛАНГ – ГИДРАВЛИЧЕСКИЙ, ВНУТР. ДИАМ. 0,25 ДЮЙМА, ДЛИНА 2017 ММ	1	
13	120996	ШЛАНГ – ГИДРАВЛИЧЕСКИЙ, ВНУТР. ДИАМ. 0,25 ДЮЙМА, ДЛИНА 2200 ММ	1	
14	253815	ЛИНИЯ – ГИДР., диам. 3/8 ДЮЙМА, ИЗОГНУТАЯ	1	
15	123702	ШЛАНГ – ГИДРАВЛИЧЕСКИЙ, ВНУТР. ДИАМ. 3/8 ДЮЙМА, ДЛИНА 4243 ММ (ТОЛЬКО 30-ФУТОВЫЕ)	2	
	123701	ШЛАНГ – ГИДРАВЛИЧЕСКИЙ, ВНУТР. ДИАМ. 3/8 ДЮЙМА, ДЛИНА 5005 ММ (ТОЛЬКО 35-ФУТОВЫЕ)	2	
	113881	ШЛАНГ – ГИДРАВЛИЧЕСКИЙ, ВНУТР. ДИАМ. 3/8 ДЮЙМА, ДЛИНА 5230 ММ (ТОЛЬКО 40-ФУТОВЫЕ)	2	
	220675	ШЛАНГ – ГИДРАВЛИЧЕСКИЙ, ВНУТР. ДИАМ. 3/8 ДЮЙМА, ДЛИНА 4470 ММ (ТОЛЬКО 45-ФУТОВЫЕ)	2	
16	123702	ШЛАНГ – ГИДРАВЛИЧЕСКИЙ, ВНУТР. ДИАМ. 3/8 ДЮЙМА, ДЛИНА 4243 ММ (ТОЛЬКО 30-ФУТОВЫЕ)	4	
	123701	ШЛАНГ – ГИДРАВЛИЧЕСКИЙ, ВНУТР. ДИАМ. 3/8 ДЮЙМА, ДЛИНА 5005 ММ (ТОЛЬКО 35-ФУТОВЫЕ)	4	
	123598	ШЛАНГ – ГИДРАВЛИЧЕСКИЙ, ВНУТР. ДИАМ. 3/8 ДЮЙМА, ДЛИНА 5767 ММ (ТОЛЬКО 40-ФУТОВЫЕ)	4	
	123703	ШЛАНГ – ГИДРАВЛИЧЕСКИЙ, ВНУТР. ДИАМ. 3/8 ДЮЙМА, ДЛИНА 6529 ММ (ТОЛЬКО 45-ФУТОВЫЕ ЖАТКИ)	4	
17	172175	ШЛАНГ – ГИДР. 0,25 ДЮЙМА ВД, 733 ММ ДЛИНА (ТОЛЬКО 40-ФУТОВЫЕ ЖАТКИ)	2	
	172146	ШЛАНГ – ГИДР. 0,25 ДЮЙМА ВД, 2250 ММ ДЛИНА (ТОЛЬКО 45-ФУТОВЫЕ ЖАТКИ)	2	

ГИДРАВЛИЧЕСКИЕ ЛИНИИ – ПОДЪЕМ И ПРОДОЛЬНОЕ ПЕРЕМЕЩЕНИЕ – СДВОЕННОЕ МОТОВИЛО (9,1–13,7 М [30–45 ФУТОВ])

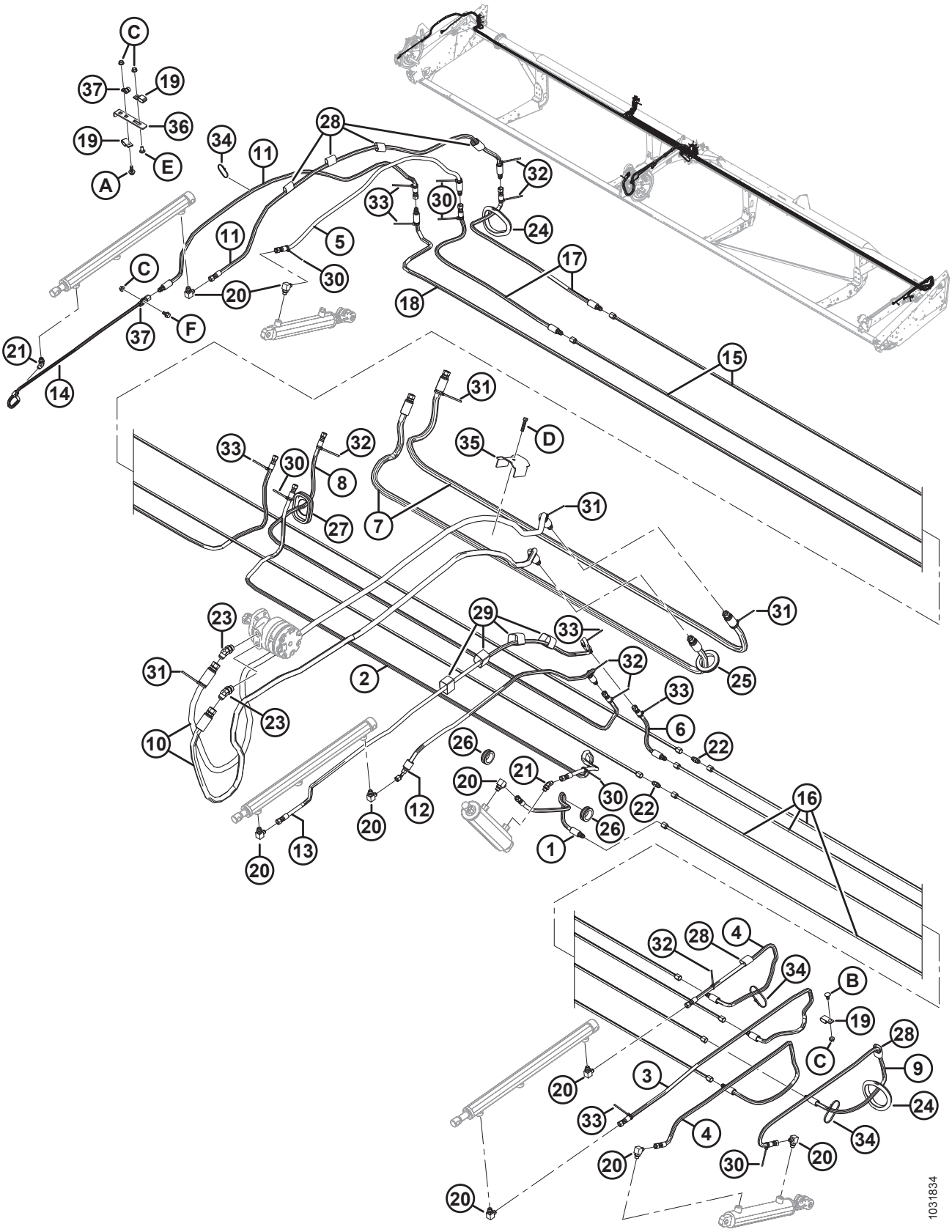

ГИДРАВЛИЧЕСКИЕ ЛИНИИ – ПОДЪЕМ И ПРОДОЛЬНОЕ ПЕРЕМЕЩЕНИЕ – СДВОЕННОЕ МОТОВИЛО (9,1–13,7 М [30–45 ФУТОВ])

Ссылка	Номер детали	Описание	Кол-во	Серийный номер
18	123620	ШЛАНГ – ГИДР. 0,25 ДЮЙМА ВД, 4438 ММ ДЛИНА (ТОЛЬКО 40-ФУТОВЫЕ ЖАТКИ)	1	
	123673	ШЛАНГ – ГИДР. 0,25 ДЮЙМА ВД, 5200 ММ ДЛИНА (ТОЛЬКО 45-ФУТОВЫЕ ЖАТКИ)	1	
19	135234	ХОМУТ – ШЛАНГ С ДВОЙНОЙ ИЗОЛЯЦИЕЙ	3	
20	30282	ФИТИНГ – КОЛЕНО 90° ГИДР. ЛИНИИ	9	
21	30284	ФИТИНГ – КОЛЕНО 45° ГИДР. ЛИНИИ С УПЛОТНИТЕЛЬНЫМ КОЛЬЦОМ	2	
22	30375	ФИТИНГ – ШТУЦЕР ГИДР. ЛИНИИ	2	
23	50103	ФИТИНГ – КОЛЕНО 45° ГИДР. ЛИНИИ С УПЛОТНИТЕЛЬНЫМ КОЛЬЦОМ	2	
24	125722	ПРОХОДНАЯ ВТУЛКА – РЕЗИНОВАЯ, ВД 99 ММ	2	
25	172877	ВТУЛКА – 2,38 ДЮЙМА ВД	1	
26	174149	ВТУЛКА – 1,50 ДЮЙМА ВД	2	
27	172993	ВТУЛКА	1	
28	135443	КРЕПЛЕНИЕ – РЕМЕННОЙ ХОМУТ 4 ДЮЙМА ДЛИНА	6	
29	135444	КРЕПЛЕНИЕ – РЕМЕННОЙ ХОМУТ 6 ДЮЙМОВ ДЛИНА	4	
30	21763	КРЕПЕЖНАЯ ДЕТАЛЬ – КАБЕЛЬНАЯ СТЯЖКА, ЧЕРНАЯ [151]		
31	40701	КРЕПЕЖНАЯ ДЕТАЛЬ – КАБЕЛЬНАЯ СТЯЖКА, ЖЕЛТАЯ	4	
32	40702	КРЕПЕЖНАЯ ДЕТАЛЬ – КАБЕЛЬНАЯ СТЯЖКА, КРАСНАЯ [152]		
33	49227	КРЕПЕЖНАЯ ДЕТАЛЬ – КАБЕЛЬНАЯ СТЯЖКА, ЗЕЛЕНАЯ [153]		
34	30753	КРЕПЕЖНАЯ ДЕТАЛЬ – КАБЕЛЬНАЯ СТЯЖКА ДЛИНА 305 ММ	6	
35	123599	ДЕРЖАТЕЛЬ – ГИДРАВЛ. ШЛАНГ, ЦЕНТРАЛЬНЫЙ РЫЧАГ МОТОВИЛА	1	
36	294607	КРОНШТЕЙН – ШЛАНГИ	1	
37	136410	ХОМУТ – ИЗОЛИРОВАННЫЙ, 3/8 ДЮЙМА	2	
A	21447	БОЛТ – ШЕСТИГР. ГОЛОВКА FLG (С ЗАЗУБР.) 3/8 NC × 1,0, КЛАСС ПРОЧНОСТИ 5, ОЦИНК.		
B	21472	БОЛТ – RHSN 3/8 NC × 0,75 GR5 ОЦИНК.		
C	30228	ГАЙКА – ФЛАНЦ. DT ГЛАДКИЙ ТОРЕЦ 0,375-16 UNC		
D	20078	БОЛТ – С ШЕСТИГР. ГОЛОВКОЙ 3/8 NC × 1,75 ДЛ., КЛАСС ПРОЧНОСТИ 5, ОЦИНК.		

151. Количество: 30–35-футовые жатки = 6, 40–45-футовые жатки = 8.
152. Количество: 30–35-футовые жатки = 5, 40–45-футовые жатки = 6.
153. Количество: 30–35-футовые жатки = 4, 40–45-футовые жатки = 6.

ГИДРАВЛИЧЕСКИЕ ЛИНИИ – ПОДЪЕМ И ПРОДОЛЬНОЕ ПЕРЕМЕЩЕНИЕ – СДВОЕННОЕ МОТОВИЛО (9,1–13,7 М [30–45 ФУТОВ])

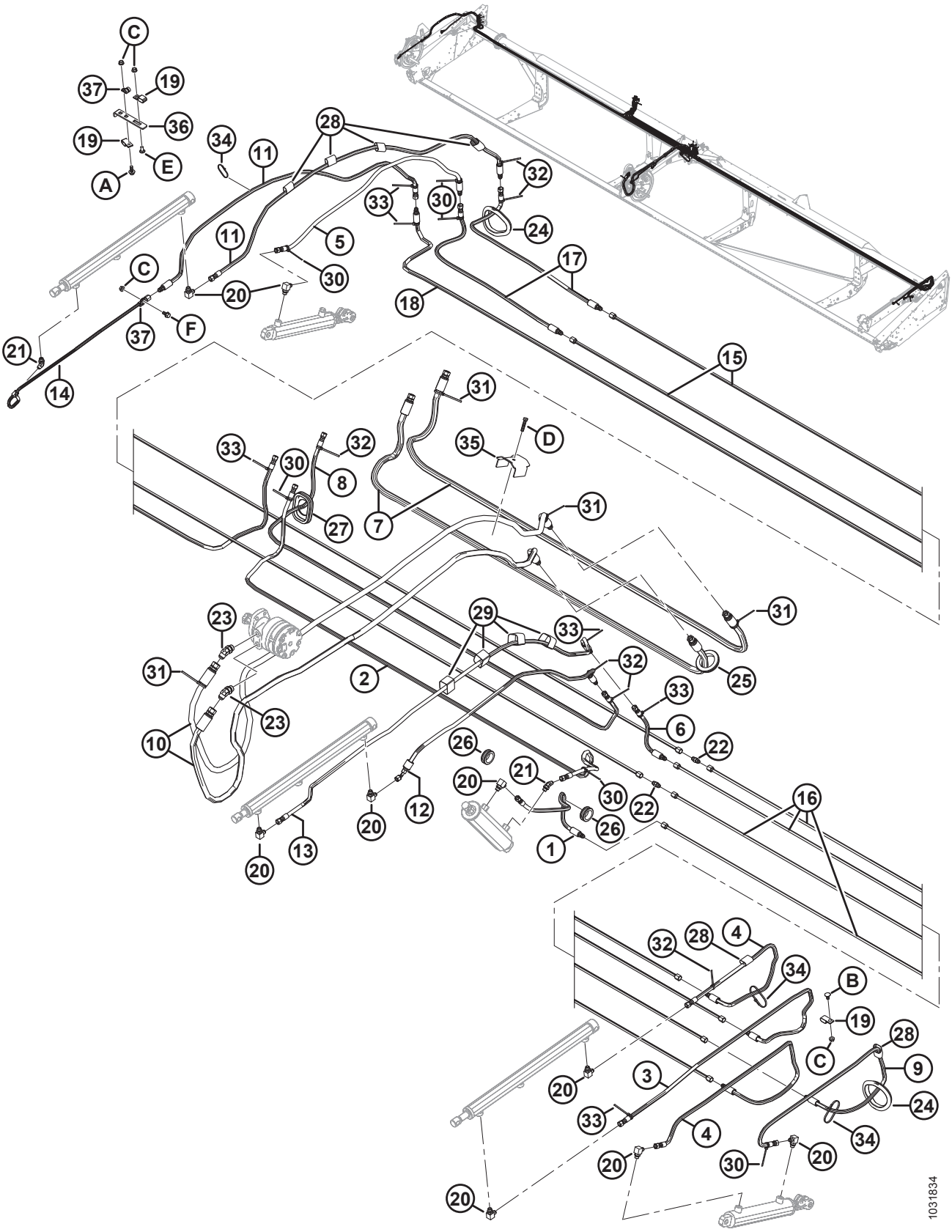

ГИДРАВЛИЧЕСКИЕ ЛИНИИ – ПОДЪЕМ И ПРОДОЛЬНОЕ ПЕРЕМЕЩЕНИЕ – СДВОЕННОЕ МОТОВИЛО (9,1–13,7 М [30–45 ФУТОВ])

Ссылка	Номер детали	Описание	Кол-во	Серийный номер
E	21863	БОЛТ – RHSSN 3/8 NC × 0,75 ДЛ. GR5 ОЦИНК.		
F	21821	БОЛТ – С ШЕСТИГР. ГОЛОВКОЙ, ФЛАНЦ., ЗАЗУБР., 3/8-16 × 0,75, КЛАСС ПРОЧНОСТИ 5-AA1J		

34 Компоненты электрической системы

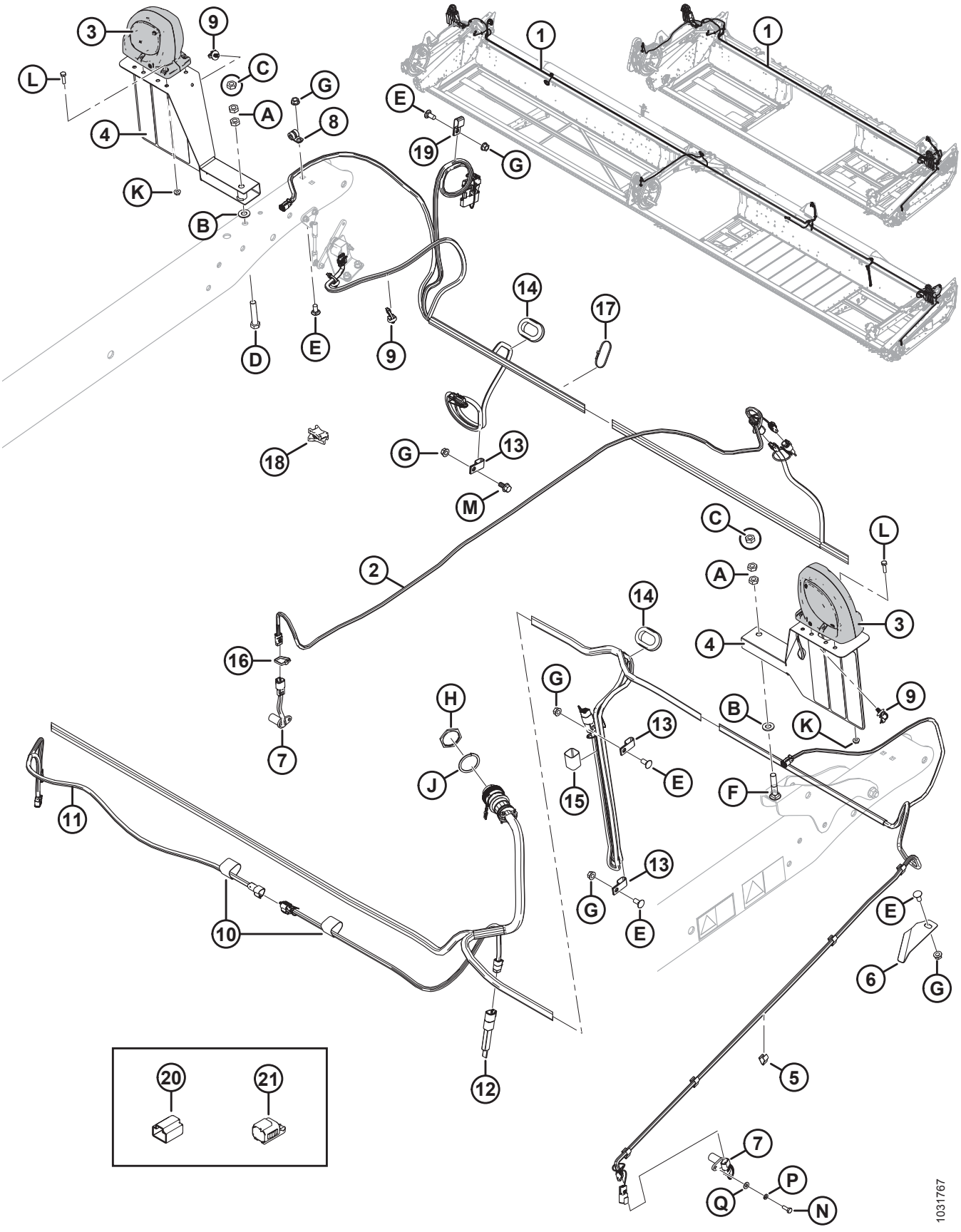

ПРИМЕЧАНИЕ:

Конкретные детали жгута проводов см. в каталоге деталей электрических разъемов (MD № 169641).

Ссылка	Номер детали	Описание	Кол-во	Серийный номер
1	304390	ЖГУТ ПРОВОДОВ – ГЛАВНЫЙ, D120	1	
	304391	ЖГУТ ПРОВОДОВ – ГЛАВНЫЙ, D125	1	
	304392	ЖГУТ ПРОВОДОВ – ГЛАВНЫЙ, D130	1	
	304393	ЖГУТ ПРОВОДОВ – ГЛАВНЫЙ, D135	1	
	304394	ЖГУТ ПРОВОДОВ – ГЛАВНЫЙ, D140	1	
	304395	ЖГУТ ПРОВОДОВ – ГЛАВНЫЙ, D145	1	
2	255426	ЖГУТ ПРОВОДОВ – УДЛИН. МОТОВИЛА, D100	1	
3	203547	ФОНАРЬ – ГАБАРИТНЫЙ, РАЗЪЕМ DT	2	
	139630	РАССЕИВАТЕЛЬ – ЖЕЛТЫЙ		
4	294874	УЗЕЛ – КРОНШТЕЙН С ОТРАЖАТЕЛЯМИ (МОДЕЛИ 2018 ГОДА И БОЛЕЕ ПОЗДНИЕ) [154]	2	321190–
	125343	КРОНШТЕЙН – ФОНАРЯ ЖАТКИ (МОДЕЛИ 2017-ГО И ПРЕДШЕСТВУЮЩИХ ГОДОВ)	2	–321189
5	21218	ПРИЖИМ – ПРОВОДА	5	
6	172142	ДЕРЖАТЕЛЬ – ЖГУТ ПРОВОДОВ	1	
7	143875	ДАТЧИК СКОРОСТИ	2	
8	136410	ХОМУТ – ИЗОЛИРОВАННЫЙ, 3/8 ДЮЙМА	1	
9	136655	КРЕПЛЕНИЕ – УСТАНОВКА «ЕЛОЧКОЙ» СО СВЯЗКОЙ	4	
10	135443	КРЕПЛЕНИЕ – РЕМЕННОЙ ХОМУТ 4 ДЮЙМА ДЛИНА	1	
11	255344	ЖГУТ ПРОВОДОВ – HDS, D100 (25–40-ФУТОВЫЕ ЖАТКИ SR/DR)	1	
12	254219	РАЗЪЕМ – ИДЕНТИФИКАТОР ЖАТКИ, 20/25-ФУТОВЫЕ ЖАТКИ, SK	1	
	254220	РАЗЪЕМ – ИДЕНТИФИКАТОР ЖАТКИ, 20/25-ФУТОВЫЕ ЖАТКИ, DK	1	
	254179	РАЗЪЕМ – ИДЕНТИФИКАТОР ЖАТКИ, 30-ФУТОВЫЕ ЖАТКИ, (ТОЛЬКО 30-ФУТОВЫЕ ЖАТКИ SR/DR)	1	
	254180	РАЗЪЕМ – ИДЕНТИФИКАТОР ЖАТКИ, 35-ФУТОВЫЕ ЖАТКИ, (ТОЛЬКО 35-ФУТОВЫЕ ЖАТКИ SR/DR)	1	
	254181	РАЗЪЕМ – ИДЕНТИФИКАТОР ЖАТКИ, 40/45-ФУТОВЫЕ ЖАТКИ, (40–45-ФУТОВЫЕ ЖАТКИ DR)	1	
13	135233	ХОМУТ – ШЛАНГ С ДВОЙНОЙ ИЗОЛЯЦИЕЙ (30–45-ФУТОВЫЕ ЖАТКИ SR/DR)	3	
14	172899	ВТУЛКА – 1,75 ДЮЙМА ВНУТР. ДИАМ. (30–45-ФУТОВЫЕ ЖАТКИ SR/DR)	2	

154. Включает отражатели (MD № 115145, 115146 и 115147).

КОМПОНЕНТЫ ЭЛЕКТРИЧЕСКОЙ СИСТЕМЫ

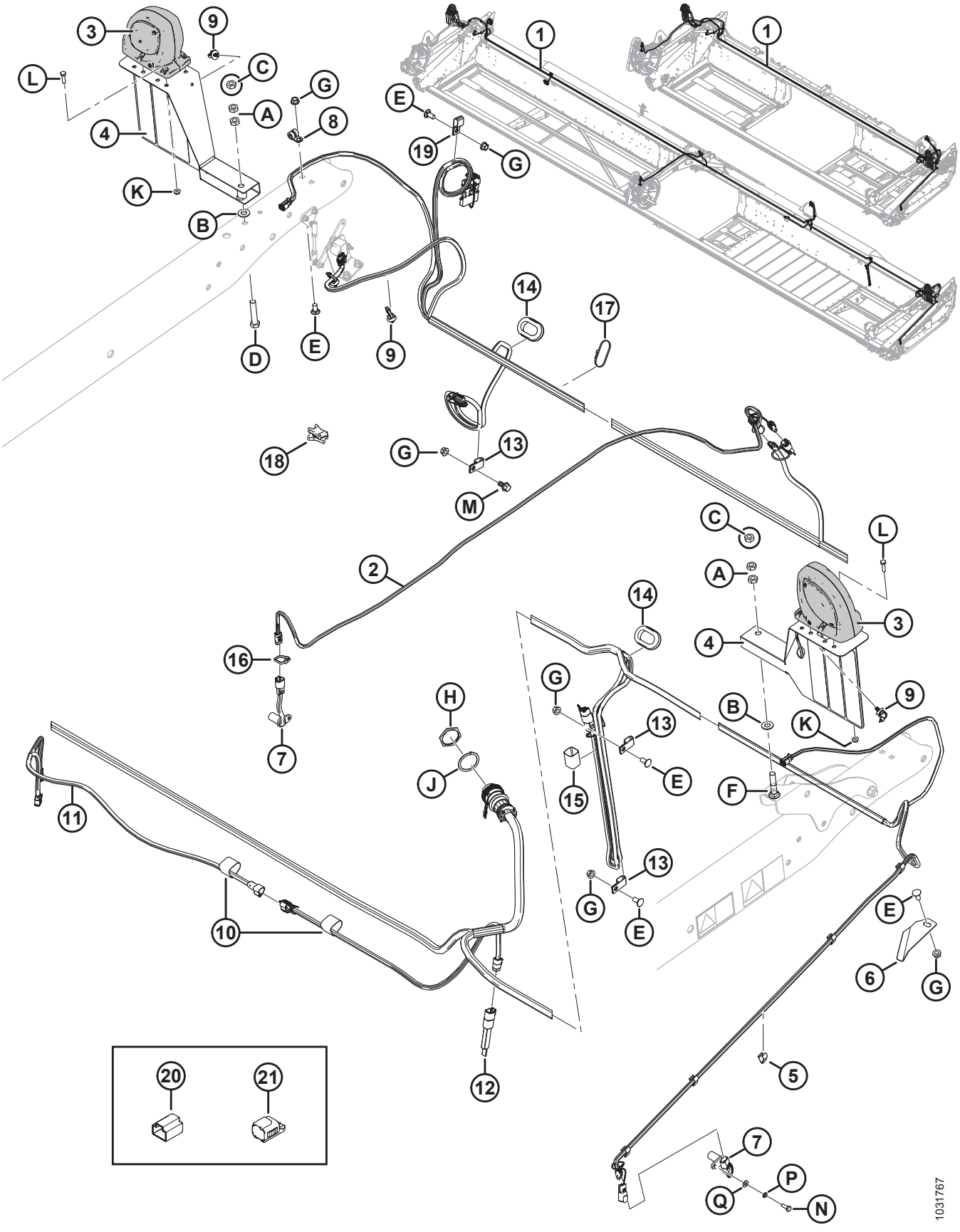

Ссылка	Номер детали	Описание	Кол-во	Серийный номер
15	135444	КРЕПЕЖНАЯ ДЕТАЛЬ – РЕМЕННОЙ ХОМУТ 6 ДЮЙМОВ ДЛИНОЙ (30–45-ФУТОВЫЕ ЖАТКИ SR/DR)	1	
16	21763	КРЕПЕЖНАЯ ДЕТАЛЬ – КАБЕЛЬНАЯ СТЯЖКА, ЧЕРНАЯ, ДЛИНА 160 ММ [155]	1	
17	30753	КРЕПЕЖНАЯ ДЕТАЛЬ – КАБЕЛЬНАЯ СТЯЖКА, ЧЕРНАЯ, ДЛИНА 305 ММ	3	
18	134443	ПРОСТАВКА – ДВОЙНАЯ РАМА, Н.Т. ТИП DSWS5 (25–45-ФУТОВЫЕ ЖАТКИ SR/DR) [156]		
19	135234	ХОМУТ – ШЛАНГ С ДВОЙНОЙ ИЗОЛЯЦИЕЙ (30–45-ФУТОВЫЕ ЖАТКИ SR/DR)	1	
20	134954	ПЫЛЕЗАЩИТНЫЙ КОЛПАЧОК – ЗАГЛУШКА, 3 ПОЗ., DTM [157]	A/R	
21	134741	КРЫШКА – ЗАГЛУШКА, DEUTSCH, ДЕФОРМ. РЕЗЬБА, 2 ПОЗ. [158]	A/R	
A	137727	ГАЙКА – ШЕСТИГР. СТОПОРН., ДЕФОРМ. РЕЗЬБА 1/2-13 UNC, КЛАСС ПРОЧНОСТИ 5 AA1J (МОДЕЛИ 2018 ГОДА И БОЛЕЕ ПОЗДНИЕ)		321190–
	18591	ГАЙКА – ШЕСТИГР. 1/2-13 UNC; КЛАСС ПРОЧНОСТИ 5, ОЦИНК. (2017 И ПРЕДШЕСТВУЮЩИЕ ГОДЫ ВЫПУСКА)		–321189
B	18599	ШАЙБА – SAE ПЛОСКАЯ 17/32 ВД × 1 1/16 ДЮЙМА НД, ОЦИНК.		
C	21056	ГАЙКА – ШЕСТИГР. СТОПОРН. 1/2-13 UNC; КЛАСС ПРОЧНОСТИ 5, ОЦИНК. (2017 И ПРЕДШЕСТВУЮЩИЕ ГОДЫ ВЫПУСКА)		–321189
D	21760	БОЛТ – С ШЕСТИГР. ГОЛОВКОЙ 1/2-13 × 2,5, КЛАСС ПРОЧНОСТИ 5 AA1J (МОДЕЛИ 2018 ГОДА И БОЛЕЕ ПОЗДНИЕ)		321190–
	21576	БОЛТ – ШЕСТИГР. ГОЛОВКА 1/2 NC × 2,0 ДЛ.; КЛАСС ПРОЧНОСТИ 5, ОЦИНК. (2017 И ПРЕДШЕСТВУЮЩИЕ ГОДЫ ВЫПУСКА)		–321189
E	21863	БОЛТ – RHSSN 3/8 NC × 0,75 ДЛ. GR5 ОЦИНК.		
F	21489	БОЛТ – С КРУГЛОЙ ГОЛОВКОЙ, С КВАДРАТНЫМ ПОДГОЛОВНИКОМ 1/2 АМЕРИКАНСКАЯ КРУПНАЯ РЕЗЬБА × 2,5 ДЛ.; КЛАСС ПРОЧНОСТИ 5 AA1J (МОДЕЛИ 2018 ГОДА И БОЛЕЕ ПОЗДНИЕ)		321190–
	30027	БОЛТ – RHSN 1/2 NC × 2,25 ДЛ.; КЛАСС ПРОЧНОСТИ 5, ОЦИНК. (2017 И ПРЕДШЕСТВУЮЩИЕ ГОДЫ ВЫПУСКА)		–321189
G	30228	ГАЙКА – ФЛАНЦ. DT ГЛАДКИЙ ТОРЕЦ 0,375-16 UNC		

155. Количество: 25-футовые жатки = 2, 30–35-футовые жатки = 3, 45-футовые жатки = 2.
156. Количество: 30-футовые жатки с одинарным мотовилом и 40–45-футовые жатки со сдвоенным мотовилом = 1, 25-футовые жатки с одинарным мотовилом и 35-футовые жатки с одинарным/сдвоенным мотовилом = 2.
157. Колпачок, необходимый для закрывания гнезда, когда датчик скорости мотовила не устанавливается.
158. Крышки, необходимые для защиты разъемов левого и правого фонарей (P521 и P520), так как эти фонари не устанавливаются в экспортном исполнении.

КОМПОНЕНТЫ ЭЛЕКТРИЧЕСКОЙ СИСТЕМЫ

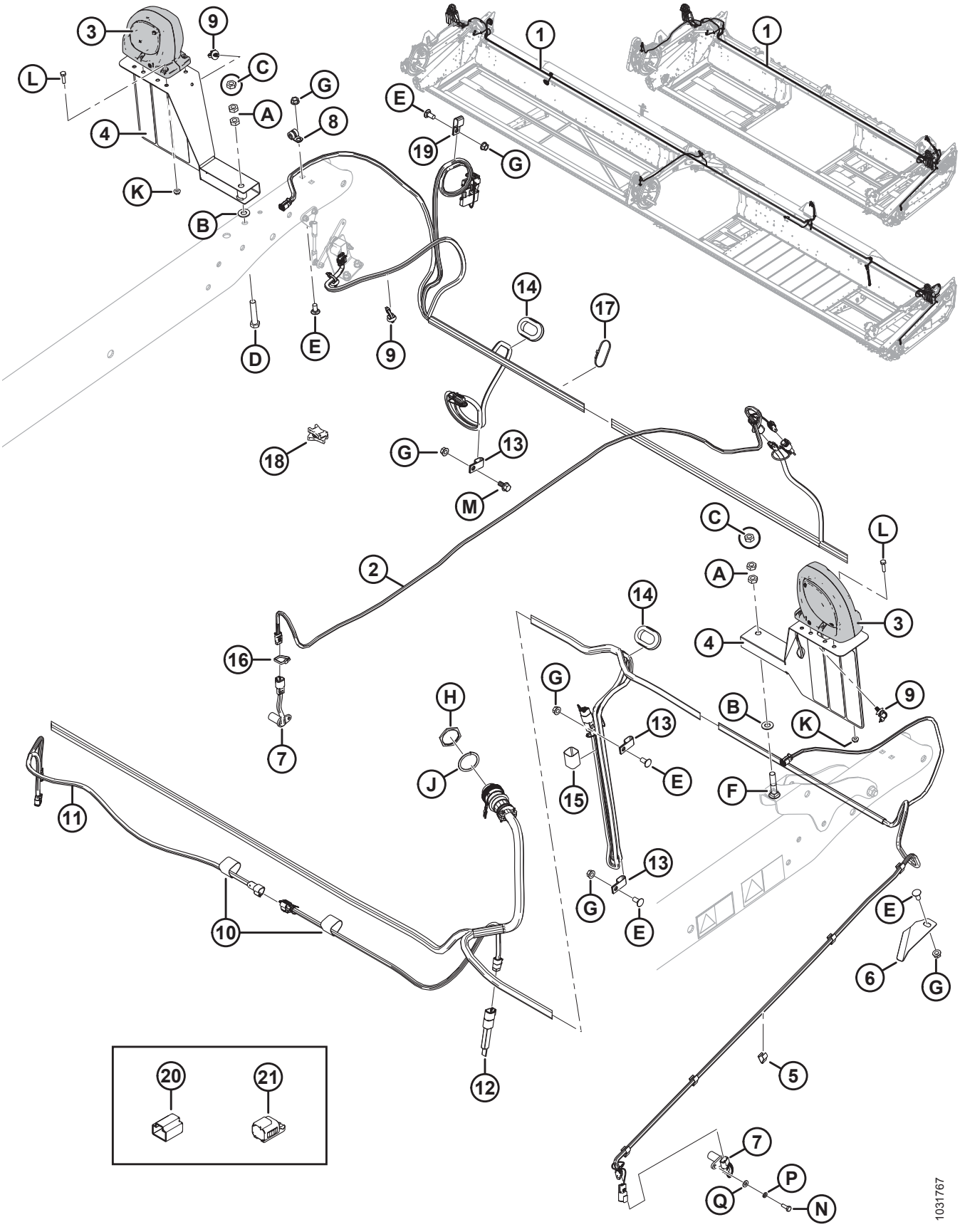

Ссылка	Номер детали	Описание	Кол-во	Серийный номер
H	134010	ГАЙКА – ПАНЕЛЬ, HD30, РАЗМЕР 24		
J	134011	ШАЙБА – СТОПОРНАЯ ПРУЖИНА, DEUTSCH HD, РАЗМЕР 24		
K	21455	ГАЙКА – ФЛАНЦ. (С ЗАЗУБР. НА ТОРЦЕ) 1/4 NC GR5 ОЦИНК.		
L	21573	БОЛТ – ШЕСТИГР. ГОЛОВКА 1/4 NC × 1,0 ДЛ. GR5 ОЦИНК.		
M	21821	БОЛТ – ШЕСТИГР. ГОЛОВКА ФЛАНЦЕВ. (С ЗАЗУБР.) 3/8 NC × 0,75 GR5 ОЦИНК.		
N	109089	БОЛТ – ШЕСТИГР. ГОЛОВКА 1/4 NF × 0,75, КЛАСС ПРОЧНОСТИ 5, ОЦИНК.		
P	18635	ШАЙБА – СТАНД. СТОПОРНАЯ 1/4 ДЮЙМА НОМ. ВД, ОЦИНК.		
Q	18596	ШАЙБА – SAE ПЛОСКАЯ ВД 9/32 × НД 5/8 ДЮЙМА, ОЦИНК.		

35 Датчик высоты мотовила

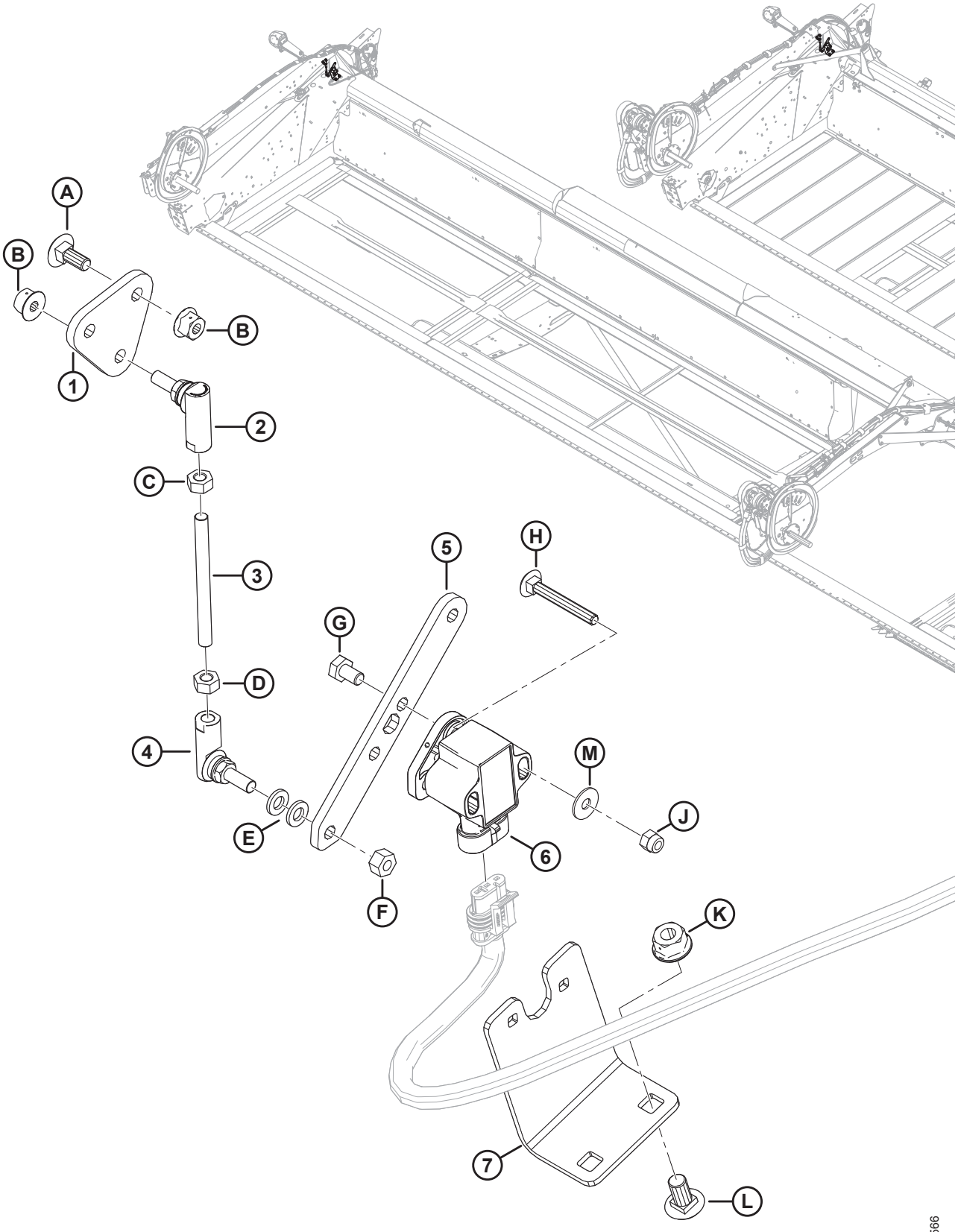

ДАТЧИК ВЫСОТЫ МОТОВИЛА

Ссылка	Номер детали	Описание	Кол-во	Серийный номер
1	254096	ПЛАСТИНА – КРЕПЛЕНИЯ ШАРНИРА	1	
2	291485	ШАРНИР – ЛЕВАЯ РЕЗЬБА	1	
3	232650	СТЕРЖЕНЬ – РЕЗЬБОВОЙ	1	
4	291484	ШАРНИР – ПРАВАЯ РЕЗЬБА	1	
5	254095	РЫЧАГ – ДАТЧИК	1	
6	248643	ПОВОРОТНЫЙ ДАТЧИК – С ДВУМЯ ВЫХОДНЫМИ СИГНАЛАМИ	1	
7	254089	КРОНШТЕЙН – КРЕПЛЕНИЯ ДАТЧИКА	1	
A	136748	БОЛТ – С КРУГЛОЙ ГОЛОВКОЙ И КВАДРАТНЫМ ПОДГОЛОВКОМ M6 × 1 × 16-8,8-A2L		
B	152668	ГАЙКА – ФЛАНЦЕВАЯ, ШЕСТИГРАННАЯ, ЦЕНТР., СТОПОРНАЯ M6 × 1-8-A2L		
C	136613	ГАЙКА – ШЕСТИГРАННАЯ, ЛЕВАЯ РЕЗЬБА ISO 4032 M6 × 1-8-AA2L		
D	184683	ГАЙКА – ШЕСТИГРАННАЯ ISO 4032 M6 × 1-8-A2L		
E	184705	ШАЙБА – ПЛОСКАЯ M6-200HV-A2L		
F	136773	ГАЙКА – ШЕСТИГРАННАЯ, ЦЕНТР., СТОПОРНАЯ M6 × 1-8-AA3L		
G	136561	БОЛТ – С ШЕСТИГР. ГОЛОВКОЙ, TFL M6 × 1 × 10-8,8-A3L		
H	136604	БОЛТ – С КРУГЛОЙ ГОЛОВКОЙ И КВАДРАТНЫМ ПОДГОЛОВКОМ TFL M5 × 0,8 × 40-8,8-AA2L		
J	197230	ГАЙКА – ШЕСТИГРАННАЯ NYLOC M5 × 0,8-8-A2L		
K	135337	ГАЙКА – ФЛАНЦЕВАЯ, ШЕСТИГРАННАЯ, СТОПОРНАЯ, M8 × 1,25-8-A2L		
L	191489	БОЛТ – С ПОЛУКРУГЛОЙ ГОЛОВКОЙ И КВАДРАТНЫМ ПОДГОЛОВКОМ TFL M8 × 1,25 × 16-8,8-A2L		
M	184701	ШАЙБА – ПЛОСКАЯ, БОЛЬШАЯ M5-200HV		

36 Копирующие башмаки – на концах и в центре

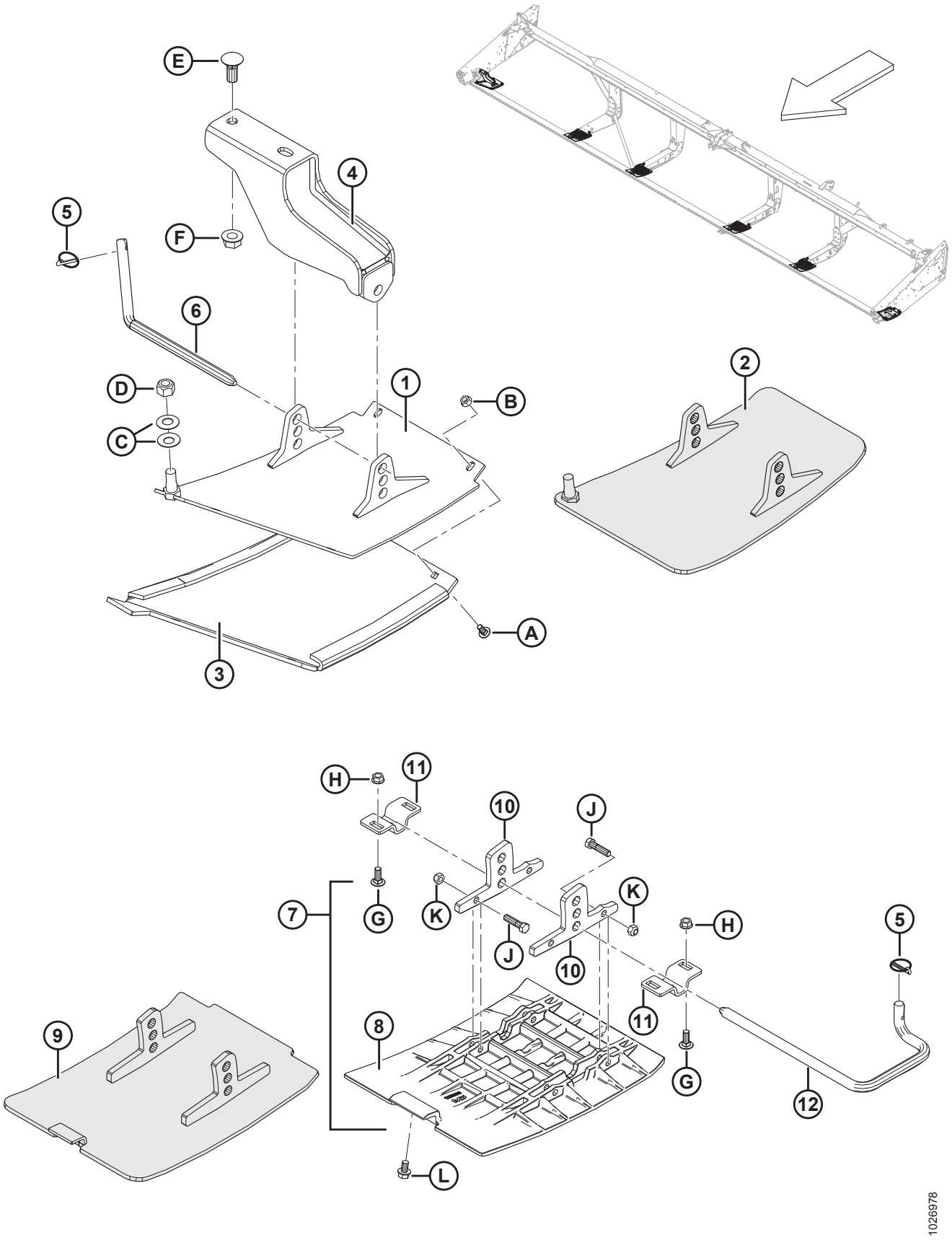

КОПИРУЮЩИЕ БАШМАКИ – НА КОНЦАХ И В ЦЕНТРЕ

Ссылка	Номер детали	Описание	Кол-во	Серийный номер
	B4963	КОМПЛЕКТ ВНЕШНИЕ КОПИРУЮЩИЕ БАШМАКИ (ПОЛИМЕР) [159]	1	
	B5615	КОМПЛЕКТ – ВНУТРЕННИЕ КОПИРУЮЩИЕ БАШМАКИ **(ПОЛИМЕРНЫЕ)** [159]	2	
	B6583	КОМПЛЕКТ – КОПИРУЮЩИЕ БАШМАКИ (СТАЛЬНЫЕ) [159]	1	
1	172133	БАШМАК – ЛЕВ., СВАРНОЙ **(ТОЛЬКО ПОЛИМЕР)**	1	
	172134	БАШМАК – ПРАВ., СВАРНОЙ **(ТОЛЬКО ПОЛИМЕР)**	1	
2	**313875**	**БАШМАК – ЛЕВ., СВАРНОЙ (ТОЛЬКО СТАЛЬНОЙ)**	**1**	
	313873	**БАШМАК – ПРАВ., СВАРНОЙ (ТОЛЬКО СТАЛЬНОЙ)**	**1**	
3	165188	БАШМАК – ЛЕВ., ПЛАСТИКОВЫЙ, СМЕННЫЙ **(ТОЛЬКО ПОЛИМЕР)**	1	
	165386	БАШМАК – ПРАВ., ПЛАСТИКОВЫЙ, СМЕННЫЙ **(ТОЛЬКО ПОЛИМЕР)**	1	
4	165727	ОПОРА – НАРУЖНЫЙ БАШМАК, СВАРНАЯ	2	
5	50193	ЧЕКА – ШТИФТ С ЧЕКОЙ	6	
6	165722	ШТАНГА – ЗАЦЕПЛЕНИЕ	2	
7	245396	КОМПЛЕКТ – ЦЕНТРАЛЬНЫЙ БАШМАК [160]	4	
	245397	КОМПЛЕКТ – КРЕПЕЖ ЦЕНТРАЛЬНОГО БАШМАКА [161]	A/R	
8	125393	БАШМАК ЦЕНТР **(ТОЛЬКО ПОЛИМЕР)**	4	
9	**313871**	**БАШМАК – СВАРНОЙ, ЦЕНТРАЛЬНЫЙ (ТОЛЬКО СТАЛЬНОЙ)**	**4**	
10	NSS	ПРОУШИНА **(ТОЛЬКО ПОЛИМЕР)** [162]	8	
11	165429	КРОНШТЕЙН – ОПОРА БАШМАКА	8	
12	165168	ШТАНГА – ЗАЦЕПЛЕНИЕ, ЛЕВАЯ	4	
	165588	ШТАНГА – ЗАЦЕПЛЕНИЕ, ПРАВАЯ	4	
A	21281	БОЛТ – RHSN 5/16 NC × 0,75 GR5 ОЦИНК.		
B	21403	ГАЙКА – ФЛАНЦ. (С ЗАЗУБР. НА ТОРЦЕ) 5/16 NC GR5 ОЦИНК.		
C	135448	ШАЙБА – ТАРЕЛЬЧАТАЯ		
D	18666	ГАЙКА – ШЕСТИГРАННАЯ СТОПОРНАЯ DT 5/8-11 UNC ОЦИНК.		

159. Комплекты доступны только в отделе комплексных товаров.
160. Включает башмак (MD № 125393), две проушины (не продаются отдельно) и крепежные детали (MD № 21561, 18669).
161. Включает две проушины (не продаются отдельно) и крепежные детали (MD № 21561, 18669).
162. Не продается отдельно; для обслуживания этой детали закажите комплект крепления центр. Башмака (MD № 245397).

КОПИРУЮЩИЕ БАШМАКИ – НА КОНЦАХ И В ЦЕНТРЕ

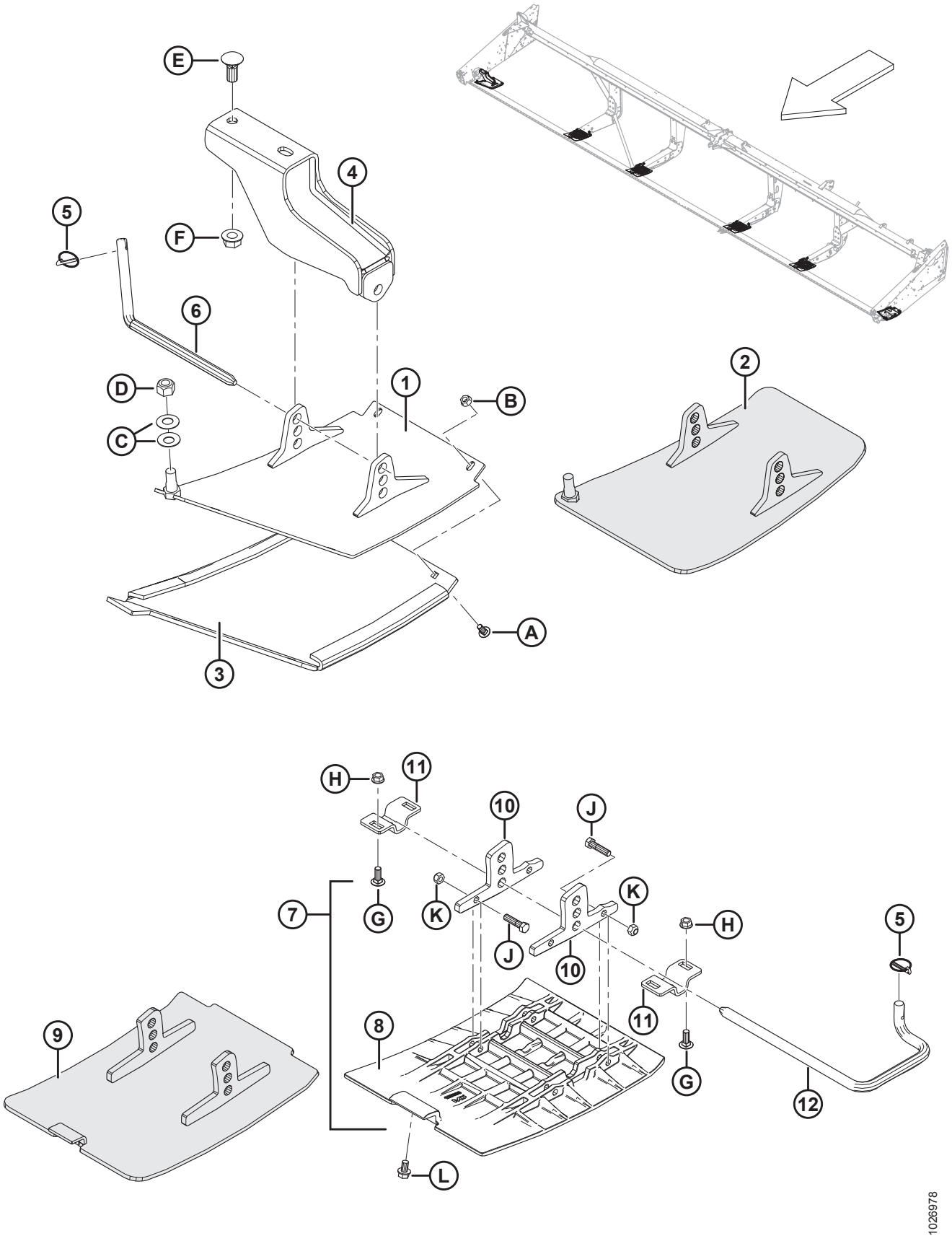

КОПИРУЮЩИЕ БАШМАКИ – НА КОНЦАХ И В ЦЕНТРЕ

Ссылка	Номер детали	Описание	Кол-во	Серийный номер
E	18523	БОЛТ – RHSN 5/8 NC × 1,5, КЛАСС ПРОЧНОСТИ 5, ОЦИНК.		
F	50225	ГАЙКА – ФЛАНЦ. DT ГЛАДКИЙ ТОРЕЦ 0,625-11 UNC		
G	19965	БОЛТ – RHSN 3/8 NC × 1,0 GR5 ОЦИНК.		
H	30228	ГАЙКА – ФЛАНЦ. DT ГЛАДКИЙ ТОРЕЦ 0,375-16 UNC		
J	21561	БОЛТ – НН 3/8 NC × ДЛИНОЙ 1,5 GR5, ОЦИНК.		
K	18669	ГАЙКА – ШЕСТИГРАННАЯ СТОПОРНАЯ DT 3/8-16 UNC ОЦИНК.		
L	101898	ВИНТ – ШЕСТИГР. ГОЛОВКА С ШАЙБОЙ РЕЗЬБОНАКАТНЫЙ 3/8 NC X 5/8		

37 Наклейки и отражатели

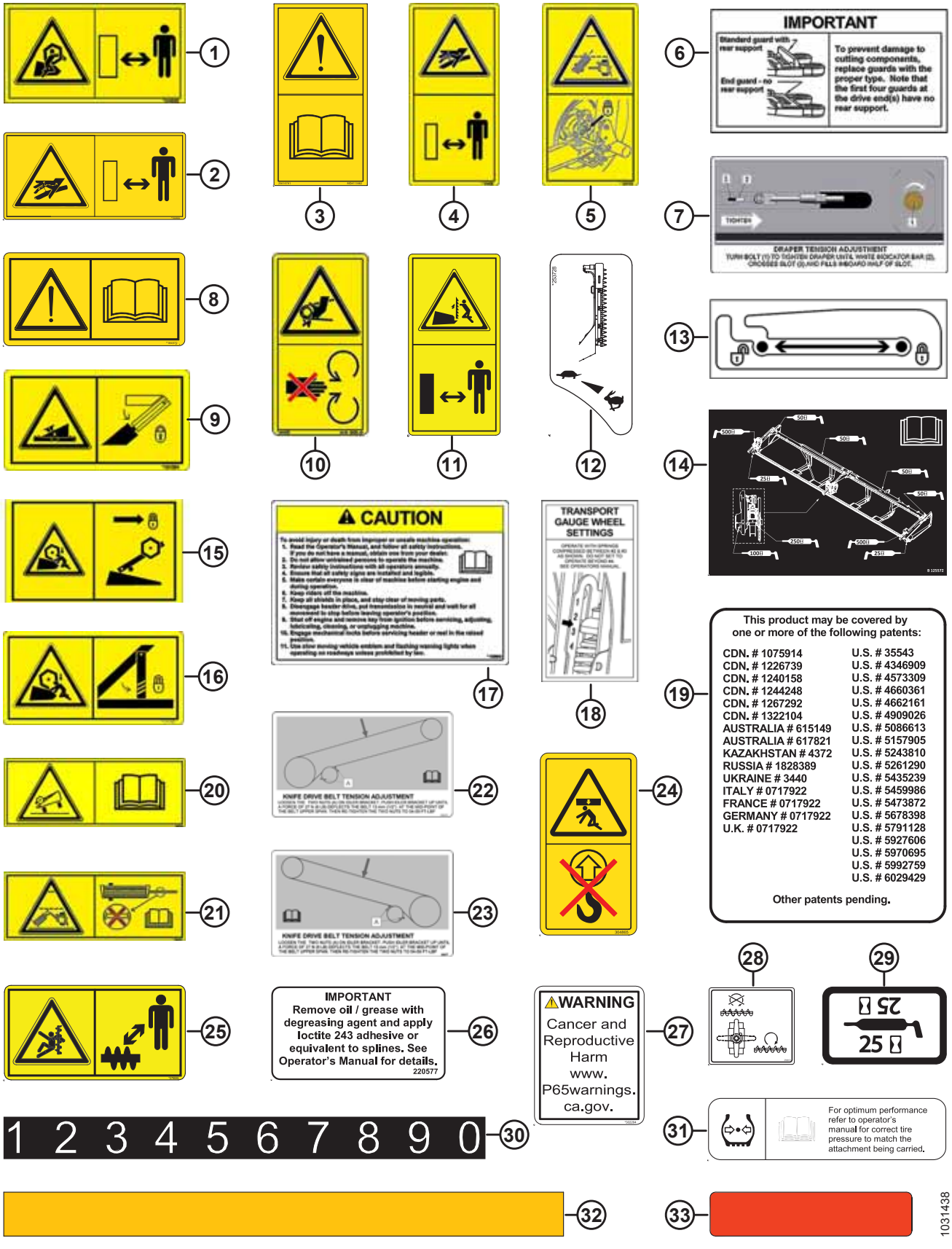

НАКЛЕЙКИ И ОТРАЖАТЕЛИ

Ссылка	Номер детали	Описание	Кол-во	Серийный номер
1	174632	НАКЛЕЙКА – ЗАХЛЕСТЫВАНИЕ МОТОВИЛОМ		
2	166466	НАКЛЕЙКА – ЖИДКОСТЬ ПОД ВЫСОКИМ ДАВЛЕНИЕМ		
3	113482	НАКЛЕЙКА – ОБЩАЯ ОПАСНОСТЬ		
4	174436	НАКЛЕЙКА – ЖИДКОСТЬ ПОД ВЫСОКИМ ДАВЛЕНИЕМ		
5	220799	НАКЛЕЙКА – СЦЕПНОЙ ШТЫРЬ, 2 ПАНЕЛИ		
6	129313	НАКЛЕЙКА – ВАЖНО: ПРОТИВОРЕЖУЩИЕ ПАЛЬЦЫ [163]		
7	220084	НАКЛЕЙКА – НАТЯЖЕНИЕ ПОЛОТНА, ЛЕВОГО		
	279528	НАКЛЕЙКА – НАТЯЖЕНИЕ ПОЛОТНА, ПРАВОГО		
8	184372	НАКЛЕЙКА – ПРОЧИТАЙТЕ РУКОВОДСТВО		
9	131391	НАКЛЕЙКА – ОПАСНОСТЬ ОТ ЖАТКИ		
10	184422	НАКЛЕЙКА – ЗОНА ЗАЩЕМЛЕНИЯ, EU		
11	174684	НАКЛЕЙКА – «ВЕРТИКАЛЬНЫЙ НОЖ»		
12	253728	НАКЛЕЙКА – «ВЕРТИКАЛЬНЫЙ НОЖ ГИДР».		
13	220236	НАКЛЕЙКА – БЛОКИРОВКА ОГРАНИЧИТЕЛЯ МОТОВИЛА		
14	125572	НАКЛЕЙКА – КОНСИСТЕНТНАЯ СМАЗКА, ДВОЙНОЙ НОЖ		
	125571	НАКЛЕЙКА – КОНСИСТЕНТНАЯ СМАЗКА, SK		
	220673	НАКЛЕЙКА – КОНСИСТЕНТНАЯ СМАЗКА, UDK		
15	131392	НАКЛЕЙКА – ОПАСНОСТЬ ОТ МОТОВИЛА		
16	131393	НАКЛЕЙКА – ОПАСНОСТЬ ОТ МОТОВИЛА		
17	109843	НАКЛЕЙКА – ОБЩАЯ ОСТОРОЖНОСТЬ, ШТИФТ, 2 ПАНЕЛИ		
18	193034	НАКЛЕЙКА – ТРАНСПОРТНАЯ НАСТРОЙКА КОПИРУЮЩЕГО КОЛЕСА		
19	32070	НАКЛЕЙКА – НОМЕР ПАТЕНТА		
20	220797	НАКЛЕЙКА – ВНИМАНИЕ		
21	220798	НАКЛЕЙКА – ВНИМАНИЕ		
22	245476	НАКЛЕЙКА – НАТЯЖЕНИЕ ПРИВОДНОГО РЕМНЯ НОЖА (СЛЕВА)		
23	245477	НАКЛЕЙКА – НАТЯЖЕНИЕ ПРИВОДНОГО РЕМНЯ НОЖА (ПРАВ.)		
24	304865	НАКЛЕЙКА – ЗАПРЕЩЕНО ПОДНИМАТЬ		

163. На стороне привода могут устанавливаться разные противорежущие пальцы в зависимости от типа противорежущих пальцев, устанавливаемых на жатке. См. разделы с *3 Противорежущие пальцы, прижимы и противоизносные пластины – одинарный нож, укороченные противорежущие пальцы, страница 11* по *6 Противорежущие пальцы, прижимы и износные пластины – с двойным ножом, посредине и слева, страница 27* по типам противорежущих пальцев на стороне привода и их количеству.

НАКЛЕЙКИ И ОТРАЖАТЕЛИ

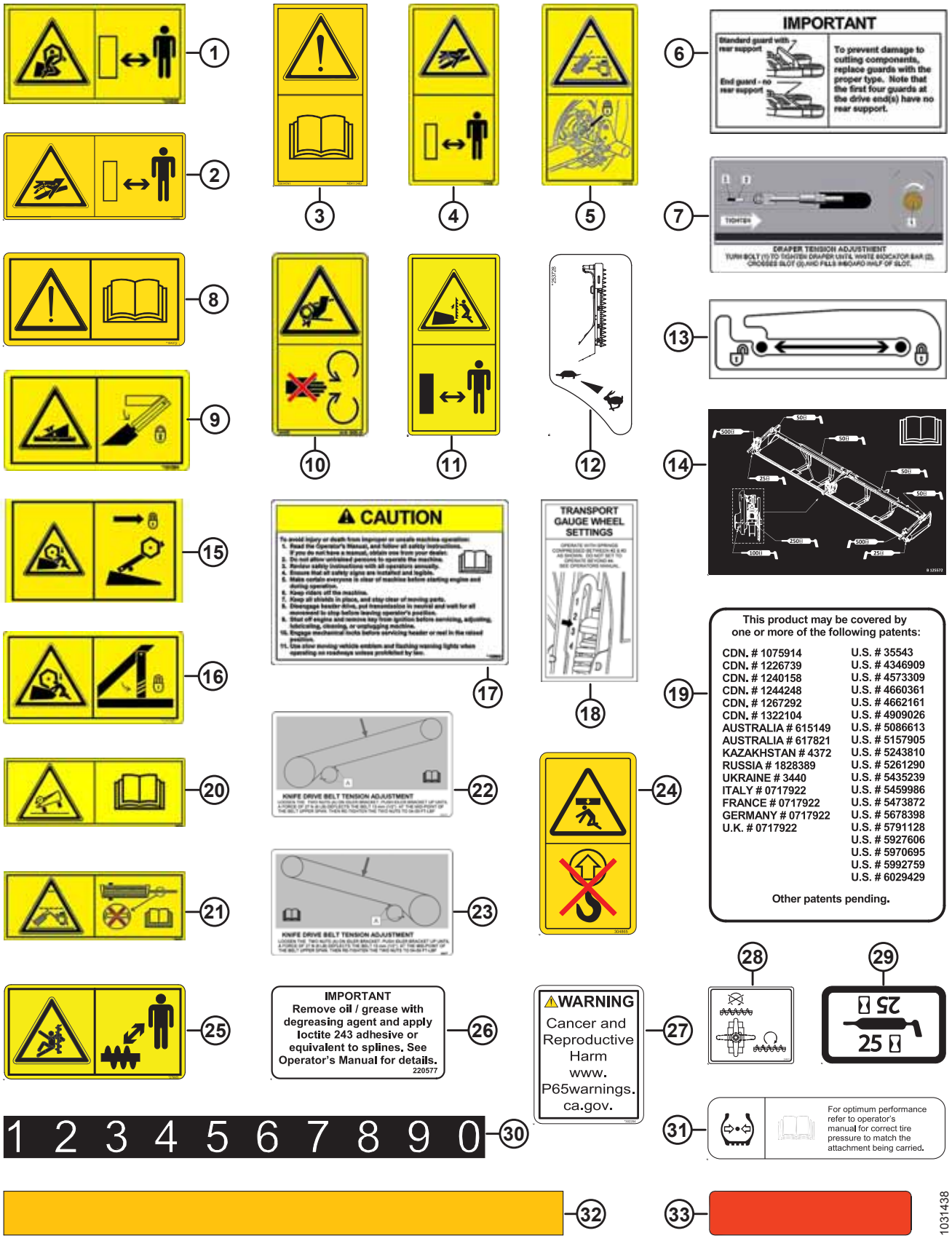

НАКЛЕЙКИ И ОТРАЖАТЕЛИ

Ссылка	Номер детали	Описание	Кол-во	Серийный номер
25	279085	НАКЛЕЙКА – «ОСТОРОЖНО, ШНЕК»		
26	220577	НАКЛЕЙКА – ВАЖНО		
27	302204	НАКЛЕЙКА – «ЗАКОНОПРОЕКТ 65 ШТАТА КАЛИФОРНИЯ»		
28	294813	НАКЛЕЙКА – КЛАПАН ВЕРХНЕГО ПОПЕРЕЧНОГО ШНЕКА		
29	23164	НАКЛЕЙКА – 25 ЧАСОВ ЖИДК. СМАЗКА		
	23165	НАКЛЕЙКА – 50 ЧАСОВ ЖИДК. СМАЗКА		
30	158217	НАКЛЕЙКА – ПОЛОЖЕНИЕ МОТОВИЛА		
31	111221	НАКЛЕЙКА – ДАВЛЕНИЕ В ШИНАХ		
32	132852	ОТРАЖАТЕЛЬ – ЖЕЛТЫЙ, ДЛИНОЙ 638 ММ [164]		
33	115145	ОТРАЖАТЕЛЬ – ФЛЮОРЕСЦ. КРАСНО-ОРАНЖЕВЫЙ, 230 ММ [165]		
	115146	ОТРАЖАТЕЛЬ – ЖЕЛТЫЙ, 230 ММ [165]		
	115147	ОТРАЖАТЕЛЬ – КРАСНЫЙ, 230 ММ [165]		
	165524	ОТРАЖАТЕЛЬ – КРАСНЫЙ, 230 ММ [166]		
	172948	ОТРАЖАТЕЛЬ – ДВОЙНОЙ КРАСНЫЙ И КРАСНО-ОРАНЖЕВЫЙ		
	172951	ОТРАЖАТЕЛЬ – ДВОЙНОЙ КРАСНЫЙ И КРАСНО-ОРАНЖЕВЫЙ [167]		
	132852	ОТРАЖАТЕЛЬ – ЖЕЛТЫЙ		
	165973	ОТРАЖАТЕЛЬ – ЖЕЛТЫЙ [167]		

164. Для использования на центральной трубе мотовила.
165. Отражатель с прямыми углами. Для использования на металлических поверхностях.
166. Рефлектор с закругленными углами. Для использования на пластиковых поверхностях.
167. Только 35-футовые жатки.

38 Наклейки – идентификация изделия

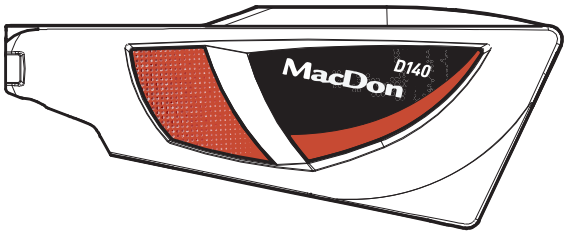

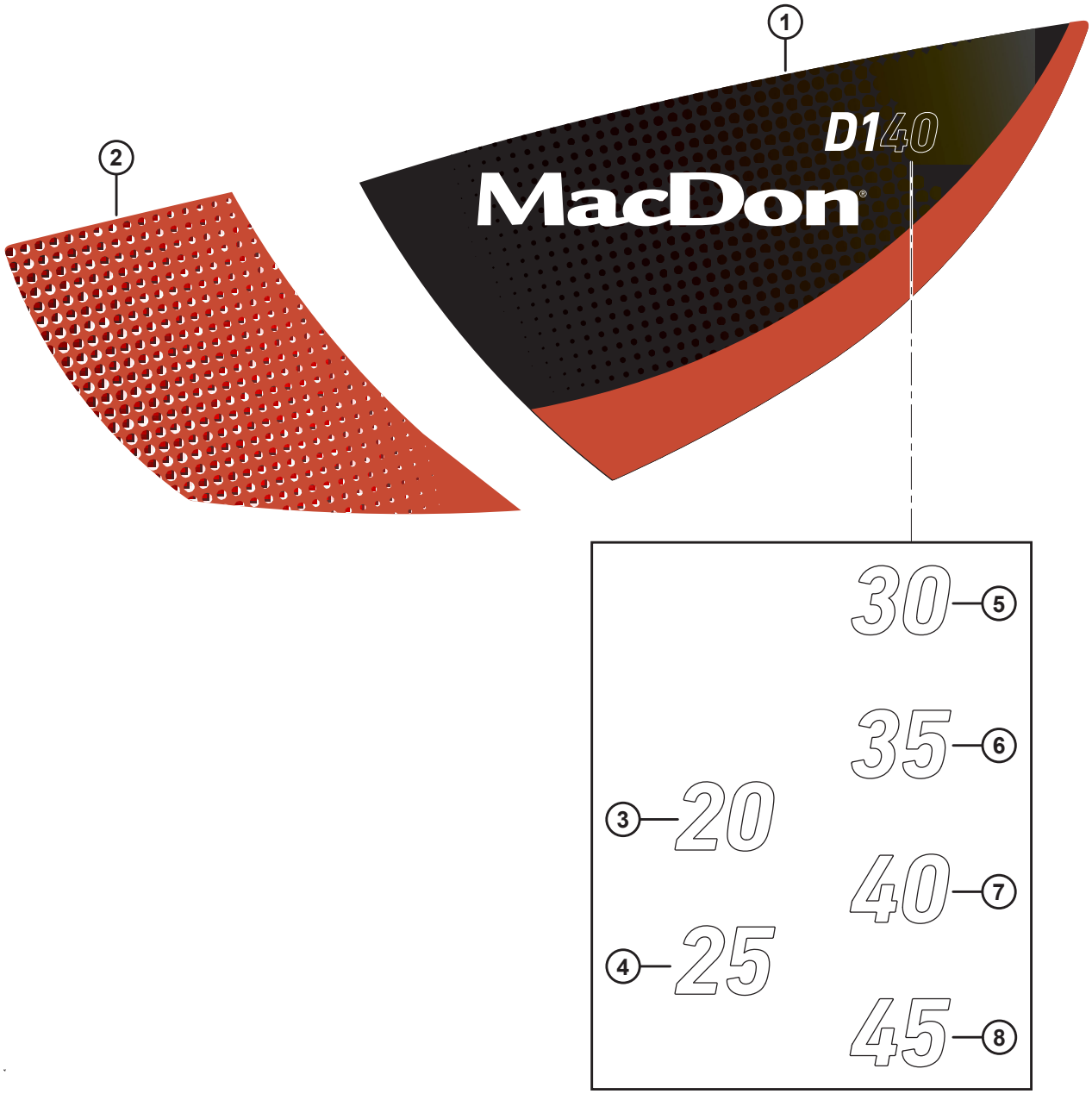

НАКЛЕЙКИ – ИДЕНТИФИКАЦИЯ ИЗДЕЛИЯ

Ссылка	Номер детали	Описание	Кол-во	Серийный номер
1	304126	НАКЛЕЙКА – «D1», ЛЕВАЯ, С КРАСНЫМ ШТРИХОМ		
	304127	НАКЛЕЙКА – «D1», ПРАВАЯ, С КРАСНЫМ ШТРИХОМ		
	304124	НАКЛЕЙКА – «D1», ЛЕВАЯ, С ЗЕЛЕНЫМ ШТРИХОМ		
	304125	НАКЛЕЙКА – «D1», ПРАВАЯ, С ЗЕЛЕНЫМ ШТРИХОМ		
	304128	НАКЛЕЙКА – «D1», ЛЕВАЯ, С ЖЕЛТЫМ ШТРИХОМ		
	304129	НАКЛЕЙКА – «D1», ПРАВАЯ, С ЖЕЛТЫМ ШТРИХОМ		
	304130	НАКЛЕЙКА – «D1», ЛЕВАЯ, С СЕРЫМ ШТРИХОМ		
	304131	НАКЛЕЙКА – «D1», ПРАВАЯ, С СЕРЫМ ШТРИХОМ		
	304132	НАКЛЕЙКА – «D1», ЛЕВАЯ, С ЯРКО-ЗЕЛЕНЫМ ШТРИХОМ		
	304133	НАКЛЕЙКА – «D1», ПРАВАЯ, С ЯРКО-ЗЕЛЕНЫМ ШТРИХОМ		
	304134	НАКЛЕЙКА – «D1», ЛЕВАЯ, С ЧЕРНЫМ ШТРИХОМ		
	304135	НАКЛЕЙКА – «D1», ПРАВАЯ, С ЧЕРНЫМ ШТРИХОМ		
2	255014	НАКЛЕЙКА – ЛЕВАЯ ПЕРЕДНЯЯ ЧАСТЬ, КРАСНАЯ		
	255021	НАКЛЕЙКА – ПРАВАЯ ПЕРЕДНЯЯ ЧАСТЬ, КРАСНАЯ		
	255131	НАКЛЕЙКА – ЛЕВАЯ ПЕРЕДНЯЯ ЧАСТЬ, ЗЕЛЕНАЯ		
	255133	НАКЛЕЙКА – ПРАВАЯ ПЕРЕДНЯЯ ЧАСТЬ, ЗЕЛЕНАЯ		
	255259	НАКЛЕЙКА – ЛЕВАЯ ПЕРЕДНЯЯ ЧАСТЬ, ЖЕЛТАЯ		
	255260	НАКЛЕЙКА – ПРАВАЯ ПЕРЕДНЯЯ ЧАСТЬ, ЖЕЛТАЯ		
	255115	НАКЛЕЙКА – ЛЕВАЯ ПЕРЕДНЯЯ ЧАСТЬ, СЕРАЯ		
	255316	НАКЛЕЙКА – ПРАВАЯ ПЕРЕДНЯЯ ЧАСТЬ, СЕРАЯ		
	255116	НАКЛЕЙКА – ЛЕВАЯ ПЕРЕДНЯЯ ЧАСТЬ, ЛИМОННОГО ЦВЕТА		
	255317	НАКЛЕЙКА – ПРАВАЯ ПЕРЕДНЯЯ ЧАСТЬ, ЛИМОННОГО ЦВЕТА		
	255117	НАКЛЕЙКА – ЛЕВАЯ ПЕРЕДНЯЯ ЧАСТЬ, ЧЕРНАЯ		
	255318	НАКЛЕЙКА – ПРАВАЯ ПЕРЕДНЯЯ ЧАСТЬ, ЧЕРНАЯ		
3	304139	НАКЛЕЙКА – «20»		
4	304140	НАКЛЕЙКА – «25»		
5	304141	НАКЛЕЙКА – «30»		
6	304142	НАКЛЕЙКА – «35»		
7	304143	НАКЛЕЙКА – «40»		
8	304144	НАКЛЕЙКА – «45»		

39 Наклейки – французский язык



1



2

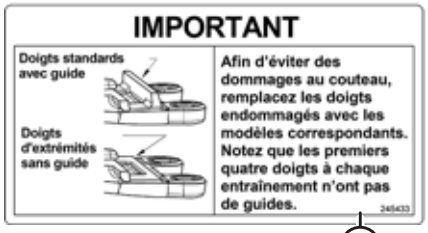

3



4



5



6



7



8

1024700

НАКЛЕЙКИ – ФРАНЦУЗСКИЙ ЯЗЫК

Ссылка	Номер детали	Описание	Кол-во	Серийный номер
1	245428	НАКЛЕЙКА – НАТЯЖЕНИЕ ЛЕВОГО ПОЛОТНА, ФРАНЦУЗСКИЙ		
2	245432	НАКЛЕЙКА – НАТЯЖЕНИЕ ПРАВОГО ПОЛОТНА, ФРАНЦУЗСКИЙ		
3	245433	НАКЛЕЙКА – ВАЖНО: ПРОТИВОРЕЖУЩИЕ ПАЛЬЦЫ, ФРАНЦУЗСКИЙ		
4	245438	НАКЛЕЙКА – ВАЖНО: РАБОЧАЯ ТЕМПЕРАТУРА МАСЛА, ФРАНЦУЗСКИЙ		
5	245439	НАКЛЕЙКА – СЛИВ МАСЛА ИЗ АДАПТЕРА, ФРАНЦУЗСКИЙ		
6	301369	НАКЛЕЙКА – УРОВЕНЬ МАСЛА В АДАПТЕРЕ, ФРАНЦУЗСКИЙ		
7	245441	НАКЛЕЙКА – ДАВЛЕНИЕ В ШИНАХ, ФРАНЦУЗСКИЙ		
8	245443	НАКЛЕЙКА – НАСТРОЙКА КОПИРУЮЩЕГО КОЛЕСА, ФРАНЦУЗСКИЙ		

40 Наклейки – португальский язык



1



2



3



4



5



6



7

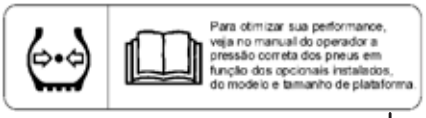

8

1024701

НАКЛЕЙКИ – ПОРТУГАЛЬСКИЙ ЯЗЫК

Ссылка	Номер детали	Описание	Кол-во	Серийный номер
1	220817	НАКЛЕЙКА – ВАЖНО: ПРОТИВОРЕЖУЩИЕ ПАЛЬЦЫ, ПОРТУГАЛЬСКИЙ		
2	220818	НАКЛЕЙКА – ВАЖНО: РАБОЧАЯ ТЕМПЕРАТУРА МАСЛА, ПОРТ.		
3	220819	НАКЛЕЙКА – СЛИВ МАСЛА ИЗ АДАПТЕРА, ПОРТУГАЛЬСКИЙ		
4	301496	НАКЛЕЙКА – «УРОВЕНЬ МАСЛА В АДАПТЕРЕ, ПОРТУГАЛЬСКИЙ»		
5	220823	НАКЛЕЙКА – НАСТРОЙКА КОПИРУЮЩЕГО КОЛЕСА, ПОРТУГАЛЬСКИЙ		
6	220824	НАКЛЕЙКА – НАТЯЖЕНИЕ ЛЕВОГО ПОЛОТНА, ПОРТУГАЛЬСКИЙ		
7	220836	НАКЛЕЙКА – НАТЯЖЕНИЕ ПРАВОГО ПОЛОТНА, ПОРТУГАЛЬСКИЙ		
8	220885	НАКЛЕЙКА – ДАВЛЕНИЕ В ШИНАХ, ПОРТУГАЛЬСКИЙ		

41 Наклейки – русский язык



1



2



3



4



5



6



7



8



9

1024702

НАКЛЕЙКИ – РУССКИЙ ЯЗЫК

Ссылка	Номер детали	Описание	Кол-во	Серийный номер
1	220831	НАКЛЕЙКА – НАТЯЖЕНИЕ ЛЕВОГО ПОЛОТНА, РУССКИЙ		
2	220832	НАКЛЕЙКА – ВАЖНО: ПРОТИВОРЕЖУЩИЕ ПАЛЬЦЫ, РУССКИЙ		
3	220833	НАКЛЕЙКА – НАСТРОЙКА КОПИРУЮЩЕГО КОЛЕСА, РУССКИЙ		
4	220834	НАКЛЕЙКА – НАТЯЖЕНИЕ ПРАВОГО ПОЛОТНА, РУССКИЙ		
5	220863	НАКЛЕЙКА – НАСТРОЙКА КОПИРУЮЩЕГО КОЛЕСА, РУССКИЙ		
6	220868	НАКЛЕЙКА – ВАЖНО: РАБОЧАЯ ТЕМПЕРАТУРА МАСЛА РУССКИЙ		
7	220871	НАКЛЕЙКА – СЛИВ МАСЛА ИЗ АДАПТЕРА, РУССКИЙ		
8	301497	НАКЛЕЙКА – УРОВЕНЬ МАСЛА В АДАПТЕРЕ, РУССКИЙ		
9	166309	НАКЛЕЙКА – ДАВЛЕНИЕ В ШИНАХ, РУССКИЙ		

42 Наклейки – испанский язык



1



2



3



4



5



6



7

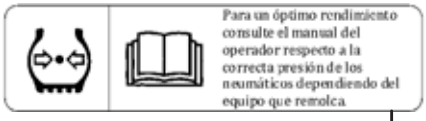

8

1024703

НАКЛЕЙКИ – ИСПАНСКИЙ ЯЗЫК

Ссылка	Номер детали	Описание	Кол-во	Серийный номер
1	220807	НАКЛЕЙКА – ВАЖНО: ПРОТИВОРЕЖУЩИЕ ПАЛЬЦЫ, ИСПАНСКИЙ		
2	220808	НАКЛЕЙКА – ВАЖНО: РАБОЧАЯ ТЕМПЕРАТУРА МАСЛА ИСПАНСКИЙ		
3	220809	НАКЛЕЙКА – СЛИВ МАСЛА ИЗ АДАПТЕРА, ИСПАНСКИЙ		
4	301495	НАКЛЕЙКА – УРОВЕНЬ МАСЛА В АДАПТЕРЕ, ИСПАНСКИЙ		
5	220813	НАКЛЕЙКА – НАСТРОЙКА КОПИРУЮЩЕГО КОЛЕСА, ИСПАНСКИЙ		
6	220814	НАКЛЕЙКА – НАТЯЖЕНИЕ ЛЕВОГО ПОЛОТНА, ИСПАНСКИЙ		
7	220835	НАКЛЕЙКА – НАТЯЖЕНИЕ ПРАВОГО ПОЛОТНА, ИСПАНСКИЙ		
8	220876	НАКЛЕЙКА – ДАВЛЕНИЕ В ШИНАХ, ИСПАНСКИЙ		

43 Краска


PREPARATION: WARNING! Removal of old paint by sanding, scraping or other means may generate dust or fumes that contain lead. Exposure to lead dust or fumes may cause brain damage or other adverse health effects, especially in children or pregnant women. Controlling exposure to lead or other hazardous substances requires the use of proper protective equipment, such as a properly fitted respirator (NIOSH Approved) and proper containment and clean up. For more information, call the National Lead Information Center at 1-800-424-LEAD (in US) or contact your local health authority.
Surface must be free of grease, rust, dirt and wax. Mask off or protect other areas from overspray. Product should be sprayed in a well-ventilated area. Use at room temperature 21 °C (70 °F) for best operation.
FOR BEST RESULT: Shake until ball inside can rattles. Hold can at top, and swing bottom of can in a circle for at least 2 minutes, making ball travel around bottom groove. Shake up and down occasionally. Repeat shaking procedure for 10 seconds after each minute of spraying. Press spray button firmly, with the can 15-25 cm (6-8 inches) from surface. Apply several thin coats. To prevent clogging, clear the valve by holding can upside down, and spray until only clear gas comes out.
Made in Canada / Fabriqué au Canada
For / Pour
MACDON INDUSTRIES LTD
WINNIPEG, MANITOBA
PRÉPARATION : MISE EN GARDE ! L'enlèvement des anciennes peintures par ponçage, décapage ou toute autre méthode risque de dégager des poussières ou des vapeurs contaminées par le plomb. L'exposition à ces poussières ou vapeurs peut entraîner un dysfonctionnement du cerveau ou d'autres effets néfastes sur la santé, surtout chez les femmes enceintes et les enfants. L'utilisation d'équipement de protection approprié, tel qu'un appareil respiratoire bien ajusté et homologué par le NIOSH, ainsi que des moyens de confinement adéquats et un nettoyage convenable de ces substances dangereuses. Pour obtenir plus de renseignements, communiquer avec le National Lead Information Center au 1-800-424-5323 (aux É-U) ou avec le service local de santé publique.
La surface doit être exempte de graisse, de rouille, de saleté et de cire. Masquer ou recouvrir les surfaces avoisinantes pour les protéger des survaporisations. Le produit doit être vaporisé dans un endroit bien aéré. Pour optimiser les résultats, utiliser à température ambiante 21 °C (70 °F).
POUR DES RÉSULTATS OPTIMUM : Agiter le contenant jusqu'à ce que la bille de mélange bouge librement. Ensuite, tenir la cannette par le haut et en agiter le fond pendant au moins 2 minutes en faisant des mouvements circulaires pour que la bille se déplace autour du fond de la cannette. Agiter de haut en bas de temps à autre. Agiter pendant 10 secondes pour chaque minute de vaporisation. Presser fermement sur le bouton de vaporisation en tenant la cannette à 15-25 cm (6-8 pouces) de la surface. Appliquer plusieurs couches minces. Pour empêcher le gicleur de s'obstruer, le nettoyer en tenant la cannette à l'envers et en pressant sur le bouton de vaporisation jusqu'à ce qu'il n'en sorte que du gaz incolore.
Tableau des produits conformes à la réglementation sur les COV de votre région.
CANADA: CONSUMER CHEMICALS AND CONTAINERS REGULATIONS (CCCR)
CONTENTS MAY CATCH FIRE • CONTAINER MAY EXPLODE IF HEATED • MAY IRRITATE EYES • MAY IRRITATE SKIN
Do not smoke. Do not puncture or incinerate container. Do not breathe fumes. Do not swallow. Do not get on skin or clothing. Use only in a well-ventilated area. Keep away from flames, such as a pilot light, and any object that sparks, such as an electric motor. Store away from heat. Keep out of reach of children.
FIRST AID TREATMENT: Contains Xylene; 1,2,4-Trimethylbenzene; Methyl ethyl ketone; Ethylbenzene. If breathed in, move person to fresh air. If swallowed, call a Poison Control Centre or doctor immediately. Do not induce vomiting. If in eyes, rinse with water for 15 minutes. If on skin, rinse well with water.
CANADA : RÈGLEMENT SUR LES PRODUITS CHIMIQUES ET LES CONTENANTS DE CONSOMMATION (RPCCC)
LE CONTENU PEUT S'ENFLAMMER • CE CONTENANT PEUT EXPLOSER S'IL EST CHAUFFÉ • PEUT IRRITER LES YEUX • PEUT IRRITER LA PEAU
Ne pas fumer. Ne pas perforer. Ne pas brûler le contenant. Ne pas respirer les émanations. Ne pas avaler. Éviter tout contact avec les yeux. Éviter tout contact avec la peau ou les vêtements. N'utiliser que dans un endroit bien aéré. Tenir loin des flammes, telle une flamme pilote, et de tout objet produisant des étincelles, tel un moteur électrique. Conserver loin des sources de chaleur. Tenir hors de portée des enfants.
PREMIERS SOINS : Contient Xylène; 1,2,4-Triméthylbenzène; Méthyléthylcétone; Éthylbenzène. En cas d'inhalation, transporter à l'air frais la personne exposée. En cas d'ingestion, appeler immédiatement un centre antipoison ou un médecin. Ne pas provoquer le vomissement. En cas de contact avec les yeux, rincer avec de l'eau pendant 15 minutes. En cas de contact avec la peau, bien rincer avec de l'eau.
USA: CONSUMER PRODUCT SAFETY COMMISSION REGULATIONS (CPSC)
CONTENTS MAY CATCH FIRE • CONTAINER MAY EXPLODE IF HEATED • HARMFUL IF ABSORBED THROUGH SKIN • HARMFUL OR FATAL IF SWALLOWED • CAUSES RESPIRATORY TRACT, EYE AND SKIN IRRITATION • MAY CAUSE SEVERE ALLERGIC RESPIRATORY AND SKIN REACTION • CANCER HAZARD - CAN CAUSE CANCER. DEVELOPMENTAL TOXICITY TERATOGENIC EFFECTS.
WARNING: This product contains a chemical known to the State of California to cause cancer and birth defects or other reproductive harm.
In a fire or if heated, a pressure increase will occur and the container may burst or explode. Can enter lungs and cause damage. Risk of cancer depends on duration and level of exposure. Contains material which can cause birth defects. Contains material which can cause developmental abnormalities. Do not puncture or incinerate container. Do not expose to heat or store at temperatures above 120°F. Use only with adequate ventilation. Do not breathe vapor or mist. Do not swallow. Do not get on skin or clothing. Avoid contact with eyes. Keep container tightly closed and sealed until ready for use. Wash thoroughly after handling. Avoid exposure during pregnancy. Keep out of reach of children.
FIRST AID TREATMENT: Contains Xylene; 1,2,4-Trimethylbenzene; Methyl ethyl ketone; Ethylbenzene. If breathed in, move person to fresh air. If swallowed, call a Poison Control Centre or doctor immediately. Do not induce vomiting. If in eyes, rinse with water for 15 minutes. If on skin, rinse well with water.
MD GENUINE PARTS
Quality Parts For All Your MacDon Equipment
Industrial Touch Up Paint
Peinture de retouche industrielle
DANGER!
FLAMMABLE • CONTENTS UNDER PRESSURE
INFLAMMABLE • CONTENU SOUS PRESSION
Part number / Numéro de pièce
Net weight with paint
Poids net avec peinture
12 oz./340 g
1
2
Read and understand all safety instructions before using this product.
S'assurer de lire et bien comprendre toutes les consignes de sécurité avant d'utiliser ce produit.
Made in Canada / Fabriqué au Canada
For / Pour
MACDON INDUSTRIES LTD
WINNIPEG, MANITOBA
CANADA: CONSUMER CHEMICALS AND CONTAINERS REGULATIONS (CCCR)
CONTENTS MAY CATCH FIRE, MAY IRRITATE EYES, MAY IRRITATE SKIN. Do not smoke. Do not burn. Do not get in eyes. Do not get on skin or clothing. Use only in a well-ventilated area. Keep away from flames, such as a pilot light, and any object that sparks, such as an electric motor. Store away from heat. Keep out of reach of children.
FIRST AID TREATMENT: Contains: Xylene; 1,2,4-Trimethylbenzene; Methyl ethyl ketone; Ethylbenzene.
If swallowed, call a Poison Control Centre or doctor immediately. Do not induce vomiting. If in eyes, rinse with water for 15 minutes. If on skin, rinse well with water.
CANADA: RÈGLEMENT SUR LES PRODUITS CHIMIQUES ET LES CONTENANTS DE CONSOMMATION (RPCCC)
LE CONTENU PEUT S'ENFLAMMER, PEUT IRRITER LES YEUX, PEUT IRRITER LA PEAU. Ne pas fumer. Ne pas brûler. Éviter tout contact avec les yeux. Éviter tout contact avec la peau ou les vêtements. N'utiliser que dans un endroit bien aéré. Tenir loin des flammes, telle une flamme pilote, et de tout objet produisant des étincelles, tel un moteur électrique. Conserver loin de la chaleur. Tenir hors de portée des enfants.
PREMIERS SOINS : Contient: Xylène; 1,2,4-Triméthylbenzène; Méthyléthylcétone; Éthylbenzène.
En cas d'ingestion, appeler immédiatement un centre antipoison ou un médecin. Ne pas provoquer le vomissement. En cas de contact avec les yeux, rincer avec de l'eau pendant 15 minutes. En cas de contact avec la peau, bien rincer avec de l'eau.
USA: CONSUMER PRODUCT SAFETY COMMISSION REGULATIONS (CPSC). FLAMMABLE LIQUID AND VAPOR. HARMFUL IF ABSORBED THROUGH SKIN. HARMFUL OR FATAL IF SWALLOWED. CAUSES RESPIRATORY TRACT, EYE AND SKIN IRRITATION. MAY CAUSE SEVERE ALLERGIC RESPIRATORY AND SKIN REACTION. CANCER HAZARD - CAN CAUSE CANCER. DEVELOPMENTAL TOXICITY TERATOGENIC EFFECTS.
WARNING: This product contains a chemical known to the State of California to cause cancer and birth defects or other reproductive harm.
Can enter lungs and cause damage. Risk of cancer depends on duration and level of exposure. Contains material which can cause birth defects. Contains material which can cause developmental abnormalities. Do not smoke. Do not burn. Do not get in eyes. Do not get on skin or clothing. Use only in a well-ventilated area. Keep away from flames, such as a pilot light, and any object that sparks, such as an electric motor. Store away from heat. Keep out of reach of children.
FIRST AID TREATMENT: Contains Xylene; 1,2,4-Trimethylbenzene; Methyl ethyl ketone; Ethylbenzene. If swallowed, call a Poison Control Centre or doctor immediately. Do not induce vomiting. If in eyes, rinse with water for 15 minutes. If on skin, rinse well with water.
MD GENUINE PARTS
Quality Parts For All Your MacDon Equipment
Industrial Paint / Peinture industrielle
DANGER!
FLAMMABLE / INFLAMMABLE
Part number / Numéro de pièce
One US quart
946 ml
DIRECTIONS FOR USE
THIS PRODUCT IS READY TO USE, NO REDUCER IS REQUIRED.
APPLICATION
Spray material at 40 to 55 PSI (275 to 380 kPa).
USING A PRIMER IS NOT NECESSARY WITH THIS PRODUCT.
Spray medium wet coat, allow to tack and follow with full wet coat.
FOR VOC REGULATED AREAS
These directions refer to the use of products which may be restricted or require special mixing instructions in VOC regulated areas. Follow mixing and usage recommendations in the VOC Compliant Products Chart for your area.
MODE D'EMPLOI
CE PRODUIT EST PRÊT À L'UTILISATION, AUCUN DILUANT N'EST REQUIS.
APPLICATION
Pulvériser à une pression de 40 à 55 lb/po² (275 à 380 kPa).
L'UTILISATION D'UN APPRÊT N'EST PAS NÉCESSAIRE AVEC CE PRODUIT.
Appliquer une couche moyennement chargée, laisser sécher jusqu'à ce qu'elle devienne poisseuse, puis appliquer une couche chargée.
RÉGLEMENTATION SUR LES COV
Ces directives concernent l'utilisation de produits pouvant être réglementés ou soumis à des instructions de mélange spéciales dans les régions où les émissions COV sont réglementées. Suivre les recommandations de mélange et d'emploi indiquées au Tableau des produits conformes à la réglementation sur les COV de votre région.
1008450

КРАСКА

Ссылка	Номер детали	Описание	Кол-во	Серийный номер
1	135148	КРАСКА – ЧЕРНАЯ (УРОВЕНЬ ГЛЯНЦА 55–65), АЭРОЗОЛЬНАЯ УПАКОВКА, 12 УНЦИЙ (340 Г) АЭРОЗОЛЬ [168]		
	32879	КРАСКА – БЕЛАЯ, АЭРОЗОЛЬНАЯ УПАКОВКА, 12 УНЦИЙ (340 Г), АЭРОЗОЛЬ [168]		
	23950	КРАСКА – КРАСНАЯ, АЭРОЗОЛЬНАЯ УПАКОВКА, 12 УНЦИЙ (340 Г), АЭРОЗОЛЬ [168]		
2	25991	КРАСКА – ЧЕРНАЯ (УРОВЕНЬ ГЛЯНЦА 55–65), 1 КВАРТА США (946 МЛ)		
	23957	КРАСКА – БЕЛАЯ, 1 КВАРТА США (946 МЛ)		
	32880	КРАСКА – КРАСНАЯ, 1 КВАРТА США (946 МЛ)		

168. Используется только для подкраски.

44 Комплект быстроразъемных соединений жатки для комбайна (дополнительное оборудование)

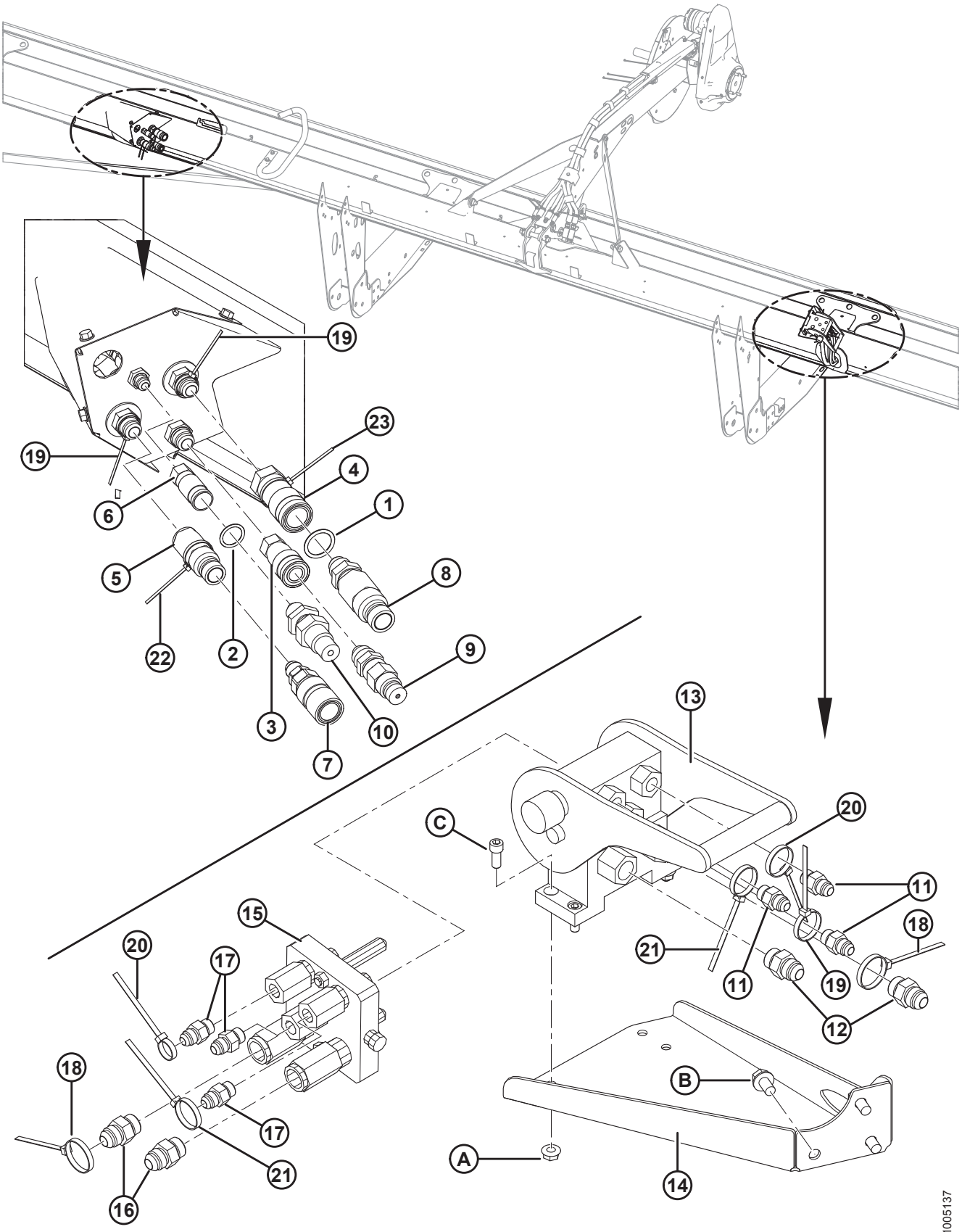

КОМПЛЕКТ БЫСТРОРАЗЪЕМНЫХ СОЕДИНЕНИЙ ЖАТКИ ДЛЯ КОМБАЙНА (ДОПОЛНИТЕЛЬНОЕ ОБОРУДОВАНИЕ)

Ссылка	Номер детали	Описание	Кол-во	Серийный номер
	B5747	КОМПЛЕКТ – БЫСТРОРАЗЪЕМНАЯ ГИДРАВЛИЧЕСКАЯ МУФТА [169]		
1	30971	УПЛОТНИТЕЛЬНОЕ КОЛЬЦО (SAE № 12)	3	
2	44209	УПЛОТНИТЕЛЬНОЕ КОЛЬЦО (SAE № 8)	1	
3	135474	МУФТА – ГИДРАВЛИЧЕСКАЯ, 1/2 ДЮЙМА С ВНУТРЕННЕЙ РЕЗЬБОЙ, ПЛОСКИЙ ТОРЕЦ	1	
4	135565	МУФТА – ОХВАТЫВАЮЩ. ГИДР. 3/4 ДЮЙМА ПЛОСКИЙ ТОРЕЦ	1	
5	135566	МУФТА – ОХВАТЫВАЕМ. ГИДР. 3/4 ДЮЙМА ПЛОСКИЙ ТОРЕЦ	1	
6	135312	МУФТА – ОХВАТЫВАЮЩ. ГИДР. 3/8 ДЮЙМА ПЛОСКИЙ ТОРЕЦ	1	
7	135204	МУФТА – ОХВАТЫВАЮЩ., ГИДР. 3/4 ДЮЙМА ПЛОСКИЙ ВЫСТУП	1	
8	135205	МУФТА – ОХВАТЫВАЕМ. ГИДР. 3/4 ДЮЙМА ПЛОСКИЙ ВЫСТУП	1	
9	135236	МУФТА – ОХВАТЫВАЕМ. ГИДР. 1/2 ДЮЙМА ПЛОСКИЙ ВЫСТУП	1	
10	135237	МУФТА – ОХВАТЫВАЕМ., ГИДР. 3/8 ДЮЙМА ПЛОСКИЙ ВЫСТУП	1	
11	15903	ФИТИНГ – СОЕДИН. 3/8 ТРУБКА, КОНУС 37° × 9/16-18 УПЛОТН. КОЛЬЦО	3	
12	21030	ФИТИНГ – СОЕДИН. 1/2 ТРУБКА, КОНУС 37° × 3/4-16 УПЛОТН. КОЛЬЦО	2	
13	153151	МУФТА – МНОГОКАНАЛЬНАЯ (СТОРОНА ЖАТКИ)	1	
	129800	КОМПЛЕКТ – КРЫШКА		
	129801	КОМПЛЕКТ – КНОПКА С ФИКСАЦИЕЙ		
	129976	МУФТА – 1/4 ДЮЙМА		
	129977	МУФТА – 3/8 ДЮЙМА		
14	125553	ЗАЖИМ – МНОГОКАНАЛЬНАЯ МУФТА ПРИВОДА МОТОВИЛА	1	
15	135238	МУФТА – МНОГОКАНАЛЬНАЯ (СТОРОНА АДАПТЕРА)	1	
	111981	КОМПЛЕКТ УПЛОТНЕНИЯ – 1/4 ДЮЙМА МУФТА		
	111982	КОМПЛЕКТ УПЛОТНЕНИЯ – 3/8 ДЮЙМА МУФТА		
	111983	КОМПЛЕКТ – ВИНТ		
	111984	КОМПЛЕКТ – ШПИЛЬКА		
	111985	МУФТА – 3/8 ДЮЙМА (ДЛИННАЯ)		
	111986	МУФТА – 1/4 ДЮЙМА		
	294350	МУФТА – КОРОТКАЯ, 3/8 ДЮЙМА (КОРОТКАЯ)		
16	135373	ФИТИНГ – ГИДРАВЛ., 8 УПЛОТН. КОЛЬЦО ОХВАТЫВАЕМ. × 8 JIC SVL ОХВАТЫВАЮЩ.	2	

169. Комплекты доступны только через отдел комплексных товаров.

КОМПЛЕКТ БЫСТРОРАЗЪЕМНЫХ СОЕДИНЕНИЙ ЖАТКИ ДЛЯ КОМБАЙНА (ДОПОЛНИТЕЛЬНОЕ ОБОРУДОВАНИЕ)

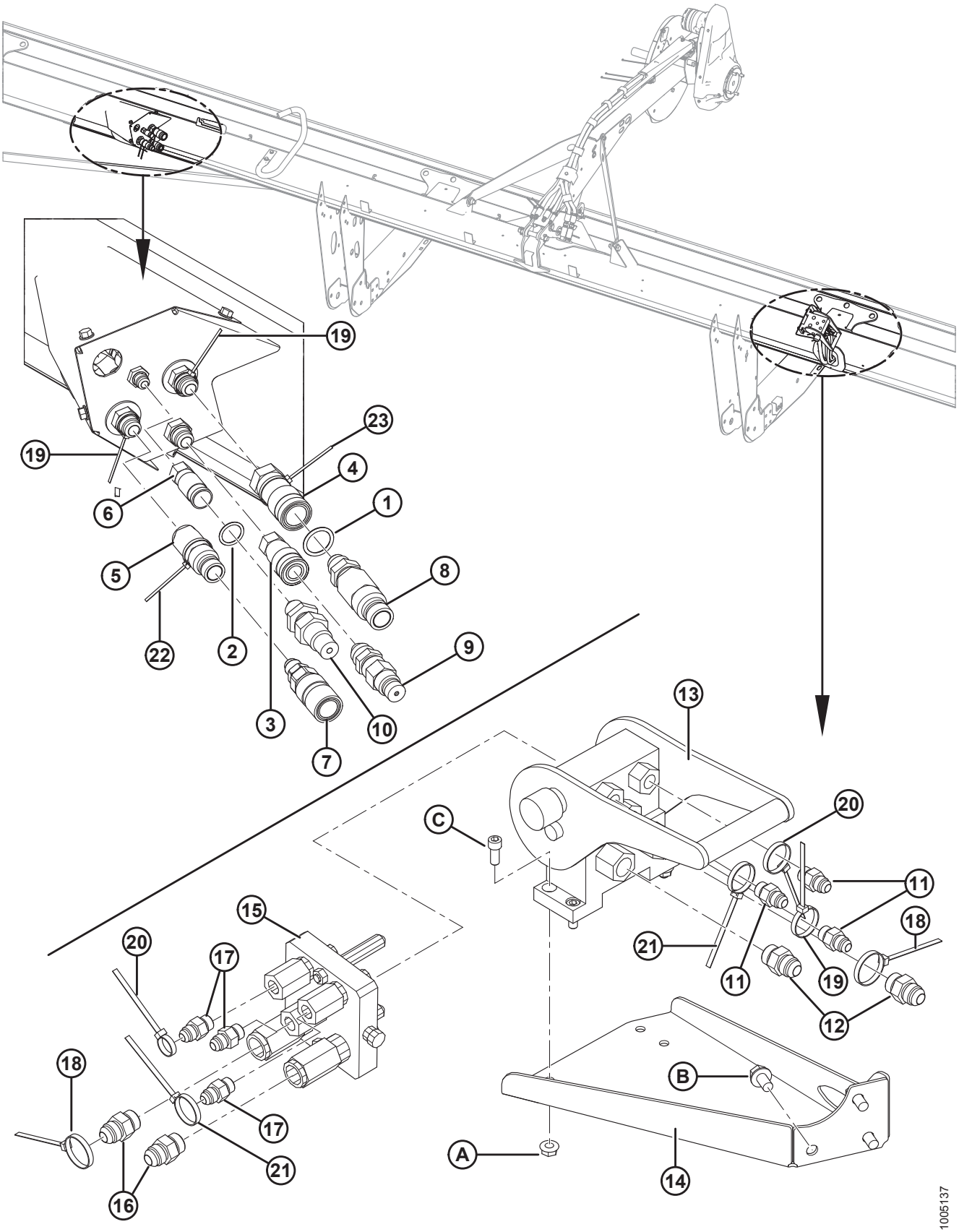

КОМПЛЕКТ БЫСТРОРАЗЪЕМНЫХ СОЕДИНЕНИЙ ЖАТКИ ДЛЯ КОМБАЙНА (ДОПОЛНИТЕЛЬНОЕ ОБОРУДОВАНИЕ)

Ссылка	Номер детали	Описание	Кол-во	Серийный номер
17	135015	ФИТИНГ – АДАПТЕР ГИДР. ЛИНИИ	3	
18	40701	КРЕПЛЕНИЕ – КАБЕЛЬНАЯ СТЯЖКА (ЖЕЛТАЯ)	2	
19	21763	КРЕПЛЕНИЕ – КАБЕЛЬНАЯ СТЯЖКА (ЧЕРНАЯ)	2	
20	49227	КРЕПЛЕНИЕ – КАБЕЛЬНАЯ СТЯЖКА (ЗЕЛЕНАЯ)	2	
21	40702	КРЕПЛЕНИЕ – КАБЕЛЬНАЯ СТЯЖКА (КРАСНАЯ)	2	
22	40703	КРЕПЛЕНИЕ – КАБЕЛЬНАЯ СТЯЖКА (СИНЯЯ)	2	
23	40704	КРЕПЛЕНИЕ – КАБЕЛЬНАЯ СТЯЖКА (ОРАНЖЕВАЯ)	2	
A	30280	ГАЙКА – ФЛАНЦ. БОК. ЗАМК. ГЛАДК. ТОРЕЦ 5/16 NC GR5 ОЦИНК.		
B	101898	ВИНТ – ШЕСТИГР. ГОЛОВКА С ШАЙБОЙ РЕЗЬБОНАКАТНЫЙ 3/8 NC X 5/8		
C	135397	БОЛТ – ПОД ТОРЦОВЫЙ КЛЮЧ С ШЕСТИГР. ГОЛОВКОЙ 5/16 NC × 3/4		

45 Стеблеподъемники (дополнительное оборудование)

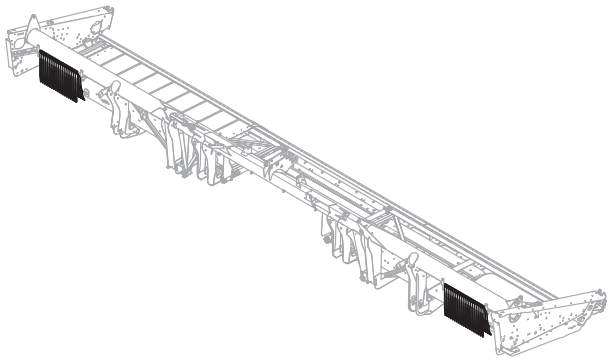

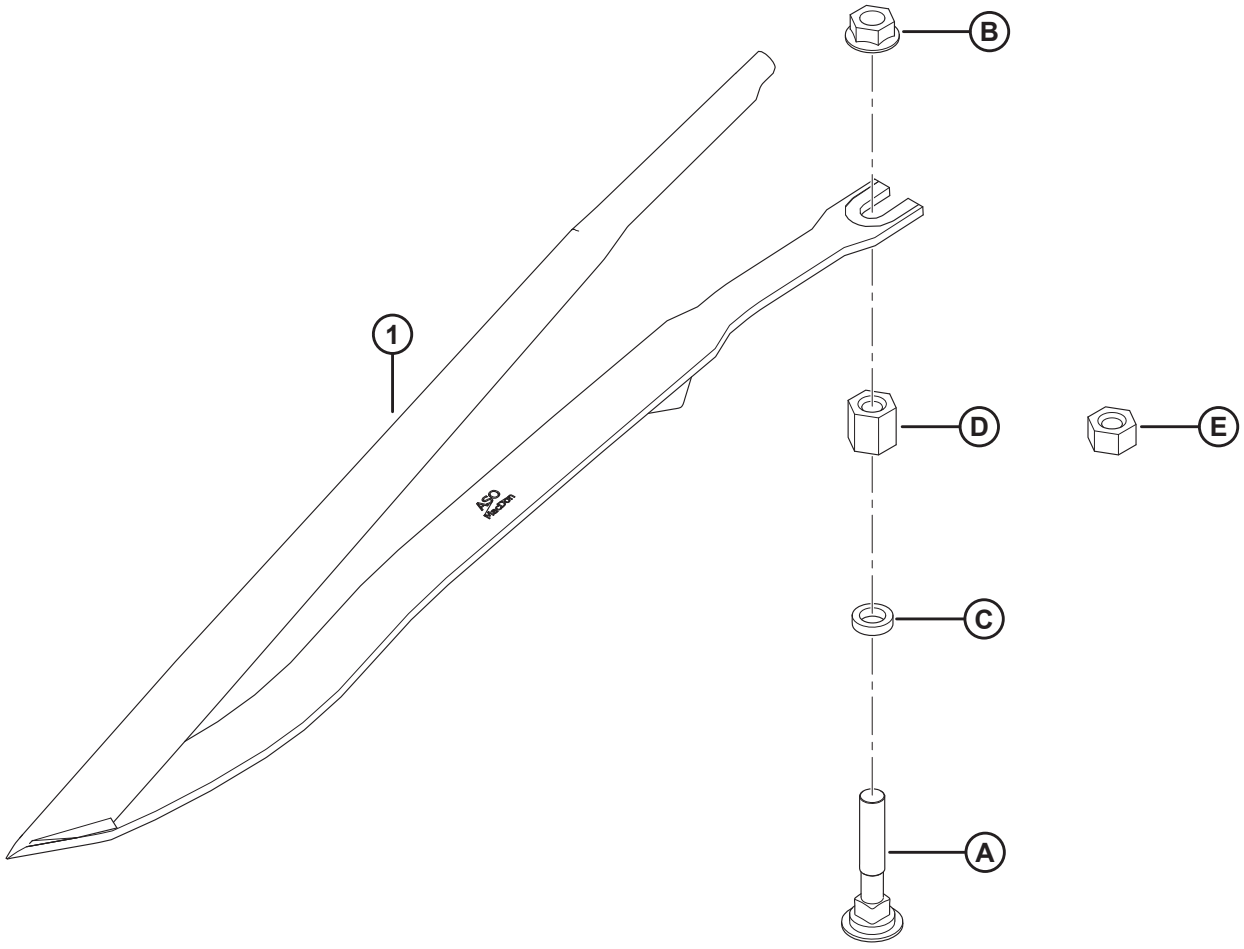

1020487

СТЕБЛЕПОДЪЕМНИКИ (ДОПОЛНИТЕЛЬНОЕ ОБОРУДОВАНИЕ)

ПРИМЕЧАНИЕ:

Один комплект (MD № B6411) содержит десять стальных стеблеподъемников (MD № 255929) и крепеж.

Ссылка	Номер детали	Описание	Кол-во	Серийный номер
	B6411	КОМПЛЕКТ – СТЕБЛЕПОДЪЕМНИКИ [170]		
1	255929	СТАЛЬНОЙ СТЕБЛЕПОДЪЕМНИК [171]	**A/R**	
A	279575	БОЛТ – RHSN 7/16-14 × 2,5, КЛАСС ПРОЧНОСТИ 5, ОЦИНК.		
B	21761	ГАЙКА – ФЛАНЦ. С ГЛАДК. ТОРЦОМ 1/16 NC, КЛАСС ПРОЧНОСТИ 5, ОЦИНК.		
C	255930	ШАЙБА – ПЛОСКАЯ		
D	255927	ГАЙКА – ШЕСТИГРАННАЯ, СТЯЖНАЯ 7/16-14, 20 ММ ДЛИН.		
E	255928	ГАЙКА – ШЕСТИГРАННАЯ, СТЯЖНАЯ 7/16-14, 11 ММ ДЛИН.		

170. Количество необходимых комплектов зависит от ширины жатки. Количество в комплекте для жатки: 15–25 футов = 2, 25–3 футов = 30, 35–40 футов = 4, 45 футов = 5. Комплекты можно приобрести через отдел комплексных товаров только с новой жаткой. Для существующих жаток закажите стальные стеблеподъемники (MD № 255929) и крепеж A – E сколько требуется.
171. Комплект для жатки: 15–25 футов = 20, 25–30 футов = 30, 35–40 футов = 40, 45 футов = 50.

46 Рейка стеблеподъемников (дополнительное оборудование)

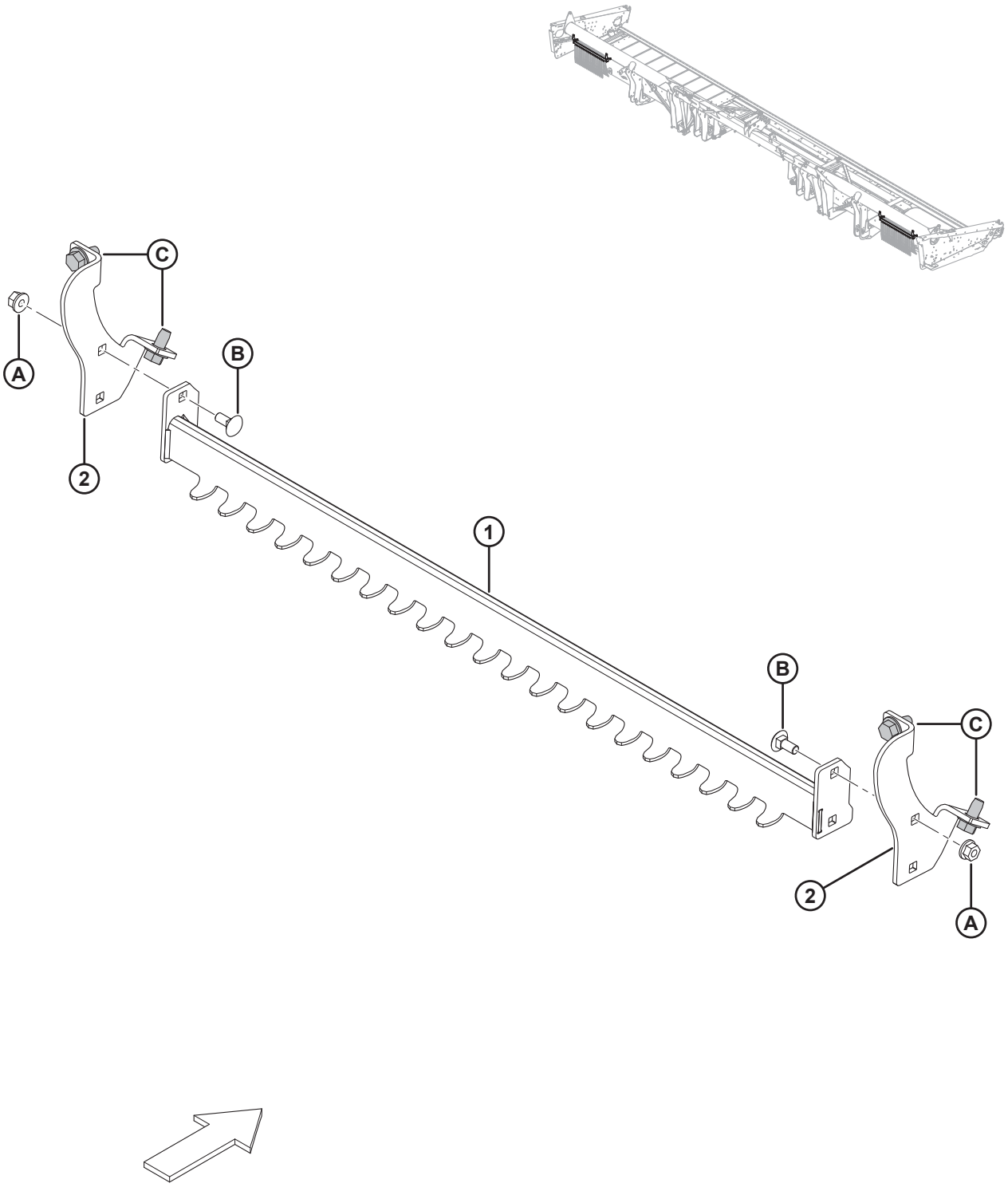

1020488

РЕЙКА СТЕБЛЕПОДЪЕМНИКОВ (ДОПОЛНИТЕЛЬНОЕ ОБОРУДОВАНИЕ)

Ссылка	Номер детали	Описание	Кол-во	Серийный номер
	B6376	РЕЙКА СТЕБЛЕПОДЪЕМНИКОВ [172]		
1	279636	ОПОРА – РЕЙКА ПОДЪЕМНИКОВ, СВАРНАЯ	2	
2	279876	ОПОРА – РЕЙКА ПОДЪЕМНИКОВ	4	
A	152863	ГАЙКА – ФЛАНЦЕВАЯ, ШЕСТИГРАННАЯ, STVR СТОПОРНАЯ M8 × 1,25-10-AA2L		
B	197171	БОЛТ – RHSN M8 × 1,25 × 20-8,8-A2L		
C	136209	ВИНТ – С БУРТИКОМ ПОД ШЕСТИГР. ГОЛОВКОЙ M10 × 1,5 × 20-450HV-A3L		

172. Комплекты доступны только через отдел комплексных товаров.

47 Двойной привод полотен (дополнительное оборудование)

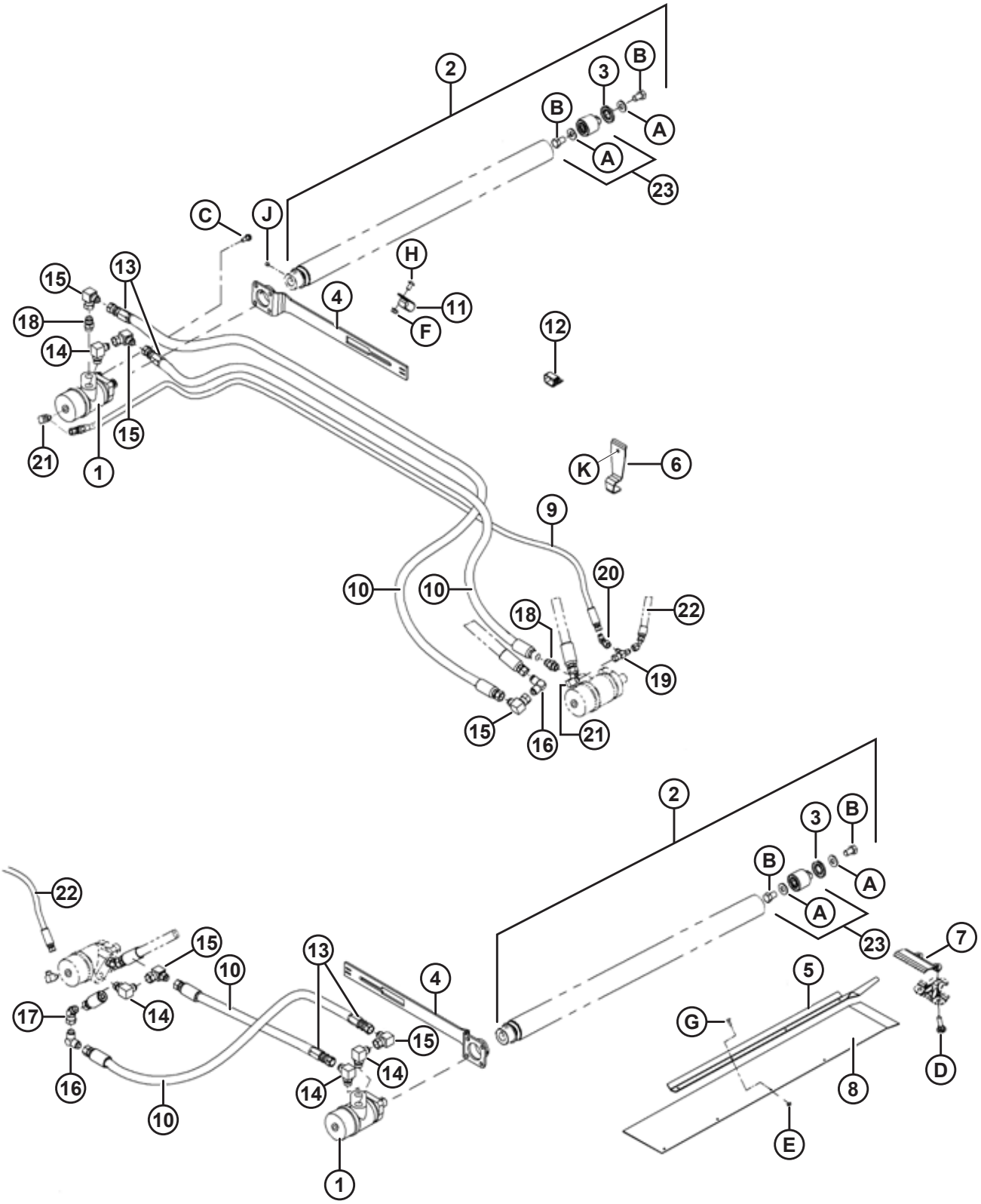

1019890

ДВОЙНОЙ ПРИВОД ПОЛОТЕН (ДОПОЛНИТЕЛЬНОЕ ОБОРУДОВАНИЕ)

Ссылка	Номер детали	Описание	Кол-во	Серийный номер
	B6154	КОМПЛЕКТ – ДВОЙНОЙ ПРИВОД ПОЛОТЕН [173]		
1	220936	ГИДРОМОТОР – HYD DANFOSS 2,44 CI	2	
	220944	КОМПЛЕКТ УПЛОТНЕНИЯ	2	
2	255410	УСТРОЙСТВО В СБОРЕ – РИФЛЕНЫЙ ВАЛЕЦ С ВИНТАМИ [174]	2	
3	120845	УПЛОТНЕНИЕ – ТИПА NILOS LSTO, СТАЛЬНОЙ ДИСК	2	
4	255431	РЫЧАГ – СВАРНОЙ	2	
5	174695	ОПОРА	1	
6	174697	ХОМУТ	8	
7	174706	ФИКСАТОР – ДЕФЛЕКТОР	1	
8	174707	ДЕФЛЕКТОР – РЕЗИНОВЫЙ	1	
9	174708	ШЛАНГ – ГИДР. ЛИНИЯ	1	
10	174709	ШЛАНГ – ГИДР. ЛИНИЯ	4	
11	50022	ХОМУТ – ИЗОЛИРОВАННЫЙ 15/16 ДЮЙМА	4	
12	135443	КРЕПЛЕНИЕ – РЕМЕННОЙ ХОМУТ 4 ДЮЙМА ДЛИНА	8	
13	174710	ФИТИНГ – КОНЕЦ ШЛАНГА МНОГОКРАТНОГО ПРИМЕНЕНИЯ [175]	4	
14	21843	ФИТИНГ – КОЛЕНО 90° ГИДР. ЛИНИИ	4	
15	30556	ФИТИНГ – КОЛЕНО 90° ГИДР. ЛИНИИ	5	
16	30557	ФИТИНГ – КОЛЕНО 90° ГИДР. ЛИНИИ	2	
17	135434	ФИТИНГ – УГЛОВОЙ 45°, ПОВОРОТН., SAE	1	
18	30695	ФИТИНГ – СОЕДИНИТЕЛЬ ГИДР. ЛИНИИ	2	
19	30873	ФИТИНГ – ГИДРАВЛ. ЛИНИИ, ТРОЙНИК	2	
20	30875	ФИТИНГ – КОЛЕНО 45° ГИДР. ЛИНИИ	4	
21	50104	ФИТИНГ – КОЛЕНО 90° ГИДР. ЛИНИИ	2	
22	220841	ШЛАНГ – ГИДР. ЛИНИЯ	1	
23	165735	ШТИФТ В СБОРЕ – РОЛИК ПОЛОТНА	2	
	132607	ПОДШИПНИК – ДВУХРЯДНЫЙ ШАРИКОВЫЙ, НД 52 × 25 ОТВЕРСТИЕ		

173. Комплекты доступны только через отдел комплексных товаров.
174. Включает стальное дисковое уплотнение (MD № 120845), палец вальца привода полотна (MD № 165735) и два установочных винта (MD № 132451).
175. Поставляется вместе со шлангом (MD № 174709).

ДВОЙНОЙ ПРИВОД ПОЛОТЕН (ДОПОЛНИТЕЛЬНОЕ ОБОРУДОВАНИЕ)

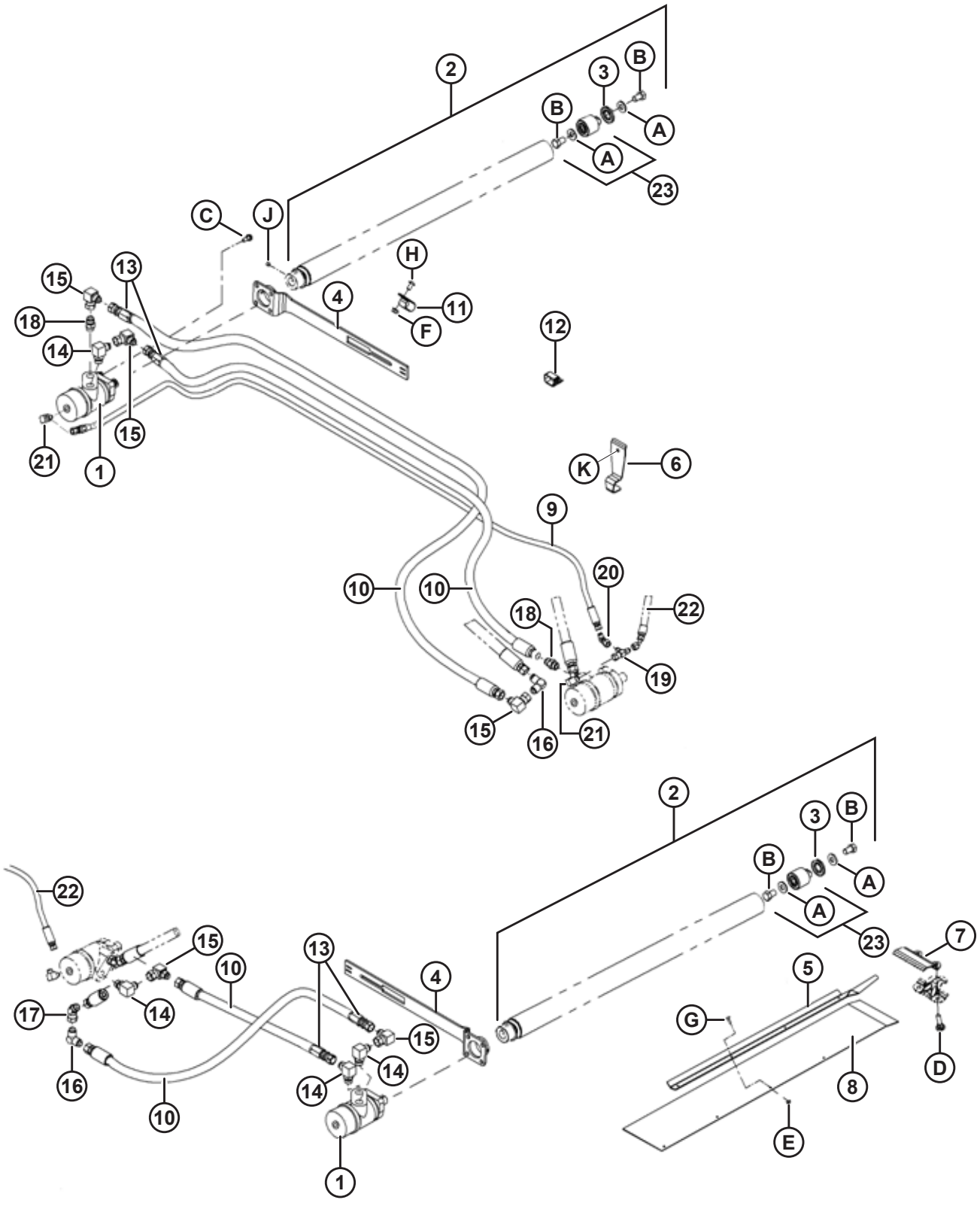

ДВОЙНОЙ ПРИВОД ПОЛОТЕН (ДОПОЛНИТЕЛЬНОЕ ОБОРУДОВАНИЕ)

Ссылка	Номер детали	Описание	Кол-во	Серийный номер
	108268	ФИТИНГ – ГИДРАВЛ. ЛИНИИ, ТРОЙНИК (НЕ ПОКАЗАН НА РИСУНКЕ) [176]	1	
	30981	ФИТИНГ – ПЕРЕХОДНИК ГИДР. РЕДУКТОРА 1/2 × 3/8 (НЕ ПОКАЗАН НА РИСУНКЕ) [177]	1	
A	30441	ШАЙБА – ЗАКАЛЕННАЯ		
B	145249	БОЛТ – ШЕСТИГР. ГОЛОВКА 5/8 NF × 1,0 ДЛ. GR5 ОЦИНК.		
C	172259	БОЛТ – С БУРТИКОМ 0,375-16 UNC		
D	120639	БОЛТ – RHSN СПЕЦИАЛЬНЫЙ, 7/16 NC × 1,75 ДЛ., КЛАСС ПРОЧНОСТИ 5, ОЦИНК.		
E	135626	ГАЙКА – УТОПЛ., ЦЕНТРАЛЬНАЯ СТОПОРНАЯ, #12-24 NC (УПАК. 50 ШТ.)		
F	30228	ГАЙКА – ФЛАНЦ. DT ГЛАДКИЙ ТОРЕЦ 0,375-16 UNC		
G	135628	ВИНТ – BHRN, № 12-24 NC × 0,67 ДЮЙМА ДЛИНА (УПАК. 50 ШТ.)		
H	135157	ВИНТ – ДЛЯ МЕТАЛЛА		
J	132451	ВИНТ – УСТАН. ШЕСТИГР. ПОД ТОРЦОВЫЙ КЛЮЧ С НАКАТАННОЙ ГОЛОВКОЙ 3/8 NC × 3/8 ДЛ.		
K	21863	БОЛТ – RHSSN 3/8 NC × 0,75 ДЛ. GR5 ОЦИНК.		
	21069	ГАЙКА – ТРУБНАЯ 37° JIC 1/2 ДЮЙМА (НЕ ПОКАЗАНА НА РИСУНКЕ) [177]		

176. Используется только на самоходных валковых косилках.

177. Используется только на самоходных валковых косилках с жатками с синхронизированными двойными ножами.

48 Комплект удлинения полотна (дополнительное оборудование)

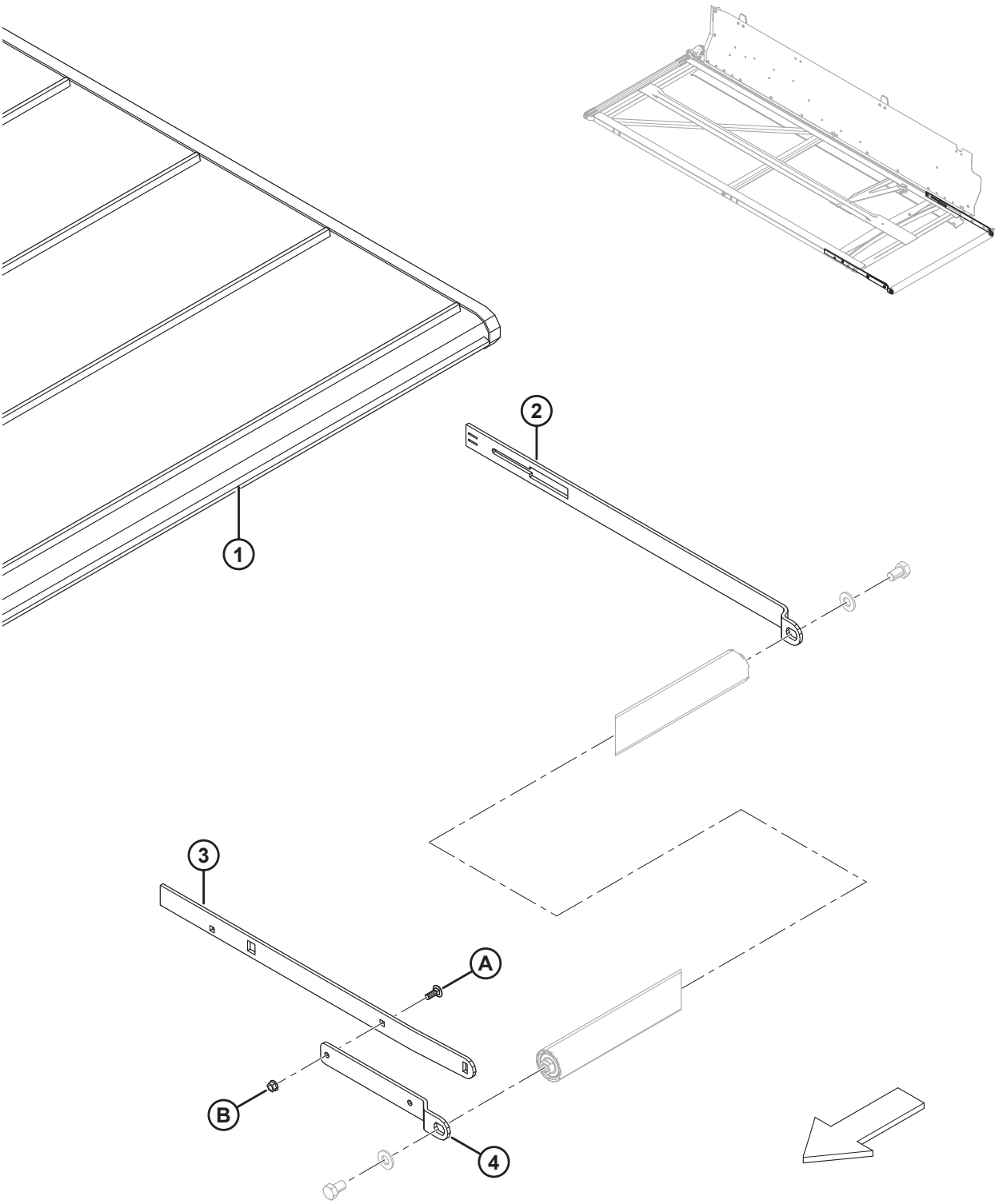

1019873

КОМПЛЕКТ УДЛИНЕНИЯ ПОЛОТНА (ДОПОЛНИТЕЛЬНОЕ ОБОРУДОВАНИЕ)

Ссылка	Номер детали	Описание	Кол-во	Серийный номер
	B5407	КОМПЛЕКТ – УВЕЛИЧЕНИЯ ДЛИНЫ ПОЛОТНА [178]	1	
1	220641	ПОЛОТНО – РЕМОНТНЫЙ КОМПЛЕКТ	2	
2	174528	РЫЧАГ – ЗАДНЯЯ ОПОРА	2	
3	174559	РЫЧАГ – ВНУТРЕННЯЯ ОПОРА РОЛИКА	2	
4	174560	РЫЧАГ – ВНЕШНЯЯ ОПОРА РОЛИКА	2	
A	19965	БОЛТ – RHSN 3/8 NC × 1,0 GR5 ОЦИНК.		
B	30228	ГАЙКА – ФЛАНЦ. DT ГЛАДКИЙ ТОРЕЦ 0,375-16 UNC		

178. Комплекты доступны только через отдел комплексных товаров.

49 (Опция) Ножной переключатель

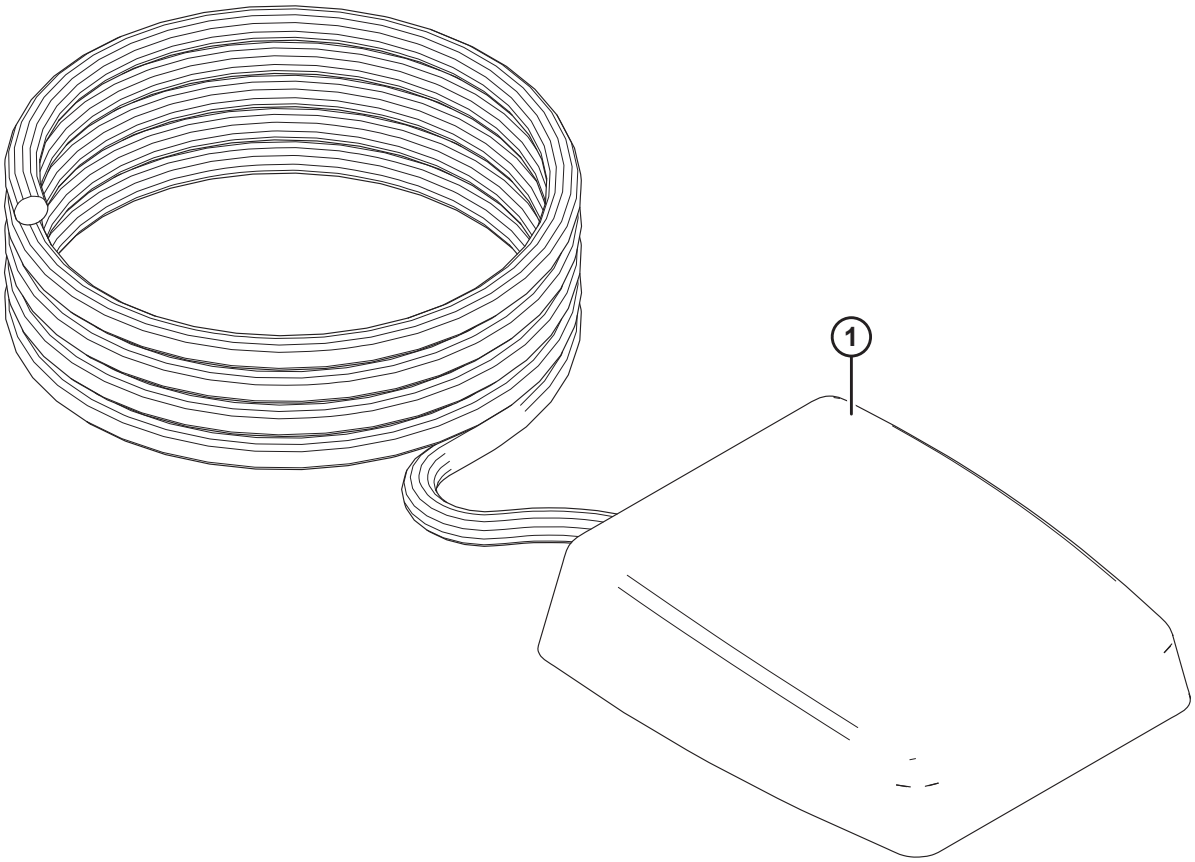

1026305

(ОПЦИЯ) НОЖНОЙ ПЕРЕКЛЮЧАТЕЛЬ

Ссылка	Номер детали	Описание	Кол-во	Серийный номер
	B6212	КОМПЛЕКТ – НОЖНОЙ ПЕРЕКЛЮЧАТЕЛЬ НАКЛОНА ЖАТКИ [179]		
1	287537	КОМПЛЕКТ – НОЖНОЙ ПЕРЕКЛЮЧАТЕЛЬ [180]	1	

179. Комплекты можно приобрести только через отдел комплексных товаров.
180. Комплект обеспечивает дополнительный способ управления выбором между режимом продольного перемещения и наклона мотовила на комбайнах AGCO (Challenger, Gleaner или Massey Ferguson) или John Deere с копирующим модулем MacDon FM100 и полотняной или гибкой® жаткой. Ножной переключатель может использоваться для переключения в режим наклона вместо стандартного селекторного переключателя. В комплект входят ножной переключатель и инструкции.

50 Комплект быстрого переоборудования мотовила для сбора разных зерновых культур (дополнительное оборудование)

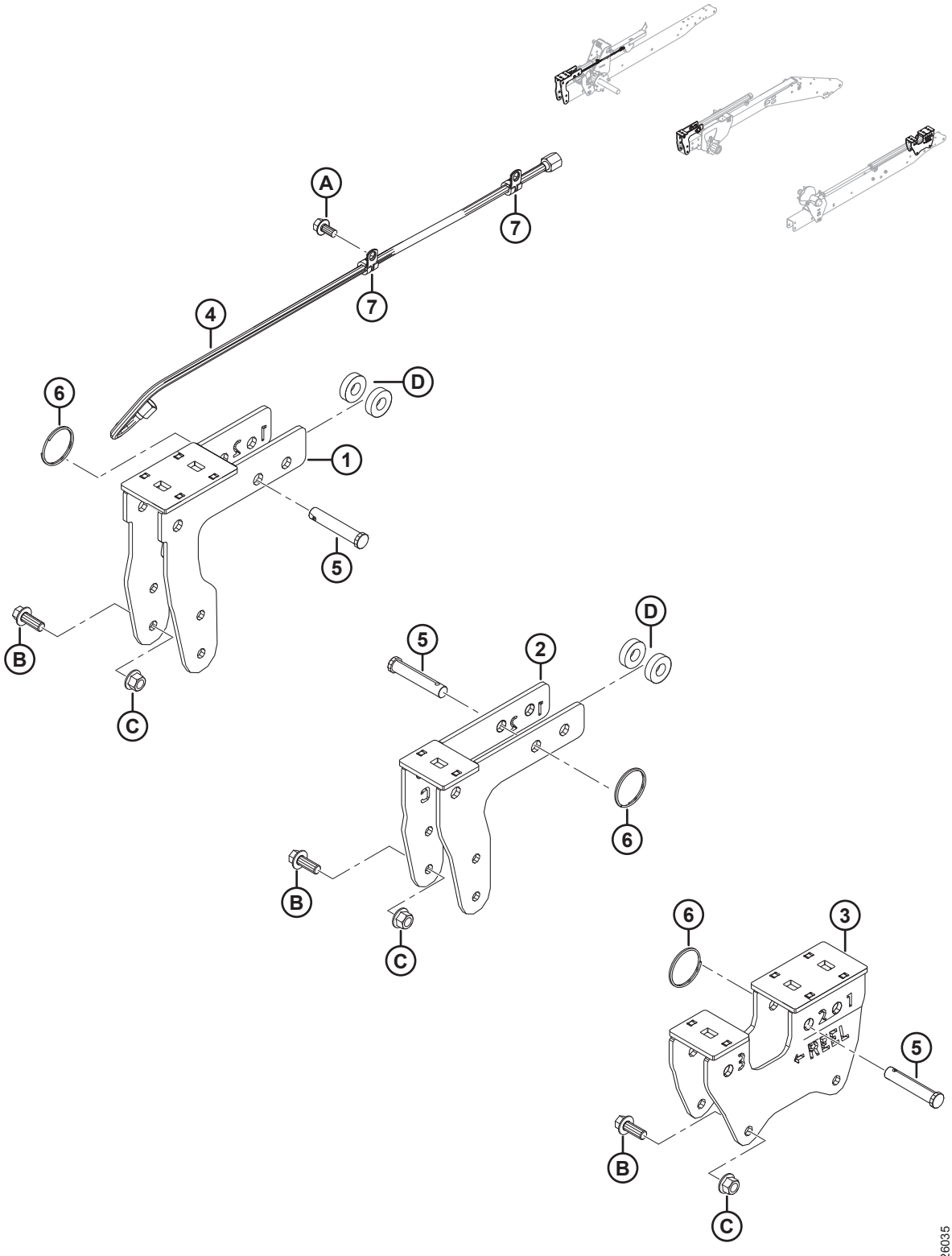

КОМПЛЕКТ БЫСТРОГО ПЕРЕОБОРУДОВАНИЯ МОТОВИЛА ДЛЯ СБОРА РАЗНЫХ ЗЕРНОВЫХ КУЛЬТУР (ДОПОЛНИТЕЛЬНОЕ ОБОРУДОВАНИЕ)

Ссылка	Номер детали	Описание	Кол-во	Серийный номер
	B6590	КОМПЛЕКТ – ДЛЯ БЫСТРОГО ПЕРЕОБОРУДОВАНИЯ МОТОВИЛА ПОД РАЗНЫЕ КУЛЬТУРЫ [181]		
1	294598	КРОНШТЕЙН – КРОНШТЕЙН ПРАВОГО ЭКСЦЕНТРИКА	1	
2	294601	КРОНШТЕЙН – КРОНШТЕЙН ЦЕНТРАЛЬНОГО ЭКСЦЕНТРИКА	1	
3	294599	КРОНШТЕЙН – КРОНШТЕЙН ЛЕВОГО ЭКСЦЕНТРИКА	1	
4	245362	ШЛАНГ – ГИДР., ВНУТР. ДИАМ. 0,25 ДЮЙМА, ДЛИНА 950 ММ, 100R17, МЕТАЛЛИЧЕСКОЕ АРМИРОВАНИЕ	1	
5	18624	ШТИФТ – ШТИФТ С ПЛОСКОЙ ГОЛОВКОЙ И ОТВЕРСТИЕМ ПОД ШПЛИНТ, 15,71 ММ, 70 ММ, ОЦИНК.	3	
6	118137	КОЛЬЦО – ВНЕШНЕЕ, 2 ДЮЙМА, 0,087	3	
7	135233	ХОМУТ – ШЛАНГ С ДВОЙНОЙ ИЗОЛЯЦИЕЙ	2	
A	101898	ВИНТ – ШЕСТИГР. ГОЛОВКА С ШАЙБОЙ РЕЗЬБОНАКАТНЫЙ 3/8 NC × 5/8		
B	148798	БОЛТ – ФЛАНЦЕВЫЙ, ШЕСТИГР. ГОЛОВКА, M12 × 1,75 × 30-10,9-A3L		
C	136431	ГАЙКА – ФЛАНЦЕВАЯ, ШЕСТИГРАННАЯ, СТОПОРНАЯ, M12 × 1,75-10-A3L		
D	40915	ШАЙБА – ПЛОСКАЯ		

181. Комплект необходим для ускоренного изменения положения мотовила из текущего в положение для семян рапса/канолы. Предназначен для западноевропейских и североамериканских рынков, где используются методы прямого комбайнирования рапса. Включает все перечисленные детали и инструкции. Комплекты можно приобрести только через отдел комплексных товаров.

51 Комплект концевых пальцев мотовила (дополнительное оборудование)

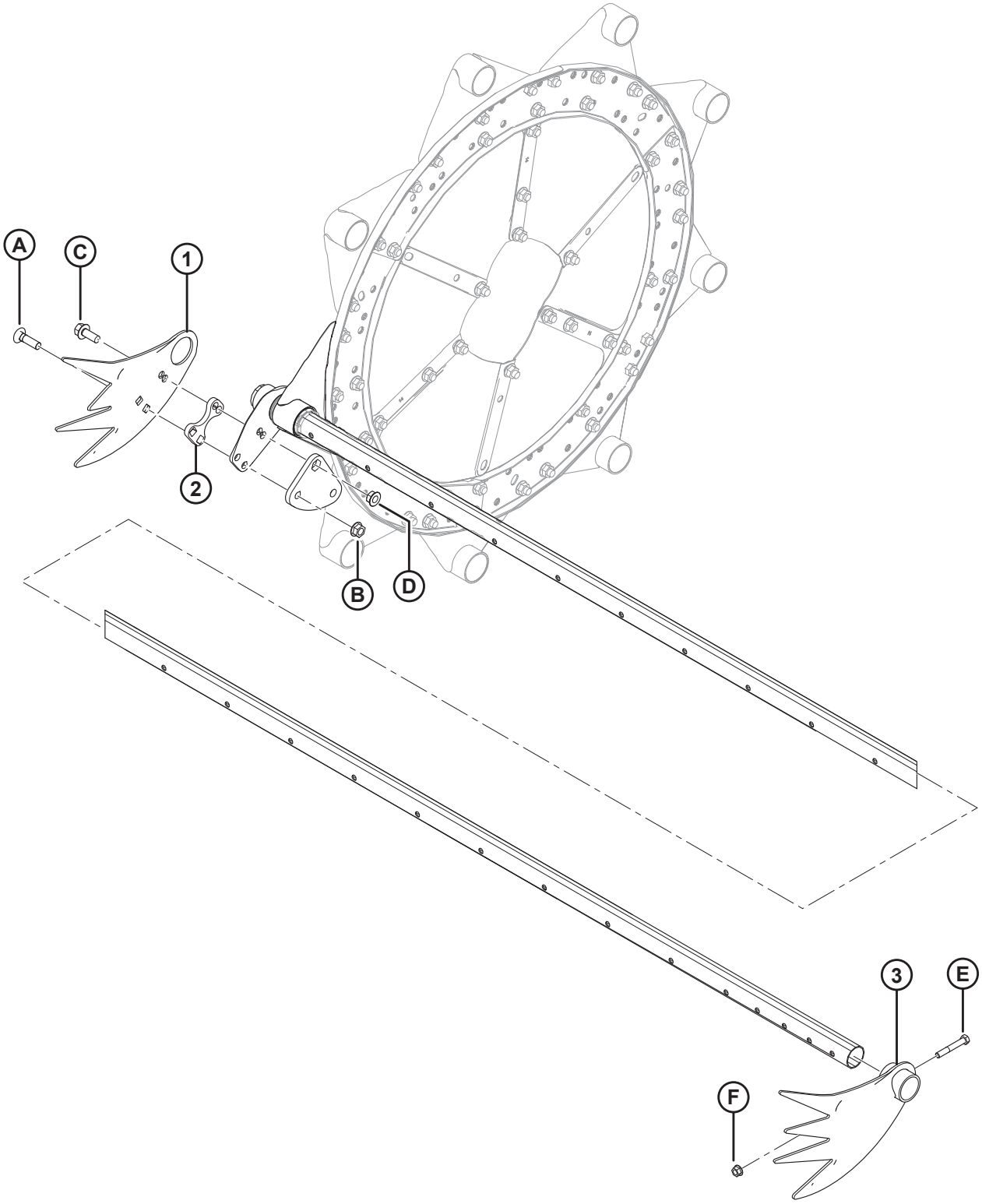

1005216

КОМПЛЕКТ КОНЦЕВЫХ ПАЛЬЦЕВ МОТОВИЛА (ДОПОЛНИТЕЛЬНОЕ ОБОРУДОВАНИЕ)

Ссылка	Номер детали	Описание	Кол-во	Серийный номер
	B4831	КОМПЛЕКТ – МОТОВИЛО, КОНЦЕВЫЕ ПАЛЬЦЫ [182]		
1	137794	ПАЛЕЦ – ДЛЯ ПОЛЕГЛЫХ КУЛЬТУР, СТОРОНА ЭКСЦЕНТРИКА	3	
2	137795	РЕГУЛИРОВОЧНАЯ ПРОКЛАДКА – ПАЛЕЦ ДЛЯ ПОЛЕГЛЫХ КУЛЬТУР	3	
3	137924	ПАЛЕЦ – ДЛЯ ПОЛЕГЛЫХ КУЛЬТУР, СТОРОНА ХВОСТОВИКА	3	
A	30515	БОЛТ – RHSN 1/2 NC × 1–3/4 ДЮЙМА, GR5		
B	50186	ГАЙКА – ФЛАНЦЕВ. СТОПОР, ГЛАДКАЯ 1/2 NC DT		
C	30368	БОЛТ – ФЛАНЦ., 1/2 NC × 1-1/4 ДЮЙМА, GR5		
D	21383	ГАЙКА – ЗУБЧ. ФЛАНЕЦ, СТОПОРНАЯ, 1/2 NC		
E	21102	БОЛТ – ШЕСТИГР. ГОЛОВКА, 3/8 NC × 2-1/2 ДЮЙМА, GR5		
F	30228	ГАЙКА – СТОПОР, С ГЛАДКИМ ТОРЦОМ 3/8 NC DT		

182. Комплекты доступны только через отдел комплексных товаров.

52 (Опция) Острый противорежущий палец, одинарный нож

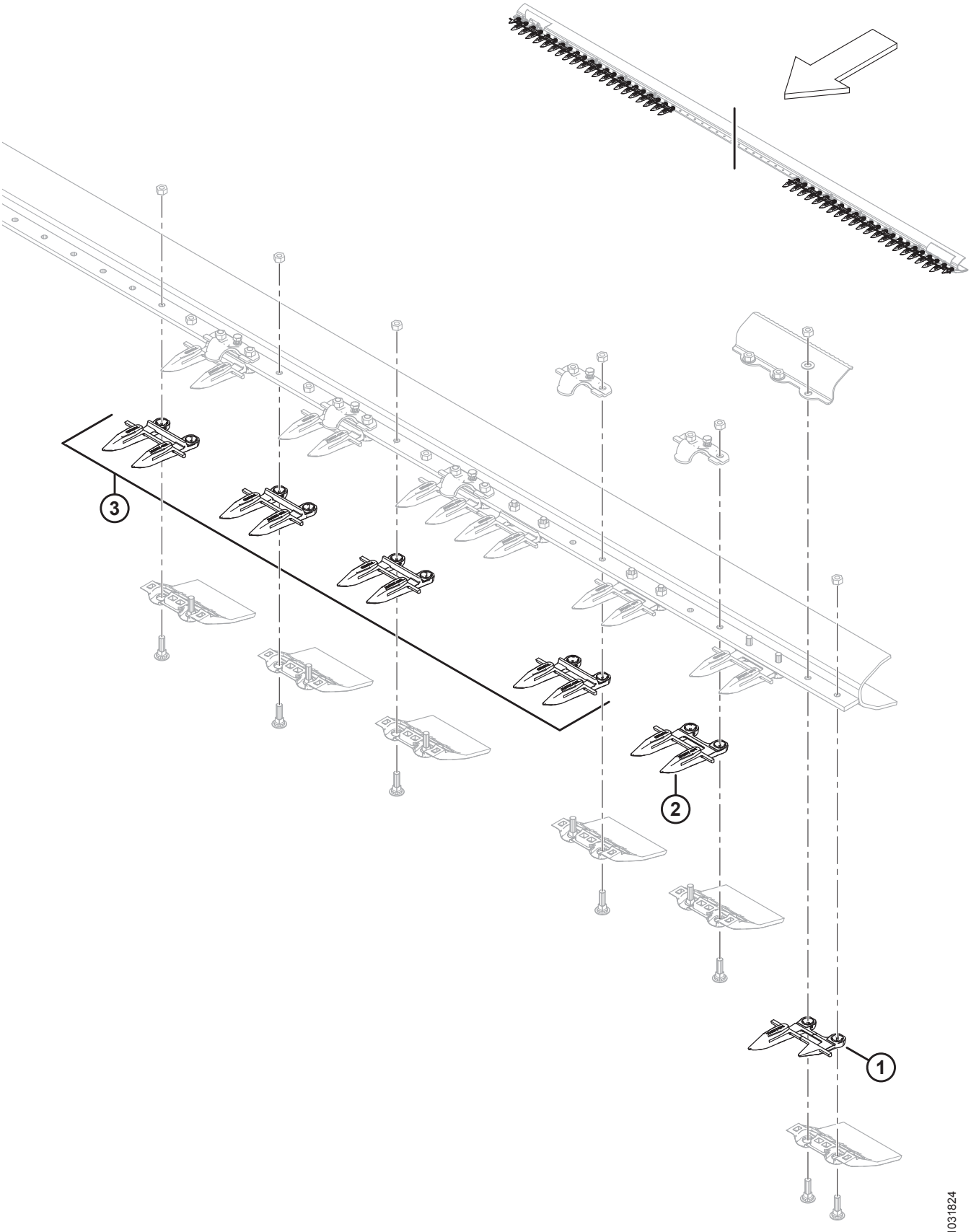

(ОПЦИЯ) ОСТРЫЙ ПРОТИВОРЕЖУЩИЙ ПАЛЕЦ, ОДИНАРНЫЙ НОЖ

ПРИМЕЧАНИЕ:

Иллюстрация; показан левый конец (правый конец аналогичен). Только одинарный нож, заостренные противорежущие пальцы.

Ссылка	Номер детали	Описание	Кол-во	Серийный номер
	304990	КОМПЛЕКТ – ПРОТИВОРЕЖУЩИЕ ПАЛЬЦЫ ОСТРЫЕ 25 ФУТОВ ОДИНАРНЫЙ НОЖ [183]		
	304991	КОМПЛЕКТ – ПРОТИВОРЕЖУЩИЕ ПАЛЬЦЫ ОСТРЫЕ 30 ФУТОВ ОДИНАРНЫЙ НОЖ [183]		
	304992	КОМПЛЕКТ – ПРОТИВОРЕЖУЩИЕ ПАЛЬЦЫ ОСТРЫЕ 35 ФУТОВ ОДИНАРНЫЙ НОЖ [183]		
	304993	КОМПЛЕКТ – ПРОТИВОРЕЖУЩИЕ ПАЛЬЦЫ ОСТРЫЕ 40 ФУТОВ ОДИНАРНЫЙ НОЖ [183]		
1	118301	ПРОТИВОРЕЖУЩИЙ ПАЛЕЦ – ЛЕВАЯ СТОРОНА, НАРУЖНЫЙ (СО СТОРОНЫ ПРИВОДА)	1	
	118302	ПРОТИВОРЕЖУЩИЙ ПАЛЕЦ – ПРАВЫЙ, НАРУЖНЫЙ	1	
2	118345	ПРОТИВОРЕЖУЩИЙ ПАЛЕЦ – ОСТРЫЙ, БЕЗ ПРОТИВОИЗНОСНОЙ ПЛАНКИ (НА СТОРОНЕ ПРИВОДА)	3	
3	118344	ПРОТИВОРЕЖУЩИЙ ПАЛЕЦ – ОСТРЫЙ [184]		

183. Включает все перечисленные детали.

184. Количество в одном комплекте: 25 футов = 45, 30 футов = 55, 35 футов = 65, 40 футов = 75.

53 (Опция) Острый противорежущий палец, двойной нож

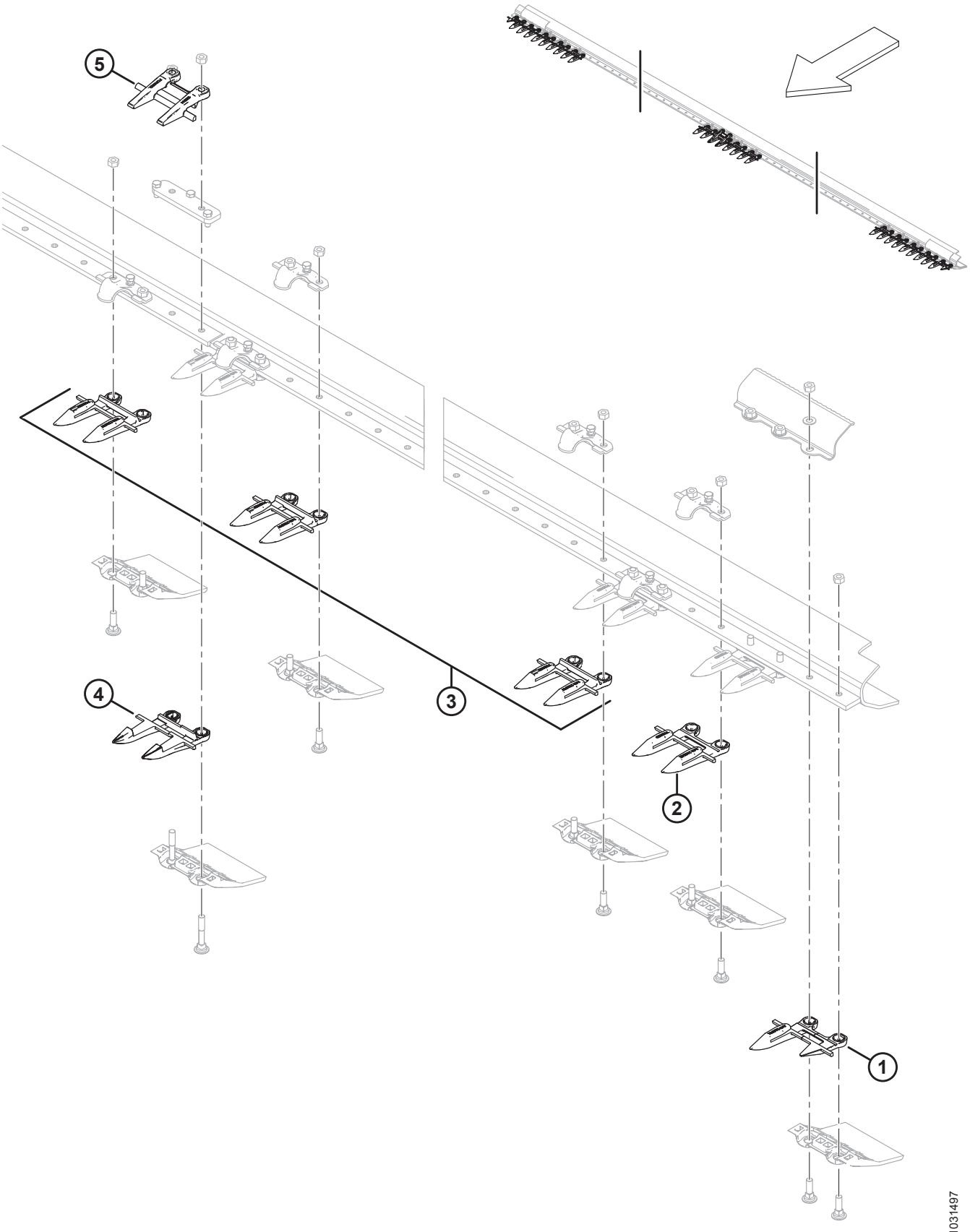

(ОПЦИЯ) ОСТРЫЙ ПРОТИВОРЕЖУЩИЙ ПАЛЕЦ, ДВОЙНОЙ НОЖ

ПРИМЕЧАНИЕ:

На рисунке показаны левая сторона и середина (правая сторона аналогична). Только для жаток с двойными ножами и заостренными противорежущими пальцами.

Ссылка	Номер детали	Описание	Кол-во	Серийный номер
	304985	КОМПЛЕКТ – ПРОТИВОРЕЖУЩИЕ ПАЛЬЦЫ ОСТРЫЕ 25 ФУТОВ ДВОЙНОЙ НОЖ [185]		
	304986	КОМПЛЕКТ – ПРОТИВОРЕЖУЩИЕ ПАЛЬЦЫ ОСТРЫЕ 30 ФУТОВ ДВОЙНОЙ НОЖ [185]		
	304987	КОМПЛЕКТ – ПРОТИВОРЕЖУЩИЕ ПАЛЬЦЫ ОСТРЫЕ 35 ФУТОВ ДВОЙНОЙ НОЖ [185]		
	304988	КОМПЛЕКТ – ПРОТИВОРЕЖУЩИЕ ПАЛЬЦЫ ОСТРЫЕ 40 ФУТОВ ДВОЙНОЙ НОЖ [185]		
	304989	КОМПЛЕКТ – ПРОТИВОРЕЖУЩИЕ ПАЛЬЦЫ ОСТРЫЕ 45 ФУТОВ ДВОЙНОЙ НОЖ [185]		
1	118301	ПРОТИВОРЕЖУЩИЙ ПАЛЕЦ – ЛЕВЫЙ, НАРУЖНЫЙ	1	
	118302	ПРОТИВОРЕЖУЩИЙ ПАЛЕЦ – ПРАВЫЙ, НАРУЖНЫЙ	1	
2	118345	ПРОТИВОРЕЖУЩИЙ ПАЛЕЦ – ОСТРОКОНЕЧНЫЙ, БЕЗ ИЗНОСНОЙ ПЛАНКИ (3 ШТ. НА КОНЕЦ)	6	
3	118344	ПРОТИВОРЕЖУЩИЙ ПАЛЕЦ – ОСТРЫЙ [186]		
4	124338	ПРОТИВОРЕЖУЩИЙ ПАЛЕЦ – ЦЕНТР, ОСТРЫЕ ПРОТИВОРЕЖУЩИЕ ПАЛЬЦЫ	1	
5	124344	НАПРАВЛЯЮЩАЯ – ВЕРХНЯЯ ЦЕНТРАЛЬНАЯ	1	

185. Включает все перечисленные детали.

186. Количество в одном комплекте: 25 футов = 41, 30 футов = 51, 35 футов = 61, 40 футов = 71, 45 футов = 81.

54 Комплект удлинителя рычага мотовила (дополнительное оборудование)

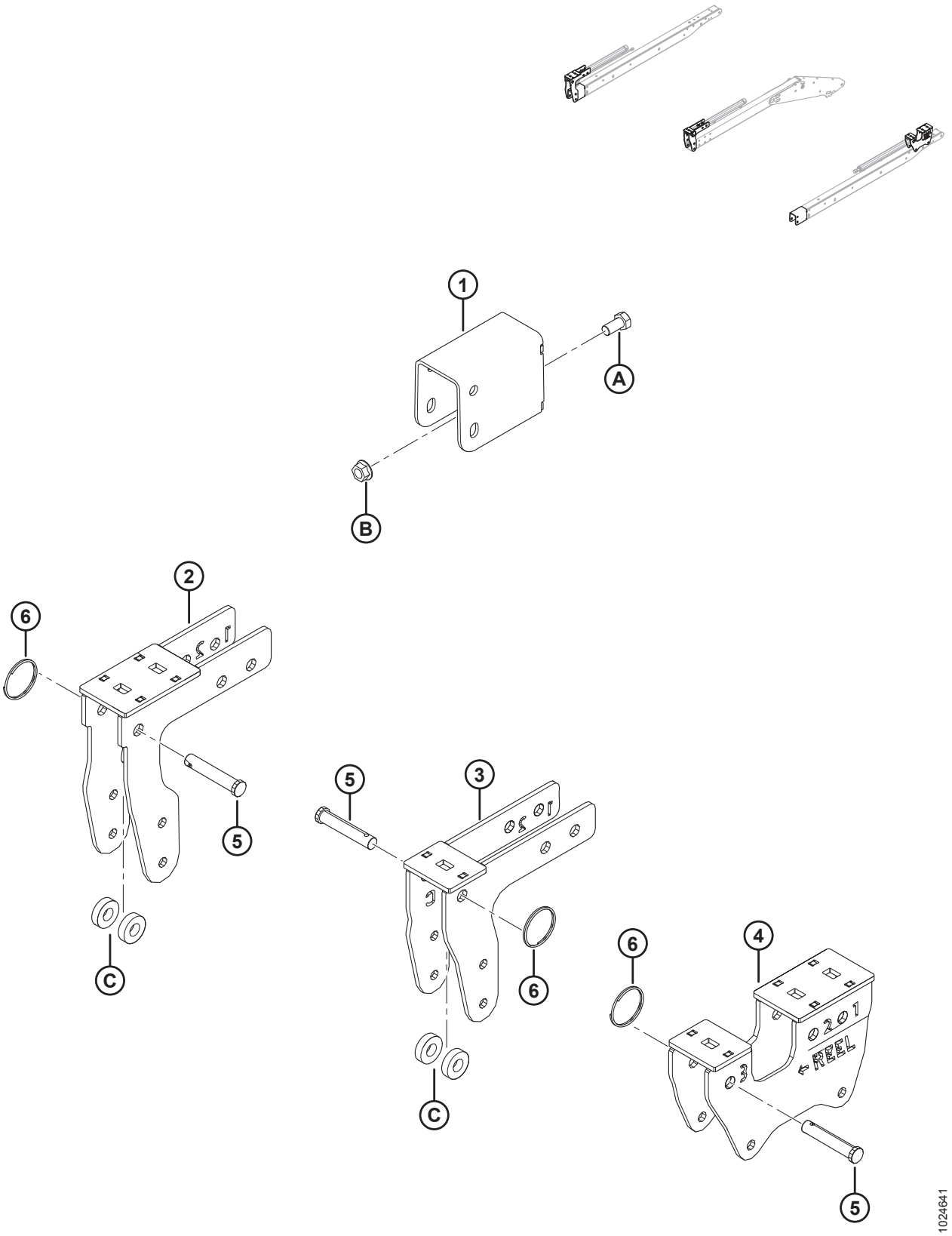

КОМПЛЕКТ УДЛИНИТЕЛЯ РЫЧАГА МОТОВИЛА (ДОПОЛНИТЕЛЬНОЕ ОБОРУДОВАНИЕ)

ПРИМЕЧАНИЕ:

Комплект удлинителя рычага мотовила (MD № B6591) **НЕ** совместим с опорами вертикальных ножей (MD № B6137 и B6138).

Ссылка	Номер детали	Описание	Кол-во	Серийный номер
	B6591	КОМПЛЕКТ – УДЛИНИТЕЛЬ РЫЧАГА МОТОВИЛА (ТОЛЬКО ЭКСПОРТНОЕ ИСПОЛНЕНИЕ) [187]		
1	245926	ОПОРА СВАРНАЯ	2	
2	294598	КРОНШТЕЙН – ПРАВ. ЭКСЦЕНТРИКА, СВАРНОЙ	1	
3	294601	КРОНШТЕЙН – ЦЕНТРАЛЬНЫЙ ЭКСЦЕНТРИКА, СВАРНОЙ	1	
4	294599	КРОНШТЕЙН – ЛЕВ. ЭКСЦЕНТРИКА, СВАРНОЙ	1	
5	18624	ШТИФТ – ШТИФТ С ПЛОСКОЙ ГОЛОВКОЙ И ОТВЕРСТИЕМ ПОД ШПЛИНТ, 15,71 ММ, 70 ММ, ОЦИНК.	3	
6	118137	КОЛЬЦО – ВНЕШНЕЕ, 2 ДЮЙМА, 0,087	3	
A	21575	БОЛТ – НН 1/2 NC × ДЛИНОЙ 1,0 GR5, ОЦИНК.		
B	50186	ГАЙКА – ФЛАНЦЕВ. СТОПОРН. ГЛАДК. ТОРЕЦ DT 0,500-13 UNC, КЛАСС ПРОЧНОСТИ 5		
C	40915	ШАЙБА – ПЛОСКАЯ		

187. Комплект обеспечивает увеличенный диапазон продольного перемещения (от крайнего переднего до крайнего заднего положения) на жатках с короткими рычагами мотовила. Комплект включает все перечисленные детали и инструкции. Комплекты можно приобрести только через отдел комплексных товаров.

55 Делители для скашивания риса (дополнительное оборудование)

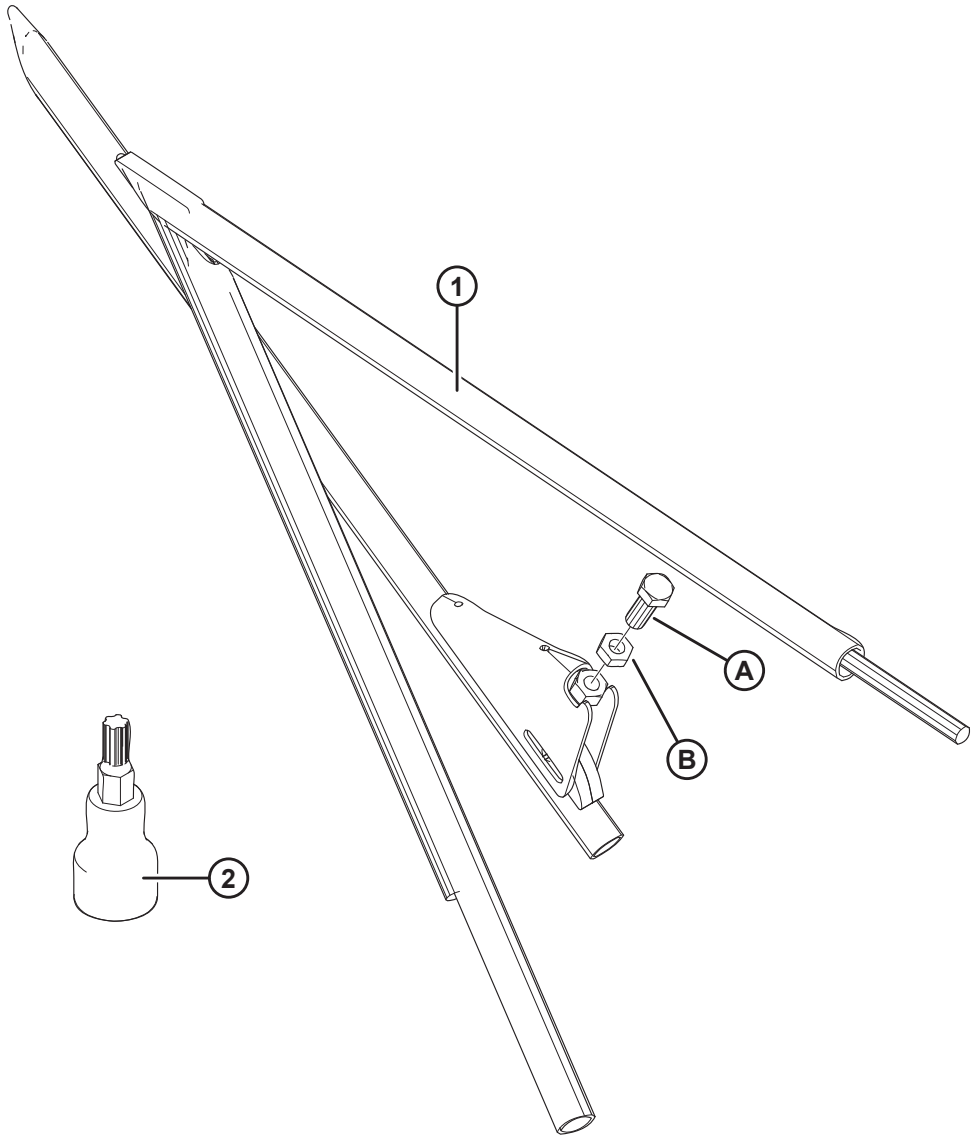

ДЕЛИТЕЛИ ДЛЯ СКАШИВАНИЯ РИСА (ДОПОЛНИТЕЛЬНОЕ ОБОРУДОВАНИЕ)

Ссылка	Номер детали	Описание	Кол-во	Серийный номер
	B5609	КОМПЛЕКТ – ДЕЛИТЕЛИ ДЛЯ СКАШИВАНИЯ РИСА [188]		
1	123681	ДЕЛИТЕЛЬ – ЛЕВ. ТРУБКА ДЛЯ СКАШИВАНИЯ РИСА, СВАРНАЯ	1	
	123682	ДЕЛИТЕЛЬ – ПРАВ. ТРУБКА ДЛЯ СКАШИВАНИЯ РИСА, СВАРНАЯ	1	
2	164009	ТОРЦЕВОЙ КЛЮЧ TORX PLUS IP 27 [189]	1	
A	172875	ВИНТ – УСТАНОВОЧНЫЙ		
B	21056	ГАЙКА – ШЕСТИГР. СТОПОР. 1/2-13 UNC GR5 ОЦИНК.		

188. Комплекты доступны только через отдел продаж.
189. Торцевой ключ (MD № 164009) не входит в комплект, хранится в футляре с инструкцией по эксплуатации жатки.

56 Камнеуловитель (дополнительное оборудование)

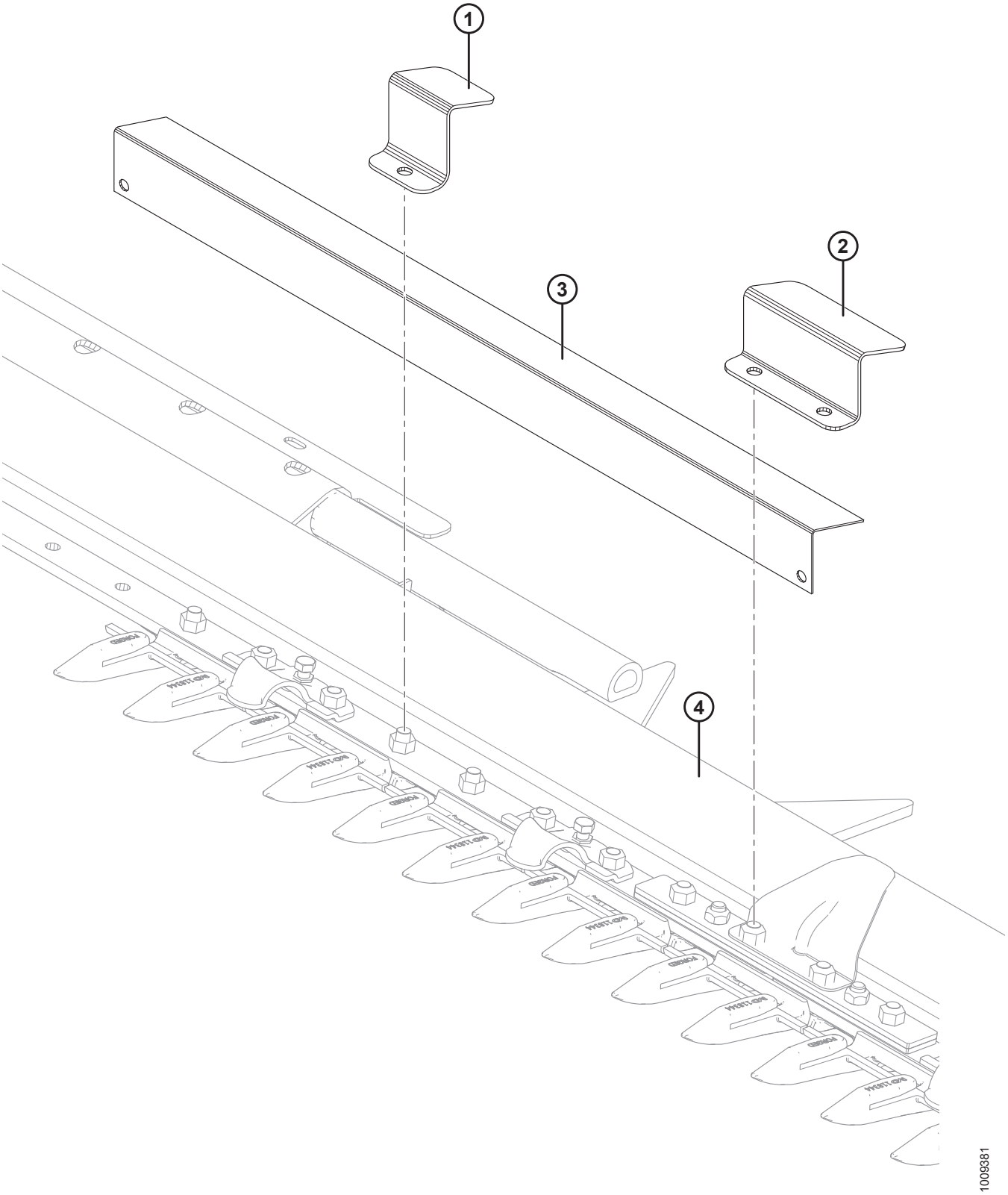

КАМНЕУЛОВИТЕЛЬ (ДОПОЛНИТЕЛЬНОЕ ОБОРУДОВАНИЕ)

Ссылка	Номер детали	Описание	Кол-во	Серийный номер
	B5084	КОМПЛЕКТ – КАМНЕУЛОВИТЕЛЬ (ЖАТКИ 25–35 ФУТОВ) [190]		
	B5085	КОМПЛЕКТ – КАМНЕУЛОВИТЕЛЬ (40–45-ФУТОВАЯ ЖАТКА) [190]		
1	129577	ОПОРА – ЗАЖИМ КАМНЕУЛОВИТЕЛЯ[191]		
2	129578	ОПОРА – ЗАЖИМ КАМНЕУЛОВИТЕЛЯ [192]	2	
3	129581	ОПОРА – КАМНЕУЛОВИТЕЛЬ, ДЛИНА 990 ММ	3	
	129582	ОПОРА – КАМНЕУЛОВИТЕЛЬ, ДЛИНА 913 ММ	4	
	129584	ОПОРА – КАМНЕУЛОВИТЕЛЬ, ДЛИНА 888 ММ	2	
	129589	ОПОРА – КАМНЕУЛОВИТЕЛЬ, ДЛИНА 1066 ММ	2	
4	REF	НОЖЕВОЙ БРУС		

190. Комплекты доступны только в отделе комплексных товаров.
191. Количество: 25–35-футовые жатки = 32, 40–45-футовые жатки = 40.
192. Для использования с гибким соединением.

57 Комплект короткого крепления для центрального рычага мотовила/защелок делителя (дополнительное оборудование)

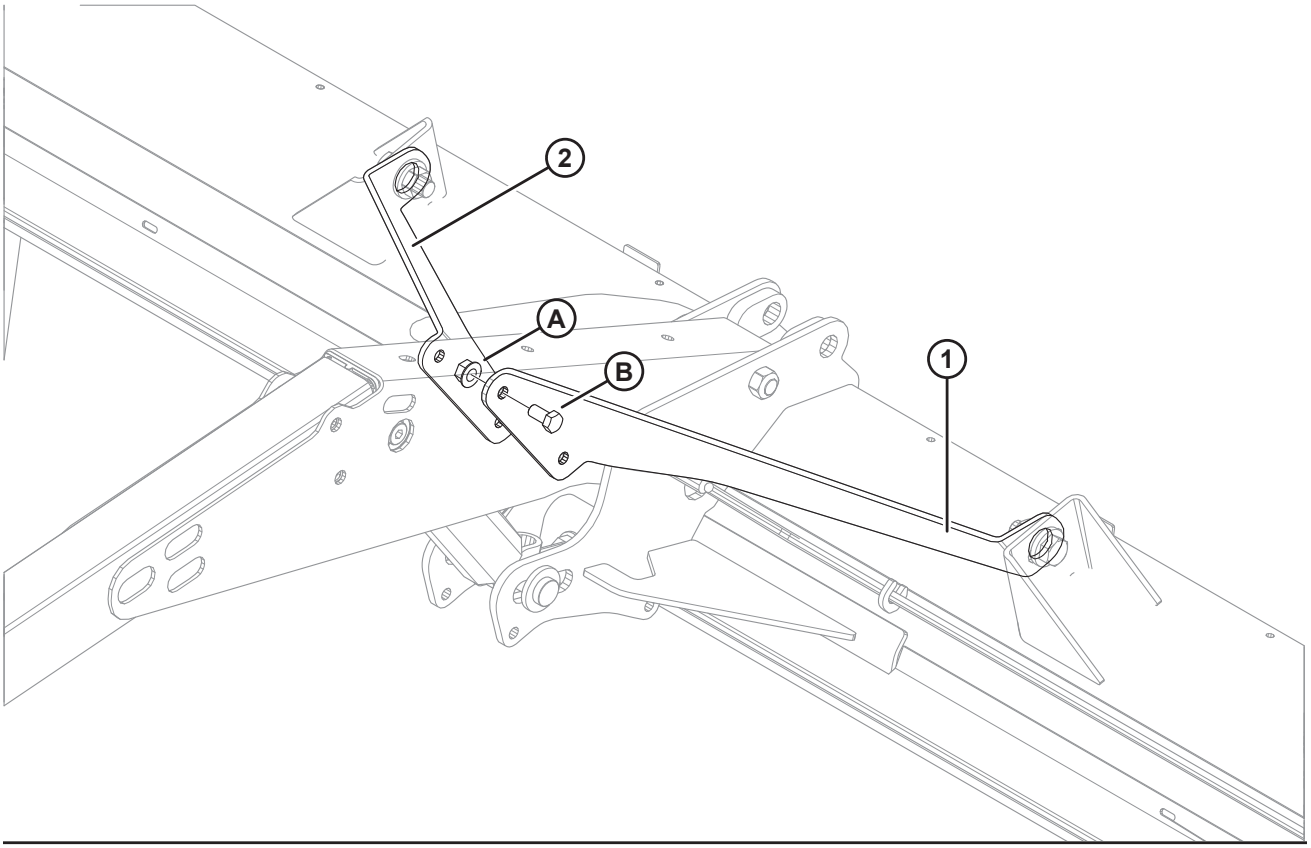

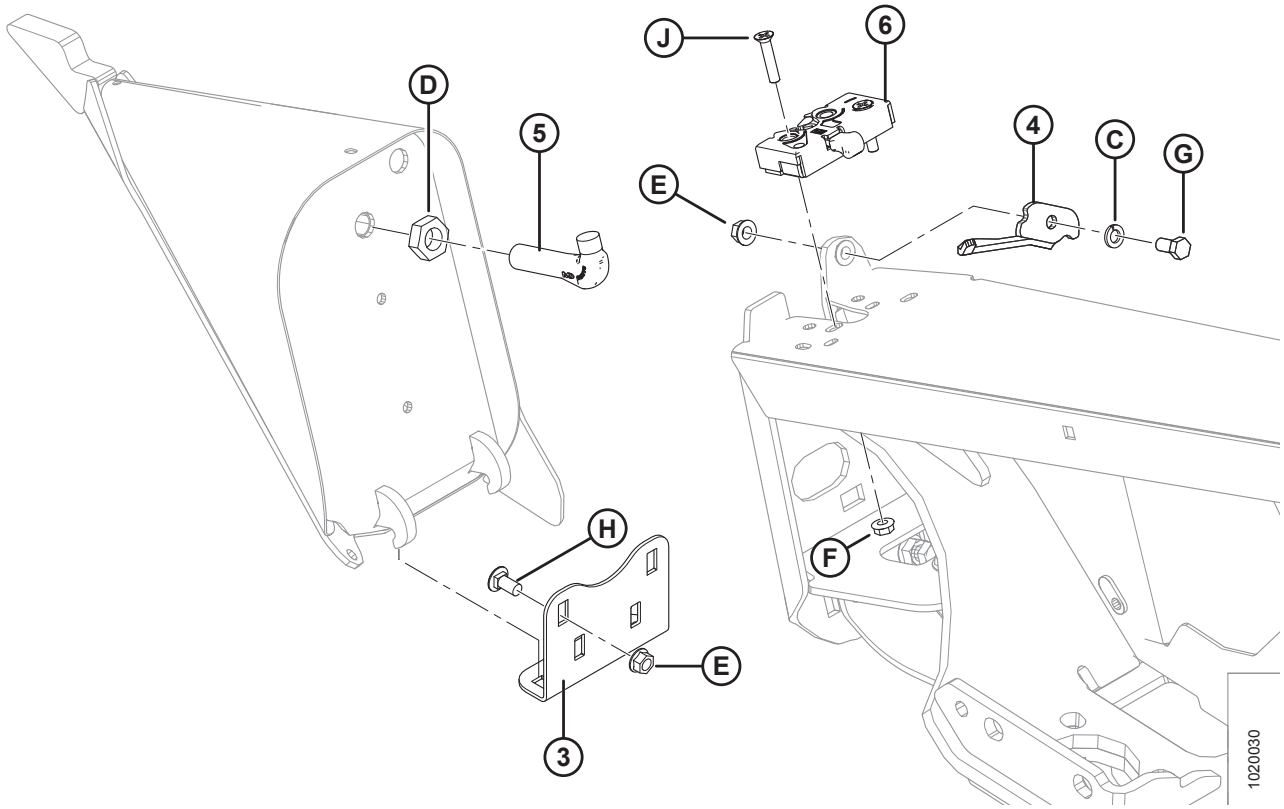

КОМПЛЕКТ КОРОТКОГО КРЕПЛЕНИЯ ДЛЯ ЦЕНТРАЛЬНОГО РЫЧАГА МОТОВИЛА/ЗАЩЕЛОК ДЕЛИТЕЛЯ (ДОПОЛНИТЕЛЬНОЕ ОБОРУДОВАНИЕ)

Ссылка	Номер детали	Описание	Кол-во	Серийный номер
	B5605	КОМПЛЕКТ – КОРОТКАЯ СТЯЖКА ДЛЯ ЦЕНТРАЛЬНОГО РЫЧАГА МОТОВИЛА [193]		
1	164825	РАСПОРКА – КОРОТКАЯ, ЛЕВАЯ	1	
2	164800	РАСПОРКА – КОРОТКАЯ, ПРАВАЯ	1	
A	50186	ГАЙКА – ФЛАНЦЕВАЯ СТОПОРН. ГЛАДК. ТОРЕЦ DT 0,500-13 UNC GR5		
B	21575	БОЛТ – НН 1/2 NC × ДЛИНОЙ 1,0 GR5, ОЦИНК.		
	B6158	КОМПЛЕКТ – ЗАЩЕЛКИ ДЕЛИТЕЛЯ [193]		
3	255791	УГОЛОК – ДЕЛИТЕЛЬ, ХРАНЕНИЕ [194]	2	
4	132248	ЗАЩЕЛКА – LH, СТРАХОВКА ДЕЛИТЕЛЯ	1	
	132253	ЗАЩЕЛКА – ПРАВАЯ, СТРАХОВКА ДЕЛИТЕЛЯ	1	
5	132773	КРЮК – ЗАЩЕЛКА ДЕЛИТЕЛЯ	2	
6	120932	ЗАЩЕЛКА – ЛЕВАЯ	1	
	120933	ЗАЩЕЛКА – ПРАВАЯ	1	
C	18637	ШАЙБА – ОБЫЧН. СТОПОРНАЯ 3/8 ДЮЙМА НОМ. ВД ОЦИНК.		
D	7674	ГАЙКА – ШЕСТИГР. СТОПОР. 3/4-16 UNF GR5 ОЦИНК.		
E	30228	ГАЙКА – ФЛАНЦ. DT ГЛАДКИЙ ТОРЕЦ 0,375-16 UNC		
F	30280	ГАЙКА – ФЛАНЦ. БОК. ЗАМК. ГЛАДК. ТОРЕЦ 5/16 NC GR5 ОЦИНК.		
G	21567	БОЛТ – ШЕСТИГР. ГОЛОВКА 0,375-16 UNC × 0,75 ДЛ.		
H	21863	БОЛТ – RHSSN 3/8 NC × 0,75 ДЛ. GR5 ОЦИНК.		
J	30504	ВИНТ – ПЛОСКИЙ CSK (УТОПЛЕННЫЙ) ТОЧЕН. (С ГОЛОВКОЙ ПОД ШЛИЦ) 5/16 NC × ДЛИНА 1-1/2, GR5 ОЦИНК.		

193. Комплекты доступны только через отдел продаж.
194. Используется для хранения делителя на боковом щитке жатки, когда делитель не используется. Положение для монтажа на торцевой обшивке жатки см. в разделе*1 Рама жатки – делители и стойка, страница 1*.

58 Комплект короткой распорки для коротких рычагов мотовила – одинарное мотовило (дополнительное оборудование)

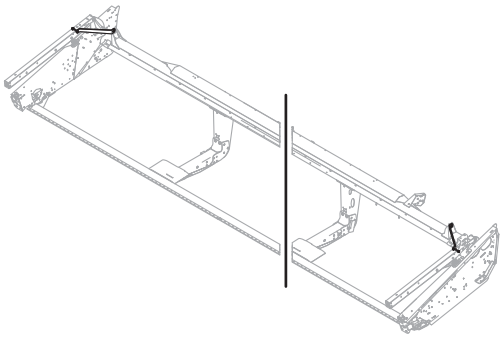

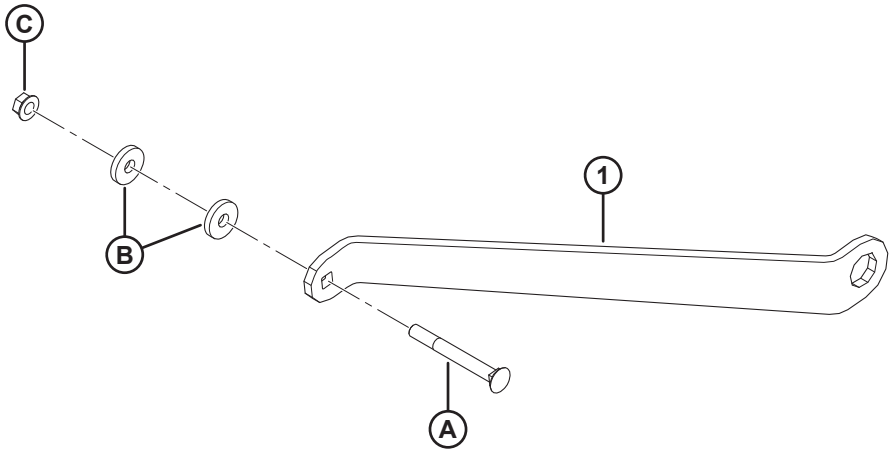

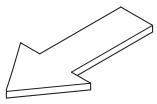

1021014

КОМПЛЕКТ КОРОТКОЙ РАСПОРКИ ДЛЯ КОРОТКИХ РЫЧАГОВ МОТОВИЛА – ОДИНАРНОЕ МОТОВИЛО (ДОПОЛНИТЕЛЬНОЕ ОБОРУДОВАНИЕ)

Ссылка	Номер детали	Описание	Кол-во	Серийный номер
	B6401	КОМПЛЕКТ – КОРОТКАЯ РАСПОРКА ОДИНАРНОГО МОТОВИЛА (ТОЛЬКО ЭКСПОРТНЫЕ МОДЕЛИ) [195]		
	255845	КОМПЛЕКТ – КОРОТКИЕ РАСПОРКИ ДЛЯ ОДИНАРНОГО МОТОВИЛА (ТОЛЬКО ЭКСПОРТНЫЕ МОДЕЛИ) [196]		
1	255831	РАСПОРКА – ДИАГОНАЛЬНАЯ, КОРОТКАЯ	2	
A	129847	БОЛТ – RHSN 1/2 NC × 4,5 ДЛ., КЛАСС ПРОЧНОСТИ 5, ОЦИНК.		
B	18770	ШАЙБА – ПЛОСКАЯ		
C	50186	ГАЙКА – ФЛАНЦЕВ. СТОПОРН. ГЛАДК. ТОРЕЦ DT 0,500-13 UNC, КЛАСС ПРОЧНОСТИ 5		

195. В комплект входят наружные распорки рычагов мотовила для жаток с одинарными мотовилами, оборудованных короткими рычагами. Комплект включает комплект коротких распорок для одинарного мотовила (MD № 255845). Комплекты доступны только через отдел комплексных товаров.
196. Комплект включает две короткие диагональные распорки (MD № 255831), два болта (MD № 129847), две шайбы (MD № 18770), две гайки (MD № 50186) и инструкции.

59 Комплект опорно-транспортных колес – электропроводка сцепного устройства (дополнительное оборудование)

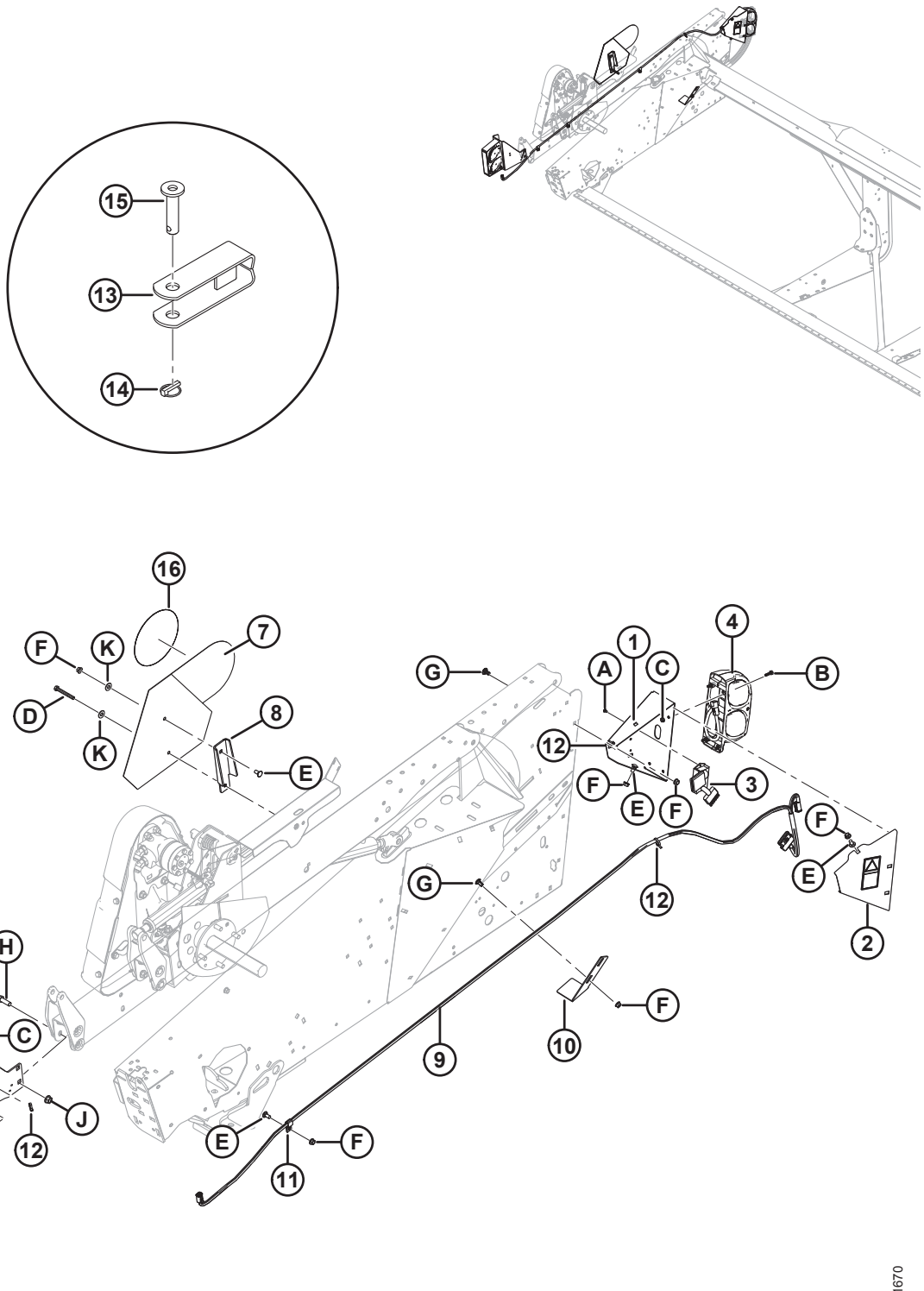

КОМПЛЕКТ ОПОРНО-ТРАНСПОРТНЫХ КОЛЕС – ЭЛЕКТРОПРОВОДКА СЦЕПНОГО УСТРОЙСТВА (ДОПОЛНИТЕЛЬНОЕ ОБОРУДОВАНИЕ)

Ссылка	Номер детали	Описание	Кол-во	Серийный номер
	B6606	КОМПЛЕКТ – ТРАНСПОРТНЫЕ ФОНАРИ И ЖГУТЫ ПРОВОДОВ (СЕВЕРНАЯ АМЕРИКА И АВСТРАЛИЯ) [197]		
	B6607	КОМПЛЕКТ – ТРАНСПОРТНЫЕ ФОНАРИ И ЖГУТ ПРОВОДОВ (ДЛЯ ЕВРОПЫ) [197]		
1	244727	ОПОРА – ТРАНСПОРТНЫЙ ФОНАРЬ, ЛЕВЫЙ	1	
2	274414	КРЫШКА – С НАКЛЕЙКОЙ ПО ТЕХНИКЕ БЕЗОПАСНОСТИ [198]	1	
3	171068	РЕЛЕ – МОДУЛЬ ОСВЕЩЕНИЯ ПРИ ТРАНСПОРТИРОВКЕ [199]	1	
4	138087	ФОНАРЬ – СТОП-СИГНАЛ/УКАЗАТЕЛЬ ПОВОРОТ/ЗАДН. ГАБАРИТН. [200]	1	
5	294392	ОПОРА – ПРАВ. ЗАДНИЙ ФОНАРЬ SST	1	
	115146	ОТРАЖАТЕЛЬ – ЖЕЛТЫЙ	A/R	
	115147	ОТРАЖАТЕЛЬ – КРАСНЫЙ	A/R	
6	138086	ФОНАРЬ – СТОП-СИГНАЛЫ/УКАЗАТЕЛИ ПОВОРОТА/ЗАДН. ГАБАРИТН. ФОНАРИ [200]	1	
	139630	РАССЕИВАТЕЛЬ – ЖЕЛТЫЙ	1	
	139631	РАССЕИВАТЕЛЬ – КРАСНЫЙ	1	
	139632	РАССЕИВАТЕЛЬ – ЧЕРНЫЙ (НЕПРОЗРАЧНЫЙ)	1	
	139633	РАССЕИВАТЕЛЬ – ПРОЗРАЧНЫЙ (РОССИЯ)	1	
7	258262	УЗЕЛ – КРОНШТЕЙН СО ЗНАКОМ SMV [201]	1	
	115148	НАКЛЕЙКА – «SMV» [199]	1	
	258253	КРОНШТЕЙН ИДЕНТИФИКАЦИОННЫЙ СИМВОЛ СКОРОСТИ (ЕВРОПА) [202]	A/R	
8	174926	КРОНШТЕЙН – МОНТАЖ SMV	1	
9	254175	ЖГУТ ПРОВОДОВ	1	
10	253500	ОПОРА – НИЖНЯЯ ШТАНГА ДЕЛИТЕЛЯ	1	
11	135233	ХОМУТ – ШЛАНГ С ДВОЙНОЙ ИЗОЛЯЦИЕЙ	2	
12	21763	КРЕПЛЕНИЕ – КАБЕЛЬНАЯ СТЯЖКА (ЧЕРНАЯ)	3	
13	113536	ВИЛКА СВАРНАЯ [199]	1	

197. Комплекты доступны только в отделе комплексных товаров.
198. Включает наклейку (MD № 184422).
199. Только для B6606.
200. Компания MacDon не продает лампочки указателей поворота, задних габаритн. фонарей и стоп-сигналов, но может заменить их красной (задн. габаритн. фонари/стоп-сигналы) лампой 1077 и желтой (указатели поворота) лампой 7506.
201. Включает наклейку SMV (MD № 115148). Только для B6606.
202. Только для B6607.

КОМПЛЕКТ ОПОРНО-ТРАНСПОРТНЫХ КОЛЕС – ЭЛЕКТРОПРОВОДКА СЦЕПНОГО УСТРОЙСТВА (ДОПОЛНИТЕЛЬНОЕ ОБОРУДОВАНИЕ)

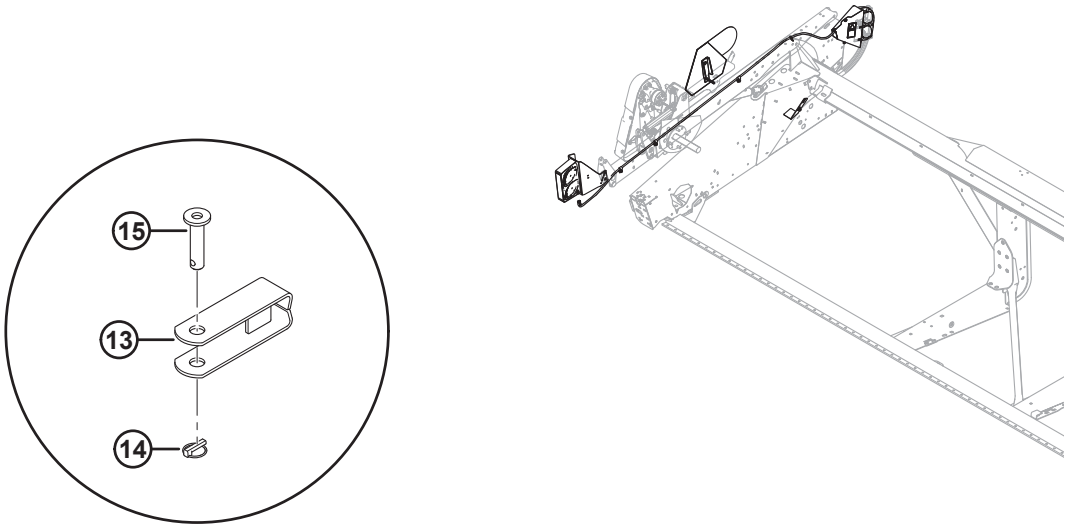

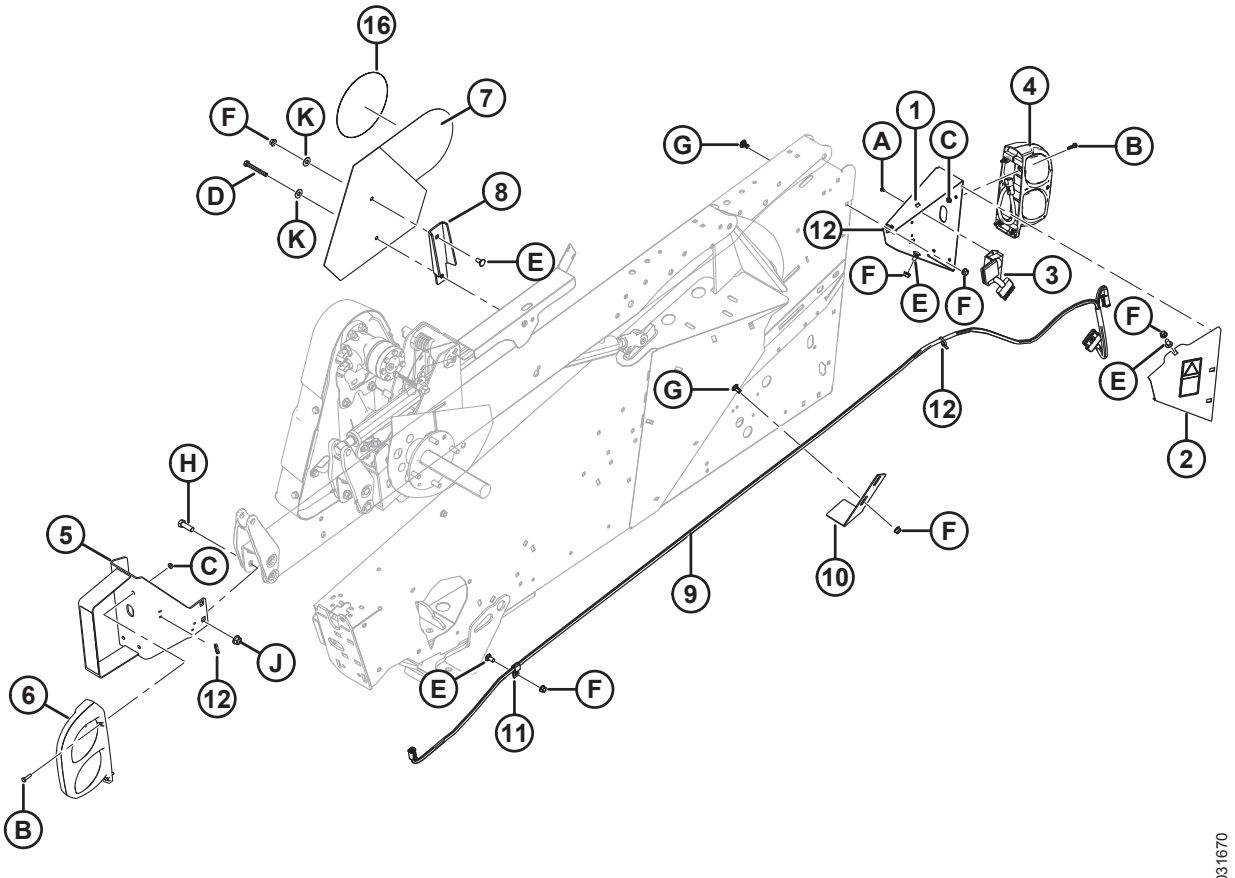

КОМПЛЕКТ ОПОРНО-ТРАНСПОРТНЫХ КОЛЕС – ЭЛЕКТРОПРОВОДКА СЦЕПНОГО УСТРОЙСТВА (ДОПОЛНИТЕЛЬНОЕ ОБОРУДОВАНИЕ)

Ссылка	Номер детали	Описание	Кол-во	Серийный номер
14	113561	ЧЕКА – ШТИФТ С ЧЕКОЙ [199]	1	
15	118239	ПАЛЕЦ – СЦЕПКА [199]	1	
16	193241	НАКЛЕЙКА – «SIS, 30 КМ/Ч»	1	
	193243	НАКЛЕЙКА – «SIS, 30 КМ/Ч» (МАЛЕНЬКАЯ)	1	
	193242	НАКЛЕЙКА – «SIS, 20 МИЛЬ/Ч»	1	
	193240	НАКЛЕЙКА – «SIS, 20 МИЛЬ/Ч» (МАЛЕНЬКАЯ)	1	
A	136868	ЗАКЛЕПКА – ГЛУХАЯ		
B	21573	БОЛТ – ШЕСТИГР. ГОЛОВКА 1/4 NC × 1,0 ДЛ. GR5 ОЦИНК.		
C	21455	ГАЙКА – ФЛАНЦ. (С ЗАЗУБР. НА ТОРЦЕ) 1/4 NC GR5 ОЦИНК.		
D	21568	БОЛТ – С ШЕСТИГР. ГОЛОВКОЙ 3/8 NC × 3,0 ДЛ.; КЛАСС ПРОЧНОСТИ 5, ОЦИНК. (ОДИНАРНОЕ МОТОВИЛО)		
	21102	БОЛТ – С ШЕСТИГР. ГОЛОВК. 3/8 NC × 2,5 ДЛ.; КЛАСС ПРОЧНОСТИ 5, ОЦИНК. (СДВОЕННОЕ МОТОВИЛО)		
E	21863	БОЛТ – RHSSN 3/8 NC × 0,75 ДЛ. GR5 ОЦИНК.		
F	30228	ГАЙКА – ФЛАНЦ. DT ГЛАДКИЙ ТОРЕЦ 0,375-16 UNC		
G	21472	БОЛТ – RHSN 3/8 NC × 0,75 GR5 ОЦИНК.		
H	18723	БОЛТ – ШЕСТИГР. ГОЛОВКА 1/2 NC × 1,5 ДЛ. ПОЛНАЯ РЕЗЬБА GR5 ОЦИНК.		
J	50186	ГАЙКА – ФЛАНЦ. СТОПОРНАЯ ГЛАДК. ТОРЕЦ DT 0,500-13 UNC GR5		
K	18670	ШАЙБА – ПЛОСКАЯ SAE ВНУТР. ДИАМ. 7/16 X 1,0 ДЮЙМ. НАРУЖН. ДИАМ. AA1J [203]		

203. Только для B6606.

60 Комплект опорно-транспортных колес – транспортировочная сцепка (дополнительно)

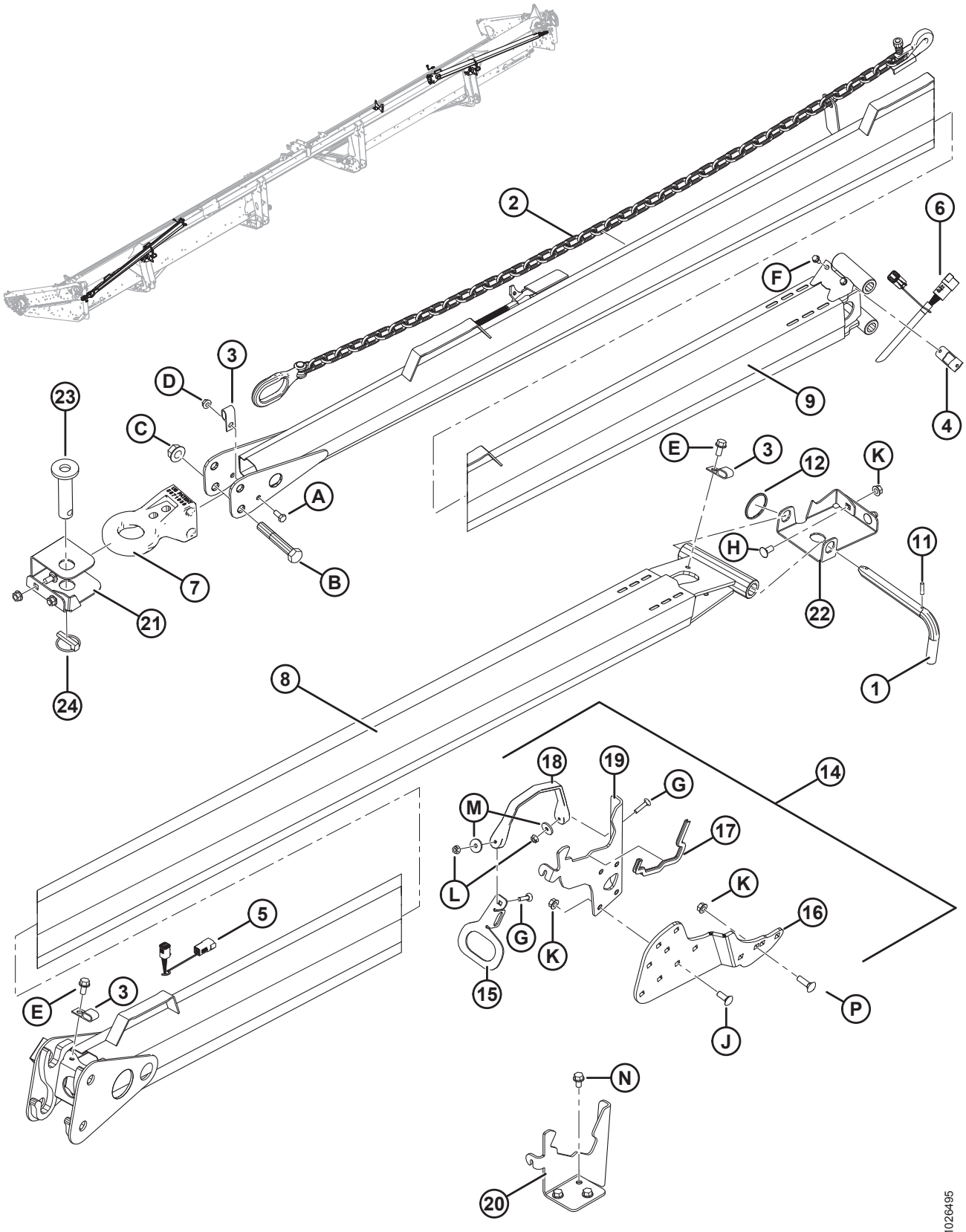

КОМПЛЕКТ ОПОРНО-ТРАНСПОРТНЫХ КОЛЕС – ТРАНСПОРТИРОВОЧНАЯ СЦЕПКА (ДОПОЛНИТЕЛЬНО)

Ссылка	Номер детали	Описание	Кол-во	Серийный номер
	B6145	КОМПЛЕКТ – ДЛЯ ТРАНСПОРТИРОВКИ (БУКСИРОВОЧНОЕ ДЫШЛО) [204]		
1	144415	УЗЕЛ – L-ОБРАЗНЫЙ ШТИФТ	1	
2	21404	ЦЕПЬ – ПРЕДОХРАНИТЕЛЬНАЯ, 59 ДЛ.	1	
3	39272	ЗАЖИМ – ИЗОЛИРОВАННЫЙ	2	
4	193057	ЗАЖИМ – ЖГУТ ПРОВОДОВ, НЕМЕЦКИЙ РАЗЪЕМ	1	
5	193059	ЖГУТ ПРОВОДОВ – ТРАНСПОРТИРОВОЧНАЯ СЦЕПКА (СО СТОРОНЫ ЖАТКИ)	1	
6	193058	ЖГУТ ПРОВОДОВ – ТРАНСПОРТИРОВОЧНАЯ СЦЕПКА (СО СТОРОНЫ БУКСИРА)	1	
7	113566	ОСНОВАНИЕ СЦЕПКИ	1	
8	193202	СЦЕПКА – СВАРНАЯ (СО СТОРОНЫ ЖАТКИ)	1	
9	193212	СЦЕПКА – С НАКЛЕЙКАМИ (СО СТОРОНЫ БУКСИРА) [205]	1	
11	16010	ШТИФТ ПРУЖИННЫЙ 3/16 ДИАМ. × 1,0 ДЛ.	1	
12	118137	КОЛЬЦО	1	
14	294815	КОМПЛЕКТ – СЦЕПКА, ХРАНЕНИЕ НА ЖАТКЕ	1	
15	193183	ПЛАСТИНА – РУЧКА ЗАЩЕЛКИ	2	
16	294807	УГОЛОК – ОПОРЫ	2	
17	135704	УПЛОТНЕНИЕ – ДЛЯ КРОМОК	2	
18	193187	РЕМЕНЬ – РЕЗИНОВЫЙ	2	
19	244760	ОПОРА – ПОДРАМНИК СЦЕПКИ	2	
20	220326	ОПОРА – ПОДРАМНИК СЦЕПКИ	1	
21	193188	ОПОРА – ЛЕВАЯ ТОРЦЕВАЯ ПЛАСТИНА СЦЕПКИ	1	
22	279065	ОПОРА – ПРАВАЯ ТОРЦЕВАЯ ПЛАСТИНА СЦЕПКИ	1	
23	118239	ПАЛЕЦ – СЦЕПКА	1	
24	113561	ЧЕКА – ШТИФТ С ЧЕКОЙ	1	
A	21558	БОЛТ – С ШЕСТИГР. ГОЛОВКОЙ 5/16 NC × 0,75 ДЛ.; КЛАСС ПРОЧНОСТИ 5, ОЦИНК.		
B	19634	БОЛТ – НН 5/8 NC × ДЛИНОЙ 4,0 GR5, ОЦИНК.		
C	50225	ГАЙКА – ФЛАНЦ. DT ГЛАДКИЙ ТОРЕЦ 0,625-11 UNC		

204. Комплекты доступны только через отдел комплексных товаров.
205. Включает наклейки (MD № 220797, 220798).

КОМПЛЕКТ ОПОРНО-ТРАНСПОРТНЫХ КОЛЕС – ТРАНСПОРТИРОВОЧНАЯ СЦЕПКА (ДОПОЛНИТЕЛЬНО)

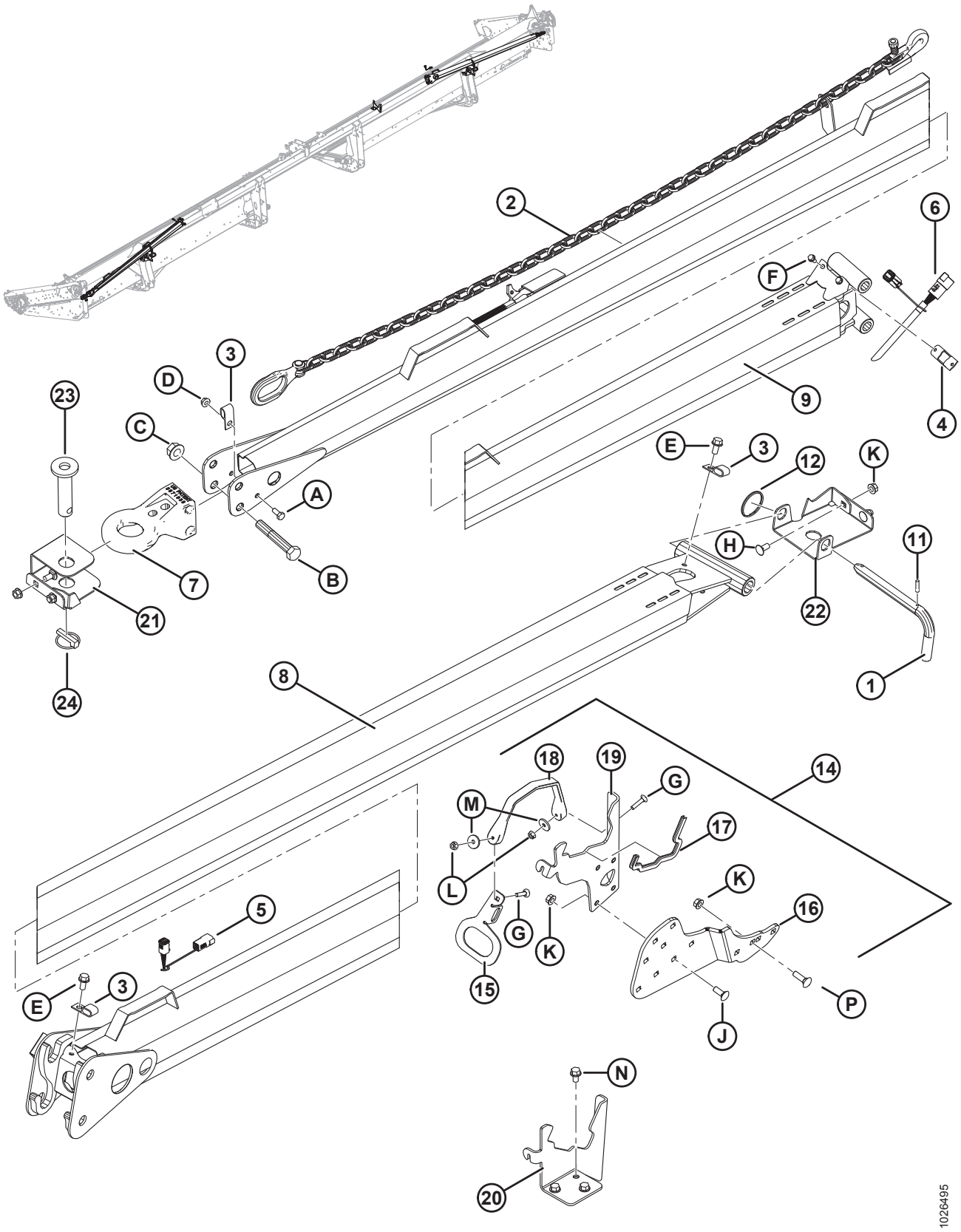

КОМПЛЕКТ ОПОРНО-ТРАНСПОРТНЫХ КОЛЕС – ТРАНСПОРТИРОВОЧНАЯ СЦЕПКА (ДОПОЛНИТЕЛЬНО)

Ссылка	Номер детали	Описание	Кол-во	Серийный номер
D	30280	ГАЙКА – ФЛАНЦ. БОК. ЗАМК. ГЛАДК. ТОРЕЦ 5/16 NC GR5 ОЦИНК.		
E	101897	ВИНТ – ШЕСТИГР. ГОЛОВКА С ШАЙБОЙ РЕЗЬБОНАКАТНЫЙ 3/8 NC × 3/4		
F	21055	ВИНТ – САМОРЕЗ ШЕСТИГР. С БУРТИКОМ ПОД ГОЛОВКОЙ 1/4 NC × 1/2		
G	135623	БОЛТ – RHSN 1/4 NC × 1,25 ДЛ. GR5 ОЦИНК.		
H	21863	БОЛТ – RHSSN 3/8 NC × 0,75 ДЛ. GR5 ОЦИНК.		
J	100456	БОЛТ – RHSSN 3/8 NC × 1,0 GR5 ОЦИНК.		
K	30228	ГАЙКА – ФЛАНЦ. DT ГЛАДКИЙ ТОРЕЦ 0,375-16 UNC		
L	135248	ГАЙКА – ФЛАНЦ. DT ГЛАДК. ТОРЕЦ 1/4-20 NC GR5 ОЦИНК.		
M	40628	ШАЙБА – ПЛОСКАЯ		
N	101898	ВИНТ – ШЕСТИГР. ГОЛОВКА С ШАЙБОЙ РЕЗЬБОНАКАТНЫЙ 3/8 NC X 5/8		
P	19966	БОЛТ – RHSN 3/8-16 × 1,25 GR5 ОЦИНК.		

61 Комплект опорно-транспортных колес – колеса и опоры (дополнительно)

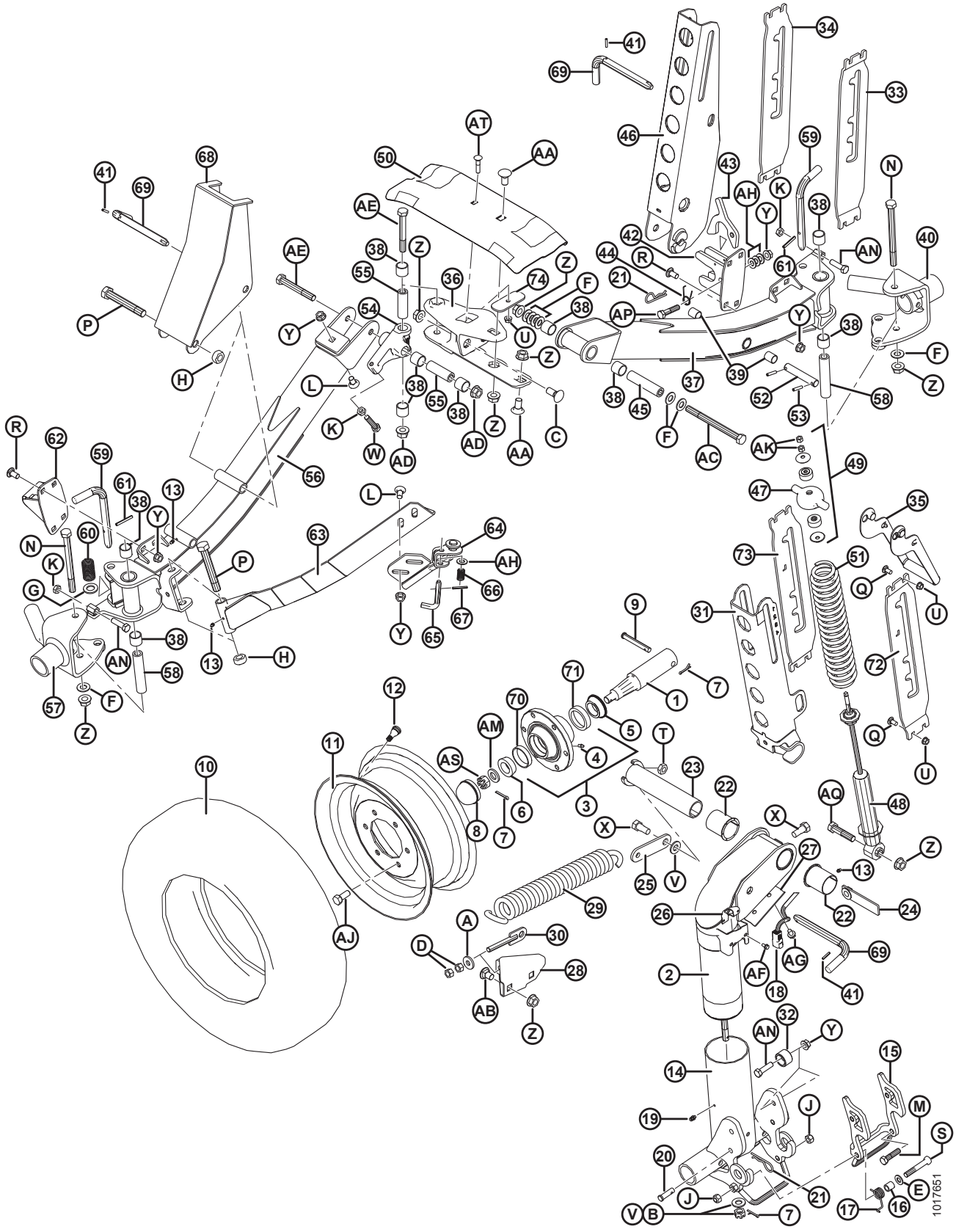

КОМПЛЕКТ ОПОРНО-ТРАНСПОРТНЫХ КОЛЕС – КОЛЕСА И ОПОРЫ (ДОПОЛНИТЕЛЬНО)

Ссылка	Номер детали	Описание	Кол-во	Серийный номер
	B5224	КОМПЛЕКТ – СТАБИЛИЗИРУЮЩИЕ КОЛЕСА [206]		
	B6449	КОМПЛЕКТ – ТРАНСПОРТНЫЕ ОПОРЫ И СТУПИЦЫ [206]		
1	144378	ЦАПФА	4	
2	244722	СВАРНОЙ ШАРНИР	1	
3	41982	СТУПИЦА – В КОМПЛЕКТЕ С НАРУЖНЫМИ КОЛЬЦАМИ ПОДШИПНИКА [207]	4	
4	50174	ФИТИНГ – СМАЗКА, ДЛЯ ПРИВОДА, 1/4 ДЮЙМА (СТУПИЦА CTD)	4	
	21887	ФИТИНГ – СМАЗОЧН., 1/8 NPT (СТУПИЦА АРМСТРОНГА)	4	
5	30517	ПОДШИПНИК – КОНИЧЕСКИЙ, С УПЛОТНЕНИЕМ	4	
6	21376	ПОДШИПНИК – КОНИЧЕСКИЙ, РОЛИКОВЫЙ (БЕЗ УПЛОТНЕНИЯ)	4	
7	18648	ШПЛИНТ 3/16 ДИАМ. × 1,25 ОЦИНК.	7	
8	30520	КОЛПАЧОК – ПЫЛЕЗАЩИТНЫЙ	4	
9	101007	ШТИФТ – С ОТВЕРСТИЕМ ПОД ШПЛИНТ	4	
10	193031	ШИНА – СТ. 205/75 R15, РАДИАЛЬНАЯ, МЕТАЛЛ. КОРД	4	
11	144531	КОЛЕСО – 15 × 6 LB	4	
12	21153	ШТОК – ВЕНТИЛЬ ШИНЫ В СБОРЕ № TR-415	4	
13	18671	ФИТИНГ – СМАЗОЧН. 1/4-28 UNF	5	
14	144971	СВАРНОЙ ШПИНДЕЛЬ	1	
15	144976	СВАРНАЯ ЗАЩЕЛКА	1	
16	144742	ПРОСТАВКА – 3/4 ДЮЙМА НД × 0,120 СТЕНКА × 19 ДЛИНА	1	
17	144741	ПРУЖИНА – КРУЧЕНИЯ	1	
18	REF	ЖГУТ ПРОВОДОВ [208]		
19	21010	ФИТИНГ – СМАЗОЧН. 90° 1/4-28 КОНИЧ. РЕЗЬБА	2	
20	19927	ШТИФТ – С ОТВЕРСТИЕМ ПОД ШПЛИНТ	1	
21	13125	ЧЕКА	1	
22	35694	ВТУЛКА – ПЛАСТИК	2	
23	144374	ШТИФТ – СВАРНОЙ	1	

206. Комплекты доступны только через отдел продаж.
207. Включает масленку (MD № 50174), наружное кольцо подшипника (MD № 7900) и наружное кольцо подшипника (MD № 30516).
208. См. раздел *59 Комплект опорно-транспортных колес – электропроводка сцепного устройства (дополнительное оборудование), страница 227*.

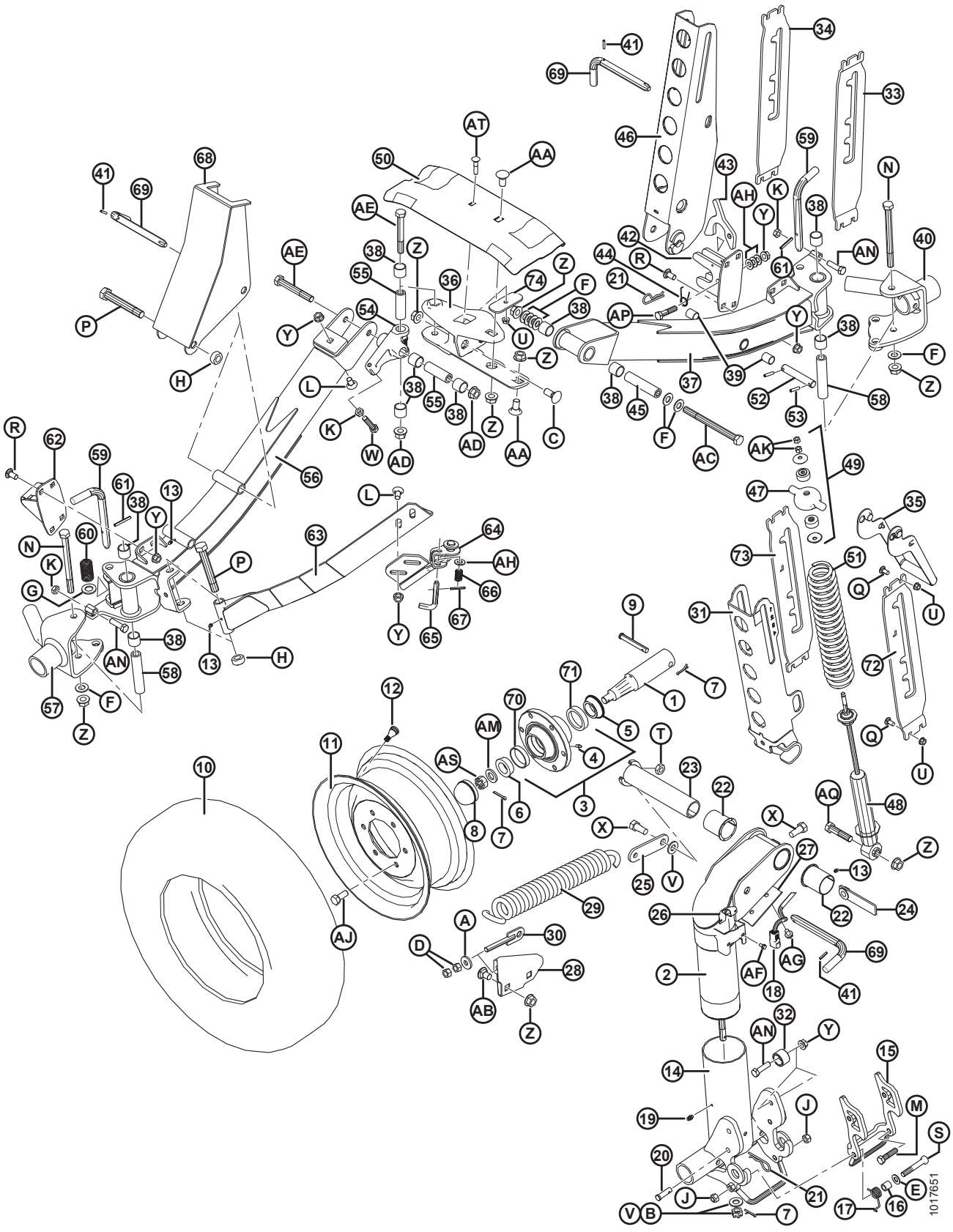
1017651

КОМПЛЕКТ ОПОРНО-ТРАНСПОРТНЫХ КОЛЕС – КОЛЕСА И ОПОРЫ (ДОПОЛНИТЕЛЬНО)

Ссылка	Номер детали	Описание	Кол-во	Серийный номер
24	144577	ШТАНГА – ГАЙКА В СБОРЕ	1	
25	144471	ШТАНГА	1	
26	193057	ЗАЖИМ – ЖГУТ ПРОВОДОВ, НЕМЕЦКИЙ РАЗЪЕМ	1	
27	144739	ДЕРЖАТЕЛЬ	1	
28	144873	ОПОРА – СВАРНАЯ	1	
29	144724	ПРУЖИНА – РАСТЯЖЕНИЯ	1	
30	144425	БОЛТ – С ПРОУШИНОЙ, СВАРНОЙ	1	
31	144968	ШВЕЛЛЕР – СВАРНОЙ	1	
32	193008	РОЛИК	2	
33	193214	ОПОРА – LH (ИСПОЛЬЗУЕТСЯ НА ПРАВОЙ СТОРОНЕ ЖАТКИ)	1	
34	193215	ОПОРА – RH (ИСПОЛЬЗУЕТСЯ НА ПРАВОЙ СТОРОНЕ ЖАТКИ)	1	
35	144899	РУЧКА – СВАРНАЯ	2	
36	125256	ОПОРА – СВАРНАЯ	1	
37	294094	ТРУБА – ОСЬ, С ВТУЛКАМИ [209]	1	
38	133992	ВТУЛКА – КОМПОЗИТНАЯ	10	
39	156501	ВТУЛКА – ПЛАСТИК	2	
40	294036	ШАРНИР – ЛЕВЫЙ, СВАРНОЙ	1	
41	16010	ШТИФТ ПРУЖИННЫЙ 3/16 ДИАМ. × 1,0 ДЛ.	3	
42	193009	ЗАЩЕЛКА – СВАРНАЯ	1	
43	193016	ЗАЩЕЛКА	1	
44	144505	ПРУЖИНА – КРУЧЕНИЯ	1	
45	144880	ПРОСТАВКА	1	
46	144956	ШВЕЛЛЕР – СВАРНОЙ	1	
47	144966	ОТЛИВКА – КРЫШКА ПРУЖИНЫ	2	
48	144934	АМОРТИЗАТОР – TENNECO [210]	2	
49	174922	КОМПЛЕКТ – МОНТАЖ АМОРТИЗАТОРА	2	
50	220099	ОПОРА – ПОЛОТНЯНАЯ ЖАТКА, ТРАНСПОРТНАЯ	1	
51	144962	ПРУЖИНА СЖАТИЯ	2	
52	144376	ШТИФТ – ПРЯМОЙ	1	
53	16266	ШТИФТ ПРУЖИННЫЙ 1/4 ДИАМ. × 1,25 ДЛ.	2	

209. Включает композитную втулку (MD № 133992) и пластиковую втулку (MD № 156501).
210. Включает монтажный комплект амортизатора (MD № 174922).

КОМПЛЕКТ ОПОРНО-ТРАНСПОРТНЫХ КОЛЕС – КОЛЕСА И ОПОРЫ (ДОПОЛНИТЕЛЬНО)

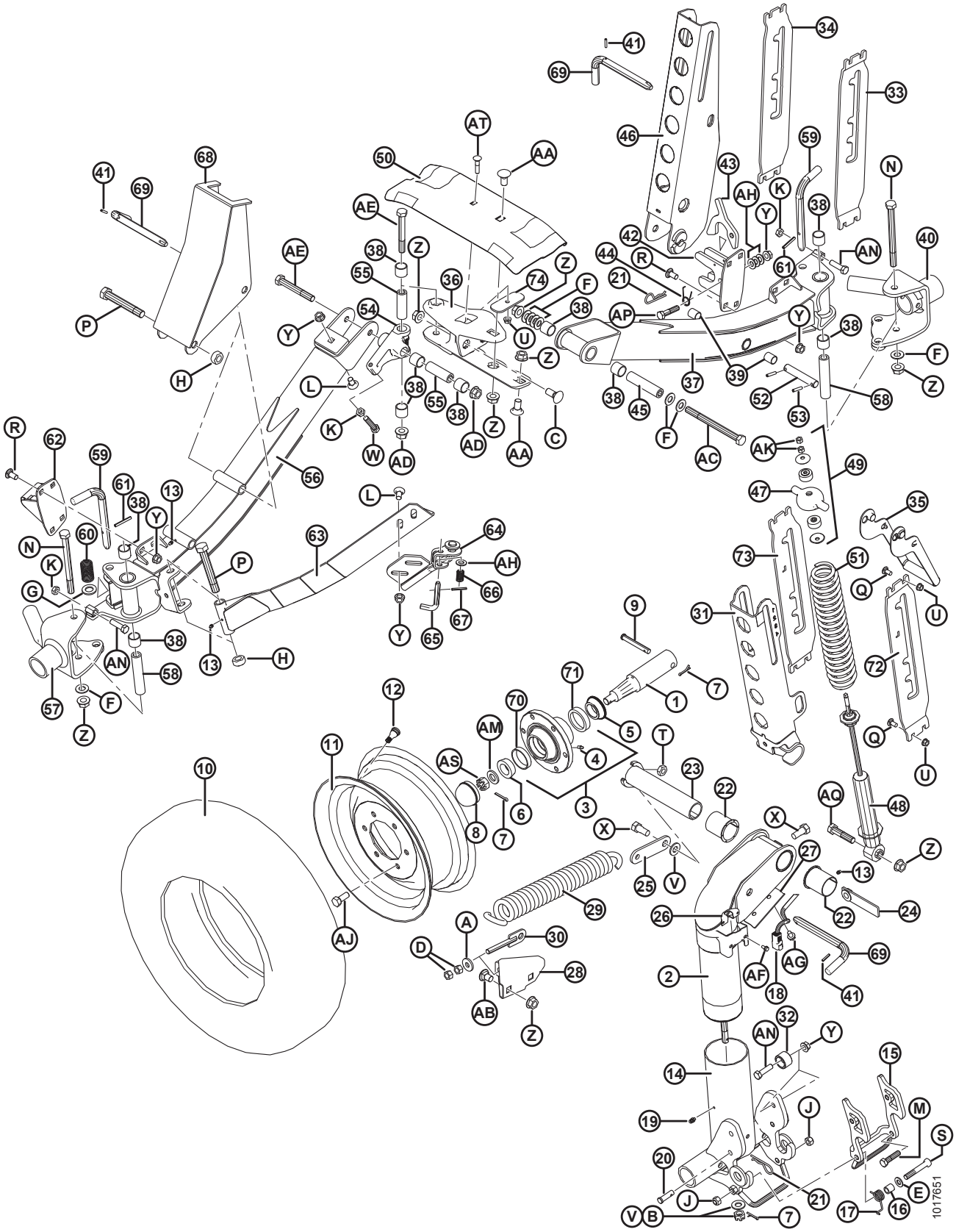

КОМПЛЕКТ ОПОРНО-ТРАНСПОРТНЫХ КОЛЕС – КОЛЕСА И ОПОРЫ (ДОПОЛНИТЕЛЬНО)

Ссылка	Номер детали	Описание	Кол-во	Серийный номер
54	244748	ШАРНИР – В СБОРЕ С ВТУЛКАМИ [211]	1	
55	244671	ПРОСТАВКА	2	
56	294091	МОСТ – В СБОРЕ, В КОМПЛЕКТЕ С ВТУЛКАМИ [211]	1	
57	294037	ШАРНИР – ПРАВЫЙ, СВАРНОЙ	1	
58	193022	ПРОСТАВКА	2	
59	144989	L-ОБРАЗНЫЙ ШТИФТ	2	
60	29028	ПРУЖИНА СЖАТИЯ	2	
61	2148	ШТИФТ ПРУЖИННЫЙ 1/4 ДИАМ. × 2,0 ДЛ.	2	
62	193014	СВАРНАЯ ЗАЩЕЛКА	1	
63	144324	КРЕПЛЕНИЕ – УГЛОВОЕ, СВАРНОЕ	1	
64	144433	СВАРНАЯ ЗАЩЕЛКА	1	
65	144409	L-ОБРАЗНЫЙ ШТИФТ	1	
66	35618	ПРУЖИНА СЖАТИЯ	1	
67	7642	ШТИФТ ПРУЖИННЫЙ 3/16 ДИАМ. × 1,5 ДЛ.	1	
68	144321	ОПОРА – С-ОБРАЗНАЯ ШТАНГА, СВАРНАЯ	1	
69	144415	УЗЕЛ – L-ОБРАЗНЫЙ ШТИФТ	3	
70	7900	НАРУЖНОЕ КОЛЬЦО – РОЛИКОВЫЙ ПОДШИПНИК	4	
71	30516	НАРУЖНОЕ КОЛЬЦО – РОЛИКОВЫЙ ПОДШИПНИК	4	
72	193216	ОПОРА – LH (ИСПОЛЬЗУЕТСЯ НА ЛЕВОЙ СТОРОНЕ ЖАТКИ)	1	
73	193217	ОПОРА – RH (ИСПОЛЬЗУЕТСЯ НА ЛЕВОЙ СТОРОНЕ ЖАТКИ)	1	
74	125236	ШТАНГА – ЗАТЯГИВАНИЕ ОПОРЫ ПОЛОТНЯНОЙ ЖАТКИ	1	
A	4761	ШАЙБА – ПЛОСКАЯ		
B	6649	ГАЙКА – ШЛИЦЕВ. ШЕСТИГР. 0,625 ДЮЙМА NC ОЦИНК.		
C	18523	БОЛТ – RHSN 5/8 NC × 1,5 GR5 ОЦИНК.		
D	18591	ГАЙКА – ШЕСТИГР. 1/2-13 UNC GR5 ОЦИНК.		
E	18599	ШАЙБА – ПЛОСКАЯ SAE, ВНУТР. ДИАМ. 17/32 × 1-1/16 ДЮЙМА НД ОЦИНК.		
F	18600	ШАЙБА – ПЛОСКАЯ SAE, ВНУТР. ДИАМ. 21/32 × 1-5/16 ДЮЙМА НД ОЦИНК.		
G	18601	ШАЙБА – ПЛОСКАЯ SAE, ВНУТР. ДИАМ. 13/16 × 1,5 ДЮЙМА. НД ОЦИНК.		

211. Включает композитную втулку (MD № 133992) и крепежные детали (MD № 21056, 30833).

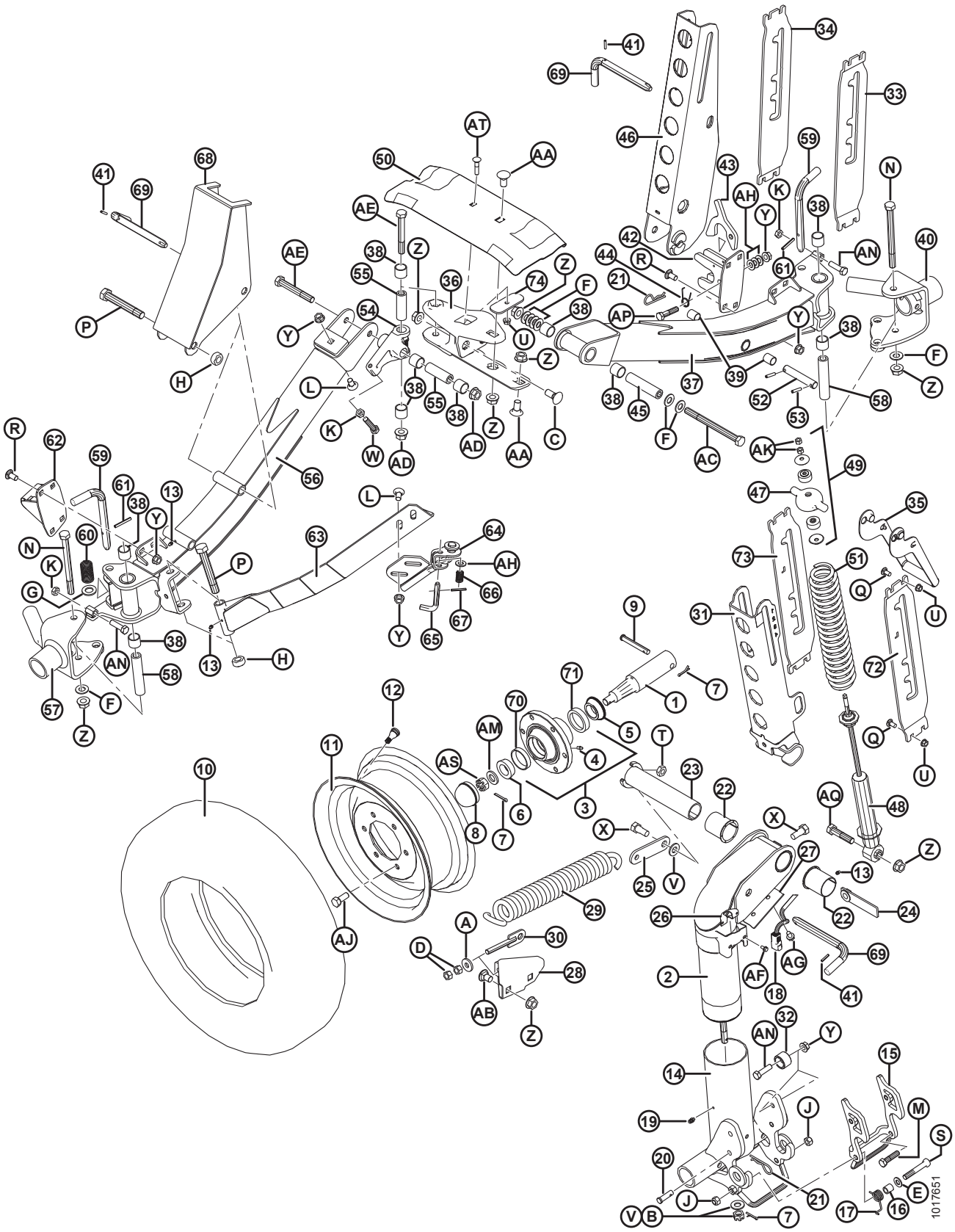
1017651

КОМПЛЕКТ ОПОРНО-ТРАНСПОРТНЫХ КОЛЕС – КОЛЕСА И ОПОРЫ (ДОПОЛНИТЕЛЬНО)

Ссылка	Номер детали	Описание	Кол-во	Серийный номер
H	102636	ГАЙКА – ШЕСТИГРАННАЯ, БОК. ЗАМК. DT 0,750-10 UNC		
J	18697	ГАЙКА – ШЕСТИГРАННАЯ СТОПОРНАЯ DT 0,500-13 UNC		
K	21056	ГАЙКА – ШЕСТИГР. СТОПОР. 1/2-13 UNC GR5 ОЦИНК.		
L	21066	БОЛТ – RHSN 1/2 NC × 1 GR5 ОЦИНК.		
M	21576	БОЛТ – НН 1/2 NC × ДЛИНОЙ 2,0 GR5, ОЦИНК.		
N	21591	БОЛТ – НН 5/8 NC × ДЛИНОЙ 7,5 GR5, ОЦИНК.		
P	21599	БОЛТ – НН 3/4 NC × ДЛИНОЙ 5,0 GR5, ОЦИНК.		
Q	100456	БОЛТ – RHSSN 3/8 NC × 1,0 GR5 ОЦИНК.		
R	21868	БОЛТ – RHSSN 1/2 NC × 1,0 GR5 ОЦИНК.		
S	21560	БОЛТ – НН 1/2 NC × ДЛИНОЙ 3,0 GR5, ОЦИНК.		
T	21941	ГАЙКА – ШЕСТИГРАННАЯ СТОПОРНАЯ (DT) 5/8-11 UNC GR5 ОЦИНК.		
U	30228	ГАЙКА – ФЛАНЦ. DT ГЛАДКИЙ ТОРЕЦ 0,375-16 UNC		
V	30441	ШАЙБА – ЗАКАЛЕННАЯ		
W	30833	БОЛТ – ШЕСТИГР. ГОЛОВКА 1/2 NC × 2,25 ПОЛНАЯ РЕЗЬБА GR5 ОЦИНК.		
X	48050	БОЛТ – С БУРТИКОМ 0,625-11 UNC		
Y	50186	ГАЙКА – ФЛАНЦЕВАЯ СТОПОРН. ГЛАДК. ТОРЕЦ DT 0,500-13 UNC GR5		
Z	50225	ГАЙКА – ФЛАНЦ. DT ГЛАДКИЙ ТОРЕЦ 0,625-11 UNC		
AA	103562	БОЛТ – RHSN 5/8 NC × 1,25 GR5 ОЦИНК.		
AB	117015	БОЛТ – RHSSN 5/8 NC × 1,0 GR5 ОЦИНК.		
AC	193211	БОЛТ – ШЕСТИГР. ГОЛОВКА, 5/8 NC × 7,5 ДЛ. GR8 ОЦИНК.		
AD	188467	ГАЙКА – ФЛАНЦ. DT ГЛАДКИЙ ТОРЕЦ 0,625-18 UNC GR. G		
AE	252305	БОЛТ – ШЕСТИГР. ГОЛОВКА МЕЛК. РЕЗЬБА 5/8-18 × 4,5 GR8 ОЦИНК.		
AF	21055	ВИНТ – САМОРЕЗ ШЕСТИГР. С БУРТИКОМ ПОД ГОЛОВКОЙ 1/4 NC × 1/2		
AG	101898	ВИНТ – ШЕСТИГР. ГОЛОВКА С ШАЙБОЙ РЕЗЬБОНАКАТНЫЙ 3/8 NC × 5/8		
AH	18599	ШАЙБА – ПЛОСКАЯ SAE, ВНУТР. ДИАМ. 17/32 × 1-1/16 ДЮЙМА НД ОЦИНК.		
AJ	18916	БОЛТ – 90° КОЛЕСО 9/16 NF × 1,75 OL		
AK	18866	ГАЙКА – ШЕСТИГР. 3/8-24 UNF GR5 ОЦИНК.		
AM	21540	ШАЙБА – ЗАКАЛЕННАЯ		

КОМПЛЕКТ ОПОРНО-ТРАНСПОРТНЫХ КОЛЕС – КОЛЕСА И ОПОРЫ (ДОПОЛНИТЕЛЬНО)

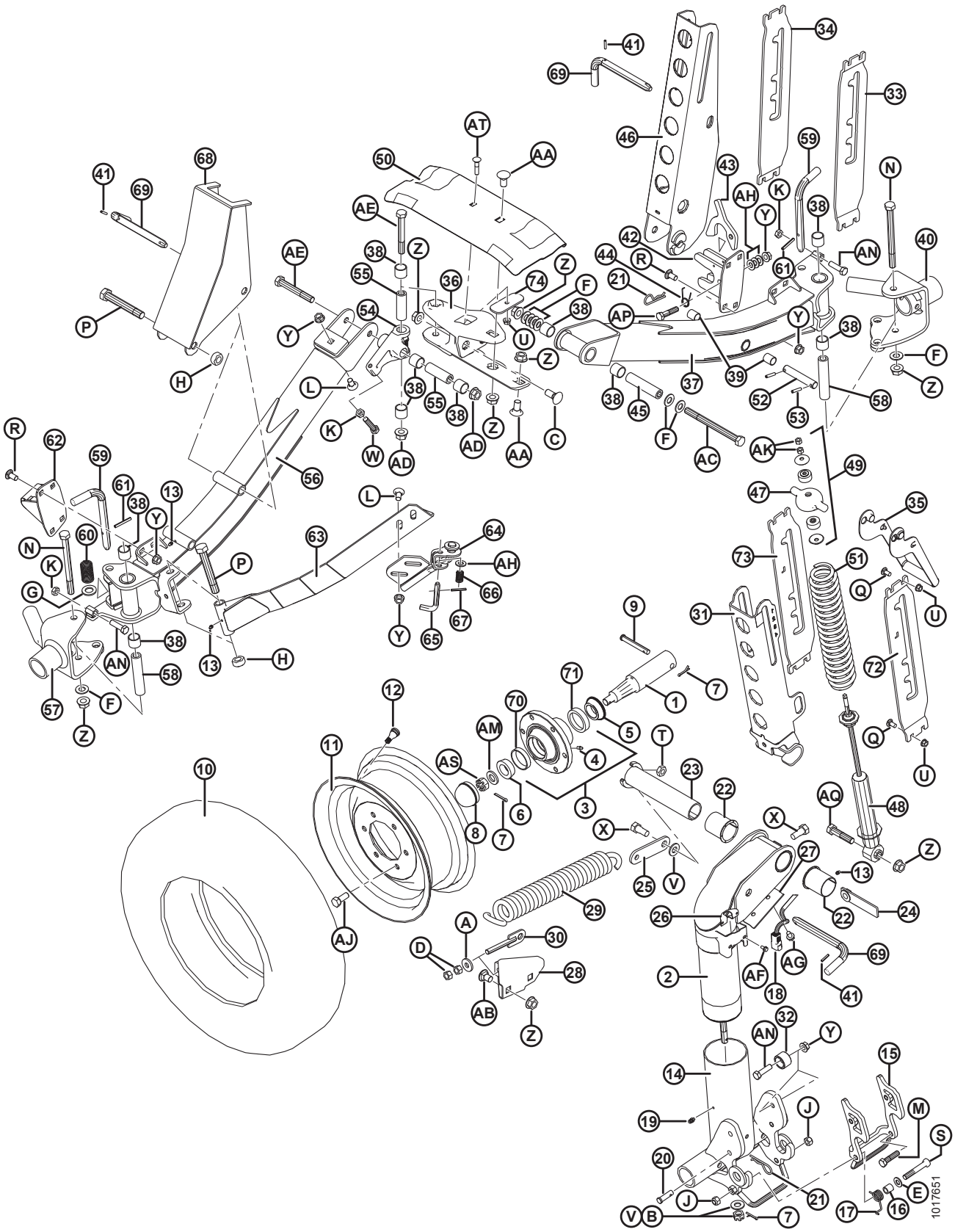

КОМПЛЕКТ ОПОРНО-ТРАНСПОРТНЫХ КОЛЕС – КОЛЕСА И ОПОРЫ (ДОПОЛНИТЕЛЬНО)

Ссылка	Номер детали	Описание	Кол-во	Серийный номер
AN	50072	БОЛТ – ШЕСТИГР. ГОЛОВКА 1/2 NC × 1,75 ДЛ. ПОЛНАЯ РЕЗЬБА GR5 ОЦИНК.		
AP	21578	БОЛТ – НН 1/2 NC × ДЛИНОЙ 2,25 GR5, ОЦИНК.		
AQ	30922	БОЛТ – ШЕСТИГР. ГОЛОВКА 5/8 NC × 2,75 GR5 ОЦИНК.		
AS	5512	ГАЙКА – ШЕСТИГР. ШЛИЦ., 0,750-16 UNF ОЦИНК.		
AT	50197	БОЛТ – RHSN 3/8 NC × 1,75 ДЛ. GR5 ОЦИНК.		

62 Стабилизирующие колеса (дополнительное оборудование)

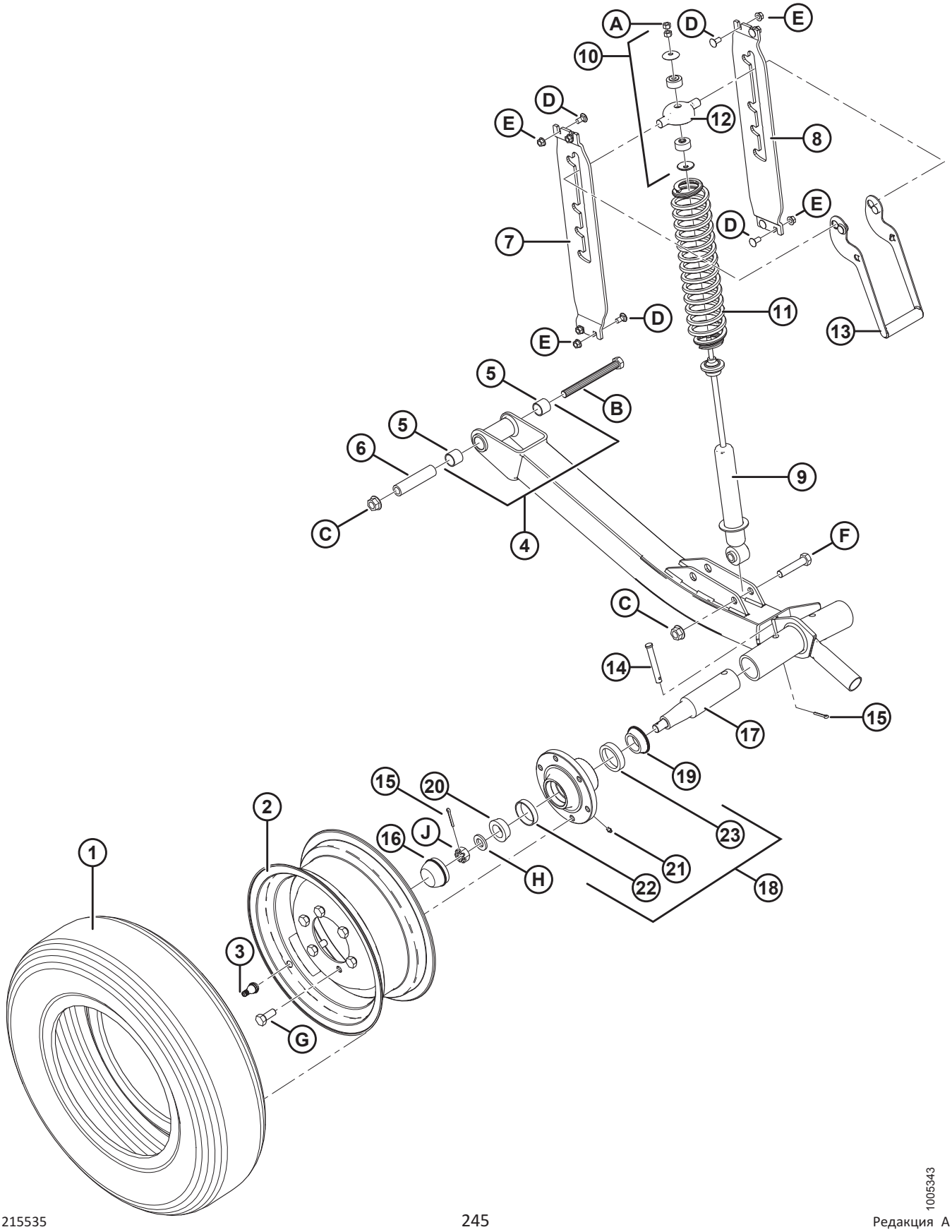

СТАБИЛИЗИРУЮЩИЕ КОЛЕСА (ДОПОЛНИТЕЛЬНОЕ ОБОРУДОВАНИЕ)

Ссылка	Номер детали	Описание	Кол-во	Серийный номер
	C1986	КОМПЛЕКТ – СТАБИЛИЗИРУЮЩИЕ КОЛЕСА (ТОЛЬКО 30–45-ФУТОВЫЕ ЖАТКИ) [212]		
1	193031	ШИНА – СТ. 205/75 R15, РАДИАЛЬНАЯ, МЕТАЛЛ. КОРД	2	
2	144531	КОЛЕСО – 15 × 6 LB	2	
3	21153	ШТОК – ВЕНТИЛЬ ШИНЫ В СБОРЕ № TR-415	2	
4	144860	ТРУБА – ОСЬ, С ВТУЛКАМИ [213]	2	
5	133992	ВТУЛКА – КОМПОЗИТНАЯ	4	
6	144880	ПРОСТАВКА	2	
7	193214	ОПОРА – ЛЕВАЯ	2	
8	193215	ОПОРА – ПРАВАЯ	2	
9	144934	АМОРТИЗАТОР – TENNECO	2	
10	174922	КОМПЛЕКТ – МОНТАЖ АМОРТИЗАТОРА	2	
11	144935	ПРУЖИНА СЖАТИЯ	2	
12	144966	ОТЛИВКА – КРЫШКА ПРУЖИНЫ	2	
13	144899	РУЧКА – СВАРНАЯ	2	
14	101007	ШТИФТ – С ОТВЕРСТИЕМ ПОД ШПЛИНТ	2	
15	18648	ШПЛИНТ 3/16 ДИАМ. × 1,25 ОЦИНК.	2	
16	30520	КОЛПАЧОК – ПЫЛЕЗАЩИТНЫЙ	2	
17	144378	ЦАПФА	2	
18	41982	СТУПИЦА – В КОМПЛЕКТЕ С НАРУЖНЫМИ КОЛЬЦАМИ ПОДШИПНИКА [214]	2	
19	30517	ПОДШИПНИК – КОНИЧЕСКИЙ, ВНУТРЕННИЙ, С УПЛОТНЕНИЕМ	2	
20	21376	ПОДШИПНИК – КОНИЧЕСКИЙ, НАРУЖНЫЙ	2	
21	50174	ФИТИНГ – СМАЗКА ПРИВОДА, 1/4 ДЮЙМА (СТУПИЦА CTD)	2	
	21887	ФИТИНГ – СМАЗОЧН., 1/8 NPT (СТУПИЦА АРМСТРОНГА)	2	
22	7900	ПОДШИПНИК – КОЛЬЦО, НАРУЖНОЕ	2	
23	30516	ПОДШИПНИК – КОЛЬЦО, ВНУТРЕННЕЕ	2	
A	18866	ГАЙКА – ШЕСТИГР. 3/8-24 UNF GR5 ОЦИНК.		

212. Комплекты доступны только через отдел комплексных товаров.
213. Включает две втулки (MD № 133992).
214. Включает масленку (MD № 50174 или 21887) и подшипники (MD № 7900, 30516).

СТАБИЛИЗИРУЮЩИЕ КОЛЕСА (ДОПОЛНИТЕЛЬНОЕ ОБОРУДОВАНИЕ)

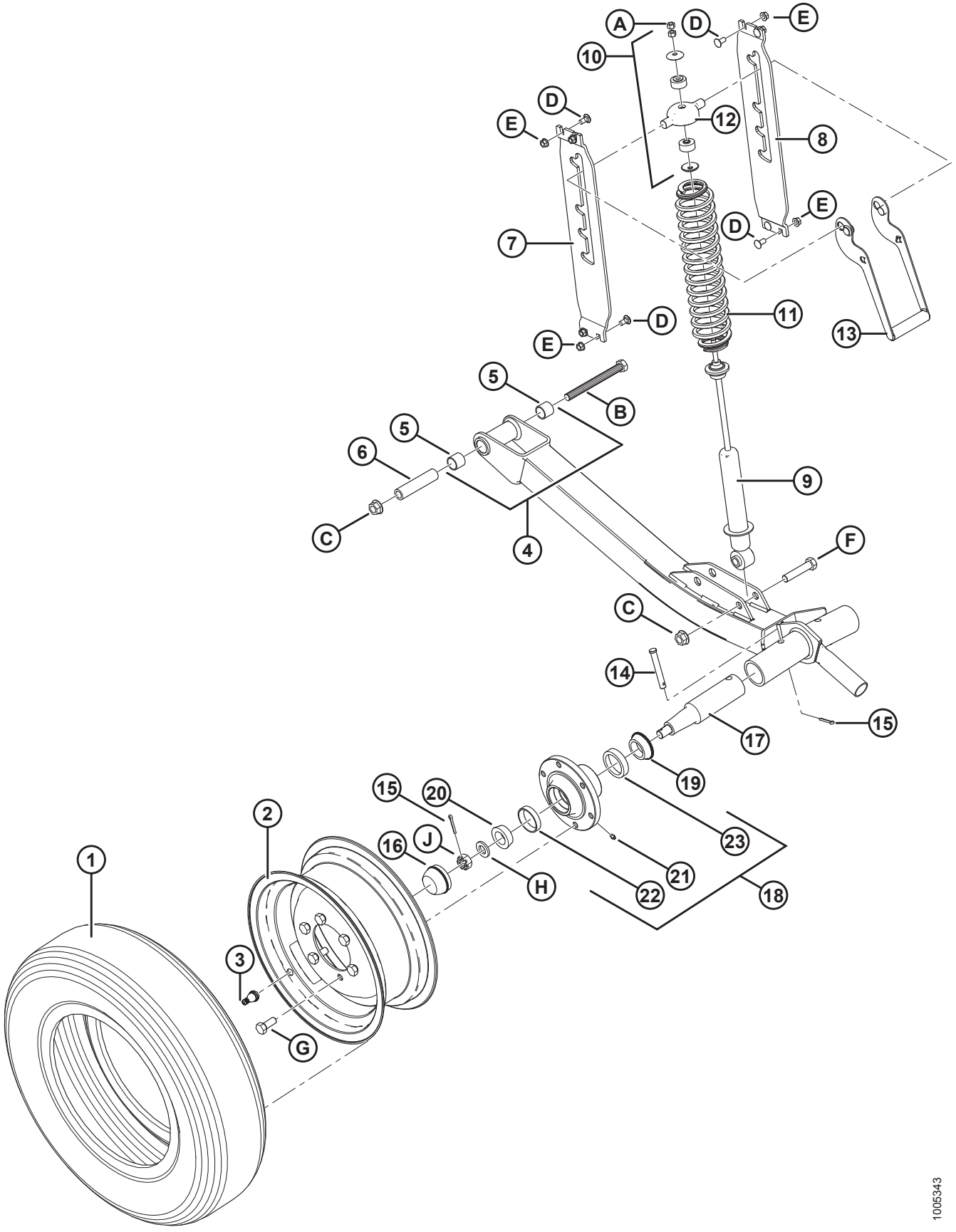

СТАБИЛИЗИРУЮЩИЕ КОЛЕСА (ДОПОЛНИТЕЛЬНОЕ ОБОРУДОВАНИЕ)

Ссылка	Номер детали	Описание	Кол-во	Серийный номер
B	21577	БОЛТ – НН 5/8 NC × ДЛИНОЙ 6,5 GR5, ОЦИНК.		
C	50225	ГАЙКА – ФЛАНЦ. DT ГЛАДК. ТОРЕЦ 5/8-11 UNC		
D	21863	БОЛТ – RHSSN 3/8 NC × 0,75 ДЛ. GR5 ОЦИНК.		
E	30228	ГАЙКА – ФЛАНЦ. DT ГЛАДК. ТОРЕЦ 3/8-16 UNC		
F	21583	БОЛТ – НН 5/8 NC × ДЛИНОЙ 3,0 GR5, ОЦИНК.		
G	18916	БОЛТ – 90° КОЛЕСО 9/16 NF × 1,75 OL		
H	21540	ШАЙБА – ЗАКАЛЕННАЯ		
J	5512	ГАЙКА – ШЕСТИГР. ШЛИЦ., 0,750-16 UNF ОЦИНК.		

63 Стабилизирующие колеса – дополнительные (дополнительное оборудование)

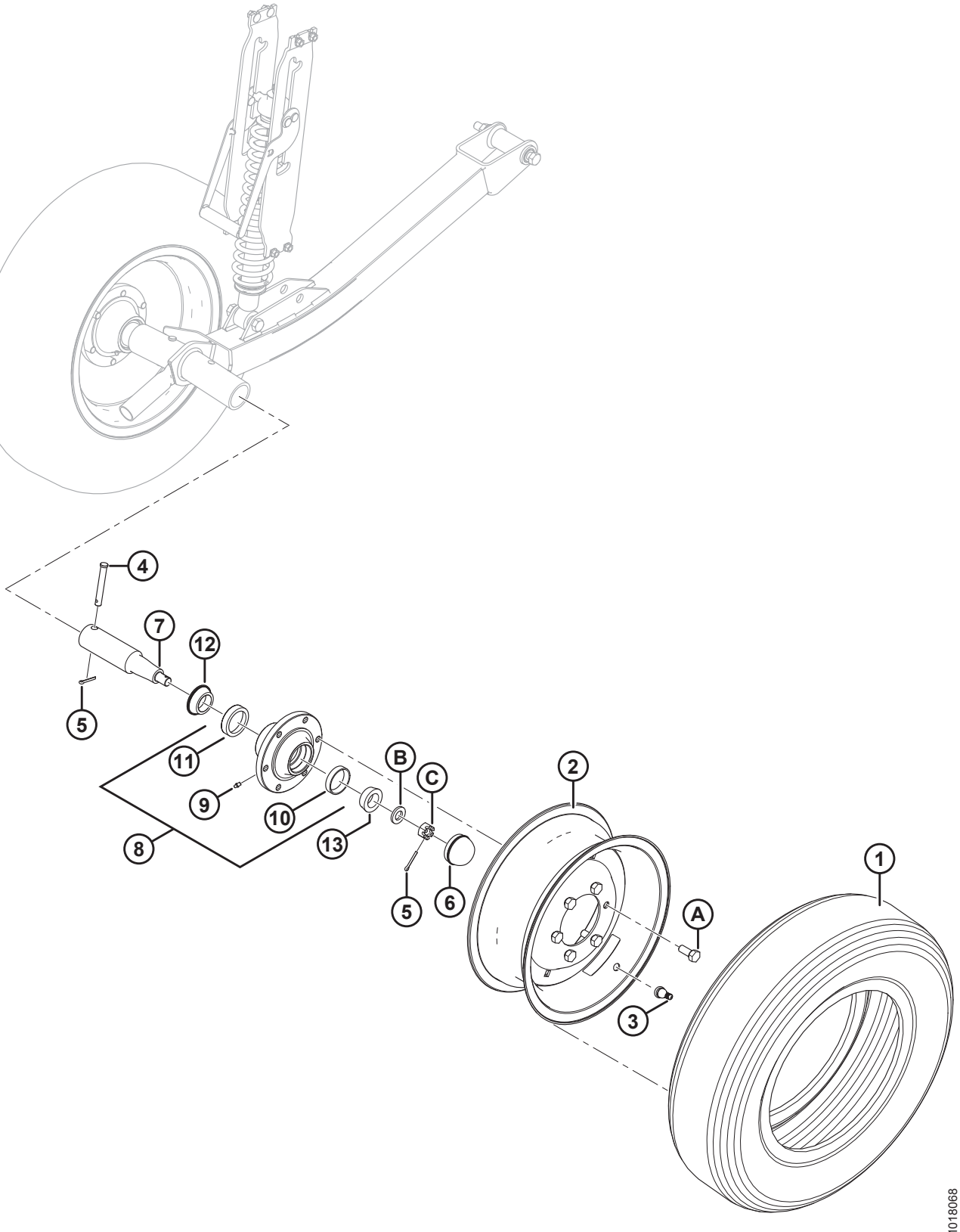

СТАБИЛИЗИРУЮЩИЕ КОЛЕСА – ДОПОЛНИТЕЛЬНЫЕ (ДОПОЛНИТЕЛЬНОЕ ОБОРУДОВАНИЕ)

Ссылка	Номер детали	Описание	Кол-во	Серийный номер
	B6179	КОМПЛЕКТ – ВТОРОЕ СТАБИЛИЗИРУЮЩЕЕ КОЛЕСО [215]		
1	193031	ШИНА – ST 205/75 R15, РАДИАЛЬНАЯ, С МЕТАЛЛИЧЕСКИМ КОРДОМ	1	
2	144531	ДИСК – 15 × 6 LB	1	
3	21153	ШТОК – ВЕНТИЛЬ ШИНЫ В СБОРЕ № TR-415	1	
4	101007	ШТИФТ – С ОТВЕРСТИЕМ ПОД ШПЛИНТ	1	
5	18648	ШПЛИНТ 3/16 ДИАМ. × 1,25 ОЦИНК.	2	
6	30520	КОЛПАЧОК – ПЫЛЕЗАЩИТНЫЙ	1	
7	144378	ЦАПФА	1	
8	41982	СТУПИЦА – В КОМПЛЕКТЕ С НАРУЖНЫМИ КОЛЬЦАМИ ПОДШИПНИКА [216]	1	
9	50174	ФИТИНГ – СМАЗКА ПРИВОДА, 1/4 ДЮЙМА (СТУПИЦА CTD)	1	
	21887	ФИТИНГ – СМАЗОЧН., 1/8 NPT (СТУПИЦА АРМСТРОНГА)	1	
10	7900	ПОДШИПНИК – КОЛЬЦО, НАРУЖНОЕ	1	
11	30516	ПОДШИПНИК – КОЛЬЦО, ВНУТРЕННЕЕ	1	
12	30517	ПОДШИПНИК – КОНИЧЕСКИЙ, ВНУТРЕННИЙ, С УПЛОТНЕНИЕМ	1	
13	21376	ПОДШИПНИК – КОНИЧЕСКИЙ, НАРУЖНЫЙ	1	
A	18916	БОЛТ – 90° КОЛЕСО 9/16 NF × 1,75 OL		
B	21540	ШАЙБА – ЗАКАЛ. ASTM F436 M20–340HV-AB2C		
C	5512	ГАЙКА – ШЕСТИГР. ШЛИЦ., 0,750-16 UNF ОЦИНК.		

215. Комплекты доступны только через отдел комплексных товаров.
216. Включает масленку (MD № 50174 или 21887) и наружные кольца подшипников (MD № 7900, 30516).

64 Комплект переоборудования на сдвоенные противорежущие пальцы (дополнительное оборудование)

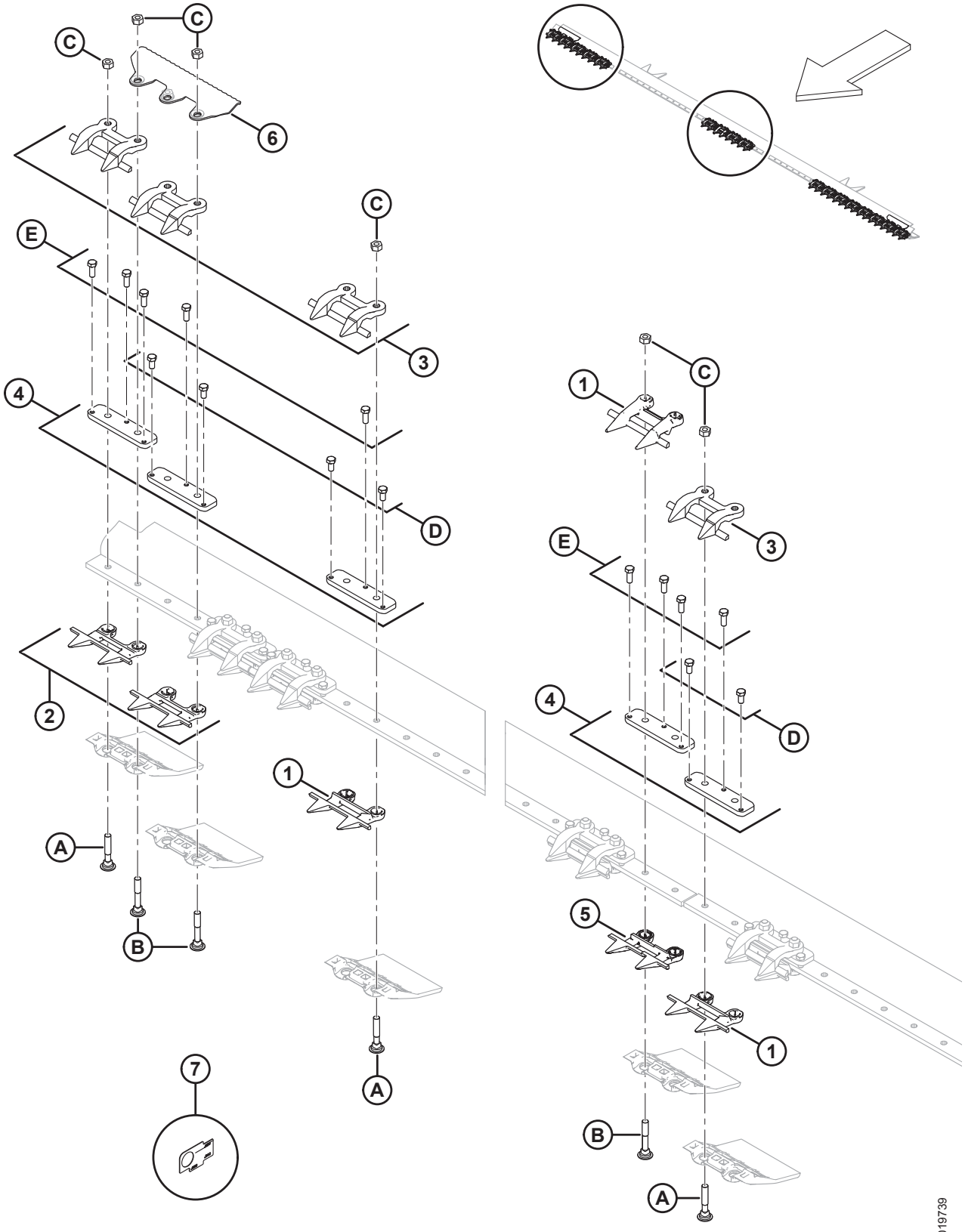

КОМПЛЕКТ ПЕРЕОБОРУДОВАНИЯ НА СДВОЕННЫЕ ПРОТИВОРЕЖУЩИЕ ПАЛЬЦЫ (ДОПОЛНИТЕЛЬНОЕ ОБОРУДОВАНИЕ)

ПРИМЕЧАНИЕ:

На рисунке показаны правая сторона и центр (левая сторона аналогична). Только для жаток с двойными ножами и укороченными противорежущими пальцами.

Ссылка	Номер детали	Описание	Кол-во	Серийный номер
	B5010	КОМПЛЕКТ – ПЕРЕОБОРУДОВАНИЕ НА СДВОЕННЫЕ ПРОТИВОРЕЖУЩИЕ ПАЛЬЦЫ (20-ФУТОВЫЕ ЖАТКИ) [217]		
	B5011	КОМПЛЕКТ – ПЕРЕОБОРУДОВАНИЕ НА СДВОЕННЫЕ ПРОТИВОРЕЖУЩИЕ ПАЛЬЦЫ (25-ФУТОВЫЕ ЖАТКИ) [217]		
	B5012	КОМПЛЕКТ – ПЕРЕОБОРУДОВАНИЕ НА СДВОЕННЫЕ ПРОТИВОРЕЖУЩИЕ ПАЛЬЦЫ (30-ФУТОВЫЕ ЖАТКИ) [217]		
	B5013	КОМПЛЕКТ – ПЕРЕОБОРУДОВАНИЕ НА СДВОЕННЫЕ ПРОТИВОРЕЖУЩИЕ ПАЛЬЦЫ (35-ФУТОВЫЕ ЖАТКИ) [217]		
1	118346	ПРОТИВОРЕЖУЩИЙ ПАЛЕЦ[218]		
2	118347	ПРОТИВОРЕЖУЩИЙ ПАЛЕЦ – СДВОЕННЫЙ, БЕЗ ПРОТИВОИЗНОСНОЙ ПЛАНКИ (4 НА СТОРОНУ)	8	
3	34359	НАПРАВЛЯЮЩАЯ [219]		
4	34980	ШТАНГА – РЕГУЛЯТОР [219]		
5	124775	ПРОТИВОРЕЖУЩИЙ ПАЛЕЦ – ЦЕНТРАЛЬНЫЙ, СДВОЕННЫЙ	1	
6	132405	ФИКСАТОР – ДЕФЛЕКТОР	2	
7	NSS	ИНСТРУМЕНТ – ШАБЛОН ДЛЯ ДВОЙНЫХ ПРОТИВОРЕЖУЩИХ ПАЛЬЦЕВ	1	
A	279575	БОЛТ – RHSN 7/16-14 × 2,5, КЛАСС ПРОЧНОСТИ 5, ОЦИНК.		
B	132404	БОЛТ – RHSN СПЕЦИАЛЬНЫЙ, 7/16 NC × 2,75 ДЛ., КЛАСС ПРОЧНОСТИ 5, ОЦИНК.		
C	18654	ГАЙКА – ШЕСТИГР. 7/16-14 UNC GR5 ОЦИНК.		
D	50119	БОЛТ – С ШЕСТИГР. ГОЛОВКОЙ, 3/8 NC × 0,75, НЕРЖ. СТАЛЬ		
E	50120	БОЛТ – ШЕСТИГР. ГОЛОВКА 3/8 NC × 1 НЕРЖ. СТАЛЬ		

217. Комплекты доступны только через отдел комплексных товаров.
218. Количество в комплекте ножевого бруса: 20-футовая жатка = 36, 25-футовая жатка = 46, 30-футовая жатка = 56, 35-футовая жатка = 66.
219. Количество в комплекте для ножевого бруса: 20-футовая жатка = 40, 25-футовая жатка = 50, 30-футовая жатка = 60, 35-футовая жатка = 70.

65 (Опция) Фонари для освещения стерни

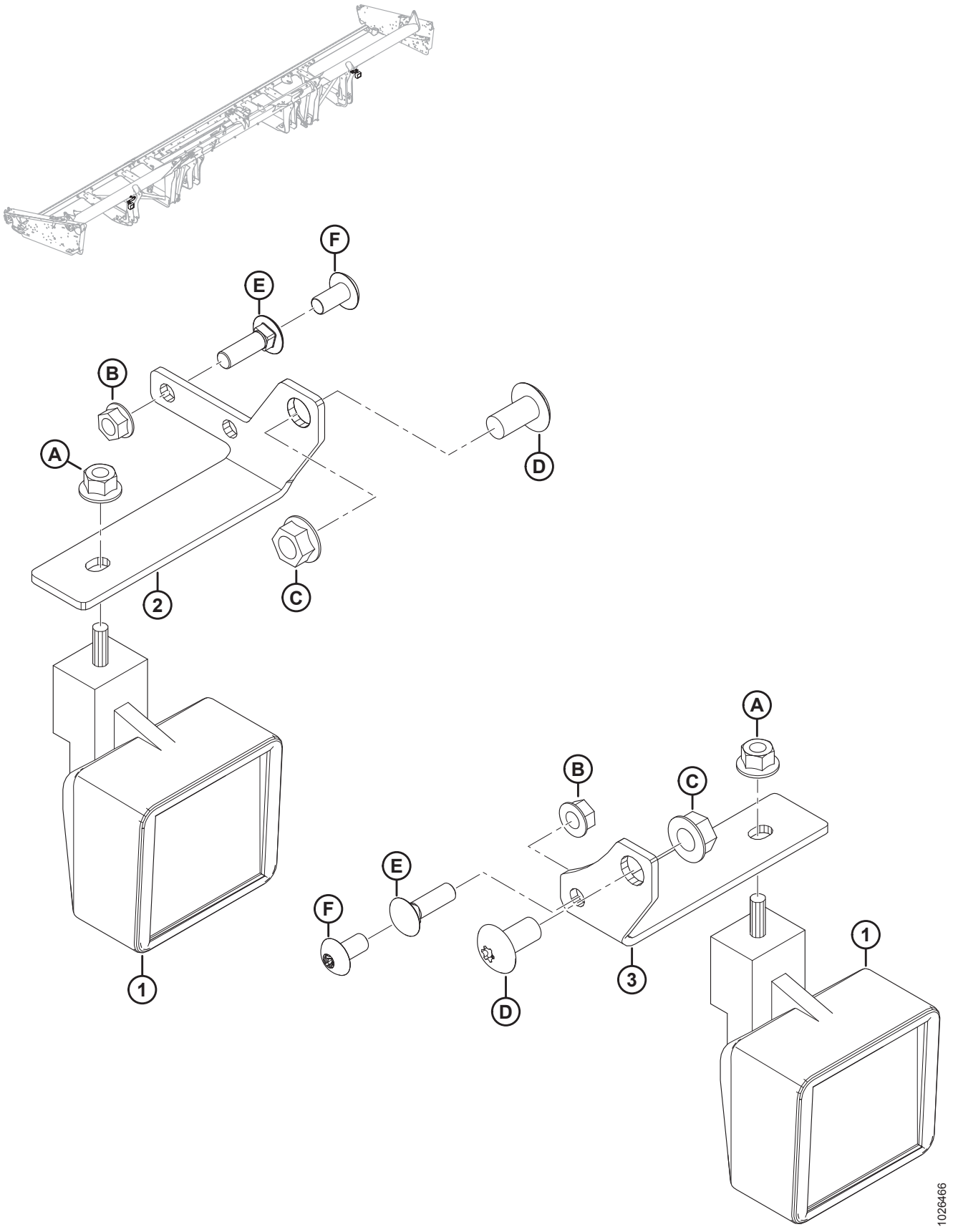

(ОПЦИЯ) ФОНАРИ ДЛЯ ОСВЕЩЕНИЯ СТЕРНИ

Ссылка	Номер детали	Описание	Кол-во	Серийный номер
	B6634	КОМПЛЕКТ – ФОНАРИ ДЛЯ ОСВЕЩЕНИЯ СТЕРНИ (30–45-ФУТОВЫЕ ЖАТКИ С КОМБАЙНАМИ JD) [220]		
1	109717	ФОНАРЬ – РАБОЧЕЕ ОСВЕЩЕНИЕ	2	
2	304021	ОПОРА – ФОНАРЬ ДЛЯ ОСВЕЩЕНИЯ СТЕРНИ, ЛЕВЫЙ	1	
3	245450	ОПОРА – ФОНАРЬ ДЛЯ ОСВЕЩЕНИЯ СТЕРНИ, ПРАВЫЙ	1	
A	50101	ГАЙКА – ФЛАНЦЕВАЯ, ШЕСТИГРАННАЯ, STVR, СТОПОРНАЯ, M10 × 1,5-10-AA1J		
B	30228	ГАЙКА – ФЛАНЦ., С ДЕФОРМ. РЕЗЬБОЙ, С ГЛАДК. ТОРЦОМ, 3/8 NC-GR5-AA1J		
C	50186	ГАЙКА – ФЛАНЦЕВАЯ КОНТРГАЙКА, С ГЛАДК. ТОРЦОМ, С ДЕФОРМ. РЕЗЬБОЙ, DT 1/2-13 UNC-GR5-AA1J		
D	105136	ВИНТ – ДЛЯ МЕТАЛЛА		
E	19966	БОЛТ – RHSN 3/8-16 × 1,25-GR5-AA1J [221]		
F	135157	ВИНТ – ДЛЯ МЕТАЛЛА [222]		

220. Используется только с комбайнами John Deere. Комплекты можно приобрести только через отдел комплексных товаров.
221. Болт используется при монтаже таблички «Медленно движущееся транспортное средство».
222. Винт используется при монтаже опоры на опору жатки. Табличка «Медленно движущееся транспортное средство» не установлена.

66 Комплект усиления граблин мотовила (дополнительное оборудование)

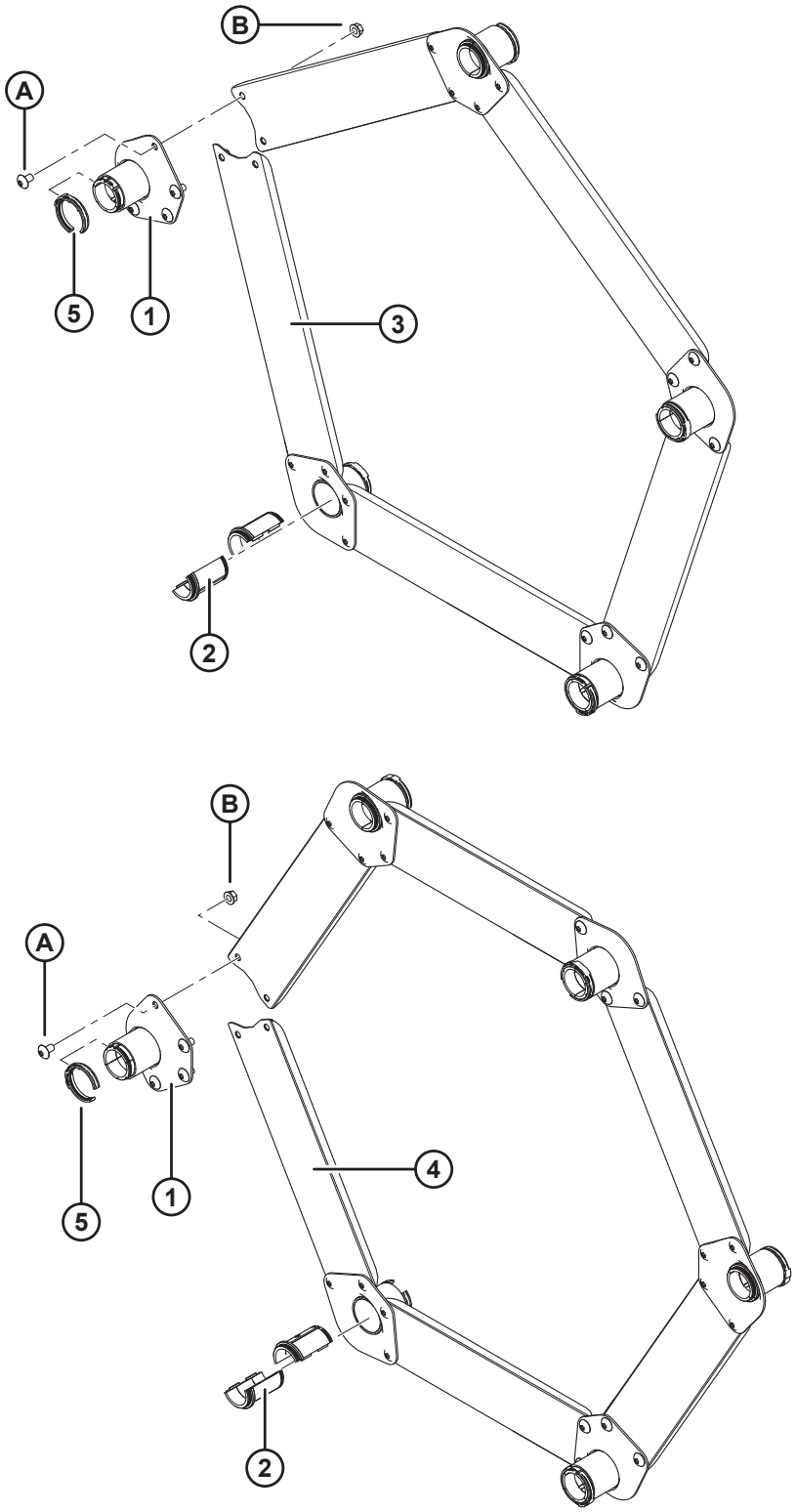

КОМПЛЕКТ УСИЛЕНИЯ ГРАБЛИН МОТОВИЛА (ДОПОЛНИТЕЛЬНОЕ ОБОРУДОВАНИЕ)

ПРИМЕЧАНИЕ:

Рисунок, ВВЕРХУ: 5 граблин, ВНИЗУ: 6 граблин.

Ссылка	Номер детали	Описание	Кол-во 5/6 граблин	Серийный номер
	B5825	КОМПЛЕКТ – УСИЛЕНИЕ ГРАБЛИН D60/5, FD70/5 (ДЛЯ ЖАТОК С МОТОВИЛОМ С 5 ГРАБЛИНАМИ В УСЛОВИЯХ ВЫСОКОЙ НАГРУЗКИ НА МОТОВИЛО) [223]		
	B5826	КОМПЛЕКТ – УСИЛЕНИЕ ГРАБЛИН D60/5, FD70/5 (ДЛЯ ЖАТОК С МОТОВИЛОМ С 6 ГРАБЛИНАМИ В УСЛОВИЯХ ВЫСОКОЙ НАГРУЗКИ НА МОТОВИЛО) [223]		
1	164988	ОПОРА – СВАРНАЯ	5/6	
2	220939	ВТУЛКА – ГРАБЛИНЫ (КОРОБКА 25 ШТ.) [224]	10/12	
3	164993	ШВЕЛЛЕР – СОЕДИНИТЕЛЬНАЯ ТЯГА (МОТОВИЛО С 5 ГРАБЛИНАМИ)	5/0	
4	164995	ШВЕЛЛЕР – СОЕДИНИТЕЛЬНАЯ ТЯГА (МОТОВИЛО С 6 ГРАБЛИНАМИ)	0/6	
5	220941	ХОМУТ – ВТУЛКА ГРАБЛИНЫ, ЦЕНТРАЛЬНОЕ РЕБРО (КОРОБКА 5 ШТ.) [225]	5/6	
A	135450	ВИНТ – ДЛЯ МЕТАЛЛА		
B	30228	ГАЙКА – ФЛАНЦ. DT ГЛАДКИЙ ТОРЕЦ 0,375-16 UNC		

223. Комплекты доступны только через отдел комплексных товаров.
224. Не продаются по отдельности, для обслуживания граблины необходимо заказать коробку с 25 втулками.
225. Не продаются по отдельности, для обслуживания этой детали необходимо заказать коробку с 5 хомутами втулки граблины.

67 (Дополнительно) Верхний поперечный шнек – жатки 7,6 м (25 футов)

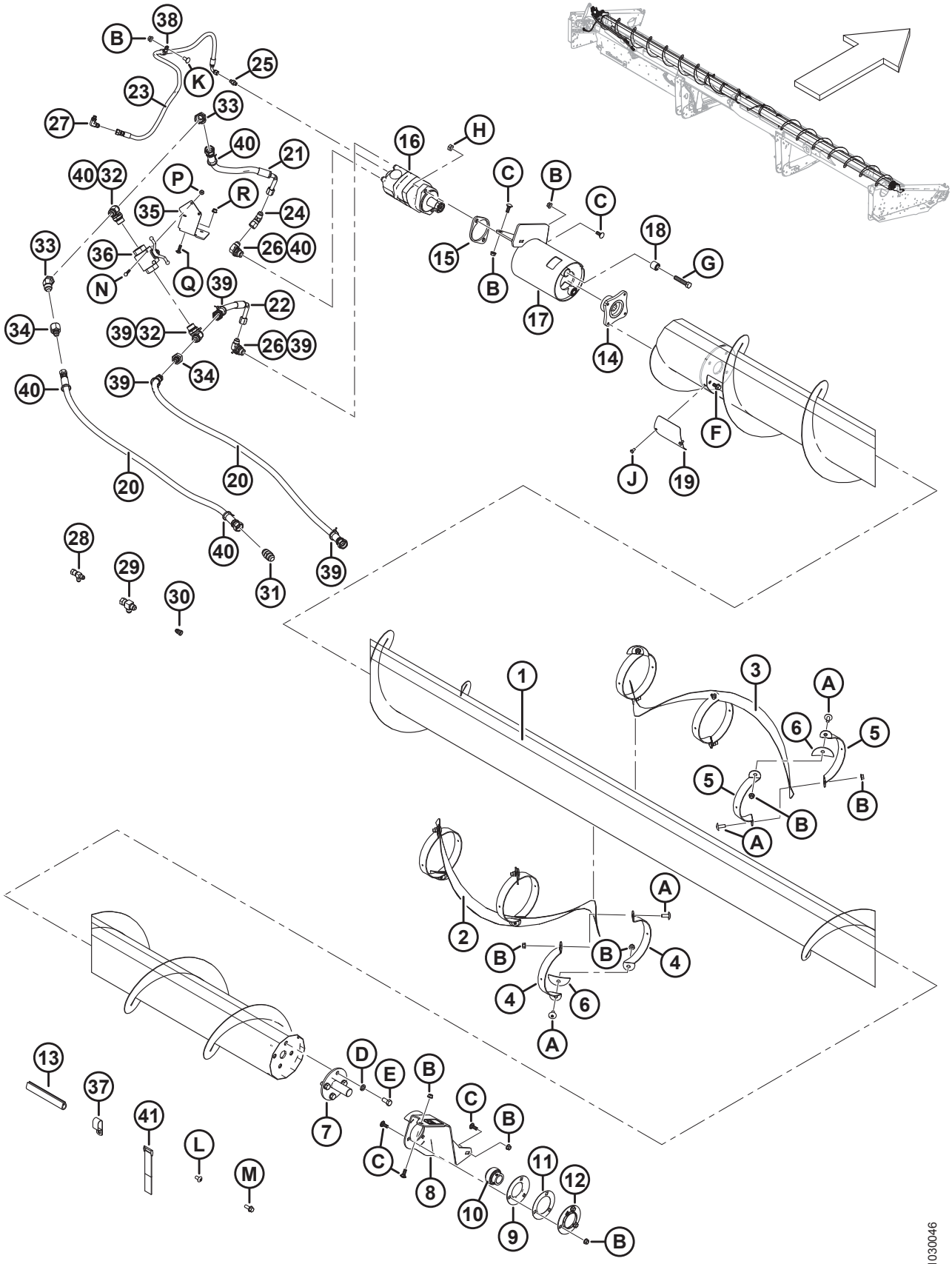

(ДОПОЛНИТЕЛЬНО) ВЕРХНИЙ ПОПЕРЕЧНЫЙ ШНЕК – ЖАТКИ 7,6 М (25 ФУТОВ)

Ссылка	Номер детали	Описание	Кол-во	Серийный номер
	B6461	КОМПЛЕКТ – СЕРИЯ 1, 25 ФУТОВ, ВЕРХНИЙ ПОПЕРЕЧНЫЙ ШНЕК (СЕВЕРНАЯ АМЕРИКА) [226]		
	B6584	КОМПЛЕКТ – СЕРИЯ 1, ДЛЯ РЫНКА ЕВРОПЫ, 25-ФУТОВАЯ ЖАТКА ДЛЯ КОМБАЙНА (ВЕРХНИЙ ПОПЕРЕЧНЫЙ ШНЕК, UCA) [226]		
1	294435	ШНЕК – ВЕРХН., ПОПЕРЕЧН., ВЫС. ПРОИЗВОДИТ., СВАРНОЙ, 25-ФУТОВЫЕ ЖАТКИ	1	
2	294161	ВИТКИ ШНЕКА – ЦЕНТРАЛЬНЫЕ ЛЕВЫЕ	1	
3	294163	ВИТКИ ШНЕКА – ЦЕНТРАЛЬНЫЕ ПРАВЫЕ	1	
4	294426	ОПОРА – ЛЕВАЯ	6	
5	294427	ОПОРА – ПРАВАЯ	6	
6	255883	ПЛАСТИНА	6	
7	132303	ВАЛ – КОНЦЕВОЙ, СВАРНОЙ, С ДИСКОМ	1	
	294677	КОМПЛЕКТ – ДИСК, 21–36 ФУТОВ, ВЕРХНИЙ ПОПЕРЕЧНЫЙ ШНЕК (ТОЛЬКО ДИСК) [227]	OPT	
8	296554	ОПОРА – ПРАВЫЙ УЗЕЛ, ВЕРХНИЙ ПОПЕРЕЧНЫЙ ШНЕК [228]	1	
9	49306	ФЛАНЕЦ	1	
10	21859	ПОДШИПНИК – СФЕР., НАРУЖН., ДИАМ. ВНУТР. КОЛЬЦА, ОТВЕРСТИЕ 1 3/16	1	
11	172340	РЕГУЛИРОВОЧНАЯ ПРОКЛАДКА	1	
12	30661	ФЛАНЕЦ	1	
13	45427	НАКЛАДКА – ПРАВАЯ	1	
14	253722	СТУПИЦА – ГИДРОМОТОР ВЫСОКОПРОИЗВОДИТЕЛЬНОГО ВЕРХНЕГО ПОПЕРЕЧНОГО ШНЕКА	1	
15	253446	ПЛАСТИНА – ПРОСТАВКА	1	
16	255829	ГИДРОМОТОР – ВЕРХНИЙ ПОПЕРЕЧНЫЙ ШНЕК (130 КУБ. СМ) [229]	1	
	283002	ГИДРОМОТОР – EATON 2000 (100 КУБ. СМ) [230]	1	
	174304	КОМПЛЕКТ УПЛОТНЕНИЯ		
	137375	ГАЙКА – КОРОН., ЗАЖИМН. 1,0-20 UNEF		
17	296556	ОПОРА – В СБОРЕ [231]	1	

226. Комплекты можно приобрести только через отдел комплексных товаров.
227. Комплект используется для ремонта диска на валу (MD № 132303).
228. Опора включает наклейку (MD № 279085).
229. Для использования на всех самоходных жатках и жатках комбайна не для европейского рынка.
230. Для использования на европейском рынке с увеличенной скоростью верхнего поперечного шнека.
231. Включает две втулки (MD № 21810) и наклейку (MD № 279085).

(ДОПОЛНИТЕЛЬНО) ВЕРХНИЙ ПОПЕРЕЧНЫЙ ШНЕК – ЖАТКИ 7,6 М (25 ФУТОВ)

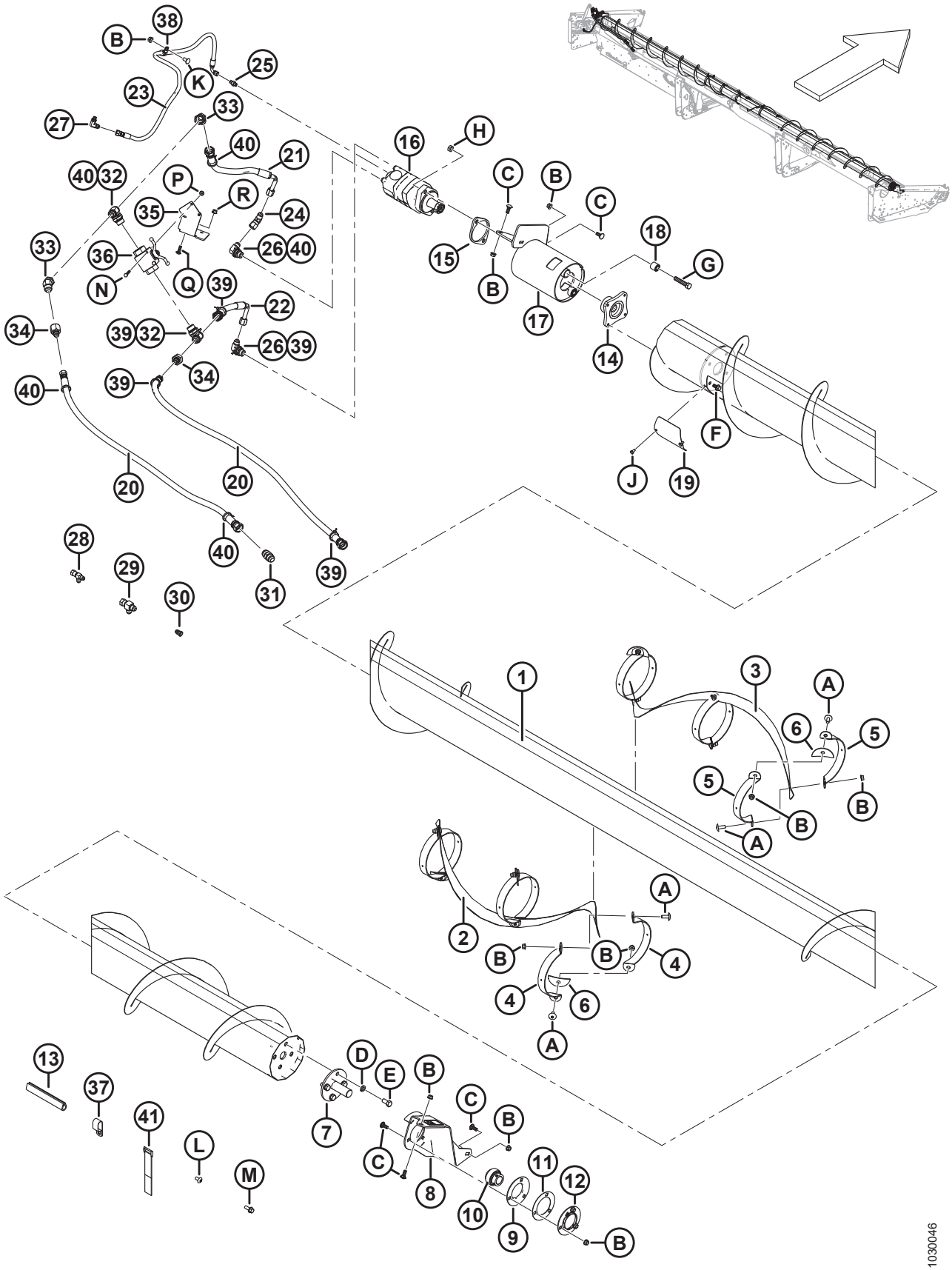

(ДОПОЛНИТЕЛЬНО) ВЕРХНИЙ ПОПЕРЕЧНЫЙ ШНЕК – ЖАТКИ 7,6 М (25 ФУТОВ)

Ссылка	Номер детали	Описание	Кол-во	Серийный номер
18	21810	ВТУЛКА – РЕЗИНОВАЯ	2	
19	279261	КРЫШКА – ДОСТУП К ВЕРХН., ПОПЕРЕЧН. ШНЕКУ	1	
20	294220	ШЛАНГ – ГИДРАВЛИЧЕСКИЙ	2	
21	279716	ШЛАНГ – ГИДР. 0,5 ДЮЙМА ВНУТР. ДИАМ., 400 ММ ДЛ., 100R17, МЕТАЛЛОРУКАВ	1	
22	279717	ШЛАНГ – ГИДР. 0,5 ДЮЙМА ВНУТР. ДИАМ., 270 ММ ДЛ., 100R17, МЕТАЛЛОРУКАВ	1	
23	254248	ШЛАНГ – ГИДР. 0,25 ДЮЙМА ВНУТР. ДИАМ., 900 ММ ДЛ., 100R17, МЕТАЛЛОРУКАВ	1	
24	135685	ФИТИНГ – КОЛЕНО 45° ГИДР. ЛИНИИ	1	
25	112184	ФИТИНГ – АДАПТЕР ГИДР. ЛИНИИ	1	
26	21801	ФИТИНГ – КОЛЕНО 90° ГИДР. ЛИНИИ	2	
27	50104	ФИТИНГ – КОЛЕНО 90° ГИДР. ЛИНИИ	1	
28	30873	ФИТИНГ – ГИДРАВЛ. ЛИНИИ, ТРОЙНИК	1	
29	108268	ФИТИНГ – ГИДРАВЛ. ЛИНИИ, ТРОЙНИК	1	
30	30981	ФИТИНГ – ПЕРЕХОДНИК ГИДР. РЕДУКТОРА 1/2 × 3/8 [232]	1	
	21069	ГАЙКА – ТРУБНАЯ 37° JIC 1/2 ДЮЙМА	1	
31	30376	ФИТИНГ – ШТУЦЕР ГИДР. ЛИНИИ	1	
32	50050	ТРОЙНИК – ГИДР. С ЦИЛИНДРИЧЕСКОЙ РЕЗЬБОЙ, ОТВОДНОЙ, В КОМПЛЕКТЕ С УПЛОТНИТЕЛЬНЫМ КОЛЬЦОМ	2	
33	135240	ФИТИНГ – КОЛЕНО 45° ГИДР. ЛИНИИ	2	
34	136952	ФИТИНГ – ПЕРЕХОДНИК ГИДР. РЕДУКТОРА	2	
35	279966	КРОНШТЕЙН – ОПОРА ШАРОВОГО КРАНА, ЖЕСТКАЯ	1	
36	294263	КРАН – ШАРОВОЙ	1	
37	103738	ЗАЖИМ – ПВХ ИЗОЛИРОВАННЫЙ 13/16 ДЮЙМА РАЗМЕР ТРУБЫ	7	
38	135818	ХОМУТ – ИЗОЛИРОВАННЫЙ 1/2 ДЮЙМА	1	
39	252795	КРЕПЕЖНАЯ ДЕТАЛЬ – КАБЕЛЬНАЯ СТЯЖКА, РОЗОВАЯ	5	
40	252794	КРЕПЕЖНАЯ ДЕТАЛЬ – КАБЕЛЬНАЯ СТЯЖКА, ПУРПУРНАЯ	5	
41	135443	РЕМЕННОЙ ХОМУТ (4 ДЮЙМА ДЛ.)	3	
	135444	РЕМЕННОЙ ХОМУТ (6 ДЮЙМОВ ДЛ.)	2	
A	135507	ВИНТ – ПО МЕТАЛЛУ, ПОЛУКРУГЛ. ГОЛОВКА TORX, 38 NC X 1 ДЛИНА		

232. Включает трубную гайку (MD № 21069).

(ДОПОЛНИТЕЛЬНО) ВЕРХНИЙ ПОПЕРЕЧНЫЙ ШНЕК – ЖАТКИ 7,6 М (25 ФУТОВ)

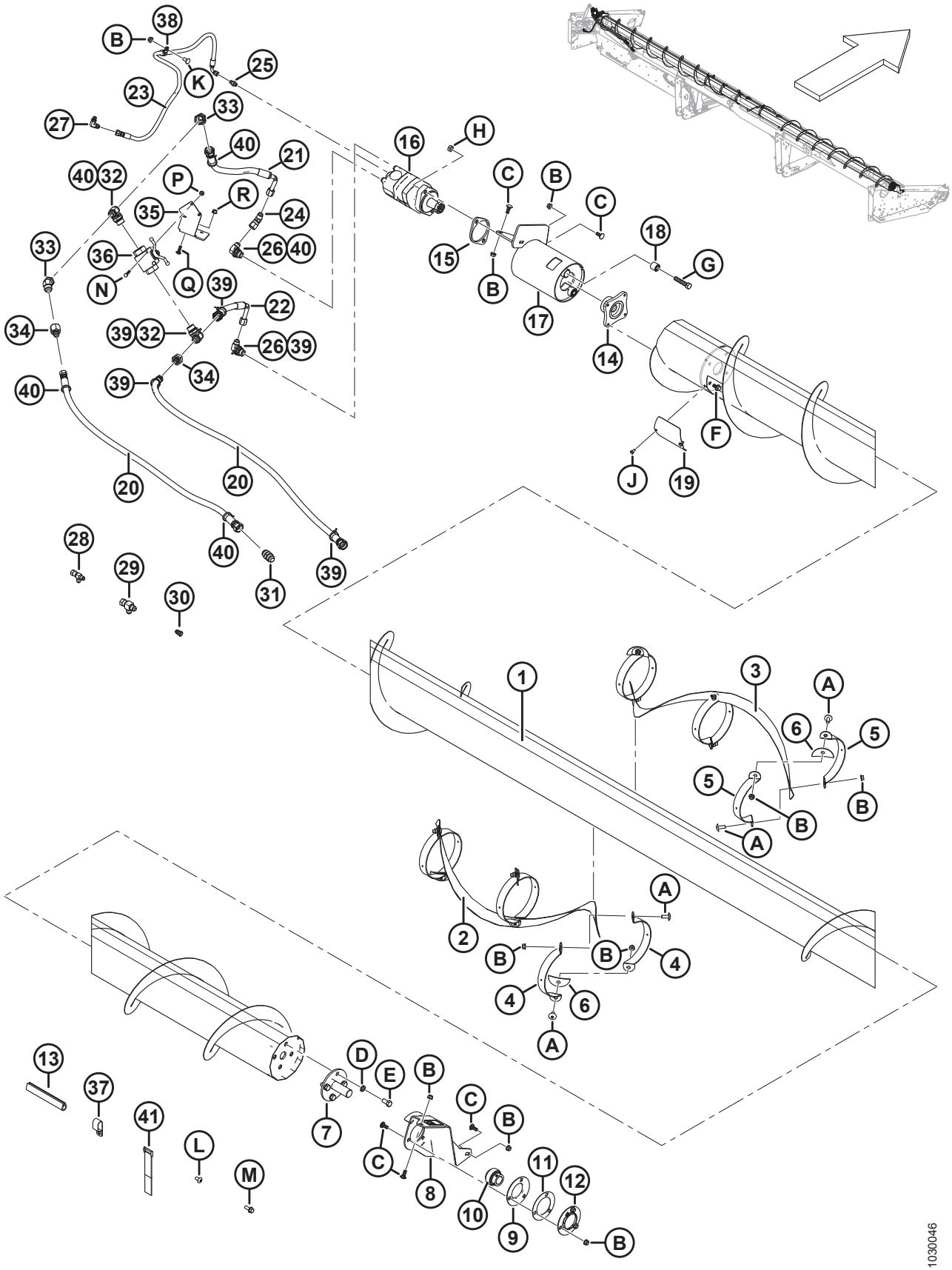

(ДОПОЛНИТЕЛЬНО) ВЕРХНИЙ ПОПЕРЕЧНЫЙ ШНЕК – ЖАТКИ 7,6 М (25 ФУТОВ)

Ссылка	Номер детали	Описание	Кол-во	Серийный номер
B	30228	ГАЙКА – ФЛАНЦ. DT ГЛАДК. ТОРЕЦ 0,375-16 UNC		
C	19965	БОЛТ – RHSN 3/8-16 × 1 GR5 ОЦИНК.		
D	18638	ШАЙБА – ОБЫЧН. СТОПОРНАЯ 1/2 ДЮЙМА НОМ. ВД ОЦИНК.		
E	21575	БОЛТ – НН 1/2 NC × ДЛИНОЙ 1,0 GR5, ОЦИНК.		
F	135963	БОЛТ – С ШЕСТИГР. ГОЛОВКОЙ ФЛАНЦЕВ. (ГЛАДКАЯ ПОВЕРХНОСТЬ) 3/8 NC × 0,75; КЛАСС ПРОЧНОСТИ 5, ОЦИНК.		
G	21760	БОЛТ – С ШЕСТИГРАННОЙ ГОЛОВКОЙ, 1/2 NC × 2,5 ДЛ.; КЛАСС ПРОЧНОСТИ 5, ОЦИНК.		
H	137727	ГАЙКА – ШЕСТИГР. СТОПОР. DT 1/2-13 UNC; КЛАСС ПРОЧНОСТИ 5, ОЦИНК.		
J	21580	БОЛТ – С ШЕСТИГР. ГОЛОВКОЙ 1/4 NC × 0,5 ДЛ., КЛАСС ПРОЧНОСТИ 5, ОЦИНК.		
K	21863	БОЛТ – RHSSN 3/8 NC × 0,75 ДЛ. GR5 ОЦИНК.		
L	135157	ВИНТ – ДЛЯ МЕТАЛЛА		
M	135966	БОЛТ – С ШЕСТИГР. ГОЛОВКОЙ ФЛАНЦЕВ. (ГЛАДКАЯ ПОВЕРХНОСТЬ) 3/8 NC × 1,0; КЛАСС ПРОЧНОСТИ 5, ОЦИНК.		
N	21854	БОЛТ – НН 1/4 NC × ДЛИНОЙ 2,5 GR5, ОЦИНК.		
P	135248	ГАЙКА – ШЕСТИГР. ФЛАНЦ. ЦЕНТР. СТОПОР.		
Q	136824	БОЛТ – RHSSN M8 × 1,25 × 25-8,8-A2L		
R	135337	ГАЙКА – ФЛАНЦЕВАЯ, ШЕСТИГРАННАЯ, СТОПОРНАЯ, M8 × 1,25-8-A2L		

68 (Дополнительное оборудование) Верхний поперечный шнек – левая сторона, Жатки 9,1–12,2 м (30–40 футов)

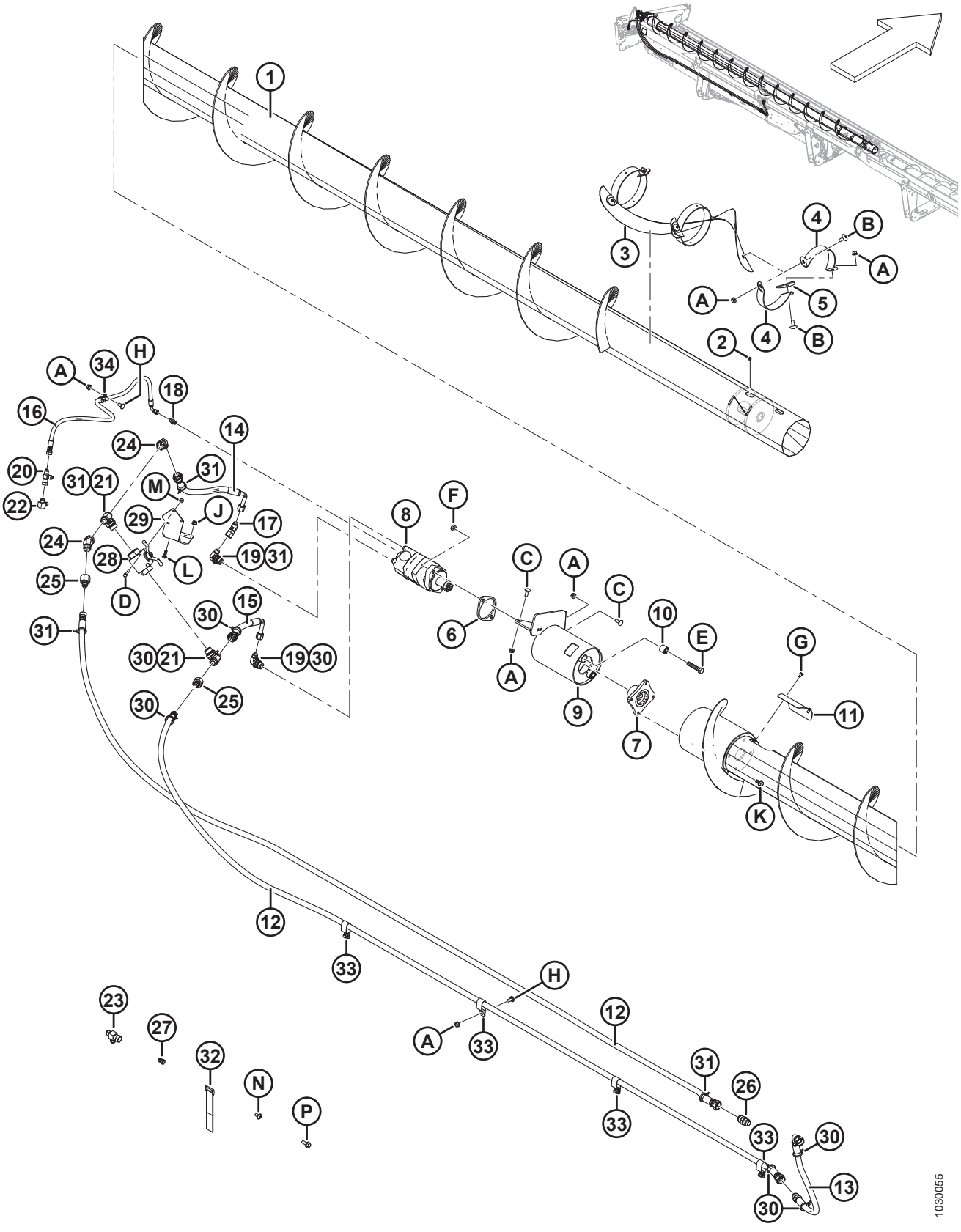

(ДОПОЛНИТЕЛЬНОЕ ОБОРУДОВАНИЕ) ВЕРХНИЙ ПОПЕРЕЧНЫЙ ШНЕК – ЛЕВАЯ СТОРОНА, ЖАТКИ 9,1–12,2 М (30–40 ФУТОВ)

Ссылка	Номер детали	Описание	Кол-во	Серийный номер
	B6462	КОМПЛЕКТ – СЕРИЯ 1, 30 ФУТОВ, ВЕРХНИЙ ПОПЕРЕЧНЫЙ ШНЕК (СЕВЕРНАЯ АМЕРИКА) [233]		
	B6463	КОМПЛЕКТ – СЕРИЯ 1, 35 ФУТОВ, ВЕРХНИЙ ПОПЕРЕЧНЫЙ ШНЕК (СЕВЕРНАЯ АМЕРИКА) [233]		
	B6464	КОМПЛЕКТ – СЕРИЯ 1, 40 ФУТОВ, ВЕРХНИЙ ПОПЕРЕЧНЫЙ ШНЕК (СЕВЕРНАЯ АМЕРИКА) [233]		
	B6585	КОМПЛЕКТ – СЕРИЯ 1, ДЛЯ РЫНКА ЕВРОПЫ, 30-ФУТОВАЯ ЖАТКА ДЛЯ КОМБАЙНА (ВЕРХНИЙ ПОПЕРЕЧНЫЙ ШНЕК, UCA) [233]		
	B6586	КОМПЛЕКТ – СЕРИЯ 1, ДЛЯ РЫНКА ЕВРОПЫ, 35-ФУТОВАЯ ЖАТКА ДЛЯ КОМБАЙНА (ВЕРХНИЙ ПОПЕРЕЧНЫЙ ШНЕК, UCA) [233]		
	B6587	КОМПЛЕКТ – СЕРИЯ 1, ДЛЯ РЫНКА ЕВРОПЫ, 40-ФУТОВАЯ ЖАТКА ДЛЯ КОМБАЙНА (ВЕРХНИЙ ПОПЕРЕЧНЫЙ ШНЕК, UCA) [233]		
1	294519	ШНЕК – ВЕРХНИЙ ПОПЕРЕЧНЫЙ ШНЕК, СВАРНОЙ, ЛЕВ., 30-ФУТОВЫЕ САМОХОДНЫЕ ЖАТКИ	1	
	294517	ШНЕК – ВЕРХНИЙ ПОПЕРЕЧНЫЙ ШНЕК, СВАРНОЙ, ЛЕВ., 35-ФУТОВЫЕ САМОХОДНЫЕ ЖАТКИ	1	
	294516	ШНЕК – ВЕРХНИЙ ПОПЕРЕЧНЫЙ ШНЕК, СВАРНОЙ, ЛЕВ., 40-ФУТОВЫЕ САМОХОДНЫЕ ЖАТКИ	1	
	294682	КОМПЛЕКТ – СВАРНАЯ РЕМОНТНАЯ ВТУЛКА ВЕРХНЕГО ПОПЕРЕЧНОГО ШНЕКА [234]	A/R	
2	30934	ФИТИНГ – 1/4-28 КОНИЧЕСКАЯ РЕЗЬБА	1	
3	255881	ВИТКИ ШНЕКА – ЦЕНТРАЛЬНЫЕ ЛЕВЫЕ	1	
4	294424	ОПОРА – ЛЕВАЯ	6	
5	255883	ПЛАСТИНА	3	
6	253446	ПЛАСТИНА – ПРОСТАВКА	1	
7	253722	СТУПИЦА – ГИДРОМОТОР ВЫСОКОПРОИЗВОДИТЕЛЬНОГО ВЕРХНЕГО ПОПЕРЕЧНОГО ШНЕКА	1	
8	255829	ГИДРОМОТОР – ВЕРХНИЙ ПОПЕРЕЧНЫЙ ШНЕК (130 КУБ. СМ) [235]	1	
	283002	ГИДРОМОТОР – EATON 2000 (100 КУБ. СМ) [236]	1	
	174304	КОМПЛЕКТ УПЛОТНЕНИЯ		
	137375	ГАЙКА – КОРОН., ЗАЖИМН. 1,0-20 UNEF		
9	296556	ОПОРА – В СБОРЕ [237]	1	

233. Комплекты можно приобрести только через отдел комплексных товаров.
234. Комплект предназначен для ремонта шнека, требуется сварка.
235. Для использования на всех самоходных жатках и жатках комбайна не для европейского рынка.
236. Для использования на европейском рынке с увеличенной скоростью верхнего поперечного шнека.
237. Включает две втулки (MD № 21810) и наклейку (MD № 279085).

(ДОПОЛНИТЕЛЬНОЕ ОБОРУДОВАНИЕ) ВЕРХНИЙ ПОПЕРЕЧНЫЙ ШНЕК – ЛЕВАЯ СТОРОНА, ЖАТКИ 9,1–12,2 М (30–40 ФУТОВ)

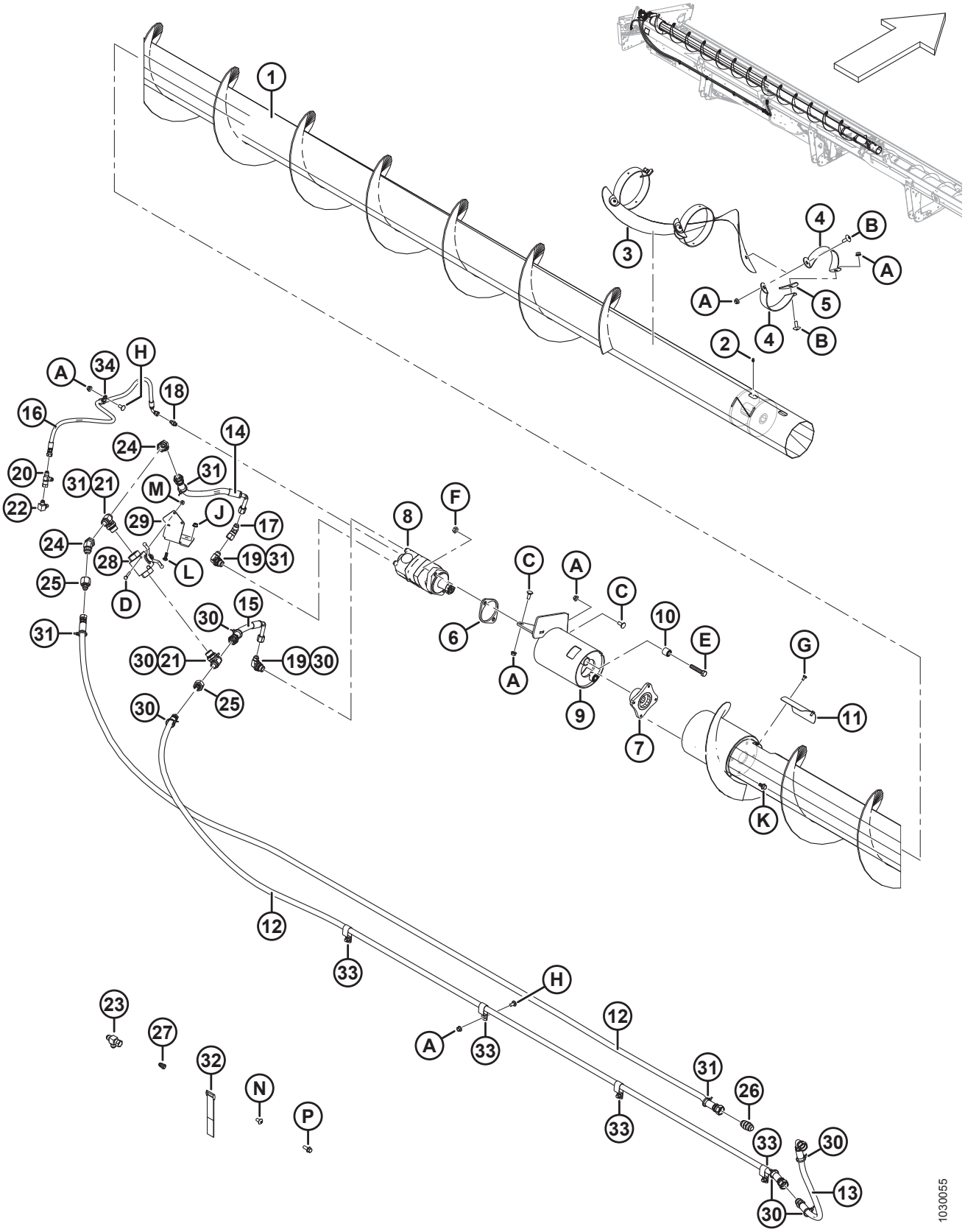

(ДОПОЛНИТЕЛЬНОЕ ОБОРУДОВАНИЕ) ВЕРХНИЙ ПОПЕРЕЧНЫЙ ШНЕК – ЛЕВАЯ СТОРОНА, ЖАТКИ 9,1–12,2 М (30–40 ФУТОВ)

Ссылка	Номер детали	Описание	Кол-во	Серийный номер
10	21810	ВТУЛКА – РЕЗИНОВАЯ	2	
11	279261	КРЫШКА – ДОСТУП К ВЕРХН., ПОПЕРЕЧН. ШНЕКУ	1	
12	294221	ШЛАНГ – ГИДРАВЛИЧЕСКИЙ (30-ФУТОВЫЕ ЖАТКИ)	2	
	294222	ШЛАНГ – ГИДРАВЛИЧЕСКИЙ (35-ФУТОВЫЕ ЖАТКИ)	2	
	294223	ШЛАНГ – ГИДРАВЛИЧЕСКИЙ (40-ФУТОВЫЕ ЖАТКИ)	2	
13	294226	ШЛАНГ – ГИДР. 0,5 ДЮЙМА ВНУТР. ДИАМ., 800 ММ ДЛ., 100R17, МЕТАЛЛОРУКАВ	2	
14	279716	ШЛАНГ – ГИДР. 0,5 ДЮЙМА ВНУТР. ДИАМ., 400 ММ ДЛ., 100R17, МЕТАЛЛОРУКАВ	1	
15	279717	ШЛАНГ – ГИДР. 0,5 ДЮЙМА ВНУТР. ДИАМ., 270 ММ ДЛ., 100R17, МЕТАЛЛОРУКАВ	1	
16	254248	ШЛАНГ – ГИДР. 0,25 ДЮЙМА ВНУТР. ДИАМ., 900 ММ ДЛ., 100R17, МЕТАЛЛОРУКАВ	1	
17	135685	ФИТИНГ – КОЛЕНО 45° ГИДР. ЛИНИИ	1	
18	112184	ФИТИНГ – АДАПТЕР ГИДР. ЛИНИИ	1	
19	21801	ФИТИНГ – КОЛЕНО 90° ГИДР. ЛИНИИ	2	
20	30873	ФИТИНГ – ГИДРАВЛ. ЛИНИИ, ТРОЙНИК	1	
21	50050	ТРОЙНИК – ГИДР. С ЦИЛИНДРИЧЕСКОЙ РЕЗЬБОЙ, ОТВОДНОЙ, В КОМПЛЕКТЕ С УПЛОТНИТЕЛЬНЫМ КОЛЬЦОМ	2	
22	50104	ФИТИНГ – КОЛЕНО 90° ГИДР. ЛИНИИ	1	
23	108268	ФИТИНГ – ГИДРАВЛ. ЛИНИИ, ТРОЙНИК	1	
24	135240	ФИТИНГ – КОЛЕНО 45° ГИДР. ЛИНИИ	2	
25	136952	ФИТИНГ – ПЕРЕХОДНИК ГИДР. РЕДУКТОРА	2	
26	30376	ФИТИНГ – ШТУЦЕР ГИДР. ЛИНИИ	1	
27	30981	ФИТИНГ – ПЕРЕХОДНИК ГИДР. РЕДУКТОРА 1/2 × 3/8 [238]	1	
	21069	ГАЙКА – ТРУБНАЯ 37° JIC 1/2 ДЮЙМА	1	
28	294263	КРАН – ШАРОВОЙ	1	
29	279966	КРОНШТЕЙН – ОПОРА ШАРОВОГО КРАНА, ЖЕСТКАЯ	1	
30	252795	КРЕПЕЖНАЯ ДЕТАЛЬ – КАБЕЛЬНАЯ СТЯЖКА, РОЗОВАЯ	8	
31	252794	КРЕПЕЖНАЯ ДЕТАЛЬ – КАБЕЛЬНАЯ СТЯЖКА, ПУРПУРНАЯ	7	
32	135443	РЕМЕННОЙ ХОМУТ (4 ДЮЙМА ДЛ.)	3	
	135444	РЕМЕННОЙ ХОМУТ (6 ДЮЙМОВ ДЛ.)	2	
33	103738	ЗАЖИМ – ПВХ ИЗОЛИРОВАННЫЙ 13/16 ДЮЙМА РАЗМЕР ТРУБЫ	7	

238. Включает трубную гайку (MD № 21069).

(ДОПОЛНИТЕЛЬНОЕ ОБОРУДОВАНИЕ) ВЕРХНИЙ ПОПЕРЕЧНЫЙ ШНЕК – ЛЕВАЯ СТОРОНА, ЖАТКИ 9,1–12,2 М (30–40 ФУТОВ)

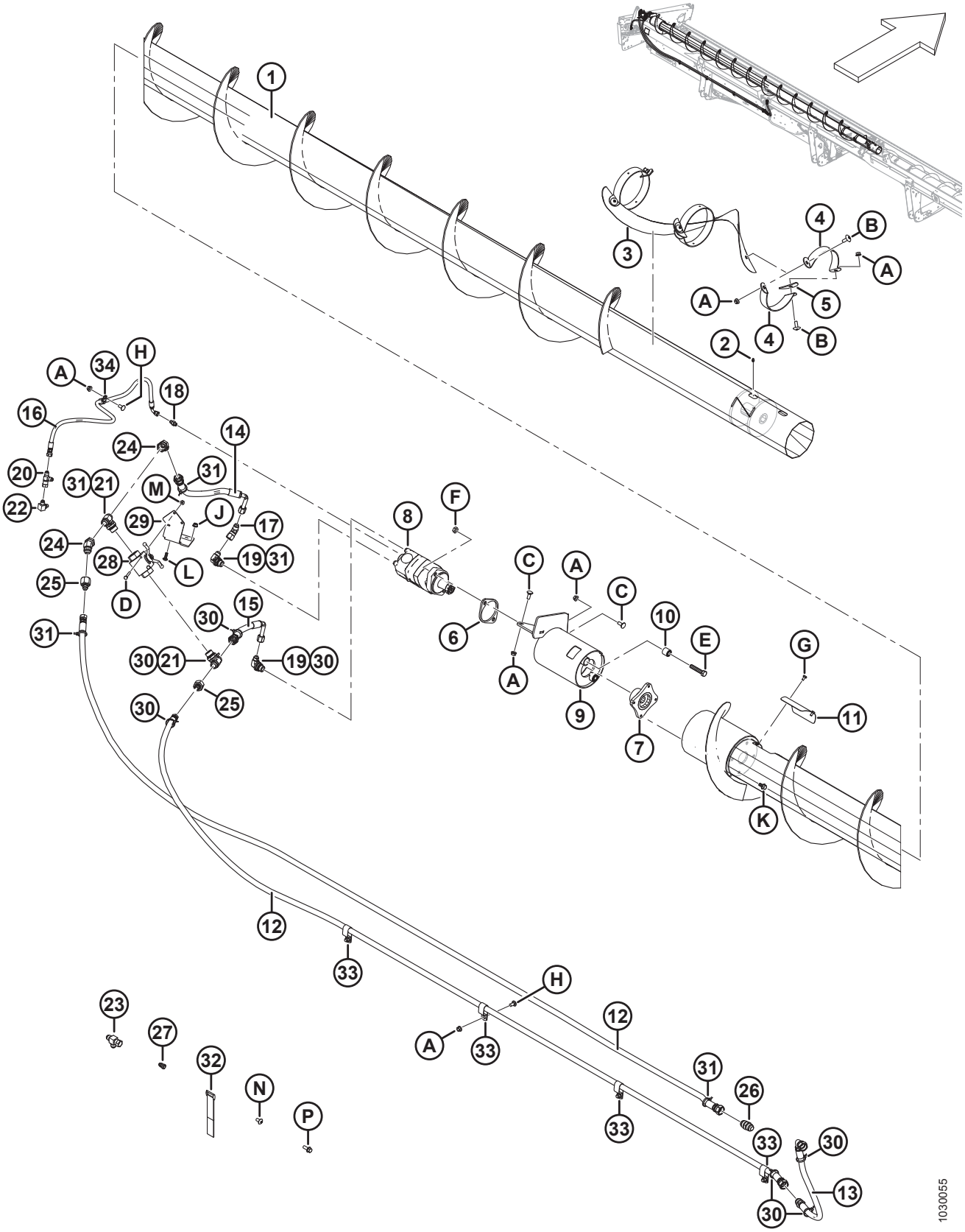

(ДОПОЛНИТЕЛЬНОЕ ОБОРУДОВАНИЕ) ВЕРХНИЙ ПОПЕРЕЧНЫЙ ШНЕК – ЛЕВАЯ СТОРОНА, ЖАТКИ 9,1–12,2 М (30–40 ФУТОВ)

Ссылка	Номер детали	Описание	Кол-во	Серийный номер
34	135818	ХОМУТ – ИЗОЛИРОВАННЫЙ 1/2 ДЮЙМА	1	
A	30228	ГАЙКА – ФЛАНЦ. DT ГЛАДК. ТОРЕЦ 0,375-16 UNC		
B	135507	ВИНТ – ПО МЕТАЛЛУ, ПОЛУКРУГЛ. ГОЛОВКА TORX, 38 NC X 1 ДЛИНА		
C	19965	БОЛТ – RHSN 3/8-16 × 1 GR5 ОЦИНК.		
D	21854	БОЛТ – НН 1/4 NC × ДЛИНОЙ 2,5 GR5, ОЦИНК.		
E	21760	БОЛТ – С ШЕСТИГРАННОЙ ГОЛОВКОЙ, 1/2 NC × 2,5 ДЛ.; КЛАСС ПРОЧНОСТИ 5, ОЦИНК.		
F	137727	ГАЙКА – ШЕСТИГР. СТОПОР. DT 1/2-13 UNC; КЛАСС ПРОЧНОСТИ 5, ОЦИНК.		
G	21580	БОЛТ – С ШЕСТИГР. ГОЛОВКОЙ 1/4 NC × 0,5 ДЛ., КЛАСС ПРОЧНОСТИ 5, ОЦИНК.		
H	21863	БОЛТ – RHSSN 3/8 NC × 0,75 ДЛ. GR5 ОЦИНК.		
J	135248	ГАЙКА – ШЕСТИГР. ФЛАНЦ. ЦЕНТР. СТОПОР.		
K	135963	БОЛТ – С ШЕСТИГР. ГОЛОВКОЙ ФЛАНЦЕВ. (ГЛАДКАЯ ПОВЕРХНОСТЬ) 3/8 NC × 0,75; КЛАСС ПРОЧНОСТИ 5, ОЦИНК.		
L	136824	БОЛТ – RHSSN M8 × 1,25 × 25-8,8-A2L		
M	135337	ГАЙКА – ФЛАНЦЕВАЯ, ШЕСТИГРАННАЯ, СТОПОРНАЯ, M8 × 1,25-8-A2L		
N	135157	ВИНТ – ДЛЯ МЕТАЛЛА		
P	135966	БОЛТ – С ШЕСТИГР. ГОЛОВКОЙ ФЛАНЦЕВ. (ГЛАДКАЯ ПОВЕРХНОСТЬ) 3/8 NC × 1,0; КЛАСС ПРОЧНОСТИ 5, ОЦИНК.		

69 (Дополнительное оборудование) Верхний поперечный шнек – правая сторона, Жатки 9,1–12,2 м (30–40 футов)

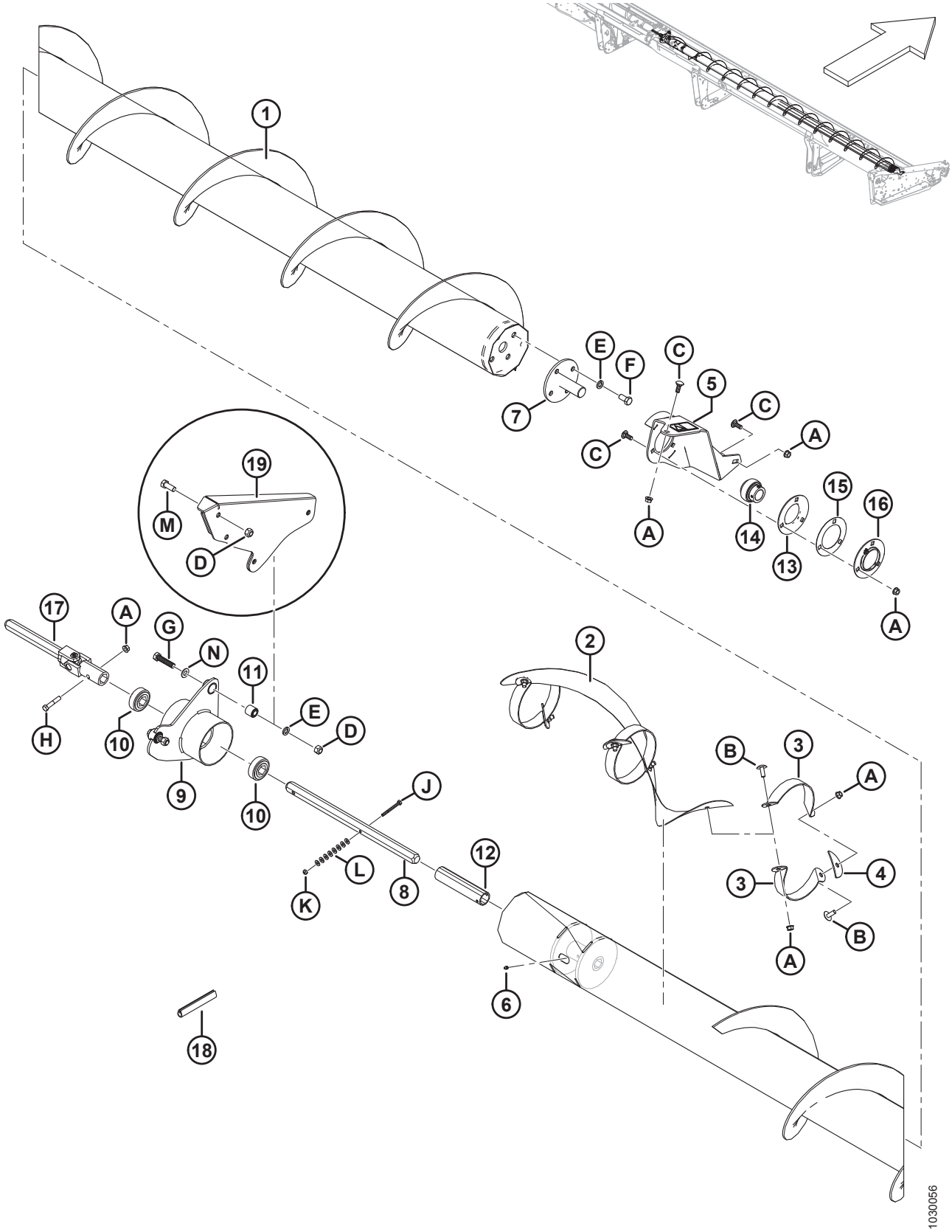

(ДОПОЛНИТЕЛЬНОЕ ОБОРУДОВАНИЕ) ВЕРХНИЙ ПОПЕРЕЧНЫЙ ШНЕК – ПРАВАЯ СТОРОНА, ЖАТКИ 9,1–12,2 М (30–40 ФУТОВ)

Ссылка	Номер детали	Описание	Кол-во	Серийный номер
1	294436	ШНЕК – ВЕРХНИЙ ПОПЕРЕЧНЫЙ ПРАВ., СВАРНОЙ, 30 ФУТОВ	1	
	294437	ШНЕК – ВЕРХНИЙ ПОПЕРЕЧНЫЙ ШНЕК ВЫСОКОПРОИЗВ. ПРАВ., СВАРНОЙ, 35 ФУТОВ	1	
	294438	ШНЕК – ВЕРХНИЙ ПОПЕРЕЧНЫЙ ШНЕК ВЫСОКОПРОИЗВ. ПРАВ., СВАРНОЙ, 40 ФУТОВ	1	
	294682	КОМПЛЕКТ – СВАРНАЯ РЕМОНТНАЯ ВТУЛКА ВЕРХНЕГО ПОПЕРЕЧНОГО ШНЕКА [239]	A/R	
2	294928	ВИТКИ ШНЕКА – ЦЕНТРАЛЬНЫЕ ПРАВЫЕ	1	
3	294425	ОПОРА – ПРАВАЯ	6	
4	255883	ПЛАСТИНА	3	
5	296554	ОПОРА – ПРАВАЯ, ВЕРХНЕГО ПОПЕРЕЧНОГО ШНЕКА, В СБОРЕ [240]	1	
6	30934	ФИТИНГ – 1/4-28 КОНИЧЕСКАЯ РЕЗЬБА	1	
7	132303	ВАЛ – КОНЦЕВОЙ, СВАРНОЙ, С ДИСКОМ	1	
	294677	КОМПЛЕКТ – ДИСК, 21–36 ФУТОВ, ВЕРХНИЙ ПОПЕРЕЧНЫЙ ШНЕК (ТОЛЬКО ДИСК) [241]	OPT	
8	174081	ВАЛ – ШЕСТИГР.	1	
9	172511	ОПОРА – УЗЕЛ ЦЕНТРАЛЬНОЙ ПОДВЕСКИ [242]	1	
10	172507	ПОДШИПНИК – ШАРИКОВЫЙ, ШЕСТИГР. ОТВЕРСТИЕ	2	
11	21810	ВТУЛКА – РЕЗИНОВАЯ	2	
12	174082	ПРОСТАВКА	1	
13	49306	ФЛАНЕЦ	1	
14	21859	ПОДШИПНИК – СФЕР., НАРУЖН., ДИАМ. ВНУТР. КОЛЬЦА, ОТВЕРСТИЕ 1 3/16	1	
15	172340	РЕГУЛИРОВОЧНАЯ ПРОКЛАДКА	1	
16	30661	ФЛАНЕЦ	1	
17	233395	ШАРНИР – КРЕСТОВИНА	1	
18	45427	НАКЛАДКА – ПРАВАЯ	1	
19	174035	ОПОРА ЦЕНТРАЛЬНАЯ СВАРНАЯ (ТОЛЬКО ДЛЯ 30–35 ФУТОВ) [243]	1	
A	30228	ГАЙКА – ФЛАНЦ. DT ГЛАДК. ТОРЕЦ 0,375-16 UNC		

239. Комплект предназначен для ремонта шнека, требуется сварка.
240. Включает наклейку (MD № 279085).
241. Комплект используется для ремонта диска на валу (MD № 132303).
242. Включает два подшипника (MD № 172507) и два сайлент-блока (MD № 21810).
243. Опора требуется только для жаток 30–35 футов. 40-футовая жатка имеет опору (MD № 172511), присоединяемую непосредственно к раме жатки.

(ДОПОЛНИТЕЛЬНОЕ ОБОРУДОВАНИЕ) ВЕРХНИЙ ПОПЕРЕЧНЫЙ ШНЕК – ПРАВАЯ СТОРОНА, ЖАТКИ 9,1–12,2 М (30–40 ФУТОВ)

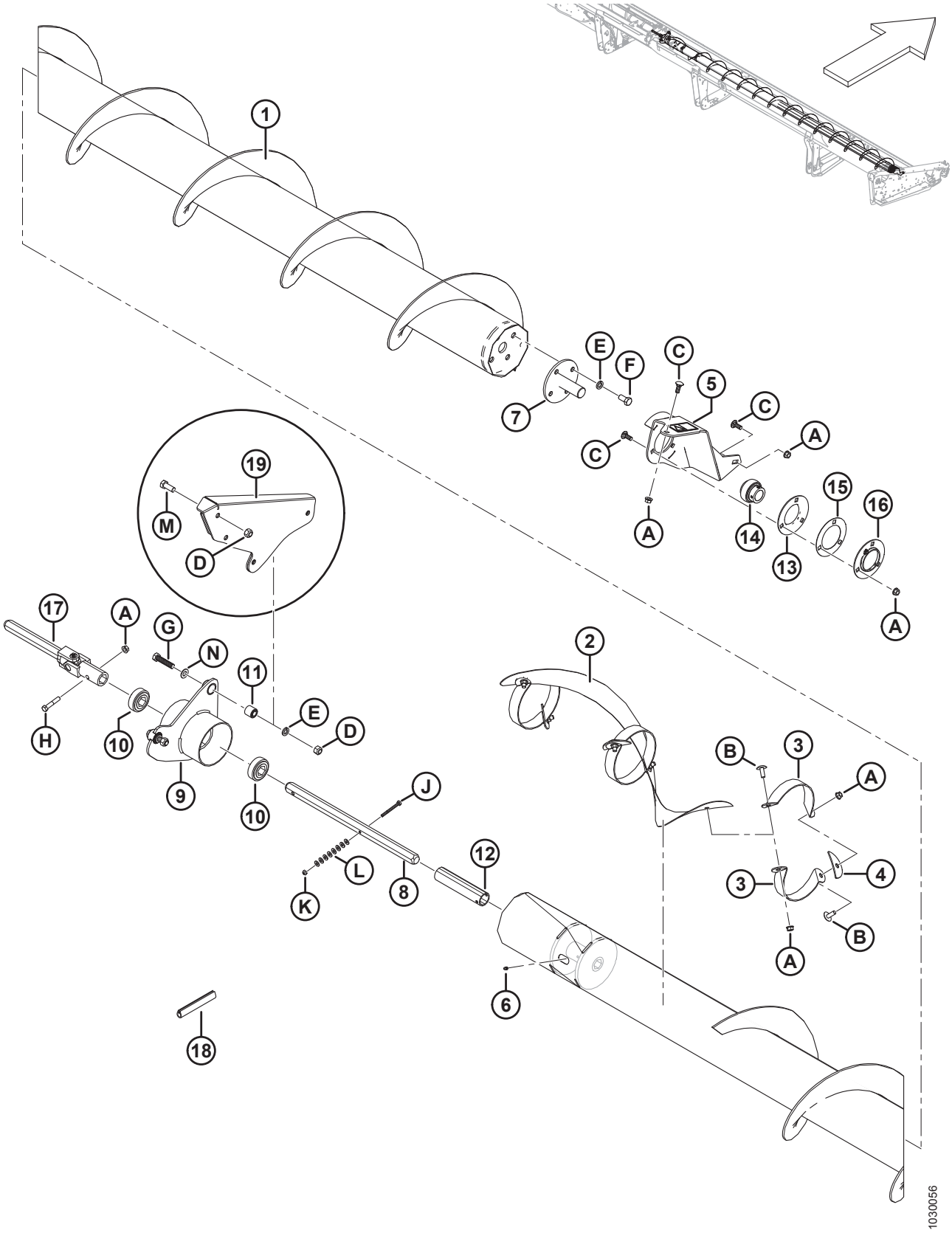

(ДОПОЛНИТЕЛЬНОЕ ОБОРУДОВАНИЕ) ВЕРХНИЙ ПОПЕРЕЧНЫЙ ШНЕК – ПРАВАЯ СТОРОНА, ЖАТКИ 9,1–12,2 М (30–40 ФУТОВ)

Ссылка	Номер детали	Описание	Кол-во	Серийный номер
B	135507	ВИНТ – ПО МЕТАЛЛУ, ПОЛУКРУГЛ. ГОЛОВКА TORX, 38 NC X 1 ДЛИНА		
C	19965	БОЛТ – RHSN 3/8-16 × 1 GR5 ОЦИНК.		
D	18697	ГАЙКА – ШЕСТИГРАННАЯ СТОПОРНАЯ DT 0,500-13 UNC		
E	18638	ШАЙБА – ОБЫЧН. СТОПОРНАЯ 1/2 ДЮЙМА НОМ. ВД ОЦИНК.		
F	21575	БОЛТ – НН 1/2 NC × ДЛИНОЙ 1,0 GR5, ОЦИНК.		
G	21578	БОЛТ – НН 1/2 NC × ДЛИНОЙ 2,25 GR5, ОЦИНК.		
H	21354	БОЛТ – С ШЕСТИГР. ГОЛОВКОЙ 3/8 NC × 2,0 ДЛ., КЛАСС ПРОЧНОСТИ 5, ОЦИНК.		
J	21854	БОЛТ – НН 1/4 NC × ДЛИНОЙ 2,5 GR5, ОЦИНК.		
K	18724	ГАЙКА – ШЕСТИГРАННАЯ СТОПОРНАЯ DT 1/4-20 UNC ОЦИНК.		
L	18596	ШАЙБА – ПЛОСКАЯ SAE, ВНУТР. ДИАМ. 9/32 × 5/8 ДЮЙМА НД ОЦИНК.		
M	21491	БОЛТ – НН 1/2 NC × ДЛИНОЙ 1,25 GR5, ОЦИНК.		
N	**184589**	**ШАЙБА – ПЛОСКАЯ 9/16 × 1,375 AA1J**		

70 (Дополнительное оборудование) Верхний поперечный шнек – левая сторона, Жатки 13,7 м (45 футов)

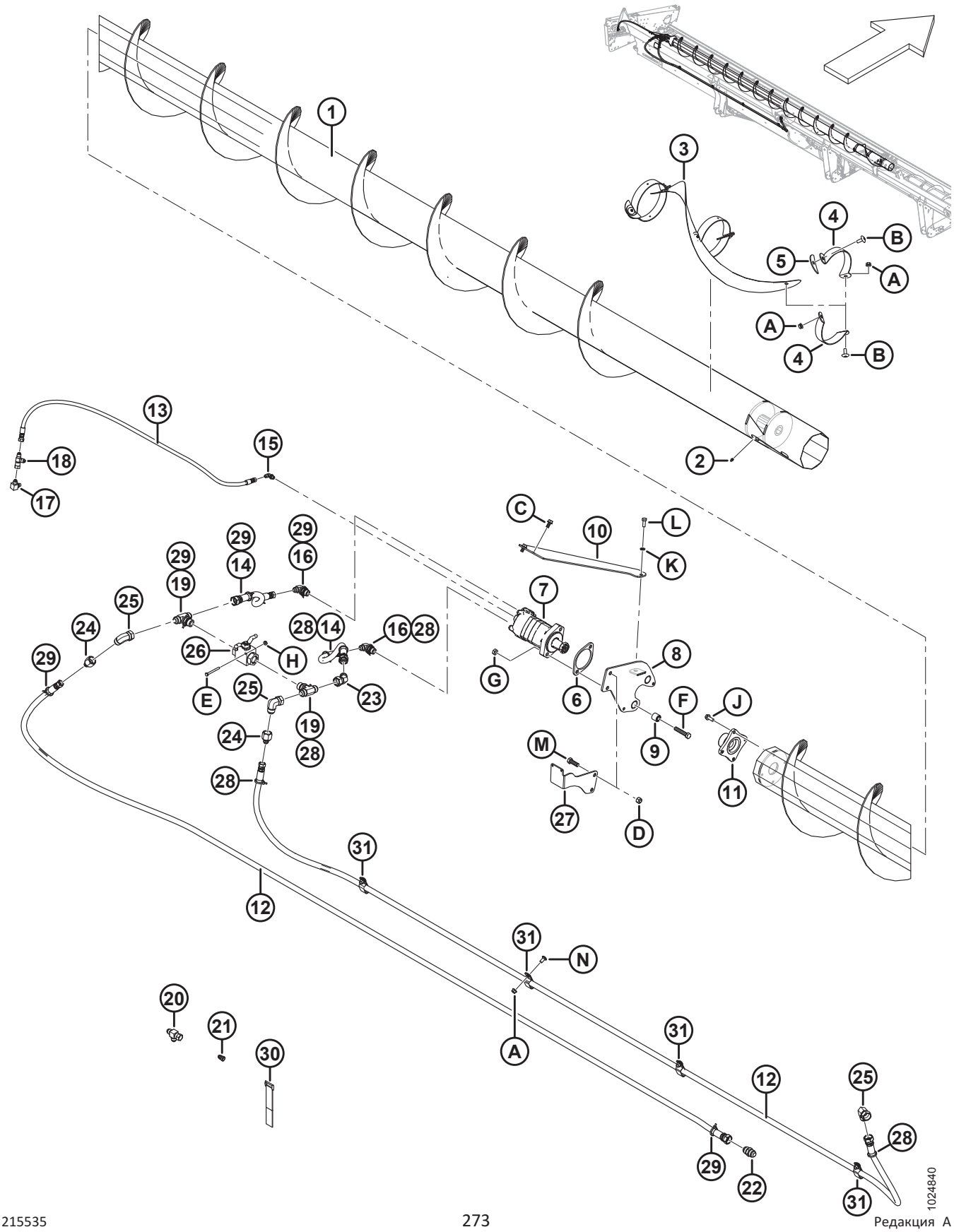

(ДОПОЛНИТЕЛЬНОЕ ОБОРУДОВАНИЕ) ВЕРХНИЙ ПОПЕРЕЧНЫЙ ШНЕК – ЛЕВАЯ СТОРОНА, ЖАТКИ 13,7 М (45 ФУТОВ)

Ссылка	Номер детали	Описание	Кол-во	Серийный номер
	B6465	КОМПЛЕКТ – СЕРИЯ 1, 45 ФУТОВ, ВЕРХНИЙ ПОПЕРЕЧНЫЙ ШНЕК (СЕВЕРНАЯ АМЕРИКА) [244]		
	B6588	КОМПЛЕКТ – СЕРИЯ 1, ДЛЯ РЫНКА ЕВРОПЫ, 45-ФУТОВАЯ ЖАТКА ДЛЯ КОМБАЙНА (ВЕРХНИЙ ПОПЕРЕЧНЫЙ ШНЕК, UCA) [244]		
1	294515	ШНЕК – ВЕРХНИЙ ПОПЕРЕЧНЫЙ ШНЕК, СВАРНОЙ, ЛЕВ., 45-ФУТОВЫЕ САМОХОДНЫЕ ЖАТКИ	1	
	294682	КОМПЛЕКТ – СВАРНАЯ РЕМОНТНАЯ ВТУЛКА ВЕРХНЕГО ПОПЕРЕЧНОГО ШНЕКА [245]	A/R	
2	30934	ФИТИНГ – 1/4-28 КОНИЧЕСКАЯ РЕЗЬБА	1	
3	255881	ВИТКИ ШНЕКА – ЦЕНТРАЛЬНЫЕ ЛЕВЫЕ	1	
4	294424	ОПОРА – ЛЕВАЯ	6	
5	255883	ПЛАСТИНА	3	
6	253446	ПЛАСТИНА – ПРОСТАВКА	1	
7	255829	ГИДРОМОТОР – ВЕРХНИЙ ПОПЕРЕЧНЫЙ ШНЕК (130 КУБ. СМ) [246]	1	
	283002	ГИДРОМОТОР – EATON 2000 (100 КУБ. СМ) [247]	1	
	174304	КОМПЛЕКТ УПЛОТНЕНИЯ		
	137375	ГАЙКА – КОРОН., ЗАЖИМН. 1,0-20 UNEF		
8	174168	ОПОРА – ЛЕВАЯ ПОДВЕСКА В СБОРЕ [248]	1	
9	21810	ВТУЛКА – РЕЗИНОВАЯ	2	
10	279925	РАСПОРКА, ЛЕВАЯ	1	
11	279775	СТУПИЦА, МЕХАНИЧЕСКОЙ ОБРАБОТКИ	1	
12	294224	ШЛАНГ – ГИДРАВЛИЧЕСКИЙ (45-ФУТОВЫЕ ЖАТКИ)	2	
13	294225	ШЛАНГ – ГИДРАВЛИЧЕСКИЙ (45-ФУТОВЫЕ ЖАТКИ)	1	
14	279715	ШЛАНГ – ГИДР. 0,5 ДЮЙМА ВНУТР. ДИАМ., 500 ММ ДЛ., 100R17, МЕТАЛЛОРУКАВ	2	
15	135647	ФИТИНГ – КОЛЕНО 90° ГИДР. ЛИНИИ	1	
16	21801	ФИТИНГ – КОЛЕНО 90° ГИДР. ЛИНИИ	2	
17	50104	ФИТИНГ – КОЛЕНО 90° ГИДР. ЛИНИИ	1	
18	30873	ФИТИНГ – ГИДРАВЛ. ЛИНИИ, ТРОЙНИК	1	

244. Комплекты можно приобрести только через отдел комплексных товаров.
245. Комплект предназначен для ремонта шнека, требуется сварка.
246. Для использования на всех самоходных жатках и жатках комбайна не для европейского рынка.
247. Для использования на европейском рынке с увеличенной скоростью верхнего поперечного шнека.
248. Включает две втулки (MD № 21810) и наклейку (MD № 174682).

(ДОПОЛНИТЕЛЬНОЕ ОБОРУДОВАНИЕ) ВЕРХНИЙ ПОПЕРЕЧНЫЙ ШНЕК – ЛЕВАЯ СТОРОНА, ЖАТКИ 13,7 М (45 ФУТОВ)

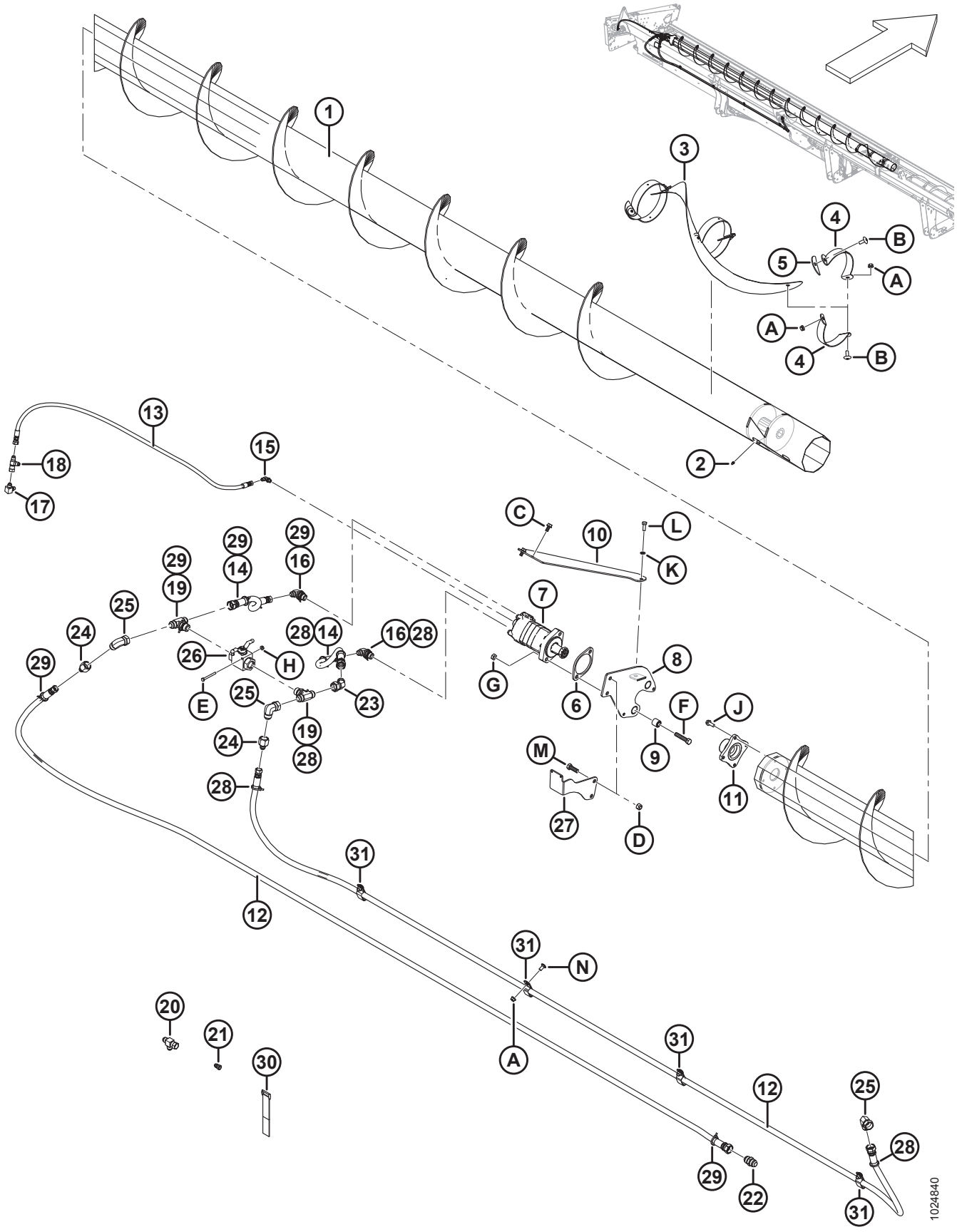

(ДОПОЛНИТЕЛЬНОЕ ОБОРУДОВАНИЕ) ВЕРХНИЙ ПОПЕРЕЧНЫЙ ШНЕК – ЛЕВАЯ СТОРОНА, ЖАТКИ 13,7 М (45 ФУТОВ)

Ссылка	Номер детали	Описание	Кол-во	Серийный номер
19	50050	ТРОЙНИК – ГИДР. С ЦИЛИНДРИЧЕСКОЙ РЕЗЬБОЙ, ОТВОДНОЙ, В КОМПЛЕКТЕ С УПЛОТНИТЕЛЬНЫМ КОЛЬЦОМ	2	
20	108268	ФИТИНГ – ГИДРАВЛ. ЛИНИИ, ТРОЙНИК	1	
21	30981	ФИТИНГ – ПЕРЕХОДНИК ГИДР. РЕДУКТОРА 1/2 × 3/8 [249]	1	
	21069	ГАЙКА – ТРУБНАЯ 37° JIC 1/2 ДЮЙМА	1	
22	30376	ФИТИНГ – ШТУЦЕР ГИДР. ЛИНИИ	1	
23	135240	ФИТИНГ – КОЛЕНО 45° ГИДР. ЛИНИИ	1	
24	136952	ФИТИНГ – ПЕРЕХОДНИК ГИДР. РЕДУКТОРА	2	
25	50175	ФИТИНГ – КОЛЕНО 90° ГИДР. ЛИНИИ	2	
26	294263	КРАН – ШАРОВОЙ	1	
27	279834	КРОНШТЕЙН – КРЕПЛЕНИЕ ШАРОВОГО КРАНА	1	
28	252795	КРЕПЕЖНАЯ ДЕТАЛЬ – КАБЕЛЬНАЯ СТЯЖКА, РОЗОВАЯ	6	
29	252794	КРЕПЕЖНАЯ ДЕТАЛЬ – КАБЕЛЬНАЯ СТЯЖКА, ПУРПУРНАЯ	5	
30	135443	РЕМЕННОЙ ХОМУТ (4 ДЮЙМА ДЛ.)	3	
	135444	РЕМЕННОЙ ХОМУТ (6 ДЮЙМОВ ДЛ.)	4	
31	103738	ЗАЖИМ – ПВХ ИЗОЛИРОВАННЫЙ 13/16 ДЮЙМА РАЗМЕР ТРУБЫ	7	
A	30228	ГАЙКА – ФЛАНЦ. DT ГЛАДК. ТОРЕЦ 0,375-16 UNC		
B	135507	ВИНТ – ПО МЕТАЛЛУ, ПОЛУКРУГЛ. ГОЛОВКА TORX, 38 NC X 1 ДЛИНА		
C	101897	ВИНТ – ШЕСТИГР. ГОЛОВКА С ШАЙБОЙ РЕЗЬБОНАКАТНЫЙ 3/8 NC × 3/4		
D	18697	ГАЙКА – ШЕСТИГРАННАЯ СТОПОРНАЯ DT 0,500-13 UNC		
E	21854	БОЛТ – НН 1/4 NC × ДЛИНОЙ 2,5 GR5, ОЦИНК.		
F	21760	БОЛТ – С ШЕСТИГРАННОЙ ГОЛОВКОЙ, 1/2 NC × 2,5 ДЛ.; КЛАСС ПРОЧНОСТИ 5, ОЦИНК.		
G	137727	ГАЙКА – ШЕСТИГР. СТОПОР. DT 1/2-13 UNC; КЛАСС ПРОЧНОСТИ 5, ОЦИНК.		
H	135248	ГАЙКА – ШЕСТИГР. ФЛАНЦ. ЦЕНТР. СТОПОР.		
J	135193	ВИНТ – ШЕСТИГР. ГОЛОВКА С ШАЙБОЙ, РЕЗЬБОНАКАТНЫЙ 3/8 NC × 1,0		
K	18637	ШАЙБА – ОБЫЧН. СТОПОРНАЯ 3/8 ДЮЙМА НОМ. ВД ОЦИНК.		
L	20077	БОЛТ – ШЕСТИГР. ГОЛОВКА 3/8 NC × 1,0 ДЛ. GR5 ОЦИНК.		

249. Включает трубную гайку (MD № 21069).

(ДОПОЛНИТЕЛЬНОЕ ОБОРУДОВАНИЕ) ВЕРХНИЙ ПОПЕРЕЧНЫЙ ШНЕК – ЛЕВАЯ СТОРОНА, ЖАТКИ 13,7 М (45 ФУТОВ)

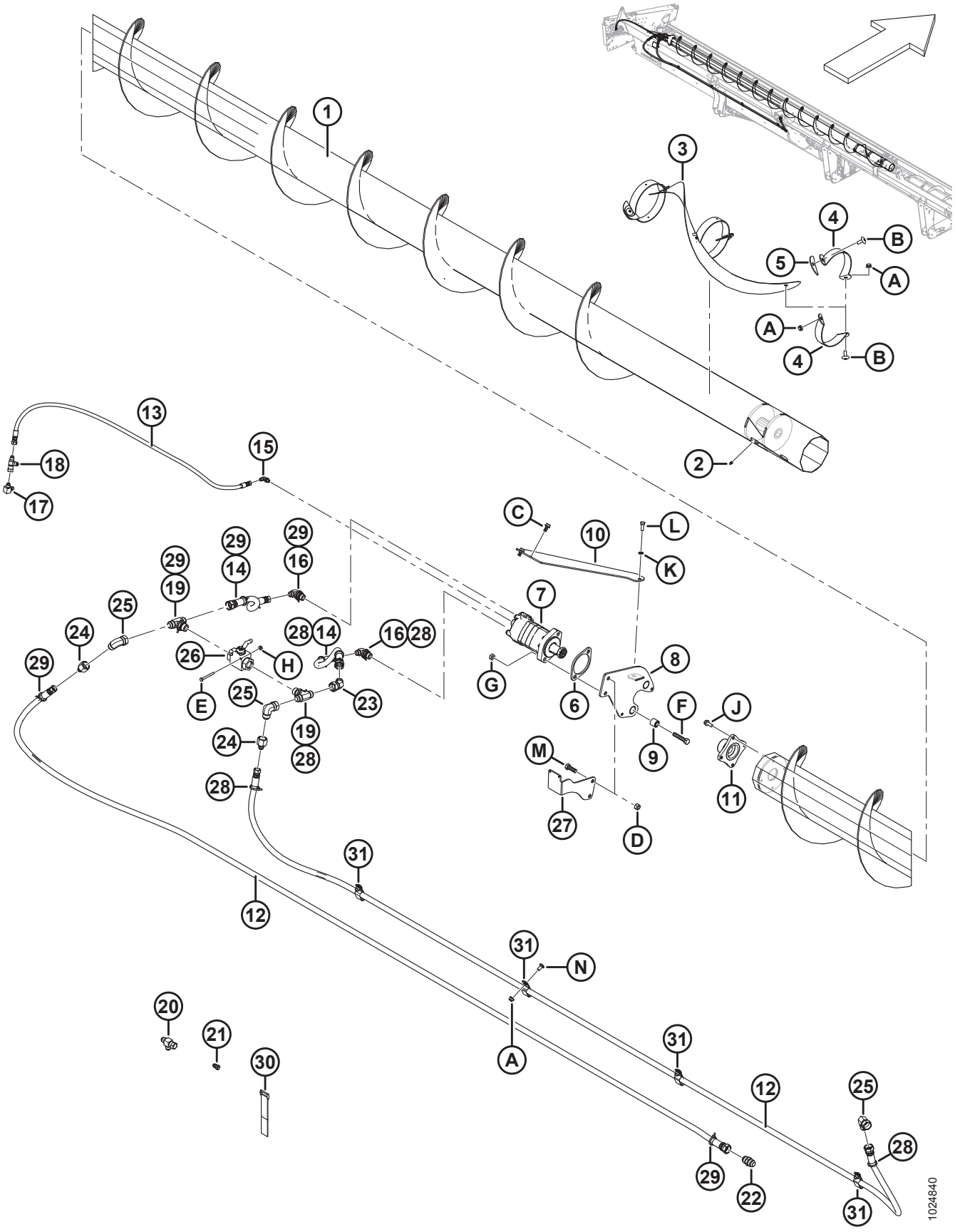

(ДОПОЛНИТЕЛЬНОЕ ОБОРУДОВАНИЕ) ВЕРХНИЙ ПОПЕРЕЧНЫЙ ШНЕК – ЛЕВАЯ СТОРОНА, ЖАТКИ 13,7 М (45 ФУТОВ)

Ссылка	Номер детали	Описание	Кол-во	Серийный номер
M	18723	БОЛТ – ШЕСТИГР. ГОЛОВКА 1/2 NC × 1,5 ДЛ. ПОЛНАЯ РЕЗЬБА GR5 ОЦИНК.		
N	21863	БОЛТ – RHSSN 3/8 NC × 0,75 ДЛ. GR5 ОЦИНК.		

71 (Дополнительное оборудование) Верхний поперечный шнек – правая сторона, Жатки 13,7 м (45 футов)

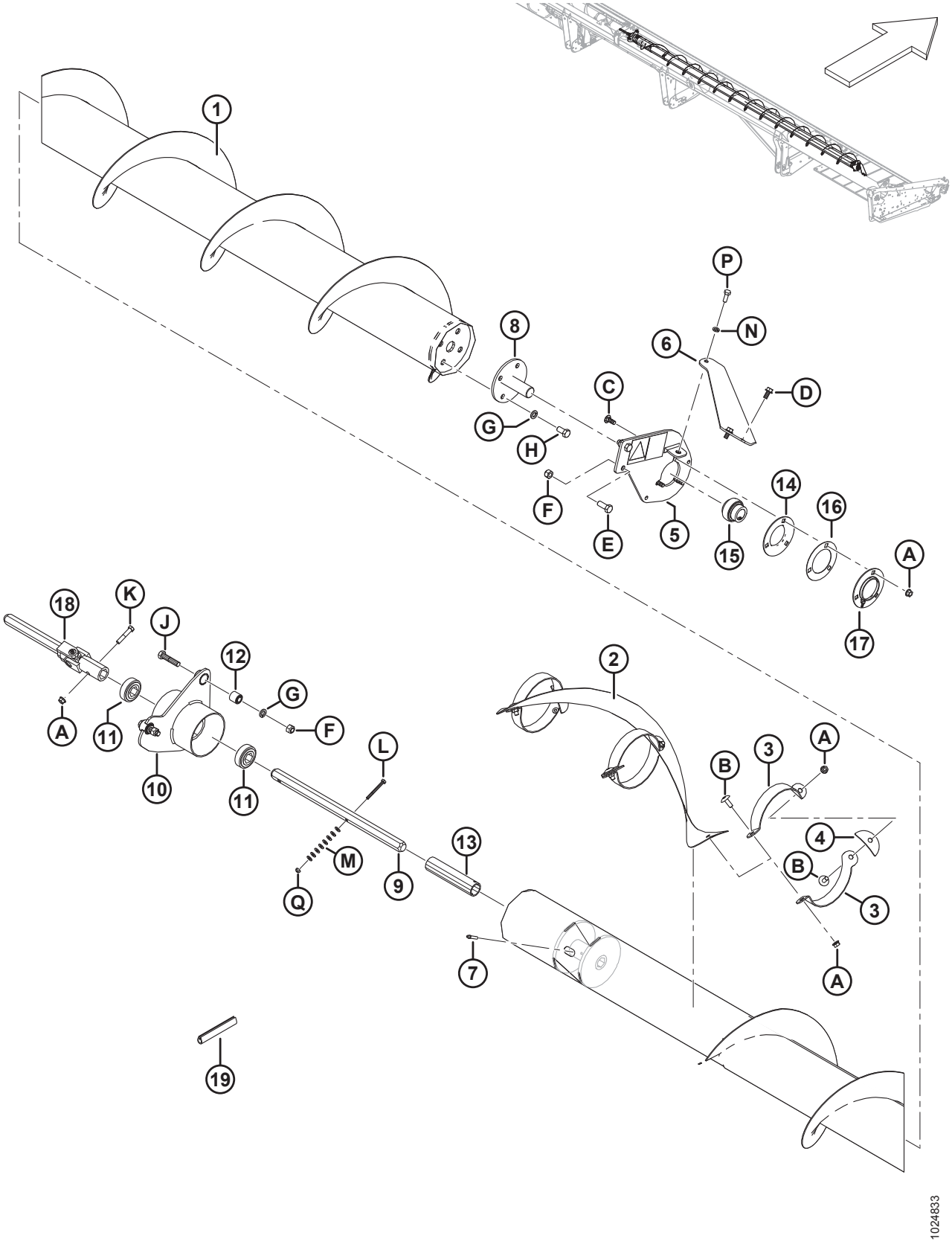

(ДОПОЛНИТЕЛЬНОЕ ОБОРУДОВАНИЕ) ВЕРХНИЙ ПОПЕРЕЧНЫЙ ШНЕК – ПРАВАЯ СТОРОНА, ЖАТКИ 13,7 М (45 ФУТОВ)

Ссылка	Номер детали	Описание	Кол-во	Серийный номер
1	294518	ШНЕК – ВЕРХНИЙ ПОПЕРЕЧНЫЙ ШНЕК, СВАРНОЙ, ПРАВ., 45-ФУТОВЫЕ САМОХОДНЫЕ КОСИЛКИ	1	
	294682	КОМПЛЕКТ – СВАРНАЯ РЕМОНТНАЯ ВТУЛКА ВЕРХНЕГО ПОПЕРЕЧНОГО ШНЕКА [250]	A/R	
2	294928	ВИТКИ ШНЕКА – ЦЕНТРАЛЬНЫЕ ПРАВЫЕ	1	
3	294425	ОПОРА – ПРАВАЯ	6	
4	255883	ПЛАСТИНА	3	
5	174176	ОПОРА ПРАВ. – НАКЛЕЙКА [251]	1	
6	279926	РАСПОРКА, ПРАВАЯ	1	
7	30934	ФИТИНГ – 1/4-28 КОНИЧЕСКАЯ РЕЗЬБА	1	
8	132303	ВАЛ – КОНЦЕВОЙ, СВАРНОЙ, С ДИСКОМ	1	
	294677	КОМПЛЕКТ – ДИСК, 21–36 ФУТОВ, ВЕРХНИЙ ПОПЕРЕЧНЫЙ ШНЕК (ТОЛЬКО ДИСК) [252]	OPT	
9	174081	ВАЛ – ШЕСТИГР.	1	
10	172511	ОПОРА – УЗЕЛ ЦЕНТРАЛЬНОЙ ПОДВЕСКИ [253]	1	
11	172507	ПОДШИПНИК – ШАРИКОВЫЙ, ШЕСТИГР. ОТВЕРСТИЕ	2	
12	21810	ВТУЛКА – РЕЗИНОВАЯ	2	
13	174082	ПРОСТАВКА	1	
14	49306	ФЛАНЕЦ	1	
15	21859	ПОДШИПНИК – СФЕР., НАРУЖН., ДИАМ. ВНУТР. КОЛЬЦА, ОТВЕРСТИЕ 1 3/16	1	
16	172340	РЕГУЛИРОВОЧНАЯ ПРОКЛАДКА	1	
17	30661	ФЛАНЕЦ	1	
18	233395	ШАРНИР – КРЕСТОВИНА	1	
19	45427	НАКЛАДКА – ПРАВАЯ	1	
A	30228	ГАЙКА – ФЛАНЦ. DT ГЛАДК. ТОРЕЦ 0,375-16 UNC		
B	135507	ВИНТ – ПО МЕТАЛЛУ, ПОЛУКРУГЛ. ГОЛОВКА TORX, 38 NC X 1 ДЛИНА		
C	19965	БОЛТ – RHSN 3/8-16 × 1 GR5 ОЦИНК.		
D	101897	ВИНТ – ШЕСТИГР. ГОЛОВКА С ШАЙБОЙ РЕЗЬБОНАКАТНЫЙ 3/8 NC × 3/4		

250. Комплект предназначен для ремонта шнека, требуется сварка.
251. Включает наклейку (MD № 174682).
252. Комплект используется для ремонта диска на валу (MD № 132303).
253. Включает два подшипника (MD № 172507) и два сайлент-блока (MD № 21810).

(ДОПОЛНИТЕЛЬНОЕ ОБОРУДОВАНИЕ) ВЕРХНИЙ ПОПЕРЕЧНЫЙ ШНЕК – ПРАВАЯ СТОРОНА, ЖАТКИ 13,7 М (45 ФУТОВ)

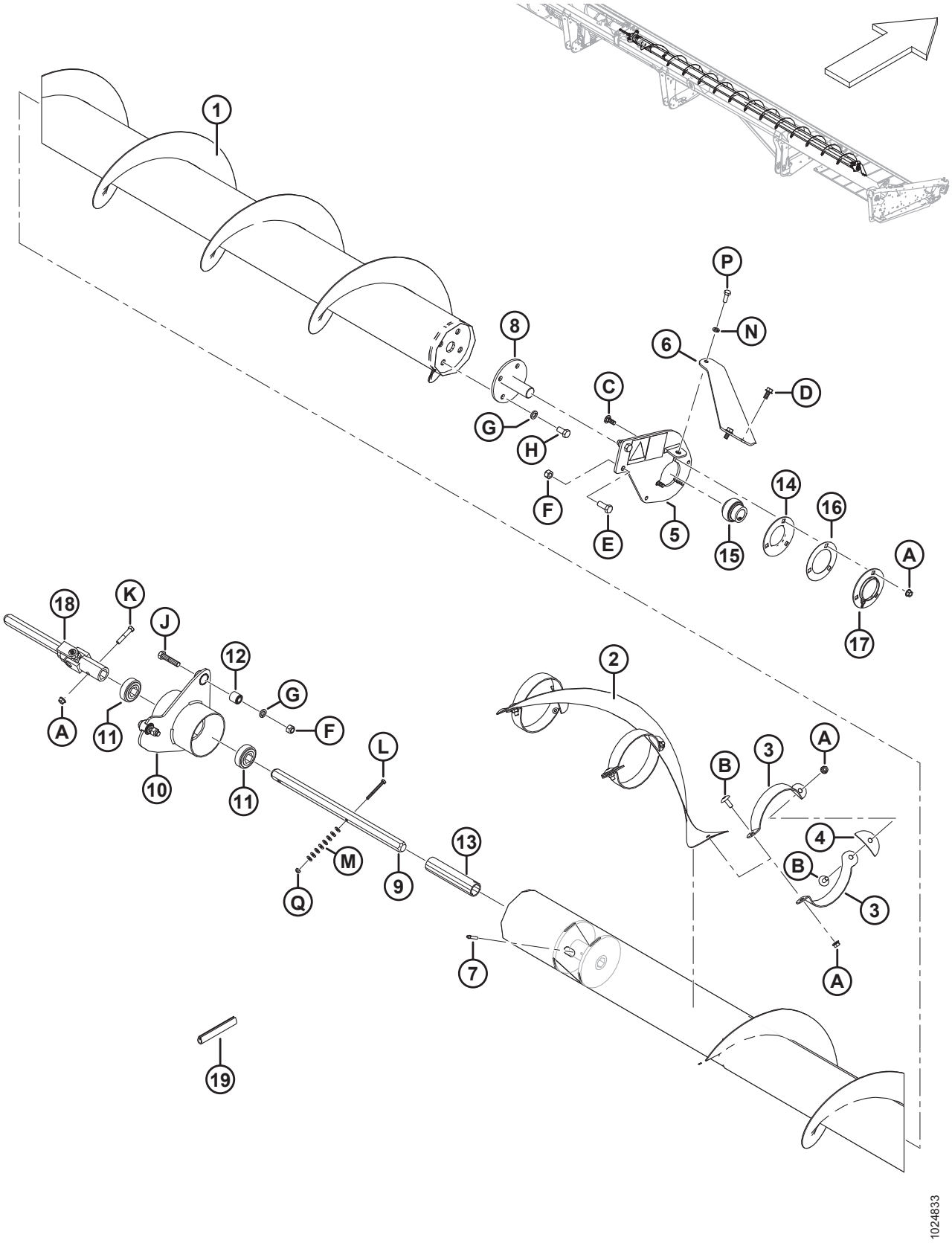

(ДОПОЛНИТЕЛЬНОЕ ОБОРУДОВАНИЕ) ВЕРХНИЙ ПОПЕРЕЧНЫЙ ШНЕК – ПРАВАЯ СТОРОНА, ЖАТКИ 13,7 М (45 ФУТОВ)

Ссылка	Номер детали	Описание	Кол-во	Серийный номер
E	21491	БОЛТ – НН 1/2 NC × ДЛИНОЙ 1,25 GR5, ОЦИНК.		
F	18697	ГАЙКА – ШЕСТИГРАННАЯ СТОПОРНАЯ DT 0,500-13 UNC		
G	18638	ШАЙБА – ОБЫЧН. СТОПОРНАЯ 1/2 ДЮЙМА НОМ. ВД ОЦИНК.		
H	21575	БОЛТ – НН 1/2 NC × ДЛИНОЙ 1,0 GR5, ОЦИНК.		
J	21578	БОЛТ – НН 1/2 NC × ДЛИНОЙ 2,25 GR5, ОЦИНК.		
K	21354	БОЛТ – С ШЕСТИГР. ГОЛОВКОЙ 3/8 NC × 2,0 ДЛ., КЛАСС ПРОЧНОСТИ 5, ОЦИНК.		
L	21854	БОЛТ – НН 1/4 NC × ДЛИНОЙ 2,5 GR5, ОЦИНК.		
M	18596	ШАЙБА – ПЛОСКАЯ SAE, ВНУТР. ДИАМ. 9/32 × 5/8 ДЮЙМА НД ОЦИНК.		
N	18637	ШАЙБА – ОБЫЧН. СТОПОРНАЯ 3/8 ДЮЙМА НОМ. ВД ОЦИНК.		
P	20077	БОЛТ – ШЕСТИГР. ГОЛОВКА 3/8 NC × 1,0 ДЛ. GR5 ОЦИНК.		
Q	18724	ГАЙКА – ШЕСТИГРАННАЯ СТОПОРНАЯ DT 1/4-20 UNC ОЦИНК.		

72 (Опция) Вертикальный нож – стандартный рычаг мотовила (модели 2018 года и более ранние)

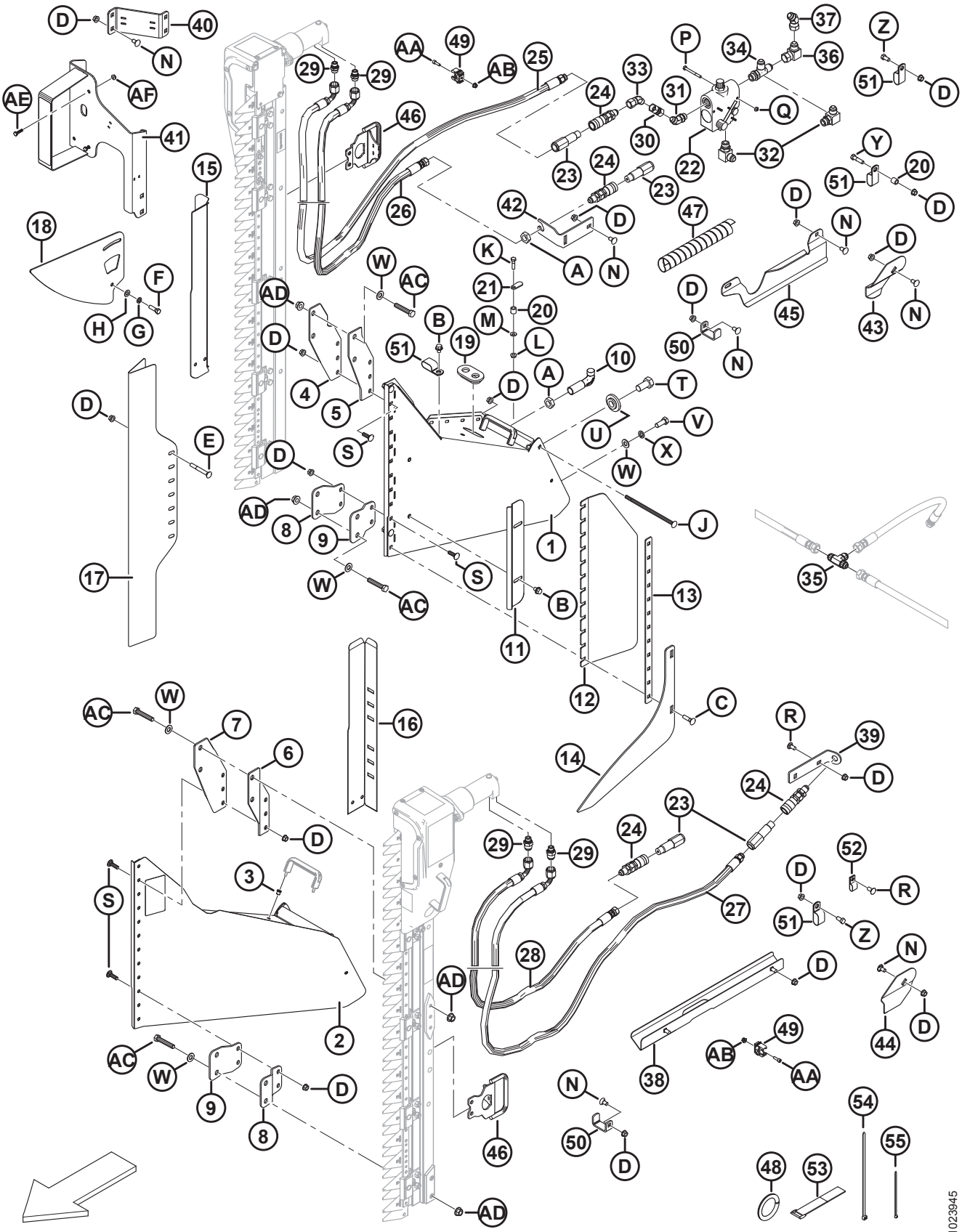

(ОПЦИЯ) ВЕРТИКАЛЬНЫЙ НОЖ – СТАНДАРТНЫЙ РЫЧАГ МОТОВИЛА (МОДЕЛИ 2018 ГОДА И БОЛЕЕ РАННИЕ)

Ссылка	Номер детали	Описание	Кол-во	Серийный номер
1	279494	ОПОРА В СБОРЕ – ПРАВЫЙ ВЕРТ. НОЖ В КОМПЛ. С НАКЛЕЙКОЙ [254]	1	–346189
2	279485	ОПОРА В СБОРЕ – ЛЕВЫЙ ВЕРТ. НОЖ В КОМПЛ. С НАКЛЕЙКОЙ [254]	1	–346189
3	252578	ГАЙКА – M6 × 1 RND 0,7–4,2	4	–346189
4	279156	ОПОРА – ВЕРТ. НОЖ, ВЕРХНЯЯ ПРАВАЯ, НАРУЖН.	1	–346189
5	279157	ОПОРА – ВЕРТ. НОЖ, ВЕРХНЯЯ ПРАВАЯ, ВНУТР.	1	–346189
6	279158	ОПОРА – ВЕРТ. НОЖ, ВЕРХНЯЯ ЛЕВАЯ, НАРУЖН.	1	–346189
7	279159	ОПОРА – ВЕРТ. НОЖ, ВЕРХНЯЯ ЛЕВАЯ, ВНУТР.	1	–346189
8	279498	ОПОРА – ВЕРТ. НОЖ, НИЖНЯЯ, НАРУЖН.	2	–346189
9	279499	ОПОРА – ВЕРТ.НОЖ, НИЖНЯЯ, ВНУТР.	2	–346189
10	132773	КРЮК – ЗАЩЕЛКА ДЕЛИТЕЛЯ	2	–346189
11	174242	ДЕФЛЕКТОР – ВЕРТИКАЛЬНЫЙ НОЖ	2	–346189
12	174321	ДЕФЛЕКТОР – ПЛАСТИКОВЫЙ, ВЕРТИКАЛЬНЫЙ НОЖ	2	–346189
13	174240	ФИКСАТОР – ДЕФЛЕКТОР, ВЕРТИКАЛЬНЫЙ НОЖ	2	–346189
14	220197	ПОДЪЕМНИК – ВЕРТИКАЛЬНЫЙ НОЖ	2	–346189
15	174318	ЩИТОК – ШЛАНГИ, ПРАВЫЙ ВЕРТИКАЛЬНЫЙ НОЖ	1	–346189
16	174322	ЩИТОК – ШЛАНГИ, ЛЕВЫЙ ВЕРТИКАЛЬНЫЙ НОЖ	1	–346189
17	165380	ЩИТОК – ВЕРТИКАЛЬНЫЙ НОЖ	2	–346189
18	174238	НАПРАВЛЯЮЩАЯ – ВЕРХНЯЯ, ВЕРТИКАЛЬНЫЙ НОЖ	2	–346189
19	165103	ВТУЛКА	2	–346189
20	174324	ПРОСТАВКА	3	–346189
21	174243	РЫЧАГ – БЛОКИРОВКИ	2	–346189
22	174422	КЛАПАН [255]	1	–346189
	30054	КОМПЛЕКТ УПЛОТНЕНИЯ		–346189
23	135386	МУФТА – ОХВАТЫВАЕМ., ГИДР. 3/8 ДЮЙМА С ПЛОСКИМ ТОРЦОМ[256]	4	–346189
	111978	КОМПЛЕКТ УПЛОТНЕНИЙ ((ТОЛЬКО ДЛЯ FASTER)		–346189
24	135213	МУФТА – С ВНУТР. РЕЗЬБ., ГИДРАВЛ. 3/8 ДЮЙМА ПЛОСКАЯ ПЕРЕБОРКА	4	–346189

254. Включает наклейку (MD № 174684) и две заклепочных гайки (MD № 252578).
255. Включает комплект уплотнений (MD № 30054).
256. Муфта Faster (MD № 135386) взаимозаменяема с муфтой Parker Hannifin (не продается отдельно). Комплект уплотнений (MD № 111978) предназначается исключительно для муфт Faster и не может использоваться с муфтами Parker Hannifin. Различия могут быть определены по длине: муфта Faster = 101 мм, а муфта Parker Hannifin = 84 мм.

(ОПЦИЯ) ВЕРТИКАЛЬНЫЙ НОЖ – СТАНДАРТНЫЙ РЫЧАГ МОТОВИЛА (МОДЕЛИ 2018 ГОДА И БОЛЕЕ РАННИЕ)

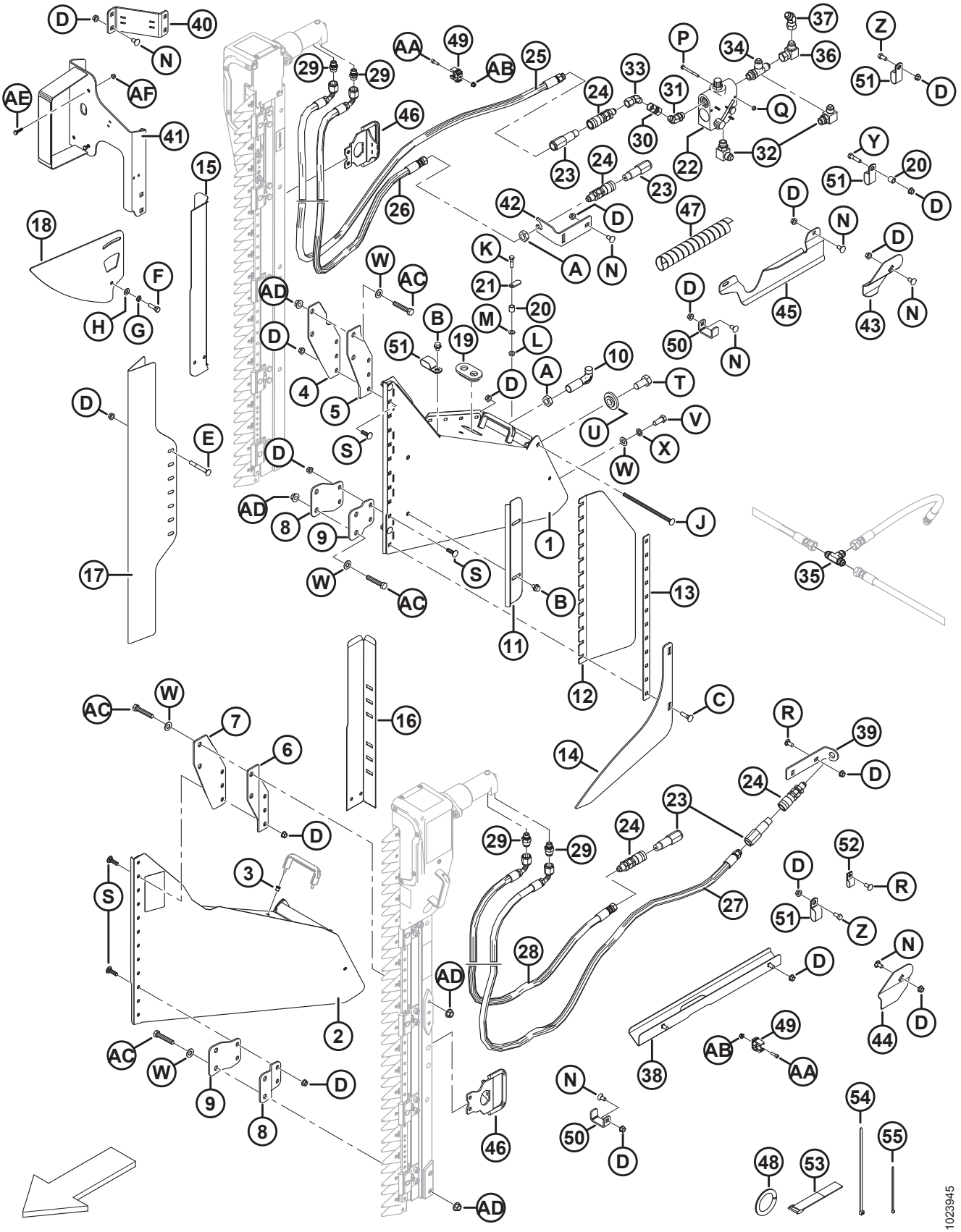

(ОПЦИЯ) ВЕРТИКАЛЬНЫЙ НОЖ – СТАНДАРТНЫЙ РЫЧАГ МОТОВИЛА (МОДЕЛИ 2018 ГОДА И БОЛЕЕ РАННИЕ)

Ссылка	Номер детали	Описание	Кол-во	Серийный номер
25	174262	ШЛАНГ – ПРАВ. ВЕРТ. НОЖА, НАПОРНЫЙ, ДЛИНА 3425 ММ	1	–346189
26	174547	ШЛАНГ – ПРАВ. ВЕРТ. НОЖА, ВОЗВРАТНЫЙ, ДЛИНА 3350 ММ	1	–346189
27	174263	ШЛАНГ – ЛЕВ. ВЕРТ. НОЖА, НАПОРНЫЙ, ДЛИНА 3125 ММ	1	–346189
28	174585	ШЛАНГ – ЛЕВ. ВЕРТ. НОЖА, ВОЗВРАТНЫЙ, ДЛИНА 2750 ММ	1	–346189
29	252296	ФИТИНГ – ПЕРЕХОДНИК 10 JIC × 6 BSPP (ТОЛЬКО ZIEGLER)	4	–346189
	136654	КОМПЛЕКТ УПЛОТНЕНИЙ (ТОЛЬКО ZIEGLER)		–346189
	21746	ФИТИНГ – СОЕДИНИТЕЛЬ ГИДР. ЛИНИИ (ТОЛЬКО SABRE)	4	–346189
30	135540	ФИТИНГ – МУФТА С ДВУСТОРОННЕЙ ВНУТРЕННЕЙ РЕЗЬБОЙ, ГИДР.	1	–346189
31	135241	ФИТИНГ – КОЛЕНО 45° ГИДР. ЛИНИИ С УПЛОТНИТЕЛЬНЫМ КОЛЬЦОМ	1	–346189
32	21843	ФИТИНГ – КОЛЕНО 90° ГИДР. ЛИНИИ	2	–346189
33	135685	ФИТИНГ – КОЛЕНО 45° ГИДР. ЛИНИИ	1	–346189
34	50019	ФИТИНГ – ТРОЙНИК С ЦИЛИНД. РЕЗЬБ. ГИДР. ЛИНИИ С УПЛОТНИТЕЛЬНЫМ КОЛЬЦОМ	1	–346189
35	30551	ФИТИНГ – ТРОЙНИК ГИДР. ЛИНИИ	1	–346189
36	30556	ФИТИНГ – КОЛЕНО 90° ГИДР. ЛИНИИ	1	–346189
37	135434	ФИТИНГ – КОЛЕНО 45°, ПОВОРОТН., SAE	1	–346189
38	174586	ОПОРА СВАРН., ЛЕВЫЙ ВЕРТИКАЛЬНЫЙ НОЖ	1	–346189
39	174538	ОПОРА – ШЛАНГ, ЛЕВЫЙ ВЕРТИКАЛЬНЫЙ НОЖ	1	–346189
40	174883	ОПОРА – ЛАМПА, КОМПЛЕКТ ВЕРТИКАЛЬНОГО НОЖА	1	–346189
41	294393	ОПОРА – ПРАВ. ЗАДН. ЛАМПА, ВЕРТ. НОЖ	1	–346189
42	174521	ОПОРА – МУФТА	1	–346189
43	174514	ДЕРЖАТЕЛЬ – ПРАВЫЙ ШЛАНГ, ВЕРТИКАЛЬНЫЙ НОЖ	1	–346189
44	174513	ДЕРЖАТЕЛЬ – ЛЕВЫЙ ШЛАНГ, ВЕРТИКАЛЬНЫЙ НОЖ	1	–346189
45	125229	НАПРАВЛЯЮЩАЯ – ПРАВЫЕ ШЛАНГИ, ВЕРТИКАЛЬНЫЙ НОЖ	1	–346189
46	279144	РУЧКА – ВЕРТ. НОЖ (ТОЛЬКО ZIEGLER)	2	–346189
47	252537	ЗАЩИТА – ШЛАНГ, СПИРАЛЬН.	1	–346189
48	45427	НАКЛАДКА – ПРАВАЯ (СПЕЦ. 31886)	1	–346189
49	252314	ХОМУТ – ТРУБА, 20 ММ	8	–346189
50	132418	ЗАЖИМ – ШЛАНГ, ВЕРТИКАЛЬНЫЙ НОЖ	3	–346189
51	103738	ЗАЖИМ – ПВХ ИЗОЛИРОВАННЫЙ 13/16 ДЮЙМА РАЗМЕР ТРУБЫ	13	–346189
52	135233	ХОМУТ – ШЛАНГ С ДВОЙНОЙ ИЗОЛЯЦИЕЙ	1	–346189
53	135443	КРЕПЕЖНАЯ ДЕТАЛЬ – РЕМЕННОЙ ХОМУТ 4 ДЮЙМА ДЛИНОЙ	3	–346189

(ОПЦИЯ) ВЕРТИКАЛЬНЫЙ НОЖ – СТАНДАРТНЫЙ РЫЧАГ МОТОВИЛА (МОДЕЛИ 2018 ГОДА И БОЛЕЕ РАННИЕ)

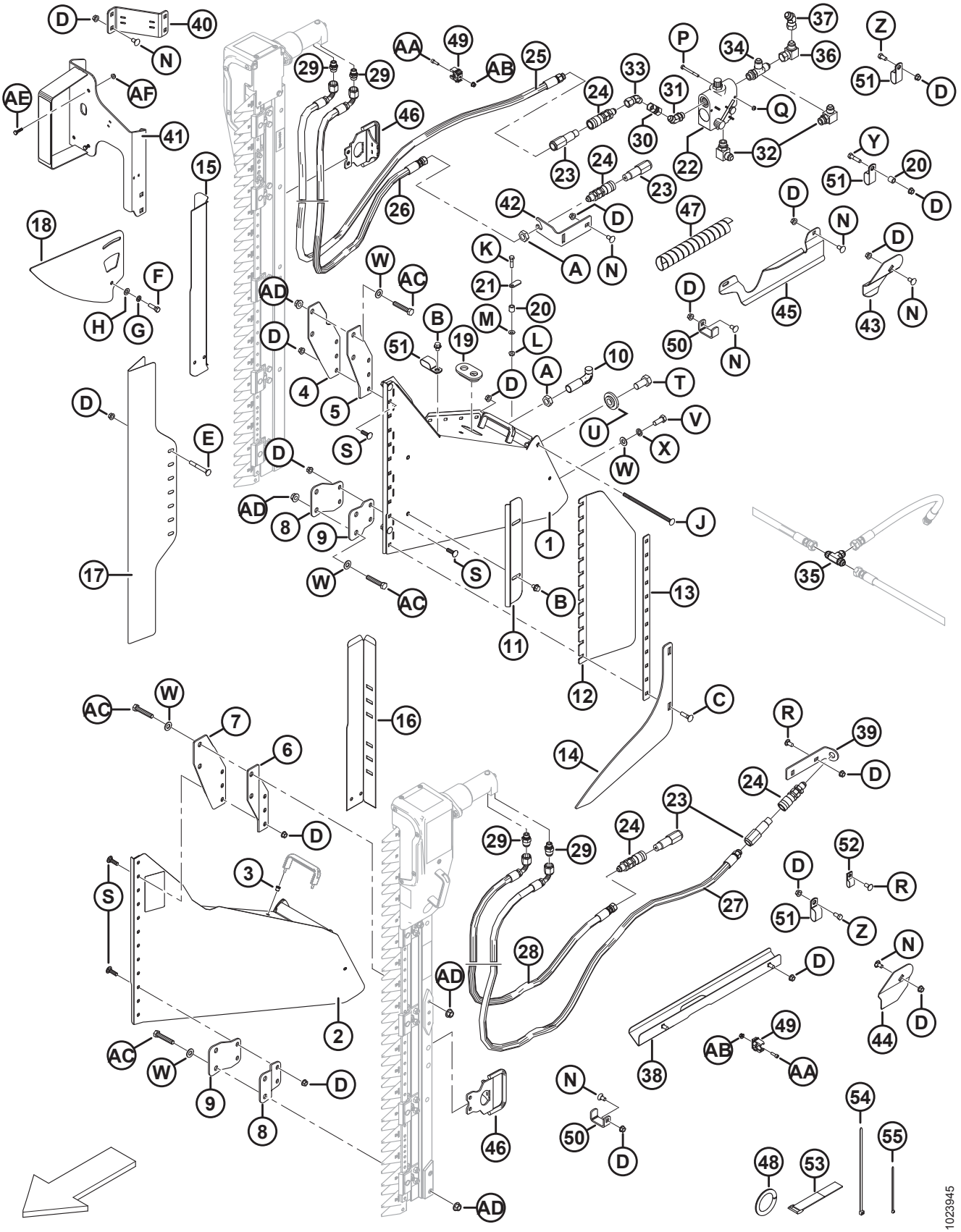

(ОПЦИЯ) ВЕРТИКАЛЬНЫЙ НОЖ – СТАНДАРТНЫЙ РЫЧАГ МОТОВИЛА (МОДЕЛИ 2018 ГОДА И БОЛЕЕ РАННИЕ)

Ссылка	Номер детали	Описание	Кол-во	Серийный номер
54	30753	КРЕПЕЖНАЯ ДЕТАЛЬ – КАБЕЛЬНАЯ СТЯЖКА, ЧЕРНАЯ, ДЛИНА 305 ММ	6	–346189
55	21763	КРЕПЕЖНАЯ ДЕТАЛЬ – КАБЕЛЬНАЯ СТЯЖКА, ЧЕРНАЯ, ДЛИНА 160 ММ	10	–346189
A	7674	ГАЙКА – ШЕСТИГР. СТОПОР. 3/4 16 UNF GR5 ОЦИНК.		
B	30693	БОЛТ – ФЛАНЦЕВЫЙ (С ЗАЗУБР. ФЛАНЦ.) 0,375-16 UNC × 0,5 ДЛ.		
C	21484	БОЛТ – RHSN 3/8 NC × 1,5 ДЛ. GR5 ОЦИНК.		
D	30228	ГАЙКА – ФЛАНЦ. DT ГЛАДКИЙ ТОРЕЦ 0,375-16 UNC		
E	30307	БОЛТ – RHSN 3/8 NC × 3,0 ДЛ. GR5 ОЦИНК.		
F	21264	БОЛТ – НН 3/8 NC × ДЛИНОЙ 1,25 GR5, ОЦИНК.		
G	18637	ШАЙБА – ОБЫЧН. СТОПОРНАЯ 3/8 ДЮЙМА НОМ. ВНУТР. ДИАМ. ОЦИНК.		
H	18598	ШАЙБА – SAE ПЛОСКАЯ ВД 13/32 × НД 13/16 ДЮЙМА, ОЦИНК.		
J	135665	БОЛТ – RHSN 3/8 NC × 8 ДЛ., КЛАСС ПРОЧНОСТИ 5, ОЦИНК.		
K	21526	БОЛТ – С ШЕСТИГРАННОЙ ГОЛОВКОЙ, 5/16 NC ДЛИНОЙ 1,25 ДЮЙМА, КЛАСС ПРОЧНОСТИ 5, ОЦИНК.		
L	30280	ГАЙКА – ФЛАНЦ. БОК. ЗАМК. ГЛАДК. ТОРЕЦ 5/16 NC GR5 ОЦИНК.		
M	184579	ШАЙБА – КОНИЧЕСКАЯ, ПРУЖИННАЯ M8A		
N	21472	БОЛТ – RHSN 3/8 NC × 0,75 GR5 ОЦИНК.		
P	21854	БОЛТ – НН 1/4 NC × ДЛИНОЙ 2,5 GR5, ОЦИНК.		
Q	18724	ГАЙКА – ШЕСТИГРАННАЯ СТОПОРНАЯ DT 1/4-20 UNC ОЦИНК.		
R	21863	БОЛТ – RHSSN 3/8 NC × 0,75 ДЛ. GR5 ОЦИНК.		
S	19966	БОЛТ – RHSN 3/8 NC × 1,25 ДЛ. GR5 ОЦИНК.		
T	135579	БОЛТ – ШЕСТИГР. ГОЛОВКА, 3/4-16 UNF (американская унифицированная мелкая резьба)		
U	220324	ШАЙБА – ВЕРТИКАЛЬНЫЙ НОЖ		
V	21491	БОЛТ – НН 1/2 NC × ДЛИНОЙ 1,25 GR5, ОЦИНК.		
W	18599	ШАЙБА – SAE ПЛОСКАЯ 17/32 ВД × 1 1/16 ДЮЙМА НД, ОЦИНК.		
X	18638	ШАЙБА – ОБЫЧН. СТОПОРНАЯ 1/2 ДЮЙМА НОМ. ВНУТР. ДИАМ., ОЦИНК.		
Y	21561	БОЛТ – НН 3/8 NC × ДЛИНОЙ 1,5 GR5, ОЦИНК.		
Z	21567	БОЛТ – ШЕСТИГР. ГОЛОВКА 0,375-16 UNC × 0,75 ДЛ.		
AA	136652	ВИНТ – ГОЛОВКА ПОД ВНУТР. ШЕСТИГР. M6 × 1 × 20-12,9-A2L		
AB	152668	ГАЙКА – ФЛАНЦЕВАЯ, ШЕСТИГРАННАЯ, ЦЕНТР., СТОПОРНАЯ, M6 × 1-8-A2L		

(ОПЦИЯ) ВЕРТИКАЛЬНЫЙ НОЖ – СТАНДАРТНЫЙ РЫЧАГ МОТОВИЛА (МОДЕЛИ 2018 ГОДА И БОЛЕЕ РАННИЕ)

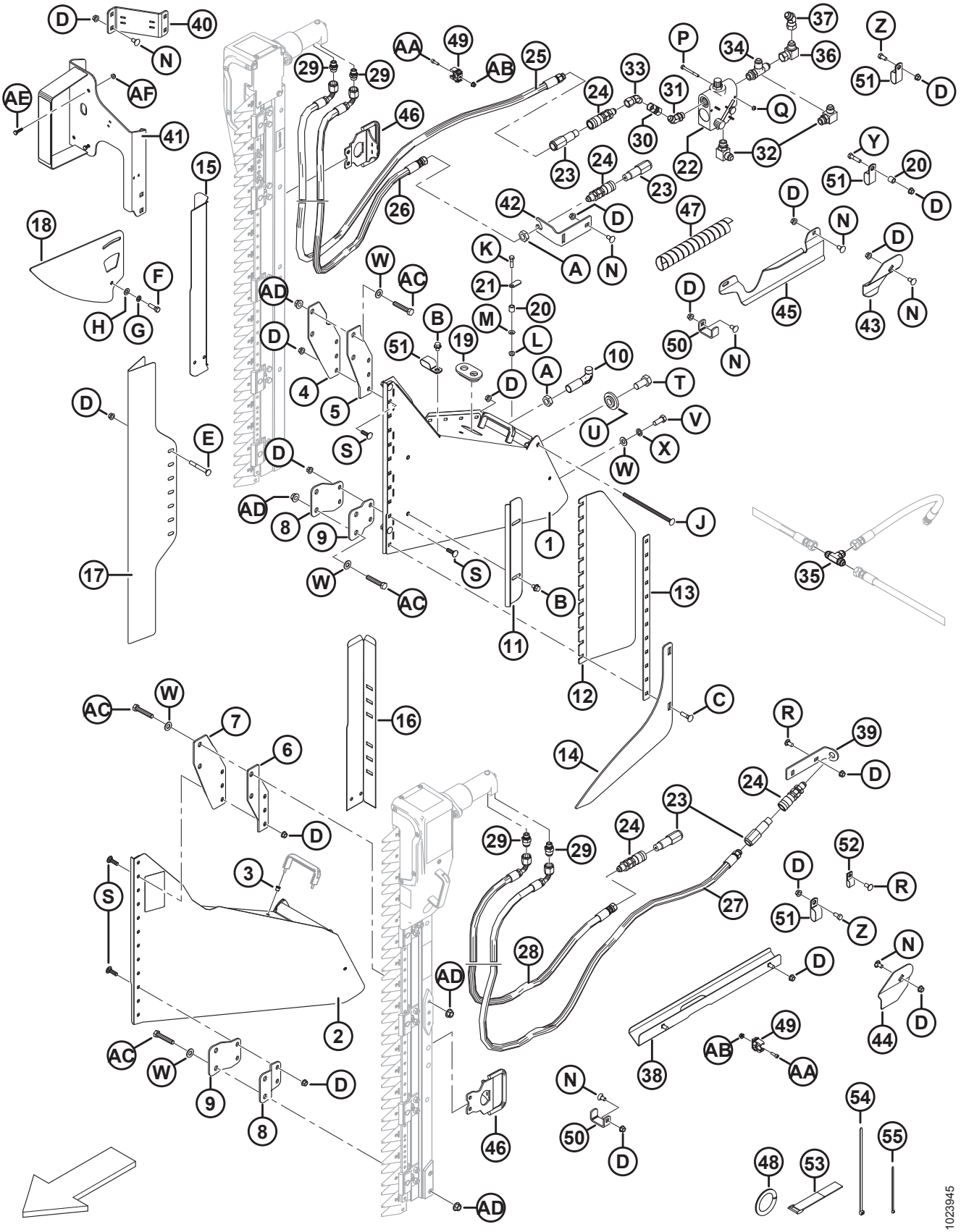

(ОПЦИЯ) ВЕРТИКАЛЬНЫЙ НОЖ – СТАНДАРТНЫЙ РЫЧАГ МОТОВИЛА (МОДЕЛИ 2018 ГОДА И БОЛЕЕ РАННИЕ)

Ссылка	Номер детали	Описание	Кол-во	Серийный номер
AC	252541	БОЛТ – С ШЕСТИГР. ГОЛОВКОЙ M12 × 1,75 × 65-8,8-A3L		
AD	148645	ГАЙКА – ФЛАНЦЕВАЯ, ШЕСТИГРАННАЯ, STVR СТОПОРНАЯ, M12 × 1,75-10-A3L		
AE	21573	БОЛТ – ШЕСТИГР. ГОЛОВКА 1/4 NC × 1,0 ДЛ. GR5 ОЦИНК.		
AF	21455	ГАЙКА – ФЛАНЦ. (С ЗАЗУБР. НА ТОРЦЕ) 1/4 NC GR5 ОЦИНК.		

73 Вертикальный нож – короткие рычаги мотовила (дополнительное оборудование)

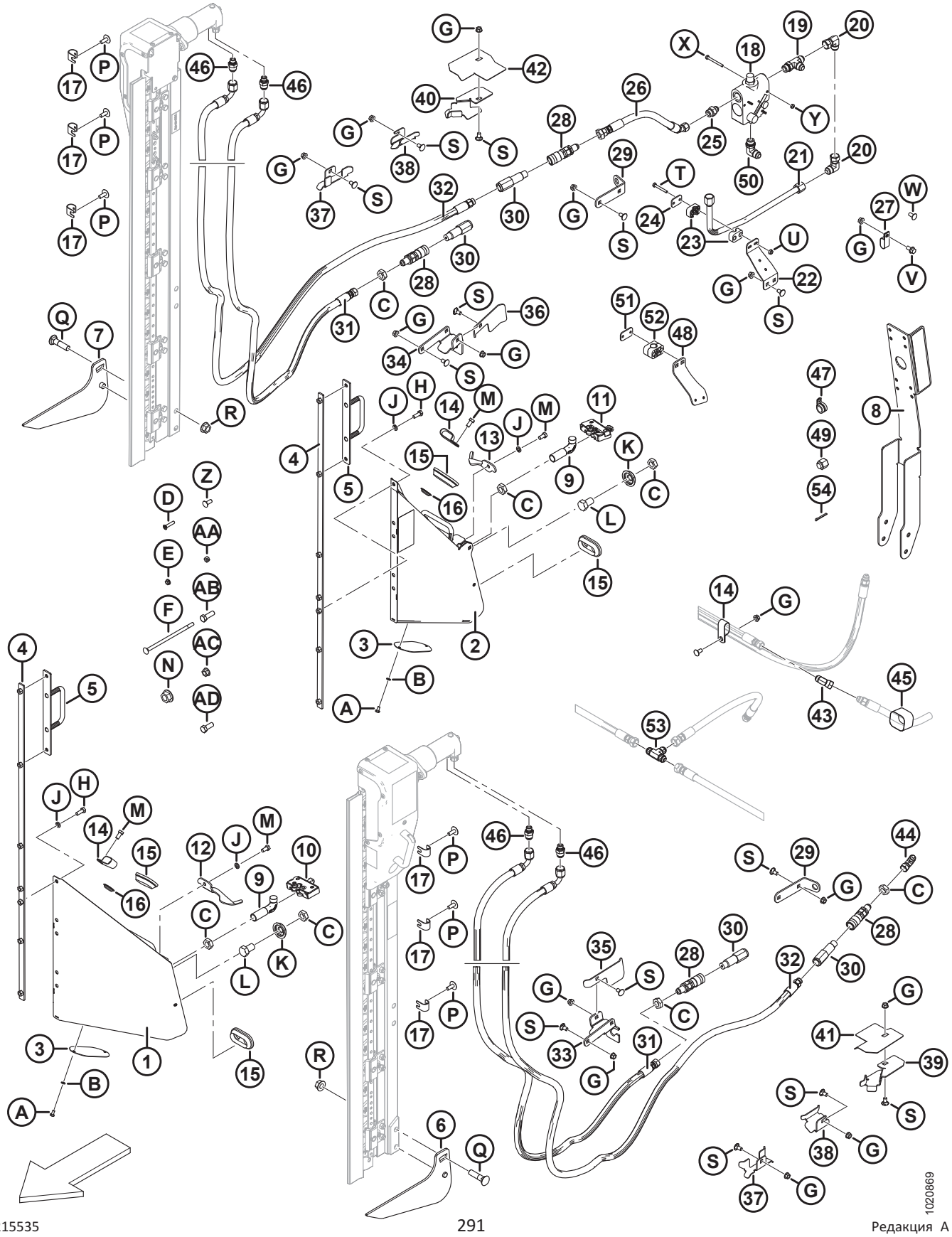

ВЕРТИКАЛЬНЫЙ НОЖ – КОРОТКИЕ РЫЧАГИ МОТОВИЛА (ДОПОЛНИТЕЛЬНОЕ ОБОРУДОВАНИЕ)

ПРИМЕЧАНИЕ:

Крепления вертикального ножа (MD № B6137 и B6138) **НЕ**совместимы с комплектом удлинителя рычага мотовила (MD № B6591).

Ссылка	Номер детали	Описание	Кол-во B6137/B6138	Серийный номер
	B6137	КОМПЛЕКТ – ВЕРТИКАЛЬНЫЙ НОЖ, ЛЕВ. (ТОЛЬКО ДЛЯ ЭКСПОРТНЫХ МОДЕЛЕЙ) [257]	1/0	
	B6138	КОМПЛЕКТ – ВЕРТИКАЛЬНЫЙ НОЖ, ПРАВЫЙ (ТОЛЬКО ДЛЯ ЭКСПОРТНЫХ МОДЕЛЕЙ) [257]	0/1	
1	253681	УЗЕЛ ОПОРЫ (ЛЕВОЙ) [258]	1/0	
2	253680	УЗЕЛ ОПОРЫ (ПРАВОЙ) [258]	0/1	
3	253582	ПЛАСТИНА	1/0	
4	253668	ОПОРА СВАРНАЯ	1/1	
5	253570	ОПОРА СВАРНАЯ	1/1	
6	253708	ПЛАСТИНА ЛЕВАЯ	1/0	
7	253709	ПЛАСТИНА ПРАВАЯ	0/1	
8	253696	ОПОРА В СБОРЕ [259]	0/1	
9	132773	КРЮК – ЗАЩЕЛКА ДЕЛИТЕЛЯ	1/1	
10	120932	ЗАЩЕЛКА (ЛЕВАЯ)	1/0	
11	120933	ЗАЩЕЛКА (ПРАВАЯ)	0/1	
12	132248	ЗАЩЕЛКА – LH, СТРАХОВКА ДЕЛИТЕЛЯ	1/0	
13	132253	ЗАЩЕЛКА – ПРАВАЯ, СТРАХОВКА ДЕЛИТЕЛЯ	0/1	
14	103738	ЗАЖИМ – ПВХ ИЗОЛИРОВАННЫЙ 13/16 ДЮЙМА РАЗМЕР ТРУБЫ	1/7	
15	165103	ВТУЛКА	2/2	
16	253678	ЗАГЛУШКА	3/3	
17	279798	ОПОРА	6/6	

257. Для установки левого и правого вертикального ножа требуется дополнительный комплект шлангов. Информация по комплекту шлангов для вертикального ножа приведена в разделе *74 (Опция) Комплекты шлангов для вертикального ножа – стандартные и короткие рычаги мотовила, одинарное мотовило, страница 299* и *75 (Опция) Комплекты шлангов для вертикального ножа – стандартные и короткие рычаги мотовила, сдвоенное мотовило, страница 303*. Комплекты можно приобрести только через отдел комплексных товаров.
258. Включает пластину (MD № 253582), болт (MD № 21580), шайбу (MD № 18635) и наклейку (MD № 174684).
259. Включает отражатель (MD № 115147).

ВЕРТИКАЛЬНЫЙ НОЖ – КОРОТКИЕ РЫЧАГИ МОТОВИЛА (ДОПОЛНИТЕЛЬНОЕ ОБОРУДОВАНИЕ)

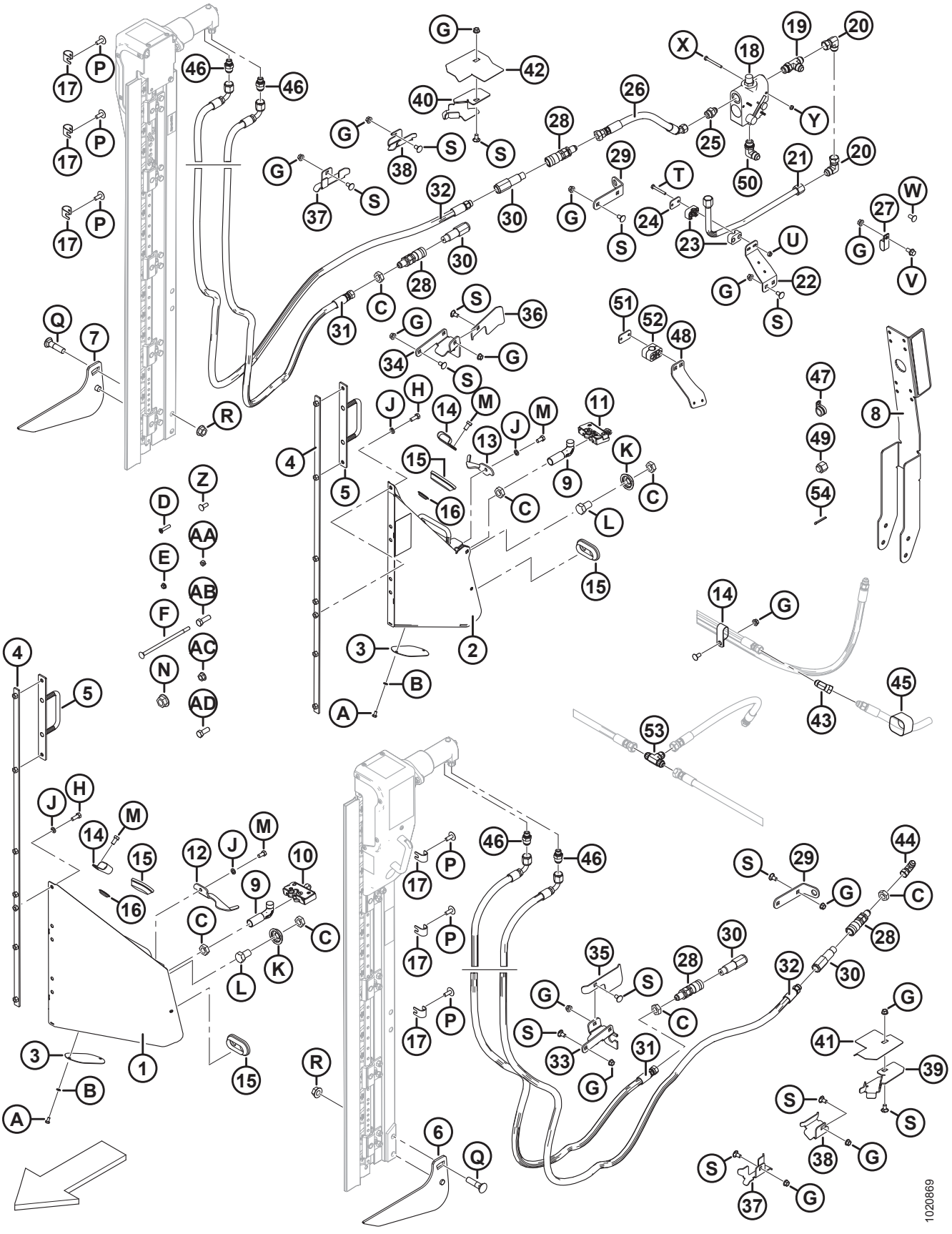

ВЕРТИКАЛЬНЫЙ НОЖ – КОРОТКИЕ РЫЧАГИ МОТОВИЛА (ДОПОЛНИТЕЛЬНОЕ ОБОРУДОВАНИЕ)

Ссылка	Номер детали	Описание	Кол-во B6137/B6138	Серийный номер
18	174422	КЛАПАН [260]	0/1	
	30054	КОМПЛЕКТ УПЛОТНЕНИЯ		
19	50019	ТРОЙНИК – ГИДР. С ЦИЛИНДРИЧЕСКОЙ РЕЗЬБОЙ С БОКОВЫМ ОТВОДОМ В КОМПЛЕКТЕ С УПЛОТНИТЕЛЬНЫМ КОЛЬЦОМ	0/1	
20	30556	ФИТИНГ – КОЛЕНО 90° ГИДР. ЛИНИИ	0/3	
21	255471	ЛИНИЯ – ГИДРАВЛИЧЕСКАЯ	0/1	
22	279001	ОПОРА – ХОМУТ ШЛАНГА	0/1	
23	252399	ХОМУТ – В СБОРЕ	0/1	
24	255461	КРЫШКА – ПЛОСКАЯ	0/1	
25	21881	ФИТИНГ – АДАПТЕР ГИДР. ЛИНИИ	0/1	
26	255462	ШЛАНГ – ГИДР. ЛИНИЯ	0/1	
27	135235	ХОМУТ – ШЛАНГ С ДВОЙНОЙ ИЗОЛЯЦИЕЙ	0/1	
28	135213	МУФТА – ОХВАТЫВАЮЩ., ГИДР. 3/8 ДЮЙМА ПЛОСКИЙ ВЫСТУП	2/2	
29	245915	ОПОРА – СОЕДИНИТЕЛЬ ДЛЯ ШЛАНГОВ	1/1	
30	135386	МУФТА – ОХВАТЫВАЕМ., ГИДР. 3/8 ДЮЙМА МУФТА С ПЛОСКИМ ТОРЦЕМ (FASTER) [261]	2/2	
	111978	КОМПЛЕКТ УПЛОТНЕНИЙ – ОХВАТЫВАЕМ. МУФТА 3/8 (ТОЛЬКО FASTER)		
31	255509	ШЛАНГ – ГИДР. ЛИНИЯ	1/1	
32	255510	ШЛАНГ – ГИДР. ЛИНИЯ	1/1	
33	245928	ОПОРА – ЛЕВЫЙ СОЕДИНИТЕЛЬ	1/0	
34	245955	ОПОРА – ПРАВЫЙ СОЕДИНИТЕЛЬ	0/1	
35	245936	ДЕФЛЕКТОР – ЛЕВЫЙ ШЛАНГ	1/0	
36	279017	ДЕФЛЕКТОР – ПРАВЫЙ ШЛАНГ	0/1	
37	245931	ОПОРА – ШЛАНГА	1/2	
38	245956	ОПОРА – ШЛАНГА	1/1	
39	253702	ОПОРА – ШЛАНГА, ЛЕВАЯ	1/0	
40	253703	ОПОРА – ШЛАНГА, ПРАВАЯ	0/1	
41	253704	НАПРАВЛЯЮЩАЯ – ШЛАНГА, ЛЕВАЯ	1/0	

260. Включает комплект уплотнений (MD № 30054).

261. Муфта Faster (MD № 135386) взаимозаменяема с муфтой Parker Hannifin (NSS). Комплект уплотнений (MD № 111978) предназначается исключительно для муфт Faster и не может использоваться с муфтами Parker Hannifin. Различия могут быть определены по длине: муфта Faster = 101 мм, а муфта Parker Hannifin = 84 мм.

ВЕРТИКАЛЬНЫЙ НОЖ – КОРОТКИЕ РЫЧАГИ МОТОВИЛА (ДОПОЛНИТЕЛЬНОЕ ОБОРУДОВАНИЕ)

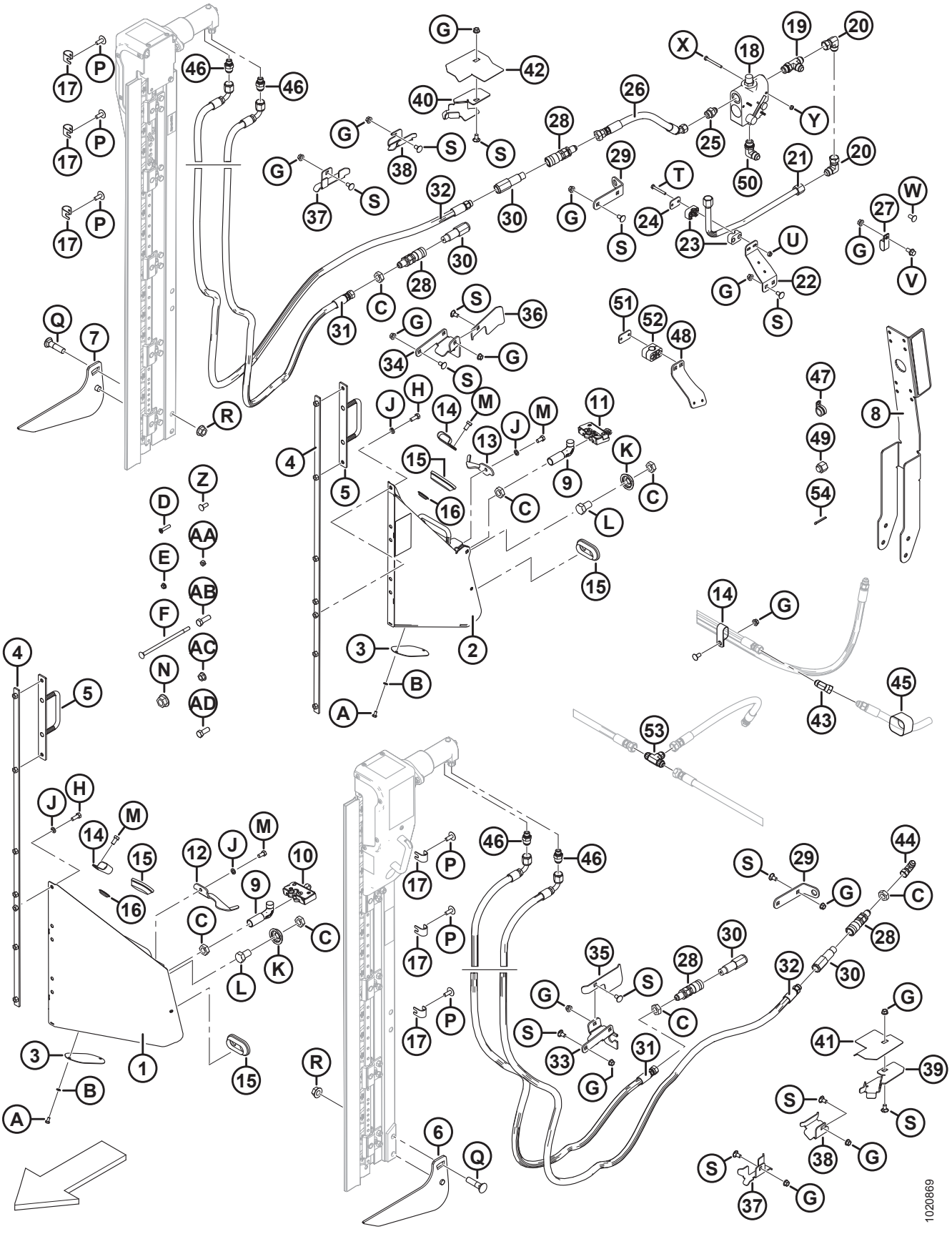

ВЕРТИКАЛЬНЫЙ НОЖ – КОРОТКИЕ РЫЧАГИ МОТОВИЛА (ДОПОЛНИТЕЛЬНОЕ ОБОРУДОВАНИЕ)

Ссылка	Номер детали	Описание	Кол-во B6137/B6138	Серийный номер
42	253705	НАПРАВЛЯЮЩАЯ – ШЛАНГА, ПРАВАЯ	0/1	
43	135685	ФИТИНГ – КОЛЕНО 45° ГИДР. ЛИНИИ	0/1	
44	30314	ФИТИНГ – КОЛЕНО 90° ГИДР. ЛИНИИ	1/0	
45	135443	КРЕПЕЖНАЯ ДЕТАЛЬ – РЕМЕННОЙ ХОМУТ 4 ДЮЙМА ДЛИНОЙ	0/3	
46	252296	ФИТИНГ – ПЕРЕХОДНИК-10 JIC X-6 BSPP	2/2	
47	135709	ЗАЖИМ – ИЗОЛИРОВАННЫЙ 3/4 ДЮЙМА	0/1	
48	245946	ОПОРА – ХОМУТ ШЛАНГА	0/1	
49	112935	КРЫШКА – 5/8 ДЮЙМА ТРУБКА С РАСТРУБОМ 37 ГРАДУСОВ	0/1	
50	21843	ФИТИНГ – КОЛЕНО 90° ГИДР. ЛИНИИ	0/1	
51	255460	КРЫШКА – ПЛОСКАЯ	0/2	
52	252368	ХОМУТ – В СБОРЕ	0/2	
53	30551	ФИТИНГ – ТРОЙНИК ГИДР. ЛИНИИ	0/1	
54	18607	ШПЛИНТ 5/32 ДИАМ. × 1,5, ОЦИНК.	0/1	
A	21580	БОЛТ – С ШЕСТИГР. ГОЛОВКОЙ 1/4 NC × 0,5 ДЛ., КЛАСС ПРОЧНОСТИ 5, ОЦИНК.		
B	18635	ШАЙБА – ОБЫЧН. СТОПОРНАЯ 1/4 ДЮЙМА НОМ. ВД ОЦИНК.		
C	7674	ГАЙКА – ШЕСТИГР. СТОПОР. 3/4-16 UNF GR5 ОЦИНК.		
D	30504	ВИНТ – ПЛОСКИЙ CSK (УТОПЛЕННЫЙ) ТОЧЕН. (С ГОЛОВКОЙ ПОД ШЛИЦ) 5/16 NC × ДЛИНА 1-1/2, GR5 ОЦИНК.		
E	30280	ГАЙКА – ФЛАНЦ. БОК. ЗАМК. ГЛАДК. ТОРЕЦ 5/16 NC GR5 ОЦИНК.		
F	135665	БОЛТ – RHSN 3/8-16 × 8; КЛАСС ПРОЧНОСТИ 5, ОЦИНК.		
G	30228	ГАЙКА – ФЛАНЦ. DT ГЛАДК. ТОРЕЦ 0,375-16 UNC		
H	20077	БОЛТ – ШЕСТИГР. ГОЛОВКА 3/8 NC × 1,0 ДЛ. GR5 ОЦИНК.		
J	18637	ШАЙБА – ОБЫЧН. СТОПОРНАЯ 3/8 ДЮЙМА НОМ. ВД ОЦИНК.		
K	253477	ШАЙБА – ВЕРТИКАЛЬНЫЙ НОЖ		
L	21590	БОЛТ – С ШЕСТИГРАННОЙ ГОЛОВКОЙ, 3/4 NC × ДЛИНОЙ 1,25 ДЮЙМА, КЛАСС ПРОЧНОСТИ 5, ОЦИНК.		
M	21567	БОЛТ – ШЕСТИГР. ГОЛОВКА 0,375-16 UNC × 0,75 ДЛ.		
N	135367	ГАЙКА – ФЛАНЦ., DT, ГЛАДКИЙ ТОРЕЦ 0,75-10 UNC GR. G		
P	135507	ВИНТ – С ГОЛОВКОЙ ПОД ШЛИЦ, С ПОЛУКРУГЛОЙ ГОЛОВКОЙ TORX, 38 NC × ДЛИНОЙ 1		

ВЕРТИКАЛЬНЫЙ НОЖ – КОРОТКИЕ РЫЧАГИ МОТОВИЛА (ДОПОЛНИТЕЛЬНОЕ ОБОРУДОВАНИЕ)

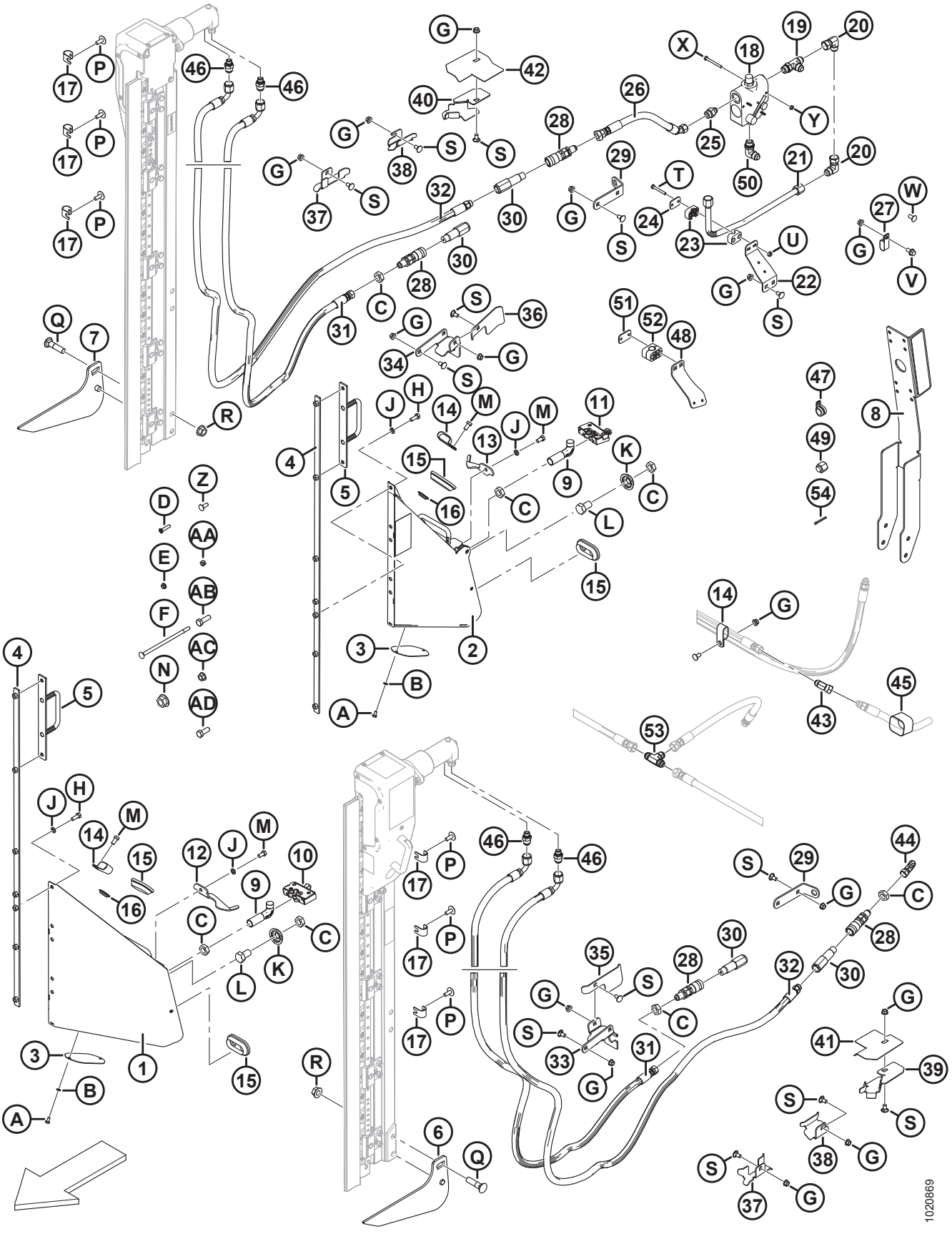

ВЕРТИКАЛЬНЫЙ НОЖ – КОРОТКИЕ РЫЧАГИ МОТОВИЛА (ДОПОЛНИТЕЛЬНОЕ ОБОРУДОВАНИЕ)

Ссылка	Номер детали	Описание	Кол-во B6137/B6138	Серийный номер
Q	30759	БОЛТ – RHSSN 5/8 NC × 2,5 ДЛ., КЛАСС ПРОЧНОСТИ 5, ОЦИНК.		
R	50225	ГАЙКА – ФЛАНЦ. DT ГЛАДКИЙ ТОРЕЦ 0,625-11 UNC		
S	21472	БОЛТ – RHSN 3/8-16 × 0,75, КЛАСС ПРОЧНОСТИ 5		
T	21570	БОЛТ – С ШЕСТИГРАННОЙ ГОЛОВКОЙ, 1/4 NC × ДЛИНОЙ 2,0 ДЮЙМА, КЛАСС ПРОЧНОСТИ 5, ОЦИНК.		
U	135248	ГАЙКА – ФЛАНЦ. ГЛАДКИЙ ТОРЕЦ 1/4-20 NC GR5, ОЦИНК., CTR LK DT		
V	21821	БОЛТ – ШЕСТИГР. ГОЛОВКА ФЛАНЦЕВ. (С ЗАЗУБР.) 3/8 NC × 0,75 GR5 ОЦИНК.		
W	21863	БОЛТ – RHSSN 3/8 NC × 0,75 ДЛ. GR5 ОЦИНК.		
X	21854	БОЛТ – НН 1/4 NC × ДЛИНОЙ 2,5 GR5, ОЦИНК.		
Y	18724	ГАЙКА – ШЕСТИГРАННАЯ СТОПОРНАЯ DT 1/4-20 UNC ОЦИНК.		
Z	100456	БОЛТ – RHSSN 3/8 NC × 1,0 GR5 ОЦИНК.		
AA	135511	ГАЙКА – ЦЕНТР. СТОПОРН., 0,375-16 UNC, КЛАСС ПРОЧНОСТИ 5, ОЦИНК.		
AB	18723	БОЛТ – ШЕСТИГР. ГОЛОВКА 1/2 NC × 1,5 ДЛ. ПОЛНАЯ РЕЗЬБА GR5 ОЦИНК.		
AC	50186	ГАЙКА – ФЛАНЦ. СТОПОР. ГЛАДК. ТОРЕЦ, DT 0,500-13 UNC, КЛАСС ПРОЧНОСТИ 5		
AD	21491	БОЛТ – НН 1/2 NC × ДЛИНОЙ 1,25 GR5, ОЦИНК.		

74 (Опция) Комплекты шлангов для вертикального ножа – стандартные и короткие рычаги мотовила, одинарное мотовило

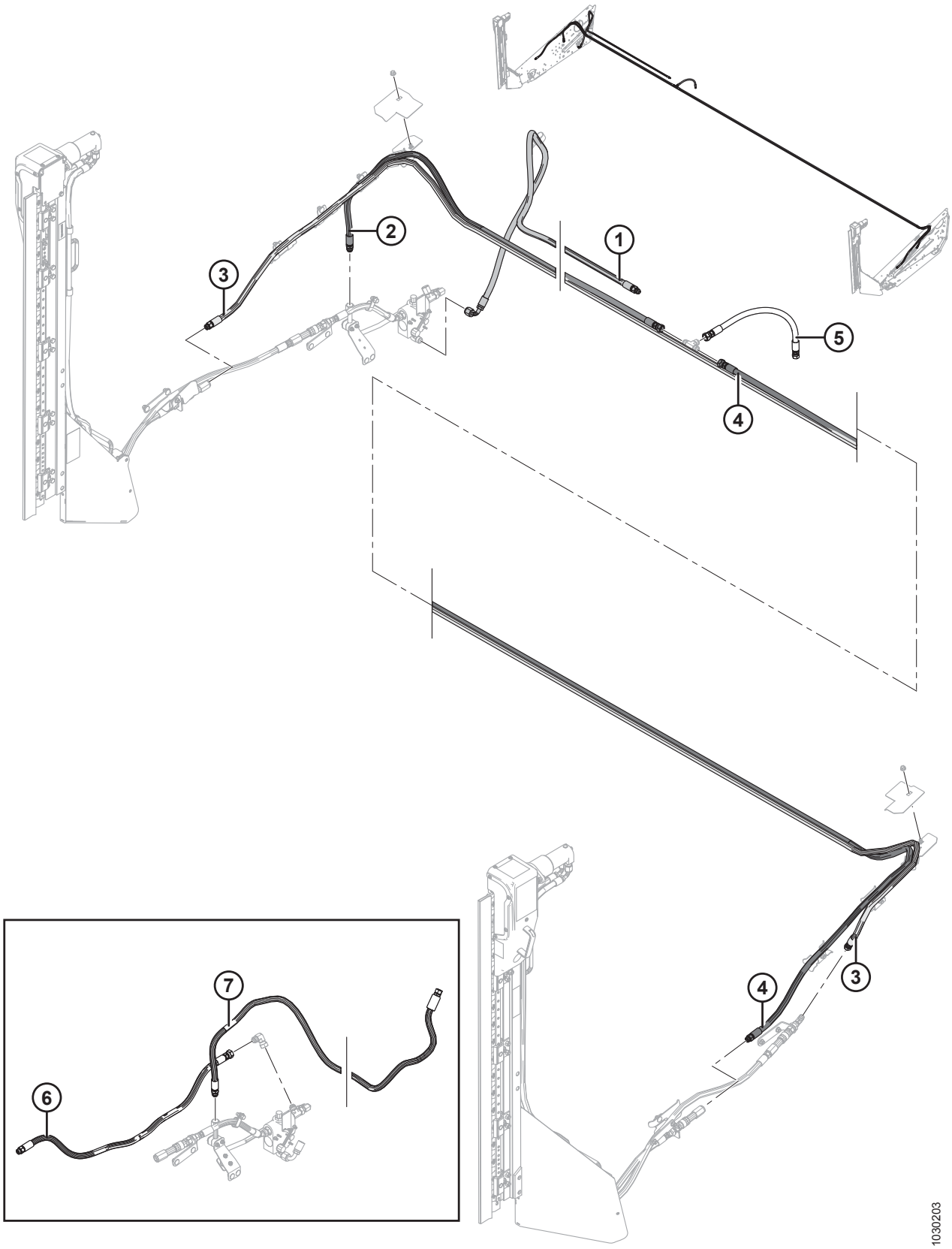

(ОПЦИЯ) КОМПЛЕКТЫ ШЛАНГОВ ДЛЯ ВЕРТИКАЛЬНОГО НОЖА – СТАНДАРТНЫЕ И КОРОТКИЕ РЫЧАГИ МОТОВИЛА, ОДИНАРНОЕ МОТОВИЛО

ПРИМЕЧАНИЕ:

Комплекты шлангов для использования с комплектами вертикальных ножей MD № B6137 и MD № B6138 (короткие рычаги мотовила), или с MD № B6608 и MD № B6609 (стандартные рычаги мотовила).

Ссылка	Номер детали	Описание	Кол-во	Серийный номер
	B6264	КОМПЛЕКТ – ШЛАНГИ ДЛЯ ДВОЙНОГО ВЕРТИКАЛЬНОГО НОЖА (20-ФУТОВЫЕ ЖЕСТКИЕ ЖАТКИ, ОДИНАРНОЕ МОТОВИЛО) [262]	1	
	B6265	КОМПЛЕКТ – ШЛАНГОВ ДЛЯ ДВОЙНОГО ВЕРТИКАЛЬНОГО НОЖА (25-ФУТОВЫЕ ЖЕСТКИЕ ЖАТКИ, ОДИНАРНОЕ МОТОВИЛО) [262]	1	
	B6266	КОМПЛЕКТ – ШЛАНГОВ ДЛЯ ДВОЙНОГО ВЕРТИКАЛЬНОГО НОЖА (30-ФУТОВЫЕ ЖЕСТКИЕ ЖАТКИ, ОДИНАРНОЕ МОТОВИЛО) [262]	1	
	B6267	КОМПЛЕКТ – ШЛАНГОВ ДЛЯ ДВОЙНОГО ВЕРТИКАЛЬНОГО НОЖА (35-ФУТОВЫЕ ЖЕСТКИЕ ЖАТКИ, ОДИНАРНОЕ МОТОВИЛО) [262]	1	
1	255947	ШЛАНГ – ГИДРАВЛИЧ. (КРОМЕ 20-ФУТОВЫХ ЖАТОК)	1	
2	255573	ШЛАНГ – ГИДРАВЛИЧ. (20-ФУТОВЫЕ ЖЕСТКИЕ ЖАТКИ, ОДИНАРНОЕ МОТОВИЛО)	1	
	255574	ШЛАНГ – ГИДРАВЛИЧ. (25-ФУТОВЫЕ ЖЕСТКИЕ ЖАТКИ, ОДИНАРНОЕ МОТОВИЛО)	1	
	255558	ШЛАНГ – ГИДРАВЛИЧ. (30-ФУТОВЫЕ ЖЕСТКИЕ ЖАТКИ, ОДИНАРНОЕ МОТОВИЛО)	1	
	255559	ШЛАНГ – ГИДРАВЛИЧ. (35-ФУТОВЫЕ ЖЕСТКИЕ ЖАТКИ, ОДИНАРНОЕ МОТОВИЛО)	1	
3	255576	ШЛАНГ – ГИДРАВЛИЧ. (20-ФУТОВЫЕ ЖЕСТКИЕ ЖАТКИ, ОДИНАРНОЕ МОТОВИЛО)	1	
	255577	ШЛАНГ – ГИДРАВЛИЧ. (25-ФУТОВЫЕ ЖЕСТКИЕ ЖАТКИ, ОДИНАРНОЕ МОТОВИЛО)	1	
	255544	ШЛАНГ – ГИДРАВЛИЧ. (30-ФУТОВЫЕ ЖЕСТКИЕ ЖАТКИ, ОДИНАРНОЕ МОТОВИЛО)	1	
	255545	ШЛАНГ – ГИДРАВЛИЧ. (35-ФУТОВЫЕ ЖЕСТКИЕ ЖАТКИ, ОДИНАРНОЕ МОТОВИЛО)	1	

262. Комплекты можно приобрести только через отдел комплексных товаров.

(ОПЦИЯ) КОМПЛЕКТЫ ШЛАНГОВ ДЛЯ ВЕРТИКАЛЬНОГО НОЖА – СТАНДАРТНЫЕ И КОРОТКИЕ РЫЧАГИ МОТОВИЛА, ОДИНАРНОЕ МОТОВИЛО

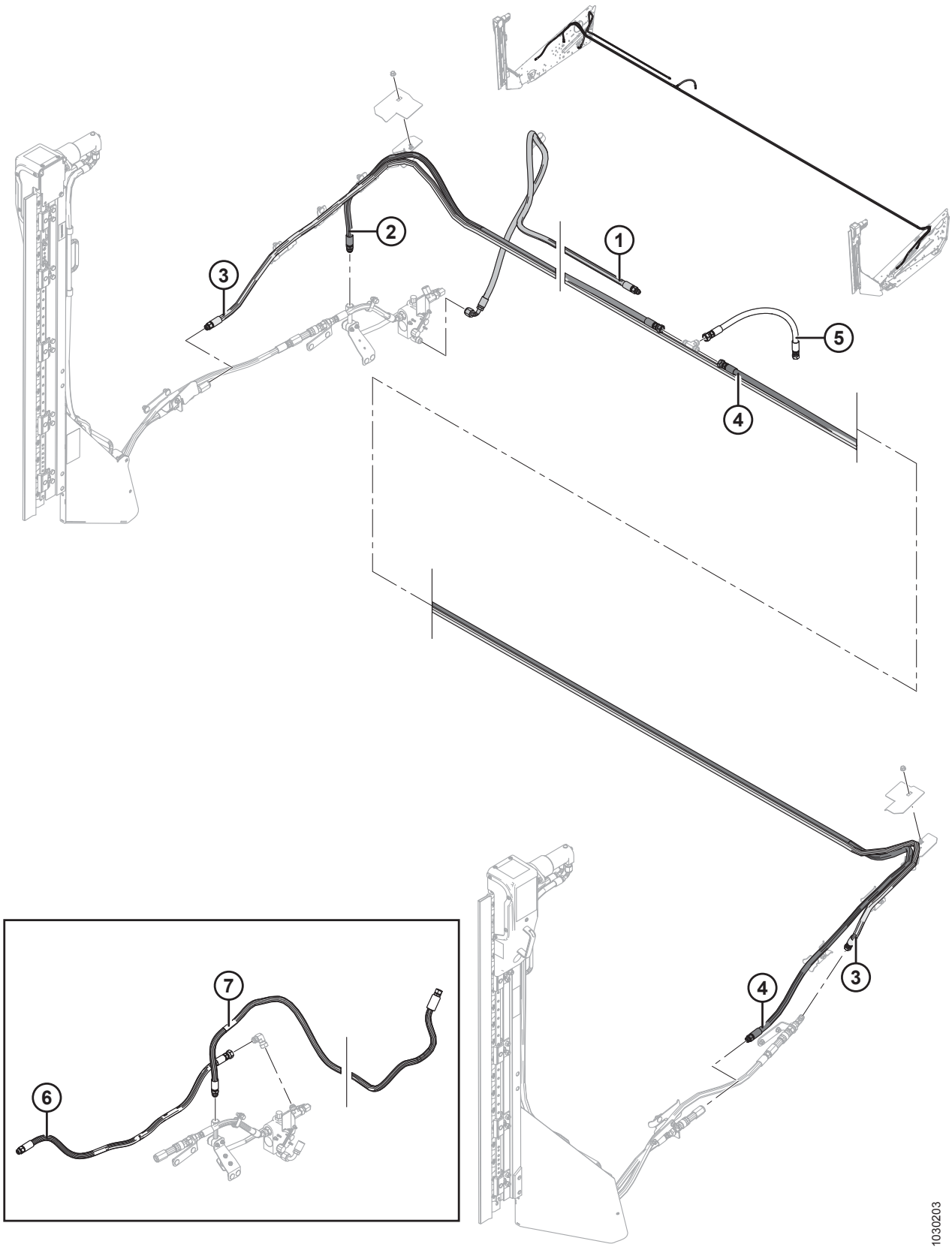

(ОПЦИЯ) КОМПЛЕКТЫ ШЛАНГОВ ДЛЯ ВЕРТИКАЛЬНОГО НОЖА – СТАНДАРТНЫЕ И КОРОТКИЕ РЫЧАГИ МОТОВИЛА, ОДИНАРНОЕ МОТОВИЛО

Ссылка	Номер детали	Описание	Кол-во	Серийный номер
4	255579	ШЛАНГ – ГИДРАВЛИЧ. (20-ФУТОВЫЕ ЖЕСТКИЕ ЖАТКИ, ОДИНАРНОЕ МОТОВИЛО)	1	
	255580	ШЛАНГ – ГИДРАВЛИЧ. (25-ФУТОВЫЕ ЖЕСТКИЕ ЖАТКИ, ОДИНАРНОЕ МОТОВИЛО)	1	
	255562	ШЛАНГ – ГИДРАВЛИЧ. (30-ФУТОВЫЕ ЖЕСТКИЕ ЖАТКИ, ОДИНАРНОЕ МОТОВИЛО)	1	
	255563	ШЛАНГ – ГИДРАВЛИЧ. (35-ФУТОВЫЕ ЖЕСТКИЕ ЖАТКИ, ОДИНАРНОЕ МОТОВИЛО)	1	
5	255497	ШЛАНГ – ГИДРАВЛИЧЕСКИЙ	1	
6	255465	ШЛАНГ – ГИДРАВЛИЧЕСКИЙ (ТОЛЬКО ДЛЯ ОДИНАРНОГО ВЕРТИКАЛЬНОГО НОЖА) [263]	A/R	
7	255582	ШЛАНГ – ГИДРАВЛИЧЕСКИЙ (ТОЛЬКО 20-ФУТОВЫЕ ЖЕСТКИЕ ЖАТКИ, ОДИНАРНОЕ МОТОВИЛО, ОДИНАРНЫЙ ВЕРТИКАЛЬНЫЙ НОЖ) [263]	A/R	
	255583	ШЛАНГ – ГИДРАВЛИЧЕСКИЙ (ТОЛЬКО 25–35-ФУТОВЫЕ ЖЕСТКИЕ ЖАТКИ, ОДИНАРНОЕ МОТОВИЛО, ОДИНАРНЫЙ ВЕРТИКАЛЬНЫЙ НОЖ) [263]	A/R	

263. Не включен в комплекты шлангов вертикальных ножей. Шланг используется при самостоятельной установке правого вертикального ножа.

75 (Опция) Комплекты шлангов для вертикального ножа – стандартные и короткие рычаги мотовила, сдвоенное мотовило

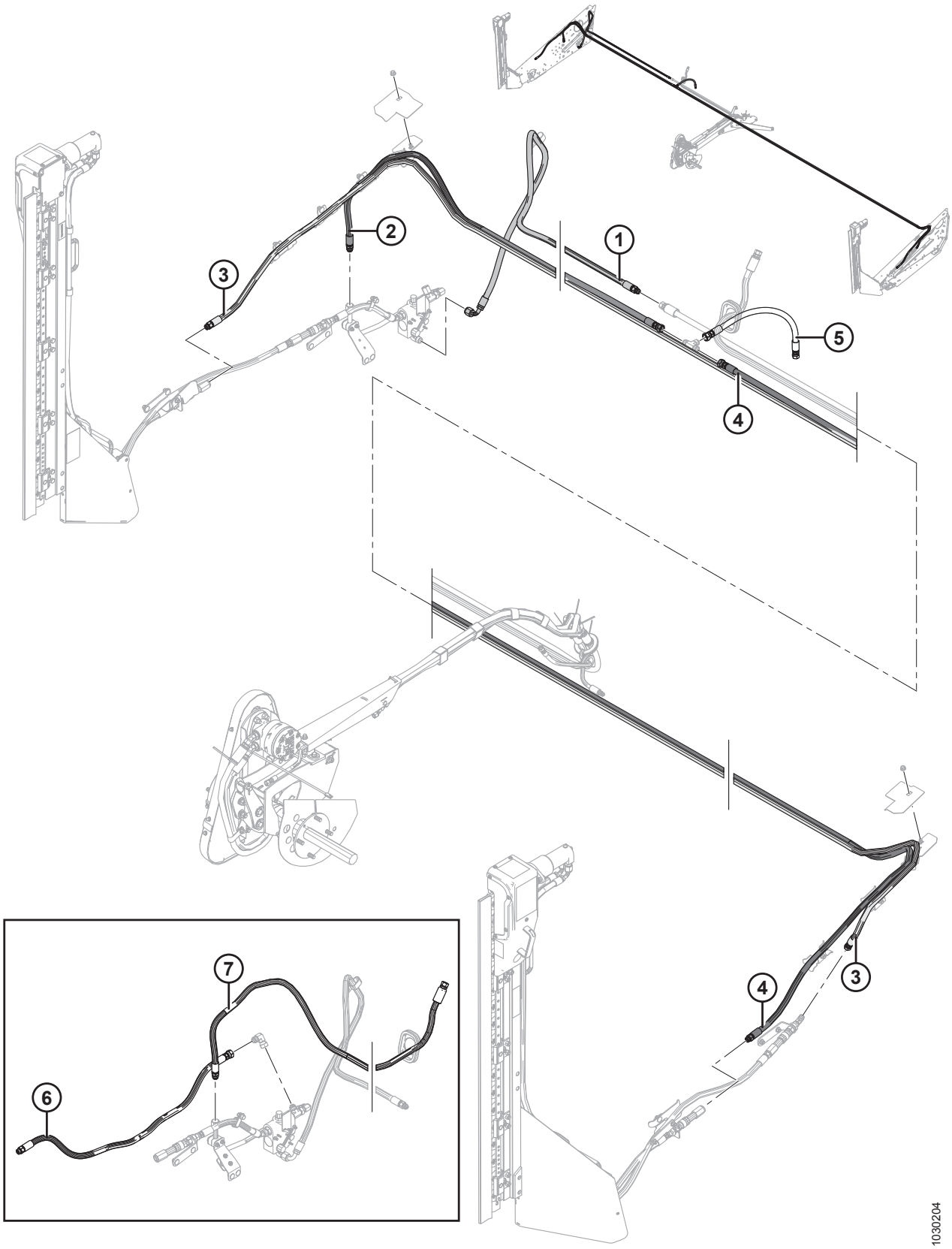

(ОПЦИЯ) КОМПЛЕКТЫ ШЛАНГОВ ДЛЯ ВЕРТИКАЛЬНОГО НОЖА – СТАНДАРТНЫЕ И КОРОТКИЕ РЫЧАГИ МОТОВИЛА, СДВОЕННОЕ МОТОВИЛО

ПРИМЕЧАНИЕ:

Комплекты шлангов для использования с комплектами вертикальных ножей MD № B6137 и MD № B6138 (короткие рычаги мотовила), или с MD № B6608 и MD № B6609 (стандартные рычаги мотовила).

Ссылка	Номер детали	Описание	Кол-во	Серийный номер
	B6255	КОМПЛЕКТ – ШЛАНГИ ДЛЯ ДВОЙНОГО ВЕРТИКАЛЬНОГО НОЖА (30-ФУТОВЫЕ ЖЕСТКИЕ ЖАТКИ, СДВОЕННОЕ МОТОВИЛО) [264]	1	
	B6256	КОМПЛЕКТ – ШЛАНГОВ ДЛЯ ДВОЙНОГО ВЕРТИКАЛЬНОГО НОЖА (35-ФУТОВЫЕ ЖЕСТКИЕ ЖАТКИ, СДВОЕННОЕ МОТОВИЛО) [264]	1	
	B6257	КОМПЛЕКТ – ШЛАНГОВ ДЛЯ ДВОЙНОГО ВЕРТИКАЛЬНОГО НОЖА (40-ФУТОВЫЕ ЖЕСТКИЕ ЖАТКИ, СДВОЕННОЕ МОТОВИЛО) [264]	1	
	B6258	КОМПЛЕКТ – ШЛАНГОВ ДЛЯ ДВОЙНОГО ВЕРТИКАЛЬНОГО НОЖА (45-ФУТОВЫЕ ЖЕСТКИЕ ЖАТКИ, СДВОЕННОЕ МОТОВИЛО) [264]	1	
1	255554	ШЛАНГ – ГИДРАВЛИЧ. (30-ФУТОВЫЕ ЖЕСТКИЕ ЖАТКИ, СДВОЕННОЕ МОТОВИЛО)	1	
	255555	ШЛАНГ – ГИДРАВЛИЧ. (35-ФУТОВЫЕ ЖЕСТКИЕ ЖАТКИ, СДВОЕННОЕ МОТОВИЛО)	1	
	255556	ШЛАНГ – ГИДРАВЛИЧ. (40-ФУТОВЫЕ ЖЕСТКИЕ ЖАТКИ, СДВОЕННОЕ МОТОВИЛО)	1	
	255557	ШЛАНГ – ГИДРАВЛИЧ. (45-ФУТОВЫЕ ЖЕСТКИЕ ЖАТКИ, СДВОЕННОЕ МОТОВИЛО)	1	
2	255558	ШЛАНГ – ГИДРАВЛИЧ. (30-ФУТОВЫЕ ЖЕСТКИЕ ЖАТКИ, СДВОЕННОЕ МОТОВИЛО)	1	
	255559	ШЛАНГ – ГИДРАВЛИЧ. (35-ФУТОВЫЕ ЖЕСТКИЕ ЖАТКИ, СДВОЕННОЕ МОТОВИЛО)	1	
	255560	ШЛАНГ – ГИДРАВЛИЧ. (40-ФУТОВЫЕ ЖЕСТКИЕ ЖАТКИ, СДВОЕННОЕ МОТОВИЛО)	1	
	255561	ШЛАНГ – ГИДРАВЛИЧ. (45-ФУТОВЫЕ ЖЕСТКИЕ ЖАТКИ, СДВОЕННОЕ МОТОВИЛО)	1	
3	255544	ШЛАНГ – ГИДРАВЛИЧ. (30-ФУТОВЫЕ ЖЕСТКИЕ ЖАТКИ, СДВОЕННОЕ МОТОВИЛО)	1	
	255545	ШЛАНГ – ГИДРАВЛИЧ. (35-ФУТОВЫЕ ЖЕСТКИЕ ЖАТКИ, СДВОЕННОЕ МОТОВИЛО)	1	
	255546	ШЛАНГ – ГИДРАВЛИЧ. (40-ФУТОВЫЕ ЖЕСТКИЕ ЖАТКИ, СДВОЕННОЕ МОТОВИЛО)	1	
	255547	ШЛАНГ – ГИДРАВЛИЧ. (45-ФУТОВЫЕ ЖЕСТКИЕ ЖАТКИ, СДВОЕННОЕ МОТОВИЛО)	1	

264. Комплекты можно приобрести только через отдел комплексных товаров.

(ОПЦИЯ) КОМПЛЕКТЫ ШЛАНГОВ ДЛЯ ВЕРТИКАЛЬНОГО НОЖА – СТАНДАРТНЫЕ И КОРОТКИЕ РЫЧАГИ МОТОВИЛА, СДВОЕННОЕ МОТОВИЛО

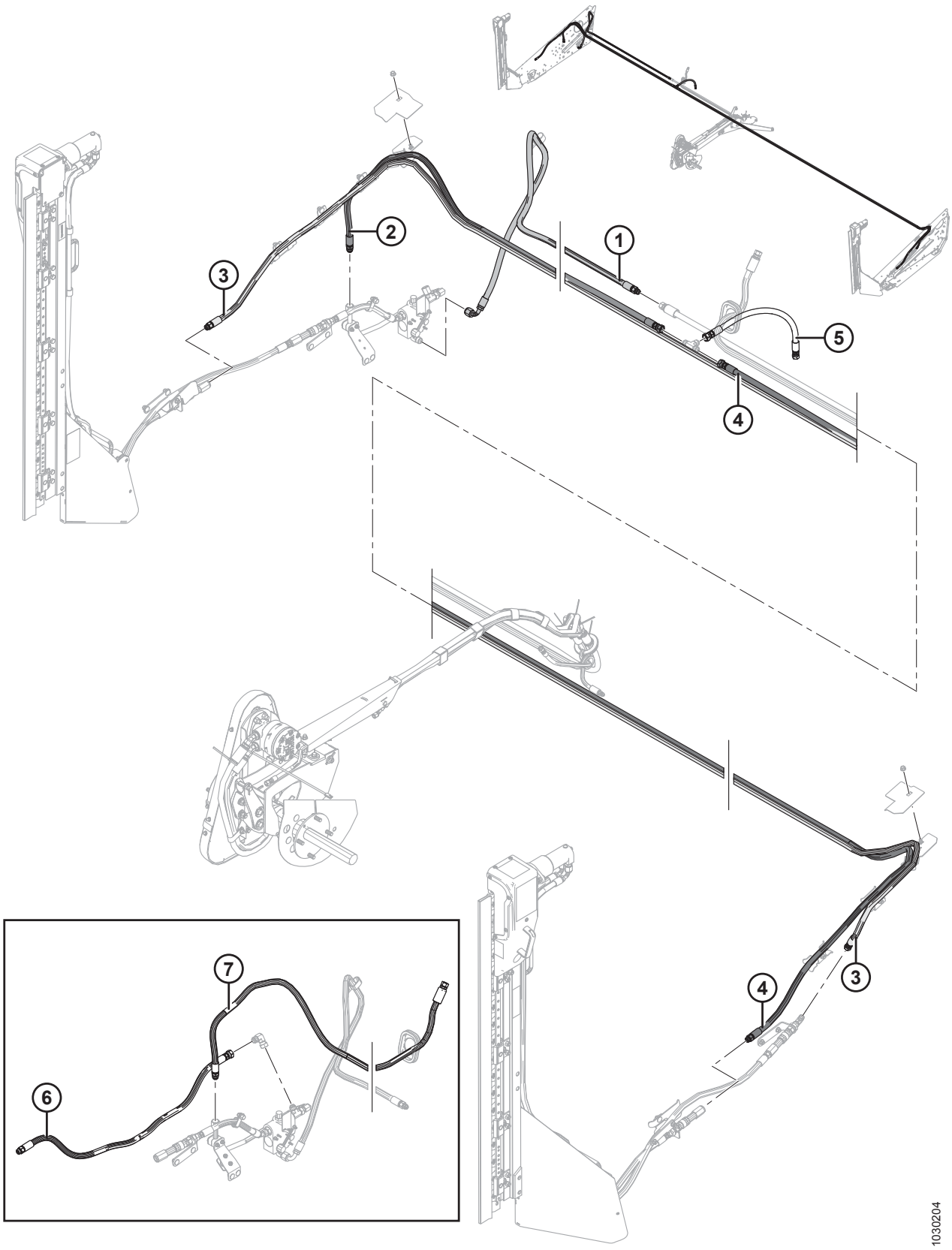

(ОПЦИЯ) КОМПЛЕКТЫ ШЛАНГОВ ДЛЯ ВЕРТИКАЛЬНОГО НОЖА – СТАНДАРТНЫЕ И КОРОТКИЕ РЫЧАГИ МОТОВИЛА, СДВОЕННОЕ МОТОВИЛО

Ссылка	Номер детали	Описание	Кол-во	Серийный номер
4	255562	ШЛАНГ – ГИДРАВЛИЧ. (30-ФУТОВЫЕ ЖЕСТКИЕ ЖАТКИ, СДВОЕННОЕ МОТОВИЛО)	1	
	255563	ШЛАНГ – ГИДРАВЛИЧ. (35-ФУТОВЫЕ ЖЕСТКИЕ ЖАТКИ, СДВОЕННОЕ МОТОВИЛО)	1	
	255564	ШЛАНГ – ГИДРАВЛИЧ. (40-ФУТОВЫЕ ЖЕСТКИЕ ЖАТКИ, СДВОЕННОЕ МОТОВИЛО)	1	
	255565	ШЛАНГ – ГИДРАВЛИЧ. (45-ФУТОВЫЕ ЖЕСТКИЕ ЖАТКИ, СДВОЕННОЕ МОТОВИЛО)	1	
5	255497	ШЛАНГ – ГИДРАВЛИЧЕСКИЙ	1	
6	255465	ШЛАНГ – ГИДРАВЛИЧЕСКИЙ (ТОЛЬКО ДЛЯ ОДИНАРНОГО ВЕРТИКАЛЬНОГО НОЖА) [265]	A/R	
7	255567	ШЛАНГ – ГИДРАВЛИЧЕСКИЙ (ТОЛЬКО 30-ФУТОВЫЕ ЖЕСТКИЕ ЖАТКИ, СДВОЕННОЕ МОТОВИЛО, ОДИНАРНЫЙ ВЕРТИКАЛЬНЫЙ НОЖ) [265]	A/R	
	255568	ШЛАНГ – ГИДРАВЛИЧЕСКИЙ (ТОЛЬКО 35-ФУТОВЫЕ ЖЕСТКИЕ ЖАТКИ, СДВОЕННОЕ МОТОВИЛО, ОДИНАРНЫЙ ВЕРТИКАЛЬНЫЙ НОЖ) [265]	A/R	
	255569	ШЛАНГ – ГИДРАВЛИЧЕСКИЙ (ТОЛЬКО 40-ФУТОВЫЕ ЖЕСТКИЕ ЖАТКИ, СДВОЕННОЕ МОТОВИЛО, ОДИНАРНЫЙ ВЕРТИКАЛЬНЫЙ НОЖ) [265]	A/R	
	255570	ШЛАНГ – ГИДРАВЛИЧЕСКИЙ (ТОЛЬКО 45-ФУТОВЫЕ ЖЕСТКИЕ ЖАТКИ, СДВОЕННОЕ МОТОВИЛО, ОДИНАРНЫЙ ВЕРТИКАЛЬНЫЙ НОЖ) [265]	A/R	

265. Не включен в комплекты шлангов вертикальных ножей. Шланг используется при самостоятельной установке правого вертикального ножа.

76 (Опция) Вертикальный нож – стандартный рычаг мотовила, левая сторона (2019)

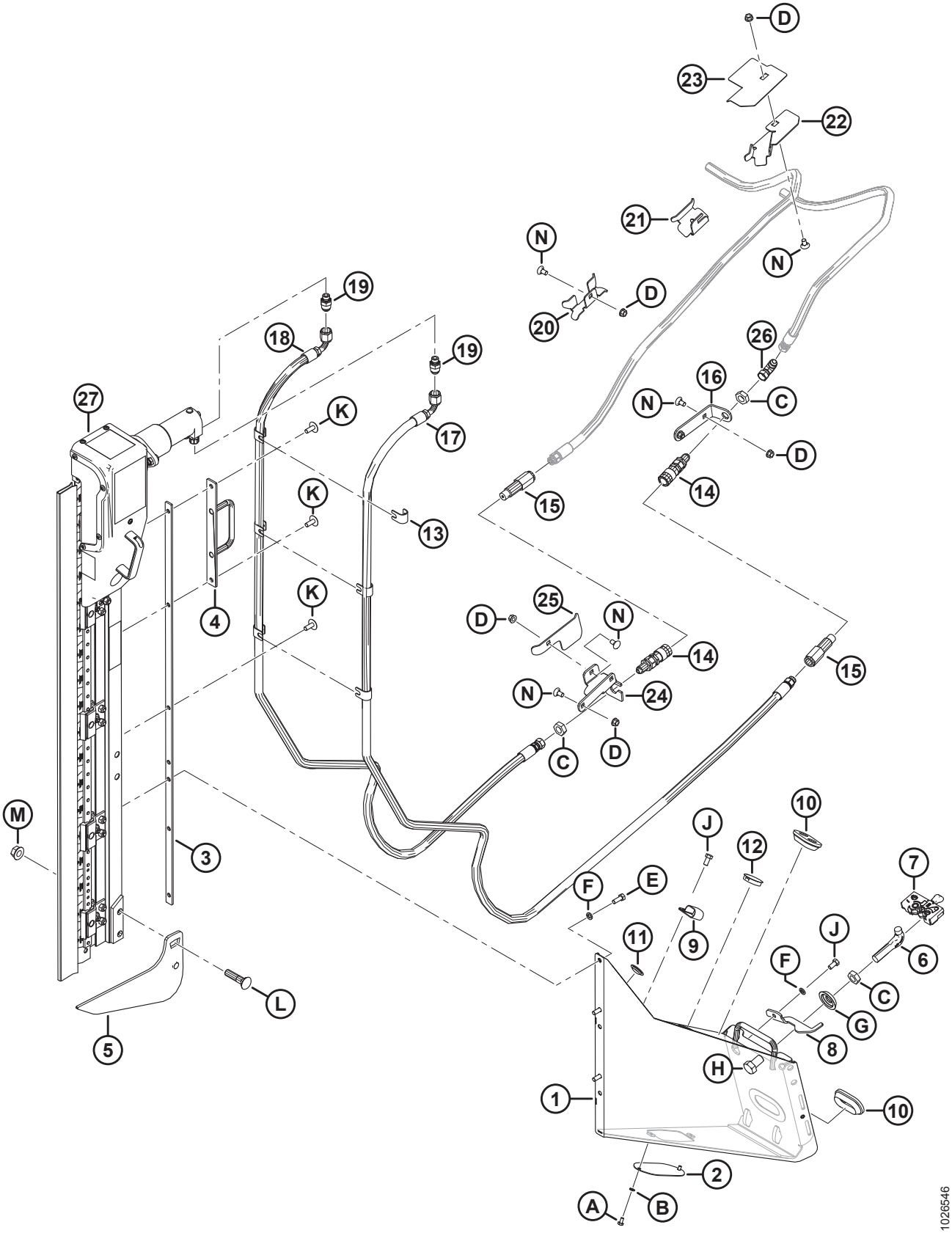

(ОПЦИЯ) ВЕРТИКАЛЬНЫЙ НОЖ – СТАНДАРТНЫЙ РЫЧАГ МОТОВИЛА, ЛЕВАЯ СТОРОНА (2019)

Ссылка	Номер детали	Описание	Кол-во	Серийный номер
	B6608	КОМПЛЕКТ – ОПОРА ВЕРТИКАЛЬНОГО НОЖА D1/FD1, ЛЕВ. [266]		346190–
	B6410	КОМПЛЕКТ – ЛЕВ./ПРАВ. ВЕРТИКАЛЬНЫЕ НОЖИ ZIEGLER ДЛЯ D1/FD1 [267]		346190–
1	294721	ОПОРА В СБОРЕ – ЛЕВ., Н/Д	1	346190–
2	253582	ПЛАСТИНА	1	346190–
3	253668	ОПОРА СВАРНАЯ	1	346190–
4	253570	ОПОРА СВАРНАЯ	1	346190–
5	253708	ПЛАСТИНА ЛЕВАЯ	1	346190–
6	132773	КРЮК – ЗАЩЕЛКА ДЕЛИТЕЛЯ	1	346190–
7	120932	ЗАЩЕЛКА – ЛЕВАЯ	1	346190–
8	132248	ЗАЩЕЛКА – LH, СТРАХОВКА ДЕЛИТЕЛЯ	1	346190–
9	103738	ЗАЖИМ – ПВХ ИЗОЛИРОВАННЫЙ 13/16 ДЮЙМА РАЗМЕР ТРУБЫ	1	346190–
10	165103	ВТУЛКА	2	346190–
11	30433	ЗАГЛУШКА – ПЛАСТИКОВАЯ САМОФИКСИРУЮЩАЯСЯ	2	346190–
12	135613	ЗАГЛУШКА – ПЛАСТИКОВАЯ САМОФИКСИРУЮЩАЯСЯ	1	346190–
13	279798	ОПОРА	6	346190–
14	135213	МУФТА – С ВНУТР. РЕЗЬБ., ГИДРАВЛ. 3/8 ДЮЙМА ПЛОСКАЯ ПЕРЕБОРКА	2	346190–
15	135386	МУФТА – ОХВАТЫВАЕМ., ГИДР. 3/8 ДЮЙМА МУФТА С ПЛОСКИМ ТОРЦЕМ (FASTER) [268]	2	346190–
	111978	КОМПЛЕКТ УПЛОТНЕНИЙ – ОХВАТЫВАЕМ. МУФТА 3/8 (ТОЛЬКО FASTER)		346190–
16	245915	ОПОРА – СОЕДИНИТЕЛЬ ДЛЯ ШЛАНГОВ	1	346190–
17	294985	ШЛАНГ – ГИДР. ЛИНИЯ	1	346190–
18	294508	ШЛАНГ – ГИДР. ЛИНИЯ	1	346190–
19	252296	ФИТИНГ – ПЕРЕХОДНИК-10 JIC X-6 BSPP	2	346190–
20	245931	ОПОРА – ШЛАНГА	1	346190–
21	245956	ОПОРА – ШЛАНГА	1	346190–
22	253702	ОПОРА – ШЛАНГА, ЛЕВАЯ	1	346190–

266. Комплекты можно приобрести только через отдел комплексных товаров.
267. Комплект включает два ножа. Комплекты можно приобрести только через отдел комплексных товаров.
268. Муфта Faster (MD № 135386) взаимозаменяема с муфтой Parker Hannifin (NSS). Комплект уплотнений (MD № 111978) предназначается исключительно для муфт Faster и не может использоваться с муфтами Parker Hannifin. Различия могут быть определены по длине: муфта Faster = 101 мм, а муфта Parker Hannifin = 84 мм.

(ОПЦИЯ) ВЕРТИКАЛЬНЫЙ НОЖ – СТАНДАРТНЫЙ РЫЧАГ МОТОВИЛА, ЛЕВАЯ СТОРОНА (2019)

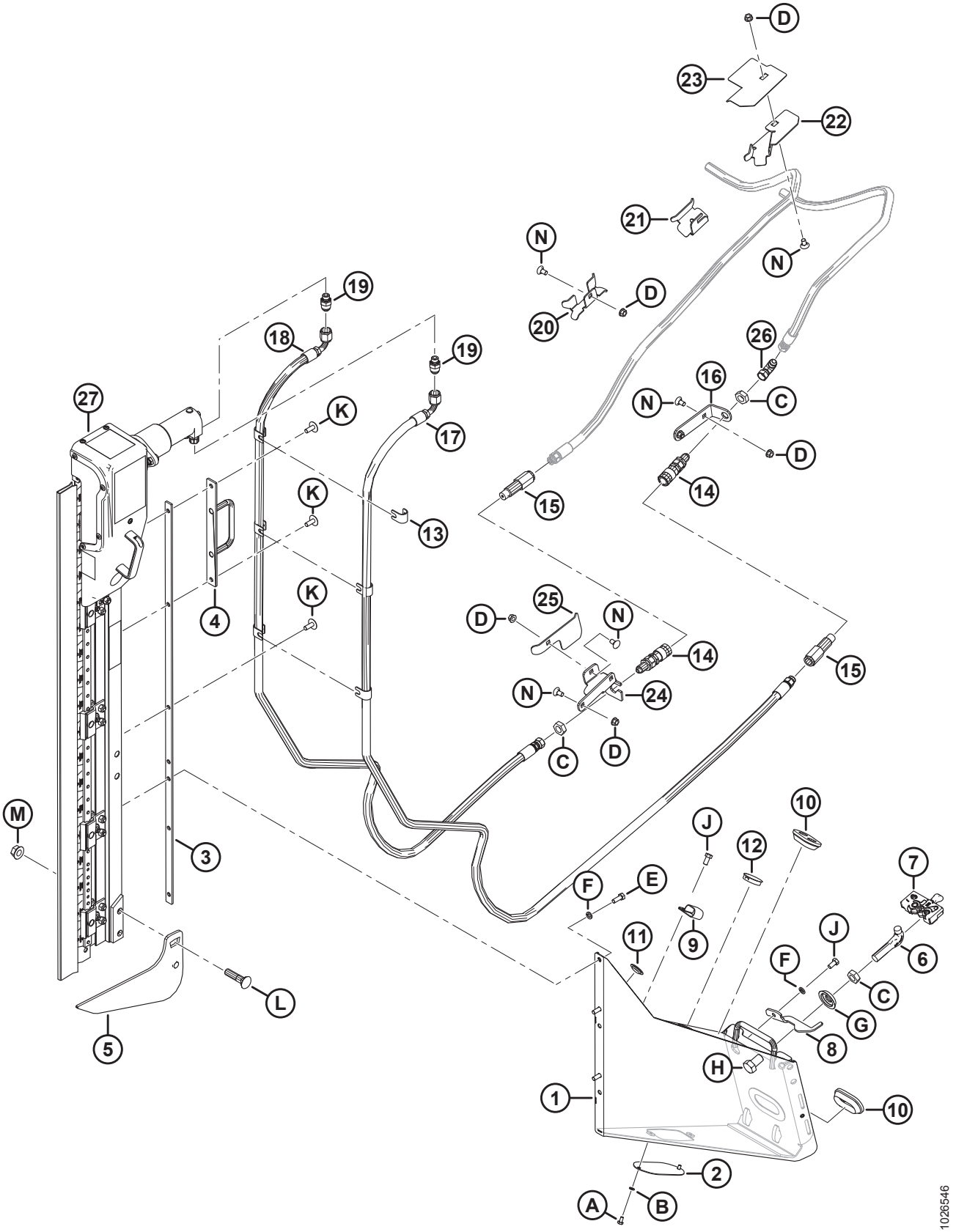

(ОПЦИЯ) ВЕРТИКАЛЬНЫЙ НОЖ – СТАНДАРТНЫЙ РЫЧАГ МОТОВИЛА, ЛЕВАЯ СТОРОНА (2019)

Ссылка	Номер детали	Описание	Кол-во	Серийный номер
23	253704	НАПРАВЛЯЮЩАЯ – ШЛАНГА, ЛЕВАЯ	1	346190–
24	245928	ОПОРА – ЛЕВЫЙ СОЕДИНИТЕЛЬ	1	346190–
25	245936	ДЕФЛЕКТОР – ЛЕВЫЙ ШЛАНГ	1	346190–
26	30314	ФИТИНГ – КОЛЕНО 90° ГИДР. ЛИНИИ	1	346190–
27	NSS	ВЕРТИКАЛЬНЫЙ НОЖ ZIEGLER [269]		346190–
A	21580	БОЛТ – С ШЕСТИГР. ГОЛОВКОЙ 1/4 NC × 0,5 ДЛ., КЛАСС ПРОЧНОСТИ 5, ОЦИНК.		
B	18635	ШАЙБА – СТАНД. СТОПОРНАЯ 1/4 ДЮЙМА НОМ. ВД, ОЦИНК.		
C	7674	ГАЙКА – ШЕСТИГР. СТОПОР. 3/4-16 UNF GR5 ОЦИНК.		
D	30228	ГАЙКА – ФЛАНЦ. DT ГЛАДКИЙ ТОРЕЦ 0,375-16 UNC		
E	20077	БОЛТ – ШЕСТИГР. ГОЛОВКА 3/8 NC × 1,0 ДЛ. GR5 ОЦИНК.		
F	18637	ШАЙБА – ОБЫЧН. СТОПОРНАЯ 3/8 ДЮЙМА НОМ. ВНУТР. ДИАМ. ОЦИНК.		
G	253477	ШАЙБА – ВЕРТИКАЛЬНЫЙ НОЖ		
H	21590	БОЛТ – С ШЕСТИГРАННОЙ ГОЛОВКОЙ, 3/4 NC × ДЛИНОЙ 1,25 ДЮЙМА, КЛАСС ПРОЧНОСТИ 5, ОЦИНК.		
J	21567	БОЛТ – ШЕСТИГР. ГОЛОВКА 0,375-16 UNC × 0,75 ДЛ.		
K	135507	ВИНТ – ДЛЯ МЕТАЛЛА, ШИРОКАЯ ПОЛУКРУГЛАЯ ГОЛОВКА TORX, 38 NC × 1 ДЛ.		
L	30759	БОЛТ – RHSSN 5/8 NC × 2,5 ДЛ., КЛАСС ПРОЧНОСТИ 5, ОЦИНК.		
M	50225	ГАЙКА – ФЛАНЦ. DT ГЛАДКИЙ ТОРЕЦ 0,625-11 UNC		
N	21472	БОЛТ – RHSN 3/8-16 × 0,75, КЛАСС ПРОЧНОСТИ 5		

269. Не продается по отдельности, может заказываться как комплект из двух ножей (MD № B6410). Информация по деталям обслуживания приведена в разделе *78 (Опция) Вертикальный нож в сборе – части для обслуживания, страница 317*.

77 (Опция) Вертикальный нож – стандартный рычаг мотовила, правая сторона (2019)

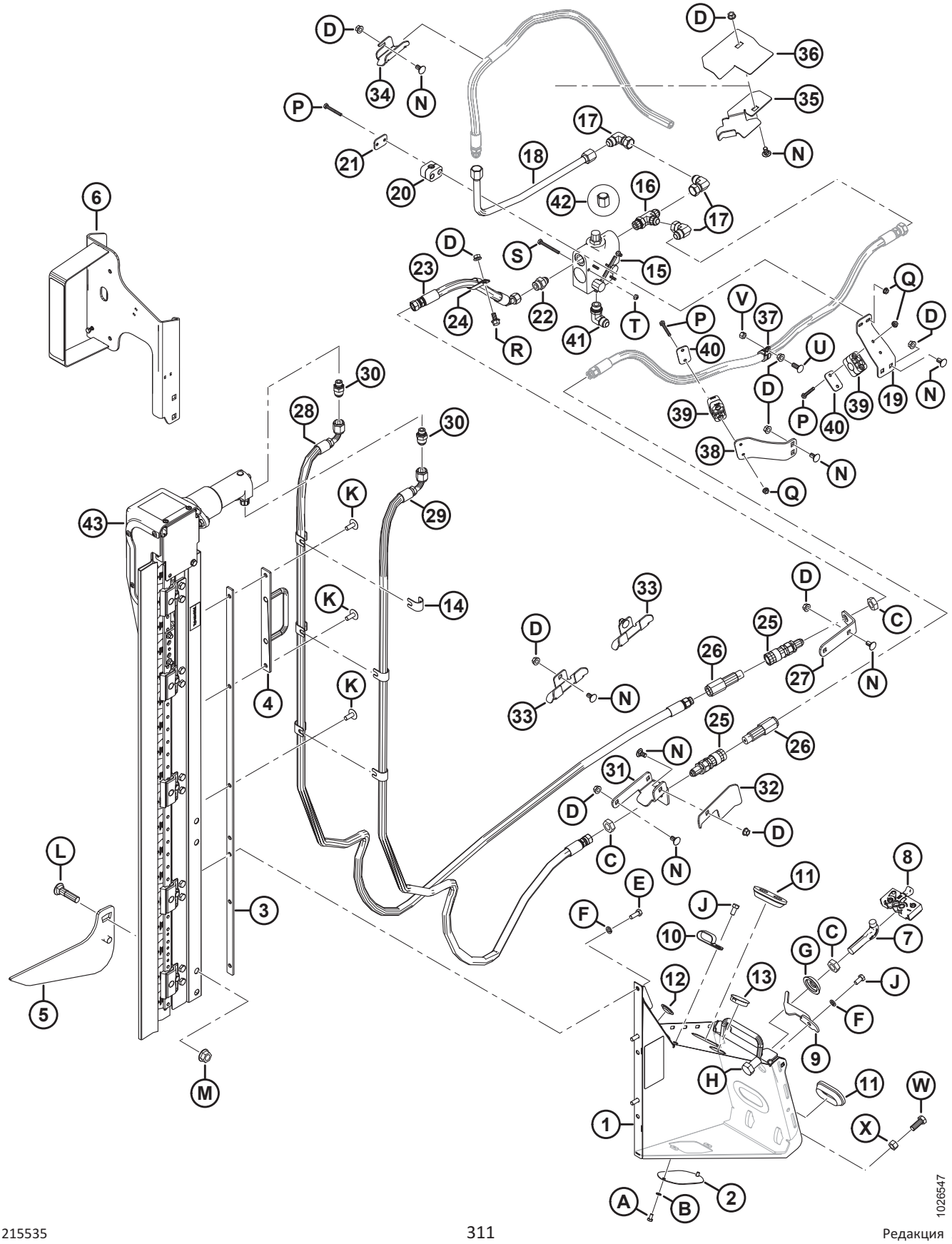

(ОПЦИЯ) ВЕРТИКАЛЬНЫЙ НОЖ – СТАНДАРТНЫЙ РЫЧАГ МОТОВИЛА, ПРАВАЯ СТОРОНА (2019)

Ссылка	Номер детали	Описание	Кол-во	Серийный номер
	B6609	КОМПЛЕКТ – КРЕПЛЕНИЕ ВЕРТИКАЛЬНОГО НОЖА D1/FD1 (ПРАВОГО) [270]		346190–
	B6410	КОМПЛЕКТ – ЛЕВ./ПРАВ. ВЕРТИКАЛЬНЫЕ НОЖИ ZIEGLER ДЛЯ D1/FD1 [271]		346190–
1	294722	ОПОРА В СБОРЕ – ПРАВ., Н/Д	1	346190–
2	253582	ПЛАСТИНА	1	346190–
3	253668	ОПОРА СВАРНАЯ	1	346190–
4	253570	ОПОРА СВАРНАЯ	1	346190–
5	**253709**	ПЛАСТИНА ПРАВАЯ	1	346190–
6	294393	ОПОРА – ПРАВ. ФОНАРЬ, ВЕРТ. НОЖ	1	346190–
	115146	ОТРАЖАТЕЛЬ – ЖЕЛТЫЙ		346190–
	115147	ОТРАЖАТЕЛЬ – КРАСНЫЙ		346190–
7	132773	КРЮК – ЗАЩЕЛКА ДЕЛИТЕЛЯ	1	346190–
8	120933	ЗАЩЕЛКА – ПРАВАЯ	1	346190–
9	132253	ЗАЩЕЛКА – ПРАВАЯ, СТРАХОВКА ДЕЛИТЕЛЯ	1	346190–
10	103738	ЗАЖИМ – ПВХ ИЗОЛИРОВАННЫЙ 13/16 ДЮЙМА РАЗМЕР ТРУБЫ	7	346190–
11	165103	ВТУЛКА	2	346190–
12	30433	ЗАГЛУШКА – ПЛАСТИКОВАЯ САМОФИКСИРУЮЩАЯСЯ	2	346190–
13	135613	ЗАГЛУШКА – ПЛАСТИКОВАЯ САМОФИКСИРУЮЩАЯСЯ	1	346190–
14	279798	ОПОРА	6	346190–
15	174422	КЛАПАН	1	346190–
	30054	КОМПЛЕКТ УПЛОТНЕНИЯ		346190–
16	50019	ТРОЙНИК – ГИДР. С ЦИЛИНДРИЧЕСКОЙ РЕЗЬБОЙ С БОКОВЫМ ОТВОДОМ В КОМПЛЕКТЕ С УПЛОТНИТЕЛЬНЫМ КОЛЬЦОМ	1	346190–
17	30556	ФИТИНГ – КОЛЕНО 90° ГИДР. ЛИНИИ	3	346190–
18	255471	ЛИНИЯ – ГИДРАВЛИЧЕСКАЯ	1	346190–
19	279001	ОПОРА – ХОМУТ ШЛАНГА	1	346190–
20	252399	ХОМУТ – В СБОРЕ	1	346190–
21	255461	КРЫШКА – ПЛОСКАЯ	1	346190–
22	21881	ФИТИНГ – АДАПТЕР ГИДР. ЛИНИИ	1	346190–

270. Комплекты можно приобрести только через отдел комплексных товаров.
271. Комплект включает два ножа. Комплекты можно приобрести только через отдел комплексных товаров.

(ОПЦИЯ) ВЕРТИКАЛЬНЫЙ НОЖ – СТАНДАРТНЫЙ РЫЧАГ МОТОВИЛА, ПРАВАЯ СТОРОНА (2019)

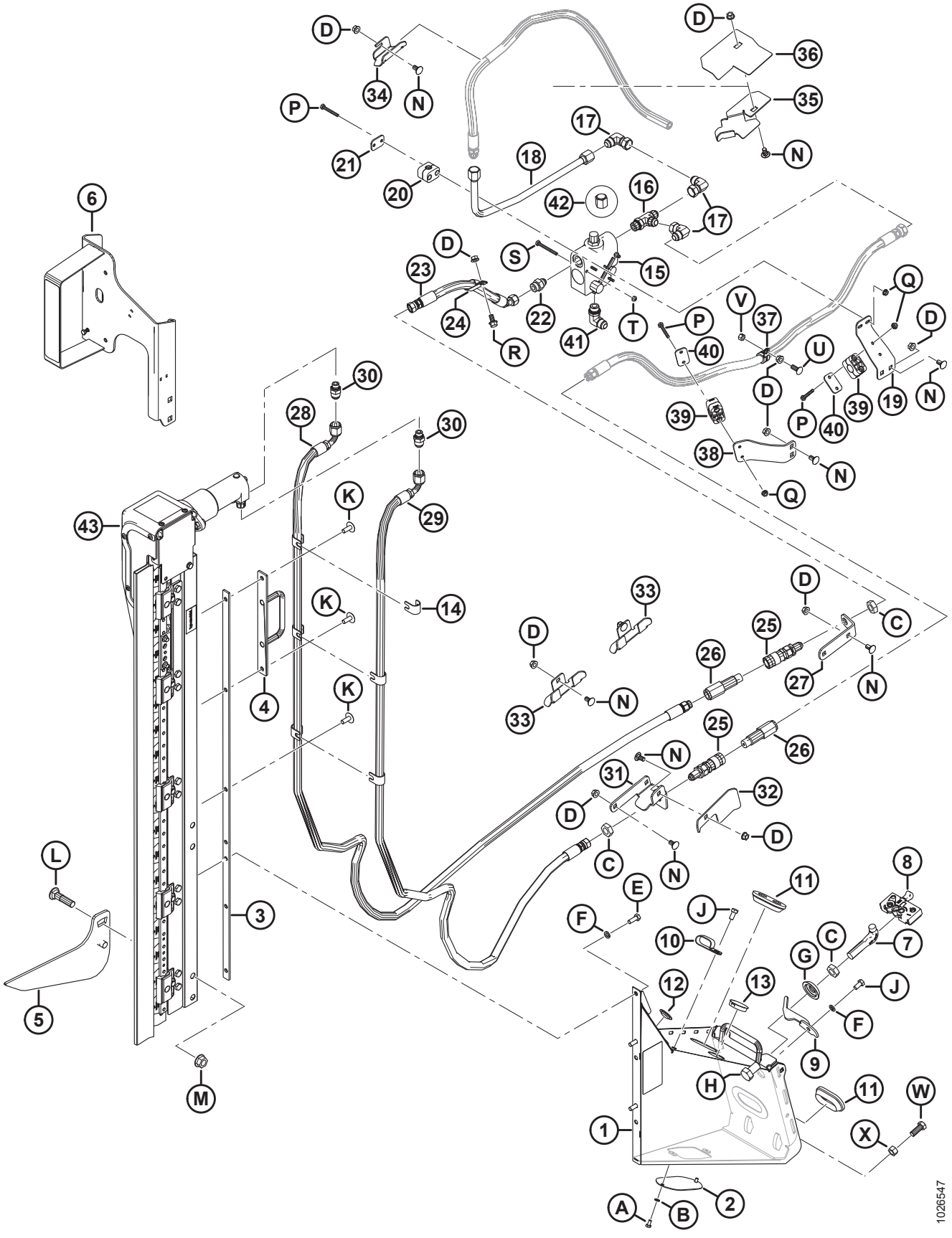

(ОПЦИЯ) ВЕРТИКАЛЬНЫЙ НОЖ – СТАНДАРТНЫЙ РЫЧАГ МОТОВИЛА, ПРАВАЯ СТОРОНА (2019)

Ссылка	Номер детали	Описание	Кол-во	Серийный номер
23	255462	ШЛАНГ – ГИДР. ЛИНИЯ	1	346190–
24	135235	ХОМУТ – ШЛАНГ С ДВОЙНОЙ ИЗОЛЯЦИЕЙ	1	346190–
25	135213	МУФТА – С ВНУТР. РЕЗЬБ., ГИДРАВЛ. 3/8 ДЮЙМА ПЛОСКАЯ ПЕРЕБОРКА	2	346190–
26	135386	МУФТА – ОХВАТЫВАЕМ., ГИДР. 3/8 ДЮЙМА МУФТА С ПЛОСКИМ ТОРЦЕМ (FASTER) [272]	2	346190–
	111978	КОМПЛЕКТ УПЛОТНЕНИЙ – ОХВАТЫВАЕМ. МУФТА 3/8 (ТОЛЬКО FASTER)		346190–
27	245915	ОПОРА – СОЕДИНИТЕЛЬ ДЛЯ ШЛАНГОВ	1	346190–
28	294985	ШЛАНГ – ГИДР. ЛИНИЯ	1	346190–
29	294508	ШЛАНГ – ГИДР. ЛИНИЯ	1	346190–
30	252296	ФИТИНГ – ПЕРЕХОДНИК-10 JIC X-6 BSPP	2	346190–
31	245955	ОПОРА – ПРАВЫЙ СОЕДИНИТЕЛЬ	1	346190–
32	279017	ДЕФЛЕКТОР – ПРАВЫЙ ШЛАНГ	1	346190–
33	245931	ОПОРА – ШЛАНГА	2	346190–
34	245956	ОПОРА – ШЛАНГА	1	346190–
35	253703	ОПОРА – ШЛАНГА, ПРАВАЯ	1	346190–
36	253705	НАПРАВЛЯЮЩАЯ – ШЛАНГА, ПРАВАЯ	1	346190–
37	135709	ХОМУТ – ИЗОЛИРОВАННЫЙ, 3/4 ДЮЙМА	1	346190–
38	245946	ОПОРА – ХОМУТ ШЛАНГА	1	346190–
39	252368	ХОМУТ – В СБОРЕ	2	346190–
40	255460	КРЫШКА – ПЛОСКАЯ	2	346190–
41	21843	ФИТИНГ – КОЛЕНО 90° ГИДР. ЛИНИИ	1	346190–
42	112935	КРЫШКА – 5/8 ДЮЙМА ТРУБА, РАСТРУБ 37°	1	346190–
43	NSS	ВЕРТИКАЛЬНЫЙ НОЖ ZIEGLER [273]		346190–
	294995	ШЛАНГ – ГИДР. 12,5 ДЮЙМОВ ВНУТР. ДИАМ., 520 ММ ДЛ., 100R17, МЕТАЛЛ. УСИЛ. (БЕЗ ИЛЛЮСТРАЦИИ) [274]	1	346190–
	50102	ФИТИНГ – ГИДРАВЛ. ЛИНИИ, ТРОЙНИК (НЕ ПОКАЗАН НА РИСУНКЕ) [274]	1	346190–

272. Муфта Faster (MD № 135386) взаимозаменяема с муфтой Parker Hannifin (NSS). Комплект уплотнений (MD № 111978) предназначается исключительно для муфт Faster и не может использоваться с муфтами Parker Hannifin. Различия могут быть определены по длине: муфта Faster = 101 мм, а муфта Parker Hannifin = 84 мм.
273. Не продается по отдельности, может заказываться как комплект из двух ножей (MD № B6410). Информация по деталям обслуживания приведена в разделе *78 (Опция) Вертикальный нож в сборе – части для обслуживания, страница 317*.
274. Только для D1XL. Деталь необходима, чтобы наборы вертикальных ножей (MD № B6608 и B6609) были совместимы с жатками D1XL.

(ОПЦИЯ) ВЕРТИКАЛЬНЫЙ НОЖ – СТАНДАРТНЫЙ РЫЧАГ МОТОВИЛА, ПРАВАЯ СТОРОНА (2019)

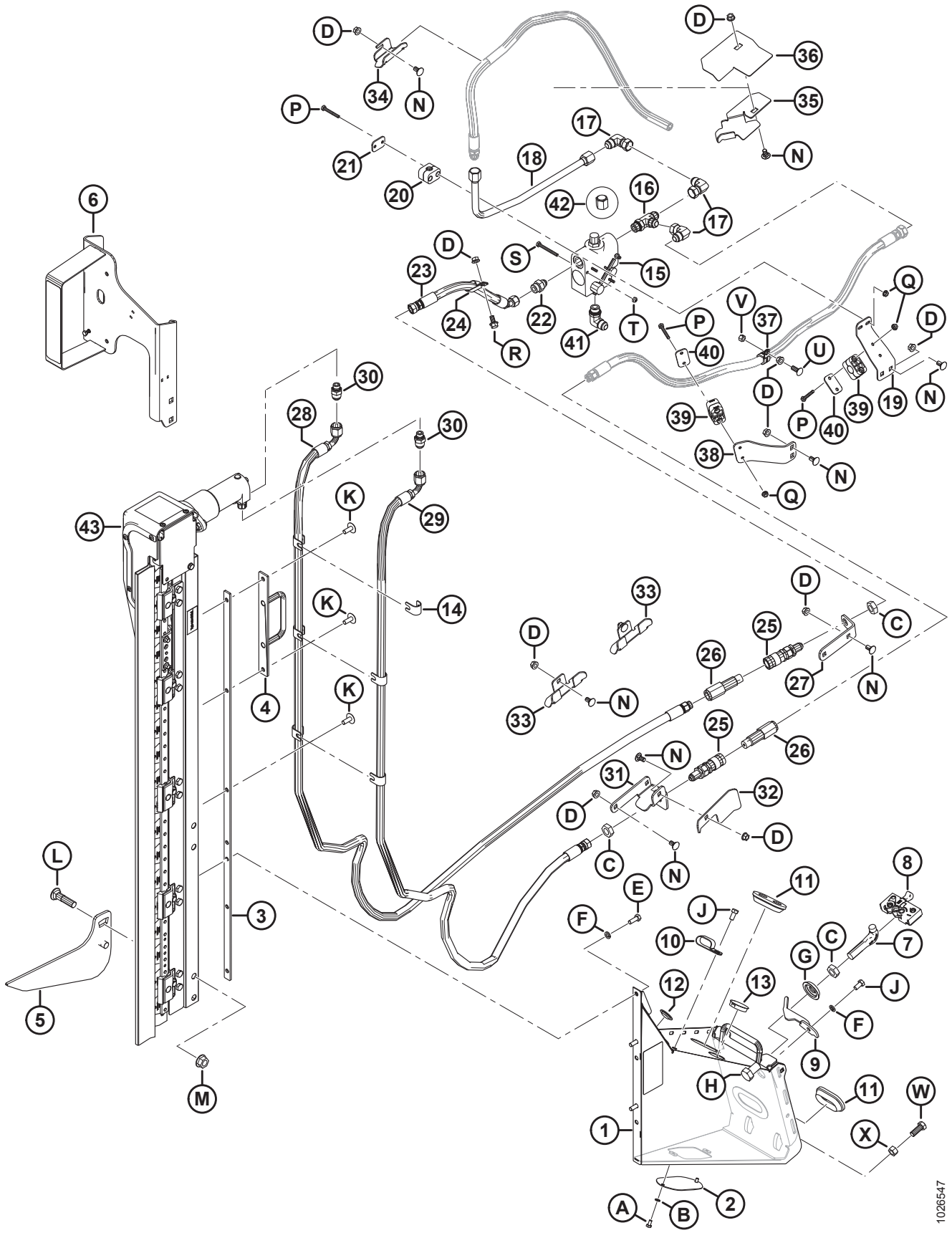

(ОПЦИЯ) ВЕРТИКАЛЬНЫЙ НОЖ – СТАНДАРТНЫЙ РЫЧАГ МОТОВИЛА, ПРАВАЯ СТОРОНА (2019)

Ссылка	Номер детали	Описание	Кол-во	Серийный номер
A	21580	БОЛТ – С ШЕСТИГР. ГОЛОВКОЙ 1/4 NC × 0,5 ДЛ., КЛАСС ПРОЧНОСТИ 5, ОЦИНК.		
B	18635	ШАЙБА – СТАНД. СТОПОРНАЯ 1/4 ДЮЙМА НОМ. ВД, ОЦИНК.		
C	7674	ГАЙКА – ШЕСТИГР. СТОПОР. 3/4-16 UNF GR5 ОЦИНК.		
D	30228	ГАЙКА – ФЛАНЦ. DT ГЛАДКИЙ ТОРЕЦ 0,375-16 UNC		
E	20077	БОЛТ – ШЕСТИГР. ГОЛОВКА 3/8 NC × 1,0 ДЛ. GR5 ОЦИНК.		
F	18637	ШАЙБА – ОБЫЧН. СТОПОРНАЯ 3/8 ДЮЙМА НОМ. ВНУТР. ДИАМ. ОЦИНК.		
G	253477	ШАЙБА – ВЕРТИКАЛЬНЫЙ НОЖ		
H	21590	БОЛТ – С ШЕСТИГРАННОЙ ГОЛОВКОЙ, 3/4 NC × ДЛИНОЙ 1,25 ДЮЙМА, КЛАСС ПРОЧНОСТИ 5, ОЦИНК.		
J	21567	БОЛТ – ШЕСТИГР. ГОЛОВКА 0,375-16 UNC × 0,75 ДЛ.		
K	135507	ВИНТ – ДЛЯ МЕТАЛЛА, ШИРОКАЯ ПОЛУКРУГЛАЯ ГОЛОВКА TORX, 38 NC × 1 ДЛ.		
L	30759	БОЛТ – RHSSN 5/8 NC × 2,5 ДЛ., КЛАСС ПРОЧНОСТИ 5, ОЦИНК.		
M	50225	ГАЙКА – ФЛАНЦ. DT ГЛАДКИЙ ТОРЕЦ 0,625-11 UNC		
N	21472	БОЛТ – RHSN 3/8-16 × 0,75, КЛАСС ПРОЧНОСТИ 5		
P	21570	БОЛТ – С ШЕСТИГРАННОЙ ГОЛОВКОЙ, 1/4 NC × ДЛИНОЙ 2,0 ДЮЙМА, КЛАСС ПРОЧНОСТИ 5, ОЦИНК.		
Q	135248	ГАЙКА – ФЛАНЦ. ГЛАДКИЙ ТОРЕЦ 1/4-20 NC КЛАСС ПРОЧНОСТИ 5, ОЦИНК. КОНТРГАЙКА, ДЕФОРМ.РЕЗЬБА		
R	21821	БОЛТ – ШЕСТИГР. ГОЛ., ФЛАНЦ. (С ЗАЗУБР.) 3/8 NC × 0,75; КЛАСС ПРОЧНОСТИ 5, ОЦИНК.		
S	21854	БОЛТ – НН 1/4 NC × ДЛИНОЙ 2,5 GR5, ОЦИНК.		
T	18724	ГАЙКА – ШЕСТИГРАННАЯ СТОПОРНАЯ DT 1/4-20 UNC ОЦИНК.		
U	100456	БОЛТ – RHSSN 3/8 NC × 1,0 GR5 ОЦИНК.		
V	135511	ГАЙКА – ЦЕНТР. СТОПОРН., 0,375-16 UNC, КЛАСС ПРОЧНОСТИ 5, ОЦИНК.		
W	21491	БОЛТ – НН 1/2 NC × ДЛИНОЙ 1,25 GR5, ОЦИНК.		
X	18591	ГАЙКА – ШЕСТИГР. 1/2-13 UNC GR5 ОЦИНК.		

78 (Опция) Вертикальный нож в сборе – части для обслуживания

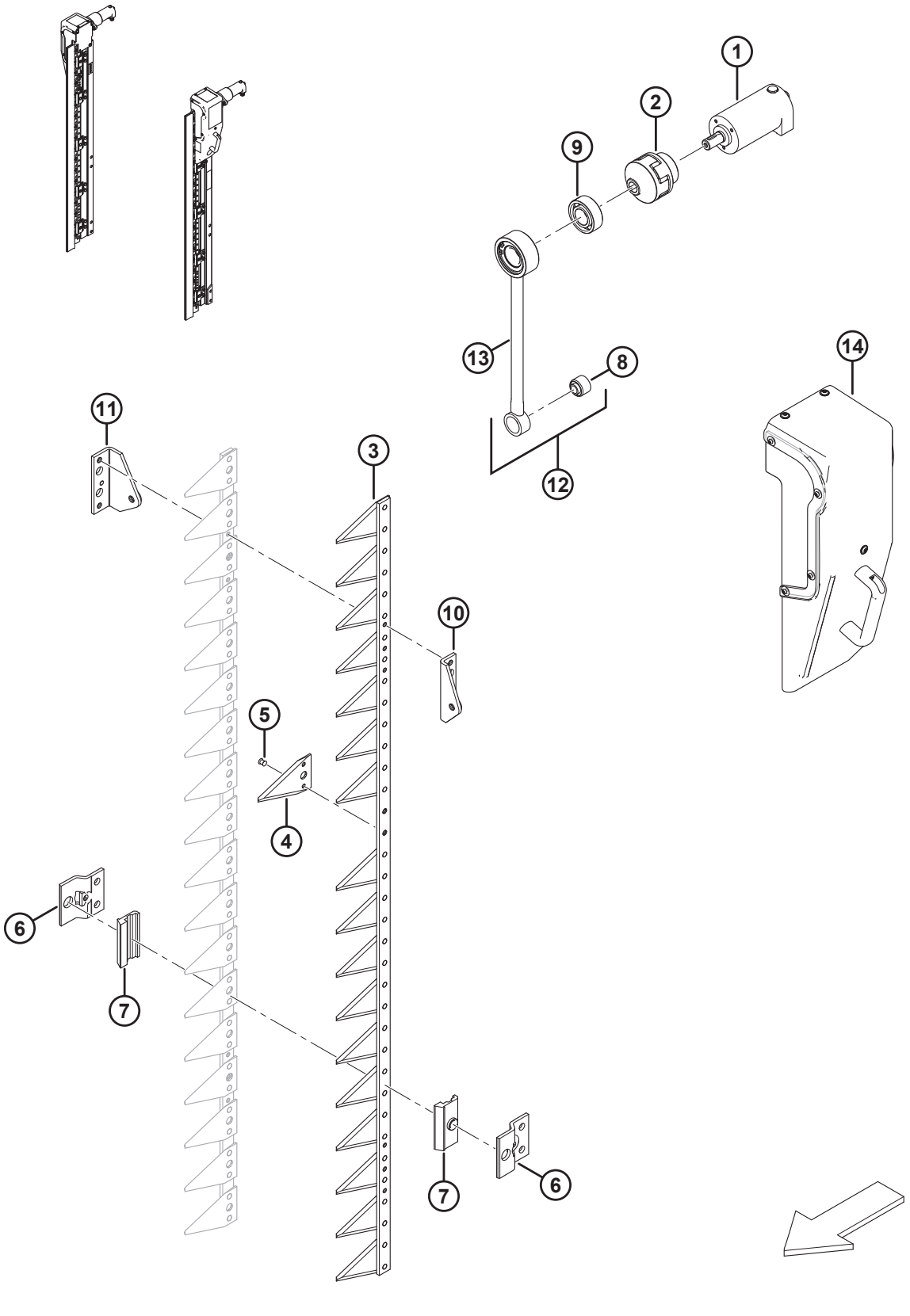

(ОПЦИЯ) ВЕРТИКАЛЬНЫЙ НОЖ В СБОРЕ – ЧАСТИ ДЛЯ ОБСЛУЖИВАНИЯ

ПРИМЕЧАНИЕ:

Все перечисленные части предназначены исключительно для целей обслуживания. Вертикальные ножи могут быть заказаны как комплект из двух штук (MD № B6410).

Ссылка	Номер детали	Описание	Кол-во	Серийный номер
1	304611	ГИДРОМОТОР		
2	304612	МУФТА – ЭЛАСТИЧНАЯ СОЕДИНЕНИЯ ВАЛА		
3	304614	НОЖ В СБОРЕ [275]		
4	304615	СЕГМЕНТ – НОЖА		
5	304616	ЗАКЛЕПКА		
6	304617	ДЕРЖАТЕЛЬ – НОЖА		
7	304618	ПЛАСТИНА – НАПРАВЛЯЮЩАЯ		
8	304619	ВТУЛКА – РЕЗИНОМЕТАЛЛИЧЕСКАЯ		
9	304620	ПОДШИПНИК – САМОУСТАНАВЛИВАЮЩИЙСЯ		
10	304621	ГОЛОВКА – НОЖА ПЕРЕДНЯЯ		
11	304622	ГОЛОВКА – НОЖА ЗАДНЯЯ		
12	304623	СОЕДИНИТЕЛЬНАЯ ШТАНГА В СБОРЕ [276]		
13	304624	ШТАНГА – СОЕДИНИТЕЛЬНАЯ		
14	304625	ЗАЩИТНЫЙ КОЖУХ – ЛЕВЫЙ/ПРАВЫЙ КРИВОШИП [277]		

275. Включает сегменты ножа (MD № 304615) и заклепки (MD № 304616).
276. Включает соединительную штангу (MD № 304624) и втулку (MD № 304619).
277. Включает переднюю панель, которая поставляется в конфигурации левого защитного кожуха. Если ограничитель используется на правом ноже, пластину следует переместить на противоположную сторону ограничителя.

79 Рама и компоненты модуля флотации

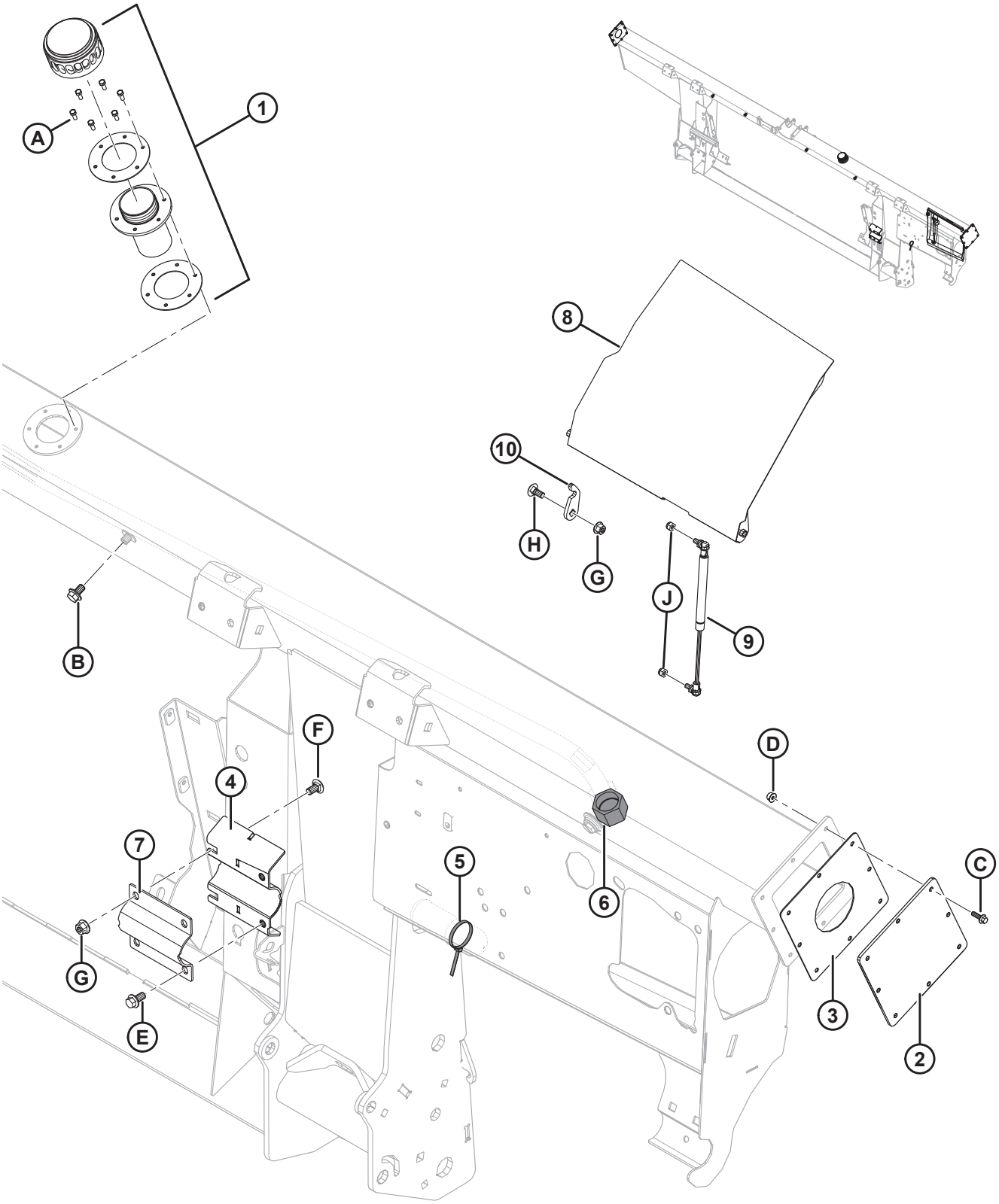

РАМА И КОМПОНЕНТЫ МОДУЛЯ ФЛОТАЦИИ

Ссылка	Номер детали	Описание	Кол-во	Серийный номер
1	133942	КРЫШКА – МАСЛОЗАЛИВНОЙ ГОРЛОВИНЫ [278]	1	
	304658	ПРОКЛАДКА – МАСЛОЗАЛИВНАЯ ГОРЛОВИНА (КОМПЛЕКТ 2 ШТ.) [279]	1	
2	240101	ПЛАСТИНА – ТОРЦЕВАЯ КРЫШКА (ТОЛЬКО ОБСЛУЖИВАНИЕ) [280]	2	–371189
3	187112	ПРОКЛАДКА (ТОЛЬКО ДЛЯ ОБСЛУЖИВАНИЯ) [280]	2	–371189
4	248757	КРОНШТЕЙН – ДОП. СВАРКА (ПРИВАРЕНО К РАМЕ)	1	
5	21763	КРЕПЛЕНИЕ – КАБЕЛЬНАЯ СТЯЖКА (ЧЕРНАЯ)	1	
6	135718	КРЫШКА – ГИДРОСИСТЕМЫ SAE 16, торцовые уплотнительные кольца (ORFS)	1	
7	248756	ХОМУТ – ОСЬ ШНЕКА	1	
8	304325	КРЫШКА – С НАКЛЕЙКОЙ	1	
9	295981	ГАЗОВАЯ ПРУЖИНА	1	
10	213764	ДЕРЖАТЕЛЬ – КРЫШКА	1	
A	135873	ВИНТ – С ГОЛОВКОЙ ПОД ШЛИЦ № 10–32 × 0,5 ДЮЙМА ШЕСТИГРАННЫЙ [281]		
B	REF	БОЛТ – ФЛАНЦЕВЫЙ, С ШЕСТИГР. ГОЛОВКОЙ, TFL M10 × 1,5 × 16-8,8-A3L [282]		
C	136324	БОЛТ – ФЛАНЦЕВЫЙ, С ШЕСТИГР. ГОЛОВКОЙ, TFL M6 × 1 × 20-10,9-A2L		
D	152668	ГАЙКА – ФЛАНЦЕВАЯ, ШЕСТИГРАННАЯ, ЦЕНТР., СТОПОРНАЯ M6 × 1-8-A2L		
E	152655	БОЛТ – С ШЕСТИГР. ГОЛОВКОЙ, ФЛАНЦЕВЫЙ, M10 × 1,5 × 20-8,8-A3L		
F	184657	БОЛТ – RHSSN (с полукруглой головкой и квадратным подголовником), M10 × 1,5 × 20-8,8-A3L		
G	135799	ГАЙКА – ФЛАНЦЕВАЯ, ШЕСТИГРАННАЯ, СТОПОРНАЯ, M10 × 1,5-10-A3L		

278. При транспортировке снимите крышку и прокладку заправочного отверстия (не показаны на рисунке). Сохраните шесть винтов (MD № 135873). Замените крышкой маслозаливной горловины (MD № 133942), которая поставляется комплектом: крышка маслозаливной горловины, шейка заливной горловины и прокладки. Прикрепите крышку маслозаливной горловины к раме шестью винтами, сохраненными при транспортировке. Крышка маслозаливной горловины поставляется вместе с рамой или заказывается в качестве запчасти.
279. Включает две прокладки.
280. Деталь для обслуживания только устройств, изготовленных в 2019 модельном году и ранее.
281. При транспортировке поставляется вместе с крышкой и прокладкой заправочного отверстия. При необходимости можно заказать в качестве запчасти.
282. См. раздел *95 Гидравлическое оборудование – компоненты рамы, страница 385*.

РАМА И КОМПОНЕНТЫ МОДУЛЯ ФЛОТАЦИИ

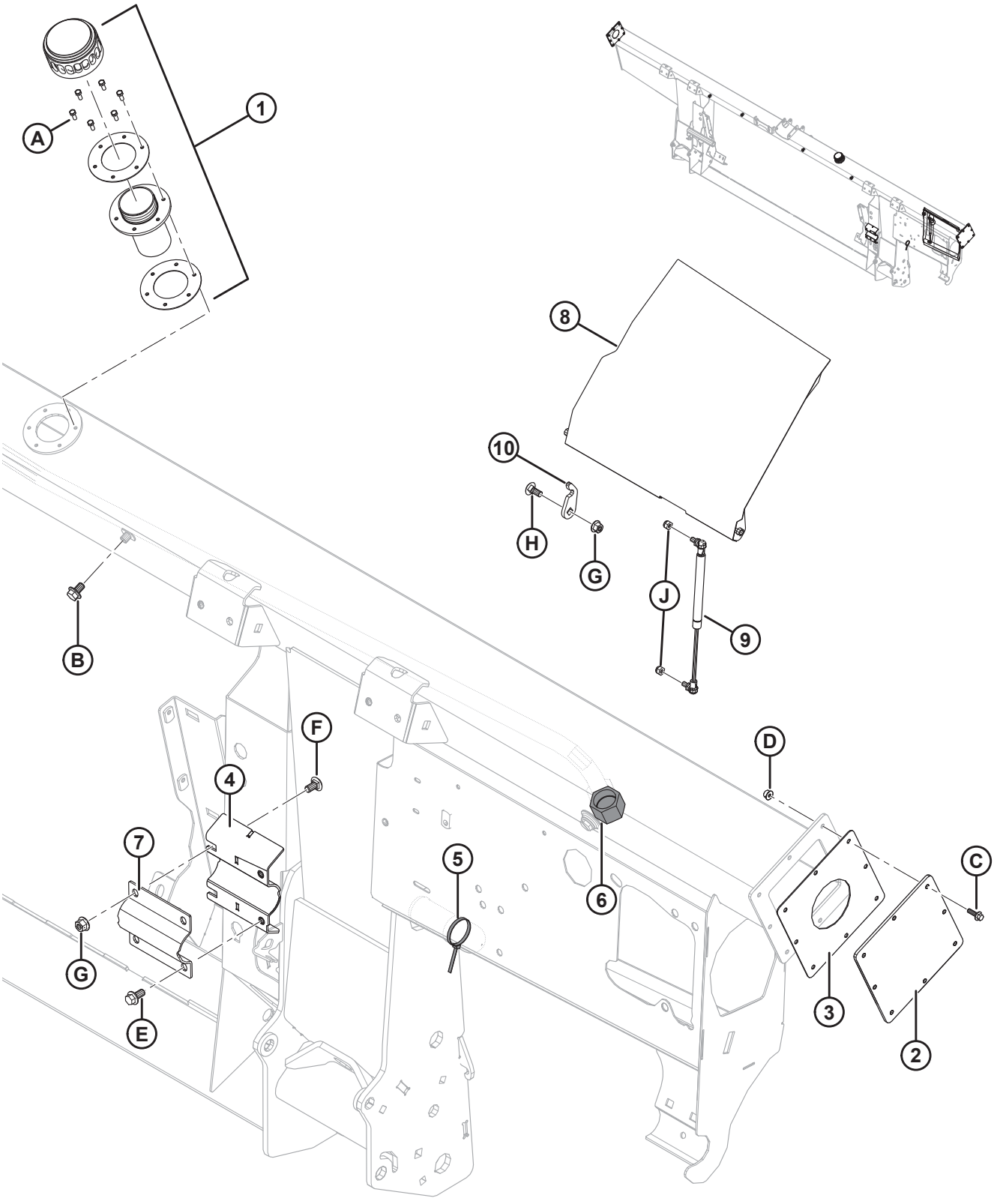

РАМА И КОМПОНЕНТЫ МОДУЛЯ ФЛОТАЦИИ

Ссылка	Номер детали	Описание	Кол-во	Серийный номер
H	135785	БОЛТ – RHSN M10 × 1,5 × 25-8,8-A3L		
J	184688	ГАЙКА – ШЕСТИГРАННАЯ NYLOC M8 × 1,25-8-A2L		

80 Центральное полотно – рама, передние тяги и пальцы шарнира

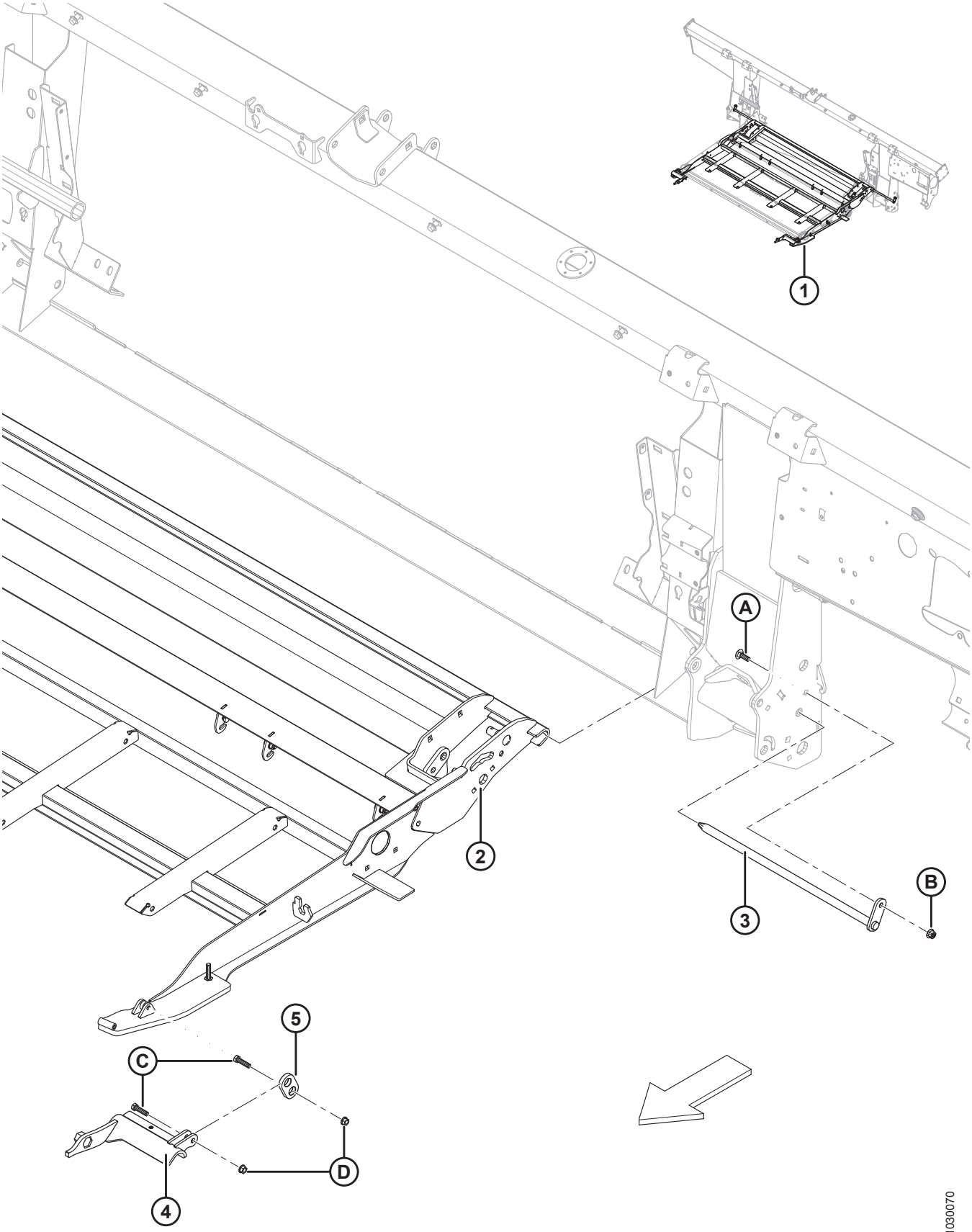

1030070

Ссылка	Номер детали	Описание	Кол-во	Серийный номер
1	**335286**	**УЗЕЛ – ПОДАЮЩАЯ ДЕКА** [283]		
2	287760	ДЕРЖАТЕЛЬ – ПОДАЮЩАЯ ДЕКА	1	
3	231368	ПАЛЕЦ – ШАРНИР НАПРАВЛЯЮЩЕЙ, СВАРНОЙ	2	
4	213418	ОПОРА – ЛЕВОЕ СОЕДИНЕНИЕ, АДАПТЕР, МЕХ. ОБР.	1	
	213419	ОПОРА – ПРАВОЕ СОЕДИНЕНИЕ, АДАПТЕР, МЕХ. ОБР.	1	
5	187732	СОЕДИНЕНИЕ – КРЮК В СБОРЕ	2	
A	184662	БОЛТ – RHSN TFL M10 × 1,5 × 30-8,8-A3L		
B	135799	ГАЙКА – ФЛАНЦЕВАЯ, ШЕСТИГРАННАЯ, СТОПОРНАЯ, M10 × 1,5-10-A3L		
C	20078	БОЛТ – С ШЕСТИГР. ГОЛОВКОЙ 3/8 NC × 1,75 ДЛ., КЛАСС ПРОЧНОСТИ 5, ОЦИНК.		
D	30228	ГАЙКА – ФЛАНЦ., DT, ГЛАДКИЙ ТОРЕЦ 0,375-16 UNC		

283. Полный узел, содержит все перечисленные детали из данного раздела, а также из разделов *81 Центральное полотно – привод и ролики полотна, страница 325* и *82 Центральное полотно – поддон, страница 329*.

81 Центральное полотно – привод и ролики полотна

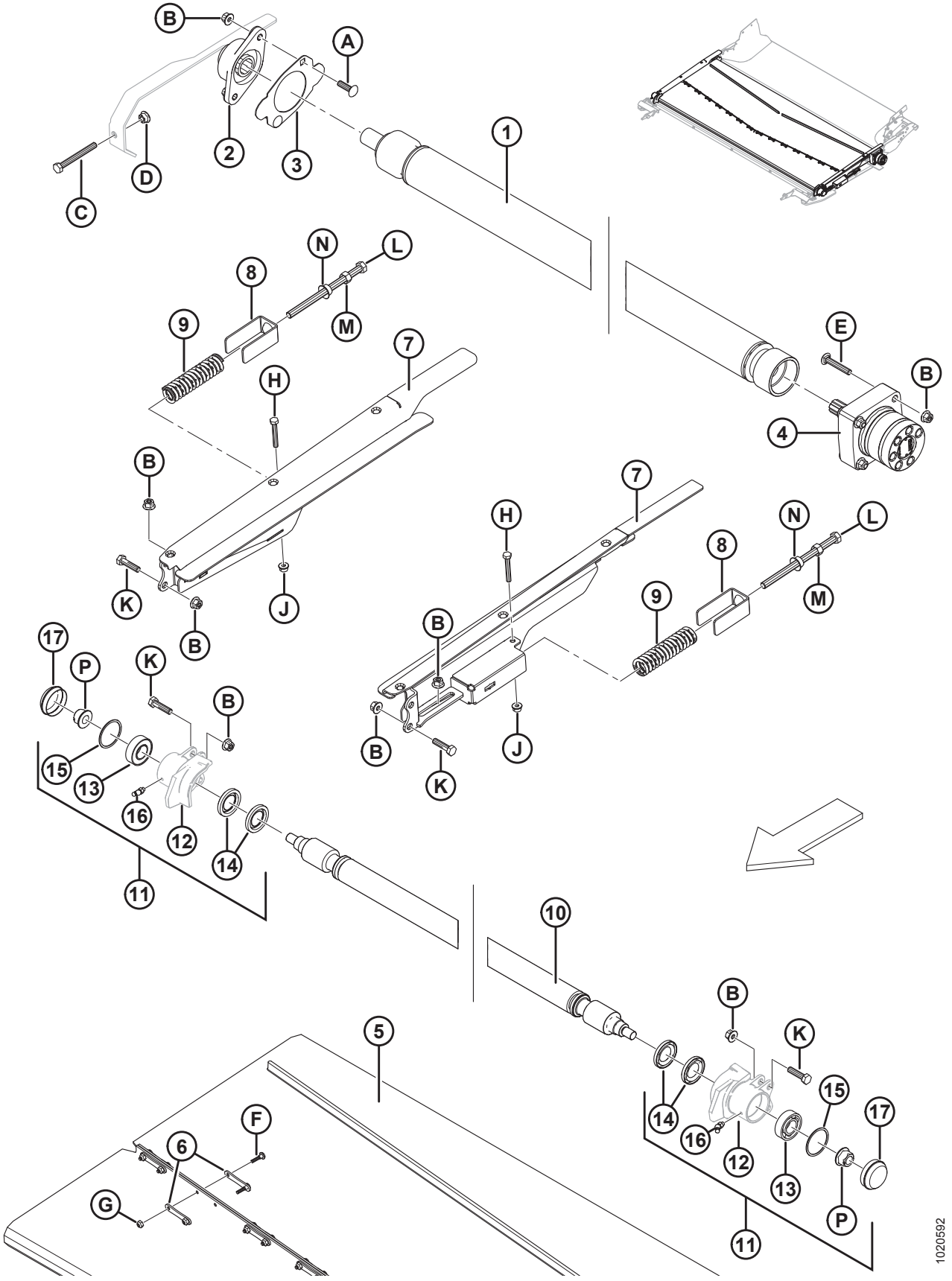

ЦЕНТРАЛЬНОЕ ПОЛОТНО – ПРИВОД И РОЛИКИ ПОЛОТНА

Ссылка	Номер детали	Описание	Кол-во	Серийный номер
1	287933	РОЛИК – ПРИВОД (С ПОКРЫТИЕМ)	1	
2	**335178**	**КОРПУС – С ПОДШИПНИКОМ**	**1**	
3	213279	КРЫШКА – КОРПУС ПОДШИПНИКА	1	
4	245122	ГИДРОМОТОР	1	
	245316	КОМПЛЕКТ УПЛОТНЕНИЯ		
5	304454	ПОЛОТНО – 1988 ММ (78,3 ДЮЙМА) ШИРИНА × ДЛИНА 1712 ММ	1	
6	130283	ПЛАСТИНА – СОЕДИНЕНИЕ ПОЛОТНА	28	
7	287677	ОПОРА – РЯДОМ С НАТЯЖН. РОЛИКОМ, СВАРН., ЛЕВ.	1	
	287678	ОПОРА – РЯДОМ С НАТЯЖН. РОЛИКОМ, СВАРН., ПРАВ.	1	
8	213734	ФИКСАТОР – ПРУЖИНЫ	2	
9	287587	ПРУЖИНА СЖАТИЯ	2	
10	231647	РОЛИК – НАТЯЖНОЙ, СВАРНОЙ	1	
11	287885	КОРПУС – ВНУТР. КОЛЬЦО ПОДШИПНИКА ЛЕВ. НАТЯЖН. РОЛИКА В СБОРЕ	1	
	287883	КОРПУС – ВНУТР. КОЛЬЦО ПОДШИПНИКА ПРАВ. НАТЯЖН. РОЛИКА В СБОРЕ	1	
12	NSS	КОРПУС – ВНУТР. КОЛЬЦО ПОДШИПНИКА ЛЕВ. НАТЯЖН. РОЛИКА, МЕХ. ОБР.	1	
	NSS	КОРПУС – ВНУТР. КОЛЬЦО ПОДШИПНИКА ПРАВ. НАТЯЖН. РОЛИКА, МЕХ. ОБР.	1	
13	118185	ПОДШИПНИК – ШАРИКОВЫЙ ЦИЛ. 52 ММ НАРУЖН. ДИАМ. 25 ММ ВНУТР. ДИАМ.	2	
14	100862	САЛЬНИК	4	
15	118011	КОЛЬЦО – СТОПОРНОЕ, ВНУТРЕННЕЕ	2	
16	21301	ФИТИНГ – СМАЗКА	2	
17	133372	КОЛПАЧОК – ПЫЛЕЗАЩИТНЫЙ	2	
A	136248	БОЛТ – RHSSN TFL M10 × 1,5 × 35-8,8-A3L		
B	135799	ГАЙКА – ФЛАНЦЕВАЯ, ШЕСТИГРАННАЯ, СТОПОРНАЯ, M10 × 1,5-10-A3L		
C	136454	БОЛТ – С ШЕСТИГР. ГОЛОВКОЙ, TFL M10 × 1,5 × 90-8,8-A3L		
D	135927	ГАЙКА – ШЕСТИГРАННАЯ, С ГЛАДКИМ ФЛАНЦЕМ, M10 × 1,5-8-A3L		
E	252701	БОЛТ – RHSSN TFL M10 × 1,5 × 60-8,8-A3L		
F	135630	ВИНТ – BHRN (#12-24 NC × 0,920 ДЮЙМА) ДЛИНА (УПАК. 50 ШТ.)		
G	135626	ГАЙКА – УТОПЛ., ЦЕНТРАЛЬНАЯ СТОПОРНАЯ, #12-24 NC (УПАК. 50 ШТ.)		

ЦЕНТРАЛЬНОЕ ПОЛОТНО – ПРИВОД И РОЛИКИ ПОЛОТНА

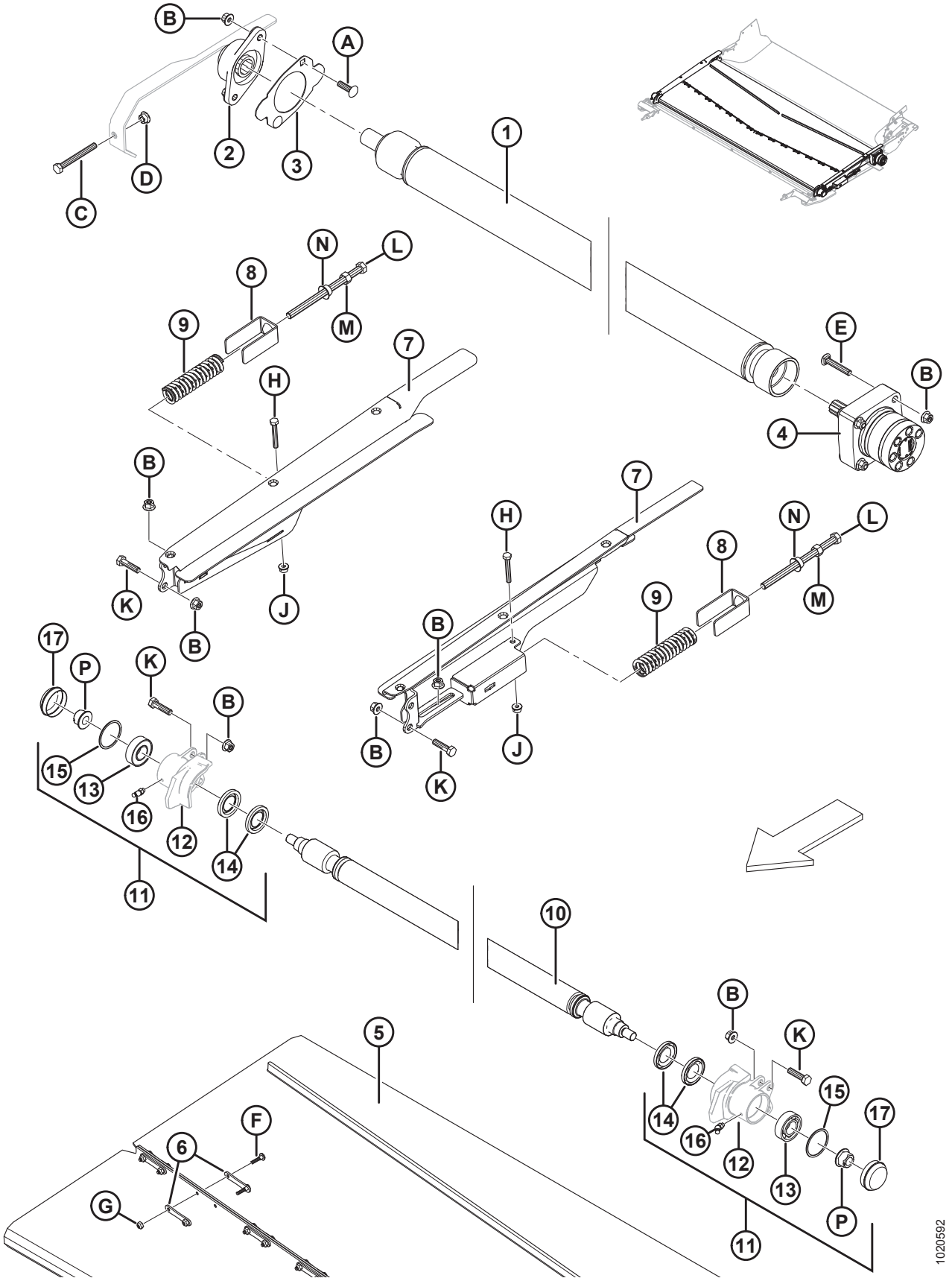

Ссылка	Номер детали	Описание	Кол-во	Серийный номер
H	184655	БОЛТ – С ШЕСТИГР. ГОЛОВКОЙ, M8 × 1,25 × 55-8,8-A2L		
J	135337	ГАЙКА – ФЛАНЦЕВАЯ, ШЕСТИГРАННАЯ, СТОПОРНАЯ, M8 × 1,25-8-A2L		
K	135319	БОЛТ – ШЕСТИГР. ГОЛОВКА, M10 × 1,5 × 40-8,8-A3L		
L	252272	БОЛТ – С ШЕСТИГР. ГОЛОВКОЙ, TFL M12 × 1,75 × 180		
M	184694	ГАЙКА – ШЕСТИГРАННАЯ M12 × 1,75-8-A3L		
N	136036	ГАЙКА – ШЕСТИГРАННАЯ, С ГЛАДКИМ ФЛАНЦЕМ, M12 × 1,75-8-A3L		
P	152520	ГАЙКА – ФЛАНЦЕВАЯ, ШЕСТИГРАННАЯ, СТОПОРНАЯ, M16 × 2-10-A3L		

82 Центральное полотно – поддон

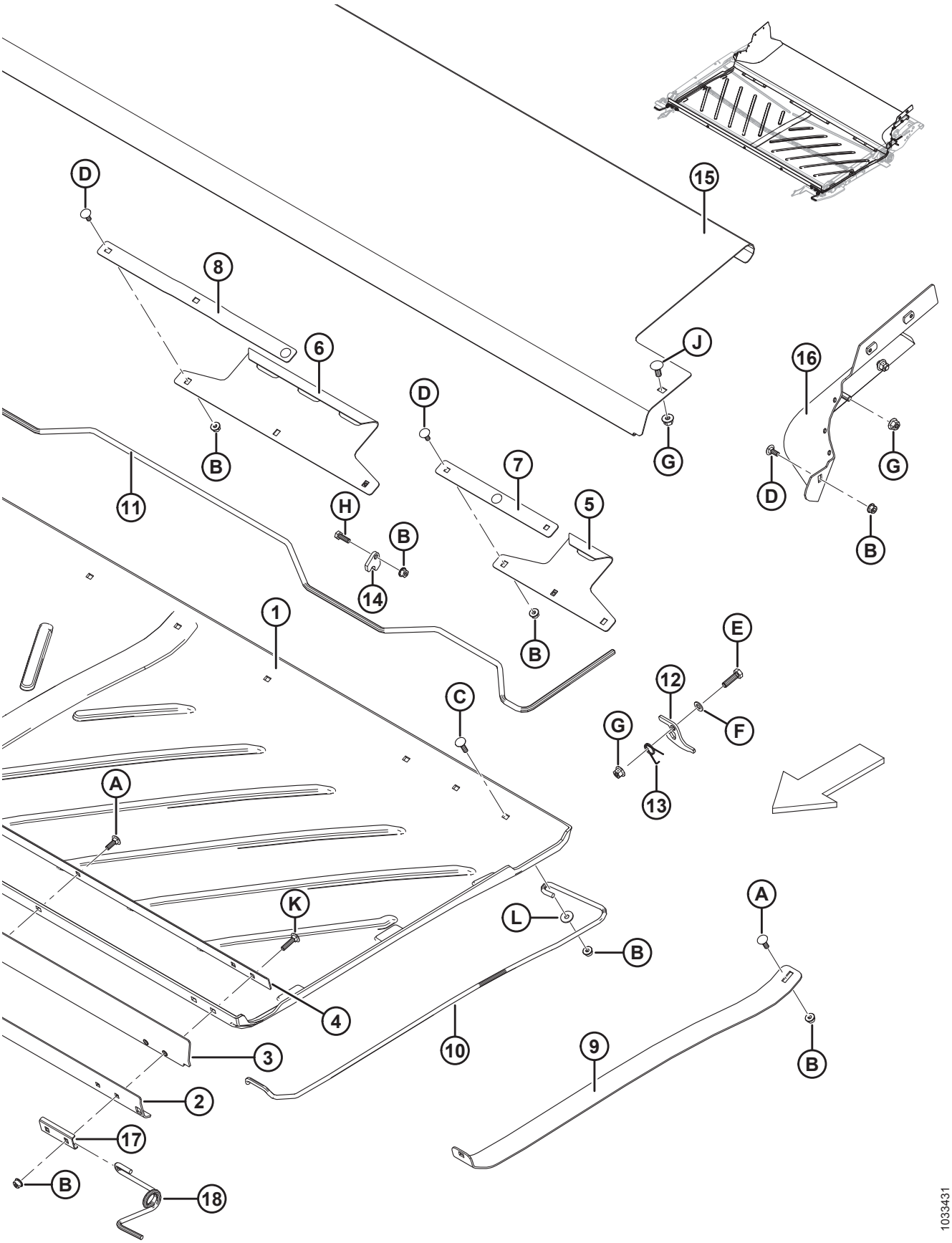

ЦЕНТРАЛЬНОЕ ПОЛОТНО – ПОДДОН

Ссылка	Номер детали	Описание	Кол-во	Серийный номер
1	287768	ПОДДОН – ПОДАЮЩЕЙ ДЕКИ, ПОЛИЭТИЛЕНОВЫЙ	1	
2	295211	ПЛАСТИНА – ПЕРЕДНИЙ БРУС, НАРУЖН.	1	
3	295212	ЩИТОК – ПОДДОНА, ПЕРЕДН.	1	
4	295213	ПЛАСТИНА – ПЕРЕДНИЙ БРУС, ВНУТР.	1	
5	240013	КРЮК – ЗАДН. БОКОВ.	2	
6	240012	КРЮК – ЗАДН. ЦЕНТР.	1	
7	231765	ШТАНГА – БОК. С КРЮКОМ	2	
8	231766	ШТАНГА – ЦЕНТР. С КРЮКОМ	1	
9	304382	ОПОРА – ПОДЪЕМНИК ПОДДОНА	1	
10	295215	ОПОРА – ПРУЖИНА ПОДДОНА, ЛЕВ.	1	
	295216	ОПОРА – ПРУЖИНА ПОДДОНА, ПРАВ.	1	
11	240010	РУЧКА – ЗАЩЕЛКА ПОДДОНА	1	
12	240254	ОПОРА – РУЧКА ЗАЩЕЛКИ ПОДДОНА	2	
13	159020	ПРУЖИНА – КРУЧЕНИЯ, ЛЕВ.	1	
	144505	ПРУЖИНА – КРУЧЕНИЯ, ПРАВ.	1	
14	248914	НАПРАВЛЯЮЩАЯ – ЗАМОК РУЧКИ	6	
15	**240264**	**ПОДДОН – ДЕКА ПОДАЮЩЕГО ПОЛОТНА, НЕРЖ. СТАЛЬ**	**1**	
16	**304927**	**ЧИСТИК – ПРАВ. ЗАДН. УГЛ., СВАРНОЙ**	**1**	
	304926	**ЧИСТИК – ЛЕВ. ЗАДН. УГЛ., СВАРНОЙ**	**1**	
17	287939	ДЕРЖАТЕЛЬ – ПЕРЕД. ПРУЖИНЫ	2	
18	295218	ОПОРА – ПЕРЕД. ПРУЖИНА ПОДДОНА, ПРАВ.	1	
	295219	ОПОРА – ПЕРЕД. ПРУЖИНА ПОДДОНА, ЛЕВ.	1	
A	184648	БОЛТ – RHSN M8 × 1,25 × 25-8,8-A3L		
B	135337	ГАЙКА – ФЛАНЦЕВАЯ, ШЕСТИГРАННАЯ, СТОПОРНАЯ, M8 × 1,25-8-A2L		
C	190752	БОЛТ – С КРУГЛОЙ ГОЛОВКОЙ И КВАДРАТНЫМ ПОДГОЛОВКОМ M8 × 1,25 × 30-8,8-A2L		
D	197171	БОЛТ – RHSN M8 × 1,25 × 20-8,8-A2L		
E	30628	БОЛТ – С ШЕСТИГР. ГОЛОВКОЙ M10 × 1,5 × 35-8,8-A3L		
F	184711	ШАЙБА – ПЛОСКАЯ СТАНД. M10-200HV-A3L		
G	135799	ГАЙКА – ФЛАНЦЕВАЯ, ШЕСТИГРАННАЯ, СТОПОРНАЯ, M10 × 1,5-10-A3L		

ЦЕНТРАЛЬНОЕ ПОЛОТНО – ПОДДОН

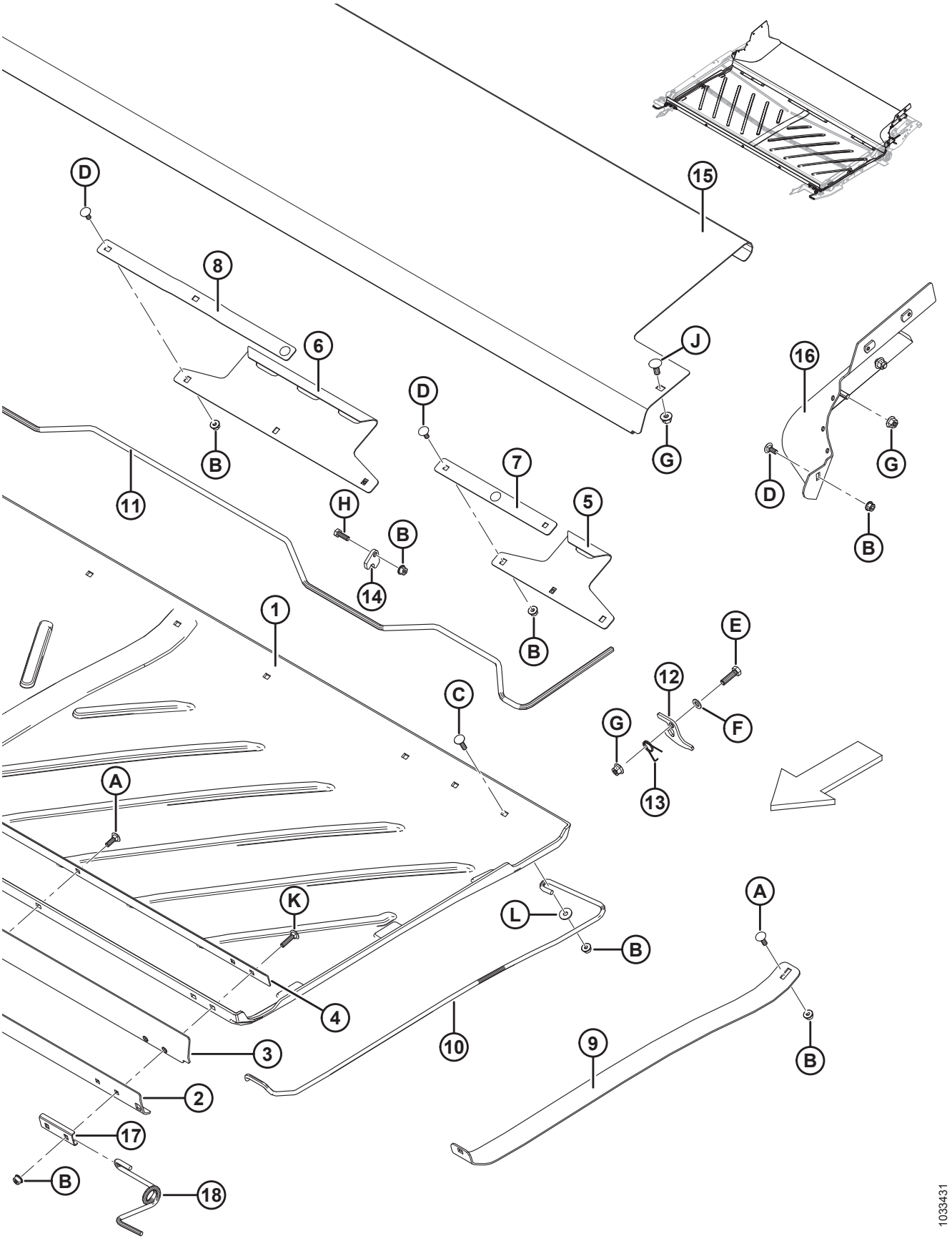

ЦЕНТРАЛЬНОЕ ПОЛОТНО – ПОДДОН

Ссылка	Номер детали	Описание	Кол-во	Серийный номер
H	184652	БОЛТ – С ШЕСТИГР. ГОЛОВКОЙ, TFL M8 × 1,25 × 25-8,8-A2L		
J	135785	БОЛТ – С ПОЛУКРУГЛОЙ ГОЛОВКОЙ И КВАДРАТНЫМ ПОДГОЛОВКОМ M10 × 1,5 × 25-8,8-A3L		
K	136050	БОЛТ – RHSN M8 × 1,25 × 35-8,8-A2L		
L	184709	ШАЙБА – ПЛОСКАЯ БОЛЬШАЯ M8-200HV-A2L		

83 Копирующий модуль – поддон

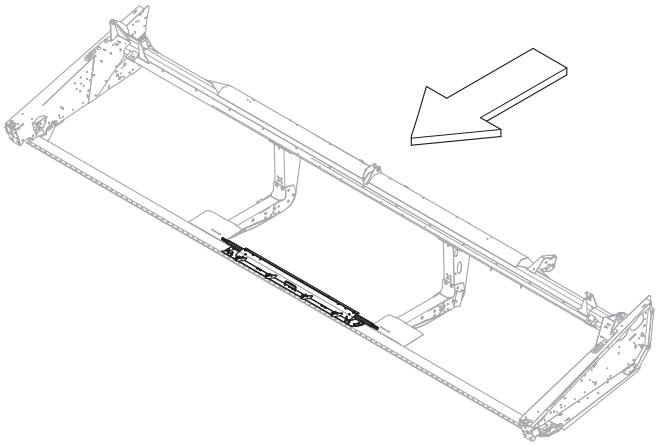

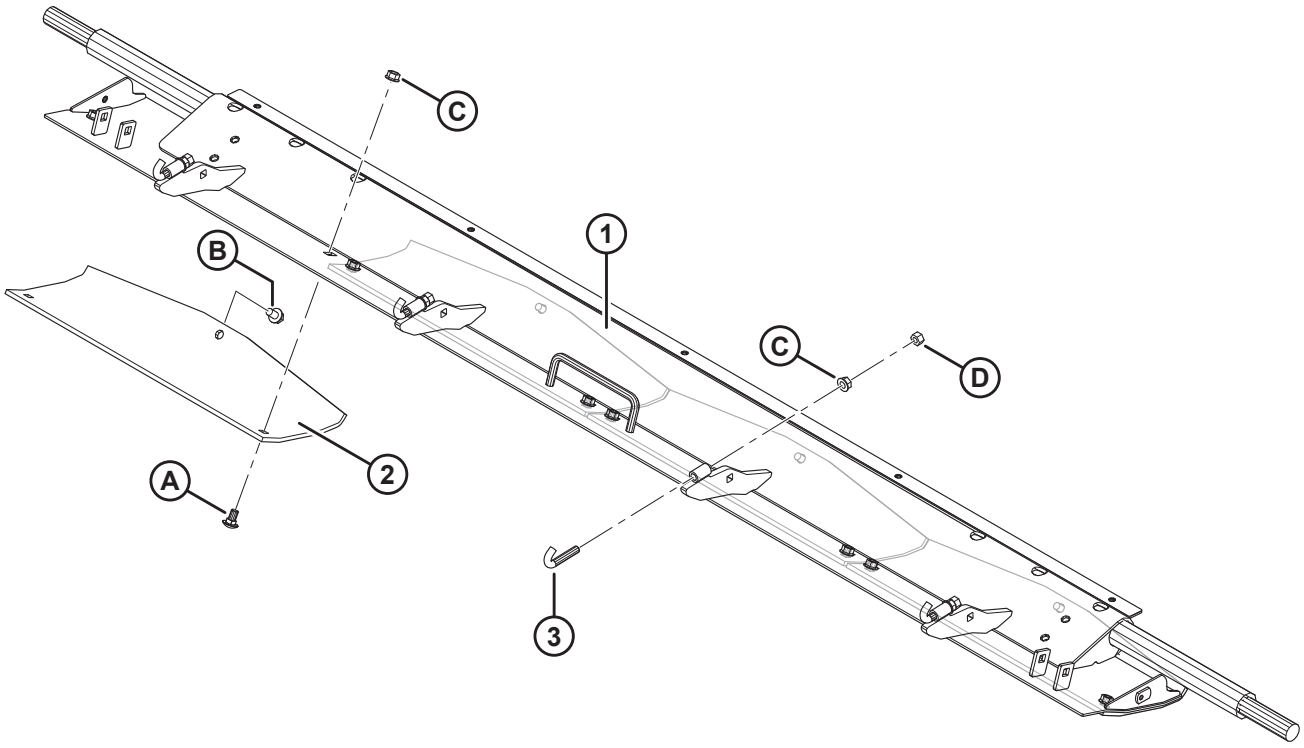

1024662

КОПИРУЮЩИЙ МОДУЛЬ – ПОДДОН

Ссылка	Номер детали	Описание	Кол-во	Серийный номер
	B6203	КОМПЛЕКТ – ЖЕСТКОЕ СЦЕПНОЕ УСТРОЙСТВО КОМБАЙНА [284]		
1	213234	ПОДДОН – ЖЕСТКИЙ ПЕРЕХОДНОЙ, СВАРНОЙ	1	
2	151551	БАШМАК – КОПИРУЮЩИЙ	4	
3	156868	КРЮКОВЫЙ БОЛТ – 3/8 NC	4	
A	21472	БОЛТ – RHSN 3/8-16 × 0,75, КЛАСС ПРОЧНОСТИ 5		
B	101898	ВИНТ – ШЕСТИГР. ГОЛОВКА С ШАЙБОЙ РЕЗЬБОНАКАТНЫЙ 3/8 NC × 5/8		
C	30228	ГАЙКА – ФЛАНЦ. DT ГЛАДК. ТОРЕЦ 0,375-16 UNC		
D	18590	ГАЙКА – ШЕСТИГР. 3/8-16 UNC GR5 ОЦИНК.		

284. Включает все детали, перечисленные в этом разделе, а также в разделах *84 Модуль флотации – детали крепления, страница 335*, *85 Модуль флотации – центральные и угловые уплотнения, страница 337*и *86 Модуль флотации – боковые уплотнения, страница 339*. Комплекты можно приобрести только через отдел комплексных товаров.

84 Модуль флотации – детали крепления

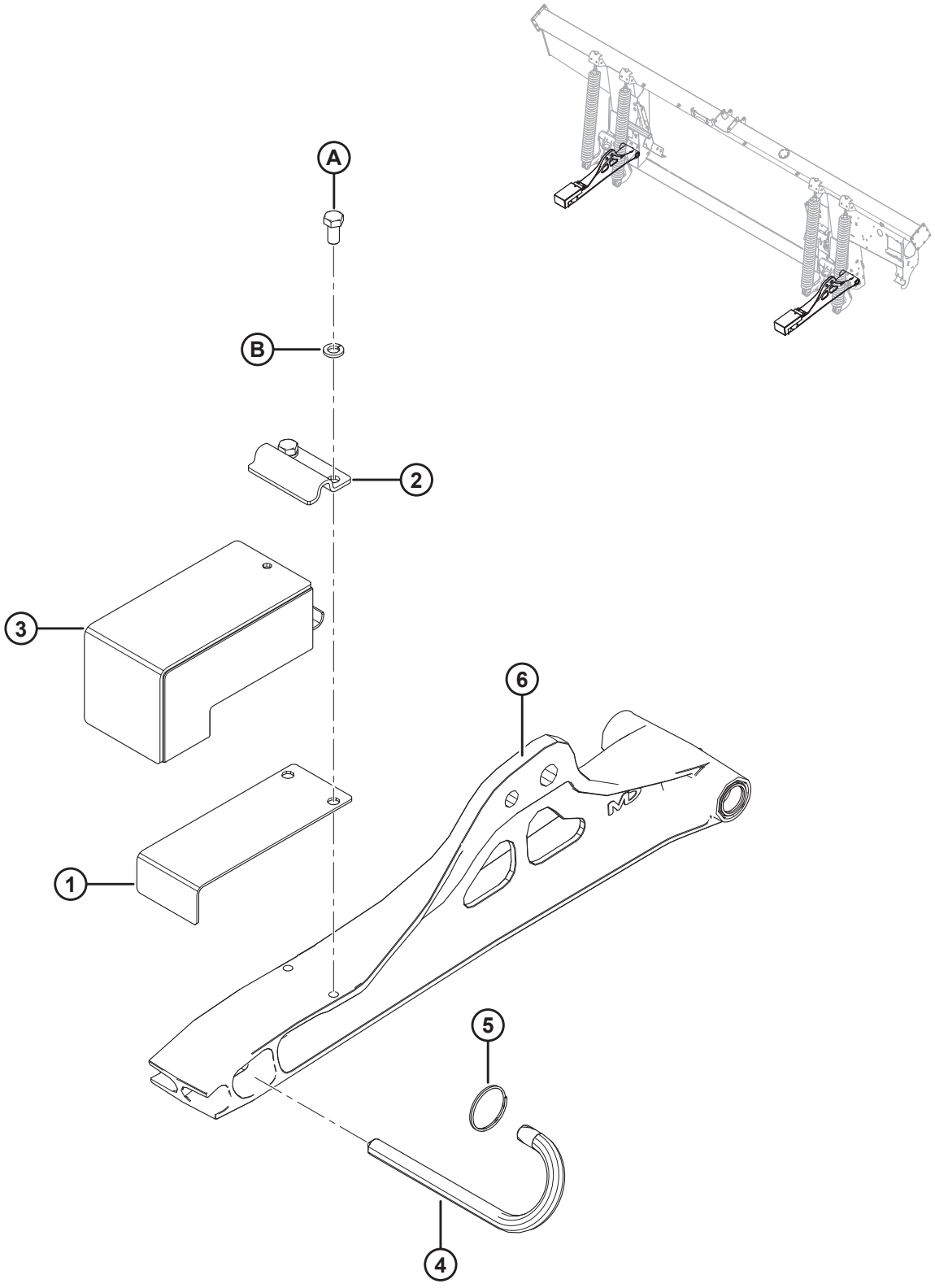

Ссылка	Номер детали	Описание	Кол-во	Серийный номер
1	125145	ПЛАСТИНА – ПЛАСТИНЧАТАЯ ПРУЖИНА	2	
2	125146	ХОМУТ	2	
3	174775	УЗЕЛ – РЕЗИНОВЫЙ БЛОК, ЖЕСТКИЙ	2	
4	124399	ПАЛЕЦ – СТОПОРНЫЙ	2	
5	118137	КОЛЬЦО – СТОПОРНОЕ	2	
6	REF	ТЯГА – НИЖНЯЯ, В КОМПЛЕКТЕ С ПОДШИПНИКАМИ [285]		
A	21575	БОЛТ – НН 1/2 NC × ДЛИНОЙ 1,0 GR5, ОЦИНК.		
B	18638	ШАЙБА – ОБЫЧН. СТОПОРНАЯ 1/2 ДЮЙМА НОМ. ВД ОЦИНК.		

285. См. раздел *102 Рычажный механизм системы флотации и компоненты, страница 405*.

85 Модуль флотации – центральные и угловые уплотнения

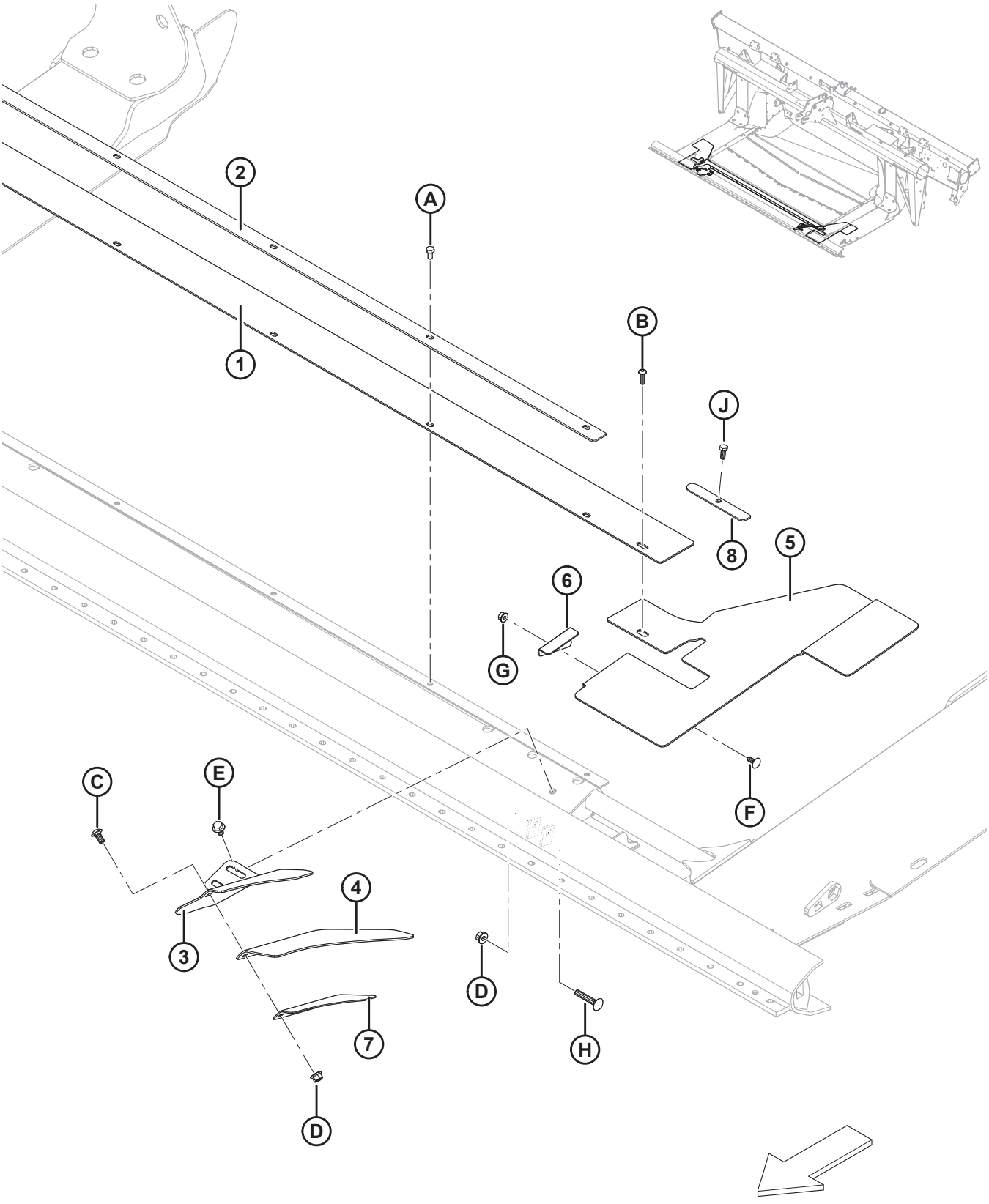

МОДУЛЬ ФЛОТАЦИИ – ЦЕНТРАЛЬНЫЕ И УГЛОВЫЕ УПЛОТНЕНИЯ

Ссылка	Номер детали	Описание	Кол-во	Серийный номер
	B6450	КОМПЛЕКТ – УДЛИНЕННЫЙ ЦЕНТРАЛЬНЫЙ ЧИСТИК [286]		
1	295261	НАПОЛНИТЕЛЬ – ПОДДОН ЦЕНТРАЛЬНЫЙ	1	
	295542	ЧИСТИК – ПОДДОН ЦЕНТРАЛЬНЫЙ, УДЛИНЕННЫЙ [287]	1	
2	301126	ДЕРЖАТЕЛЬ – ЦЕНТРАЛЬНЫЙ ЧИСТИК	1	
3	231799	ОПОРА – УПЛОТНЕНИЕ ЛЕВОГО УГЛА	1	
	231800	ОПОРА – УПЛОТНЕНИЕ ПРАВОГО УГЛА	1	
4	304040	ЩИТОК – УГЛОВОЙ ВКЛАДЫШ	2	
5	287775	ЩИТОК – ПРАВЫЙ УГОЛ ПОДДОНА, ЖЕСТКИЙ	1	
	287776	ЩИТОК – ЛЕВЫЙ УГОЛ ПОДДОНА, ЖЕСТКИЙ	1	
6	276117	ДЕРЖАТЕЛЬ – ЩИТОК ПОДДОНА, ЛЕВЫЙ	1	
	276062	ДЕРЖАТЕЛЬ – ЩИТОК ПОДДОНА, ПРАВЫЙ	1	
7	213340	ДЕРЖАТЕЛЬ – УГЛОВОЙ ВКЛАДЫШ, ЛЕВЫЙ	1	
	240418	ДЕРЖАТЕЛЬ – УГЛОВОЙ ВКЛАДЫШ, ПРАВЫЙ	1	
8	301127	ПЛАСТИНА – ФИКСАТОР ЧИСТИКА	2	
A	50139	БОЛТ – С ШЕСТИГР. ГОЛОВКОЙ, TFL M8 × 1,25 × 16-8,8-A2L		
B	184649	ВИНТ – С ВНУТРЕННИМ ШЕСТИГРАННИКОМ В ПОЛУКРУГЛОЙ ГОЛОВКЕ M8 × 1,25 × 25-12,9-A2L		
C	184657	БОЛТ – RHSSN M10 × 1,5 × 20-8,8-A3L		
D	135799	ГАЙКА – ФЛАНЦЕВАЯ, ШЕСТИГРАННАЯ, СТОПОРНАЯ, M10 × 1,5-10-A3L		
E	136231	БОЛТ – С ШЕСТИГРАННОЙ ГОЛОВКОЙ С ФЛАНЦЕМ С ЗАЗУБР., M10 × 1,5 × 16-8,8-A3L		
F	197171	БОЛТ – RHSN M8 × 1,25 × 20-8,8-A2L		
G	135337	ГАЙКА – ФЛАНЦЕВАЯ, ШЕСТИГРАННАЯ, СТОПОРНАЯ, M8 × 1,25-8-A2L		
H	136113	БОЛТ – RHSN M10 × 1,5 × 60-8,8-A3L		
J	30715	БОЛТ – С ШЕСТИГР. ГОЛОВКОЙ, TFL M8 × 1,25 × 20-8,8-A2L		

286. Включает удлиненный центральный чистик поддона (MD № 295542) и инструкции по установке. Комплекты доступны только через отдел комплексных товаров.
287. Удлиненный центральный поддон чистика требуется в определенных условиях (например, для сои).

86 Модуль флотации – боковые уплотнения

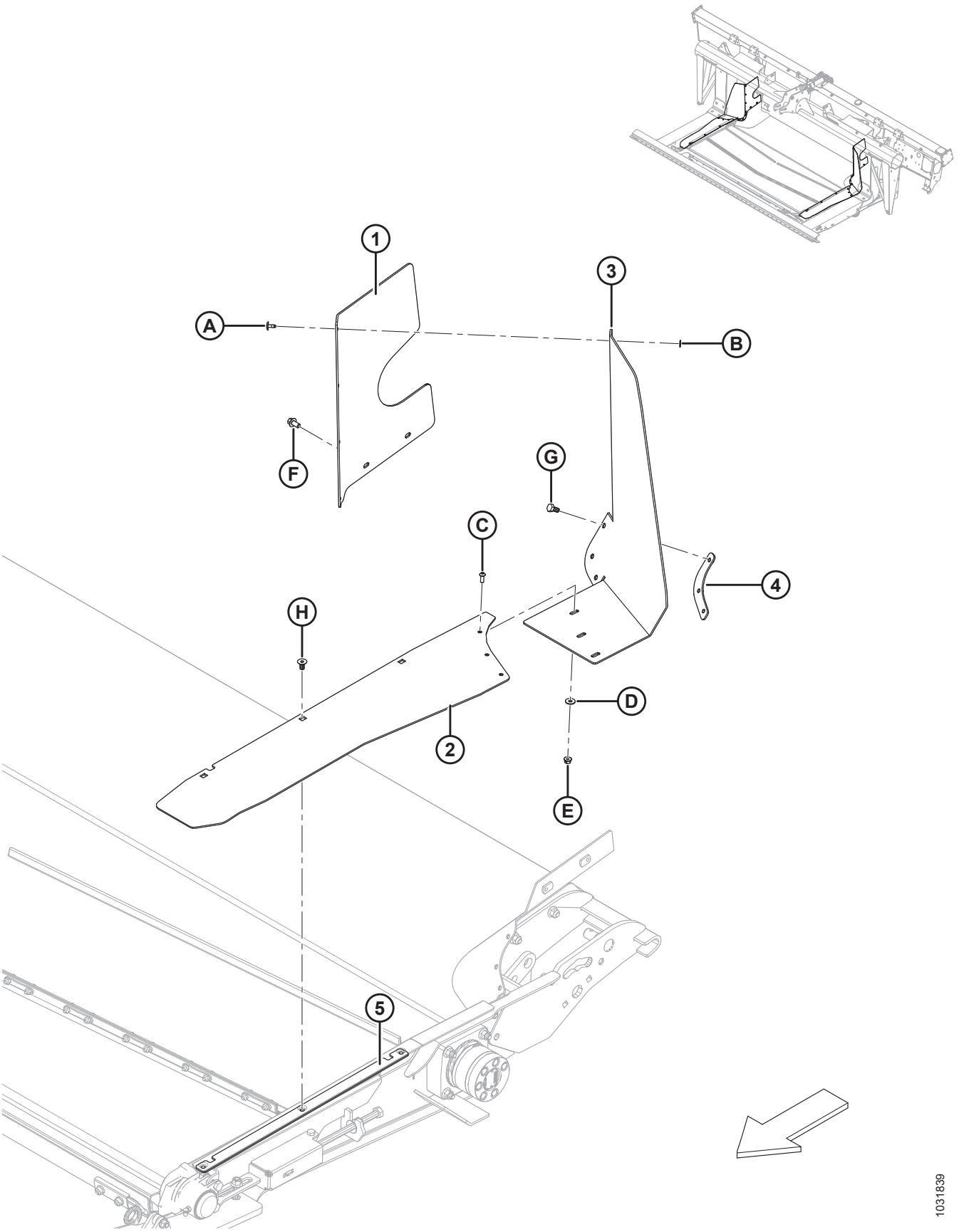

МОДУЛЬ ФЛОТАЦИИ – БОКОВЫЕ УПЛОТНЕНИЯ

Ссылка	Номер детали	Описание	Кол-во	Серийный номер
1	213492	УПЛОТНЕНИЕ – ЛЕВ. ЗАДН. ВЕРХНИЙ	1	
	213493	УПЛОТНЕНИЕ – ПРАВ. ЗАДН. ВЕРХНИЙ	1	
2	304161	ВКЛАДЫШ – СО СТОРОНЫ НАПРАВЛЯЮЩЕЙ, ЛЕВЫЙ ЖЕСТКИЙ	1	
	304160	ВКЛАДЫШ – СО СТОРОНЫ НАПРАВЛЯЮЩЕЙ, ПРАВЫЙ ЖЕСТКИЙ	1	
3	276302	ЩИТОК – НАПРАВЛЯЮЩАЯ ПОДАЧИ, ЛЕВЫЙ, БОКОВОЙ, ЖЕСТКИЙ	1	
	276301	ЩИТОК – НАПРАВЛЯЮЩАЯ ПОДАЧИ, ПРАВЫЙ, БОКОВОЙ, ЖЕСТКИЙ	1	
4	304779	ПЛАСТИНА – ФИКСАТОР ЩИТКА ЛЕВЫЙ	1	
	304775	ПЛАСТИНА – ФИКСАТОР ЩИТКА ПРАВЫЙ	1	
5	304786	ПЛАСТИНА – ФИКСАТОР БОКОВОГО УПЛОТНЕНИЯ	2	
A	293053	ЗАКЛЕПКА – ВЫТЯЖНАЯ		
B	293054	ШАЙБА – ПЛОСКАЯ, БОЛЬШАЯ, M5-200HV-AA1J		
C	136886	ВИНТ – С ВНУТРЕННИМ ШЕСТИГРАННИКОМ В ГОЛОВКЕ M6 × 1 × 16-10,9-ZB		
D	184706	ШАЙБА – ПЛОСКАЯ БОЛЬШАЯ M6-200HV-A2L		
E	152668	ГАЙКА – ФЛАНЦЕВАЯ, ШЕСТИГРАННАЯ, ЦЕНТР., СТОПОРНАЯ M6 × 1-8-A2L		
F	136485	БОЛТ – ФЛАНЦЕВЫЙ, С ШЕСТИГР. ГОЛОВКОЙ, TFL M8 × 1,25 × 16-8,8-A3L		
G	50139	БОЛТ – С ШЕСТИГР. ГОЛОВКОЙ, TFL M8 × 1,25 × 16-8,8-A2L		
H	252542	ВИНТ – С ВНУТРЕННИМ ШЕСТИГРАННИКОМ В ГОЛОВКЕ, УТОПЛЕННЫЙ TFL M8 × 1,25 × 16-10,9-AA2L		

87 Шнек в сборе и пакеты полной комплектации

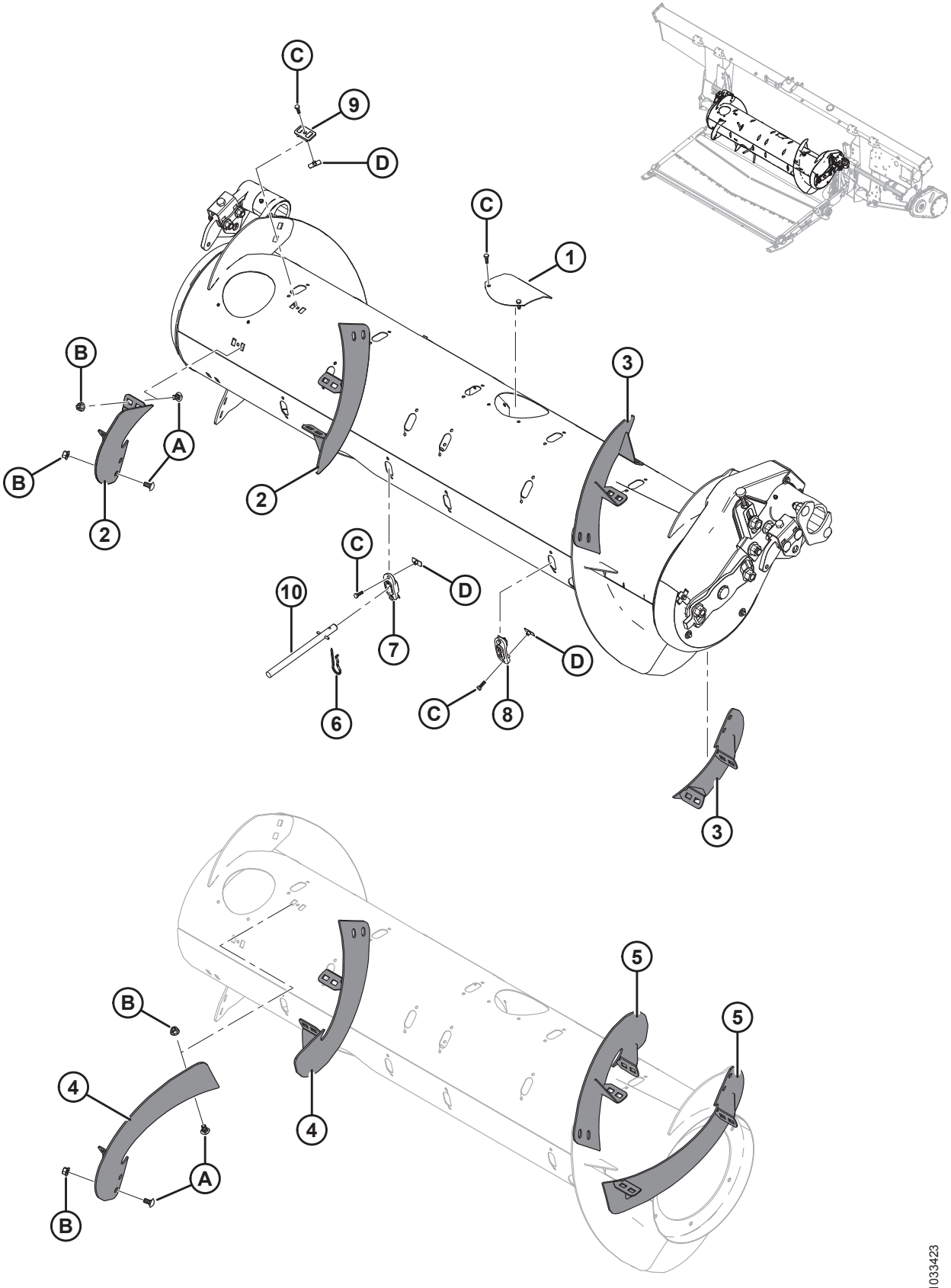

ШНЕК В СБОРЕ И ПАКЕТЫ ПОЛНОЙ КОМПЛЕКТАЦИИ

Ссы-лка	Номер детали	Описание	Кол-во 335244/335245/308871	Серийный номер
	335242	**ПРИВОД ШНЕКА В СБОРЕ С МАГНИТНЫМ ЩИТКОМ (ТОЛЬКО БАЗА)** [288]		
	335244	**ПАКЕТ – ПОЛНОЙ КОМПЛЕКТАЦИИ, ШНЕК СРЕДНЕЙ КОНФИГУРАЦИИ** [289]	**1/0/0**	
	335245	**ПАКЕТ – ПОЛНОЙ КОМПЛЕКТАЦИИ, ШНЕК ШИРОКОЙ КОНФИГУРАЦИИ** [289]	**0/1/0**	
	308871	ПАКЕТ – ПОЛНОЙ КОМПЛЕКТАЦИИ, ШНЕК УЗКОЙ КОНФИГУРАЦИИ [289]	0/0/1	
1	304494	КРЫШКА СВАРНАЯ	6/6/6	
2	287887	ВИТОК ШНЕКА, RTD – ПРАВ., СРЕДНИЙ (ИЗНОСОСТОЙКИЙ)	2/1/0	
3	287888	ВИТОК ШНЕКА, RTD – ЛЕВ., СРЕДНИЙ (ИЗНОСОСТОЙКИЙ)	2/1/0	
4	287890	ВИТОК ШНЕКА, RTD – ПРАВ., ДЛИННЫЙ (ИЗНОСОСТОЙКИЙ)	0/0/2	
5	287889	ВИТОК ШНЕКА, RTD – ЛЕВ., ДЛИННЫЙ (ИЗНОСОСТОЙКИЙ)	0/0/2	
6	123180	ЧЕКА	4/12/0	
7	**337143**	**НАПРАВЛЯЮЩАЯ ПАЛЬЦА**	**4/12/0**	
8	187137	ЗАГЛУШКА	8/0/12	
9	213084	ЗАГЛУШКА – ПРОРЕЗЬ СПИРАЛИ ШНЕКА	4/8/4	
10	**337152**	**КОМПЛЕКТ – ПАЛЕЦ** [290]	**4/12/0**	
	7642	**ШТИФТ – ПОДПРУЖИН. 3/16 ДИАМ. X 1,5 ДЛ.**		
A	184657	БОЛТ – RHSSN M10 × 1,5 × 20-8,8-A3L		

288. Включает все детали, перечисленные в Разделе *89 Внутренние компоненты шнека, страница 349*и Разделе *90 Шнек в сборе – детали для обслуживания, страница 353*. Привод шнека в сборе (MD № 335242) **ТОЛЬКО** в базовой конфигурации, включает детали, общие для средних, широких и узких шнеков. Комплекты дооснащения (MD № 335244, 335245 или 308871) входят в дополнительную комплектацию в качестве ремкомплекта и требуются только в случае повреждения компонентов витка. Информация по замене шнека в сборе (в т.ч. компонентов витка) для конкретных комбайнов приведена в таблице *88.1, страница 346* в разделе *88 Шнек в сборе и пакеты полной комплектации – конфигурация, страница 345* , что обеспечивает возможность подбора требуемой комбинации базового привода шнека (MD № 335242) и пакетов полной комплектации (MD № 335244, 335245 или 308871).
289. Включает все перечисленные детали и крепеж. Информация по количеству деталей в конкретном пакете полной комплектации приведена в перечне запчастей.
290. Включает цельный палец (не продается отдельно), подпружиненный штифт (MD № 7642), направляющую (MD № 337143) и инструкции.

ШНЕК В СБОРЕ И ПАКЕТЫ ПОЛНОЙ КОМПЛЕКТАЦИИ

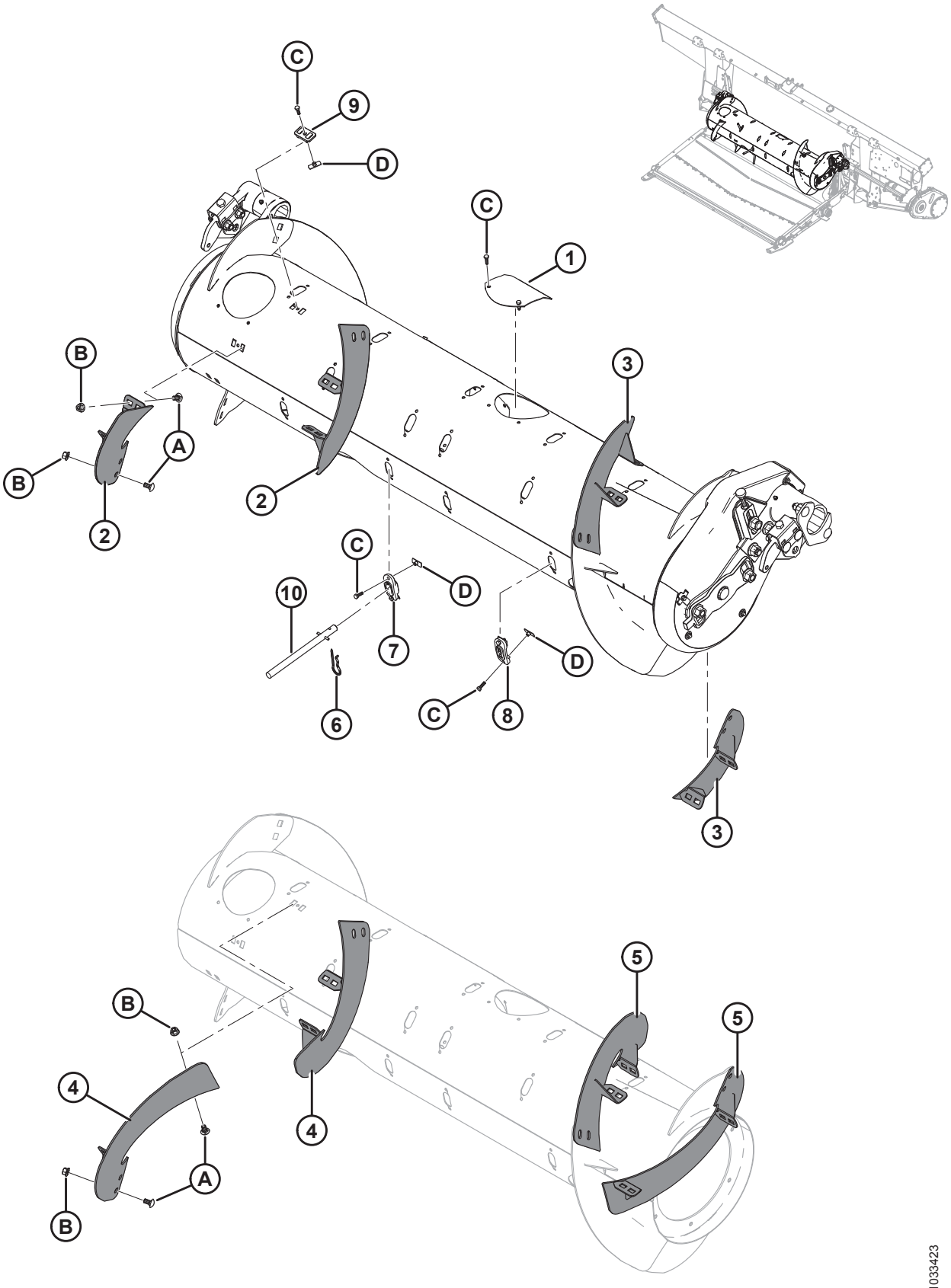

ШНЕК В СБОРЕ И ПАКЕТЫ ПОЛНОЙ КОМПЛЕКТАЦИИ

Ссы-лка	Номер детали	Описание	Кол-во 335244/335245/308871	Серийный номер
B	135799	ГАЙКА – ФЛАНЦЕВАЯ, ШЕСТИГРАННАЯ, СТОПОРНАЯ, M10 × 1,5-10-A3L		
C	252703	БОЛТ – С ШЕСТИГР. ГОЛОВКОЙ, TFL M6 × 1 × 20 × SPCL-12,9-A2L		
D	197263	ГАЙКА – ТРОЙНИК M6 × 1		

88 Шнек в сборе и пакеты полной комплектации – конфигурация

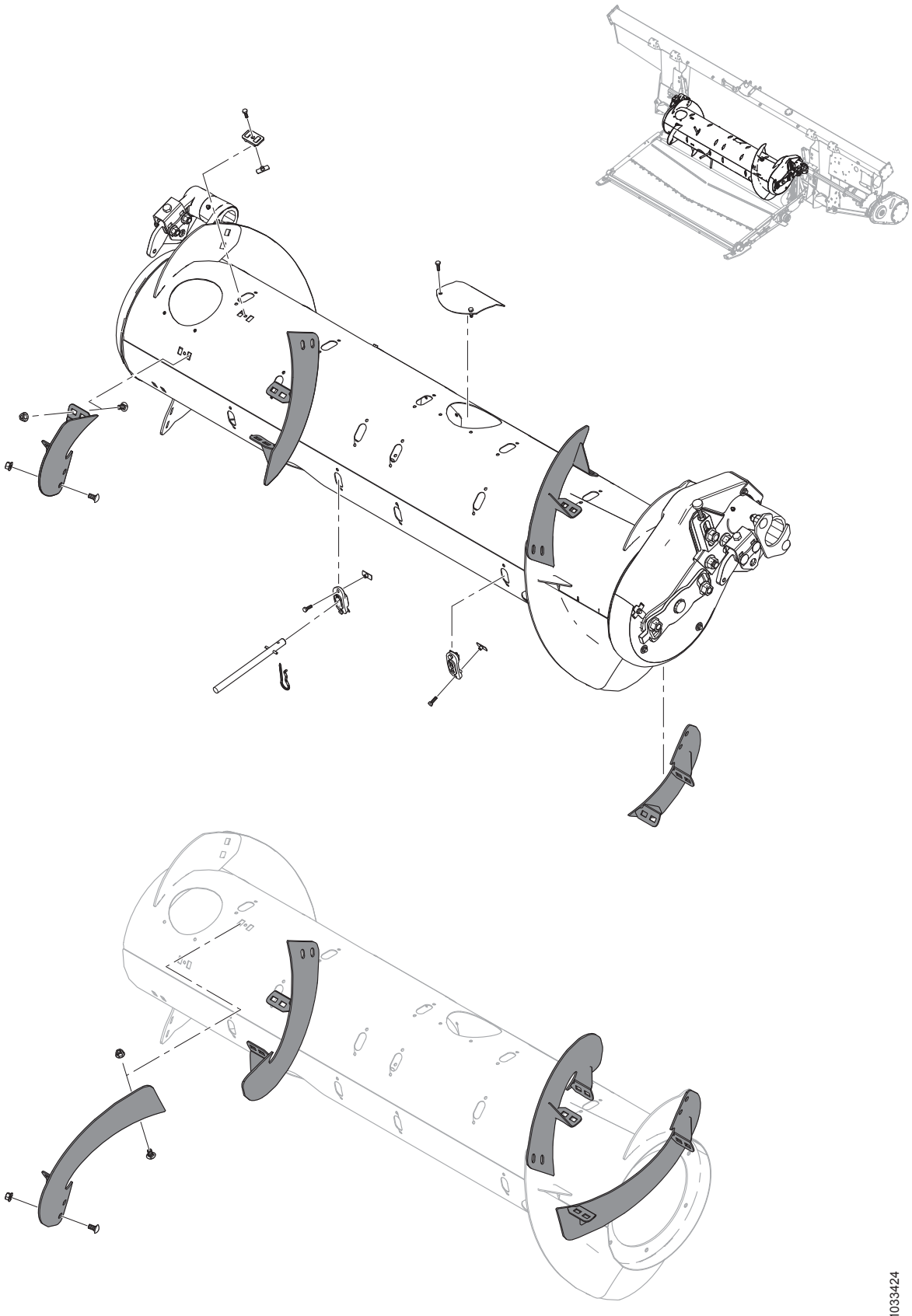

1033424

Таблица 88.1 Таблица конфигураций

ПРИМЕЧАНИЕ:

Привод шнека в сборе (MD № 335242) **ТОЛЬКО** в базовой конфигурации, включает детали, общие для средних, широких и узких шнеков. Комплекты дооснащения (MD № 335244, 335245 или 308871) входят в дополнительную комплектацию в качестве ремкомплекта и требуются только в случае повреждения компонентов витка. Информация по замене шнека в сборе (в т.ч. компонентов витка) для конкретных комбайнов приведена в таблице ниже, что обеспечивает возможность подбора требуемой комбинации базового привода шнека (MD № 335242) и пакетов полной комплектации (MD № 335244, 335245 или 308871). Информацию о деталях для обслуживания комплектов дооснащения см. в разделе *87 Шнек в сборе и пакеты полной комплектации, страница 341*.

ПРИМЕЧАНИЕ:

Для комбайнов, для которых пакет полной комплектации (MD № 335245) поставляется в качестве дополнительного оборудования, рекомендуется пакет полной комплектации (MD № 335244), подходящий для большей части культур, и пакет полной комплектации (MD № 335245), который может повысить производительность комбайнов с широкой наклонной камерой при высокой урожайности культур.

Модель комбайна	Комплект MD №-335242	Комплект MD №-335244	Комплект MD №-335245	Комплект MD №-308871
CASE IH 5/6/7088, 7/8010, 7/8/9120, 5/6/7130, 7/8/9230, 5/6/7140, 7/8/9240	1	1	–	–
NEW HOLLAND CR 970/980, 9070/9080, 8090/9090, X.90, X.80	1	1	–	–
NEW HOLLAND CR 920/940/960, 9020/40/60/65, 6090/7090, 8060/8070/8080	1	–	–	1
NEW HOLLAND CX 8X0, 80X0, 8.X0	1	1	OPT	–
JOHN DEERE 95/96/97/9860, 95/96/9870, S65/66/67/68/690	1	1	–	–
JOHN DEERE T670	1	1	OPT	–
CLAAS 590R/595R, 660/670, 760/770/780	1	1	OPT	–
CLAAS 56/57/580R, 57/585R, 62/63/64/650, 73/74/750	1	1	–	–
AGCO CHALLENGER 660B	1	1	–	–
AGCO CHALLENGER 67/680B, 54/560C, 54/560E	1	1	OPT	–
AGCO MASSEY FERGUSON 96/9795, 9520	1	1	–	–
AGCO MASSEY FERGUSON 9895, 9540, 9560, 9545, 9565, 9380	1	1	OPT	–
AGCO GLEANER R6/75, R6/76, S6/77, S6/7/88, S96/7/8	1	–	–	1

ШНЕК В СБОРЕ И ПАКЕТЫ ПОЛНОЙ КОМПЛЕКТАЦИИ – КОНФИГУРАЦИЯ

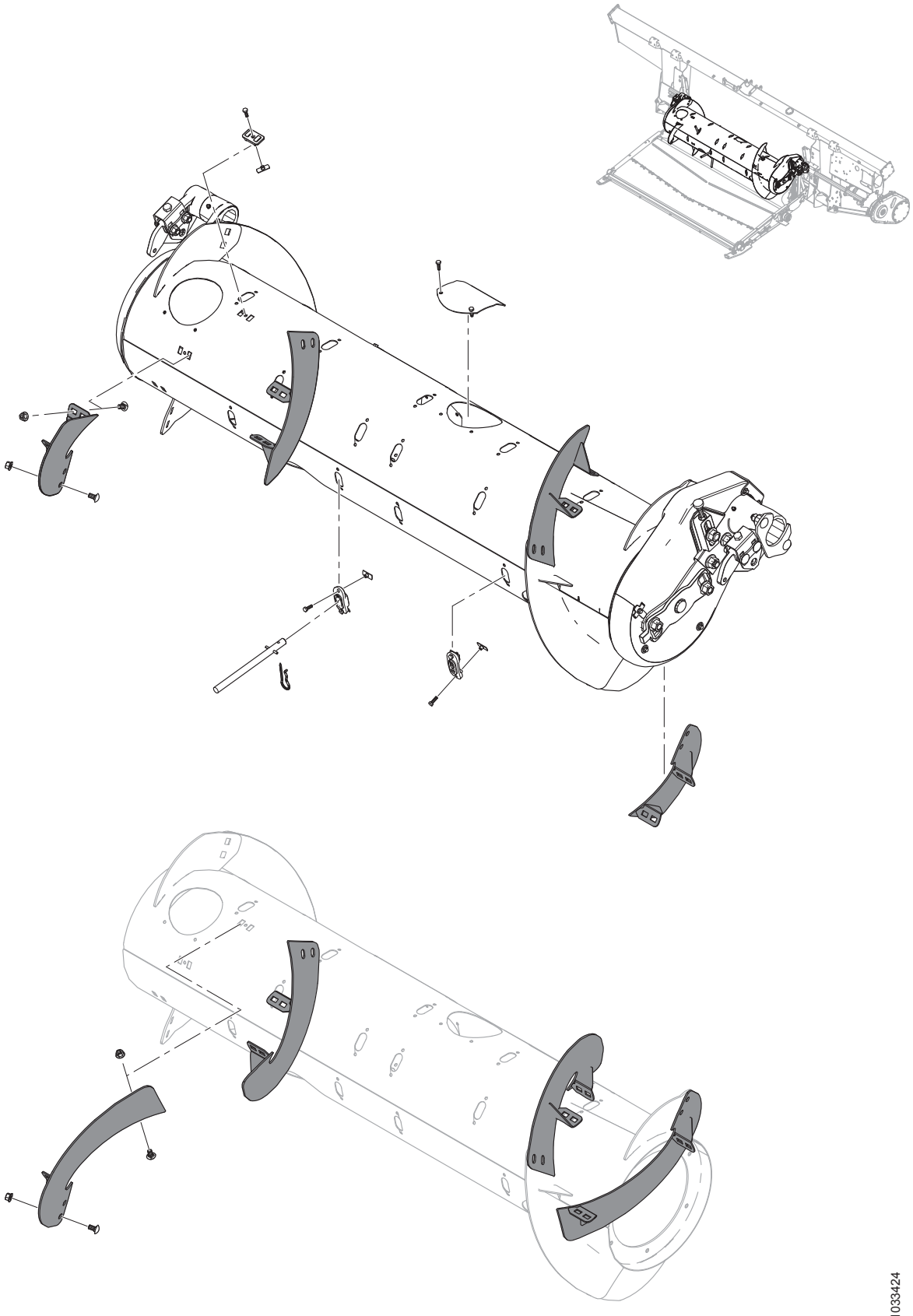

1033424

Таблица 88.1 Таблица конфигураций (продолжение)

Модель комбайна	Комплект MD №-335242	Комплект MD №-335244	Комплект MD №-335245	Комплект MD №-308871
AGCO IDEAL™ 7/8/9	1	OPT	–	1
VERSATILE RT490	1	1	–	–

89 Внутренние компоненты шнека

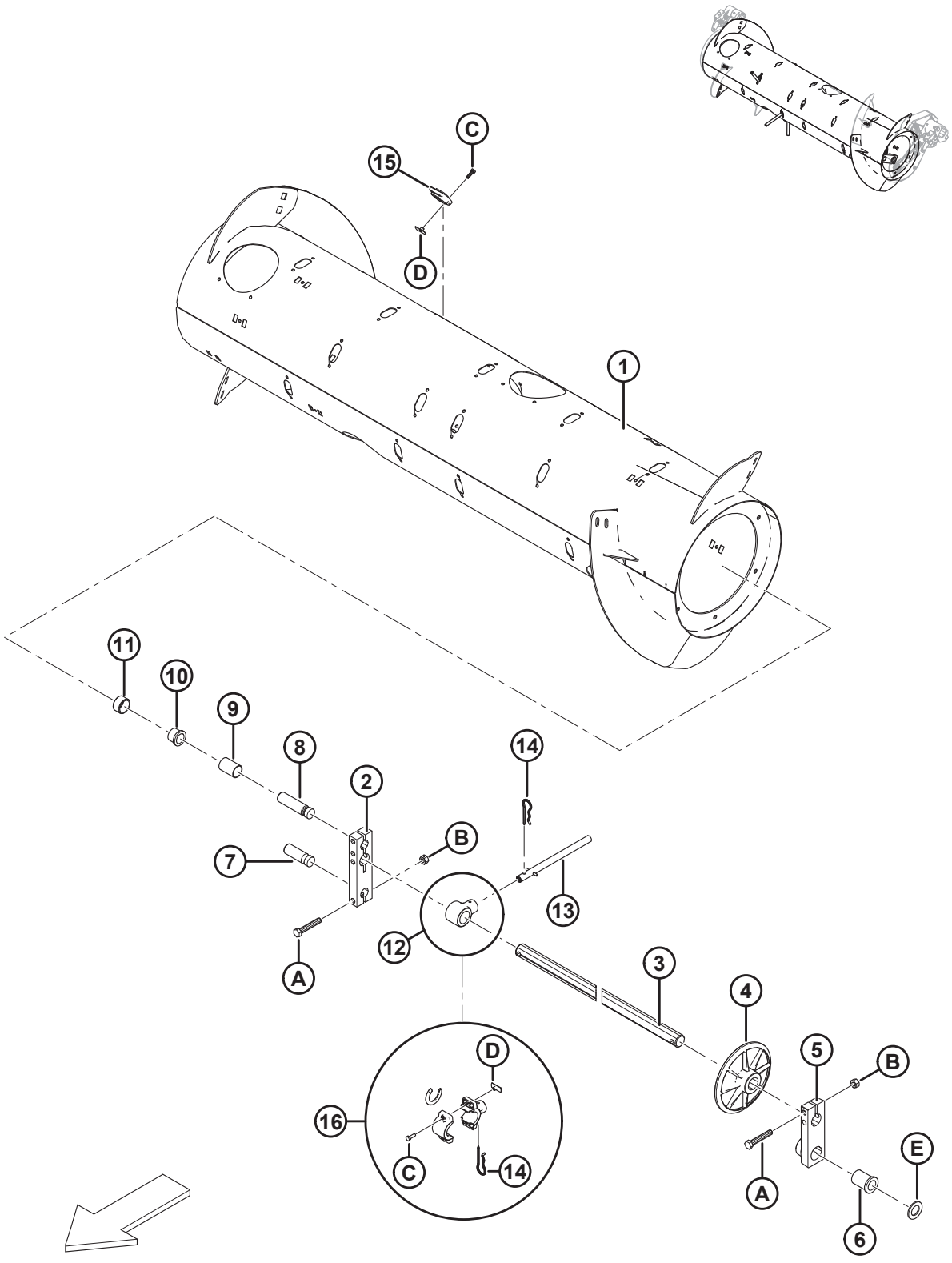

Ссылка	Номер детали	Описание	Кол-во	Серийный номер
	335242	**УЗЕЛ - ПРИВОД ШНЕКА С МАГНИТНЫМ ЩИТКОМ, ТОЛЬКО ДЕТАЛИ** [291]		
1	308642	БАРАБАН – 14 ДЮЙМОВ СВАРКА	1	
2	213608	БЛОК – ВАЛ ШНЕКА	1	
3	213605	ВАЛ – ПАЛЕЦ	1	
4	248117	КОЛЕСО – НАПРАВЛЯЮЩЕЕ, ПАЛЕЦ ВАЛА	1	
5	248538	ЛИТАЯ ДЕТАЛЬ – БЛОК ШАРНИРА, ЛЕВ., МЕХАНИЧЕСКАЯ ОБРАБОТКА	1	
6	248145	ВТУЛКА – ФЛАНЦЕВАЯ	1	
7	248096	ШТИФТ – ОСЬ	1	
8	213660	ШТИФТ – ОСЬ	1	
9	213657	ПРОСТАВКА	1	
10	133877	ВТУЛКА – ПЛАСТИКОВАЯ ФЛАНЦЕВАЯ 1 ДЮЙМ	1	
11	213656	РОЛИК	1	
12	**337206**	**ДЕРЖАТЕЛЬ – ПАЛЕЦ ШНЕКА (2021 ГОД И ПОЗЖЕ)** [292]	**32**	**396190–**
	276265	ДЕРЖАТЕЛЬ - ПАЛЕЦ ШНЕКА **(2020 ГОД И РАНЕЕ)** [293]	32	**–396189**
13	**337152**	**КОМПЛЕКТ - ПАЛЕЦ (2021 ГОД И ПОЗЖЕ)** [294]	**18**	**396190–**
	7642	**ШТИФТ – ПОДПРУЖИН. 3/16 ДИАМ. X 1,5 ДЛ.**	**A/R**	**396190–**
	287802	ПАЛЕЦ – FM100 (В ПАКЕТЕ 5 ШТ.) **(2020 ГОД И РАНЕЕ)** [295]	18	**–396189**
14	123180	ЧЕКА	18	

291. Включает в себя все детали, перечисленные в разделе *89 Внутренние компоненты шнека, страница 349* и разделе *90 Шнек в сборе – детали для обслуживания, страница 353*. Привод шнека в сборе (MD № 335242) **ТОЛЬКО** в базовой конфигурации, включает детали, общие для средних, широких и узких шнеков. Комплекты дооснащения (MD № 335244, 335245 или 308871) входят в дополнительную комплектацию в качестве ремкомплекта и требуются только в случае повреждения компонентов витка. О замене целиком узла шнека (включая компоненты витка) в вашем конкретном комбайне см. раздел *87 Шнек в сборе и пакеты полной комплектации, страница 341*
292. Для 2021 модельного года и позже.
293. Для 2020 модельного года и ранее.
294. Для 2021 модельного года и позже. Включает цельный палец (не продается отдельно), подпружиненный штифт (MD № 7642), направляющую (MD № 337143) и инструкции.
295. Для модельного года 2020 и ранее. MD № 287802 включает пять пустотелых пальцев. Для обслуживания указанного выше количества пустотелых пальцев закажите MD № 287802 в требуемом количестве.

ВНУТРЕННИЕ КОМПОНЕНТЫ ШНЕКА

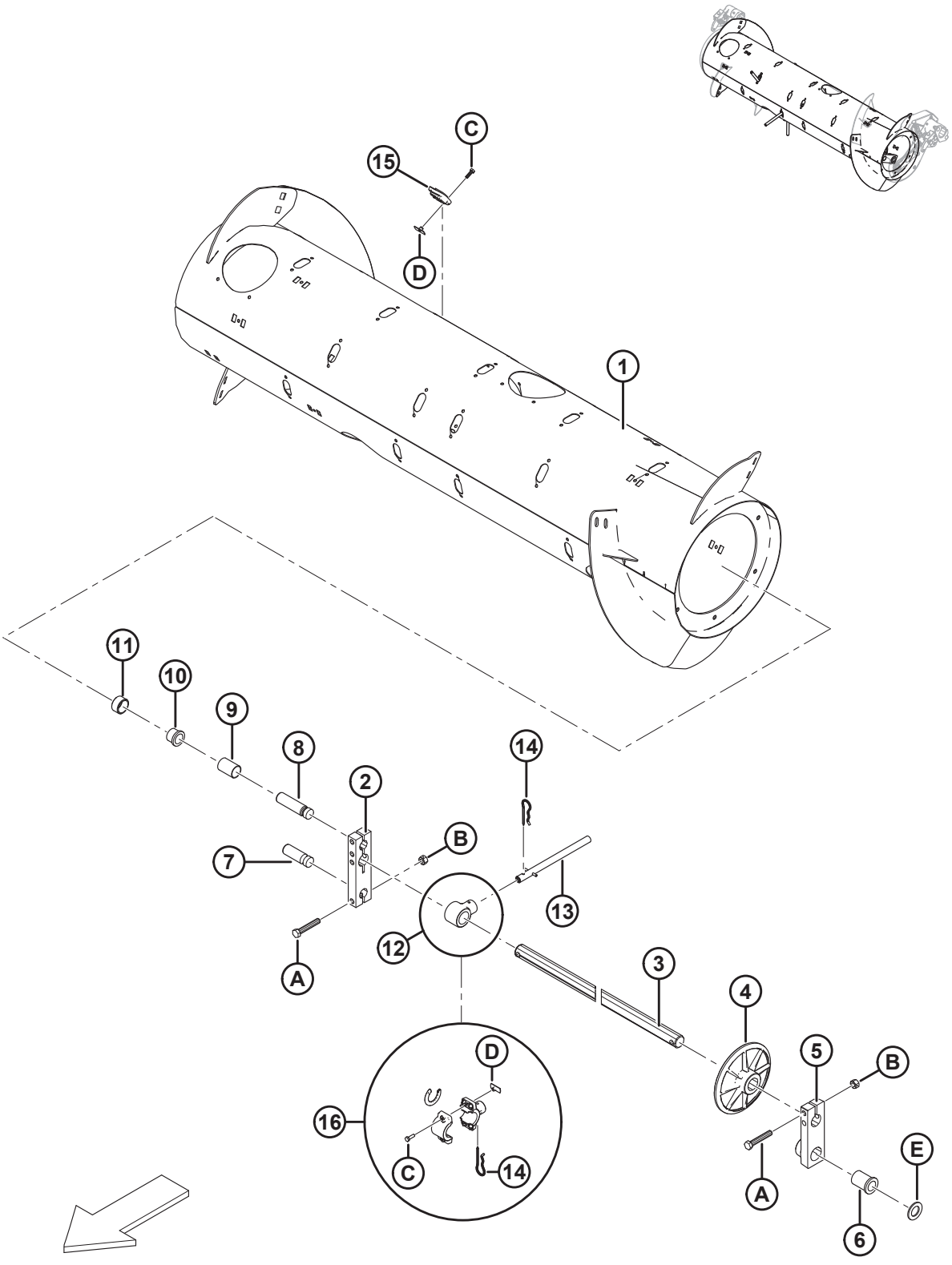

ВНУТРЕННИЕ КОМПОНЕНТЫ ШНЕКА

Ссылка	Номер детали	Описание	Кол-во	Серийный номер
15	**337143**	**НАПРАВЛЯЮЩАЯ (2021 ГОД И ПОЗЖЕ)** [292]	**18**	**396190–**
	187081	НАПРАВЛЯЮЩАЯ **(2020 ГОД И РАНЕЕ)** [293]	18	**–396189**
16	**276839**	**КОМПЛЕКТ - РАЗЪЕМНЫЙ ДЕРЖАТЕЛЬ ПАЛЬЦЕВ 5X (ПАКЕТ 5 ШТ.) (2021 ГОД И ПОЗЖЕ)** [296]	**32**	**396190–**
	213026	КОМПЛЕКТ - РАЗЪЕМНЫЙ ДЕРЖАТЕЛЬ ПАЛЬЦЕВ 5X (ПАКЕТ 5 ШТ.) **(2020 ГОД И РАНЕЕ)** [297]	32	**–396189**
A	184675	БОЛТ – С ШЕСТИГР. ГОЛОВКОЙ M12 × 1,75 × 70-8,8-A3L		
B	136759	ГАЙКА – ШЕСТИГРАННАЯ, ЦЕНТР., СТОПОРНАЯ M12 × 1,75-8-A3L		
C	252703	БОЛТ – С ШЕСТИГР. ГОЛОВКОЙ, TFL M6 × 1 × 20 × SPCL-12,9-A2L		
D	197263	ГАЙКА – ТРОЙНИК M6 × 1		
E	156743	ШАЙБА – ПЛОСКАЯ [298]		

296. Используется для упрощения замены на месте сломанных неразъемных держателей цельных пальцев (MD № 337206). Включает разъемный держатель пальца шнека (не продается отдельно), проставки держателя (не продается отдельно), чеку (MD № 123180) , барашковую гайку (MD № 197263) и болт (MD № 252703).
297. Используется для упрощения замены на месте сломанных неразъемных держателей пустотелых пальцев (MD № 276265). Включает разъемный держатель пальца шнека (не продается отдельно), чеку (MD № 123180) , барашковую гайку (MD № 197263) и болт (MD № 252703).
298. Шайба (MD № 156743) используется, если превышен допуск на втулке (MD № 248145). При необходимости используйте шайбу (шайбы), чтобы обеспечить правильный допуск.

90 Шнек в сборе – детали для обслуживания

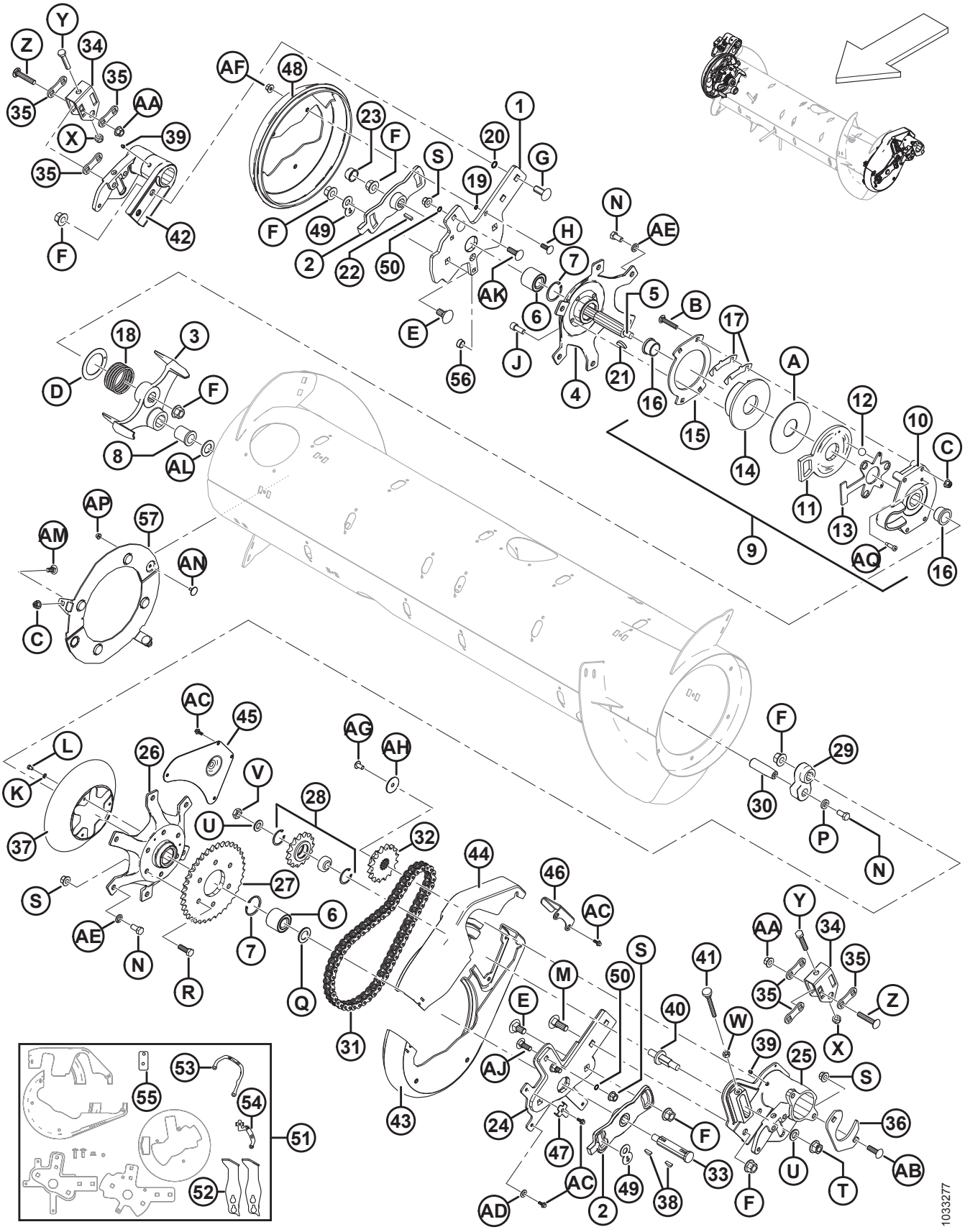

ШНЕК В СБОРЕ – ДЕТАЛИ ДЛЯ ОБСЛУЖИВАНИЯ

Ссылка	Номер детали	Описание	Кол-во	Серийный номер
	335242	**УЗЕЛ – ПРИВОД ШНЕКА С МАГНИТНЫМ ЩИТКОМ, ТОЛЬКО ДЕТАЛИ** [299]		
	B6600	КОМПЛЕКТ – FM100 КОМПЛЕКТ ДЕМПФИРУЮЩИХ УПОРОВ ПОДАЮЩЕГО ШНЕКА [300]		
1	308134	КОМПЛЕКТ – ОБСЛУЖИВАНИЕ, РЫЧАГ ШНЕКА, ПРАВЫЙ (МОДЕЛИ 2017 ГОДА И БОЛЕЕ РАННИЕ) [301]	1	–321189
	308850	ПЛАНКА – ПРАВАЯ ОПОРА ШНЕКА (2018 ГОД И ПОЗЖЕ)	1	321190–
2	213851	ЛИТАЯ ДЕТАЛЬ – ПЛАСТИНА СИНХРОНИЗАЦИИ, МЕХ. ОБРАБОТКА	2	
3	304520	ЛИТОЙ УПОР, СТАНОЧНАЯ ОБРАБОТКА [302]	1	
4	213546	СТУПИЦА – ПРАВАЯ, МЕХАНИЧЕСКАЯ ОБРАБОТКА	1	
5	304514	ВАЛ – ШНЕК	1	
6	132607	ПОДШИПНИК – ДВУХРЯДНЫЙ ШАРИКОВЫЙ, НД 52 × ОТВЕРСТИЕ 25	2	
7	21235	КОЛЬЦО – ВНУТР. СТОПОРНОЕ	2	
8	213659	ВТУЛКА – ФЛАНЦЕВАЯ	1	
9	213802	УЗЕЛ – РЕВЕРСИВНАЯ МУФТА [303]	1	
10	213649	КОРПУС МУФТЫ – ЛИТОЙ, МЕХ. ОБРАБОТКА	1	
11	213801	РЫЧАГ – АКТИВАТОР МУФТЫ, МЕХ. ОБРАБОТКА	1	
12	248285	ШАР	3	

299. Включает в себя все детали, перечисленные в разделе *89 Внутренние компоненты шнека, страница 349* и разделе *90 Шнек в сборе – детали для обслуживания, страница 353*. Привод шнека в сборе (MD № 335242) **ТОЛЬКО** в базовой конфигурации, включает детали, общие для средних, широких и узких шнеков. Комплекты дооснащения (MD № 335244, 335245 или 308871) входят в дополнительную комплектацию в качестве ремкомплекта и требуются только в случае повреждения компонентов витка. О замене целиком узла шнека (включая компоненты спирали) в вашем конкретном комбайне см. раздел *87 Шнек в сборе и пакеты полной комплектации, страница 341*.
300. В комплект входят два демпфирующих упора (MD № 301912), правая индикаторная пластина (MD № 276180), левая индикаторная пластина (MD № 276183), проставочная пластина (MD № 308056) и инструкция. Для моделей 2017 г. и более ранних закажите комплект переоборудования демпфера подающего шнека (MD № 308187). Комплекты доступны только через отдел комплексных товаров.
301. Комплект включает в себя опорную планку шнека, правый (MD № 308850), крышку заглушки шнека, прав. (MD № 301994), два уплотнительных кольца (MD № 183508) и крепеж (MD № 135900, 136431). Если ваша машина относится к 2017 и более раннему модельному году, а комплект MD № 308187 (бамперы и индикаторные пластины) установлены, закажите опорную штангу правого шнека (MD № 308850). Если комплект не установлен, закажите комплект для обслуживания рычага правого шнека (MD № 308134).
302. Литой упор (MD № 304520) и кривошип вала пальца (MD № 304521) заменяются парами при замене рычага на машинах, изготовленных в 2019 модельном году и ранее.
303. Включает корпус (MD № 213649), рычаг (MD № 213801), шариковую обойму (MD № 213557), диски (MD № 213552, 213554), две втулки (MD № 213859), три шарика (MD № 248285), шесть регулировочных прокладок (MD № 276206), пластиковую шайбу (MD № 213731) и крепеж.

ШНЕК В СБОРЕ – ДЕТАЛИ ДЛЯ ОБСЛУЖИВАНИЯ

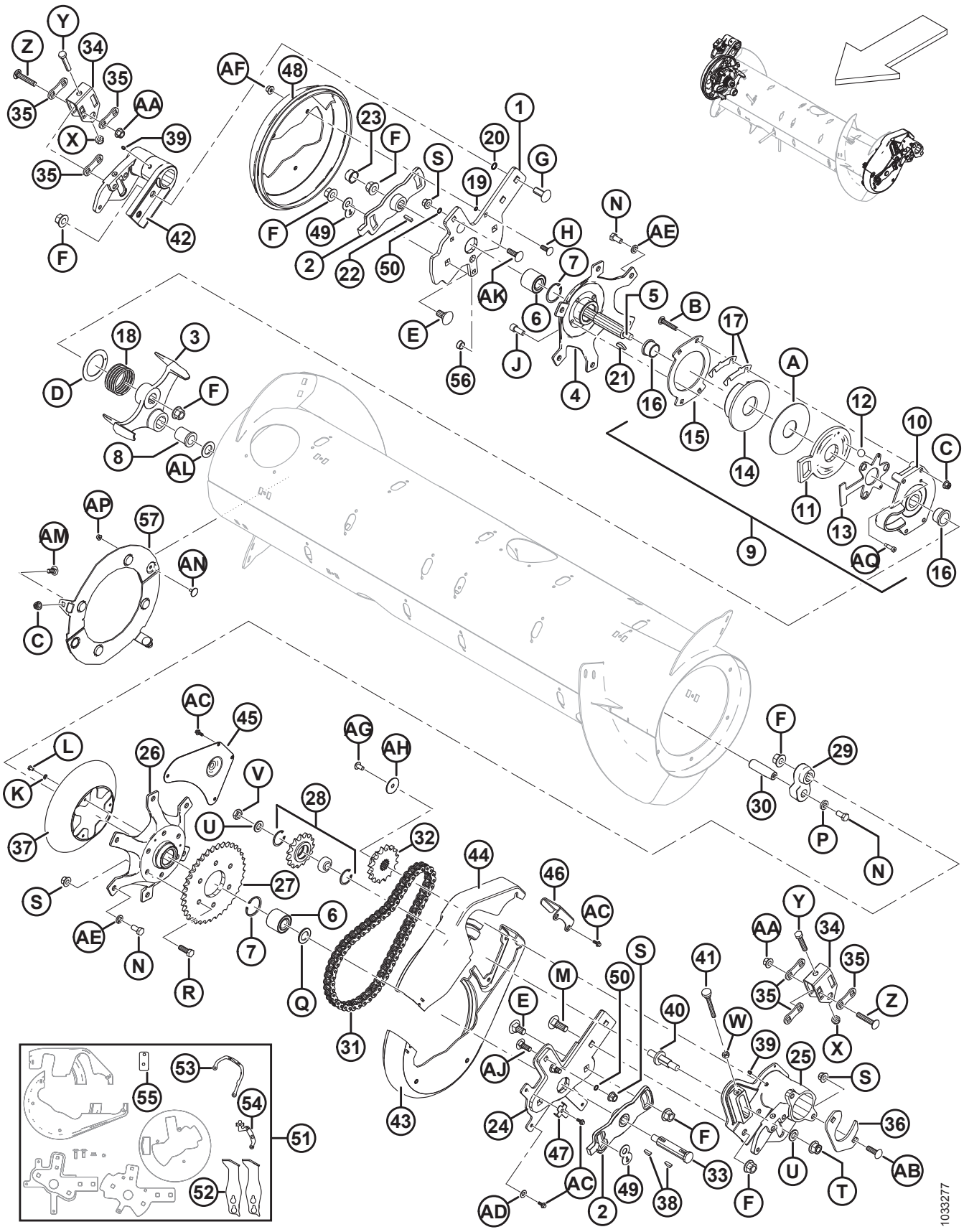

ШНЕК В СБОРЕ – ДЕТАЛИ ДЛЯ ОБСЛУЖИВАНИЯ

Ссылка	Номер детали	Описание	Кол-во	Серийный номер
13	213557	ПЛАСТИНА – ШАРИКОВАЯ ОБОЙМА	1	
14	213552	ДИСК – ТОРМОЗНОЙ, МЕХ. ОБРАБОТКА	1	
15	213554	ДИСК – МУФТА	1	
16	213859	ВТУЛКА – ПЛАСТИКОВАЯ (1 × 1,5 × 1,0 С ФЛАНЦЕМ)	2	
17	276206	ПРОКЛАДКА – МУФТА	6	
18	213679	ПРУЖИНА СЖАТИЯ	1	
19	183506	УПЛОТНИТЕЛЬНОЕ КОЛЬЦО – ГБНК (ЗЕЛЕНОЕ)	3	
20	50083	УПЛОТНИТЕЛЬНОЕ КОЛЬЦО	2	
21	213654	ШПОНКА – СЕГМЕНТНАЯ (1/4 × 1-1/4 НОМ.)	1	
22	213750	ШПОНКА – ПРЯМОУГОЛЬНОГО СЕЧЕНИЯ 6,35 КВ. ММ, ДЛИНА 24 ММ	1	
23	276140	КОЛПАЧОК – ПЛАСТИКОВЫЙ	1	
24	308133	КОМПЛЕКТ – ОБСЛУЖИВАНИЕ, РЫЧАГ ШНЕКА, ЛЕВ. (МОДЕЛИ 2017 ГОДА И БОЛЕЕ РАННИЕ) [304]	1	–321189
	304931	РЫЧАГ – ОПОРА СВАРНАЯ ЛЕВОГО ШНЕКА (МОДЕЛИ 2018 ГОДА И БОЛЕЕ ПОЗДНИЕ)	1	321190–
25	276258	ШАРНИР – ШНЕКА, ЛЕВЫЙ, МЕХ. ОБРАБОТКА	1	
26	276141	СТУПИЦА – МЕХАНИЧЕСКАЯ ОБРАБОТКА	1	
27	151793	ЗВЕЗДОЧКА – RC 60 A 37 T	1	
28	9333	СБОРКА – ЗВЕЗДОЧКА [305]	1	
	9213	ПОДШИПНИК – ШАРИКОВЫЙ	1	
	795	КОЛЬЦО – СТОПОРНОЕ	2	
29	304521	РЫЧАГ – ОСЬ ПАЛЬЦА, КРИВОШИП, МЕХ. ОБРАБОТКА [302]	1	
30	248144	ШТИФТ – ОСЬ	1	
31	220317	ЦЕПЬ – RC-60H, 56 ЗВЕНЬЕВ, КЛЕПКА, ЗАМКНУТАЯ	1	
32	151691	ЗВЕЗДОЧКА – RC 60 B 16 T	1	
33	301441	ВАЛ – ШНЕК	1	
34	301810	КРОНШТЕЙН – РЕГУЛЯТОР	2	

304. Комплект включает опорный рычаг левого шнека (MD № 304931), большую половину крышки левого шнека (MD № 301992), малую половину крышки левого шнека (MD № 301993), два уплотнительных кольца (MD № 183508) и крепеж (MD № 136291, 136431). Если ваша машина относится к 2017 и более раннему модельному году, а комплект MD № 308187 (бамперы и индикаторные пластины) установлен, закажите опорный рычаг левого шнека (MD № 304931). Если комплект не установлен, закажите комплект для обслуживания рычага левого шнека (MD № 308133).

305. Включает подшипник (MD № 9213) и два стопорных кольца (MD № 795).

ШНЕК В СБОРЕ – ДЕТАЛИ ДЛЯ ОБСЛУЖИВАНИЯ

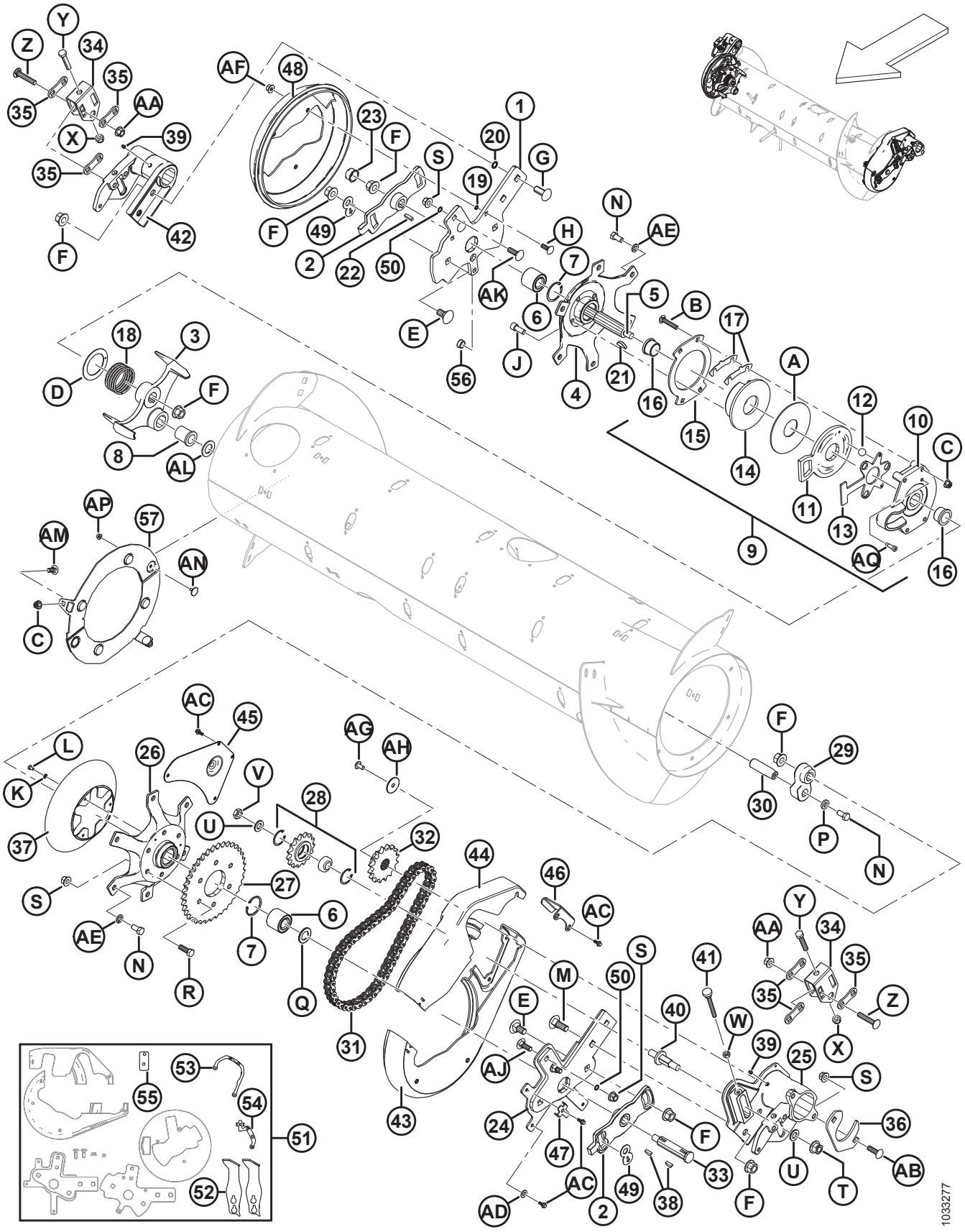

Ссылка	Номер детали	Описание	Кол-во	Серийный номер
35	187428	ПРОСТАВКА	6	
36	248388	ХОМУТ – ПЛАСТИНА	1	
37	276118	ЩИТОК – ЦЕПНОЙ ПРИВОД	1	
38	135290	ШПОНКА – СЕГМЕНТНАЯ (1/4 × 7/8 НОМ.)	2	
39	18671	ФИТИНГ – СМАЗОЧН. 1/4-28 UNF	2	
40	213420	ШПИНДЕЛЬ – С РЕЗЬБОВЫМ КОНЦОМ, РЕГУЛИРОВОЧНЫЙ	1	
41	213857	ВИНТ С НАКАТАННОЙ ГОЛОВКОЙ – M10 × 80	1	
42	248232	ШАРНИР – ШНЕКА, ПРАВЫЙ, МЕХ. ОБРАБОТКА	1	
43	301992	КРЫШКА – ШНЕК, ЛЕВ., НИЖНЯЯ ПОЛОВИНА (2018 Г. И ПОЗДНЕЕ)	1	321190–
	213097	КРЫШКА – ШНЕКА, ЛЕВ., НИЖНЯЯ ПОЛОВИНА (2017 Г. И РАНЕЕ)	1	–321189
44	301993	КРЫШКА – ШНЕК, ЛЕВ., ВЕРХНЯЯ ПОЛОВИНА (2018 Г. И ПОЗДНЕЕ)	1	321190–
	213098	КРЫШКА – ШНЕКА, ЛЕВ., ВЕРХНЯЯ ПОЛОВИНА (2017 Г. И РАНЕЕ)	1	–321189
45	213110	ПАНЕЛЬ – СМОТРОВАЯ	1	
46	213112	ПЛАСТИНА – ФИКСАТОР КРЫШКИ	1	
47	213153	КРОНШТЕЙН – ЗАЖИМ	1	
48	301994	КРЫШКА – КОЛПАЧОК ТОРЦА ШНЕКА, ПРАВ.	1	
49	301955	ПЛАСТИНА – БЛОКИРОВКИ	2	
50	183508	УПЛОТНИТЕЛЬНОЕ КОЛЬЦО – ГБНК, ЗЕЛЕНОЕ	2	
51	308187	КОМПЛЕКТ – ПЕРЕОБОРУДОВАНИЕ ДЕМПФЕРА ПОДАЮЩЕГО ШНЕКА (2017 И РАНЕЕ) [306]	1	–321189
52	301912	БАМПЕР – СВАРНАЯ ДЕТАЛЬ FM100 (2017 И ПРЕДШЕСТВУЮЩИЕ МОДЕЛЬНЫЕ ГОДЫ)	2	–321189
53	276180	ПЛАСТИНА – ИНДИКАТОРНАЯ, ПРАВАЯ (2017 И ПРЕДШЕСТВУЮЩИЕ МОДЕЛЬНЫЕ ГОДЫ)	1	–321189
54	276183	ПЛАСТИНА – ИНДИКАТОРНАЯ, ЛЕВАЯ (2017 И ПРЕДШЕСТВУЮЩИЕ МОДЕЛЬНЫЕ ГОДЫ)	1	–321189
55	308056	ПЛАСТИНА – ПРОСТАВОЧНАЯ (2017 И ПРЕДШЕСТВУЮЩИЕ МОДЕЛЬНЫЕ ГОДЫ)	1	–321189
56	308859	ПРОБКА – ОТВЕРСТИЯ	1	

306. Комплект включает два бампера (MD № 301912), опорный рычаг левого шнека (MD № 304931), опорную штангу правого шнека (MD № 301987), большую половину крышки левого шнека (MD № 301993), малую половину крышки левого шнека (MD № 301992), крышку торцевой заглушки правого шнека (MD № 301994), четыре уплотнительных кольца (MD № 183508), левую и правую индикаторные пластины (MD № 276183 и 276180), проставочную пластину (MD № 308056) и крепеж (MD № 136291, 136431 и 135900).

ШНЕК В СБОРЕ – ДЕТАЛИ ДЛЯ ОБСЛУЖИВАНИЯ

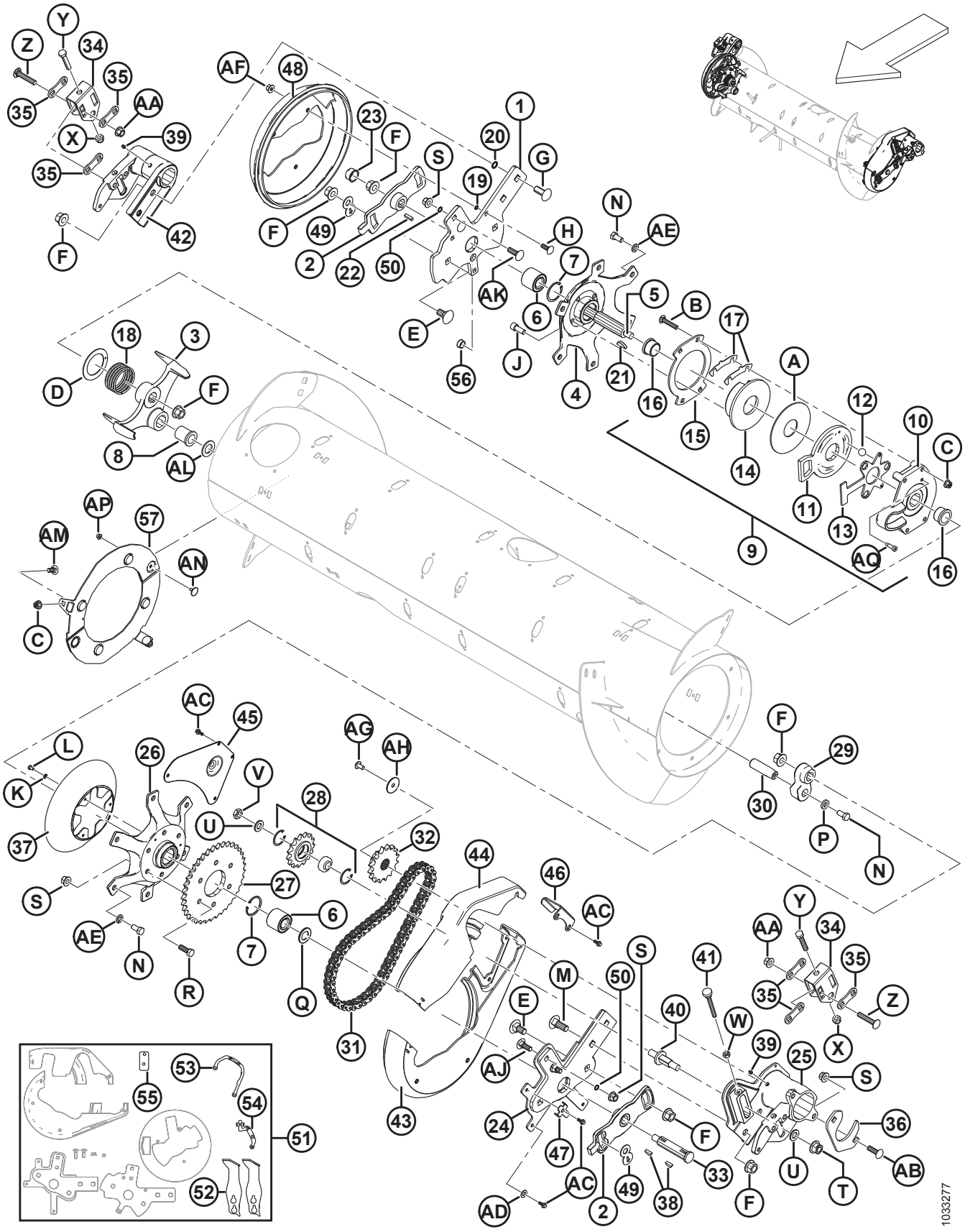

ШНЕК В СБОРЕ – ДЕТАЛИ ДЛЯ ОБСЛУЖИВАНИЯ

Ссылка	Номер детали	Описание	Кол-во	Серийный номер
57	328500	КОМПЛЕКТ ДООСНАЩЕНИЯ ЩИТКА РЕВЕРСА [307]	1	
A	213731	ШАЙБА – ПЛАСТИК		
B	252701	БОЛТ – RHSSN TFL M10 × 1,5 × 60-8,8-A3L		
C	135799	ГАЙКА – ФЛАНЦЕВАЯ, ШЕСТИГРАННАЯ, СТОПОРНАЯ, M10 × 1,5-10-A3L		
D	213733	ШАЙБА – УПОРНАЯ		
E	252691	БОЛТ – RHSN M16 × 2 × 35-10,9-A2L		
F	136440	ГАЙКА – ФЛАНЦЕВАЯ, ШЕСТИГРАННАЯ, ЦЕНТР., СТОПОРНАЯ M16 × 2-10-A3L		
G	252638	БОЛТ – RHSSN M16 × 2 × 35-8,8-AA3L		
H	184662	БОЛТ – RHSN TFL M10 × 1,5 × 30-8,8-A3L		
J	50154	ВИНТ – С ВНУТРЕННИМ ШЕСТИГРАННИКОМ В ГОЛОВКЕ TFL M12 × 1,75 × 30-8,8-A3L		
K	184705	ШАЙБА – ПЛОСКАЯ M6-200HV-A2L		
L	136561	БОЛТ – С ШЕСТИГР. ГОЛОВКОЙ, TFL M6 × 1 × 10-8,8-A3L		
M	136757	БОЛТ – С КРУГЛОЙ ГОЛОВКОЙ И КВАДРАТНЫМ ПОДГОЛОВКОМ M16 × 2 × 45-8,8-A2L		
N	50155	БОЛТ – С ШЕСТИГР. ГОЛОВКОЙ, TFL M12 × 1,75 × 25-8,8-A3L		
P	187518	ШАЙБА – ПЛОСКАЯ		
Q	123406	ШАЙБА – ПЛОСКАЯ		
R	152730	БОЛТ – С ШЕСТИГР. ГОЛОВКОЙ, TFL M12 × 1,75 × 35-10,9-A3L		
S	136431	ГАЙКА – ФЛАНЦЕВАЯ, ШЕСТИГРАННАЯ, СТОПОРНАЯ, M12 × 1,75-10-A3L		
T	136736	ГАЙКА – ФЛАНЦЕВАЯ, ШЕСТИГРАННАЯ, ВЕРХН., СТОПОРНАЯ M16 × 1,5-10-A2L		
U	172558	ШАЙБА – NORDLOCK 5/8 ДЮЙМА		
V	252288	ГАЙКА – ШЕСТИГРАННАЯ, НИЗКАЯ, С МЕЛКОЙ РЕЗЬБОЙ, M16 × 1,5-8,8-A3L		
W	30505	ГАЙКА – ШЕСТИГРАННАЯ M10 × 1,5-10-A3L		
X	184695	ГАЙКА – ШЕСТИГРАННАЯ NYLOC M12 × 1,75-8-A3L		
Y	237316	БОЛТ – С ШЕСТИГР. ГОЛОВКОЙ, TFL M12 × 1,75 × 60-8,8-A3L		
Z	252187	БОЛТ – С ПОЛУКРУГЛОЙ ГОЛОВКОЙ И КВАДРАТНЫМ ПОДГОЛОВКОМ M12 × 1,5 × 65-10,9-A3L		

307. Комплект состоит из двух магнитных узлов (NSS), пакета из пяти пальцев (MD № 287802), болтов (MD № 135785, 136841), гаек (MD № 135799, 152668) и инструкций.

ШНЕК В СБОРЕ – ДЕТАЛИ ДЛЯ ОБСЛУЖИВАНИЯ

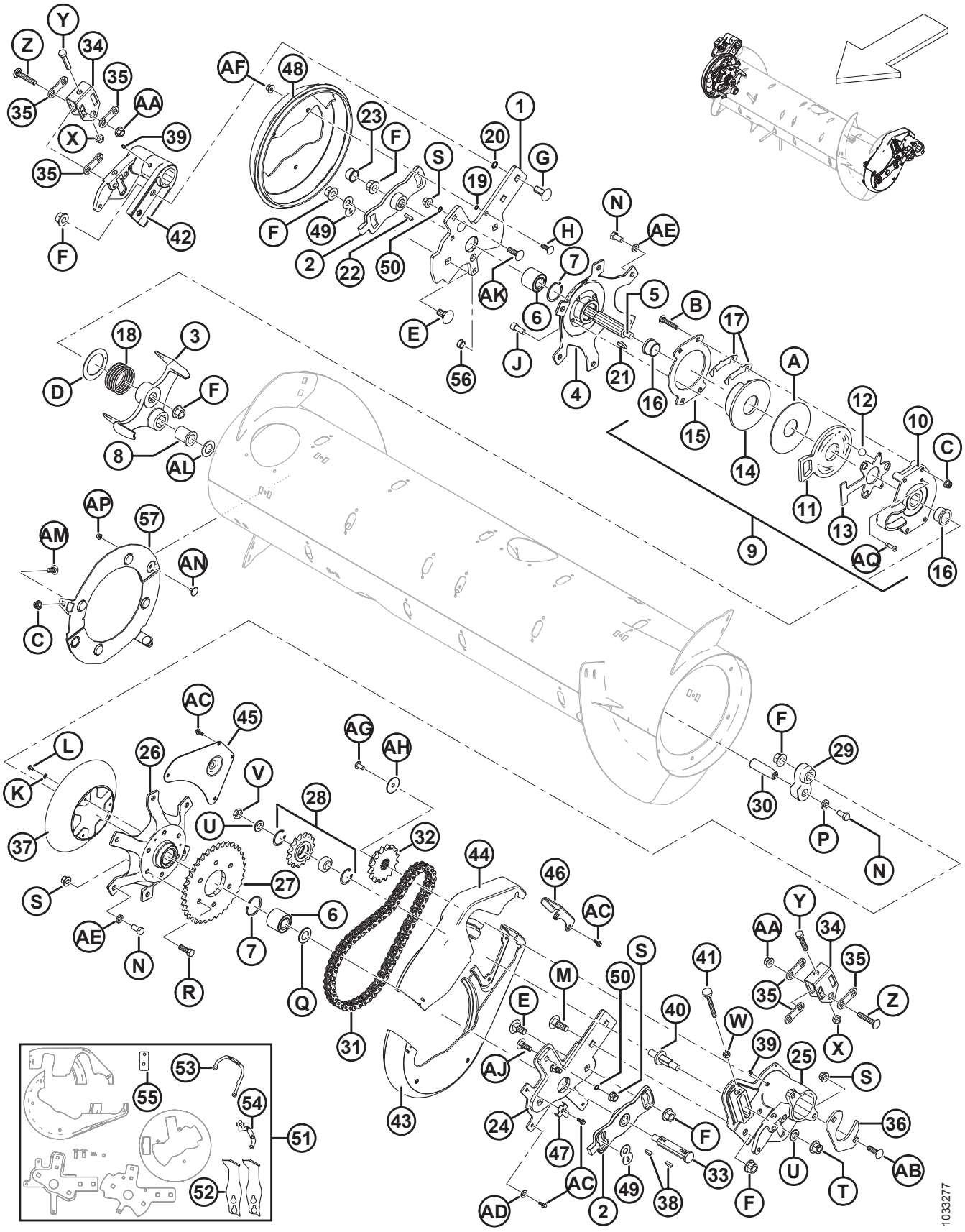

Ссылка	Номер детали	Описание	Кол-во	Серийный номер
AA	252188	ГАЙКА – ФЛАНЦЕВАЯ, ШЕСТИГРАННАЯ, ЦЕНТР., СТОПОРНАЯ, С МЕЛКОЙ РЕЗЬБОЙ M12 × 1,5-10-A3L		
AB	197122	БОЛТ – RHSSN M12 × 1,75 × 40-8,8-A3L		
AC	252639	БОЛТ – С ШЕСТИГР. ГОЛОВКОЙ, ФЛАНЦЕВЫЙ, M6 × 1 × 16 × SPCL-8,8-AA2L		
AD	18598	ШАЙБА – ПЛОСКАЯ SAE, ВНУТР. ДИАМ. 13/32 × 13/16 ДЮЙМА НД ОЦИНК.		
AE	18638	ШАЙБА – ОБЫЧН. СТОПОРНАЯ 1/2 ДЮЙМА НОМ. ВД ОЦИНК.		
AF	136441	ГАЙКА – ШЕСТИГРАННАЯ С ЗУБЦАМИ НА ТОРЦЕ M10 × 1,5-8-A3L		
AG	135157	ВИНТ – ДЛЯ МЕТАЛЛА		
AH	31465	ШАЙБА – ПЛОСКАЯ		
AJ	136291	БОЛТ – С ПОЛУКРУГЛОЙ ГОЛОВКОЙ И КВАДРАТНЫМ ПОДГОЛОВКОМ TFL M12 × 1,75 × 35-8,8-AA1J		
AK	135900	БОЛТ – С ПОЛУКРУГЛОЙ ГОЛОВКОЙ И КВАДРАТНЫМ ПОДГОЛОВКОМ TFL M12 × 1,75 × 40-8,8-AA1J		
AL	156743	ШАЙБА – ПЛОСКАЯ [308]		
AM	135785	БОЛТ – С ПОЛУКРУГЛОЙ ГОЛОВКОЙ И КВАДРАТНЫМ ПОДГОЛОВКОМ, M10 × 1,5 × 25-8,8-AA1J		
AN	136841	БОЛТ – ЭЛЕВАТОРНЫЙ, УТОПЛЕННЫЙ M6 × 1 × 16 × -8.8		
AP	152668	ГАЙКА – ШЕСТИГР., ФЛАНЦ., ЦЕНТР., СТОПОРН. M6 × 1-8		
AQ	**320237**	**ВИНТ – ГОЛОВКА С ВНУТР. ШЕСТИГР., С БУРТИКОМ, 8 × 20 × SPCL-12,9-ОЦИНК.**		

308. Шайба (MD № 156743) используется, если превышен допуск на втулке (MD № 213659). При необходимости используйте шайбу (шайбы), чтобы обеспечить правильный допуск.

91 Рычажный механизм флотации шнека

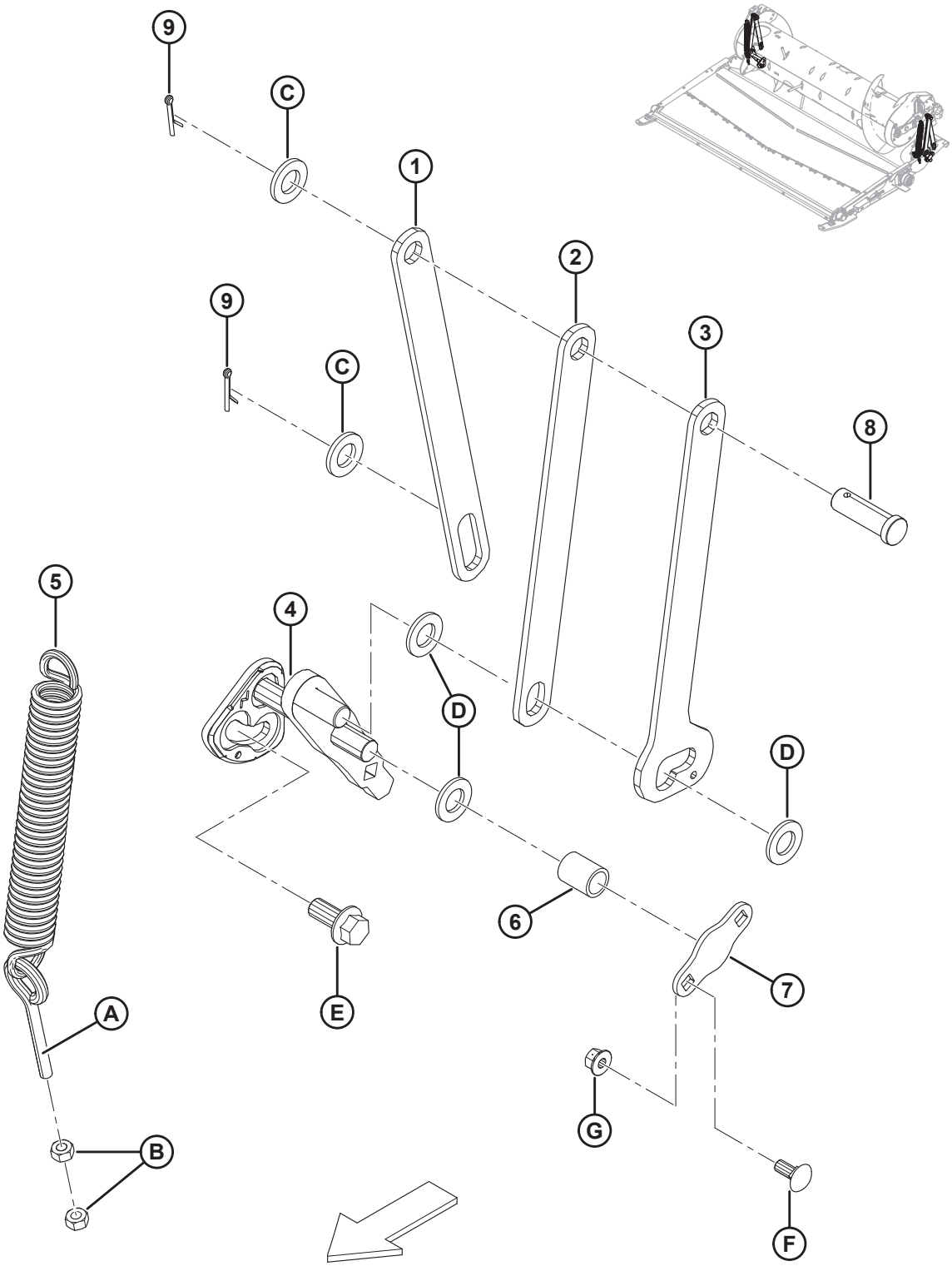

РЫЧАЖНЫЙ МЕХАНИЗМ ФЛОТАЦИИ ШНЕКА

Ссылка	Номер детали	Описание	Кол-во	Серийный номер
1	301805	ШТАНГА – ОПОРА ШНЕКА, ЗАДНЯЯ	2	
2	301806	ШТАНГА – ОПОРА ШНЕКА, ПЕРЕДНЯЯ	2	
3	301807	ШТАНГА – ОПОРА ШНЕКА, ДВА ПОЛОЖЕНИЯ	2	
4	276029	УЗЕЛ – КОЛЕНЧАТЫЙ РЫЧАГ, ЛЕВЫЙ	1	
	276030	УЗЕЛ – КОЛЕНЧАТЫЙ РЫЧАГ, ПРАВЫЙ	1	
5	245966	ПРУЖИНА – РАСТЯЖЕНИЯ	2	
6	248348	ТРУБКА – ПРОСТАВКА	2	
7	248349	ПЛАСТИНА – КРЕПЕЖНАЯ	2	
8	18626	ШТИФТ – С ОТВЕРСТИЕМ ПОД ШПЛИНТ	2	
9	18648	ШПЛИНТ 3/16 ДИАМ. × 1,25 ОЦИНК.	4	
A	231448	РЫМ-БОЛТ		
B	30505	ГАЙКА – ШЕСТИГРАННАЯ M10 × 1,5-10-A3L		
C	112130	ШАЙБА – ЗАКАЛЕННАЯ		
D	18601	ШАЙБА – ПЛОСКАЯ SAE, ВНУТР. ДИАМ. 13/16 × 1,5 ДЮЙМА. НД ОЦИНК.		
E	136378	БОЛТ – ФЛАНЦЕВЫЙ, С ШЕСТИГР. ГОЛОВКОЙ, TFL M16 × 2 × 35-10,9-A3L		
F	135785	БОЛТ – RHSN M10 × 1,5 × 25-8,8-A3L		
G	135799	ГАЙКА – ФЛАНЦЕВАЯ, ШЕСТИГРАННАЯ, СТОПОРНАЯ, M10 × 1,5-10-A3L		

92 Приводы

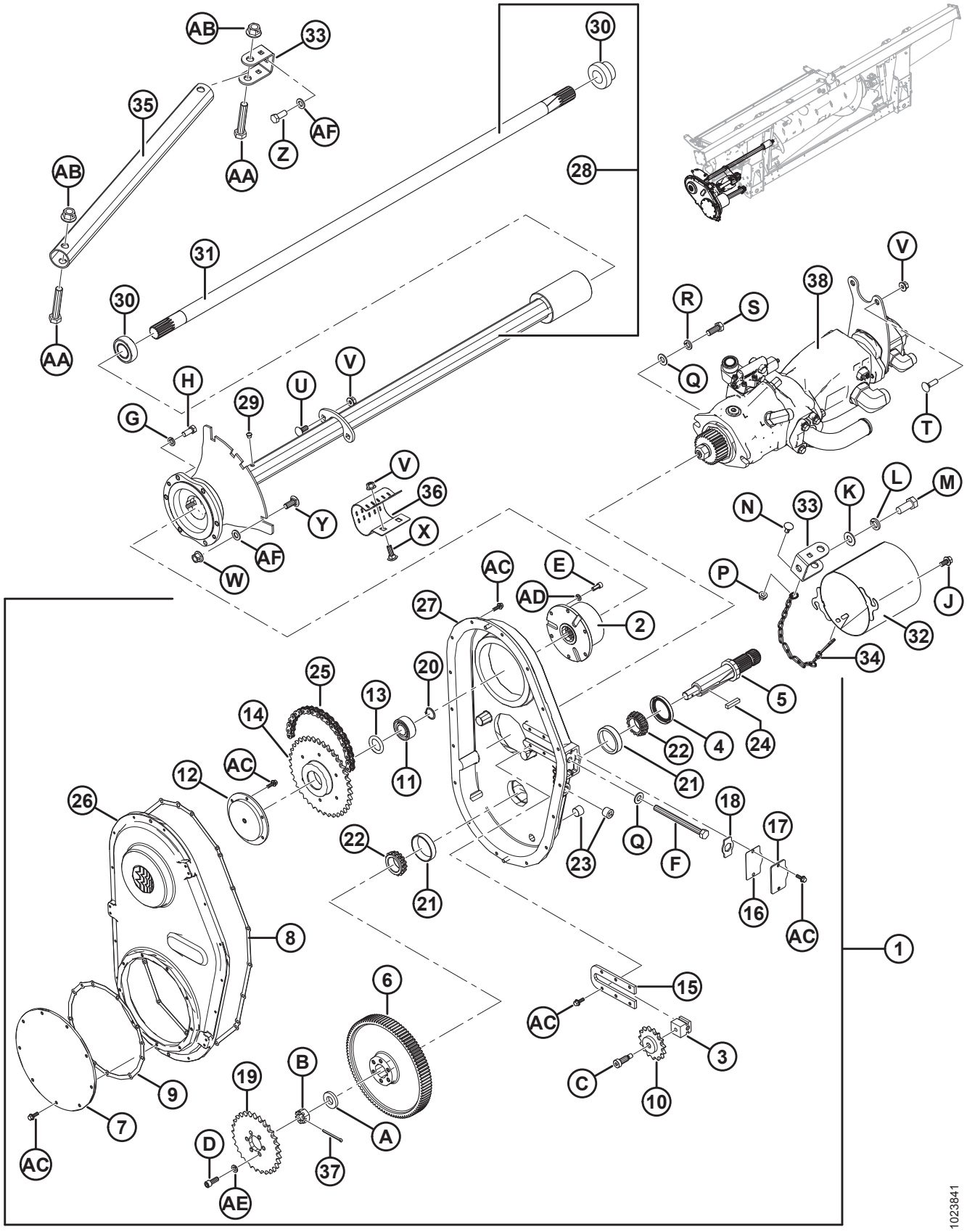

AB
33
30
35
AF
Z
AA
AB
28
31
30
AA
V
38
R
S
Q
T
H
U
V
G
29
V
36
Y
X
AF
W
N
33
K
L
M
P
J
AC
E
AD
2
27
32
34
25
20
13
5
14
4
24
22
AC
11
21
12
26
18
17
22
Q
F
23
21
16
AC
8
1
6
15
AC
3
C
10
B
19
9
7
A
D
37
AC
AE
1023841

Ссылка	Номер детали	Описание	Кол-во	Серийный номер
1	276149	ПРИВОД – РЕДУКТОР (CNH) [309]	1	
	276812	ПРИВОД – РЕДУКТОР (AGCO) [309]	1	
	276811	ПРИВОД – РЕДУКТОР (CLAAS) [309]	1	
	245620	ПРИВОД – РЕДУКТОР (JOHN DEERE) [309]	1	
2	187466	КОМПАКТНОЕ АВТОМАТИЧЕСКОЕ СЦЕПЛЕНИЕ	1	
3	187476	БЛОК – ПОДДЕРЖИВАЮЩИЙ РОЛИК	1	
4	187477	САЛЬНИК	1	
5	187478	ВАЛ	1	
6	187480	ШЕСТЕРНЯ – 97 ЗУБЬЕВ (CNH/JOHN DEERE)	1	
	276353	ШЕСТЕРНЯ – 89 ЗУБЬЕВ (AGCO/CLAAS)	1	
7	187482	КРЫШКА – ЗВЕЗДОЧКА	1	
8	187697	ПРОКЛАДКА – КОРПУС РЕДУКТОРА	1	
9	187698	ПРОКЛАДКА – КРЫШКА ЗВЕЗДОЧКИ	1	
10	187484	ПАРАЗИТНАЯ ЗВЕЗДОЧКА 50C15	1	
11	187485	ПОДШИПНИК – ШАРИКОВЫЙ ДВУХРЯДНЫЙ 3205	1	
12	187486	ОПОРА – ВЕДУЩ. ШЕСТЕРНЯ	1	
13	187487	ПРОКЛАДКА РЕГУЛИРОВОЧНАЯ – КОМПЛЕКТ	1	
14	187492	ЗВЕЗДОЧКА 50B38	1	
15	276679	ПЛАСТИНА – НАТЯЖИТЕЛЬ	1	
16	187696	УПЛОТНЕНИЕ – РЕГУЛИРОВОЧНАЯ КРЫШКА	1	
17	187494	КРЫШКА – РЕГУЛИРОВОЧНАЯ	1	
18	187495	ФИКСАТОР	1	
19	231389	ЗВЕЗДОЧКА – 50A29 (CNH/AGCO)	1	
	187524	КОМПЛЕКТ - ЗВЕЗДОЧКА, 22 ЗУБА (CLAAS) [310]	1	
	248407	ЗВЕЗДОЧКА – 50A37 (JOHN DEERE)	1	
20	18898	КОЛЬЦО – ВНЕШ. СТОПОРНОЕ	1	
21	30701	ПОДШИПНИК – НАРУЖНОЕ КОЛЬЦО	2	
22	30702	ПОДШИПНИК – КОНИЧЕСКИЙ	2	
23	30203	СЛИВНАЯ ПРОБКА МАГНИТНАЯ	3	
24	26846	ШПОНКА	1	

309. Включает позиции № 2–27 и крепежные детали.
310. Включает звездочку и инструкции по установке.

ПРИВОДЫ

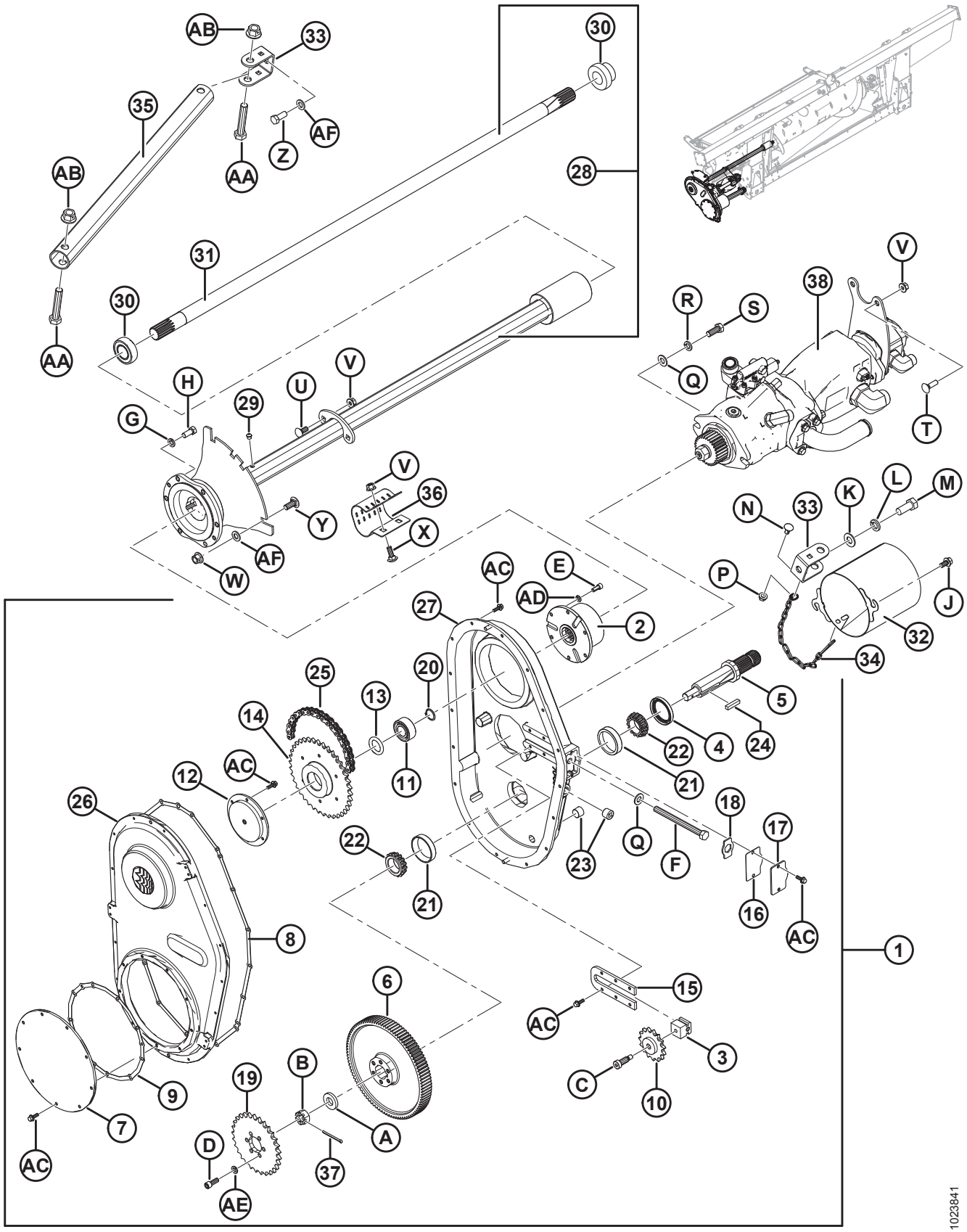

AB
33
30
35
AF
Z
AA
AB
28
31
30
AA
V
38
R
S
Q
T
H
U
V
29
G
V
36
Y
X
AF
W
L
M
K
N
33
P
J
32
34
AC
E
AD
2
27
5
25
20
13
14
4
24
22
AC
12
11
21
26
18
17
22
Q
F
23
21
16
AC
8
1
6
15
AC
3
B
19
C
10
9
7
A
D
37
AC
AE
1023841

Ссылка	Номер детали	Описание	Кол-во	Серийный номер
25	231534	РОЛИКОВАЯ ЦЕПЬ – RC 50 (78 ЗВЕНЬЕВ, ЗАМКНУТАЯ) CNH	1	
	156037	РОЛИКОВАЯ ЦЕПЬ – RC 50 (74 ЗВЕНА, ЗАМКНУТАЯ) AGCO/CLAAS	1	
	248408	РОЛИКОВАЯ ЦЕПЬ – RC 50 (80 ЗВЕНЬЕВ, ЗАМКНУТАЯ) JD	1	
26	187481	КРЫШКА – РЕДУКТОР	1	
27	287914	КОРПУС – РЕДУКТОР	1	
28	301663	ВЫХОДНОЙ ВАЛ В СБОРЕ [311]	1	
29	21425	ПЕРЕПУСКНОЙ КЛАПАН	1	
30	21363	ПОДШИПНИК – СФЕР. НД С ЗАПЛЕЧИКОМ	2	
31	279689	ВАЛ – ВЫХОДНОЙ	1	
32	133421	ЗАЩИТА – СВАРНАЯ	1	
33	187520	КРОНШТЕЙН	2	
34	279081	ЦЕПЬ	1	
35	301902	ТРУБКА – СТОЙКА	1	
36	248850	ХОМУТ	1	
37	135358	ШПЛИНТ ДИАМ. 5/32 × 2,0 ОЦИНК.	1	
38	REF	НАСОС В СБОРЕ [312]		
A	187483	ШАЙБА		
B	5512	ГАЙКА – ШЕСТИГРАННАЯ ШЛИЦОВ. 3/4		
C	135694	БОЛТ – С ЗАПЛЕЧИКОМ, С ВНУТРЕННИМ ШЕСТИГРАННИКОМ 1/2 × 1,0 ДЛ.		
D	135381	БОЛТ – С ВНУТРЕННИМ ШЕСТИГРАННИКОМ, 3/8 × 1,0 ДЛ.		
E	135748	БОЛТ – С ВНУТРЕННИМ ШЕСТИГРАННИКОМ, 5/16 × 0,75 ДЛ.		
F	276680	БОЛТ – С ШЕСТИГР. ГОЛОВКОЙ TFL 1/2-13 × 5,5 GR5 BO		
G	18652	ШАЙБА – ОБЫЧН. СТОПОРНАЯ 7/16 ДЮЙМА НОМ. ВД ОЦИНК.		
H	21522	БОЛТ – НН 7/16 NC × ДЛИНОЙ 1,0 GR5, ОЦИНК.		
J	21821	БОЛТ – ШЕСТИГР. ГОЛОВКА ФЛАНЦЕВ. (С ЗАЗУБР.) 3/8 NC × 0,75 GR5 ОЦИНК.		
K	18600	ШАЙБА – ПЛОСКАЯ SAE, ВНУТР. ДИАМ. 21/32 × 1-5/16 ДЮЙМА НД ОЦИНК.		
L	18639	ШАЙБА – ОБЫЧН. СТОПОРНАЯ 5/8 ДЮЙМА НОМ. ВД ОЦИНК.		

311. Включает перепускной клапан (MD № 21425), два подшипника (MD № 21363) и вал (MD № 279689).
312. См. раздел *93 Насос в сборе, страница 371*.

ПРИВОДЫ

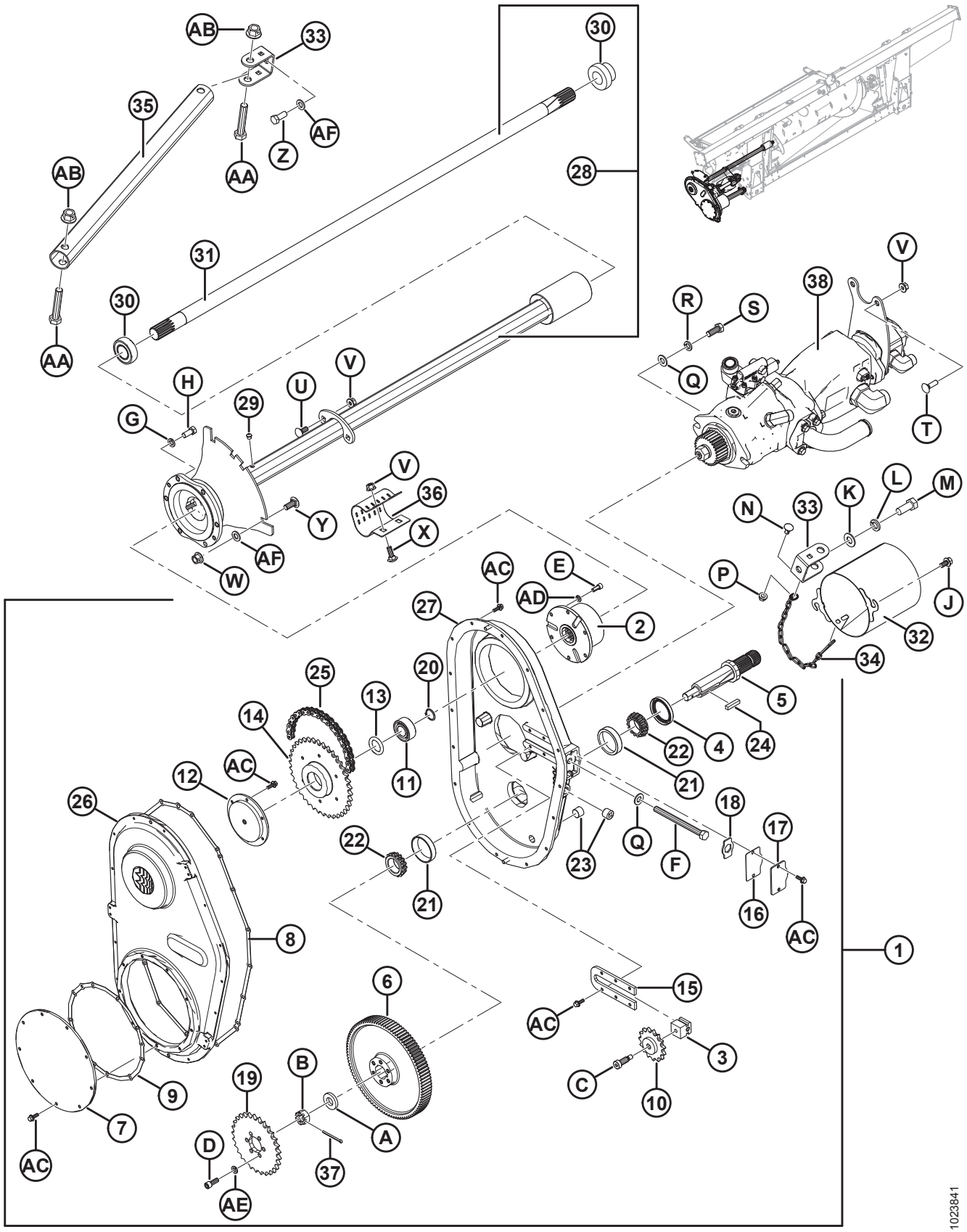

AB
33
30
35
AF
Z
AA
AB
28
31
30
AA
V
38
R
S
Q
T
H
U
V
29
G
V
36
Y
X
AF
W
L
M
K
N
33
P
J
32
34
AC
E
AD
2
27
5
25
20
13
14
4
24
22
AC
12
11
21
26
18
17
22
Q
F
23
21
16
AC
8
1
6
15
AC
3
B
19
C
10
9
7
A
D
37
AC
AE
1023841

Ссылка	Номер детали	Описание	Кол-во	Серийный номер
M	21594	БОЛТ – ШЕСТИГР. ГОЛОВКА 0,625-11 UNC × 1,50		
N	21472	БОЛТ – С КРУГЛОЙ ГОЛОВКОЙ И КВАДРАТНЫМ ПОДГОЛОВКОМ 3/8-16 × 0,75, GR5		
P	30228	ГАЙКА – ФЛАНЦ., DT, ГЛАДКИЙ ТОРЕЦ 0,375-16 UNC		
Q	18599	ШАЙБА – ПЛОСКАЯ SAE, ВНУТР. ДИАМ. 17/32 × 1-1/16 ДЮЙМА НД ОЦИНК.		
R	18638	ШАЙБА – ОБЫЧН. СТОПОРНАЯ 1/2 ДЮЙМА НОМ. ВД ОЦИНК.		
S	21491	БОЛТ – НН 1/2 NC × ДЛИНОЙ 1,25 GR5, ОЦИНК.		
T	135691	БОЛТ – С КРУГЛОЙ ГОЛОВКОЙ И КВАДРАТНЫМ ПОДГОЛОВКОМ TFL M10 × 1,5 × 35-8,8-A3L		
U	135785	БОЛТ – RHSN M10 × 1,5 × 25-8,8-A3L		
V	135799	ГАЙКА – ФЛАНЦЕВАЯ, ШЕСТИГРАННАЯ, СТОПОРНАЯ, M10 × 1,5-10-A3L		
W	136431	ГАЙКА – ФЛАНЦЕВАЯ, ШЕСТИГРАННАЯ, СТОПОРНАЯ, M12 × 1,75-10-A3L		
X	184662	БОЛТ – RHSN TFL M10 × 1,5 × 30-8,8-A3L		
Y	184667	БОЛТ – RHSN M12 × 1,75 × 30-8,8-AA1J		
Z	136137	БОЛТ – С ШЕСТИГР. ГОЛОВКОЙ, TFL M16 × 2 × 35-8,8-AA1J		
AA	136455	БОЛТ – С ШЕСТИГР. ГОЛОВКОЙ M16 × 2 × 85-8,8-A3L		
AB	136440	ГАЙКА – ФЛАНЦЕВАЯ, ШЕСТИГРАННАЯ, ЦЕНТР., СТОПОРНАЯ M16 × 2-10-A3L		
AC	21456	БОЛТ – ШЕСТИГР. ГОЛОВКА ФЛАНЦЕВ. (С ЗАЗУБР.) 1/4 NC × 0,75 GR5 ОЦИНК.		
AD	18636	ШАЙБА – ОБЫЧН. СТОПОРНАЯ 5/16 ДЮЙМА НОМ. ВД ОЦИНК.		
AE	18637	ШАЙБА – ОБЫЧН. СТОПОРНАЯ 3/8 ДЮЙМА НОМ. ВД ОЦИНК.		
AF	184717	ШАЙБА – ПЛОСКАЯ СТАНД. M16-200HV-AA1J		

93 Насос в сборе

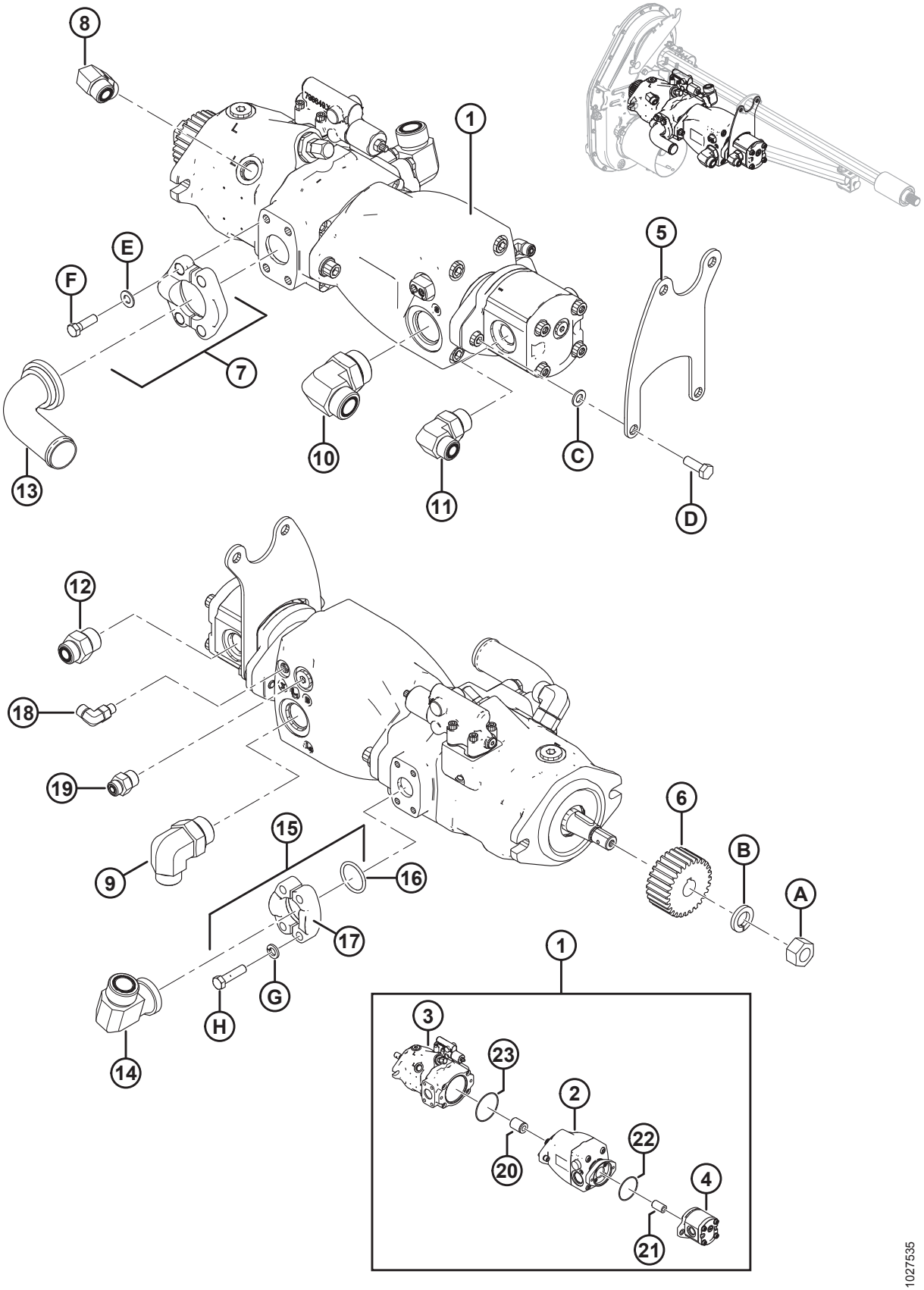

ПРИМЕЧАНИЕ:

Некоторые копирующие модули могут поставляться с шестеренными насосами Bosch/Rexroth, которые не продаются отдельно. Для замены шестеренного насоса целиком закажите шестеренный насос Casappa 16 или 19 куб. см и комплект уплотнений, указанный в перечне запчастей. Для установки комплекта уплотнений на шестеренные насосы Bosch/Rexroth закажите комплект уплотнений MD № 187967. Дополнительная информация по шестеренным насосам приведена в техническом руководстве по жатке.

Ссылка	Номер детали	Описание	Кол-во	Серийный номер
1	NSS	НАСОС В СБОРЕ [313]	1	
2	311466	НАСОС – ПОРШНЕВОЙ, БОКОВОЕ ПОЛОТНО	1	
	311727	КЛАПАН – ВСТАВНОЙ, УПРАВЛЕНИЕ НАСОСОМ		
3	248089	НАСОС – ПОРШНЕВОЙ, ПРИВОД НОЖА	1	
	294890	КОМПЛЕКТ УПЛОТНЕНИЙ – ПОРШНЕВОЙ НАСОС ПРИВОДА НОЖА С ИНСТРУКЦИЕЙ		
4	187252	НАСОС – ШЕСТЕРЕННЫЙ, 16 КУБ. СМ, ПОДАЮЩЕЕ ПОЛОТНО (CNH/CLAAS)	1	
	295998	НАСОС – ШЕСТЕРЕННЫЙ, 19 КУБ. СМ, ПОДАЮЩЕЕ ПОЛОТНО (JD/AGCO)	1	
	187918	КОМПЛЕКТ УПЛОТНЕНИЙ – ШЕСТЕРЕННЫЙ НАСОС (CASAPPA) [314]		
	REF	КОМПЛЕКТ УПЛОТНЕНИЙ – ШЕСТЕРЕННЫЙ НАСОС (BOSCH/REXROTH) [315]		
5	295242	КРОНШТЕЙН – ЗАДНЯЯ ОПОРА НАСОСА	1	
6	276859	ШЕСТЕРНЯ – ВЕДУЩАЯ, 28 ЗУБЬЕВ, МОДУЛЬ 2.5 (CNH/JD)	1	
	276352	ШЕСТЕРНЯ – ВЕДУЩАЯ, 36 ЗУБЬЕВ, МОДУЛЬ 2.5 (CLAAS/AGCO)	1	
7	136246	КОМПЛЕКТ – РАЗЪЕМНЫЙ ФЛАНЕЦ, 1,5 ДЮЙМА. CD 61 [316]	1	
	135400	УПЛОТНИТЕЛЬНОЕ КОЛЬЦО – 1,859 ДЮЙМА ВД × 0,139 ДЮЙМА. СТЕНКА		
8	136089	ФИТИНГ – КОЛЕНО 90° ГИДР. ЛИНИИ	1	
	44210	УПЛОТНИТЕЛЬНОЕ КОЛЬЦО – № 10 ORB		
	135867	УПЛОТНИТЕЛЬНОЕ КОЛЬЦО – № 10 ORFS (ТОРЦОВОЕ УПЛОТНИТЕЛЬНОЕ КОЛЬЦО)		
9	135901	ФИТИНГ – КОЛЕНО 90° ГИДР. ЛИНИИ	1	
	50220	УПЛОТНИТЕЛЬНОЕ КОЛЬЦО – № 20 ORB		
	135868	УПЛОТНИТЕЛЬНОЕ КОЛЬЦО – № 12 ORFS (ТОРЦОВОЕ УПЛОТНИТЕЛЬНОЕ КОЛЬЦО)		

313. Не обслуживается как цельный узел. Для обслуживания отдельных компонентов см. позиции № 2–4 и 20–23.
314. Используется в шестеренных насосах (MD № 187252 и 295998).
315. Для установки комплекта уплотнений на шестеренные насосы Bosch/Rexroth (NSS) закажите комплект уплотнений (MD № 187967).
316. Включает разъемный фланец (не продается отдельно), уплотнительное кольцо (MD № 135400), четыре болта (MD № 252642) и четыре плоские шайбы (MD № 184714).

НАСОС В СБОРЕ

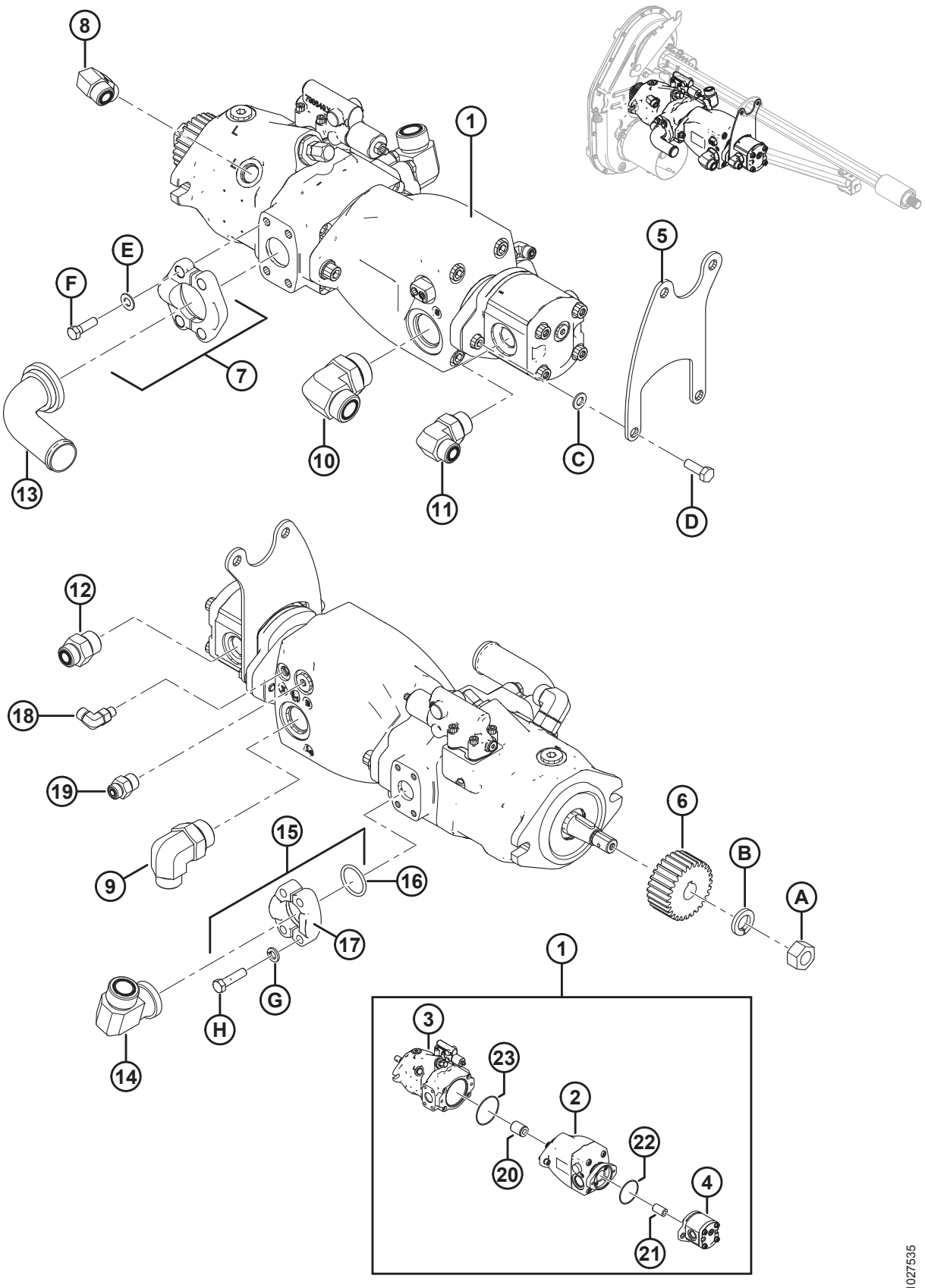

Ссылка	Номер детали	Описание	Кол-во	Серийный номер
10	136766	ФИТИНГ – КОЛЕНО 90° ГИДР. 20-16	1	
	50220	УПЛОТНИТЕЛЬНОЕ КОЛЬЦО – № 20 ORB		
	135554	УПЛОТНИТЕЛЬНОЕ КОЛЬЦО – № 16 ORFS (ТОРЦОВОЕ УПЛОТНИТЕЛЬНОЕ КОЛЬЦО)		
11	136347	ФИТИНГ – КОЛЕНО 90° ГИДР. ЛИНИИ	1	
	30971	УПЛОТНИТЕЛЬНОЕ КОЛЬЦО – № 12 ORB		
	135867	УПЛОТНИТЕЛЬНОЕ КОЛЬЦО – № 10 ORFS (ТОРЦОВОЕ УПЛОТНИТЕЛЬНОЕ КОЛЬЦО)		
12	135786	ФИТИНГ – ПЕРЕХОДНИК	1	
	30971	УПЛОТНИТЕЛЬНОЕ КОЛЬЦО – № 12 ORB		
	135867	УПЛОТНИТЕЛЬНОЕ КОЛЬЦО – № 10 ORFS (ТОРЦОВОЕ УПЛОТНИТЕЛЬНОЕ КОЛЬЦО)		
13	294833	ФИТИНГ – ГИДР. КОЛЕНО КОД 61	1	
14	252208	ФИТИНГ – 90° № 16, ФЛАНЦЕВЫЙ × № 16, С НАРУЖНОЙ РЕЗЬБОЙ, С ТОРЦОВЫМ УПЛОТНИТЕЛЬНЫМ КОЛЬЦОМ	1	
	112868	УПЛОТНИТЕЛЬНОЕ КОЛЬЦО – № 16, ФЛАНЦЕВОЕ		
	135554	УПЛОТНИТЕЛЬНОЕ КОЛЬЦО – № 16 ORFS (ТОРЦОВОЕ УПЛОТНИТЕЛЬНОЕ КОЛЬЦО)		
15	112866	КОМПЛЕКТ – РАЗЪЕМНЫЙ ФЛАНЕЦ, 1 ДЮЙМ, CD 61 [317]	1	
16	112868	УПЛОТНИТЕЛЬНОЕ КОЛЬЦО – 1,296 ДЮЙМА ВД × 0,139 ДЮЙМА. СТЕНКА	1	
17	194033	ФЛАНЕЦ – ПОЛУРАЗЪЕМНЫЙ, 1 ДЮЙМ, КОД 61	2	
18	136447	ФИТИНГ – КОЛЕНО 90° ГИДР. ЛИНИИ	1	
	50223	УПЛОТНИТЕЛЬНОЕ КОЛЬЦО – № 4 ORB		
	135957	УПЛОТНИТЕЛЬНОЕ КОЛЬЦО – № 4 ORFS (ТОРЦОВОЕ УПЛОТНИТЕЛЬНОЕ КОЛЬЦО)		
19	191705	ФИТИНГ – ПЕРЕХОДНИК 6 MORFS × 8 MORB	1	
	44209	УПЛОТНИТЕЛЬНОЕ КОЛЬЦО – № 8 ORB		
	135865	УПЛОТНИТЕЛЬНОЕ КОЛЬЦО – № 6 ORFS (ТОРЦОВОЕ УПЛОТНИТЕЛЬНОЕ КОЛЬЦО)		
20	295139	МУФТА – ШЛИЦЕВАЯ, 13-13T	1	

317. Включает два полуразъемных фланца (MD № 194033), уплотнительное кольцо (MD № 112868), четыре болта (MD № 252640) и четыре плоские шайбы (MD № 30191).

НАСОС В СБОРЕ

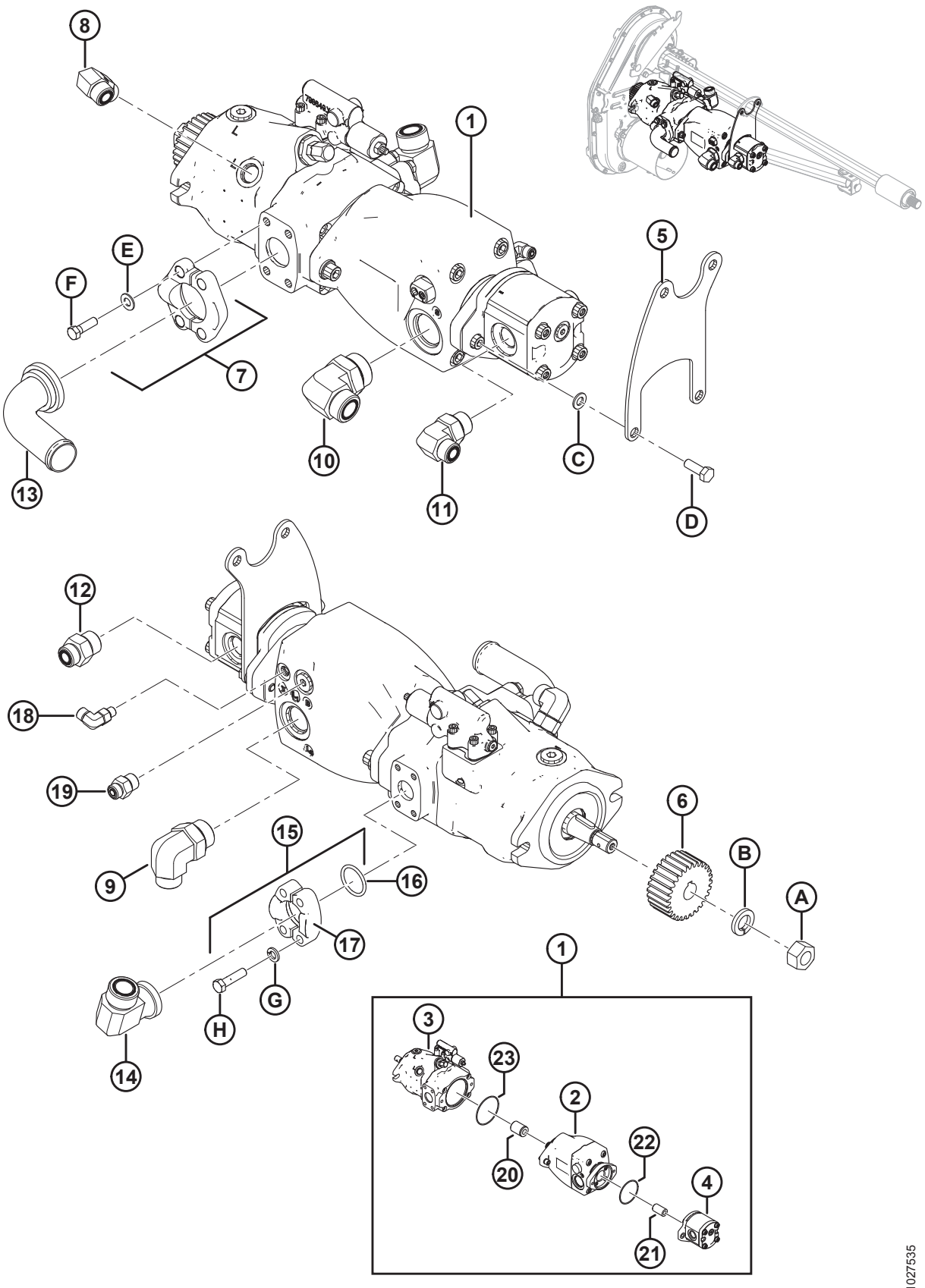

Ссылка	Номер детали	Описание	Кол-во	Серийный номер
21	295140	МУФТА – ШЛИЦЕВАЯ, 20-11T	1	
22	136024	УПЛОТНИТЕЛЬНОЕ КОЛЬЦО (3 X 85) [318]	1	
23	294832	УПЛОТНИТЕЛЬНОЕ КОЛЬЦО (3 × 104)	1	
A	18720	ГАЙКА – ШЕСТИГР. 3/4-16 UNF GR5 ОЦИНК.		
B	18640	ШАЙБА – ОБЫЧН. СТОПОРНАЯ 3/4 ДЮЙМА НОМ. ВД ОЦИНК.		
C	184711	ШАЙБА – ПЛОСКАЯ СТАНД. M10-200HV-A3L		
D	184661	БОЛТ – С ШЕСТИГР. ГОЛОВКОЙ, TFL M10 × 1,5 × 30-8,8-A3L		
E	**184714**	**ШАЙБА – ПЛОСКАЯ СТАНД. M12–300HV**		
F	252642	БОЛТ – С ШЕСТИГР. ГОЛОВКОЙ, 1/2-13 × 1,75-GR8-AA3L		
G	**30191**	**ШАЙБА – ЗАКАЛ. ASTM F436 3/8**		
H	252640	БОЛТ – С ШЕСТИГР. ГОЛОВКОЙ, 3/8-16 × 1,25-GR8-AA3L		

318. Уплотнительное кольцо (MD № 136024) входит в комплект переоборудования шестеренного насоса; см. раздел *136 Комплекты переоборудования шестеренчатых насосов, страница 501*. При отдельной замене шестеренного насоса обязательно закажите уплотнительное кольцо (MD № 136024), если оно износилось или повреждено.

94 Приводной вал и опоры

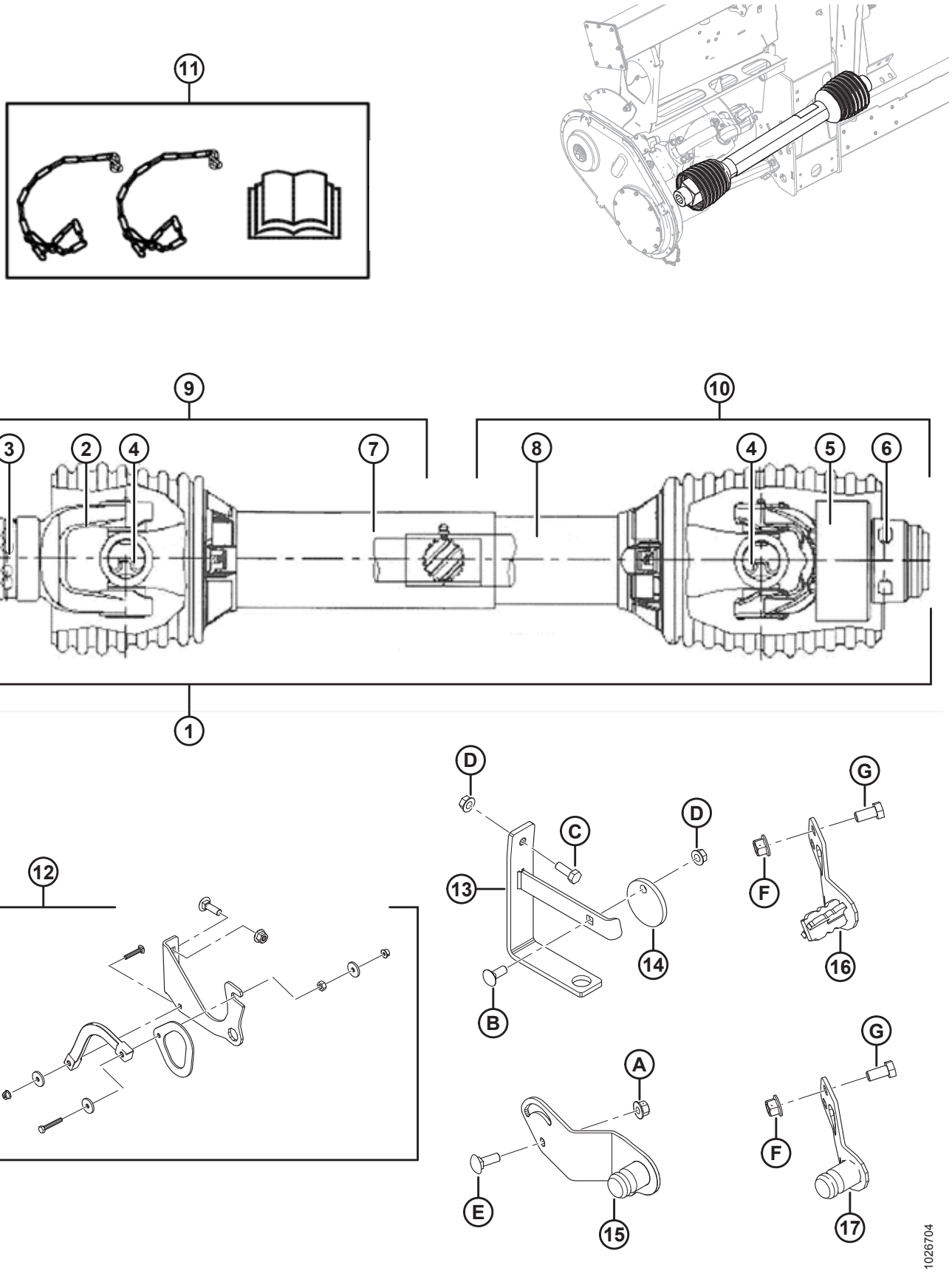

ПРИМЕЧАНИЕ:

Комплекты карданных полувалов на стороне комбайна указываются в перечне под № 9, а полувалов на стороне жатки – под № 10. Чтобы проверить, к какой модели комбайна подходит каждый комплект, см. сноски по отдельным деталям.

Ссылка	Номер детали	Описание	Кол-во	Серийный номер
	B6595	КОМПЛЕКТ - КАРДАННЫЙ ВАЛ (С 6 ШЛИЦАМИ) CE, КОМБАЙН CNH [319]		
	B6596	КОМПЛЕКТ КАРДАНА С 21 ШЛИЦЕМ НА СТОРОНЕ КОМБАЙНА [320]		
1	301996	КАРДАННЫЙ ВАЛ (С 6 ШЛИЦАМИ) – КОМПЛЕКТ (СЕРТИФИЦИРОВАН CE) [321]	1	
	187553	КАРДАННЫЙ ВАЛ (С 21 ШЛИЦЕМ) – КОМПЛЕКТ (СЕРТИФИЦИРОВАН CE) [322]	1	
	187550	ПРИВОДНОЙ ВАЛ (С 21 ШЛИЦЕМ) – КОМПЛЕКТ (СЕРТИФИЦИРОВАН CE) [323]	1	
	187551	КАРДАННЫЙ ВАЛ С ШЕСТИГРАННЫМ ОТВЕРСТИЕМ – КОМПЛЕКТ (СЕРТИФИЦИРОВАН В ЕС) [324]	1	
	314306	КАРДАННЫЙ ВАЛ 1 3/4-20 ШЛИЦЕВ – УКОМПЛЕКТОВАННЫЙ (СЕРТИФИЦИРОВАНО В ЕС) [325]	1	
	301704	КАРДАННЫЙ ВАЛ 38-8 ШЛИЦЕВ – УКОМПЛЕКТОВАННЫЙ (СЕРТИФИЦИРОВАНО В ЕС) [326]	1	
	287814	ЩИТОК – РЕМОНТНЫЙ КОМПЛЕКТ CE	A/R	
2	133634	ВИЛКА – ПРУЖИННЫЙ ФИКСАТОР (С 6 ШЛИЦАМИ)	1	
	133637	ВИЛКА – ПРУЖИННЫЙ ФИКСАТОР (С 21 ШЛИЦЕМ)	1	
	133641	ВИЛКА – ПРУЖИННЫЙ ФИКСАТОР, ШЕСТИГРАННОЕ ОТВЕРСТИЕ [324]	1	
	150890	ВИЛКА – ПРУЖИННЫЙ ФИКСАТОР, 1 3/4-20 ШЛИЦ. [325]	1	
	314657	ВИЛКА – ПРУЖИННЫЙ ФИКСАТОР, 38-8 ШЛИЦ. [326]	1	

319. Серия Case IH Midrange/Flagship 10/20/30/40, все New Holland CR/CX, а также Versatile RT490. Комплекты можно приобрести только через отдел комплексных товаров.
320. Комбайны CNH 2017 года и более поздние. Комплекты можно приобрести только через отдел комплексных товаров.
321. Case IH Midrange/Flagship, серии 10/20/30/40, все New Holland CR/CX.
322. Серия JD STS/S (кроме платформенных соломотрясов с широким корпусом, перечисленных ниже), CLAAS Lexion, AGCO и комбайнов CNH 2017-го и последующих годов выпуска.
323. Платформенный соломотряс с широким корпусом JD – 9650/9660, 9660 WTS и T9670.
324. Серия Case IH 88 и серия 2300/2500.
325. AGCO IDEAL™ 7/8/9.
326. Ростсельмаш 760/780.

ПРИВОДНОЙ ВАЛ И ОПОРЫ

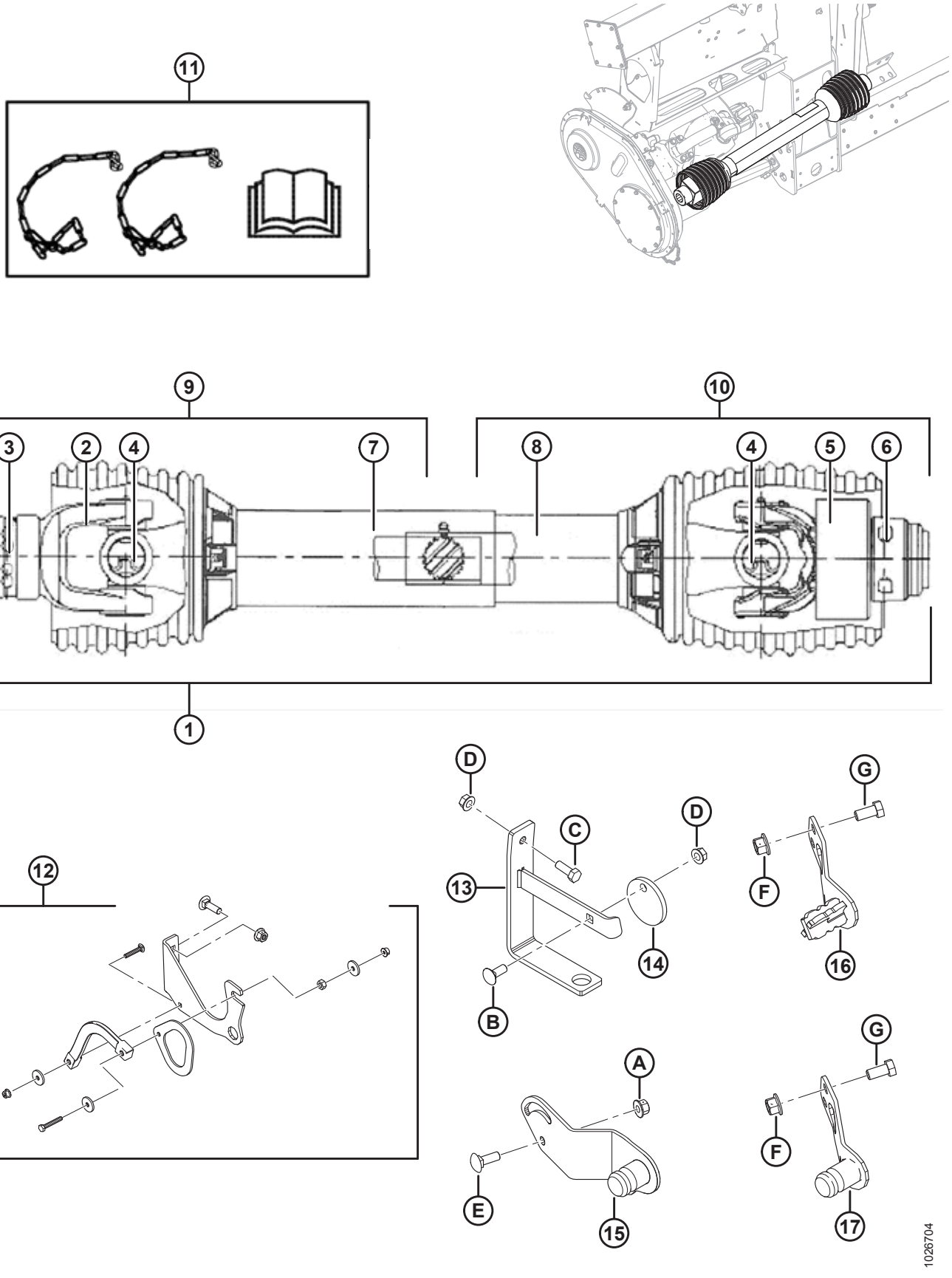

Ссылка	Номер детали	Описание	Кол-во	Серийный номер
3	40095	РЕМОНТНЫЙ КОМПЛЕКТ – ВИЛКА С ПРУЖИННЫМ ФИКСАТОРОМ (С 6 ШЛИЦАМИ И 21 ШЛИЦЕМ)	A/R	
	133640	РЕМОНТНЫЙ КОМПЛЕКТ – ВИЛКА С ПРУЖИННЫМ ФИКСАТОРОМ (ШЕСТИГРАННОЕ ОТВЕРСТИЕ) [324]		
	150891	ВИЛКА – ПРУЖИННЫЙ ФИКСАТОР, (1 3/4-20 ШЛИЦ.) [325]		
	314656	ВИЛКА – ПРУЖИННЫЙ ФИКСАТОР, (38-8 ШЛИЦ.) [326]		
4	142777	КРЕСТОВИНА В СБОРЕ [327]	2	
5	133631	ВИЛКА – СВОБОДНОЕ ПЕРЕМЕЩЕНИЕ	1	
6	133632	РЕМОНТНЫЙ КОМПЛЕКТ – ВИЛКА С АВТОМАТИЧЕСКОЙ БЛОКИРОВКОЙ		
7	322207	КОМПЛЕКТ - ЩИТОК, НАРУЖНЫЙ (6 И 21 ШЛИЦ КАРДАННЫЙ ВАЛ) [328]	1	
	322203	КОМПЛЕКТ - ЩИТОК, НАРУЖНЫЙ (21 ШЛИЦ КАРДАННЫЙ ВАЛ) [329]	1	
	322202	КОМПЛЕКТ - ЩИТОК, НАРУЖНЫЙ (КАРДАН С ШЕСТИГРАННЫМ ОТВЕРСТИЕМ) [330]	1	
	322205	КОМПЛЕКТ – ЩИТОК, НАРУЖНЫЙ (КАРДАННЫЙ ВАЛ СО ШЛИЦАМИ 1 3/4-20, 38-8) [331]	1	
8	322208	КОМПЛЕКТ – КОЖУХ ВНУТРЕННИЙ (КАРДАННЫЙ ВАЛ С 6 И 21 ШЛИЦАМИ) [328]	1	
	322209	КОМПЛЕКТ – КОЖУХ ВНУТРЕННИЙ (КАРДАННЫЙ ВАЛ С 21 ШЛИЦЕМ) [329]	1	
	322210	КОМПЛЕКТ – КОЖУХ ВНУТРЕННИЙ (КАРДАННЫЙ ВАЛ ЖАТКИ С ШЕСТИГРАННЫМ ОТВЕРСТИЕМ) [330]	1	
	322211	КОМПЛЕКТ – КОЖУХ ВНУТРЕННИЙ (КАРДАННЫЙ ВАЛ 1 3/4-20, 38-8 SPL) [331]	1	
9	301997	УЗЕЛ – КРЕСТОВИНА И ПОЛУВАЛ НА СТОРОНЕ КОМБАЙНА (6 ШЛИЦЕВ НА СТОРОНЕ КОМБАЙНА) [332]	1	
	322212	КОМПЛЕКТ – КАРДАННЫЙ ПОЛУВАЛ ВНЕШНИЙ (21 ШЛИЦ СТОРОНА КОМБАЙНА) [333]	1	
	322199	КОМПЛЕКТ – КАРДАННЫЙ ПОЛУВАЛ ВНЕШНИЙ (21 ШЛИЦ СТОРОНА КОМБАЙНА) [329]	1	

327. Включает зажимы и смазочный фитинг.
328. Серия JD STS/S (кроме платформенных соломотрясов с широким корпусом, перечисленных ниже), CLAAS Lexion, AGCO, серия Case IH Midrange/Flagship 10/20/30/40, все New Holland CR/CX, комбайны CNH 2017 и последующих годов, а также Versatile RT490.
329. Платформенные соломотрясы с широким корпусом JD - 9650/9660, 9660 WTS и T9670.
330. Серия Case IH 88 и серия 2300/2500.
331. AGCO IDEAL™ 7/8/9 и Ростсельмаш 760/780.
332. Серии Case IH Midrange/Flagship 10/20/30/40, все New Holland CR/CX, а также Versatile RT490.
333. Серия JD STS/S (кроме перечисленных ниже платформенных соломотрясов с широким корпусом), CLAAS Lexion, AGCO, а также комбайны CNH 2017 года и последующие.

ПРИВОДНОЙ ВАЛ И ОПОРЫ

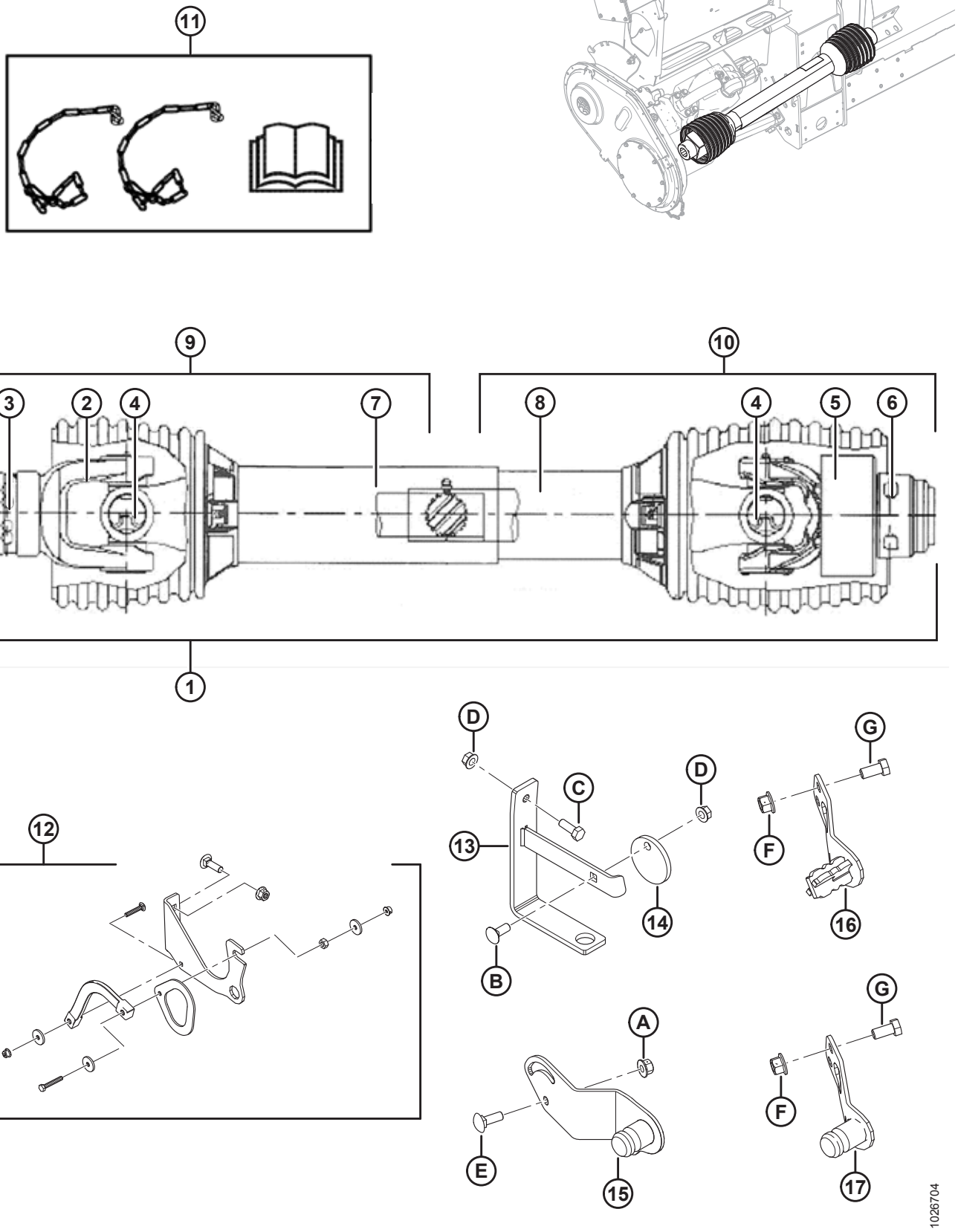

Ссылка	Номер детали	Описание	Кол-во	Серийный номер
	322198	КОМПЛЕКТ – КАРДАННЫЙ ПОЛУВАЛ ВНЕШНИЙ (С ШЕСТИГРАННЫМ ОТВЕРСТИЕМ СТОРОНА КОМБАЙНА) [330]	1	
	314658	УЗЕЛ – ШАРНИР И ПОЛУВАЛ НА СТОРОНЕ КОМБАЙНА (1 3/4-20 ШЛИЦЕВ НА СТОРОНЕ КОМБАЙНА) [334]	1	
	314653	УЗЕЛ – КРЕСТОВИНА И ПОЛУВАЛ НА СТОРОНЕ КОМБАЙНА (38-8 ШЛИЦЕВ, СТОРОНА КОМБАЙНА[335]	1	
	220766	ЩИТОК – РЕМОНТНЫЙ КОМПЛЕКТ CE	A/R	
10	322257	КОМПЛЕКТ – КАРДАННЫЙ ПОЛУВАЛ ВНУТРЕННИЙ (6 И 21 ШЛИЦ СТОРОНА ЖАТКИ) [328]	1	
	322258	КОМПЛЕКТ – КАРДАННЫЙ ПОЛУВАЛ ВНУТРЕННИЙ (21 ШЛИЦ СТОРОНА ЖАТКИ) [329]	1	
	322259	КОМПЛЕКТ – КАРДАННЫЙ ПОЛУВАЛ ВНУТРЕННИЙ (С ШЕСТИГРАННЫМ ОТВЕРСТИЕМ СТОРОНА ЖАТКИ) [330]	1	
	322234	КОМПЛЕКТ – КАРДАННЫЙ ПОЛУВАЛ ВНУТРЕННИЙ (1 3/4-20 И 38-8 ШЛИЦ. СТОРОНА ЖАТКИ) [331]	1	
	220766	ЩИТОК – РЕМОНТНЫЙ КОМПЛЕКТ CE	A/R	
11	171277	КОМПЛЕКТ – ПЕРЕОБОРУДОВАНИЯ CE (ЭКСПОРТ) [336]	A/R	–346189
12	REF	УЗЕЛ – ОПОРА КАРДАННОГО ВАЛА [337]	1	
13	133166	КРОНШТЕЙН – ПОДВЕС КАРДАННОГО ВАЛА (МОДЕЛИ 2016 ГОДА И БОЛЕЕ РАННИЕ) [338]	1	–301189
14	133165	ДИСК – СТОПОРНЫЙ, ПОДВЕС КАРДАНА ПРИВОДА ЖАТКИ (2016-Й И ПРЕДШЕСТВУЮЩИЕ ГОДЫ ВЫПУСКА) [338]	1	–301189
15	276566	ОПОРА – СВАРНАЯ КОНСТРУКЦИЯ ДЛЯ ХРАНЕНИЯ ВАЛА ОТБОРА МОЩНОСТИ [339]	1	
16	308015	ОПОРА – СВАРНАЯ КОНСТРУКЦИЯ ДЛЯ ХРАНЕНИЯ ВАЛА ОТБОРА МОЩНОСТИ (С 6 ШЛИЦАМИ, CNH) [340]	1	
17	308124	ОПОРА – СВАРНАЯ КОНСТРУКЦИЯ ДЛЯ ХРАНЕНИЯ ВАЛА ОТБОРА МОЩНОСТИ (С 21 ШЛИЦЕМ, CNH) [341]	1	301190–

334. AGCO IDEAL™ 7/8/9.
335. Ростсельмаш 760/780.
336. Включает две цепи, наклейки, руководство CE и инструкцию по применению. Обслуживаемая часть только для копирующих модулей до 2018 года выпуска включительно.
337. Включает опору (NSS), крюк (NSS), ремень (NSS) и крепеж. Опорный узел карданного вала заменен на кронштейн (MD № 133166), диск (MD № 133165) и крепеж B–D для копирующих модулей, выпущенных в 2016 модельном году и раньше.
338. Деталь для обслуживания только для копирующих модулей 2016 модельного года и ранее, серия AGCO IDEAL™ 7/8/9, Case IH 2300/2500, а также Ростсельмаш 760/780.
339. Gleaner R/S, CLAAS Lexion, John Deere и AGCO.
340. Case IH Midrange/Flagship, серии 10/20/30/40, все New Holland CR/CX и Versatile RT490.
341. Комбайны CNH 2017-го и последующих модельных годов.

ПРИВОДНОЙ ВАЛ И ОПОРЫ

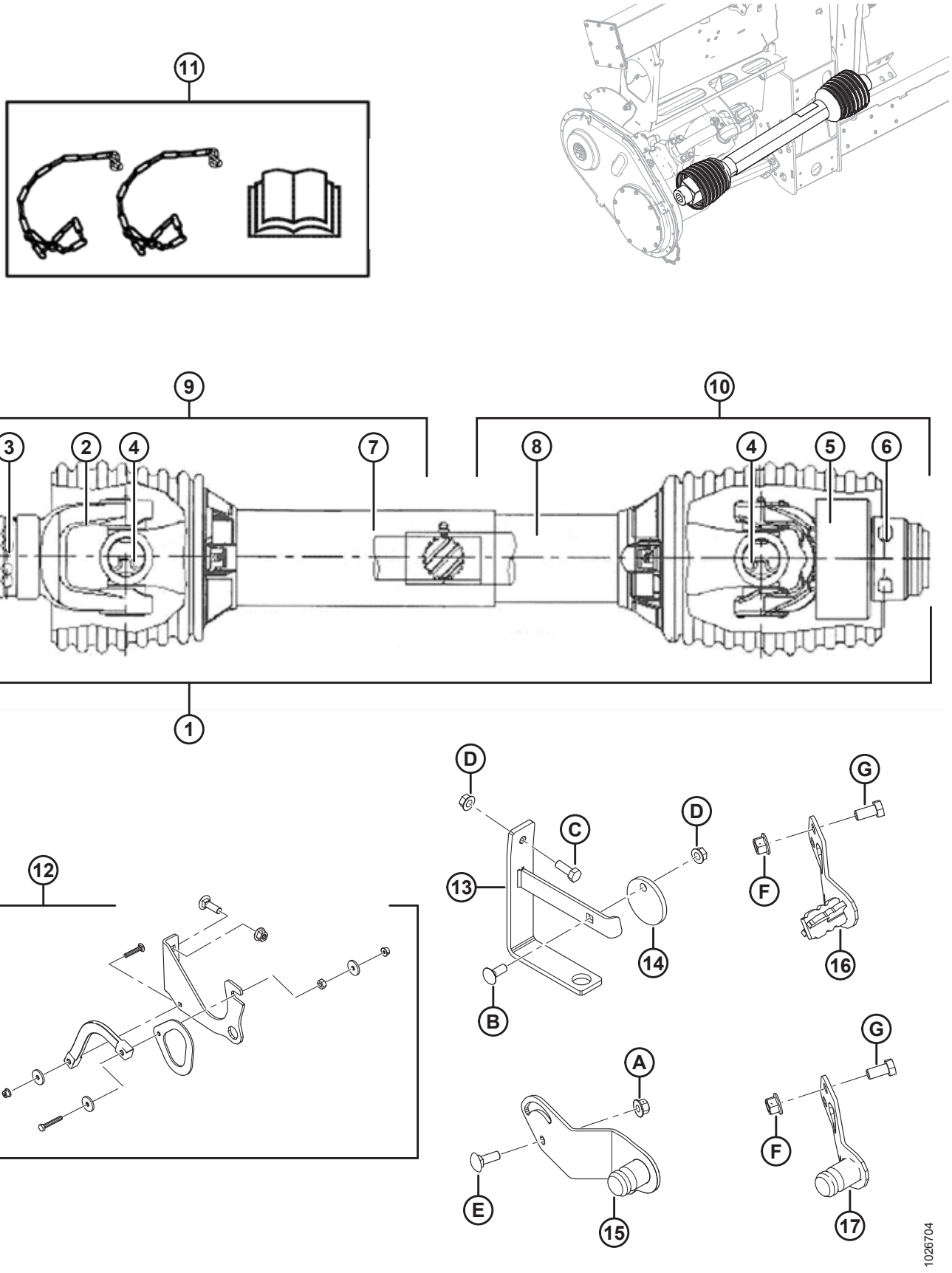

Ссылка	Номер детали	Описание	Кол-во	Серийный номер
A	135799	ГАЙКА – ФЛАНЦЕВАЯ, ШЕСТИГРАННАЯ, СТОПОРНАЯ, M10 × 1,5-10-A3L		
B	19965	БОЛТ – RHSN 3/8-16 × 1, КЛАСС ПРОЧНОСТИ 5, ОЦИНК.		
C	20077	БОЛТ С ШЕСТИГР. ГОЛОВКОЙ АМЕРИКАНСКАЯ КРУПНАЯ РЕЗЬБА 3/8 × ДЛ. 1,0, КЛАСС ПРОЧНОСТИ 5, ОЦИНК. [342]		
D	30228	ГАЙКА – ФЛАНЦ. DT ГЛАДК. ТОРЕЦ 0,375-16 UNC		
E	184662	БОЛТ – RHSN TFL M10 × 1,5 × 30-8,8-A3L		
F	136431	ГАЙКА – ШЕСТИГР., ФЛАНЦ., СТОПОРНАЯ M12 × 1,75-10		
G	50155	БОЛТ – С ШЕСТИГР. ГОЛОВКОЙ TFL M12 × 1,75 × 25-8,8-AA1J		

342. Болт E (MD № 184662) и гайка A (MD № 135799) используются для фиксации кронштейна (MD № 133166) подвеса карданного вала для серии AGCO IDEAL™ 7/8/9, Case IH 2300/2500, а также Ростсельмаш 760/780.

95 Гидравлическое оборудование – компоненты рамы

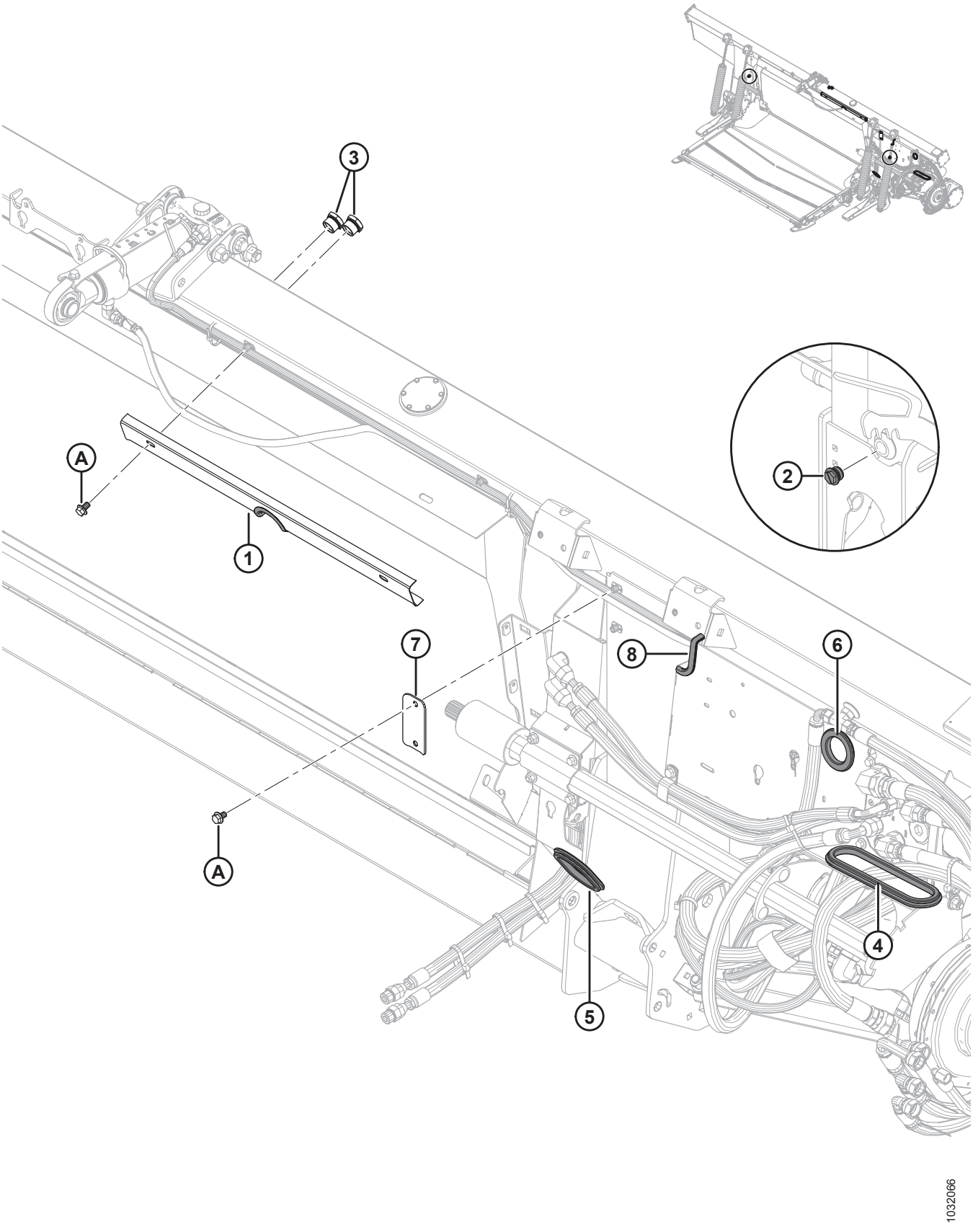

Ссылка	Номер детали	Описание	Кол-во	Серийный номер
1	294949	ДЕРЖАТЕЛЬ ШЛАНГА В СБОРЕ [343]	1	
	109791	МОЛДИНГ	1	
2	103575	ЗАГЛУШКА – ШЕСТИГР. С УПЛОТНИТЕЛЬНЫМ КОЛЬЦОМ [344]	2	371190–
	156051	ЗАГЛУШКА - № 16 УПЛОТН.ВТУЛКА [345]	2	–371189
3	304668	СМОТРОВОЕ ОКНО	2	
4	276033	ВТУЛКА – РЕЗИНОВАЯ	1	
5	276034	ВТУЛКА – РЕЗИНОВАЯ	1	
6	276560	ВТУЛКА – РЕЗИНОВАЯ	1	
7	287272	ХОМУТ – ШЛАНГ	1	
8	31889	НАКЛАДКА (СПЕЦ. 31886)	1	
A	136151	БОЛТ – ФЛАНЦЕВЫЙ, С ШЕСТИГР. ГОЛОВКОЙ, TFL M10 × 1,5 × 16-8,8-A3L		

343. Включает держатель с вырезом (не обслуживается отдельно) и накладку (MD № 109791).
344. Для 2020 модельного года и позже. Две сливные пробки расположены в задней части рамы копирующего модуля.
345. Для 2019 модельного года и ранее. Две сливные пробки расположены в задней части рамы копирующего модуля.

96 Гидравлическое оборудование – центральное соединение и механизм наклона жатки/продольного перемещения мотовила

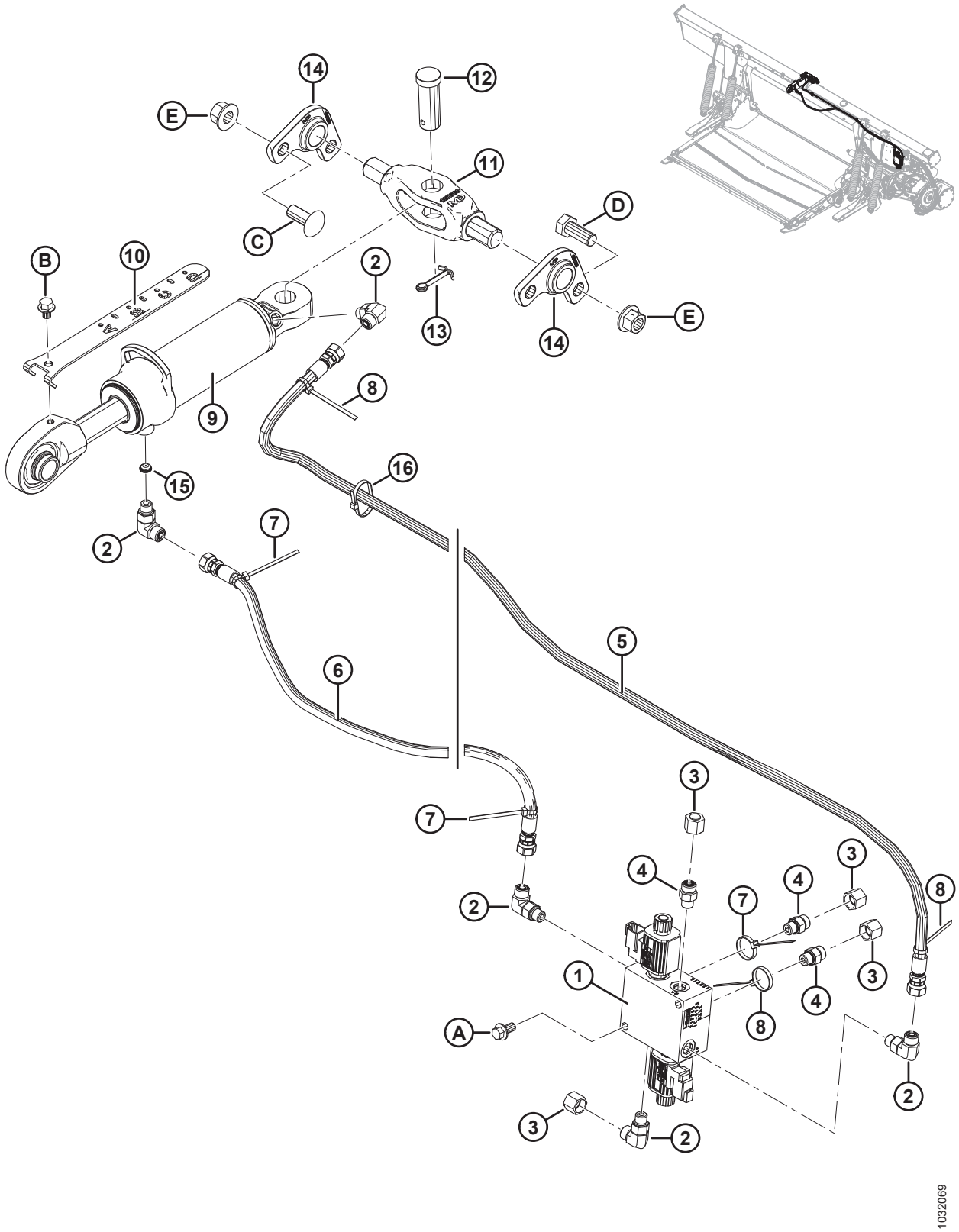

ГИДРАВЛИЧЕСКОЕ ОБОРУДОВАНИЕ – ЦЕНТРАЛЬНОЕ СОЕДИНЕНИЕ И МЕХАНИЗМ НАКЛОНА ЖАТКИ/ ПРОДОЛЬНОГО ПЕРЕМЕЩЕНИЯ МОТОВИЛА

Ссылка	Номер детали	Описание	Кол-во	Серийный номер
1	213363	КОЛЛЕКТОР – СЕЛЕКТОРНЫЙ КЛАПАН	1	
	287449	КАТУШКА – 12 В ПОСТ. ТОКА, 0,625 ДЮЙМА		
	287450	КЛАПАН – ТАРЕЛЬЧАТЫЙ		
	287451	КОМПЛЕКТ УПЛОТНЕНИЙ – ТАРЕЛЬЧАТЫЙ КЛАПАН		
2	136095	ФИТИНГ – КОЛЕНО 90° ГИДР. ЛИНИИ	5	
	50219	УПЛОТНИТЕЛЬНОЕ КОЛЬЦО – № 6 ORB		
	135865	УПЛОТНИТЕЛЬНОЕ КОЛЬЦО – № 6 ORFS (ТОРЦОВОЕ УПЛОТНИТЕЛЬНОЕ КОЛЬЦО)		
3	136325	КРЫШКА – ГИДРОСИСТЕМЫ SAE 6 С ТОРЦОВЫМ УПЛОТНИТЕЛЬНЫМ КОЛЬЦОМ	4	
4	135778	ФИТИНГ – ПЕРЕХОДНИК	3	
	50219	УПЛОТНИТЕЛЬНОЕ КОЛЬЦО – № 6 ORB		
	135865	УПЛОТНИТЕЛЬНОЕ КОЛЬЦО – № 6 ORFS (ТОРЦОВОЕ УПЛОТНИТЕЛЬНОЕ КОЛЬЦО)		
5	213307	ШЛАНГ – ГИДРАВЛИЧЕСКИЙ, МЕХАНИЗМ НАКЛОНА ВПЕРЕД	1	
6	311491	ШЛАНГ – ГИДРАВЛИЧЕСКИЙ, МЕХАНИЗМ НАКЛОНА НАЗАД	1	
	311750	НАБОР – ОБСЛУЖИВАНИЕ ШЛАНГА МЕХАНИЗМА НАКЛОНА [346]	A/R	–371189
7	40702	КРЕПЕЖНАЯ ДЕТАЛЬ – КАБЕЛЬНАЯ СТЯЖКА, КРАСНАЯ	3	
8	49227	КРЕПЕЖНАЯ ДЕТАЛЬ – КАБЕЛЬНАЯ СТЯЖКА, ЗЕЛЕНАЯ	3	
9	187621	ЦИЛИНДР – ВЕРХНЯЯ ТЯГА	1	
	123978	КОМПЛЕКТ УПЛОТНЕНИЯ		
10	187637	ИНДИКАТОР УГЛА НАКЛОНА ЖАТКИ	1	
11	187660	ШАРНИР – МЕХАНИЧЕСКАЯ ОБРАБОТКА	1	
12	135995	ШТИФТ – С ОТВЕРСТИЕМ ПОД ШПЛИНТ	1	
13	18609	ШПЛИНТ 1/4 ДИАМ. × 2 ОЦИНК.	1	
14	187730	ЛИТАЯ ДЕТАЛЬ – ШАРНИР	2	
15	252692	ОГРАНИЧИТЕЛЬ – № 6 ORB × 0,065 ДЮЙМА	1	
16	21763	КРЕПЕЖНАЯ ДЕТАЛЬ – КАБЕЛЬНАЯ СТЯЖКА, ЧЕРНАЯ	2	
A	152655	БОЛТ – С ШЕСТИГР. ГОЛОВКОЙ, ФЛАНЦЕВЫЙ, M10 × 1,5 × 20-8,8-A3L		

346. Комплект для обслуживания шланга механизма наклона (MD № 311750) используется для обслуживания ранее произведенных моделей. В комплект входит шланг механизма наклона назад (MD № 311491) и инструкция по установке.

ГИДРАВЛИЧЕСКОЕ ОБОРУДОВАНИЕ – ЦЕНТРАЛЬНОЕ СОЕДИНЕНИЕ И МЕХАНИЗМ НАКЛОНА ЖАТКИ/ ПРОДОЛЬНОГО ПЕРЕМЕЩЕНИЯ МОТОВИЛА

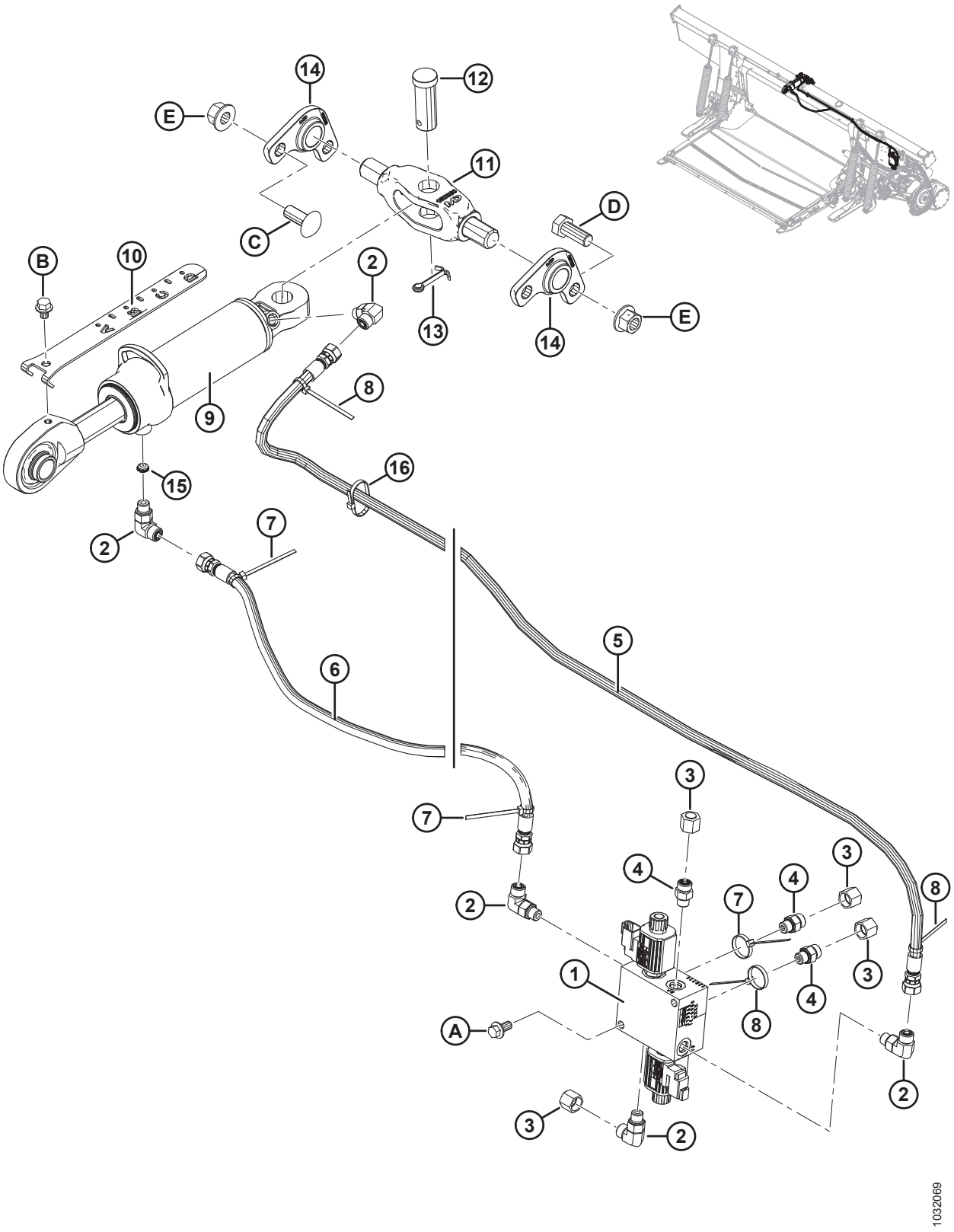

ГИДРАВЛИЧЕСКОЕ ОБОРУДОВАНИЕ – ЦЕНТРАЛЬНОЕ СОЕДИНЕНИЕ И МЕХАНИЗМ НАКЛОНА ЖАТКИ/ ПРОДОЛЬНОГО ПЕРЕМЕЩЕНИЯ МОТОВИЛА

Ссылка	Номер детали	Описание	Кол-во	Серийный номер
B	30693	БОЛТ – ФЛАНЦЕВЫЙ (С ЗАЗУБР.) 0,375-16 UNC × 0,50 ДЛ.		
C	136699	БОЛТ – RHSSN M16 × 2 × 40-8,8-AA3L		
D	111528	БОЛТ – С ШЕСТИГР. ГОЛОВКОЙ, TFL M16 × 2 × 40-8,8-A3L		
E	136440	ГАЙКА – ФЛАНЦЕВАЯ, ШЕСТИГРАННАЯ, ЦЕНТР., СТОПОРНАЯ M16 × 2-10-A3L		

97 Гидравлическое оборудование – привод центрального полотна

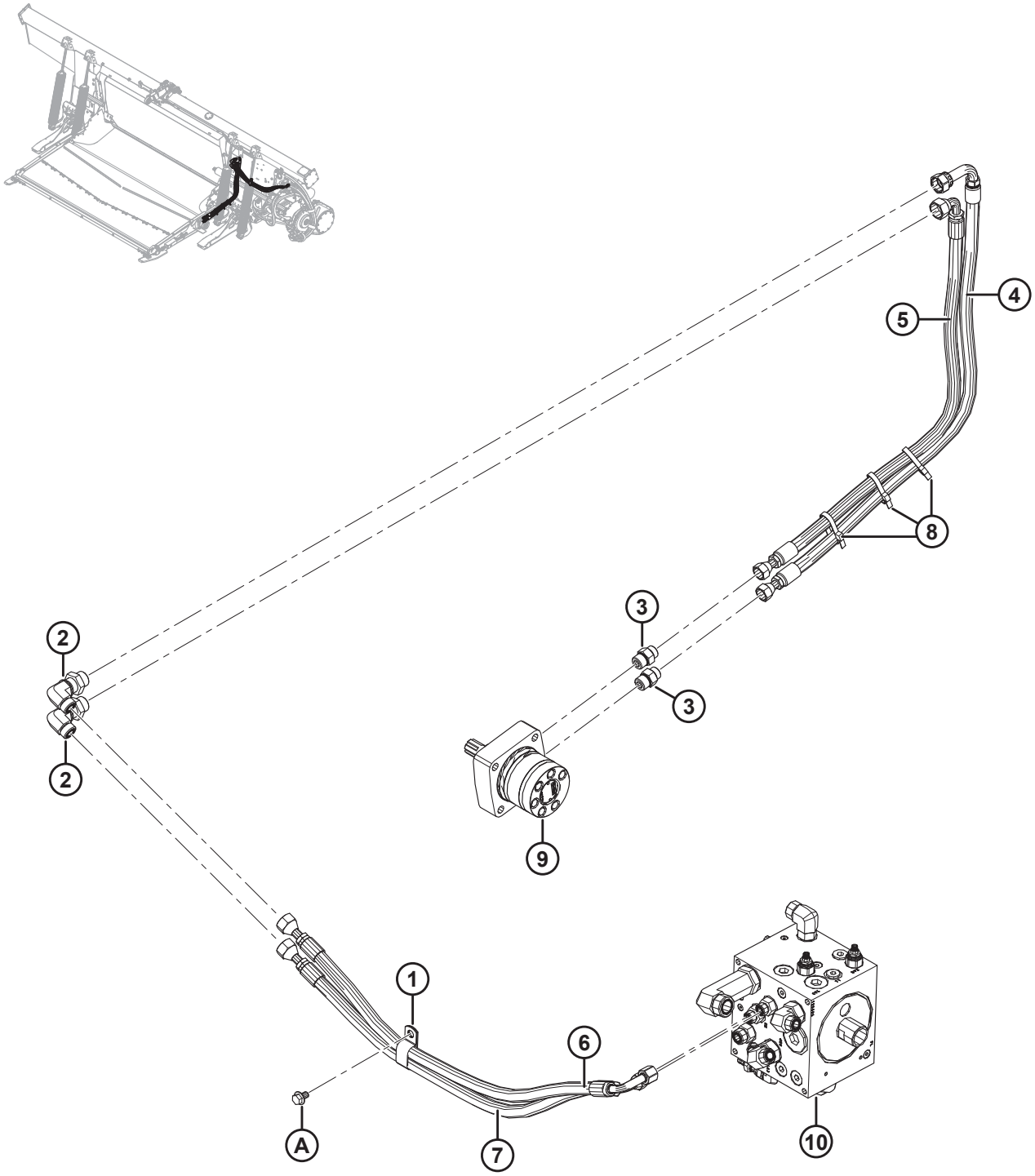

1020637

Ссылка	Номер детали	Описание	Кол-во	Серийный номер
1	103738	ЗАЖИМ – ПВХ ИЗОЛИРОВАННЫЙ 13/16 ДЮЙМА РАЗМЕР ТРУБЫ	1	
2	136760	ФИТИНГ – КОЛЕНО 90° ПЕРЕБОРКИ ГИДР. 10-10	2	
	135867	УПЛОТНИТЕЛЬНОЕ КОЛЬЦО – № 10 ORFS (ТОРЦОВОЕ УПЛОТНИТЕЛЬНОЕ КОЛЬЦО)		
3	184463	ФИТИНГ – ПЕРЕХОДНИК 8 MORFS × 10 MORB	2	
	44210	УПЛОТНИТЕЛЬНОЕ КОЛЬЦО – № 10 ORB		
	135866	УПЛОТНИТЕЛЬНОЕ КОЛЬЦО – № 8 ORFS (ТОРЦОВОЕ УПЛОТНИТЕЛЬНОЕ КОЛЬЦО)		
4	213827	ШЛАНГ – ГИДРАВЛИЧЕСКИЙ, НАПОРНЫЙ, НАПРАВЛЯЮЩАЯ ПОДАЧИ	1	
5	213828	ШЛАНГ – ГИДРАВЛИЧЕСКИЙ, ОБРАТНЫЙ, НАПРАВЛЯЮЩАЯ ПОДАЧИ	1	
6	287912	ШЛАНГ – ГИДРАВЛИЧЕСКИЙ, НАПОРНЫЙ, НАПРАВЛЯЮЩАЯ ПОДАЧИ	1	
7	287913	ШЛАНГ – ГИДРАВЛИЧЕСКИЙ, ВОЗВРАТНЫЙ А, ПОДАЮЩАЯ ДЕКА	1	
8	30753	КРЕПЛЕНИЕ – КАБЕЛЬНАЯ СТЯЖКА (ЧЕРНАЯ)	3	
9	REF	ГИДРОМОТОР [347]		
10	REF	РАСПРЕДЕЛИТЕЛЬ – ПРИВОД [348]		
A	136151	БОЛТ – ФЛАНЦЕВЫЙ, С ШЕСТИГР. ГОЛОВКОЙ, TFL M10 × 1,5 × 16-8,8-A3L		

347. См. раздел *81 Центральное полотно – привод и ролики полотна, страница 325*.
348. См. раздел *99 Гидравлическое оборудование – коллектор привода в сборе, страница 397*.

98 Гидравлическое оборудование – соединения приводов жатки

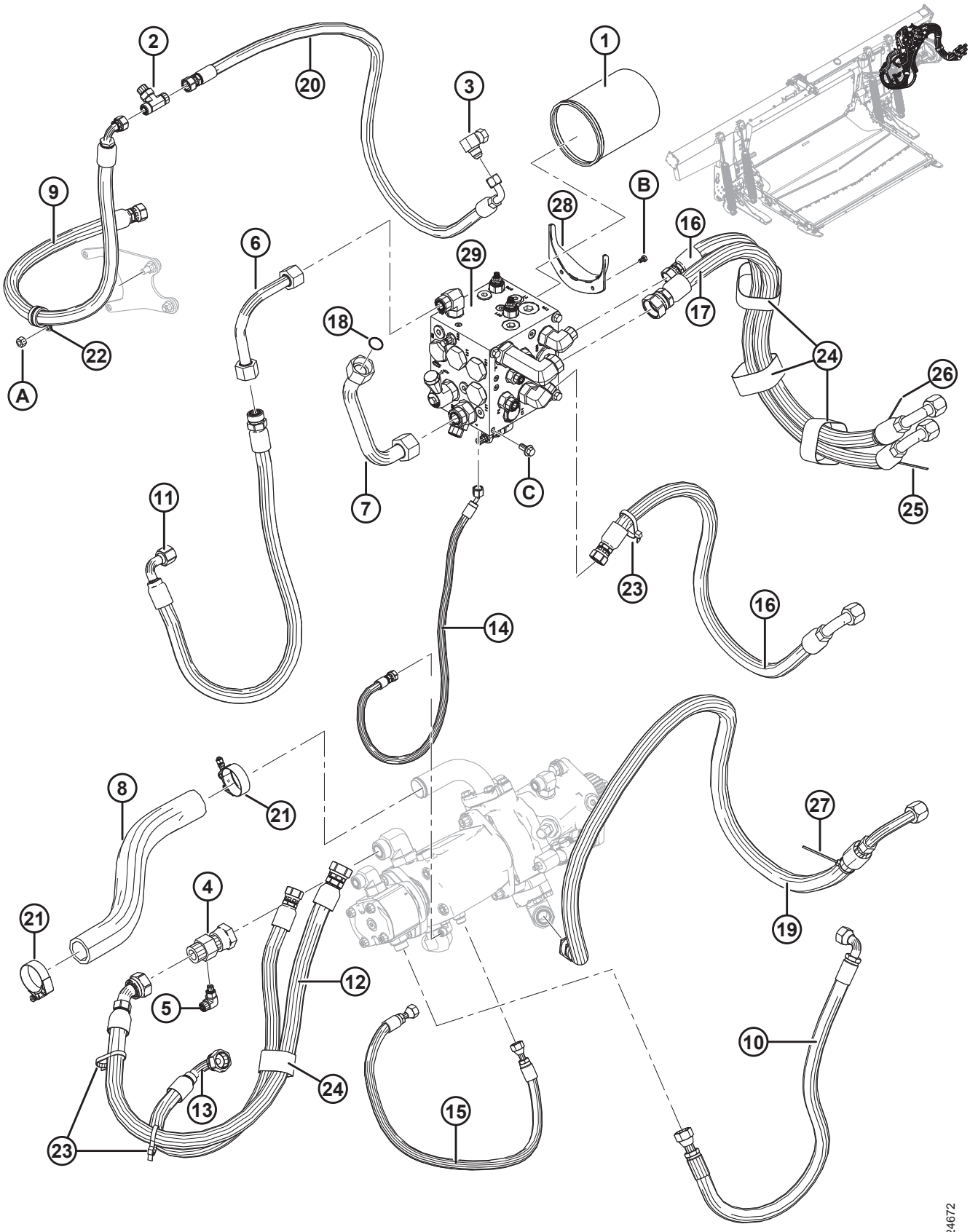

ГИДРАВЛИЧЕСКОЕ ОБОРУДОВАНИЕ – СОЕДИНЕНИЯ ПРИВОДОВ ЖАТКИ

Ссылка	Номер детали	Описание	Кол-во	Серийный номер
1	202986	ЭЛЕМЕНТ – ГИДРАВЛИЧЕСКИЙ ФИЛЬТР	1	
2	136684	ТРОЙНИК – С ТОРЦОВЫМ УПЛОТНИТЕЛЬНЫМ КОЛЬЦОМ 8-8-8	1	
	44209	УПЛОТНИТЕЛЬНОЕ КОЛЬЦО – № 8 ORB		
	135866	УПЛОТНИТЕЛЬНОЕ КОЛЬЦО – № 8 ORFS (ТОРЦОВОЕ УПЛОТНИТЕЛЬНОЕ КОЛЬЦО)		
3	30314	ФИТИНГ – КОЛЕНО 90° ГИДР. ЛИНИИ	1	
4	252554	ФИТИНГ – ТРОЙНИК ГИДР. ЛИНИИ, ОТВЕРСТИЕ МАНОМЕТРА	1	
	135868	УПЛОТНИТЕЛЬНОЕ КОЛЬЦО – № 16 ORFS (ТОРЦОВОЕ УПЛОТНИТЕЛЬНОЕ КОЛЬЦО)		
5	136337	ФИТИНГ – КОЛЕНО 90° ГИДР. ЛИНИИ	1	
	50223	УПЛОТНИТЕЛЬНОЕ КОЛЬЦО – № 4 ORB		
	135865	УПЛОТНИТЕЛЬНОЕ КОЛЬЦО – № 6 ORFS (ТОРЦОВОЕ УПЛОТНИТЕЛЬНОЕ КОЛЬЦО)		
6	213329	ЛИНИЯ – ГИДР., S2	1	
7	294938	ЛИНИЯ – ОБРАТНАЯ	1	
8	287911	ШЛАНГ – ВСАСЫВАЮЩИЙ	1	
9	213167	ШЛАНГ – СЛИВ ИЗ КОРПУСА (CD)	1	
10	213174	ШЛАНГ – ГИДР., НАПОРНЫЙ, ШЕСТЕРЕННЫЙ НАСОС (P2)	1	
11	213173	ШЛАНГ – ГИДР., ВСАСЫВАЮЩИЙ, ШЕСТЕРЕННЫЙ НАСОС (S2)	1	
12	213862	ШЛАНГ – ГИДР., S1	1	
13	213861	ШЛАНГ – ГИДР. (P1)	1	
14	213864	ШЛАНГ – ГИДР. (LS)	1	
15	276567	ШЛАНГ – ГИДР., ПРОМЫВКИ КОРПУСА	1	
16	287907	ШЛАНГ – ГИДР., FLX SD P И R	2	
17	287908	ШЛАНГ – ГИДР., FLX KR	1	
18	135554	УПЛОТНИТЕЛЬНОЕ КОЛЬЦО – № 16 ORFS (ТОРЦОВОЕ УПЛОТНИТЕЛЬНОЕ КОЛЬЦО)	1	
19	287910	ШЛАНГ – ГИДР., FLX KP	1	
20	287909	ШЛАНГ – ГИДР., FLX CD	1	
21	245753	ХОМУТ – БОЛТ С Т-ОБРАЗНОЙ ГОЛОВКОЙ	2	
22	209032	ХОМУТ – Р-ЗАЖИМ, ИЗОЛИРОВАННЫЙ, 1 ДЮЙМ	1	
23	30753	КРЕПЛЕНИЕ – КАБЕЛЬНАЯ СТЯЖКА (ЧЕРНАЯ)	3	
24	135444	КРЕПЛЕНИЕ – РЕМЕННОЙ ХОМУТ 6 ДЮЙМОВ ДЛИНА	4	
	170851	КРЕПЕЖНАЯ ДЕТАЛЬ – РЕМЕННОЙ ХОМУТ 10 ДЮЙМА ДЛИНОЙ	A/R	

ГИДРАВЛИЧЕСКОЕ ОБОРУДОВАНИЕ – СОЕДИНЕНИЯ ПРИВОДОВ ЖАТКИ

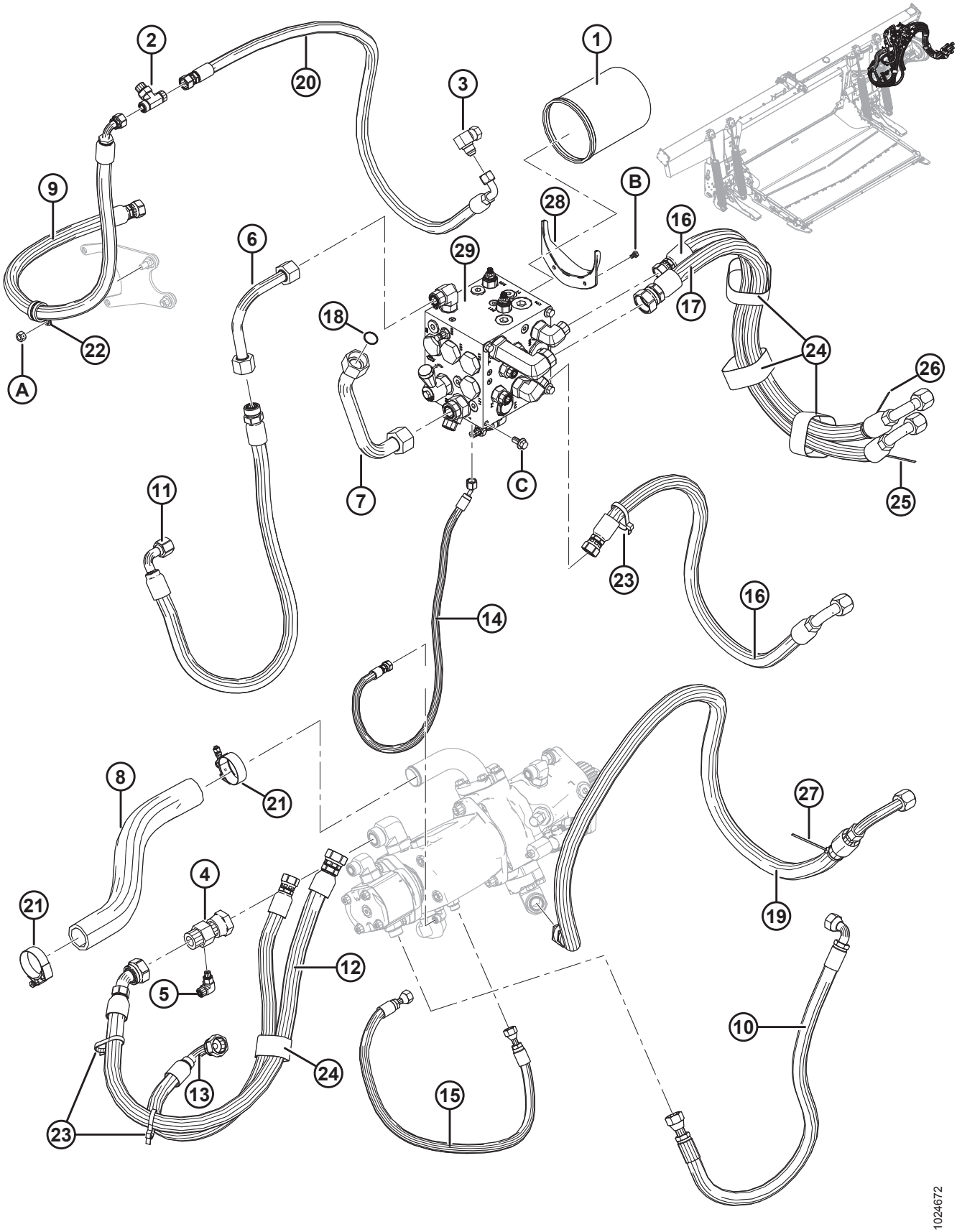

Ссылка	Номер детали	Описание	Кол-во	Серийный номер
25	40702	КРЕПЛЕНИЕ – КАБЕЛЬНАЯ СТЯЖКА (КРАСНАЯ)	1	
26	40703	КРЕПЛЕНИЕ – КАБЕЛЬНАЯ СТЯЖКА (СИНЯЯ)	1	
27	40704	КРЕПЛЕНИЕ – КАБЕЛЬНАЯ СТЯЖКА (ОРАНЖЕВАЯ)	1	
28	213743	ФЛАНЕЦ – ЖЕЛОБ СЛИВА МАСЛА	1	
29	REF	РАСПРЕДЕЛИТЕЛЬ – ПРИВОД [349]		
A	135800	ГАЙКА – ШЕСТИГРАННАЯ, ЦЕНТР., СТОПОРНАЯ SPCL M10 × 1,5-9-A3L		
B	136561	БОЛТ – С ШЕСТИГР. ГОЛОВКОЙ, TFL M6 × 1 × 10-8,8-A3L		
C	152655	БОЛТ – С ШЕСТИГР. ГОЛОВКОЙ, ФЛАНЦЕВЫЙ, M10 × 1,5 × 20-8,8-A3L		

349. См. раздел *99 Гидравлическое оборудование – коллектор привода в сборе, страница 397*.

99 Гидравлическое оборудование – коллектор привода в сборе

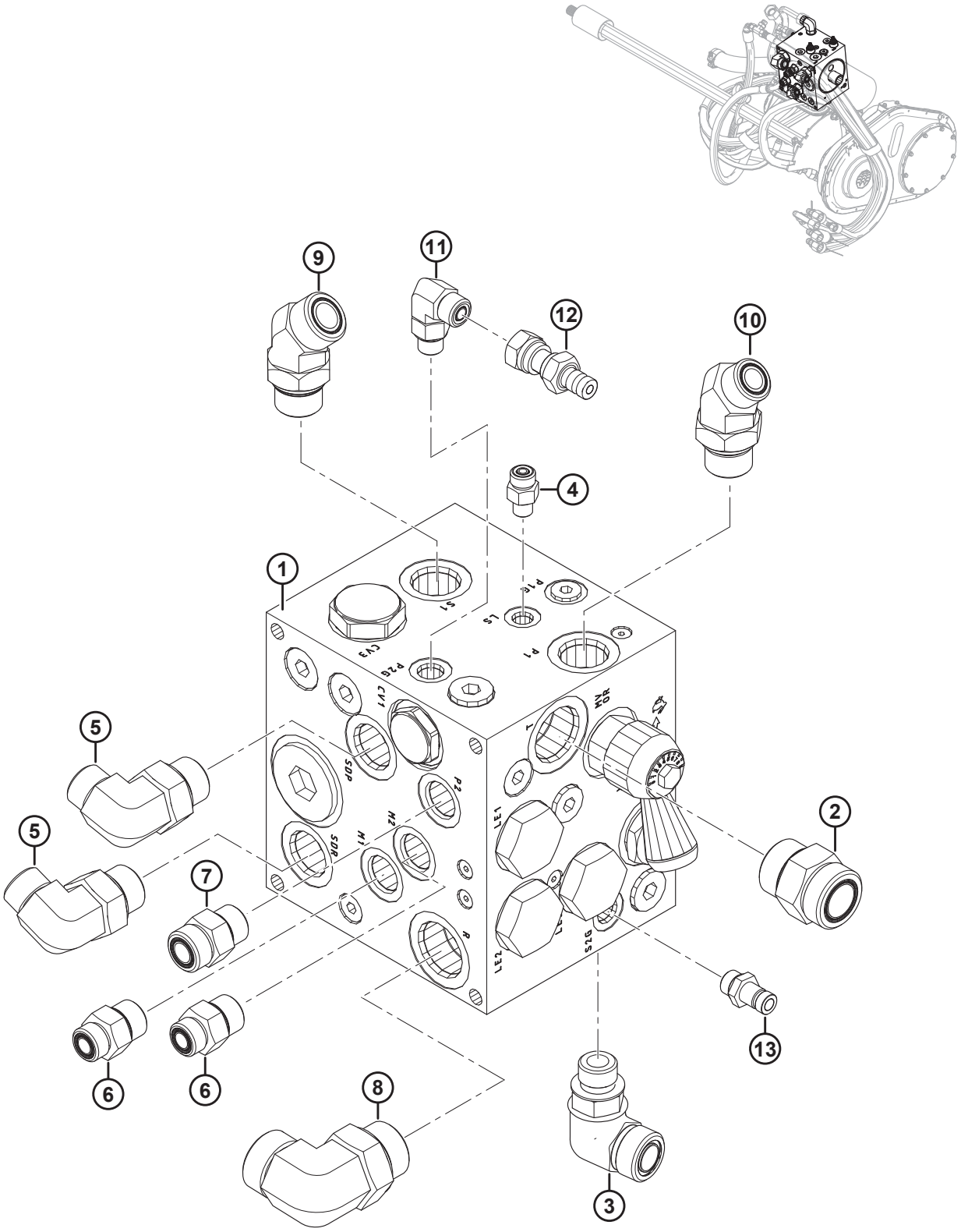

1023846

ГИДРАВЛИЧЕСКОЕ ОБОРУДОВАНИЕ – КОЛЛЕКТОР ПРИВОДА В СБОРЕ

Ссылка	Номер детали	Описание	Кол-во	Серийный номер
1	287771	УЗЕЛ – РАСПРЕДЕЛИТЕЛЬ, ПРИВОД [350]	1	
2	135791	ФИТИНГ – ПЕРЕХОДНИК (T)	1	
	50220	УПЛОТНИТЕЛЬНОЕ КОЛЬЦО – № 20 ORB		
	135554	УПЛОТНИТЕЛЬНОЕ КОЛЬЦО – № 16 ORFS (ТОРЦОВОЕ УПЛОТНИТЕЛЬНОЕ КОЛЬЦО)		
3	136303	ФИТИНГ – КОЛЕНО 90° ГИДР. (S2)	1	
	44210	УПЛОТНИТЕЛЬНОЕ КОЛЬЦО – № 10 ORB		
	135868	УПЛОТНИТЕЛЬНОЕ КОЛЬЦО – № 12 ORFS (ТОРЦОВОЕ УПЛОТНИТЕЛЬНОЕ КОЛЬЦО)		
4	135775	ФИТИНГ – ПЕРЕХОДНИК (LS)	1	
	50223	УПЛОТНИТЕЛЬНОЕ КОЛЬЦО – № 4 ORB		
	135957	УПЛОТНИТЕЛЬНОЕ КОЛЬЦО – № 4 ORFS (ТОРЦОВОЕ УПЛОТНИТЕЛЬНОЕ КОЛЬЦО)		
5	136347	ФИТИНГ – КОЛЕНО 90° ГИДР. (SDP, SDR)	2	
	30971	УПЛОТНИТЕЛЬНОЕ КОЛЬЦО – № 12 ORB		
	135867	УПЛОТНИТЕЛЬНОЕ КОЛЬЦО – № 10 ORFS (ТОРЦОВОЕ УПЛОТНИТЕЛЬНОЕ КОЛЬЦО)		
6	184463	ФИТИНГ – ПЕРЕХОДНИК С НАРУЖН. РЕЗЬБОЙ С КОЛЬЦЕВЫМ УПЛ. ПО ЛИЦ. ПОВЕРХН. 8 × 10 С НАРУЖН. РЕЗЬБОЙ С КОЛЬЦЕВЫМ УПЛ. ПО БАЗЕ (M1, M2)	2	
	44210	УПЛОТНИТЕЛЬНОЕ КОЛЬЦО – № 10 ORB		
	135866	УПЛОТНИТЕЛЬНОЕ КОЛЬЦО – № 8 ORFS (ТОРЦОВОЕ УПЛОТНИТЕЛЬНОЕ КОЛЬЦО)		
7	184461	ФИТИНГ – ПЕРЕХОДНИК С НАРУЖН. РЕЗЬБОЙ С КОЛЬЦЕВЫМ УПЛ. ПО ЛИЦ. ПОВЕРХН. 10 × 10 С НАРУЖН. РЕЗЬБОЙ С КОЛЬЦЕВЫМ УПЛ. ПО БАЗЕ (P2)	1	
	44210	УПЛОТНИТЕЛЬНОЕ КОЛЬЦО – № 10 ORB		
	135867	УПЛОТНИТЕЛЬНОЕ КОЛЬЦО – № 10 ORFS (ТОРЦОВОЕ УПЛОТНИТЕЛЬНОЕ КОЛЬЦО)		
8	135734	ФИТИНГ – КОЛЕНО 90° ГИДР. (R)	1	
	50220	УПЛОТНИТЕЛЬНОЕ КОЛЬЦО – № 16 ORB		
	135554	УПЛОТНИТЕЛЬНОЕ КОЛЬЦО – № 16 ORFS (ТОРЦОВОЕ УПЛОТНИТЕЛЬНОЕ КОЛЬЦО)		

350. Информация по деталям обслуживания приведена в разделе *100 Коллектор привода в сборе – детали для обслуживания, страница 401*.

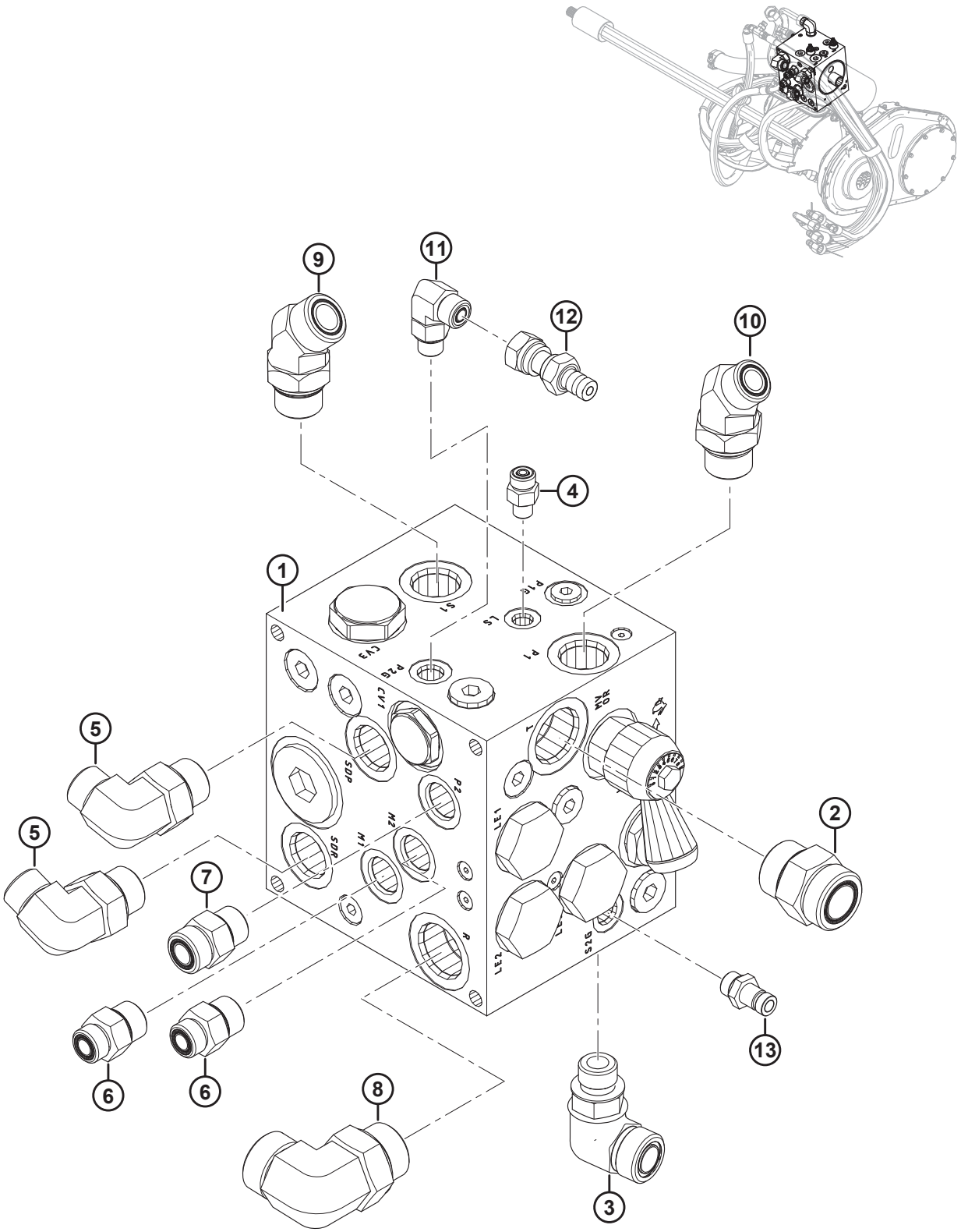
9
11
12
10
4
1
5
5
7
2
6
6
8
3
13
1023846

ГИДРАВЛИЧЕСКОЕ ОБОРУДОВАНИЕ – КОЛЛЕКТОР ПРИВОДА В СБОРЕ

Ссылка	Номер детали	Описание	Кол-во	Серийный номер
9	136418	ФИТИНГ – КОЛЕНО 45° ГИДР. (S1)	1	
	30971	УПЛОТНИТЕЛЬНОЕ КОЛЬЦО – № 12 ORB		
	135868	УПЛОТНИТЕЛЬНОЕ КОЛЬЦО – № 12 ORFS (ТОРЦОВОЕ УПЛОТНИТЕЛЬНОЕ КОЛЬЦО)		
10	136458	ФИТИНГ – КОЛЕНО 45° ГИДР. (P1)	1	
	30971	УПЛОТНИТЕЛЬНОЕ КОЛЬЦО – № 12 ORB		
	135867	УПЛОТНИТЕЛЬНОЕ КОЛЬЦО – № 10 ORFS (ТОРЦОВОЕ УПЛОТНИТЕЛЬНОЕ КОЛЬЦО)		
11	136095	ФИТИНГ – КОЛЕНО 90° ГИДР. (P2G)	1	
	50219	УПЛОТНИТЕЛЬНОЕ КОЛЬЦО – № 6 ORB		
	135865	УПЛОТНИТЕЛЬНОЕ КОЛЬЦО – № 6 ORFS (ТОРЦОВОЕ УПЛОТНИТЕЛЬНОЕ КОЛЬЦО)		
12	252662	ФИТИНГ – ШТУЦЕР ГИДР. ЛИНИИ	1	
13	135587	ШТУЦЕР – ГИДРАВЛИЧЕСКИЙ (S2G)	1	

100 Коллектор привода в сборе – детали для обслуживания

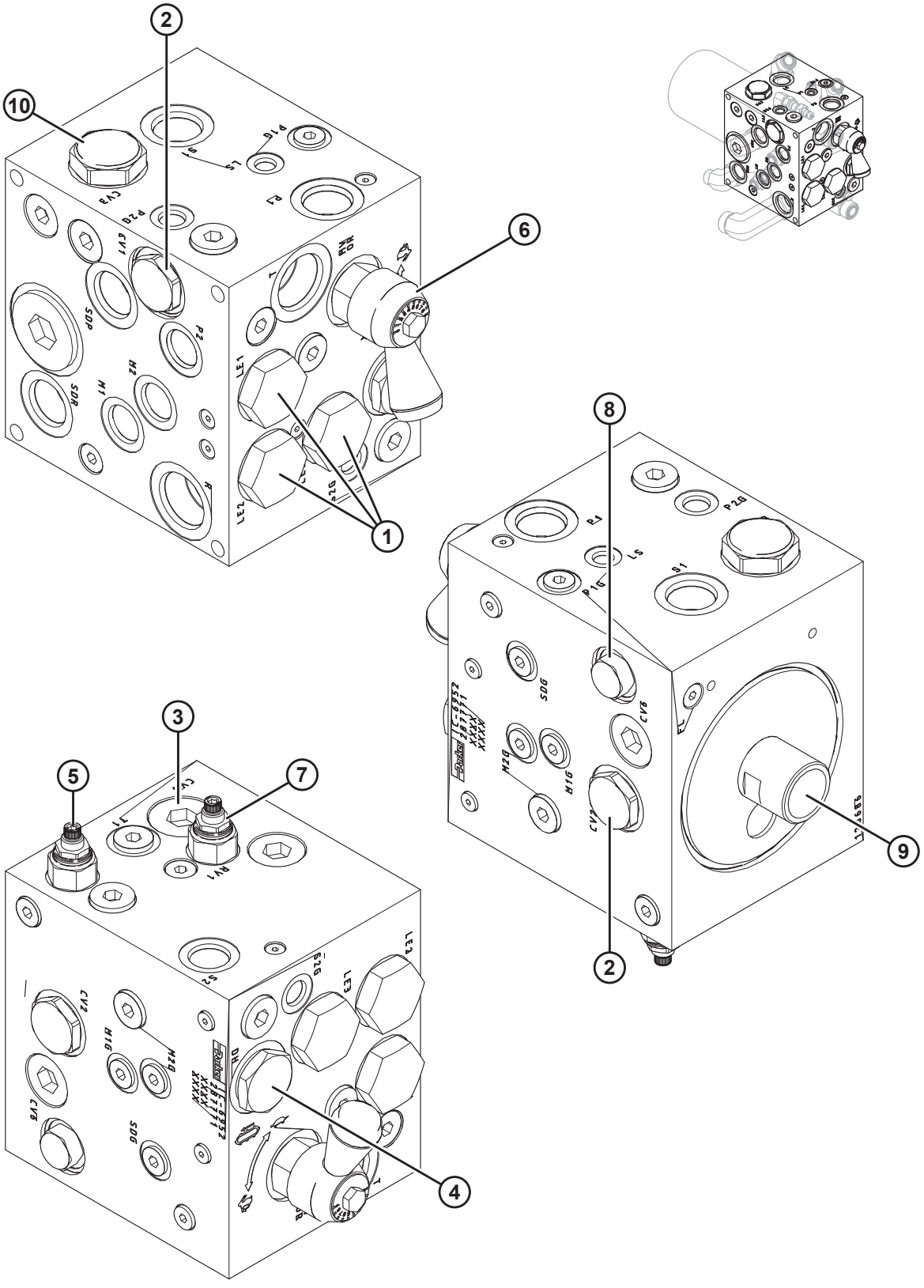

1020628

КОЛЛЕКТОР ПРИВОДА В СБОРЕ – ДЕТАЛИ ДЛЯ ОБСЛУЖИВАНИЯ

Ссылка	Номер детали	Описание	Кол-во	Серийный номер
	287771	УЗЕЛ – РАСПРЕДЕЛИТЕЛЬ, ПРИВОД [351]		
1	287466	КЛАПАН – ЛОГИЧЕСКИЙ ЭЛЕМЕНТ-16 (LE1, LE2, LE3)	3	
	220963	КОМПЛЕКТ УПЛОТНЕНИЯ		
2	287467	КЛАПАН – ОБРАТНЫЙ С ВЫПУСКОМ-12 (CV1, CV2)	2	
	220965	КОМПЛЕКТ УПЛОТНЕНИЯ		
3	287468	КЛАПАН – ПЕРЕПУСКНОЙ, 25 ФУНТ./КВ. ДЮЙМ (CV4) [352]	1	
4	287469	КЛАПАН – ОТВОДНОЙ (DH)	1	
	287473	КОМПЛЕКТ УПЛОТНЕНИЯ		
5	220951	КЛАПАН – Р.О. ПРЕДОХРАНИТЕЛЬНЫЙ, 2500 ФУНТ./КВ. ДЮЙМ (RV2)	1	
	220960	КОМПЛЕКТ УПЛОТНЕНИЯ		
6	287470	КЛАПАН – ИГОЛЬЧАТЫЙ (MVOR)	1	
	287193	РУЧКА РЕГУЛИРОВКИ ПОТОКА		
	220960	КОМПЛЕКТ УПЛОТНЕНИЯ		
7	287613	КЛАПАН – ПРЕДОХРАНИТЕЛЬНЫЙ, 1500 ФУНТ./КВ. ДЮЙМ (RV1)	1	
	220960	КОМПЛЕКТ УПЛОТНЕНИЯ		
8	287471	КЛАПАН – ОБРАТНЫЙ-08 (CV6)	1	
	220965	КОМПЛЕКТ УПЛОТНЕНИЯ		
9	245160	ФИТИНГ – ПЕРЕХОДНИК ФИЛЬТРА	1	
10	287472	КЛАПАН – ОБРАТНЫЙ, РЕГУЛИРУЮЩИЙ 16, 8 ФУНТ./КВ. ДЮЙМ (CV3)	1	
	220961	КОМПЛЕКТ УПЛОТНЕНИЯ		

351. См. раздел *99 Гидравлическое оборудование – коллектор привода в сборе, страница 397*.
352. Перепускной клапан (MD № 287468) находится под заглушкой.

101 Кнопка селектора угла атаки жатки/выдвижения мотовила

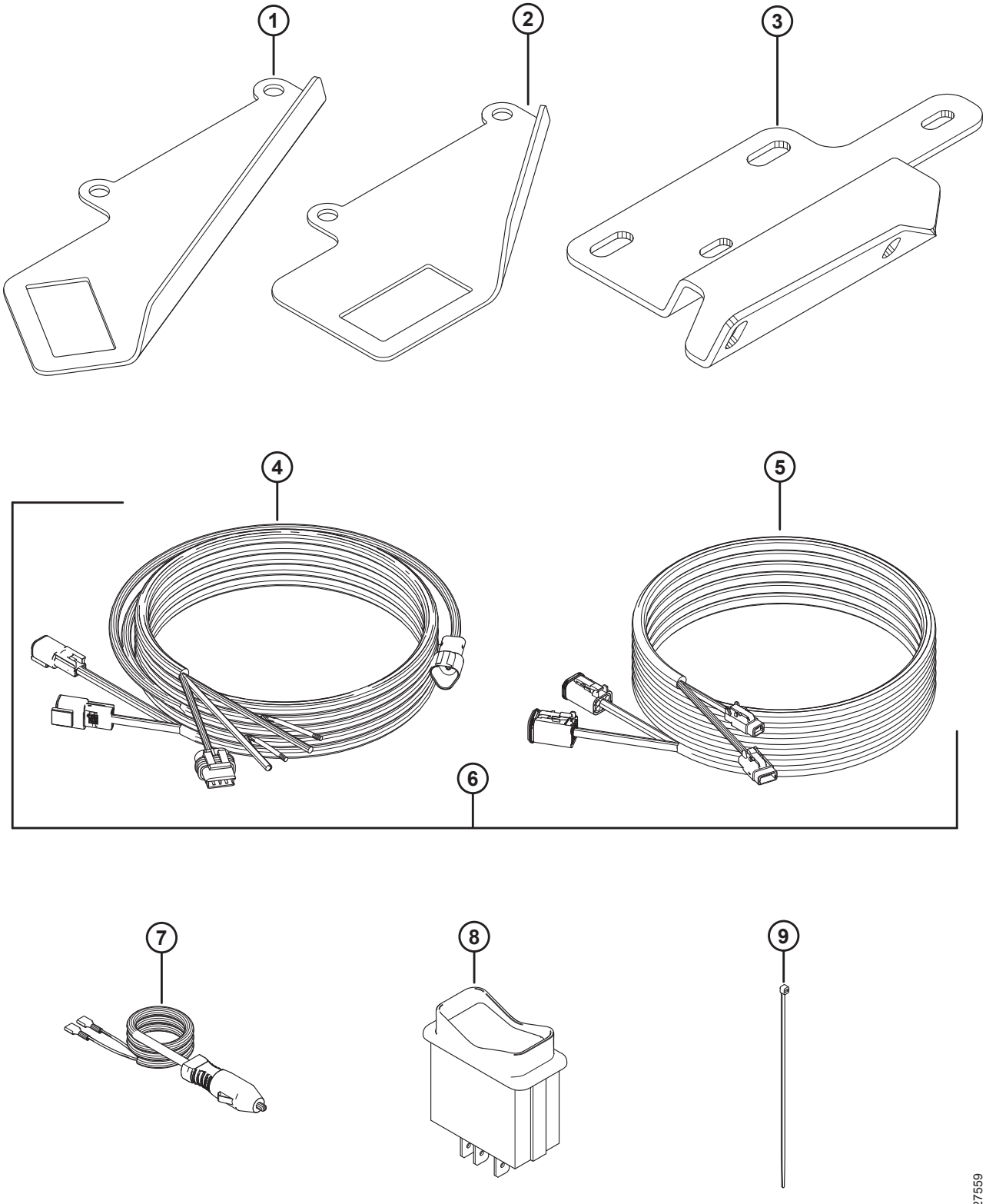

КНОПКА СЕЛЕКТОРА УГЛА АТАКИ ЖАТКИ/ВЫДВИЖЕНИЯ МОТОВИЛА

Ссылка	Номер детали	Описание	Кол-во	Серийный номер
1	158377	ОПОРА – КУЛИСНЫЙ ПЕРЕКЛЮЧАТЕЛЬ, МОНТАЖНЫЙ КРОНШТЕЙН В КАБИНЕ ДЛЯ ПЕРЕКЛЮЧАТЕЛЯ ПРОДОЛЬНОГО ПЕРЕМЕЩЕНИЯ/НАКЛОНА ЖАТКИ [353]	1	
2	220734	ОПОРА – КУЛИСНЫЙ ПЕРЕКЛЮЧАТЕЛЬ, МОНТАЖНЫЙ КРОНШТЕЙН В КАБИНЕ ДЛЯ ПЕРЕКЛЮЧАТЕЛЯ ПРОДОЛЬНОГО ПЕРЕМЕЩЕНИЯ/НАКЛОНА ЖАТКИ [354]	1	
3	304111	ОПОРА – НАКЛОНА ЖАТКИ/СКОРОСТИ ПОЛОТНА [354]	1	
4	304210	ЖГУТ ПРОВОДОВ – ОРГАНЫ УПРАВЛЕНИЯ ПОЛОТНОМ В КАБИНЕ[355]	1	
5	304211	ЖГУТ ПРОВОДОВ – УДЛИНЕНИЕ ПОЛОТНА ИЗ КАБИНЫ [355]	1	
6	304216	КОМПЛЕКТ – ЖГУТ КАБЕЛЕЙ УПРАВЛЕНИЯ ПОЛОТНЯНОЙ ЖАТКОЙ ИЗ КАБИНЫ [356]	A/R	–346189
7	220570	ЖГУТ ПРОВОДОВ – РАЗЪЕМ ПРИКУРИВАТЕЛЯ [357]	1	
8	109064	ПЕРЕКЛЮЧАТЕЛЬ – КУЛИСНЫЙ, НАКЛОН/ПРОДОЛЬНОЕ ПЕРЕМЕЩЕНИЕ ЖАТКИ [355]	1	
9	16661	КРЕПЛЕНИЕ – НЕЙЛОНОВАЯ СТЯЖКА (ЧЕРНАЯ)	12	

353. Все модели комбайнов, кроме CLAAS Lexion серий 500/700 и CNH/NH AFX, CX и CR со встроенным переключателем.
354. Только серии John Deere 50, S и T.
355. Все модели комбайнов, кроме CNH/NH AFX, CX и CR, со встроенным переключателем.
356. Комплект используется для обслуживания моделей 2018 модельного года и ранее со жгутом кабелей управления кабины 2018 года (MD № 213667). Включены жгут проводов органов управления полотном в кабине (MD № 304210) удлинитель жгута проводов управления полотном в кабине (MD № 304211).
357. Дополнительное оборудование на всех моделях комбайнов. Обеспечивает возможность установки без проводки.

102 Рычажный механизм системы флотации и компоненты

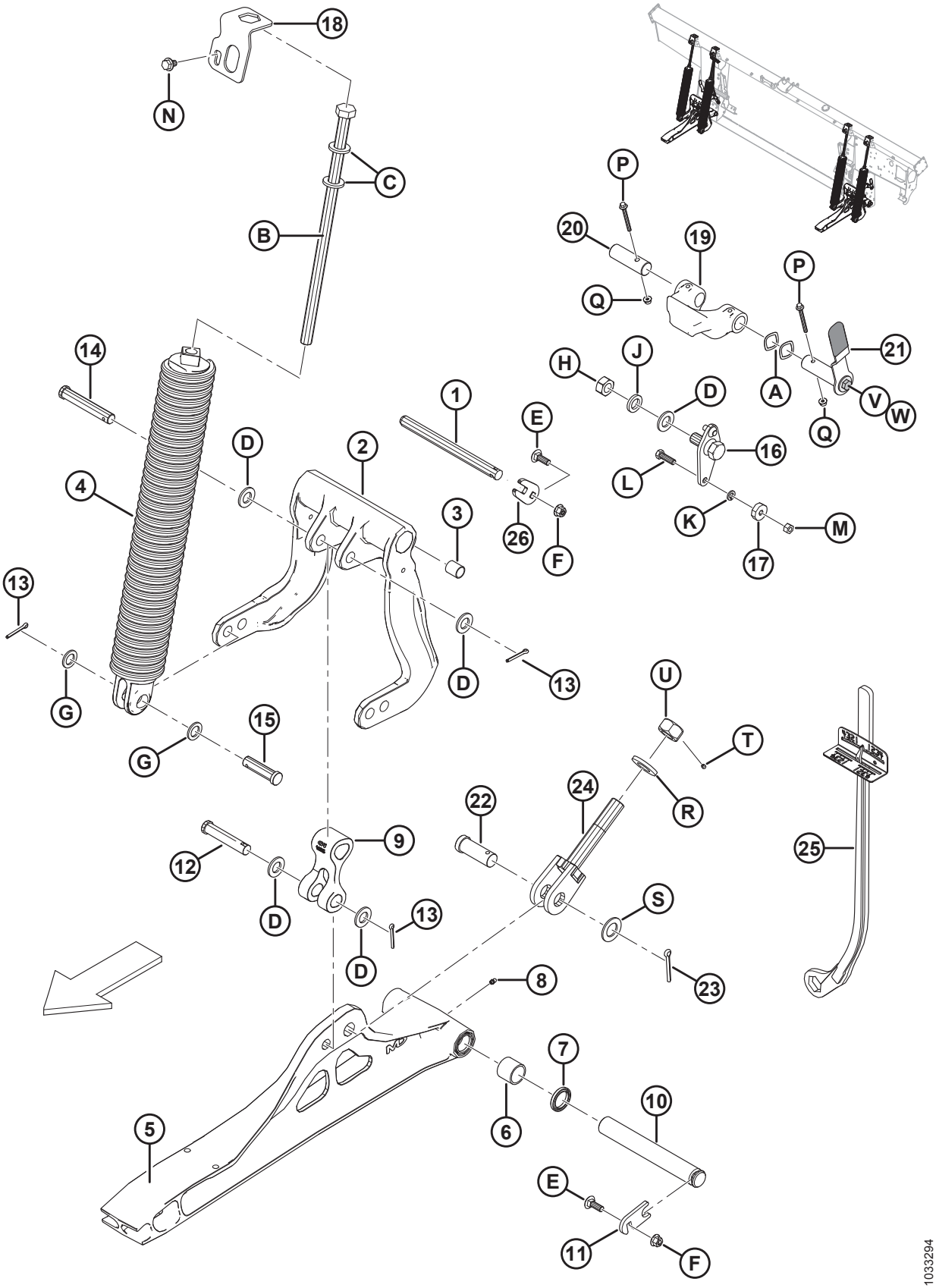

РЫЧАЖНЫЙ МЕХАНИЗМ СИСТЕМЫ ФЛОТАЦИИ И КОМПОНЕНТЫ

Ссылка	Номер детали	Описание	Кол-во	Серийный номер
1	**335144**	**ШТИФТ – ШАРНИР**	**2**	
2	156839	РЫЧАГ – УГЛОВОЙ РЫЧАГ С ВТУЛКАМИ [358]	2	
3	156501	ВТУЛКА – ПЛАСТИК	4	
4	304034	ПРУЖИНА В СБОРЕ [359]		
	304035	ПРУЖИНА В СБОРЕ С ВНУТРЕННЕЙ ПРУЖИНОЙ (УСИЛЕННАЯ) [359]		
5	174816	ТЯГА – НИЖНЯЯ, В КОМПЛЕКТЕ С ПОДШИПНИКАМИ [360]	2	
6	100500	ПОДШИПНИК – ИГОЛЬЧАТЫЙ	4	
7	113222	САЛЬНИК	4	
8	18671	ФИТИНГ – СМАЗОЧН. 1/4-28 UNF	2	
9	156574	ТЯГА – РЫЧАГ	2	
10	248261	ПАЛЕЦ	2	
11	212250	ПЛАСТИНА – ФИКСАТОР ШТИФТА	2	
12	20312	ШТИФТ – С ОТВЕРСТИЕМ ПОД ШПЛИНТ	2	
13	18608	ШПЛИНТ 3/16 ДИАМ. × 1,5 ОЦИНК.	8	
14	156741	ШТИФТ – С ОТВЕРСТИЕМ ПОД ШПЛИНТ	2	
15	30463	ШТИФТ – С ОТВЕРСТИЕМ ПОД ШПЛИНТ	4	
16	125654	ШАРНИР – СВАРН. ДЛЯ СИСТЕМЫ ФЛОТАЦИИ	2	
17	18867	ПОДШИПНИК – ШАРИКОВЫЙ ЦИЛ. НАРУЖН. ДИАМ. С ДВУМЯ УПЛОТНЕНИЯМИ	2	
18	213821	ЗАТВОР – ПРУЖИННЫЙ	4	
19	301513	НИЖНИЙ УПОР – ЛИТАЯ ДЕТАЛЬ, МЕХ. ОБРАБОТКА	2	
20	240455	ШТИФТ – ОСЬ	2	
21	322145	РУЧКА В СБОРЕ – БЛОКИРОВКА ФЛОТАЦИИ [361]	2	
	287701	РУКОЯТКА – РУЧКА		
22	135995	ШТИФТ – С ОТВЕРСТИЕМ ПОД ШПЛИНТ	2	
23	18609	ШПЛИНТ 1/4 ДИАМ. × 2 ОЦИНК.	2	
24	220679	БОЛТ – СВАРНОЙ	2	

358. Включает две пластиковые втулки (MD № 156501).
359. На каждом копирующем модуле предусмотрено четыре пружины, но сочетание пружин (MD № 304034 и MD № 304035) зависит от размера жатки. Для 40–45-футовой жатки нужно 3 × 304034 и 1 × 304035 с внешней стороны справа, для всех жаток меньшего размера нужно 4 × 304034.
360. Включает два игольчатых подшипника (MD № 100500), два уплотнения (MD № 113222) и масленку (MD № 18671).
361. Включает ручку (MD № 287701), болт (MD № 30627) и шайбу (MD № 184712).

РЫЧАЖНЫЙ МЕХАНИЗМ СИСТЕМЫ ФЛОТАЦИИ И КОМПОНЕНТЫ

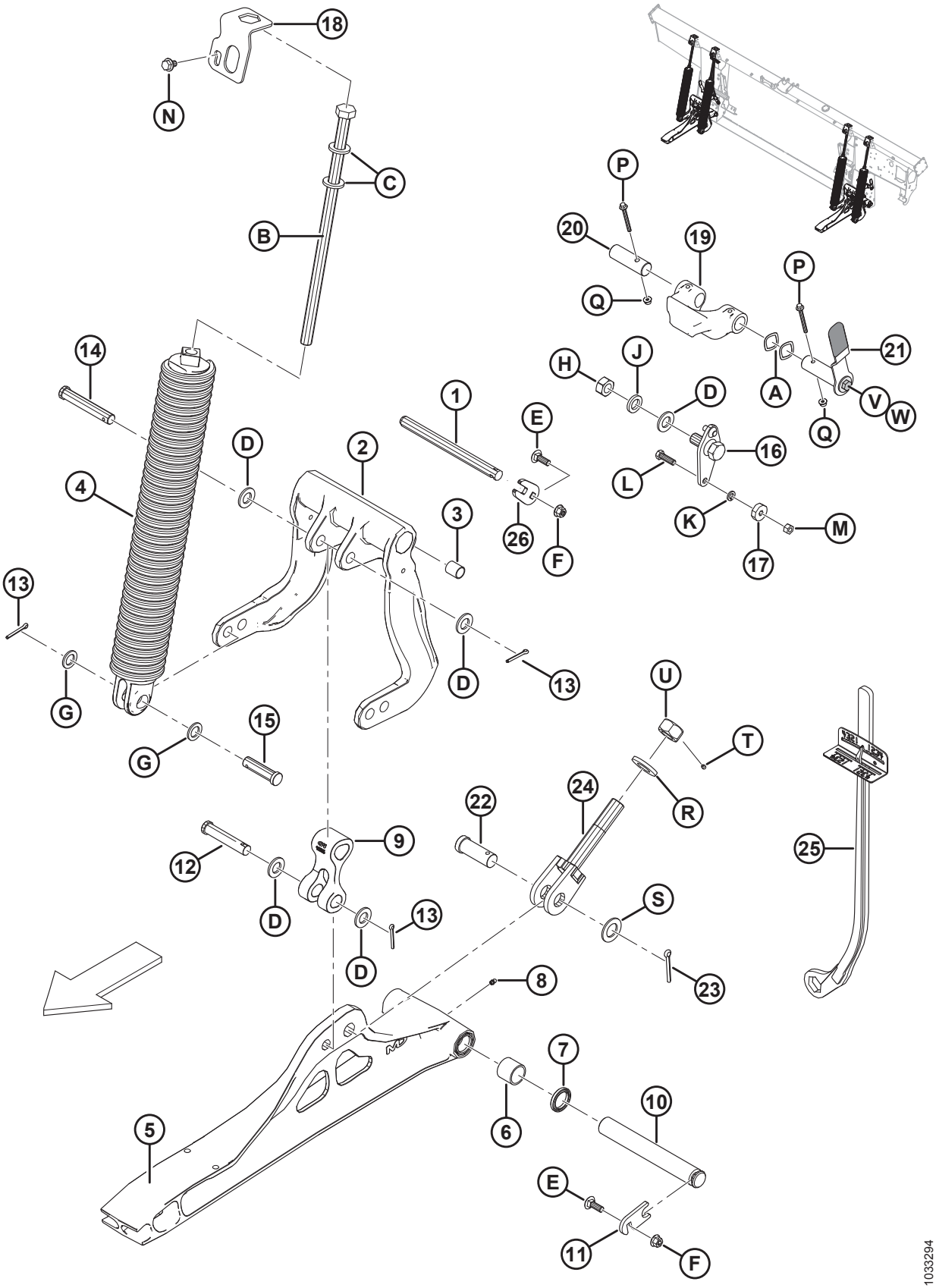

Ссылка	Номер детали	Описание	Кол-во	Серийный номер
25	**311859**	**ИНСТРУМЕНТ – ДИНАМОМЕТРИЧЕСКИЙ КЛЮЧ**	**1**	
26	**301633**	**ПЛАСТИНА**	**2**	
A	252564	ШАЙБА – ВОЛНИСТАЯ		
B	252198	БОЛТ – С ШЕСТИГР. ГОЛОВКОЙ, M20 × 2,5 × 450 × SPCL-8,8-A3L		
C	21540	ШАЙБА – ЗАКАЛЕННАЯ		
D	18601	ШАЙБА – ПЛОСКАЯ SAE, ВНУТР. ДИАМ. 13/16 × 1,5 ДЮЙМА. НД ОЦИНК.		
E	184662	БОЛТ – RHSN TFL M10 × 1,5 × 30-8,8-A3L		
F	135799	ГАЙКА – ФЛАНЦЕВАЯ, ШЕСТИГРАННАЯ, СТОПОРНАЯ, M10 × 1,5-10-A3L		
G	1709	ШАЙБА – ПЛОСКАЯ		
H	102636	ГАЙКА – ШЕСТИГР. DT 0,750-10 UNC, БОК. ЗАМК.		
J	18640	ШАЙБА – ОБЫЧН. СТОПОРНАЯ 3/4 ДЮЙМА НОМ. ВД ОЦИНК.		
K	18637	ШАЙБА – ОБЫЧН. СТОПОРНАЯ 3/8 ДЮЙМА НОМ. ВД ОЦИНК.		
L	21264	БОЛТ – НН 3/8 NC × ДЛИНОЙ 1,25 GR5, ОЦИНК.		
M	18669	ГАЙКА – ШЕСТИГР. ЗАЖИМН. DT 3/8-16 UNC КЛАСС ПРОЧНОСТИ 5 AA1J		
N	136151	БОЛТ – ФЛАНЦЕВЫЙ, С ШЕСТИГР. ГОЛОВКОЙ, TFL M10 × 1,5 × 16-8,8-A3L		
P	136704	БОЛТ – С ШЕСТИГР. ГОЛОВКОЙ, ФЛАНЦЕВЫЙ, M6 × 1 × 60-8,8-AA2L		
Q	152668	ГАЙКА – ФЛАНЦЕВАЯ, ШЕСТИГРАННАЯ, ЦЕНТР., СТОПОРНАЯ M6 × 1-8-A2L		
R	31774	ШАЙБА – ПЛОСКАЯ		
S	156743	ШАЙБА – ПЛОСКАЯ		
T	136596	ВИНТ – КОМПЛЕКТ, ШЕСТИГР. НЕЙЛОН. КОНЧИК 1/4-20 × 1/4-AS-ZNPL		
U	133047	ГАЙКА – НИЖНИЙ УПОР, МЕХАНИЧЕСКАЯ ОБРАБОТКА		
V	30627	БОЛТ – С ШЕСТИГР. ГОЛОВКОЙ, TFL M10 × 1,5 × 25-8,8-A3L		
W	184712	ШАЙБА – ПЛОСКАЯ БОЛЬШАЯ M10-200HV		

103 Индикатор флотации и система автоматического контроля высоты жатки (автоконтур)

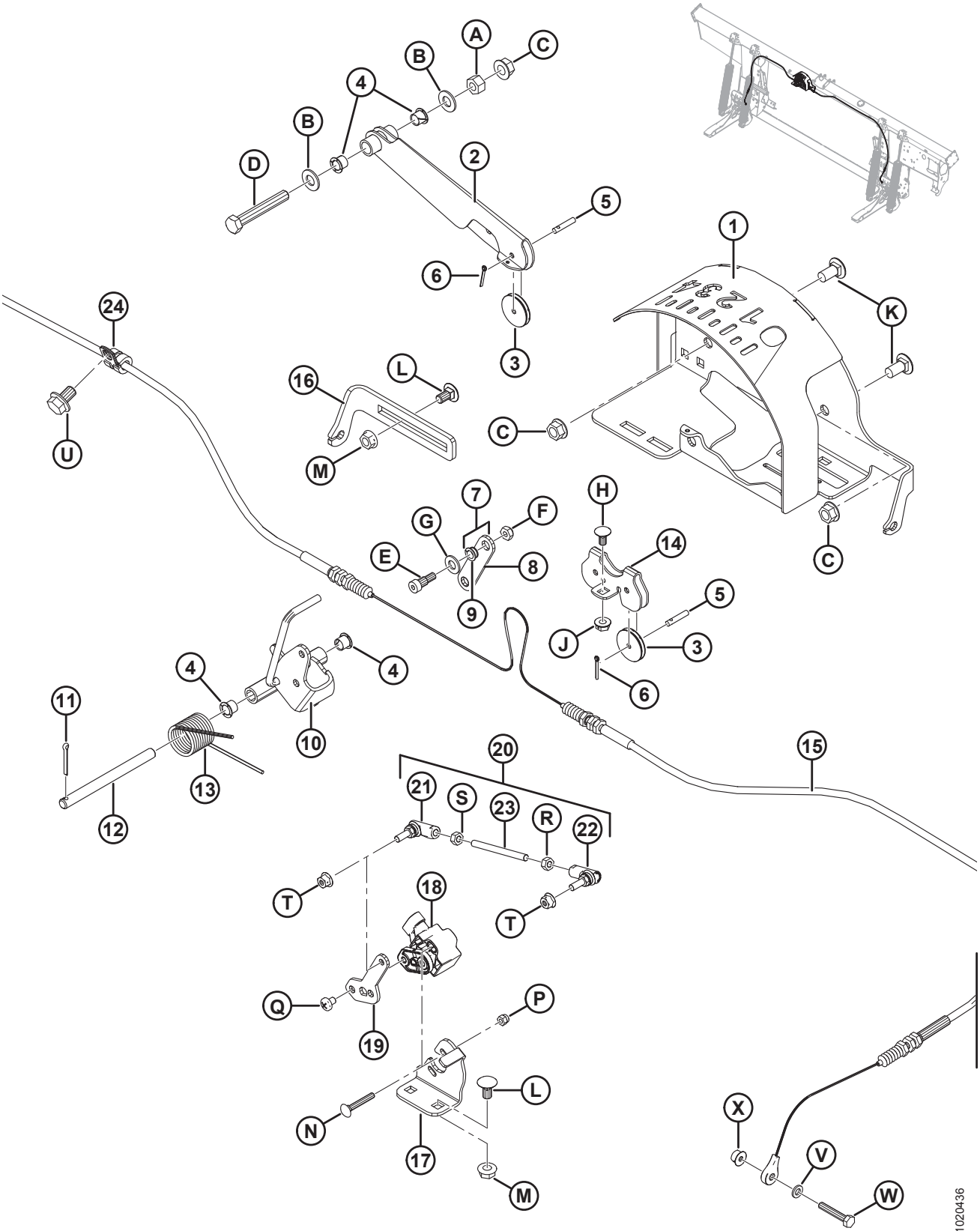

Ссылка	Номер детали	Описание	Кол-во	Серийный номер
1	187641	ИНДИКАТОР ФЛОТАЦИИ	1	
2	187655	РЫЧАГ – ИНДИКАТОР, СВАРНОЙ	1	
3	187653	ШКИВ – УПРАВЛЕНИЕ	3	
4	276381	ВТУЛКА – ПЛАСТИК	4	
5	276863	ШТИФТ – ПРЯМОЙ	3	
6	18604	ШПЛИНТ 3/32 ДИАМ. × 3/4 ОЦИНК.	3	
7	187694	РЫЧАГ С ВТУЛКАМИ [362]	1	
8	187659	ТЯГА – ИНДИКАТОР	1	
9	156969	ВТУЛКА – ПЛАСТИК	2	
10	304674	ИНДИКАТОР – СТРЕЛОЧНЫЙ, В СБОРЕ	1	
11	18605	ШПЛИНТ 1/8 ДИАМ. × 1 ОЦИНК.	1	
12	276281	ШТИФТ – ПРЯМОЙ	1	
13	156843	ПРУЖИНА – КРУЧЕНИЯ	1	
14	187708	ОПОРА – ШКИВ ИНДИКАТОРА	1	
15	187658	КАБЕЛЬ – ИНДИКАТОР ФЛОТАЦИИ	1	
16	276298	ОПОРА – РЕГУЛЯТОР КАБЕЛЯ ФЛОТАЦИИ	1	
17	276043	ОПОРА – КРЕПЛЕНИЕ ДАТЧИКА	1	
18	248643	ДАТЧИК – ПОВОРОТНЫЙ, С ДВУМЯ ВЫХОДНЫМИ СИГНАЛАМИ	1	
19	276044	РЫЧАГ – ДАТЧИК	1	
20	276057	СОЕДИНИТЕЛЬНЫЙ УЗЕЛ [363]	1	
21	291485	ШАРОВОЙ ШАРНИР – ЛЕВАЯ РЕЗЬБА	1	
22	291484	ШАРОВОЙ ШАРНИР – ПРАВАЯ РЕЗЬБА	1	
23	232650	СТЕРЖЕНЬ – РЕЗЬБОВОЙ	1	
24	136410	ЗАЖИМ – ИЗОЛИРОВАННЫЙ 3/8 ДЮЙМА	1	
A	18590	ГАЙКА – ШЕСТИГР. 3/8-16 UNC GR5 ОЦИНК.		
B	18598	ШАЙБА – ПЛОСКАЯ SAE, ВНУТР. ДИАМ. 13/32 × 13/16 ДЮЙМА НД ОЦИНК.		
C	30228	ГАЙКА – ФЛАНЦ., DT, ГЛАДКИЙ ТОРЕЦ 0,375-16 UNC		
D	21102	БОЛТ – НН 3/8 NC × ДЛИНОЙ 2,5 GR5, ОЦИНК.		

362. Включает кулак (MD № 187659) и две втулки (MD № 156969).
363. Включает шаровые шарниры (MD № 291484, 291485), резьбовой стержень (MD № 232650) и крепежные элементы.

ИНДИКАТОР ФЛОТАЦИИ И СИСТЕМА АВТОМАТИЧЕСКОГО КОНТРОЛЯ ВЫСОТЫ ЖАТКИ (АВТОКОНТУР)

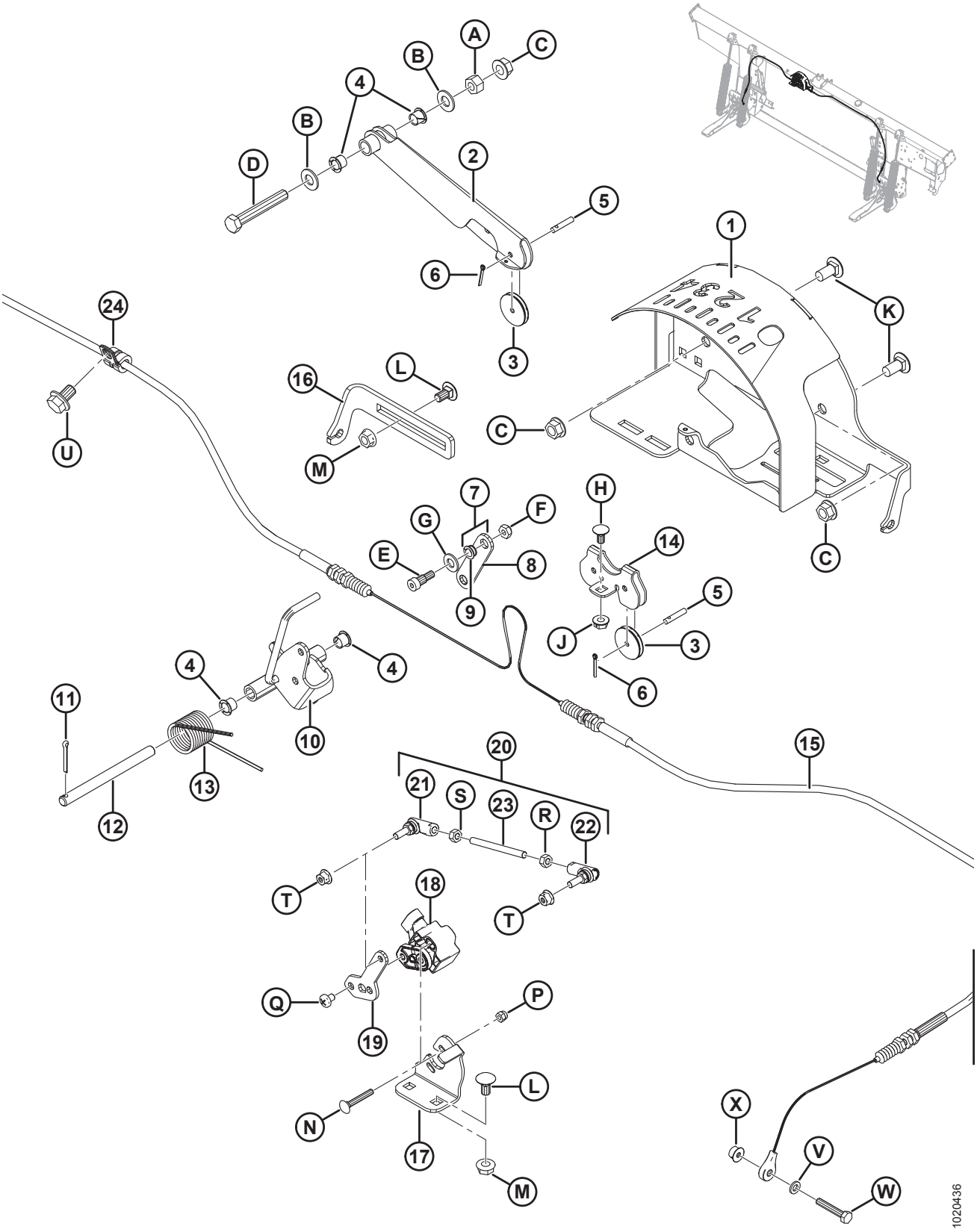

Ссылка	Номер детали	Описание	Кол-во	Серийный номер
E	135423	БОЛТ – БУРТИК ДИАМ. 5/16 × 3/8, ПОД ТОРЦОВЫЙ КЛЮЧ × 1/4-20 UNRC		
F	18724	ГАЙКА – ШЕСТИГРАННАЯ СТОПОРНАЯ DT 1/4-20 UNC ОЦИНК.		
G	18597	ШАЙБА – ПЛОСКАЯ SAE, ВНУТР. ДИАМ. 11/32 × 11/16 ДЮЙМА НД ОЦИНК.		
H	21926	БОЛТ – С КРУГЛОЙ ГОЛОВКОЙ И КВАДРАТНЫМ ПОДГОЛОВКОМ 1/4-20 × 0,5 GR5 ОЦИНКОВАННЫЙ		
J	135248	ГАЙКА – ФЛАНЦ. ГЛАДКИЙ ТОРЕЦ 1/4-20 NC GR5, ОЦИНК., CTR LK DT		
K	21863	БОЛТ – RHSSN 3/8 NC × 0,75 ДЛ. GR5 ОЦИНК.		
L	135305	БОЛТ – RHSN 5/16-18 × 0,63 GR5 ОЦИНК.		
M	30280	ГАЙКА – ФЛАНЦ. БОК. ЗАМК. ГЛАДК. ТОРЕЦ 5/16 NC GR5 ОЦИНК.		
N	197229	БОЛТ – С КРУГЛОЙ ГОЛОВКОЙ И КВАДРАТНЫМ ПОДГОЛОВКОМ M5 × 0,8 × 35-4,6-A2L		
P	197230	ГАЙКА – ШЕСТИГРАННАЯ NYLOC M5 × 0,8-8-A2L		
Q	158704	ВИНТ – ЦИЛИНДРИЧЕСКАЯ ГОЛОВКА M6 × 1 × 8-4,8-A2L		
R	184683	ГАЙКА – ШЕСТИГРАННАЯ ISO 4032 M6 × 1-8-A2L		
S	136613	ГАЙКА – ШЕСТИГРАННАЯ, ЛЕВАЯ РЕЗЬБА ISO 4032 M6 × 1-8-A2L		
T	152668	ГАЙКА – ФЛАНЦЕВАЯ, ШЕСТИГРАННАЯ, ЦЕНТР., СТОПОРНАЯ M6 × 1-8-A2L		
U	136151	БОЛТ – ФЛАНЦЕВЫЙ, С ШЕСТИГР. ГОЛОВКОЙ, TFL M10 × 1,5 × 16-8,8-A3L		
V	184705	ШАЙБА – ПЛОСКАЯ M6-200HV-A2L		
W	109613	БОЛТ – С ШЕСТИГР. ГОЛОВКОЙ, TFL M6 × 1 × 35-8,8-A2L		
X	152668	ГАЙКА – ФЛАНЦЕВАЯ, ШЕСТИГРАННАЯ, ЦЕНТР., СТОПОРНАЯ M6 × 1-8-A2L		

104 Компоненты электрической системы – FM100

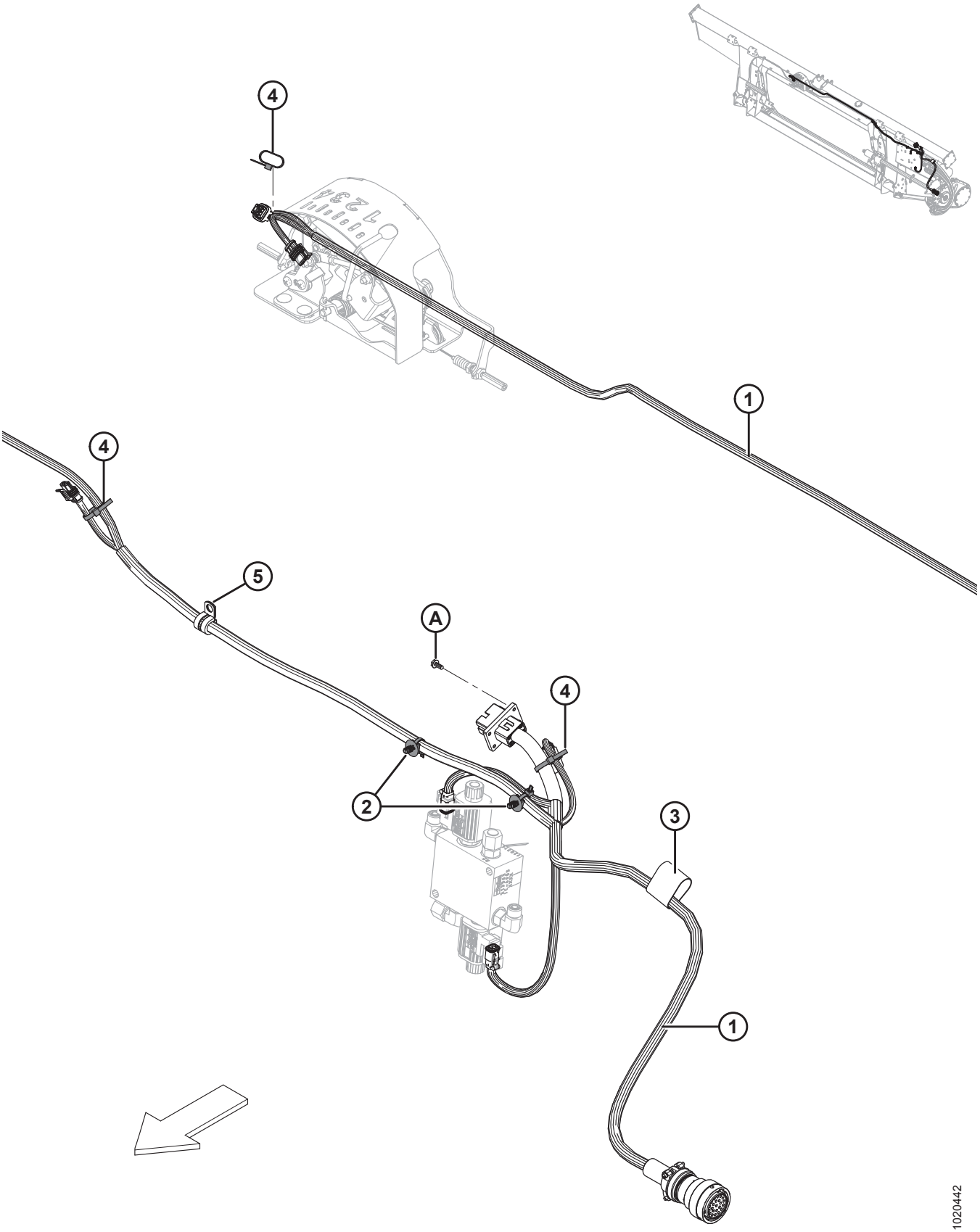

ПРИМЕЧАНИЕ:

Конкретные детали жгута проводов см. в каталоге деталей электрических разъемов (MD № 169641).

Ссылка	Номер детали	Описание	Кол-во	Серийный номер
1	283613	ЖГУТ ПРОВОДОВ – FM100, ОСНОВНОЙ	1	
	134746	**РАЗЪЕМ - КОЛПАЧОК, ЗАГЛУШКА, 12 ГНЕЗД** [364]		
2	136655	КРЕПЛЕНИЕ – УСТАНОВКА «ЕЛОЧКОЙ» СО СВЯЗКОЙ	2	
3	135443	КРЕПЛЕНИЕ – РЕМЕННОЙ ХОМУТ 4 ДЮЙМА ДЛИНА	1	
4	21763	КРЕПЛЕНИЕ – КАБЕЛЬНАЯ СТЯЖКА (ЧЕРНАЯ)	3	
5	135818	ЗАЖИМ – ИЗОЛИРОВАННЫЙ 1/2 ДЮЙМА	1	
A	42292	ВИНТ – САМОРЕЗ, ШЕСТИГР. ГОЛОВКА С ШАЙБОЙ № 10 × 1/2 ОЦИНК.		

364. Колпачок (MD № 134746) используется для защиты разъема C1A не полностью собранных копирующих модулей.

105 Наклейки – FM100

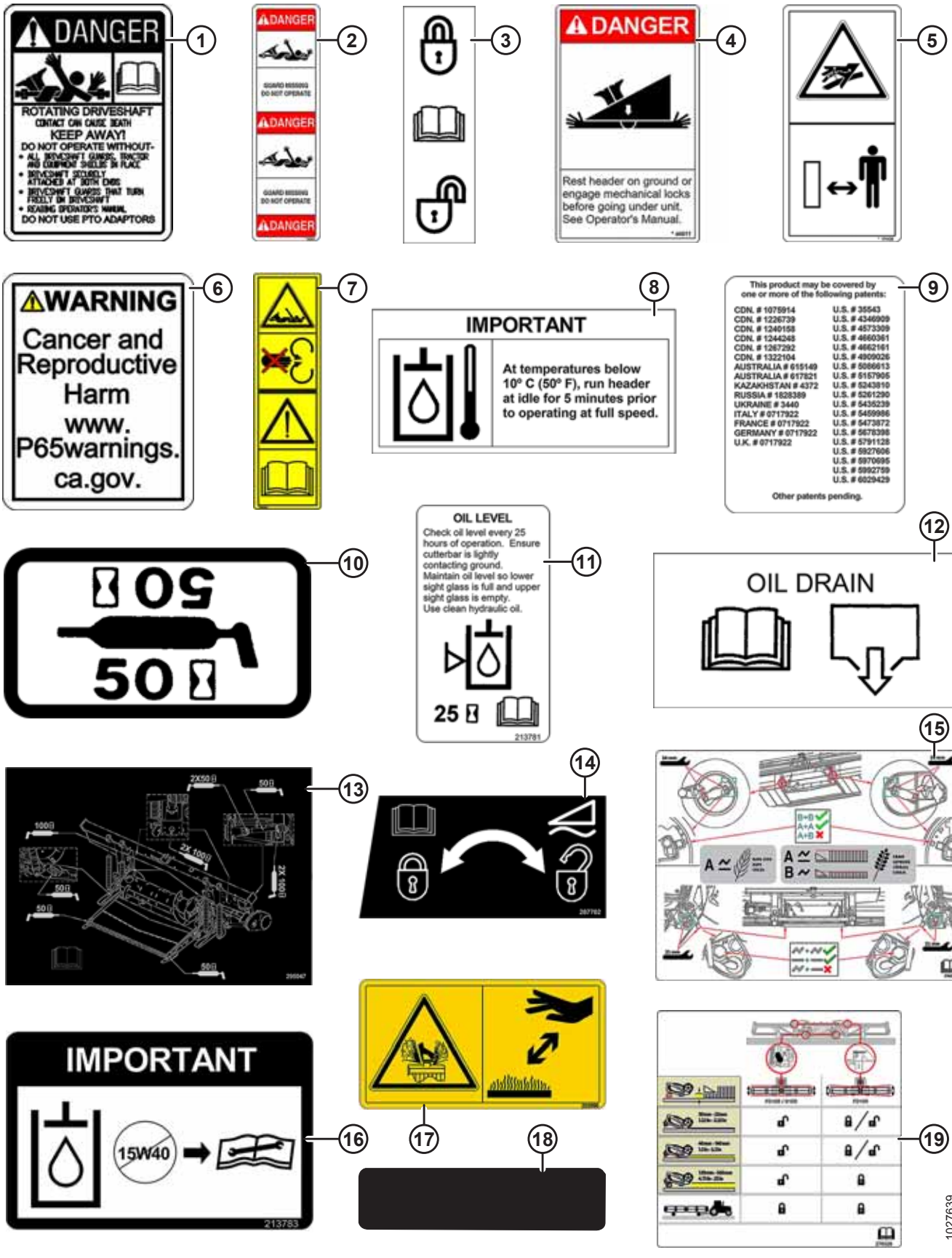

НАКЛЕЙКИ – FM100

Ссылка	Номер детали	Описание	Кол-во	Серийный номер
1	30316	НАКЛЕЙКА – ОПАСНОСТЬ (ВРАЩАЮЩИЙСЯ ПРИВОДНОЙ ВАЛ)		
2	36651	НАКЛЕЙКА – ОПАСНОСТЬ (ЗАЩИТА ПРИВОДНОГО ВАЛА НЕ УСТАНОВЛЕНА)		
3	165218	НАКЛЕЙКА – БЛОКИРОВКА КРЫЛА		
4	44611	НАКЛЕЙКА – ОПАСНОСТЬ (ОПАСНОСТЬ ОТ ЖАТКИ)		
5	174436	НАКЛЕЙКА – ЖИДКОСТЬ ПОД ВЫСОКИМ ДАВЛЕНИЕМ		
6	302204	НАКЛЕЙКА – «ЗАКОНОПРОЕКТ 65 ШТАТА КАЛИФОРНИЯ»		
7	194521	НАКЛЕЙКА – ВНИМАНИЕ (КАРДАННЫЙ ВАЛ CE)		
8	133086	НАКЛЕЙКА – ВАЖНО: РАБОЧАЯ ТЕМПЕРАТУРА МАСЛА		
9	32070	НАКЛЕЙКА – НОМЕР ПАТЕНТА		
10	23165	НАКЛЕЙКА – 50 ЧАСОВ ЖИДК. СМАЗКА		
11	213781	НАКЛЕЙКА – УРОВЕНЬ МАСЛА В ПЕРЕХОДНИКЕ		
12	133537	НАКЛЕЙКА – СЛИВ МАСЛА ИЗ ПЕРЕХОДНИКА		
13	295047	НАКЛЕЙКА – КОНСИСТЕНТНАЯ СМАЗКА, FM100		
14	287702	НАКЛЕЙКА – БЛОКИРОВКА ФЛОТАЦИИ, СЛЕВА		
	287705	НАКЛЕЙКА – БЛОКИРОВКА ФЛОТАЦИИ, СПРАВА		
15	276259	НАКЛЕЙКА – НАСТРОЙКИ RTD		
16	213783	НАКЛЕЙКА – МАСЛО, ВАЖНО		
17	252996	ПРЕДУПРЕЖДАЮЩАЯ НАКЛЕЙКА – РАСПЫЛЕНИЕ ЖИДКОСТИ		
18	140225	ПОЛОСА – ПРОТИВОСКОЛЬЗЯЩАЯ (БОЛЬШАЯ)		
	174131	ПОЛОСА – ПРОТИВОСКОЛЬЗЯЩАЯ (МАЛАЯ)		
19	276326	НАКЛЕЙКА – РЕГУЛИРОВКА ЖАТКИ		

106 AGCO Challenger/Massey Ferguson – пакет полной комплектации модуля флотации

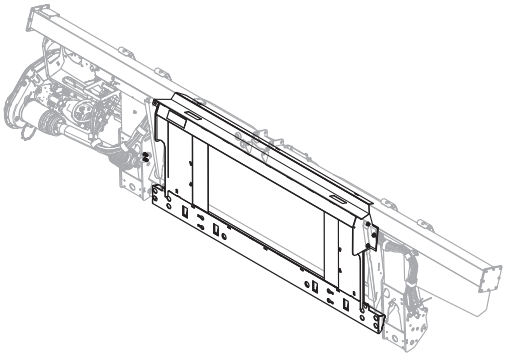

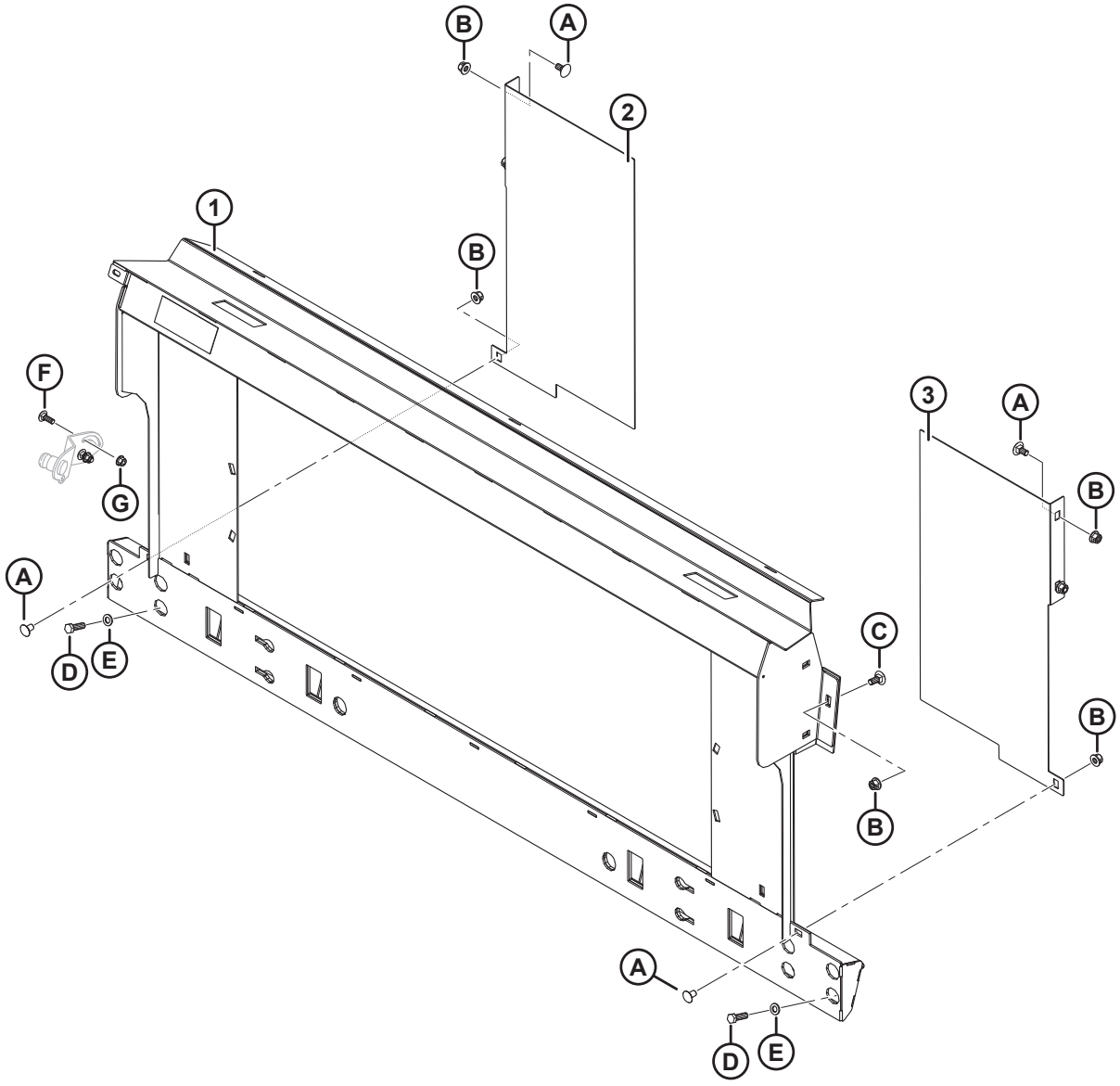

AGCO CHALLENGER/MASSEY FERGUSON – ПАКЕТ ПОЛНОЙ КОМПЛЕКТАЦИИ МОДУЛЯ ФЛОТАЦИИ

Ссылка	Номер детали	Описание	Кол-во	Серийный номер
	B6676	КОМПЛЕКТ ПЕРЕОБОРУДОВАНИЯ – AGCO, MASSEY CHALLENGER [365]		
1	133672	РАМКА НАКЛОННОЙ КАМЕРЫ – AGCO В КОМПЛЕКТЕ С НАКЛЕЙКОЙ	1	
2	133980	ЧИСТИК – ЛЕВЫЙ, A65/660/9690	1	
3	133981	ЧИСТИК – ПРАВЫЙ, A65/660/9690	1	
A	136625	БОЛТ – С ШЕСТИГР. ГОЛОВКОЙ С ЗАЗУБРЕННЫМ ФЛАНЦЕМ, M12 × 1,75 × 25 × SPCL-100-AA1J		
B	136431	ГАЙКА – ФЛАНЦЕВАЯ, ШЕСТИГРАННАЯ, СТОПОРНАЯ, M12 × 1,75-10-A3L		
C	184667	БОЛТ – С КРУГЛОЙ ГОЛОВКОЙ И КВАДРАТНЫМ ПОДГОЛОВКОМ M12 × 1,75 × 30-8,8-A3L		
D	152730	БОЛТ – С ШЕСТИГР. ГОЛОВКОЙ TFL M12 × 1,75 × 35-10,9-AA1J		
E	184714	ШАЙБА – ПЛОСКАЯ СТАНД. M12–300HV-A3L		
F	184662	БОЛТ – RHSN РЕЗЬБА ПО ВСЕЙ ДЛИНЕ M10 × 1,5 × 30-8,8-AA1J		
G	135799	ГАЙКА – ФЛАНЦЕВАЯ, ШЕСТИГРАННАЯ, КОНТР., M10 × 1,5-10		

365. Комплект переоборудования AGCO Challenger/Massey Ferguson включает копирующий модуль, комплекты переоборудования гидравлического и электрического оборудования, требуемого для полной комплектации отдельного FM100 или для модернизации до установленного на заводе FM100. Комплекты можно приобрести только через отдел комплексных товаров.

107 AGCO Gleaner – пакет полной комплектации модуля флотации

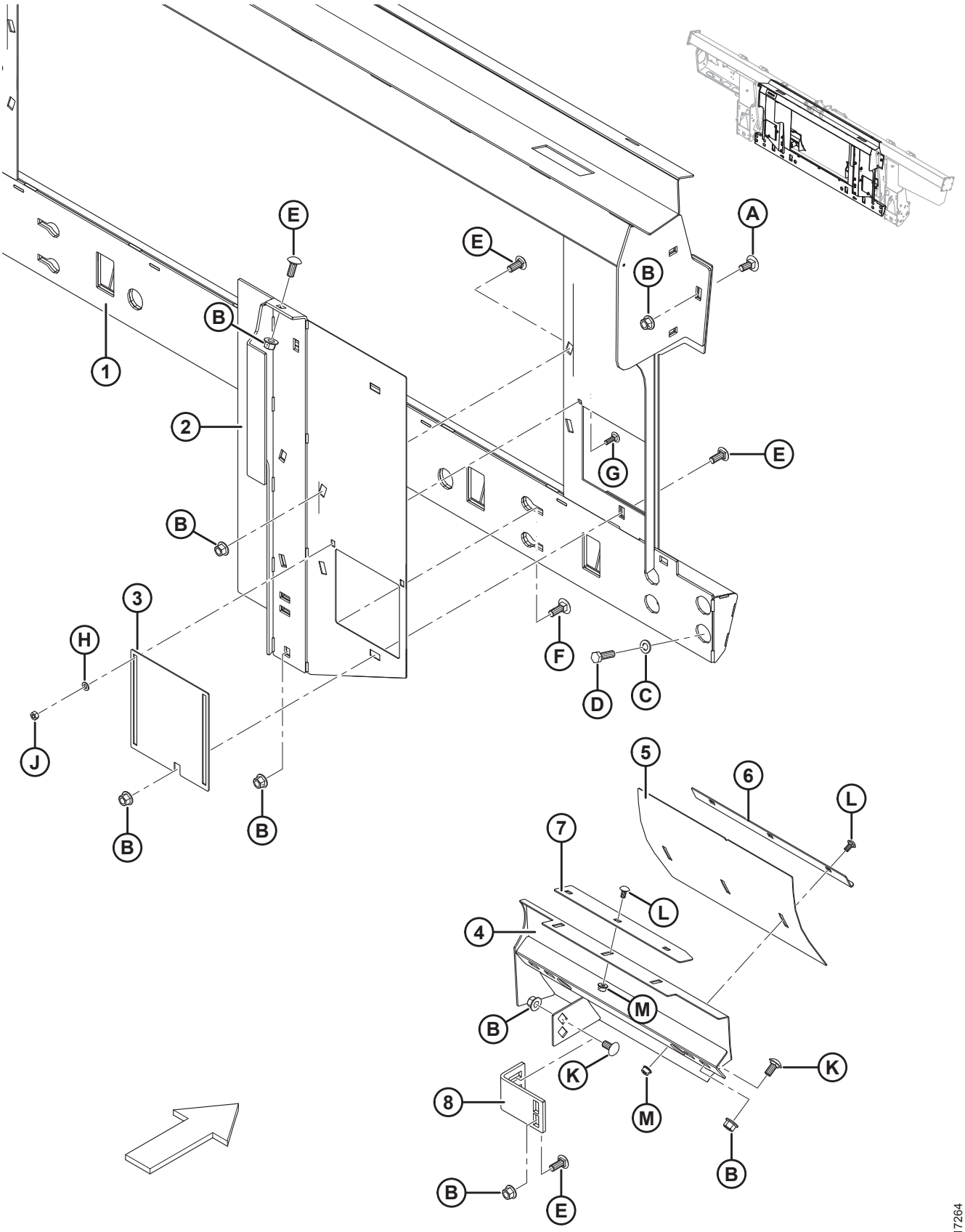

1017264

AGCO GLEANER – ПАКЕТ ПОЛНОЙ КОМПЛЕКТАЦИИ МОДУЛЯ ФЛОТАЦИИ

Ссылка	Номер детали	Описание	Кол-во	Серийный номер
	B6675	КОМПЛЕКТ ПЕРЕОБОРУДОВАНИЯ AGCO, GLEANER [366]		
1	245852	РАМКА НАКЛОННОЙ КАМЕРЫ – GLEANER R/S В КОМПЛЕКТЕ С НАКЛЕЙКОЙ	1	
2	245815	ВКЛАДЫШ – ЛЕВАЯ СВАРНАЯ КОНСТРУКЦИЯ	1	
	245816	ВКЛАДЫШ – ПРАВАЯ СВАРНАЯ КОНСТРУКЦИЯ	1	
3	245763	ДВЕРЦА – ДОСТУП	2	
4	213833	ДЕФЛЕКТОР – СВАРНОЙ, ЛЕВЫЙ, GLEANER	1	
	213834	ДЕФЛЕКТОР – СВАРНОЙ, ПРАВЫЙ, GLEANER	1	
5	213843	ДЕФЛЕКТОР – ПАНЕЛЬ РЕГУЛИРОВКИ	2	
6	213844	УГОЛОК – СЪЕМНИК	2	
7	213845	СЪЕМНИК	2	
8	276289	КРОНШТЕЙН ВКЛАДЫША	2	
A	184667	БОЛТ – С КРУГЛОЙ ГОЛОВКОЙ И КВАДРАТНЫМ ПОДГОЛОВКОМ M12 × 1,75 × 30-8,8-A3L		
B	50186	ГАЙКА – ФЛАНЦЕВАЯ КОНТРГАЙКА, С ГЛАДК. ТОРЦОМ, С ДЕФОРМ. РЕЗЬБОЙ, DT 1/2-13 UNC-GR5-AA1J		
C	184714	ШАЙБА – ПЛОСКАЯ СТАНД. M12–300HV-A3L		
D	152730	БОЛТ – С ШЕСТИГР. ГОЛОВКОЙ TFL M12 × 1,75 × 35-10,9-AA1J		
E	21868	БОЛТ – RHSN 1/2-13 × 1,0; КЛАСС ПРОЧНОСТИ 5, AA1J		
F	21471	БОЛТ – RHSN 1/2-13 × 1,25; КЛАСС ПРОЧНОСТИ 5, AA1J		
G	21282	БОЛТ – RHSN 5/16-18 × 1-GR5-AA1J		
H	184572	ШАЙБА – ПЛОСКАЯ 1/4 ДЮЙМА, ПО СТАНДАРТУ США НОМ. РАЗМЕР		
J	18589	ГАЙКА – ШЕСТИГР. 5/16-18 UNC, КЛАСС ПРОЧНОСТИ 5, ОЦИНК.		
K	152439	БОЛТ – RHSSN M12 × 1,75 × 25-8,8-A3L		
L	191489	БОЛТ – С ПОЛУКРУГЛОЙ ГОЛОВКОЙ И КВАДРАТНЫМ ПОДГОЛОВКОМ TFL M8 × 1,25 × 16-8,8-A2L		
M	135337	ГАЙКА – ФЛАНЦЕВАЯ, ШЕСТИГРАННАЯ, СТОПОРНАЯ, M8 × 1,25-8-A2L		

366. Комплект переоборудования AGCO, GLEANER включает копирующий модуль, подающий шнек, комплекты переоборудования гидравлической и электрической систем, требуемого для полной комплектации отдельного FM100 или для модернизации до установленного на заводе FM100. Комплекты доступны только через отдел комплексных товаров.

108 AGCO Gleaner – Детали для переоборудования подающего шнека

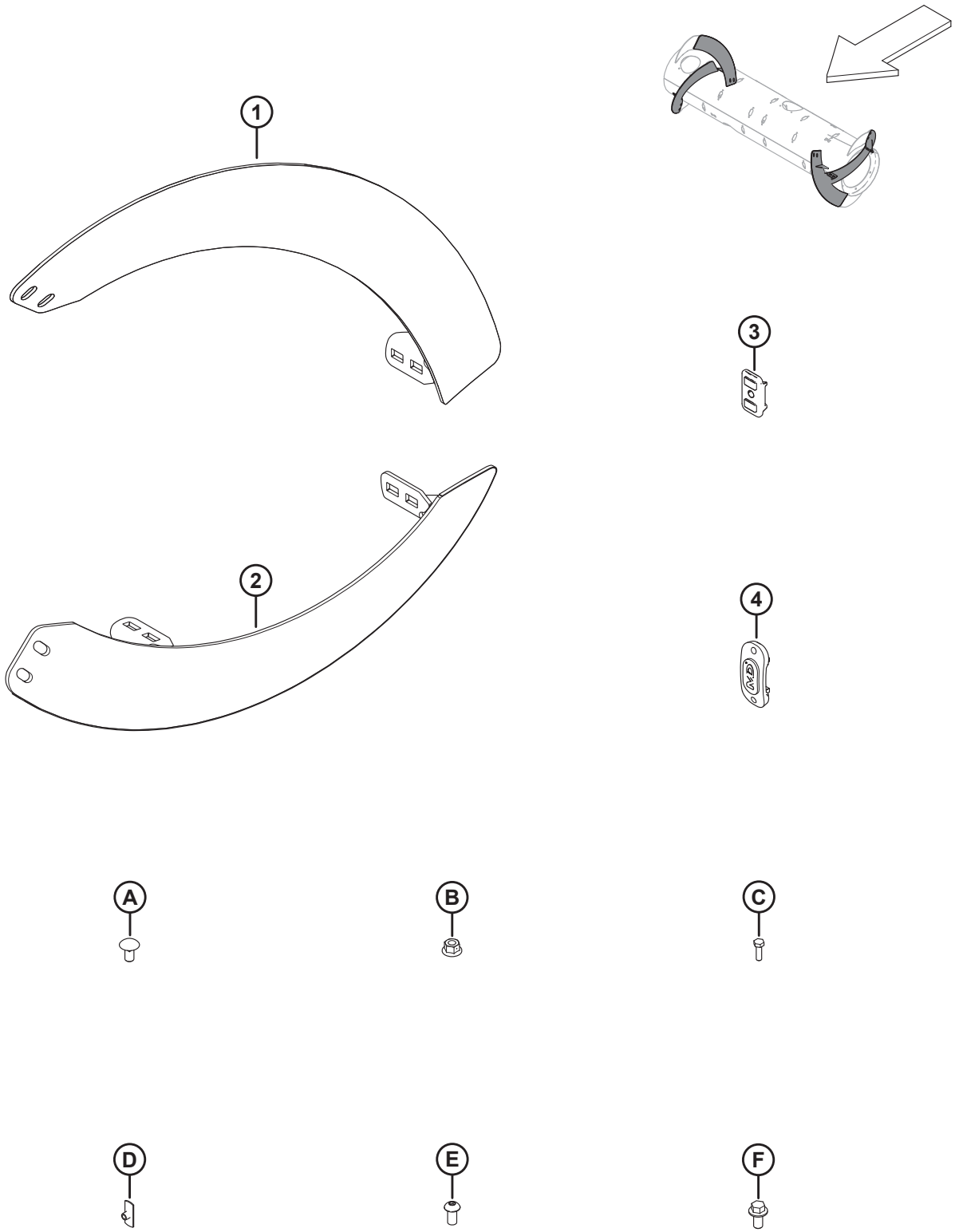

ПРИМЕЧАНИЕ:

Перечисленные здесь детали и крепеж подающего шнека входят в комплект переоборудования AGCO Gleaner (MD № B6675), см. Раздел *107 AGCO Gleaner – пакет полной комплектации модуля флотации, страница 419*.

Ссылка	Номер детали	Описание	Кол-во	Серийный номер
1	**287890**	**СПИРАЛЬ ШНЕКА, RTD – ПРАВ., ДЛИННАЯ (ИЗНОСОСТОЙКАЯ)**	**4**	
2	**287889**	**СПИРАЛЬ ШНЕКА, RTD – ЛЕВ., ДЛИННАЯ (ИЗНОСОСТОЙКАЯ)**	**4**	
3	**213084**	**ЗАГЛУШКА – ПРОРЕЗЬ СПИРАЛИ ШНЕКА**	**8**	
4	**187137**	**ЗАГЛУШКА**	**12**	
A	**136178**	**БОЛТ – RHSN M10 × 1,5 × 20-8,8-A3L**		
B	**135799**	**ГАЙКА – ФЛАНЦЕВАЯ, ШЕСТИГРАННАЯ, СТОПОРНАЯ, M10 × 1,5-10-A3L**		
C	**252703**	**БОЛТ – С ШЕСТИГР. ГОЛОВКОЙ, TFL M6 × 1 × 20 × SPCL-12,9-AA2L**		
D	**197263**	**ГАЙКА – ТРОЙНИК M6 × 1**		
E	**135723**	**ВИНТ – С ВНУТРЕННИМ ШЕСТИГРАННИКОМ В ПОЛУКРУГЛОЙ ГОЛОВКЕ M10 × 1,5 × 20-10,9-A3L**		
F	**152655**	**БОЛТ – С ШЕСТИГР. ГОЛОВКОЙ, ФЛАНЦЕВЫЙ, M10 × 1,5 × 20-8,8-A3L**		

109 AGCO IDEAL™ – комплект дооснащения копирующего модуля

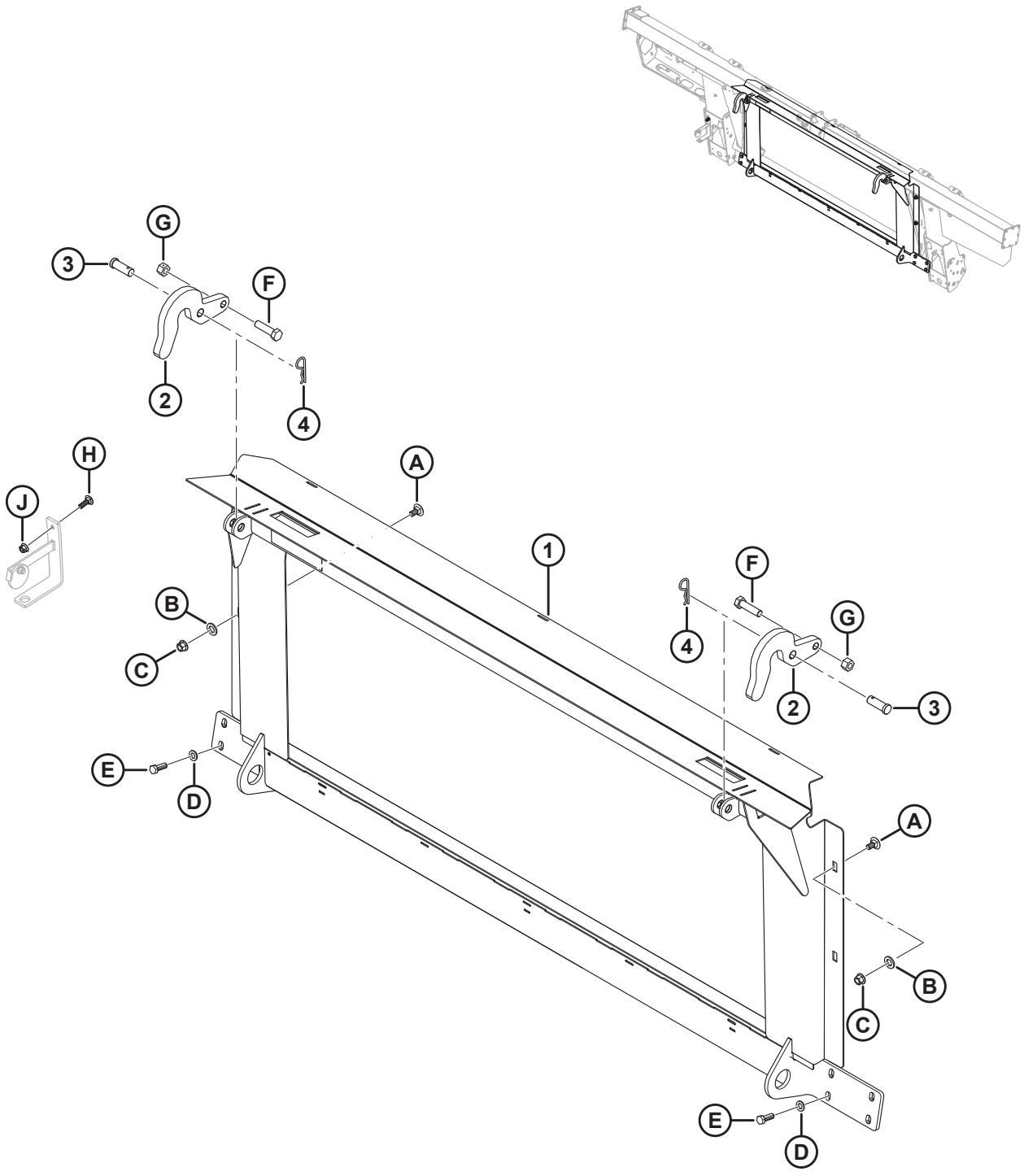

1027574

AGCO IDEAL™ – КОМПЛЕКТ ДООСНАЩЕНИЯ КОПИРУЮЩЕГО МОДУЛЯ

Ссылка	Номер детали	Описание	Кол-во	Серийный номер
	B6668	КОМПЛЕКТ ДООСНАЩЕНИЯ – КОМБАЙН AGCO, IDEAL 7/8/9 [367]		
1	314678	РАМКА – НАКЛОННОЙ КАМЕРЫ IDEAL С НАКЛЕЙКОЙ	1	
2	301451	ОПОРА – КРЮК	2	
3	158080	ШТИФТ - ШТИФТ С ПЛОСКОЙ ГОЛОВКОЙ	2	
4	13125	ШТИФТ – ЧЕКА	2	
A	135903	БОЛТ – RHSN M12 × 1,75 × 25-8,8-AA1J		
B	184717	ШАЙБА – ПЛОСКАЯ СТАНД. M16-200HV-AA1J		
C	136431	ГАЙКА – ШЕСТИГР., ФЛАНЦ., ЦЕНТР., СТОПОРН. M12 × 1,75-10		
D	184714	ШАЙБА – ПЛОСКАЯ СТАНД. M12–300HV		
E	152730	БОЛТ – С ШЕСТИГР. ГОЛОВКОЙ, РЕЗЬБА ПО ВСЕЙ ДЛИНЕ M12 × 1,75 × 35-10,9-AA1J		
F	136141	БОЛТ – С ШЕСТИГР. ГОЛОВКОЙ, M16 × 2 × 60-8,8-AA1J		
G	136476	ГАЙКА – ШЕСТИГРАННАЯ, ЦЕНТР. СТОПОР., M16 × 2-8		
H	184662	БОЛТ – С КРУГЛОЙ ГОЛОВКОЙ, С КВАДРАТНЫМ ПОДГОЛОВНИКОМ РЕЗЬБА ПО ВСЕЙ ДЛИНЕ M10 × 1,5 × 30-8,8-AA1J		
J	135799	ГАЙКА – ШЕСТИГР., ФЛАНЦ., ЦЕНТР., СТОПОРН. M10 × 1,5-10		

367. Комплект дооснащения AGCO IDEAL™ включает копирующий модуль, комплекты дооснащения гидравлической и электрической систем, требуемого для полной комплектации отдельного FM100 или для модернизации установленного на заводе FM100. Комплекты доступны только через отдел комплексных товаров.

110 AGCO Challenger/Massey Ferguson и Gleaner – Дооснащение гидравлической части

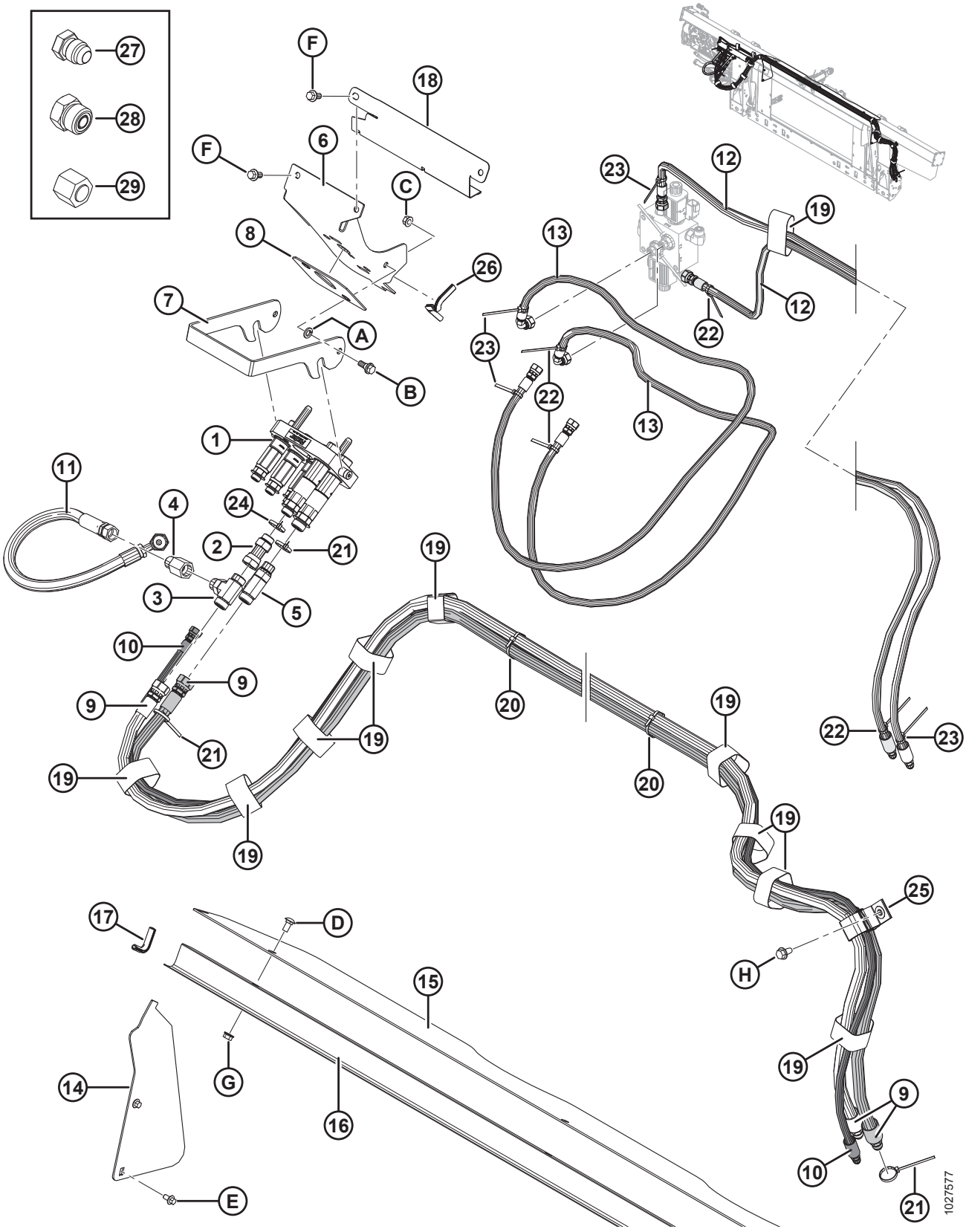

ПРИМЕЧАНИЕ:

Некоторые комплекты дооснащения могут поставляться с многоканальной муфтой Parker (не продается отдельно). Детали для обслуживания многоканальных муфт Parker включают в себя пластину муфты AGCO (MD № 304405), две охватывающие муфты 1/2 дюйма (MD № 184460), три муфты 3/8 дюйма (MD № 191704), комплект уплотнений 1/2 дюйма (MD № 129860), комплект уплотнений 3/8 дюйма (MD № 129859), три переходных фитинга (MD № 191705), пять стопорных колец (MD № 184603), две втулки (MD № 182181) и два винта (MD № 184524). Детали для обслуживания многоканальной муфты Parker **НЕ** взаимозаменяемы с деталями для обслуживания многоканальной муфты Faster (MD № 279737). Для замены всей многоканальной муфты Parker закажите многоканальную муфту Faster (MD № 279737).

Ссылка	Номер детали	Описание	Кол-во	Серийный номер
1	279737	МУФТА – МНОГОЦЕЛЕВАЯ AGCO (FASTER)	1	
	294098	КОМПЛЕКТ – ПЛАСТИНА МУФТЫ В СБОРЕ, AGCO (FASTER) [368]		
	279011	КОМПЛЕКТ – МУФТА 3/8 В КОМПЛЕКТЕ С 3/8 ДЮЙМ. ФИТИНГ (FASTER) [368]		
	279012	КОМПЛЕКТ – МУФТА 9/16 В КОМПЛЕКТЕ С 5/8 ДЮЙМ. ФИТИНГ (FASTER) [368]		
	279013	КОМПЛЕКТ – МУФТА 9/16 В КОМПЛЕКТЕ С 1/2 ДЮЙМ. ФИТИНГ (FASTER) [368]		
	279034	УПЛОТНЕНИЕ - МУФТА 3/8 (FASTER) [368]		
	279035	УПЛОТНЕНИЕ - МУФТА 9/16 (FASTER) [368]		
2	252650	ФИТИНГ – АДАПТЕР ГИДР. ЛИНИИ	1	
	44210	УПЛОТНИТЕЛЬНОЕ КОЛЬЦО – № 10 ORB		
3	136181	ФИТИНГ – ОТВОДНОЙ ТРОЙНИК ГИДР. ЛИНИИ	1	
	44210	УПЛОТНИТЕЛЬНОЕ КОЛЬЦО – № 10 ORB		
	135867	УПЛОТНИТЕЛЬНОЕ КОЛЬЦО – № 10 ORFS (ТОРЦОВОЕ УПЛОТНИТЕЛЬНОЕ КОЛЬЦО)		
4	187031	КЛАПАН – ОБРАТНЫЙ	1	
5	135598	ТРОЙНИК – ГИДР. С ЦИЛИНДРИЧЕСКОЙ РЕЗЬБОЙ С БОКОВЫМ ОТВОДОМ В КОМПЛЕКТЕ С УПЛОТНИТЕЛЬНЫМ КОЛЬЦОМ	1	
	44210	УПЛОТНИТЕЛЬНОЕ КОЛЬЦО – № 10 ORB		
	135867	УПЛОТНИТЕЛЬНОЕ КОЛЬЦО – № 10 ORFS (ТОРЦОВОЕ УПЛОТНИТЕЛЬНОЕ КОЛЬЦО)		
6	213281	КРОНШТЕЙН – МУФТА, AGCO	1	
7	248960	ЗАЩЕЛКА – КРОНШТЕЙН МУФТЫ	1	
8	187018	НАКЛАДКА – РЕЗИНОВАЯ	1	
9	287879	ШЛАНГ – ГИДР., ПРИВОД МОТОВИЛА (AGCO)	2	

368. Деталь для обслуживания только многоканальной муфты Faster (MD №279737). **НЕ** взаимозаменяемы с деталями для обслуживания многоканальной муфты Parker (не продается отдельно).

AGCO CHALLENGER/MASSEY FERGUSON И GLEANER – ДООСНАЩЕНИЕ ГИДРАВЛИЧЕСКОЙ ЧАСТИ

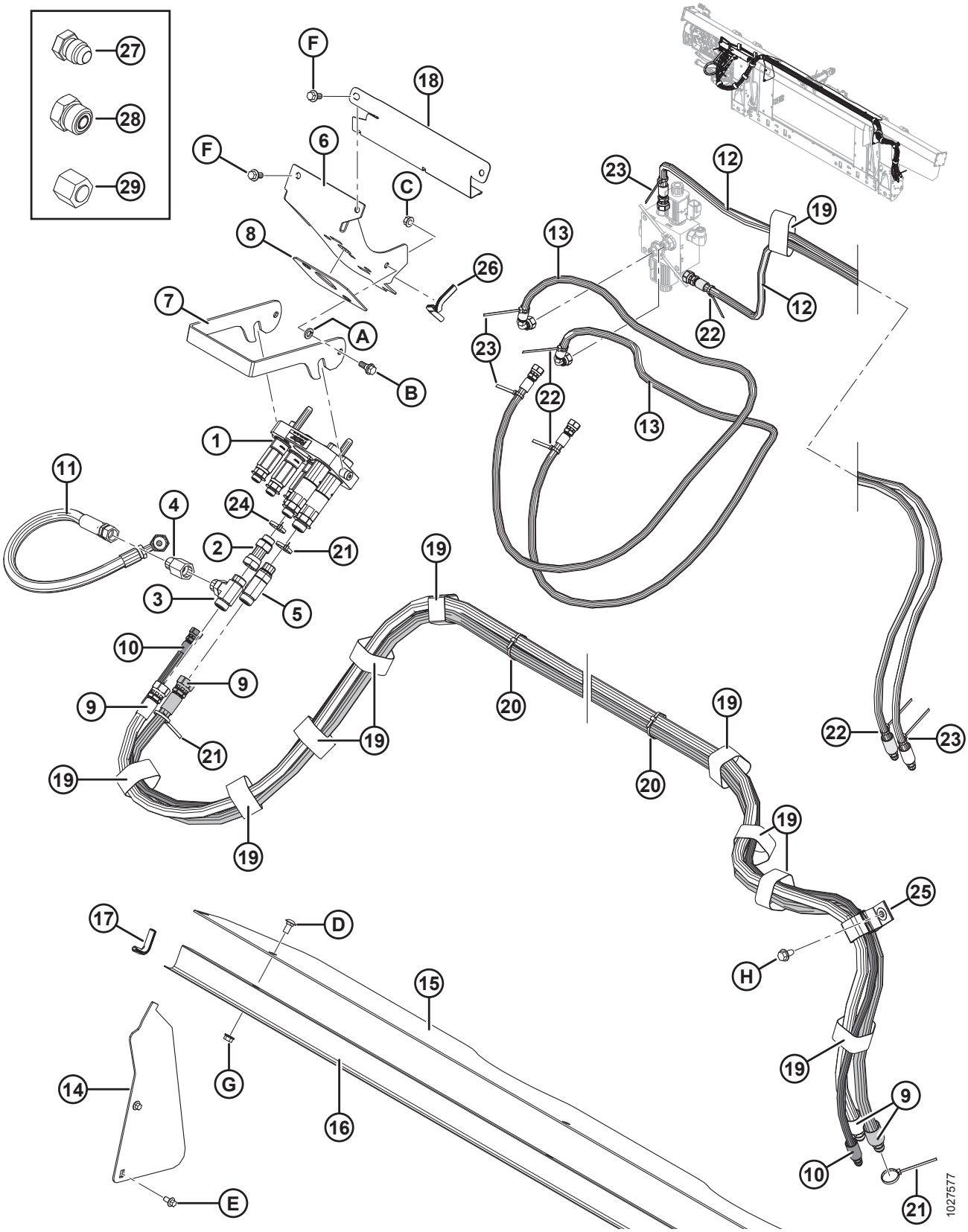

Ссылка	Номер детали	Описание	Кол-во	Серийный номер
10	287863	ШЛАНГ – ГИДР., ПОЗИЦИОНИРОВАНИЕ МОТОВИЛА (AGCO)	1	
11	287878	ШЛАНГ – ГИДР., БАЙПАСА МОТОВИЛА	1	
12	287861	ШЛАНГ – ГИДР., МЕХАНИЗМ ПРОДОЛЬНОГО ПЕРЕМЕЩЕНИЯ МОТОВИЛА (AGCO)	2	
13	287862	ШЛАНГ – ГИДР., МЕХАНИЗМ ПРОДОЛЬНОГО ПЕРЕМЕЩЕНИЯ МОТОВИЛА (AGCO)	2	
14	276284	КРЫШКА – ПОДАЮЩЕГО ШНЕКА, БОК.	2	
15	276285	КРЫШКА – ПОДАЮЩЕГО ШНЕКА, ВЕРХН.	1	
16	156725	КРЫШКА – ШЛАНГ	1	
17	42589	МОЛДИНГ	2	
18	213965	КРЫШКА – ШЛАНГ	1	
19	135444	КРЕПЛЕНИЕ – РЕМЕННОЙ ХОМУТ 6 ДЮЙМОВ ДЛИНА	11	
20	21763	КРЕПЛЕНИЕ – КАБЕЛЬНАЯ СТЯЖКА (ЧЕРНАЯ)	4	
21	40701	КРЕПЕЖНАЯ ДЕТАЛЬ – КАБЕЛЬНАЯ СТЯЖКА (ЖЕЛТАЯ)	3	
22	40702	КРЕПЛЕНИЕ – КАБЕЛЬНАЯ СТЯЖКА (КРАСНАЯ)	4	
23	49227	КРЕПЛЕНИЕ – КАБЕЛЬНАЯ СТЯЖКА (ЗЕЛЕНАЯ)	4	
24	49232	КРЕПЕЖНАЯ ДЕТАЛЬ – КАБЕЛЬНАЯ СТЯЖКА (БЕЛАЯ)	1	
25	163598	РЕМЕНЬ – С ЛИПУЧКОЙ, ПОДВЕСНОЙ	1	
26	42074	МОЛДИНГ	1	
27	50178	ЗАГЛУШКА – 3/8 ДЮЙМА ТРУБА (ТОЛЬКО ДЛЯ ПЕРЕВОЗКИ)	4	
28	136326	ЗАГЛУШКА – ГИДР. SAE-6 С ТОРЦОВЫМ УПЛОТНИТЕЛЬНЫМ КОЛЬЦОМ (ТОЛЬКО ДЛЯ ДОСТАВКИ)	7	
	136266	ЗАГЛУШКА – ГИДР. SAE-10 С ТОРЦОВЫМ УПЛОТНИТЕЛЬНЫМ КОЛЬЦОМ (ТОЛЬКО ДЛЯ ДОСТАВКИ)	2	
29	136325	КРЫШКА – ГИДР. SAE-6 С ТОРЦОВЫМ УПЛОТНИТЕЛЬНЫМ КОЛЬЦОМ (ТОЛЬКО ДЛЯ ДОСТАВКИ)	3	
	135860	КРЫШКА – ГИДР. SAE-10 С ТОРЦОВЫМ УПЛОТНИТЕЛЬНЫМ КОЛЬЦОМ (ТОЛЬКО ДЛЯ ДОСТАВКИ)	2	
A	18652	ШАЙБА – ОБЫЧН. СТОПОРНАЯ 7/16 ДЮЙМА НОМ. ВД ОЦИНК.		
B	27647	БОЛТ – С ЗАПЛЕЧИКОМ		
C	30228	ГАЙКА – ФЛАНЦ., DT, ГЛАДКИЙ ТОРЕЦ 0,375-16 UNC		
D	184657	БОЛТ – RHSSN M10 × 1,5 × 20-8,8-A3L		
E	136485	БОЛТ – ФЛАНЦЕВЫЙ, С ШЕСТИГР. ГОЛОВКОЙ, TFL M8 × 1,25 × 16-8,8-A3L		

AGCO CHALLENGER/MASSEY FERGUSON И GLEANER – ДООСНАЩЕНИЕ ГИДРАВЛИЧЕСКОЙ ЧАСТИ

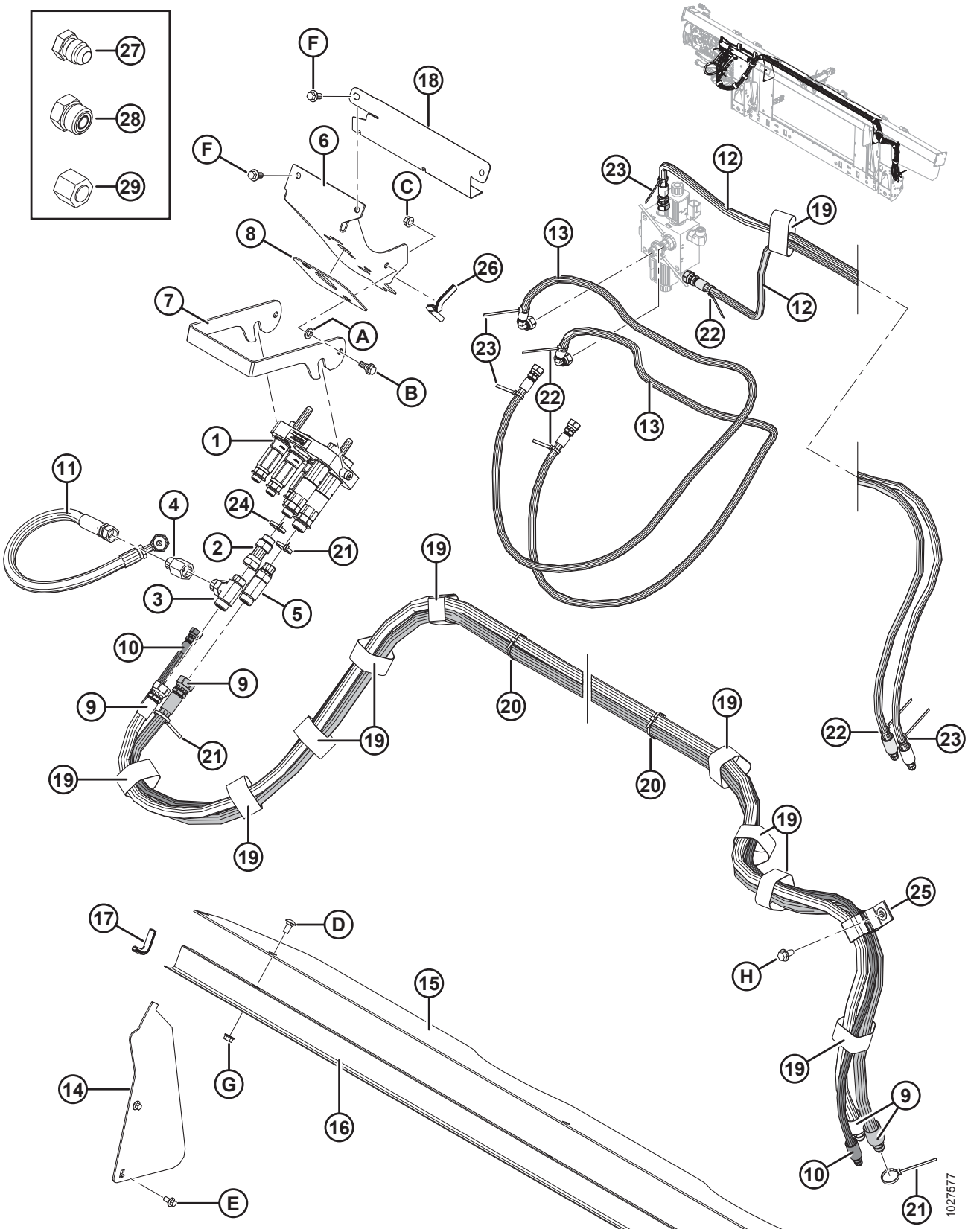

Ссылка	Номер детали	Описание	Кол-во	Серийный номер
F	152655	БОЛТ – С ШЕСТИГР. ГОЛОВКОЙ, ФЛАНЦЕВЫЙ, M10 × 1,5 × 20-8,8-A3L		
G	135799	ГАЙКА – ФЛАНЦЕВАЯ, ШЕСТИГРАННАЯ, СТОПОРНАЯ, M10 × 1,5-10-A3L		
H	136209	ВИНТ – С БУРТИКОМ ПОД ШЕСТИГР. ГОЛОВКОЙ M10 × 1,5 × 20-450HV-A3L		

111 AGCO IDEAL™ – комплект дооснащения гидравлической части

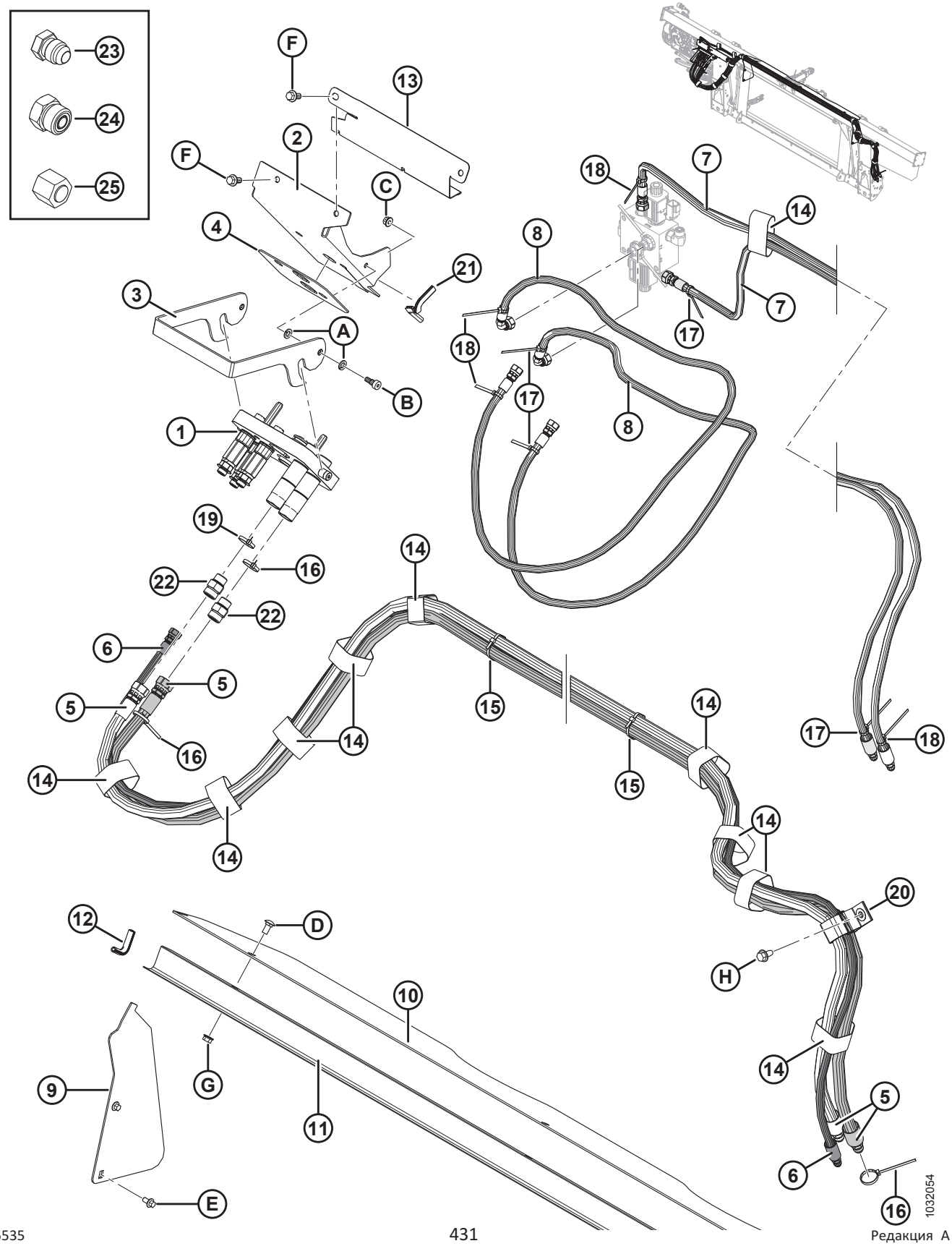

AGCO IDEAL™ – КОМПЛЕКТ ДООСНАЩЕНИЯ ГИДРАВЛИЧЕСКОЙ ЧАСТИ

Ссылка	Номер детали	Описание	Кол-во	Серийный номер
1	294387	МУФТА – МНОГОКАНАЛЬНАЯ, AGCO, 5-ПОЗИЦИОННАЯ	1	
	294394	КОМПЛЕКТ – ПЛАСТИНА МУФТЫ В СБОРЕ, AGCO		
	279011	КОМПЛЕКТ – МУФТА 3/8 В КОМПЛЕКТЕ С 3/8 ДЮЙМ. ФИТИНГОМ		
	279012	КОМПЛЕКТ – МУФТА 9/16 В КОМПЛЕКТЕ С 5/8 ДЮЙМ. ФИТИНГОМ		
	279013	КОМПЛЕКТ – МУФТА 9/16 В КОМПЛЕКТЕ С 1/2 ДЮЙМ. ФИТИНГОМ		
	279034	УПЛОТНЕНИЕ – МУФТА 3/8		
	279035	УПЛОТНЕНИЕ – МУФТА 9/16		
2	335059	КРОНШТЕЙН – МУФТА, IDEAL	1	
3	302029	ЗАЩЕЛКА – МНОГОКАНАЛЬНАЯ МУФТА IDEAL	1	
4	302030	НАКЛАДКА – РЕЗИНОВАЯ	1	
5	287879	ШЛАНГ – ГИДР., ПРИВОД МОТОВИЛА (AGCO)	2	
6	287863	ШЛАНГ – ГИДР., ПОЗИЦИОНИРОВАНИЕ МОТОВИЛА (AGCO)	1	
7	287861	ШЛАНГ – ГИДР., МЕХАНИЗМ ПРОДОЛЬНОГО ПЕРЕМЕЩЕНИЯ МОТОВИЛА (AGCO)	2	
8	287862	ШЛАНГ – ГИДР., МЕХАНИЗМ ПРОДОЛЬНОГО ПЕРЕМЕЩЕНИЯ МОТОВИЛА (AGCO)	2	
9	276284	КРЫШКА – ПОДАЮЩЕГО ШНЕКА, БОК.	2	
10	276285	КРЫШКА – ПОДАЮЩЕГО ШНЕКА, ВЕРХН.	1	
11	156725	КРЫШКА – ШЛАНГ	1	
12	42589	МОЛДИНГ	2	
13	213965	КРЫШКА – ШЛАНГ	1	
14	135444	КРЕПЕЖНАЯ ДЕТАЛЬ – РЕМЕННОЙ ХОМУТ 6 ДЮЙМОВ ДЛ.	11	
15	21763	КРЕПЕЖНАЯ ДЕТАЛЬ – КАБЕЛЬНАЯ СТЯЖКА (ЧЕРНАЯ)	4	
16	40701	КРЕПЕЖНАЯ ДЕТАЛЬ – КАБЕЛЬНАЯ СТЯЖКА (ЖЕЛТАЯ)	3	
17	40702	КРЕПЕЖНАЯ ДЕТАЛЬ – КАБЕЛЬНАЯ СТЯЖКА (КРАСНАЯ)	4	
18	49227	КРЕПЕЖНАЯ ДЕТАЛЬ – КАБЕЛЬНАЯ СТЯЖКА (ЗЕЛЕНАЯ)	4	
19	49232	КРЕПЕЖНАЯ ДЕТАЛЬ – КАБЕЛЬНАЯ СТЯЖКА (БЕЛАЯ)	1	
20	163598	РЕМЕНЬ – С ЛИПУЧКОЙ, ПОДВЕСНОЙ	1	
21	42074	НАКЛАДКА	1	

AGCO IDEAL™ – КОМПЛЕКТ ДООСНАЩЕНИЯ ГИДРАВЛИЧЕСКОЙ ЧАСТИ

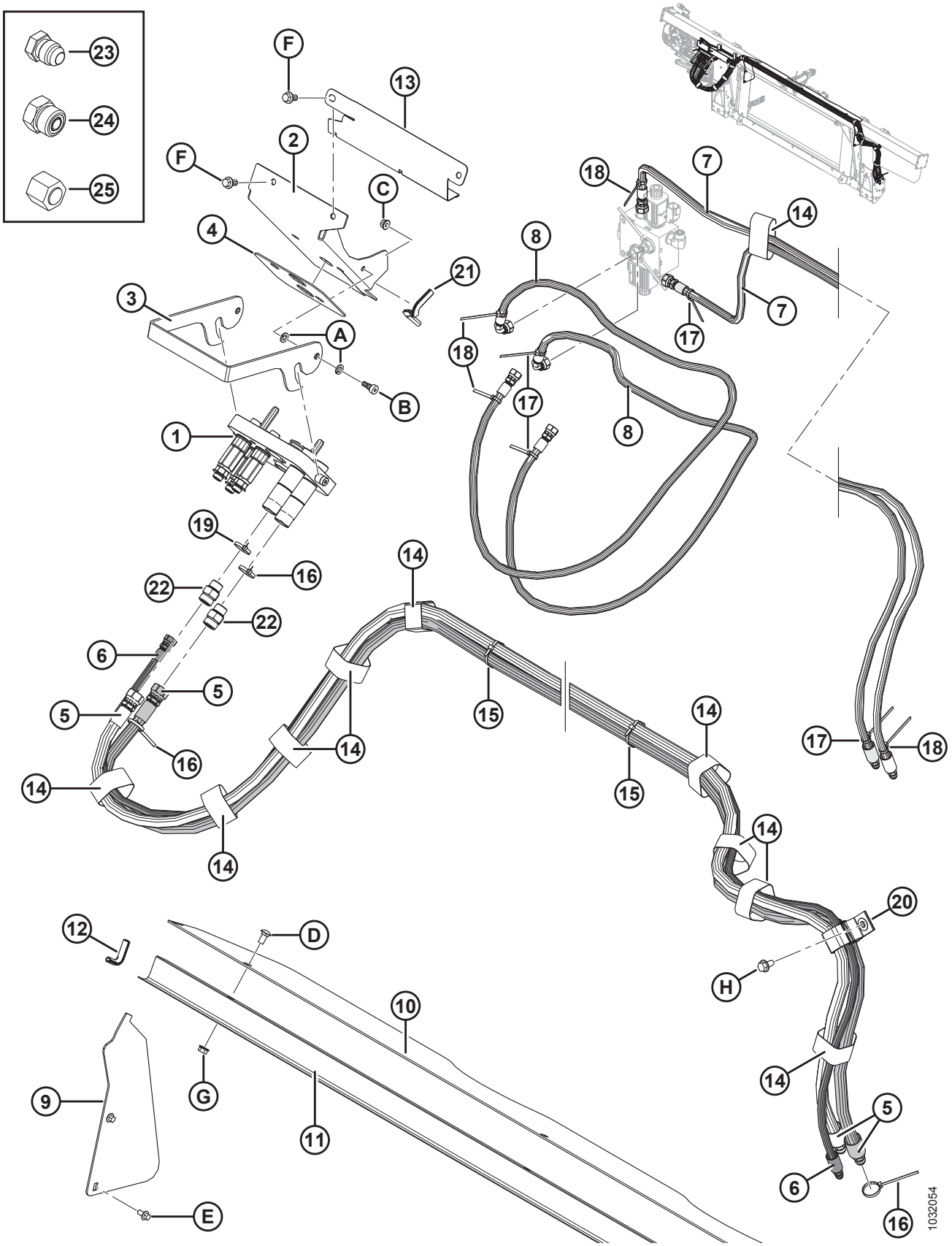

AGCO IDEAL™ – КОМПЛЕКТ ДООСНАЩЕНИЯ ГИДРАВЛИЧЕСКОЙ ЧАСТИ

Ссылка	Номер детали	Описание	Кол-во	Серийный номер
22	184461	ФИТИНГ – АДАПТЕР ГИДР. ЛИНИИ	1	
	44210	УПЛОТНИТЕЛЬНОЕ КОЛЬЦО – № 10 ORB		
	135867	УПЛОТНИТЕЛЬНОЕ КОЛЬЦО – № 10 ORFS (ТОРЦОВОЕ УПЛОТНИТЕЛЬНОЕ КОЛЬЦО)		
23	50178	ЗАГЛУШКА – 3/8 ДЮЙМА ТРУБА (ТОЛЬКО ДЛЯ ДОСТАВКИ)	4	
24	136326	ЗАГЛУШКА – ГИДР. SAE-6 С ТОРЦОВЫМ УПЛОТНИТЕЛЬНЫМ КОЛЬЦОМ (ТОЛЬКО ДЛЯ ДОСТАВКИ)	7	
	136266	ЗАГЛУШКА – ГИДР. SAE-10 С ТОРЦОВЫМ УПЛОТНИТЕЛЬНЫМ КОЛЬЦОМ (ТОЛЬКО ДЛЯ ДОСТАВКИ)	2	
25	136325	КРЫШКА – ГИДР. SAE-6 С ТОРЦОВЫМ УПЛОТНИТЕЛЬНЫМ КОЛЬЦОМ (ТОЛЬКО ДЛЯ ДОСТАВКИ)	3	
	135860	КРЫШКА – ГИДР. SAE-10 С ТОРЦОВЫМ УПЛОТНИТЕЛЬНЫМ КОЛЬЦОМ (ТОЛЬКО ДЛЯ ДОСТАВКИ)	2	
A	30632	ШАЙБА – СТОПОРНАЯ, ПРУЖИННАЯ, M10		
B	135894	ВИНТ – СТУПЕНЧАТЫЙ, ГОЛОВКА С ВНУТРЕННИМ ШЕСТИГРАННИКОМ M10		
C	135337	ГАЙКА – ФЛАНЦЕВАЯ, ШЕСТИГРАННАЯ, СТОПОРНАЯ, M8 × 1,25-8-AA1J		
D	184657	БОЛТ – RHSSN M10 × 1,5 × 20-8,8-A3L		
E	136485	БОЛТ – ФЛАНЦЕВЫЙ, С ШЕСТИГР. ГОЛОВКОЙ, TFL M8 × 1,25 × 16-8,8-A3L		
F	152655	БОЛТ – С ШЕСТИГР. ГОЛОВКОЙ, ФЛАНЦЕВЫЙ, M10 × 1,5 × 20-8,8-A3L		
G	135799	ГАЙКА – ФЛАНЦЕВАЯ, ШЕСТИГРАННАЯ, СТОПОРНАЯ, M10 × 1,5-10-A3L		
H	136209	ВИНТ – С БУРТИКОМ ПОД ШЕСТИГР. ГОЛОВКОЙ M10 × 1,5 × 20-450HV-A3L		

112 AGCO – пакет полной комплектации электрооборудования

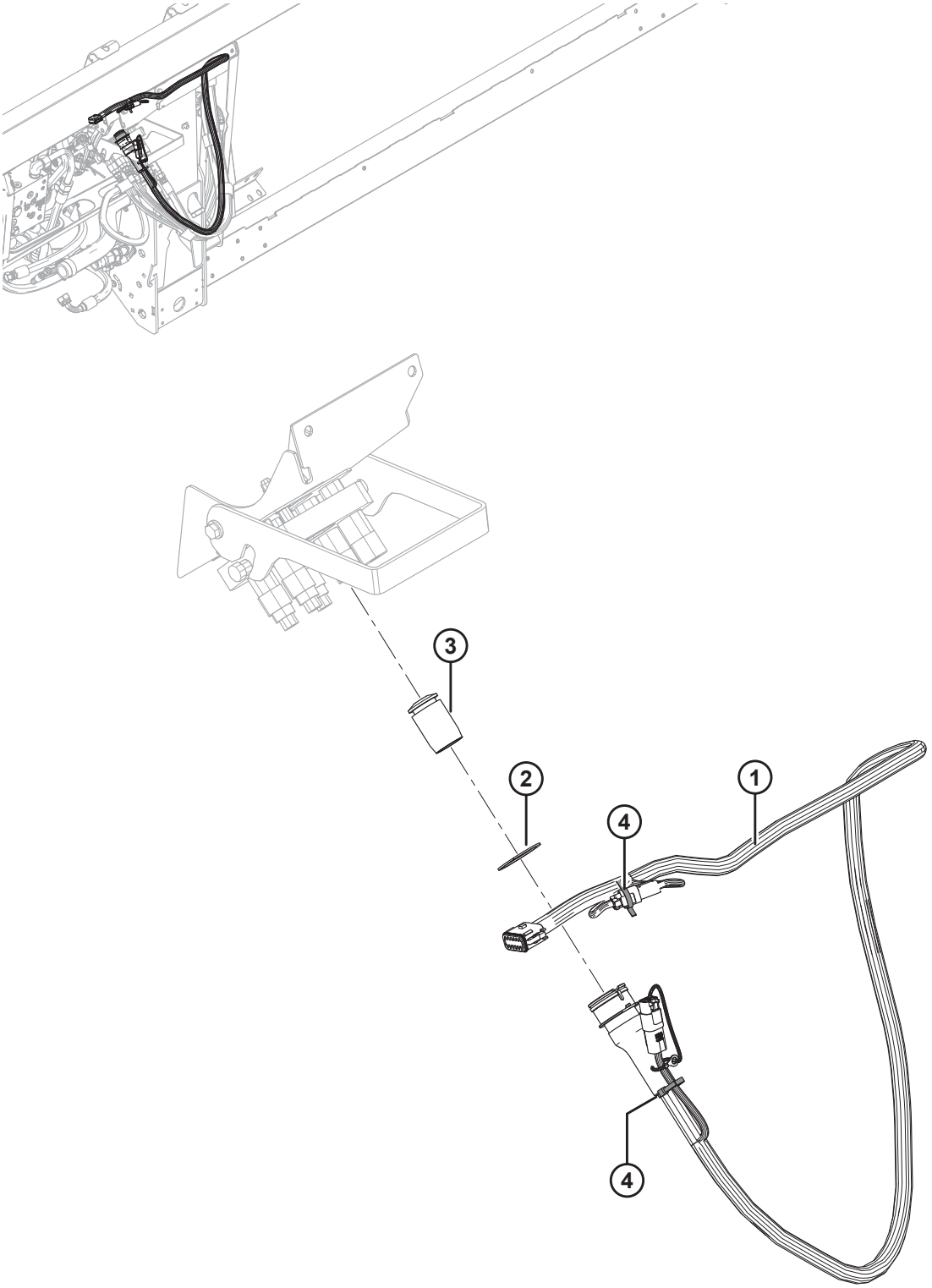

1020682

ПРИМЕЧАНИЕ:

Конкретные детали жгута проводов см. в каталоге деталей электрических разъемов (MD № 169641).

Ссылка	Номер детали	Описание	Кол-во	Серийный номер
1	304576	ЖГУТ – FM100, ДООСНАЩЕНИЕ, AGCO [369]	1	
	311707	ЖГУТ – FM100, ДООСНАЩЕНИЕ, IDEAL [370]	1	
	134746	**РАЗЪЕМ - КОЛПАЧОК, ЗАГЛУШКА, 12 ГНЕЗД**	**1**	
2	135267	КОЛЬЦО – ПЕРЕВЕРНУТОЕ, ВНЕШ., СТОПОРНОЕ	1	
3	129148	ПРОБКА – РЕЗИНОВАЯ	1	
4	21763	КРЕПЛЕНИЕ – КАБЕЛЬНАЯ СТЯЖКА (ЧЕРНАЯ)	2	

369. Только Challenger/Massey Ferguson и Gleaner.
370. Только для серии IDEAL™.

113 Case IH и New Holland CR/CX – пакет полной комплектации модуля флотации

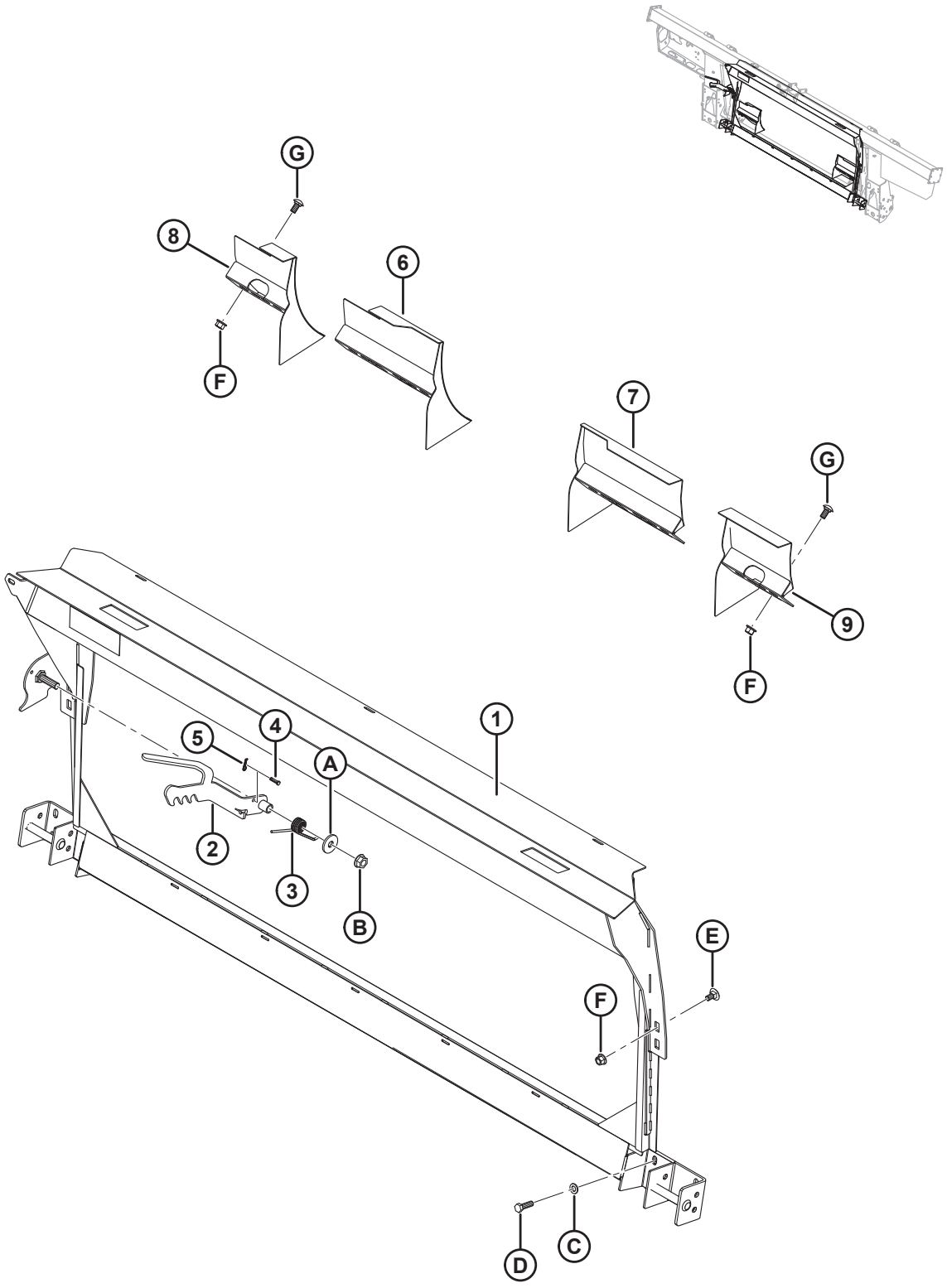

CASE IH И NEW HOLLAND CR/CX – ПАКЕТ ПОЛНОЙ КОМПЛЕКТАЦИИ МОДУЛЯ ФЛОТАЦИИ

Ссылка	Номер детали	Описание	Кол-во	Серийный номер
	B6182	КОМПЛ. ПЕРЕОБОР. – CASE IH, NEW HOLLAND CR/CX [371]		
1	279493	РАМКА НАКЛОННОЙ КАМЕРЫ – CNH	1	
2	187006	СВАРНАЯ ДЕТАЛЬ – ЗАЩЕЛКА	1	
3	156948	ПРУЖИНА – КРУЧЕНИЯ	1	
4	135655	ШТИФТ – С ОТВЕРСТИЕМ ПОД ШПЛИНТ	1	
5	252993	ПАЛЕЦ – ШПИЛЬКА (1,6 ММ; 33,3 ММ)	1	
6	213592	СВАРНОЙ ДЕФЛЕКТОР – ТОЛЬКО УЗКИЕ NH CR (ЛЕВ.)	1	
7	213593	СВАРНОЙ ДЕФЛЕКТОР – ТОЛЬКО УЗКИЕ NH CR (ПРАВ.)	1	
8	213614	СВАРНОЙ ДЕФЛЕКТОР – ТОЛЬКО ШИРОКИЕ NH CR (ЛЕВ., КОРОТКИЙ)	1	
9	213613	СВАРНОЙ ДЕФЛЕКТОР – ТОЛЬКО ШИРОКИЕ NH CR (ПРАВ., КОРОТКИЙ)	1	
A	23745	ШАЙБА – ПЛОСКАЯ		
B	50225	ГАЙКА – ФЛАНЦ., DT, ГЛАДКИЙ ТОРЕЦ, 0,625-11 UNC		
C	184714	ШАЙБА – ПЛОСКАЯ СТАНД. M12–300HV-A3L		
D	184669	БОЛТ – С ШЕСТИГР. ГОЛОВКОЙ M12 × 1,75 × 40-8,8-A3L		
E	136625	БОЛТ – С ШЕСТИГР. ГОЛОВКОЙ С ЗАЗУБРЕННЫМ ФЛАНЦЕМ, M12 × 1,75 × 25 × SPCL-100-AA1J		
F	136431	ГАЙКА – ФЛАНЦЕВАЯ, ШЕСТИГРАННАЯ, СТОПОРНАЯ, M12 × 1,75-10-A3L		
G	152439	БОЛТ – RHSSN M12 × 1,75 × 25-8,8-A3L		

371. Комплект переоборудования Case IH, New Holland CR/CX включает копирующий модуль, комплекты переоборудования гидравлической и электрической систем, требуемого для полной комплектации отдельного FM100 или для модернизации до установленного на заводе FM100. Комплекты можно приобрести только через отдел комплексных товаров.

114 Серия Case IH 2300/2500 – Дооснащение копирующего модуля

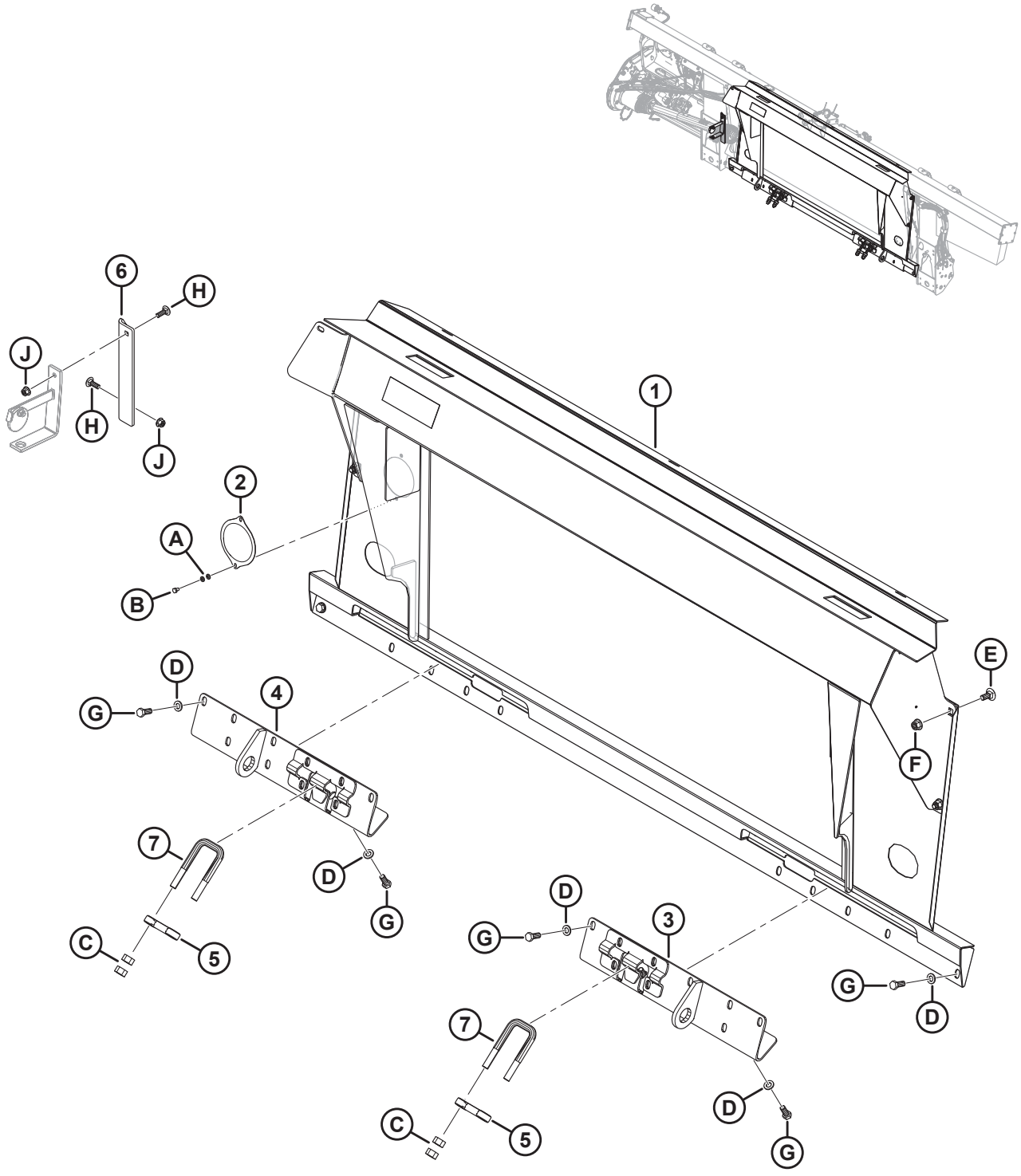

Ссылка	Номер детали	Описание	Кол-во	Серийный номер
	B6849	КОМПЛЕКТ ДООСНАЩЕНИЯ – СЕРИЯ CASE IH, 2300/2500 [372]		
1	**335270**	**РАМКА НАКЛОННОЙ КАМЕРЫ – CIH СВАРНАЯ**	**1**	
2	328372	КРЫШКА – РЕДУКТОР ПОДАЮЩЕГО ШНЕКА	1	
3	322862	КРОНШТЕЙН – ПРИСОЕД. СВАРНОЙ ПРАВ.	1	
4	322783	КРОНШТЕЙН – ПРИСОЕД. СВАРНОЙ ЛЕВ.	1	
5	133241	ЗАЩЕЛКА – КОМБАЙН СЕРИИ 2300	2	
6	328381	КРОНШТЕЙН – КРЕПЛЕНИЕ КАРДАНА	1	
7	133242	U-ОБРАЗНЫЙ БОЛТ	2	
A	184705	ШАЙБА – ПЛОСКАЯ M6-200HV-AA1J		
B	136561	БОЛТ – С ШЕСТИГР. ГОЛОВКОЙ, РЕЗЬБА ПО ВСЕЙ ДЛИНЕ M6 × 1 × 10-8.8-AA1J		
C	18592	ГАЙКА – ШЕСТИГР. 5/8-11 UNC GR5 ОЦИНК.		
D	184714	ШАЙБА – ПЛОСКАЯ СТАНД. M12–300HV		
E	184667	БОЛТ – RHSN M12 × 1,75 × 30-8,8-AA1J		
F	136431	ГАЙКА – ШЕСТИГР., ФЛАНЦ., ЦЕНТР., СТОПОРН. M12 × 1,75-10		
G	30630	БОЛТ – С ШЕСТИГР. ГОЛОВКОЙ, РЕЗЬБА ПО ВСЕЙ ДЛИНЕ M12 × 1,75 × 30-8.8-A3L		
H	184662	БОЛТ – С КРУГЛОЙ ГОЛОВКОЙ, С КВАДРАТНЫМ ПОДГОЛОВНИКОМ РЕЗЬБА ПО ВСЕЙ ДЛИНЕ M10 × 1,5 × 30-8,8-AA1J		
J	135799	ГАЙКА – ШЕСТИГР., ФЛАНЦ., ЦЕНТР., СТОПОРН. M10 × 1,5-10		

372. Комплект дооснащения серии Case IH 2300/2500 включает копирующий модуль, комплекты дооснащения гидравлического и электрического оборудования, требуемого для полной комплектации отдельного FM100 или для модернизации до установленного на заводе FM100. Комплекты доступны только через отдел комплексных товаров.

115 Case IH и New Holland CR/CX – пакет полной комплектации электрооборудования

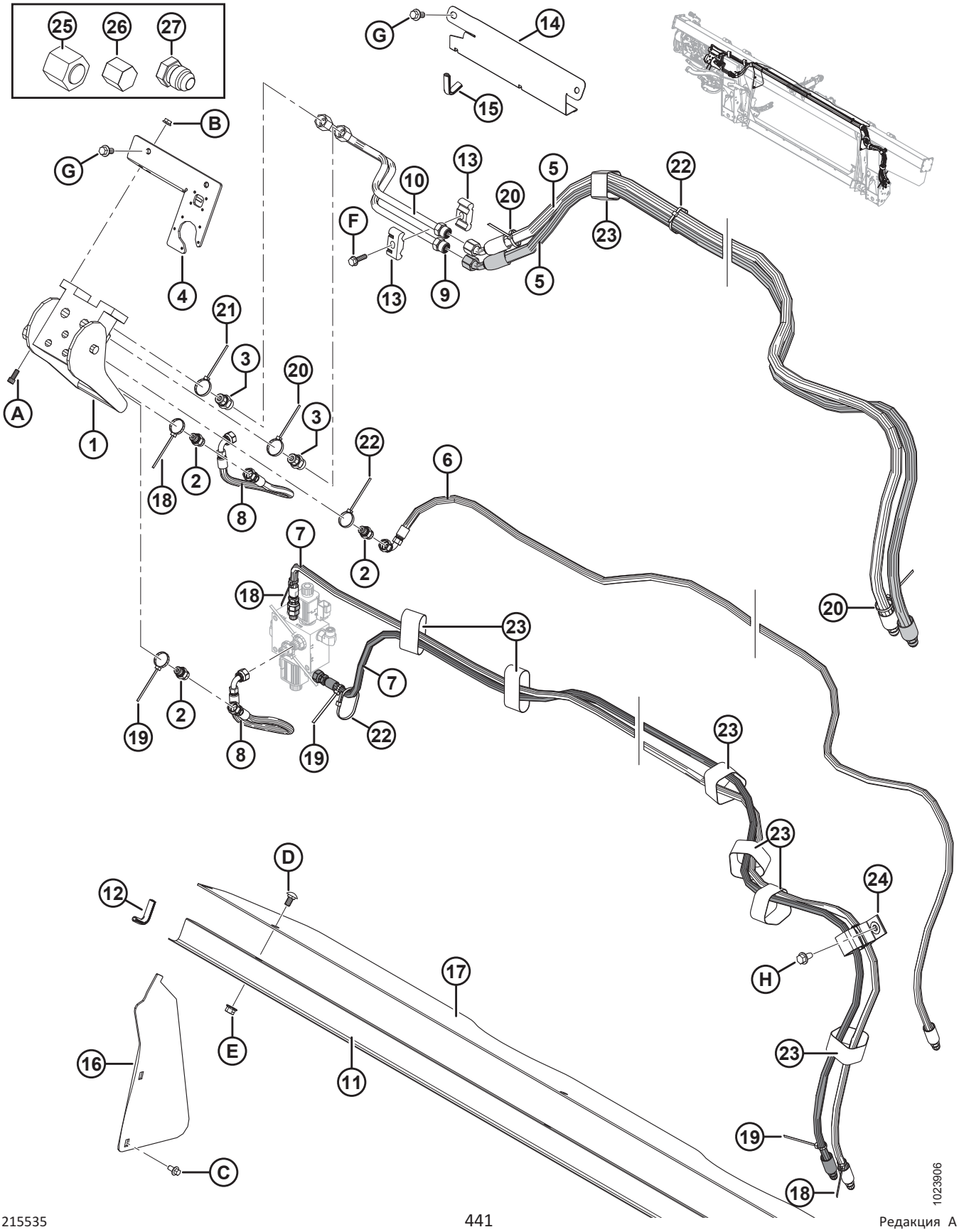

Ссылка	Номер детали	Описание	Кол-во	Серийный номер
1	153151	МУФТА – МНОГОЦЕЛЕВАЯ	1	
	129800	КРЫШКА – КОМПЛЕКТ		
	129801	ЗАЩЕЛКА – КОМПЛЕКТ КНОПКИ		
	129976	МУФТА – 1/4 ДЮЙМА		
	129977	МУФТА – 3/8 ДЮЙМА		
2	252694	ФИТИНГ – ПЕРЕХОДНИК, ДИАФРАГМА 0,052	3	
	50219	УПЛОТНИТЕЛЬНОЕ КОЛЬЦО – № 6 ORB		
	135865	УПЛОТНИТЕЛЬНОЕ КОЛЬЦО – № 6 ORFS (ТОРЦОВОЕ УПЛОТНИТЕЛЬНОЕ КОЛЬЦО)		
3	135780	ФИТИНГ – ПЕРЕХОДНИК	2	
	44209	УПЛОТНИТЕЛЬНОЕ КОЛЬЦО – № 8 ORB		
	135866	УПЛОТНИТЕЛЬНОЕ КОЛЬЦО – № 8 ORFS (ТОРЦОВОЕ УПЛОТНИТЕЛЬНОЕ КОЛЬЦО)		
4	301693	КОМПЛЕКТ – КРЫШКА ЭЛЕКТРООБОРУДОВАНИЯ CNH	1	
5	213182	ШЛАНГ – ГИДР., ПРИВОД МОТОВИЛА	2	
6	213184	ШЛАНГ – ГИДР., ПОДЪЕМ МОТОВИЛА	1	
7	213350	ШЛАНГ – ГИДР., МЕХАНИЗМ ПРОДОЛЬНОГО ПЕРЕМЕЩЕНИЯ МОТОВИЛА (CNH)	2	
8	213354	ШЛАНГ – ГИДР., МЕХАНИЗМ ПРОДОЛЬНОГО ПЕРЕМЕЩЕНИЯ (CNH)	2	
9	213204	ЛИНИЯ – НАПОРНАЯ, ПРИВОД МОТОВИЛА (CNH)	1	
10	213205	ЛИНИЯ – ОБРАТНАЯ, ПРИВОД МОТОВИЛА (CNH)	1	
11	156725	КРЫШКА – ШЛАНГ	1	
12	42589	МОЛДИНГ	2	
13	37167	ХОМУТ	2	
14	213965	КРЫШКА – ШЛАНГ (2016-Й И ПРЕДШЕСТВУЮЩИЕ ГОДЫ ВЫПУСКА)	1	–301189
15	194082	НАКЛАДКА (2016-Й И ПРЕДШЕСТВУЮЩИЕ ГОДЫ ВЫПУСКА)	1	–301189
16	276284	КРЫШКА – ПОДАЮЩЕГО ШНЕКА, БОК.	2	
17	276285	КРЫШКА – ПОДАЮЩЕГО ШНЕКА, ВЕРХН.	1	
18	49227	КРЕПЛЕНИЕ – КАБЕЛЬНАЯ СТЯЖКА (ЗЕЛЕНАЯ)	3	
19	40702	КРЕПЛЕНИЕ – КАБЕЛЬНАЯ СТЯЖКА (КРАСНАЯ)	3	
20	40701	КРЕПЛЕНИЕ – КАБЕЛЬНАЯ СТЯЖКА (ЖЕЛТАЯ)	3	
21	49232	КРЕПЛЕНИЕ – КАБЕЛЬНАЯ ОБВЯЗКА (БЕЛАЯ)	1	

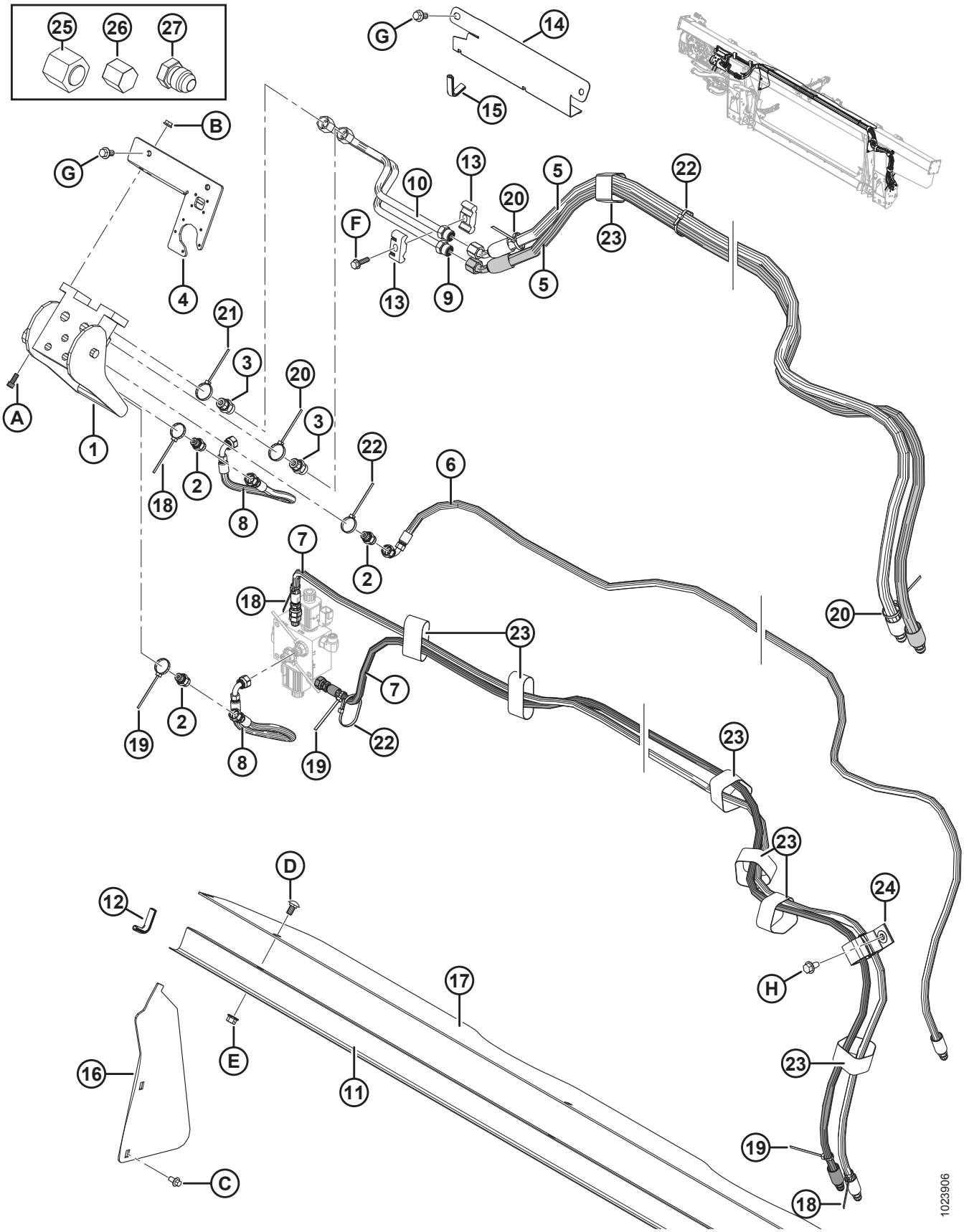
25
26
27
G
14
15
B
G
4
10
13
20
5
22
F
13
9
5
23
21
3
20
3
A
1
18
2
8
22
6
2
7
18
20
23
7
19
2
8
19
22
23
23
D
12
24
H
17
16
E
11
23
19
C
18
1023906

Ссылка	Номер детали	Описание	Кол-во	Серийный номер
22	21763	КРЕПЛЕНИЕ – КАБЕЛЬНАЯ СТЯЖКА (ЧЕРНАЯ)	7	
23	135444	КРЕПЛЕНИЕ – РЕМЕННОЙ ХОМУТ 6 ДЮЙМОВ ДЛИНА	7	
24	163598	РЕМЕНЬ – С ЛИПУЧКОЙ, ПОДВЕСНОЙ	1	
25	136325	КРЫШКА – ГИДРОСИСТЕМЫ SAE 6, торцовые уплотнительные кольца (ORFS)	1	
26	108233	КРЫШКА – 1/2 ДЮЙМА ТРУБА (ТОЛЬКО ДЛЯ ПЕРЕВОЗКИ)	2	
	30813	КРЫШКА – 3/8 ДЮЙМА ТРУБКА С РАСТРУБОМ 37 ГРАДУСОВ (ТОЛЬКО ДЛЯ ПЕРЕВОЗКИ)	3	
27	50178	ЗАГЛУШКА – 3/8 ДЮЙМА ТРУБА (ТОЛЬКО ДЛЯ ПЕРЕВОЗКИ)	4	
A	135397	БОЛТ – ПОД ТОРЦОВЫЙ КЛЮЧ (ШЕСТИГР.) 5/16 NC × 3/4		
B	30280	ГАЙКА – ФЛАНЦ. БОК. ЗАМК. ГЛАДК. ТОРЕЦ 5/16 NC GR5 ОЦИНК.		
C	136485	БОЛТ – ФЛАНЦЕВЫЙ, С ШЕСТИГР. ГОЛОВКОЙ, TFL M8 × 1,25 × 16-8,8-A3L		
D	184657	БОЛТ – RHSSN M10 × 1,5 × 20-8,8-A3L		
E	135799	ГАЙКА – ФЛАНЦЕВАЯ, ШЕСТИГРАННАЯ, СТОПОРНАЯ, M10 × 1,5-10-A3L		
F	252655	БОЛТ – С ШЕСТИГР. ГОЛОВКОЙ, TFL M8 × 1,25 × 30-8,8-A3L		
G	152655	БОЛТ – С ШЕСТИГР. ГОЛОВКОЙ, ФЛАНЦЕВЫЙ, M10 × 1,5 × 20-8,8-A3L		
H	136209	ВИНТ – С БУРТИКОМ ПОД ШЕСТИГР. ГОЛОВКОЙ M10 × 1,5 × 20-450HV-A3L		

116 Серия Case IH 2300/2500 – Дооснащение гидравлики

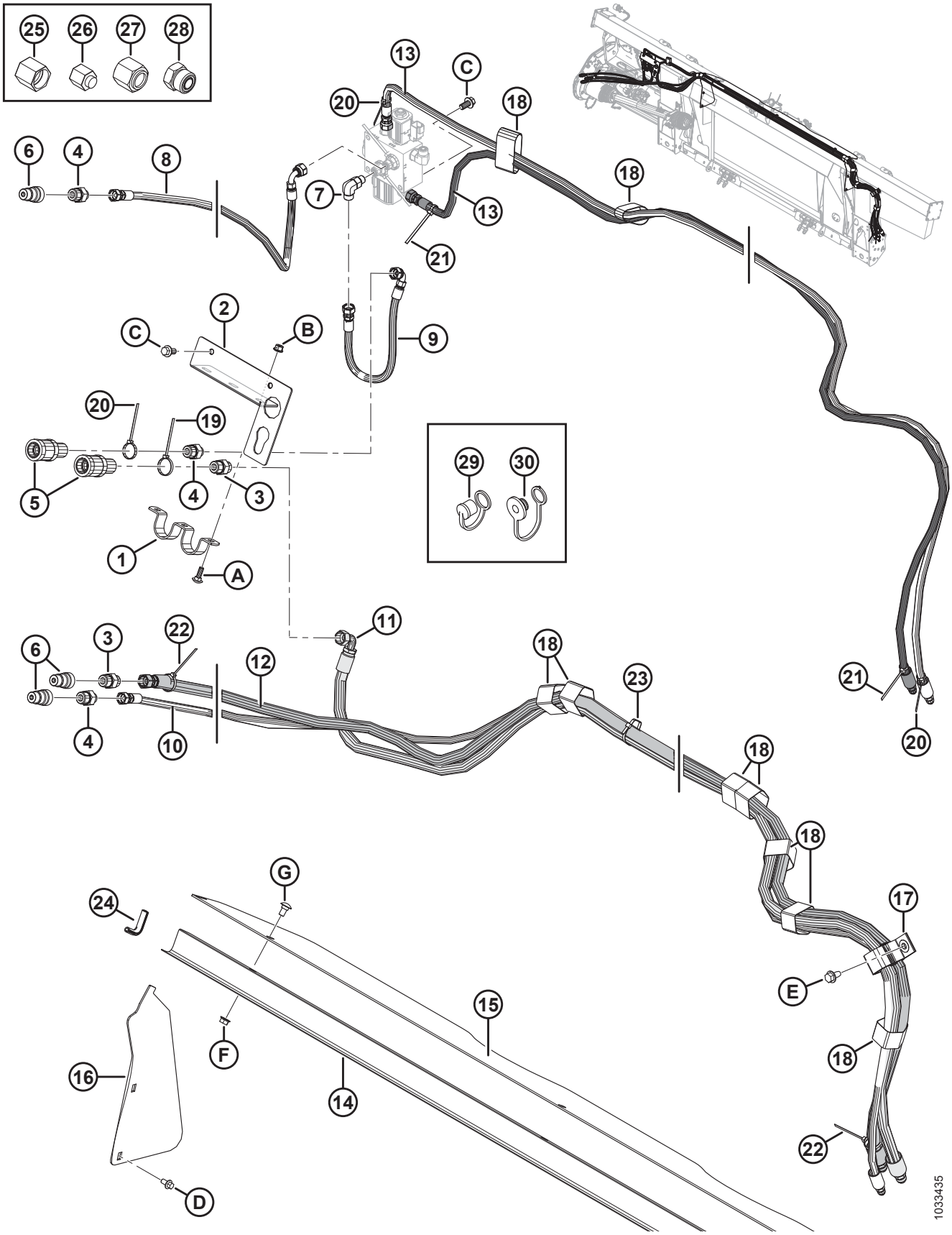

Ссылка	Номер детали	Описание	Кол-во	Серийный номер
1	322695	ДЕРЖАТЕЛЬ	1	
2	322692	ОПОРА – РАЗЪЕМА	1	
3	184463	ФИТИНГ – АДАПТЕР ГИДР. ЛИНИИ	2	
	44210	УПЛОТНИТЕЛЬНОЕ КОЛЬЦО – № 10 ORB		
	135866	УПЛОТНИТЕЛЬНОЕ КОЛЬЦО – № 8 ORFS (ТОРЦОВОЕ УПЛОТНИТЕЛЬНОЕ КОЛЬЦО)		
4	184462	ФИТИНГ – АДАПТЕР ГИДР. ЛИНИИ	3	
	44210	УПЛОТНИТЕЛЬНОЕ КОЛЬЦО – № 10 ORB		
	135865	УПЛОТНИТЕЛЬНОЕ КОЛЬЦО – № 6 ORFS (ТОРЦОВОЕ УПЛОТНИТЕЛЬНОЕ КОЛЬЦО)		
5	114143	ФИТИНГ – СОЕДИНИТ., ГИДР. ЛИНИИ	2	
6	114142	ФИТИНГ – СОЕДИНИТ., ГИДР. ЛИНИИ	3	
7	136095	ФИТИНГ – КОЛЕНО 90° ГИДР. ЛИНИИ	1	
	50219	УПЛОТНИТЕЛЬНОЕ КОЛЬЦО – № 6 ORB		
	135865	УПЛОТНИТЕЛЬНОЕ КОЛЬЦО – № 6 ORFS (ТОРЦОВОЕ УПЛОТНИТЕЛЬНОЕ КОЛЬЦО)		
8	322752	ШЛАНГ – ГИДР., МЕХАНИЗМ ПРОДОЛЬНОГО ПЕРЕМЕЩЕНИЯ	1	
9	322751	ШЛАНГ – ГИДР., МЕХАНИЗМ ПРОДОЛЬНОГО ПЕРЕМЕЩЕНИЯ	1	
10	322744	ШЛАНГ – ГИДР., ПОДЪЕМ МОТОВИЛА	1	
11	322742	ШЛАНГ – ГИДР., ПРИВОД МОТОВИЛА	1	
12	322739	ШЛАНГ – ГИДР., ПРИВОД МОТОВИЛА	1	
13	213350	ШЛАНГ – ГИДРАВЛИЧЕСКИЙ	2	
14	156725	КРЫШКА – ШЛАНГ	1	
15	276285	КРЫШКА – ПОДАЮЩЕГО ШНЕКА, ВЕРХН.	1	
16	276284	КРЫШКА – ПОДАЮЩЕГО ШНЕКА, БОК.	2	
17	163598	РЕМЕННОЙ ХОМУТ – ПОДВЕСНОЙ, 6 ДЮЙМОВ ДЛ.	1	
18	135444	ФИКСИРУЮЩИЙ РЕМЕНЬ – 6 ДЮЙМОВ ДЛ.	9	
19	49232	КРЕПЕЖНАЯ ДЕТАЛЬ – КАБЕЛЬНАЯ СТЯЖКА (БЕЛАЯ)	1	
20	49227	КРЕПЕЖНАЯ ДЕТАЛЬ – КАБЕЛЬНАЯ СТЯЖКА, ЗЕЛЕНАЯ	3	
21	40702	КРЕПЕЖНАЯ ДЕТАЛЬ – КАБЕЛЬНАЯ СТЯЖКА, КРАСНАЯ	2	
22	40701	КРЕПЕЖНАЯ ДЕТАЛЬ – КАБЕЛЬНАЯ СТЯЖКА, ЖЕЛТАЯ	2	
23	21763	КРЕПЕЖНАЯ ДЕТАЛЬ – КАБЕЛЬНАЯ СТЯЖКА, ЧЕРНАЯ	4	
24	42589	МОЛДИНГ	2	

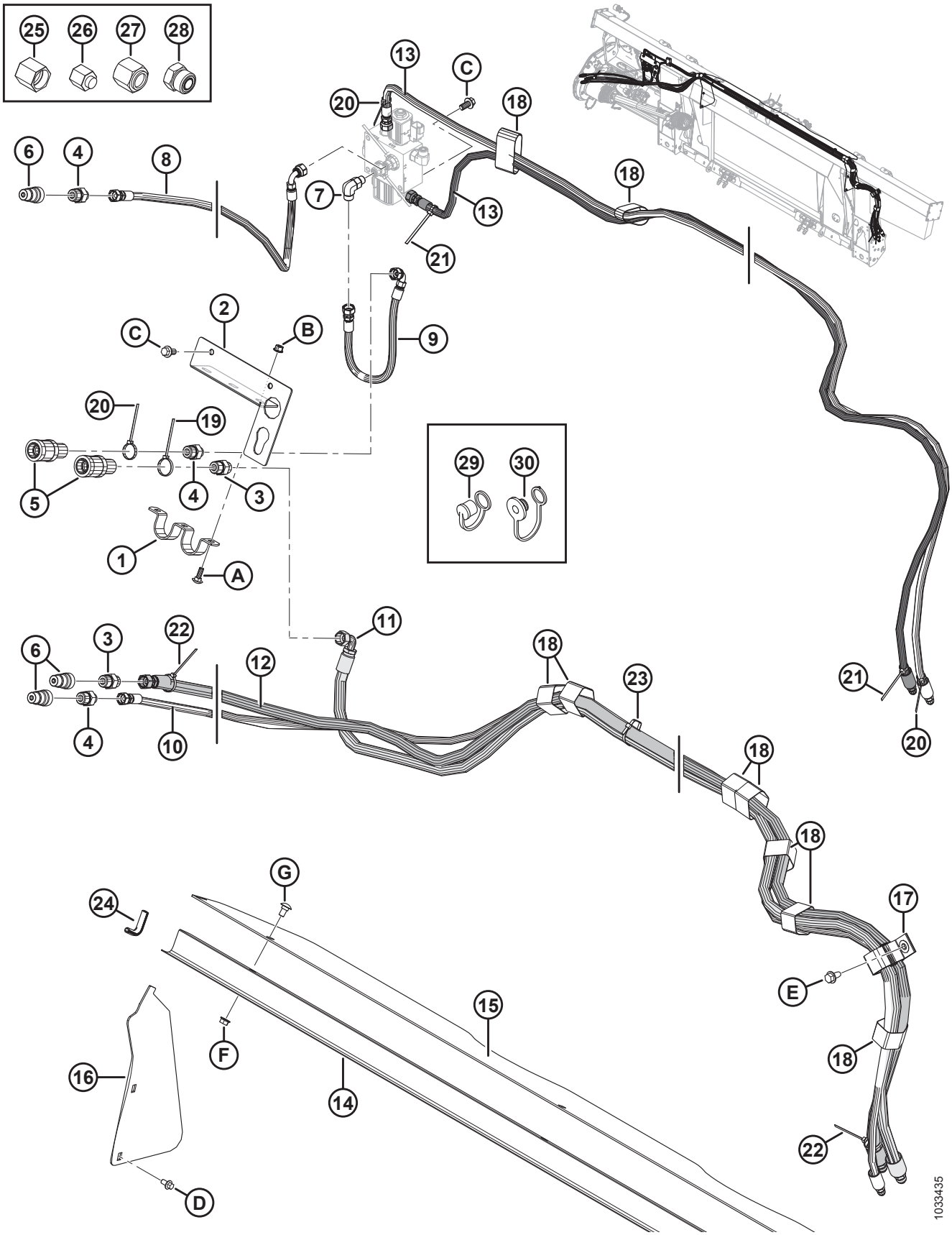
25
26
27
28
13
C
20
18
6
4
8
7
13
18
21
2
C
B
9
20
19
5
4
3
29
30
1
A
11
6
3
22
12
18
23
21
4
10
20
18
18
G
24
17
E
15
F
18
16
14
22
D
1033435

Ссылка	Номер детали	Описание	Кол-во	Серийный номер
25	108233	КРЫШКА – 1/2 ДЮЙМА ТРУБА (ТОЛЬКО ДЛЯ ПЕРЕВОЗКИ)	2	
26	30813	КРЫШКА – 3/8 ДЮЙМА ТРУБКА С РАСТРУБОМ 37 ГРАДУСОВ (ТОЛЬКО ДЛЯ ПЕРЕВОЗКИ)	3	
27	**136741**	**ЗАГЛУШКА – ГИДР. SAE-8 ТОРЦОВЫХ УПЛОТНИТЕЛЬНЫХ КОЛЕЦ (ТОЛЬКО ДЛЯ ТРАНСПОРТИРОВКИ)**	**1**	
	136325	**ЗАГЛУШКА – ГИДР. SAE-6 ТОРЦОВЫХ УПЛОТНИТЕЛЬНЫХ КОЛЕЦ (ТОЛЬКО ДЛЯ ТРАНСПОРТИРОВКИ)**	**1**	
28	**136265**	**ЗАГЛУШКА – ГИДР. SAE-8 ТОРЦОВЫХ УПЛОТНИТЕЛЬНЫХ КОЛЕЦ (ТОЛЬКО ДЛЯ ТРАНСПОРТИРОВКИ)**	**1**	
	136326	**ЗАГЛУШКА – ГИДР. SAE-6 ТОРЦОВЫХ УПЛОТНИТЕЛЬНЫХ КОЛЕЦ (ТОЛЬКО ДЛЯ ТРАНСПОРТИРОВКИ)**	**2**	
29	**21856**	**КОЛПАЧОК – ПЫЛЕЗАЩИТНЫЙ (ТОЛЬКО ДЛЯ ТРАНСПОРТИРОВКИ)** [373]	**3**	
30	**21858**	**КОЛПАЧОК – ПЫЛЕЗАЩИТНЫЙ (ТОЛЬКО ДЛЯ ТРАНСПОРТИРОВКИ)** [374]	**2**	
A	184648	БОЛТ – С КРУГЛОЙ ГОЛОВКОЙ, С КВАДРАТНЫМ ПОДГОЛОВНИКОМ M8 × 1,25 × 25-8.8-AA1J		
B	135337	ГАЙКА – ФЛАНЦЕВАЯ, ШЕСТИГРАННАЯ, СТОПОРН., M8 × 1,25-8-AA1J		
C	152655	БОЛТ – С ШЕСТИГР. ГОЛОВКОЙ, ФЛАНЦЕВЫЙ, M10 × 1,5 × 20-8,8-AA1J		
D	136485	БОЛТ – ФЛАНЦЕВЫЙ, С ШЕСТИГР. ГОЛОВКОЙ, РЕЗЬБА ПО ВСЕЙ ДЛИНЕ M8 × 1,25 × 16-8.8-AA1J		
E	136209	ВИНТ – С БУРТИКОМ ПОД ШЕСТИГР. ГОЛОВКОЙ M10 × 1,5 × 20-450HV		
F	30228	ГАЙКА – ФЛАНЦЕВАЯ DT ГЛАДК. ТОРЕЦ 3/8-16 UNC-КЛАСС ПРОЧНОСТИ 5-AA1J		
G	21472	БОЛТ – С КРУГЛОЙ ГОЛОВКОЙ, С КВАДРАТНЫМ ПОДГОЛОВНИКОМ 3/8-16 × 0,75, КЛАСС ПРОЧНОСТИ 5 AA1J		

373. Предназначен для использования с охватываемыми быстроразъемными муфтами 1/2 дюйма.
374. Предназначен для использования с охватывающими быстроразъемными муфтами 1/2 дюйма.

117 Case IH и New Holland CR/CX – пакет полной комплектации электрооборудования

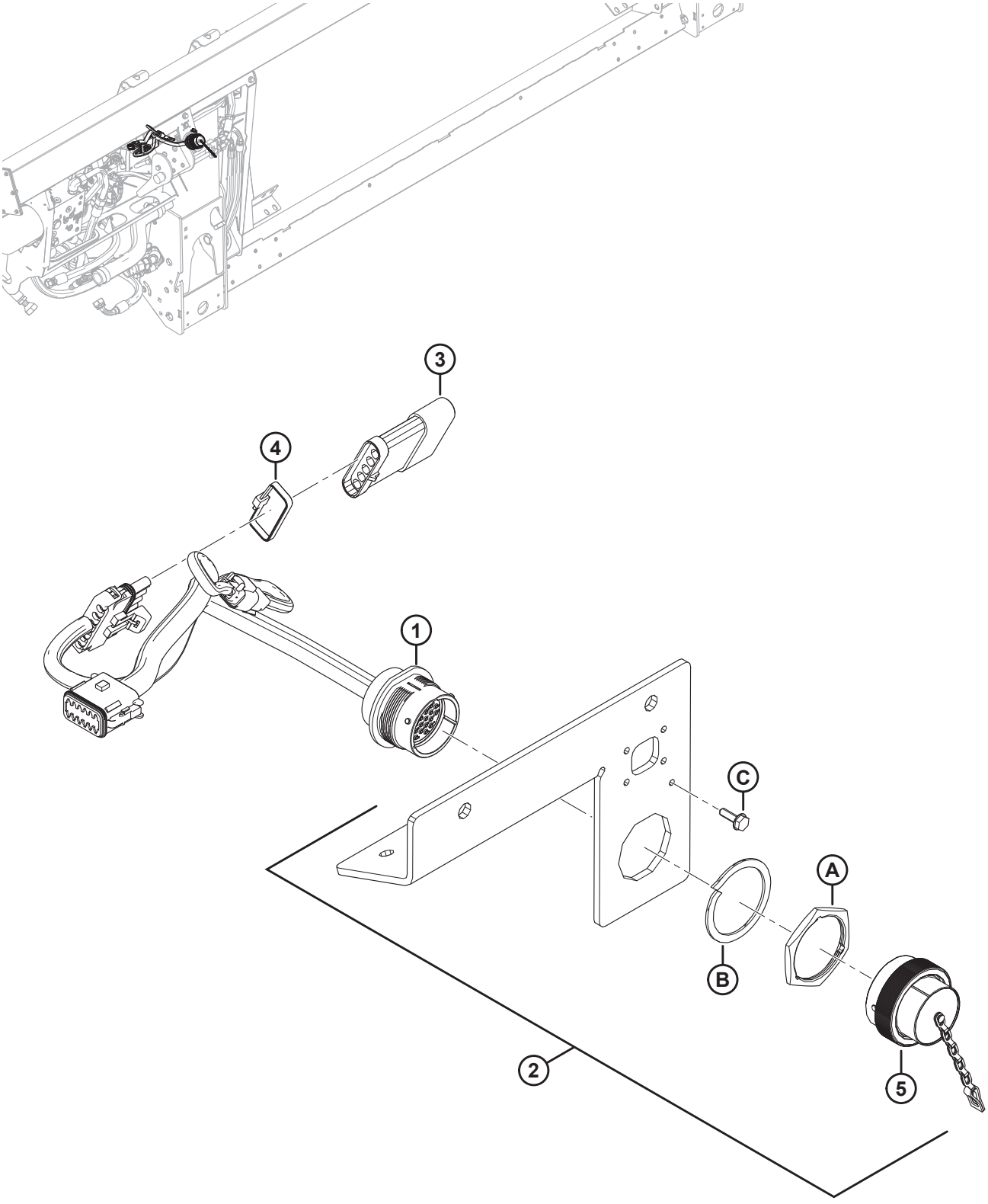

1023948

ПРИМЕЧАНИЕ:

Конкретные детали жгута проводов см. в каталоге деталей электрических разъемов (MD № 169641).

Ссылка	Номер детали	Описание	Кол-во	Серийный номер
1	213211	ЖГУТ ПРОВОДОВ – FM100, ПАКЕТ ПОЛНОЙ КОМПЛЕКТАЦИИ, CNH	1	
	134746	**РАЗЪЕМ - КОЛПАЧОК, ЗАГЛУШКА, 12 ГНЕЗД**	**1**	
2	301693	КОМПЛЕКТ – КРЫШКА ЭЛЕКТРООБОРУДОВАНИЯ CNH	1	
3	153933	РЕЗИСТОР – РАСПОЗНАВАНИЕ ЖАТКИ	1	
4	30753	КРЕПЛЕНИЕ – КАБЕЛЬНАЯ СТЯЖКА (ЧЕРНАЯ)	1	
5	134053	КОЛПАЧОК – ЗАГЛУШКА, HD30, РАЗМЕР 24	1	
A	134010	ГАЙКА – ПАНЕЛЬ, HD30, РАЗМЕР 24		
B	134011	ШАЙБА – СТОПОРНАЯ ПРУЖИНА, DEUTSCH HD, РАЗМЕР 24		
C	21947	ВИНТ – САМОНАРЕЗНОЙ С ШЕСТИГР. ГОЛОВКОЙ, КРЕСТ. ШЛИЦ, С БУРТИКОМ № 10 × 5/8, ОЦИНК.		

118 Серия Case IH 2300/2500 – Дооснащение электрики

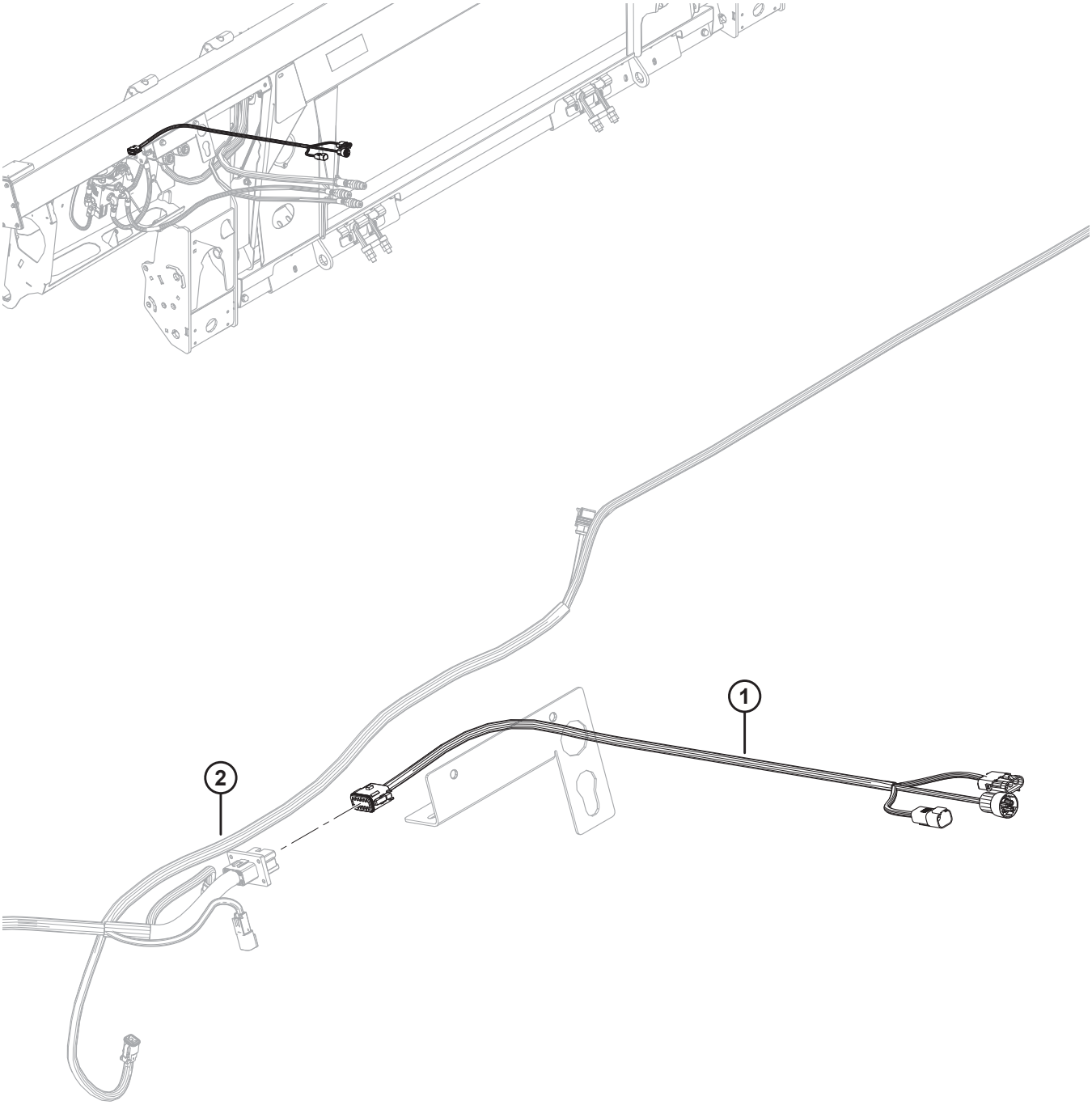

1032087

ПРИМЕЧАНИЕ:

Конкретные детали жгута проводов см. в каталоге деталей электрических разъемов (MD № 169641).

Ссылка	Номер детали	Описание	Кол-во	Серийный номер
1	322748	ЖГУТ – FM100, ДООСНАЩЕНИЕ, CIH	1	
	134746	**РАЗЪЕМ - КОЛПАЧОК, ЗАГЛУШКА, 12 ГНЕЗД**	**1**	
2	REF	ЖГУТ ПРОВОДОВ – FM100, ОСНОВНОЙ	1	

119 Автоматический контроль высоты жатки New Holland 10
B Комплект преобразователя

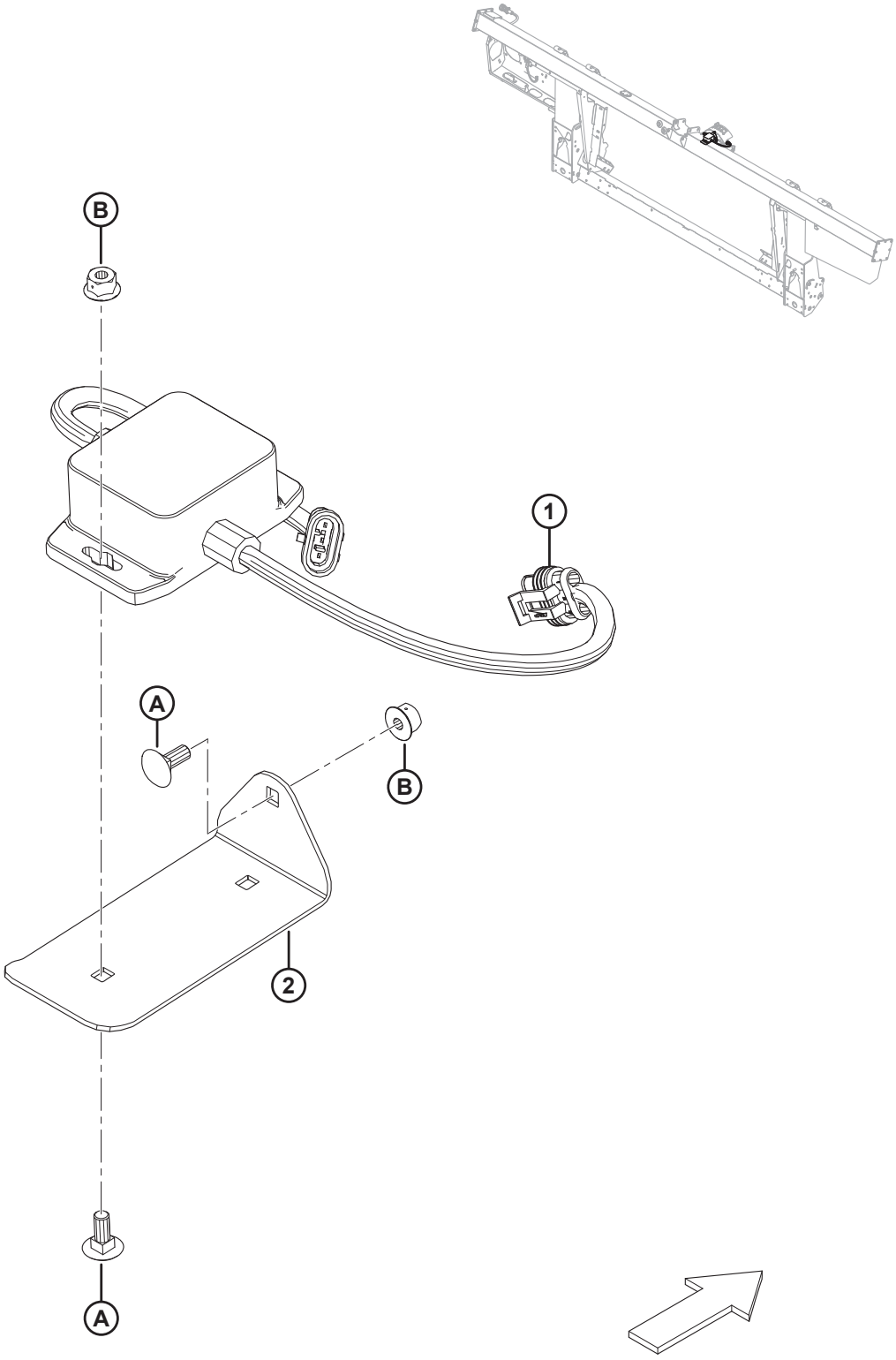

1021112

АВТОМАТИЧЕСКИЙ КОНТРОЛЬ ВЫСОТЫ ЖАТКИ NEW HOLLAND 10 В КОМПЛЕКТ ПРЕОБРАЗОВАТЕЛЯ

Ссылка	Номер детали	Описание	Кол-во	Серийный номер
	B6421	КОМПЛЕКТ – ПРЕОБРАЗОВАТЕЛЬ 10 В [375]		
	295013	КОМПЛЕКТ – ПРЕОБРАЗОВАТЕЛЬ 10 В [376]		
1	276759	АДАПТЕР – 10 В	1	
2	295401	ПЛАСТИНА – КРЕПЛЕНИЕ	1	
A	136748	БОЛТ – С КРУГЛОЙ ГОЛОВКОЙ И КВАДРАТНЫМ ПОДГОЛОВКОМ M6 × 1 × 16-8,8-A2L		
B	152668	ГАЙКА – ФЛАНЦЕВАЯ, ШЕСТИГРАННАЯ, ЦЕНТР., СТОПОРНАЯ M6 × 1-8-A2L		

375. Включает комплект преобразователя 10 вольт (MD № 295013). Комплекты доступны только через отдел комплексных товаров.
376. Включает все перечисленные детали, крепежные элементы и инструкции.

120 Комплект переоборудования щитков New Holland CR Fillers Conversion Kit

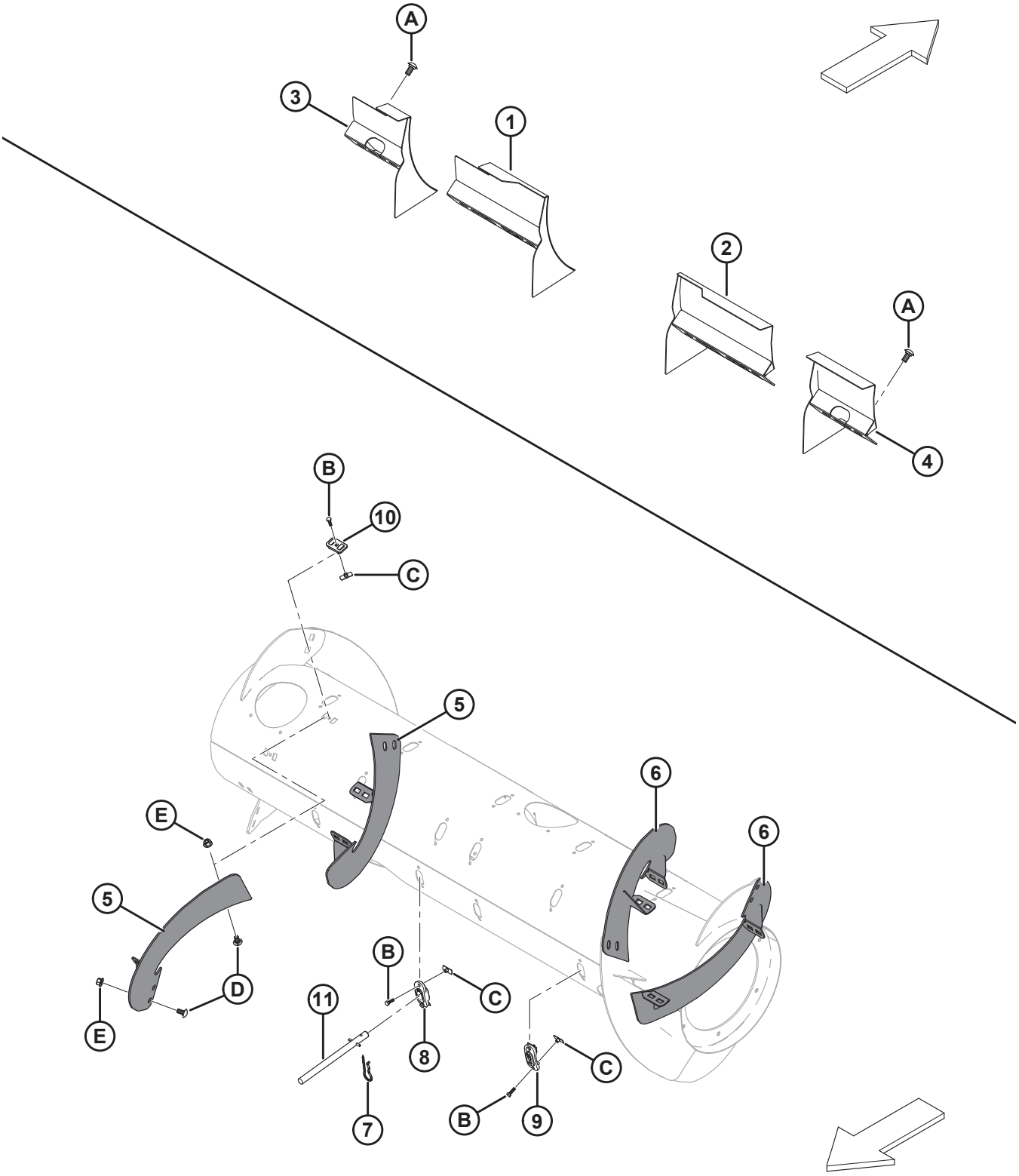

1033426

Ссылка	Номер детали	Описание	Кол-во	Серийный номер
	B6886	**КОМПЛЕКТ – ЧИСТИКИ NEW HOLLAND CR** [377]		
1	213592	СВАРНОЙ ДЕФЛЕКТОР – ТОЛЬКО УЗКИЕ NH CR (ЛЕВ.)	1	
2	213593	СВАРНОЙ ДЕФЛЕКТОР – ТОЛЬКО УЗКИЕ NH CR (ПРАВ.)	1	
3	213614	СВАРНОЙ ДЕФЛЕКТОР – ТОЛЬКО ШИРОКИЕ NH CR (ЛЕВ., КОРОТКИЙ)	1	
4	213613	СВАРНОЙ ДЕФЛЕКТОР – ТОЛЬКО ШИРОКИЕ NH CR (ПРАВ., КОРОТКИЙ)	1	
5	287890	ВИТОК ШНЕКА, RTD – ПРАВ., ДЛИННЫЙ (ИЗНОСОСТОЙКИЙ)	2	
6	287889	ВИТОК ШНЕКА, RTD – ЛЕВ., ДЛИННЫЙ (ИЗНОСОСТОЙКИЙ)	2	
7	123180	ЧЕКА	8	
8	**337143**	**НАПРАВЛЯЮЩАЯ ПАЛЬЦА**	**8**	
9	187137	ЗАГЛУШКА	4	
10	213084	ЗАГЛУШКА – ПРОРЕЗЬ СПИРАЛИ ШНЕКА	8	
11	**337152**	**КОМПЛЕКТ – ПАЛЕЦ** [378]	**8**	
	7642	**ШТИФТ – ПОДПРУЖИН. 3/16 ДИАМ. X 1,5 ДЛ.**		
A	152439	БОЛТ – RHSSN M12 × 1,75 × 25-8,8-A3L		
B	252703	БОЛТ – С ШЕСТИГР. ГОЛОВКОЙ, TFL M6 × 1 × 20 × SPCL-12,9-AA2L		
C	197263	ГАЙКА – ТРОЙНИК M6 × 1		
D	184657	БОЛТ – RHSSN M10 × 1,5 × 20-8,8-A3L		
E	135799	ГАЙКА – ФЛАНЦЕВАЯ, ШЕСТИГРАННАЯ, СТОПОРНАЯ, M10 × 1,5-10-A3L		

377. Комплекты доступны только в отделе комплексных товаров.
378. Включает цельный палец (не продается отдельно), подпружиненный штифт (MD № 7642), направляющую (MD № 337143) и инструкции.

121 Серия CLAAS Lexion 500/700 – пакет полной комплектации модуля флотации

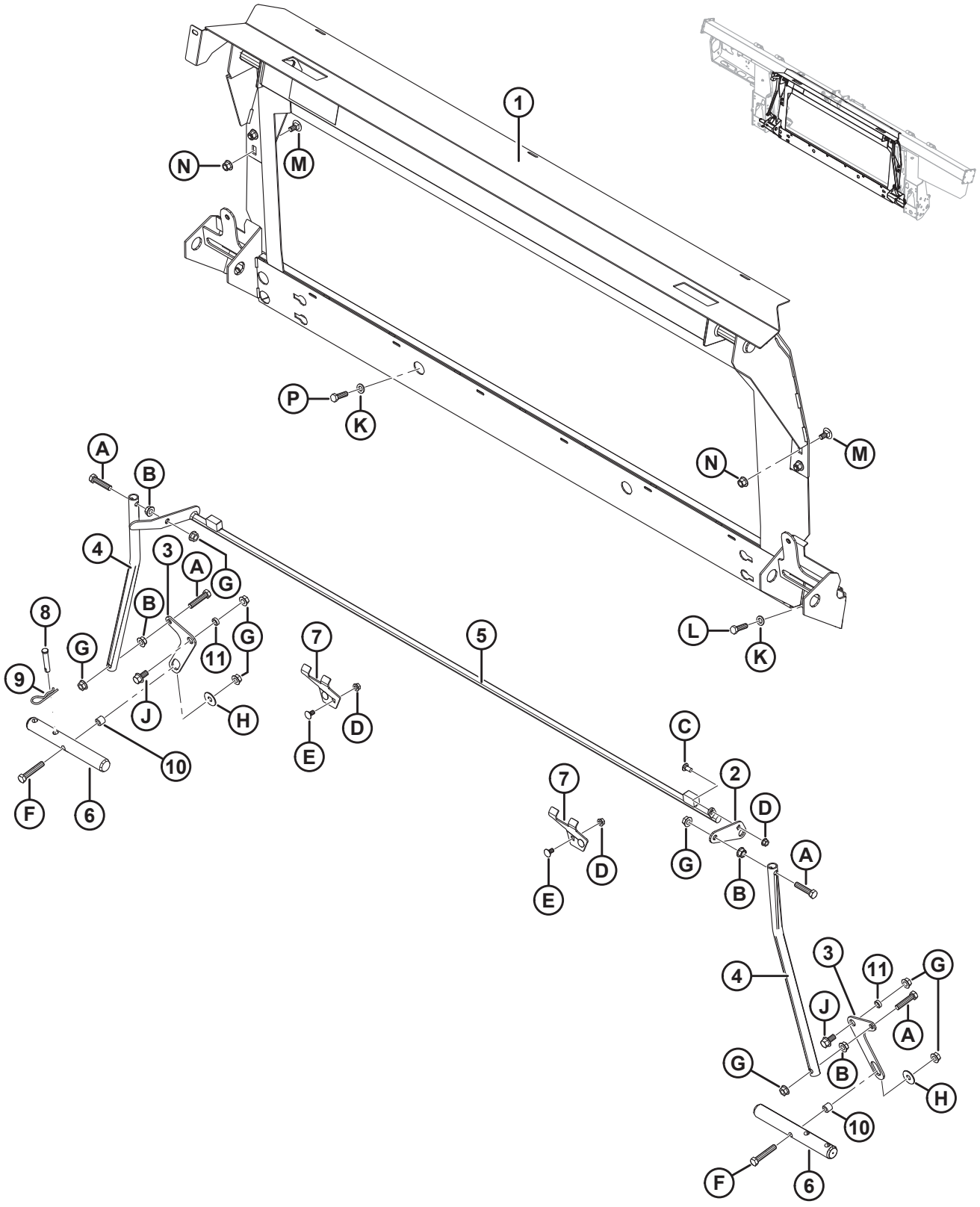

1026492

СЕРИЯ CLAAS LEXION 500/700 – ПАКЕТ ПОЛНОЙ КОМПЛЕКТАЦИИ МОДУЛЯ ФЛОТАЦИИ

Ссылка	Номер детали	Описание	Кол-во	Серийный номер
	B6186	КОМПЛЕКТ ПЕРЕОБОРУДОВАНИЯ – CLAAS [379]		
1	304788	РАМКА НАКЛОННОЙ КАМЕРЫ – LEXION	1	
2	156784	РЫЧАГ	1	
3	304669	РЫЧАГ – ШАРНИРН.	2	
4	156783	ТРУБА – ТЯГА	2	
5	304980	СВАРНАЯ КОНСТРУКЦИЯ ЗАЩЕЛКИ	1	
6	133138	ВАЛ [380]	2	
7	245246	ОПОРА – СТОПОР УСТРОЙСТВА БЛОКИРОВКИ	2	
8	19809	ШТИФТ – С ОТВЕРСТИЕМ ПОД ШПЛИНТ	1	
9	13125	ЧЕКА	1	
10	156780	ВТУЛКА	2	
11	133439	ПРОСТАВКА – НД 0,75 × 0,120 ДЮЙМА. СТЕНКА	2	
A	30833	БОЛТ – ШЕСТИГР. ГОЛОВКА 1/2 NC × 2,25 ПОЛНАЯ РЕЗЬБА GR5 ОЦИНК.		
B	21383	ГАЙКА – ФЛАНЦ. 0,500-13 UNC (С ЗАЗУБР. НА ТОРЦЕ)		
C	21863	БОЛТ – RHSSN 3/8 NC × 0,75 ДЛ. GR5 ОЦИНК.		
D	30228	ГАЙКА – ФЛАНЦ., DT, ГЛАДКИЙ ТОРЕЦ 0,375-16 UNC		
E	21472	БОЛТ – С КРУГЛОЙ ГОЛОВКОЙ И КВАДРАТНЫМ ПОДГОЛОВКОМ 3/8-16 × 0,75, GR5		
F	21880	БОЛТ – HH 1/2 NC × ДЛИНОЙ 2,75 GR5, ОЦИНК.		
G	50186	ГАЙКА – ФЛАНЦ. СТОПОРНАЯ ГЛАДК. ТОРЕЦ DT 0,500-13 UNC GR5		
H	32247	ШАЙБА – ПЛОСКАЯ		
J	21449	БОЛТ – ШЕСТИГР. ГОЛОВКА ФЛАНЦЕВ. (С ЗАЗУБР.) 1/2 NC × 1,0 GR5 ОЦИНК.		
K	184714	ШАЙБА – ПЛОСКАЯ СТАНД. M12–300HV-A3L		
L	184669	БОЛТ – С ШЕСТИГР. ГОЛОВКОЙ M12 × 1,75 × 40-8,8-A3L		

379. Комплект переоборудования серии CLAAS Lexion 500/700 включает копирующий модуль, комплекты переоборудования гидравлического и электрического оборудования, требуемого для полной комплектации отдельного FM100 или для модернизации до установленного на заводе FM100. Комплекты можно приобрести только через отдел комплексных товаров.
380. Вал MD №304782 с дополнительной обработкой на станке предназначен для обслуживания в поле машин CLAAS, испытывающих проблемы с подгонкой. Подробнее см. бюллетень по техническому обслуживанию SB № 1917.

СЕРИЯ CLAAS LEXION 500/700 – ПАКЕТ ПОЛНОЙ КОМПЛЕКТАЦИИ МОДУЛЯ ФЛОТАЦИИ

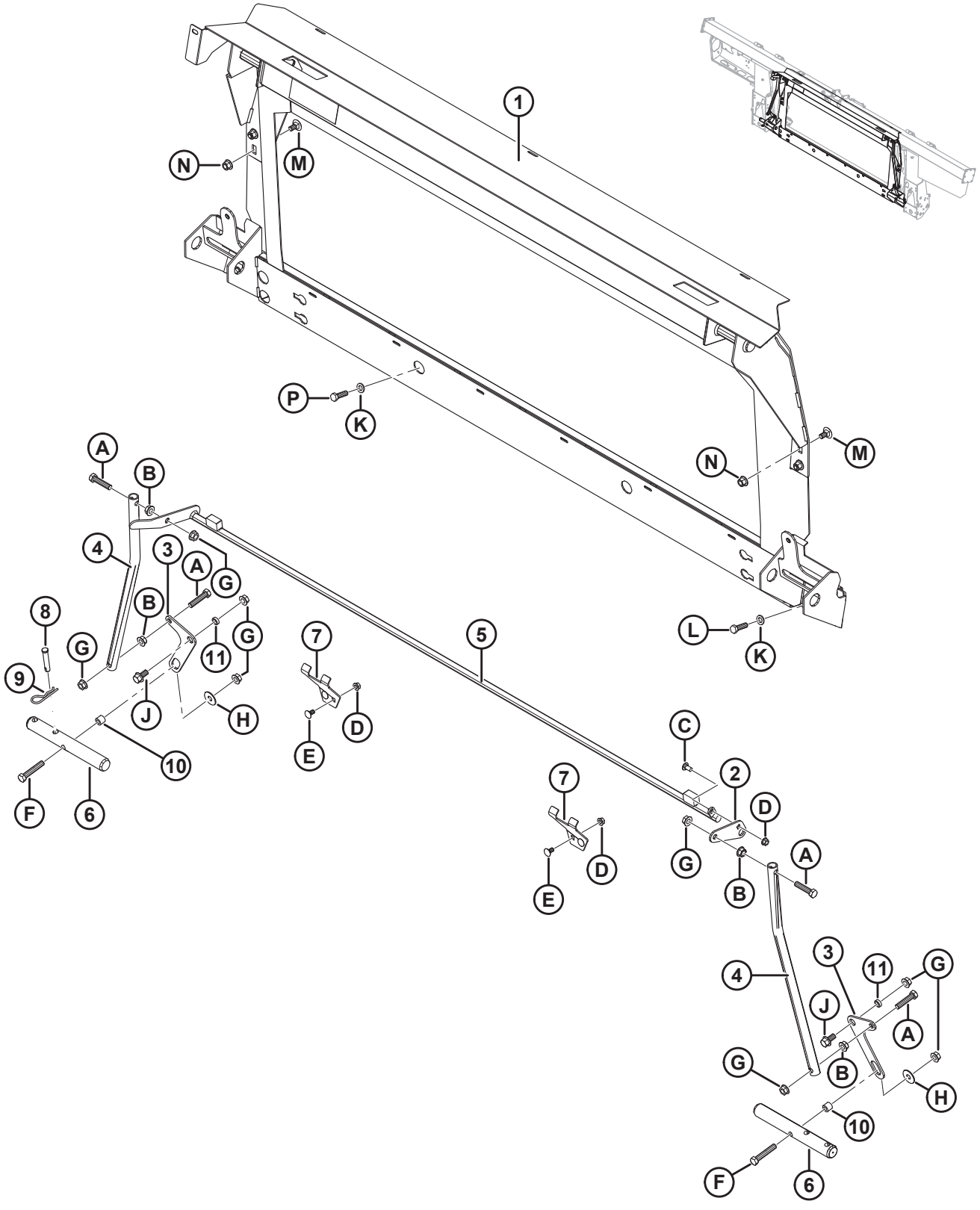

Ссылка	Номер детали	Описание	Кол-во	Серийный номер
M	136625	БОЛТ – С ШЕСТИГР. ГОЛОВКОЙ С ЗАЗУБРЕННЫМ ФЛАНЦЕМ, M12 × 1,75 × 25 × SPCL-100-AA1J		
N	136431	ГАЙКА – ФЛАНЦЕВАЯ, ШЕСТИГРАННАЯ, СТОПОРНАЯ, M12 × 1,75-10-A3L		
P	152730	БОЛТ – С ШЕСТИГР. ГОЛОВКОЙ TFL M12 × 1,75 × 35-10,9-AA1J		

122 Серия CLAAS Lexion 500/700 – пакет полной комплектации гидравлического оборудования

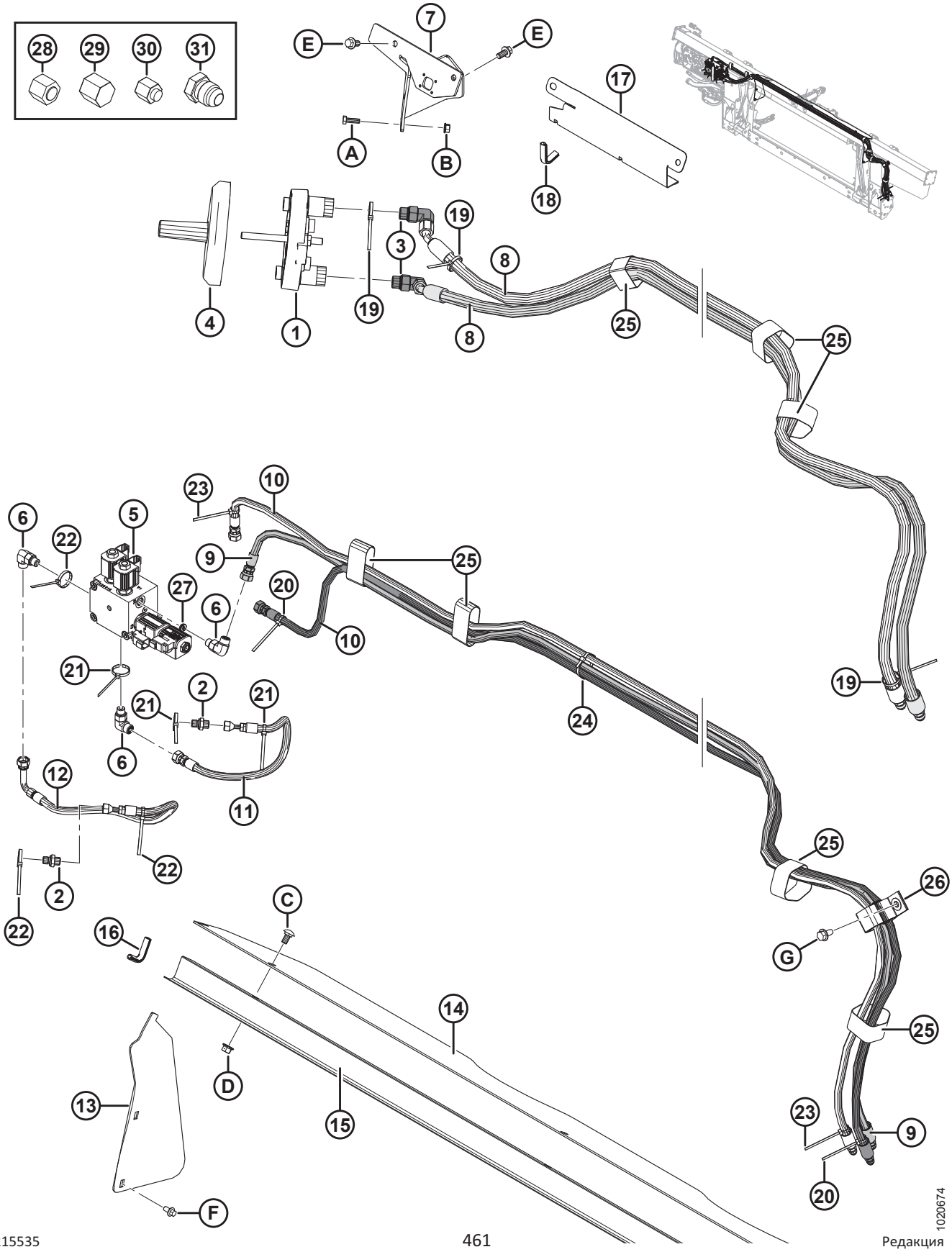

Ссылка	Номер детали	Описание	Кол-во	Серийный номер
1	190866	МУФТА – LEXION MULTILINK	1	
2	136503	ФИТИНГ – ПЕРЕХОДНИК 4 С ТОРЦОВЫМ УПЛОТНИТЕЛЬНЫМ КОЛЬЦОМ × 4 BSPP (британская трубная цилиндрическая резьба)	2	
	135957	УПЛОТНИТЕЛЬНОЕ КОЛЬЦО – № 4 ORFS (ТОРЦОВОЕ УПЛОТНИТЕЛЬНОЕ КОЛЬЦО)		
	136519	УПЛОТНИТЕЛЬНОЕ КОЛЬЦО – #4 BSPP		
3	135917	ФИТИНГ – КОЛЕНО 90° ГИДР. ЛИНИИ	2	
	44210	УПЛОТНИТЕЛЬНОЕ КОЛЬЦО – № 10 ORB		
	135866	УПЛОТНИТЕЛЬНОЕ КОЛЬЦО – № 8 ORFS (ТОРЦОВОЕ УПЛОТНИТЕЛЬНОЕ КОЛЬЦО)		
4	129481	КРЫШКА	1	
5	**335341**	**РАСПРЕДЕЛИТЕЛЬ – СЕЛЕКТОР, CLAAS**	**1**	
	287462	КАТУШКА – 12 В ПОСТ. ТОКА, 0,625 ДЮЙМА **(V3)**		
	287456	КЛАПАН – 3-ПОЗИЦИОННЫЙ 4-ХОДОВОЙ) **(V3)**		
	245159	КОМПЛЕКТ УПЛОТНЕНИЙ (ДЛЯ КЛАПАНА MD № 287456)		
	287461	КАТУШКА – 12 В ПОСТ., 0,500 ДЮЙМА **(V1, V2)**		
	287460	КЛАПАН – ТАРЕЛЬЧАТЫЙ, НОРМАЛЬНО ЗАКРЫТЫЙ **(V1, V2)**		
	287465	КОМПЛЕКТ УПЛОТНЕНИЙ (ДЛЯ КЛАПАНА MD № 287460)		
	279228	КЛАПАН – ВСТАВНОЙ, ОБРАТНЫЙ РО **(CPD)**		
	220959	КОМПЛЕКТ УПЛОТНЕНИЙ (ДЛЯ КЛАПАНА MD № 279228)		
	163184	**УПЛОТНИТЕЛЬНОЕ КОЛЬЦО (2020 ГОД И РАНЕЕ)** [381]		**–396189**
	320284	**УПЛОТНИТЕЛЬНОЕ КОЛЬЦО – 2,38 × 20,64**		**396190–**
	136108	**ВИНТ – ГОЛОВКА С ВНУТР. ШЕСТИГР. M10 X 1,5 X 80-12,9-AA1J**		
	184711	**ШАЙБА ПЛОСКАЯ СТАНД. M10-200HV-AA1J**		
6	136095	ФИТИНГ – КОЛЕНО 90° ГИДР. ЛИНИИ	3	
	50219	УПЛОТНИТЕЛЬНОЕ КОЛЬЦО – № 6 ORB		
	135865	УПЛОТНИТЕЛЬНОЕ КОЛЬЦО – № 6 ORFS (ТОРЦОВОЕ УПЛОТНИТЕЛЬНОЕ КОЛЬЦО)		
7	287344	ОПОРА – СВАРНАЯ КОНСТРУКЦИЯ, МУФТА LEXION	1	
8	287864	ШЛАНГ – ГИДР., ПРИВОД МОТОВИЛА	2	
9	287865	ШЛАНГ – ГИДР., ПОДЪЕМ МОТОВИЛА	1	

381. Деталь для обслуживания только для агрегатов, изготовленных в 2020 модельном году и ранее. Для узлов, изготовленных в 2021 модельном году и позже, или для агрегатов, обслуживаемых с распределителем MD № 335341, закажите уплотнительное кольцо MD № 320284.

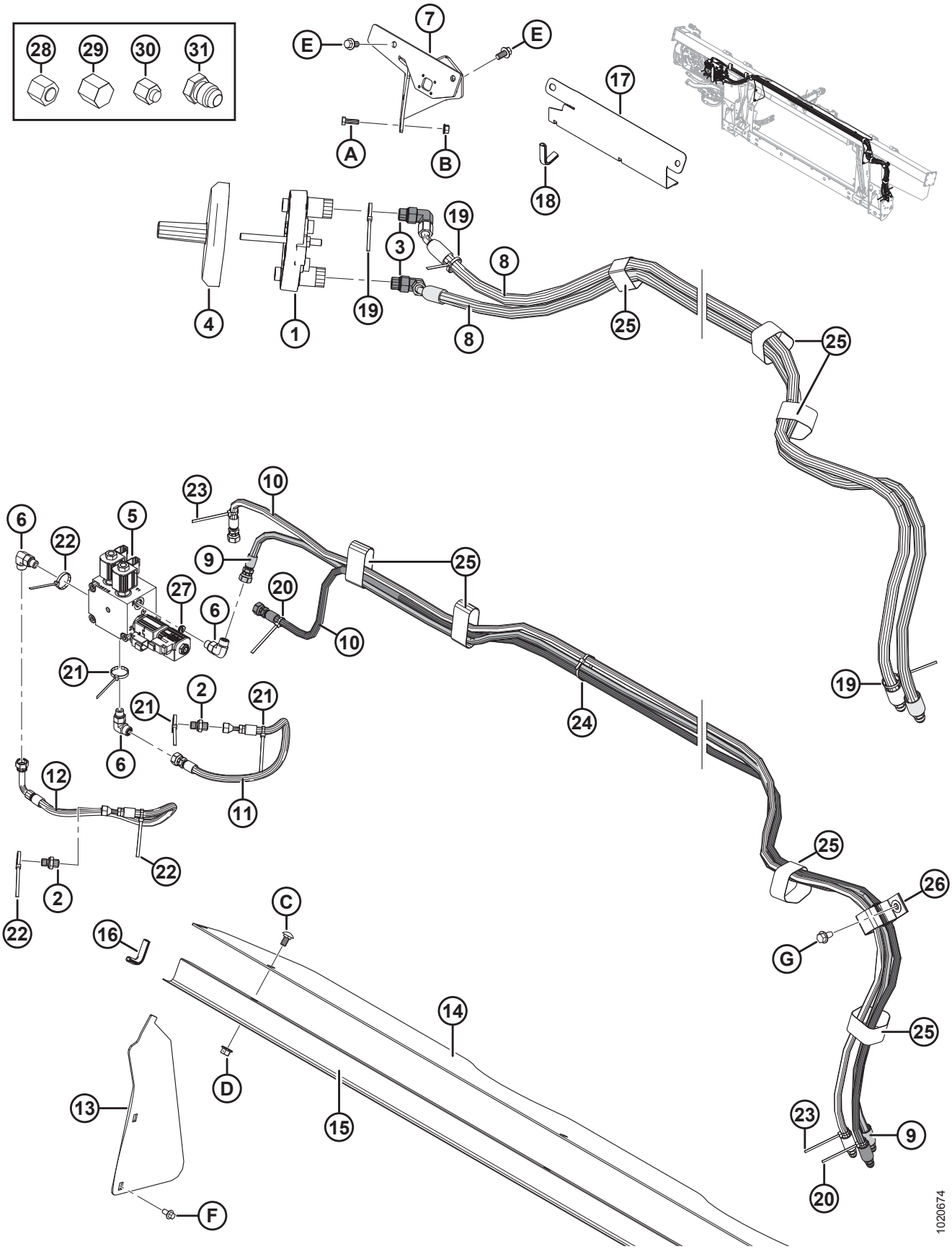
28
29
30
31
7
E
E
A
B
17
18
4
1
19
3
19
8
8
25
25
19
23
10
6
22
5
9
25
27
6
20
10
21
2
21
21
6
12
11
22
2
22
24
25
26
G
C
16
14
25
D
13
15
23
9
20
F
1020674

Ссылка	Номер детали	Описание	Кол-во	Серийный номер
10	287866	ШЛАНГ – ГИДР., МЕХАНИЗМ ПРОДОЛЬНОГО ПЕРЕМЕЩЕНИЯ МОТОВИЛА	2	
11	213374	ШЛАНГ – ГИДР., НАПОРНЫЙ, МОТОВИЛА	1	
12	287870	ШЛАНГ – ГИДР. МОТОВИЛА, ВОЗВРАТНЫЙ	1	
13	276284	КРЫШКА – ПОДАЮЩЕГО ШНЕКА, БОК.	2	
14	276285	КРЫШКА – ПОДАЮЩЕГО ШНЕКА, ВЕРХН.	1	
15	156725	КРЫШКА – ШЛАНГ	1	
16	42589	МОЛДИНГ	2	
17	213965	КРЫШКА – ШЛАНГ (2016-Й И ПРЕДШЕСТВУЮЩИЕ ГОДЫ ВЫПУСКА)	1	–301189
18	194082	НАКЛАДКА (2016-Й И ПРЕДШЕСТВУЮЩИЕ ГОДЫ ВЫПУСКА)	1	–301189
19	40701	КРЕПЛЕНИЕ – КАБЕЛЬНАЯ СТЯЖКА (ЖЕЛТАЯ)	3	
20	40702	КРЕПЛЕНИЕ – КАБЕЛЬНАЯ СТЯЖКА (КРАСНАЯ)	2	
21	40703	КРЕПЛЕНИЕ – КАБЕЛЬНАЯ СТЯЖКА (СИНЯЯ)	3	
22	40704	КРЕПЛЕНИЕ – КАБЕЛЬНАЯ СТЯЖКА (ОРАНЖЕВАЯ)	3	
23	49227	КРЕПЛЕНИЕ – КАБЕЛЬНАЯ СТЯЖКА (ЗЕЛЕНАЯ)	2	
24	21763	КРЕПЛЕНИЕ – КАБЕЛЬНАЯ СТЯЖКА (ЧЕРНАЯ)	3	
25	135444	КРЕПЛЕНИЕ – РЕМЕННОЙ ХОМУТ 6 ДЮЙМОВ ДЛИНА	7	
26	163598	РЕМЕНЬ – С ЛИПУЧКОЙ, ПОДВЕСНОЙ	1	
27	252693	ОГРАНИЧИТЕЛЬ – № 6 ORB × 0,052 ДЮЙМА	1	
28	136325	КРЫШКА – ГИДРОСИСТЕМЫ SAE 6, торцовые уплотнительные кольца (ORFS)	2	
29	108233	КРЫШКА – 1/2 ДЮЙМА ТРУБА (ТОЛЬКО ДЛЯ ПЕРЕВОЗКИ)	2	
30	30813	КРЫШКА – 3/8 ДЮЙМА ТРУБКА С РАСТРУБОМ 37 ГРАДУСОВ (ТОЛЬКО ДЛЯ ПЕРЕВОЗКИ)	3	
31	50178	ЗАГЛУШКА – 3/8 ДЮЙМА ТРУБА (ТОЛЬКО ДЛЯ ПЕРЕВОЗКИ)	4	
A	184652	БОЛТ – С ШЕСТИГР. ГОЛОВКОЙ, TFL M8 × 1,25 × 25-8,8-A2L		
B	135337	ГАЙКА – ФЛАНЦЕВАЯ, ШЕСТИГРАННАЯ, СТОПОРНАЯ, M8 × 1,25-8-A2L		
C	184657	БОЛТ – RHSSN M10 × 1,5 × 20-8,8-A3L		
D	135799	ГАЙКА – ФЛАНЦЕВАЯ, ШЕСТИГРАННАЯ, СТОПОРНАЯ, M10 × 1,5-10-A3L		
E	152655	БОЛТ – С ШЕСТИГР. ГОЛОВКОЙ, ФЛАНЦЕВЫЙ, M10 × 1,5 × 20-8,8-A3L		

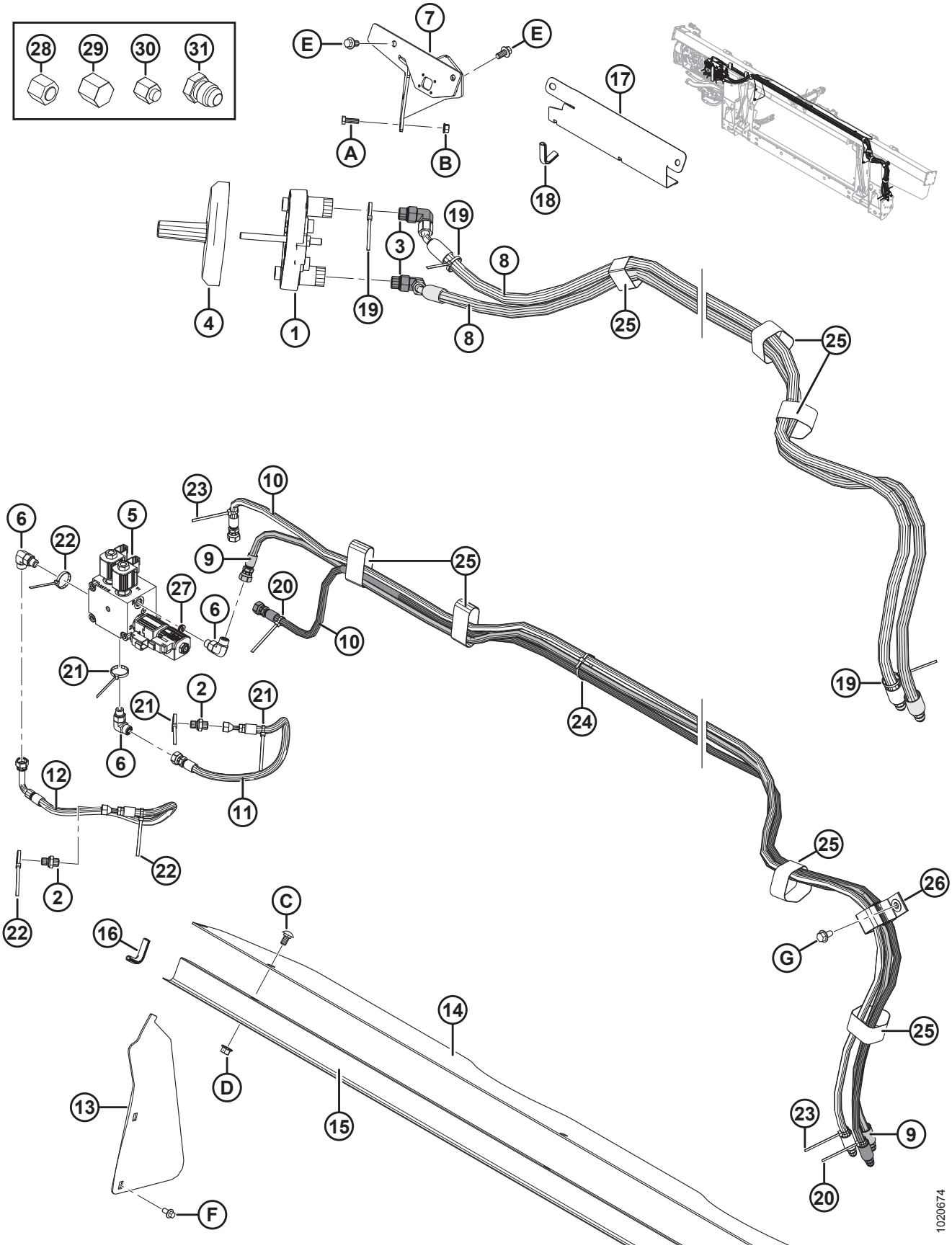
28
29
30
31
7
E
E
A
B
17
18
4
1
19
3
19
8
8
25
25
19
23
10
6
22
5
9
25
27
6
20
10
21
2
21
21
6
12
11
22
2
22
24
25
26
G
C
16
14
25
D
13
15
23
9
20
F
1020674

Ссылка	Номер детали	Описание	Кол-во	Серийный номер
F	136485	БОЛТ – ФЛАНЦЕВЫЙ, С ШЕСТИГР. ГОЛОВКОЙ, TFL M8 × 1,25 × 16-8,8-A3L		
G	136209	ВИНТ – С БУРТИКОМ ПОД ШЕСТИГР. ГОЛОВКОЙ M10 × 1,5 × 20-450HV-A3L		

123 Серия CLAAS Lexion 500/700 – комплект полной комплектации электрического оборудования

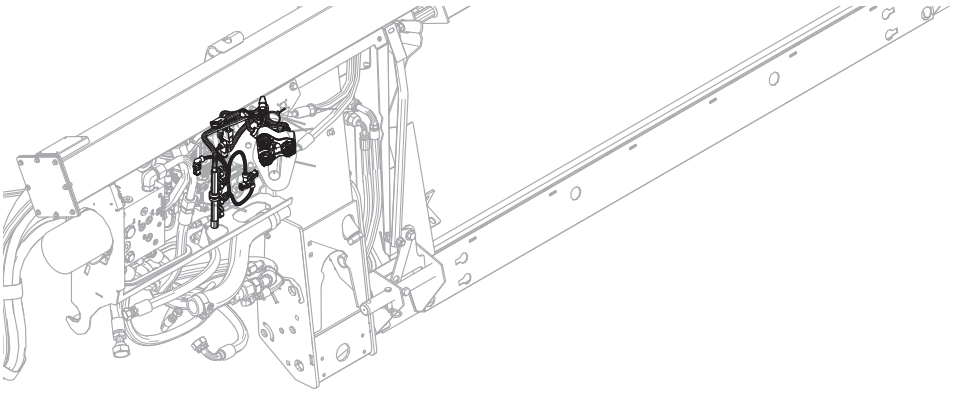

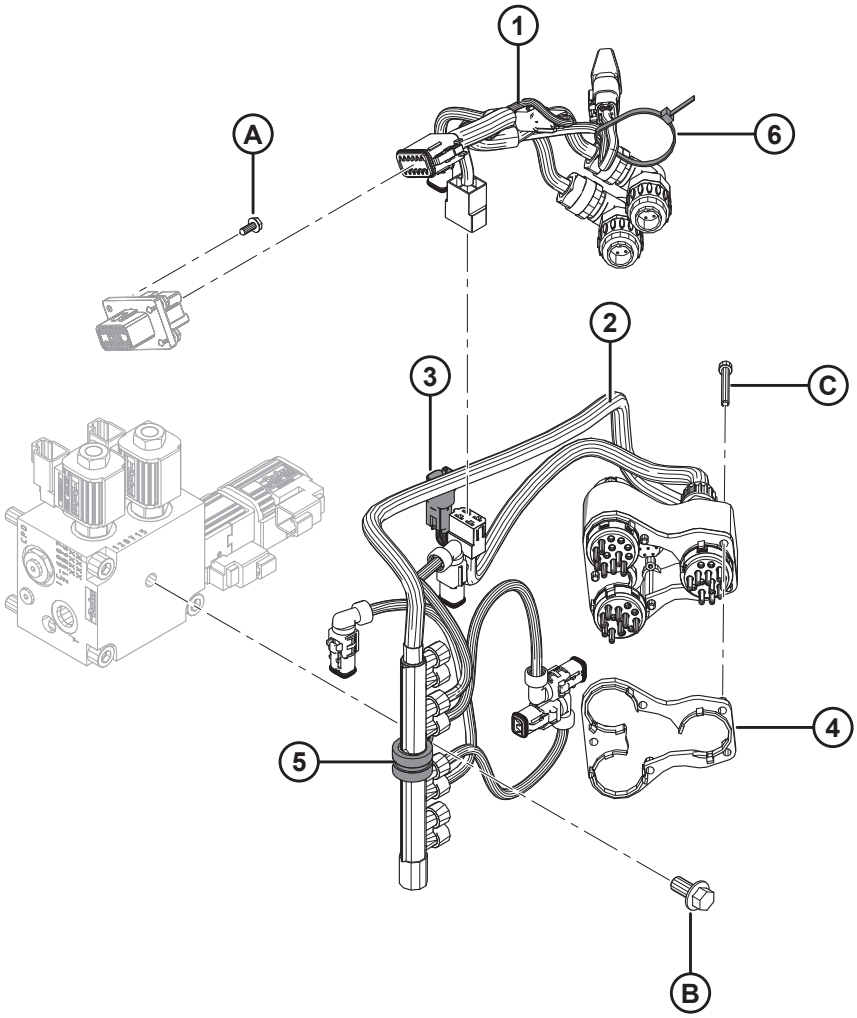

ПРИМЕЧАНИЕ:

Конкретные детали жгута проводов см. в каталоге деталей электрических разъемов (MD № 169641).

Ссылка	Номер детали	Описание	Кол-во	Серийный номер
1	276806	ЖГУТ ПРОВОДОВ – FM100, ПАКЕТ ПОЛНОЙ КОМПЛЕКТАЦИИ, CLAAS	1	
	134746	**РАЗЪЕМ - КОЛПАЧОК, ЗАГЛУШКА, 12 ГНЕЗД**	**1**	
	283215	МОДУЛЬ – ДИОДНАЯ СБОРКА, ДИОД 6 А [382]	1	
2	276630	ЖГУТ – МУФТА, CLAAS [383]	1	
	129772	ЖГУТ – ПРОВОДОВ [384]	1	
3	213824	ЖГУТ ПРОВОДОВ – МУФТА LEXION MOD [384]	1	
4	129773	ПРОСТАВКА – ЖГУТ ПРОВОДОВ	1	
5	135709	ЗАЖИМ – ИЗОЛИРОВАННЫЙ 3/4 ДЮЙМА	1	
6	21763	КРЕПЛЕНИЕ – КАБЕЛЬНАЯ СТЯЖКА (ЧЕРНАЯ)	1	
A	REF	ВИНТ – САМОРЕЗ, С БУРТИКОМ ПОД ШЕСТИГР. ГОЛОВКОЙ № 10 × 1/2, ОЦИНК. [385]		
B	152655	БОЛТ – С ШЕСТИГР. ГОЛОВКОЙ, ФЛАНЦЕВЫЙ, M10 × 1,5 × 20-8,8-A3L		
C	129965	ВИНТ – С ВНУТРЕННИМ ШЕСТИГРАННИКОМ В ГОЛОВКЕ M5 × 0,8 × 45-12,9-A2L		

382. Деталь для обслуживания только жгута проводов (MD № 276806).
383. Содержит жгуты (MD № 129772 и 213824).
384. Деталь для обслуживания только жгута проводов (MD № 276630).
385. Винт (MD № 42292) не входит в комплект переоборудования. См. раздел *104 Компоненты электрической системы – FM100, страница 413*.

124 Комплект резистора высоты мотовила CLAAS

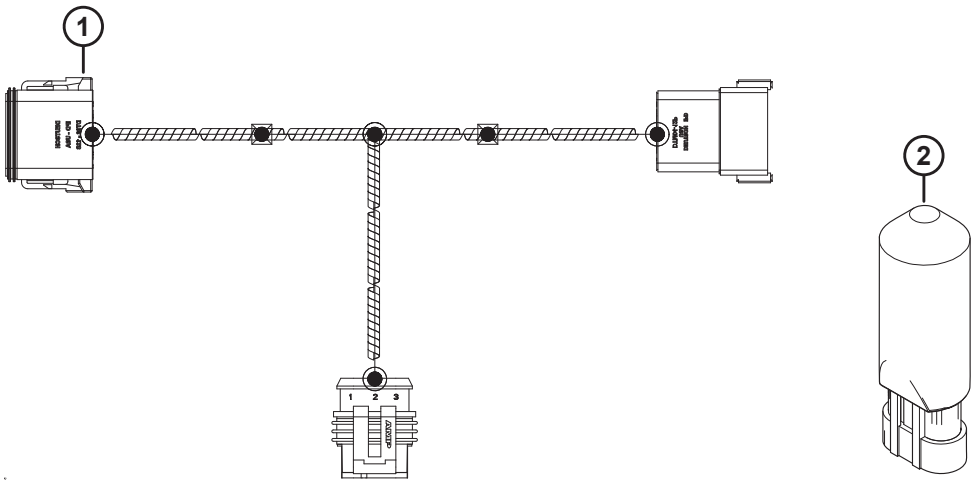

1023968

КОМПЛЕКТ РЕЗИСТОРА ВЫСОТЫ МОТОВИЛА CLAAS

Ссылка	Номер детали	Описание	Кол-во	Серийный номер
	295710	КОМПЛЕКТ – РЕЗИСТОР ВЫСОТЫ МОТОВИЛА CLAAS [386]		
1	301104	ЖГУТ – ВЫСОТА МОТОВИЛА CLAAS, РЕГ. НАПР.	1	
2	133683	РЕГУЛЯТОР – НАПРЯЖЕНИЕ	1	

386. Комплект содержит перечисленные детали.

125 John Deere серия 50 – Переоборудование копирующего модуля

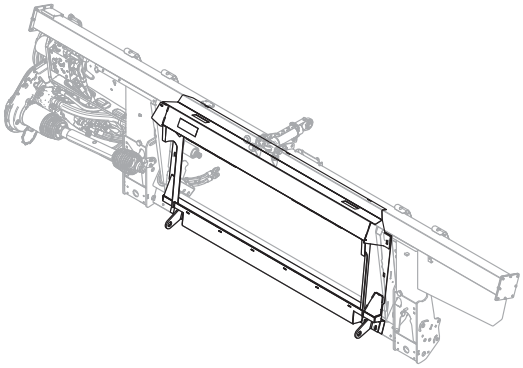

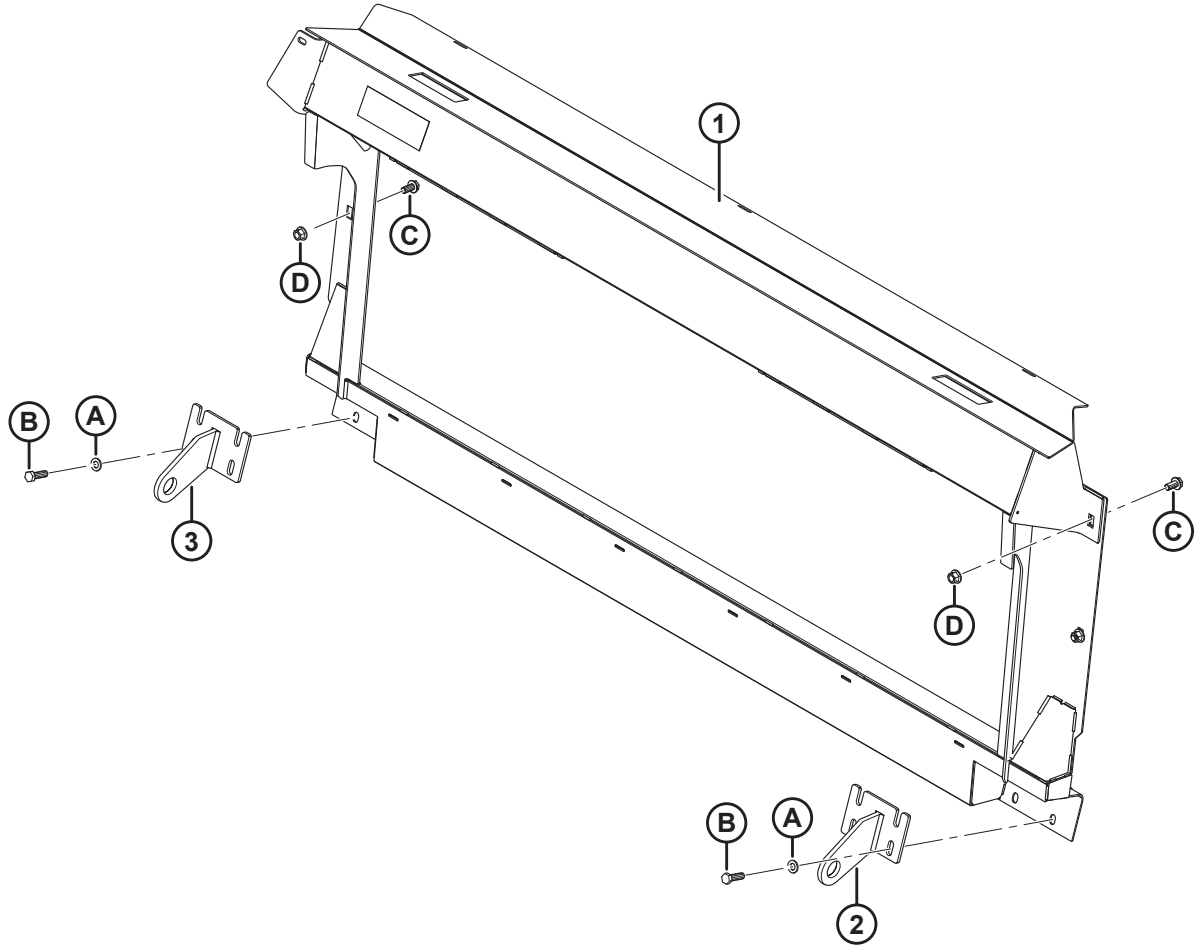

1033538

Ссылка	Номер детали	Описание	Кол-во	Серийный номер
	B6879	**КОМПЛЕКТ ПЕРЕОБОРУДОВАНИЯ – СЕРИЯ JD 50** [387]		
1	**220628**	**РАМКА НАКЛОННОЙ КАМЕРЫ – JD СВАРНАЯ LEVEL LAND**	**1**	
2	**151942**	**КРОНШТЕЙН – ПРАВЫЙ СВАРНОЙ**	**1**	
3	**151941**	**КРОНШТЕЙН – ЛЕВЫЙ СВАРНОЙ**	**1**	
A	**184714**	**ШАЙБА – ПЛОСКАЯ СТАНД. M12–300HV**		
B	**184669**	**БОЛТ – С ШЕСТИГР. ГОЛОВКОЙ M12 × 1,75 × 40-8,8-AA1J**		
C	**136625**	**БОЛТ – С ШЕСТИГР. ГОЛОВКОЙ С ЗАЗУБРЕННЫМ ФЛАНЦЕМ, M12 × 1,75 × 25 × SPCL-100-AA1J**		
D	**136431**	**ГАЙКА – ШЕСТИГР., ФЛАНЦ., ЦЕНТР., СТОПОРН. M12 × 1,75-10**		

387. Комплект переоборудования серии JD 50 включает копирующий модуль, комплекты переоборудования гидравлического и электрического оборудования, требуемого для полной комплектации отдельного FM100 или для модернизации до установленного на заводе FM100. Комплекты доступны только через отдел комплексных товаров.

126 Серия John Deere 60/70 S/T – пакет полной комплектации модуля флотации

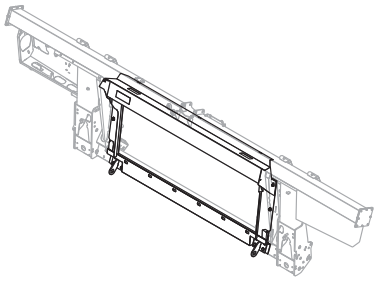

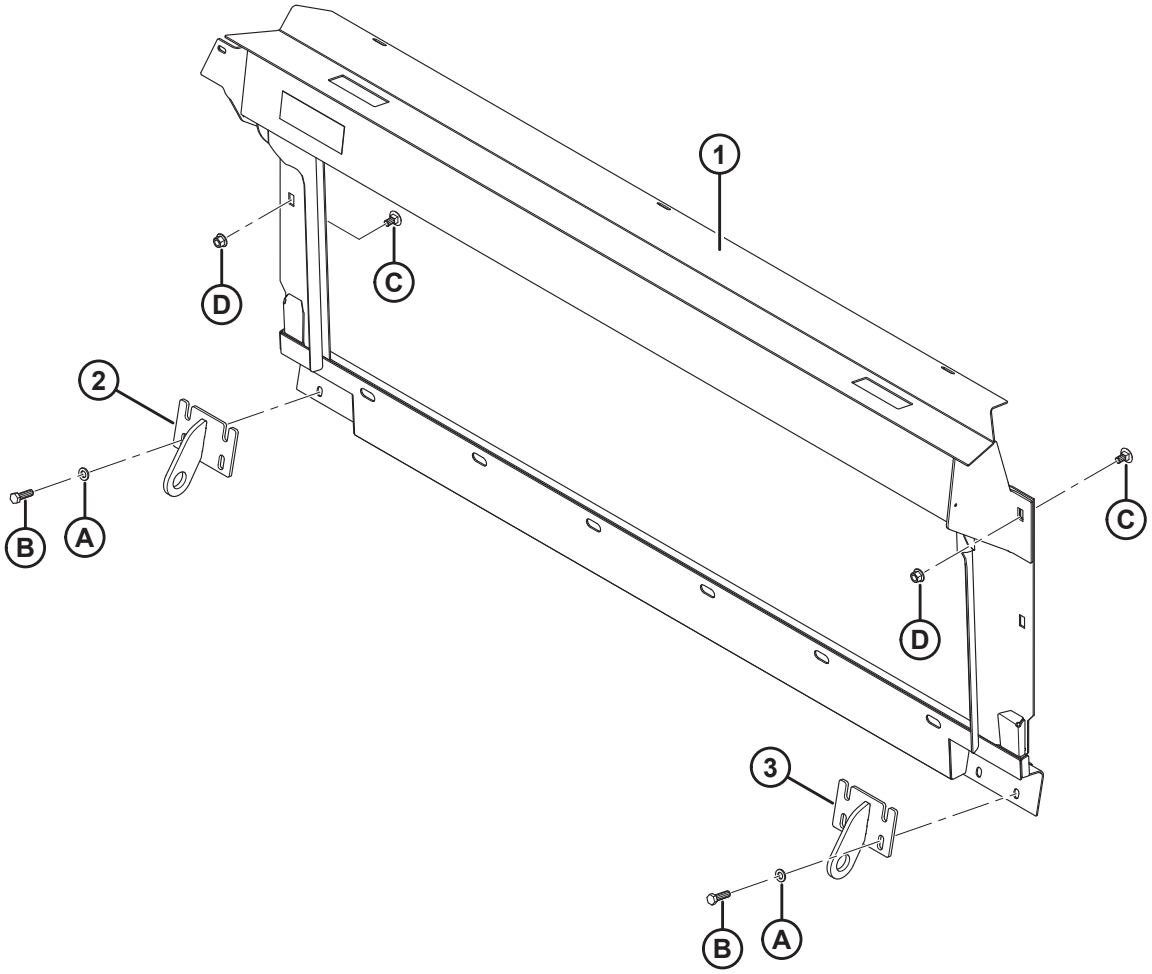

СЕРИЯ JOHN DEERE 60/70 S/T – ПАКЕТ ПОЛНОЙ КОМПЛЕКТАЦИИ МОДУЛЯ ФЛОТАЦИИ

Ссылка	Номер детали	Описание	Кол-во	Серийный номер
	B6650	КОМПЛЕКТ ПЕРЕОБОРУДОВАНИЯ – СЕРИЯ JD 60/70 S [388]		
	B6651	КОМПЛЕКТ ПЕРЕОБОРУДОВАНИЯ – СЕРИЯ [389]		
1	294051	РАМКА НАКЛОННОЙ КАМЕРЫ – CONTOUR MASTER (СЕРИЯ S, С НАКЛОННОЙ КАМЕРОЙ CONTOUR MASTER)	1	
	294514	РАМКА НАКЛОННОЙ КАМЕРЫ – JD LEVEL LAND (СЕРИЯ T ИЛИ S, С НАКЛОННОЙ КАМЕРОЙ LEVEL LAND)	1	
2	245760	КРОНШТЕЙН – ЛЕВ., СВАРНОЙ (ТОЛЬКО СЕРИЯ S)	1	
	151941	КРОНШТЕЙН – ЛЕВ., СВАРНОЙ (ТОЛЬКО СЕРИЯ T)	1	
3	245761	КРОНШТЕЙН – ПРАВ., СВАРНОЙ (ТОЛЬКО СЕРИЯ S)	1	
	151942	КРОНШТЕЙН – ПРАВ., СВАРНОЙ (ТОЛЬКО СЕРИЯ T)	1	
A	184714	ШАЙБА – ПЛОСКАЯ СТАНД. M12–300HV-A3L		
B	184669	БОЛТ – С ШЕСТИГР. ГОЛОВКОЙ M12 × 1,75 × 40-8,8-A3L		
C	136625	БОЛТ – С ШЕСТИГР. ГОЛОВКОЙ С ЗАЗУБРЕННЫМ ФЛАНЦЕМ, M12 × 1,75 × 25 × SPCL-100-AA1J		
D	136431	ГАЙКА – ФЛАНЦЕВАЯ, ШЕСТИГРАННАЯ, СТОПОРНАЯ, M12 × 1,75-10-A3L		

388. Комплект переоборудования серии JD 60/70 S включает копирующий модуль, комплекты переоборудования гидравлического и электрического оборудования, требуемого для полной комплектации отдельного FM100 или для модернизации до установленного на заводе FM100. Комплекты можно приобрести только через отдел комплексных товаров.
389. JD 60/70 T Комплект переоборудования серии JD 60/70 T включает копирующий модуль, комплекты переоборудования гидравлического и электрического оборудования, требуемого для полной комплектации отдельного FM100 или для модернизации до установленного на заводе FM100. Комплекты можно приобрести только через отдел комплексных товаров.

127 Серия John Deere 50 – переоборудование гидравлики

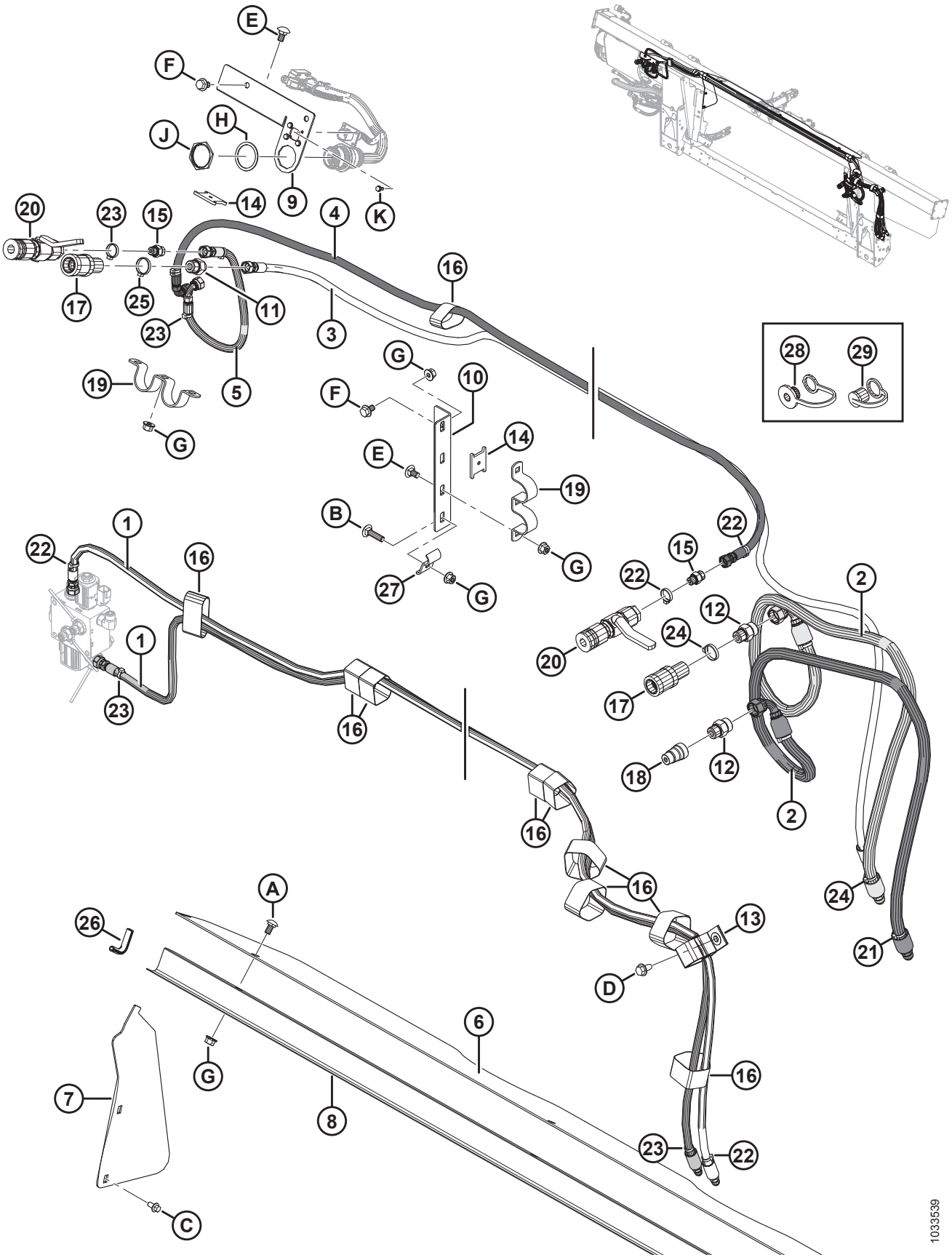

Ссылка	Номер детали	Описание	Кол-во	Серийный номер
1	287861	ШЛАНГ – ГИДР., МОТОВИЛО, ПРОДОЛЬН. ПЕРЕМЕЩЕНИЕ	2	
2	337178	ШЛАНГ – ПРИВОД МОТОВИЛА JD50	2	
3	337175	ШЛАНГ – ПОДЪЕМ МОТОВИЛА JD50	1	
4	337174	ШЛАНГ – МОТОВИЛО ВПЕРЕД JD50	1	
5	337173	ШЛАНГ – МОТОВИЛО НАЗАД JD50	1	
6	276285	КРЫШКА – ПОДАЮЩЕГО ШНЕКА, ВЕРХН.	1	
7	276284	КРЫШКА – ПОДАЮЩЕГО ШНЕКА, БОК.	2	
8	156725	КРЫШКА – ШЛАНГ	1	
9	337163	ОПОРА - ГИДРАВЛ. МУФТА	1	
10	337177	ОПОРА - ГИДРАВЛ. МУФТА	1	
11	184462	ФИТИНГ – АДАПТЕР ГИДР. ЛИНИИ	1	
	44210	УПЛОТНИТЕЛЬНОЕ КОЛЬЦО – № 10 ORB		
	135865	УПЛОТНИТЕЛЬНОЕ КОЛЬЦО – № 6 ORFS (ТОРЦОВОЕ УПЛОТНИТЕЛЬНОЕ КОЛЬЦО)		
12	184461	ФИТИНГ – АДАПТЕР ГИДР. ЛИНИИ	2	
	44210	УПЛОТНИТЕЛЬНОЕ КОЛЬЦО – № 10 ORB		
	135867	УПЛОТНИТЕЛЬНОЕ КОЛЬЦО – № 10 ORFS (ТОРЦОВОЕ УПЛОТНИТЕЛЬНОЕ КОЛЬЦО)		
13	163598	РЕМЕННОЙ ХОМУТ – ПОДВЕСНОЙ, 6 ДЮЙМОВ ДЛ.	1	
14	158253	ПРОСТАВКА – МОНТАЖ МУФТЫ	2	
15	135778	ФИТИНГ – ПЕРЕХОДНИК	2	
	50219	УПЛОТНИТЕЛЬНОЕ КОЛЬЦО – № 6 ORB		
	135865	УПЛОТНИТЕЛЬНОЕ КОЛЬЦО – № 6 ORFS (ТОРЦОВОЕ УПЛОТНИТЕЛЬНОЕ КОЛЬЦО)		
16	135444	РЕМЕННОЙ ХОМУТ 6 ДЮЙМОВ ДЛИНОЙ	10	
17	114143	ФИТИНГ – МУФТА, ГИДР. ЛИНИИ	2	
18	114142	ФИТИНГ – МУФТА, ГИДР. ЛИНИИ	1	
19	114140	ДЕРЖАТЕЛЬ	2	
20	114120	ФИТИНГ – МУФТА, ГИДР. ЛИНИИ	2	
21	49232	КРЕПЕЖНАЯ ДЕТАЛЬ – КАБЕЛЬНАЯ СТЯЖКА (БЕЛАЯ)	2	
22	49227	КРЕПЕЖНАЯ ДЕТАЛЬ – КАБЕЛЬНАЯ СТЯЖКА, ЗЕЛЕНАЯ	8	
23	40702	КРЕПЕЖНАЯ ДЕТАЛЬ – КАБЕЛЬНАЯ СТЯЖКА, КРАСНАЯ	5	
24	40701	КРЕПЕЖНАЯ ДЕТАЛЬ – КАБЕЛЬНАЯ СТЯЖКА, ЖЕЛТАЯ	3	

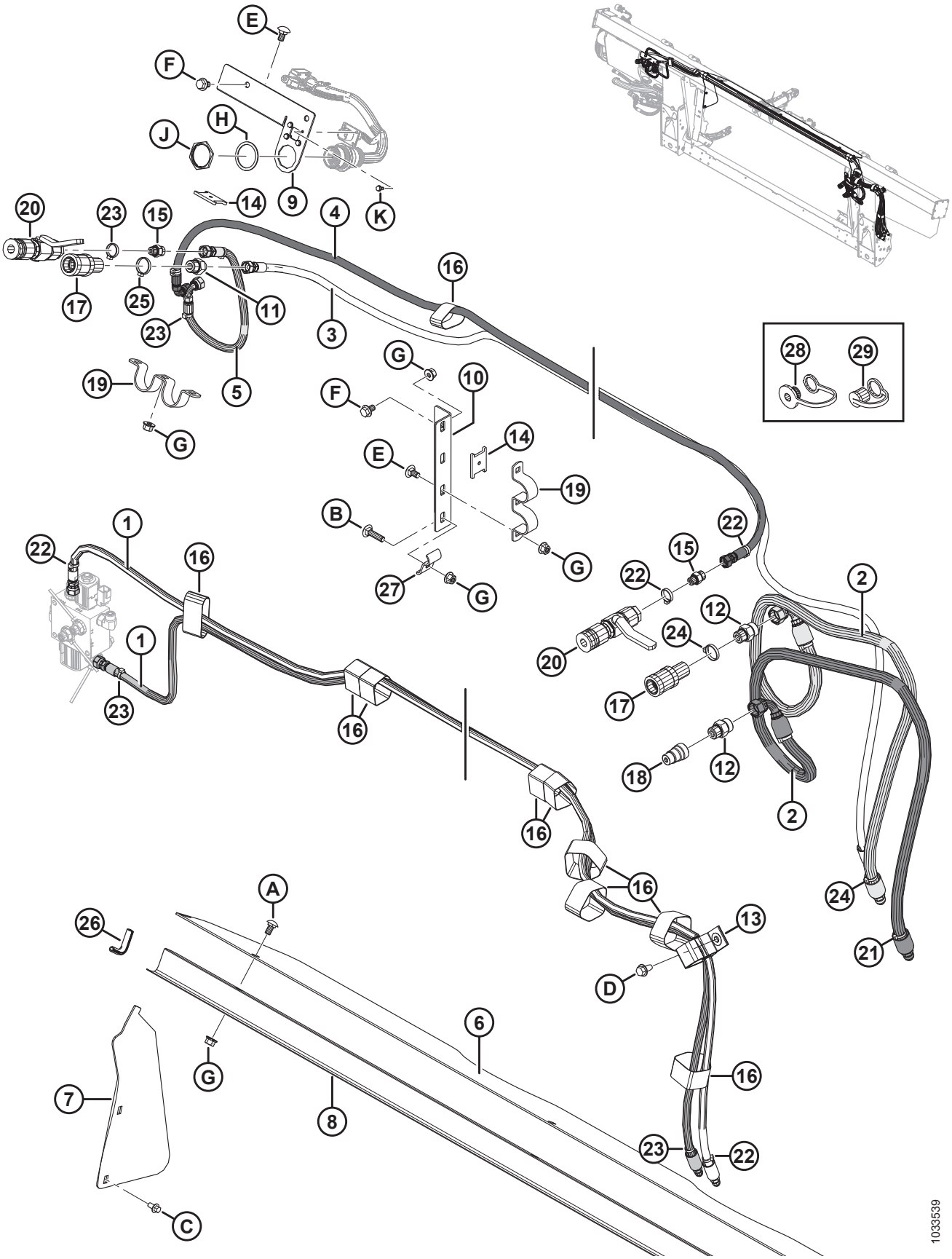
1033539

Ссылка	Номер детали	Описание	Кол-во	Серийный номер
25	**21763**	**КРЕПЕЖНАЯ ДЕТАЛЬ – КАБЕЛЬНАЯ СТЯЖКА, ЧЕРНАЯ**	**4**	
26	**42589**	**НАКЛАДКА**	**2**	
27	**29934**	**ДЕРЖАТЕЛЬ**	**1**	
28	**21858**	**ПЫЛЕЗАЩИТНАЯ ЗАГЛУШКА**	**2**	
29	**21856**	**КОЛПАЧОК – ПЫЛЕЗАЩИТНЫЙ**	**1**	
A	**184657**	**БОЛТ – С КРУГЛОЙ ГОЛОВКОЙ, КОРОТКИЙ, С КВАДРАТНЫМ ПОДГОЛОВНИКОМ M10 × 1,5 × 20-8,8-AA1J**		
B	**152732**	**БОЛТ – С КРУГЛОЙ ГОЛОВКОЙ, С КВАДРАТНЫМ ПОДГОЛОВНИКОМ, M10 × 1,5 × 40-8,8-AA1J**		
C	**136485**	**БОЛТ – ФЛАНЦЕВЫЙ, С ШЕСТИГР. ГОЛОВКОЙ, РЕЗЬБА ПО ВСЕЙ ДЛИНЕ M8 × 1,25 × 16-8,8-AA1J**		
D	**136209**	**ВИНТ – С ШЕСТИГРАННОЙ ГОЛОВКОЙ, С ШАЙБОЙ, M10 X 1,5 X 20-450HV**		
E	**136178**	**БОЛТ – С КРУГЛОЙ ГОЛОВКОЙ, С КВАДРАТНЫМ ПОДГОЛОВНИКОМ, M10 × 1,5 × 20-8,8-AA1J**		
F	**136151**	**БОЛТ – ФЛАНЦЕВЫЙ, С ШЕСТИГР. ГОЛОВКОЙ, РЕЗЬБА ПО ВСЕЙ ДЛИНЕ M10 × 1,5 × 16-8,8-A1L**		
G	**135799**	**ГАЙКА – ФЛАНЦЕВАЯ, ШЕСТИГРАННАЯ, КОНТР., M10 × 1,5-10**		
H	**134011**	**ШАЙБА – СТОПОРНАЯ, ПРУЖИННАЯ, DEUTSCH HD, РАЗМЕР 24**		
J	**134010**	**ГАЙКА – ПАНЕЛЬ, HD30, РАЗМЕР 24**		
K	**42292**	**ВИНТ - САМОНАРЕЗН. ШЕСТИГ. ГОЛ, С БУРТИКОМ ПОД ГОЛОВКОЙ, КЛАСС 10 X 1/2-GR5-AA1T**		

128 Серия John Deere 60/70 S/T – пакет полной комплектации гидравлического оборудования

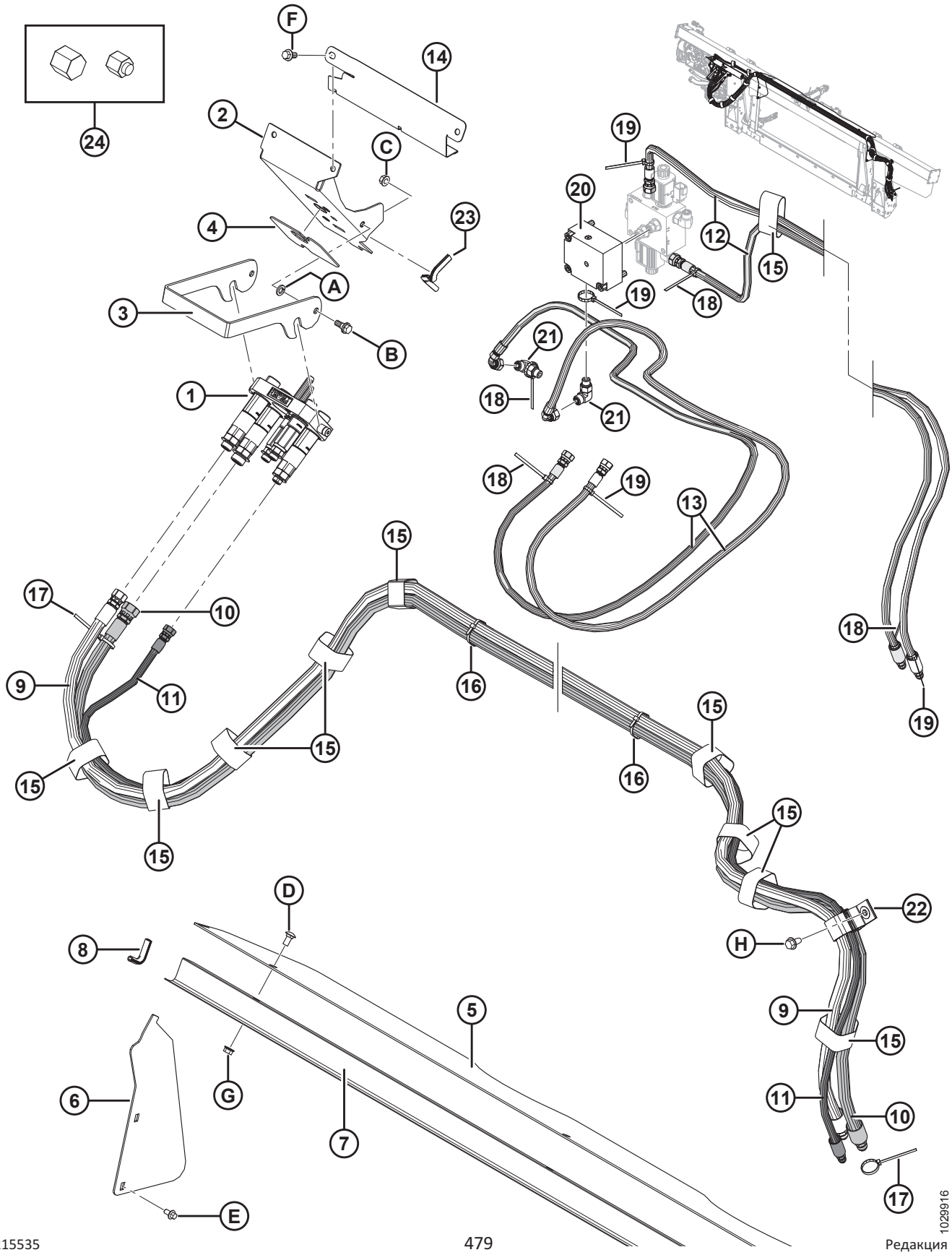

ПРИМЕЧАНИЕ:

Некоторые комплекты дооснащения могут поставляться с многоканальной муфтой Parker (не продается отдельно). Детали для обслуживания многоканальных муфт Parker включают в себя пластину в сборе (MD № 182182), три охватывающие муфты 1/2 дюйма (MD № 184460), две муфты 3/8 дюйма (MD № 191704), комплект уплотнений 1/2 дюйма (MD № 129860), комплект уплотнений 3/8 дюйма (MD № 129859), два фитинга (MD № 191705), фитинг (MD № 184461), фитинг (MD № 184463), две втулки (MD № 182181), переходной фитинг (MD № 184462) и два винта (MD № 184524). Детали для обслуживания многоканальной муфты Parker **НЕ** взаимозаменяемы с деталями для обслуживания многоканальной муфты Faster (MD № 279718). Для замены всей многоканальной муфты закажите многоканальную муфту Faster (MD № 279718).

Ссылка	Номер детали	Описание	Кол-во	Серийный номер
1	279718	МУФТА – МНОГОЦЕЛЕВАЯ JD (FASTER)	1	
	294097	КОМПЛЕКТ – ПЛАСТИНА МУФТЫ В СБОРЕ, JD (FASTER) [390]		
	279011	КОМПЛЕКТ – МУФТА 3/8 В КОМПЛЕКТЕ С 3/8 ДЮЙМ. ФИТИНГ, **КРАСНО-ЗЕЛЕНЫЙ** (FASTER) [390]	**2**	
	279012	КОМПЛЕКТ – МУФТА 9/16 В КОМПЛЕКТЕ С 5/8 ДЮЙМ. ФИТИНГ, **ЖЕЛТЫЙ** (FASTER) [390]	**1**	
	279013	КОМПЛЕКТ – МУФТА 9/16 В КОМПЛЕКТЕ С 1/2 ДЮЙМ. ФИТИНГ, **БЕЛЫЙ** (FASTER) [390]	**1**	
	279014	КОМПЛЕКТ – МУФТА 9/16 В КОМПЛЕКТЕ С 3/8 ДЮЙМ. ФИТИНГ, **СИНИЙ** (FASTER) [390]	**1**	
	279034	УПЛОТНЕНИЕ - МУФТА 3/8 (FASTER) [390]		
	279035	УПЛОТНЕНИЕ - МУФТА 9/16 (FASTER) [390]		
2	213264	КРОНШТЕЙН – МУФТА, JD	1	
3	248960	ЗАЩЕЛКА – КРОНШТЕЙН МУФТЫ	1	
4	129149	НАКЛАДКА – РЕЗИНОВАЯ	1	
5	276285	КРЫШКА – ПОДАЮЩЕГО ШНЕКА, ВЕРХН.	1	
6	276284	КРЫШКА – ПОДАЮЩЕГО ШНЕКА, БОК.	2	
7	156725	КРЫШКА – ШЛАНГ	1	
8	42589	МОЛДИНГ	2	
9	287860	ШЛАНГ – ГИДР., ПРИВОД МОТОВИЛА (JD)	1	
10	287312	ШЛАНГ – ГИДР., ПРИВОД МОТОВИЛА (JD)	1	
11	287863	ШЛАНГ – ГИДР., ПОДЪЕМ МОТОВИЛА (JD)	1	
12	287861	ШЛАНГ – ГИДР., МЕХАНИЗМ ПРОДОЛЬНОГО ПЕРЕМЕЩЕНИЯ МОТОВИЛА (JD)	2	
13	287862	ШЛАНГ – ГИДР., МЕХАНИЗМ ПРОДОЛЬНОГО ПЕРЕМЕЩЕНИЯ МОТОВИЛА (JD)	2	

390. Деталь для обслуживания только многоканальной муфты Faster (MD №279718). **НЕ** взаимозаменяемы с деталями для обслуживания многоканальной муфты Parker (не продается отдельно).

СЕРИЯ JOHN DEERE 60/70 S/T – ПАКЕТ ПОЛНОЙ КОМПЛЕКТАЦИИ ГИДРАВЛИЧЕСКОГО ОБОРУДОВАНИЯ

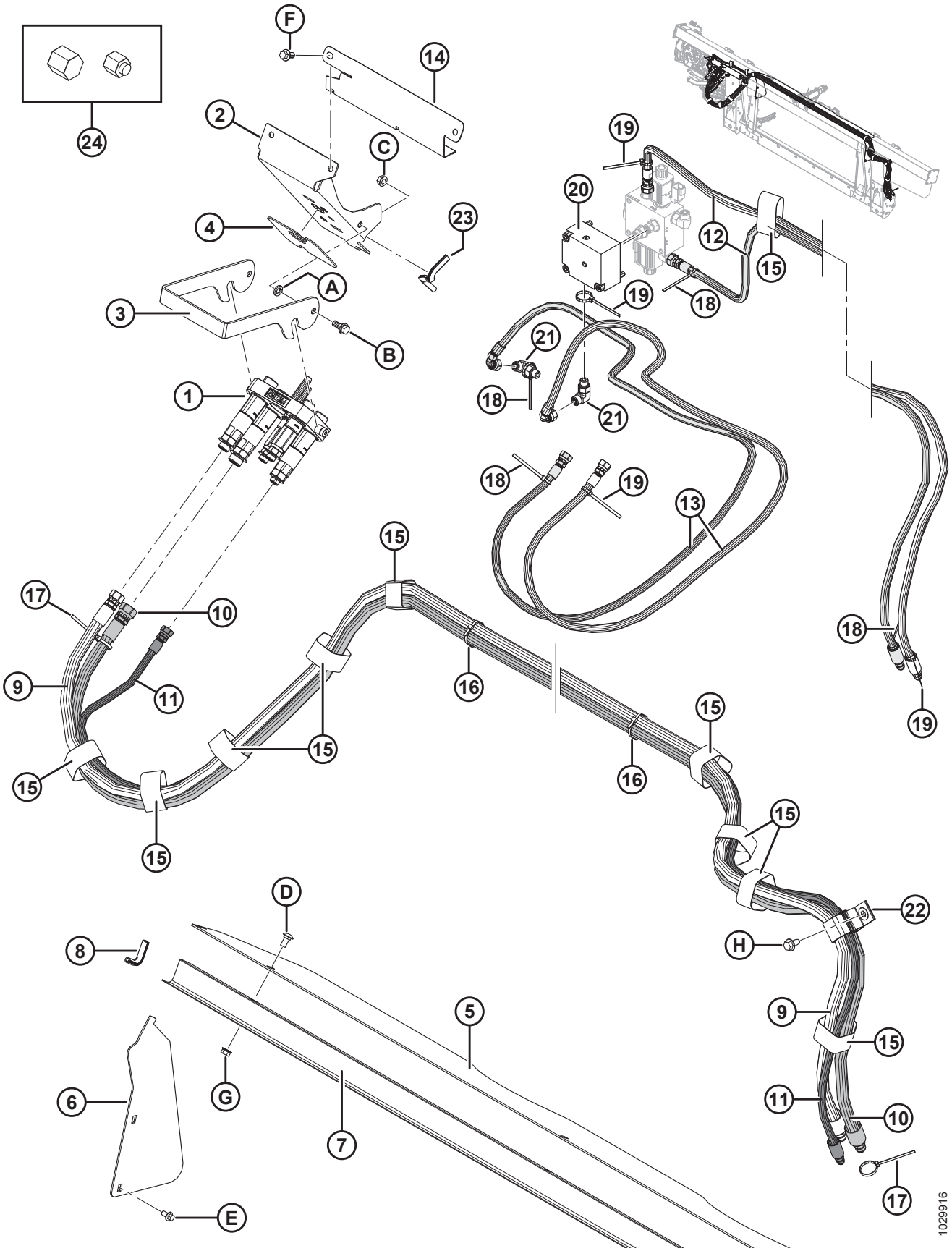

Ссылка	Номер детали	Описание	Кол-во	Серийный номер
14	213965	КРЫШКА – ШЛАНГ	1	
15	135444	КРЕПЛЕНИЕ – РЕМЕННОЙ ХОМУТ 6 ДЮЙМОВ ДЛИНА	11	
16	21763	КРЕПЛЕНИЕ – КАБЕЛЬНАЯ СТЯЖКА (ЧЕРНАЯ)	3	
17	40701	КРЕПЛЕНИЕ – КАБЕЛЬНАЯ СТЯЖКА (ЖЕЛТАЯ)	2	
18	40702	КРЕПЛЕНИЕ – КАБЕЛЬНАЯ СТЯЖКА (КРАСНАЯ)	5	
19	49227	КРЕПЕЖНАЯ ДЕТАЛЬ – КАБЕЛЬНАЯ СТЯЖКА (ЗЕЛЕНАЯ)	5	
20	**335342**	**КЛАПАН – ОБРАТНЫЙ**	**1**	
	279228	КЛАПАН – ВСТАВНОЙ, ОБРАТНЫЙ РО		
	163184	**УПЛОТНИТЕЛЬНОЕ КОЛЬЦО (2020 ГОД И РАНЕЕ)** [391]		**–396189**
	320284	**УПЛОТНИТЕЛЬНОЕ КОЛЬЦО – 2,38 × 20,64**		**396190–**
	220959	КОМПЛЕКТ УПЛОТНЕНИЯ		
	184711	**ШАЙБА ПЛОСКАЯ СТАНД. M10-200HV-AA1J**		
21	136095	ФИТИНГ – КОЛЕНО 90° ГИДР. ЛИНИИ	2	
22	163598	РЕМЕНЬ – С ЛИПУЧКОЙ, ПОДВЕСНОЙ	1	
23	42074	МОЛДИНГ	1	
24	108233	КРЫШКА – 1/2 ДЮЙМА ТРУБА (ТОЛЬКО ДЛЯ ПЕРЕВОЗКИ)	2	
	30813	КРЫШКА – 3/8 ДЮЙМА ТРУБКА С РАСТРУБОМ 37 ГРАДУСОВ (ТОЛЬКО ДЛЯ ПЕРЕВОЗКИ)	3	
A	18652	ШАЙБА – ОБЫЧН. СТОПОРНАЯ 7/16 ДЮЙМА НОМ. ВД ОЦИНК.		
B	27647	БОЛТ – С ЗАПЛЕЧИКОМ		
C	30228	ГАЙКА – ФЛАНЦ., DT, ГЛАДКИЙ ТОРЕЦ 0,375-16 UNC		
D	184657	БОЛТ – RHSSN M10 × 1,5 × 20-8,8-A3L		
E	136485	БОЛТ – ФЛАНЦЕВЫЙ, С ШЕСТИГР. ГОЛОВКОЙ, TFL M8 × 1,25 × 16-8,8-A3L		
F	152655	БОЛТ – С ШЕСТИГР. ГОЛОВКОЙ, ФЛАНЦЕВЫЙ, M10 × 1,5 × 20-8,8-A3L		
G	135799	ГАЙКА – ФЛАНЦЕВАЯ, ШЕСТИГРАННАЯ, СТОПОРНАЯ, M10 × 1,5-10-A3L		
H	136209	ВИНТ – С БУРТИКОМ ПОД ШЕСТИГР. ГОЛОВКОЙ M10 × 1,5 × 20-450HV-A3L		

391. Деталь для обслуживания только для агрегатов, изготовленных в 2020 модельном году и ранее. Для узлов, изготовленных в 2021 модельном году и позже, или для агрегатов, обслуживаемых с распределителем MD № 335342, закажите уплотнительное кольцо MD № 320284.

129 Серия John Deere 50 – дооснащение гидравлического оборудования

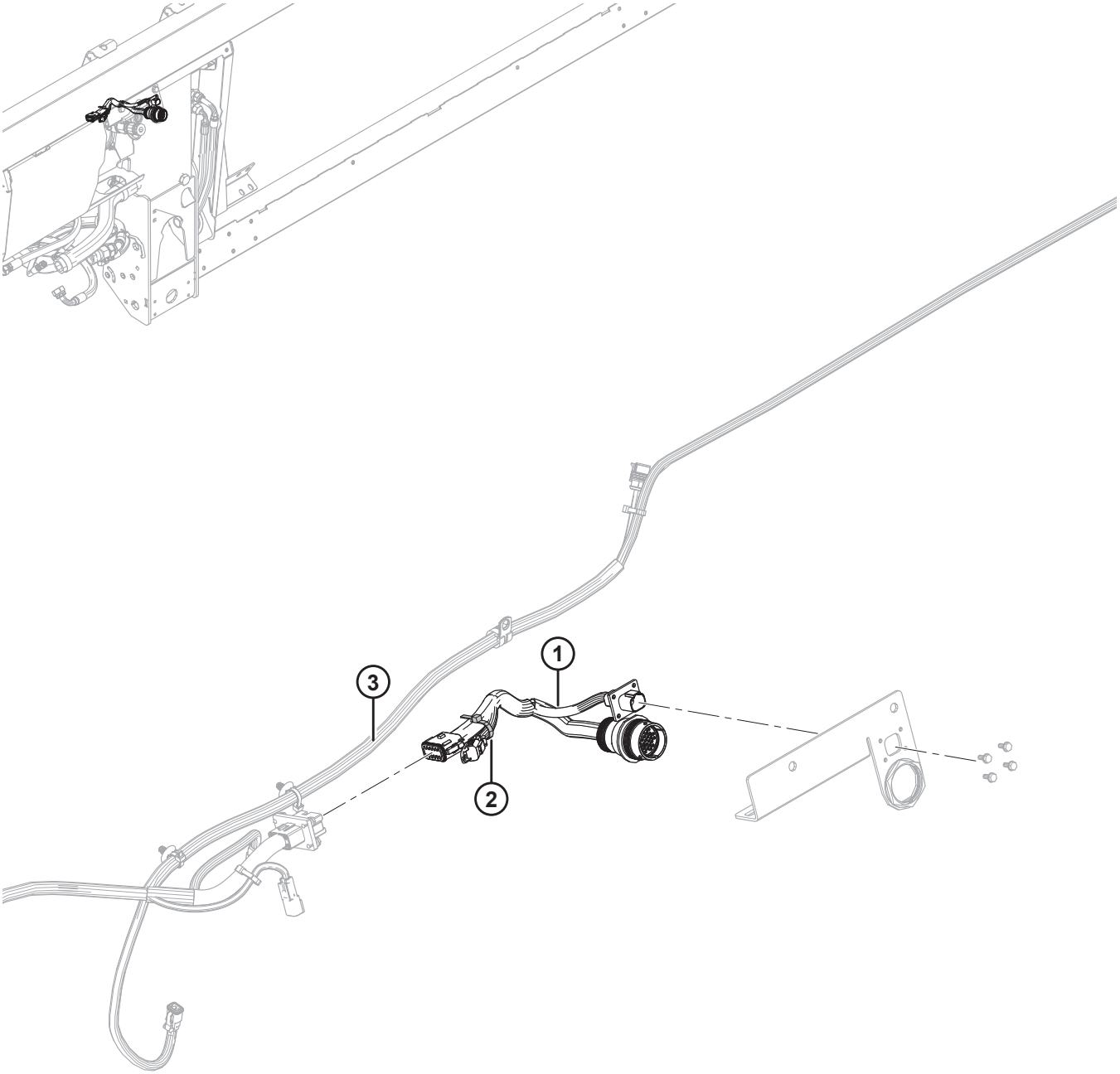

1033540

ПРИМЕЧАНИЕ:

Конкретные детали жгута проводов см. в каталоге деталей электрических разъемов (MD № 169641).

Ссылка	Номер детали	Описание	Кол-во	Серийный номер
1	**337168**	**ЖГУТ ПРОВОДОВ – FM100, ДООСНАЩЕНИЕ, JD50**	**1**	
	134948	**ПЫЛЕЗАЩИТНЫЙ КОЛПАЧОК – «НЕМЕЦКИЙ», HDP20**	**1**	
	134746	**РАЗЪЕМ - КОЛПАЧОК, ЗАГЛУШКА, 12 ГНЕЗД**	**1**	
2	**21763**	**КРЕПЕЖНАЯ ДЕТАЛЬ – КАБЕЛЬНАЯ СТЯЖКА, ЧЕРНАЯ**	**1**	
3	**REF**	**ЖГУТ ПРОВОДОВ – FM100, ОСНОВНОЙ**	**1**	

130 Серия John Deere 60/70 S/T – пакет полной комплектации электрического оборудования

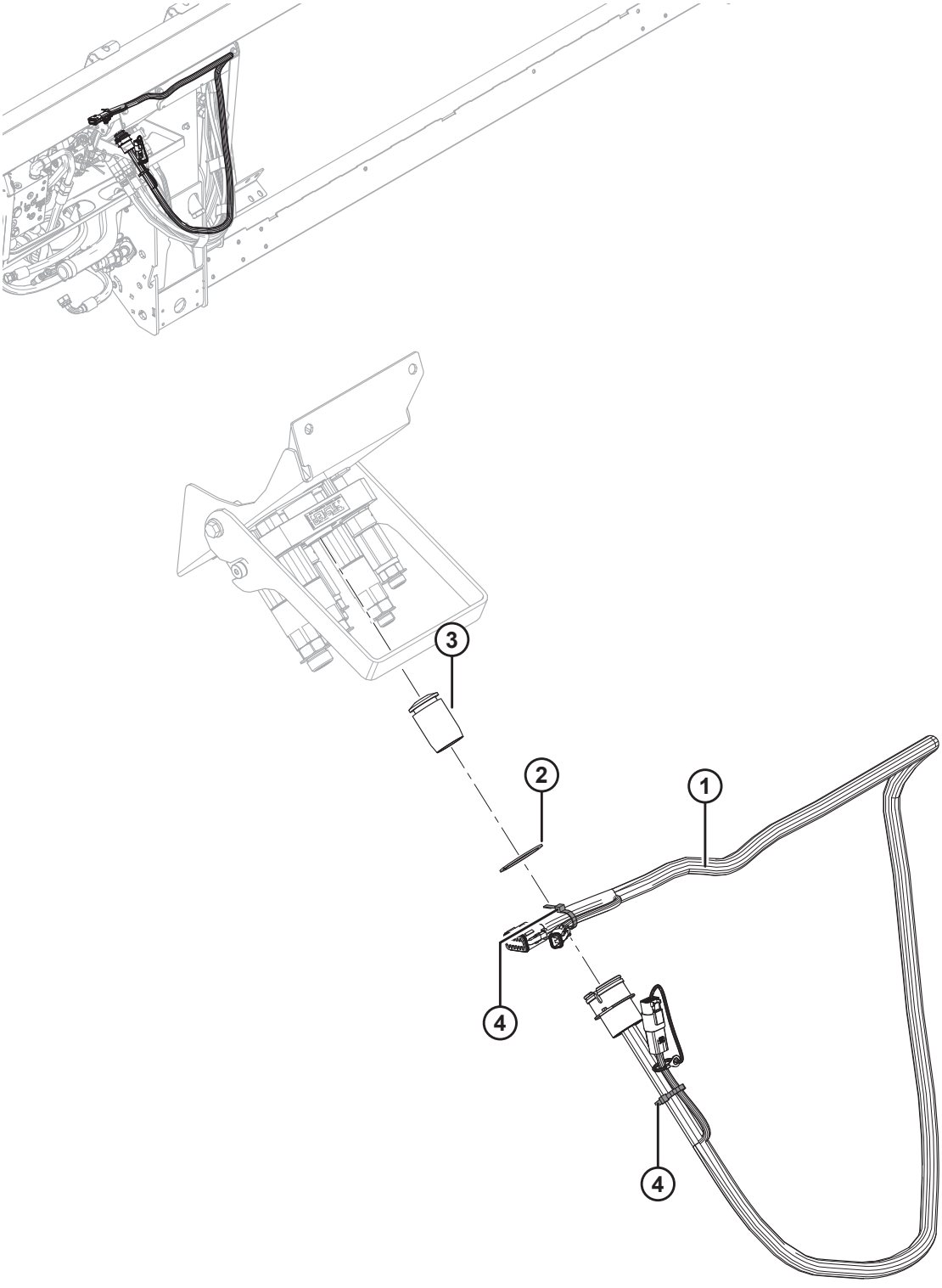

1020077

ПРИМЕЧАНИЕ:

Конкретные детали жгута проводов см. в каталоге деталей электрических разъемов (MD № 169641).

Ссылка	Номер детали	Описание	Кол-во	Серийный номер
1	258107	ЖГУТ ПРОВОДОВ – FM100, ПАКЕТ ПОЛНОЙ КОМПЛЕКТАЦИИ, JOHN DEERE	1	
	134741	КОЛПАЧОК – ЗАГЛУШКА, «НЕМЕЦКИЙ», DT, 2 ПОЗ.	1	
	134746	**РАЗЪЕМ - КОЛПАЧОК, ЗАГЛУШКА, 12 ГНЕЗД**	**1**	
2	135267	КОЛЬЦО – ПЕРЕВЕРНУТОЕ, ВНЕШ., СТОПОРНОЕ	1	
3	129148	ПРОБКА – РЕЗИНОВАЯ	1	
4	21763	КРЕПЛЕНИЕ – КАБЕЛЬНАЯ СТЯЖКА (ЧЕРНАЯ)	2	

131 Versatile – модернизация системы электрооборудования

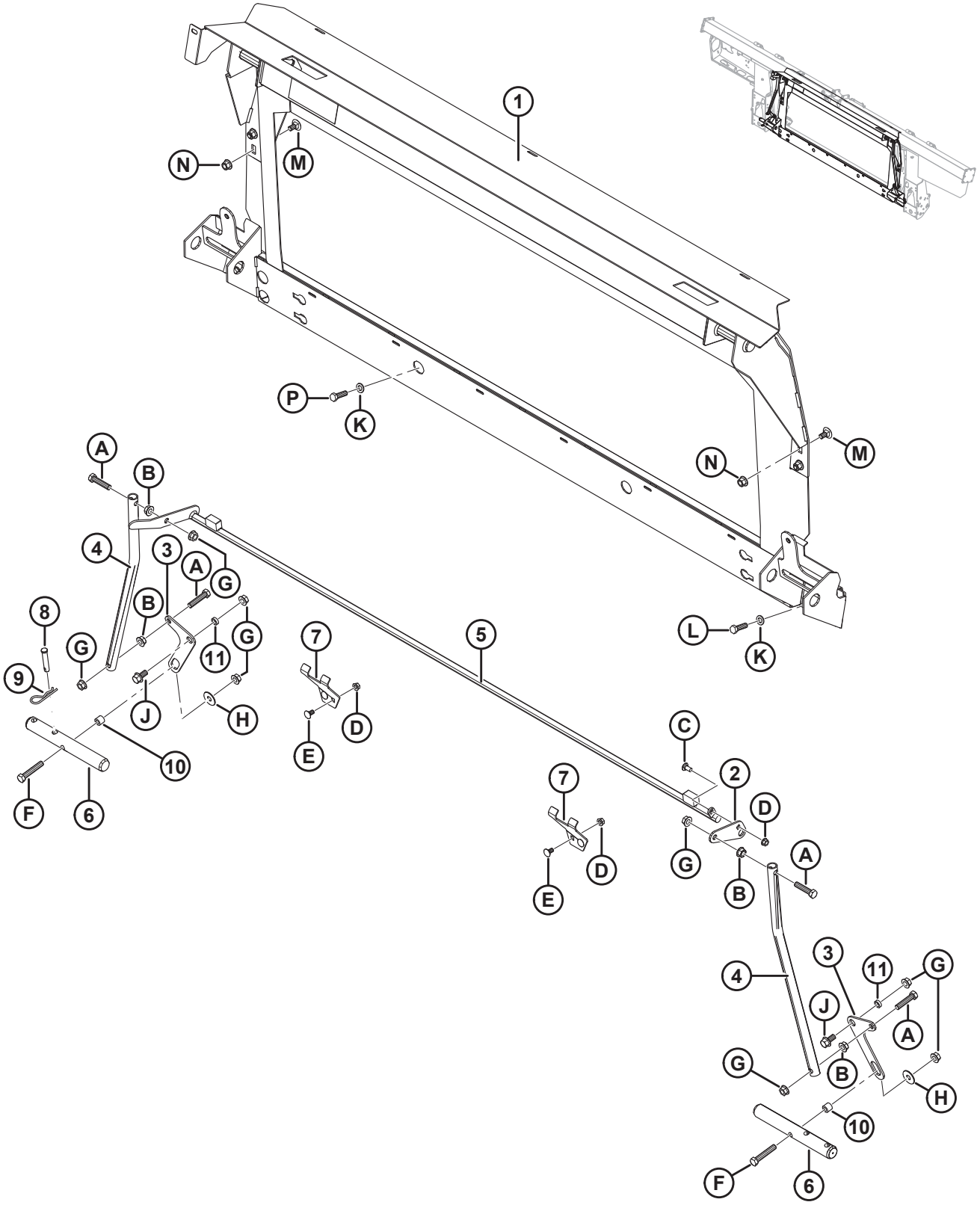

Ссылка	Номер детали	Описание	Кол-во	Серийный номер
	B6479	ПАКЕТ ПЕРЕОБОР. – VERSATILE [392]		
1	304788	РАМКА НАКЛОННОЙ КАМЕРЫ – LEXION	1	
2	156784	РЫЧАГ	1	
3	304669	РЫЧАГ – ШАРНИРН.	2	
4	156783	ТРУБА – ТЯГА	2	
5	304980	СВАРНАЯ КОНСТРУКЦИЯ ЗАЩЕЛКИ	1	
6	133138	ВАЛ	2	
7	245246	ОПОРА – СТОПОР УСТРОЙСТВА БЛОКИРОВКИ	2	
8	19809	ШТИФТ – С ОТВЕРСТИЕМ ПОД ШПЛИНТ	1	
9	13125	ЧЕКА	1	
10	156780	ВТУЛКА	2	
11	133439	ПРОСТАВКА – НД 0,75 × 0,120 ДЮЙМА. СТЕНКА	2	
A	30833	БОЛТ – ШЕСТИГР. ГОЛОВКА 1/2 NC × 2,25 ПОЛНАЯ РЕЗЬБА GR5 ОЦИНК.		
B	21383	ГАЙКА – ФЛАНЦ. 0,500-13 UNC (С ЗАЗУБР. НА ТОРЦЕ)		
C	21863	БОЛТ – RHSSN 3/8 NC × 0,75 ДЛ. GR5 ОЦИНК.		
D	30228	ГАЙКА – ФЛАНЦ., DT, ГЛАДКИЙ ТОРЕЦ 0,375-16 UNC		
E	21472	БОЛТ – С КРУГЛОЙ ГОЛОВКОЙ И КВАДРАТНЫМ ПОДГОЛОВКОМ 3/8-16 × 0,75, GR5		
F	21880	БОЛТ – НН 1/2 NC × ДЛИНОЙ 2,75 GR5, ОЦИНК.		
G	50186	ГАЙКА – ФЛАНЦ. СТОПОРНАЯ ГЛАДК. ТОРЕЦ DT 0,500-13 UNC GR5		
H	32247	ШАЙБА – ПЛОСКАЯ		
J	21449	БОЛТ – ШЕСТИГР. ГОЛОВКА ФЛАНЦЕВ. (С ЗАЗУБР.) 1/2 NC × 1,0 GR5 ОЦИНК.		
K	184714	ШАЙБА – ПЛОСКАЯ СТАНД. M12–300HV-A3L		
L	184669	БОЛТ – С ШЕСТИГР. ГОЛОВКОЙ M12 × 1,75 × 40-8,8-A3L		
M	136625	БОЛТ – С ШЕСТИГР. ГОЛОВКОЙ С ЗАЗУБРЕННЫМ ФЛАНЦЕМ, M12 × 1,75 × 25 × SPCL-100-AA1J		

392. Комплект переоборудования Versatile включает копирующий модуль, комплекты переоборудования гидравлической и электрической систем, требуемого для полной комплектации отдельного FM100 или для модернизации до установленного на заводе FM100. Комплекты можно приобрести только через отдел комплексных товаров.

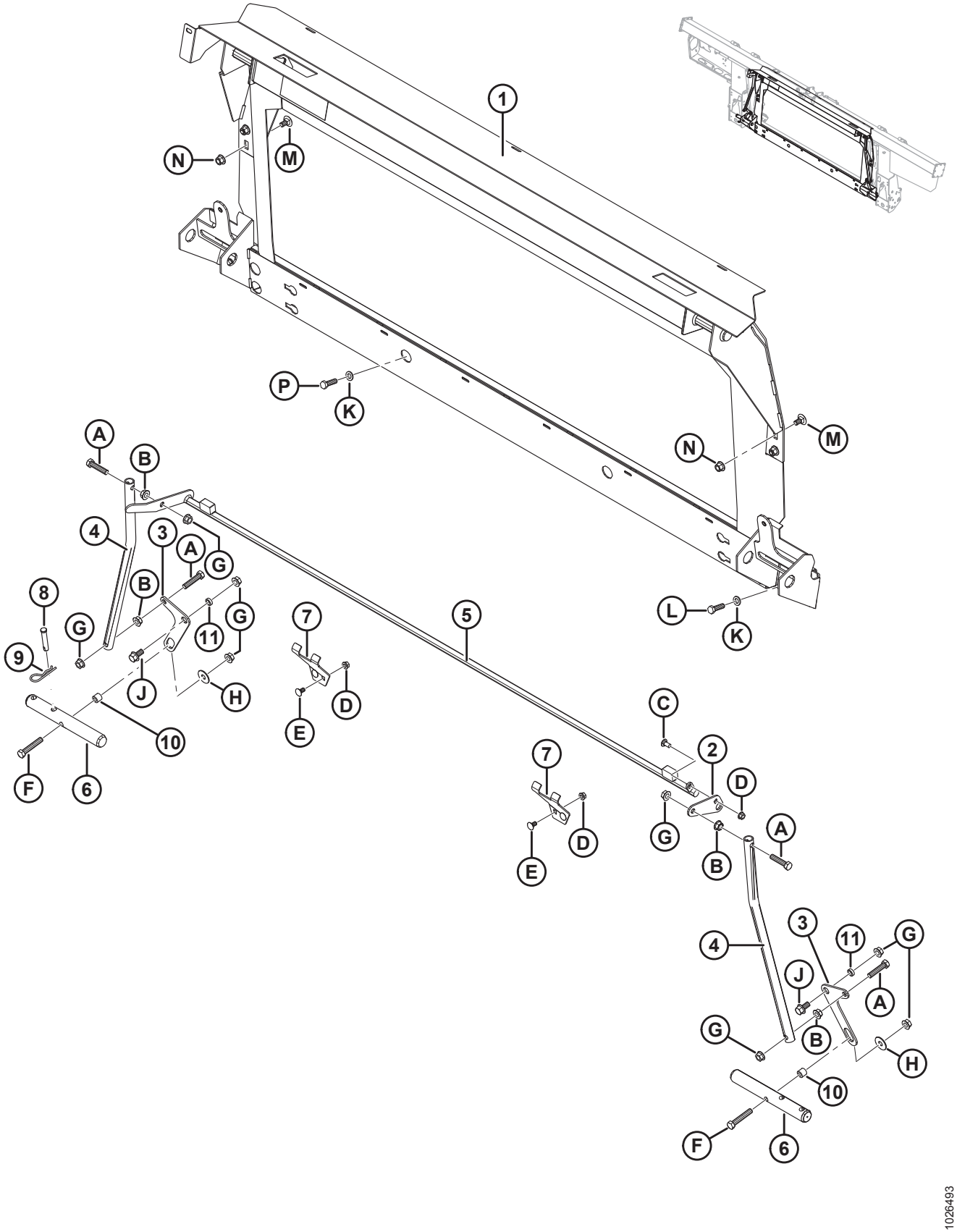
1
N
M
P
K
A
B
4
3
A
G
B
8
G
11
G
9
J
H
10
F
6
7
D
E
5
C
2
D
7
D
E
G
B
A
4
3
11
G
J
A
G
B
H
10
F
6
1026493

Ссылка	Номер детали	Описание	Кол-во	Серийный номер
N	136431	ГАЙКА – ФЛАНЦЕВАЯ, ШЕСТИГРАННАЯ, СТОПОРНАЯ, M12 × 1,75-10-A3L		
P	152730	БОЛТ – С ШЕСТИГР. ГОЛОВКОЙ TFL M12 × 1,75 × 35-10,9-AA1J		

132 Versatile – модернизация системы электрооборудования

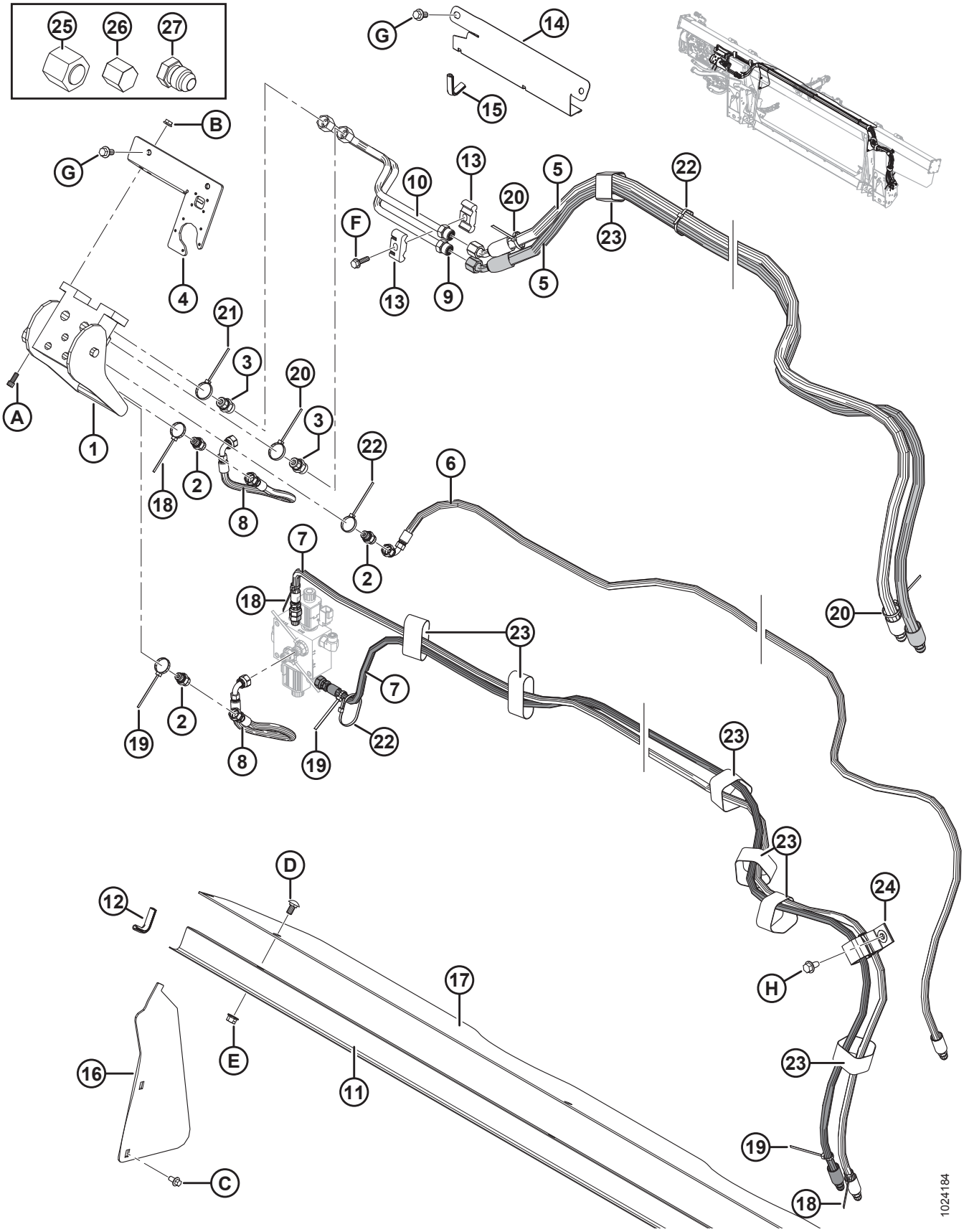

Ссылка	Номер детали	Описание	Кол-во	Серийный номер
1	153151	МУФТА – МНОГОЦЕЛЕВАЯ	1	
	129800	КРЫШКА – КОМПЛЕКТ		
	129801	ЗАЩЕЛКА – КОМПЛЕКТ КНОПКИ		
	129976	МУФТА – 1/4 ДЮЙМА		
	129977	МУФТА – 3/8 ДЮЙМА		
2	252694	ФИТИНГ – ПЕРЕХОДНИК, ДИАФРАГМА 0,052	3	
	50219	УПЛОТНИТЕЛЬНОЕ КОЛЬЦО – № 6 ORB		
	135865	УПЛОТНИТЕЛЬНОЕ КОЛЬЦО – № 6 ORFS (ТОРЦОВОЕ УПЛОТНИТЕЛЬНОЕ КОЛЬЦО)		
3	135780	ФИТИНГ – ПЕРЕХОДНИК	2	
	44209	УПЛОТНИТЕЛЬНОЕ КОЛЬЦО – № 8 ORB		
	135866	УПЛОТНИТЕЛЬНОЕ КОЛЬЦО – № 8 ORFS (ТОРЦОВОЕ УПЛОТНИТЕЛЬНОЕ КОЛЬЦО)		
4	301693	КОМПЛЕКТ – КРЫШКА ЭЛЕКТРООБОРУДОВАНИЯ CNH	1	
5	213182	ШЛАНГ – ГИДР., ПРИВОД МОТОВИЛА	2	
6	213184	ШЛАНГ – ГИДР., ПОДЪЕМ МОТОВИЛА	1	
7	213350	ШЛАНГ – ГИДР., МЕХАНИЗМ ПРОДОЛЬНОГО ПЕРЕМЕЩЕНИЯ МОТОВИЛА	2	
8	213354	ШЛАНГ – ГИДР., МЕХАНИЗМ ПРОДОЛЬНОГО ПЕРЕМЕЩЕНИЯ	2	
9	213204	ЛИНИЯ – НАПОРНАЯ, ПРИВОД МОТОВИЛА	1	
10	213205	ЛИНИЯ – ВОЗВРАТНАЯ, ПРИВОД МОТОВИЛА	1	
11	156725	КРЫШКА – ШЛАНГ	1	
12	42589	МОЛДИНГ	2	
13	37167	ХОМУТ	2	
14	213965	КРЫШКА – ШЛАНГ (2016 И ПРЕДШЕСТВУЮЩИЕ ГОДЫ ВЫПУСКА)	1	–301189
15	194082	НАКЛАДКА (2016 И ПРЕДШЕСТВУЮЩИЕ ГОДЫ ВЫПУСКА)	1	–301189
16	276284	КРЫШКА – ПОДАЮЩЕГО ШНЕКА, БОК.	2	
17	276285	КРЫШКА – ПОДАЮЩЕГО ШНЕКА, ВЕРХН.	1	
18	49227	КРЕПЛЕНИЕ – КАБЕЛЬНАЯ СТЯЖКА (ЗЕЛЕНАЯ)	3	
19	40702	КРЕПЛЕНИЕ – КАБЕЛЬНАЯ СТЯЖКА (КРАСНАЯ)	3	
20	40701	КРЕПЛЕНИЕ – КАБЕЛЬНАЯ СТЯЖКА (ЖЕЛТАЯ)	3	
21	49232	КРЕПЛЕНИЕ – КАБЕЛЬНАЯ ОБВЯЗКА (БЕЛАЯ)	1	
22	21763	КРЕПЛЕНИЕ – КАБЕЛЬНАЯ СТЯЖКА (ЧЕРНАЯ)	7	

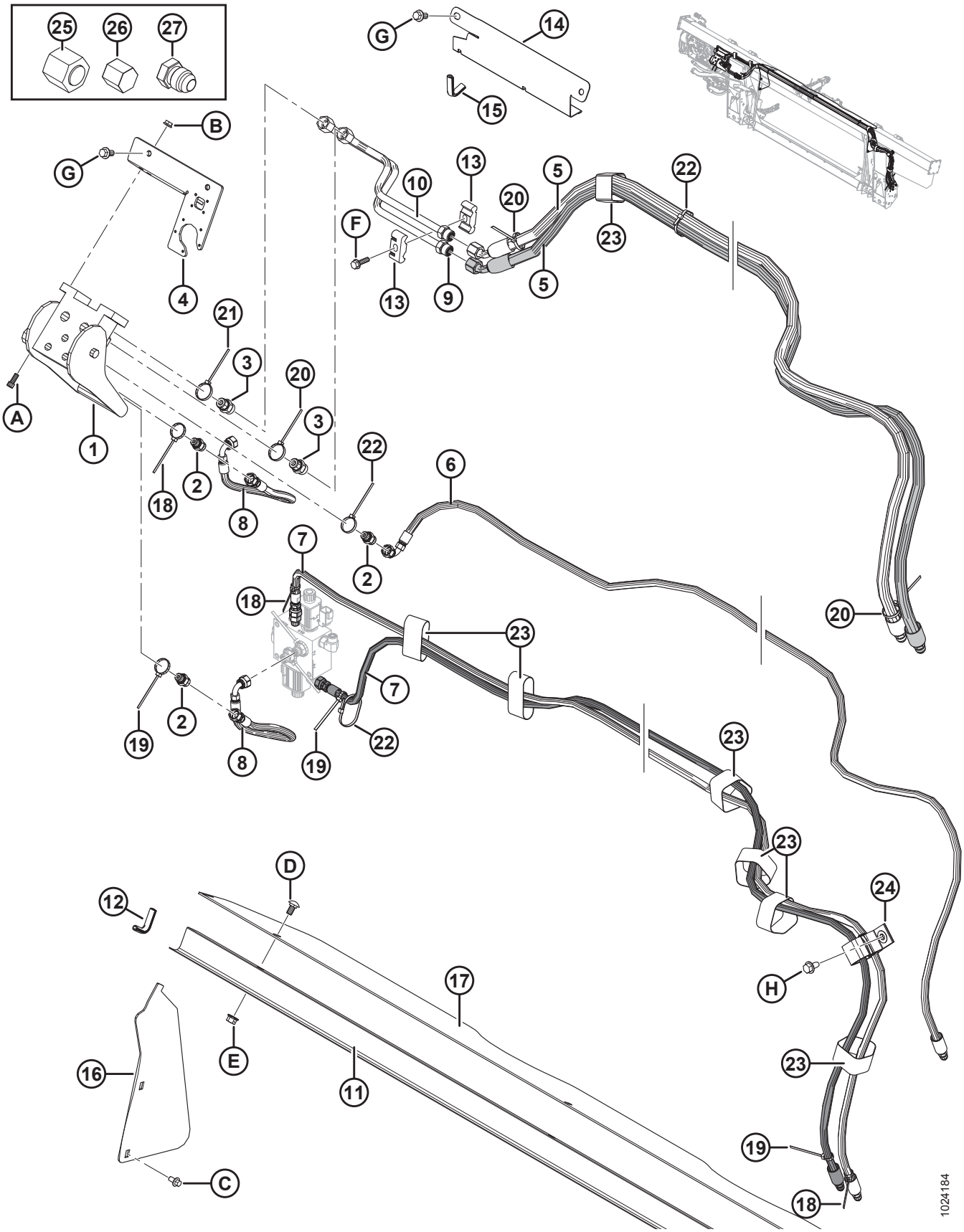
25
26
27
G
14
15
B
G
4
10
13
20
5
22
F
13
9
5
23
21
3
20
3
A
1
18
2
8
22
6
2
7
18
20
23
7
19
2
8
19
22
23
23
D
12
24
H
17
16
E
11
23
19
C
18
1024184

Ссылка	Номер детали	Описание	Кол-во	Серийный номер
23	135444	КРЕПЛЕНИЕ – РЕМЕННОЙ ХОМУТ 6 ДЮЙМОВ ДЛИНА	7	
24	163598	РЕМЕНЬ – С ЛИПУЧКОЙ, ПОДВЕСНОЙ	1	
25	136325	КРЫШКА – ГИДРОСИСТЕМЫ SAE 6, торцовые уплотнительные кольца (ORFS)	1	
26	108233	КРЫШКА – 1/2 ДЮЙМА ТРУБА (ТОЛЬКО ДЛЯ ПЕРЕВОЗКИ)	2	
	30813	КРЫШКА – 3/8 ДЮЙМА ТРУБКА С РАСТРУБОМ 37 ГРАДУСОВ (ТОЛЬКО ДЛЯ ПЕРЕВОЗКИ)	3	
27	50178	ЗАГЛУШКА – 3/8 ДЮЙМА ТРУБА (ТОЛЬКО ДЛЯ ПЕРЕВОЗКИ)	4	
A	135397	БОЛТ – ПОД ТОРЦОВЫЙ КЛЮЧ (ШЕСТИГР.) 5/16 NC × 3/4		
B	30280	ГАЙКА – ФЛАНЦ. БОК. ЗАМК. ГЛАДК. ТОРЕЦ 5/16 NC GR5 ОЦИНК.		
C	136485	БОЛТ – ФЛАНЦЕВЫЙ, С ШЕСТИГР. ГОЛОВКОЙ, TFL M8 × 1,25 × 16-8,8-A3L		
D	184657	БОЛТ – RHSSN M10 × 1,5 × 20-8,8-A3L		
E	135799	ГАЙКА – ФЛАНЦЕВАЯ, ШЕСТИГРАННАЯ, СТОПОРНАЯ, M10 × 1,5-10-A3L		
F	252655	БОЛТ – С ШЕСТИГР. ГОЛОВКОЙ, TFL M8 × 1,25 × 30-8,8-A3L		
G	152655	БОЛТ – С ШЕСТИГР. ГОЛОВКОЙ, ФЛАНЦЕВЫЙ, M10 × 1,5 × 20-8,8-A3L		
H	136209	ВИНТ – С БУРТИКОМ ПОД ШЕСТИГР. ГОЛОВКОЙ M10 × 1,5 × 20-450HV-A3L		

133 Versatile – модернизация системы электрооборудования

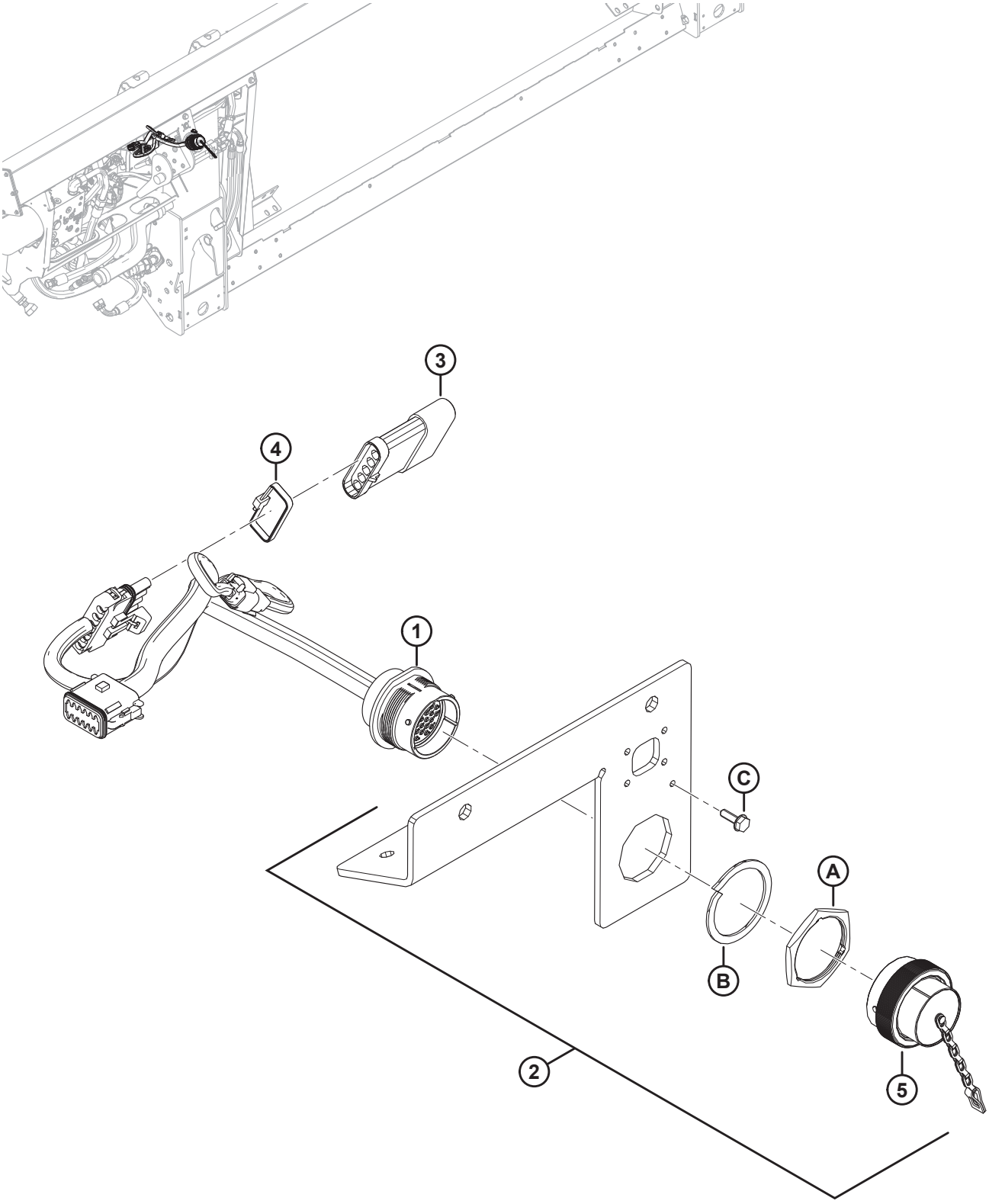

ПРИМЕЧАНИЕ:

Конкретные детали жгута проводов см. в каталоге деталей электрических разъемов (MD № 169641).

Ссылка	Номер детали	Описание	Кол-во	Серийный номер
1	213211	ЖГУТ ПРОВОДОВ – FM100, ПАКЕТ ПОЛНОЙ КОМПЛЕКТАЦИИ	1	
	134746	**РАЗЪЕМ - КОЛПАЧОК, ЗАГЛУШКА, 12 ГНЕЗД**	**1**	
2	301693	КОМПЛЕКТ – КРЫШКА ЭЛЕКТРООБОРУДОВАНИЯ CNH	1	
3	153933	РЕЗИСТОР – РАСПОЗНАВАНИЕ ЖАТКИ	1	
4	30753	КРЕПЛЕНИЕ – КАБЕЛЬНАЯ СТЯЖКА (ЧЕРНАЯ)	1	
5	134053	КОЛПАЧОК – ЗАГЛУШКА, HD30, РАЗМЕР 24	1	
A	134010	ГАЙКА – ПАНЕЛЬ, HD30, РАЗМЕР 24		
B	134011	ШАЙБА – СТОПОРНАЯ ПРУЖИНА, DEUTSCH HD, РАЗМЕР 24		
C	21947	ВИНТ – САМОНАРЕЗНОЙ С ШЕСТИГР. ГОЛОВКОЙ, КРЕСТ. ШЛИЦ, С БУРТИКОМ № 10 × 5/8, ОЦИНК.		

134 Комплекты переоборудования шнеков – пальцы и спирали шнеков

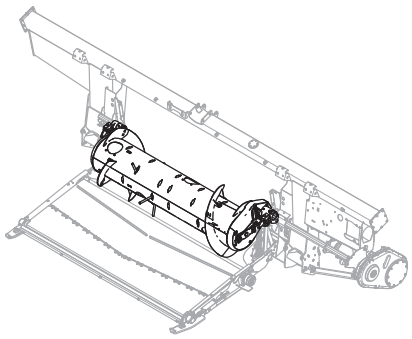

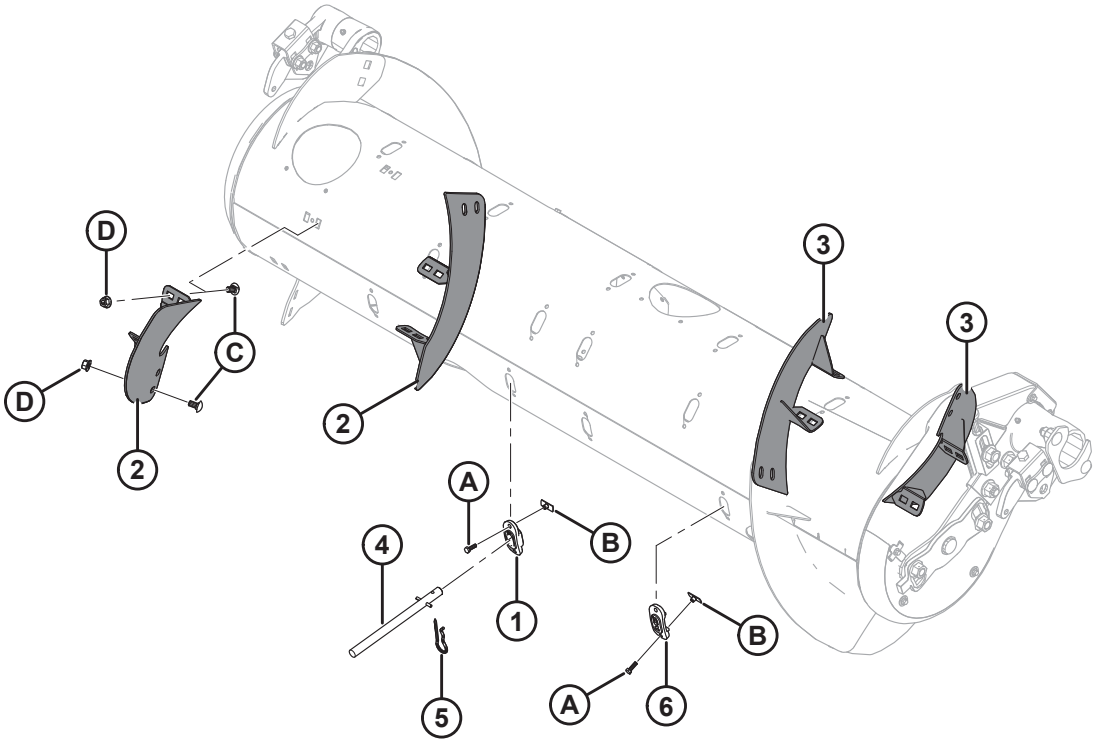

КОМПЛЕКТЫ ПЕРЕОБОРУДОВАНИЯ ШНЕКОВ – ПАЛЬЦЫ И СПИРАЛИ ШНЕКОВ

Ссылка	Номер детали	Описание	Кол-во	Серийный номер
	B6884	**КОМПЛЕКТ – ПЕРЕОБОРУДОВАНИЯ RTD, ТОЛЬКО ПАЛЬЦЫ** [393]		
	B6885	**КОМПЛЕКТ - ПЕРЕОБОРУДОВАНИЕ RTD, ПАЛЬЦЫ И ВИТКИ** [394]		
1	**337143**	**НАПРАВЛЯЮЩАЯ ПАЛЬЦА**	**4**	
2	287887	ВИТОК ШНЕКА, RTD – ПРАВ., СРЕДНИЙ (ИЗНОСОСТОЙКИЙ)	2	
3	287888	ВИТОК ШНЕКА, RTD – ЛЕВ., СРЕДНИЙ (ИЗНОСОСТОЙКИЙ)	2	
4	**337152**	**КОМПЛЕКТ – ПАЛЕЦ** [395]	**4**	
5	123180	ЧЕКА	4	
6	187137	ЗАГЛУШКА	8	
A	252703	БОЛТ – С ШЕСТИГР. ГОЛОВКОЙ, TFL M6 × 1 × 20 × SPCL-12,9-AA2L		
B	197263	ГАЙКА – ТРОЙНИК M6 × 1		
C	184657	БОЛТ – С КРУГЛОЙ ГОЛОВКОЙ, КОРОТКИЙ, С КВАДРАТНЫМ ПОДГОЛОВНИКОМ M10 × 1,5 × 20-8,8-A3L [396]		
D	135799	ГАЙКА – ФЛАНЦЕВАЯ, ШЕСТИГРАННАЯ, СТОПОРНАЯ, M10 × 1,5-10-A3L [396]		

393. Включает направляющую (MD № 337143), комплект пальцев (MD № 337152), чеку (MD № 123180), заглушку MD (№ 187137) и крепеж. Комплекты доступны только через отдел комплексных товаров.
394. В комплекте направляющая (MD № 337143), виток (MD № 287887/287888), комплект пальцев (MD № 337152), чека (MD № 123180) и крепеж. Комплекты доступны только через отдел комплексных товаров.
395. Включает цельный палец (не продается отдельно), подпружиненный штифт (MD № 7642), направляющую (MD № 337143) и инструкции.
396. Используется только в комплекте переоборудования пальцев и витков шнеков (MD № B6885).

135 Комплект переоборудования FM100 на D65

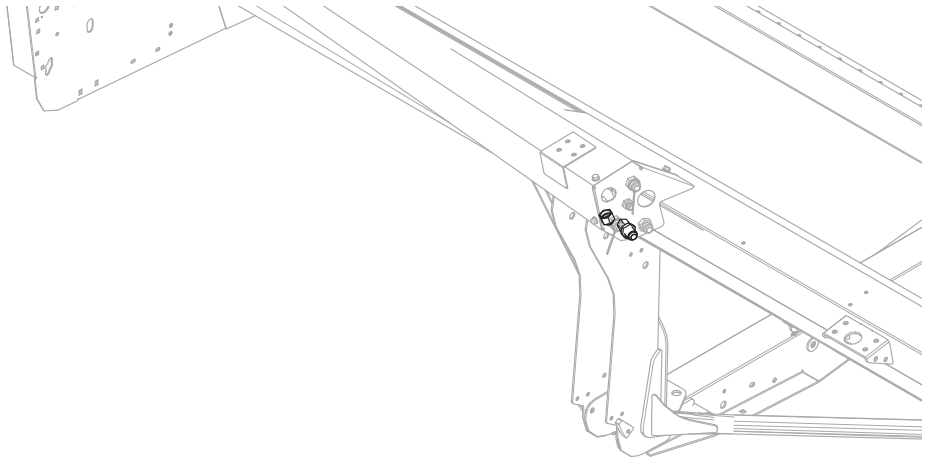

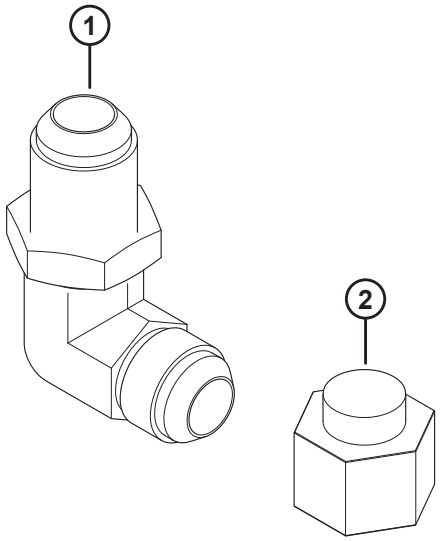

1024679

КОМПЛЕКТ ПЕРЕОБОРУДОВАНИЯ FM100 НА D65

Ссылка	Номер детали	Описание	Кол-во	Серийный номер
	295703	КОМПЛЕКТ – FM100 НА D65 [397]		
1	252210	ФИТИНГ – УГЛОВОЙ	1	
2	30999	КРЫШКА – 3/4 ДЮЙМА ТРУБКА С РАСТРУБОМ 37 ГРАДУСОВ	1	

397. Комплект переоборудования полотняной жатки для установки FM100 на D65. Комплект включает все перечисленные детали и инструкции.

136 Комплекты переоборудования шестеренчатых насосов

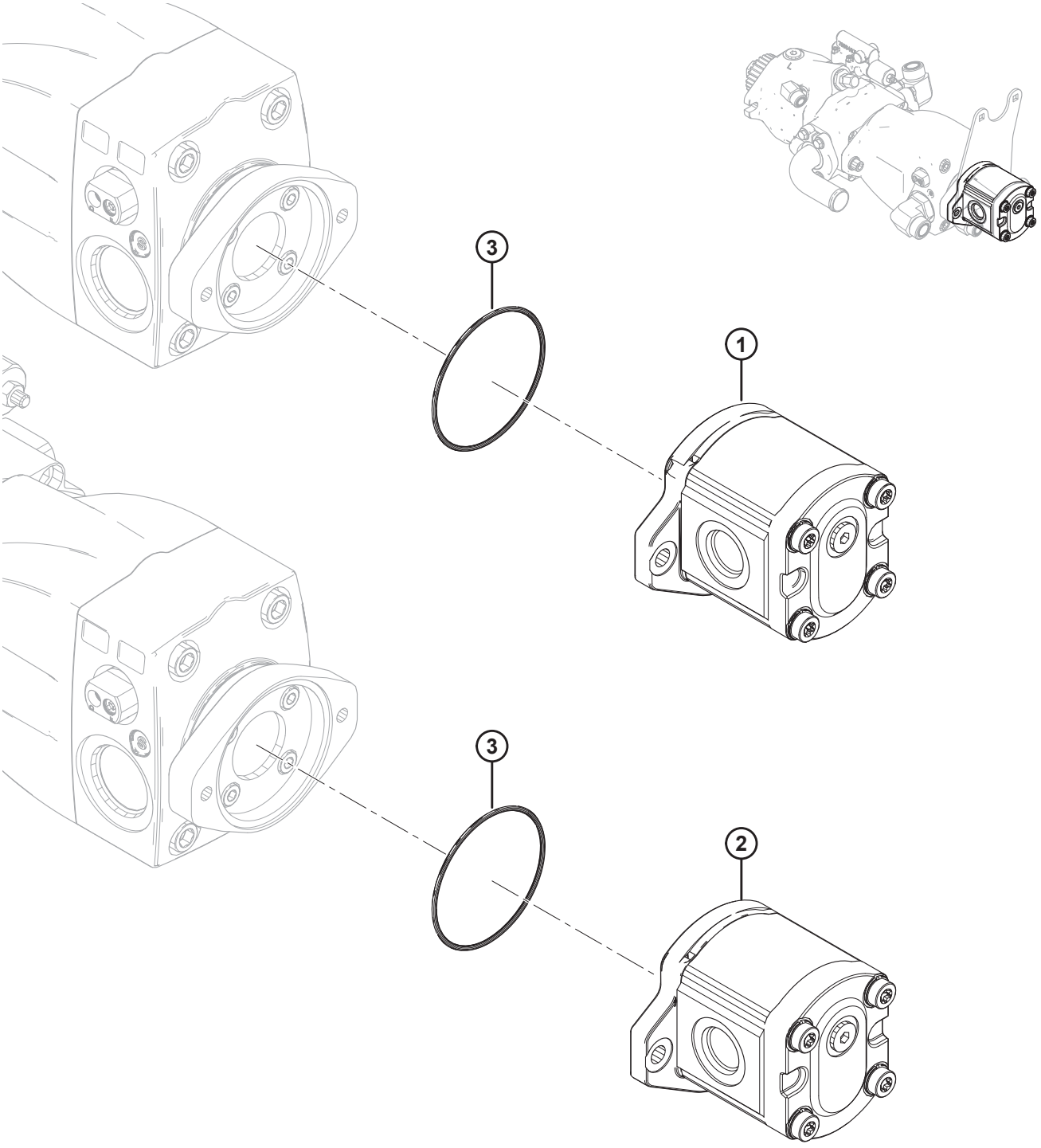

1027781

КОМПЛЕКТЫ ПЕРЕОБОРУДОВАНИЯ ШЕСТЕРЕНЧАТЫХ НАСОСОВ

Ссылка	Номер детали	Описание	Кол-во	Серийный номер
	B6193	КОМПЛЕКТ – ПЕРЕОБОРУДОВАНИЕ НАСОСА (CNH/CLAAS) [398]		
	B6194	КОМПЛЕКТ – ПЕРЕОБОРУДОВАНИЕ НАСОСОВ (JD/AGCO/ GLEANER) [399]		
1	187252	НАСОС – ШЕСТЕРЕННЫЙ, 16 КУБ. СМ, CASAPPA **(CNH/CLAAS)**	1	
	187918	КОМПЛЕКТ УПЛОТНЕНИЙ – ШЕСТЕРЕНЧАТЫЙ НАСОС		
2	295998	НАСОС – ШЕСТЕРЕННЫЙ, 19 КУБ. СМ, CASAPPA **(JD/AGCO/ GLEANER)**	1	
	187918	КОМПЛЕКТ УПЛОТНЕНИЙ – ШЕСТЕРЕНЧАТЫЙ НАСОС		
3	136024	УПЛОТНИТЕЛЬНОЕ КОЛЬЦО	1	

398. Включает шестеренный насос (MD № 187252) и кольцевое уплотнение (MD № 136024). Комплекты можно приобрести только через отдел комплексных товаров.
399. Включает шестеренный насос (MD № 295998) и кольцевое уплотнение (MD № 136024). Комплекты можно приобрести только через отдел комплексных товаров.

137 Комплекты зубчатых пар

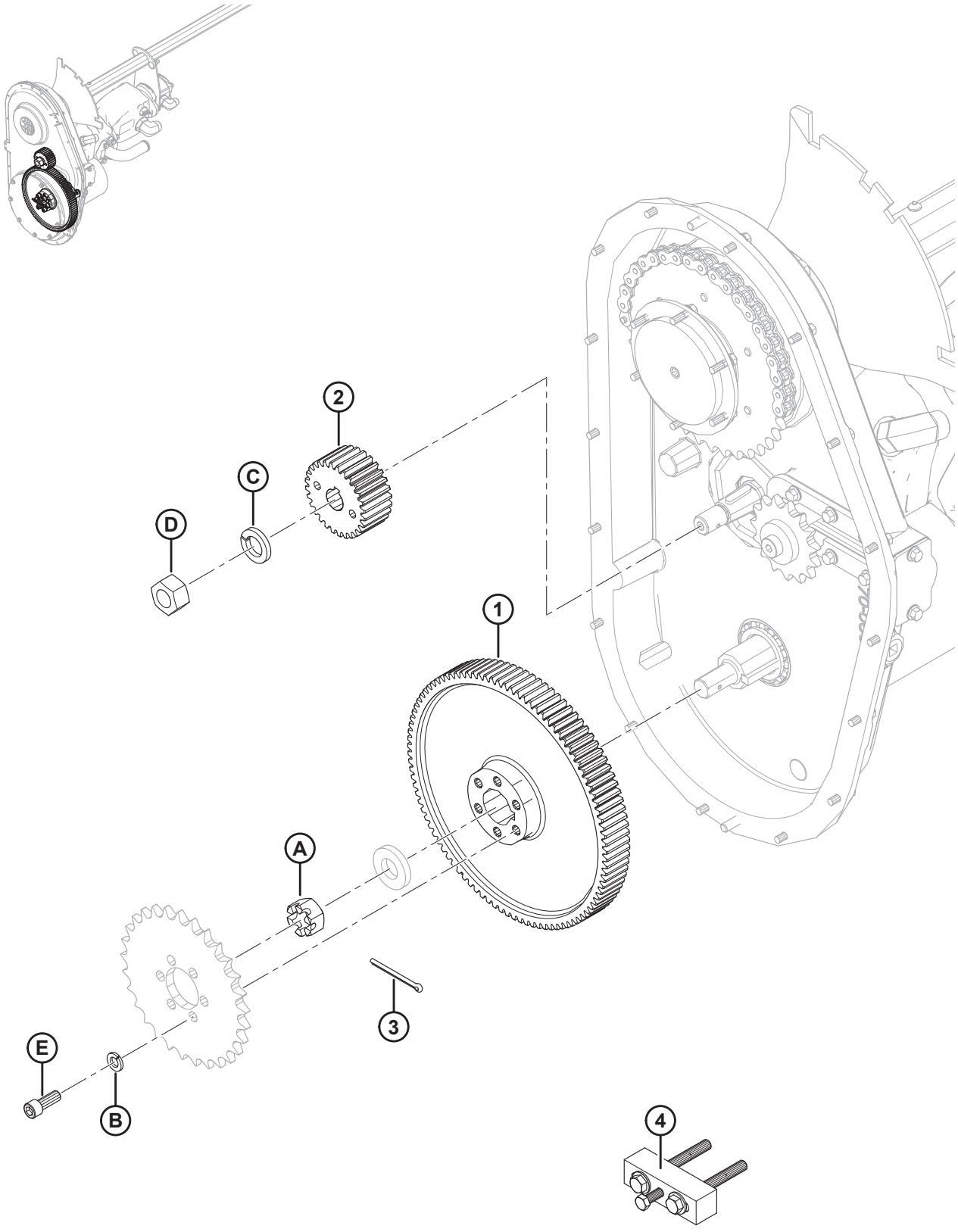

КОМПЛЕКТЫ ЗУБЧАТЫХ ПАР

Ссылка	Номер детали	Описание	Кол-во	Серийный номер
	B6191	КОМПЛЕКТ ШЕСТЕРЕН 89/36 (CLAAS/AGCO/GLEANER) [400]		
	B6192	КОМПЛЕКТ ШЕСТЕРЕН 97/28 (CNH/JD) [401]		
1	276353	ШЕСТЕРНЯ – 89 ЗУБЬЕВ	1	
	187480	ШЕСТЕРНЯ – 97 ЗУБЬЕВ	1	
2	276352	ШЕСТЕРНЯ – ВЕДУЩАЯ, 36 ЗУБЬЕВ, МОДУЛЬ 2.5	1	
	276859	ШЕСТЕРНЯ – ВЕДУЩАЯ, 28 ЗУБЬЕВ, МОДУЛЬ 2.5	1	
3	135358	ШПЛИНТ ДИАМ. 5/32 × 2,0 ОЦИНК.	1	
4	304800	ИНСТРУМЕНТ В СБОРЕ – СЪЕМНИК ШЕСТЕРЕН [402]	1	
A	5512	ГАЙКА – ШЕСТИГР. ШЛИЦ., 0,750-16 UNF ОЦИНК.		
B	18637	ШАЙБА – ОБЫЧН. СТОПОРНАЯ 3/8 ДЮЙМА НОМ. ВД ОЦИНК.		
C	18640	ШАЙБА – ОБЫЧН. СТОПОРНАЯ 3/4 ДЮЙМА НОМ. ВД ОЦИНК.		
D	18720	ГАЙКА – ШЕСТИГР. 3/4-16 UNF GR5 ОЦИНК.		
E	135381	ВИНТ – С ВНУТРЕННИМ ШЕСТИГРАННИКОМ В ГОЛОВКЕ		

400. Включает в себя зубчатую передачу с 89 зубьями (MD № 276353), ведущую шестерню с 36 зубьями (MD № 276352), чеку (MD № 135358), инструмент для снятия зубчатых колес (MD № 304800) и принадлежности. Комплекты можно приобрести только через отдел комплексных товаров.
401. Включает в себя зубчатую передачу с 97 зубьями (MD № 187480), ведущую шестерню с 28 зубьями (MD № 276859), чеку (MD № 135358), инструмент для снятия зубчатых колес (MD № 304800) и принадлежности. Комплекты можно приобрести только через отдел комплексных товаров.
402. Включает две шайбы (MD № 18598), два болта (MD № 30035), болт (MD № 50072) и инструкции.

138 Комплект звездочек и цепи

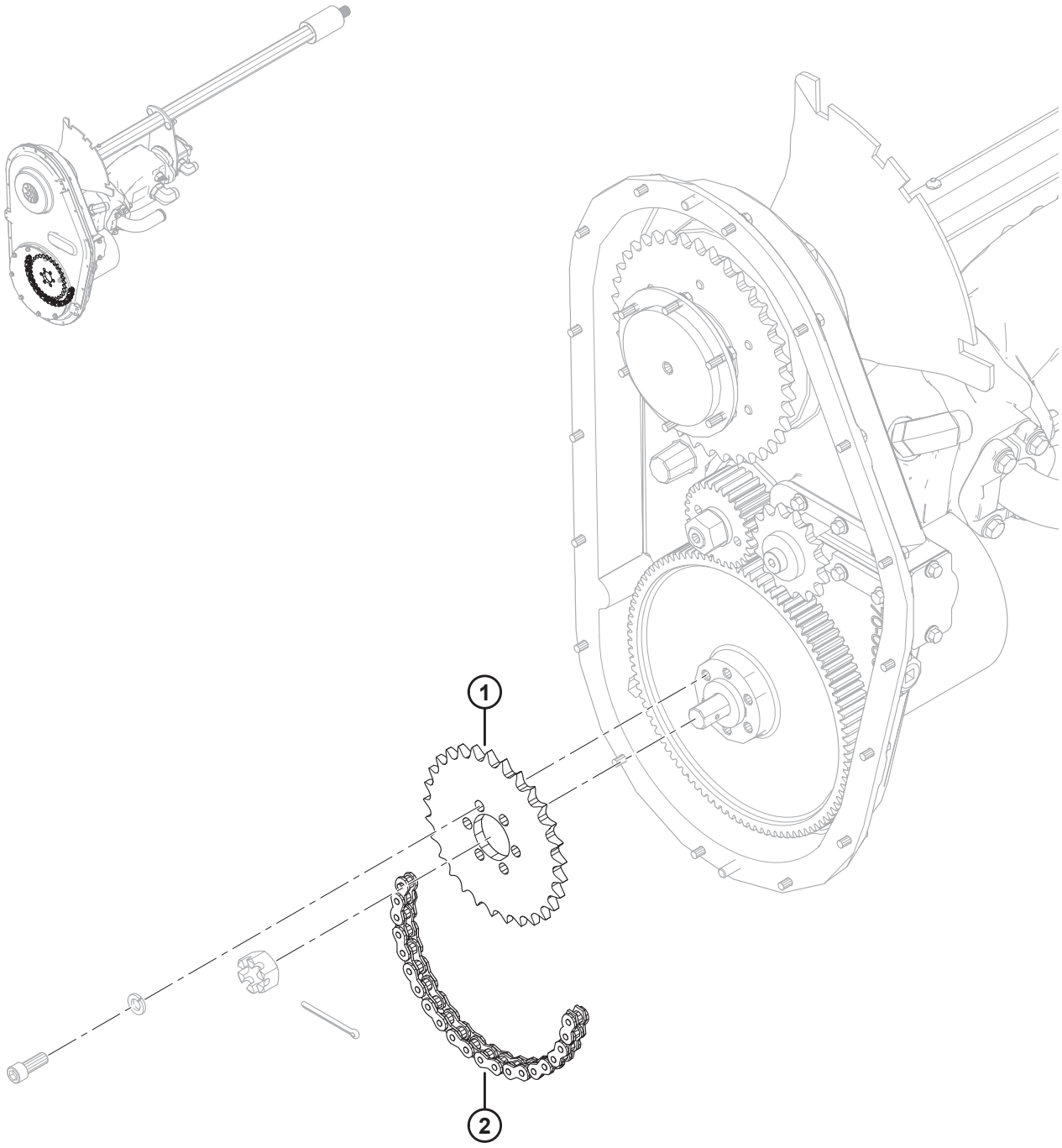

1027782

КОМПЛЕКТ ЗВЕЗДОЧЕК И ЦЕПИ

Ссылка	Номер детали	Описание	Кол-во	Серийный номер
	B6195	КОМПЛЕКТ – ЗВЕЗДОЧКА/ЦЕПЬ (CNH/AGCO/GLEANER) [403]		
1	231389	ЗВЕЗДОЧКА – 50A29	1	
2	231534	РОЛИКОВАЯ ЦЕПЬ – RC 50 (78 ЗВЕНЬЕВ, ЗАМКНУТАЯ)	1	

403. Комплект звездочка/цепь используется для переоборудования копирующих модулей, настроенных для комбайнов John Deere/CLAAS Lexion, для работы с комбайнами CNH/AGCO. Комплекты доступны только через отдел комплексных товаров.

139 Комплект переоборудования AGCO Challenger / Massey Ferguson

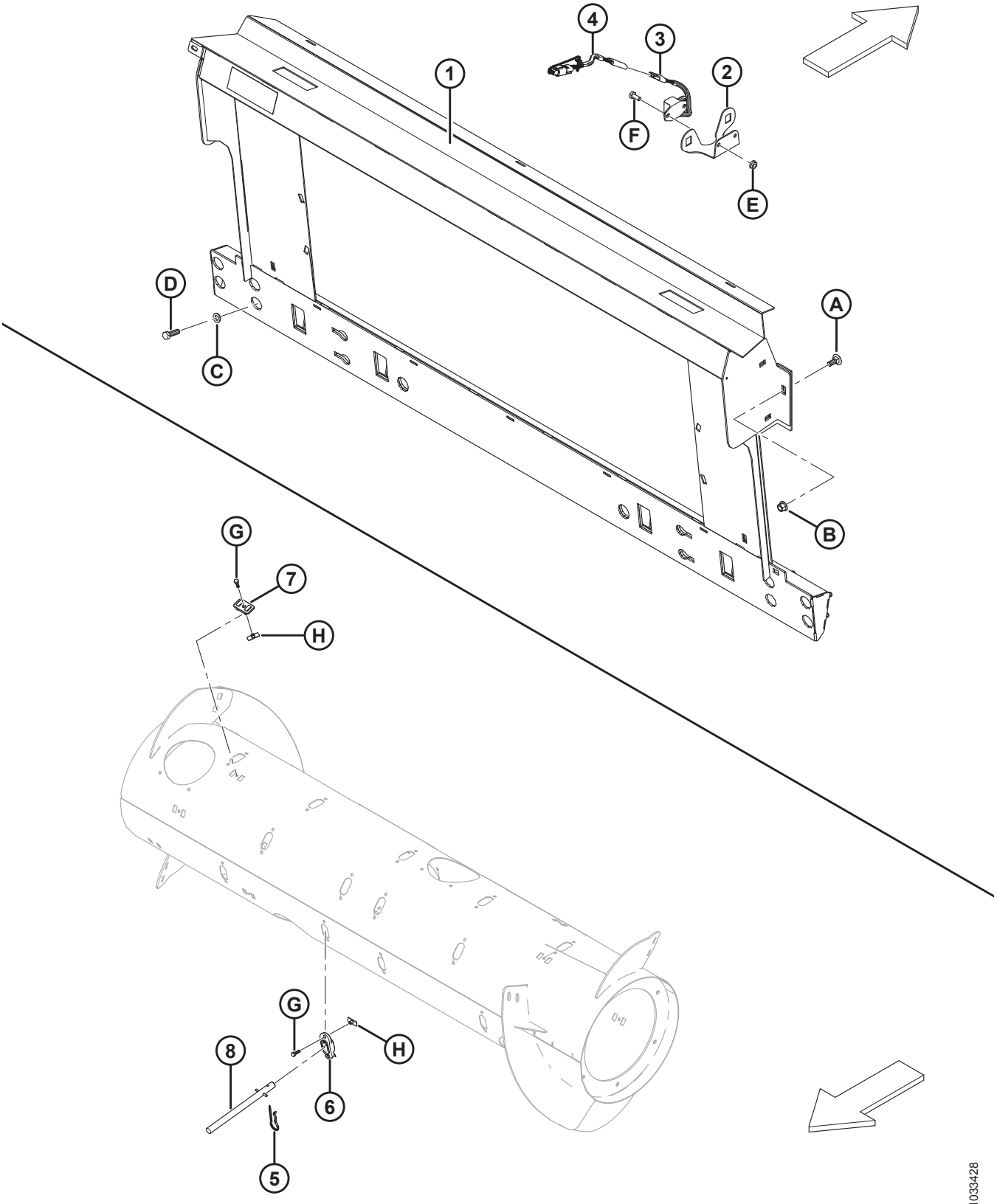

1033428

Ссылка	Номер детали	Описание	Кол-во	Серийный номер
	B6881	**КОМПЛЕКТ – ПЕРЕОБОРУДОВАНИЕ MASSEY/CHALLENGER** [404]	**1**	
1	133672	РАМА – МЕХАНИЗМ ПОПЕРЕЧНОГО НАКЛОНА ПОДДОНА AGCO В КОМПЛЕКТЕ С НАКЛЕЙКОЙ	1	
2	279746	ОПОРА – ДАТЧИК СКОРОСТИ МОТОВИЛА	1	
3	152736	ДАТЧИК – СКОРОСТИ, 3-ПРОВОДНОЙ (CHALLENGER/MASSEY)	1	
4	220572	ЖГУТ ПРОВОДОВ – ПРОВОДКА ДАТЧИКА СКОРОСТИ МОТОВИЛА	1	
5	123180	ЧЕКА	8	
6	**337143**	**НАПРАВЛЯЮЩАЯ ПАЛЬЦА**	**8**	
7	213084	ЗАГЛУШКА – ПРОРЕЗЬ СПИРАЛИ ШНЕКА	8	
8	**337152**	**КОМПЛЕКТ – ПАЛЕЦ** [405]	**8**	
	7642	**ШТИФТ – ПОДПРУЖИН. 3/16 ДИАМ. X 1,5 ДЛ.**		
A	184667	БОЛТ – С КРУГЛОЙ ГОЛОВКОЙ И КВАДРАТНЫМ ПОДГОЛОВКОМ M12 × 1,75 × 30-8,8-A3L		
B	136431	ГАЙКА – ФЛАНЦЕВАЯ, ШЕСТИГРАННАЯ, СТОПОРНАЯ, M12 × 1,75-10-A3L		
C	184714	ШАЙБА – ПЛОСКАЯ СТАНД. M12–300HV-A3L		
D	152730	БОЛТ – С ШЕСТИГР. ГОЛОВКОЙ TFL M12 × 1,75 × 35-10,9-AA1J		
E	21455	ГАЙКА – ФЛАНЦ. (С ЗАЗУБР. НА ТОРЦЕ) 1/4 NC GR5 ОЦИНК.		
F	21572	БОЛТ – ШЕСТИГР. ГОЛОВКА 1/4 NC × 0,625 ДЛ. GR5 ОЦИНК.		
G	252703	БОЛТ – С ШЕСТИГР. ГОЛОВКОЙ, TFL M6 × 1 × 20 × SPCL-12,9-AA2L		
H	197263	ГАЙКА – ТРОЙНИК M6 × 1		

404. Комплекты доступны только в отделе комплексных товаров.

405. Включает цельный палец (не продается отдельно), подпружиненный штифт (MD № 7642), направляющую (MD № 337143) и инструкции.

140 Комплект переоборудования AGCO Gleaner

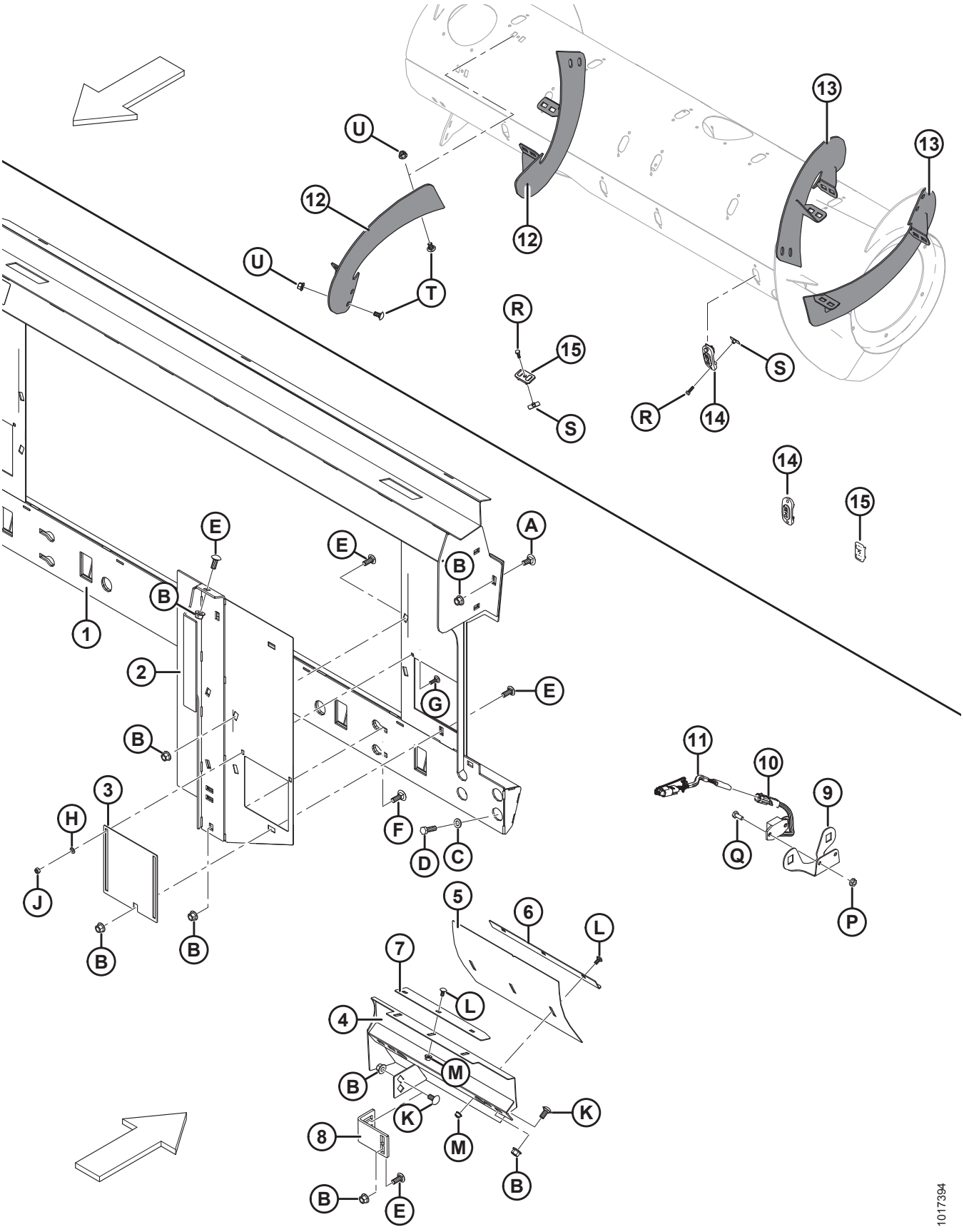

Ссылка	Номер детали	Описание	Кол-во	Серийный номер
	B6958	**КОМПЛЕКТ – ПЕРЕОБОРУДОВАНИЕ РАМКИ НАКЛОННОЙ КАМЕРЫ GLEANER** [406]		
1	245852	РАМА – GLEANER R/S В КОМПЛЕКТЕ С НАКЛЕЙКОЙ	1	
2	245815	ВКЛАДЫШ – ЛЕВАЯ СВАРНАЯ КОНСТРУКЦИЯ	1	
	245816	ВКЛАДЫШ – ПРАВАЯ СВАРНАЯ КОНСТРУКЦИЯ	1	
3	245763	ДВЕРЦА – ДОСТУП	2	
4	213833	ДЕФЛЕКТОР – СВАРНОЙ, ЛЕВЫЙ, GLEANER	1	
	213834	ДЕФЛЕКТОР – СВАРНОЙ, ПРАВЫЙ, GLEANER	1	
5	213843	ДЕФЛЕКТОР – ПАНЕЛЬ РЕГУЛИРОВКИ	2	
6	213844	УГОЛОК – СЪЕМНИК	2	
7	213845	СЪЕМНИК	2	
8	276289	КРОНШТЕЙН ВКЛАДЫША	2	
9	279746	ОПОРА – ДАТЧИК СКОРОСТИ МОТОВИЛА	1	
10	184440	ДАТЧИК – СКОРОСТИ, 2-ПРОВОДНОЙ (GLEANER)	1	
11	220572	ЖГУТ ПРОВОДОВ – ПРОВОДКА ДАТЧИКА СКОРОСТИ МОТОВИЛА	1	
12	287890	ВИТОК ШНЕКА, RTD – ПРАВ., ДЛИННЫЙ (ИЗНОСОСТОЙКИЙ)	2	
13	287889	ВИТОК ШНЕКА, RTD – ЛЕВ., ДЛИННЫЙ (ИЗНОСОСТОЙКИЙ)	2	
14	187137	ЗАГЛУШКА	12	
15	213084	ЗАГЛУШКА – ПРОРЕЗЬ СПИРАЛИ ШНЕКА	4	
A	184667	БОЛТ – С КРУГЛОЙ ГОЛОВКОЙ И КВАДРАТНЫМ ПОДГОЛОВКОМ M12 × 1,75 × 30-8,8-A3L		
B	50186	ГАЙКА – ФЛАНЦЕВАЯ КОНТРГАЙКА, С ГЛАДК. ТОРЦОМ, С ДЕФОРМ. РЕЗЬБОЙ, DT 1/2-13 UNC-GR5-AA1J		
C	184714	ШАЙБА – ПЛОСКАЯ СТАНД. M12–300HV-A3L		
D	152730	БОЛТ – С ШЕСТИГР. ГОЛОВКОЙ TFL M12 × 1,75 × 35-10,9-AA1J		
E	21868	БОЛТ – RHSN 1/2-13 × 1,0; КЛАСС ПРОЧНОСТИ 5, AA1J		
F	21471	БОЛТ – RHSN 1/2-13 × 1,25; КЛАСС ПРОЧНОСТИ 5, AA1J		
G	21282	БОЛТ – RHSN 5/16-18 × 1-GR5-AA1J		
H	184572	ШАЙБА – ПЛОСКАЯ 1/4 ДЮЙМА, ПО СТАНДАРТУ США НОМ. РАЗМЕР		

406. Комплекты доступны только в отделе комплексных товаров.

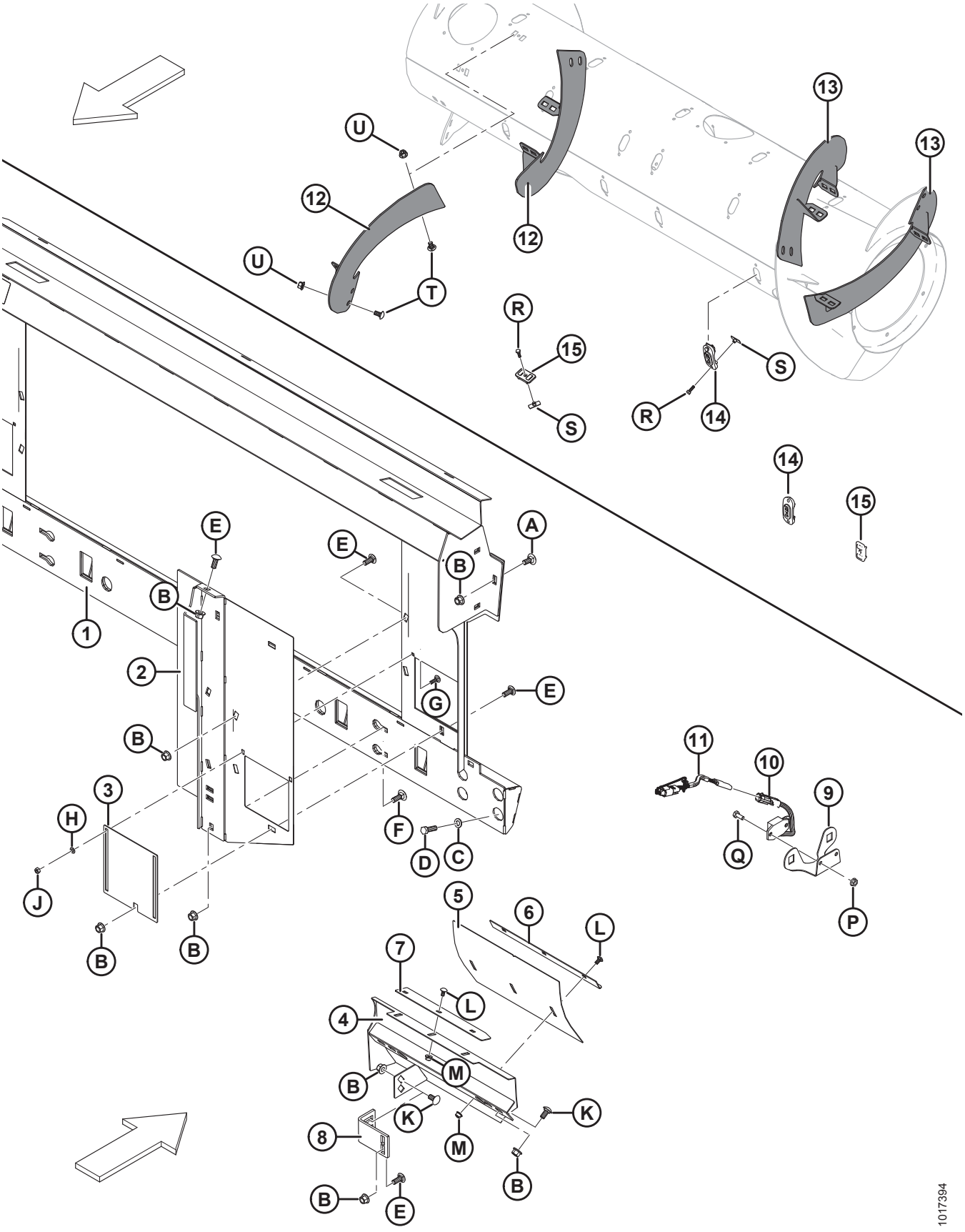
U
12
U
T
12
13
13
R
15
S
R
14
S
14
15
E
E
A
B
B
1
2
G
E
B
3
H
F
D
C
J
B
B
11
10
9
Q
P
5
6
L
7
L
4
M
B
K
K
8
M
B
B
E
1017394

Ссылка	Номер детали	Описание	Кол-во	Серийный номер
J	18589	ГАЙКА – ШЕСТИГР. 5/16-18 UNC, КЛАСС ПРОЧНОСТИ 5, ОЦИНК.		
K	152439	БОЛТ – RHSSN M12 × 1,75 × 25-8,8-A3L		
L	191489	БОЛТ – С ПОЛУКРУГЛОЙ ГОЛОВКОЙ И КВАДРАТНЫМ ПОДГОЛОВКОМ TFL M8 × 1,25 × 16-8,8-A2L		
M	135337	ГАЙКА – ФЛАНЦЕВАЯ, ШЕСТИГРАННАЯ, СТОПОРНАЯ, M8 × 1,25-8-A2L		
P	21455	ГАЙКА – ФЛАНЦ. (С ЗАЗУБР. НА ТОРЦЕ) 1/4 NC GR5 ОЦИНК.		
Q	21572	БОЛТ – ШЕСТИГР. ГОЛОВКА 1/4 NC × 0,625 ДЛ. GR5 ОЦИНК.		
R	252703	БОЛТ – С ШЕСТИГР. ГОЛОВКОЙ, TFL M6 × 1 × 20 × SPCL-12,9-AA2L		
S	197263	ГАЙКА – ТРОЙНИК M6 × 1		
T	184657	БОЛТ – RHSSN M10 × 1,5 × 20-8,8-A3L		
U	135799	ГАЙКА – ФЛАНЦЕВАЯ, ШЕСТИГРАННАЯ, СТОПОРНАЯ, M10 × 1,5-10-A3L		

141 Комплект переоборудования AGCO IDEAL™

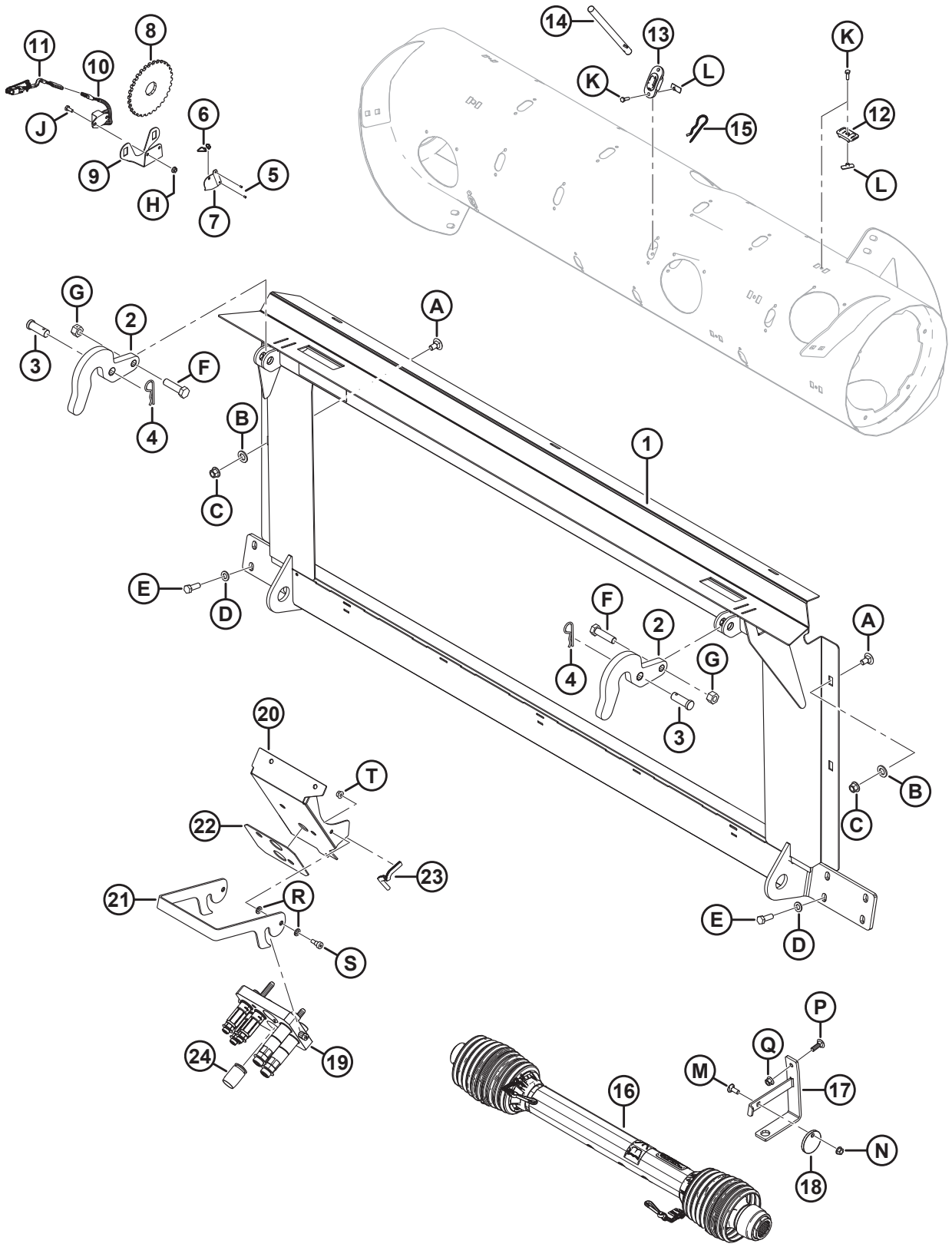

Ссылка	Номер детали	Описание	Кол-во	Серийный номер
	B6882	**КОМПЛЕКТ – ПЕРЕОБОРУДОВАНИЯ, КОМБАЙН AGCO IDEAL 7/8/9** [407]		
1	314678	РАМКА – НАКЛОННОЙ КАМЕРЫ IDEAL С НАКЛЕЙКОЙ	1	
2	301451	ОПОРА – КРЮК	2	
3	158080	ШТИФТ - ШТИФТ С ПЛОСКОЙ ГОЛОВКОЙ	2	
4	13125	ШТИФТ – ЧЕКА	2	
5	14338	ЗАКЛЕПКА – ГЛУХАЯ 1/8 × 0,125	2	
6	16661	КРЕПЛЕНИЕ – СТЯЖКА ПЛАСТИКОВАЯ ЧЕРНАЯ	2	
7	164131	ЩИТОК – ДАТЧИК СКОРОСТИ МОТОВИЛА	1	
8	133997	ДИСК – ДАТЧИК СКОРОСТИ МОТОВИЛА	1	
9	279746	ОПОРА – ДАТЧИК СКОРОСТИ МОТОВИЛА	1	
10	152736	ДАТЧИК – СКОРОСТИ, AGCO (3-ПРОВОДНОЙ)	1	
11	220572	ЖГУТ ПРОВОДОВ – ПРОВОДКА ДАТЧИКА СКОРОСТИ МОТОВИЛА AGCO	1	
12	213084	ЗАГЛУШКА – ПРОРЕЗЬ СПИРАЛИ ШНЕКА	8	
13	**337143**	**НАПРАВЛЯЮЩАЯ ПАЛЬЦА**	**8**	
14	**337152**	**КОМПЛЕКТ – ПАЛЕЦ** [408]	**8**	
	7642	**ШТИФТ – ПОДПРУЖИН. 3/16 ДИАМ. X 1,5 ДЛ.**		
15	123180	ШТИФТ – ЧЕКА	8	
16	314306	КАРДАННЫЙ ВАЛ - 1 3/4-20 ШЛИЦ IDEAL [409]	1	
17	133166	КРОНШТЕЙН – ПОДВЕС КАРДАННОГО ВАЛА СВАРНОЙ	1	
18	133165	ДИСК – БЛОКИРУЮЩИЙ, КАРДАННЫЙ ВАЛ	1	
19	**335008**	**МУФТА – МНОГОКАНАЛЬНАЯ, AGCO, 5-ПОЗИЦИОННАЯ**	**1**	
	294394	КОМПЛЕКТ – ПЛАСТИНА МУФТЫ В СБОРЕ, AGCO		
	279011	КОМПЛЕКТ – МУФТА 3/8 В КОМПЛЕКТЕ С 3/8 ДЮЙМ. ФИТИНГОМ		
	279012	КОМПЛЕКТ – МУФТА 9/16 В КОМПЛЕКТЕ С 5/8 ДЮЙМ. ФИТИНГОМ		
	279034	УПЛОТНЕНИЕ – МУФТА 3/8		
	279035	УПЛОТНЕНИЕ – МУФТА 9/16		

407. Комплекты можно приобрести только через отдел комплексных товаров.
408. Включает цельный палец (не продается отдельно), подпружиненный штифт (MD № 7642), направляющую (MD № 337143) и инструкции.
409. Детали для обслуживания см. в разделе *94 Приводной вал и опоры, страница 377*.

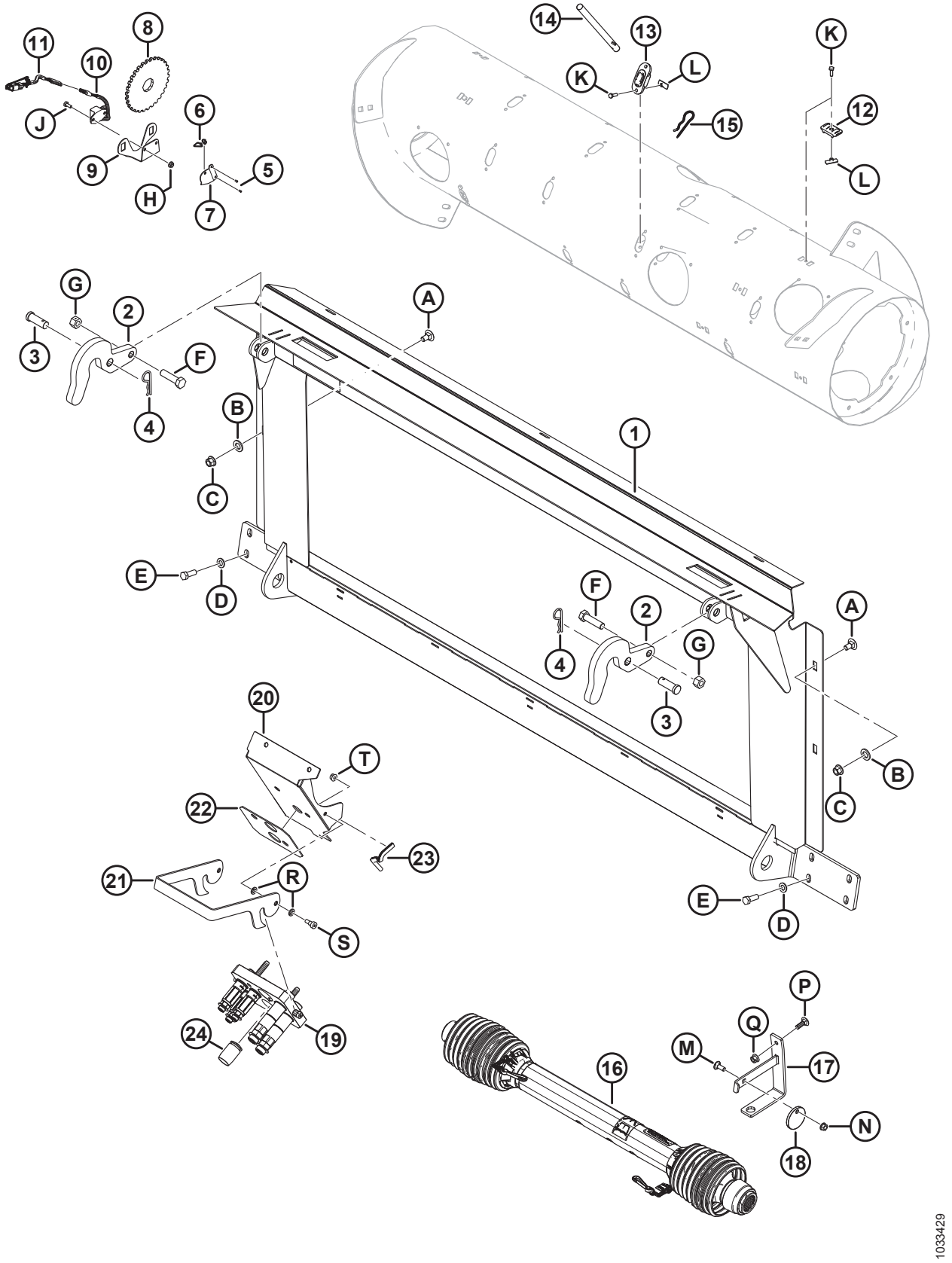
1033429

Ссылка	Номер детали	Описание	Кол-во	Серийный номер
	184461	ФИТИНГ – АДАПТЕР ГИДР. ЛИНИИ	2	
	44210	УПЛОТНИТЕЛЬНОЕ КОЛЬЦО – № 10 ORB		
	135867	УПЛОТНИТЕЛЬНОЕ КОЛЬЦО – № 10 ORFS (ТОРЦОВОЕ УПЛОТНИТЕЛЬНОЕ КОЛЬЦО)		
20	335059	КРОНШТЕЙН – МУФТА AGCO IDEAL	1	
21	302029	ЗАЩЕЛКА – МНОГОКАНАЛЬНАЯ МУФТА IDEAL	1	
22	302030	НАКЛАДКА – РЕЗИНОВАЯ	1	
23	42074	МОЛДИНГ	1	
24	129148	ПРОБКА – РЕЗИНОВАЯ	1	
A	135903	БОЛТ – RHSN M12 × 1,75 × 25-8,8-AA1J		
B	184717	ШАЙБА – ПЛОСКАЯ СТАНД. M16-200HV-AA1J		
C	136431	ГАЙКА – ШЕСТИГР., ФЛАНЦ., ЦЕНТР., СТОПОРН. M12 × 1,75-10		
D	184714	ШАЙБА – ПЛОСКАЯ СТАНД. M12–300HV		
E	152730	БОЛТ – С ШЕСТИГР. ГОЛОВКОЙ, РЕЗЬБА ПО ВСЕЙ ДЛИНЕ M12 × 1,75 × 35-10,9-AA1J		
F	136141	БОЛТ – С ШЕСТИГР. ГОЛОВКОЙ, M16 × 2 × 60-8,8-AA1J		
G	136476	ГАЙКА – ШЕСТИГРАННАЯ, ЦЕНТР. СТОПОР., M16 × 2-8		
H	21455	ГАЙКА – ФЛАНЦ. (ЗАЗУБР. ТОРЕЦ) 1/4 NC-КЛАСС ПРОЧНОСТИ 5-AA1J		
J	21572	БОЛТ – С ШЕСТИГР. ГОЛОВКОЙ 1/4-20 × 0,625; МАРКА 5-AA1J		
K	252703	БОЛТ – С ШЕСТИГР. ГОЛОВКОЙ, РЕЗЬБА ПО ВСЕЙ ДЛИНЕ M6 × 1 × 20 × SPCL-12,9-AA2L		
L	197263	ГАЙКА – ТРОЙНИК M6 × 1		
M	19965	БОЛТ – С КРУГЛОЙ ГОЛОВКОЙ, С КВАДРАТНЫМ ПОДГОЛОВНИКОМ 3/8-16 × 1-МАРКА 5-AA1J		
N	30228	ГАЙКА – ФЛАНЦЕВАЯ DT ГЛАДК. ТОРЕЦ 3/8-16 UNC-КЛАСС ПРОЧНОСТИ 5-AA1J		
P	184662	БОЛТ – С КРУГЛОЙ ГОЛОВКОЙ, С КВАДРАТНЫМ ПОДГОЛОВНИКОМ РЕЗЬБА ПО ВСЕЙ ДЛИНЕ M10 × 1,5 × 30-8,8-AA1J		
Q	135799	ГАЙКА – ШЕСТИГР., ФЛАНЦ., ЦЕНТР., СТОПОРН. M10 × 1,5-10		
R	30632	ШАЙБА – СТОПОРНАЯ, ПРУЖИННАЯ, M10		
S	135894	ВИНТ – СТУПЕНЧАТЫЙ, ГОЛОВКА С ВНУТРЕННИМ ШЕСТИГРАННИКОМ M10		
T	135337	ГАЙКА – ФЛАНЦЕВАЯ, ШЕСТИГРАННАЯ, СТОПОРН., M8 × 1,25-8-AA1J		

142 Комплект для ремонта вмятин на шнеке

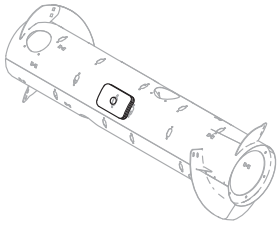

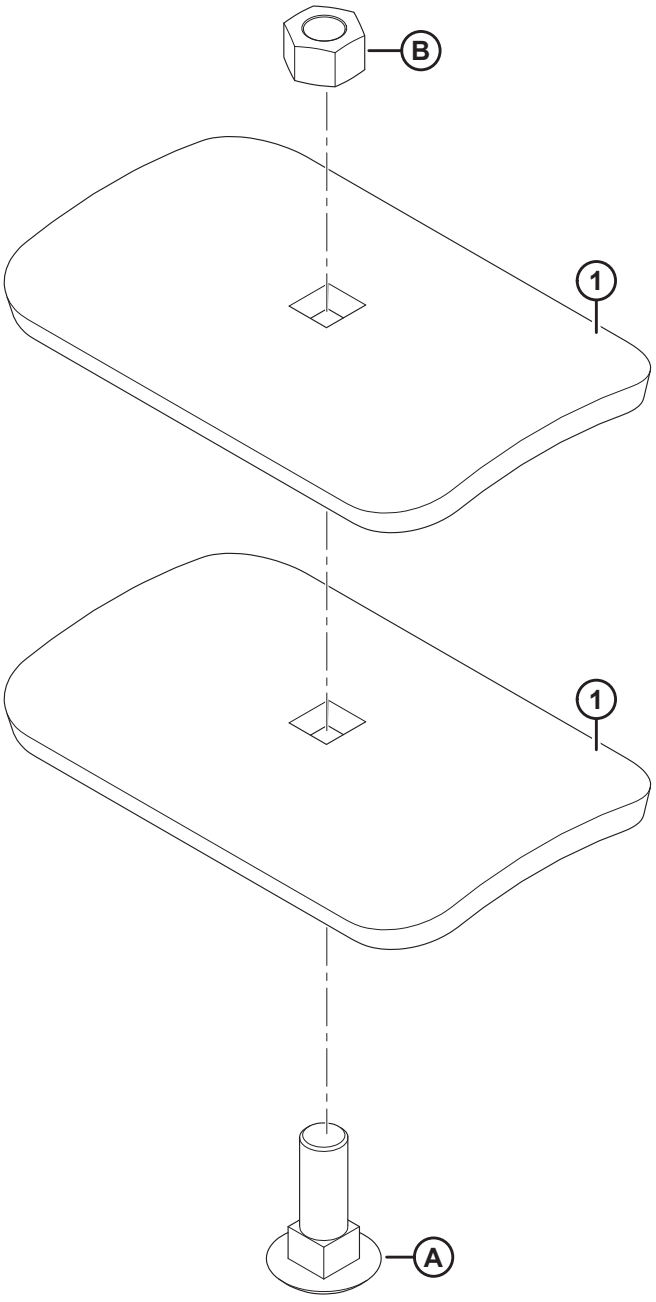

1023786

КОМПЛЕКТ ДЛЯ РЕМОНТА ВМЯТИН НА ШНЕКЕ

Ссылка	Номер детали	Описание	Кол-во	Серийный номер
	237563	КОМПЛЕКТ – ДЛЯ РЕМОНТА ВМЯТИН НА ШНЕКЕ [410]		
1	237556	ОПОРА	2	
A	197154	БОЛТ – RHSN M16 × 2 × 50-10,9-A3L		
B	184699	ГАЙКА – ШЕСТИГРАННАЯ M16 × 2-8-A3L		

410. Включает две опоры (MD № 237556), болт (MD № 197154), гайку (MD № 184699) и инструкции.

143 Комплект накладок шнека

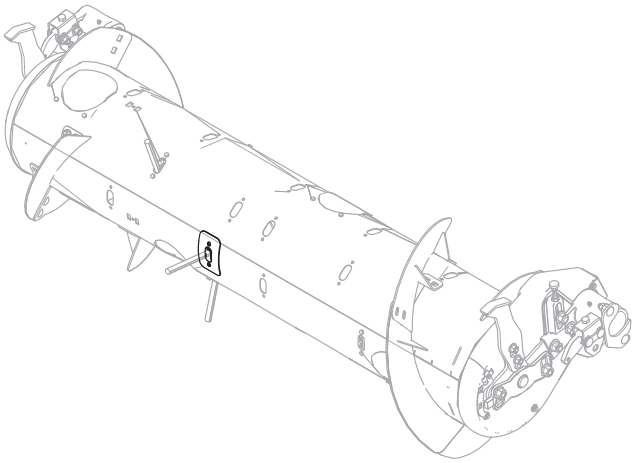

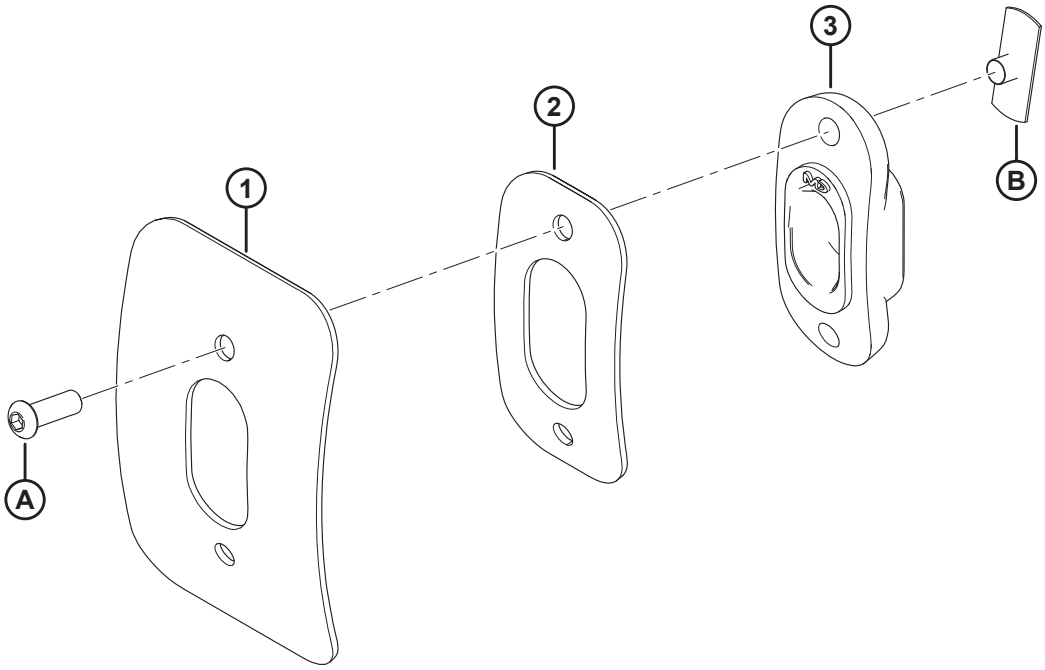

1033677

КОМПЛЕКТ НАКЛАДОК ШНЕКА

Ссылка	Номер детали	Описание	Кол-во	Серийный номер
	114382	**КОМПЛЕКТ – РЕМОНТ ПОДАЮЩЕГО ШНЕКА** [411]		
1	**NSS**	**ЛЕНТА**	**1**	
2	**NSS**	**ЛЕНТА – РЕМОНТ ПОДАЮЩЕГО ШНЕКА**	**1**	
3	**187081**	**НАПРАВЛЯЮЩАЯ ПАЛЬЦА**	**1**	
A	**123084**	**ВИНТ – С ШЕСТИГ. УГЛУБЛЕНИЕМ, ПОЛУСФЕРИЧЕСКАЯ ГОЛОВКА**		
B	**123202**	**ГАЙКА – БАРАШКОВАЯ**		

411. Комплект используется для ремонта повреждений шнека вокруг пальца шнека. В комплект входят ремонтные ленты (отдельно не продаются), одна направляющая (MD № 187081), два винта (MD № 123084), две барашковых гайки (MD № 123202) и инструкции.

144 Комплекты переоборудования John Deere

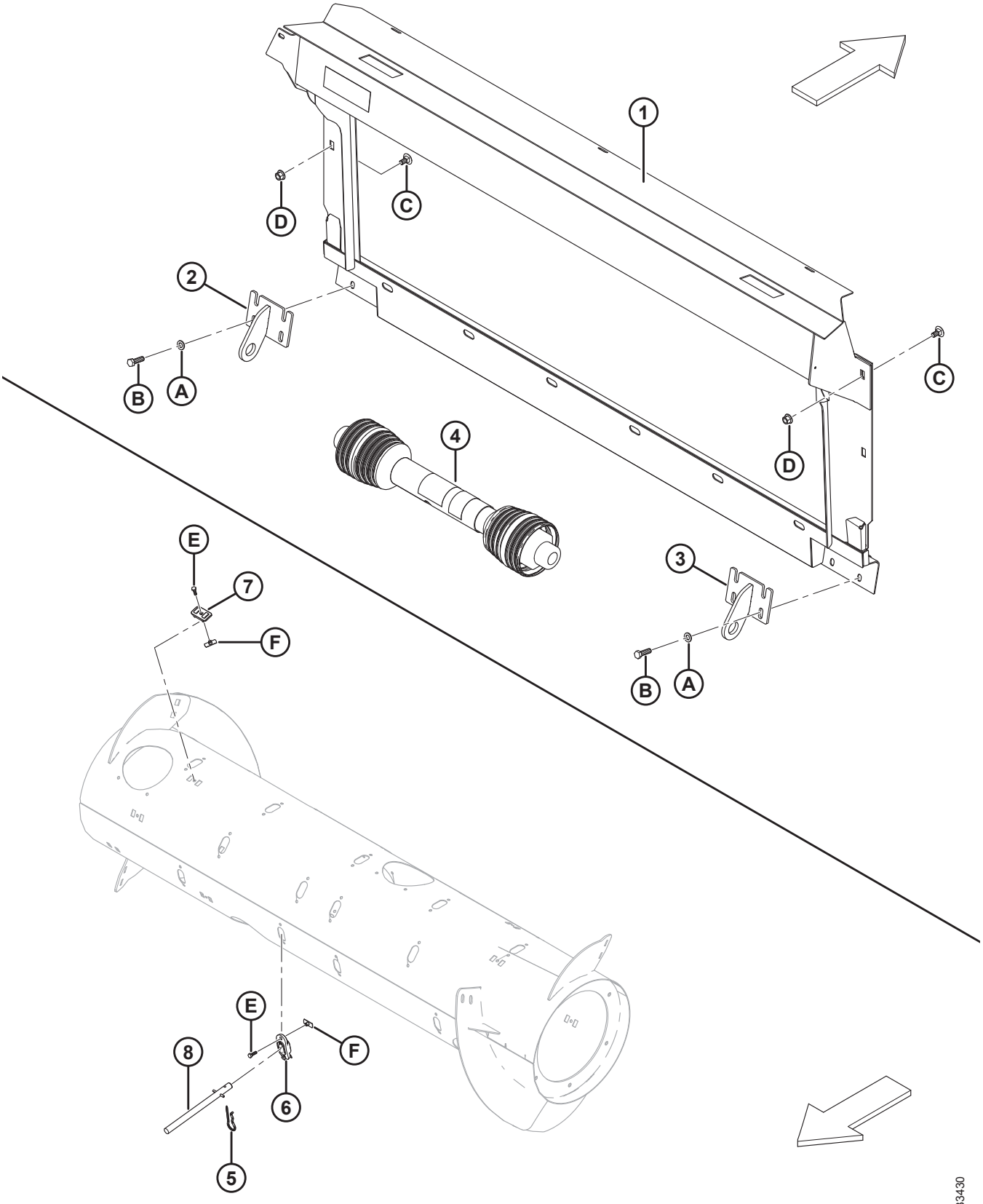

Ссылка	Номер детали	Описание	Кол-во	Серийный номер
	B6887	**КОМПЛЕКТ – ПЕРЕОБОРУДОВАНИЕ JD LEVEL LAND** [412]		
1	294514	РАМКА НАКЛОННОЙ КАМЕРЫ – JD СВАРНАЯ LEVEL LAND	1	
2	151941	КРОНШТЕЙН – ЛЕВЫЙ СВАРНОЙ	1	
3	151942	КРОНШТЕЙН – ПРАВЫЙ СВАРНОЙ	1	
4	187550	КАРДАННЫЙ ВАЛ (С 21 ШЛИЦЕМ) – ПЛАТФОРМЕННЫЙ СОЛОМОТРЯС С ШИРОКИМ КОРПУСОМ JD-9650/9660, 9660 WTS И T9670 [413]	1	
5	123180	ЧЕКА	8	
6	**337143**	**НАПРАВЛЯЮЩАЯ ПАЛЬЦА**	**8**	
7	213084	ЗАГЛУШКА – ПРОРЕЗЬ СПИРАЛИ ШНЕКА	8	
8	**337152**	**КОМПЛЕКТ – ПАЛЕЦ** [414]	**8**	
	7642	**ШТИФТ – ПОДПРУЖИН. 3/16 ДИАМ. X 1,5 ДЛ.**		
	B6957	**КОМПЛЕКТ – ПЕРЕОБОРУДОВАНИЕ JD CONTOUR MASTER** [412]		
1	294051	РАМА – СВАРНАЯ CONTOUR MASTER	1	
2	245760	КРОНШТЕЙН – ЛЕВЫЙ СВАРНОЙ	1	
3	245761	КРОНШТЕЙН – ПРАВЫЙ СВАРНОЙ	1	
4	187553	КАРДАННЫЙ ВАЛ (С 21 ШЛИЦЕМ) – СЕРИЯ JD STS/S (КРОМЕ МОДЕЛЕЙ, ПЕРЕЧИСЛЕННЫХ В MD № 187550) , CLAAS И AGCO [413]	1	
A	184714	ШАЙБА – ПЛОСКАЯ СТАНД. M12–300HV-A3L		
B	184669	БОЛТ – С ШЕСТИГР. ГОЛОВКОЙ M12 × 1,75 × 40-8,8-A3L		
C	136625	БОЛТ – С ШЕСТИГР. ГОЛОВКОЙ С ЗАЗУБРЕННЫМ ФЛАНЦЕМ, M12 × 1,75 × 25 × SPCL-100-AA1J		
D	136431	ГАЙКА – ФЛАНЦЕВАЯ, ШЕСТИГРАННАЯ, СТОПОРНАЯ, M12 × 1,75-10-A3L		
E	252703	БОЛТ – С ШЕСТИГР. ГОЛОВКОЙ, РЕЗЬБА ПО ВСЕЙ ДЛИНЕ, M6 × 1 × 20 × SPCL-12,9-AA2L [415]		
F	197263	ГАЙКА – ТРОЙНИК M6 × 1 [415]		

412. Комплекты доступны только в отделе комплексных товаров.
413. Информация по деталям для обслуживания приведена в разделе *94 Приводной вал и опоры, страница 377*.
414. Включает цельный палец (не продается отдельно), подпружиненный штифт (MD № 7642), направляющую (MD № 337143) и инструкции.
415. Используется только в комплекте переоборудования MD № B6887.

145 Комплект переоборудования Ростсельмаш

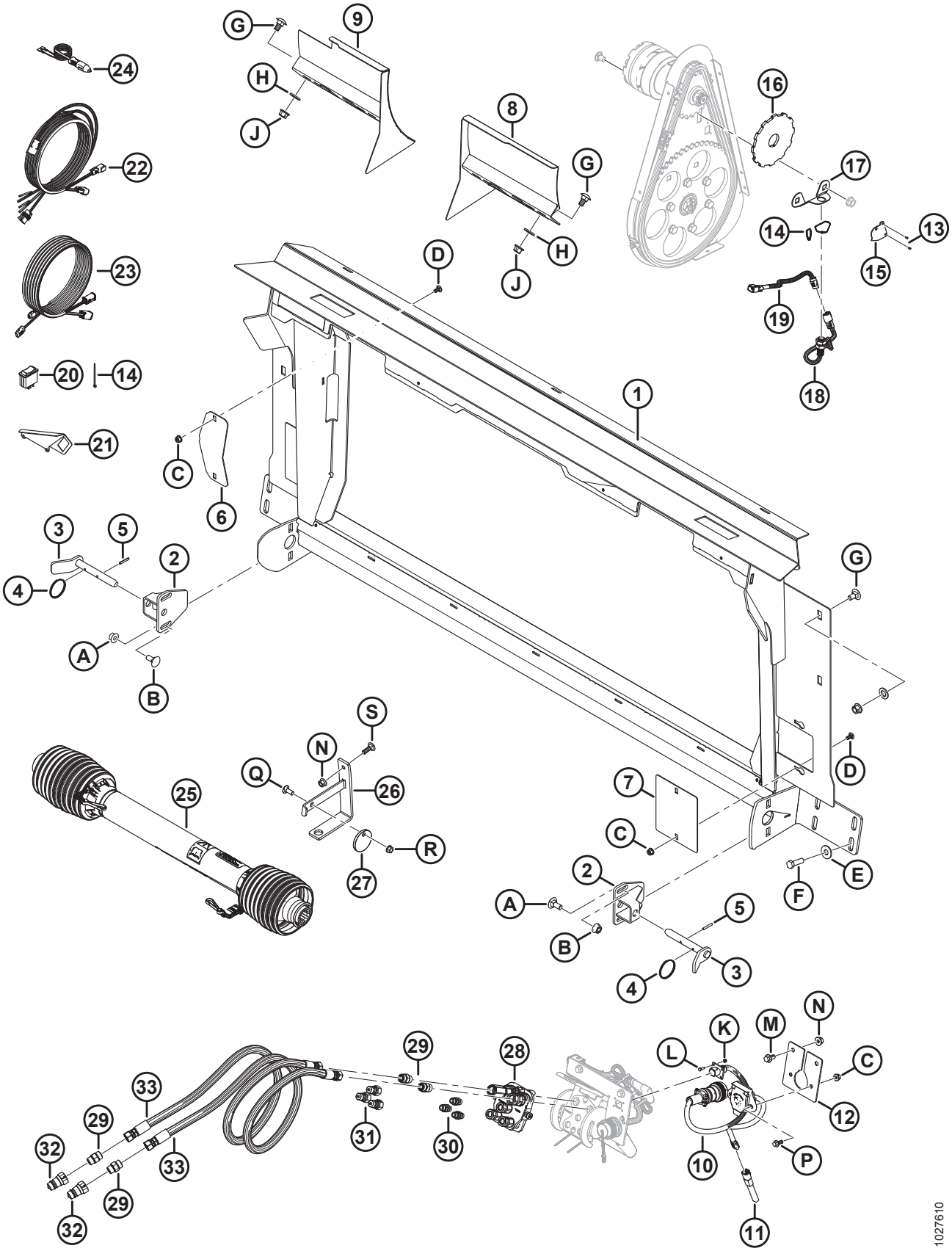

КОМПЛЕКТ ПЕРЕОБОРУДОВАНИЯ РОСТСЕЛЬМАШ

Ссылка	Номер детали	Описание	Кол-во	Серийный номер
	B6568	КОМПЛЕКТ ПЕРЕОБОРУДОВАНИЯ С CASE НА РОСТСЕЛЬМАШ 760/780 [416]		
1	314684	РАМКА – НАКЛОННОЙ КАМЕРЫ С НАКЛЕЙКОЙ	1	
2	301185	ОПОРА – ЗАМКА, СВАРНАЯ	2	
3	301202	РУЧКА – НИЖНЕГО ЗАМКА, СВАРНАЯ	2	
4	118137	КОЛЬЦО	2	
5	13617	ШТИФТ ПРУЖИННЫЙ 3/16 ДИАМ. × 1,25 ДЛ.	2	
6	322113	ПЛАСТИНА – КРЫШКА ПРИВОДА	1	
7	314627	ПЛАСТИНА – КРЫШКА УПЛОТНЕНИЯ	2	
8	301200	ДЕФЛЕКТОР ПРАВЫЙ, СВАРНОЙ	1	
9	301193	ДЕФЛЕКТОР ЛЕВЫЙ, СВАРНОЙ	1	
10	300978	ЖГУТ ПРОВОДОВ – АДАПТЕР, CNH НА RSM	1	
11	300536	РЕГУЛЯТОР НАПРЯЖЕНИЯ – (+) 5 В ПОСТ. ТОКА	1	
12	314307	ОПОРА – РАЗЪЕМА	1	
13	14338	ЗАКЛЕПКА – ГЛУХАЯ 1/8 × 0,125	2	
14	16661	КРЕПЛЕНИЕ – СТЯЖКА ПЛАСТИКОВАЯ ЧЕРНАЯ	14	
15	164131	ЩИТОК – ДАТЧИК СКОРОСТИ МОТОВИЛА	1	
16	304533	ДИСК – ДАТЧИК СКОРОСТИ МОТОВИЛА	1	
17	133781	ОПОРА – ДАТЧИК СКОРОСТИ МОТОВИЛА	1	
18	136167	ДАТЧИК – СКОРОСТИ	1	
19	304199	ЖГУТ ПРОВОДОВ – ПРОВОДКА ДАТЧИКА СКОРОСТИ МОТОВИЛА (CLAAS/LEXION)	1	
20	109064	ПЕРЕКЛЮЧАТЕЛЬ – РЫЧАЖНЫЙ (БАЙПАС РЕЛЕ ПОДЪЕМА ЖАТКИ)	1	
21	158377	ОПОРА – РЫЧАЖНЫЙ ПЕРЕКЛЮЧАТЕЛЬ	1	
22	304210	ЖГУТ ПРОВОДОВ – ОРГАНЫ УПРАВЛЕНИЯ ПОЛОТНОМ ИЗ КАБИНЫ	1	
23	304211	ЖГУТ ПРОВОДОВ – УДЛИНЕНИЕ ПОЛОТНА ИЗ КАБИНЫ	1	
24	220570	ЖГУТ ПРОВОДОВ – ОТ ДОП. ИСТОЧНИКА ПИТАНИЯ К БЫСТРОРАЗЪЕМНОМУ РАЗМЫКАТЕЛЮ	1	

416. Комплект используется для переоборудования с конфигурации Case на конфигурацию Ростсельмаш 760/780. К комплекту также необходим приобретенный у дилера/предоставленный покупателем датчик скорости мотовила от Ростсельмаша. Включает все перечисленные детали и инструкции. Комплекты доступны только через отдел комплексных товаров.

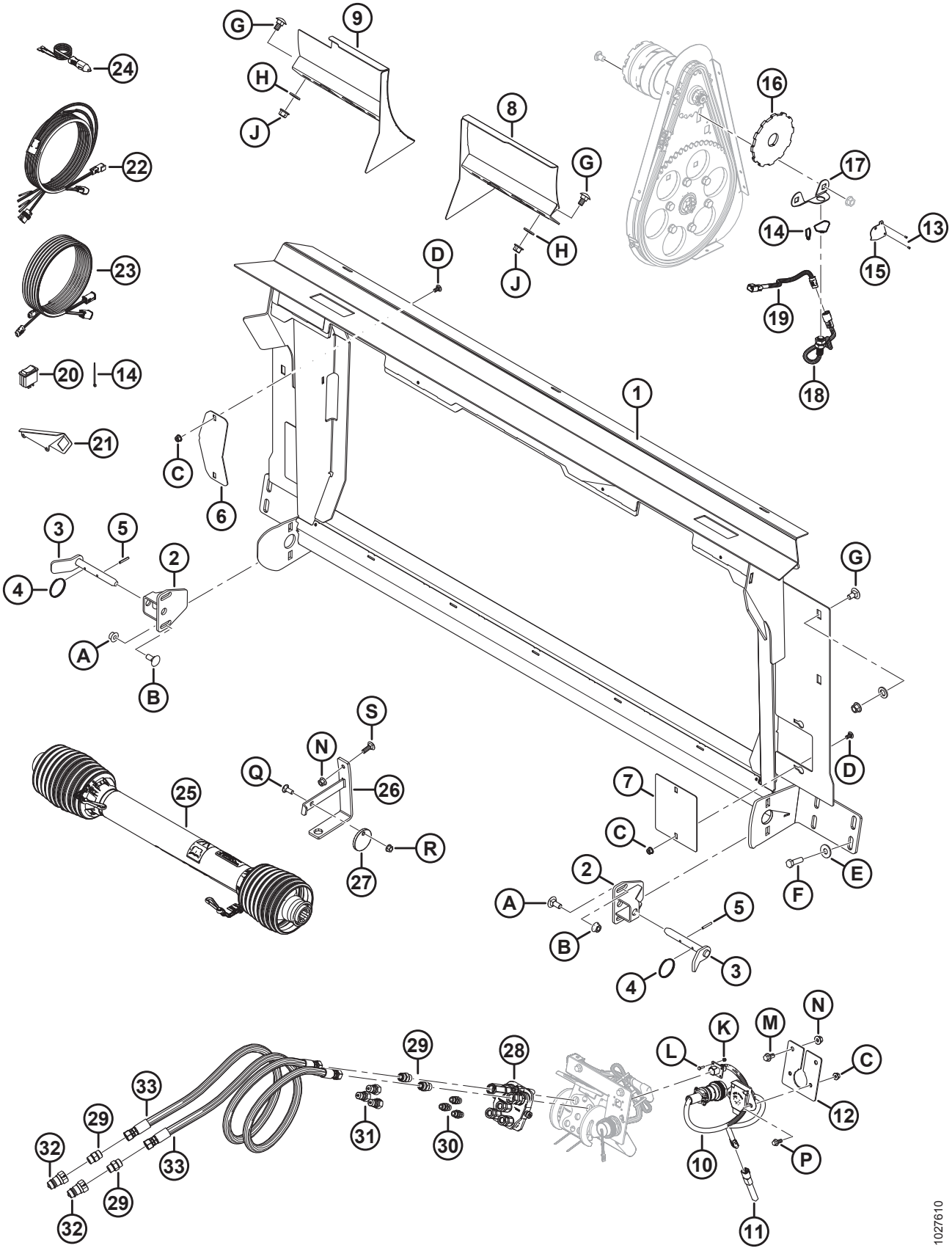
1027610

Ссылка	Номер детали	Описание	Кол-во	Серийный номер
25	301704	КАРДАННЫЙ ВАЛ – 38-8 ШЛИЦЕВ [417]	1	
26	133166	КРОНШТЕЙН – ПОДВЕС КАРДАННОГО ВАЛА СВАРНОЙ	1	
27	133165	ДИСК – БЛОКИРУЮЩИЙ, КАРДАННЫЙ ВАЛ	1	
28	135238	МУФТА – MULTI LINK	1	
	111981	КОМПЛЕКТ УПЛОТНЕНИЯ – 1/4 ДЮЙМА МУФТА		
	111982	КОМПЛЕКТ УПЛОТНЕНИЯ – 3/8 ДЮЙМА МУФТА		
	111983	КОМПЛЕКТ – ВИНТ		
	111984	КОМПЛЕКТ – ШПИЛЬКА		
	111985	МУФТА – 3/8 ДЮЙМА (ДЛИННАЯ)		
	111986	МУФТА – 1/4 ДЮЙМА		
	294350	МУФТА – КОРОТКАЯ, 3/8 ДЮЙМА (КОРОТКАЯ)		
29	135780	ФИТИНГ – ПЕРЕХОДНИК	4	
	44209	УПЛОТНИТЕЛЬНОЕ КОЛЬЦО – № 8 ORB		
	135866	УПЛОТНИТЕЛЬНОЕ КОЛЬЦО – № 8 ORFS (ТОРЦОВОЕ УПЛОТНИТЕЛЬНОЕ КОЛЬЦО)		
30	301763	ФИТИНГ – АДАПТЕР, УПЛОТН. КОЛЬЦО № 6:	3	
	50219	УПЛОТНИТЕЛЬНОЕ КОЛЬЦО – № 6 ORB		
31	301764	ФИТИНГ – МУФТА, ГИДР. ЛИНИИ	3	
32	301765	ФИТИНГ – МУФТА, ГИДР. ЛИНИИ	2	
33	301766	ШЛАНГ – ГИДРАВЛИЧЕСКИЙ	2	
A	184667	БОЛТ – RHSN M12 × 1,75 × 30-8,8-AA1J		
B	184697	ГАЙКА – ШЕСТИГРАННАЯ, ФЛАНЦ. (С ЗАЗУБР. НА ТОРЦЕ) M12 × 1,75-8-AA1J		
C	135337	ГАЙКА – ФЛАНЦЕВАЯ, ШЕСТИГРАННАЯ, СТОПОРН., M8 × 1,25-8-AA1J		
D	191489	БОЛТ – RHSSN РЕЗЬБА ПО ВСЕЙ ДЛИНЕ M8 × 1,25 × 16-8,8-AA1J		
E	184589	ШАЙБА – ПЛОСКАЯ 9/16 × 1,375 AA1J		
F	184669	БОЛТ – С ШЕСТИГР. ГОЛОВКОЙ, M12 × 1,75 × 40-8,8-AA1J		
G	135903	БОЛТ – RHSN M12 × 1,75 × 25-8,8-AA1J		
H	184717	ШАЙБА – ПЛОСКАЯ СТАНД. M16-200HV-AA1J		
J	136431	ГАЙКА – ШЕСТИГР., ФЛАНЦ., ЦЕНТР., СТОПОРН. M12 × 1,75-10		

417. Детали для обслуживания см. в разделе *94 Приводной вал и опоры, страница 377*

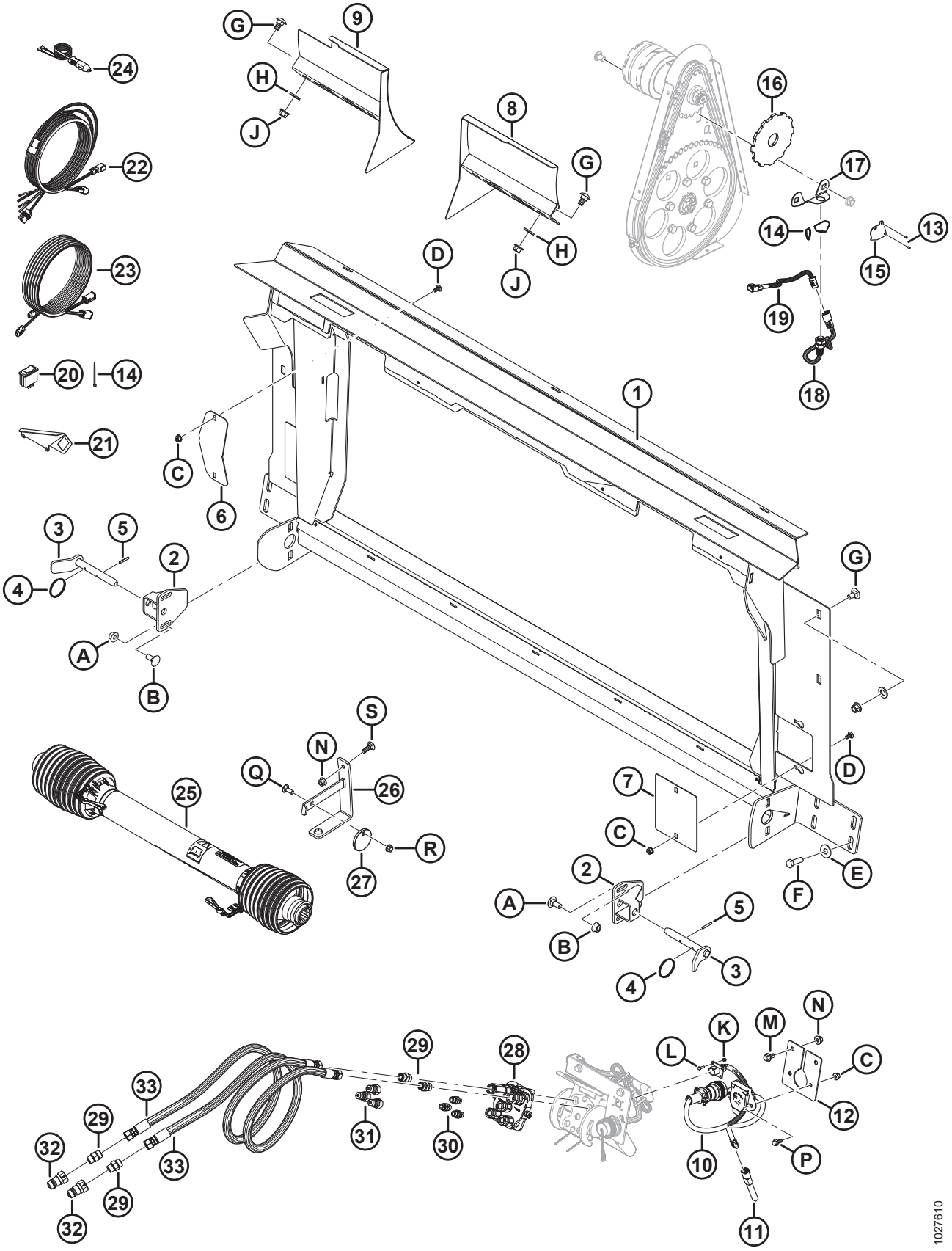
1027610

Ссылка	Номер детали	Описание	Кол-во	Серийный номер
K	197320	ГАЙКА – ШЕСТИГРАННАЯ NYLOC M4 × 0,7-8-AA1J		
L	197319	БОЛТ – С ШЕСТИГР. ГОЛОВКОЙ, РЕЗЬБА ПО ВСЕЙ ДЛИНЕ M4 × 0,7 × 16-8,8-AA1J		
M	152655	БОЛТ – С ШЕСТИГР. ГОЛОВКОЙ, ФЛАНЦЕВЫЙ, M10 × 1,5 × 20-8,8-AA1J		
N	135799	ГАЙКА – ШЕСТИГР., ФЛАНЦ., ЦЕНТР., СТОПОРН. M10 × 1,5-10		
P	136300	БОЛТ – ФЛАНЦЕВЫЙ, С ШЕСТИГР. ГОЛОВКОЙ, РЕЗЬБА ПО ВСЕЙ ДЛИНЕ M8 × 1,25 × 20-8,8-AA3L		
Q	19965	БОЛТ – С КРУГЛОЙ ГОЛОВКОЙ, С КВАДРАТНЫМ ПОДГОЛОВНИКОМ 3/8-16 × 1-МАРКА 5-AA1J		
R	30228	ГАЙКА – ФЛАНЦ. DT 3/8 NC-КЛАСС ПРОЧНОСТИ 5-AA1J		
S	184662	БОЛТ – С КРУГЛОЙ ГОЛОВКОЙ, С КВАДРАТНЫМ ПОДГОЛОВНИКОМ РЕЗЬБА ПО ВСЕЙ ДЛИНЕ M10 × 1,5 × 30-8,8-AA1J		

146 Датчики скорости мотовила

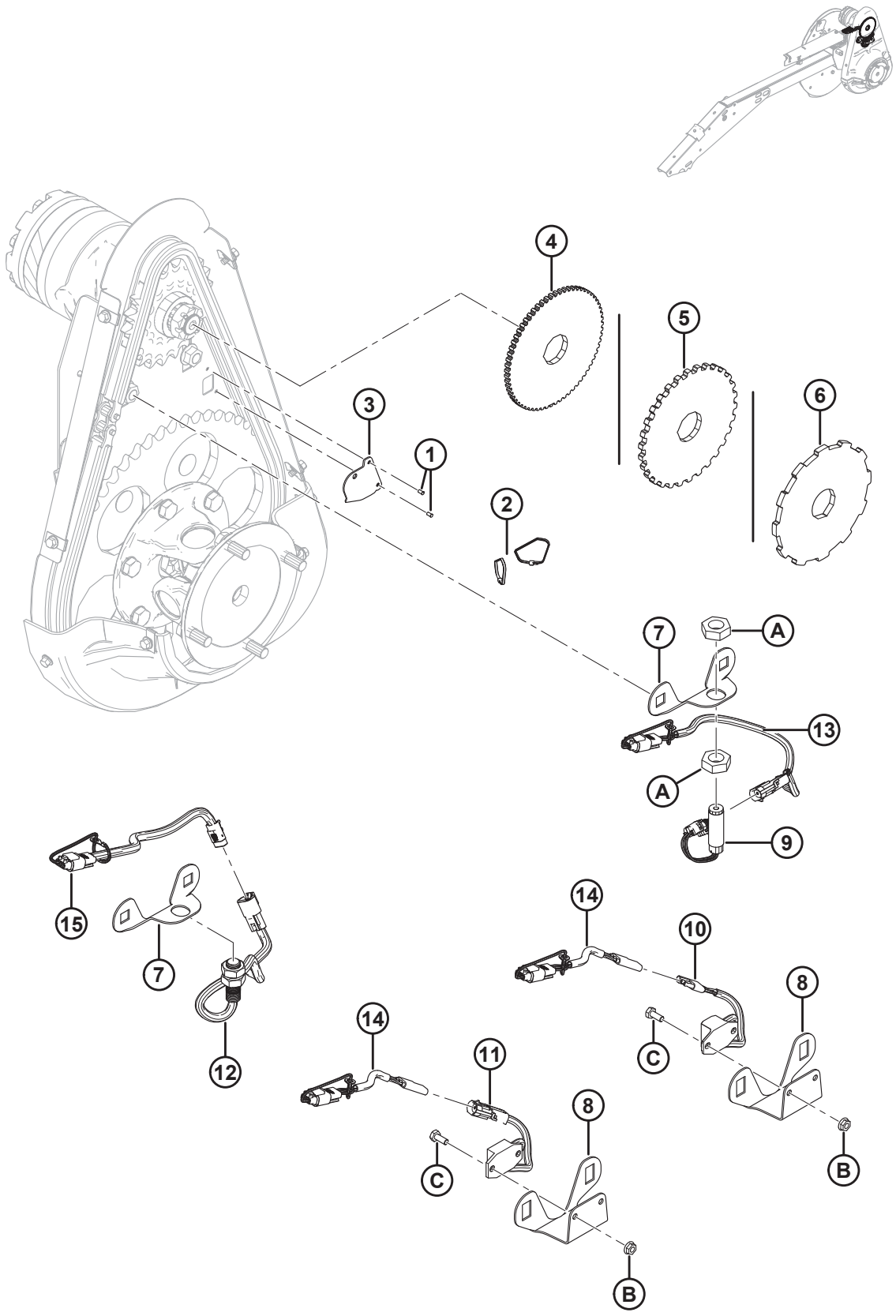

ДАТЧИКИ СКОРОСТИ МОТОВИЛА

Ссылка	Номер детали	Описание	Кол-во	Серийный номер
1	14338	ЗАКЛЕПКА – ГЛУХАЯ 1/8 × 0,125	2	
2	16661	КРЕПЛЕНИЕ – КАБЕЛЬНАЯ СТЯЖКА (ЧЕРНАЯ)	2	
3	164131	КОЖУХ – ДАТЧИК СКОРОСТИ МОТОВИЛА	1	
4	133716	ДИСК – ДАТЧИК СКОРОСТИ МОТОВИЛА (JD)	1	
5	133997	ДИСК – ДАТЧИК СКОРОСТИ МОТОВИЛА (AGCO/GLEANER)	1	
6	304533	ДИСК – ДАТЧИК СКОРОСТИ МОТОВИЛА (CLAAS)	1	
7	133781	ОПОРА – ДАТЧИК СКОРОСТИ МОТОВИЛА (JD/CLAAS)	1	
8	279746	ОПОРА – ДАТЧИК СКОРОСТИ МОТОВИЛА (AGCO/GLEANER)	1	
9	184437	ДАТЧИК – СКОРОСТИ (JD)	1	
10	152736	ДАТЧИК – СКОРОСТИ, 3-ПРОВОДНОЙ (CHALLENGER/MASSEY)	1	
11	184440	ДАТЧИК – СКОРОСТИ, 2-ПРОВОДНОЙ (GLEANER)	1	
12	136167	ДАТЧИК – СКОРОСТИ (CLAAS)	1	
13	220571	ЖГУТ ПРОВОДОВ – ПРОВОДКА ДАТЧИКА СКОРОСТИ МОТОВИЛА (JD)	1	
14	220572	ЖГУТ ПРОВОДОВ – ПРОВОДКА ДАТЧИКА СКОРОСТИ МОТОВИЛА (CHALLENGER/MASSEY/GLEANER)	1	
15	304199	ЖГУТ ПРОВОДОВ – ПРОВОДКА ДАТЧИКА СКОРОСТИ МОТОВИЛА (CLAAS/LEXION)	1	
A	7674	ГАЙКА – ШЕСТИГР. СТОПОР. 3/4-16 UNF GR5 ОЦИНК.		
B	21455	ГАЙКА – ФЛАНЦ. (С ЗАЗУБР. НА ТОРЦЕ) 1/4 NC GR5 ОЦИНК.		
C	21572	БОЛТ – ШЕСТИГР. ГОЛОВКА 1/4 NC × 0,625 ДЛ. GR5 ОЦИНК.		

147 Комплекты спиралей шнеков (дополнительное оборудование)

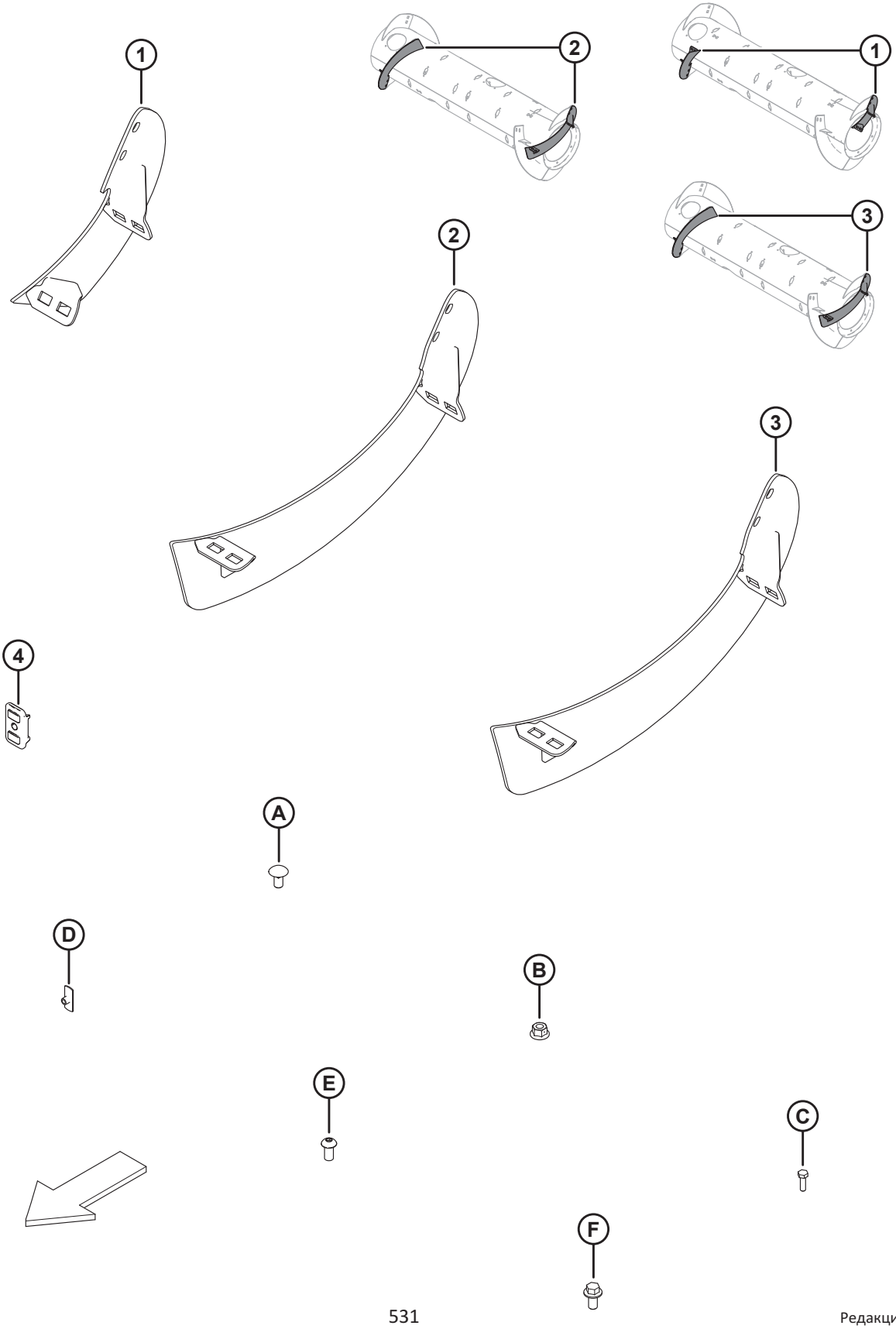

1020516

КОМПЛЕКТЫ СПИРАЛЕЙ ШНЕКОВ (ДОПОЛНИТЕЛЬНОЕ ОБОРУДОВАНИЕ)

ПРИМЕЧАНИЕ:

Комплекты длинных витков шнека (MD № B6400 и 287032) используются для переоборудования шнека в дополнительную ультраузкую конфигурацию. Дополнительную информацию см. в руководстве по эксплуатации жатки.

Ссылка	Номер детали	Описание	Кол-во	Серийный номер
	B6400	КОМПЛЕКТ – FM100 RTD, ИЗНОСОСТОЙКИЕ ВИТКИ [418]		
	287031	КОМПЛЕКТ – FM100 RTD, СРЕДНИЕ ВИТКИ [419]		
	287032	КОМПЛЕКТ – FM100 RTD, ДЛИННЫЕ ВИТКИ [420]		
1	NSS	ВИТОК ШНЕКА, RTD – ПРАВ., СРЕДНИЙ [421]	1	
	NSS	ВИТОК ШНЕКА, RTD – ЛЕВ., СРЕДНИЙ [422]	1	
	287887	ВИТОК ШНЕКА, RTD – ПРАВ., СРЕДНИЙ (ИЗНОСОСТОЙКИЙ)	1	
	287888	ВИТОК ШНЕКА, RTD – ЛЕВ., СРЕДНИЙ (ИЗНОСОСТОЙКИЙ)	1	
2	NSS	ВИТОК ШНЕКА, RTD – ПРАВ., ДЛИННЫЙ [423]	1	
	NSS	ВИТОК ШНЕКА, RTD – ЛЕВ., ДЛИННЫЙ [424]	1	
3	287890	ВИТОК ШНЕКА, RTD – ПРАВ., ДЛИННЫЙ (ИЗНОСОСТОЙКИЙ)	1	
	287889	ВИТОК ШНЕКА, RTD – ЛЕВ., ДЛИННЫЙ (ИЗНОСОСТОЙКИЙ)	1	
4	213084	ЗАГЛУШКА – ПРОРЕЗЬ СПИРАЛИ ШНЕКА	2	
A	136178	БОЛТ – С ПОЛУКРУГЛОЙ ГОЛОВКОЙ И КВАДРАТНЫМ ПОДГОЛОВКОМ M10 × 1,5 × 20-8,8-A3L		
B	135799	ГАЙКА – ФЛАНЦЕВАЯ, ШЕСТИГРАННАЯ, СТОПОРНАЯ, M10 × 1,5-10-A3L		
C	252703	БОЛТ – С ШЕСТИГР. ГОЛОВКОЙ, TFL M6 × 1 × 20 × SPCL-12,9-AA2L		
D	197263	ГАЙКА – ТРОЙНИК M6 × 1		
E	135723	ВИНТ – С ВНУТРЕННИМ ШЕСТИГРАННИКОМ В ПОЛУКРУГЛОЙ ГОЛОВКЕ M10 × 1,5 × 20-10,9-A3L		
F	152655	БОЛТ – С ШЕСТИГР. ГОЛОВКОЙ, ФЛАНЦЕВЫЙ, M10 × 1,5 × 20-8,8-A3L		

418. Включает комплект длинных витков шнека (MD № 287032). Комплекты доступны только через отдел комплексных товаров.
419. Включает два износостойких витка, две заглушки (MD № 213084), крепежные детали и инструкции.
420. Включает износостойкие длинные витки шнека, две заглушки (MD № 213084), крепежные элементы и инструкции.
421. Обслуживается со средними правыми витками шнека (MD № 287887).
422. Обслуживается со средними левыми витками шнека (MD № 287888).
423. Обслуживается с длинными правыми витками шнека (MD № 287890).
424. Обслуживается с длинными левыми витками шнека (MD № 287889).

148 Система автоматического контроля высоты жатки (автоконтур) на двух датчиках (дополнительное оборудование)

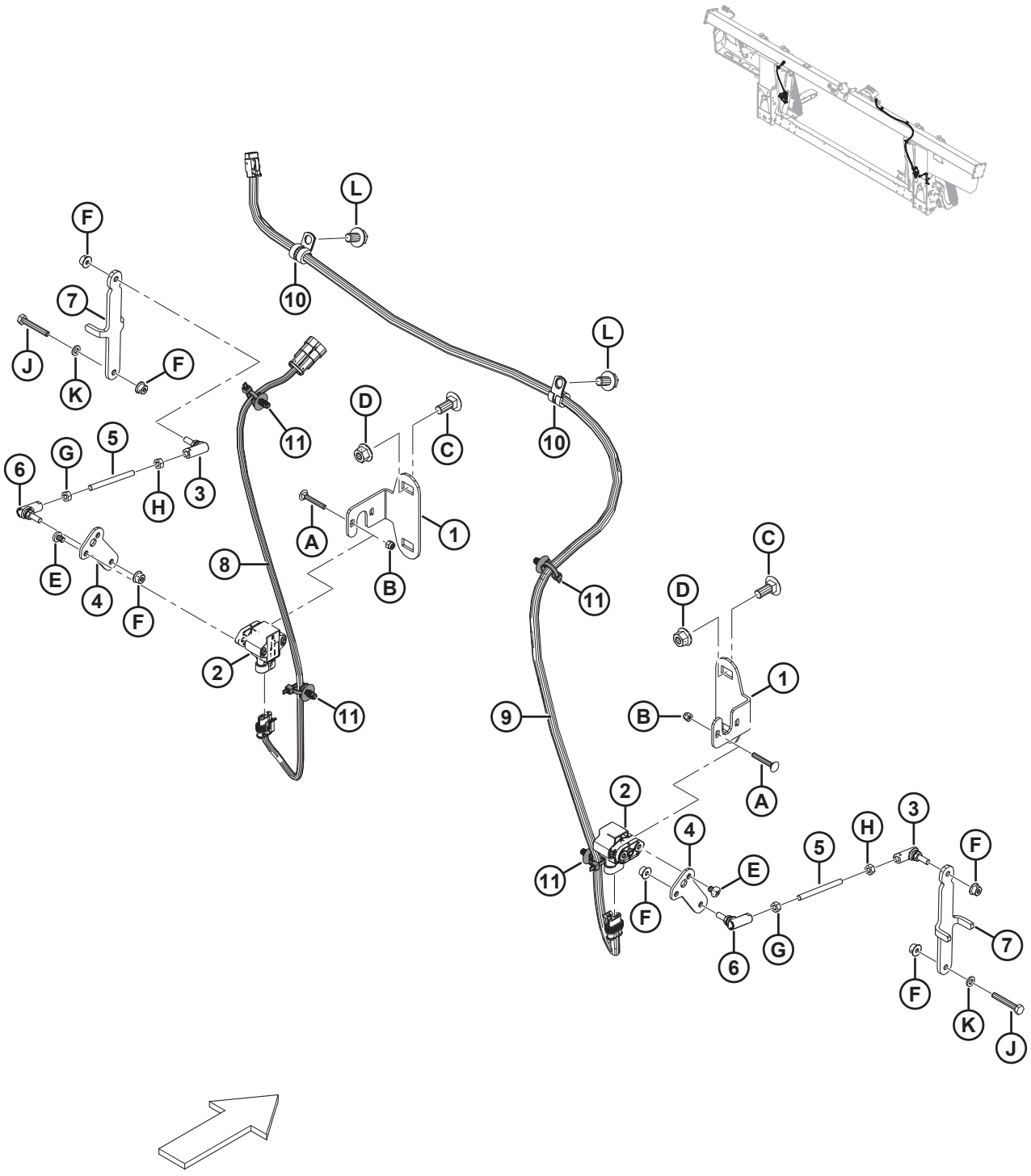

СИСТЕМА АВТОМАТИЧЕСКОГО КОНТРОЛЯ ВЫСОТЫ ЖАТКИ (АВТОКОНТУР) НА ДВУХ ДАТЧИКАХ (ДОПОЛНИТЕЛЬНОЕ ОБОРУДОВАНИЕ)

Ссылка	Номер детали	Описание	Кол-во	Серийный номер
	B6211	КОМПЛЕКТ – ДВОЙНОЙ ДАТЧИК АННС [425]		
	248783	КОМПЛЕКТ – ДВОЙНОЙ ДАТЧИК АННС [426]		
1	301865	КРОНШТЕЙН – ДАТЧИК СИСТЕМЫ АВТОМАТИЧЕСКОГО КОНТРОЛЯ ВЫСОТЫ ЖАТКИ (АВТОКОНТУРА)	2	
2	248643	ПОВОРОТНЫЙ ДАТЧИК – С ДВУМЯ ВЫХОДНЫМИ СИГНАЛАМИ	2	
3	291485	ШАРОВОЙ ШАРНИР – ЛЕВАЯ РЕЗЬБА	2	
4	248816	РЫЧАГ – ПОПЛАВКОВЫЙ ДАТЧИК	2	
5	232650	СТЕРЖЕНЬ – РЕЗЬБОВОЙ	2	
6	291484	ШАРОВОЙ ШАРНИР – ПРАВАЯ РЕЗЬБА	2	
7	295179	КРОНШТЕЙН – СОЕДИНЕНИЕ ДАТЧИКА	2	
8	276201	ЖГУТ ПРОВОДОВ – ДАТЧИК ВЫСОТЫ, ЛЕВЫЙ	1	
9	276871	ЖГУТ ПРОВОДОВ – ДАТЧИК ВЫСОТЫ, ПРАВЫЙ	1	
10	136410	ХОМУТ – ИЗОЛИРОВАННЫЙ, 3/8 ДЮЙМА	2	
11	136655	КРЕПЛЕНИЕ – УСТАНОВКА «ЕЛОЧКОЙ» СО СВЯЗКОЙ	4	
A	197229	БОЛТ – С КРУГЛОЙ ГОЛОВКОЙ И КВАДРАТНЫМ ПОДГОЛОВКОМ M5 × 0,8 × 35-4,6-A2L		
B	197230	ГАЙКА – ШЕСТИГРАННАЯ NYLOC M5 × 0,8-8-A2L		
C	135785	БОЛТ – RHSN M10 × 1,5 × 25-8,8-A3L		
D	135799	ГАЙКА – ФЛАНЦЕВАЯ, ШЕСТИГРАННАЯ, СТОПОРНАЯ, M10 × 1,5-10-A3L		
E	158704	ВИНТ – ЦИЛИНДРИЧЕСКАЯ ГОЛОВКА M6 × 1 × 8-4,8-A2L		
F	152668	ГАЙКА – ФЛАНЦЕВАЯ, ШЕСТИГРАННАЯ, КОНТР., M6 × 1-8-A2L		
G	184683	ГАЙКА – ШЕСТИГРАННАЯ ISO 4032 M6 × 1-8-A2L		
H	136613	ГАЙКА – ШЕСТИГРАННАЯ, ЛЕВАЯ РЕЗЬБА ISO 4032 M6 × 1-8-AA2L		
J	135671	БОЛТ – С ШЕСТИГР. ГОЛОВКОЙ, TFL M6 × 1 × 40-8,8-A2L		
K	184705	ШАЙБА – ПЛОСКАЯ M6-200HV-A2L		
L	136151	БОЛТ – ФЛАНЦЕВЫЙ, С ШЕСТИГР. ГОЛОВКОЙ, TFL M10 × 1,5 × 16-8,8-A3L		

425. Включает комплект автоматического контроля высоты жатки (АННС) с двойным датчиком (MD № 248783). Комплекты доступны только через отдел комплексных товаров.
426. Включает все перечисленные детали, крепежные элементы и инструкции.

149 (Дополнительно) Полный комплект щитков FM100 – D1

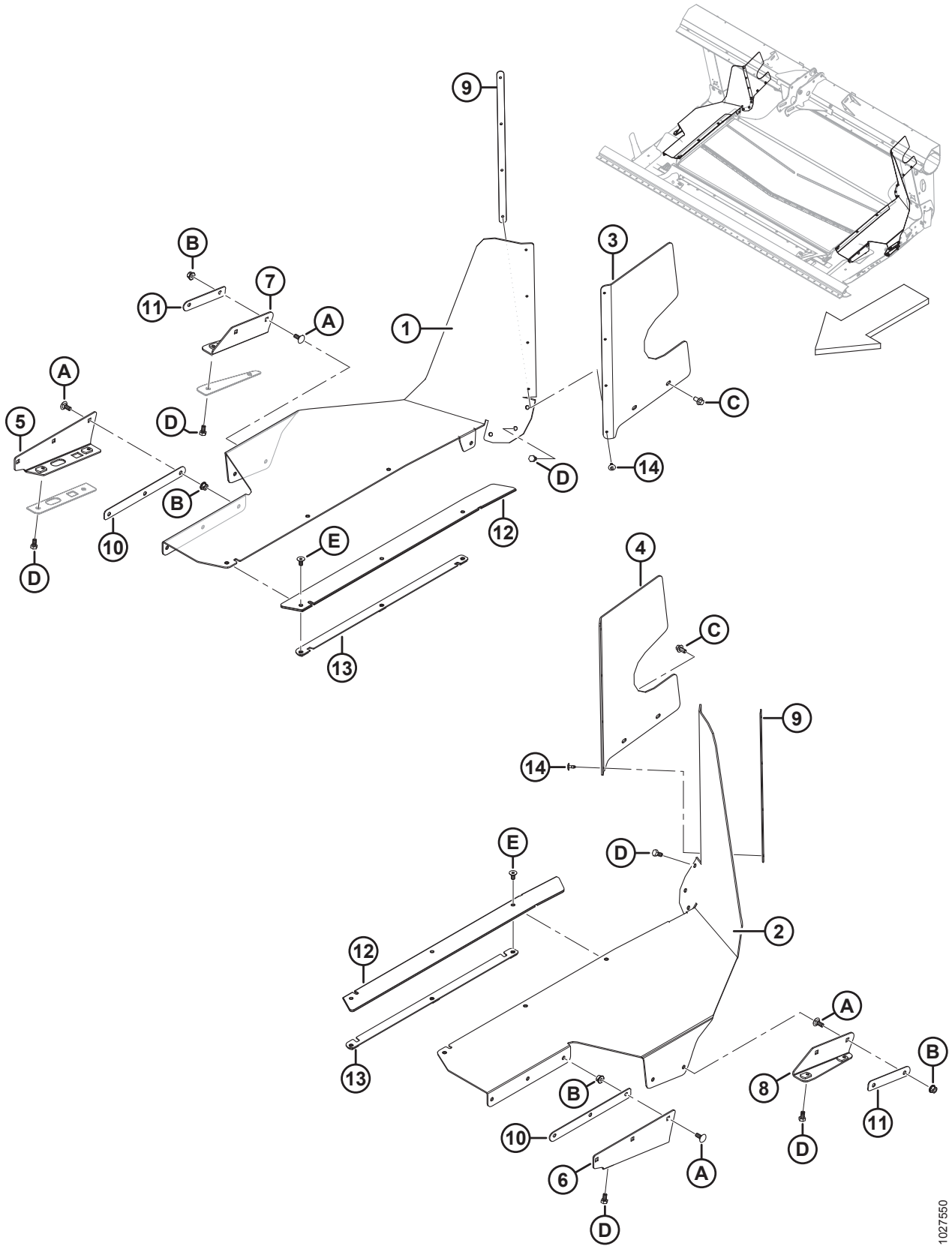

(ДОПОЛНИТЕЛЬНО) ПОЛНЫЙ КОМПЛЕКТ ЩИТКОВ FM100 – D1

Ссылка	Номер детали	Описание	Кол-во	Серийный номер
	B6446	КОМПЛЕКТ - FM100 ПОЛНЫЙ КОМПЛЕКТ УПЛОТНЕНИЙ D1 [427]		
1	295348	ЩИТОК – БОКОВОЙ, ПРАВЫЙ, ДЕКА D1	1	
2	295349	ЩИТОК – БОКОВОЙ, ЛЕВЫЙ, ДЕКА D1	1	
3	213493	ЩИТОК – ПРАВ. ЗАДН. ВЕРХНИЙ	1	
4	213492	УПЛОТНЕНИЕ – ЛЕВ. ЗАДН. ВЕРХНИЙ	1	
5	295476	ОПОРА – УПЛОТНЕНИЕ ПРАВ. СВАРН., D1	1	
6	295478	ОПОРА – УПЛОТНЕНИЕ ЛЕВ. СВАРН., D1	1	
7	295513	ОПОРА – УПЛОТНЕНИЕ ПРАВ. СВАРН., D1	1	
8	295514	ОПОРА – УПЛОТНЕНИЕ ЛЕВ. СВАРН., D1	1	
9	276770	ПЛАСТИНА – ФИКСАТОР УПЛОТНЕНИЯ	2	
10	213295	ПЛАСТИНА – ФИКСАТОР УПЛОТНЕНИЯ	2	
11	295611	ПЛАСТИНА – ФИКСАТОР УПЛОТНЕНИЯ	2	
12	287719	УПЛОТНЕНИЕ – УСИЛЕНИЕ	2	
13	301726	ДЕРЖАТЕЛЬ – БОКОВОЕ УПЛОТНЕНИЕ, СВАРНОЕ	2	
14	293053	ЗАКЛЕПКА – ВЫТЯЖНАЯ	8	
A	197171	БОЛТ – С ПОЛУКРУГЛОЙ ГОЛОВКОЙ И КВАДРАТНЫМ ПОДГОЛОВКОМ M8 × 1,25 × 20-8,8-A2L		
B	135337	ГАЙКА – ФЛАНЦЕВАЯ, ШЕСТИГРАННАЯ, СТОПОРНАЯ, M8 × 1,25-8-A2L		
C	136485	БОЛТ – ФЛАНЦЕВЫЙ, С ШЕСТИГР. ГОЛОВКОЙ, TFL M8 × 1,25 × 16-8,8-A3L		
D	50139	БОЛТ – С ШЕСТИГР. ГОЛОВКОЙ, TFL M8 × 1,25 × 16-8,8-A2L		
E	252542	ВИНТ – С ВНУТРЕННИМ ШЕСТИГРАННИКОМ В ГОЛОВКЕ, УТОПЛЕННЫЙ TFL M8 × 1,25 × 16-10,9-AA2L		

427. Только для европейского рынка. Обеспечивает дополнительное уплотнение между копирующим модулем и жаткой. Комплекты можно приобрести только через отдел комплексных товаров.

150 (Опция) Оборудование для холмистой местности

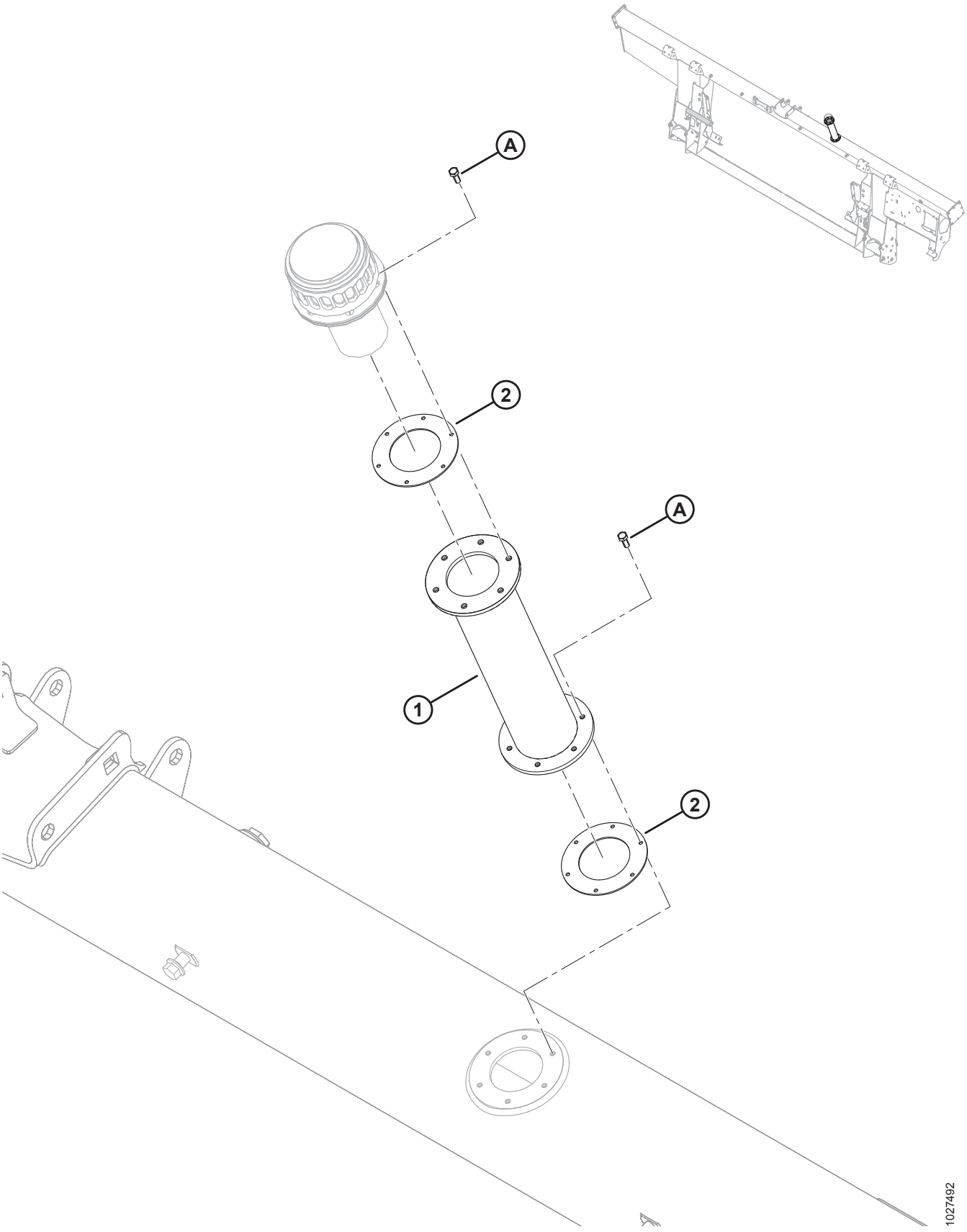

(ОПЦИЯ) ОБОРУДОВАНИЕ ДЛЯ ХОЛМИСТОЙ МЕСТНОСТИ

Ссылка	Номер детали	Описание	Кол-во	Серийный номер
	B6057	КОМПЛЕКТ – УДЛИНИТЕЛЬ ДЛЯ ЗАЛИВКИ В ГИДРОБАК [428]		
1	NSS	УДЛИНЕНИЕ ДЛЯ ЗАПОЛНЕНИЯ ГИДРАВЛИЧЕСКОГО БАКА	1	
2	NSS	ПРОКЛАДКА	2	
	166450	НАКЛЕЙКА – ВНИМАНИЕ, ГОРЯЧАЯ ПОВЕРХНОСТЬ	2	
A	135873	ВИНТ – СТАНОЧНАЯ ОБРАБОТКА КЛАСС ПРОЧН. 10–32 × 0,5 ДЮЙМА ШЕСТИГРАННАЯ		

428. Включает в себя удлинитель для заливки в гидробак (не продается отдельно), две прокладки (не продаются отдельно), две наклейки (MD № 166450) и двенадцать винтов (MD № 135873). Комплекты можно приобрести только через отдел комплексных товаров.

151 Комплекты регулирования скорости боковых полотен из кабины (дополнительное оборудование)

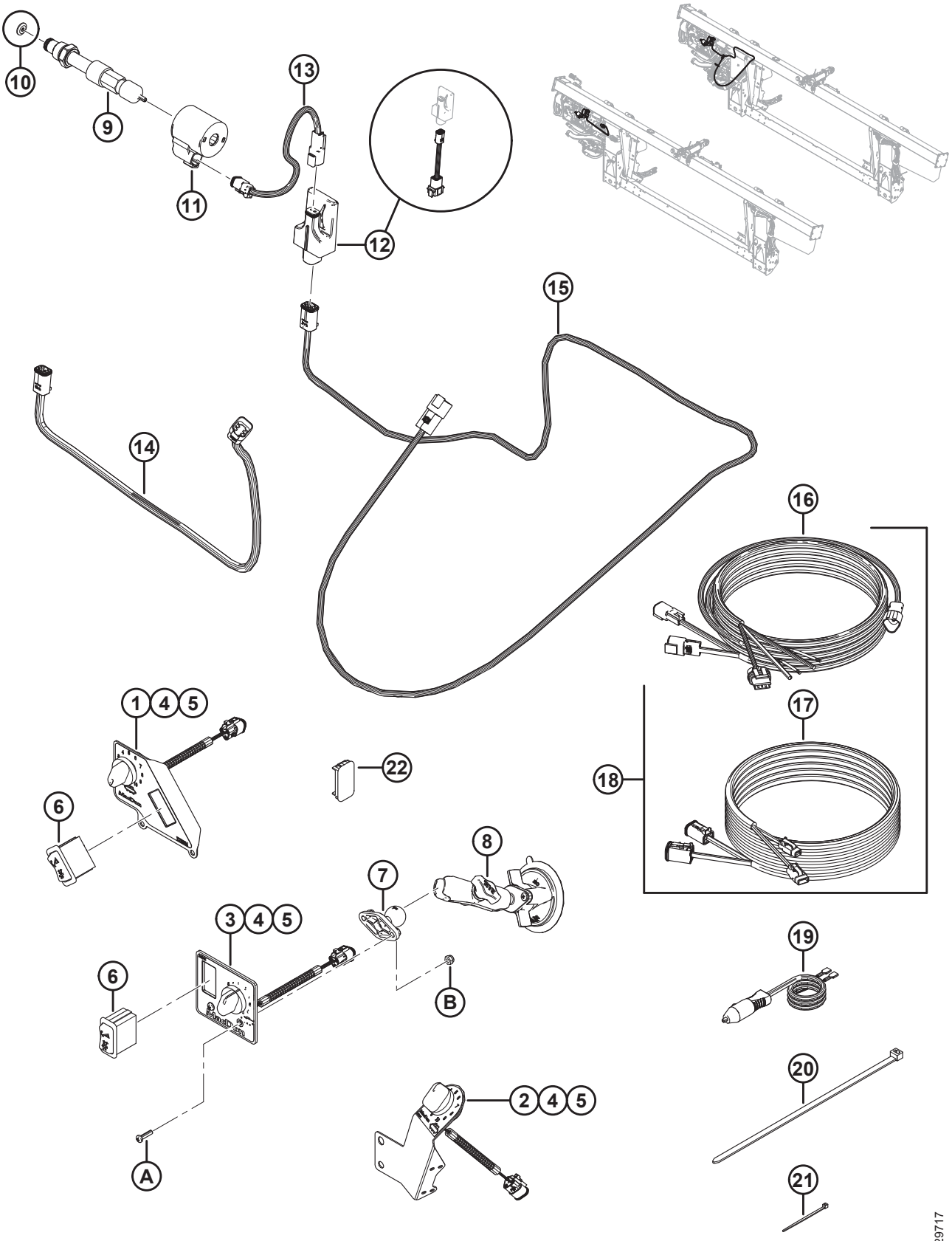

КОМПЛЕКТЫ РЕГУЛИРОВАНИЯ СКОРОСТИ БОКОВЫХ ПОЛОТЕН ИЗ КАБИНЫ (ДОПОЛНИТЕЛЬНОЕ ОБОРУДОВАНИЕ)

Ссы-лка	Номер детали	Описание	Кол-во B6208/B6385/B6387	Серийный номер
	B6701	КОМПЛЕКТ – РЕГУЛИРОВАНИЕ СКОРОСТИ БОКОВОГО ПОЛОТНА ИЗ КАБИНЫ (JOHN DEERE) [429]	1/0/0	
	B6702	КОМПЛЕКТ – РЕГУЛИРОВАНИЕ СКОРОСТИ БОКОВОГО ПОЛОТНА ИЗ КАБИНЫ (CNH) [429]	0/1/0	
	B6703	КОМПЛЕКТ – РЕГУЛИРОВАНИЕ СКОРОСТИ БОКОВОГО ПОЛОТНА ИЗ КАБИНЫ (GENERIC) [429]	0/0/1	
1	287945	ПАНЕЛЬ УПРАВЛЕНИЯ – ICSDSC, JD [430]	1/0/0	
2	276671	ПАНЕЛЬ УПРАВЛЕНИЯ – ICSDSC, CNH [430]	0/1/0	
3	287944	ПАНЕЛЬ УПРАВЛЕНИЯ – ICSDSC, GENERIC [430]	0/0/1	
4	213459	ПОТЕНЦИОМЕТР – 5 кОм	1/1/1	
5	109773	РУЧКА – ПЛАСТИКОВАЯ	1/1/1	
6	287797	ПЕРЕКЛЮЧАТЕЛЬ – КУЛИСНЫЙ, НАКЛОНА	1/0/1	
7	287749	ОСНОВАНИЕ – ШАРОВАЯ ОПОРА	0/0/1	
8	287859	ОСНОВАНИЕ – ПРИСОСКА С РЫЧАГОМ	0/0/1	
9	276631	КЛАПАН – РЕГУЛИРОВАНИЕ ПОТОКА [431]	1/1/1	
	252351	КОМПЛЕКТ – УПЛОТНЕНИЕ		
10	287227	ДИАФРАГМА – 0,18 ДЮЙМА (ТОЛЬКО 2017 ГОДА ВЫПУСКА) [432]	1/1/1	–321189
11	209045	КАТУШКА – ЭЛЕКТРОМАГНИТ	1/1/1	
12	304377	КОМПЛЕКТ – МОДУЛЬ ПРИВОДА КЛАПАНА [433]	1/1/1	
	304376	ЖГУТ ПРОВОДОВ – АДАПТЕР ПРИВОДА КЛАПАНА [434]	1/1/1	
13	213812	ЖГУТ ПРОВОДОВ – ЭЛЕКТРОМАГНИТ	1/1/1	
14	304254	ЖГУТ ПРОВОДОВ – ПРИВОД КЛАПАНА (CNH)	0/1/0	371190–
	213813	ЖГУТ ПРОВОДОВ – ПРИВОД КЛАПАНА (CNH) **(2019 ГОД И РАНЕЕ)** [435]	0/1/0	–371189

429. Комплекты можно приобрести только в отделе комплексных товаров. Включает все перечисленные детали и инструкции. Информация по количеству деталей в конкретном комплекте приведена в перечне запчастей.
430. Включает потенциометр 5 кОм (MD № 213459) и пластиковую ручку (MD № 109773).
431. В клапан включена диафрагма (MD № 287227) в узле гильзы клапана для моделей 2018 года выпуска. В модели 2017 года выпуска она является отдельной деталью.
432. Обслуживаемая деталь для 2017 года выпуска.
433. Включает приводной модуль клапана с загруженным программным обеспечением (не продается отдельно) и жгутом проводов адаптера (MD №304376).
434. Жгут проводов адаптера привода клапана (MD №304376), который используется для подсоединения модуля привода клапана к жгуту проводов привода клапана моделей, выпущенных в 2019 г. и раньше (MD №213813 и 287894).
435. Деталь для обслуживания только для моделей, выпущенных в 2019 году и ранее.

КОМПЛЕКТЫ РЕГУЛИРОВАНИЯ СКОРОСТИ БОКОВЫХ ПОЛОТЕН ИЗ КАБИНЫ (ДОПОЛНИТЕЛЬНОЕ ОБОРУДОВАНИЕ)

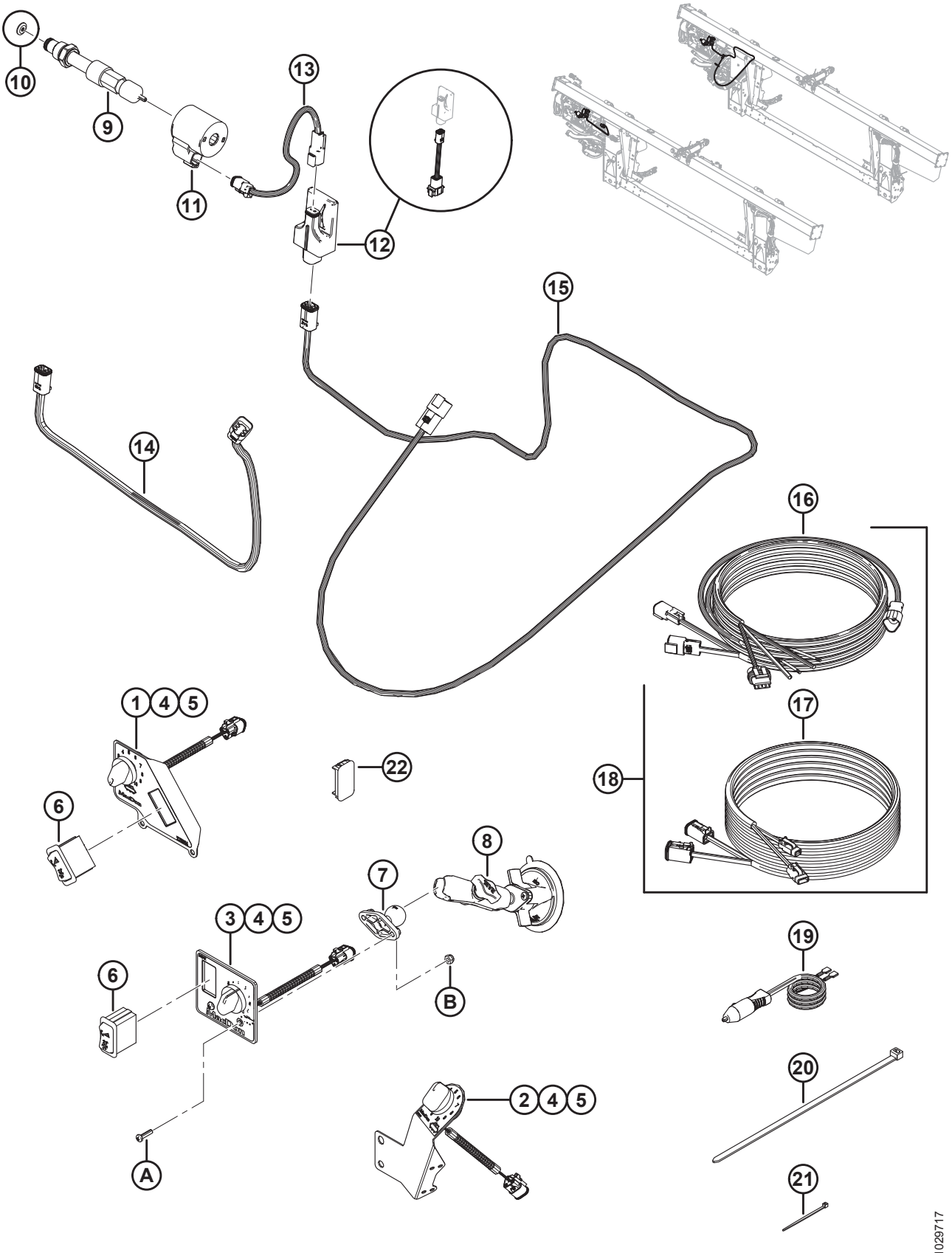

Ссы-лка	Номер детали	Описание	Кол-во B6208/B6385/B6387	Серийный номер
15	304370	ЖГУТ ПРОВОДОВ – ПРИВОД КЛАПАНА	1/0/1	371190–
	287894	ЖГУТ ПРОВОДОВ - ПРИВОД КЛАПАНА **(2019 ГОД И РАНЕЕ)** [435]	1/0/1	–371189
16	304210	ЖГУТ ПРОВОДОВ – ОРГАНЫ УПРАВЛЕНИЯ ПОЛОТНОМ ИЗ КАБИНЫ	0/1/1	346190–
17	304211	ЖГУТ ПРОВОДОВ – УДЛИНЕНИЕ ПОЛОТНА ИЗ КАБИНЫ	0/1/1	346190–
18	304216	КОМПЛЕКТ – ЖГУТ КАБЕЛЕЙ УПРАВЛЕНИЯ ПОЛОТНЯНОЙ ЖАТКОЙ ИЗ КАБИНЫ [436]	0/1/1	–346189
19	220570	ЖГУТ ПРОВОДОВ – ОТ ДОП. ИСТОЧНИКА ПИТАНИЯ К БЫСТРОРАЗЪЕМНОМУ РАЗМЫКАТЕЛЮ	1/1/1	
20	30753	КРЕПЕЖНАЯ ДЕТАЛЬ – КАБЕЛЬНАЯ СТЯЖКА, ЧЕРНАЯ, ДЛИНА 305 ММ	2/2/2	
21	16661	КРЕПЕЖНАЯ ДЕТАЛЬ – КАБЕЛЬНАЯ СТЯЖКА, ЧЕРНАЯ, ДЛИНА 69 ММ	15/15/15	
22	287784	ЗАГЛУШКА – ПАНЕЛЬ [437]	0/0/1	
A	135161	ВИНТ – СТАНОЧ. ОБРАБ. КЛАСС ПРОЧН. 10–32 UNF × 0,75 ДЮЙМА [438]		
B	20012	ГАЙКА – NYLOC № 10–32-GR5-AA3L [438]		

436. Комплект используется для обслуживания моделей 2018 модельного года и ранее со жгутом кабелей управления кабины 2018 года (MD № 213667). Включены жгут проводов органов управления полотном в кабине (MD № 304210) удлинитель жгута проводов управления полотном в кабине (MD № 304211).
437. Поставляется с комплектом органов управления боковым полотном из кабины Generic (MD № B6703), которая устанавливается вместо нерабочего переключателя комбайнов после установки комплекта.
438. Детали обслуживания только для комплектов органов управления боковым полотном из кабины Generic (MD № B6703).

152 Чистики (дополнительное оборудование)

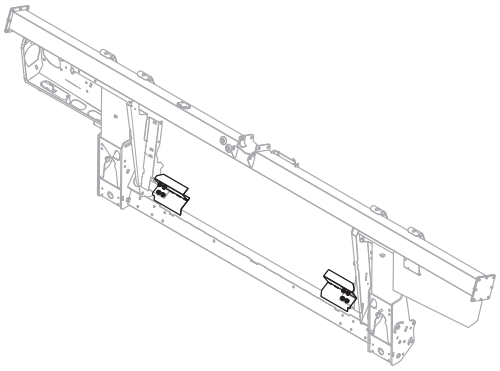

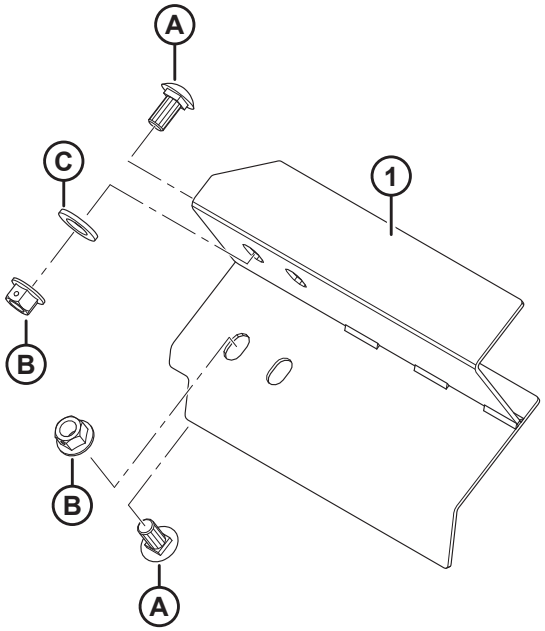

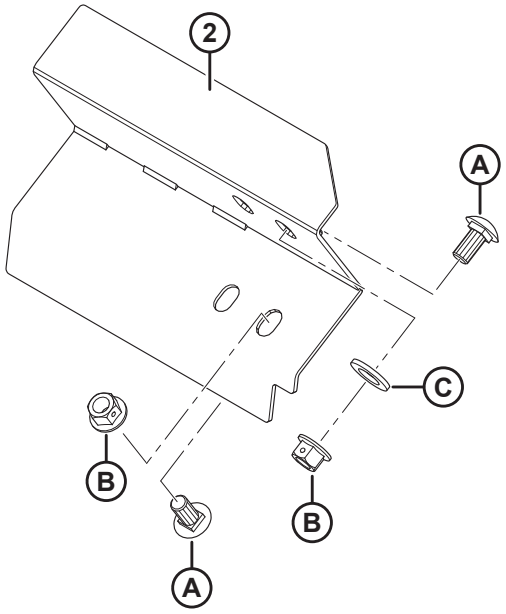

1023852

ЧИСТИКИ (ДОПОЛНИТЕЛЬНОЕ ОБОРУДОВАНИЕ)

Ссылка	Номер детали	Описание	Кол-во	Серийный номер
	B6042	КОМПЛЕКТ – ЧИСТИКИ, ДЛИНА 265 ММ (БЕЗ ВЫРЕЗА) [439]		
	B6043	КОМПЛЕКТ – ЧИСТИКИ, ДЛИНА 265 ММ (С ВЫРЕЗОМ) [439]		
	B6044	КОМПЛЕКТ – ЧИСТИКИ, ДЛИНА 325 ММ [439]		
	B6045	КОМПЛЕКТ – ЧИСТИКИ, ДЛИНА 365 ММ [439]		
	B6046	КОМПЛЕКТ – ЧИСТИКИ, ДЛИНА 403 ММ [439]		
	B6213	КОМПЛЕКТ – ЧИСТИКИ, ДЛИНА 515 ММ [439]		
1	213523	СЪЕМНИК – СВАРНАЯ КОНСТРУКЦИЯ, ЛЕВЫЙ (ДЛИНА 265 ММ, БЕЗ ВЫРЕЗА)	1	
	276899	СЪЕМНИК – СВАРНАЯ КОНСТРУКЦИЯ, ЛЕВЫЙ (ДЛИНА 265 ММ, С ВЫРЕЗОМ)	1	
	213573	СЪЕМНИК – СВАРНАЯ КОНСТРУКЦИЯ, ЛЕВЫЙ (ДЛИНА 325 ММ)	1	
	213567	СЪЕМНИК – СВАРНАЯ КОНСТРУКЦИЯ, ЛЕВЫЙ (ДЛИНА 365 ММ)	1	
	213561	СЪЕМНИК – СВАРНАЯ КОНСТРУКЦИЯ, ЛЕВЫЙ (ДЛИНА 403 ММ)	1	
	213579	СЪЕМНИК – СВАРНАЯ КОНСТРУКЦИЯ, ЛЕВЫЙ (ДЛИНА 515 ММ)	1	
2	213525	СЪЕМНИК – СВАРНАЯ КОНСТРУКЦИЯ, ПРАВЫЙ (ДЛИНА 265 ММ, БЕЗ ВЫРЕЗА)	1	
	276900	СЪЕМНИК – СВАРНАЯ КОНСТРУКЦИЯ, ПРАВЫЙ (ДЛИНА 265 ММ, С ВЫРЕЗОМ)	1	
	213574	СЪЕМНИК – СВАРНАЯ КОНСТРУКЦИЯ, ПРАВЫЙ (ДЛИНА 325 ММ)	1	
	213568	СЪЕМНИК – СВАРНАЯ КОНСТРУКЦИЯ, ПРАВЫЙ (ДЛИНА 365 ММ)	1	
	213562	СЪЕМНИК – СВАРНАЯ КОНСТРУКЦИЯ, ПРАВЫЙ (ДЛИНА 403 ММ)	1	
	213580	СЪЕМНИК – СВАРНАЯ КОНСТРУКЦИЯ, ПРАВЫЙ (ДЛИНА 515 ММ)	1	
A	135903	БОЛТ – С ПОЛУКРУГЛОЙ ГОЛОВКОЙ И КВАДРАТНЫМ ПОДГОЛОВКОМ M12 × 1,75 × 25-8,8-A3L		
B	136431	ГАЙКА – ФЛАНЦЕВАЯ, ШЕСТИГРАННАЯ, КОНТР., M12 × 1,75-10-A3L		
C	184717	ШАЙБА – ПЛОСКАЯ СТАНД. M16-200HV-AA1J		

439. Комплекты доступны только через отдел комплексных товаров.

Указатель

795 356
1709 408
2148 240
4761 ..... 66, 240
5512 ..... 144, 244, 248, 250, 368, 504
6647 ..... 4, 66
6649 240
7642 ..... 2, 240, 342, 350, 456, 508, 514, 522
7674 ..... 224, 288, 296, 310, 316, 530
7900 ..... 240, 246, 250
8218 18
9213 356
9333 356
10254 68
13125 ..... 236, 424, 458, 488, 514
13298 64
13617 524
14338 ..... 8, 514, 524, 530
15903 194
16010 ..... 232, 238
16087 2
16235 144
16266 238
16661 ..... 404, 514, 524, 530, 542
16681 ..... 124, 132, 138
17958 100
18349 148
18523 ..... 176, 240
18525 66
18589 ..... 420, 512
18590 ..... 92, 334, 410
18591 ..... 146, 168, 240, 316
18592 ..... 150, 440
18596 ..... 170, 272, 282
18597 412
18598 ..... 10, 64, 92, 288, 362, 410
18599 ..... 60, 92, 128, 134, 144, 168, 240, 242, 288, 370
18600 ..... 102, 150, 240, 368
18601 ..... 66, 240, 364, 408
18603 ..... 60, 72, 84
18604 ..... 88, 410
18605 ..... 144, 410
18607 ..... 124, 296
18608 406
18609 ..... 2, 148, 388, 406
18624 ..... 134, 140, 144, 210, 218
18626 ..... 148, 364
18635 ..... 170, 296, 310, 316
18636 370
18637 ..... 66, 94, 224, 276, 282, 288, 296, 310, 316, 370, 408, 504
18638 ..... 262, 272, 282, 288, 336, 362, 370
18639 368
18640 ..... 66, 376, 408, 504
18648 ..... 128, 132, 134, 136, 140, 144, 148, 236, 246, 250, 364
18652 ..... 368, 428, 482
18654 ..... 4, 14, 20, 24, 30, 252
18664 ..... 128, 140
18666 ..... 60, 66, 150, 174
18669 ..... 110, 120, 176, 408
18670 ..... 14, 20, 230
18671 ..... 124, 132, 138, 144, 236, 358, 406
18688 ..... 14, 20, 150
18697 ..... 60, 66, 94, 128, 134, 140, 242, 272, 276, 282
18720 ..... 376, 504
18723 ..... 4, 60, 230, 278, 298
18724 ..... 272, 282, 288, 298, 316, 412
18725 ..... 124, 132, 138
18738 126
18770 ..... 152, 226
18866 ..... 242, 246
18867 ..... 90, 406
18898 366
18916 ..... 242, 248, 250
18963 ..... 74, 80
19634 232
19809 ..... 458, 488
19927 236
19965 ..... 92, 176, 206, 262, 268, 272, 280, 384, 516, 528
19966 ..... 92, 234, 254, 288
20012 542
20055 ..... 134, 142
20077 ..... 92, 276, 282, 296, 310, 316, 384
20078 ..... 162, 324
20312 ..... 148, 406
20535 ..... 10, 92
21006 58
21010 ..... 62, 236
21030 194
21055 ..... 10, 234, 242
21056 ..... 4, 168, 220, 242
21066 ..... 60, 66, 92, 242
21069 ..... 72, 74, 76, 78, 82, 204, 260, 266, 276
21102 ..... 212, 230, 410
21153 ..... 236, 246, 250
21194 ..... 58, 62
21218 166
21235 354
21264 ..... 66, 288, 408
21281 174
21282 ..... 420, 510
21301 326
21354 ..... 272, 282
21363 368

21376.....236, 246, 250
21383.....4, 60, 66, 110, 120, 212, 458, 488
21389.....66
21403.....174
21404.....232
21406.....60, 68
21425.....368
21447.....156, 162
21449.....458, 488
21452.....60, 68, 128, 140
21455.....128, 140, 170, 230, 290, 508, 512, 516, 530
21456.....370
21468.....18
21469.....110, 120
21471.....66, 92, 420, 510
21472.....60, 68, 158, 162, 230, 288, 298, 310, 316, 334, 370, 448, 458, 488
21484.....150, 288
21489.....168
21491.....4, 60, 66, 92, 128, 134, 140, 144, 272, 282, 288, 298, 316, 370
21522.....368
21526.....288
21540.....242, 248, 250, 408
21558.....232
21560.....242
21561.....176, 288
21567.....4, 224, 288, 296, 310, 316
21568.....230
21570.....298, 316
21572.....128, 140, 508, 512, 516, 530
21573.....170, 230, 290
21575.....92, 130, 134, 140, 142, 144, 218, 224, 262, 272, 282, 336
21576.....168, 242
21577.....248
21578.....244, 272, 282
21580.....262, 268, 296, 310, 316
21582.....102
21583.....60, 66, 248
21589.....144
21590.....296, 310, 316
21591.....242
21594.....370
21599.....242
21746.....286
21760.....168, 262, 268, 276
21761.....198
21763.....8, 100, 156, 162, 168, 196, 228, 288, 320, 388, 414, 428, 432, 436, 444, 446, 464, 468, 478, 482, 484, 486, 492
21801.....76, 78, 260, 266, 274
21810.....260, 266, 270, 274, 280
21821.....8, 128, 134, 140, 158, 164, 170, 298, 316, 368
21830.....78
21843.....202, 286, 296, 314
21854.....262, 268, 272, 276, 282, 288, 298, 316
21856.....448, 478
21858.....448, 478
21859.....62, 258, 270, 280
21863.....4, 10, 60, 66, 94, 96, 98, 102, 128, 140, 158, 164, 168, 204, 224, 230, 234, 248, 262, 268, 278, 288, 298, 412, 458, 488
21868.....242, 420, 510
21880.....458, 488
21881.....294, 312
21887.....236, 246, 250
21926.....412
21941.....4, 26, 242
21947.....450, 496
21968.....128, 140
23164.....180
23165.....180, 416
23745.....438
23950.....192
23957.....192
25991.....192
26846.....366
27647.....428, 482
29028.....240
29934.....478
30027.....128, 134, 140, 146, 168
30034.....64
30035.....128
30054.....284, 294, 312
30191.....376
30203.....366
30209.....128, 134, 144, 150
30228.....4, 10, 60, 66, 92, 96, 98, 102, 110, 120, 122, 128, 134, 142, 150, 158, 162, 168, 176, 204, 206, 212, 224, 230, 234, 242, 248, 254, 256, 262, 268, 270, 276, 280, 288, 296, 310, 316, 324, 334, 370, 384, 410, 428, 448, 458, 482, 488, 516, 528
30280.....10, 196, 224, 234, 288, 296, 412, 444, 494
30282.....156, 162
30284.....156, 162
30299.....66
30307.....288
30314.....72, 74, 296, 310, 394
30316.....416
30368.....212
30375.....156, 162
30376.....82, 260, 266, 276
30433.....308, 312
30441.....92, 150, 204, 242
30463.....406
30504.....10, 224, 296
30505.....360, 364
30512.....150
30514.....64

30515..... 212
30516.....240, 246, 250
30517.....236, 246, 250
30520..... 144, 236, 246, 250
30523.....108, 116
30548..... 64
30549..... 150
30551.....286, 296
30556..... 202, 286, 294, 312
30557..... 202
30610..... 72, 82
30627..... 408
30628..... 330
30630..... 440
30632.....434, 516
30639..... 100
30661.....258, 270, 280
30693..... 60, 66, 74, 80, 94, 288, 390
30695..... 202
30701..... 366
30702..... 366
30715..... 338
30753..... 162, 168, 288, 392, 394, 450, 496, 542
30759.....298, 310, 316
30813..... 444, 448, 464, 482, 494
30819.....72, 74, 76, 78, 82
30824..... 150
30833.....242, 458, 488
30873..... 202, 260, 266, 274
30875..... 202
30922..... 244
30934..... 264, 270, 274, 280
30970..... 76
30971..... 194, 374, 398, 400
30981.....72, 74, 76, 78, 82, 204, 260, 266, 276
30999..... 500
31465..... 362
31774..... 128, 134, 140, 408
31889..... 74, 78, 386
32070.....178, 416
32247.....458, 488
32879..... 192
32880..... 192
33955..... 32
34359..... 12, 252
34980..... 12, 30, 252
35618..... 240
35694..... 236
36651..... 416
36849..... 160
37167.....442, 492
39272..... 232
40095..... 380
40628..... 234
40701.....156, 162, 196, 428, 432, 442, 446, 464, 476, 482, 492
40702.....156, 162, 196, 388, 396, 428, 432, 442, 446, 464, 476, 482, 492
40703.....72, 74, 76, 78, 82, 196, 396, 464
40704.....72, 74, 76, 78, 82, 196, 396, 464
40915..... 130, 134, 142, 210, 218
41982.....236, 246, 250
42074..... 428, 432, 482, 516
42292.....414, 478
42589..... 428, 432, 442, 446, 464, 478, 480, 492
42592..... 92
44209.....194, 374, 394, 442, 492, 526
44210.....372, 392, 398, 426, 434, 446, 462, 476, 516
44611..... 416
45427..... 258, 270, 280, 286
47858..... 62
48050..... 242
49227.....156, 162, 196, 388, 428, 432, 442, 446, 464, 476, 482, 492
49232.....428, 432, 442, 446, 476, 492
49306.....62, 258, 270, 280
49341..... 148
50019.....286, 294, 312
50022..... 100, 128, 156, 202
50050.....260, 266, 276
50072..... 244
50076.....72, 74, 76, 78, 84
50083..... 356
50086.....72, 74, 76, 78, 82
50101..... 254
50102..... 314
50103.....100, 156, 162
50104..... 82, 100, 202, 260, 266, 274
50119..... 14, 252
50120..... 14, 30, 252
50139.....338, 340, 536
50154..... 360
50155.....360, 384
50174.....236, 246, 250
50175..... 276
50178..... 428, 434, 444, 464, 494
50184.....108, 116
50186..... 60, 66, 92, 110, 120, 122, 128, 134, 140, 144, 150, 212, 218, 224, 226, 230, 242, 254, 298, 420, 458, 488, 510
50187..... 64
50188..... 64
50193..... 174
50197..... 244
50219..... 388, 400, 442, 446, 462, 476, 492, 526
50220.....372, 374, 398
50223.....374, 394, 398
50225..... 10, 66, 150, 176, 232, 242, 248, 298, 310, 316, 438

50226 60
100456 ..... 234, 242, 298, 316
100500 ..... 32, 406
100532 ..... 58, 62, 70
100706 70
100707 70
100708 70
100709 70
100710 70
100712 70
100714 70
100715 70
100716 70
100717 70
100718 70
100719 70
100720 70
100721 70
100722 70
100723 70
100726 70
100862 326
101007 ..... 236, 246, 250
101853 64
101897 ..... 94, 234, 276, 280
101898 ..... 96, 102, 128, 134, 140, 158, 176, 196, 210, 234, 242, 334
102264 2
102509 ..... 58, 64
102629 70
102630 70
102636 ..... 66, 150, 242, 408
103096 70
103351 100
103562 ..... 26, 242
103575 386
103738 ..... 126, 138, 156, 260, 266, 276, 286, 292, 308, 312, 392
103879 144
105066 ..... 108, 120
105069 ..... 128, 140
105135 ..... 110, 120
105136 ..... 110, 120, 122, 254
105141 ..... 110, 120
105364 144
106708 154
108233 ..... 444, 448, 464, 482, 494
108268 ..... 76, 78, 82, 204, 260, 266, 276
109064 ..... 404, 524
109089 170
109613 412
109717 254
109773 540
109791 386
109843 178
111221 180
111528 390
111895 62
111978 ..... 284, 294, 308, 314
111981 ..... 194, 526
111982 ..... 194, 526
111983 ..... 194, 526
111984 ..... 194, 526
111985 ..... 194, 526
111986 ..... 194, 526
112129 66
112130 364
112184 ..... 260, 266
112866 374
112868 374
112935 ..... 296, 314
112968 64
113152 70
113153 70
113160 62
113161 62
113222 ..... 32, 406
113229 ..... 58, 62
113420 ..... 110, 120
113435 ..... 126, 132, 138, 144
113482 178
113536 228
113561 ..... 230, 232
113566 232
113814 4
113881 160
113937 32
114120 476
114140 476
114142 ..... 446, 476
114143 ..... 446, 476
114233 ..... 128, 140
114382 520
115145 180
115146 ..... 180, 228, 312
115147 ..... 180, 228, 312
115148 228
115670 32
117015 ..... 4, 242
118011 326
118137 ..... 2, 126, 134, 140, 144, 210, 218, 232, 336, 524
118154 ..... 14, 18, 24, 30
118162 ..... 18, 24, 30
118185 326
118193 ..... 14, 18, 24, 30
118239 ..... 230, 232
118301 ..... 16, 30, 214, 216
118302 ..... 16, 24, 214, 216
118344 ..... 18, 24, 30, 214, 216
118345 ..... 16, 24, 30, 214, 216

118346 ..... 12, 18, 252
118347 ..... 12, 18, 252
118351 ..... 12, 18
118491 ..... 32, 38, 40, 46, 48
120009 90
120056 64
120057 64
120058 86
120127 2
120140 58
120141 58
120194 58
120232 66
120358 62
120359 62
120360 62
120364 62
120365 64
120366 64
120377 ..... 76, 78
120462 88
120552 ..... 156, 160
120558 ..... 14, 18, 24, 30
120568 100
120570 100
120573 ..... 74, 78
120574 ..... 74, 78
120575 ..... 74, 78
120577 ..... 74, 78
120639 ..... 14, 18, 24, 204
120754 62
120755 62
120812 62
120814 64
120832 32
120845 ..... 86, 202
120899 ..... 58, 66
120900 ..... 58, 66
120901 ..... 60, 66
120932 ..... 224, 292, 308
120933 ..... 224, 292, 312
120988 100
120996 160
123084 520
123180 ..... 342, 350, 456, 498, 508, 514, 522
123202 520
123306 86
123406 360
123598 160
123599 162
123620 162
123627 132
123660 2
123661 2
123662 98
123663 154
123670 126
123673 162
123676 154
123681 220
123682 220
123701 ..... 154, 160
123702 ..... 154, 160
123703 160
123751 2
123752 2
123937 98
123938 98
123939 98
123940 98
123948 86
123949 86
123978 388
124338 ..... 30, 216
124344 ..... 30, 216
124399 ..... 2, 336
124775 252
124880 34
124881 34
125145 336
125146 336
125176 8
125229 286
125236 240
125256 238
125343 166
125363 2
125393 174
125418 24
125433 150
125435 150
125530 ..... 58, 64
125553 194
125571 178
125572 178
125588 88
125589 88
125602 86
125607 86
125622 90
125654 406
125670 82
125672 82
125722 ..... 72, 82, 156, 162
125741 96
125742 96
125764 ..... 58, 64
129043 ..... 38, 40, 42, 44, 46, 48, 52, 54, 56
129148 ..... 436, 486, 516
129149 480

129297 ..... 12, 18, 24, 30
129299 ..... 40, 44, 50, 56
129313 178
129329 34
129481 462
129577 222
129578 222
129581 222
129582 222
129584 222
129589 222
129772 468
129773 468
129800 ..... 194, 442, 492
129801 ..... 194, 442, 492
129847 ..... 150, 226
129913 90
129965 468
129976 ..... 194, 442, 492
129977 ..... 194, 442, 492
130283 326
131391 178
131392 178
131393 178
132017 100
132033 ..... 58, 62
132096 88
132117 100
132248 ..... 224, 292, 308
132253 ..... 224, 292, 312
132265 2
132266 2
132269 2
132303 ..... 258, 270, 280
132404 ..... 14, 30, 252
132405 252
132415 64
132418 286
132420 2
132451 ..... 92, 204
132474 148
132475 148
132476 148
132531 88
132532 88
132607 ..... 86, 202, 354
132692 90
132773 ..... 224, 284, 292, 308, 312
132777 90
132852 180
132867 100
132870 100
132871 100
132896 32
132897 32
132903 ..... 72, 76
132904 ..... 72, 76
132911 ..... 154, 160
132912 160
133047 408
133086 416
133138 ..... 458, 488
133165 ..... 382, 514, 526
133166 ..... 382, 514, 526
133241 440
133242 440
133372 326
133421 368
133439 ..... 458, 488
133537 416
133631 380
133632 380
133634 378
133637 378
133640 380
133641 378
133672 ..... 418, 508
133683 470
133716 530
133751 2
133781 ..... 524, 530
133877 350
133942 320
133980 418
133981 418
133992 ..... 238, 246
133997 ..... 514, 530
134002 8
134003 8
134010 ..... 170, 450, 478, 496
134011 ..... 170, 450, 478, 496
134053 ..... 450, 496
134438 6
134443 168
134741 ..... 168, 486
134746 ..... 414, 436, 450, 452, 468, 484, 486, 496
134948 484
134954 168
135015 196
135148 192
135157 ..... 10, 60, 92, 96, 122, 128, 140, 204, 254, 262, 268, 362
135161 542
135182 74
135190 ..... 74, 78
135193 276
135204 194
135205 194
135213 ..... 284, 294, 308, 314
135233 ..... 166, 210, 228, 286

135234 ..... 156, 162, 168
135235 ..... 294, 314
135236 194
135237 194
135238 ..... 194, 526
135240 ..... 72, 82, 260, 266, 276
135241 286
135248 ..... 234, 262, 268, 276, 298, 316, 412
135255 ..... 76, 78
135267 ..... 436, 486
135290 358
135305 412
135312 194
135319 328
135337 ..... 172, 262, 268, 328, 330, 338, 420, 434, 448, 464, 512, 516, 526, 536
135340 6
135358 ..... 368, 504
135367 ..... 150, 296
135372 ..... 72, 74, 76, 78, 82
135373 194
135381 ..... 368, 504
135386 ..... 284, 294, 308, 314
135397 ..... 196, 444, 494
135400 372
135423 412
135434 ..... 202, 286
135443 ..... 156, 162, 166, 202, 260, 266, 276, 286, 296, 414
135444 ..... 162, 168, 260, 266, 276, 394, 428, 432, 444, 446, 464, 476, 482, 494
135448 174
135450 256
135474 194
135507 ..... 260, 268, 272, 276, 280, 296, 310, 316
135511 ..... 298, 316
135540 286
135554 ..... 374, 394, 398
135565 194
135566 194
135579 ..... 4, 288
135587 400
135598 426
135612 76
135613 ..... 308, 312
135623 234
135626 ..... 34, 40, 44, 50, 56, 94, 204, 326
135628 ..... 34, 204
135630 ..... 36, 326
135632 36
135647 274
135655 438
135665 ..... 288, 296
135671 534
135685 ..... 82, 260, 266, 286, 296
135691 370
135694 368
135704 232
135709 ..... 296, 314, 468
135718 320
135723 ..... 422, 532
135734 398
135737 152
135748 368
135775 398
135778 ..... 388, 476
135780 ..... 442, 492, 526
135785 ..... 322, 332, 362, 364, 370, 534
135786 374
135791 398
135799 ..... 320, 324, 326, 330, 338, 344, 360, 364, 370, 384, 408, 418, 422, 424, 430, 434, 440, 444, 456, 464, 478, 482, 494, 498, 512, 516, 528, 532, 534
135800 396
135818 ..... 260, 268, 414
135860 ..... 428, 434
135865 ..... 374, 388, 394, 400, 442, 446, 462, 476, 492
135866 ..... 392, 394, 398, 442, 446, 462, 492, 526
135867 ..... 372, 374, 392, 398, 400, 426, 434, 476, 516
135868 ..... 372, 394, 398, 400
135873 ..... 320, 538
135894 ..... 434, 516
135900 362
135901 372
135903 ..... 424, 516, 526, 544
135906 92
135917 462
135927 326
135957 ..... 374, 398, 462
135963 ..... 262, 268
135966 ..... 262, 268
135995 ..... 388, 406
136024 ..... 376, 502
136036 328
136050 332
136089 372
136095 ..... 388, 400, 446, 462, 482
136108 462
136113 338
136137 370
136141 ..... 424, 516
136151 ..... 386, 392, 408, 412, 478, 534
136167 ..... 524, 530
136178 ..... 422, 478, 532
136181 426
136209 ..... 200, 430, 434, 444, 448, 466, 478, 482, 494
136231 338
136246 372
136248 326
136265 448

136266 ..... 428, 434
136291 362
136300 528
136303 398
136324 320
136325 ..... 388, 428, 434, 444, 448, 464, 494
136326 ..... 428, 434, 448
136337 394
136347 ..... 374, 398
136378 364
136410 ..... 156, 162, 166, 410, 534
136418 400
136431 ..... 210, 360, 370, 384, 418, 424, 438, 440, 460, 472, 474, 490, 508, 516, 522, 526, 544
136440 ..... 360, 370, 390
136441 362
136447 374
136454 326
136455 370
136458 400
136476 ..... 424, 516
136485 ..... 340, 428, 434, 444, 448, 466, 478, 482, 494, 536
136503 462
136519 462
136561 ..... 172, 360, 396, 440
136596 408
136604 172
136613 ..... 172, 412, 534
136625 ..... 418, 438, 460, 472, 474, 488, 522
136652 288
136654 286
136655 ..... 166, 414, 534
136684 394
136699 390
136704 408
136736 360
136741 448
136748 ..... 172, 454
136757 360
136759 352
136760 392
136766 374
136773 172
136824 ..... 262, 268
136841 362
136868 230
136886 340
136952 ..... 260, 266, 276
137092 ..... 106, 118
137118 ..... 110, 120
137142 ..... 106, 116
137221 ..... 124, 132, 138
137277 ..... 106, 116
137285 ..... 106, 114
137291 ..... 124, 136
137315 ..... 124, 132, 136
137347 ..... 124, 136
137348 ..... 126, 140
137350 ..... 126, 138
137352 ..... 124, 136
137354 ..... 124, 136
137356 ..... 126, 138
137375 ..... 124, 128, 134, 136, 140, 258, 264, 274
137415 114
137416 114
137421 104
137422 104
137451 132
137456 132
137476 ..... 124, 132, 136
137503 ..... 128, 142
137506 ..... 106, 114
137515 ..... 124, 136
137519 ..... 104, 118
137523 ..... 108, 116
137529 ..... 108, 116
137532 ..... 106, 118
137535 ..... 106, 114
137536 ..... 106, 116
137543 ..... 106, 114
137568 ..... 104, 114
137569 ..... 104, 114
137570 114
137571 114
137626 ..... 126, 132, 138, 144
137642 104
137643 104
137650 104
137651 104
137691 136
137699 ..... 108, 116
137702 ..... 128, 142
137721 ..... 124, 136
137727 ..... 92, 168, 262, 268, 276
137753 ..... 126, 132, 138
137754 ..... 106, 118
137794 212
137795 212
137825 136
137826 136
137827 136
137909 108
137910 118
137911 108
137912 108
137913 118
137914 108
137915 118
137916 118

137917 118
137918 118
137924 212
137968 120
137969 120
137970 ..... 126, 140
137971 118
137980 ..... 106, 114
138086 228
138087 228
139003 70
139630 ..... 166, 228
139631 228
139632 228
139633 228
140135 ..... 14, 18, 24, 30
140225 416
140250 132
142777 380
143875 166
144321 240
144324 240
144374 236
144376 238
144378 ..... 236, 246, 250
144409 240
144415 ..... 232, 240
144425 238
144433 240
144471 238
144505 ..... 238, 330
144531 ..... 236, 246, 250
144577 238
144724 238
144739 238
144741 236
144742 236
144860 246
144873 238
144880 ..... 238, 246
144899 ..... 238, 246
144934 ..... 238, 246
144935 246
144956 238
144962 238
144966 ..... 238, 246
144968 238
144971 236
144976 236
144989 240
145106 88
145122 88
145148 86
145249 ..... 92, 204
145345 88
145357 88
145361 92
145384 62
145428 88
145461 148
145548 88
145558 100
145593 88
145706 58
145840 88
148645 290
148798 210
150890 378
150891 380
151192 150
151551 334
151691 356
151793 356
151941 ..... 472, 474, 522
151942 ..... 472, 474, 522
152439 ..... 420, 438, 456, 512
152520 328
152655 ..... 320, 388, 396, 422, 430, 434, 444, 448, 464, 468, 482, 494, 528, 532
152668 ..... 172, 288, 320, 340, 362, 408, 412, 454, 534
152730 ..... 360, 418, 420, 424, 460, 490, 508, 510, 516
152732 478
152736 ..... 508, 514, 530
152863 200
153151 ..... 194, 442, 492
153933 ..... 450, 496
156037 368
156051 386
156501 ..... 238, 406
156574 406
156725 ..... 428, 432, 442, 446, 464, 476, 480, 492
156741 406
156743 ..... 352, 362, 408
156780 ..... 458, 488
156783 ..... 458, 488
156784 ..... 458, 488
156839 406
156843 410
156868 334
156948 438
156969 410
158080 ..... 424, 514
158217 180
158253 476
158377 ..... 404, 524
158704 ..... 412, 534
159020 330
159587 100
163184 ..... 462, 482
163598 ..... 428, 432, 444, 446, 464, 476, 482, 494

164009 ..... 8, 220
164044 106
164045 106
164046 106
164061 ..... 126, 132, 138
164109 136
164126 ..... 126, 140
164131 ..... 514, 524, 530
164141 136
164213 ..... 124, 132, 136
164214 ..... 124, 132, 138
164215 144
164216 144
164750 ..... 124, 136
164754 122
164773 148
164780 144
164781 144
164800 ..... 150, 224
164815 ..... 126, 138
164817 ..... 124, 138
164821 132
164825 ..... 150, 224
164855 138
164858 138
164885 138
164887 ..... 126, 132
164894 114
164895 118
164930 ..... 126, 132
164933 ..... 126, 132, 138
164934 144
164945 ..... 126, 132, 144
164947 138
164948 138
164953 ..... 126, 132
164955 124
164958 122
164965 122
164967 122
164988 256
164993 256
164995 256
165103 ..... 284, 292, 308, 312
165168 174
165188 174
165209 ..... 12, 18
165218 416
165267 ..... 154, 160
165294 82
165297 82
165380 284
165386 174
165417 ..... 74, 78
165429 174
165434 94
165524 ..... 8, 180
165588 174
165722 174
165727 174
165735 ..... 86, 202
165858 8
165973 180
166309 188
166450 538
166466 178
170851 394
171068 228
171277 382
172133 174
172134 174
172142 166
172146 160
172155 148
172158 148
172175 160
172183 154
172184 154
172185 154
172186 154
172195 90
172196 90
172197 90
172198 90
172220 154
172221 154
172222 154
172223 154
172259 ..... 10, 92, 204
172340 ..... 258, 270, 280
172363 94
172507 ..... 270, 280
172511 ..... 270, 280
172558 360
172710 90
172809 62
172812 62
172875 220
172877 ..... 156, 162
172897 160
172899 166
172922 150
172948 180
172951 180
172978 ..... 154, 160
172981 156
172982 156
172983 156
172985 160
172986 156

172988 156
172993 ..... 156, 162
174035 270
174081 ..... 270, 280
174082 ..... 270, 280
174131 416
174149 162
174165 36
174168 274
174176 280
174215 58
174217 58
174238 284
174240 284
174242 284
174243 284
174256 82
174258 ..... 72, 82
174259 72
174260 82
174262 286
174263 286
174270 58
174299 82
174300 82
174304 ..... 58, 258, 264, 274
174318 284
174321 284
174322 284
174324 284
174333 148
174356 ..... 74, 78
174357 ..... 74, 78
174391 2
174400 2
174407 160
174408 160
174422 ..... 284, 294, 312
174436 ..... 178, 416
174501 62
174502 62
174513 286
174514 286
174521 286
174528 206
174538 286
174547 286
174559 206
174560 206
174585 286
174586 286
174632 178
174684 178
174695 202
174697 202
174706 202
174707 202
174708 202
174709 202
174710 202
174714 88
174775 336
174816 406
174845 ..... 32, 42, 44, 52, 54, 56
174849 ..... 104, 114
174857 32
174858 152
174883 286
174922 ..... 238, 246
174926 228
174992 ..... 58, 62
176009 150
183506 356
183508 358
184372 178
184422 178
184437 530
184440 ..... 510, 530
184461 ..... 398, 434, 476, 516
184462 ..... 446, 476
184463 ..... 392, 398, 446
184572 ..... 420, 510
184579 288
184589 ..... 272, 526
184648 ..... 330, 448
184649 338
184652 ..... 332, 464
184655 328
184657 ..... 320, 338, 342, 428, 434, 444, 456, 464, 478, 482, 494, 498, 512
184661 376
184662 ..... 324, 360, 370, 384, 408, 418, 424, 440, 516, 528
184667 ..... 370, 418, 420, 440, 508, 510, 526
184669 ..... 438, 458, 472, 474, 488, 522, 526
184675 352
184683 ..... 172, 412, 534
184688 322
184694 328
184695 360
184697 526
184699 518
184701 172
184705 ..... 172, 360, 412, 440, 534
184706 340
184709 332
184711 ..... 330, 376, 462, 482
184712 408
184714 ..... 376, 418, 420, 424, 438, 440, 458, 472, 474, 488, 508, 510, 516, 522

184717 ..... 370, 424, 516, 526, 544
184718 10
187006 438
187018 426
187031 426
187081 ..... 352, 520
187112 320
187137 ..... 342, 422, 456, 498, 510
187252 ..... 372, 502
187428 358
187466 366
187476 366
187477 366
187478 366
187480 ..... 366, 504
187481 368
187482 366
187483 368
187484 366
187485 366
187486 366
187487 366
187492 366
187494 366
187495 366
187518 360
187520 368
187524 366
187550 ..... 378, 522
187551 378
187553 ..... 378, 522
187621 388
187637 388
187641 410
187653 410
187655 410
187658 410
187659 410
187660 388
187694 410
187696 366
187697 366
187698 366
187708 410
187730 388
187732 324
187918 ..... 372, 502
188467 242
190752 330
190866 462
191489 ..... 172, 420, 512, 526
191705 374
193008 238
193009 238
193014 240
193016 238
193022 240
193031 ..... 236, 246, 250
193034 178
193057 ..... 232, 238
193058 232
193059 232
193183 232
193187 232
193188 232
193202 232
193211 242
193212 232
193214 ..... 238, 246
193215 ..... 238, 246
193216 240
193217 240
193240 230
193241 230
193242 230
193243 230
194033 374
194082 ..... 442, 464, 492
194521 416
197122 362
197154 518
197171 ..... 200, 330, 338, 536
197229 ..... 412, 534
197230 ..... 172, 412, 534
197263 ..... 344, 352, 422, 456, 498, 508, 512, 516, 522, 532
197319 528
197320 528
202986 394
203547 166
209032 394
209045 540
212250 406
213026 352
213084 ..... 342, 422, 456, 508, 510, 514, 522, 532
213097 358
213098 358
213110 358
213112 358
213153 358
213167 394
213173 394
213174 394
213182 ..... 442, 492
213184 ..... 442, 492
213204 ..... 442, 492
213205 ..... 442, 492
213211 ..... 450, 496
213234 334
213264 480

213279 326
213281 426
213295 536
213307 388
213329 394
213340 338
213350 ..... 442, 446, 492
213354 ..... 442, 492
213363 388
213374 464
213418 324
213419 324
213420 358
213459 540
213492 ..... 340, 536
213493 ..... 340, 536
213523 544
213525 544
213546 354
213552 356
213554 356
213557 356
213561 544
213562 544
213567 544
213568 544
213573 544
213574 544
213579 544
213580 544
213592 ..... 438, 456
213593 ..... 438, 456
213605 350
213608 350
213613 ..... 438, 456
213614 ..... 438, 456
213649 354
213654 356
213656 350
213657 350
213659 354
213660 350
213679 356
213731 360
213733 360
213734 326
213743 396
213750 356
213764 320
213781 416
213783 416
213801 354
213802 354
213812 540
213813 540
213821 406
213824 468
213827 392
213828 392
213833 ..... 420, 510
213834 ..... 420, 510
213843 ..... 420, 510
213844 ..... 420, 510
213845 ..... 420, 510
213851 354
213857 358
213859 356
213861 394
213862 394
213864 394
213965 ..... 428, 432, 442, 464, 482, 492
220009 ..... 58, 64
220010 ..... 58, 64
220011 ..... 58, 64
220012 ..... 58, 64
220013 ..... 58, 64
220084 178
220099 238
220100 18
220101 18
220102 12
220103 12
220107 8
220114 24
220115 24
220176 90
220181 88
220183 88
220184 88
220197 284
220236 178
220264 90
220317 356
220324 288
220326 232
220391 90
220412 100
220418 90
220491 100
220570 ..... 404, 524, 542
220571 530
220572 ..... 508, 510, 514, 530
220577 180
220628 472
220635 90
220636 90
220637 90
220638 90
220639 90
220640 90

220641 ..... 90, 206
220642 90
220673 178
220675 160
220676 ..... 154, 160
220679 406
220701 64
220706 64
220734 404
220766 382
220797 178
220798 178
220799 178
220807 190
220808 190
220809 190
220813 190
220814 190
220817 186
220818 186
220819 186
220823 186
220824 186
220831 188
220832 188
220833 188
220834 188
220835 190
220836 186
220841 202
220849 ..... 154, 160
220863 188
220868 188
220871 188
220876 190
220885 186
220936 ..... 86, 202
220939 ..... 106, 114, 256
220941 ..... 106, 116, 256
220944 ..... 86, 202
220951 402
220959 ..... 462, 482
220960 402
220961 402
220963 402
220965 402
226673 64
231368 324
231389 ..... 366, 506
231448 364
231534 ..... 368, 506
231647 326
231765 330
231766 330
231799 338
231800 338
232147 62
232650 ..... 172, 410, 534
233395 ..... 270, 280
237316 360
237556 518
237563 518
240010 330
240012 330
240013 330
240101 320
240254 330
240264 330
240418 338
240455 406
244671 240
244722 236
244727 228
244748 240
244760 232
245023 86
245025 86
245027 86
245029 86
245031 86
245033 86
245035 86
245037 86
245039 86
245041 86
245042 86
245083 ..... 104, 118
245084 ..... 104, 114
245114 98
245115 98
245122 326
245159 462
245160 402
245199 ..... 126, 132, 138
245246 ..... 458, 488
245266 114
245267 114
245272 118
245273 118
245276 118
245277 118
245316 326
245362 210
245396 174
245397 174
245428 184
245432 184
245433 184
245438 184
245439 184

245441 184
245443 184
245450 254
245476 178
245477 178
245620 366
245671 148
245677 2
245678 2
245753 394
245760 ..... 474, 522
245761 ..... 474, 522
245763 ..... 420, 510
245815 ..... 420, 510
245816 ..... 420, 510
245852 ..... 420, 510
245915 ..... 294, 308, 314
245926 218
245928 ..... 294, 310
245931 ..... 294, 308, 314
245936 ..... 294, 310
245943 58
245946 ..... 296, 314
245955 ..... 294, 314
245956 ..... 294, 308, 314
245964 100
245965 100
245966 364
245992 148
245993 148
248089 372
248096 350
248117 350
248144 356
248145 350
248232 358
248261 406
248285 354
248348 364
248349 364
248388 358
248407 366
248408 368
248538 350
248643 ..... 172, 410, 534
248756 320
248757 320
248783 534
248816 534
248850 368
248914 330
248960 ..... 426, 480
252187 360
252188 362
252198 408
252208 374
252210 500
252272 328
252288 360
252296 ..... 286, 296, 308, 314
252305 242
252314 286
252351 540
252368 ..... 296, 314
252399 ..... 294, 312
252423 70
252537 286
252541 290
252542 ..... 340, 536
252554 394
252564 408
252578 284
252638 360
252639 362
252640 376
252642 376
252650 426
252655 ..... 444, 494
252662 400
252687 ..... 108, 120
252691 360
252692 388
252693 464
252694 ..... 442, 492
252701 ..... 326, 360
252703 ..... 344, 352, 422, 456, 498, 508, 512, 516, 522, 532
252752 58
252753 62
252794 ..... 260, 266, 276
252795 ..... 260, 266, 276
252993 438
252996 416
253092 138
253164 8
253290 144
253297 8
253298 8
253299 8
253412 148
253446 ..... 258, 264, 274
253477 ..... 296, 310, 316
253499 2
253500 228
253503 114
253514 120
253515 120
253517 64
253552 24
253570 ..... 292, 308, 312

253582 ..... 292, 308, 312
253601 8
253602 8
253624 8
253627 8
253668 ..... 292, 308, 312
253678 292
253680 292
253681 292
253696 292
253702 ..... 294, 308
253703 ..... 294, 314
253704 ..... 294, 310
253705 ..... 296, 314
253708 ..... 292, 308
253709 ..... 292, 312
253722 ..... 258, 264
253728 178
253815 ..... 154, 160
253839 114
254044 78
254047 78
254089 172
254095 172
254096 172
254109 ..... 72, 82
254175 228
254179 166
254180 166
254181 166
254219 166
254220 166
254248 ..... 260, 266
255004 8
255014 182
255019 8
255021 182
255041 8
255115 182
255116 182
255117 182
255131 182
255133 182
255211 76
255259 182
255260 182
255282 148
255311 78
255316 182
255317 182
255318 182
255344 166
255410 ..... 86, 202
255416 88
255417 88
255426 166
255431 202
255442 2
255460 ..... 296, 314
255461 ..... 294, 312
255462 ..... 294, 314
255465 ..... 302, 306
255471 ..... 294, 312
255497 ..... 302, 306
255506 ..... 74, 78
255509 294
255510 294
255544 ..... 300, 304
255545 ..... 300, 304
255546 304
255547 304
255554 304
255555 304
255556 304
255557 304
255558 ..... 300, 304
255559 ..... 300, 304
255560 304
255561 304
255562 ..... 302, 306
255563 ..... 302, 306
255564 306
255565 306
255567 306
255568 306
255569 306
255570 306
255573 300
255574 300
255576 300
255577 300
255579 302
255580 302
255582 302
255583 302
255678 8
255679 8
255712 112
255716 112
255735 112
255738 112
255746 112
255749 112
255788 148
255791 224
255829 ..... 258, 264, 274
255831 ..... 148, 226
255845 226
255866 ..... 72, 76
255881 ..... 264, 274

255883 ..... 258, 264, 270, 274, 280
255905 112
255908 112
255927 198
255928 198
255929 198
255930 198
255947 300
258107 486
258150 2
258253 228
258262 228
273078 ..... 124, 136
273258 ..... 124, 136
273259 ..... 124, 136
273265 ..... 108, 116
273304 ..... 128, 134, 142
273347 ..... 108, 116
273524 ..... 108, 116
273536 ..... 108, 116
274414 228
276029 364
276030 364
276033 386
276034 386
276043 410
276044 410
276057 410
276062 338
276117 338
276118 358
276140 356
276141 356
276149 366
276180 358
276183 358
276201 534
276206 356
276258 356
276259 416
276265 350
276281 410
276284 ..... 428, 432, 442, 446, 464, 476, 480, 492
276285 ..... 428, 432, 442, 446, 464, 476, 480, 492
276289 ..... 420, 510
276298 410
276301 340
276302 340
276326 416
276352 ..... 372, 504
276353 ..... 366, 504
276381 410
276560 386
276566 382
276567 394
276630 468
276631 540
276671 540
276679 366
276680 368
276759 454
276770 536
276806 468
276811 366
276812 366
276839 352
276859 ..... 372, 504
276863 410
276871 534
276899 544
276900 544
279001 ..... 294, 312
279003 62
279011 ..... 426, 432, 480, 514
279012 ..... 426, 432, 480, 514
279013 ..... 426, 432, 480
279014 480
279017 ..... 294, 314
279034 ..... 426, 432, 480, 514
279035 ..... 426, 432, 480, 514
279065 232
279081 368
279085 180
279144 286
279156 284
279157 284
279158 284
279159 284
279228 ..... 462, 482
279261 ..... 260, 266
279310 34
279312 34
279314 34
279316 34
279398 ..... 38, 40, 46, 48
279399 ..... 38, 40, 48
279400 38
279401 38
279402 38
279403 40
279404 40
279405 ..... 42, 44, 52, 54, 56
279406 ..... 42, 44, 54, 56
279407 42
279408 42
279409 42
279410 44
279411 44
279412 ..... 46, 48
279413 46

279414 46
279415 46
279416 46
279417 46
279418 46
279419 48
279420 48
279421 48
279422 48
279423 48
279424 48
279425 52
279426 52
279427 52
279428 ..... 52, 54, 56
279429 52
279430 52
279431 54
279432 52
279433 54
279434 54
279435 54
279436 56
279437 56
279468 32
279485 284
279493 438
279494 284
279498 284
279499 284
279528 178
279575 ..... 14, 24, 198, 252
279636 200
279641 ..... 32, 42, 44, 52, 54, 56
279642 ..... 32, 38, 40, 46, 48
279689 368
279700 ..... 108, 116
279715 274
279716 ..... 260, 266
279717 ..... 260, 266
279718 480
279737 426
279746 ..... 508, 510, 514, 530
279775 274
279798 ..... 292, 308, 312
279834 276
279848 34
279850 34
279851 34
279876 200
279925 274
279926 280
279966 ..... 260, 266
279979 ..... 126, 132
279996 34
279997 34
279999 34
283002 ..... 258, 264, 274
283215 468
283613 414
287031 532
287032 532
287193 402
287227 540
287272 386
287312 480
287344 462
287449 388
287450 388
287451 388
287456 462
287460 462
287461 462
287462 462
287465 462
287466 402
287467 402
287468 402
287469 402
287470 402
287471 402
287472 402
287473 402
287537 208
287587 326
287613 402
287677 326
287678 326
287701 406
287702 416
287705 416
287719 536
287749 540
287760 324
287768 330
287771 ..... 398, 402
287775 338
287776 338
287784 542
287797 540
287802 350
287814 378
287859 540
287860 480
287861 ..... 428, 432, 476, 480
287862 ..... 428, 432, 480
287863 ..... 428, 432, 480
287864 462
287865 462
287866 464

287870 464
287878 428
287879 ..... 426, 432
287883 326
287885 326
287887 ..... 342, 498, 532
287888 ..... 342, 498, 532
287889 ..... 342, 422, 456, 510, 532
287890 ..... 342, 422, 456, 510, 532
287894 542
287907 394
287908 394
287909 394
287910 394
287911 394
287912 392
287913 392
287914 368
287933 326
287939 330
287944 540
287945 540
291484 ..... 172, 410, 534
291485 ..... 172, 410, 534
293053 ..... 340, 536
293054 340
294036 238
294037 240
294051 ..... 474, 522
294065 138
294091 240
294094 238
294097 480
294098 426
294112 58
294161 258
294163 258
294220 260
294221 266
294222 266
294223 266
294224 274
294225 274
294226 266
294263 ..... 260, 266, 276
294350 ..... 194, 526
294385 62
294387 432
294392 228
294393 ..... 286, 312
294394 ..... 432, 514
294424 ..... 264, 274
294425 ..... 270, 280
294426 258
294427 258
294435 258
294436 270
294437 270
294438 270
294460 24
294508 ..... 308, 314
294514 ..... 474, 522
294515 274
294516 264
294517 264
294518 280
294519 264
294598 ..... 210, 218
294599 ..... 210, 218
294601 ..... 210, 218
294607 ..... 156, 162
294631 ..... 126, 132, 138
294634 ..... 126, 132, 138
294650 4
294662 4
294663 4
294664 4
294671 4
294672 4
294677 ..... 258, 270, 280
294681 4
294682 ..... 264, 270, 274, 280
294721 308
294722 312
294791 52
294792 54
294793 54
294794 56
294795 42
294796 44
294797 44
294807 232
294813 180
294815 232
294832 376
294833 374
294858 92
294859 92
294874 166
294890 372
294928 ..... 270, 280
294938 394
294947 32
294949 386
294985 ..... 308, 314
294995 314
294996 82
295013 454
295047 416
295139 374

295140 376
295179 534
295211 330
295212 330
295213 330
295215 330
295216 330
295218 330
295219 330
295242 372
295261 338
295348 536
295349 536
295401 454
295476 536
295478 536
295513 536
295514 536
295542 338
295611 536
295703 500
295710 470
295981 320
295998 ..... 372, 502
296554 ..... 258, 270
296556 ..... 258, 264
300536 524
300978 524
301104 470
301126 338
301127 338
301185 524
301193 524
301200 524
301202 524
301369 184
301441 356
301451 ..... 424, 514
301495 190
301496 186
301497 188
301513 406
301633 408
301663 368
301693 ..... 442, 450, 492, 496
301704 ..... 378, 526
301726 536
301763 526
301764 526
301765 526
301766 526
301805 364
301806 364
301807 364
301810 356
301865 534
301902 368
301912 358
301955 358
301992 358
301993 358
301994 358
301996 378
301997 380
302029 ..... 432, 516
302030 ..... 432, 516
302204 ..... 180, 416
304017 ..... 126, 134
304018 140
304019 144
304021 254
304034 406
304035 406
304040 338
304111 404
304124 182
304125 182
304126 182
304127 182
304128 182
304129 182
304130 182
304131 182
304132 182
304133 182
304134 182
304135 182
304139 182
304140 182
304141 182
304142 182
304143 182
304144 182
304160 340
304161 340
304199 ..... 524, 530
304210 ..... 404, 524, 542
304211 ..... 404, 524, 542
304216 ..... 404, 542
304222 148
304228 148
304254 540
304257 96
304258 96
304304 8
304314 148
304320 ..... 74, 78
304322 ..... 74, 78
304325 320
304370 542

304376 540
304377 540
304382 330
304390 166
304391 166
304392 166
304393 166
304394 166
304395 166
304454 326
304494 342
304514 354
304520 354
304521 356
304533 .....524, 530
304576 436
304601 8
304602 8
304611 318
304612 318
304614 318
304615 318
304616 318
304617 318
304618 318
304619 318
304620 318
304621 318
304622 318
304623 318
304624 318
304625 318
304658 320
304668 386
304669 .....458, 488
304674 410
304775 340
304779 340
304783 88
304786 340
304788 .....458, 488
304800 504
304865 178
304926 330
304927 330
304931 356
304954 .....108, 116
304955 .....108, 116
304980 .....458, 488
304985 ..... 22, 28, 216
304986 ..... 22, 28, 216
304987 ..... 22, 28, 216
304988 ..... 22, 28, 216
304989 ..... 22, 28, 216
304990 ..... 16, 214
304991 ..... 16, 214
304992 ..... 16, 214
304993 ..... 16, 214
308015 382
308056 358
308124 382
308133 356
308134 354
308187 358
308642 350
308850 354
308859 358
308871 342
311466 372
311491 388
311615 .....108, 116
311617 .....108, 116
311620 .....124, 136
311707 436
311727 372
311750 388
311859 408
313871 174
313873 174
313875 174
314306 .....378, 514
314307 524
314627 524
314653 382
314656 380
314657 378
314658 382
314678 .....424, 514
314684 524
320237 362
320284 .....462, 482
322113 524
322145 406
322198 382
322199 380
322202 380
322203 380
322205 380
322207 380
322208 380
322209 380
322210 380
322211 380
322212 380
322234 382
322257 382
322258 382
322259 382
322692 446
322695 446

322739 446
322742 446
322744 446
322748 452
322751 446
322752 446
322783 440
322862 440
328372 440
328381 440
328500 360
335008 514
335059 ..... 432, 516
335144 406
335178 326
335242 ..... 342, 350, 354
335244 342
335245 342
335270 440
335286 324
335301 4
335326 34
335341 462
335342 482
337143 ..... 342, 352, 456, 498, 508, 514, 522
337152 ..... 342, 350, 456, 498, 508, 514, 522
337163 476
337168 484
337173 476
337174 476
337175 476
337177 476
337178 476
337206 350

B

B4831 212
B4838 ..... 12, 16, 22, 28
B4839 ..... 12, 16, 22, 28
B4840 ..... 12, 16, 22, 28
B4841 ..... 12, 16, 22, 28
B4865 ..... 12, 16, 22, 28
B4963 174
B5010 ..... 22, 28, 252
B5011 ..... 22, 28, 252
B5012 ..... 22, 28, 252
B5013 ..... 24, 30, 252
B5084 222
B5085 222
B5114 ..... 12, 22, 28
B5224 236
B5407 206
B5605 224
B5609 220
B5615 174
B5655 104
B5656 104
B5657 112
B5674 112
B5747 194
B5825 256
B5826 256
B5937 104
B5938 112
B5940 104
B6042 544
B6043 544
B6044 544
B6045 544
B6046 544
B6057 538
B6137 292
B6138 292
B6145 232
B6154 202
B6158 224
B6179 250
B6182 438
B6186 458
B6191 504
B6192 504
B6193 502
B6194 502
B6195 506
B6203 334
B6211 534
B6212 208
B6213 544
B6255 304
B6256 304
B6257 304
B6258 304
B6264 300
B6265 300
B6266 300
B6267 300
B6344 112
B6345 112
B6347 112
B6376 200
B6400 532
B6401 226
B6410 ..... 308, 312
B6411 198
B6421 454
B6446 536
B6449 236
B6450 338
B6461 258

B6462..... 264
B6463..... 264
B6464..... 264
B6465..... 274
B6479..... 488
B6568..... 524
B6583..... 174
B6584..... 258
B6585..... 264
B6586..... 264
B6587..... 264
B6588..... 274
B6590..... 210
B6591..... 218
B6595..... 378
B6596..... 378
B6600..... 354
B6606..... 228
B6607..... 228
B6608..... 308
B6609..... 312
B6634..... 254
B6650..... 474
B6651..... 474
B6668..... 424
B6675..... 420
B6676..... 418
B6701..... 540
B6702..... 540
B6703..... 540
B6849..... 440
B6879..... 472
B6881..... 508
B6882..... 514
B6884..... 498
B6885..... 498
B6886..... 456
B6887..... 522
B6957..... 522
B6958..... 510

C

C1986..... 246

MacDon

MacDon Industries Ltd.
680 Moray Street
Winnipeg, Manitoba
R3J 3S3, Канада
Телефон: (204) 885-55-90, факс: (204) 832-77-49

MacDon, Inc.
10708 N. Pomona Avenue
Kansas City, Missouri
64153-1924, США
Телефон: (816) 891-73-13, факс: (816) 891-73-23

MacDon Australia Pty. Ltd.
A.C.N. 079 393 721
P.O. Box 103 Somerton, Victoria, Australia
3061, Австралия
Телефон: +61 3 8301-19-11, факс: +61 3 8301-19-12

MacDon Brasil Agribusiness Ltda.
Rua Grã Nicco, 113, sala 404, B. 04
Mossunguê, Curitiba, Paraná
CEP 81200-200, Бразилия
Телефон: +55 (41) 2101-17-13,
факс: +55 (41) 2101-16-99

LLC MacDon Russia Ltd.
123317 Российская Федерация, Москва
Пресненская наб. 10, корп. С,
бизнес-центр «Регус», 5-й этаж, оф. № 534
Телефон: +7 (495) 775-69-71, факс: +7 (495) 967-76-00

MacDon Europe GmbH
Hagenauer Strasse 59
65203 Wiesbaden
Германия

ЗАКАЗЧИКИ
MacDon.com

ДИЛЕРЫ
Portal.MacDon.com

Товарные знаки на продукции являются товарными знаками ее соответствующих производителей и/или дистрибьюторов.

Отпечатано в Канаде.